NEW HOLLAND | BY MacDon

Serie FD2
Plataforma FlexDraper® con módulo de flotación FM200

Catálogo de piezas

MD n.º262514 Revision A

Traducción de la instrucción original

Plataforma FlexDraper® serie FD2 con módulo de flotación FM200

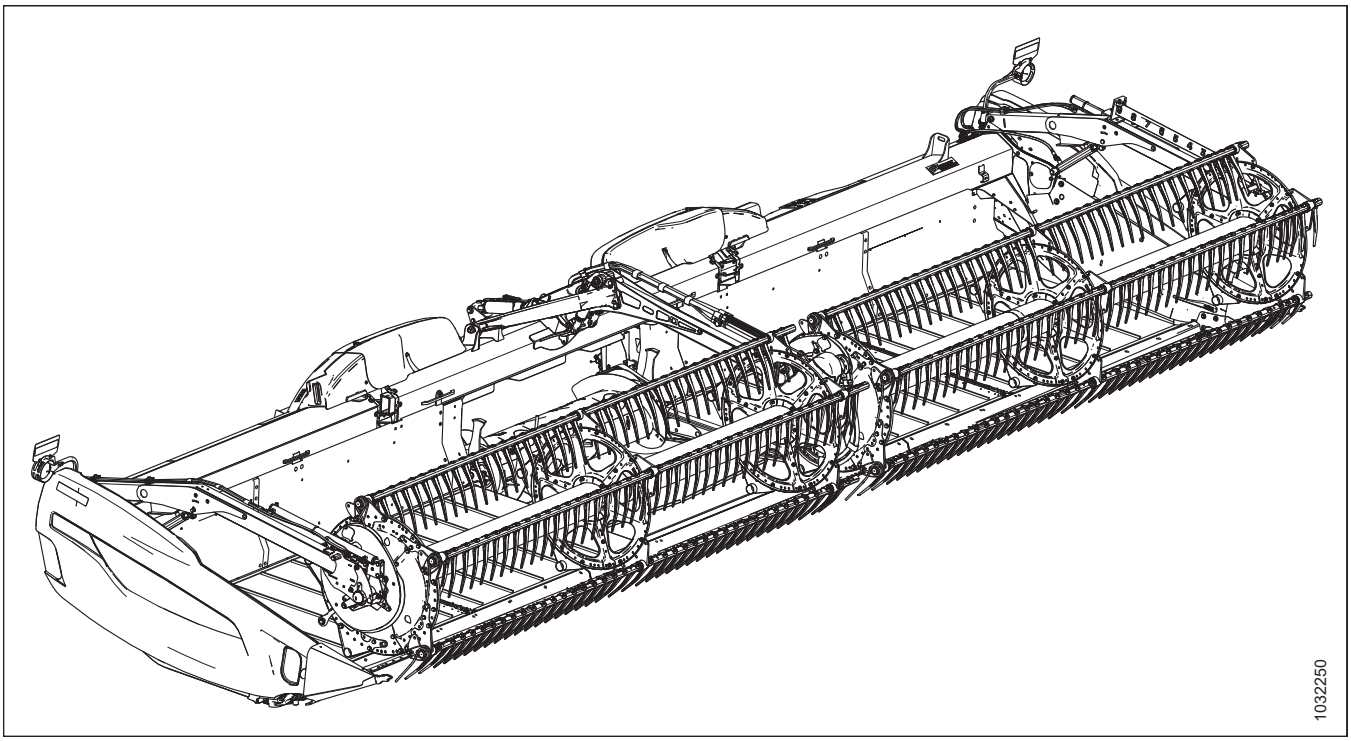

Publicado: Junio de 2024

Introducción

En este catálogo de piezas, se enumeran todas las piezas de repuesto que se pueden solicitar para una plataforma de cosechadora FlexDraper® serie FD2 de (de la sección *1 Bastidor de la plataforma: piezas, página 1* a la *145 (Opción) Componentes de la cuchilla vertical VertiBlade™, página 391*) y para un módulo de flotación FM200 (de la sección *146 Piezas del bastidor: módulo de flotación, página 395* a la *190 (Opción) Esquineros de alimentación, página 507*).

Al realizar el pedido, asegúrese de proporcionar el número correcto y completo de la pieza. Algunas piezas varían de acuerdo con el tamaño de la plataforma, asegúrese de pedir el número de pieza correcto para su unidad.

El texto en negrita se utiliza para indicar las actualizaciones realizadas en el nivel de revisión actual. Con cada nueva revisión del catálogo, las revisiones previas se devuelven al texto regular.

Los conectores eléctricos utilizados en los productos MacDon están a la venta, pero no aparecen en este catálogo. Para acceder a la lista de conectores disponibles, consulte el catálogo de piezas de conectores eléctricos (MD n.º169641).

En este catálogo, el lado derecho y el lado izquierdo se determinan de acuerdo con la posición del operador en la cosechadora. A veces se usa una flecha en las ilustraciones para indicar la posición de avance.

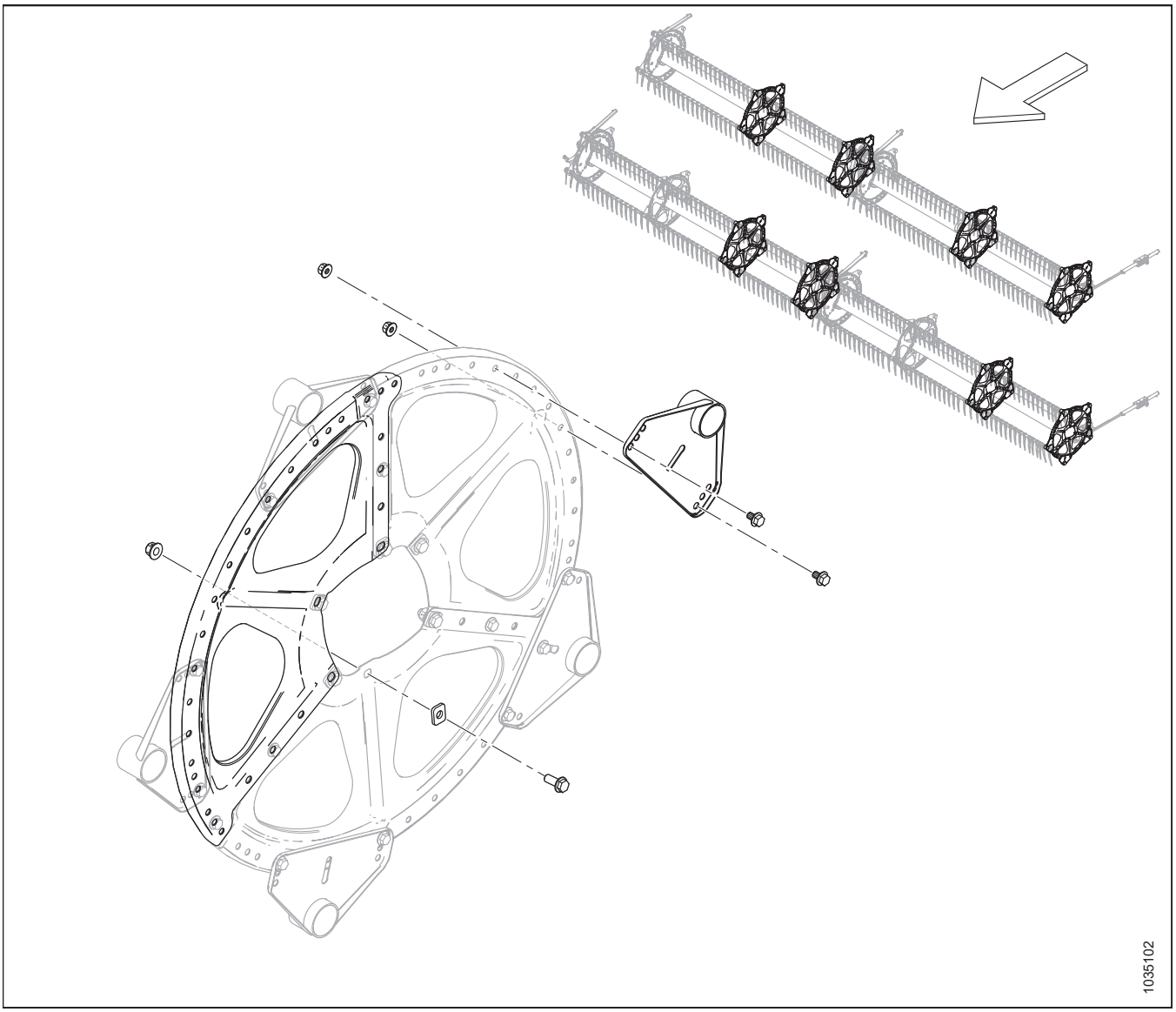

Abreviaturas

A/R: según las necesidades (la cantidad varía)	ASSY: conjunto	BHRN: cabeza redonda y cuello acanalado
BV: válvula de bola	CCW: en sentido contrario a las agujas del reloj	CON: cónico (arandela de resorte)
CSK: avellanador	C/W: junto con	CW: en el sentido de las agujas del reloj
DBLE: doble	DK: cuchilla doble	DR: molinete doble
DT: rosca distorsionada	FLG: brida	GA: calibrador
GR: grado	GS: semillas para césped	HD: cabeza
HDR: plataforma	HFA: avance y retroceso hidráulicos	HH: cabeza hexagonal
HNBR: goma de nitrilo butadieno hidrogenado	HYD: hidráulico	I.D.: diámetro interno
IP: plus interno (Torx Plus)	KP: presión de la cuchilla	KR: retorno de la cuchilla
LG: largo	LH: izquierda (determinado desde la posición del operador, orientado hacia adelante)	LK: traba/bloqueo
MACH: mecánico/mecanizado	MD: MacDon	MFA: avance y retroceso manuales
MY: año del modelo	NC: rosca gruesa nacional	NF: rosca fina nacional
NSS: no se vende por separado	NT: transporte estrecho	O.D.: diámetro externo
OPT: opcional	PO: operado por piloto	PT: tipo tracción (acondicionador de segadora)
RC: cadena de rodillos	REF: referencia, número de pieza mencionado en alguna parte del catálogo	REG: regular
RH (DER.): lado derecha (determinado desde la posición del operador, orientado hacia adelante)	RHSN: tornillo de cabeza redonda y cuello cuadrado, o perno de cabeza de hongo y cuello cuadrado	RHSSN: cabeza redonda, corto, cuello cuadrado
RTD: tambor de dientes giratorios	SAE: Asociación de Ingenieros en Automóviles (pieza producida para cumplir con ella)	SD: lona lateral
SER: dentado	SK: cuchilla simple	SKT HD: cabeza hueca
SMTH: suave	SMV: vehículo de movimiento lento	SOCK: conector
SP: plataforma (de la hileradora) autopropulsada	SPCL: especial	SPH: esférico
SPI: dientes por pulgada (secciones de la cuchilla)	SR: molinete simple	STL: acero (inoxidable)
STR: estándar	STVR: rastrojo	TFL: rosca de longitud completa
THD: rosca	TR: molinete triple	UCA: sinfín transversal superior
UDK: cuchilla doble no sincronizada	UNC: rosca gruesa unificada	UNEF: rosca extrafina unificada
UNF: rosca fina unificada	UNS: serie de roscas especiales unificadas	VK: cuchilla vertical
WF: bastidor ancho	ZP: galvanizado	

Separadores de números de serie

La parte del número de serie donde aparece el guión (–) determina si la pieza se usa "hasta" o "después" del número de serie dado.

Ejemplo:

- –451189: Usadoen máquinas de hasta el número de serie 451189 inclusive.
- 451190–: Usado en máquinas del número de serie 451190 inclusive y en adelante.

Introducción i
Abreviaturas ii
Separadores de números de serie iii

1 Bastidor de la plataforma: piezas 1
2 Paneles de extremo de bastidor de plataforma 3
3 Chasis de la plataforma: herramental de chasis dividido 5
4 Estuche manual, pasador de retención y almacenamiento de cuchillas 7
5 Bandeja de transición 9
6 Conos abresurcos 11
7 Varillas abresurcos y almacenamiento 13
8 Tapas laterales: New Holland 15
9 Componentes de montaje de la tapa lateral 17
10 Velocidad 21
11 Lona: Paneles de la chapa posterior (FD225) 23
12 Lona: Paneles de la chapa posterior (FD230, FD235, FD240 y FD241) 25
13 Lona: Paneles de la chapa posterior (FD245 y FD250) 27
14 Lona: tensor 29
15 Lona: rodillo impulsor 31
16 Lona: Plataformas y rieles (FD225) 33
17 Lona: plataforma y rieles (FD230, FD235, FD240 y FD241) 35
18 Lona: plataformas y rieles (FD245 y FD250) 37
19 Lona: Sellos (FD225) 39
20 Lona: sellos (FD230, FD235 y FD240) 41
21 Lona: sellos (FD241, FD245 y FD250) 43
22 Deflectores de lona: estrechos 45
23 Conexión de balance 47
24 Protectores de varillaje flexible: bisagra del tubo trasero 53
25 Protector de enlace de flexión: molinete simple (FD225) y molinete doble (FD230, FD235, FD240 y FD241) 55
26 Protector de enlace de flexión: molinete triple (FD240) 57
27 Protector de enlace de flexión: molinete triple (FD245 y FD250) 59
28 Puntones, sujetadores y zapatas de barra de corte: cuchilla simple, puntiaguda (FD225, FD230, FD235 y FD240) 61
29 Puntones, sujetadores y zapatas de la barra de corte: cuchilla doble, puntiaguda (FD235, FD240, FD241, FD245 y FD250) 63
30 Puntones, sujetadores y zapatas de barra de corte: cuchilla simple, PlugFree™ (FD225, FD230, FD235 y FD240) 65
31 Protectores, sujetadores y zapatas de la barra de corte: cuchilla doble, PlugFree™ (FD240, FD241, FD245 y FD250) 67
32 Cuchillas: plataformas con cuchilla simple (FD225) 69
33 Cuchillas: plataformas con cuchilla simple (FD230, FD235 y FD240) 73
34 Cuchillas: plataformas con doble cuchilla (FD235 y FD240) 79
35 Cuchillas: plataforma con doble cuchilla (FD241) 87
36 Cuchillas: plataforma con doble cuchilla (FD245) 93

37 Cuchillas: plataformas con cuchilla doble (FD250) 101
38 Mando de la cuchilla: cuchilla simple y doble 107
39 Caja de mando de la cuchilla 109
40 Brazo de soporte del molinete y cilindros de elevación: brazo central (FD230, FD235, FD240 y FD241) 111
41 Brazo de soporte del molinete y cilindros de elevación: brazo central, lado derecho (FD240, FD245 y FD250) 113
42 Brazo de soporte del molinete y cilindros de elevación: brazo central, lado izquierdo (FD240, FD245 y FD250) 115
43 Brazo de soporte del molinete y cilindros de elevación: brazos externos, molinete simple 117
44 Brazo de soporte del molinete y cilindros de elevación: brazos externos, molinete doble y triple 119
45 Componentes del brazo del molinete: brazo derecho, molinete simple (FD225) 121
46 Componentes del brazo del molinete: brazo derecho, molinete doble (FD230, FD235, FD240 y FD241) 123
47 Componentes del brazo del molinete: brazo derecho, molinete triple (FD240, FD245 y FD250) 125
48 Componentes del brazo del molinete: brazo central (FD230, FD235, FD240, FD241, FD245 y FD250) 127
49 Componentes del brazo del molinete: brazo central derecho, molinete triple (FD240, FD245 y FD250) 129
50 Componentes del brazo del molinete: brazo izquierdo (FD225, FD230, FD235, FD240, FD241, FD245 y FD250) 131
51 Molinete: mando, brazo derecho, molinete simple 133
52 Molinete: mando, brazo central, molinete doble y triple 137
53 Molinete: componentes de leva, brazo derecho 141
54 Molinete: componentes de la leva, brazo derecho central, molinete triple ((FD240, FD245 y FD250) 143
55 Molinete: barra de dientes 145
56 Discos del molinete: extremo de leva y enlace (FD225, FD230, FD235, FD240, FD241, FD245 y FD250) 149
57 Discos del molinete: tramo medio, lateral de leva (FD225, FD235, FD240, FD241, FD245 y FD250) 151
58 Discos del molinete: tramo medio, lateral trasero (FD225, FD230, FD235, FD240, FD241, FD245 y FD250) 153
59 Discos del molinete: extremo trasero (FD225, FD230, FD235, FD240, FD241, FD245 y FD250) 155
60 Molinete: tubos centrales, molinete simple 157
61 Molinete: tubos centrales, molinete doble 159
62 Molinete: tubos centrales, molinete triple 161
63 Molinete: tapas laterales, extremo de leva, interior 163
64 Molinete: tapas laterales, extremo de leva, exterior 165
65 Molinete: tapas laterales, extremo trasero, interior 167
66 Molinete: tapas laterales, extremo trasero, exterior 169
67 Patines: de extremos y centrales 171
68 Sistema hidráulico: racores de bloques hidráulicos y sujetadores 173
69 Sistema hidráulico: clavija de conexión del bloque hidráulico 175
70 Sistema hidráulico: mando de cuchillas, cuchillas simples y dobles, lateral izquierdo (FD225, FD230, FD235, FD240, FD241 y FD245) 177
71 Sistema hidráulico: mando de cuchilla, cuchilla doble, lateral izquierdo (FD250) 181
72 Sistema hidráulico: mando de cuchilla, cuchilla doble, lateral derecho (FD235, FD240 y FD241) 183
73 Sistema hidráulico: mando de cuchilla, cuchilla doble, lateral derecho (FD245 y FD250) 187
74 Sistema hidráulico: mando de la lona (FD225, FD230, FD235, FD240 y FD241) 191
75 Sistema hidráulico: mando de la lona (FD245 y FD250) 193
76 Sistema hidráulico: de elevación y de avance-retroceso, molinete simple, brazo izquierdo (FD225) 195

77 Sistema hidráulico: de elevación y de avance-retroceso, molinete simple, brazo derecho (FD225) 197
78 Sistema hidráulico: de elevación y de avance-retroceso, molinete doble, brazo izquierdo (FD230, FD235, FD240 y FD241) 201
79 Sistema hidráulico: de elevación y de avance-retroceso, molinete doble, brazo central (FD230, FD235, FD240 y FD241) 205
80 Sistema hidráulico: de elevación y de avance-retroceso, molinete doble, brazo derecho (FD230 y FD235) 207
81 Sistema hidráulico: de elevación y de avance-retroceso, molinete doble, brazo derecho (FD240 y FD241) 211
82 Sistema hidráulico: de elevación y de avance-retroceso, molinete triple, brazo izquierdo (FD240, FD245 y FD250) 215
83 Sistema hidráulico: de elevación y de avance-retroceso, molinete triple, brazo central, lado izquierdo (FD240, FD245 y FD250) 217
84 Sistema hidráulico: de elevación y de avance-retroceso, molinete triple, brazo central, lado derecho (FD240, FD245 y FD250) 219
85 Sistema hidráulico: de elevación y de avance-retroceso, molinete triple, brazo derecho (FD240, FD245 y FD250) 221
86 Sistema hidráulico: sinfín transversal superior 225
87 Sistema hidráulico: mando del molinete, molinete simple 229
88 Sistema hidráulico: mando del molinete, molinete doble y triple 233
89 Sistema hidráulico: ContourMax™, ruedas de contorno (FD225 y FD230) 235
90 Sistema hidráulico: ContourMax™, ruedas de contorno (FD235) 239
91 Sistema hidráulico: ContourMax™, ruedas de contorno (FD240, FD241, FD245 y FD250) 243
92 Sistema hidráulico: cuchilla vertical VertiBlade™ (FD225, FD230, FD235, FD241 y FD245) 247
93 Sistema hidráulico: cuchilla vertical VertiBlade™ (FD250) 251
94 Cubiertas de línea hidráulica (FD225) 253
95 Cubiertas de línea hidráulica (FD230, FD235 y FD240) 255
96 Cubiertas de línea hidráulica (FD241, FD245 y FD250) 257
97 Sistema eléctrico: cableado (FD225) 259
98 Sistema eléctrico: cableado (FD230, FD235, FD240, FD241, FD245 y FD250) 261
99 Sistema eléctrico: Luces delimitadoras 263
100 Sistema eléctrico: sensor de altura del molinete 265
101 Sistema eléctrico: sensor de avance-retroceso del molinete (2023 y anteriores) 267
102 Sistema eléctrico: sensor de avance-retroceso del molinete (2024 y posteriores) 269
103 Calcomanías y reflectores: Serie FD2 271
104 Calcomanías: Identificación de productos, New Holland 273
105 Calcomanía: francés 275
106 Calcomanías: portugués 277
107 Calcomanías: ruso 279
108 Calcomanías: español 281
109 (Opcional) ContourMax™: ruedas de contorno externas 283
110 (Opcional) ContourMax™: ruedas de contorno internas 287
111 (Opción) ContourMax™: Kit de servicio de calibración 291
112 (Opción) ContourMax™: detección de altura para New Holland 293

113 (Opción) Levantadores de cultivos y bastidor de almacenamiento 297
114 (Opción) Soporte de almacenamiento de abresurcos 299
115 (Opcional) EasyMove™: transporte de baja velocidad, kit básico y ruedas estabilizadoras 301
116 (Opcional) EasyMove™: transporte de baja velocidad, ruedas, neumáticos y postes de tiro 309
117 (Opción) Reparación del tope del enlace flexible 313
118 (Opción) Abresurcos de cultivos flotantes 315
119 (Opción) Kits de puntones de cuatro puntas, cuchilla simple 319
120 (Opción) Kits de puntones de cuatro puntas, cuchilla doble 321
121 (Opción) Patines de deslizamiento de alta resistencia 323
122 (Opción) Dedos del molinete de cultivos revolcados 325
123 (Opción) Kits de conversión de barra de dientes del molinete: molinete doble, de 5 paletas a 6 paletas 327
124 (Opción) Kits de conversión de barra de dientes del molinete: molinete doble, de 6 paletas a 9 paletas 331
125 (Opción) Molinete: dos velocidades 335
126 (Opción) Barras abresurcos para arroz 337
127 (Opción) Kit de retardador de piedras 339
128 (Opcional) Kit de reparación: protectores puntiagudos, cuchillas gruesas 341
129 (Opcional) Kit de reparación: protectores PlugFree™, cuchillas gruesas 343
130 (Opción) Kit de reparación plus: cuchilla única 345
131 (Opción) Kit de reparación plus: cuchilla doble 347
132 (Opción) Kit estabilizador de pendientes laterales 351
133 (Opción) Ruedas estabilizadoras 353
134 (Opción) Kit de dedo de acero 357
135 (Opción) Kits de dedos de extremo del molinete de acero 359
136 (Opcional) Luces de rastrojo 361
137 (Opción) Accesorio de girasol: kit básico: barra de inclinación y deflectores 363
138 (Opción) Accesorio de girasol: kit básico: bandejas y soportes 367
139 (Opción) Accesorio de girasol: kits de deflector (molinete doble) 369
140 (Opción) Accesorio de girasol: kits de deflector (molinete triple) 371
141 (Opción) Accesorio de girasol: bandejas 375
142 (Opción) Sinfín transversal superior: sinfín de dos piezas (FD225, FD230, FD235 y FD241) 377
143 (Opcional) Sinfín transversal superior: sinfín de tres piezas (FD240, FD245 y FD250) 383
144 (Opción) Kit de cuchilla vertical VertiBlade™ 387
145 (Opción) Componentes de la cuchilla vertical VertiBlade™ 391
146 Piezas del bastidor: módulo de flotación 395
147 Bomba, caja de engranajes y mando de entrada 397
148 Conjunto de bomba 399
149 Bomba integrada: piezas de servicio 401
150 Conjunto de caja de engranajes 405
151 Conjunto del mando de entrada 409
152 Mando y soporte de entrada 411
153 Cardán de entrada y soporte: ángulo alto 413
154 Kits de conversión de cardán de entrada 417
155 Tambor sinfín y piezas internas 419

156 Conjunto sinfín: brazo derecho 421
157 Conjunto sinfín: brazo izquierdo 425
158 Sinfín: varillaje de flotación 429
159 Compleción del sinfín 431
160 Kits de conversión de sinfín: dientes y alas 433
161 Sinfín: kits de deflectores de cultivos 435
162 Sinfín: Líneas de engrase 437
163 Varillaje de flotación, y configuración y medición de flotación 439
164 Kit de adaptación de pivote de bloqueo de flotación 443
165 Resortes de flotación 445
166 Componentes de conexión y rellenador del módulo de flotación: Series FM200 a FD2 (2021 y anteriores) 447
167 Componentes de conexión y rellenador del módulo de flotación: Series FM200 a FD2 (2022 y posteriores) 451
168 Plataforma de alimentación: bastidor, clavijas de pivote y soporte frontal 455
169 Plataforma de alimentación: lona 457
170 Plataforma de alimentación: rodillo impulsor/de accionamiento y tensor 459
171 Plataforma de alimentación: bandejas y rellenadores 463
172 Hidráulico: conexión central y oscilación de la plataforma/Avance-retroceso molinete 465
173 Hidráulica: plataforma de alimentación 469
174 Sistema hidráulico: succión y retorno 471
175 Sistema hidráulico: molinete doble, módulo de flotación a bloque hidráulico de plataforma 473
176 Sistema hidráulico: molinete triple, módulo de flotación a bloque hidráulico de plataforma 475
177 Sistema eléctrico: base 477
178 Sistema eléctrico: FM200 para cabina de cosechadora 479
179 Calcomanías y reflectores: FM200 483
180 New Holland CR Wide: compleción del módulo flotante 485
181 New Holland CR Wide: compleción hidráulica/eléctrica 487
182 New Holland CR Wide: compleción de sinfín 491
183 New Holland CR Wide: compleción del ala 493
184 New Holland CR Wide: compleción del deflector 495
185 Kit de adaptador para el control automático de altura de la plataforma de 10 voltios New Holland 497
186 (Opcional) Kits de alas sinfín 499
187 (Opción) Rellenador de interfaz completa FM200: serie FD2 501
188 (Opción) Rellenadores y uniones FM200 503
189 (Opcional) Extensión de Hillside 505
190 (Opción) Esquineros de alimentación 507
Índice 510

1 Bastidor de la plataforma: piezas

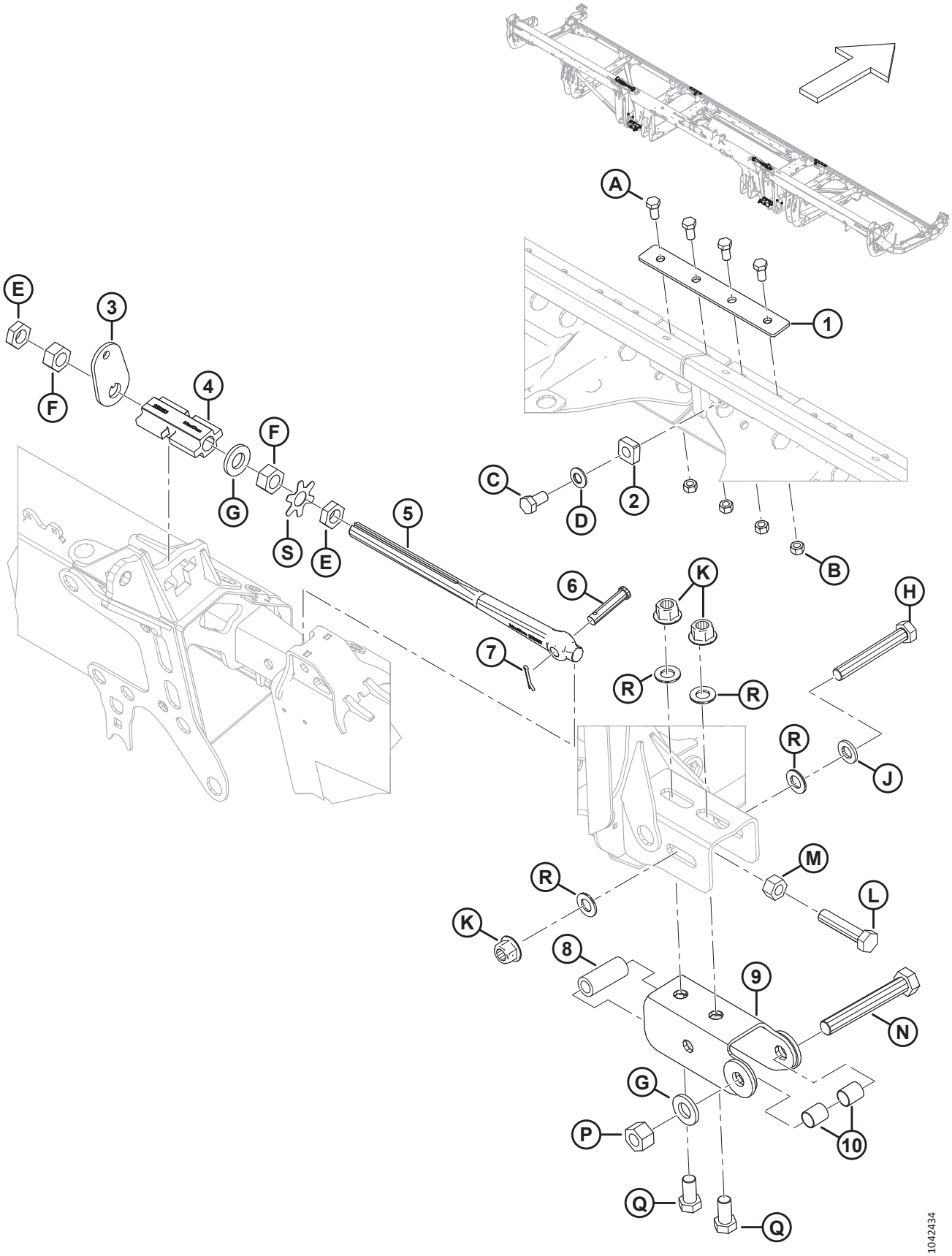

BASTIDOR DE LA PLATAFORMA: PIEZAS

Ref.	Número de pieza	Descripción	Cant.	Número de serie
1	288438	BARRA	2	
2	266277	TOPE: BISAGRA	2	
3	258835	ARANDELA: TRABA DEL ALA	2	
4	258383	TRABA: TRABA DEL ALA MECANIZADA	2	
5	258637	UNIÓN: AJUSTE DEL BLOQUEO DE LA UNIÓN	2	
6	18704	PASADOR: HORQUILLA,15 MM X 68 MM OAL	2	
7	18607	PASADOR: CHAVETA 5/32 DIÁM. X 1.5 ZP	2	
8	52129	ESPACIADOR	2	
9	312704	CANAL SOLDADO	2	
10	258843	BUJE	4	
A	50155	PERNO: CABEZA HEX. TFL M12 X 1.75 X 25-8.8-AA1J		
B	184694	TUERCA: HEX. M12 X 1.75-8-AA1J		
C	136143	PERNO: CABEZA HEX. TFL M16 X 2 X 30-10.9-AA1J		
D	184718	ARANDELA: RESORTE, CÓNICA M16 STL SAE 1050-1075		
E	136513	TUERCA: HEX. FINA DELGADA M24 X 1.5-8-AA1J		
F	136512	TUERCA: HEX. FINA M24 X 1.5-8-AA1J		
G	31774	ARANDELA: PLANA 1-1/8-30HRC-AC0C		
H	136887	PERNO: CABEZA HEX. M20 X 2.5 X 140-10.9		
J	21540	ARANDELA: DURA ASTM F436M20-340HV-AB2C		
K	136122	TUERCA: BLOQ. CENTRAL CON BRIDA HEX. M20 X 2.5-10-AA1J		
L	320169	PERNO: CABEZA HEX. TFL M20 X 2.5 X 90-8.8-ZINC		
M	136124	TUERCA: HEX. M20 X 2.5-10-AA1J		
N	320171	PERNO: CABEZA HEX. M24 X 3 X 160-10.9-ZINC		
P	136848	TUERCA: HEX. BLOQ. SUP. M24 X 3-10-AA1J		
Q	252303	PERNO: CABEZA HEX. TFL M20 X 2.5 X 40-10.9-A3L		
R	136701	ARANDELA: NORDLOCK M20		
S	360835	PLACA: PESTAÑA DE LA ARANDELA, TUERCA M24		

2 Paneles de extremo de bastidor de plataforma

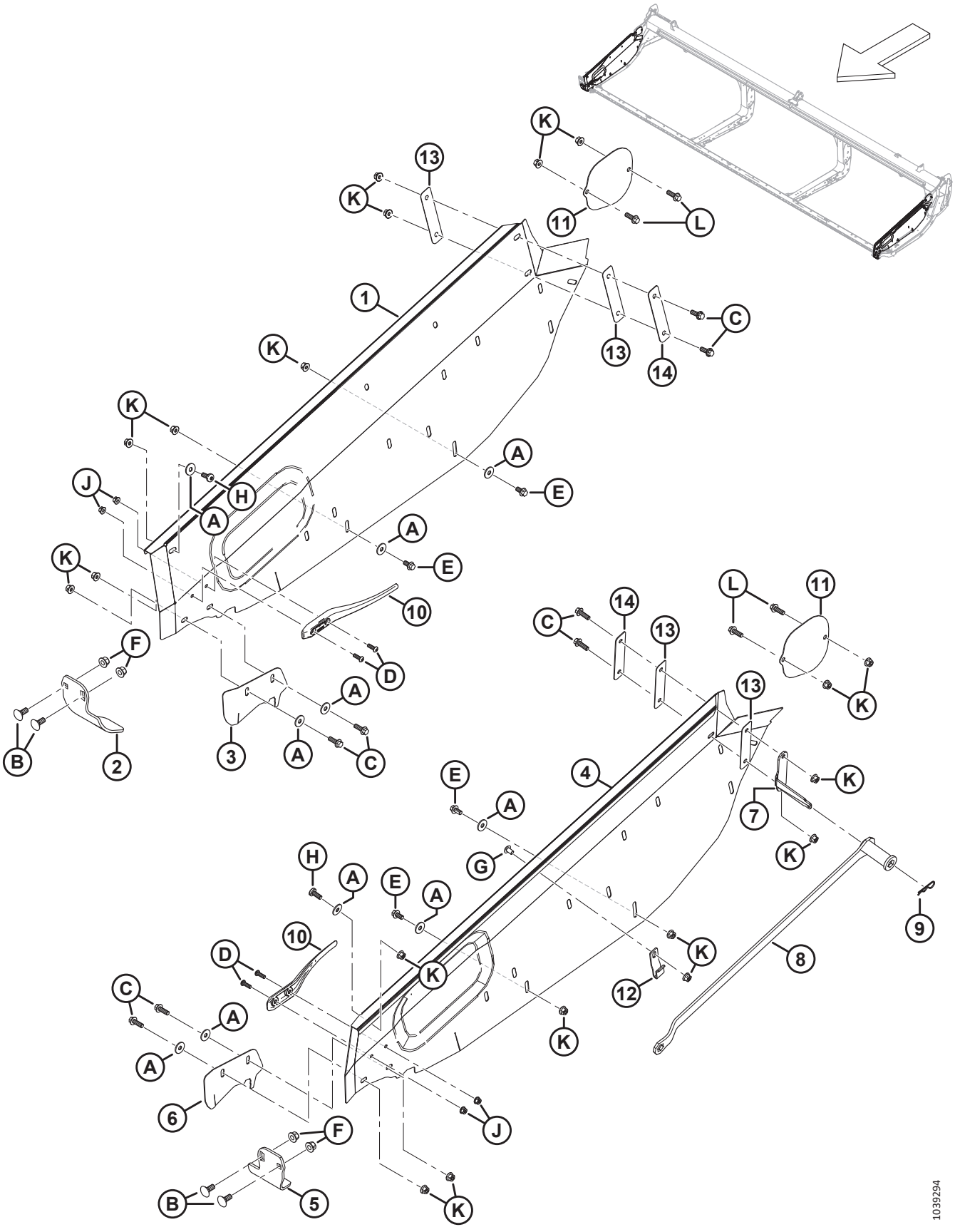

PANELES DE EXTREMO DE BASTIDOR DE PLATAFORMA

Ref.	Número de pieza	Descripción	Cant.	Número de serie
1	368226	PANEL DEL EXTREMO: DER.	**1**	
2	289358	PROTECTOR: CABEZA DE CUCHILLA DER.	1	
3	289349	CUBIERTA: ABERTURA DE CUCHILLA DER. [1]	1	
4	368225	PANEL DEL EXTREMO: IZQ.	**1**	
5	289220	PROTECTOR: CABEZA DE CUCHILLA IZQ.	1	
6	289341	CUBIERTA: ABERTURA DE CUCHILLA IZQ. [1]	1	
7	340122	SOPORTE: SUJETADOR DE LLAVE	1	
8	360361	HERRAMIENTA: DE AJUSTE DE PLATAFORMA [2]	1	
9	13125	PASADOR: CABELLO	1	
10	289742	DEFLECTOR: DEDO	2	
11	289261	PROTECTOR: CUBIERTA DEL UCA	2	
12	340113	RETENEDOR: LLAVE DELANTERA	1	
13	340193	AISLANTE: PANELES DE PLATAFORMA [3]	4	
14	340215	PLACA [4]	2	
A	184712	ARANDELA: PLANA GRANDE M10-200HV		
B	184667	PERNO: RHSN M12 X 1.75 X 30-8.8-ZINC		
C	184665	PERNO: CABEZA BRIDA HEX. M10 X 1.5 X 30-10.9-AA1J		
D	184649	TORNILLO: CABEZA REDONDA HUECA HEX. M8 X 1.25 X 25		
E	152655	PERNO: CABEZA BRIDA HEX. M10 X 1.5 X 20-8.8-AA1J		
F	136431	TUERCA: BLOQUEO CENTRAL CON BRIDA HEX. M12 X 1.75-10		
G	136640	TORNILLO: CABEZA DE CRUZ TORX M10 X 1.5 X 16 X SPCL-8.8-AA1J		
H	320304	TORNILLO: CABEZA DE CRUZ TORX M10 X 1.5 X 25-SPCL-8.8-ZINC		
J	135337	TUERCA: BLOQUEO CENTRAL CON BRIDA HEX. M8 X 1.25-8-AA1J		
K	135799	TUERCA: BLOQUEO CENTRAL CON BRIDA HEX. M10 X 1.5-10		
L	184661	PERNO: CABEZA HEX. TFL M10 X 1.5 X 30-8.8-AA1J		

1. No recomendada en todas las condiciones. Se utiliza principalmente en arroz y pastos finos para evitar que la cosecha quede atrapada en la abertura de salida.
2. El kit incluye una herramienta de ajuste de plataforma (NSS) e instrucciones.
3. Anteriormente, se usaban dos arandelas de plástico (MD n.º150819) en el lado interior del panel del extremo.
4. Anteriormente, se usaban dos arandelas planas grandes (MD n.º184712) en el lado interior de los paneles de extremo, entre las arandelas de plástico (MD n.º150819) y el perno hexagonal M10 (MD n.º184665).

3 Chasis de la plataforma: herramental de chasis dividido

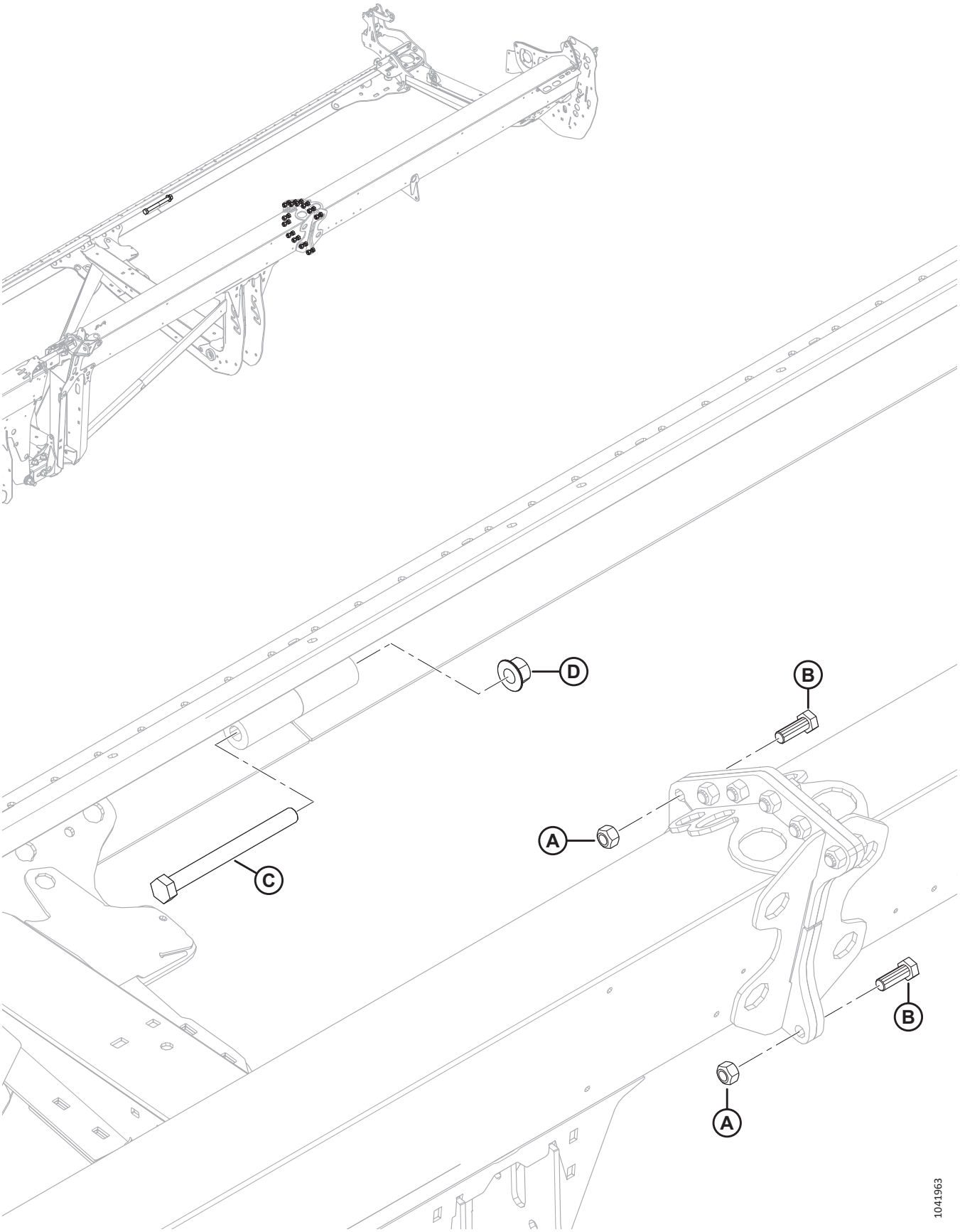

CHASIS DE LA PLATAFORMA: HERRAMENTAL DE CHASIS DIVIDIDO

Ref.	Número de pieza	Descripción	Cant.	Número de serie
A	320026	TUERCA: BLOQ. SUP. HEX. M16 X 2-10-ZINC		
B	136671	PERNO: CABEZA HEX. M16 X 2 X 45-10.9-ZINC		
C	252581	PERNO: CABEZA HEX. M20 X 2.5 X 220-10.9-AA1J		
D	136122	TUERCA: BLOQ. CENTRAL CON BRIDA HEX. M20 X 2.5-10-AA1J		

4 Estuche manual, pasador de retención y almacenamiento de cuchillas

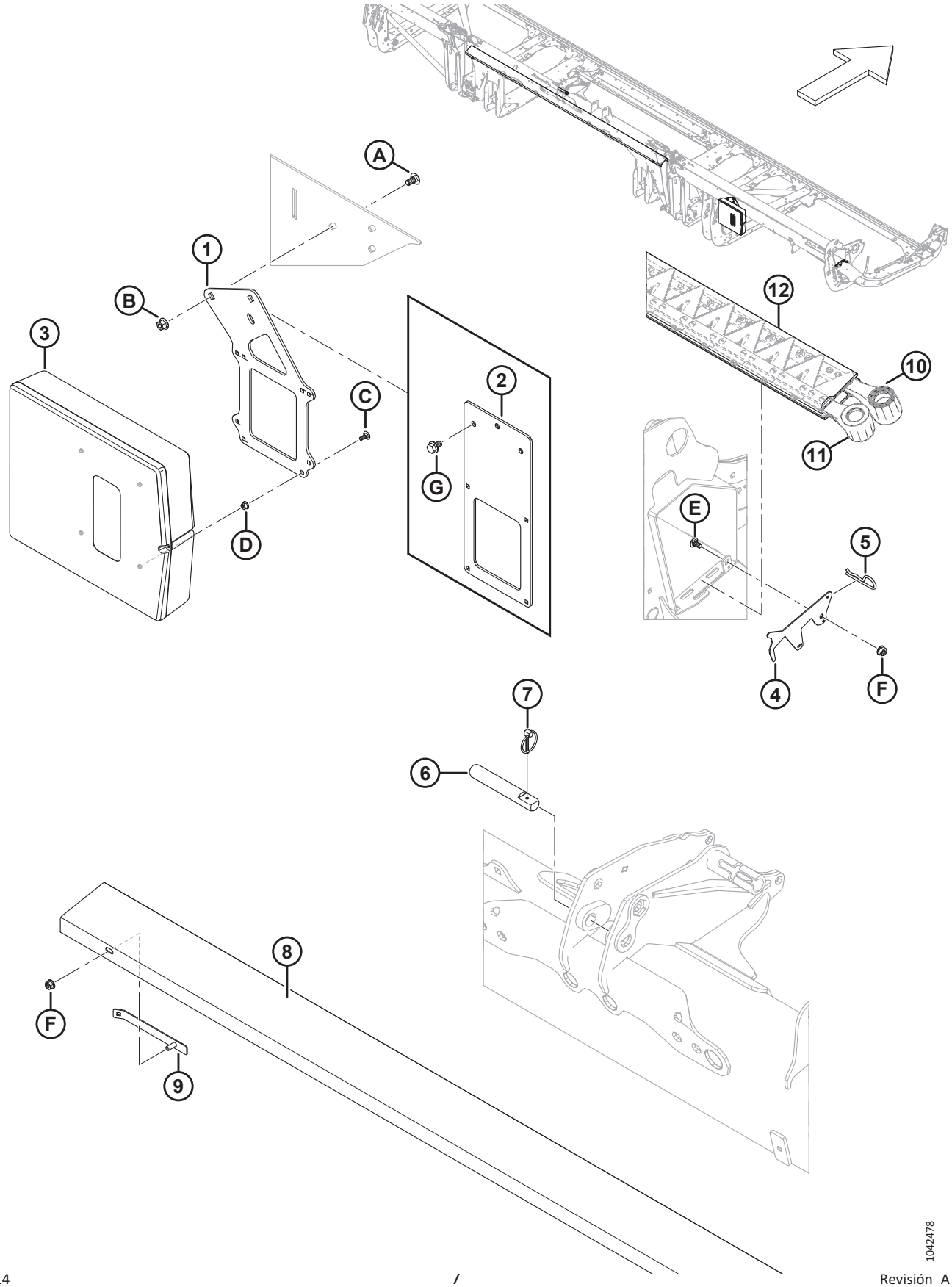

ESTUCHE MANUAL, PASADOR DE RETENCIÓN Y ALMACENAMIENTO DE CUCHILLAS

Ref.	Número de pieza	Descripción	Cant.	Número de serie
1	360175	SOPORTE: CAJA DE MANUALES [5]	1	
2	360176	SOPORTE: CAJA DE MANUALES (FD225) [6]	1	
3	220107	CAJA: MANUAL	1	
4	286741	PESTILLO: RETENEDOR, ALMACENAMIENTO DE CUCHILLAS	1	
5	13125	PASADOR: CABELLO	1	
6	313734	PASADOR: UNIÓN CENTRAL [7]	1	
7	102264	PASADOR: CLAVIJA 3/16 X 1 9/16 PULG.	1	
8	286502	SOPORTE: CUCHILLA DE REPUESTO CORTA (FD225, FD230, FD235, FD240, FD241) [8]	1	
	286503	SOPORTE: CUCHILLA DE REPUESTO LARGA (FD245 Y FD250) [9]	1	
9	286725	RETENEDOR SOLDADO, SOPORTE DE CUCHILLA DE REPUESTO	2	
10	REF	CUCHILLA: DE REPUESTO, SK [10]	1	
11	REF	CUCHILLA: DE REPUESTO, DK [11]	1	
12	NSS	PROTECTOR: CUCHILLA	A/R	
A	184657	PERNO: RHSSN M10 X 1.5 X 20-8.8-AA1J		
B	135799	TUERCA: BLOQUEO CENTRAL CON BRIDA HEX. M10 X 1.5-10		
C	136748	PERNO: RHSN M6 X 1 X 16-8.8-ZINC		
D	152668	TUERCA: BLOQUEO CENTRAL CON BRIDA HEX. M6 X 1-8		
E	191489	PERNO: RHSSN TFL M8 X 1.25 X 16-8.8-AA1J		
F	135337	TUERCA: BLOQUEO CENTRAL CON BRIDA HEX. M8 X 1.25-8-AA1J		
G	136151	PERNO: CABEZA CON BRIDA HEX. TFL M10 X 1.5 X 16-8.8-AA1J [6]		

5. Todas las plataformas, excepto FD225.
6. Solo las plataformas FD225.
7. El pasador de la unión central se usa para sujetar el cilindro de la unión central FM200; consulte la sección *172 Hidráulico: conexión central y oscilación de la plataforma/Avance-retroceso molinete, página 465*.
8. Se usa solo con las plataformas FD225, FD230, FD235, FD240 y FD241.
9. Se usa solo con las plataformas FD245 y FD250.
10. Para ver las piezas de servicio, consulte las secciones *32 Cuchillas: plataformas con cuchilla simple (FD225), página 69* y *33 Cuchillas: plataformas con cuchilla simple (FD230, FD235 y FD240), página 73*.
11. Para ver las piezas de servicio, consulte las secciones *34 Cuchillas: plataformas con doble cuchilla (FD235 y FD240), página 79*, *35 Cuchillas: plataforma con doble cuchilla (FD241), página 87*, *36 Cuchillas: plataforma con doble cuchilla (FD245), página 93* o *37 Cuchillas: plataformas con cuchilla doble (FD250), página 101*.

5 Bandeja de transición

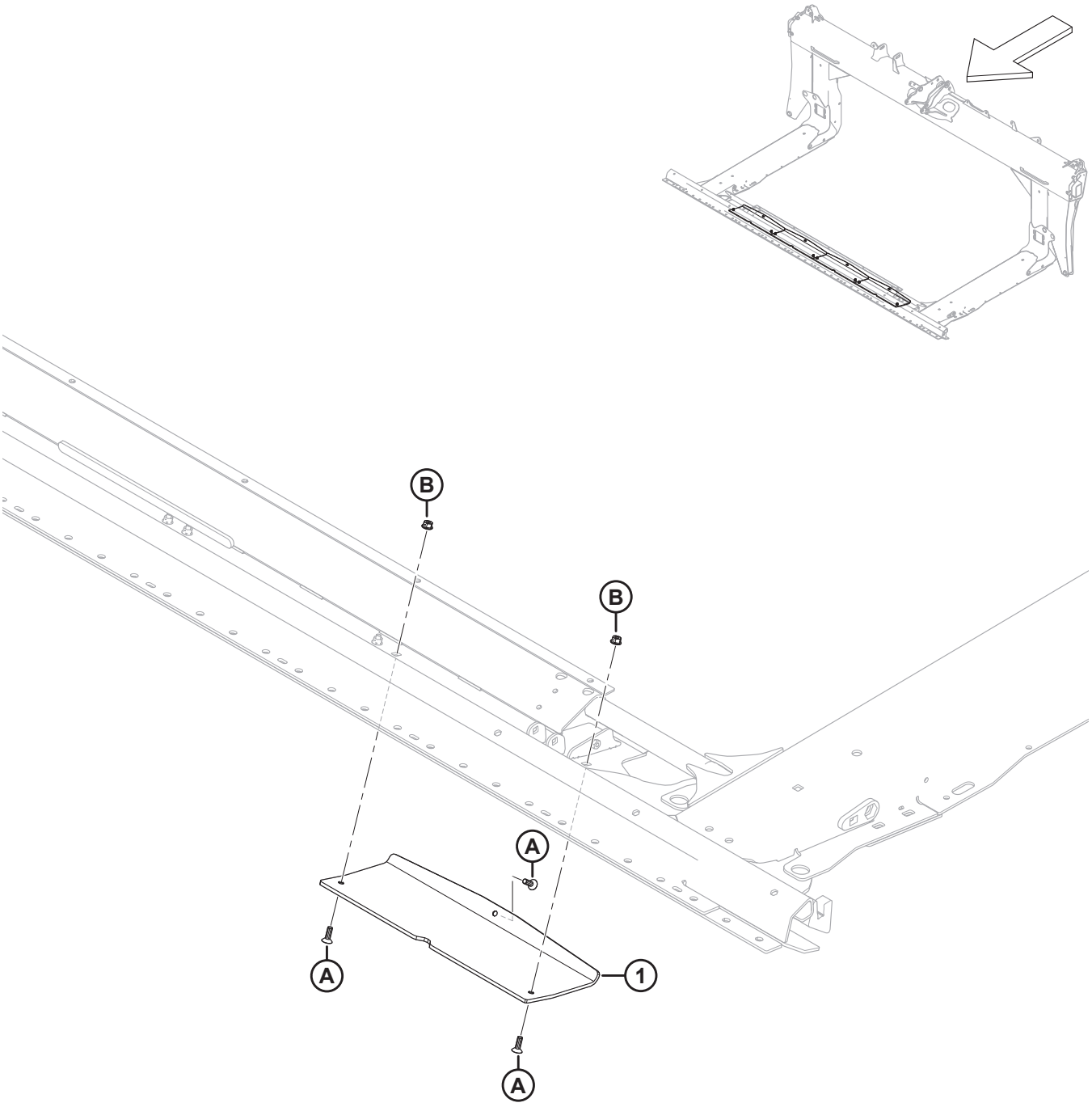

1032288

BANDEJA DE TRANSICIÓN

Ref.	Número de pieza	Descripción	Cant.	Número de serie
1	357797	ZAPATA: DESLIZAMIENTO DE LA BANDEJA DE TRANSICIÓN	4	
A	136492	TORNILLO: CSK, CABEZA HUECA HEX. TFL M8 X 1.25 X 25-10.9-AA1J		
B	135337	TUERCA: BLOQUEO CENTRAL CON BRIDA HEX. M8 X 1.25-8-AA1J		

6 Conos abresurcos

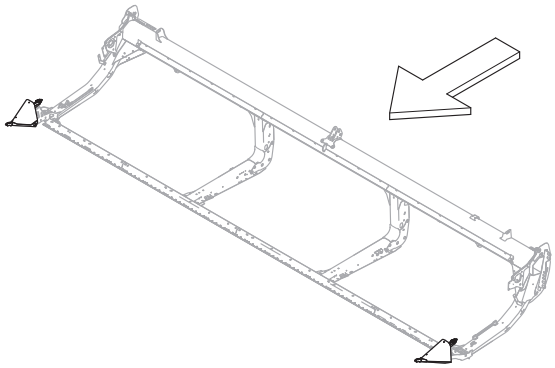

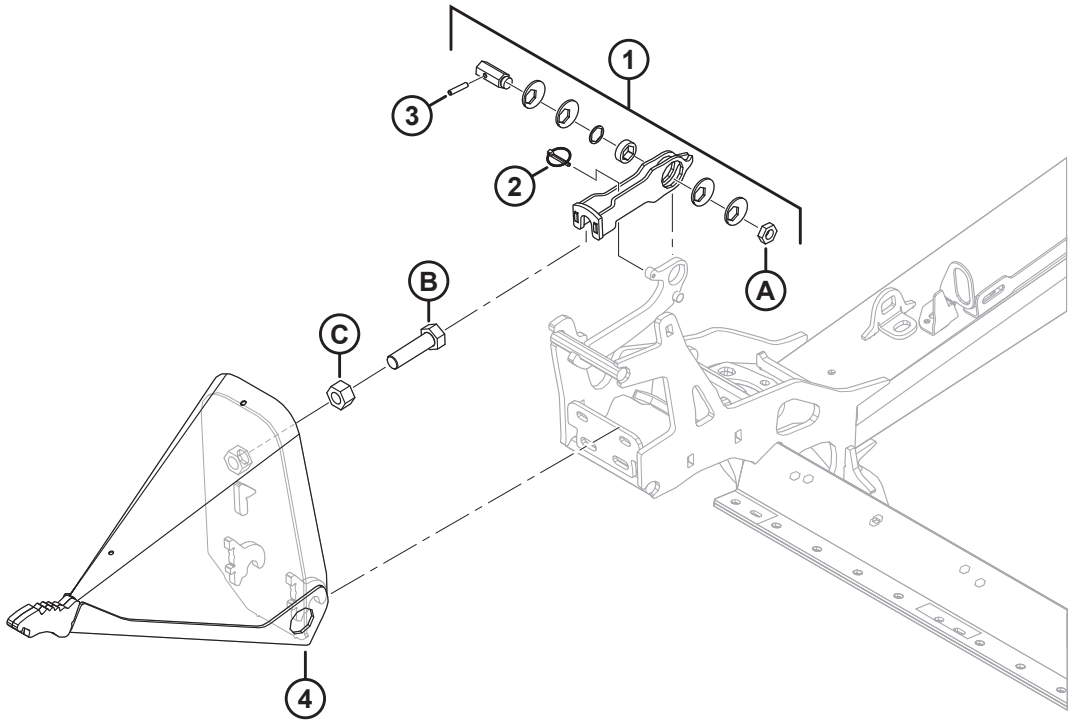

1032287

CONOS ABRESURCOS

Ref.	Número de pieza	Descripción	Cant.	Número de serie
1	313767	KIT: PESTILLO ABRESURCOS [12]	2	
2	50193	PASADOR: CLAVIJA	2	
3	16266	PASADOR: RESORTE 1/4 DIÁM. X 1.25 LG	2	
4	289235	ENSAMBLE ABRESURCOS: IZQ. [13]	1	
	289359	ENSAMBLE ABRESURCOS: DER. [13]	1	
A	320218	TUERCA: HEX. DELGADA M16 X 2-SPCL-5-ZINC		
B	136339	PERNO: CABEZA HEX. FINO TFL M20 X 1.5 X 70 X 8.8-ZINC		
C	136342	TUERCA: HEX. FINA M20 X 1.5 X 10-AA3L		

12. El kit de pestillo abresurcos incluye un pestillo (NSS), un pasador clavija (MD n.º50193), un pasador de resorte (MD n.º16266), un disco excéntrico (NSS), un buje (NSS), un eje hexagonal (NSS), una cuña (NSS), un pestillo (NSS), calcomanías (MD n.º289762, MD n.º289763) y una tuerca (MD n.º320218). Para ver las calcomanías, consulte la sección *103 Calcomanías y reflectores: Serie FD2, página 271*.
13. Incluye un perno (MD n.º136339) y una tuerca (MD n.º136342).

7 Varillas abresurcos y almacenamiento

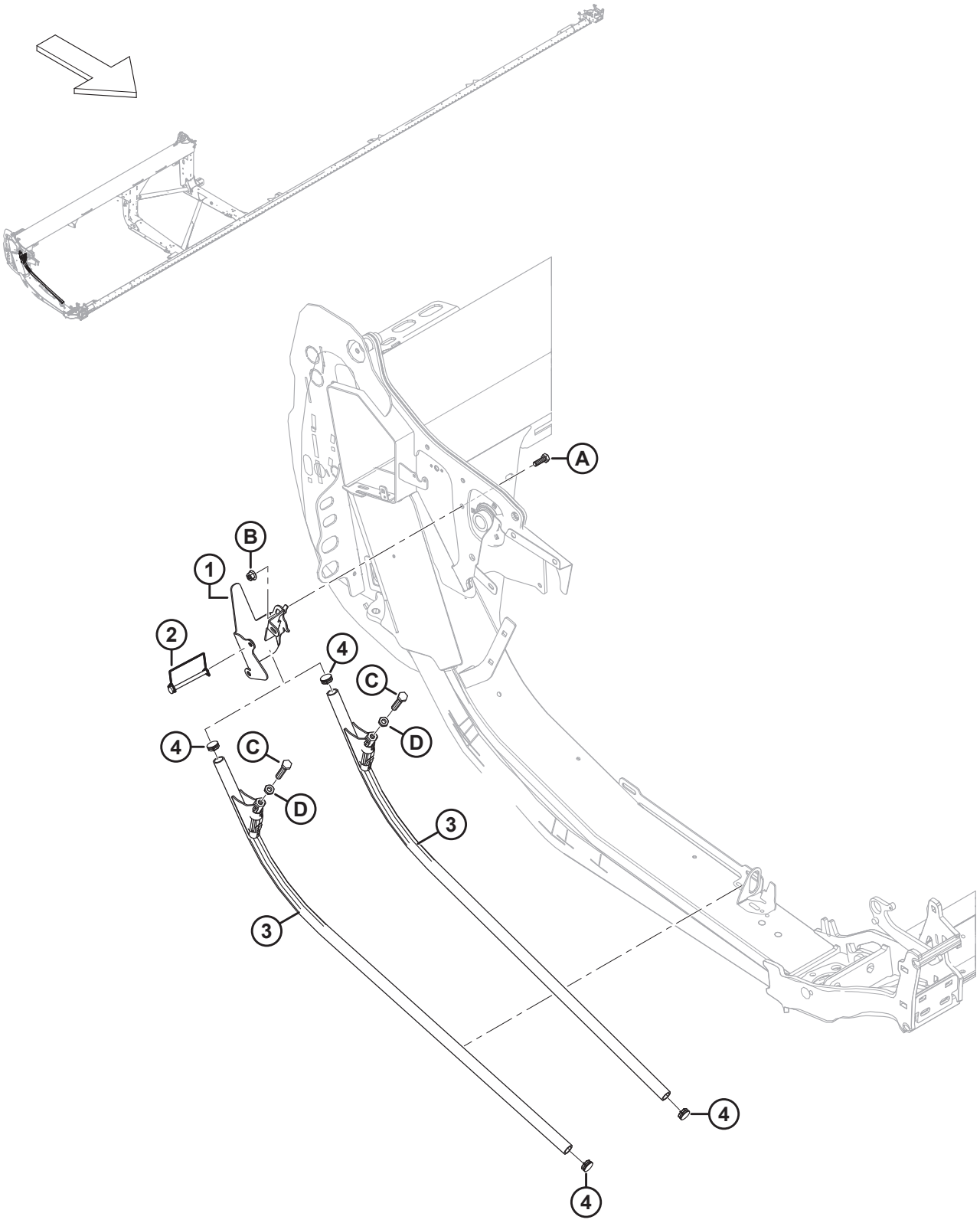

1038599

VARILLAS ABRESURCOS Y ALMACENAMIENTO

Ref.	Número de pieza	Descripción	Cant.	Número de serie
1	360127	SOPORTE SOLDADO: ALMACENAMIENTO DE VARILLAS	1	
2	136749	PASADOR: CLAVIJA	1	
3	289654	ABRESURCOS: ENSAMBLE DE VARILLAS [14]	2	
4	335301	TAPÓN: PLÁSTICO, ENCAJABLE	2	
A	184661	PERNO: CABEZA HEX. TFL M10 X 1.5 X 30-8.8-AA1J		
B	135799	TUERCA: BLOQUEO CENTRAL CON BRIDA HEX. M10 X 1.5-10		
C	252541	PERNO: CABEZA HEX. TFL M12 X 1.75 X 65-8.8-AA3L		
D	184696	TUERCA: HEX. DELGADA M12 X 1.75-05-AA1J		

14. Incluye perno (MD n.º252541), tuerca (MD n.º184696) y dos tapones (MD n.º335301).

8 Tapas laterales: New Holland

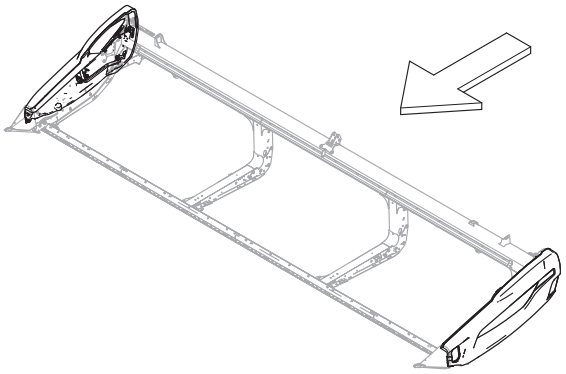

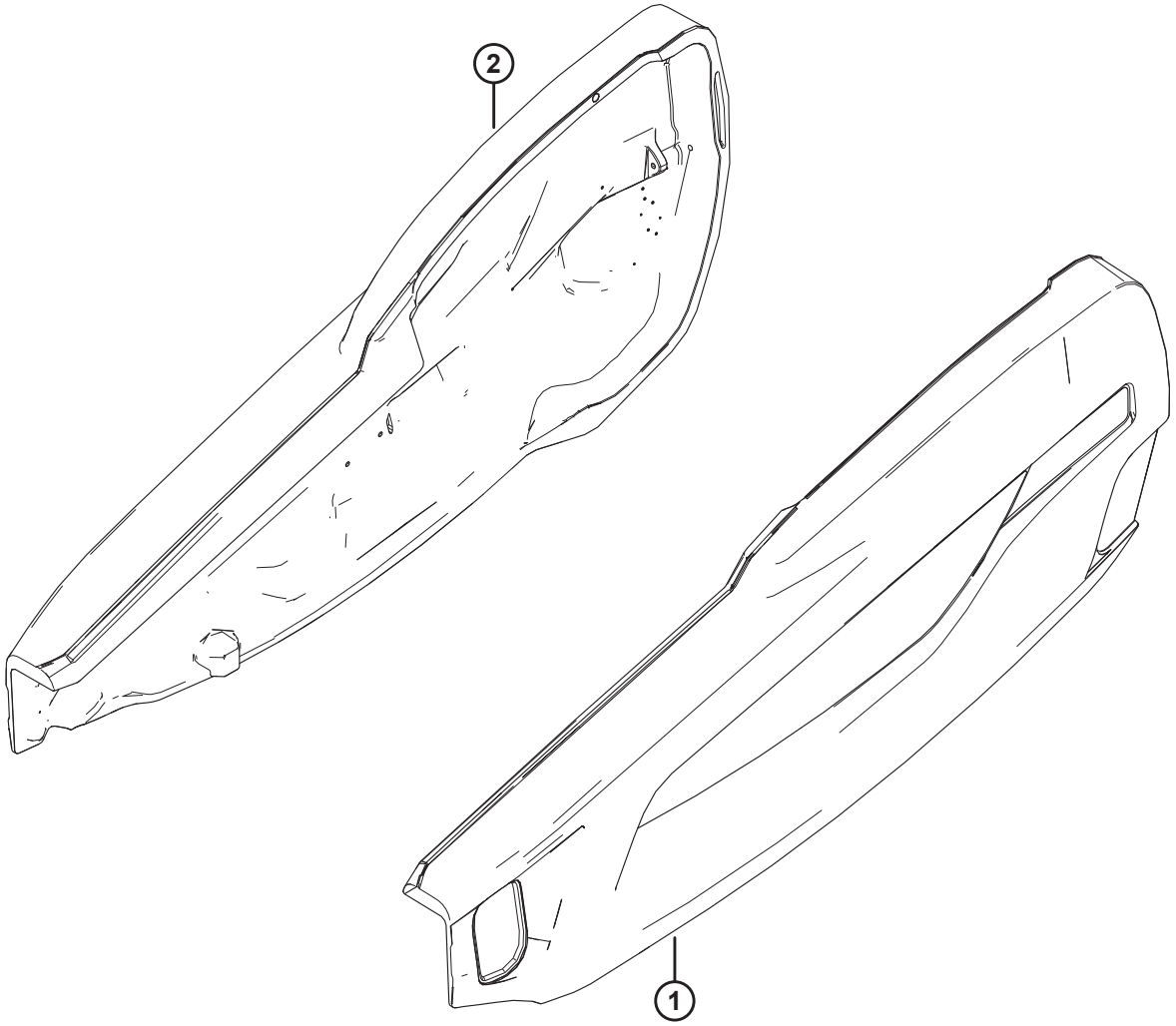

1039650

TAPAS LATERALES: NEW HOLLAND

Ref.	Número de pieza	Descripción	Cant.	Número de serie
1	360553	ENSAMBLE DE PROTECTOR: NH, AMARILLO, IZQ. [15]	1	
2	360449	ENSAMBLE DE PROTECTOR: NH AMARILLO, DER. [15]	1	
	165524	REFLECTOR: ROJO, 230 MM [16]		

15. Consulte la sección *104 Calcomanías: Identificación de productos, New Holland, página 273* para obtener información sobre calcomanías de identificación de productos.
16. Consulte la sección *103 Calcomanías y reflectores: Serie FD2, página 271*. Este reflector se usa solo en la tapa lateral derecha.

9 Componentes de montaje de la tapa lateral

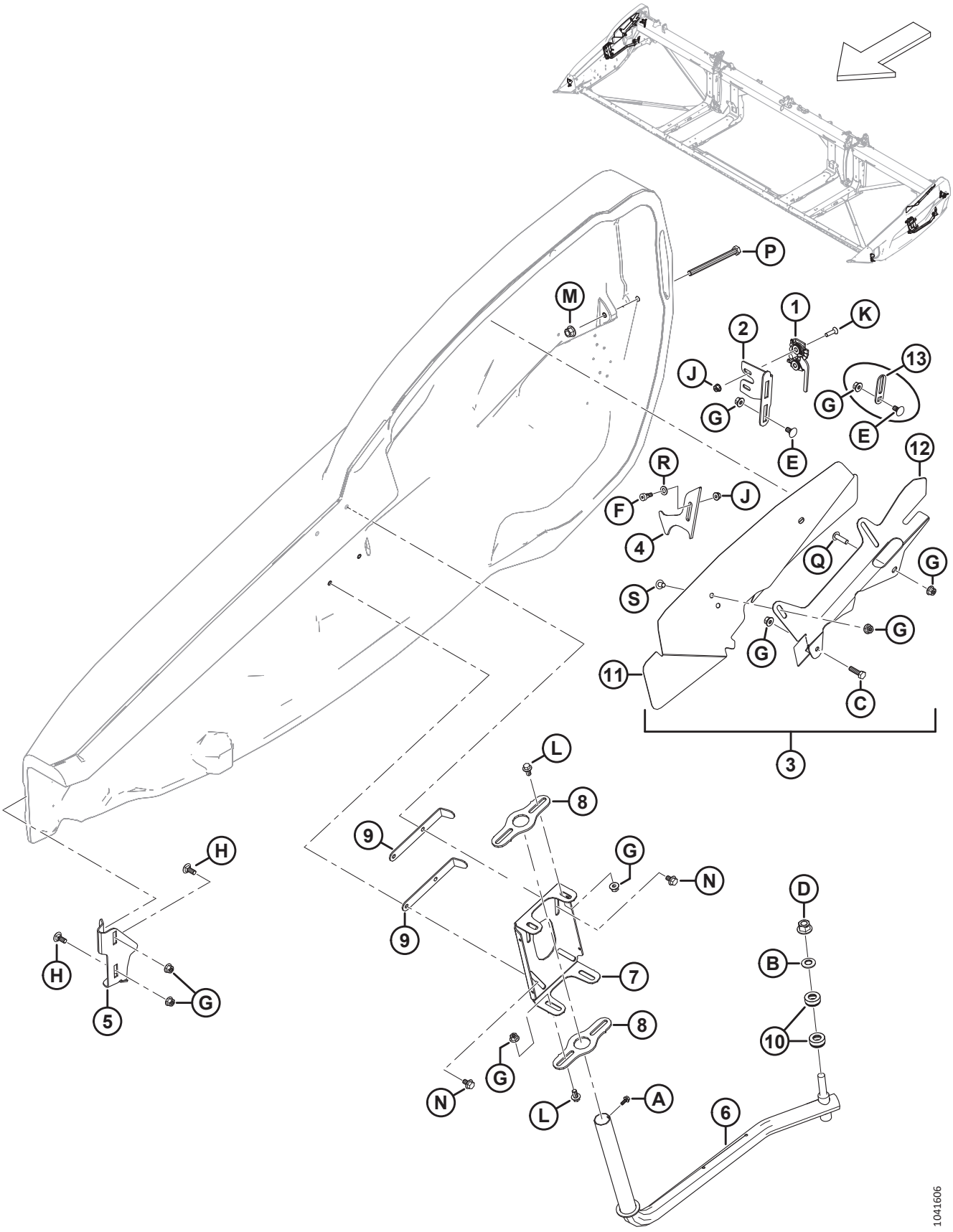

COMPONENTES DE MONTAJE DE LA TAPA LATERAL

Ref.	Número de pieza	Descripción	Cant.	Número de serie
1	289925	PESTILLO: DER., 2 ETAPAS	1	
	289924	PESTILLO: IZQ., 2 ETAPAS	1	
2	289621	SOPORTE: PESTILLO DER.	1	
	289618	SOPORTE: PESTILLO IZQ.	1	
3	360785	KIT: PROTECTOR DE CUELLO DER. [17]	1	
	360784	KIT: PROTECTOR DE CUELLO IZQ. [18]	1	
4	289519	PESTILLO: DER.	1	
	289520	PESTILLO: IZQ.	1	
5	289483	SOPORTE: FRONTAL DER.	1	
	289380	SOPORTE: FRONTAL IZQ.	1	
6	289439	BRAZO: SOLDADO DER.	1	
	289375	BRAZO: SOLDADO IZQ.	1	
7	313432	PIVOTE: PROTECTOR DER.	1	
	313303	PIVOTE: PROTECTOR IZQ.	1	
8	313304	PIVOTE	4	
9	313783	RETENEDOR	4	
10	289487	RODAMIENTO: EMPUJE	4	
11	360379	PROTECTOR: CUELLO DER. [19]	1	
	360378	PROTECTOR: CUELLO IZQ. [19]	1	
12	360375	SOPORTE: PROTECTOR DE CUELLO DER. [19]	1	
	360374	SOPORTE: PROTECTOR DE CUELLO IZQ. [19]	1	
13	313713	GUÍA: PESTILLO [20]	2	
A	252284	TORNILLO: CABEZA HEX. ARANDELA M6 X 1 X 16-450HV		
B	184718	ARANDELA: RESORTE, CÓNICA M16 STL SAE 1050-1075		
C	184665	PERNO: CABEZA BRIDA HEX. M10 X 1.5 X 30-10.9-AA1J		
D	136736	TUERCA: BLOQUEO SUP. CON BRIDA HEX. M16 X 1.5-10-AA2L		
E	136178	PERNO: RHSN M10 X 1.5 X 20-8.8-AA1J		
F	135894	TORNILLO: CABEZA HUECA HEX. ACODADO M10		
G	135799	TUERCA: BLOQUEO CENTRAL CON BRIDA HEX. M10 X 1.5-10		
H	135785	PERNO: RHSN M10 X 1.5 X 25-8.8-AA1J		
J	135337	TUERCA: BLOQUEO CENTRAL CON BRIDA HEX. M8 X 1.25-8-AA1J		
K	135336	TORNILLO: CSK MAQ. M8 X 1.25 X 30 GR5-AA1J		
L	152655	PERNO: CABEZA BRIDA HEX. M10 X 1.5 X 20-8.8-AA1J		
M	136431	TUERCA: BLOQUEO CENTRAL CON BRIDA HEX. M12 X 1.75-10		

17. El kit de protector de cuello der. se usa para dar servicio a los protectores de cuello der. reemplazados (MD n.º340714) para modelos del año 2023 y unidades anteriores. El kit incluye el protector de cuello der. (MD n.º360379), el soporte de protector de cuello der. (MD n.º360375), dos tornillos (MD n.º136640), dos tuercas (MD n.º135799) e instrucciones.
18. El kit de protector de cuello izq. se usa para dar servicio a los protectores de cuello izq. reemplazados (MD n.º340111) para modelos del año 2023 y unidades anteriores. El kit incluye el protector de cuello izq. (MD n.º360378), el soporte de protector de cuello izq. (MD n.º360374), dos tornillos (MD n.º136640), dos tuercas (MD n.º135799) e instrucciones.
19. Se usa para las unidades fabricadas en el año 2024 y posteriores, o para modelos del año 2023 y unidades anteriores que han recibido servicio con kits de protector de cuello (MD n.º360784 y 360785).
20. Solo para plataformas para exportación.

COMPONENTES DE MONTAJE DE LA TAPA LATERAL

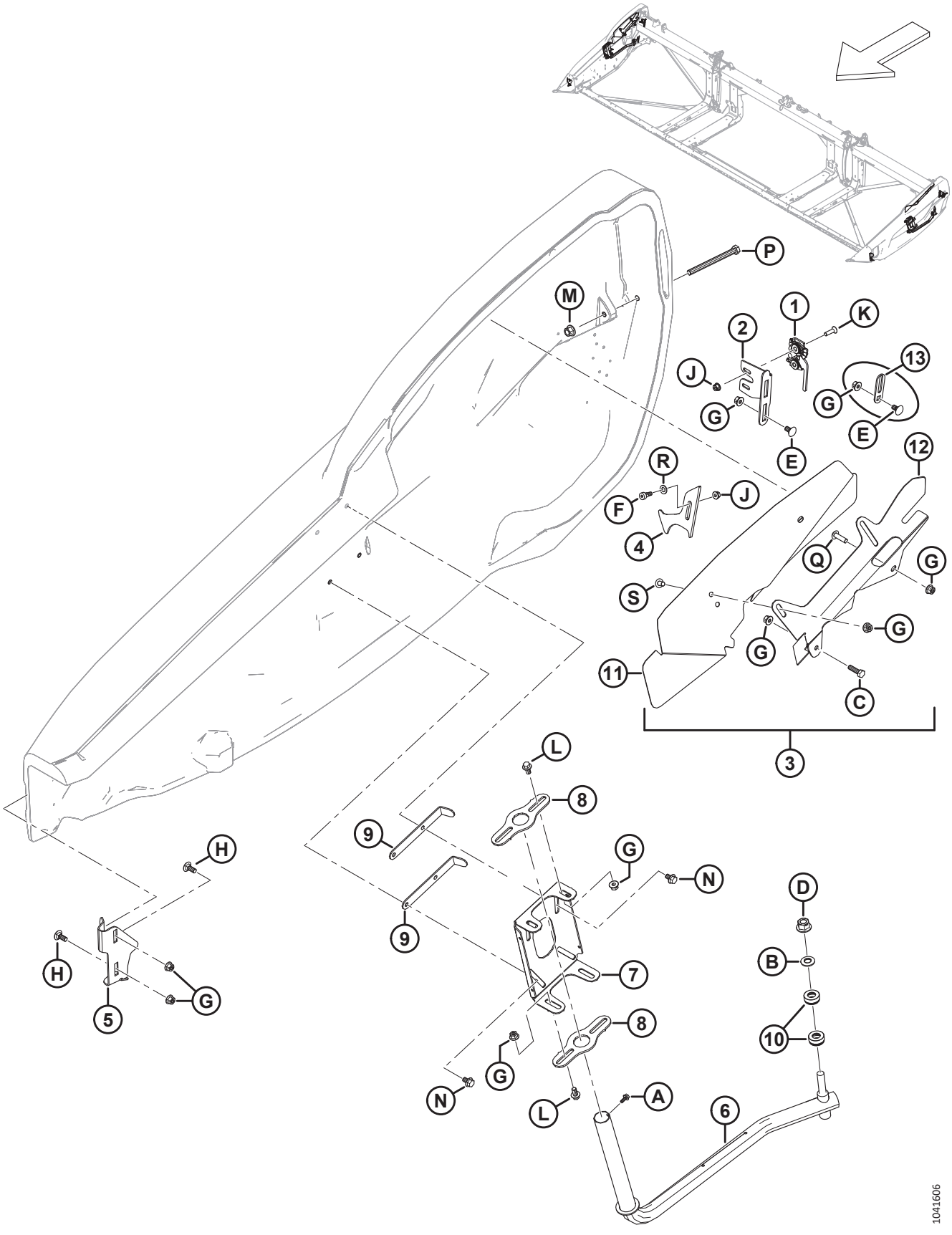

COMPONENTES DE MONTAJE DE LA TAPA LATERAL

Ref.	Número de pieza	Descripción	Cant.	Número de serie
N	136231	PERNO: CABEZA HEX. SER CON BRIDA M10 X 1.5 X 16 X SPCL-8.8		
P	135696	PERNO: CABEZA HEX. M12 X 1.75 X 150-8.8-AA1J		
Q	320327	TORNILLO: CABEZA DE CRUZ TORX M10 X 1.5 X 35-SPCL-8.8-ZINC		
R	184711	ARANDELA: PLANA REG M10-200HV-AA1J		
S	136640	TORNILLO: CABEZA DE CRUZ TORX M10 X 1.5 X 16 X SPCL-8.8-AA1J		

10 Velocidad

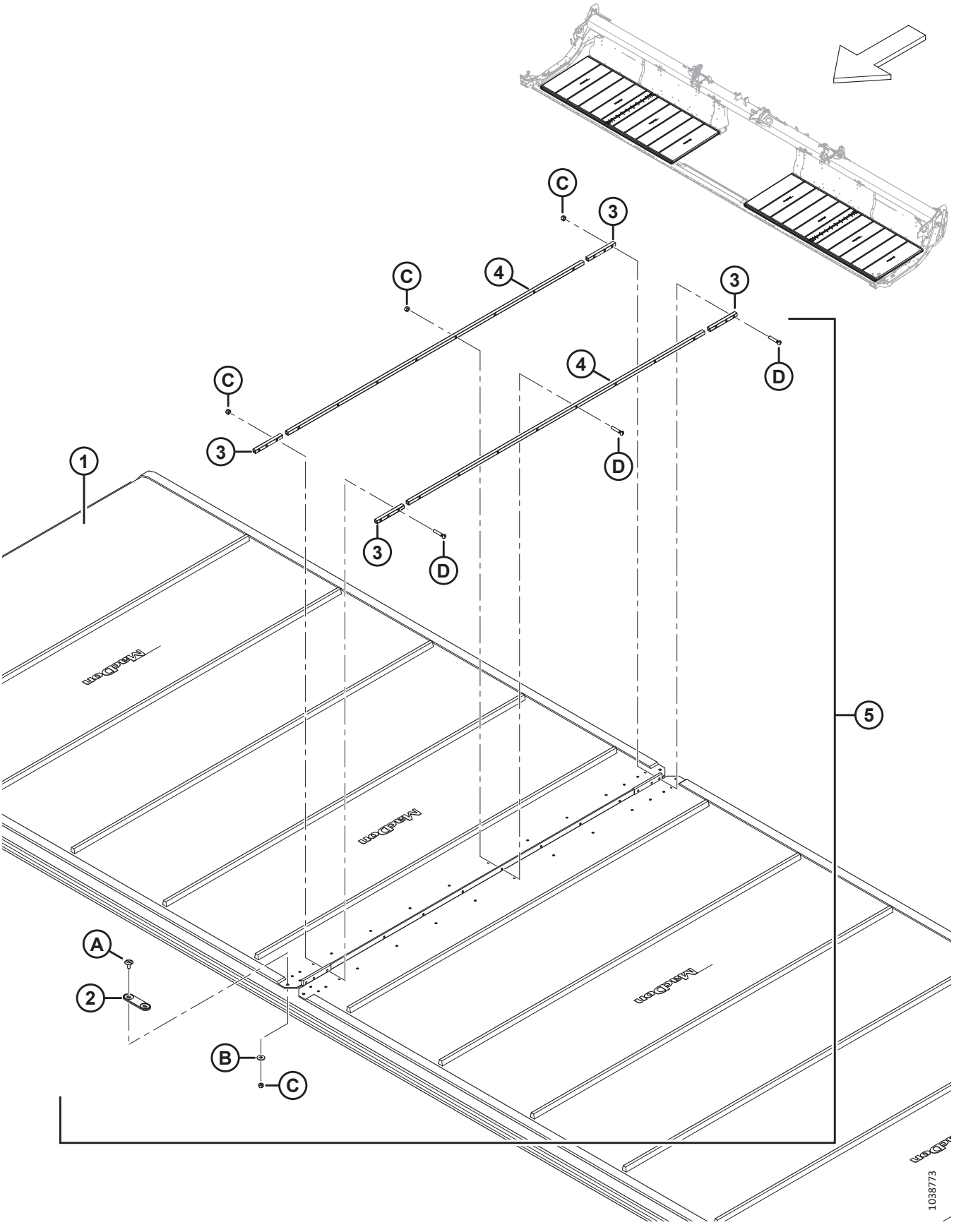

VELOCIDAD

Ref.	Número de pieza	Descripción	Cant.	Número de serie
1	319098	KIT: LONA DE 25 PIES, 50 PULGADAS DE ANCHO [21]	2	
	319099	KIT: LONA DE 30 PIES, 50 PULGADAS DE ANCHO [21]	2	
	319100	KIT: LONA DE 35 PIES, 50 PULGADAS DE ANCHO [21]	2	
	319101	KIT: LONA DE 40 PIES, 50 PULGADAS DE ANCHO [21]	2	
	319102	KIT: LONA DE 41 PIES, 50 PULGADAS DE ANCHO [21]	2	
	319103	KIT: LONA DE 45 PIES, 50 PULGADAS DE ANCHO [21]	2	
	319104	KIT: LONA DE 50 PIES, 50 PULGADAS DE ANCHO [21]	2	
	319105	KIT: REPARACIÓN DE LONA DE 50 PULGADAS, 500 MM (19.7 PULG.) LG [22]	A/R	
	319540	KIT: LONAS GRANDES DE 50 PULG. [23]	OP-CIO-NAL	
2	319662	CONECTOR: PUENTE	2	
3	NSS	BARRA: CONECTOR DE DOBLADILLO DE LONAS [24]	8	
	319347	KIT: CONECTOR DE LONAS DE 50 PULGADAS [25]	A/R	
4	NSS	BARRA: CONECTOR DE CENTRO DE LONAS [26]	4	
	319346	KIT: CONECTOR DE LONAS DE 50 PULGADAS [27]	A/R	
5	319095	KIT: CONECTOR DE LONAS DE 50 PULGADAS [28]	2	
A	320148	TORNILLO: CABEZA DE CRUZ RAN. M6 X 1.0 16-SPCL-8.8-ZINC		
B	184706	ARANDELA: PLANA GRANDE M6-200HV		
C	286479	TUERCA: CSK BLOQUEO CENTRAL M6 X 1 50PK [29]		
D	319345	KIT: TORNILLO M6 X 34 C/W TUERCA 30PK [30]		

21. El kit incluye lona (NSS) y kit de conector de lonas (MD n.º319095).
22. El kit incluye una pieza de reparación de lonas (NSS) y dos kits de conectores de lonas (MD n.º319095).
23. El kit incluye un rollo de lonas grande e instrucciones.
24. No se vende por separado (NSS). Solicite el kit conector de dobladillo de lonas (MD n.º319347) o el kit conector de lonas (MD n.º319095).
25. El kit incluye dos barras de conectores de dobladillo de lonas (NSS) y herramental (MD n.º226259 y MD n.º320240).
26. No se vende por separado (NSS). Solicite el kit conector de centro de lonas (MD n.º319346) o el kit de conectores de lonas (MD n.º319095).
27. El kit incluye dos barras de conectores de centro de lonas (NSS) y herramental (MD n.º226259 y MD n.º320240).
28. Un kit por lateral; incluye dos barras de conectores de centro de lonas (NSS), cuatro barras de conectores de dobladillo de lonas (NSS), un conector puente (MD n.º319662) y herramental.
29. El kit incluye 50 tuercas.
30. El kit incluye 30 tornillos y 30 tuercas.

11 Lona: Paneles de la chapa posterior (FD225)

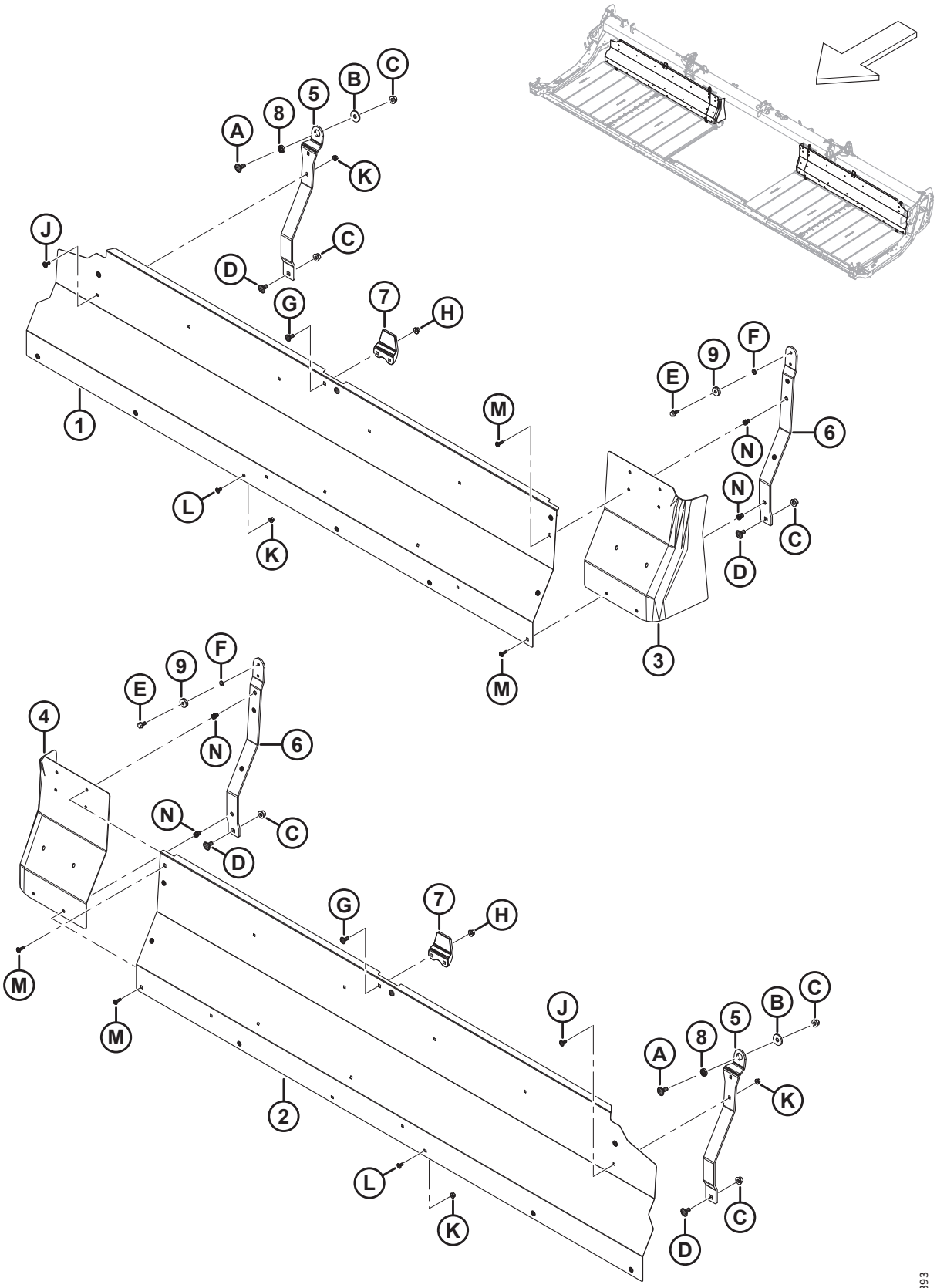

LONA: PANELES DE LA CHAPA POSTERIOR (FD225)

Ref.	Número de pieza	Descripción	Cant.	Número de serie
1	275405	PANEL: CHAPA TRASERA, 25 PIES, DER.	1	
2	275404	PANEL: CHAPA TRASERA, 25 PIES, IZQ.	1	
3	319223	EXTENSIÓN: CHAPA POSTERIOR DER.	1	
4	319222	EXTENSIÓN: CHAPA TRASERA IZQ.	1	
5	319394	SOPORTE: PLATAFORMA FLEX. EXTERIOR	2	
6	319366	SOPORTE: PLATAFORMA FLEX. INTERIOR [31]	2	
7	145840	GUÍA: CHAPA TRASERA	2	
8	275563	ESPACIADOR: ROTACIÓN ESPECIAL	2	
9	18867	RODAMIENTO: BOLA CIL. OD C/W DOS SELLOS	2	
A	184667	PERNO: RHSN M12 X 1.75 X 30-8.8-ZINC		
B	275623	ARANDELA: PLANA		
C	136431	TUERCA: BLOQUEO CENTRAL CON BRIDA HEX. M12 X 1.75-10		
D	135903	PERNO: RHSN M12 X 1.75 X 25-8.8-ZINC		
E	101897	TORNILLO: CABEZA HEX. ARANDELA 3/8 NC X 3/4		
F	18637	ARANDELA: BLOQUEO REG. DE 3/8 IN DE ID NOM.		
G	135785	PERNO: RHSN M10 X 1.5 X 25-8.8-AA1J		
H	135799	TUERCA: BLOQUEO CENTRAL CON BRIDA HEX. M10 X 1.5-10		
J	197171	PERNO: RHSN M8 X 1.25 X 20-8.8-ZINC		
K	135337	TUERCA: BLOQUEO CENTRAL CON BRIDA HEX. M8 X 1.25-8-AA1J		
L	191489	PERNO: RHSSN TFL M8 X 1.25 X 16-8.8-AA1J		
M	320290	TORNILLO: CABEZA DE CRUZ TORX M8 X 1.25 X 25-SPCL-8.8-ZINC		
N	320181	REMACHE: M8 X 1.25 HEX. 3.8-7.9		

31. El kit incluye un ensamble de soporte de la plataforma flex. interior (NSS) y un tornillo (MD n.º101897).

12 Lona: Paneles de la chapa posterior (FD230, FD235, FD240 y FD241)

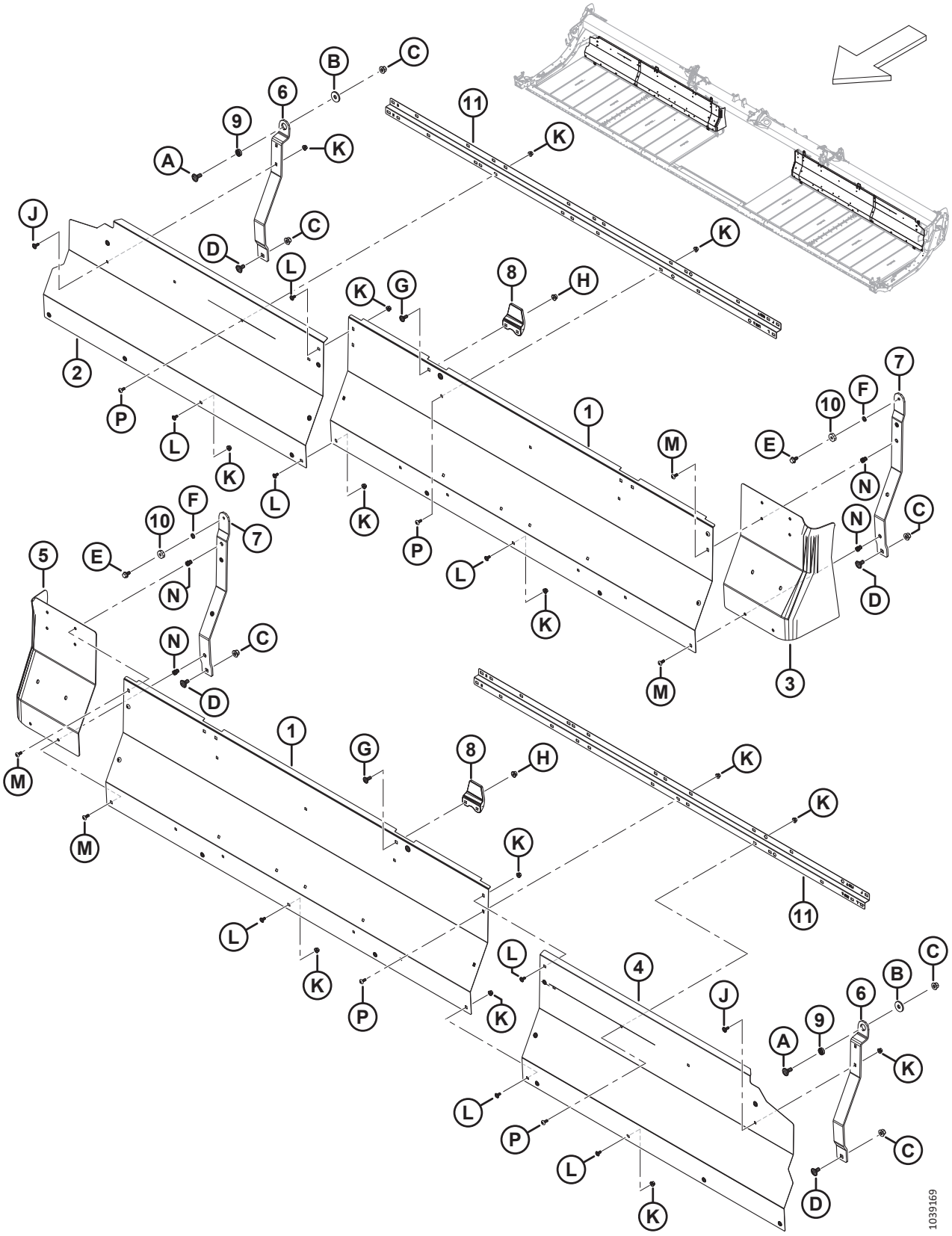

LONA: PANELES DE LA CHAPA POSTERIOR (FD230, FD235, FD240 Y FD241)

Ref.	Número de pieza	Descripción	Cant.	Número de serie
1	275837	PANEL: CHAPA POSTERIOR 30, 35, 40, 41 PIES, INTERIOR	2	
2	275461	PANEL: CHAPA POSTERIOR, 30 PIES, EXTERIOR DER.	1	
	275320	PANEL: CHAPA POSTERIOR, 35 PIES, EXTERIOR DER.	1	
	275287	PANEL: CHAPA POSTERIOR, 40 PIES, EXTERIOR DER.	1	
	275483	PANEL: CHAPA TRASERA, 41 PIES, EXTERIOR DER.	1	
3	319223	EXTENSIÓN: CHAPA POSTERIOR DER.	1	
4	275460	PANEL: CHAPA POSTERIOR, 30 PIES, EXTERIOR IZQ.	1	
	275319	PANEL: CHAPA POSTERIOR, 35 PIES, EXTERIOR IZQ.	1	
	275286	PANEL: CHAPA POSTERIOR, 40 PIES, EXTERIOR IZQ.	1	
	275484	PANEL: CHAPA TRASERA, 41 PIES, EXTERIOR IZQ.	1	
5	319222	EXTENSIÓN: CHAPA POSTERIOR IZQ.	1	
6	319394	SOPORTE: PLATAFORMA FLEX. EXTERIOR	2	
7	319366	SOPORTE: PLATAFORMA FLEX. INTERIOR [32]	2	
8	145840	GUÍA: CHAPA POSTERIOR	2	
9	275563	ESPACIADOR: ROTACIÓN ESPECIAL	2	
10	18867	RODAMIENTO: BOLA CIL. OD C/W DOS SELLOS	2	
11	360509	SOPORTE: CHAPA TRASERA	2	
A	184667	PERNO: RHSN M12 X 1.75 X 30-8.8-ZINC		
B	275623	ARANDELA: PLANA		
C	136431	TUERCA: BLOQUEO CENTRAL CON BRIDA HEX. M12 X 1.75-10		
D	135903	PERNO: RHSN M12 X 1.75 X 25-8.8-ZINC		
E	101897	TORNILLO: CABEZA HEX. ARANDELA 3/8 NC X 3/4		
F	18637	ARANDELA: BLOQUEO REG. DE 3/8 IN DE ID NOM.		
G	135785	PERNO: RHSN M10 X 1.5 X 25-8.8-AA1J		
H	135799	TUERCA: BLOQUEO CENTRAL CON BRIDA HEX. M10 X 1.5-10		
J	197171	PERNO: RHSN M8 X 1.25 X 20-8.8-ZINC		
K	135337	TUERCA: BLOQUEO CENTRAL CON BRIDA HEX. M8 X 1.25-8-AA1J		
L	191489	PERNO: RHSSN TFL M8 X 1.25 X 16-8.8-AA1J		
M	320290	TORNILLO: CABEZA DE CRUZ TORX M8 X 1.25 X 25-SPCL-8.8-ZINC		
N	320181	REMACHE: M8 X 1.25 HEX. 3.8-7.9		
P	320190	TORNILLO: CABEZA DE CRUZ TORX M8 X 1.25 X 20-SPCL-8.8-ZINC		

32. El kit incluye un ensamble de soporte de la plataforma flex. interior (NSS) y un tornillo (MD n.º101897).

13 Lona: Paneles de la chapa posterior (FD245 y FD250)

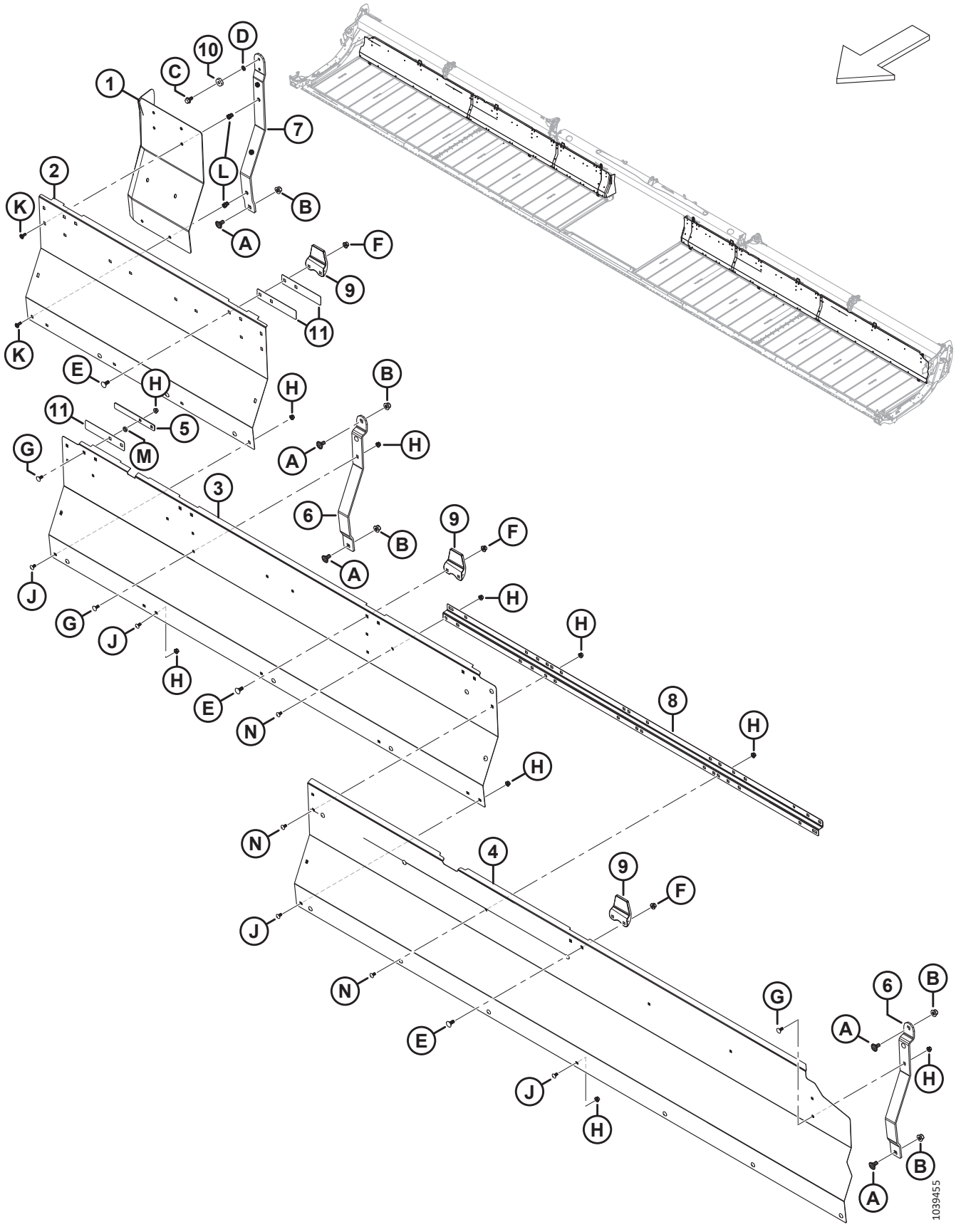

LONA: PANELES DE LA CHAPA POSTERIOR (FD245 Y FD250)

Ref.	Número de pieza	Descripción	Cant.	Número de serie
1	319222	EXTENSIÓN: CHAPA POSTERIOR IZQ.	1	
	319223	EXTENSIÓN: CHAPA POSTERIOR DER.	1	
2	275965	PANEL: CHAPA POSTERIOR IZQ./DER. INTERIOR	2	
3	275676	PANEL: CHAPA POSTERIOR IZQ./DER. MEDIO	2	
4	275319	PANEL: CHAPA POSTERIOR, 45 PIES, EXTERIOR IZQ.	1	
	275320	PANEL: CHAPA POSTERIOR, 45 PIES, EXTERIOR DER.	1	
	275286	PANEL: CHAPA POSTERIOR, 50 PIES, EXTERIOR IZQ.	1	
	275287	PANEL: CHAPA POSTERIOR, 50 PIES, EXTERIOR DER.	1	
5	319404	PLACA: CHAPA POSTERIOR RETENEDORA	2	
6	275675	SOPORTE: PLATAFORMA	4	
7	319366	SOPORTE: PLATAFORMA FLEX. INTERIOR [33]	2	
8	360509	SOPORTE: CHAPA TRASERA	2	
9	145840	GUÍA: CHAPA POSTERIOR	6	
10	18867	RODAMIENTO: BOLA CIL. OD C/W DOS SELLOS	2	
11	319403	PLACA: GUÍA DE LA CHAPA POSTERIOR	6	
A	135903	PERNO: RHSN M12 X 1.75 X 25-8.8-ZINC		
B	136431	TUERCA: BLOQUEO CENTRAL CON BRIDA HEX. M12 X 1.75-10		
C	101897	TORNILLO: CABEZA HEX. ARANDELA 3/8 NC X 3/4		
D	18637	ARANDELA: BLOQUEO REG. DE 3/8 IN DE ID NOM.		
E	135785	PERNO: RHSN M10 X 1.5 X 25-8.8-AA1J		
F	135799	TUERCA: BLOQUEO CENTRAL CON BRIDA HEX. M10 X 1.5-10		
G	197171	PERNO: RHSN M8 X 1.25 X 20-8.8-ZINC		
H	135337	TUERCA: BLOQUEO CENTRAL CON BRIDA HEX. M8 X 1.25-8-AA1J		
J	191489	PERNO: RHSSN TFL M8 X 1.25 X 16-8.8-AA1J		
K	320290	TORNILLO: CABEZA DE CRUZ TORX M8 X 1.25 X 25-SPCL-8.8-ZINC		
L	320181	REMACHE: M8 X 1.25 HEX. 3.8-7.9		
M	255930	ARANDELA: PLANA		
N	320190	TORNILLO: CABEZA DE CRUZ TORX M8 X 1.25 X 20-SPCL-8.8-ZINC		

33. El kit incluye un ensamble de soporte de la plataforma flex. interior (NSS) y un tornillo (MD n.º101897).

14 Lona: tensor

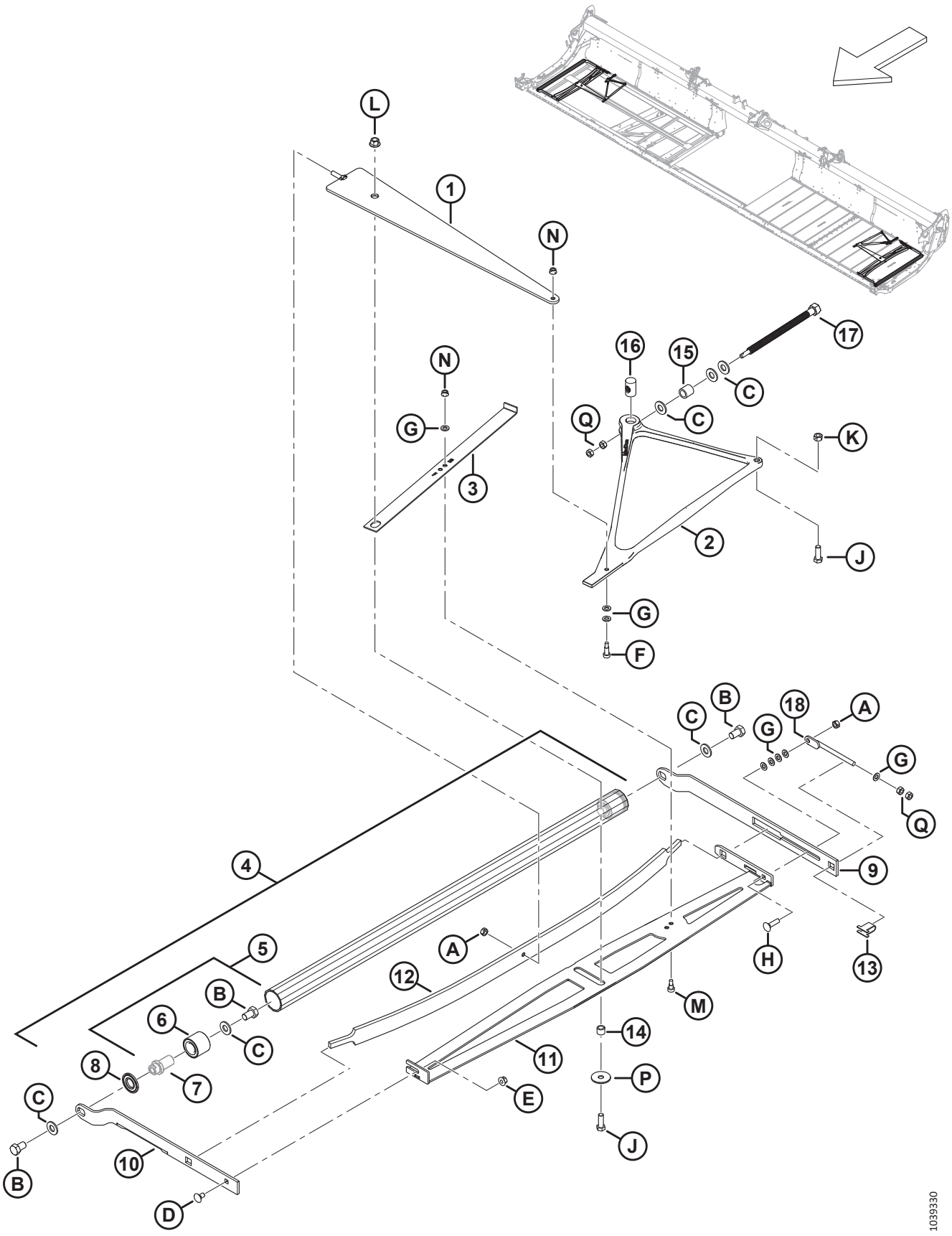

LONA: TENSOR

Ref.	Número de pieza	Descripción	Cant.	Número de serie
1	319051	MIEMBRO: SOLDADO DE COMPRESIÓN	2	
2	275902	FUNDICIÓN: PALANCA ACODADA DEL TENSOR	2	
3	275877	INDICADOR: TENSOR	2	
4	275211	REPARACIÓN DEL ENSAMBLE DE RODILLO TENSOR: [34]	2	
5	165735	ENSAMBLE DE PASADOR: RODILLO DE LONA [35]	4	
6	132607	RODAMIENTO: DOBLE HILERA DE BOLAS CON 52 DE DIÁMETRO EXTERIOR (DE) X CALIBRE 25	4	
7	NSS	PASADOR [36]		
8	120845	SELLO: DISCO DE ACERO NILOS LSTO	4	
9	275324	BRAZO: RODILLO TENSOR TRASERO	2	
10	319708	BRAZO: RODILLO TENSOR DELANTERO DER.	1	
	319707	BRAZO: RODILLO TENSOR DELANTERO IZQ.	1	
11	275375	MIEMBRO: ESTABILIZADOR DER.	1	
	275348	MIEMBRO: ESTABILIZADOR IZQ.	1	
12	227747	RESORTE: HOJA	2	
13	275232	SOPORTE: TORNILLO DE AJUSTE	2	
14	132531	ESPACIADOR	2	
15	227656	ESPACIADOR: PERNO TENSOR	2	
16	275879	TUERCA: TORNILLO ORIENT. ESPECIAL	2	
17	320167	PERNO: CABEZA HEX. M16 X 4.0-SPCL-8.8-AA1J	2	
18	227914	PERNO: DE AJUSTE	2	
A	320206	TUERCA: BLOQUEO CENTRAL HEX. M10 X 1.5-8-ZINC		
B	145249	PERNO: CABEZA HEX. TFL 5/8-18 X 1.0 GR5-AA1J		
C	30441	ARANDELA: ENDURECIDA ASTM F436 5/8		
D	135785	PERNO: RHSN M10 X 1.5 X 25-8.8-AA1J		
E	135799	TUERCA: BLOQUEO CENTRAL CON BRIDA HEX. M10 X 1.5-10		
F	197275	TORNILLO: CABEZA HUECA HEX. ACODADO M10 X 20		
G	184711	ARANDELA: PLANA REG M10-200HV-AA1J		
H	152732	PERNO: RHSN M10 X 1.5 X 40-8.8-AA1J		
J	152730	PERNO: CABEZA HEX. TFL M12 X 1.75 X 35-10.9-AA1J		
K	136759	TUERCA: BLOQUEO CENTRAL HEX. M12 X 1.75-8-AA1J		
L	136431	TUERCA: BLOQUEO CENTRAL CON BRIDA HEX. M12 X 1.75-10		
M	135894	TORNILLO: CABEZA HUECA HEX. ACODADO M10		
N	135337	TUERCA: BLOQUEO CENTRAL CON BRIDA HEX. M8 X 1.25-8-AA1J		
P	42592	ARANDELA: PLANA		
Q	30505	TUERCA: HEX. M10 X 1.5-10-AA1J		

34. Incluye dos ensambles de pasadores (MD n.º165735) y dos sellos (MD n.º120845).
35. Incluye un pasador (NSS), un rodamiento (MD n.º132607) y herramental (MD n.º30441, MD n.º145249).
36. No se vende por separado; viene incluido en el ensamble de pasador (MD n.º165735).

15 Lona: rodillo impulsor

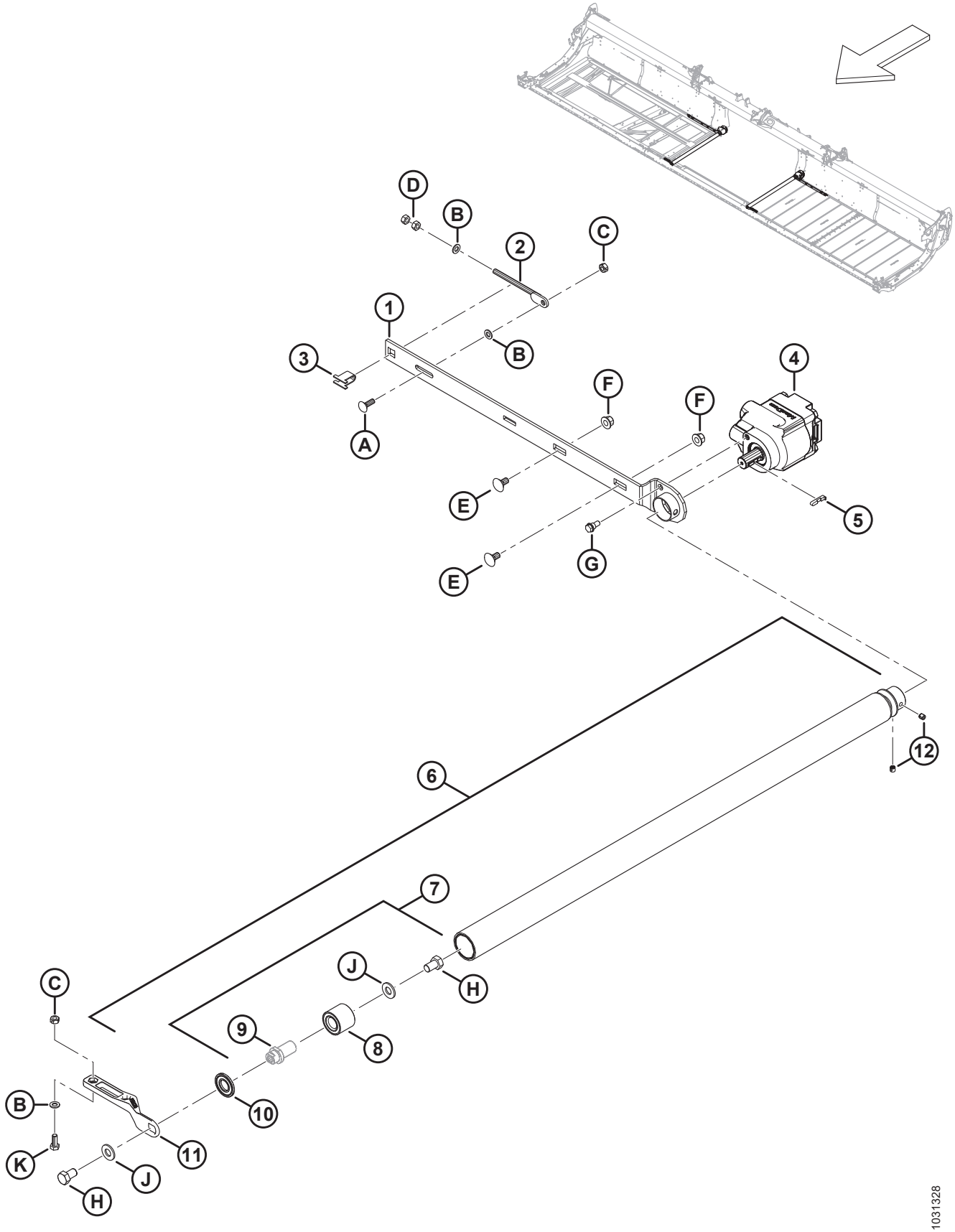

LONA: RODILLO IMPULSOR

Ref.	Número de pieza	Descripción	Cant.	Número de serie
1	275332	BRAZO: RODILLO DE MANDO	1	
2	227914	PERNO: DE AJUSTE	1	
3	275232	SOPORTE: TORNILLO DE AJUSTE	1	
4	275860	MOTOR: TRANSMISIÓN HIDR. DEL MANDO DE LA LONA	1	
	319583	KIT DE SELLO: MOTOR DE MANDO DE LA LONA		
5	275864	CHAVETA: MOTOR DE MANDO DE LA LONA	1	
6	319191	REPARACIÓN DEL ENSAMBLE DE RODILLO DE MANDO [37]	1	
7	165735	ENSAMBLE DE PASADOR: RODILLO DE LONA [38]	1	
8	132607	RODAMIENTO: DOBLE HILERA DE BOLAS 52 OD X 25 CALIBRE	1	
9	NSS	PASADOR [39]		
10	120845	SELLO: DISCO DE ACERO NILOS LSTO	1	
11	319265	FUNDICIÓN: BRAZO DE MANDO DELANTERO DER./IZQ.	2	
12	320182	TORNILLO: DE FIJACIÓN HUECO M10 X 1.5 X 10-8.8-BO	2	
A	184662	PERNO: RHSN TFL M10 X 1.5 X 30-8.8-AA1J		
B	184711	ARANDELA: PLANA REG M10-200HV-AA1J		
C	320206	TUERCA: BLOQUEO CENTRAL HEX. M10 X 1.5-8-ZINC		
D	30505	TUERCA: HEX. M10 X 1.5-10-AA1J		
E	135903	PERNO: RHSN M12 X 1.75 X 25-8.8-ZINC		
F	136431	TUERCA: BLOQUEO CENTRAL CON BRIDA HEX. M12 X 1.75-10		
G	172259	PERNO: ACODADO 375-16 UNC-AA1J		
H	145249	PERNO: CABEZA HEX. TFL 5/8-18 X 1.0 GR5-AA1J		
J	30441	ARANDELA: ENDURECIDA ASTM F436 5/8		
K	184661	PERNO: CABEZA HEX. TFL M10 X 1.5 X 30-8.8-AA1J		

37. Incluye un rodillo vulcanizado (NSS), un ensamble de pasador (MD n.º165735), un sello (MD n.º120845) y dos tornillos de fijación (MD n.º320182).
38. Incluye un pasador (NSS), un rodamiento (MD n.º132607) y herramental (MD n.º30441, MD n.º145249).
39. No se vende por separado; viene incluido en el ensamble de pasador (MD n.º165735).

16 Lona: Plataformas y rieles (FD225)

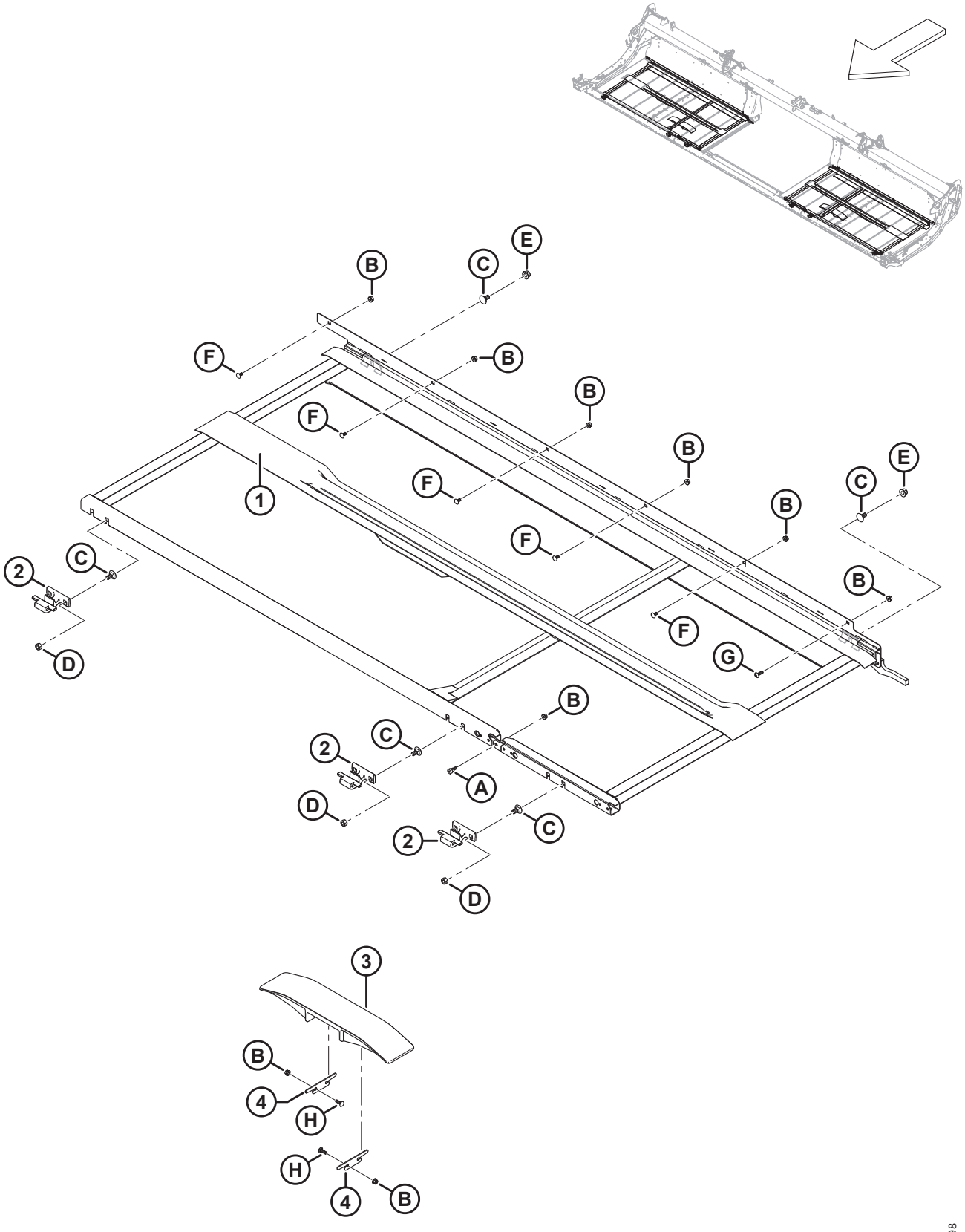

LONA: PLATAFORMAS Y RIELES (FD225)

Ref.	Número de pieza	Descripción	Cant.	Número de serie
1	319588	PLATAFORMA: 25 PIES DER. FLEX.	1	
	319587	PLATAFORMA: 25 PIES IZQ. FLEX.	1	
2	319225	FUNDICIÓN: GANCHO DE PLATAFORMA DELANTERA	6	
3	340841	RIEL: PLÁSTICO ESTÁNDAR	2	
4	340681	CUÑA: RIEL DE LA LONA	4	
A	135894	TORNILLO: CABEZA HUECA HEX. ACODADO M10		
B	135337	TUERCA: BLOQUEO CENTRAL CON BRIDA HEX. M8 X 1.25-8-AA1J		
C	135903	PERNO: RHSN M12 X 1.75 X 25-8.8-ZINC		
D	136759	TUERCA: BLOQUEO CENTRAL HEX. M12 X 1.75-8-AA1J		
E	136431	TUERCA: BLOQUEO CENTRAL CON BRIDA HEX. M12 X 1.75-10		
F	191489	PERNO: RHSSN TFL M8 X 1.25 X 16-8.8-AA1J		
G	320290	TORNILLO: CABEZA DE CRUZ TORX M8 X 1.25 X 25-SPCL-8.8-ZINC		
H	136824	PERNO: RHSSN M8 X 1.25 X 25-8.8-AA1J		

17 Lona: plataforma y rieles (FD230, FD235, FD240 y FD241)

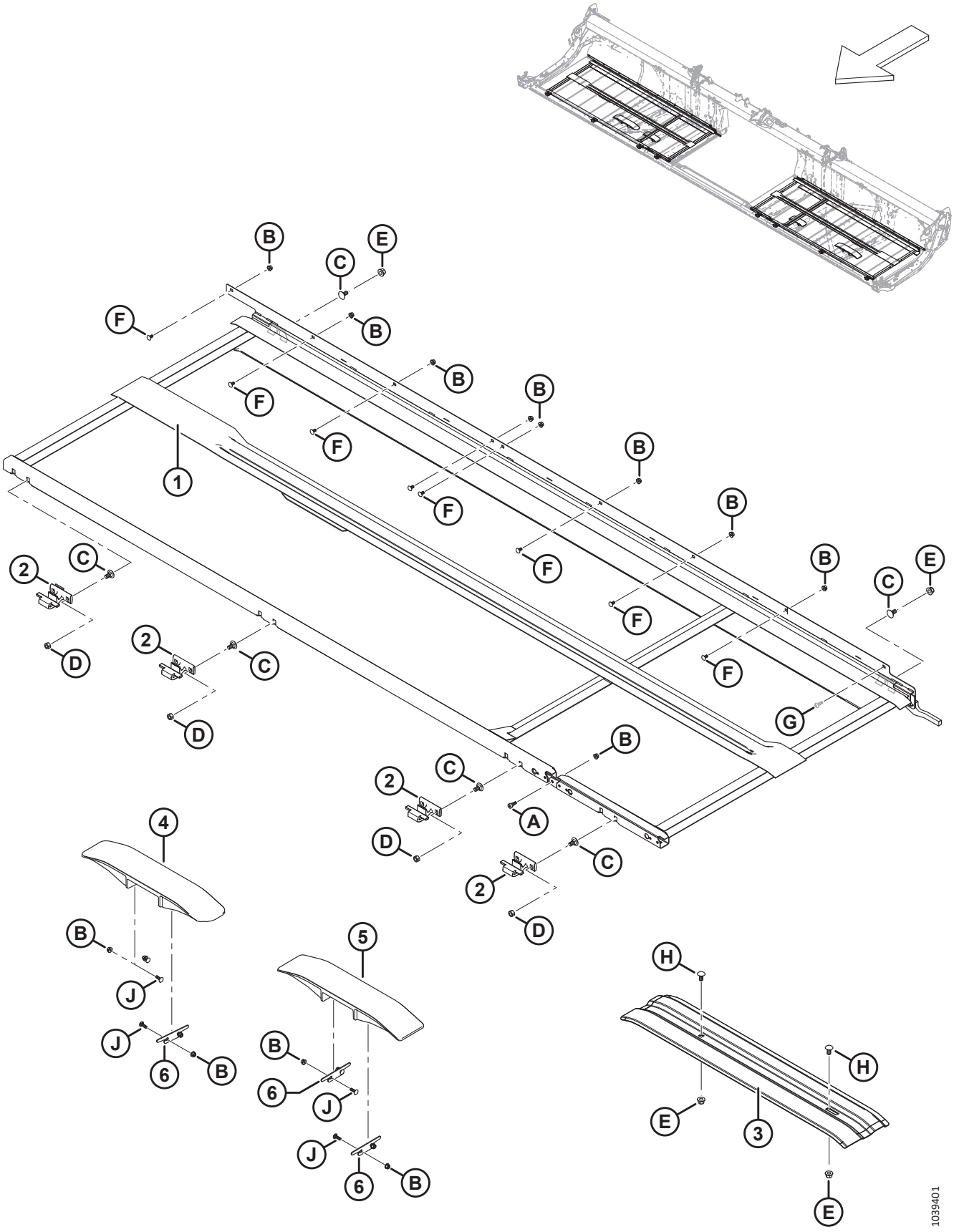

LONA: PLATAFORMA Y RIELES (FD230, FD235, FD240 Y FD241)

Ref.	Número de pieza	Descripción	Cant.	Número de serie
1	275266	PLATAFORMA SOLDADA: 30 PIES DER. FLEX.	1	
	275265	PLATAFORMA SOLDADA: 30 PIES IZQ. FLEX.	1	
	275505	PLATAFORMA SOLDADA: 35 PIES DER. FLEX.	1	
	275504	PLATAFORMA SOLDADA: 35 PIES IZQ. FLEX.	1	
	275199	PLATAFORMA SOLDADA: 40 PIES DER. FLEX.	1	
	275200	PLATAFORMA SOLDADA: 40 PIES IZQ. FLEX.	1	
	275514	PLATAFORMA SOLDADA: 41 PIES DER. FLEX.	1	
	275513	PLATAFORMA SOLDADA: 41 PIES IZQ. FLEX.	1	
2	319225	GANCHO DE FUNDICION DE PLATAFORMA DELANTERA [40]		
3	319376	SOPORTE: RIEL DE LA LONA INFERIOR (SOLO IZQ. FD230, FD235) [41]	A/R	-451189
	319378	SOPORTE: RIEL DE LA LONA INFERIOR (SOLO IZQ. FD240, FD241) [41]	A/R	-451189
	319228	SOPORTE: RIEL DE LA LONA INFERIOR (SOLO DER. FD230) [41]	A/R	-451189
	319377	SOPORTE: RIEL DE LA LONA INFERIOR (SOLO DER. FD235, FD240, FD241) [41]	A/R	-451189
4	360151	RIEL: PLÁSTICO ANGULADO	1	451190–
5	340841	RIEL: PLÁSTICO ESTÁNDAR [42]		451190–
	360150	RIEL: PLÁSTICO CORTO (SOLO FD230) [43]		451190–
6	340681	CUÑA: RIEL DE LA LONA	6	451190–
A	135894	TORNILLO: CABEZA HUECA HEX. ACODADO M10		
B	135337	TUERCA: BLOQUEO CENTRAL CON BRIDA HEX. M8 X 1.25-8-AA1J		
C	135903	PERNO: RHSN M12 X 1.75 X 25-8.8-ZINC		
D	136759	TUERCA: BLOQUEO CENTRAL HEX. M12 X 1.75-8-AA1J		
E	136431	TUERCA: BLOQUEO CENTRAL CON BRIDA HEX. M12 X 1.75-10		
F	191489	PERNO: RHSSN TFL M8 X 1.25 X 16-8.8-AA1J		
G	320290	TORNILLO: CABEZA DE CRUZ TORX M8 X 1.25 X 25-SPCL-8.8-ZINC		
H	152439	PERNO: RHSSN M12 X 1.75 X 25-8.8-AA1J		
J	136824	PERNO: RHSSN M8 X 1.25 X 25-8.8-AA1J		

40. Cantidades: FD230 = 8, FD235 = 10, FD240 = 10 y FD241 = 10.
41. Pieza de servicio solo para modelos del año 2022 y plataformas anteriores.
42. Cantidades: FD230 = 1, FD235 = 3, FD240 = 3 y FD241 = 3.
43. Los rieles de plástico cortos se usan en las patas del chasis de la plataforma interior solo en plataformas FD230. Cantidades: FD230 = 2.

18 Lona: plataformas y rieles (FD245 y FD250)

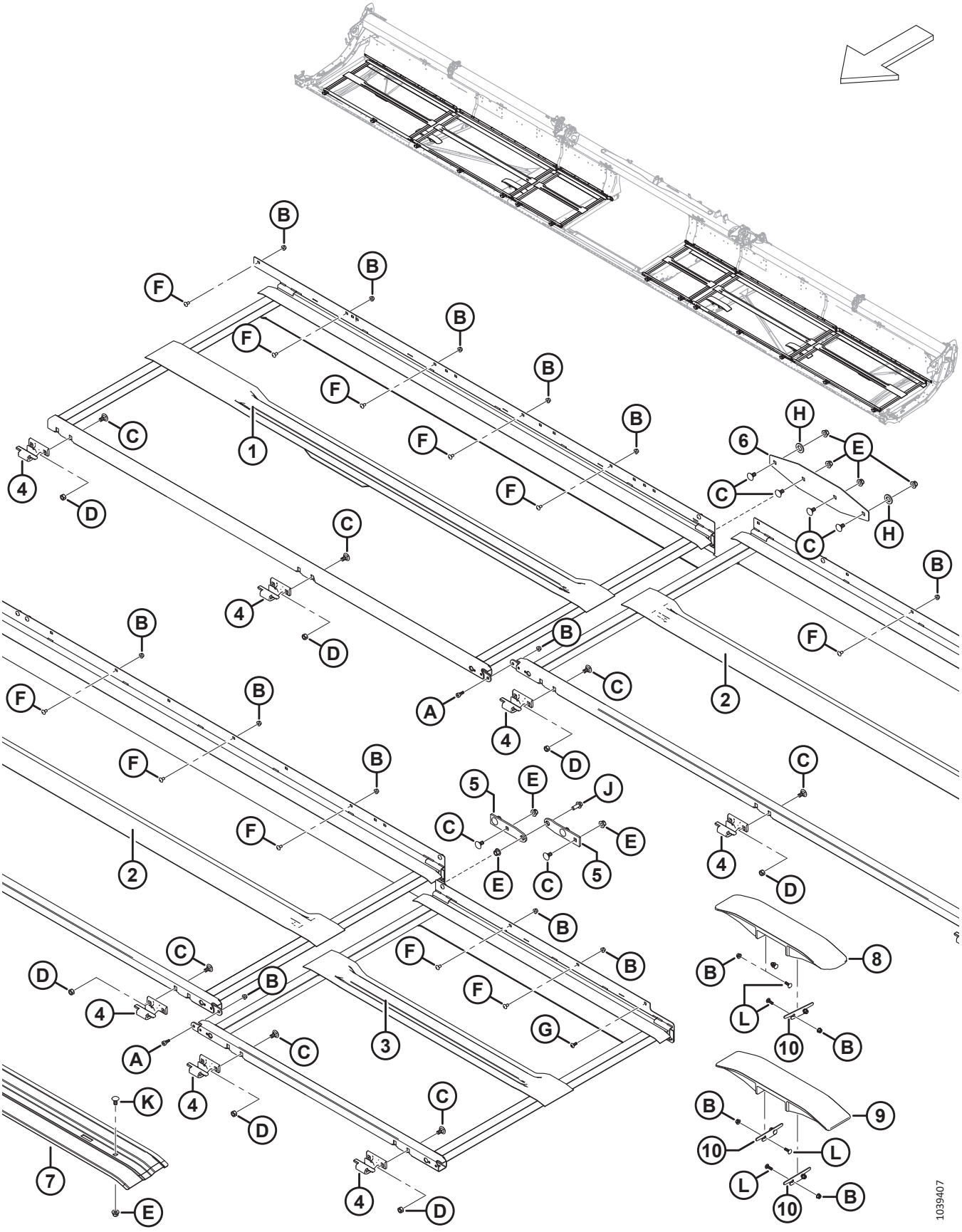

LONA: PLATAFORMAS Y RIELES (FD245 Y FD250)

Ref.	Número de pieza	Descripción	Cant.	Número de serie
1	275770	PLATAFORMA SOLDADA: EXTERIOR DER.	1	
	275960	PLATAFORMA SOLDADA: EXTERIOR IZQ.	1	
2	275779	PLATAFORMA SOLDADA: 45 PIES MEDIO	2	
	275954	PLATAFORMA SOLDADA: 50 PIES MEDIO	2	
3	275641	PLATAFORMA SOLDADA: DER. INTERIOR	1	
	275640	PLATAFORMA SOLDADA: IZQ. INTERIOR	1	
4	319225	GANCHO DE FUNDICION DE PLATAFORMA DELANTERA	14	
5	275688	BISAGRA: PLATAFORMA DE CHASIS ANCHO	4	
6	275690	PLACA: JUNTA DEL CHASIS DE LA PLATAFORMA	2	
7	319377	SOPORTE: RIEL DE LA LONA (DER. FD245) [44]	A/R	-451189
	319378	SOPORTE: RIEL DE LA LONA (IZQ. FD245) [45]	A/R	-451189
	319287	SOPORTE: RIEL DE LA LONA (FD250) [46]	A/R	-451189
8	360151	RIEL: PLÁSTICO ANGULADO	1	451190–
9	340841	RIEL: PLÁSTICO ESTÁNDAR	3	451190–
10	340681	CUÑA: RIEL DE LA LONA	6	451190–
A	135894	TORNILLO: CABEZA HUECA HEX. ACODADO M10		
B	135337	TUERCA: BLOQUEO CENTRAL CON BRIDA HEX. M8 X 1.25-8-AA1J		
C	135903	PERNO: RHSN M12 X 1.75 X 25-8.8-ZINC		
D	136759	TUERCA: BLOQUEO CENTRAL HEX. M12 X 1.75-8-AA1J		
E	136431	TUERCA: BLOQUEO CENTRAL CON BRIDA HEX. M12 X 1.75-10		
F	191489	PERNO: RHSSN TFL M8 X 1.25 X 16-8.8-AA1J		
G	320290	TORNILLO: CABEZA DE CRUZ TORX M8 X 1.25 X 25-SPCL-8.8-ZINC		
H	112130	ARANDELA: DURA ASTM F4363/4 PULG. I.D. NOM AB0C		
J	148798	PERNO: CABEZA BRIDA HEX. M12 X 1.75 X 30-10.9-AA1J		
K	152439	PERNO: RHSSN M12 X 1.75 X 25-8.8-AA1J		
L	136824	PERNO: RHSSN M8 X 1.25 X 25-8.8-AA1J		

44. Soporte der. del riel de la lona para las plataformas FD245 del año 2022 y anteriores.
45. Soporte izq. del riel de la lona para las plataformas FD245 del año 2022 y anteriores.
46. Soportes der. e izq. del riel de la lona para las plataformas FD250 del año 2022 y anteriores.

19 Lona: Sellos (FD225)

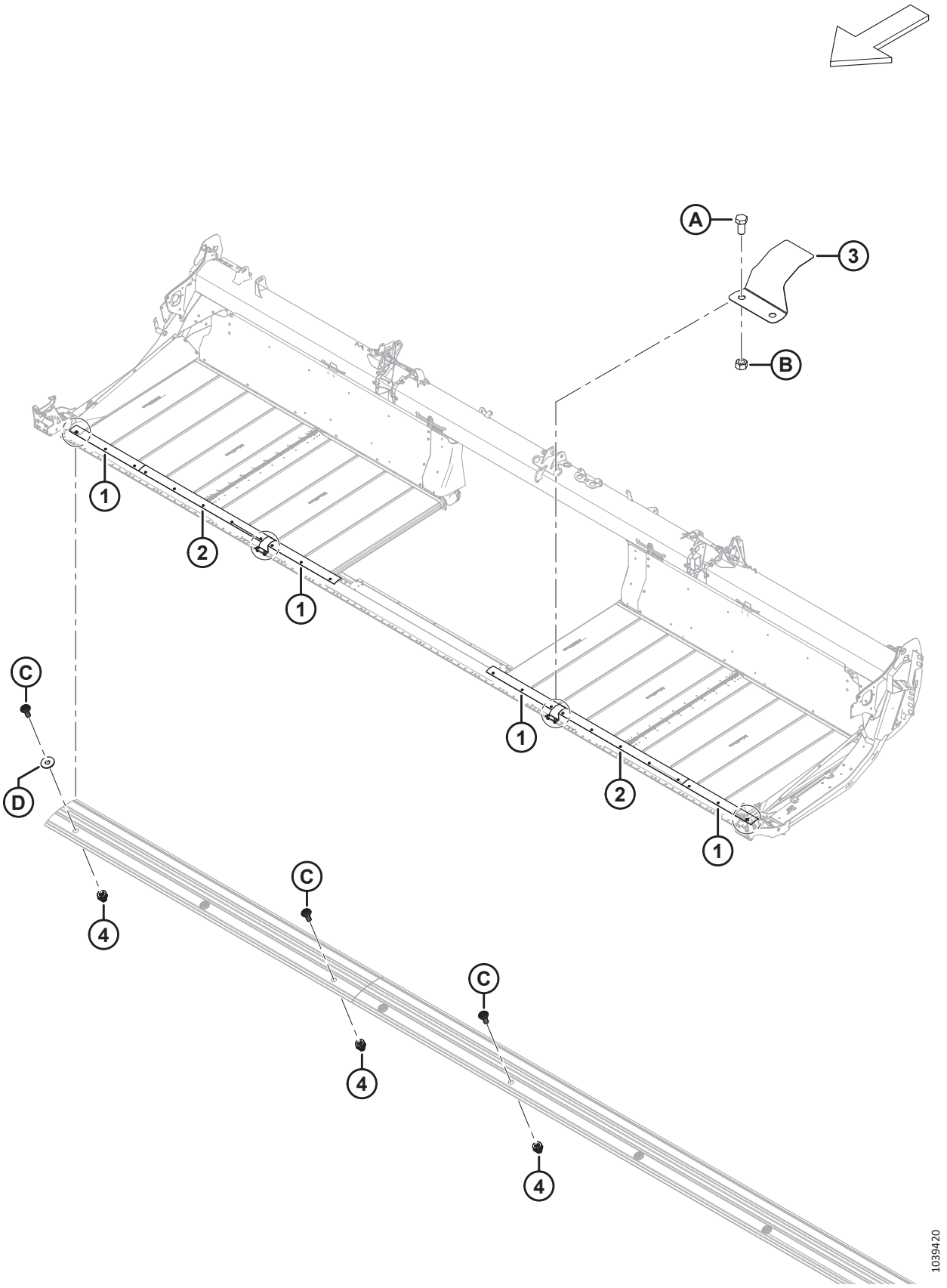

LONA: SELLOS (FD225)

Ref.	Número de pieza	Descripción	Cant.	Número de serie
1	319231	PLACA: SELLO DE LA BARRA DE CORTE	2	
2	319229	PLACA: SELLO DE LA BARRA DE CORTE	4	
3	319180	CUBIERTA: BISAGRA DE LA BARRA DE CORTE	2	
4	320448	REMACHE: M8 X 1.25 HEX.	22	
A	50155	PERNO: CABEZA HEX. TFL M12 X 1.75 X 25-8.8-AA1J		
B	184694	TUERCA: HEX. M12 X 1.75-8-AA1J		
C	320190	TORNILLO: CABEZA DE CRUZ TORX M8 X 1.25 X 20-SPCL-8.8-ZINC		
D	184709	ARANDELA: PLANA GRANDE M8-200HV		

20 Lona: sellos (FD230, FD235 y FD240)

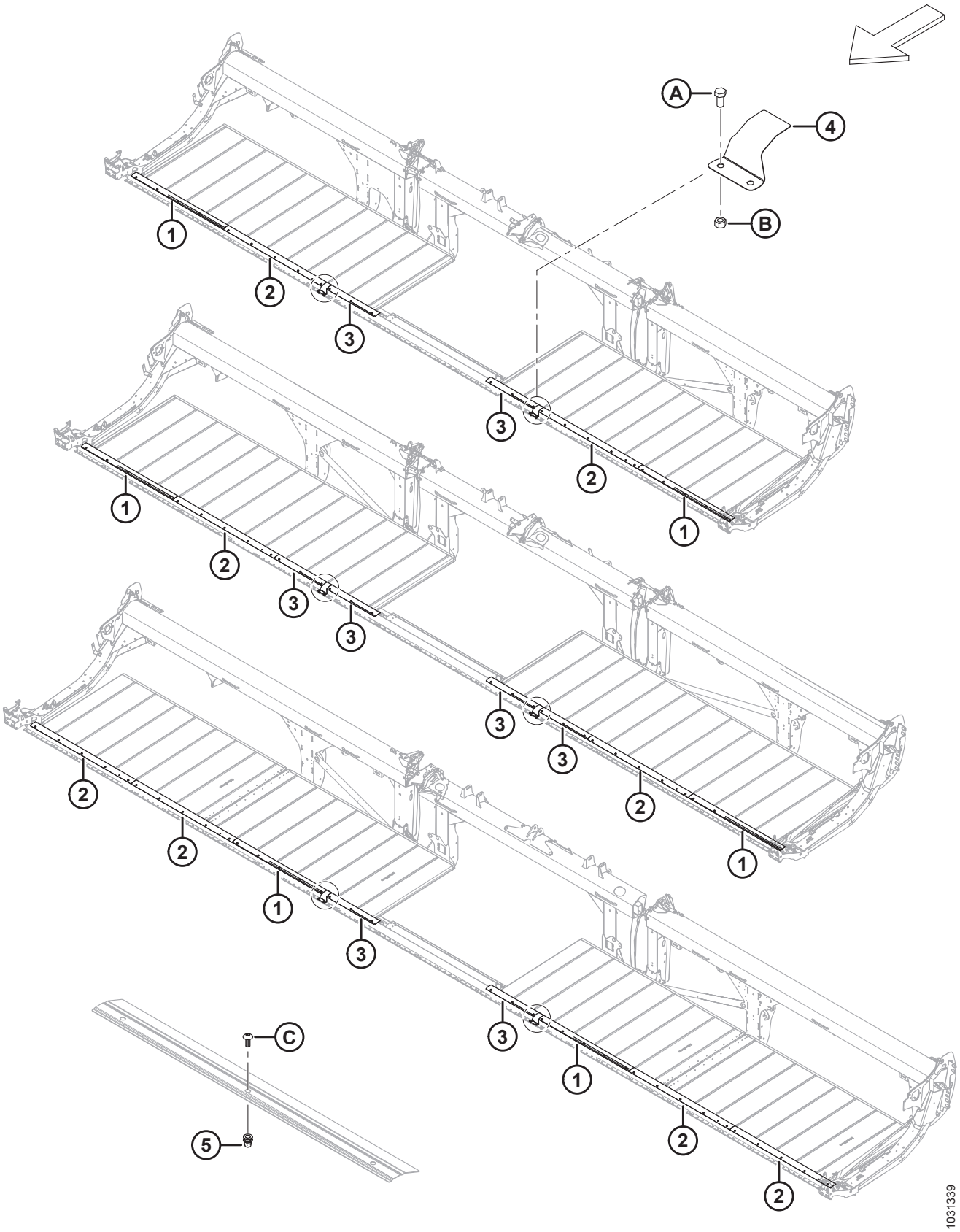

LONA: SELLOS (FD230, FD235 Y FD240)

Ref.	Número de pieza	Descripción	Cant.	Número de serie
1	319231	PLACA: SELLO DE LA BARRA DE CORTE [47]		
2	319230	PLACA: SELLO DE LA BARRA DE CORTE [48]		
3	319229	PLACA: SELLO DE LA BARRA DE CORTE [49]		
4	319180	CUBIERTA: BISAGRA DE LA BARRA DE CORTE	2	
5	320448	REMACHE: M8 X 1.25 HEX. [50]		
A	50155	PERNO: CABEZA HEX. TFL M12 X 1.75 X 25-8.8-AA1J		
B	184694	TUERCA: HEX. M12 X 1.75-8-AA1J		
C	320190	TORNILLO: CABEZA DE CRUZ TORX M8 X 1.25 X 20-SPCL-8.8-ZINC		

47. Cantidades: FD230 = 2, FD235 = 2 y FD240 = 2.
48. Cantidades: FD230 = 2, FD235 = 2 y FD240 = 4.
49. Cantidades: FD230 = 2, FD235 = 4 y FD240 = 2.
50. Cantidades: FD230 = 26, FD235 = 32 y FD240 = 36.

21 Lona: sellos (FD241, FD245 y FD250)

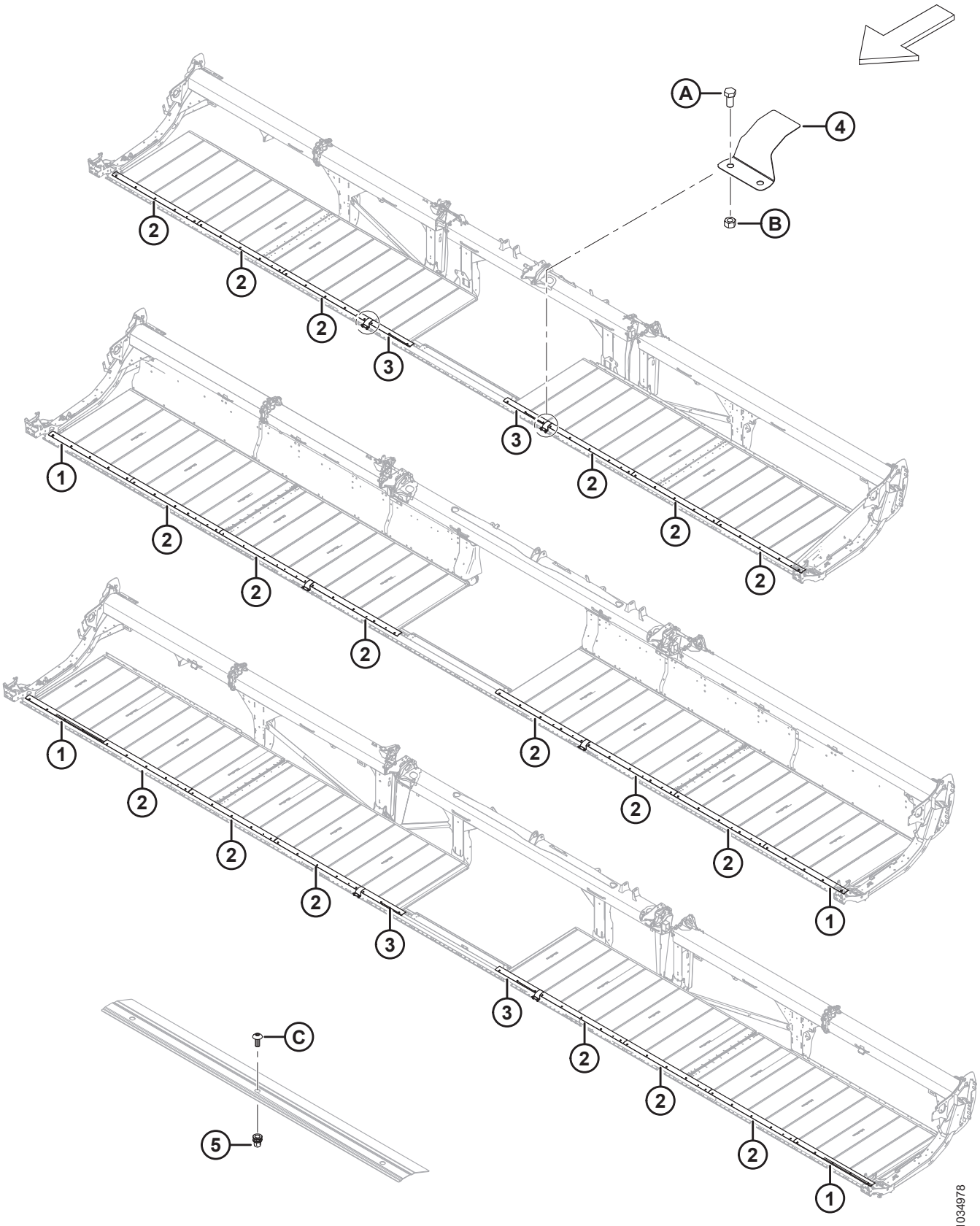

LONA: SELLOS (FD241, FD245 Y FD250)

Ref.	Número de pieza	Descripción	Cant.	Número de serie
1	319231	PLACA: SELLO DE LA BARRA DE CORTE [51]		
2	319230	PLACA: SELLO DE LA BARRA DE CORTE [52]		
3	319229	PLACA: SELLO DE LA BARRA DE CORTE [53]		
4	319180	CUBIERTA: BISAGRA DE LA BARRA DE CORTE	2	
5	320448	REMACHE: M8 X 1.25 HEX. [54]		
A	50155	PERNO: CABEZA HEX. TFL M12 X 1.75 X 25-8.8-AA1J		
B	184694	TUERCA: HEX. M12 X 1.75-8-AA1J		
C	320190	TORNILLO: CABEZA DE CRUZ TORX M8 X 1.25 X 20-SPCL-8.8-ZINC		

51. Cantidades: FD241 = 0, FD245 = 2 y FD250 = 2.
52. Cantidades: FD241 = 6, FD245 = 6 y FD250 = 6.
53. Cantidades: FD241 = 2, FD245 = 0 y FD250 = 2.
54. Cantidades: FD241 = 36, FD245 = 40 y FD250 = 46.

22 Deflectores de lona: estrechos

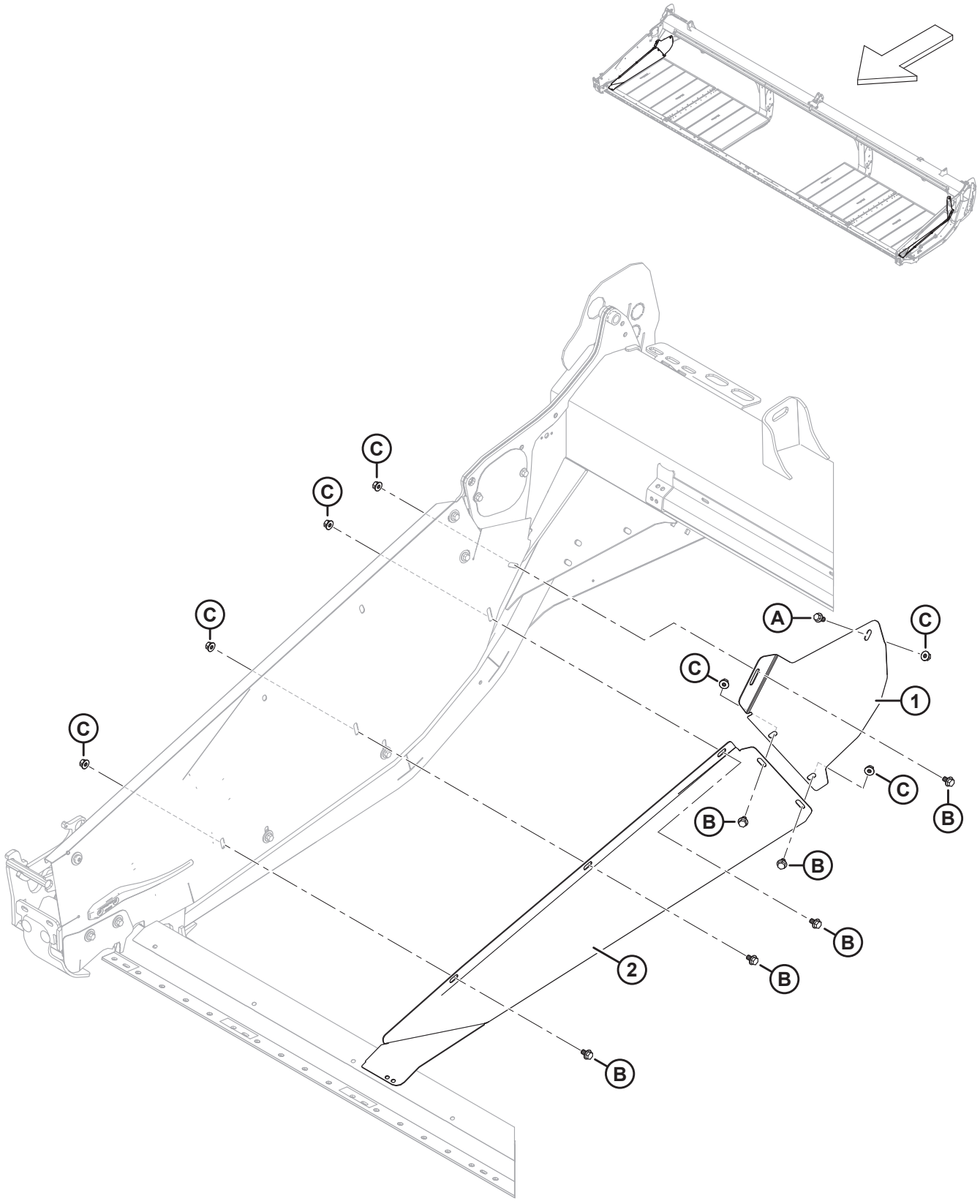

DEFLECTORES DE LONA: ESTRECHOS

Ref.	Número de pieza	Descripción	Cant.	Número de serie
1	289357	DEFLECTOR: DER. TRASERO ESTRECHO	1	
	289347	DEFLECTOR: IZQ. TRASERO ESTRECHO	1	
2	289356	DEFLECTOR: DER. DELANTERO ESTRECHO	1	
	289346	DEFLECTOR: IZQ. DELANTERO ESTRECHO	1	
A	152655	PERNO: CABEZA BRIDA HEX. M10 X 1.5 X 20-8.8-AA1J		
B	136151	PERNO: CABEZA BRIDA HEX. TFL M10 X 1.5 X 16-8.8-AA1J		
C	135799	TUERCA: BLOQUEO CENTRAL CON BRIDA HEX. M10 X 1.5-10		

23 Conexión de balance

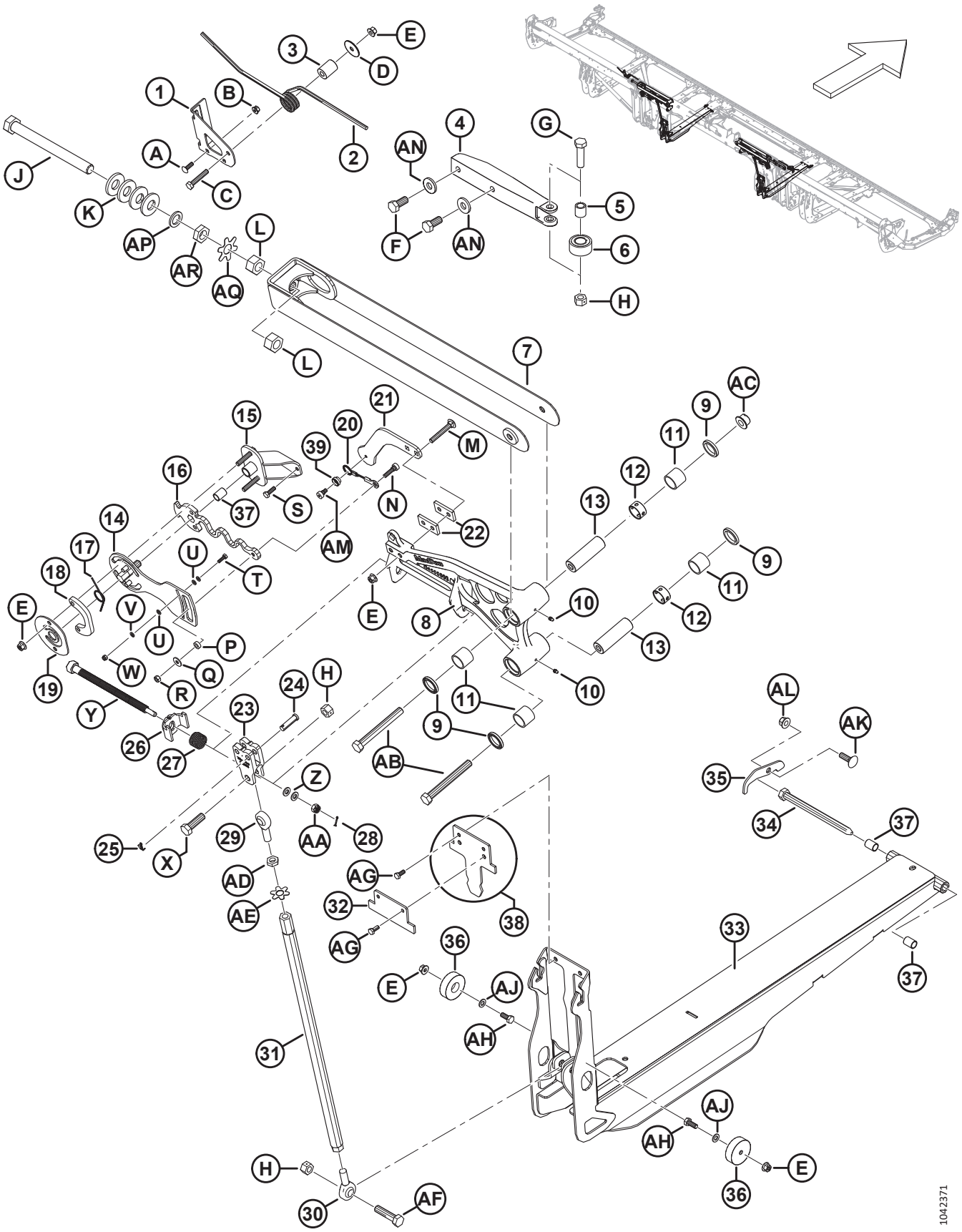

CONEXIÓN DE BALANCE

Ref.	Número de pieza	Descripción	Cant.	Número de serie
1	258740	SOPORTE: TRABA DEL ALA ATORNILLABLE	2	
2	258582	RESORTE: TRABA DEL ALA	2	
3	258585	ESPACIADOR: TRABA DEL ALA	2	
4	258627	FUNDICIÓN: ESTABILIZADOR DE ALA MECANIZADO	2	
5	229340	BUJE: ESTABILIZADOR DE ALA	2	
6	258041	RODAMIENTO: SEGUIDOR DE LEVA	2	
7	319508	SOPORTE: DE ENLACE SUPERIOR (FD225-FD241) [55]	2	
	258346	SOPORTE: DE ENLACE SUPERIOR (FD230-FD241) [56]	2	
	319509	SOPORTE: DE ENLACE SUPERIOR ANCHO (FD245-FD250) [57]	2	
	258399	SOPORTE: DE ENLACE SUPERIOR ANCHO (FD245-FD250) [58]	2	
8	335851	PALANCA ACODADA: SUBENSAMBLE DE 25 PIES [59]	2	
	258850	PALANCA ACODADA: SUBENSAMBLE DE 30 PIES [59]	2	
	258849	PALANCA ACODADA: SUBENSAMBLE DE 35 PIES [59]	2	
	258829	PALANCA ACODADA: SUBENSAMBLE DR DE 40 PIES [59]	2	
	258831	PALANCA ACODADA: SUBENSAMBLE IZQ. DE 41 PIES [59]	1	
	258829	PALANCA ACODADA: SUBENSAMBLE DER. DE 41 PIES [59]	1	
	258953	PALANCA ACODADA: SUBENSAMBLE TR DE 40 PIES [59]	2	
	258963	PALANCA ACODADA: SUBENSAMBLE IZQ. DE 45 PIES [59]	1	
	258969	PALANCA ACODADA: SUBENSAMBLE DER. DE 45 PIES [59]	1	
	258901	PALANCA ACODADA: SUBENSAMBLE DE 50 PIES [59]	**2**	
9	113222	SELLO	8	
10	18671	RACOR: LUBRICANTE 1/4-28 UNF	4	
11	100500	RODAMIENTO: AGUJA	8	
12	258481	ESPACIADOR: PALANCA ACODADA	4	
13	258298	PASADOR: PALANCA ACODADA	4	
14	258815	PLACA SOLDADA: VERIFICADOR DE FLEXIÓN	2	
15	258757	ENSAMBLE: PIVOTE VERIFICADOR DE FLEXIÓN [60]	2	
16	258817	RESORTE: VERIFICADOR DE FLEXIÓN	2	
17	258940	RESORTE: REGULADOR DE FLEXIÓN	2	
18	258823	PLACA: ESPACIADOR VERIFICADOR DE FLEXIÓN	2	
19	258822	PLACA: RETENEDOR VERIFICADOR DE FLEXIÓN	2	
20	258986	CABLE: VERIFICADOR DE FLEXIÓN	2	
21	258622	SOPORTE: MEDICIÓN DE FLEXIÓN	2	
22	340897	PLACA: ESPACIADOR VERIFICADOR DE FLEXIÓN	4	
23	258384	HORQUILLA: REGULADOR DE FLEXIÓN MECANIZADO	2	
24	184977	PASADOR: HORQUILLA 1/2 PULG. X 1 3/4 PULG. ZP	4	
25	18605	PASADOR: CHAVETA 1/8 DIÁM. X 1 ZP	4	

55. Solo para plataformas de FD230-FD241 del año 2022 y posteriores, y FD225.
56. Solo para plataformas de FD230-FD241 del año 2021 y anteriores.
57. Solo para plataformas de FD245-FD250 del año 2022 y posteriores.
58. Solo para plataformas de FD245-FD250 del año 2021 y anteriores.
59. Incluye cuatro sellos (MD n.º113222), dos accesorios de lubricación (MD n.º18671), cuatro rodamientos de aguja (MD n.º100500) y dos espaciadores de palanca acodada (MD n.º258481).
60. Incluye bujes (MD n.º258391).

CONEXIÓN DE BALANCE

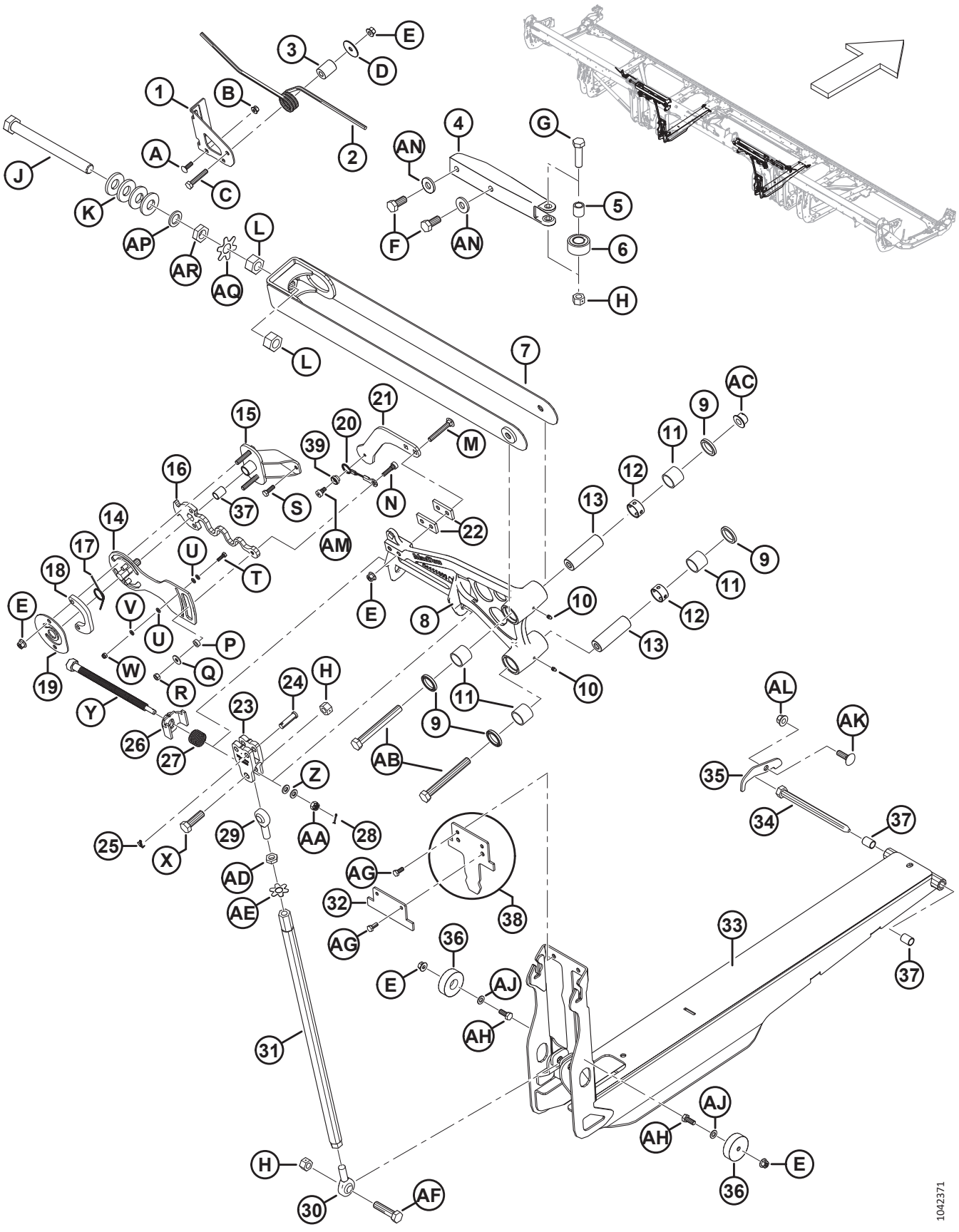

CONEXIÓN DE BALANCE

Ref.	Número de pieza	Descripción	Cant.	Número de serie
26	258761	SOLDADURA: BLOQUEO DE LA REGULACIÓN DE FLEXIÓN	2	
27	258373	RESORTE: BLOQUEO DE LA PALANCA ACODADA	2	
28	18604	PASADOR: CHAVETA 3/32 DIÁM. X 3/4 ZP	2	
29	320109	EXTREMO DE LA VARILLA: UNIÓN, ROSCA DER.	2	
30	320110	EXTREMO DE LA VARILLA: UNIÓN, ROSCA IZQ.	2	
31	319474	SOLDADURA DE TUBO: UNIÓN DE COMPRESIÓN	2	
32	340672	PLACA: TOPE DE CANAL DE BALANCE DE 25 PIES [61]	2	
	258601	PLACA: LIMITADOR DE "CARA TRISTE" DE FLEXIÓN [62]	2	
33	319542	CANAL DE BALANCE: C/W BUJES	2	
34	174418	PASADOR: CABEZA HEX. 5/8 X 8.5 LG-AA1J	2	
35	330622	PLACA: GUARDABARROS DE PASADOR FLEXIBLE	2	
36	258791	GUÍA: PLÁSTICO	4	
37	258391	BUJE	6	
38	258990	TOPE: DEL LIMITADOR DE FLEXIÓN DE 30 PIES CON CALCOMANÍA (SOLO FD230) [63]	2	
	258989	CALCOMANÍA: CANAL DE BALANCE		
39	258980	BLOQUEO: CABLE VERIFICADOR DE FLEXIÓN	2	
A	136824	PERNO: RHSSN M8 X 1.25 X 25-8.8-AA1J		
B	135337	TUERCA: BLOQUEO CENTRAL CON BRIDA HEX. M8 X 1.25-8-AA1J		
C	152193	PERNO: CABEZA HEX. M10 X 1.5 X 55 X 8.8-AA1J		
D	258586	ARANDELA		
E	135799	TUERCA: BLOQUEO CENTRAL CON BRIDA HEX. M10 X 1.5-10		
F	136137	PERNO: CABEZA HEX. TFL M16 X 2 X 35-8.8-AA1J		
G	136141	PERNO: CABEZA HEX. M16 X 2 X 60-8.8-AA1J		
H	136476	TUERCA: BLOQUEO CENTRAL HEX. M16 X 2-8		
J	320108	PERNO: CABEZA HEX. FINO M24 X 1.5 X 250-SPCL-10.9-AA1J		
K	320236	ARANDELA: RESORTE, CÓNICA, ESCAMAS M24		
L	136512	TUERCA: HEX. FINA M24 X 1.5-8-AA1J [64]		
	320486	TUERCA: HEX. FINA M24 X 1.5-10-ZINC [65]		
M	136495	PERNO: RHSN M10 X 1.5 X 70-8.8-AA1J		
N	320160	TORNILLO: CABEZA HUECA HEX. ACODADO M10 X 7 M8 X 1.25 X 27-SPCL		
P	258846	ARANDELA		
Q	184709	ARANDELA: PLANA GRANDE M8-200HV		
R	30856	TUERCA: HEX. M8 X 1.25-9-AA1J		

61. La placa se fija directamente al canal de balance (MD n.º319542) solo en las plataformas FD225.
62. La placa se fija directamente al canal de balance (MD n.º319542) en las plataformas FD230, FD235 y FD241. La placa no se encuentra disponible para las plataformas de molinete triple FD240, FD245 y FD250.
63. El tope solo está presente en las plataformas FD230.
64. FD225 requiere dos tuercas de clase 8 (MD n.º136512), una por cada enlace superior; FD230–FD250 requiere cuatro tuercas de clase 10 (MD n.º320486), dos por cada enlace superior.
65. FD225 requiere dos tuercas de clase 8 (MD n.º136512), una por cada enlace superior; FD230–FD250 requiere cuatro tuercas de clase 10 (MD n.º320486), dos por cada enlace superior.

CONEXIÓN DE BALANCE

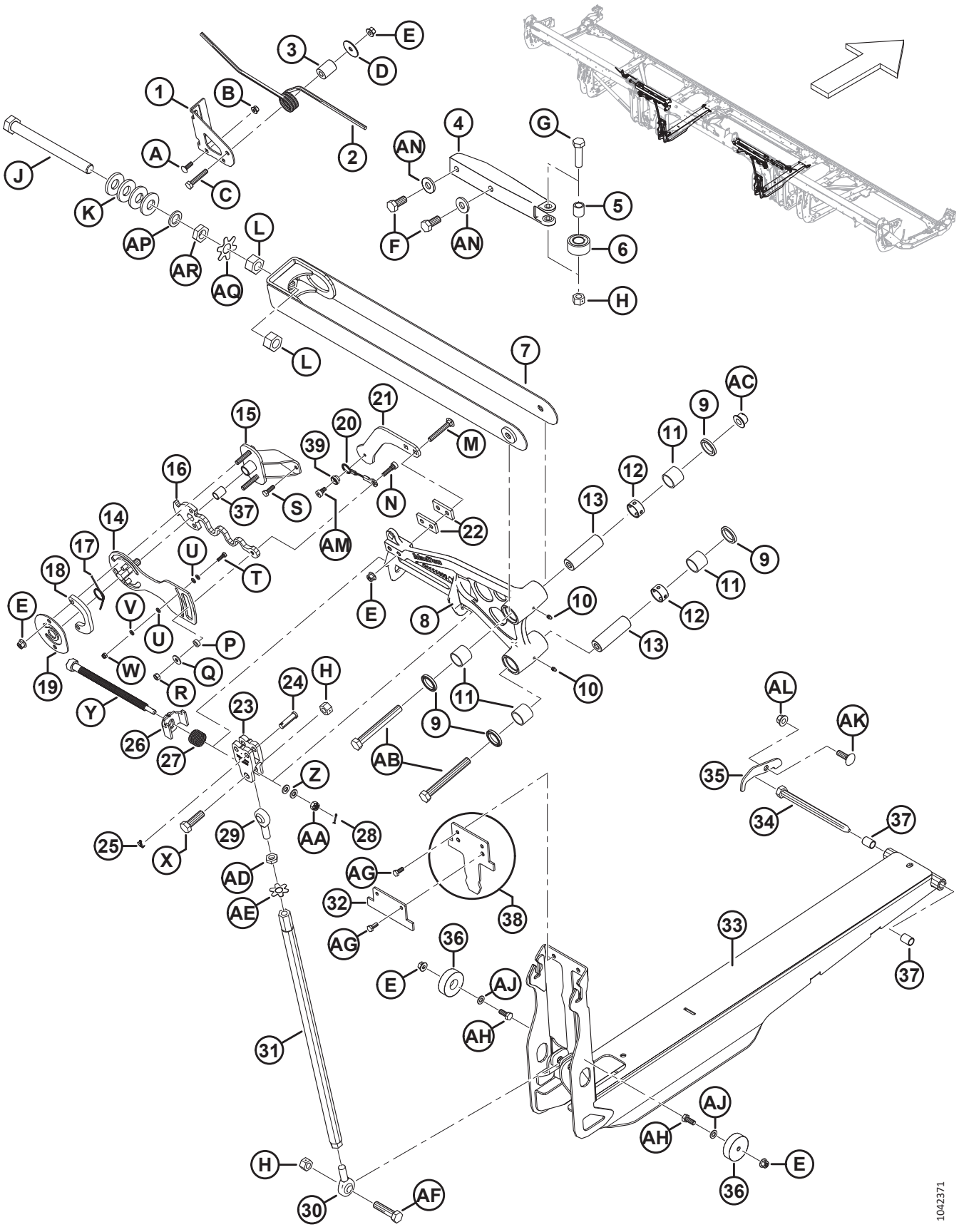

CONEXIÓN DE BALANCE

Ref.	Número de pieza	Descripción	Cant.	Número de serie
S	136057	PERNO: CABEZA HEX. TFL M8 X 1.25 X 25-10.9-AA1J		
T	184646	PERNO: CABEZA HEX. TFL M6 X 1 X 20-8.8-AA1J		
U	184705	ARANDELA: PLANA M6-200HV-AA1J		
V	30631	ARANDELA: RESORTE DE SEGURIDAD M6		
W	184685	TORNILLO: HEX. AUTOBLOCANTE M6 X 1-8-AA1J		
X	184681	PERNO: CABEZA HEX. M16 X 2 X 50-8.8-AA1J		
Y	320167	PERNO: CABEZA HEX. M16 X 4.0-SPCL-8.8-AA1J		
Z	30655	ARANDELA: DURA M10-340HV-AB0C		
AA	258758	TUERCA: HEX. RANURADA M10 X 1.5-8-AA1J		
AB	184677	PERNO: CABEZA HEX. M16 X 2 X 140-8.8-AA1J		
AC	152520	TUERCA: BLOQUEO TÉC. CON BRIDA HEX. M16 X 2-10-AA1J		
AD	136473	TUERCA: HEX. DELGADA M16 X 2-05-AA1J		
AE	229064	ARANDELA: PESTAÑA M16		
AF	320199	PERNO: CABEZA HEX. M16 X 2 X 65-8.8-ZINC		
AG	30715	PERNO: CABEZA HEX. TFL M8 X 1.25 X 20-8.8-AA1J		
AH	30627	PERNO: CABEZA HEX. TFL M10 X 1.5 X 25-8.8-A3L		
AJ	184711	ARANDELA: PLANA REG M10-200HV-AA1J		
AK	135900	PERNO: RHSN TFL M12 X 1.75 X 40-8.8-ZINC		
AL	136431	TUERCA: BLOQUEO CENTRAL CON BRIDA HEX. M12 X 1.75-10		
AM	320161	TORNILLO: CABEZA HUECA HEX. ACODADO M10 X 7 M8 X 1.25 X 9-SPCL		
AN	22072	ARANDELA: PLANA		
AP	320251	ARANDELA: PLANA, M24-ZINC		
AQ	360835	PLACA: PESTAÑA DE LA ARANDELA, TUERCA M24		
AR	136513	TUERCA: HEX. FINA DELGADA M24 X 1.5-8-AA1J		

24 Protectores de varillaje flexible: bisagra del tubo trasero

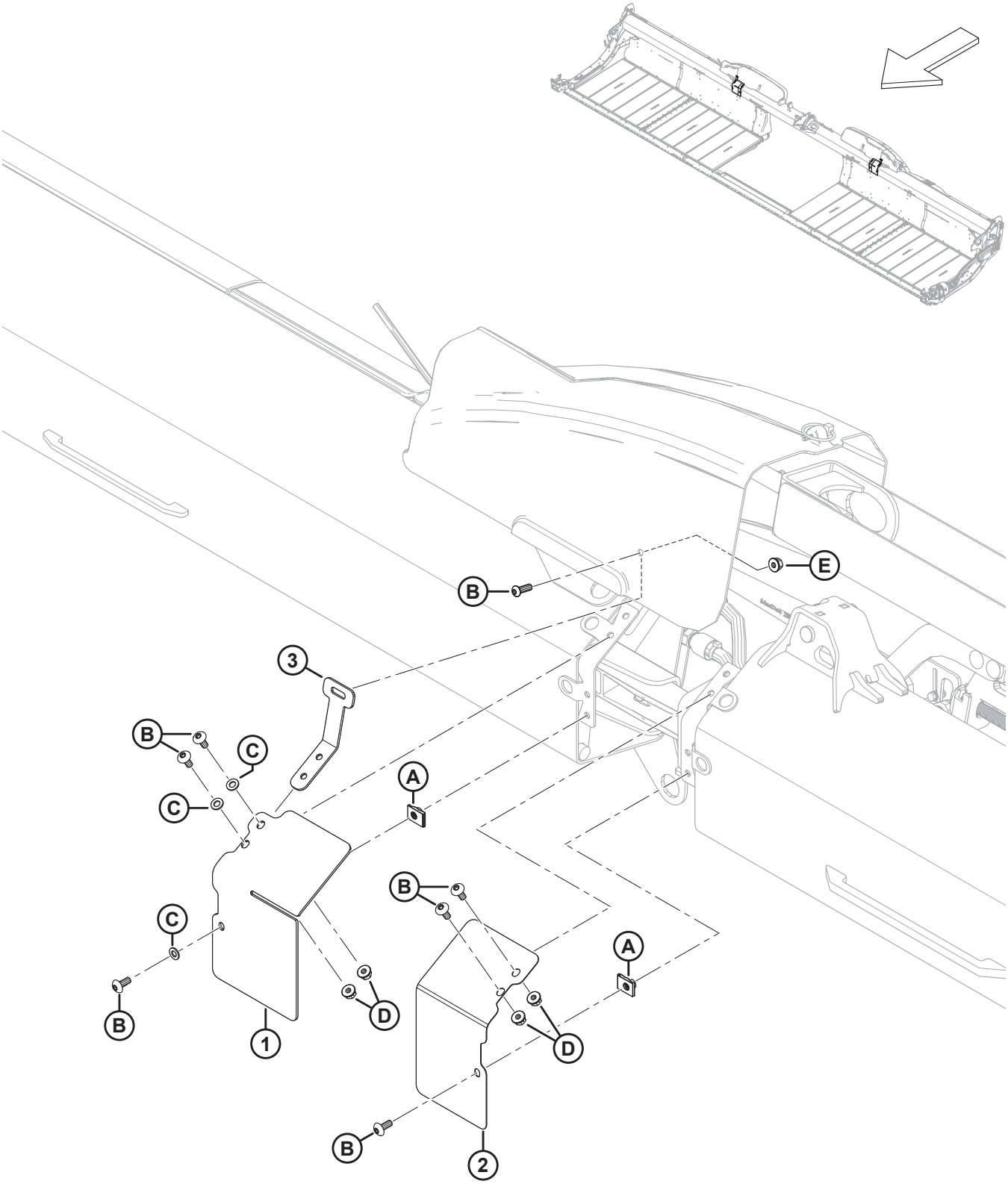

PROTECTORES DE VARILLAJE FLEXIBLE: BISAGRA DEL TUBO TRASERO

Ref.	Número de pieza	Descripción	Cant.	Número de serie
1	323086	PROTECTOR: TRANSICIÓN DELANTERA, ALA DER.	1	
	323082	PROTECTOR: TRANSICIÓN DELANTERA, ALA IZQ.	1	
2	323087	PROTECTOR: TRANSICIÓN DELANTERA, ALA DER.	1	
	323083	PROTECTOR: TRANSICIÓN DELANTERA, ALA IZQ.	1	
3	258837	SOPORTE: PROTECTOR DE ALA FLEXIBLE	2	
A	252839	TUERCA: CLIP EN M8		
B	320190	TORNILLO: CABEZA DE CRUZ TORX M8 X 1.25 X 20-SPCL-8.8-ZINC		
C	184708	ARANDELA: PLANA M8-200HV-AA1J		
D	135337	TUERCA: BLOQUEO CENTRAL CON BRIDA HEX. M8 X 1.25-8-AA1J		
E	135337	TUERCA: BLOQUEO CENTRAL CON BRIDA HEX. M8 X 1.25-8-AA1J		

25 Protector de enlace de flexión: molinete simple (FD225) y molinete doble (FD230, FD235, FD240 y FD241)

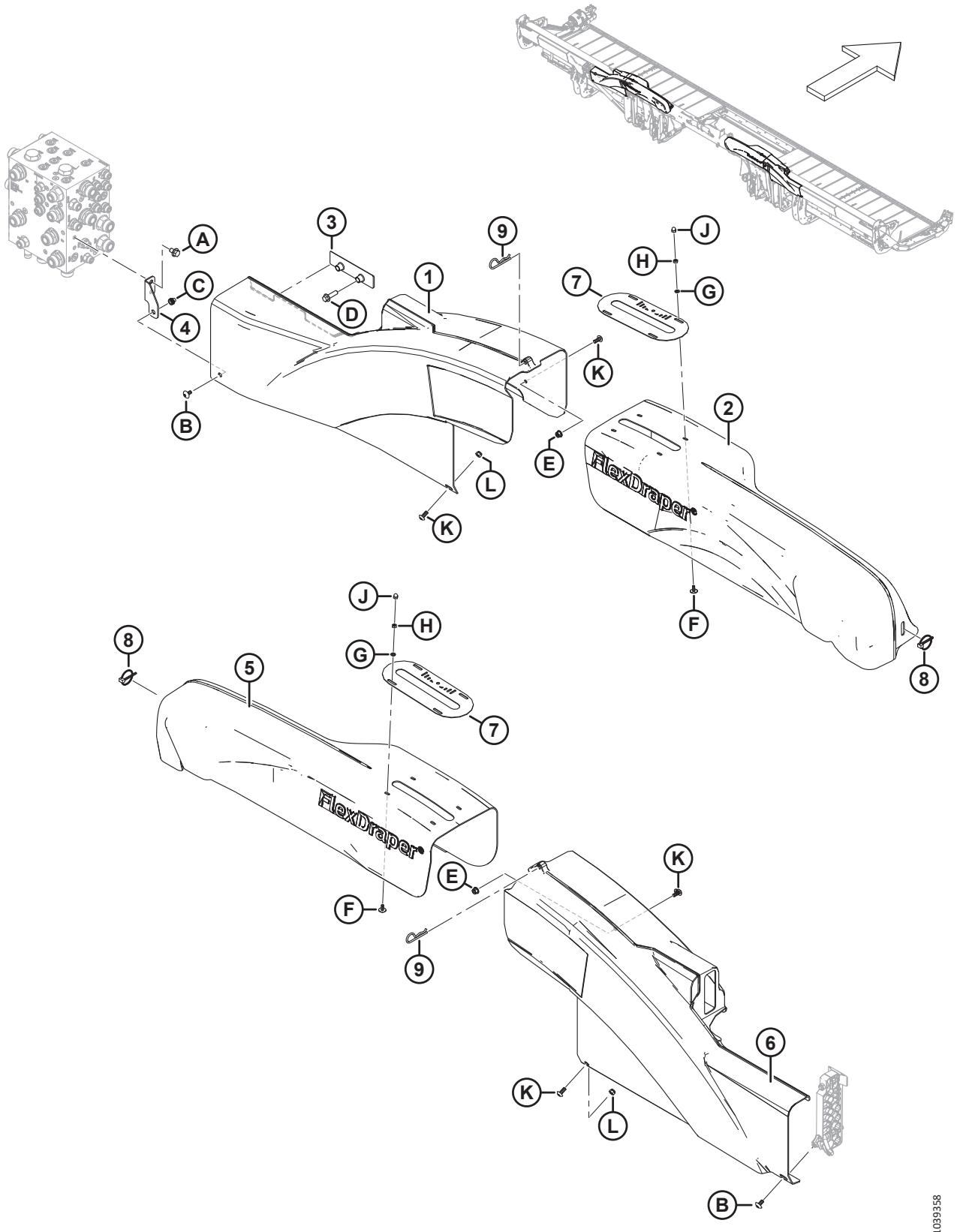

PROTECTOR DE ENLACE DE FLEXIÓN: MOLINETE SIMPLE (FD225) Y MOLINETE DOBLE (FD230, FD235, FD240 Y FD241)

Ref.	Número de pieza	Descripción	Cant.	Número de serie
1	323032	PROTECTOR: ALA IZQ.	1	
2	258997	PROTECTOR: PALANCA ACODADA DR NF IZQ.	1	
3	283849	SOPORTE: APOYO DE CUBIERTA HIDR.	1	
4	323773	ENSAMBLE: SOPORTE DEL PROTECTOR DER. [66]	1	
5	258998	PROTECTOR: PALANCA ACODADA DR NF DER.	1	
6	323051	PROTECTOR: ALA DER.	1	
7	360299	MEDIDOR: POSICIÓN DE FLEXIÓN	2	
8	102264	PASADOR: CLAVIJA 3/16 X 1 9/16 PULG.	2	
9	13125	PASADOR: CABELLO	2	
A	136151	PERNO: CABEZA BRIDA HEX. TFL M10 X 1.5 X 16-8.8-AA1J		
B	320336	TORNILLO: CABEZA DE CRUZ TORX M8 X 1.25 X 16-SPCL-8.8-AA1T		
C	320448	REMACHE: M8 X 1.25 HEX.		
D	136211	PERNO: CABEZA BRIDA HEX. M10 X 1.5 X 35-8.8-AA1J		
E	135337	TUERCA: BLOQUEO CENTRAL CON BRIDA HEX. M8 X 1.25-8-AA1J		
F	320148	TORNILLO: CABEZA DE CRUZ RAN. M6 X 1.0 X 16-SPCL-8.8-ZINC		
G	184705	ARANDELA: PLANA M6-200HV-AA1J		
H	184683	TUERCA: HEX. ISO 4032 M6 X 1-8-ZINC		
J	320246	TUERCA: CIEGA M6 X 1.0-8-ZINC		
K	320190	TORNILLO: CABEZA DE CRUZ TORX M8 X 1.25 X 20-SPCL-8.8-ZINC		
L	184688	TORNILLO: HEX. AUTOBLOCANTE M8 X 1.25-8-AA1J		

66. El ensamble incluye un soporte de montaje del protector der. (NSS) y un remache (MD n.º320448). Las máquinas del año 2022 y anteriores con soporte reemplazado (MD n.º283704) usaban un perno M10 (MD n.º152655) y tuercas autoblocantes (MD n.º252807) para asegurar el protector de ala izq. al soporte del protector. En el caso de las máquinas del año 2023 y posteriores, o las máquinas a las que se les ha dado servicio con el ensamble de soporte del protector (MD n.º323773), solicite el tornillo M8 (MD n.º320336).

26 Protector de enlace de flexión: molinete triple (FD240)

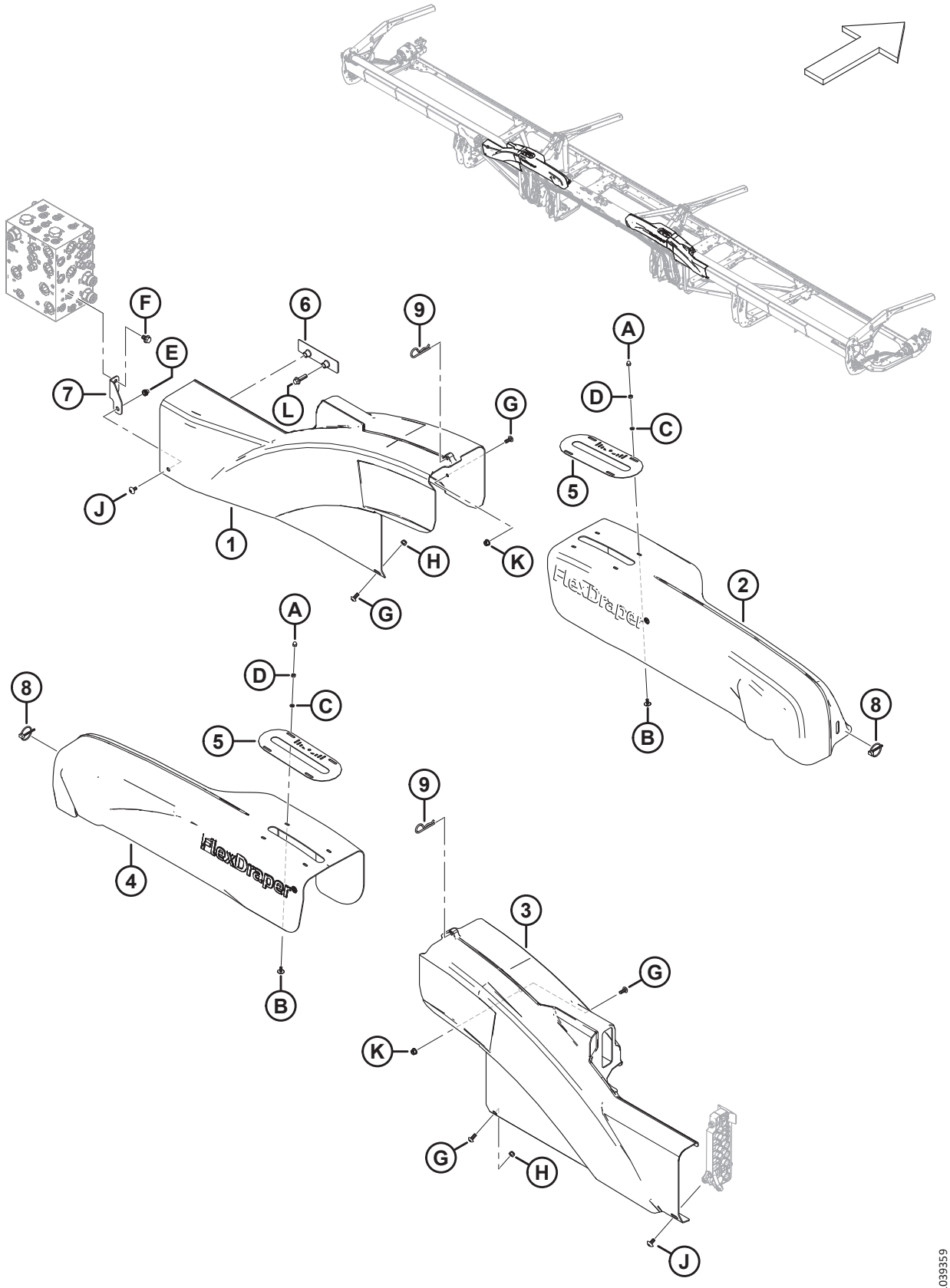

PROTECTOR DE ENLACE DE FLEXIÓN: MOLINETE TRIPLE (FD240)

Ref.	Número de pieza	Descripción	Cant.	Número de serie
1	323032	PROTECTOR: ALA IZQ.	1	
2	323157	PROTECTOR: PALANCA ACODADA NF TR IZQ.	1	
3	323051	PROTECTOR: ALA DER.	1	
4	323158	PROTECTOR: PALANCA ACODADA NF TR DER.	1	
5	360299	MEDIDOR: POSICIÓN DE FLEXIÓN	2	
6	283849	SOPORTE: APOYO DE CUBIERTA HIDR.	1	
7	323773	ENSAMBLE: SOPORTE DEL PROTECTOR DER. [67]	1	
8	102264	PASADOR: CLAVIJA 3/16 X 1 9/16 PULG.	2	
9	13125	PASADOR: CABELLO	2	
A	320246	TUERCA: CIEGA M6 X 1.0-8-ZINC		
B	320148	TORNILLO: CABEZA DE CRUZ RAN. M6 X 1.0 X 16-SPCL-8.8-ZINC		
C	184705	ARANDELA: PLANA M6-200HV-AA1J		
D	184683	TUERCA: HEX. ISO 4032 M6 X 1-8-ZINC		
E	320448	REMACHE: M8 X 1.25 HEX.		
F	136151	PERNO: CABEZA BRIDA HEX. TFL M10 X 1.5 X 16-8.8-AA1J		
G	320190	TORNILLO: CABEZA DE CRUZ TORX M8 X 1.25 X 20-SPCL-8.8-ZINC		
H	184688	TORNILLO: HEX. AUTOBLOCANTE M8 X 1.25-8-AA1J		
J	320336	TORNILLO: CABEZA DE CRUZ TORX M8 X 1.25 X 16-SPCL-8.8-AA1T		
K	135337	TUERCA: BLOQUEO CENTRAL CON BRIDA HEX. M8 X 1.25-8-AA1J		
L	136211	PERNO: CABEZA BRIDA HEX. M10 X 1.5 X 35-8.8-AA1J		

67. El ensamble incluye un soporte de montaje del protector der. (NSS) y un remache (MD n.º320448). Las máquinas del año 2022 y anteriores con soporte reemplazado (MD n.º283704) usaban un perno M10 (MD n.º152655) y tuercas autoblocantes (MD n.º252807) para asegurar el protector de ala izq. al soporte del protector. En el caso de las máquinas del año 2023 y posteriores, o las máquinas a las que se les ha dado servicio con el ensamble de soporte del protector (MD n.º323773), solicite el tornillo M8 (MD n.º320336).

27 Protector de enlace de flexión: molinete triple (FD245 y FD250)

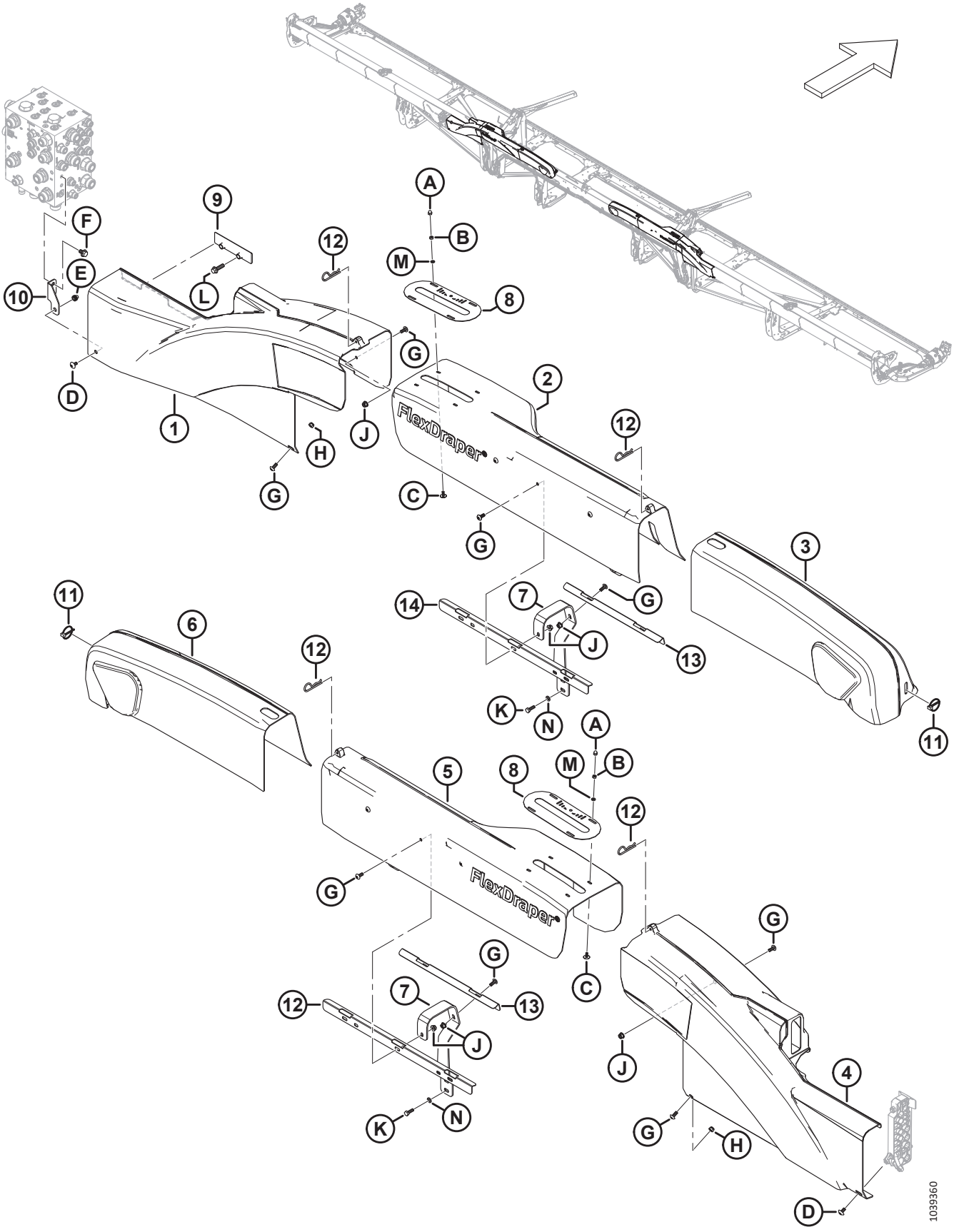

PROTECTOR DE ENLACE DE FLEXIÓN: MOLINETE TRIPLE (FD245 Y FD250)

Ref.	Número de pieza	Descripción	Cant.	Número de serie
1	323032	PROTECTOR: ALA IZQ.	1	
2	319563	PROTECTOR: ENLACE FLEX. WF TR IZQ.	1	
3	258893	PROTECTOR: ENLACE FLEX. TR IZQ.	1	
4	323051	PROTECTOR: ALA DER.	1	
5	319564	PROTECTOR: ENLACE FLEX. WF TR DER.	1	
6	258932	PROTECTOR: ENLACE FLEX. TR DER.	1	
7	319550	SOPORTE: PROTECTOR DE ENLACE	4	
8	360299	MEDIDOR: POSICIÓN DE FLEXIÓN	2	
9	283849	SOPORTE: APOYO DE CUBIERTA HIDR.	1	
10	323773	ENSAMBLE: SOPORTE DEL PROTECTOR DER. [68]	1	
11	102264	PASADOR: CLAVIJA 3/16 X 1 9/16 PULG.	2	
12	13125	PASADOR: CABELLO	4	
13	319548	ABRAZADERA: PROTECTORES TR	2	
14	319549	ABRAZADERA: PROTECTORES DELANTEROS TR	2	
A	320246	TUERCA: CIEGA M6 X 1.0-8-ZINC		
B	184683	TUERCA: HEX. ISO 4032 M6 X 1-8-AA1J		
C	320148	TORNILLO: CABEZA DE CRUZ RAN. M6 X 1.0 X 16-SPCL-8.8-ZINC		
D	320336	TORNILLO: CABEZA DE CRUZ TORX M8 X 1.25 X 16-SPCL-8.8-AA1T		
E	320448	REMACHE: M8 X 1.25 HEX.		
F	136151	PERNO: CABEZA BRIDA HEX. TFL M10 X 1.5 X 16-8.8-AA1J		
G	320190	TORNILLO: CABEZA DE CRUZ TORX M8 X 1.25 X 20-SPCL-8.8-ZINC		
H	184688	TORNILLO: HEX. AUTOBLOCANTE M8 X 1.25-8-AA1J		
J	135337	TUERCA: BLOQUEO CENTRAL CON BRIDA HEX. M8 X 1.25-8-AA1J		
K	136057	PERNO: CABEZA HEX. TFL M8 X 1.25 X 25-10.9-AA1J		
L	136211	PERNO: CABEZA BRIDA HEX. M10 X 1.5 X 35-8.8-AA1J		
M	184705	ARANDELA: PLANA M6-200HV-AA1J		
N	184708	ARANDELA: PLANA M8-200HV-AA1J		

68. El ensamble incluye un soporte de montaje del protector der. (NSS) y un remache (MD n.º320448). Las máquinas del año 2022 y anteriores con soporte reemplazado (MD n.º283704) usaban un perno M10 (MD n.º152655) y tuercas autoblocantes (MD n.º252807) para asegurar el protector de ala izq. al soporte del protector. En el caso de las máquinas del año 2023 y posteriores, o las máquinas a las que se les ha dado servicio con el ensamble de soporte del protector (MD n.º323773), solicite el tornillo M8 (MD n.º320336).

28 Puntones, sujetadores y zapatas de barra de corte: cuchilla simple, puntiaguda (FD225, FD230, FD235 y FD240)

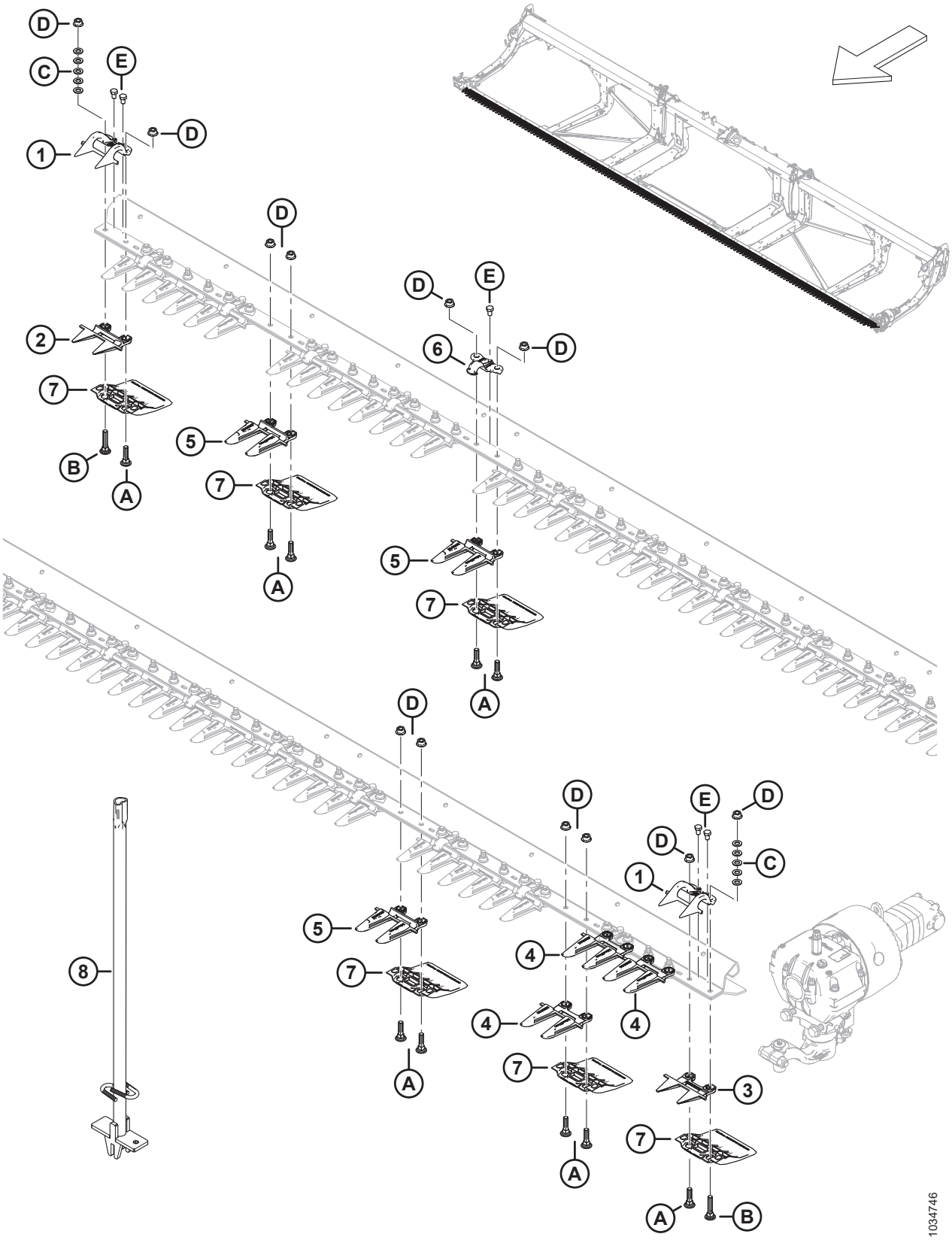

PUNTONES, SUJETADORES Y ZAPATAS DE BARRA DE CORTE: CUCHILLA SIMPLE, PUNTIAGUDA (FD225, FD230, FD235 Y FD240)

Ref.	Número de pieza	Descripción	Cant.	Número de serie
	286668	KIT: PUNTONES PUNTIAGUDOS SK DE 25 PIES [69]	A/R	
	286669	KIT: PUNTONES PUNTIAGUDOS DE 30 PIES SK [70]	A/R	
	286670	KIT: PUNTONES PUNTIAGUDOS DE 35 PIES SK [71]	A/R	
	286671	KIT: PUNTONES PUNTIAGUDOS SK DE 40 PIES [72]	A/R	
1	286331	SUJETADOR: EXTREMO PLUG FREE	2	
2	286318	PUNTÓN DE CUCHILLA: CORTO PLUG FREE	1	
3	286319	PUNTÓN DE CUCHILLA: EXTREMO PLUG FREE	1	
4	286316	PUNTÓN DE CUCHILLA: EXTREMO PUNTIAGUDO	3	
5	286315	PUNTÓN DE CUCHILLA: PUNTIAGUDO [73]		
6	286329	SUJETADOR: PUNTIAGUDO [74]		
7	286257	ZAPATA: BARRA DE CORTE DE PLACA DE DESGASTE [75]		
8	286705	HERRAMIENTA: SOLDADA	A/R	
A	226295	PERNO: RHSN SPCL M12 X 47-8.8		
B	226280	PERNO: RHSN SPCL M12 X 60-8.8		
C	184714	ARANDELA: PLANA REG M12-300HV		
D	136036	TUERCA: BRIDA HEX. SM M12 X 1.75-8-AA1J		
E	136005	PERNO: CABEZA HEX. FINO TFL M10 X 1.25 X 16-8.8-AA1J		

69. El kit incluye 45 puntones puntiagudos (MD n.º286315), 3 puntones del extremo puntiagudos (MD n.º286316), 1 puntón PlugFree (MD n.º286318) y 1 puntón del extremo PlugFree (MD n.º286319).
70. El kit incluye 55 puntones puntiagudos (MD n.º286315), 3 puntones del extremo puntiagudos (MD n.º286316), 1 puntón PlugFree (MD n.º286318) y 1 puntón del extremo PlugFree (MD n.º286319).
71. El kit incluye 65 puntones puntiagudos (MD n.º286315), 3 puntones del extremo puntiagudos (MD n.º286316), 1 puntón PlugFree (MD n.º286318) y 1 puntón del extremo PlugFree (MD n.º286319).
72. El kit incluye 75 puntones puntiagudos (MD n.º286315), 3 puntones del extremo puntiagudos (MD n.º286316), 1 puntón PlugFree (MD n.º286318) y 1 puntón del extremo PlugFree (MD n.º286319).
73. Cantidades: FD225 = 45, FD230 = 55, FD235 = 65 y FD240 = 75.
74. Cantidades: FD225 = 24, FD230 = 29, FD235 = 34 y FD240 = 39.
75. Cantidades: FD225 = 50, FD230 = 60, FD235 = 70 y FD240 = 80.

29 Puntones, sujetadores y zapatas de la barra de corte: cuchilla doble, puntiaguda (FD235, FD240, FD241, FD245 y FD250)

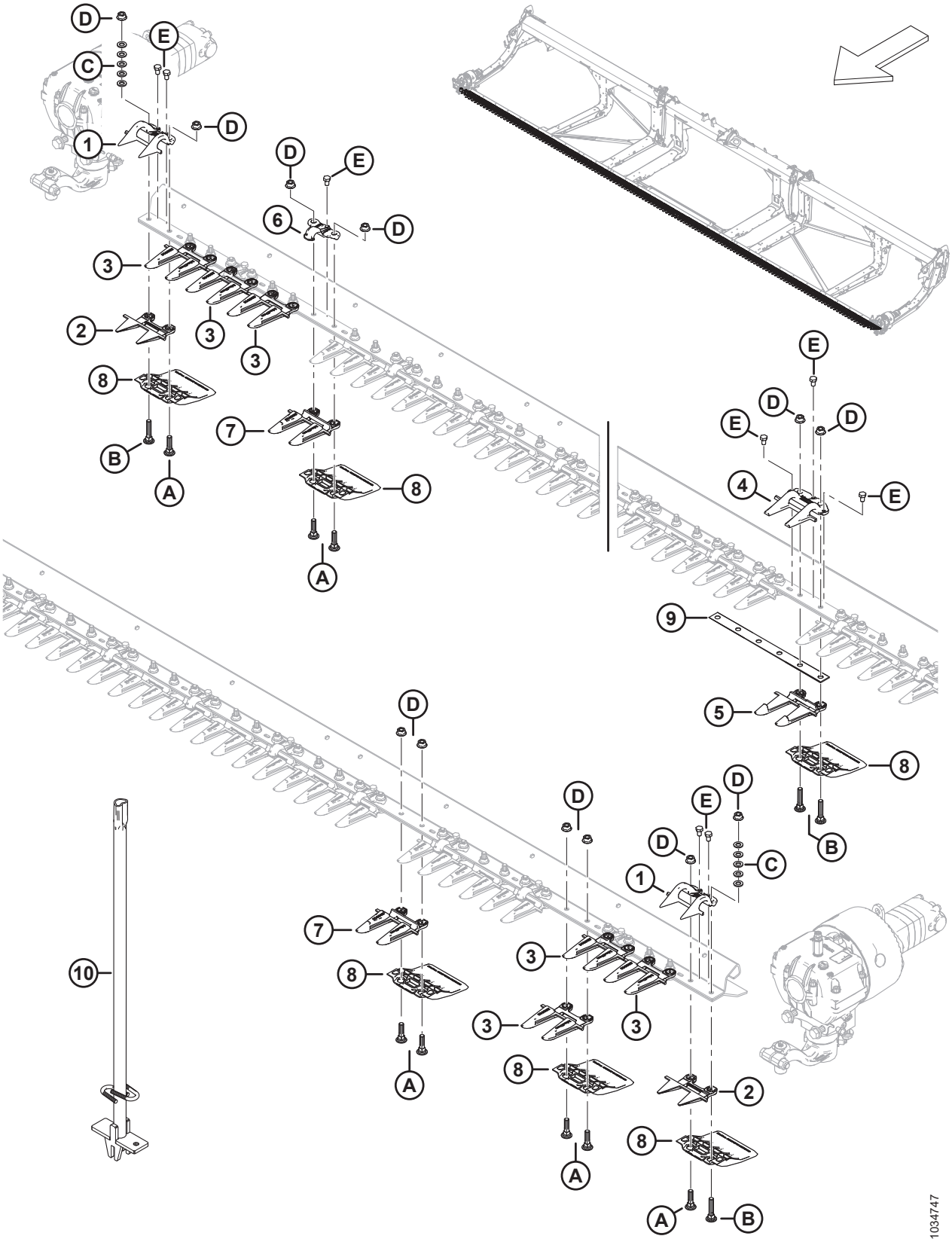

PUNTONES, SUJETADORES Y ZAPATAS DE LA BARRA DE CORTE: CUCHILLA DOBLE, PUNTIAGUDA (FD235, FD240, FD241, FD245 Y FD250)

Ref.	Número de pieza	Descripción	Cant.	Número de serie
	286663	KIT: PUNTONES PUNTIAGUDOS DE 35 PIES DK [76]	A/R	
	286664	KIT: PUNTONES PUNTIAGUDOS DE 40 PIES DK [77]	A/R	
	286665	KIT: PUNTONES PUNTIAGUDOS DE 41 PIES DK [78]	A/R	
	286666	KIT: PUNTONES PUNTIAGUDOS DE 45 PIES DK [79]	A/R	
	286667	KIT: PUNTONES PUNTIAGUDOS DE 50 PIES DK [80]	A/R	
1	286331	SUJETADOR: EXTREMO PLUG FREE	2	
2	286319	PUNTÓN DE CUCHILLA: EXTREMO PLUG FREE	2	
3	286316	PUNTÓN DE CUCHILLA: EXTREMO PUNTIAGUDO	6	
4	286332	SUJETADOR: CENTRAL PUNTIAGUDO	1	
5	286317	PUNTÓN DE CUCHILLA: CENTRAL PUNTIAGUDO	1	
6	286329	SUJETADOR: PUNTIAGUDO [81]		
7	286315	PUNTÓN DE CUCHILLA: PUNTIAGUDO [82]		
8	286257	ZAPATA: BARRA DE CORTE DE PLACA DE DESGASTE [83]		
9	226861	CUÑA: SUPERPUESTA DK	1	
10	286705	HERRAMIENTA: SOLDADA	A/R	
A	226295	PERNO: RHSN SPCL M12 X 47-8.8		
B	226280	PERNO: RHSN SPCL M12 X 60-8.8		
C	184714	ARANDELA: PLANA REG M12-300HV		
D	136036	TUERCA: BRIDA HEX. SM M12 X 1.75-8-AA1J		
E	136005	PERNO: CABEZA HEX. FINO TFL M10 X 1.25 X 16-8.8-AA1J		

76. El kit incluye 61 puntones puntiagudos (MD n.º286315), 6 puntones del extremo puntiagudos (MD n.º286316), 1 puntón central puntiagudo (MD n.º286317), 2 puntones del extremo PlugFree (MD n.º286319) y 1 sujetador central puntiagudo (MD n.º286332).
77. El kit incluye 71 puntones puntiagudos (MD n.º286315), 6 puntones del extremo puntiagudos (MD n.º286316), 1 puntón central puntiagudo (MD n.º286317), 2 puntones del extremo PlugFree (MD n.º286319) y 1 sujetador central puntiagudo (MD n.º286332).
78. El kit incluye 73 puntones puntiagudos (MD n.º286315), 6 puntones del extremo puntiagudos (MD n.º286316), 1 puntón central puntiagudo (MD n.º286317), 2 puntones del extremo PlugFree (MD n.º286319) y 1 sujetador central puntiagudo (MD n.º286332).
79. El kit incluye 81 puntones puntiagudos (MD n.º286315), 6 puntones del extremo puntiagudos (MD n.º286316), 1 puntón central puntiagudo (MD n.º286317), 2 puntones del extremo PlugFree (MD n.º286319) y 1 sujetador central puntiagudo (MD n.º286332).
80. El kit incluye 91 puntones puntiagudos (MD n.º286315), 6 puntones del extremo puntiagudos (MD n.º286316), 1 puntón central puntiagudo (MD n.º286317), 2 puntones del extremo PlugFree (MD n.º286319) y 1 sujetador central puntiagudo (MD n.º286332).
81. Cantidades: FD235 = 34, FD240 = 38, FD241 = 39, FD245 = 44 y FD250 = 48.
82. Cantidades: FD235 = 61, FD240 = 71, FD241 = 73, FD245 = 81 y FD250 = 91.
83. Cantidades: FD235 = 70, FD240 = 80, FD241 = 82, FD245 = 90 y FD250 = 100.

30 Puntones, sujetadores y zapatas de barra de corte: cuchilla simple, PlugFree™ (FD225, FD230, FD235 y FD240)

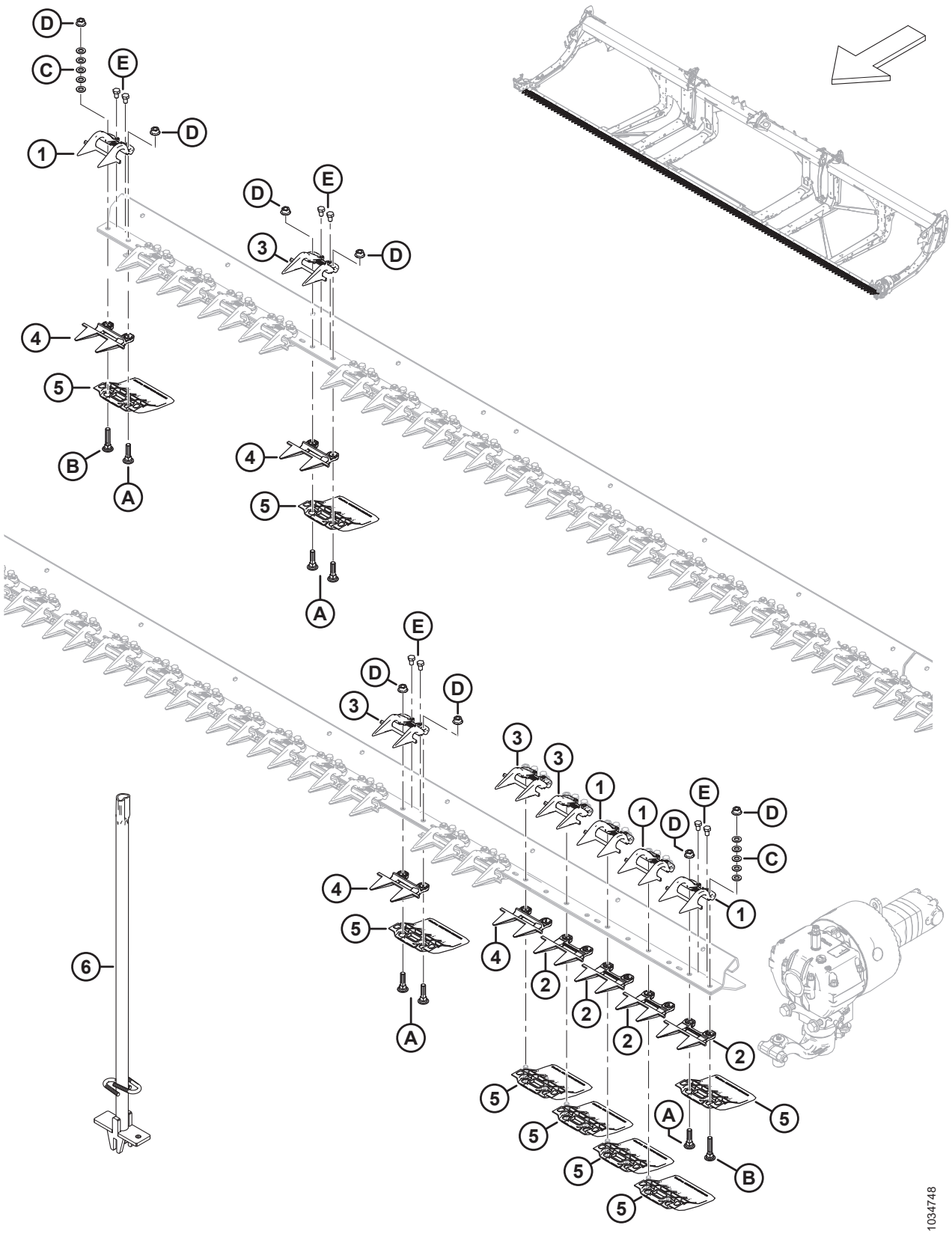

PUNTONES, SUJETADORES Y ZAPATAS DE BARRA DE CORTE: CUCHILLA SIMPLE, PLUGFREE™ (FD225, FD230, FD235 Y FD240)

Ref.	Número de pieza	Descripción	Cant.	Número de serie
	286679	KIT: PUNTONES PLUGFREE DE 25 PIES SK [84]	A/R	
	286680	KIT: PUNTONES PLUGFREE DE 30 PIES SK [85]	A/R	
	286681	KIT: PUNTONES PLUGFREE DE 35 PIES SK [86]	A/R	
	286682	KIT: PUNTONES PLUGFREE DE 40 PIES SK [87]	A/R	
1	286331	SUJETADOR: EXTREMO PLUG FREE	4	
2	286319	PUNTÓN DE CUCHILLA: EXTREMO PLUG FREE	4	
3	286330	SUJETADOR: PLUG FREE [88]		
4	286318	PUNTÓN DE CUCHILLA: PLUG FREE CORTO [88]		
5	286257	ZAPATA: BARRA DE CORTE DE PLACA DE DESGASTE [89]		
6	286705	HERRAMIENTA: SOLDADA	A/R	
A	226295	PERNO: RHSN SPCL M12 X 47-8.8		
B	226280	PERNO: RHSN SPCL M12 X 60-8.8		
C	184714	ARANDELA: PLANA REG M12-300HV		
D	136036	TUERCA: BRIDA HEX. SM M12 X 1.75-8-AA1J		
E	136005	PERNO: CABEZA HEX. FINO TFL M10 X 1.25 X 16-8.8-AA1J		

84. El kit incluye 46 puntones PlugFree (MD n.º286318) y 4 puntones del extremo (MD n.º286319).
85. El kit incluye 56 puntones PlugFree (MD n.º286318) y 4 puntones del extremo (MD n.º286319).
86. El kit incluye 66 puntones PlugFree (MD n.º286318) y 4 puntones del extremo (MD n.º286319).
87. El kit incluye 76 puntones PlugFree (MD n.º286318) y 4 puntones del extremo (MD n.º286319).
88. Cantidades: FD225 = 46, FD230 = 56, FD235 = 66 y FD240 = 76.
89. Cantidades: FD225 = 50, FD230 = 60, FD235 = 70 y FD240 = 80.

31 Protectores, sujetadores y zapatas de la barra de corte: cuchilla doble, PlugFree™ (FD240, FD241, FD245 y FD250)

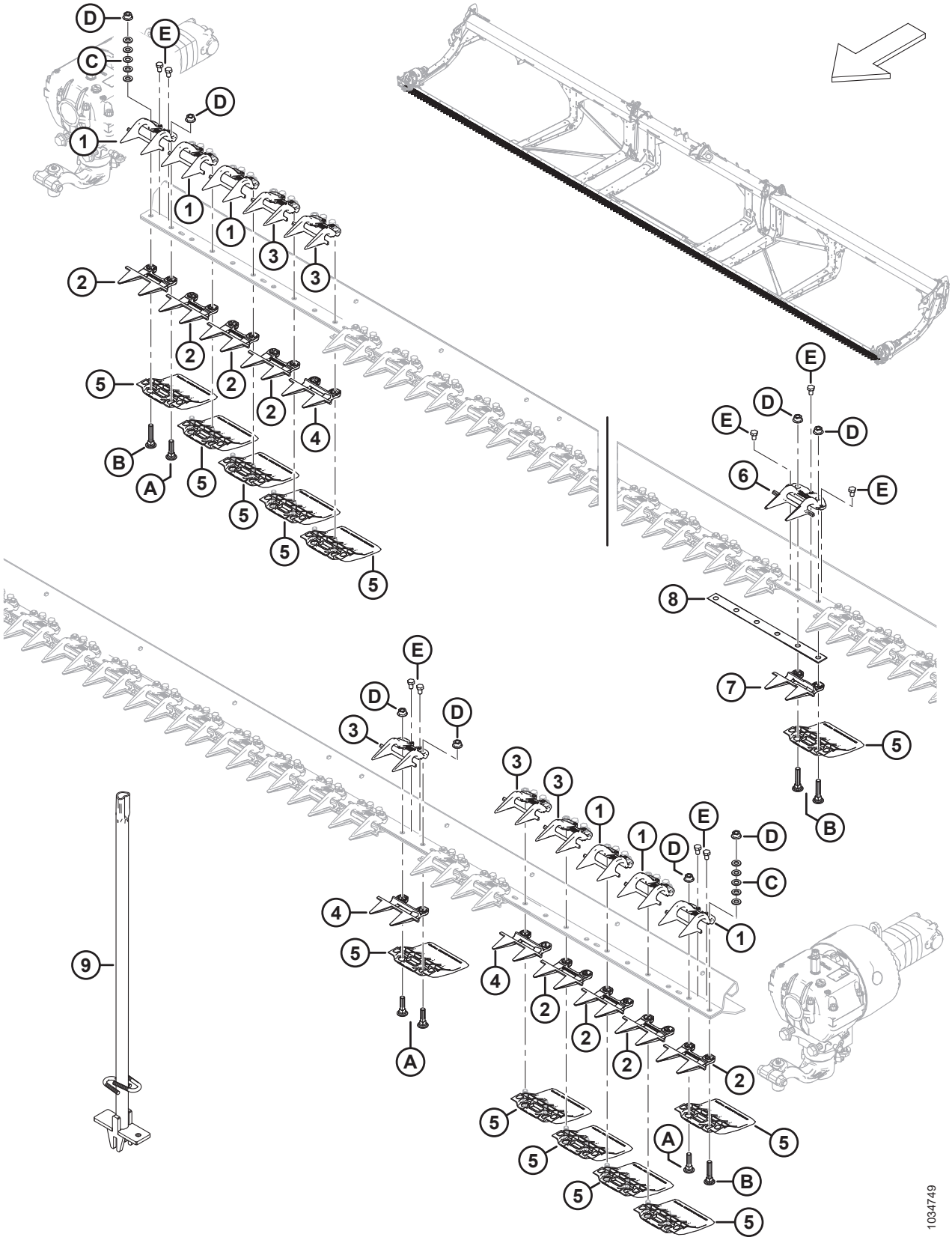

PROTECTORES, SUJETADORES Y ZAPATAS DE LA BARRA DE CORTE: CUCHILLA DOBLE, PLUGFREE™ (FD240, FD241, FD245 Y FD250)

Ref.	Número de pieza	Descripción	Cant.	Número de serie
	286673	KIT: PUNTONES PLUGFREE DE 30 PIES DK [90]	A/R	
	286674	KIT: PUNTONES PLUGFREE DE 35 PIES DK [91]	A/R	
	286675	KIT: PUNTONES PLUGFREE DE 40 PIES DK [92]	A/R	
	286676	KIT: PUNTONES PLUGFREE DE 41 PIES DK [93]	A/R	
	286677	KIT: PUNTONES PLUGFREE DE 45 PIES DK [94]	A/R	
	286678	KIT: PUNTONES PLUGFREE DE 50 PIES DK [95]	A/R	
1	286331	SUJETADOR: EXTREMO PLUG FREE	6	
2	286319	PUNTÓN DE CUCHILLA: EXTREMO PLUG FREE	8	
3	286330	SUJETADOR: PLUG FREE [96]		
4	286318	PUNTÓN DE CUCHILLA: PLUG FREE CORTO [97]		
5	286257	ZAPATA: BARRA DE CORTE DE PLACA DE DESGASTE [98]		
6	286333	SUJETADOR: CENTRAL PLUG FREE	1	
7	286320	PUNTÓN DE CUCHILLA: CENTRAL PLUG FREE	1	
8	226861	CUÑA: SUPERPUESTA DK	1	
9	286705	HERRAMIENTA: SOLDADA	A/R	
A	226295	PERNO: RHSN SPCL M12 X 47-8.8		
B	226280	PERNO: RHSN SPCL M12 X 60-8.8		
C	184714	ARANDELA: PLANA REG M12-300HV		
D	136036	TUERCA: BRIDA HEX. SM M12 X 1.75-8-AA1J		
E	136005	PERNO: CABEZA HEX. FINO TFL M10 X 1.25 X 16-8.8-AA1J		

90. El kit incluye 51 puntones PlugFree (MD n.º286318), 8 puntones del extremo (MD n.º286319), 1 puntón central (MD n.º286320) y 1 sujetador central (MD n.º286333).
91. El kit incluye 61 puntones PlugFree (MD n.º286318), 8 puntones del extremo (MD n.º286319), 1 puntón central (MD n.º286320) y 1 sujetador central (MD n.º286333).
92. El kit incluye 71 puntones PlugFree (MD n.º286318), 8 puntones del extremo (MD n.º286319), 1 puntón central (MD n.º286320) y 1 sujetador central (MD n.º286333).
93. El kit incluye 73 puntones PlugFree (MD n.º286318), 8 puntones del extremo (MD n.º286319) 1 puntón central (MD n.º286320) y 1 sujetador central (MD n.º286333).
94. El kit incluye 81 puntones PlugFree (MD n.º286318), 8 puntones del extremo (MD n.º286319), 1 puntón central (MD n.º286320) y 1 sujetador central (MD n.º.286333).
95. El kit incluye 91 puntones PlugFree (MD n.º286318), 8 puntones del extremo (MD n.º286319), 1 puntón central (MD n.º286320) y 1 sujetador central (MD n.º286333).
96. Cantidades: FD240 = 73, FD241 = 75, FD245 = 83 y FD250 = 93.
97. Cantidades: FD240 = 71, FD241 = 73, FD245 = 81 y FD250 = 91.
98. Cantidades: FD240 = 80, FD241 = 82, FD245 = 90 y FD250 = 100.

32 Cuchillas: plataformas con cuchilla simple (FD225)

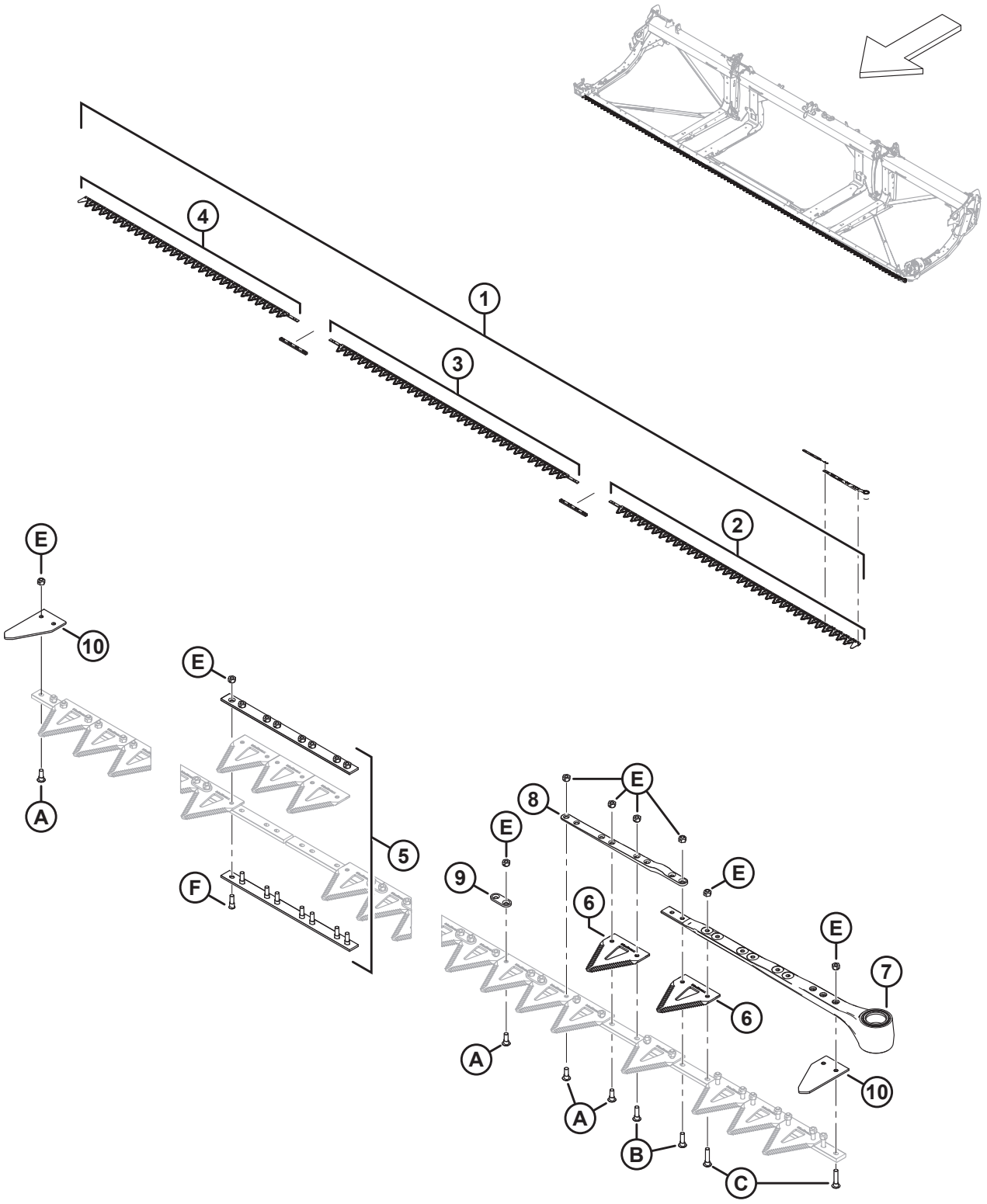

1039416

CUCHILLAS: PLATAFORMAS CON CUCHILLA SIMPLE (FD225)

Ref.	Número de pieza	Descripción	Cant.	Número de serie
1	286597	KIT: CUCHILLA DE 25 PIES GRUESA SK [99]	1	
	286609	KIT: CUCHILLA DE 25 PIES FINA SK [100]	OP-CIO-NAL	
	286779	KIT: CUCHILLA DE 25 PIES ULTRAGRUESA SK [101]	OP-CIO-NAL	
2	286562	CUCHILLA: SEGMENTO DE PLATAFORMA, IZQ., GRUESA, 2676 MM	1	
	286579	CUCHILLA: SEGMENTO DE PLATAFORMA, IZQ., FINA, 2676 MM	OP-CIO-NAL	
	286758	CUCHILLA: SEGMENTO DE PLATAFORMA, IZQ., ULTRAGRUESA, 2676 MM	OP-CIO-NAL	
3	286564	CUCHILLA: SEGMENTO CENTRAL, GRUESA, 2663 MM	1	
	286581	CUCHILLA: SEGMENTO CENTRAL, FINA, 2663 MM	OP-CIO-NAL	
	286760	CUCHILLA: SEGMENTO CENTRAL, ULTRAGRUESA, 2663 MM	OP-CIO-NAL	
4	286566	CUCHILLA: SEGMENTO TRASERO SK, GRUESA, 2295 MM	1	
	286583	CUCHILLA: SEGMENTO TRASERO SK, FINA, 2295 MM	OP-CIO-NAL	
	286763	CUCHILLA: SEGMENTO TRASERO SK, ULTRAGRUESA, 2295 MM	OP-CIO-NAL	
5	286493	KIT: EMPALME DE CUCHILLAS	2	
6	286461	SECCIÓN: CLEARCUT, GRUESA (PAQUETE DE 25) [102]		
	286462	SECCIÓN: FINA CLEARCUT (PAQUETE DE 25) [102]	OP-CIO-NAL	
	286627	SECCIÓN: ULTRAGRUESA CLEARCUT (PAQUETE DE 25) [102]	OP-CIO-NAL	

99. El kit incluye una sección gruesa ClearCut™ paquete de 25 (MD n.º286461), dos kits de empalme de cuchillas (MD n.º286493), un segmento de cabeza de la cuchilla gruesa izq. (MD n.º286562), un segmento de la cuchilla gruesa central (MD n.º286564) y un segmento de la cuchilla gruesa trasera (MD n.º286566).
100. El kit incluye una sección fina ClearCut™ paquete de 25 (MD n.º286462), dos kits de empalme de cuchillas (MD n.º286493), un segmento de cabeza de la cuchilla fina izq. (MD n.º286579), un segmento de la cuchilla fina central (MD n.º286581) y un segmento de la cuchilla fina trasera (MD n.º286583).
101. El kit incluye una sección ultragruesa ClearCut™ paquete de 25 (MD n.º286627), dos kits de empalme de cuchillas (MD n.º286493), un segmento de cabeza de la cuchilla ultragruesa izq. (MD n.º286758), un segmento de la cuchilla ultragruesa central (MD n.º286760) y un segmento de la cuchilla ultragruesa trasera (MD n.º286763).
102. La cantidad de la sección es 99.

CUCHILLAS: PLATAFORMAS CON CUCHILLA SIMPLE (FD225)

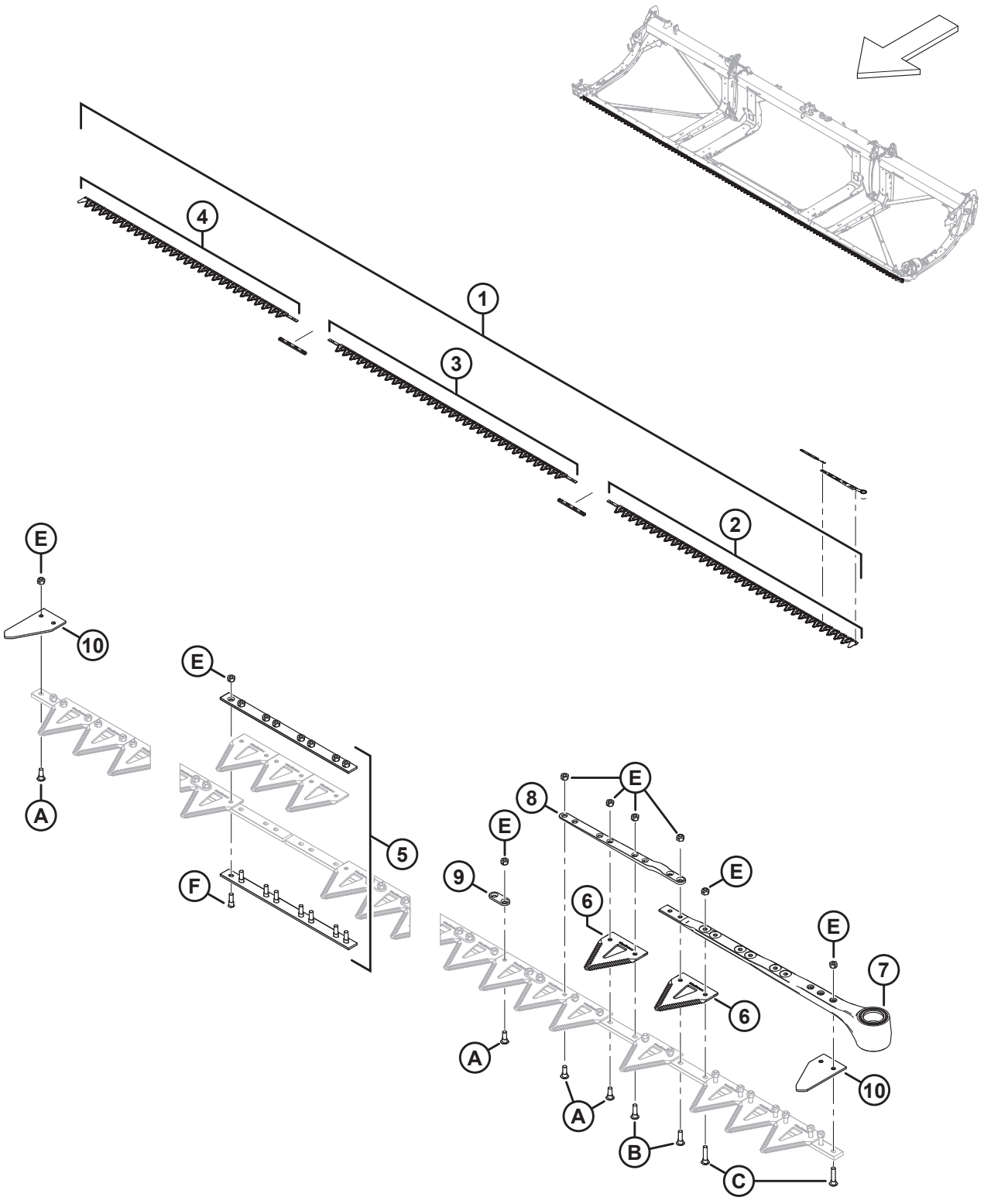

1039416

CUCHILLAS: PLATAFORMAS CON CUCHILLA SIMPLE (FD225)

Ref.	Número de pieza	Descripción	Cant.	Número de serie
7	226941	ENSAMBLE DE CABEZA DE CUCHILLA	1	
	115670	O-RING: 1.78 x 34.64	1	
	113937	DISCO	1	
	113222	KIT DE SELLO	1	
	100500	RODAMIENTO: AGUJA	1	
8	286440	BARRA: FORJADA	1	
9	286481	BARRA: REFUERZO (PAQUETE DE 25)		
10	226983	SECCIÓN: EXTREMO	2	
A	286475	TORNILLO: M6 X 18 MM, C/W TUERCA (PAQUETE DE 50)		
B	286476	TORNILLO: M6 X 22 MM, C/W TUERCA (PAQUETE DE 25)		
C	286477	TORNILLO: M6 X 29 MM, C/W TUERCA (PAQUETE DE 25)		
D	286478	TORNILLO: CSK M6 X 14 MM, C/W TUERCA (PAQUETE DE 25)		
E	286479	TUERCA: CSK BLOQUEO CENTRAL M6 X 1 (PAQUETE DE 50)		
F	286621	TORNILLO: CSK M6 X 22 MM, C/W TUERCA (PAQUETE DE 25)		

33 Cuchillas: plataformas con cuchilla simple (FD230, FD235 y FD240)

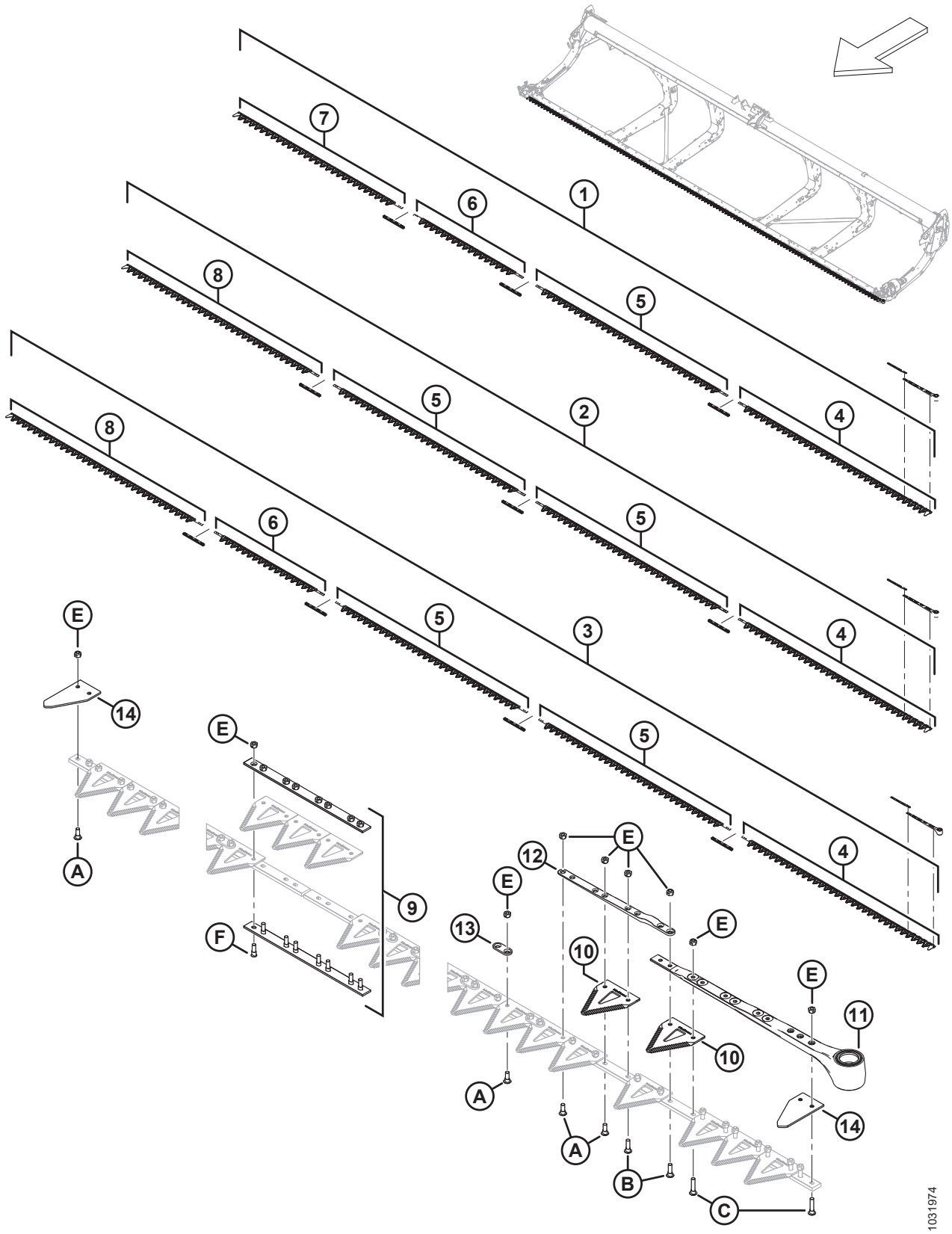

CUCHILLAS: PLATAFORMAS CON CUCHILLA SIMPLE (FD230, FD235 Y FD240)

Ref.	Número de pieza	Descripción	Cant.	Número de serie
1	286598	KIT: CUCHILLA DE 30 PIES GRUESA SK [103]	1	
	286610	KIT: CUCHILLA DE 30 PIES FINA SK [104]	OP-CIO-NAL	
	286780	KIT: CUCHILLA DE 30 PIES ULTRAGRUESA SK [105]	OP-CIO-NAL	
2	286599	KIT: CUCHILLA DE 35 PIES GRUESA SK [106]	1	
	286611	KIT: CUCHILLA DE 35 PIES FINA SK [107]	OP-CIO-NAL	
	286781	KIT: CUCHILLA DE 35 PIES ULTRAGRUESA SK [108]	OP-CIO-NAL	

103. El kit incluye una sección gruesa ClearCut™, paquete de 25 (MD n.º286461), tres kits de empalme de cuchillas (MD n.º286493), un segmento de cabeza de la cuchilla gruesa izq. (MD n.º286562), un segmento de la cuchilla gruesa central (MD n.º286564), un segmento de la cuchilla gruesa central (MD n.º286565) y un segmento de la cuchilla gruesa trasera (MD n.º286566).
104. El kit incluye una sección fina ClearCut™, paquete de 25 (MD n.º286462), tres kits de empalme de cuchillas (MD n.º286493), un segmento de cabeza de la cuchilla fina izq. (MD n.º286579), un segmento de la cuchilla fina central (MD n.º286581), un segmento de la cuchilla fina central (MD n.º286582) y un segmento de la cuchilla fina trasera (MD n.º286583).
105. El kit incluye una sección ultragruesa ClearCut™, paquete de 25 (MD n.º286627), tres kits de empalme de cuchillas (MD n.º286493), un segmento de cabeza de la cuchilla ultragruesa izq. (MD n.º286758), un segmento de la cuchilla ultragruesa central (MD n.º286760), un segmento de la cuchilla ultragruesa central (MD n.º286761) y un segmento de la cuchilla ultragruesa trasera (MD n.º286763).
106. El kit incluye una sección gruesa ClearCut™, paquete de 25 (MD n.º286461), tres kits de empalme de cuchillas (MD n.º286493), un segmento de cabeza de la cuchilla gruesa izq. (MD n.º286562), dos segmentos de la cuchilla gruesa central (MD n.º286564) y un segmento de la cuchilla gruesa trasera (MD n.º286567).
107. El kit incluye una sección fina ClearCut™, paquete de 25 (MD n.º286462), tres kits de empalme de cuchillas (MD n.º286493), un segmento de cabeza de la cuchilla fina izq. (MD n.º286579), dos segmentos de la cuchilla fina central (MD n.º286581) y un segmento de la cuchilla fina trasera (MD n.º286584).
108. El kit incluye una sección ultragruesa ClearCut™, paquete de 25 (MD n.º286627), tres kits de empalme de cuchillas (MD n.º286493), un segmento de cabeza de la cuchilla ultragruesa izq. (MD n.º286758), dos segmentos de la cuchilla ultragruesa central (MD n.º286760) y un segmento de la cuchilla ultragruesa trasera (MD n.º286764).

CUCHILLAS: PLATAFORMAS CON CUCHILLA SIMPLE (FD230, FD235 Y FD240)

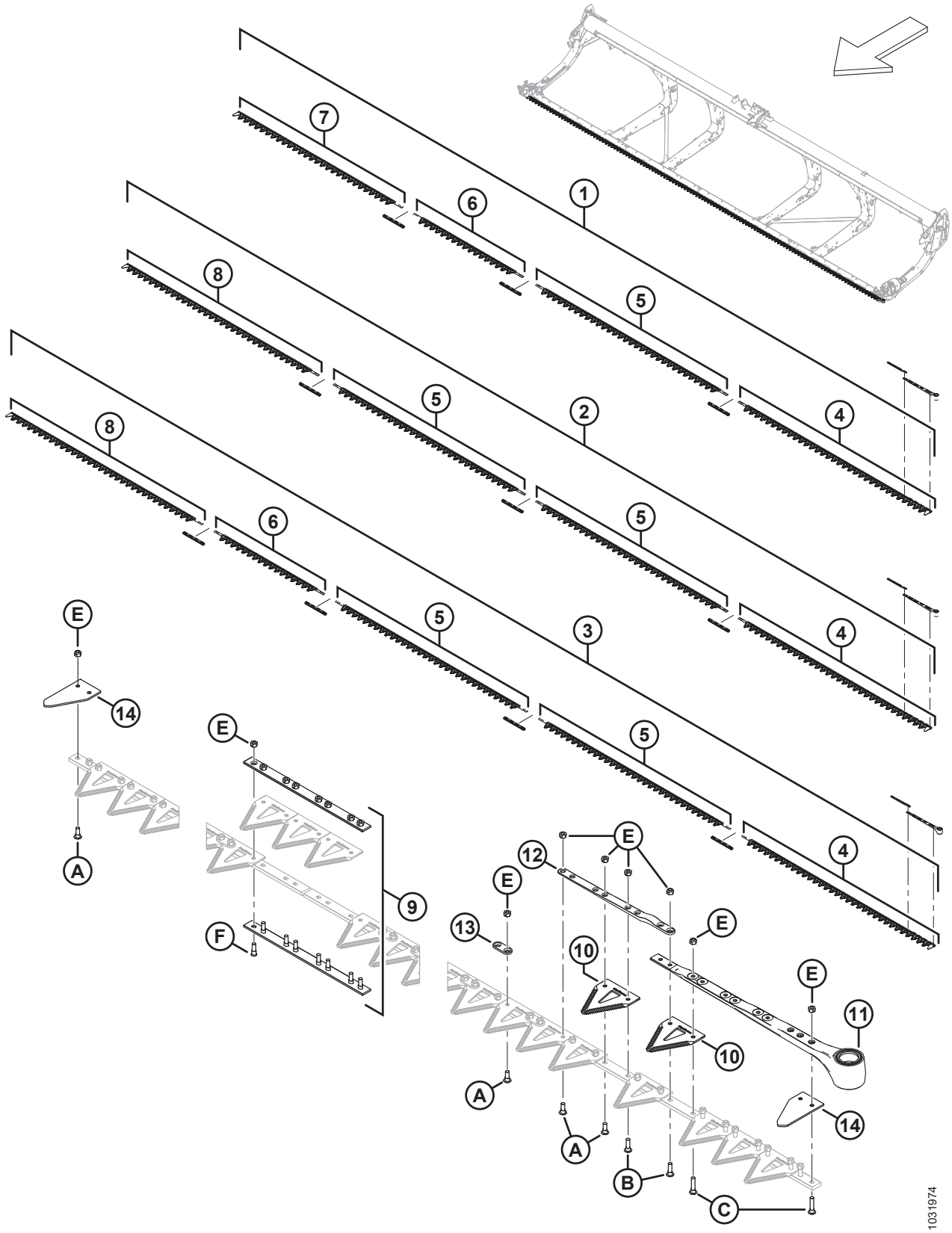

CUCHILLAS: PLATAFORMAS CON CUCHILLA SIMPLE (FD230, FD235 Y FD240)

Ref.	Número de pieza	Descripción	Cant.	Número de serie
3	286600	KIT: CUCHILLA DE 40 PIES GRUESA SK [109]	1	
	286612	KIT: CUCHILLA 40 PIES FINA SK [110]	OP-CIO-NAL	
	286782	KIT: CUCHILLA DE 40 PIES ULTRAGRUESA SK [111]	OP-CIO-NAL	
4	286562	CUCHILLA: SEGMENTO DE CABEZA, IZQ., GRUESA, 2676 MM	1	
	286579	CUCHILLA: SEGMENTO DE CABEZA, IZQ., FINA, 2676 MM	OP-CIO-NAL	
	286758	CUCHILLA: SEGMENTO DE CABEZA, IZQ., ULTRAGRUESA, 2676 MM	OP-CIO-NAL	
5	286564	CUCHILLA: SEGMENTO CENTRAL, GRUESA, 2663 MM [112]		
	286581	CUCHILLA: SEGMENTO CENTRAL, FINA, 2663 MM [113]	OP-CIO-NAL	
	286760	CUCHILLA: SEGMENTO CENTRAL, ULTRAGRUESA, 2663 MM [113]	OP-CIO-NAL	
6	286565	CUCHILLA: SEGMENTO CENTRAL, GRUESA, 1520 MM [114]		
	286582	CUCHILLA: SEGMENTO CENTRAL, FINA, 1520 MM [115]	OP-CIO-NAL	
	286761	CUCHILLA: SEGMENTO CENTRAL, ULTRAGRUESA, 1520 MM [115]	OP-CIO-NAL	

109. El kit incluye una sección gruesa ClearCut™, paquete de 25 (MD n.º286461), cuatro kits de empalme de cuchillas (MD n.º286493), un segmento de cabeza de la cuchilla gruesa izq. (MD n.º286562), dos segmentos de la cuchilla gruesa central (MD n.º286564), un segmento de la cuchilla gruesa central (MD n.º286565) y un segmento de la cuchilla gruesa trasera (MD n.º286567).
110. El kit incluye una sección fina ClearCut™, paquete de 25 (MD n.º286462), cuatro kits de empalme de cuchillas (MD n.º286493), un segmento de cabeza de la cuchilla fina izq. (MD n.º286579), dos segmentos de la cuchilla fina central (MD n.º286581), un segmento de la cuchilla fina central (MD n.º286582) y un segmento de la cuchilla fina trasera (MD n.º286584).
111. El kit incluye una sección ultragruesa ClearCut™, paquete de 25 (MD n.º286627), cuatro kits de empalme de cuchillas (MD n.º286493), un segmento de cabeza de la cuchilla ultragruesa izq. (MD n.º286758), dos segmentos de la cuchilla ultragruesa central (MD n.º286760), un segmento de la cuchilla ultragruesa central (MD n.º286761) y un segmento de la cuchilla ultragruesa trasera (MD n.º286764).
112. Cantidades (segmentos individuales: FD230 = 1, FD235 = 2 y FD240 = 2.
113. Cantidades (segmentos individuales: FD230 = 1, FD235 = 2 y FD240 = 2.
114. Cantidades (segmentos individuales: FD230 = 1, FD235 = 0 y FD240 = 1.
115. Cantidades (segmentos individuales: FD230 = 1, FD235 = 0 y FD240 = 1.

CUCHILLAS: PLATAFORMAS CON CUCHILLA SIMPLE (FD230, FD235 Y FD240)

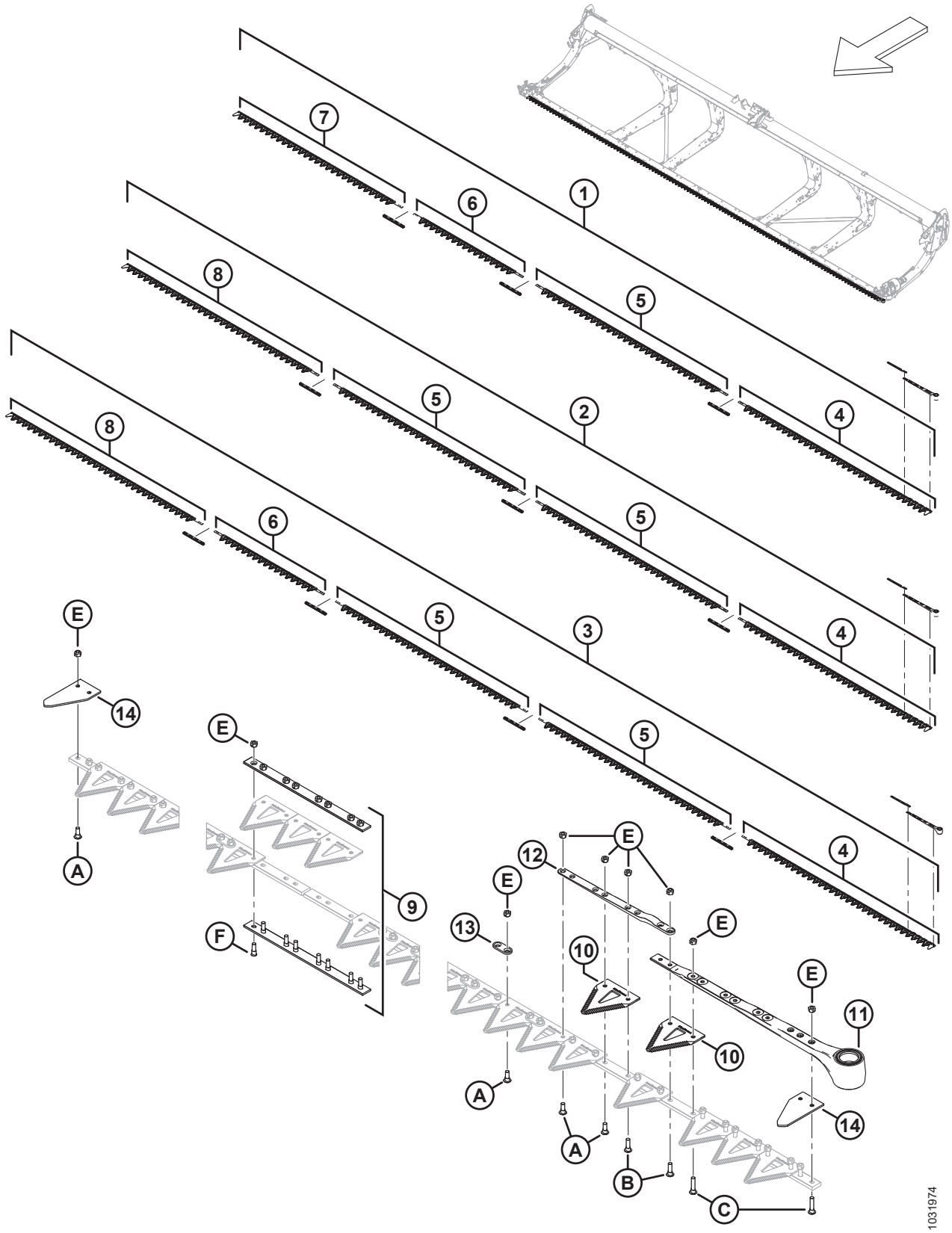

CUCHILLAS: PLATAFORMAS CON CUCHILLA SIMPLE (FD230, FD235 Y FD240)

Ref.	Número de pieza	Descripción	Cant.	Número de serie
7	286566	CUCHILLA: SEGMENTO TRASERO, GRUESA SK, 2295 MM [116]		
	286583	CUCHILLA: SEGMENTO TRASERO, FINA SK, 2295 MM [117]	OP-CIO-NAL	
	286763	CUCHILLA: SEGMENTO TRASERO, ULTRAGRUESA SK, 2295 MM [117]	OP-CIO-NAL	
8	286567	CUCHILLA: SEGMENTO TRASERO, GRUESA SK, 2676 MM [118]		
	286584	CUCHILLA: SEGMENTO TRASERO, FINA SK, 2676 MM [119]	OP-CIO-NAL	
	286764	CUCHILLA: SEGMENTO TRASERO, ULTRAGRUESA SK, 2676 MM [119]	OP-CIO-NAL	
9	286493	KIT: EMPALME DE CUCHILLAS [120]		
10	286461	SECCIÓN: CLEARCUT GRUESA (PAQUETE DE 25) [121]		
	286462	SECCIÓN: FINA CLEARCUT (PAQUETE DE 25) [122]	OP-CIO-NAL	
	286627	SECCIÓN: CLEARCUT ULTRAGRUESA (PAQUETE DE 25) [122]	OP-CIO-NAL	
11	226941	ENSAMBLE DE CABEZA DE CUCHILLA	1	
	115670	O-RING: 1.78 x 34.64	1	
	113937	DISCO	1	
	113222	KIT DE SELLO	1	
	100500	RODAMIENTO: AGUJA	1	
12	286440	BARRA: FORJADA	1	
13	286481	BARRA: REFUERZO (PAQUETE DE 25)		
14	226983	SECCIÓN: EXTREMO	2	
A	286475	TORNILLO: M6 X 18 MM, C/W TUERCA (PAQUETE DE 50)		
B	286476	TORNILLO: M6 X 22 MM, C/W TUERCA (PAQUETE DE 25)		
C	286477	TORNILLO: M6 X 29 MM, C/W TUERCA (PAQUETE DE 25)		
D	286478	TORNILLO: CSK M6 X 14 MM, C/W TUERCA (PAQUETE DE 25)		
E	286479	TUERCA: CSK BLOQUEO CENTRAL M6 X 1 (PAQUETE DE 50)		
F	286621	TORNILLO: CSK M6 X 22 MM, C/W TUERCA (PAQUETE DE 25)		

116. Cantidades (segmentos individuales: FD230 = 1, FD235 = 0 y FD240 = 0.
117. Cantidades (segmentos individuales: FD230 = 1, FD235 = 0 y FD240 = 0.
118. Cantidades (segmentos individuales): FD230 = 0, FD235 = 1 y FD240 = 1.
119. Cantidades (segmentos individuales): FD230 = 0, FD235 = 1 y FD240 = 1.
120. Cantidades: FD230 = 3, FD235 = 3 y FD240 = 4.
121. Cantidades (secciones individuales: FD230 = 119, FD235 = 139 y FD240 = 159.
122. Cantidades (secciones individuales: FD230 = 119, FD235 = 139 y FD240 = 159.

34 Cuchillas: plataformas con doble cuchilla (FD235 y FD240)

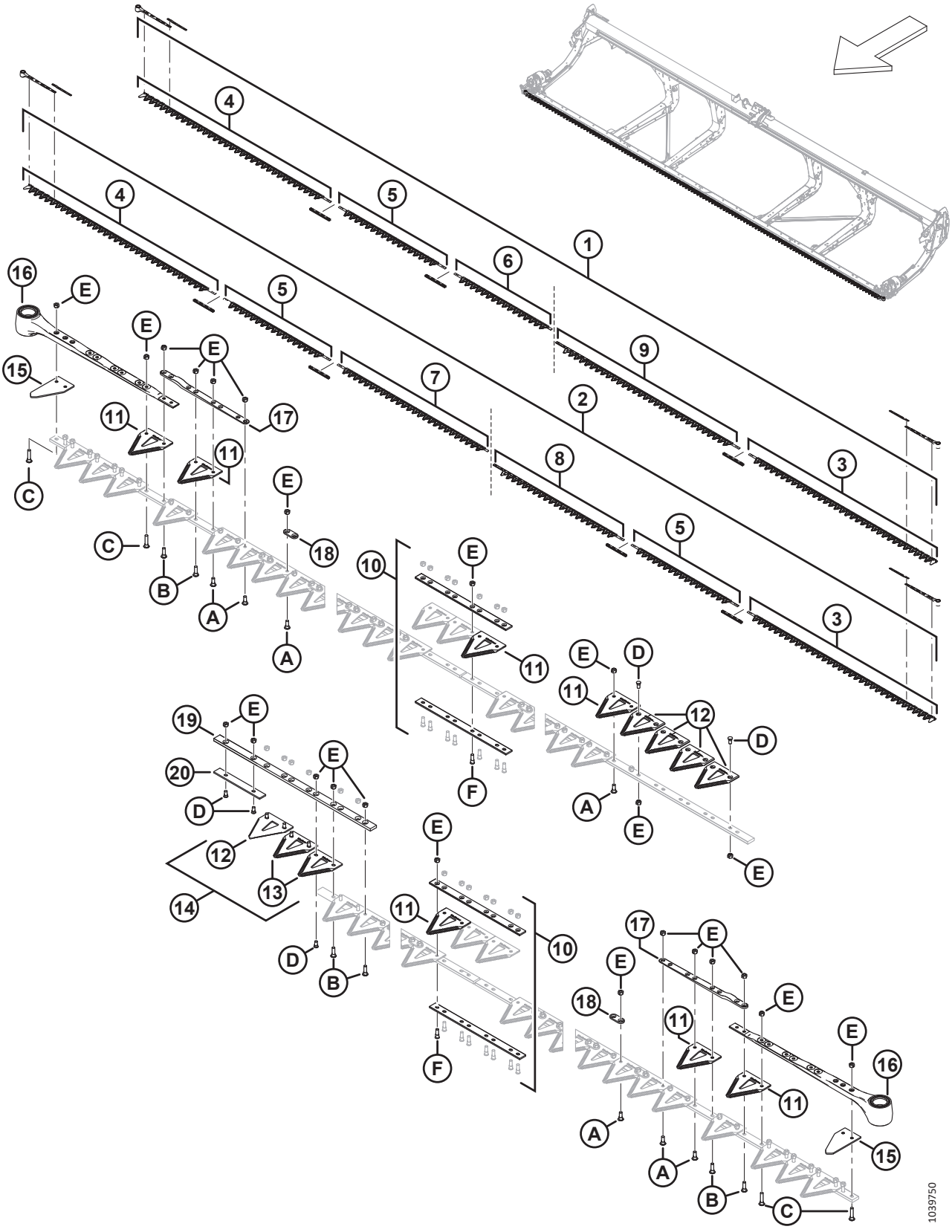

CUCHILLAS: PLATAFORMAS CON DOBLE CUCHILLA (FD235 Y FD240)

Ref.	Número de pieza	Descripción	Cant.	Número de serie
1	286886	KIT: CUCHILLA DE 35 PIES GRUESA DK [123]	1	
	286616	KIT: CUCHILLA DE 35 PIES FINA DK [124]	OP-CIO-NAL	
	286787	KIT: CUCHILLA DE 35 PIES ULTRAGRUESA DK [125]	OP-CIO-NAL	
2	286887	KIT: CUCHILLA DE 40 PIES GRUESA DK [126]	1	
	286617	KIT: CUCHILLA DE 40 PIES FINA DK [127]	OP-CIO-NAL	
	286788	KIT: CUCHILLA DE 40 PIES ULTRAGRUESA DK [128]	OP-CIO-NAL	
3	286562	CUCHILLA: SEGMENTO DE CABEZA, IZQ., GRUESA, 2676 MM	1	
	286579	CUCHILLA: SEGMENTO DE CABEZA, IZQ., FINA, 2676 MM	OP-CIO-NAL	
	286758	CUCHILLA: SEGMENTO DE CABEZA, IZQ., ULTRAGRUESA, 2676 MM	OP-CIO-NAL	

123. El kit incluye una sección gruesa ClearCut,™ paquete de 25 (MD n.º286461), tres kits de empalme de cuchillas (MD n.º286493), un segmento de cabeza de la cuchilla gruesa izq. (MD n.º286562), un segmento de cabeza de la cuchilla gruesa der. (MD n.º286563), un segmento de la cuchilla gruesa central (MD n.º286565), un segmento de la cuchilla gruesa trasera der. (MD n.º286865) y un segmento de la cuchilla gruesa trasera izq. (MD n.º286575).
124. El kit incluye una sección fina ClearCut,™ paquete de 25 (MD n.º286462), tres kits de empalme de cuchillas (MD n.º286493), un segmento de cabeza de la cuchilla fina izq. (MD n.º286579), un segmento de cabeza de la cuchilla fina der. (MD n.º286580), un segmento de la cuchilla fina central (MD n.º286582), un segmento de la cuchilla fina trasera der. (MD n.º286870) y un segmento de la cuchilla fina trasera izq. (MD n.º286592).
125. El kit incluye una sección ultragruesa ClearCut,™ paquete de 25 (MD n.º286627), tres kits de empalme de cuchillas (MD n.º286493), un segmento de cabeza de la cuchilla ultragruesa izq. (MD n.º286758), un segmento de cabeza de la cuchilla ultragruesa der. (MD n.º286759), un segmento de la cuchilla ultragruesa central (MD n.º286761), un segmento de la cuchilla ultragruesa trasera der. (MD n.º286875) y un segmento de la cuchilla ultragruesa trasera izq. (MD n.º286768).
126. El kit incluye una sección gruesa ClearCut,™ paquete de 25 (MD n.º286461), cuatro kits de empalme de cuchillas (MD n.º286493), un segmento de cabeza de la cuchilla gruesa izq. (MD n.º286562), un segmento de cabeza de la cuchilla gruesa der. (MD n.º286563), dos segmentos de la cuchilla gruesa central (MD n.º286565), un segmento de la cuchilla gruesa trasera der. (MD n.º286866) y un segmento de la cuchilla gruesa trasera izq. (MD n.º286574).
127. El kit incluye una sección gruesa ClearCut,™ paquete de 25 (MD n.º286462), cuatro kits de empalme de cuchillas (MD n.º286493), un segmento de cabeza de la cuchilla gruesa izq. (MD n.º286579), un segmento de cabeza de la cuchilla gruesa der. (MD n.º286580), dos segmentos de la cuchilla gruesa central (MD n.º286582), un segmento de la cuchilla gruesa trasera der. (MD n.º286871) y un segmento de la cuchilla gruesa trasera izq. (MD n.º286591).
128. El kit incluye una sección gruesa ClearCut,™ paquete de 25 (MD n.º286627), cuatro kits de empalme de cuchillas (MD n.º286493), un segmento de cabeza de la cuchilla gruesa izq. (MD n.º286758), un segmento de cabeza de la cuchilla gruesa der. (MD n.º286759), dos segmentos de la cuchilla gruesa central (MD n.º286761), un segmento de la cuchilla gruesa trasera der. (MD n.º286876) y un segmento de la cuchilla gruesa trasera izq. (MD n.º286767).

CUCHILLAS: PLATAFORMAS CON DOBLE CUCHILLA (FD235 Y FD240)

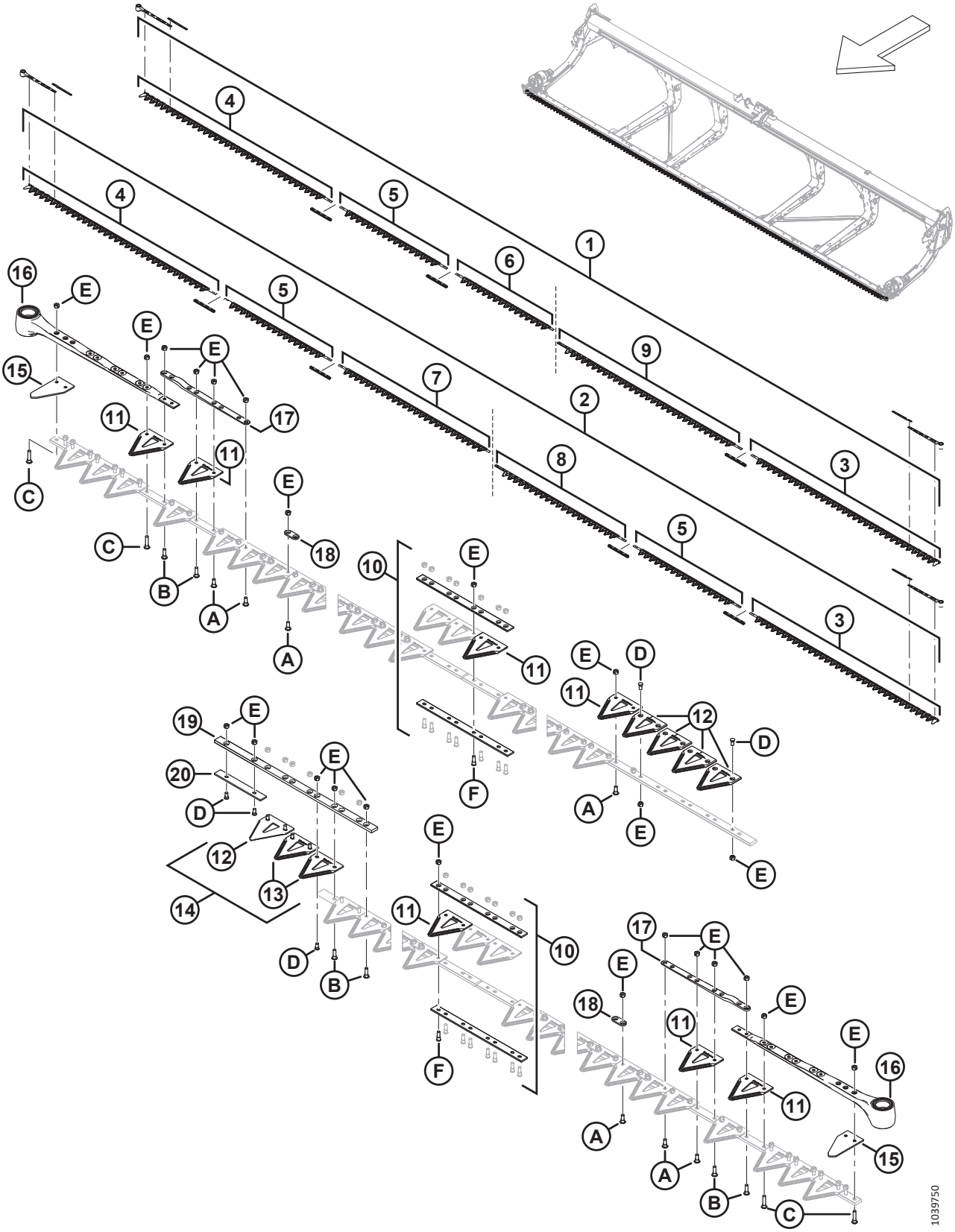

CUCHILLAS: PLATAFORMAS CON DOBLE CUCHILLA (FD235 Y FD240)

Ref.	Número de pieza	Descripción	Cant.	Número de serie
4	286563	CUCHILLA: SEGMENTO DE CABEZA, DER., GRUESA, 2676 MM	1	
	286580	CUCHILLA: SEGMENTO DE CABEZA, DER., FINA, 2676 MM	OP-CIO-NAL	
	286759	CUCHILLA: SEGMENTO DE CABEZA, DER., ULTRAGRUESA, 2676 MM	OP-CIO-NAL	
5	286565	CUCHILLA: SEGMENTO CENTRAL, GRUESA, 1520 MM [129]		
	286582	CUCHILLA: SEGMENTO CENTRAL, FINA, 1520 MM [129]	OP-CIO-NAL	
	286761	CUCHILLA: SEGMENTO CENTRAL, ULTRAGRUESA, 1520 MM [129]	OP-CIO-NAL	
6	286865	CUCHILLA: SEGMENTO TRASERO, GRUESA RH, 1385 MM [130]		
	286870	CUCHILLA: SEGMENTO TRASERO, DER., FINA, 1385 MM [130]	OP-CIO-NAL	
	286875	CUCHILLA: SEGMENTO TRASERO, DER., ULTRAGRUESA, 1385 MM [130]	OP-CIO-NAL	
7	286866	CUCHILLA: SEGMENTO TRASERO, GRUESA RH, 2147 MM [131]		
	286871	CUCHILLA: SEGMENTO TRASERO, DER., FINA, 2147 MM [131]	OP-CIO-NAL	
	286876	CUCHILLA: SEGMENTO TRASERO, DER., ULTRAGRUESA, 2147 MM [131]	OP-CIO-NAL	
8	286574	CUCHILLA: SEGMENTO TRASERO, IZQ., GRUESA, 1856 MM [131]		
	286591	CUCHILLA: SEGMENTO TRASERO, IZQ., FINA, 1856 MM [131]	OP-CIO-NAL	
	286767	CUCHILLA: SEGMENTO TRASERO, IZQ., ULTRAGRUESA, 1856 MM [131]	OP-CIO-NAL	
9	286575	CUCHILLA: SEGMENTO TRASERO, IZQ., GRUESA, 2618 MM [130]		
	286592	CUCHILLA: SEGMENTO TRASERO, IZQ., FINA, 2618 MM [130]	OP-CIO-NAL	
	286768	CUCHILLA: SEGMENTO TRASERO, IZQ., ULTRAGRUESA, 2618 MM [130]	OP-CIO-NAL	
10	286493	KIT: EMPALME DE CUCHILLAS [132]		

129. Cantidades (segmentos individuales): FD235 = 1 y FD240 = 2.
130. Cantidades (segmentos individuales): FD235 = 1 y FD240 = 0.
131. Cantidades (segmentos individuales): FD235 = 0 y FD240 = 1.
132. El kit incluye una barra de empalme inferior (NSS), una barra de empalme superior (NSS), ocho tornillos (MD n.º286314) y ocho tuercas (MD n.º226259). Cantidades: FD235 = 3 y FD240 = 4.

CUCHILLAS: PLATAFORMAS CON DOBLE CUCHILLA (FD235 Y FD240)

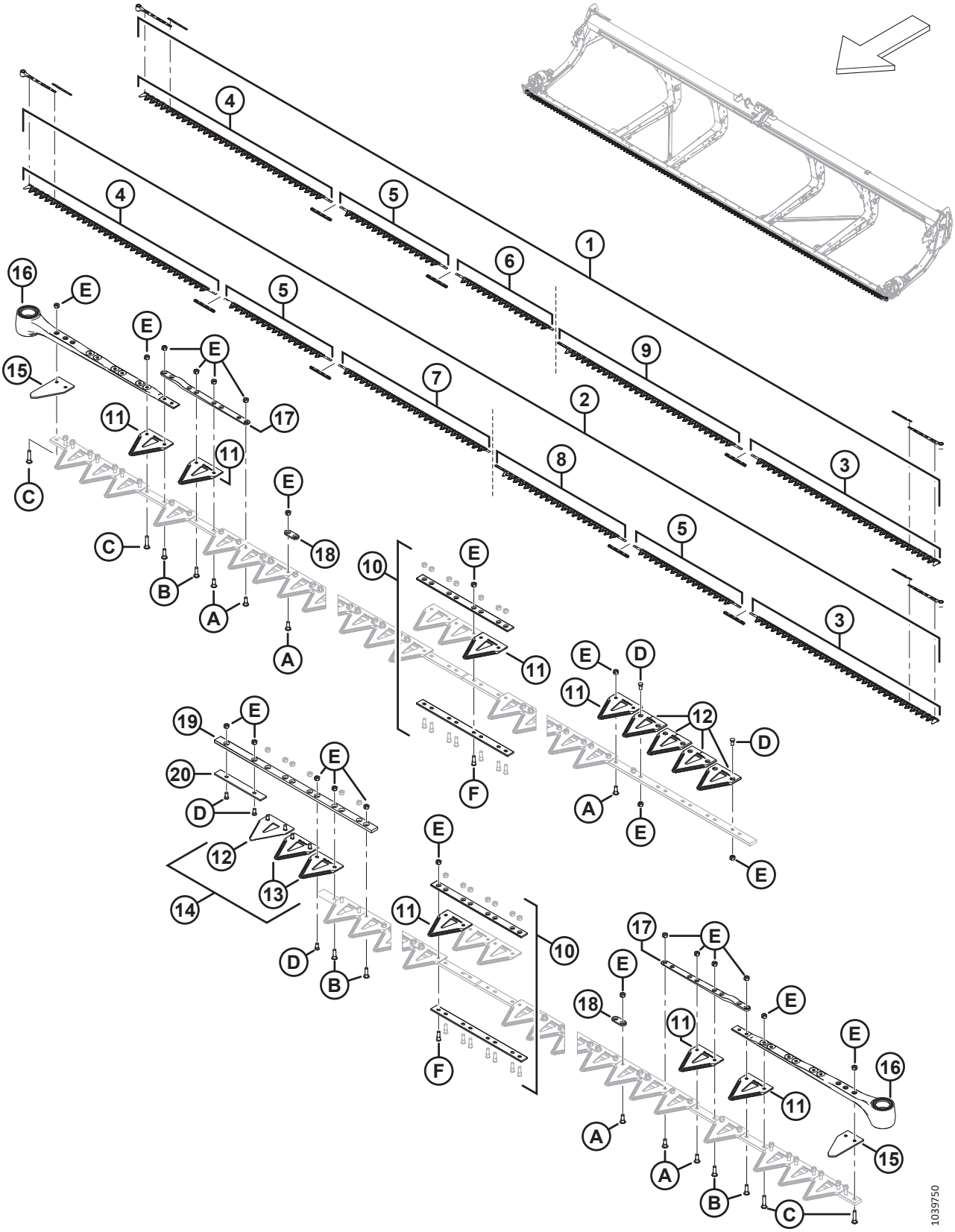

CUCHILLAS: PLATAFORMAS CON DOBLE CUCHILLA (FD235 Y FD240)

Ref.	Número de pieza	Descripción	Cant.	Número de serie
11	286461	SECCIÓN: GRUESA CLEARCUT (PAQUETE DE 25) [133]		
	286462	SECCIÓN: FINA CLEARCUT (PAQUETE DE 25) [133]	OP-CIO-NAL	
	286627	SECCIÓN: ULTRAGRUESA CLEARCUT (PAQUETE DE 25) [133]	OP-CIO-NAL	
12	286463	SECCIÓN: SUPERIOR GRUESA CLEARCUT CSK (PAQUETE DE 10) [134]		
	286465	SECCIÓN: SUPERIOR FINA CLEARCUT CSK (PAQUETE DE 10) [134]	OP-CIO-NAL	
	286628	SECCIÓN: SUPERIOR ULTRAGRUESA CLEARCUT CSK (PAQUETE DE 10) [134]	OP-CIO-NAL	
13	286464	SECCIÓN: INFERIOR GRUESA CLEARCUT CSK (PAQUETE DE 10) [135]		
	286466	SECCIÓN: INFERIOR FINA CLEARCUT CSK (PAQUETE DE 10) [135]	OP-CIO-NAL	
	286629	SECCIÓN: INFERIOR ULTRAGRUESA CLEARCUT CSK (PAQUETE DE 10) [135]	OP-CIO-NAL	
14	286861	KIT: CENTRAL GRUESA CLEARCUT [136]		
	286862	KIT: CENTRAL FINA CLEARCUT [137]	OP-CIO-NAL	
	286863	KIT: CENTRAL ULTRAGRUESA CLEARCUT [138]	OP-CIO-NAL	
15	226983	SECCIÓN: EXTREMO	2	
16	226941	ENSAMBLE DE CABEZA DE CUCHILLA	1	
	115670	O-RING: 1.78 x 34.64	1	
	113937	DISCO	1	
	113222	KIT DE SELLO	1	
	100500	RODAMIENTO: AGUJA	1	
17	286440	BARRA: FORJADA	1	
18	286481	BARRA: REFUERZO (PAQUETE DE 25) [139]		
19	286362	BARRA: GUÍA DE SUPERPOSICIÓN DE CUCHILLA	1	

133. Cantidades (secciones individuales): FD235 = 139 y FD240 = 159.
134. Cantidades (secciones individuales): FD235 = 5 y FD240 = 5.
135. Cantidades (secciones individuales): FD235 = 2 y FD240 = 2.
136. El kit incluye cinco secciones superiores gruesas ClearCut™ CSK (NSS), dos secciones inferiores gruesas ClearCut™ CSK (NSS) y herramental.
137. El kit incluye cinco secciones superiores finas ClearCut™ CSK (NSS), dos secciones inferiores finas ClearCut™ CSK (NSS) y herramental.
138. El kit incluye cinco secciones superiores ultragruesas ClearCut™ CSK (NSS), dos secciones inferiores ultragruesas ClearCut™ CSK (NSS) y herramental.
139. Cantidades (barras individuales): FD235 = 72 y FD240 = 88.

CUCHILLAS: PLATAFORMAS CON DOBLE CUCHILLA (FD235 Y FD240)

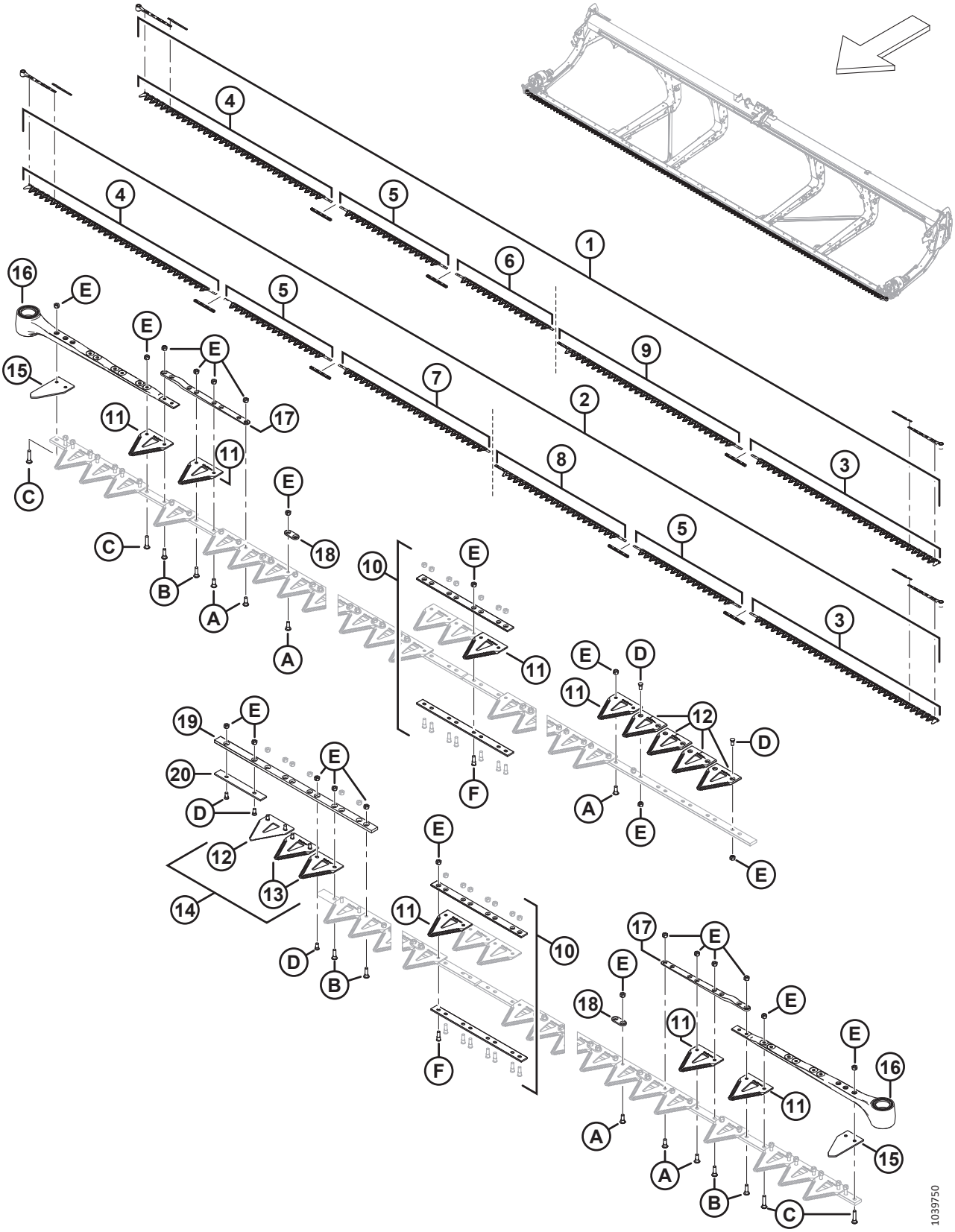

CUCHILLAS: PLATAFORMAS CON DOBLE CUCHILLA (FD235 Y FD240)

Ref.	Número de pieza	Descripción	Cant.	Número de serie
20	286363	BARRA: DESGASTE	1	
A	286475	TORNILLO: M6 X 18 MM, C/W TUERCA (PAQUETE DE 50)		
B	286476	TORNILLO: M6 X 22 MM, C/W TUERCA (PAQUETE DE 25)		
C	286477	TORNILLO: M6 X 29 MM, C/W TUERCA (PAQUETE DE 25)		
D	286478	TORNILLO: CSK M6 X 14 MM, C/W TUERCA (PAQUETE DE 25)		
E	286479	TUERCA: CSK BLOQUEO CENTRAL M6 X 1 (PAQUETE DE 50)		
F	286621	TORNILLO: CSK M6 X 22 MM, C/W TUERCA (PAQUETE DE 25)		

35 Cuchillas: plataforma con doble cuchilla (FD241)

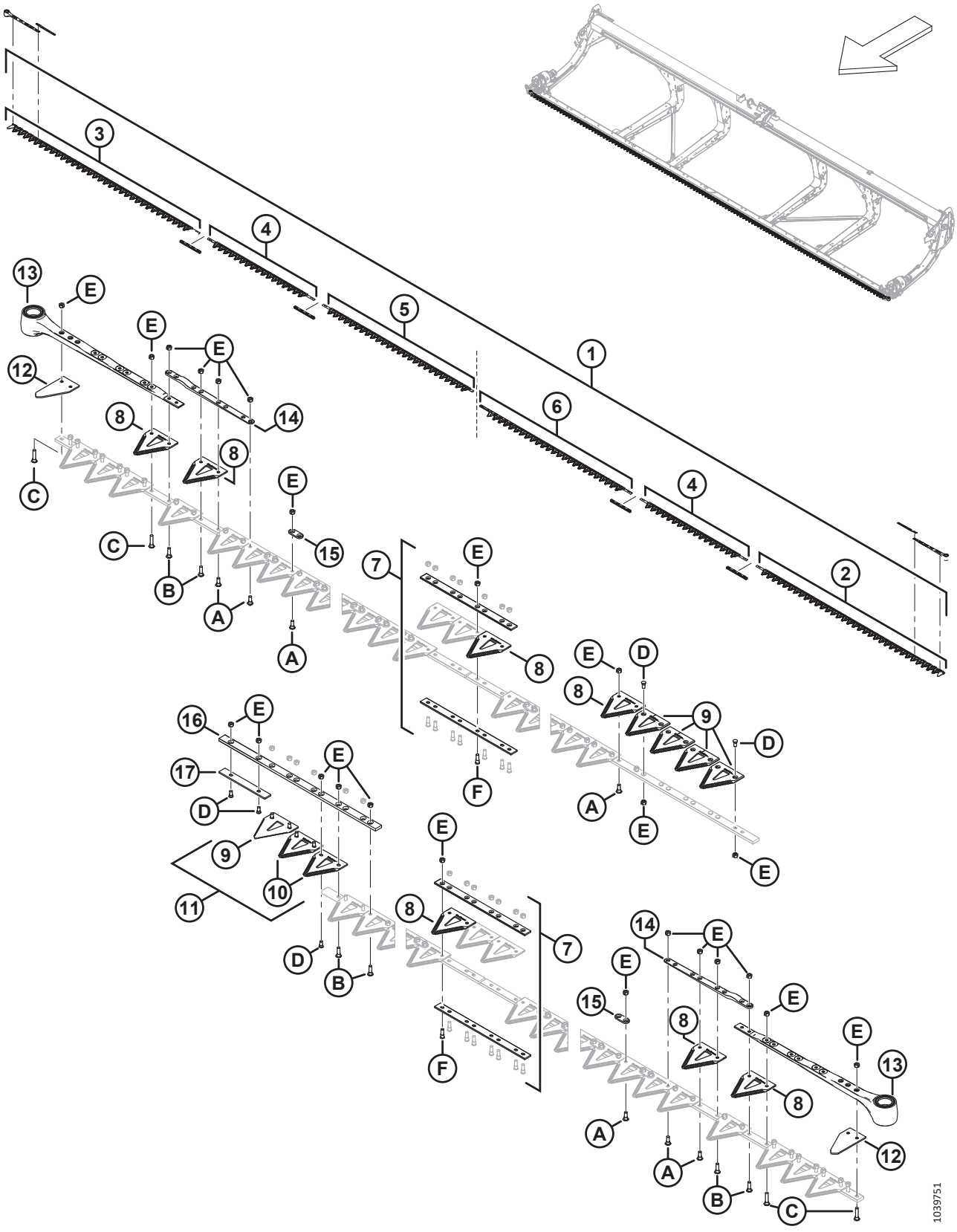

CUCHILLAS: PLATAFORMA CON DOBLE CUCHILLA (FD241)

Ref.	Número de pieza	Descripción	Cant.	Número de serie
1	286888	KIT: CUCHILLA DE 41 PIES GRUESA DK [140]	1	
	286618	KIT: CUCHILLA DE 41 PIES FINA DK [141]	OP-CIO-NAL	
	286789	KIT: CUCHILLA DE 41 PIES ULTRAGRUESA DK [142]	OP-CIO-NAL	
2	286562	CUCHILLA: SEGMENTO DE CABEZA, IZQ., GRUESA, 2676 MM	1	
	286579	CUCHILLA: SEGMENTO DE CABEZA, IZQ., FINA, 2676 MM	OP-CIO-NAL	
	286758	CUCHILLA: SEGMENTO DE CABEZA, IZQ., ULTRAGRUESA, 2676 MM	OP-CIO-NAL	
3	286563	CUCHILLA: SEGMENTO DE CABEZA, DER., GRUESA, 2676 MM	1	
	286580	CUCHILLA: SEGMENTO DE CABEZA, DER., FINA, 2676 MM	OP-CIO-NAL	
	286759	CUCHILLA: SEGMENTO DE CABEZA, DER., ULTRAGRUESA, 2676 MM	OP-CIO-NAL	
4	286565	CUCHILLA: SEGMENTO CENTRAL, GRUESA, 1520 MM	2	
	286582	CUCHILLA: SEGMENTO CENTRAL, FINA, 1520 MM	OP-CIO-NAL	
	286761	CUCHILLA: SEGMENTO CENTRAL, ULTRAGRUESA, 1520 MM	OP-CIO-NAL	
5	286866	CUCHILLA: SEGMENTO TRASERO, DER., GRUESA, 2147 MM	1	
	286871	CUCHILLA: SEGMENTO TRASERO, DER., FINA, 2147 MM	OP-CIO-NAL	
	286876	CUCHILLA: SEGMENTO TRASERO, DER., ULTRAGRUESA, 2147 MM	OP-CIO-NAL	

140. El kit incluye una sección gruesa ClearCut™, paquete de 25 (MD n.º286461), cuatro kits de empalme de cuchillas (MD n.º286493), un segmento de cabeza de la cuchilla gruesa izq. (MD n.º286562), un segmento de cabeza de la cuchilla gruesa der. (MD n.º286563), dos segmentos de la cuchilla gruesa central (MD n.º286565), un segmento de la cuchilla gruesa trasera der. (MD n.º286866) y un segmento de la cuchilla gruesa trasera izq. (MD n.º286576).
141. El kit incluye una sección fina ClearCut™, paquete de 25 (MD n.º286462), cuatro kits de empalme de cuchillas (MD n.º286493), un segmento de cabeza de la cuchilla fina izq. (MD n.º286579), un segmento de cabeza de la cuchilla fina der. (MD n.º286580), dos segmentos de la cuchilla fina central (MD n.º286582), un segmento de la cuchilla fina trasera der. (MD n.º286871) y un segmento de la cuchilla fina trasera izq. (MD n.º286593).
142. El kit incluye una sección ultragruesa ClearCut™, paquete de 25 (MD n.º286627), cuatro kits de empalme de cuchillas (MD n.º286493), un segmento de cabeza de la cuchilla ultragruesa izq. (MD n.º286758), un segmento de cabeza de la cuchilla ultragruesa der. (MD n.º286759), dos segmentos de la cuchilla ultragruesa central (MD n.º286761), un segmento de la cuchilla ultragruesa trasera der. (MD n.º286876) y un segmento de la cuchilla ultragruesa trasera izq. (MD n.º286769).

CUCHILLAS: PLATAFORMA CON DOBLE CUCHILLA (FD241)

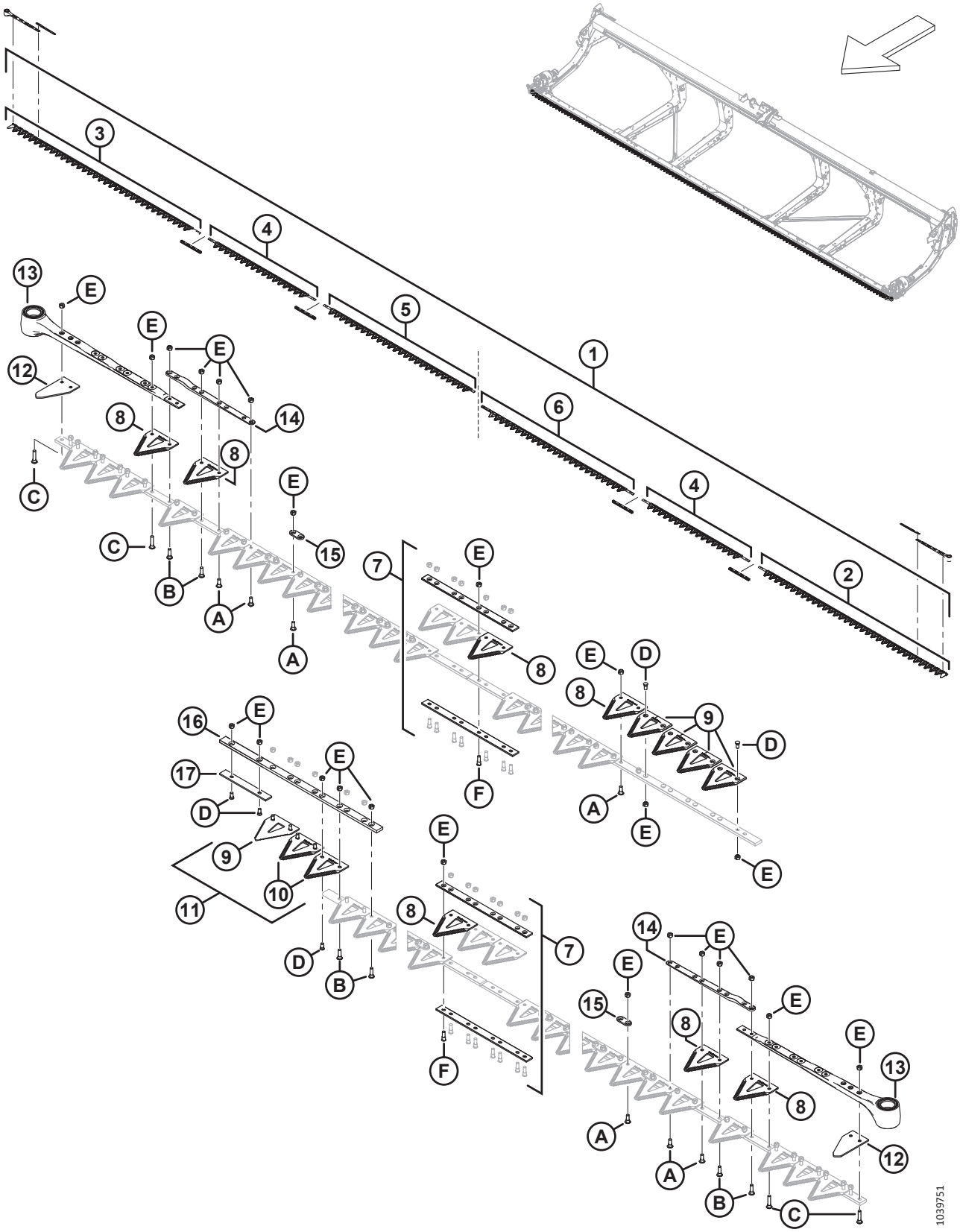

CUCHILLAS: PLATAFORMA CON DOBLE CUCHILLA (FD241)

Ref.	Número de pieza	Descripción	Cant.	Número de serie
6	286576	CUCHILLA: SEGMENTO TRASERO, IZQ., GRUESA, 2161 MM	1	
	286593	CUCHILLA: SEGMENTO TRASERO, IZQ., FINA, 2161 MM	OP-CIO-NAL	
	286769	CUCHILLA: SEGMENTO TRASERO, IZQ., ULTRAGRUESA, 2161 MM	OP-CIO-NAL	
7	286493	KIT: EMPALME DE CUCHILLAS [143]	4	
8	286461	SECCIÓN: GRUESA CLEARCUT (PAQUETE DE 25) [144]		
	286462	SECCIÓN: FINA CLEARCUT (PAQUETE DE 25) [144]	OP-CIO-NAL	
	286627	SECCIÓN: ULTRAGRUESA CLEARCUT (PAQUETE DE 25) [144]	OP-CIO-NAL	
9	286463	SECCIÓN: SUPERIOR GRUESA CLEARCUT CSK (PAQUETE DE 10) [145]		
	286465	SECCIÓN: SUPERIOR FINA CLEARCUT CSK (PAQUETE DE 10) [145]	OP-CIO-NAL	
	286628	SECCIÓN: SUPERIOR ULTRAGRUESA CLEARCUT CSK (PAQUETE DE 10) [145]	OP-CIO-NAL	
10	286464	SECCIÓN: INFERIOR GRUESA CLEARCUT CSK (PAQUETE DE 10) [146]		
	286466	SECCIÓN: INFERIOR FINA CLEARCUT CSK (PAQUETE DE 10) [146]	OP-CIO-NAL	
	286629	SECCIÓN: INFERIOR ULTRAGRUESA CLEARCUT CSK (PAQUETE DE 10) [146]	OP-CIO-NAL	
11	286861	KIT: CENTRAL GRUESA CLEARCUT [147]		
	286862	KIT: CENTRAL FINA CLEARCUT [148]	OP-CIO-NAL	
	286863	KIT: CENTRAL ULTRAGRUESA CLEARCUT [149]	OP-CIO-NAL	
12	226983	SECCIÓN: EXTREMO	2	

143. El kit incluye una barra de empalme inferior (NSS), una barra de empalme superior (NSS), ocho tornillos (MD n.º286314) y ocho tuercas (MD n.º226259).
144. Cantidades (secciones individuales): 163.
145. Cantidades (secciones individuales): 5.
146. Cantidades (secciones individuales): 2.
147. El kit incluye cinco secciones superiores gruesas ClearCut™ CSK (NSS), dos secciones inferiores gruesas ClearCut™ CSK (NSS) y herramental.
148. El kit incluye cinco secciones superiores finas ClearCut™ CSK (NSS), dos secciones inferiores finas ClearCut™ CSK (NSS) y herramental.
149. El kit incluye cinco secciones superiores ultragruesas ClearCut™ CSK (NSS), dos secciones inferiores ultragruesas ClearCut™ CSK (NSS) y herramental.

CUCHILLAS: PLATAFORMA CON DOBLE CUCHILLA (FD241)

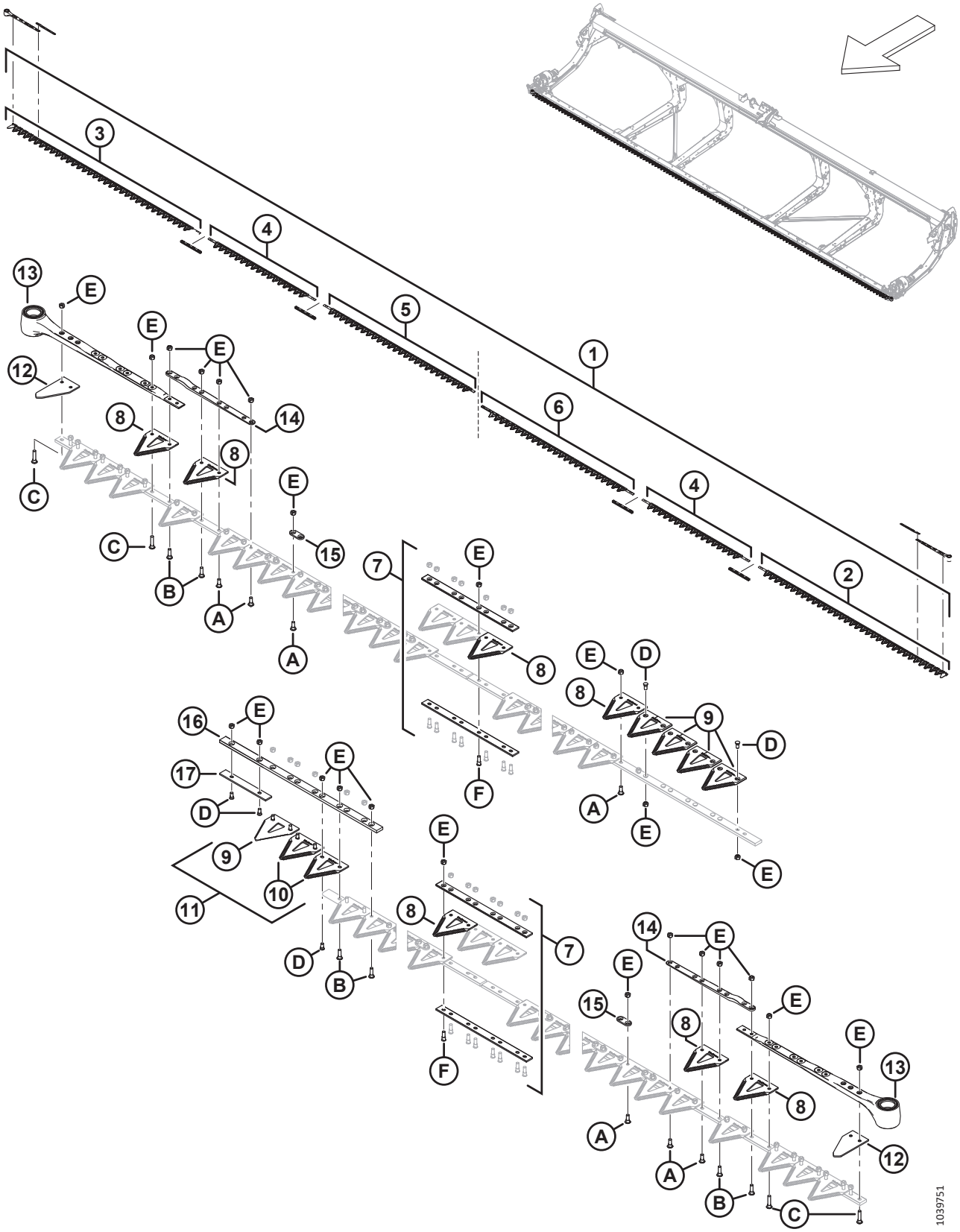

CUCHILLAS: PLATAFORMA CON DOBLE CUCHILLA (FD241)

Ref.	Número de pieza	Descripción	Cant.	Número de serie
13	226941	ENSAMBLE DE CABEZA DE CUCHILLA	2	
	115670	O-RING: 1.78 x 34.64		
	113937	DISCO		
	113222	KIT DE SELLO		
	100500	RODAMIENTO: AGUJA		
14	286440	BARRA: FORJADA	2	
15	286481	BARRA: REFUERZO (PAQUETE DE 25) [150]		
16	286362	BARRA: GUÍA DE SUPERPOSICIÓN DE CUCHILLA	1	
17	286363	BARRA: DESGASTE	1	
A	286475	TORNILLO: M6 X 18 MM, C/W TUERCA (PAQUETE DE 50)		
B	286476	TORNILLO: M6 X 22 MM, C/W TUERCA (PAQUETE DE 25)		
C	286477	TORNILLO: M6 X 29 MM, C/W TUERCA (PAQUETE DE 25)		
D	286478	TORNILLO: CSK M6 X 14 MM, C/W TUERCA (PAQUETE DE 25)		
E	286479	TUERCA: CSK BLOQUEO CENTRAL M6 X 1 (PAQUETE DE 50)		
F	286621	TORNILLO: CSK M6 X 22 MM, C/W TUERCA (PAQUETE DE 25)		

150. Cantidades (barras individuales): 88.

36 Cuchillas: plataforma con doble cuchilla (FD245)

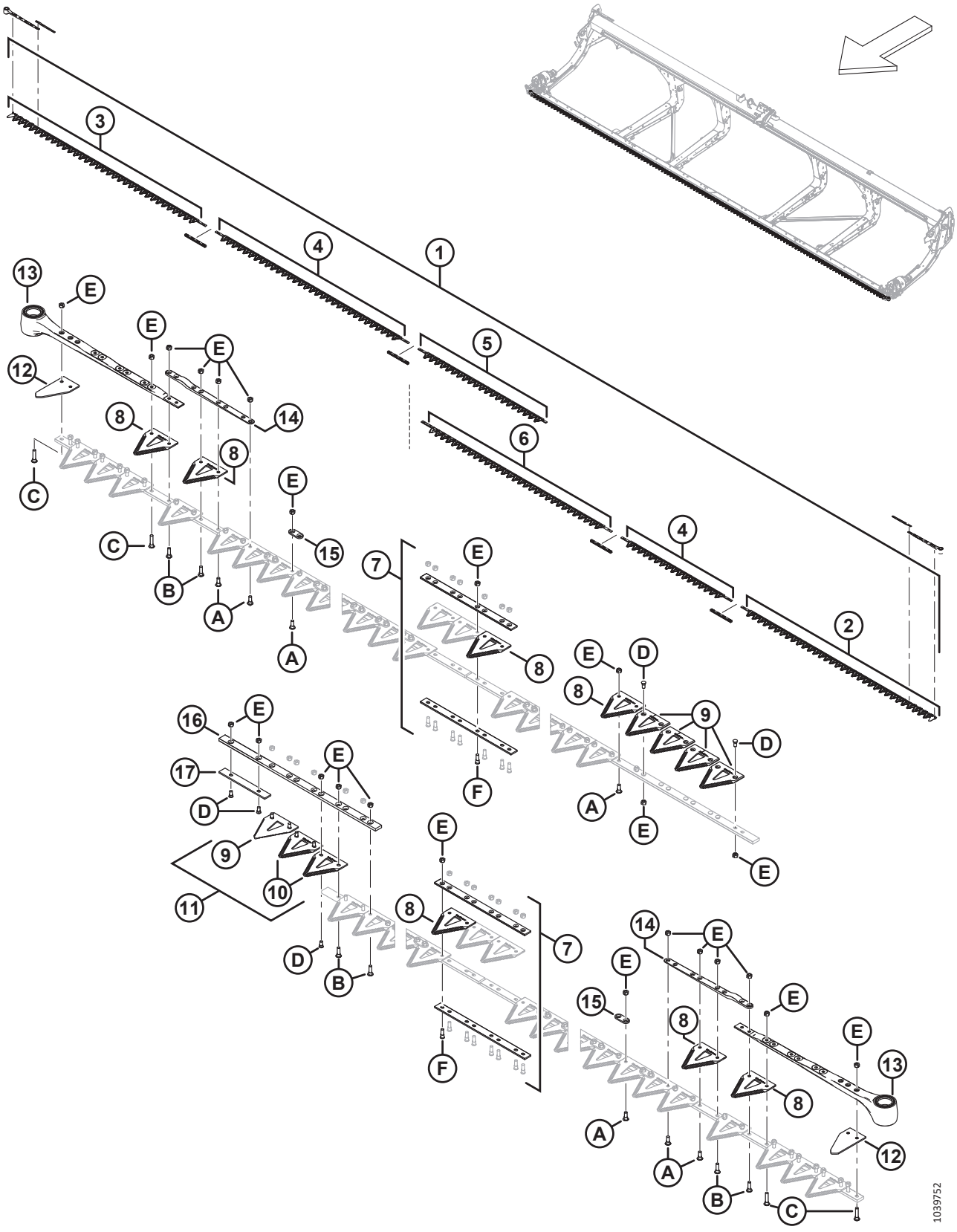

CUCHILLAS: PLATAFORMA CON DOBLE CUCHILLA (FD245)

Ref.	Número de pieza	Descripción	Cant.	Número de serie
1	286889	KIT: CUCHILLA DE 45 PIES GRUESA DK [151]	1	
	286619	KIT: CUCHILLA DE 45 PIES FINA DK [152]	OP-CIO-NAL	
	286790	KIT: CUCHILLA DE 45 PIES ULTRAGRUESA DK [153]	OP-CIO-NAL	
2	286562	CUCHILLA: SEGMENTO DE CABEZA, IZQ., GRUESA, 2676 MM	1	
	286579	CUCHILLA: SEGMENTO DE CABEZA, IZQ., FINA, 2676 MM	OP-CIO-NAL	
	286758	CUCHILLA: SEGMENTO DE CABEZA, IZQ., ULTRAGRUESA, 2676 MM	OP-CIO-NAL	
3	286563	CUCHILLA: SEGMENTO DE CABEZA, DER., GRUESA, 2676 MM	1	
	286580	CUCHILLA: SEGMENTO DE CABEZA, DER., FINA, 2676 MM	OP-CIO-NAL	
	286759	CUCHILLA: SEGMENTO DE CABEZA, DER., ULTRAGRUESA, 2676 MM	OP-CIO-NAL	

151. El kit incluye una sección gruesa ClearCut™, paquete de 25 (MD n.º286461), cuatro kits de empalme de cuchillas (MD n.º286493), un segmento de cabeza de la cuchilla gruesa izq. (MD n.º286562), un segmento de cabeza de la cuchilla gruesa der. (MD n.º286563), un segmento de la cuchilla gruesa central (2663 mm) (MD n.º286564), un segmento de la cuchilla gruesa central (1520 mm) (MD n.º286565), un segmento de la cuchilla gruesa trasera der. (MD n.º286867) y un segmento de la cuchilla gruesa trasera izq. (MD n.º286575).
152. El kit incluye una sección fina ClearCut™, paquete de 25 (MD n.º286462), cuatro kits de empalme de cuchillas (MD n.º286493), un segmento de cabeza de la cuchilla fina izq. (MD n.º286579), un segmento de cabeza de la cuchilla fina der. (MD n.º286580), un segmento de la cuchilla fina central (2663 mm) (MD n.º286581), un segmento de la cuchilla fina central (1520 mm) (MD n.º286582), un segmento de la cuchilla fina trasera der. (MD n.º286872) y un segmento de la cuchilla fina trasera izq. (MD n.º286592).
153. El kit incluye una sección ultragruesa ClearCut™, paquete de 25 (MD n.º286627), cuatro kits de empalme de cuchillas (MD n.º286493), un segmento de cabeza de la cuchilla ultragruesa izq. (MD n.º286758), un segmento de cabeza de la cuchilla ultragruesa der. (MD n.º286759), un segmento de la cuchilla ultragruesa central (2663 mm) (MD n.º286760), un segmento de la cuchilla ultragruesa central (1520 mm) (MD n.º286761), un segmento de la cuchilla ultragruesa trasera der. (MD n.º286877) y un segmento de la cuchilla ultragruesa trasera izq. (MD n.º286768).

CUCHILLAS: PLATAFORMA CON DOBLE CUCHILLA (FD245)

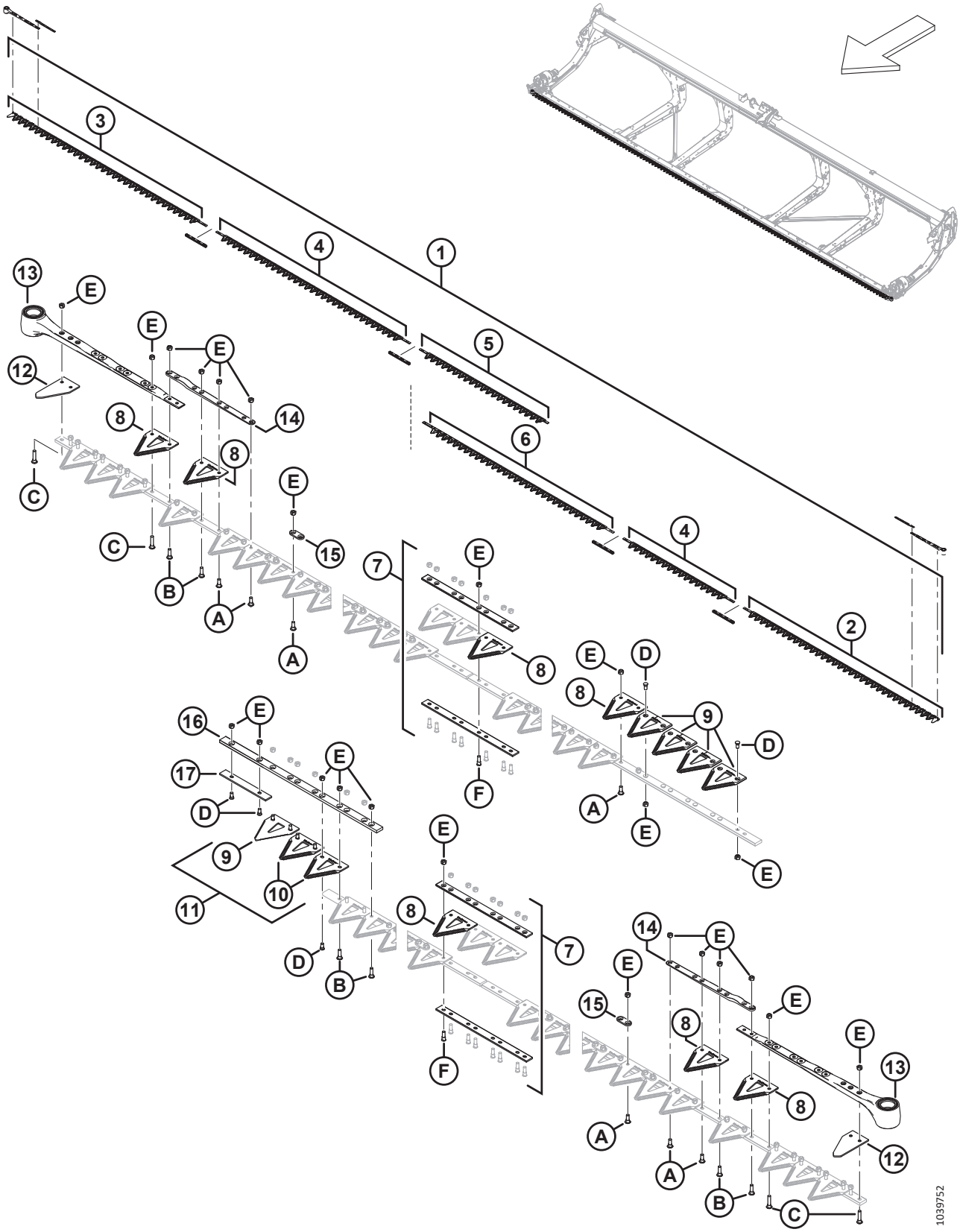

CUCHILLAS: PLATAFORMA CON DOBLE CUCHILLA (FD245)

Ref.	Número de pieza	Descripción	Cant.	Número de serie
4	286564	CUCHILLA: SEGMENTO CENTRAL, GRUESA, 2663 MM	1	
	286565	CUCHILLA: SEGMENTO CENTRAL, GRUESA, 1520 MM	1	
	286581	CUCHILLA: SEGMENTO CENTRAL, FINA, 2663 MM	OP-CIO-NAL	
	286582	CUCHILLA: SEGMENTO CENTRAL, FINA, 1520 MM	OP-CIO-NAL	
	286760	CUCHILLA: SEGMENTO CENTRAL, ULTRAGRUESA, 2663 MM	OP-CIO-NAL	
	286581	CUCHILLA: SEGMENTO CENTRAL, ULTRAGRUESA, 1520 MM	OP-CIO-NAL	
5	286867	CUCHILLA: SEGMENTO TRASERO, DER., GRUESA, 1766 MM	1	
	286872	CUCHILLA: SEGMENTO TRASERO, DER., FINA, 1766 MM	OP-CIO-NAL	
	286877	CUCHILLA: SEGMENTO TRASERO, DER., ULTRAGRUESA, 1766 MM	OP-CIO-NAL	
6	286575	CUCHILLA: SEGMENTO TRASERO, IZQ., GRUESA, 2618 MM	1	
	286592	CUCHILLA: SEGMENTO TRASERO, IZQ., FINA, 2618 MM	OP-CIO-NAL	
	286768	CUCHILLA: SEGMENTO TRASERO, IZQ., ULTRAGRUESA, 2618 MM	OP-CIO-NAL	
7	286493	KIT: EMPALME DE CUCHILLAS [154]	4	
8	286461	SECCIÓN: GRUESA CLEARCUT (PAQUETE DE 25) [155]		
	286462	SECCIÓN: FINA CLEARCUT (PAQUETE DE 25) [156]	OP-CIO-NAL	
	286627	SECCIÓN: ULTRAGRUESA CLEARCUT (PAQUETE DE 25) [156]	OP-CIO-NAL	

154. El kit incluye una barra de empalme inferior (NSS), una barra de empalme superior (NSS), ocho tornillos (MD n.º286314) y ocho tuercas (MD n.º226259).
155. Cantidades (secciones individuales): 179.
156. Cantidades (secciones individuales): 179.

CUCHILLAS: PLATAFORMA CON DOBLE CUCHILLA (FD245)

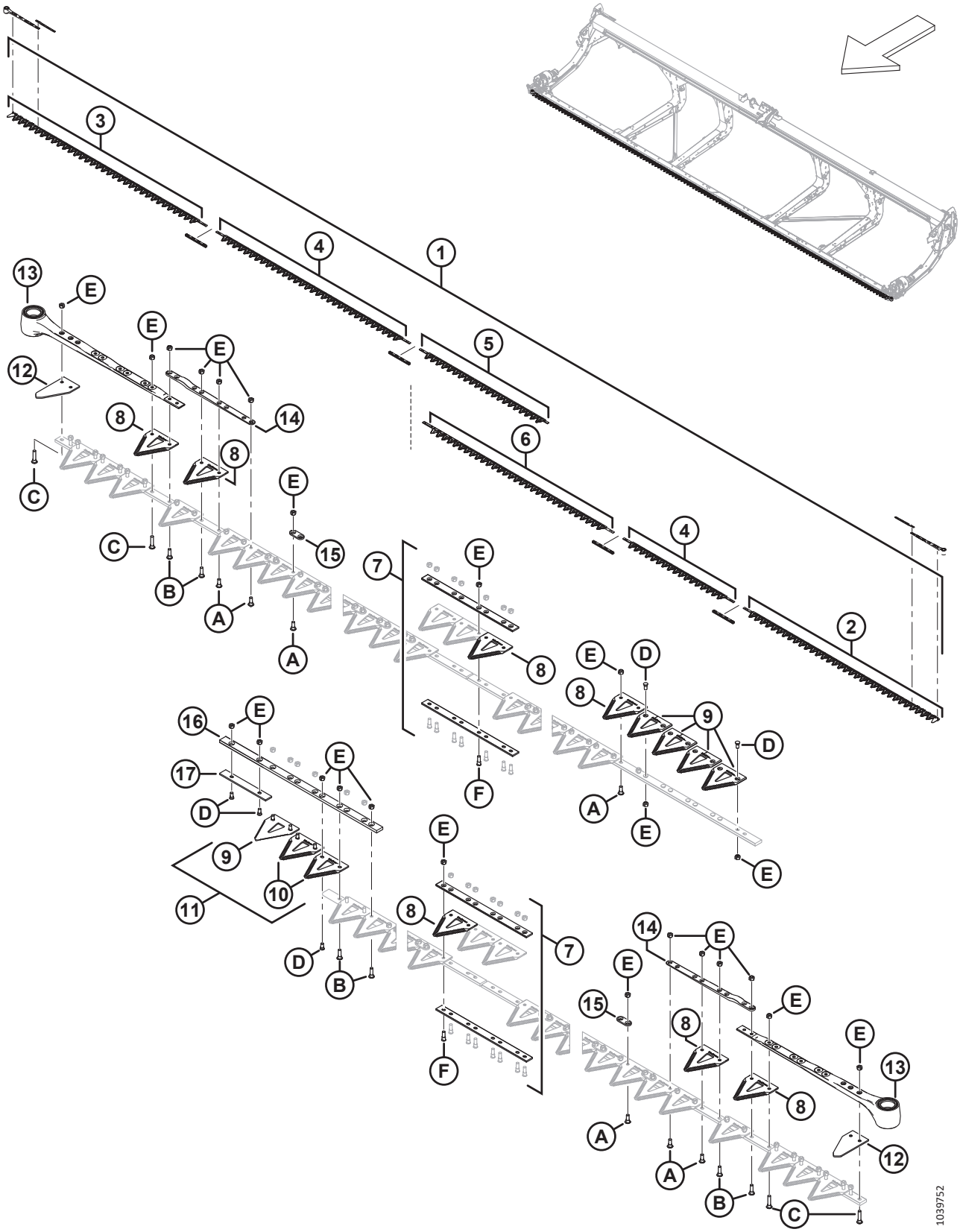

CUCHILLAS: PLATAFORMA CON DOBLE CUCHILLA (FD245)

Ref.	Número de pieza	Descripción	Cant.	Número de serie
9	286463	SECCIÓN: SUPERIOR GRUESA CLEARCUT CSK (PAQUETE DE 10) [157]		
	286465	SECCIÓN: SUPERIOR FINA CLEARCUT CSK (PAQUETE DE 10) [158]	OP-CIO-NAL	
	286628	SECCIÓN: SUPERIOR ULTRAGRUESA CLEARCUT CSK (PAQUETE DE 10) [158]	OP-CIO-NAL	
10	286464	SECCIÓN: INFERIOR GRUESA CLEARCUT CSK (PAQUETE DE 10) [159]		
	286466	SECCIÓN: INFERIOR FINA CLEARCUT CSK (PAQUETE DE 10) [160]	OP-CIO-NAL	
	286629	SECCIÓN: INFERIOR ULTRAGRUESA CLEARCUT CSK (PAQUETE DE 10) [160]	OP-CIO-NAL	
11	286861	KIT: CENTRAL GRUESA CLEARCUT [161]		
	286862	KIT: CENTRAL FINA CLEARCUT [162]	OP-CIO-NAL	
	286863	KIT: CENTRAL ULTRAGRUESA CLEARCUT [163]	OP-CIO-NAL	
12	226983	SECCIÓN: EXTREMO	2	
13	226941	ENSAMBLE DE CABEZA DE CUCHILLA	2	
	115670	O-RING: 1.78 x 34.64		
	113937	DISCO		
	113222	KIT DE SELLO		
	100500	RODAMIENTO: AGUJA		
14	286440	BARRA: FORJADA	2	
15	286481	BARRA: REFUERZO (PAQUETE DE 25) [164]		
16	286362	BARRA: GUÍA DE SUPERPOSICIÓN DE CUCHILLA	1	
17	286363	BARRA: DESGASTE	1	
A	286475	TORNILLO: M6 X 18 MM, C/W TUERCA (PAQUETE DE 50)		
B	286476	TORNILLO: M6 X 22 MM, C/W TUERCA (PAQUETE DE 25)		
C	286477	TORNILLO: M6 X 29 MM, C/W TUERCA (PAQUETE DE 25)		
D	286478	TORNILLO: CSK M6 X 14 MM, C/W TUERCA (PAQUETE DE 25)		

157. Cantidades (secciones individuales): 5.
158. Cantidades (secciones individuales): 5.
159. Cantidades (secciones individuales): 2.
160. Cantidades (secciones individuales): 2.
161. El kit incluye cinco secciones superiores gruesas ClearCut™ CSK (NSS), dos secciones inferiores gruesas ClearCut™ CSK (NSS) y herramental.
162. El kit incluye cinco secciones superiores finas ClearCut™ CSK (NSS), dos secciones inferiores finas ClearCut™ CSK (NSS) y herramental.
163. El kit incluye cinco secciones superiores ultragruesas ClearCut™ CSK (NSS), dos secciones inferiores ultragruesas ClearCut™ CSK (NSS) y herramental.
164. Cantidades: 103.

CUCHILLAS: PLATAFORMA CON DOBLE CUCHILLA (FD245)

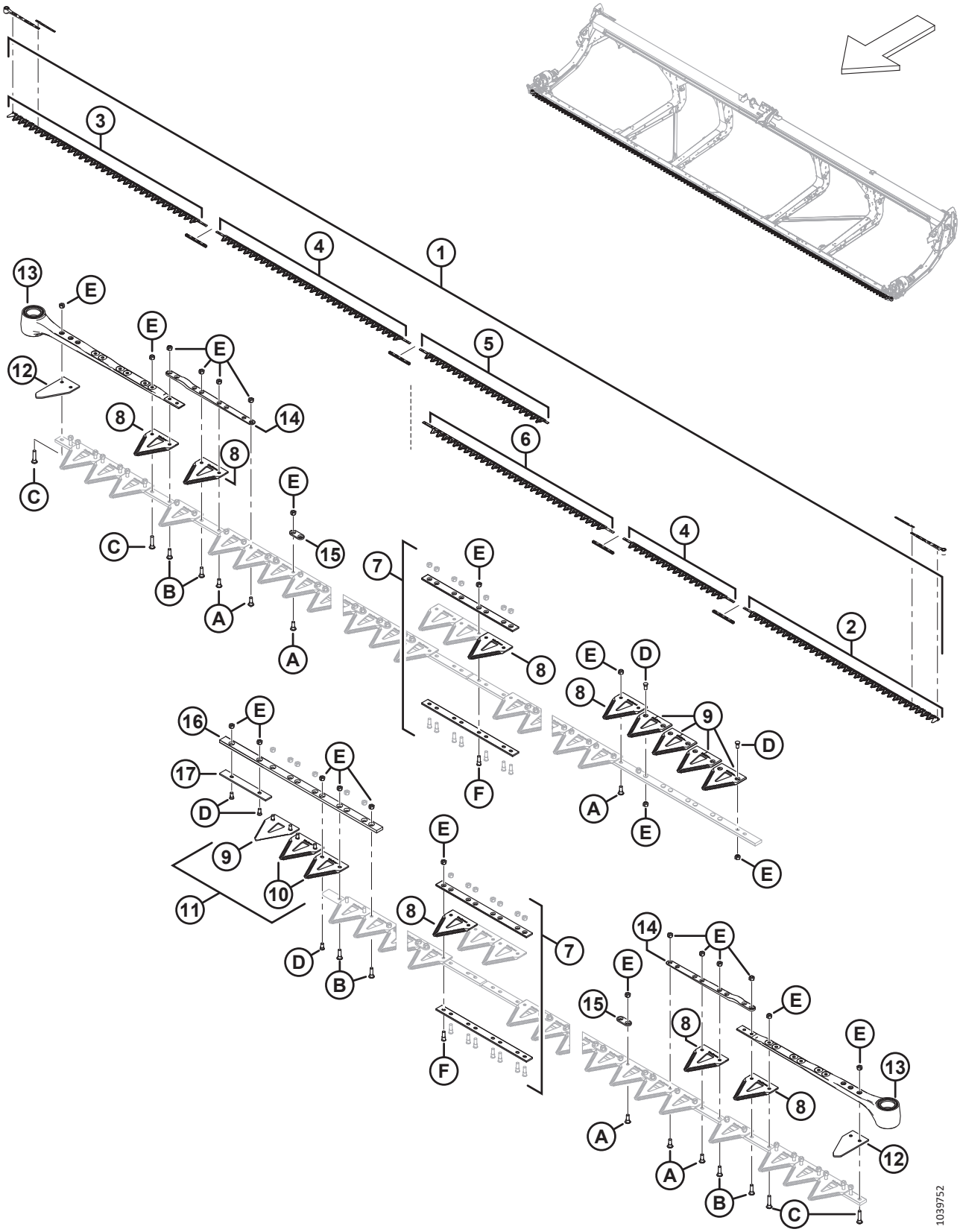

CUCHILLAS: PLATAFORMA CON DOBLE CUCHILLA (FD245)

Ref.	Número de pieza	Descripción	Cant.	Número de serie
E	286479	TUERCA: CSK BLOQUEO CENTRAL M6 X 1 (PAQUETE DE 50)		
F	286621	TORNILLO: CSK M6 X 22 MM, C/W TUERCA (PAQUETE DE 25)		

37 Cuchillas: plataformas con cuchilla doble (FD250)

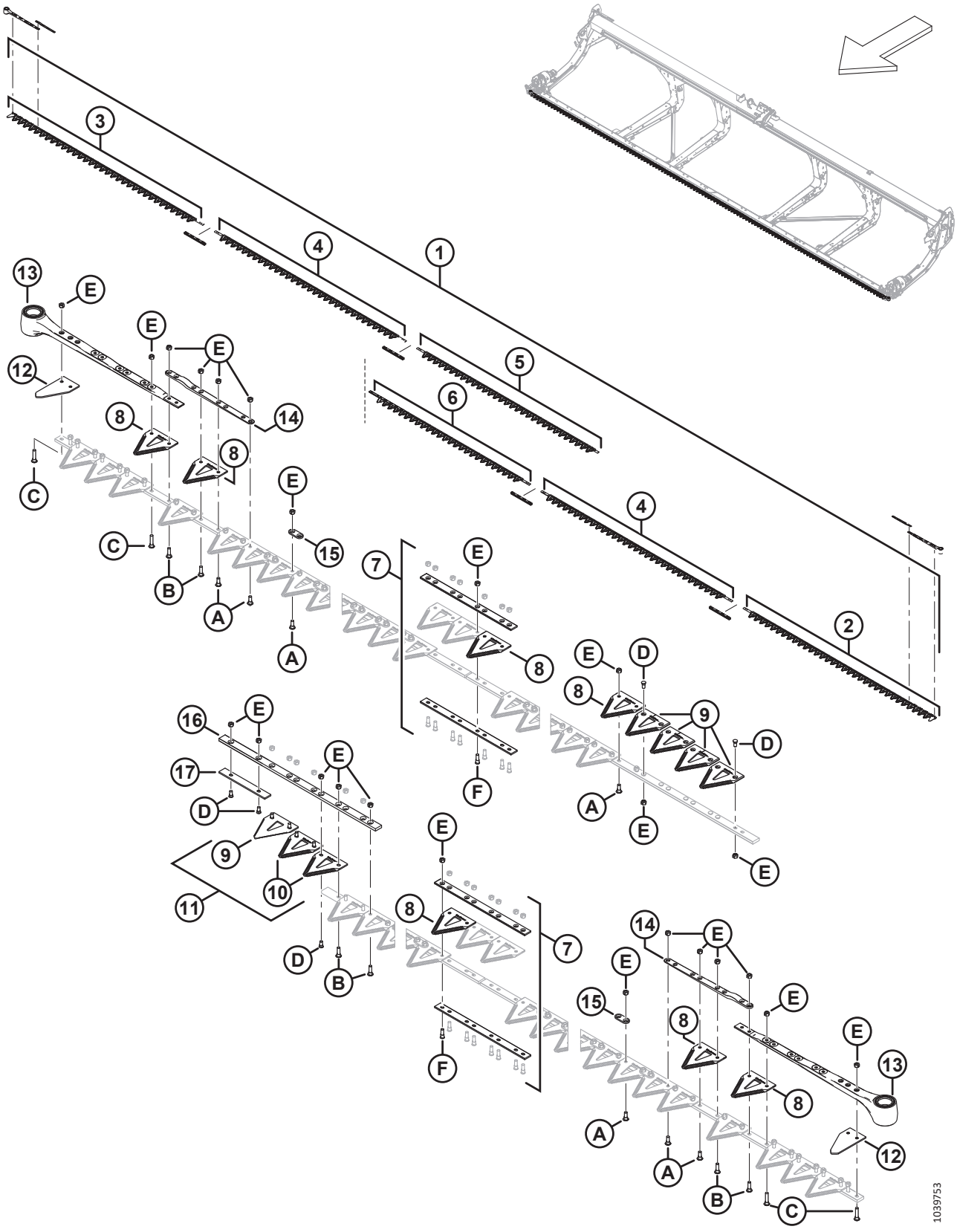

CUCHILLAS: PLATAFORMAS CON CUCHILLA DOBLE (FD250)

Ref.	Número de pieza	Descripción	Cant.	Número de serie
1	286890	KIT: CUCHILLA DE 50 PIES GRUESA DK [165]	1	
	286620	KIT: CUCHILLA DE 50 PIES FINA DK [166]	OP-CIO-NAL	
	286791	KIT: CUCHILLA DE 50 PIES ULTRAGRUESA DK [167]	OP-CIO-NAL	
2	286562	CUCHILLA: SEGMENTO DE CABEZA, IZQ., GRUESA, 2676 MM	1	
	286579	CUCHILLA: SEGMENTO DE CABEZA, IZQ., FINA, 2676 MM	OP-CIO-NAL	
	286758	CUCHILLA: SEGMENTO DE CABEZA, IZQ., ULTRAGRUESA, 2676 MM	OP-CIO-NAL	
3	286563	CUCHILLA: SEGMENTO DE CABEZA, DER., GRUESA, 2676 MM	1	
	286580	CUCHILLA: SEGMENTO DE CABEZA, DER., FINA, 2676 MM	OP-CIO-NAL	
	286759	CUCHILLA: SEGMENTO DE CABEZA, DER., ULTRAGRUESA, 2676 MM	OP-CIO-NAL	
4	286564	CUCHILLA: SEGMENTO CENTRAL, GRUESA, 2663 MM	2	
	286581	CUCHILLA: SEGMENTO CENTRAL, FINA, 2663 MM	OP-CIO-NAL	
	286760	CUCHILLA: SEGMENTO CENTRAL, ULTRAGRUESA, 2663 MM	OP-CIO-NAL	
5	286868	CUCHILLA: SEGMENTO TRASERO, DER., GRUESA, 2528 MM	1	
	286873	CUCHILLA: SEGMENTO TRASERO, DER., FINA, 2528 MM	OP-CIO-NAL	
	286878	CUCHILLA: SEGMENTO TRASERO, DER., ULTRAGRUESA, 2528 MM	OP-CIO-NAL	

165. El kit incluye una sección gruesa ClearCut™, paquete de 25 (MD n.º286461), cuatro kits de empalme de cuchillas (MD n.º286493), un segmento de cabeza de la cuchilla gruesa izq. (MD n.º286562), un segmento de cabeza de la cuchilla gruesa der. (MD n.º286563), dos segmentos de la cuchilla gruesa central (MD n.º286564), un segmento de la cuchilla gruesa trasera der. (MD n.º286868) y un segmento de la cuchilla gruesa trasera izq. (MD n.º286578).
166. El kit incluye una sección fina ClearCut™, paquete de 25 (MD n.º286462), cuatro kits de empalme de cuchillas (MD n.º286493), un segmento de cabeza de la cuchilla fina izq. (MD n.º286579), un segmento de cabeza de la cuchilla fina der. (MD n.º286580), dos segmentos de la cuchilla fina central (MD n.º286581), un segmento de la cuchilla fina trasera der. (MD n.º286873) y un segmento de la cuchilla fina trasera izq. (MD n.º286595).
167. El kit incluye una sección ultragruesa ClearCut™, paquete de 25 (MD n.º286627), cuatro kits de empalme de cuchillas (MD n.º286493), un segmento de cabeza de la cuchilla ultragruesa izq. (MD n.º286758), un segmento de cabeza de la cuchilla ultragruesa der. (MD n.º286759), dos segmentos de la cuchilla ultragruesa central (MD n.º286760), un segmento de la cuchilla ultragruesa trasera der. (MD n.º286878) y un segmento de la cuchilla ultragruesa trasera izq. (MD n.º286770).

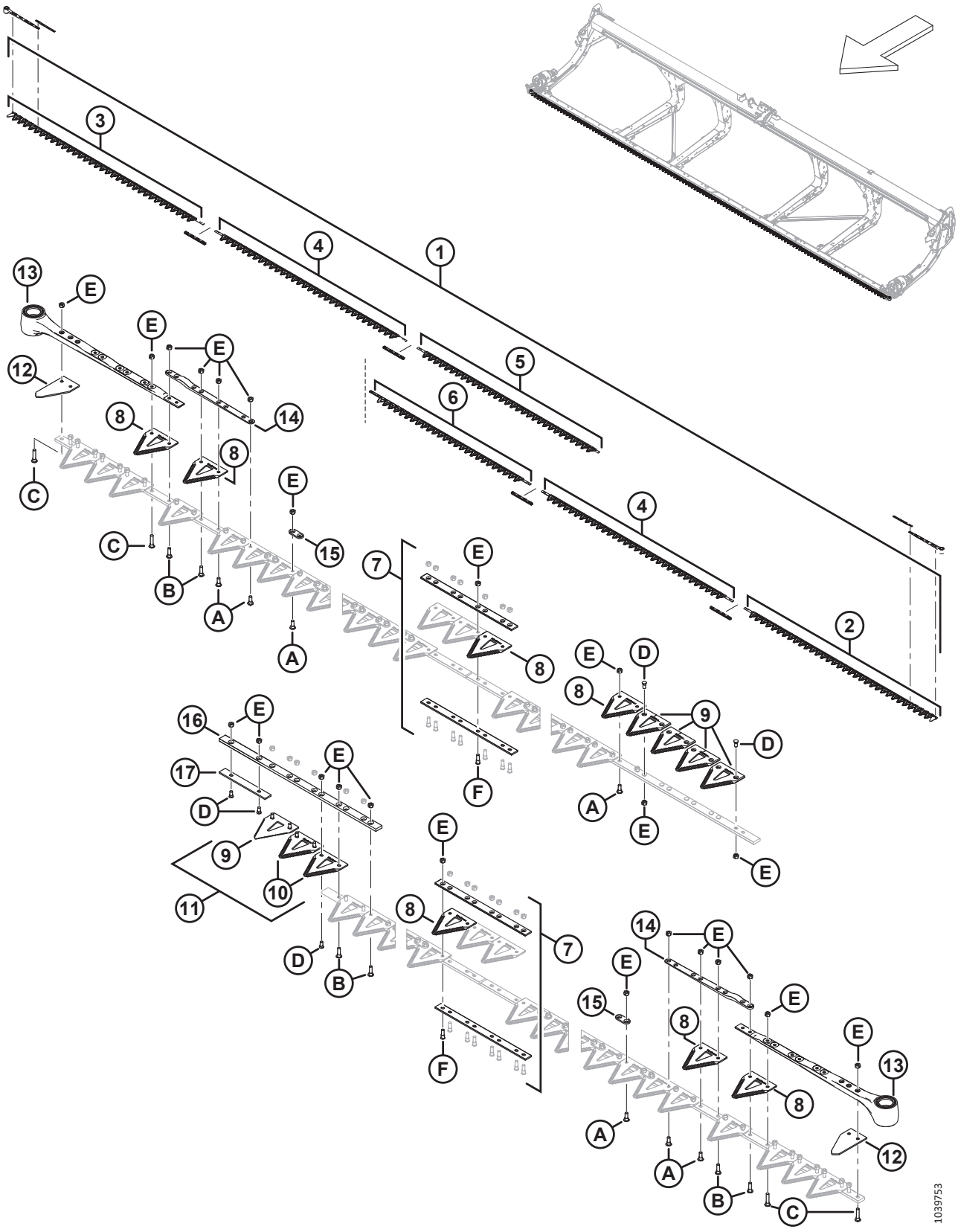
1039753

CUCHILLAS: PLATAFORMAS CON CUCHILLA DOBLE (FD250)

Ref.	Número de pieza	Descripción	Cant.	Número de serie
6	286578	CUCHILLA: SEGMENTO TRASERO, IZQ., GRUESA, 2237 MM	1	
	286595	CUCHILLA: SEGMENTO TRASERO, IZQ., FINA, 2237 MM	OP-CIO-NAL	
	286770	CUCHILLA: SEGMENTO TRASERO, IZQ., ULTRAGRUESA, 2237 MM	OP-CIO-NAL	
7	286493	KIT: EMPALME DE CUCHILLAS [168]	4	
8	286461	SECCIÓN: GRUESA CLEARCUT (PAQUETE DE 25) [169]		
	286462	SECCIÓN: FINA CLEARCUT (PAQUETE DE 25) [170]	OP-CIO-NAL	
	286627	SECCIÓN: ULTRAGRUESA CLEARCUT (PAQUETE DE 25) [170]	OP-CIO-NAL	
9	286463	SECCIÓN: SUPERIOR GRUESA CLEARCUT CSK (PAQUETE DE 10) [171]		
	286465	SECCIÓN: SUPERIOR FINA CLEARCUT CSK (PAQUETE DE 10) [172]	OP-CIO-NAL	
	286628	SECCIÓN: SUPERIOR ULTRAGRUESA CLEARCUT CSK (PAQUETE DE 10) [172]	OP-CIO-NAL	
10	286464	SECCIÓN: INFERIOR GRUESA CLEARCUT CSK (PAQUETE DE 10) [173]		
	286466	SECCIÓN: INFERIOR FINA CLEARCUT CSK (PAQUETE DE 10) [174]	OP-CIO-NAL	
	286629	SECCIÓN: INFERIOR ULTRAGRUESA CLEARCUT CSK (PAQUETE DE 10) [174]	OP-CIO-NAL	

168. El kit incluye una barra de empalme inferior (NSS), una barra de empalme superior (NSS), ocho tornillos (MD n.º286314) y ocho tuercas (MD n.º226259).
169. Cantidades (secciones individuales): 199.
170. Cantidades (secciones individuales): 199.
171. Cantidades (secciones individuales): 5.
172. Cantidades (secciones individuales): 5.
173. Cantidades (secciones individuales): 2.
174. Cantidades (secciones individuales): 2.

CUCHILLAS: PLATAFORMAS CON CUCHILLA DOBLE (FD250)

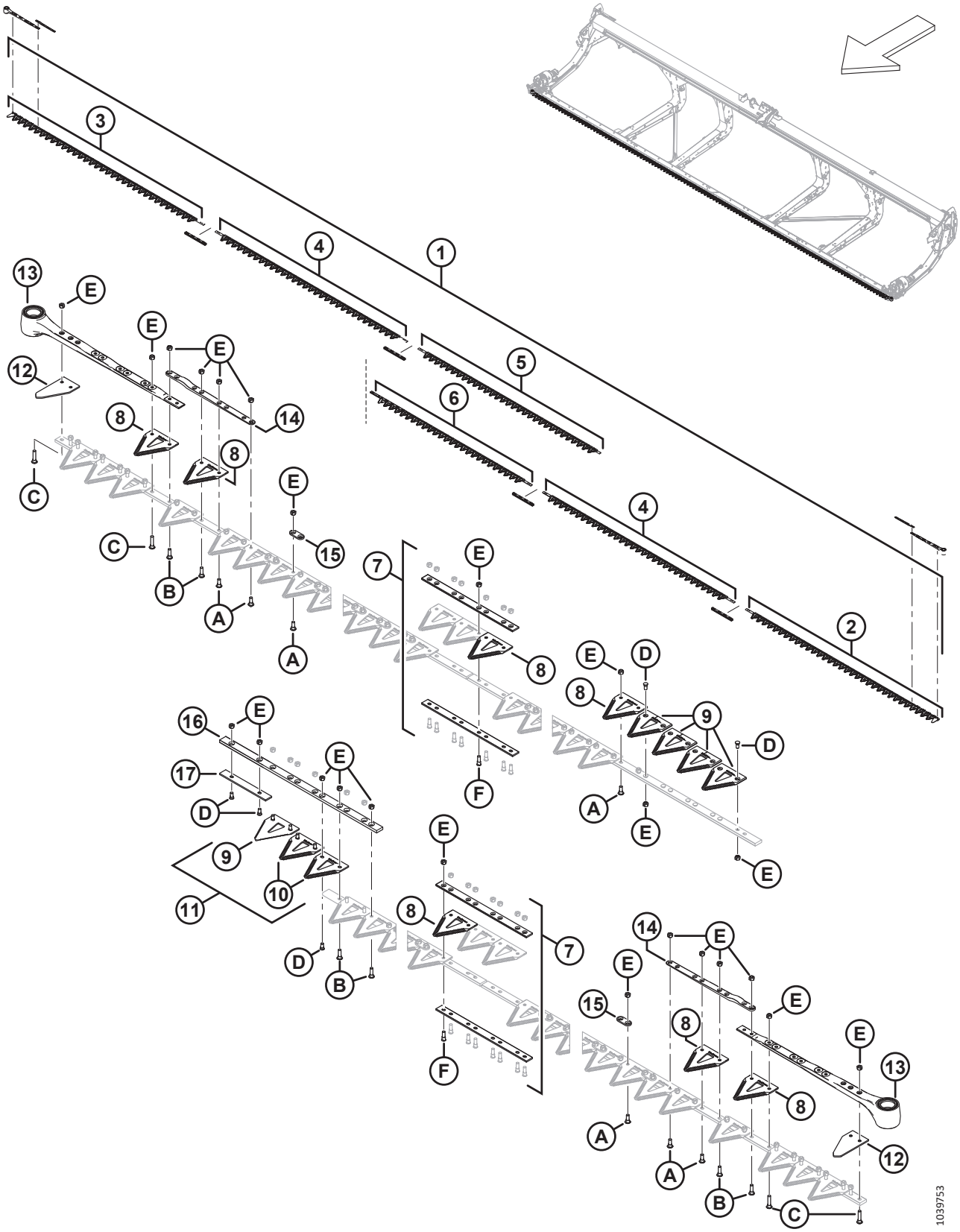

CUCHILLAS: PLATAFORMAS CON CUCHILLA DOBLE (FD250)

Ref.	Número de pieza	Descripción	Cant.	Número de serie
11	286861	KIT: CENTRAL GRUESA CLEARCUT [175]		
	286862	KIT: CENTRAL FINA CLEARCUT [176]	OP-CIO-NAL	
	286863	KIT: CENTRAL ULTRAGRUESA CLEARCUT [177]	OP-CIO-NAL	
12	226983	SECCIÓN: EXTREMO	2	
13	226941	ENSAMBLE DE CABEZA DE CUCHILLA	2	
	115670	O-RING: 1.78 x 34.64		
	113937	DISCO		
	113222	KIT DE SELLO		
	100500	RODAMIENTO: AGUJA		
14	286440	BARRA: FORJADA	2	
15	286481	BARRA: REFUERZO (PAQUETE DE 25) [178]	2	
16	286362	BARRA: GUÍA DE SUPERPOSICIÓN DE CUCHILLA	1	
17	286363	BARRA: DESGASTE	1	
A	286475	TORNILLO: M6 X 18 MM, C/W TUERCA (PAQUETE DE 50)		
B	286476	TORNILLO: M6 X 22 MM, C/W TUERCA (PAQUETE DE 25)		
C	286477	TORNILLO: M6 X 29 MM, C/W TUERCA (PAQUETE DE 25)		
D	286478	TORNILLO: CSK M6 X 14 MM, C/W TUERCA (PAQUETE DE 25)		
E	286479	TUERCA: CSK BLOQUEO CENTRAL M6 X 1 (PAQUETE DE 50)		
F	286621	TORNILLO: CSK M6 X 22 MM, C/W TUERCA (PAQUETE DE 25)		

175. El kit incluye cinco secciones superiores gruesas ClearCut CSK (NSS), dos secciones inferiores gruesas ClearCut CSK (NSS) y herramental.
176. El kit incluye cinco secciones superiores finas ClearCut CSK (NSS), dos secciones inferiores finas ClearCut CSK (NSS) y herramental.
177. El kit incluye cinco secciones superiores ultragruesas ClearCut CSK (NSS), dos secciones inferiores ultragruesas ClearCut CSK (NSS) y herramental.
178. Cantidades: 117.

38 Mando de la cuchilla: cuchilla simple y doble

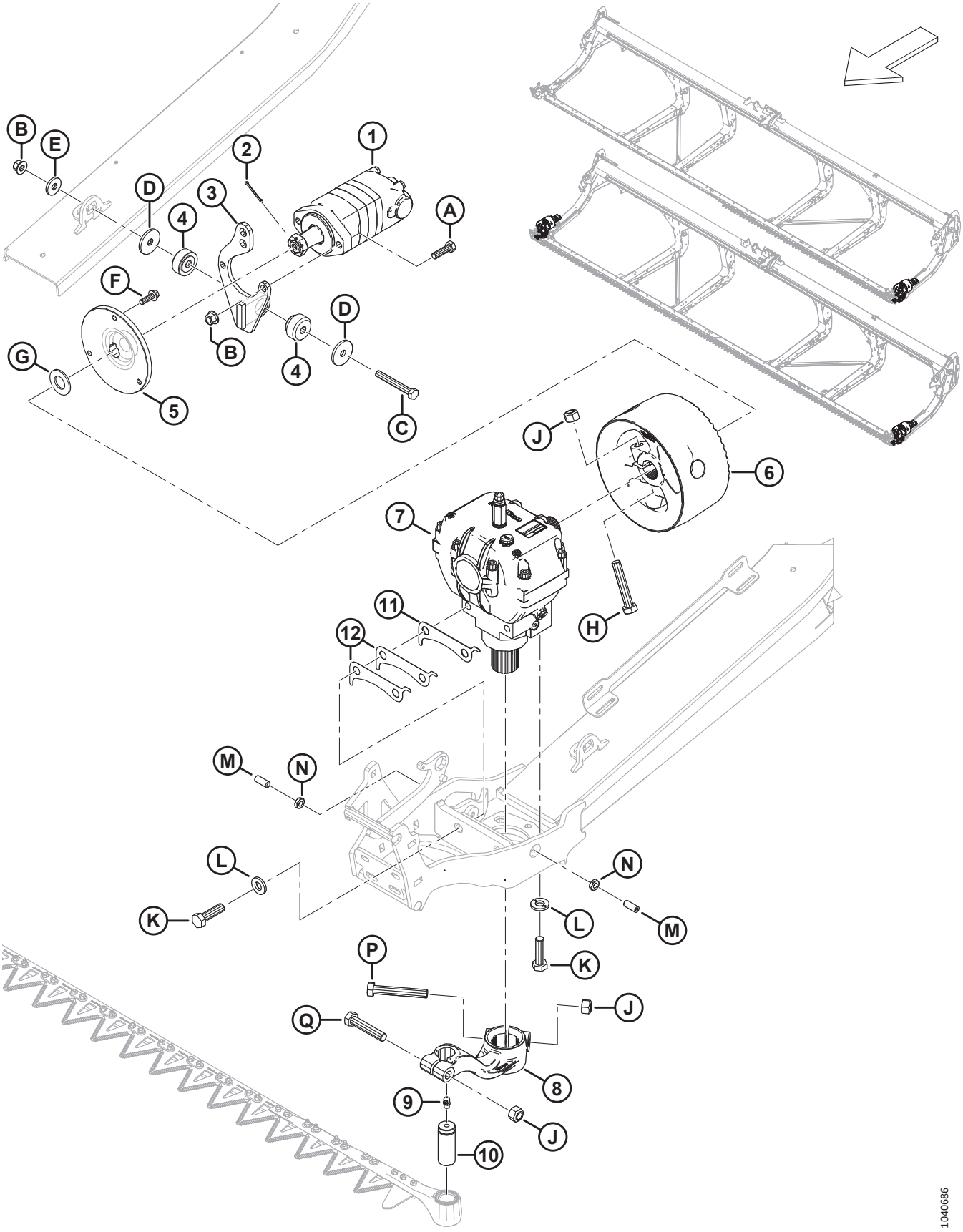

MANDO DE LA CUCHILLA: CUCHILLA SIMPLE Y DOBLE

Ref.	Número de pieza	Descripción	Cant.	Número de serie
1	283002	MOTOR: EATON 2000 100 CC [179]	1	
	174304	KIT DE SELLO: MOTOR EATON 2000		
	137375	TUERCA: CONTRATUERCA RANURADA 1.0-20 UNEF		
2	18606	PASADOR: CHAVETA 1/8 DIÁM. X 1.5 ZP	1	
3	286826	SOPORTE: MOTOR SOLDADURA SAE-A	1	
4	143107	BUJE: GOMA [180]	1	
5	286087	CUBO: MECANIZADO	1	
6	286703	VOLANTE: MANDO DE CUCHILLAS, C/W CALCOMANÍA	1	
7	286089	MANDO: CUCHILLAS [181]	1	
8	226926	BRAZO: MANDO DE CUCHILLAS IZQ., C/W CALCOMANÍA	1	
	226927	BRAZO: MANDO DE CUCHILLAS DER. C/W CALCOMANÍA [182]	1	
9	21194	ACCESORIO: LUBRICACIÓN 90°, NPT de 1/8	1	
10	113229	PASADOR: CABEZA DE LA SECCIÓN	1	
11	226400	CUÑA: CAJA DE MANDO DE CUCHILLAS, 1.2 MM [183]		
12	360870	CUÑA: CAJA DE MANDO DE CUCHILLAS, 0.6 MM [183]		
A	184669	PERNO: CABEZA HEX. M12 X 1.75 X 40-8.8-AA1J	2	
B	136431	TUERCA: BLOQUEO CENTRAL CON BRIDA HEX. M12 X 1.75-10	3	
C	184673	PERNO: CABEZA HEX. M12 X 1.75 X 90-10.9-AA1J	1	
D	11695	ARANDELA: PLANA	2	
E	4761	ARANDELA: PLANA	1	
F	184663	PERNO: CABEZA HEX. TFL M10 X 1.5 X 30-10.9-AA1J	3	
G	18603	ARANDELA: PLANA SAE 1-1/16 ID X 2.0 PULG. OD AA1J	1	
H	320214	PERNO: CABEZA HEX. M16 X 2 X 90-10.9-ZINC	1	
J	320026	TUERCA: BLOQUEO SUP. HEX. M16 X 2-10-ZINC	3	
K	320311	PERNO: CABEZA HEX. M16 X 2 X 55-12.9-ZINC	4	
L	120901	ARANDELA: DURA L9 SPCL 5/8-82/85 HR 15N-AB0C	4	
M	320089	TORNILLO: FIJACIÓN M12 X 1.75 X 30 [184]	2	
N	184696	TUERCA: HEX. DELGADA M12 X 1.75-05-AA1J	2	
P	320215	PERNO: CABEZA HEX. M16 X 2 X 100-10.9-ZINC	1	
Q	152602	PERNO: CABEZA HEX. M16 X 2 X 80-10.9-AA1J	1	

179. El motor incluye un juego de sellos (MD n.º174304), una chaveta y una tuerca ranurada (MD n.º137375).
180. El buje de goma (MD n.º143107) incluye las dos mitades que se muestran en la ilustración.
181. Para piezas de reparación, consulte la Sección *39 Caja de mando de la cuchilla, página 109*.
182. Solo plataformas con doble cuchilla.
183. La cantidad de cuñas varía según la separación del ensamble. La cantidad de cuñas máxima permitida es de cuatro cuñas de 1.2 mm (MD n.º226400) (o tres cuñas de 1.2 mm y dos cuñas de 0.6 mm [MD n.º360870]).
184. El tornillo de fijación se usa para ajustar el mando de cuchillas (MD n.º286089) de izquierda a derecha dentro de la tolerancia especificada. Apriete la tuerca de bloqueo (MD n.º184696) una vez que el mando de cuchillas se haya ajustado correctamente.

39 Caja de mando de la cuchilla

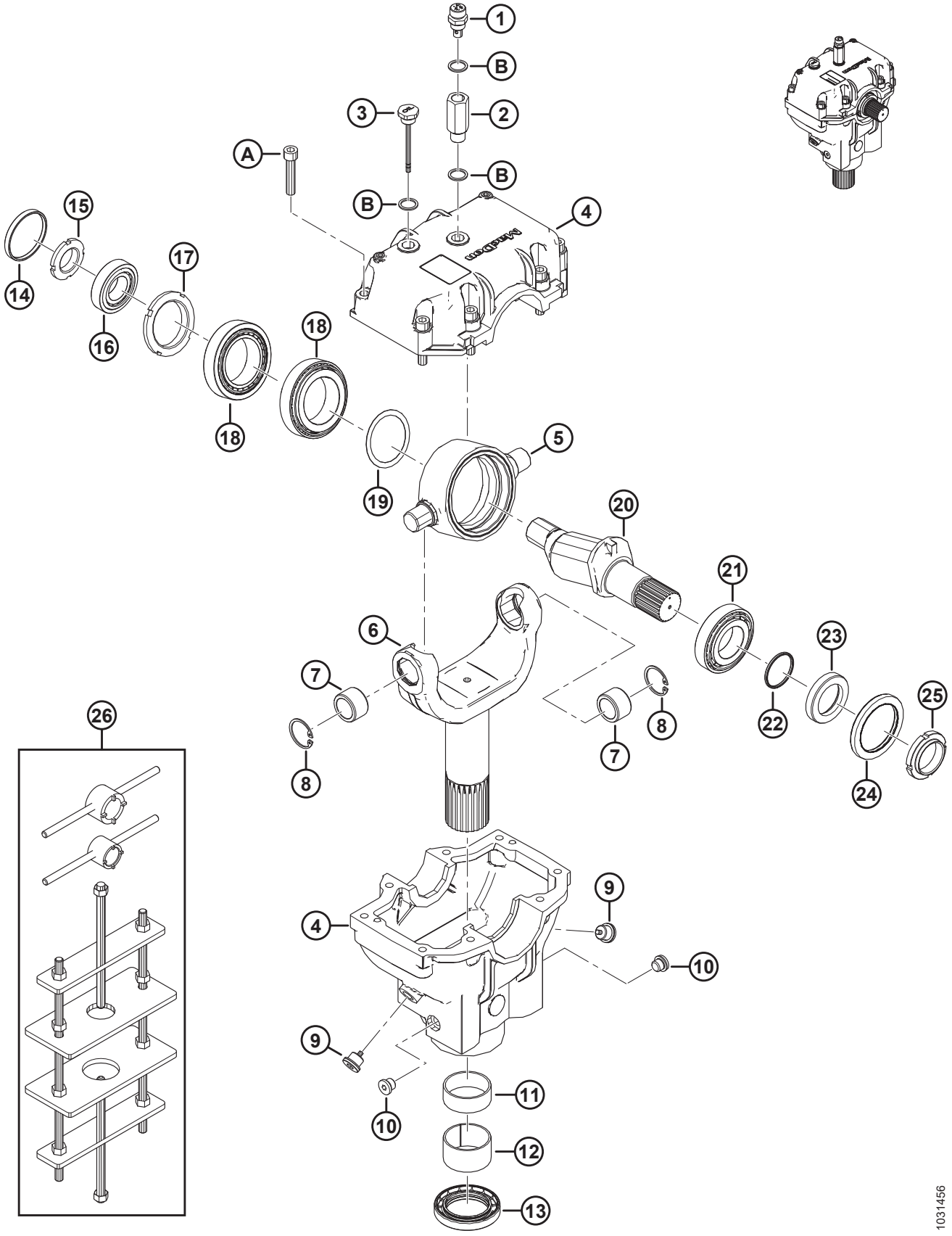

CAJA DE MANDO DE LA CUCHILLA

Ref.	Número de pieza	Descripción	Cant.	Número de serie
	286089	MANDO: CUCHILLAS		
1	286489	TAPÓN: RESPIRADERO	1	
2	257089	EXTENSIÓN	1	
3	286490	TAPÓN: NIVEL	1	
4	286485	FUNDICIÓN: CAJA DE MANDO DE CUCHILLAS [185]	1	
5	100721	PIVOTE	1	
6	286483	YUGO	1	
7	100723	BUJE: BRONCE	2	
8	100722	ANILLO: RETENCIÓN, INTERNO	2	
9	286488	TAPÓN: DRENAJE	2	
10	252423	TAPÓN: DRENAJE	2	
11	100726	BUJE: ACERO	1	
12	286486	BUJE: ACERO	1	
13	286445	SELLO: ACEITE	1	
14	100719	TAPA: ANTIPOLVO	1	
15	100718	TUERCA: BLOQUEO ESPECIAL M30 X 1.5 CLASE 8.8	1	
16	100717	ENSAMBLE: RODAMIENTO (COPA Y CONO)	1	
17	100715	TUERCA: BLOQUEO ESPECIAL M55 X 2 CLASE 8.8	1	
18	100720	ENSAMBLE: RODAMIENTO (COPA Y CONO)	2	
19	113152	KIT: CUÑA	1	
20	100710	EJE	1	
21	100714	RODAMIENTO: ENSAMBLE (COPA Y CONO)	1	
22	100712	O-RING: 2.62 x 40.95	1	
23	102629	ESPACIADOR	1	
24	102630	SELLO: ACEITE (DOBLE BORDE)	1	
25	100709	TUERCA: ESPECIAL M40 X 1.5 CLASE 8.8	1	
26	139003	KIT: HERRAMIENTA DE CAJA DE MANDO DE CUCHILLAS [186]	A/R	
A	113153	TORNILLO: CABEZA HUECA HEX. M10 X 1.5 X 50-8.8-BO		
B	257054	ARANDELA: COBRE		

185. La fundición de la caja de mando de cuchillas incluye piezas de fundición de la caja de mando de cuchillas superiores e inferiores y ocho tornillos (MD n.º113153).

186. El kit incluye una herramienta de conector grande, una herramienta de conector pequeño y un bastidor de plantilla de la caja de mando de cuchillas.

40 Brazo de soporte del molinete y cilindros de elevación: brazo central (FD230, FD235, FD240 y FD241)

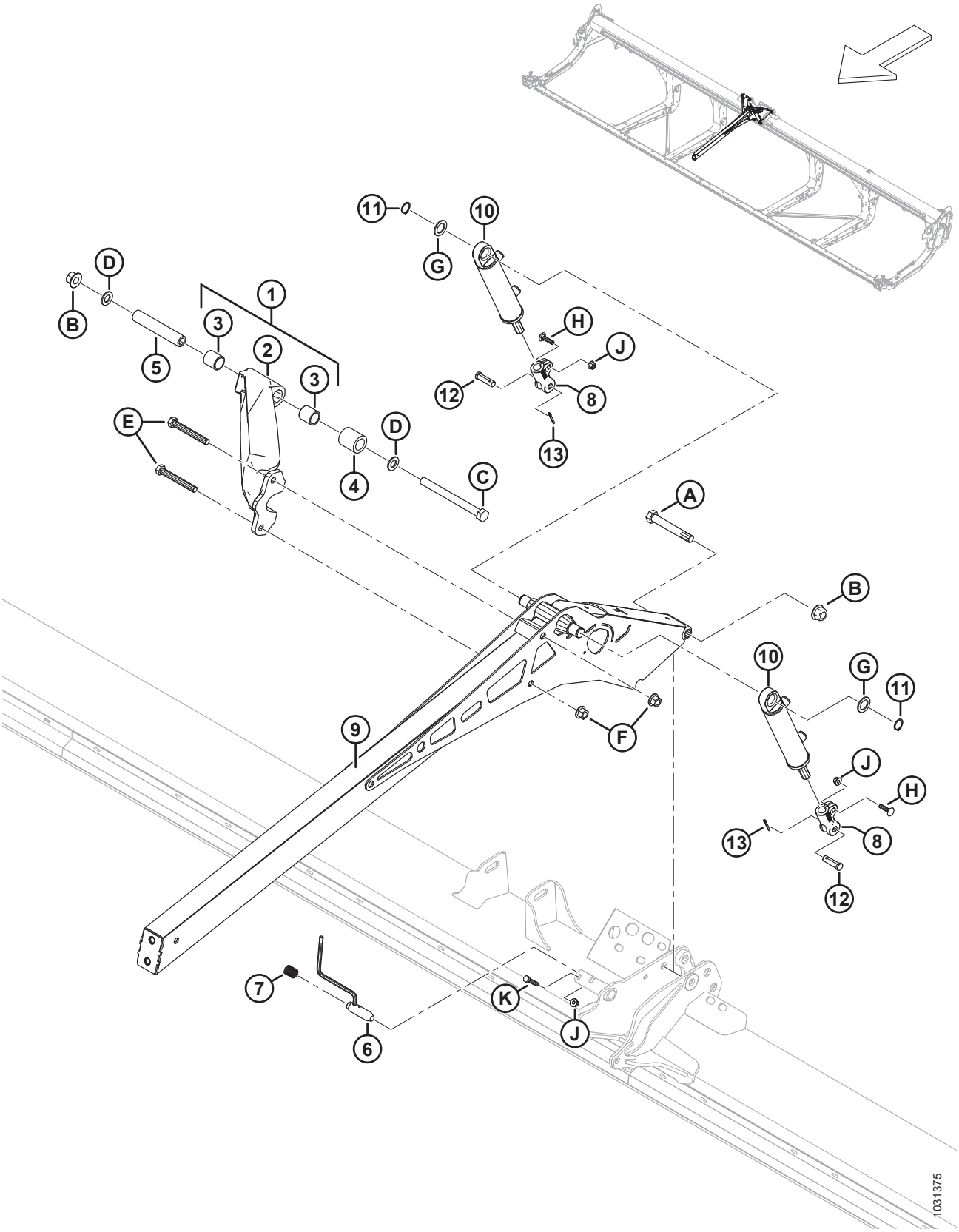

BRAZO DE SOPORTE DEL MOLINETE Y CILINDROS DE ELEVACIÓN: BRAZO CENTRAL (FD230, FD235, FD240 Y FD241)

Ref.	Número de pieza	Descripción	Cant.	Número de serie
1	311627	ABRAZADERA: SUBENSAMBLE C/W BUJES [187]	1	
2	NSS	ABRAZADERA: MECANIZADA [188]	1	
3	311613	BUJE	2	
4	311612	ESPACIADOR: PIVOTE DE LA ABRAZADERA DEL MOLINETE	1	
5	311611	TUBO: PIVOTE DE LA ABRAZADERA DEL MOLINETE	1	
6	273680	PASADOR	1	
7	289880	RESORTE: COMPRESIÓN	1	
8	273860	HORQUILLA: EXTREMO DEL CILINDRO MECANIZADO	2	
9	273795	BRAZO: SOLDADO CENTRAL	1	
10	273790	CILINDRO: HIDR.	2	
	311285	KIT DE SELLO		
11	30144	ANILLO: RETENEDOR EXT.	2	
12	18621	PASADOR: HORQUILLA	2	
13	18648	PASADOR: CHAVETA 3/16 DIÁM. X 1.25 ZP	2	
A	320196	PERNO: CABEZA HEX. M20 X 2.5 X 140-SPCL-10.9-ZINC		
B	136122	TUERCA: BLOQUEO CENTRAL CON BRIDA HEX. M20 X 2.5-10-AA1J		
C	252581	PERNO: CABEZA HEX. M20 X 2.5 X 220-10.9-AA1J		
D	136701	ARANDELA: NORDLOCK M20		
E	320168	PERNO: CABEZA HEX. M16 X 2 X 125-8.8-ZINC		
F	136440	TUERCA: BLOQUEO CENTRAL CON BRIDA HEX. M16 X 2-10-AA1J		
G	156178	ARANDELA: EMPUJE		
H	152732	PERNO: RHSN M10 X 1.5 X 40-8.8-AA1J		
J	135799	TUERCA: BLOQUEO CENTRAL CON BRIDA HEX. M10 X 1.5-10		
K	30629	TORNILLO: CABEZA HEX. M10 X 1.5 X 50-8.8-A3L		

187. Incluye abrazadera mecanizada (NSS) y dos bujes (MD n.º311613).

188. No se vende por separado; para dar servicio a esta pieza, solicite el ensamble de la abrazadera completo con los bujes (MD n.º311627).

41 Brazo de soporte del molinete y cilindros de elevación: brazo central, lado derecho (FD240, FD245 y FD250)

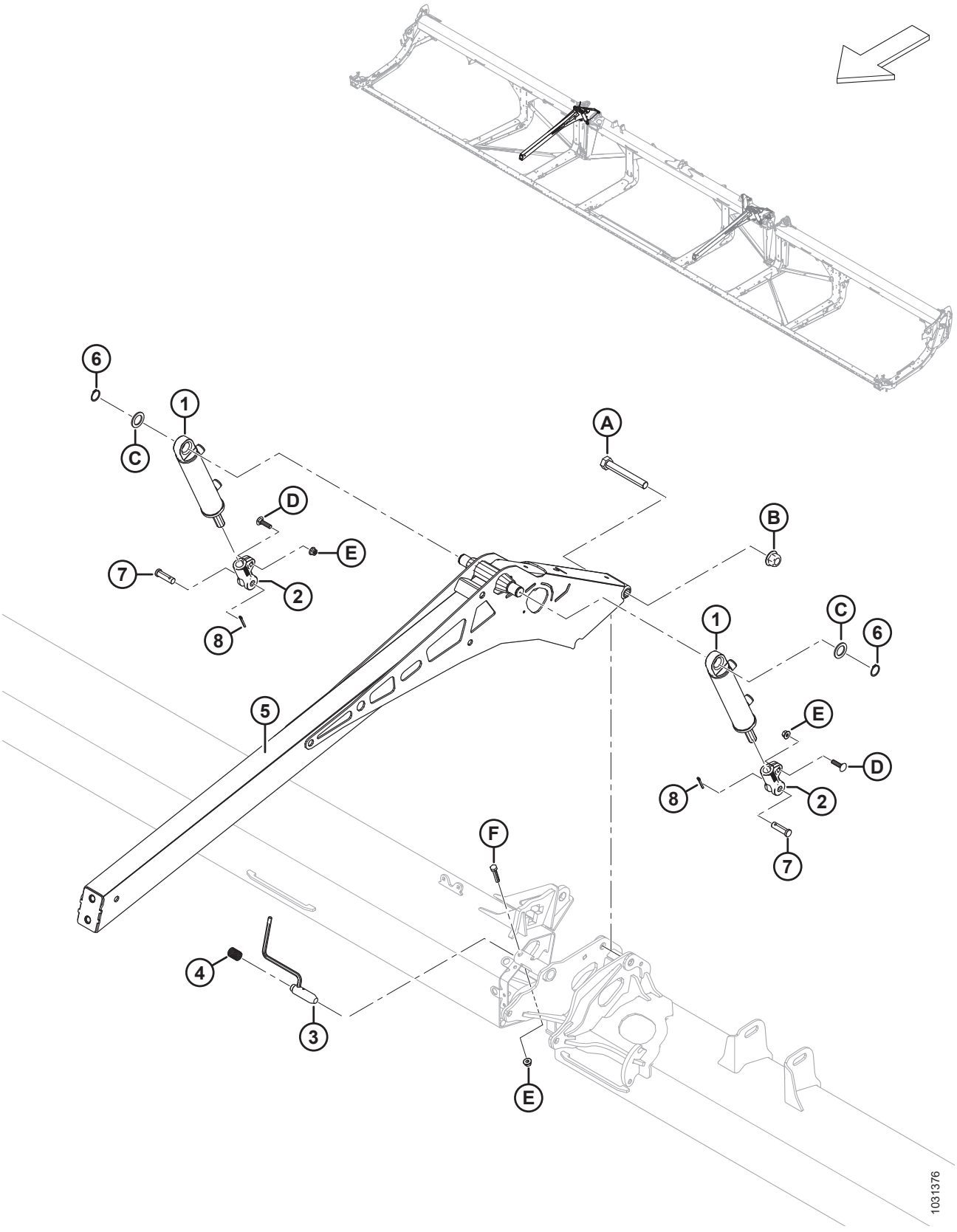

BRAZO DE SOPORTE DEL MOLINETE Y CILINDROS DE ELEVACIÓN: BRAZO CENTRAL, LADO DERECHO (FD240, FD245 Y FD250)

Ref.	Número de pieza	Descripción	Cant.	Número de serie
1	273790	CILINDRO: HIDR.	2	
	311285	KIT DE SELLO		
2	273860	HORQUILLA: EXTREMO DEL CILINDRO MECANIZADO	2	
3	273680	PASADOR	1	
4	289880	RESORTE: COMPRESIÓN	1	
5	273795	BRAZO: SOLDADO CENTRAL	2	
6	30144	ANILLO: RETENEDOR EXT.	2	
7	18621	PASADOR: HORQUILLA	2	
8	18648	PASADOR: CHAVETA 3/16 DIÁM. X 1.25 ZP	2	
A	320196	PERNO: CABEZA HEX. M20 X 2.5 X 140-SPCL-10.9-ZINC	2	
B	136122	TUERCA: BLOQUEO CENTRAL CON BRIDA HEX. M20 X 2.5-10-AA1J	3	
C	156178	ARANDELA: EMPUJE	4	
D	152732	PERNO: RHSN M10 X 1.5 X 40-8.8-AA1J	4	
E	135799	TUERCA: BLOQUEO CENTRAL CON BRIDA HEX. M10 X 1.5-10	6	
F	30629	TORNILLO: CABEZA HEX. M10 X 1.5 X 50-8.8-A3L	2	

42 Brazo de soporte del molinete y cilindros de elevación: brazo central, lado izquierdo (FD240, FD245 y FD250)

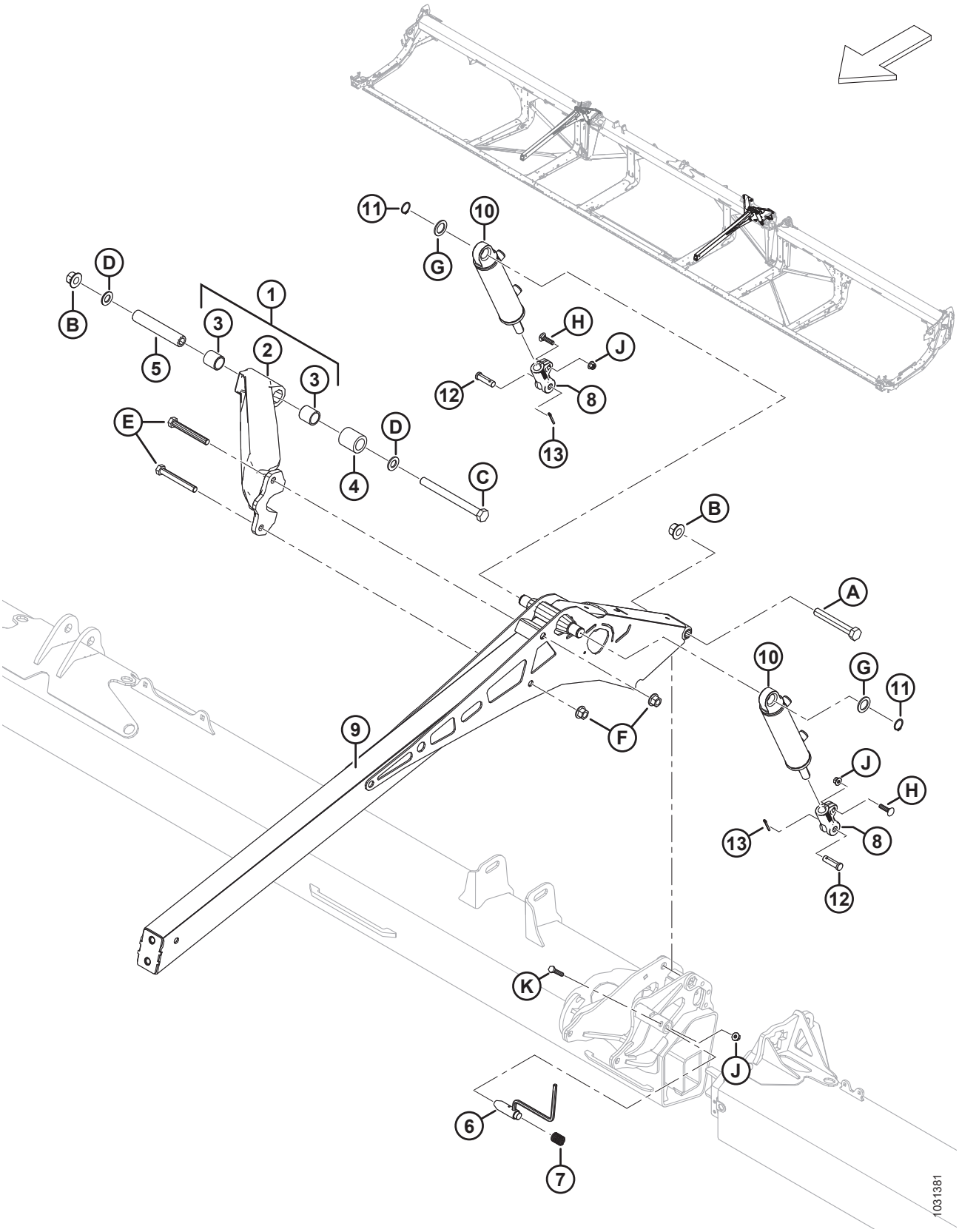

BRAZO DE SOPORTE DEL MOLINETE Y CILINDROS DE ELEVACIÓN: BRAZO CENTRAL, LADO IZQUIERDO (FD240, FD245 Y FD250)

Ref.	Número de pieza	Descripción	Cant.	Número de serie
1	311627	ABRAZADERA: SUBENSAMBLE C/W BUJES [189]	1	
2	NSS	ABRAZADERA: MECANIZADA [190]	1	
3	311613	BUJE	2	
4	311612	ESPACIADOR: PIVOTE DE LA ABRAZADERA DEL MOLINETE	1	
5	311611	TUBO: PIVOTE DE LA ABRAZADERA DEL MOLINETE	1	
6	273680	PASADOR	1	
7	289880	RESORTE: COMPRESIÓN	1	
8	273860	HORQUILLA: EXTREMO DEL CILINDRO MECANIZADO	2	
9	273795	BRAZO: SOLDADO CENTRAL	1	
10	273791	CILINDRO: HIDR.	2	
	313794	KIT DE SELLO		
11	30144	ANILLO: RETENEDOR EXT.	2	
12	18621	PASADOR: HORQUILLA	2	
13	18648	PASADOR: CHAVETA 3/16 DIÁM. X 1.25 ZP	2	
A	320196	PERNO: CABEZA HEX. M20 X 2.5 X 140-SPCL-10.9-ZINC		
B	136122	TUERCA: BLOQUEO CENTRAL CON BRIDA HEX. M20 X 2.5-10-AA1J		
C	252581	PERNO: CABEZA HEX. M20 X 2.5 X 220-10.9-AA1J		
D	136701	ARANDELA: NORDLOCK M20		
E	320168	PERNO: CABEZA HEX. M16 X 2 X 125-8.8-ZINC		
F	136440	TUERCA: BLOQUEO CENTRAL CON BRIDA HEX. M16 X 2-10-AA1J		
G	156178	ARANDELA: EMPUJE		
H	152732	PERNO: RHSN M10 X 1.5 X 40-8.8-AA1J		
J	135799	TUERCA: BLOQUEO CENTRAL CON BRIDA HEX. M10 X 1.5-10		
K	30629	TORNILLO: CABEZA HEX. M10 X 1.5 X 50-8.8-A3L		

189. El ensamble incluye abrazadera mecanizada (NSS) y dos bujes (MD n.º311613).
190. No se vende por separado; para dar servicio a esta pieza, solicite el ensamble de la abrazadera completo con los bujes (MD n.º311627).

43 Brazo de soporte del molinete y cilindros de elevación: brazos externos, molinete simple

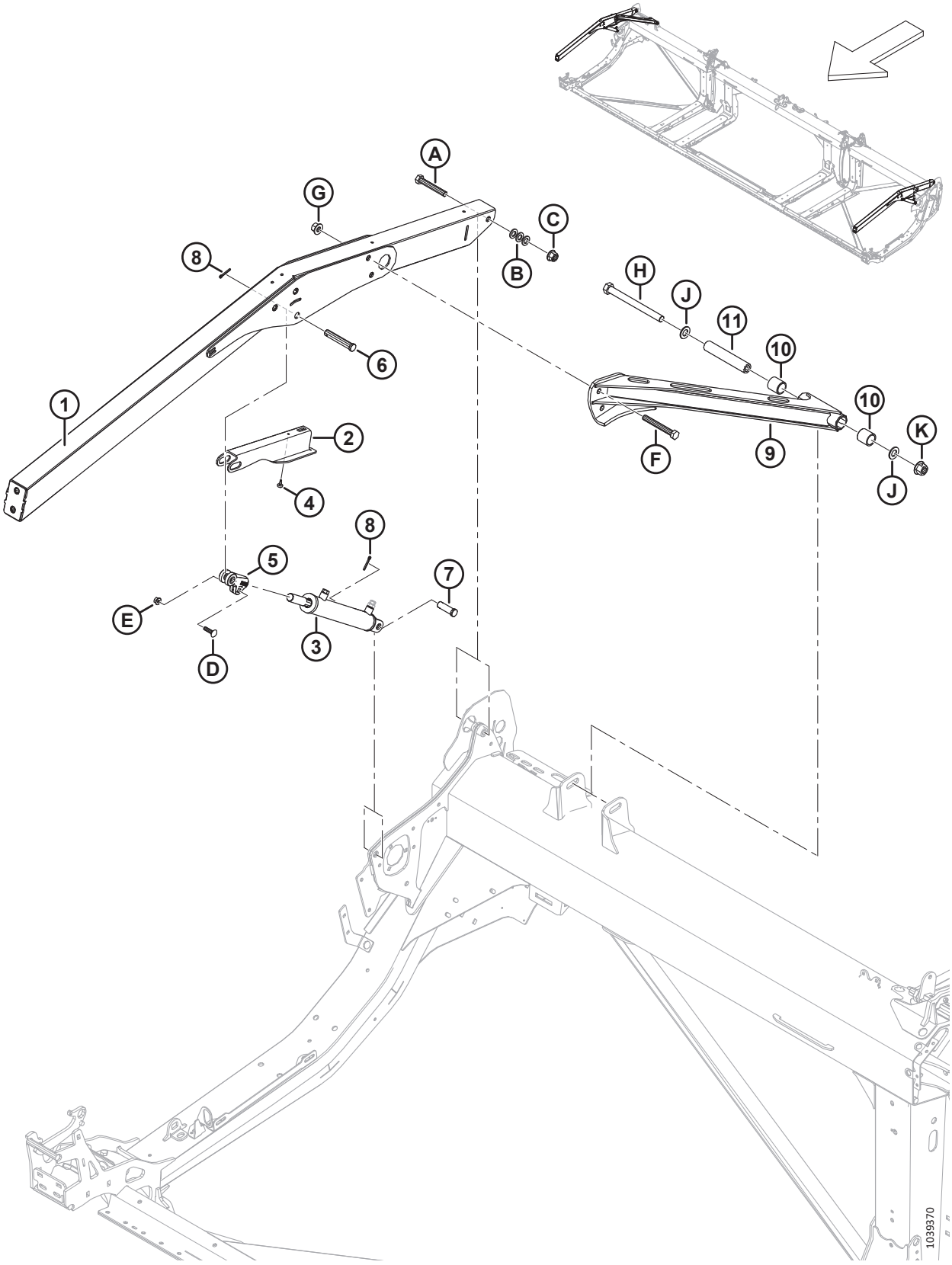

BRAZO DE SOPORTE DEL MOLINETE Y CILINDROS DE ELEVACIÓN: BRAZOS EXTERNOS, MOLINETE SIMPLE

Ref.	Número de pieza	Descripción	Cant.	Número de serie
1	360035	ENSAMBLE: BRAZO EXTERNO SR CON CALCOMANÍA [191]	2	
2	340191	SOPORTE: TRABA DEL MOLINETE	2	
3	273788	CILINDRO: HIDR. (DER.) [192]	1	
	323687	KIT DE SELLOS		
	273789	CILINDRO: HIDR. (IZQ.) [192]	1	
	323688	KIT DE SELLOS		
	174879	RESPIRADERO: ORB n.º 6		
4	273653	PARACHOQUES: GOMA	2	
5	228338	HORQUILLA: EXTREMO DEL CILINDRO MECANIZADO	2	
6	18629	PASADOR: HORQUILLA	2	
7	18626	PASADOR: HORQUILLA (DER.) [193]	1	
	322970	PASADOR: HORQUILLA 3/4 X 1-31/32 (IZQ.) [193]	1	
8	18648	PASADOR: CHAVETA 3/16 DIÁM. X 1.25 ZP	4	
9	340648	ABRAZADERA: SR CON BUJES [194]	1	
10	311613	BUJE	2	
11	311611	TUBO: PIVOTE DE LA ABRAZADERA DEL MOLINETE	1	
A	136310	PERNO: CABEZA HEX. M16 X 2 X 105-SPCL-8.8-AA1J		
B	184717	ARANDELA: PLANA REG M16-200HV-AA1J		
C	152520	TUERCA: BLOQUEO TÉC. CON BRIDA HEX. M16 X 2-10-AA1J		
D	152732	PERNO: RHSN M10 X 1.5 X 40-8.8-AA1J		
E	135799	TUERCA: BLOQUEO CENTRAL CON BRIDA HEX. M10 X 1.5-10		
F	320168	PERNO: CABEZA HEX. M16 X 2 X 125-8.8-AA1J		
G	136440	TUERCA: BLOQ. CENTRAL CON BRIDA HEX. M16 X 2-10-AA1J		
H	252581	PERNO: CABEZA HEX. M20 X 2.5 X 220-10.9-AA1J		
J	136701	ARANDELA: NORDLOCK M20		
K	136122	TUERCA: BLOQ. CENTRAL CON BRIDA HEX. M20 X 2.5-10-AA1J		

191. El brazo incluye dos calcomanías de advertencia de peligro de enredo con el molinete (MD n.º360541).
192. Para el cilindro der., (MD n.º273788), solicite el kit de sello (MD n.º323687); para el cilindro izq., (MD n.º273789), solicite el kit de sello (MD n.º323688).
193. Para asegurar el cilindro der. a la parte final derecha, use el perno clevis (MD n.º18626); para asegurar el cilindro izq. a la parte final izquierda, use el perno clevis (MD n.º322970).
194. La abrazadera incluye dos bujes (MD n.º311613).

44 Brazo de soporte del molinete y cilindros de elevación: brazos externos, molinete doble y triple

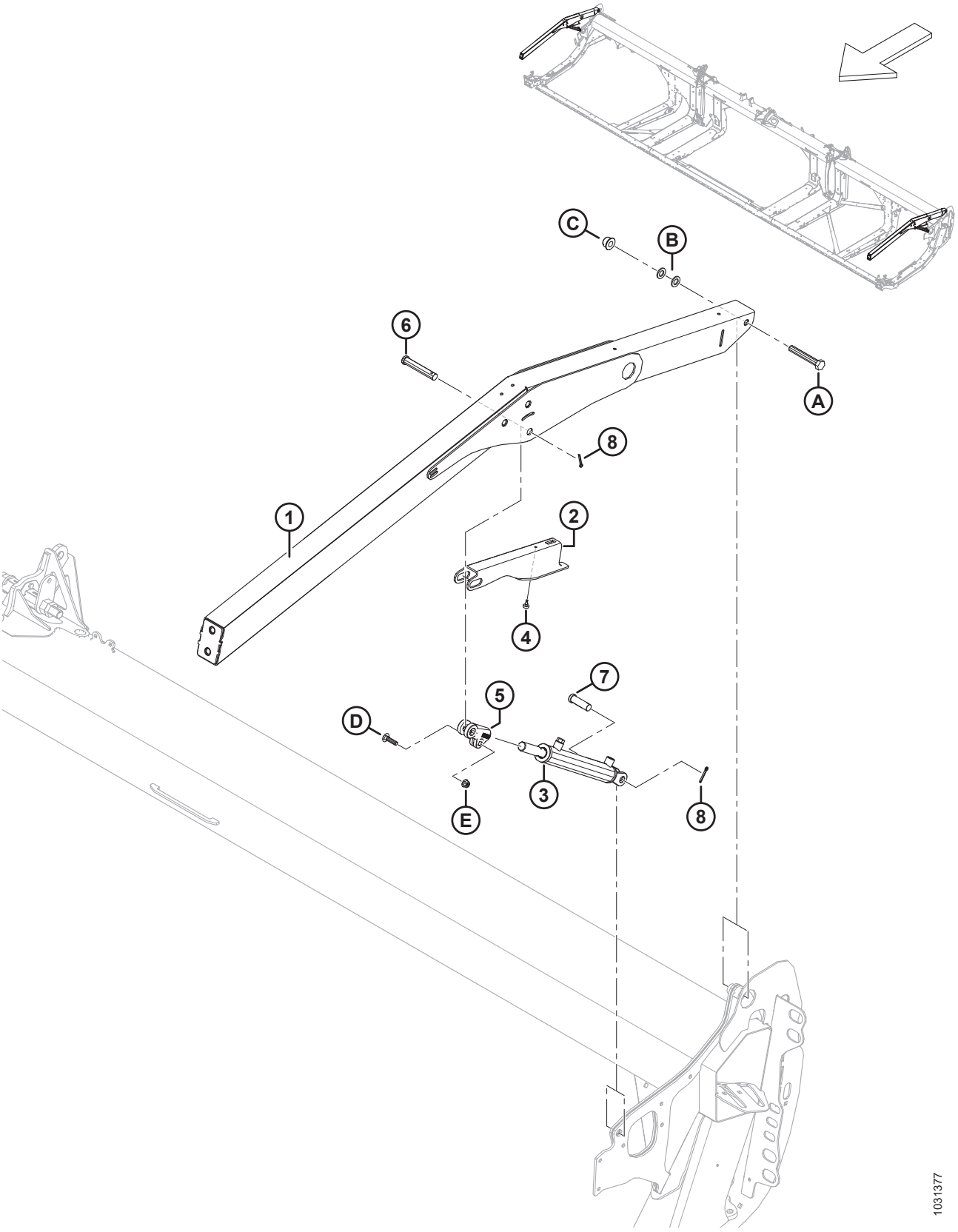

BRAZO DE SOPORTE DEL MOLINETE Y CILINDROS DE ELEVACIÓN: BRAZOS EXTERNOS, MOLINETE DOBLE Y TRIPLE

Ref.	Número de pieza	Descripción	Cant.	Número de serie
1	311949	BRAZO: EXTERNO CON CALCOMANÍA [195]	2	
2	340191	SOPORTE: TRABA DEL MOLINETE	2	
3	273787	CILINDRO: HIDR.	2	
	311284	KIT DE SELLO		
	174879	RESPIRADERO: ORB n.º 6		
4	273653	PARACHOQUES: GOMA	2	
5	228338	HORQUILLA: EXTREMO DEL CILINDRO MECANIZADO	2	
6	18629	PASADOR: HORQUILLA	2	
7	18626	PASADOR: HORQUILLA	2	
8	18648	PASADOR: CHAVETA 3/16 DIÁM. X 1.25 ZP	4	
A	136310	PERNO: CABEZA HEX. M16 X 2 X 105-SPCL-8.8-AA1J		
B	184717	ARANDELA: PLANA REG M16-200HV-AA1J		
C	152520	TUERCA: BLOQUEO TÉC. CON BRIDA HEX. M16 X 2-10-AA1J		
D	152732	PERNO: RHSN M10 X 1.5 X 40-8.8-AA1J		
E	135799	TUERCA: BLOQUEO CENTRAL CON BRIDA HEX. M10 X 1.5-10		

195. El brazo incluye dos calcomanías de advertencia de peligro de enredo con el molinete (MD n.º360541).

45 Componentes del brazo del molinete: brazo derecho, molinete simple (FD225)

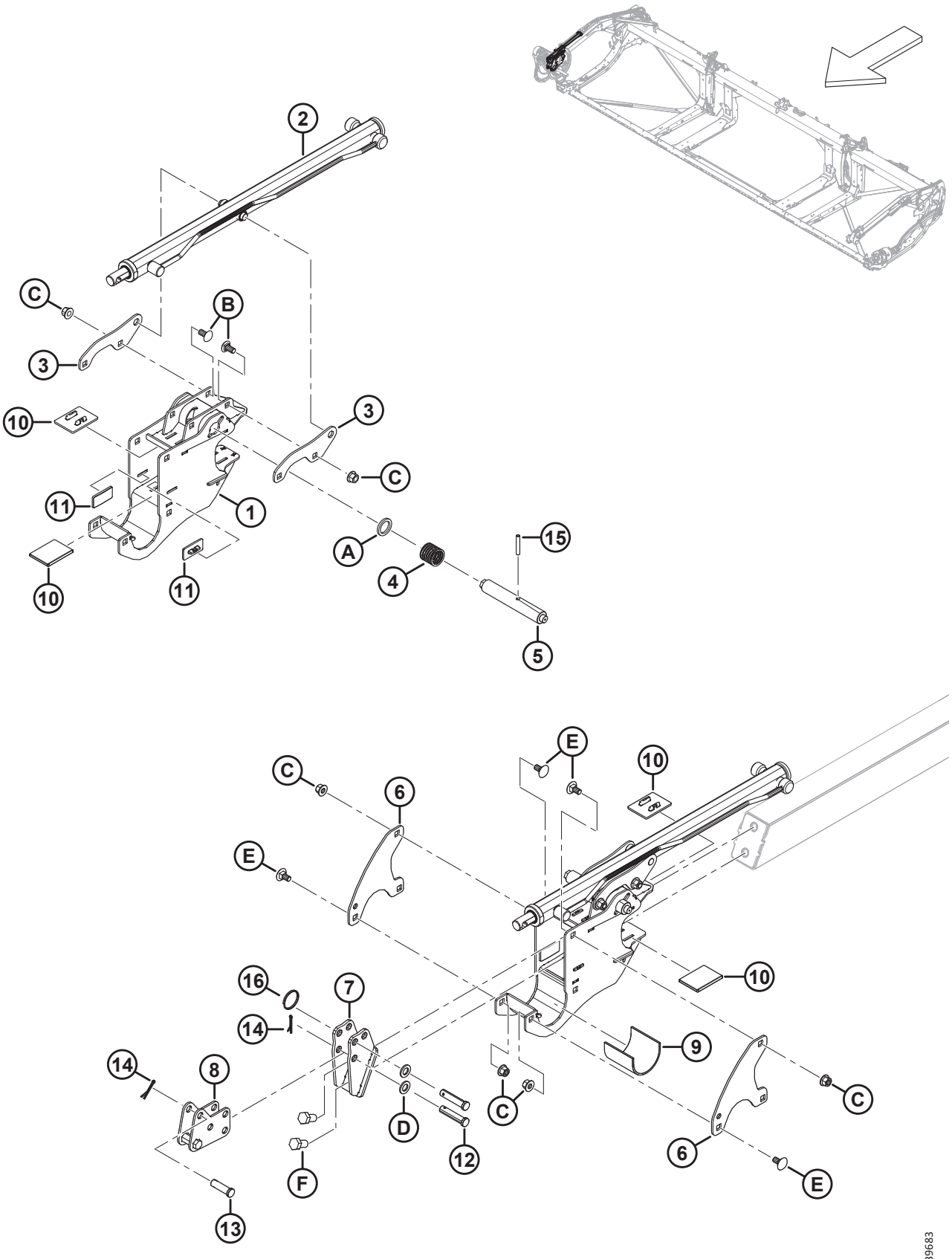

COMPONENTES DEL BRAZO DEL MOLINETE: BRAZO DERECHO, MOLINETE SIMPLE (FD225)

Ref.	Número de pieza	Descripción	Cant.	Número de serie
1	340224	SOPORTE: MOLINETE C/W CALCOMANÍA	1	
2	273283	CILINDRO: AVANCE/RETROCESO [196]	1	
	313964	KIT DE SELLO		
3	273138	OREJETA	2	
4	273861	RESORTE: COMP. HÉLICE IZQUIERDA	1	
5	273278	PASADOR: PESTILLO DE LEVA, MANDOS DER.	1	
6	273122	PLACA: RETENEDOR DE MOLINETE	2	
7	311237	SOPORTE: DE ANCLAJE DELANTERO	1	
8	311238	ANCLAJE: AVANCE Y RETROCESO	1	
9	228381	MANGA: SOPORTE DEL CUBO DEL MOLINETE	1	
10	273831	ALMOHADILLA: DESGASTE DE MANDO DEL MOLINETE	4	
11	273777	ALMOHADILLA: DESGASTE DE MANDO DEL MOLINETE	2	
12	18704	PASADOR: HORQUILLA,15 MM X 68 MM OAL	2	
13	18621	PASADOR: HORQUILLA,15 MM X 50 MM OAL	1	
14	18607	PASADOR: CHAVETA 5/32 DE DIÁM. X 1.5 ZP	2	
15	16681	PASADOR: RESORTE 5/16 DIÁM. X 2.0 LG	1	
16	320207	ANILLO: DIVISIÓN	1	
A	273304	ARANDELA: PESTILLO DE LEVA		
B	152439	PERNO: RHSSN M12 X 1.75 X 25-8.8-AA1J		
C	136431	TUERCA: BLOQUEO CENTRAL CON BRIDA HEX. M12 X 1.75-10		
D	184717	ARANDELA: PLANA REG M16-200HV-AA1J		
E	135903	PERNO: RHSN M12 X 1.75 X 25-8.8-ZINC		
F	136143	PERNO: CABEZA HEX. TFL M16 X 2 X 30-10.9-AA1J		

196. Brazo derecho, solo molinete simple.

46 Componentes del brazo del molinete: brazo derecho, molinete doble (FD230, FD235, FD240 y FD241)

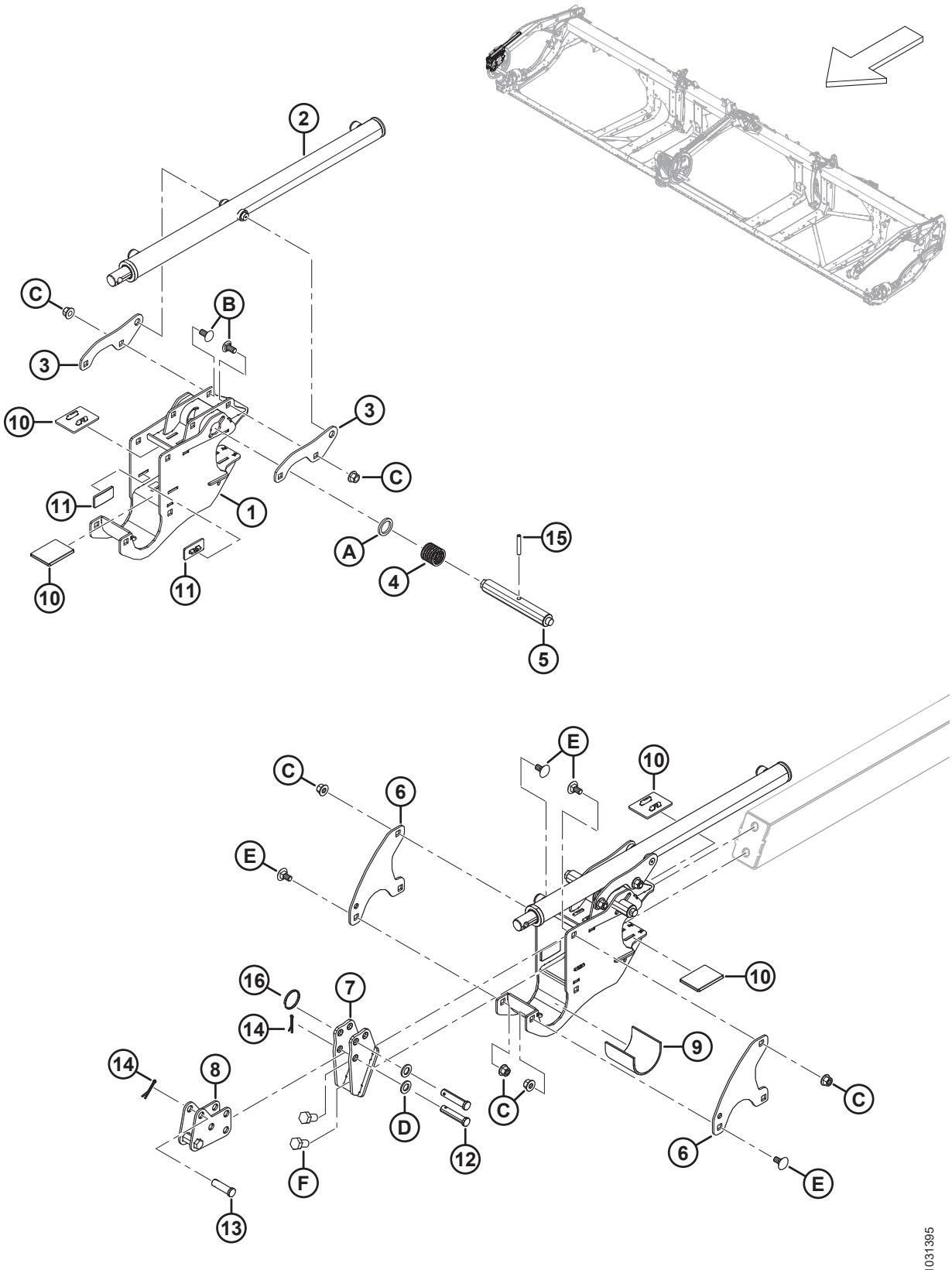

COMPONENTES DEL BRAZO DEL MOLINETE: BRAZO DERECHO, MOLINETE DOBLE (FD230, FD235, FD240 Y FD241)

Ref.	Número de pieza	Descripción	Cant.	Número de serie
1	340224	SOPORTE: MOLINETE CENTRAL C/W CALCOMANÍA	1	
2	273284	CILINDRO: AVANCE Y RETROCESO (SOLO BRAZO DERECHO)	1	
	313964	KIT DE SELLO		
3	273138	OREJETA	2	
4	273861	RESORTE: COMP. HÉLICE IZQUIERDA	1	
5	273281	PASADOR: PESTILLO DE LEVA, LEVAS DER.	1	
6	273122	PLACA: RETENEDOR DE MOLINETE	2	
7	311237	SOPORTE: DE ANCLAJE DELANTERO	1	
8	311238	ANCLAJE: AVANCE Y RETROCESO	1	
9	228381	MANGA: SOPORTE DEL CUBO DEL MOLINETE	1	
10	273831	ALMOHADILLA: DESGASTE DE MANDO DEL MOLINETE	4	
11	273777	ALMOHADILLA: DESGASTE DE MANDO DEL MOLINETE	2	
12	18704	PASADOR: HORQUILLA,15 MM X 68 MM OAL	2	
13	18621	PASADOR: HORQUILLA,15 MM X 50 MM OAL	1	
14	18607	PASADOR: CHAVETA 5/32 DIÁM. X 1.5 ZP	3	
15	16681	PASADOR: RESORTE 5/16 DIÁM. X 2.0 LG	1	
16	320207	ANILLO: DIVISIÓN	1	
A	273304	ARANDELA: PESTILLO DE LEVA		
B	152439	PERNO: RHSSN M12 X 1.75 X 25-8.8-AA1J		
C	136431	TUERCA: BLOQUEO CENTRAL CON BRIDA HEX. M12 X 1.75-10		
D	184717	ARANDELA: PLANA REG M16-200HV-AA1J		
E	135903	PERNO: RHSN M12 X 1.75 X 25-8.8-ZINC		
F	136143	PERNO: CABEZA HEX. TFL M16 X 2 X 30-10.9-AA1J		

47 Componentes del brazo del molinete: brazo derecho, molinete triple (FD240, FD245 y FD250)

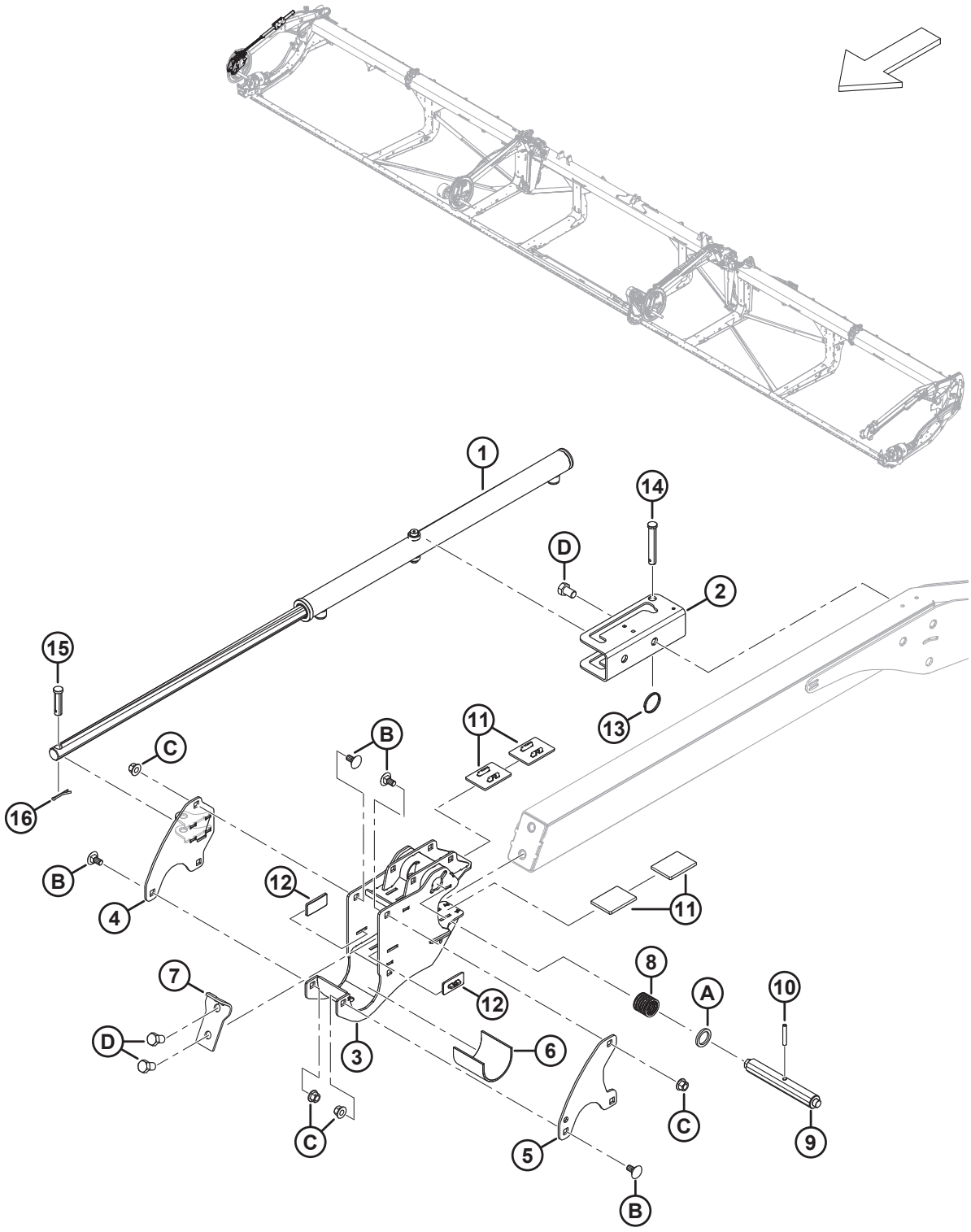

COMPONENTES DEL BRAZO DEL MOLINETE: BRAZO DERECHO, MOLINETE TRIPLE (FD240, FD245 Y FD250)

Ref.	Número de pieza	Descripción	Cant.	Número de serie
1	273284	CILINDRO: AVANCE-RETROCESO	1	
	313964	KIT DE SELLO		
2	273637	SOPORTE: MONTAJE DEL CILINDRO	1	
3	340224	SOPORTE: MOLINETE CENTRAL C/W CALCOMANÍA	1	
4	340571	SOPORTE: LEVA DE AVANCE Y RETROCESO DER.	1	
5	273122	PLACA: RETENEDOR DE MOLINETE	1	
6	228381	MANGA: SOPORTE DEL CUBO DEL MOLINETE	1	
7	311359	PLACA: FRENO DEL MOLINETE	1	
8	273861	RESORTE: COMP. HÉLICE IZQUIERDA	1	
9	273281	PASADOR: PESTILLO DE LEVA, LEVAS DER.	1	
10	16681	PASADOR: RESORTE 5/16 DIÁM. X 2.0 LG	1	
11	273831	ALMOHADILLA: DESGASTE DE MANDO DEL MOLINETE	4	
12	273777	ALMOHADILLA: DESGASTE DE MANDO DEL MOLINETE	2	
13	320207	ANILLO: DIVISIÓN	1	
14	19958	PASADOR: HORQUILLA	1	
15	103879	PASADOR: HORQUILLA	1	
16	18607	PASADOR: CHAVETA 5/32 DIÁM. X 1.5 ZP	1	
A	273304	ARANDELA: PESTILLO DE LEVA		
B	135903	PERNO: RHSN M12 X 1.75 X 25-8.8-ZINC		
C	136431	TUERCA: BLOQUEO CENTRAL CON BRIDA HEX. M12 X 1.75-10		
D	136143	PERNO: CABEZA HEX. TFL M16 X 2 X 30-10.9-AA1J		

48 Componentes del brazo del molinete: brazo central (FD230, FD235, FD240, FD241, FD245 y FD250)

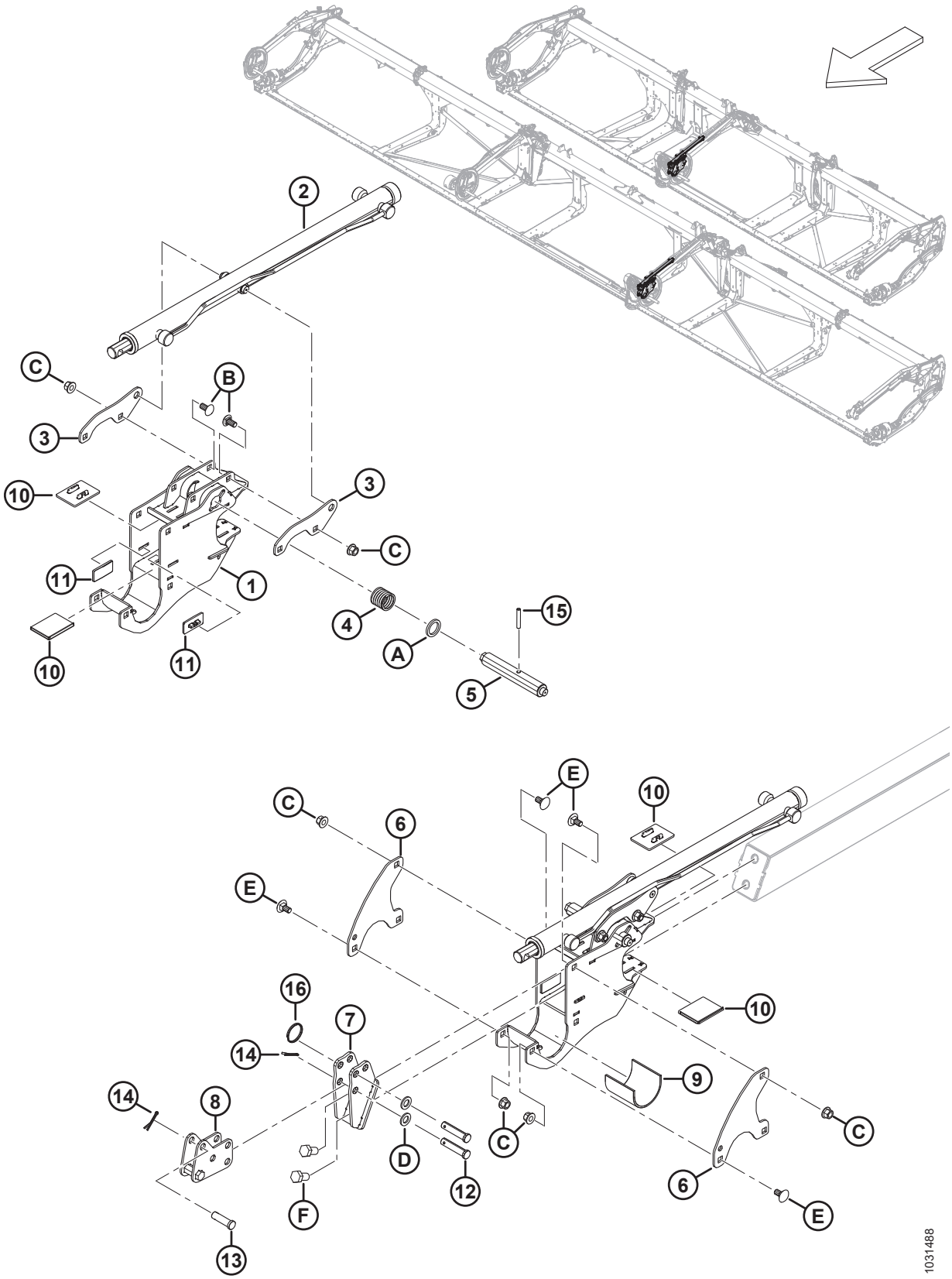

COMPONENTES DEL BRAZO DEL MOLINETE: BRAZO CENTRAL (FD230, FD235, FD240, FD241, FD245 Y FD250)

Ref.	Número de pieza	Descripción	Cant.	Número de serie
1	340224	SOPORTE: MOLINETE CENTRAL C/W CALCOMANÍA	1	
2	273283	CILINDRO: AVANCE-RETROCESO	1	
	313964	KIT DE SELLO		
3	273138	OREJETA	2	
4	273861	RESORTE: COMP. HÉLICE IZQUIERDA	1	
5	273278	PASADOR: PESTILLO DE LEVA MANDOS Y CENTRAL DER.	1	
6	273122	PLACA: RETENEDOR DE MOLINETE	2	
7	311237	SOPORTE: DE ANCLAJE DELANTERO	1	
8	311238	ANCLAJE: AVANCE Y RETROCESO	1	
9	228381	MANGA: SOPORTE DEL CUBO DEL MOLINETE	1	
10	273831	ALMOHADILLA: DESGASTE DE MANDO DEL MOLINETE	4	
11	273777	ALMOHADILLA: DESGASTE DE MANDO DEL MOLINETE	2	
12	18704	PASADOR: HORQUILLA,15 MM X 68 MM OAL	2	
13	18621	PASADOR: HORQUILLA,15 MM X 50 MM OAL	1	
14	18607	PASADOR: CHAVETA 5/32 DIÁM. X 1.5 ZP	3	
15	16681	PASADOR: RESORTE 5/16 DIÁM. X 2.0 LG	1	
16	320207	ANILLO: DIVISIÓN	1	
A	273304	ARANDELA: PESTILLO DE LEVA		
B	152439	PERNO: RHSSN M12 X 1.75 X 25-8.8-AA1J		
C	136431	TUERCA: BLOQUEO CENTRAL CON BRIDA HEX. M12 X 1.75-10		
D	184717	ARANDELA: PLANA REG M16-200HV-AA1J		
E	135903	PERNO: RHSN M12 X 1.75 X 25-8.8-ZINC		
F	136143	PERNO: CABEZA HEX. TFL M16 X 2 X 30-10.9-AA1J		

49 Componentes del brazo del molinete: brazo central derecho, molinete triple (FD240, FD245 y FD250)

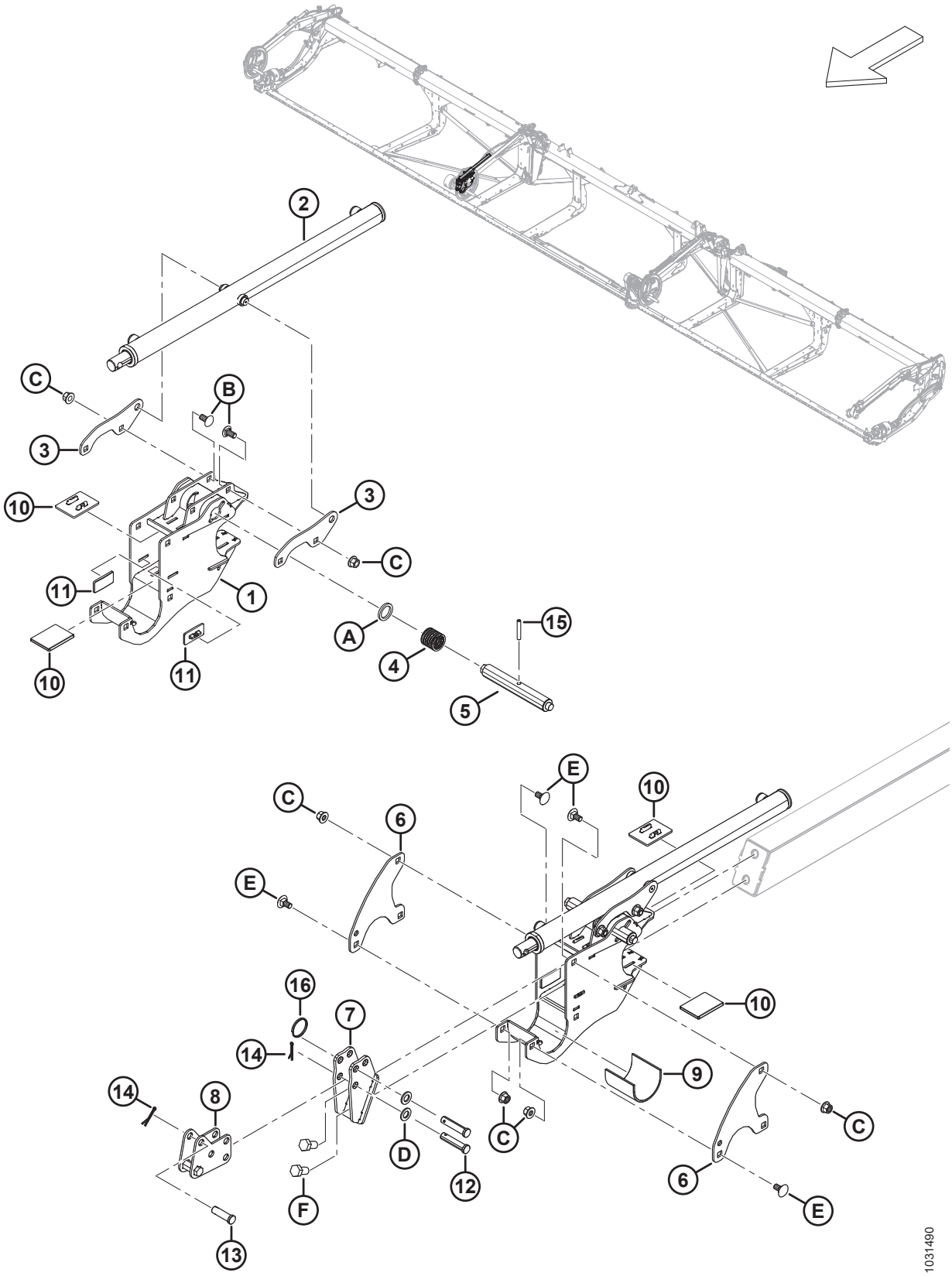

COMPONENTES DEL BRAZO DEL MOLINETE: BRAZO CENTRAL DERECHO, MOLINETE TRIPLE (FD240, FD245 Y FD250)

Ref.	Número de pieza	Descripción	Cant.	Número de serie
1	340224	SOPORTE: MOLINETE CENTRAL C/W CALCOMANÍA	1	
2	273284	CILINDRO: AVANCE-RETROCESO	1	
	313964	KIT DE SELLO		
3	273138	OREJETA	2	
4	273861	RESORTE: COMP. HÉLICE IZQUIERDA	1	
5	273278	PASADOR: PESTILLO DE LEVA MANDOS Y CENTRAL DER.	1	
6	273122	PLACA: RETENEDOR DE MOLINETE	2	
7	311237	SOPORTE: DE ANCLAJE DELANTERO	1	
8	311238	ANCLAJE: AVANCE Y RETROCESO	1	
9	228381	MANGA: SOPORTE DEL CUBO DEL MOLINETE	1	
10	273831	ALMOHADILLA: DESGASTE DE MANDO DEL MOLINETE	4	
11	273777	ALMOHADILLA: DESGASTE DE MANDO DEL MOLINETE	2	
12	18704	PASADOR: HORQUILLA,15 MM X 68 MM OAL	2	
13	18621	PASADOR: HORQUILLA,15 MM X 50 MM OAL	1	
14	18607	PASADOR: CHAVETA 5/32 DIÁM. X 1.5 ZP	3	
15	16681	PASADOR: RESORTE 5/16 DIÁM. X 2.0 LG	1	
16	320207	ANILLO: DIVISIÓN	1	
A	273304	ARANDELA: PESTILLO DE LEVA		
B	152439	PERNO: RHSSN M12 X 1.75 X 25-8.8-AA1J		
C	136431	TUERCA: BLOQUEO CENTRAL CON BRIDA HEX. M12 X 1.75-10		
D	184717	ARANDELA: PLANA REG M16-200HV-AA1J		
E	135903	PERNO: RHSN M12 X 1.75 X 25-8.8-ZINC		
F	136143	PERNO: CABEZA HEX. TFL M16 X 2 X 30-10.9-AA1J		

50 Componentes del brazo del molinete: brazo izquierdo (FD225, FD230, FD235, FD240, FD241, FD245 y FD250)

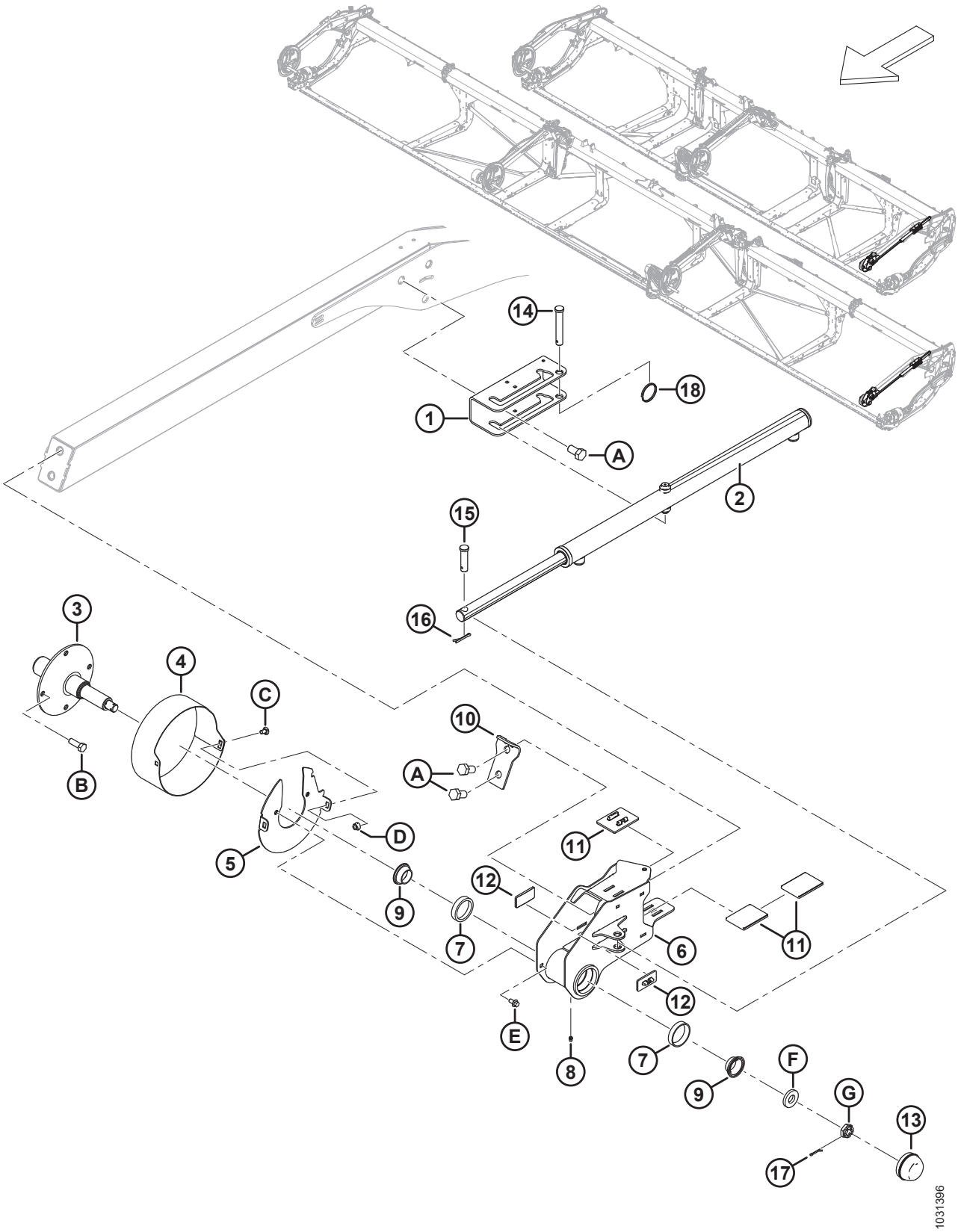

COMPONENTES DEL BRAZO DEL MOLINETE: BRAZO IZQUIERDO (FD225, FD230, FD235, FD240, FD241, FD245 Y FD250)

Ref.	Número de pieza	Descripción	Cant.	Número de serie
1	273637	SOPORTE: MONTAJE DEL CILINDRO	1	
2	273284	CILINDRO: AVANCE-RETROCESO	1	
	313964	KIT DE SELLO		
3	228322	EJE: PARTE TRASERA MECANIZADA	1	
4	273309	PROTECTOR: EXTREMO TRASERO DEL MOLINETE IZQ.	1	
5	311632	DISCO: SOLDADO	1	
6	273772	SOPORTE DEL MOLINETE DEL EXTREMO TRASERO: C/W COPAS [197]	1	
7	164215	RODAMIENTO: RODILLO DE COPA	2	
8	18671	RACOR: LUBRICANTE 1/4-28 UNF	1	
9	164216	RODAMIENTO: CÓNICO C/W SELLO	2	
10	311359	PLACA: FRENO DEL MOLINETE	1	
11	273831	ALMOHADILLA: DESGASTE DE MANDO DEL MOLINETE	3	
12	273777	ALMOHADILLA: DESGASTE DE MANDO DEL MOLINETE	2	
13	30520	TAPA: ANTIPOLVO	1	
14	19958	PASADOR: HORQUILLA	1	
15	103879	PASADOR: HORQUILLA	1	
16	18607	PASADOR: CHAVETA 5/32 DIÁM. X 1.5 ZP	2	
17	18605	PASADOR: CHAVETA 1/8 DIÁM. X 1 ZP	1	
18	320207	ANILLO: DIVISIÓN	1	
A	136143	PERNO: CABEZA HEX. TFL M16 X 2 X 30-10.9-AA1J		
B	152730	PERNO: CABEZA HEX. TFL M12 X 1.75 X 35-10.9-AA1J		
C	191489	PERNO: RHSSN TFL M8 X 1.25 X 16-8.8-AA1J		
D	135337	TUERCA: BLOQUEO CENTRAL CON BRIDA HEX. M8 X 1.25-8-AA1J		
E	136485	PERNO: CABEZA BRIDA HEX. TFL M8 X 1.25 X 16-8.8-AA1J		
F	16235	ARANDELA: PLANA		
G	136445	TUERCA: HEX. RANURADA FINA M20 X 1.5-SPCL-22HA-ZINC		

197. El soporte del molinete del extremo trasero incluye un racor de lubricación (MD n.º18671) y dos rodamientos de rodillos de copa (MD n.º164215).

51 Molinete: mando, brazo derecho, molinete simple

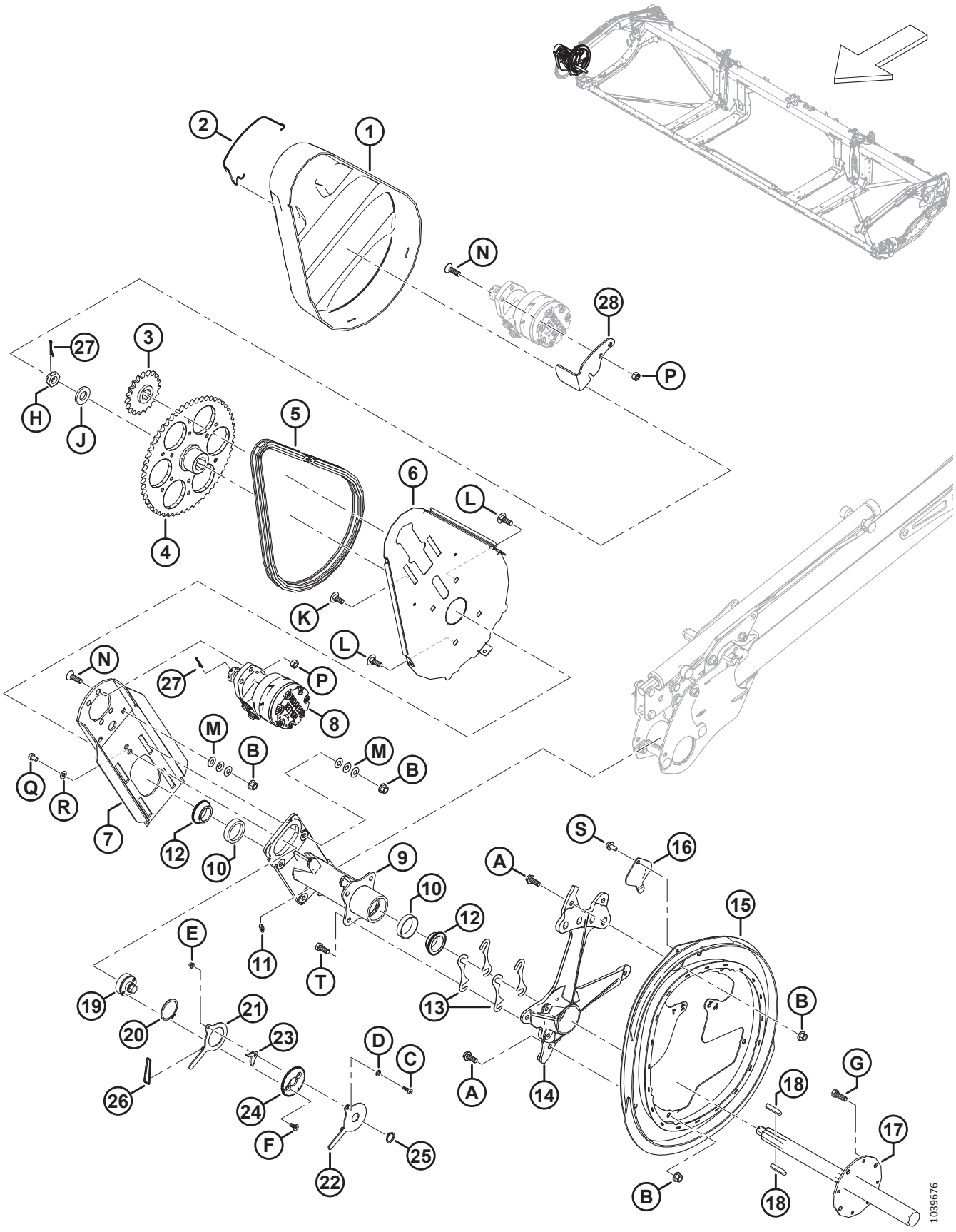

MOLINETE: MANDO, BRAZO DERECHO, MOLINETE SIMPLE

Ref.	Número de pieza	Descripción	Cant.	Número de serie
1	228614	CUBIERTA: MANDO DEL MOLINETE SR	1	
2	228611	RESORTE: CUBIERTA DEL MANDO DEL MOLINETE	1	
3	273875	PIÑÓN: RC 60, 19 DIENTES	1	
4	228299	PIÑÓN: 56 DIENTES MECANIZADOS	1	
5	273907	CADENA: 60 RC, SIN UNIÓN, 76 UNIONES	1	
	273963	CADENA: RC C/W CONECTOR, 76 ESLABONES	OP-CIO-NAL	
6	228604	SOPORTE: PLACA TRASERA DEL MANDO DEL MOLINETE	1	
7	360144	PLACA: MONTAJE DE MOTOR CON GRAFITO	1	
8	273258	MOTOR: HIDR. 15.9 PULG.^{3} SERIE 506 [198]	1	
	273259	KIT DE SELLO [199]		
	273078	MOTOR: HIDR. DE 260 CC, RODAMIENTO, GRAN CAPACIDAD [200]	OP-CIO-NAL	
	311620	KIT DE SELLO [201]		
	137375	TUERCA: CONTRATUERCA RANURADA 1.0-20 UNEF		
9	273758	CUBO: MANDO DEL MOLINETE [202]	1	
10	164214	RODAMIENTO: COPA	2	
11	21301	ACCESORIO: LUBRICACIÓN	1	
12	164213	RODAMIENTO: CÓNICO C/W SELLO	2	
13	164061	CUÑA: CUBO A LEVA	4	
14	228292	SOPORTE: LEVA MECANIZADA	1	
15	273926	LEVA: SOLDADA	1	
16	137476	CUBIERTA: ACCESO DEL RODAMIENTO DE LEVA	1	
17	228301	EJE: MANDO DEL MOLINETE MECANIZADO	1	
18	137721	CHAVETA: EJE DEL MANDO DEL MOLINETE	2	
19	228460	TENSOR: CADENA	1	
20	111521	ANILLO: RETENCIÓN	1	
21	228478	BRAZO: INTERIOR	1	
22	228479	BRAZO: EXTERIOR	1	
23	228485	PESTILLO	1	
24	228477	DISCO: BLOQUEO	1	
25	191353	ANILLO: RETENCIÓN, EXTERNO	1	
26	136882	O´RING: 3.5 X 40.5	1	
27	18607	PASADOR: CHAVETA 5/32 DE DIÁM. X 1.5 ZP	2	
28	360186	RETENEDOR: CUBIERTA	1	
A	320180	PERNO: CABEZA BRIDA HEX. M12 X 1.75 X 30-SPCL-8.8-AA1J		
B	136431	TUERCA: BLOQUEO CENTRAL CON BRIDA HEX. M12 X 1.75-10		

198. Motor estándar instalado de fábrica.
199. Kit de sello para motor estándar (MD n.º273258).
200. Motor opcional de gran capacidad para cargas grandes de molinete.
201. Kit de sello para motor opcional de gran capacidad (MD n.º273078).
202. El cubo incluye dos rodamientos de copa (MD n.º164214) y un accesorio de lubricación (MD n.º21301).

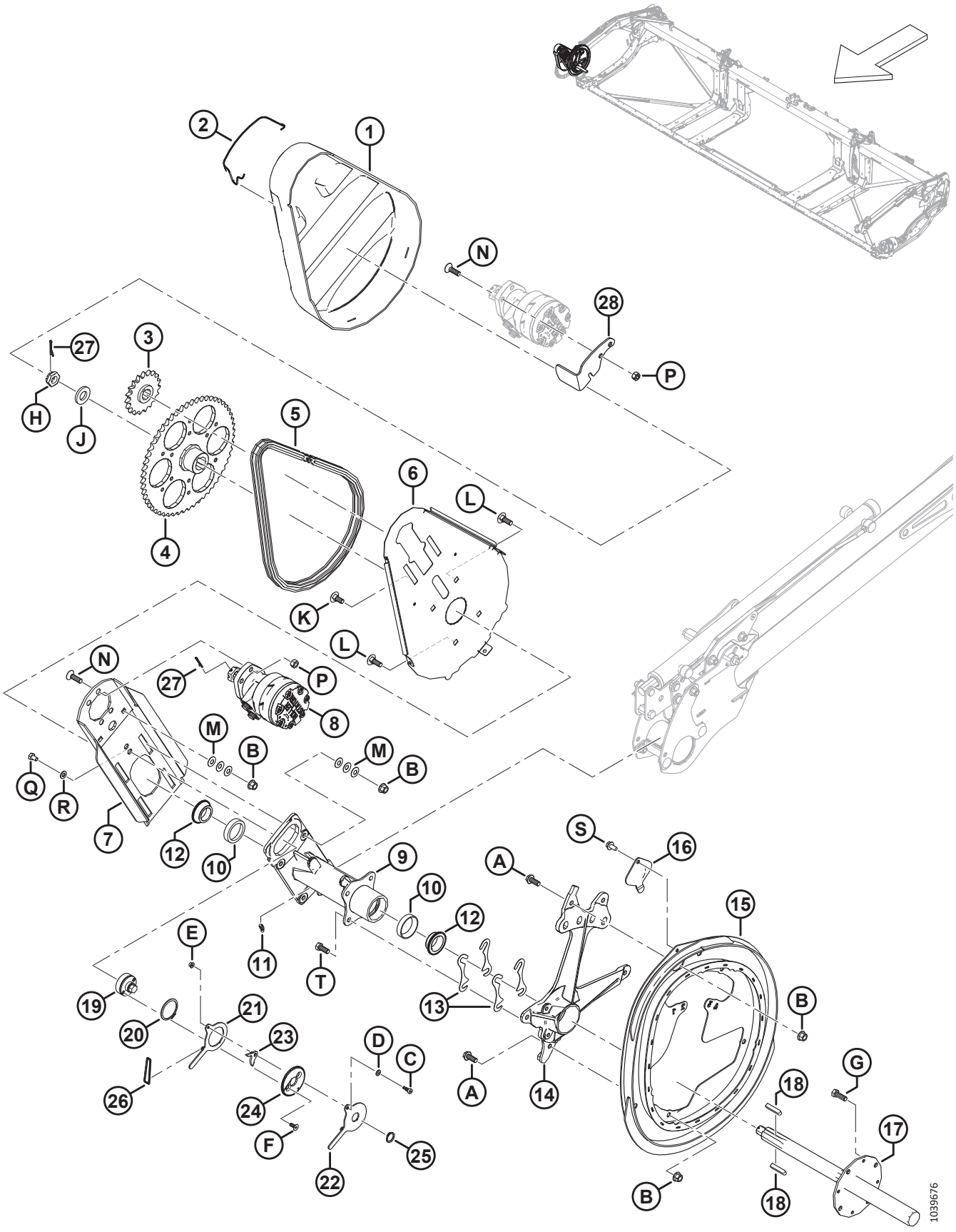
1
2
N
28
P
27
3
H
J
5
4
6
L
K
L
N
27
P
8
M
B
M
B
Q
R
7
12
10
9
10
12
S
16
A
15
E
11
T
13
B
19
20
21
23
D
C
A
14
G
18
26
24
F
22
25
17
B
18
1039676

Ref.	Número de pieza	Descripción	Cant.	Número de serie
C	197135	TORNILLO: CABEZA HUECA HEX. ACODADO M8 X 10		
D	184708	ARANDELA: PLANA M8-200HV-AA1J		
E	152668	TUERCA: BLOQUEO CENTRAL CON BRIDA HEX. M6 X 1-8		
F	136592	TORNILLO: CSK, CABEZA HUECA HEX. TFL M8 X 1.25 X 20-8.8-ZINC		
G	152730	PERNO: CABEZA HEX. TFL M12 X 1.75 X 35-10.9-AA1J		
H	136446	TUERCA: HEX. RANURADA FINA M24 X 1.5-SPCL-22HA-ZINC		
J	31774	ARANDELA: PLANA 1-1/8-30HRC-AC0C		
K	184667	PERNO: RHSN M12 X 1.75 X 30-8.8-ZINC		
L	136291	PERNO: RHSN TFL M12 X 1.75 X 35-8.8-ZINC		
M	136702	ARANDELA: RESORTE, CÓNICA M12-ZINC		
N	136401	PERNO: CSK, HUECO, HEX. M12 X 1.75 X 40-10.9-AA1J		
P	136759	TUERCA: BLOQUEO CENTRAL HEX. M12 X 1.75-8-AA1J		
Q	136842	PERNO: CABEZA HEX. TFL M10 X 1.5 X 16-8.8-ZINC		
R	30655	ARANDELA: DURA M10-340HV-AB0C		
S	136209	TORNILLO: ARANDELA HEX. M10 X 1.5X20-450HV		
T	30630	PERNO: CABEZA HEX. TFL M12 X 1.75 X 30-8.8-A3L		

52 Molinete: mando, brazo central, molinete doble y triple

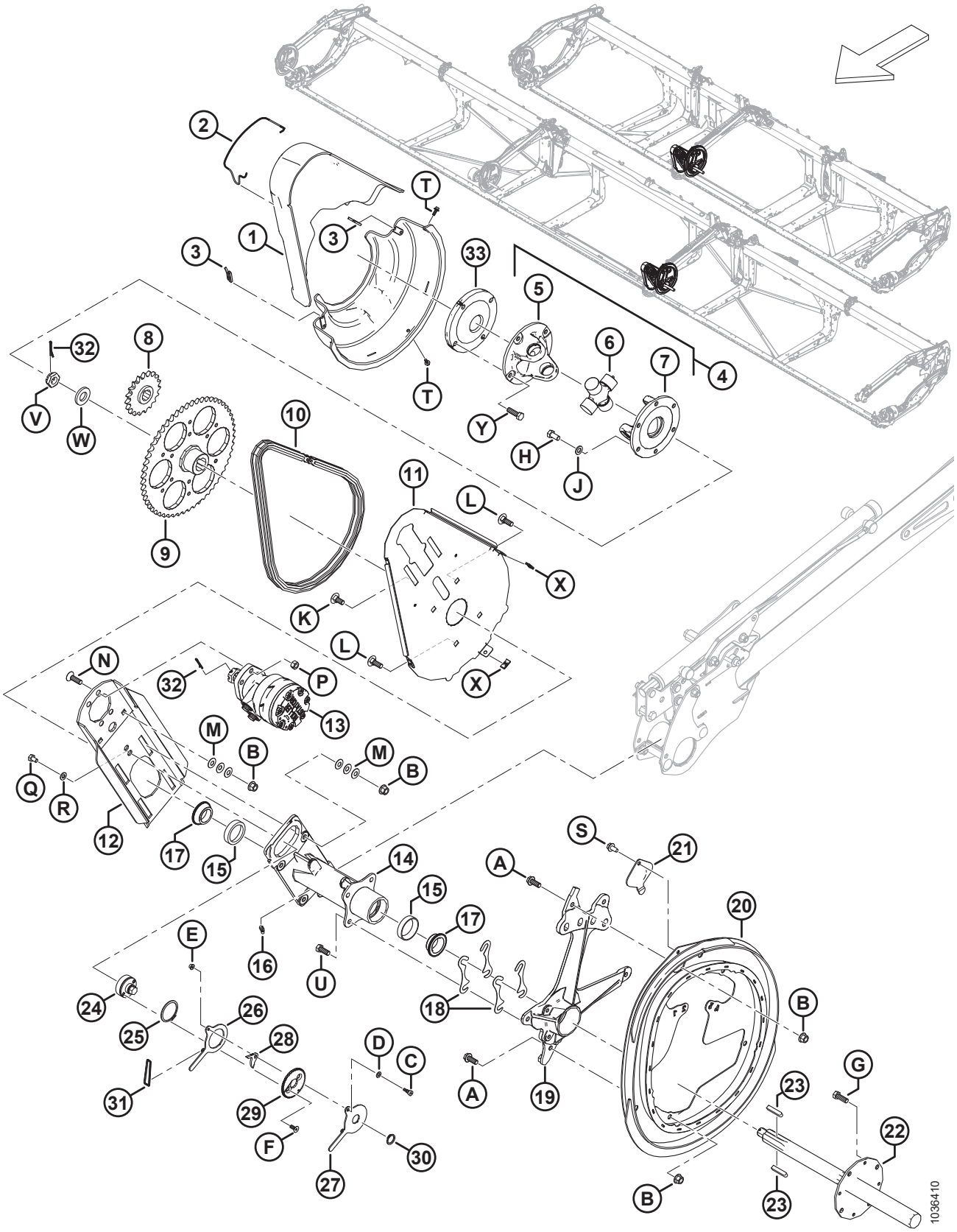

Ref.	Número de pieza	Descripción	Cant.	Número de serie
1	228619	JUEGO DE CUBIERTAS: MANDO DEL MOLINETE CENTRAL [203]	1	
2	228611	RESORTE: CUBIERTA DEL MANDO DEL MOLINETE	1	
3	228848	CLIP: CUBIERTA DEL MANDO DEL MOLINETE DOBLE	2	
4	228382	CRUCETA DEL MANDO DEL MOLINETE [204]	1	
5	228384	YUGO: BRIDA, 4 PERNOS	1	
6	137825	ENSAMBLE DE MUÑÓN CRUZADO	1	
7	228385	YUGO: BRIDA, 6 PERNOS	1	
8	273875	PIÑÓN: RC 60, 19 DIENTES	1	
9	228299	PIÑÓN: 56 DIENTES	1	
10	273907	CADENA: 60 RC, 76 ESLABONES	1	
	273963	CADENA: RC C/W CONECTOR, 76 ESLABONES	OP-CIO-NAL	
11	228604	SOPORTE: PLACA TRASERA DEL MANDO DEL MOLINETE	1	
12	340216	PLACA: MONTAJE DE MOTOR CON GRAFITO	1	
13	273258	MOTOR: HIDR. 15.9 PULG.^{3} SERIE 506 [205]	1	
	273259	KIT DE SELLO [206]		
	273078	MOTOR: HIDR. DE 260 CC, RODAMIENTO, GRAN CAPACIDAD [207]	OP-CIO-NAL	
	311620	KIT DE SELLO [208]		
	137375	TUERCA: CONTRATUERCA RANURADA 1.0-20 UNEF		
14	273758	CUBO: MANDO DEL MOLINETE [209]	1	
15	164214	RODAMIENTO: COPA	2	
16	21301	RACOR: LUBRICACIÓN	1	
17	164213	RODAMIENTO: CÓNICO C/W SELLO	2	
18	164061	CUÑA: CUBO A LEVA	4	
19	228292	SOPORTE: LEVA MECANIZADA	1	
20	273926	LEVA: SOLDADA	1	
21	137476	CUBIERTA: ACCESO DEL RODAMIENTO DE LEVA	1	
22	228301	EJE: MANDO DEL MOLINETE MECANIZADO	1	
23	137721	CHAVETA: EJE DEL MANDO DEL MOLINETE	2	
24	228460	TENSOR: CADENA	1	
25	111521	ANILLO: RETENCIÓN	1	
26	228478	BRAZO: INTERIOR	1	
27	228479	BRAZO: EXTERIOR	1	
28	228485	PESTILLO	1	

203. El juego incluye cubiertas del mando del molinete superiores e inferiores.
204. La cruceta incluye un ensamble de muñón cruzado (MD n.º137825), yugo de cuatro pernos con brida (MD n.º228384) y yugo de seis pernos con brida (MD n.º228385).
205. Motor estándar instalado de fábrica.
206. Kit de sello para motor estándar (MD n.º273258).
207. Motor opcional de gran capacidad para cargas grandes de molinete.
208. Kit de sello para motor opcional de gran capacidad (MD n.º273078).
209. El cubo incluye dos rodamientos de copa (MD n.º164214) y un racor de lubricación (MD n.º21301).

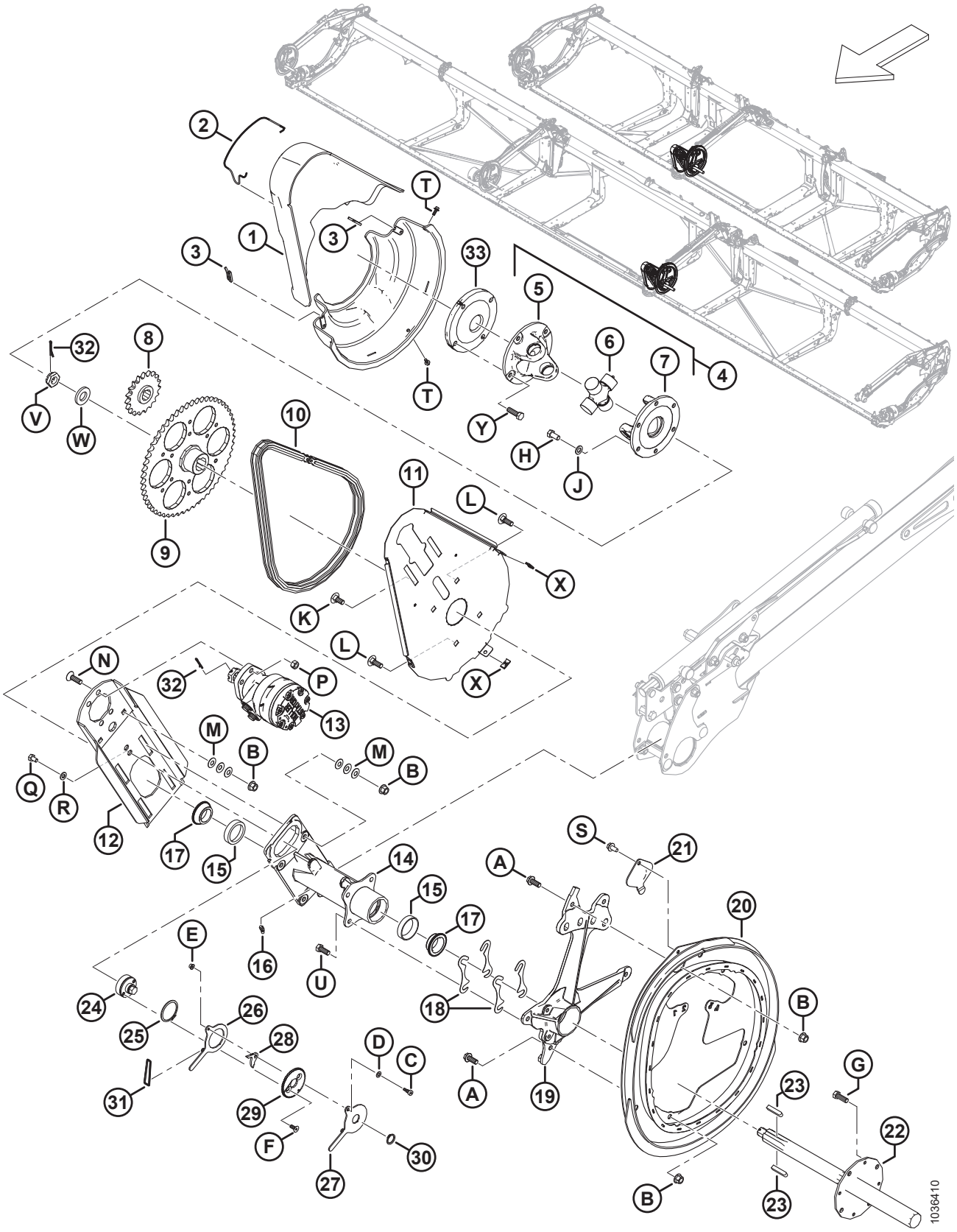
1036410

Ref.	Número de pieza	Descripción	Cant.	Número de serie
29	228477	DISCO: TRABA	1	
30	191353	ANILLO: RETENCIÓN, EXTERNO	1	
31	136882	O-RING: 3.5 x 40.5	1	
32	18607	PASADOR: CHAVETA 5/32 DIÁM. X 1.5 ZP	2	
33	273576	DISCO: CUÑA, MOLINETE TRIPLE [210]	1	
A	320180	PERNO: CABEZA BRIDA HEX. M12 X 1.75 X 30-SPCL-8.8-AA1J		
B	136431	TUERCA: BLOQUEO CENTRAL CON BRIDA HEX. M12 X 1.75-10		
C	197135	TORNILLO: CABEZA HUECA HEX. ACODADO M8 X 10		
D	184708	ARANDELA: PLANA M8-200HV-AA1J		
E	152668	TUERCA: BLOQUEO CENTRAL CON BRIDA HEX. M6 X 1-8		
F	136592	TORNILLO: CSK, CABEZA HUECA HEX. TFL M8 X 1.25 X 20-8.8-ZINC		
G	152730	PERNO: CABEZA HEX. TFL M12 X 1.75 X 35-10.9-AA1J		
H	50155	PERNO: CABEZA HEX. TFL M12 X 1.75 X 25-8.8-AA1J		
J	184714	ARANDELA: PLANA REG M12-300HV		
K	184667	PERNO: RHSN M12 X 1.75 X 30-8.8-ZINC		
L	136291	PERNO: RHSN TFL M12 X 1.75 X 35-8.8-ZINC		
M	136702	ARANDELA: RESORTE, CÓNICA M12-ZINC		
N	136401	PERNO: CSK, HUECO, HEX. M12 X 1.75 X 40-10.9-AA1J		
P	136759	TUERCA: BLOQUEO CENTRAL HEX. M12 X 1.75-8-AA1J		
Q	136842	PERNO: CABEZA HEX. TFL M10 X 1.5 X 16-8.8-ZINC		
R	30655	ARANDELA: DURA M10-340HV-AB0C		
S	136209	TORNILLO: ARANDELA HEX. M10 X 1.5X20-450HV		
T	135959	PERNO: CABEZA BRIDA HEX. M6 X 1 X 16-10.9-AA1J		
U	30630	PERNO: CABEZA HEX. TFL M12 X 1.75 X 30-8.8-A3L		
V	136446	TUERCA: HEX. RANURADA FINA M24 X 1.5-SPCL-22HA-ZINC		
W	31774	ARANDELA: PLANA 1-1/8-30HRC-AC0C		
X	136443	TUERCA: RESORTE TIPO "U" M6 X 1		
Y	152730	PERNO: CABEZA HEX. TFL M12 X 1.75 X 35-10.9-AA1J [211]		
	184669	PERNO: CABEZA HEX. M12 X 1.75 X 40-8.8-AA1J [210]		

210. Solo para plataformas con molinete triple.
211. Solo para plataformas de molinete doble.

53 Molinete: componentes de leva, brazo derecho

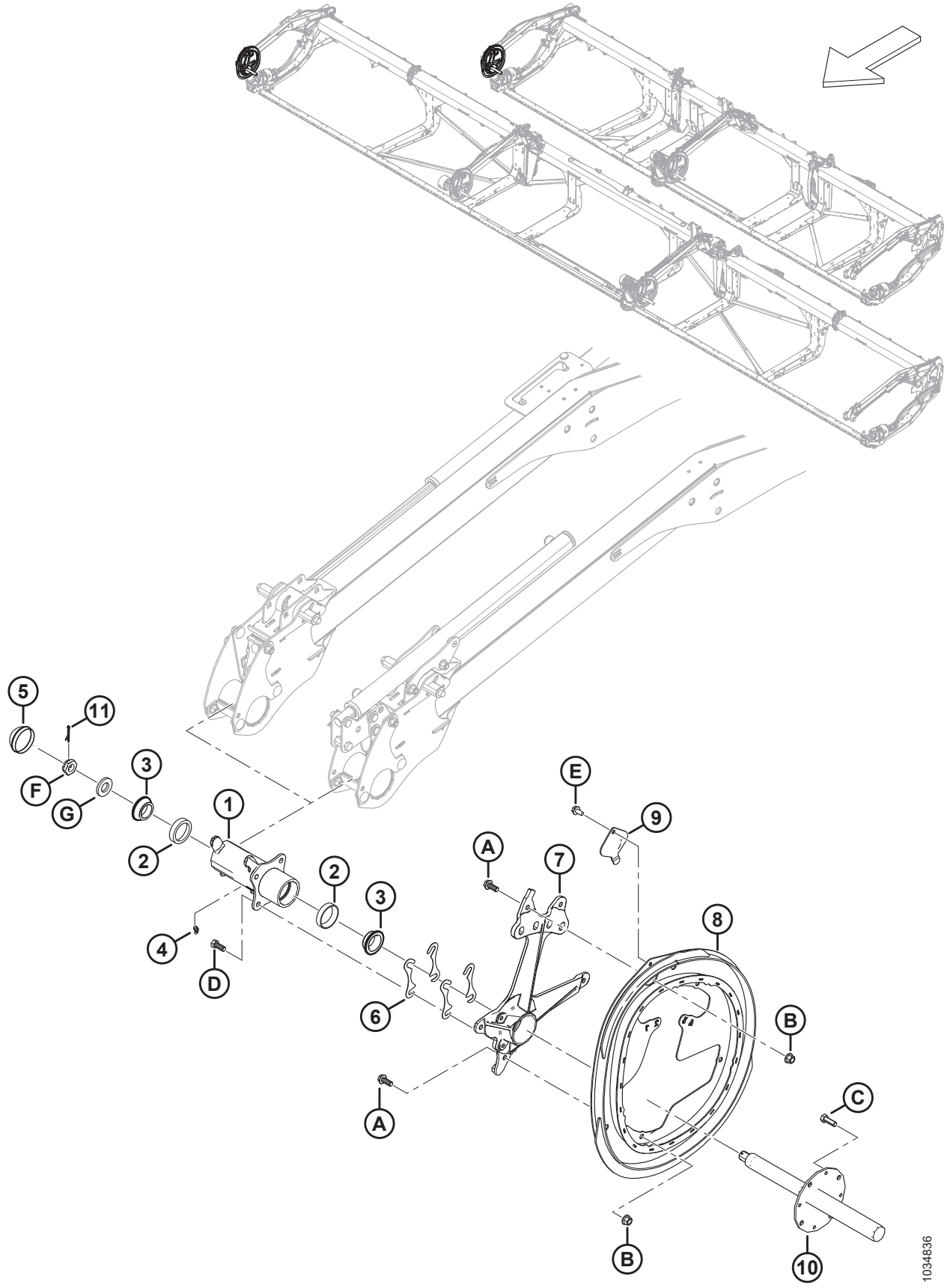

MOLINETE: COMPONENTES DE LEVA, BRAZO DERECHO

Ref.	Número de pieza	Descripción	Cant.	Número de serie
1	273759	ENSAMBLE DEL CUBO, LEVA DER. [212]	1	
2	164214	RODAMIENTO: COPA	2	
3	164213	RODAMIENTO: CÓNICO C/W SELLO	2	
4	21301	RACOR: LUBRICACIÓN	1	
5	140250	TAPA: ANTIPOLVO	1	
6	164061	CUÑA: CUBO A LEVA	4	
7	228292	SOPORTE: LEVA MECANIZADA	1	
8	273926	LEVA: SOLDADA	1	
9	137476	CUBIERTA: ACCESO DEL RODAMIENTO DE LEVA	1	
10	228302	EJE: MOLINETE DER. MECANIZADO	1	
11	18607	PASADOR: CHAVETA 5/32 DIÁM. X 1.5 ZP	1	
A	320180	PERNO: CABEZA BRIDA HEX. M12 X 1.75 X 30-SPCL-8.8-AA1J		
B	136431	TUERCA: BLOQUEO CENTRAL CON BRIDA HEX. M12 X 1.75-10		
C	152730	PERNO: CABEZA HEX. TFL M12 X 1.75 X 35-10.9-AA1J		
D	30630	PERNO: CABEZA HEX. TFL M12 X 1.75 X 30-8.8-A3L		
E	136209	TORNILLO: HEX. M10 X 1.5 X 20-450HV		
F	136446	TUERCA: HEX. RANURADA FINA M24 X 1.5-SPCL-22HA-ZINC		
G	31774	ARANDELA: PLANA 1-1/8-30 HRC-AC0C		

212. El ensamble del cubo incluye dos copas de rodamiento (MD n.º164214) y un racor de lubricación (MD n.º21301).

54 Molinete: componentes de la leva, brazo derecho central, molinete triple ((FD240, FD245 y FD250)

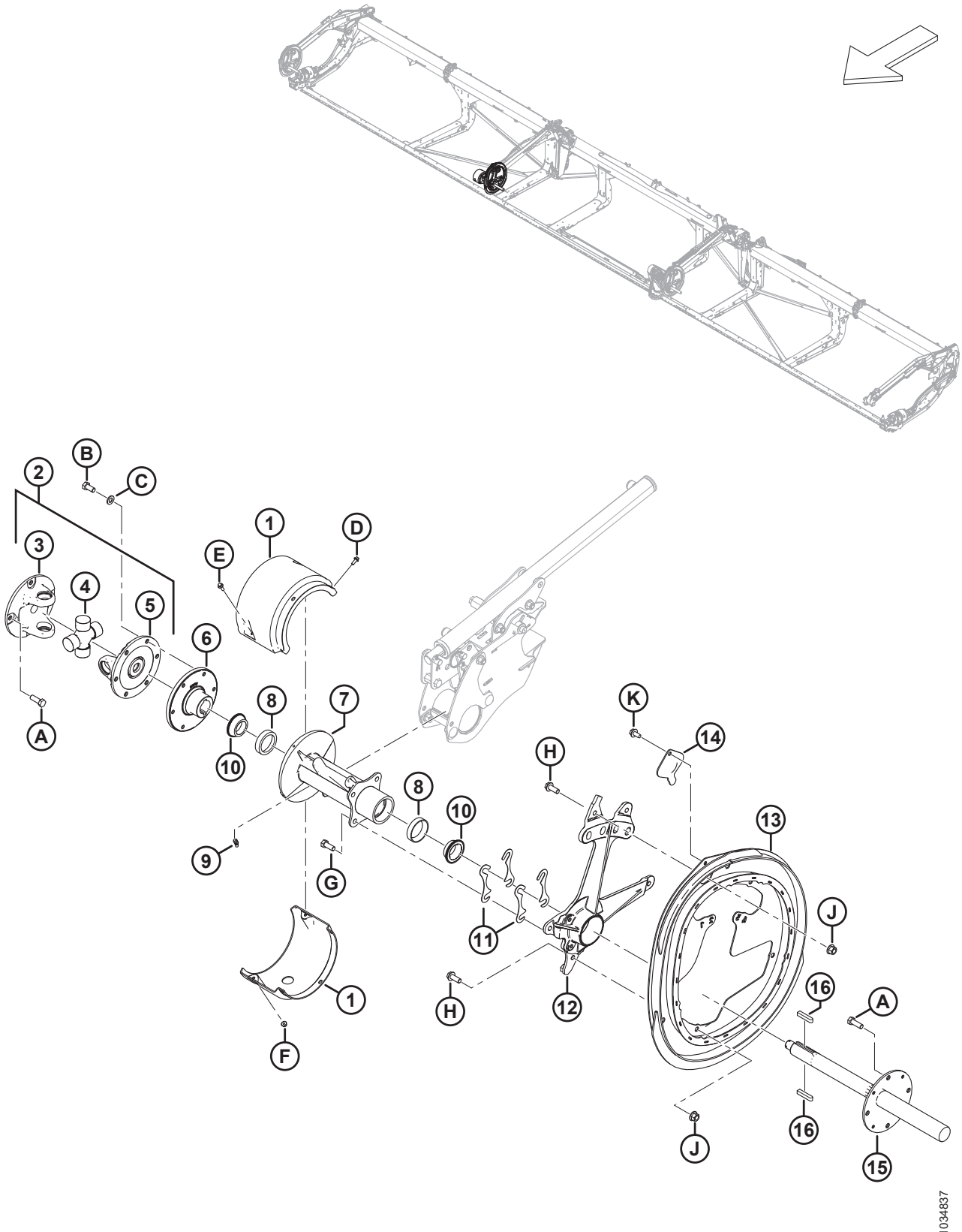

MOLINETE: COMPONENTES DE LA LEVA, BRAZO DERECHO CENTRAL, MOLINETE TRIPLE ((FD240, FD245 Y FD250)

Ref.	Número de pieza	Descripción	Cant.	Número de serie
1	311724	JUEGO DE CUBIERTAS: MOLINETE TRIPLE [213]	1	
2	228382	CRUCETA DEL MANDO DEL MOLINETE [214]	1	
3	228384	YUGO: BRIDA, 4 PERNOS	1	
4	137825	ENSAMBLE DE MUÑÓN CRUZADO	1	
5	228385	YUGO: BRIDA, 6 PERNOS	1	
6	273770	CUBO: CRUCETA MT-TR MECANIZADA	1	
7	273760	CUBO: TRC CON COPAS DE RODAMIENTO [215]	1	
8	164214	RODAMIENTO: COPA	2	
9	21301	RACOR: LUBRICACIÓN	1	
10	164213	RODAMIENTO: CÓNICO C/W SELLO	2	
11	164061	CUÑA: CUBO A LEVA	4	
12	228292	SOPORTE: LEVA MECANIZADA	1	
13	273926	LEVA: SOLDADA	1	
14	137476	CUBIERTA: ACCESO DEL RODAMIENTO DE LEVA	1	
15	228301	EJE: MANDO DEL MOLINETE MECANIZADO	1	
16	137721	CHAVETA: EJE DEL MANDO DEL MOLINETE	2	
A	152730	PERNO: CABEZA HEX. TFL M12 X 1.75 X 35-10.9-AA1J		
B	50155	PERNO: CABEZA HEX. TFL M12 X 1.75 X 25-8.8-AA1J		
C	184714	ARANDELA: PLANA REG M12-300HV		
D	252639	PERNO: CABEZA BRIDA HEX. M6 X 1 X 16 X SPCL-8.8-AA2L		
E	136324	PERNO: CABEZA BRIDA HEX. TFL M6 X 1 X 20-10.9-AA1J		
F	152668	TUERCA: BLOQUEO CENTRAL CON BRIDA HEX. M6 X 1-8		
G	30630	PERNO: CABEZA HEX. TFL M12 X 1.75 X 30-8.8-A3L		
H	320180	PERNO: CABEZA BRIDA HEX. M12 X 1.75 X 30-SPCL-8.8-AA1J		
J	136431	TUERCA: BLOQUEO CENTRAL CON BRIDA HEX. M12 X 1.75-10		
K	136209	TORNILLO: HEX. M10 X 1.5 X 20-450HV		

213. El juego incluye cubiertas de molinete triple superiores e inferiores.
214. La cruceta incluye un ensamble de muñón cruzado (MD n.º137825), yugo de cuatro pernos con brida (MD n.º228384) y yugo de seis pernos con brida (MD n.º228385).
215. El cubo incluye dos copas de rodamiento (MD n.º164214) y un racor de lubricación (MD n.º21301).

55 Molinete: barra de dientes

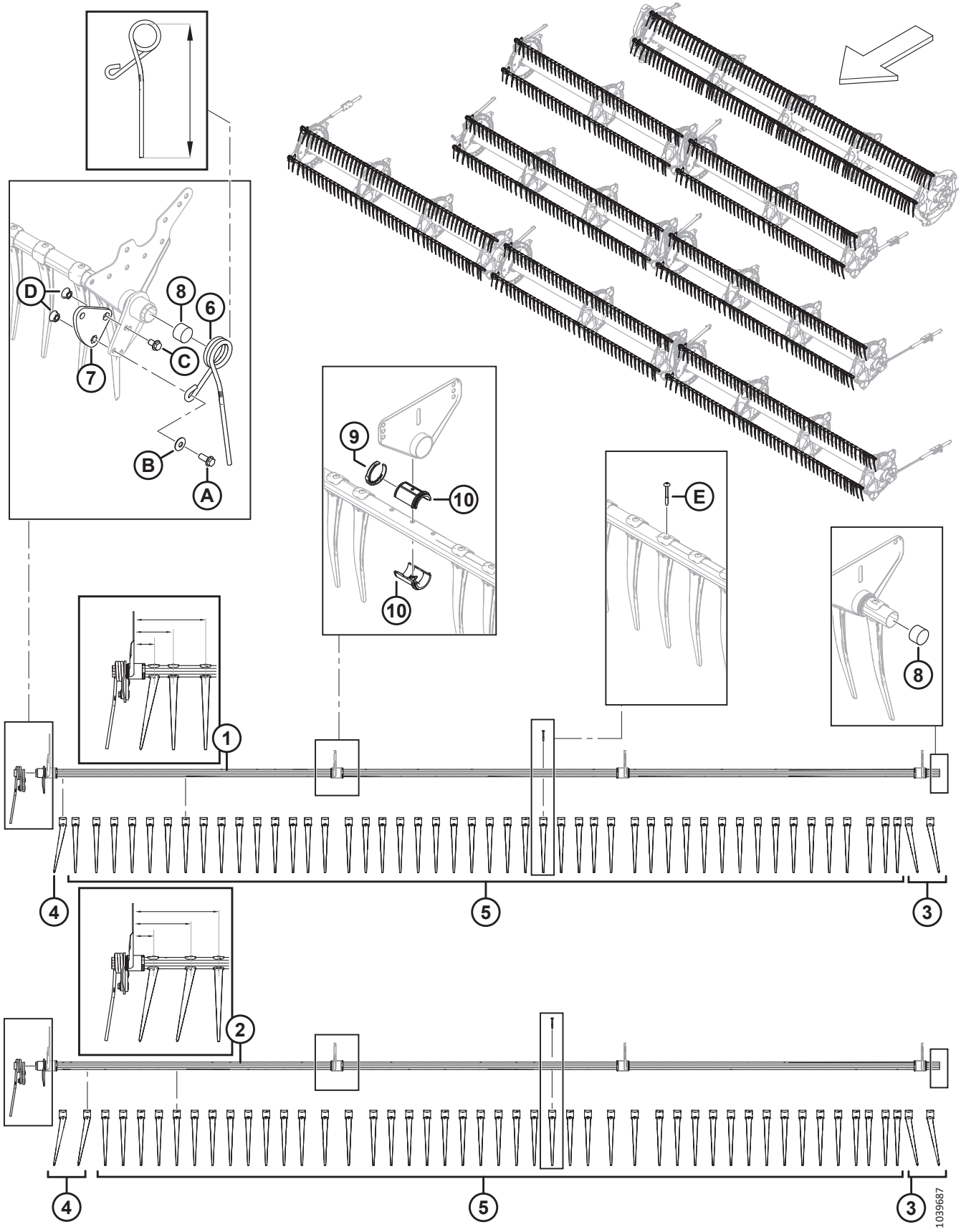

NOTA:

La configuración de los dedos varía para las barras de dientes estrechas o anchas, e izquierdas, derechas y centrales.

Ref.	Número de pieza	Descripción	Cant.	Número de serie
1	360201	BARRA DE DIENTES: SR ESTRECHA DE 25 PIES [216]	3	
	311368	BARRA DE DIENTES: DR ESTRECHO DE 30 PIES [216]	6	
	311207	BARRA DE DIENTES: DR ESTRECHO DE 35 PIES [216]	6	
	311190	BARRA DE DIENTES: DR ESTRECHO DE 40 PIES [216]	6	
	311303	BARRA DE DIENTES: DR ESTRECHO DE 41 PIES [216]	6	
	311408	BARRA DE DIENTES: TR DE 40 PIES Y TR ESTRECHO DE 45 PIES [216]	6	
	311745	BARRA DE DIENTES: TR ESTRECHO DE 40 PIES (CENTRO) [216]	3	
	311675	BARRA DE DIENTES: TR ESTRECHO DE 50 PIES [216]	6	
	311408	BARRA DE DIENTES: TR DE 45 PIES Y TR ESTRECHO DE 50 PIES (CENTRO) [216]	3	
2	360199	BARRA DE DIENTES: SR ANCHO DE 25 PIES [216]	2	
	311365	BARRA DE DIENTES: DR ANCHO DE 30 PIES [216]	4	
	311210	BARRA DE DIENTES: DR ANCHO DE 35 PIES [216]	4	
	311193	BARRA DE DIENTES: DR ANCHO DE 40 PIES [216]	4	
	311306	BARRA DE DIENTES: DR ANCHO DE 41 PIES [216]	4	
	311405	BARRA DE DIENTES: TR DE 40 PIES Y TR ANCHO DE 45 PIES [216]	4	
	311746	BARRA DE DIENTES: TR ANCHO DE 40 PIES (CENTRO) [216]	2	
	311676	BARRA DE DIENTES: TR ANCHO DE 50 PIES [216]	4	
	311405	BARRA DE DIENTES: TR DE 45 PIES Y TR ANCHO DE 50 PIES (CENTRO) [216]	2	
3	360540	DEDO: PLÁSTICO, ANGULADO, IZQ. (PAQUETE DE 10)	A/R	
4	311523	DEDO: PLÁSTICO, ANGULADO, DER. (PAQUETE DE 10)	A/R	
5	174849	DEDO: PLÁSTICO, RECTO (PAQUETE DE 10) [217]		
6	311327	DEDO: EXTREMO DE LEVA DOBLADO, MOLINETE IZQ. (315 MM LG) [218]	1	
	311325	DEDO: EXTREMO DE LEVA EXTERIOR, MOLINETE DER. (305 MM LG) [218]	1	
7	228319	BRAZO: MANIVELA, MECANIZADO (SR, DR) [219]	1	
	273877	BRAZO: MANIVELA, MECANIZADO (TR) [220]	1	

216. Las barras de dientes estrechas o anchas se pueden distinguir a partir de los primeros tres dedos del lado der. Las barras de dientes estrechas tienen un dedo angulado der. (MD n.º311523) seguido de dos dedos rectos (MD n.º174849) y miden 76 mm, 146 mm y 265 mm, como se muestra en la ilustración. Las barras de dientes anchas tienen dos dedos angulados der. (MD n.º311523) seguidos de un dedo recto (MD n.º174849) y miden 76 mm, 214 mm y 315 mm, como se muestra en la ilustración.
217. Cantidades por barra de dientes (IZQ./DER./centro): ESTRECHO: FD230 = 40/41/0, FD235 = 47/48/0, FD240 DR = 55/56/0, FD240 TR = 40/41/26, FD241 = 56/57/0, FD245 = 40/41/41 y FD250 = 47/48/41. ANCHO: FD230 = 37/38/0, FD235 = 44/45/0, FD240 DR = 51/52/0, FD240 TR = 37/38/23, FD241 = 52/54/0, FD245 = 37/38/38 y FD250 = 44/45/38. Cantidades por barra de dientes (molinete simple): ESTRECHA: FD225 = 70. ANCHA: FD225 = 71.
218. Se pueden pedir dedos de dos longitudes distintas. El dedo del lado DER. del molinete es más corto que los dedos del centro de la plataforma. Se debe instalar el dedo correcto en la posición correcta para prevenir daños. Determine la longitud adecuada (315 o 305 mm) de un dedo midiendo el dedo desde el interior del bucle superior hasta la punta del dedo, como se muestra en la ilustración.
219. Acero con tres agujeros; solo para plataformas de molinete simple y doble.
220. Aluminio con cuatro agujeros; solo para plataformas de molinete triple.

MOLINETE: BARRA DE DIENTES

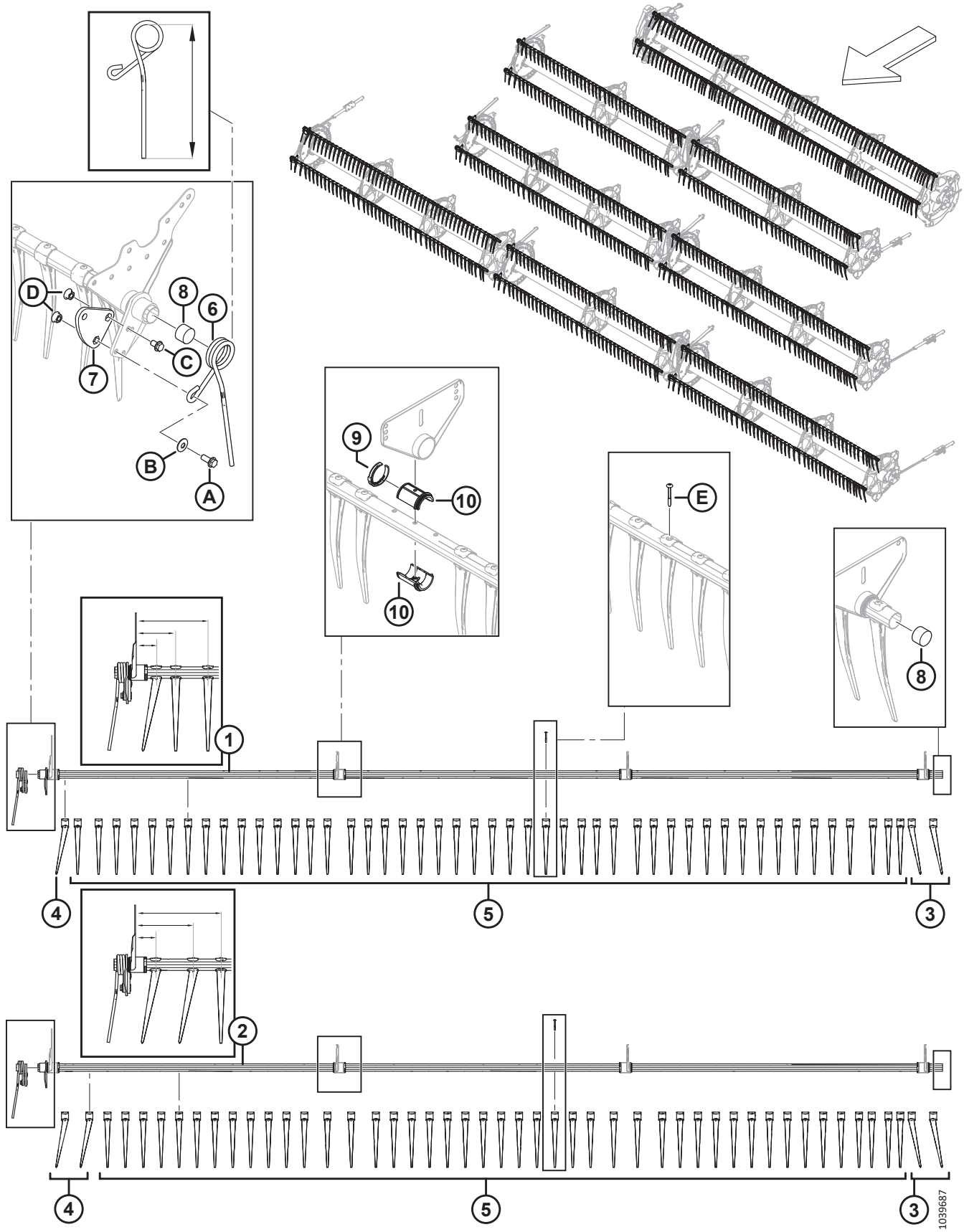

MOLINETE: BARRA DE DIENTES

Ref.	Número de pieza	Descripción	Cant.	Número de serie
8	137980	TAPÓN: BARRA DE DIENTES	2	
9	220941	ABRAZADERA: BUJE DE BARRA DE DIENTES, VARILLA CENTRAL (PAQUETE DE 5)	A/R	
10	220939	BUJE DE BARRA DE DIENTES (PAQUETE DE 25)	A/R	
A	320192	PERNO: CABEZA BRIDA HEX. M12 X 1.75 X 30-SPCL-8.8-AA1J		
B	184597	ARANDELA: RESORTE, CÓNICA M12-AA1J [221]		
C	320187	PERNO: CABEZA BRIDA HEX. M12 X 1.75 X 20-SPCL-8.8-AA1J		
D	184697	TUERCA: HEX. SER CON BRIDA M12 X 1.75-8-AA1J		
E	252687	TORNILLO: HÉLICE GEMELA DE 48° PLASTITE		

221. Asegúrese de tener en cuenta la orientación de la arandela (MD n.º184597). La superficie cóncava (dirigida hacia adentro) de la arandela se debe colocar en dirección opuesta al ensamble del brazo de la manivela de la barra de dientes.

56 Discos del molinete: extremo de leva y enlace (FD225, FD230, FD235, FD240, FD241, FD245 y FD250)

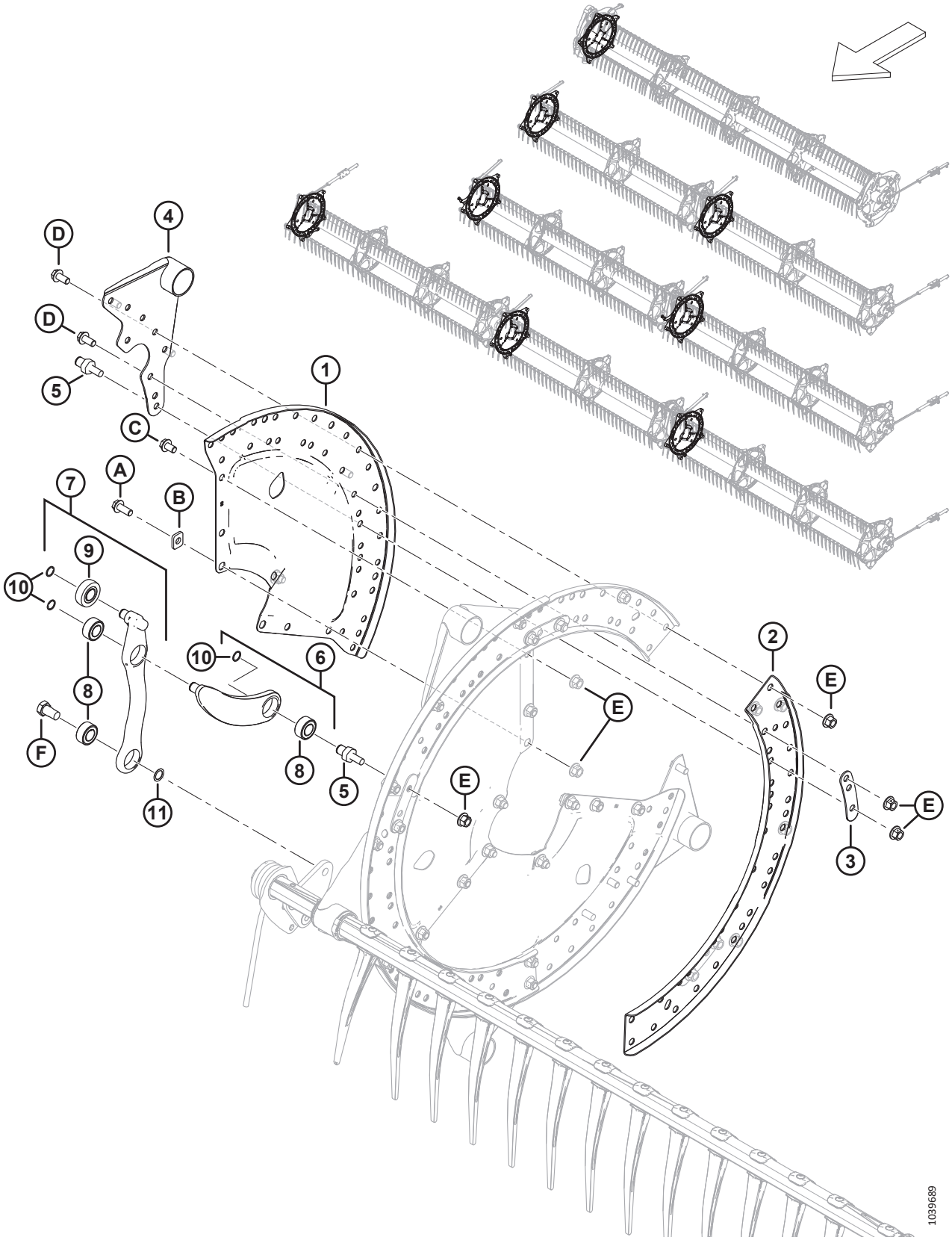

DISCOS DEL MOLINETE: EXTREMO DE LEVA Y ENLACE (FD225, FD230, FD235, FD240, FD241, FD245 Y FD250)

Ref.	Número de pieza	Descripción	Cant.	Número de serie
1	273373	SECTOR: EXTREMO DE LEVA	3	
2	273376	CANAL: DISCO DE LEVA	3	
3	311672	BANDA	5	
4	335924	SOLDADURA DE BRAZO: EXTREMO DE LEVA	5	
5	340146	ESPÁRRAGO (PARA ENLACE)	5	
6	311615	BRAZO: ENSAMBLE [222]	5	
7	311617	BRAZO: ENSAMBLE DE CONTROL DE DIENTES [223]	5	
8	273347	RODAMIENTO	A/R	
9	273524	RODAMIENTO: SEGUIDOR DE LEVA	A/R	
10	273536	ANILLO: RETENCIÓN	10	
11	137529	CUÑA: RODAMIENTO DE MANIVELA		
A	320180	PERNO: CABEZA BRIDA HEX. M12 X 1.75 X 30-SPCL-8.8-AA1J		
B	273666	ARANDELA		
C	320179	PERNO: CABEZA BRIDA HEX. TFL M12 X 1.75 X 20-SPCL-8.8-AA1J		
D	320175	PERNO: CABEZA BRIDA HEX. TFL M12 X 1.75 X 25-SPCL-8.8-AA1J		
E	136431	TUERCA: BLOQUEO CENTRAL CON BRIDA HEX. M12 X 1.75-10		
F	228316	PERNO: CABEZA HEX. M16 X 1.5 X 15-SPCL-8.8-AA1J		

222. El brazo incluye brazo (NSS), rodamiento (MD n.º273347) y anillo de retención (MD n.º273536).
223. El ensamble de control de dientes incluye brazo (NSS), rodamiento del seguidor de leva (MD n.º273524), dos rodamientos (MD n.º273347) y un anillo de retención (MD n.º273536).

57 Discos del molinete: tramo medio, lateral de leva (FD225, FD235, FD240, FD241, FD245 y FD250)

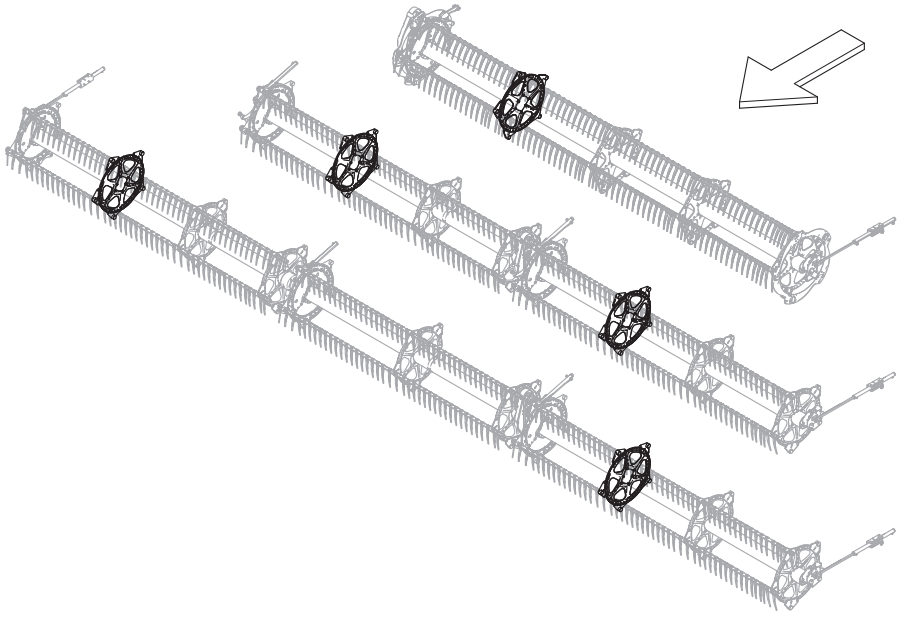

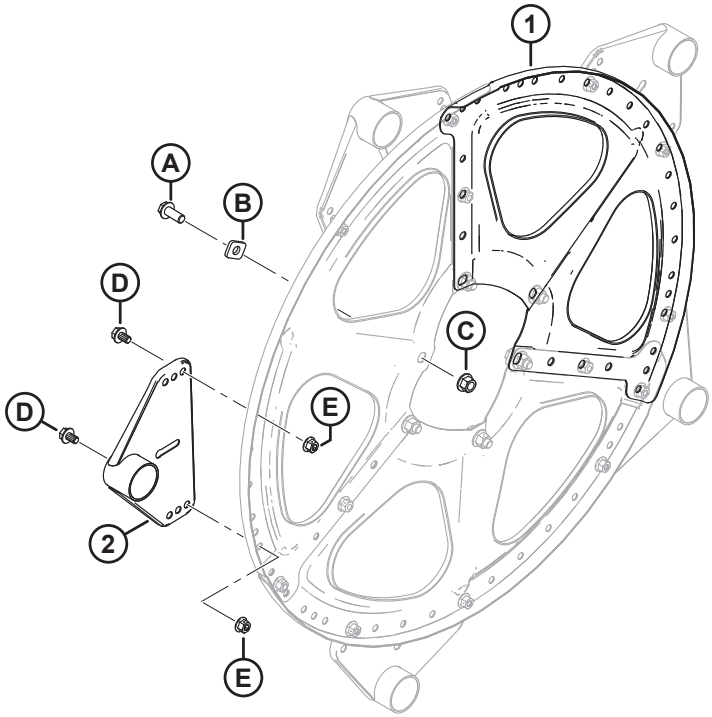

1039691

DISCOS DEL MOLINETE: TRAMO MEDIO, LATERAL DE LEVA (FD225, FD235, FD240, FD241, FD245 Y FD250)

Ref.	Número de pieza	Descripción	Cant.	Número de serie
1	273375	SECTOR: TRAMO MEDIO Y EXTREMO TRASERO	3	
2	273523	BRAZO SOLDADO: TRAMO MEDIO	5	
A	320180	PERNO: CABEZA BRIDA HEX. M12 X 1.75 X 30-SPCL-8.8-AA1J		
B	273666	ARANDELA		
C	136431	TUERCA: BLOQUEO CENTRAL CON BRIDA HEX. M12 X 1.75-10		
D	136151	PERNO: CABEZA BRIDA HEX. TFL M10 X 1.5 X 16-8.8-AA1J		
E	135799	TUERCA: BLOQUEO CENTRAL CON BRIDA HEX. M10 X 1.5-10		

58 Discos del molinete: tramo medio, lateral trasero (FD225, FD230, FD235, FD240, FD241, FD245 y FD250)

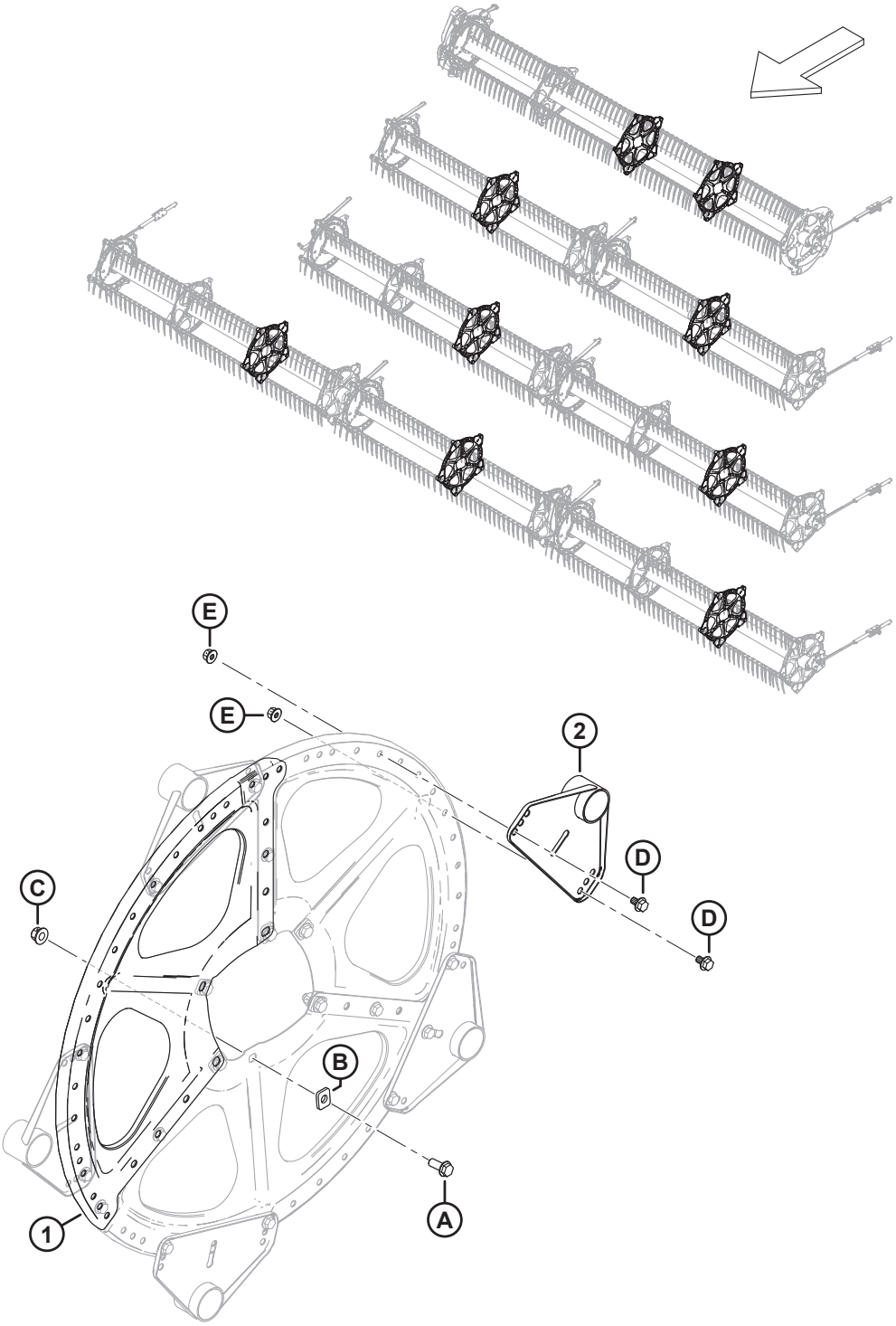

DISCOS DEL MOLINETE: TRAMO MEDIO, LATERAL TRASERO (FD225, FD230, FD235, FD240, FD241, FD245 Y FD250)

Ref.	Número de pieza	Descripción	Cant.	Número de serie
1	273375	SECTOR: TRAMO MEDIO Y EXTREMO TRASERO	3	
2	273523	BRAZO SOLDADO: TRAMO MEDIO	5	
A	320180	PERNO: CABEZA BRIDA HEX. M12 X 1.75 X 30-SPCL-8.8-AA1J		
B	273666	ARANDELA		
C	136431	TUERCA: BLOQUEO CENTRAL CON BRIDA HEX. M12 X 1.75-10		
D	136151	PERNO: CABEZA BRIDA HEX. TFL M10 X 1.5 X 16-8.8-AA1J		
E	135799	TUERCA: BLOQUEO CENTRAL CON BRIDA HEX. M10 X 1.5-10		

59 Discos del molinete: extremo trasero (FD225, FD230, FD235, FD240, FD241, FD245 y FD250)

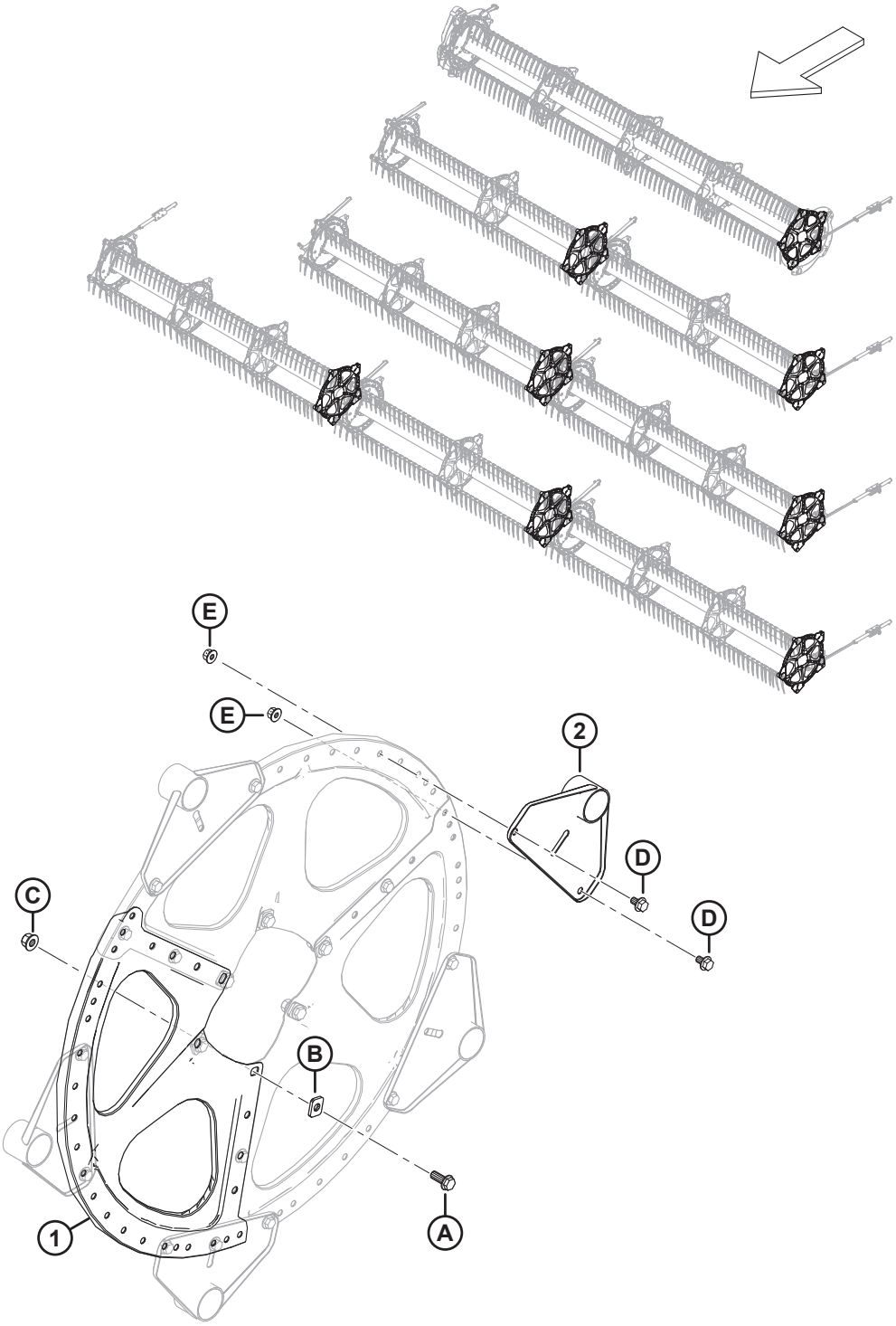

1039695

DISCOS DEL MOLINETE: EXTREMO TRASERO (FD225, FD230, FD235, FD240, FD241, FD245 Y FD250)

Ref.	Número de pieza	Descripción	Cant.	Número de serie
1	273375	SECTOR: TRAMO MEDIO Y EXTREMO TRASERO	3	
2	311347	BRAZO: EXTREMO TRASERO	5	
A	320180	PERNO: CABEZA BRIDA HEX. M12 X 1.75 X 30-SPCL-8.8-AA1J		
B	273666	ARANDELA		
C	136431	TUERCA: BLOQUEO CENTRAL CON BRIDA HEX. M12 X 1.75-10		
D	136151	PERNO: CABEZA BRIDA HEX. TFL M10 X 1.5 X 16-8.8-AA1J		
E	135799	TUERCA: BLOQUEO CENTRAL CON BRIDA HEX. M10 X 1.5-10		

60 Molinete: tubos centrales, molinete simple

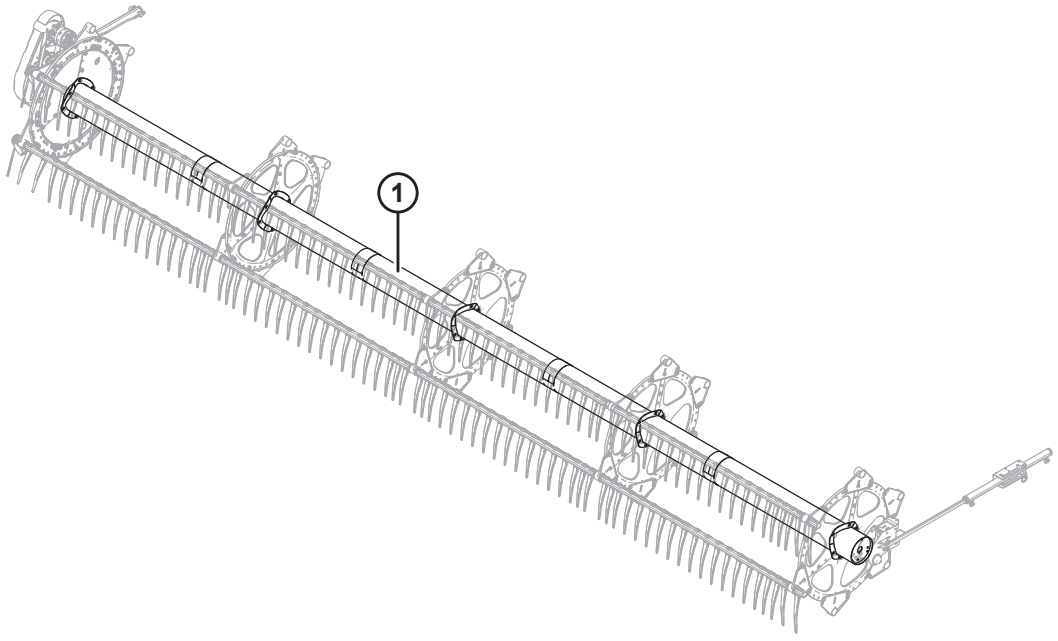

1039380

Ref.	Número de pieza	Descripción	Cant.	Número de serie
1	360376	TUBO CENTRAL: CON CALCOMANÍAS, DE 25 PIES. (CALCOMANÍAS ROJAS/NARANJAS, ÁMBAR) [224]	1	

224. FD225 de molinete simple.

61 Molinete: tubos centrales, molinete doble

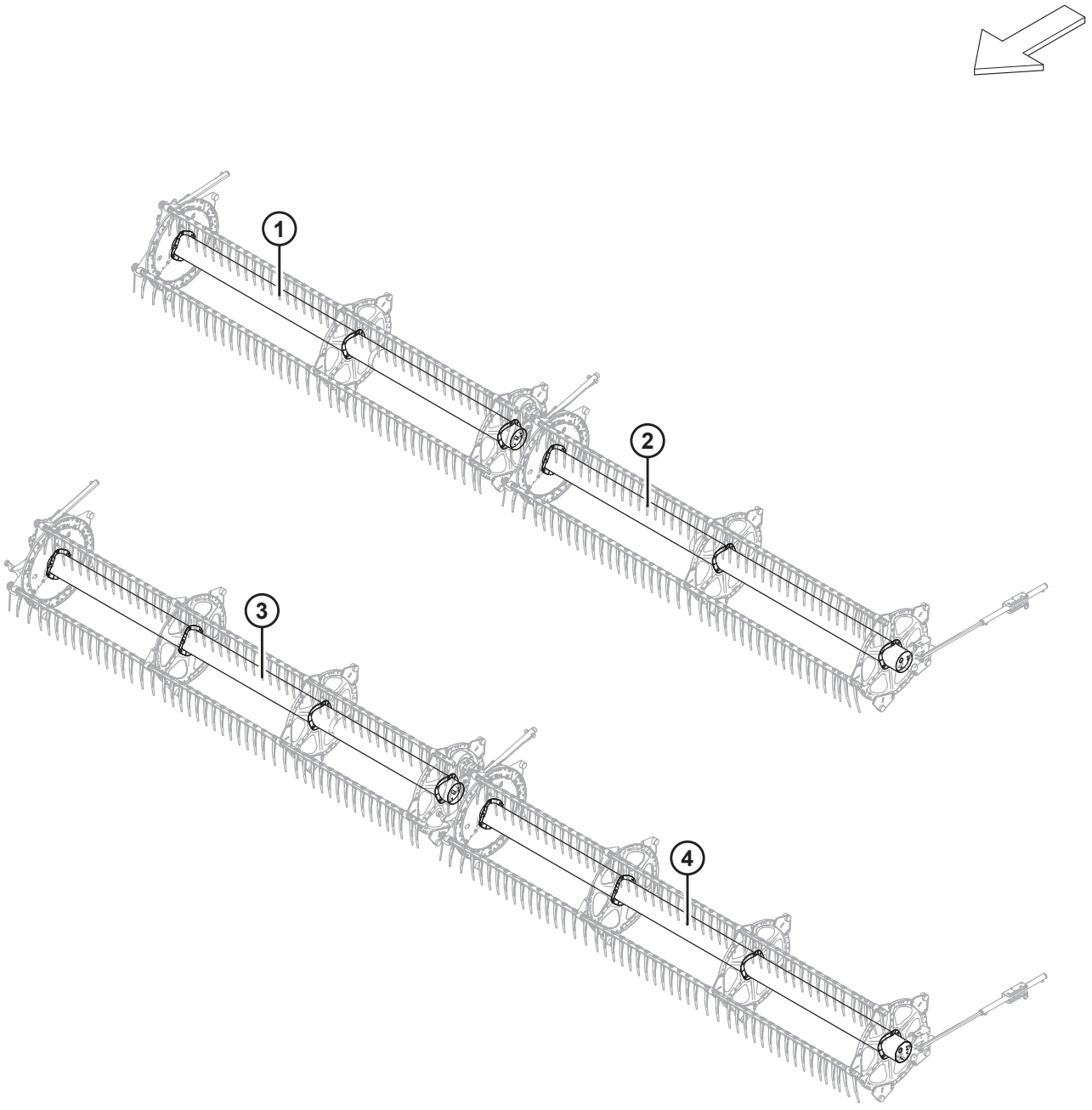

1038508

Ref.	Número de pieza	Descripción	Cant.	Número de serie
1	311644	TUBO CENTRAL: CON CALCOMANÍAS, 30 PIES (CALCOMANÍAS ROJAS/NARANJAS, ÁMBAR) [225]	1	
2	311643	TUBO CENTRAL: CON CALCOMANÍAS, 30 PIES (CALCOMANÍAS ROJAS/NARANJAS, ÁMBAR) [226]	1	
3	311646	TUBO CENTRAL: CON CALCOMANÍAS, 35 PIES (CALCOMANÍAS ROJAS/NARANJAS, ÁMBAR) [227]	1	
	311195	TUBO CENTRAL: CON CALCOMANÍAS, DE 40 PIES (CALCOMANÍAS ÁMBAR) [228]	1	
	311648	TUBO CENTRAL: CON CALCOMANÍAS, DE 41 PIES (CALCOMANÍAS ROJAS/NARANJAS, ÁMBAR) [229]	1	
4	311645	TUBO CENTRAL: CON CALCOMANÍAS, 35 PIES (CALCOMANÍAS ROJAS/NARANJAS, ÁMBAR) [230]	1	
	311658	TUBO CENTRAL: CON CALCOMANÍAS, DE 40 PIES (CALCOMANÍAS ROJAS/NARANJAS, ÁMBAR) [231]	1	
	311647	TUBO CENTRAL: CON CALCOMANÍAS, DE 41 PIES (CALCOMANÍAS ROJAS/NARANJAS, ÁMBAR) [232]	1	

225. FD230 de molinete doble der.
226. FD230 de molinete doble izq.
227. FD235 de molinete doble der.
228. FD240 de molinete doble der.
229. FD241 de molinete doble der.
230. FD235 de molinete doble izq.
231. FD240 de molinete doble izq.
232. FD241 de molinete doble izq.

62 Molinete: tubos centrales, molinete triple

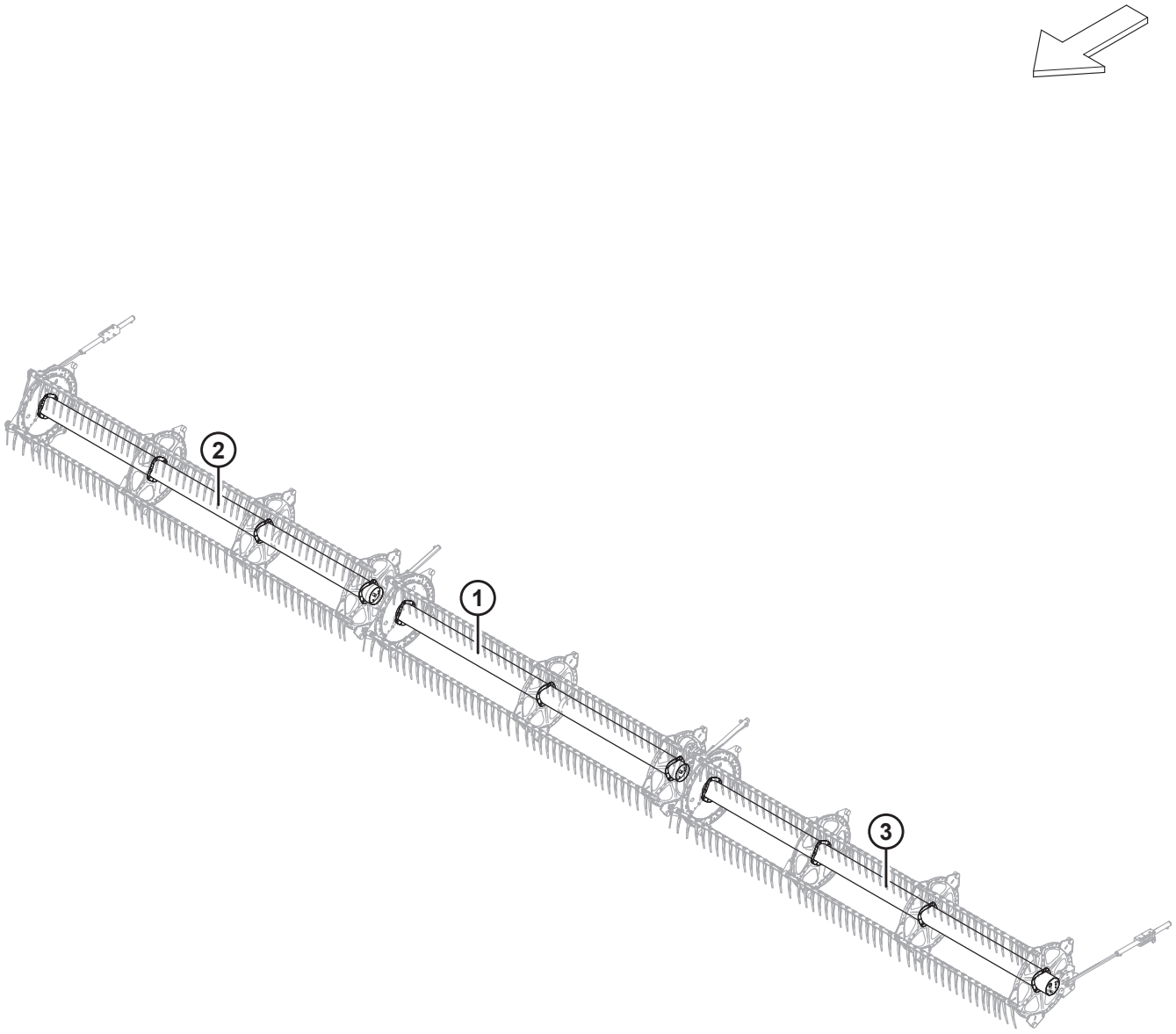

1038505

Ref.	Número de pieza	Descripción	Cant.	Número de serie
1	311644	TUBO CENTRAL: CON CALCOMANÍAS, DE 45 Y 50 PIES (CALCOMANÍAS ROJAS/NARANJAS, ÁMBAR) [233]	1	
	311038	TUBO CENTRAL: CON CALCOMANÍAS, 40 PIES (CALCOMANÍAS ÁMBAR) [234]	1	
2	311646	TUBO CENTRAL: CON CALCOMANÍAS, 50 PIES (CALCOMANÍAS ROJAS/NARANJAS, ÁMBAR) [235]	1	
	311644	TUBO CENTRAL: CON CALCOMANÍAS, DE 40 Y 45 PIES (CALCOMANÍAS ROJAS/NARANJAS, ÁMBAR) [236]	1	
3	311645	TUBO CENTRAL: CON CALCOMANÍAS, 50 PIES (CALCOMANÍAS ROJAS/NARANJAS, ÁMBAR) [237]	1	
	311643	TUBO CENTRAL: CON CALCOMANÍAS, DE 40 Y 45 PIES (CALCOMANÍAS ROJAS/NARANJAS, ÁMBAR) [238]	1	

233. FD245 y FD250 de molinete triple central.
234. FD240 de molinete triple central.
235. FD250 de molinete triple der.
236. FD240 de molinete triple der. y FD245 de molinete triple der.
237. FD250 de molinete triple izq.
238. FD240 de molinete triple izq. y FD245 de molinete triple izq.

63 Molinete: tapas laterales, extremo de leva, interior

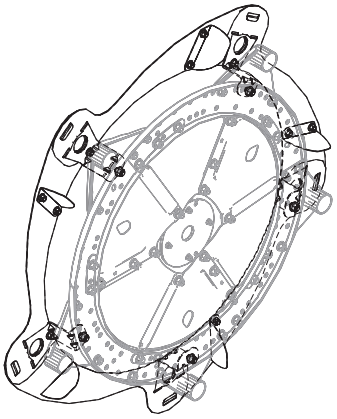

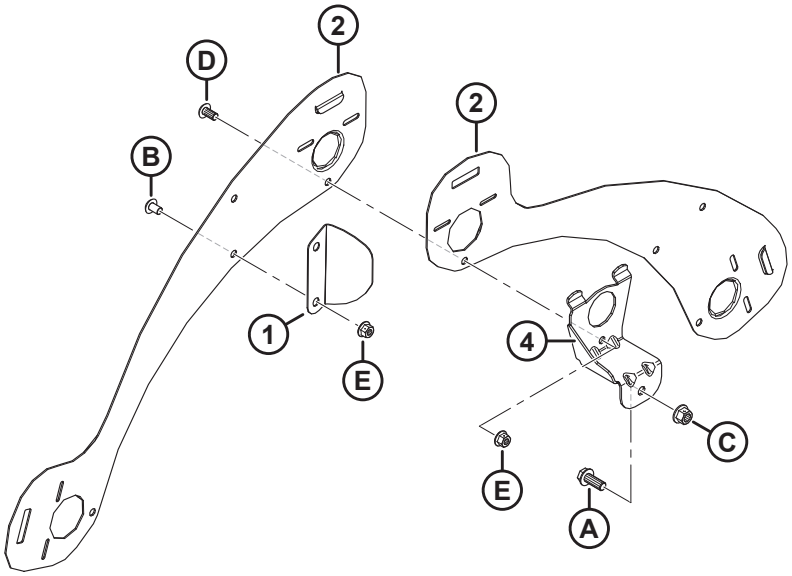

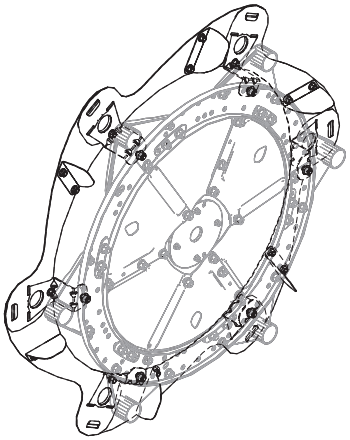

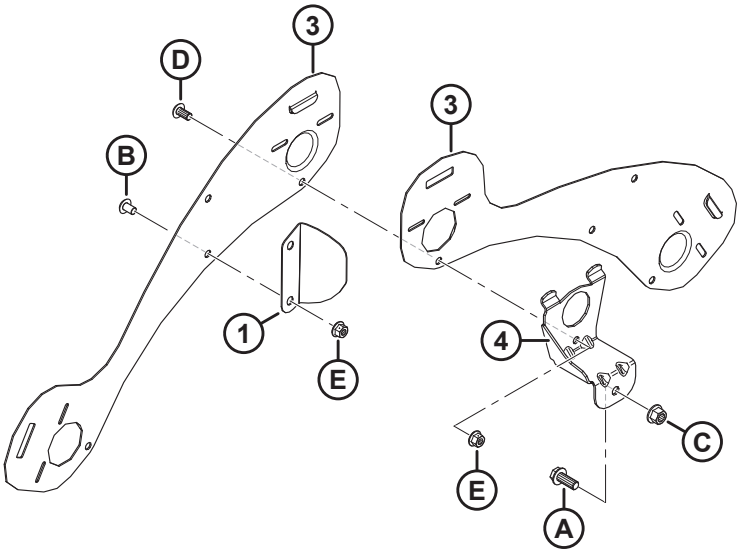

1036485

MOLINETE: TAPAS LATERALES, EXTREMO DE LEVA, INTERIOR

NOTA:

Ilustración: PARTE SUPERIOR, 5 paletas; INFERIOR, 6 paletas

Ref.	Número de pieza	Descripción	Cant.	Número de serie
1	311906	DEFLECTOR: LEVA, INTERIOR [239]		
2	273823	PROTECTOR: EXTREMO DE LEVA DEL MOLINETE IZQ. DE 5 PALETAS	5	
3	273813	PROTECTOR: EXTREMO DE LEVA DEL MOLINETE IZQ. DE 6 PALETAS	6	
4	311964	SOPORTE: EXTREMO DE LA LEVA [239]		
A	320180	PERNO: CABEZA BRIDA HEX. M12 X 1.75 X 30-SPCL-8.8-ZINC		
B	136640	TORNILLO: CABEZA DE CRUZ TORX M10 X 1.5 X 16 X SPCL-8.8-AA1J		
C	136431	TUERCA: BLOQUEO CENTRAL CON BRIDA HEX. M12 X 1.75-10		
D	136395	TORNILLO: CABEZA DE CRUZ TORX M10 X 1.5 X 20 X SPCL-8.8-A3L		
E	135799	TUERCA: BLOQUEO CENTRAL CON BRIDA HEX. M10 X 1.5-10		

239. Cantidades: 5 paletas = 5, 6 paletas = 6.

64 Molinete: tapas laterales, extremo de leva, exterior

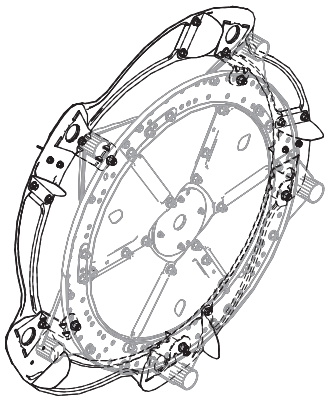

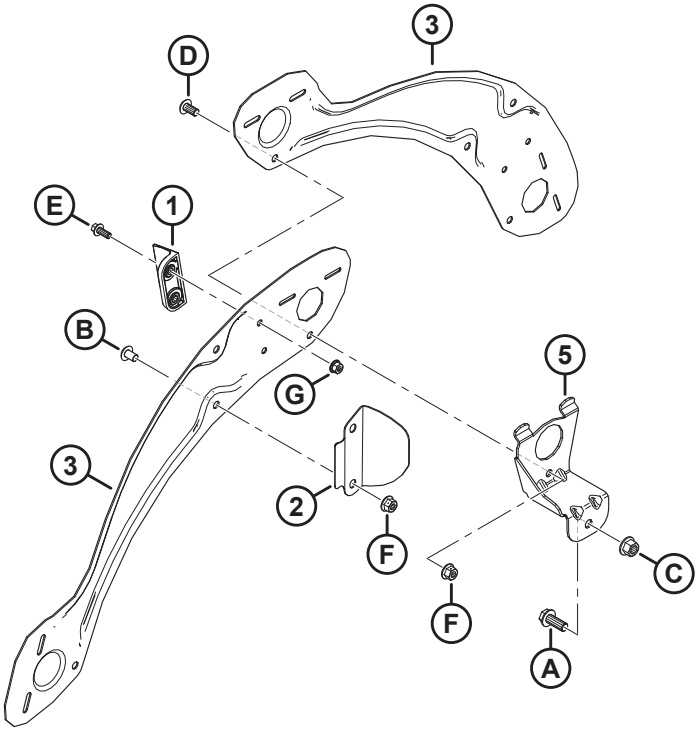

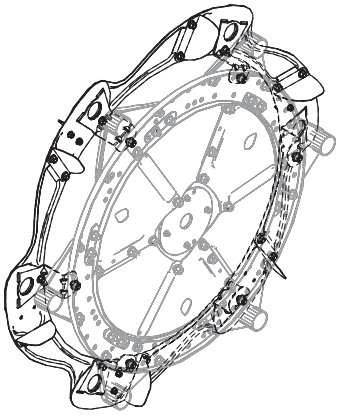

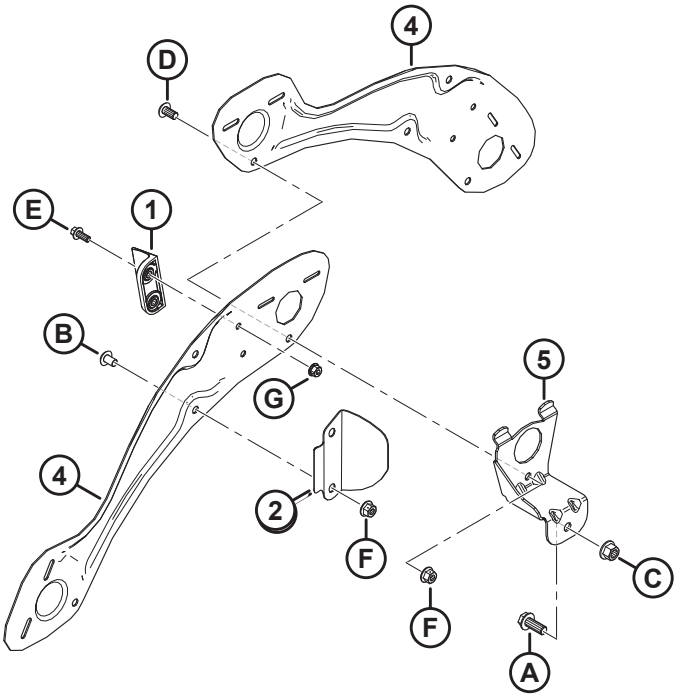

1036486

MOLINETE: TAPAS LATERALES, EXTREMO DE LEVA, EXTERIOR

NOTA:

Ilustración: PARTE SUPERIOR, 5 paletas; INFERIOR, 6 paletas

Ref.	Número de pieza	Descripción	Cant.	Número de serie
1	313035	PALETA: EXTREMO DEL MOLINETE, HYTREL	3	
2	311729	DEFLECTOR: LEVA, EXTERIOR [240]		
3	311694	PROTECTOR: EXTERIOR, DER., 5 PALETAS	5	
4	311752	PROTECTOR: EXTERIOR DER. DE 6 PALETAS	6	
5	311964	SOPORTE: EXTREMO DE LA LEVA [240]		
A	320180	PERNO: CABEZA BRIDA HEX. M12 X 1.75 X 30-SPCL-8.8-ZINC		
B	136640	TORNILLO: CABEZA DE CRUZ TORX M10 X 1.5 X 16 X SPCL-8.8-AA1J		
C	136431	TUERCA: BLOQUEO CENTRAL CON BRIDA HEX. M12 X 1.75-10		
D	136395	TORNILLO: CABEZA DE CRUZ TORX M10 X 1.5 X 20 X SPCL-8.8-A3L		
E	136300	PERNO: CABEZA BRIDA HEX. TFL M8 X 1.25 X 20-8.8-AA3L		
F	135799	TUERCA: BLOQUEO CENTRAL CON BRIDA HEX. M10 X 1.5-10		
G	135337	TUERCA: BLOQUEO CENTRAL CON BRIDA HEX. M8 X 1.25-8-AA1J		

240. Cantidades: 5 paletas = 5, 6 paletas = 6.

65 Molinete: tapas laterales, extremo trasero, interior

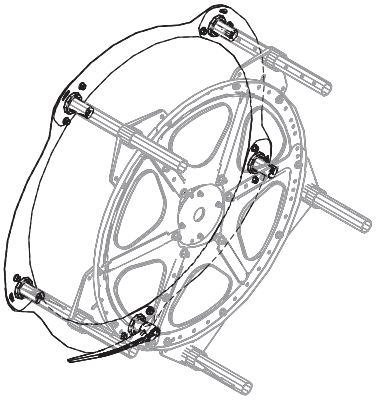

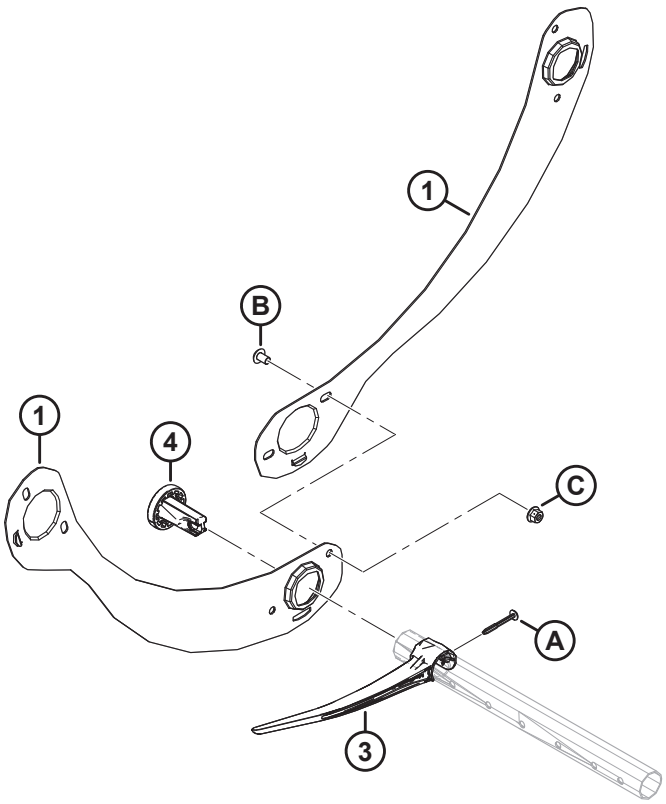

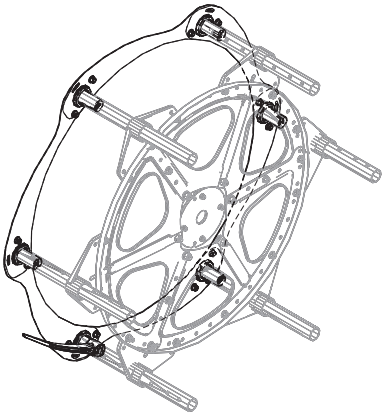

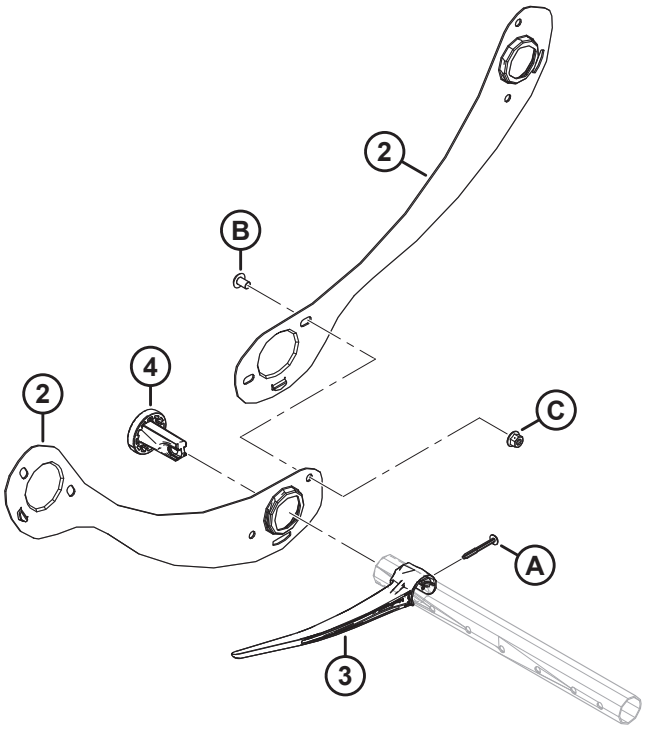

1036769

MOLINETE: TAPAS LATERALES, EXTREMO TRASERO, INTERIOR

NOTA:

Ilustración: PARTE SUPERIOR, 5 paletas; INFERIOR, 6 paletas

Ref.	Número de pieza	Descripción	Cant.	Número de serie
1	311795	PROTECTOR: MOLINETE DER. DE 5 PALETAS, EXTREMO TRASERO	5	
2	311822	PROTECTOR: MOLINETE DER. DE 6 PALETAS, EXTREMO TRASERO	6	
3	311524	DEDO: PLÁSTICO, ANGULADO, IZQ. (PAQUETE DE 10) [241]		
4	273968	BUJE: TAPA LATERAL	5	
A	252687	TORNILLO: HÉLICE GEMELA DE 48° PLASTITE		
B	136640	TORNILLO: CABEZA DE CRUZ TORX M10 X 1.5 X 16 X SPCL-8.8-AA1J		
C	135799	TUERCA: BLOQUEO CENTRAL CON BRIDA HEX. M10 X 1.5-10		

241. Cantidades: 5 paletas = 5, 6 paletas = 6.

66 Molinete: tapas laterales, extremo trasero, exterior

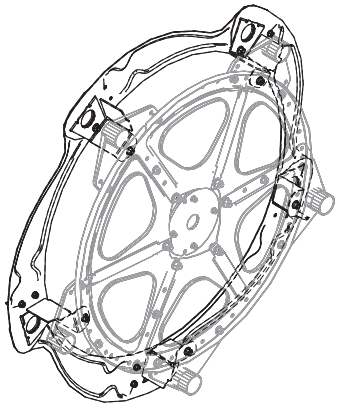

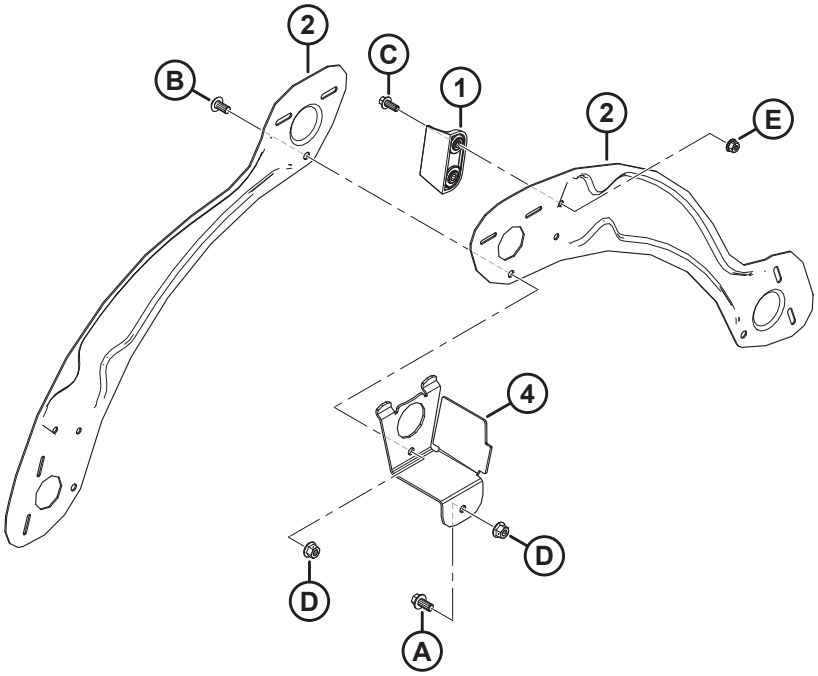

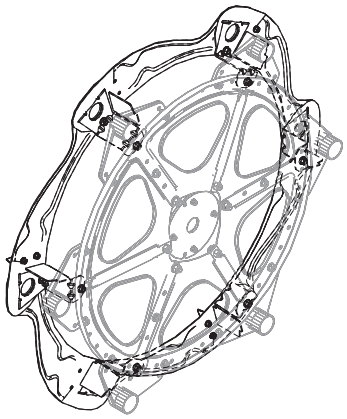

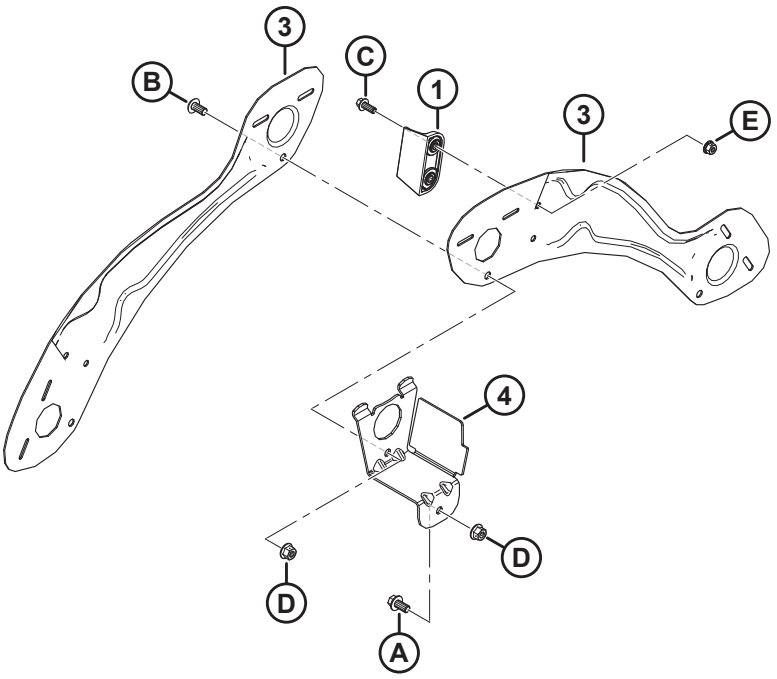

1036771

MOLINETE: TAPAS LATERALES, EXTREMO TRASERO, EXTERIOR

NOTA:

Ilustración: PARTE SUPERIOR, 5 paletas; INFERIOR, 6 paletas

Ref.	Número de pieza	Descripción	Cant.	Número de serie
1	313035	PALETA: EXTREMO DEL MOLINETE, HYTREL	3	
2	311695	PROTECTOR: EXTERIOR IZQ. DE 5 PALETAS	5	
3	311753	PROTECTOR: EXTERIOR IZQ. DE 6 PALETAS	6	
4	311965	SOPORTE: EXTREMO TRASERO [242]		
A	152655	PERNO: CABEZA BRIDA HEX. M10 X 1.5 X 20-8.8-AA1J		
B	136395	TORNILLO: CABEZA DE CRUZ TORX M10 X 1.5 X 20 X SPCL-8.8-A3L		
C	136300	PERNO: CABEZA BRIDA HEX. TFL M8 X 1.25 X 20-8.8-AA3L		
D	135799	TUERCA: BLOQUEO CENTRAL CON BRIDA HEX. M10 X 1.5-10		
E	135337	TUERCA: BLOQUEO CENTRAL CON BRIDA HEX. M8 X 1.25-8-AA1J		

242. Cantidades: 5 paletas = 5, 6 paletas = 6.

67 Patines: de extremos y centrales

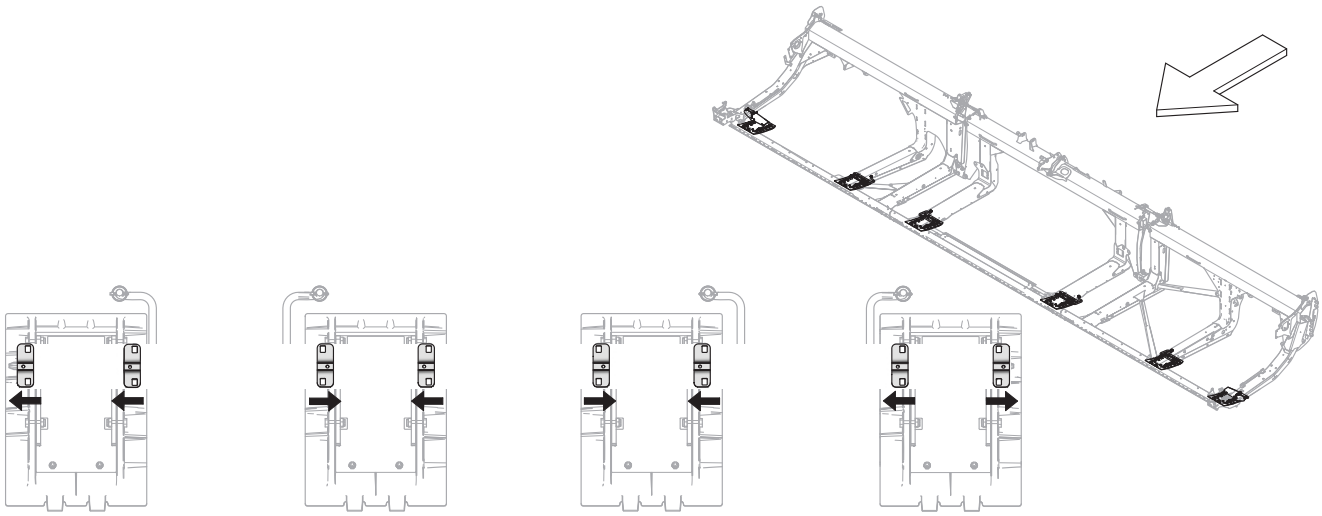

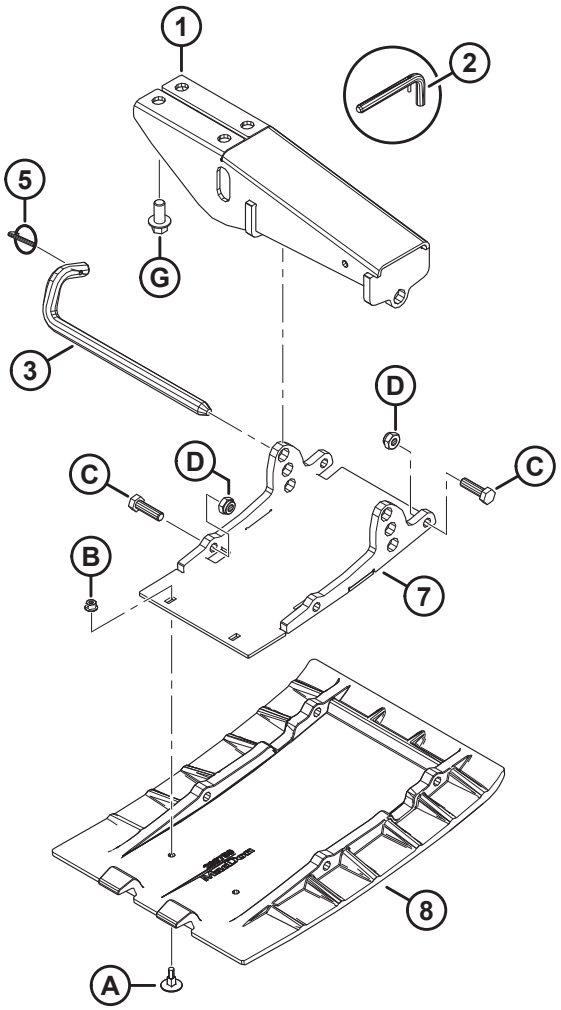

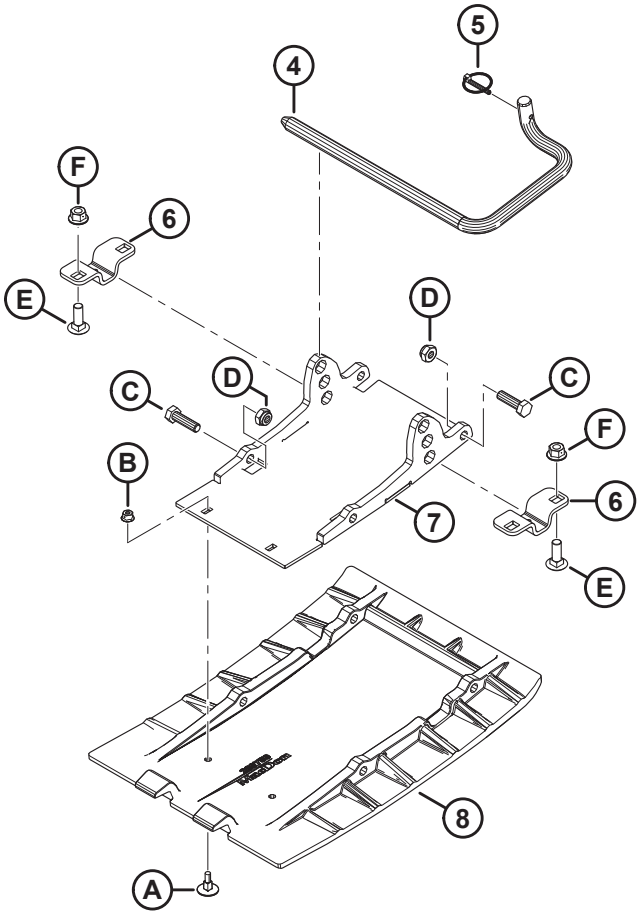

1036404

PATINES: DE EXTREMOS Y CENTRALES

Ref.	Número de pieza	Descripción	Cant.	Número de serie
1	312680	MONTAJE SOLDADO: PATÍN (EXTREMO)	2	
	312777	KIT: MONTAJE PATÍN EXTERIOR C/W PASADOR [243]	A/R	
2	313965	ENSAMBLE: PASADOR (SOLO PARA SERVICIO) [244]	A/R	
3	312675	VARILLA: ENGANCHE	2	
	312777	KIT: MONTAJE DE PATÍN EXTERIOR C/W PASADOR [243]	A/R	
4	165588	VARILLA: ENGANCHE DER. [245]	2	
	165168	VARILLA: ENGANCHE, IZQ. [245]	2	
5	50193	PASADOR: CLAVIJA [246]	6	
6	232806	SOPORTE: SOPORTE DE PATÍN [247]	8	
7	289869	SOPORTE SOLDADO: PLACA [246]	6	
8	289759	ZAPATA: PLACA DE DESGASTE, POLIETILENO [246]	6	
A	252176	PERNO: ELEVADOR CSK M6 X 1 X 23-8.8		
B	152668	TUERCA: BLOQUEO CENTRAL CON BRIDA HEX. M6 X 1-8		
C	30628	PERNO: CABEZA HEX. M10 X 1.5 X 35-8.8-AA1J		
D	184692	TORNILLO: HEX. AUTOBLOCANTE M10 X 1.5-8-AA1J		
E	184662	PERNO: RHSN TFL M10 X 1.5 X 30-8.8-AA1J		
F	135799	TUERCA: BLOQUEO CENTRAL CON BRIDA HEX. M10 X 1.5-10		
G	136399	PERNO: CABEZA BRIDA HEX. TFL M12 X 1.75 X 25-8.8-AA1J		

243. El kit incluye montaje del patín del extremo (MD n.º312680), varilla de enganche (MD n.º312675) y pasador clavija (MD n.º50193). El kit se usa para dar servicio a plataformas con montajes reemplazados (MD n.º251872) y varillas reemplazadas (MD n.º232674).
244. El ensamble del pasador incluye un pasador de bloqueo (MD n.º23370) y un pasador de resorte (MD n.º30907). El ensamble del pasador (MD n.º313965) sigue estando disponible solo para servicio.
245. La varilla de enganche derecha se muestra en la ilustración. Las cantidades de la varilla de enganche DER. (MD n.º165588) y de la varilla de enganche IZQ. (MD n.º165168) son una de cada una para las plataformas FD225, y dos de cada una para las plataformas FD230–FD250.
246. Cantidades: FD225 = 4, FD230–FD250 = 6.
247. La orientación de este soporte varía; asegúrese de instalarlo como se indica para cada patín central. Compare la ubicación del orificio pequeño con las flechas. Cantidades: FD225 = 4, FD230–FD250 = 8.

68 Sistema hidráulico: racores de bloques hidráulicos y sujetadores

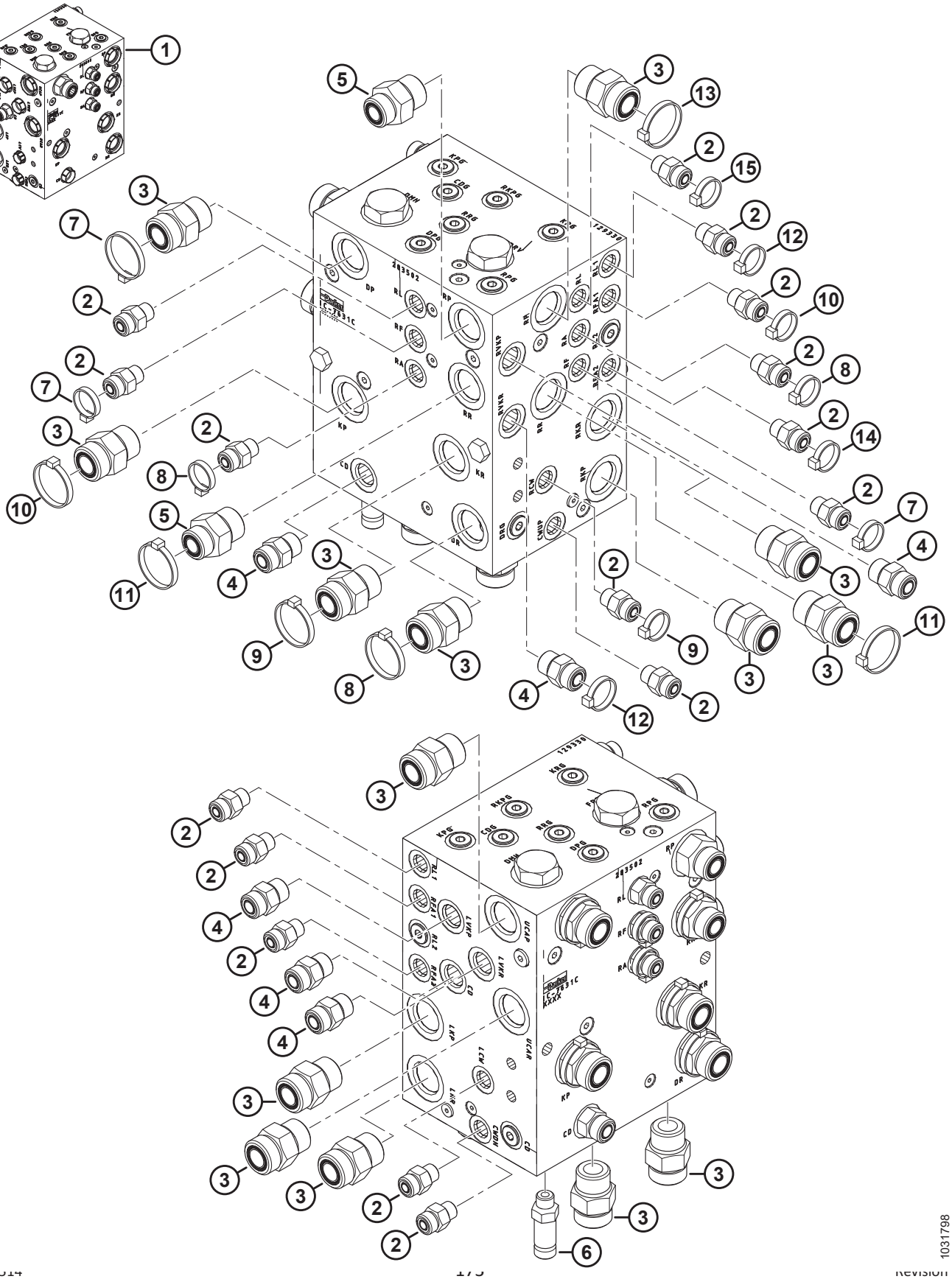

SISTEMA HIDRÁULICO: RACORES DE BLOQUES HIDRÁULICOS Y SUJETADORES

Ref.	Número de pieza	Descripción	Cant.	Número de serie
1	283502	ENSAMBLE DE BLOQUE HIDRÁULICO: DK NO CRONOMETRADO [248]	A/R	
	283500	ENSAMBLE DE BLOQUE HIDRÁULICO: SK [249]	A/R	
2	135778	ACCESORIO: ADAPTADOR	15	
	50219	O-RING: Ø1.98 X Ø11.89		
	135865	O-RING: Ø1.78 X Ø9.25		
3	135788	ACCESORIO: ADAPTADOR	14	
	30971	O-RING: Ø2.95 X Ø23.47		
	135868	O-RING: Ø1.78 X Ø18.77		
4	135780	ACCESORIO: ADAPTADOR	6	
	44209	O-RING: Ø2.21 X Ø16.36		
	135866	O-RING: Ø1.78 X Ø12.42		
5	135786	ACCESORIO: ADAPTADOR	2	
	30971	O-RING: Ø2.95 X Ø23.47		
	135867	O-RING: Ø1.78 X Ø15.60		
6	252902	ACCESORIO: CONECTOR HIDR., LARGO	1	
	50219	O-RING: Ø1.98 X Ø11.89		
	135865	O-RING: Ø1.78 X Ø9.25		
7	49227	SUJETADOR: BRIDA, VERDE	3	
8	40702	SUJETADOR: BRIDA, ROJO	3	
9	40703	SUJETADOR: BRIDA, AZUL	2	
10	40704	SUJETADOR: BRIDA, NARANJA	2	
11	40701	SUJETADOR: BRIDA, AMARILLO	2	
12	252795	SUJETADOR: BRIDA, ROSA	2	
13	49232	SUJETADOR: BRIDA, BLANCO	1	
14	135266	SUJETADOR: BRIDA, CELESTE	1	
15	21763	SUJETADOR: BRIDA, NEGRO	1	

248. El ensamble de bloque hidráulico (MD n.º283502) incluye 12 tapones (MD n.º100577), 2 tapones (MD n.º103575), 12 accesorios (MD n.º135778), 1 accesorio (MD n.º135780), 4 accesorios (MD n.º135788), 1 tapón (MD n.º136524), 3 tapones (MD n.º158174) y 2 tapones (MD n.º283567). Para ver los tapones del bloque hidráulico, consulte la sección *69 Sistema hidráulico: clavija de conexión del bloque hidráulico, página 175*.
249. El ensamble de bloque hidráulico (MD n.º283500) incluye 10 tapones (MD n.º100577), 2 tapones (MD n.º103575), 12 accesorios (MD n.º135778), 1 accesorio (MD n.º135780), 2 accesorios (MD n.º135788), 2 tapones (MD n.º136269), 1 tapón (MD n.º136524), 2 tapones (MD n.º158174) y 2 tapones (MD n.º283567). Para ver los tapones del bloque hidráulico, consulte la sección *69 Sistema hidráulico: clavija de conexión del bloque hidráulico, página 175*.

69 Sistema hidráulico: clavija de conexión del bloque hidráulico

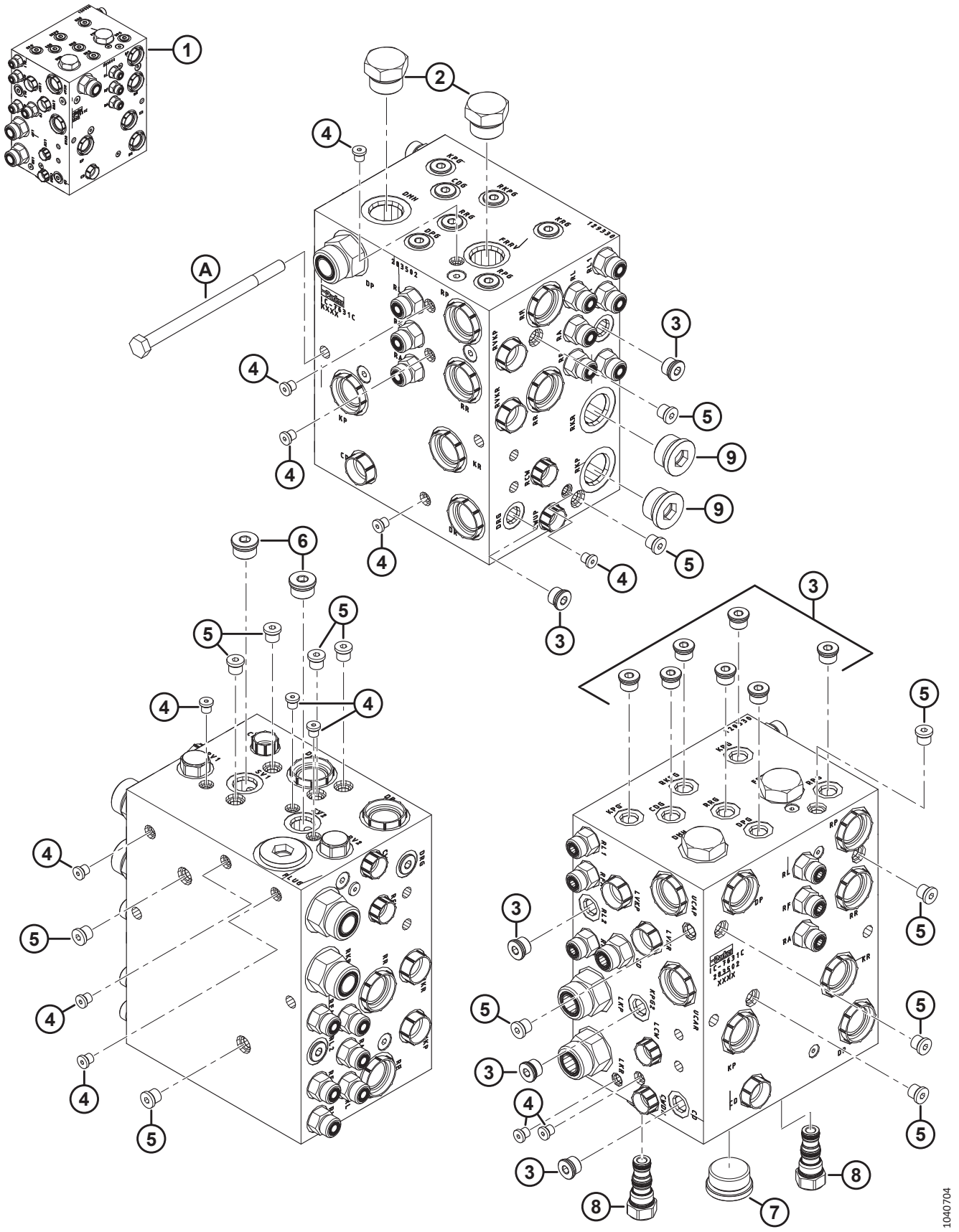

SISTEMA HIDRÁULICO: CLAVIJA DE CONEXIÓN DEL BLOQUE HIDRÁULICO

Ref.	Número de pieza	Descripción	Cant.	Número de serie
1	283502	ENSAMBLE DE BLOQUE HIDRÁULICO: DK NO CRONOMETRADO [250]	A/R	
	283500	ENSAMBLE DE BLOQUE HIDRÁULICO: SK [251]	A/R	
2	103575	TAPÓN: HEX. C/W O-RING	2	
3	100577	TAPÓN: CONECTOR HEX. C/W O´RING	12	
	50219	O-RING: Ø1.98 X Ø11.89		
4	135952	TAPÓN: CONECTOR HEX. C/W O-RING	13	
5	102711	TAPÓN: CONECTOR HEX. C/W O-RING	13	
6	158174	TAPÓN: CONECTOR HEX. C/W O-RING	2	
	44209	O-RING: Ø2.21 X Ø16.36		
7	136524	TAPÓN: CONECTOR HEX.	1	
	50220	O-RING: Ø2.95 X Ø29.74		
8	283567	TAPÓN: CAVIDAD	2	
	283569	KIT DE SELLO		
9	136269	ACCESORIO: TAPÓN HIDR., 12 ORB DE CABEZA HUECA HEX. [252]	2	
	30971	O-RING: Ø2.95 X Ø23.47		
A	136850	PERNO: CABEZA HEX. M10 X 1.5 X 160-8.8-AA1J		

250. El ensamble de bloque hidráulico (MD n.º283502) incluye 12 tapones (MD n.º100577), 2 tapones (MD n.º103575), 12 accesorios (MD n.º135778), 1 accesorio (MD n.º135780), 4 accesorios (MD n.º135788), 1 tapón (MD n.º136524), 3 tapones (MD n.º158174) y 2 tapones (MD n.º283567). Para ver los tapones del bloque hidráulico, consulte la sección *68 Sistema hidráulico: racores de bloques hidráulicos y sujetadores, página 173*.
251. El ensamble de bloque hidráulico (MD n.º283500) incluye 10 tapones (MD n.º100577), 2 tapones (MD n.º103575), 12 accesorios (MD n.º135778), 1 accesorio (MD n.º135780), 2 accesorios (MD n.º135788), 2 tapones (MD n.º136269), 1 tapón (MD n.º136524), 2 tapones (MD n.º158174) y 2 tapones (MD n.º283567). Para ver los accesorios del bloque hidráulico, consulte la sección *68 Sistema hidráulico: racores de bloques hidráulicos y sujetadores, página 173*.
252. Solo configuraciones de cuchilla simple.

70 Sistema hidráulico: mando de cuchillas, cuchillas simples y dobles, lateral izquierdo (FD225, FD230, FD235, FD240, FD241 y FD245)

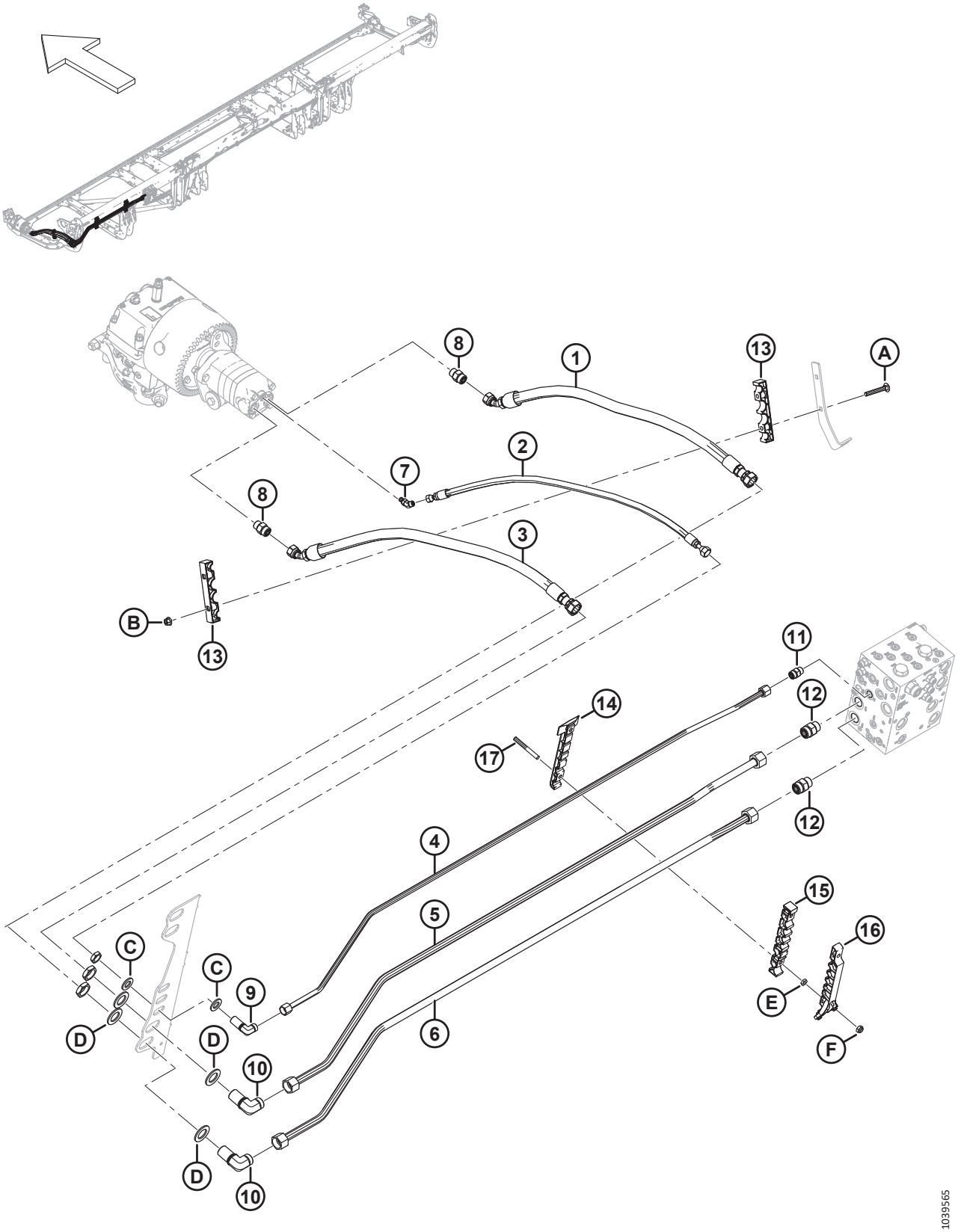

SISTEMA HIDRÁULICO: MANDO DE CUCHILLAS, CUCHILLAS SIMPLES Y DOBLES, LATERAL IZQUIERDO (FD225, FD230, FD235, FD240, FD241 Y FD245)

Ref.	Número de pieza	Descripción	Cant.	Número de serie
1	283063	MANGUERA: HIDR.	1	
2	283065	MANGUERA: HIDR.	1	
3	283202	MANGUERA: HIDR.	1	
4	283233	LÍNEA: HIDRÁULICA (FD225) [253]	1	
	283048	LÍNEA: HIDRÁULICA (FD230) [254]	1	
	283201	LÍNEA: HIDRÁULICA (FD235) [255]	1	
	283411	LÍNEA: HIDRÁULICA (FD240) [256]	1	
	283458	LÍNEA: HIDRÁULICA (FD241) [257]	1	
	283411	LÍNEA: HIDRÁULICA (FD245) [258]	1	
5	283232	LÍNEA: HIDRÁULICA (FD225) [259]	1	
	283047	LÍNEA: HIDRÁULICA (FD230) [260]	1	
	283104	LÍNEA: HIDRÁULICA (FD235) [261]	1	
	283410	LÍNEA: HIDRÁULICA (FD240) [262]	1	
	283457	LÍNEA: HIDRÁULICA (FD241) [263]	1	
	283410	LÍNEA: HIDRÁULICA (FD245) [264]	1	
6	283231	LÍNEA: HIDRÁULICA (FD225) [259]	1	
	283046	LÍNEA: HIDRÁULICA (FD230) [260]	1	
	283102	LÍNEA: HIDRÁULICA (FD235) [261]	1	
	283409	LÍNEA: HIDRÁULICA (FD240) [262]	1	
	283456	LÍNEA: HIDRÁULICA (FD241) [263]	1	
	283409	LÍNEA: HIDRÁULICA (FD245) [264]	1	
7	252307	ACCESORIO: CODO DE 45° HIDR.	1	
	50223	O-RING: Ø1.83 X Ø8.92		
	135957	O-RING: Ø1.78 X Ø7.65		
8	184461	ACCESORIO: ADAPTADOR HIDR.	2	
	44210	O-RING: Ø2.46 X Ø19.18		
	135867	O-RING: Ø1.78 X Ø15.60		
9	136244	ACCESORIO: CODO DE 90° SEPARADOR PASANTE HIDR. [265]	1	
	135866	O-RING: Ø1.78 X Ø12.42		

253. Se usa en las plataformas FD225.
254. Se usa en las plataformas FD230.
255. Se usa en las plataformas FD235.
256. Se usa en las plataformas FD240.
257. Se usa en las plataformas FD241.
258. Se usa en las plataformas FD245.
259. Se usa en las plataformas FD225.
260. Se usa en las plataformas FD230.
261. Se usa en las plataformas FD235.
262. Se usa en las plataformas FD240.
263. Se usa en las plataformas FD241.
264. Se usa en las plataformas FD245.
265. El accesorio incluye una tuerca de fijación.

SISTEMA HIDRÁULICO: MANDO DE CUCHILLAS, CUCHILLAS SIMPLES Y DOBLES, LATERAL IZQUIERDO (FD225, FD230, FD235, FD240, FD241 Y FD245)

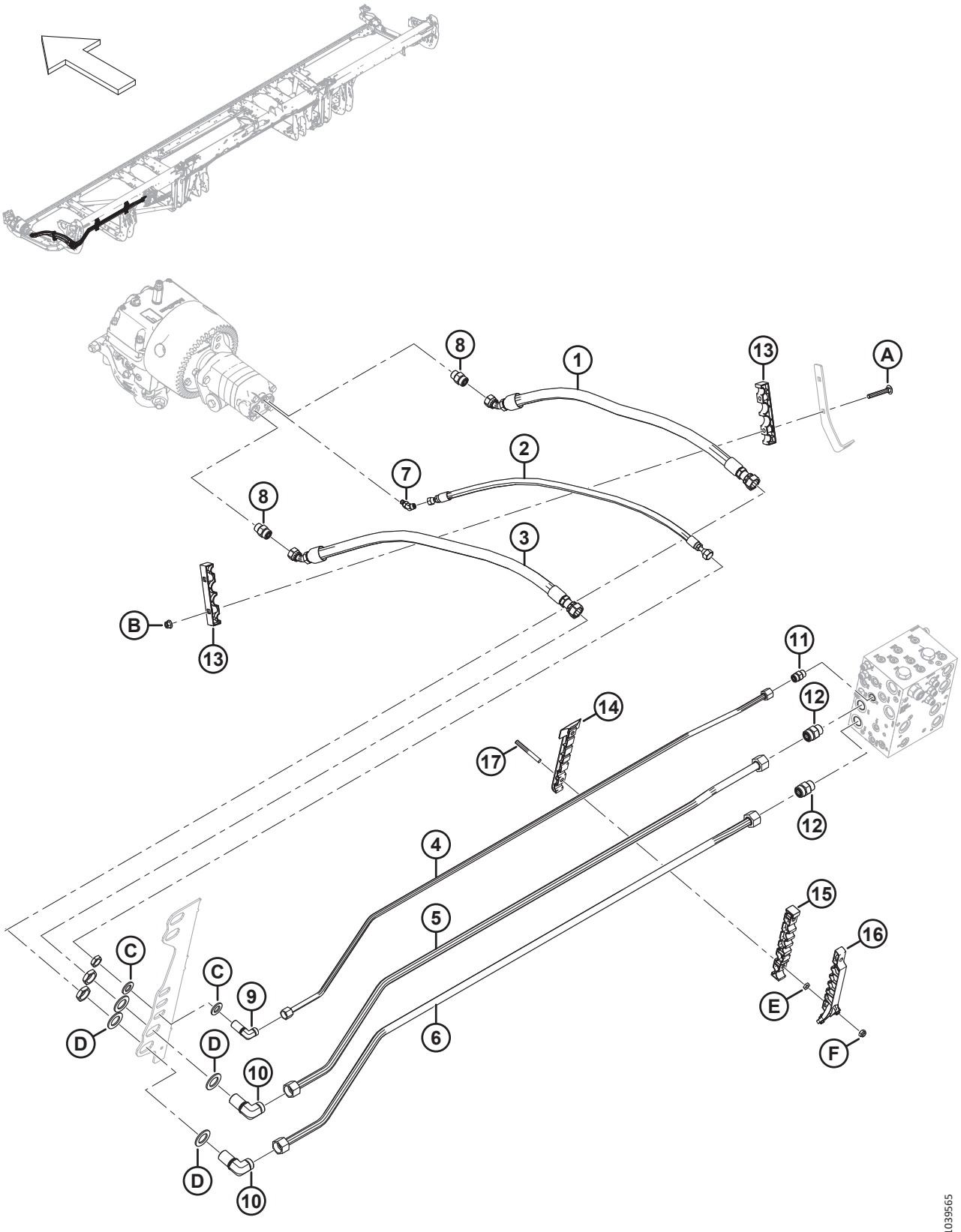

SISTEMA HIDRÁULICO: MANDO DE CUCHILLAS, CUCHILLAS SIMPLES Y DOBLES, LATERAL IZQUIERDO (FD225, FD230, FD235, FD240, FD241 Y FD245)

Ref.	Número de pieza	Descripción	Cant.	Número de serie
10	136245	ACCESORIO: CODO DE 90° SEPARADOR PASANTE HIDR. [265]	2	
	135868	O-RING: Ø1.78 X Ø18.77		
11	135780	ACCESORIO: ADAPTADOR	1	
	44209	O-RING: Ø2.21 X Ø16.36		
	135866	O-RING: Ø1.78 X Ø12.42		
12	135788	ACCESORIO: ADAPTADOR	2	
	30971	O-RING: Ø2.95 X Ø23.47		
	135868	O-RING: Ø1.78 X Ø18.77		
13	283984	ABRAZADERA: CUCHILLA DE LÍNEA	2	
14	283797	ABRAZADERA: LÍNEA INFERIOR IZQ. [266]		
15	283807	ABRAZADERA: LÍNEA MEDIA IZQ. [266]		
16	311233	ABRAZADERA: LÍNEA SUPERIOR IZQ. [266]		
17	312654	ESPÁRRAGO: PARCHE DE ABRAZADERA ROSCADA DEL ALA [267]		
A	136495	PERNO: RHSN M10 X 1.5 X 70-8.8-AA1J	2	
B	135799	TUERCA: BLOQUEO CENTRAL CON BRIDA HEX. M10 X 1.5-10	2	
C	18601	ARANDELA: PLANA SAE	2	
D	136355	ARANDELA: PLANA 2.0 IN OD ZP	4	
E	136442	TUERCA: HEX. DELGADA M10 X 1.5-05-AA1J		
F	184692	TORNILLO: HEX. AUTOBLOCANTE M10 X 1.5-8-AA1J		

266. Cantidades: FD225 = 1, FD230 = 2, FD235 = 3, FD240 = 4, FD241 = 4 y FD245 = 4.
267. Cantidades: FD225 = 2, FD230 = 4, FD235 = 6, FD240 = 8, FD241 = 8 y FD245 = 8.

71 Sistema hidráulico: mando de cuchilla, cuchilla doble, lateral izquierdo (FD250)

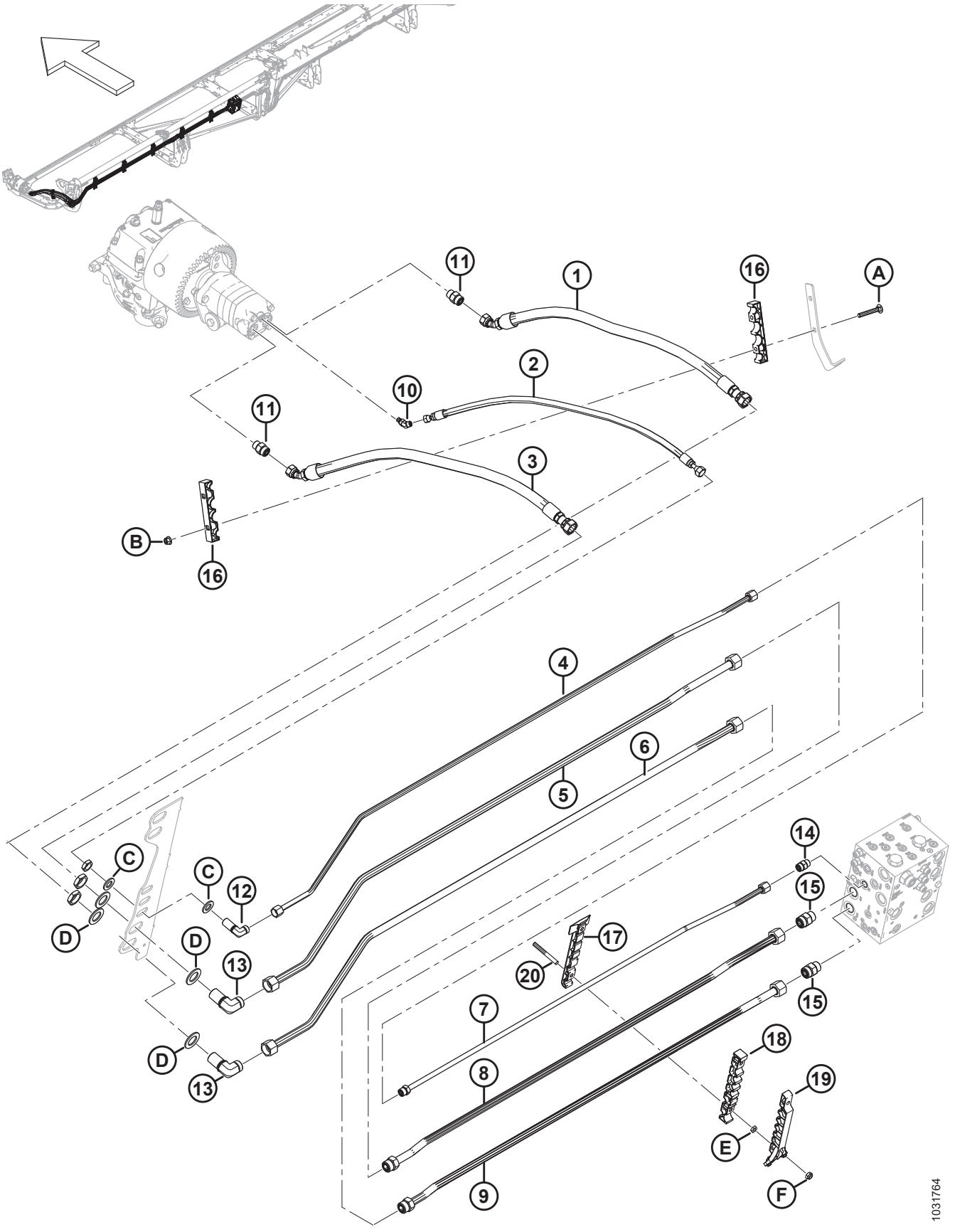

SISTEMA HIDRÁULICO: MANDO DE CUCHILLA, CUCHILLA DOBLE, LATERAL IZQUIERDO (FD250)

Ref.	Número de pieza	Descripción	Cant.	Número de serie
1	283063	MANGUERA: HIDR.	1	
2	283065	MANGUERA: HIDR.	1	
3	283202	MANGUERA: HIDR.	1	
4	283465	LÍNEA: HIDRÁULICA (FD250)	1	
5	283464	LÍNEA: HIDRÁULICA (FD250)	1	
6	283463	LÍNEA: HIDRÁULICA (FD250)	1	
7	283174	LÍNEA: HIDRÁULICA (FD250)	1	
	135866	O-RING: Ø1.78 X Ø12.42		
8	283173	LÍNEA: HIDRÁULICA (FD250)	1	
	135868	O-RING: Ø1.78 X Ø18.77		
9	283172	LÍNEA: HIDRÁULICA (FD250)	1	
	135868	O-RING: Ø1.78 X Ø18.77		
10	252307	ACCESORIO: CODO DE 45° HIDR.	1	
	50223	O-RING: Ø1.83 X Ø8.92		
	135957	O-RING: Ø1.78 X Ø7.65		
11	184461	ACCESORIO: ADAPTADOR HIDR.	2	
	44210	O-RING: Ø2.46 X Ø19.18		
	135867	O-RING: Ø1.78 X Ø15.60		
12	136244	ACCESORIO: CODO DE 90° SEPARADOR PASANTE HIDR. [268]	1	
	135866	O-RING: Ø1.78 X Ø12.42		
13	136245	ACCESORIO: CODO DE 90° SEPARADOR PASANTE HIDR. [268]	2	
	135868	O-RING: Ø1.78 X Ø18.77		
14	135780	ACCESORIO: ADAPTADOR	1	
	44209	O-RING: Ø2.21 X Ø16.36		
	135866	O-RING: Ø1.78 X Ø12.42		
15	135788	ACCESORIO: ADAPTADOR	2	
	30971	O-RING: Ø2.95 X Ø23.47		
	135868	O-RING: Ø1.78 X Ø18.77		
16	283984	ABRAZADERA: CUCHILLA DE LÍNEA	2	
17	283797	ABRAZADERA: LÍNEA INFERIOR IZQ.	5	
18	283807	ABRAZADERA: LÍNEA MEDIA IZQ.	5	
19	311233	ABRAZADERA: LÍNEA SUPERIOR IZQ.	5	
20	312654	ESPÁRRAGO: PARCHE DE ABRAZADERA ROSCADA DEL ALA	10	
A	136495	PERNO: RHSN M10 X 1.5 X 70-8.8-AA1J		
B	135799	TUERCA: BLOQUEO CENTRAL CON BRIDA HEX. M10 X 1.5-10		
C	18601	ARANDELA: PLANA SAE		
D	136355	ARANDELA: PLANA CON DE OD 2.0 IN ZP		
E	136442	TUERCA: HEX. DELGADA M10 X 1.5-05-AA1J		
F	184692	TORNILLO: HEX. AUTOBLOCANTE M10 X 1.5-8-AA1J		

268. El accesorio incluye una tuerca de fijación.

72 Sistema hidráulico: mando de cuchilla, cuchilla doble, lateral derecho (FD235, FD240 y FD241)

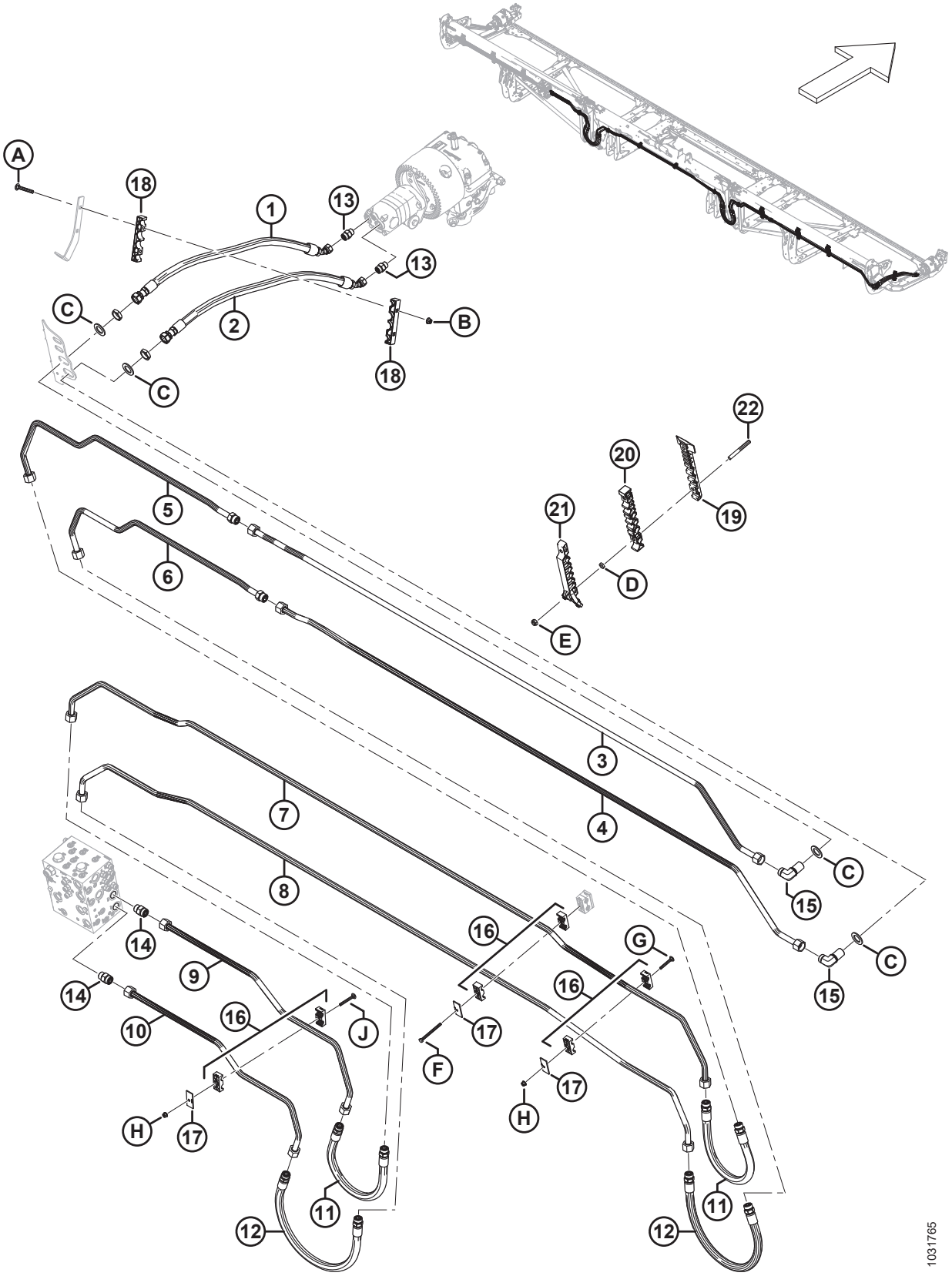

SISTEMA HIDRÁULICO: MANDO DE CUCHILLA, CUCHILLA DOBLE, LATERAL DERECHO (FD235, FD240 Y FD241)

Ref.	Número de pieza	Descripción	Cant.	Número de serie
1	283202	MANGUERA: HIDR.	1	
2	283063	MANGUERA: HIDR.	1	
3	283413	LÍNEA: HIDRÁULICA (FD235-FD241)	1	
4	283412	LÍNEA: HIDRÁULICA (FD235-FD241)	1	
5	283203	LÍNEA: HIDRÁULICA (FD235) [269]	1	
	283422	LÍNEA: HIDRÁULICA (FD240) [270]	1	
	283427	LÍNEA: HIDRÁULICA (FD241) [271]	1	
	135868	O-RING: Ø1.78 X Ø18.77		
6	283204	LÍNEA: HIDRÁULICA (FD235) [272]	1	
	283421	LÍNEA: HIDRÁULICA (FD240) [273]	1	
	283426	LÍNEA: HIDRÁULICA (FD241) [274]	1	
	135868	O-RING: Ø1.78 X Ø18.77		
7	283036	LÍNEA: HIDRÁULICA (FD235-FD241)	1	
8	283035	LÍNEA: HIDRÁULICA (FD235-FD241)	1	
9	283069	LÍNEA: HIDRÁULICA (FD235-FD241)	1	
10	283068	LÍNEA: HIDRÁULICA (FD235-FD241)	1	
11	283070	MANGUERA: HIDR.	2	
	135868	O-RING: Ø1.78 X Ø18.77		
12	283378	MANGUERA: HIDR.	2	
	135868	O-RING: Ø1.78 X Ø18.77		
13	184461	ACCESORIO: ADAPTADOR HIDR.	2	
	44210	O-RING: Ø2.46 X Ø19.18		
	135867	O-RING: Ø1.78 X Ø15.60		
14	135788	ACCESORIO: ADAPTADOR	2	
	30971	O-RING: Ø2.95 X Ø23.47		
	135868	O-RING: Ø1.78 X Ø18.77		
15	136245	ACCESORIO: CODO DE 90° SEPARADOR PASANTE HIDR. [275]	2	
	135868	O-RING: Ø1.78 X Ø18.77		
16	232397	ABRAZADERA: ENSAMBLE [276]	6	
17	232233	ABRAZADERA: PLACA DE CUBIERTA	6	
18	283984	ABRAZADERA: CUCHILLA DE LÍNEA	2	
19	283797	ABRAZADERA: LÍNEA INFERIOR IZQ.		
20	283807	ABRAZADERA: LÍNEA MEDIA IZQ.		

269. Se usa en plataformas FD235.
270. Se usa en plataformas FD240.
271. Se usa en plataformas FD241.
272. Se usa en plataformas FD235.
273. Se usa en plataformas FD240.
274. Se usa en plataformas FD241.
275. El accesorio incluye una tuerca de fijación (NSS).
276. El ensamble de la abrazadera incluye dos mitades de la abrazadera (NSS). NO incluye la placa de cubierta ni el herramental.

SISTEMA HIDRÁULICO: MANDO DE CUCHILLA, CUCHILLA DOBLE, LATERAL DERECHO (FD235, FD240 Y FD241)

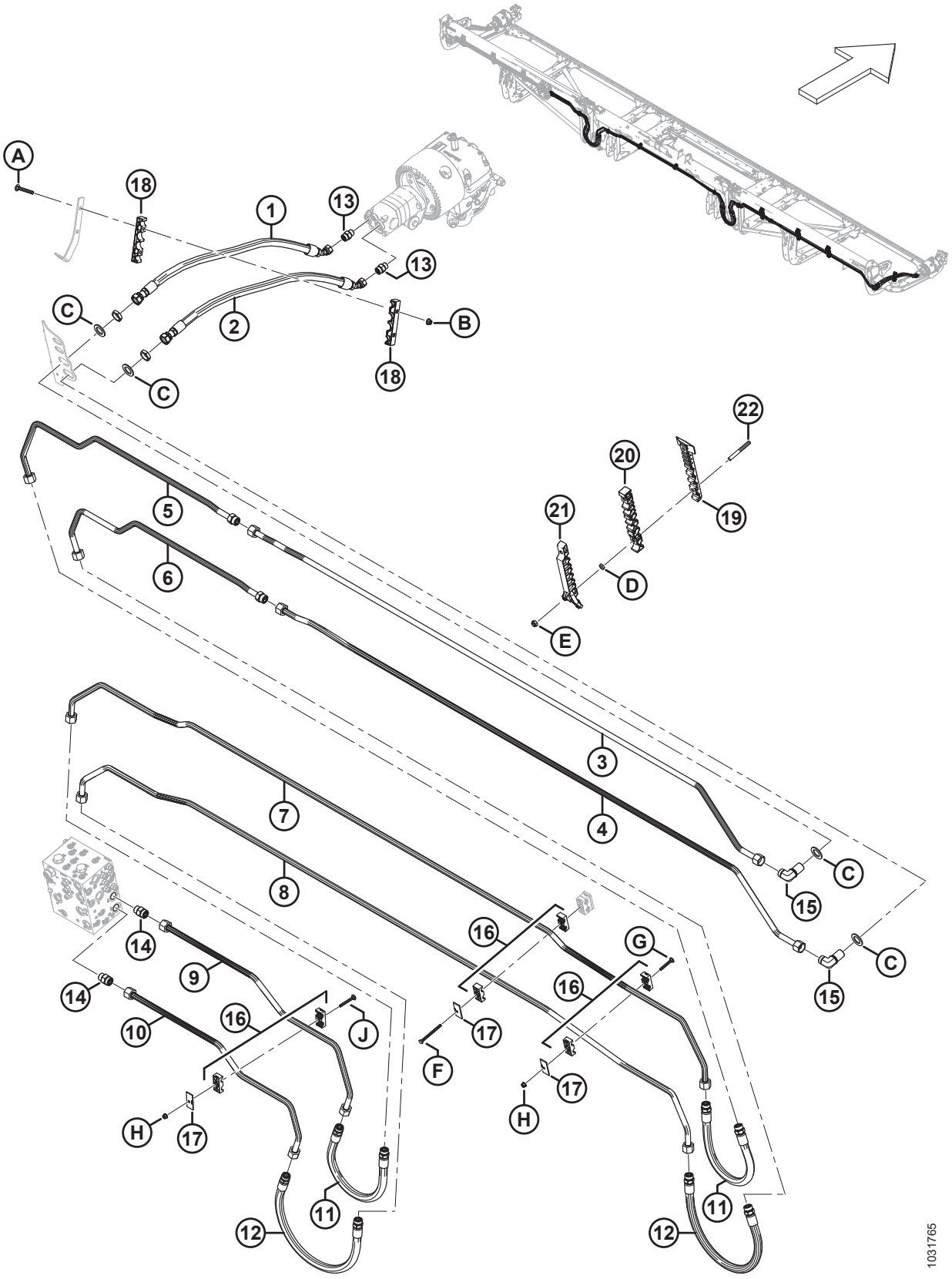

SISTEMA HIDRÁULICO: MANDO DE CUCHILLA, CUCHILLA DOBLE, LATERAL DERECHO (FD235, FD240 Y FD241)

Ref.	Número de pieza	Descripción	Cant.	Número de serie
21	311233	ABRAZADERA: LÍNEA SUPERIOR IZQ.		
22	312654	ESPÁRRAGO: PARCHE DE ABRAZADERA ROSCADA DEL ALA		
A	136495	PERNO: RHSN M10 X 1.5 X 70-8.8-AA1J		
B	135799	TUERCA: BLOQUEO CENTRAL CON BRIDA HEX. M10 X 1.5-10		
C	136355	ARANDELA: PLANA 2.0 IN OD ZP		
D	136442	TUERCA: HEX. DELGADA M10 X 1.5-05-AA1J		
E	184692	TORNILLO: HEX. AUTOBLOCANTE M10 X 1.5-8-AA1J		
F	252002	PERNO: CABEZA HEX. M8 X 1.25 X 100-8.8-AA1J		
G	136486	PERNO: RHSN M8 X 1.25 X 60-8.8-AA1J		
H	135337	TUERCA: BLOQUEO CENTRAL CON BRIDA HEX. M8 X 1.25-8-AA1J		
J	136779	PERNO: RHSN M8 X 1.25 X 70-8.8-AA1J		

73 Sistema hidráulico: mando de cuchilla, cuchilla doble, lateral derecho (FD245 y FD250)

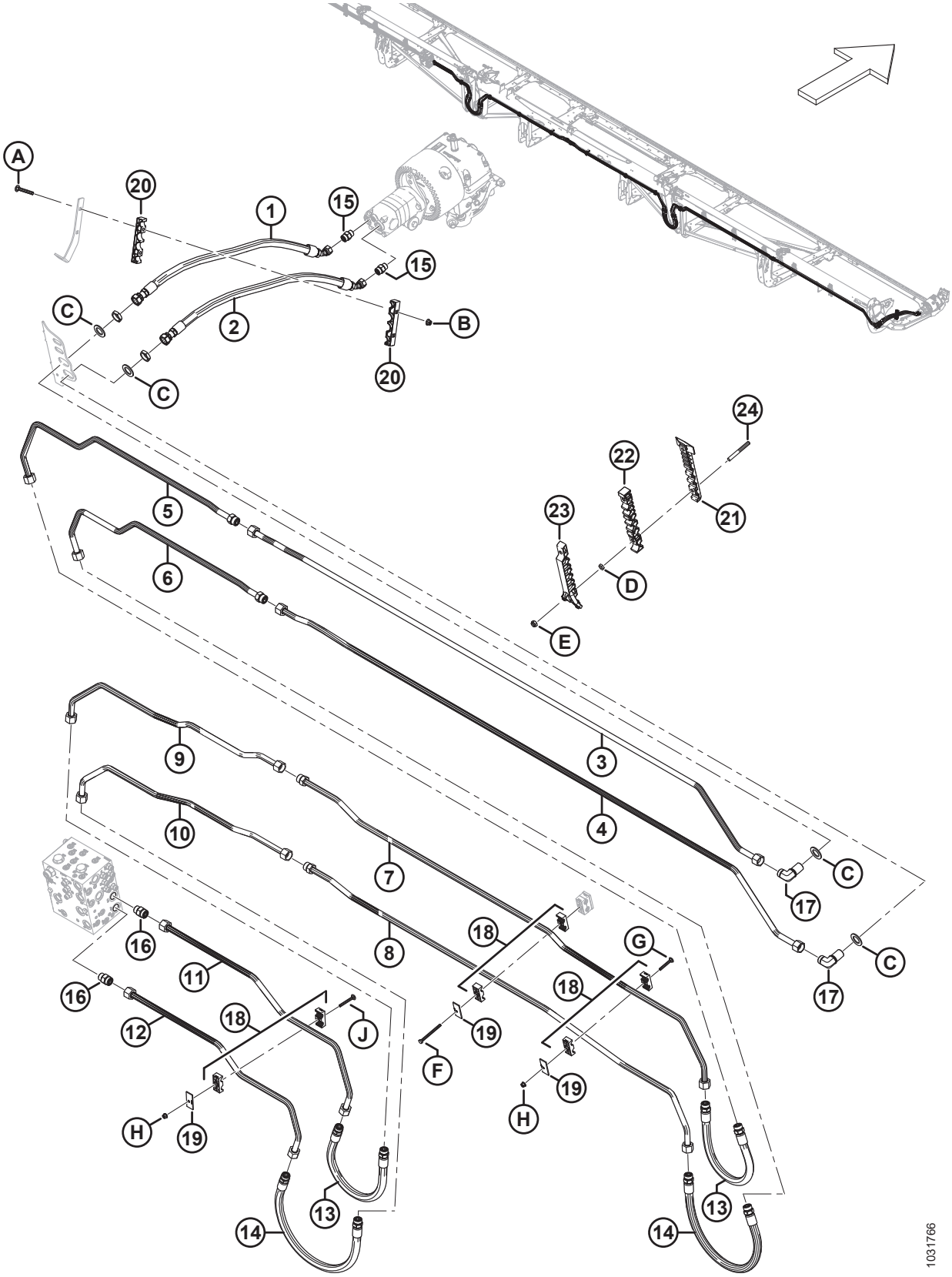

SISTEMA HIDRÁULICO: MANDO DE CUCHILLA, CUCHILLA DOBLE, LATERAL DERECHO (FD245 Y FD250)

Ref.	Número de pieza	Descripción	Cant.	Número de serie
1	283202	MANGUERA: HIDR.	1	
2	283063	MANGUERA: HIDR.	1	
3	283413	LÍNEA: HIDRÁULICA (FD245 Y FD250)	1	
4	283412	LÍNEA: HIDRÁULICA (FD245 Y FD250)	1	
5	283422	LÍNEA: HIDRÁULICA (FD245) [277]	1	
	283176	LÍNEA: HIDRÁULICA (FD250) [278]	1	
	135868	O-RING: Ø1.78 X Ø18.77		
6	283421	LÍNEA: HIDRÁULICA (FD245) [279]	1	
	283175	LÍNEA: HIDRÁULICA (FD250) [280]	1	
	135868	O-RING: Ø1.78 X Ø18.77		
7	283443	LÍNEA: HIDRÁULICA (FD245 Y FD250)	1	
	135868	O-RING: Ø1.78 X Ø18.77		
8	283441	LÍNEA: HIDRÁULICA (FD245 Y FD250)	1	
	135868	O-RING: Ø1.78 X Ø18.77		
9	283442	LÍNEA: HIDRÁULICA (FD245 Y FD250)	1	
10	283440	LÍNEA: HIDRÁULICA (FD245 Y FD250)	1	
11	283069	LÍNEA: HIDRÁULICA (FD245 Y FD250)	1	
12	283068	LÍNEA: HIDRÁULICA (FD245 Y FD250)	1	
13	283070	MANGUERA: HIDR.	2	
	135868	O-RING: Ø1.78 X Ø18.77		
14	283378	MANGUERA: HIDR.	2	
	135868	O-RING: Ø1.78 X Ø18.77		
15	184461	ACCESORIO: ADAPTADOR HIDR.	2	
	44210	O-RING: Ø2.46 X Ø19.18		
	135867	O-RING: Ø1.78 X Ø15.60		
16	135788	ACCESORIO: ADAPTADOR	2	
	30971	O-RING: Ø2.95 X Ø23.47		
	135868	O-RING: Ø1.78 X Ø18.77		
17	136245	ACCESORIO: CODO DE 90° SEPARADOR PASANTE HIDR. [281]	2	
	135868	O-RING: Ø1.78 X Ø18.77		
18	232397	ABRAZADERA: ENSAMBLE [282]	6	
19	232233	ABRAZADERA: PLACA DE CUBIERTA	6	
20	283984	ABRAZADERA: CUCHILLA DE LÍNEA	2	

277. Se usa en plataformas FD245.
278. Se usa en plataformas FD250.
279. Se usa en plataformas FD245.
280. Se usa en plataformas FD250.
281. El accesorio incluye una tuerca de fijación (NSS).
282. El ensamble de la abrazadera incluye dos mitades de la abrazadera (NSS). NO incluye la placa de cubierta ni el herramental.

SISTEMA HIDRÁULICO: MANDO DE CUCHILLA, CUCHILLA DOBLE, LATERAL DERECHO (FD245 Y FD250)

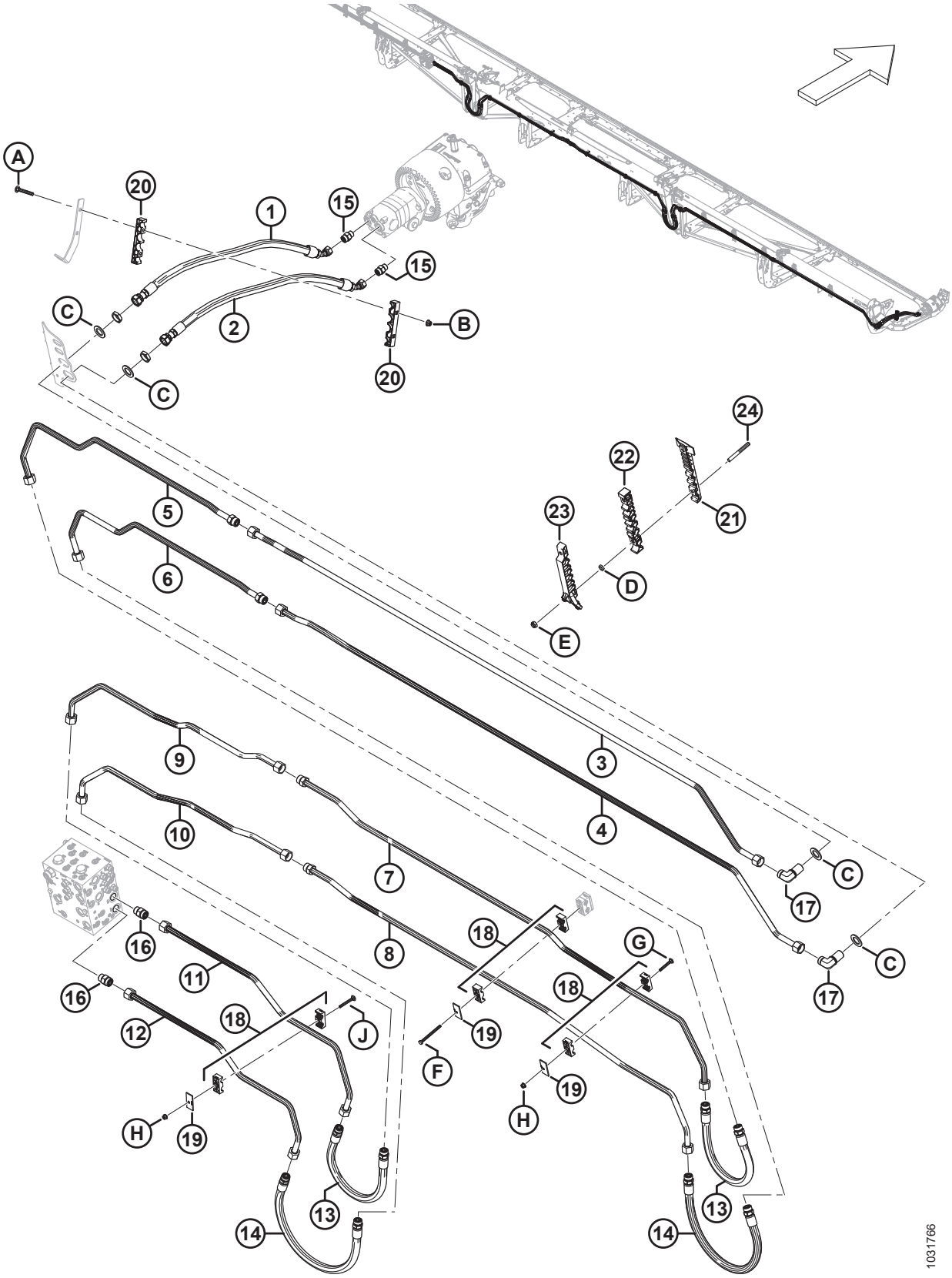

Ref.	Número de pieza	Descripción	Cant.	Número de serie
21	283797	ABRAZADERA: LÍNEA INFERIOR IZQ. [283]		
22	283807	ABRAZADERA: LÍNEA MEDIA IZQ. [283]		
23	311233	ABRAZADERA: LÍNEA SUPERIOR IZQ. [283]		
24	312654	ESPÁRRAGO: PARCHE DE ABRAZADERA ROSCADA DEL ALA [284]		
A	136495	PERNO: RHSN M10 X 1.5 X 70-8.8-AA1J		
B	135799	TUERCA: BLOQUEO CENTRAL CON BRIDA HEX. M10 X 1.5-10		
C	136355	ARANDELA: PLANA 2.0 IN OD ZP		
D	136442	TUERCA: HEX. DELGADA M10 X 1.5-05-AA1J		
E	184692	TORNILLO: HEX. AUTOBLOCANTE M10 X 1.5-8-AA1J		
F	252002	PERNO: CABEZA HEX. M8 X 1.25 X 100-8.8-AA1J		
G	136486	PERNO: RHSN M8 X 1.25 X 60-8.8-AA1J		
H	135337	TUERCA: BLOQUEO CENTRAL CON BRIDA HEX. M8 X 1.25-8-AA1J		
J	136779	PERNO: RHSN M8 X 1.25 X 70-8.8-AA1J		

283. Cantidades: FD245 = 4 y FD250 = 4.
284. Cantidades: FD245 = 8 y FD250 = 8.

74 Sistema hidráulico: mando de la lona (FD225, FD230, FD235, FD240 y FD241)

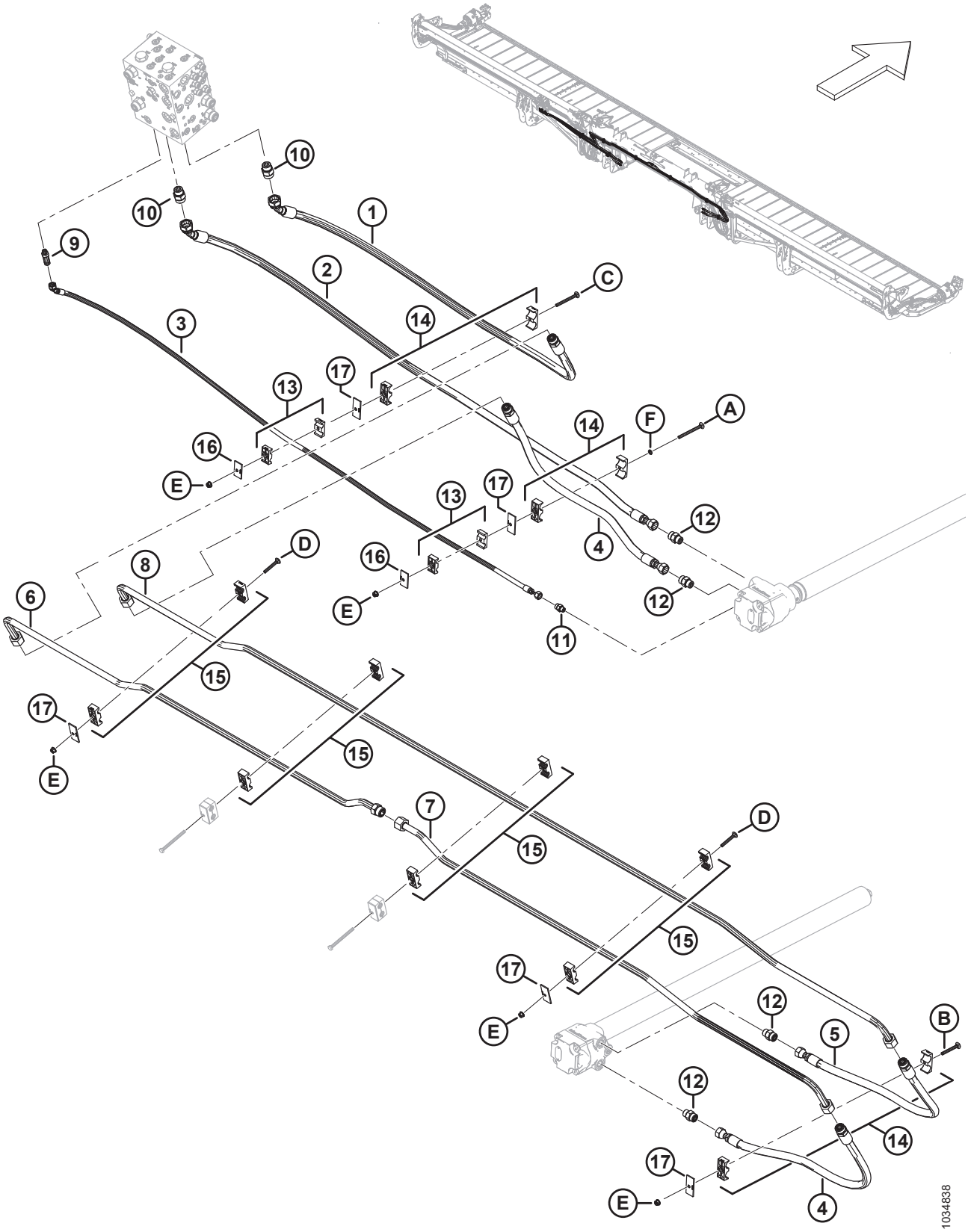

Ref.	Número de pieza	Descripción	Cant.	Número de serie
1	283099	MANGUERA: HIDR.	1	
	135868	O-RING: Ø1.78 X Ø18.77		
2	283098	MANGUERA: HIDR.	1	
3	283109	MANGUERA: HIDR.	1	
4	283091	MANGUERA: HIDR.	2	
	135868	O-RING: Ø1.78 X Ø18.77		
5	283108	MANGUERA: HIDR.	1	
	135868	O-RING: Ø1.78 X Ø18.77		
6	283038	LÍNEA: HIDRÁULICA	1	
	135868	O-RING: Ø1.78 X Ø18.77		
7	283039	LÍNEA: HIDRÁULICA	1	
8	283037	LÍNEA: HIDRÁULICA	1	
9	252902	ACCESORIO: CONECTOR HIDR., LARGO (CD) [285]	1	
	50219	O-RING: Ø1.98 X Ø11.89		
	135865	O-RING: Ø1.78 X Ø9.25		
10	135788	ACCESORIO: ADAPTADOR (DP, DR) [286]	2	
	30971	O-RING: Ø2.95 X Ø23.47		
	135868	O-RING: Ø1.78 X Ø18.77		
11	135778	ACCESORIO: ADAPTADOR	1	
	50219	O-RING: Ø1.98 X Ø11.89		
	135865	O-RING: Ø1.78 X Ø9.25		
12	184461	ACCESORIO: ADAPTADOR HIDR.	4	
	44210	O-RING: Ø2.46 X Ø19.18		
	135867	O-RING: Ø1.78 X Ø15.60		
13	232395	ABRAZADERA: ENSAMBLE [287]	2	
14	232219	ABRAZADERA: ENSAMBLE [287]	3	
15	232397	ABRAZADERA: ENSAMBLE [287]	4	
16	184303	ABRAZADERA: PLACA DE CUBIERTA	2	
17	232233	ABRAZADERA: PLACA DE CUBIERTA	5	
A	320274	PERNO: RHSN SPCL M8 X 1.25 X 100-8.8-ZINC		
B	136779	PERNO: RHSN M8 X 1.25 X 70-8.8-AA1J		
C	136746	PERNO: RHSN M8 X 1.25 X 90-8.8-AA1J		
D	136486	PERNO: RHSN M8 X 1.25 X 60-8.8-AA1J		
E	135337	TUERCA: BLOQUEO CENTRAL CON BRIDA HEX. M8 X 1.25-8-AA1J		
F	184721	ARANDELA: RETENCIÓN, NAILON, 1/4 PULG.		

285. Se conecta con el CD del puerto.
286. Se conecta con el DP y DR del puerto.
287. El ensamble de la abrazadera incluye dos mitades de la abrazadera (NSS). NO incluye la placa de cubierta ni el herramental.

75 Sistema hidráulico: mando de la lona (FD245 y FD250)

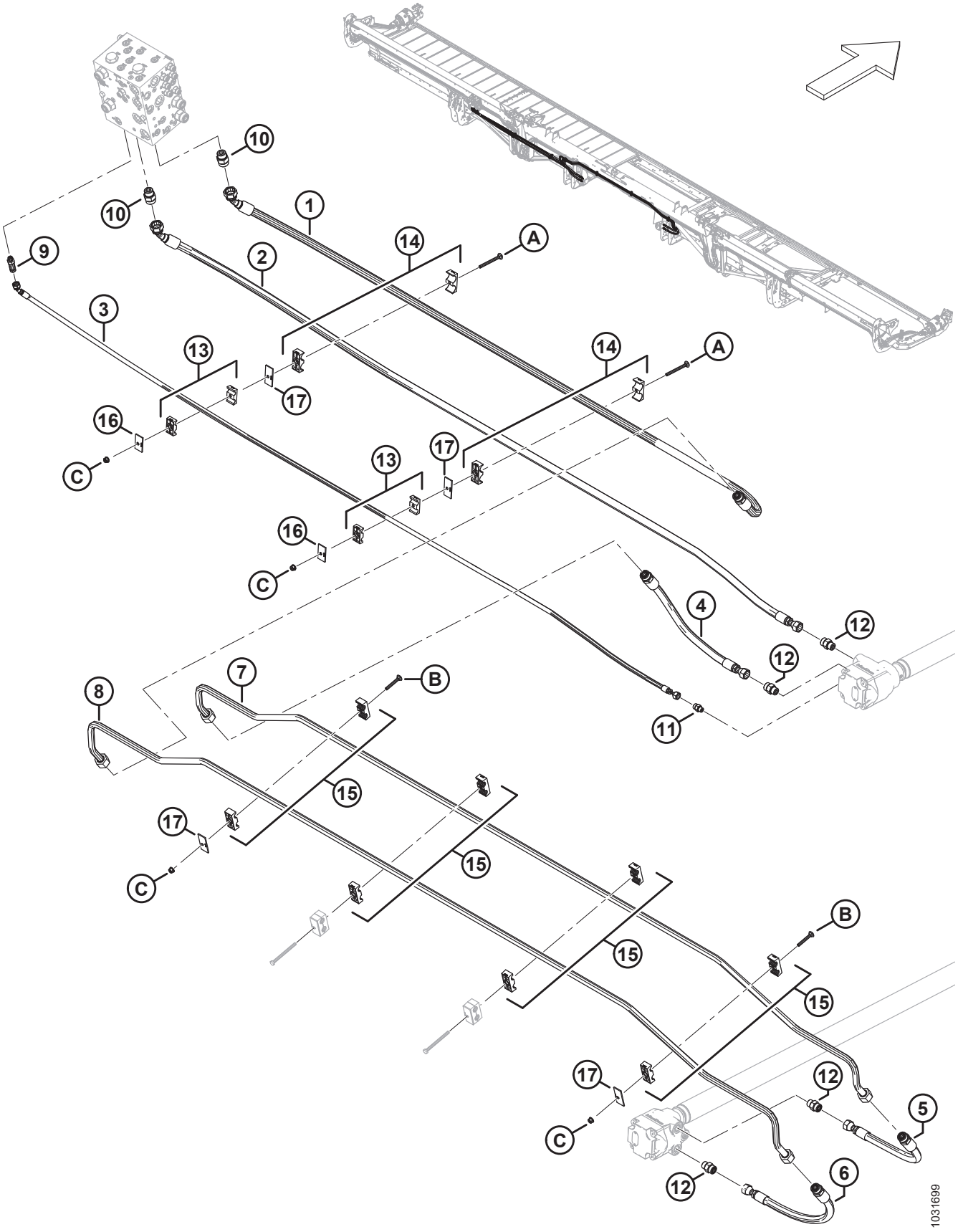

SISTEMA HIDRÁULICO: MANDO DE LA LONA (FD245 Y FD250)

Ref.	Número de pieza	Descripción	Cant.	Número de serie
1	283562	MANGUERA: HIDR.	1	
	135868	O-RING: Ø1.78 X Ø18.77		
2	283561	MANGUERA: HIDR.	1	
3	283566	MANGUERA: HIDR.	1	
4	283563	MANGUERA: HIDR.	1	
	135868	O-RING: Ø1.78 X Ø18.77		
5	283564	MANGUERA: HIDR.	1	
	135868	O-RING: Ø1.78 X Ø18.77		
6	283565	MANGUERA: HIDR.	1	
	135868	O-RING: Ø1.78 X Ø18.77		
7	283508	LÍNEA: HIDRÁULICA	1	
8	283509	LÍNEA: HIDRÁULICA	1	
9	252902	ACCESORIO: CONECTOR HIDR., LARGO	1	
	50219	O-RING: Ø1.98 X Ø11.89		
	135865	O-RING: Ø1.78 X Ø9.25		
10	135788	ACCESORIO: ADAPTADOR	2	
	30971	O-RING: Ø2.95 X Ø23.47		
	135868	O-RING: Ø1.78 X Ø18.77		
11	135778	ACCESORIO: ADAPTADOR	1	
	50219	O-RING: Ø1.98 X Ø11.89		
	135865	O-RING: Ø1.78 X Ø9.25		
12	184461	ACCESORIO: ADAPTADOR HIDR.	4	
	44210	O-RING: Ø2.46 X Ø19.18		
	135867	O-RING: Ø1.78 X Ø15.60		
13	232395	ABRAZADERA: ENSAMBLE [288]	2	
14	232219	ABRAZADERA: ENSAMBLE [288]	2	
15	232397	ABRAZADERA: ENSAMBLE [288]	4	
16	184303	ABRAZADERA: PLACA DE CUBIERTA	2	
17	232233	ABRAZADERA: PLACA DE CUBIERTA	4	
A	136746	PERNO: RHSN M8 X 1.25 X 90-8.8-AA1J	2	
B	136486	PERNO: RHSN M8 X 1.25 X 60-8.8-AA1J	2	
C	135337	TUERCA: BLOQUEO CENTRAL CON BRIDA HEX. M8 X 1.25-8-AA1J	4	

288. El ensamble de la abrazadera incluye dos mitades de la abrazadera (NSS). NO incluye la placa de cubierta ni el herramental.

76 Sistema hidráulico: de elevación y de avance-retroceso, molinete simple, brazo izquierdo (FD225)

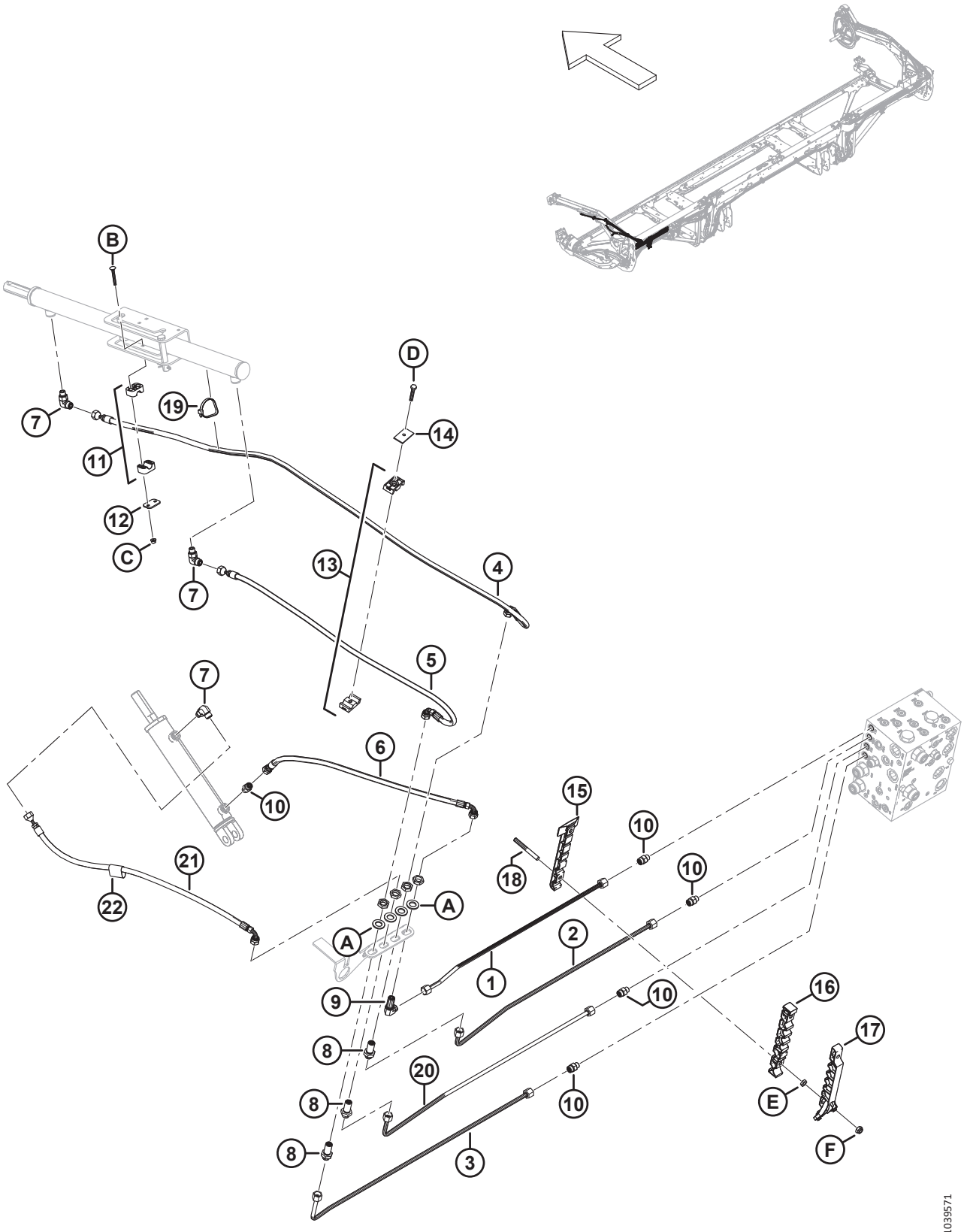

SISTEMA HIDRÁULICO: DE ELEVACIÓN Y DE AVANCE-RETROCESO, MOLINETE SIMPLE, BRAZO IZQUIERDO (FD225)

Ref.	Número de pieza	Descripción	Cant.	Número de serie
1	283249	LÍNEA: HIDRÁULICA (FD225)	1	
2	283248	LÍNEA: HIDRÁULICA (FD225)	1	
3	283246	LÍNEA: HIDRÁULICA (FD225)	1	
4	283057	MANGUERA: HIDR.	1	
5	283058	MANGUERA: HIDR.	1	
6	283059	MANGUERA: HIDR.	1	
7	136095	ACCESORIO: CODO DE 90° HIDR.	3	
8	136145	ACCESORIO: SEPARADOR PASANTE DE LA UNIÓN HIDR. [289]	3	
9	136150	ACCESORIO: CODO DE 90°, SEPARADOR PASANTE HIDR. [289]	1	
10	135778	ACCESORIO: ADAPTADOR	5	
11	283791	ABRAZADERA: ENSAMBLE [290]	1	
12	255461	PLACA: CUBIERTA	1	
13	232395	ABRAZADERA: ENSAMBLE [290]	1	
14	184303	ABRAZADERA: PLACA DE CUBIERTA	1	
15	283797	ABRAZADERA: LÍNEA INFERIOR IZQ.	1	
16	283807	ABRAZADERA: LÍNEA MEDIA IZQ.	1	
17	311233	ABRAZADERA: LÍNEA SUPERIOR IZQ.	1	
18	312654	ESPÁRRAGO: PARCHE DE ABRAZADERA ROSCADA DEL ALA	2	
19	30753	SUJETADOR: BRIDA, NEGRO	1	
20	283247	LÍNEA: HIDRÁULICA (FD225)	1	
21	283060	MANGUERA: HIDR.	1	
22	135443	BANDA DE SUJECIÓN: 4 PULG. LG	1	
A	136540	ARANDELA: PLANA		
B	184644	PERNO: RHSN M6 X 1 X 50-8.8-ZINC		
C	152668	TUERCA: BLOQUEO CENTRAL CON BRIDA HEX. M6 X 1-8		
D	30660	PERNO: CABEZA HEX. M8 X 1.25 X 45-8.8-AA1J		
E	136442	TUERCA: HEX. DELGADA M10 X 1.5-05-AA1J		
F	184692	TORNILLO: HEX. AUTOBLOCANTE M10 X 1.5-8-AA1J		

289. El accesorio incluye una tuerca de fijación (NSS).
290. El ensamble de la abrazadera incluye dos mitades de la abrazadera (NSS). NO incluye la placa de cubierta ni el herramental.

77 Sistema hidráulico: de elevación y de avance-retroceso, molinete simple, brazo derecho (FD225)

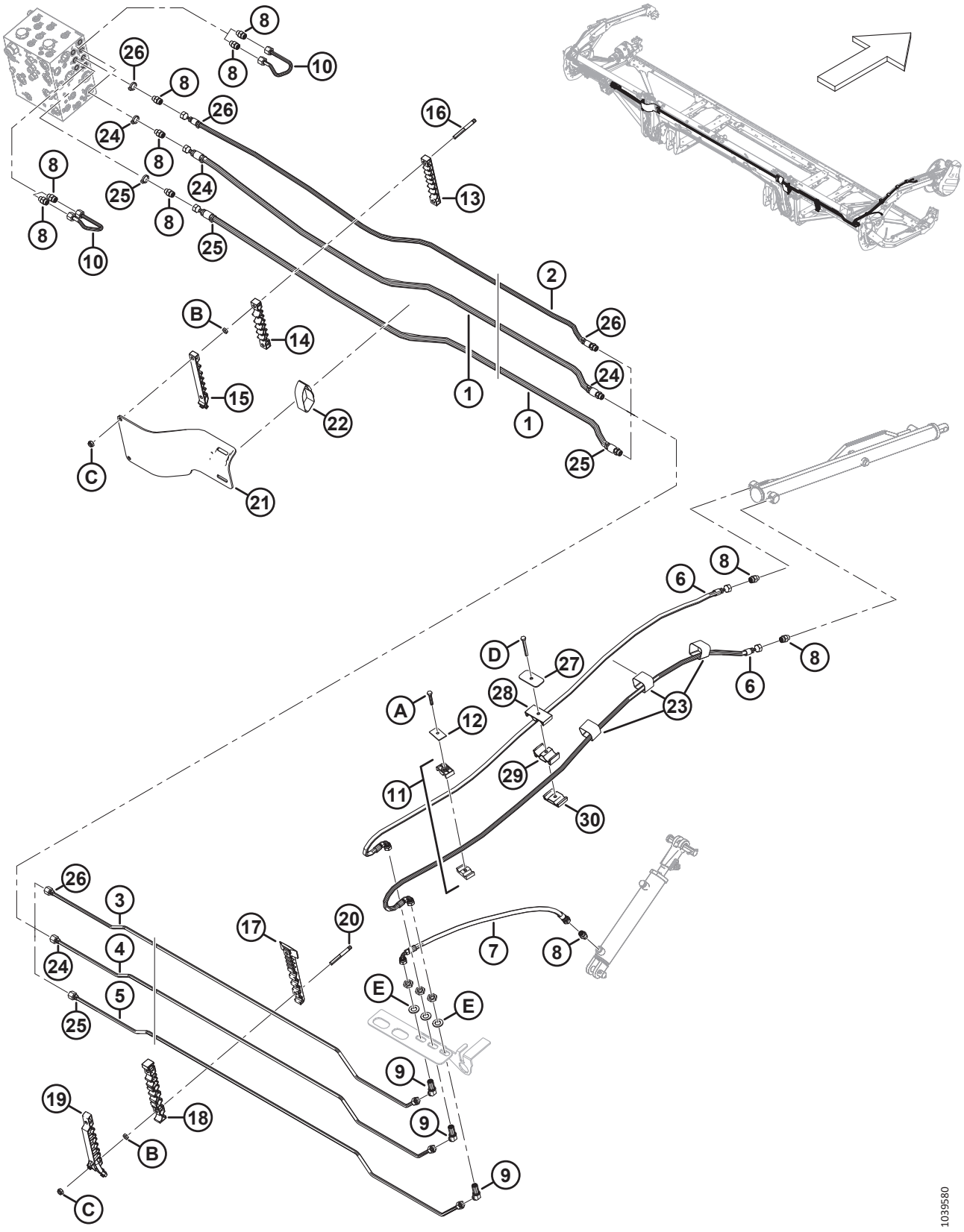

SISTEMA HIDRÁULICO: DE ELEVACIÓN Y DE AVANCE-RETROCESO, MOLINETE SIMPLE, BRAZO DERECHO (FD225)

Ref.	Número de pieza	Descripción	Cant.	Número de serie
1	283096	MANGUERA: HIDR.	2	
	135865	O-RING: Ø1.78 X Ø9.25		
2	323356	MANGUERA: HIDR.	1	
3	323343	LÍNEA: HIDRÁULICA (FD225)	1	
4	323344	LÍNEA: HIDRÁULICA (FD225)	1	
5	323345	LÍNEA: HIDRÁULICA (FD225)	1	
6	283327	MANGUERA: HIDR.	2	
7	283059	MANGUERA: HIDR.	1	
8	135778	ACCESORIO: ADAPTADOR	10	
9	136146	ACCESORIO: CODO DE 45°, SEPARADOR PASANTE HIDR. [291]	3	
10	283251	LÍNEA: HIDRÁULICA	2	
11	232395	ABRAZADERA: ENSAMBLE [292]	1	
12	184303	ABRAZADERA: PLACA DE CUBIERTA	1	
13	283909	ABRAZADERA: LÍNEA SUPERIOR FLEX. IZQ.	1	
	283906	ABRAZADERA: LÍNEA SUPERIOR FLEX. DER.	1	
14	283910	ABRAZADERA: LÍNEA MEDIA FLEX. IZQ.	1	
	283907	ABRAZADERA: LÍNEA MEDIA FLEX. DER.	1	
15	311461	ABRAZADERA: LÍNEA SUPERIOR FLEX. IZQ.	1	
	311462	ABRAZADERA: LÍNEA SUPERIOR FLEX. DER.	1	
16	312655	ESPÁRRAGO: PARCHE DE ABRAZADERA ROSCADA NEGRO	2	
17	283820	ABRAZADERA: LÍNEA INFERIOR DER.	1	
18	283818	ABRAZADERA: LÍNEA MEDIA DER.	1	
19	311451	ABRAZADERA: LÍNEA SUPERIOR DER.	1	
20	312654	ESPÁRRAGO: PARCHE DE ABRAZADERA ROSCADA DEL ALA	4	
21	311354	PROTECTOR: MANGUERA DE TRANSICIÓN IZQ.	1	
	311360	PROTECTOR: MANGUERA DE TRANSICIÓN DER.	1	
22	170851	BANDA DE SUJECIÓN: 10 IN LG	2	
23	135444	BANDA DE SUJECIÓN: 4 IN LG	3	
24	40704	BRIDA: NARANJA	4	
25	40702	BRIDA: ROJA	4	
26	21763	BRIDA: NEGRA	4	
27	323023	PLACA: BRAZO DEL MOLINETE CENTRAL DE ABRAZADERA	1	
28	283989	PLACA: MOLINETE DE MANGUERA SUPERIOR	1	
29	283988	PLACA: MOLINETE DE MANGUERA MEDIO	1	
30	283987	PLACA: MOLINETE DE MANGUERA INFERIOR	1	
A	30660	PERNO: CABEZA HEX. M8 X 1.25 X 45-8.8-AA1J		
B	136442	TUERCA: HEX. DELGADA M10 X 1.5-05-AA1J		
C	184692	TORNILLO: HEX. AUTOBLOCANTE M10 X 1.5-8-AA1J		

291. El accesorio incluye una tuerca de fijación (NSS).
292. El ensamble de la abrazadera incluye dos mitades de la abrazadera (NSS). NO incluye la placa de cubierta ni el herramental.

SISTEMA HIDRÁULICO: DE ELEVACIÓN Y DE AVANCE-RETROCESO, MOLINETE SIMPLE, BRAZO DERECHO (FD225)

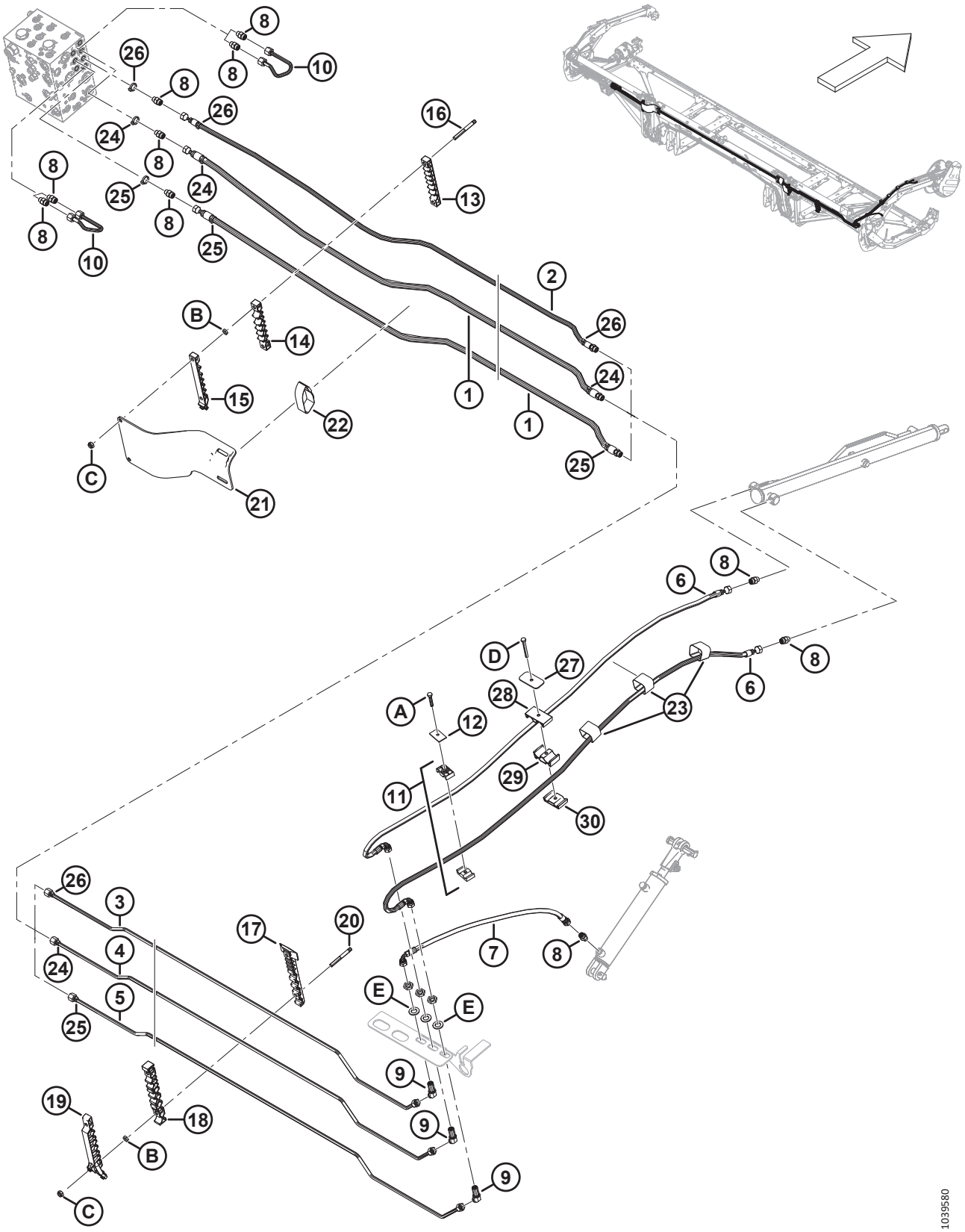

Ref.	Número de pieza	Descripción	Cant.	Número de serie
D	184656	PERNO: CABEZA HEX. M8 X 1.25 X 70-8.8-AA1J		
E	136540	ARANDELA: PLANA		

78 Sistema hidráulico: de elevación y de avance-retroceso, molinete doble, brazo izquierdo (FD230, FD235, FD240 y FD241)

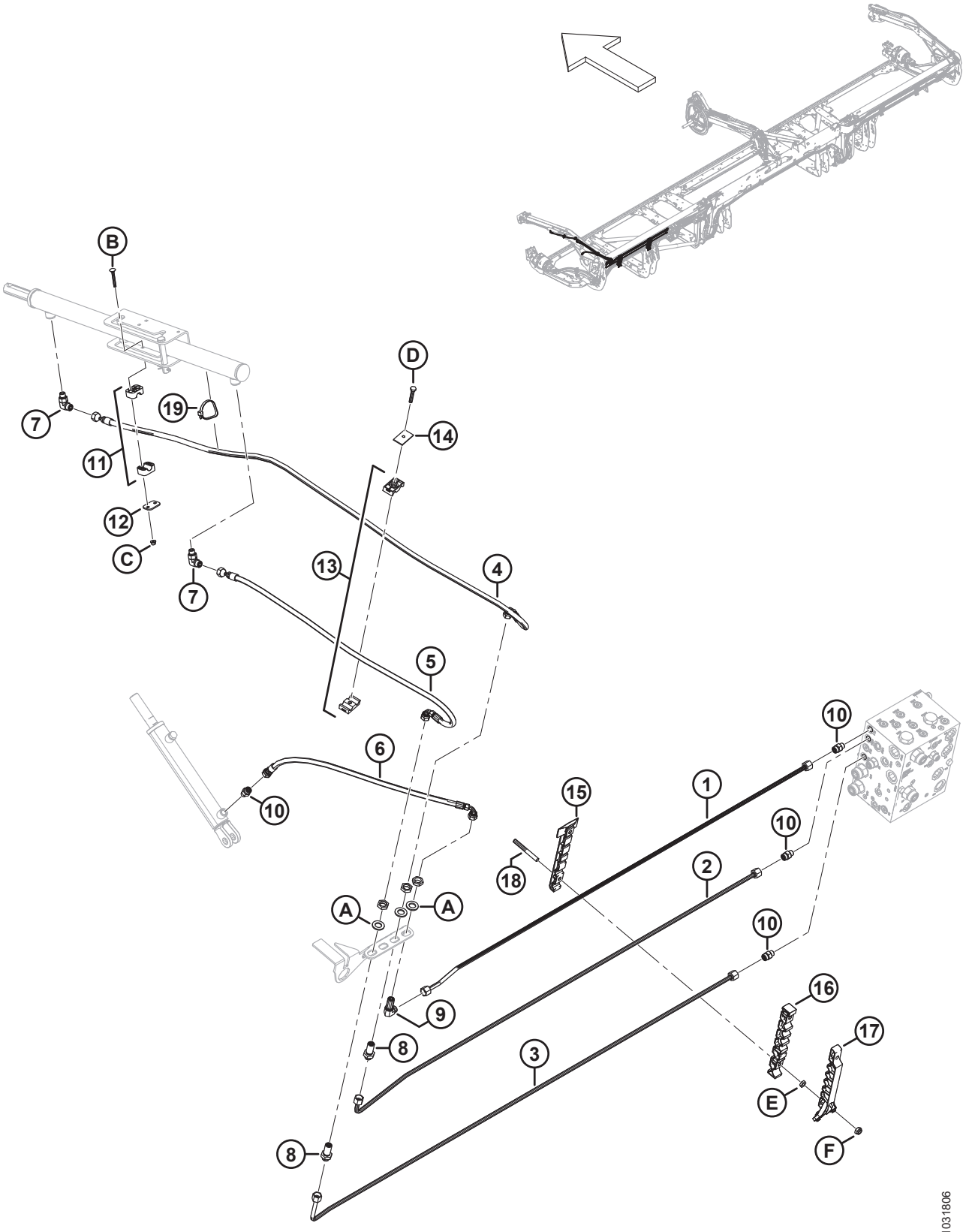

SISTEMA HIDRÁULICO: DE ELEVACIÓN Y DE AVANCE-RETROCESO, MOLINETE DOBLE, BRAZO IZQUIERDO (FD230, FD235, FD240 Y FD241)

Ref.	Número de pieza	Descripción	Cant.	Número de serie
1	283056	LÍNEA: HIDRÁULICA (FD230) [293]	1	
	283144	LÍNEA: HIDRÁULICA (FD235) [294]	1	
	283420	LÍNEA: HIDRÁULICA (FD240) [295]	1	
	283183	LÍNEA: HIDRÁULICA (FD241) [296]	1	
2	283055	LÍNEA: HIDRÁULICA (FD230) [297]	1	
	283143	LÍNEA: HIDRÁULICA (FD235) [298]	1	
	283419	LÍNEA: HIDRÁULICA (FD240) [299]	1	
	283182	LÍNEA: HIDRÁULICA (FD241) [300]	1	
3	283053	LÍNEA: HIDRÁULICA (FD230) [297]	1	
	283141	LÍNEA: HIDRÁULICA (FD235) [298]	1	
	283417	LÍNEA: HIDRÁULICA (FD240) [299]	1	
	283180	LÍNEA: HIDRÁULICA (FD241) [300]	1	
4	283057	MANGUERA: HIDR. (FD230-FD241)	1	
5	283058	MANGUERA: HIDR. (FD230-FD241)	1	
6	283059	MANGUERA: HIDR. (FD230-FD241)	1	
7	136095	ACCESORIO: CODO DE 90° HIDR.	2	
8	136145	ACCESORIO: SEPARADOR PASANTE DE LA UNIÓN HIDR. [301]	2	
9	136150	ACCESORIO: CODO DE 90° SEPARADOR PASANTE HIDR. [301]	1	
10	135778	ACCESORIO: ADAPTADOR	4	
11	283791	ABRAZADERA: ENSAMBLE [302]	1	
12	255461	PLACA: CUBIERTA	1	
13	232395	ABRAZADERA: ENSAMBLE [302]	1	
14	184303	ABRAZADERA: PLACA DE CUBIERTA	1	
15	283797	ABRAZADERA: LÍNEA INFERIOR IZQ. [303]		
16	283807	ABRAZADERA: LÍNEA MEDIA IZQ. [303]		
17	311233	ABRAZADERA: LÍNEA SUPERIOR IZQ. [303]		
18	312654	ESPÁRRAGO: PARCHE DE ABRAZADERA ROSCADA DEL ALA [304]		
19	30753	SUJETADOR: BRIDA, NEGRO	1	

293. Se usa en las plataformas FD230.
294. Se usa en las plataformas FD235.
295. Se usa en las plataformas FD240.
296. Se usa en las plataformas FD241.
297. Se usa en las plataformas FD230.
298. Se usa en las plataformas FD235.
299. Se usa en las plataformas FD240.
300. Se usa en las plataformas FD241.
301. El accesorio incluye una tuerca de fijación (NSS).
302. El ensamble de la abrazadera incluye dos mitades de la abrazadera (NSS). NO incluye la placa de cubierta ni el herramental.
303. Cantidades: FD230 = 2, FD235 = 3, FD240 = 4 y FD241 = 4.
304. Cantidades: FD230 = 4, FD235 = 6, FD240 = 8 y FD241 = 8.

SISTEMA HIDRÁULICO: DE ELEVACIÓN Y DE AVANCE-RETROCESO, MOLINETE DOBLE, BRAZO IZQUIERDO (FD230, FD235, FD240 Y FD241)

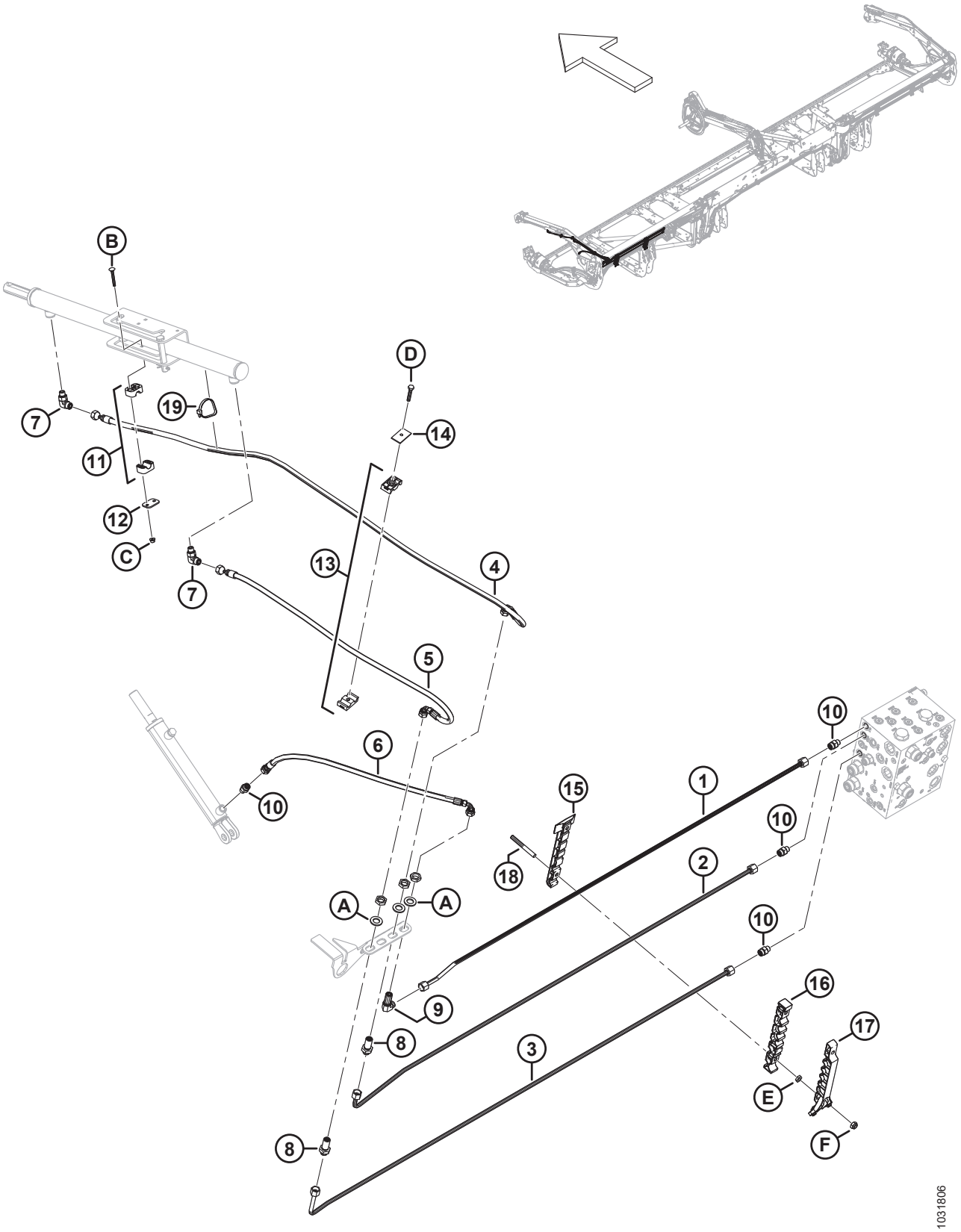

SISTEMA HIDRÁULICO: DE ELEVACIÓN Y DE AVANCE-RETROCESO, MOLINETE DOBLE, BRAZO IZQUIERDO (FD230, FD235, FD240 Y FD241)

Ref.	Número de pieza	Descripción	Cant.	Número de serie
A	136540	ARANDELA: PLANA		
B	184644	PERNO: RHSN M6 X 1 X 50-8.8-ZINC		
C	152668	TUERCA: BLOQUEO CENTRAL CON BRIDA HEX. M6 X 1-8		
D	30660	PERNO: CABEZA HEX. M8 X 1.25 X 45-8.8-AA1J		
E	136442	TUERCA: HEX. DELGADA M10 X 1.5-05-AA1J		
F	184692	TORNILLO: HEX. AUTOBLOCANTE M10 X 1.5-8-AA1J		

79 Sistema hidráulico: de elevación y de avance-retroceso, molinete doble, brazo central (FD230, FD235, FD240 y FD241)

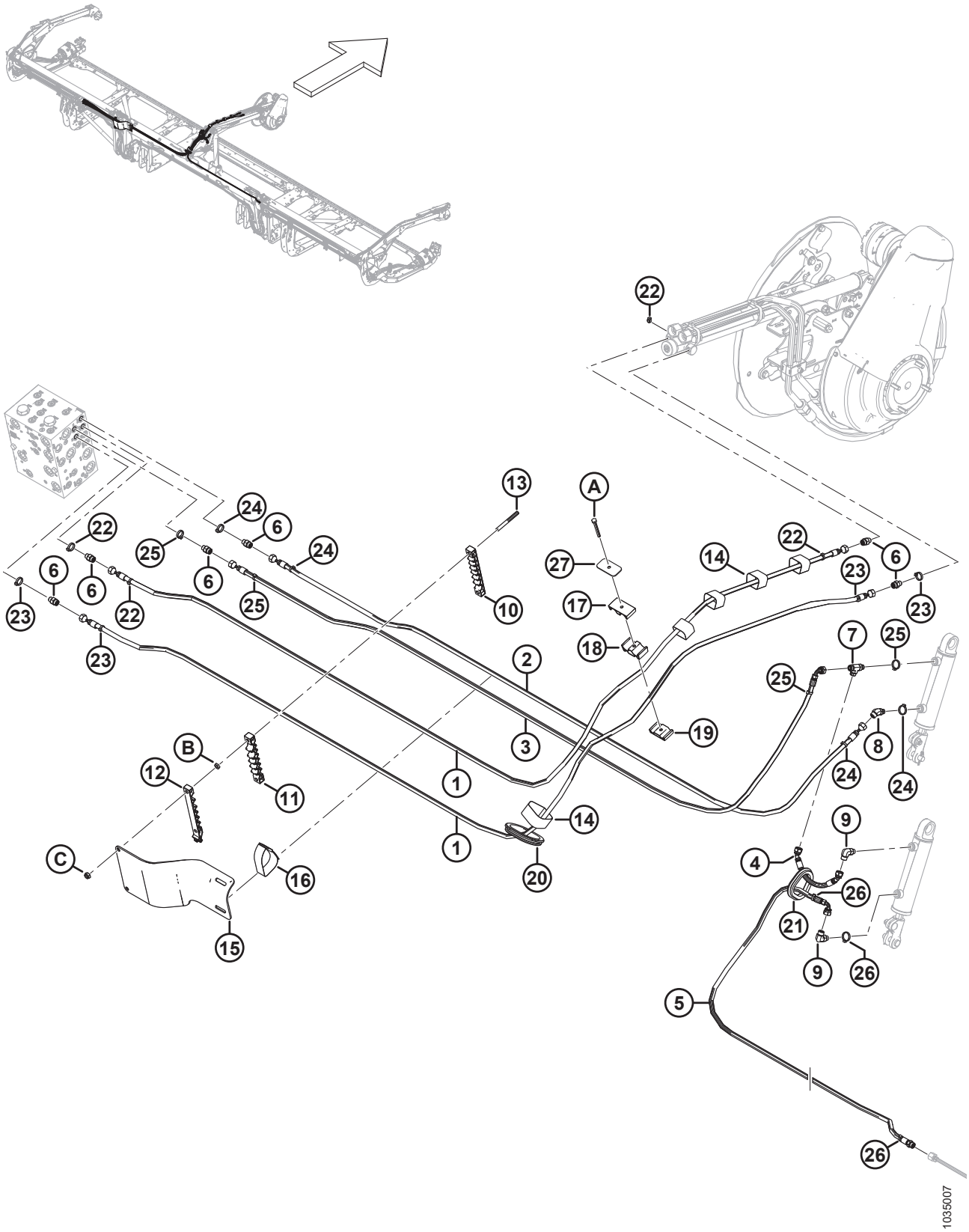

SISTEMA HIDRÁULICO: DE ELEVACIÓN Y DE AVANCE-RETROCESO, MOLINETE DOBLE, BRAZO CENTRAL (FD230, FD235, FD240 Y FD241)

Ref.	Número de pieza	Descripción	Cant.	Número de serie
1	323660	MANGUERA: HIDR., 1/4 PULG.ID, 4230 MM LG, 100R17	2	
2	323659	MANGUERA: HIDR., 1/4 PULG.ID, 3060 MM LG, 100R17	1	
3	323661	MANGUERA: HIDR., 1/4 PULG.ID, 3215 MM LG, 100R17	1	
4	283785	MANGUERA: HIDR., 1/4 PULG.ID, 240 MM LG, 100R17	1	
5	323663	MANGUERA: HIDR., 1/4 PULG.ID, 2750 MM LG, 100R17	1	
	135865	O-RING: Ø1.78 X Ø9.25		
6	135778	ACCESORIO: ADAPTADOR	6	
7	136240	ACCESORIO: T HIDR.	1	
8	136144	ACCESORIO: CODO DE 45° HIDR.	1	
9	136095	ACCESORIO: CODO DE 90° HIDR.	2	
10	283909	ABRAZADERA: LÍNEA INFERIOR FLEX. IZQ.	1	
11	283910	ABRAZADERA: LÍNEA MEDIA FLEX. IZQ.	1	
12	311461	ABRAZADERA: LÍNEA SUPERIOR FLEX. IZQ.	1	
13	312655	ESPÁRRAGO: PARCHE DE ABRAZADERA ROSCADA NEGRO	2	
14	135444	BANDA DE SUJECIÓN: 6 PULG. LG	5	
15	311354	PROTECTOR: MANGUERA DE TRANSICIÓN IZQ.	1	
16	295929	BANDA DE SUJECIÓN: 12 PULG. LG	1	
17	283989	ABRAZADERA: MOLINETE DE MANGUERA SUPERIOR	1	
18	283988	ABRAZADERA: MOLINETE DE MANGUERA MEDIO	1	
19	283987	ABRAZADERA: MOLINETE DE MANGUERA INFERIOR	1	
20	125377	OJAL: 91 MM ID	1	
21	283889	OJAL: GOMA	1	
22	40704	SUJETADOR: BRIDA, NARANJA	4	
23	40702	SUJETADOR: BRIDA, ROJO	4	
24	252795	SUJETADOR: BRIDA, ROSA	4	
25	21763	SUJETADOR: BRIDA, NEGRO	4	
26	252794	SUJETADOR: BRIDA, PÚRPURA	3	
27	323023	PLACA: BRAZO DEL MOLINETE CENTRAL DE ABRAZADERA	1	
A	184656	PERNO: CABEZA HEX. M8 X 1.25 X 70-8.8-AA1J		
B	136442	TUERCA: HEX. DELGADA M10 X 1.5-05-AA1J		
C	184692	TORNILLO: HEX. AUTOBLOCANTE M10 X 1.5-8-AA1J		

80 Sistema hidráulico: de elevación y de avance-retroceso, molinete doble, brazo derecho (FD230 y FD235)

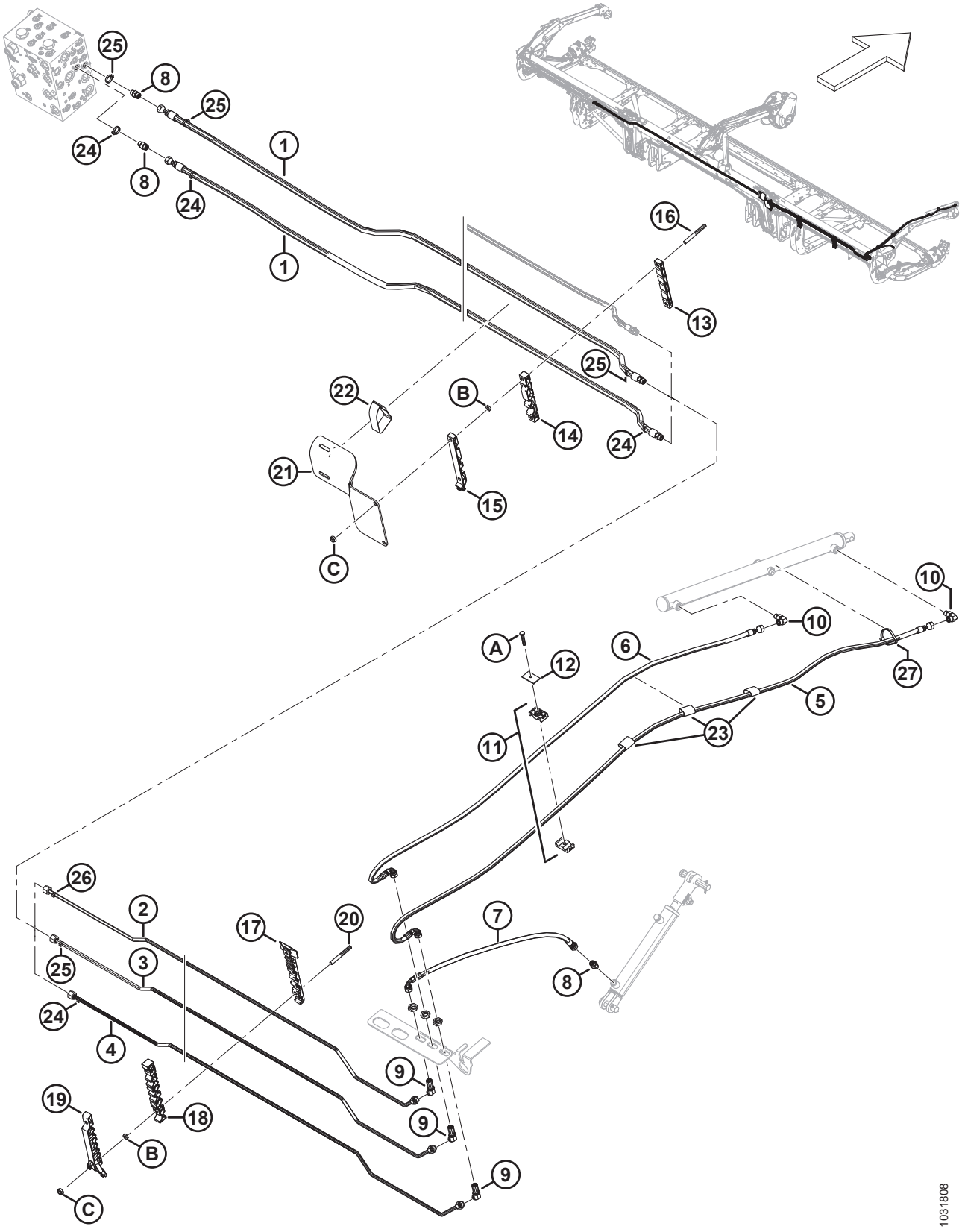

SISTEMA HIDRÁULICO: DE ELEVACIÓN Y DE AVANCE-RETROCESO, MOLINETE DOBLE, BRAZO DERECHO (FD230 Y FD235)

Ref.	Número de pieza	Descripción	Cant.	Número de serie
1	283096	MANGUERA: HIDR.	2	
	135865	O-RING: Ø1.78 X Ø9.25		
2	283078	LÍNEA: HIDRÁULICA (FD230) [305]	1	
	283145	LÍNEA: HIDRÁULICA (FD235) [306]	1	
3	283079	LÍNEA: HIDRÁULICA (FD230) [307]	1	
	283146	LÍNEA: HIDRÁULICA (FD235) [308]	1	
4	283080	LÍNEA: HIDRÁULICA (FD230) [307]	1	
	283147	LÍNEA: HIDRÁULICA (FD235) [308]	1	
5	283074	MANGUERA: HIDR.	1	
6	283075	MANGUERA: HIDR.	1	
7	283059	MANGUERA: HIDR.	1	
8	135778	ACCESORIO: ADAPTADOR	3	
9	136146	ACCESORIO: CODO DE 45° SEPARADOR PASANTE HIDR. [309]	3	
10	136095	ACCESORIO: CODO DE 90° HIDR.	2	
11	232395	ABRAZADERA: ENSAMBLE [310]	2	
12	184303	ABRAZADERA: PLACA DE CUBIERTA	2	
13	283906	ABRAZADERA: LÍNEA SUPERIOR FLEX. DER.	1	
14	283907	ABRAZADERA: LÍNEA MEDIA FLEX. DER.	1	
15	311462	ABRAZADERA: LÍNEA SUPERIOR FLEX. DER.	1	
16	312655	ESPÁRRAGO: PARCHE DE ABRAZADERA ROSCADA NEGRO	2	
17	283820	ABRAZADERA: LÍNEA INFERIOR DER. [311]		
18	283818	ABRAZADERA: LÍNEA MEDIA DER. [311]		
19	311451	ABRAZADERA: LÍNEA SUPERIOR DER. [311]		
20	312654	ESPÁRRAGO: PARCHE DE ABRAZADERA ROSCADA DEL ALA [312]		
21	311360	PROTECTOR: MANGUERA DE TRANSICIÓN DER.	1	
22	170851	BANDA DE SUJECIÓN: 10 PULG. LG	1	
23	135443	BANDA DE SUJECIÓN: 4 PULG. LG	3	
24	49227	SUJETADOR: BRIDA, VERDE	4	
25	135266	SUJETADOR: BRIDA, CELESTE	4	
26	252794	SUJETADOR: BRIDA, PÚRPURA	1	
27	30753	SUJETADOR: BRIDA, NEGRO	1	
A	30660	PERNO: CABEZA HEX. M8 X 1.25 X 45-8.8-AA1J		

305. Se usa en plataformas FD230.
306. Se usa en plataformas FD235.
307. Se usa en plataformas FD230.
308. Se usa en plataformas FD235.
309. El accesorio incluye una tuerca de fijación (NSS).
310. El ensamble de la abrazadera incluye dos mitades de la abrazadera (NSS). NO incluye la placa de cubierta ni el herramental.
311. Cantidades: FD230 = 2, FD235 = 3.
312. Cantidades: FD230 = 4, FD235 = 6.

SISTEMA HIDRÁULICO: DE ELEVACIÓN Y DE AVANCE-RETROCESO, MOLINETE DOBLE, BRAZO DERECHO (FD230 Y FD235)

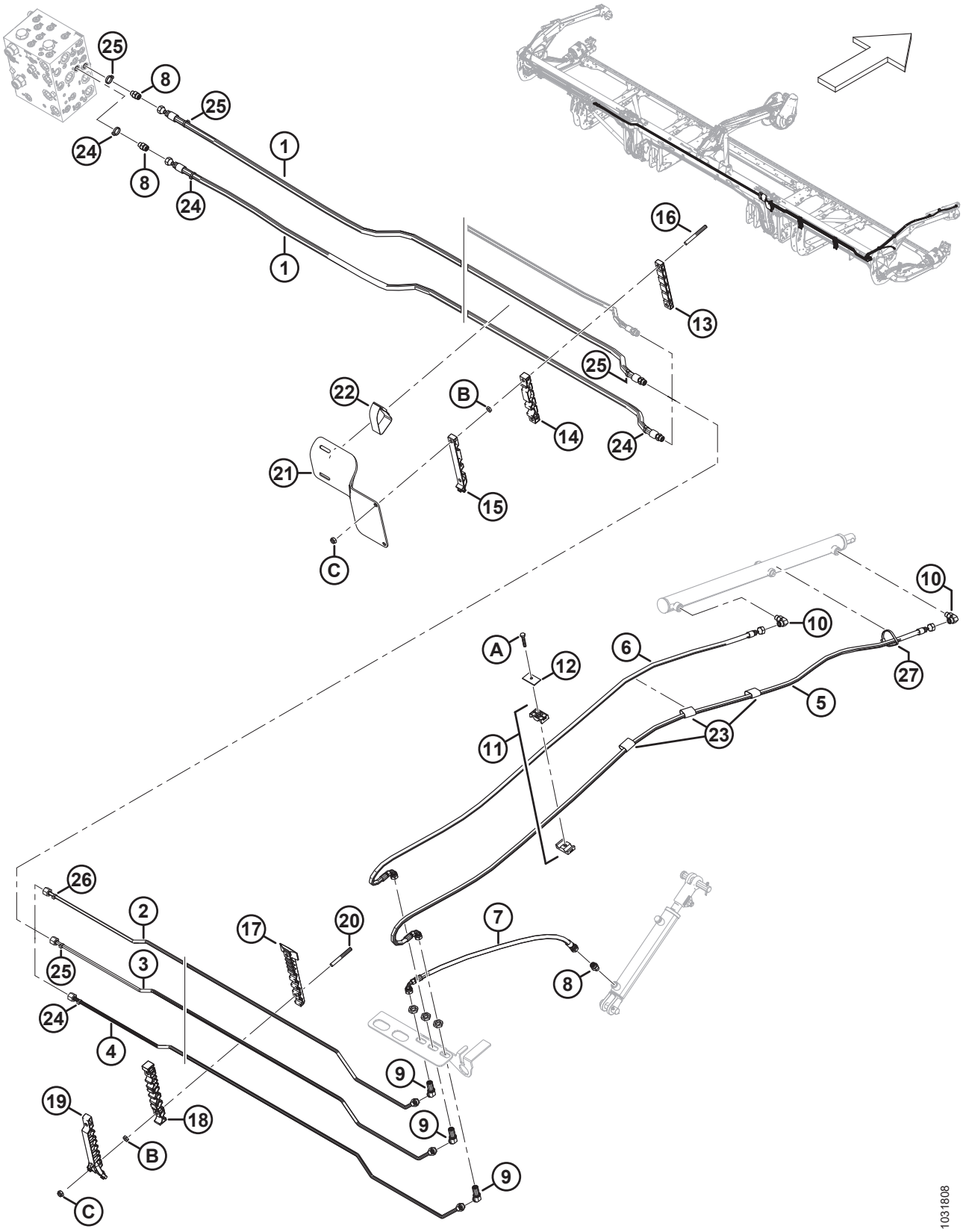

Ref.	Número de pieza	Descripción	Cant.	Número de serie
B	136442	TUERCA: HEX. DELGADA M10 X 1.5-05-AA1J		
C	184692	TORNILLO: HEX. AUTOBLOCANTE M10 X 1.5-8-AA1J		

81 Sistema hidráulico: de elevación y de avance-retroceso, molinete doble, brazo derecho (FD240 y FD241)

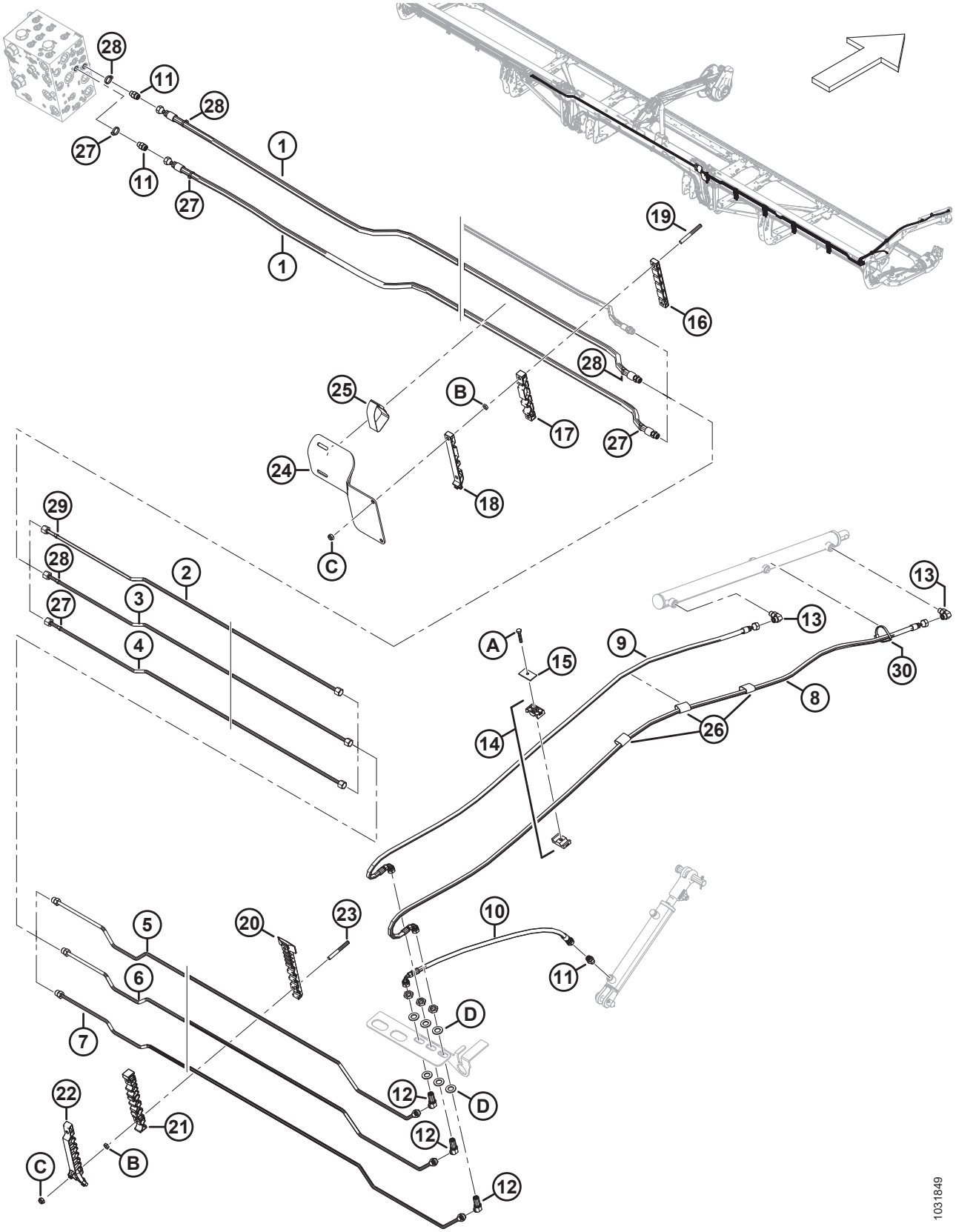

Ref.	Número de pieza	Descripción	Cant.	Número de serie
1	283096	MANGUERA: HIDR.	2	
	135865	O-RING: Ø1.78 X Ø9.25		
2	283428	LÍNEA: HIDRÁULICA (FD240) [313]	1	
	283184	LÍNEA: HIDRÁULICA (FD241) [314]	1	
3	283429	LÍNEA: HIDRÁULICA (FD240) [315]	1	
	283185	LÍNEA: HIDRÁULICA (FD241) [316]	1	
4	283430	LÍNEA: HIDRÁULICA (FD240) [315]	1	
	283186	LÍNEA: HIDRÁULICA (FD241) [316]	1	
5	283431	LÍNEA: HIDRÁULICA	1	
	135865	O-RING: Ø1.78 X Ø9.25		
6	283432	LÍNEA: HIDRÁULICA	1	
	135865	O-RING: Ø1.78 X Ø9.25		
7	283433	LÍNEA: HIDRÁULICA	1	
	135865	O-RING: Ø1.78 X Ø9.25		
8	283074	MANGUERA: HIDR.	1	
9	283075	MANGUERA: HIDR.	1	
10	283059	MANGUERA: HIDR.	1	
11	135778	ACCESORIO: ADAPTADOR	3	
12	136146	ACCESORIO: CODO DE 45° SEPARADOR PASANTE HIDR. [317]	3	
13	136095	ACCESORIO: CODO DE 90° HIDR.	2	
14	232395	ABRAZADERA: ENSAMBLE [318]	2	
15	184303	ABRAZADERA: PLACA DE CUBIERTA	2	
16	283906	ABRAZADERA: LÍNEA SUPERIOR FLEX. DER.	1	
17	283907	ABRAZADERA: LÍNEA MEDIA FLEX. DER.	1	
18	311462	ABRAZADERA: LÍNEA SUPERIOR FLEX. DER.	1	
19	312655	ESPÁRRAGO: PARCHE DE ABRAZADERA ROSCADA NEGRO	2	
20	283820	ABRAZADERA: LÍNEA INFERIOR DER. [319]		
21	283818	ABRAZADERA: LÍNEA MEDIA DER. [319]		
22	311451	ABRAZADERA: LÍNEA SUPERIOR DER. [319]		
23	312654	ESPÁRRAGO: PARCHE DE ABRAZADERA ROSCADA DEL ALA [320]		
24	311360	PROTECTOR: MANGUERA DE TRANSICIÓN DER.	1	
25	170851	BANDA DE SUJECIÓN: 10 PULG. LG	1	
26	135443	BANDA DE SUJECIÓN: 4 PULG. LG	3	

313. Se usa en las plataformas FD240.
314. Se usa en las plataformas FD241.
315. Se usa en las plataformas FD240.
316. Se usa en las plataformas FD241.
317. El accesorio incluye una tuerca de fijación (NSS).
318. El ensamble de la abrazadera incluye dos mitades de la abrazadera (NSS). NO incluye la placa de cubierta ni el herramental.
319. Cantidades: FD240 = 4, FD241 = 4.
320. Cantidades: FD240 = 8, FD241 = 8.

SISTEMA HIDRÁULICO: DE ELEVACIÓN Y DE AVANCE-RETROCESO, MOLINETE DOBLE, BRAZO DERECHO (FD240 Y FD241)

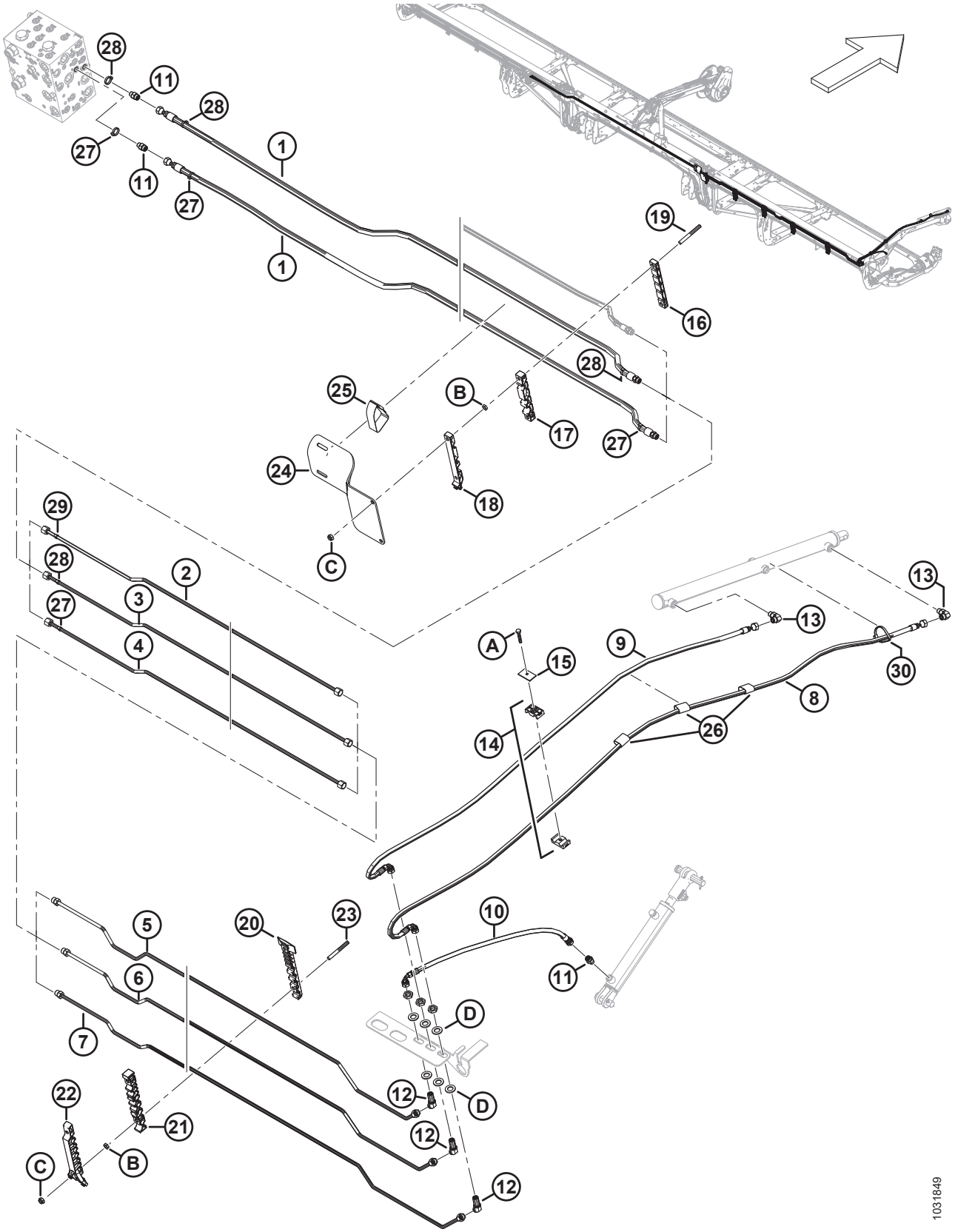

Ref.	Número de pieza	Descripción	Cant.	Número de serie
27	49227	SUJETADOR: BRIDA, VERDE	4	
28	135266	SUJETADOR: BRIDA, CELESTE	4	
29	252794	SUJETADOR: BRIDA, PÚRPURA	1	
30	30753	SUJETADOR: BRIDA, NEGRO	1	
A	30660	PERNO: CABEZA HEX. M8 X 1.25 X 45-8.8-AA1J		
B	136442	TUERCA: HEX. DELGADA M10 X 1.5-05-AA1J		
C	184692	TORNILLO: HEX. AUTOBLOCANTE M10 X 1.5-8-AA1J		
D	136540	ARANDELA: PLANA		

82 Sistema hidráulico: de elevación y de avance-retroceso, molinete triple, brazo izquierdo (FD240, FD245 y FD250)

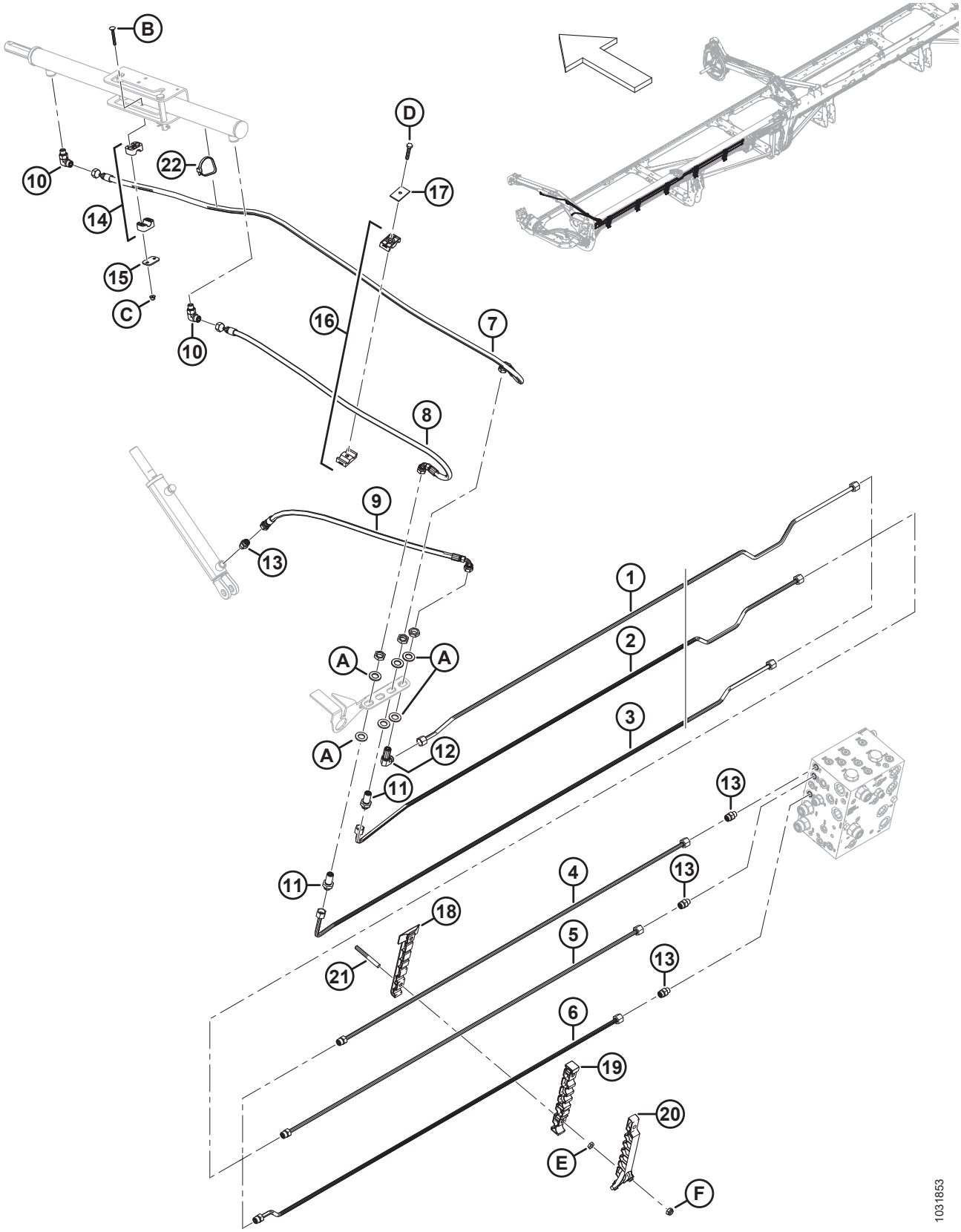

SISTEMA HIDRÁULICO: DE ELEVACIÓN Y DE AVANCE-RETROCESO, MOLINETE TRIPLE, BRAZO IZQUIERDO (FD240, FD245 Y FD250)

Ref.	Número de pieza	Descripción	Cant.	Número de serie
1	283420	LÍNEA: HIDRÁULICA (FD240 Y FD245) [321]	1	
	283824	LÍNEA: HIDRÁULICA (FD250) [322]	1	
2	283419	LÍNEA: HIDRÁULICA (FD240 Y FD245) [323]	1	
	283823	LÍNEA: HIDRÁULICA (FD250) [324]	1	
3	283417	LÍNEA: HIDRÁULICA (FD240 Y FD245) [323]	1	
	283822	LÍNEA: HIDRÁULICA (FD250) [324]	1	
4	283450	LÍNEA: HIDRÁULICA (FD250) [324]	1	
	135865	O-RING: Ø1.78 X Ø9.25		
5	283449	LÍNEA: HIDRÁULICA (FD250) [324]	1	
	135865	O-RING: Ø1.78 X Ø9.25		
6	283447	LÍNEA: HIDRÁULICA (FD250) [324]	1	
	135865	O-RING: Ø1.78 X Ø9.25		
7	283057	MANGUERA: HIDR.	1	
8	283058	MANGUERA: HIDR.	1	
9	283059	MANGUERA: HIDR.	1	
10	136095	ACCESORIO: CODO DE 90° HIDR.	2	
11	136145	ACCESORIO: SEPARADOR PASANTE DE LA UNIÓN HIDR. [325]	2	
12	136150	ACCESORIO: CODO DE 90° SEPARADOR PASANTE HIDR. [325]	1	
13	135778	ACCESORIO: ADAPTADOR	4	
14	283791	ABRAZADERA: ENSAMBLE [326]	1	
15	255461	PLACA: CUBIERTA	1	
16	232395	ABRAZADERA: ENSAMBLE [326]	1	
17	184303	ABRAZADERA: PLACA DE CUBIERTA	1	
18	283797	ABRAZADERA: LÍNEA INFERIOR IZQ.	5	
19	283807	ABRAZADERA: LÍNEA MEDIA IZQ.	5	
20	311233	ABRAZADERA: LÍNEA SUPERIOR IZQ.	5	
21	312654	ESPÁRRAGO: PARCHE DE ABRAZADERA ROSCADA DEL ALA	10	
22	30753	SUJETADOR: BRIDA, NEGRO	1	
A	136540	ARANDELA: PLANA		
B	184644	PERNO: RHSN M6 X 1 X 50-8.8-ZINC		
C	152668	TUERCA: BLOQUEO CENTRAL CON BRIDA HEX. M6 X 1-8		
D	30660	PERNO: CABEZA HEX. M8 X 1.25 X 45-8.8-AA1J		
E	136442	TUERCA: HEX. DELGADA M10 X 1.5-05-AA1J		
F	184692	TORNILLO: HEX. AUTOBLOCANTE M10 X 1.5-8-AA1J		

321. Se usa en plataformas FD240 y FD245.
322. Se usa en plataformas FD250.
323. Se usa en plataformas FD240 y FD245.
324. Se usa en plataformas FD250.
325. El accesorio incluye una tuerca de fijación (NSS).
326. El ensamble de la abrazadera incluye dos mitades de la abrazadera (NSS). NO incluye la placa de cubierta ni el herramental.

83 Sistema hidráulico: de elevación y de avance-retroceso, molinete triple, brazo central, lado izquierdo (FD240, FD245 y FD250)

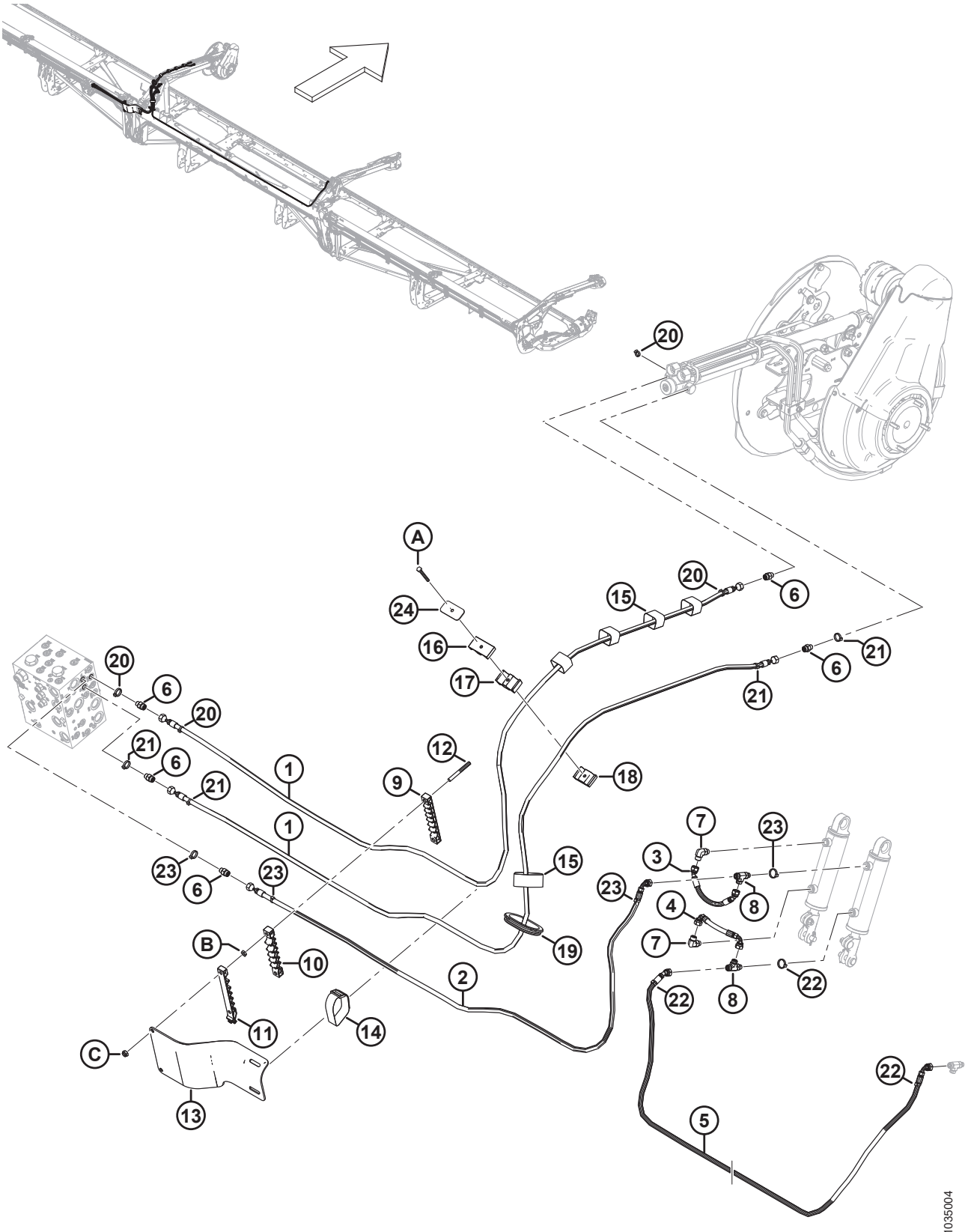

SISTEMA HIDRÁULICO: DE ELEVACIÓN Y DE AVANCE-RETROCESO, MOLINETE TRIPLE, BRAZO CENTRAL, LADO IZQUIERDO (FD240, FD245 Y FD250)

Ref.	Número de pieza	Descripción	Cant.	Número de serie
1	323665	MANGUERA: HIDR.	2	
2	323666	MANGUERA: HIDR.	1	
3	283785	MANGUERA: HIDR.	1	
4	283786	MANGUERA: HIDR.	1	
5	323670	MANGUERA: HIDR. (FD240) [327]	1	
	323673	MANGUERA: HIDR. (FD245 Y FD250) [328]	1	
6	135778	ACCESORIO: ADAPTADOR	5	
7	136095	ACCESORIO: CODO DE 90° HIDR.	2	
8	136240	ACCESORIO: T HIDR.	2	
9	283909	ABRAZADERA: LÍNEA INFERIOR FLEX. IZQ.	1	
10	283910	ABRAZADERA: LÍNEA MEDIA FLEX. IZQ.	1	
11	311461	ABRAZADERA: LÍNEA SUPERIOR FLEX. IZQ.	1	
12	312655	ESPÁRRAGO: PARCHE DE ABRAZADERA ROSCADA NEGRO	2	
13	311354	PROTECTOR: MANGUERA DE TRANSICIÓN IZQ.	1	
14	295929	BANDA DE SUJECIÓN: 12 PULG. LG	1	
15	135444	BANDA DE SUJECIÓN: 6 PULG. LG	5	
16	283989	ABRAZADERA: MOLINETE DE MANGUERA SUPERIOR	1	
17	283988	ABRAZADERA: MOLINETE DE MANGUERA MEDIO	1	
18	283987	ABRAZADERA: MOLINETE DE MANGUERA INFERIOR	1	
19	125377	OJAL: 91 MM ID	1	
20	40704	SUJETADOR: BRIDA, NARANJA	4	
21	40702	SUJETADOR: BRIDA, ROJO	4	
22	40703	SUJETADOR: BRIDA, AZUL	3	
23	21763	SUJETADOR: BRIDA, NEGRO	4	
24	323023	PLACA: BRAZO DEL MOLINETE CENTRAL DE ABRAZADERA	1	
A	184656	PERNO: CABEZA HEX. M8 X 1.25 X 70-8.8-AA1J		
B	136442	TUERCA: HEX. DELGADA M10 X 1.5-05-AA1J		
C	184692	TORNILLO: HEX. AUTOBLOCANTE M10 X 1.5-8-AA1J		

327. Se usa solo en plataformas FD240.
328. Se usa solo en plataformas FD245 y FD250.

84 Sistema hidráulico: de elevación y de avance-retroceso, molinete triple, brazo central, lado derecho (FD240, FD245 y FD250)

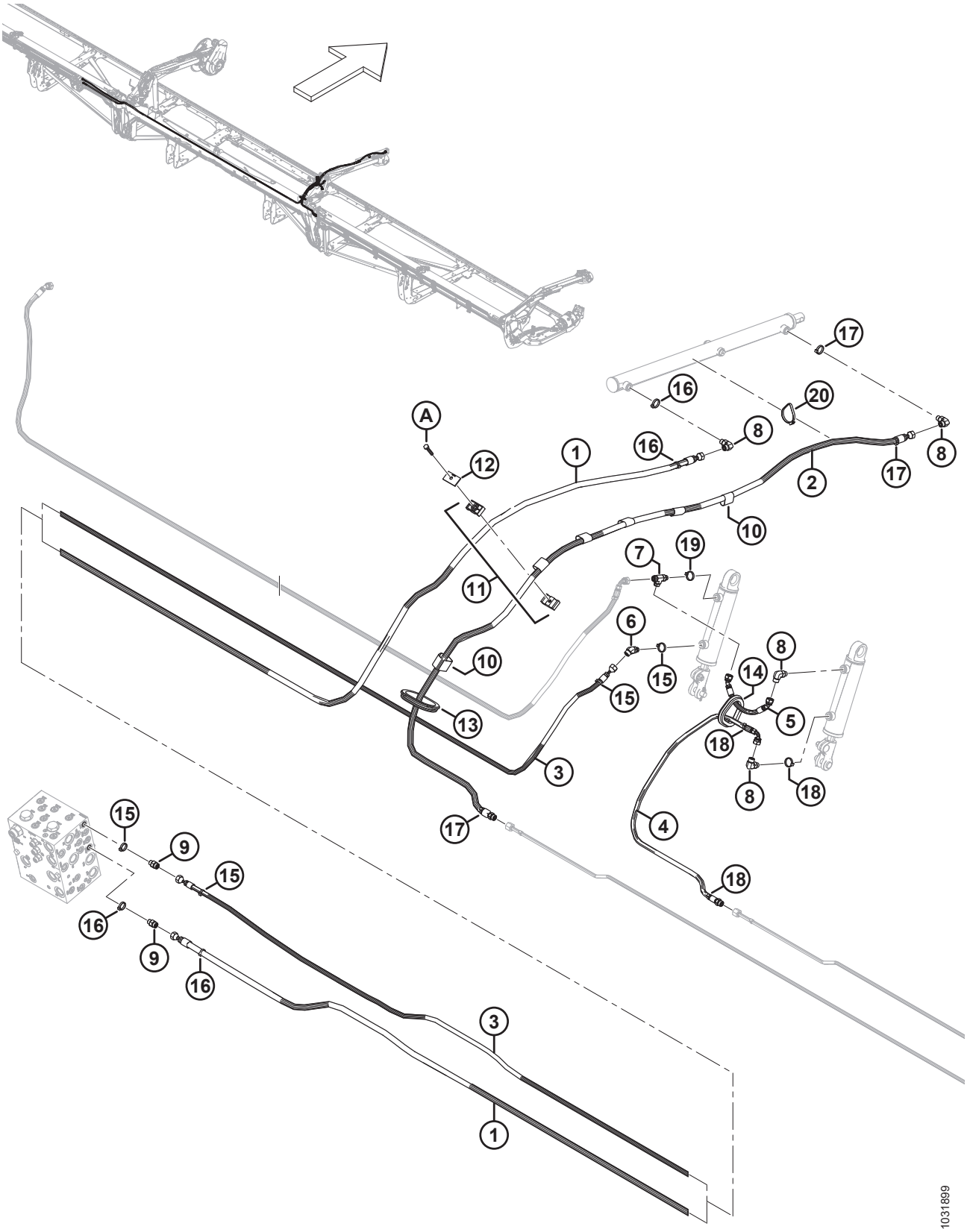

SISTEMA HIDRÁULICO: DE ELEVACIÓN Y DE AVANCE-RETROCESO, MOLINETE TRIPLE, BRAZO CENTRAL, LADO DERECHO (FD240, FD245 Y FD250)

Ref.	Número de pieza	Descripción	Cant.	Número de serie
1	323671	MANGUERA: HIDR. (FD240) [329]	1	
	323674	MANGUERA: HIDR. (FD245 Y FD250) [330]	1	
2	323669	MANGUERA: HIDR.	1	
	135865	O-RING: Ø1.78 X Ø9.25		
3	323664	MANGUERA: HIDR. (FD240) [331]	1	
	323672	MANGUERA: HIDR. (FD245 Y FD250) [332]	1	
4	323668	MANGUERA: HIDR.	1	
	135865	O-RING: Ø1.78 X Ø9.25		
5	283785	MANGUERA: HIDR.	1	
6	136144	ACCESORIO: CODO DE 45° HIDR.	1	
7	136240	ACCESORIO: T HIDR.	1	
8	136095	ACCESORIO: CODO DE 90° HIDR.	4	
9	135778	ACCESORIO: ADAPTADOR	2	
10	135443	BANDA DE SUJECIÓN: 4 PULG. LG	6	
11	232395	ABRAZADERA: ENSAMBLE [333]	1	
12	184303	PLACA: CUBIERTA	1	
13	125377	OJAL: 91 MM ID	1	
14	283889	OJAL: GOMA	1	
15	252795	SUJETADOR: BRIDA, ROSA	4	
16	135226	SUJETADOR: BRIDA, CELESTE	4	
17	40701	SUJETADOR: BRIDA, AMARILLO	3	
18	252794	SUJETADOR: BRIDA, PÚRPURA	3	
19	40703	SUJETADOR: BRIDA, AZUL	1	
20	30753	SUJETADOR: BRIDA, NEGRO	1	
A	30660	PERNO: CABEZA HEX. M8 X 1.25 X 45-8.8-AA1J		

329. Se usa en plataformas FD240.
330. Se usa en plataformas FD245 y FD250.
331. Se usa en plataformas FD240.
332. Se usa en plataformas FD245 y FD250.
333. El ensamble de la abrazadera incluye dos mitades de la abrazadera (NSS). NO incluye la placa de cubierta ni el herramental.

85 Sistema hidráulico: de elevación y de avance-retroceso, molinete triple, brazo derecho (FD240, FD245 y FD250)

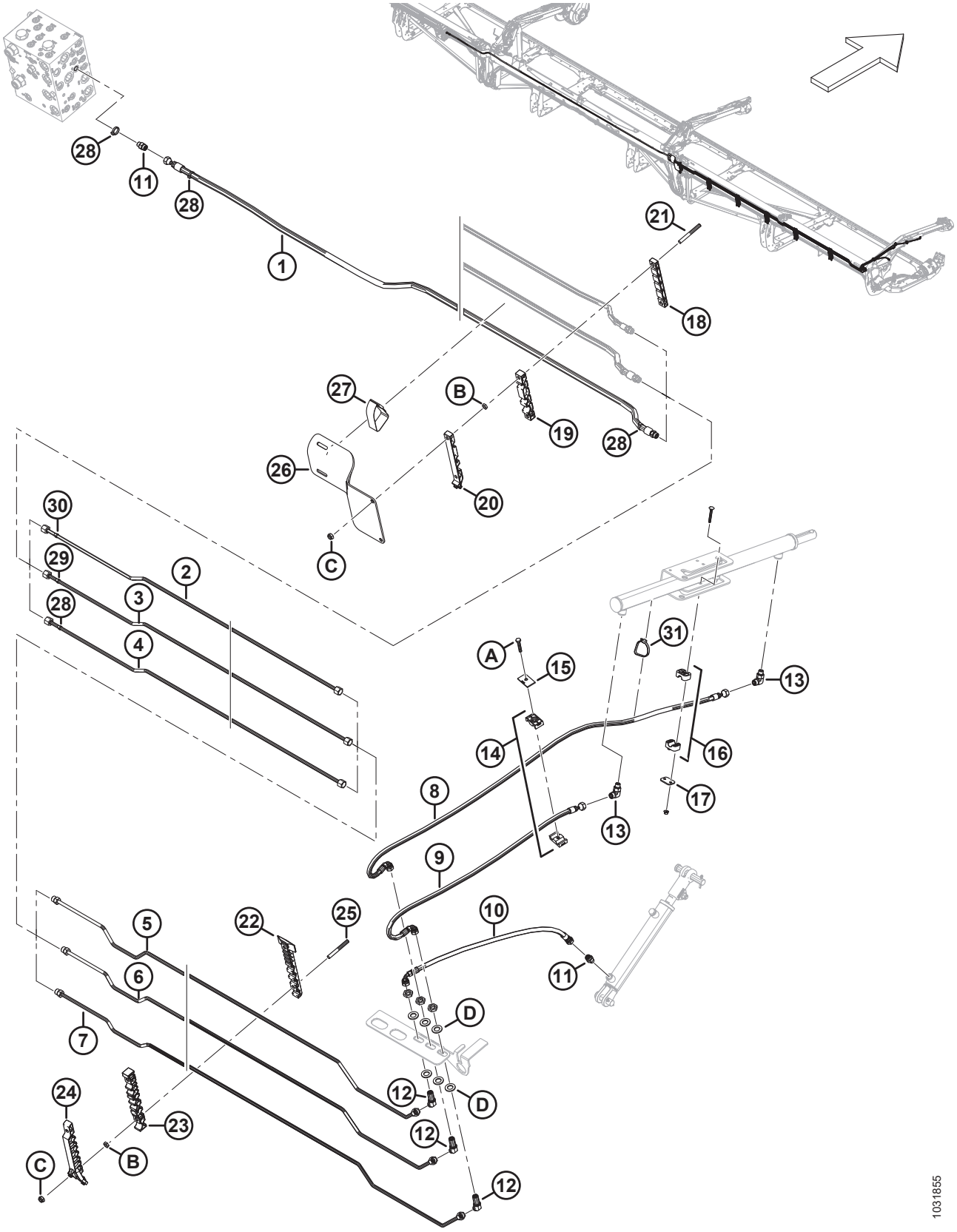

SISTEMA HIDRÁULICO: DE ELEVACIÓN Y DE AVANCE-RETROCESO, MOLINETE TRIPLE, BRAZO DERECHO (FD240, FD245 Y FD250)

Ref.	Número de pieza	Descripción	Cant.	Número de serie
1	283096	MANGUERA: HIDR. (FD240) [334]	1	
	283507	MANGUERA: HIDR. (FD245 Y FD250) [335]	1	
	135865	O-RING: Ø1.78 X Ø9.25		
2	283428	LÍNEA: HIDRÁULICA (FD245 Y FD250) [336]	1	
	283451	LÍNEA: HIDRÁULICA (FD250) [337]	1	
3	283429	LÍNEA: HIDRÁULICA (FD245 Y FD250) [336]	1	
	283452	LÍNEA: HIDRÁULICA (FD250) [338]	1	
4	283430	LÍNEA: HIDRÁULICA (FD245 Y FD250) [336]	1	
	283453	LÍNEA: HIDRÁULICA (FD250) [338]	1	
5	283431	LÍNEA: HIDRÁULICA	1	
	135865	O-RING: Ø1.78 X Ø9.25		
6	283432	LÍNEA: HIDRÁULICA	1	
	135865	O-RING: Ø1.78 X Ø9.25		
7	283433	LÍNEA: HIDRÁULICA	1	
	135865	O-RING: Ø1.78 X Ø9.25		
8	283057	MANGUERA: HIDR.	1	
9	283058	MANGUERA: HIDR.	1	
10	283059	MANGUERA: HIDR.	1	
11	135778	ACCESORIO: ADAPTADOR	3	
12	136146	ACCESORIO: CODO DE 45° SEPARADOR PASANTE HIDR. [339]	3	
13	136095	ACCESORIO: CODO DE 90° HIDR.	2	
14	232395	ABRAZADERA: ENSAMBLE [340]	2	
15	184303	ABRAZADERA: PLACA DE CUBIERTA	2	
16	283791	ABRAZADERA: ENSAMBLE [340]	1	
17	255461	PLACA: CUBIERTA	1	
18	283906	ABRAZADERA: LÍNEA SUPERIOR FLEX. DER.	1	
19	283907	ABRAZADERA: LÍNEA MEDIA FLEX. DER.	1	
20	311462	ABRAZADERA: LÍNEA SUPERIOR FLEX. DER.	1	
21	312655	ESPÁRRAGO: PARCHE DE ABRAZADERA ROSCADA NEGRO	2	
22	283820	ABRAZADERA: LÍNEA INFERIOR DER.	5	
23	283818	ABRAZADERA: LÍNEA MEDIA DER.	5	
24	311451	ABRAZADERA: LÍNEA SUPERIOR DER.	5	
25	312654	ESPÁRRAGO: PARCHE DE ABRAZADERA ROSCADA DEL ALA	10	
26	311360	PROTECTOR: MANGUERA DE TRANSICIÓN DER.	1	

334. Se usa en plataformas FD240.
335. Se usa en plataformas FD245 y FD250.
336. Se usa en plataformas FD245 y FD250.
337. Se usa en plataformas FD250.
338. Se usa en plataformas FD250.
339. El accesorio incluye una tuerca de fijación (NSS).
340. El ensamble de la abrazadera incluye dos mitades de la abrazadera (NSS). NO incluye la placa de cubierta ni el herramental.

SISTEMA HIDRÁULICO: DE ELEVACIÓN Y DE AVANCE-RETROCESO, MOLINETE TRIPLE, BRAZO DERECHO (FD240, FD245 Y FD250)

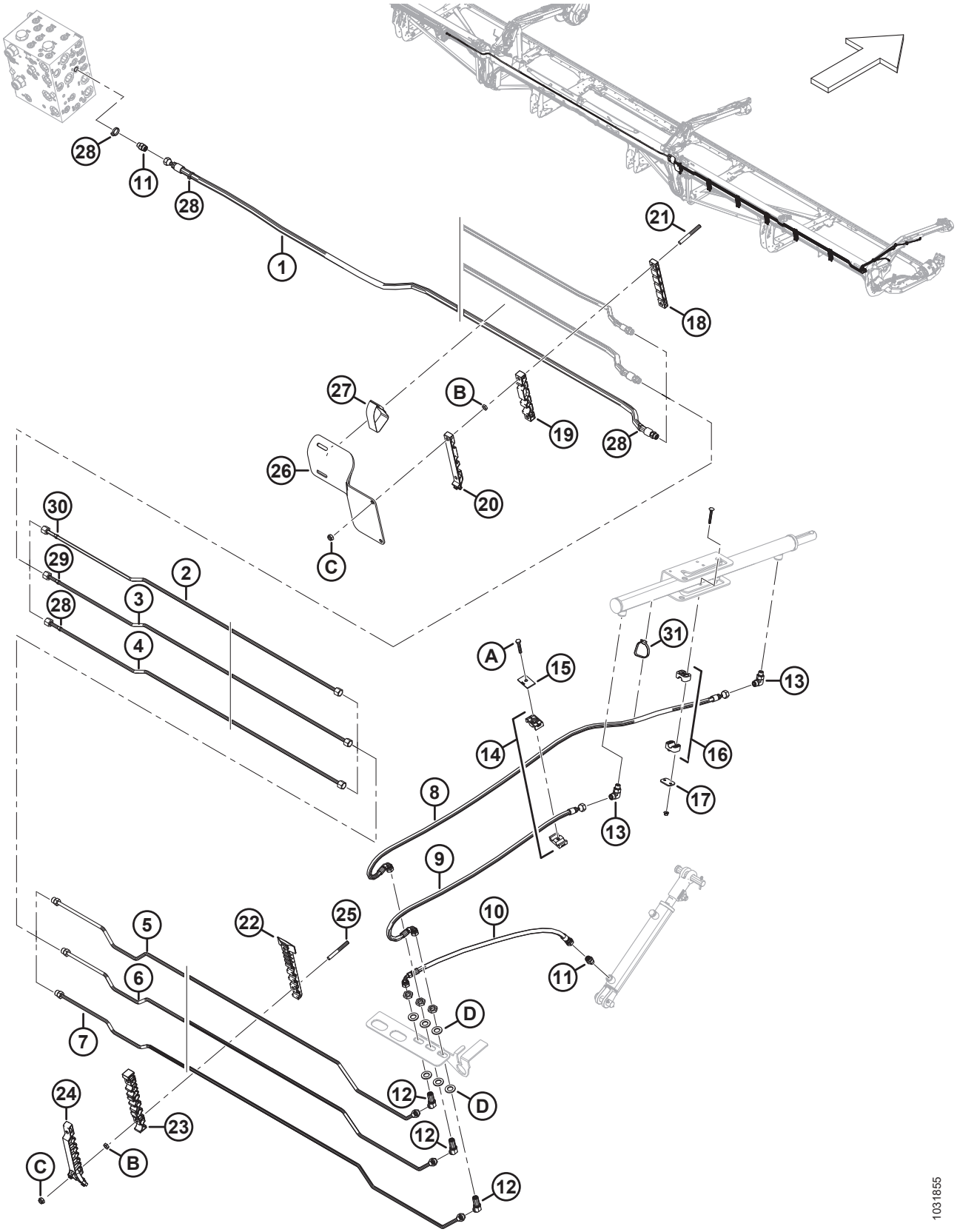

SISTEMA HIDRÁULICO: DE ELEVACIÓN Y DE AVANCE-RETROCESO, MOLINETE TRIPLE, BRAZO DERECHO (FD240, FD245 Y FD250)

Ref.	Número de pieza	Descripción	Cant.	Número de serie
27	170851	BANDA DE SUJECIÓN: 10 PULG. LG	1	
28	49227	SUJETADOR: BRIDA, VERDE	4	
29	40701	SUJETADOR: BRIDA, AMARILLO	1	
30	252794	SUJETADOR: BRIDA, PÚRPURA	1	
31	30753	SUJETADOR: BRIDA, NEGRO	1	
A	30660	PERNO: CABEZA HEX. M8 X 1.25 X 45-8.8-AA1J		
B	136442	TUERCA: HEX. DELGADA M10 X 1.5-05-AA1J		
C	184692	TORNILLO: HEX. AUTOBLOCANTE M10 X 1.5-8-AA1J		
D	136540	ARANDELA: PLANA		

86 Sistema hidráulico: sinfín transversal superior

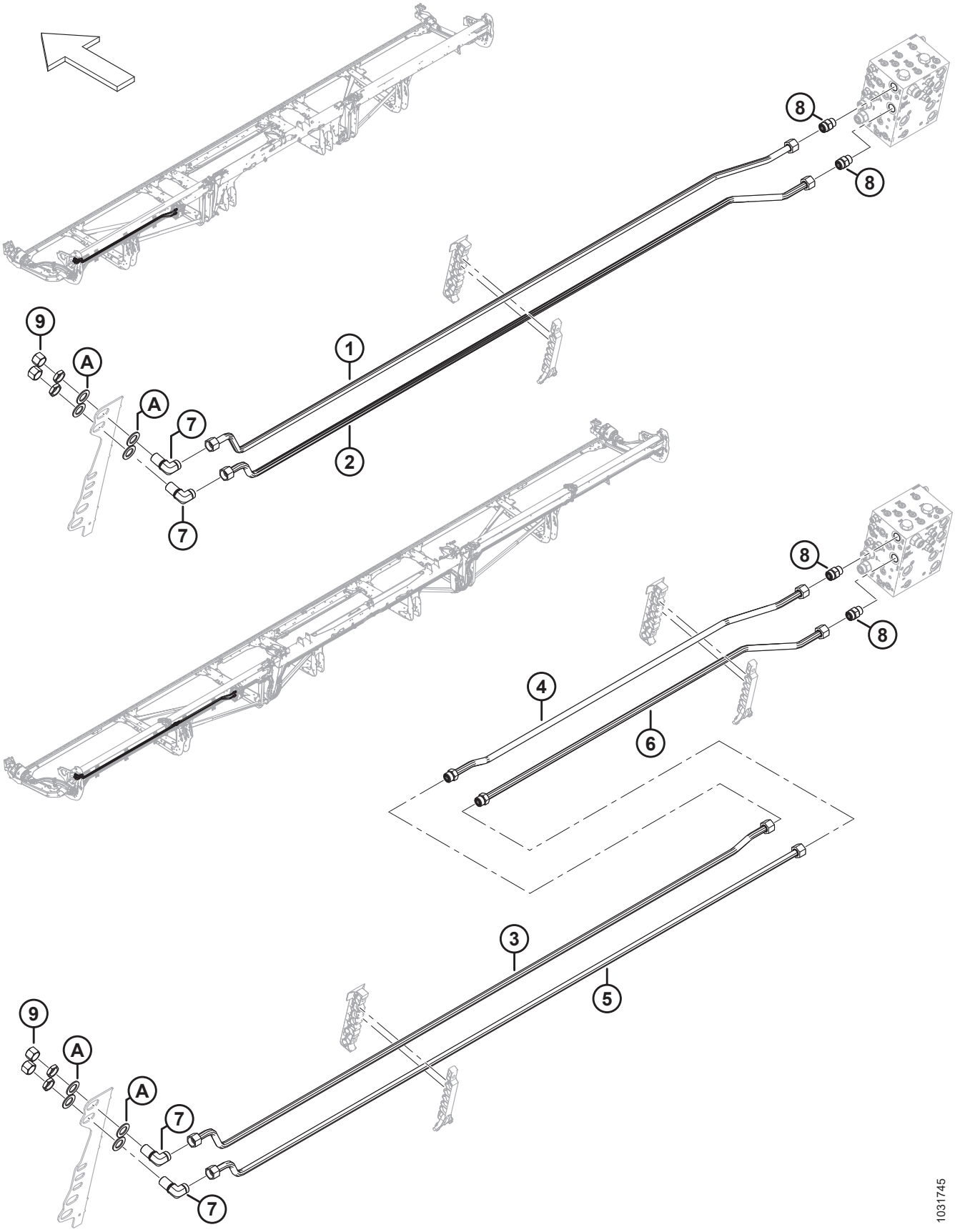

SISTEMA HIDRÁULICO: SINFÍN TRANSVERSAL SUPERIOR

Ref.	Número de pieza	Descripción	Cant.	Número de serie
	B7338	KIT: SISTEMA HIDRÁULICO SINFÍN TRANSVERSAL SUPERIOR DE 25 PIES [341]		
	B7117	KIT: SISTEMA HIDRÁULICO SINFÍN TRANSVERSAL SUPERIOR DE 30 PIES [341]		
	B7118	KIT: 35 PIES SISTEMA HIDRÁULICO SINFÍN TRANSVERSAL SUPERIOR [341]		
	B7119	KIT: 40 PIES Y 45 PIES SISTEMA HIDRÁULICO SINFÍN TRANSVERSAL SUPERIOR [341]		
	B7120	KIT: 41 PIES SISTEMA HIDRÁULICO SINFÍN TRANSVERSAL SUPERIOR [341]		
	B7121	KIT: 50 PIES SISTEMA HIDRÁULICO SINFÍN TRANSVERSAL SUPERIOR [341]		
1	323355	LÍNEA: HIDRÁULICA (FD225) [342]	1	
	283052	LÍNEA: HIDRÁULICA (FD230) [343]	1	
	283164	LÍNEA: HIDRÁULICA (FD235) [344]	1	
	283471	LÍNEA: HIDRÁULICA (FD240 Y FD245) [345]	1	
	283462	LÍNEA: HIDRÁULICA (FD241) [346]	1	
2	323355	LÍNEA: HIDRÁULICA (FD225) [347]	1	
	283051	LÍNEA: HIDRÁULICA (FD230) [348]	1	
	283205	LÍNEA: HIDRÁULICA (FD235) [349]	1	
	283470	LÍNEA: HIDRÁULICA (FD240 Y FD245) [350]	1	
	283461	LÍNEA: HIDRÁULICA (FD241) [351]	1	
3	283469	LÍNEA: HIDRÁULICA (FD250) [352]	1	
4	283200	LÍNEA: HIDRÁULICA (FD250) [353]	1	
	135868	O-RING: Ø1.78 X Ø18.77		
5	283468	LÍNEA: HIDRÁULICA (FD250) [353]	1	
6	283199	LÍNEA: HIDRÁULICA (FD250) [353]	1	
	135868	O-RING: Ø1.78 X Ø18.77		

341. Los kits están disponibles solo a través de Whole Goods.
342. Se usa en las plataformas FD225.
343. Se usa en las plataformas FD230.
344. Se usa en las plataformas FD235.
345. Se usa en plataformas FD240 y FD245.
346. Se usa en las plataformas FD241.
347. Se usa en las plataformas FD225.
348. Se usa en las plataformas FD230.
349. Se usa en las plataformas FD235.
350. Se usa en plataformas FD240 y FD245.
351. Se usa en las plataformas FD241.
352. Se usa en plataformas FD250.
353. Se usa en plataformas FD250.

SISTEMA HIDRÁULICO: SINFÍN TRANSVERSAL SUPERIOR

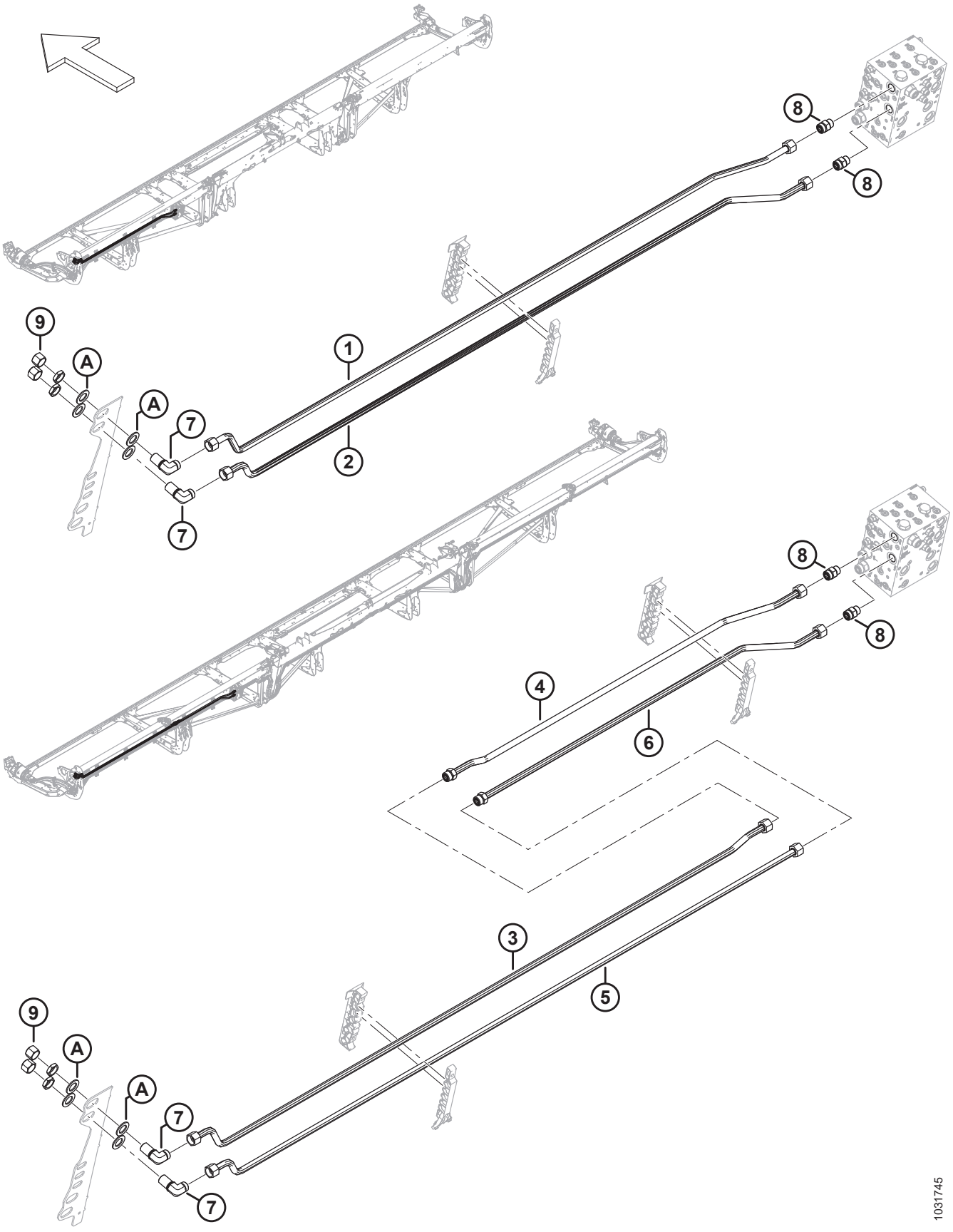

Ref.	Número de pieza	Descripción	Cant.	Número de serie
7	136245	ACCESORIO: CODO DE 90° SEPARADOR PASANTE HIDR. [354]	2	
	135868	O-RING: Ø1.78 X Ø18.77		
8	135788	ACCESORIO: ADAPTADOR (UCAP, UCAR) [355]	2	
	30971	O-RING: Ø2.95 X Ø23.47		
	135868	O-RING: Ø1.78 X Ø18.77		
9	135889	TAPA: HIDR. SAE, 12 ORFS	2	
A	136355	ARANDELA: PLANA 2.0 IN OD ZP	4	

354. El accesorio incluye una tuerca de fijación.
355. Se conecta con el UCAP y UCAR del puerto.

87 Sistema hidráulico: mando del molinete, molinete simple

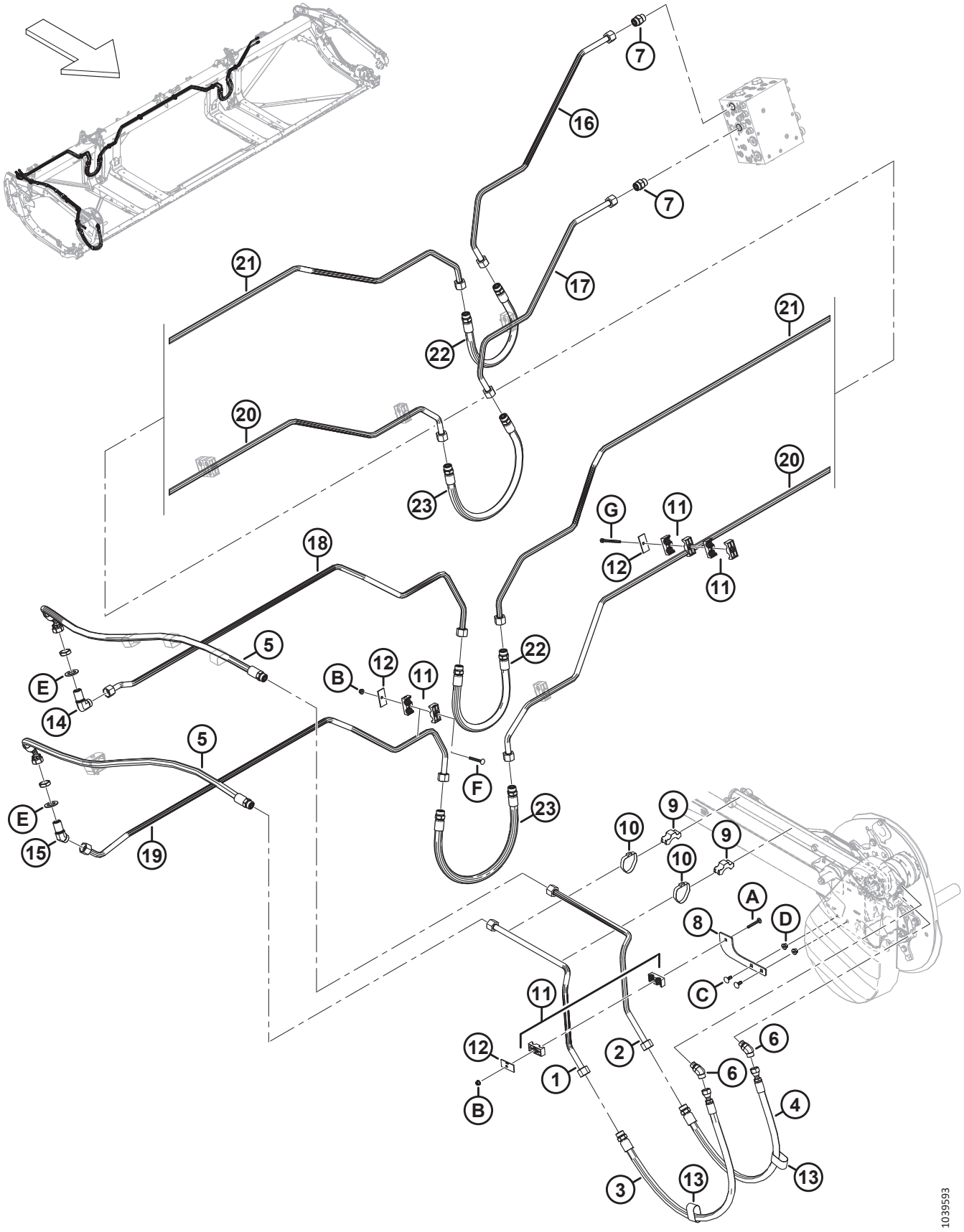

Ref.	Número de pieza	Descripción	Cant.	Número de serie
1	323428	LÍNEA: HIDRÁULICA	1	
2	323429	LÍNEA: HIDRÁULICA	1	
3	283092	MANGUERA: HIDR.	1	
	135868	O-RING: Ø1.78 X Ø18.77		
4	283091	MANGUERA: HIDR.	1	
	135868	O-RING: Ø1.78 X Ø18.77		
5	323519	MANGUERA: HIDR. (FD225)	2	
	135868	O-RING: Ø1.78 X Ø18.77		
6	136327	ACCESORIO: CODO DE 45° HIDR.	2	
	44210	O-RING: Ø2.46 X Ø19.18		
	135867	O-RING: Ø1.78 X Ø15.60		
7	135788	ACCESORIO: ADAPTADOR	2	
	30971	O-RING: Ø2.95 X Ø23.47		
	135868	O-RING: Ø1.78 X Ø18.77		
8	273285	SOPORTE: APOYO	1	
9	232405	ABRAZADERA: LÍNEA	2	
10	112823	ABRAZADERA: MANGUERA	2	
11	232397	ABRAZADERA: ENSAMBLE [356]	9	
12	232233	ABRAZADERA: PLACA DE CUBIERTA	7	
13	135443	BANDA DE SUJECIÓN DE 4 PULG. LG	2	
14	136245	ACCESORIO: CODO DE 90°, SEPARADOR PASANTE HIDR. [357]	1	
	135868	O-RING: Ø1.78 X Ø18.77		
15	136527	ACCESORIO: CODO DE 45°, SEPARADOR PASANTE [357]	1	
	135868	O-RING: Ø1.78 X Ø18.77		
16	323346	LÍNEA: HIDRÁULICA	1	
17	323347	LÍNEA: HIDRÁULICA	1	
18	323348	LÍNEA: HIDRÁULICA	1	
19	323349	LÍNEA: HIDRÁULICA	1	
20	283035	LÍNEA: HIDRÁULICA	1	
21	283036	LÍNEA: HIDRÁULICA	1	
22	283070	MANGUERA: HIDR.	2	
23	283378	MANGUERA: HIDR.	2	
A	136486	PERNO: RHSN M8 X 1.25 X 60-8.8-AA1J		
B	135337	TUERCA: BLOQUEO CENTRAL CON BRIDA HEX. M8 X 1.25-8-AA1J		
C	135785	PERNO: RHSN M10 X 1.5 X 25-8.8-AA1J		
D	135799	TUERCA: BLOQUEO CENTRAL CON BRIDA HEX. M10 X 1.5-10		
E	136355	ARANDELA: PLANA CON OD DE 2.0 IN ZP		

356. El ensamble de la abrazadera incluye dos mitades de la abrazadera (NSS). NO incluye la placa de cubierta ni el herramental.
357. El accesorio incluye una tuerca de fijación (NSS).

SISTEMA HIDRÁULICO: MANDO DEL MOLINETE, MOLINETE SIMPLE

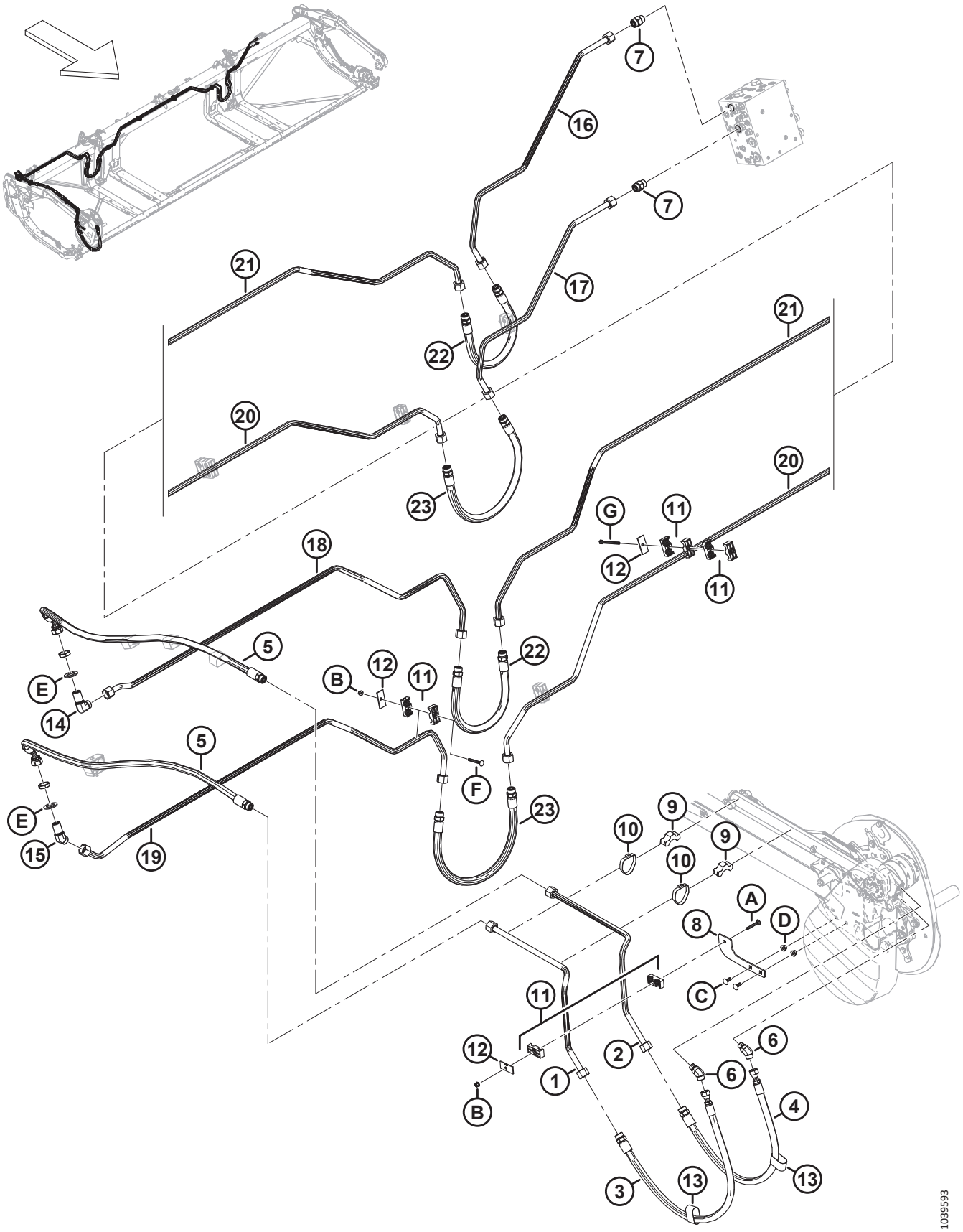

Ref.	Número de pieza	Descripción	Cant.	Número de serie
F	136779	PERNO: RHSN M8 X 1.25 X 70-8.8-AA1J		
G	252002	PERNO: CABEZA HEX. M8 X 1.25 X 100-8.8-AA1J [358]		

358. Este perno se acopla al chasis de la plataforma y no requiere una tuerca.

88 Sistema hidráulico: mando del molinete, molinete doble y triple

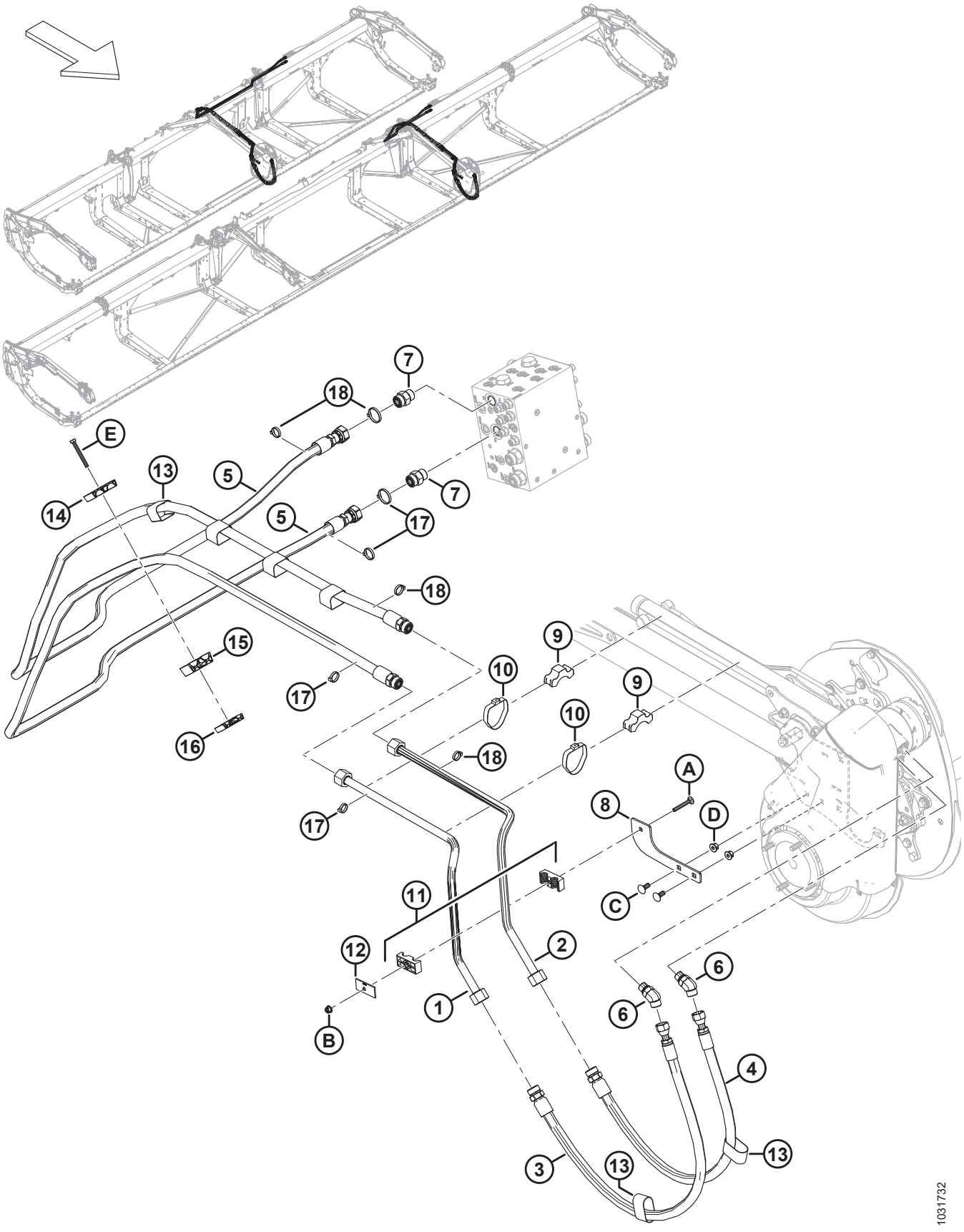

Ref.	Número de pieza	Descripción	Cant.	Número de serie
1	323428	LÍNEA: HIDRÁULICA	1	
	323808	KIT: LÍNEAS DE ACERO DEL MANDO DEL MOLINETE [359]	A/R	-451189
2	323429	LÍNEA: HIDRÁULICA	1	
	323808	KIT: LÍNEAS DE ACERO DEL MANDO DEL MOLINETE [359]	A/R	-451189
3	283092	MANGUERA: HIDR.	1	
	135868	O-RING: Ø1.78 X Ø18.77		
4	283091	MANGUERA: HIDR.	1	
	135868	O-RING: Ø1.78 X Ø18.77		
5	323662	MANGUERA: HIDR. (FD230, FD235, FD240, FD241) [360]	2	
	323667	MANGUERA: HIDR. (FD245, FD250) [361]	2	
	135868	O-RING: Ø1.78 X Ø18.77		
6	136327	ACCESORIO: CODO DE 45° HIDR.	2	
	44210	O-RING: Ø2.46 X Ø19.18		
	135867	O-RING: Ø1.78 X Ø15.60		
7	135788	ACCESORIO: ADAPTADOR	2	
	30971	O-RING: Ø2.95 X Ø23.47		
	135868	O-RING: Ø1.78 X Ø18.77		
8	273285	SOPORTE: APOYO	1	
9	232405	ABRAZADERA: LÍNEA	2	
10	112823	ABRAZADERA: MANGUERA	2	
11	232397	ABRAZADERA: ENSAMBLE [362]	1	
12	232233	ABRAZADERA: PLACA DE CUBIERTA	1	
13	135443	BANDA DE SUJECIÓN DE 4 PULG. LG	2	
14	283989	ABRAZADERA: MOLINETE DE MANGUERA SUPERIOR	1	
15	283988	ABRAZADERA: MOLINETE DE MANGUERA MEDIO	1	
16	283987	ABRAZADERA: MOLINETE DE MANGUERA INFERIOR	1	
17	40701	SUJETADOR: BRIDA, AMARILLO	4	
18	49232	SUJETADOR: BRIDA, BLANCO	4	
A	136486	PERNO: RHSN M8 X 1.25 X 60-8.8-AA1J		
B	135337	TUERCA: BLOQUEO CENTRAL CON BRIDA HEX. M8 X 1.25-8-AA1J		
C	135785	PERNO: RHSN M10 X 1.5 X 25-8.8-AA1J		
D	135799	TUERCA: BLOQUEO CENTRAL CON BRIDA HEX. M10 X 1.5-10		
E	184656	PERNO: CABEZA HEX. M8 X 1.25 X 70-8.8-AA1J		

359. El kit incluye líneas de acero (MD n.º323428 y MD n.º323429) y se usa para dar servicio a máquinas construidas antes del año 2023.
360. Se usa en plataformas FD230, FD235, FD240 y FD241.
361. Se usa en plataformas FD245 y FD250.
362. El ensamble de la abrazadera incluye dos mitades de la abrazadera (NSS). NO incluye la placa de cubierta ni el herramental.

89 Sistema hidráulico: ContourMax™, ruedas de contorno (FD225 y FD230)

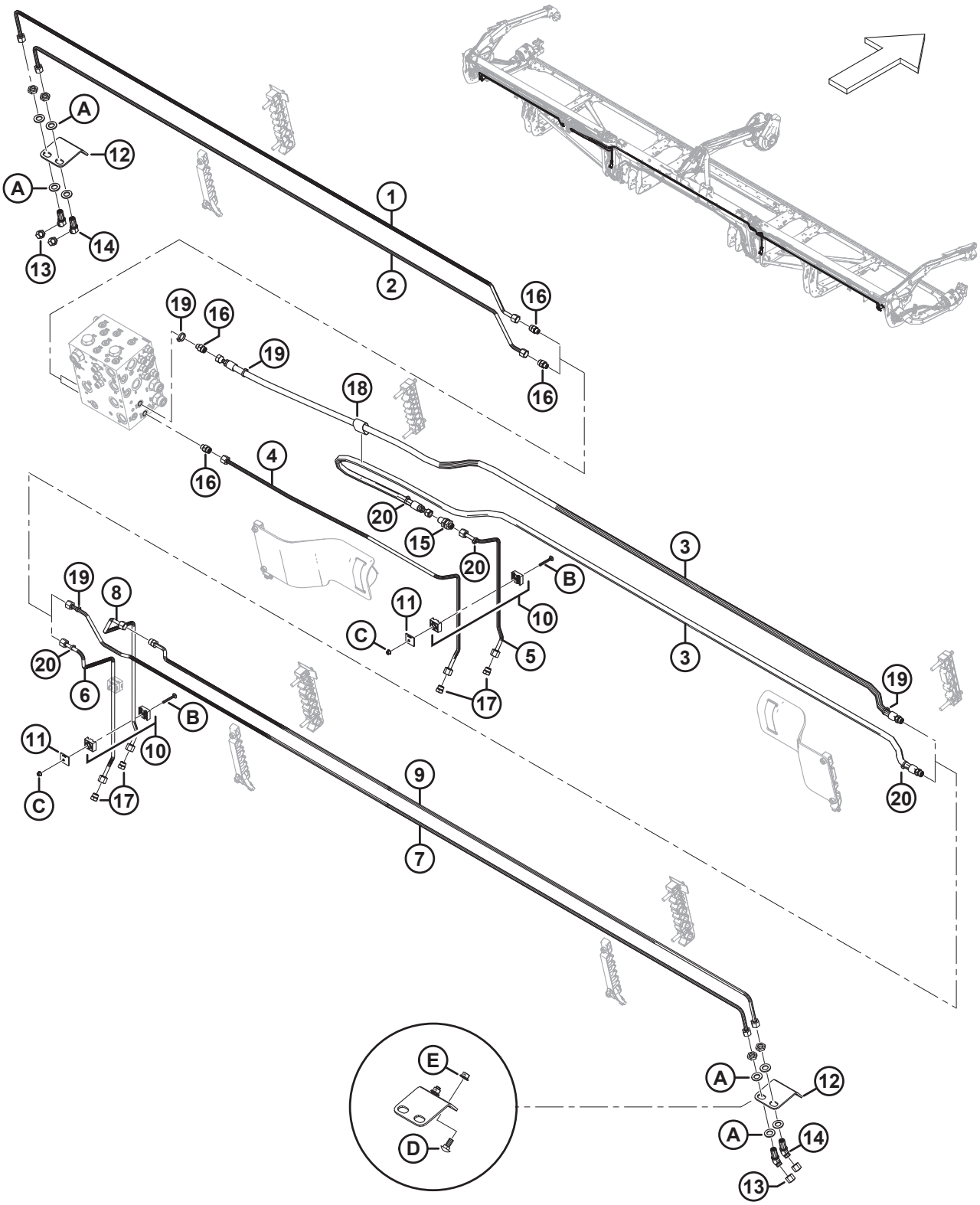

SISTEMA HIDRÁULICO: CONTOURMAX™, RUEDAS DE CONTORNO (FD225 Y FD230)

Ref.	Número de pieza	Descripción	Cant.	Número de serie
	B7340	KIT: PAQUETE DE PLOMERÍA CONTOURMAX DE 25 PIES [363]		
	B7082	KIT: PAQUETE DE PLOMERÍA CONTOURMAX DE 30 PIES [363]		
1	323350	LÍNEA: HIDRÁULICA (FD225) [364]	1	
	313524	LÍNEA: HIDRÁULICA (FD230) [365]	1	
2	323351	LÍNEA: HIDRÁULICA (FD225) [364]	1	
	313523	LÍNEA: HIDRÁULICA (FD230) [365]	1	
3	283096	MANGUERA: HIDR. (FD225 Y FD230) [366]	2	
	135865	O-RING: Ø1.78 X Ø9.25		
4	313500	LÍNEA: HIDRÁULICA (FD225 Y FD230) [366]	1	
5	313499	LÍNEA: HIDRÁULICA (FD225 Y FD230) [366]	1	
6	283773	LÍNEA: HIDRÁULICA (FD225 Y FD230) [366]	1	
7	323353	LÍNEA: HIDRÁULICA (FD225) [364]	1	
	313526	LÍNEA: HIDRÁULICA (FD230) [365]	1	
8	313511	LÍNEA: HIDRÁULICA (FD225 Y FD230) [366]	1	
9	323352	LÍNEA: HIDRÁULICA (FD225) [364]	**1**	
	313525	LÍNEA: HIDRÁULICA (FD230) [365]	1	
	135865	O-RING: Ø1.78 X Ø9.25		
10	313496	ABRAZADERA: ENSAMBLE [367]	3	
11	313497	PLACA: ABRAZADERA DE CUBIERTA	3	
12	312134	PLACA: SEPARADOR PASANTE MTG	2	
13	136325	TAPA: HIDR. SAE, 6 ORFS	4	
14	136146	ACCESORIO: CODO DE 45° SEPARADOR PASANTE HIDR. [368]	4	
	135865	O-RING: Ø1.78 X Ø9.25		
15	136145	ACCESORIO: SEPARADOR PASANTE DE LA UNIÓN HIDR.	1	
	135865	O-RING: Ø1.78 X Ø9.25		
16	135778	ACCESORIO: ADAPTADOR	4	
	50219	O-RING: Ø1.98 X Ø11.89		
	135865	O-RING: Ø1.78 X Ø9.25		
17	136326	TAPÓN: HIDR. SAE, 6 ORFS	4	
18	135443	BANDA DE SUJECIÓN: 4 PULG. LG	1	

363. El kit incluye todas las piezas enumeradas para preparar la plataforma para ContourMax™ si no está configurada de fábrica. Además, necesitará el paquete B7389 para completar la instalación; consulte las secciones *109 (Opcional) ContourMax™: ruedas de contorno externas, página 283* y *110 (Opcional) ContourMax™: ruedas de contorno internas, página 287*. Los kits están disponibles solo a través de Whole Goods.
364. Se usa en las plataformas FD225.
365. Se usa en las plataformas FD230.
366. Se usa en plataformas FD225 y FD230.
367. El ensamble de la abrazadera incluye dos mitades de la abrazadera (NSS). NO incluye la placa de cubierta ni el herramental.
368. El accesorio incluye una tuerca de fijación (NSS).

SISTEMA HIDRÁULICO: CONTOURMAX™, RUEDAS DE CONTORNO (FD225 Y FD230)

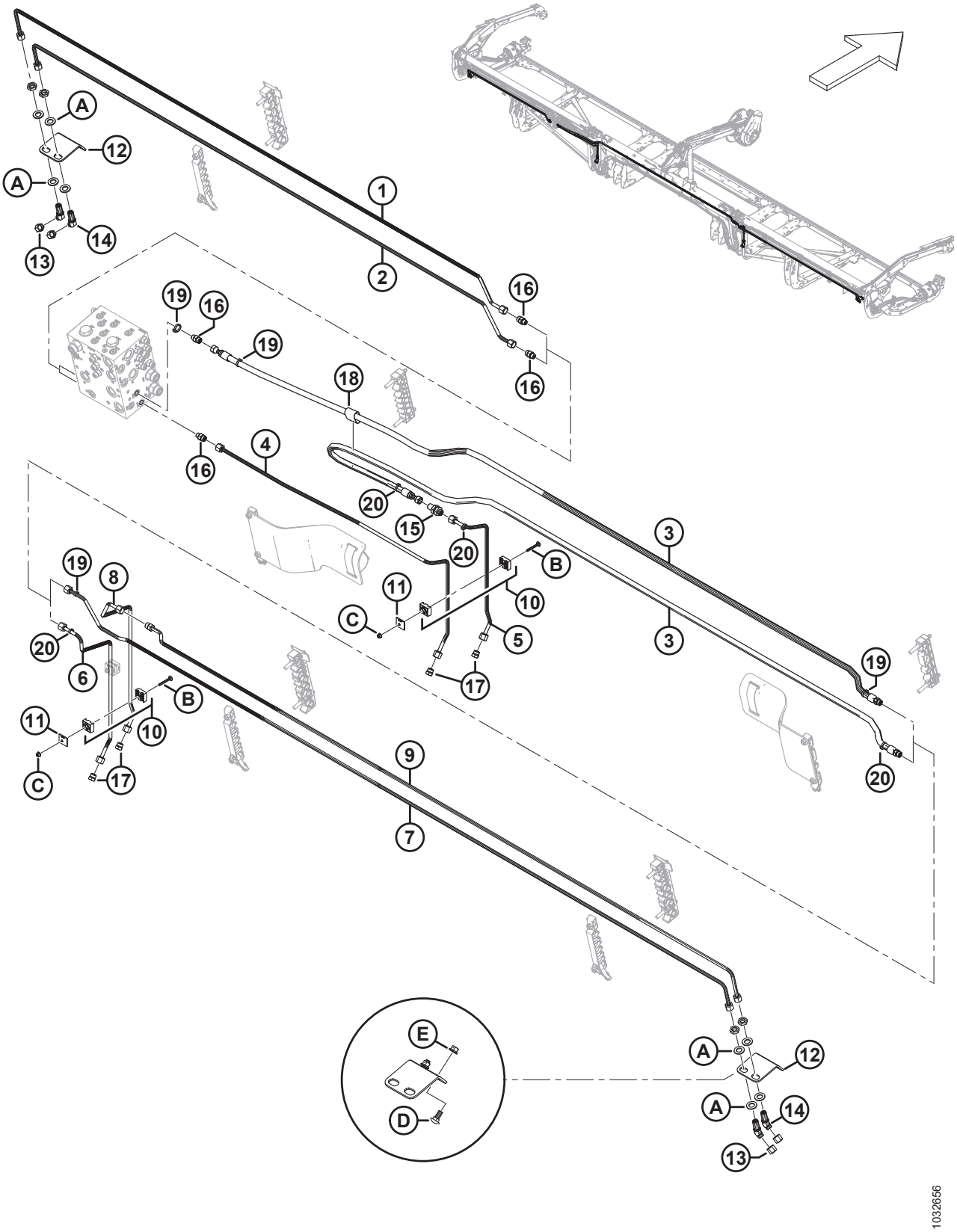

Ref.	Número de pieza	Descripción	Cant.	Número de serie
19	40703	SUJETADOR: BRIDA, AZUL	4	
20	40701	SUJETADOR: BRIDA, AMARILLO	4	
A	136540	ARANDELA: PLANA		
B	184644	PERNO: RHSN M6 X 1 X 50-8.8-ZINC		
C	152668	TUERCA: BLOQUEO CENTRAL CON BRIDA HEX. M6 X 1-8		
D	135785	PERNO: RHSN M10 X 1.5 X 25-8.8-AA1J		
E	135799	TUERCA: BLOQUEO CENTRAL CON BRIDA HEX. M10 X 1.5-10		

90 Sistema hidráulico: ContourMax™, ruedas de contorno (FD235)

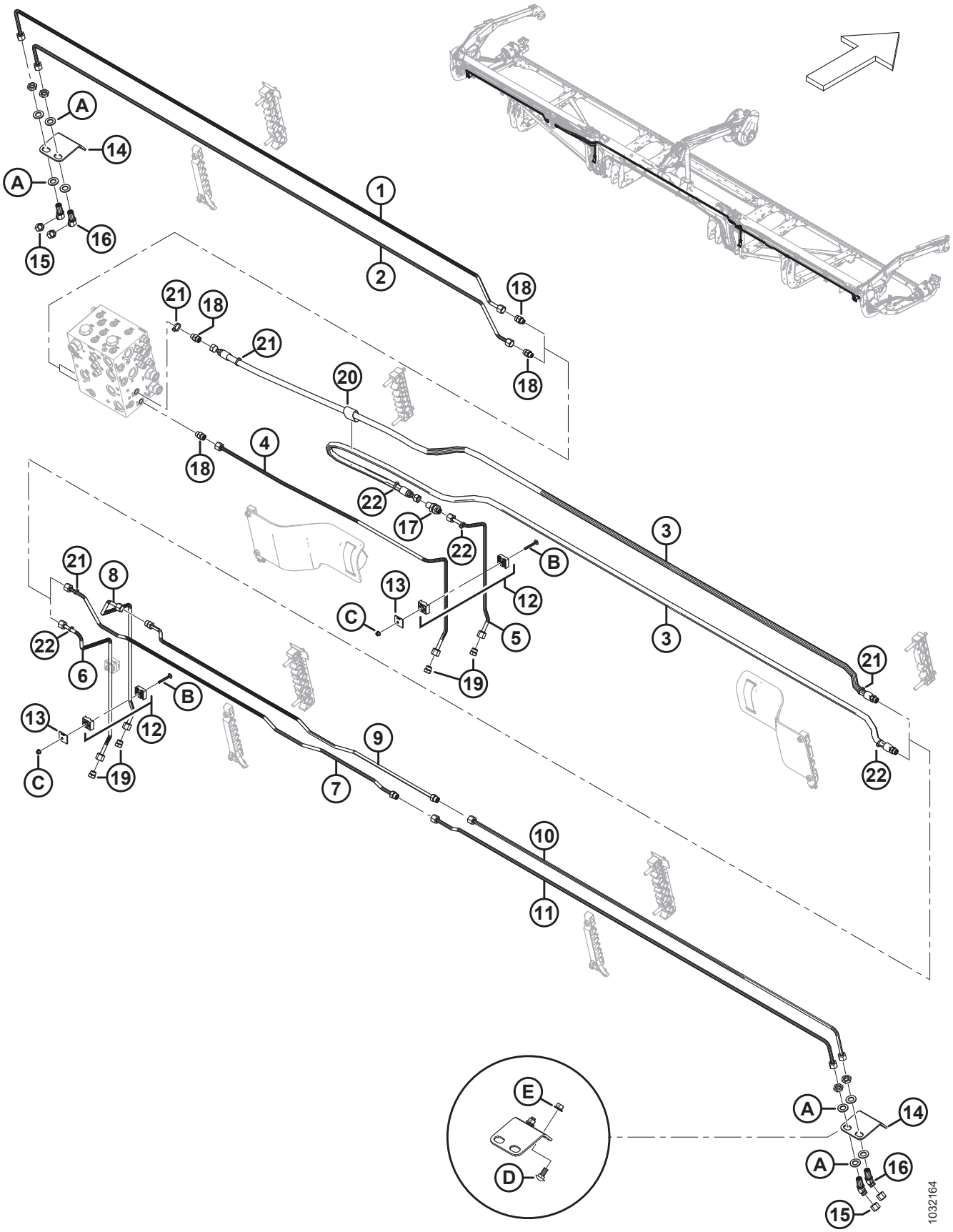

Ref.	Número de pieza	Descripción	Cant.	Número de serie
	B7083	KIT: PAQUETE DE PLOMERÍA CONTOURMAX DE 35 PIES [369]		
1	283017	LÍNEA: HIDRÁULICA (FD235)	1	
2	283016	LÍNEA: HIDRÁULICA (FD235)	1	
3	283096	MANGUERA: HIDR. (FD235)	2	
	135865	O-RING: Ø1.78 X Ø9.25		
4	313500	LÍNEA: HIDRÁULICA (FD235)	1	
5	313499	LÍNEA: HIDRÁULICA (FD235)	1	
6	283773	LÍNEA: HIDRÁULICA (FD235)	1	
7	323362	LÍNEA: HIDRÁULICA (FD235)	1	
	135865	O-RING: Ø1.78 X Ø9.25		
8	313511	LÍNEA: HIDRÁULICA (FD235)	1	
9	323361	LÍNEA: HIDRÁULICA (FD235)	1	
	135865	O-RING: Ø1.78 X Ø9.25		
10	283018	LÍNEA: HIDRÁULICA (FD235)	1	
11	283014	LÍNEA: HIDRÁULICA (FD235)	1	
12	313496	ABRAZADERA: ENSAMBLE [370]	3	
13	313497	PLACA: ABRAZADERA DE CUBIERTA	3	
14	312134	PLACA: SEPARADOR PASANTE MTG	2	
15	136325	TAPA: HIDR. SAE, 6 ORFS	4	
16	136146	ACCESORIO: CODO DE 45° SEPARADOR PASANTE HIDR. [371]	4	
	135865	O-RING: Ø1.78 X Ø9.25		
17	136145	ACCESORIO: SEPARADOR PASANTE DE LA UNIÓN HIDR.	1	
	135865	O-RING: Ø1.78 X Ø9.25		
18	135778	ACCESORIO: ADAPTADOR	4	
	50219	O-RING: Ø1.98 X Ø11.89		
	135865	O-RING: Ø1.78 X Ø9.25		
19	136326	TAPÓN: HIDR. SAE, 6 ORFS	4	
20	135443	BANDA DE SUJECIÓN: 4 PULG. LG	1	
21	40703	SUJETADOR: BRIDA, AZUL	4	
22	40701	SUJETADOR: BRIDA, AMARILLO	4	
A	136540	ARANDELA: PLANA		
B	184644	PERNO: RHSN M6 X 1 X 50-8.8-ZINC		
C	152668	TUERCA: BLOQUEO CENTRAL CON BRIDA HEX. M6 X 1-8		

369. El kit incluye todas las piezas enumeradas para preparar la plataforma para ContourMax™ si no está configurada de fábrica. Además, necesitará el paquete B7389 para completar la instalación; consulte las secciones *109 (Opcional) ContourMax™: ruedas de contorno externas, página 283* y *110 (Opcional) ContourMax™: ruedas de contorno internas, página 287*. Los kits están disponibles solo a través de Whole Goods.
370. El ensamble de la abrazadera incluye dos mitades de la abrazadera (NSS). NO incluye la placa de cubierta ni el herramental.
371. El accesorio incluye una tuerca de fijación (NSS).

SISTEMA HIDRÁULICO: CONTOURMAX™, RUEDAS DE CONTORNO (FD235)

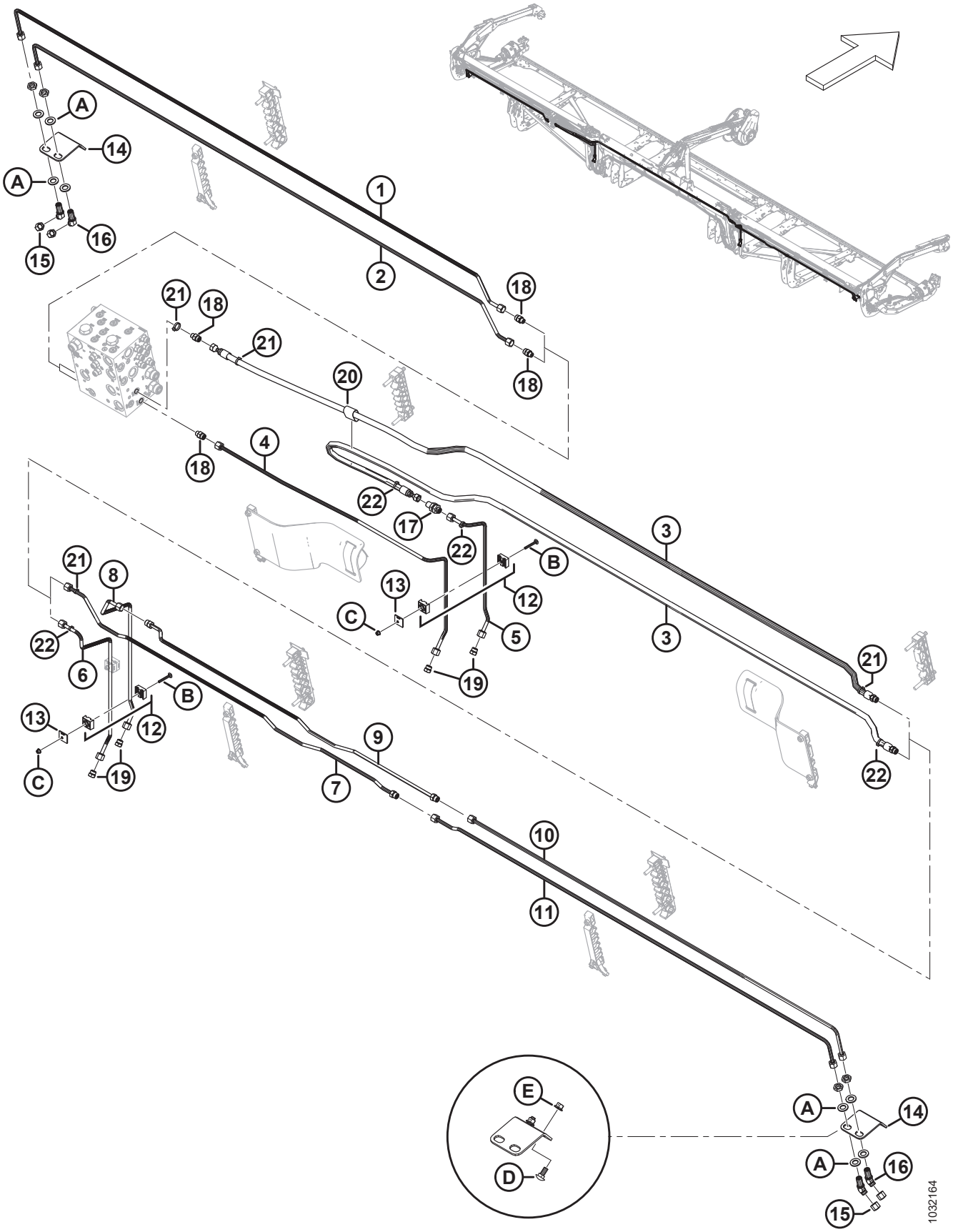

Ref.	Número de pieza	Descripción	Cant.	Número de serie
D	135785	PERNO: RHSN M10 X 1.5 X 25-8.8-AA1J		
E	135799	TUERCA: BLOQUEO CENTRAL CON BRIDA HEX. M10 X 1.5-10		

91 Sistema hidráulico: ContourMax™, ruedas de contorno (FD240, FD241, FD245 y FD250)

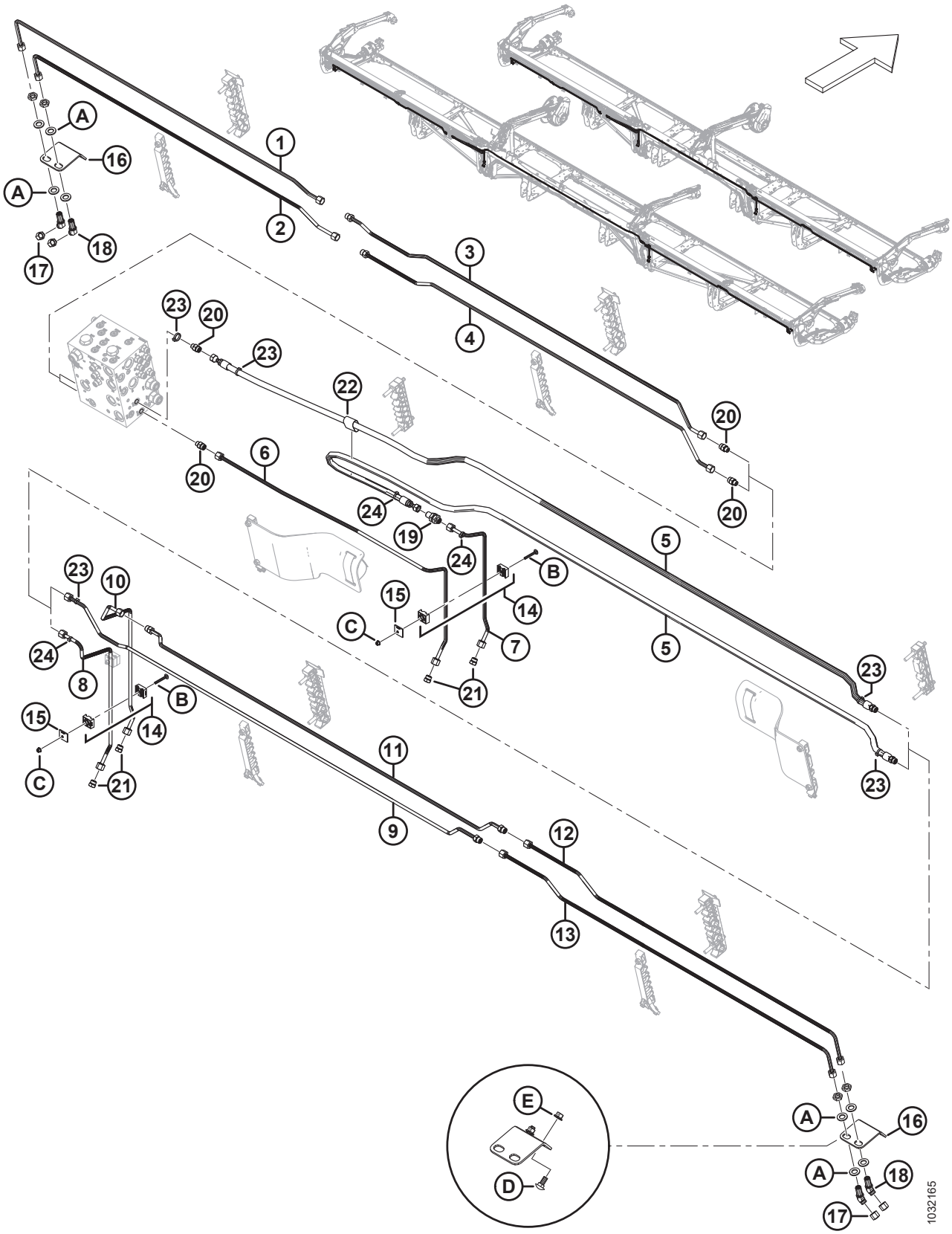

Ref.	Número de pieza	Descripción	Cant.	Número de serie
	B7113	KIT: PAQUETE DE PLOMERÍA CONTOURMAX DE 40 PIES [372]		
	B7114	KIT: PLOMERÍA CONTOURMAX PARA 41 PIES[372]		
	B7193	KIT: PLOMERÍA CONTOURMAX PARA 45 PIES[372]		
	B7116	KIT: PLOMERÍA CONTOURMAX PARA 50 PIES[372]		
1	313557	LÍNEA: HIDRÁULICA (FD240 Y FD245) [373]	1	
	283837	LÍNEA: HIDRÁULICA (FD241) [374]	1	
	283833	LÍNEA: HIDRÁULICA (FD250) [375]	1	
2	313556	LÍNEA: HIDRÁULICA (FD240 Y FD245) [376]	1	
	283836	LÍNEA: HIDRÁULICA (FD241) [377]	1	
	283831	LÍNEA: HIDRÁULICA (FD250) [378]	1	
3	283832	LÍNEA: HIDRÁULICA (FD240, FD241, FD245 Y FD250)()	1	
	135865	O-RING: Ø1.78 X Ø9.25		
4	283830	LÍNEA: HIDRÁULICA (FD240, FD241, FD245 Y FD250)()	1	
	135865	O-RING: Ø1.78 X Ø9.25		
5	283096	MANGUERA: HIDR. (FD240, FD241) [379]	2	
	283507	MANGUERA: HIDR. (FD245 Y FD250) [380]	2	
	135865	O-RING: Ø1.78 X Ø9.25		
6	313500	LÍNEA: HIDRÁULICA (FD240, FD241, FD245 Y FD250)()	1	
7	313499	LÍNEA: HIDRÁULICA (FD240, FD241, FD245 Y FD250)()	1	
8	283773	LÍNEA: HIDRÁULICA (FD240, FD241, FD245 Y FD250)()	1	
9	313530	LÍNEA: HIDRÁULICA (FD240 Y FD245) [376]	1	
	283839	LÍNEA: HIDRÁULICA (FD241) [377]	1	
	283012	LÍNEA: HIDRÁULICA (FD250) [378]	1	
	135865	O-RING: Ø1.78 X Ø9.25		
10	313511	LÍNEA: HIDRÁULICA (FD240, FD241, FD245 Y FD250)	1	

372. El kit incluye todas las piezas enumeradas para preparar la plataforma para ContourMax™ si no está configurada de fábrica. Además, necesitará el paquete B7389 para completar la instalación; consulte las secciones *109 (Opcional) ContourMax™: ruedas de contorno externas, página 283* y *110 (Opcional) ContourMax™: ruedas de contorno internas, página 287*. Los kits están disponibles solo a través de Whole Goods.
373. Se usa en plataformas FD240 y FD245.
374. Se usa en plataformas FD241.
375. Se usa en plataformas FD250.
376. Se usa en plataformas FD240 y FD245.
377. Se usa en plataformas FD241.
378. Se usa en plataformas FD250.
379. Se usa en plataformas FD240 y FD241.
380. Se usa en plataformas FD245 y FD250.

SISTEMA HIDRÁULICO: CONTOURMAX™, RUEDAS DE CONTORNO (FD240, FD241, FD245 Y FD250)

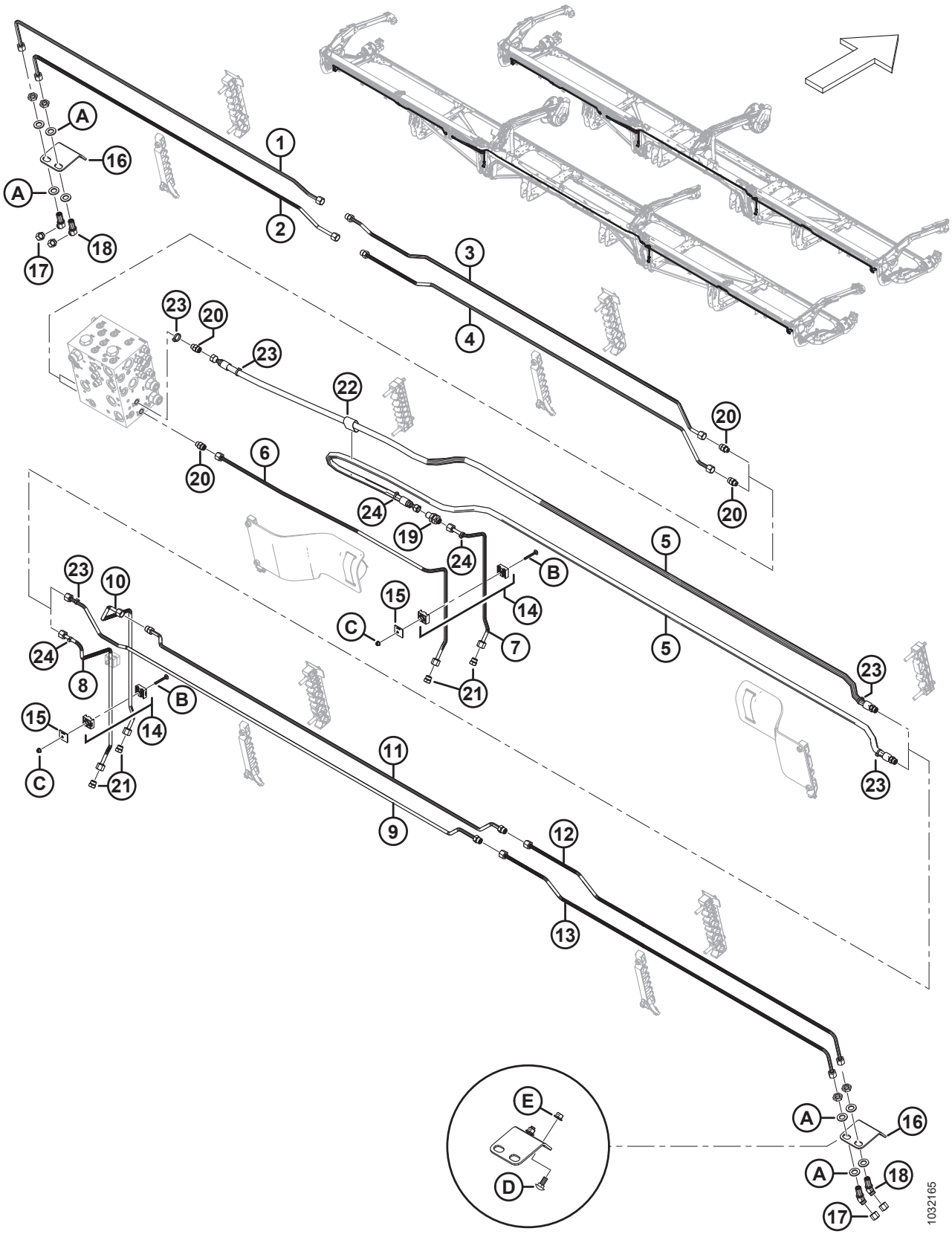

Ref.	Número de pieza	Descripción	Cant.	Número de serie
11	313529	LÍNEA: HIDRÁULICA (FD240 Y FD245) [381]	1	
	283838	LÍNEA: HIDRÁULICA (FD241) [382]	1	
	283015	LÍNEA: HIDRÁULICA (FD250) [383]	1	
	135865	O-RING: Ø1.78 X Ø9.25		
12	283776	LÍNEA: HIDRÁULICA (FD240, FD241, FD245 Y FD250)	1	
13	283777	LÍNEA: HIDRÁULICA (FD240, FD241, FD245 Y FD250)	1	
14	313496	ABRAZADERA: ENSAMBLE [384]	3	
15	313497	PLACA: ABRAZADERA DE CUBIERTA	3	
16	312134	PLACA: SEPARADOR PASANTE MTG	2	
17	136325	TAPA: HIDR. SAE, 6 ORFS	4	
18	136146	ACCESORIO: CODO DE 45° SEPARADOR PASANTE HIDR. [385]	4	
	135865	O-RING: Ø1.78 X Ø9.25		
19	136145	ACCESORIO: SEPARADOR PASANTE DE LA UNIÓN HIDR.	1	
	135865	O-RING: Ø1.78 X Ø9.25		
20	135778	ACCESORIO: ADAPTADOR	4	
	50219	O-RING: Ø1.98 X Ø11.89		
	135865	O-RING: Ø1.78 X Ø9.25		
21	136326	TAPÓN: HIDR. SAE, 6 ORFS	4	
22	135443	BANDA DE SUJECIÓN: 4 PULG. LG	1	
23	40703	SUJETADOR: BRIDA, AZUL	4	
24	40701	SUJETADOR: BRIDA, AMARILLO	4	
A	136540	ARANDELA: PLANA		
B	184644	PERNO: RHSN M6 X 1 X 50-8.8-ZINC		
C	152668	TUERCA: BLOQUEO CENTRAL CON BRIDA HEX. M6 X 1-8		
D	135785	PERNO: RHSN M10 X 1.5 X 25-8.8-AA1J		
E	135799	TUERCA: BLOQUEO CENTRAL CON BRIDA HEX. M10 X 1.5-10		

381. Se usa en plataformas FD240 y FD245.
382. Se usa en plataformas FD241.
383. Se usa en plataformas FD250.
384. El ensamble de la abrazadera incluye dos mitades de la abrazadera (NSS). NO incluye la placa de cubierta ni el herramental.
385. El accesorio incluye una tuerca de fijación (NSS).

92 Sistema hidráulico: cuchilla vertical VertiBlade™ (FD225, FD230, FD235, FD241 y FD245)

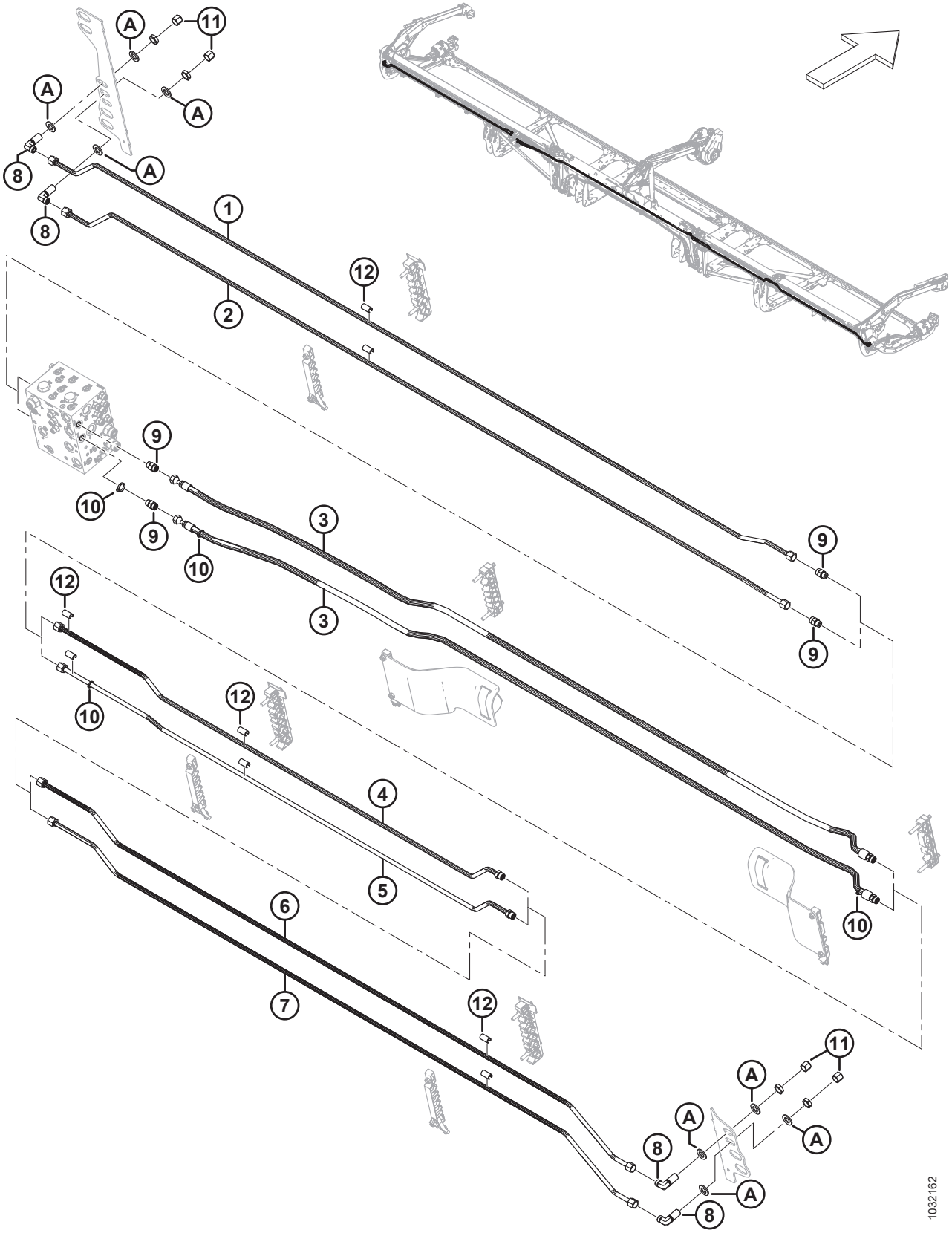

Ref.	Número de pieza	Descripción	Cant.	Número de serie
	B7339	KIT: PAQUETE DE PLOMERÍA VERTIBLADE DE 25 PIES [386]		
	B7127	KIT: PAQUETE DE PLOMERÍA VERTIBLADE DE 30 PIES [386]		
	B7128	KIT: DE PLOMERÍA VERTIBLADE PARA 35 PIES[386]		
	B7130	KIT: DE PLOMERÍA VERTIBLADE PARA 41 PIES[386]		
	B7195	KIT: DE PLOMERÍA VERTIBLADE PARA 45 PIES[386]		
1	323827	LÍNEA: HIDRÁULICA (FD225) [387]	1	
	283050	LÍNEA: HIDRÁULICA (FD230) [388]	1	
	283160	LÍNEA: HIDRÁULICA (FD235) [389]	1	
	283460	LÍNEA: HIDRÁULICA (FD241) [390]	1	
	283435	LÍNEA: HIDRÁULICA (FD245) [391]	1	
2	323826	LÍNEA: HIDRÁULICA (FD225) [392]	1	
	283049	LÍNEA: HIDRÁULICA (FD230) [393]	1	
	283159	LÍNEA: HIDRÁULICA (FD235) [394]	1	
	283459	LÍNEA: HIDRÁULICA (FD241) [395]	1	
	283434	LÍNEA: HIDRÁULICA (FD245) [396]	1	
3	283097	MANGUERA: HIDR. (FD225, FD230, FD235 Y FD241) [397]	2	
	283560	MANGUERA: HIDR. (FD245) [396]	2	
	135866	O-RING: Ø1.78 X Ø12.42		
4	323829	LÍNEA: HIDRÁULICA (FD225) [392]	1	
	283081	LÍNEA: HIDRÁULICA (FD230) [393]	1	
	283161	LÍNEA: HIDRÁULICA (FD235) [394]	1	
	283194	LÍNEA: HIDRÁULICA (FD241) [395]	1	
	283436	LÍNEA: HIDRÁULICA (FD245) [396]	1	
	135866	O-RING: Ø1.78 X Ø12.42		

386. El kit incluye todas las piezas enumeradas para preparar el abresurcos de alimentación de la plataforma (para VertiBlade™) si no está configurado de fábrica. Los kits están disponibles solo a través de Whole Goods.
387. Se usa en las plataformas F225.
388. Se usa en las plataformas F230.
389. Se usa en las plataformas F235.
390. Se usa en las plataformas F241.
391. Se usa en las plataformas F245.
392. Se usa en las plataformas F225.
393. Se usa en las plataformas F230.
394. Se usa en las plataformas F235.
395. Se usa en las plataformas F241.
396. Se usa en las plataformas F245.
397. Se usa en plataformas FD225, FD230, FD235 y FD241.

SISTEMA HIDRÁULICO: CUCHILLA VERTICAL VERTIBLADE™ (FD225, FD230, FD235, FD241 Y FD245)

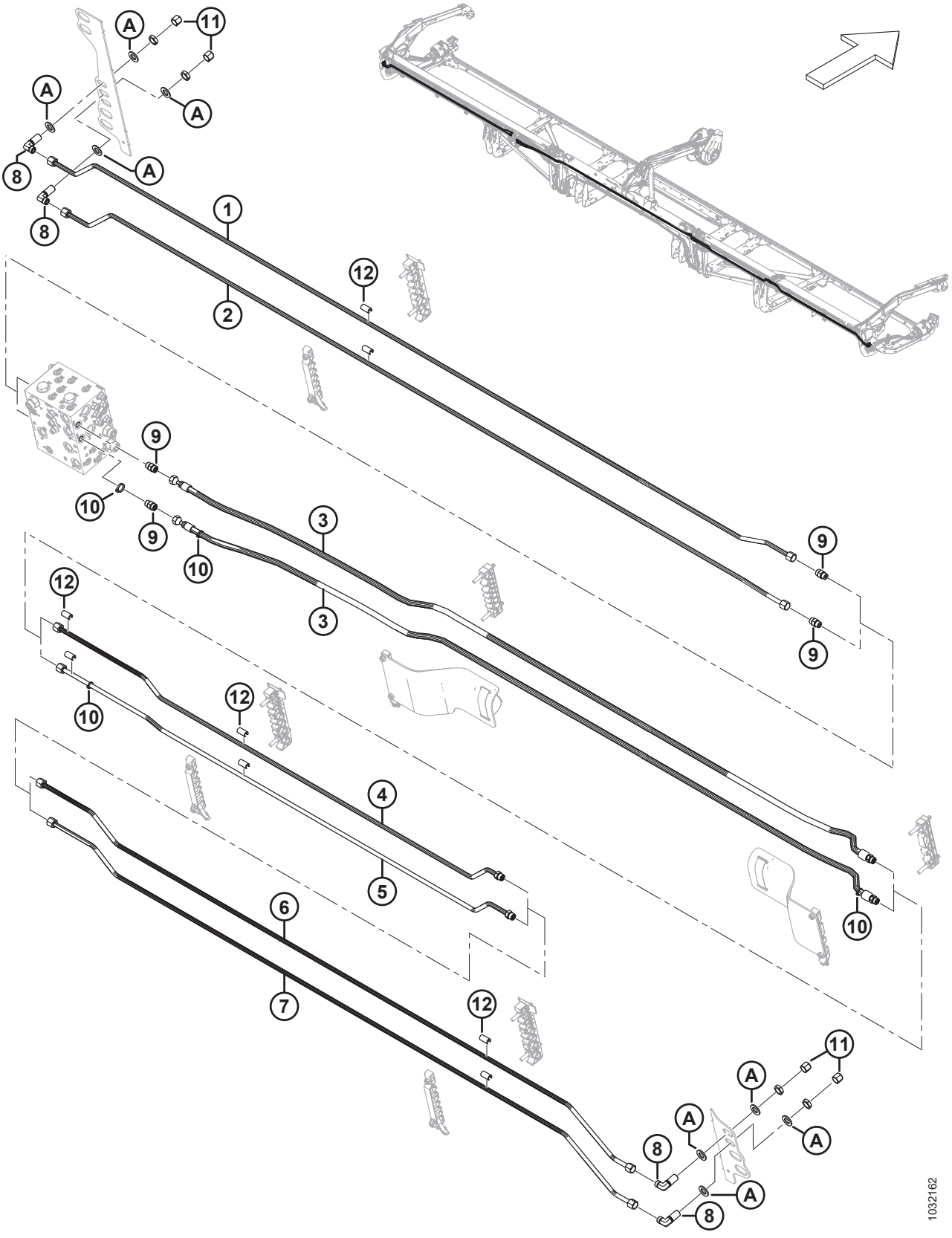

Ref.	Número de pieza	Descripción	Cant.	Número de serie
5	323828	LÍNEA: HIDRÁULICA (FD225) [398]	1	
	283082	LÍNEA: HIDRÁULICA (FD230) [399]	1	
	283162	LÍNEA: HIDRÁULICA (FD235) [400]	1	
	283195	LÍNEA: HIDRÁULICA (FD241) [401]	1	
	283437	LÍNEA: HIDRÁULICA (FD245) [402]	1	
	135866	O-RING: Ø1.78 X Ø12.42		
6	283438	LÍNEA: HIDRÁULICA (FD241 Y FD245) [403]	1	
7	283439	LÍNEA: HIDRÁULICA (FD241 Y FD245) [403]	1	
8	136244	ACCESORIO: CODO DE 90° SEPARADOR PASANTE HIDR. [404]	4	
	135866	O-RING: Ø1.78 X Ø12.42		
9	135780	ACCESORIO: ADAPTADOR	4	
	44209	O-RING: Ø2.21 X Ø16.36		
	135866	O-RING: Ø1.78 X Ø12.42		
10	252795	SUJETADOR: BRIDA, ROSA	4	
11	136741	TAPA: HIDR. SAE, 8 ORFS	4	
12	323003	ESPACIADOR: LÍNEA HIDR. DE 1/2 PULG. [405]		
A	18601	ARANDELA: PLANA SAE		

398. Se usa en las plataformas F225.
399. Se usa en las plataformas F230.
400. Se usa en las plataformas F235.
401. Se usa en las plataformas F241.
402. Se usa en las plataformas F245.
403. Solo para plataformas FD241 y FD245.
404. El accesorio incluye una tuerca de fijación.
405. Cantidades: FD225 = 6, FD230 = 10, FD235 = 14, FD241 = 18 y FD245 = 18.

93 Sistema hidráulico: cuchilla vertical VertiBlade™ (FD250)

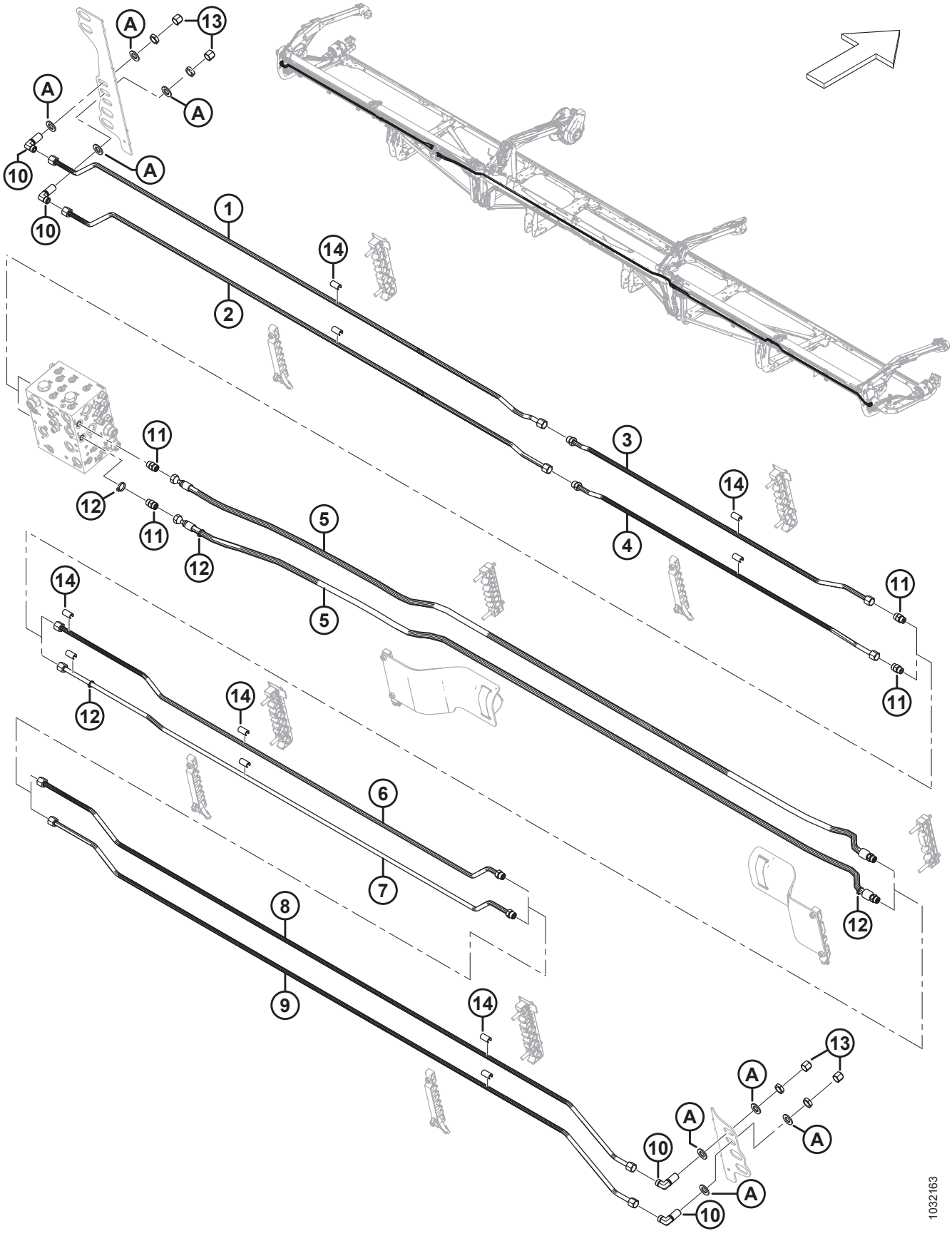

Ref.	Número de pieza	Descripción	Cant.	Número de serie
	B7131	KIT: PAQUETE DE PLOMERÍA VERTIBLADE DE 50 PIES [406]		
1	283467	LÍNEA: HIDRÁULICA	1	
2	283466	LÍNEA: HIDRÁULICA	1	
3	283191	LÍNEA: HIDRÁULICA	1	
	135866	O-RING: Ø1.78 X Ø12.42		
4	283190	LÍNEA: HIDRÁULICA	1	
	135866	O-RING: Ø1.78 X Ø12.42		
5	283560	MANGUERA: HIDR.	2	
	135866	O-RING: Ø1.78 X Ø12.42		
6	283192	LÍNEA: HIDRÁULICA	1	
	135866	O-RING: Ø1.78 X Ø12.42		
7	283193	LÍNEA: HIDRÁULICA	1	
	135866	O-RING: Ø1.78 X Ø12.42		
8	283438	LÍNEA: HIDRÁULICA	1	
9	283439	LÍNEA: HIDRÁULICA	1	
10	136244	ACCESORIO: CODO DE 90° SEPARADOR PASANTE HIDR. [407]	4	
	135866	O-RING: Ø1.78 X Ø12.42		
11	135780	ACCESORIO: ADAPTADOR	4	
	44209	O-RING: Ø2.21 X Ø16.36		
	135866	O-RING: Ø1.78 X Ø12.42		
12	252795	SUJETADOR: BRIDA, ROSA	4	
13	136741	TAPA: HIDR. SAE, 8 ORFS	4	
14	323003	ESPACIADOR: LÍNEA HIDR. DE 1/2 PULG.	22	
A	18601	ARANDELA: PLANA SAE		

406. El kit incluye todas las piezas enumeradas para preparar el abresurcos de alimentación de la plataforma (para VertiBlade™) si no está configurado de fábrica. Los kits están disponibles solo a través de Whole Goods.
407. El accesorio incluye una tuerca de fijación.

94 Cubiertas de línea hidráulica (FD225)

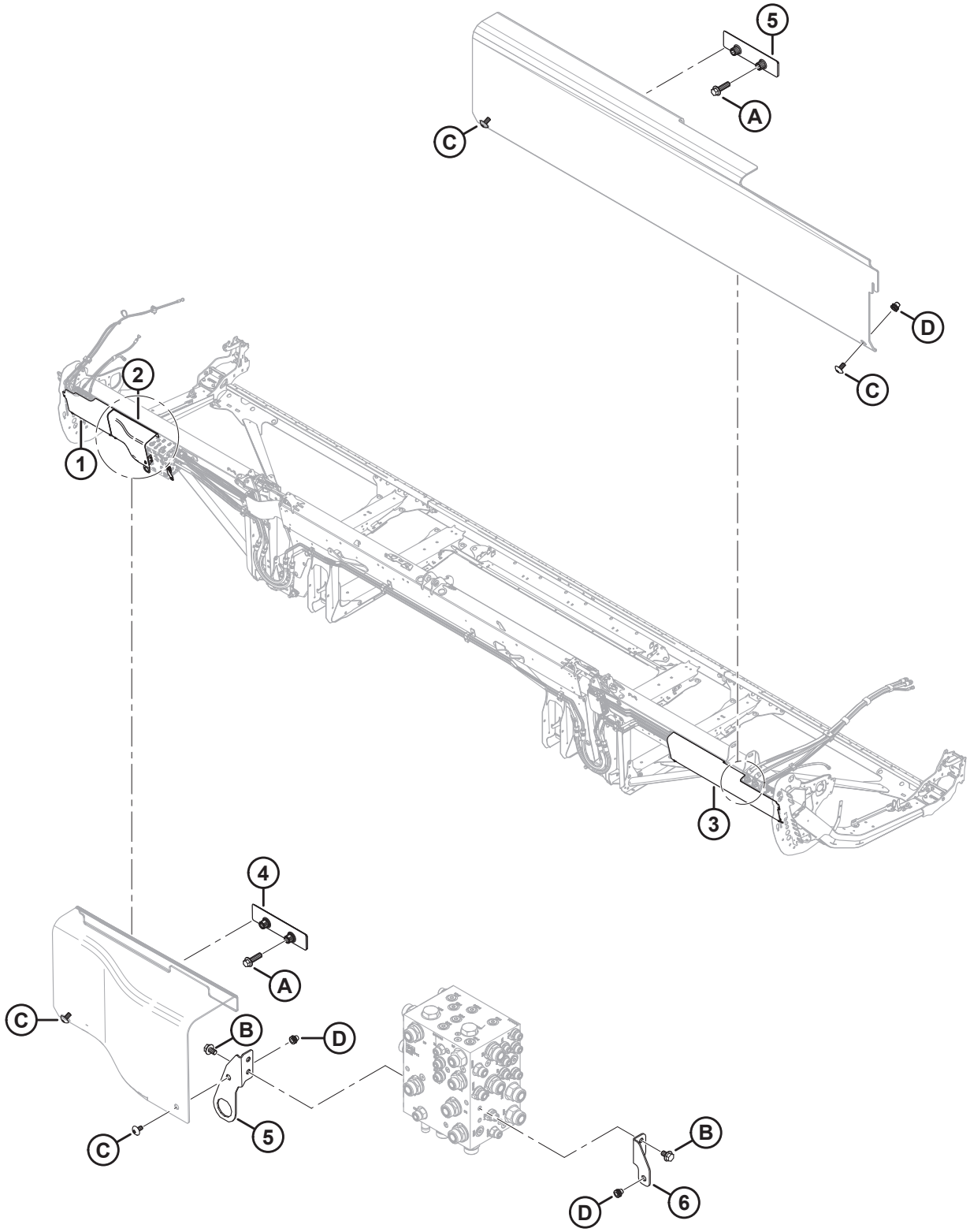

CUBIERTAS DE LÍNEA HIDRÁULICA (FD225)

Ref.	Número de pieza	Descripción	Cant.	Número de serie
1	323164	CUBIERTA: EXTREMO IZQ. DE PLÁSTICO HIDR.	1	
2	323795	CUBIERTA: BLOQUE HIDRÁULICO IZQ.	1	
3	340683	CUBIERTA: EXTREMO DER. DE PLÁSTICO HIDR.	1	
4	283849	SOPORTE: APOYO DE CUBIERTA HIDR.	2	
5	323772	ENSAMBLE: SOPORTE DEL CONECTOR [408]	1	
6	323773	ENSAMBLE: SOPORTE DEL PROTECTOR DER. [409]	1	
A	136211	PERNO: CABEZA BRIDA HEX. M10 X 1.5 X 35-8.8-AA1J		
B	136151	PERNO: CABEZA BRIDA HEX. TFL M10 X 1.5 X 16-8.8-AA1J		
C	320336	TORNILLO: CABEZA DE CRUZ TORX M8 X 1.25 X 16-SPCL-8.8-AA1T		
D	320448	REMACHE: M8 X 1.25 HEX.		

408. El ensamble incluye un soporte de conector de montaje de la cubierta (NSS) y un remache (MD n.º320448).
409. El ensamble incluye un soporte de montaje del protector der. (NSS) y un remache (MD n.º320448).

95 Cubiertas de línea hidráulica (FD230, FD235 y FD240)

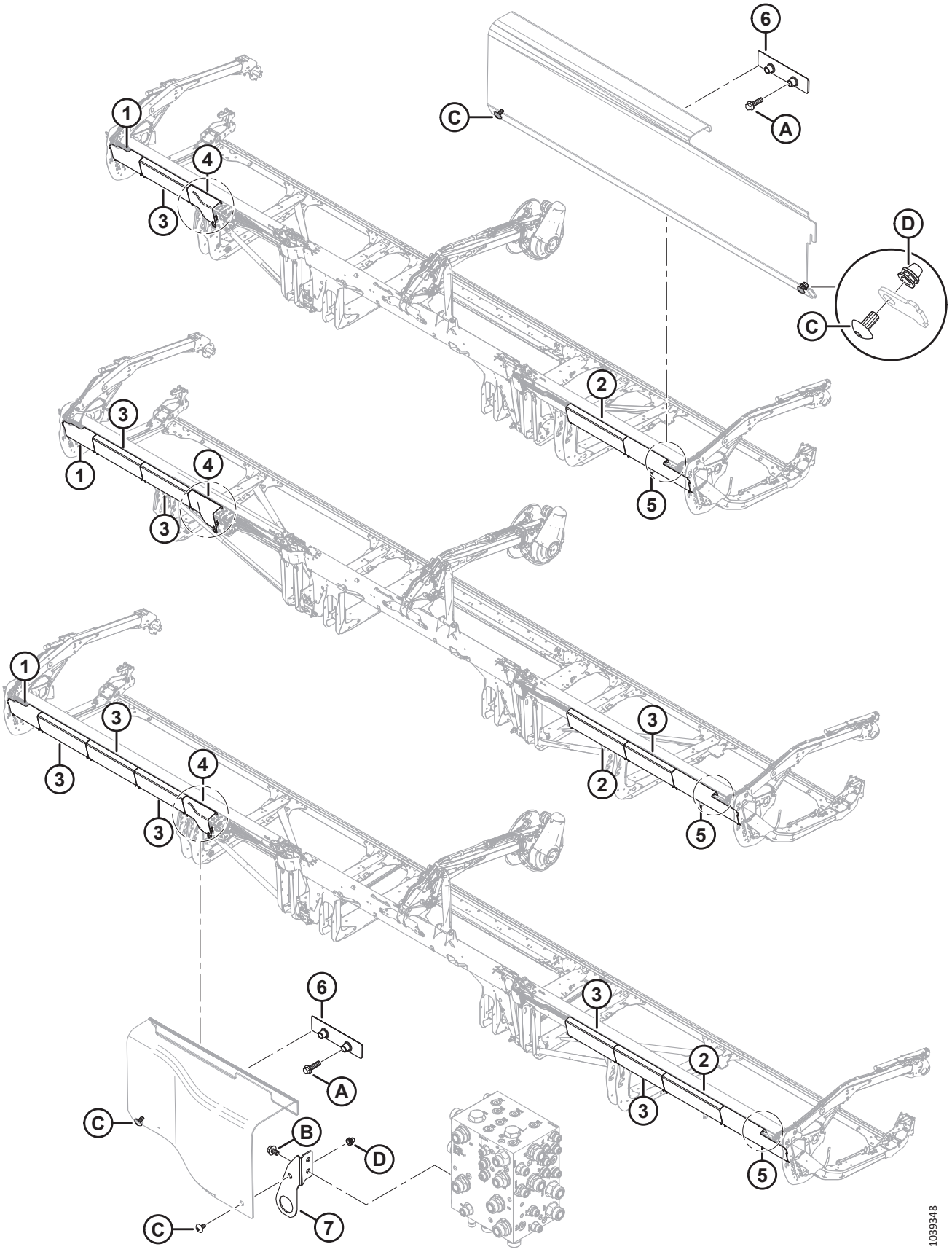

CUBIERTAS DE LÍNEA HIDRÁULICA (FD230, FD235 Y FD240)

Ref.	Número de pieza	Descripción	Cant.	Número de serie
1	323164	CUBIERTA: EXTREMO IZQ. DE PLÁSTICO HIDR.	1	
2	323172	CUBIERTA: PLÁSTICO HIDR. LARGO [410]		
3	323169	CUBIERTA: PLÁSTICO HIDR. COMÚN [411]		
4	323795	CUBIERTA: BLOQUE HIDRÁULICO IZQ.	1	
5	323166	CUBIERTA: EXTREMO DER. DE PLÁSTICO HIDR.	1	
6	283849	SOPORTE: APOYO DE CUBIERTA HIDR.	2	
7	323772	ENSAMBLE: SOPORTE DEL CONECTOR [412]	1	
A	136211	PERNO: CABEZA BRIDA HEX. M10 X 1.5 X 35-8.8-AA1J		
B	136151	PERNO: CABEZA BRIDA HEX. TFL M10 X 1.5 X 16-8.8-AA1J		
C	320336	TORNILLO: CABEZA DE CRUZ TORX M8 X 1.25 X 16-SPCL-8.8-AA1T [413]		
D	320448	REMACHE: M8 X 1.25 HEX.		

410. Cantidades: FD230 = 1, FD235 = 1 y FD240 = 1.
411. Cantidades: FD230 = 1, FD235 = 3 y FD240 = 5.
412. El ensamble incluye un soporte de conector de montaje de la cubierta (NSS) y un remache (MD n.º320448). Las máquinas del año 2022 y anteriores con soporte reemplazado (MD n.º311513) usaban un perno M10 (MD n.º152655) y una tuerca de bloqueo M10 (MD n.º135799) para asegurar la cubierta del bloque hidráulico izq. al soporte del conector. En el caso de las máquinas del año 2023 y posteriores, o las máquinas a las que se les ha dado servicio con el ensamble de soporte del conector (MD n.º323772), solicite el tornillo M8 (MD n.º320336).
413. Cantidades: FD230 = 10, FD235 = 14 y FD240 = 18.

96 Cubiertas de línea hidráulica (FD241, FD245 y FD250)

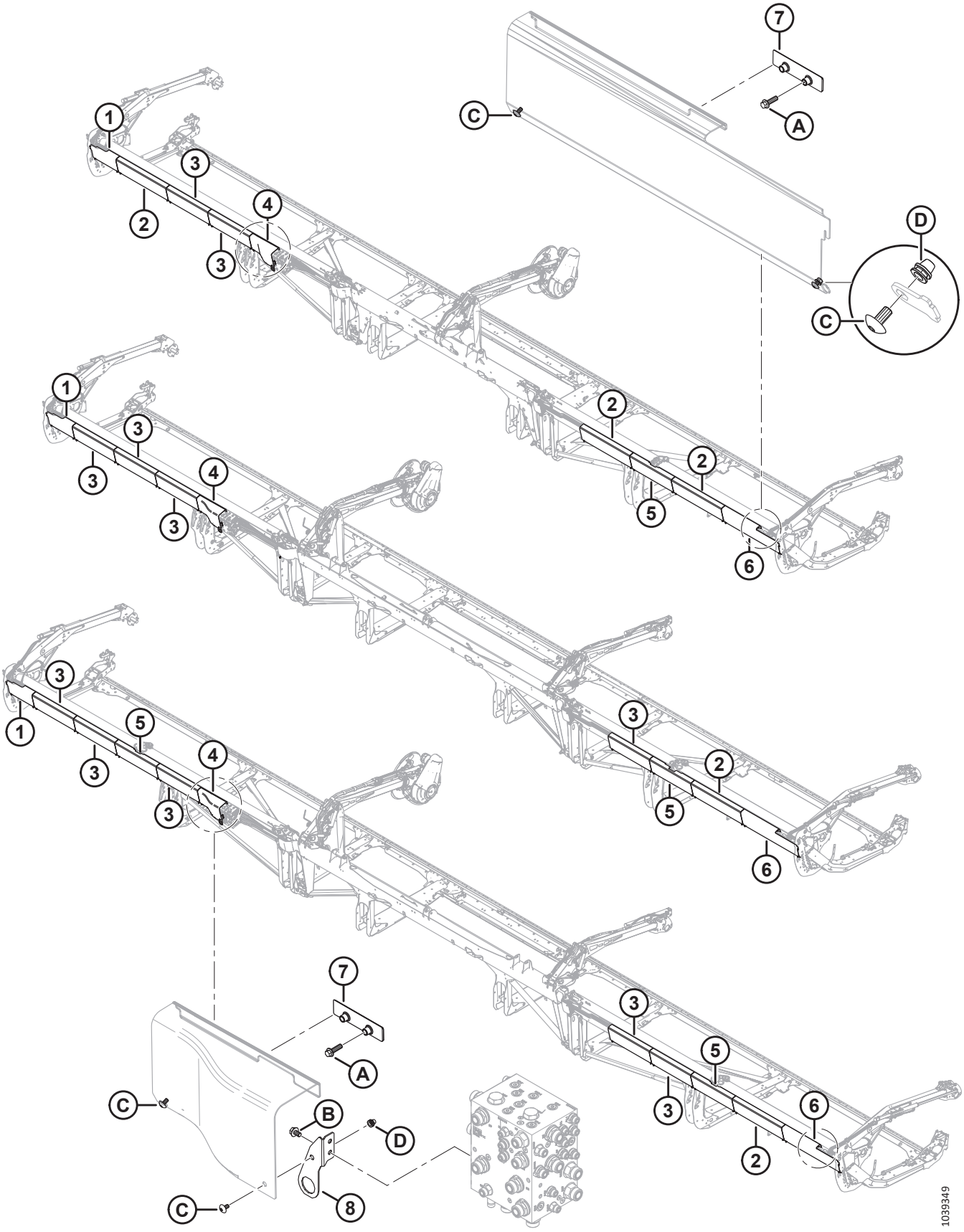

CUBIERTAS DE LÍNEA HIDRÁULICA (FD241, FD245 Y FD250)

Ref.	Número de pieza	Descripción	Cant.	Número de serie
1	323164	CUBIERTA: EXTREMO IZQ. DE PLÁSTICO HIDR.	1	
2	323172	CUBIERTA: PLÁSTICO HIDR. LARGO [414]		
3	323169	CUBIERTA: PLÁSTICO HIDR. COMÚN [415]		
4	323795	CUBIERTA: BLOQUE HIDRÁULICO IZQ.	1	
5	323165	CUBIERTA: PLÁSTICO HIDR. DIVIDIDO [416]		
6	323166	CUBIERTA: EXTREMO DER. DE PLÁSTICO HIDR.	1	
7	283849	SOPORTE: APOYO DE CUBIERTA HIDR.	2	
8	323772	ENSAMBLE: SOPORTE DEL CONECTOR [417]	1	
A	136211	PERNO: CABEZA BRIDA HEX. M10 X 1.5 X 35-8.8-AA1J		
B	136151	PERNO: CABEZA BRIDA HEX. TFL M10 X 1.5 X 16-8.8-AA1J		
C	320336	TORNILLO: CABEZA DE CRUZ TORX M8 X 1.25 X 16-SPCL-8.8-AA1T [418]		
D	320448	REMACHE: M8 X 1.25 HEX.		

414. Cantidades: FD241 = 3, FD245 = 1 y FD250 = 3.
415. Cantidades: FD241 = 2, FD245 = 4 y FD250 = 5.
416. Cantidades: FD241 = 1, FD245 = 1 y FD250 = 2.
417. El ensamble incluye un soporte de conector de montaje de la cubierta (NSS) y un remache (MD n.º320448). Las máquinas del año 2022 y anteriores con soporte reemplazado (MD n.º311513) usaban un perno M10 (MD n.º152655) y una tuerca de bloqueo M10 (MD n.º135799) para asegurar la cubierta del bloque hidráulico izq. al soporte del conector. En el caso de las máquinas del año 2023 y posteriores, o las máquinas a las que se les ha dado servicio con el ensamble de soporte del conector (MD n.º323772), solicite el tornillo M8 (MD n.º320336).
418. Cantidades: FD241 = 18, FD245 = 18 y FD250 = 22.

97 Sistema eléctrico: cableado (FD225)

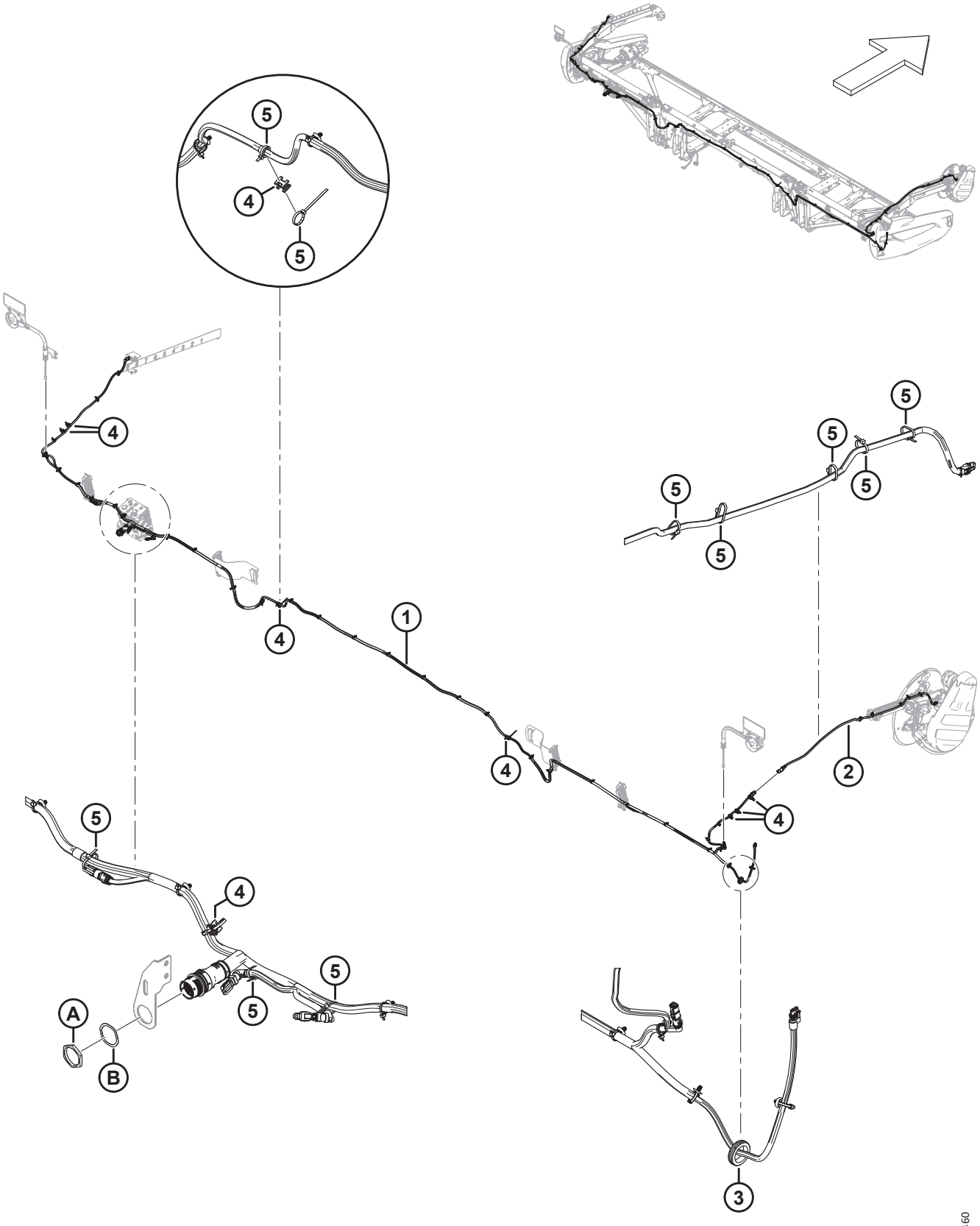

SISTEMA ELÉCTRICO: CABLEADO (FD225)

Ref.	Número de pieza	Descripción	Cant.	Número de serie
1	323381	CABLEADO: PRINCIPAL DE 25 PIES [419]	1	
2	323145	CABLEADO: BRAZO DEL MOLINETE HIDR. EXT.	1	
3	323130	OJAL: GOMA	1	
4	134442	ESPACIADOR: MONTURA DE PIVOTE DOBLE	8	
5	21763	SUJETADOR: BRIDA, NEGRO, 160 MM DE LARGO	A/R	
A	134728	TUERCA: PANEL, HDP 20, TAMAÑO 24		
B	134730	ARANDELA: BLOQUEO, HDP 20, TAMAÑO 24		

419. El cableado viene completo con todos los clips rápidos (MD n.º136655) acoplados.

98 Sistema eléctrico: cableado (FD230, FD235, FD240, FD241, FD245 y FD250)

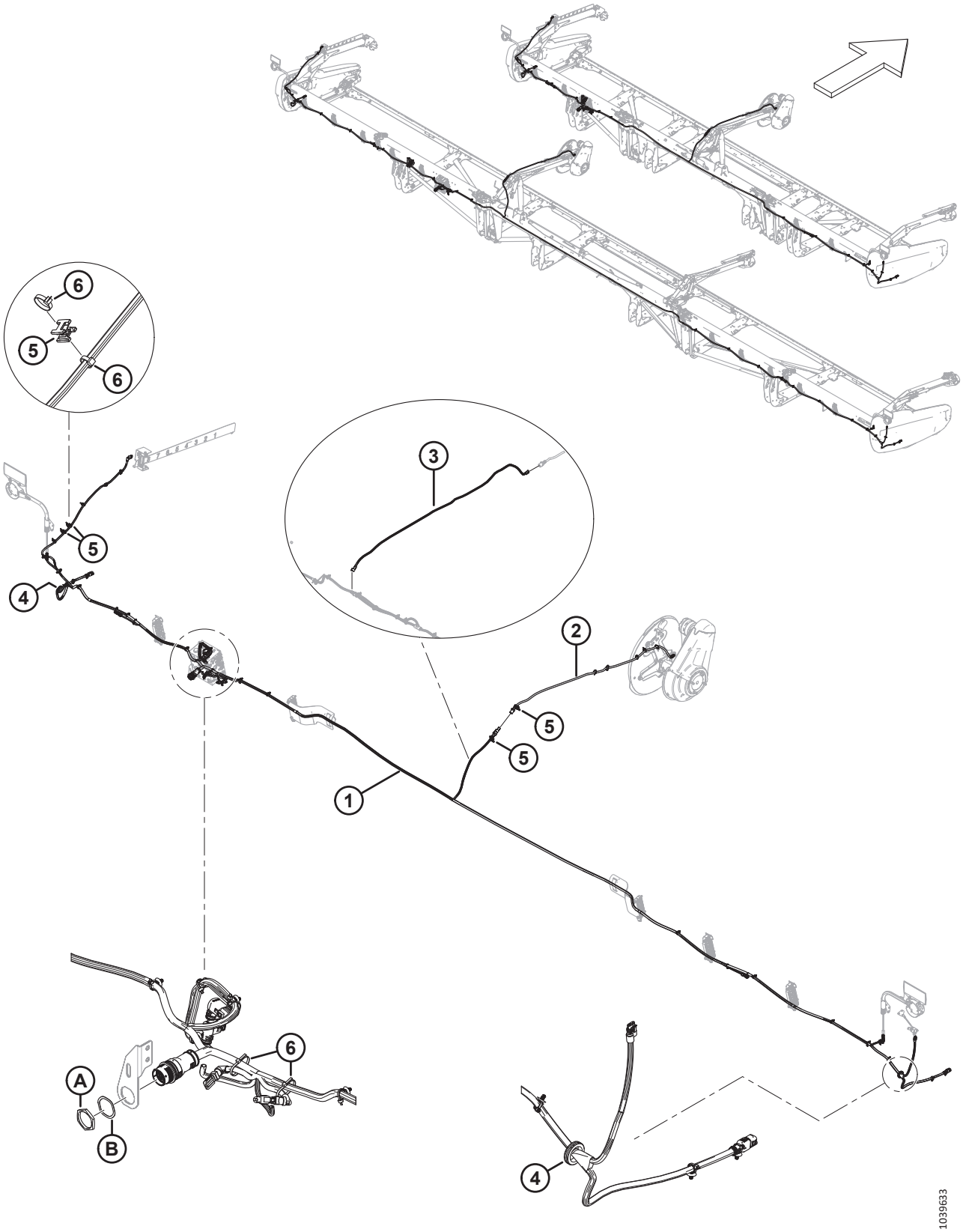

Ref.	Número de pieza	Descripción	Cant.	Número de serie
1	323207	CABLEADO: PRINCIPAL DE 30 PIES [420]	1	
	323208	CABLEADO: PRINCIPAL DE 35 PIES [420]	1	
	323210	CABLEADO: PRINCIPAL DE 40 PIES [420]	1	
	323209	CABLEADO: PRINCIPAL DE 41 PIES [420]	1	
	323211	CABLEADO: PRINCIPAL DE 45 PIES [420]	1	
	323212	CABLEADO: PRINCIPAL DE 50 PIES [420]	1	
	136655	SUJETADOR: CLIP RÁPIDO MT CON AMARRE	A/R	
2	323145	CABLEADO: BRAZO DEL MOLINETE HIDR. EXT.	1	
3	323718	CABLEADO: MOLINETE TR. DE PLATAFORMA EXT. (MOLINETE TRIPLE FD240 DE 2021/2022) [421]	1	
4	323130	OJAL: GOMA	2	
5	134442	ESPACIADOR: MONTURA DE PIVOTE DOBLE	4	
6	21763	SUJETADOR: BRIDA, NEGRO, 160 MM LG	A/R	
A	134728	TUERCA: PANEL, HDP 20, TAMAÑO 24		
B	134730	ARANDELA: BLOQUEO, HDP 20, TAMAÑO 24		

420. El cableado viene completo con todos los clips rápidos (MD n.º136655) acoplados.

421. Solo se requiere en plataformas de molinete triple FD240 del año 2021/2022; se instala entre el cableado principal y el cableado de extensión (MD n.º323145).

99 Sistema eléctrico: Luces delimitadoras

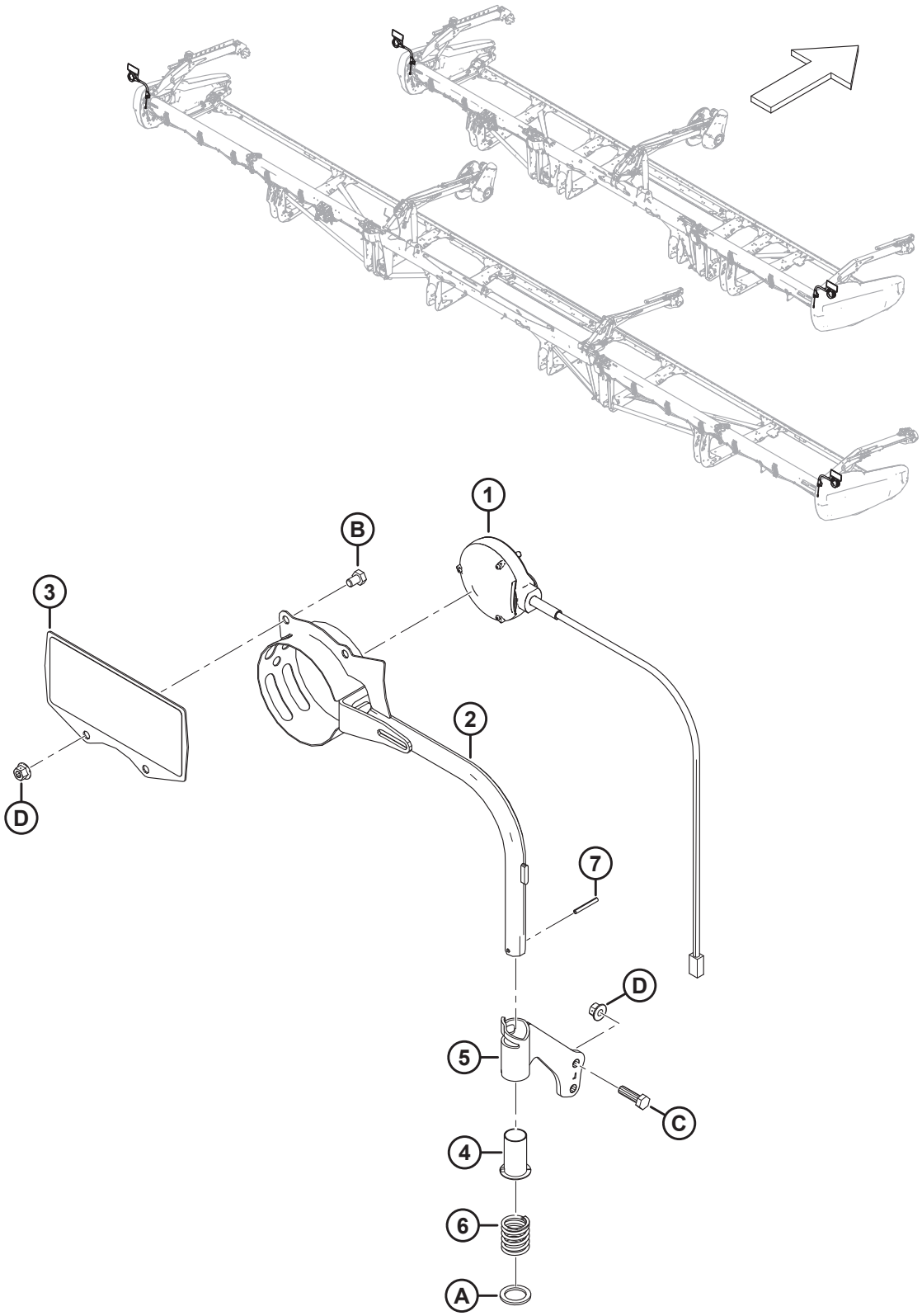

SISTEMA ELÉCTRICO: LUCES DELIMITADORAS

Ref.	Número de pieza	Descripción	Cant.	Número de serie
1	313940	LUZ: MARCADOR, ÁMBAR	2	
2	313192	LUZ DELIMITADORA	2	
3	313643	ENSAMBLE: REFLECTOR DE COSECHADORA [422]	2	
4	233912	BUJE	2	
5	233914	ENSAMBLE: MONTAJE DE TUBO IZQ. [423]	1	
	233913	ENSAMBLE: MONTAJE DE TUBO DER. [423]	1	
6	313064	RESORTE: COMPRESIÓN	2	
7	7642	PASADOR: RESORTE 3/16 DIÁM. X 1.5 LG	2	
A	320248	ARANDELA: PLANA		
B	50071	PERNO: CABEZA HEX. TFL M10 X 1.5 X 15-8.8-AA1J		
C	30628	PERNO: CABEZA HEX. M10 X 1.5 X 35-8.8-AA1J		
D	135799	TUERCA: BLOQUEO CENTRAL CON BRIDA HEX. M10 X 1.5-10		

422. El ensamble del reflector incluye dos reflectores (MD n.º313730, MD n.º115146).
423. El ensamble de montaje de tubo incluye un buje (MD n.º233912).

100 Sistema eléctrico: sensor de altura del molinete

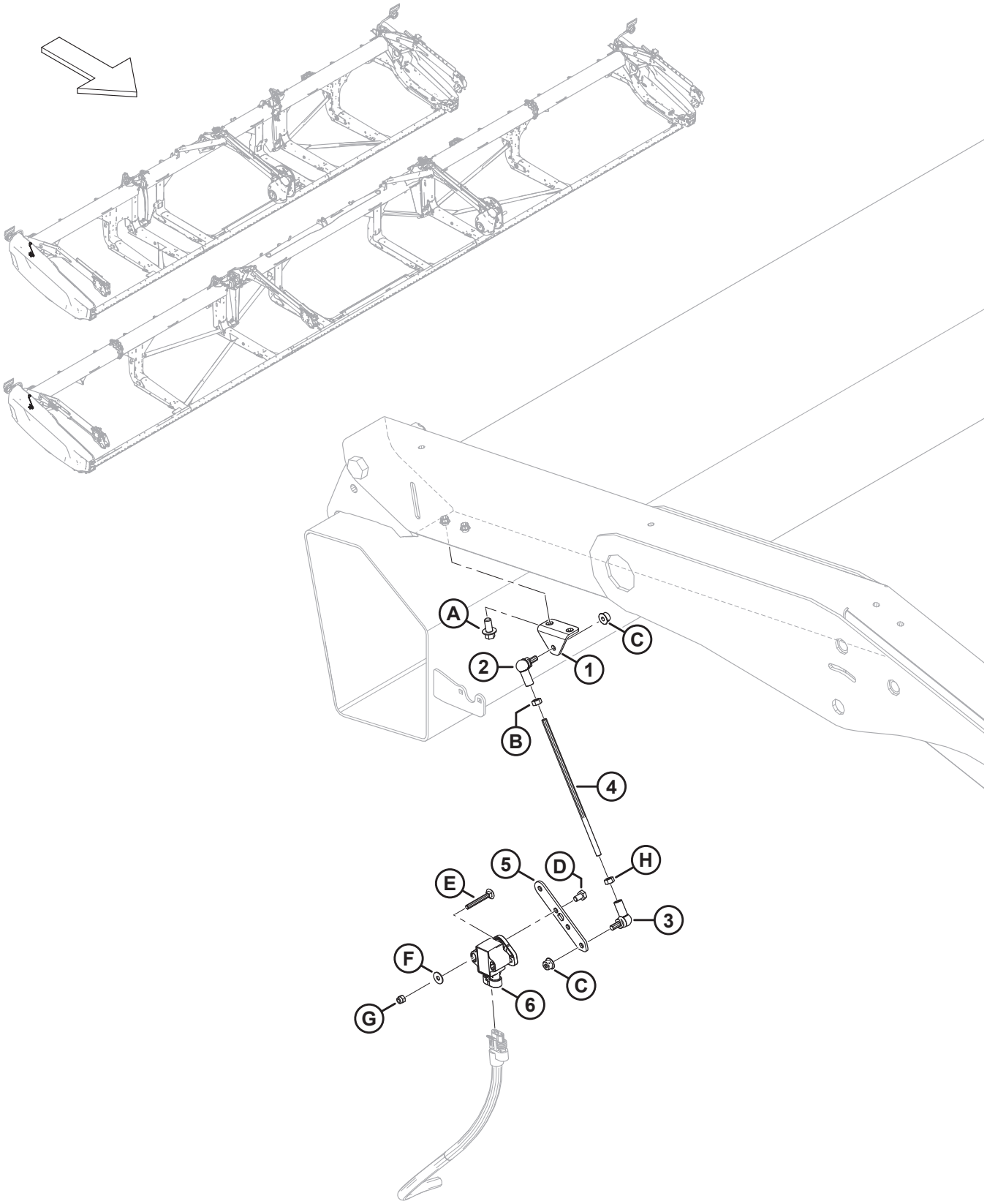

SISTEMA ELÉCTRICO: SENSOR DE ALTURA DEL MOLINETE

Ref.	Número de pieza	Descripción	Cant.	Número de serie
1	251881	SOPORTE	1	
2	291484	RÓTULA: ROSCA DER.	1	
3	291485	RÓTULA: ROSCA IZQ.	1	
4	232676	VARILLA: ROSCADA	1	
5	251879	BRAZO: SENSOR DE FLOTACIÓN	1	
6	248643	SENSOR DE ROTACIÓN: DOBLE SALIDA	1	
A	136485	PERNO: CABEZA BRIDA HEX. TFL M8 X 1.25 X 16-8.8-AA1J		
B	184683	TUERCA: HEX. ISO 4032 M6 X 1-8-ZINC		
C	152668	TUERCA: BLOQUEO CENTRAL CON BRIDA HEX. M6 X 1-8		
D	136561	PERNO: CABEZA HEX. TFL M6 X 1 X 10-8.8-AA1J		
E	136604	PERNO: RHSN TFL M5 X 0.8 X 40-8.8-AA1J		
F	184701	ARANDELA: PLANA GRANDE M5-200HV		
G	197230	TUERCA: CABEZA HEX. AUTOBLOCANTE M5 X 0.8-8-AA1J		
H	136613	TUERCA: HEX. IZQ. ISO 4032 M6 X 1-8-ZINC		

101 Sistema eléctrico: sensor de avance-retroceso del molinete (2023 y anteriores)

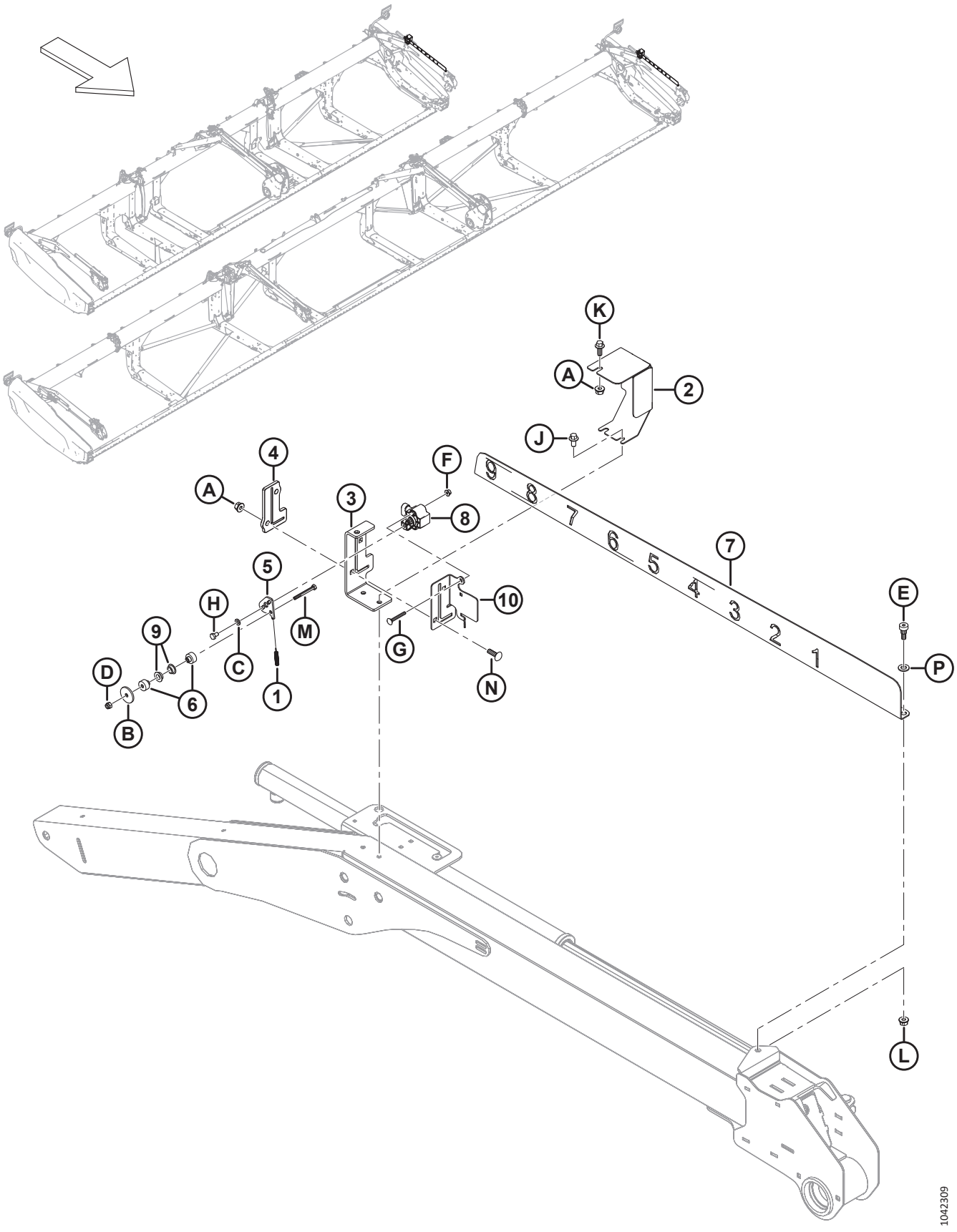

NOTA:

A menos que se indique lo contrario, las piezas y el herramental enumerados en esta sección se usan para dar servicio a unidades del año 2023 y anteriores.

Ref.	Número de pieza	Descripción	Cant.	Número de serie
1	328556	RESORTE: EXTENSIÓN [424]	1	
2	328547	CUBIERTA: SENSOR DE AVANCE-RETROCESO [425]	1	
3	340218	SOPORTE: INDICADOR DE AVANCE-RETROCESO DEL MOLINETE [425]	1	
4	311318	GUÍA: AVANCE-RETROCESO DEL MOLINETE [425]	1	
5	328539	BRAZO: SENSOR DE AVANCE-RETROCESO [424]	1	
6	328534	ESPACIADOR: BUJE DEL SENSOR [424]	2	
7	323937	INDICADOR: AVANCE-RETROCESO DEL MOLINETE [425]	1	
8	248643	SENSOR DE ROTACIÓN: DOBLE SALIDA	1	
9	206340	BUJE: ACODADO, M10	2	
10	340183	PLACA: SOPORTE DEL SENSOR [425]	1	
A	135337	TUERCA: BLOQUEO CENTRAL CON BRIDA HEX. M8 X 1.25-8-AA1J		
B	43219	ARANDELA: PLANA		
C	184705	ARANDELA: PLANA M6-200HV-AA1J		
D	184685	TORNILLO: HEX. AUTOBLOCANTE M6 X 1-8-AA1J		
E	135894	TORNILLO: CABEZA HUECA HEX. ACODADO M10		
F	136635	TUERCA: BLOQUEO CENTRAL CON BRIDA HEX. M5 X 0.8-8-AA1J		
G	197229	PERNO: RHSN TFL M5 X 0.8 X 35-4.6-AA1J		
H	136561	PERNO: CABEZA HEX. TFL M6 X 1 X 10-8.8-AA1J		
J	136485	PERNO: CABEZA BRIDA HEX. TFL M8 X 1.25 X 16-8.8-AA1J		
K	136300	PERNO: CABEZA BRIDA HEX. TFL M8 X 1.25 X 20-8.8-AA3L		
L	135337	TUERCA: BLOQ. CENTRAL CON BRIDA HEX. M8 X 1.25-8-AA1J		
M	136595	PERNO: CABEZA HEX. M6 X 1 X 55-8.8		
N	136824	PERNO: RHSSN M8 X 1.25 X 25-8.8-AA1J		
P	184711	ARANDELA: PLANA REG M10-200HV-AA1J		

424. Pieza de servicio solo para unidades del año 2023 y anteriores.

425. Se reemplaza con el kit de sensor de avance-retroceso del molinete (MD n.º368338) del año 2024. Para ver las piezas de servicio, consulte la sección *102 Sistema eléctrico: sensor de avance-retroceso del molinete (2024 y posteriores), página 269*.

102 Sistema eléctrico: sensor de avance-retroceso del molinete (2024 y posteriores)

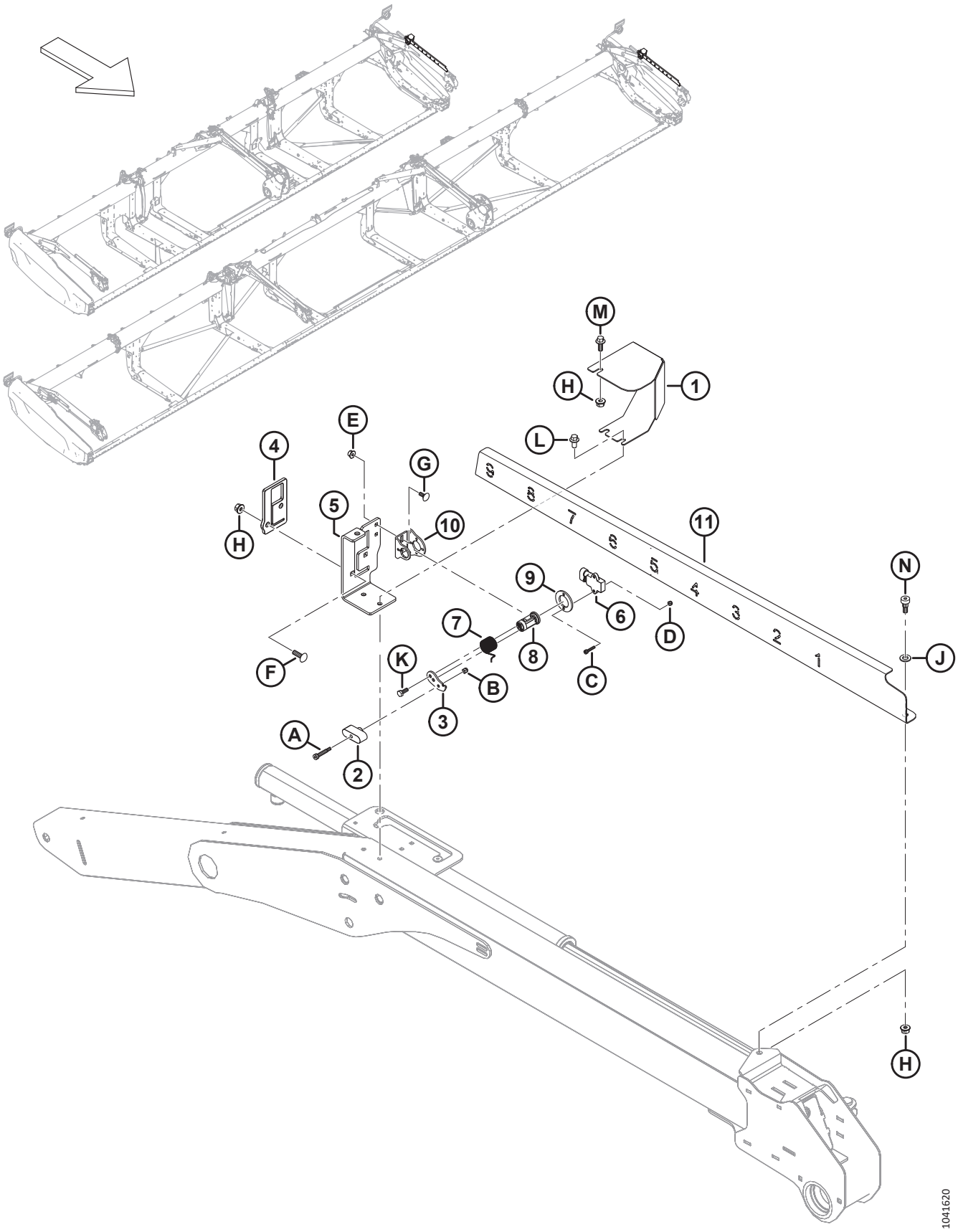

Ref.	Número de pieza	Descripción	Cant.	Número de serie
	368338	KIT: SENSOR DE AVANCE-RETROCESO [426]	A/R	
1	368239	CUBIERTA: SENSOR DE AVANCE-RETROCESO	1	
2	360840	CONTROL DESLIZANTE: AVANCE-RETROCESO	1	
3	340956	BRAZO: SENSOR	1	
4	360828	GUÍA: AVANCE-RETROCESO DEL MOLINETE	1	
5	360824	SOPORTE: INDICADOR DE AVANCE-RETROCESO DEL MOLINETE	1	
6	500303	SENSOR: GIRATORIO, DOBLE, SIN CONTACTO	1	
7	360212	RESORTE: TORSIÓN	1	
8	352163	ENSAMBLE: PIVOTE DEL SENSOR	1	
9	352001	ESPACIADOR: SENSOR	1	
10	340955	SOPORTE: SENSOR	1	
11	360823	INDICADOR: AVANCE-RETROCESO DEL MOLINETE	1	
A	320409	TORNILLO: CABEZA HUECA HEX. 6 X 25 M5 X 0.8 X 9.5-12.9-ZINC		
B	197230	TUERCA: HEX. AUTOBLOCANTE M5 X 0.8-8-AA1J		
C	320410	TORNILLO: CABEZA HUECA HEX. M4 X 0.7X20-A2SS		
D	320390	TUERCA: HEX. AUTOBLOCANTE M4 X 0.7-8-A2-SS		
E	152668	TUERCA: BLOQUEO CENTRAL CON BRIDA HEX. M6 X 1-8		
F	136824	PERNO: RHSSN M8 X 1.25 X 25-8.8-AA1J		
G	136748	PERNO: RHSN M6 X 1 X 16-8.8-ZINC		
H	135337	TUERCA: BLOQUEO CENTRAL CON BRIDA HEX. M8 X 1.25-8-AA1J		
J	184711	ARANDELA: PLANA REG M10-200HV-AA1J		
K	184642	PERNO: CABEZA HEX. TFL M6 X 1 X 16-8.8-AA1J		
L	136485	PERNO: CABEZA CON BRIDA HEX. TFL M8 X 1.25 X 16-8.8-AA1J		
M	136300	PERNO: CABEZA CON BRIDA HEX. TFL M8 X 1.25 X 20-8.8-AA3L		
N	135894	TORNILLO: CABEZA HUECA HEX. ACODADO M10		

426. El kit de sensor de avance-retroceso (MD n.º368338) se usa para actualizar las unidades del año 2023 y anteriores al diseño de sensor de avance-retroceso de molinete modelos del año 2024. El kit incluye todas las piezas y el herramental enumerado en esta sección, además de instrucciones.

103 Calcomanías y reflectores: Serie FD2

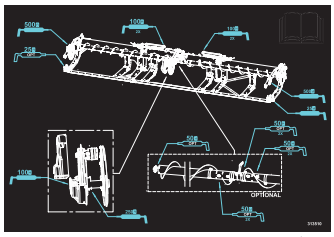

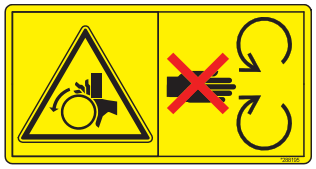

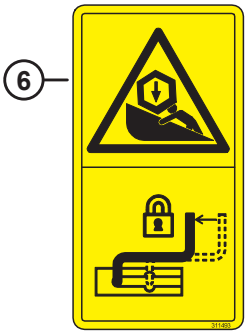

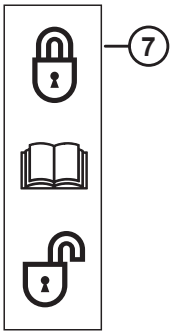

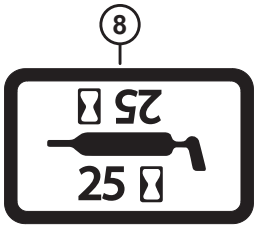

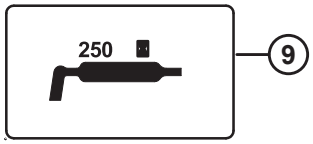

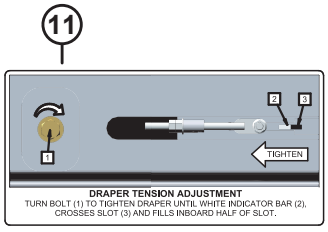

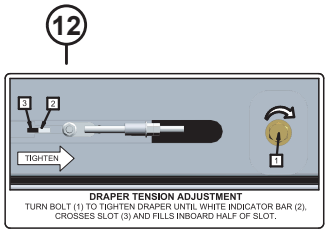

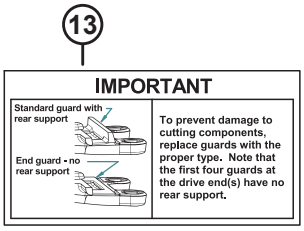

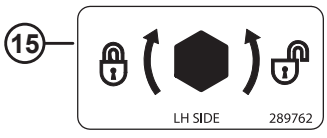

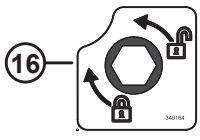

1039686

CALCOMANÍAS Y REFLECTORES: SERIE FD2

Ref.	Número de pieza	Descripción	Cant.	Número de serie
1	313733	CALCOMANÍA: PELIGRO DE PLATAFORMA		
2	313729	CALCOMANÍA: AMARRE		
3	313510	CALCOMANÍA: GRASA, FLX, DR, SINFÍN 2PC		
	313920	CALCOMANÍA: GRASA, FLX, TR, SINFÍN 3PC		
4	288195	CALCOMANÍA: PIEZA ROTATORIA		
5	313725	CALCOMANÍA: MANUAL/HPF/PELIGRO		
6	311493	CALCOMANÍA: BLOQUEO DE LA TRABA DEL MOLINETE CENTRAL		
7	165218	CALCOMANÍA: BLOQUEO DE ALA		
8	23164	CALCOMANÍA: LUBRICANTE DE 25 H		
	23165	CALCOMANÍA: LUBRICANTE DE 50 H		
	115759	CALCOMANÍA: ENGRASE DE 100 H		
9	323516	CALCOMANÍA: ENGRASE (DE 250 H)		
10	360541	CALCOMANÍA: PELIGRO/ENREDO CON EL MOLINETE		
11	279528	CALCOMANÍA: TENSIÓN DE LA LONA DER.		
12	220084	CALCOMANÍA: TENSIÓN DE LA LONA IZQ.		
13	129313	CALCOMANÍA: IMPORTANTE: PUNTONES		
14	32070	CALCOMANÍA: NÚMERO DE PATENTE		
15	289762	CALCOMANÍA: PESTILLO ABRESURCOS IZQ.		
	289763	CALCOMANÍA: PESTILLO ABRESURCOS DER.		
16	340164	CALCOMANÍA: PESTILLO DE LEVA		
17	115146	REFLECTOR: ÁMBAR, 230 MM		
	273440	REFLECTOR: ÁMBAR, 655 MM (TUBO CENTRAL DE 8 IN) [427]		
	165524	REFLECTOR: ROJO, 230 MM [428]		
18	313787	REFLECTOR: ROJO/NARANJA, 230 MM [429]		
	313730	REFLECTOR: ROJO/NARANJA, 230 MM (LUCES DELIMITADORAS) [430]		

427. El reflector se usa en los tubos centrales del molinete.
428. El reflector se usa en la tapa lateral de la plataforma derecha.
429. El reflector se usa para superficies de plástico/PVC.
430. El reflector se usa para superficies de metal.

104 Calcomanías: Identificación de productos, New Holland

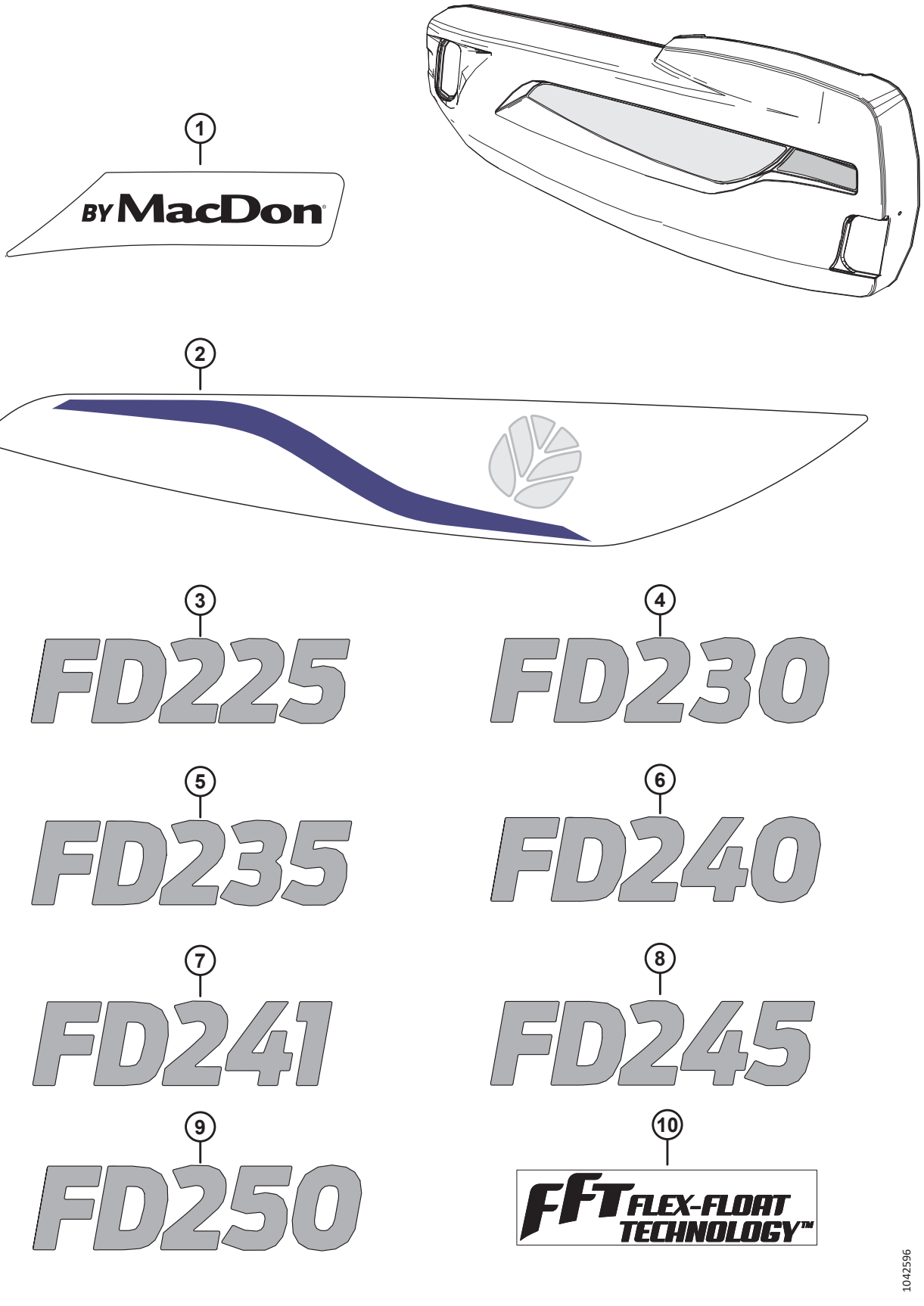

Ref.	Número de pieza	Descripción	Cant.	Número de serie
1	368424	CALCOMANÍA: DE MACDON NH TRANSPARENTE, IZQ. [431]	1	
	368425	CALCOMANÍA: DE MACDON NH TRANSPARENTE, DER. [432]	1	
2	368386	CALCOMANÍA: NH, IZQ. [433]	1	
	368394	CALCOMANÍA: NH, DER. [434]	1	
3	360405	CALCOMANÍA: FD225, MODELO NH, NBR	1	
4	360406	CALCOMANÍA: FD230, MODELO NH, NBR	1	
5	360407	CALCOMANÍA: FD235, MODELO NH, NBR	1	
6	360408	CALCOMANÍA: FD240, MODELO NH, NBR	1	
7	360409	CALCOMANÍA: FD241, MODELO NH, NBR	1	
8	360410	CALCOMANÍA: FD245, MODELO NH, NBR	1	
9	360411	CALCOMANÍA: FD250, MODELO NH, NBR	1	
10	245093	CALCOMANÍA: FFT (FLEX-FLOAT TECHNOLOGY)	1	

431. La calcomanía NH amarilla izquierda MD n.º360421 se reemplaza con la calcomanía NH transparente izquierda MD n.º368424. Solicite la calcomanía MD n.º360421 hasta agotar stock; luego, solicite la calcomanía MD n.º368424.
432. La calcomanía NH amarilla derecha MD n.º360422 se reemplaza con la calcomanía NH transparente derecha MD n.º368425. Solicite la calcomanía MD n.º360422 hasta agotar stock; luego, solicite la calcomanía MD n.º368425.
433. La calcomanía NH amarilla izquierda MD n.º360446 se reemplaza con la calcomanía NH izquierda MD n.º368386. Solicite la calcomanía MD n.º360446 hasta agotar stock; luego, solicite la calcomanía MD n.º368386.
434. La calcomanía NH amarilla derecha MD n.º360447 se reemplaza con la calcomanía NH derecha MD n.º368394. Solicite la calcomanía MD n.º360447 hasta agotar stock; luego, solicite la calcomanía MD n.º368394.

105 Calcomanía: francés

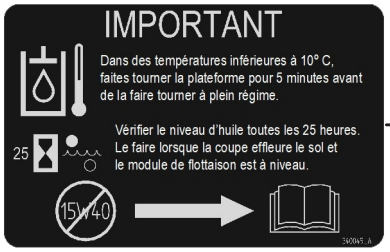

1

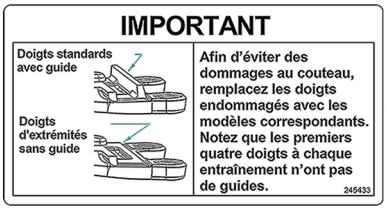

2

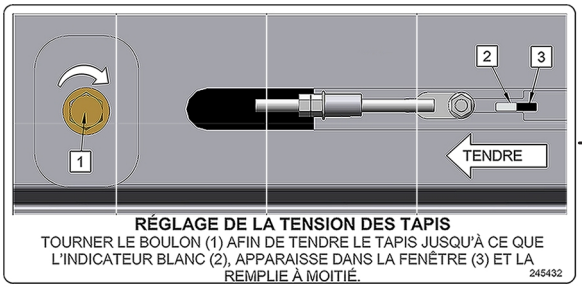

3

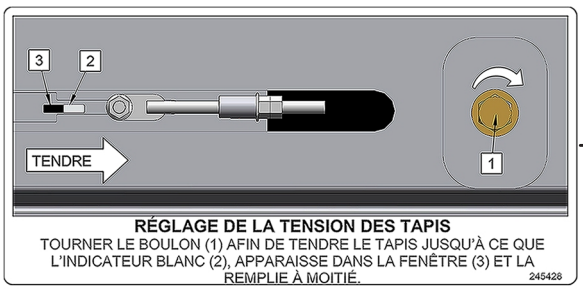

4

1036707

CALCOMANÍA: FRANCÉS

Ref.	Número de pieza	Descripción	Cant.	Número de serie
1	340049	CALCOMANÍA: ACEITE, IMPORTANTE, FRANCÉS		
2	245433	CALCOMANÍA: IMPORTANTE: PUNTONES, FRANCÉS		
3	245432	CALCOMANÍA: TENSIÓN DE LONA DER., FRANCÉS		
4	245428	CALCOMANÍA: TENSIÓN DE LONA IZQ., FRANCÉS		

106 Calcomanías: portugués

1

2

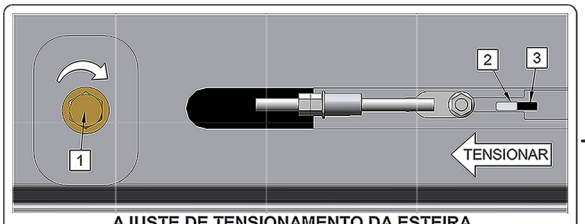

AJUSTE DE TENSIONAMENTO DA ESTEIRA
GIRE O PARAFUSO (1) PARA TENSIONAR A ESTEIRA ATÉ QUE A BARRA INDICADORA BRANCA (2) , ATRAVESSE A CAVA (3) E COMPLETE ATÉ A METADE DA CAVA.

3

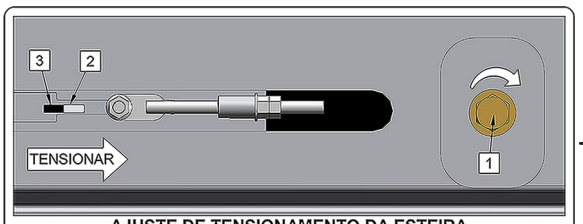

AJUSTE DE TENSIONAMENTO DA ESTEIRA
GIRE O PARAFUSO (1) PARA TENSIONAR A ESTEIRA ATÉ QUE A BARRA INDICADORA BRANCA (2) , ATRAVESSE A CAVA (3) E COMPLETE ATÉ A METADE DA CAVA.

4

1036719

CALCOMANÍAS: PORTUGUÉS

Ref.	Número de pieza	Descripción	Cant.	Número de serie
1	340051	CALCOMANÍA: ACEITE, IMPORTANTE, PORTUGUÉS		
2	220817	CALCOMANÍA: IMPORTANTE: PUNTONES, PORTUGUÉS		
3	220836	CALCOMANÍA: TENSIÓN DE LONA DER., PORTUGUÉS		
4	220824	CALCOMANÍA: TENSIÓN DE LONA IZQ., PORTUGUÉS		

107 Calcomanías: ruso

1036727

CALCOMANÍAS: RUSO

Ref.	Número de pieza	Descripción	Cant.	Número de serie
1	340052	CALCOMANÍA: ACEITE, IMPORTANTE, RUSO		
2	220832	CALCOMANÍA: IMPORTANTE: PUNTONES, RUSO		
3	220834	CALCOMANÍA: TENSIÓN DE LONA DER., RUSO		
4	220831	CALCOMANÍA: TENSIÓN DE LONA IZQ., RUSO		

108 Calcomanías: español

1

2

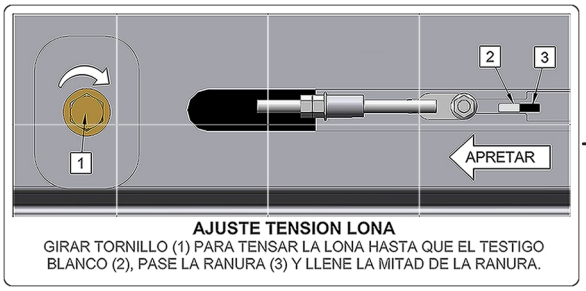

3

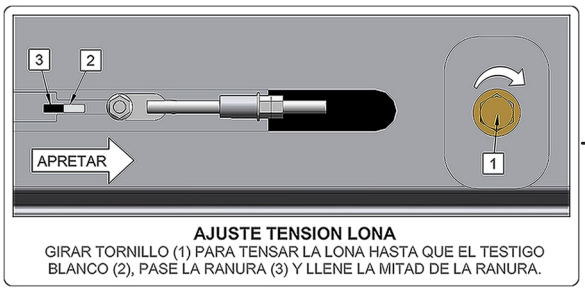

4

1036716

CALCOMANÍAS: ESPAÑOL

Ref.	Número de pieza	Descripción	Cant.	Número de serie
1	340050	CALCOMANÍA: ACEITE, IMPORTANTE, ESPAÑOL		
2	220807	CALCOMANÍA: IMPORTANTE: PUNTONES, ESPAÑOL		
3	220835	CALCOMANÍA: TENSIÓN DE LONA DER., ESPAÑOL		
4	220814	CALCOMANÍA: TENSIÓN DE LONA IZQ., ESPAÑOL		

109 (Opcional) ContourMax™: ruedas de contorno externas

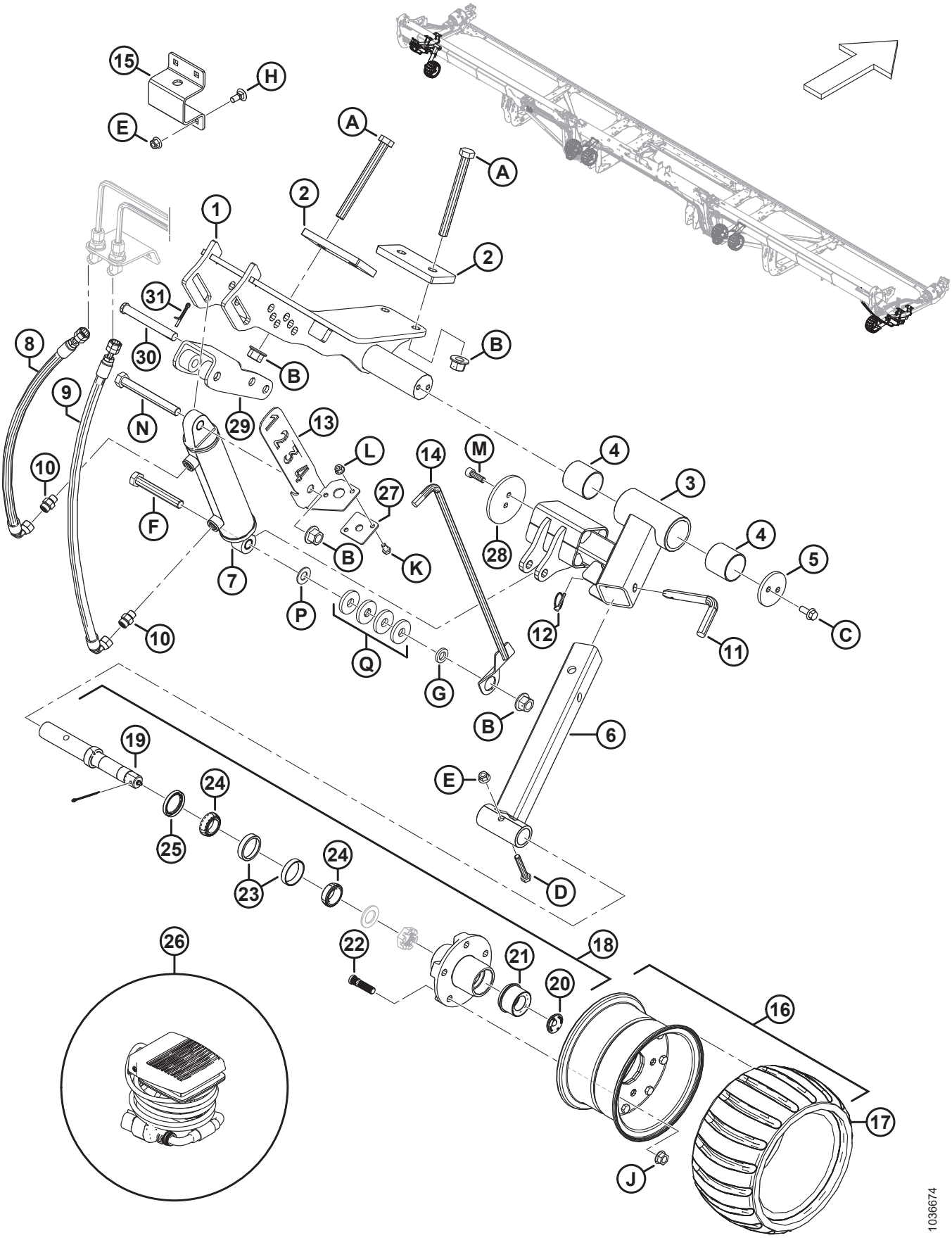

(OPCIONAL) CONTOURMAX™: RUEDAS DE CONTORNO EXTERNAS

Ref.	Número de pieza	Descripción	Cant.	Número de serie
	B7389	KIT: RUEDAS DE CONTORNO CONTOURMAX [435]		
1	233980	MONTAJE: EXTERIOR IZQ.	1	
	233960	MONTAJE: EXTERIOR DER.	1	
2	233874	PLACA: TRASERA DE 85 MM	4	
3	313913	BRAZO EXTERIOR SUPERIOR: ENSAMBLE [436]	2	
4	313020	BUJE: PLÁSTICO	4	
5	233870	RETENEDOR	2	
6	313914	SOPORTE EXTERIOR INFERIOR	2	
7	313012	CILINDRO: HIDR. (IZQ.) [437]	1	
	313794	KIT DE SELLO		
	258391	BUJE		
	313011	CILINDRO: HIDR. (DER.) [438]	1	
	313793	KIT DE SELLO		
	258391	BUJE		
8	360452	MANGUERA: HIDR.	2	
9	283779	MANGUERA: HIDR.	2	
10	135778	ACCESORIO: ADAPTADOR	4	
11	313921	PASADOR: BLOQUEO	2	
12	50193	PASADOR: CLAVIJA	2	
13	NSS	SOPORTE: INDICADOR (SOLO IZQ.) [439]	1	
	360358	KIT: ENSAMBLE, SERV. CALIBRACIÓN CONTOURMAX [440]	1	
14	NSS	INDICADOR DE ALTURA: SOLDADURA (SOLO IZQ.) [439]	1	
	360358	KIT: ENSAMBLE, SERV. CALIBRACIÓN CONTOURMAX [440]	1	
15	313922	BANDA: ALMACENAMIENTO DE RUEDA (SOLO IZQ.) [441]	1	
16	313368	RUEDA DE CONTORNO: ENSAMBLE [442]	2	
17	313366	NEUMÁTICO: RUEDA DE CONTORNO	2	
18	313114	HUSILLO: ENSAMBLE [443]	2	
19	313859	HUSILLO: EJE	2	

435. El kit incluye todas las piezas de ruedas internas y externas enumeradas para completar la instalación en una plataforma lista para ContourMax™. Si su plataforma no está configurada de fábrica, también necesitará uno de los siguientes paquetes. Consulte las secciones *90 Sistema hidráulico: ContourMax™, ruedas de contorno (FD235), página 239* o *91 Sistema hidráulico: ContourMax™, ruedas de contorno (FD240, FD241, FD245 y FD250), página 243*. Los kits están disponibles solo a través de Whole Goods.
436. El ensamble del brazo incluye dos bujes de plástico (MD n.º313020).
437. Cilindro hidráulico izquierdo.
438. Cilindro hidráulico derecho.
439. Se han reemplazado el soporte del indicador (MD n.º340703) y el indicador de altura (MD n.º313447) por el kit de servicio (MD n.º360358).
440. Para piezas de servicio, consulte la sección *111 (Opción) ContourMax™: Kit de servicio de calibración, página 291*.
441. Solo rueda de contorno exterior izquierda.
442. El ensamble de la rueda incluye un neumático (MD n.º313366).
443. El ensamble de husillo incluye un eje de husillo (MD n.º313859), un tapón de goma (MD n.º284705), una tapa de lubricante EZ (MD n.º284706), cinco espárragos (MD n.º284707), un rodamiento de copa de 47 mm (MD n.º284708), un rodamiento cónico de 44 mm (MD n.º284709), un sello (MD n.º284710), una tuerca ranurada (NSS) y una arandela (NSS).

(OPCIONAL) CONTOURMAX™: RUEDAS DE CONTORNO EXTERNAS

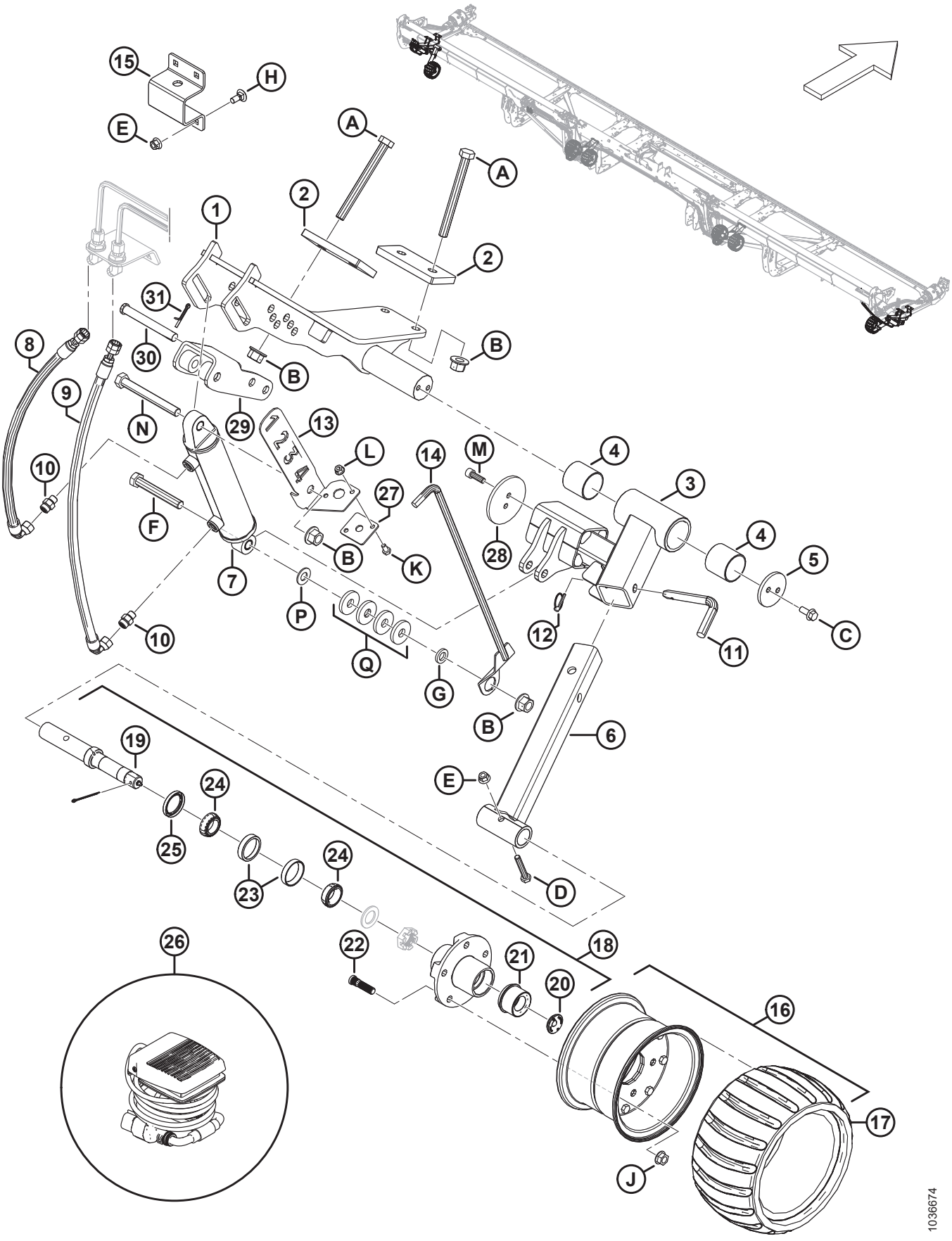

(OPCIONAL) CONTOURMAX™: RUEDAS DE CONTORNO EXTERNAS

Ref.	Número de pieza	Descripción	Cant.	Número de serie
20	284705	TAPÓN: GOMA	2	
21	284706	TAPA: LUBRICANTE EZ	2	
22	284707	ESPÁRRAGO	10	
23	284708	RODAMIENTO: COPA, 47 MM	2	
24	284709	RODAMIENTO: CÓNICO, 44 MM	2	
25	284710	SELLO	2	
26	314581	CABLEADO: PEDAL	1	
27	313441	GUÍA: INDICADOR	1	
28	233920	RETENEDOR: DISCO CON PERNO EN 3.75 PULG.	2	
29	233975	SOLDADURA DE AJUSTADOR: CONTOURMAX	2	
30	113813	PASADOR: HORQUILLA, 15.71 MM; 115 MM, ZN PL	2	
31	18608	PASADOR: CHAVETA 3/16 DIÁM. X 1.5 ZP	2	
A	320122	PERNO: CABEZA HEX. M16 X 2 X 160-10.9-ZINC		
B	136440	TUERCA: BLOQUEO CENTRAL CON BRIDA HEX. M16 X 2-10-AA1J		
C	135783	PERNO: CABEZA BRIDA HEX. TFL M10 X 1.5 X 25-10.9-AA1J		
D	184664	PERNO: CABEZA HEX. M10 X 1.5 X 60-8.8-AA1J		
E	135799	TUERCA: BLOQUEO CENTRAL CON BRIDA HEX. M10 X 1.5-10		
F	136159	PERNO: CABEZA HEX. M16 X 2 X 110-8.8-AA1J (SOLO IZQ.) [444]		
	152602	PERNO: CABEZA HEX. M16 X 2 X 80-10.9-AA1J (SOLO DER.) [445]		
G	103361	ARANDELA: PLANA (SOLO IZQ.) [444]		
H	135785	PERNO: RHSN M10 X 1.5 X 25-8.8-AA1J		
J	188470	TUERCA: BRIDA DT SMFC 1/2-20 UNF GR 8 AA1J		
K	50139	PERNO: CABEZA HEX. TFL M8 X 1.25 X 16-8.8-AA1J		
L	135337	TUERCA: BLOQUEO CENTRAL CON BRIDA HEX. M8 X 1.25-8-AA1J		
M	135401	TORNILLO: CABEZA HUECA HEX. TFL M10 X 1.5 X 30-8.8-AA1J		
N	184677	PERNO: CABEZA HEX. M16 X 2 X 140-8.8-AA1J		
P	18600	ARANDELA: PLANA SAE 21/32 DE ID X 1 5/16 DE OD AA1J (SOLO IZQ.) [444]		
Q	4762	ARANDELA: PLANA, 2/3 PULG. DE DI, 1 13/16 PULG. DE OD, 1/4 PULG. DE GROSOR (SOLO IZQ.) [444]		

444. Solo rueda de contorno exterior izquierda.
445. Solo rueda de contorno exterior derecha.

110 (Opcional) ContourMax™: ruedas de contorno internas

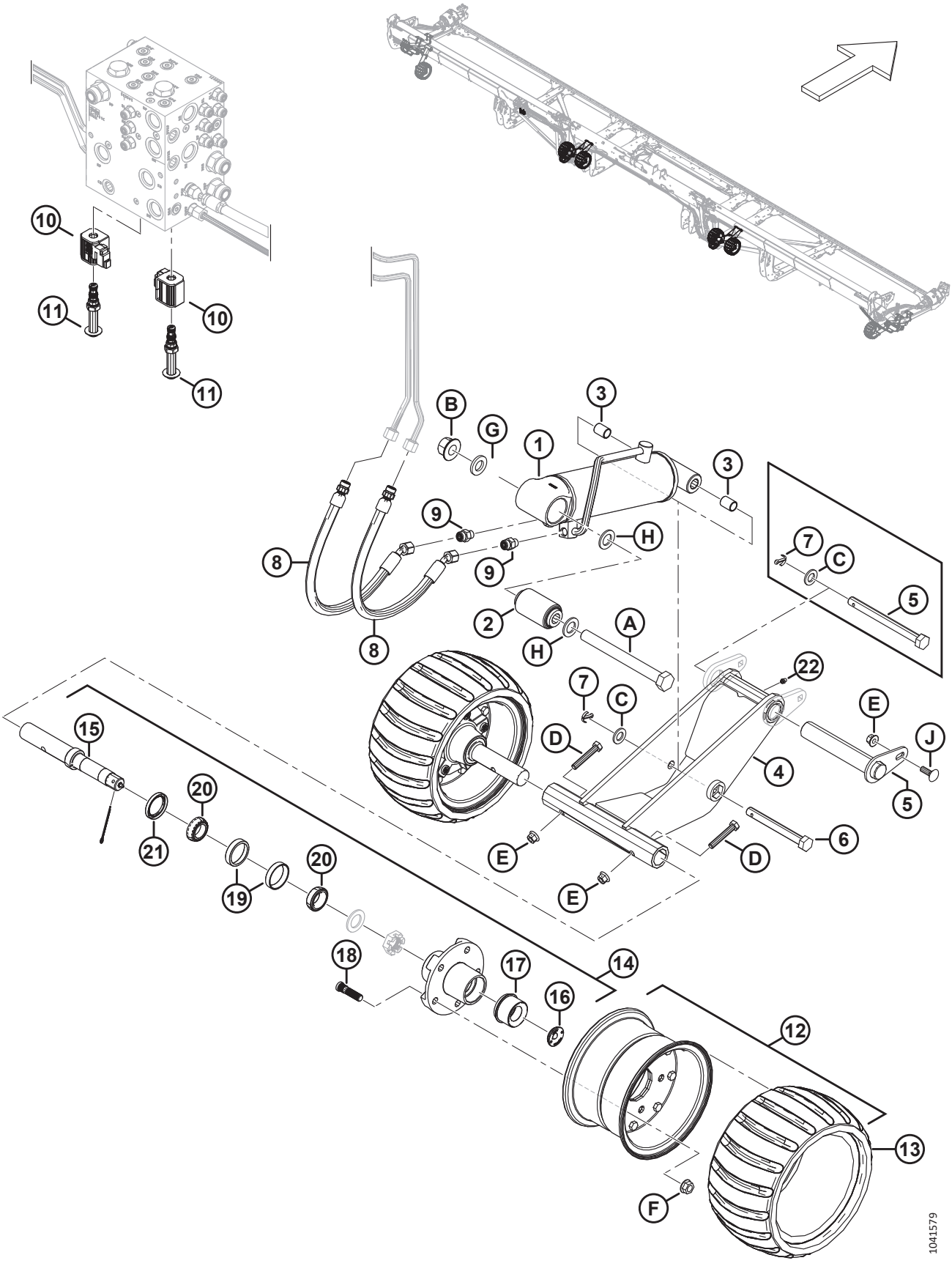

(OPCIONAL) CONTOURMAX™: RUEDAS DE CONTORNO INTERNAS

Ref.	Número de pieza	Descripción	Cant.	Número de serie
	B7389	KIT: RUEDAS DE CONTORNO CONTOURMAX [446]		
1	313776	AISLADOR DEL CILINDRO IZQ.: ENSAMBLE [447]	1	
	313791	KIT DE SELLO		
	313777	AISLADOR DE CILINDRO DER.: ENSAMBLE [447]	1	
	313792	KIT DE SELLO		
2	313007	BUJE: GOMA, ADHERIDO	2	
3	258391	BUJE	4	
4	360774	ENSAMBLE: CONTOURMAX CON ENGRASADOR [448]	2	
5	360714	PASADOR: [449]	2	
	360812	KIT: PASADOR CONTOURMAX DE 1.25 PULG. [450]	A/R	
	360818	KIT: PASADOR CONTOURMAX DE 5/8 PULG. [451]	A/R	
	313748	PASADOR: CABEZA HEX. 5/8 X 7 PULG. DE LARGO ZINC [452]	A/R	
6	313753	PASADOR: CABEZA HEX. 5/8 X 5.25 LG-ZINC	2	
7	18648	PASADOR: CHAVETA 3/16 DIÁM. X 1.25 ZP	4	
8	283783	MANGUERA: HIDR.	4	
	135865	O-RING: Ø1.78 X Ø9.25		
9	135778	ACCESORIO: ADAPTADOR	4	
10	287449	BOBINA: 12 V CC, 0.625 PULG.	2	
11	287450	VÁLVULA: ASIENTO	2	

446. El kit incluye todas las piezas de ruedas internas y externas enumeradas para completar la instalación en una plataforma lista para ContourMax™. Si su plataforma no está configurada de fábrica, también necesitará uno de los siguientes paquetes. Consulte las secciones *90 Sistema hidráulico: ContourMax™, ruedas de contorno (FD235), página 239* o *91 Sistema hidráulico: ContourMax™, ruedas de contorno (FD240, FD241, FD245 y FD250), página 243*. Los kits están disponibles solo a través de Whole Goods.
447. El ensamble de aislador del cilindro incluye un buje de goma adherido (MD n.º313007) y dos bujes (MD n.º258391).
448. Incluye un accesorio de lubricación (MD n.º18671) y una calcomanía de engrase de 100 horas (MD n.º115759).
449. El pasador ContourMax (MD n.º360714) para modelos del año 2024 y posteriores incluye una orejeta soldada (NSS) y un pasador de pivote de 1.25 pulgadas (NSS). Para dar servicio a modelos del año 2023 y plataformas anteriores con el ensamble de la rueda del año 2024 (MD n.º360774), solicite el kit de servicio para pasadores ContourMax de 1.25 pulgadas (MD n.º360812) o el kit de servicio para pasadores ContourMax de 5/8 pulgadas (MD n.º360818).
450. El kit de servicio para el pasador ContourMax de 1.25 pulgadas se usa para adaptar las patas interiores de la plataforma y permitir el uso del pasador más grande (MD n.º360714) con el fin de asegurar el ensamble de la rueda (MD n.º360774) a la pata de la plataforma. El kit incluye un pasador ContourMax (MD n.º360714), dos orejetas de servicio (MD n.º360713), dos plantillas de arandela (MD n.º360810), herramental (MD n.º136211, 135799) e instrucciones.
451. El kit de servicio para el pasador ContourMax de 5/8 pulgadas se usa para permitir el uso del pasador de cabeza hex. de 5/8 pulgadas (modelos del año 2023 y anteriores) (MD n.º313748) con el fin de asegurar el ensamble de la rueda (MD n.º360774) a la pata de la plataforma. El kit incluye un pasador (MD n.º313748), un espaciador de tubo (MD n.º360819), un pasador de chaveta (MD n.º18648), dos placas de arandela (NSS), herramental (MD n.º184717, 319544) e instrucciones.
452. Pieza de servicio solo para el ensamble de la rueda reemplazado (MD n.º323478). Para el nuevo ensamble de la rueda (MD n.º360774), solicite el pasador (MD n.º360714) o el kit de servicio (MD n.º360812, 360818).

(OPCIONAL) CONTOURMAX™: RUEDAS DE CONTORNO INTERNAS

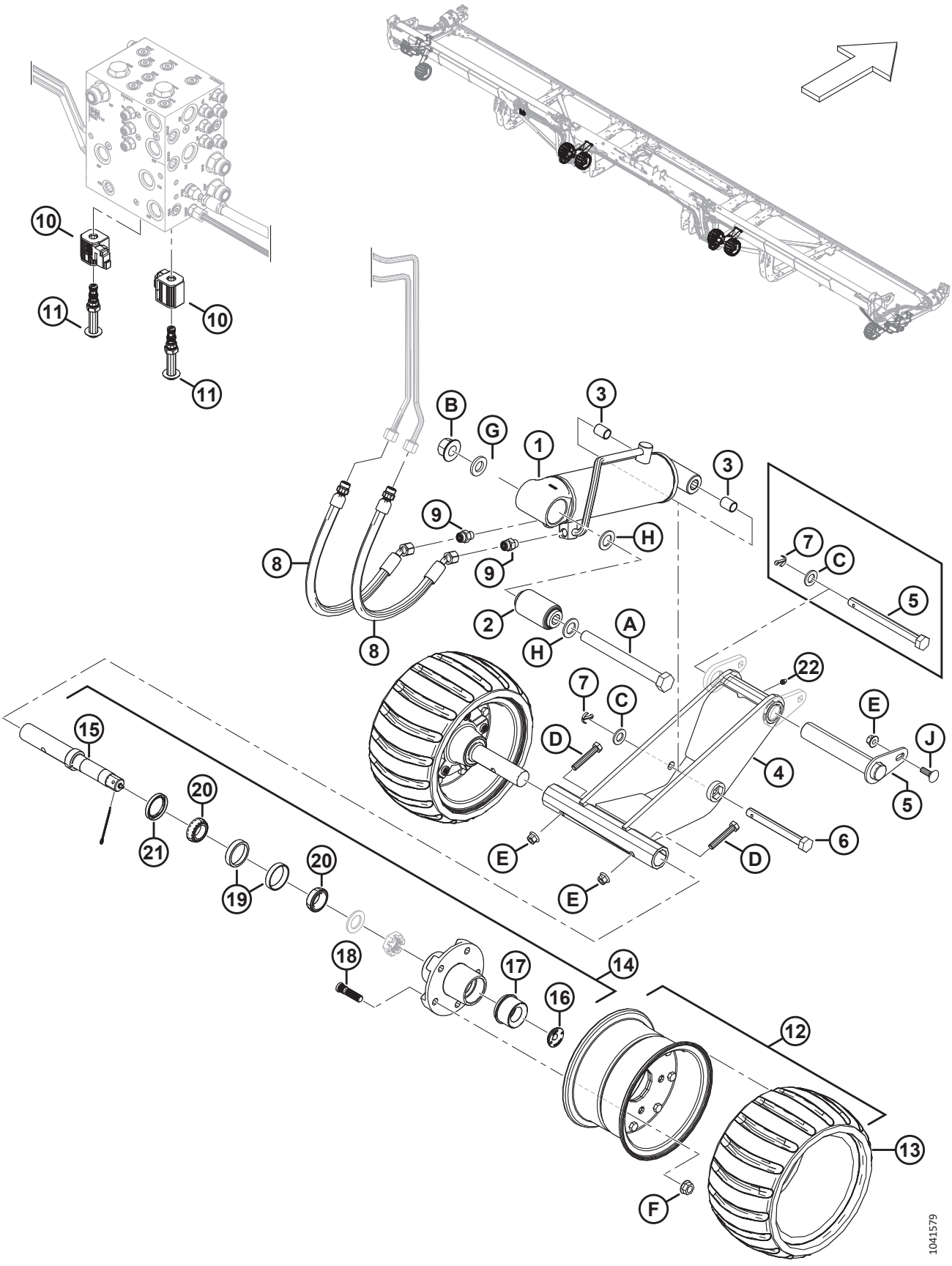

(OPCIONAL) CONTOURMAX™: RUEDAS DE CONTORNO INTERNAS

Ref.	Número de pieza	Descripción	Cant.	Número de serie
12	313368	RUEDA DE CONTORNO: ENSAMBLE [453]	4	
13	313366	NEUMÁTICO: RUEDA DE CONTORNO	4	
14	313114	HUSILLO: ENSAMBLE [454]	4	
15	313859	HUSILLO: EJE	4	
16	284705	TAPÓN: GOMA	4	
17	284706	TAPA: LUBRICANTE EZ	4	
18	284707	ESPÁRRAGO	20	
19	284708	RODAMIENTO: COPA, 47 MM	4	
20	284709	RODAMIENTO: CÓNICO, 44 MM	4	
21	284710	SELLO	4	
22	18671	RACOR: LUBRICANTE 1/4-28 UNF	2	
A	320331	PERNO: CABEZA HEX. M20 X 2.5 X 200-10.9-ZINC		
B	136122	TUERCA: BLOQUEO CENTRAL CON BRIDA HEX. M20 X 2.5-10-AA1J		
C	184717	ARANDELA: PLANA REG M16-200HV-AA1J		
D	184664	PERNO: CABEZA HEX. M10 X 1.5 X 60-8.8-AA1J		
E	135799	TUERCA: BLOQUEO CENTRAL CON BRIDA HEX. M10 X 1.5-10z		
F	188470	TUERCA: BRIDA DT SMFC 1/2-20 UNF GR 8 AA1J		
G	21540	ARANDELA: DURA ASTM F436M20-340HV-AB2C		
H	136477	ARANDELA: PLANA REG M20-200HV		
J	184662	PERNO: RHSN TFL M10 X 1.5 X 30-8.8-AA1J		

453. El ensamble de la rueda incluye un neumático (MD n.º313366).

454. El ensamble de husillo incluye un eje de husillo (MD n.º313859), un tapón de goma (MD n.º284705), una tapa de lubricante EZ (MD n.º284706), cinco espárragos (MD n.º284707), un rodamiento de copa de 47 mm (MD n.º284708), un rodamiento cónico de 44 mm (MD n.º284709) y un sello (MD n.º284710).

111 (Opción) ContourMax™: Kit de servicio de calibración

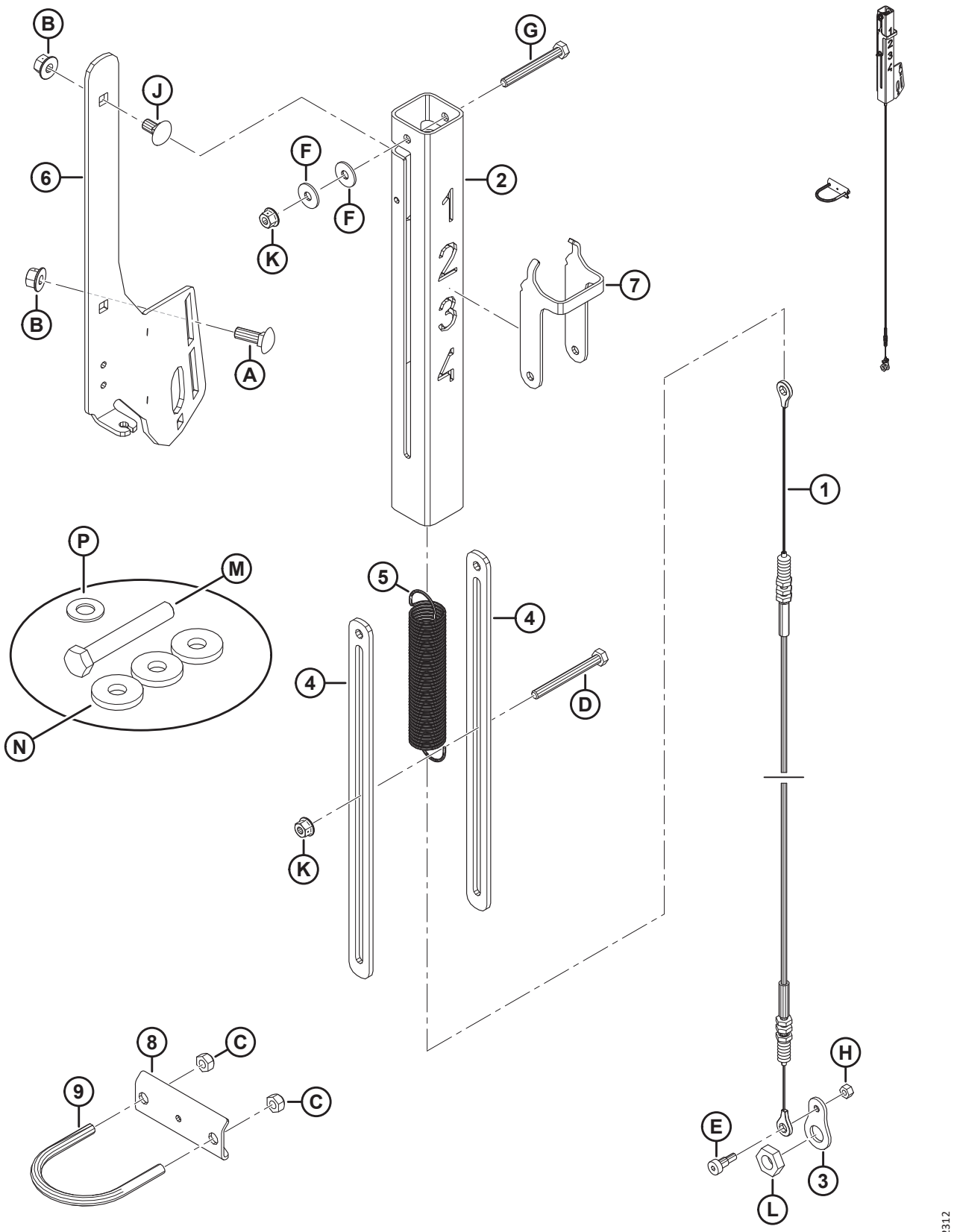

(OPCIÓN) CONTOURMAX™: KIT DE SERVICIO DE CALIBRACIÓN

Ref.	Número de pieza	Descripción	Cant.	Número de serie
	360358	KIT: ENSAMBLE, SERV. CALIBRACIÓN CONTOURMAX		
1	360559	CABLE: CONTOURMAX	1	
2	360551	TUBO: INDICADOR CONTOURMAX	1	
3	360526	PLACA: CONEXIÓN DE CABLE	1	
4	233950	ESPACIADOR: INDICADOR CONTOURMAX	2	
5	233906	RESORTE: CONTOURMAX	1	
6	233900	SOPORTE: INDICADOR CONTOURMAX	1	
7	233891	INDICADOR: RUEDA DE CONTORNO	1	
8	233964	ANCLAJE: CABLE DEL INDICADOR	1	
9	47225	PERNO: U	1	
A	184662	PERNO: RHSN TFL M10 X 1.5 X 30-8.8-AA1J		
B	135799	TUERCA: BLOQ. CENTRAL CON BRIDA HEX. M10 X 1.5-10		
C	18669	TUERCA: BLOQ. HEX. DT 3/8-16 UNC GR5 AA1J		
D	252421	PERNO: CABEZA HEX. M8 X 1.25 X 80-8.8-AA2L		
E	197135	TORNILLO: CABEZA HUECA HEX. ACODADO M8 X 10		
F	184709	ARANDELA: PLANA GRANDE M8-200HV		
G	184656	PERNO: CABEZA HEX. M8 X 1.25 X 70-8.8-AA1J		
H	136773	TUERCA: BLOQUEO CENTRAL HEX. M6 X 1-8-AA1J		
J	136178	PERNO: RHSN M10 X 1.5 X 20-8.8-AA1J		
K	135337	TUERCA: BLOQ. CENTRAL CON BRIDA HEX. M8 X 1.25-8-AA1J		
L	320218	TUERCA: HEX. DELGADA M16 X 2-SPCL-5-ZINC		
M	136159	PERNO: CABEZA HEX. M16 X 2 X 110-8.8-AA3L [455]		
N	4762	ARANDELA: PLANA [455]		
P	18600	ARANDELA: PLANA SAE 21/32 DE ID X 5/16 DE OD AA1J [455]		

455. Se usa solo en modelos del año 2020 y 2021.

112 (Opción) ContourMax™: detección de altura para New Holland

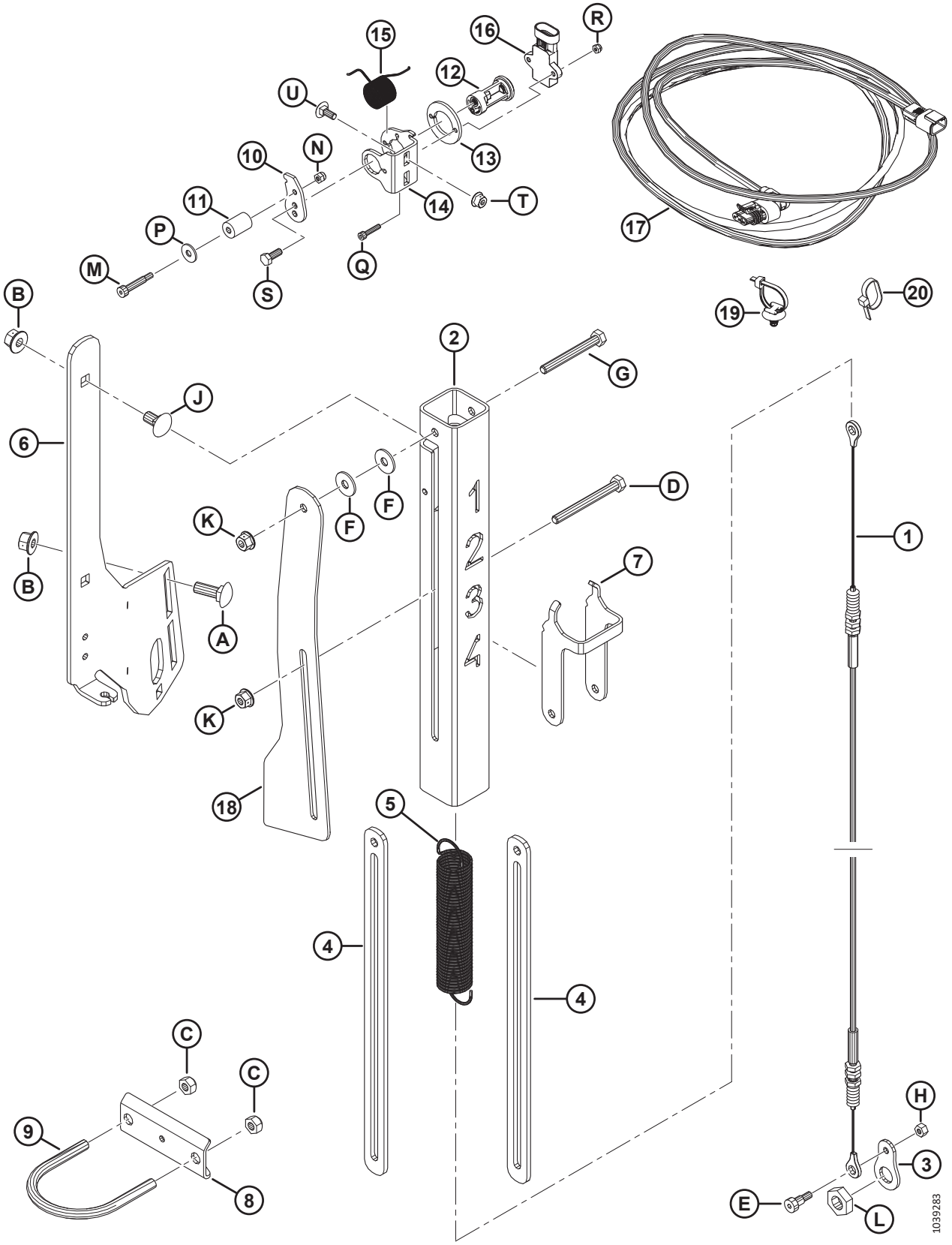

(OPCIÓN) CONTOURMAX™: DETECCIÓN DE ALTURA PARA NEW HOLLAND

NOTA:

Se requiere el kit de detección de altura ContourMax para todas las plataformas de cosechadoras New Holland del año 2019 y posteriores con la opción de ruedas de contorno ContourMax™.

Ref.	Número de pieza	Descripción	Cant.	Número de serie
	360358	KIT: ENSAMBLE, SERV. CALIBRACIÓN CONTOURMAX		
	B7350	KIT: SENSOR CONTOURMAX [456]		
1	360559	CABLE: CONTOURMAX	1	
2	360551	TUBO: INDICADOR CONTOURMAX	1	
3	360526	PLACA: CONEXIÓN DE CABLE	1	
4	233950	ESPACIADOR: INDICADOR CONTOURMAX	2	
5	233906	RESORTE: CONTOURMAX	1	
6	233900	SOPORTE: INDICADOR CONTOURMAX	1	
7	233891	INDICADOR: RUEDA DE CONTORNO	1	
8	233964	ANCLAJE: CABLE DEL INDICADOR	1	
9	47225	PERNO: U	1	
10	340956	BRAZO: SENSOR	1	
11	340289	RODILLO: 5/8 IN DE OD	1	
12	352163	ENSAMBLE: PIVOTE DEL SENSOR	1	
13	352001	ESPACIADOR: SENSOR	1	
14	340955	SOPORTE: SENSOR	1	
15	340954	RESORTE: TORSIÓN	1	
16	500303	SENSOR: GIRATORIO, DOBLE, SIN CONTACTO	1	
17	323694	CABLEADO: POS. CONTORNO EXT.	1	
18	323499	UNIÓN: SENSOR CONTOURMAX	1	
19	136655	SUJETADOR: CLIP RÁPIDO MT CON AMARRE	2	
20	21763	SUJETADOR: BRIDA, NEGRO	13	
A	184662	PERNO: RHSN TFL M10 X 1.5 X 30-8.8-AA1J		
B	135799	TUERCA: BLOQUEO CENTRAL CON BRIDA HEX. M10 X 1.5-10		
C	18669	TUERCA: BLOQ. HEX. DT 3/8-16 UNC GR5 AA1J		
D	252421	PERNO: CABEZA HEX. M8 X 1.25 X 80-8.8-AA2L		
E	197135	TORNILLO: CABEZA HUECA HEX. ACODADO M8 X 10		
F	184709	ARANDELA: PLANA GRANDE M8-200HV		
G	184656	PERNO: CABEZA HEX. M8 X 1.25 X 70-8.8-AA1J		
H	136773	TUERCA: BLOQUEO CENTRAL HEX. M6 X 1-8-AA1J		
J	136178	PERNO: RHSN M10 X 1.5 X 20-8.8-AA1J		
K	135337	TUERCA: BLOQUEO CENTRAL CON BRIDA HEX. M8 X 1.25-8-AA1J		
L	320218	TUERCA: HEX. DELGADA M16 X 2-SPCL-5-ZINC		
M	320409	TORNILLO: CABEZA HUECA HEX. ACODADO R6 X 25-M5 X 0.8 X 9.5-12.9-ZINC		
N	197230	TUERCA: HEX. AUTOBLOCANTE M5 X 0.8-8-AA1J		
P	184706	ARANDELA: PLANA GRANDE M6-200HV		
Q	320410	TORNILLO: CABEZA HUECA HEX. M4 X 0.7 X 20-A2SS		

456. Los kits están disponibles solo a través de Whole Goods.

(OPCIÓN) CONTOURMAX™: DETECCIÓN DE ALTURA PARA NEW HOLLAND

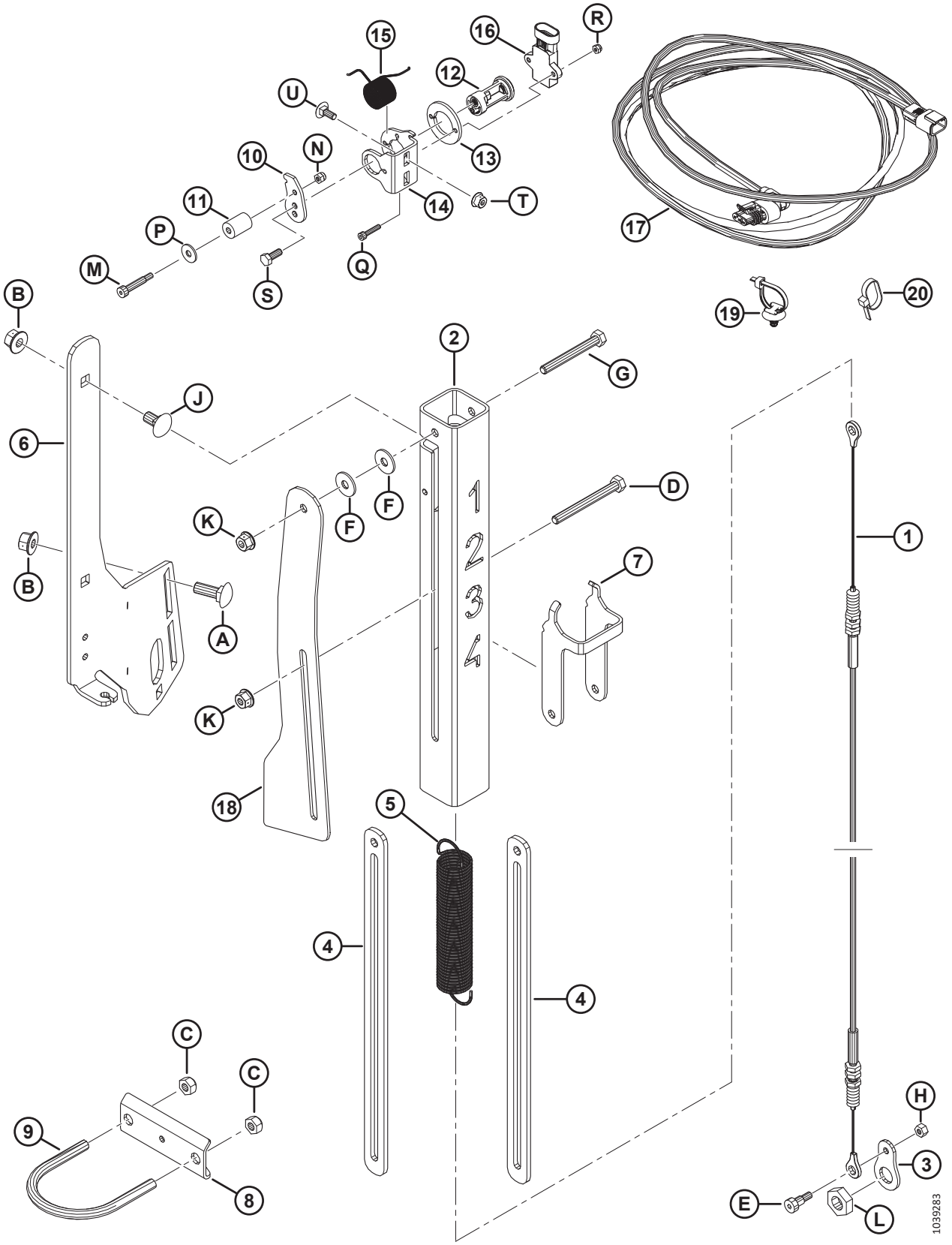

Ref.	Número de pieza	Descripción	Cant.	Número de serie
R	320390	TUERCA: HEX. AUTOBLOCANTE M4 X 0.7-8 A2-SS		
S	184642	PERNO: CABEZA HEX. TFL M6 X 1 X 16-8.8-AA1J		
T	152668	TUERCA: BLOQ. CENTRAL CON BRIDA HEX. M6 X 1-8		
U	136748	PERNO: RHSN M6 X 1 X 16-8.8-ZINC		

113 (Opción) Levantadores de cultivos y bastidor de almacenamiento

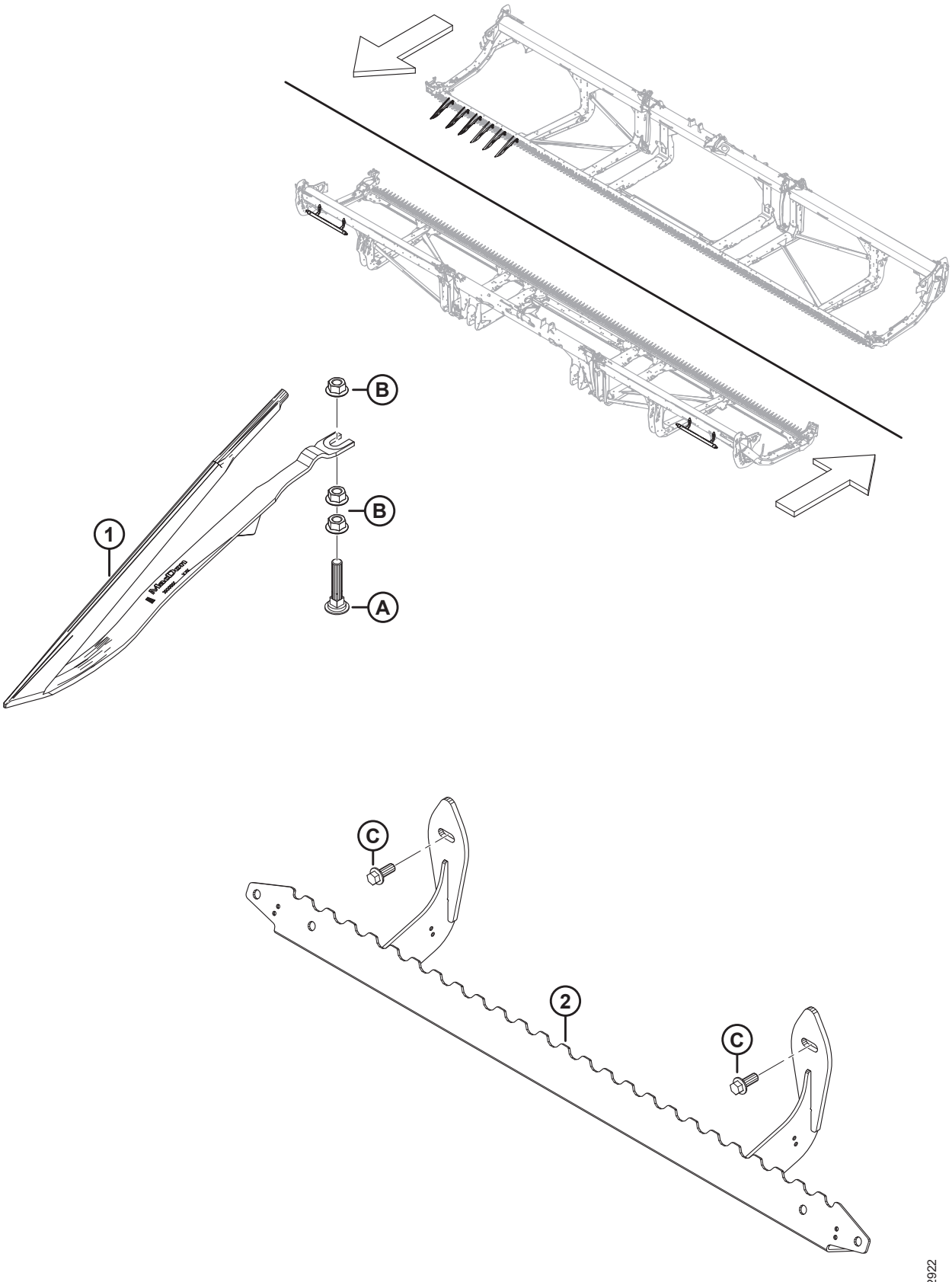

(OPCIÓN) LEVANTADORES DE CULTIVOS Y BASTIDOR DE ALMACENAMIENTO

Ref.	Número de pieza	Descripción	Cant.	Número de serie
	B7022	KIT: LEVANTADOR DE CULTIVOS [457]		
	B7023	KIT: BASTIDOR DE ALMACENAMIENTO DE LEVANTADORES [458]		
1	233748	DEFLECTOR: LEVANTADOR DE CULTIVO	A/R	
2	233770	SOPORTE: ALMACENAMIENTO DE LEVANTADORES	1	
A	226280	PERNO: RHSN SPCL M12 X 60-8.8		
B	136036	TUERCA: BRIDA HEX. SM M12 X 1.75-8-AA1J		
C	136312	PERNO: CABEZA BRIDA HEX. TFL M10 X 1.5 X 25-10.9-AA1J		

457. Los levantadores de cultivos se recomiendan para cultivos de cereales considerablemente revolcados, cuando el operador desea lograr la máxima altura posible de rastrojo. La cantidad de kits requeridos varía según el tamaño de la plataforma: FD225 y FD230 = 3 kits; FD235, FD240 y FD241 = 4 kits; FD245 y FD250 = 5 kits. Los kits están disponibles solo a través de Whole Goods.

458. Las cantidades requeridas de kits de bastidor de almacenamiento de levantadores varía según el tamaño de la plataforma. FD225 = 1 kit; FD230, FD235, FD240, FD241, FD245 y FD250 = 2 kits. Los kits están disponibles solo a través de Whole Goods.

114 (Opción) Soporte de almacenamiento de abresurcos

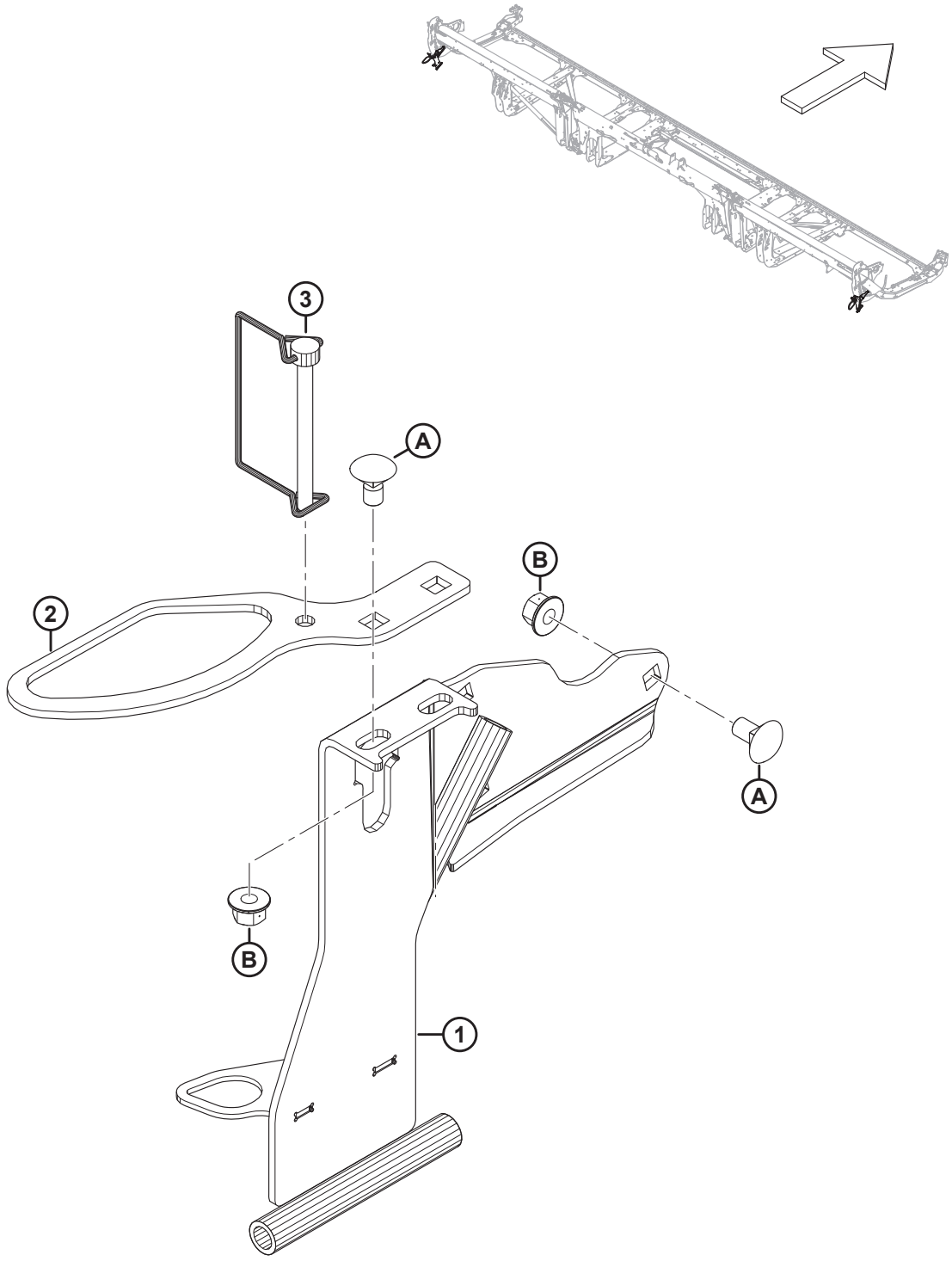

1032910

(OPCIÓN) SOPORTE DE ALMACENAMIENTO DE ABRESURCOS

Ref.	Número de pieza	Descripción	Cant.	Número de serie
	B7030	KIT: SOPORTE DE ALMACENAMIENTO DE ABRESURCOS [459]		
1	313566	ALMACENAMIENTO DE ABRESURCOS IZQ.	1	
	313705	ALMACENAMIENTO DE ABRESURCOS DER.	1	
2	311464	SOPORTE: ALMACENAMIENTO DE VARILLAS DE ARROZ	2	
3	136749	PASADOR: CLAVIJA	2	
A	136178	PERNO: RHSN M10 X 1.5 X 20-8.8-AA1J		
B	135799	TUERCA: BLOQUEO CENTRAL CON BRIDA HEX. M10 X 1.5-10		

459. Los kits solo se encuentran disponibles a través de Whole Goods.

115 (Opcional) EasyMove™: transporte de baja velocidad, kit básico y ruedas estabilizadoras

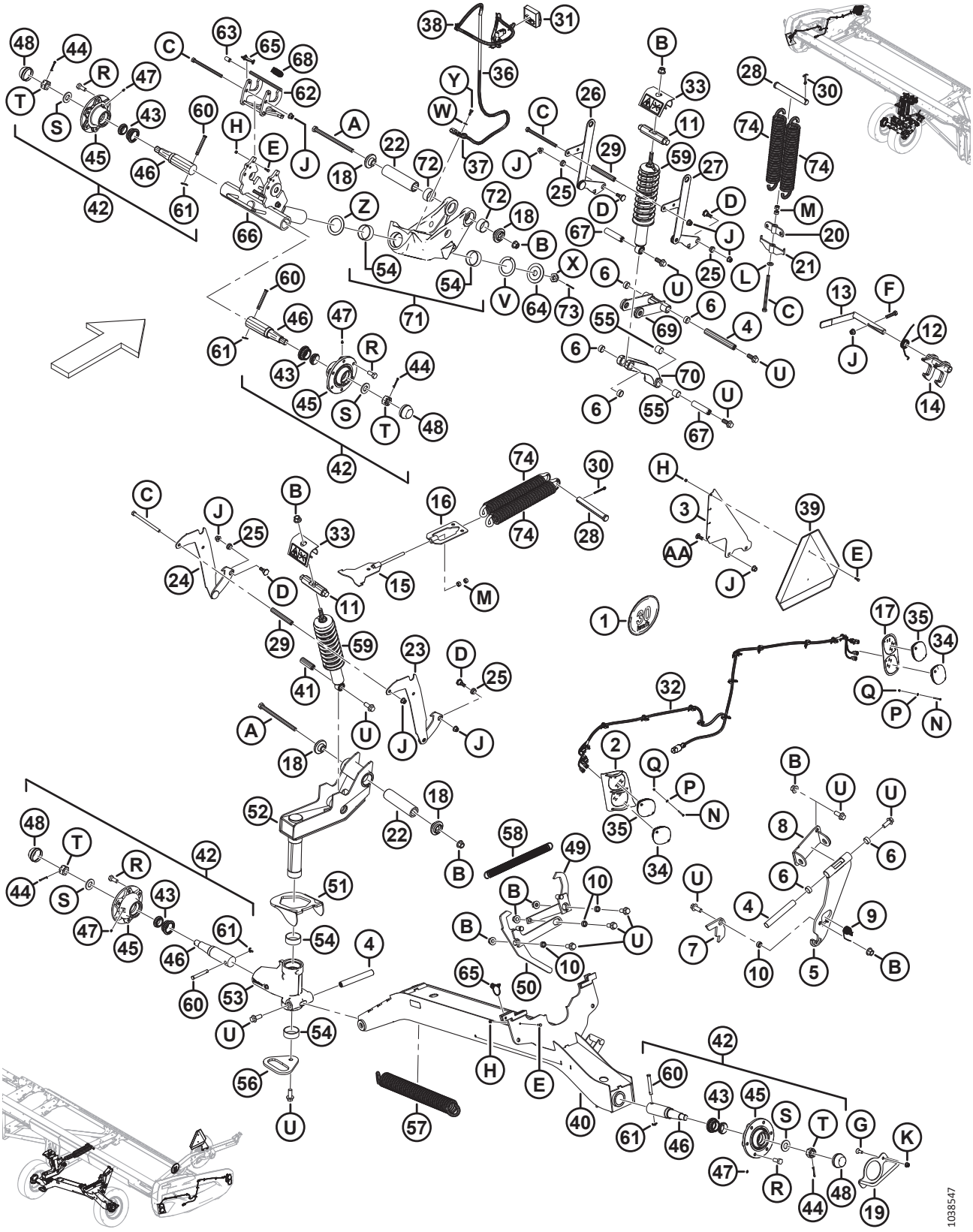

(OPCIONAL) EASYMOVE™: TRANSPORTE DE BAJA VELOCIDAD, KIT BÁSICO Y RUEDAS ESTABILIZADORAS

Ref.	Número de pieza	Descripción	Cant.	Número de serie
	B6288	TRANSPORTE DE BAJA VELOCIDAD EASYMOVE™: RUEDAS ESTABILIZADORAS Y KIT BÁSICO [460]		
1	327561	KIT: CALCOMANÍAS, SOPORTE SIS	1	
	193243	CALCOMANÍA: SIS, 30 KM/H (PEQUEÑA)	1	
	193241	CALCOMANÍA: SIS, 30 KM/H	1	
	193240	CALCOMANÍA: SIS, 20 MILLAS/H (PEQUEÑA)	1	
	193242	CALCOMANÍA: SIS, 20 MILLAS/H	1	
2	327429	BISEL DE LUZ: SOLDADURA IZQ. [461]	1	
	327179	BISEL DE LUZ: DER. [461]	1	
3	327428	OREJETA	1	
4	316794	PASADOR	3	
5	316358	SOPORTE: ENSAMBLE [462]	1	
6	210690	BUJE: COMPUESTO	6	
7	303961	PLACA: PESTILLO	1	
8	327704	PIVOTE: SOLDADO	1	
9	303379	RESORTE: TORSIÓN	1	
10	252958	ESPACIADOR	4	
11	316284	PASADOR	2	
12	316119	RESORTE: TORSIÓN	1	
13	316118	MANIJA: ENSAMBLE	1	
	287701	AGARRE: MANIJA	1	
14	316110	PESTILLO: SOLDADO	1	
15	316096	SOPORTE	1	
16	316095	SOPORTE	1	
17	313406	BISEL: DELANTERO IZQ. [461]	1	
	313425	BISEL: DELANTERO DER. [461]	1	
18	303839	FUNDICIÓN: PLACA	4	
19	303766	MANIJA: SOLDADA	1	
20	303693	SOPORTE DE TENSIÓN DE RESORTE	1	
21	303691	SOPORTE DE AJUSTE DE RESORTE	1	
22	303525	PASADOR: PIVOTE	2	
23	327756	SOPORTE, AJUSTE DE ALTURA: DER.	1	
24	327755	SOPORTE, AJUSTE DE ALTURA: IZQ.	1	
25	303492	BUJE: COMPUESTO	4	
26	303491	SOPORTE, AJUSTE DE ALTURA	1	
27	303486	SOPORTE, AJUSTE DE ALTURA	1	
28	292692	PASADOR: HORQUILLA	2	
29	210985	ESPACIADOR	2	
30	18609	PASADOR: CHAVETA 1/4 DIÁM. X 2 ZP	2	

460. Los kits están disponibles solo a través de Whole Goods.

461. Los biseles se instalan en las tapas laterales de la plataforma con un tornillo de cabeza alomada (MD n.º320154), una arandela plana (MD n.º18798) y una tuerca hexagonal autoblocante (MD n.º197320).

462. El ensamble de soporte incluye un soporte (NSS) y dos bujes compuestos (MD n.º210690).

(OPCIONAL) EASYMOVE™: TRANSPORTE DE BAJA VELOCIDAD, KIT BÁSICO Y RUEDAS ESTABILIZADORAS

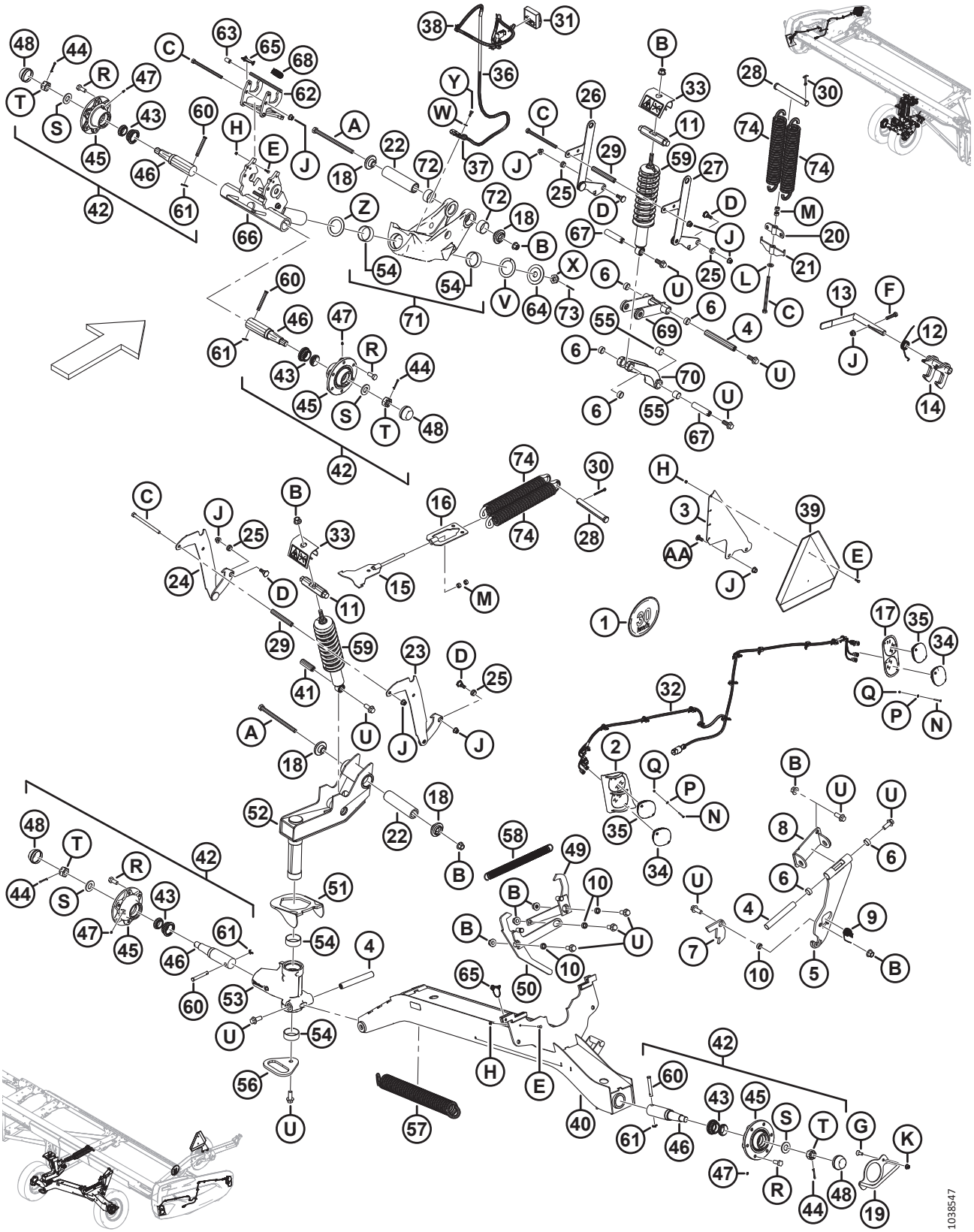

Ref.	Número de pieza	Descripción	Cant.	Número de serie
31	327255	MÓDULO: LED DE TRANSPORTE CON CINTA	1	
32	323049	CABLEADO: TRANSPORTE EXT. LTS	2	
33	327089	ANTIAPALANCAMIENTO: ENSAMBLE	2	
34	316044	LUZ: ROJA	2	
35	284215	LUZ: ÁMBAR	4	
36	284548	CABLEADO: PATA EXT. TRANSPORTE	1	
37	135716	ABRAZADERA: AISLADA 5/8 PULG.	1	
38	21763	SUJETADOR: BRIDA, NEGRO	7	
39	21032	SEÑAL SMV: METAL Y REFLECTOR	1	
40	327786	SOPORTE, EJE: SOLDADO	1	
41	316793	PASADOR	1	
42	316330	CUBO: ENSAMBLE [463]	4	
43	316851	KIT: RODAMIENTO DE RUEDA [464]	4	
44	18608	PASADOR: CHAVETA 3/16 DIÁM. X 1.5 ZP	4	
45	316847	CUBO	4	
46	316848	HUSILLO	4	
47	18671	RACOR: LUBRICANTE 1/4-28 UNF	4	
48	30520	TAPA: ANTIPOLVO	4	
49	327751	BRAZO: SOLDADO	1	
50	327749	PALANCA: SOLDADA	1	
51	303832	GANCHO: SOLDADO	1	
52	327672	PIVOTE: ENSAMBLE	1	
53	303380	ENSAMBLE: SOPORTE, PIVOTE [465]	1	
54	210661	BUJE: COMPUESTO	4	
55	133992	BUJE: COMPUESTO	6	
56	303033	PLACA: MANIJA	1	
57	303021	RESORTE: EXTENSIÓN	1	
58	247222	RESORTE: EXTENSIÓN	1	
59	327798	AMORTIGUADOR: PLATAFORMA [466]	2	
60	101007	PASADOR: HORQUILLA	4	
61	18648	PASADOR: CHAVETA 3/16 DIÁM. X 1.25 ZP	4	
62	327535	PESTILLO: ENSAMBLE [467]	1	
63	327534	AGARRE: MANIJA	1	
64	327745	DISCO	1	
65	320205	PASADOR: CLAVIJA 5/16 PULG. X 1.75 PULG. LG CON FIJACIÓN	2	

463. El ensamble de cubo incluye un pasador de chaveta (MD n.º18608), un racor de lubricación (MD n.º18671), seis pernos de rueda (MD n.º18916), una tapa antipolvo (MD n.º30520), un cubo (MD n.º316847), un husillo (MD n.º316848), un kit de rodamiento de rueda (MD n.º316851), una tuerca ranurada (MD n.º316859) y una arandela (MD n.º316860).
464. El kit incluye rodamientos (NSS) y un sello (NSS).
465. El ensamble de soporte de pivote incluye dos bujes compuestos (MD n.º210661) y dos bujes compuestos (MD n.º133992).
466. El amortiguador incluye un buje compuesto (MD n.º133992).
467. El ensamble del pestillo incluye un pestillo (NSS) y una manija de agarre (MD n.º327534).

(OPCIONAL) EASYMOVE™: TRANSPORTE DE BAJA VELOCIDAD, KIT BÁSICO Y RUEDAS ESTABILIZADORAS

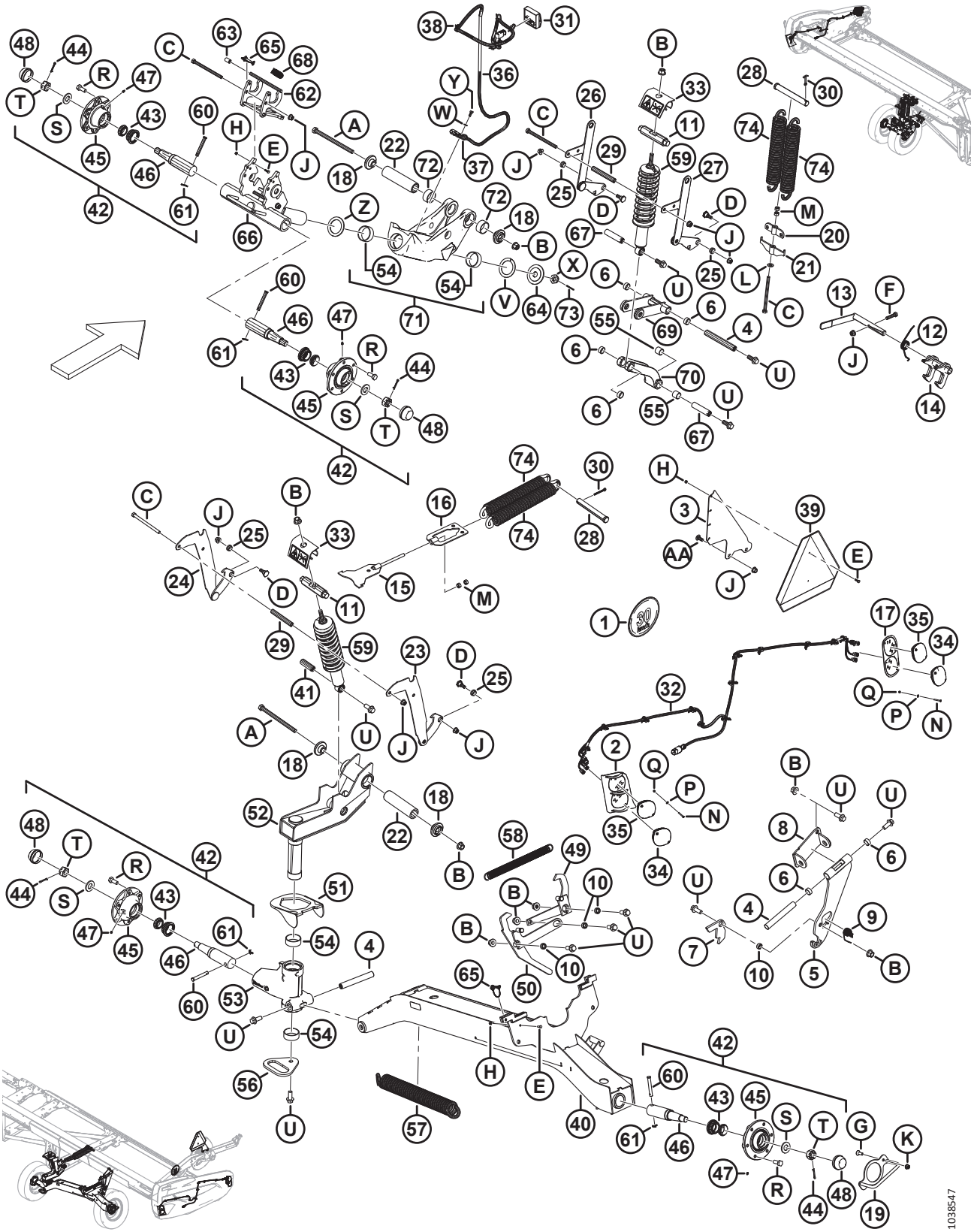

Ref.	Número de pieza	Descripción	Cant.	Número de serie
66	327716	HUSILLO: SOLDADO	1	
67	316293	PASADOR	2	
68	303898	RESORTE: EXTENSIÓN	1	
69	327738	SOPORTE DE BRAZO: ENSAMBLE [468]	1	
70	303341	SOPORTE FUNDIDO: ENSAMBLE [469]	1	
71	303283	PIVOTE: ENSAMBLE [470]	2	
72	327600	BUJE: COMPUESTO	4	
73	18607	PASADOR: CHAVETA 5/32 DIÁM. X 1.5 ZP	1	
74	144724	RESORTE: EXTENSIÓN	4	
	316649	CALCOMANÍA: CONFIGURACIÓN DE ALTURA, IZQ.	1	
	316639	CALCOMANÍA: CONFIGURACIÓN DE ALTURA, DER.	1	
	327086	CALCOMANÍA: LIBERACIÓN DE ENERGÍA	2	
	165524	REFLECTOR: ROJO	2	
	302204	CALCOMANÍA: PROPOSICIÓN 65 DE CALIFORNIA	1	
A	320011	PERNO: CABEZA HEX. M16 X 2 X 240-10.9-ZINC		
B	136440	TUERCA: BLOQUEO CENTRAL CON BRIDA HEX. M16 X 2-10-AA1J		
C	252272	PERNO: CABEZA HEX. TFL M12 X 1.75 X 180-10.9-ZINC		
D	303251	PERNO: 19 MM ACODADO M12 SPCL		
E	184646	PERNO: CABEZA HEX. TFL M6 X 1 X 20-8.8-AA1J		
F	152779	PERNO: CABEZA HEX. M12 X 1.75 X 55-8.8-AA1J		
G	136857	TORNILLO: CSK, CABEZA HUECA HEX. TFL M10 X 1.5 X 30-ZINC		
H	136773	TUERCA: BLOQUEO CENTRAL HEX. M6 X 1-8-AA1J		
J	136431	TUERCA: BLOQUEO CENTRAL CON BRIDA HEX. M12 X 1.75-10		
K	135799	TUERCA: BLOQUEO CENTRAL CON BRIDA HEX. M10 X 1.5-10		
L	135369	ARANDELA: ENDURECIDA ASTM F436 1/2		
M	135156	TUERCA: HEX. M12 X 1.75-10-AA1J		
N	320154	TORNILLO: CABEZA ALOMADA DIN 7985 M4 X 0.7 X 35-4.8-ZINC NEGRO		
P	18798	ARANDELA: PLANA SAE 7/32 ID X 7/16 PULG. OD AA1J		
Q	197320	TUERCA: HEX. AUTOBLOCANTE M4 X 0.7-8-AA1J		
R	18916	PERNO: RUEDA DE 90°, 9/16 NF X 1.75 OL - AA1J		
S	316860	ARANDELA		
T	316859	TUERCA: RANURADA		
U	320060	PERNO: CABEZA BRIDA HEX. TFL M16 X 2 X 40-10.9-ZINC		
V	210918	ARANDELA: EMPUJE		
W	184708	ARANDELA: PLANA M8-200HV-AA1J		
X	136446	TUERCA: HEX. RANURADA FINA M24 X 1.5-SPCL-22HA-ZINC		
Y	30715	PERNO: CABEZA HEX. TFL M8 X 1.25 X 20-8.8-AA1J		

468. El ensamble de soporte de brazo incluye un soporte de brazo (NSS) y dos bujes compuestos (MD n.º210690).
469. El ensamble de soporte incluye un soporte (NSS), dos bujes compuestos (MD n.º133992) y dos bujes compuestos (MD n.º210690).
470. El ensamble de pivote incluye un pivote (NSS), dos bujes compuestos (MD n.º210661) y dos bujes compuestos (MD n.º327600).

(OPCIONAL) EASYMOVE™: TRANSPORTE DE BAJA VELOCIDAD, KIT BÁSICO Y RUEDAS ESTABILIZADORAS

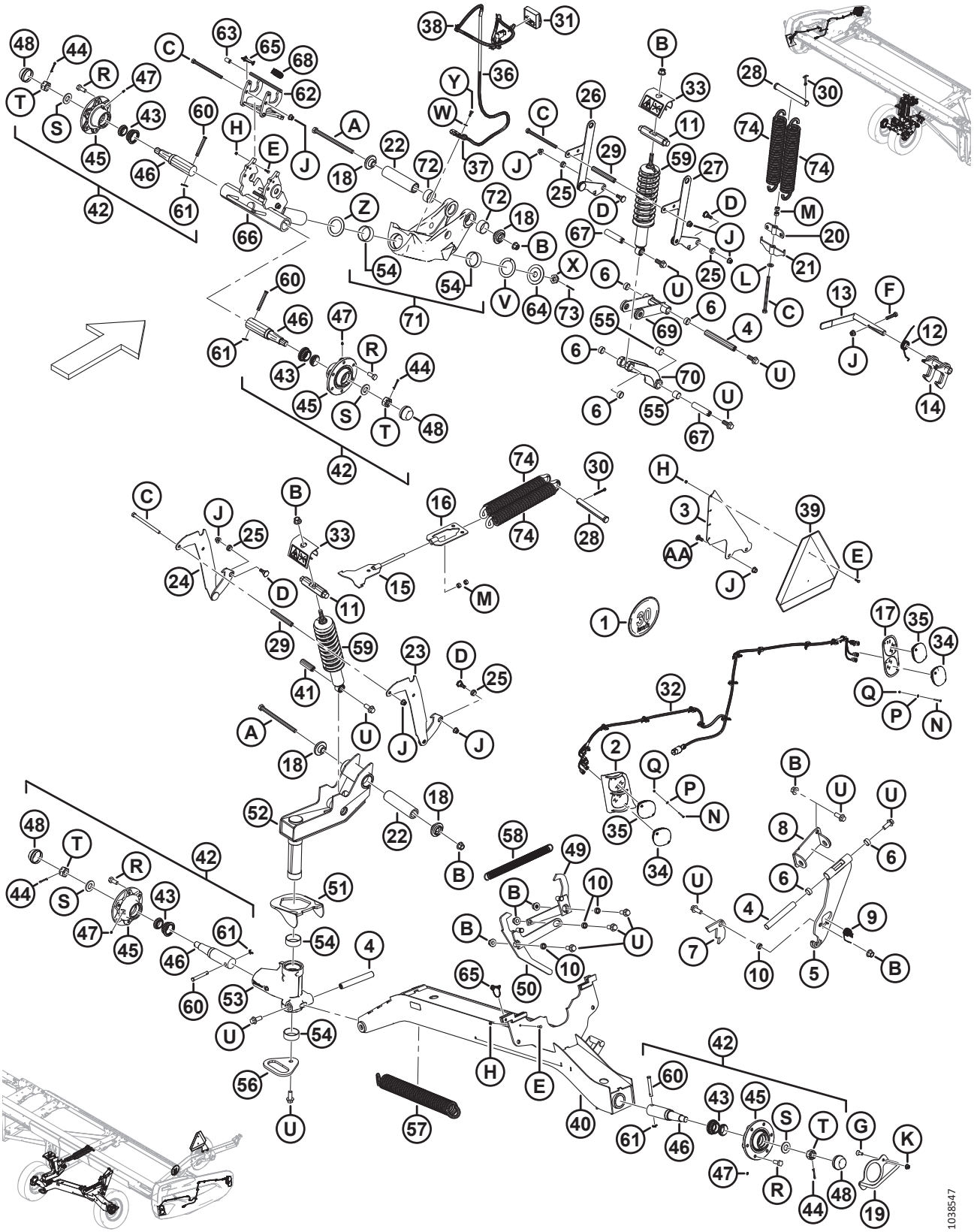

Ref.	Número de pieza	Descripción	Cant.	Número de serie
Z	327710	ARANDELA: EMPUJE		
AA	152702	PERNO: RHSN M12 X 1.75 X 30-8.8-AA1J		

116 (Opcional) EasyMove™: transporte de baja velocidad, ruedas, neumáticos y postes de tiro

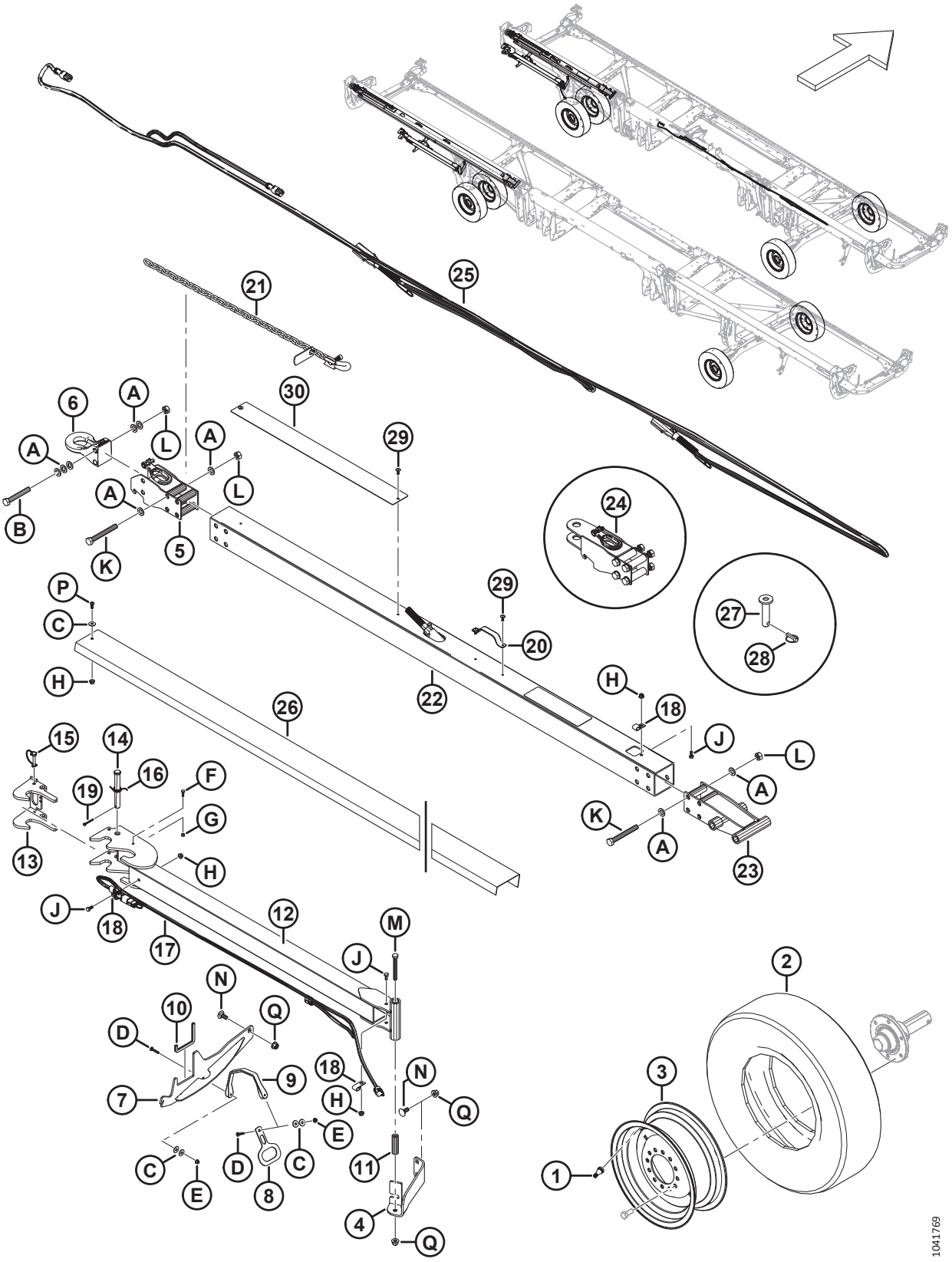

(OPCIONAL) EASYMOVE™: TRANSPORTE DE BAJA VELOCIDAD, RUEDAS, NEUMÁTICOS Y POSTES DE TIRO

Ref.	Número de pieza	Descripción	Cant.	Número de serie
	B6275	TRANSPORTE DE BAJA VELOCIDAD EASYMOVE™: RUEDAS Y NEUMÁTICOS [471]		
1	230968	VÁSTAGO: ENSAMBLE DE VÁLVULA DEL NEUMÁTICO n.º TR-416	2	
2	230483	NEUMÁTICO: ST 225/75 R15 LRE	2	
3	144531	RUEDA: 15 X 6 LB	2	
	327717	CALCOMANÍA: PRESIÓN DEL NEUMÁTICO	2	
	B7392	TRANSPORTE DE BAJA VELOCIDAD EASYMOVE: POSTE DE TIRO LARGO [472]		
	B7391	TRANSPORTE DE BAJA VELOCIDAD EASYMOVE: POSTE DE TIRO CORTO [472]		
4	327649	ÁNGULO: SOPORTE	1	
5	327694	ENGANCHE: BASE	1	
6	113566	ENGANCHE: PIVOTE	1	
7	327771	SOLDADURA: SOPORTE	1	
8	327304	PLACA: MANIJA	1	
9	193187	BANDA: GOMA	1	
10	141220	SELLO: REBORDE	1	
11	327294	TUBO	1	
12	327740	ENGANCHE, EXTENSIÓN: SOLDADO	1	
13	327739	PESTILLO: SOLDADO	1	
14	320213	PASADOR: HORQUILLA	1	
15	320205	PASADOR: CLAVIJA 5/16 PULG. X 1.75 PULG. LG CON FIJACIÓN	1	
16	303169	RESORTE: TORSIÓN	1	
17	284549	CABLEADO: ENGANCHE EXT. DE TRANSPORTE	1	
18	39272	CLIP: AISLADO	3	
19	18608	PASADOR: CHAVETA 3/16 DIÁM. X 1.5 ZP	1	
20	327563	MANIJA [473]	A/R	
21	327532	CADENA: SEGURIDAD	1	
22	327696	TUBO: ENGANCHE, LARGO[474]	1	
	327695	TUBO: ENGANCHE, CORTO [475]	1	
23	327692	ENGANCHE, EXTREMO: SOLDADO	1	
24	327664	ENSAMBLE: ENGANCHE DE HORQUILLA	1	

471. Los kits están disponibles solo a través de Whole Goods.
472. El kit de barra de tiro corta se utiliza para FD230 y FD235; el kit de barra de tiro larga se utiliza para FD240, FD241, FD245 y FD250. Los kits están disponibles solo a través de Whole Goods.
473. Cantidades: poste de tiro largo (B7392) = 2, poste de tiro corto (B7391) = 1.
474. El enganche de tubo corto se usa para FD230 y FD235; el enganche de tubo largo se usa para FD240, FD241, FD245 y FD250. Los kits están disponibles solo a través de Whole Goods.
475. El enganche de tubo corto se usa para FD230 y FD235; el enganche de tubo largo se usa para FD240, FD241, FD245 y FD250. Los kits están disponibles solo a través de Whole Goods.

(OPCIONAL) EASYMOVE™: TRANSPORTE DE BAJA VELOCIDAD, RUEDAS, NEUMÁTICOS Y POSTES DE TIRO

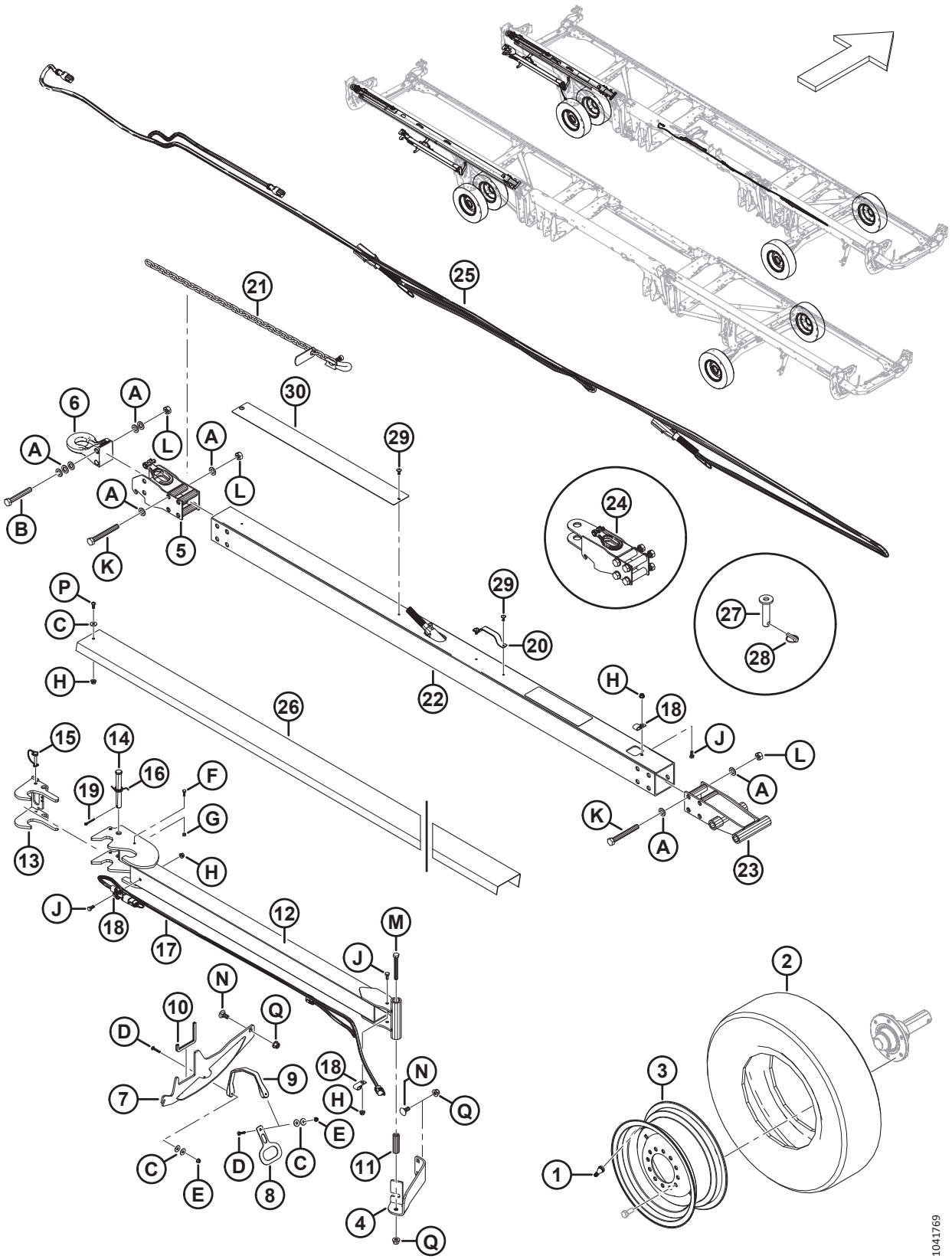

Ref.	Número de pieza	Descripción	Cant.	Número de serie
25	284550	CABLEADO: LUCES DE TRANSPORTE	1	
26	327817	APOYO: CANAL, LARGO [476]	1	
	327680	APOYO: CANAL, CORTO [477]	1	
27	118239	PASADOR: ENGANCHE	1	
28	113561	PASADOR: CLAVIJA	1	
29	320039	REMACHE: POP 4.8 MM X 27.2 MM [478]	A/R	
30	327659	PLACA: DESGASTE	1	
	327588	CALCOMANÍA: PELIGRO DE DAÑO DE ENGANCHE	1	
A	184717	ARANDELA: PLANA REG M16-200HV-AA1J		
B	184679	PERNO: CABEZA HEX. M16 X 2 X 110-10.9-AA1J		
C	184709	ARANDELA: PLANA GRANDE M8-200HV		
D	184643	PERNO: RHSSN M6 X 1.0 X 35-8.8-AA1J		
E	152668	TUERCA: BLOQUEO CENTRAL CON BRIDA HEX. M6 X 1-8		
F	184646	PERNO: CABEZA HEX. TFL M6 X 1 X 20-8.8-AA1J		
G	136773	TUERCA: BLOQUEO CENTRAL HEX. M6 X 1-8-AA1J		
H	135337	TUERCA: BLOQUEO CENTRAL CON BRIDA HEX. M8 X 1.25-8-AA1J		
J	30715	PERNO: CABEZA HEX. TFL M8 X 1.25 X 20-8.8-AA1J		
K	320219	PERNO: CABEZA HEX. M16 X 2 X 130-12.9-ZINC		
L	320208	TUERCA: BLOQUEO SUP. HEX. M16 X 2-12-ZINC		
M	184672	PERNO: CABEZA HEX. M12 X 1.75 X 100-10.9-AA1J		
N	184667	PERNO: RHSN M12 X 1.75 X 30-8.8-ZINC		
P	320176	TORNILLO: CABEZA REDONDA HUECA HEX. M8 X 1.25 X 20-10.9-AA1J		
Q	136431	TUERCA: BLOQUEO CENTRAL CON BRIDA HEX. M12 X 1.75-10		

476. El canal de apoyo corto se usa para FD230 y FD235; el canal de apoyo largo se usa para FD240, FD241, FD245 y FD250. Los kits están disponibles solo a través de Whole Goods.
477. El canal de apoyo corto se usa para FD230 y FD235; el canal de apoyo largo se usa para FD240, FD241, FD245 y FD250. Los kits están disponibles solo a través de Whole Goods.
478. Cantidades: poste de tiro largo (B7392) = 6, poste de tiro corto (B7391) = 4.

117 (Opción) Reparación del tope del enlace flexible

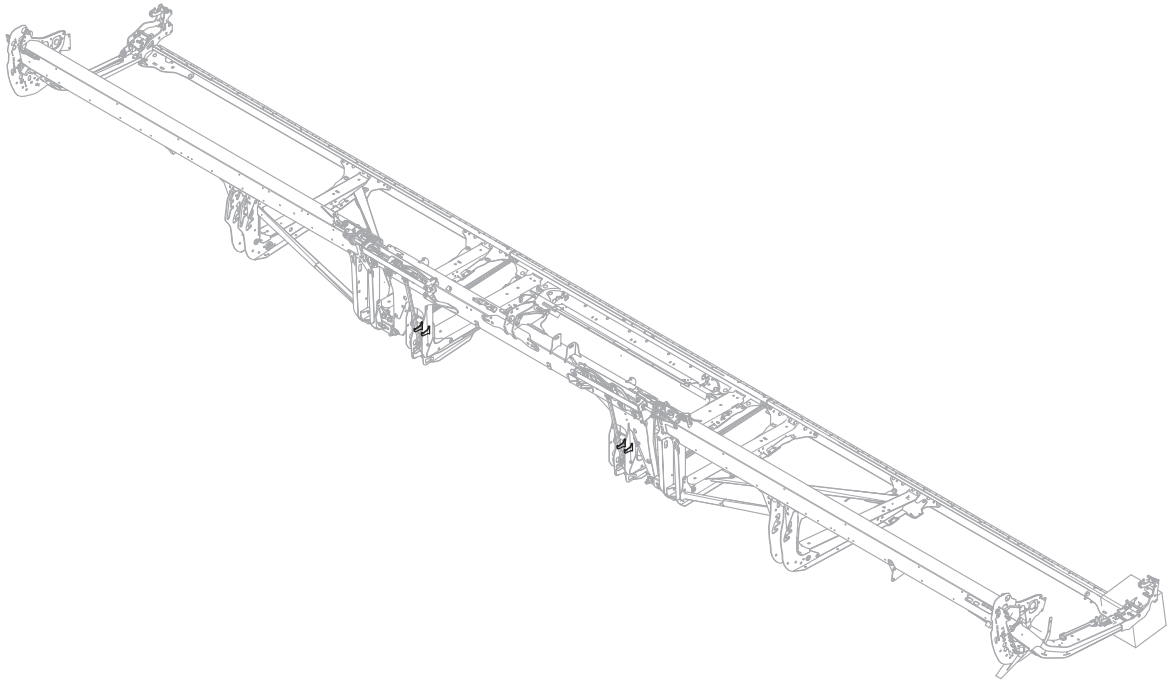

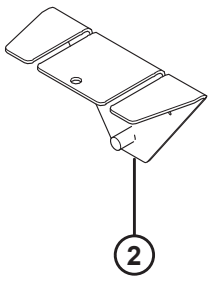

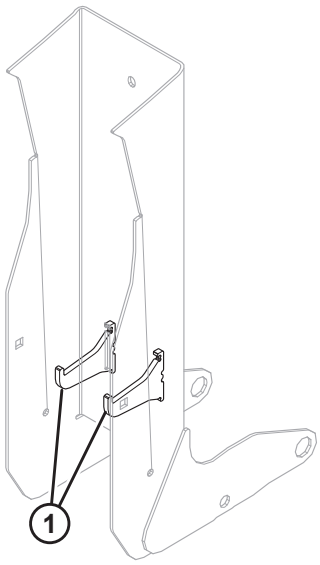

1042461

(OPCIÓN) REPARACIÓN DEL TOPE DEL ENLACE FLEXIBLE

IMPORTANTE:

Al recibir e instalar esta pieza, usted asume todo riesgo y responsabilidad de cualquier naturaleza derivados de su instalación. MacDon Industries Ltd. y sus filiales renuncian a toda responsabilidad derivada de la instalación de esta pieza. La plantilla de soldadura MD n.º360871 está disponible para simplificar la localización de los topes. Un individuo certificado por un instituto acreditado en su jurisdicción con las calificaciones o las certificaciones de soldadura necesarias debe realizar las soldaduras.

Ref.	Número de pieza	Descripción	Cant.	Número de serie
1	360869	KIT: REPARACIÓN DEL TOPE DEL ENLACE FLEXIBLE	1	
2	360871	HERRAMIENTA: PLANTILLA SOLDADA	1	

118 (Opción) Abresurcos de cultivos flotantes

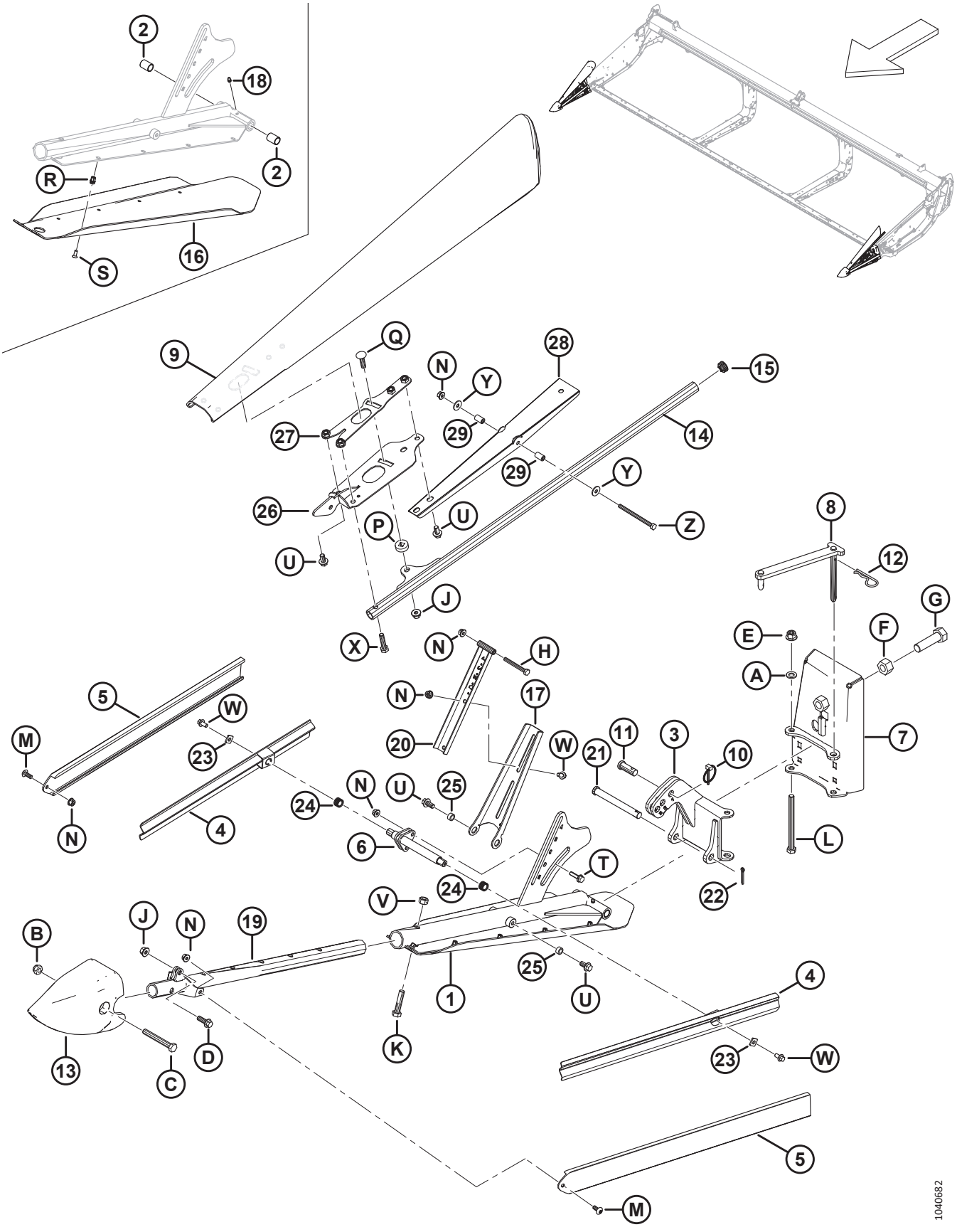

(OPCIÓN) ABRESURCOS DE CULTIVOS FLOTANTES

Ref.	Número de pieza	Descripción	Cant.	Número de serie
	B7346	KIT: ABRESURCOS DE EXTREMO FLOTANTE [479]		
1	360072	ENSAMBLE: SOPORTE DE ZAPATA IZQ. [480]	1	
	360114	ENSAMBLE: SOPORTE DE ZAPATA DER. [481]	1	
2	258391	BUJE	4	
3	360079	BISAGRA: IZQ.	1	
	360119	BISAGRA: DER.	1	
4	360077	RIEL: SOLDADURA DE DEFLECTOR	4	
5	360122	DEFLECTOR: EXTRUIDO	4	
6	360106	SOPORTE LATERAL	2	
7	360069	PLACA TRASERA: IZQ.	1	
	360134	PLACA TRASERA: DER.	1	
8	360004	UNIÓN: IZQ.	1	
	360168	UNIÓN: DER.	1	
9	360723	DEFLECTOR: IZQ.	1	
	360939	KIT: DEFLECTOR, IZQ. [482]	A/R	
	360848	DEFLECTOR: DER.	1	
	360940	KIT: DEFLECTOR, DER. [483]	A/R	
10	102264	PASADOR: CLAVIJA 3/16 X 1 9/16 PULG.	2	
11	18619	PASADOR: HORQUILLA	2	
12	13125	PASADOR: CABELLO	2	
13	313461	CONO: ABRESURCOS	2	
14	360103	TUBO: SOLDADO	2	
15	335301	TAPÓN: PLÁSTICO, ENCAJABLE	2	
16	340212	ZAPATA: IZQ.	1	
	340210	ZAPATA: DER.	1	
17	360110	SOPORTE: DEFLECTOR SUPERIOR IZQ.	1	
	360120	SOPORTE: DEFLECTOR SUPERIOR DER.	1	
18	18671	ACCESORIO: LUBRICANTE 1/4-28 UNF	2	
19	360076	SOLDADURA DE SOPORTE: DELANTERO	2	
20	360108	SOPORTE DE DEFLECTOR	2	
21	49378	PASADOR: HORQUILLA	2	
22	18648	PASADOR: CHAVETA 3/16 DE DIÁM. X 1.25 ZP	2	
23	233841	SOPORTE: DEFLECTOR	4	

479. Los kits están disponibles solo a través de Whole Goods.
480. El ensamble incluye una soldadura de soporte IZQ. (NSS), una zapata IZQ. (MD n.º340212), un racor de engrase (MD n.º18671), dos bujes (MD n.º258391), diez tornillos (MD n.º320220) y diez remaches (MD n.º320404).
481. El ensamble incluye una soldadura de soporte DER. (NSS), una zapata DER. (MD n.º340210), un racor de engrase (MD n.º18671), dos bujes (MD n.º258391), diez tornillos (MD n.º320220) y diez remaches (MD n.º320404).
482. El kit de deflector izq. se usa para dar servicio al deflector izq. reemplazado (MD n.º360095). El kit incluye un canal de deflector (MD n.º360850), un retenedor izquierdo (MD n.º360734), un deflector izquierdo (MD n.º360723), un soporte izquierdo (MD n.º360720), dos tubos de pivote (MD n.º360847), herramental e instrucciones.
483. El kit de deflector der. se usa para dar servicio al deflector der. reemplazado (MD n.º360081). El kit incluye un canal de deflector (MD n.º360850), un retenedor derecho (MD n.º360863), un deflector derecho (MD n.º360848), un soporte derecho (MD n.º360862), dos tubos de pivote (MD n.º360847), herramental e instrucciones.

(OPCIÓN) ABRESURCOS DE CULTIVOS FLOTANTES

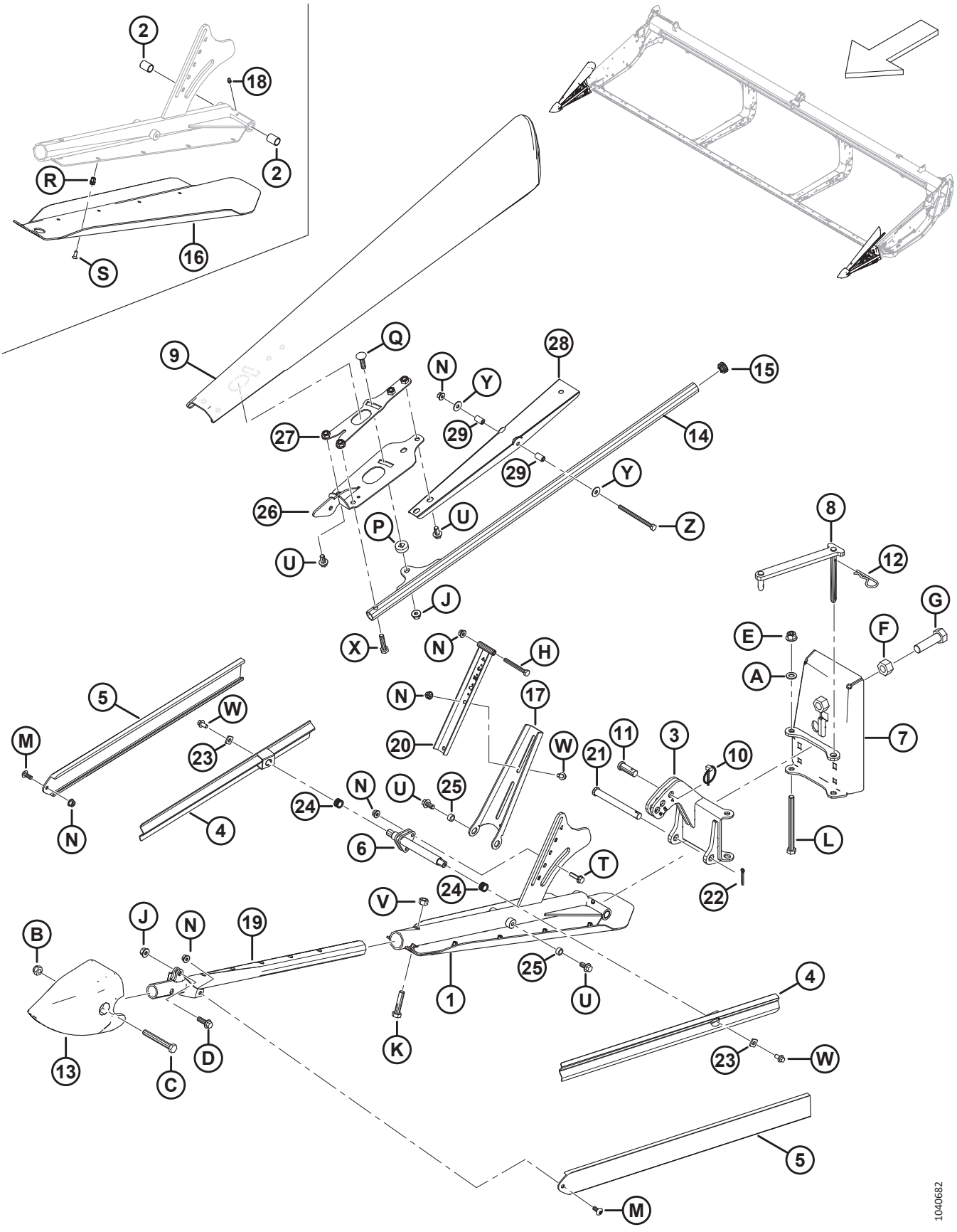

(OPCIÓN) ABRESURCOS DE CULTIVOS FLOTANTES

Ref.	Número de pieza	Descripción	Cant.	Número de serie
24	26429	RESORTE: COMPRESIÓN	4	
25	19542	ESPACIADOR	4	
26	360720	SOPORTE: IZQ.	1	
	360862	SOPORTE: DER.	1	
27	360734	RETENEDOR: IZQ.	1	
	360863	RETENEDOR: DER.	1	
28	360850	CANAL: DEFLECTOR SUPERIOR	2	
29	360847	TUBO: PIVOTE	4	
A	184714	ARANDELA: PLANA REG M12-300HV		
B	184695	TUERCA: HEX. AUTOBLOCANTE M12 X 1.75-8-AA1J		
C	184673	PERNO: CABEZA HEX. M12 X 1.75 X 90-10.9-AA1J		
D	184665	PERNO: CABEZA BRIDA HEX. M10 X 1.5 X 30-10.9-AA1J		
E	136431	TUERCA: BLOQUEO CENTRAL CON BRIDA HEX. M12 X 1.75-10		
F	136342	TUERCA: HEX. FINA M20 X 1.5 X 10-AA3L		
G	136339	PERNO: CABEZA HEX. FINO TFL M20 X 1.5 X 70 X 8.8-ZINC		
H	184656	PERNO: CABEZA HEX. M8 X 1.25 X 70-8.8-AA1J		
J	135799	TUERCA: BLOQUEO CENTRAL CON BRIDA HEX. M10 X 1.5-10		
K	152779	PERNO: CABEZA HEX. M12 X 1.75 X 55-8.8-AA1J		
L	135696	PERNO: CABEZA HEX. M12 X 1.75 X 150-8.8-AA1J		
M	320190	TORNILLO: CABEZA DE CRUZ TORX M8 X 1.25 X 20-SPCL-8.8-ZINC		
N	135337	TUERCA: BLOQUEO CENTRAL CON BRIDA HEX. M8 X 1.25-8-AA1J		
P	360105	ARANDELA: ESPECIAL		
Q	152732	PERNO: RHSN M10 X 1.5 X 40-8.8-AA1J		
R	320404	REMACHE: M6 X 1.0 HEX. 1.0-3.5		
S	320220	TORNILLO: CABEZA TORX CSK TFL M6 X 1 X 16-SPCL-8.8-ZINC		
T	252655	PERNO: CABEZA CON BRIDA HEX. TFL M8 X 1.25 X 30-8.8-AA1J		
U	152655	PERNO: CABEZA BRIDA HEX. M10 X 1.5 X 20-8.8-AA1J		
V	136759	TUERCA: BLOQUEO CENTRAL HEX. M12 X 1.75-8-AA1J		
W	136485	PERNO: CABEZA BRIDA HEX. TFL M8 X 1.25 X 16-8.8-AA1J		
X	135319	PERNO: CABEZA HEX. M10 X 1.5 X 40-8.8-AA1J		
Y	184709	ARANDELA: PLANA GRANDE M8-200HV		
Z	135523	PERNO: CABEZA HEX. M8 X 1.25 X 110-8.8-AA1J		

119 (Opción) Kits de puntones de cuatro puntas, cuchilla simple

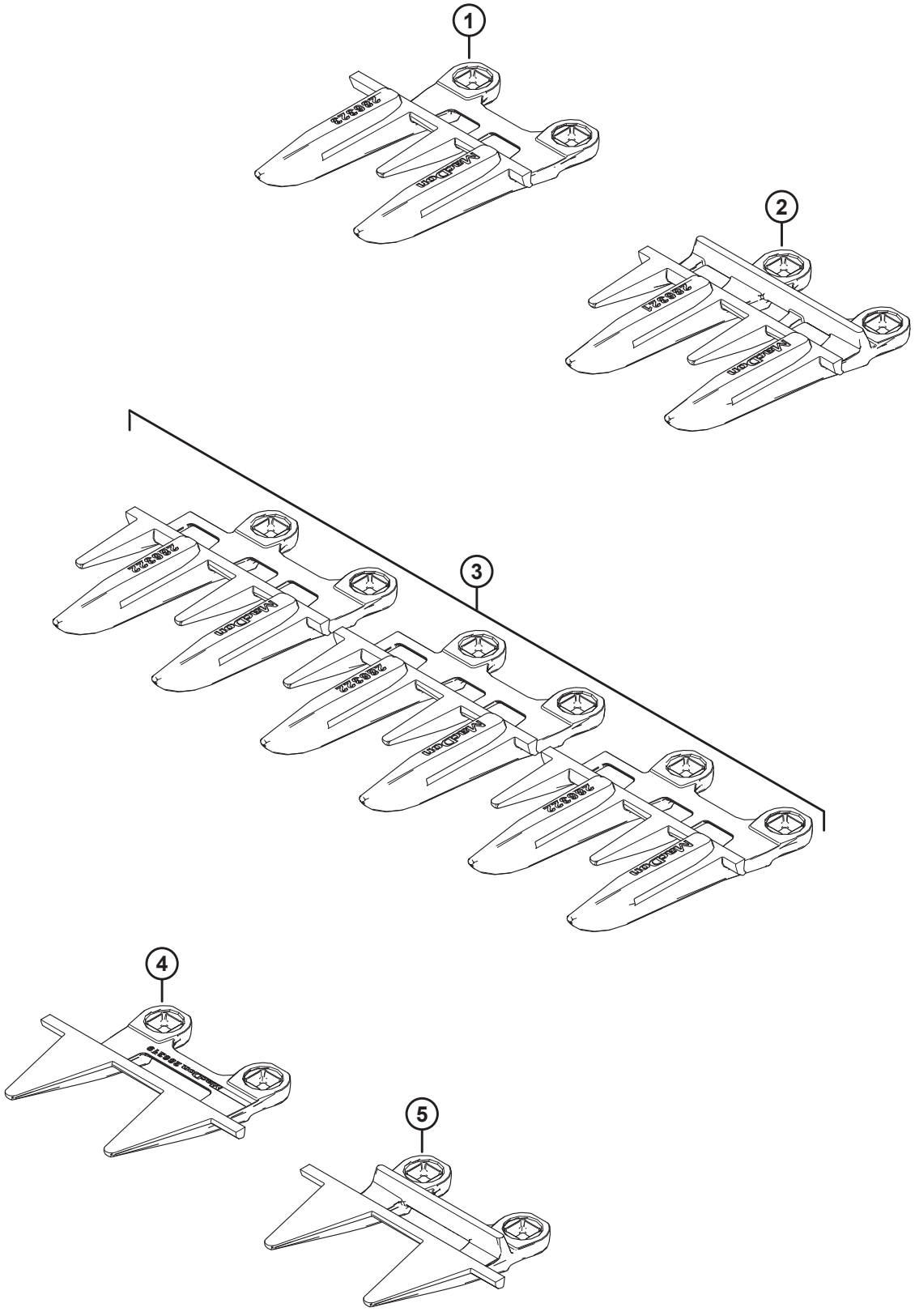

1039619

(OPCIÓN) KITS DE PUNTONES DE CUATRO PUNTAS, CUCHILLA SIMPLE

Ref.	Número de pieza	Descripción	Cant.	Número de serie
	286690	KIT: PUNTONES DE 4 PUNTAS 25 PIES SK		
	286691	KIT: PUNTONES DE 4 PUNTAS 30 PIES SK		
	286692	KIT: PUNTONES DE 4 PUNTAS 35 PIES SK		
	286693	KIT: PUNTONES DE 4 PUNTAS 40 PIES SK		
1	286323	PUNTÓN DE CUCHILLA: ESPECIAL DE 4 PUNTAS [484]	1	
2	286321	PUNTÓN DE CUCHILLA: 4 PUNTAS [485]		
3	286322	PUNTÓN DE CUCHILLA: EXTREMO DE 4 PUNTAS [486]	3	
4	286319	PUNTÓN DE CUCHILLA: EXTREMO PLUGFREE [486]	1	
5	286318	PUNTÓN DE CUCHILLA: PLUGFREE [484]	1	

484. Se usa en el extremo derecho de la plataforma.
485. Cantidades: FD225 = 44, FD230 = 54, FD235 = 64, FD240 = 74.
486. Se usa en el extremo del mando de la plataforma.

120 (Opción) Kits de puntones de cuatro puntas, cuchilla doble

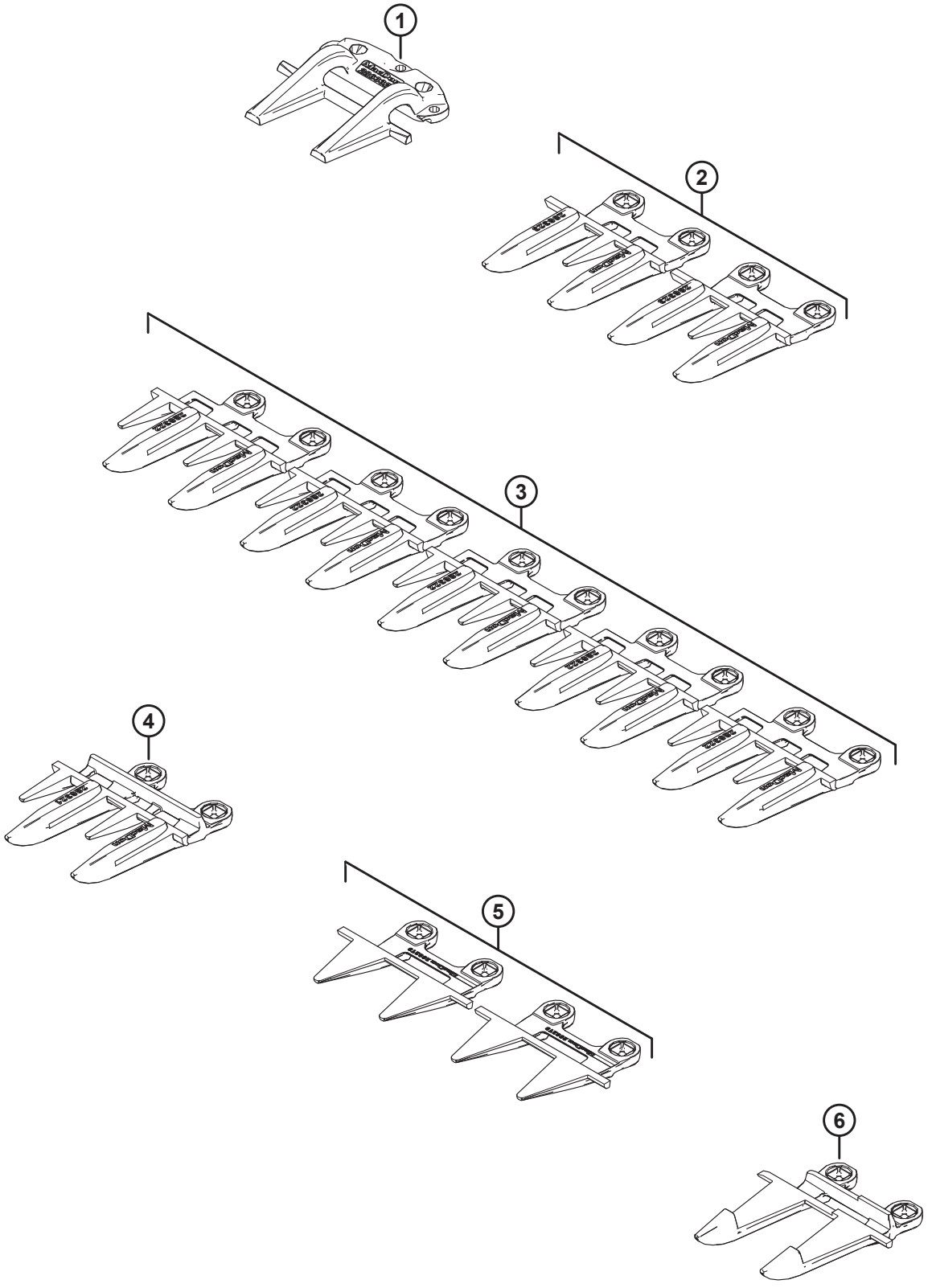

1039618

(OPCIÓN) KITS DE PUNTONES DE CUATRO PUNTAS, CUCHILLA DOBLE

Ref.	Número de pieza	Descripción	Cant.	Número de serie
	286683	KIT: PUNTONES DE 4 PUNTAS DE 25 PIES DK		
	286684	KIT: PUNTONES DE 4 PUNTAS DE 30 PIES DK		
	286685	KIT: PUNTONES DE 4 PUNTAS DE 35 PIES DK		
	286686	KIT: PUNTONES DE 4 PUNTAS DE 40 PIES DK		
	286687	KIT: PUNTONES DE 4 PUNTAS DE 41 PIES DK		
	286688	KIT: PUNTONES DE 4 PUNTAS DE 45 PIES DK		
	286689	KIT: PUNTONES DE 4 PUNTAS DE 50 PIES DK		
1	286332	SUJETADOR: CENTRAL PUNTIAGUDO [487]	1	
2	286323	PUNTÓN DE CUCHILLA: ESPECIAL DE 4 PUNTAS [488]	2	
3	286322	PUNTÓN DE CUCHILLA: EXTREMO DE 4 PUNTAS [489]	5	
4	286321	PUNTÓN DE CUCHILLA: 4 PUNTAS [490]		
5	286319	PUNTÓN DE CUCHILLA: EXTREMO PLUGFREE [491]	2	
6	286317	PUNTÓN DE CUCHILLA: CENTRAL PUNTIAGUDO [487]	1	

487. Se usa cerca del centro de la plataforma.
488. Se usa un puntón de cuchilla especial de 4 puntas en el extremo derecho de la plataforma y a la izquierda del puntón de la cuchilla central puntiagudo y del sujetador central puntiagudo.
489. Se usan 3 puntones de cuchilla de extremo de 4 puntas en el extremo del mando de la plataforma, y se usan 2 puntones de cuchilla de extremo de 4 puntas en el extremo derecho de la plataforma.
490. Cantidades: FD225 = 40, FD230 = 50, FD235 = 60, FD240 = 70, FD241 = 72, FD245 = 80, FD250 = 90.
491. Se usa un puntón del extremo PlugFree™ en cada extremo de la plataforma.

121 (Opción) Patines de deslizamiento de alta resistencia

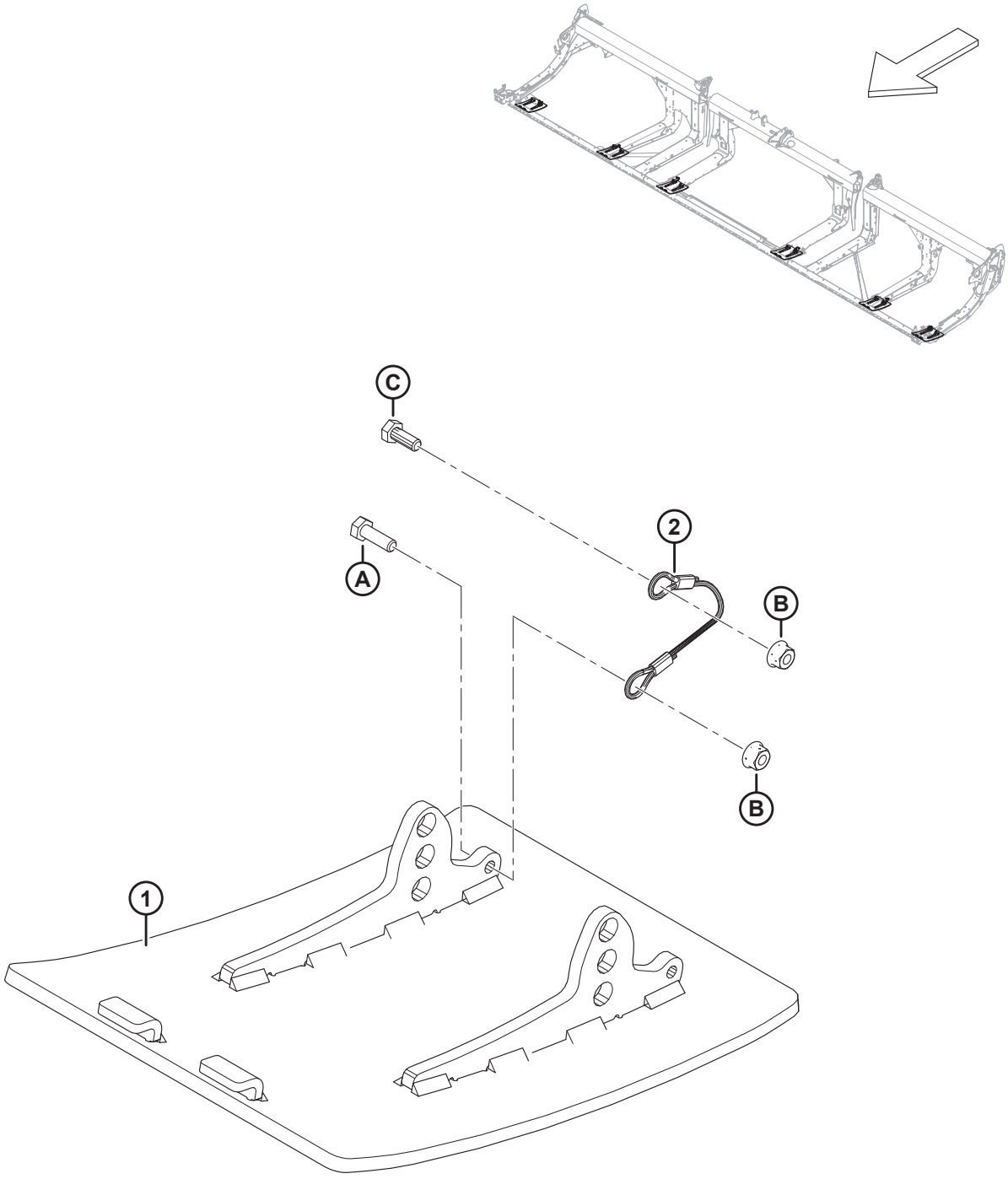

1034768

(OPCIÓN) PATINES DE DESLIZAMIENTO DE ALTA RESISTENCIA

Ref.	Número de pieza	Descripción	Cant.	Número de serie
	B6801	KIT: PATINES DE ACERO, RESISTENTES A LA ABRASIÓN Y DE ALTA RESISTENCIA [492]		
1	313374	PATÍN DE ALTA RESISTENCIA	2	
2	312673	CABLE: TOPE	2	
A	184652	PERNO: CABEZA HEX. TFL M8 X 1.25 X 25-8.8-AA1J		
B	135337	TUERCA: BLOQUEO CENTRAL CON BRIDA HEX. M8 X 1.25-8-AA1J		
C	30715	PERNO: CABEZA HEX. TFL		

492. El kit incluye dos patines de acero de alta resistencia, dos topes de cable, herramental e instrucciones. Se requieren dos kits para las plataformas FD225. Se requieren tres kits para las plataformas FD230 y las más grandes. Los kits están disponibles solo a través de Whole Goods.

122 (Opción) Dedos del molinete de cultivos revolcados

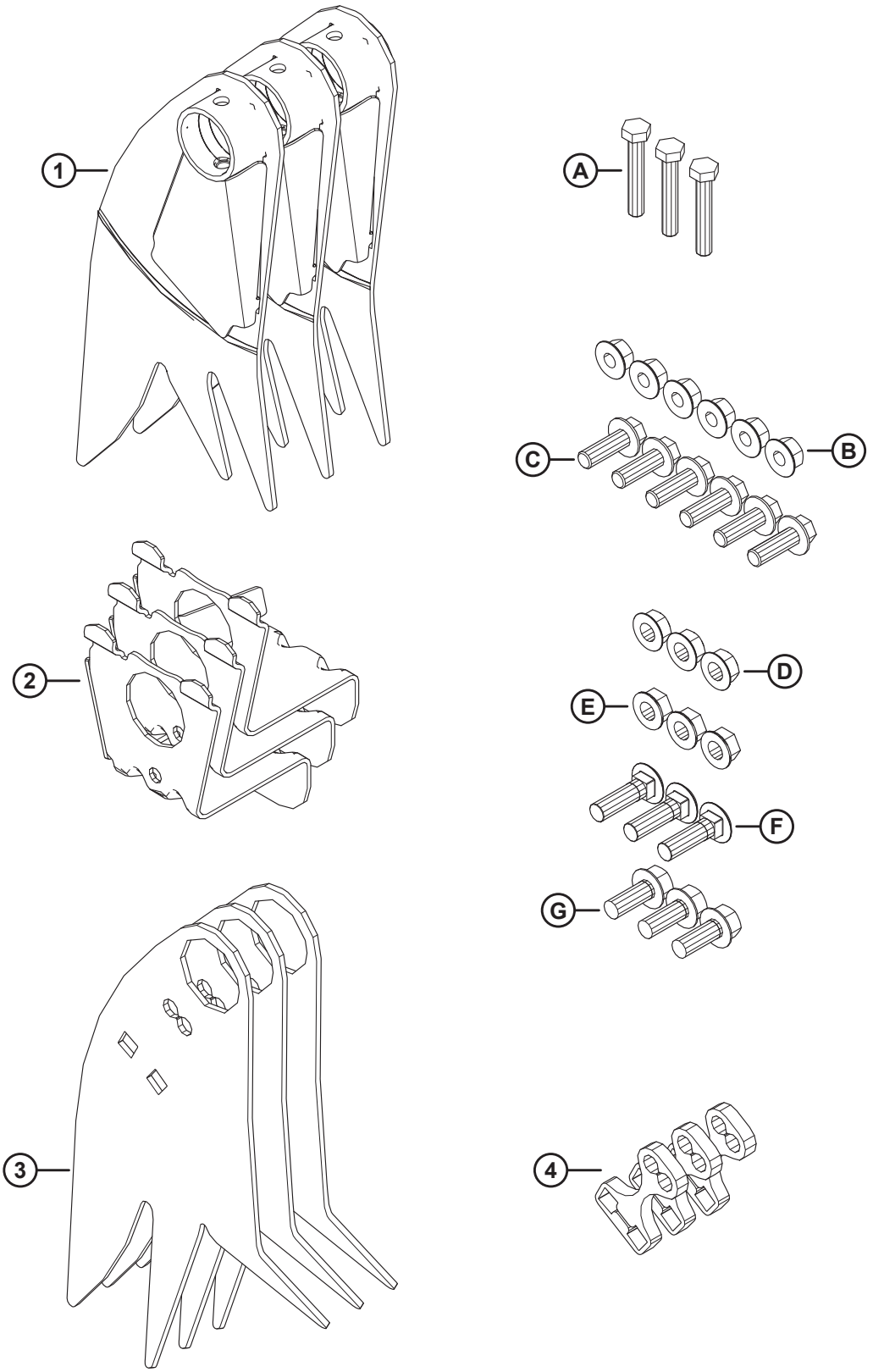

1041518

(OPCIÓN) DEDOS DEL MOLINETE DE CULTIVOS REVOLCADOS

Ref.	Número de pieza	Descripción	Cant.	Número de serie
	B7230	KIT: DEDO DE CULTIVOS REVOLCADOS [493]		
1	360045	SOLDADURA: DEDO RÍGIDO DEL EXTREMO TRASERO	3	
2	340091	SOPORTE: SOLDADO	3	
3	360044	DEDO: RÍGIDO	3	
4	273615	CUÑA	3	
A	184664	PERNO: CABEZA HEX. M10 X 1.5 X 60-8.8-AA1J		
B	184697	TUERCA: HEX. DENTADA CON BRIDA M12 X 1.75-8-AA1J		
C	152731	PERNO: CABEZA CON BRIDA HEX. TFL M12 X 1.75 X 35-10.9-AA1J		
D	21383	TUERCA: BRIDA LADO DENTADO 1/2-13 UNC-GR5-AA1J		
E	50186	TUERCA: BLOQ. CON BRIDA DT 1/2-13 UNC GR5 AA1J		
F	30515	PERNO: RHSN 1/2-13 X 1.75-GR5-AA1J		
G	30368	PERNO: BRIDA CAB. HEX. DENTADA 1/2-13 X 1.25-GR5-AA1J		

493. El kit de dedos de molinete para cultivos revolcados incluye tres dedos para el extremo de leva del molinete, tres dedos para el extremo trasero del molinete, tres soportes, tres cuñas, todo el herramental enumerado e instrucciones. Los dedos del molinete de cultivos revolcados NO son compatibles con el kit de deflector de las lonas anchas. Los kits están disponibles solo a través de Whole Goods.

123 (Opción) Kits de conversión de barra de dientes del molinete: molinete doble, de 5 paletas a 6 paletas

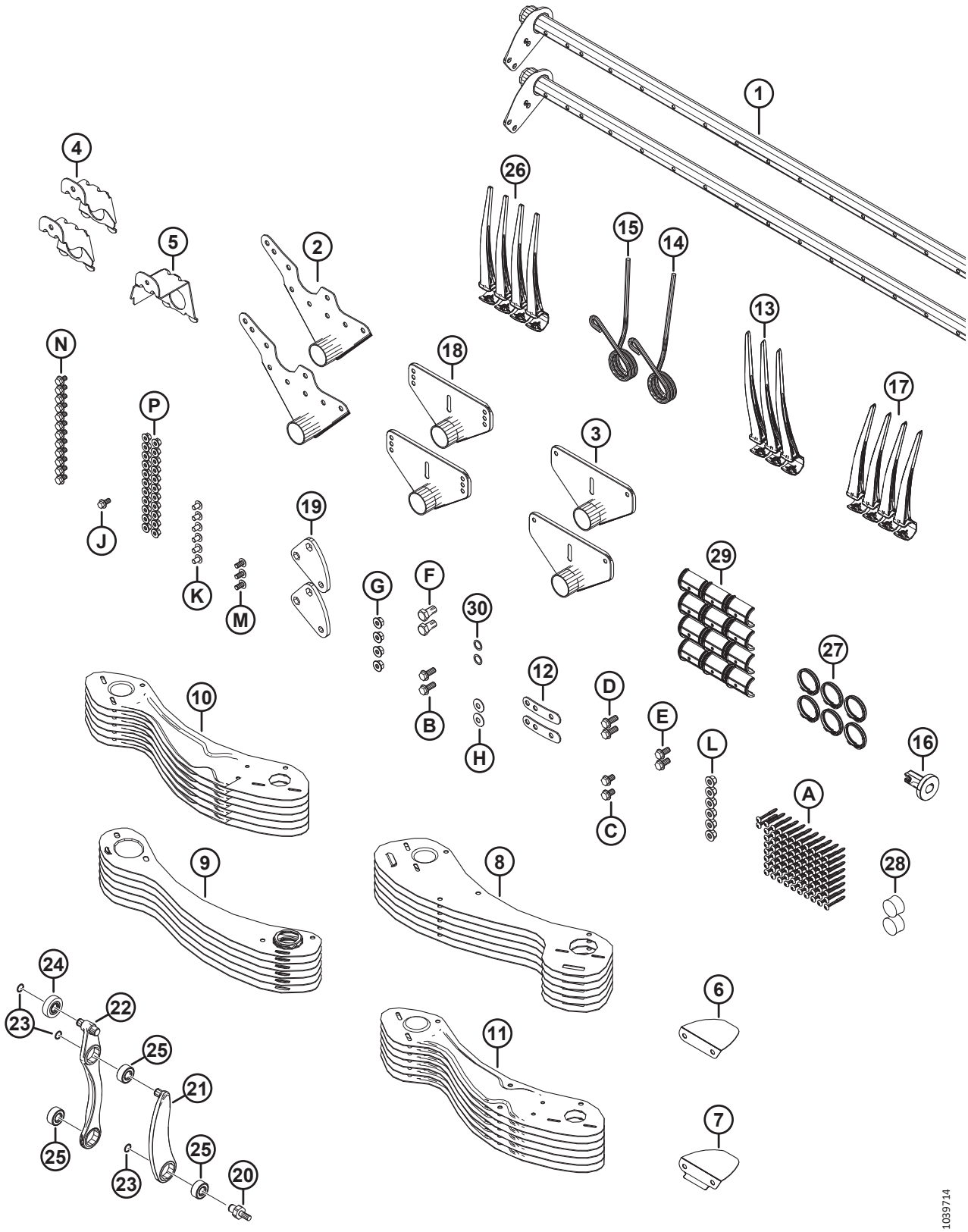

(OPCIÓN) KITS DE CONVERSIÓN DE BARRA DE DIENTES DEL MOLINETE: MOLINETE DOBLE, DE 5 PALETAS A 6 PALETAS

Ref.	Número de pieza	Descripción	Cant.	Número de serie
	B7357	KIT: DR DE 30 PIES CONV. DE 5 PALETAS A 6 PALETAS [494]		
	B7358	KIT: DR DE 35 PIES CONV. DE 5 PALETAS A 6 PALETAS [494]		
	B7359	KIT: DR DE 41 PIES CONV. DE 5 PALETAS A 6 PALETAS [494]		
1	311365	BARRA DE DIENTES: DR ANCHO DE 30 PIES	2	
	311210	BARRA DE DIENTES: DR ANCHO DE 35 PIES	2	
	311306	BARRA DE DIENTES: DR ANCHO DE 41 PIES	2	
2	335924	BRAZO: EXTREMO DE LEVA	2	
3	311347	BRAZO: EXTREMO TRASERO	2	
4	311964	SOPORTE: DE EXTREMO DE LA LEVA	2	
5	311965	SOPORTE: DE EXTREMO TRASERO [495]	1	
6	311906	DEFLECTOR: INTERIOR DE LA LEVA	1	
7	311729	DEFLECTOR: EXTERIOR DE LA LEVA	1	
8	273813	PROTECTOR: EXTREMO DE LEVA DEL MOLINETE IZQ. DE 6 PALETAS	6	
9	311822	PROTECTOR: MOLINETE DER. DE 6 PALETAS, EXTREMO TRASERO	6	
10	311753	PROTECTOR: EXTERIOR IZQ. DE 6 PALETAS	6	
11	311752	PROTECTOR: EXTERIOR DER. DE 6 PALETAS	6	
12	311672	BANDA	2	
13	360540	DEDO: PLÁSTICO, ANGULADO IZQ., 45 MM (PAQUETE DE 10) [496]		
14	311327	DEDO: EXTREMO DE LEVA DOBLADO	1	
15	311325	DEDO: EXTREMO DE LEVA EXTERIOR	1	
16	273968	BUJE: TAPA LATERAL	1	
17	311523	DEDO: PLÁSTICO, ANGULADO DER., 52 MM (PAQUETE DE 10)	4	
18	273523	SOLDADURA DEL BRAZO: TRAMO MEDIO [497]		
19	228319	BRAZO: MANIVELA MECANIZADA	2	
20	340146	ESPÁRRAGO	2	
21	311615	BRAZO: ENSAMBLE [498]	2	
22	311617	BRAZO: ENSAMBLE DE CONTROL DE DIENTES [499]	2	
23	273536	ANILLO: RETENCIÓN	6	
24	273524	RODAMIENTO: SEGUIDOR DE LEVA	2	
25	273347	RODAMIENTO	6	
26	174849	DEDO: PLÁSTICO DE SERVICIO PESADO (PAQUETE DE 10) [500]		
27	220941	ABRAZADERA: BUJE DE BARRA DE DIENTES, VARILLA CENTRAL (CAJA DE 5) [501]		
28	137980	TAPÓN: BARRA DE DIENTES [502]		

494. Los kits están disponibles solo a través de Whole Goods.
495. Solo FD230.
496. Cantidades: FD230 = 3, FD235 = 2, FD241 = 2.
497. Cantidades: FD230 = 2, FD235 = 4, FD241 = 4.
498. El ensamble de brazo incluye un anillo de retención (MD n.º273536) y un rodamiento (MD n.º273347).
499. El ensamble del brazo de control de dientes incluye dos anillos de retención (MD n.º273536), un rodamiento del seguidor de leva (MD n.º273524) y dos rodamientos (MD n.º273347).
500. Cantidades: FD230 = 76, FD235 = 89, FD241 = 106.
501. Cantidades: FD230 = 6, FD235 = 8, FD241 = 8
502. Cantidades: FD230 = 2, FD235 = 3, FD241 = 3.

(OPCIÓN) KITS DE CONVERSIÓN DE BARRA DE DIENTES DEL MOLINETE: MOLINETE DOBLE, DE 5 PALETAS A 6 PALETAS

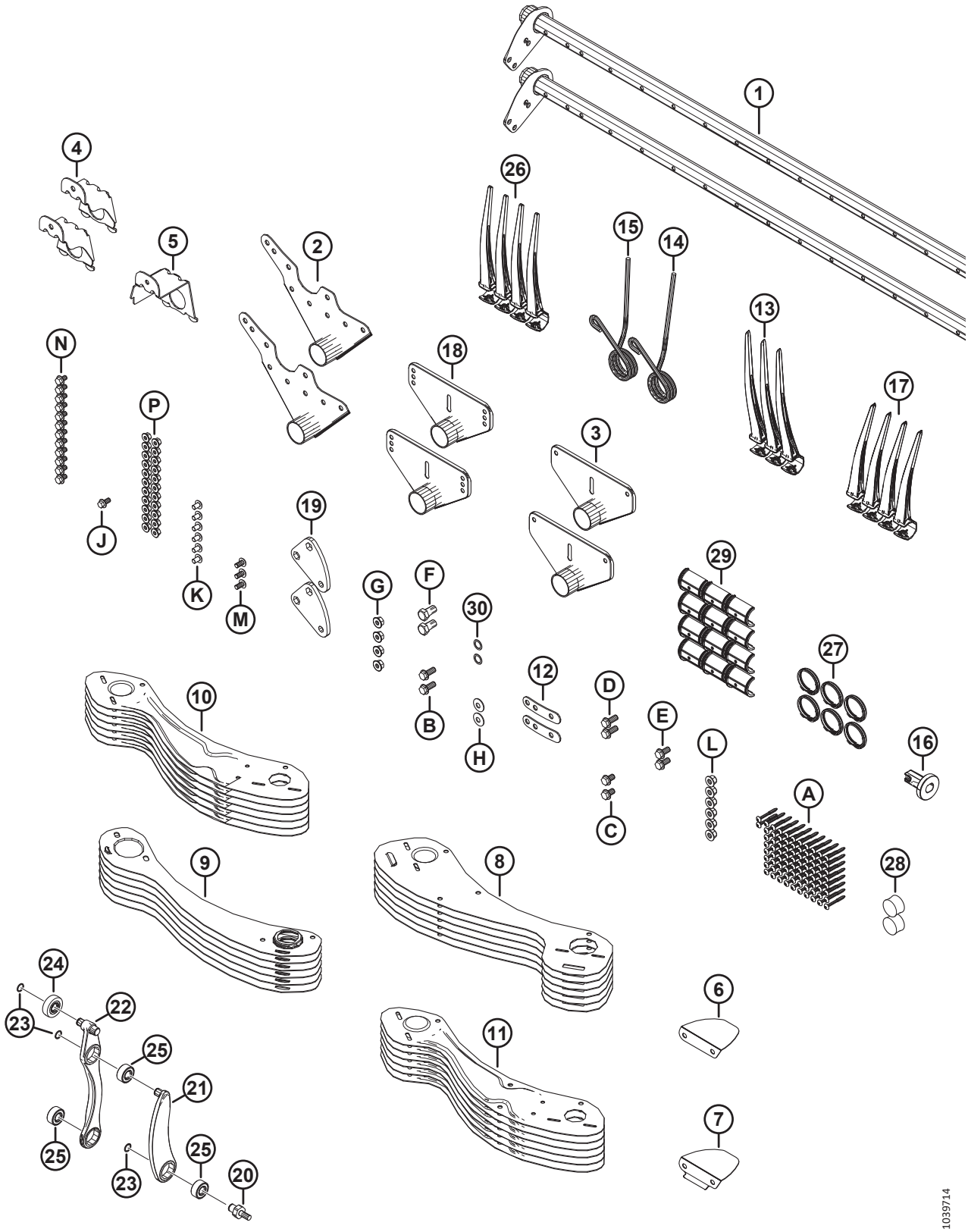

(OPCIÓN) KITS DE CONVERSIÓN DE BARRA DE DIENTES DEL MOLINETE: MOLINETE DOBLE, DE 5 PALETAS A 6 PALETAS

Ref.	Número de pieza	Descripción	Cant.	Número de serie
29	220939	BUJE DE BARRA DE DIENTES (CAJA DE 25) [503]		
30	137529	CUÑA: RODAMIENTO DE MANIVELA	2	
A	252687	TORNILLO: HÉLICE GEMELA DE 48° PLASTITE		
B	320192	PERNO: CABEZA CON BRIDA HEX. M12 X 1.75 X 30-SPCL-8.8-ZINC		
C	320187	PERNO: CABEZA CON BRIDA HEX. M12 X 1.75 X 20-SPCL-8.8-ZINC		
D	320180	PERNO: CABEZA CON BRIDA HEX. M12 X 1.75 X 30-SPCL-8.8-ZINC		
E	320175	PERNO: CABEZA CON BRIDA HEX. TFL M12 X 1.75 X 25-SPCL-8.8-ZINC		
F	228316	PERNO: CABEZA HEX. M16 X 1.5 X 30-SPCL-8.8-ZINC		
G	184697	TUERCA: HEX. DENTADA CON BRIDA M12 X 1.75-8-AA1J		
H	184597	ARANDELA: RESORTE, CÓNICA M12-ZINC		
J	152655	PERNO: CABEZA CON BRIDA HEX. M10 X 1.5 X 20-8.8-AA1J		
K	136640	TORNILLO: CABEZA DE CRUZ TORX M10 X 1.5 X 16 X SPCL-8.8-AA1J		
L	136431	TUERCA: BLOQUEO CENTRAL CON BRIDA HEX. M12 X 1.75-10		
M	136395	TORNILLO: CABEZA DE CRUZ TORX M10 X 1.5 X 20 X SPCL-8.8-A3L		
N	136151	PERNO: CABEZA CON BRIDA HEX. TFL M10 X 1.5 X 16-8.8-AA1J		
P	135799	TUERCA: BLOQ. CENTRAL CON BRIDA HEX. M10 X 1.5-10		

503. Cantidades: FD230 = 12, FD235 = 16, FD241 = 16.

124 (Opción) Kits de conversión de barra de dientes del molinete: molinete doble, de 6 paletas a 9 paletas

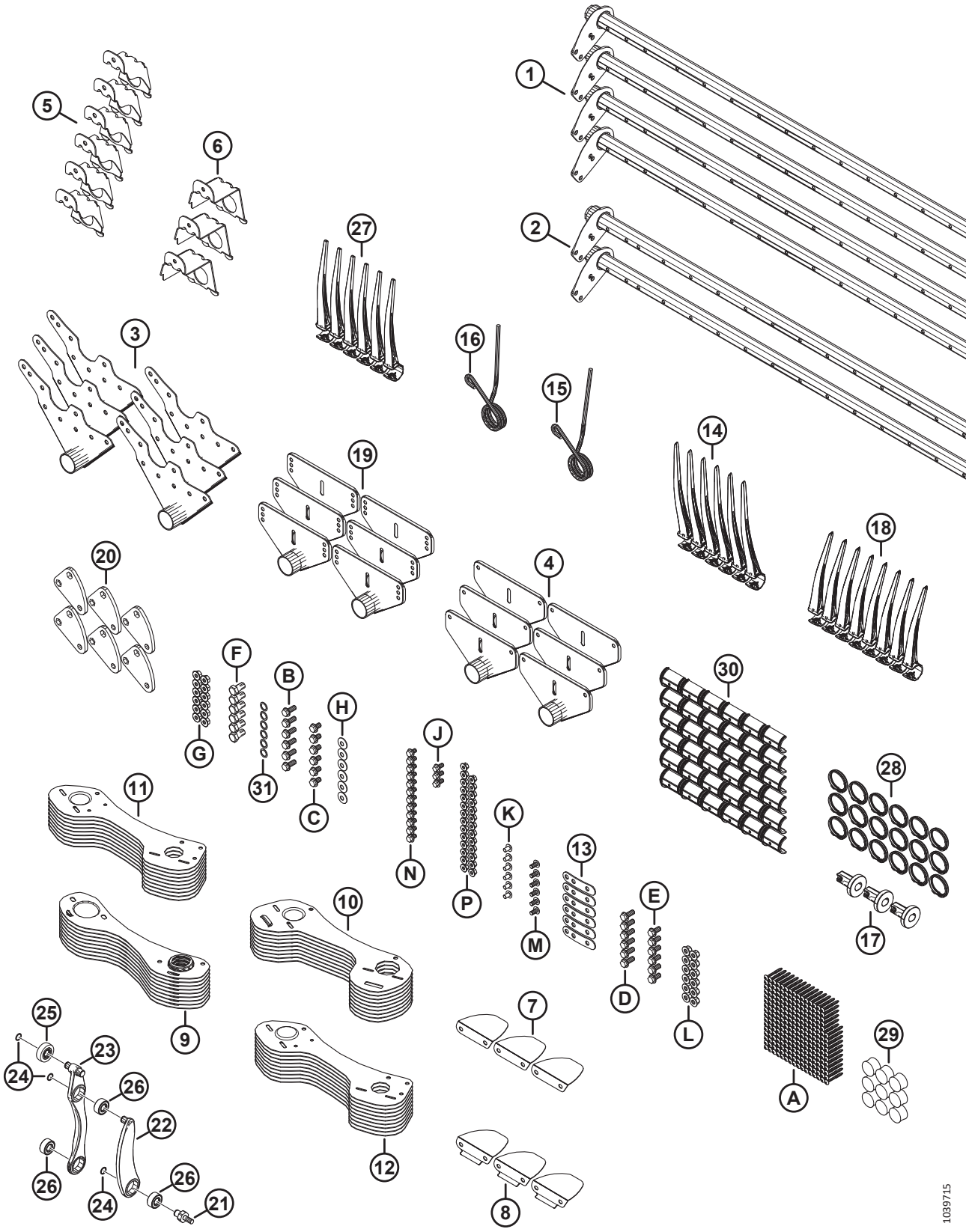

(OPCIÓN) KITS DE CONVERSIÓN DE BARRA DE DIENTES DEL MOLINETE: MOLINETE DOBLE, DE 6 PALETAS A 9 PALETAS

Ref.	Número de pieza	Descripción	Cant.	Número de serie
	B7362	KIT: DR DE 30 PIES CONV. DE 6 PALETAS A 9 PALETAS [504]		
1	311368	BARRA DE DIENTES: DR ANGOSTO DE 30 PIES	4	
2	311365	BARRA DE DIENTES: DR ANCHO DE 30 PIES	2	
3	335924	BRAZO: EXTREMO DE LEVA	6	
4	311347	BRAZO: EXTREMO TRASERO	6	
5	311964	SOPORTE: DE EXTREMO DE LA LEVA	6	
6	311965	SOPORTE: DE EXTREMO TRASERO	3	
7	311906	DEFLECTOR: INTERIOR DE LA LEVA	3	
8	311729	DEFLECTOR: EXTERIOR DE LA LEVA	3	
9	311870	PROTECTOR: MOLINETE DER. DE 9 PALETAS, EXTREMO TRASERO	9	
10	311868	PROTECTOR: MOLINETE IZQ. DE 9 PALETAS, EXTREMO DE LEVA	9	
11	311864	PROTECTOR: EXTERIOR IZQ. DE 9 PALETAS	9	
12	311863	PROTECTOR: EXTERIOR DER. DE 9 PALETAS	9	
13	311672	BANDA	6	
14	360540	DEDO: PLÁSTICO, ANGULADO IZQ., 45 MM (PAQUETE DE 10)	6	
15	311327	DEDO: EXTREMO DE LEVA DOBLADO	3	
16	311325	DEDO: EXTREMO DE LEVA EXTERIOR	3	
17	273968	BUJE: TAPA LATERAL	3	
18	311523	DEDO: PLÁSTICO, ANGULADO DER., 52 MM (PAQUETE DE 10)	8	
19	273523	BRAZO: TRAMO MEDIO	6	
20	228319	BRAZO: MANIVELA MECANIZADA	6	
21	340146	ESPÁRRAGO	6	
22	311615	BRAZO: ENSAMBLE [505]	6	
23	311617	BRAZO: ENSAMBLE DE CONTROL DE DIENTES [506]	6	
24	273536	ANILLO: RETENCIÓN	18	
25	273524	RODAMIENTO: SEGUIDOR DE LEVA	6	
26	273347	RODAMIENTO	18	
27	174849	DEDO: PLÁSTICO DE SERVICIO PESADO (PAQUETE DE 10)	237	
28	220941	ABRAZADERA: BUJE DE BARRA DE DIENTES, VARILLA CENTRAL (CAJA DE 5)	18	
29	137980	TAPÓN: BARRA DE DIENTES	9	
30	220939	BUJE DE BARRA DE DIENTES (CAJA DE 25)	36	
31	137529	CUÑA: RODAMIENTO DE MANIVELA	6	
A	252687	TORNILLO: HÉLICE GEMELA DE 48° PLASTITE		
B	320192	PERNO: CABEZA CON BRIDA HEX. M12 X 1.75 X 30-SPCL-8.8-ZINC		
C	320187	PERNO: CABEZA CON BRIDA HEX. M12 X 1.75 X 20-SPCL-8.8-ZINC		
D	320180	PERNO: CABEZA CON BRIDA HEX. M12 X 1.75 X 30-SPCL-8.8-ZINC		
E	320175	PERNO: CABEZA CON BRIDA HEX. TFL M12 X 1.75 X 25-SPCL-8.8-ZINC		

504. Los kits están disponibles solo a través de Whole Goods.
505. El ensamble de brazo incluye un anillo de retención (MD n.º273536) y un rodamiento (MD n.º273347).
506. El ensamble del brazo de control de dientes incluye dos anillos de retención (MD n.º273536), un rodamiento del seguidor de leva (MD n.º273524) y dos rodamientos (MD n.º273347).

(OPCIÓN) KITS DE CONVERSIÓN DE BARRA DE DIENTES DEL MOLINETE: MOLINETE DOBLE, DE 6 PALETAS A 9 PALETAS

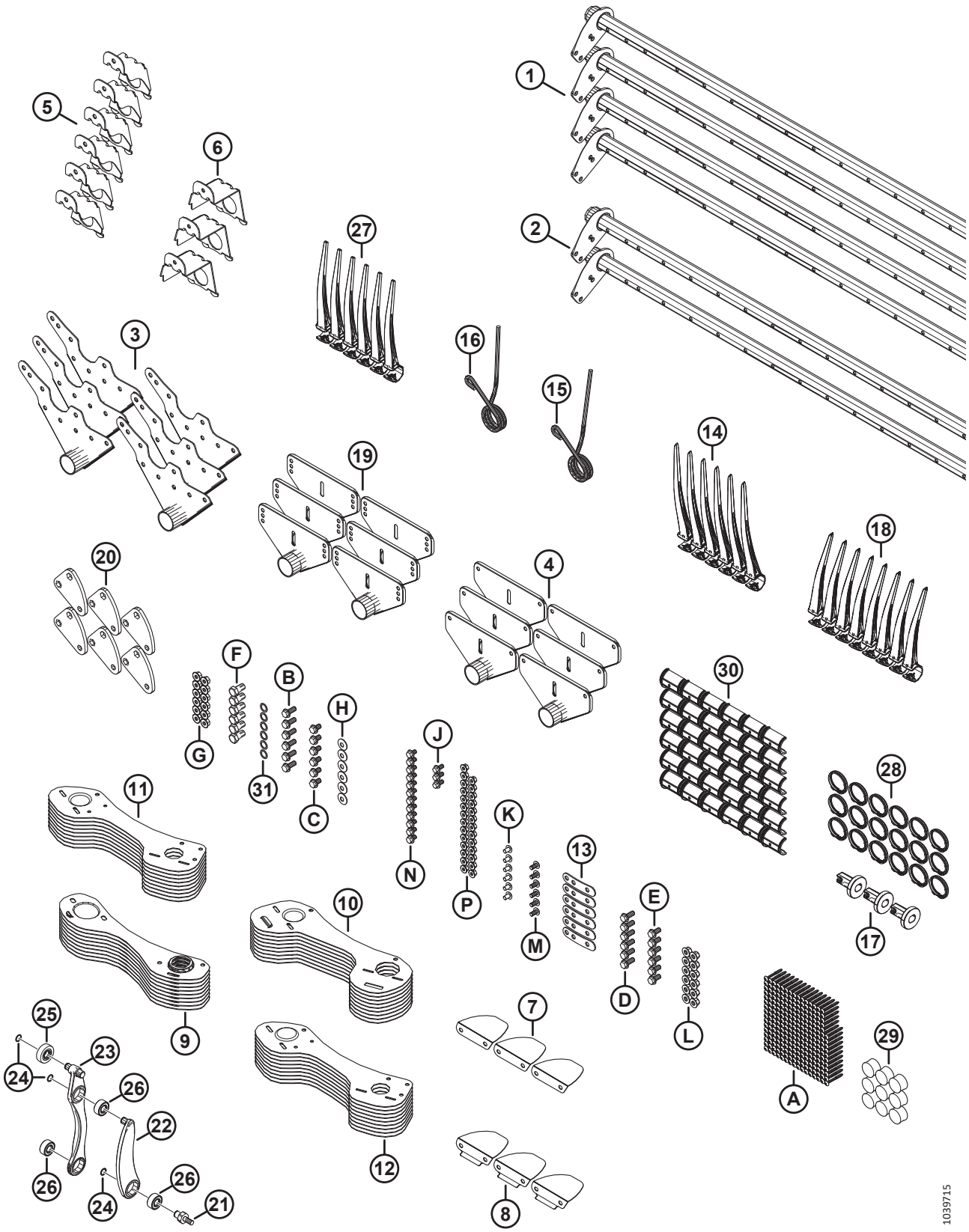

(OPCIÓN) KITS DE CONVERSIÓN DE BARRA DE DIENTES DEL MOLINETE: MOLINETE DOBLE, DE 6 PALETAS A 9 PALETAS

Ref.	Número de pieza	Descripción	Cant.	Número de serie
F	228316	PERNO: CABEZA HEX. M16 X 1.5 X 30-SPCL-8.8-ZINC		
G	184697	TUERCA: HEX. DENTADA CON BRIDA M12 X 1.75-8-AA1J		
H	184597	ARANDELA: RESORTE, CÓNICA M12-ZINC		
J	152655	PERNO: CABEZA CON BRIDA HEX. M10 X 1.5 X 20-8.8-AA1J		
K	136640	TORNILLO: CABEZA DE CRUZ TORX M10 X 1.5 X 16 X SPCL-8.8-AA1J		
L	136431	TUERCA: BLOQUEO CENTRAL CON BRIDA HEX. M12 X 1.75-10		
M	136395	TORNILLO: CABEZA DE CRUZ TORX M10 X 1.5 X 20 X SPCL-8.8-A3L		
N	136151	PERNO: CABEZA CON BRIDA HEX. TFL M10 X 1.5 X 16-8.8-AA1J		
P	135799	TUERCA: BLOQ. CENTRAL CON BRIDA HEX. M10 X 1.5-10		

125 (Opción) Molinete: dos velocidades

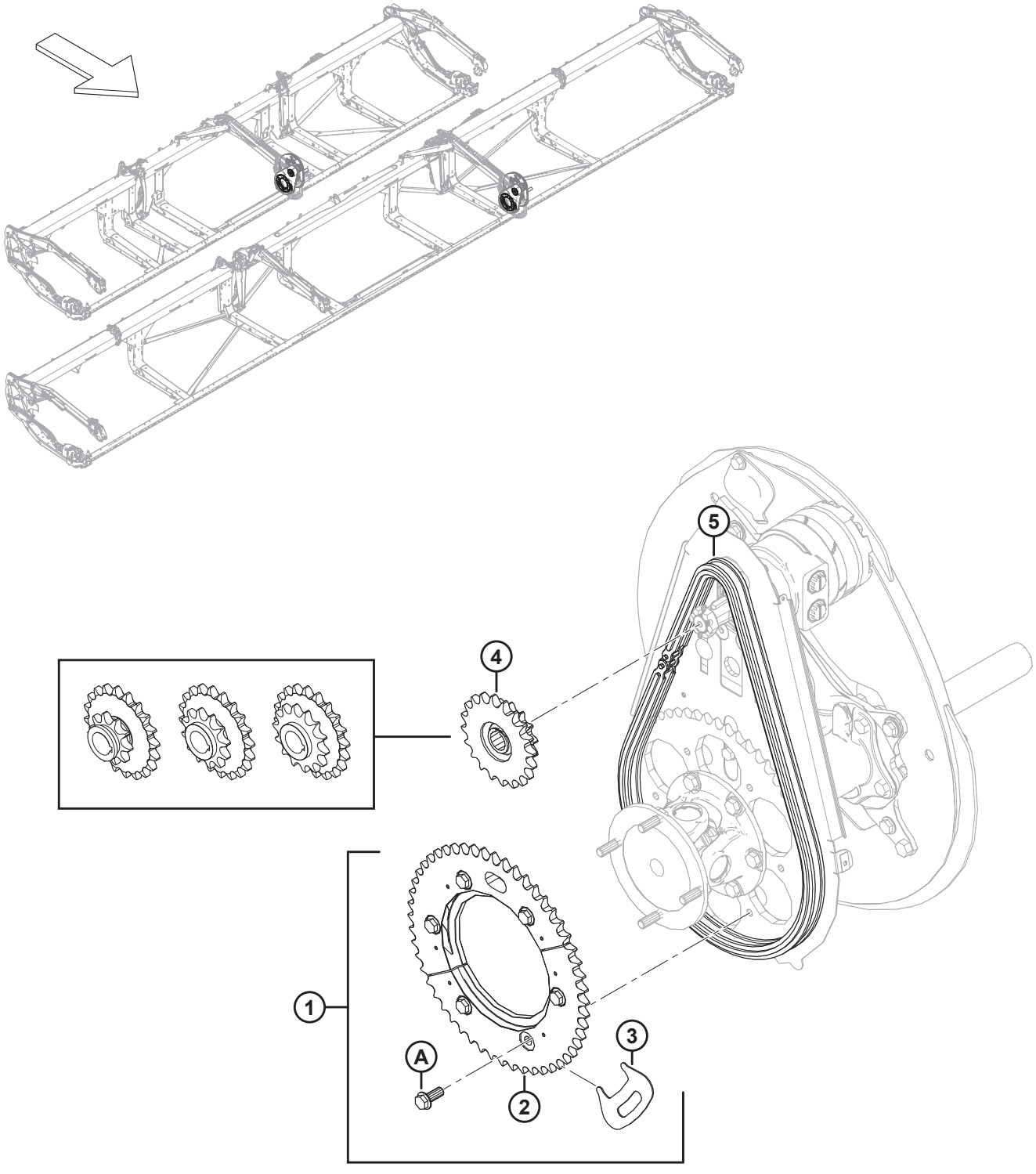

1032643

(OPCIÓN) MOLINETE: DOS VELOCIDADES

Ref.	Número de pieza	Descripción	Cant.	Número de serie
1	311882	KIT: 2 VELOCIDADES [507]	1	
2	273689	PIÑÓN: MECANIZADO DE 52 DIENTES	1	
3	273594	HERRAMIENTA: PIÑÓN	1	
4	273453	PIÑÓN: DOBLE, 14-20 (NEW HOLLAND) [508]	1	
5	273907	CADENA: RC 60, 76 UNIONES [509]	OP-CIO-NAL	
	273963	CADENA: RC C/W CONECTOR DE 76 UNIONES [510]	OP-CIO-NAL	
A	320192	PERNO: CABEZA BRIDA HEX. M12 X 1.75 X 30-SPCL-8.8-AA1J		

507. El kit incluye un piñón mecanizado de 52 dientes (MD n.º273689), una herramienta de piñón (MD n.º273594), seis pernos (MD n.º320180) e instrucciones.
508. New Holland, presión del circuito de mando del molinete de 3000 PSI.
509. La cadena **NO** está incluida en el kit (MD n.º311882). Se recomienda adquirir una cadena nueva si el kit se instala en una unidad con uso y no en una plataforma nueva. Utilizar una cadena gastada afectará el registro de las mitades de piñones entre sí.
510. La cadena **NO** está incluida en el kit (MD n.º311882). Se recomienda adquirir una cadena nueva si el kit se instala en una unidad con uso y no en una plataforma nueva. Utilizar una cadena gastada afectará el registro de las mitades de piñones entre sí.

126 (Opción) Barras abresurcos para arroz

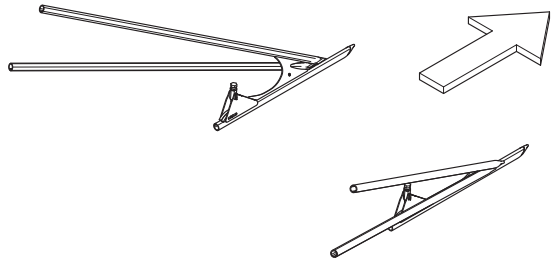

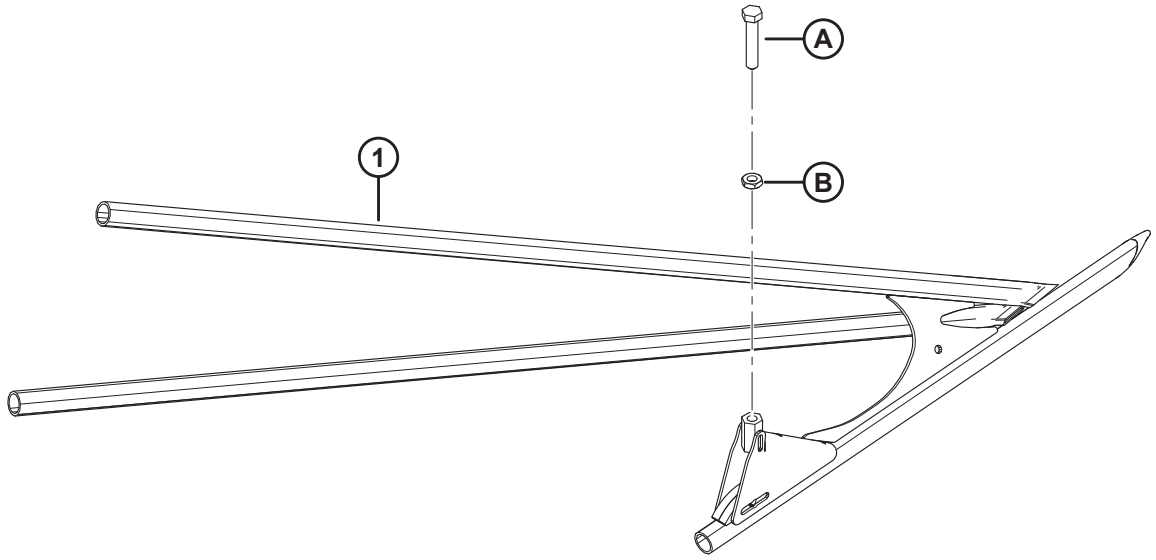

1034744

(OPCIÓN) BARRAS ABRESURCOS PARA ARROZ

Ref.	Número de pieza	Descripción	Cant.	Número de serie
	B7238	VARILLAS ABRESURCOS PARA ARROZ [511]		
1	340095	ABRESURCOS: SOLDADURA TUBO IZQ. PARA ARROZ	1	
	340096	ABRESURCOS: SOLDADURA TUBO DER. PARA ARROZ	1	
A	232762	TORNILLO DE FIJACIÓN: MECANIZADO		
B	184696	TUERCA: HEX. DELGADA M12 X 1.75-05-AA1J		

511. Los kits están disponibles solo a través de Whole Goods.

127 (Opción) Kit de retardador de piedras

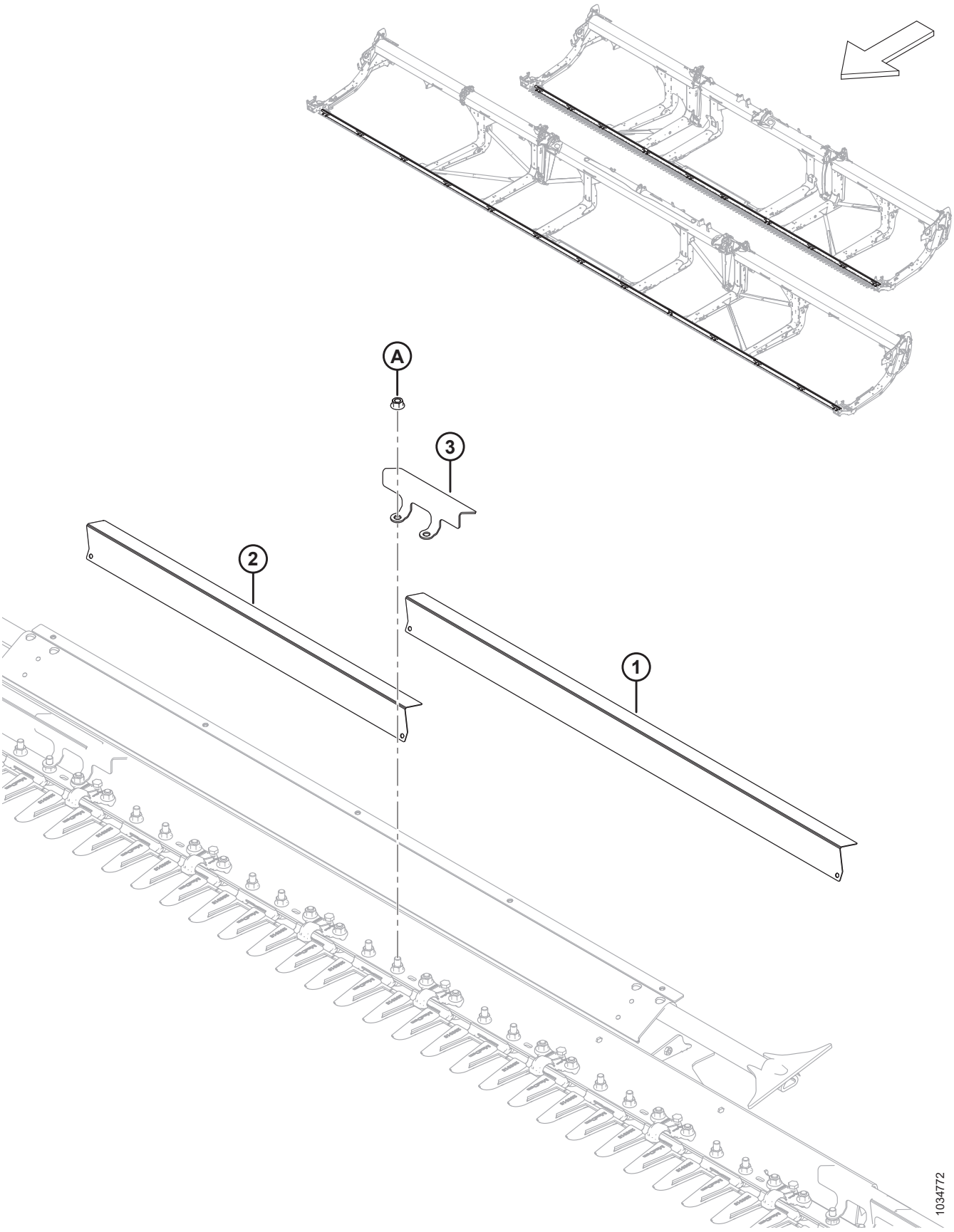

(OPCIÓN) KIT DE RETARDADOR DE PIEDRAS

Ref.	Número de pieza	Descripción	Cant.	Número de serie
	B7122	KIT: RETARDADOR DE PIEDRAS, FD225, FD230, FD235 Y FD241 [512]		
	B7123	KIT: KIT DE RETARDADOR DE PIEDRAS, FD240, FD245 Y FD250 [512]		
1	233800	DEFLECTOR: PUNTÓN DE PIEDRAS LARGO [513]		
2	233799	DEFLECTOR: PUNTÓN DE PIEDRAS CORTO [514]		
3	233635	ABRAZADERA: PUNTÓN DE PIEDRAS [515]		
A	136036	TUERCA: BRIDA HEX. SM M12 X 1.75-8-AA1J		

512. Los kits están disponibles solo a través de Whole Goods.
513. Cantidades por kit: B7122 = 4, B7123 = 10.
514. Cantidades por kit: B7122 = 9, B7123 = 4.
515. Cantidades por kit: B7122 = 14, B7123 = 15.

128 (Opcional) Kit de reparación: protectores puntiagudos, cuchillas gruesas

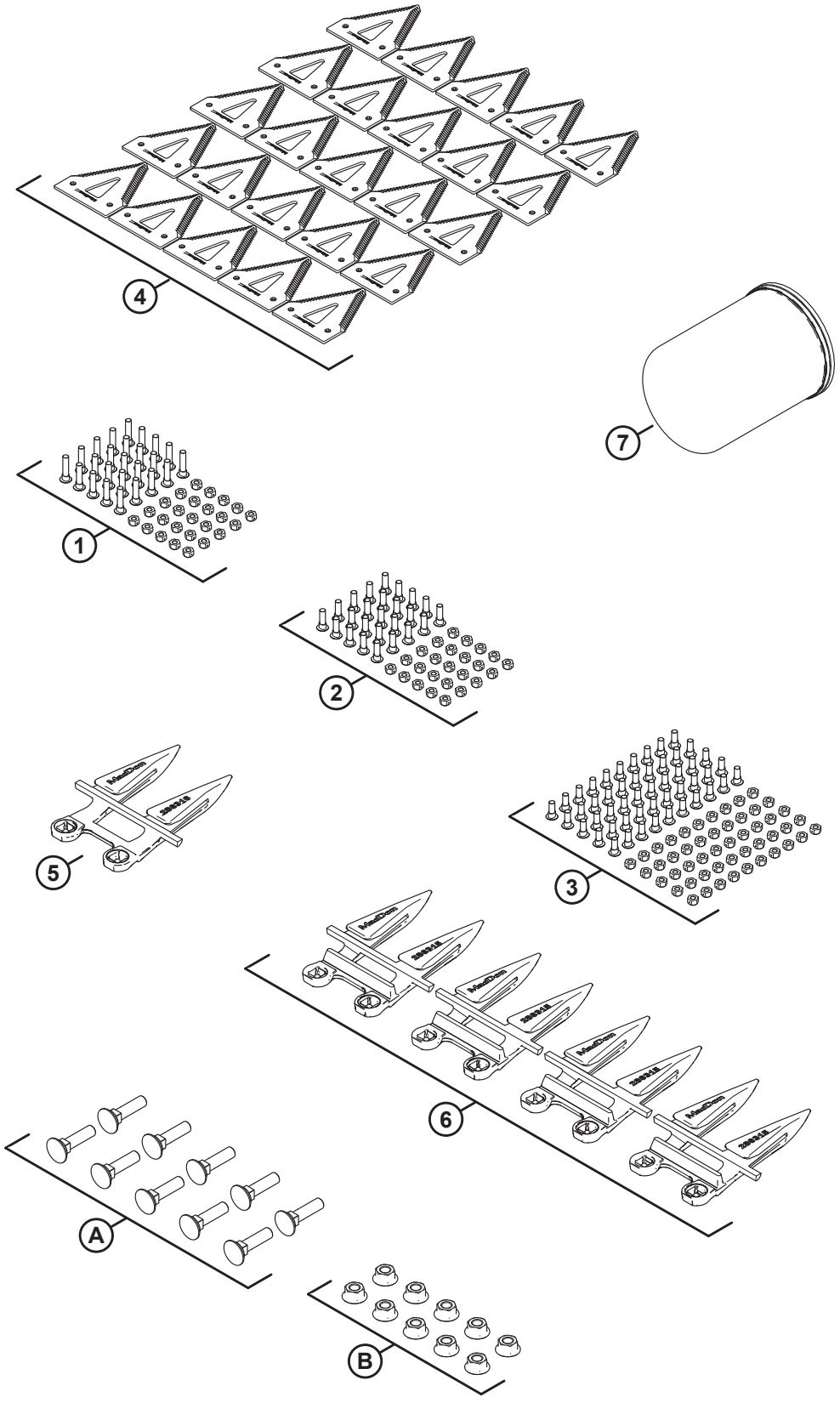

1034897

(OPCIONAL) KIT DE REPARACIÓN: PROTECTORES PUNTIAGUDOS, CUCHILLAS GRUESAS

NOTA:

Este kit no está disponible para la venta en Norteamérica.

Ref.	Número de pieza	Descripción	Cant.	Número de serie
	B7155	KIT: SERVICIO, PUNTIAGUDO, GRUESO [516]		
	311789	KIT: SERVICIO FD2 PTD CRS [517]		
1	286477	KIT: TORNILLO M6 X 29 C/W TUERCA, PAQUETE DE 25	1	
2	286476	KIT: TORNILLO M6 X 22 C/W TUERCA, PAQUETE DE 25	1	
3	286475	KIT: TORNILLO M6 X 18 C/W TUERCA, PAQUETE DE 50	1	
4	286461	SECCIÓN: CLEARCUT GRUESA, PAQUETE DE 25	1	
5	286316	PUNTÓN DE CUCHILLA: EXTREMO PUNTIAGUDO	1	
6	286315	PUNTÓN DE CUCHILLA: PUNTIAGUDO	4	
7	320360	FILTRO: HIDR. C/W 2 SELLOS	1	
A	226295	PERNO: RHSN SPCL M12 X 47-8.8		
B	136036	TUERCA: BRIDA HEX. SM M12 X 1.75-8-AA1J		

516. Los kits están disponibles solo a través de Whole Goods.
517. El kit incluye todas las piezas enumeradas.

129 (Opcional) Kit de reparación: protectores PlugFree™, cuchillas gruesas

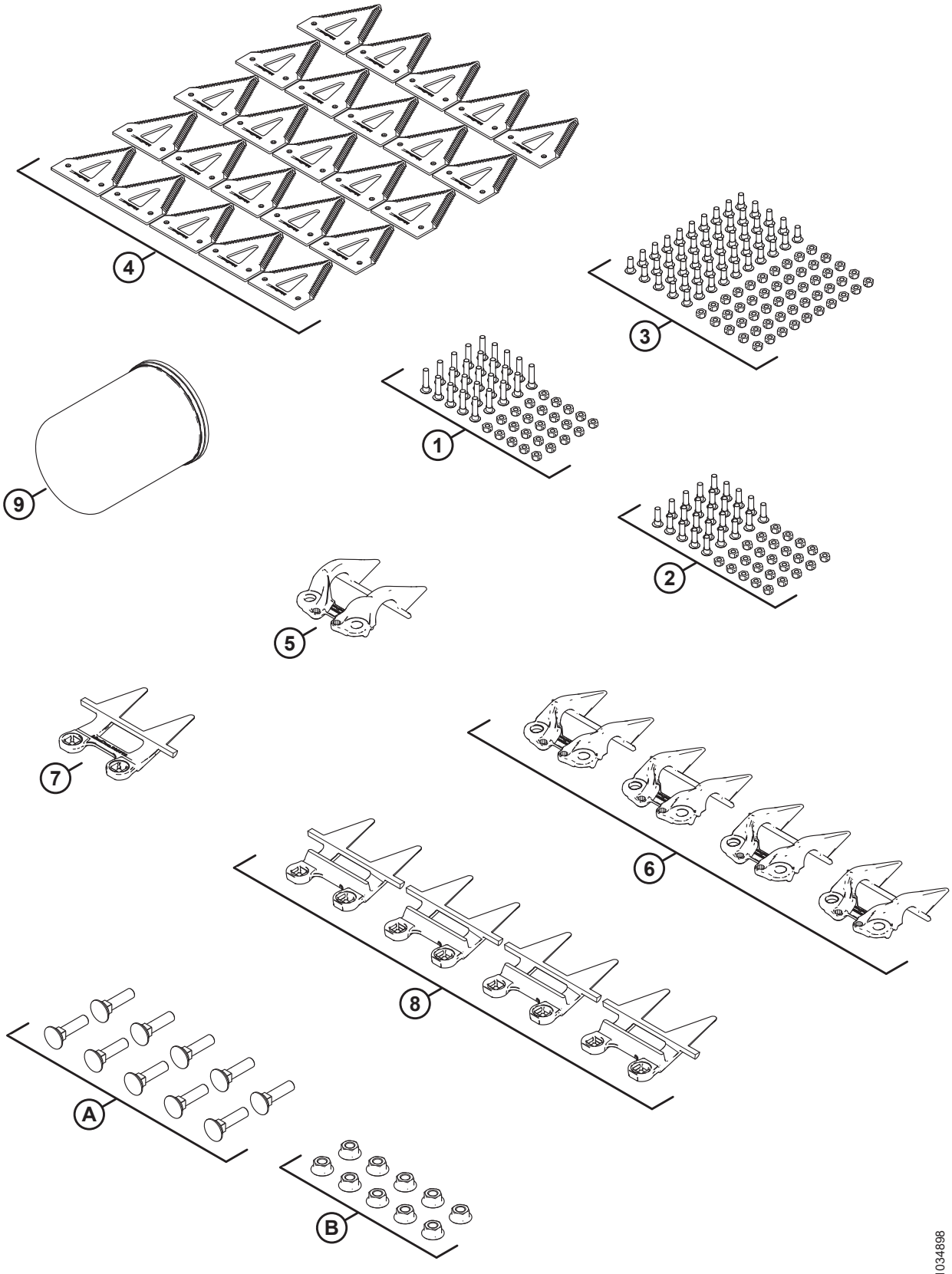

1034898

(OPCIONAL) KIT DE REPARACIÓN: PROTECTORES PLUGFREE™, CUCHILLAS GRUESAS

Ref.	Número de pieza	Descripción	Cant.	Número de serie
	B7156	KIT: SERVICIO, PLUGFREE, GRUESO [518]		
	311790	KIT: SERVICIO FD2 PF CRS [519]		
1	286477	KIT: TORNILLO M6 X 29 C/W TUERCA, PAQUETE DE 25	1	
2	286476	KIT: TORNILLO M6 X 22 C/W TUERCA, PAQUETE DE 25	1	
3	286475	KIT: TORNILLO M6 X 18 C/W TUERCA, PAQUETE DE 50	1	
4	286461	SECCIÓN: CLEARCUT GRUESA, PAQUETE DE 25	1	
5	286331	SUJETADOR: EXTREMO PLUGFREE	1	
6	286330	SUJETADOR: PLUGFREE	4	
7	286319	PUNTÓN DE CUCHILLA: EXTREMO PLUGFREE	1	
8	286318	PUNTÓN DE CUCHILLA: PLUGFREE	4	
9	320360	FILTRO: HIDR. C/W 2 SELLOS	1	
A	226295	PERNO: RHSN SPCL M12 X 47-8.8		
B	136036	TUERCA: BRIDA HEX. SM M12 X 1.75-8-AA1J		

518. Los kits están disponibles solo a través de Whole Goods.
519. El kit incluye todas las piezas enumeradas.

130 (Opción) Kit de reparación plus: cuchilla única

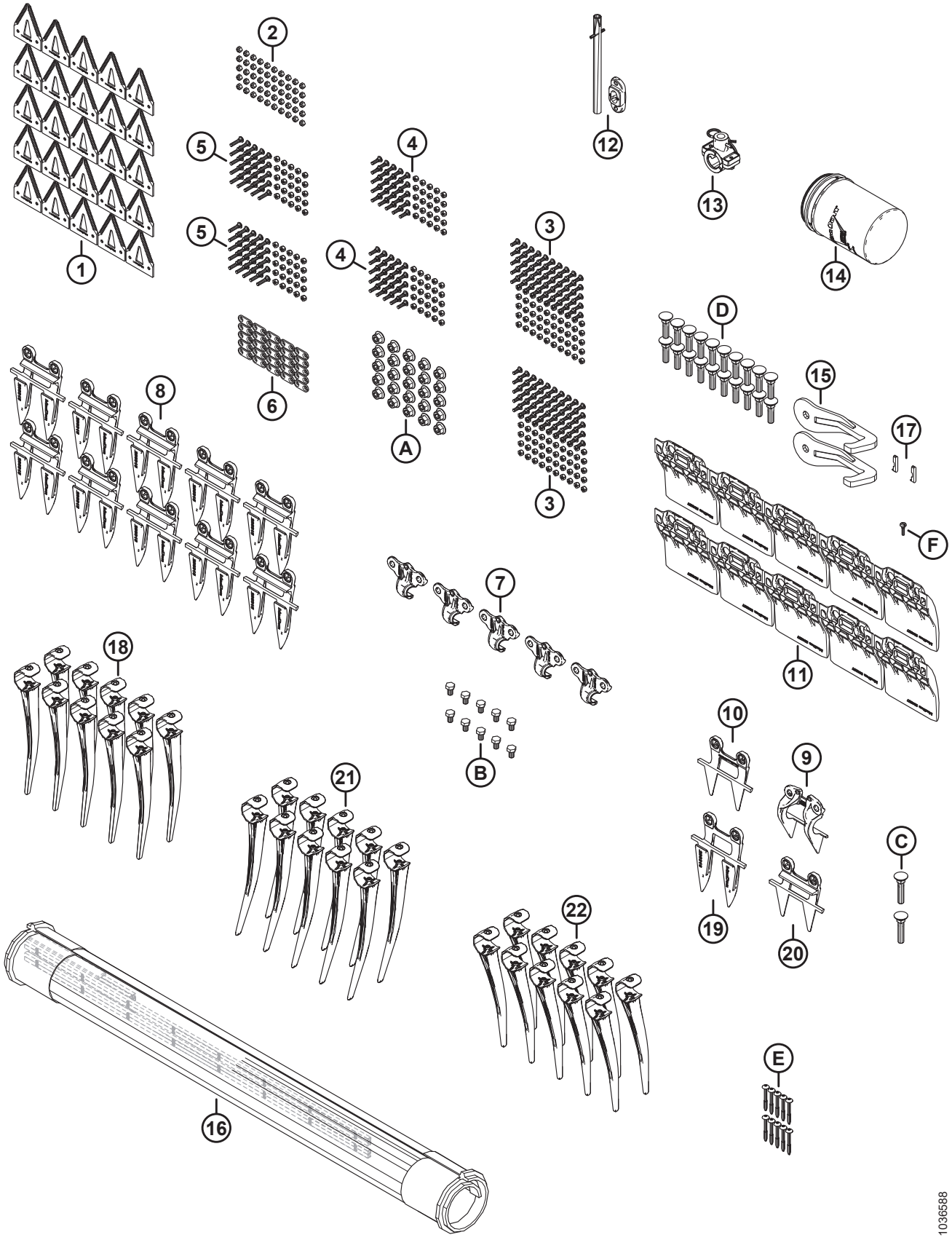

(OPCIÓN) KIT DE REPARACIÓN PLUS: CUCHILLA ÚNICA

Ref.	Número de pieza	Descripción	Cant.	Número de serie
	B7365	KIT: SERVICIO PLUS, SK FD2 [520]		
	340492	KIT: SERVICIO PLUS, SK FD2 [521]		
1	286461	SECCIÓN: CLEARCUT GRUESA, PAQUETE DE 25	1	
2	286479	KIT: TUERCA CSK BLOQUEO CENTRAL M6 X 1, PAQUETE DE 50	1	
3	286475	KIT: TORNILLO M6 X 18 C/W TUERCA, PAQUETE DE 50	2	
4	286476	KIT: TORNILLO M6 X 22 C/W TUERCA, PAQUETE DE 25	2	
5	286477	KIT: TORNILLO M6 X 29 C/W TUERCA, PAQUETE DE 25	2	
6	286481	BARRA: REFUERZO, PAQUETE DE 25	1	
7	286329	SUJETADOR: PUNTIAGUDO	5	
8	286315	PUNTÓN DE CUCHILLA: PUNTIAGUDO	10	
9	286331	SUJETADOR: EXTREMO PLUGFREE	1	
10	286319	PUNTÓN DE CUCHILLA: EXTREMO PLUGFREE	1	
11	286257	ZAPATA: PLACA DE DESGASTE BARRA DE CORTE	10	
12	337152	KIT: DEDO [522]	1	
13	276839	KIT: SUJETADOR PARA DEDO DIVIDIDO, 5X [523]	1	
14	320360	FILTRO: HIDR. C/W 2 SELLOS	1	
15	258876	GANCHO SEPARABLE	2	
16	319105	KIT: REPARACIÓN DE LONA DE 50 IN [524]	1	
	NSS	LONA: PIEZA DE 50 IN Y 500 MM DE REPARACIÓN		
	319095	KIT: CONECTOR DE LONA DE 50 IN [525]		
17	275864	CHAVETA: MOTOR DE MANDO DE LA LONA	2	
18	174849	DEDO: PLÁSTICO DE SERVICIO PESADO (PAQUETE DE 10)	1	
19	286316	PUNTÓN DE CUCHILLA: EXTREMO PUNTIAGUDO	1	
20	286318	PUNTÓN DE CUCHILLA: PLUGFREE	1	
21	311523	DEDO: PLÁSTICO, ANGULADO DER., 52 MM (PAQUETE DE 10)	1	
22	360540	DEDO: PLÁSTICO, ANGULADO IZQ., 45 MM (PAQUETE DE 10)	1	
A	136036	TUERCA: BRIDA HEX. SM M12 X 1.75-8-AA1J		
B	136005	PERNO: CABEZA HEX. FINO TFL M10 X 1.25 X 16-8.8-AA1J		
C	226280	PERNO: RHSN SPCL M12 X 60-8.8		
D	226295	PERNO: RHSN SPCL M12 X 47-8.8		
E	252687	TORNILLO: HÉLICE GEMELA DE 48° PLASTITE		
F	135630	TORNILLO: BHRN N.º 12- 24 NC X 0.920 PULG. LG (CANTIDAD: 50)		

520. Los kits están disponibles solo a través de Whole Goods.
521. El kit incluye todas las piezas mencionadas.
522. El kit incluye un pasador de resorte (MD n.º7642) y una guía (MD n.º337143).
523. El kit incluye 5 sujetadores para dedo dividido (NSS), 10 espaciadores (NSS), 5 pasadores de cabello (MD n.º123180), herramental e instrucciones.
524. El kit incluye una sección de reparación de lona (NSS) y dos kits conectores de lona (MD n.º319095).
525. Para piezas de reparación, consulte la sección *10 Velocidad, página 21*.

131 (Opción) Kit de reparación plus: cuchilla doble

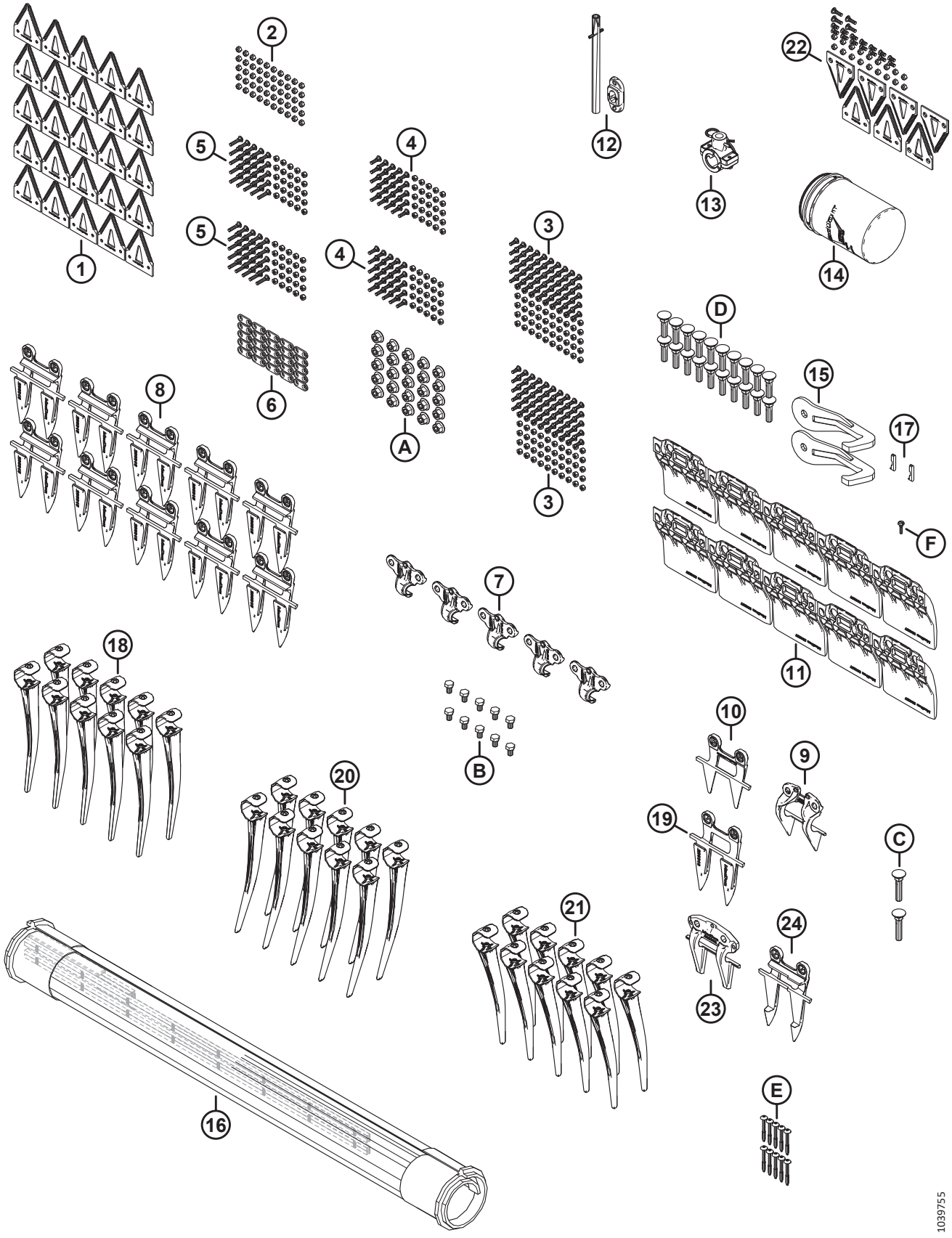

(OPCIÓN) KIT DE REPARACIÓN PLUS: CUCHILLA DOBLE

NOTA:

Este kit no está disponible para la venta en Norteamérica.

Ref.	Número de pieza	Descripción	Cant.	Número de serie
	B7366	KIT: SERVICIO PLUS, DK FD2 [526]		
	340493	KIT: SERVICIO PLUS, DK FD2 [527]		
1	286461	SECCIÓN: CLEARCUT GRUESA, PAQUETE DE 25	1	
2	286479	KIT: TUERCA CSK BLOQUEO CENTRAL M6 X 1, PAQUETE DE 50	1	
3	286475	KIT: TORNILLO M6 X 18 C/W TUERCA, PAQUETE DE 50	2	
4	286476	KIT: TORNILLO M6 X 22 C/W TUERCA, PAQUETE DE 25	2	
5	286477	KIT: TORNILLO M6 X 29 C/W TUERCA, PAQUETE DE 25	2	
6	286481	BARRA: REFUERZO, PAQUETE DE 25	1	
7	286329	SUJETADOR: PUNTIAGUDO	5	
8	286315	PUNTÓN DE CUCHILLA: PUNTIAGUDO	10	
9	286331	SUJETADOR: EXTREMO PLUGFREE	1	
10	286319	PUNTÓN DE CUCHILLA: EXTREMO PLUGFREE	1	
11	286257	ZAPATA: PLACA DE DESGASTE BARRA DE CORTE	10	
12	337152	KIT: DEDO [528]	1	
13	276839	KIT: SUJETADOR PARA DEDO DIVIDIDO, 5X [529]	1	
14	320360	FILTRO: HIDR. C/W 2 SELLOS	1	
15	258876	GANCHO SEPARABLE	2	
16	319105	KIT: REPARACIÓN DE LONA DE 50 IN [530]	1	
	NSS	LONA: PIEZA DE 50 IN Y 500 MM DE REPARACIÓN		
	319095	KIT: CONECTOR DE LONA DE 50 IN [531]		
17	275864	CHAVETA: MOTOR DE MANDO DE LA LONA	2	
18	174849	DEDO: PLÁSTICO DE SERVICIO PESADO (PAQUETE DE 10)	1	
19	286316	PUNTÓN DE CUCHILLA: EXTREMO PUNTIAGUDO	1	
20	311523	DEDO: PLÁSTICO, ANGULADO DER., 52 MM (PAQUETE DE 10)	1	
21	360540	DEDO: PLÁSTICO, ANGULADO IZQ., 45 MM (PAQUETE DE 10)	1	
22	286861	KIT: CENTRAL GRUESO CLEARCUT [532]	1	
23	286332	SUJETADOR: CENTRAL PUNTIAGUDO	1	
24	286317	PUNTÓN DE CUCHILLA: CENTRAL PUNTIAGUDO	1	
A	136036	TUERCA: BRIDA HEX. SM M12 X 1.75-8-AA1J		
B	136005	PERNO: CABEZA HEX. FINO TFL M10 X 1.25 X 16-8.8-AA1J		

526. Los kits están disponibles solo a través de Whole Goods.
527. El kit incluye todas las piezas mencionadas.
528. El kit incluye un pasador de resorte (MD n.º7642) y una guía (MD n.º337143).
529. El kit incluye 5 sujetadores para dedo dividido (NSS), 10 espaciadores (NSS), 5 pasadores de cabello (MD n.º123180), herramental e instrucciones.
530. El kit incluye una sección de reparación de lona (NSS) y dos kits conectores de lona (MD n.º319095).
531. Para piezas de reparación, consulte la sección *10 Velocidad, página 21*.
532. El kit incluye cinco secciones superiores gruesas ClearCut™ (NSS), dos secciones inferiores gruesas ClearCut™ (NSS) y herramental.

(OPCIÓN) KIT DE REPARACIÓN PLUS: CUCHILLA DOBLE

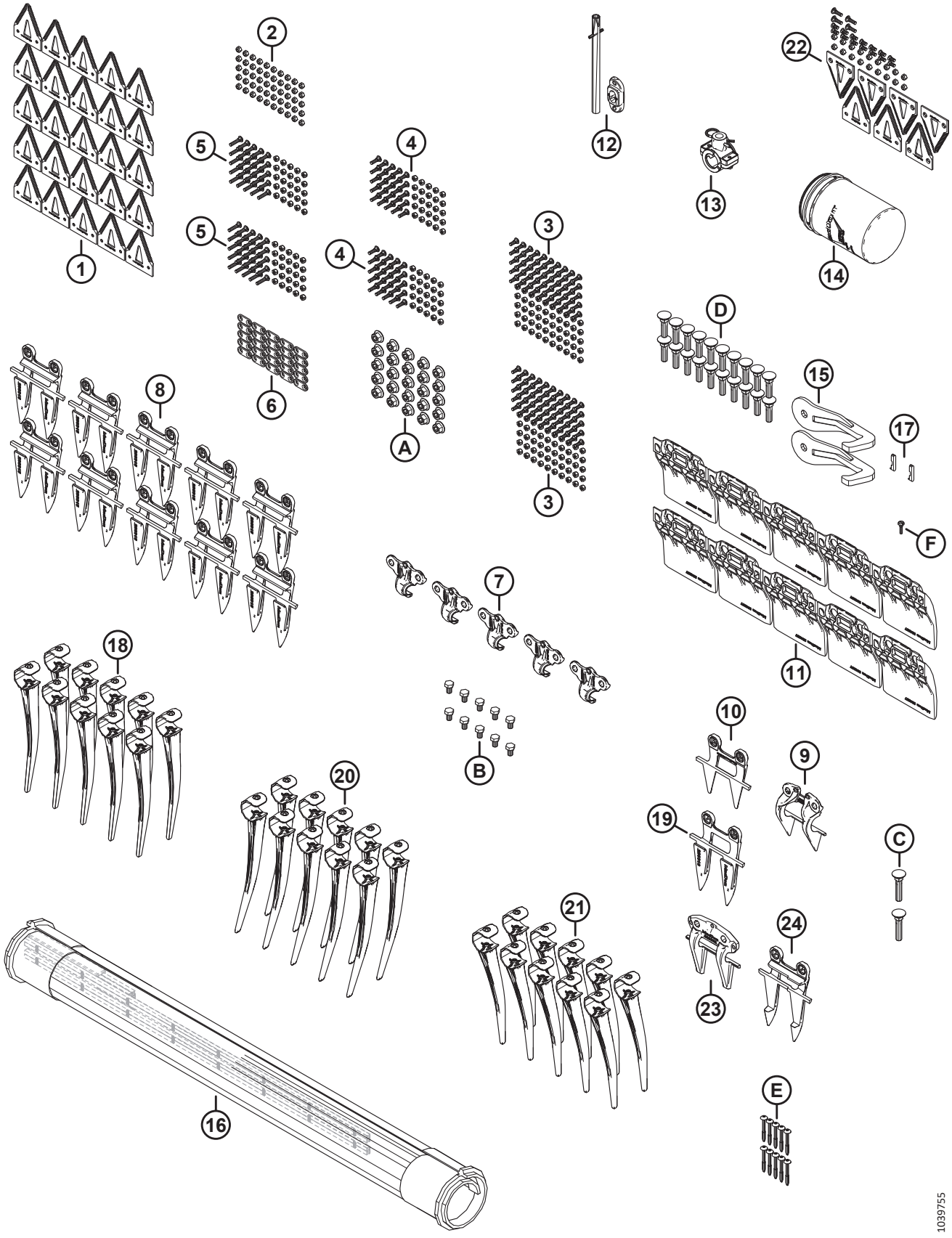

(OPCIÓN) KIT DE REPARACIÓN PLUS: CUCHILLA DOBLE

Ref.	Número de pieza	Descripción	Cant.	Número de serie
C	226280	PERNO: RHSN SPCL M12 X 60-8.8		
D	226295	PERNO: RHSN SPCL M12 X 47-8.8		
E	252687	TORNILLO: HÉLICE GEMELA DE 48° PLASTITE		
F	135630	TORNILLO: BHRN N.º 12- 24 NC X 0.920 PULG. LG (CANTIDAD: 50)		

132 (Opción) Kit estabilizador de pendientes laterales

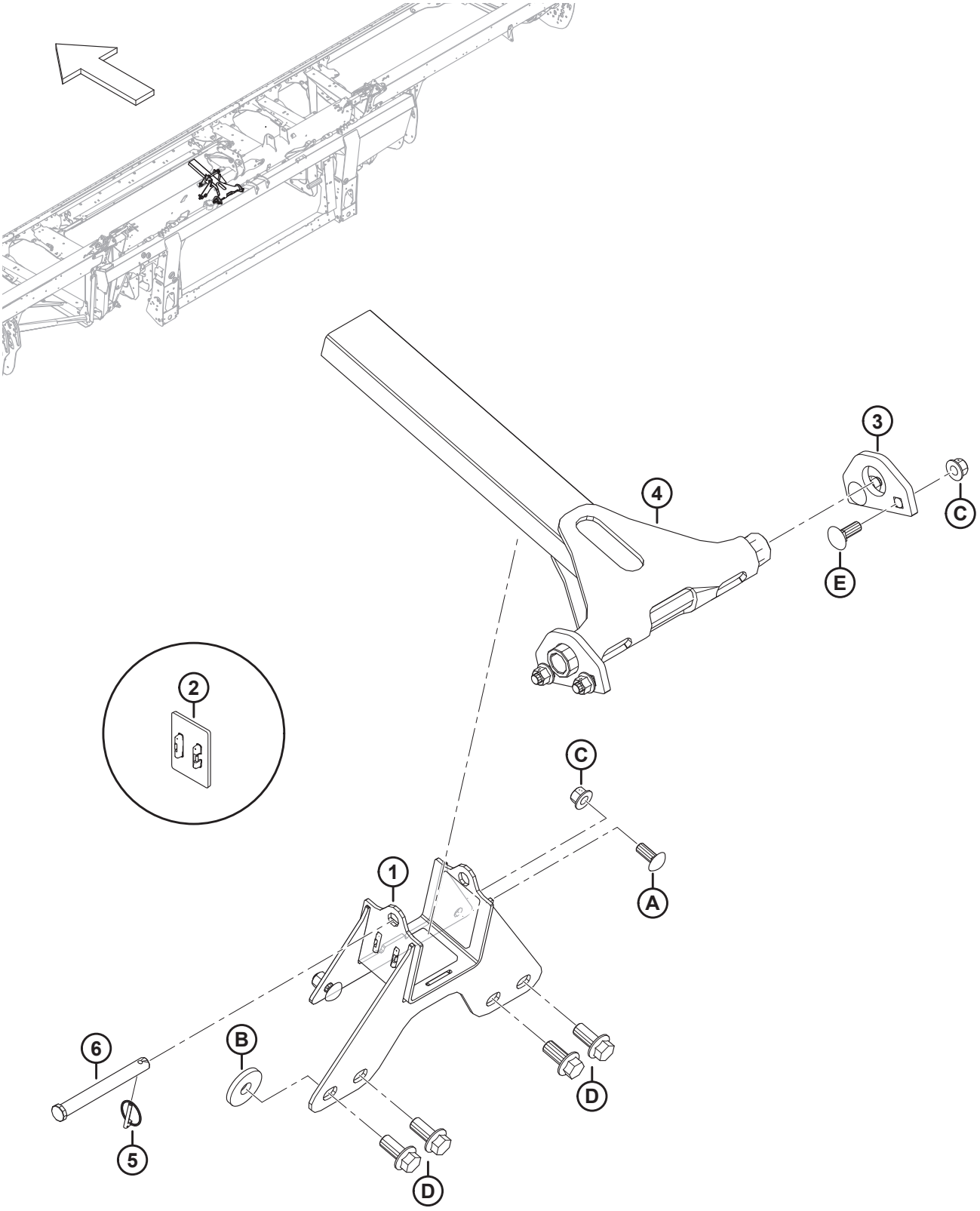

(OPCIÓN) KIT ESTABILIZADOR DE PENDIENTES LATERALES

Ref.	Número de pieza	Descripción	Cant.	Número de serie
	B7028	KIT: ESTABILIZADOR DE PENDIENTE LATERAL [533]		
1	258732	ENSAMBLE: ESTABILIZADOR DE PENDIENTE LATERAL SOPORTE [534]	1	
2	273831	ALMOHADILLA: DESGASTE DE MANDO DEL MOLINETE	3	
3	258343	OREJETA: ESTABILIZADOR DE PENDIENTE LATERAL	2	
4	258326	ESTABILIZADOR DE PENDIENTE LATERAL	1	
5	50193	PASADOR: CLAVIJA	1	
6	49378	PASADOR: HORQUILLA	1	
A	152702	PERNO: RHSSN M12 X 1.75 X 30-8.8-AA1J		
B	152009	ARANDELA: ENDURECIDA 5/8		
C	136431	TUERCA: BLOQUEO CENTRAL CON BRIDA HEX. M12 X 1.75-10		
D	136378	PERNO: CABEZA BRIDA HEX. TFL M16 X 2 X 35-10.9		
E	136291	PERNO: RHSN TFL M12 X 1.75 X 35-8.8-ZINC		

533. Los kits están disponibles solo a través de Whole Goods.
534. El ensamble de soporte incluye tres almohadillas de desgaste (MD n.º273831).

133 (Opción) Ruedas estabilizadoras

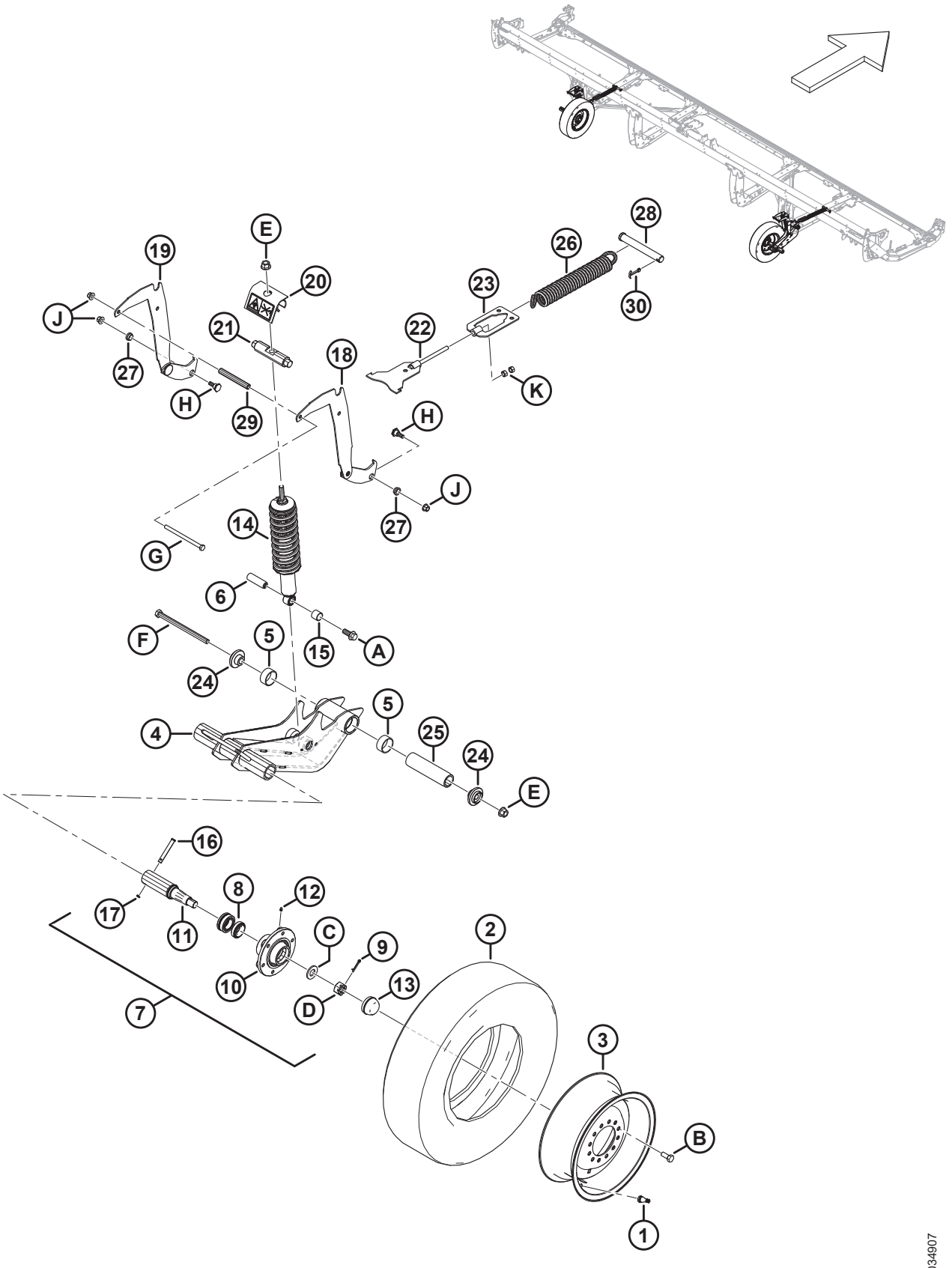

(OPCIÓN) RUEDAS ESTABILIZADORAS

Ref.	Número de pieza	Descripción	Cant.	Número de serie
	C2051	RUEDAS ESTABILIZADORAS: KIT [535]		
	B6275	KIT; NEUMÁTICOS 225/75R15 [535]		
1	230968	VÁSTAGO: ENSAMBLE DE VÁLVULA DEL NEUMÁTICO n.º TR-416	2	
2	230483	NEUMÁTICO: ST 225/75 R15 LRE	2	
3	144531	RUEDA: 15 X 6 LB	2	
	327717	CALCOMANÍA: PRESIÓN DEL NEUMÁTICO	2	
	B6460	KIT: RUEDAS ESTABILIZADORAS [535]		
4	327682	ENSAMBLE: BRAZO DE PIVOTE [536]	2	
5	327600	BUJE: COMPUESTO	4	
6	316793	PASADOR	2	
7	316330	ENSAMBLE: CUBO [537]	2	
8	316851	KIT: RODAMIENTO DE RUEDA	2	
9	18608	PASADOR: CHAVETA 3/16 DIÁM. X 1.5 ZP	2	
10	316847	CUBO	2	
11	316848	HUSILLO	2	
12	18671	RACOR: LUBRICANTE 1/4-28 UNF	2	
13	30520	TAPA: ANTIPOLVO	2	
14	327798	AMORTIGUADOR: PLATAFORMA [538]	2	
15	133992	BUJE: COMPUESTO	2	
16	101007	PASADOR: HORQUILLA	2	
17	18648	PASADOR: CHAVETA 3/16 DIÁM. X 1.25 ZP	2	
18	327656	SOPORTE, AJUSTE DE ALTURA	2	
19	327655	SOPORTE, AJUSTE DE ALTURA	2	
20	327089	ENSAMBLE: ANTIAPALANCAMIENTO [539]	2	
21	316284	PASADOR	2	
22	316096	SOPORTE	2	
23	316095	SOPORTE	2	
24	303839	FUNDICIÓN: PLACA	4	
25	303525	PASADOR: PIVOTE	2	
26	303520	RESORTE: EXTENSIÓN	2	
27	303492	BUJE: COMPUESTO	4	
28	292692	PASADOR: HORQUILLA	2	
29	210985	ESPACIADOR	2	
30	18609	PASADOR: CHAVETA 1/4 DIÁM. X 2 ZP	2	

535. Los kits están disponibles solo a través de Whole Goods.
536. El ensamble de brazo de pivote incluye dos bujes compuestos (MD n.º327600).
537. El ensamble de cubo incluye un pasador (MD n.º18608), un racor de lubricación (MD n.º18671), seis pernos (MD n.º18916), una tapa antipolvo (MD n.º30520), un cubo (MD n.º316847), un husillo (MD n.º316848), un kit de rodamiento de rueda (MD n.º316851), una tuerca (MD n.º316859) y una arandela (MD n.º316860).
538. El amortiguador incluye un buje compuesto (MD n.º133992).
539. El ensamble antiapalancamiento incluye una calcomanía de liberación de energía (MD n.º327086).

(OPCIÓN) RUEDAS ESTABILIZADORAS

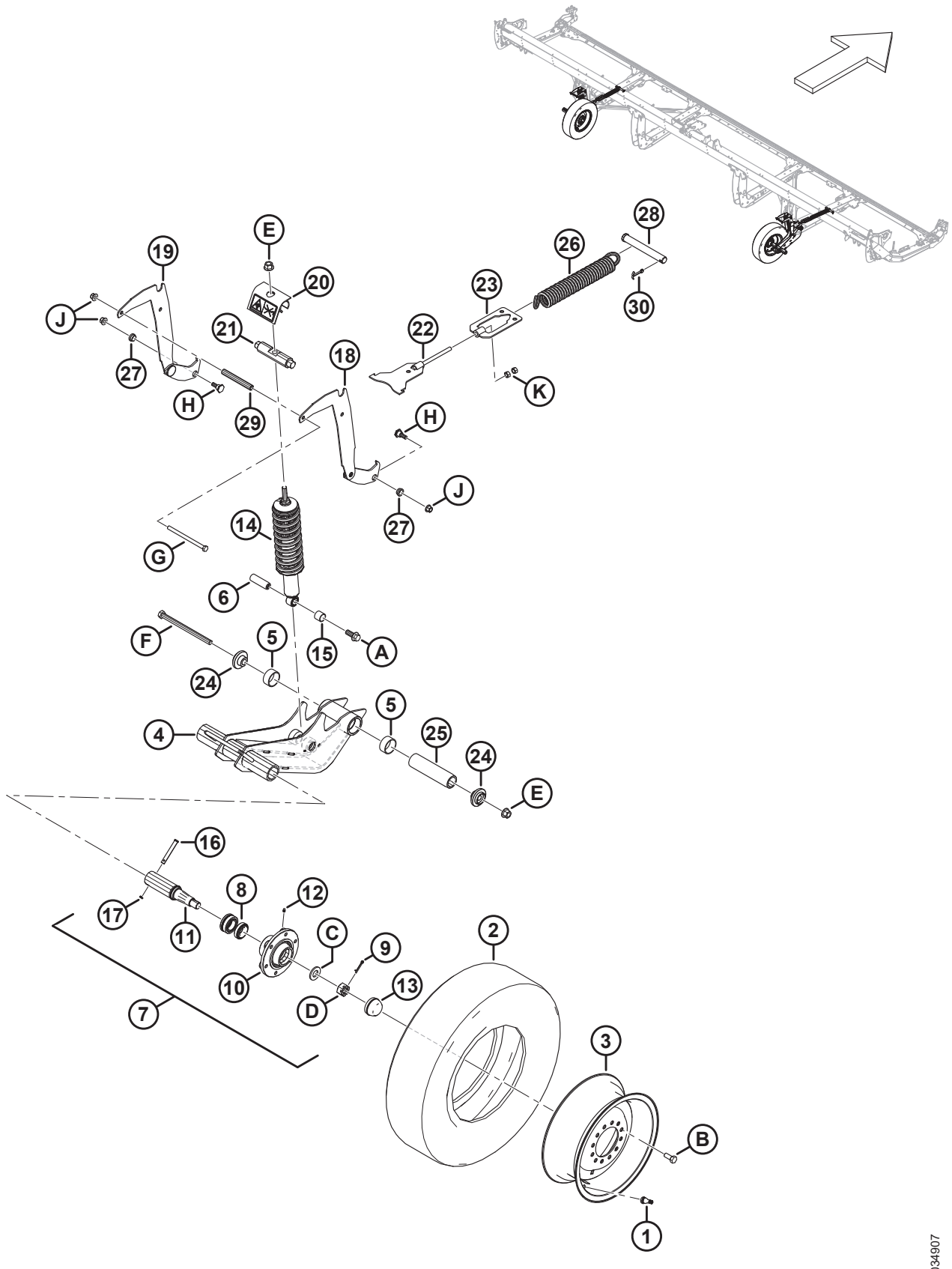

(OPCIÓN) RUEDAS ESTABILIZADORAS

Ref.	Número de pieza	Descripción	Cant.	Número de serie
	327086	CALCOMANÍA: LIBERACIÓN DE ENERGÍA	2	
	316662	CALCOMANÍA: CONFIGURACIÓN DE ALTURA	2	
A	320060	PERNO: CABEZA BRIDA HEX. TFL M16 X 2 X 40-10.9-ZINC		
B	18916	PERNO: RUEDA DE 90°, 9/16 NF X 1.75 OL-AA1J		
C	316860	ARANDELA		
D	316859	TUERCA: RANURADA		
E	136440	TUERCA: BLOQUEO CENTRAL CON BRIDA HEX. M16 X 2-10-AA1J		
F	320011	PERNO: CABEZA HEX. M16 X 2 X 240-10.9-ZINC		
G	252272	PERNO: CABEZA HEX. TFL M12 X 1.75 X 180-10.9-ZINC		
H	303251	PERNO: 19 MM ACODADO M12 SPCL		
J	136431	TUERCA: BLOQUEO CENTRAL CON BRIDA HEX. M12 X 1.75-10		
K	135156	TUERCA: HEX. M12 X 1.75-10-AA1J		

134 (Opción) Kit de dedo de acero

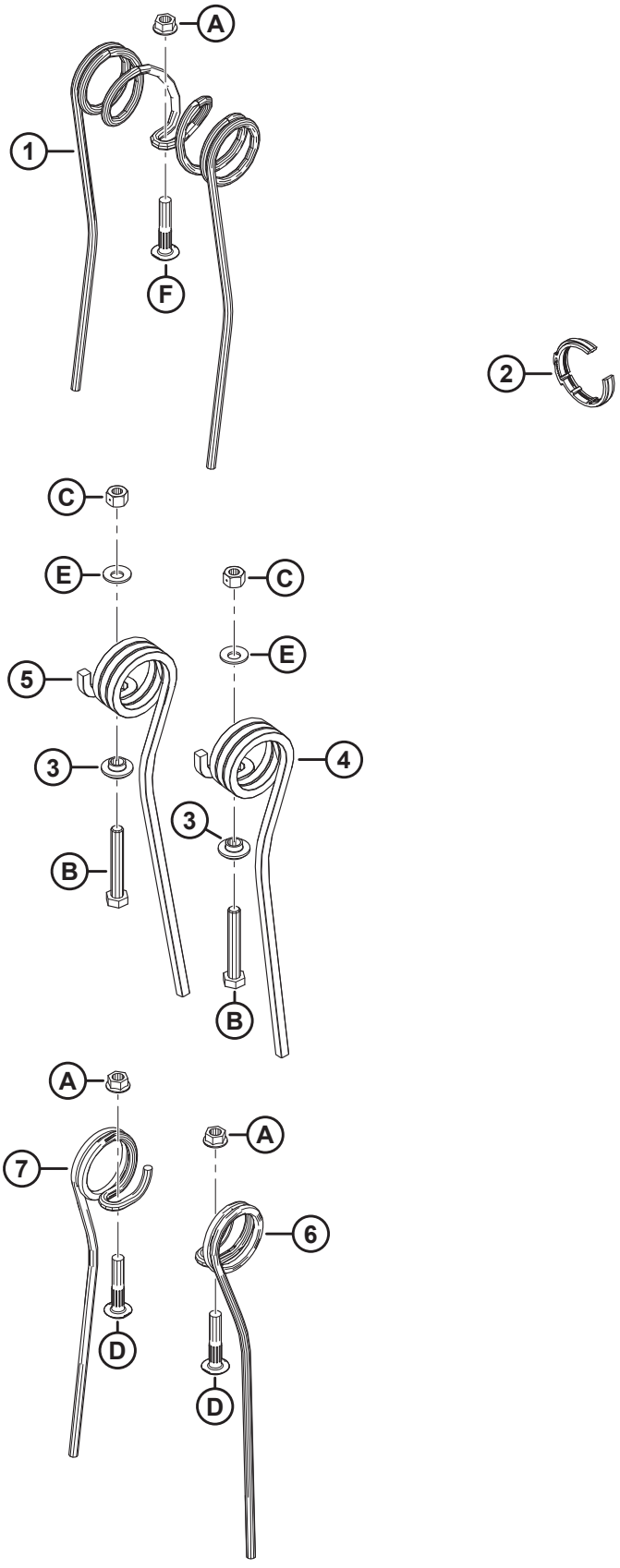

1036678

(OPCIÓN) KIT DE DEDO DE ACERO

Ref.	Número de pieza	Descripción	Cant.	Número de serie
	360679	KIT: DEDO DE ACERO, 25 PIES SR, 6 PALETAS [540]		
	311054	KIT: DEDO DE ACERO, 30 PIES DR, 5 PALETAS [540]		
	311055	KIT: DEDO DE ACERO, 30 PIES DR, 6 PALETAS [540]		
	311068	KIT: DEDO DE ACERO, 35 PIES DR, 5 PALETAS [540]		
	311069	KIT: DEDO DE ACERO, 35 PIES DR, 6 PALETAS [540]		
1	137092	DEDO [541]		
2	220941	ABRAZADERA: BUJE DE BARRA DE DIENTES, VARILLA CENTRAL (CAJA DE 5) [542]		
3	273052	RETENEDOR: DEDO DEL EXTREMO [543]		
4	311321	DEDO: EXTERIOR, EXTREMO TRASERO [544]		
5	311322	DEDO: INTERIOR, EXTREMO TRASERO [545]		
6	137754	DEDO: SIMPLE, DER., CONCÉNTRICO [546]		
7	137519	DEDO: SIMPLE, IZQ., CONCÉNTRICO [547]		
A	30228	TUERCA: ARANDELA DT CARA SM 3/8-16 UNC-GR5-AA1J		
B	108172	PERNO: CABEZA HEX. M10 X 1.5 X 65-8.8-AA1J		
C	135800	TUERCA: BLOQUEO CENTRAL HEX SPCL M10 X 1.5-9-AA1J		
D	137118	PERNO: CABEZA REDONDA VARILLA NK 3/8 NC		
E	184584	ARANDELA: RESORTE, CÓNICA M10 STL SAE		

540. El kit incluye todas las piezas enumeradas e instrucciones. Consulte las notas al pie sobre piezas de reparación individuales para conocer sus cantidades.
541. Cantidades: FD225 SR 6 paletas = 135, FD230 DR 5 paletas = 135, FD230 DR 6 paletas = 135, FD235 DR 5 paletas = 143, FD235 DR 6 paletas = 171.
542. Cantidades: FD225 SR 6 paletas = 6, FD230 DR 5 paletas = 6, FD230 DR 6 paletas = 8, FD235 DR 5 paletas = 8, FD235 DR 6 paletas = 10.
543. Cantidades: FD225 SR 6 paletas = 6, FD230 DR 5 paletas = 10, FD230 DR 6 paletas = 12, FD235 DR 5 paletas = 10, FD235 DR 6 paletas = 12.
544. Cantidades: FD225 SR 6 paletas = 6, FD230 DR 5 paletas = 5, FD230 DR 6 paletas = 6, FD235 DR 5 paletas = 5, FD235 DR 6 paletas = 6.
545. Cantidades: FD225 SR 6 paletas = 0, FD230 DR 5 paletas = 5, FD230 DR 6 paletas = 6, FD235 DR 5 paletas = 5, FD235 DR 6 paletas = 6.
546. Cantidades: FD225 SR 6 paletas = 12, FD230 DR 5 paletas = 4, FD230 DR 6 paletas = 6, FD235 DR 5 paletas = 18, FD235 DR 6 paletas = 24.
547. Cantidades: FD225 SR 6 paletas = 9, FD230 DR 5 paletas = 10, FD230 DR 6 paletas = 12, FD235 DR 5 paletas = 30, FD235 DR 6 paletas = 36.

135 (Opción) Kits de dedos de extremo del molinete de acero

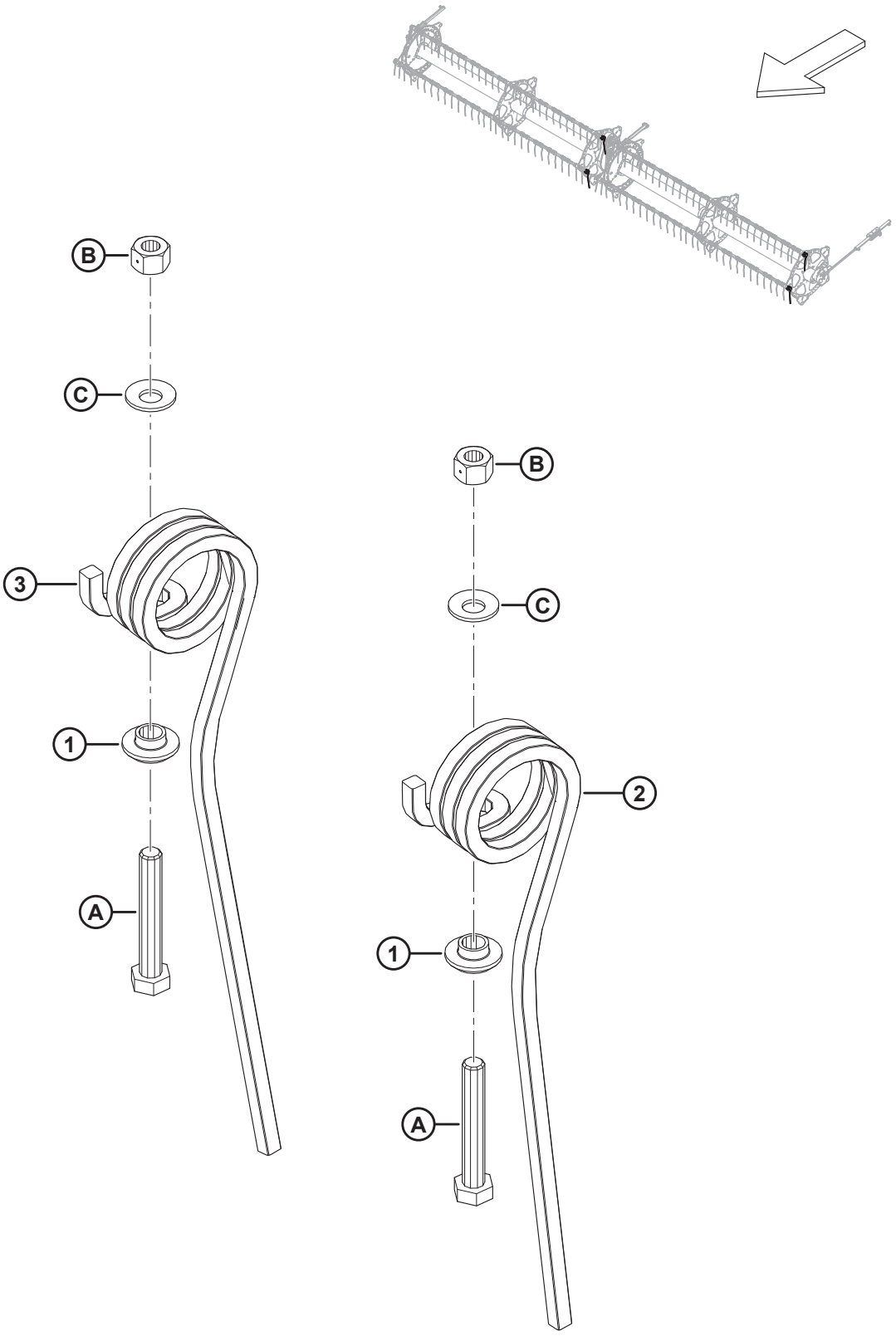

(OPCIÓN) KITS DE DEDOS DE EXTREMO DEL MOLINETE DE ACERO

Ref.	Número de pieza	Descripción	Cant.	Número de serie
	311959	KIT: DEDO DE EXTREMO DE ACERO, EXTERIOR [548]		
	311972	KIT: DEDO DE EXTREMO DE ACERO, INTERIOR [549]		
1	273052	RETENEDOR: DEDO DEL EXTREMO	1	
2	311321	DEDO: EXTREMO TRASERO EXTERIOR [550]		
3	311322	DEDO: EXTREMO TRASERO INTERIOR [551]		
A	108172	PERNO: CABEZA HEX. M10 X 1.5 X 65-8.8-AA1J		
B	135800	TUERCA: BLOQ. CENTRAL HEX. ESPECIAL M10 X 1.5-9-AA1J		
C	184584	ARANDELA: RESORTE, CÓNICA M10 STL SAE		

548. El kit de dedos de extremo de acero para exterior incluye un dedo de acero de extremo trasero exterior (MD n.º311321), todo el herramental mencionado e instrucciones.
549. El kit de dedos de extremo de acero para interior incluye un dedo de acero de extremo trasero interior (MD n.º311322), todo el herramental mencionado e instrucciones.
550. Cantidades: kit MD n.º311959 = 1, kit MD n.º311972 = 0.
551. Cantidades: kit MD n.º311959 = 0, kit MD n.º311972 = 1.

136 (Opcional) Luces de rastrojo

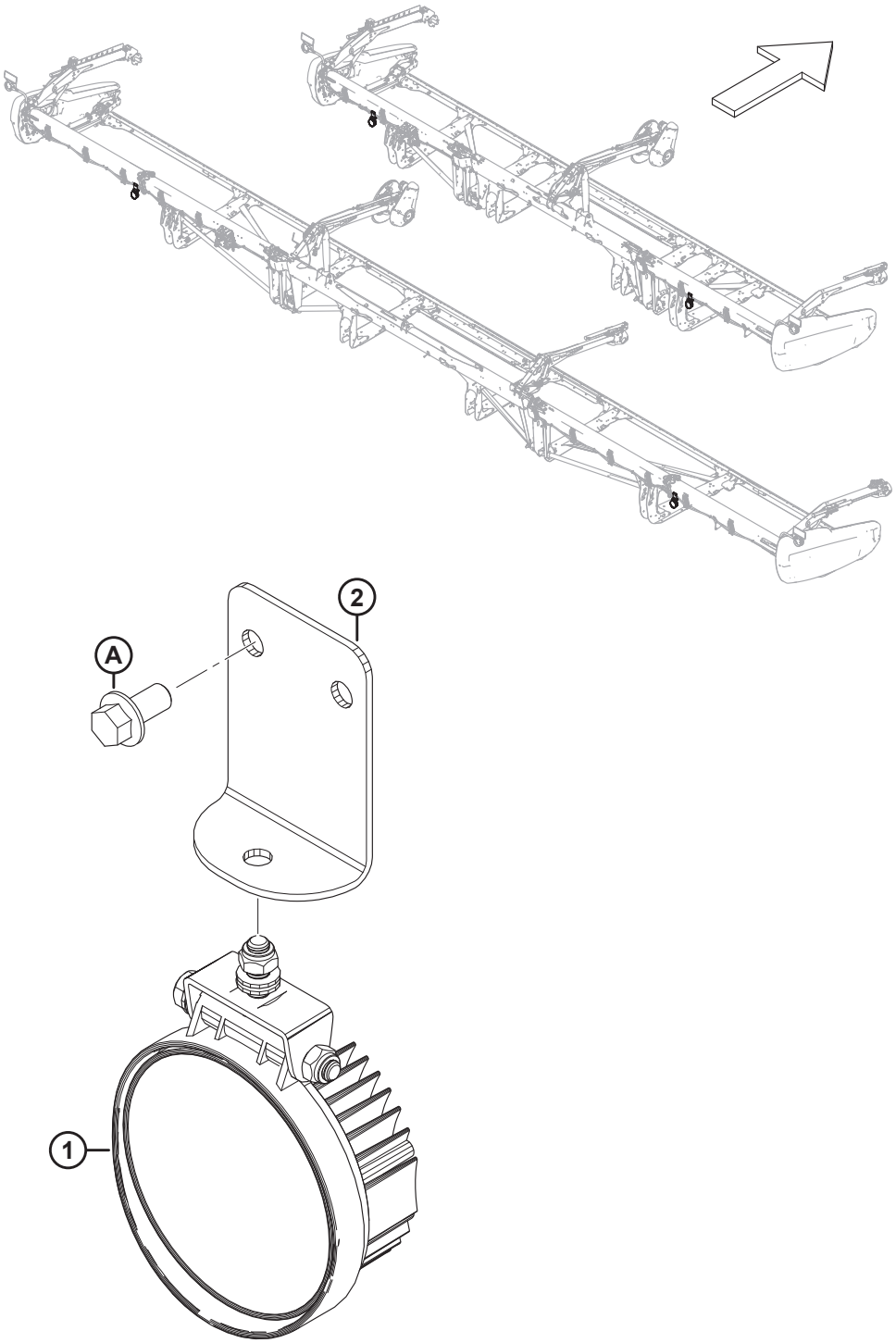

1032898

(OPCIONAL) LUCES DE RASTROJO

NOTA:

El kit de luces de rastrojo es compatible solo con las cosechadoras New Holland del año 2019 y posteriores.

Ref.	Número de pieza	Descripción	Cant.	Número de serie
	B7027	KIT: LUCES DE RASTROJO [552]		
1	258458	LUZ	2	
2	258454	SOPORTE: LUCES DE RASTROJO	2	
A	152655	PERNO: CABEZA BRIDA HEX. M10 X 1.5 X 20-8.8-AA1J		

552. Los kits están disponibles solo a través de Whole Goods.

137 (Opción) Accesorio de girasol: kit básico: barra de inclinación y deflectores

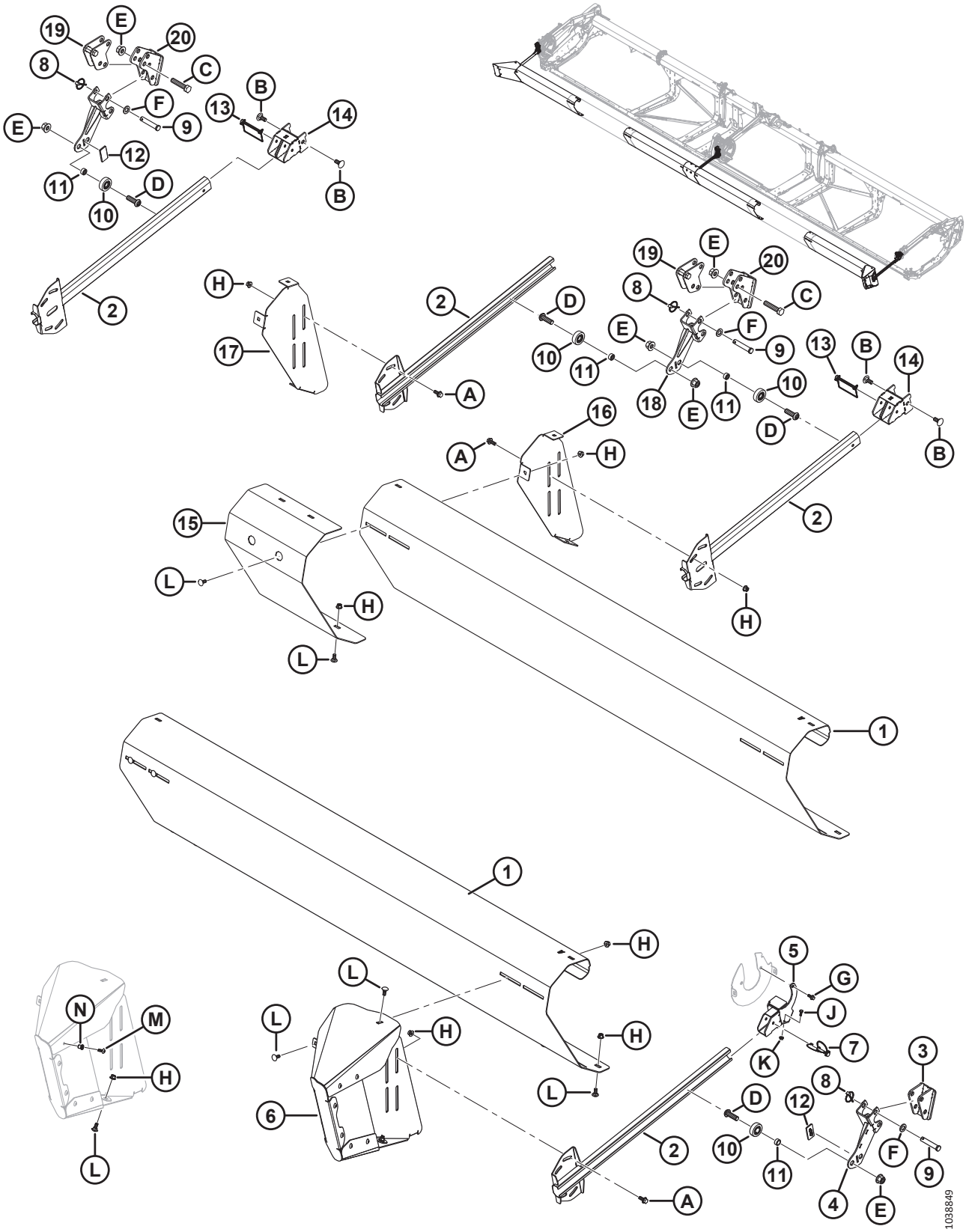

(OPCIÓN) ACCESORIO DE GIRASOL: KIT BÁSICO: BARRA DE INCLINACIÓN Y DEFLECTORES

NOTA:

El accesorio de girasol es compatible solo con los puntones de cuchilla puntiagudos.

Ref.	Número de pieza	Descripción	Cant.	Número de serie
	C2086	KIT: ACCESORIO DE GIRASOL DE 30 PIES [553]		
	C2087	KIT: ACCESORIO DE GIRASOL DE 35 PIES [553]		
	C2088	KIT: ACCESORIO DE GIRASOL DE 40/41 PIES (MOLINETE DOBLE) [553]		
	C2169	KIT: ACCESORIO DE GIRASOL DE 40 PIES (MOLINETE TRIPLE) [553]		
	C2089	KIT: ACCESORIO DE GIRASOL DE 45 PIES [553]		
	C2170	KIT: ACCESORIO DE GIRASOL DE 50 PIES [553]		
	B7302	KIT: ACCESORIO DE GIRASOL, BÁSICO [554]		
1	119691	DEFLECTOR: BARRA DE INCLINACIÓN A [555]	4	
2	119757	BRAZO: DE BARRA DE EMPUJE	4	
3	119593	SOPORTE: DE BARRA DE INCLINACIÓN	1	
4	119667	SOPORTE: DE BARRA DE INCLINACIÓN	1	
5	119666	SOPORTE: COLGANTE	1	
6	119706	ENSAMBLE DE DEFLECTOR-EXTENSIÓN: IZQ. [556]	1	
	119705	ENSAMBLE DE DEFLECTOR-EXTENSIÓN: DER. [556]	1	
7	320205	PASADOR: CLAVIJA 5/16 PULG. X 1.75 PULG. LG CON FIJACIÓN	1	
8	102264	PASADOR: CLAVIJA 3/16 X 9/16 PULG.	6	
9	18624	PASADOR: HORQUILLA	6	
10	273524	RODAMIENTO: SEGUIDOR DE LEVA	4	
11	101095	ESPACIADOR	4	
12	273777	ALMOHADILLA: DESGASTE DE MANDO DEL MOLINETE	2	
13	136749	PASADOR: CLAVIJA	2	
14	119738	SOPORTE	2	
15	119725	DEFLECTOR: RELLENADOR DE BARRA DE INCLINACIÓN	1	
16	119696	SOPORTE: MONTAJE DE BARRA DE INCLINACIÓN, IZQ.	1	
17	119697	SOPORTE: MONTAJE DE BARRA INCLINACIÓN, DER.	1	
18	119672	SOPORTE: DE BARRA DE INCLINACIÓN	2	
19	119641	ANCLAJE: DE AVANCE Y RETROCESO	2	
20	119623	SOPORTE: DE ANCLAJE DELANTERO	2	
A	135783	PERNO: CABEZA BRIDA HEX. TFL M10 X 1.5 X 25-10.9-AA1J		
B	184667	PERNO: RHSN M12 X 1.75 X 30-8.8-ZINC		

553. El kit contiene un kit básico (B7302), un kit de bandejas (B7303) y un kit de deflectores (B7304, B7305, B7306, B7395, B7307 o B7396). Los kits están disponibles solo a través de Whole Goods.
554. El kit básico B7302 incluye todas las piezas mencionadas en esta sección y la Sección *138 (Opción) Accesorio de girasol: kit básico: bandejas y soportes, página 367*. Los kits están disponibles solo a través de Whole Goods.
555. Se incluyen cuatro deflectores (MD n.º119691) en el kit básico. Las plataformas FD245 y FD250 requieren un total de seis.
556. Incluye ocho tornillos Torx (MD n.º320190), ocho remaches (MD n.º252179), un perno (MD n.º135785) y una tuerca (MD n.º135799).

(OPCIÓN) ACCESORIO DE GIRASOL: KIT BÁSICO: BARRA DE INCLINACIÓN Y DEFLECTORES

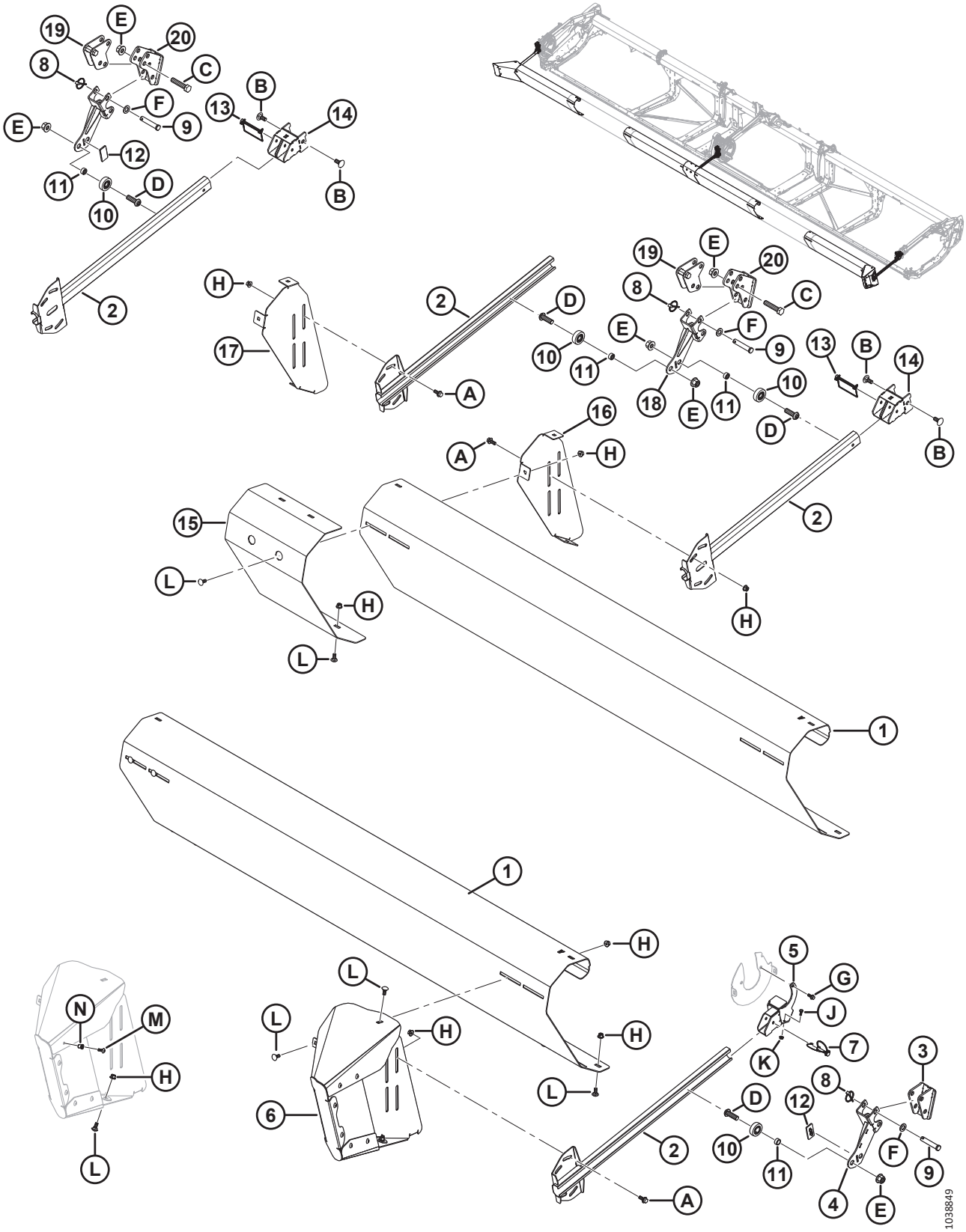

(OPCIÓN) ACCESORIO DE GIRASOL: KIT BÁSICO: BARRA DE INCLINACIÓN Y DEFLECTORES

Ref.	Número de pieza	Descripción	Cant.	Número de serie
C	181475	PERNO: CABEZA HEX. M16 X 2 X 75-8.8-BE0R		
D	320441	TORNILLO: CABEZA REDONDA HUECA HEX. M16 X 2.0 X 50-10.9-AA1J		
E	136440	TUERCA: BLOQUEO CENTRAL CON BRIDA HEX. M16 X 2-10-AA1J		
F	184717	ARANDELA: PLANA REG M16-200HV-AA1J		
G	136300	PERNO: CABEZA BRIDA HEX. TFL M8 X 1.25 X 20-8.8-AA3L		
H	135799	TUERCA: BLOQUEO CENTRAL CON BRIDA HEX. M10 X 1.5-10		
J	21572	PERNO: CABEZA HEX. 1/4 20 X 0.625 GR5 AA1J		
K	135248	TUERCA: BLOQUEO CENTRAL CON BRIDA HEX.		
L	135785	PERNO: RHSN M10 X 1.5 X 25-8.8-AA1J		
M	320190	TORNILLO: CABEZA DE CRUZ TORX M8 X 1.25 X 20-SPCL-8.8-ZINC		
N	252179	REMACHE: M8 X 1.25 HEX. 0.7-3.8		

138 (Opción) Accesorio de girasol: kit básico: bandejas y soportes

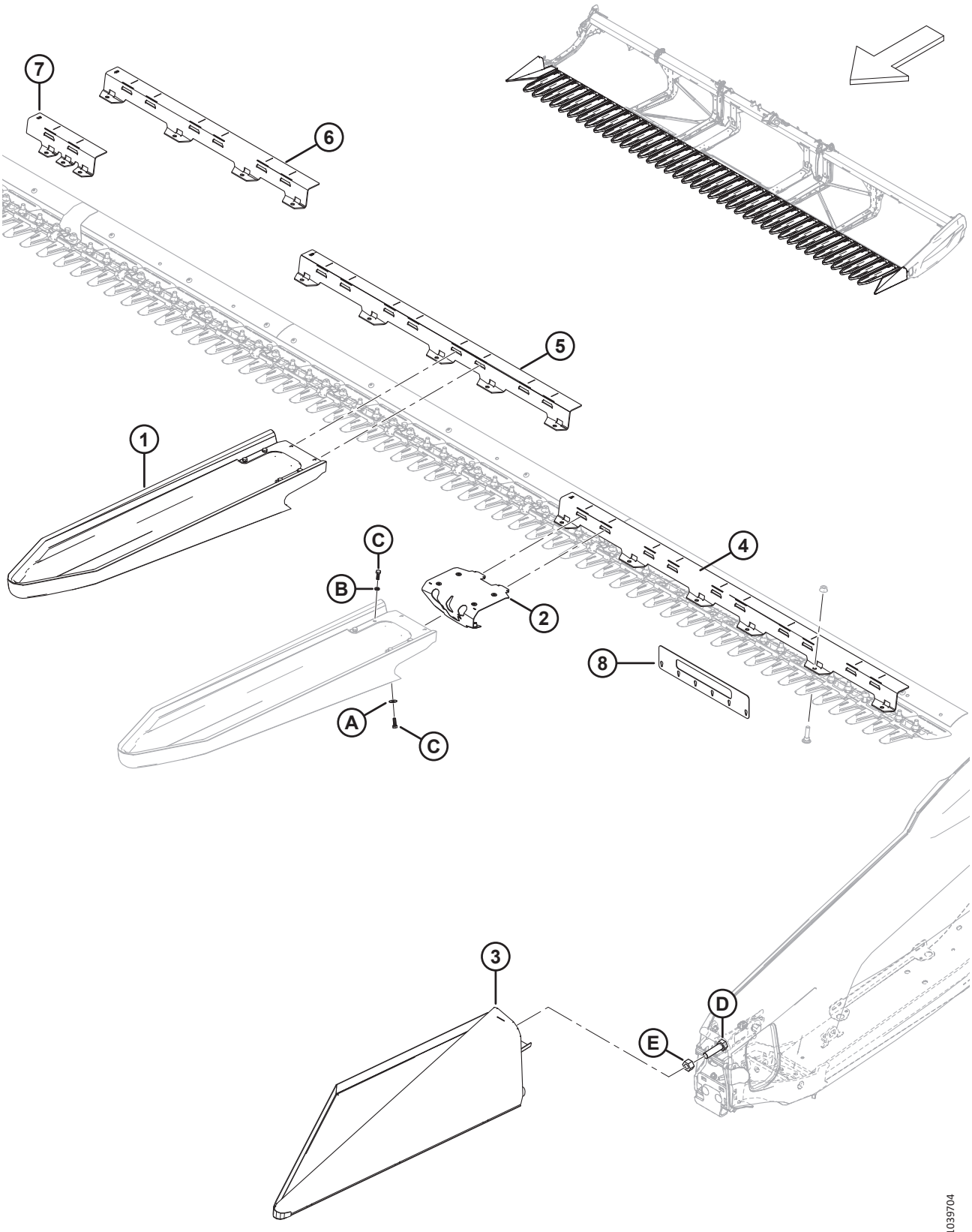

(OPCIÓN) ACCESORIO DE GIRASOL: KIT BÁSICO: BANDEJAS Y SOPORTES

NOTA:

El accesorio de girasol es compatible solo con los puntones de cuchilla puntiagudos.

Ref.	Número de pieza	Descripción	Cant.	Número de serie
	B7302	KIT: ACCESORIO DE GIRASOL, BÁSICO [557]		
1	119529	BANDEJA: ACOPLAMIENTO RÁPIDO DE GIRASOL [558]	5	
2	119726	ENSAMBLE: PESTILLO DE LA BANDEJA [559]	5	
3	119560	BANDEJA: DEL EXTREMO IZQ.	1	
	119565	BANDEJA: DEL EXTREMO DER.	1	
4	119558	SOPORTE: BANDEJA DE 5 PIES A	2	
5	119653	SOPORTE: BANDEJA DE 4 PIES B	3	
6	119654	SOPORTE: BANDEJA DE 3 PIES C	4	
7	119655	SOPORTE: BISAGRA DE BANDEJA D	1	
	119656	SOPORTE: BISAGRA DE BANDEJA E	1	
8	119766	HERRAMIENTA: VERIFICACIÓN DE LA PUNTA DE PUNTÓN, SERIE 2	1	
A	184709	ARANDELA: PLANA GRANDE M8-200HV		
B	30716	ARANDELA: RESORTE DE SEGURIDAD M8-CS-1055-1065-AA1J		
C	184652	PERNO: CABEZA HEX. TFL M8 X 1.25 X 25-8.8-AA1J		
D	136339	PERNO: CABEZA HEX. FINO TFL M20 X 1.5 X 70 X 8.8-ZINC		
E	136342	TUERCA: HEX. FINA M20 X 1.5 X 10-AA3L		

557. El kit básico B7302 incluye todas las piezas mencionadas en esta sección y la Sección *137 (Opción) Accesorio de girasol: kit básico: barra de inclinación y deflectores, página 363*. Los kits están disponibles solo a través de Whole Goods.
558. Incluye un ensamble de pestillo (MD n.º119726), una abrazadera (NSS), seis pernos (MD n.º184652), cuatro arandelas de resorte de seguridad (MD n.º30716) y dos arandelas planas (MD n.º184709).
559. Incluye seis remaches (MD n.º252179).

139 (Opción) Accesorio de girasol: kits de deflector (molinete doble)

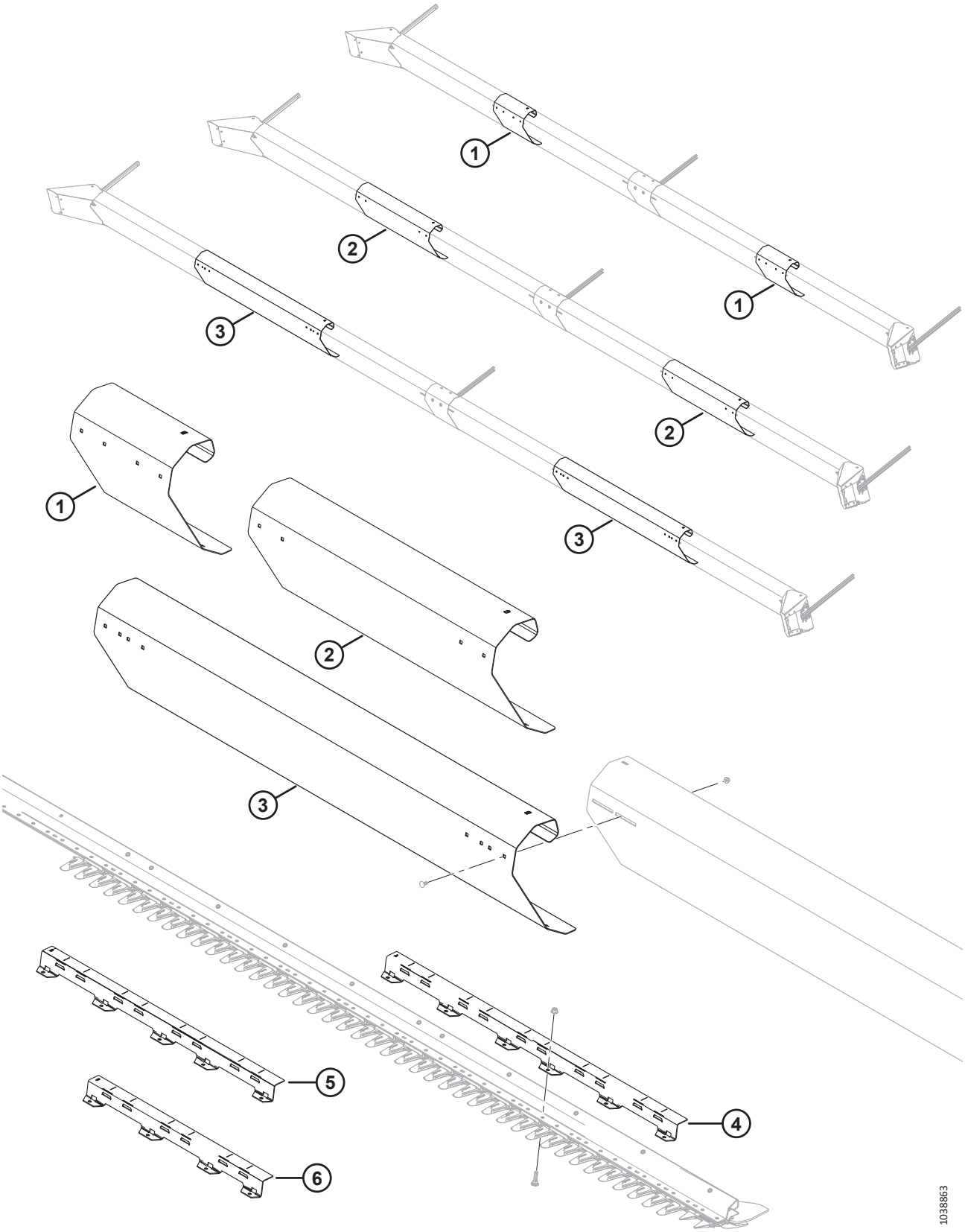

(OPCIÓN) ACCESORIO DE GIRASOL: KITS DE DEFLECTOR (MOLINETE DOBLE)

NOTA:

El accesorio de girasol es compatible solo con los puntones de cuchilla puntiagudos.

Ref.	Número de pieza	Descripción	Cant.	Número de serie
	B7304	KIT: DEFLECTOR DE GIRASOL DE 30 PIES [560]		
	B7305	KIT: DEFLECTOR DE GIRASOL DE 35 PIES [560]		
	B7306	KIT: DEFLECTOR DE GIRASOL DE 40/41 PIES DR [560]		
1	119692	DEFLECTOR: BARRA DE INCLINACIÓN B [561]	2	
2	119693	DEFLECTOR: BARRA DE INCLINACIÓN C [562]	2	
3	119694	DEFLECTOR: BARRA DE INCLINACIÓN D [563]	2	
4	119558	SOPORTE: BANDEJA A (5 PIES) [563]	2	
5	119653	SOPORTE: BANDEJA B (4 PIES) [563]	1	
6	119654	SOPORTE: BANDEJA C (3 PIES) [562]	3	

560. Los kits están disponibles solo a través de Whole Goods.
561. Se incluye en B7304 (plataformas FD230).
562. Se incluye en B7305 (plataformas FD235).
563. Se incluye en B7306 (plataformas de molinete doble FD240/FD241).

140 (Opción) Accesorio de girasol: kits de deflector (molinete triple)

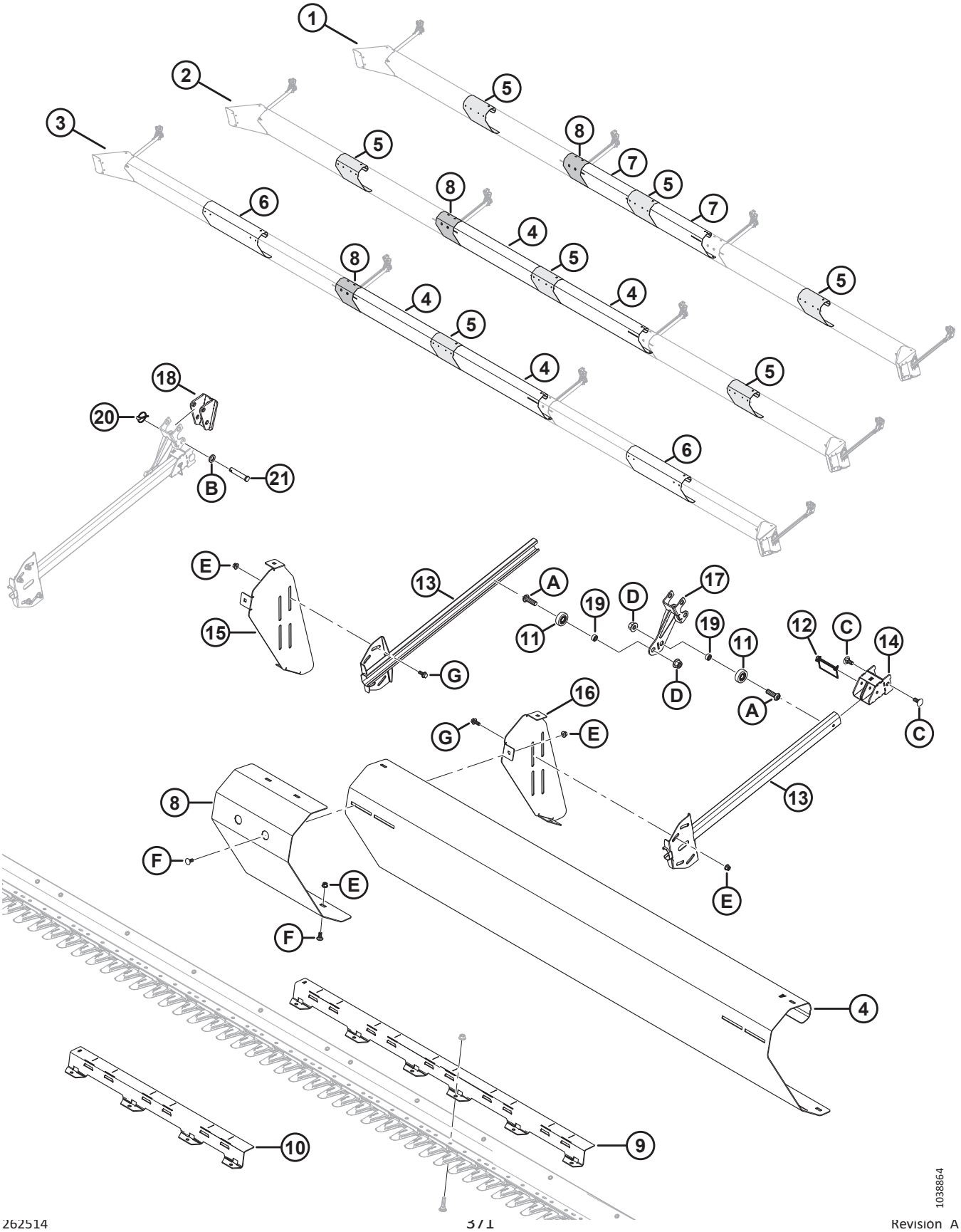

1038864

(OPCIÓN) ACCESORIO DE GIRASOL: KITS DE DEFLECTOR (MOLINETE TRIPLE)

NOTA:

El accesorio de girasol es compatible solo con los puntones de cuchilla puntiagudos.

Ref.	Número de pieza	Descripción	Cant.	Número de serie
	B7395	KIT: DEFLECTOR DE GIRASOL DE 40 PIES TR [564]		
	B7307	KIT: DEFLECTOR DE GIRASOL DE 45 PIES [564]		
	B7396	KIT: DEFLECTOR DE GIRASOL DE 50 PIES [564]		
1	REF	CONFIGURACIÓN FD240 TR		
2	REF	CONFIGURACIÓN FD245 TR		
3	REF	CONFIGURACIÓN FD250 TR		
4	119691	DEFLECTOR: BARRA DE INCLINACIÓN A [565]		
5	119692	DEFLECTOR: BARRA DE INCLINACIÓN B [566]		
6	119693	DEFLECTOR: BARRA DE INCLINACIÓN C [567]		
7	119745	DEFLECTOR: BARRA DE INCLINACIÓN E [568]		
8	119725	DEFLECTOR: RELLENADOR DE BARRA DE INCLINACIÓN	1	
9	119558	SOPORTE: BANDEJA A (5 PIES) [569]		
10	119654	SOPORTE: BANDEJA C (3 PIES) [570]	3	
11	273524	RODAMIENTO: SEGUIDOR DE LEVA	2	
12	136749	PASADOR: CLAVIJA	1	
13	119757	BRAZO: DE BARRA DE EMPUJE	2	
14	119738	SOPORTE	1	
15	119697	SOPORTE: MONTAJE DE BARRA INCLINACIÓN, DER.	1	
16	119696	SOPORTE: MONTAJE DE BARRA DE INCLINACIÓN, IZQ.	1	
17	119672	SOPORTE: DE BARRA DE INCLINACIÓN	1	
18	119593	SOPORTE: DE BARRA DE INCLINACIÓN	1	
19	101095	ESPACIADOR	2	
20	102264	PASADOR: CLAVIJA 3/16 X 1 9/16 PULG.	2	
21	18624	PASADOR: HORQUILLA	2	
A	320441	TORNILLO: CABEZA REDONDA HUECA HEX. M16 X 2.0 X 50-10.9-AA1J		
B	184717	ARANDELA: PLANA REG M16-200HV-AA1J		
C	184667	PERNO: RHSN M12 X 1.75 X 30-8.8-ZINC		
D	136440	TUERCA: BLOQUEO CENTRAL CON BRIDA HEX. M16 X 2-10-AA1J		
E	135799	TUERCA: BLOQUEO CENTRAL CON BRIDA HEX. M10 X 1.5-10		

564. Los kits están disponibles solo a través de Whole Goods.
565. Cantidades: B7307 (plataformas FD245) = 2; B7396 (plataformas FD250) = 2.
566. Cantidades: B7395 (plataformas FD240) = 3; B7307 (plataformas FD245) = 3; B7396 (plataformas FD250) = 1.
567. Cantidades: B7396 (plataformas FD250) = 2.
568. Cantidades: B7395 (plataformas FD240) = 2.
569. Cantidades: B7395 (plataformas FD240) = 2; B7307 (plataformas FD245) = 2; B7396 (plataformas FD250) = 4.
570. Cantidades: B7307 (plataformas FD245) = 3.

(OPCIÓN) ACCESORIO DE GIRASOL: KITS DE DEFLECTOR (MOLINETE TRIPLE)

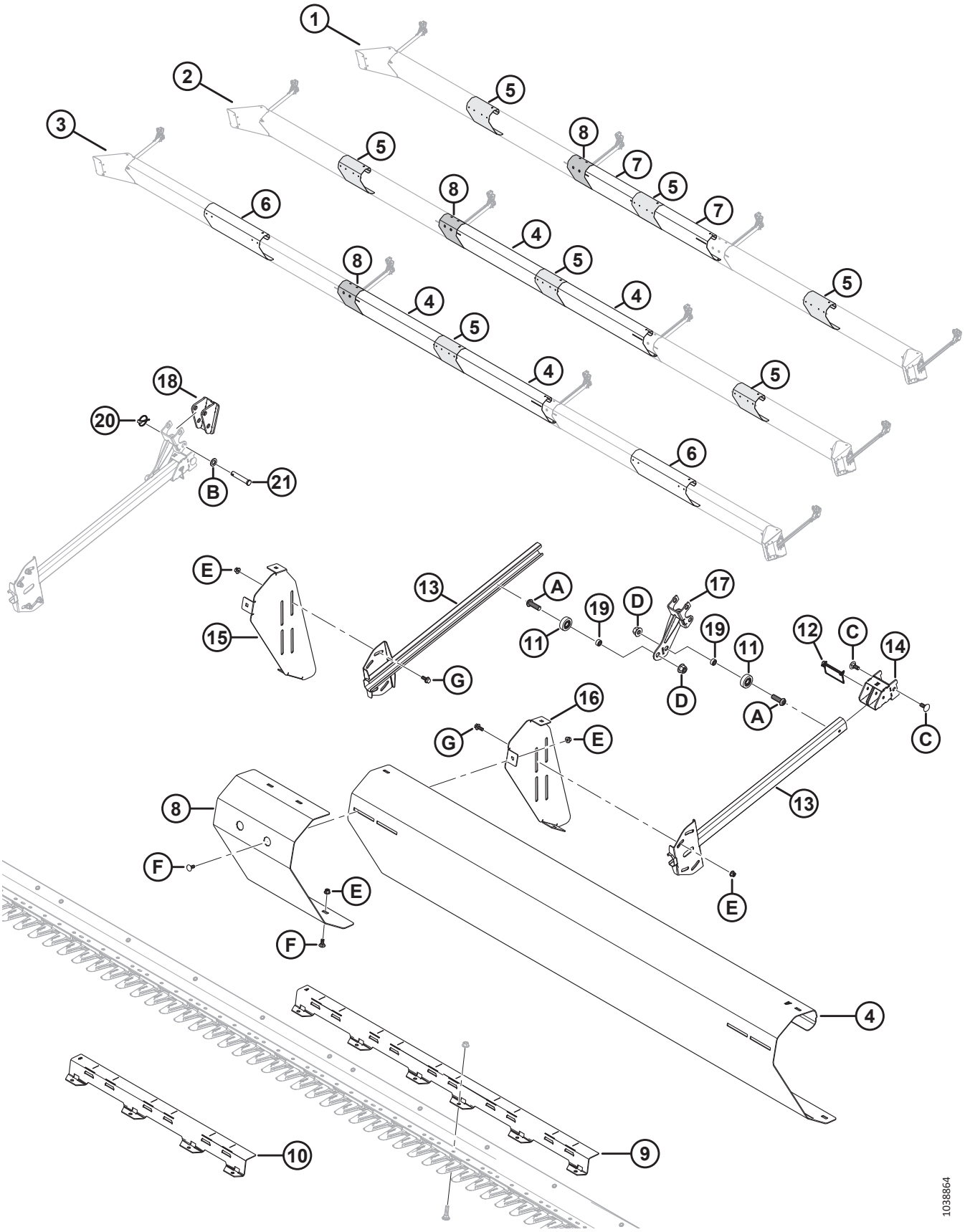

(OPCIÓN) ACCESORIO DE GIRASOL: KITS DE DEFLECTOR (MOLINETE TRIPLE)

Ref.	Número de pieza	Descripción	Cant.	Número de serie
F	135785	PERNO: RHSN M10 X 1.5 X 25-8.8-AA1J		
G	135783	PERNO: CABEZA BRIDA HEX. TFL M10 X 1.5 X 25-10.9-AA1J		

141 (Opción) Accesorio de girasol: bandejas

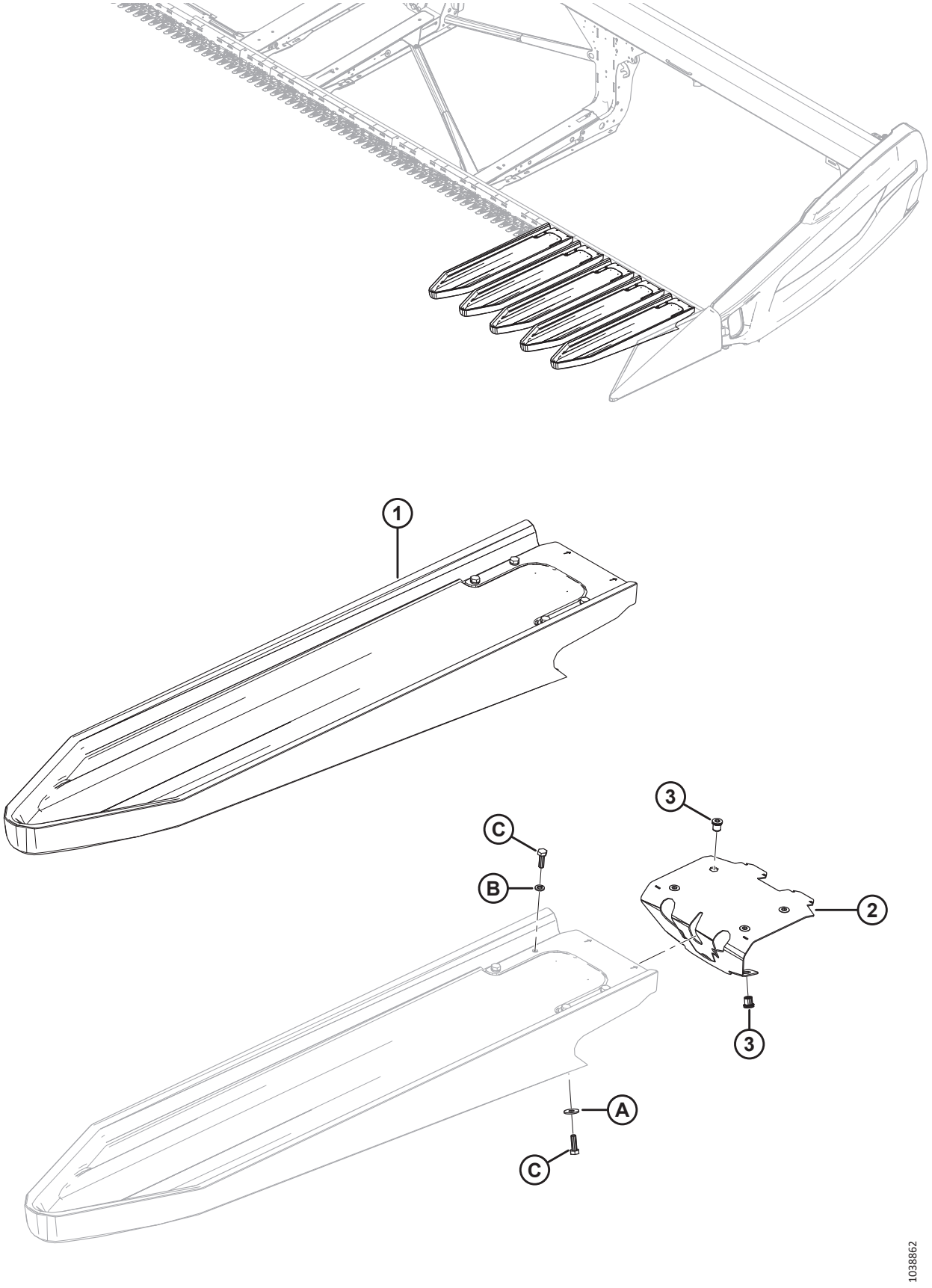

(OPCIÓN) ACCESORIO DE GIRASOL: BANDEJAS

NOTA:

El accesorio de girasol es compatible solo con los puntones de cuchilla puntiagudos.

Ref.	Número de pieza	Descripción	Cant.	Número de serie
	B7303	KIT: BANDEJA DE GIRASOL DE SERIE 2 (5 BANDEJAS) [571]		
	119737	KIT: BANDEJA DE GIRASOL DE SERIE 2 (5 BANDEJAS)		
1	119529	BANDEJA: ACOPLAMIENTO RÁPIDO DE GIRASOL [572]	5	
2	119726	ENSAMBLE: PESTILLO DE LA BANDEJA [573]	5	
3	252179	REMACHE: M8 X 1.25 HEX. 0.7-3.8	30	
A	184709	ARANDELA: PLANA GRANDE M8-200HV		
B	30716	ARANDELA: RESORTE DE SEGURIDAD M8-CS-1055-1065-AA1J		
C	184652	PERNO: CABEZA HEX. TFL M8 X 1.25 X 25-8.8-AA1J		

571. El kit contiene 5 bandejas. El kit básico (B7302) contiene bandejas para la plataforma FD230. FD235 requiere 1 kit de bandeja, FD240/FD241 requiere 2 kits de bandeja, FD245 requiere 3 kits de bandeja y FD250 requiere 4 kits de bandeja. Los kits están disponibles solo a través de Whole Goods.
572. Incluye un ensamble de pestillo (MD n.º119726), una abrazadera (NSS), seis pernos (MD n.º184652), cuatro arandelas de resorte de seguridad (MD n.º30716) y dos arandelas planas (MD n.º184709).
573. Incluye seis remaches (MD n.º252179).

142 (Opción) Sinfín transversal superior: sinfín de dos piezas (FD225, FD230, FD235 y FD241)

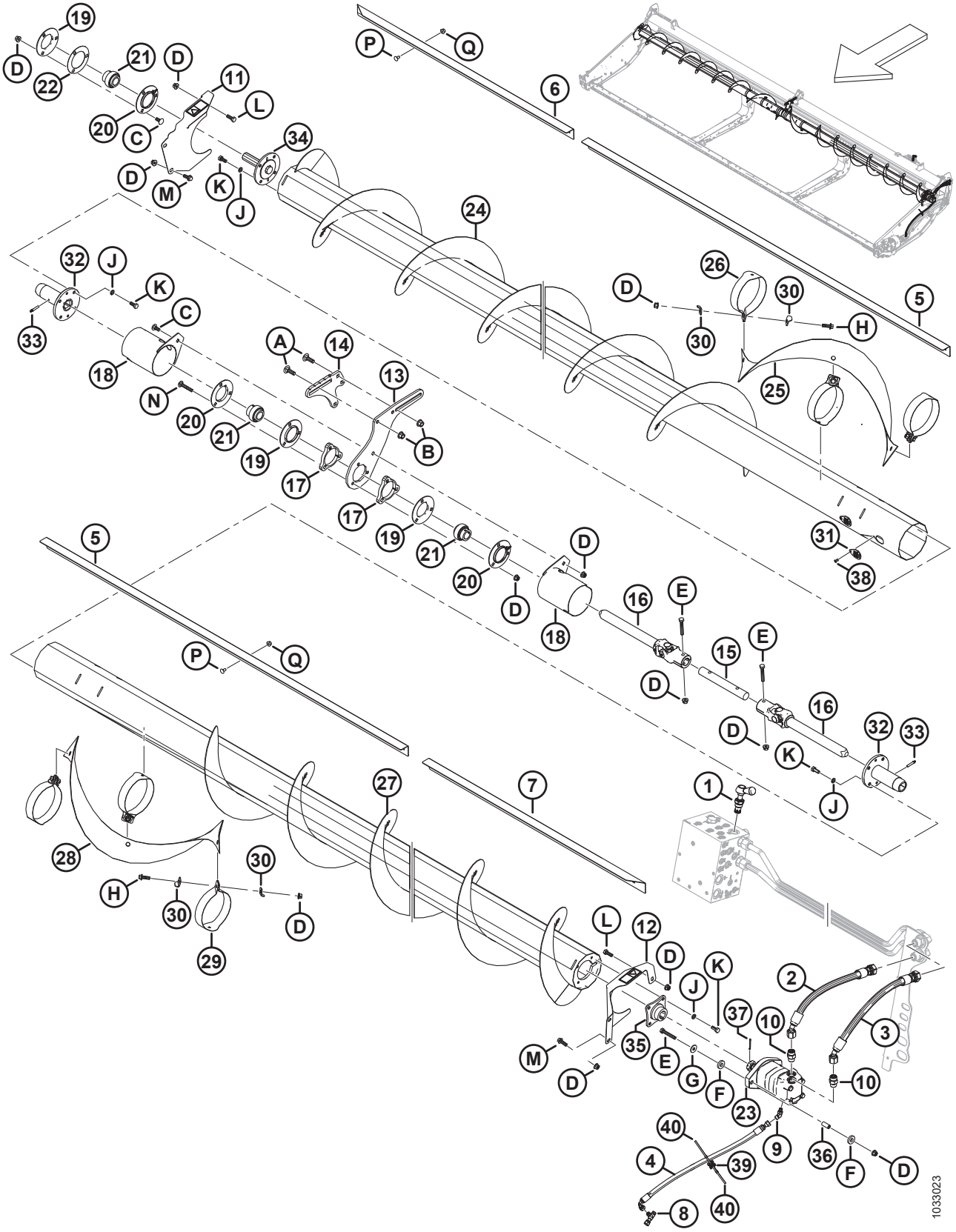

(OPCIÓN) SINFÍN TRANSVERSAL SUPERIOR: SINFÍN DE DOS PIEZAS (FD225, FD230, FD235 Y FD241)

Ref.	Número de pieza	Descripción	Cant.	Número de serie
	B6413	KIT: SINFÍN TRANSVERSAL SUPERIOR FD225 [574]		
	B6414	KIT: SINFÍN TRANSVERSAL SUPERIOR FD230 [574]		
	B6415	KIT: SINFÍN TRANSVERSAL SUPERIOR FD235 [574]		
	B6416	KIT: SINFÍN TRANSVERSAL SUPERIOR FD241 [574]		
1	283571	VÁLVULA: DERIVACIÓN	1	
	245158	KIT DE SELLO		
2	283061	MANGUERA: HIDR.	1	
3	283062	MANGUERA: HIDR.	1	
4	283077	MANGUERA: HIDR.	1	
5	275521	DEFLECTOR: INTERIOR 30, 35 Y 41 PIES [575]	2	
6	275530	DEFLECTOR: 25 PIES	1	
	275533	DEFLECTOR: EXTERIOR DER. DE 30 PIES	1	
	275543	DEFLECTOR: EXTERIOR DER. DE 35 PIES	1	
	275614	DEFLECTOR: EXTERIOR DER. DE 41 PIES	1	
7	275530	DEFLECTOR: 25 PIES	1	
	275532	DEFLECTOR: EXTERIOR IZQ. DE 30 PIES	1	
	275542	DEFLECTOR: EXTERIOR IZQ. DE 35 PIES	1	
	275524	DEFLECTOR: EXTERIOR IZQ. DE 41 PIES	1	
8	252621	ACCESORIO: T HIDR.	1	
	135957	O-RING: Ø1.78 X Ø7.65		
9	252307	ACCESORIO: CODO DE 45° HIDR.	1	
	50223	O-RING: Ø1.83 X Ø8.92		
	135957	O-RING: Ø1.78 X Ø7.65		
10	184461	ACCESORIO: ADAPTADOR HIDR.	2	
	44210	O-RING: Ø2.46 X Ø19.18		
	135867	O-RING: Ø1.78 X Ø15.60		
11	233725	PROTECTOR: ENSAMBLE DER. C/W CALCOMANÍA	1	
12	233724	PROTECTOR: ENSAMBLE IZQ. C/W CALCOMANÍA	1	
13	233738	PLACA: SOPORTE, DESLIZAMIENTO CENTRAL	1	
14	233736	PLACA: SOPORTE, FIJADA AL CENTRO	1	
15	233519	EJE	1	
16	233513	JUNTA: UNIVERSAL	2	
17	233450	PLACA: ESPACIADOR	2	
18	233371	PROTECTOR SOLDADO	2	
19	49306	BRIDA	3	
20	30661	BRIDA	3	
21	21859	RODAMIENTO: PISTA INTERNA SPH OD EXT., CALIBRE 1 3/16	3	
22	172340	CUÑA	1	

574. Los kits están disponibles solo a través de Whole Goods.
575. Los deflectores interiores (MD n.º275521) no se usan en plataformas FD225.

(OPCIÓN) SINFÍN TRANSVERSAL SUPERIOR: SINFÍN DE DOS PIEZAS (FD225, FD230, FD235 Y FD241)

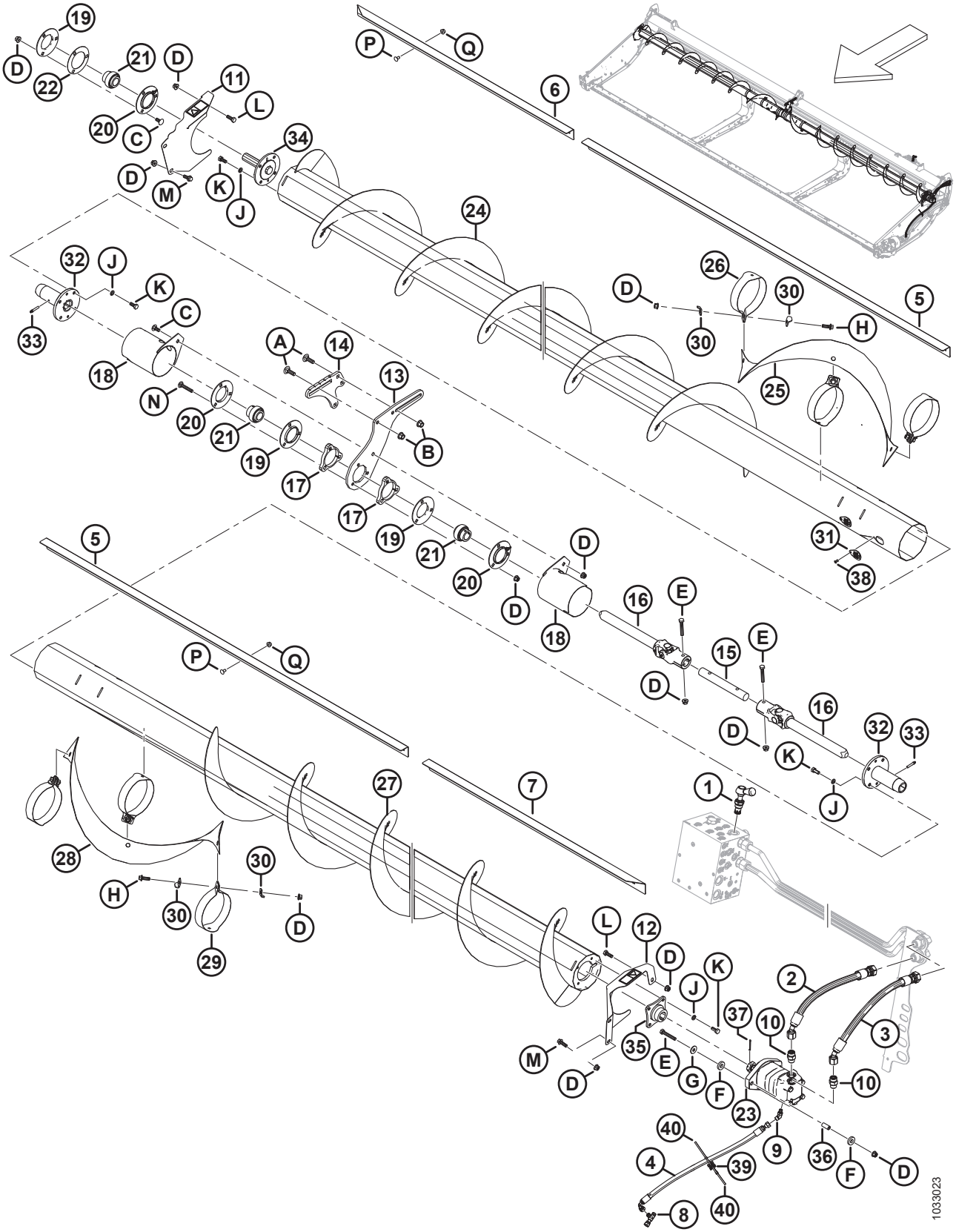

(OPCIÓN) SINFÍN TRANSVERSAL SUPERIOR: SINFÍN DE DOS PIEZAS (FD225, FD230, FD235 Y FD241)

Ref.	Número de pieza	Descripción	Cant.	Número de serie
23	283555	MOTOR: HIDR.-100 CC SAE B	1	
	174304	KIT DE SELLO: MOTOR EATON 2000		
	137375	TUERCA: CONTRATUERCA RANURADA 1.0-20 UNEF		
24	233654	SINFÍN: SOLDADO DER. (FD225) [576]	1	
	233656	SINFÍN: SOLDADO DER. (FD230) [577]	1	
	233658	SINFÍN: SOLDADO DER. (FD235) [578]	1	
	233660	SINFÍN: SOLDADO DER. (FD241) [579]	1	
25	233705	ALA: DER.	1	
26	233621	BANDA: DER.	3	
27	233655	SINFÍN: SOLDADO IZQ. (FD225) [576]	1	
	233657	SINFÍN: SOLDADO IZQ. (FD230) [577]	1	
	233659	SINFÍN: SOLDADO IZQ. (FD235) [578]	1	
	233661	SINFÍN: SOLDADO IZQ. (FD241) [579]	1	
28	233706	ALA: IZQ.	1	
29	233622	BANDA: IZQ.	3	
30	233623	PLACA	12	
31	233625	CUBIERTA	4	
32	233514	CUBO: DE DESLIZAMIENTO UCA	2	
33	30934	RACOR: 1/4-28 AFIJADO THD (LUBRICACIÓN)	2	
34	233447	CUBO: MECANIZADO	1	
35	233443	CUBO: UCA 1.25 AFIJADO SFAFT	1	
36	233445	ESPACIADOR	2	
37	18606	PASADOR: CHAVETA 1/8 DIÁM. X 1.5 ZP	1	
38	18768	REMACHE: CIEGO Ø0.188 PULG. RANGO DE AGARRE DE X 0.251 A 0.375	4	
39	134442	ESPACIADOR: MONTURA DE PIVOTE DOBLE	1	
40	21763	SUJETADOR: BRIDA, NEGRO	2	
A	135900	PERNO: RHSN TFL M12 X 1.75 X 40-8.8-ZINC		
B	136431	TUERCA: BLOQUEO CENTRAL CON BRIDA HEX. M12 X 1.75-10		
C	135785	PERNO: RHSN M10 X 1.5 X 25-8.8-AA1J		
D	135799	TUERCA: BLOQUEO CENTRAL CON BRIDA HEX. M10 X 1.5-10		
E	108172	PERNO: CABEZA HEX. M10 X 1.5 X 65-8.8-AA1J		
F	233446	ARANDELA: GOMA		
G	184712	ARANDELA: PLANA GRANDE M10-200HV		
H	184665	PERNO: CABEZA BRIDA HEX. M10 X 1.5 X 30-10.9-AA1J		
J	30632	ARANDELA: RESORTE DE SEGURIDAD M10		
K	30627	PERNO: CABEZA HEX. TFL M10 X 1.5 X 25-8.8-A3L		
L	184661	PERNO: CABEZA HEX. TFL M10 X 1.5 X 30-8.8-AA1J		

576. Se usa en las plataformas FD225.
577. Se usa en las plataformas FD230.
578. Se usa en las plataformas FD235.
579. Se usa en las plataformas FD241.

(OPCIÓN) SINFÍN TRANSVERSAL SUPERIOR: SINFÍN DE DOS PIEZAS (FD225, FD230, FD235 Y FD241)

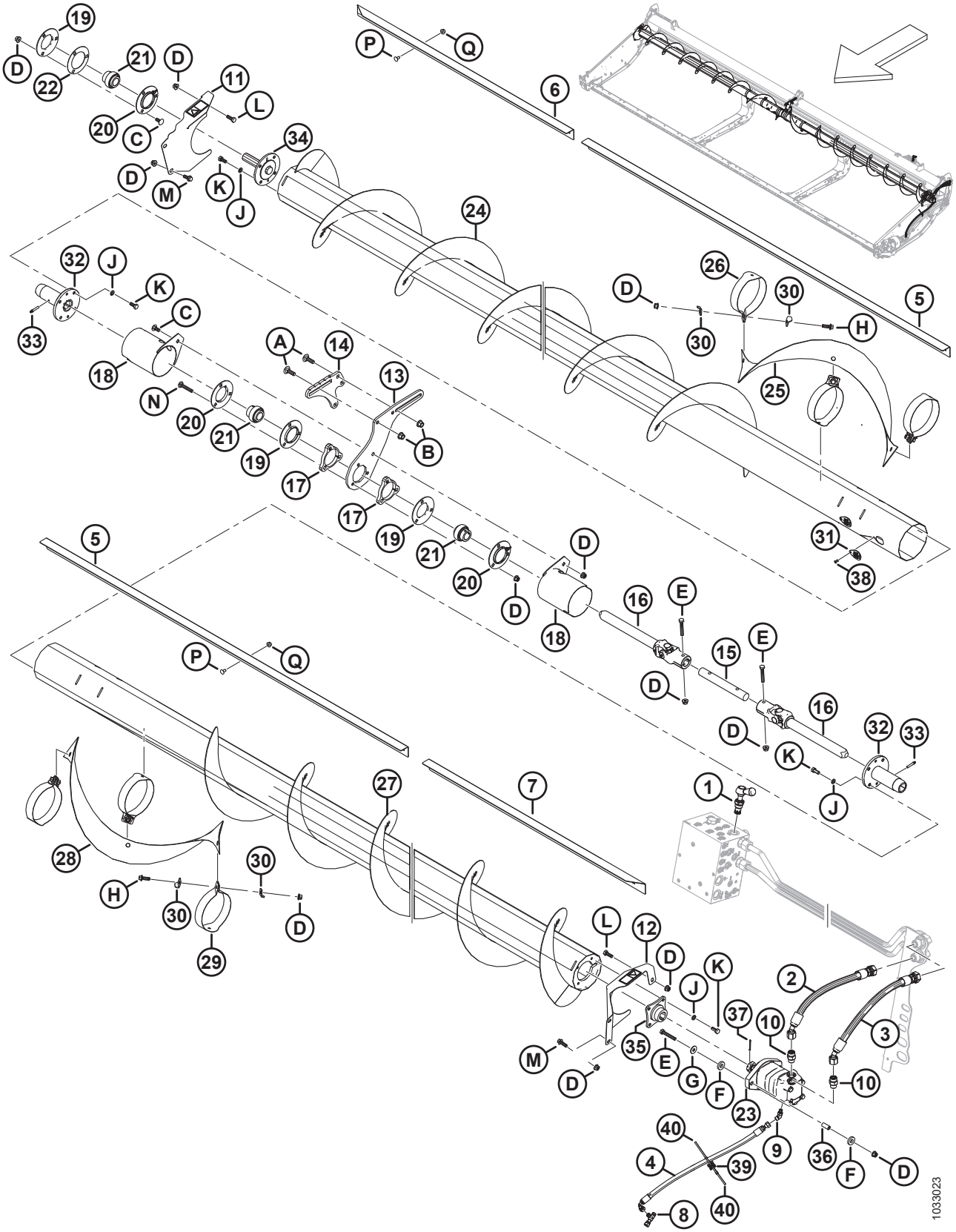

(OPCIÓN) SINFÍN TRANSVERSAL SUPERIOR: SINFÍN DE DOS PIEZAS (FD225, FD230, FD235 Y FD241)

Ref.	Número de pieza	Descripción	Cant.	Número de serie
M	184665	PERNO: CABEZA BRIDA HEX. M10 X 1.5 X 30-10.9-AA1J		
N	136113	PERNO: RHSN M10 X 1.5 X 60-8.8-AA1J		
P	191489	PERNO: RHSSN TFL M8 X 1.25 X 16-8.8-AA1J		
Q	135337	TUERCA: BLOQUEO CENTRAL CON BRIDA HEX. M8 X 1.25-8-AA1J		

143 (Opcional) Sinfín transversal superior: sinfín de tres piezas (FD240, FD245 y FD250)

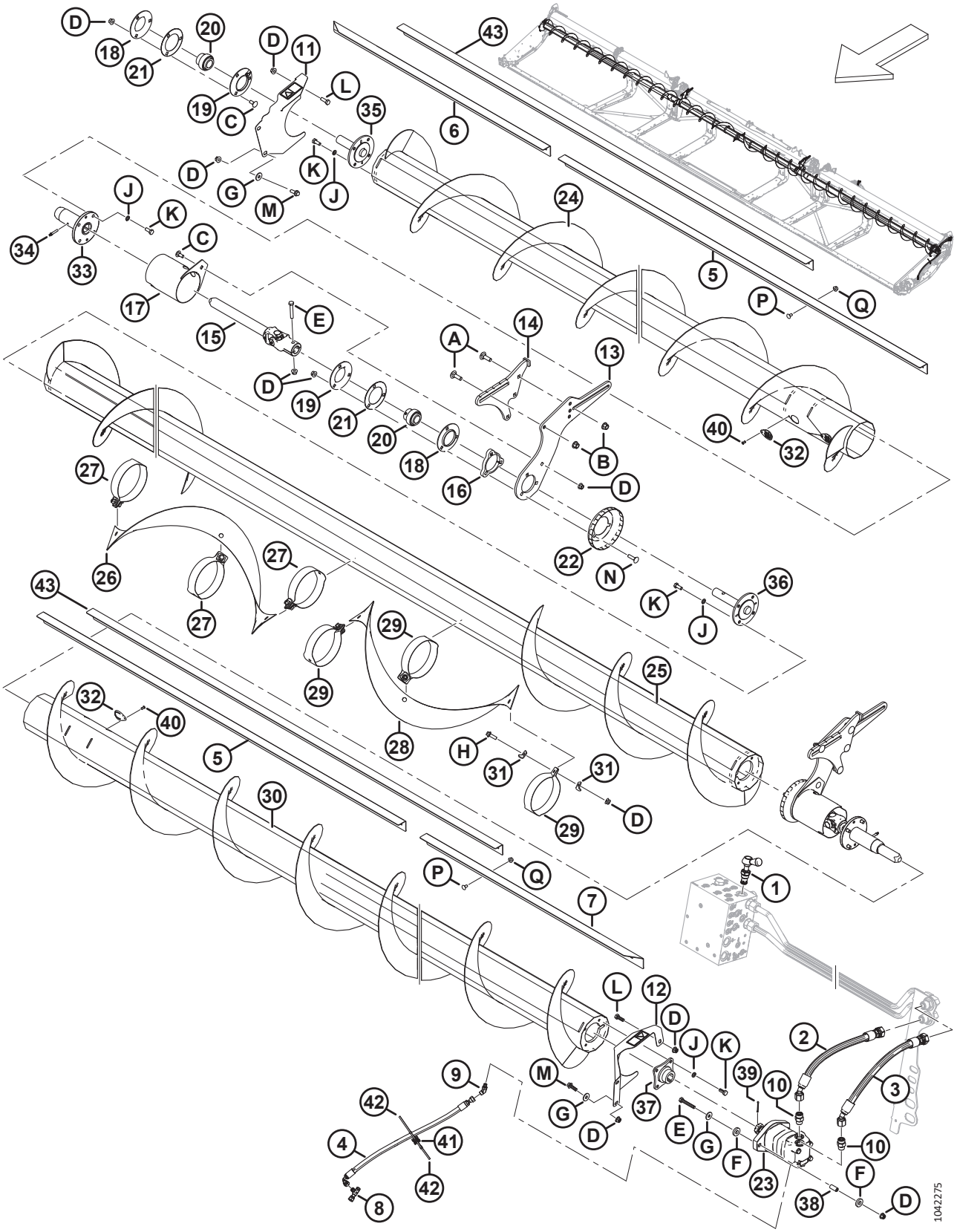

(OPCIONAL) SINFÍN TRANSVERSAL SUPERIOR: SINFÍN DE TRES PIEZAS (FD240, FD245 Y FD250)

Ref.	Número de pieza	Descripción	Cant.	Número de serie
	B6417	KIT: SINFÍN TRANSVERSAL SUPERIOR FD240 [580]		
	B6418	KIT: SINFÍN TRANSVERSAL SUPERIOR FD245 [580]		
	B6419	KIT: SINFÍN TRANSVERSAL SUPERIOR FD250 [580]		
1	283571	VÁLVULA: DERIVACIÓN	1	
	245158	KIT DE SELLO		
2	283061	MANGUERA: HIDR.	1	
3	283062	MANGUERA: HIDR.	1	
4	283077	MANGUERA: HIDR.	1	
5	275521	DEFLECTOR: INTERIOR DE 40 PIES	2	
	275692	DEFLECTOR: INTERIOR DE 45 Y 50 PIES	2	
6	275625	DEFLECTOR: EXTERIOR DER. DE 40 Y 50 PIES	1	
	275543	DEFLECTOR: EXTERIOR DER. DE 45 PIES	1	
7	275624	DEFLECTOR: EXTERIOR IZQ. DE 40 Y 50 PIES	1	
	275542	DEFLECTOR: EXTERIOR IZQ. DE 45 PIES	1	
8	252621	ACCESORIO: T HIDR.	1	
	135957	O-RING: Ø1.78 X Ø7.65		
9	252307	ACCESORIO: CODO DE 45° HIDR.	1	
	50223	O-RING: Ø1.83 X Ø8.92		
	135957	O-RING: Ø1.78 X Ø7.65		
10	184461	ACCESORIO: ADAPTADOR HIDR.	2	
	44210	O-RING: Ø2.46 X Ø19.18		
	135867	O-RING: Ø1.78 X Ø15.60		
11	233725	PROTECTOR: ENSAMBLE DER. C/W CALCOMANÍA	1	
12	233724	PROTECTOR: ENSAMBLE IZQ. C/W CALCOMANÍA	1	
13	233741	PLACA: SOPORTE, DESLIZAMIENTO CENTRAL	2	
14	233740	SOPORTE: FIJADA AL CENTRO	2	
15	233513	JUNTA: UNIVERSAL	2	
16	233450	PLACA: ESPACIADOR	2	
17	233371	PROTECTOR SOLDADO	2	
18	49306	BRIDA	2	
19	30661	BRIDA	2	
20	21859	RODAMIENTO: PISTA INTERNA SPH OD EXT., CALIBRE 1 3/16	3	
21	172340	CUÑA	2	
22	233552	PROTECTOR: FORMADO	2	
23	283555	MOTOR: HIDR.-100 CC SAE B	1	
	174304	KIT DE SELLO: MOTOR EATON 2000		
	137375	TUERCA: CONTRATUERCA RANURADA 1.0-20 UNEF		
24	233662	SINFÍN: SOLDADO DER. (FD240 Y FD245) [581]	1	
	233664	SINFÍN: SOLDADO DER. (FD250) [582]	1	

580. Los kits están disponibles solo a través de Whole Goods.
581. Se usa en plataformas FD240 y FD245.
582. Se usa en plataformas FD250.

(OPCIONAL) SINFÍN TRANSVERSAL SUPERIOR: SINFÍN DE TRES PIEZAS (FD240, FD245 Y FD250)

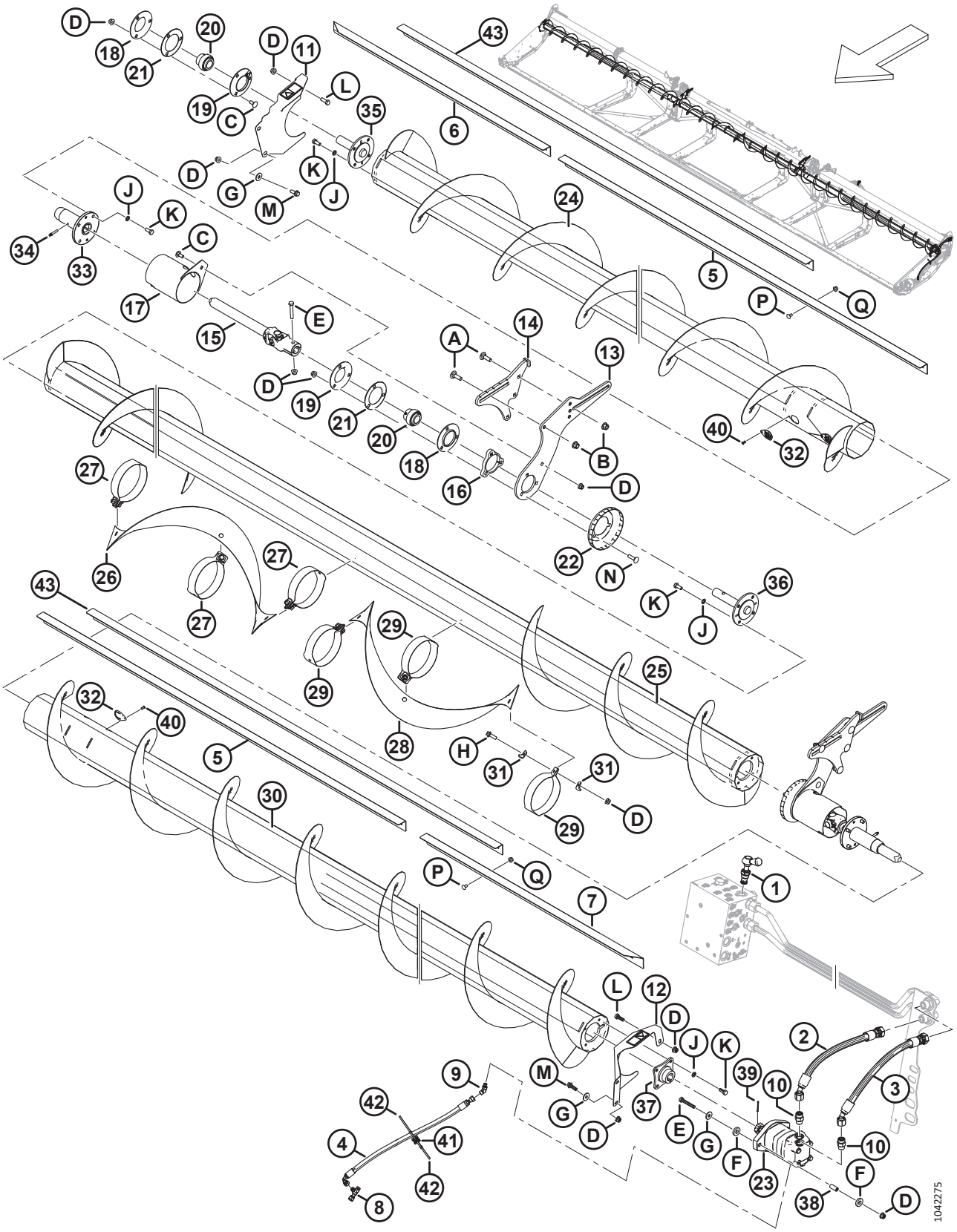

(OPCIONAL) SINFÍN TRANSVERSAL SUPERIOR: SINFÍN DE TRES PIEZAS (FD240, FD245 Y FD250)

Ref.	Número de pieza	Descripción	Cant.	Número de serie
25	233668	SINFÍN: SOLDADO CENTRAL (FD240) [583]	1	
	233669	SINFÍN: SOLDADO CENTRAL (FD245 Y FD250) [584]	1	
26	233705	ALA: DER.	1	
27	233621	BANDA: DER.	3	
28	233706	ALA: IZQ.	1	
29	233622	BANDA: IZQ.	3	
30	233663	SINFÍN: SOLDADO IZQ. (FD240 Y FD245) [585]	1	
	233665	SINFÍN: SOLDADO IZQ. (FD250) [586]	1	
31	233623	PLACA	12	
32	233625	CUBIERTA	4	
33	233514	CUBO: DESLIZAMIENTO UCA	2	
34	30934	RACOR: 1/4-28 AFIJADO THD (LUBRICACIÓN)	2	
35	233447	CUBO: MECANIZADO, EXTREMO TENSOR UCA	1	
36	233516	CUBO: MECANIZADO, CENTRO UCA	2	
37	233443	CUBO: UCA 1.25 AFIJADO SFAFT	1	
38	233445	ESPACIADOR	2	
39	18606	PASADOR: CHAVETA 1/8 DIÁM. X 1.5 ZP	1	
40	18768	REMACHE: CIEGO Ø0.188 IN RANGO DE AGARRE DE X 0.251 A 0.375	4	
41	134442	ESPACIADOR: MONTURA DE PIVOTE DOBLE	1	
42	21763	SUJETADOR: BRIDA, NEGRO	2	
43	275691	DEFLECTOR: MEDIO, 45 Y 50 PIES [587]	2	
A	135900	PERNO: RHSN TFL M12 X 1.75 X 40-8.8-ZINC		
B	136431	TUERCA: BLOQUEO CENTRAL CON BRIDA HEX. M12 X 1.75-10		
C	135785	PERNO: RHSN M10 X 1.5 X 25-8.8-AA1J		
D	135799	TUERCA: BLOQUEO CENTRAL CON BRIDA HEX. M10 X 1.5-10		
E	108172	PERNO: CABEZA HEX. M10 X 1.5 X 65-8.8-AA1J		
F	233446	ARANDELA: GOMA		
G	184712	ARANDELA: PLANA GRANDE M10-200HV		
H	184665	PERNO: CABEZA BRIDA HEX. M10 X 1.5 X 30-10.9-AA1J		
J	30632	ARANDELA: RESORTE DE SEGURIDAD M10		
K	30627	PERNO: CABEZA HEX. TFL M10 X 1.5 X 25-8.8-A3L		
L	184661	PERNO: CABEZA HEX. TFL M10 X 1.5 X 30-8.8-AA1J		
M	184665	PERNO: CABEZA BRIDA HEX. M10 X 1.5 X 30-10.9-AA1J		
N	152732	PERNO: RHSN M10 X 1.5 X 40-8.8-AA1J		
P	191489	PERNO: RHSSN TFL M8 X 1.25 X 16-8.8-AA1J		
Q	135337	TUERCA: BLOQUEO CENTRAL CON BRIDA HEX. M8 X 1.25-8-AA1J		

583. Se usa en plataformas FD240.
584. Se usa en plataformas FD245 y FD250.
585. Se usa en plataformas FD240 y FD245.
586. Se usa en plataformas FD250.
587. El deflector medio (MD n.º275691) está ubicado entre los deflectores interior y exterior solo en las plataformas FD245 y FD250.

144 (Opción) Kit de cuchilla vertical VertiBlade™

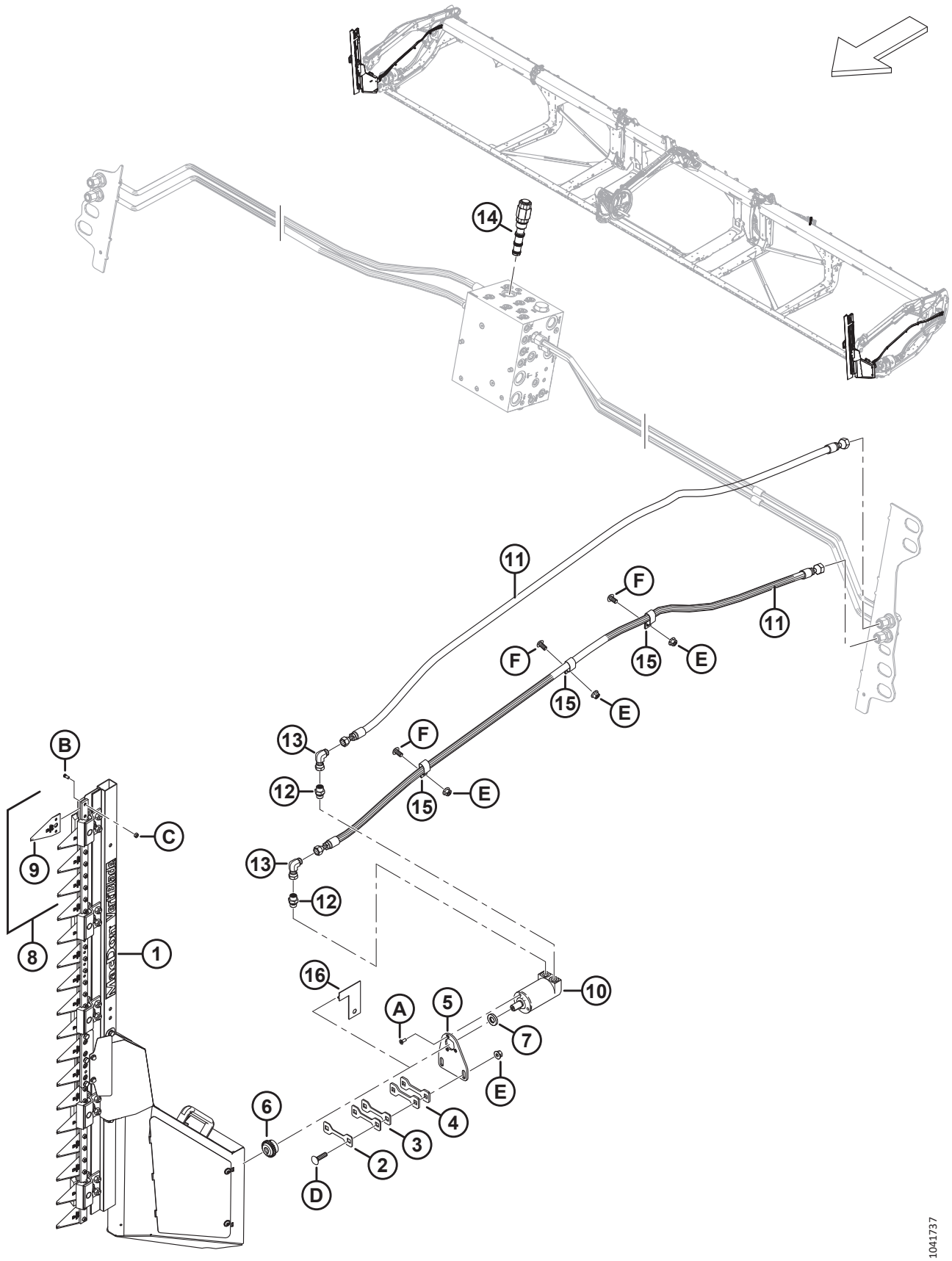

(OPCIÓN) KIT DE CUCHILLA VERTICAL VERTIBLADE™

Ref.	Número de pieza	Descripción	Cant.	Número de serie
	B7029	KIT: CUCHILLAS VERTICALES VERTIBLADE [588]		
	B7464	KIT: COMPONENTES DE CUCHILLA VERTICAL [589]		
	B7466	KIT: CUCHILLA VERTICAL [590]		
1	313502	CUCHILLA: ENSAMBLE VERTICAL DER. [591]	1	
	313501	CUCHILLA: ENSAMBLE VERTICAL, IZQ. [591]	1	
2	313750	CUÑA: 2 MM DE GROSOR	A/R	
3	313749	CUÑA: 3 MM DE GROSOR	A/R	
4	313745	CUÑA: 4,5 MM DE GROSOR	A/R	
5	313744	SOPORTE: CUCHILLA VERTICAL DE MOTOR	2	
6	313808	CUBO	2	
7	313801	ESPACIADOR	2	
8	313797	KIT: SECCIONES de la cuchilla VERTICAL [592]	A/R	
9	313788	SECCIÓN: CUCHILLA VERTICAL	A/R	
10	304611	MOTOR: HIDRÁULICO	2	
11	283066	MANGUERA: HIDR.	4	
12	136653	ACCESORIO: ADAPTADOR	4	
	135865	O´RING: Ø1.78 X Ø9.25		
	136654	O´RING: 1.50 X 2.10 X 14.70		
13	136249	ACCESORIO: CODO DE 90° HIDR.	4	
14	283008	VÁLVULA: REG. FLUJO PRIORITARIO (FRRV) [593]	1	
	283579	KIT DE SELLOS		
15	135235	ABRAZADERA: MANGUERA DOBLE AISLADA	6	
16	313780	GUÍA: CUCHILLA VERTICAL [594]	1	
A	320220	TORNILLO: CABEZA TORX CSK TFL M6 X 1 X 16-SPCL-8.8-ZINC		
B	313789	TORNILLO: SECCIÓN DE LA CUCHILLA VERTICAL		
C	313790	TUERCA: SECCIÓN DE LA CUCHILLA VERTICAL		

588. Los kits están disponibles solo a través de Whole Goods.
589. Para los mercados europeos. Este kit incluye todo lo del kit de cuchilla vertical básico B7029, menos las cuchillas verticales izquierda y derecha (MD n.º313501 y 313502), los motores (MD n.º304611), el kit de secciones de la cuchilla (MD n.º313797), los espaciadores (MD n.º313801) y los cubos (MD n.º313808). Para completar las cuchillas verticales europeas, solicite el kit de cuchillas verticales europeas B7466. Los kits están disponibles solo a través de Whole Goods.
590. Para los mercados europeos. Este kit solo incluye las cuchillas verticales izquierda y derecha (MD n.º313501 y 313502), los motores (MD n.º304611), el kit de secciones de la cuchilla (MD n.º313797), los espaciadores (MD n.º313801) y los cubos (MD n.º313808). Para completar las cuchillas verticales europeas, solicite el kit de cuchillas verticales europeas B7464. Los kits están disponibles solo a través de Whole Goods.
591. Para obtener más información sobre los componentes de las cuchillas verticales, consulte la sección *145 (Opción) Componentes de la cuchilla vertical VertiBlade™, página 391*.
592. El kit incluye cuatro secciones de la cuchilla vertical (MD n.º313788), ocho tornillos de las secciones de la cuchilla vertical (MD n.º313789) y ocho tuercas de las secciones de la cuchilla vertical (MD n.º313790).
593. Se conecta con el puerto FRRV.
594. La guía se utiliza como una herramienta para determinar el número correcto de cuñas (MD n.º313750, MD n.º313749 y MD n.º313745) necesarias para llenar el huelgo entre el chasis de la placa y la guía. La guía se retira después de determinar el huelgo. Consulte las instrucciones de instalación para obtener más detalles.

(OPCIÓN) KIT DE CUCHILLA VERTICAL VERTIBLADE™

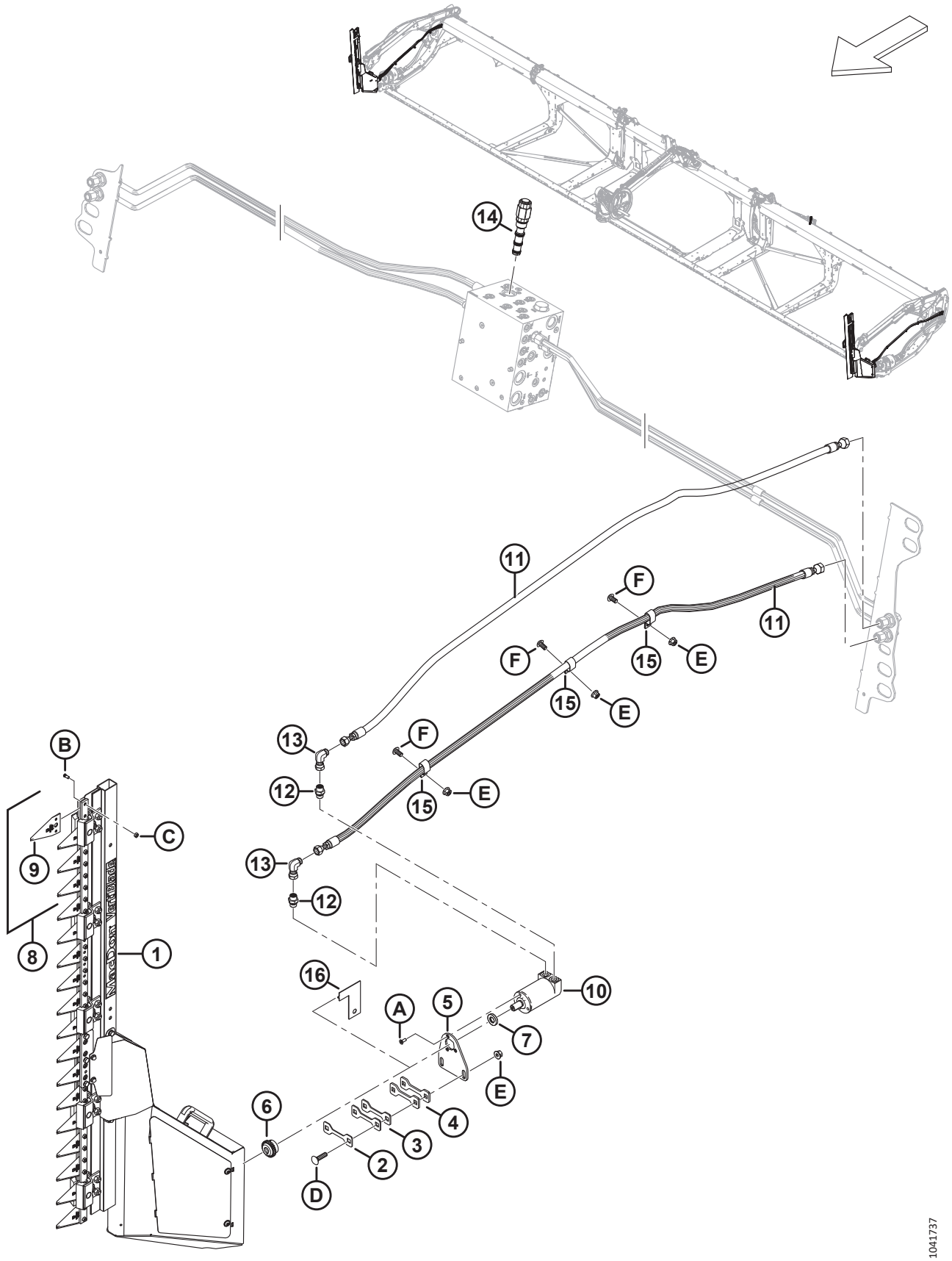

(OPCIÓN) KIT DE CUCHILLA VERTICAL VERTIBLADE™

Ref.	Número de pieza	Descripción	Cant.	Número de serie
D	152732	PERNO: RHSN M10 X 1.5 X 40-8.8-AA1J		
E	135799	TUERCA: BLOQ. CENTRAL CON BRIDA HEX. M10 X 1.5-10		
F	136395	TORNILLO: CABEZA DE CRUZ TORX M10 X 1.5 X 20 X SPCL-8.8-A3L		

145 (Opción) Componentes de la cuchilla vertical VertiBlade™

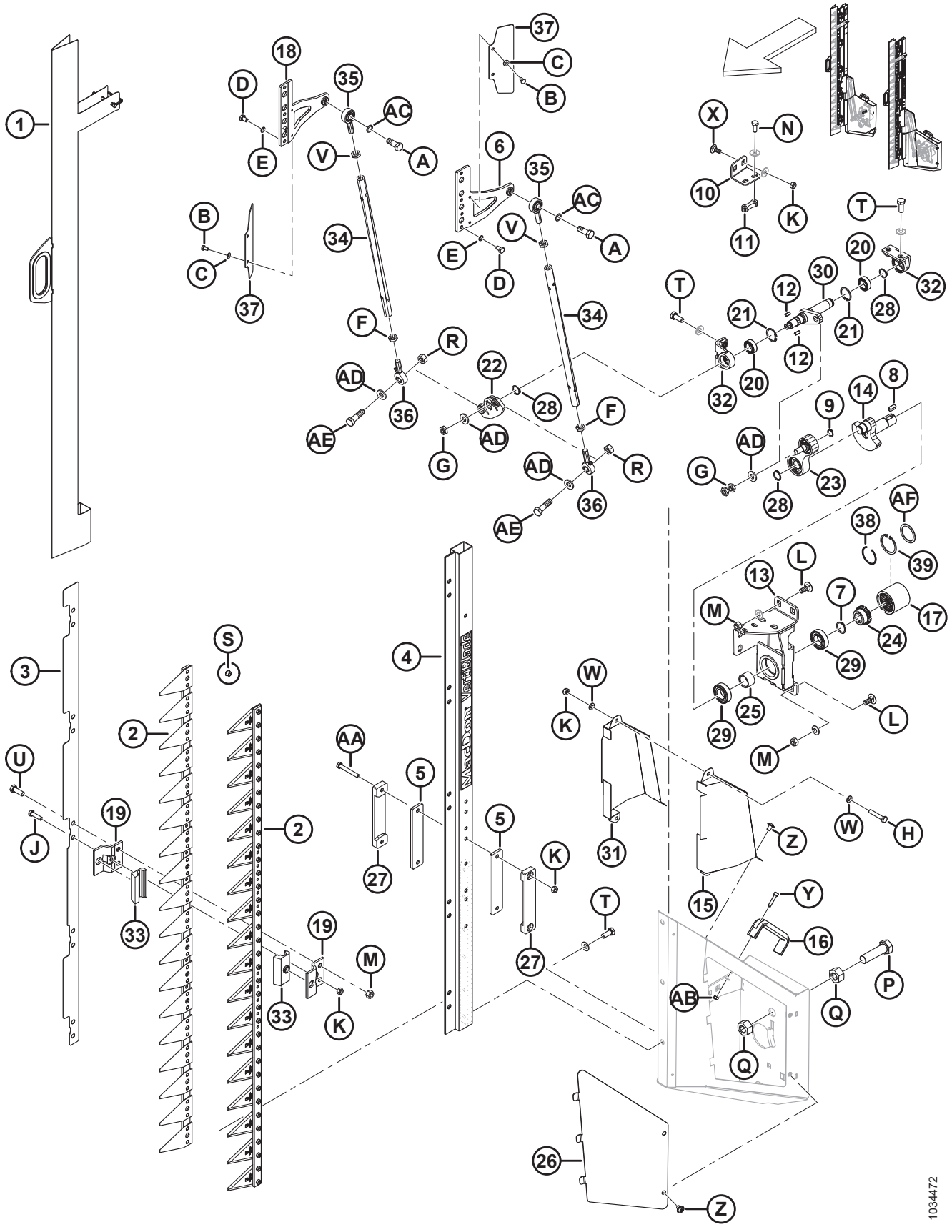

(OPCIÓN) COMPONENTES DE LA CUCHILLA VERTICAL VERTIBLADE™

Ref.	Número de pieza	Descripción	Cant.	Número de serie
	313501	CUCHILLA: ENSAMBLE VERTICAL, IZQ.		
	313502	CUCHILLA: ENSAMBLE VERTICAL, DER.		
1	313798	PROTECTOR: CUCHILLA VERTICAL	2	
2	313799	ENSAMBLE DE CUCHILLA: CUCHILLA VERTICAL	4	
3	313800	PLACA: POSICIONAMIENTO DEL ADAPTADOR	2	
4	313802	BARRA	2	
5	313805	GUÍA: INTERNA	4	
6	313807	CABEZA DE LA CUCHILLA: IZQ.	2	
7	313810	ANILLO: RETENCIÓN, EXTERNO	2	
8	313815	CHAVETA	2	
9	313819	ANILLO: RETENCIÓN, EXTERNO	2	
10	313882	SOPORTE: MANDO DE LA MANIVELA DER.	1	
	313820	SOPORTE: MANDO DE LA MANIVELA IZQ.	1	
11	313821	PLACA: ROSCADA	2	
12	313824	CHAVETA	4	
13	313884	SOPORTE: DE MANDO DER.	1	
	313825	SOPORTE: DE MANDO IZQ.	1	
14	313828	EJE: MANIVELA	2	
15	313836	CUBIERTA: CUCHILLA DER. EXTERNA	2	
	313835	CUBIERTA: CUCHILLA IZQ. EXTERNA	2	
16	313841	MANIJA	2	
17	313809	ACOPLAMIENTO	2	
18	313869	CABEZA DE LA CUCHILLA: DER.	2	
19	313804	GUÍA: CUCHILLA	20	
20	313817	RODAMIENTO: ANGULAR	4	
21	313818	ANILLO: RETENCIÓN, INTERNO	4	
22	313826	BRAZO: OSCILANTE	2	
23	313827	ENSAMBLE PITTMAN	2	
24	313813	CUBO	2	
25	313814	MANGA: ESPACIADOR DEL CIGÜEÑAL	2	
26	313834	CUBIERTA: LADO DER.	1	
	313833	CUBIERTA: LADO IZQ.	1	
27	313806	GUÍA: EXTERNA	4	
28	313811	ANILLO: RETENCIÓN, EXTERNO	6	
29	313812	RODAMIENTO	4	
30	313883	EJE: MANDO, DER.	1	
	313822	EJE: MANDO, IZQ.	1	
31	313838	CUBIERTA: CUCHILLA DER. INTERNA	1	
	313837	CUBIERTA: CUCHILLA IZQ. INTERNA	1	
32	313816	SOPORTE: EJE DE SALIDA	4	
33	313803	GUÍA	20	
34	313829	TUBO	4	
35	313830	JUNTA: BOLA	4	
36	313831	JUNTA: RODAMIENTO DE BOLAS	4	

(OPCIÓN) COMPONENTES DE LA CUCHILLA VERTICAL VERTIBLADE™

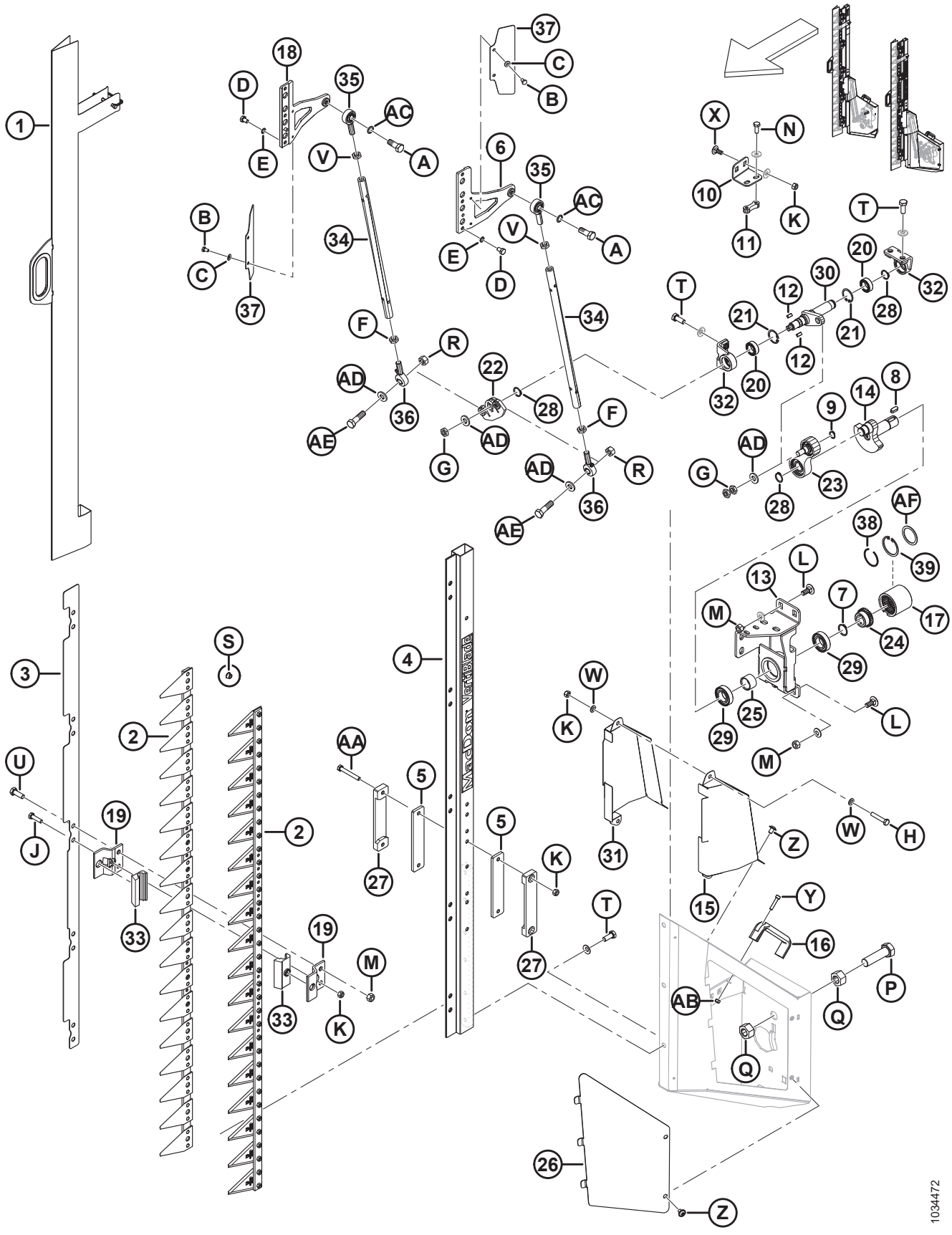

(OPCIÓN) COMPONENTES DE LA CUCHILLA VERTICAL VERTIBLADE™

Ref.	Número de pieza	Descripción	Cant.	Número de serie
37	313839	DEFLECTOR	4	
38	340077	ANILLO: RETENCIÓN [595]	1	
39	340078	ANILLO: INTERNO [595]	1	
	23165	CALCOMANÍA: LUBRICANTE DE 50 H		
	313881	CALCOMANÍA: PELIGRO DE LA CUCHILLA VERTICAL		
A	313847	TORNILLO: M12 X 1.75 X 32		
B	136561	PERNO: CABEZA HEX. TFL M6 X 1 X 10-8.8-AA1J		
C	30631	ARANDELA: RESORTE DE BLOQUEO M6		
D	313848	TORNILLO: HEX. M8 X 1 X 12		
E	313849	ARANDELA: BLOQUEO SCHNORR		
F	313844	TUERCA: HEX., BLOQUEO, ROSCA M12 X 1.75 IZQ.		
G	313845	TUERCA: HEX. M12 X 1.5		
H	30660	PERNO: CABEZA HEX. M8 X 1.25 X 45-8.8-AA1J		
J	50140	PERNO: CABEZA HEX. M8 X 1.25 X 30-8.8-AA1J		
K	135337	TUERCA: BLOQ. CENTRAL CON BRIDA HEX. M8 X 1.25-8-AA1J		
L	135785	PERNO: RHSN M10 X 1.5 X 25-8.8-AA1J		
M	135799	TUERCA: BLOQ. CENTRAL CON BRIDA HEX. M10 X 1.5-10		
N	136302	PERNO: CABEZA CON BRIDA DENTADA HEX. TFL M8 X 1.25 X 20-8.8-ZINC		
P	136339	PERNO: CABEZA HEX. FINO TFL M20 X 1.5 X 70 X 8.8-ZINC		
Q	136342	TUERCA: HEX. FINA M20 X 1.5 X 10-AA3L		
R	136759	TUERCA: BLOQUEO CENTRAL HEX. M12 X 1.75-8-AA1J		
S	152668	TUERCA: BLOQ. CENTRAL CON BRIDA HEX. M6 X 1-8		
T	152670	PERNO: CABEZA CON BRIDA HEX. M10 X 1.5 X 20-SPC-8.8-AA1J		
U	184661	PERNO: CABEZA HEX. TFL M10 X 1.5 X 30-8.8-AA1J		
V	184696	TUERCA: HEX. DELGADA M12 X 1.75-05-AA1J		
W	184708	ARANDELA: PLANA M8-200HV-AA1J		
X	197171	PERNO: RHSN M8 X 1.25 X 20-8.8-ZINC		
Y	252236	TORNILLO: HEX. HUECO M6 X 1 X 25-10.9-AA1T		
Z	252292	TORNILLO: CABEZA REDONDA HUECA HEX. M8 X 1.25 X 12-10.9-AA1J		
AA	252398	PERNO: CABEZA HEX. M8 X 1.25 X 60-8.8-ZINC		
AB	136773	TUERCA: BLOQUEO CENTRAL HEX. M6 X 1-8-AA1J		
AC	313846	ARANDELA: BLOQUEO SCHNORR		
AD	313832	ARANDELA		
AE	313843	TORNILLO: M12 X 1.75 X 43		
AF	340076	ARANDELA [595]		

595. Pieza de servicio para acoplamiento (MD n.º313809).

146 Piezas del bastidor: módulo de flotación

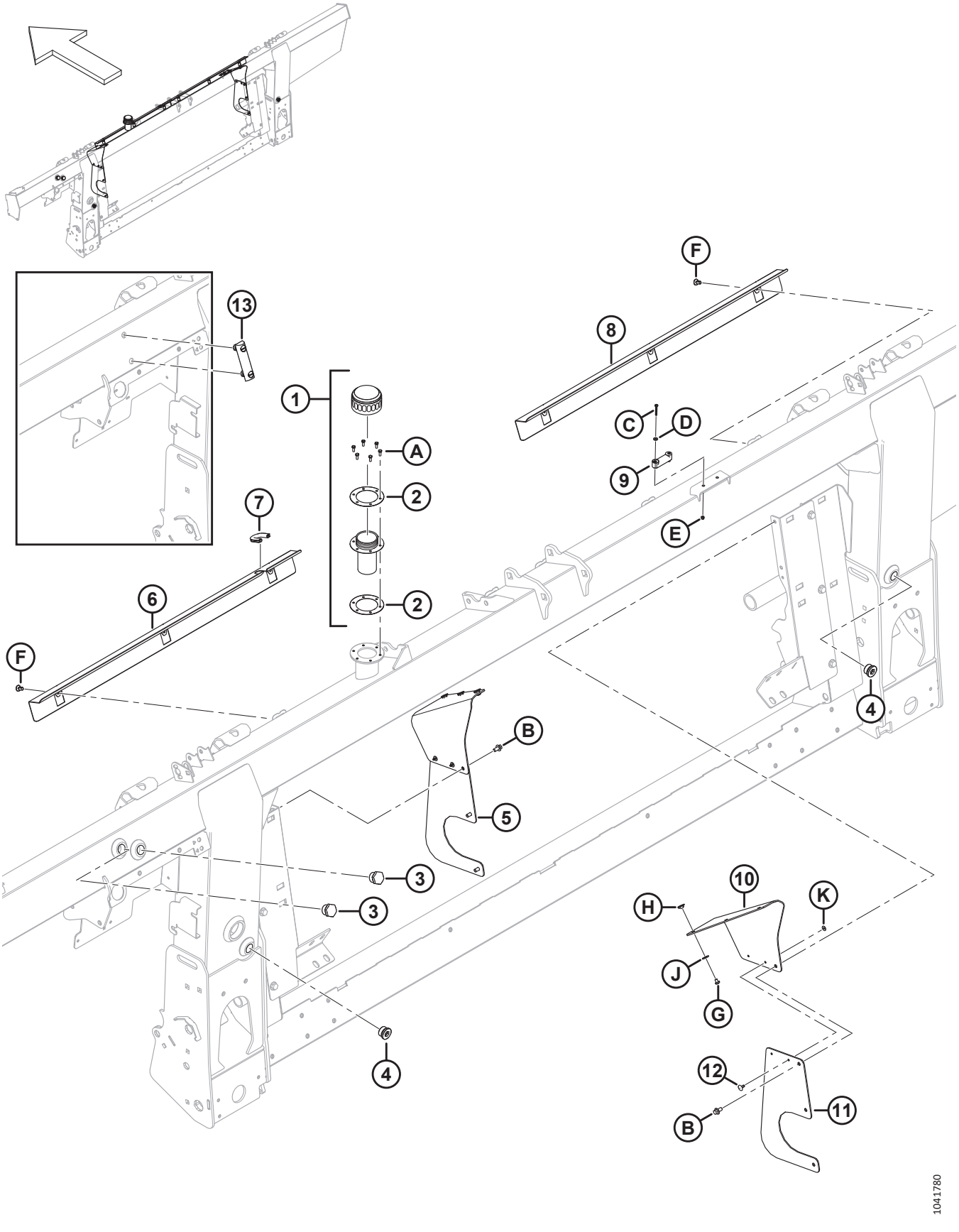

PIEZAS DEL BASTIDOR: MÓDULO DE FLOTACIÓN

Ref.	Número de pieza	Descripción	Cant.	Número de serie
1	133942	TAPA: LLENADO DE ACEITE [596]	1	
2	304658	JUNTA: LLENADO DE ACEITE (2 PAQUETES)	1	
3	304668	VISOR (2022 Y ANTERIORES) [597]	2	
4	136269	TAPÓN: CONECTOR HEX.	2	
	30971	O-RING: Ø2.95 X Ø23.47		
5	357512	KIT: LATERALES DE LA CUBIERTA PARA POLVO [598]	A/R	
6	314928	CUBIERTA: IZQ.	1	
7	194082	MOLDURA	1	
8	322870	CUBIERTA: DER.	1	
9	322872	NIVEL: BURBUJA	1	
10	357174	ALETA: RELLENADOR DE LA CUBIERTA PARA POLVO	2	
11	357173	CUBIERTA: LATERAL DE SINFÍN DE ALIMENTACIÓN	2	
12	293053	REMACHE: POP	4	
13	156696	CALIBRADOR: NIVEL (2023 Y POSTERIORES) [599]	1	
A	320397	TORNILLO: CABEZA HEX. TFL M5 X 0.8 X 12-8.8-PLAIN (2022 Y POSTERIORES)		421190–
	135873	TORNILLO: MECANIZADO N.º 10-32 X 0.5 IN HEX. (2021 Y ANTERIORES)		–421189
B	136485	PERNO: CABEZA BRIDA HEX. TFL M8 X 1.25 X 16-8.8-AA1J		
C	320388	TORNILLO: CABEZA ALOMADA TFL M4 X 0.7 X 30-4.8-ZINC		
D	18798	ARANDELA: PLANA SAE 7/32 ID X 7/16 PULG. OD AA1J		
E	197320	TUERCA: HEX. AUTOBLOCANTE M4 X 0.7-8-AA1J		
F	368221	KIT: CLIP A PRESIÓN [600]		
G	252291	TORNILLO: CABEZA ALOMADA M6 X 1 X 8-8.8-AA1J		
H	252051	TUERCA: T M6		
J	184706	ARANDELA: PLANA GRANDE M6-200HV		
K	293054	ARANDELA: PLANA GRANDE M5-200HV-AA1J		

596. Quite la tapa y la junta del orificio de llenado durante el envío (no se muestra). Conserve los seis tornillos (MD n.º135873). Reemplace la tapa y la junta con la tapa de llenado de aceite (MD n.º133942), que viene completa con la tapa de aceite (NSS), el cuello de llenado (NSS) y dos juntas (MD n.º304658). Utilice los seis tornillos guardados de la tapa de envío para acoplar la tapa de llenado de aceite al bastidor. La tapa de llenado de aceite se envía con el bastidor o puede solicitarse como pieza de repuesto.
597. El visor (MD n.º304668) se utiliza en máquinas fabricadas en el año 2022 y anteriores.
598. Se usa este kit con el fin de dar servicio a unidades con cubiertas laterales reemplazadas (MD n.º347558). El kit incluye dos aletas de rellenador de la cubierta para polvo (MD n.º357174), dos cubiertas laterales del sinfín de alimentación (MD n.º357173), cuatro remaches pop (MD n.º293053) y herramental.
599. El calibrador de nivel (MD n.º156696) se utiliza en máquinas fabricadas en el año 2023 y posteriores.
600. El kit contiene 6 clips a presión.

147 Bomba, caja de engranajes y mando de entrada

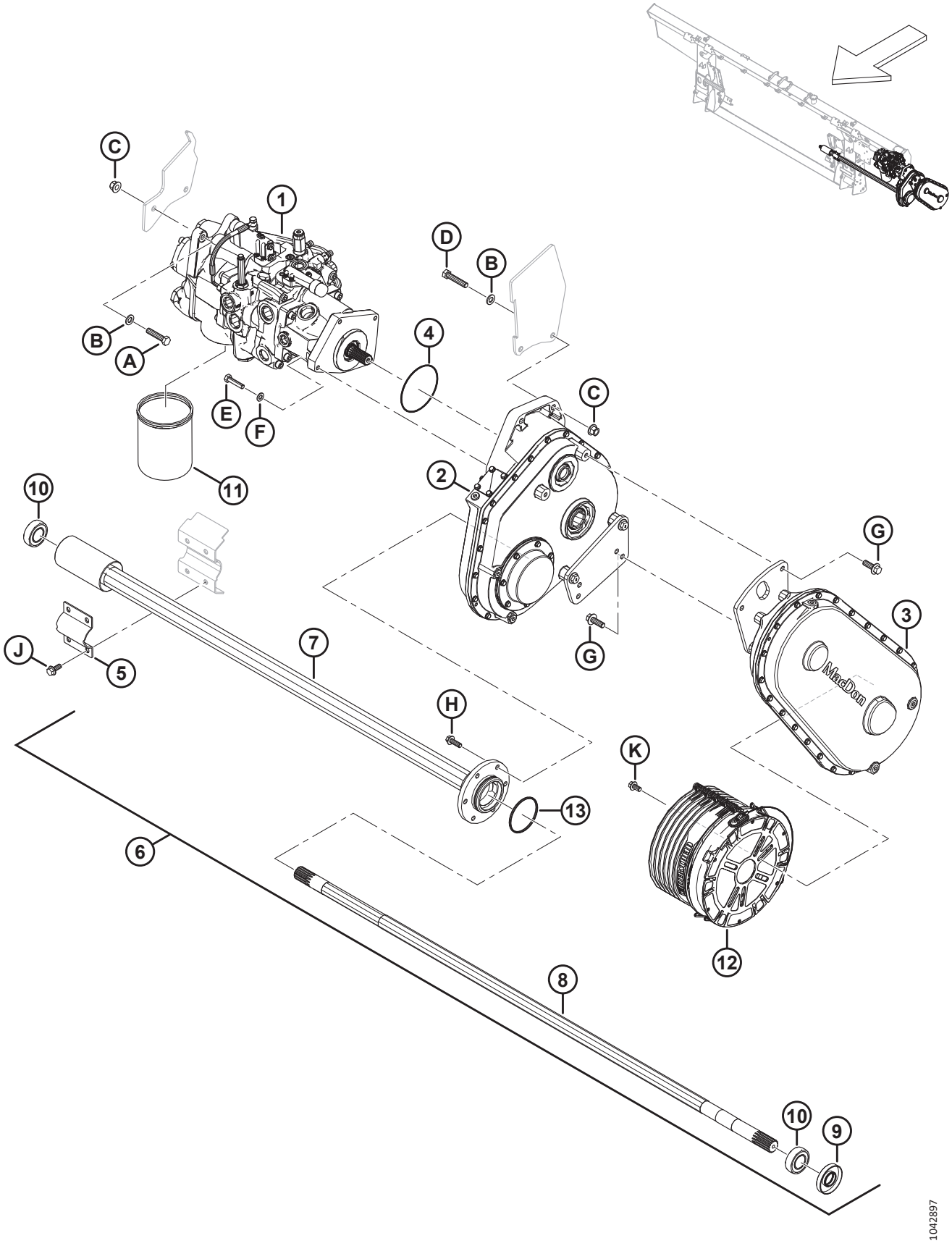

Ref.	Número de pieza	Descripción	Cant.	Número de serie
1	337774	BOMBA: INTEGRADA [601]	1	
2	308725	MANDO: MÓDULO DE FLOTACIÓN PRINCIPAL [602]	1	
3	308726	MANDO: ENTRADA 1.14:1 (CNH) [603]	1	
4	328713	O-RING: 2.62 X 113.97	1	
5	347185	ABRAZADERA: PIVOTE DEL SINFÍN	1	
6	308732	ENSAMBLE: EJE DEL SINFÍN DE ALIMENTACIÓN [604]	1	
7	328370	TUBO: SALIDA	1	
8	308740	EJE: SALIDA	1	
9	308755	SELLO: EJE	1	
10	**21363**	**RODAMIENTO: OD ESFÉRICO Y COLLAR C/W 2 SELLOS**	**2**	
11	320360	FILTRO: HIDR. C/W 2 SELLOS	1	
12	322561	PUNTÓN: CONO DE CONTADOR DE 250 MM	1	
13	252462	O´RING: 3.18 X 82.55	1	
A	152779	PERNO: CABEZA HEX. M12 X 1.75 X 55-8.8-AA1J		
B	184714	ARANDELA: PLANA REG M12-300HV		
C	136431	TUERCA: BLOQUEO CENTRAL CON BRIDA HEX. M12 X 1.75-10		
D	152274	PERNO: CABEZA HEX. M12 X 1.75 X 60-8.8-AA1J		
E	135335	PERNO: CABEZA HEX. M10 X 1.5 X 45-8.8-AA1J		
F	184711	ARANDELA: PLANA REG M10-200HV-AA1J		
G	152731	PERNO: CABEZA BRIDA HEX. TFL M12 X 1.75 X 35-10.9-AA1J		
H	184665	PERNO: CABEZA BRIDA HEX. M10 X 1.5 X 30-10.9-AA1J		
J	135783	PERNO: CABEZA BRIDA HEX. TFL M10 X 1.5 X 25-10.9-AA1J		
K	152655	PERNO: CABEZA BRIDA HEX. M10 X 1.5 X 20-8.8-AA1J		

601. Para el ensamble de la bomba, consulte la Sección *148 Conjunto de bomba, página 399*.
602. Para el ensamble de la caja de engranajes, consulte la Sección *150 Conjunto de caja de engranajes, página 405*.
603. Se usa con cosechadoras Case y New Holland. Para el ensamble del mando de entrada, consulte la Sección *151 Conjunto del mando de entrada, página 409*.
604. El emsamble del eje del sinfín de alimentación incluye un sello del eje (MD n.º308755), un rodamiento de collar (MD n.º21363), un tubo de salida (MD n.º328370), un eje de salida (MD n.º328202), un rodamiento de inserción (MD n.º328371), un O-ring (MD n.º252462) y dos tornillos de fijación (MD n.º320418).

148 Conjunto de bomba

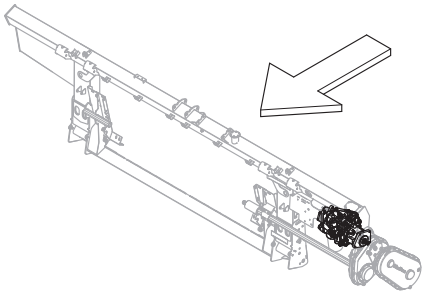

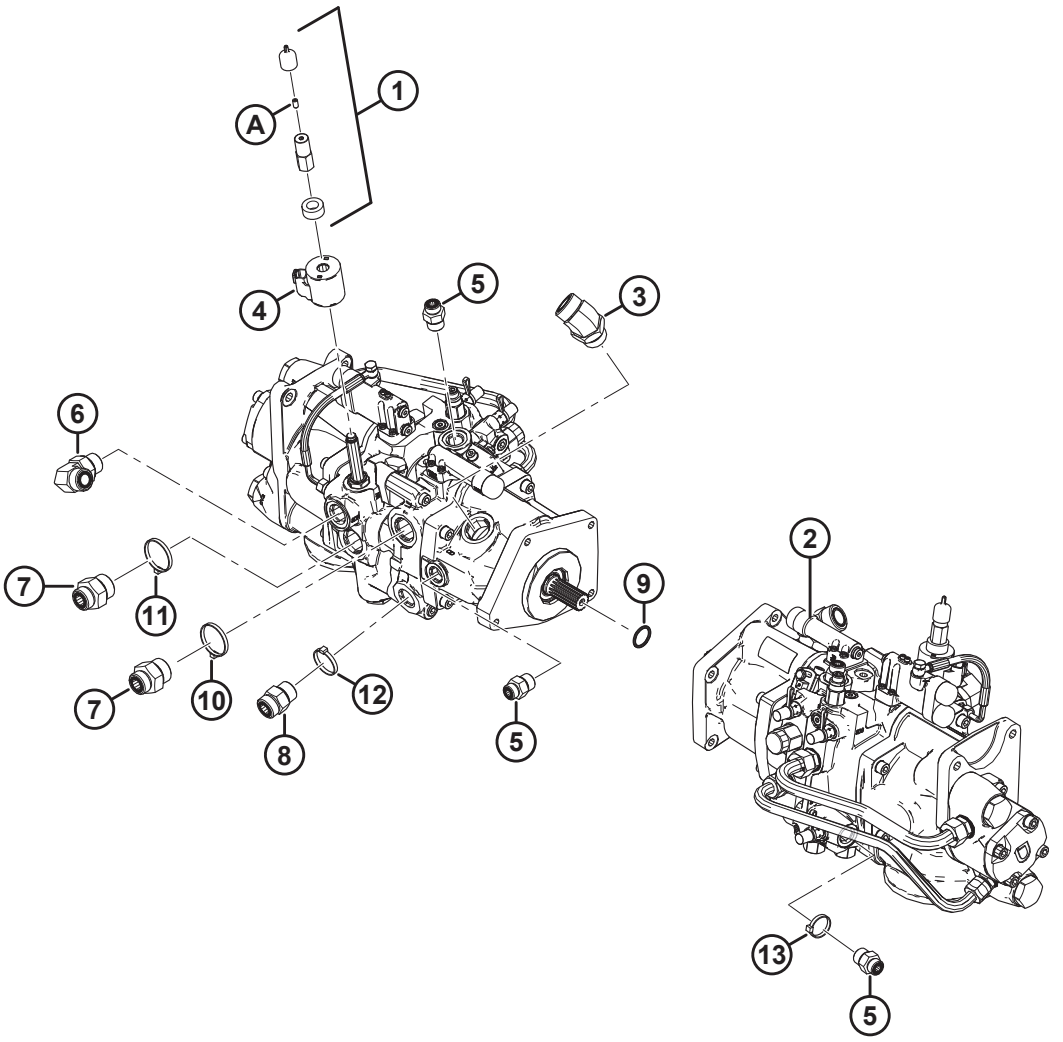

1034439

CONJUNTO DE BOMBA

Ref.	Número de pieza	Descripción	Cant.	Número de serie
1	328262	KIT: ANULACIÓN MANUAL [605]	1	
2	337774	BOMBA: INTEGRADA [606]	1	
	322148	KIT DE SELLO		
3	252814	ACCESORIO: CODO DE 45° HIDR.	1	
	135554	O-RING: 1.78 X 23.52		
	50220	O-RING: Ø2.95 X Ø29.74		
4	209045	BOBINA: SOLENOIDE	1	
5	184463	ACCESORIO: ADAPTADOR HIDR. (M1, M2) [607]	3	
	44210	O-RING: Ø2.46 X Ø19.18		
	135866	O-RING: Ø1.78 X Ø12.42		
6	135821	ACCESORIO: CODO DE 90° HIDR. (SDP) [608]	1	
	30971	O-RING: Ø2.95 X Ø23.47		
	135868	O-RING: Ø1.78 X Ø18.77		
7	135789	ACCESORIO: ADAPTADOR (KP)	2	
	50220	O-RING: Ø2.95 X Ø29.74		
	135868	O-RING: Ø1.78 X Ø18.77		
8	135788	ACCESORIO: ADAPTADOR (SDR) [609]	1	
	30971	O-RING: Ø2.95 X Ø23.47		
	135868	O-RING: Ø1.78 X Ø18.77		
9	17006	O-RING: 3.18 X 25.40	1	
10	40704	SUJETADOR: BRIDA, NARANJA	1	
11	40703	SUJETADOR: BRIDA, AZUL	1	
12	40702	SUJETADOR: BRIDA, ROJO	1	
13	21763	SUJETADOR: BRIDA, NEGRO	1	
A	21061	TORNILLO: FIJACIÓN HUECO HEX. 1/4-20 X 1/2 GR5 AF0C	1	

605. El kit incluye una bobina espaciadora (NSS), una tapa antipolvo (NSS), una tuerca de bobina (NSS) y un tornillo de fijación (MD n.º21061).
606. Si se necesitan piezas de repuesto para el kit de sellos discontinuado (MD n.º328281) o válvulas de alivio discontinuadas (MD n.º322159 y MD n.º328282), solicite una nueva bomba integrada (MD n.º337774). Para ver las piezas de reparación de la bomba integrada, consulte la Sección *149 Bomba integrada: piezas de servicio, página 401*.
607. Se conecta con los puertos M1 y M2.
608. Se conecta con el puerto SDP.
609. Se conecta con el puerto SDR.

149 Bomba integrada: piezas de servicio

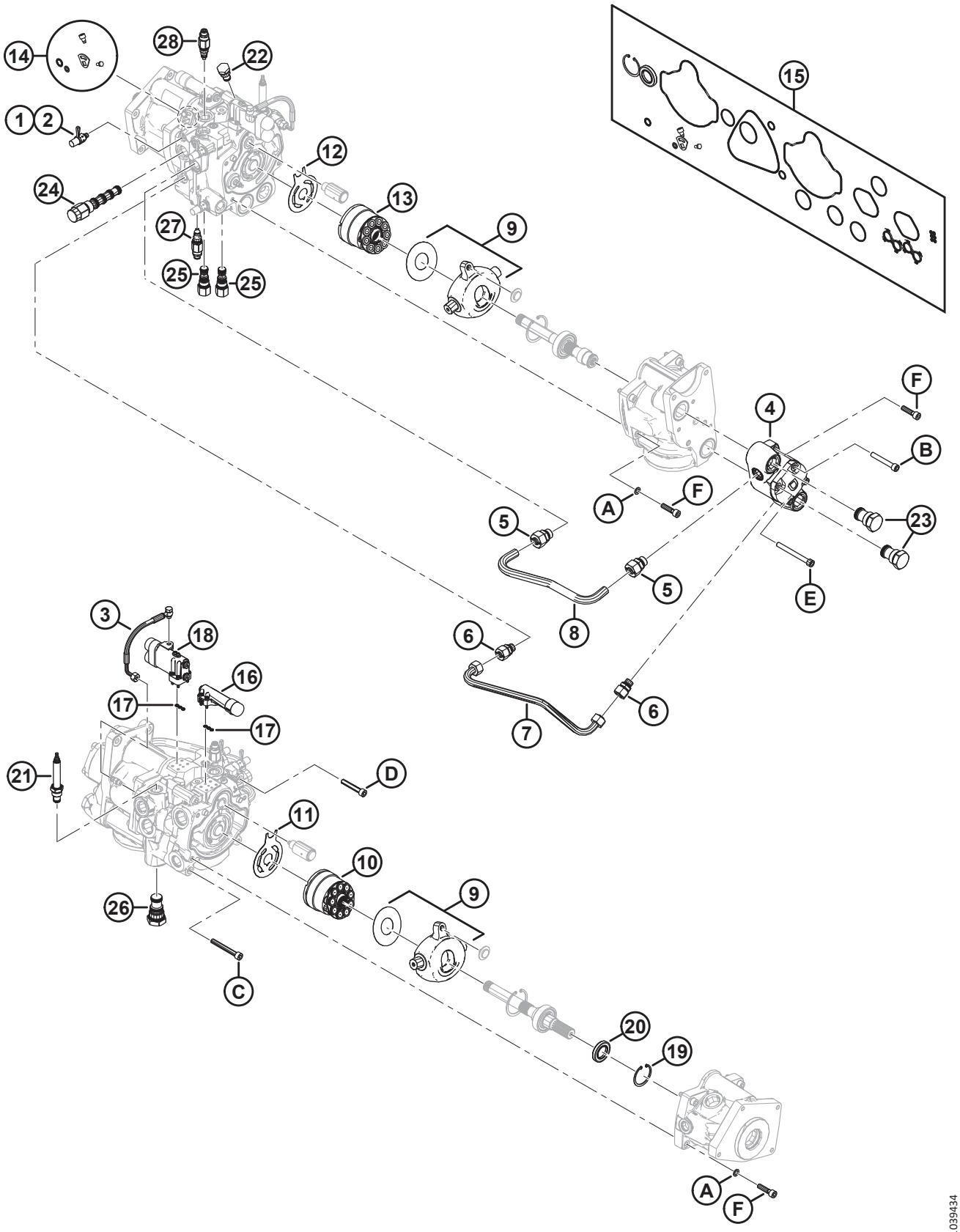

BOMBA INTEGRADA: PIEZAS DE SERVICIO

NOTA:

Todas las piezas ilustradas que **NO** estén en la lista de piezas son piezas que no se suministran, ilustradas solo como referencia.

Ref.	Número de pieza	Descripción	Cant.	Número de serie
	337774	BOMBA: INTEGRADA [610]		
1	136900	TAPA: ANTIPOLVO	3	
2	134437	ACCESORIO: ACOPLAMIENTO HIDR., PUERTO DE PRUEBA	3	
3	276790	KIT: HERRAMENTAL Y MANGUERA LS	1	
4	328288	KIT: BOMBA DE ENGRANAJES DE 15 CC CON HERRAMENTAL	1	
5	328292	ACCESORIO: ADAPTADOR (18 MM) [611]	2	
6	328293	ACCESORIO: ADAPTADOR (15 MM) [612]	2	
7	328291	LÍNEA: INVERSA	1	
8	328290	LÍNEA: ADELANTE	1	
9	337441	KIT: RECONSTRUCCIÓN DE LA PLACA OSCILANTE	2	
10	328313	KIT: GRUPO ROTATORIO DE 45 CC	1	
11	328312	PLACA: VÁLVULA	1	
12	328311	PLACA: VÁLVULA	1	
13	328310	KIT: GRUPO ROTATORIO DE 38 CC	1	
14	337440	KIT: SELLO DE LEVA DE LA BOMBA DE CUCHILLA	1	
15	328309	KIT: SELLO DE BOMBA	1	
16	328306	KIT: COMPENSADOR DEL MANDO DE CUCHILLA [613]	1	
	357937	TAPA: ANTIPOLVO	1	
17	328308	KIT: SELLOS DEL COMPENSADOR (DETECCIÓN DE CARGA)	2	
18	328307	KIT: COMPENSADOR DE LONA LATERAL [614]	1	
	357937	TAPA: ANTIPOLVO	2	
19	328178	ANILLO: RETENCIÓN, INTERNO	1	
20	322142	SELLO: EJE	1	
21	328261	VÁLVULA: CONTROL DE FLUJO (MV) [615]	1	
	252351	KIT DE SELLOS		
22	123318	VÁLVULA: RETENCIÓN (CV6) [616]	1	
	322148	KIT DE SELLO		
23	322161	VÁLVULA: RETENCIÓN (CV1, CV2) [617]	2	
	328283	KIT DE SELLOS		

610. Consulte la sección *148 Conjunto de bomba, página 399*.
611. 18 mm de diámetro.
612. 15 mm de diámetro.
613. El kit incluye un compensador (NSS), cuatro pernos M5 (NSS) y una tapa antipolvo (MD n.º357937).
614. El kit incluye un compensador (NSS), cuatro pernos M5 (NSS) y dos tapas antipolvo (MD n.º357937).
615. Se conecta con el puerto MV.
616. Se conecta con el puerto CV6.
617. Se conecta con los puertos CV1 y CV2.

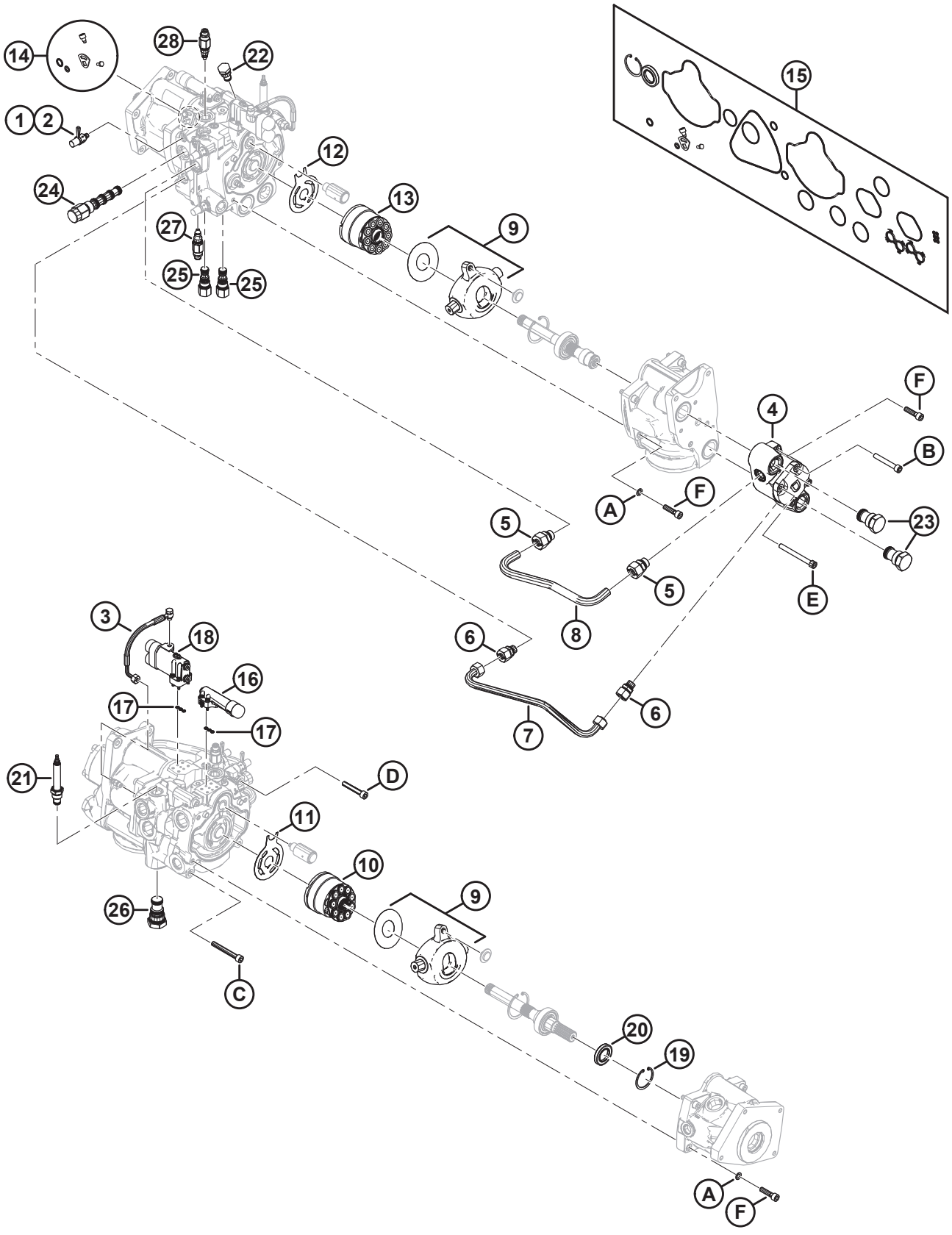
14
28
22
1
2
12
24
13
9
27
25
25
15
F
4
B
A
F
5
23
5
E
8
6
6
7
3
18
16
17
17
21
D
11
10
9
26
C
20
19
A
F
1039434

Ref.	Número de pieza	Descripción	Cant.	Número de serie
24	322160	VÁLVULA: PO 3 DIRECCIONES (DH) [618]	1	
	328269	KIT DE SELLOS		
25	322158	VÁLVULA: PO LÓGICA -10 (LE1, LE2) [619]	2	
	322148	KIT DE SELLO		
26	322157	VÁLVULA: ELEMENTO DE LÓGICA PO -16 (LE3) [620]	1	
	322149	KIT DE SELLOS		
27	337773	VÁLVULA: ALIVIO (RV2) [621]	1	
	337823	KIT DE SELLOS		
28	337770	VÁLVULA: ALIVIO (RV1) [622]	1	
	337823	KIT DE SELLOS		
	328262	KIT: ANULACIÓN MANUAL [610]	1	
A	337433	ARANDELA: M10 ESPECIAL		
B	337427	PERNO: CABEZA HUECA M10 X 70GR12.9		
C	337431	PERNO: CABEZA HUECA M10 X 80GR12.9		
D	337432	PERNO: CABEZA HUECA M10 X 60GR12.9		
E	337429	PERNO: CABEZA HUECA M10 X 100 GR12.9		
F	337430	PERNO: CABEZA HUECA M10 X 40GR12.9		

618. Se conecta con el puerto DH.
619. Se conecta con los puertos LE1 y LE2.
620. Se conecta con el puerto LE3.
621. Se conecta con el puerto RV2.
622. Se conecta con el puerto RV1.

150 Conjunto de caja de engranajes

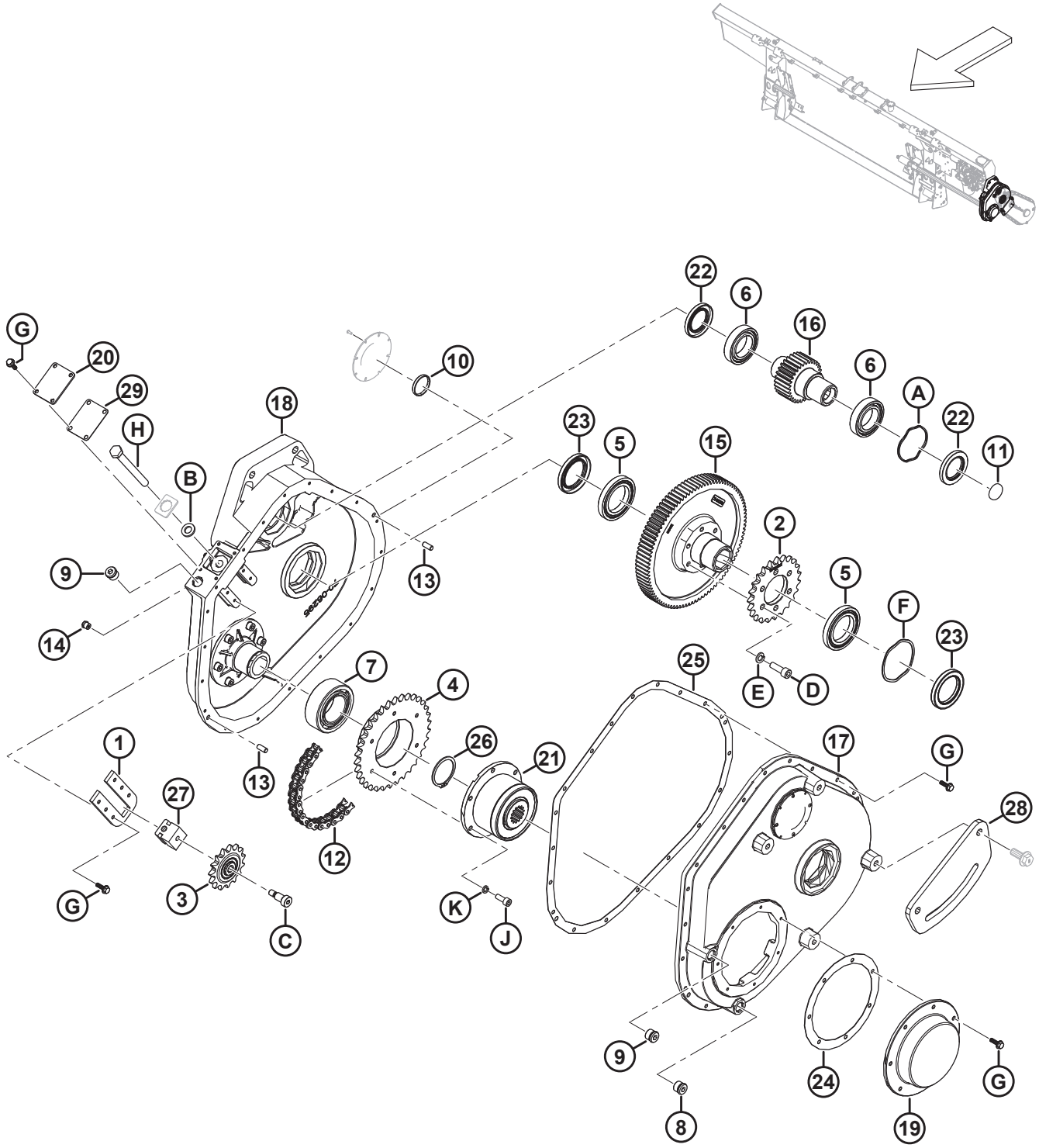

CONJUNTO DE CAJA DE ENGRANAJES

Ref.	Número de pieza	Descripción	Cant.	Número de serie
	308725	MANDO: MÓDULO DE FLOTACIÓN PRINCIPAL		
	347405	KIT: ACTUALIZACIÓN DE LA CAJA DE ENGRANAJES [623]	A/R	
1	328181	PLACA: TENSOR	1	
2	322409	PIÑÓN: 50A23	1	
3	328188	PIÑÓN: 50B15 C/W RODAMIENTO	1	
4	328187	PIÑÓN: 50B34	1	
5	322193	RODAMIENTO: BOLA	2	
6	322192	RODAMIENTO: BOLA	2	
7	322197	RODAMIENTO: DOBLE HILERA DE BOLAS	1	
8	328154	TAPÓN: MAGNÉTICO ORB M18	1	
9	328152	TAPÓN: ORB M18	1	
10	328186	TAPÓN	1	
11	328185	TAPÓN	1	
12	301971	CADENA: RODILLO, RC-50-56P	1	
13	NSS	PASADOR: TARUGO	2	
14	328176	RESPIRADERO: 1/8-27 NPT	1	
15	328175	ENGRANAJE: 94 DIENTES	1	
16	328174	ENGRANAJE: 30 DIENTES	1	
17	NSS	CARCASA: CAJA DE ENGRANAJES	1	
18	NSS	CARCASA: CAJA DE ENGRANAJES	1	
19	328164	CUBIERTA: EMBRAGUE	1	
20	328165	CUBIERTA: TENSOR	1	
21	314082	EMBRAGUE: WEASLER	1	
22	347416	SELLO: VITON 38 X 62 X 7	2	
23	347417	SELLO: VITON 48 X 72 X 8	2	
24	328161	JUNTA: CUBIERTA DE EMBRAGUE	1	
25	347410	JUNTA: CAJA DE ENGRANAJES PRINCIPAL FM200	1	
26	322195	ANILLO: RETENCIÓN	1	
27	328157	BLOQUE: TENSOR	1	
28	347349	SOPORTE: JUNTA DE COMPLECIÓN PRINCIPAL	1	
29	328162	JUNTA: TENSOR	1	
A	328160	ARANDELA: RESORTE ONDULADO		
B	184587	ARANDELA: PLANA 1/2 X 1.25 AA1J		
C	328184	PERNO: ACODADO, 3/8-16 X 3/4 LG		
D	347978	TORNILLO: TAPA M10 X 1.5 X 30		
	135401	TORNILLO: CABEZA HUECA HEX. TFL M10 X 1.5 X 30-8.8-AA1J [624]		

623. El kit de actualización de la caja de engranajes se usa para actualizar las cajas de engranaje del año 2020. El kit incluye espaciadores (MD n.º347408, MD n.º347409), una junta (MD n.º347410), dos sellos (MD n.º347416), dos sellos (MD n.º347417), arandelas de resorte ondulado (MD n.º328159, MD n.º328160), engranajes (MD n.º328174, MD n.º328175), rodamientos de bola (MD n.º322192, MD n.º322193), un piñón (MD n.º322409), tornillos (MD n.º135401), arandelas (MD n.º30632) e instrucciones.

624. Para máquinas a las que se les dio servicio con el kit de actualización de la caja de engranajes (MD n.º347405).

CONJUNTO DE CAJA DE ENGRANAJES

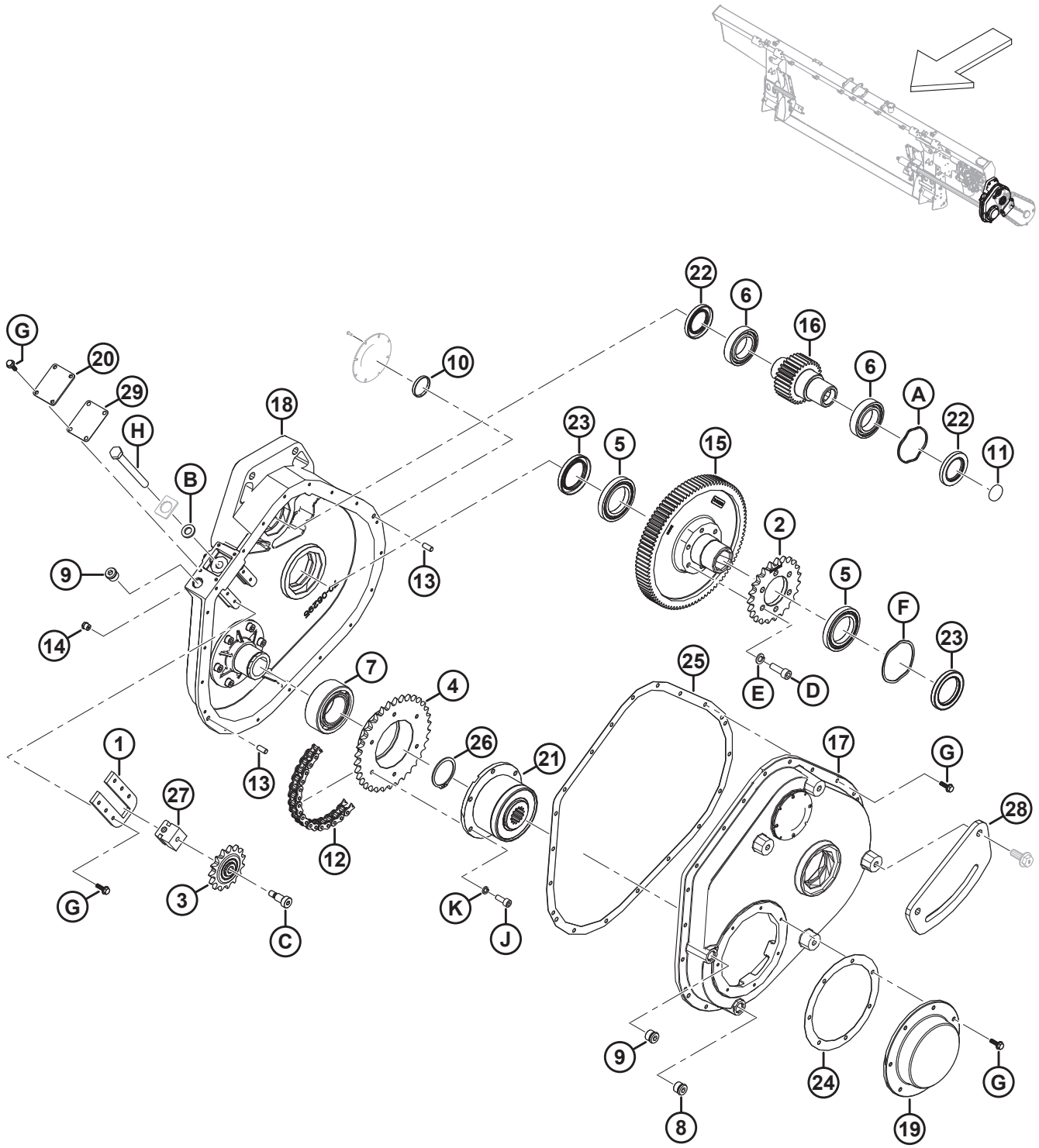

CONJUNTO DE CAJA DE ENGRANAJES

Ref.	Número de pieza	Descripción	Cant.	Número de serie
E	347975	ARANDELA: BLOQUEO, TORNILLO DE CABEZA M10		
	30632	ARANDELA: RESORTE DE SEGURIDAD M10 [624]		
F	328159	ARANDELA: RESORTE ONDULADO		
G	328156	PERNO: BRIDA DENTADA		
H	328158	PERNO: TENSOR		
J	347977	TORNILLO: TAPA M8 X 1 X 20		
K	347976	ARANDELA: BLOQUEO, TORNILLO DE CABEZA M8		

151 Conjunto del mando de entrada

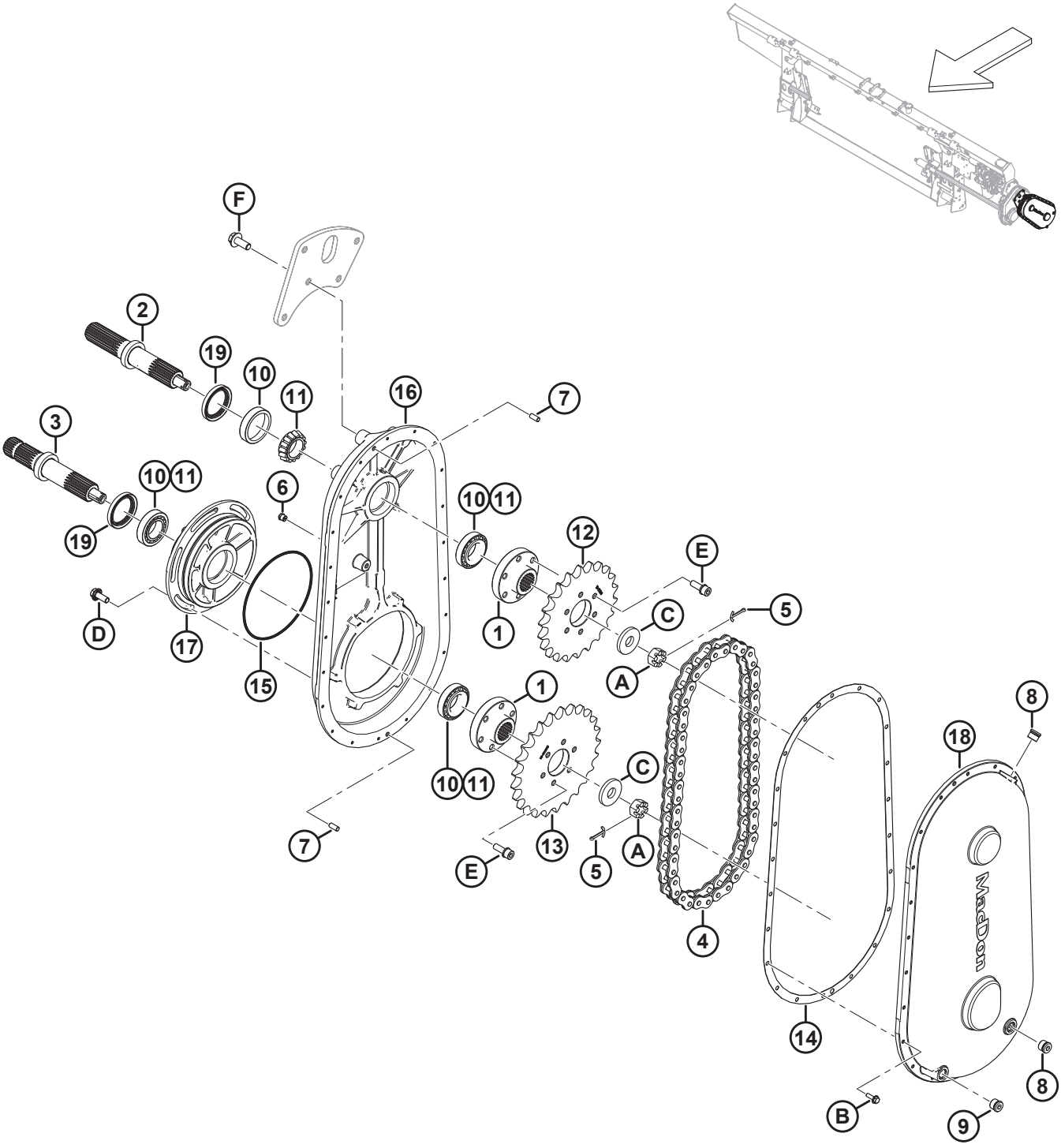

CONJUNTO DEL MANDO DE ENTRADA

Ref.	Número de pieza	Descripción	Cant.	Número de serie
	B7041	KIT: PIÑONES DE MANDO DE ENTRADA CNH [625]		
	308726	MANDO: ENTRADA 1:1,14 (CNH) [626]		
1	328203	CUBO: ESTRIADO	2	
2	328202	EJE: SALIDA	1	
3	328201	EJE: ENTRADA	1	
4	328120	CADENA: RC80 50 PT	1	
5	18607	PASADOR: CHAVETA 5/32 DIÁM. X 1.5 ZP	2	
6	328176	RESPIRADERO: 1/8-27 NPT	1	
7	NSS	CLAVIJA: PASADOR	2	
8	328152	TAPÓN: ORB M18	2	
9	328154	TAPÓN: MAGNÉTICO ORB M18	1	
10	30701	RODAMIENTO: COPA	4	
11	30702	RODAMIENTO: CÓNICO	4	
12	308852	PIÑÓN: 80A22 (CNH)	1	
13	308848	PIÑÓN: 80A25 (CNH)	1	
14	328200	JUNTA: MANDO	1	
15	328199	O´RING: n.º 260	1	
16	328198	CARCASA: CAJA DE ENGRANAJES	1	
17	328197	CARCASA: EXCÉNTRICA	1	
18	328196	CUBIERTA: CAJA DE ENGRANAJES	1	
19	187477	SELLO	2	
A	5512	TUERCA: HEX. RANURADA 750-16 UNF ZN PL		
B	328156	PERNO: BRIDA DENTADA		
C	6647	ARANDELA: PLANA		
D	135783	PERNO: CABEZA BRIDA HEX. TFL M10 X 1.5 X 25-10.9-AA1J		
E	328183	PERNO: M10 X 1.25 X 30 SEMS		
F	320180	PERNO: CABEZA CON BRIDA HEX. M12 X 1.75 X 30-SPCL-8.8-AA1J		

625. El kit incluye una junta (MD n.º328200), una cadena (MD n.º328120), piñones (MD n.º308848, MD n.º308852) e instrucciones. Los kits están disponibles solo a través de Whole Goods.
626. Se usa con cosechadoras Case y New Holland.

152 Mando y soporte de entrada

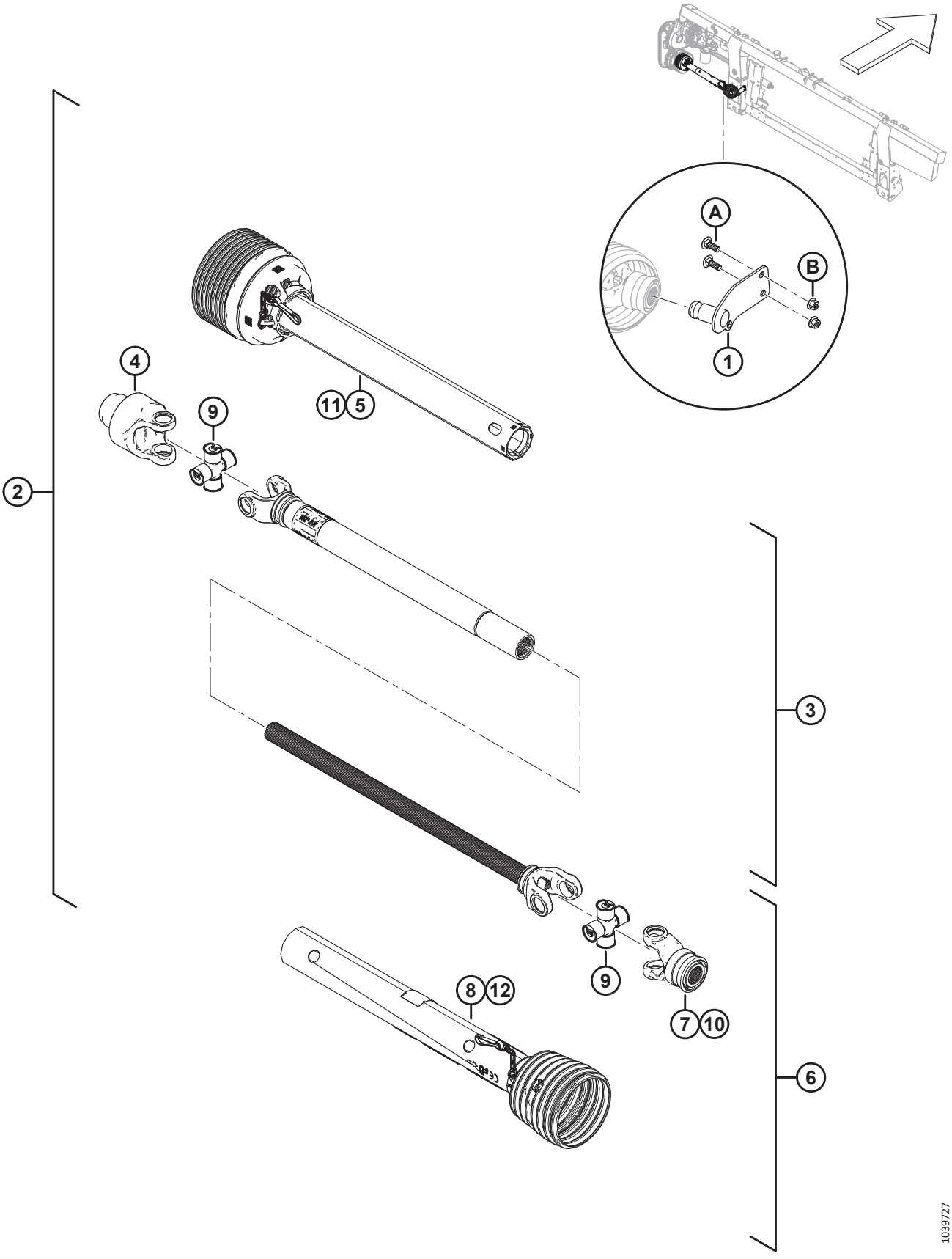

MANDO Y SOPORTE DE ENTRADA

Ref.	Número de pieza	Descripción	Cant.	Número de serie
	B7038	KIT: CARDÁN CE ESTRIADO DE 6 DIENTES [627]	1	
	B7039	KIT: CARDÁN CE ESTRIADO DE 21 DIENTES [628]	1	
1	322486	SOLDADURA DE SOPORTE: ALMACENAMIENTO DE TOMA DE FUERZA DE 6 DIENTES [629]	1	
	322456	SOLDADURA DE SOPORTE: ALMACENAMIENTO DE TOMA DE FUERZA DE 21 DIENTES [630]	1	
2	314173	CARDÁN: ESTRIADO DE 6 DIENTES [631]	1	
	314174	CARDÁN: ESTRIADO CE DE 21 DIENTES 1.375 PULG. [632]	1	
3	322915	CARDÁN: MITAD DE LA MAQUINARIA	1	
4	133631	YUGO: MOVIMIENTO LIBRE	1	
5	322916	CARDÁN: PUNTÓN DE LA MAQUINARIA	1	
6	322926	CARDÁN: MITAD DE LA COSECHADORA DE 6 DIENTES [629]	1	
	322924	CARDÁN: MITAD DE LA COSECHADORA DE 21 DIENTES [630]	1	
7	133634	YUGO: 6 DIENTES [629]	1	
	322925	YUGO: 21 DIENTES [630]	1	
8	322917	CARDÁN: PUNTÓN DEL EXTREMO DE LA COSECHADORA	1	
9	142777	KIT DE MUÑÓN CRUZADO	2	
10	40095	KIT: REPARACIÓN	1	
11	322918	KIT DE REPARACIÓN DEL PUNTÓN INTERNO [633]	1	
12	220766	KIT DE REPARACIÓN DEL PROTECTOR CE [633]	1	
	36651	CALCOMANÍA: PELIGRO		
	194521	CALCOMANÍA: ADVERTENCIA		
	30316	CALCOMANÍA: PELIGRO		
A	184662	PERNO: RHSN TFL M10 X 1.5 X 30-8.8-AA1J		
B	135799	TUERCA: BLOQUEO CENTRAL CON BRIDA HEX. M10 X 1.5-10		

627. Kit de cardán estriado de 6 dientes para cosechadoras Case y New Holland. Los kits están disponibles solo a través de Whole Goods.
628. Kit de cardán estriado de 21 dientes para cosechadoras Case y New Holland. Los kits están disponibles solo a través de Whole Goods.
629. Para cardán estriado de 6 dientes.
630. Para cardán estriado de 21 dientes.
631. Kit de cardán estriado de 6 dientes para cosechadoras Case y New Holland.
632. Kit de cardán estriado de 21 dientes para cosechadoras Case y New Holland.
633. El kit incluye un kit de cadena, un rodamiento, un sello de bloqueo e instrucciones.

153 Cardán de entrada y soporte: ángulo alto

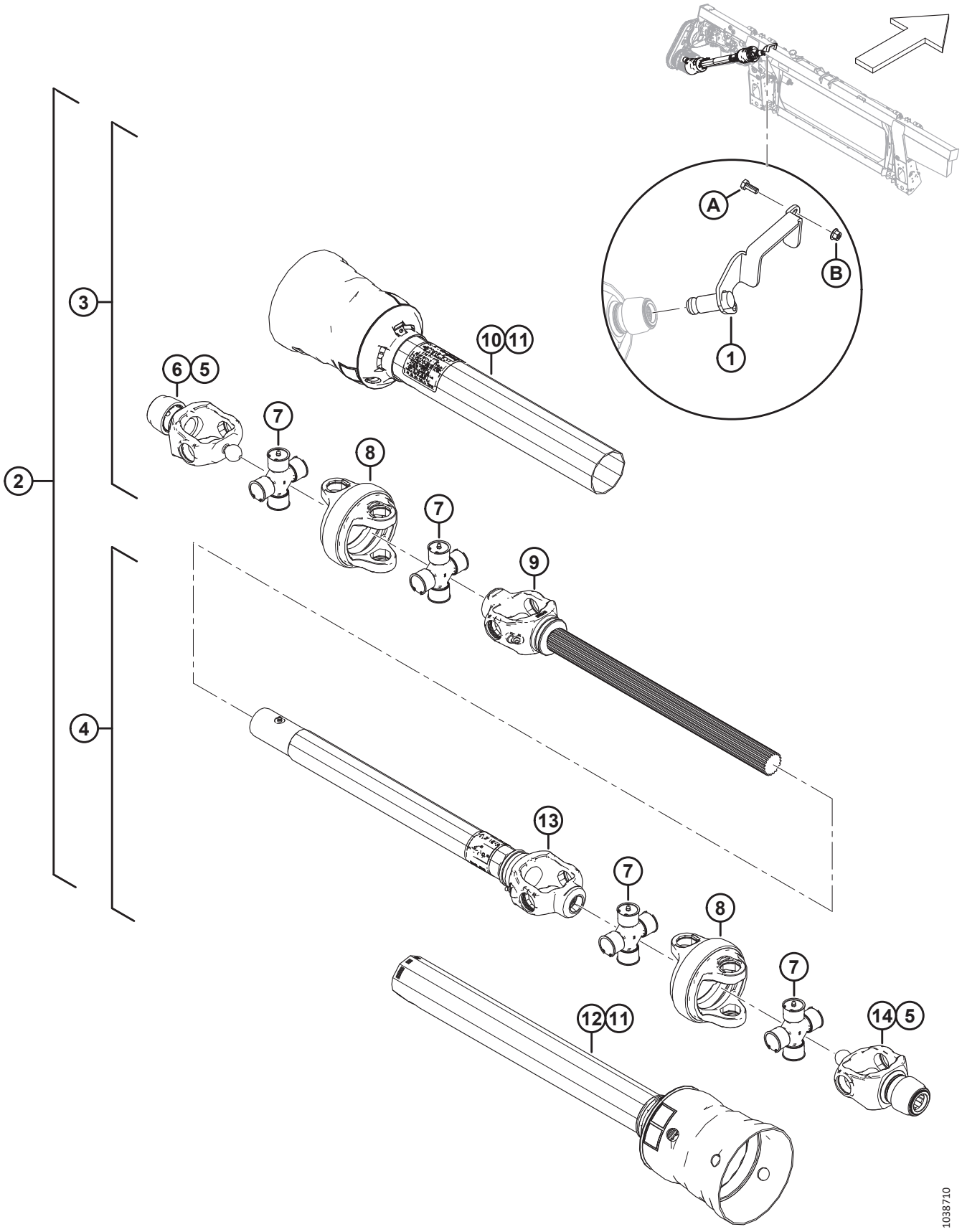

CARDÁN DE ENTRADA Y SOPORTE: ÁNGULO ALTO

Ref.	Número de pieza	Descripción	Cant.	Número de serie
	B7180	KIT: EJE DE TRANSMISIÓN LARGO DE ÁNGULO ALTO DE 6 DIENTES [634]		
	B7181	KIT: EJE DE TRANSMISIÓN LARGO DE ÁNGULO ALTO DE 21 DIENTES [635]		
	B7326	KIT: EJE DE TRANSMISIÓN MEDIO DE ÁNGULO ALTO DE 21 DIENTES [636]		
1	357064	SOPORTE SOLDADO: ALMACENAMIENTO DE TOMA DE FUERZA DE 6 DIENTES [637]	1	
	357012	SOPORTE SOLDADO: ALMACENAMIENTO DE TOMA DE FUERZA DE 21 DIENTES [638]	1	
2	322996	CARDÁN: ÁNGULO ALTO DE 6 DIENTES	1	
	322997	CARDÁN: ÁNGULO ALTO LARGO DE 21 DIENTES	1	
3	337709	CARDÁN: MEDIO EJE DE 6 DIENTES, CON PROTECTOR [637]	1	
	337707	CARDÁN: MEDIO EJE DE 21 DIENTES, CON PROTECTOR [639]	1	
4	337723	CARDÁN: MITAD DEL TUBO DE 21 DIENTES, CON PROTECTOR [640]	1	
	337727	MANDO: MITAD DEL TUBO DE 21 DIENTES, CON PROTECTOR [641]	1	
5	133632	KIT: REPARACIÓN DEL BLOQUEO AUTOMÁTICO	2	
6	337711	YUGO: 21 DIENTES CV	1	
7	337712	KIT TRANSVERSAL	4	
8	337715	CARCASA CV	2	
9	337716	CARDÁN: YUGO CV Y EJE [642]	1	
10	337717	CARDÁN: PROTECTOR EXTERNO	1	
11	337718	CARDÁN: KIT DE REPARACIÓN DEL PROTECTOR	2	
12	337720	CARDÁN: PROTECTOR INTERNO [640]	1	
	337731	CARDÁN: PROTECTOR INTERNO [641]	1	
13	337721	CARDÁN: MANGA Y TUBO DEL YUGO [640]	1	
	337732	CARDÁN: MANGA Y TUBO DEL YUGO [641]	1	
14	337722	YUGO DE 6 DIENTES CV [637]	1	
	337711	YUGO DE 21 DIENTES CV [638]	1	
	30316	CALCOMANÍA: PELIGRO		
	36651	CALCOMANÍA: PELIGRO		

634. Kit de cardán estriado largo de 6 dientes para cosechadoras Case y New Holland ancha y estrecha, configuraciones Sidehill (18 %) y Hillside (27 %). Los kits están disponibles solo a través de Whole Goods.
635. Kit de cardán estriado de 21 dientes largo para cosechadoras Case y New Holland ancha y estrecha, configuraciones Sidehill (18 %) y Hillside (27 %). Los kits están disponibles solo a través de Whole Goods.
636. Kit de cardán estriado medio de 21 dientes para cosechadoras Case y New Holland ancha y estrecha con paquete Everest, y paquete Hillco Hillside Beaterless de Case y New Holland (27 %).
637. Para cardanes estriados largos de 6 dientes.
638. Para cardanes estriados de 21 dientes.
639. Para cardanes estriados medios y largos de 21 dientes.
640. Para cardanes estriados largos de 6 y 21 dientes.
641. Para cardanes estriados y medios de 21 dientes.
642. Para cardanes estriados largos de 6 dientes, y medios y largos de 21 dientes.

CARDÁN DE ENTRADA Y SOPORTE: ÁNGULO ALTO

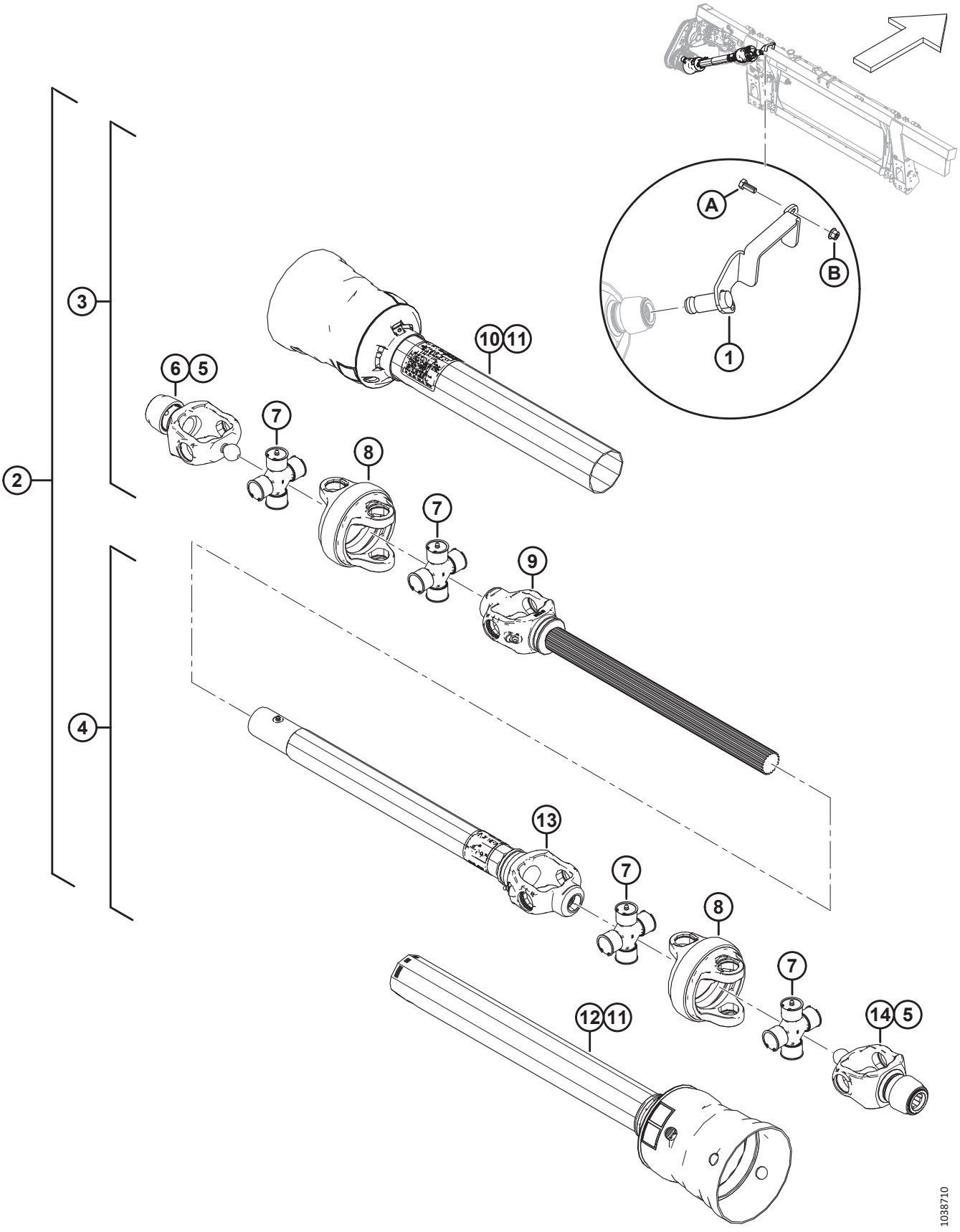

CARDÁN DE ENTRADA Y SOPORTE: ÁNGULO ALTO

Ref.	Número de pieza	Descripción	Cant.	Número de serie
A	30627	PERNO: CABEZA HEX. TFL M10 X 1.5 X 25-8.8-A3L		
B	135799	TUERCA: BLOQUEO CENTRAL CON BRIDA HEX. M10 X 1.5-10		

154 Kits de conversión de cardán de entrada

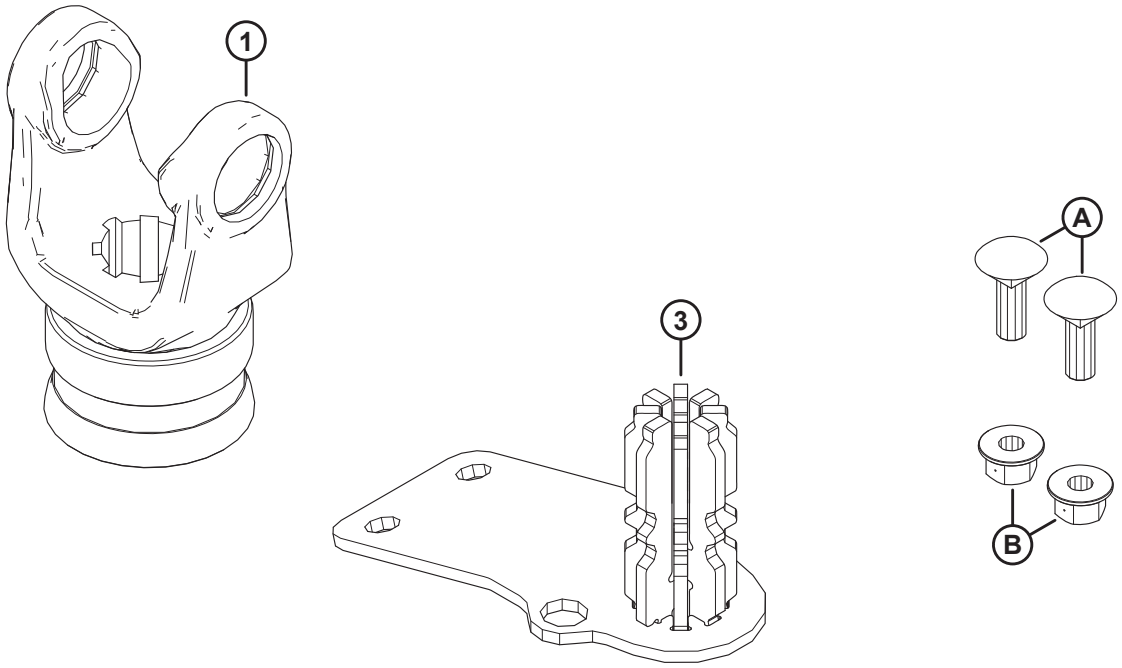

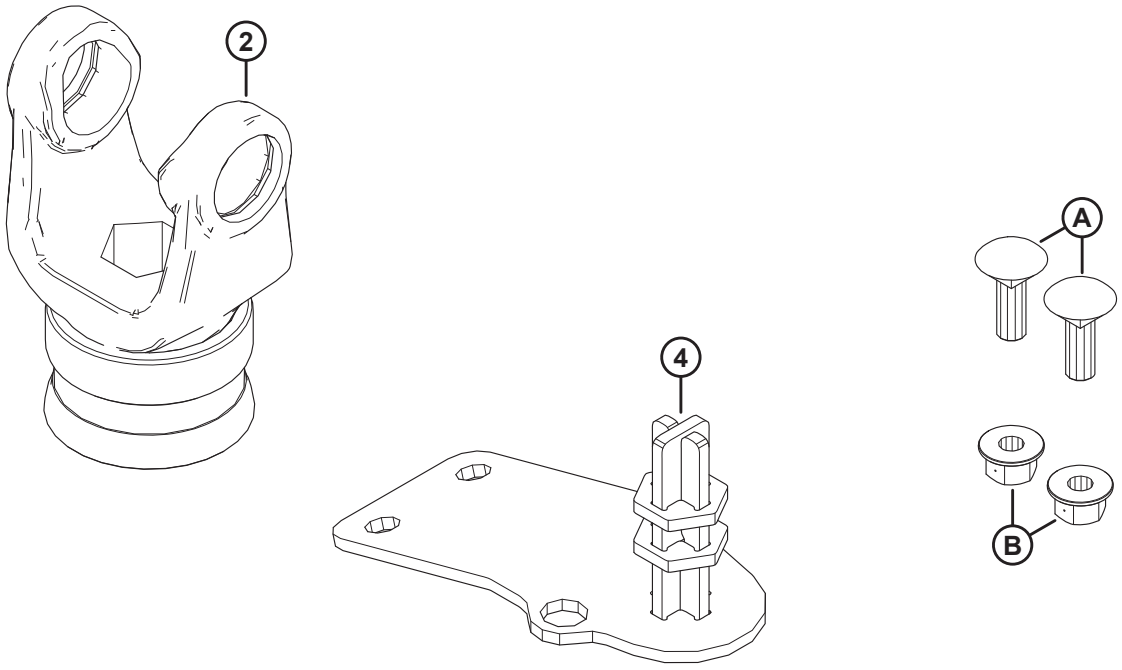

1039521

KITS DE CONVERSIÓN DE CARDÁN DE ENTRADA

Ref.	Número de pieza	Descripción	Cant.	Número de serie
	B7312	KIT: CONV. FM200 DEL EJE DE TRANSMISIÓN DE 8 DIENTES [643]		
	B7317	KIT: CONV. FM200 DEL EJE DE TRANSMISIÓN HEX. [643]		
1	314657	YUGO: 8 DIENTES [644]	1	
2	133641	YUGO: HEX. [645]	1	
3	337117	ALMACENAMIENTO SOLDADO: 8 DIENTES [644]	1	
4	347722	ALMACENAMIENTO SOLDADO: HEX. [645]	1	
A	184662	PERNO: RHSN TFL M10 X 1.5 X 30-8.8-AA1J		
B	135799	TUERCA: BLOQUEO CENTRAL CON BRIDA HEX. M10 X 1.5-10		

643. Los kits están disponibles solo a través de Whole Goods.
644. Se incluye en el kit de conversión del eje de transmisión estriado de 8 dientes (B7312).
645. Se incluye en el kit de conversión del eje de transmisión hex. (B7317).

155 Tambor sinfín y piezas internas

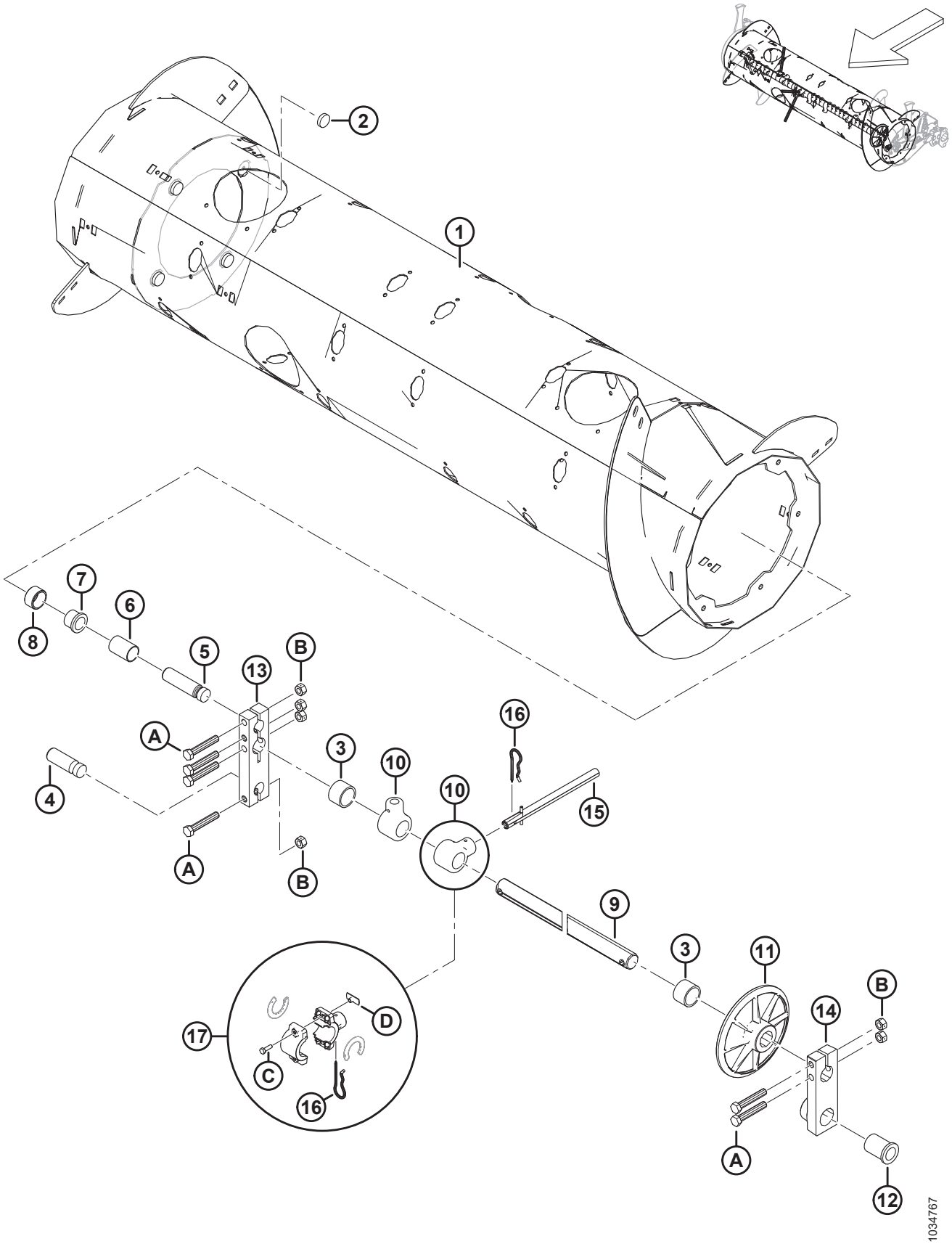

TAMBOR SINFÍN Y PIEZAS INTERNAS

Ref.	Número de pieza	Descripción	Cant.	Número de serie
	322372	ENSAMBLE: SINFÍN DE ALIMENTACIÓN [646]		
1	322397	TAMBOR: SOLDADO	1	
2	328420	IMÁN: REDONDO	4	
3	322770	TUBO ESPACIADOR: PLÁSTICO	2	
4	314062	PASADOR: PIVOTE	1	
5	213660	PASADOR: PIVOTE	1	
6	213657	ESPACIADOR	1	
7	133877	BUJE: BRIDA PLÁSTICA DE 1.0 PULG.	1	
8	213656	RODILLO	1	
9	308536	EJE: DEDO	1	
10	337206	SUJETADOR: DEDO DEL SINFÍN	30	
11	248117	RUEDA, GUÍA: EJE DE DEDOS	1	
12	248145	BUJE: BRIDA	1	
13	213608	BLOQUE: EJE DEL SINFÍN	1	
14	248538	FUNDICIÓN: BLOQUEO DE PIVOTE, IZQ., MECANIZADO	1	
15	337152	KIT: DEDO [647]	22	
	7642	PASADOR: RESORTE 3/16 DIÁM. X 1.5 LG	A/R	
16	123180	PASADOR: CABELLO	22	
17	276839	KIT: SUJETADOR DE DEDO DIVIDIDO 5X (BOLSA DE 5) [648]	A/R	
A	184675	PERNO: CABEZA HEX. M12 X 1.75 X 70-8.8-AA1J		
B	136759	TUERCA: BLOQUEO CENTRAL HEX. M12 X 1.75-8-AA1J		
C	252703	PERNO: CABEZA HEX. TFL M6 X 1 X 20 X SPCL-12.9-AF0C		
D	197263	TUERCA: T M6 X 1		

646. El ensamble completo del sinfín de alimentación incluye todas las piezas mencionadas en la sección *155 Tambor sinfín y piezas internas, página 419*, en la sección *156 Conjunto sinfín: brazo derecho, página 421* y en la sección *157 Conjunto sinfín: brazo izquierdo, página 425*.
647. El kit de dedo incluye un dedo sólido (no se vende por separado), un pasador de resorte (MD n.º7642), una guía (MD n.º337143) e instrucciones.
648. El kit de sujetador de dedo dividido se utiliza para simplificar el reemplazo en el campo de los sujetadores para dedos sólidos de una pieza rotos (MD n.º337206). El kit incluye un juego de cinco sujetadores para dedos del sinfín dividido (NSS), espaciadores de sujetador (NSS), pasadores de cabello (MD n.º123180), tuercas en T (MD n.º197263) y pernos (MD n.º252703).

156 Conjunto sinfín: brazo derecho

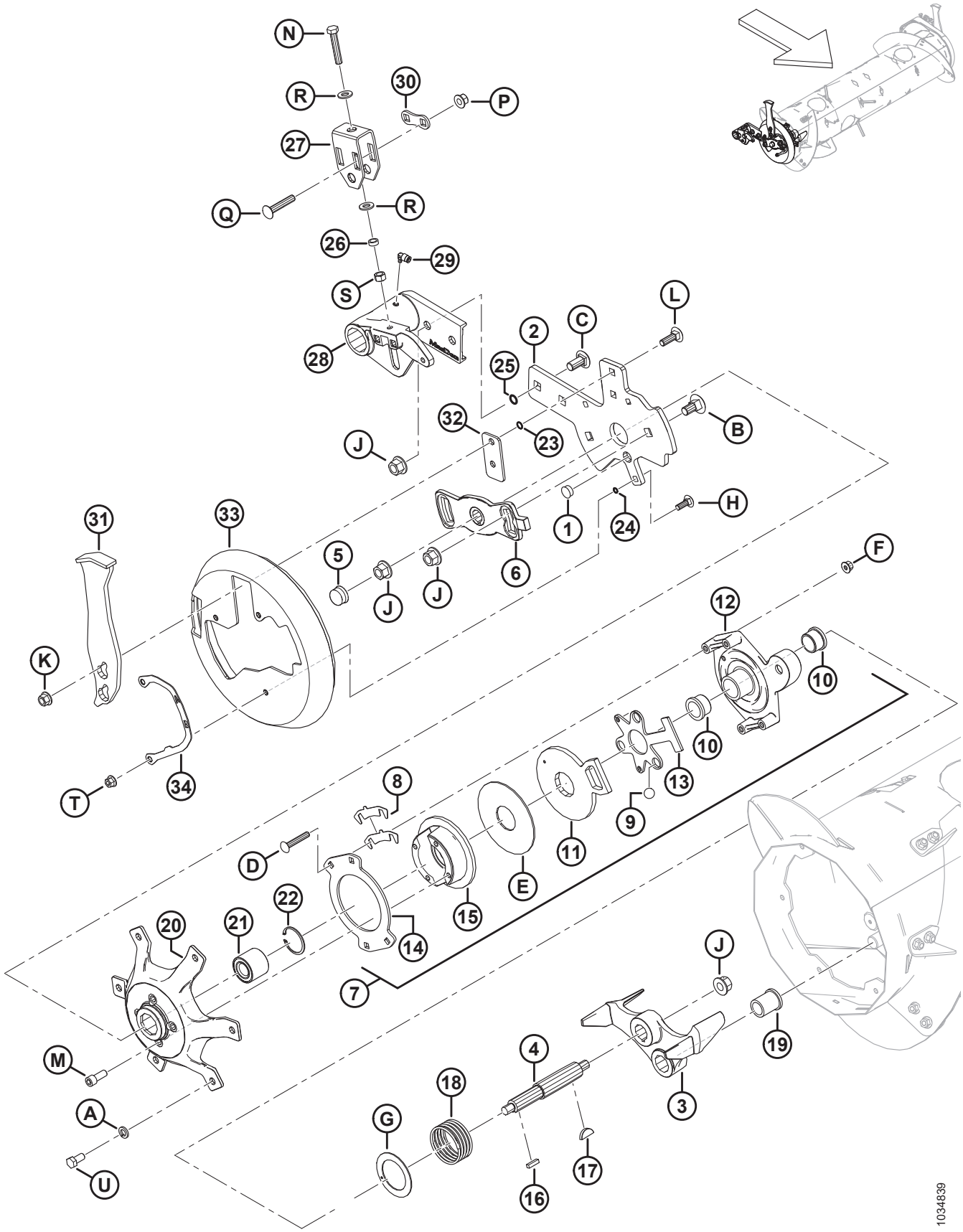

CONJUNTO SINFÍN: BRAZO DERECHO

Ref.	Número de pieza	Descripción	Cant.	Número de serie
1	308859	TAPÓN: ORIFICIO	1	
2	308850	BARRA: SOPORTE DEL SINFÍN DER.	1	
3	304520	FUNDICIÓN: TOPE, MECANIZADO	1	
4	304514	EJE: SINFÍN	1	
5	276140	TAPA: PLÁSTICO	1	
6	213851	FUNDICIÓN: PLACA DE TEMPORIZADOR, MECANIZADO	1	
7	213802	ENSAMBLE: EMBRAGUE DE INVERSIÓN [649]	1	
8	276206	EMBRAGUE DE LA CUÑA	4	
9	248285	BOLA	3	
10	213859	BUJE: PLÁSTICO 1.25 X 1.5 X 1.0	2	
11	213801	BRAZO, ACTIVADOR DE EMBRAGUE: MECANIZADO	1	
12	213649	FUNDICIÓN, CARCASA DEL EMBRAGUE: MECANIZADO	1	
13	337124	PLACA: JAULA DE BOLAS	1	
14	213554	DISCO: EMBRAGUE	1	
15	213552	DISCO, FRENO: MECANIZADO	1	
16	213750	CHAVETA, RECTIFICADOR: 6.35 MM SQ 25.5 MM LG	1	
17	213654	CHAVETA: WOODRUFF 1/4 X 1-1/4	1	
18	213679	RESORTE: COMPRESIÓN	1	
19	213659	BUJE: BRIDA	1	
20	213546	CUBO: DER. MECANIZADO	1	
21	337284	RODAMIENTO: DOBLE HILERA DE BOLAS, 52 MM OD	1	
22	21235	ANILLO: RETENEDOR INTERNO	1	
23	183508	O-RING: 1.78 X 10.82	2	
24	183506	O-RING: 1.78 X 7.65	3	
25	50083	O-RING: Ø2.62 X Ø13.94	2	
26	314169	ESPACIADOR	1	
27	314136	SOPORTE: AJUSTADOR	1	
28	308538	PIVOTE: SINFÍN DER., MECANIZADO	1	
29	301427	ACCESORIO: DC RÁPIDO, 90 GRADOS	1	
30	187428	ESPACIADOR	1	
31	308648	PARACHOQUE	1	
32	308056	PLACA: ESPACIADOR	1	
33	301994	CUBIERTA: TAPA DEL EXTREMO DEL SINFÍN DER.	1	
34	276180	PLACA: INDICADOR DER.	1	
A	18638	ARANDELA: BLOQUEO REG. DE 1/2 PULG. I.D. NOM. AA1J		
B	252691	PERNO: RHSN M16 X 2 X 35-10.9-AA1J		
C	252638	PERNO: RHSSN M16 X 2 X 35-8.8-AA1J		
D	252701	PERNO: RHSSN TFL M10 X 1.5 X 60-8.8-AA1J		
E	213731	ARANDELA: PLÁSTICO		

649. El ensamble de embrague de inversión incluye piezas n.º 8-15 y herramental (MD n.º252701, MD n.º213731 y MD n.º135799).

CONJUNTO SINFÍN: BRAZO DERECHO

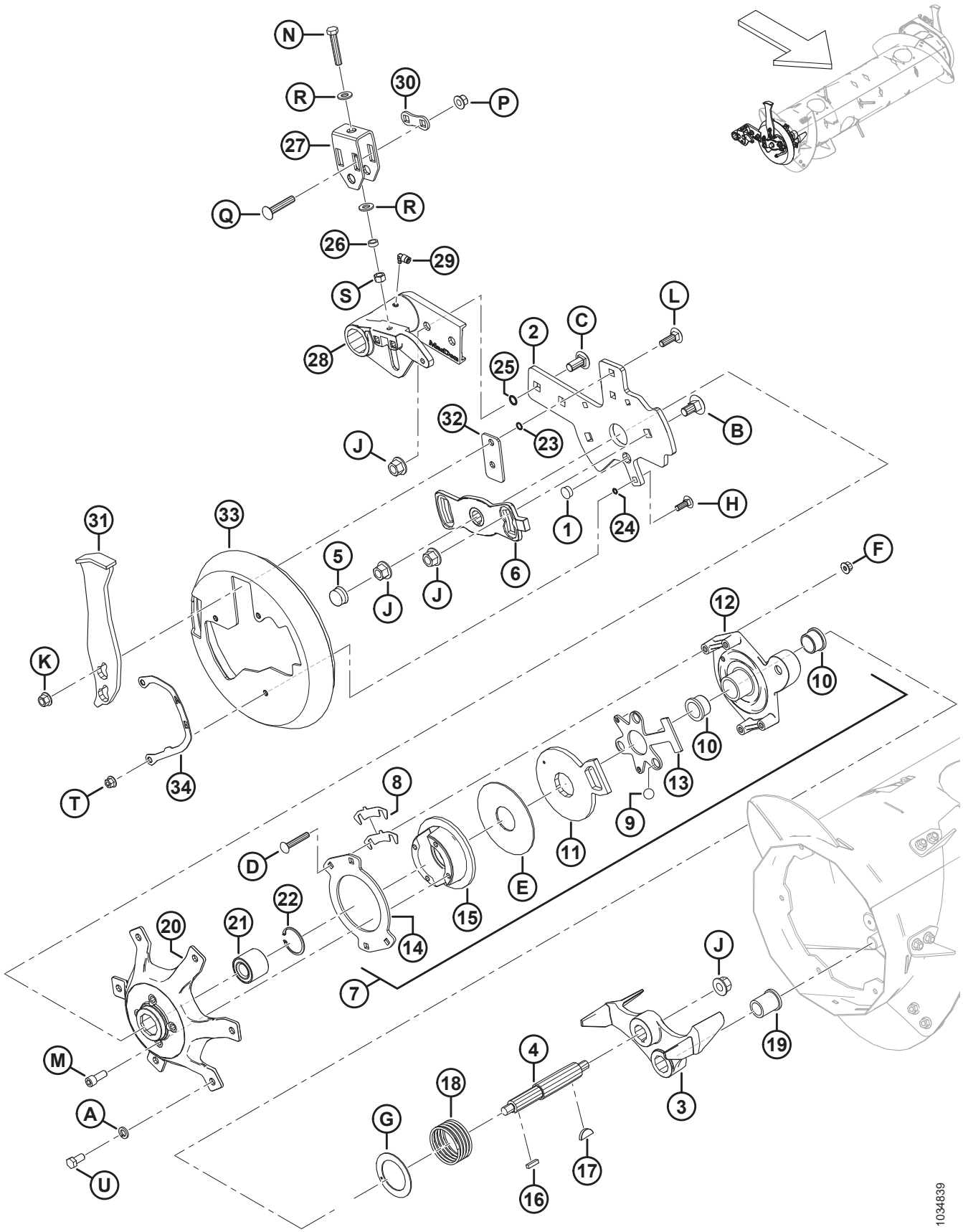

1034839

CONJUNTO SINFÍN: BRAZO DERECHO

Ref.	Número de pieza	Descripción	Cant.	Número de serie
F	135799	TUERCA: BLOQUEO CENTRAL CON BRIDA HEX. M10 X 1.5-10		
G	213733	ARANDELA: EMPUJE		
H	184662	PERNO: RHSN TFL M10 X 1.5 X 30-8.8-AA1J		
J	136440	TUERCA: BLOQUEO CENTRAL CON BRIDA HEX. M16 X 2-10-AA1J		
K	136431	TUERCA: BLOQUEO CENTRAL CON BRIDA HEX. M12 X 1.75-10		
L	135900	PERNO: RHSN TFL M12 X 1.75 X 40-8.8-ZINC		
M	50154	TORNILLO: CABEZA HUECA HEX. TFL M12 X 1.75 X 30-8.8-AA1J		
N	252541	PERNO: CABEZA HEX. TFL M12 X 1.75 X 65-8.8-AA3L		
P	252188	TUERCA: BLOQUEO CENTRAL CON BRIDA HEX. M12 X 1.5-10-AA1J		
Q	252187	PERNO: RHSSN M12 X 1.5 X 65-10.9-AA1J		
R	135369	ARANDELA: ENDURECIDA ASTM F436 1/2		
S	135156	TUERCA: HEX. M12 X 1.75-10-AA1J		
T	136441	TUERCA: BRIDA HEX. SER M10 X 1.5-8-AA1J		
U	50155	PERNO: CABEZA HEX. TFL M12 X 1.75 X 25-8.8-AA1J		

157 Conjunto sinfín: brazo izquierdo

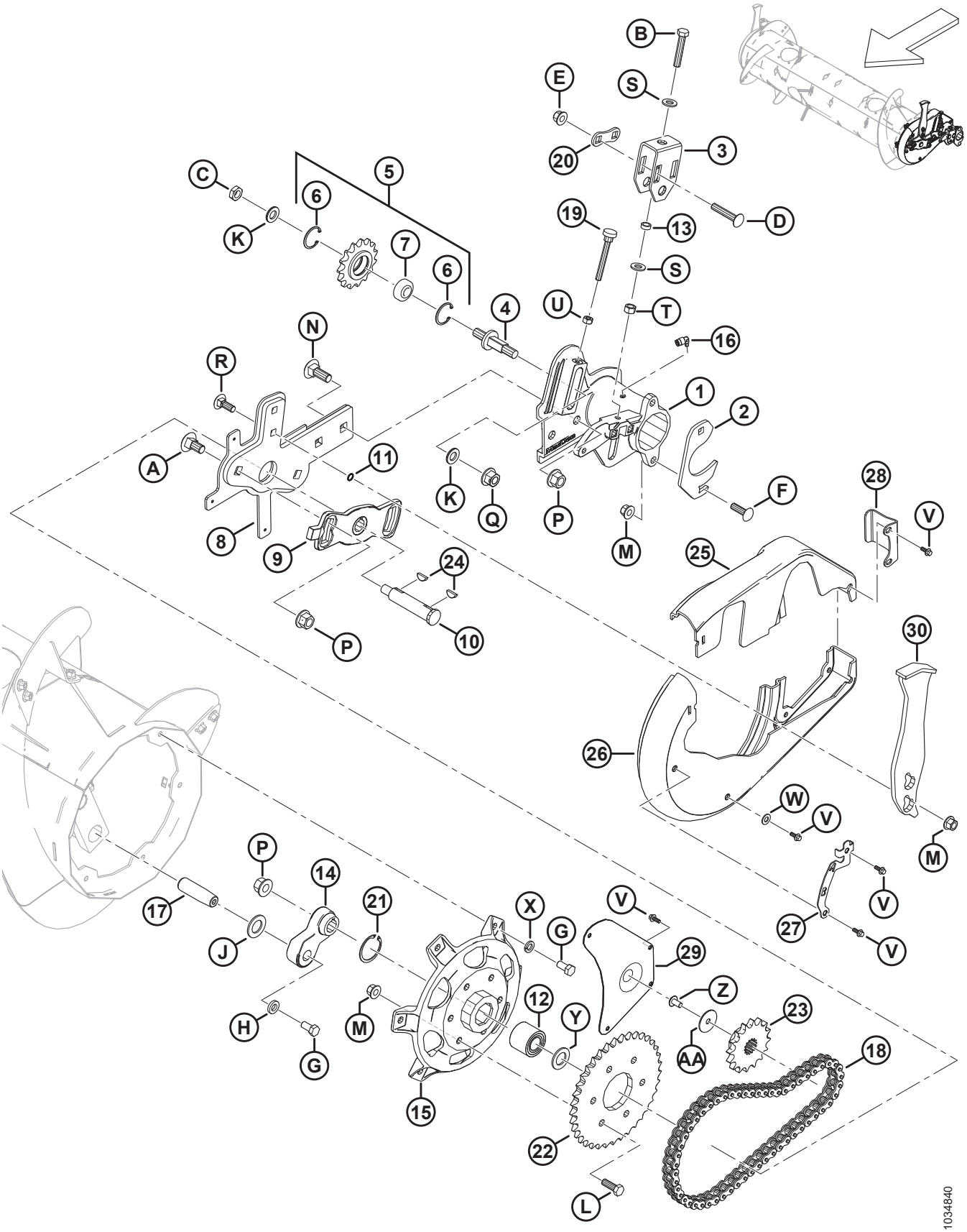

CONJUNTO SINFÍN: BRAZO IZQUIERDO

Ref.	Número de pieza	Descripción	Cant.	Número de serie
1	322377	PIVOTE: SINFÍN IZQ., MECANIZADO	1	
2	248388	ABRAZADERA: PLACA	1	
3	314136	SOPORTE: AJUSTADOR	1	
4	213420	HUSILLO: AJUSTE DE ROSCA	1	
5	9333	ENSAMBLE: PIÑÓN [650]	1	
6	795	ANILLO: RETENCIÓN	2	
7	9213	RODAMIENTO: BOLA	1	
8	304931	BRAZO: DE SOPORTE DEL SINFÍN IZQ.	1	
9	213851	FUNDICIÓN: PLACA DE TEMPORIZADOR, MECANIZADO	1	
10	301441	EJE: SINFÍN	1	
11	183508	O-RING: 1.78 X 10.82	2	
12	337284	RODAMIENTO: DOBLE HILERA DE BOLAS DE 52 MM O.D. [651]	1	
	337804	KIT: CUBO DE RTD IZQ. CON RODAMIENTO [652]	A/R	
13	314169	ESPACIADOR	1	
14	304521	BRAZO: MANIVELA EJE DEL DEDO MECANIZADO	1	
15	337276	CUBO: MECANIZADO [651]	1	
	337804	KIT: CUBO RTD IZQ. CON RODAMIENTO [652]	A/R	
16	301427	ACCESORIO: DC RÁPIDO, 90 GRADOS	1	
17	248144	PASADOR: PIVOTE	1	
18	220317	CADENA: RC-60H, 56 PASOS CON REMACHES	1	
19	213857	TORNILLO DE MARIPOSA: M10 X 80	1	
20	187428	ESPACIADOR	1	
21	21235	ANILLO: RETENCIÓN INTERNO (2021 Y POSTERIORES) [651]	1	
	181649	ANILLO: RETENCIÓN INTERNO (2020 Y ANTERIORES) [653]	A/R	
22	151793	PIÑÓN: RC 60 A 37 T	1	
23	151691	PIÑÓN: RC 60 B 16 T	1	
24	135290	LLAVE: WOODRUFF (1/4 X 7/8 NOM.)	2	
25	301993	CUBIERTA: SINFÍN IZQ., MITAD PEQUEÑA	1	
26	301992	CUBIERTA: SINFÍN IZQ., MITAD GRANDE	1	
27	276183	PLACA: INDICADOR IZQ.	1	
28	213112	PLACA: RETENEDOR DE CUBIERTA	1	
29	213110	PANEL: ACCESO	1	
30	308648	PARACHOQUE	1	
A	252691	PERNO: RHSN M16 X 2 X 35-10.9-AA1J		
B	252541	PERNO: CABEZA HEX. TFL M12 X 1.75 X 65-8.8-AA3L		

650. El ensamble de piñón incluye un piñón (NSS), un rodamiento de bolas (MD n.º9213) y dos anillos de retención (MD n.º795).
651. Para el año de modelo 2021 y posteriores.
652. El kit se utiliza para dar servicio a máquinas fabricada antes del año de modelo 2021. El kit incluye un cubo (MD n.º337276), un rodamiento (MD n.º337284), un anillo de retención (MD n.º21235), una arandela plana (MD n.º123406) e instrucciones.
653. El anillo de retención (MD n.º181649) se usa para dar servicio a máquinas fabricadas antes del año de modelo 2021.

CONJUNTO SINFÍN: BRAZO IZQUIERDO

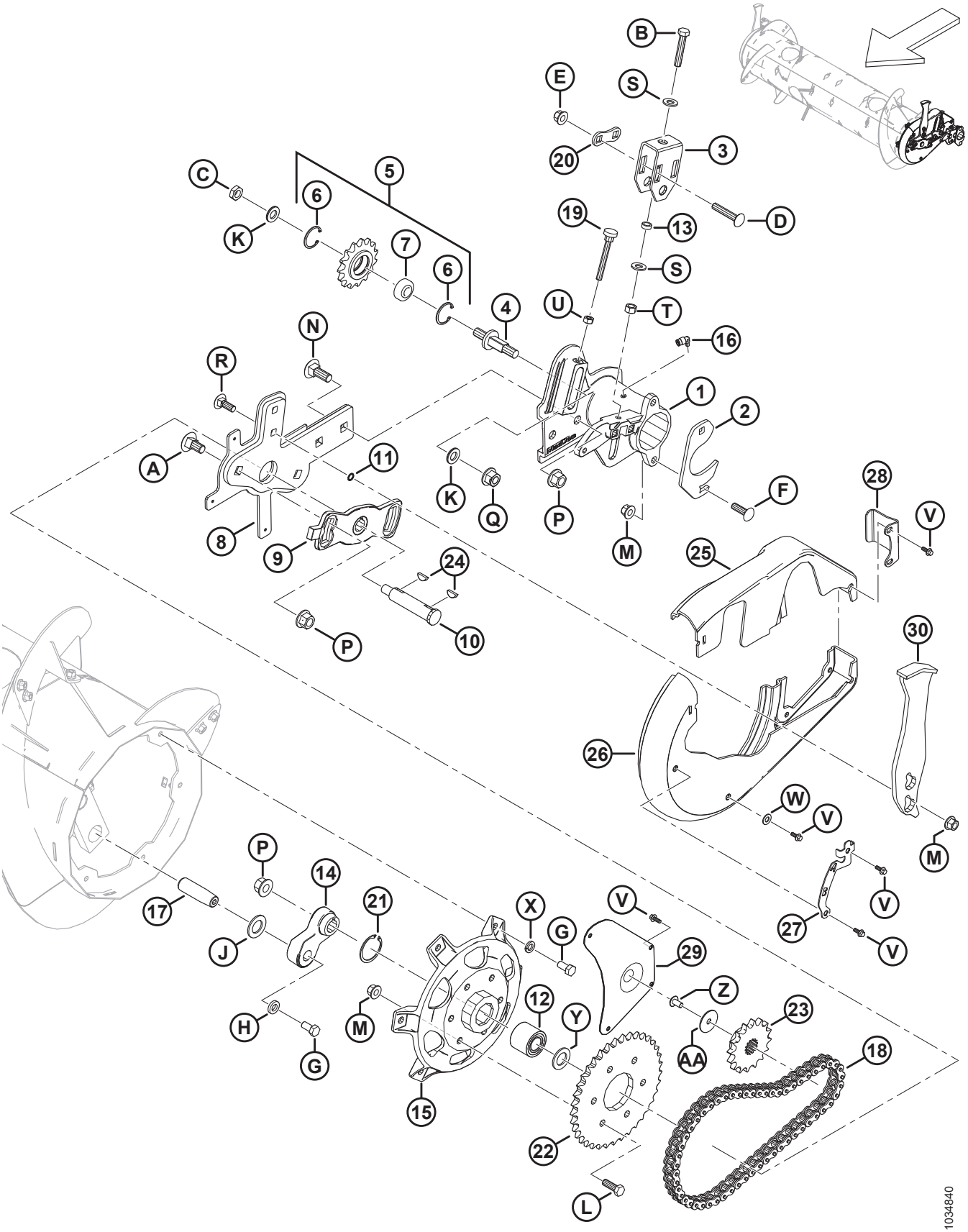

CONJUNTO SINFÍN: BRAZO IZQUIERDO

Ref.	Número de pieza	Descripción	Cant.	Número de serie
C	252288	TUERCA: HEX. DELGADA FINA M16 X 1.5-04-AA1J		
D	252187	PERNO: RHSSN M12 X 1.5 X 65-10.9-AA1J		
E	252188	TUERCA: BLOQUEO CENTRAL CON BRIDA HEX. M12 X 1.5-10-AA1J		
F	197122	PERNO: RHSSN M12 X 1.75 X 40-8.8-AA1J		
G	50155	PERNO: CABEZA HEX. TFL M12 X 1.75 X 25-8.8-AA1J		
H	187518	ARANDELA: PLANA		
J	156743	ARANDELA: PLANA		
K	172558	ARANDELA: NORDLOCK 5/8 PULG.		
L	152730	PERNO: CABEZA HEX. TFL M12 X 1.75 X 35-10.9-AA1J		
M	136431	TUERCA: BLOQUEO CENTRAL CON BRIDA HEX. M12 X 1.75-10		
N	136757	PERNO: RHSN M16 X 2 X 45-8.8-AAJ1		
P	136440	TUERCA: BLOQUEO CENTRAL CON BRIDA HEX. M16 X 2-10-AA1J		
Q	136736	TUERCA: BLOQUEO SUP. CON BRIDA HEX. M16 X 1.5-10-AA2L		
R	136291	PERNO: RHSN TFL M12 X 1.75 X 35-8.8-ZINC		
S	135369	ARANDELA: ENDURECIDA ASTM F436 1/2		
T	135156	TUERCA: HEX. M12 X 1.75-10-AA1J		
U	30505	TUERCA: HEX. M10 X 1.5-10-AA1J		
V	252639	PERNO: CABEZA BRIDA HEX. M6 X 1 X 16 X SPCL-8.8-AA2L		
W	18598	ARANDELA: PLANA SAE 13/32 ID X 13/16 PULG. OD AA1J		
X	18638	ARANDELA: BLOQUEO REG. DE 1/2 PULG. I.D. NOM. AA1J		
Y	123406	ARANDELA: PLANA [651]		
Z	135157	TORNILLO: MÁQUINA		
AA	31465	ARANDELA: PLANA		

158 Sinfín: varillaje de flotación

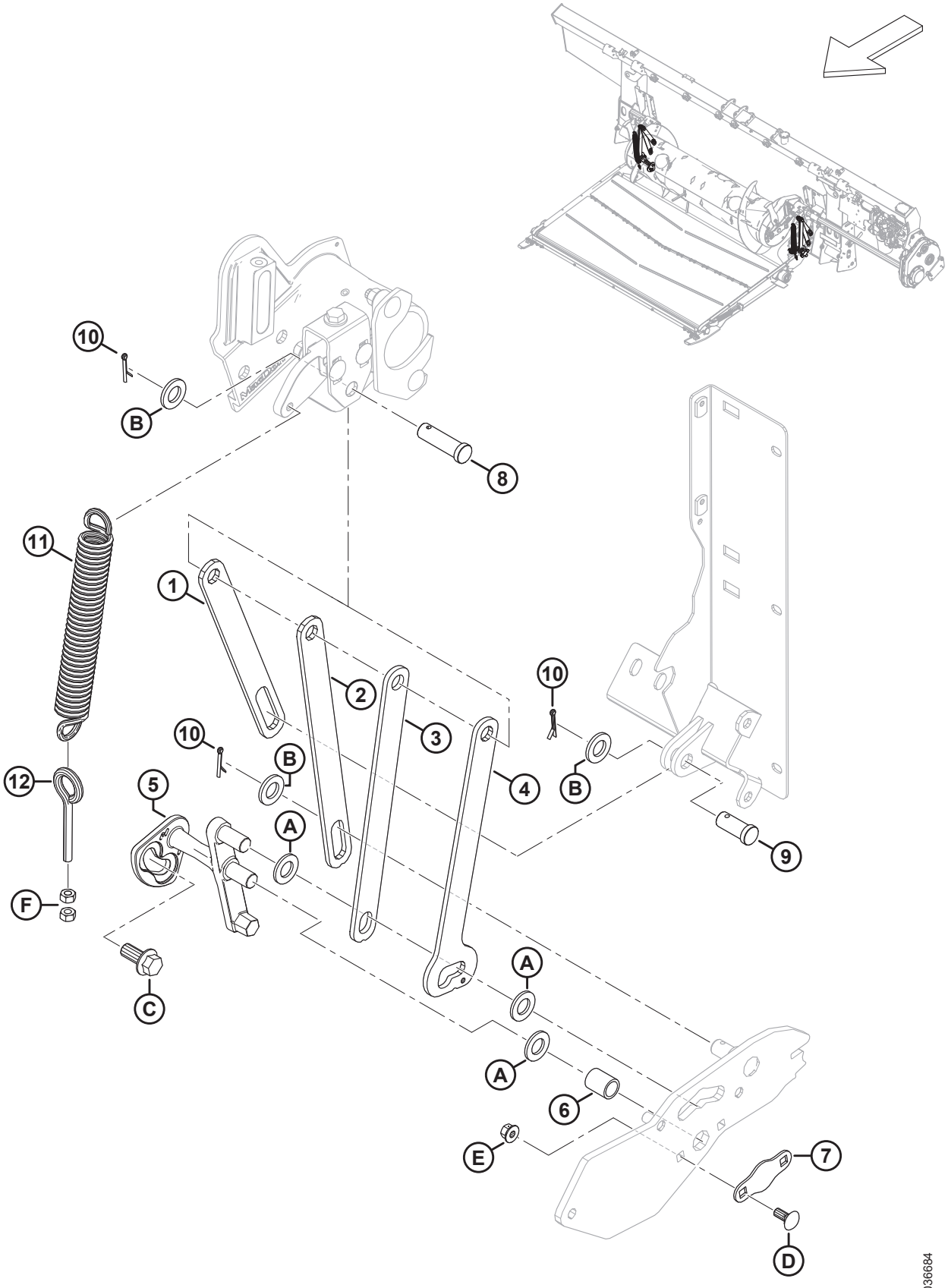

SINFÍN: VARILLAJE DE FLOTACIÓN

Ref.	Número de pieza	Descripción	Cant.	Número de serie
1	322914	BARRA: SOPORTE DEL SINFÍN, LIMITADOR	2	
2	301805	BARRA: SOPORTE DEL SINFÍN, TRASERA	2	
3	301806	BARRA: SOPORTE DEL SINFÍN, DELANTERA	2	
4	301807	BARRA: SOPORTE DEL SINFÍN, POSICIÓN DOBLE	2	
5	337362	PALANCA: BLOQUEO DE LA MANIVELA IZQ., MECANIZADA	1	
	337366	PALANCA: BLOQUEO DE LA MANIVELA DER., MECANIZADA	1	
6	248348	TUBO: ESPACIADOR	2	
7	248349	PLACA: FIJACIÓN	2	
8	322970	PASADOR: HORQUILLA, 50 MM LG	2	
9	11814	PASADOR: HORQUILLA, 30 MM LG	2	
10	18648	PASADOR: CHAVETA 3/16 DIÁM. X 1.25 ZP	6	
11	245966	RESORTE: EXTENSIÓN	2	
12	231448	PERNO DE OJO: M10 X 1.5 X 70-4.8-AA1J	2	
A	18601	ARANDELA: PLANA SAE		
B	112130	ARANDELA: DURA ASTM F436 3/4 PULG. I.D. NOM AB0C		
C	136378	PERNO: CABEZA BRIDA HEX. TFL M16 X 2 X 35-10.9		
D	135785	PERNO: RHSN M10 X 1.5 X 25-8.8-AA1J		
E	135799	TUERCA: BLOQUEO CENTRAL CON BRIDA HEX. M10 X 1.5-10		
F	30505	TUERCA: HEX. M10 X 1.5-10-AA1J		

159 Compleción del sinfín

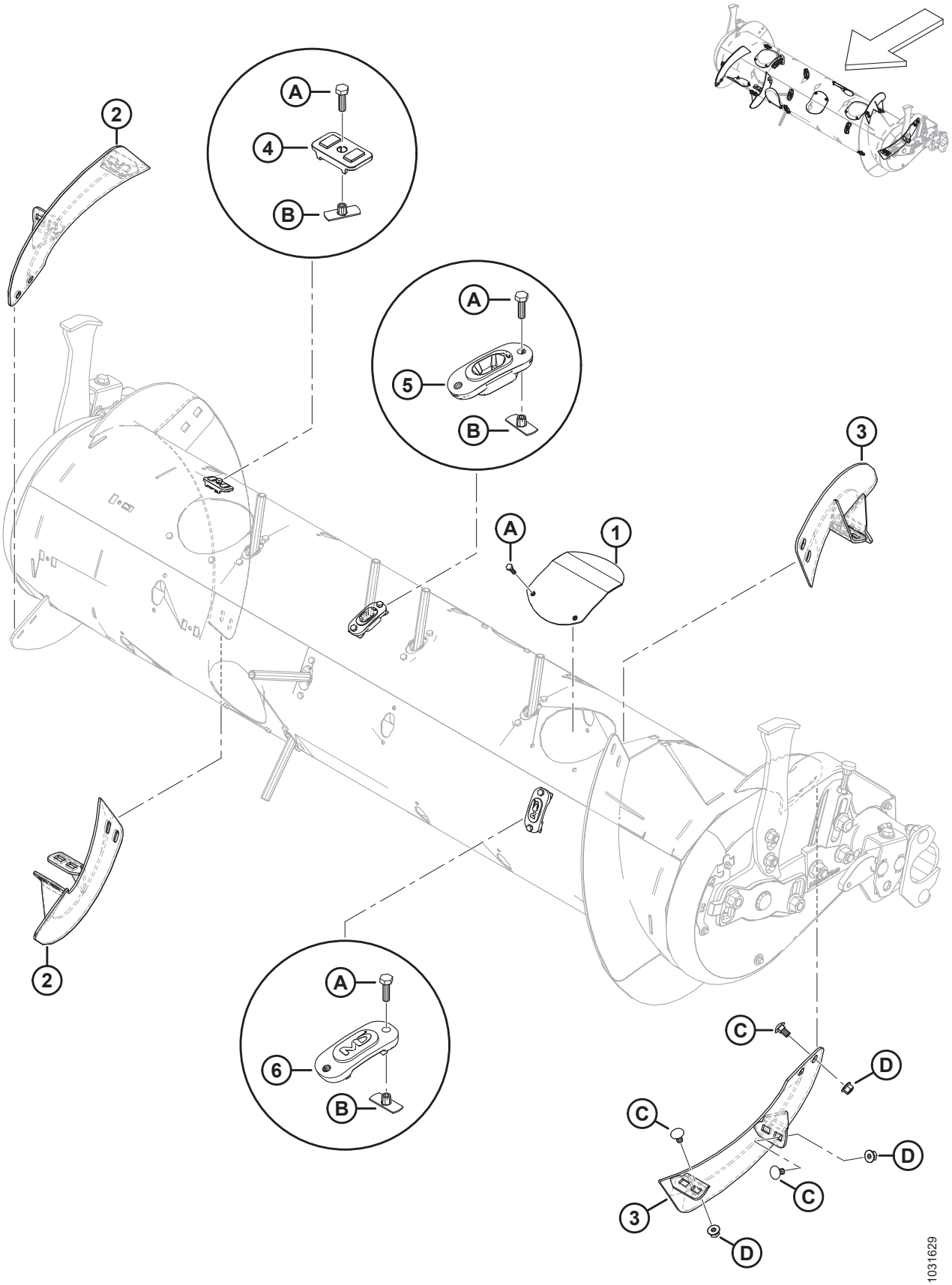

COMPLECIÓN DEL SINFÍN

Ref.	Número de pieza	Descripción	Cant.	Número de serie
1	304494	CUBIERTA	6	
2	287887	ALA: DER., MEDIA, ALTA RESISTENCIA	2	
3	287888	ALA: IZQ., MEDIA, ALTA RESISTENCIA	2	
4	213084	TAPÓN: RANURA DEL ALA	4	
5	337143	GUÍA	22	
6	187137	TAPÓN	8	
A	252703	PERNO: CABEZA HEX. TFL M6 X 1 X 20 X SPCL-12.9-AF0C		
B	197263	TUERCA: T M6 X 1		
C	136178	PERNO: RHSN M10 X 1.5 X 20-8.8-AA1J		
D	135799	TUERCA: BLOQUEO CENTRAL CON BRIDA HEX. M10 X 1.5-10		

160 Kits de conversión de sinfín: dientes y alas

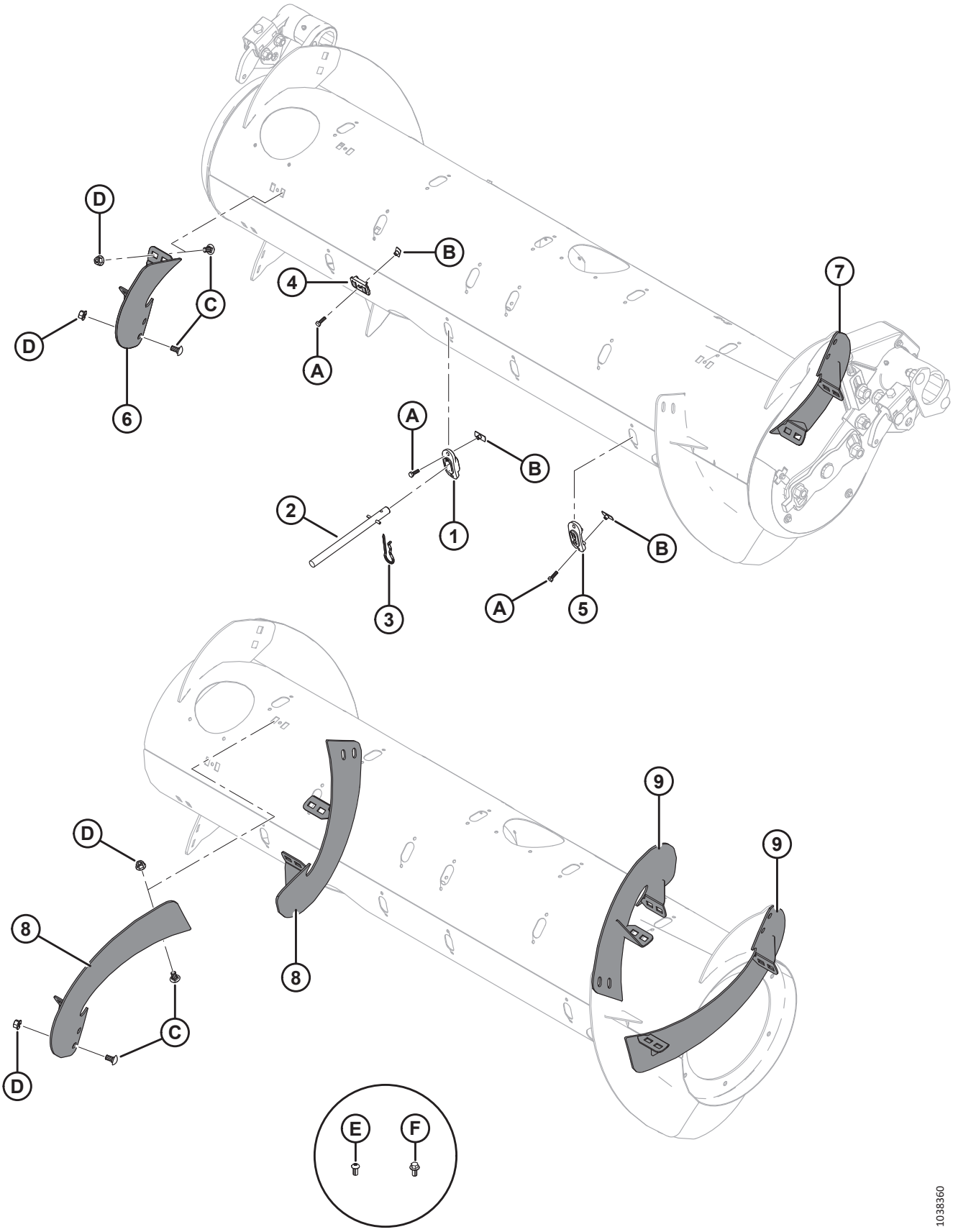

KITS DE CONVERSIÓN DE SINFÍN: DIENTES Y ALAS

Ref.	Número de pieza	Descripción	Cant.	Número de serie
	B7343	KIT: DEDOS DEL SINFÍN DE ALIMENTACIÓN, 4 PIEZAS [654]		
	B7344	KIT: ALA CORTA, ALTA RESISTENCIA [655]		
	B7345	KIT: ALA LARGA, ALTA RESISTENCIA [656]		
	357233	KIT: ALA CORTA, ALTA RESISTENCIA [657]		
	357234	KIT: ALA LARGA, ALTA RESISTENCIA [658]		
1	337143	GUÍA	4	
2	337152	KIT: DEDO [659]	4	
3	123180	PASADOR: CABELLO	4	
4	213084	TAPÓN: RANURA DEL ALA	4	
5	187137	TAPÓN [660]		
6	287887	ALA, RTD: DER., MEDIANA (ALTA RESISTENCIA)	1	
7	287888	ALA, RTD: IZQ., MEDIANA (ALTA RESISTENCIA)	1	
8	287890	ALA, RTD: DER., LARGA (ALTA RESISTENCIA)	2	
9	287889	ALA, RTD: IZQ., LARGA (ALTA RESISTENCIA)	2	
A	252703	PERNO: CABEZA HEX. TFL M6 X 1 X 20 X SPCL-12.9-AA2L		
B	197263	TUERCA: T M6 X 1		
C	136178	PERNO: RHSN M10 X 1.5 X 20-8.8-AA1J		
D	135799	TUERCA: BLOQUEO CENTRAL CON BRIDA HEX M10 X 1.5-10-A3L		
E	135723	TORNILLO: CABEZA REDONDA HUECA HEX. M10 X 1.5 X 20-10,9-AA1J [661]		
F	152655	PERNO: CABEZA BRIDA HEX. M10 X 1.5 X 20-8.8-AA1J [662]		

654. Incluye cuatro dedos sólidos (MD n.º337152), guías (MD n.º337143), pasadores de cabello (MD n.º123180), tapones ranurados del ala (MD n.º213084) y herramental. Los kits están disponibles solo a través de Whole Goods.
655. Incluye un par de alas cortas (MD n.º287887 y MD n.º287888), cuatro tapones ranurados del ala (MD n.º213084), cuatro tapones (MD n.º187137) y herramental. Los kits están disponibles solo a través de Whole Goods.
656. Incluye dos pares de alas largas (MD n.º287889 y MD n.º287890), doce tapones (MD n.º187137) y herramental. Los kits están disponibles solo a través de Whole Goods.
657. Incluye un par de alas cortas (MD n.º287887 y MD n.º287888), cuatro tapones ranurados del ala (MD n.º213084), cuatro tapones (MD n.º187137), herramental e instrucciones.
658. Incluye dos pares de alas largas (MD n.º287889 y MD n.º287890), doce tapones (MD n.º187137), herramental e instrucciones.
659. Incluye un dedo sólido (no se vende por separado), un pasador de resorte (MD n.º7642), una guía (MD n.º337143) e instrucciones.
660. Cantidades: B7344 = 4; B7345 = 12
661. Solo para la configuración ultraestrecha; se usa en los nuevos orificios perforados en el ala.
662. Solo para la configuración ultraestrecha; se usa en los nuevos orificios perforados en el sinfín de alimentación.

161 Sinfín: kits de deflectores de cultivos

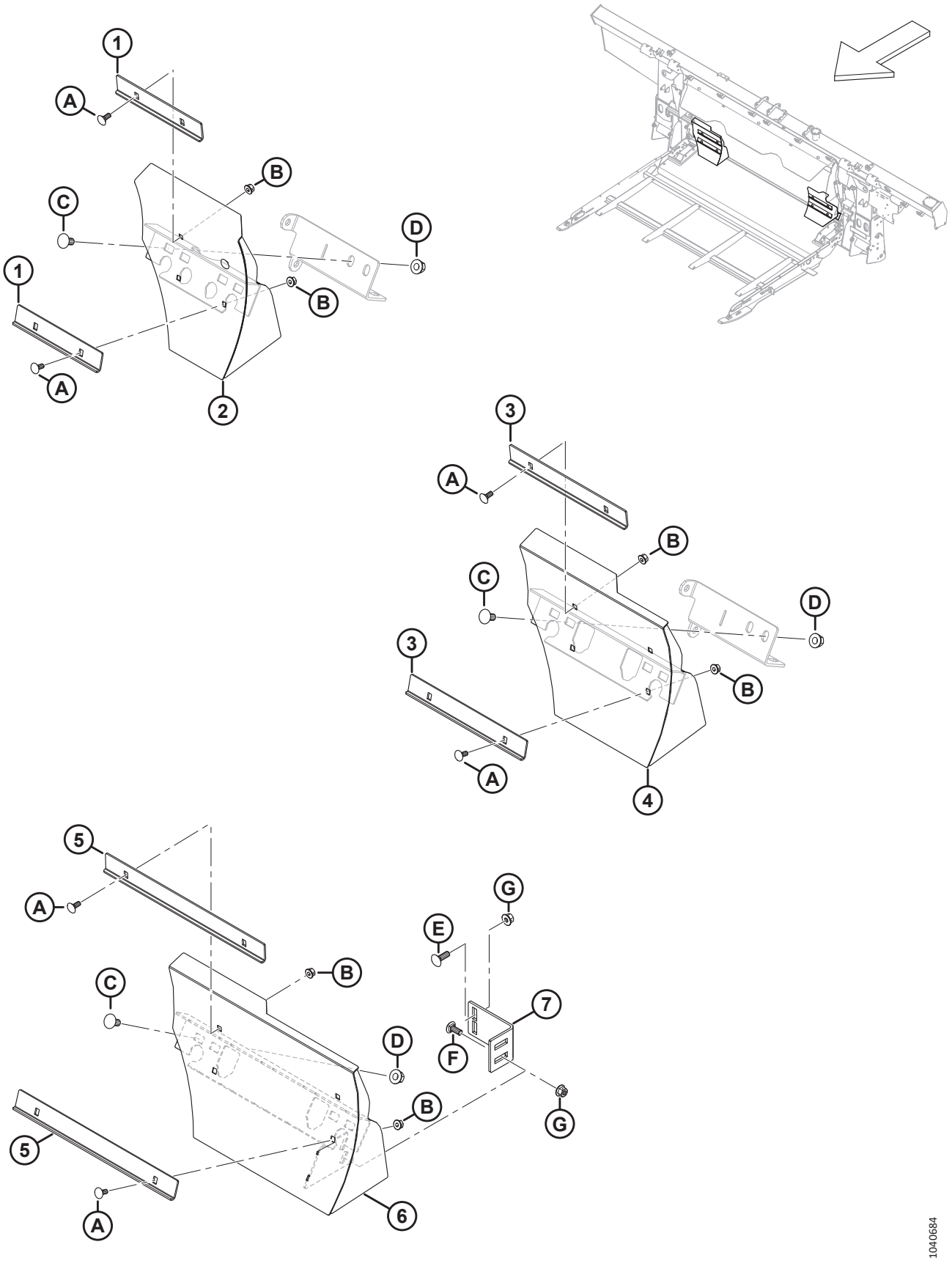

SINFÍN: KITS DE DEFLECTORES DE CULTIVOS

Ref.	Número de pieza	Descripción	Cant.	Número de serie
	B7348	KIT: DEFLECTORES, SINFÍN DE ALIMENTACIÓN MEDIO [663]		
	B7347	KIT: DEFLECTORES, SINFÍN DE ALIMENTACIÓN ANGOSTO [664]		
	B7314	KIT: DEFLECTORES, ULTRAANGOSTO [665]		
1	314680	ÁNGULO: ESQUINERO CORTO [666]	4	
2	337777	DEFLECTOR: SOLDADO, DER., CORTO [666]	1	
	337778	DEFLECTOR: SOLDADO, IZQ., CORTO [666]	1	
3	328085	ÁNGULO: ESQUINERO LARGO [667]	4	
4	337779	DEFLECTOR: SOLDADO, DER., LARGO [667]	1	
	337780	DEFLECTOR: SOLDADO, IZQ., LARGO [667]	1	
5	328758	ÁNGULO: ESQUINERO ULTRALARGO [668]	4	
6	328760	DEFLECTOR: SOLDADURA ULTRALARGA DER. [668]	1	
	328756	DEFLECTOR: SOLDADO, ULTRALARGO, IZQ. [668]	1	
7	328763	SOPORTE DE RELLENADOR [668]	2	
A	197171	PERNO: RHSN M8 X 1.25 X 20-8.8-ZINC		
B	135337	TUERCA: BLOQUEO CENTRAL CON BRIDA HEX. M8 X 1.25-8-AA1J		
C	152439	PERNO: RHSSN M12 X 1.75 X 25-8.8-AA1J		
D	136431	TUERCA: BLOQUEO CENTRAL CON BRIDA HEX. M12 X 1.75-10		
E	184662	PERNO: RHSN TFL M10 X 1.5 X 30-8.8-AA1J		
F	136506	PERNO: RHSSN M10 X 1.5 X 25-8.8-AA1J		
G	135799	TUERCA: BLOQUEO CENTRAL CON BRIDA HEX. M10 X 1.5-10		

663. Para anchos de abertura del alimentador de aproximadamente 1317 mm (52 in). Los kits están disponibles solo a través de Whole Goods.
664. Para anchos de abertura del alimentador de aproximadamente 1115 mm (44 in). Los kits están disponibles solo a través de Whole Goods.
665. Para anchos de abertura del alimentador de aproximadamente 896 mm (35 in). Los kits están disponibles solo a través de Whole Goods.
666. Se incluye en B7348.
667. Se incluye en B7347.
668. Se incluye en B7314.

162 Sinfín: Líneas de engrase

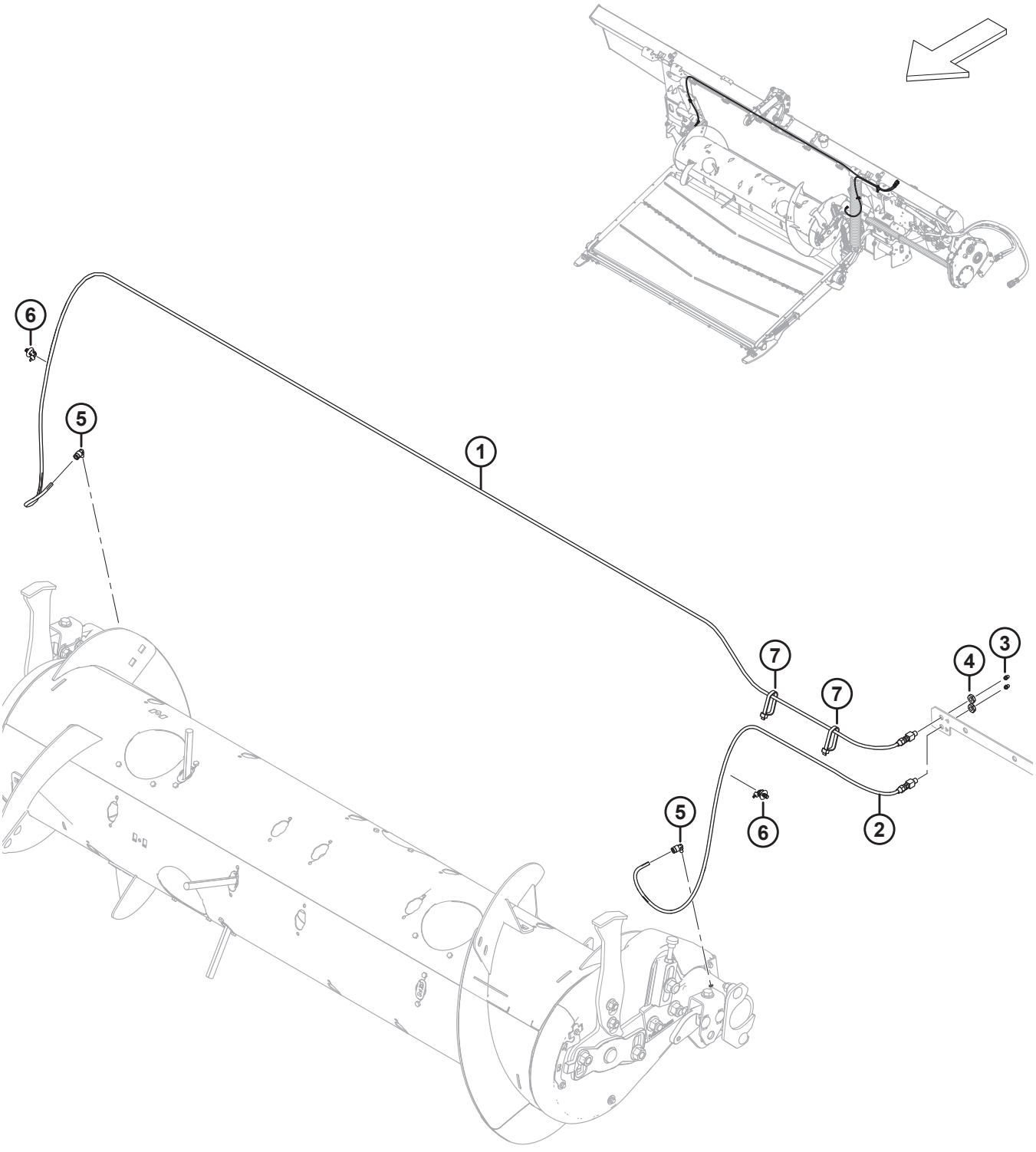

SINFÍN: LÍNEAS DE ENGRASE

Ref.	Número de pieza	Descripción	Cant.	Número de serie
1	322961	LÍNEA DE ENGRASE: 3170 MM LG [669]	1	
2	322962	LÍNEA DE ENGRASE: 1165 MM LG [669]	1	
3	18671	RACOR: LUBRICANTE 1/4-28 UNF	2	
4	320259	TUERCA: HEX.1/8-27 NPSM-SPCL-GR2-ZINC	2	
5	301427	ACCESORIO: DC RÁPIDO, 90°	2	
6	136655	SUJETADOR: CLIP RÁPIDO MT CON AMARRE	2	
7	30753	SUJETADOR: BRIDA, NEGRO	2	

669. La línea de engrase incluye un racor de lubricación (MD n.º18671) y una tuerca hex. (MD n.º320259).

163 Varillaje de flotación, y configuración y medición de flotación

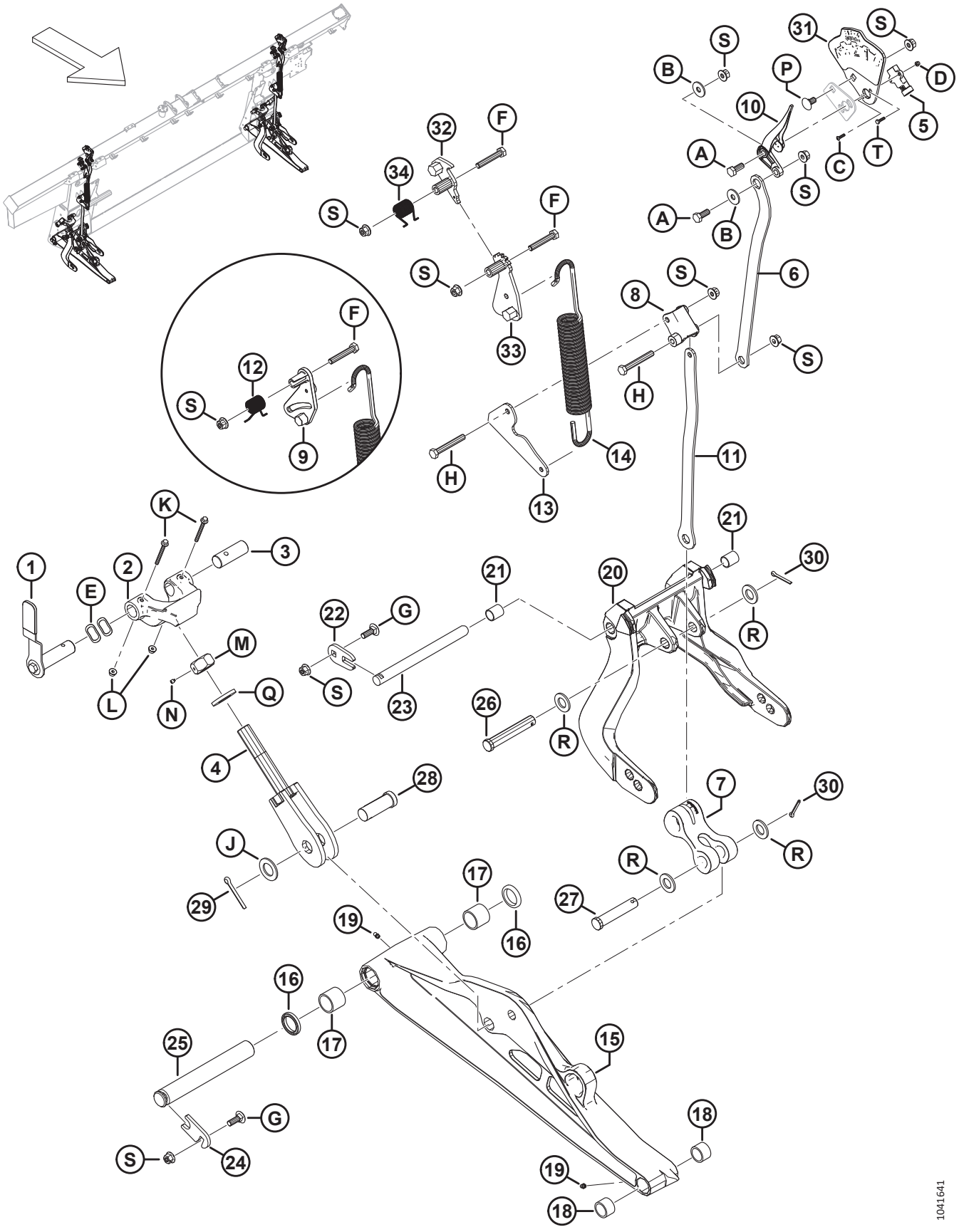

VARILLAJE DE FLOTACIÓN, Y CONFIGURACIÓN Y MEDICIÓN DE FLOTACIÓN

Ref.	Número de pieza	Descripción	Cant.	Número de serie
1	328538	ENSAMBLE DE PALANCA: BLOQUEO DE FLOTACIÓN [670]	2	
	328491	AGARRE: MANIJA	2	
2	301513	FUNDICIÓN DEL AMORTIGUADOR, MECANIZADO	2	
3	314276	PASADOR: PIVOTE	2	
4	322219	PERNO	2	
5	500303	SENSOR: GIRATORIO, DOBLE, SIN CONTACTO	2	
6	337634	PLACA: ENLACE SUPERIOR	2	
7	328133	UNIÓN: BRAZO	2	
8	337821	PALANCA: FSM MECANIZADO	2	
9	322981	FUNDICIÓN: PALANCA FSM (2023 Y ANTERIORES) [671]	A/R	
10	347923	AGUJA INDICADORA	2	
11	337635	PLACA: UNIÓN INFERIOR	2	
12	322046	RESORTE: TORSIÓN (2023 Y ANTERIORES) [672]	A/R	
13	337636	PLACA: UNIÓN DE RESORTE	2	
14	322557	RESORTE: EXTENSIÓN	2	
15	357299	ENSAMBLE: UNIÓN INFERIOR [673]	2	
16	113222	KIT DE SELLOS [674]		
17	100500	RODAMIENTO: AGUJA	4	
18	49904	RODAMIENTO: AGUJA	4	
19	320500	ACCESORIO: LUBRICANTE 1/4-28 UNF AFIJADO	4	
20	357492	ENSAMBLE: PALANCA DE FLOTACIÓN [675]	2	
21	156501	BUJE: PLÁSTICO	4	
22	301633	PLACA	2	
23	335144	PASADOR: PIVOTE	2	
24	212250	PLACA: PASADOR DE BLOQUEO	2	
25	248261	PASADOR	2	
26	156741	PASADOR: HORQUILLA	2	
27	20312	PASADOR: HORQUILLA	2	
28	135995	PASADOR: HORQUILLA	2	
29	18609	PASADOR: CHAVETA 1/4 DIÁM. X 2 ZP	2	
30	18608	PASADOR: CHAVETA 3/16 DIÁM. X 1.5 ZP	4	
31	357455	PLACA: INDICADORA CON CALCOMANÍA [676]	2	
32	360971	TRINQUETE: SOLDADO FSM [677]	2	

670. El ensamble de palanca incluye una palanca de bloqueo de flotación (NSS), un agarre de manija (MD n.º328491), un pasador de bloqueo de flotación (NSS) y herramental (MD n.º30627, MD n.º184712).
671. La palanca FSM (MD n.º322981) es una pieza de servicio solo para máquinas del año 2023 y anteriores.
672. El resorte de torsión (MD n.º322046) es una pieza de servicio solo para máquinas del año 2023 y anteriores.
673. El ensamble de unión inferior incluye un kit de sello (MD n.º113222), dos rodamientos de aguja (MD n.º100500), dos rodamientos de aguja (MD n.º49904) y dos accesorios de lubricación (MD n.º320500).
674. El kit de sellos incluye un sello (NSS) e instrucciones.
675. El ensamble de la palanca de flotación incluye dos bujes de plástico (MD n.º156501).
676. El ensamble de la placa indicadora incluye una placa indicadora (NSS) y una calcomanía de medición y configuración del flotador (MD n.º328142).
677. Para máquinas del año 2024 y posteriores.

VARILLAJE DE FLOTACIÓN, Y CONFIGURACIÓN Y MEDICIÓN DE FLOTACIÓN

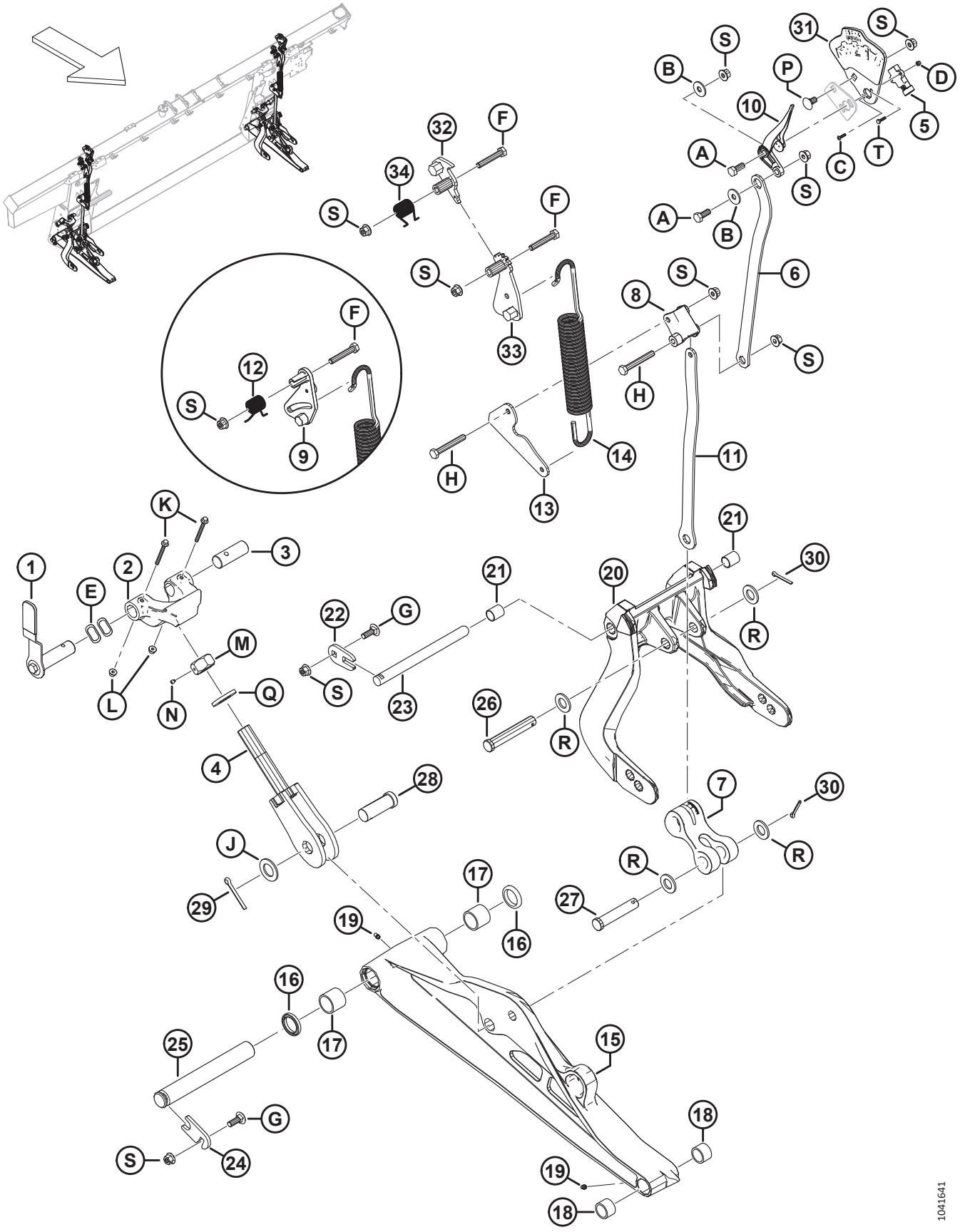

VARILLAJE DE FLOTACIÓN, Y CONFIGURACIÓN Y MEDICIÓN DE FLOTACIÓN

Ref.	Número de pieza	Descripción	Cant.	Número de serie
33	360756	PALANCA: SOLDADA FSM [678]	2	
34	368017	RESORTE: TORSIÓN [678]	2	
A	30627	PERNO: CABEZA HEX. TFL M10 X 1.5 X 25-8.8-A3L		
B	184712	ARANDELA: PLANA GRANDE M10-200HV		
C	320389	TORNILLO: CABEZA REDONDA HUECA HEX. M4 X 0.7 X 16-A2-SS		
D	320390	TUERCA: HEX. AUTOBLOCANTE M4 X 0.7-8-A2-SS		
E	252564	ARANDELA: ONDULADA		
F	184664	PERNO: CABEZA HEX. M10 X 1.5 X 60-8.8-AA1J		
G	184662	PERNO: RHSN TFL M10 X 1.5 X 30-8.8-AA1J		
H	184659	PERNO: CABEZA HEX. M10 X 1.5 X 75-8.8-AA1J		
J	156743	ARANDELA: PLANA		
K	136704	PERNO: CABEZA BRIDA HEX. M6 X 1 X 60-8.8-AA2L		
L	152668	TUERCA: BLOQUEO CENTRAL CON BRIDA HEX. M6 X 1-8		
M	133047	TUERCA: AMORTIGUADOR MECANIZADO		
N	136596	TORNILLO: FIJACIÓN PUNTA COPA 1/4-20 X 1/4		
P	136178	PERNO: RHSN M10 X 1.5 X 20-8.8-AA1J		
Q	31774	ARANDELA: PLANA 1-1/8-30 HRC-AC0C		
R	18601	ARANDELA: PLANA SAE		
S	135799	TUERCA: BLOQUEO CENTRAL CON BRIDA HEX. M10 X 1.5-10		
T	197319	PERNO: CABEZA HEX. TFL M4 X 0.7 X 16-8.8-AA1J		

678. Para máquinas del año 2024 y posteriores.

164 Kit de adaptación de pivote de bloqueo de flotación

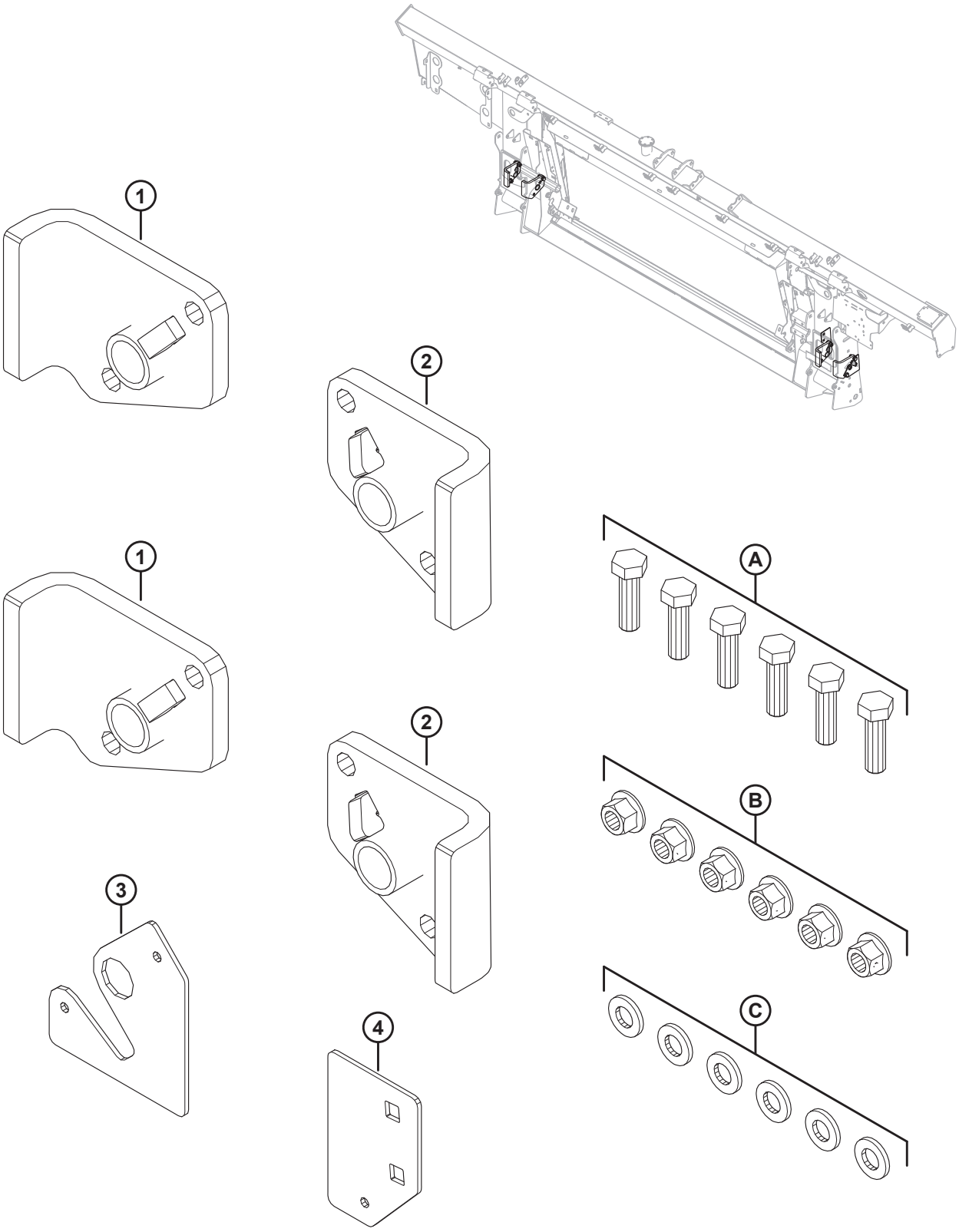

KIT DE ADAPTACIÓN DE PIVOTE DE BLOQUEO DE FLOTACIÓN

Ref.	Número de pieza	Descripción	Cant.	Número de serie
	352697	KIT: ADAPTACIÓN DE PIVOTE DE BLOQUEO DE FLOTACIÓN [679]	1	
1	NSS	ENSAMBLE: ADAPTACIÓN DE PIVOTE DER.	2	
2	NSS	ENSAMBLE: ADAPTACIÓN DE PIVOTE IZQ.	2	
3	NSS	PLACA: PLANTILLA DE AGUJEROS EXTERIORES	1	
4	NSS	PLACA: PLANTILLA DE AGUJEROS INTERIORES	1	
A	184669	PERNO: CABEZA HEX. M12 X 1.75 X 40-8.8-AA1J		
B	136431	TUERCA: BLOQUEO CENTRAL CON BRIDA HEX. M12 X 1.75-10		
C	30636	ARANDELA: PLANA ESTRECHA M12-STL-SOFT-AA1J		

679. El kit incluye todas las piezas enumeradas e instrucciones.

165 Resortes de flotación

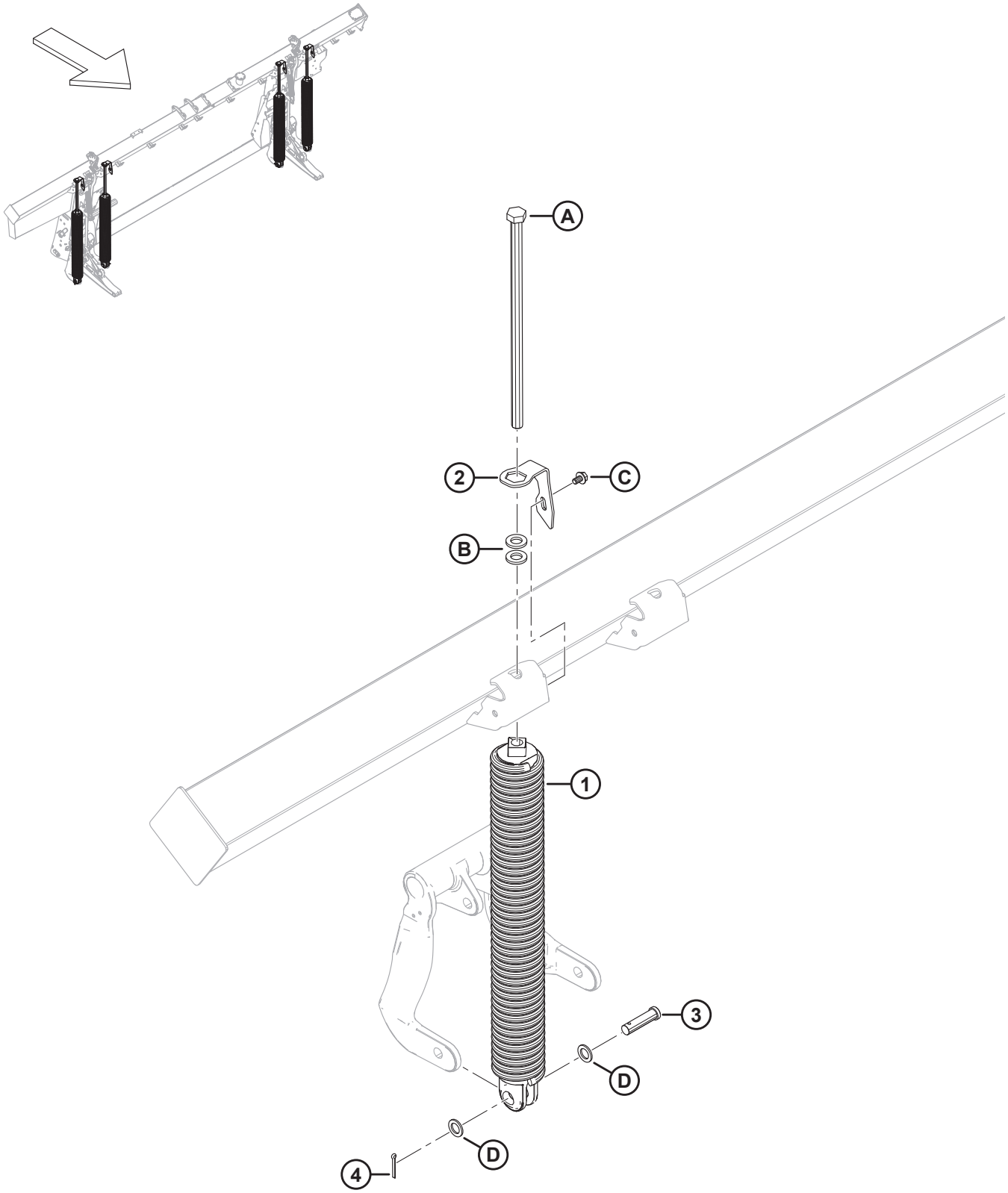

RESORTES DE FLOTACIÓN

Ref.	Número de pieza	Descripción	Cant.	Número de serie
1	308878	RESORTE: ENSAMBLE [680]		
	308879	RESORTE: ENSAMBLE PESADO [680]		
2	322668	BLOQUEO: RESORTE	4	
3	30463	PASADOR: HORQUILLA	4	
4	18608	PASADOR: CHAVETA 3/16 DIÁM. X 1.5 ZP	4	
A	136088	PERNO: CABEZA HEX. TFL M20 X 2.5 X 450 X SPCL-8.8-AA1J		
B	21540	ARANDELA: DURA ASTM F436 M20-340HV-AB2C		
C	136151	PERNO: CABEZA BRIDA HEX. TFL M10 X 1.5 X 16-8.8-AA1J		
D	1709	ARANDELA: PLANA		

680. Hay cuatro resortes en cada módulo de flotación, pero la combinación de resortes (MD n.º308878 y MD n.º308879) varía según el tamaño de la plataforma. Las plataformas con cuchilla simple FD225 y FD230 requieren 4 x 308878; las plataformas FD235 con cuchilla simple requieren 3 x 308878 y 1 x 308879 en el lado exterior izq.; las plataformas FD235 con cuchilla doble requieren 3 x 308878 y 1 x 308879 en el lado exterior der.; las plataformas con doble cuchilla y molinete doble FD240 requieren 3 x 308878 y 1 x 308879 en el lado exterior izq.; las plataformas FD240 con cuchilla doble y molinete doble, FD240 con cuchilla simple y molinete triple, FD240 con cuchilla doble y molinete triple, todas las plataformas FD241 y FD245 con cuchilla doble requieren 2 x 308878 en el lado interior y 2 x 308879 en el lado exterior; las plataformas con cuchilla doble FD250 requieren 3 x 308879 y 1 x 308878 en el lado interior izq.

166 Componentes de conexión y rellenador del módulo de flotación: Series FM200 a FD2 (2021 y anteriores)

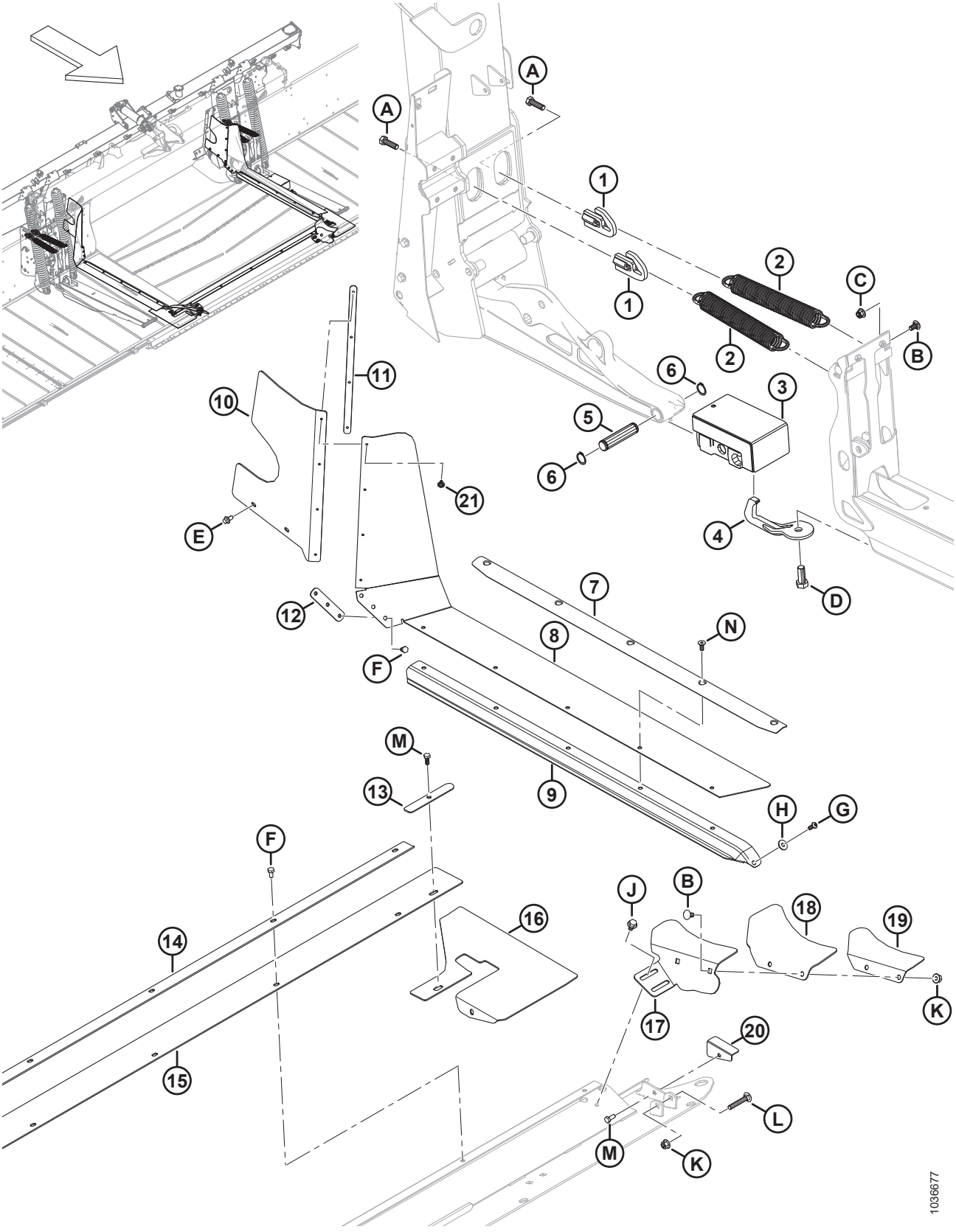

COMPONENTES DE CONEXIÓN Y RELLENADOR DEL MÓDULO DE FLOTACIÓN: SERIES FM200 A FD2 (2021 Y ANTERIORES)

Ref.	Número de pieza	Descripción	Cant.	Número de serie
1	322676	TENSOR DE RESORTE DE AJUSTE	4	–421189
2	340125	EXTENSIÓN DE RESORTE: AJUSTE DE PLATAFORMA	4	–421189
3	258703	BLOQUE DE GOMA FLEX.: ENSAMBLE	2	–421189
4	258876	GANCHO SEPARABLE	2	–421189
5	258318	PASADOR: PIVOTE	2	–421189
6	18898	ANILLO: RETENEDOR EXT.	4	–421189
7	337407	RETENEDOR: SELLO Y RELLENADOR	2	–421189
8	REF	RELLENADOR: PLATAFORMA MEDIA FLEX. LATERAL [681]	2	-421189
	347963	KIT: RELLENADOR MEDIO SUPERIOR [682]		–421189
9	REF	SELLO: PLATAFORMA DE ALIMENTACIÓN DE LONAS [683]	OP-CIO-NAL	–421189
10	328348	RELLENADOR: PARTE TRASERA SUPERIOR IZQ.	1	–421189
	328349	RELLENADOR: PARTE TRASERA SUPERIOR DER.	1	–421189
11	276770	PLACA: RETENEDOR DEL RELLENADOR	2	–421189
12	213713	RETENEDOR: RELLENADOR MECANIZADO	2	–421189
13	301127	PLACA: RETENEDOR DEL RELLENADOR	2	–421189
14	301126	RETENEDOR: RELLENADOR CENTRAL	1	–421189
15	295261	RELLENADOR: BANDEJA CENTRAL	1	–421189
16	295992	ALETA: BANDEJA DE ESQUINA FLEX.	2	–421189
17	337457	SOPORTE: RELLENADOR DE ESQUINA IZQ.	1	–421189
	337463	SOPORTE: RELLENADOR DE ESQUINA DER.	1	–421189
18	304040	ALETA: RELLENADOR DE ESQUINA	2	–421189
19	337456	RETENEDOR: RELLENADOR DE ESQUINA IZQ.	1	–421189
	337464	RETENEDOR: RELLENADOR DE ESQUINA DER.	1	–421189
20	276117	RETENEDOR: ALETA DE LA BANDEJA IZQ.	1	–421189
	276062	RETENEDOR: ALETA DE LA BANDEJA DER.	1	–421189
21	293053	REMACHE: POP	8	–421189
A	184669	PERNO: CABEZA HEX. M12 X 1.75 X 40-8.8-AA1J		
B	184657	PERNO: RHSSN M10 X 1.5 X 20-8.8-AA1J		
C	252807	TUERCA: HEX. RANURADA AUTOBLOCANTE M10 X 1.5-8-AA1J		
D	111528	PERNO: CABEZA HEX. TFL M16 X 2 X 40-8.8-AA1J		
E	136485	PERNO: CABEZA BRIDA HEX. TFL M8 X 1.25 X 16-8.8-AA1J		
F	50139	PERNO: CABEZA HEX. TFL M8 X 1.25 X 16-8.8-AA1J		
G	320176	TORNILLO: CABEZA REDONDA HUECA HEX. M8 X 1.25 X 20-10.9-AA1J		

681. Se ha reemplazado el rellenador medio de una sola pieza por un rellenador de dos piezas más grueso. Si reemplaza un rellenador medio de una sola pieza, solicite el kit de rellenador medio (MD n.º347963). El kit incluye todas las piezas requeridas para los lados izquierdo y derecho del módulo de flotación: dos rellenadores medios (MD n.º347500), dos rellenadores medios superiores (MD n.º347775), dos placas retenedoras (MD n.º347778) y remaches (MD n.º293053).
682. Incluye todas las piezas requeridas para los lados izquierdo y derecho del módulo de flotación: dos rellenadores medios (MD n.º347500), dos rellenadores medios superiores (MD n.º347775), dos placas retenedoras (MD n.º347778) y remaches (MD n.º293053).
683. Para piezas de servicio, consulte la Sección *187 (Opción) Rellenador de interfaz completa FM200: serie FD2, página 501*.

COMPONENTES DE CONEXIÓN Y RELLENADOR DEL MÓDULO DE FLOTACIÓN: SERIES FM200 A FD2 (2021 Y ANTERIORES)

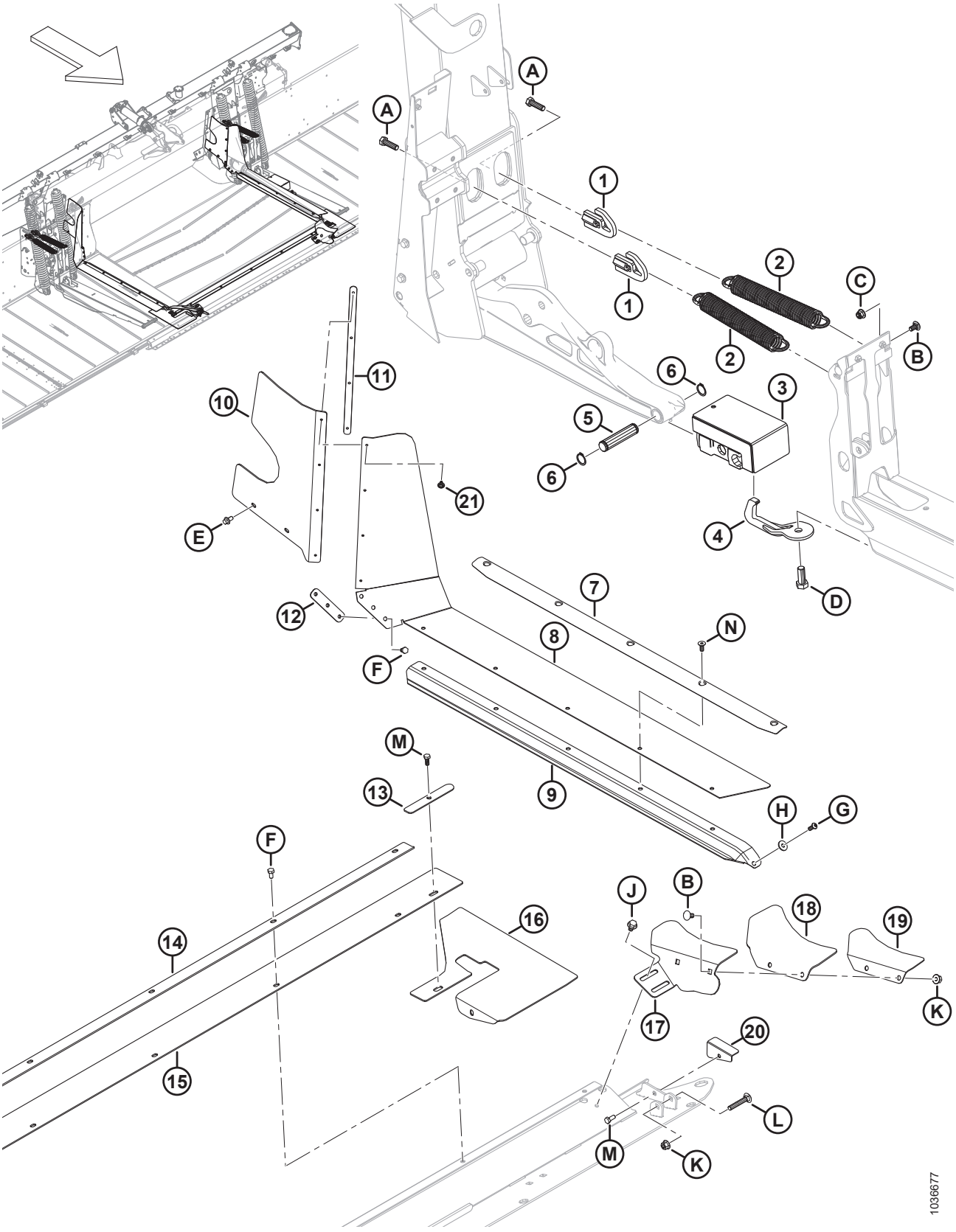

COMPONENTES DE CONEXIÓN Y RELLENADOR DEL MÓDULO DE FLOTACIÓN: SERIES FM200 A FD2 (2021 Y ANTERIORES)

Ref.	Número de pieza	Descripción	Cant.	Número de serie
H	184709	ARANDELA: PLANA GRANDE M8-200HV		
J	136231	PERNO: CABEZA HEX. SER CON BRIDA M10 X 1.5 X 16 X SPCL-8.8		
K	135799	TUERCA: BLOQUEO CENTRAL CON BRIDA HEX. M10 X 1.5-10		
L	136113	PERNO: RHSN M10 X 1.5 X 60-8.8-AA1J		
M	30715	PERNO: CABEZA HEX. TFL M8 X 1.25 X 20-8.8-AA1J		
N	136592	TORNILLO: CSK, CABEZA HUECA HEX. TFL M8 X 1.25 X 20-8.8-ZINC		

167 Componentes de conexión y rellenador del módulo de flotación: Series FM200 a FD2 (2022 y posteriores)

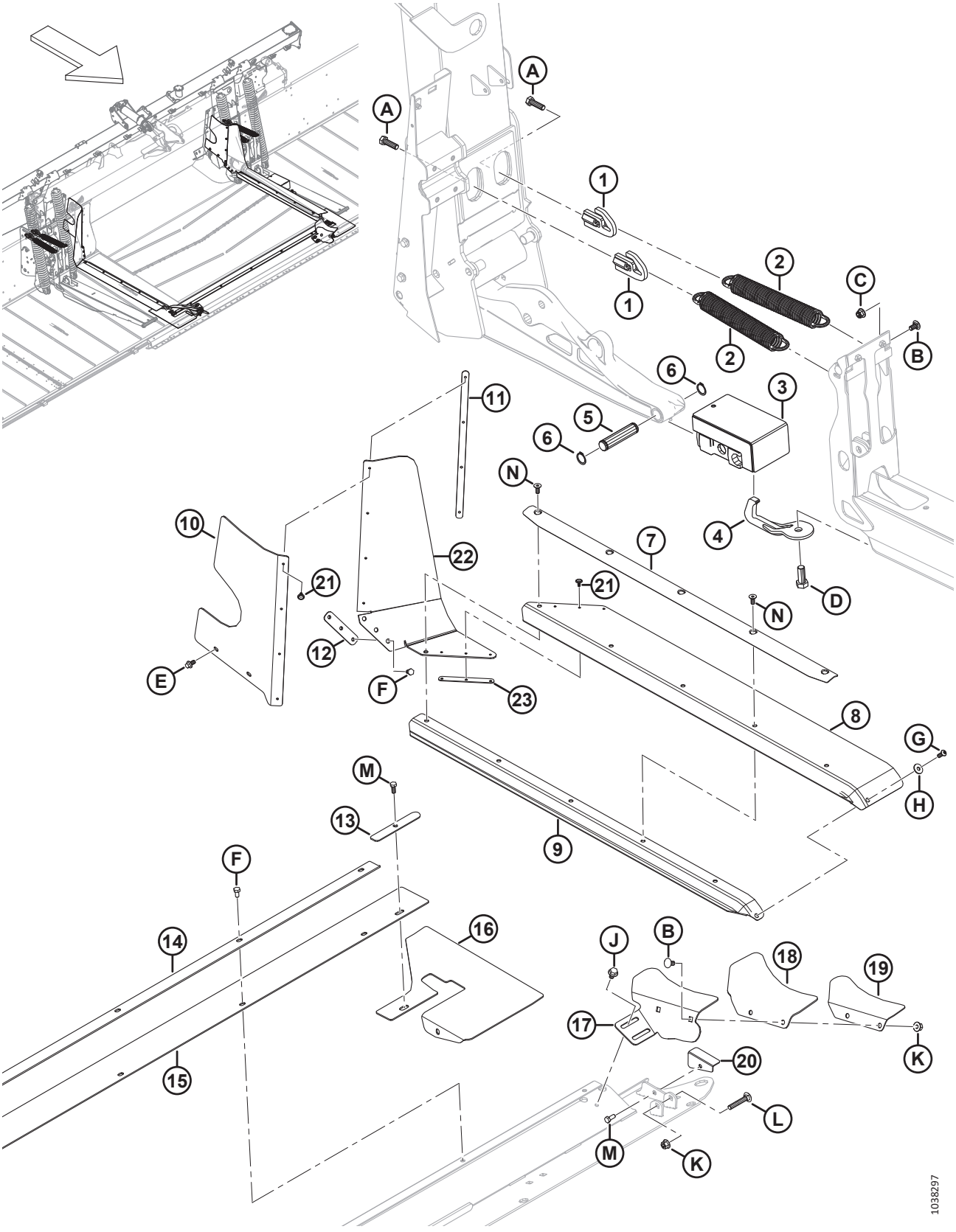

COMPONENTES DE CONEXIÓN Y RELLENADOR DEL MÓDULO DE FLOTACIÓN: SERIES FM200 A FD2 (2022 Y POSTERIORES)

Ref.	Número de pieza	Descripción	Cant.	Número de serie
1	322676	TENSOR DE RESORTE DE AJUSTE	4	421190–
2	340125	EXTENSIÓN DE RESORTE: AJUSTE DE PLATAFORMA	4	421190–
3	258703	BLOQUE DE GOMA FLEX.: ENSAMBLE	2	421190–
4	258876	GANCHO SEPARABLE	2	421190–
5	258318	PASADOR: PIVOTE	2	421190–
6	18898	ANILLO: RETENEDOR EXT.	4	421190–
7	337407	RETENEDOR: SELLO Y RELLENADOR	2	421190–
8	347500	RELLENADOR: LADO DE LA PLATAFORMA MEDIA	2	421190–
9	REF	SELLO: PLATAFORMA DE ALIMENTACIÓN DE LONAS [684]	OP-CIO-NAL	421190–
10	328348	RELLENADOR: PARTE TRASERA SUPERIOR IZQ.	1	421190–
	328349	RELLENADOR: PARTE TRASERA SUPERIOR DER.	1	421190–
11	276770	PLACA: RETENEDOR DEL RELLENADOR	2	421190–
12	213713	RETENEDOR: RELLENADOR MECANIZADO	2	421190–
13	301127	PLACA: RETENEDOR DEL RELLENADOR	2	421190–
14	301126	RETENEDOR: RELLENADOR CENTRAL	1	421190–
15	295261	RELLENADOR: BANDEJA CENTRAL	1	421190–
16	295992	ALETA: BANDEJA DE ESQUINA FLEX.	2	421190–
17	337457	SOPORTE: RELLENADOR DE ESQUINA IZQ.	1	421190–
	337463	SOPORTE: RELLENADOR DE ESQUINA DER.	1	421190–
18	304040	ALETA: RELLENADOR DE ESQUINA	2	421190–
19	337456	RETENEDOR: RELLENADOR DE ESQUINA IZQ.	1	421190–
	337464	RETENEDOR: RELLENADOR DE ESQUINA DER.	1	421190–
20	276117	RETENEDOR: ALETA DE LA BANDEJA IZQ.	1	421190–
	276062	RETENEDOR: ALETA DE LA BANDEJA DER.	1	421190–
21	293053	REMACHE: POP	14	421190–
22	347775	RELLENADOR: LADO DE LA PLATAFORMA MEDIA SUPERIOR	2	421190–
23	347778	PLACA: RETENEDOR DEL RELLENADOR	2	421190–
A	184669	PERNO: CABEZA HEX. M12 X 1.75 X 40-8.8-AA1J		
B	184657	PERNO: RHSSN M10 X 1.5 X 20-8.8-AA1J		
C	252807	TUERCA: HEX. RANURADA AUTOBLOCANTE M10 X 1.5-8-AA1J		
D	111528	PERNO: CABEZA HEX. TFL M16 X 2 X 40-8.8-AA1J		
E	136485	PERNO: CABEZA BRIDA HEX. TFL M8 X 1.25 X 16-8.8-AA1J		
F	50139	PERNO: CABEZA HEX. TFL M8 X 1.25 X 16-8.8-AA1J		
G	320176	TORNILLO: CABEZA REDONDA HUECA HEX. M8 X 1.25 X 20-10.9-AA1J		
H	184709	ARANDELA: PLANA GRANDE M8-200HV		
J	136231	PERNO: CABEZA HEX. SER CON BRIDA M10 X 1.5 X 16 X SPCL-8.8		
K	135799	TUERCA: BLOQUEO CENTRAL CON BRIDA HEX. M10 X 1.5-10		
L	136113	PERNO: RHSN M10 X 1.5 X 60-8.8-AA1J		

684. Para piezas de servicio, consulte la Sección *187 (Opción) Rellenador de interfaz completa FM200: serie FD2, página 501*.

COMPONENTES DE CONEXIÓN Y RELLENADOR DEL MÓDULO DE FLOTACIÓN: SERIES FM200 A FD2 (2022 Y POSTERIORES)

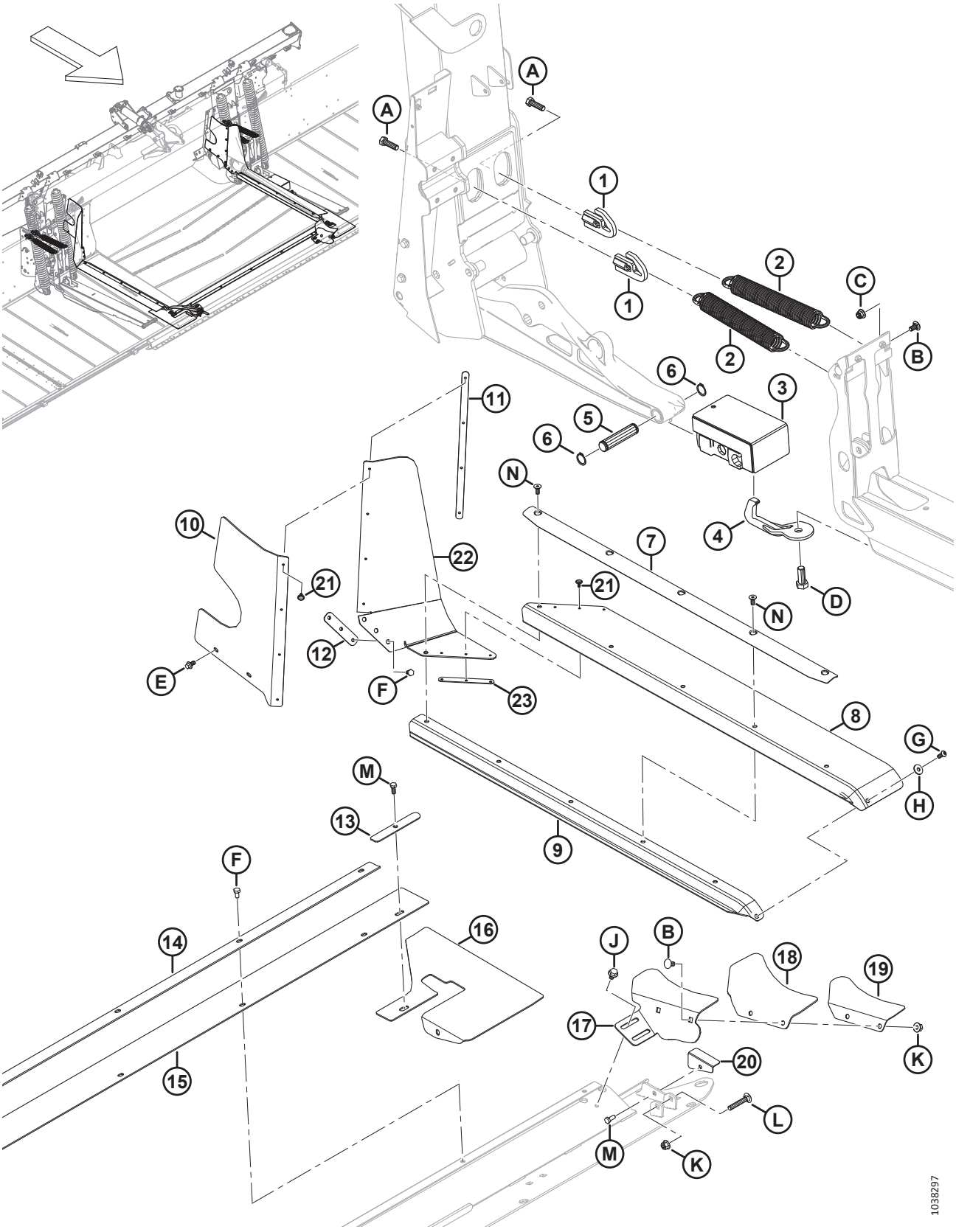

COMPONENTES DE CONEXIÓN Y RELLENADOR DEL MÓDULO DE FLOTACIÓN: SERIES FM200 A FD2 (2022 Y POSTERIORES)

Ref.	Número de pieza	Descripción	Cant.	Número de serie
M	30715	PERNO: CABEZA HEX. TFL M8 X 1.25 X 20-8.8-AA1J		
N	136592	TORNILLO: CSK, CABEZA HUECA HEX. TFL M8 X 1.25 X 20-8.8-ZINC		

168 Plataforma de alimentación: bastidor, clavijas de pivote y soporte frontal

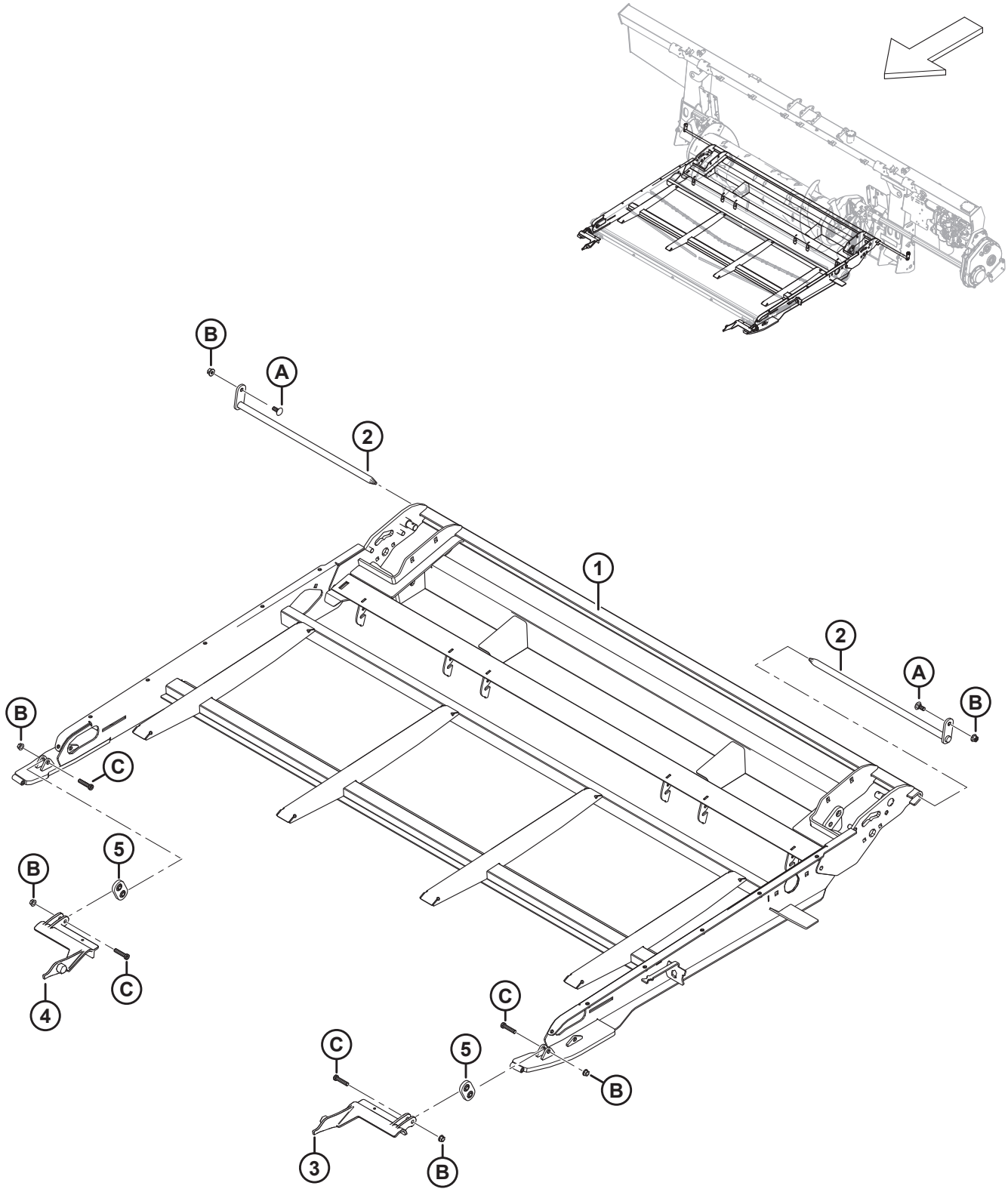

1036581

PLATAFORMA DE ALIMENTACIÓN: BASTIDOR, CLAVIJAS DE PIVOTE Y SOPORTE FRONTAL

Ref.	Número de pieza	Descripción	Cant.	Número de serie
	368380	ENSAMBLE: PLATAFORMA DE ALIMENTACIÓN [685]	1	
1	347665	CHASIS: SOPORTE, SOLDADURA DE PLATAFORMA DE ALIMENTACIÓN	1	
2	231368	PASADOR: PIVOTE DE LA PLATAFORMA	2	
3	213418	SOPORTE: UNIÓN DEL ADAPTADOR MECANIZADO IZQ.	1	
4	213419	SOPORTE: UNIÓN DEL ADAPTADOR MECANIZADO DER.	1	
5	308774	SOPORTE: ENSAMBLE DE GANCHO	2	
A	135785	PERNO: RHSN M10 X 1.5 X 25-8.8-AA1J		
B	135799	TUERCA: BLOQUEO CENTRAL CON BRIDA HEX. M10 X 1.5-10		
C	320358	TORNILLO: CABEZA HUECA HEX. M10 X 1.5 X 45-SPCL-8.8-ZINC		

685. Ensamble completo de la plataforma de alimentación. El ensamble no incluye pasadores de pivote (MD n.º231368) ni herramental relacionado, pero incluye todas las demás piezas mencionadas de la sección *168 Plataforma de alimentación: bastidor, clavijas de pivote y soporte frontal, página 455* a la sección *171 Plataforma de alimentación: bandejas y rellenadores, página 463*.

169 Plataforma de alimentación: lona

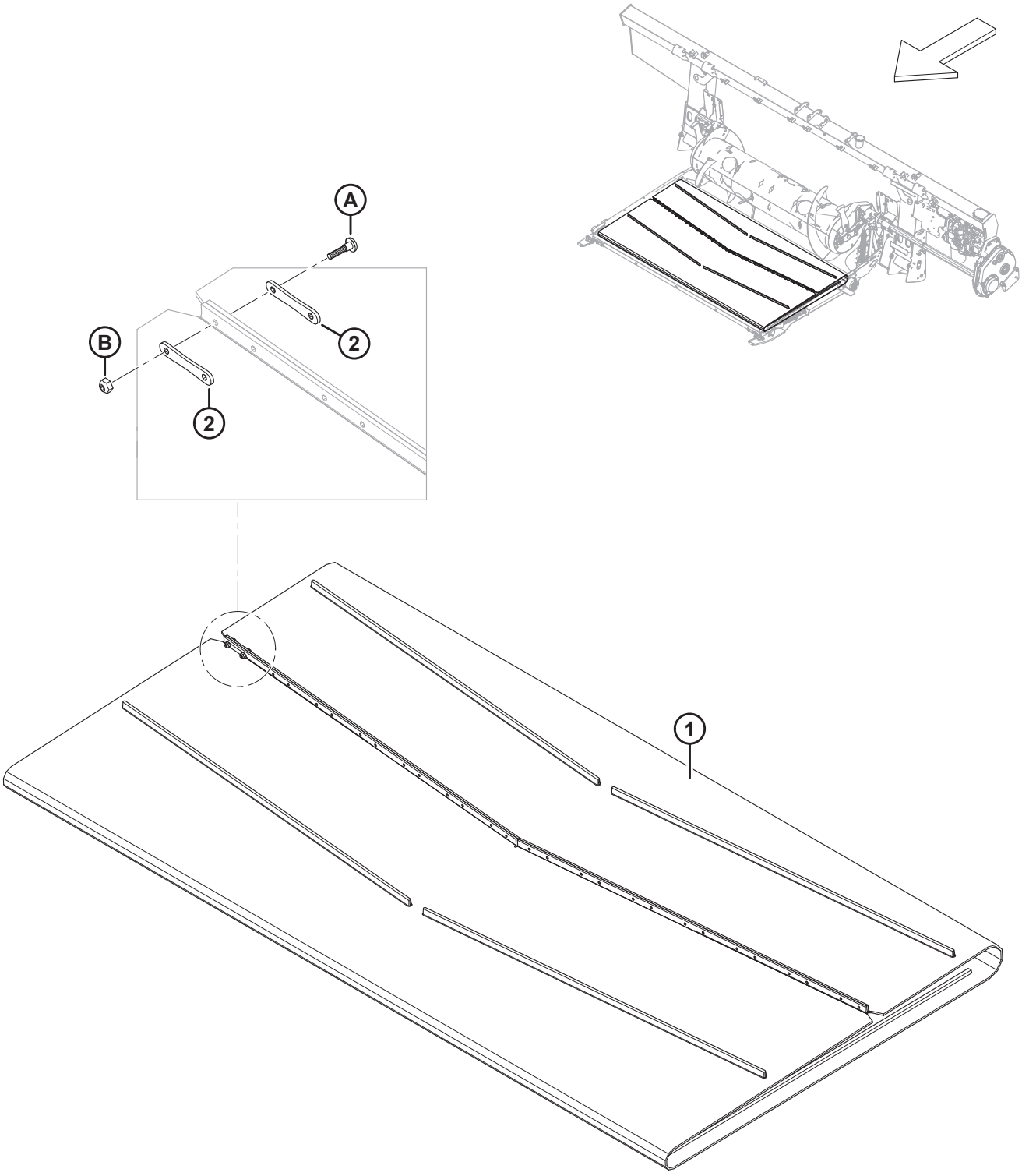

PLATAFORMA DE ALIMENTACIÓN: LONA

Ref.	Número de pieza	Descripción	Cant.	Número de serie
1	322555	LONA: 1988 MM (78.3 PULG.) ANCHO X 2205 MM LG	1	
2	130283	BANDA: CONECTOR DE LONA	28	
A	135630	TORNILLO: BHRN N.º 12-24 NC X 0.920 PULG. LG (CANTIDAD: 50)		
B	135626	TUERCA: N.º 12-24 NC (CANT. 50)		

170 Plataforma de alimentación: rodillo impulsor/de accionamiento y tensor

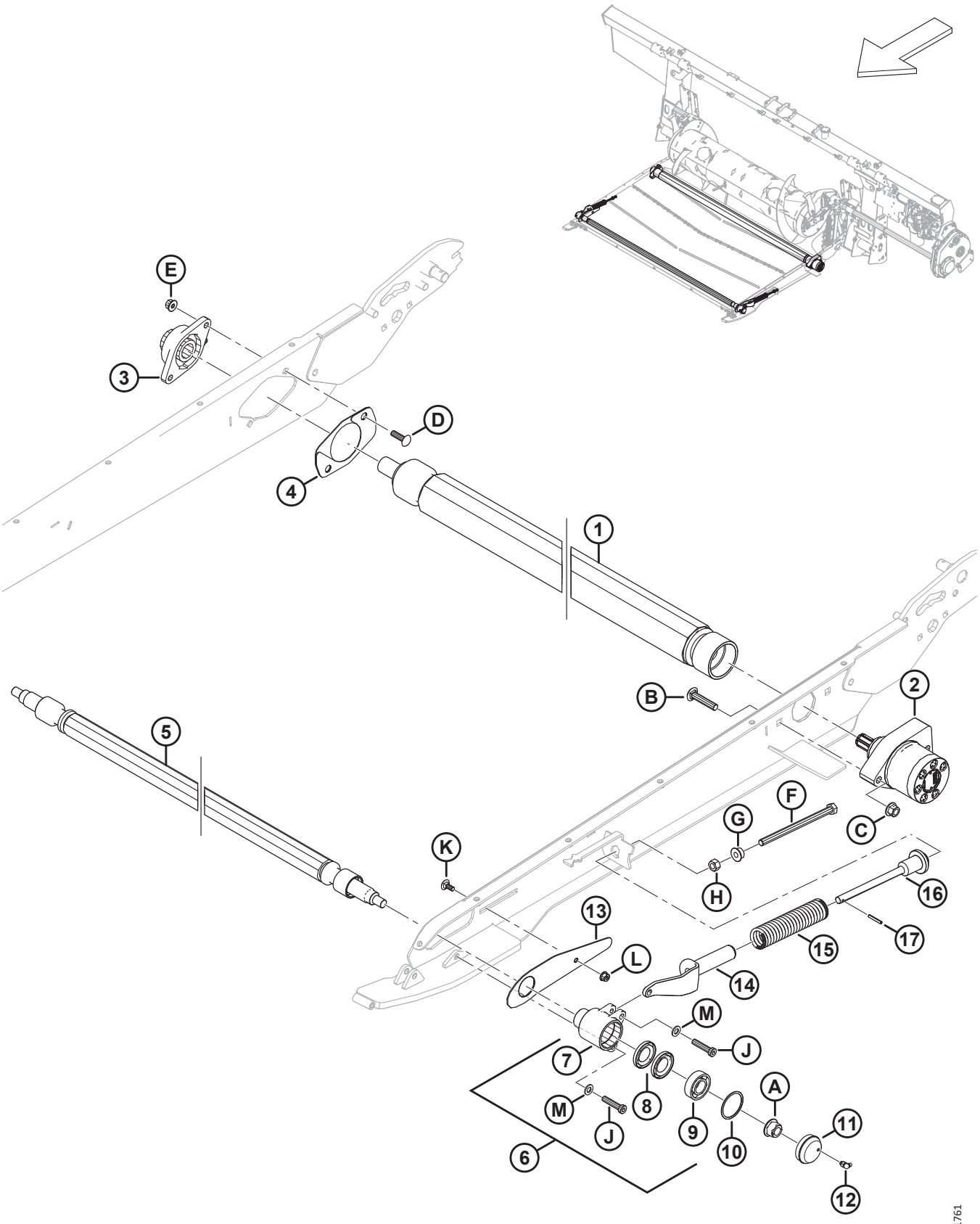

PLATAFORMA DE ALIMENTACIÓN: RODILLO IMPULSOR/DE ACCIONAMIENTO Y TENSOR

Ref.	Número de pieza	Descripción	Cant.	Número de serie
1	347483	RODILLO: MANDO, VULCANIZADO	1	
2	295853	MOTOR: HIDR.	1	
	245316	KIT DE SELLO		
3	347487	CARCASA: FL206 Y RODAMIENTO	1	
4	347553	KIT: CUBIERTA DEL RODILLO DE MANDO [686]	1	
5	295770	RODILLO: TENSOR	1	
6	368460	KIT: CUBO TENSOR CON INSTRUCCIONES (2024 Y POSTERIORES) [687]	2	
	335981	KIT: CARCASA TENSORA Y TAPA ANTIGRASA (2023 Y ANTERIORES) [688]	A/R	
7	335981	KIT: CARCASA TENSORA Y TAPA ANTIGRASA [689]	2	
8	100862	SELLO: ACEITE	4	
9	368457	KIT: RODAMIENTO CON INSTRUCCIONES [690]	2	
10	118011	ANILLO: RETENCIÓN, INTERNO	2	
11	357230	ENSAMBLE: TAPA ANTIPOLVO CON ACCESORIO (2024 Y POSTERIORES) [691]	2	
	133372	TAPA: ANTIPOLVO (2023 Y ANTERIORES) [692]	A/R	
12	21010	ACCESORIO: LUBRICANTE 90° 1/4-28 ROSCA AFIJADA [693]	2	
13	295766	CUBIERTA: RODILLO TENSOR	2	
14	328128	SOPORTE: FUNDICIÓN	2	
15	295407	RESORTE: COMPRESIÓN	2	
16	328143	SOPORTE: RESORTE MECANIZADO	2	
17	13617	PASADOR: RESORTE 3/16 DIÁM. X 1.25 LG	2	
A	152520	TUERCA: BLOQUEO TÉC. CON BRIDA HEX. M16 X 2-10-AA1J		
B	136308	PERNO: RHSSN M12 X 1.75 X 60-8.8-ZINC		
C	136431	TUERCA: BLOQUEO CENTRAL CON BRIDA HEX. M12 X 1.75-10		
D	136248	PERNO: RHSSN TFL M10 X 1.5 X 35-8.8-AA1J		

686. El kit incluye dos placas de cubierta (no se venden por separado).
687. El kit de carcasa tensora (MD n.º368460) se utiliza para dar servicio al ensamble de la carcasa tensora (artículo n.° 6) para máquinas del año 2024 y posteriores. El kit de carcasa tensora incluye una carcasa tensora (NSS), dos sellos de aceite (MD n.º100862), un rodamiento (MD n.º118185), un anillo de retención interno (MD n.º118011) e instrucciones. El kit NO incluye el accesorio de lubricación (MD n.º21010), la tapa antipolvo (NSS) ni los pernos de fijación (MD n.º135319).
688. El kit de carcasa tensora y tapa antigrasa (MD n.º335981) se utiliza para dar servicio al ensamble de la carcasa tensora (artículo n.° 6) para máquinas del año 2023 y anteriores. El kit incluye un ensamble de tapa antipolvo con accesorio (MD n.º357230), un kit de carcasa tensora (MD n.º368460) e instrucciones.
689. El kit de carcasa tensora y tapa antigrasa (MD n.º335981) también se utilizan para dar servicio a la carcasa tensora reemplazada MD n.º314474 (artículo n.º 7). El kit incluye un ensamble de tapa antipolvo con accesorio (MD n.º357230), un kit de carcasa tensora (MD n.º368460) e instrucciones.
690. El kit incluye un rodamiento de bola de 52 mm de diámetro exterior (NSS) e instrucciones.
691. El ensamble de tapa antipolvo con accesorio (MD n.º357230) se utiliza para dar servicio a máquinas del año 2024 y posteriores, o máquinas a las que se ha dado servicio con el kit de carcasa tensora y tapa antigrasa (MD n.º335981). El ensamble incluye una tapa antipolvo (NSS) y un accesorio de lubricación (MD n.º21010).
692. La tapa antipolvo (MD n.º133372) se utiliza para dar servicio a las máquinas del año 2023 y anteriores a las que NO se ha dado servicio con el kit de carcasa tensora y tapa antigrasa (MD n.º335981).
693. El accesorio lubricante se conecta con la carcasa tensora para máquinas del año 2023 y anteriores a las que NO se ha dado servicio con el kit de carcasa tensora y tapa antigrasa (MD n.º335981).

PLATAFORMA DE ALIMENTACIÓN: RODILLO IMPULSOR/DE ACCIONAMIENTO Y TENSOR

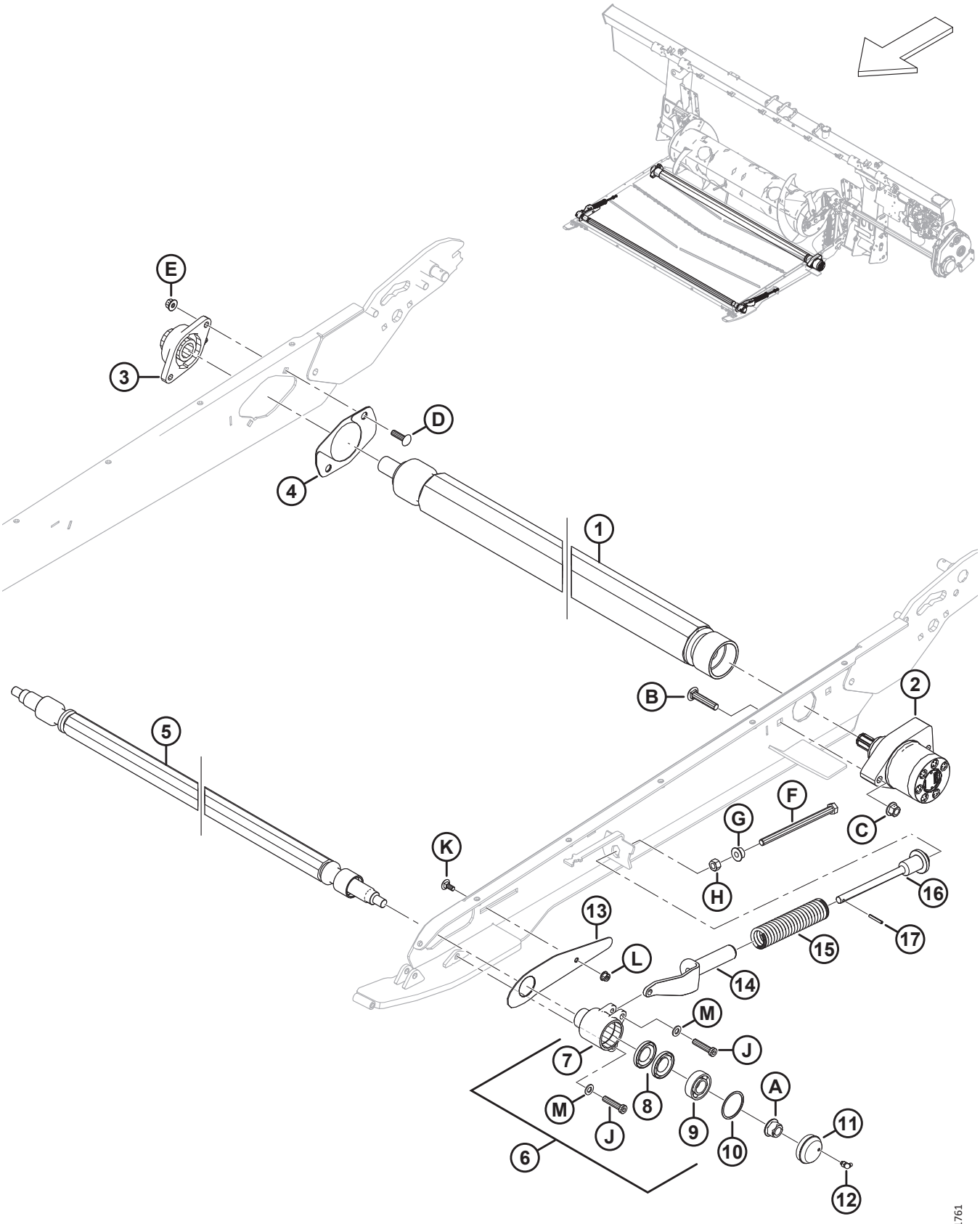

PLATAFORMA DE ALIMENTACIÓN: RODILLO IMPULSOR/DE ACCIONAMIENTO Y TENSOR

Ref.	Número de pieza	Descripción	Cant.	Número de serie
E	135799	TUERCA: BLOQUEO CENTRAL CON BRIDA HEX. M10 X 1.5-10		
F	252272	PERNO: CABEZA HEX. TFL M12 X 1.75 X 180-10.9-ZINC		
G	136036	TUERCA: BRIDA HEX. SM M12 X 1.75-8-AA1J		
H	184694	TUERCA: HEX. M12 X 1.75-8-AA1J		
J	320358	TORNILLO: CABEZA HUECA HEX. M10 X 1.5 X 45-SPCL-8.8-ZINC		
K	197171	PERNO: RHSN M8 X 1.25 X 20-8.8-ZINC		
L	135337	TUERCA: BLOQUEO CENTRAL CON BRIDA HEX. M8 X 1.25-8-AA1J		
M	184711	ARANDELA: PLANA REG M10-200HV-AA1J		

171 Plataforma de alimentación: bandejas y rellenadores

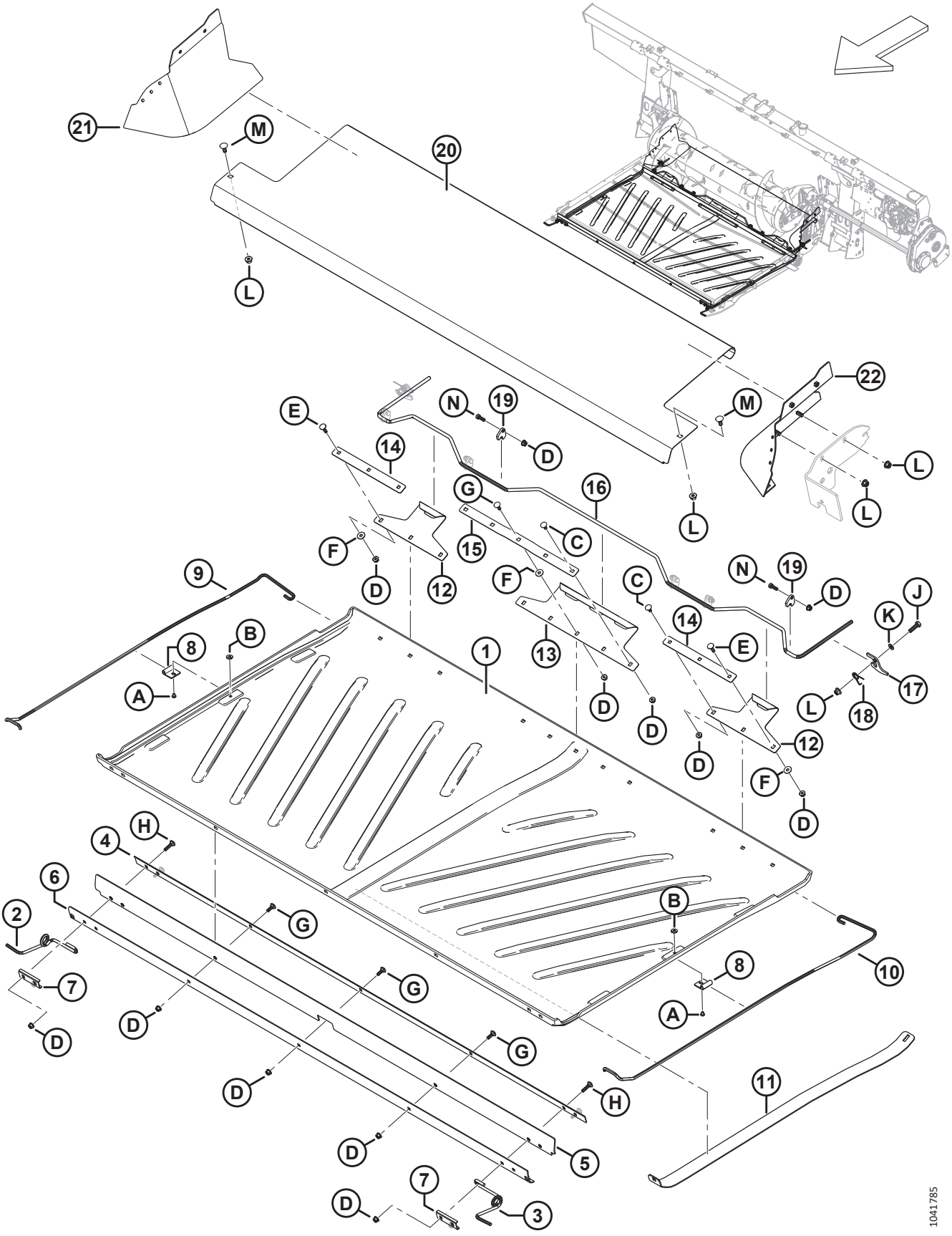

PLATAFORMA DE ALIMENTACIÓN: BANDEJAS Y RELLENADORES

Ref.	Número de pieza	Descripción	Cant.	Número de serie
1	360927	BANDEJA: PLATAFORMA DE ALIMENTACIÓN [694]	1	
2	347691	SOPORTE: RESORTE DELANTERO DE LA BANDEJA DER.	1	
3	347692	SOPORTE: RESORTE DELANTERO DE LA BANDEJA IZQ.	1	
4	295213	PLACA: BARRA DELANTERA INTERIOR	1	
5	295212	ALETA: BANDEJA DELANTERA	1	
6	295211	PLACA: BARRA DELANTERA EXTERIOR	1	
7	287939	RETENEDOR: RESORTE DELANTERO	2	
8	248833	RETENEDOR: RESORTE DE LA BANDEJA	2	
9	213634	SOPORTE: RESORTE DE LA BANDEJA DER.	1	
10	213633	SOPORTE: RESORTE DE LA BANDEJA IZQ.	1	
11	213635	SOPORTE: ELEVADOR DE BANDEJA	1	
12	240013	GANCHO: LADO TRASERO	2	
13	360924	GANCHO: CENTRAL TRASERO [695]	1	
14	231765	BARRA: GANCHO LATERAL	2	
15	360925	BARRA: GANCHO CENTRAL [696]	1	
16	240010	MANIJA: PESTILLO DE LA BANDEJA	1	
17	240254	SOPORTE: PESTILLO DE LA MANIJA DE LA BANDEJA	2	
18	159020	RESORTE: TORSIÓN	2	
19	248914	GUÍA: BLOQUEO DE LA PALANCA	6	
20	240264	BANDEJA: PLATAFORMA DE ALIMENTACIÓN DE ACERO INOXIDABLE	1	
21	335912	RELLENADOR: ESQUINA TRASERA DER.	1	
22	335891	RELLENADOR: ESQUINA TRASERA IZQ.	1	
A	252291	TORNILLO: CABEZA ALOMADA M6 X 1 X 8-8.8-AA1J		
B	252051	TUERCA: T M6		
C	197171	PERNO: RHSN M8 X 1.25 X 20-8.8-ZINC		
D	135337	TUERCA: BLOQUEO CENTRAL CON BRIDA HEX. M8 X 1.25-8-AA1J		
E	190752	PERNO: RHSN M8 X 1.25 X 30-8.8-AA1J		
F	184709	ARANDELA: PLANA GRANDE M8-200HV		
G	184648	PERNO: RHSN M8 X 1.25 X 25-8.8-AA1J		
H	136050	PERNO: RHSN M8 X 1.25 X 35-8.8-AA1J		
J	30628	PERNO: CABEZA HEX. M10 X 1.5 X 35-8.8-AA1J		
K	184711	ARANDELA: PLANA REG M10-200HV-AA1J		
L	135799	TUERCA: BLOQUEO CENTRAL CON BRIDA HEX. M10 X 1.5-10		
M	135785	PERNO: RHSN M10 X 1.5 X 25-8.8-AA1J		
N	184652	PERNO: CABEZA HEX. TFL M8 X 1.25 X 25-8.8-AA1J		

694. Se reemplaza la bandeja de la plataforma de alimentación MD n.º276681 por la bandeja de la plataforma de alimentación MD n.º360927. Solicite la bandeja MD n.º276681 hasta agotar stock; luego, solicite la bandeja MD n.º360927.

695. Se reemplaza el gancho central trasero MD n.º240012 por el gancho central trasero MD n.º360924. Solicite el gancho MD n.º240012 hasta agotar stock; luego, solicite el gancho MD n.º360924.

696. Se reemplaza la barra del gancho central MD n.º231766 por la barra del gancho central MD n.º360925. Solicite la barra MD n.º231766 hasta agotar stock; luego, solicite la barra MD n.º360925.

172 Hidráulico: conexión central y oscilación de la plataforma/ Avance-retroceso molinete

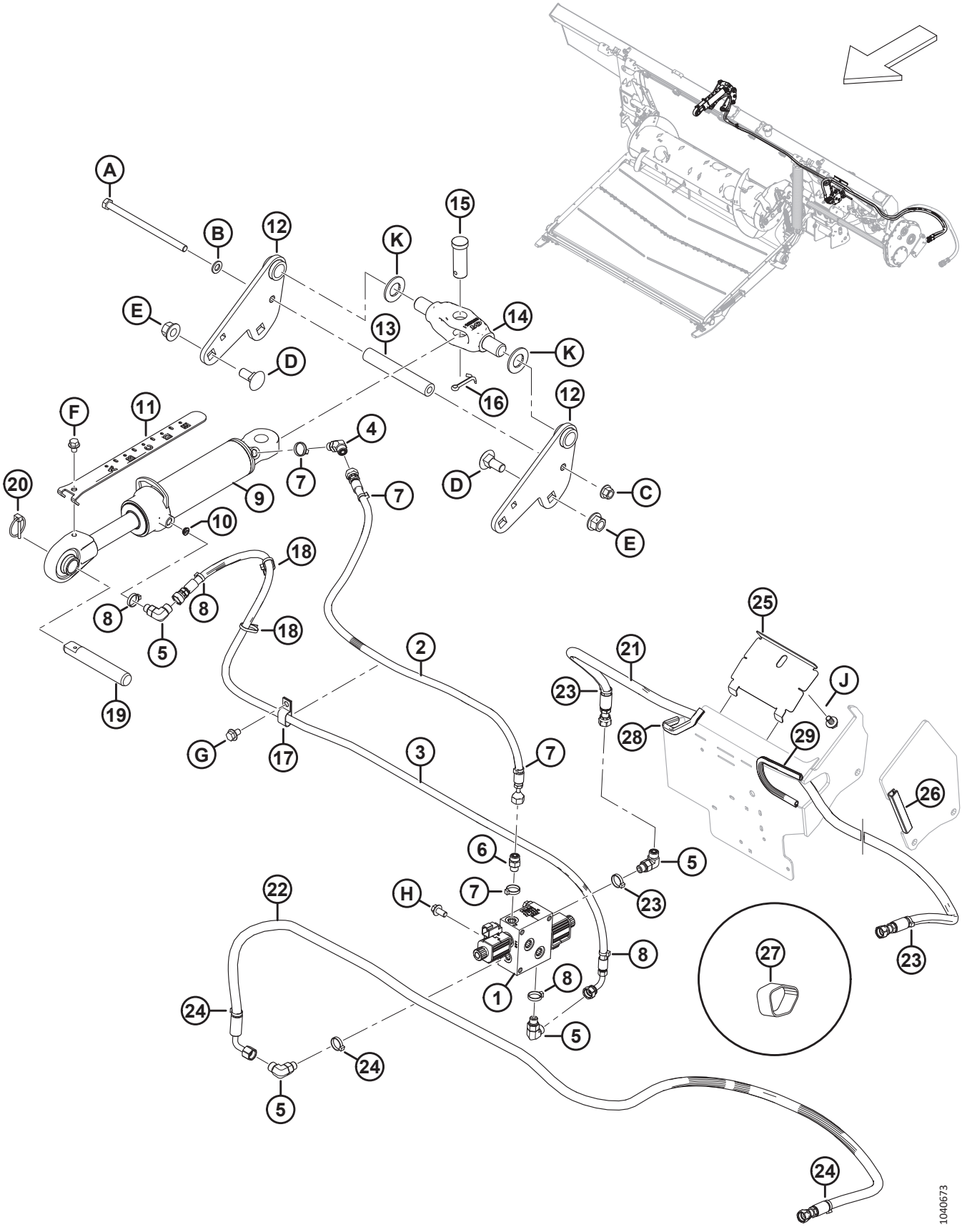

HIDRÁULICO: CONEXIÓN CENTRAL Y OSCILACIÓN DE LA PLATAFORMA/AVANCE-RETROCESO MOLINETE

Ref.	Número de pieza	Descripción	Cant.	Número de serie
1	322022	BLOQUE HIDRÁULICO: VÁLVULA SELECTORA (SV) [697]	1	
	213363	BLOQUE HIDRÁULICO: VÁLVULA SELECTORA (SV) [698]		
	287449	BOBINA: 12 V CC, 0.625 PULG.		
	287450	VÁLVULA: ASIENTO		
	287451	KIT DE SELLO		
2	314417	MANGUERA: HIDR., INCLINACIÓN HACIA ADELANTE	1	
3	314416	MANGUERA: HIDR., INCLINACIÓN HACIA ATRÁS	1	
4	136144	ACCESORIO: CODO DE 45° HIDR.	1	
	135865	O-RING: Ø1.78 X Ø9.25		
	50219	O-RING: Ø1.98 X Ø11.89		
5	136095	ACCESORIO: CODO DE 90° HIDR.	3	
	135865	O-RING: Ø1.78 X Ø9.25		
	50219	O-RING: Ø1.98 X Ø11.89		
6	135778	ACCESORIO: ADAPTADOR	1	
	135865	O-RING: Ø1.78 X Ø9.25		
	50219	O-RING: Ø1.98 X Ø11.89		
7	40703	SUJETADOR: BRIDA, AZUL	4	
8	40704	SUJETADOR: BRIDA, NARANJA	4	
9	308658	CILINDRO: ENLACE SUPERIOR, 193 CARRERAS	1	
	123978	KIT DE SELLO		
10	252692	RESTRICTOR: N.º 6 ORB X 0.035 PULG.	1	
11	314292	INDICADOR: INCLINACIÓN, 193 CARRERAS	1	
12	314645	SOLDADURA: ANCLAJE DE ENLACE SUPERIOR	2	
13	301318	TUBO: ESPACIADOR	1	
14	187660	PIVOTE: MECANIZADO	1	
15	135995	PASADOR: HORQUILLA	1	
16	18609	PASADOR: CHAVETA 1/4 DIÁM. X 2 ZP	1	
17	135234	ABRAZADERA: MANGUERA DOBLE AISLADA	1	
18	21763	SUJETADOR: BRIDA, NEGRO	2	
19	313734	CLAVIJA: UNIÓN CENTRAL	1	
20	102264	PASADOR: CLAVIJA 3/16 X 1 9/16 PULG.	1	
21	314397	MANGUERA: HIDR., MOLINETE AVANCE	1	
22	314399	MANGUERA: HIDR., MOLINETE RETROCESO	1	
23	49227	SUJETADOR: BRIDA, VERDE	3	
24	40702	SUJETADOR: BRIDA, ROJO	3	
25	347949	PANEL: SUJETADOR DE MANGUERA	1	

697. El bloque hidráulico incluye un bloque hidráulico de válvula selectora (MD n.º213363), un accesorio adaptador (MD n.º135778), tres accesorios de codo de 90° (MD n.º136095), un sujetador azul (MD n.º40703), un sujetador naranja (MD n.º40704), un sujetador rojo (MD n.º40702) y un sujetador verde (MD n.º49227).

698. El bloque hidráulico incluye dos válvulas de asiento (MD n.º287450) y dos bobinas (MD n.º287449).

HIDRÁULICO: CONEXIÓN CENTRAL Y OSCILACIÓN DE LA PLATAFORMA/AVANCE-RETROCESO MOLINETE

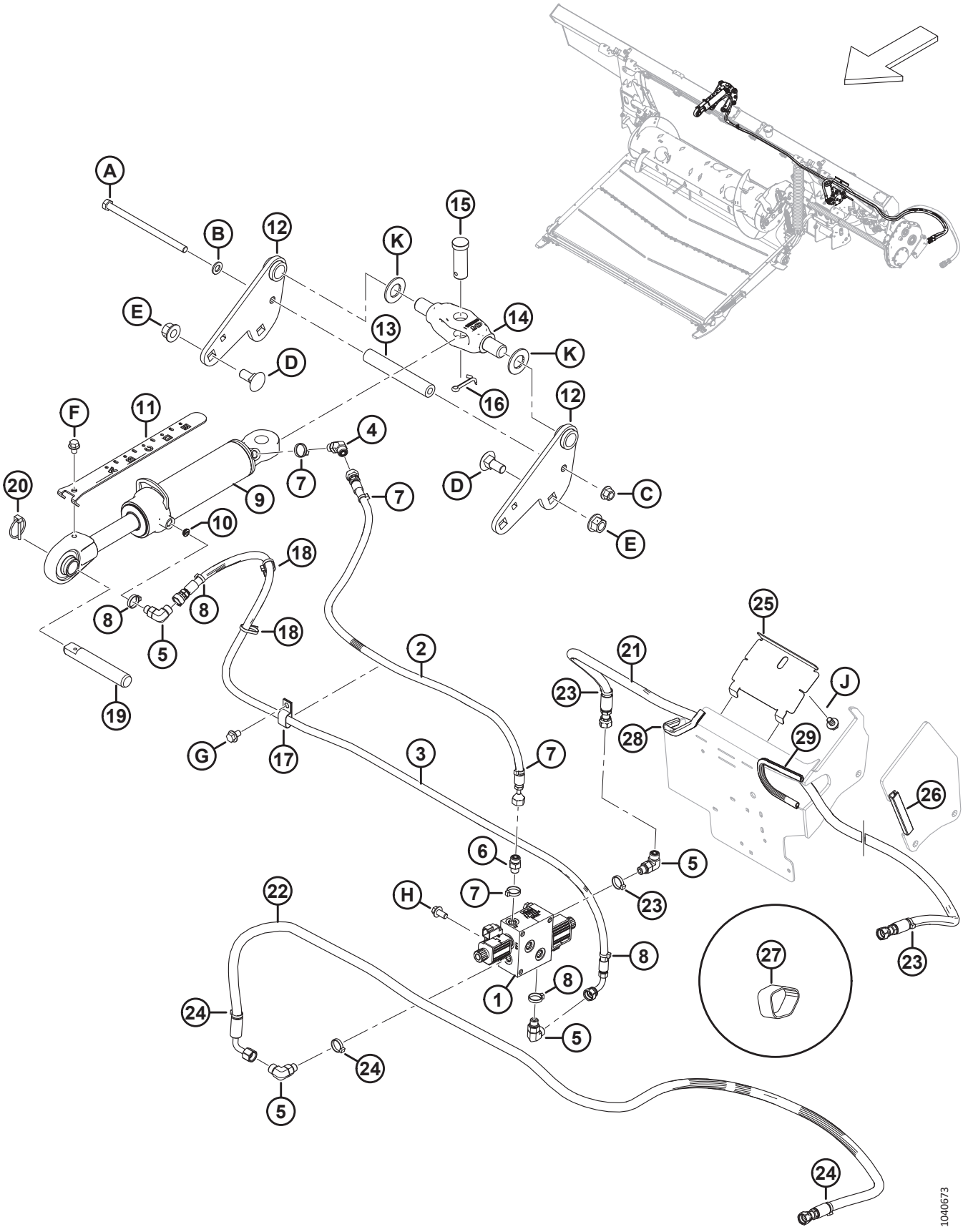

Ref.	Número de pieza	Descripción	Cant.	Número de serie
26	254183	SELLO: REBORDE	1	
27	295927	BANDA DE SUJECIÓN: 8 PULG. LG [699]	1	
28	133136	MOLDURA	1	
29	45427	MOLDURA: DER.	1	
A	152395	PERNO: CABEZA HEX. M12 X 1.75 X 200-10.9-AA3L		
B	184714	ARANDELA: PLANA REG M12-300HV		
C	136431	TUERCA: BLOQUEO CENTRAL CON BRIDA HEX. M12 X 1.75-10		
D	136755	PERNO: RHSN M16 X 2 X 40-8.8-AA1J		
E	136440	TUERCA: BLOQUEO CENTRAL CON BRIDA HEX. M16 X 2-10-AA1J		
F	30693	PERNO: CABEZA HEX. SER CON BRIDA 3/8-16 X 5 GR 5-AA1J		
G	136151	PERNO: CABEZA BRIDA HEX. TFL M10 X 1.5 X 16-8.8-AA1J		
H	152655	PERNO: CABEZA BRIDA HEX. M10 X 1.5 X 20-8.8-AA1J		
J	136151	PERNO: CABEZA BRIDA HEX. TFL M10 X 1.5 X 16-8.8-AA1J		
K	18603	ARANDELA: PLANA SAE 1 1/16 DE ID X 2.0 IN DE OD AA1J [700]		

699. La banda de sujeción se usa para proteger las mangueras de avance-retroceso del molinete (MD n.º314397, MD n.º314399).

700. También se utiliza en el extremo de la plataforma de la unión central en algunas plataformas del año 2022 y anteriores.

173 Hidráulica: plataforma de alimentación

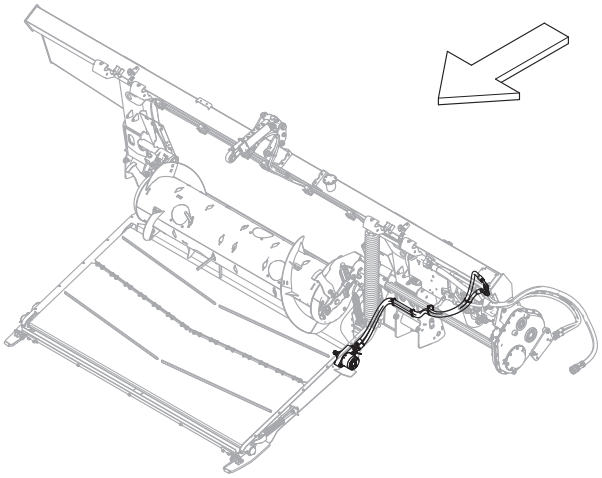

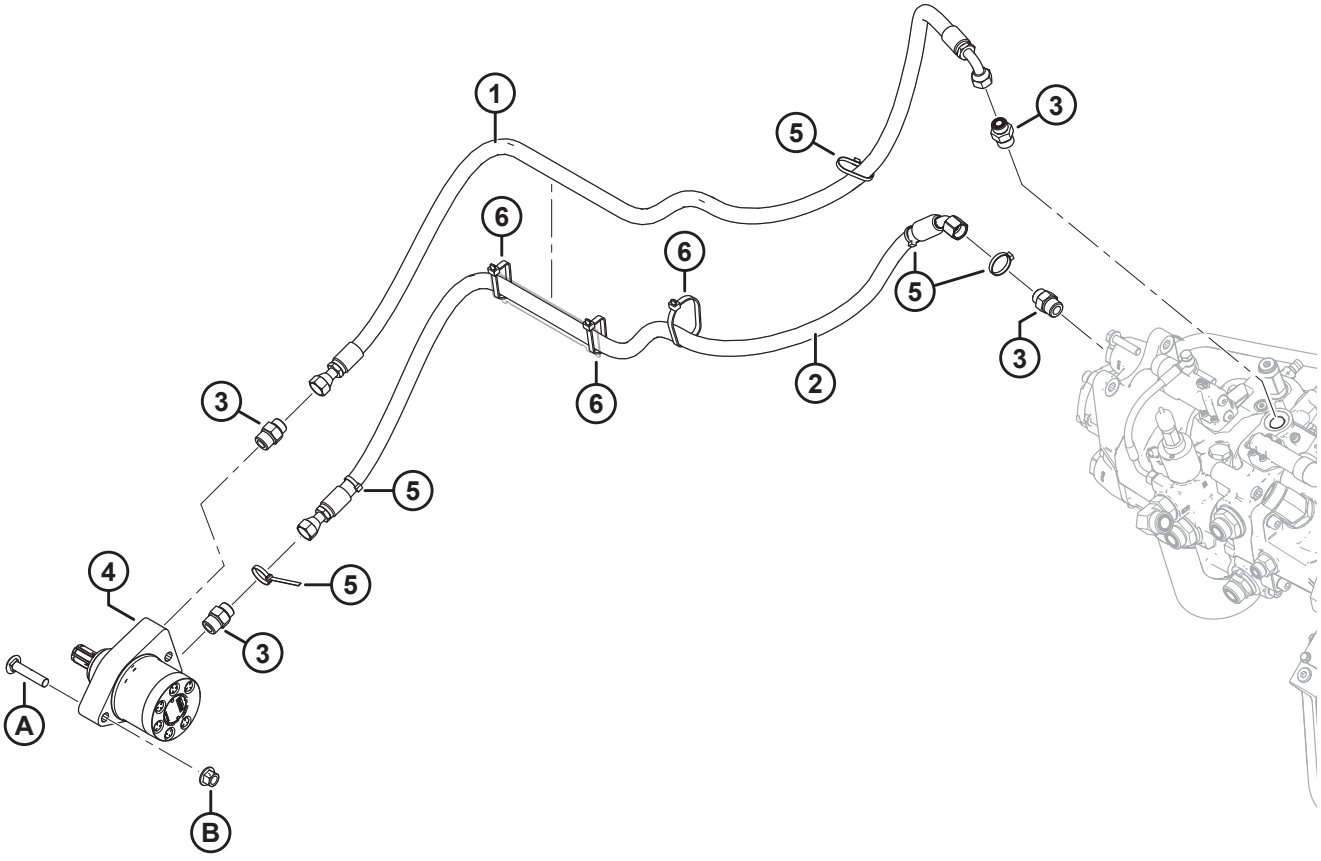

1032504

HIDRÁULICA: PLATAFORMA DE ALIMENTACIÓN

Ref.	Número de pieza	Descripción	Cant.	Número de serie
1	314396	MANGUERA: HIDR., RETORNO DE LA LONA DE ALIMENTACIÓN	1	
2	314395	MANGUERA: HIDR., PRESIÓN DE LA LONA DE ALIMENTACIÓN	1	
3	184463	ACCESORIO: ADAPTADOR HIDR.	4	
4	295853	MOTOR: HIDR. (PLATAFORMA DE ALIMENTACIÓN)	1	
	245316	KIT DE SELLO		
5	21763	SUJETADOR: BRIDA, NEGRO, 160 MM LG	5	
6	30753	SUJETADOR: BRIDA, NEGRO, 305 MM LG	3	
A	136308	PERNO: RHSSN M12 X 1.75 X 60-8.8-ZINC		
B	136431	TUERCA: BLOQUEO CENTRAL CON BRIDA HEX. M12 X 1.75-10		

174 Sistema hidráulico: succión y retorno

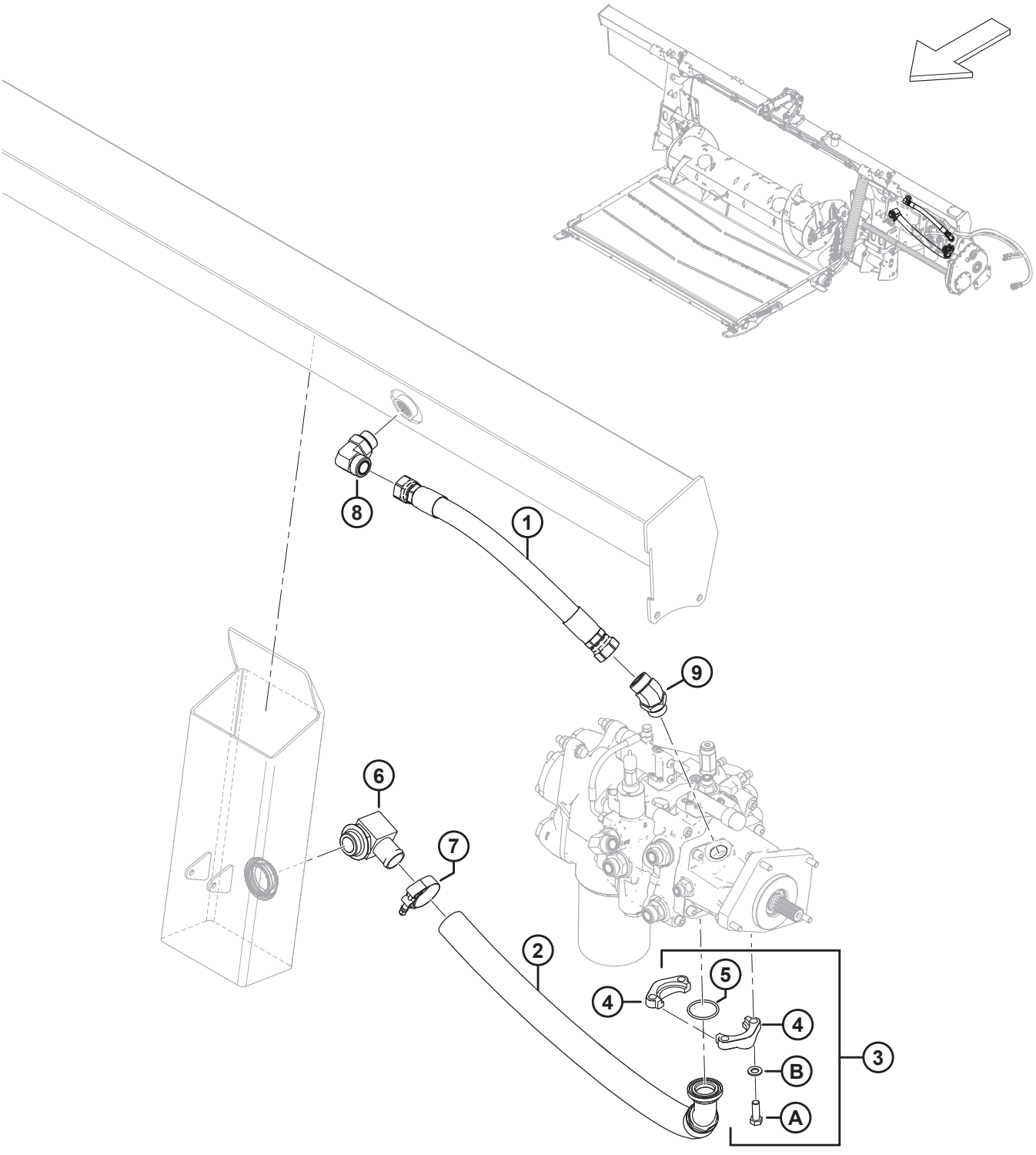

1032505

SISTEMA HIDRÁULICO: SUCCIÓN Y RETORNO

Ref.	Número de pieza	Descripción	Cant.	Número de serie
1	314402	MANGUERA: HIDR., RETORNO	1	
2	314389	MANGUERA: HIDR., SUCCIÓN	1	
3	314537	KIT: BRIDA DIVIDIDA 1.5 PULG. CD61-1 [701]	1	
4	136106	BRIDA: SEMIDIVIDIDA, 1,5 PULG.	2	
5	135400	O-RING: 3.53 X 47.22	1	
6	111545	ACCESORIO: ADAPTADOR DE CODO DE MANGUERA HIDR.	1	
7	245753	ABRAZADERA: PERNO T	1	
8	135734	ACCESORIO: CODO DE 90° HIDR.	1	
	50220	O-RING: Ø2.95 X Ø29.74		
	135554	O-RING: 1.78 X 23.52		
9	252814	ACCESORIO: CODO DE 45° HIDR.	1	
	135554	O-RING: 1.78 X 23.52		
	50220	O-RING: Ø2.95 X Ø29.74		
A	152730	PERNO: CABEZA HEX. TFL M12 X 1.75 X 35-10.9-AA1J		
B	184714	ARANDELA: PLANA REG M12-300HV		

701. El kit incluye dos bridas semidivididas de 1.5 pulgadas (MD n.º136106), un O-ring (MD n.º135400), cuatro pernos (MD n.º152730) y cuatro arandelas (MD n.º184714).

175 Sistema hidráulico: molinete doble, módulo de flotación a bloque hidráulico de plataforma

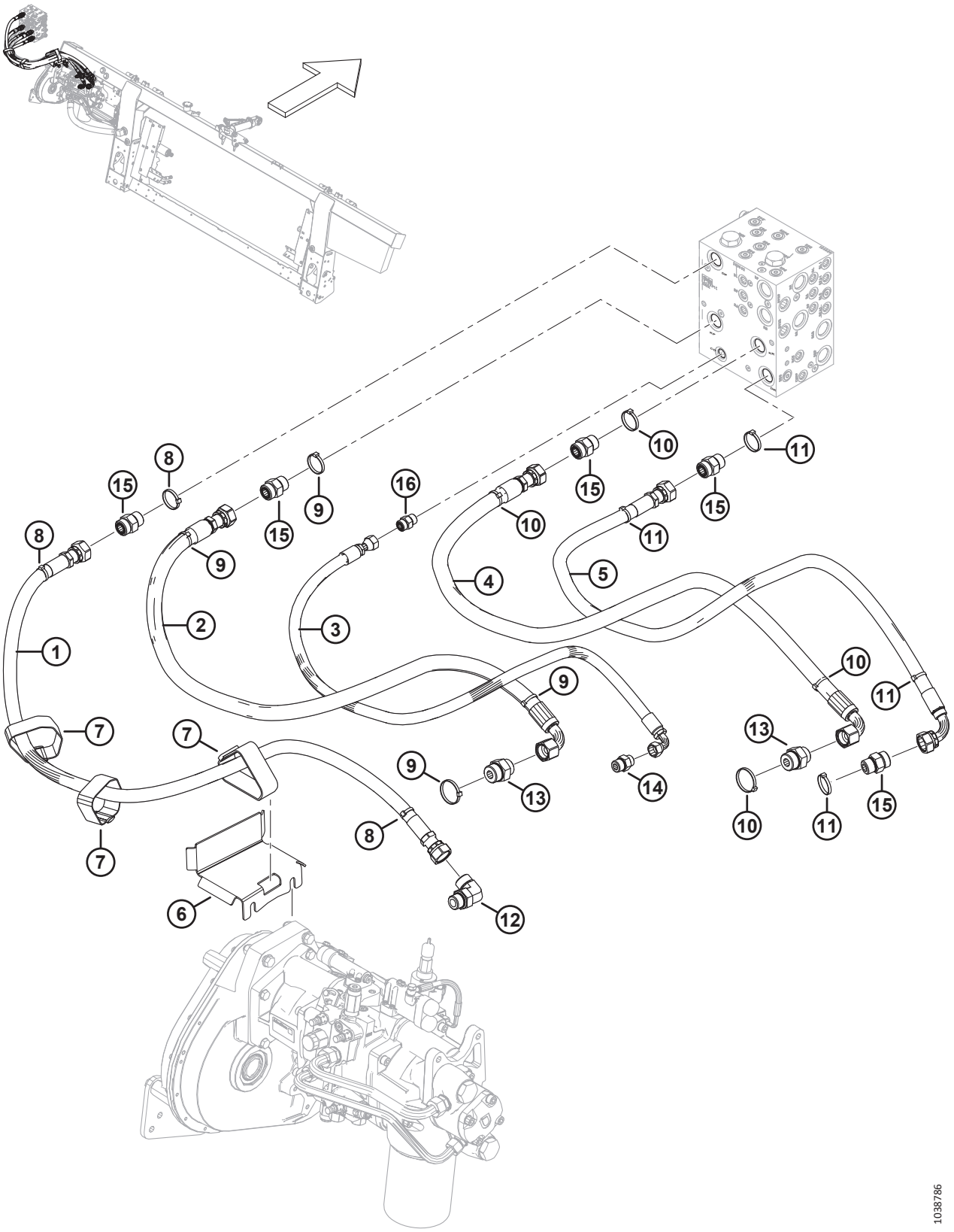

SISTEMA HIDRÁULICO: MOLINETE DOBLE, MÓDULO DE FLOTACIÓN A BLOQUE HIDRÁULICO DE PLATAFORMA

Ref.	Número de pieza	Descripción	Cant.	Número de serie
1	322256	MANGUERA: HIDR., SDP	1	
2	314391	MANGUERA: HIDR. KP	1	
3	314401	MANGUERA: HIDR. CD	1	
4	314392	MANGUERA: HIDR. KR	1	
5	314394	MANGUERA: HIDR., SDR	1	
6	335887	SUJETADOR: MANGUERA	1	
7	347969	BANDA DE SUJECIÓN: 16 PULG. LG	3	
8	49227	SUJETADOR: BRIDA, VERDE	3	
9	40704	SUJETADOR: BRIDA, NARANJA	4	
10	40703	SUJETADOR: BRIDA, AZUL	4	
11	40702	SUJETADOR: BRIDA, ROJO	4	
12	135821	ACCESORIO: CODO DE 90° HIDR.	1	
	30971	O-RING: Ø2.95 X Ø23.47		
	135868	O-RING: Ø1.78 X Ø18.77		
13	135789	ACCESORIO: ADAPTADOR	2	
	50220	O-RING: Ø2.95 X Ø29.74		
	135868	O-RING: Ø1.78 X Ø18.77		
14	184463	ACCESORIO: ADAPTADOR HIDR.	1	
	44210	O-RING: Ø2.46 X Ø19.18		
	135866	O-RING: Ø1.78 X Ø12.42		
15	135788	ACCESORIO: ADAPTADOR	5	
	30971	O-RING: Ø2.95 X Ø23.47		
	135868	O-RING: Ø1.78 X Ø18.77		
16	135780	ACCESORIO: ADAPTADOR	1	
	44209	O-RING: Ø2.21 X Ø16.36		
	135866	O-RING: Ø1.78 X Ø12.42		

176 Sistema hidráulico: molinete triple, módulo de flotación a bloque hidráulico de plataforma

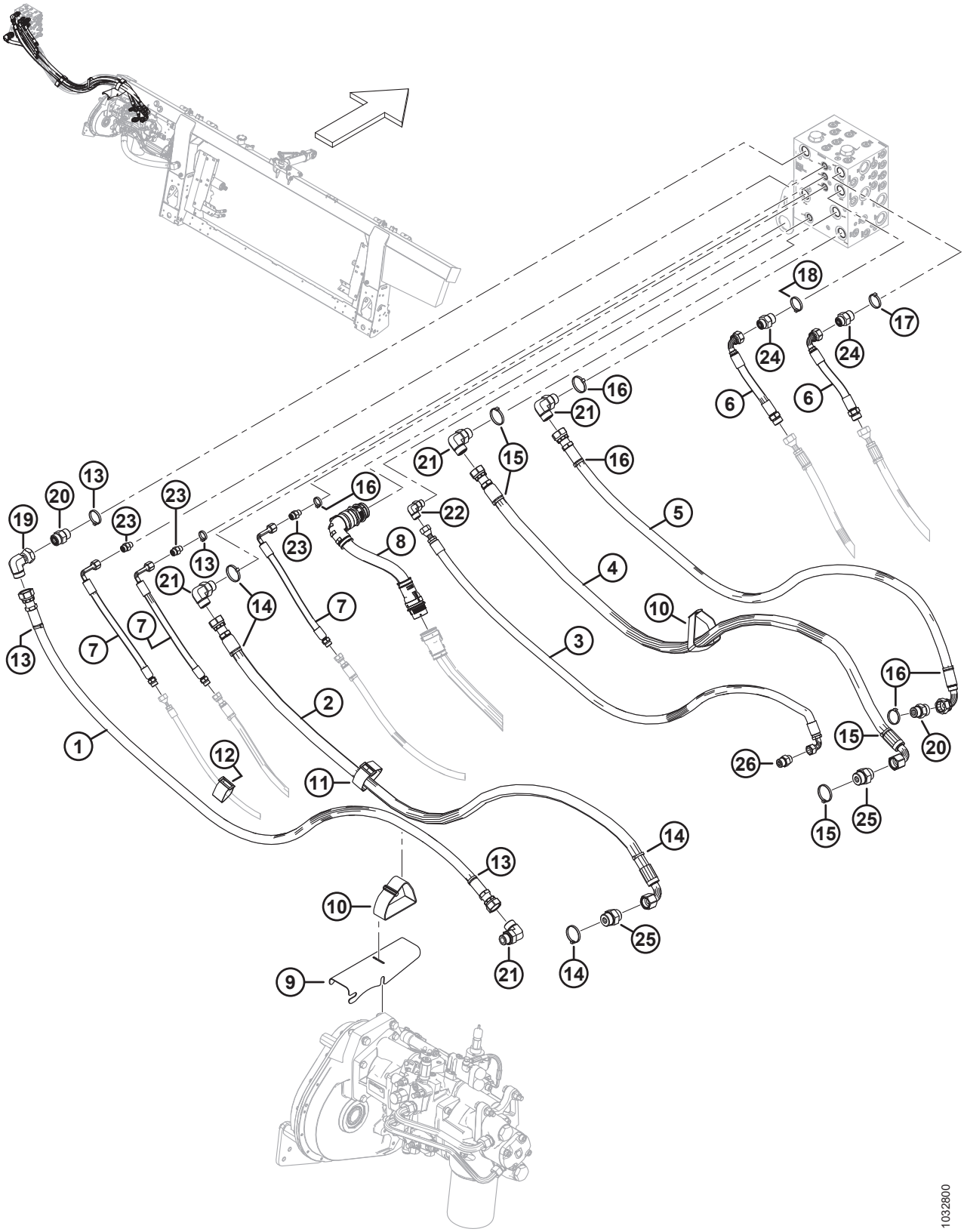

SISTEMA HIDRÁULICO: MOLINETE TRIPLE, MÓDULO DE FLOTACIÓN A BLOQUE HIDRÁULICO DE PLATAFORMA

Ref.	Número de pieza	Descripción	Cant.	Número de serie
1	314593	MANGUERA: HIDR., SDP ANCHA	1	
2	314591	MANGUERA: HIDR., KP ANCHA	1	
3	314595	MANGUERA: HIDR., CD ANCHA	1	
4	314592	MANGUERA: HIDR., KR ANCHA	1	
5	314594	MANGUERA: HIDR., SDR ANCHA	1	
6	314606	MANGUERA: HIDR., MANDO DEL MOLINETE EXT.	2	
7	314605	MANGUERA: HIDR., MOLINETE F/A/L EXT.	3	
8	335133	CABLEADO: BASTIDOR ANCHO EXT.	1	
9	314697	SOPORTE: MANGUERA	1	
10	347969	BANDA DE SUJECIÓN: 16 PULG. LG	2	
11	295927	BANDA DE SUJECIÓN: 8 PULG. LG	1	
12	135444	BANDA DE SUJECIÓN: 6 PULG. LG	1	
13	49227	SUJETADOR: BRIDA, VERDE	4	
14	40704	SUJETADOR: BRIDA, NARANJA	2	
15	40703	SUJETADOR: BRIDA, AZUL	2	
16	40702	SUJETADOR: BRIDA, ROJO	5	
17	49232	SUJETADOR: BRIDA, BLANCO	1	
18	40701	SUJETADOR: BRIDA, AMARILLO	1	
19	135888	ACCESORIO: CODO DE 90° HIDR.	1	
	135868	O-RING: Ø1.78 X Ø18.77		
20	135788	ACCESORIO: ADAPTADOR	2	
	30971	O-RING: Ø2.95 X Ø23.47		
	135868	O-RING: Ø1.78 X Ø18.77		
21	135821	ACCESORIO: CODO DE 90° HIDR.	4	
	30971	O-RING: Ø2.95 X Ø23.47		
	135868	O-RING: Ø1.78 X Ø18.77		
22	136220	ACCESORIO: CODO DE 90° HIDR.	1	
	44209	O-RING: Ø2.21 X Ø16.36		
	135866	O-RING: Ø1.78 X Ø12.42		
23	135778	ACCESORIO: ADAPTADOR	3	
	50219	O-RING: Ø1.98 X Ø11.89		
	135865	O-RING: Ø1.78 X Ø9.25		
24	135786	ACCESORIO: ADAPTADOR	2	
	30971	O-RING: Ø2.95 X Ø23.47		
	135867	O-RING: Ø1.78 X Ø15.60		
25	135789	ACCESORIO: ADAPTADOR	2	
	50220	O-RING: Ø2.95 X Ø29.74		
	135868	O-RING: Ø1.78 X Ø18.77		
26	184463	ACCESORIO: ADAPTADOR HIDR.	1	
	44210	O-RING: Ø2.46 X Ø19.18		
	135866	O-RING: Ø1.78 X Ø12.42		

177 Sistema eléctrico: base

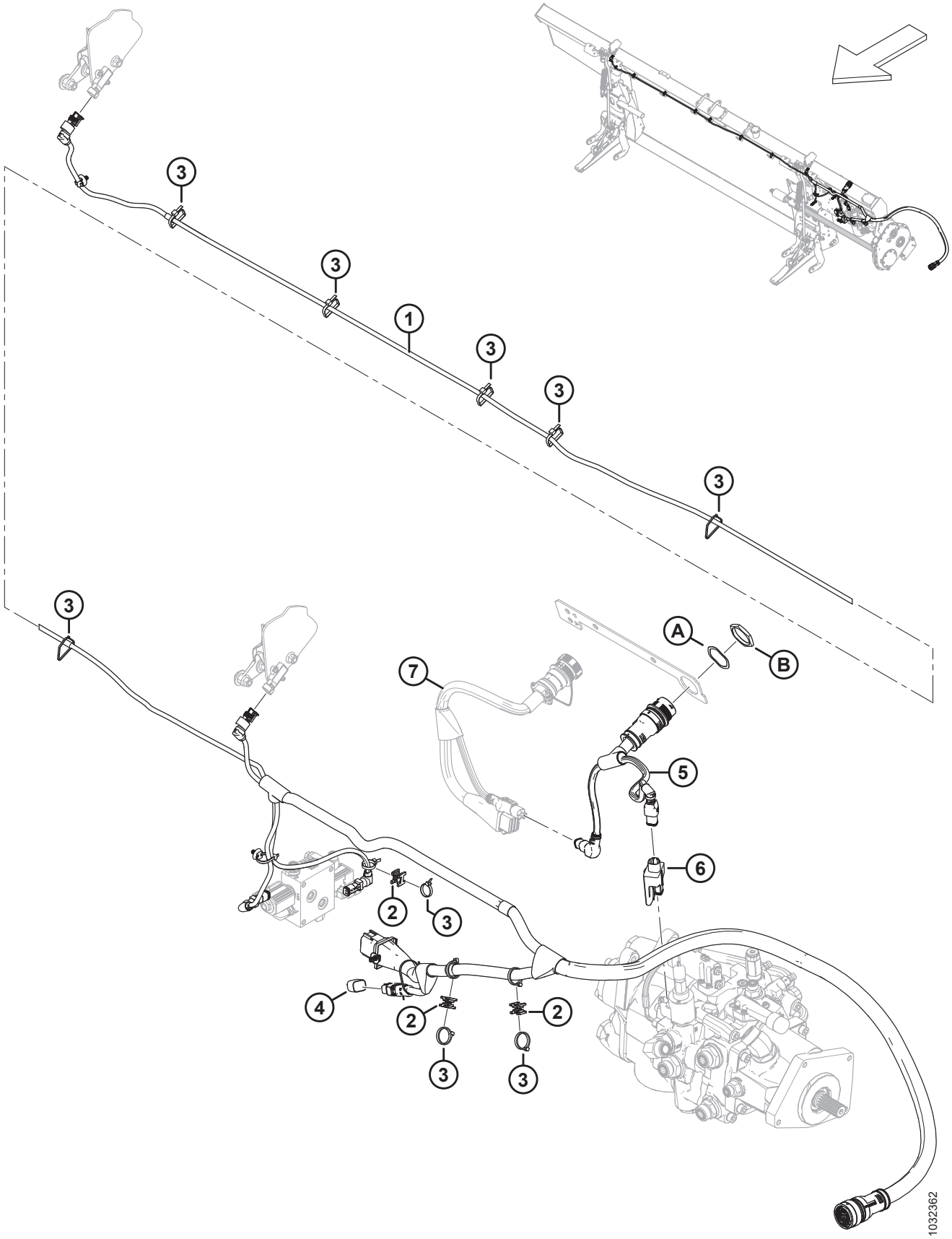

Ref.	Número de pieza	Descripción	Cant.	Número de serie
	B7196	KIT: TAPÓN DE INCLINACIÓN LATERAL [702]		
	B7489	KIT: TAPÓN AUTOMÁTICO DE ALTURA DE LA PLATAFORMA [703]		
	B7490	KIT: TAPÓN DE INCLINACIÓN DE PASO [704]		
1	328089	CABLEADO: PRINCIPAL [705]	1	
	136655	SUJETADOR: CLIP RÁPIDO MT CON AMARRE		
2	134442	ESPACIADOR: MONTURA DE PIVOTE DOBLE	3	
3	21763	SUJETADOR: BRIDA, NEGRO	A/R	
4	328318	TAPÓN: CONFIG. DE FLOTACIÓN 2 SENSORES (INCLINACIÓN LATERAL) [706]	OP-CIO-NAL	
	328560	TAPÓN: CONFIG. DE FLOTACIÓN 1 SENSOR (ALTURA AUTOMÁTICA DE LA PLATAFORMA) [706]	OP-CIO-NAL	
	323698	TAPÓN: INCLINACIÓN, PASO [706]	OP-CIO-NAL	
5	322383	CABLEADO: ADAPTADOR DE FM200	1	
6	328411	MÓDULO: MANDO DE VÁLVULA	1	
7	REF	CABLEADO: KIT DE COMPLECIÓN [707]		
A	134730	ARANDELA: BLOQUEO, HDP 20, TAMAÑO 24		
B	134728	TUERCA: PANEL, HDP 20, TAMAÑO 24		

702. El kit incluye un tapón de inclinación lateral (MD n.º328318) e instrucciones. Los kits están disponibles solo a través de Whole Goods.
703. El kit incluye un tapón automático de altura de la plataforma (MD n.º328560) e instrucciones. Los kits están disponibles solo a través de Whole Goods.
704. El kit incluye un tapón de inclinación de paso (MD n.º323698) e instrucciones. Los kits están disponibles solo a través de Whole Goods.
705. El cableado viene completo con todos los clips rápidos (MD n.º136655) adjuntos.
706. El tapón de flotación varía según el modelo de cosechadora y el kit de compleción eléctrico requerido. Para identificar el tapón de flotación correcto, consulte la sección de compleción eléctrica de su cosechadora en particular.
707. El cableado varía según el modelo de cosechadora y el kit de compleción eléctrico requerido. Para conocer los números de las piezas del cableado, consulte la sección de compleción eléctrica de su cosechadora en particular.

178 Sistema eléctrico: FM200 para cabina de cosechadora

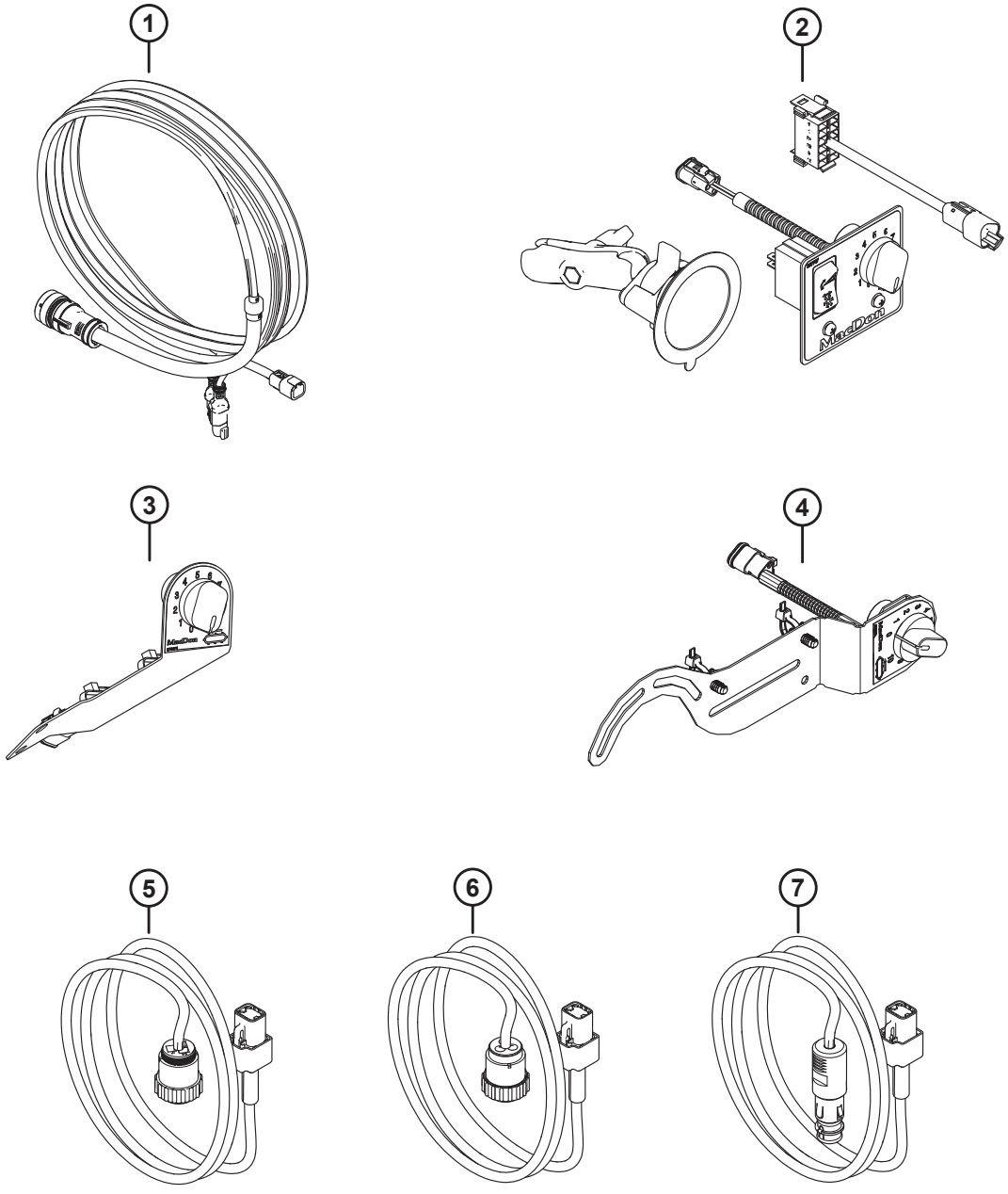

1041869

Ref.	Número de pieza	Descripción	Cant.	Número de serie
	B7048	KIT: FM2 INCLINACIÓN Y CONTROL SD, GENÉRICO [708]		
	B7431	KIT: CONTROL, VELOCIDAD DE LA LONA LATERAL, CNH [709]		
	B7506	KIT: CONTROLES EN CABINA CNH PRE-MY19 [710]		
	B7052	KIT: CABLEADO DE ALIMENTACIÓN DE CABINA, JD/AUX [711]		
1	328549	KIT: CONTROL DE LA CABINA [712]		
2	328550	KIT: CONTROL DE INCLINACIÓN Y LONA LATERAL (GENÉRICO) [713]		
	314076	CABLEADO: INTERRUPTOR OSCILANTE DE CABINA EXT.		
	287859	BASE: VENTOSA CON BRAZO		
	NSS	PANEL DE CONTROL: ICSDSC, GENÉRICO [714]		
	213459	POTENCIÓMETRO: 5K [715]		
	109773	PERILLA: PLÁSTICO [715]		
3	NSS	KIT: CONTROL DE LONA LATERAL, CNH (2023 Y ANTERIORES) [716]		
	NSS	PANEL DE CONTROL, ICSDSC, CNH (2023 Y ANTERIORES) [717]		
	213459	POTENCIÓMETRO: 5K [715]		
	109773	PERILLA: PLÁSTICO [715]		
	21763	SUJETADOR: BRIDA, NEGRO		

708. El kit genérico FM2 de inclinación y de control de lona lateral (MD n.ºB7048) incluye el kit de inclinación y control de lona lateral (MD n.º328550). Los kits están disponibles solo a través de Whole Goods.
709. El kit de control de velocidad de la lona lateral CNH (MD n.ºB7431) incluye el kit de control de velocidad de la lona lateral (MD n.º357945). Los kits están disponibles solo a través de Whole Goods.
710. El kit de controles en cabina CNH Pre-MY19 (MD n.ºB7506) se utiliza para las cosechadoras CNH del año 2018 y anteriores, e incluye el ensamble de bolsa CNH (MD n.º284900).
711. El kit de cableado de alimentación de cabina Bosch/Aux (MD n.ºB7052) incluye el kit de alimentación de cabina Bosch/Aux (MD n.º328555). Los kits están disponibles solo a través de Whole Goods.
712. El kit incluye un cableado de control de la cabina de la cosechadora (NSS) e instrucciones.
713. El kit incluye un cableado de interruptor oscilante (MD n.º314076), una base de ventosa con brazo (MD n.º287859), un panel de control (NSS) e instrucciones.
714. El panel de control genérico (NSS) incluye el panel genérico (MD n.º287944), un interruptor oscilante (MD n.º287797), una base de montaje para bolas (MD n.º287749), dos tornillos (MD n.º136313) y dos tuercas (MD n.º320390).
715. El potenciómetro y la perilla de plástico son piezas de servicio para el panel de control.
716. El kit de control de lona lateral CNH (MD n.º328551) se ha reemplazado por el kit de control (MD n.º357945). Para dar servicio al kit reemplazado, solicite el kit de control de velocidad de lona lateral (MD n.º357945).
717. El panel de control ICSDSC CNH (MD n.º276671) se ha reemplazado por el kit (MD n.º357945). Para dar servicio al panel de control reemplazado, solicite el kit de control de velocidad de lona lateral (MD n.º357945).

SISTEMA ELÉCTRICO: FM200 PARA CABINA DE COSECHADORA

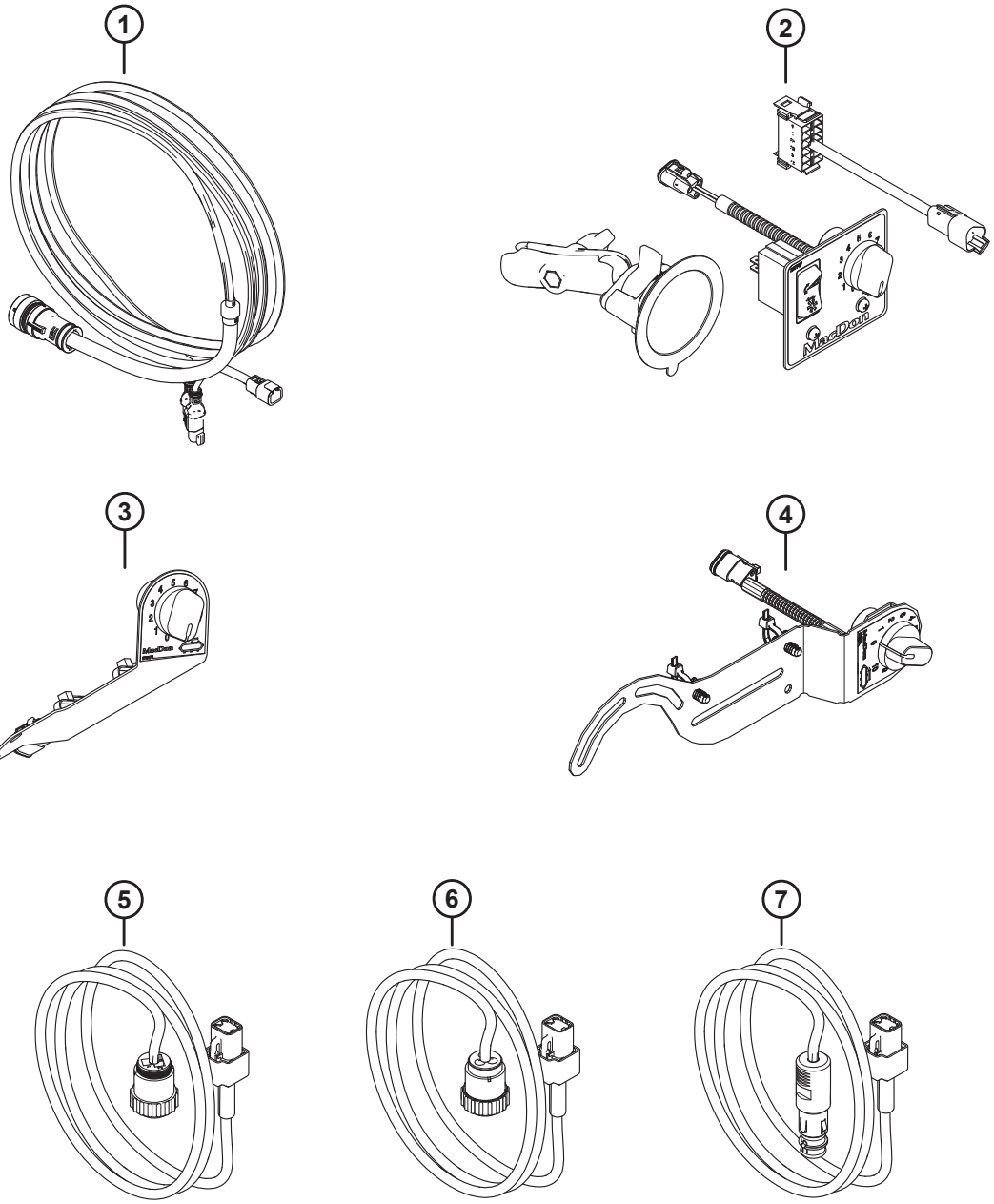

1041869

Ref.	Número de pieza	Descripción	Cant.	Número de serie
4	357945	KIT: CONTROL DE VELOCIDAD DE LA LONA LATERAL (CNH) [718]		
	NSS	CONTROL: PANEL SDSC		
	213459	POTENCIÓMETRO: 5K [715]		
	109773	PERILLA: PLÁSTICO [715]		
	136655	SUJETADOR: CLIP RÁPIDO MT CON AMARRE		
	184705	ARANDELA: PLANA M6-200HV-AA1J		
5	NSS	KIT: ALIMENTACIÓN DE CABINA CPC NA (CNH) [719]		
	NSS	CABLEADO: ALIMENTACIÓN DE CABINA EXT. CPC [720]		
6	NSS	KIT: ALIMENTACIÓN DE CABINA CPC EU [721]		
	NSS	CABLEADO: ALIMENTACIÓN DE CABINA EXT. CPC EU [722]		
7	328555	KIT: ALIMENTACIÓN DE LA CABINA BOSCH/AUX [723]		
	NSS	CABLEADO: ALIMENTACIÓN DE CABINA EXT. BOSCH/AUX		
	NSS	ENSAMBLE DE BOLSA: CONTROL DE CABINA CNH NA [724]		
	NSS	ENSAMBLE DE BOLSA: CONTROL DE CABINA CNH EU [725]		
	284900	ENSAMBLE DE BOLSA: CONTROL EN CABINA CNH [726]		
	NSS	KIT: ADAPTADOR Y MÓDULO EN CABINA [727]		

718. El kit incluye el panel de control SDSC (NSS), dos clips (MD n.º136655), dos arandelas (MD n.º184705) e instrucciones.
719. El kit de alimentación de la cabina CNH CPC norteamericano (MD n.º328552) se ha reemplazado por el kit (MD n.º328555). Para dar servicio al kit de alimentación de cabina reemplazado, solicite el kit de alimentación de cabina Bosch/Aux (MD n.º328555).
720. El cableado de alimentación de cabina CPC (MD n.º308684) se ha reemplazado por el kit (MD n.º328555). Para dar servicio al cableado de alimentación reemplazado, solicite el kit de alimentación de cabina Bosch/Aux (MD n.º328555).
721. El kit de alimentación de cabina CNH CPC europeo (MD n.º335287) se ha reemplazado por el kit (MD n.º328555). Para dar servicio al kit de alimentación de cabina reemplazado, solicite el kit de alimentación de cabina Bosch/Aux (328555).
722. El cableado de alimentación de cabina CPC (MD n.º328561) se ha reemplazado por el kit (MD n.º328555). Para dar servicio al cableado de alimentación reemplazado, solicite el kit de alimentación de cabina Bosch/Aux (MD n.º328555).
723. El kit incluye un cableado de alimentación de la cabina Bosch/Aux (NSS) e instrucciones.
724. El ensamble de bolsa CNH norteamericano (MD n.º337617) se ha reemplazado por el ensamble de bolsa CNH (MD n.º284900). Para dar servicio al ensamble de bolsa reemplazado, solicite el ensamble de bolsa CNH (MD n.º284900).
725. El ensamble de bolsa CNH europeo (MD n.º337618) se ha reemplazado por el ensamble de bolsa CNH (MD n.º284900). Para dar servicio al ensamble de bolsa reemplazado, solicite el ensamble de bolsa CNH (MD n.º284900).
726. El ensamble de bolsa incluye el kit de control de cabina (MD n.º328549), el kit de control de velocidad de lona lateral (MD n.º357945), el kit de alimentación de cabina Bosch/Aux (MD n.º328555), bridas (MD n.º21763, MD n.º30753), soportes de bridas (MD n.º305330) y un kit de adaptador y módulo en cabina (NSS).
727. El kit de adaptador y módulo en cabina (NSS) se utiliza para todas las cosechadoras CNH del año 2018 y anteriores e incluyen un cableado de adaptador de cabina (MD n.º322383), un módulo de mando de válvula (MD n.º328411), una arandela de bloqueo (MD n.º134730) y una tuerca de panel (MD n.º134728). Consulte la sección *177 Sistema eléctrico: base, página 477* para ver las ubicaciones de los componentes.

179 Calcomanías y reflectores: FM200

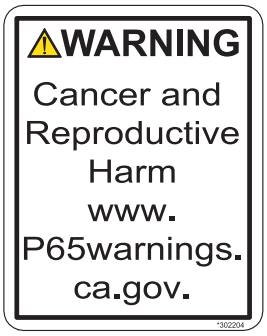

1

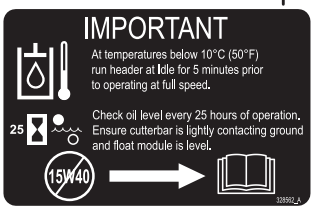

2

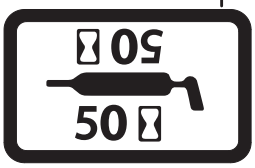

3

4

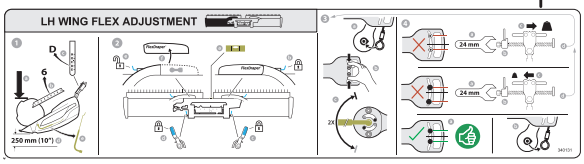

5

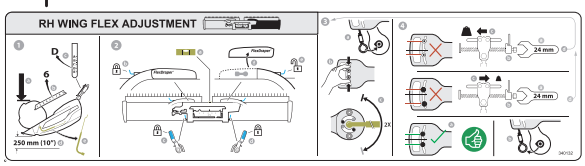

6

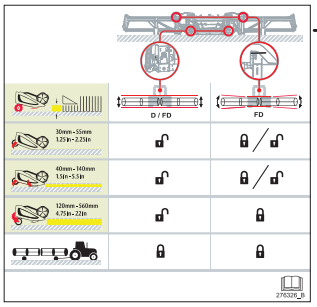

7

8

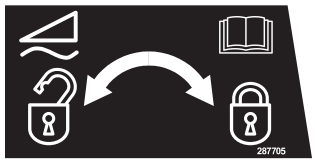

9

10

11

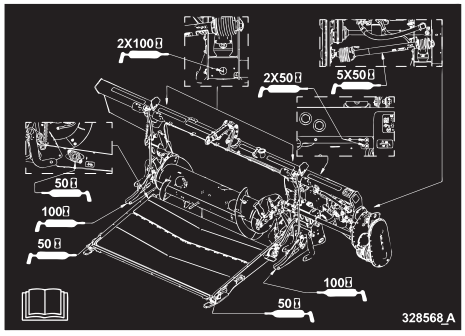

12

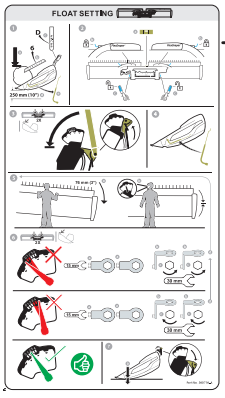

13

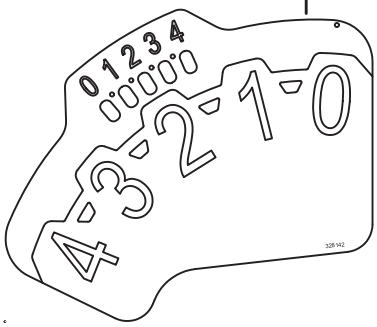

14

15

16

17

1039342

CALCOMANÍAS Y REFLECTORES: FM200

Ref.	Número de pieza	Descripción	Cant.	Número de serie
1	302204	CALCOMANÍA: PROPOSICIÓN 65 DE CALIFORNIA		
2	328562	CALCOMANÍA: ACEITE, IMPORTANTE		
3	23165	CALCOMANÍA: LUBRICANTE DE 50 HR		
	23163	CALCOMANÍA: LUBRICANTE DE 10 HR		
4	32070	CALCOMANÍA: NÚMERO DE PATENTE		
5	340131	CALCOMANÍA: CONFIGURACIÓN FLEX. IZQ.		
6	340132	CALCOMANÍA: CONFIGURACIÓN FLEX. DER.		
7	276326	CALCOMANÍA: AJUSTE DE PLATAFORMA		
8	287702	CALCOMANÍA: BLOQUEO DE FLOTACIÓN, IZQ.		
9	287705	CALCOMANÍA: BLOQUEO DE FLOTACIÓN, DER.		
10	328565	CALCOMANÍA: DRENAJE DE ACEITE		
11	313728	CALCOMANÍA: LEER EL MANUAL/ROCIADO DE FLUIDO		
12	347342	CALCOMANÍA: GRASA FM200		
13	360716	CALCOMANÍA: CONFIGURACIÓN DE FLOTACIÓN [728]		
	368631	CALCOMANÍA: CONFIGURACIÓN DE FLOTACIÓN [729]		
14	328142	CALCOMANÍA: FSM		
15	360655	CALCOMANÍA: LLAVE DE RETORNO DE SEGURIDAD		
16	174131	BANDA: ANTIDESLIZAMIENTO 250 MM LG		
	132117	BANDA: ANTIDESLIZAMIENTO 450 MM LG		
	140225	BANDA: ANTIDESLIZAMIENTO 550 MM LG		
17	115146	REFLECTOR: ÁMBAR		

728. Para máquinas del año 2023 y anteriores.
729. Para máquinas del año 2024 y posteriores.

180 New Holland CR Wide: compleción del módulo flotante

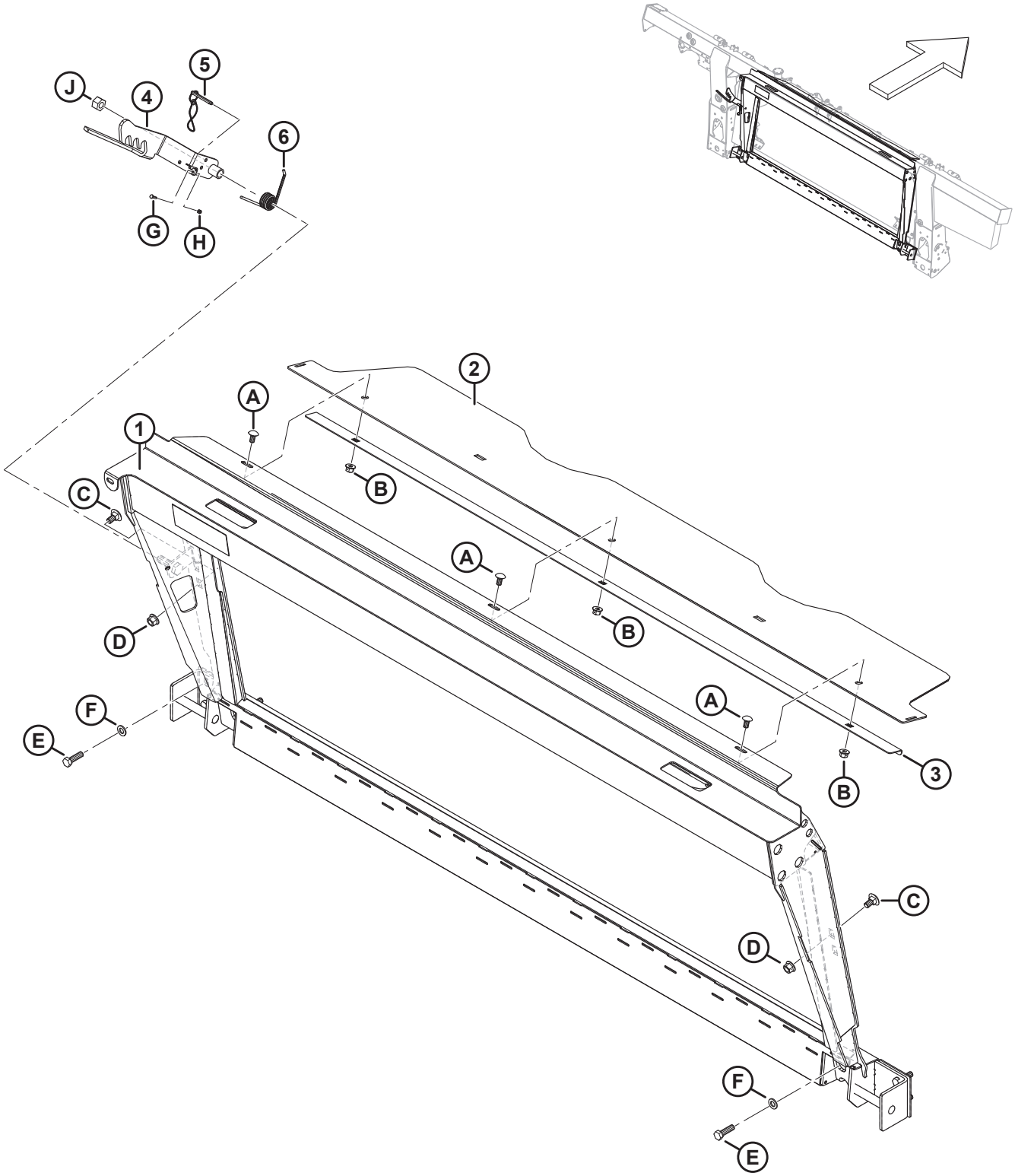

1034928

Ref.	Número de pieza	Descripción	Cant.	Número de serie
	B7043	KIT: BASTIDOR DE TRANSICIÓN CNH [730]		
1	347300	ENSAMBLE: TRANSICIÓN CNH CON CALCOMANÍA	1	
2	357195	CUBIERTA: SINFÍN DE ALIMENTACIÓN SUPERIOR	1	
3	301629	RETENEDOR: CUBIERTA PARA POLVO	1	
4	347141	PESTILLO: SOLDADO	1	
5	237363	PASADOR: DISPOSITIVO DE FRENADO CON LANYARD DE 8 PULG.	1	
6	156948	RESORTE: TORSIÓN	1	
A	184657	PERNO: RHSSN M10 X 1.5 X 20-8.8-AA1J		
B	135799	TUERCA: BLOQUEO CENTRAL CON BRIDA HEX. M10 X 1.5-10		
C	135903	PERNO: RHSN M12 X 1.75 X 25-8.8-ZINC		
D	136431	TUERCA: BLOQUEO CENTRAL CON BRIDA HEX. M12 X 1.75-10		
E	184669	PERNO: CABEZA HEX. M12 X 1.75 X 40-8.8-AA1J		
F	184714	ARANDELA: PLANA REG M12-300HV		
G	197319	PERNO: CABEZA HEX. TFL M4 X 0.7 X 16-8.8-AA1J		
H	197320	TUERCA: HEX. AUTOBLOCANTE M4 X 0.7-8-AA1J		
J	136476	TUERCA: BLOQUEO CENTRAL HEX. M16 X 2-8		

730. Los kits están disponibles solo a través de Whole Goods.

181 New Holland CR Wide: compleción hidráulica/eléctrica

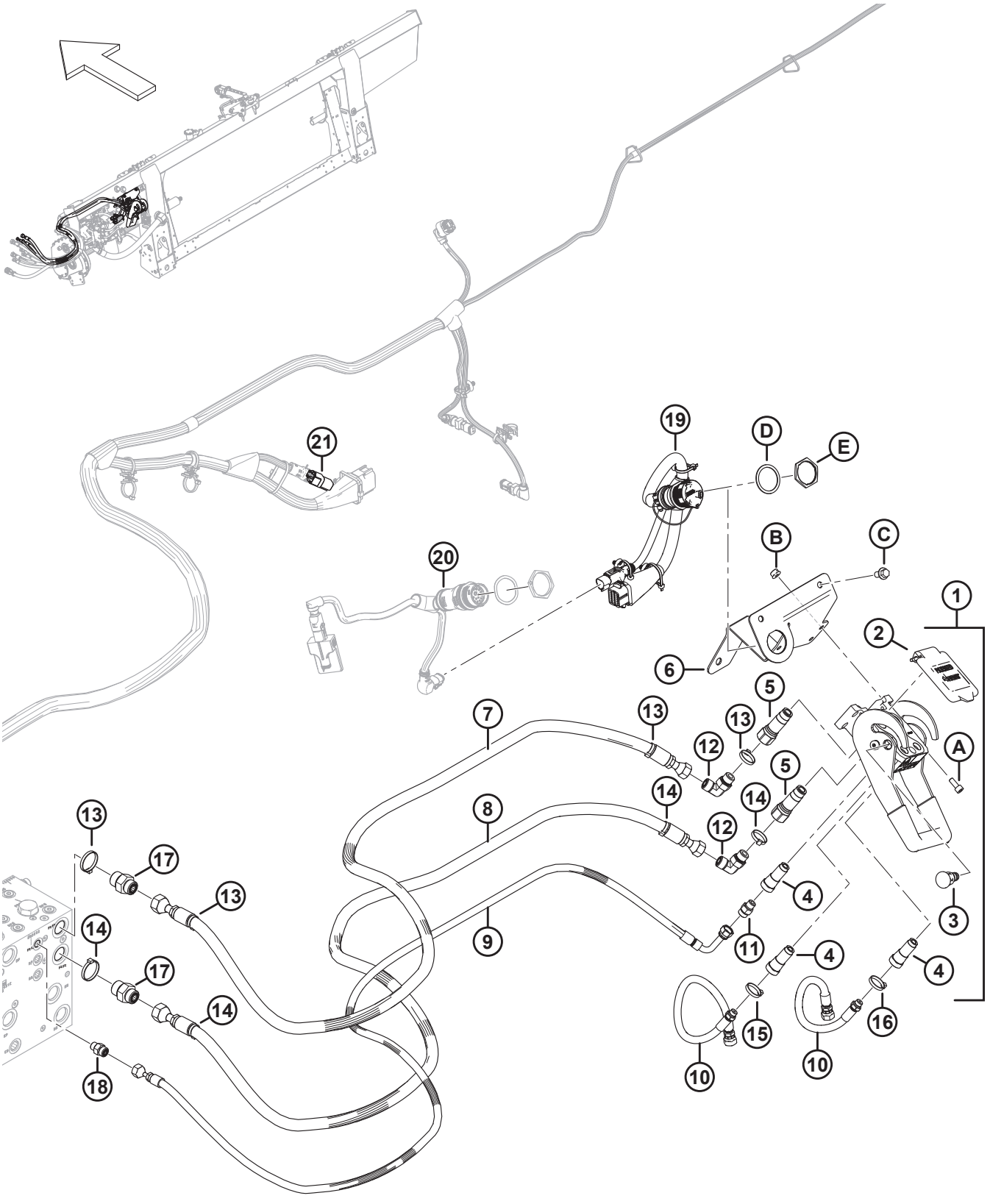

Ref.	Número de pieza	Descripción	Cant.	Número de serie
	B7507	KIT: COMPLECIÓN HIDRÁULICA/ELÉCTRICA CNH [731]		
1	153151	ACOPLAMIENTO: MULTI [732]	1	
2	129800	KIT: MULTIACOPLADOR DE CUBIERTA CNH	1	
3	129801	KIT: BOTÓN DE PESTILLO	1	
4	129976	ACOPLAMIENTO 1/4 PULG.	3	
5	129977	ACOPLAMIENTO 3/8 PULG.	2	
6	328874	SOPORTE: MULTIACOPLADOR CNH	1	
7	314586	MANGUERA: HIDR., PRESIÓN DE MANDO DEL MOLINETE CNH	1	
8	314587	MANGUERA: HIDR., RETORNO DE MANDO DEL MOLINETE CNH	1	
9	314588	MANGUERA: HIDR., ELEVACIÓN DEL MOLINETE, CNH	1	
10	314585	MANGUERA: HIDR., MOLINETE F-A CNH	2	
11	252694	ACCESORIO: ADAPTADOR, ORIFICIO 0.052	1	
12	136220	ACCESORIO: CODO DE 90° HIDR.	2	
	44209	O-RING: Ø2.21 X Ø16.36		
	135866	O-RING: Ø1.78 X Ø12.42		
13	49232	SUJETADOR: BRIDA, BLANCO	4	
14	40701	SUJETADOR: BRIDA, AMARILLO	4	
15	40702	SUJETADOR: BRIDA, ROJO	2	
16	49227	SUJETADOR: BRIDA, VERDE	2	
17	135786	ACCESORIO: ADAPTADOR	2	
	50219	O-RING: Ø1.98 X Ø11.89		
	135865	O-RING: Ø1.78 X Ø9.25		
18	135778	ACCESORIO: ADAPTADOR	1	
	50219	O-RING: Ø1.98 X Ø11.89		
	135865	O-RING: Ø1.78 X Ø9.25		
19	368376	CABLEADO: COMPLECIÓN, CNH INT	1	
20	REF	CABLEADO: ADAPTADOR DE CABINA [733]	1	
	REF	MÓDULO: MANDO DE VÁLVULA [733]	1	
	REF	ARANDELA: BLOQUEO, HDP 20, TAMAÑO 24 [733]	1	
	REF	TUERCA: PANEL, HDP 20, TAMAÑO 24 [733]	1	
21	REF	TAPÓN: INCLINACIÓN, PASO [734]	1	
A	167307	TORNILLO: CABEZA HUECA HEX. M8 X 1.25 X 20-8.8-AA1J		

731. Los kits están disponibles solo a través de Whole Goods.
732. El multiacoplador incluye un kit de cubierta del multiacoplador CNH (MD n.º129800), un kit de botón del pestillo (MD n.º129801), tres acoplamientos de 1/4 pulg. (MD n.º129976) y dos acoplamientos de 3/8 pulg. (MD n.º129977).
733. Para ver el cableado, el módulo de mando de la válvula y el herramental, consulte la sección *177 Sistema eléctrico: base, página 477*; se requiere solo para máquinas del año 2018 y anteriores.
734. El tapón de inclinación de paso (MD n.º323698) se conecta con el cableado principal del módulo de flotación en P600. El tapón de flotación viene preinstalado para máquinas del año 2024 y posteriores configuradas para cosechadoras anchas CR de New Holland, pero NO se incluye en el kit de compleción (B7507). Para solicitar el tapón de inclinación de paso completo con instrucciones de instalación, consulte la sección *177 Sistema eléctrico: base, página 477*.

NEW HOLLAND CR WIDE: COMPLECIÓN HIDRÁULICA/ELÉCTRICA

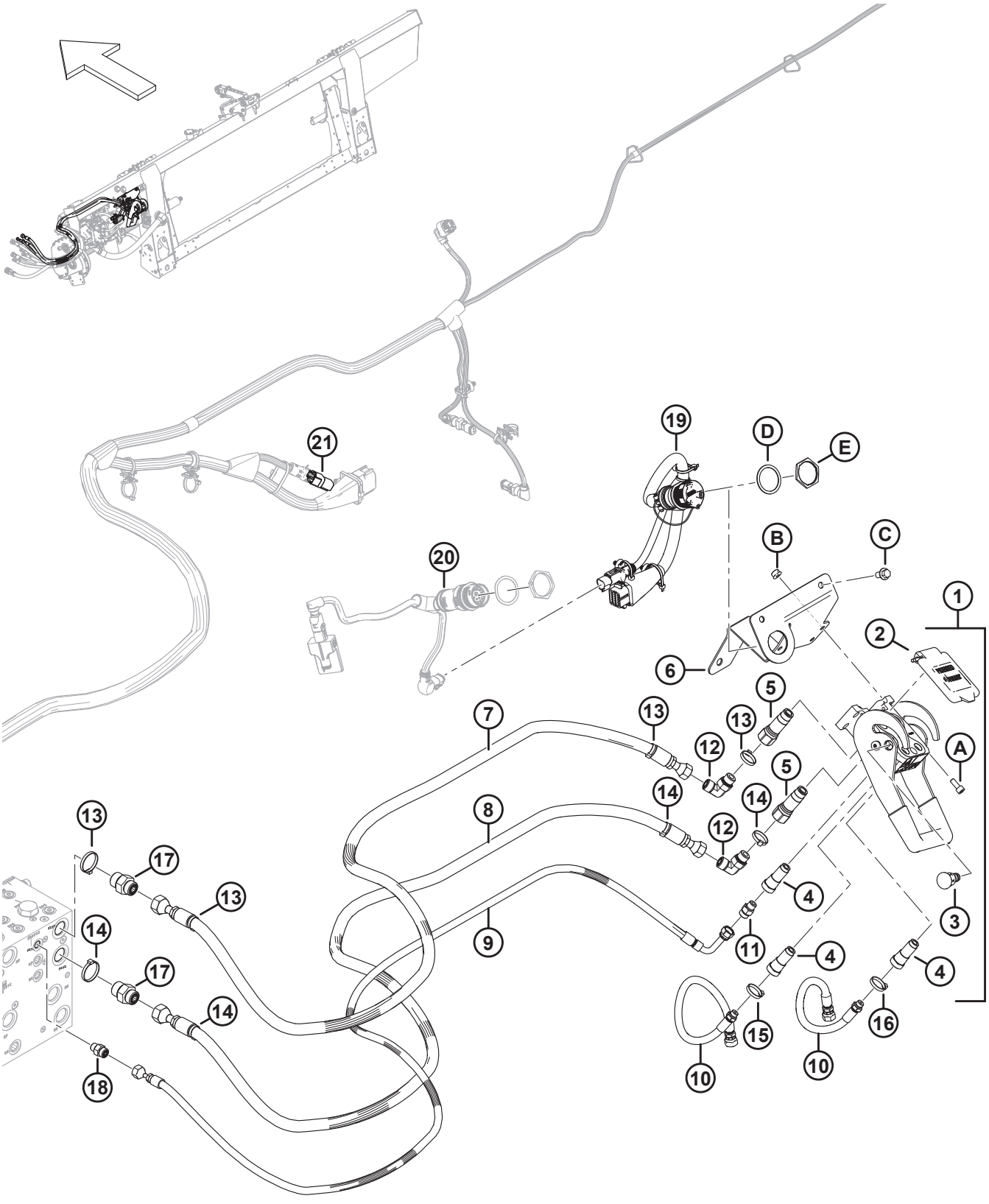

Ref.	Número de pieza	Descripción	Cant.	Número de serie
B	135337	TUERCA: BLOQUEO CENTRAL CON BRIDA HEX. M8 X 1.25-8-AA1J		
C	136151	PERNO: CABEZA BRIDA HEX. TFL M10 X 1.5 X 16-8.8-AA1J		
D	134011	ARANDELA: RESORTE DE BLOQUEO, DEUTSCH HD, TAMAÑO 24		
E	134010	TUERCA: PANEL, CABEZA 30, TAMAÑO 24		

182 New Holland CR Wide: compleción de sinfín

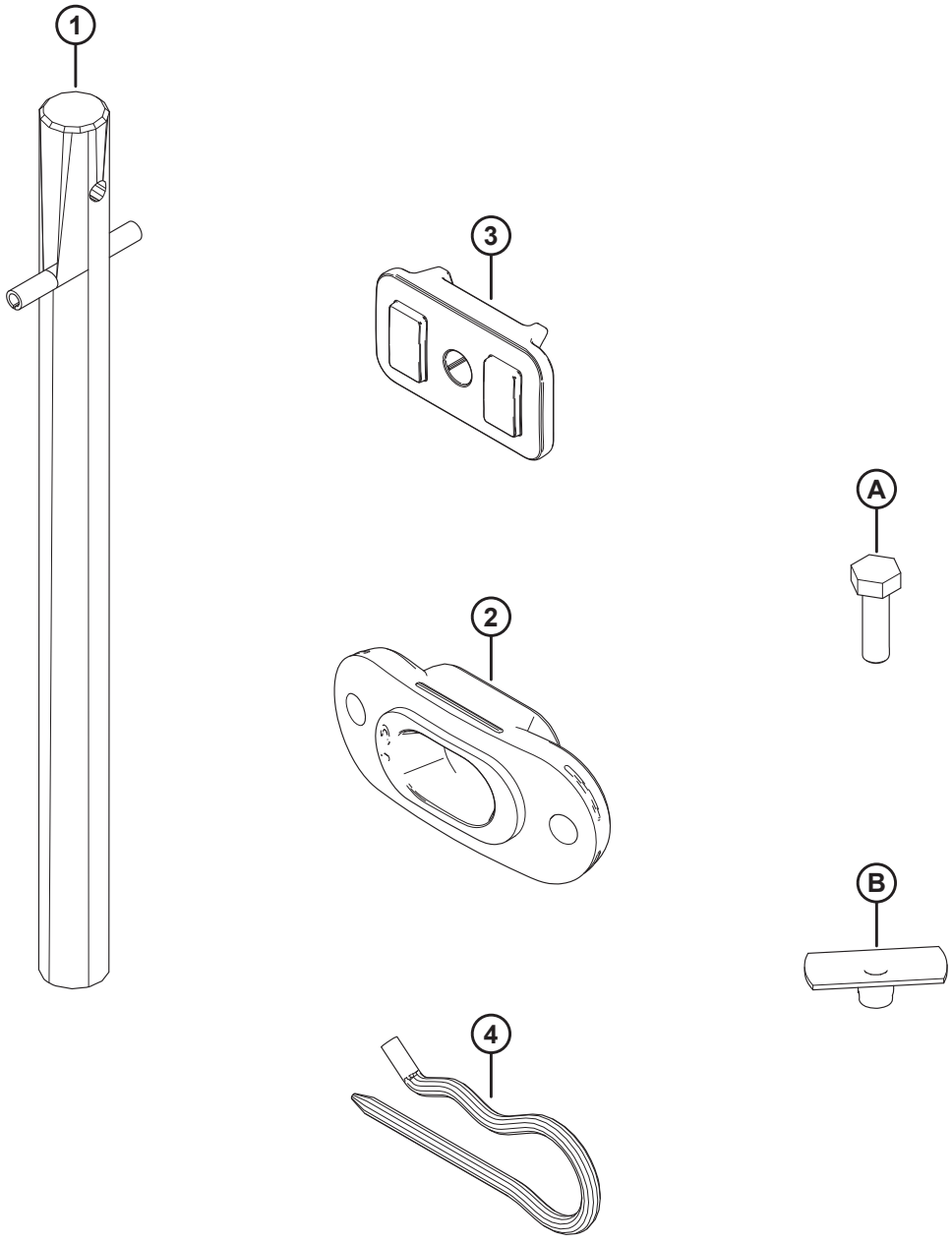

1032789

Ref.	Número de pieza	Descripción	Cant.	Número de serie
1	337152	KIT: DEDO	8	
	7642	PASADOR: RESORTE 3/16 DIÁM. X 1.5 LG	8	
2	337143	GUÍA	8	
3	213084	TAPÓN: RANURA DEL ALA	8	
4	123180	PASADOR: CABELLO	8	
A	252703	PERNO: CABEZA HEX. TFL M6 X 1 X 20 X SPCL-12.9-AF0C		
B	197263	TUERCA: T M6 X 1		

183 New Holland CR Wide: compleción del ala

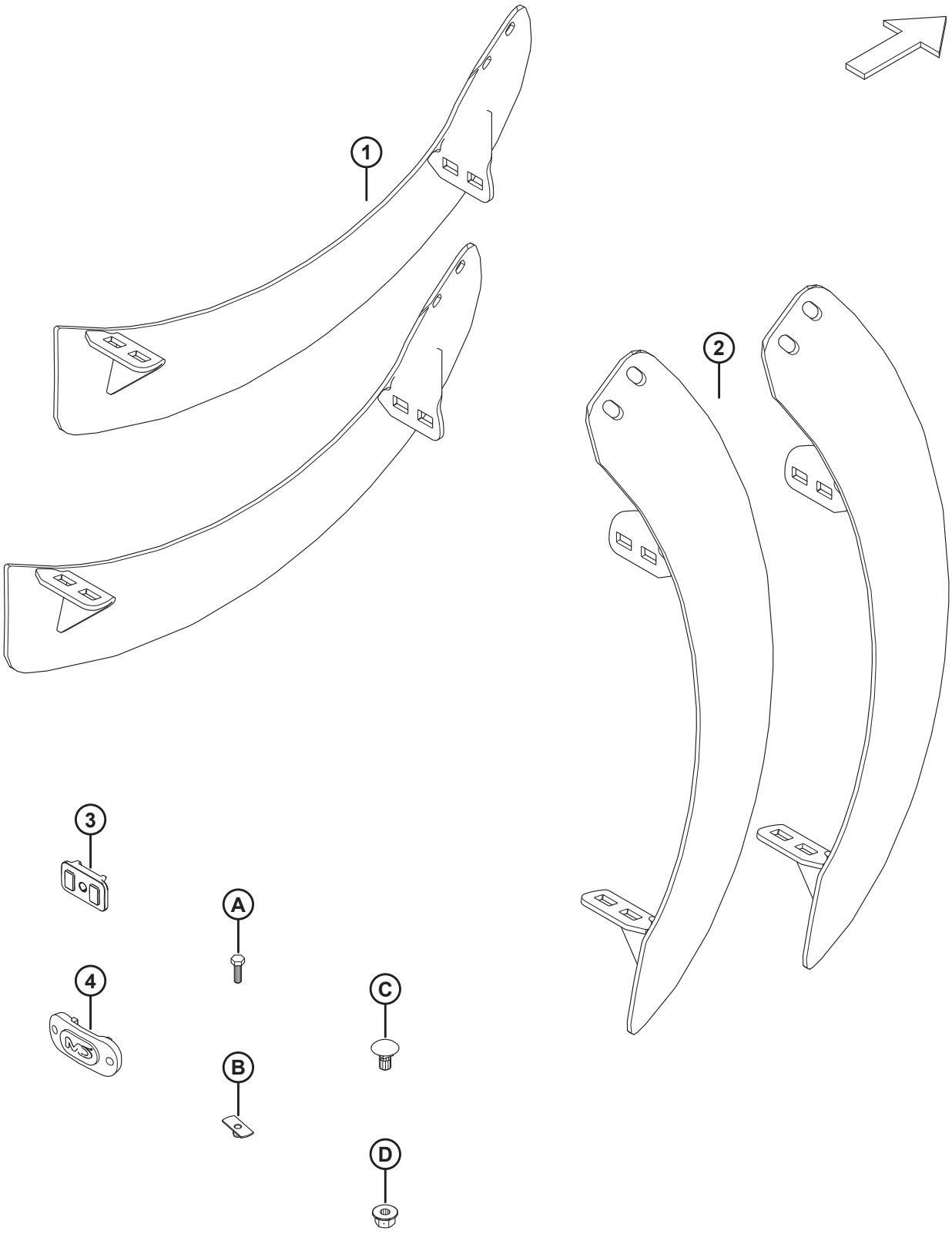

NEW HOLLAND CR WIDE: COMPLECIÓN DEL ALA

Ref.	Número de pieza	Descripción	Cant.	Número de serie
1	287889	ALA: IZQ., ALTA RESISTENCIA	2	
2	287890	ALA: DER., ALTA RESISTENCIA	2	
3	213084	TAPÓN: RANURA DEL ALA	2	
4	187137	TAPÓN	4	
A	252703	PERNO: CABEZA HEX. TFL M6 X 1 X 20 X SPCL-12.9-AF0C		
B	197263	TUERCA: T M6 X 1		
C	136178	PERNO: RHSN M10 X 1.5 X 20-8.8-AA1J		
D	135799	TUERCA: BLOQUEO CENTRAL CON BRIDA HEX. M10 X 1.5-10		

184 New Holland CR Wide: compleción del deflector

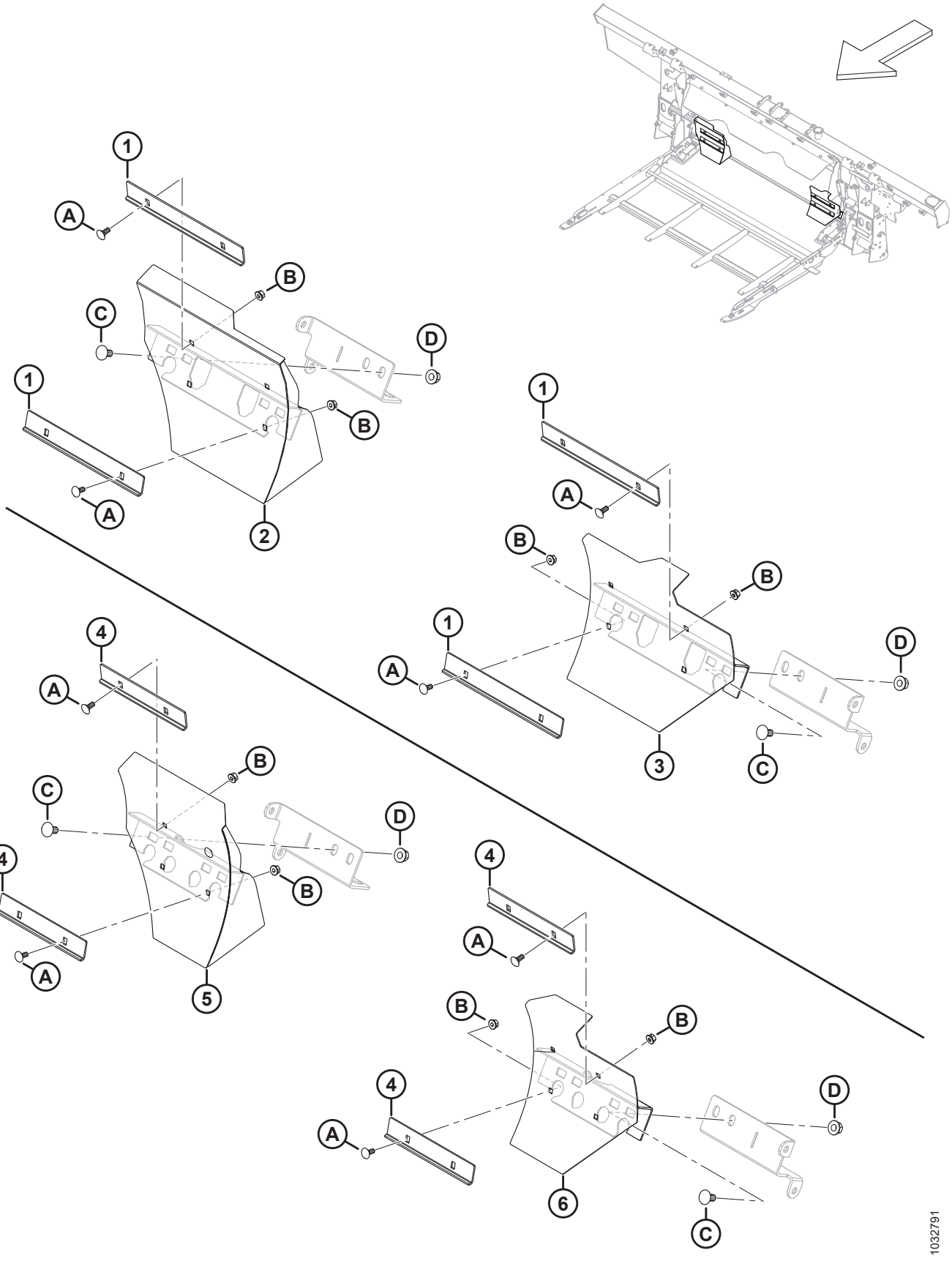

NEW HOLLAND CR WIDE: COMPLECIÓN DEL DEFLECTOR

Ref.	Número de pieza	Descripción	Cant.	Número de serie
	B7347	KIT: DEFLECTORES, SINFÍN DE ALIMENTACIÓN ANGOSTO [735]		
	B7348	KIT: DEFLECTORES, SINFÍN DE ALIMENTACIÓN MEDIO [736]		
1	328085	ÁNGULO: ESQUINERO LARGO [737]	4	
2	337779	DEFLECTOR: SOLDADO DER., LARGO [737]	1	
3	337780	DEFLECTOR: SOLDADO IZQ., LARGO [737]	1	
4	314680	ÁNGULO: ESQUINERO CORTO [738]	4	
5	337777	DEFLECTOR: SOLDADO DER., CORTO [738]	1	
6	337778	DEFLECTOR: SOLDADO IZQ., CORTO [738]	1	
A	197171	PERNO: RHSN M8 X 1.25 X 20-8.8-ZINC		
B	135337	TUERCA: BLOQUEO CENTRAL CON BRIDA HEX. M8 X 1.25-8-AA1J		
C	152439	PERNO: RHSSN M12 X 1.75 X 25-8.8-AA1J		
D	136431	TUERCA: BLOQUEO CENTRAL CON BRIDA HEX. M12 X 1.75-10		

735. Para anchos de abertura del alimentador de aproximadamente 1115 mm (44 pulg.). Los kits están disponibles solo a través de Whole Goods.
736. Para anchos de abertura del alimentador de aproximadamente 1317 mm (52 pulg.). Los kits están disponibles solo a través de Whole Goods.
737. Se incluye en B7347.
738. Se incluye en B7348.

185 Kit de adaptador para el control automático de altura de la plataforma de 10 voltios New Holland

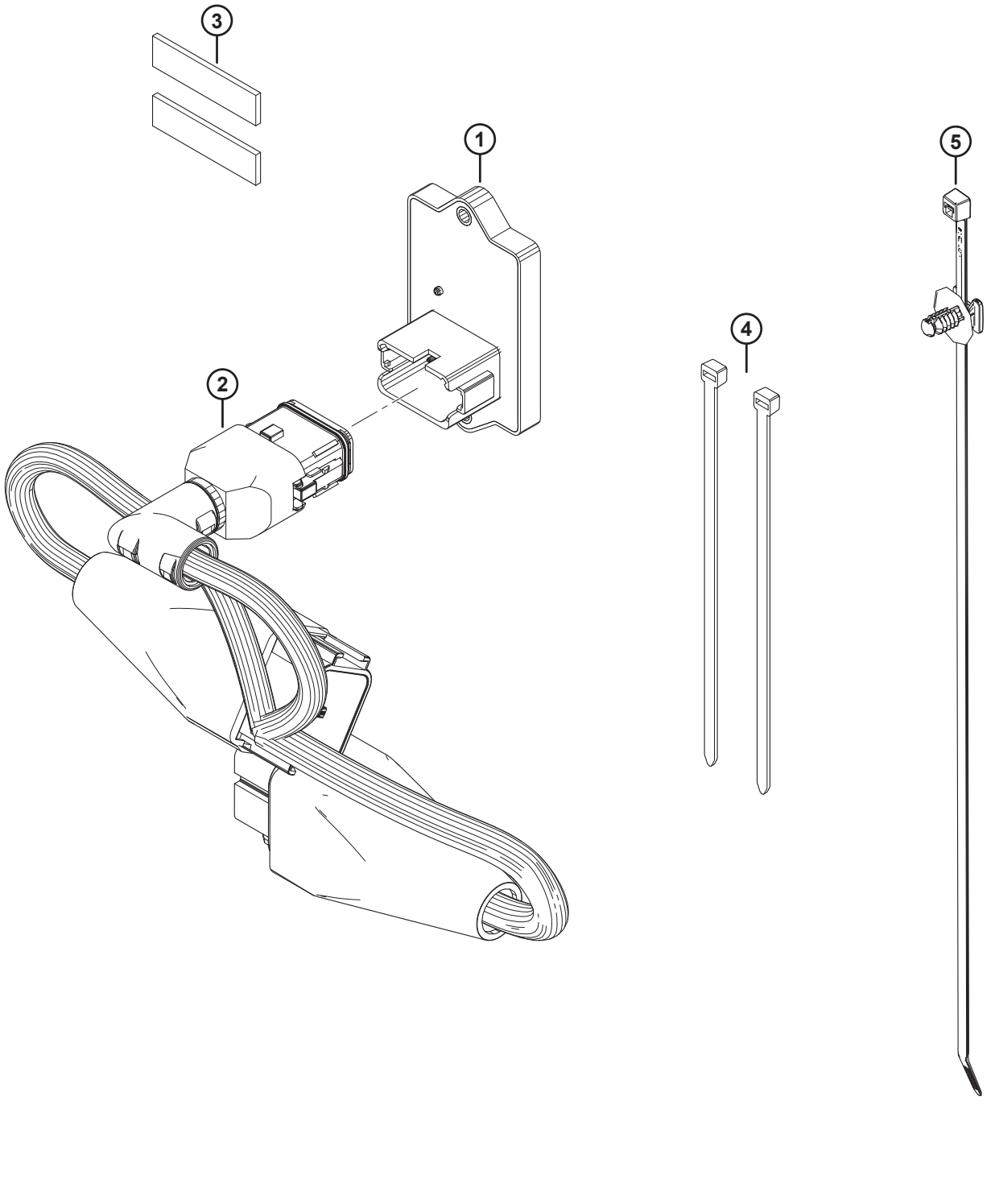

KIT DE ADAPTADOR PARA EL CONTROL AUTOMÁTICO DE ALTURA DE LA PLATAFORMA DE 10 VOLTIOS NEW HOLLAND

Ref.	Número de pieza	Descripción	Cant.	Número de serie
	B7241	KIT: ADAPTADOR DE 10 V NH [739]		
1	500448	MÓDULO: 10 V NH	1	
2	335160	CABLEADO: ADAPTADOR DE 10 V NH	1	
3	NSS	CINTA: ESPUMA, VHB, 1/2 PULG. ANCHO, 50 MM	2	
4	21763	SUJETADOR: BRIDA, NEGRO	2	
5	136655	SUJETADOR: CLIP RÁPIDO MT CON AMARRE	1	

739. Los kits están disponibles solo a través de Whole Goods.

186 (Opcional) Kits de alas sinfín

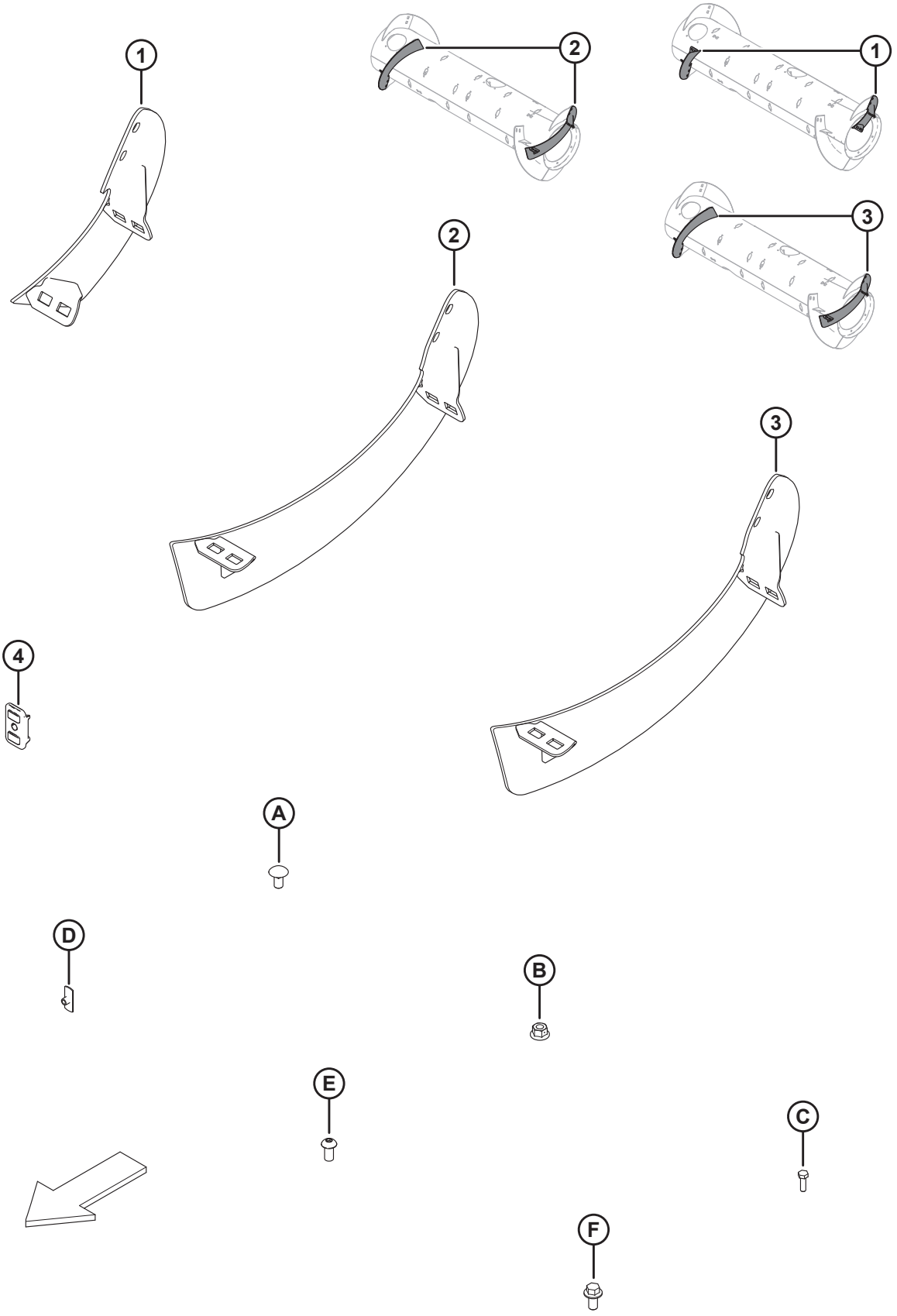

(OPCIONAL) KITS DE ALAS SINFÍN

NOTA:

Los kits de alas largas (MD n.ºB6400 y MD n.º287032) se usan para convertir el sinfín a la configuración ultraestrecha opcional. Consulte su Manual del Operario de la plataforma para obtener más información.

Ref.	Número de pieza	Descripción	Cant.	Número de serie
	B6400	KIT: FM100 RTD, ALA RESISTENTE AL DESGASTE [740]		
	287031	KIT: FM100 RTD, ALA MEDIANA [741]		
	287032	KIT: FM100 RDT, ALA LARGA [742]		
1	NSS	ALA, RTD: DER. MEDIANA [743]	1	
	NSS	ALA, RTD: IZQ., MEDIANA [744]	1	
	287887	ALA, RTD: DER., MEDIANA (ALTA RESISTENCIA)	1	
	287888	ALA, RTD: IZQ., MEDIANA (ALTA RESISTENCIA)	1	
2	NSS	ALA, RTD: DER. LARGA [745]	1	
	NSS	ALA, RTD: IZQ., LARGA [746]	1	
3	287890	ALA, RTD: DER., LARGA (ALTA RESISTENCIA)	1	
	287889	ALA, RTD: IZQ., LARGA (ALTA RESISTENCIA)	1	
4	213084	TAPÓN: RANURA DEL ALA	2	
A	136178	PERNO: RHSN. M10 X 1.5 X 20-8.8-A3L		
B	135799	TUERCA: BLOQUEO CENTRAL CON BRIDA HEX M10 X 1.5-10-A3L		
C	252703	PERNO: CABEZA HEX. TFL M6 X 1 X 20 X SPCL-12.9-AA2L		
D	197263	TUERCA: T M6 X 1		
E	135723	TORNILLO: CABEZA REDONDA HUECA HEX. M10 X 1.5 X 20-10.9-A3L		
F	152655	PERNO: CABEZA BRIDA HEX. M10 X 1.5 X 20-8.8-A3L		

740. El kit incluye el kit de alas largas (MD n.º287032). Los kits están disponibles solo a través de Whole Goods.
741. El kit incluye alas medianas resistentes al desgaste, dos tapones (MD n.º213084), herramental e instrucciones.
742. El kit incluye alas largas resistentes al desgaste, dos tapones (MD n.º213084), herramental e instrucciones.
743. Servicio con ala derecha mediana (MD n.º287887).
744. Servicio con ala izquierda mediana (MD n.º287888).
745. Servicio con ala derecha larga (MD n.º287890).
746. Servicio con ala izquierda larga (MD n.º287889).

187 (Opción) Rellenador de interfaz completa FM200: serie FD2

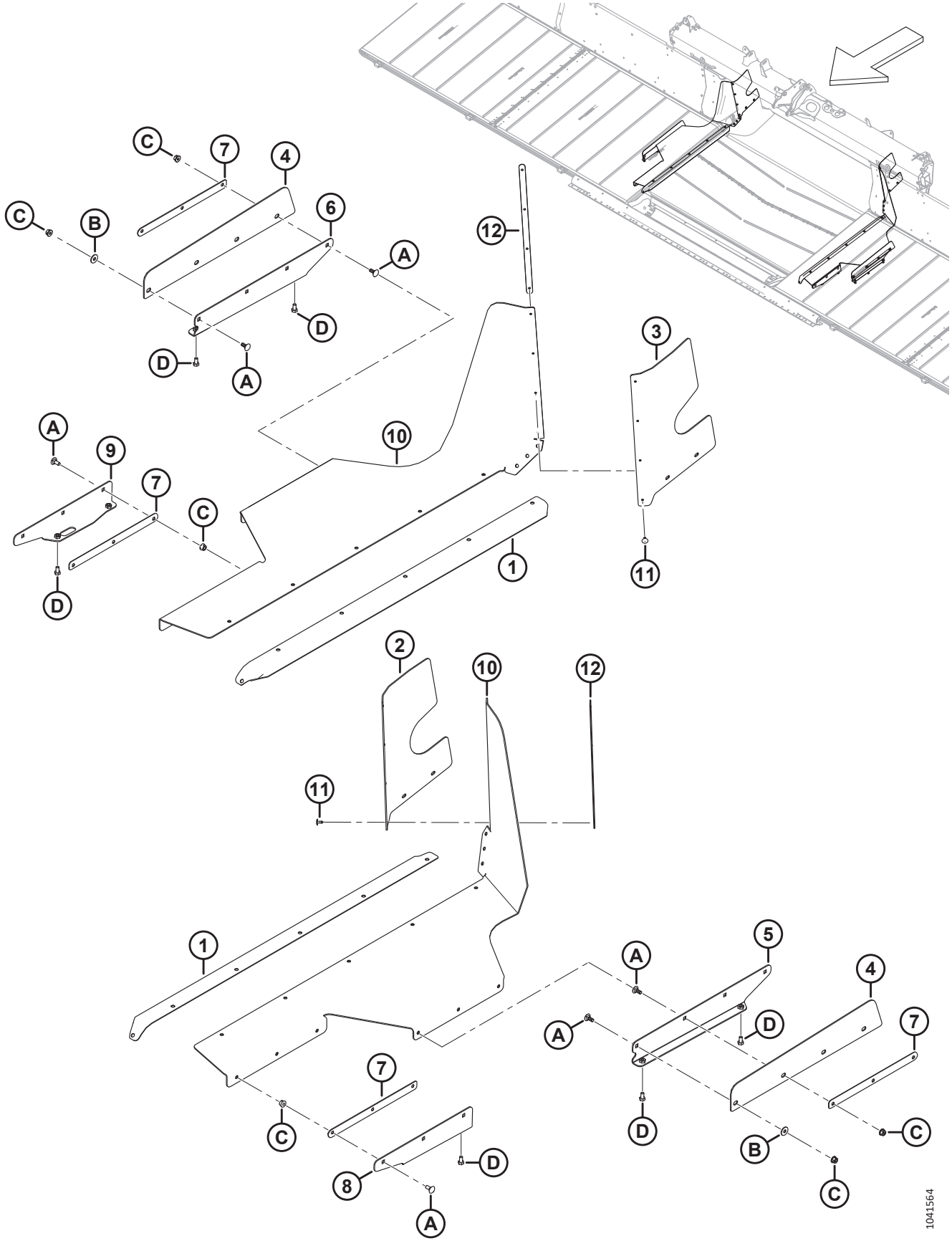

(OPCIÓN) RELLENADOR DE INTERFAZ COMPLETA FM200: SERIE FD2

Ref.	Número de pieza	Descripción	Cant.	Número de serie
	B7217	KIT: RELLENADOR DE INTERFAZ COMPLETA FD2 [747]		
1	322750	SELLO: PLATAFORMA DE LONA DE ALIMENTACIÓN	2	
2	328348	RELLENADOR: PARTE TRASERA SUPERIOR IZQ.	1	
3	328349	RELLENADOR: PARTE TRASERA SUPERIOR DER.	1	
4	344409	RELLENADOR: LADO DE LA PATA [748]	2	
	344336	KIT: RELLENADOR COMPLETO SOLO DE SERVICIO [749]	A/R	
5	344412	SOPORTE: DEL RELLENADOR LATERAL IZQ. [750]	1	
	344336	KIT: RELLENADOR COMPLETO SOLO DE SERVICIO [749]	A/R	
6	344413	SOPORTE: DEL RELLENADOR LATERAL DER. [751]	1	
	344336	KIT: RELLENADOR COMPLETO SOLO DE SERVICIO [749]	A/R	
7	301065	PLACA: RETENEDOR DEL RELLENADOR	4	
8	301049	SOPORTE: DEL RELLENADOR LATERAL IZQ.	1	
9	301047	SOPORTE: DEL RELLENADOR LATERAL DER.	1	
10	301034	ALETA: RELLENADOR COMPLETO FLEX.	2	
11	293053	REMACHE: POP	8	
12	276770	PLACA: RETENEDOR DEL RELLENADOR	2	
A	197171	PERNO: RHSN M8 X 1.25 X 20-8.8-ZINC		
B	184709	ARANDELA: PLANA GRANDE M8-200HV		
C	135337	TUERCA: BLOQUEO CENTRAL CON BRIDA HEX. M8 X 1.25-8-AA1J		
D	50139	PERNO: CABEZA HEX. TFL M8 X 1.25 X 16-8.8-AA1J		

747. Solo para mercado europeo. Proporciona un sellado adicional entre el módulo de flotación y la plataforma. Los kits están disponibles solo a través de Whole Goods.
748. Anteriormente, era MD n.º314671 en el paquete reemplazado B7217. Para dar servicio a la pieza reemplazada, solicite el kit de servicio MD n.º344336.
749. El kit de servicio del rellenador completo se utiliza para dar servicio a las piezas del rellenador reemplazadas (MD n.º301067, 301069, 314419, 314420 y 314671).
750. Anteriormente, era MD n.º314419 y MD n.º301069 en el paquete reemplazado B7217. Para dar servicio a las piezas reemplazadas, solicite el kit de servicio MD n.º344336.
751. Anteriormente, era MD n.º314420 y MD n.º301067 en el paquete reemplazado B7217. Para dar servicio a las piezas reemplazadas, solicite el kit de servicio MD n.º344336.

188 (Opción) Rellenadores y uniones FM200

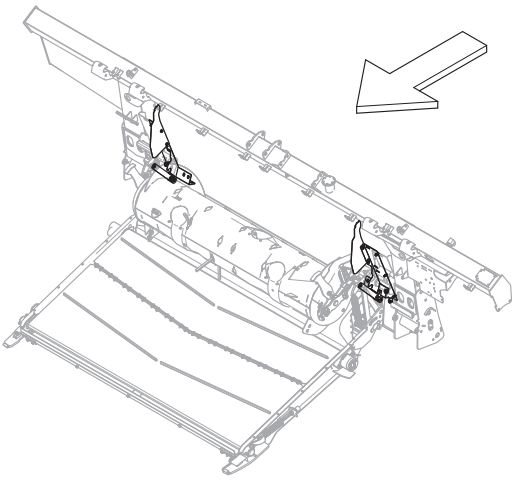

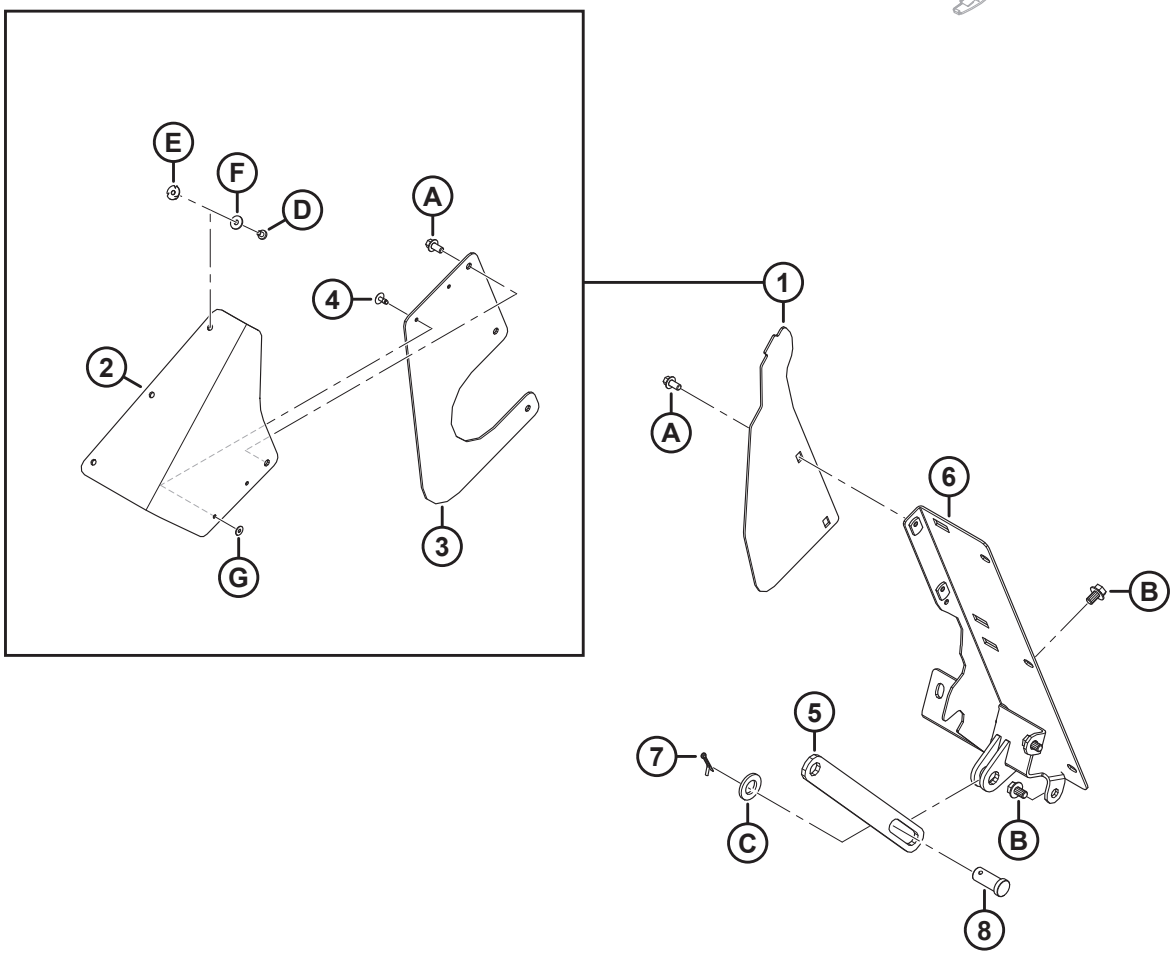

1039547

(OPCIÓN) RELLENADORES Y UNIONES FM200

Ref.	Número de pieza	Descripción	Cant.	Número de serie
	B7342	KIT: RELLENADORES Y UNIONES DE ADAPTADOR FM200 [752]		
1	357512	KIT: LATERALES DE LA CUBIERTA PARA POLVO [753]	A/R	
2	357174	ALETA: RELLENADOR DE LA CUBIERTA PARA POLVO	2	
3	357173	CUBIERTA: LATERAL DE SINFÍN DE ALIMENTACIÓN	2	
4	293053	REMACHE: POP	4	
5	322914	BARRA: LIMITADOR DEL SOPORTE DEL SINFÍN	1	
6	NSS	RELLENADOR: IZQ.	1	
	NSS	RELLENADOR: DER.	1	
7	18648	PASADOR: CHAVETA 3/16 DIÁM. X 1.25 ZP	2	
8	11814	PASADOR: HORQUILLA, 23.8 MM; 30 MM ZN PL	2	
A	136485	PERNO: CABEZA BRIDA HEX. TFL M8 X 1.25 X 16-8.8-AA1J		
B	136151	PERNO: CABEZA BRIDA HEX. TFL M10 X 1.5 X 16-8.8-AA1J		
C	112130	ARANDELA: DURA ASTM F4363/4 PULG.. I.D. NOM AB0C		
D	252291	TORNILLO: CABEZA ALOMADA M6 X 1 X 8-8.8-AA1J		
E	252051	TUERCA: T M6		
F	184706	ARANDELA: PLANA GRANDE M6-200HV		
G	293054	ARANDELA: PLANA GRANDE M5-200HV-AA1J [754]		

752. El kit de rellenadores y uniones de adaptador FM200 se utiliza para convertir los módulos de flotación FM200 configurados para John Deere serie X9 y usarlos con otras marcas y modelos de cosechadora. Los kits están disponibles solo a través de Whole Goods.
753. Se usa este kit con el fin de dar servicio a unidades con cubiertas laterales reemplazadas (MD n.º347558). El kit incluye dos aletas de rellenador de la cubierta para polvo (MD n.º357174), dos cubiertas laterales del sinfín de alimentación (MD n.º357173), cuatro remaches pop (MD n.º293053) y herramental.
754. La arandela (MD n.º293054) no se incluye en el kit; solicítela por separado.

189 (Opcional) Extensión de Hillside

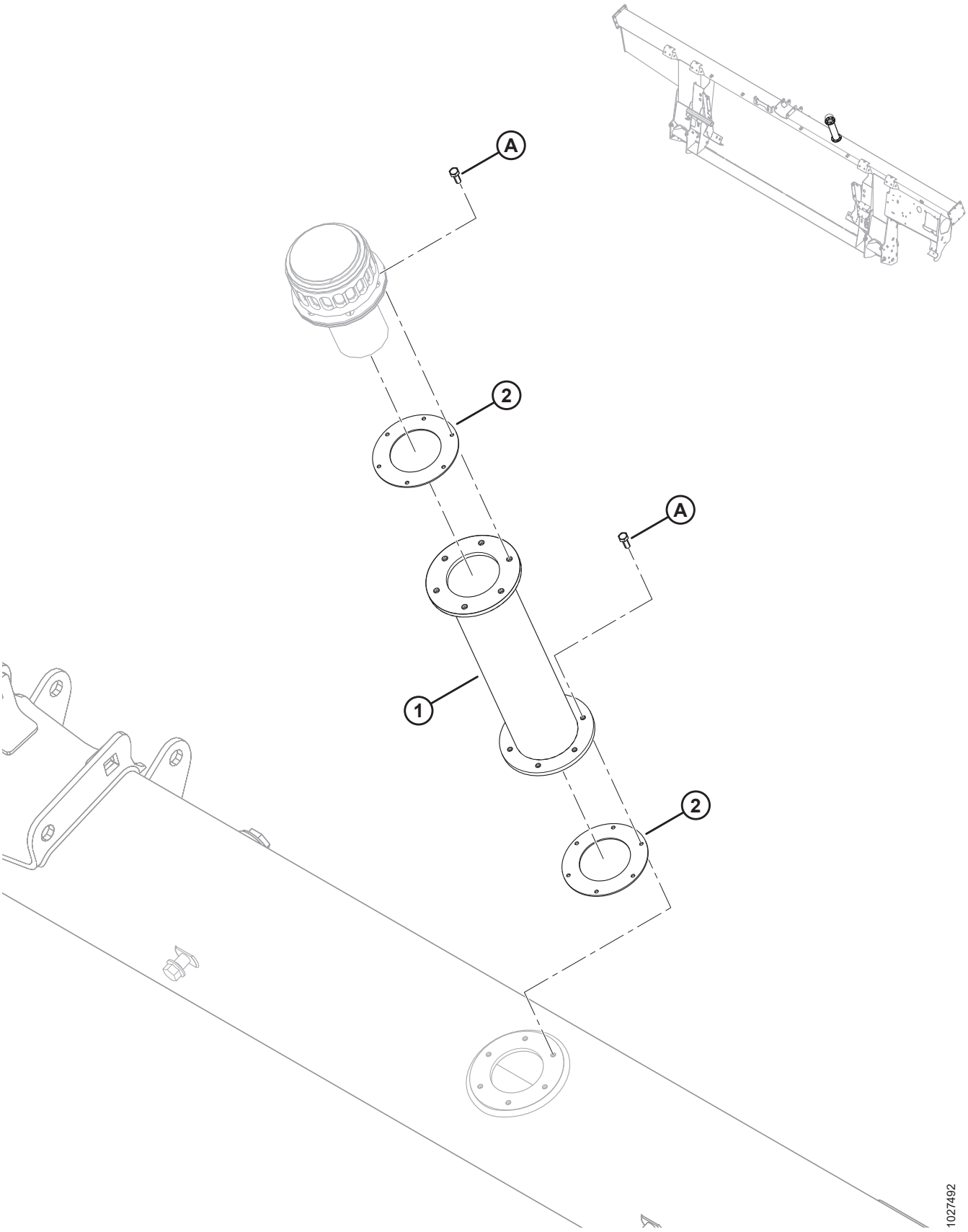

(OPCIONAL) EXTENSIÓN DE HILLSIDE

Ref.	Número de pieza	Descripción	Cant.	Número de serie
	B6057	KIT: EXTENSIÓN DE LLENADO DEL DEPÓSITO HIDRÁULICO [755]		
	312824	KIT: EXTENSIÓN DE LLENADO DEL DEPÓSITO HIDRÁULICO [756]		
1	NSS	EXTENSIÓN DE LLENADO DEL DEPÓSITO HIDRÁULICO	1	
2	NSS	BRIDA	2	
	166450	CALCOMANÍA: ADVERTENCIA, SUPERFICIE CALIENTE	2	
A	320397	TORNILLO: CABEZA HEX. TFL M5 X 0.8 X 12-8.8-PLAIN (2022 Y POSTERIORES) [757]		421190–
	135873	TORNILLO: MECANIZADO N.º 10-32 X 0.5 IN HEX. (2021 Y ANTERIORES) [757]		–421189

755. El kit incluye una extensión de llenado del depósito hidráulico (NSS), dos juntas (NSS), dos calcomanías (MD n.º166450), seis tornillos métricos (MD n.º320397) e instrucciones. Para máquinas del año 2021 y anteriores con agujeros roscados imperiales, solicite tornillos imperiales (MD n.º135873) por separado. Los kits están disponibles solo a través de Whole Goods.
756. El kit incluye una extensión de llenado del depósito hidráulico (NSS), dos juntas (NSS), dos calcomanías (MD n.º166450), seis tornillos métricos (MD n.º320397) e instrucciones. Para máquinas del año 2021 y anteriores con agujeros roscados imperiales, solicite tornillos imperiales (MD n.º135873) por separado.
757. En unidades del año de modelo 2021 y anteriores, use un tornillo imperial (MD n.º135873) para evitar el daño de las roscas provocado por un perno métrico en un orificio roscado imperial.

190 (Opción) Esquineros de alimentación

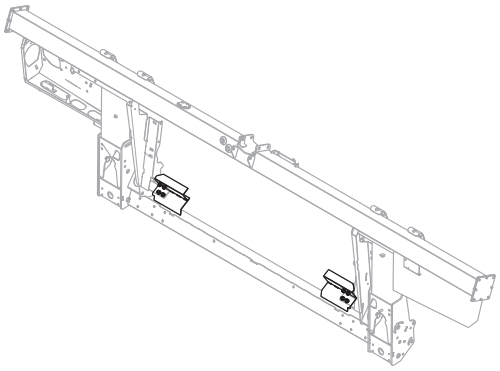

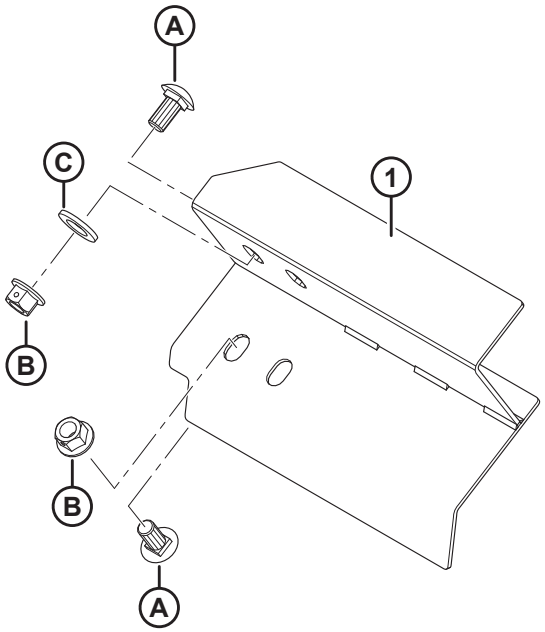

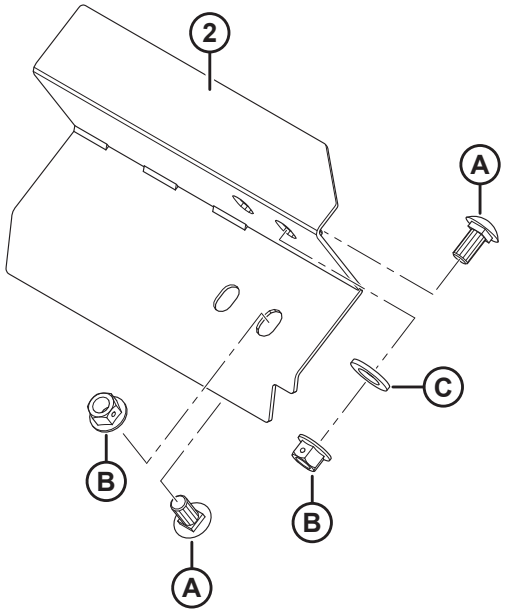

1023852

(OPCIÓN) ESQUINEROS DE ALIMENTACIÓN

Ref.	Número de pieza	Descripción	Cant.	Número de serie
	B6042	KIT: ESQUINEROS DE ALIMENTACIÓN, 265 MM LG (SIN RECORTE) [758]		
	B6044	KIT: ESQUINEROS DE ALIMENTACIÓN, 325 MM LG [758]		
	B6045	KIT: ESQUINEROS DE ALIMENTACIÓN, 365 MM LG [758]		
	B6046	KIT: ESQUINEROS DE ALIMENTACIÓN, 403 MM LG [758]		
	B6213	KIT: ESQUINEROS DE ALIMENTACIÓN, 515 MM LG [758]		
1	213523	ESQUINERO: SOLDADURA, IZQUIERDA (265 MM DE LARGO SIN RECORTE)	1	
	213573	ESQUINERO: SOLDADURA, IZQUIERDA (325 MM DE LARGO)	1	
	213567	ESQUINERO: SOLDADURA, IZQUIERDA (365 MM DE LARGO)	1	
	213561	ESQUINERO: SOLDADURA, IZQUIERDA (403 MM DE LARGO)	1	
	213579	ESQUINERO: SOLDADURA, IZQUIERDA (515 MM DE LARGO)	1	
2	213525	ESQUINERO: SOLDADURA, DERECHA (265 MM DE LARGO SIN RECORTE)	1	
	213574	ESQUINERO: SOLDADURA, DERECHA (325 MM DE LARGO)	1	
	213568	ESQUINERO: SOLDADURA, DERECHA (365 MM DE LARGO)	1	
	213562	ESQUINERO: SOLDADURA, DERECHA (403 MM DE LARGO)	1	
	213580	ESQUINERO: SOLDADURA, DERECHA (515 MM DE LARGO)	1	
A	135903	PERNO: RHSN M12 X 1.75 X 25-8.8-A3L		
B	136431	TUERCA: BLOQUEO CENTRAL CON BRIDA HEX. M12 X 1.75-10-A3L		
C	184717	ARANDELA: PLANA REG M16-200HV-AA1J		

758. Los kits están disponibles solo a través de Whole Goods.

Índice

NOTA:

Adicione el prefijo MAC al código de repuestos al realizar el pedido. Ejemplo: MAC123456.

795 426
1709 446
4761 108
4762 ..... 286, 292
5512 410
6647 410
7642 ..... 264, 420, 492
9213 426
9333 426
11695 108
11814 ..... 430, 504
13125 ..... 4, 8, 56, 58, 60, 316
13617 460
16235 132
16266 12
16681 ..... 122, 124, 126, 128, 130
17006 400
18598 428
18600 ..... 286, 292
18601 ..... 180, 182, 250, 252, 430, 442
18603 ..... 108, 468
18604 50
18605 ..... 48, 132
18606 ..... 108, 380, 386
18607 ..... 2, 122, 124, 126, 128, 130, 132, 134, 140, 142, 306, 410
18608 ..... 286, 304, 310, 354, 440, 446
18609 ..... 302, 354, 440, 466
18619 316
18621 ..... 112, 114, 116, 122, 124, 128, 130
18624 ..... 364, 372
18626 ..... 118, 120
18629 ..... 118, 120
18637 ..... 24, 26, 28
18638 ..... 422, 428
18648 ..... 112, 114, 116, 118, 120, 288, 304, 316, 354, 430, 504
18669 ..... 292, 294
18671 ..... 48, 132, 290, 304, 316, 354, 438
18704 ..... 2, 122, 124, 128, 130
18768 ..... 380, 386
18798 ..... 306, 396
18867 ..... 24, 26, 28
18898 ..... 448, 452
18916 ..... 306, 356
19542 318
19958 ..... 126, 132
20312 440
21010 460
21032 304
21061 400
21194 108
21235 ..... 422, 426
21301 ..... 134, 138, 142, 144
21363 398
21383 326
21540 ..... 2, 290, 446
21572 366
21763 ..... 174, 198, 206, 218, 260, 262, 294, 304, 380, 386, 400, 466, 470, 478, 480, 498
21859 ..... 378, 384
22072 52
23163 484
23164 272
23165 ..... 272, 394, 484
26429 318
30144 ..... 112, 114, 116
30228 358
30316 ..... 412, 414
30368 326
30441 ..... 30, 32
30463 446
30505 ..... 30, 32, 428, 430
30515 326
30520 ..... 132, 304, 354
30627 ..... 52, 380, 386, 416, 442
30628 ..... 172, 264, 464
30629 ..... 112, 114, 116
30630 ..... 136, 140, 142, 144
30631 ..... 52, 394
30632 ..... 380, 386, 408
30636 444
30655 ..... 52, 136, 140
30660 ..... 196, 198, 204, 208, 214, 216, 220, 224, 394
30661 ..... 378, 384
30693 468
30701 410
30702 410
30715 ..... 52, 306, 312, 324, 450, 454
30716 ..... 368, 376
30753 ..... 196, 202, 208, 214, 216, 220, 224, 438, 470
30856 50
30934 ..... 380, 386
30971 ..... 174, 176, 180, 182, 184, 188, 192, 194, 228, 230, 234, 396, 400, 474, 476
31465 428
31774 ..... 2, 136, 140, 142, 442
32070 ..... 272, 484
36651 ..... 412, 414
39272 310

ÍNDICE

40095 412
40701 ..... 174, 220, 224, 234, 238, 240, 246, 476, 488
40702 ..... 174, 198, 206, 218, 400, 466, 474, 476, 488
40703 ..... 174, 218, 220, 238, 240, 246, 400, 466, 474, 476
40704 ..... 174, 198, 206, 218, 400, 466, 474, 476
42592 30
43219 268
44209 ..... 174, 176, 180, 182, 250, 252, 474, 476, 488
44210 ..... 178, 182, 184, 188, 192, 194, 230, 234, 378, 384, 400, 474, 476
45427 468
47225 ..... 292, 294
49227 ..... 174, 208, 214, 224, 466, 474, 476, 488
49232 ..... 174, 234, 476, 488
49306 ..... 378, 384
49378 ..... 316, 352
49904 440
50071 264
50083 422
50139 ..... 286, 448, 452, 502
50140 394
50154 424
50155 ..... 2, 40, 42, 44, 140, 144, 424, 428
50186 326
50193 ..... 12, 172, 284, 352
50219 ..... 174, 176, 192, 194, 236, 240, 246, 466, 476, 488
50220 ..... 176, 400, 472, 474, 476
50223 ..... 178, 182, 378, 384
52129 2
100500 ..... 48, 72, 78, 84, 92, 98, 106, 440
100577 176
100709 110
100710 110
100712 110
100714 110
100715 110
100717 110
100718 110
100719 110
100720 110
100721 110
100722 110
100723 110
100726 110
100862 460
101007 ..... 304, 354
101095 ..... 364, 372
101897 ..... 24, 26, 28
102264 ..... 8, 56, 58, 60, 316, 364, 372, 466
102629 110
102630 110
102711 176
103361 286
103575 176
103879 ..... 126, 132
108172 ..... 358, 360, 380, 386
109773 ..... 480, 482
111521 ..... 134, 138
111528 ..... 448, 452
111545 472
112130 ..... 38, 430, 504
112823 ..... 230, 234
113152 110
113153 110
113222 ..... 48, 72, 78, 84, 92, 98, 106, 440
113229 108
113561 312
113566 310
113813 286
113937 ..... 72, 78, 84, 92, 98, 106
115146 ..... 272, 484
115670 ..... 72, 78, 84, 92, 98, 106
115759 272
118011 460
118239 312
119529 ..... 368, 376
119558 ..... 368, 370, 372
119560 368
119565 368
119593 ..... 364, 372
119623 364
119641 364
119653 ..... 368, 370
119654 ..... 368, 370, 372
119655 368
119656 368
119666 364
119667 364
119672 ..... 364, 372
119691 ..... 364, 372
119692 ..... 370, 372
119693 ..... 370, 372
119694 370
119696 ..... 364, 372
119697 ..... 364, 372
119705 364
119706 364
119725 ..... 364, 372
119726 ..... 368, 376
119737 376
119738 ..... 364, 372
119745 372
119757 ..... 364, 372
119766 368
120845 ..... 30, 32
120901 108
123180 ..... 420, 434, 492
123318 402

ÍNDICE

123406 428
123978 466
125377 ..... 206, 218, 220
129313 272
129800 488
129801 488
129976 488
129977 488
130283 458
132117 484
132531 30
132607 ..... 30, 32
133047 442
133136 468
133372 460
133631 412
133632 414
133634 412
133641 418
133877 420
133942 396
133992 ..... 304, 354
134010 490
134011 490
134437 402
134442 ..... 260, 262, 380, 386, 478
134728 ..... 260, 262, 478
134730 ..... 260, 262, 478
135156 ..... 306, 356, 424, 428
135157 428
135226 220
135234 466
135235 388
135248 366
135266 ..... 174, 208, 214
135290 426
135319 318
135335 398
135336 18
135337 ..... 4, 8, 10, 18, 24, 26, 28, 30, 34, 36, 38, 50, 54, 56, 58, 60, 132, 166, 170, 186, 190, 192, 194, 230, 234, 268, 270, 286, 292, 294, 312, 318, 324, 382, 386, 394, 436, 462, 464, 490, 496, 502
135369 ..... 306, 424, 428
135377 268
135400 472
135401 ..... 286, 406
135443 ..... 196, 208, 212, 220, 230, 234, 236, 240, 246
135444 ..... 198, 206, 218, 476
135523 318
135554 ..... 400, 472
135626 458
135630 ..... 346, 350, 458
135696 ..... 20, 318
135716 304
135723 ..... 434, 500
135734 472
135778 ..... 174, 192, 194, 196, 198, 202, 206, 208, 212, 216, 218, 220, 222, 236, 240, 246, 284, 288, 466, 476, 488
135780 ..... 174, 180, 182, 250, 252, 474
135783 ..... 286, 364, 374, 398, 410
135785 ..... 18, 24, 26, 28, 30, 230, 234, 238, 242, 246, 286, 366, 374, 380, 386, 394, 430, 456, 464
135786 ..... 174, 476, 488
135788 ..... 174, 180, 182, 184, 188, 192, 194, 228, 230, 234, 400, 474, 476
135789 ..... 400, 474, 476
135799 ..... 4, 8, 14, 18, 24, 26, 28, 30, 46, 50, 112, 114, 116, 118, 120, 152, 154, 156, 164, 166, 168, 170, 172, 180, 182, 186, 190, 230, 234, 238, 242, 246, 264, 286, 290, 292, 294, 300, 306, 318, 330, 334, 366, 372, 380, 386, 390, 394, 412, 416, 418, 424, 430, 432, 434, 436, 442, 450, 452, 456, 462, 464, 486, 494, 500
135800 ..... 358, 360
135821 ..... 400, 474, 476
135865 ..... 174, 192, 194, 198, 206, 208, 212, 216, 220, 222, 236, 240, 244, 246, 288, 388, 466, 476, 488
135866 ..... 174, 178, 180, 182, 248, 250, 252, 400, 474, 476, 488
135867 ..... 174, 178, 182, 184, 188, 192, 194, 230, 234, 378, 384, 476
135868 ..... 174, 180, 182, 184, 188, 192, 194, 226, 228, 230, 234, 400, 474, 476
135873 ..... 396, 506
135888 476
135889 228
135894 ..... 18, 30, 34, 36, 38, 268, 270
135900 ..... 52, 380, 386, 424
135903 ..... 24, 26, 28, 32, 34, 36, 38, 122, 124, 126, 128, 130, 486, 508
135952 176
135957 ..... 178, 182, 378, 384
135959 140
135995 ..... 440, 466
136005 ..... 62, 64, 66, 68, 346, 348
136036 ..... 62, 64, 66, 68, 298, 340, 342, 344, 346, 348, 462
136050 464
136057 ..... 52, 60
136088 446
136095 ..... 196, 202, 206, 208, 212, 216, 218, 220, 222, 466
136106 472
136113 ..... 382, 450, 452
136122 ..... 2, 6, 112, 114, 116, 118, 290
136124 2
136137 50
136141 50

ÍNDICE

136143 ..... 2, 122, 124, 126, 128, 130, 132
136144 ..... 206, 220, 466
136145 ..... 196, 202, 216, 236, 240, 246
136146 ..... 198, 208, 212, 222, 236, 240, 246
136150 ..... 196, 202, 216
136151 ..... 8, 46, 56, 58, 60, 152, 154, 156, 254, 256, 258, 330, 334, 446, 468, 490, 504
136159 ..... 286, 292
136178 ..... 18, 292, 294, 300, 432, 434, 442, 494, 500
136209 ..... 136, 140, 142, 144
136211 ..... 56, 58, 60, 254, 256, 258
136220 ..... 476, 488
136231 ..... 20, 450, 452
136240 ..... 206, 218, 220
136244 ..... 178, 182, 250, 252
136245 ..... 180, 182, 184, 188, 228, 230
136248 460
136249 388
136269 ..... 176, 396
136291 ..... 136, 140, 352, 428
136300 ..... 166, 170, 268, 270, 366
136302 394
136308 ..... 460, 470
136310 ..... 118, 120
136312 298
136324 144
136325 ..... 236, 240, 246
136326 ..... 236, 240, 246
136327 ..... 230, 234
136339 ..... 12, 318, 368, 394
136342 ..... 12, 318, 368, 394
136355 ..... 180, 182, 186, 190, 228, 230
136378 ..... 352, 430
136395 ..... 164, 166, 170, 330, 334, 390
136399 172
136401 ..... 136, 140
136431 ..... 4, 18, 24, 26, 28, 30, 32, 34, 36, 38, 52, 108, 122, 124, 126, 128, 130, 134, 140, 142, 144, 150, 152, 154, 156, 164, 166, 306, 312, 318, 330, 334, 352, 356, 380, 386, 398, 424, 428, 436, 444, 460, 468, 470, 486, 496, 508
136440 ..... 112, 116, 118, 286, 306, 356, 366, 372, 424, 428, 468
136441 424
136442 ..... 180, 182, 186, 190, 196, 198, 204, 206, 210, 214, 216, 218, 224
136443 140
136445 132
136446 ..... 136, 140, 142, 306
136473 52
136476 ..... 50, 486
136477 290
136485 ..... 132, 266, 268, 270, 318, 396, 448, 452, 504
136486 ..... 186, 190, 192, 194, 230, 234
136492 10
136495 ..... 50, 180, 182, 186, 190
136506 436
136512 ..... 2, 50
136513 ..... 2, 52
136524 176
136527 230
136540 ..... 196, 200, 204, 214, 216, 224, 238, 240, 246
136561 ..... 266, 268, 394
136592 ..... 136, 140, 450, 454
136595 268
136596 442
136604 266
136613 266
136635 268
136640 ..... 4, 20, 164, 166, 168, 330, 334
136653 388
136654 388
136655 ..... 262, 294, 438, 478, 482, 498
136671 6
136701 ..... 2, 112, 116, 118
136702 ..... 136, 140
136704 442
136736 ..... 18, 428
136741 ..... 250, 252
136746 ..... 192, 194
136748 ..... 8, 270, 296
136749 ..... 14, 300, 364, 372
136755 468
136757 428
136759 ..... 30, 34, 36, 38, 136, 140, 318, 394, 420
136773 ..... 292, 294, 306, 312, 394
136779 ..... 186, 190, 192, 232
136824 ..... 34, 36, 38, 50, 268, 270
136842 ..... 136, 140
136848 2
136850 176
136857 306
136882 ..... 134, 140
136887 2
136900 402
137092 358
137118 358
137375 ..... 108, 134, 138, 380, 384
137476 ..... 134, 138, 142, 144
137519 358
137529 ..... 150, 330, 332
137721 ..... 134, 138, 144
137754 358
137825 ..... 138, 144
137980 ..... 148, 328, 332
139003 110
140225 484
140250 142
141220 310
142777 412

143107 108
144531 .....310, 354
144724 306
145249 ..... 30, 32
145840 ..... 24, 26, 28
148798 38
151691 426
151793 426
152009 352
152193 50
152274 398
152395 468
152439 .....36, 38, 122, 124, 128, 130, 436, 496
152520 ..... 52, 118, 120, 460
152602 .....108, 286
152655 .....4, 18, 46, 170, 318, 330, 334, 362, 398, 434, 468, 500
152668 ..... 8, 136, 140, 144, 172, 196, 204, 216, 238, 240, 246, 266, 270, 296, 312, 394, 442
152670 394
152702 .....308, 352
152730 ..... 30, 132, 136, 140, 142, 144, 428, 472
152731 .....326, 398
152732 ..... 30, 112, 114, 116, 118, 120, 318, 386, 390
152779 ..... 306, 318, 398
153151 488
156178 ..... 112, 114, 116
156501 440
156696 396
156741 440
156743 .....428, 442
156948 486
158174 176
159020 464
164061 ..... 134, 138, 142, 144
164213 ..... 134, 138, 142, 144
164214 ..... 134, 138, 142, 144
164215 132
164216 132
165168 172
165218 272
165524 .....16, 272, 306
165588 172
165735 ..... 30, 32
166450 506
167307 488
170851 ..... 198, 208, 212, 224
172259 32
172340 .....378, 384
172558 428
174131 484
174304 ..... 108, 380, 384
174418 50
174849 ..... 146, 328, 332, 346, 348
174879 .....118, 120
181475 366
181649 426
183506 422
183508 .....422, 426
184303 .....192, 194, 196, 198, 202, 208, 212, 216, 220, 222
184461 ..... 178, 182, 184, 188, 192, 194, 378, 384
184463 ..... 400, 470, 474, 476
184584 .....358, 360
184587 406
184597 ..... 148, 330, 334
184642 .....270, 296
184643 312
184644 .....196, 204, 216, 238, 240, 246
184646 .....52, 306, 312
184648 464
184649 4
184652 ..... 324, 368, 376, 464
184656 ..... 200, 206, 218, 234, 292, 294, 318
184657 .....8, 448, 452, 486
184659 442
184661 .....4, 14, 32, 380, 386, 394
184662 ..... 32, 172, 290, 292, 294, 412, 418, 424, 436, 442
184663 108
184664 ..... 286, 290, 326, 442
184665 ..... 4, 18, 318, 380, 382, 386, 398
184667 ..... 4, 24, 26, 136, 140, 312, 364, 372
184669 .....108, 140, 444, 448, 452, 486
184672 312
184673 .....108, 318
184675 420
184677 ..... 52, 286
184679 312
184681 52
184683 ..... 56, 58, 60, 266
184685 ..... 52, 268
184688 ..... 56, 58, 60
184692 .....172, 180, 182, 186, 190, 196, 198, 204, 206, 210, 214, 216, 218, 224
184694 ..... 2, 40, 42, 44, 462
184695 318
184696 ..... 14, 108, 338, 394
184697 ..... 148, 326, 330, 334
184701 266
184705 .....52, 56, 58, 60, 268, 482
184706 ..... 22, 294, 396, 504
184708 ..... 54, 60, 136, 140, 306, 394
184709 ..... 40, 50, 292, 294, 312, 318, 368, 376, 450, 452, 464, 502
184711 ..... 20, 30, 32, 52, 268, 270, 398, 462, 464
184712 .....4, 380, 386, 442
184714 .....62, 64, 66, 68, 140, 144, 318, 398, 468, 472, 486

ÍNDICE

184717 .....118, 120, 122, 124, 128, 130, 290, 312, 366, 372, 508
184718 .....2, 18
184721 192
184977 48
187137 .....432, 434, 494
187428 .....422, 426
187477 410
187518 428
187660 466
188470 .....286, 290
190752 464
191353 .....134, 140
191489 ..... 8, 24, 26, 28, 34, 36, 38, 132, 382, 386
193187 310
193240 302
193241 302
193242 302
193243 302
194082 396
194521 412
197122 428
197135 ..... 136, 140, 292, 294
197171 .....24, 26, 28, 394, 436, 462, 464, 496, 502
197229 268
197230 .....266, 270, 294
197263 .....420, 432, 434, 492, 494, 500
197275 30
197319 .....442, 486
197320 .....306, 396, 486
206340 268
209045 400
210661 304
210690 302
210918 306
210985 .....302, 354
212250 440
213084 ..... 432, 434, 492, 494, 500
213110 426
213112 426
213363 466
213418 456
213419 456
213420 426
213459 .....480, 482
213523 508
213525 508
213546 422
213552 422
213554 422
213561 508
213562 508
213567 508
213568 508
213573 508
213574 508
213579 508
213580 508
213608 420
213633 464
213634 464
213635 464
213649 422
213654 422
213656 420
213657 420
213659 422
213660 420
213679 422
213713 .....448, 452
213731 422
213733 424
213750 422
213801 422
213802 422
213851 .....422, 426
213857 426
213859 422
220084 272
220107 8
220317 426
220766 412
220807 282
220814 282
220817 278
220824 278
220831 280
220832 280
220834 280
220835 282
220836 278
220939 .....148, 330, 332
220941 ..... 148, 328, 332, 358
226280 .....62, 64, 66, 68, 298, 346, 350
226295 ..... 62, 64, 66, 68, 342, 344, 346, 350
226400 108
226861 .....64, 68
226926 108
226927 108
226941 ..... 72, 78, 84, 92, 98, 106
226983 ..... 72, 78, 84, 90, 98, 106
227656 30
227747 30
227914 .....30, 32
228292 ..... 134, 138, 142, 144
228299 .....134, 138
228301 .....134, 138, 144
228302 142
228316 .....150, 330, 334
228319 .....146, 328, 332

228322 132
228338 ..... 118, 120
228381 ..... 122, 124, 126, 128, 130
228382 ..... 138, 144
228384 ..... 138, 144
228385 ..... 138, 144
228460 ..... 134, 138
228477 ..... 134, 140
228478 ..... 134, 138
228479 ..... 134, 138
228485 ..... 134, 138
228604 ..... 134, 138
228611 ..... 134, 138
228614 134
228619 138
228848 138
229064 52
229340 48
230483 ..... 310, 354
230968 ..... 310, 354
231368 456
231448 430
231765 464
232219 ..... 192, 194
232233 ..... 184, 188, 192, 194, 230, 234
232395 ..... 192, 194, 196, 198, 202, 208, 212, 216, 220, 222
232397 ..... 184, 188, 192, 194, 230, 234
232405 ..... 230, 234
232676 266
232762 338
232806 172
233371 ..... 378, 384
233443 ..... 380, 386
233445 ..... 380, 386
233446 ..... 380, 386
233447 ..... 380, 386
233450 ..... 378, 384
233513 ..... 378, 384
233514 ..... 380, 386
233516 386
233519 378
233552 384
233621 ..... 380, 386
233622 ..... 380, 386
233623 ..... 380, 386
233625 ..... 380, 386
233635 340
233654 380
233655 380
233656 380
233657 380
233658 380
233659 380
233660 380
233661 380
233662 384
233663 386
233664 384
233665 386
233668 386
233669 386
233705 ..... 380, 386
233706 ..... 380, 386
233724 ..... 378, 384
233725 ..... 378, 384
233736 378
233738 378
233740 384
233741 384
233748 298
233770 298
233799 340
233800 340
233841 316
233870 284
233874 284
233891 ..... 292, 294
233900 ..... 292, 294
233906 ..... 292, 294
233912 264
233913 264
233914 264
233920 286
233950 ..... 292, 294
233960 284
233964 ..... 292, 294
233975 286
233980 284
237363 486
240010 464
240013 464
240254 464
240264 464
245093 274
245158 ..... 378, 384
245316 ..... 460, 470
245428 276
245432 276
245433 276
245753 472
245966 430
247222 304
248117 420
248144 426
248145 420
248261 440
248285 422
248348 430
248349 430

ÍNDICE

248388 426
248538 420
248643 ..... 266, 268
248833 464
248914 464
251879 266
251881 266
252002 ..... 186, 190, 232
252051 ..... 396, 464, 504
252176 172
252179 ..... 366, 376
252187 ..... 424, 428
252188 ..... 424, 428
252236 394
252272 ..... 306, 356, 462
252284 18
252288 428
252291 ..... 396, 464, 504
252292 394
252303 2
252307 ..... 178, 182, 378, 384
252351 402
252398 394
252421 ..... 292, 294
252423 110
252462 398
252541 ..... 14, 424, 426
252564 442
252581 ..... 6, 112, 116, 118
252621 ..... 378, 384
252638 422
252639 ..... 144, 428
252655 318
252687 ..... 148, 168, 330, 332, 346, 350
252691 ..... 422, 426
252692 466
252694 488
252701 422
252703 ..... 420, 432, 434, 492, 494, 500
252794 ..... 206, 208, 214, 220, 224
252795 ..... 174, 206, 220, 250, 252
252807 ..... 448, 452
252814 ..... 400, 472
252839 54
252902 ..... 174, 192, 194
252958 302
254183 468
255461 ..... 196, 202, 216, 222
255930 28
257054 110
257089 110
258041 48
258298 48
258318 ..... 448, 452
258326 352
258343 352
258346 48
258373 50
258383 2
258384 48
258391 ..... 50, 284, 288, 316
258399 48
258454 362
258458 362
258481 48
258582 48
258585 48
258586 50
258601 50
258622 48
258627 48
258637 2
258703 ..... 448, 452
258732 352
258740 48
258757 48
258758 52
258761 50
258791 50
258815 48
258817 48
258822 48
258823 48
258829 48
258831 48
258835 2
258837 54
258843 2
258846 50
258849 48
258850 48
258876 ..... 346, 348, 448, 452
258893 60
258901 48
258932 60
258940 48
258953 48
258963 48
258969 48
258980 50
258986 48
258989 50
258990 50
258997 56
258998 56
266277 2
273052 ..... 358, 360
273078 ..... 134, 138
273122 ..... 122, 124, 126, 128, 130
273138 ..... 122, 124, 128, 130

273258 ..... 134, 138
273259 ..... 134, 138
273278 ..... 122, 128, 130
273281 ..... 124, 126
273283 ..... 122, 128
273284 ..... 124, 126, 130, 132
273285 ..... 230, 234
273304 ..... 122, 124, 126, 128, 130
273309 132
273347 ..... 150, 328, 332
273373 150
273375 ..... 152, 154, 156
273376 150
273440 272
273453 336
273523 ..... 152, 154, 156, 328, 332
273524 ..... 150, 328, 332, 364, 372
273536 ..... 150, 328, 332
273576 140
273594 336
273615 326
273637 ..... 126, 132
273653 ..... 118, 120
273666 ..... 150, 152, 154, 156
273680 ..... 112, 114, 116
273689 336
273758 ..... 134, 138
273759 142
273760 144
273770 144
273772 132
273777 ..... 122, 124, 126, 128, 130, 132, 364
273787 120
273788 118
273789 118
273790 ..... 112, 114
273791 116
273795 ..... 112, 114, 116
273813 ..... 164, 328
273823 164
273831 ..... 122, 124, 126, 128, 130, 132, 352
273860 ..... 112, 114, 116
273861 ..... 122, 124, 126, 128, 130
273875 ..... 134, 138
273877 146
273907 ..... 134, 138, 336
273926 ..... 134, 138, 142, 144
273963 ..... 134, 138, 336
273968 ..... 168, 328, 332
275199 36
275200 36
275211 30
275232 ..... 30, 32
275265 36
275266 36
275286 ..... 26, 28
275287 ..... 26, 28
275319 ..... 26, 28
275320 ..... 26, 28
275324 30
275332 32
275348 30
275375 30
275404 24
275405 24
275460 26
275461 26
275483 26
275484 26
275504 36
275505 36
275513 36
275514 36
275521 ..... 378, 384
275524 378
275530 378
275532 378
275533 378
275542 ..... 378, 384
275543 ..... 378, 384
275563 ..... 24, 26
275614 378
275623 ..... 24, 26
275624 384
275625 384
275640 38
275641 38
275675 28
275676 28
275688 38
275690 38
275691 386
275692 384
275770 38
275779 38
275837 26
275860 32
275864 ..... 32, 346, 348
275877 30
275879 30
275902 30
275954 38
275960 38
275965 28
276062 ..... 448, 452
276117 ..... 448, 452
276140 422
276180 422
276183 426
276206 422

276326 484
276770 ..... 448, 452, 502
276790 402
276839 ..... 346, 348, 420
279528 272
283002 108
283008 388
283012 244
283014 240
283015 246
283016 240
283017 240
283018 240
283035 ..... 184, 230
283036 ..... 184, 230
283037 192
283038 192
283039 192
283046 178
283047 178
283048 178
283049 248
283050 248
283051 226
283052 226
283053 202
283055 202
283056 202
283057 ..... 196, 202, 216, 222
283058 ..... 196, 202, 216, 222
283059 ..... 196, 198, 202, 208, 212, 216, 222
283060 196
283061 ..... 378, 384
283062 ..... 378, 384
283063 ..... 178, 182, 184, 188
283065 ..... 178, 182
283066 388
283068 ..... 184, 188
283069 ..... 184, 188
283070 ..... 184, 188, 230
283074 ..... 208, 212
283075 ..... 208, 212
283077 ..... 378, 384
283078 208
283079 208
283080 208
283081 248
283082 250
283091 ..... 192, 230, 234
283092 ..... 230, 234
283096 ..... 198, 208, 212, 222, 236, 240, 244
283097 248
283098 192
283099 192
283102 178
283104 178
283108 192
283109 192
283141 202
283143 202
283144 202
283145 208
283146 208
283147 208
283159 248
283160 248
283161 248
283162 250
283164 226
283172 182
283173 182
283174 182
283175 188
283176 188
283180 202
283182 202
283183 202
283184 212
283185 212
283186 212
283190 252
283191 252
283192 252
283193 252
283194 248
283195 250
283199 226
283200 226
283201 178
283202 ..... 178, 182, 184, 188
283203 184
283204 184
283205 226
283231 178
283232 178
283233 178
283246 196
283247 196
283248 196
283249 196
283251 198
283327 198
283378 ..... 184, 188, 230
283409 178
283410 178
283411 178
283412 ..... 184, 188
283413 ..... 184, 188
283417 ..... 202, 216
283419 ..... 202, 216

283420 ..... 202, 216
283421 ..... 184, 188
283422 ..... 184, 188
283426 184
283427 184
283428 ..... 212, 222
283429 ..... 212, 222
283430 ..... 212, 222
283431 ..... 212, 222
283432 ..... 212, 222
283433 ..... 212, 222
283434 248
283435 248
283436 248
283437 250
283438 ..... 250, 252
283439 ..... 250, 252
283440 188
283441 188
283442 188
283443 188
283447 216
283449 216
283450 216
283451 222
283452 222
283453 222
283456 178
283457 178
283458 178
283459 248
283460 248
283461 226
283462 226
283463 182
283464 182
283465 182
283466 252
283467 252
283468 226
283469 226
283470 226
283471 226
283500 ..... 174, 176
283502 ..... 174, 176
283507 ..... 222, 244
283508 194
283509 194
283555 ..... 380, 384
283560 ..... 248, 252
283561 194
283562 194
283563 194
283564 194
283565 194
283566 194
283567 176
283569 176
283571 ..... 378, 384
283579 388
283773 ..... 236, 240, 244
283776 246
283777 246
283779 284
283783 288
283785 ..... 206, 218, 220
283786 218
283791 ..... 196, 202, 216, 222
283797 ..... 180, 182, 184, 190, 196, 202, 216
283807 ..... 180, 182, 184, 190, 196, 202, 216
283818 ..... 198, 208, 212, 222
283820 ..... 198, 208, 212, 222
283822 216
283823 216
283824 216
283830 244
283831 244
283832 244
283833 244
283836 244
283837 244
283838 246
283839 244
283849 ..... 56, 58, 60, 254, 256, 258
283889 ..... 206, 220
283906 ..... 198, 208, 212, 222
283907 ..... 198, 208, 212, 222
283909 ..... 198, 206, 218
283910 ..... 198, 206, 218
283984 ..... 180, 182, 184, 188
283987 ..... 198, 206, 218, 234
283988 ..... 198, 206, 218, 234
283989 ..... 198, 206, 218, 234
284215 304
284548 304
284549 310
284550 312
284705 ..... 286, 290
284706 ..... 286, 290
284707 ..... 286, 290
284708 ..... 286, 290
284709 ..... 286, 290
284710 ..... 286, 290
284900 482
286087 108
286089 ..... 108, 110
286257 ..... 62, 64, 66, 68, 346, 348
286315 ..... 62, 64, 342, 346, 348
286316 ..... 62, 64, 342, 346, 348
286317 ..... 64, 322, 348

ÍNDICE

286318 ..... 62, 66, 68, 320, 344, 346
286319 ..... 62, 64, 66, 68, 320, 322, 344, 346, 348
286320 68
286321 ..... 320, 322
286322 ..... 320, 322
286323 ..... 320, 322
286329 ..... 62, 64, 346, 348
286330 ..... 66, 68, 344
286331 ..... 62, 64, 66, 68, 344, 346, 348
286332 ..... 64, 322, 348
286333 68
286362 ..... 84, 92, 98, 106
286363 ..... 86, 92, 98, 106
286440 ..... 72, 78, 84, 92, 98, 106
286445 110
286461 ..... 70, 78, 84, 90, 96, 104, 342, 344, 346, 348
286462 ..... 70, 78, 84, 90, 96, 104
286463 ..... 84, 90, 98, 104
286464 ..... 84, 90, 98, 104
286465 ..... 84, 90, 98, 104
286466 ..... 84, 90, 98, 104
286475 ..... 72, 78, 86, 92, 98, 106, 342, 344, 346, 348
286476 ..... 72, 78, 86, 92, 98, 106, 342, 344, 346, 348
286477 ..... 72, 78, 86, 92, 98, 106, 342, 344, 346, 348
286478 ..... 72, 78, 86, 92, 98, 106
286479 ..... 22, 72, 78, 86, 92, 100, 106, 346, 348
286481 ..... 72, 78, 84, 92, 98, 106, 346, 348
286483 110
286485 110
286486 110
286488 110
286489 110
286490 110
286493 ..... 70, 78, 82, 90, 96, 104
286502 8
286503 8
286562 ..... 70, 76, 80, 88, 94, 102
286563 ..... 82, 88, 94, 102
286564 ..... 70, 76, 96, 102
286565 ..... 76, 82, 88, 96
286566 ..... 70, 78
286567 78
286574 82
286575 ..... 82, 96
286576 90
286578 104
286579 ..... 70, 76, 80, 88, 94, 102
286580 ..... 82, 88, 94, 102
286581 ..... 70, 76, 96, 102
286582 ..... 76, 82, 88, 96
286583 ..... 70, 78
286584 78
286591 82
286592 ..... 82, 96
286593 90
286595 104
286597 70
286598 74
286599 74
286600 76
286609 70
286610 74
286611 74
286612 76
286616 80
286617 80
286618 88
286619 94
286620 102
286621 ..... 72, 78, 86, 92, 100, 106
286627 ..... 70, 78, 84, 90, 96, 104
286628 ..... 84, 90, 98, 104
286629 ..... 84, 90, 98, 104
286663 64
286664 64
286665 64
286666 64
286667 64
286668 62
286669 62
286670 62
286671 62
286673 68
286674 68
286675 68
286676 68
286677 68
286678 68
286679 66
286680 66
286681 66
286682 66
286683 322
286684 322
286685 322
286686 322
286687 322
286688 322
286689 322
286690 320
286691 320
286692 320
286693 320
286703 108
286705 ..... 62, 64, 66, 68
286725 8
286741 8
286758 ..... 70, 76, 80, 88, 94, 102
286759 ..... 82, 88, 94, 102
286760 ..... 70, 76, 96, 102

ÍNDICE

286761 ..... 76, 82, 88
286763 ..... 70, 78
286764 78
286767 82
286768 ..... 82, 96
286769 90
286770 104
286779 70
286780 74
286781 74
286782 76
286787 80
286788 80
286789 88
286790 94
286791 102
286826 108
286861 ..... 84, 90, 98, 106, 348
286862 ..... 84, 90, 98, 106
286863 ..... 84, 90, 98, 106
286865 82
286866 ..... 82, 88
286867 96
286868 102
286870 82
286871 ..... 82, 88
286872 96
286873 102
286875 82
286876 ..... 82, 88
286877 96
286878 102
286886 80
286887 80
286888 88
286889 94
286890 102
287031 500
287032 500
287449 ..... 288, 466
287450 ..... 288, 466
287451 466
287701 302
287702 484
287705 484
287859 480
287887 ..... 432, 434, 500
287888 ..... 432, 434, 500
287889 ..... 434, 494, 500
287890 ..... 434, 494, 500
287939 464
288195 272
288438 2
289220 4
289235 12
289261 4
289341 4
289346 46
289347 46
289349 4
289356 46
289357 46
289358 4
289359 12
289375 18
289380 18
289439 18
289483 18
289487 18
289519 18
289520 18
289618 18
289621 18
289654 14
289742 4
289759 172
289762 272
289763 272
289869 172
289880 ..... 112, 114, 116
289924 18
289925 18
291484 266
291485 266
292692 ..... 302, 354
293053 ..... 396, 448, 452, 502, 504
293054 ..... 396, 504
295211 464
295212 464
295213 464
295261 ..... 448, 452
295407 460
295766 460
295770 460
295853 ..... 460, 470
295927 ..... 468, 476
295929 ..... 206, 218
295992 ..... 448, 452
301034 502
301047 502
301049 502
301065 502
301126 ..... 448, 452
301127 ..... 448, 452
301318 466
301427 ..... 422, 426, 438
301441 426
301513 440
301629 486
301633 440

301805 430
301806 430
301807 430
301971 406
301992 426
301993 426
301994 422
302204 ..... 306, 484
303021 304
303033 304
303169 310
303251 ..... 306, 356
303283 306
303341 306
303379 302
303380 304
303486 302
303491 302
303492 ..... 302, 354
303520 354
303525 ..... 302, 354
303691 302
303693 302
303766 302
303832 304
303839 ..... 302, 354
303898 306
303961 302
304040 ..... 448, 452
304494 432
304514 422
304520 422
304521 426
304611 388
304658 396
304668 396
304931 426
308056 422
308536 420
308538 422
308648 ..... 422, 426
308658 466
308725 ..... 398, 406
308726 ..... 398, 410
308732 398
308740 398
308755 398
308774 456
308848 410
308850 422
308852 410
308859 422
308878 446
308879 446
311038 162
311054 358
311055 358
311068 358
311069 358
311190 146
311193 146
311195 160
311207 146
311210 ..... 146, 328
311233 ..... 180, 182, 186, 190, 196, 202, 216
311237 ..... 122, 124, 128, 130
311238 ..... 122, 124, 128, 130
311284 120
311285 ..... 112, 114
311303 146
311306 ..... 146, 328
311318 268
311321 ..... 358, 360
311322 ..... 358, 360
311325 ..... 146, 328, 332
311327 ..... 146, 328, 332
311347 ..... 328, 332
311354 ..... 198, 206, 218
311359 ..... 126, 132
311360 ..... 198, 208, 212, 222
311365 ..... 146, 328, 332
311368 ..... 146, 332
311405 146
311408 146
311451 ..... 198, 208, 212, 222
311461 ..... 198, 206, 218
311462 ..... 198, 208, 212, 222
311464 300
311493 272
311523 ..... 146, 328, 332, 346, 348
311524 168
311611 ..... 112, 116, 118
311612 ..... 112, 116
311613 ..... 112, 116, 118
311615 ..... 150, 328, 332
311617 ..... 150, 328, 332
311620 ..... 134, 138
311627 ..... 112, 116
311632 132
311643 ..... 160, 162
311644 ..... 160, 162
311645 ..... 160, 162
311646 ..... 160, 162
311647 160
311648 160
311658 160
311672 ..... 150, 328, 332
311675 146
311676 146
311694 166

311695 170
311724 144
311729 ..... 166, 328, 332
311745 146
311746 146
311752 ..... 166, 328
311753 ..... 170, 328
311789 342
311790 344
311795 168
311822 ..... 168, 328
311863 332
311864 332
311868 332
311870 332
311882 336
311906 ..... 164, 328, 332
311949 120
311959 360
311964 ..... 164, 166, 328, 332
311965 ..... 170, 328, 332
311972 360
312134 ..... 236, 240, 246
312654 ..... 180, 182, 186, 190, 196, 198, 202, 208, 212, 216, 222
312655 ..... 198, 206, 208, 212, 218, 222
312673 324
312675 172
312680 172
312704 2
312777 172
312824 506
313007 288
313011 284
313012 284
313020 284
313035 ..... 166, 170
313064 264
313114 ..... 284, 290
313192 264
313303 18
313304 18
313366 ..... 284, 290
313368 ..... 284, 290
313374 324
313406 302
313425 302
313432 18
313441 286
313461 316
313496 ..... 236, 240, 246
313497 ..... 236, 240, 246
313499 ..... 236, 240, 244
313500 ..... 236, 240, 244
313501 ..... 388, 392
313502 ..... 388, 392
313510 272
313511 ..... 236, 240, 244
313523 236
313524 236
313525 236
313526 236
313529 246
313530 244
313556 244
313557 244
313566 300
313643 264
313705 300
313713 18
313725 272
313728 484
313729 272
313730 272
313733 272
313734 ..... 8, 466
313744 388
313745 388
313748 288
313749 388
313750 388
313753 288
313767 12
313776 288
313777 288
313780 388
313783 18
313787 272
313788 388
313789 388
313790 388
313791 288
313792 288
313793 284
313794 ..... 116, 284
313797 388
313798 392
313799 392
313800 392
313801 388
313802 392
313803 392
313804 392
313805 392
313806 392
313807 392
313808 388
313809 392
313810 392
313811 392

313812 392
313813 392
313814 392
313815 392
313816 392
313817 392
313818 392
313819 392
313820 392
313821 392
313822 392
313824 392
313825 392
313826 392
313827 392
313828 392
313829 392
313830 392
313831 392
313832 394
313833 392
313834 392
313835 392
313836 392
313837 392
313838 392
313839 394
313841 392
313843 394
313844 394
313845 394
313846 394
313847 394
313848 394
313849 394
313859 ..... 284, 290
313869 392
313881 394
313882 392
313883 392
313884 392
313913 284
313914 284
313920 272
313921 284
313922 284
313940 264
313964 ..... 122, 124, 126, 128, 130, 132
313965 172
314062 420
314076 480
314082 406
314136 ..... 422, 426
314169 ..... 422, 426
314173 412
314174 412
314276 440
314292 466
314389 472
314391 474
314392 474
314394 474
314395 470
314396 470
314397 466
314399 466
314401 474
314402 472
314416 466
314417 466
314537 472
314581 286
314585 488
314586 488
314587 488
314588 488
314591 476
314592 476
314593 476
314594 476
314595 476
314605 476
314606 476
314645 466
314657 418
314680 ..... 436, 496
314697 476
314928 396
316044 304
316095 ..... 302, 354
316096 ..... 302, 354
316110 302
316118 302
316119 302
316284 ..... 302, 354
316293 306
316330 ..... 304, 354
316358 302
316639 306
316649 306
316662 356
316793 ..... 304, 354
316794 302
316847 ..... 304, 354
316848 ..... 304, 354
316851 ..... 304, 354
316859 ..... 306, 356
316860 ..... 306, 356
319051 30
319095 ..... 22, 346, 348

319098 22
319099 22
319100 22
319101 22
319102 22
319103 22
319104 22
319105 ..... 22, 346, 348
319180 ..... 40, 42, 44
319191 32
319222 ..... 24, 26, 28
319223 ..... 24, 26, 28
319225 ..... 34, 36, 38
319228 36
319229 ..... 40, 42, 44
319230 ..... 42, 44
319231 ..... 40, 42, 44
319265 32
319287 38
319345 22
319346 22
319347 22
319366 ..... 24, 26, 28
319376 36
319377 ..... 36, 38
319378 ..... 36, 38
319394 ..... 24, 26
319403 28
319404 28
319474 50
319508 48
319509 48
319540 22
319542 50
319548 60
319549 60
319550 60
319563 60
319564 60
319583 32
319587 34
319588 34
319662 22
319707 30
319708 30
320011 ..... 306, 356
320026 ..... 6, 108
320039 312
320060 ..... 306, 356
320089 108
320108 50
320109 50
320110 50
320122 286
320148 ..... 22, 56, 58, 60
320154 306
320160 50
320161 52
320167 ..... 30, 52
320168 ..... 112, 116, 118
320169 2
320171 2
320175 ..... 150, 330, 332
320176 ..... 312, 448, 452
320179 150
320180 ..... 134, 140, 142, 144, 150, 152, 154, 156, 164, 166, 330, 332, 410
320181 ..... 24, 26, 28
320182 32
320187 ..... 148, 330, 332
320190 ..... 26, 28, 40, 42, 44, 54, 56, 58, 60, 318, 366
320192 ..... 148, 330, 332, 336
320196 ..... 112, 114, 116
320199 52
320205 ..... 304, 310, 364
320206 ..... 30, 32
320207 ..... 122, 124, 126, 128, 130, 132
320208 312
320213 310
320214 108
320215 108
320218 ..... 12, 292, 294
320219 312
320220 ..... 318, 388
320236 50
320246 ..... 56, 58, 60
320248 264
320251 52
320259 438
320274 192
320290 ..... 24, 26, 28, 34, 36, 38
320304 4
320311 108
320327 20
320331 290
320336 ..... 56, 58, 60, 254, 256, 258
320358 ..... 456, 462
320360 ..... 342, 344, 346, 348, 398
320388 396
320389 442
320390 ..... 270, 296, 442
320397 396
320404 318
320409 ..... 270, 294
320410 ..... 270, 294
320441 ..... 366, 372
320448 ..... 40, 42, 44, 56, 58, 60, 254, 256, 258
320486 50
320500 440
322022 466

322046 440
322142 402
322148 ..... 400, 402, 404
322149 404
322157 404
322158 404
322160 404
322161 402
322192 406
322193 406
322195 406
322197 406
322219 440
322256 474
322372 420
322377 426
322383 478
322397 420
322409 406
322456 412
322486 412
322555 458
322557 440
322561 398
322668 446
322676 ..... 448, 452
322750 502
322770 420
322870 396
322872 396
322914 ..... 430, 504
322915 412
322916 412
322917 412
322918 412
322924 412
322925 412
322926 412
322961 438
322962 438
322970 ..... 118, 430
322981 440
322996 414
322997 414
323003 ..... 250, 252
323023 ..... 198, 206, 218
323032 ..... 56, 58, 60
323049 304
323051 ..... 56, 58, 60
323082 54
323083 54
323086 54
323087 54
323130 ..... 260, 262
323145 ..... 260, 262
323157 58
323158 58
323164 ..... 254, 256, 258
323165 258
323166 ..... 256, 258
323169 ..... 256, 258
323172 ..... 256, 258
323207 262
323208 262
323209 262
323210 262
323211 262
323212 262
323343 198
323344 198
323345 198
323346 230
323347 230
323348 230
323349 230
323350 236
323351 236
323352 236
323353 236
323355 226
323356 198
323361 240
323362 240
323381 260
323428 ..... 230, 234
323429 ..... 230, 234
323499 294
323516 272
323519 230
323659 206
323660 206
323661 206
323662 234
323663 206
323664 220
323665 218
323666 218
323667 234
323668 220
323669 220
323670 218
323671 220
323672 220
323673 218
323674 220
323687 118
323688 118
323694 294
323698 478
323718 262

323772 ..... 254, 256, 258
323773 ..... 56, 58, 60, 254
323795 ..... 254, 256, 258
323808 234
323826 248
323827 248
323828 250
323829 248
323937 268
327086 ..... 306, 356
327089 ..... 304, 354
327179 302
327255 304
327294 310
327304 310
327428 302
327429 302
327532 310
327534 304
327535 304
327561 302
327563 310
327588 312
327600 ..... 306, 354
327649 310
327655 354
327656 354
327659 312
327664 310
327672 304
327680 312
327682 354
327692 310
327694 310
327695 310
327696 310
327704 302
327710 308
327716 306
327717 ..... 310, 354
327738 306
327739 310
327740 310
327745 304
327749 304
327751 304
327755 302
327756 302
327771 310
327786 304
327798 ..... 304, 354
327817 312
328085 ..... 436, 496
328089 478
328120 410
328128 460
328133 440
328142 484
328143 460
328152 ..... 406, 410
328154 ..... 406, 410
328156 ..... 408, 410
328157 406
328158 408
328159 408
328160 406
328161 406
328162 406
328164 406
328165 406
328174 406
328175 406
328176 ..... 406, 410
328178 402
328181 406
328183 410
328184 406
328185 406
328186 406
328187 406
328188 406
328196 410
328197 410
328198 410
328199 410
328200 410
328201 410
328202 410
328203 410
328261 402
328262 ..... 400, 404
328269 404
328283 402
328288 402
328290 402
328291 402
328292 402
328293 402
328306 402
328307 402
328308 402
328309 402
328310 402
328311 402
328312 402
328313 402
328318 478
328348 ..... 448, 452, 502
328349 ..... 448, 452, 502
328370 398

328411 478
328420 420
328491 440
328534 268
328538 440
328539 268
328547 268
328549 480
328550 480
328555 482
328556 268
328560 478
328562 484
328565 484
328713 398
328756 436
328758 436
328760 436
328763 436
328874 488
330622 50
335133 476
335144 440
335160 498
335301 ..... 14, 316
335851 48
335887 474
335891 464
335912 464
335924 ..... 150, 328, 332
335981 460
337117 418
337124 422
337143 ..... 432, 434, 492
337152 ..... 346, 348, 420, 434, 492
337206 420
337276 426
337284 ..... 422, 426
337362 430
337366 430
337407 ..... 448, 452
337427 404
337429 404
337430 404
337431 404
337432 404
337433 404
337440 402
337441 402
337456 ..... 448, 452
337457 ..... 448, 452
337463 ..... 448, 452
337464 ..... 448, 452
337634 440
337635 440
337636 440
337707 414
337709 414
337711 414
337712 414
337715 414
337716 414
337717 414
337718 414
337720 414
337721 414
337722 414
337723 414
337727 414
337731 414
337732 414
337770 404
337773 404
337774 ..... 398, 400, 402
337777 ..... 436, 496
337778 ..... 436, 496
337779 ..... 436, 496
337780 ..... 436, 496
337804 426
337821 440
337823 404
340049 276
340050 282
340051 278
340052 280
340076 394
340077 394
340078 394
340091 326
340095 338
340096 338
340113 4
340122 4
340125 ..... 448, 452
340131 484
340132 484
340146 ..... 150, 328, 332
340164 272
340183 268
340191 ..... 118, 120
340193 4
340210 316
340212 316
340215 4
340216 138
340218 268
340224 ..... 122, 124, 126, 128, 130
340289 294
340492 346
340493 348

340571 126
340648 118
340672 50
340681 ..... 34, 36, 38
340683 254
340841 ..... 34, 36, 38
340897 48
340954 294
340955 ..... 270, 294
340956 ..... 270, 294
344336 502
344409 502
344412 502
344413 502
347141 486
347185 398
347300 486
347342 484
347349 406
347405 406
347410 406
347416 406
347417 406
347483 460
347487 460
347500 452
347553 460
347665 456
347691 464
347692 464
347722 418
347775 452
347778 452
347923 440
347949 466
347963 448
347969 ..... 474, 476
347975 408
347976 408
347977 408
347978 406
352001 ..... 270, 294
352163 ..... 270, 294
352697 444
357012 414
357064 414
357173 ..... 396, 504
357174 ..... 396, 504
357195 486
357230 460
357233 434
357234 434
357299 440
357455 440
357492 440
357512 ..... 396, 504
357797 10
357937 402
357945 482
360004 316
360035 118
360044 326
360045 326
360069 316
360072 316
360076 316
360077 316
360079 316
360103 316
360105 318
360106 316
360108 316
360110 316
360114 316
360119 316
360120 316
360122 316
360127 14
360134 316
360144 134
360150 36
360151 ..... 36, 38
360168 316
360175 8
360176 8
360186 134
360199 146
360201 146
360212 270
360299 ..... 56, 58, 60
360358 ..... 284, 292, 294
360361 4
360374 18
360375 18
360376 158
360378 18
360379 18
360405 274
360406 274
360407 274
360408 274
360409 274
360410 274
360411 274
360449 16
360452 284
360509 ..... 26, 28
360526 ..... 292, 294
360540 ..... 146, 328, 332, 346, 348
360541 272

360551 ..... 292, 294
360553 16
360559 ..... 292, 294
360655 484
360679 358
360714 288
360716 484
360720 318
360723 316
360734 318
360756 442
360774 288
360784 18
360785 18
360812 288
360818 288
360823 270
360824 270
360828 270
360835 ..... 2, 52
360840 270
360847 318
360848 316
360850 318
360862 318
360863 318
360869 314
360870 108
360871 314
360924 464
360925 464
360927 464
360939 316
360940 316
360971 440
368017 442
368221 396
368225 4
368226 4
368239 270
368338 270
368376 488
368380 456
368386 274
368394 274
368424 274
368425 274
368457 460
368460 460
368631 484
500303 ..... 270, 294, 440
500448 498

B

B6042 508
B6044 508
B6045 508
B6046 508
B6057 506
B6213 508
B6275 ..... 310, 354
B6288 302
B6400 500
B6413 378
B6414 378
B6415 378
B6416 378
B6417 384
B6418 384
B6419 384
B6460 354
B6801 324
B7022 298
B7023 298
B7027 362
B7028 352
B7029 388
B7030 300
B7038 412
B7039 412
B7041 410
B7043 486
B7048 480
B7052 480
B7082 236
B7083 240
B7113 244
B7114 244
B7116 244
B7117 226
B7118 226
B7119 226
B7120 226
B7121 226
B7122 340
B7123 340
B7127 248
B7128 248
B7130 248
B7131 252
B7155 342
B7156 344
B7180 414
B7181 414
B7193 244
B7195 248
B7196 478
B7217 502

B7230..... 326
B7238..... 338
B7241..... 498
B7302.....364, 368
B7303..... 376
B7304..... 370
B7305..... 370
B7306..... 370
B7307..... 372
B7312..... 418
B7314..... 436
B7317..... 418
B7326..... 414
B7338..... 226
B7339..... 248
B7340..... 236
B7342..... 504
B7343..... 434
B7344..... 434
B7345..... 434
B7346..... 316
B7347.....436, 496
B7348.....436, 496
B7350..... 294
B7357..... 328
B7358..... 328
B7359..... 328
B7362..... 332
B7365..... 346
B7366..... 348
B7389.....284, 288
B7391..... 310
B7392..... 310
B7395..... 372
B7396..... 372
B7431..... 480
B7464..... 388
B7466..... 388
B7489..... 478
B7490..... 478
B7506..... 480
B7507..... 488

C

C2051..... 354
C2086..... 364
C2087..... 364
C2088..... 364
C2089..... 364
C2169..... 364
C2170..... 364

NEW HOLLAND | BY MacDon

CLIENTES
MacDon.com

DISTRIBUIDORES
Portal.MacDon.com

Las marcas comerciales de productos son marcas de sus respectivos fabricantes o distribuidores.

Impreso en Canadá