Serie FD2
Plataforma FlexDraper® con módulo de flotación FM200

Catálogo de piezas

MD n.º262513 Revisión A

Traducción de la instrucción original

Plataforma FlexDraper® serie FD2 con módulo de flotación FM200

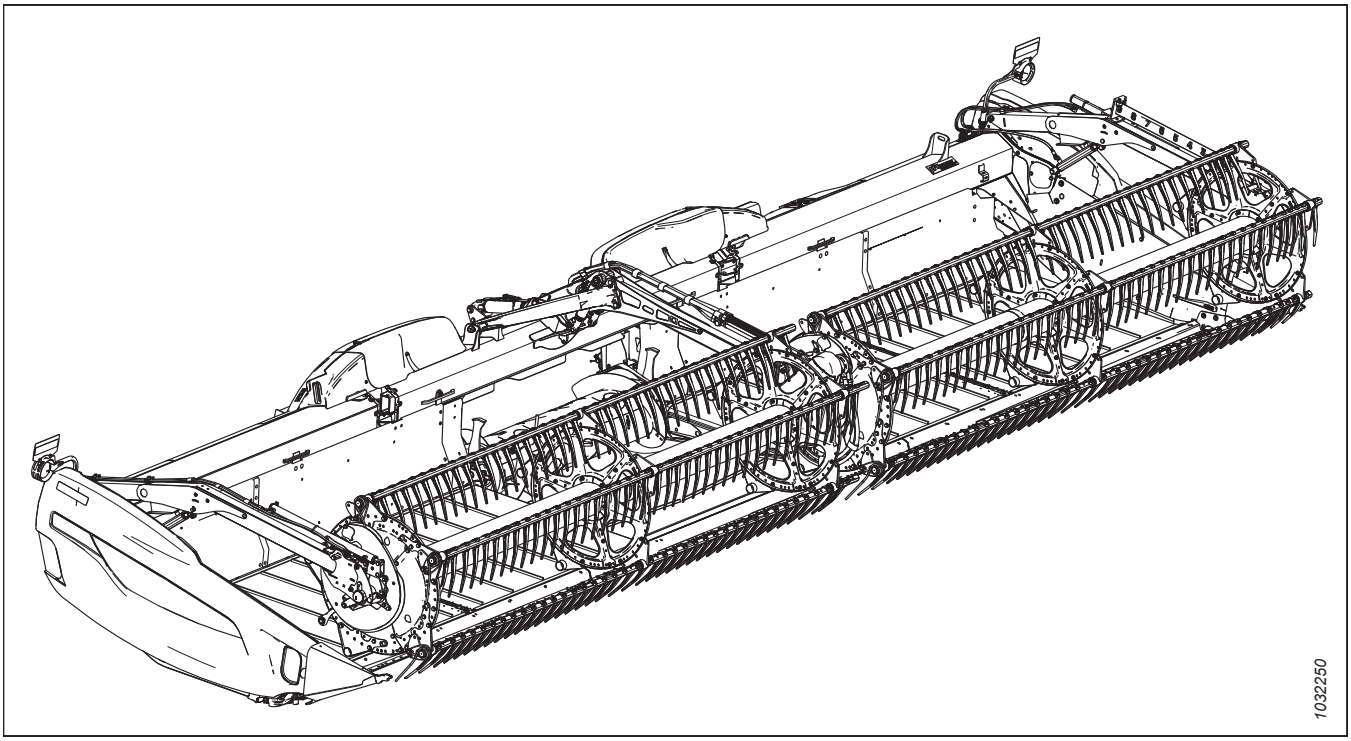

Publicado: Junio de 2024

Introducción

En este catálogo de piezas, se enumeran todas las piezas de repuesto que se pueden solicitar para una plataforma de cosechadora FlexDraper® serie FD2 de (de la sección *1 Bastidor de la plataforma: piezas, página 1* a la *145 (Opción) Componentes de la cuchilla vertical VertiBlade™, página 411*) y para un módulo de flotación FM200 (de la sección *146 Piezas del bastidor: módulo de flotación, página 417* a la *188 (Opción) Esquineros de alimentación, página 531*).

Al realizar el pedido, asegúrese de proporcionar el número correcto y completo de la pieza. Algunas piezas varían de acuerdo con el tamaño de la plataforma, asegúrese de pedir el número de pieza correcto para su unidad.

El texto en negrita se utiliza para indicar las actualizaciones realizadas en el nivel de revisión actual. Con cada nueva revisión del catálogo, las revisiones previas se devuelven al texto regular.

Los conectores eléctricos utilizados en los productos MacDon están a la venta, pero no aparecen en este catálogo. Para acceder a la lista de conectores disponibles, consulte el catálogo de piezas de conectores eléctricos (MD n.º169641).

En este catálogo, el lado derecho y el lado izquierdo se determinan de acuerdo con la posición del operador en la cosechadora. A veces se usa una flecha en las ilustraciones para indicar la posición de avance.

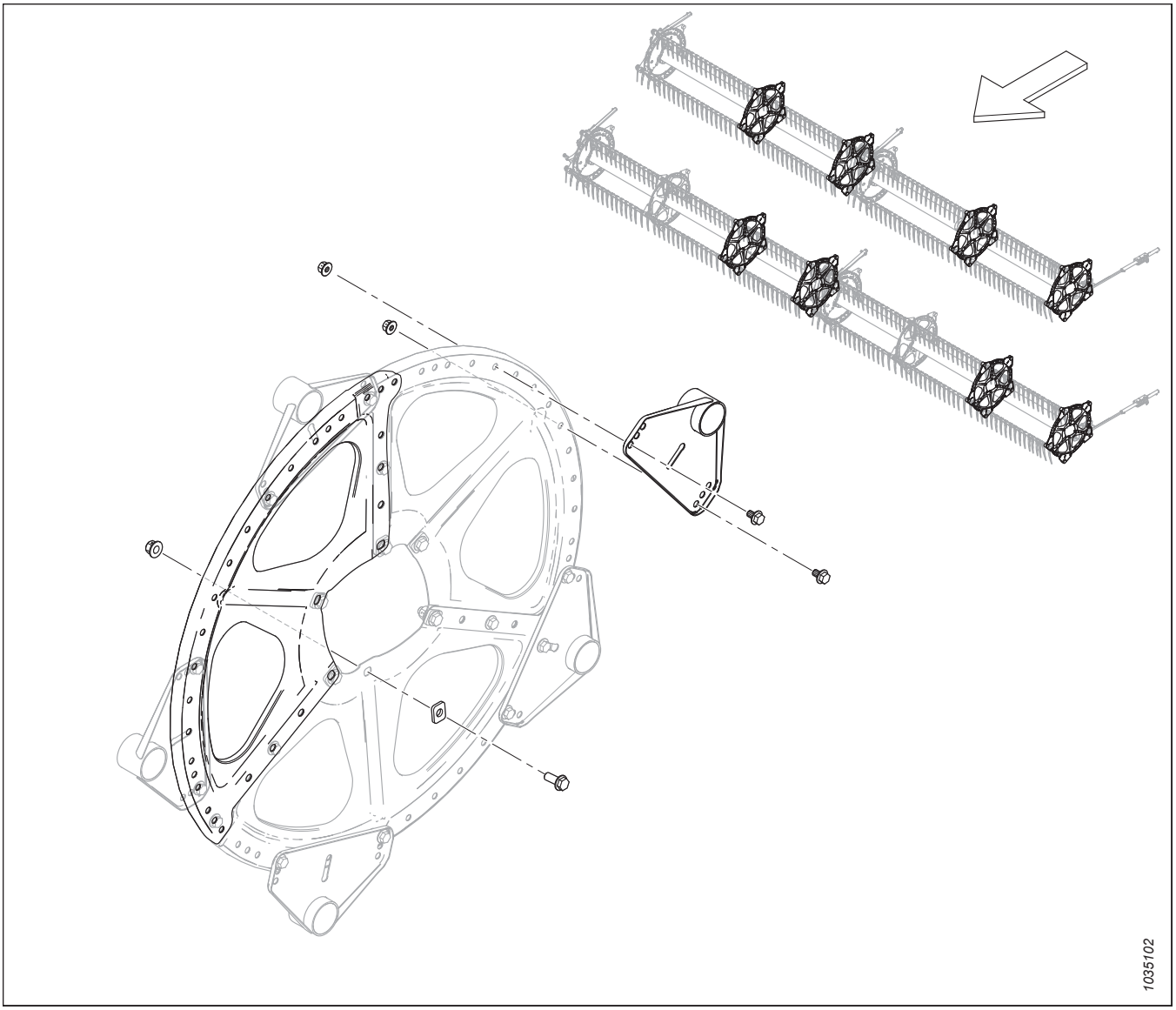

Abreviaturas

A/R: según las necesidades (la cantidad varía)	ASSY: conjunto	BHRN: cabeza redonda y cuello acanalado
BV: válvula de bola	CCW: en sentido contrario a las agujas del reloj	CON: cónico (arandela de resorte)
CSK: avellanador	C/W: junto con	CW: en el sentido de las agujas del reloj
DBLE: doble	DK: cuchilla doble	DR: molinete doble
DT: rosca distorsionada	FLG: brida	GA: calibrador
GR: grado	GS: semillas para césped	HD: cabeza
HDR: plataforma	HFA: avance y retroceso hidráulicos	HH: cabeza hexagonal
HNBR: goma de nitrilo butadieno hidrogenado	HYD: hidráulico	I.D.: diámetro interno
IP: plus interno (Torx Plus)	KP: presión de la cuchilla	KR: retorno de la cuchilla
LG: largo	LH: izquierda (determinado desde la posición del operador, orientado hacia adelante)	LK: traba/bloqueo
MACH: mecánico/mecanizado	MD: MacDon	MFA: avance y retroceso manuales
MY: año del modelo	NC: rosca gruesa nacional	NF: rosca fina nacional
NSS: no se vende por separado	NT: transporte estrecho	O.D.: diámetro externo
OPT: opcional	PO: operado por piloto	PT: tipo tracción (acondicionador de segadora)
RC: cadena de rodillos	REF: referencia, número de pieza mencionado en alguna parte del catálogo	REG: regular
RH (DER.): lado derecha (determinado desde la posición del operador, orientado hacia adelante)	RHSN: tornillo de cabeza redonda y cuello cuadrado, o perno de cabeza de hongo y cuello cuadrado	RHSSN: cabeza redonda, corto, cuello cuadrado
RTD: tambor de dientes giratorios	SAE: Asociación de Ingenieros en Automóviles (pieza producida para cumplir con ella)	SD: lona lateral
SER: dentado	SK: cuchilla simple	SKT HD: cabeza hueca
SMTH: suave	SMV: vehículo de movimiento lento	SOCK: conector
SP: plataforma (de la hileradora) autopropulsada	SPCL: especial	SPH: esférico
SPI: dientes por pulgada (secciones de la cuchilla)	SR: molinete simple	STL: acero (inoxidable)
STR: estándar	STVR: rastrojo	TFL: rosca de longitud completa
THD: rosca	TR: molinete triple	UCA: sinfín transversal superior
UDK: cuchilla doble no sincronizada	UNC: rosca gruesa unificada	UNEF: rosca extrafina unificada

UNF: rosca fina unificada	UNS: serie de roscas especiales unificadas	VK: cuchilla vertical
WF: bastidor ancho	ZP: galvanizado	

Separadores de números de serie

La parte del número de serie donde aparece el guión (–) determina si la pieza se usa "hasta" o "después" del número de serie dado.

Ejemplo:

- –451189: Usadoen máquinas de hasta el número de serie 451189 inclusive.
- 451190–: Usado en máquinas del número de serie 451190 inclusive y en adelante.

Introducción i
Abreviaturas ii
Separadores de números de serie iv

1 Bastidor de la plataforma: piezas 1
2 Paneles de extremo de bastidor de plataforma 3
3 Chasis de la plataforma: herramental de chasis dividido 5
4 Estuche manual, pasador de retención y almacenamiento de cuchillas 7
5 Bandeja de transición 9
6 Conos abresurcos 11
7 Varillas abresurcos y almacenamiento 13
8 Tapas laterales: Case 15
9 Componentes de montaje de la tapa lateral 17
10 Velocidad 21
11 Lona: Paneles de la chapa posterior (FD225) 23
12 Lona: Paneles de la chapa posterior (FD230, FD235, FD240 y FD241) 25
13 Lona: Paneles de la chapa posterior (FD245 y FD250) 27
14 Lona: tensor 29
15 Lona: rodillo impulsor 33
16 Lona: Plataformas y rieles (FD225) 35
17 Lona: plataforma y rieles (FD230, FD235, FD240 y FD241) 37
18 Lona: plataformas y rieles (FD245 y FD250) 39
19 Lona: Sellos (FD225) 41
20 Lona: sellos (FD230, FD235 y FD240) 43
21 Lona: sellos (FD241, FD245 y FD250) 45
22 Deflectores de lona: estrechos 47
23 Conexión de balance 49
24 Protectores de varillaje flexible: bisagra del tubo trasero 55
25 Protector de enlace de flexión: molinete simple (FD225) y molinete doble (FD230, FD235, FD240 y FD241) 57
26 Protector de enlace de flexión: molinete triple (FD240) 59
27 Protector de enlace de flexión: molinete triple (FD245 y FD250) 61
28 Puntones, sujetadores y zapatas de barra de corte: cuchilla simple, puntiaguda (FD225, FD230, FD235 y FD240) 63
29 Puntones, sujetadores y zapatas de la barra de corte: cuchilla doble, puntiaguda (FD235, FD240, FD241, FD245 y FD250) 65
30 Puntones, sujetadores y zapatas de barra de corte: cuchilla simple, PlugFree™ (FD225, FD230, FD235 y FD240) 67
31 Protectores, sujetadores y zapatas de la barra de corte: cuchilla doble, PlugFree™ (FD240, FD241, FD245 y FD250) 69
32 Cuchillas: plataformas con cuchilla simple (FD225) 71
33 Cuchillas: plataformas con cuchilla simple (FD230, FD235 y FD240) 75
34 Cuchillas: plataformas con doble cuchilla (FD235 y FD240) 83
35 Cuchillas: plataforma con doble cuchilla (FD241) 91
36 Cuchillas: plataforma con doble cuchilla (FD245) 97

37 Cuchillas: plataformas con cuchilla doble (FD250) 105
38 Mando de la cuchilla: cuchilla simple y doble 111
39 Caja de mando de la cuchilla 113
40 Brazo de soporte del molinete y cilindros de elevación: brazo central (FD230, FD235, FD240 y FD241) 115
41 Brazo de soporte del molinete y cilindros de elevación: brazo central, lado derecho (FD240, FD245 y FD250) 117
42 Brazo de soporte del molinete y cilindros de elevación: brazo central, lado izquierdo (FD240, FD245 y FD250) 119
43 Brazo de soporte del molinete y cilindros de elevación: brazos externos, molinete simple 121
44 Brazo de soporte del molinete y cilindros de elevación: brazos externos, molinete doble y triple 123
45 Componentes del brazo del molinete: brazo derecho, molinete simple (FD225) 125
46 Componentes del brazo del molinete: brazo derecho, molinete doble (FD230, FD235, FD240 y FD241) 127
47 Componentes del brazo del molinete: brazo derecho, molinete triple (FD240, FD245 y FD250) 129
48 Componentes del brazo del molinete: brazo central (FD230, FD235, FD240, FD241, FD245 y FD250) 131
49 Componentes del brazo del molinete: brazo central derecho, molinete triple (FD240, FD245 y FD250) 133
50 Componentes del brazo del molinete: brazo izquierdo (FD225, FD230, FD235, FD240, FD241, FD245 y FD250) 135
51 Molinete: mando, brazo derecho, molinete simple 137
52 Molinete: mando, brazo central, molinete doble y triple 141
53 Molinete: componentes de leva, brazo derecho 145
54 Molinete: componentes de la leva, brazo derecho central, molinete triple ((FD240, FD245 y FD250) 147
55 Molinete: barra de dientes 149
56 Discos del molinete: extremo de leva y enlace (FD225, FD230, FD235, FD240, FD241, FD245 y FD250) 153
57 Discos del molinete: tramo medio, lateral de leva (FD225, FD235, FD240, FD241, FD245 y FD250) 155
58 Discos del molinete: tramo medio, lateral trasero (FD225, FD230, FD235, FD240, FD241, FD245 y FD250) 157
59 Discos del molinete: extremo trasero (FD225, FD230, FD235, FD240, FD241, FD245 y FD250) 159
60 Molinete: tubos centrales, molinete simple 161
61 Molinete: tubos centrales, molinete doble 163
62 Molinete: tubos centrales, molinete triple 165
63 Molinete: tapas laterales, extremo de leva, interior 167
64 Molinete: tapas laterales, extremo de leva, exterior 169
65 Molinete: tapas laterales, extremo trasero, interior 171
66 Molinete: tapas laterales, extremo trasero, exterior 173
67 Patines: de extremos y centrales 175
68 Sistema hidráulico: racores de bloques hidráulicos y sujetadores 177
69 Sistema hidráulico: clavija de conexión del bloque hidráulico 179
70 Sistema hidráulico: mando de cuchillas, cuchillas simples y dobles, lateral izquierdo (FD225, FD230, FD235, FD240, FD241 y FD245) 181
71 Sistema hidráulico: mando de cuchilla, cuchilla doble, lateral izquierdo (FD250) 185
72 Sistema hidráulico: mando de cuchilla, cuchilla doble, lateral derecho (FD235, FD240 y FD241) 189
73 Sistema hidráulico: mando de cuchilla, cuchilla doble, lateral derecho (FD245 y FD250) 193
74 Sistema hidráulico: mando de la lona (FD225, FD230, FD235, FD240 y FD241) 197
75 Sistema hidráulico: mando de la lona (FD245 y FD250) 201
76 Sistema hidráulico: de elevación y de avance-retroceso, molinete simple, brazo izquierdo (FD225) 203

77 Sistema hidráulico: de elevación y de avance-retroceso, molinete simple, brazo derecho (FD225) 205
78 Sistema hidráulico: de elevación y de avance-retroceso, molinete doble, brazo izquierdo (FD230, FD235, FD240 y FD241) 209
79 Sistema hidráulico: de elevación y de avance-retroceso, molinete doble, brazo central (FD230, FD235, FD240 y FD241) 213
80 Sistema hidráulico: de elevación y de avance-retroceso, molinete doble, brazo derecho (FD230 y FD235) 215
81 Sistema hidráulico: de elevación y de avance-retroceso, molinete doble, brazo derecho (FD240 y FD241) 219
82 Sistema hidráulico: de elevación y de avance-retroceso, molinete triple, brazo izquierdo (FD240, FD245 y FD250) 223
83 Sistema hidráulico: de elevación y de avance-retroceso, molinete triple, brazo central, lado izquierdo (FD240, FD245 y FD250) 227
84 Sistema hidráulico: de elevación y de avance-retroceso, molinete triple, brazo central, lado derecho (FD240, FD245 y FD250) 229
85 Sistema hidráulico: de elevación y de avance-retroceso, molinete triple, brazo derecho (FD240, FD245 y FD250) 231
86 Sistema hidráulico: sinfín transversal superior 235
87 Sistema hidráulico: mando del molinete, molinete simple 239
88 Sistema hidráulico: mando del molinete, molinete doble y triple 243
89 Sistema hidráulico: ContourMax™, ruedas de contorno (FD225 y FD230) 247
90 Sistema hidráulico: ContourMax™, ruedas de contorno (FD235) 251
91 Sistema hidráulico: ContourMax™, ruedas de contorno (FD240, FD241, FD245 y FD250) 255
92 Sistema hidráulico: cuchilla vertical VertiBlade™ (FD225, FD230, FD235, FD241 y FD245) 259
93 Sistema hidráulico: cuchilla vertical VertiBlade™ (FD250) 263
94 Cubiertas de línea hidráulica (FD225) 265
95 Cubiertas de línea hidráulica (FD230, FD235 y FD240) 267
96 Cubiertas de línea hidráulica (FD241, FD245 y FD250) 269
97 Sistema eléctrico: cableado (FD225) 271
98 Sistema eléctrico: cableado (FD230, FD235, FD240, FD241, FD245 y FD250) 273
99 Sistema eléctrico: Luces delimitadoras 275
100 Sistema eléctrico: sensor de altura del molinete 277
101 Sistema eléctrico: sensor de avance-retroceso del molinete (2023 y anteriores) 279
102 Sistema eléctrico: sensor de avance-retroceso del molinete (2024 y posteriores) 281
103 Calcomanías y reflectores: Serie FD2 283
104 Calcomanías: Identificación de productos, Case 285
105 Calcomanía: francés 289
106 Calcomanías: portugués 291
107 Calcomanías: ruso 293
108 Calcomanías: español 295
109 (Opcional) ContourMax™: ruedas de contorno externas 297
110 (Opcional) ContourMax™: ruedas de contorno internas 303
111 (Opción) ContourMax™: Kit de servicio de calibración 307
112 (Opción) ContourMax™: detección de altura para Case 309
113 (Opción) Levantadores de cultivos y bastidor de almacenamiento 313

114 (Opción) Soporte de almacenamiento de abresurcos 315
115 (Opcional) EasyMove™: transporte de baja velocidad, kit básico y ruedas estabilizadoras 317
116 (Opcional) EasyMove™: transporte de baja velocidad, ruedas, neumáticos y postes de tiro 325
117 (Opción) Reparación del tope del enlace flexible 329
118 (Opción) Abresurcos de cultivos flotantes 331
119 (Opción) Kits de puntones de cuatro puntas, cuchilla simple 335
120 (Opción) Kits de puntones de cuatro puntas, cuchilla doble 337
121 (Opción) Patines de deslizamiento de alta resistencia 339
122 (Opción) Dedos del molinete de cultivos revolcados 341
123 (Opción) Kits de conversión de barra de dientes del molinete: molinete doble, de 5 paletas a 6 paletas 343
124 (Opción) Kits de conversión de barra de dientes del molinete: molinete doble, de 6 paletas a 9 paletas 347
125 (Opción) Molinete: dos velocidades 351
126 (Opción) Barras abresurcos para arroz 353
127 (Opción) Kit de retardador de piedras 355
128 (Opcional) Kit de reparación: protectores puntiagudos, cuchillas gruesas 357
129 (Opcional) Kit de reparación: protectores PlugFree™, cuchillas gruesas 359
130 (Opción) Kit de reparación plus: cuchilla única 361
131 (Opción) Kit de reparación plus: cuchilla doble 365
132 (Opción) Kit estabilizador de pendientes laterales 369
133 (Opción) Ruedas estabilizadoras 371
134 (Opción) Kit de dedo de acero 375
135 (Opción) Kits de dedos de extremo del molinete de acero 377
136 (Opcional) Luces de rastrojo 379
137 (Opción) Accesorio de girasol: kit básico: barra de inclinación y deflectores 381
138 (Opción) Accesorio de girasol: kit básico: bandejas y soportes 385
139 (Opción) Accesorio de girasol: kits de deflector (molinete doble) 387
140 (Opción) Accesorio de girasol: kits de deflector (molinete triple) 389
141 (Opción) Accesorio de girasol: bandejas 393
142 (Opción) Sinfín transversal superior: sinfín de dos piezas (FD225, FD230, FD235 y FD241) 395
143 (Opcional) Sinfín transversal superior: sinfín de tres piezas (FD240, FD245 y FD250) 401
144 (Opción) Kit de cuchilla vertical VertiBlade™ 407
145 (Opción) Componentes de la cuchilla vertical VertiBlade™ 411
146 Piezas del bastidor: módulo de flotación 417
147 Bomba, caja de engranajes y mando de entrada 419
148 Conjunto de bomba 421
149 Bomba integrada: piezas de servicio 423
150 Conjunto de caja de engranajes 427
151 Conjunto del mando de entrada 431
152 Mando y soporte de entrada 433
153 Cardán de entrada y soporte: ángulo alto 435
154 Kits de conversión de cardán de entrada 439
155 Tambor sinfín y piezas internas 441
156 Conjunto sinfín: brazo derecho 443

157 Conjunto sinfín: brazo izquierdo 447
158 Sinfín: varillaje de flotación 451
159 Compleción del sinfín 453
160 Kits de conversión de sinfín: dientes y alas 455
161 Sinfín: kits de deflectores de cultivos 457
162 Sinfín: Líneas de engrase 459
163 Varillaje de flotación, y configuración y medición de flotación 461
164 Kit de adaptación de pivote de bloqueo de flotación 465
165 Resortes de flotación 467
166 Componentes de conexión y rellenador del módulo de flotación: Series FM200 a FD2 (2021 y anteriores) 469
167 Componentes de conexión y rellenador del módulo de flotación: Series FM200 a FD2 (2022 y posteriores) 473
168 Plataforma de alimentación: bastidor, clavijas de pivote y soporte frontal 477
169 Plataforma de alimentación: lona 479
170 Plataforma de alimentación: rodillo impulsor/de accionamiento y tensor 481
171 Plataforma de alimentación: bandejas y rellenadores 485
172 Hidráulico: conexión central y oscilación de la plataforma/Avance-retroceso molinete 489
173 Hidráulica: plataforma de alimentación 493
174 Sistema hidráulico: succión y retorno 495
175 Sistema hidráulico: molinete doble, módulo de flotación a bloque hidráulico de plataforma 497
176 Sistema hidráulico: molinete triple, módulo de flotación a bloque hidráulico de plataforma 499
177 Sistema eléctrico: base 503
178 Sistema eléctrico: FM200 para cabina de cosechadora 505
179 Calcomanías y reflectores: FM200 509
180 Case: compleción del módulo de flotación 511
181 Case: compleción hidráulica/eléctrica 513
182 Series Case IH 2300/2500: Compleción del módulo de flotación 517
183 Case IH serie 2300/2500: compleción hidráulica/eléctrica 519
184 (Opcional) Kits de alas sinfín 523
185 (Opción) Rellenador de interfaz completa FM200: serie FD2 525
186 (Opción) Rellenadores y uniones FM200 527
187 (Opcional) Extensión de Hillside 529
188 (Opción) Esquineros de alimentación 531
Índice 534

1 Bastidor de la plataforma: piezas

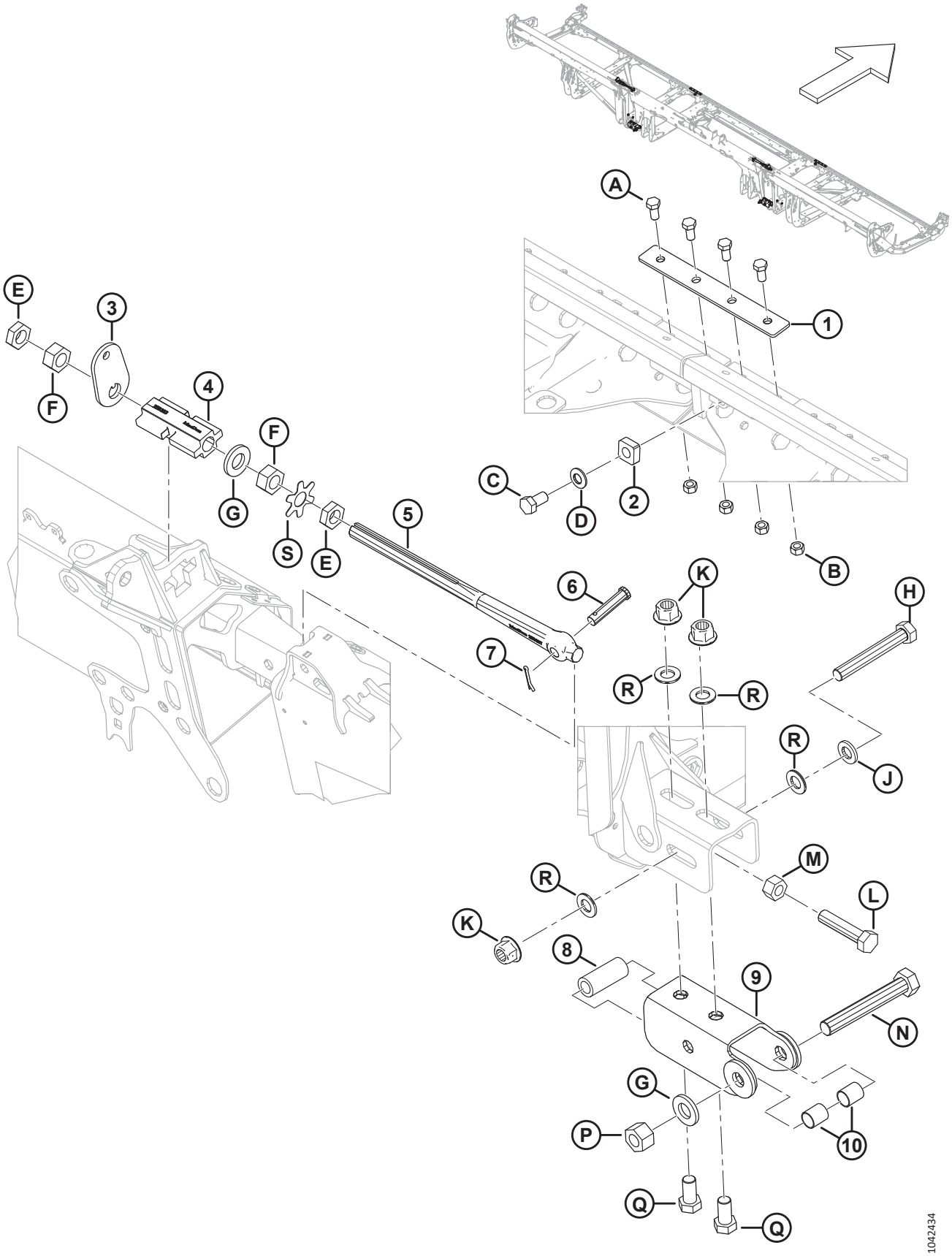

BASTIDOR DE LA PLATAFORMA: PIEZAS

Ref.	Número de pieza	Descripción	Cant.	Número de serie
1	288438	BARRA	2	
2	266277	TOPE: BISAGRA	2	
3	258835	ARANDELA: TRABA DEL ALA	2	
4	258383	TRABA: TRABA DEL ALA MECANIZADA	2	
5	258637	UNIÓN: AJUSTE DEL BLOQUEO DE LA UNIÓN	2	
6	18704	PASADOR: HORQUILLA,15 MM X 68 MM OAL	2	
7	18607	PASADOR: CHAVETA 5/32 DIÁM. X 1.5 ZP	2	
8	52129	ESPACIADOR	2	
9	312704	CANAL SOLDADO	2	
10	258843	BUJE	4	
A	50155	PERNO: CABEZA HEX. TFL M12 X 1.75 X 25-8.8-AA1J		
B	184694	TUERCA: HEX. M12 X 1.75-8-AA1J		
C	136143	PERNO: CABEZA HEX. TFL M16 X 2 X 30-10.9-AA1J		
D	184718	ARANDELA: RESORTE, CÓNICA M16 STL SAE 1050-1075		
E	136513	TUERCA: HEX. FINA DELGADA M24 X 1.5-8-AA1J		
F	136512	TUERCA: HEX. FINA M24 X 1.5-8-AA1J		
G	31774	ARANDELA: PLANA 1-1/8-30HRC-AC0C		
H	136887	PERNO: CABEZA HEX. M20 X 2.5 X 140-10.9		
J	21540	ARANDELA: DURA ASTM F436M20-340HV-AB2C		
K	136122	TUERCA: BLOQ. CENTRAL CON BRIDA HEX. M20 X 2.5-10-AA1J		
L	320169	PERNO: CABEZA HEX. TFL M20 X 2.5 X 90-8.8-ZINC		
M	136124	TUERCA: HEX. M20 X 2.5-10-AA1J		
N	320171	PERNO: CABEZA HEX. M24 X 3 X 160-10.9-ZINC		
P	136848	TUERCA: HEX. BLOQ. SUP. M24 X 3-10-AA1J		
Q	252303	PERNO: CABEZA HEX. TFL M20 X 2.5 X 40-10.9-A3L		
R	136701	ARANDELA: NORDLOCK M20		
S	360835	PLACA: PESTAÑA DE LA ARANDELA, TUERCA M24		

2 Paneles de extremo de bastidor de plataforma

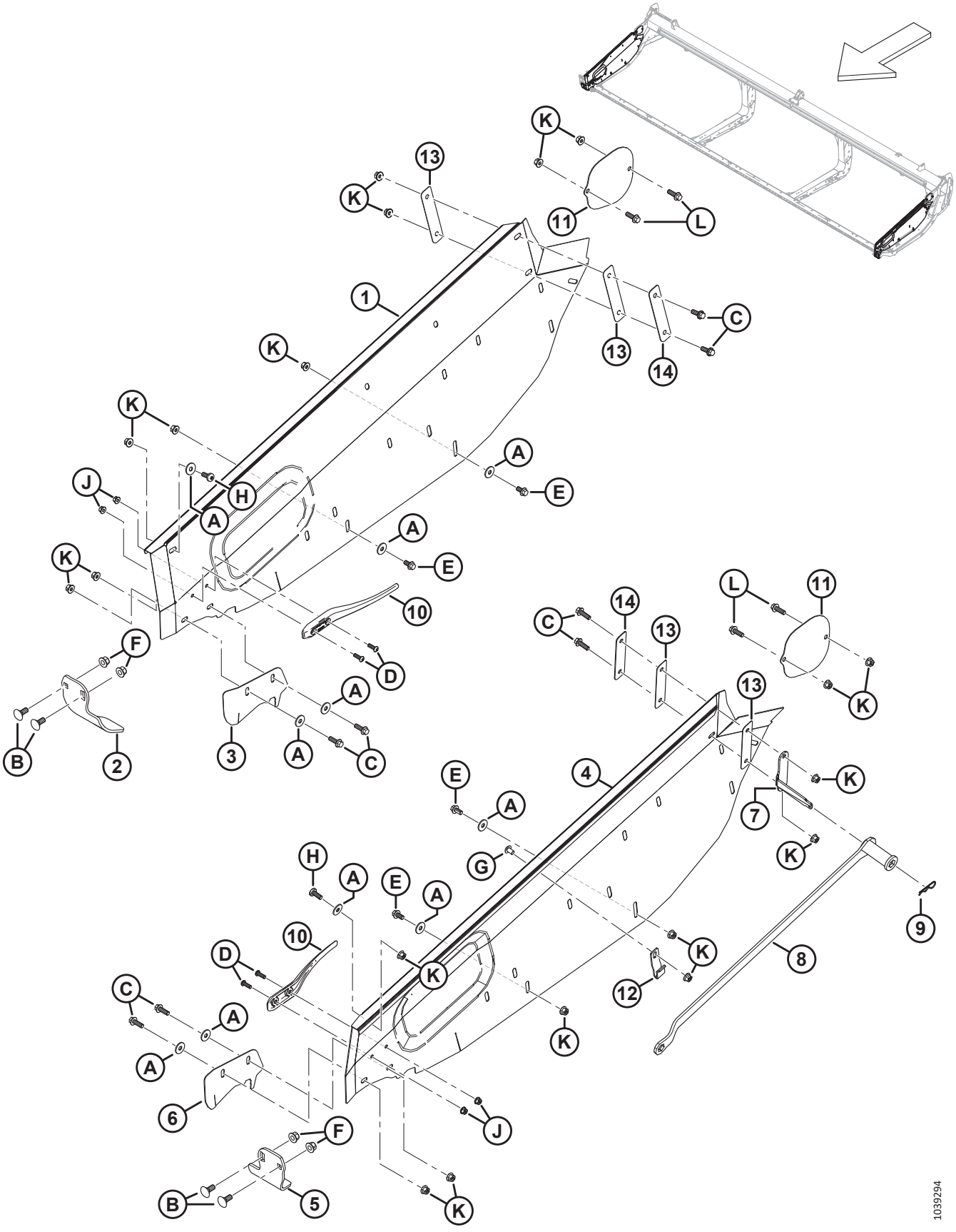

PANELES DE EXTREMO DE BASTIDOR DE PLATAFORMA

Ref.	Número de pieza	Descripción	Cant.	Número de serie
1	368226	PANEL DEL EXTREMO: DER.	**1**	
2	289358	PROTECTOR: CABEZA DE CUCHILLA DER.	1	
3	289349	CUBIERTA: ABERTURA DE CUCHILLA DER. [1]	1	
4	368225	PANEL DEL EXTREMO: IZQ.	**1**	
5	289220	PROTECTOR: CABEZA DE CUCHILLA IZQ.	1	
6	289341	CUBIERTA: ABERTURA DE CUCHILLA IZQ. [1]	1	
7	340122	SOPORTE: SUJETADOR DE LLAVE	1	
8	360361	HERRAMIENTA: DE AJUSTE DE PLATAFORMA [2]	1	
9	13125	PASADOR: CABELLO	1	
10	289742	DEFLECTOR: DEDO	2	
11	289261	PROTECTOR: CUBIERTA DEL UCA	2	
12	340113	RETENEDOR: LLAVE DELANTERA	1	
13	340193	AISLANTE: PANELES DE PLATAFORMA [3]	4	
14	340215	PLACA [4]	2	
A	184712	ARANDELA: PLANA GRANDE M10-200HV		
B	184667	PERNO: RHSN M12 X 1.75 X 30-8.8-ZINC		
C	184665	PERNO: CABEZA BRIDA HEX. M10 X 1.5 X 30-10.9-AA1J		
D	184649	TORNILLO: CABEZA REDONDA HUECA HEX. M8 X 1.25 X 25		
E	152655	PERNO: CABEZA BRIDA HEX. M10 X 1.5 X 20-8.8-AA1J		
F	136431	TUERCA: BLOQUEO CENTRAL CON BRIDA HEX. M12 X 1.75-10		
G	136640	TORNILLO: CABEZA DE CRUZ TORX M10 X 1.5 X 16 X SPCL-8.8-AA1J		
H	320304	TORNILLO: CABEZA DE CRUZ TORX M10 X 1.5 X 25-SPCL-8.8-ZINC		
J	135337	TUERCA: BLOQUEO CENTRAL CON BRIDA HEX. M8 X 1.25-8-AA1J		
K	135799	TUERCA: BLOQUEO CENTRAL CON BRIDA HEX. M10 X 1.5-10		
L	184661	PERNO: CABEZA HEX. TFL M10 X 1.5 X 30-8.8-AA1J		

1. No recomendada en todas las condiciones. Se utiliza principalmente en arroz y pastos finos para evitar que la cosecha quede atrapada en la abertura de salida.
2. El kit incluye una herramienta de ajuste de plataforma (NSS) e instrucciones.
3. Anteriormente, se usaban dos arandelas de plástico (MD n.º150819) en el lado interior del panel del extremo.
4. Anteriormente, se usaban dos arandelas planas grandes (MD n.º184712) en el lado interior de los paneles de extremo, entre las arandelas de plástico (MD n.º150819) y el perno hexagonal M10 (MD n.º184665).

3 Chasis de la plataforma: herramental de chasis dividido

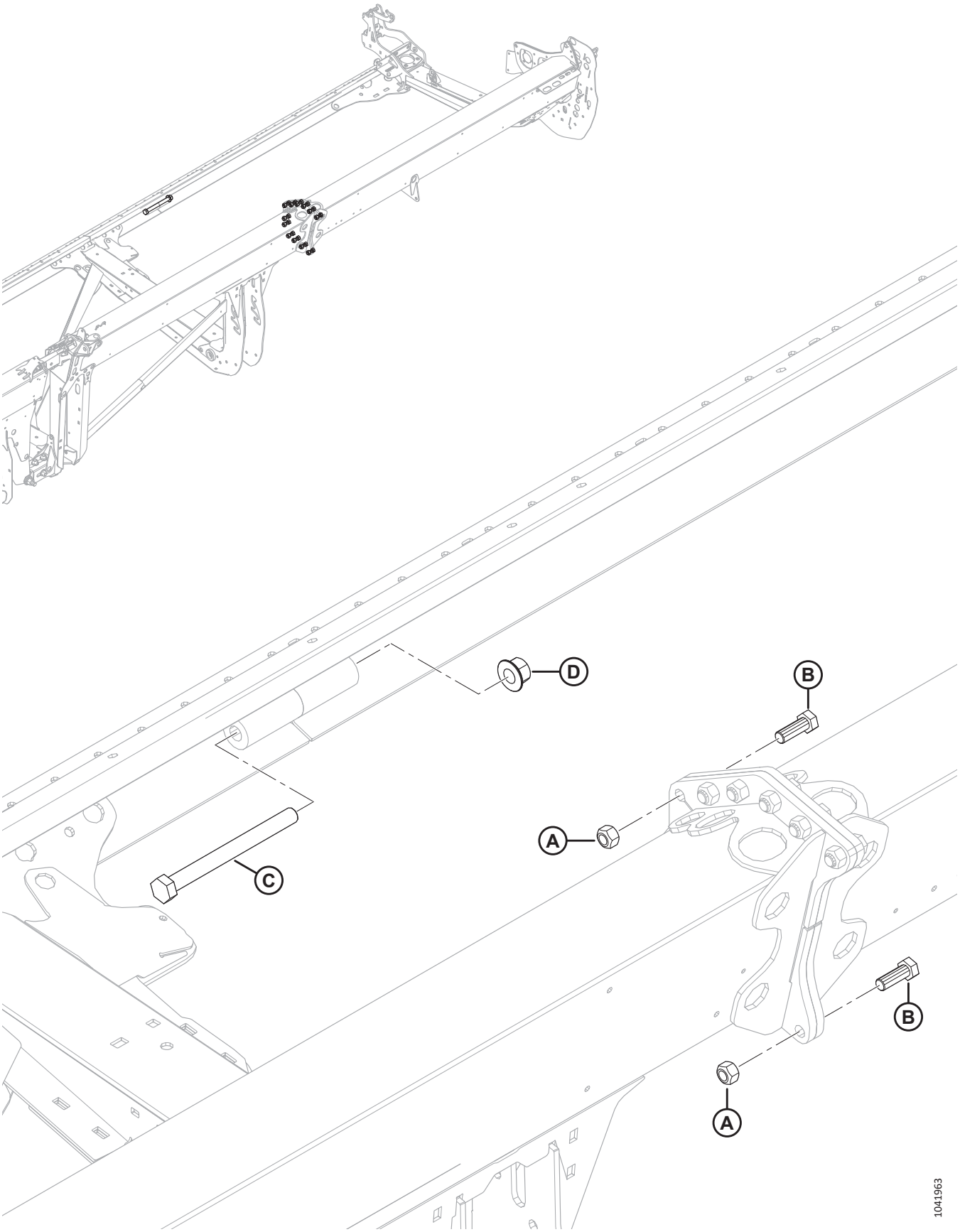

CHASIS DE LA PLATAFORMA: HERRAMENTAL DE CHASIS DIVIDIDO

Ref.	Número de pieza	Descripción	Cant.	Número de serie
A	320026	TUERCA: BLOQ. SUP. HEX. M16 X 2-10-ZINC		
B	136671	PERNO: CABEZA HEX. M16 X 2 X 45-10.9-ZINC		
C	252581	PERNO: CABEZA HEX. M20 X 2.5 X 220-10.9-AA1J		
D	136122	TUERCA: BLOQ. CENTRAL CON BRIDA HEX. M20 X 2.5-10-AA1J		

4 Estuche manual, pasador de retención y almacenamiento de cuchillas

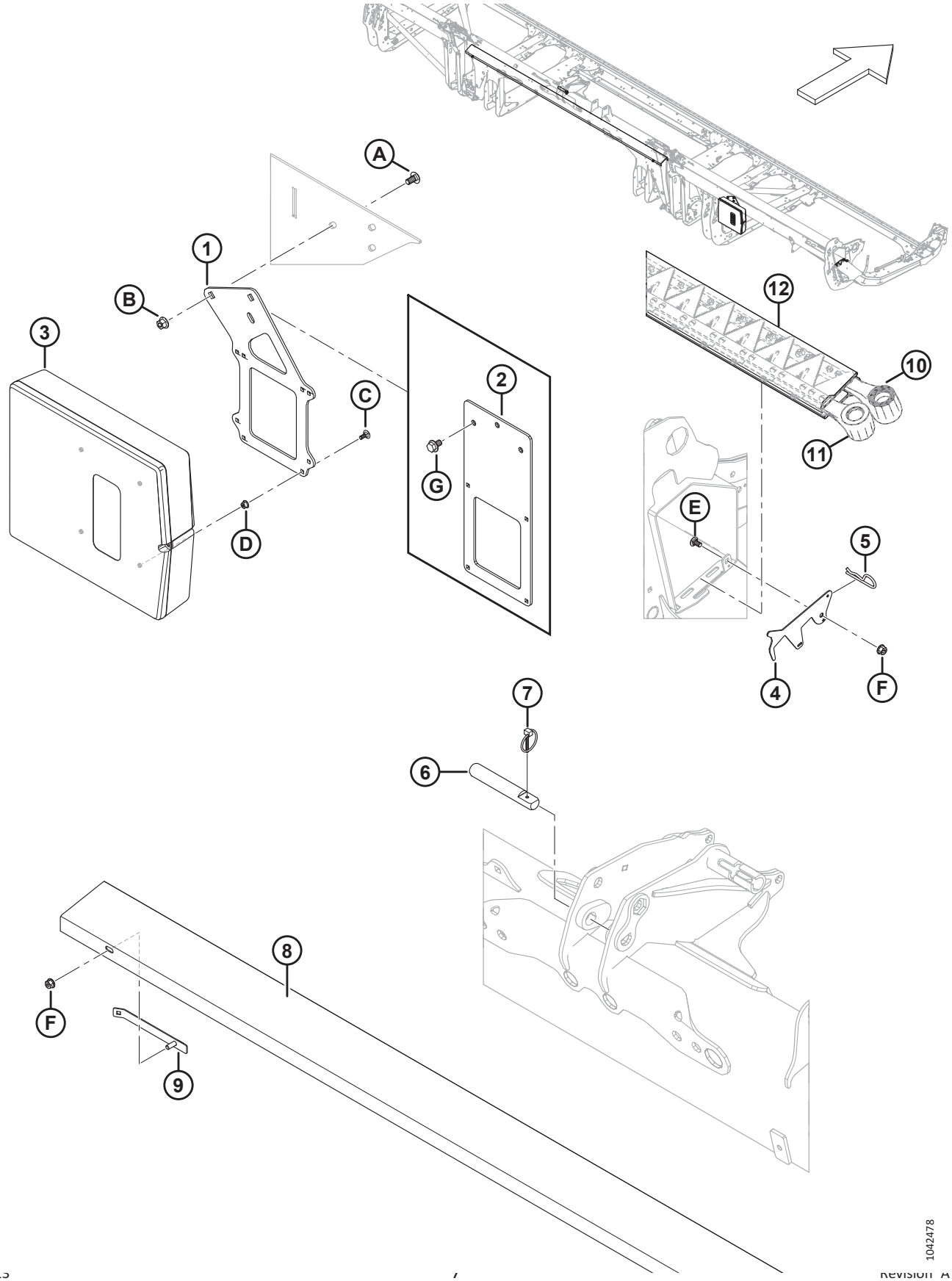

ESTUCHE MANUAL, PASADOR DE RETENCIÓN Y ALMACENAMIENTO DE CUCHILLAS

Ref.	Número de pieza	Descripción	Cant.	Número de serie
1	360175	SOPORTE: CAJA DE MANUALES [5]	1	
2	360176	SOPORTE: CAJA DE MANUALES (FD225) [6]	1	
3	220107	CAJA: MANUAL	1	
4	286741	PESTILLO: RETENEDOR, ALMACENAMIENTO DE CUCHILLAS	1	
5	13125	PASADOR: CABELLO	1	
6	313734	PASADOR: UNIÓN CENTRAL [7]	1	
7	102264	PASADOR: CLAVIJA 3/16 X 1 9/16 PULG.	1	
8	286502	SOPORTE: CUCHILLA DE REPUESTO CORTA (FD225, FD230, FD235, FD240, FD241) [8]	1	
	286503	SOPORTE: CUCHILLA DE REPUESTO LARGA (FD245 Y FD250) [9]	1	
9	286725	RETENEDOR SOLDADO, SOPORTE DE CUCHILLA DE REPUESTO	2	
10	REF	CUCHILLA: DE REPUESTO, SK [10]	1	
11	REF	CUCHILLA: DE REPUESTO, DK [11]	1	
12	NSS	PROTECTOR: CUCHILLA	A/R	
A	184657	PERNO: RHSSN M10 X 1.5 X 20-8.8-AA1J		
B	135799	TUERCA: BLOQUEO CENTRAL CON BRIDA HEX. M10 X 1.5-10		
C	136748	PERNO: RHSN M6 X 1 X 16-8.8-ZINC		
D	152668	TUERCA: BLOQUEO CENTRAL CON BRIDA HEX. M6 X 1-8		
E	191489	PERNO: RHSSN TFL M8 X 1.25 X 16-8.8-AA1J		
F	135337	TUERCA: BLOQUEO CENTRAL CON BRIDA HEX. M8 X 1.25-8-AA1J		
G	136151	PERNO: CABEZA CON BRIDA HEX. TFL M10 X 1.5 X 16-8.8-AA1J [6]		

5. Todas las plataformas, excepto FD225.
6. Solo las plataformas FD225.
7. El pasador de la unión central se usa para sujetar el cilindro de la unión central FM200; consulte la sección *172 Hidráulico: conexión central y oscilación de la plataforma/Avance-retroceso molinete, página 489*.
8. Se usa solo con las plataformas FD225, FD230, FD235, FD240 y FD241.
9. Se usa solo con las plataformas FD245 y FD250.
10. Para ver las piezas de servicio, consulte las secciones *32 Cuchillas: plataformas con cuchilla simple (FD225), página 71* y *33 Cuchillas: plataformas con cuchilla simple (FD230, FD235 y FD240), página 75*.
11. Para ver las piezas de servicio, consulte las secciones *34 Cuchillas: plataformas con doble cuchilla (FD235 y FD240), página 83*, *35 Cuchillas: plataforma con doble cuchilla (FD241), página 91*, *36 Cuchillas: plataforma con doble cuchilla (FD245), página 97* o *37 Cuchillas: plataformas con cuchilla doble (FD250), página 105*.

5 Bandeja de transición

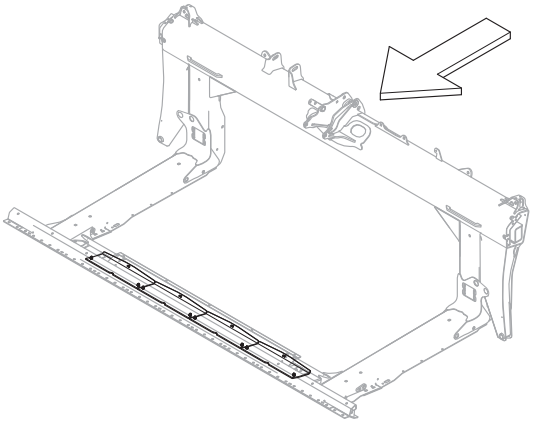

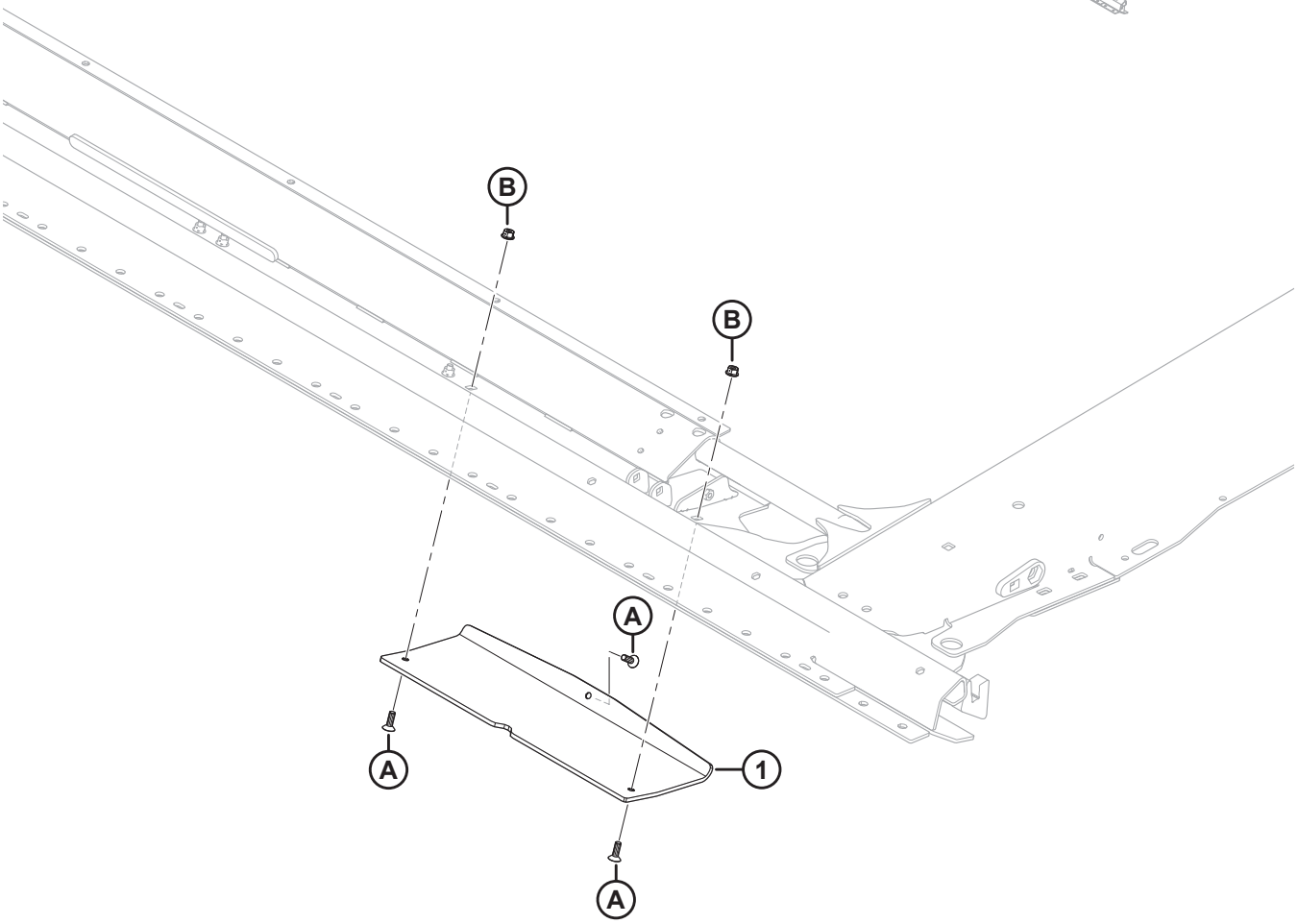

1032288

BANDEJA DE TRANSICIÓN

Ref.	Número de pieza	Descripción	Cant.	Número de serie
1	357797	ZAPATA: DESLIZAMIENTO DE LA BANDEJA DE TRANSICIÓN	4	
A	136492	TORNILLO: CSK, CABEZA HUECA HEX. TFL M8 X 1.25 X 25-10.9-AA1J		
B	135337	TUERCA: BLOQUEO CENTRAL CON BRIDA HEX. M8 X 1.25-8-AA1J		

6 Conos abresurcos

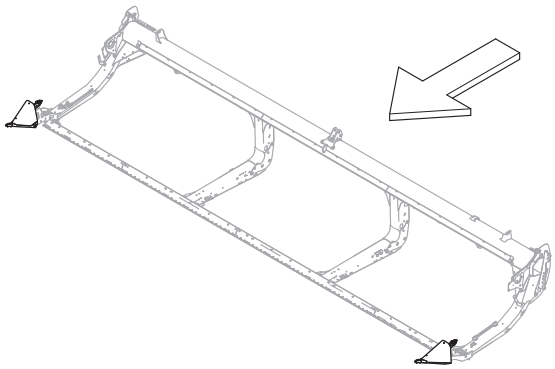

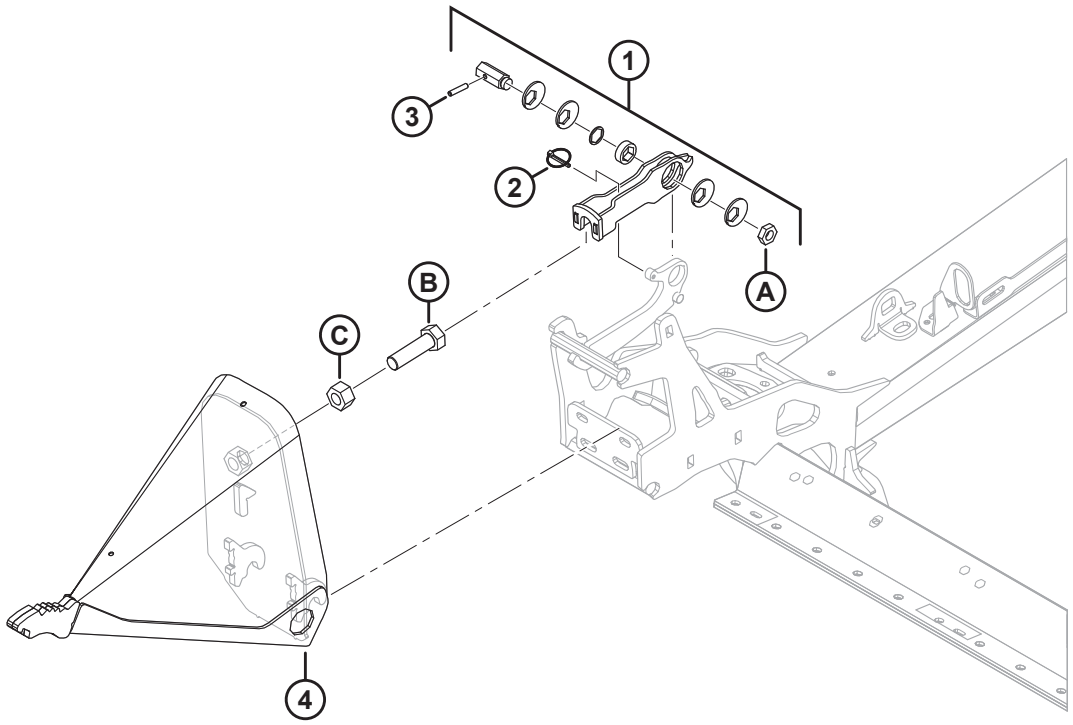

1032287

CONOS ABRESURCOS

Ref.	Número de pieza	Descripción	Cant.	Número de serie
1	313767	KIT: PESTILLO ABRESURCOS [12]	2	
2	50193	PASADOR: CLAVIJA	2	
3	16266	PASADOR: RESORTE 1/4 DIÁM. X 1.25 LG	2	
4	289235	ENSAMBLE ABRESURCOS: IZQ. [13]	1	
	289359	ENSAMBLE ABRESURCOS: DER. [13]	1	
A	320218	TUERCA: HEX. DELGADA M16 X 2-SPCL-5-ZINC		
B	136339	PERNO: CABEZA HEX. FINO TFL M20 X 1.5 X 70 X 8.8-ZINC		
C	136342	TUERCA: HEX. FINA M20 X 1.5 X 10-AA3L		

12. El kit de pestillo abresurcos incluye un pestillo (NSS), un pasador clavija (MD n.º50193), un pasador de resorte (MD n.º16266), un disco excéntrico (NSS), un buje (NSS), un eje hexagonal (NSS), una cuña (NSS), un pestillo (NSS), calcomanías (MD n.º289762, MD n.º289763) y una tuerca (MD n.º320218). Para ver las calcomanías, consulte la sección *103 Calcomanías y reflectores: Serie FD2, página 283*.
13. Incluye un perno (MD n.º136339) y una tuerca (MD n.º136342).

7 Varillas abresurcos y almacenamiento

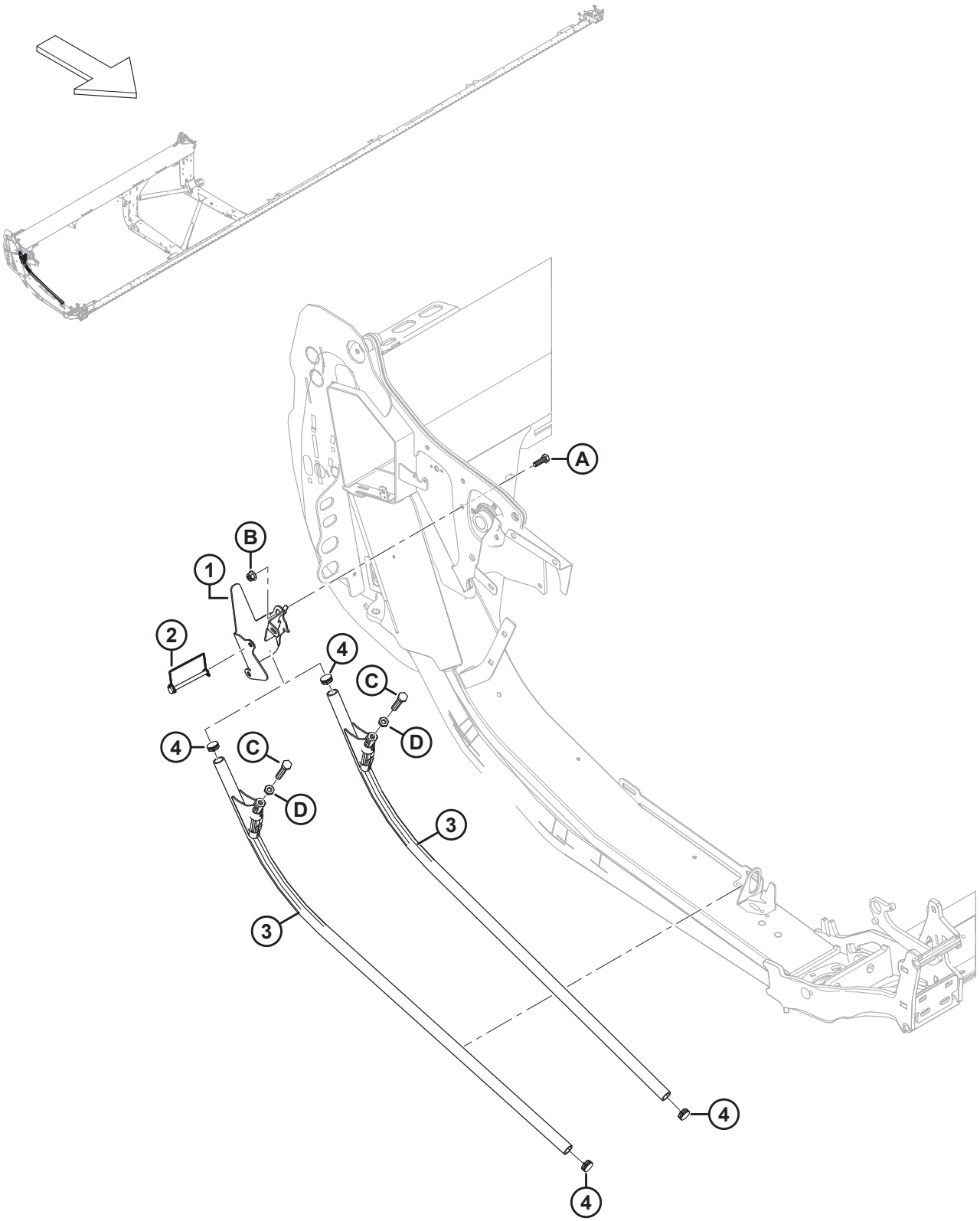

1038599

VARILLAS ABRESURCOS Y ALMACENAMIENTO

Ref.	Número de pieza	Descripción	Cant.	Número de serie
1	360127	SOPORTE SOLDADO: ALMACENAMIENTO DE VARILLAS	1	
2	136749	PASADOR: CLAVIJA	1	
3	289654	ABRESURCOS: ENSAMBLE DE VARILLAS [14]	2	
4	335301	TAPÓN: PLÁSTICO, ENCAJABLE	2	
A	184661	PERNO: CABEZA HEX. TFL M10 X 1.5 X 30-8.8-AA1J		
B	135799	TUERCA: BLOQUEO CENTRAL CON BRIDA HEX. M10 X 1.5-10		
C	252541	PERNO: CABEZA HEX. TFL M12 X 1.75 X 65-8.8-AA3L		
D	184696	TUERCA: HEX. DELGADA M12 X 1.75-05-AA1J		

14. Incluye perno (MD n.º252541), tuerca (MD n.º184696) y dos tapones (MD n.º335301).

8 Tapas laterales: Case

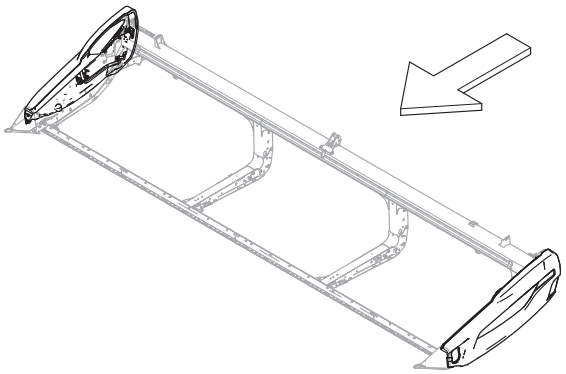

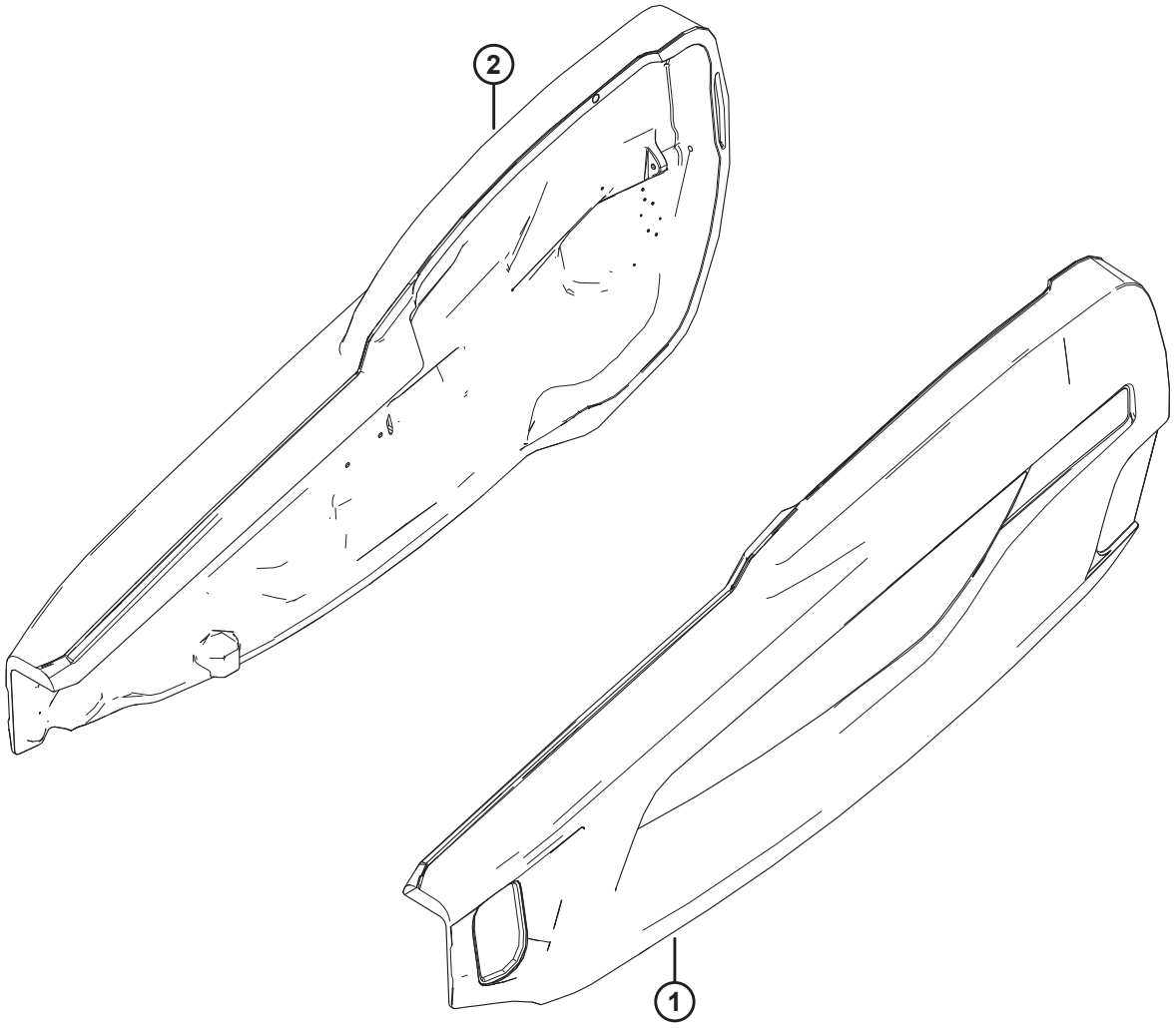

1039649

TAPAS LATERALES: CASE

Ref.	Número de pieza	Descripción	Cant.	Número de serie
1	360552	ENSAMBLE DE PROTECTOR: CIH AG, ROJO, IZQ. [15]	1	
2	360448	ENSAMBLE DE PROTECTOR: CIH AG, ROJO, DER. [15]	1	
	165524	REFLECTOR: ROJO, 230 MM [16]		

15. Consulte la sección *104 Calcomanías: Identificación de productos, Case, página 285* para obtener información sobre calcomanías de identificación de productos.
16. Consulte la sección *103 Calcomanías y reflectores: Serie FD2, página 283*. Este reflector se usa solo en la tapa lateral derecha.

9 Componentes de montaje de la tapa lateral

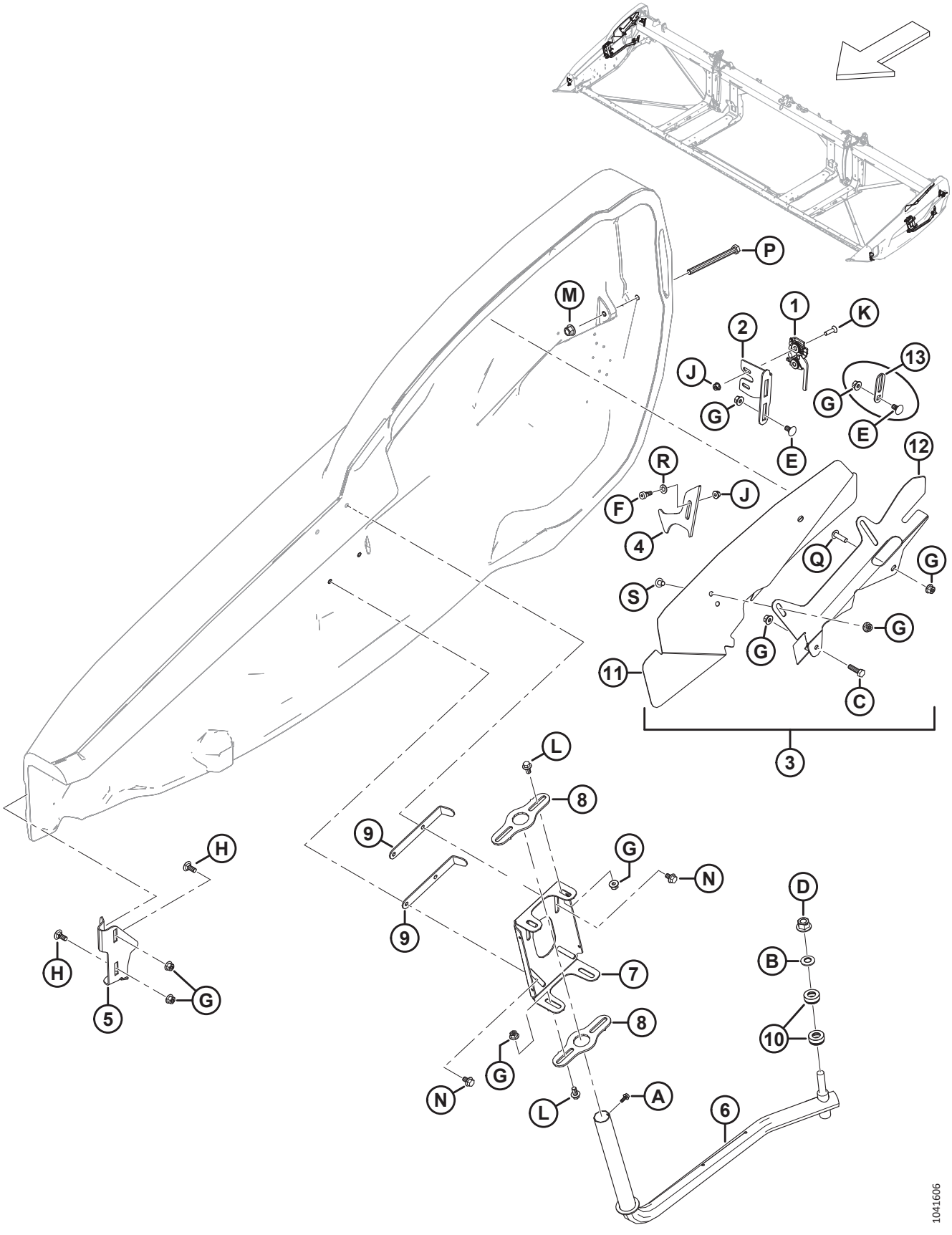

COMPONENTES DE MONTAJE DE LA TAPA LATERAL

Ref.	Número de pieza	Descripción	Cant.	Número de serie
1	289925	PESTILLO: DER., 2 ETAPAS	1	
	289924	PESTILLO: IZQ., 2 ETAPAS	1	
2	289621	SOPORTE: PESTILLO DER.	1	
	289618	SOPORTE: PESTILLO IZQ.	1	
3	360785	KIT: PROTECTOR DE CUELLO DER. [17]	1	
	360784	KIT: PROTECTOR DE CUELLO IZQ. [18]	1	
4	289519	PESTILLO: DER.	1	
	289520	PESTILLO: IZQ.	1	
5	289483	SOPORTE: FRONTAL DER.	1	
	289380	SOPORTE: FRONTAL IZQ.	1	
6	289439	BRAZO: SOLDADO DER.	1	
	289375	BRAZO: SOLDADO IZQ.	1	
7	313432	PIVOTE: PROTECTOR DER.	1	
	313303	PIVOTE: PROTECTOR IZQ.	1	
8	313304	PIVOTE	4	
9	313783	RETENEDOR	4	
10	289487	RODAMIENTO: EMPUJE	4	
11	360379	PROTECTOR: CUELLO DER. [19]	1	
	360378	PROTECTOR: CUELLO IZQ. [19]	1	
12	360375	SOPORTE: PROTECTOR DE CUELLO DER. [19]	1	
	360374	SOPORTE: PROTECTOR DE CUELLO IZQ. [19]	1	
13	313713	GUÍA: PESTILLO [20]	2	
A	252284	TORNILLO: CABEZA HEX. ARANDELA M6 X 1 X 16-450HV		
B	184718	ARANDELA: RESORTE, CÓNICA M16 STL SAE 1050-1075		
C	184665	PERNO: CABEZA BRIDA HEX. M10 X 1.5 X 30-10.9-AA1J		
D	136736	TUERCA: BLOQUEO SUP. CON BRIDA HEX. M16 X 1.5-10-AA2L		
E	136178	PERNO: RHSN M10 X 1.5 X 20-8.8-AA1J		
F	135894	TORNILLO: CABEZA HUECA HEX. ACODADO M10		
G	135799	TUERCA: BLOQUEO CENTRAL CON BRIDA HEX. M10 X 1.5-10		

17. El kit de protector de cuello der. se usa para dar servicio a los protectores de cuello der. reemplazados (MD n.º340714) para modelos del año 2023 y unidades anteriores. El kit incluye el protector de cuello der. (MD n.º360379), el soporte de protector de cuello der. (MD n.º360375), dos tornillos (MD n.º136640), dos tuercas (MD n.º135799) e instrucciones.
18. El kit de protector de cuello izq. se usa para dar servicio a los protectores de cuello izq. reemplazados (MD n.º340111) para modelos del año 2023 y unidades anteriores. El kit incluye el protector de cuello izq. (MD n.º360378), el soporte de protector de cuello izq. (MD n.º360374), dos tornillos (MD n.º136640), dos tuercas (MD n.º135799) e instrucciones.
19. Se usa para las unidades fabricadas en el año 2024 y posteriores, o para modelos del año 2023 y unidades anteriores que han recibido servicio con kits de protector de cuello (MD n.º360784 y 360785).
20. Solo para plataformas para exportación.

COMPONENTES DE MONTAJE DE LA TAPA LATERAL

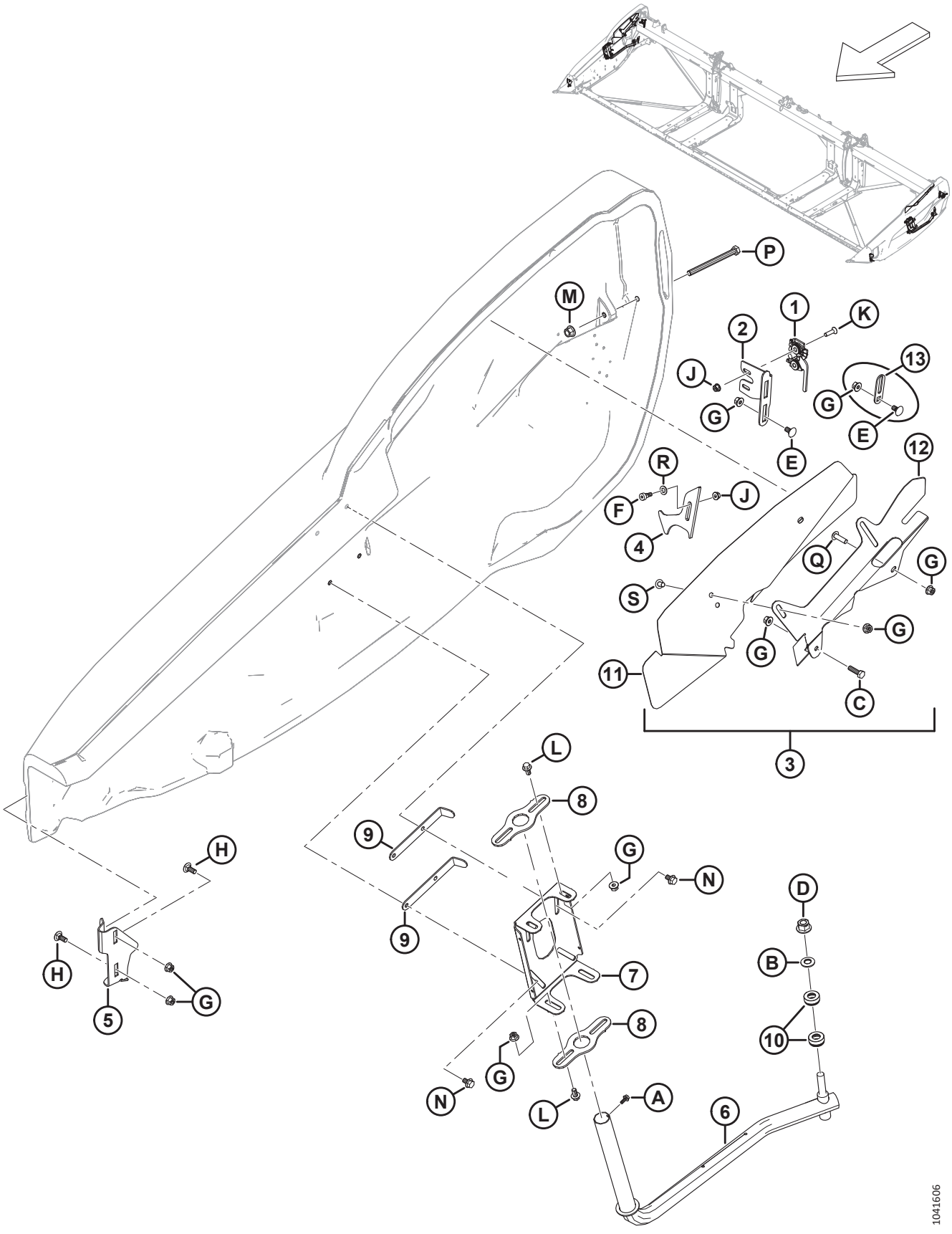

COMPONENTES DE MONTAJE DE LA TAPA LATERAL

Ref.	Número de pieza	Descripción	Cant.	Número de serie
H	135785	PERNO: RHSN M10 X 1.5 X 25-8.8-AA1J		
J	135337	TUERCA: BLOQUEO CENTRAL CON BRIDA HEX. M8 X 1.25-8-AA1J		
K	135336	TORNILLO: CSK MAQ. M8 X 1.25 X 30 GR5-AA1J		
L	152655	PERNO: CABEZA BRIDA HEX. M10 X 1.5 X 20-8.8-AA1J		
M	136431	TUERCA: BLOQUEO CENTRAL CON BRIDA HEX. M12 X 1.75-10		
N	136231	PERNO: CABEZA HEX. SER CON BRIDA M10 X 1.5 X 16 X SPCL-8.8		
P	135696	PERNO: CABEZA HEX. M12 X 1.75 X 150-8.8-AA1J		
Q	320327	TORNILLO: CABEZA DE CRUZ TORX M10 X 1.5 X 35-SPCL-8.8-ZINC		
R	184711	ARANDELA: PLANA REG M10-200HV-AA1J		
S	136640	TORNILLO: CABEZA DE CRUZ TORX M10 X 1.5 X 16 X SPCL-8.8-AA1J		

10 Velocidad

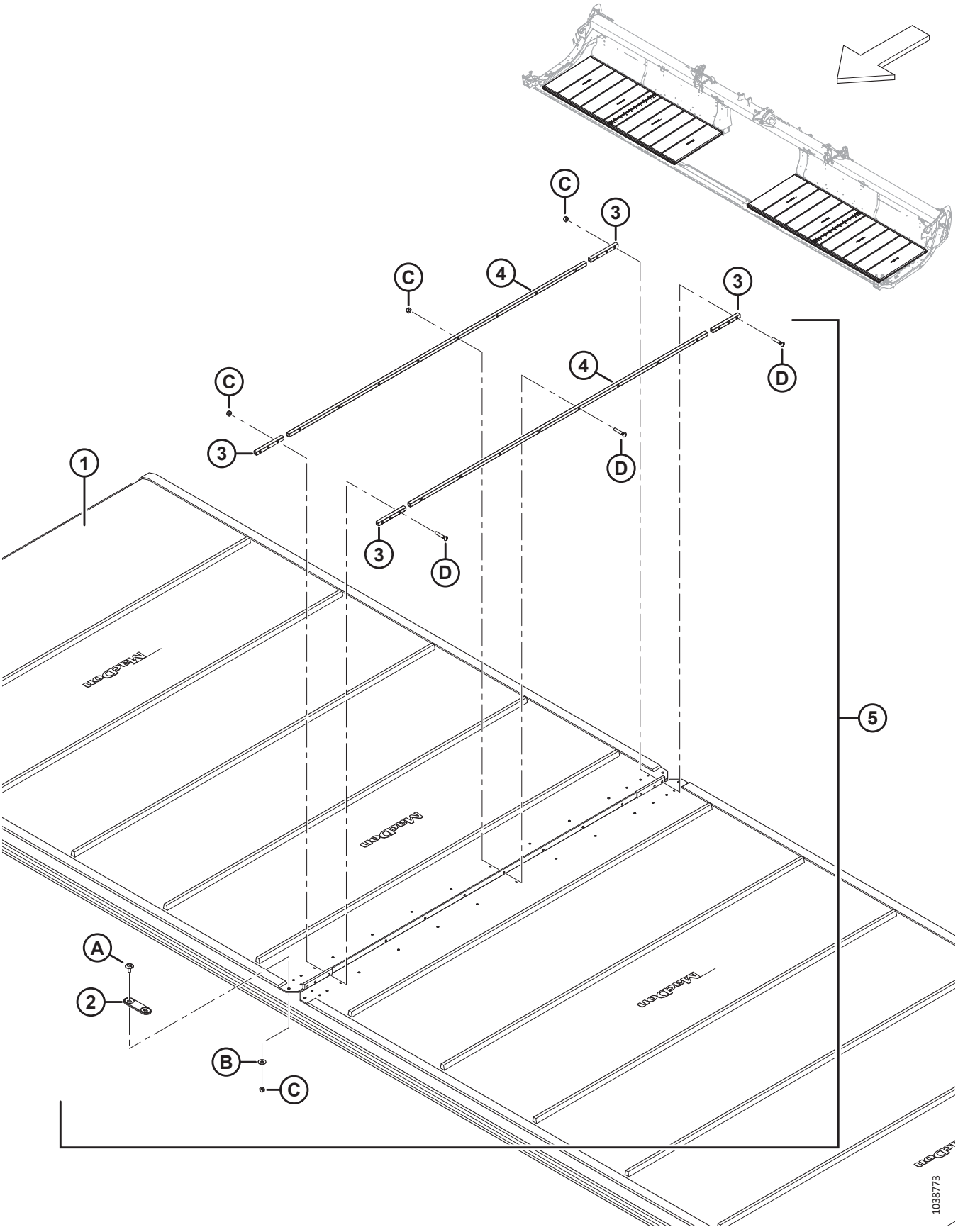

VELOCIDAD

Ref.	Número de pieza	Descripción	Cant.	Número de serie
1	319098	KIT: LONA DE 25 PIES, 50 PULGADAS DE ANCHO [21]	2	
	319099	KIT: LONA DE 30 PIES, 50 PULGADAS DE ANCHO [21]	2	
	319100	KIT: LONA DE 35 PIES, 50 PULGADAS DE ANCHO [21]	2	
	319101	KIT: LONA DE 40 PIES, 50 PULGADAS DE ANCHO [21]	2	
	319102	KIT: LONA DE 41 PIES, 50 PULGADAS DE ANCHO [21]	2	
	319103	KIT: LONA DE 45 PIES, 50 PULGADAS DE ANCHO [21]	2	
	319104	KIT: LONA DE 50 PIES, 50 PULGADAS DE ANCHO [21]	2	
	319105	KIT: REPARACIÓN DE LONA DE 50 PULGADAS, 500 MM (19.7 PULG.) LG [22]	A/R	
	319540	KIT: LONAS GRANDES DE 50 PULG. [23]	OP-CIO-NAL	
2	319662	CONECTOR: PUENTE	2	
3	NSS	BARRA: CONECTOR DE DOBLADILLO DE LONAS [24]	8	
	319347	KIT: CONECTOR DE LONAS DE 50 PULGADAS [25]	A/R	
4	NSS	BARRA: CONECTOR DE CENTRO DE LONAS [26]	4	
	319346	KIT: CONECTOR DE LONAS DE 50 PULGADAS [27]	A/R	
5	319095	KIT: CONECTOR DE LONAS DE 50 PULGADAS [28]	2	
A	320148	TORNILLO: CABEZA DE CRUZ RAN. M6 X 1.0 16-SPCL-8.8-ZINC		
B	184706	ARANDELA: PLANA GRANDE M6-200HV		
C	286479	TUERCA: CSK BLOQUEO CENTRAL M6 X 1 50PK [29]		
D	319345	KIT: TORNILLO M6 X 34 C/W TUERCA 30PK [30]		

21. El kit incluye lona (NSS) y kit de conector de lonas (MD n.º319095).
22. El kit incluye una pieza de reparación de lonas (NSS) y dos kits de conectores de lonas (MD n.º319095).
23. El kit incluye un rollo de lonas grande e instrucciones.
24. No se vende por separado (NSS). Solicite el kit conector de dobladillo de lonas (MD n.º319347) o el kit conector de lonas (MD n.º319095).
25. El kit incluye dos barras de conectores de dobladillo de lonas (NSS) y herramental (MD n.º226259 y MD n.º320240).
26. No se vende por separado (NSS). Solicite el kit conector de centro de lonas (MD n.º319346) o el kit de conectores de lonas (MD n.º319095).
27. El kit incluye dos barras de conectores de centro de lonas (NSS) y herramental (MD n.º226259 y MD n.º320240).
28. Un kit por lateral; incluye dos barras de conectores de centro de lonas (NSS), cuatro barras de conectores de dobladillo de lonas (NSS), un conector puente (MD n.º319662) y herramental.
29. El kit incluye 50 tuercas.
30. El kit incluye 30 tornillos y 30 tuercas.

11 Lona: Paneles de la chapa posterior (FD225)

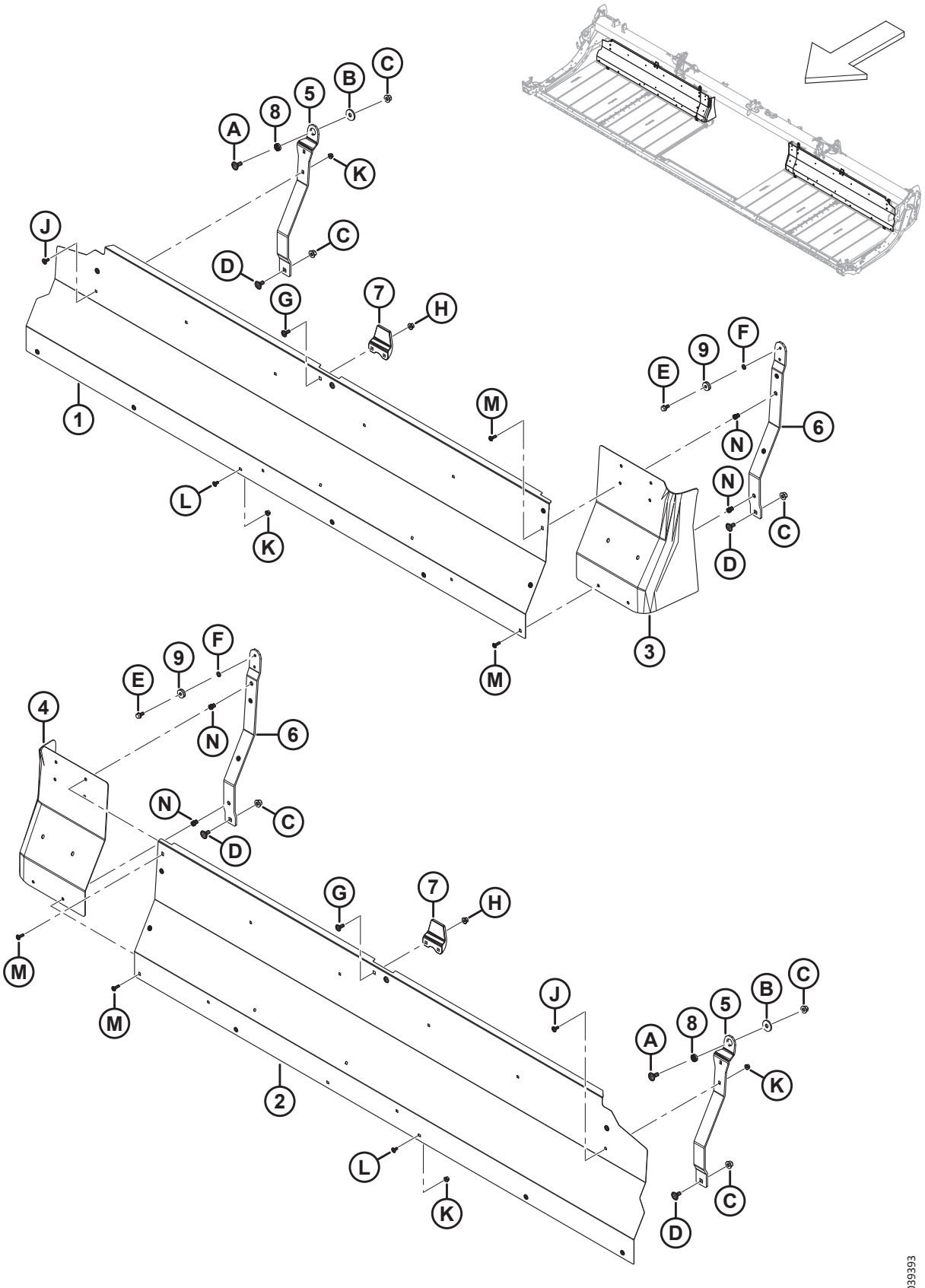

LONA: PANELES DE LA CHAPA POSTERIOR (FD225)

Ref.	Número de pieza	Descripción	Cant.	Número de serie
1	275405	PANEL: CHAPA TRASERA, 25 PIES, DER.	1	
2	275404	PANEL: CHAPA TRASERA, 25 PIES, IZQ.	1	
3	319223	EXTENSIÓN: CHAPA POSTERIOR DER.	1	
4	319222	EXTENSIÓN: CHAPA TRASERA IZQ.	1	
5	319394	SOPORTE: PLATAFORMA FLEX. EXTERIOR	2	
6	319366	SOPORTE: PLATAFORMA FLEX. INTERIOR [31]	2	
7	145840	GUÍA: CHAPA TRASERA	2	
8	275563	ESPACIADOR: ROTACIÓN ESPECIAL	2	
9	18867	RODAMIENTO: BOLA CIL. OD C/W DOS SELLOS	2	
A	184667	PERNO: RHSN M12 X 1.75 X 30-8.8-ZINC		
B	275623	ARANDELA: PLANA		
C	136431	TUERCA: BLOQUEO CENTRAL CON BRIDA HEX. M12 X 1.75-10		
D	135903	PERNO: RHSN M12 X 1.75 X 25-8.8-ZINC		
E	101897	TORNILLO: CABEZA HEX. ARANDELA 3/8 NC X 3/4		
F	18637	ARANDELA: BLOQUEO REG. DE 3/8 IN DE ID NOM.		
G	135785	PERNO: RHSN M10 X 1.5 X 25-8.8-AA1J		
H	135799	TUERCA: BLOQUEO CENTRAL CON BRIDA HEX. M10 X 1.5-10		
J	197171	PERNO: RHSN M8 X 1.25 X 20-8.8-ZINC		
K	135337	TUERCA: BLOQUEO CENTRAL CON BRIDA HEX. M8 X 1.25-8-AA1J		
L	191489	PERNO: RHSSN TFL M8 X 1.25 X 16-8.8-AA1J		
M	320290	TORNILLO: CABEZA DE CRUZ TORX M8 X 1.25 X 25-SPCL-8.8-ZINC		
N	320181	REMACHE: M8 X 1.25 HEX. 3.8-7.9		

31. El kit incluye un ensamble de soporte de la plataforma flex. interior (NSS) y un tornillo (MD n.º101897).

12 Lona: Paneles de la chapa posterior (FD230, FD235, FD240 y FD241)

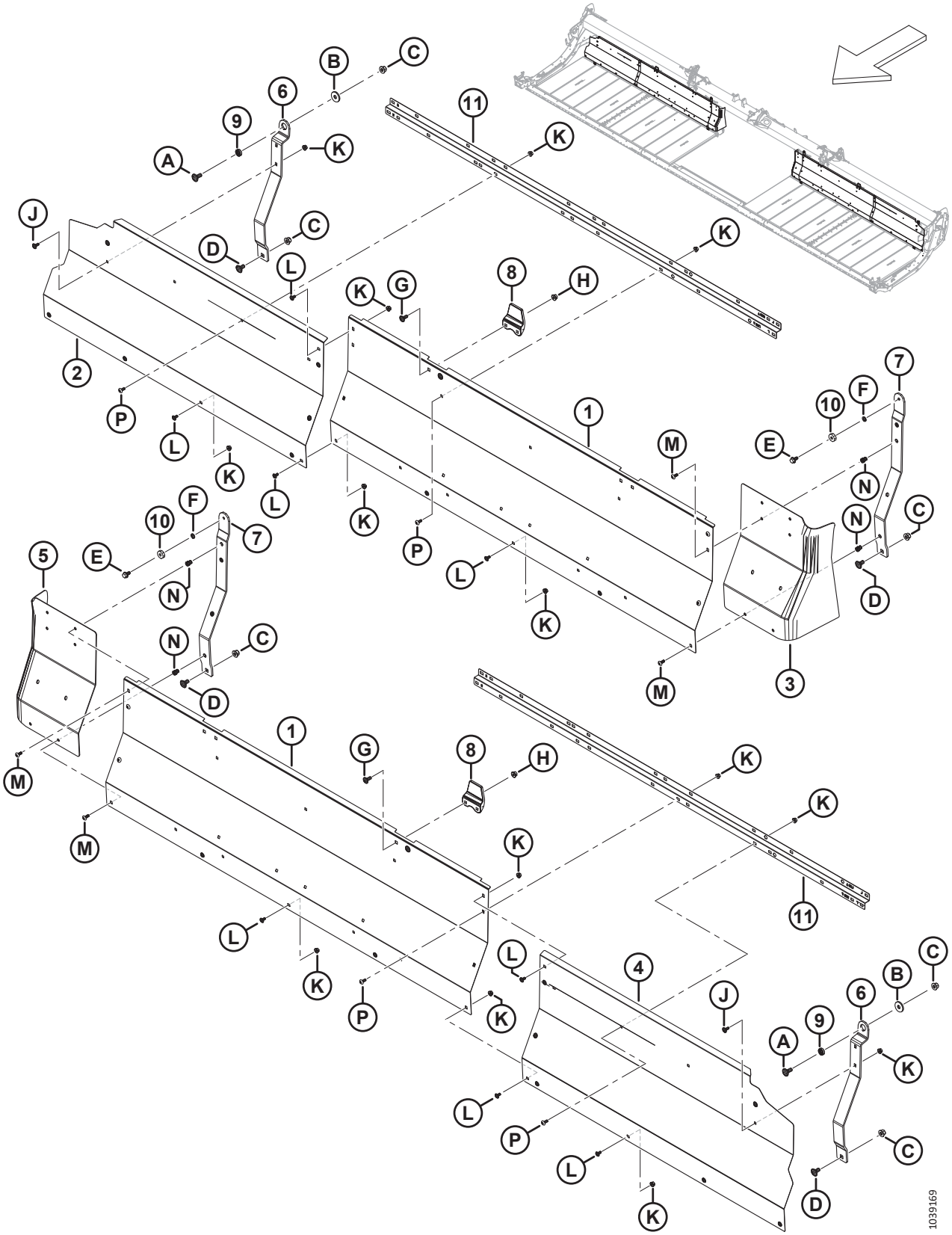

LONA: PANELES DE LA CHAPA POSTERIOR (FD230, FD235, FD240 Y FD241)

Ref.	Número de pieza	Descripción	Cant.	Número de serie
1	275837	PANEL: CHAPA POSTERIOR 30, 35, 40, 41 PIES, INTERIOR	2	
2	275461	PANEL: CHAPA POSTERIOR, 30 PIES, EXTERIOR DER.	1	
	275320	PANEL: CHAPA POSTERIOR, 35 PIES, EXTERIOR DER.	1	
	275287	PANEL: CHAPA POSTERIOR, 40 PIES, EXTERIOR DER.	1	
	275483	PANEL: CHAPA TRASERA, 41 PIES, EXTERIOR DER.	1	
3	319223	EXTENSIÓN: CHAPA POSTERIOR DER.	1	
4	275460	PANEL: CHAPA POSTERIOR, 30 PIES, EXTERIOR IZQ.	1	
	275319	PANEL: CHAPA POSTERIOR, 35 PIES, EXTERIOR IZQ.	1	
	275286	PANEL: CHAPA POSTERIOR, 40 PIES, EXTERIOR IZQ.	1	
	275484	PANEL: CHAPA TRASERA, 41 PIES, EXTERIOR IZQ.	1	
5	319222	EXTENSIÓN: CHAPA POSTERIOR IZQ.	1	
6	319394	SOPORTE: PLATAFORMA FLEX. EXTERIOR	2	
7	319366	SOPORTE: PLATAFORMA FLEX. INTERIOR [32]	2	
8	145840	GUÍA: CHAPA POSTERIOR	2	
9	275563	ESPACIADOR: ROTACIÓN ESPECIAL	2	
10	18867	RODAMIENTO: BOLA CIL. OD C/W DOS SELLOS	2	
11	360509	SOPORTE: CHAPA TRASERA	2	
A	184667	PERNO: RHSN M12 X 1.75 X 30-8.8-ZINC		
B	275623	ARANDELA: PLANA		
C	136431	TUERCA: BLOQUEO CENTRAL CON BRIDA HEX. M12 X 1.75-10		
D	135903	PERNO: RHSN M12 X 1.75 X 25-8.8-ZINC		
E	101897	TORNILLO: CABEZA HEX. ARANDELA 3/8 NC X 3/4		
F	18637	ARANDELA: BLOQUEO REG. DE 3/8 IN DE ID NOM.		
G	135785	PERNO: RHSN M10 X 1.5 X 25-8.8-AA1J		
H	135799	TUERCA: BLOQUEO CENTRAL CON BRIDA HEX. M10 X 1.5-10		
J	197171	PERNO: RHSN M8 X 1.25 X 20-8.8-ZINC		
K	135337	TUERCA: BLOQUEO CENTRAL CON BRIDA HEX. M8 X 1.25-8-AA1J		
L	191489	PERNO: RHSSN TFL M8 X 1.25 X 16-8.8-AA1J		
M	320290	TORNILLO: CABEZA DE CRUZ TORX M8 X 1.25 X 25-SPCL-8.8-ZINC		
N	320181	REMACHE: M8 X 1.25 HEX. 3.8-7.9		
P	320190	TORNILLO: CABEZA DE CRUZ TORX M8 X 1.25 X 20-SPCL-8.8-ZINC		

32. El kit incluye un ensamble de soporte de la plataforma flex. interior (NSS) y un tornillo (MD n.º101897).

13 Lona: Paneles de la chapa posterior (FD245 y FD250)

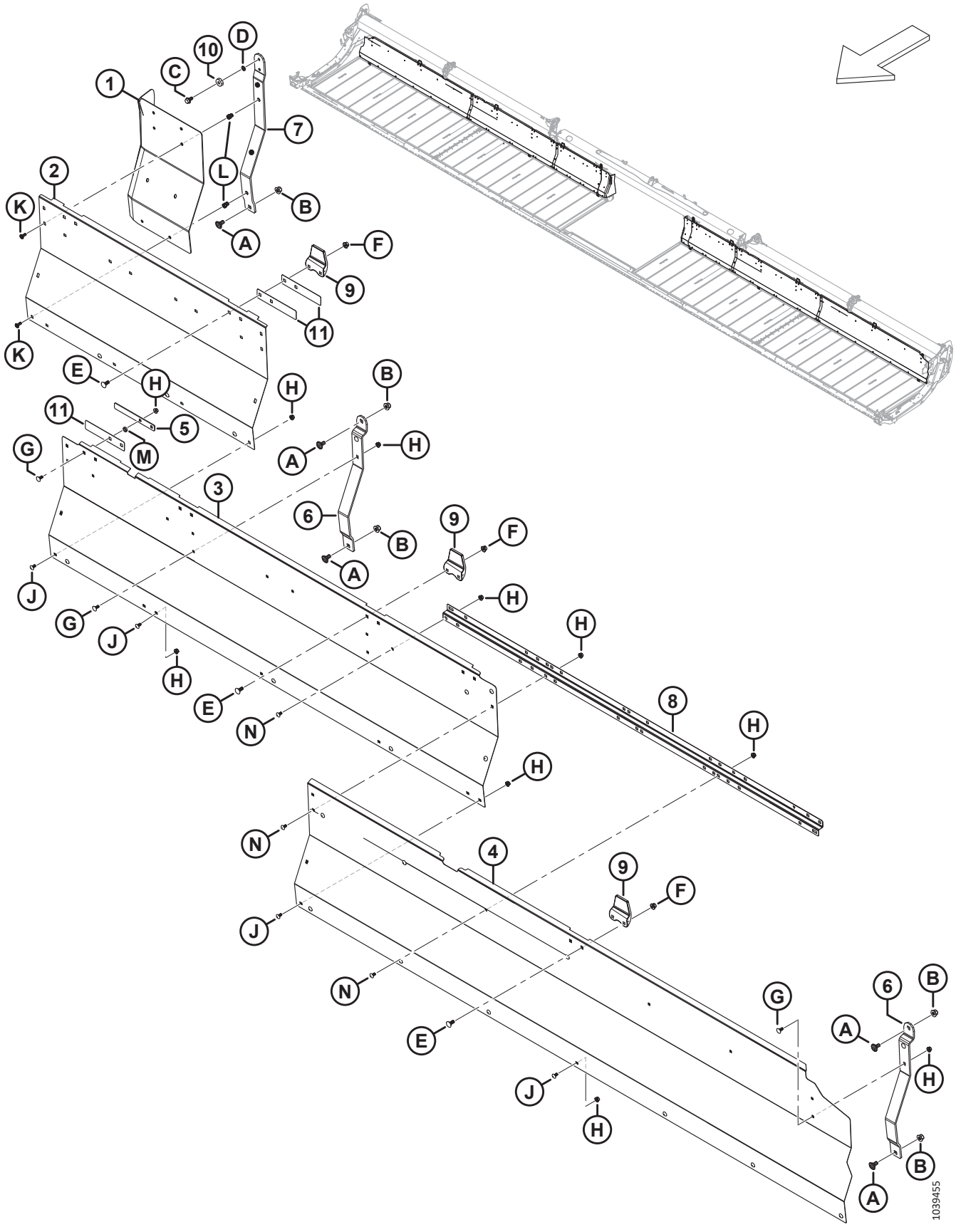

LONA: PANELES DE LA CHAPA POSTERIOR (FD245 Y FD250)

Ref.	Número de pieza	Descripción	Cant.	Número de serie
1	319222	EXTENSIÓN: CHAPA POSTERIOR IZQ.	1	
	319223	EXTENSIÓN: CHAPA POSTERIOR DER.	1	
2	275965	PANEL: CHAPA POSTERIOR IZQ./DER. INTERIOR	2	
3	275676	PANEL: CHAPA POSTERIOR IZQ./DER. MEDIO	2	
4	275319	PANEL: CHAPA POSTERIOR, 45 PIES, EXTERIOR IZQ.	1	
	275320	PANEL: CHAPA POSTERIOR, 45 PIES, EXTERIOR DER.	1	
	275286	PANEL: CHAPA POSTERIOR, 50 PIES, EXTERIOR IZQ.	1	
	275287	PANEL: CHAPA POSTERIOR, 50 PIES, EXTERIOR DER.	1	
5	319404	PLACA: CHAPA POSTERIOR RETENEDORA	2	
6	275675	SOPORTE: PLATAFORMA	4	
7	319366	SOPORTE: PLATAFORMA FLEX. INTERIOR [33]	2	
8	360509	SOPORTE: CHAPA TRASERA	2	
9	145840	GUÍA: CHAPA POSTERIOR	6	
10	18867	RODAMIENTO: BOLA CIL. OD C/W DOS SELLOS	2	
11	319403	PLACA: GUÍA DE LA CHAPA POSTERIOR	6	
A	135903	PERNO: RHSN M12 X 1.75 X 25-8.8-ZINC		
B	136431	TUERCA: BLOQUEO CENTRAL CON BRIDA HEX. M12 X 1.75-10		
C	101897	TORNILLO: CABEZA HEX. ARANDELA 3/8 NC X 3/4		
D	18637	ARANDELA: BLOQUEO REG. DE 3/8 IN DE ID NOM.		
E	135785	PERNO: RHSN M10 X 1.5 X 25-8.8-AA1J		
F	135799	TUERCA: BLOQUEO CENTRAL CON BRIDA HEX. M10 X 1.5-10		
G	197171	PERNO: RHSN M8 X 1.25 X 20-8.8-ZINC		
H	135337	TUERCA: BLOQUEO CENTRAL CON BRIDA HEX. M8 X 1.25-8-AA1J		
J	191489	PERNO: RHSSN TFL M8 X 1.25 X 16-8.8-AA1J		
K	320290	TORNILLO: CABEZA DE CRUZ TORX M8 X 1.25 X 25-SPCL-8.8-ZINC		
L	320181	REMACHE: M8 X 1.25 HEX. 3.8-7.9		
M	255930	ARANDELA: PLANA		
N	320190	TORNILLO: CABEZA DE CRUZ TORX M8 X 1.25 X 20-SPCL-8.8-ZINC		

33. El kit incluye un ensamble de soporte de la plataforma flex. interior (NSS) y un tornillo (MD n.º101897).

14 Lona: tensor

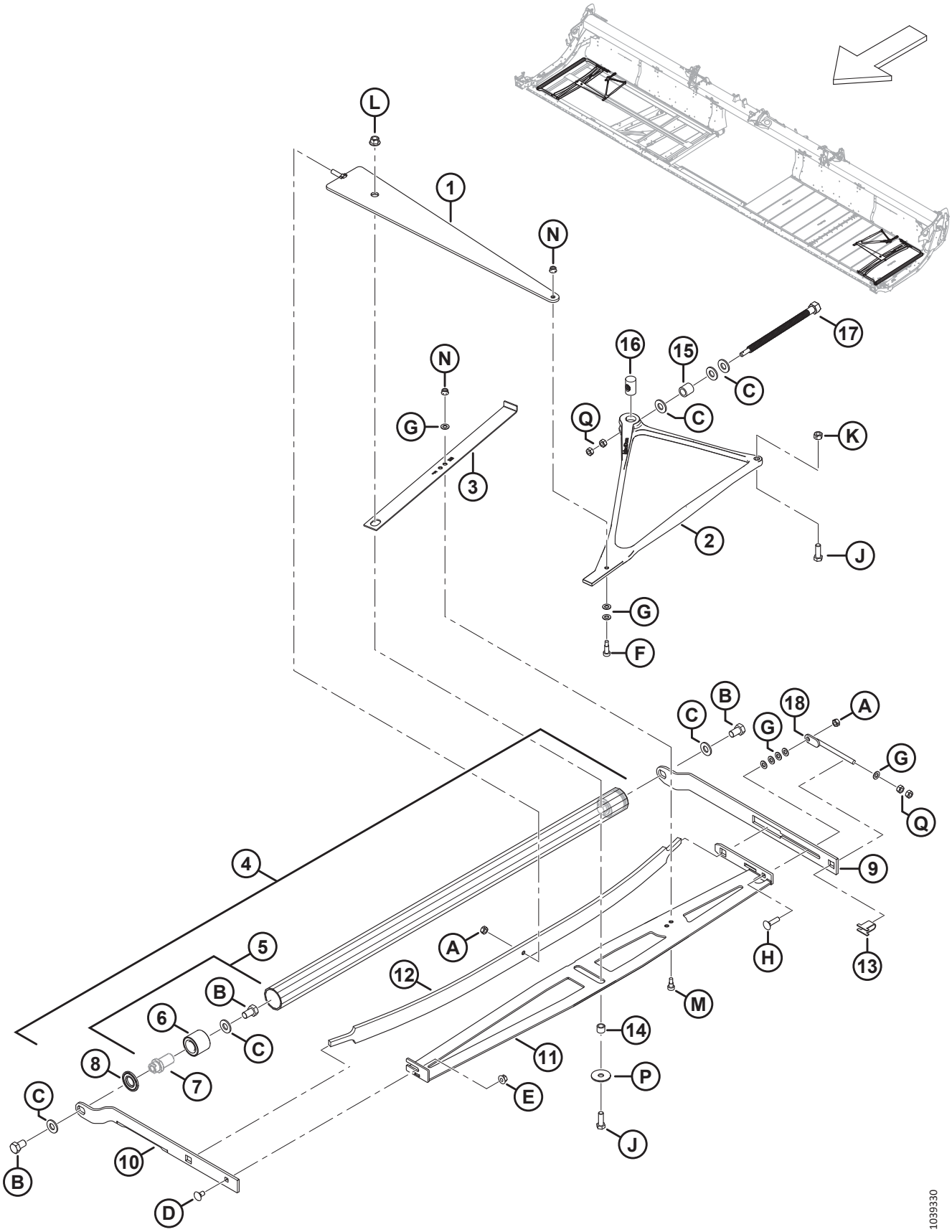

LONA: TENSOR

Ref.	Número de pieza	Descripción	Cant.	Número de serie
1	319051	MIEMBRO: SOLDADO DE COMPRESIÓN	2	
2	275902	FUNDICIÓN: PALANCA ACODADA DEL TENSOR	2	
3	275877	INDICADOR: TENSOR	2	
4	275211	REPARACIÓN DEL ENSAMBLE DE RODILLO TENSOR: [34]	2	
5	165735	ENSAMBLE DE PASADOR: RODILLO DE LONA [35]	4	
6	132607	RODAMIENTO: DOBLE HILERA DE BOLAS CON 52 DE DIÁMETRO EXTERIOR (DE) X CALIBRE 25	4	
7	NSS	PASADOR [36]		
8	120845	SELLO: DISCO DE ACERO NILOS LSTO	4	
9	275324	BRAZO: RODILLO TENSOR TRASERO	2	
10	319708	BRAZO: RODILLO TENSOR DELANTERO DER.	1	
	319707	BRAZO: RODILLO TENSOR DELANTERO IZQ.	1	
11	275375	MIEMBRO: ESTABILIZADOR DER.	1	
	275348	MIEMBRO: ESTABILIZADOR IZQ.	1	
12	227747	RESORTE: HOJA	2	
13	275232	SOPORTE: TORNILLO DE AJUSTE	2	
14	132531	ESPACIADOR	2	
15	227656	ESPACIADOR: PERNO TENSOR	2	
16	275879	TUERCA: TORNILLO ORIENT. ESPECIAL	2	
17	320167	PERNO: CABEZA HEX. M16 X 4.0-SPCL-8.8-AA1J	2	
18	227914	PERNO: DE AJUSTE	2	
A	320206	TUERCA: BLOQUEO CENTRAL HEX. M10 X 1.5-8-ZINC		
B	145249	PERNO: CABEZA HEX. TFL 5/8-18 X 1.0 GR5-AA1J		
C	30441	ARANDELA: ENDURECIDA ASTM F436 5/8		
D	135785	PERNO: RHSN M10 X 1.5 X 25-8.8-AA1J		
E	135799	TUERCA: BLOQUEO CENTRAL CON BRIDA HEX. M10 X 1.5-10		
F	197275	TORNILLO: CABEZA HUECA HEX. ACODADO M10 X 20		
G	184711	ARANDELA: PLANA REG M10-200HV-AA1J		
H	152732	PERNO: RHSN M10 X 1.5 X 40-8.8-AA1J		
J	152730	PERNO: CABEZA HEX. TFL M12 X 1.75 X 35-10.9-AA1J		
K	136759	TUERCA: BLOQUEO CENTRAL HEX. M12 X 1.75-8-AA1J		
L	136431	TUERCA: BLOQUEO CENTRAL CON BRIDA HEX. M12 X 1.75-10		
M	135894	TORNILLO: CABEZA HUECA HEX. ACODADO M10		
N	135337	TUERCA: BLOQUEO CENTRAL CON BRIDA HEX. M8 X 1.25-8-AA1J		

34. Incluye dos ensambles de pasadores (MD n.º165735) y dos sellos (MD n.º120845).
35. Incluye un pasador (NSS), un rodamiento (MD n.º132607) y herramental (MD n.º30441, MD n.º145249).
36. No se vende por separado; viene incluido en el ensamble de pasador (MD n.º165735).

LONA: TENSOR

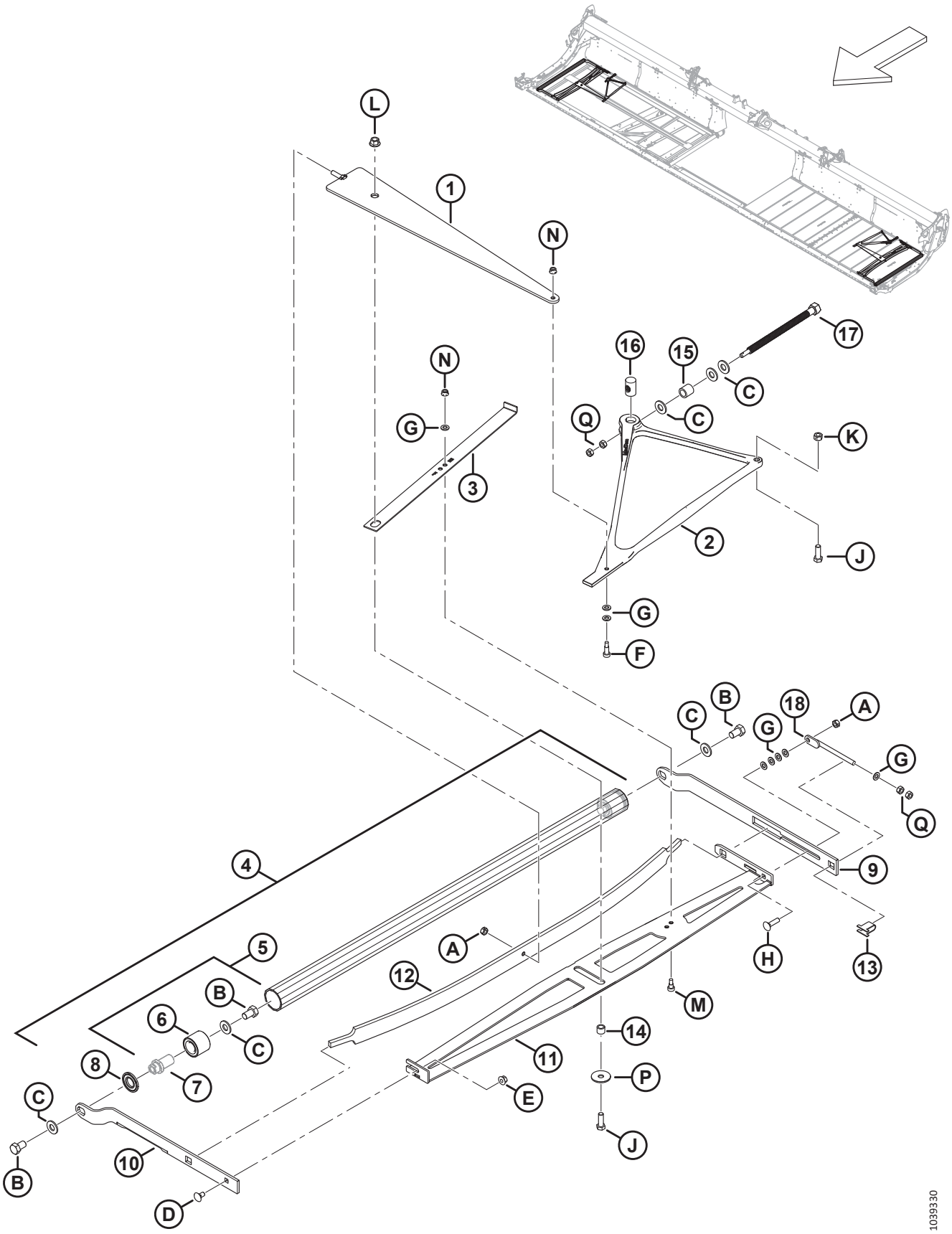

L
1
N
17
16
15
C
N
G
Q
C
K
3
2
J
G
F
B
18
A
C
G
G
Q
4
9
5
A
H
13
12
B
M
6
C
14
8
7
11
P
C
E
J
10
B
D
1039330

LONA: TENSOR

Ref.	Número de pieza	Descripción	Cant.	Número de serie
P	42592	ARANDELA: PLANA		
Q	30505	TUERCA: HEX. M10 X 1.5-10-AA1J		

15 Lona: rodillo impulsor

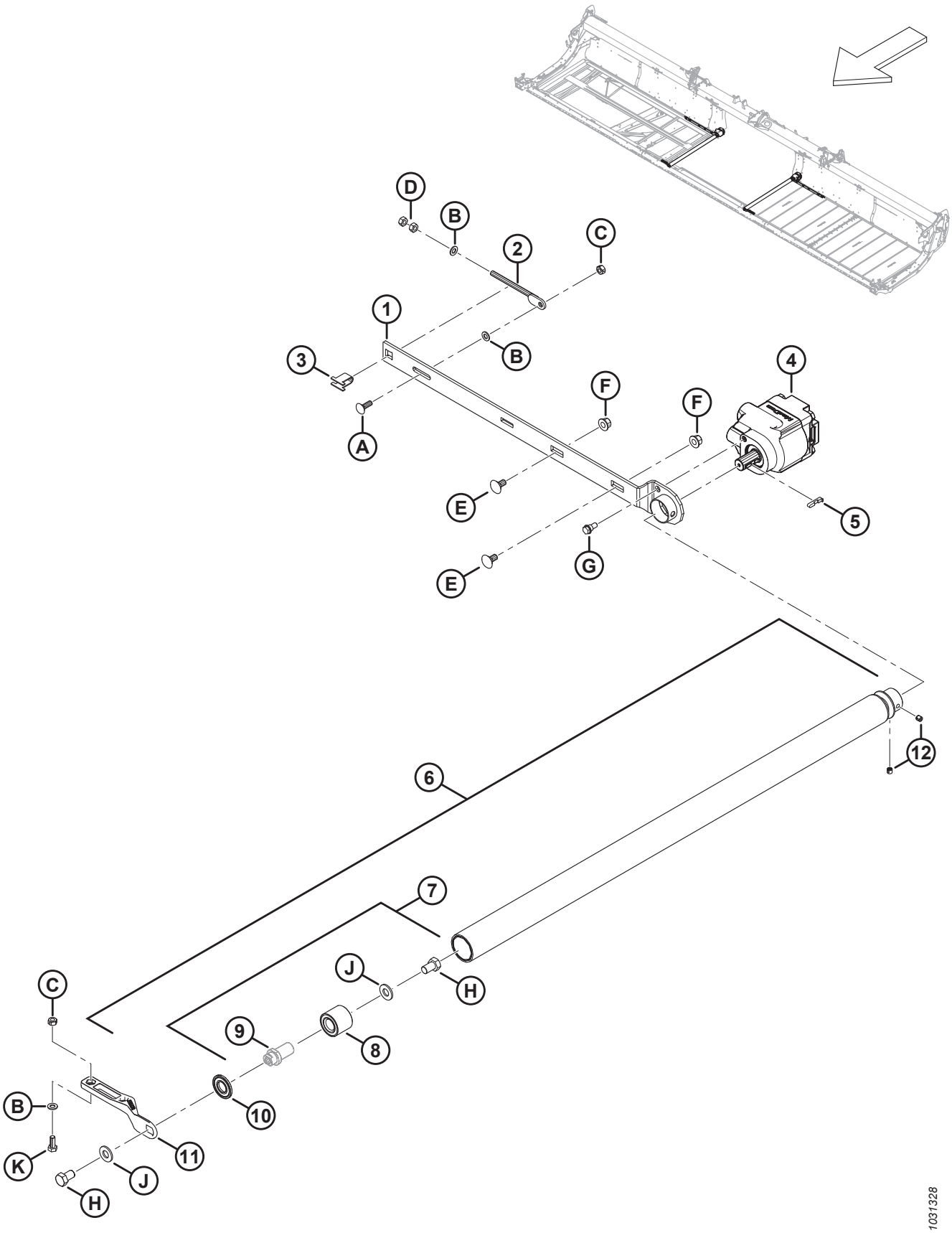

LONA: RODILLO IMPULSOR

Ref.	Número de pieza	Descripción	Cant.	Número de serie
1	275332	BRAZO: RODILLO DE MANDO	1	
2	227914	PERNO: DE AJUSTE	1	
3	275232	SOPORTE: TORNILLO DE AJUSTE	1	
4	275860	MOTOR: TRANSMISIÓN HIDR. DEL MANDO DE LA LONA	1	
	319583	KIT DE SELLO: MOTOR DE MANDO DE LA LONA		
5	275864	CHAVETA: MOTOR DE MANDO DE LA LONA	1	
6	319191	REPARACIÓN DEL ENSAMBLE DE RODILLO DE MANDO [37]	1	
7	165735	ENSAMBLE DE PASADOR: RODILLO DE LONA [38]	1	
8	132607	RODAMIENTO: DOBLE HILERA DE BOLAS 52 OD X 25 CALIBRE	1	
9	NSS	PASADOR [39]		
10	120845	SELLO: DISCO DE ACERO NILOS LSTO	1	
11	319265	FUNDICIÓN: BRAZO DE MANDO DELANTERO DER./IZQ.	2	
12	320182	TORNILLO: DE FIJACIÓN HUECO M10 X 1.5 X 10-8.8-BO	2	
A	184662	PERNO: RHSN TFL M10 X 1.5 X 30-8.8-AA1J		
B	184711	ARANDELA: PLANA REG M10-200HV-AA1J		
C	320206	TUERCA: BLOQUEO CENTRAL HEX. M10 X 1.5-8-ZINC		
D	30505	TUERCA: HEX. M10 X 1.5-10-AA1J		
E	135903	PERNO: RHSN M12 X 1.75 X 25-8.8-ZINC		
F	136431	TUERCA: BLOQUEO CENTRAL CON BRIDA HEX. M12 X 1.75-10		
G	172259	PERNO: ACODADO 375-16 UNC-AA1J		
H	145249	PERNO: CABEZA HEX. TFL 5/8-18 X 1.0 GR5-AA1J		
J	30441	ARANDELA: ENDURECIDA ASTM F436 5/8		
K	184661	PERNO: CABEZA HEX. TFL M10 X 1.5 X 30-8.8-AA1J		

37. Incluye un rodillo vulcanizado (NSS), un ensamble de pasador (MD n.º165735), un sello (MD n.º120845) y dos tornillos de fijación (MD n.º320182).
38. Incluye un pasador (NSS), un rodamiento (MD n.º132607) y herramental (MD n.º30441, MD n.º145249).
39. No se vende por separado; viene incluido en el ensamble de pasador (MD n.º165735).

16 Lona: Plataformas y rieles (FD225)

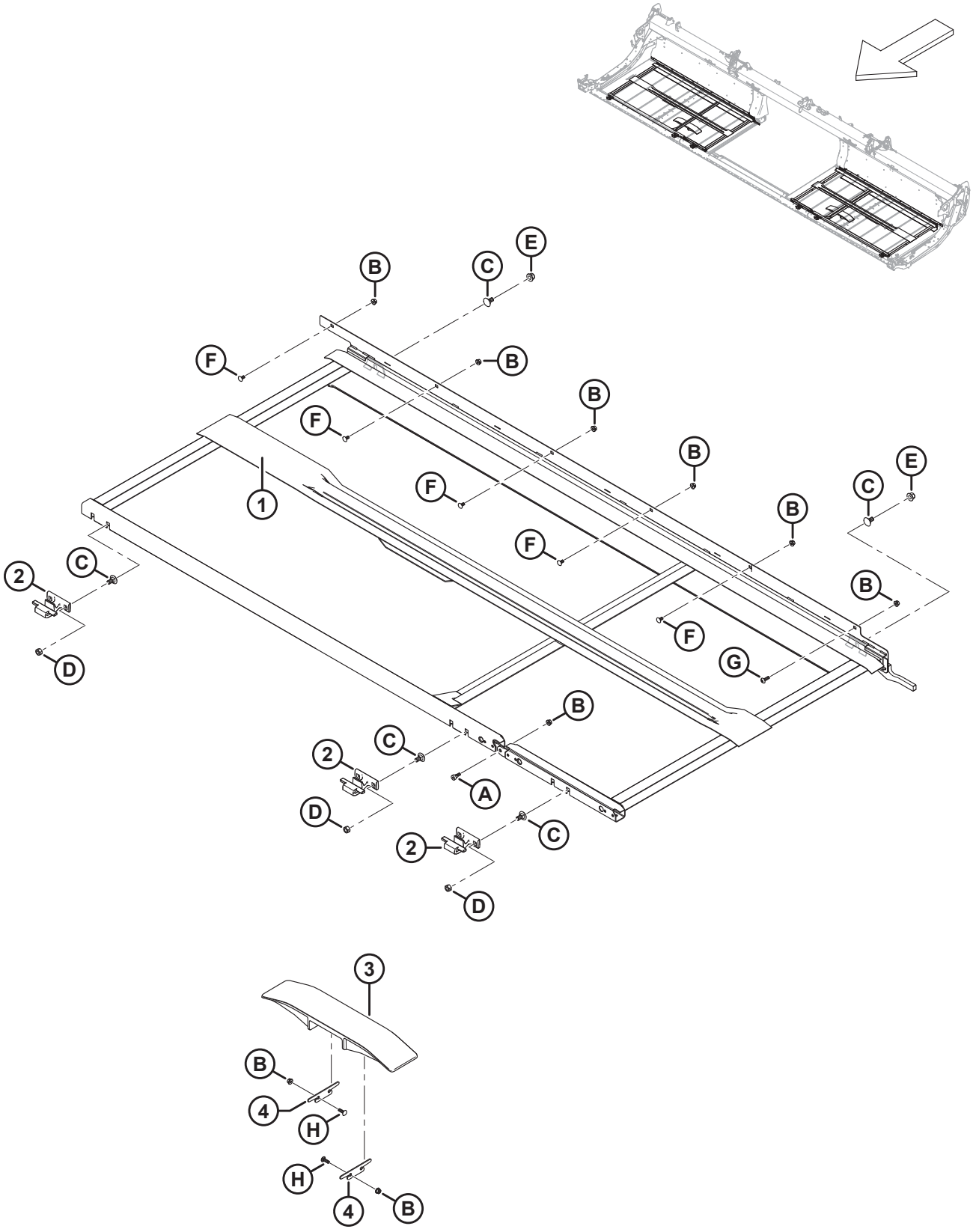

LONA: PLATAFORMAS Y RIELES (FD225)

Ref.	Número de pieza	Descripción	Cant.	Número de serie
1	319588	PLATAFORMA: 25 PIES DER. FLEX.	1	
	319587	PLATAFORMA: 25 PIES IZQ. FLEX.	1	
2	319225	FUNDICIÓN: GANCHO DE PLATAFORMA DELANTERA	6	
3	340841	RIEL: PLÁSTICO ESTÁNDAR	2	
4	340681	CUÑA: RIEL DE LA LONA	4	
A	135894	TORNILLO: CABEZA HUECA HEX. ACODADO M10		
B	135337	TUERCA: BLOQUEO CENTRAL CON BRIDA HEX. M8 X 1.25-8-AA1J		
C	135903	PERNO: RHSN M12 X 1.75 X 25-8.8-ZINC		
D	136759	TUERCA: BLOQUEO CENTRAL HEX. M12 X 1.75-8-AA1J		
E	136431	TUERCA: BLOQUEO CENTRAL CON BRIDA HEX. M12 X 1.75-10		
F	191489	PERNO: RHSSN TFL M8 X 1.25 X 16-8.8-AA1J		
G	320290	TORNILLO: CABEZA DE CRUZ TORX M8 X 1.25 X 25-SPCL-8.8-ZINC		
H	136824	PERNO: RHSSN M8 X 1.25 X 25-8.8-AA1J		

17 Lona: plataforma y rieles (FD230, FD235, FD240 y FD241)

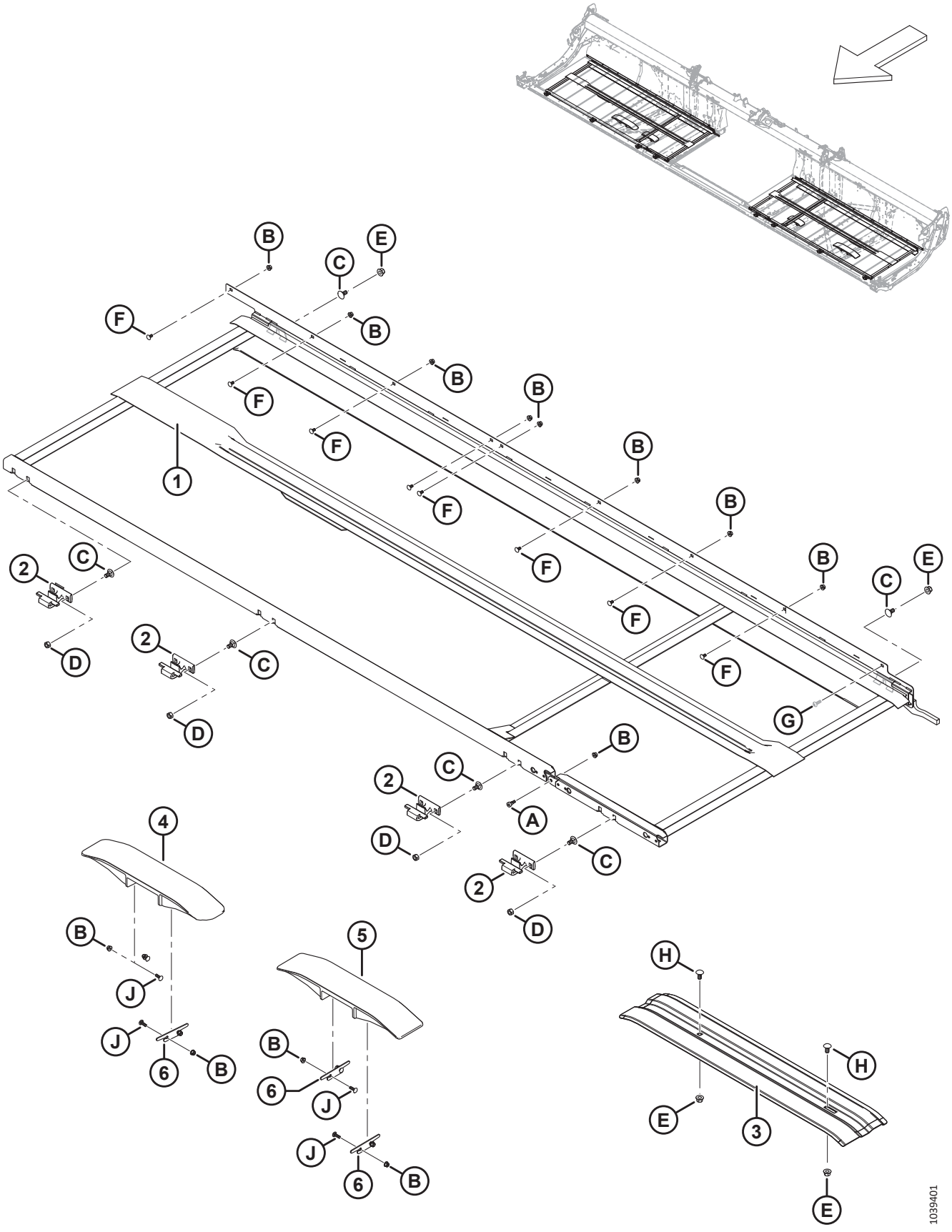

LONA: PLATAFORMA Y RIELES (FD230, FD235, FD240 Y FD241)

Ref.	Número de pieza	Descripción	Cant.	Número de serie
1	275266	PLATAFORMA SOLDADA: 30 PIES DER. FLEX.	1	
	275265	PLATAFORMA SOLDADA: 30 PIES IZQ. FLEX.	1	
	275505	PLATAFORMA SOLDADA: 35 PIES DER. FLEX.	1	
	275504	PLATAFORMA SOLDADA: 35 PIES IZQ. FLEX.	1	
	275199	PLATAFORMA SOLDADA: 40 PIES DER. FLEX.	1	
	275200	PLATAFORMA SOLDADA: 40 PIES IZQ. FLEX.	1	
	275514	PLATAFORMA SOLDADA: 41 PIES DER. FLEX.	1	
	275513	PLATAFORMA SOLDADA: 41 PIES IZQ. FLEX.	1	
2	319225	GANCHO DE FUNDICION DE PLATAFORMA DELANTERA [40]		
3	319376	SOPORTE: RIEL DE LA LONA INFERIOR (SOLO IZQ. FD230, FD235) [41]	A/R	-451189
	319378	SOPORTE: RIEL DE LA LONA INFERIOR (SOLO IZQ. FD240, FD241) [41]	A/R	-451189
	319228	SOPORTE: RIEL DE LA LONA INFERIOR (SOLO DER. FD230) [41]	A/R	-451189
	319377	SOPORTE: RIEL DE LA LONA INFERIOR (SOLO DER. FD235, FD240, FD241) [41]	A/R	-451189
4	360151	RIEL: PLÁSTICO ANGULADO	1	451190–
5	340841	RIEL: PLÁSTICO ESTÁNDAR [42]		451190–
	360150	RIEL: PLÁSTICO CORTO (SOLO FD230) [43]		451190–
6	340681	CUÑA: RIEL DE LA LONA	6	451190–
A	135894	TORNILLO: CABEZA HUECA HEX. ACODADO M10		
B	135337	TUERCA: BLOQUEO CENTRAL CON BRIDA HEX. M8 X 1.25-8-AA1J		
C	135903	PERNO: RHSN M12 X 1.75 X 25-8.8-ZINC		
D	136759	TUERCA: BLOQUEO CENTRAL HEX. M12 X 1.75-8-AA1J		
E	136431	TUERCA: BLOQUEO CENTRAL CON BRIDA HEX. M12 X 1.75-10		
F	191489	PERNO: RHSSN TFL M8 X 1.25 X 16-8.8-AA1J		
G	320290	TORNILLO: CABEZA DE CRUZ TORX M8 X 1.25 X 25-SPCL-8.8-ZINC		
H	152439	PERNO: RHSSN M12 X 1.75 X 25-8.8-AA1J		
J	136824	PERNO: RHSSN M8 X 1.25 X 25-8.8-AA1J		

40. Cantidades: FD230 = 8, FD235 = 10, FD240 = 10 y FD241 = 10.
41. Pieza de servicio solo para modelos del año 2022 y plataformas anteriores.
42. Cantidades: FD230 = 1, FD235 = 3, FD240 = 3 y FD241 = 3.
43. Los rieles de plástico cortos se usan en las patas del chasis de la plataforma interior solo en plataformas FD230. Cantidades: FD230 = 2.

18 Lona: plataformas y rieles (FD245 y FD250)

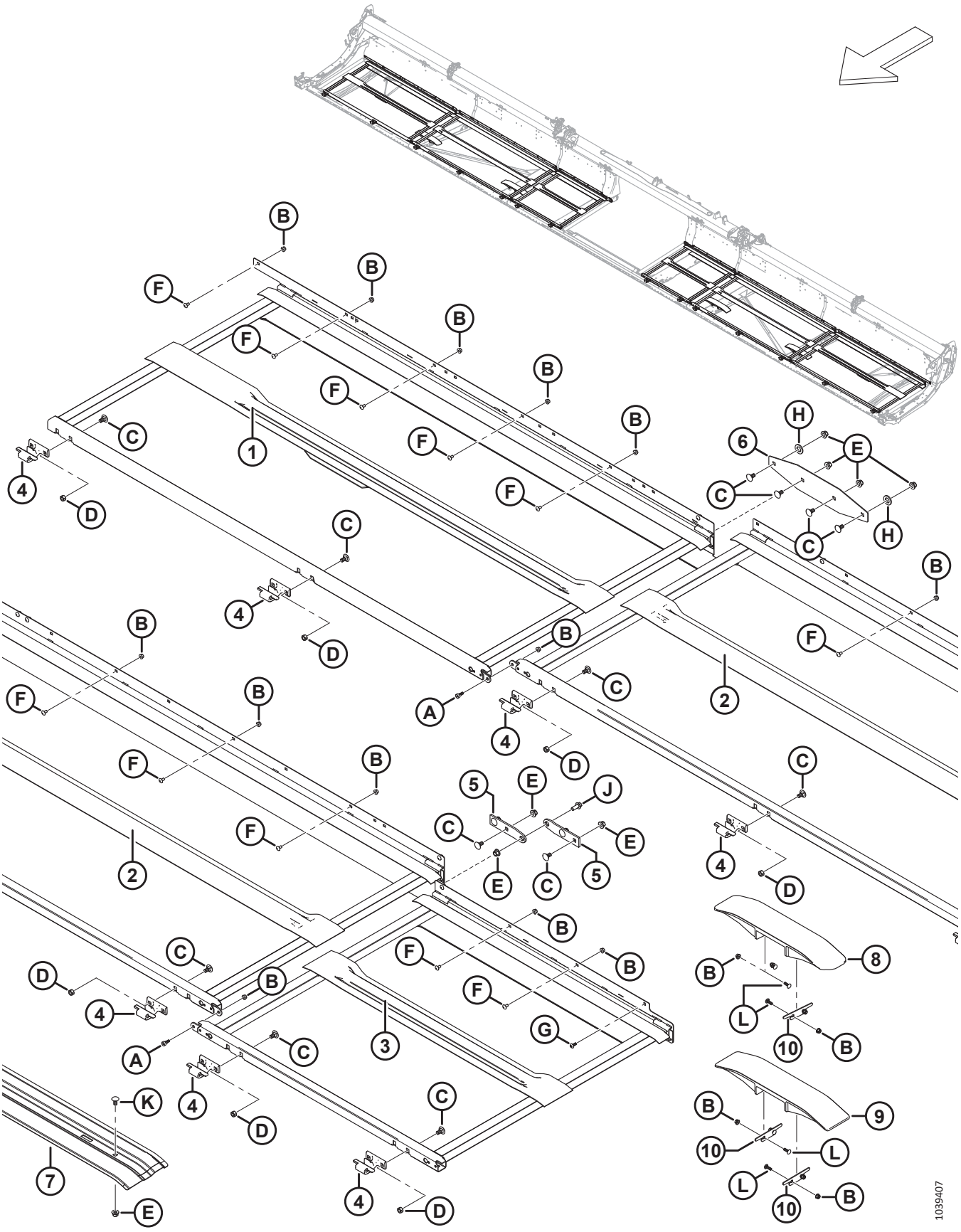

LONA: PLATAFORMAS Y RIELES (FD245 Y FD250)

Ref.	Número de pieza	Descripción	Cant.	Número de serie
1	275770	PLATAFORMA SOLDADA: EXTERIOR DER.	1	
	275960	PLATAFORMA SOLDADA: EXTERIOR IZQ.	1	
2	275779	PLATAFORMA SOLDADA: 45 PIES MEDIO	2	
	275954	PLATAFORMA SOLDADA: 50 PIES MEDIO	2	
3	275641	PLATAFORMA SOLDADA: DER. INTERIOR	1	
	275640	PLATAFORMA SOLDADA: IZQ. INTERIOR	1	
4	319225	GANCHO DE FUNDICION DE PLATAFORMA DELANTERA	14	
5	275688	BISAGRA: PLATAFORMA DE CHASIS ANCHO	4	
6	275690	PLACA: JUNTA DEL CHASIS DE LA PLATAFORMA	2	
7	319377	SOPORTE: RIEL DE LA LONA (DER. FD245) [44]	A/R	-451189
	319378	SOPORTE: RIEL DE LA LONA (IZQ. FD245) [45]	A/R	-451189
	319287	SOPORTE: RIEL DE LA LONA (FD250) [46]	A/R	-451189
8	360151	RIEL: PLÁSTICO ANGULADO	1	451190–
9	340841	RIEL: PLÁSTICO ESTÁNDAR	3	451190–
10	340681	CUÑA: RIEL DE LA LONA	6	451190–
A	135894	TORNILLO: CABEZA HUECA HEX. ACODADO M10		
B	135337	TUERCA: BLOQUEO CENTRAL CON BRIDA HEX. M8 X 1.25-8-AA1J		
C	135903	PERNO: RHSN M12 X 1.75 X 25-8.8-ZINC		
D	136759	TUERCA: BLOQUEO CENTRAL HEX. M12 X 1.75-8-AA1J		
E	136431	TUERCA: BLOQUEO CENTRAL CON BRIDA HEX. M12 X 1.75-10		
F	191489	PERNO: RHSSN TFL M8 X 1.25 X 16-8.8-AA1J		
G	320290	TORNILLO: CABEZA DE CRUZ TORX M8 X 1.25 X 25-SPCL-8.8-ZINC		
H	112130	ARANDELA: DURA ASTM F4363/4 PULG. I.D. NOM AB0C		
J	148798	PERNO: CABEZA BRIDA HEX. M12 X 1.75 X 30-10.9-AA1J		
K	152439	PERNO: RHSSN M12 X 1.75 X 25-8.8-AA1J		
L	136824	PERNO: RHSSN M8 X 1.25 X 25-8.8-AA1J		

44. Soporte der. del riel de la lona para las plataformas FD245 del año 2022 y anteriores.
45. Soporte izq. del riel de la lona para las plataformas FD245 del año 2022 y anteriores.
46. Soportes der. e izq. del riel de la lona para las plataformas FD250 del año 2022 y anteriores.

19 Lona: Sellos (FD225)

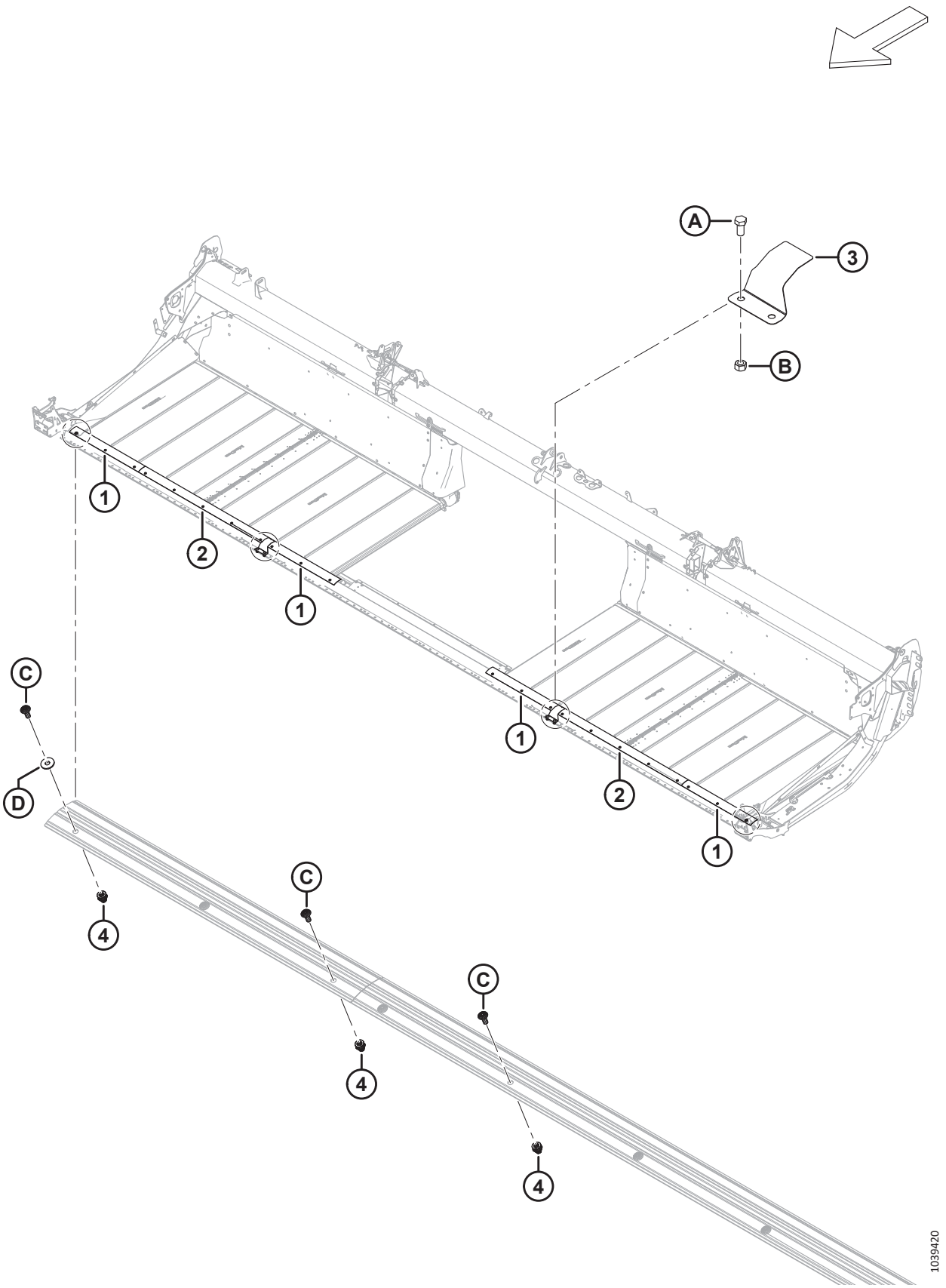

LONA: SELLOS (FD225)

Ref.	Número de pieza	Descripción	Cant.	Número de serie
1	319231	PLACA: SELLO DE LA BARRA DE CORTE	2	
2	319229	PLACA: SELLO DE LA BARRA DE CORTE	4	
3	319180	CUBIERTA: BISAGRA DE LA BARRA DE CORTE	2	
4	320448	REMACHE: M8 X 1.25 HEX.	22	
A	50155	PERNO: CABEZA HEX. TFL M12 X 1.75 X 25-8.8-AA1J		
B	184694	TUERCA: HEX. M12 X 1.75-8-AA1J		
C	320190	TORNILLO: CABEZA DE CRUZ TORX M8 X 1.25 X 20-SPCL-8.8-ZINC		
D	184709	ARANDELA: PLANA GRANDE M8-200HV		

20 Lona: sellos (FD230, FD235 y FD240)

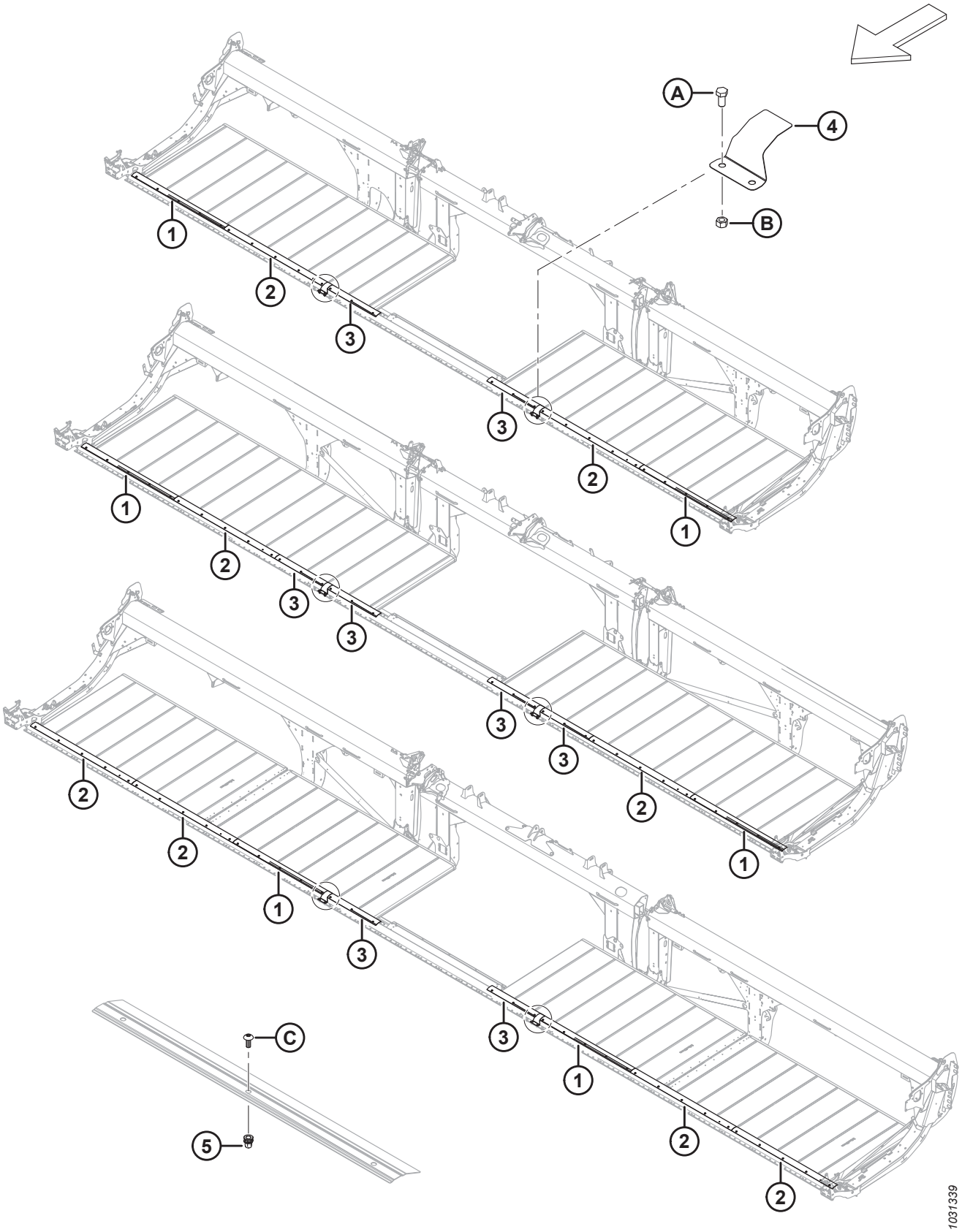

LONA: SELLOS (FD230, FD235 Y FD240)

Ref.	Número de pieza	Descripción	Cant.	Número de serie
1	319231	PLACA: SELLO DE LA BARRA DE CORTE [47]		
2	319230	PLACA: SELLO DE LA BARRA DE CORTE [48]		
3	319229	PLACA: SELLO DE LA BARRA DE CORTE [49]		
4	319180	CUBIERTA: BISAGRA DE LA BARRA DE CORTE	2	
5	320448	REMACHE: M8 X 1.25 HEX. [50]		
A	50155	PERNO: CABEZA HEX. TFL M12 X 1.75 X 25-8.8-AA1J		
B	184694	TUERCA: HEX. M12 X 1.75-8-AA1J		
C	320190	TORNILLO: CABEZA DE CRUZ TORX M8 X 1.25 X 20-SPCL-8.8-ZINC		

47. Cantidades: FD230 = 2, FD235 = 2 y FD240 = 2.
48. Cantidades: FD230 = 2, FD235 = 2 y FD240 = 4.
49. Cantidades: FD230 = 2, FD235 = 4 y FD240 = 2.
50. Cantidades: FD230 = 26, FD235 = 32 y FD240 = 36.

21 Lona: sellos (FD241, FD245 y FD250)

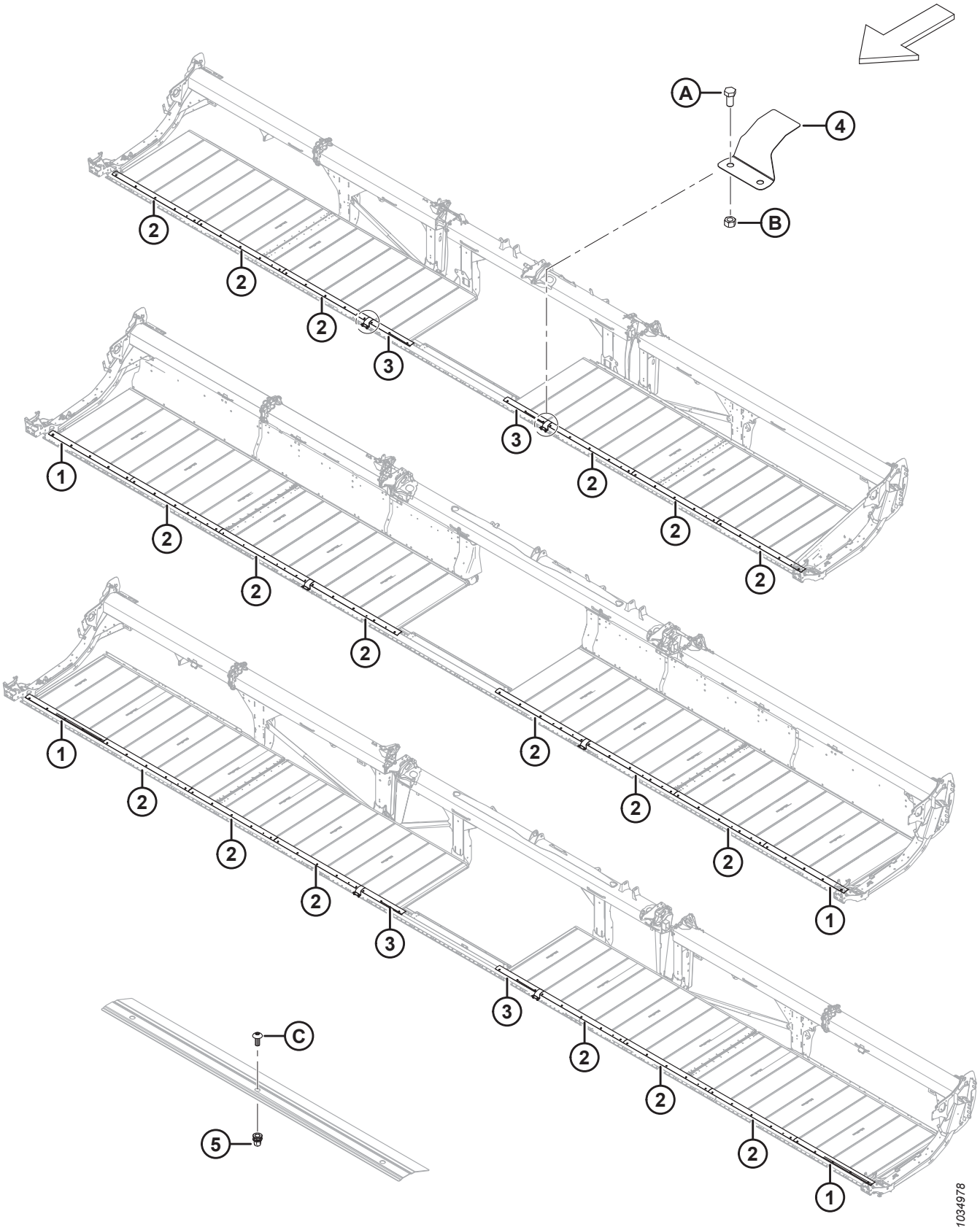

LONA: SELLOS (FD241, FD245 Y FD250)

Ref.	Número de pieza	Descripción	Cant.	Número de serie
1	319231	PLACA: SELLO DE LA BARRA DE CORTE [51]		
2	319230	PLACA: SELLO DE LA BARRA DE CORTE [52]		
3	319229	PLACA: SELLO DE LA BARRA DE CORTE [53]		
4	319180	CUBIERTA: BISAGRA DE LA BARRA DE CORTE	2	
5	320448	REMACHE: M8 X 1.25 HEX. [54]		
A	50155	PERNO: CABEZA HEX. TFL M12 X 1.75 X 25-8.8-AA1J		
B	184694	TUERCA: HEX. M12 X 1.75-8-AA1J		
C	320190	TORNILLO: CABEZA DE CRUZ TORX M8 X 1.25 X 20-SPCL-8.8-ZINC		

51. Cantidades: FD241 = 0, FD245 = 2 y FD250 = 2.
52. Cantidades: FD241 = 6, FD245 = 6 y FD250 = 6.
53. Cantidades: FD241 = 2, FD245 = 0 y FD250 = 2.
54. Cantidades: FD241 = 36, FD245 = 40 y FD250 = 46.

22 Deflectores de lona: estrechos

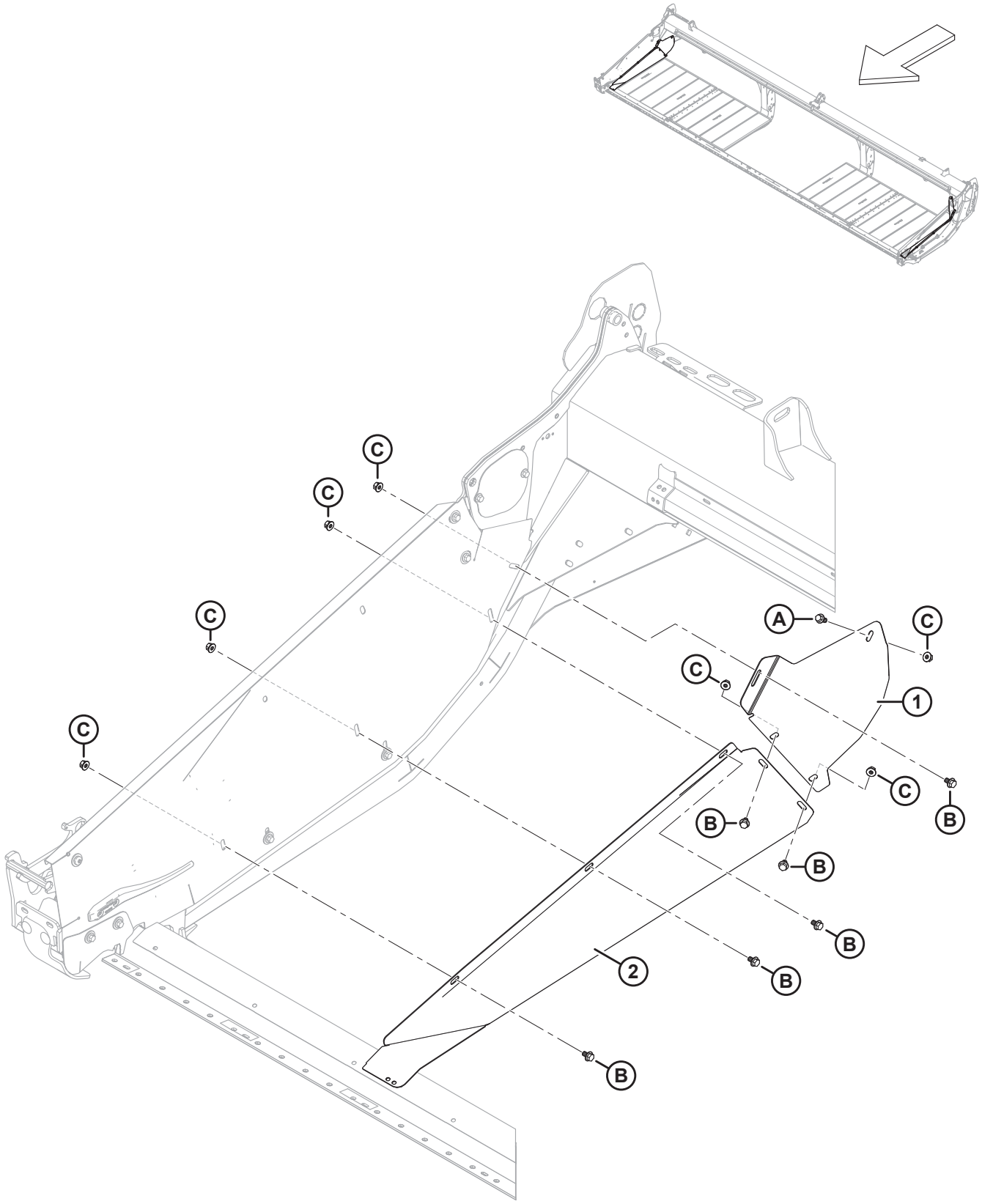

DEFLECTORES DE LONA: ESTRECHOS

Ref.	Número de pieza	Descripción	Cant.	Número de serie
1	289357	DEFLECTOR: DER. TRASERO ESTRECHO	1	
	289347	DEFLECTOR: IZQ. TRASERO ESTRECHO	1	
2	289356	DEFLECTOR: DER. DELANTERO ESTRECHO	1	
	289346	DEFLECTOR: IZQ. DELANTERO ESTRECHO	1	
A	152655	PERNO: CABEZA BRIDA HEX. M10 X 1.5 X 20-8.8-AA1J		
B	136151	PERNO: CABEZA BRIDA HEX. TFL M10 X 1.5 X 16-8.8-AA1J		
C	135799	TUERCA: BLOQUEO CENTRAL CON BRIDA HEX. M10 X 1.5-10		

23 Conexión de balance

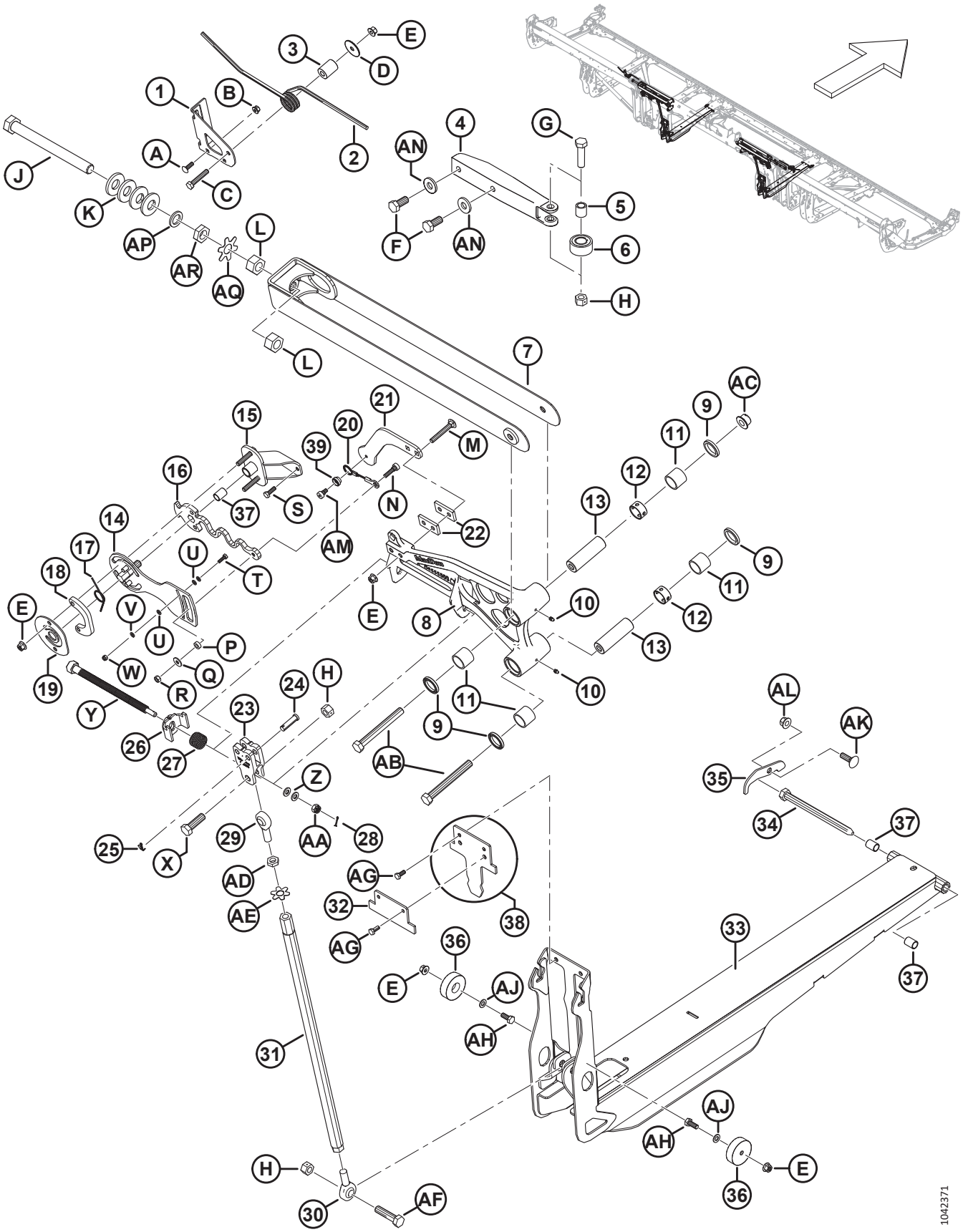

CONEXIÓN DE BALANCE

Ref.	Número de pieza	Descripción	Cant.	Número de serie
1	258740	SOPORTE: TRABA DEL ALA ATORNILLABLE	2	
2	258582	RESORTE: TRABA DEL ALA	2	
3	258585	ESPACIADOR: TRABA DEL ALA	2	
4	258627	FUNDICIÓN: ESTABILIZADOR DE ALA MECANIZADO	2	
5	229340	BUJE: ESTABILIZADOR DE ALA	2	
6	258041	RODAMIENTO: SEGUIDOR DE LEVA	2	
7	319508	SOPORTE: DE ENLACE SUPERIOR (FD225-FD241) [55]	2	
	258346	SOPORTE: DE ENLACE SUPERIOR (FD230-FD241) [56]	2	
	319509	SOPORTE: DE ENLACE SUPERIOR ANCHO (FD245-FD250) [57]	2	
	258399	SOPORTE: DE ENLACE SUPERIOR ANCHO (FD245-FD250) [58]	2	
8	335851	PALANCA ACODADA: SUBENSAMBLE DE 25 PIES [59]	2	
	258850	PALANCA ACODADA: SUBENSAMBLE DE 30 PIES [59]	2	
	258849	PALANCA ACODADA: SUBENSAMBLE DE 35 PIES [59]	2	
	258829	PALANCA ACODADA: SUBENSAMBLE DR DE 40 PIES [59]	2	
	258831	PALANCA ACODADA: SUBENSAMBLE IZQ. DE 41 PIES [59]	1	
	258829	PALANCA ACODADA: SUBENSAMBLE DER. DE 41 PIES [59]	1	
	258953	PALANCA ACODADA: SUBENSAMBLE TR DE 40 PIES [59]	2	
	258963	PALANCA ACODADA: SUBENSAMBLE IZQ. DE 45 PIES [59]	1	
	258969	PALANCA ACODADA: SUBENSAMBLE DER. DE 45 PIES [59]	1	
	258901	PALANCA ACODADA: SUBENSAMBLE DE 50 PIES [59]	**2**	
9	113222	SELLO	8	
10	18671	RACOR: LUBRICANTE 1/4-28 UNF	4	
11	100500	RODAMIENTO: AGUJA	8	
12	258481	ESPACIADOR: PALANCA ACODADA	4	
13	258298	PASADOR: PALANCA ACODADA	4	
14	258815	PLACA SOLDADA: VERIFICADOR DE FLEXIÓN	2	
15	258757	ENSAMBLE: PIVOTE VERIFICADOR DE FLEXIÓN [60]	2	
16	258817	RESORTE: VERIFICADOR DE FLEXIÓN	2	
17	258940	RESORTE: REGULADOR DE FLEXIÓN	2	
18	258823	PLACA: ESPACIADOR VERIFICADOR DE FLEXIÓN	2	
19	258822	PLACA: RETENEDOR VERIFICADOR DE FLEXIÓN	2	
20	258986	CABLE: VERIFICADOR DE FLEXIÓN	2	

55. Solo para plataformas de FD230-FD241 del año 2022 y posteriores, y FD225.
56. Solo para plataformas de FD230-FD241 del año 2021 y anteriores.
57. Solo para plataformas de FD245-FD250 del año 2022 y posteriores.
58. Solo para plataformas de FD245-FD250 del año 2021 y anteriores.
59. Incluye cuatro sellos (MD n.º113222), dos accesorios de lubricación (MD n.º18671), cuatro rodamientos de aguja (MD n.º100500) y dos espaciadores de palanca acodada (MD n.º258481).
60. Incluye bujes (MD n.º258391).

CONEXIÓN DE BALANCE

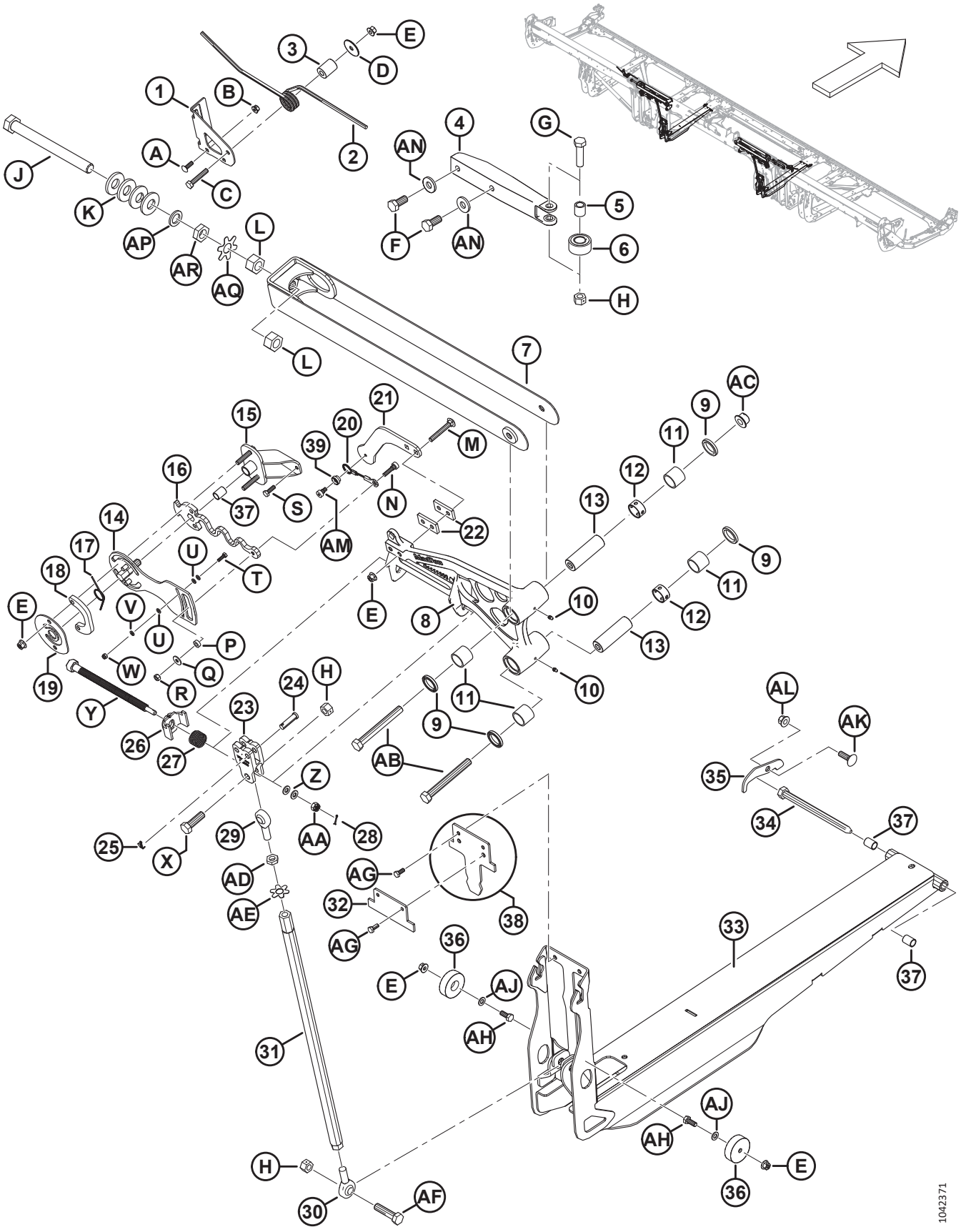

CONEXIÓN DE BALANCE

Ref.	Número de pieza	Descripción	Cant.	Número de serie
21	258622	SOPORTE: MEDICIÓN DE FLEXIÓN	2	
22	340897	PLACA: ESPACIADOR VERIFICADOR DE FLEXIÓN	4	
23	258384	HORQUILLA: REGULADOR DE FLEXIÓN MECANIZADO	2	
24	184977	PASADOR: HORQUILLA 1/2 PULG. X 1 3/4 PULG. ZP	4	
25	18605	PASADOR: CHAVETA 1/8 DIÁM. X 1 ZP	4	
26	258761	SOLDADURA: BLOQUEO DE LA REGULACIÓN DE FLEXIÓN	2	
27	258373	RESORTE: BLOQUEO DE LA PALANCA ACODADA	2	
28	18604	PASADOR: CHAVETA 3/32 DIÁM. X 3/4 ZP	2	
29	320109	EXTREMO DE LA VARILLA: UNIÓN, ROSCA DER.	2	
30	320110	EXTREMO DE LA VARILLA: UNIÓN, ROSCA IZQ.	2	
31	319474	SOLDADURA DE TUBO: UNIÓN DE COMPRESIÓN	2	
32	340672	PLACA: TOPE DE CANAL DE BALANCE DE 25 PIES [61]	2	
	258601	PLACA: LIMITADOR DE "CARA TRISTE" DE FLEXIÓN [62]	2	
33	319542	CANAL DE BALANCE: C/W BUJES	2	
34	174418	PASADOR: CABEZA HEX. 5/8 X 8.5 LG-AA1J	2	
35	330622	PLACA: GUARDABARROS DE PASADOR FLEXIBLE	2	
36	258791	GUÍA: PLÁSTICO	4	
37	258391	BUJE	6	
38	258990	TOPE: DEL LIMITADOR DE FLEXIÓN DE 30 PIES CON CALCOMANÍA (SOLO FD230) [63]	2	
	258989	CALCOMANÍA: CANAL DE BALANCE		
39	258980	BLOQUEO: CABLE VERIFICADOR DE FLEXIÓN	2	
A	136824	PERNO: RHSSN M8 X 1.25 X 25-8.8-AA1J		
B	135337	TUERCA: BLOQUEO CENTRAL CON BRIDA HEX. M8 X 1.25-8-AA1J		
C	152193	PERNO: CABEZA HEX. M10 X 1.5 X 55 X 8.8-AA1J		
D	258586	ARANDELA		
E	135799	TUERCA: BLOQUEO CENTRAL CON BRIDA HEX. M10 X 1.5-10		
F	136137	PERNO: CABEZA HEX. TFL M16 X 2 X 35-8.8-AA1J		
G	136141	PERNO: CABEZA HEX. M16 X 2 X 60-8.8-AA1J		
H	136476	TUERCA: BLOQUEO CENTRAL HEX. M16 X 2-8		
J	320108	PERNO: CABEZA HEX. FINO M24 X 1.5 X 250-SPCL-10.9-AA1J		
K	320236	ARANDELA: RESORTE, CÓNICA, ESCAMAS M24		

61. La placa se fija directamente al canal de balance (MD n.º319542) solo en las plataformas FD225.
62. La placa se fija directamente al canal de balance (MD n.º319542) en las plataformas FD230, FD235 y FD241. La placa no se encuentra disponible para las plataformas de molinete triple FD240, FD245 y FD250.
63. El tope solo está presente en las plataformas FD230.

CONEXIÓN DE BALANCE

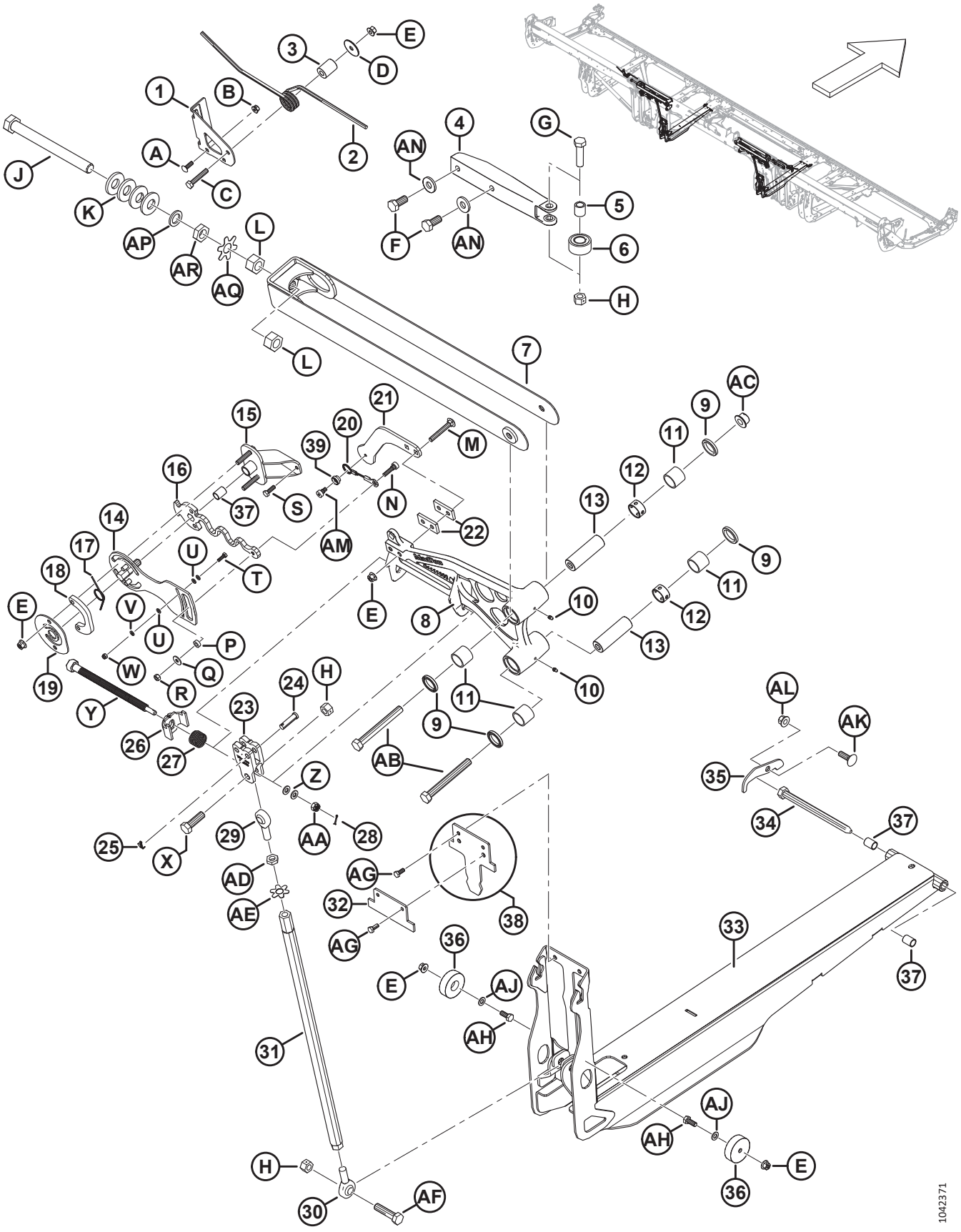

CONEXIÓN DE BALANCE

Ref.	Número de pieza	Descripción	Cant.	Número de serie
L	136512	TUERCA: HEX. FINA M24 X 1.5-8-AA1J [64]		
	320486	TUERCA: HEX. FINA M24 X 1.5-10-ZINC [65]		
M	136495	PERNO: RHSN M10 X 1.5 X 70-8.8-AA1J		
N	320160	TORNILLO: CABEZA HUECA HEX. ACODADO M10 X 7 M8 X 1.25 X 27-SPCL		
P	258846	ARANDELA		
Q	184709	ARANDELA: PLANA GRANDE M8-200HV		
R	30856	TUERCA: HEX. M8 X 1.25-9-AA1J		
S	136057	PERNO: CABEZA HEX. TFL M8 X 1.25 X 25-10.9-AA1J		
T	184646	PERNO: CABEZA HEX. TFL M6 X 1 X 20-8.8-AA1J		
U	184705	ARANDELA: PLANA M6-200HV-AA1J		
V	30631	ARANDELA: RESORTE DE SEGURIDAD M6		
W	184685	TORNILLO: HEX. AUTOBLOCANTE M6 X 1-8-AA1J		
X	184681	PERNO: CABEZA HEX. M16 X 2 X 50-8.8-AA1J		
Y	320167	PERNO: CABEZA HEX. M16 X 4.0-SPCL-8.8-AA1J		
Z	30655	ARANDELA: DURA M10-340HV-AB0C		
AA	258758	TUERCA: HEX. RANURADA M10 X 1.5-8-AA1J		
AB	184677	PERNO: CABEZA HEX. M16 X 2 X 140-8.8-AA1J		
AC	152520	TUERCA: BLOQUEO TÉC. CON BRIDA HEX. M16 X 2-10-AA1J		
AD	136473	TUERCA: HEX. DELGADA M16 X 2-05-AA1J		
AE	229064	ARANDELA: PESTAÑA M16		
AF	320199	PERNO: CABEZA HEX. M16 X 2 X 65-8.8-ZINC		
AG	30715	PERNO: CABEZA HEX. TFL M8 X 1.25 X 20-8.8-AA1J		
AH	30627	PERNO: CABEZA HEX. TFL M10 X 1.5 X 25-8.8-A3L		
AJ	184711	ARANDELA: PLANA REG M10-200HV-AA1J		
AK	135900	PERNO: RHSN TFL M12 X 1.75 X 40-8.8-ZINC		
AL	136431	TUERCA: BLOQUEO CENTRAL CON BRIDA HEX. M12 X 1.75-10		
AM	320161	TORNILLO: CABEZA HUECA HEX. ACODADO M10 X 7 M8 X 1.25 X 9-SPCL		
AN	22072	ARANDELA: PLANA		
AP	320251	ARANDELA: PLANA, M24-ZINC		
AQ	360835	PLACA: PESTAÑA DE LA ARANDELA, TUERCA M24		
AR	136513	TUERCA: HEX. FINA DELGADA M24 X 1.5-8-AA1J		

64. FD225 requiere dos tuercas de clase 8 (MD n.º136512), una por cada enlace superior; FD230–FD250 requiere cuatro tuercas de clase 10 (MD n.º320486), dos por cada enlace superior.
65. FD225 requiere dos tuercas de clase 8 (MD n.º136512), una por cada enlace superior; FD230–FD250 requiere cuatro tuercas de clase 10 (MD n.º320486), dos por cada enlace superior.

24 Protectores de varillaje flexible: bisagra del tubo trasero

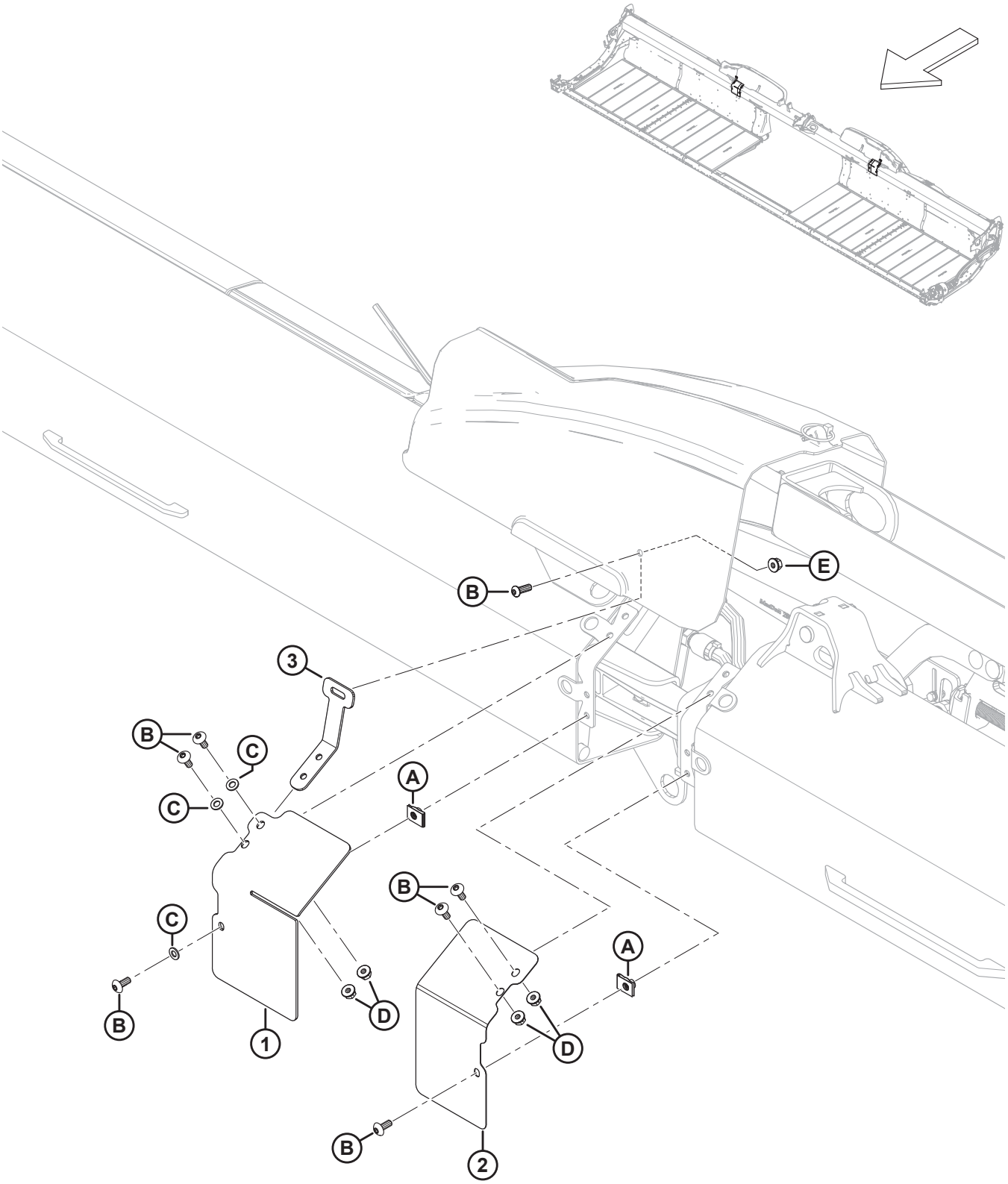

PROTECTORES DE VARILLAJE FLEXIBLE: BISAGRA DEL TUBO TRASERO

Ref.	Número de pieza	Descripción	Cant.	Número de serie
1	323086	PROTECTOR: TRANSICIÓN DELANTERA, ALA DER.	1	
	323082	PROTECTOR: TRANSICIÓN DELANTERA, ALA IZQ.	1	
2	323087	PROTECTOR: TRANSICIÓN DELANTERA, ALA DER.	1	
	323083	PROTECTOR: TRANSICIÓN DELANTERA, ALA IZQ.	1	
3	258837	SOPORTE: PROTECTOR DE ALA FLEXIBLE	2	
A	252839	TUERCA: CLIP EN M8		
B	320190	TORNILLO: CABEZA DE CRUZ TORX M8 X 1.25 X 20-SPCL-8.8-ZINC		
C	184708	ARANDELA: PLANA M8-200HV-AA1J		
D	135337	TUERCA: BLOQUEO CENTRAL CON BRIDA HEX. M8 X 1.25-8-AA1J		
E	135337	TUERCA: BLOQUEO CENTRAL CON BRIDA HEX. M8 X 1.25-8-AA1J		

25 Protector de enlace de flexión: molinete simple (FD225) y molinete doble (FD230, FD235, FD240 y FD241)

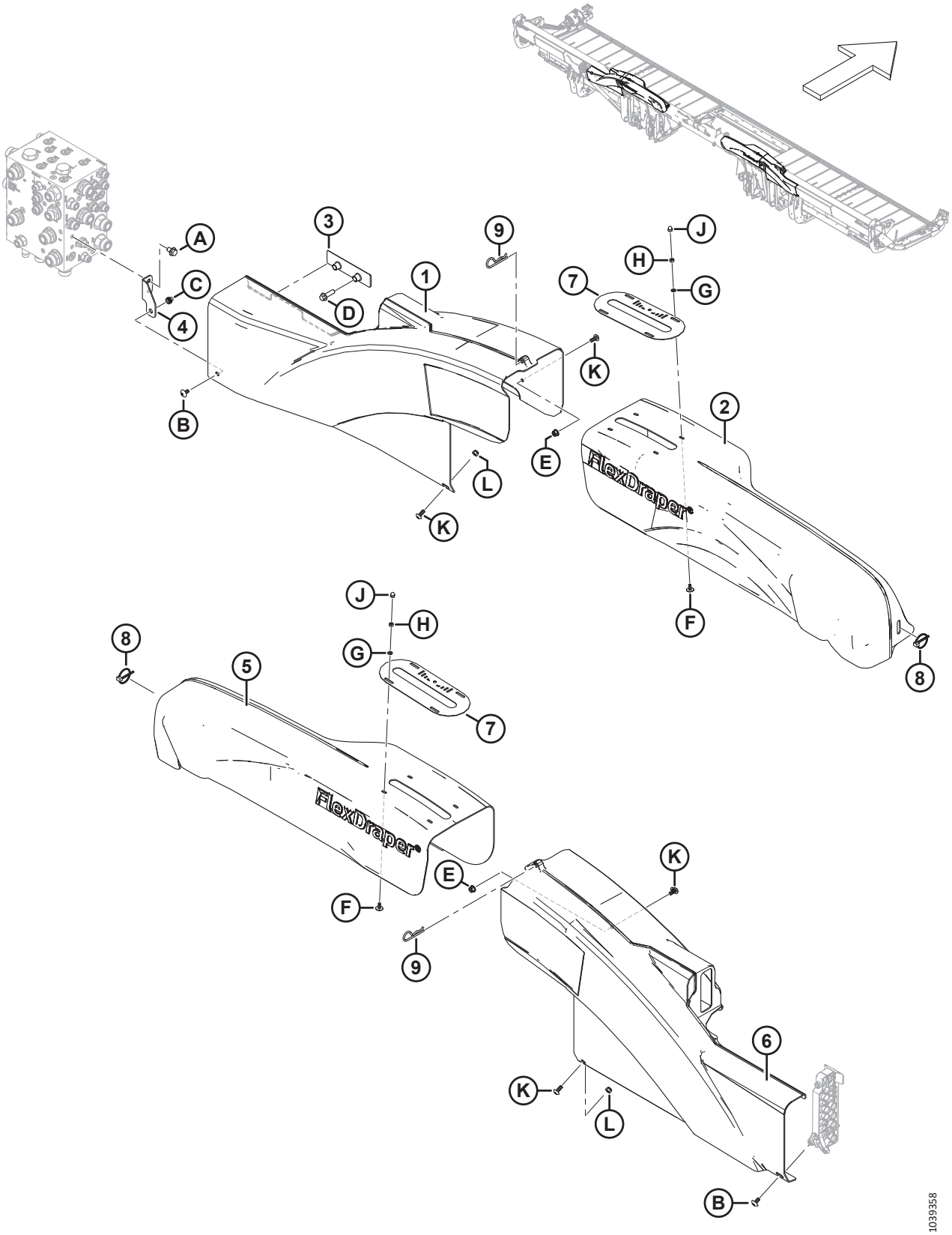

PROTECTOR DE ENLACE DE FLEXIÓN: MOLINETE SIMPLE (FD225) Y MOLINETE DOBLE (FD230, FD235, FD240 Y FD241)

Ref.	Número de pieza	Descripción	Cant.	Número de serie
1	323032	PROTECTOR: ALA IZQ.	1	
2	258997	PROTECTOR: PALANCA ACODADA DR NF IZQ.	1	
3	283849	SOPORTE: APOYO DE CUBIERTA HIDR.	1	
4	323773	ENSAMBLE: SOPORTE DEL PROTECTOR DER. [66]	1	
5	258998	PROTECTOR: PALANCA ACODADA DR NF DER.	1	
6	323051	PROTECTOR: ALA DER.	1	
7	360299	MEDIDOR: POSICIÓN DE FLEXIÓN	2	
8	102264	PASADOR: CLAVIJA 3/16 X 1 9/16 PULG.	2	
9	13125	PASADOR: CABELLO	2	
A	136151	PERNO: CABEZA BRIDA HEX. TFL M10 X 1.5 X 16-8.8-AA1J		
B	320336	TORNILLO: CABEZA DE CRUZ TORX M8 X 1.25 X 16-SPCL-8.8-AA1T		
C	320448	REMACHE: M8 X 1.25 HEX.		
D	136211	PERNO: CABEZA BRIDA HEX. M10 X 1.5 X 35-8.8-AA1J		
E	135337	TUERCA: BLOQUEO CENTRAL CON BRIDA HEX. M8 X 1.25-8-AA1J		
F	320148	TORNILLO: CABEZA DE CRUZ RAN. M6 X 1.0 X 16-SPCL-8.8-ZINC		
G	184705	ARANDELA: PLANA M6-200HV-AA1J		
H	184683	TUERCA: HEX. ISO 4032 M6 X 1-8-ZINC		
J	320246	TUERCA: CIEGA M6 X 1.0-8-ZINC		
K	320190	TORNILLO: CABEZA DE CRUZ TORX M8 X 1.25 X 20-SPCL-8.8-ZINC		
L	184688	TORNILLO: HEX. AUTOBLOCANTE M8 X 1.25-8-AA1J		

66. El ensamble incluye un soporte de montaje del protector der. (NSS) y un remache (MD n.º320448). Las máquinas del año 2022 y anteriores con soporte reemplazado (MD n.º283704) usaban un perno M10 (MD n.º152655) y tuercas autoblocantes (MD n.º252807) para asegurar el protector de ala izq. al soporte del protector. En el caso de las máquinas del año 2023 y posteriores, o las máquinas a las que se les ha dado servicio con el ensamble de soporte del protector (MD n.º323773), solicite el tornillo M8 (MD n.º320336).

26 Protector de enlace de flexión: molinete triple (FD240)

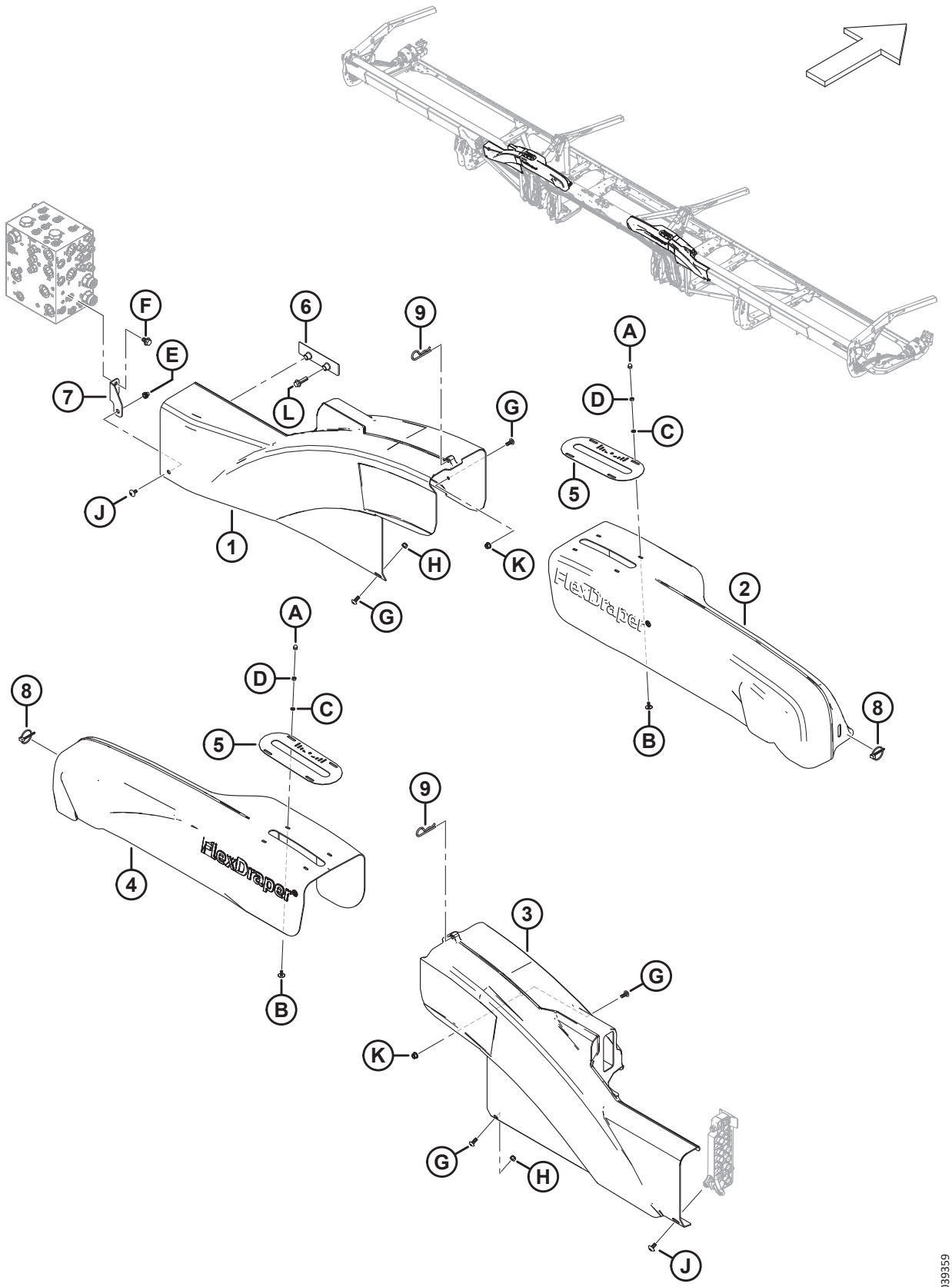

PROTECTOR DE ENLACE DE FLEXIÓN: MOLINETE TRIPLE (FD240)

Ref.	Número de pieza	Descripción	Cant.	Número de serie
1	323032	PROTECTOR: ALA IZQ.	1	
2	323157	PROTECTOR: PALANCA ACODADA NF TR IZQ.	1	
3	323051	PROTECTOR: ALA DER.	1	
4	323158	PROTECTOR: PALANCA ACODADA NF TR DER.	1	
5	360299	MEDIDOR: POSICIÓN DE FLEXIÓN	2	
6	283849	SOPORTE: APOYO DE CUBIERTA HIDR.	1	
7	323773	ENSAMBLE: SOPORTE DEL PROTECTOR DER. [67]	1	
8	102264	PASADOR: CLAVIJA 3/16 X 1 9/16 PULG.	2	
9	13125	PASADOR: CABELLO	2	
A	320246	TUERCA: CIEGA M6 X 1.0-8-ZINC		
B	320148	TORNILLO: CABEZA DE CRUZ RAN. M6 X 1.0 X 16-SPCL-8.8-ZINC		
C	184705	ARANDELA: PLANA M6-200HV-AA1J		
D	184683	TUERCA: HEX. ISO 4032 M6 X 1-8-ZINC		
E	320448	REMACHE: M8 X 1.25 HEX.		
F	136151	PERNO: CABEZA BRIDA HEX. TFL M10 X 1.5 X 16-8.8-AA1J		
G	320190	TORNILLO: CABEZA DE CRUZ TORX M8 X 1.25 X 20-SPCL-8.8-ZINC		
H	184688	TORNILLO: HEX. AUTOBLOCANTE M8 X 1.25-8-AA1J		
J	320336	TORNILLO: CABEZA DE CRUZ TORX M8 X 1.25 X 16-SPCL-8.8-AA1T		
K	135337	TUERCA: BLOQUEO CENTRAL CON BRIDA HEX. M8 X 1.25-8-AA1J		
L	136211	PERNO: CABEZA BRIDA HEX. M10 X 1.5 X 35-8.8-AA1J		

67. El ensamble incluye un soporte de montaje del protector der. (NSS) y un remache (MD n.º320448). Las máquinas del año 2022 y anteriores con soporte reemplazado (MD n.º283704) usaban un perno M10 (MD n.º152655) y tuercas autoblocantes (MD n.º252807) para asegurar el protector de ala izq. al soporte del protector. En el caso de las máquinas del año 2023 y posteriores, o las máquinas a las que se les ha dado servicio con el ensamble de soporte del protector (MD n.º323773), solicite el tornillo M8 (MD n.º320336).

27 Protector de enlace de flexión: molinete triple (FD245 y FD250)

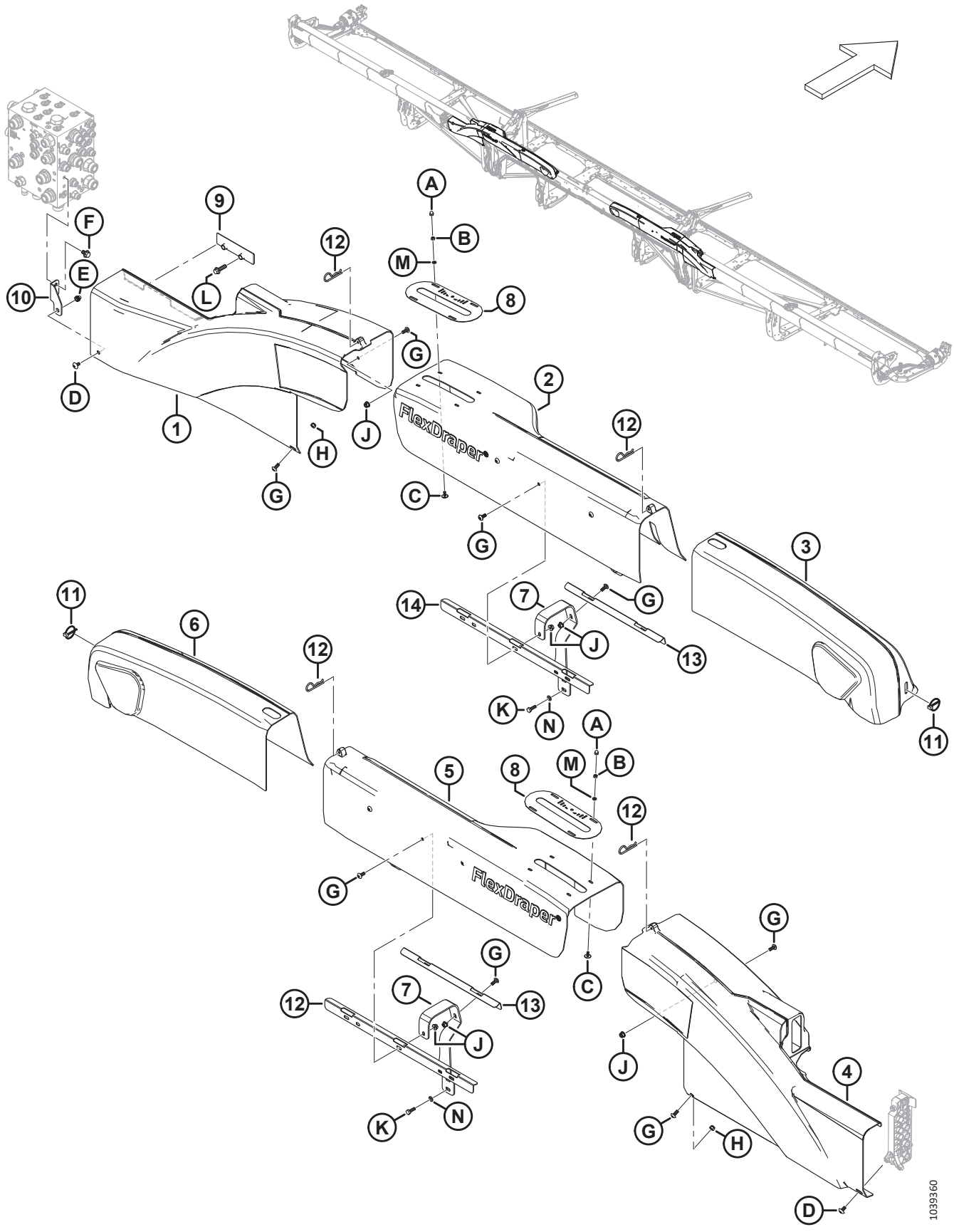

PROTECTOR DE ENLACE DE FLEXIÓN: MOLINETE TRIPLE (FD245 Y FD250)

Ref.	Número de pieza	Descripción	Cant.	Número de serie
1	323032	PROTECTOR: ALA IZQ.	1	
2	319563	PROTECTOR: ENLACE FLEX. WF TR IZQ.	1	
3	258893	PROTECTOR: ENLACE FLEX. TR IZQ.	1	
4	323051	PROTECTOR: ALA DER.	1	
5	319564	PROTECTOR: ENLACE FLEX. WF TR DER.	1	
6	258932	PROTECTOR: ENLACE FLEX. TR DER.	1	
7	319550	SOPORTE: PROTECTOR DE ENLACE	4	
8	360299	MEDIDOR: POSICIÓN DE FLEXIÓN	2	
9	283849	SOPORTE: APOYO DE CUBIERTA HIDR.	1	
10	323773	ENSAMBLE: SOPORTE DEL PROTECTOR DER. [68]	1	
11	102264	PASADOR: CLAVIJA 3/16 X 1 9/16 PULG.	2	
12	13125	PASADOR: CABELLO	4	
13	319548	ABRAZADERA: PROTECTORES TR	2	
14	319549	ABRAZADERA: PROTECTORES DELANTEROS TR	2	
A	320246	TUERCA: CIEGA M6 X 1.0-8-ZINC		
B	184683	TUERCA: HEX. ISO 4032 M6 X 1-8-AA1J		
C	320148	TORNILLO: CABEZA DE CRUZ RAN. M6 X 1.0 X 16-SPCL-8.8-ZINC		
D	320336	TORNILLO: CABEZA DE CRUZ TORX M8 X 1.25 X 16-SPCL-8.8-AA1T		
E	320448	REMACHE: M8 X 1.25 HEX.		
F	136151	PERNO: CABEZA BRIDA HEX. TFL M10 X 1.5 X 16-8.8-AA1J		
G	320190	TORNILLO: CABEZA DE CRUZ TORX M8 X 1.25 X 20-SPCL-8.8-ZINC		
H	184688	TORNILLO: HEX. AUTOBLOCANTE M8 X 1.25-8-AA1J		
J	135337	TUERCA: BLOQUEO CENTRAL CON BRIDA HEX. M8 X 1.25-8-AA1J		
K	136057	PERNO: CABEZA HEX. TFL M8 X 1.25 X 25-10.9-AA1J		
L	136211	PERNO: CABEZA BRIDA HEX. M10 X 1.5 X 35-8.8-AA1J		
M	184705	ARANDELA: PLANA M6-200HV-AA1J		
N	184708	ARANDELA: PLANA M8-200HV-AA1J		

68. El ensamble incluye un soporte de montaje del protector der. (NSS) y un remache (MD n.º320448). Las máquinas del año 2022 y anteriores con soporte reemplazado (MD n.º283704) usaban un perno M10 (MD n.º152655) y tuercas autoblocantes (MD n.º252807) para asegurar el protector de ala izq. al soporte del protector. En el caso de las máquinas del año 2023 y posteriores, o las máquinas a las que se les ha dado servicio con el ensamble de soporte del protector (MD n.º323773), solicite el tornillo M8 (MD n.º320336).

28 Puntones, sujetadores y zapatas de barra de corte: cuchilla simple, puntiaguda (FD225, FD230, FD235 y FD240)

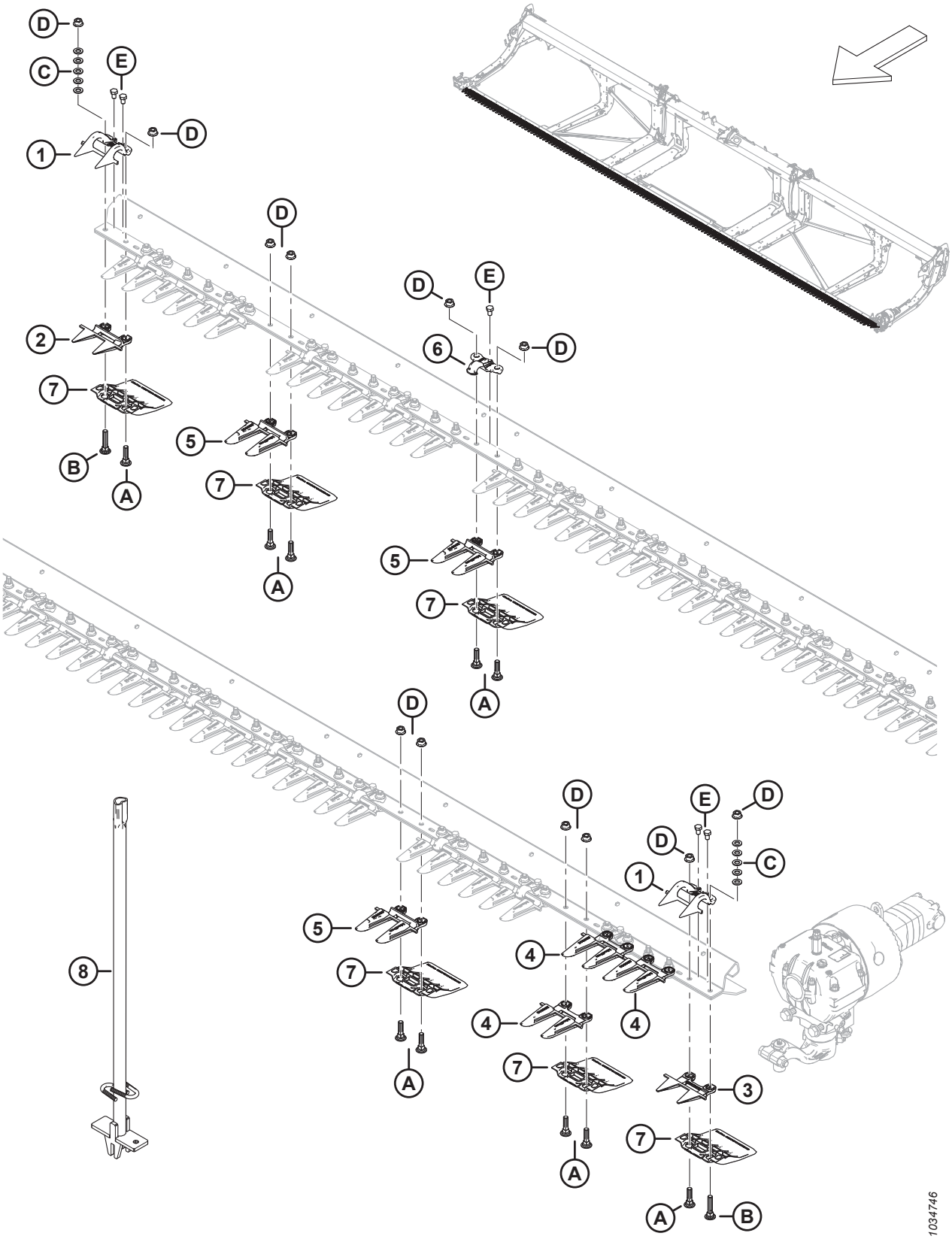

PUNTONES, SUJETADORES Y ZAPATAS DE BARRA DE CORTE: CUCHILLA SIMPLE, PUNTIAGUDA (FD225, FD230, FD235 Y FD240)

Ref.	Número de pieza	Descripción	Cant.	Número de serie
	286668	KIT: PUNTONES PUNTIAGUDOS SK DE 25 PIES [69]	A/R	
	286669	KIT: PUNTONES PUNTIAGUDOS DE 30 PIES SK [70]	A/R	
	286670	KIT: PUNTONES PUNTIAGUDOS DE 35 PIES SK [71]	A/R	
	286671	KIT: PUNTONES PUNTIAGUDOS SK DE 40 PIES [72]	A/R	
1	286331	SUJETADOR: EXTREMO PLUG FREE	2	
2	286318	PUNTÓN DE CUCHILLA: CORTO PLUG FREE	1	
3	286319	PUNTÓN DE CUCHILLA: EXTREMO PLUG FREE	1	
4	286316	PUNTÓN DE CUCHILLA: EXTREMO PUNTIAGUDO	3	
5	286315	PUNTÓN DE CUCHILLA: PUNTIAGUDO [73]		
6	286329	SUJETADOR: PUNTIAGUDO [74]		
7	286257	ZAPATA: BARRA DE CORTE DE PLACA DE DESGASTE [75]		
8	286705	HERRAMIENTA: SOLDADA	A/R	
A	226295	PERNO: RHSN SPCL M12 X 47-8.8		
B	226280	PERNO: RHSN SPCL M12 X 60-8.8		
C	184714	ARANDELA: PLANA REG M12-300HV		
D	136036	TUERCA: BRIDA HEX. SM M12 X 1.75-8-AA1J		
E	136005	PERNO: CABEZA HEX. FINO TFL M10 X 1.25 X 16-8.8-AA1J		

69. El kit incluye 45 puntones puntiagudos (MD n.º286315), 3 puntones del extremo puntiagudos (MD n.º286316), 1 puntón PlugFree (MD n.º286318) y 1 puntón del extremo PlugFree (MD n.º286319).
70. El kit incluye 55 puntones puntiagudos (MD n.º286315), 3 puntones del extremo puntiagudos (MD n.º286316), 1 puntón PlugFree (MD n.º286318) y 1 puntón del extremo PlugFree (MD n.º286319).
71. El kit incluye 65 puntones puntiagudos (MD n.º286315), 3 puntones del extremo puntiagudos (MD n.º286316), 1 puntón PlugFree (MD n.º286318) y 1 puntón del extremo PlugFree (MD n.º286319).
72. El kit incluye 75 puntones puntiagudos (MD n.º286315), 3 puntones del extremo puntiagudos (MD n.º286316), 1 puntón PlugFree (MD n.º286318) y 1 puntón del extremo PlugFree (MD n.º286319).
73. Cantidades: FD225 = 45, FD230 = 55, FD235 = 65 y FD240 = 75.
74. Cantidades: FD225 = 24, FD230 = 29, FD235 = 34 y FD240 = 39.
75. Cantidades: FD225 = 50, FD230 = 60, FD235 = 70 y FD240 = 80.

29 Puntones, sujetadores y zapatas de la barra de corte: cuchilla doble, puntiaguda (FD235, FD240, FD241, FD245 y FD250)

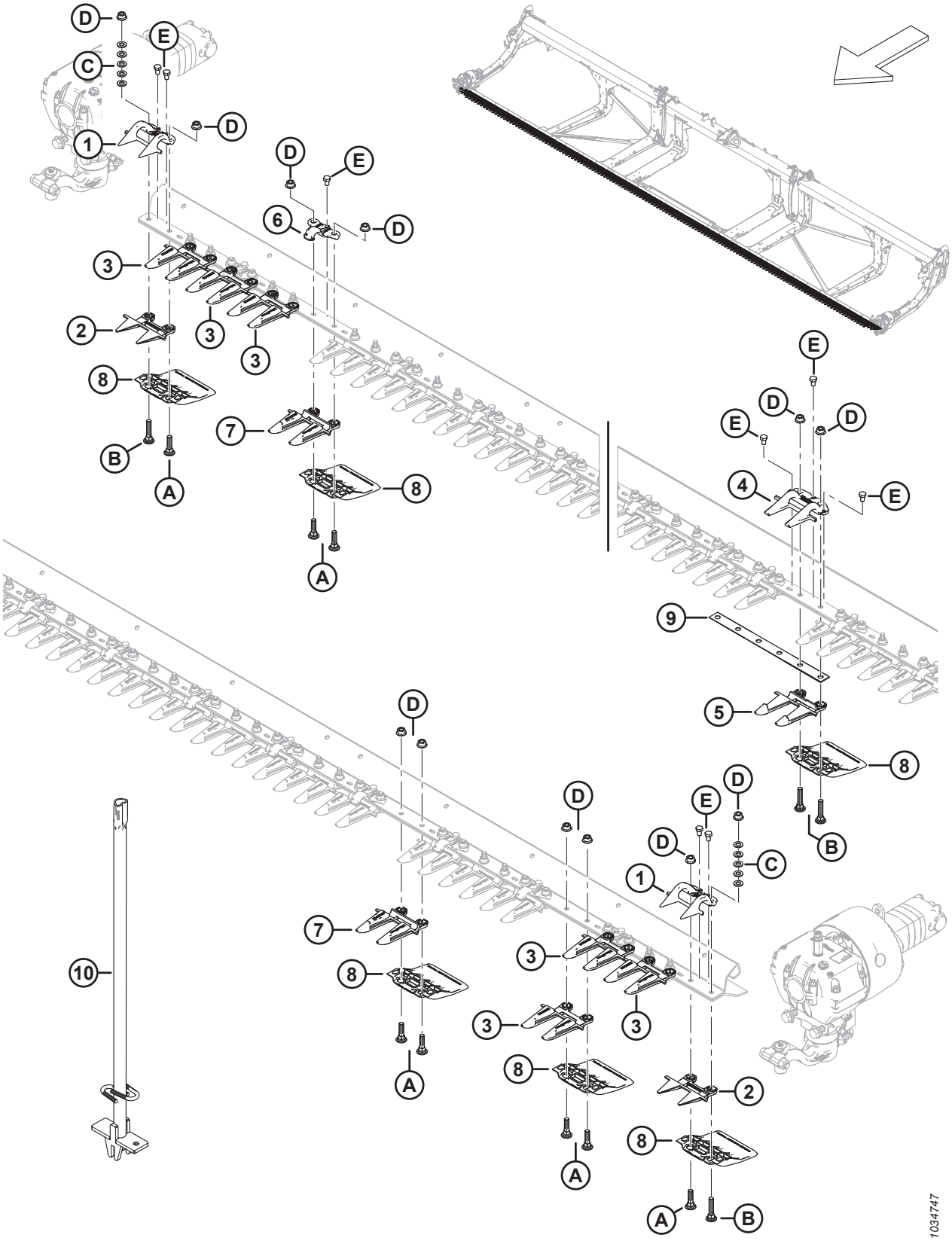

PUNTONES, SUJETADORES Y ZAPATAS DE LA BARRA DE CORTE: CUCHILLA DOBLE, PUNTIAGUDA (FD235, FD240, FD241, FD245 Y FD250)

Ref.	Número de pieza	Descripción	Cant.	Número de serie
	286663	KIT: PUNTONES PUNTIAGUDOS DE 35 PIES DK [76]	A/R	
	286664	KIT: PUNTONES PUNTIAGUDOS DE 40 PIES DK [77]	A/R	
	286665	KIT: PUNTONES PUNTIAGUDOS DE 41 PIES DK [78]	A/R	
	286666	KIT: PUNTONES PUNTIAGUDOS DE 45 PIES DK [79]	A/R	
	286667	KIT: PUNTONES PUNTIAGUDOS DE 50 PIES DK [80]	A/R	
1	286331	SUJETADOR: EXTREMO PLUG FREE	2	
2	286319	PUNTÓN DE CUCHILLA: EXTREMO PLUG FREE	2	
3	286316	PUNTÓN DE CUCHILLA: EXTREMO PUNTIAGUDO	6	
4	286332	SUJETADOR: CENTRAL PUNTIAGUDO	1	
5	286317	PUNTÓN DE CUCHILLA: CENTRAL PUNTIAGUDO	1	
6	286329	SUJETADOR: PUNTIAGUDO [81]		
7	286315	PUNTÓN DE CUCHILLA: PUNTIAGUDO [82]		
8	286257	ZAPATA: BARRA DE CORTE DE PLACA DE DESGASTE [83]		
9	226861	CUÑA: SUPERPUESTA DK	1	
10	286705	HERRAMIENTA: SOLDADA	A/R	
A	226295	PERNO: RHSN SPCL M12 X 47-8.8		
B	226280	PERNO: RHSN SPCL M12 X 60-8.8		
C	184714	ARANDELA: PLANA REG M12-300HV		
D	136036	TUERCA: BRIDA HEX. SM M12 X 1.75-8-AA1J		
E	136005	PERNO: CABEZA HEX. FINO TFL M10 X 1.25 X 16-8.8-AA1J		

76. El kit incluye 61 puntones puntiagudos (MD n.º286315), 6 puntones del extremo puntiagudos (MD n.º286316), 1 puntón central puntiagudo (MD n.º286317), 2 puntones del extremo PlugFree (MD n.º286319) y 1 sujetador central puntiagudo (MD n.º286332).
77. El kit incluye 71 puntones puntiagudos (MD n.º286315), 6 puntones del extremo puntiagudos (MD n.º286316), 1 puntón central puntiagudo (MD n.º286317), 2 puntones del extremo PlugFree (MD n.º286319) y 1 sujetador central puntiagudo (MD n.º286332).
78. El kit incluye 73 puntones puntiagudos (MD n.º286315), 6 puntones del extremo puntiagudos (MD n.º286316), 1 puntón central puntiagudo (MD n.º286317), 2 puntones del extremo PlugFree (MD n.º286319) y 1 sujetador central puntiagudo (MD n.º286332).
79. El kit incluye 81 puntones puntiagudos (MD n.º286315), 6 puntones del extremo puntiagudos (MD n.º286316), 1 puntón central puntiagudo (MD n.º286317), 2 puntones del extremo PlugFree (MD n.º286319) y 1 sujetador central puntiagudo (MD n.º286332).
80. El kit incluye 91 puntones puntiagudos (MD n.º286315), 6 puntones del extremo puntiagudos (MD n.º286316), 1 puntón central puntiagudo (MD n.º286317), 2 puntones del extremo PlugFree (MD n.º286319) y 1 sujetador central puntiagudo (MD n.º286332).
81. Cantidades: FD235 = 34, FD240 = 38, FD241 = 39, FD245 = 44 y FD250 = 48.
82. Cantidades: FD235 = 61, FD240 = 71, FD241 = 73, FD245 = 81 y FD250 = 91.
83. Cantidades: FD235 = 70, FD240 = 80, FD241 = 82, FD245 = 90 y FD250 = 100.

30 Puntones, sujetadores y zapatas de barra de corte: cuchilla simple, PlugFree™ (FD225, FD230, FD235 y FD240)

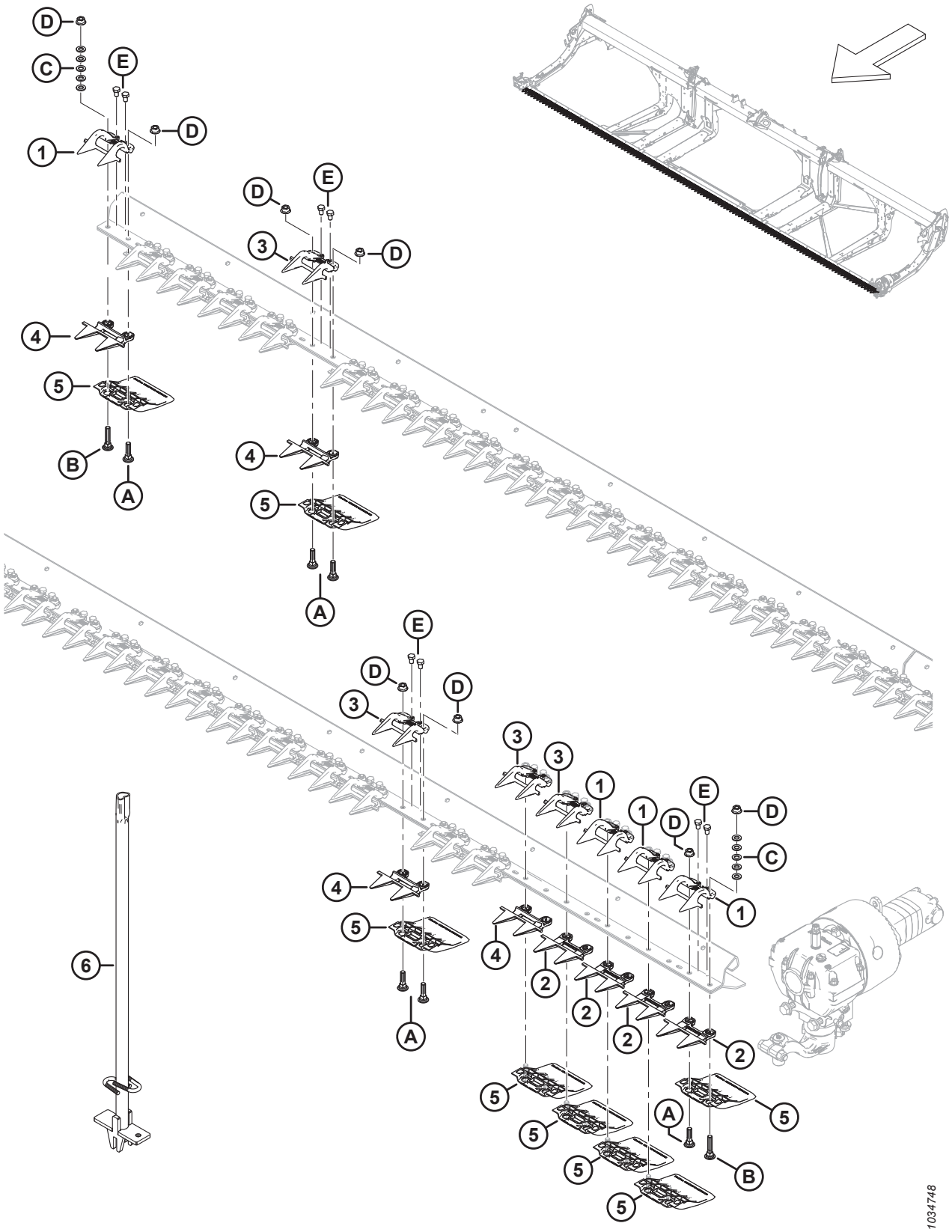

PUNTONES, SUJETADORES Y ZAPATAS DE BARRA DE CORTE: CUCHILLA SIMPLE, PLUGFREE™ (FD225, FD230, FD235 Y FD240)

Ref.	Número de pieza	Descripción	Cant.	Número de serie
	286679	KIT: PUNTONES PLUGFREE DE 25 PIES SK [84]	A/R	
	286680	KIT: PUNTONES PLUGFREE DE 30 PIES SK [85]	A/R	
	286681	KIT: PUNTONES PLUGFREE DE 35 PIES SK [86]	A/R	
	286682	KIT: PUNTONES PLUGFREE DE 40 PIES SK [87]	A/R	
1	286331	SUJETADOR: EXTREMO PLUG FREE	4	
2	286319	PUNTÓN DE CUCHILLA: EXTREMO PLUG FREE	4	
3	286330	SUJETADOR: PLUG FREE [88]		
4	286318	PUNTÓN DE CUCHILLA: PLUG FREE CORTO [88]		
5	286257	ZAPATA: BARRA DE CORTE DE PLACA DE DESGASTE [89]		
6	286705	HERRAMIENTA: SOLDADA	A/R	
A	226295	PERNO: RHSN SPCL M12 X 47-8.8		
B	226280	PERNO: RHSN SPCL M12 X 60-8.8		
C	184714	ARANDELA: PLANA REG M12-300HV		
D	136036	TUERCA: BRIDA HEX. SM M12 X 1.75-8-AA1J		
E	136005	PERNO: CABEZA HEX. FINO TFL M10 X 1.25 X 16-8.8-AA1J		

84. El kit incluye 46 puntones PlugFree (MD n.º286318) y 4 puntones del extremo (MD n.º286319).
85. El kit incluye 56 puntones PlugFree (MD n.º286318) y 4 puntones del extremo (MD n.º286319).
86. El kit incluye 66 puntones PlugFree (MD n.º286318) y 4 puntones del extremo (MD n.º286319).
87. El kit incluye 76 puntones PlugFree (MD n.º286318) y 4 puntones del extremo (MD n.º286319).
88. Cantidades: FD225 = 46, FD230 = 56, FD235 = 66 y FD240 = 76.
89. Cantidades: FD225 = 50, FD230 = 60, FD235 = 70 y FD240 = 80.

31 Protectores, sujetadores y zapatas de la barra de corte: cuchilla doble, PlugFree™ (FD240, FD241, FD245 y FD250)

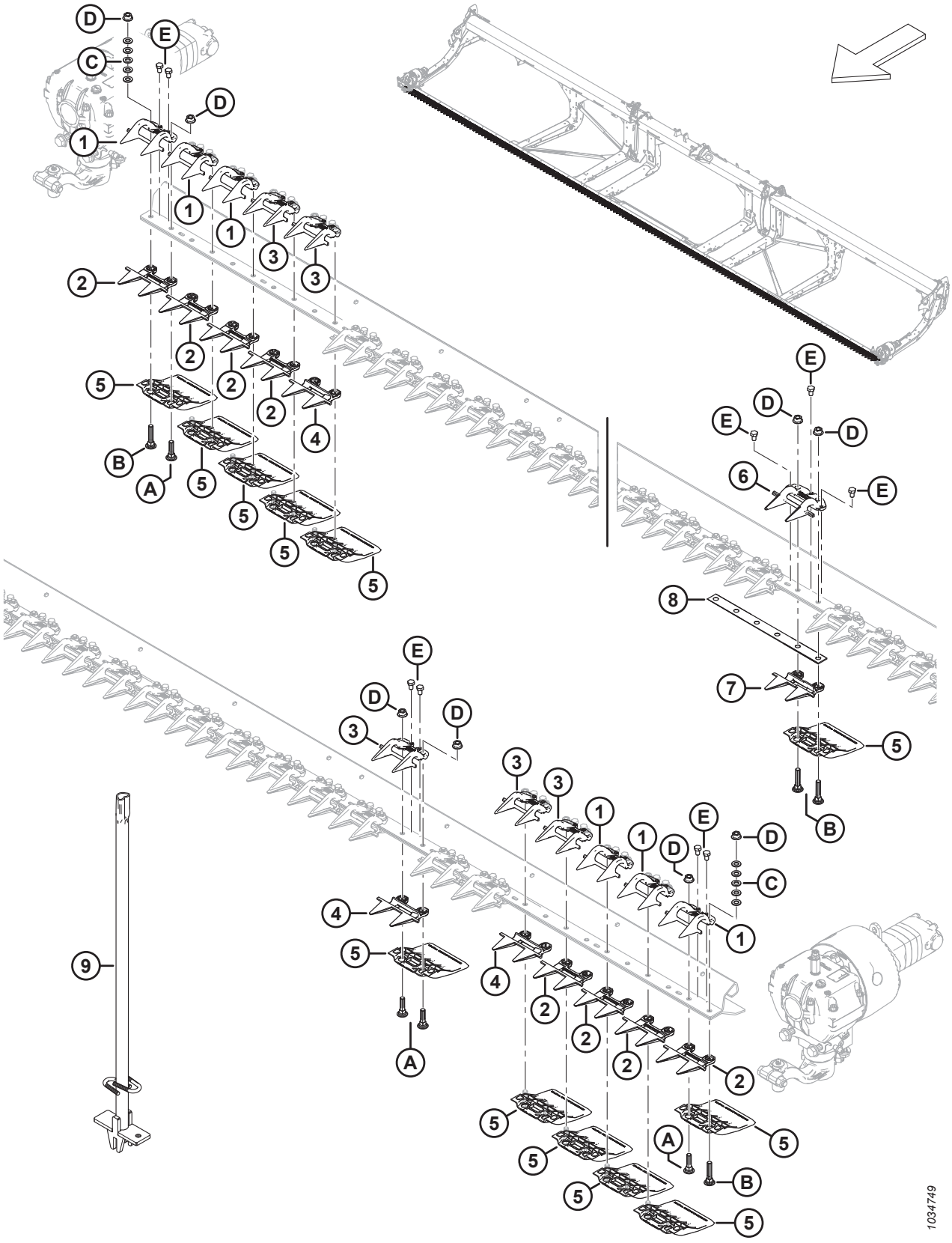

PROTECTORES, SUJETADORES Y ZAPATAS DE LA BARRA DE CORTE: CUCHILLA DOBLE, PLUGFREE™ (FD240, FD241, FD245 Y FD250)

Ref.	Número de pieza	Descripción	Cant.	Número de serie
	286673	KIT: PUNTONES PLUGFREE DE 30 PIES DK [90]	A/R	
	286674	KIT: PUNTONES PLUGFREE DE 35 PIES DK [91]	A/R	
	286675	KIT: PUNTONES PLUGFREE DE 40 PIES DK [92]	A/R	
	286676	KIT: PUNTONES PLUGFREE DE 41 PIES DK [93]	A/R	
	286677	KIT: PUNTONES PLUGFREE DE 45 PIES DK [94]	A/R	
	286678	KIT: PUNTONES PLUGFREE DE 50 PIES DK [95]	A/R	
1	286331	SUJETADOR: EXTREMO PLUG FREE	6	
2	286319	PUNTÓN DE CUCHILLA: EXTREMO PLUG FREE	8	
3	286330	SUJETADOR: PLUG FREE [96]		
4	286318	PUNTÓN DE CUCHILLA: PLUG FREE CORTO [97]		
5	286257	ZAPATA: BARRA DE CORTE DE PLACA DE DESGASTE [98]		
6	286333	SUJETADOR: CENTRAL PLUG FREE	1	
7	286320	PUNTÓN DE CUCHILLA: CENTRAL PLUG FREE	1	
8	226861	CUÑA: SUPERPUESTA DK	1	
9	286705	HERRAMIENTA: SOLDADA	A/R	
A	226295	PERNO: RHSN SPCL M12 X 47-8.8		
B	226280	PERNO: RHSN SPCL M12 X 60-8.8		
C	184714	ARANDELA: PLANA REG M12-300HV		
D	136036	TUERCA: BRIDA HEX. SM M12 X 1.75-8-AA1J		
E	136005	PERNO: CABEZA HEX. FINO TFL M10 X 1.25 X 16-8.8-AA1J		

90. El kit incluye 51 puntones PlugFree (MD n.º286318), 8 puntones del extremo (MD n.º286319), 1 puntón central (MD n.º286320) y 1 sujetador central (MD n.º286333).
91. El kit incluye 61 puntones PlugFree (MD n.º286318), 8 puntones del extremo (MD n.º286319), 1 puntón central (MD n.º286320) y 1 sujetador central (MD n.º286333).
92. El kit incluye 71 puntones PlugFree (MD n.º286318), 8 puntones del extremo (MD n.º286319), 1 puntón central (MD n.º286320) y 1 sujetador central (MD n.º286333).
93. El kit incluye 73 puntones PlugFree (MD n.º286318), 8 puntones del extremo (MD n.º286319) 1 puntón central (MD n.º286320) y 1 sujetador central (MD n.º286333).
94. El kit incluye 81 puntones PlugFree (MD n.º286318), 8 puntones del extremo (MD n.º286319), 1 puntón central (MD n.º286320) y 1 sujetador central (MD n.º.286333).
95. El kit incluye 91 puntones PlugFree (MD n.º286318), 8 puntones del extremo (MD n.º286319), 1 puntón central (MD n.º286320) y 1 sujetador central (MD n.º286333).
96. Cantidades: FD240 = 73, FD241 = 75, FD245 = 83 y FD250 = 93.
97. Cantidades: FD240 = 71, FD241 = 73, FD245 = 81 y FD250 = 91.
98. Cantidades: FD240 = 80, FD241 = 82, FD245 = 90 y FD250 = 100.

32 Cuchillas: plataformas con cuchilla simple (FD225)

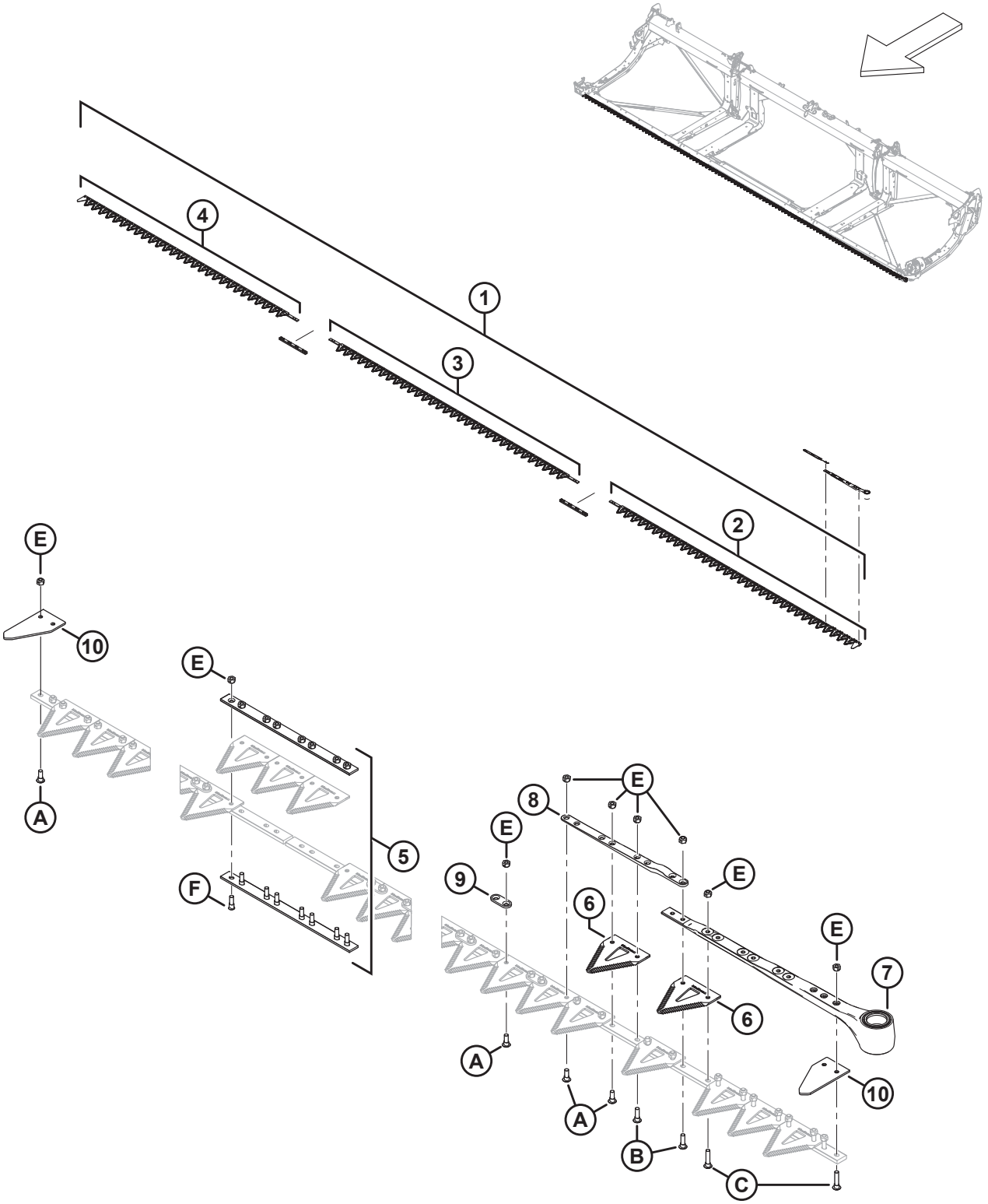

1039416

CUCHILLAS: PLATAFORMAS CON CUCHILLA SIMPLE (FD225)

Ref.	Número de pieza	Descripción	Cant.	Número de serie
1	286597	KIT: CUCHILLA DE 25 PIES GRUESA SK [99]	1	
	286609	KIT: CUCHILLA DE 25 PIES FINA SK [100]	OP-CIO-NAL	
	286779	KIT: CUCHILLA DE 25 PIES ULTRAGRUESA SK [101]	OP-CIO-NAL	
2	286562	CUCHILLA: SEGMENTO DE PLATAFORMA, IZQ., GRUESA, 2676 MM	1	
	286579	CUCHILLA: SEGMENTO DE PLATAFORMA, IZQ., FINA, 2676 MM	OP-CIO-NAL	
	286758	CUCHILLA: SEGMENTO DE PLATAFORMA, IZQ., ULTRAGRUESA, 2676 MM	OP-CIO-NAL	
3	286564	CUCHILLA: SEGMENTO CENTRAL, GRUESA, 2663 MM	1	
	286581	CUCHILLA: SEGMENTO CENTRAL, FINA, 2663 MM	OP-CIO-NAL	
	286760	CUCHILLA: SEGMENTO CENTRAL, ULTRAGRUESA, 2663 MM	OP-CIO-NAL	
4	286566	CUCHILLA: SEGMENTO TRASERO SK, GRUESA, 2295 MM	1	
	286583	CUCHILLA: SEGMENTO TRASERO SK, FINA, 2295 MM	OP-CIO-NAL	
	286763	CUCHILLA: SEGMENTO TRASERO SK, ULTRAGRUESA, 2295 MM	OP-CIO-NAL	
5	286493	KIT: EMPALME DE CUCHILLAS	2	
6	286461	SECCIÓN: CLEARCUT, GRUESA (PAQUETE DE 25) [102]		
	286462	SECCIÓN: FINA CLEARCUT (PAQUETE DE 25) [102]	OP-CIO-NAL	
	286627	SECCIÓN: ULTRAGRUESA CLEARCUT (PAQUETE DE 25) [102]	OP-CIO-NAL	

99. El kit incluye una sección gruesa ClearCut™ paquete de 25 (MD n.º286461), dos kits de empalme de cuchillas (MD n.º286493), un segmento de cabeza de la cuchilla gruesa izq. (MD n.º286562), un segmento de la cuchilla gruesa central (MD n.º286564) y un segmento de la cuchilla gruesa trasera (MD n.º286566).
100. El kit incluye una sección fina ClearCut™ paquete de 25 (MD n.º286462), dos kits de empalme de cuchillas (MD n.º286493), un segmento de cabeza de la cuchilla fina izq. (MD n.º286579), un segmento de la cuchilla fina central (MD n.º286581) y un segmento de la cuchilla fina trasera (MD n.º286583).
101. El kit incluye una sección ultragruesa ClearCut™ paquete de 25 (MD n.º286627), dos kits de empalme de cuchillas (MD n.º286493), un segmento de cabeza de la cuchilla ultragruesa izq. (MD n.º286758), un segmento de la cuchilla ultragruesa central (MD n.º286760) y un segmento de la cuchilla ultragruesa trasera (MD n.º286763).
102. La cantidad de la sección es 99.

CUCHILLAS: PLATAFORMAS CON CUCHILLA SIMPLE (FD225)

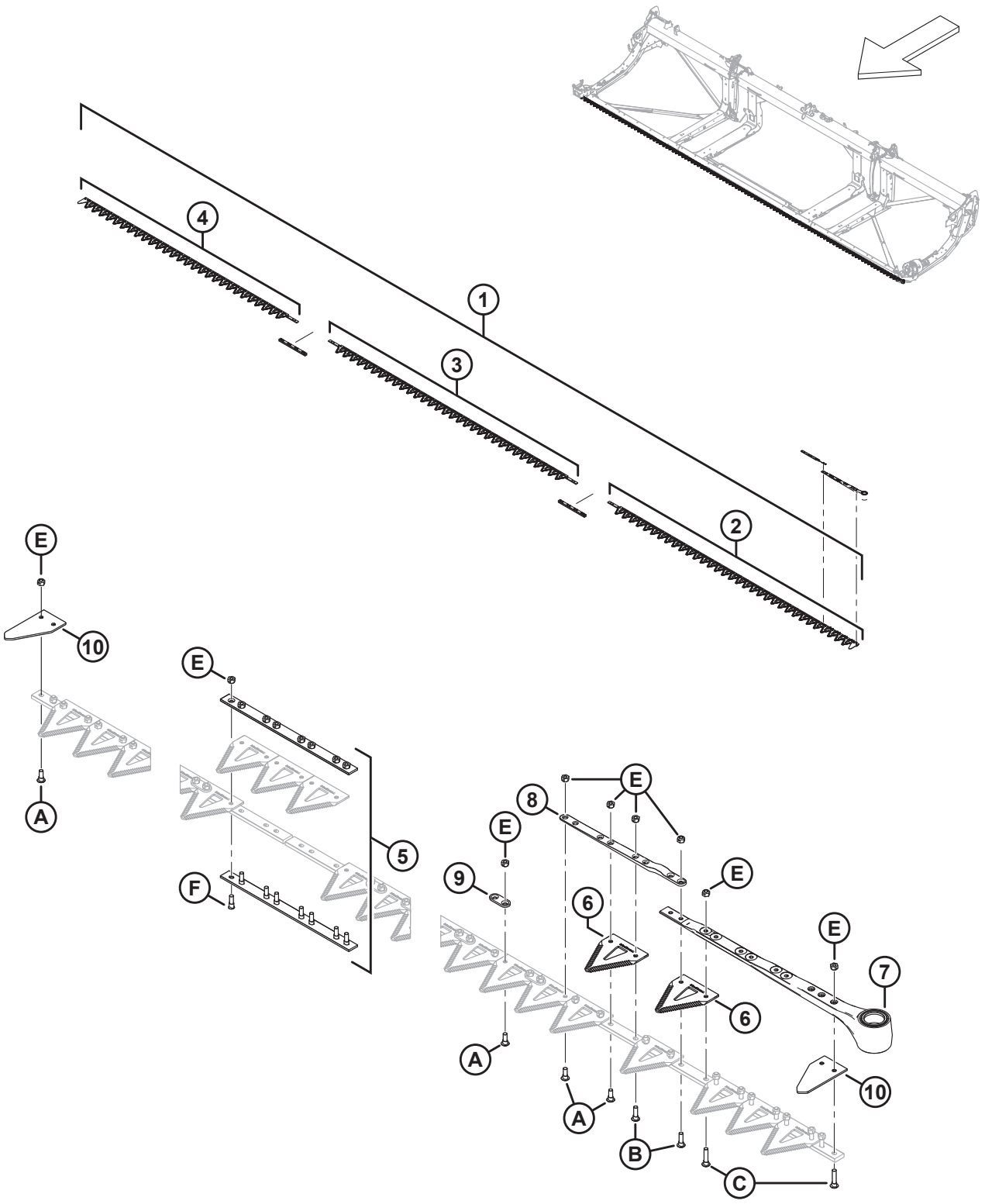

1039416

CUCHILLAS: PLATAFORMAS CON CUCHILLA SIMPLE (FD225)

Ref.	Número de pieza	Descripción	Cant.	Número de serie
7	226941	ENSAMBLE DE CABEZA DE CUCHILLA	1	
	115670	O-RING: 1.78 x 34.64	1	
	113937	DISCO	1	
	113222	KIT DE SELLO	1	
	100500	RODAMIENTO: AGUJA	1	
8	286440	BARRA: FORJADA	1	
9	286481	BARRA: REFUERZO (PAQUETE DE 25)		
10	226983	SECCIÓN: EXTREMO	2	
A	286475	TORNILLO: M6 X 18 MM, C/W TUERCA (PAQUETE DE 50)		
B	286476	TORNILLO: M6 X 22 MM, C/W TUERCA (PAQUETE DE 25)		
C	286477	TORNILLO: M6 X 29 MM, C/W TUERCA (PAQUETE DE 25)		
D	286478	TORNILLO: CSK M6 X 14 MM, C/W TUERCA (PAQUETE DE 25)		
E	286479	TUERCA: CSK BLOQUEO CENTRAL M6 X 1 (PAQUETE DE 50)		
F	286621	TORNILLO: CSK M6 X 22 MM, C/W TUERCA (PAQUETE DE 25)		

33 Cuchillas: plataformas con cuchilla simple (FD230, FD235 y FD240)

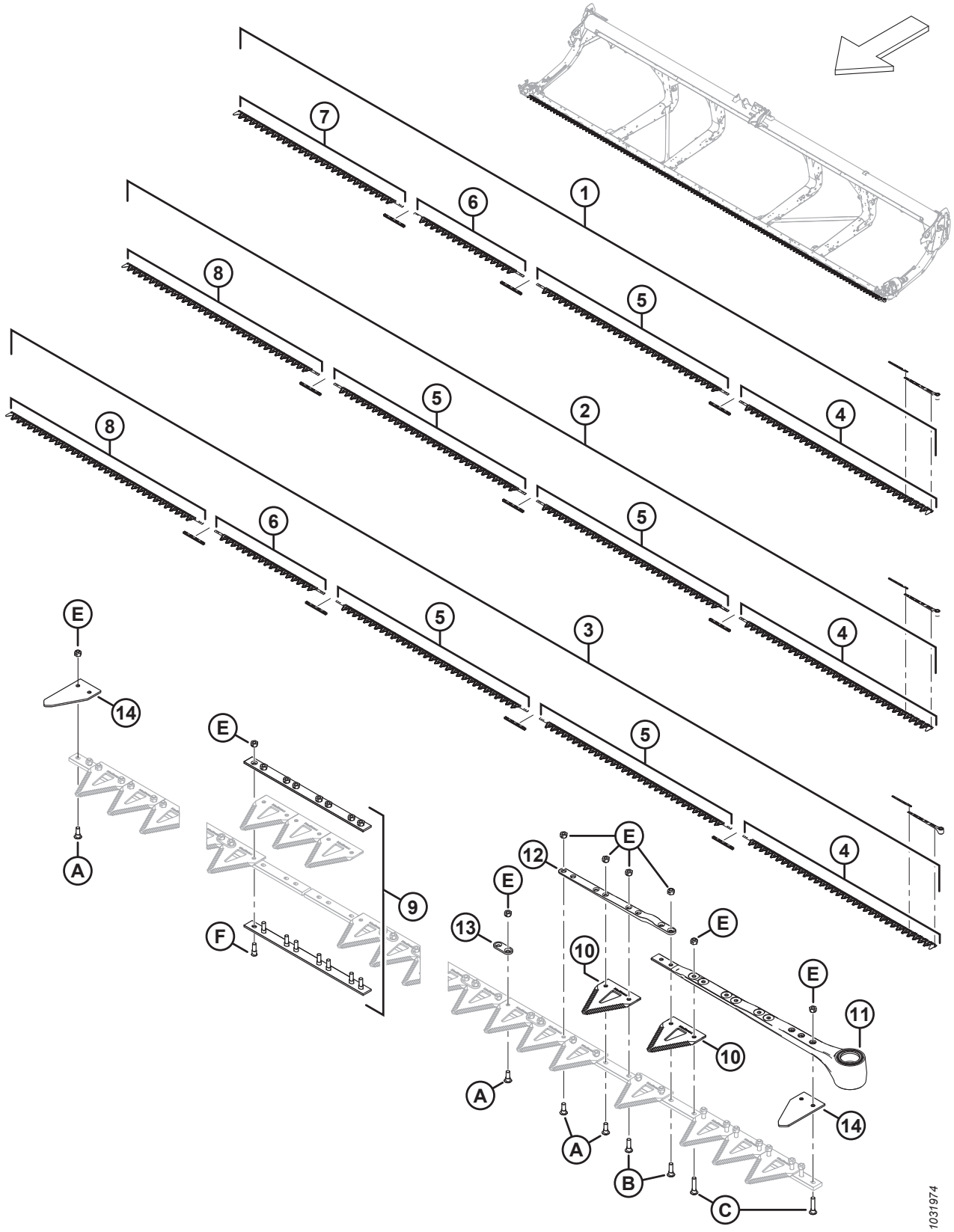

CUCHILLAS: PLATAFORMAS CON CUCHILLA SIMPLE (FD230, FD235 Y FD240)

Ref.	Número de pieza	Descripción	Cant.	Número de serie
1	286598	KIT: CUCHILLA DE 30 PIES GRUESA SK [103]	1	
	286610	KIT: CUCHILLA DE 30 PIES FINA SK [104]	OP-CIO-NAL	
	286780	KIT: CUCHILLA DE 30 PIES ULTRAGRUESA SK [105]	OP-CIO-NAL	
2	286599	KIT: CUCHILLA DE 35 PIES GRUESA SK [106]	1	
	286611	KIT: CUCHILLA DE 35 PIES FINA SK [107]	OP-CIO-NAL	
	286781	KIT: CUCHILLA DE 35 PIES ULTRAGRUESA SK [108]	OP-CIO-NAL	

103. El kit incluye una sección gruesa ClearCut™, paquete de 25 (MD n.º286461), tres kits de empalme de cuchillas (MD n.º286493), un segmento de cabeza de la cuchilla gruesa izq. (MD n.º286562), un segmento de la cuchilla gruesa central (MD n.º286564), un segmento de la cuchilla gruesa central (MD n.º286565) y un segmento de la cuchilla gruesa trasera (MD n.º286566).
104. El kit incluye una sección fina ClearCut™, paquete de 25 (MD n.º286462), tres kits de empalme de cuchillas (MD n.º286493), un segmento de cabeza de la cuchilla fina izq. (MD n.º286579), un segmento de la cuchilla fina central (MD n.º286581), un segmento de la cuchilla fina central (MD n.º286582) y un segmento de la cuchilla fina trasera (MD n.º286583).
105. El kit incluye una sección ultragruesa ClearCut™, paquete de 25 (MD n.º286627), tres kits de empalme de cuchillas (MD n.º286493), un segmento de cabeza de la cuchilla ultragruesa izq. (MD n.º286758), un segmento de la cuchilla ultragruesa central (MD n.º286760), un segmento de la cuchilla ultragruesa central (MD n.º286761) y un segmento de la cuchilla ultragruesa trasera (MD n.º286763).
106. El kit incluye una sección gruesa ClearCut™, paquete de 25 (MD n.º286461), tres kits de empalme de cuchillas (MD n.º286493), un segmento de cabeza de la cuchilla gruesa izq. (MD n.º286562), dos segmentos de la cuchilla gruesa central (MD n.º286564) y un segmento de la cuchilla gruesa trasera (MD n.º286567).
107. El kit incluye una sección fina ClearCut™, paquete de 25 (MD n.º286462), tres kits de empalme de cuchillas (MD n.º286493), un segmento de cabeza de la cuchilla fina izq. (MD n.º286579), dos segmentos de la cuchilla fina central (MD n.º286581) y un segmento de la cuchilla fina trasera (MD n.º286584).
108. El kit incluye una sección ultragruesa ClearCut™, paquete de 25 (MD n.º286627), tres kits de empalme de cuchillas (MD n.º286493), un segmento de cabeza de la cuchilla ultragruesa izq. (MD n.º286758), dos segmentos de la cuchilla ultragruesa central (MD n.º286760) y un segmento de la cuchilla ultragruesa trasera (MD n.º286764).

CUCHILLAS: PLATAFORMAS CON CUCHILLA SIMPLE (FD230, FD235 Y FD240)

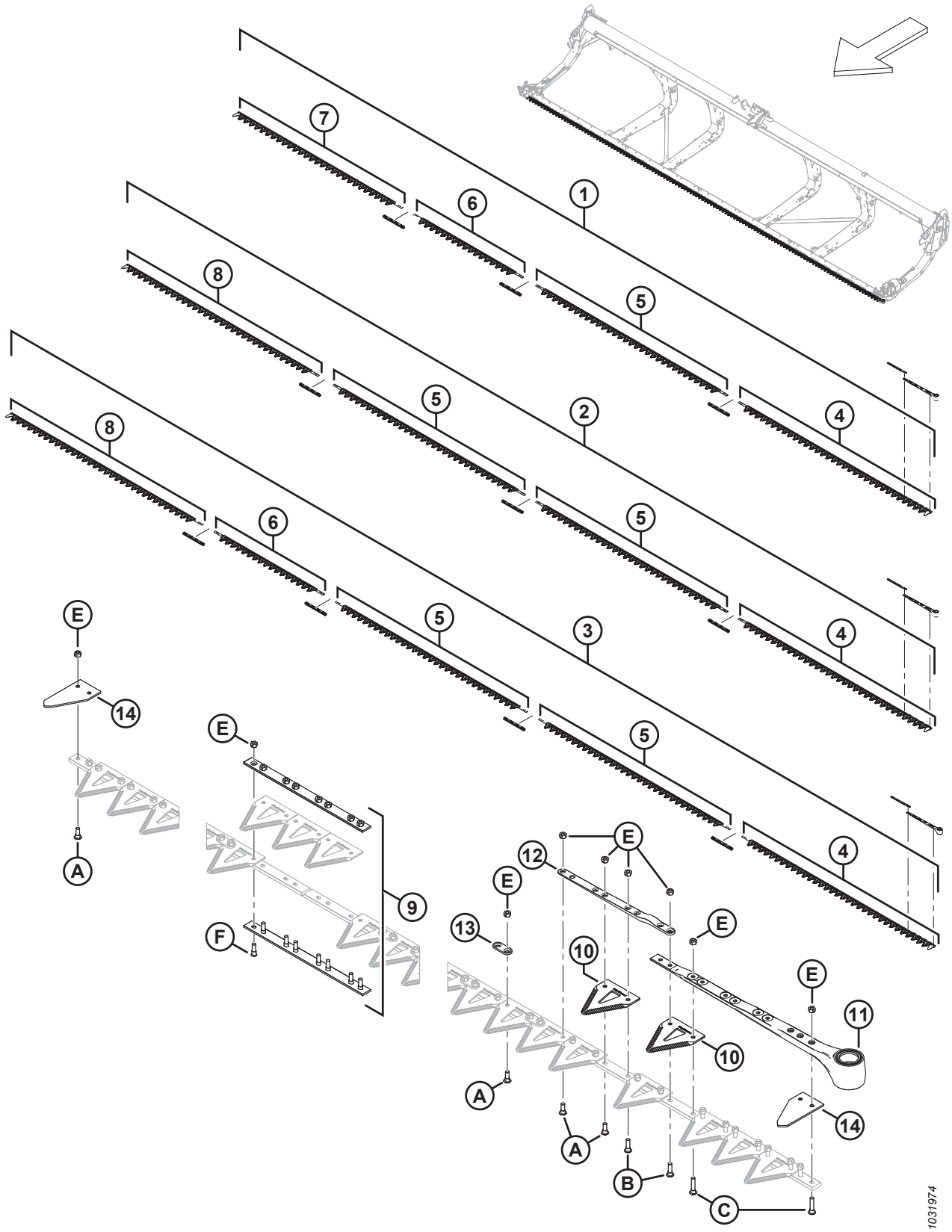

CUCHILLAS: PLATAFORMAS CON CUCHILLA SIMPLE (FD230, FD235 Y FD240)

Ref.	Número de pieza	Descripción	Cant.	Número de serie
3	286600	KIT: CUCHILLA DE 40 PIES GRUESA SK [109]	1	
	286612	KIT: CUCHILLA 40 PIES FINA SK [110]	OP-CIO-NAL	
	286782	KIT: CUCHILLA DE 40 PIES ULTRAGRUESA SK [111]	OP-CIO-NAL	
4	286562	CUCHILLA: SEGMENTO DE CABEZA, IZQ., GRUESA, 2676 MM	1	
	286579	CUCHILLA: SEGMENTO DE CABEZA, IZQ., FINA, 2676 MM	OP-CIO-NAL	
	286758	CUCHILLA: SEGMENTO DE CABEZA, IZQ., ULTRAGRUESA, 2676 MM	OP-CIO-NAL	
5	286564	CUCHILLA: SEGMENTO CENTRAL, GRUESA, 2663 MM [112]		
	286581	CUCHILLA: SEGMENTO CENTRAL, FINA, 2663 MM [113]	OP-CIO-NAL	
	286760	CUCHILLA: SEGMENTO CENTRAL, ULTRAGRUESA, 2663 MM [113]	OP-CIO-NAL	
6	286565	CUCHILLA: SEGMENTO CENTRAL, GRUESA, 1520 MM [114]		
	286582	CUCHILLA: SEGMENTO CENTRAL, FINA, 1520 MM [115]	OP-CIO-NAL	
	286761	CUCHILLA: SEGMENTO CENTRAL, ULTRAGRUESA, 1520 MM [115]	OP-CIO-NAL	

109. El kit incluye una sección gruesa ClearCut™, paquete de 25 (MD n.º286461), cuatro kits de empalme de cuchillas (MD n.º286493), un segmento de cabeza de la cuchilla gruesa izq. (MD n.º286562), dos segmentos de la cuchilla gruesa central (MD n.º286564), un segmento de la cuchilla gruesa central (MD n.º286565) y un segmento de la cuchilla gruesa trasera (MD n.º286567).
110. El kit incluye una sección fina ClearCut™, paquete de 25 (MD n.º286462), cuatro kits de empalme de cuchillas (MD n.º286493), un segmento de cabeza de la cuchilla fina izq. (MD n.º286579), dos segmentos de la cuchilla fina central (MD n.º286581), un segmento de la cuchilla fina central (MD n.º286582) y un segmento de la cuchilla fina trasera (MD n.º286584).
111. El kit incluye una sección ultragruesa ClearCut™, paquete de 25 (MD n.º286627), cuatro kits de empalme de cuchillas (MD n.º286493), un segmento de cabeza de la cuchilla ultragruesa izq. (MD n.º286758), dos segmentos de la cuchilla ultragruesa central (MD n.º286760), un segmento de la cuchilla ultragruesa central (MD n.º286761) y un segmento de la cuchilla ultragruesa trasera (MD n.º286764).
112. Cantidades (segmentos individuales: FD230 = 1, FD235 = 2 y FD240 = 2.
113. Cantidades (segmentos individuales: FD230 = 1, FD235 = 2 y FD240 = 2.
114. Cantidades (segmentos individuales: FD230 = 1, FD235 = 0 y FD240 = 1.
115. Cantidades (segmentos individuales: FD230 = 1, FD235 = 0 y FD240 = 1.

CUCHILLAS: PLATAFORMAS CON CUCHILLA SIMPLE (FD230, FD235 Y FD240)

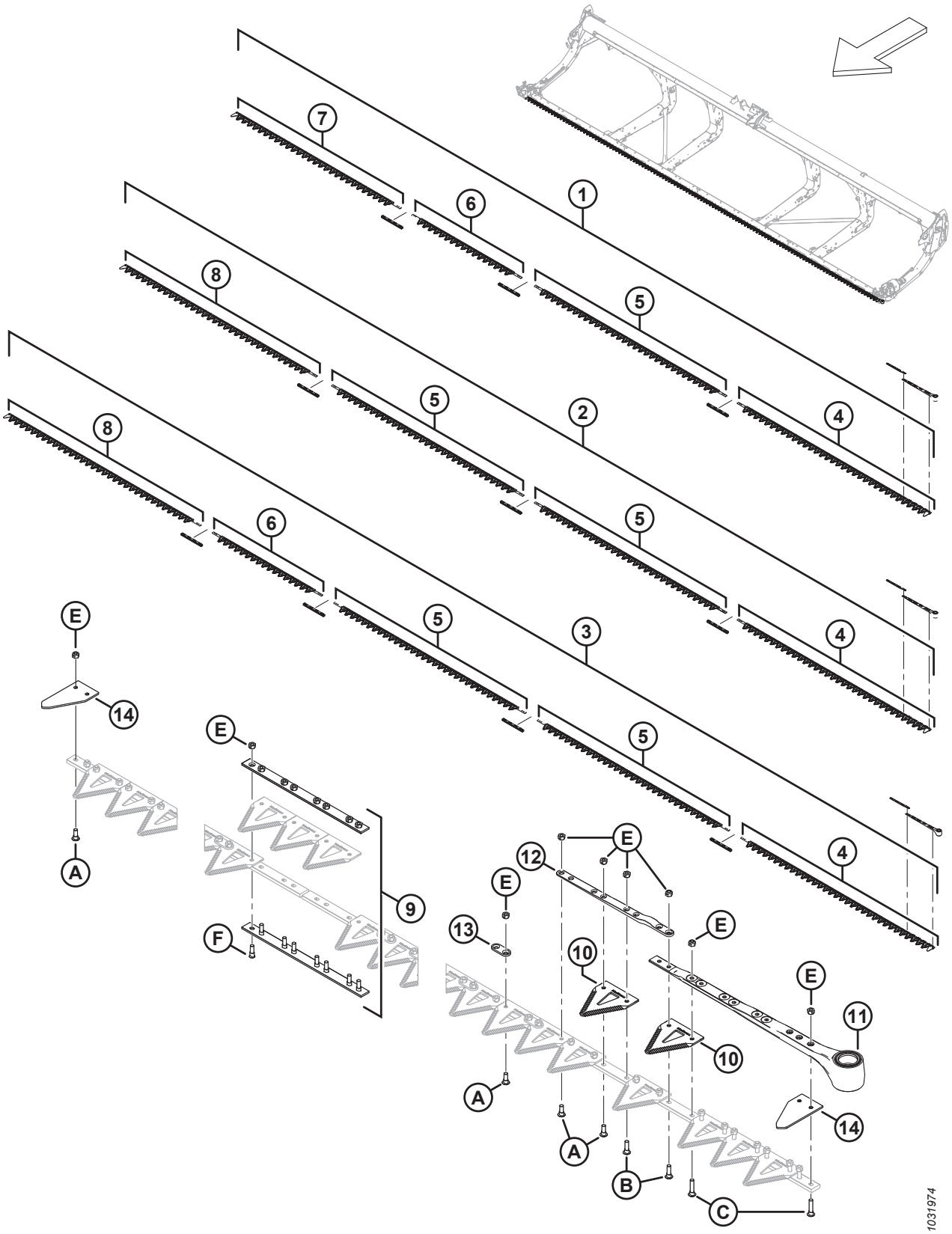

CUCHILLAS: PLATAFORMAS CON CUCHILLA SIMPLE (FD230, FD235 Y FD240)

Ref.	Número de pieza	Descripción	Cant.	Número de serie
7	286566	CUCHILLA: SEGMENTO TRASERO, GRUESA SK, 2295 MM [116]		
	286583	CUCHILLA: SEGMENTO TRASERO, FINA SK, 2295 MM [117]	OP-CIO-NAL	
	286763	CUCHILLA: SEGMENTO TRASERO, ULTRAGRUESA SK, 2295 MM [117]	OP-CIO-NAL	
8	286567	CUCHILLA: SEGMENTO TRASERO, GRUESA SK, 2676 MM [118]		
	286584	CUCHILLA: SEGMENTO TRASERO, FINA SK, 2676 MM [119]	OP-CIO-NAL	
	286764	CUCHILLA: SEGMENTO TRASERO, ULTRAGRUESA SK, 2676 MM [119]	OP-CIO-NAL	
9	286493	KIT: EMPALME DE CUCHILLAS [120]		
10	286461	SECCIÓN: CLEARCUT GRUESA (PAQUETE DE 25) [121]		
	286462	SECCIÓN: FINA CLEARCUT (PAQUETE DE 25) [122]	OP-CIO-NAL	
	286627	SECCIÓN: CLEARCUT ULTRAGRUESA (PAQUETE DE 25) [122]	OP-CIO-NAL	
11	226941	ENSAMBLE DE CABEZA DE CUCHILLA	1	
	115670	O-RING: 1.78 x 34.64	1	
	113937	DISCO	1	
	113222	KIT DE SELLO	1	
	100500	RODAMIENTO: AGUJA	1	
12	286440	BARRA: FORJADA	1	
13	286481	BARRA: REFUERZO (PAQUETE DE 25)		
14	226983	SECCIÓN: EXTREMO	2	
A	286475	TORNILLO: M6 X 18 MM, C/W TUERCA (PAQUETE DE 50)		
B	286476	TORNILLO: M6 X 22 MM, C/W TUERCA (PAQUETE DE 25)		
C	286477	TORNILLO: M6 X 29 MM, C/W TUERCA (PAQUETE DE 25)		
D	286478	TORNILLO: CSK M6 X 14 MM, C/W TUERCA (PAQUETE DE 25)		

116. Cantidades (segmentos individuales: FD230 = 1, FD235 = 0 y FD240 = 0.
117. Cantidades (segmentos individuales: FD230 = 1, FD235 = 0 y FD240 = 0.
118. Cantidades (segmentos individuales): FD230 = 0, FD235 = 1 y FD240 = 1.
119. Cantidades (segmentos individuales): FD230 = 0, FD235 = 1 y FD240 = 1.
120. Cantidades: FD230 = 3, FD235 = 3 y FD240 = 4.
121. Cantidades (secciones individuales: FD230 = 119, FD235 = 139 y FD240 = 159.
122. Cantidades (secciones individuales: FD230 = 119, FD235 = 139 y FD240 = 159.

CUCHILLAS: PLATAFORMAS CON CUCHILLA SIMPLE (FD230, FD235 Y FD240)

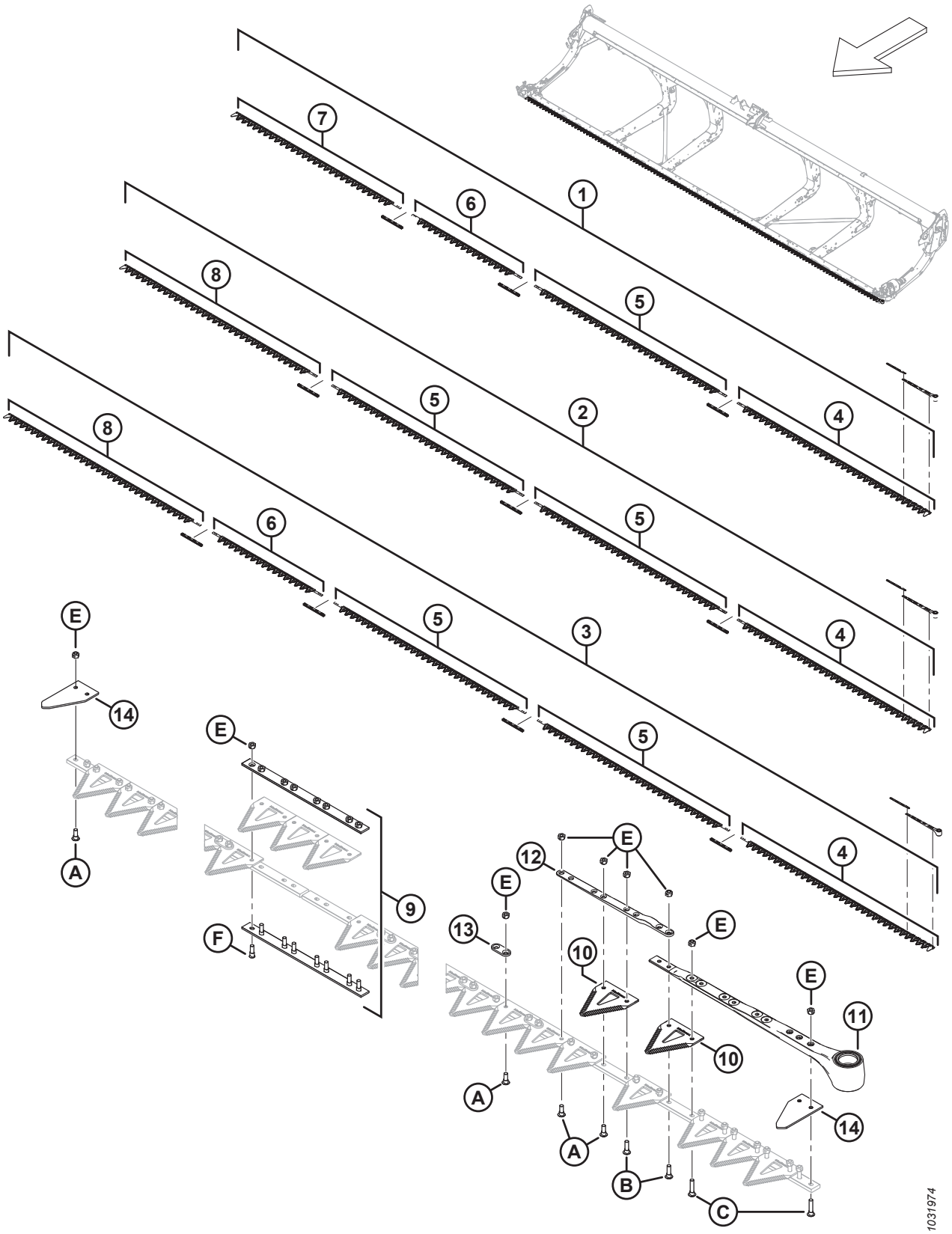

CUCHILLAS: PLATAFORMAS CON CUCHILLA SIMPLE (FD230, FD235 Y FD240)

Ref.	Número de pieza	Descripción	Cant.	Número de serie
E	286479	TUERCA: CSK BLOQUEO CENTRAL M6 X 1 (PAQUETE DE 50)		
F	286621	TORNILLO: CSK M6 X 22 MM, C/W TUERCA (PAQUETE DE 25)		

34 Cuchillas: plataformas con doble cuchilla (FD235 y FD240)

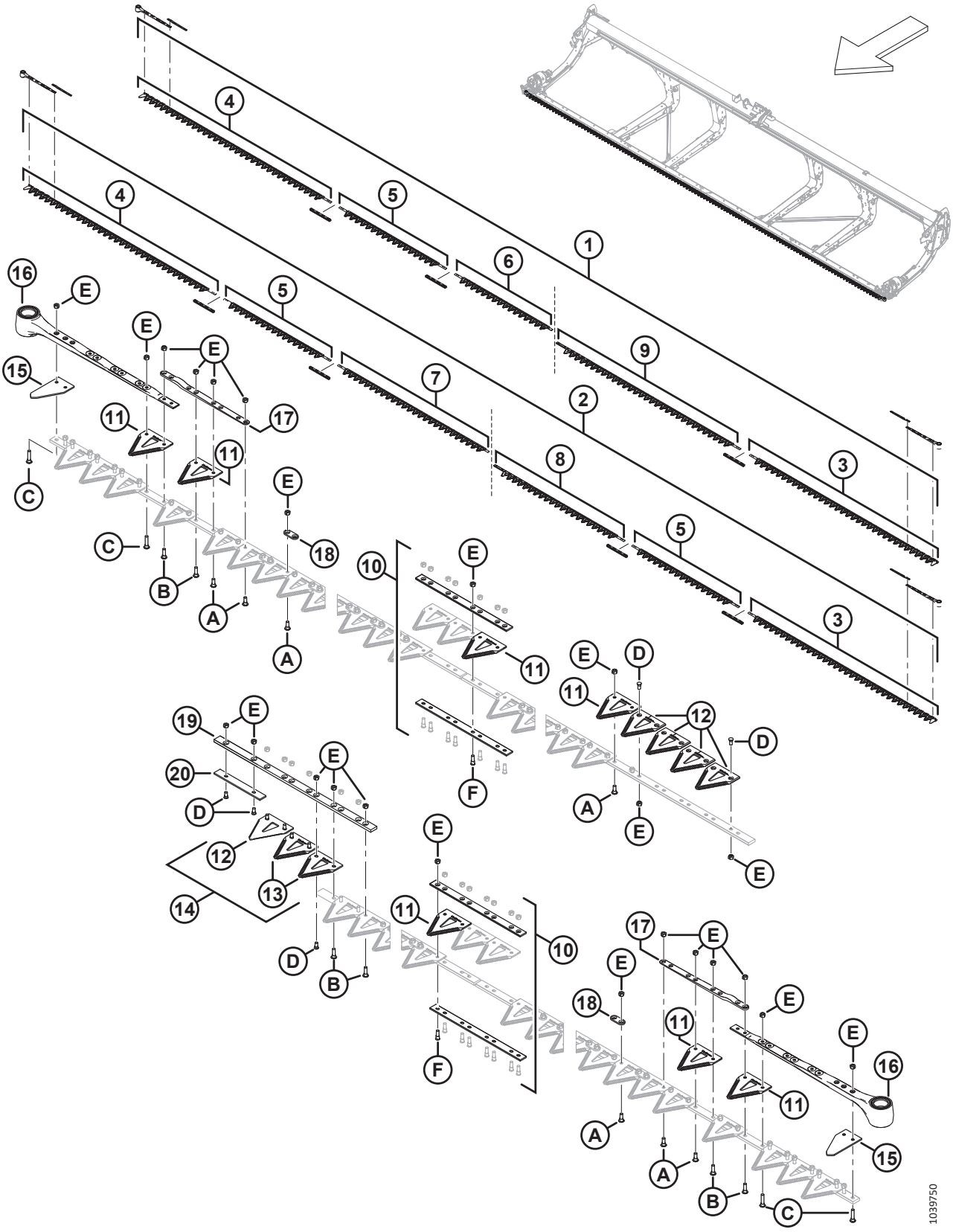

CUCHILLAS: PLATAFORMAS CON DOBLE CUCHILLA (FD235 Y FD240)

Ref.	Número de pieza	Descripción	Cant.	Número de serie
1	286886	KIT: CUCHILLA DE 35 PIES GRUESA DK [123]	1	
	286616	KIT: CUCHILLA DE 35 PIES FINA DK [124]	OP-CIO-NAL	
	286787	KIT: CUCHILLA DE 35 PIES ULTRAGRUESA DK [125]	OP-CIO-NAL	
2	286887	KIT: CUCHILLA DE 40 PIES GRUESA DK [126]	1	
	286617	KIT: CUCHILLA DE 40 PIES FINA DK [127]	OP-CIO-NAL	
	286788	KIT: CUCHILLA DE 40 PIES ULTRAGRUESA DK [128]	OP-CIO-NAL	
3	286562	CUCHILLA: SEGMENTO DE CABEZA, IZQ., GRUESA, 2676 MM	1	
	286579	CUCHILLA: SEGMENTO DE CABEZA, IZQ., FINA, 2676 MM	OP-CIO-NAL	
	286758	CUCHILLA: SEGMENTO DE CABEZA, IZQ., ULTRAGRUESA, 2676 MM	OP-CIO-NAL	

123. El kit incluye una sección gruesa ClearCut,™ paquete de 25 (MD n.º286461), tres kits de empalme de cuchillas (MD n.º286493), un segmento de cabeza de la cuchilla gruesa izq. (MD n.º286562), un segmento de cabeza de la cuchilla gruesa der. (MD n.º286563), un segmento de la cuchilla gruesa central (MD n.º286565), un segmento de la cuchilla gruesa trasera der. (MD n.º286865) y un segmento de la cuchilla gruesa trasera izq. (MD n.º286575).
124. El kit incluye una sección fina ClearCut,™ paquete de 25 (MD n.º286462), tres kits de empalme de cuchillas (MD n.º286493), un segmento de cabeza de la cuchilla fina izq. (MD n.º286579), un segmento de cabeza de la cuchilla fina der. (MD n.º286580), un segmento de la cuchilla fina central (MD n.º286582), un segmento de la cuchilla fina trasera der. (MD n.º286870) y un segmento de la cuchilla fina trasera izq. (MD n.º286592).
125. El kit incluye una sección ultragruesa ClearCut,™ paquete de 25 (MD n.º286627), tres kits de empalme de cuchillas (MD n.º286493), un segmento de cabeza de la cuchilla ultragruesa izq. (MD n.º286758), un segmento de cabeza de la cuchilla ultragruesa der. (MD n.º286759), un segmento de la cuchilla ultragruesa central (MD n.º286761), un segmento de la cuchilla ultragruesa trasera der. (MD n.º286875) y un segmento de la cuchilla ultragruesa trasera izq. (MD n.º286768).
126. El kit incluye una sección gruesa ClearCut,™ paquete de 25 (MD n.º286461), cuatro kits de empalme de cuchillas (MD n.º286493), un segmento de cabeza de la cuchilla gruesa izq. (MD n.º286562), un segmento de cabeza de la cuchilla gruesa der. (MD n.º286563), dos segmentos de la cuchilla gruesa central (MD n.º286565), un segmento de la cuchilla gruesa trasera der. (MD n.º286866) y un segmento de la cuchilla gruesa trasera izq. (MD n.º286574).
127. El kit incluye una sección gruesa ClearCut,™ paquete de 25 (MD n.º286462), cuatro kits de empalme de cuchillas (MD n.º286493), un segmento de cabeza de la cuchilla gruesa izq. (MD n.º286579), un segmento de cabeza de la cuchilla gruesa der. (MD n.º286580), dos segmentos de la cuchilla gruesa central (MD n.º286582), un segmento de la cuchilla gruesa trasera der. (MD n.º286871) y un segmento de la cuchilla gruesa trasera izq. (MD n.º286591).
128. El kit incluye una sección gruesa ClearCut,™ paquete de 25 (MD n.º286627), cuatro kits de empalme de cuchillas (MD n.º286493), un segmento de cabeza de la cuchilla gruesa izq. (MD n.º286758), un segmento de cabeza de la cuchilla gruesa der. (MD n.º286759), dos segmentos de la cuchilla gruesa central (MD n.º286761), un segmento de la cuchilla gruesa trasera der. (MD n.º286876) y un segmento de la cuchilla gruesa trasera izq. (MD n.º286767).

CUCHILLAS: PLATAFORMAS CON DOBLE CUCHILLA (FD235 Y FD240)

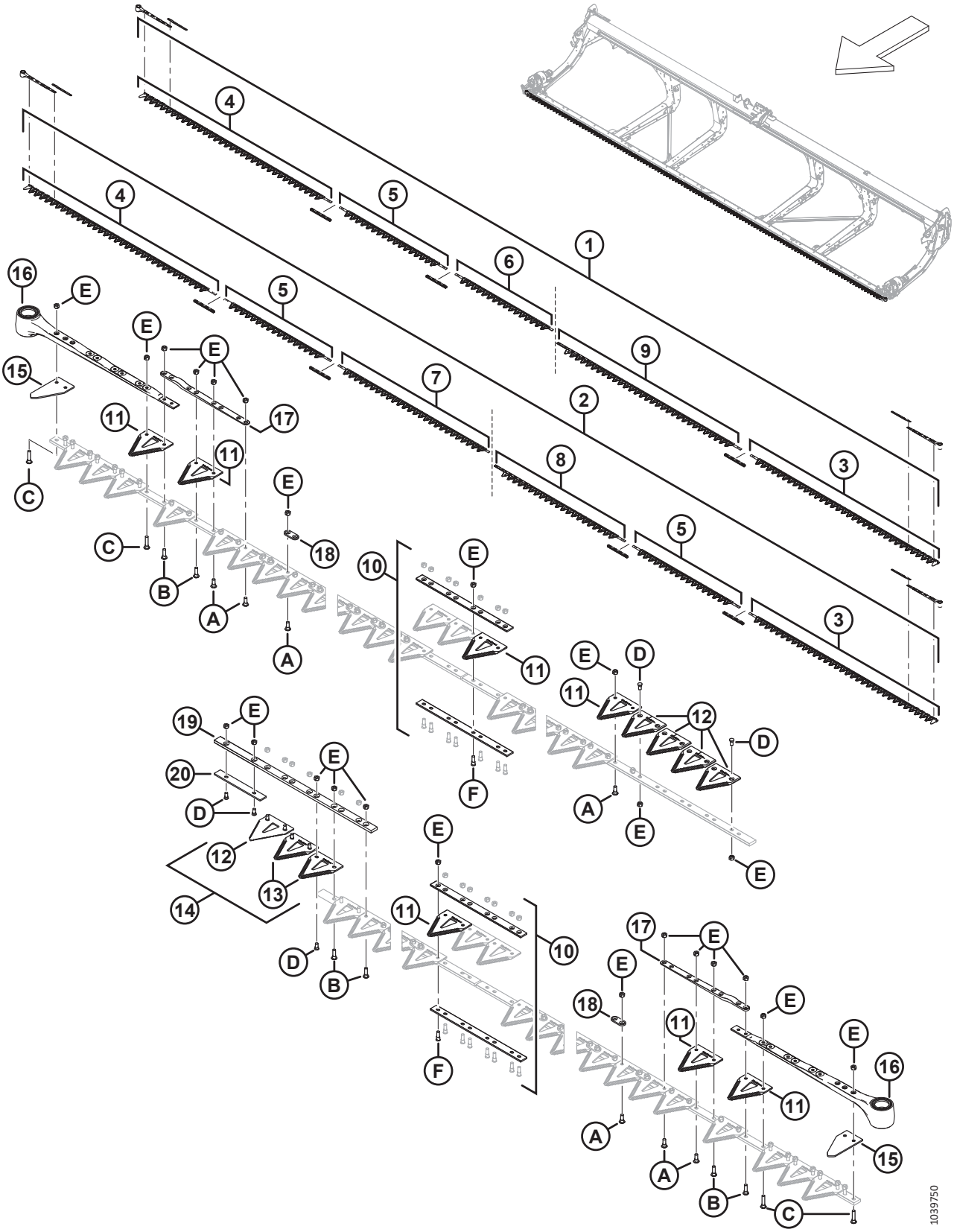

CUCHILLAS: PLATAFORMAS CON DOBLE CUCHILLA (FD235 Y FD240)

Ref.	Número de pieza	Descripción	Cant.	Número de serie
4	286563	CUCHILLA: SEGMENTO DE CABEZA, DER., GRUESA, 2676 MM	1	
	286580	CUCHILLA: SEGMENTO DE CABEZA, DER., FINA, 2676 MM	OP-CIO-NAL	
	286759	CUCHILLA: SEGMENTO DE CABEZA, DER., ULTRAGRUESA, 2676 MM	OP-CIO-NAL	
5	286565	CUCHILLA: SEGMENTO CENTRAL, GRUESA, 1520 MM [129]		
	286582	CUCHILLA: SEGMENTO CENTRAL, FINA, 1520 MM [129]	OP-CIO-NAL	
	286761	CUCHILLA: SEGMENTO CENTRAL, ULTRAGRUESA, 1520 MM [129]	OP-CIO-NAL	
6	286865	CUCHILLA: SEGMENTO TRASERO, GRUESA RH, 1385 MM [130]		
	286870	CUCHILLA: SEGMENTO TRASERO, DER., FINA, 1385 MM [130]	OP-CIO-NAL	
	286875	CUCHILLA: SEGMENTO TRASERO, DER., ULTRAGRUESA, 1385 MM [130]	OP-CIO-NAL	
7	286866	CUCHILLA: SEGMENTO TRASERO, GRUESA RH, 2147 MM [131]		
	286871	CUCHILLA: SEGMENTO TRASERO, DER., FINA, 2147 MM [131]	OP-CIO-NAL	
	286876	CUCHILLA: SEGMENTO TRASERO, DER., ULTRAGRUESA, 2147 MM [131]	OP-CIO-NAL	
8	286574	CUCHILLA: SEGMENTO TRASERO, IZQ., GRUESA, 1856 MM [131]		
	286591	CUCHILLA: SEGMENTO TRASERO, IZQ., FINA, 1856 MM [131]	OP-CIO-NAL	
	286767	CUCHILLA: SEGMENTO TRASERO, IZQ., ULTRAGRUESA, 1856 MM [131]	OP-CIO-NAL	
9	286575	CUCHILLA: SEGMENTO TRASERO, IZQ., GRUESA, 2618 MM [130]		
	286592	CUCHILLA: SEGMENTO TRASERO, IZQ., FINA, 2618 MM [130]	OP-CIO-NAL	
	286768	CUCHILLA: SEGMENTO TRASERO, IZQ., ULTRAGRUESA, 2618 MM [130]	OP-CIO-NAL	

129. Cantidades (segmentos individuales): FD235 = 1 y FD240 = 2.
130. Cantidades (segmentos individuales): FD235 = 1 y FD240 = 0.
131. Cantidades (segmentos individuales): FD235 = 0 y FD240 = 1.

CUCHILLAS: PLATAFORMAS CON DOBLE CUCHILLA (FD235 Y FD240)

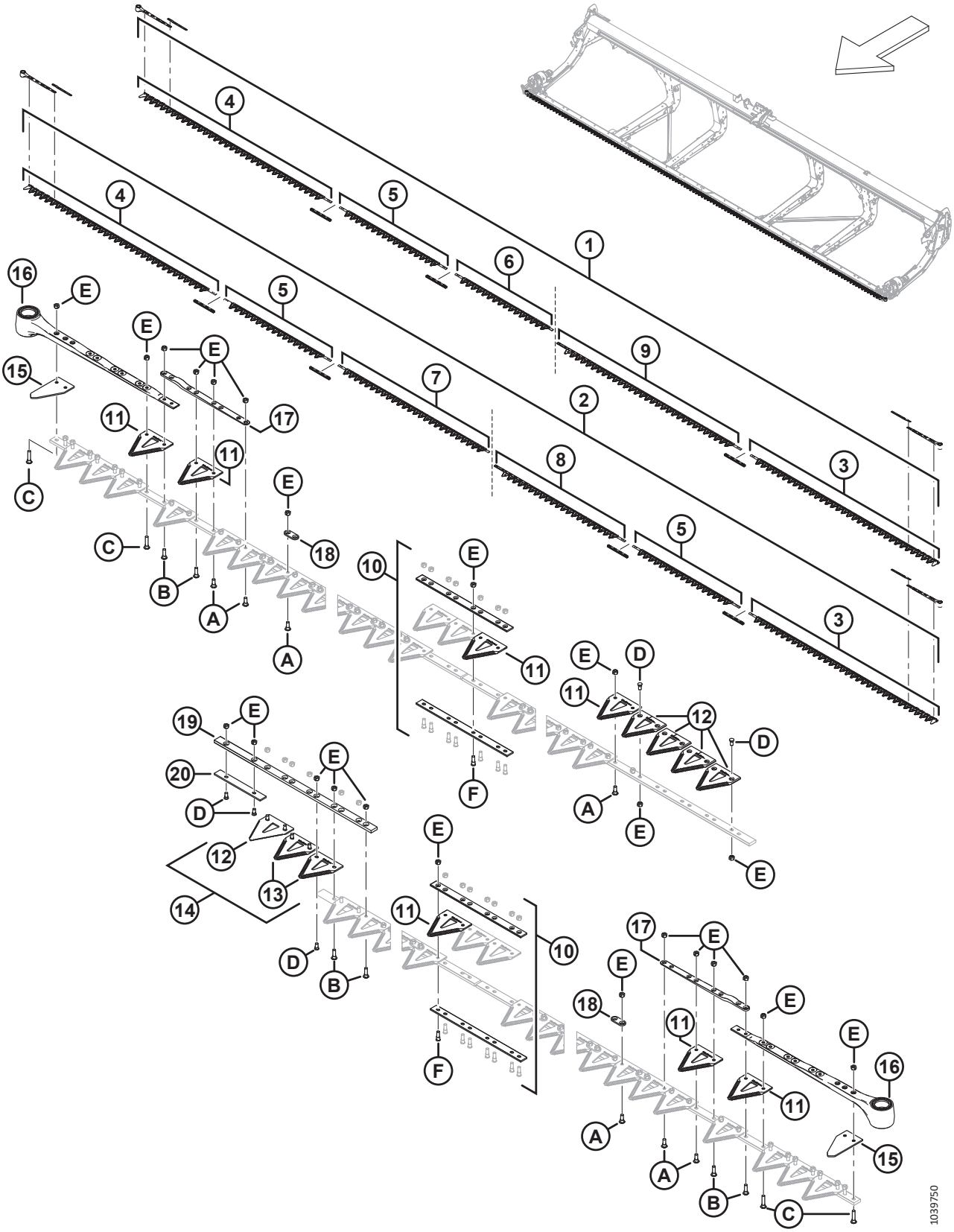

CUCHILLAS: PLATAFORMAS CON DOBLE CUCHILLA (FD235 Y FD240)

Ref.	Número de pieza	Descripción	Cant.	Número de serie
10	286493	KIT: EMPALME DE CUCHILLAS [132]		
11	286461	SECCIÓN: GRUESA CLEARCUT (PAQUETE DE 25) [133]		
	286462	SECCIÓN: FINA CLEARCUT (PAQUETE DE 25) [133]	OP-CIO-NAL	
	286627	SECCIÓN: ULTRAGRUESA CLEARCUT (PAQUETE DE 25) [133]	OP-CIO-NAL	
12	286463	SECCIÓN: SUPERIOR GRUESA CLEARCUT CSK (PAQUETE DE 10) [134]		
	286465	SECCIÓN: SUPERIOR FINA CLEARCUT CSK (PAQUETE DE 10) [134]	OP-CIO-NAL	
	286628	SECCIÓN: SUPERIOR ULTRAGRUESA CLEARCUT CSK (PAQUETE DE 10) [134]	OP-CIO-NAL	
13	286464	SECCIÓN: INFERIOR GRUESA CLEARCUT CSK (PAQUETE DE 10) [135]		
	286466	SECCIÓN: INFERIOR FINA CLEARCUT CSK (PAQUETE DE 10) [135]	OP-CIO-NAL	
	286629	SECCIÓN: INFERIOR ULTRAGRUESA CLEARCUT CSK (PAQUETE DE 10) [135]	OP-CIO-NAL	
14	286861	KIT: CENTRAL GRUESA CLEARCUT [136]		
	286862	KIT: CENTRAL FINA CLEARCUT [137]	OP-CIO-NAL	
	286863	KIT: CENTRAL ULTRAGRUESA CLEARCUT [138]	OP-CIO-NAL	
15	226983	SECCIÓN: EXTREMO	2	

132. El kit incluye una barra de empalme inferior (NSS), una barra de empalme superior (NSS), ocho tornillos (MD n.º286314) y ocho tuercas (MD n.º226259). Cantidades: FD235 = 3 y FD240 = 4.
133. Cantidades (secciones individuales): FD235 = 139 y FD240 = 159.
134. Cantidades (secciones individuales): FD235 = 5 y FD240 = 5.
135. Cantidades (secciones individuales): FD235 = 2 y FD240 = 2.
136. El kit incluye cinco secciones superiores gruesas ClearCut™ CSK (NSS), dos secciones inferiores gruesas ClearCut™ CSK (NSS) y herramental.
137. El kit incluye cinco secciones superiores finas ClearCut™ CSK (NSS), dos secciones inferiores finas ClearCut™ CSK (NSS) y herramental.
138. El kit incluye cinco secciones superiores ultragruesas ClearCut™ CSK (NSS), dos secciones inferiores ultragruesas ClearCut™ CSK (NSS) y herramental.

CUCHILLAS: PLATAFORMAS CON DOBLE CUCHILLA (FD235 Y FD240)

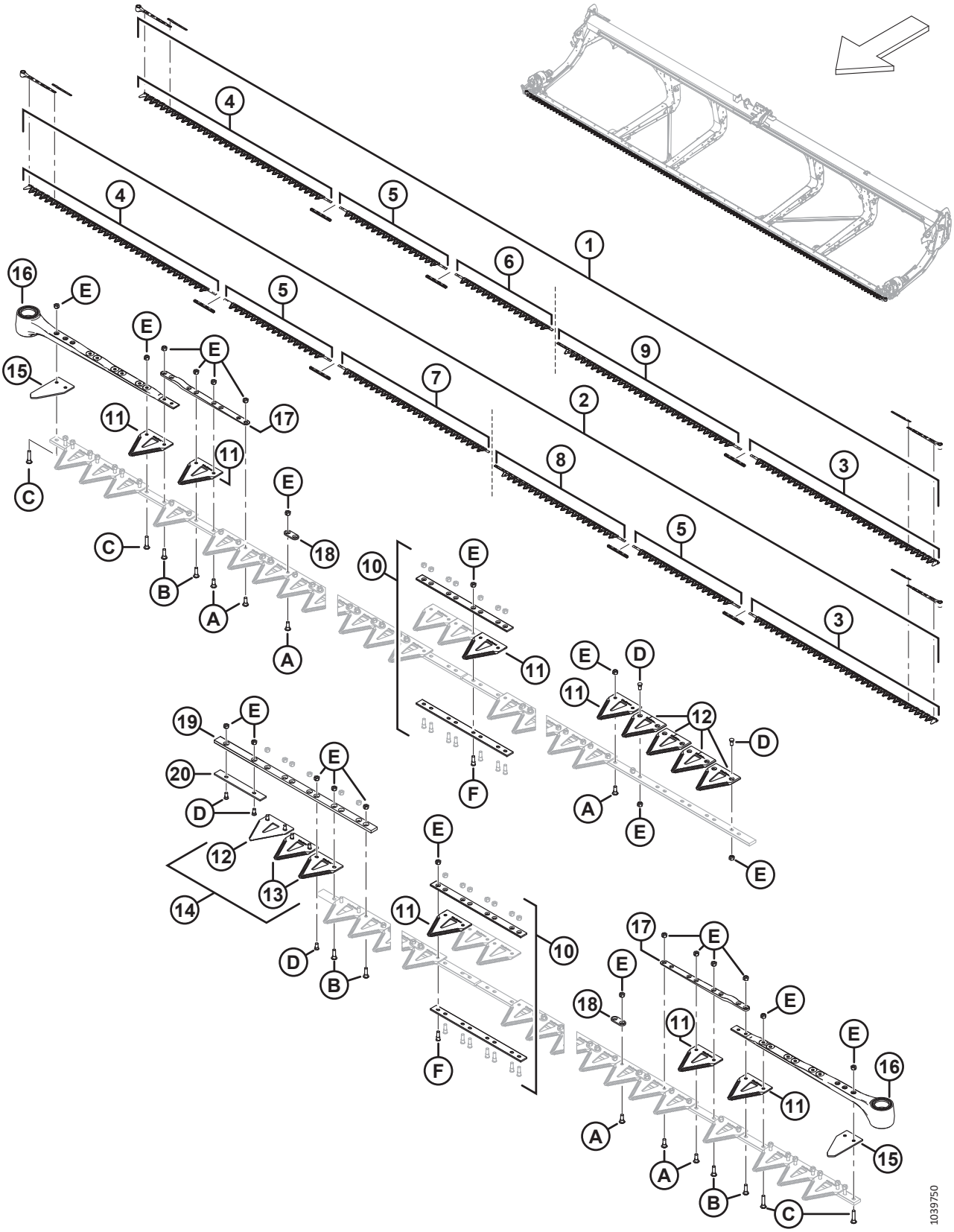

CUCHILLAS: PLATAFORMAS CON DOBLE CUCHILLA (FD235 Y FD240)

Ref.	Número de pieza	Descripción	Cant.	Número de serie
16	226941	ENSAMBLE DE CABEZA DE CUCHILLA	1	
	115670	O-RING: 1.78 x 34.64	1	
	113937	DISCO	1	
	113222	KIT DE SELLO	1	
	100500	RODAMIENTO: AGUJA	1	
17	286440	BARRA: FORJADA	1	
18	286481	BARRA: REFUERZO (PAQUETE DE 25) [139]		
19	286362	BARRA: GUÍA DE SUPERPOSICIÓN DE CUCHILLA	1	
20	286363	BARRA: DESGASTE	1	
A	286475	TORNILLO: M6 X 18 MM, C/W TUERCA (PAQUETE DE 50)		
B	286476	TORNILLO: M6 X 22 MM, C/W TUERCA (PAQUETE DE 25)		
C	286477	TORNILLO: M6 X 29 MM, C/W TUERCA (PAQUETE DE 25)		
D	286478	TORNILLO: CSK M6 X 14 MM, C/W TUERCA (PAQUETE DE 25)		
E	286479	TUERCA: CSK BLOQUEO CENTRAL M6 X 1 (PAQUETE DE 50)		
F	286621	TORNILLO: CSK M6 X 22 MM, C/W TUERCA (PAQUETE DE 25)		

139. Cantidades (barras individuales): FD235 = 72 y FD240 = 88.

35 Cuchillas: plataforma con doble cuchilla (FD241)

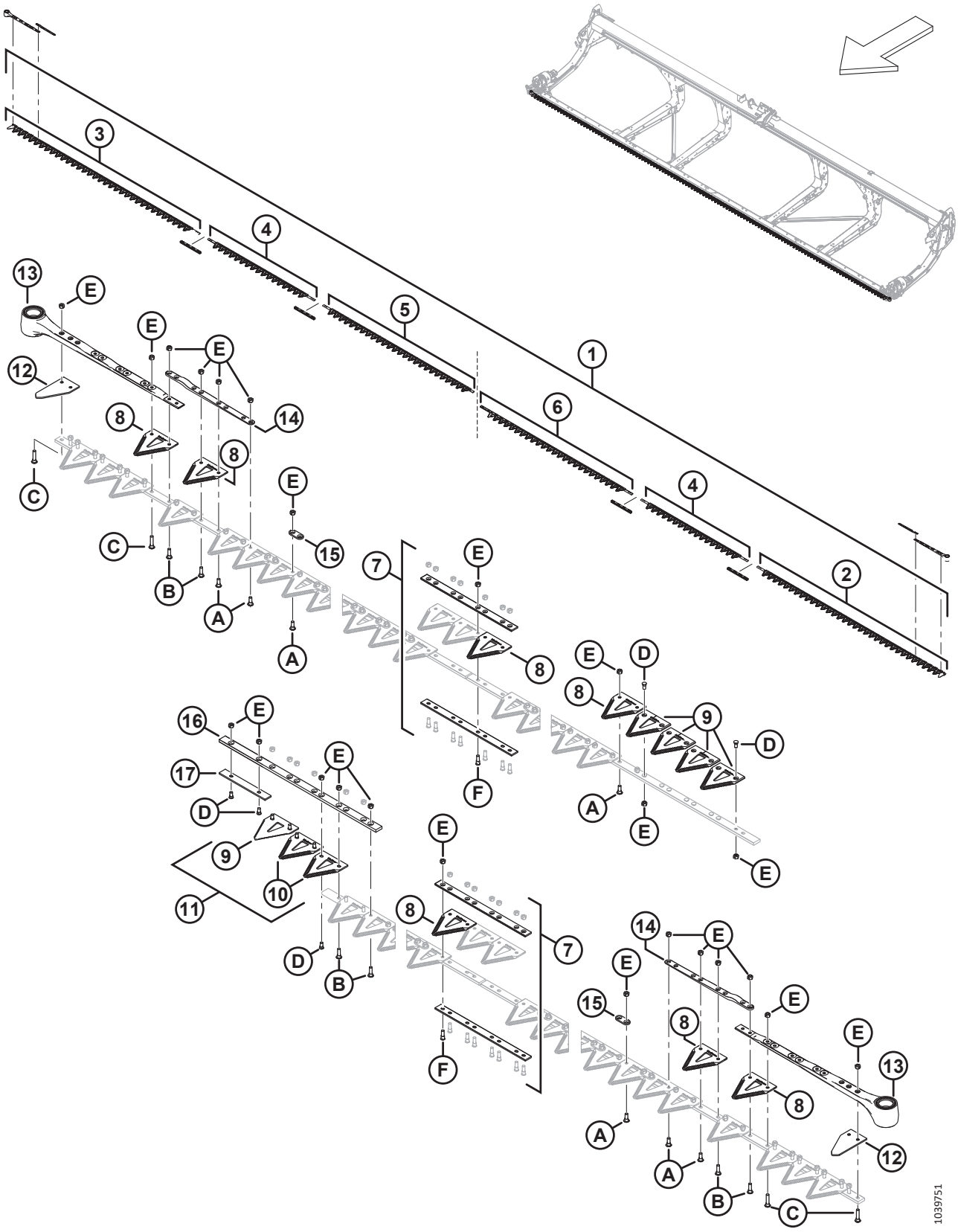

CUCHILLAS: PLATAFORMA CON DOBLE CUCHILLA (FD241)

Ref.	Número de pieza	Descripción	Cant.	Número de serie
1	286888	KIT: CUCHILLA DE 41 PIES GRUESA DK [140]	1	
	286618	KIT: CUCHILLA DE 41 PIES FINA DK [141]	OP-CIO-NAL	
	286789	KIT: CUCHILLA DE 41 PIES ULTRAGRUESA DK [142]	OP-CIO-NAL	
2	286562	CUCHILLA: SEGMENTO DE CABEZA, IZQ., GRUESA, 2676 MM	1	
	286579	CUCHILLA: SEGMENTO DE CABEZA, IZQ., FINA, 2676 MM	OP-CIO-NAL	
	286758	CUCHILLA: SEGMENTO DE CABEZA, IZQ., ULTRAGRUESA, 2676 MM	OP-CIO-NAL	
3	286563	CUCHILLA: SEGMENTO DE CABEZA, DER., GRUESA, 2676 MM	1	
	286580	CUCHILLA: SEGMENTO DE CABEZA, DER., FINA, 2676 MM	OP-CIO-NAL	
	286759	CUCHILLA: SEGMENTO DE CABEZA, DER., ULTRAGRUESA, 2676 MM	OP-CIO-NAL	
4	286565	CUCHILLA: SEGMENTO CENTRAL, GRUESA, 1520 MM	2	
	286582	CUCHILLA: SEGMENTO CENTRAL, FINA, 1520 MM	OP-CIO-NAL	
	286761	CUCHILLA: SEGMENTO CENTRAL, ULTRAGRUESA, 1520 MM	OP-CIO-NAL	

140. El kit incluye una sección gruesa ClearCut™, paquete de 25 (MD n.º286461), cuatro kits de empalme de cuchillas (MD n.º286493), un segmento de cabeza de la cuchilla gruesa izq. (MD n.º286562), un segmento de cabeza de la cuchilla gruesa der. (MD n.º286563), dos segmentos de la cuchilla gruesa central (MD n.º286565), un segmento de la cuchilla gruesa trasera der. (MD n.º286866) y un segmento de la cuchilla gruesa trasera izq. (MD n.º286576).
141. El kit incluye una sección fina ClearCut™, paquete de 25 (MD n.º286462), cuatro kits de empalme de cuchillas (MD n.º286493), un segmento de cabeza de la cuchilla fina izq. (MD n.º286579), un segmento de cabeza de la cuchilla fina der. (MD n.º286580), dos segmentos de la cuchilla fina central (MD n.º286582), un segmento de la cuchilla fina trasera der. (MD n.º286871) y un segmento de la cuchilla fina trasera izq. (MD n.º286593).
142. El kit incluye una sección ultragruesa ClearCut™, paquete de 25 (MD n.º286627), cuatro kits de empalme de cuchillas (MD n.º286493), un segmento de cabeza de la cuchilla ultragruesa izq. (MD n.º286758), un segmento de cabeza de la cuchilla ultragruesa der. (MD n.º286759), dos segmentos de la cuchilla ultragruesa central (MD n.º286761), un segmento de la cuchilla ultragruesa trasera der. (MD n.º286876) y un segmento de la cuchilla ultragruesa trasera izq. (MD n.º286769).

CUCHILLAS: PLATAFORMA CON DOBLE CUCHILLA (FD241)

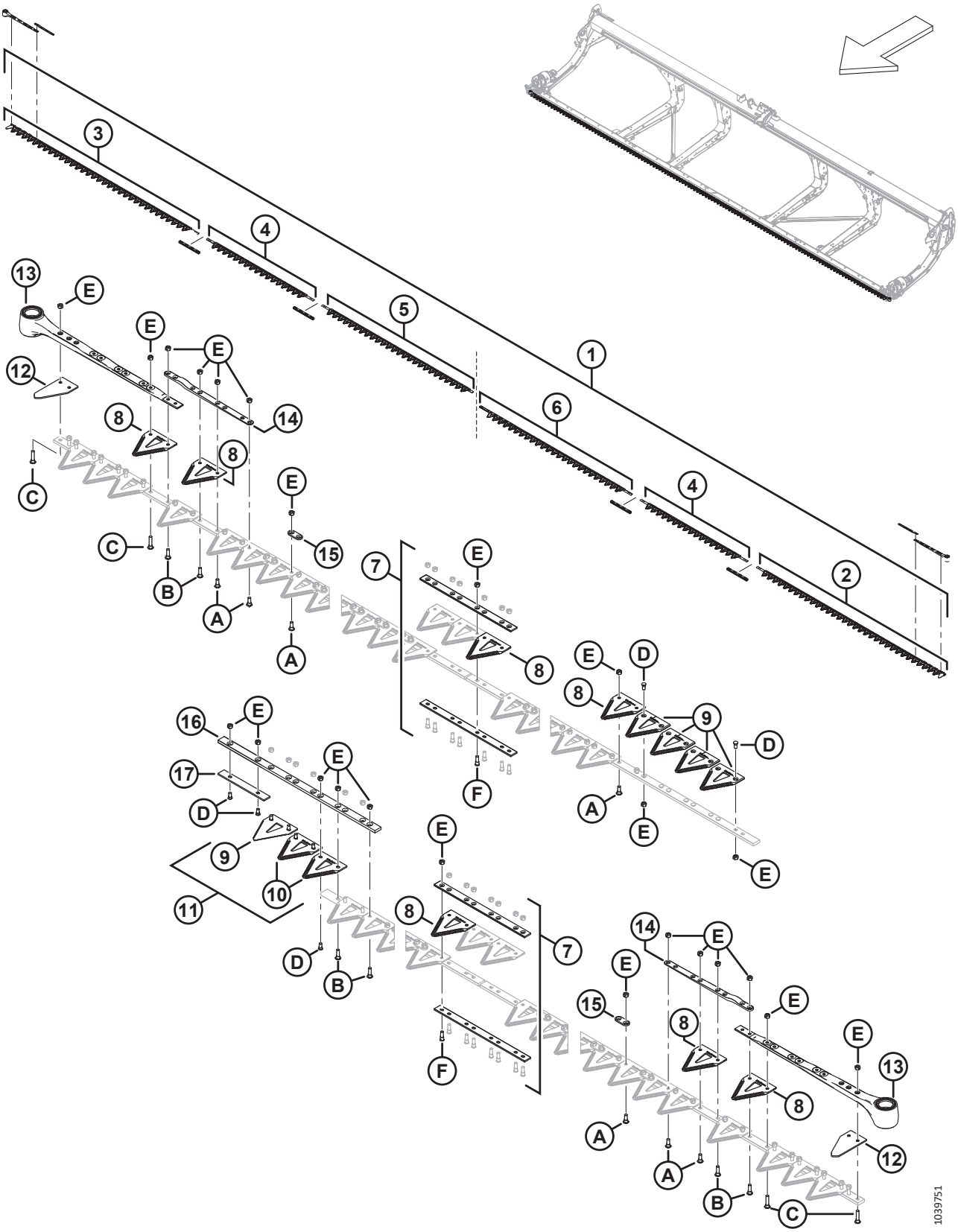

CUCHILLAS: PLATAFORMA CON DOBLE CUCHILLA (FD241)

Ref.	Número de pieza	Descripción	Cant.	Número de serie
5	286866	CUCHILLA: SEGMENTO TRASERO, DER., GRUESA, 2147 MM	1	
	286871	CUCHILLA: SEGMENTO TRASERO, DER., FINA, 2147 MM	OP-CIO-NAL	
	286876	CUCHILLA: SEGMENTO TRASERO, DER., ULTRAGRUESA, 2147 MM	OP-CIO-NAL	
6	286576	CUCHILLA: SEGMENTO TRASERO, IZQ., GRUESA, 2161 MM	1	
	286593	CUCHILLA: SEGMENTO TRASERO, IZQ., FINA, 2161 MM	OP-CIO-NAL	
	286769	CUCHILLA: SEGMENTO TRASERO, IZQ., ULTRAGRUESA, 2161 MM	OP-CIO-NAL	
7	286493	KIT: EMPALME DE CUCHILLAS [143]	4	
8	286461	SECCIÓN: GRUESA CLEARCUT (PAQUETE DE 25) [144]		
	286462	SECCIÓN: FINA CLEARCUT (PAQUETE DE 25) [144]	OP-CIO-NAL	
	286627	SECCIÓN: ULTRAGRUESA CLEARCUT (PAQUETE DE 25) [144]	OP-CIO-NAL	
9	286463	SECCIÓN: SUPERIOR GRUESA CLEARCUT CSK (PAQUETE DE 10) [145]		
	286465	SECCIÓN: SUPERIOR FINA CLEARCUT CSK (PAQUETE DE 10) [145]	OP-CIO-NAL	
	286628	SECCIÓN: SUPERIOR ULTRAGRUESA CLEARCUT CSK (PAQUETE DE 10) [145]	OP-CIO-NAL	
10	286464	SECCIÓN: INFERIOR GRUESA CLEARCUT CSK (PAQUETE DE 10) [146]		
	286466	SECCIÓN: INFERIOR FINA CLEARCUT CSK (PAQUETE DE 10) [146]	OP-CIO-NAL	
	286629	SECCIÓN: INFERIOR ULTRAGRUESA CLEARCUT CSK (PAQUETE DE 10) [146]	OP-CIO-NAL	

143. El kit incluye una barra de empalme inferior (NSS), una barra de empalme superior (NSS), ocho tornillos (MD n.º286314) y ocho tuercas (MD n.º226259).
144. Cantidades (secciones individuales): 163.
145. Cantidades (secciones individuales): 5.
146. Cantidades (secciones individuales): 2.

CUCHILLAS: PLATAFORMA CON DOBLE CUCHILLA (FD241)

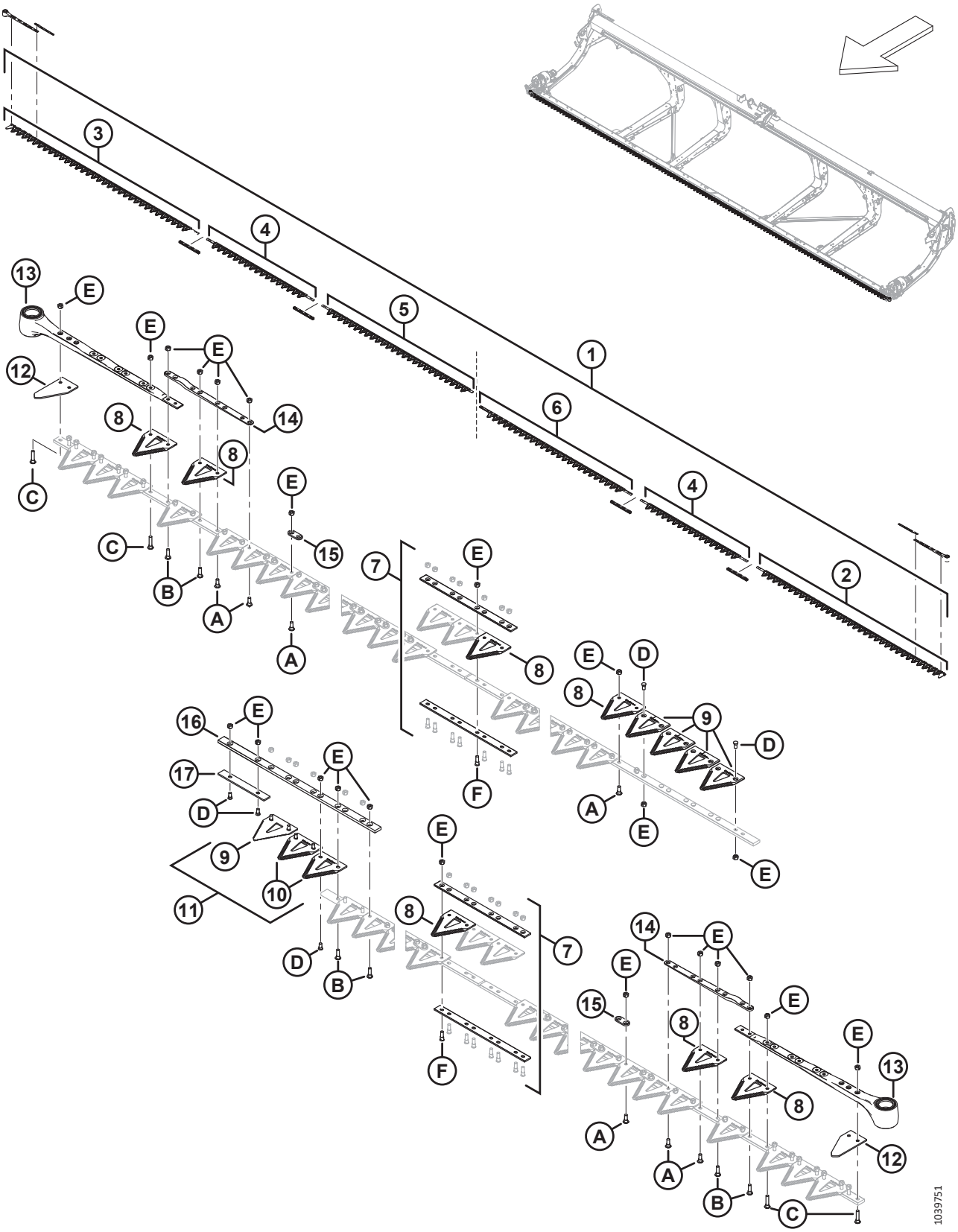

CUCHILLAS: PLATAFORMA CON DOBLE CUCHILLA (FD241)

Ref.	Número de pieza	Descripción	Cant.	Número de serie
11	286861	KIT: CENTRAL GRUESA CLEARCUT [147]		
	286862	KIT: CENTRAL FINA CLEARCUT [148]	OP-CIO-NAL	
	286863	KIT: CENTRAL ULTRAGRUESA CLEARCUT [149]	OP-CIO-NAL	
12	226983	SECCIÓN: EXTREMO	2	
13	226941	ENSAMBLE DE CABEZA DE CUCHILLA	2	
	115670	O-RING: 1.78 x 34.64		
	113937	DISCO		
	113222	KIT DE SELLO		
	100500	RODAMIENTO: AGUJA		
14	286440	BARRA: FORJADA	2	
15	286481	BARRA: REFUERZO (PAQUETE DE 25) [150]		
16	286362	BARRA: GUÍA DE SUPERPOSICIÓN DE CUCHILLA	1	
17	286363	BARRA: DESGASTE	1	
A	286475	TORNILLO: M6 X 18 MM, C/W TUERCA (PAQUETE DE 50)		
B	286476	TORNILLO: M6 X 22 MM, C/W TUERCA (PAQUETE DE 25)		
C	286477	TORNILLO: M6 X 29 MM, C/W TUERCA (PAQUETE DE 25)		
D	286478	TORNILLO: CSK M6 X 14 MM, C/W TUERCA (PAQUETE DE 25)		
E	286479	TUERCA: CSK BLOQUEO CENTRAL M6 X 1 (PAQUETE DE 50)		
F	286621	TORNILLO: CSK M6 X 22 MM, C/W TUERCA (PAQUETE DE 25)		

147. El kit incluye cinco secciones superiores gruesas ClearCut™ CSK (NSS), dos secciones inferiores gruesas ClearCut™ CSK (NSS) y herramental.
148. El kit incluye cinco secciones superiores finas ClearCut™ CSK (NSS), dos secciones inferiores finas ClearCut™ CSK (NSS) y herramental.
149. El kit incluye cinco secciones superiores ultragruesas ClearCut™ CSK (NSS), dos secciones inferiores ultragruesas ClearCut™ CSK (NSS) y herramental.
150. Cantidades (barras individuales): 88.

36 Cuchillas: plataforma con doble cuchilla (FD245)

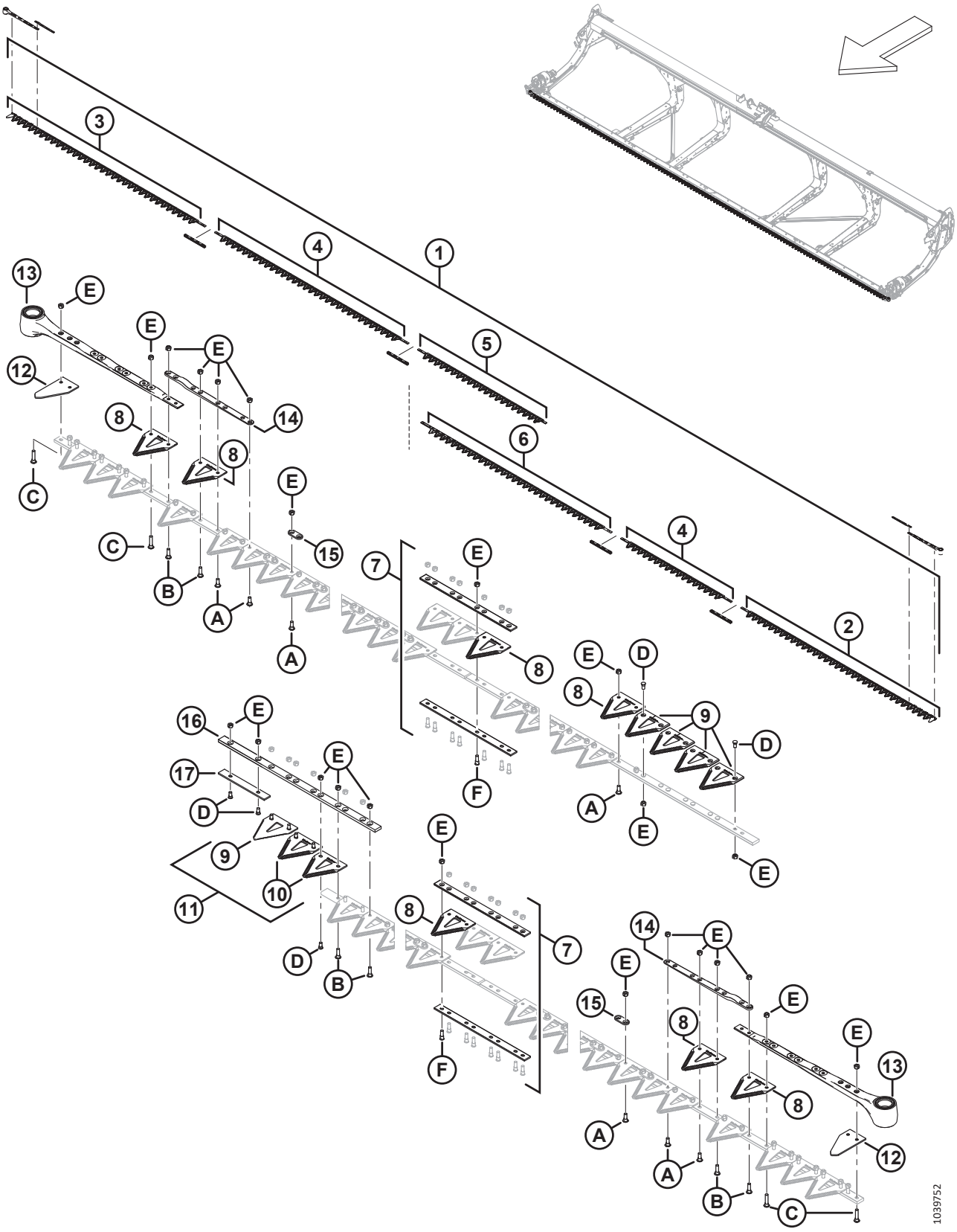

CUCHILLAS: PLATAFORMA CON DOBLE CUCHILLA (FD245)

Ref.	Número de pieza	Descripción	Cant.	Número de serie
1	286889	KIT: CUCHILLA DE 45 PIES GRUESA DK [151]	1	
	286619	KIT: CUCHILLA DE 45 PIES FINA DK [152]	OP-CIO-NAL	
	286790	KIT: CUCHILLA DE 45 PIES ULTRAGRUESA DK [153]	OP-CIO-NAL	
2	286562	CUCHILLA: SEGMENTO DE CABEZA, IZQ., GRUESA, 2676 MM	1	
	286579	CUCHILLA: SEGMENTO DE CABEZA, IZQ., FINA, 2676 MM	OP-CIO-NAL	
	286758	CUCHILLA: SEGMENTO DE CABEZA, IZQ., ULTRAGRUESA, 2676 MM	OP-CIO-NAL	
3	286563	CUCHILLA: SEGMENTO DE CABEZA, DER., GRUESA, 2676 MM	1	
	286580	CUCHILLA: SEGMENTO DE CABEZA, DER., FINA, 2676 MM	OP-CIO-NAL	
	286759	CUCHILLA: SEGMENTO DE CABEZA, DER., ULTRAGRUESA, 2676 MM	OP-CIO-NAL	

151. El kit incluye una sección gruesa ClearCut™, paquete de 25 (MD n.º286461), cuatro kits de empalme de cuchillas (MD n.º286493), un segmento de cabeza de la cuchilla gruesa izq. (MD n.º286562), un segmento de cabeza de la cuchilla gruesa der. (MD n.º286563), un segmento de la cuchilla gruesa central (2663 mm) (MD n.º286564), un segmento de la cuchilla gruesa central (1520 mm) (MD n.º286565), un segmento de la cuchilla gruesa trasera der. (MD n.º286867) y un segmento de la cuchilla gruesa trasera izq. (MD n.º286575).
152. El kit incluye una sección fina ClearCut™, paquete de 25 (MD n.º286462), cuatro kits de empalme de cuchillas (MD n.º286493), un segmento de cabeza de la cuchilla fina izq. (MD n.º286579), un segmento de cabeza de la cuchilla fina der. (MD n.º286580), un segmento de la cuchilla fina central (2663 mm) (MD n.º286581), un segmento de la cuchilla fina central (1520 mm) (MD n.º286582), un segmento de la cuchilla fina trasera der. (MD n.º286872) y un segmento de la cuchilla fina trasera izq. (MD n.º286592).
153. El kit incluye una sección ultragruesa ClearCut™, paquete de 25 (MD n.º286627), cuatro kits de empalme de cuchillas (MD n.º286493), un segmento de cabeza de la cuchilla ultragruesa izq. (MD n.º286758), un segmento de cabeza de la cuchilla ultragruesa der. (MD n.º286759), un segmento de la cuchilla ultragruesa central (2663 mm) (MD n.º286760), un segmento de la cuchilla ultragruesa central (1520 mm) (MD n.º286761), un segmento de la cuchilla ultragruesa trasera der. (MD n.º286877) y un segmento de la cuchilla ultragruesa trasera izq. (MD n.º286768).

CUCHILLAS: PLATAFORMA CON DOBLE CUCHILLA (FD245)

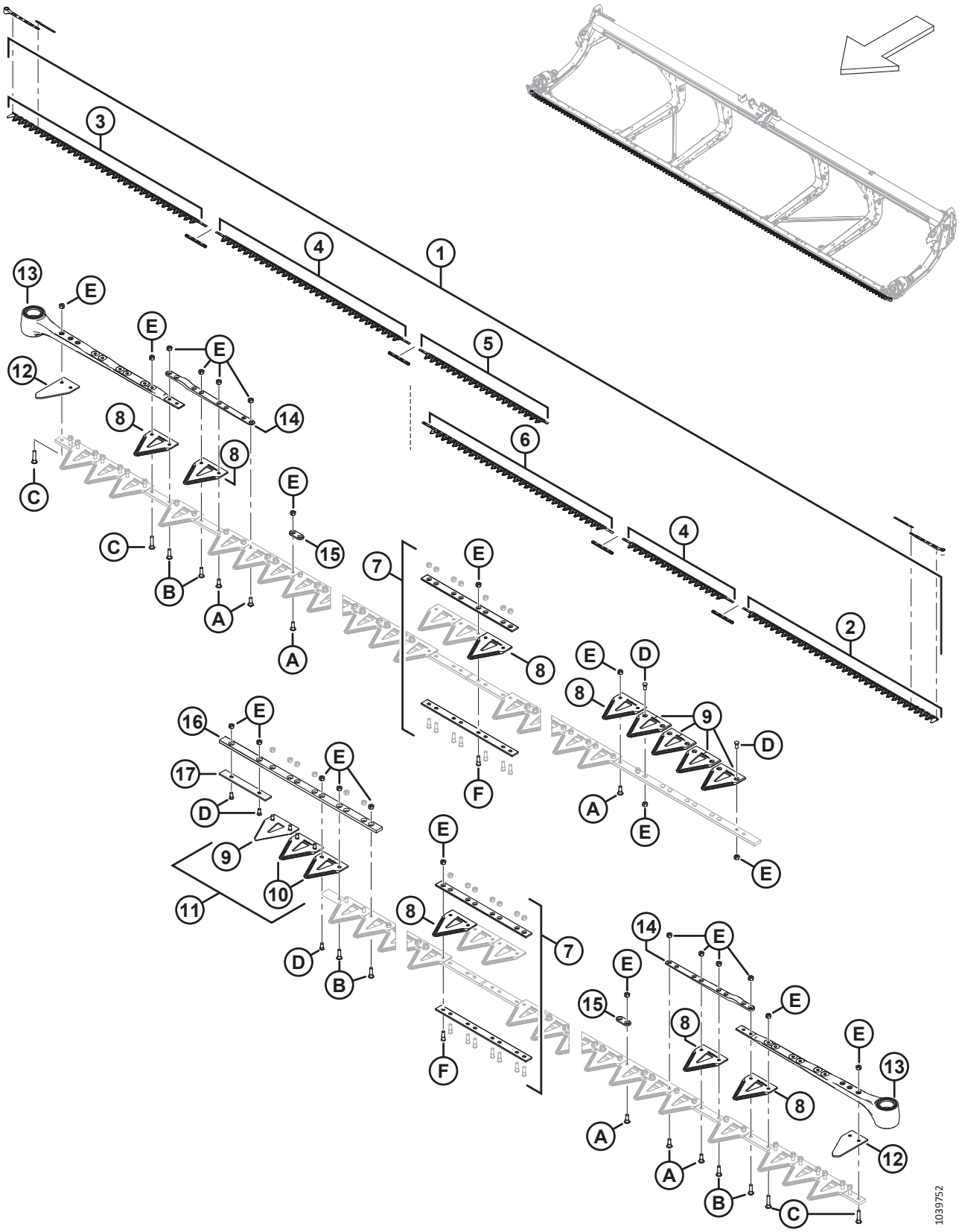

CUCHILLAS: PLATAFORMA CON DOBLE CUCHILLA (FD245)

Ref.	Número de pieza	Descripción	Cant.	Número de serie
4	286564	CUCHILLA: SEGMENTO CENTRAL, GRUESA, 2663 MM	1	
	286565	CUCHILLA: SEGMENTO CENTRAL, GRUESA, 1520 MM	1	
	286581	CUCHILLA: SEGMENTO CENTRAL, FINA, 2663 MM	OP-CIO-NAL	
	286582	CUCHILLA: SEGMENTO CENTRAL, FINA, 1520 MM	OP-CIO-NAL	
	286760	CUCHILLA: SEGMENTO CENTRAL, ULTRAGRUESA, 2663 MM	OP-CIO-NAL	
	286581	CUCHILLA: SEGMENTO CENTRAL, ULTRAGRUESA, 1520 MM	OP-CIO-NAL	
5	286867	CUCHILLA: SEGMENTO TRASERO, DER., GRUESA, 1766 MM	1	
	286872	CUCHILLA: SEGMENTO TRASERO, DER., FINA, 1766 MM	OP-CIO-NAL	
	286877	CUCHILLA: SEGMENTO TRASERO, DER., ULTRAGRUESA, 1766 MM	OP-CIO-NAL	
6	286575	CUCHILLA: SEGMENTO TRASERO, IZQ., GRUESA, 2618 MM	1	
	286592	CUCHILLA: SEGMENTO TRASERO, IZQ., FINA, 2618 MM	OP-CIO-NAL	
	286768	CUCHILLA: SEGMENTO TRASERO, IZQ., ULTRAGRUESA, 2618 MM	OP-CIO-NAL	
7	286493	KIT: EMPALME DE CUCHILLAS [154]	4	
8	286461	SECCIÓN: GRUESA CLEARCUT (PAQUETE DE 25) [155]		
	286462	SECCIÓN: FINA CLEARCUT (PAQUETE DE 25) [156]	OP-CIO-NAL	
	286627	SECCIÓN: ULTRAGRUESA CLEARCUT (PAQUETE DE 25) [156]	OP-CIO-NAL	

154. El kit incluye una barra de empalme inferior (NSS), una barra de empalme superior (NSS), ocho tornillos (MD n.º286314) y ocho tuercas (MD n.º226259).
155. Cantidades (secciones individuales): 179.
156. Cantidades (secciones individuales): 179.

CUCHILLAS: PLATAFORMA CON DOBLE CUCHILLA (FD245)

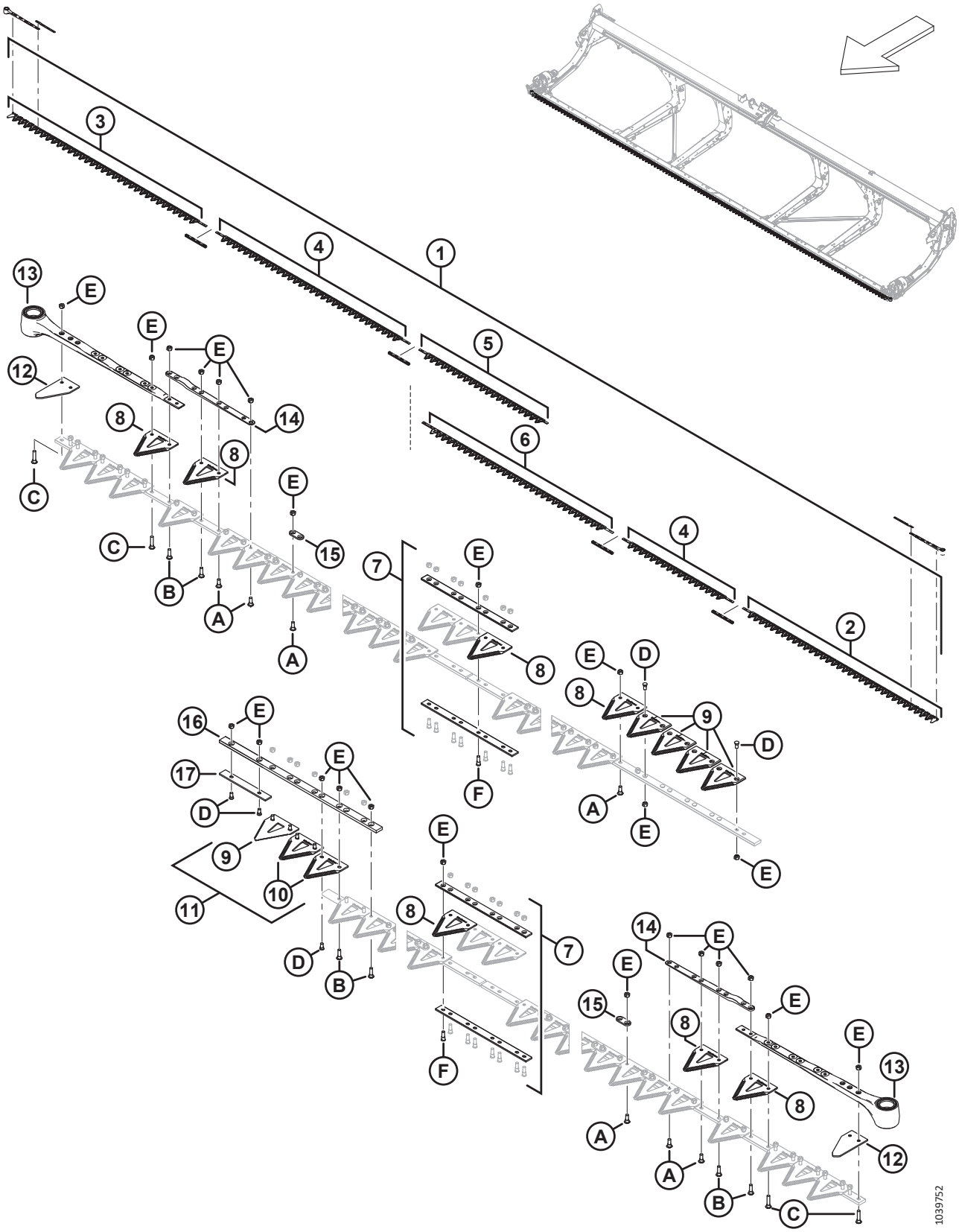

CUCHILLAS: PLATAFORMA CON DOBLE CUCHILLA (FD245)

Ref.	Número de pieza	Descripción	Cant.	Número de serie
9	286463	SECCIÓN: SUPERIOR GRUESA CLEARCUT CSK (PAQUETE DE 10) [157]		
	286465	SECCIÓN: SUPERIOR FINA CLEARCUT CSK (PAQUETE DE 10) [158]	OP-CIO-NAL	
	286628	SECCIÓN: SUPERIOR ULTRAGRUESA CLEARCUT CSK (PAQUETE DE 10) [158]	OP-CIO-NAL	
10	286464	SECCIÓN: INFERIOR GRUESA CLEARCUT CSK (PAQUETE DE 10) [159]		
	286466	SECCIÓN: INFERIOR FINA CLEARCUT CSK (PAQUETE DE 10) [160]	OP-CIO-NAL	
	286629	SECCIÓN: INFERIOR ULTRAGRUESA CLEARCUT CSK (PAQUETE DE 10) [160]	OP-CIO-NAL	
11	286861	KIT: CENTRAL GRUESA CLEARCUT [161]		
	286862	KIT: CENTRAL FINA CLEARCUT [162]	OP-CIO-NAL	
	286863	KIT: CENTRAL ULTRAGRUESA CLEARCUT [163]	OP-CIO-NAL	
12	226983	SECCIÓN: EXTREMO	2	
13	226941	ENSAMBLE DE CABEZA DE CUCHILLA	2	
	115670	O-RING: 1.78 x 34.64		
	113937	DISCO		
	113222	KIT DE SELLO		
	100500	RODAMIENTO: AGUJA		
14	286440	BARRA: FORJADA	2	
15	286481	BARRA: REFUERZO (PAQUETE DE 25) [164]		
16	286362	BARRA: GUÍA DE SUPERPOSICIÓN DE CUCHILLA	1	
17	286363	BARRA: DESGASTE	1	
A	286475	TORNILLO: M6 X 18 MM, C/W TUERCA (PAQUETE DE 50)		

157. Cantidades (secciones individuales): 5.
158. Cantidades (secciones individuales): 5.
159. Cantidades (secciones individuales): 2.
160. Cantidades (secciones individuales): 2.
161. El kit incluye cinco secciones superiores gruesas ClearCut™ CSK (NSS), dos secciones inferiores gruesas ClearCut™ CSK (NSS) y herramental.
162. El kit incluye cinco secciones superiores finas ClearCut™ CSK (NSS), dos secciones inferiores finas ClearCut™ CSK (NSS) y herramental.
163. El kit incluye cinco secciones superiores ultragruesas ClearCut™ CSK (NSS), dos secciones inferiores ultragruesas ClearCut™ CSK (NSS) y herramental.
164. Cantidades: 103.

CUCHILLAS: PLATAFORMA CON DOBLE CUCHILLA (FD245)

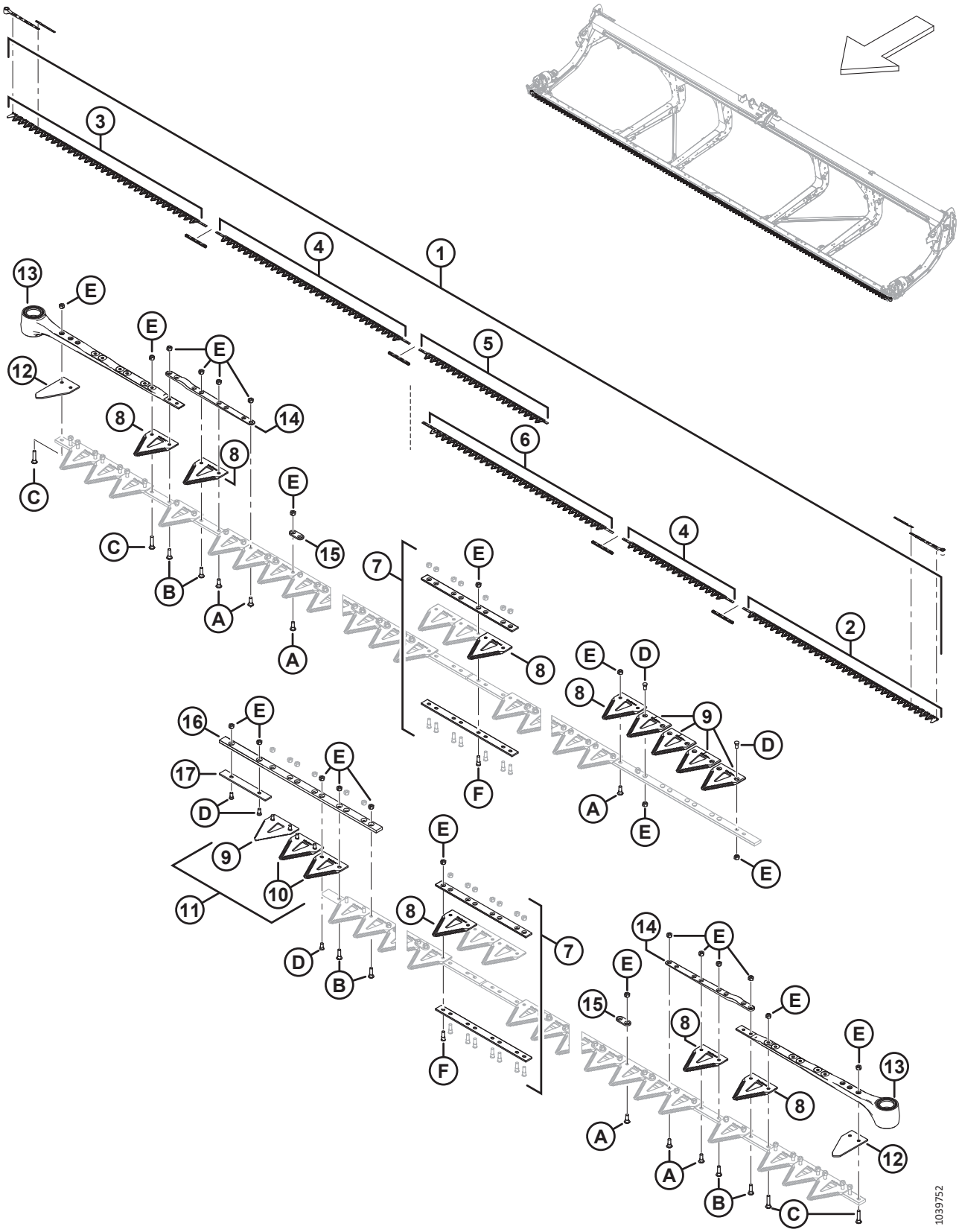

CUCHILLAS: PLATAFORMA CON DOBLE CUCHILLA (FD245)

Ref.	Número de pieza	Descripción	Cant.	Número de serie
B	286476	TORNILLO: M6 X 22 MM, C/W TUERCA (PAQUETE DE 25)		
C	286477	TORNILLO: M6 X 29 MM, C/W TUERCA (PAQUETE DE 25)		
D	286478	TORNILLO: CSK M6 X 14 MM, C/W TUERCA (PAQUETE DE 25)		
E	286479	TUERCA: CSK BLOQUEO CENTRAL M6 X 1 (PAQUETE DE 50)		
F	286621	TORNILLO: CSK M6 X 22 MM, C/W TUERCA (PAQUETE DE 25)		

37 Cuchillas: plataformas con cuchilla doble (FD250)

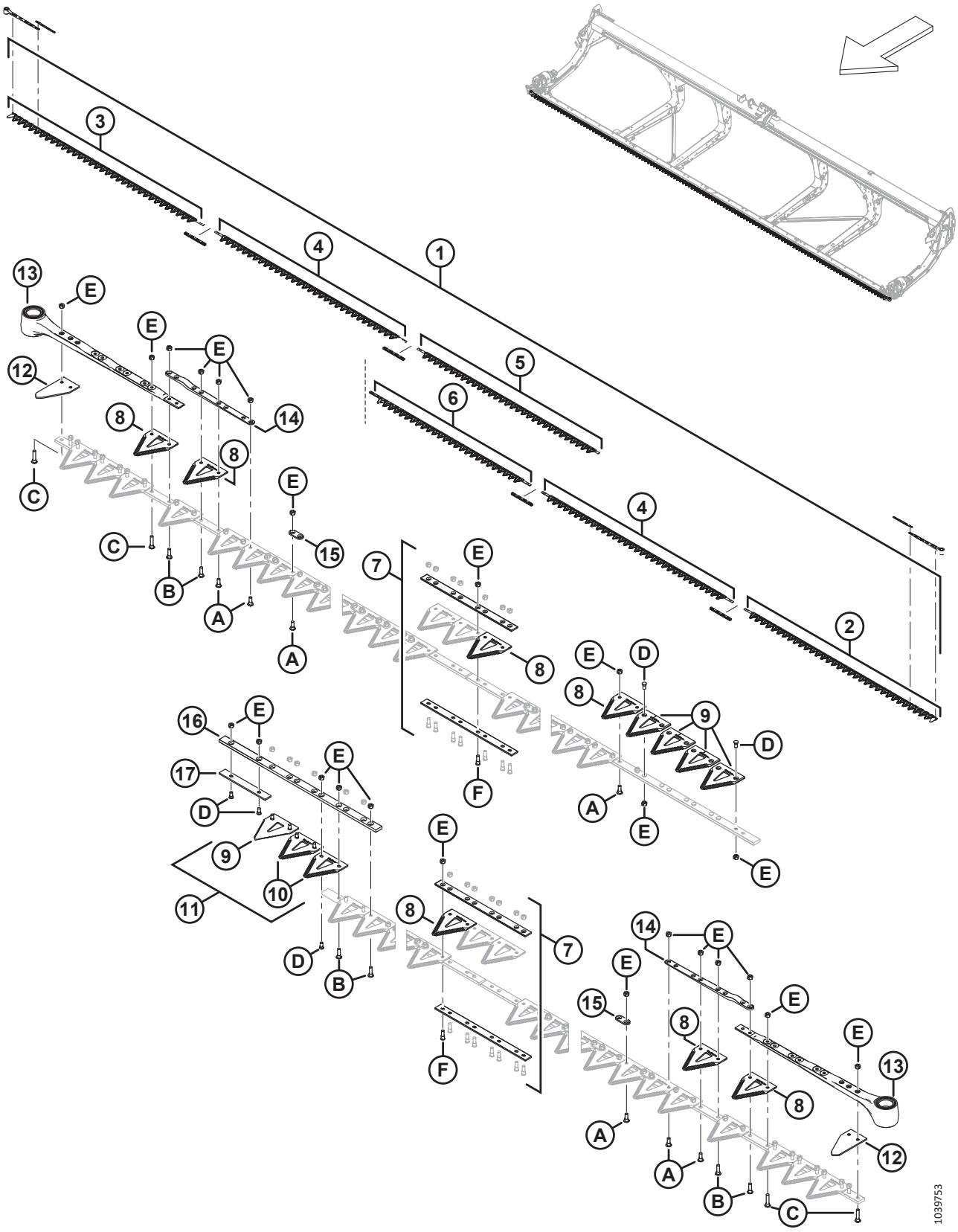

CUCHILLAS: PLATAFORMAS CON CUCHILLA DOBLE (FD250)

Ref.	Número de pieza	Descripción	Cant.	Número de serie
1	286890	KIT: CUCHILLA DE 50 PIES GRUESA DK [165]	1	
	286620	KIT: CUCHILLA DE 50 PIES FINA DK [166]	OP-CIO-NAL	
	286791	KIT: CUCHILLA DE 50 PIES ULTRAGRUESA DK [167]	OP-CIO-NAL	
2	286562	CUCHILLA: SEGMENTO DE CABEZA, IZQ., GRUESA, 2676 MM	1	
	286579	CUCHILLA: SEGMENTO DE CABEZA, IZQ., FINA, 2676 MM	OP-CIO-NAL	
	286758	CUCHILLA: SEGMENTO DE CABEZA, IZQ., ULTRAGRUESA, 2676 MM	OP-CIO-NAL	
3	286563	CUCHILLA: SEGMENTO DE CABEZA, DER., GRUESA, 2676 MM	1	
	286580	CUCHILLA: SEGMENTO DE CABEZA, DER., FINA, 2676 MM	OP-CIO-NAL	
	286759	CUCHILLA: SEGMENTO DE CABEZA, DER., ULTRAGRUESA, 2676 MM	OP-CIO-NAL	
4	286564	CUCHILLA: SEGMENTO CENTRAL, GRUESA, 2663 MM	2	
	286581	CUCHILLA: SEGMENTO CENTRAL, FINA, 2663 MM	OP-CIO-NAL	
	286760	CUCHILLA: SEGMENTO CENTRAL, ULTRAGRUESA, 2663 MM	OP-CIO-NAL	

165. El kit incluye una sección gruesa ClearCut™, paquete de 25 (MD n.º286461), cuatro kits de empalme de cuchillas (MD n.º286493), un segmento de cabeza de la cuchilla gruesa izq. (MD n.º286562), un segmento de cabeza de la cuchilla gruesa der. (MD n.º286563), dos segmentos de la cuchilla gruesa central (MD n.º286564), un segmento de la cuchilla gruesa trasera der. (MD n.º286868) y un segmento de la cuchilla gruesa trasera izq. (MD n.º286578).
166. El kit incluye una sección fina ClearCut™, paquete de 25 (MD n.º286462), cuatro kits de empalme de cuchillas (MD n.º286493), un segmento de cabeza de la cuchilla fina izq. (MD n.º286579), un segmento de cabeza de la cuchilla fina der. (MD n.º286580), dos segmentos de la cuchilla fina central (MD n.º286581), un segmento de la cuchilla fina trasera der. (MD n.º286873) y un segmento de la cuchilla fina trasera izq. (MD n.º286595).
167. El kit incluye una sección ultragruesa ClearCut™, paquete de 25 (MD n.º286627), cuatro kits de empalme de cuchillas (MD n.º286493), un segmento de cabeza de la cuchilla ultragruesa izq. (MD n.º286758), un segmento de cabeza de la cuchilla ultragruesa der. (MD n.º286759), dos segmentos de la cuchilla ultragruesa central (MD n.º286760), un segmento de la cuchilla ultragruesa trasera der. (MD n.º286878) y un segmento de la cuchilla ultragruesa trasera izq. (MD n.º286770).

CUCHILLAS: PLATAFORMAS CON CUCHILLA DOBLE (FD250)

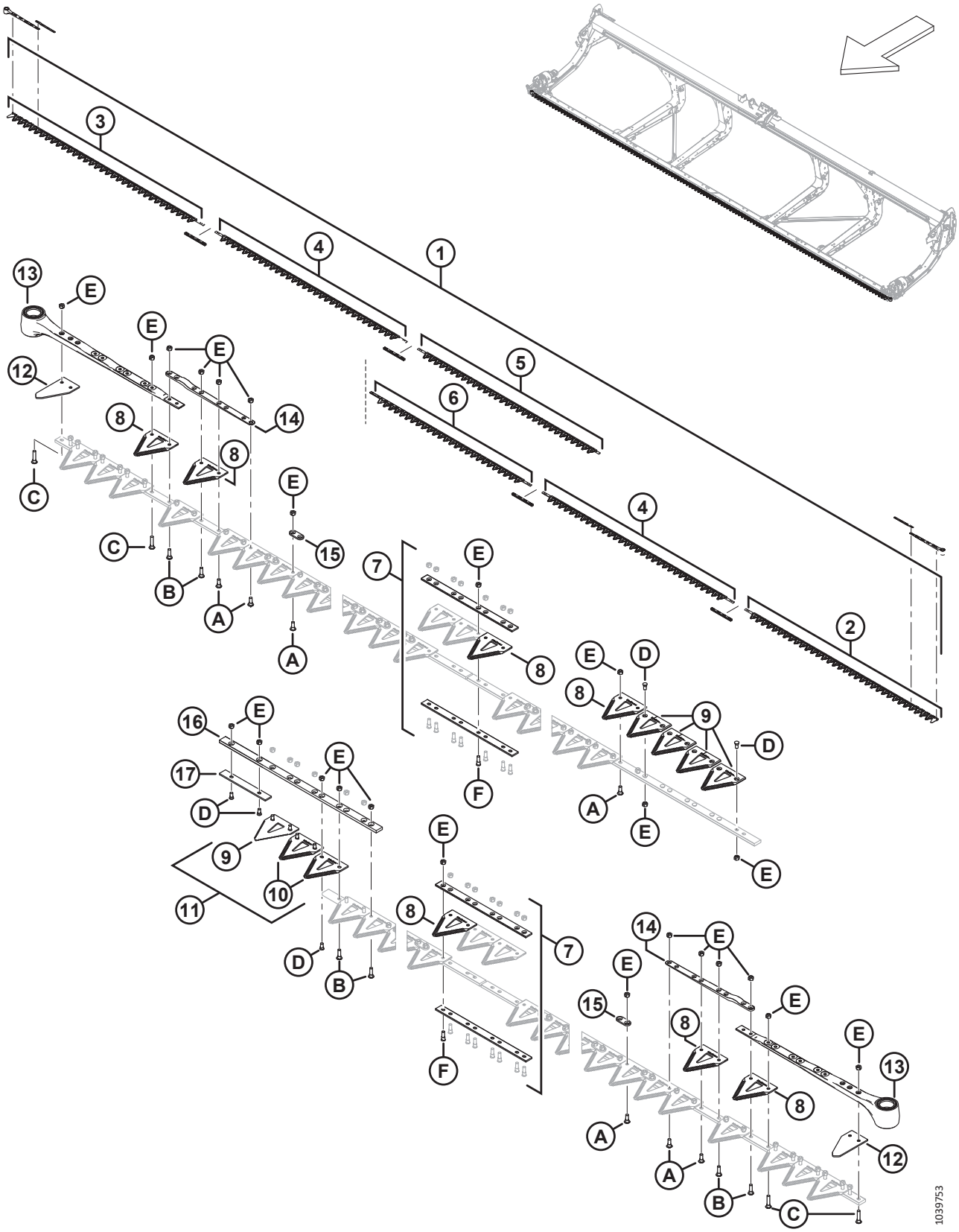

CUCHILLAS: PLATAFORMAS CON CUCHILLA DOBLE (FD250)

Ref.	Número de pieza	Descripción	Cant.	Número de serie
5	286868	CUCHILLA: SEGMENTO TRASERO, DER., GRUESA, 2528 MM	1	
	286873	CUCHILLA: SEGMENTO TRASERO, DER., FINA, 2528 MM	OP-CIO-NAL	
	286878	CUCHILLA: SEGMENTO TRASERO, DER., ULTRAGRUESA, 2528 MM	OP-CIO-NAL	
6	286578	CUCHILLA: SEGMENTO TRASERO, IZQ., GRUESA, 2237 MM	1	
	286595	CUCHILLA: SEGMENTO TRASERO, IZQ., FINA, 2237 MM	OP-CIO-NAL	
	286770	CUCHILLA: SEGMENTO TRASERO, IZQ., ULTRAGRUESA, 2237 MM	OP-CIO-NAL	
7	286493	KIT: EMPALME DE CUCHILLAS [168]	4	
8	286461	SECCIÓN: GRUESA CLEARCUT (PAQUETE DE 25) [169]		
	286462	SECCIÓN: FINA CLEARCUT (PAQUETE DE 25) [170]	OP-CIO-NAL	
	286627	SECCIÓN: ULTRAGRUESA CLEARCUT (PAQUETE DE 25) [170]	OP-CIO-NAL	
9	286463	SECCIÓN: SUPERIOR GRUESA CLEARCUT CSK (PAQUETE DE 10) [171]		
	286465	SECCIÓN: SUPERIOR FINA CLEARCUT CSK (PAQUETE DE 10) [172]	OP-CIO-NAL	
	286628	SECCIÓN: SUPERIOR ULTRAGRUESA CLEARCUT CSK (PAQUETE DE 10) [172]	OP-CIO-NAL	

168. El kit incluye una barra de empalme inferior (NSS), una barra de empalme superior (NSS), ocho tornillos (MD n.º286314) y ocho tuercas (MD n.º226259).
169. Cantidades (secciones individuales): 199.
170. Cantidades (secciones individuales): 199.
171. Cantidades (secciones individuales): 5.
172. Cantidades (secciones individuales): 5.

CUCHILLAS: PLATAFORMAS CON CUCHILLA DOBLE (FD250)

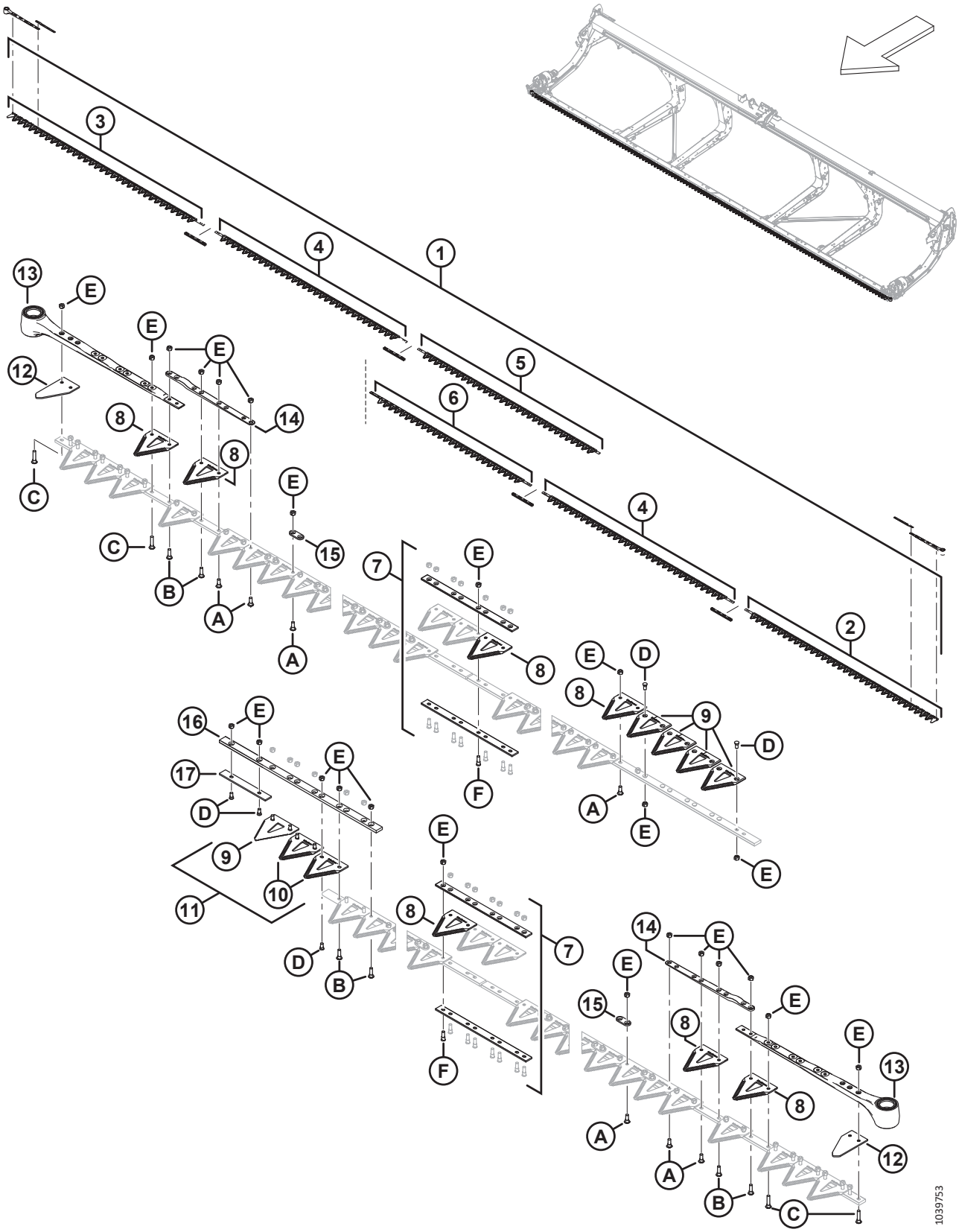

CUCHILLAS: PLATAFORMAS CON CUCHILLA DOBLE (FD250)

Ref.	Número de pieza	Descripción	Cant.	Número de serie
10	286464	SECCIÓN: INFERIOR GRUESA CLEARCUT CSK (PAQUETE DE 10) [173]		
	286466	SECCIÓN: INFERIOR FINA CLEARCUT CSK (PAQUETE DE 10) [174]	OP-CIO-NAL	
	286629	SECCIÓN: INFERIOR ULTRAGRUESA CLEARCUT CSK (PAQUETE DE 10) [174]	OP-CIO-NAL	
11	286861	KIT: CENTRAL GRUESA CLEARCUT [175]		
	286862	KIT: CENTRAL FINA CLEARCUT [176]	OP-CIO-NAL	
	286863	KIT: CENTRAL ULTRAGRUESA CLEARCUT [177]	OP-CIO-NAL	
12	226983	SECCIÓN: EXTREMO	2	
13	226941	ENSAMBLE DE CABEZA DE CUCHILLA	2	
	115670	O-RING: 1.78 x 34.64		
	113937	DISCO		
	113222	KIT DE SELLO		
	100500	RODAMIENTO: AGUJA		
14	286440	BARRA: FORJADA	2	
15	286481	BARRA: REFUERZO (PAQUETE DE 25) [178]	2	
16	286362	BARRA: GUÍA DE SUPERPOSICIÓN DE CUCHILLA	1	
17	286363	BARRA: DESGASTE	1	
A	286475	TORNILLO: M6 X 18 MM, C/W TUERCA (PAQUETE DE 50)		
B	286476	TORNILLO: M6 X 22 MM, C/W TUERCA (PAQUETE DE 25)		
C	286477	TORNILLO: M6 X 29 MM, C/W TUERCA (PAQUETE DE 25)		
D	286478	TORNILLO: CSK M6 X 14 MM, C/W TUERCA (PAQUETE DE 25)		
E	286479	TUERCA: CSK BLOQUEO CENTRAL M6 X 1 (PAQUETE DE 50)		
F	286621	TORNILLO: CSK M6 X 22 MM, C/W TUERCA (PAQUETE DE 25)		

173. Cantidades (secciones individuales): 2.
174. Cantidades (secciones individuales): 2.
175. El kit incluye cinco secciones superiores gruesas ClearCut CSK (NSS), dos secciones inferiores gruesas ClearCut CSK (NSS) y herramental.
176. El kit incluye cinco secciones superiores finas ClearCut CSK (NSS), dos secciones inferiores finas ClearCut CSK (NSS) y herramental.
177. El kit incluye cinco secciones superiores ultragruesas ClearCut CSK (NSS), dos secciones inferiores ultragruesas ClearCut CSK (NSS) y herramental.
178. Cantidades: 117.

38 Mando de la cuchilla: cuchilla simple y doble

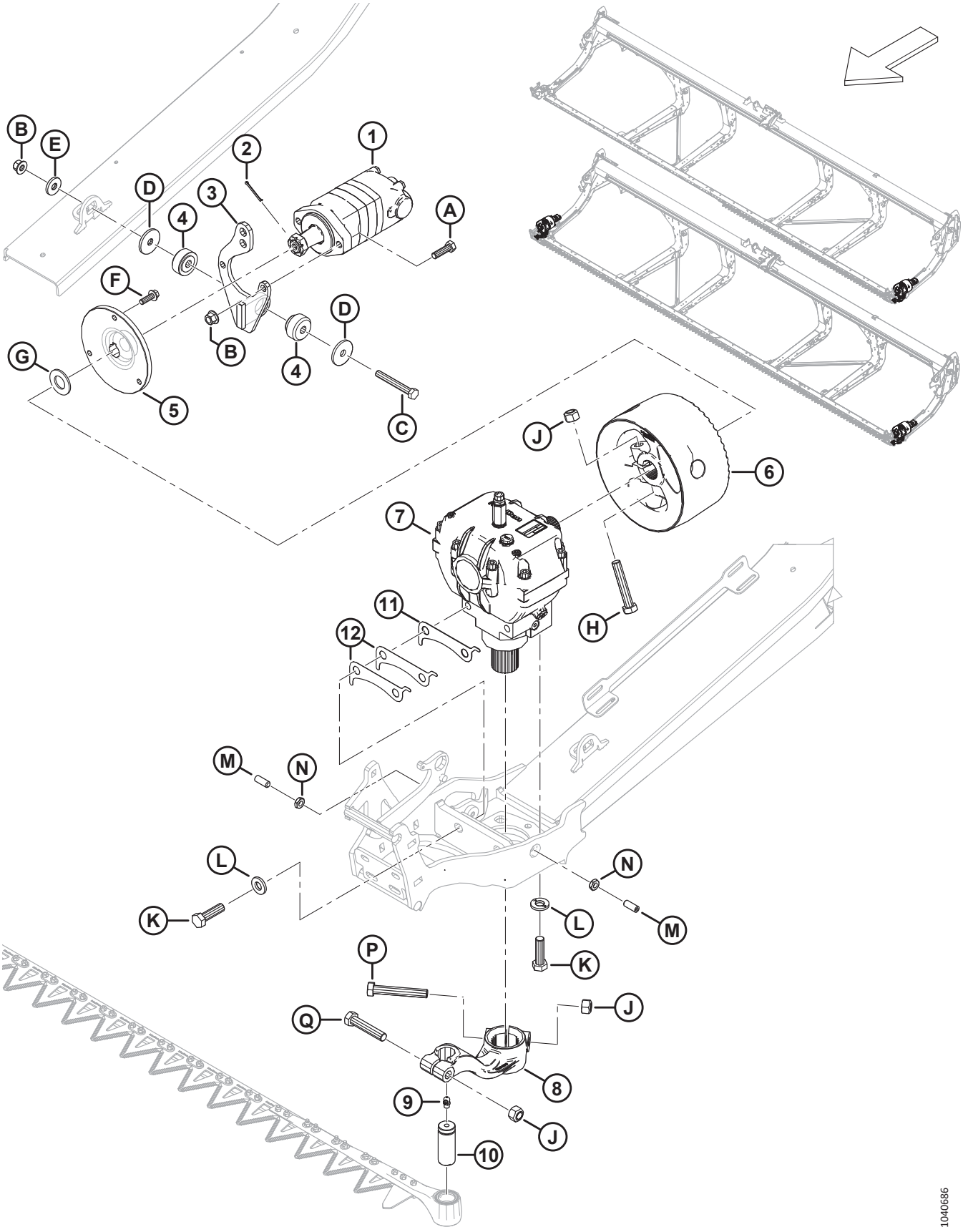

MANDO DE LA CUCHILLA: CUCHILLA SIMPLE Y DOBLE

Ref.	Número de pieza	Descripción	Cant.	Número de serie
1	283002	MOTOR: EATON 2000 100 CC [179]	1	
	174304	KIT DE SELLO: MOTOR EATON 2000		
	137375	TUERCA: CONTRATUERCA RANURADA 1.0-20 UNEF		
2	18606	PASADOR: CHAVETA 1/8 DIÁM. X 1.5 ZP	1	
3	286826	SOPORTE: MOTOR SOLDADURA SAE-A	1	
4	143107	BUJE: GOMA [180]	1	
5	286087	CUBO: MECANIZADO	1	
6	286703	VOLANTE: MANDO DE CUCHILLAS, C/W CALCOMANÍA	1	
7	286089	MANDO: CUCHILLAS [181]	1	
8	226926	BRAZO: MANDO DE CUCHILLAS IZQ., C/W CALCOMANÍA	1	
	226927	BRAZO: MANDO DE CUCHILLAS DER. C/W CALCOMANÍA [182]	1	
9	21194	ACCESORIO: LUBRICACIÓN 90°, NPT de 1/8	1	
10	113229	PASADOR: CABEZA DE LA SECCIÓN	1	
11	226400	CUÑA: CAJA DE MANDO DE CUCHILLAS, 1.2 MM [183]		
12	360870	CUÑA: CAJA DE MANDO DE CUCHILLAS, 0.6 MM [183]		
A	184669	PERNO: CABEZA HEX. M12 X 1.75 X 40-8.8-AA1J	2	
B	136431	TUERCA: BLOQUEO CENTRAL CON BRIDA HEX. M12 X 1.75-10	3	
C	184673	PERNO: CABEZA HEX. M12 X 1.75 X 90-10.9-AA1J	1	
D	11695	ARANDELA: PLANA	2	
E	4761	ARANDELA: PLANA	1	
F	184663	PERNO: CABEZA HEX. TFL M10 X 1.5 X 30-10.9-AA1J	3	
G	18603	ARANDELA: PLANA SAE 1-1/16 ID X 2.0 PULG. OD AA1J	1	
H	320214	PERNO: CABEZA HEX. M16 X 2 X 90-10.9-ZINC	1	
J	320026	TUERCA: BLOQUEO SUP. HEX. M16 X 2-10-ZINC	3	
K	320311	PERNO: CABEZA HEX. M16 X 2 X 55-12.9-ZINC	4	
L	120901	ARANDELA: DURA L9 SPCL 5/8-82/85 HR 15N-AB0C	4	
M	320089	TORNILLO: FIJACIÓN M12 X 1.75 X 30 [184]	2	
N	184696	TUERCA: HEX. DELGADA M12 X 1.75-05-AA1J	2	
P	320215	PERNO: CABEZA HEX. M16 X 2 X 100-10.9-ZINC	1	
Q	152602	PERNO: CABEZA HEX. M16 X 2 X 80-10.9-AA1J	1	

179. El motor incluye un juego de sellos (MD n.º174304), una chaveta y una tuerca ranurada (MD n.º137375).
180. El buje de goma (MD n.º143107) incluye las dos mitades que se muestran en la ilustración.
181. Para piezas de reparación, consulte la Sección *39 Caja de mando de la cuchilla, página 113*.
182. Solo plataformas con doble cuchilla.
183. La cantidad de cuñas varía según la separación del ensamble. La cantidad de cuñas máxima permitida es de cuatro cuñas de 1.2 mm (MD n.º226400) (o tres cuñas de 1.2 mm y dos cuñas de 0.6 mm [MD n.º360870]).
184. El tornillo de fijación se usa para ajustar el mando de cuchillas (MD n.º286089) de izquierda a derecha dentro de la tolerancia especificada. Apriete la tuerca de bloqueo (MD n.º184696) una vez que el mando de cuchillas se haya ajustado correctamente.

39 Caja de mando de la cuchilla

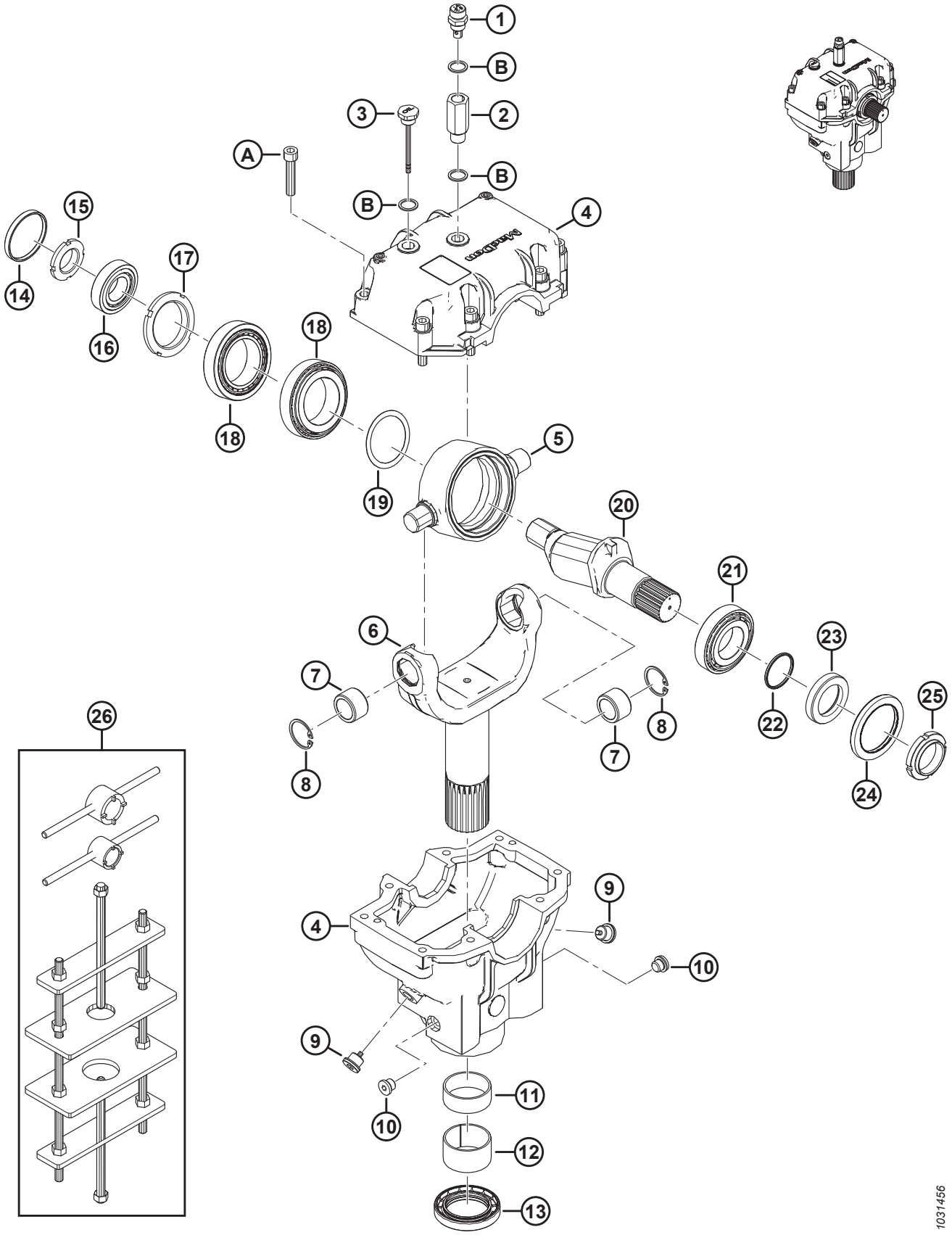

CAJA DE MANDO DE LA CUCHILLA

Ref.	Número de pieza	Descripción	Cant.	Número de serie
	286089	MANDO: CUCHILLAS		
1	286489	TAPÓN: RESPIRADERO	1	
2	257089	EXTENSIÓN	1	
3	286490	TAPÓN: NIVEL	1	
4	286485	FUNDICIÓN: CAJA DE MANDO DE CUCHILLAS [185]	1	
5	100721	PIVOTE	1	
6	286483	YUGO	1	
7	100723	BUJE: BRONCE	2	
8	100722	ANILLO: RETENCIÓN, INTERNO	2	
9	286488	TAPÓN: DRENAJE	2	
10	252423	TAPÓN: DRENAJE	2	
11	100726	BUJE: ACERO	1	
12	286486	BUJE: ACERO	1	
13	286445	SELLO: ACEITE	1	
14	100719	TAPA: ANTIPOLVO	1	
15	100718	TUERCA: BLOQUEO ESPECIAL M30 X 1.5 CLASE 8.8	1	
16	100717	ENSAMBLE: RODAMIENTO (COPA Y CONO)	1	
17	100715	TUERCA: BLOQUEO ESPECIAL M55 X 2 CLASE 8.8	1	
18	100720	ENSAMBLE: RODAMIENTO (COPA Y CONO)	2	
19	113152	KIT: CUÑA	1	
20	100710	EJE	1	
21	100714	RODAMIENTO: ENSAMBLE (COPA Y CONO)	1	
22	100712	O-RING: 2.62 x 40.95	1	
23	102629	ESPACIADOR	1	
24	102630	SELLO: ACEITE (DOBLE BORDE)	1	
25	100709	TUERCA: ESPECIAL M40 X 1.5 CLASE 8.8	1	
26	139003	KIT: HERRAMIENTA DE CAJA DE MANDO DE CUCHILLAS [186]	A/R	
A	113153	TORNILLO: CABEZA HUECA HEX. M10 X 1.5 X 50-8.8-BO		
B	257054	ARANDELA: COBRE		

185. La fundición de la caja de mando de cuchillas incluye piezas de fundición de la caja de mando de cuchillas superiores e inferiores y ocho tornillos (MD n.º113153).

186. El kit incluye una herramienta de conector grande, una herramienta de conector pequeño y un bastidor de plantilla de la caja de mando de cuchillas.

40 Brazo de soporte del molinete y cilindros de elevación: brazo central (FD230, FD235, FD240 y FD241)

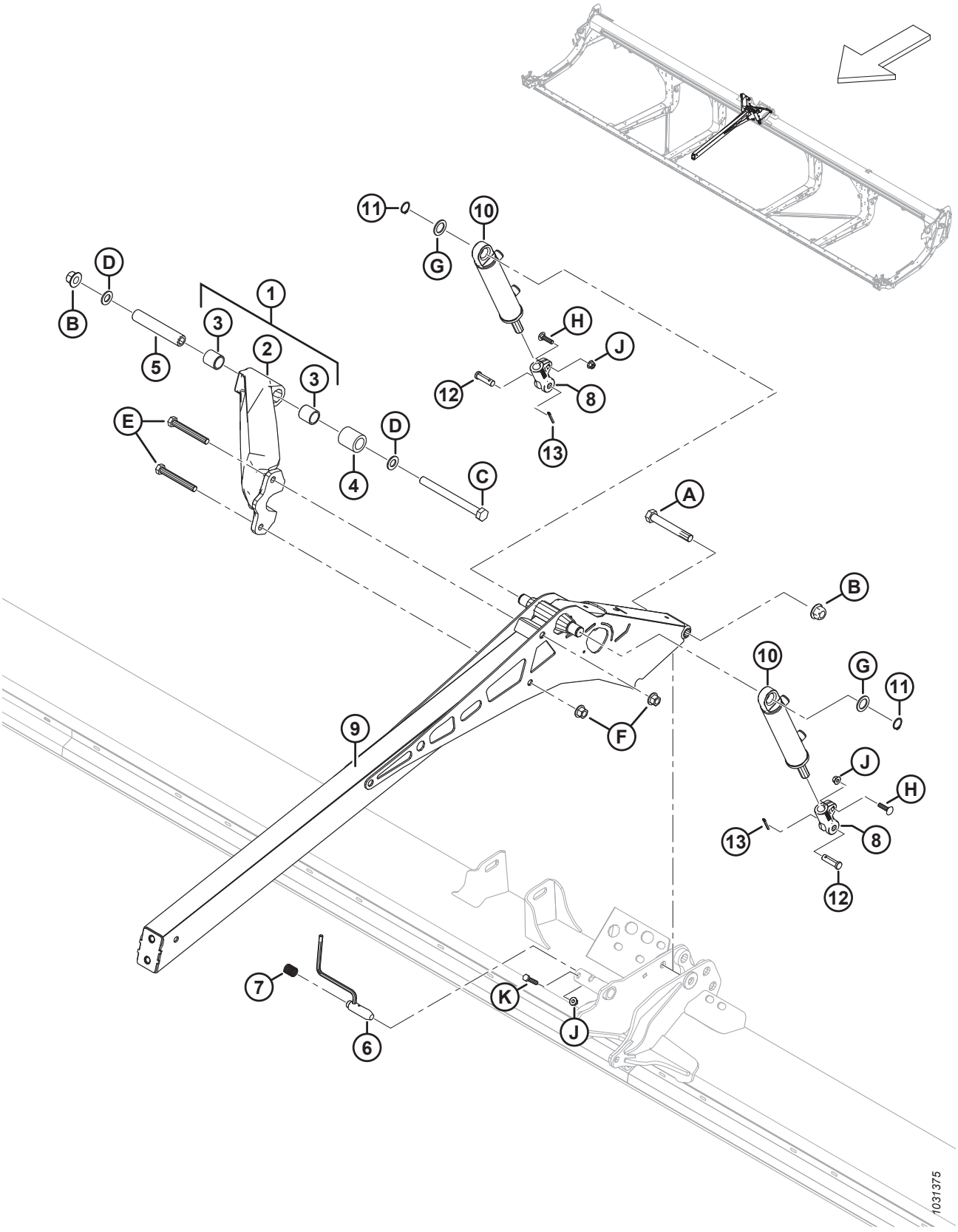

BRAZO DE SOPORTE DEL MOLINETE Y CILINDROS DE ELEVACIÓN: BRAZO CENTRAL (FD230, FD235, FD240 Y FD241)

Ref.	Número de pieza	Descripción	Cant.	Número de serie
1	311627	ABRAZADERA: SUBENSAMBLE C/W BUJES [187]	1	
2	NSS	ABRAZADERA: MECANIZADA [188]	1	
3	311613	BUJE	2	
4	311612	ESPACIADOR: PIVOTE DE LA ABRAZADERA DEL MOLINETE	1	
5	311611	TUBO: PIVOTE DE LA ABRAZADERA DEL MOLINETE	1	
6	273680	PASADOR	1	
7	289880	RESORTE: COMPRESIÓN	1	
8	273860	HORQUILLA: EXTREMO DEL CILINDRO MECANIZADO	2	
9	273795	BRAZO: SOLDADO CENTRAL	1	
10	273790	CILINDRO: HIDR.	2	
	311285	KIT DE SELLO		
11	30144	ANILLO: RETENEDOR EXT.	2	
12	18621	PASADOR: HORQUILLA	2	
13	18648	PASADOR: CHAVETA 3/16 DIÁM. X 1.25 ZP	2	
A	320196	PERNO: CABEZA HEX. M20 X 2.5 X 140-SPCL-10.9-ZINC		
B	136122	TUERCA: BLOQUEO CENTRAL CON BRIDA HEX. M20 X 2.5-10-AA1J		
C	252581	PERNO: CABEZA HEX. M20 X 2.5 X 220-10.9-AA1J		
D	136701	ARANDELA: NORDLOCK M20		
E	320168	PERNO: CABEZA HEX. M16 X 2 X 125-8.8-ZINC		
F	136440	TUERCA: BLOQUEO CENTRAL CON BRIDA HEX. M16 X 2-10-AA1J		
G	156178	ARANDELA: EMPUJE		
H	152732	PERNO: RHSN M10 X 1.5 X 40-8.8-AA1J		
J	135799	TUERCA: BLOQUEO CENTRAL CON BRIDA HEX. M10 X 1.5-10		
K	30629	TORNILLO: CABEZA HEX. M10 X 1.5 X 50-8.8-A3L		

187. Incluye abrazadera mecanizada (NSS) y dos bujes (MD n.º311613).
188. No se vende por separado; para dar servicio a esta pieza, solicite el ensamble de la abrazadera completo con los bujes (MD n.º311627).

41 Brazo de soporte del molinete y cilindros de elevación: brazo central, lado derecho (FD240, FD245 y FD250)

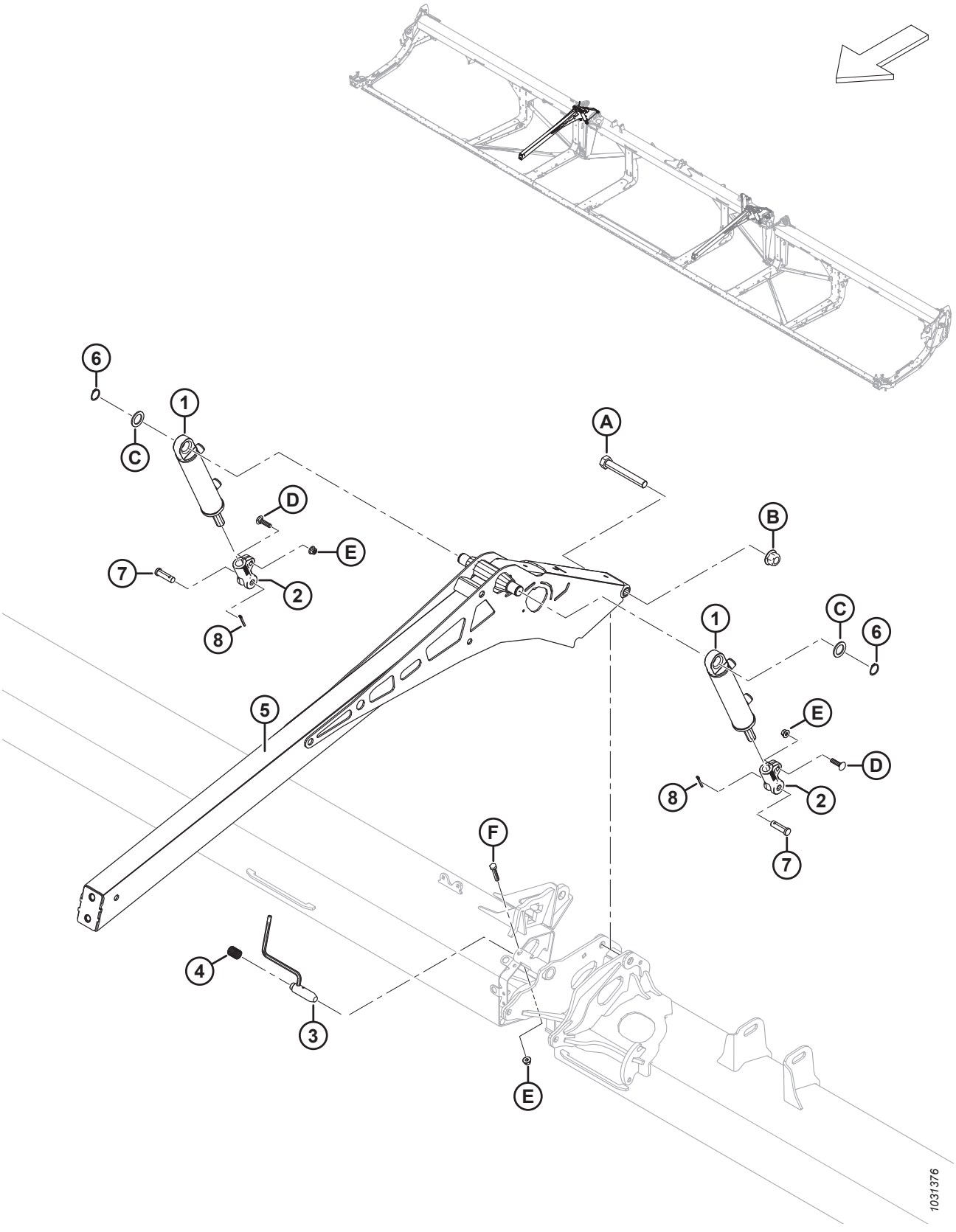

BRAZO DE SOPORTE DEL MOLINETE Y CILINDROS DE ELEVACIÓN: BRAZO CENTRAL, LADO DERECHO (FD240, FD245 Y FD250)

Ref.	Número de pieza	Descripción	Cant.	Número de serie
1	273790	CILINDRO: HIDR.	2	
	311285	KIT DE SELLO		
2	273860	HORQUILLA: EXTREMO DEL CILINDRO MECANIZADO	2	
3	273680	PASADOR	1	
4	289880	RESORTE: COMPRESIÓN	1	
5	273795	BRAZO: SOLDADO CENTRAL	2	
6	30144	ANILLO: RETENEDOR EXT.	2	
7	18621	PASADOR: HORQUILLA	2	
8	18648	PASADOR: CHAVETA 3/16 DIÁM. X 1.25 ZP	2	
A	320196	PERNO: CABEZA HEX. M20 X 2.5 X 140-SPCL-10.9-ZINC	2	
B	136122	TUERCA: BLOQUEO CENTRAL CON BRIDA HEX. M20 X 2.5-10-AA1J	3	
C	156178	ARANDELA: EMPUJE	4	
D	152732	PERNO: RHSN M10 X 1.5 X 40-8.8-AA1J	4	
E	135799	TUERCA: BLOQUEO CENTRAL CON BRIDA HEX. M10 X 1.5-10	6	
F	30629	TORNILLO: CABEZA HEX. M10 X 1.5 X 50-8.8-A3L	2	

42 Brazo de soporte del molinete y cilindros de elevación: brazo central, lado izquierdo (FD240, FD245 y FD250)

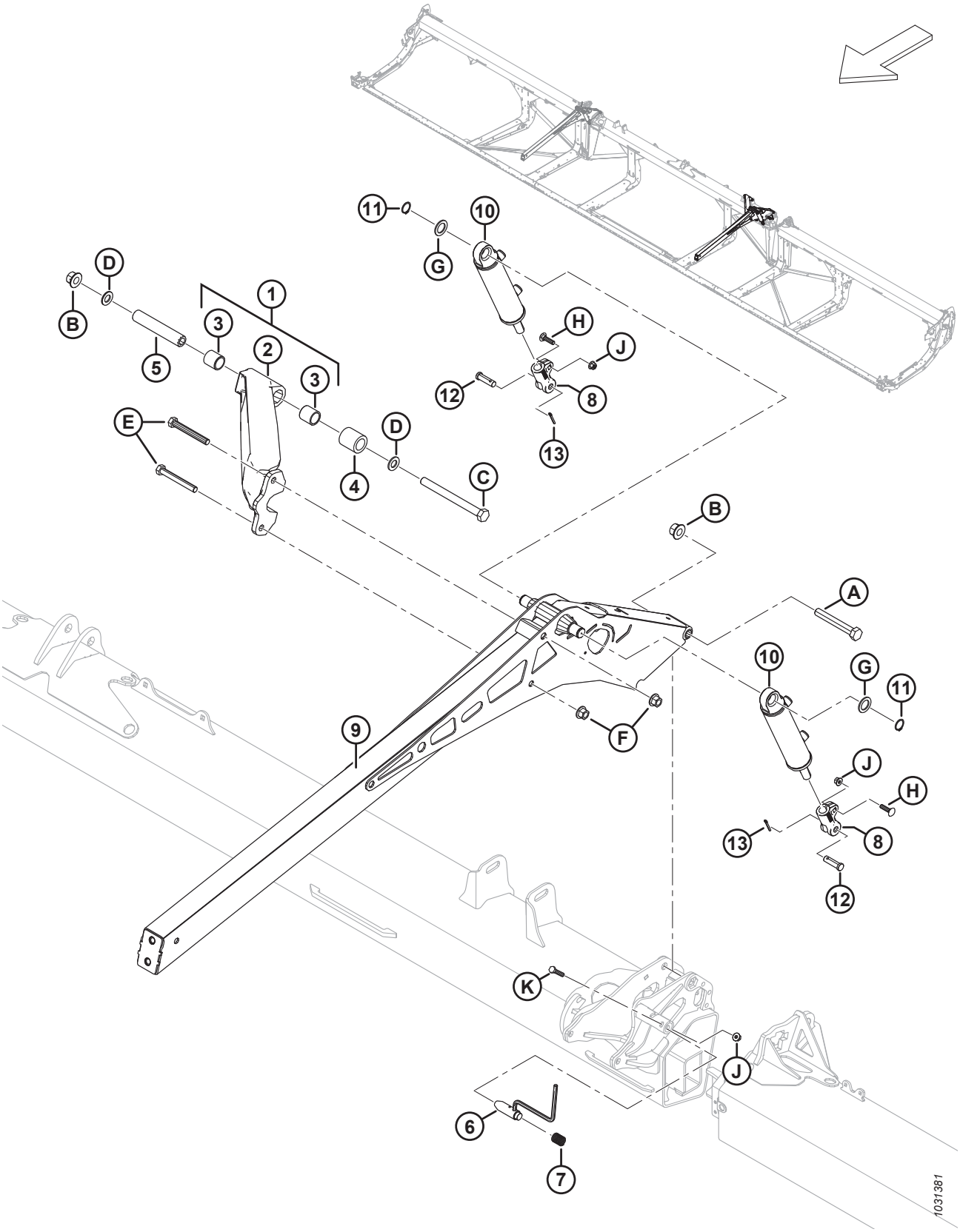

BRAZO DE SOPORTE DEL MOLINETE Y CILINDROS DE ELEVACIÓN: BRAZO CENTRAL, LADO IZQUIERDO (FD240, FD245 Y FD250)

Ref.	Número de pieza	Descripción	Cant.	Número de serie
1	311627	ABRAZADERA: SUBENSAMBLE C/W BUJES [189]	1	
2	NSS	ABRAZADERA: MECANIZADA [190]	1	
3	311613	BUJE	2	
4	311612	ESPACIADOR: PIVOTE DE LA ABRAZADERA DEL MOLINETE	1	
5	311611	TUBO: PIVOTE DE LA ABRAZADERA DEL MOLINETE	1	
6	273680	PASADOR	1	
7	289880	RESORTE: COMPRESIÓN	1	
8	273860	HORQUILLA: EXTREMO DEL CILINDRO MECANIZADO	2	
9	273795	BRAZO: SOLDADO CENTRAL	1	
10	273791	CILINDRO: HIDR.	2	
	313794	KIT DE SELLO		
11	30144	ANILLO: RETENEDOR EXT.	2	
12	18621	PASADOR: HORQUILLA	2	
13	18648	PASADOR: CHAVETA 3/16 DIÁM. X 1.25 ZP	2	
A	320196	PERNO: CABEZA HEX. M20 X 2.5 X 140-SPCL-10.9-ZINC		
B	136122	TUERCA: BLOQUEO CENTRAL CON BRIDA HEX. M20 X 2.5-10-AA1J		
C	252581	PERNO: CABEZA HEX. M20 X 2.5 X 220-10.9-AA1J		
D	136701	ARANDELA: NORDLOCK M20		
E	320168	PERNO: CABEZA HEX. M16 X 2 X 125-8.8-ZINC		
F	136440	TUERCA: BLOQUEO CENTRAL CON BRIDA HEX. M16 X 2-10-AA1J		
G	156178	ARANDELA: EMPUJE		
H	152732	PERNO: RHSN M10 X 1.5 X 40-8.8-AA1J		
J	135799	TUERCA: BLOQUEO CENTRAL CON BRIDA HEX. M10 X 1.5-10		
K	30629	TORNILLO: CABEZA HEX. M10 X 1.5 X 50-8.8-A3L		

189. El ensamble incluye abrazadera mecanizada (NSS) y dos bujes (MD n.º311613).
190. No se vende por separado; para dar servicio a esta pieza, solicite el ensamble de la abrazadera completo con los bujes (MD n.º311627).

43 Brazo de soporte del molinete y cilindros de elevación: brazos externos, molinete simple

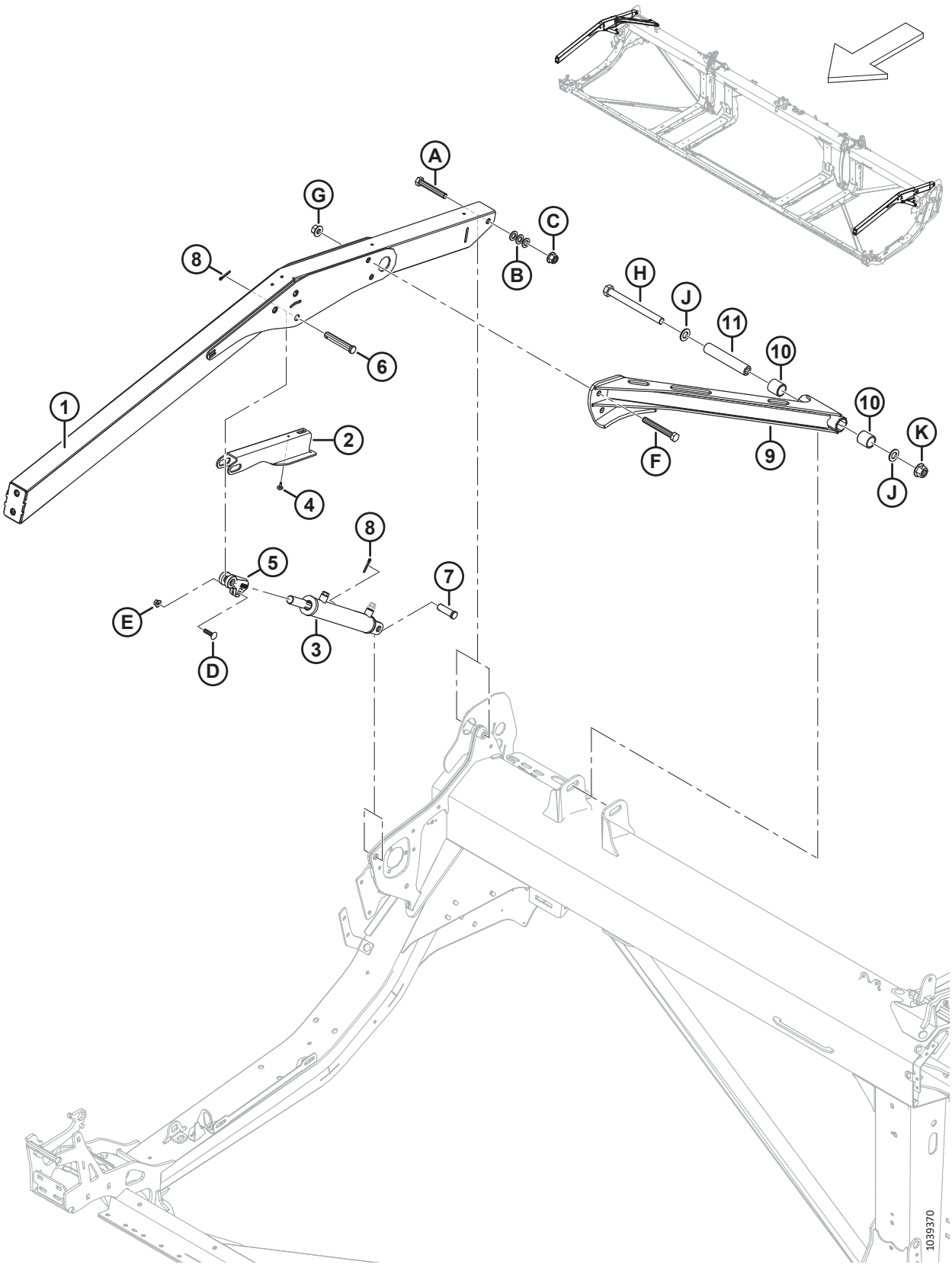

BRAZO DE SOPORTE DEL MOLINETE Y CILINDROS DE ELEVACIÓN: BRAZOS EXTERNOS, MOLINETE SIMPLE

Ref.	Número de pieza	Descripción	Cant.	Número de serie
1	360035	ENSAMBLE: BRAZO EXTERNO SR CON CALCOMANÍA [191]	2	
2	340191	SOPORTE: TRABA DEL MOLINETE	2	
3	273788	CILINDRO: HIDR. (DER.) [192]	1	
	323687	KIT DE SELLOS		
	273789	CILINDRO: HIDR. (IZQ.) [192]	1	
	323688	KIT DE SELLOS		
	174879	RESPIRADERO: ORB n.º 6		
4	273653	PARACHOQUES: GOMA	2	
5	228338	HORQUILLA: EXTREMO DEL CILINDRO MECANIZADO	2	
6	18629	PASADOR: HORQUILLA	2	
7	18626	PASADOR: HORQUILLA (DER.) [193]	1	
	322970	PASADOR: HORQUILLA 3/4 X 1-31/32 (IZQ.) [193]	1	
8	18648	PASADOR: CHAVETA 3/16 DIÁM. X 1.25 ZP	4	
9	340648	ABRAZADERA: SR CON BUJES [194]	1	
10	311613	BUJE	2	
11	311611	TUBO: PIVOTE DE LA ABRAZADERA DEL MOLINETE	1	
A	136310	PERNO: CABEZA HEX. M16 X 2 X 105-SPCL-8.8-AA1J		
B	184717	ARANDELA: PLANA REG M16-200HV-AA1J		
C	152520	TUERCA: BLOQUEO TÉC. CON BRIDA HEX. M16 X 2-10-AA1J		
D	152732	PERNO: RHSN M10 X 1.5 X 40-8.8-AA1J		
E	135799	TUERCA: BLOQUEO CENTRAL CON BRIDA HEX. M10 X 1.5-10		
F	320168	PERNO: CABEZA HEX. M16 X 2 X 125-8.8-AA1J		
G	136440	TUERCA: BLOQ. CENTRAL CON BRIDA HEX. M16 X 2-10-AA1J		
H	252581	PERNO: CABEZA HEX. M20 X 2.5 X 220-10.9-AA1J		
J	136701	ARANDELA: NORDLOCK M20		
K	136122	TUERCA: BLOQ. CENTRAL CON BRIDA HEX. M20 X 2.5-10-AA1J		

191. El brazo incluye dos calcomanías de advertencia de peligro de enredo con el molinete (MD n.º360541).
192. Para el cilindro der., (MD n.º273788), solicite el kit de sello (MD n.º323687); para el cilindro izq., (MD n.º273789), solicite el kit de sello (MD n.º323688).
193. Para asegurar el cilindro der. a la parte final derecha, use el perno clevis (MD n.º18626); para asegurar el cilindro izq. a la parte final izquierda, use el perno clevis (MD n.º322970).
194. La abrazadera incluye dos bujes (MD n.º311613).

44 Brazo de soporte del molinete y cilindros de elevación: brazos externos, molinete doble y triple

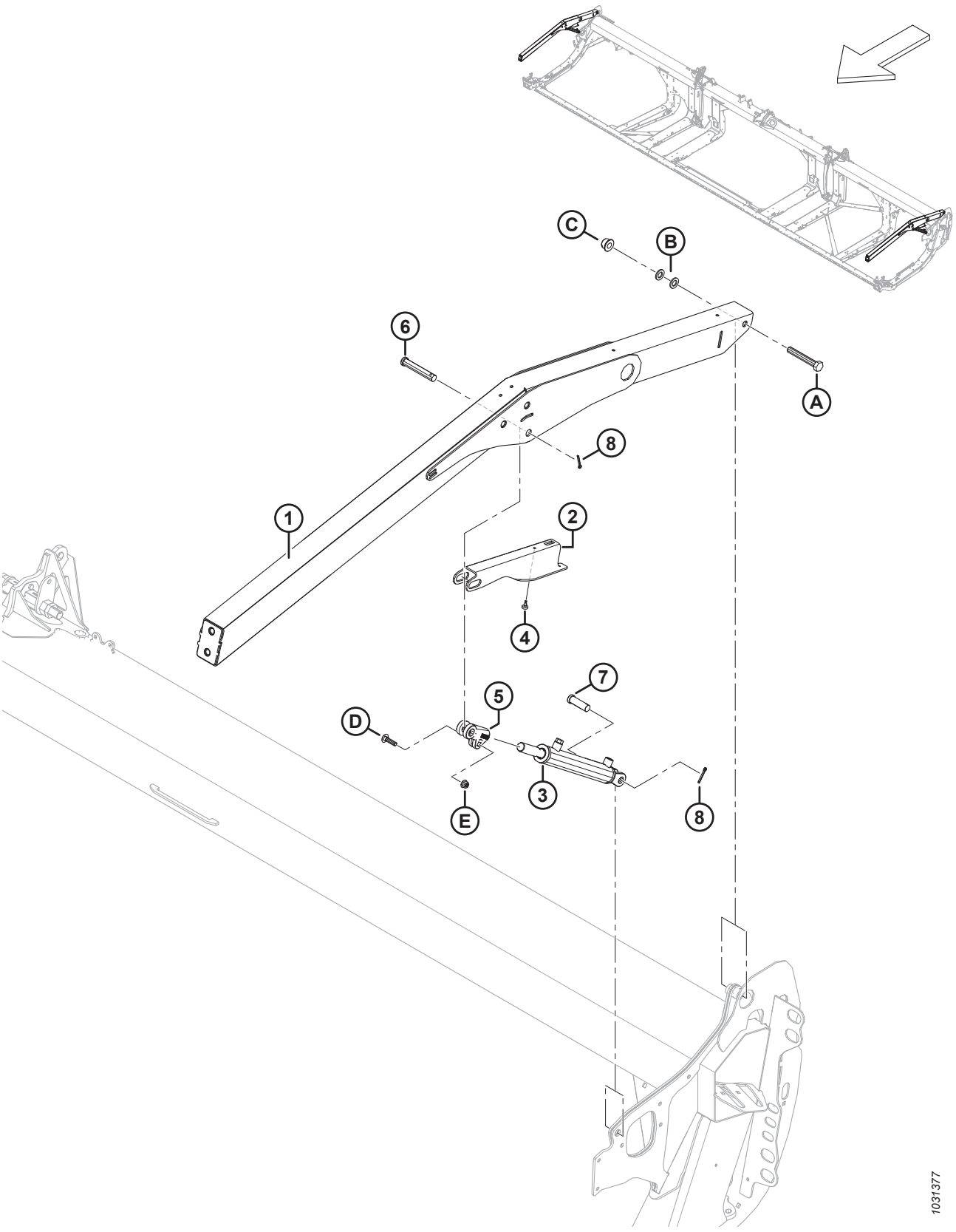

BRAZO DE SOPORTE DEL MOLINETE Y CILINDROS DE ELEVACIÓN: BRAZOS EXTERNOS, MOLINETE DOBLE Y TRIPLE

Ref.	Número de pieza	Descripción	Cant.	Número de serie
1	311949	BRAZO: EXTERNO CON CALCOMANÍA [195]	2	
2	340191	SOPORTE: TRABA DEL MOLINETE	2	
3	273787	CILINDRO: HIDR.	2	
	311284	KIT DE SELLO		
	174879	RESPIRADERO: ORB n.º 6		
4	273653	PARACHOQUES: GOMA	2	
5	228338	HORQUILLA: EXTREMO DEL CILINDRO MECANIZADO	2	
6	18629	PASADOR: HORQUILLA	2	
7	18626	PASADOR: HORQUILLA	2	
8	18648	PASADOR: CHAVETA 3/16 DIÁM. X 1.25 ZP	4	
A	136310	PERNO: CABEZA HEX. M16 X 2 X 105-SPCL-8.8-AA1J		
B	184717	ARANDELA: PLANA REG M16-200HV-AA1J		
C	152520	TUERCA: BLOQUEO TÉC. CON BRIDA HEX. M16 X 2-10-AA1J		
D	152732	PERNO: RHSN M10 X 1.5 X 40-8.8-AA1J		
E	135799	TUERCA: BLOQUEO CENTRAL CON BRIDA HEX. M10 X 1.5-10		

195. El brazo incluye dos calcomanías de advertencia de peligro de enredo con el molinete (MD n.º360541).

45 Componentes del brazo del molinete: brazo derecho, molinete simple (FD225)

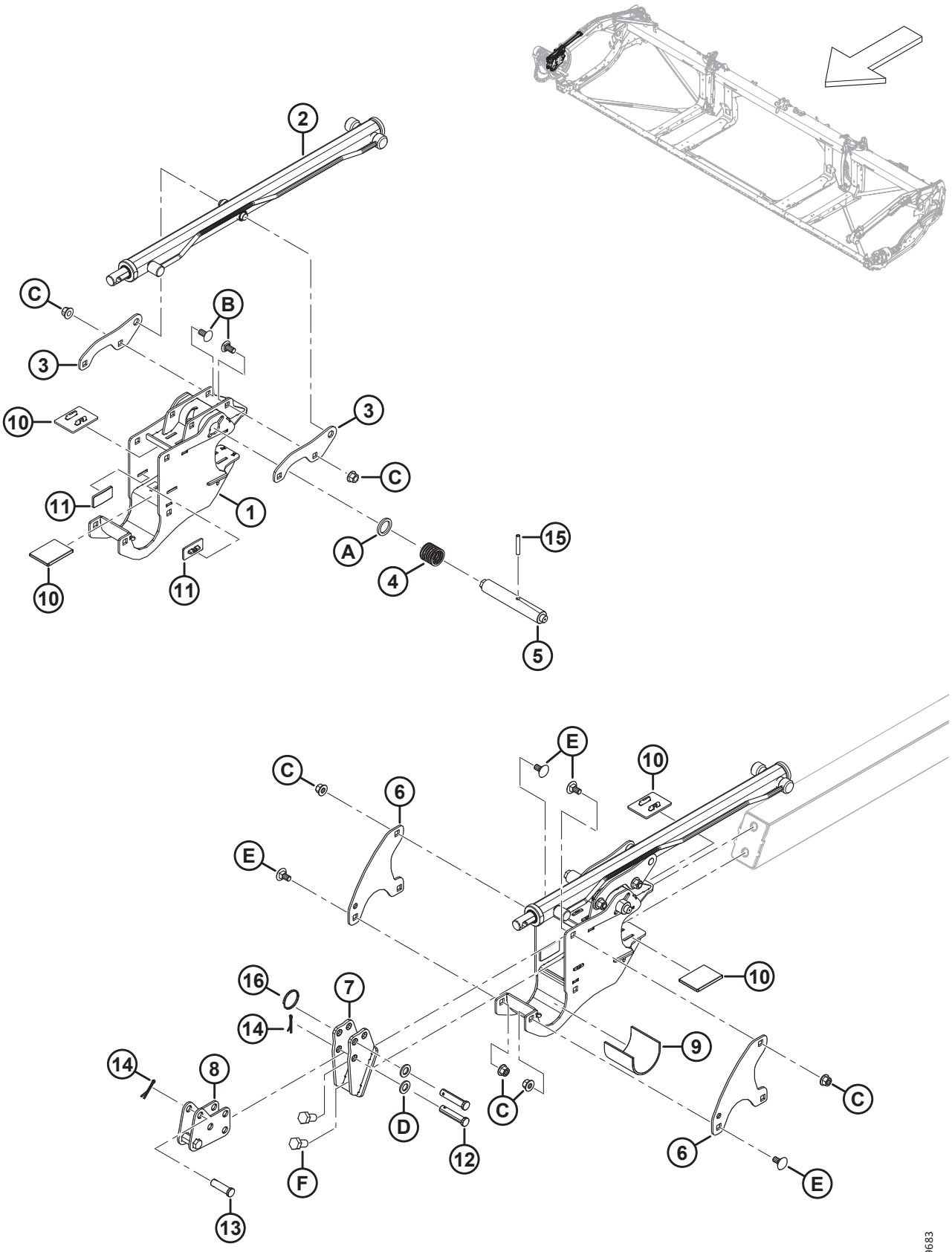

COMPONENTES DEL BRAZO DEL MOLINETE: BRAZO DERECHO, MOLINETE SIMPLE (FD225)

Ref.	Número de pieza	Descripción	Cant.	Número de serie
1	340224	SOPORTE: MOLINETE C/W CALCOMANÍA	1	
2	273283	CILINDRO: AVANCE/RETROCESO [196]	1	
	313964	KIT DE SELLO		
3	273138	OREJETA	2	
4	273861	RESORTE: COMP. HÉLICE IZQUIERDA	1	
5	273278	PASADOR: PESTILLO DE LEVA, MANDOS DER.	1	
6	273122	PLACA: RETENEDOR DE MOLINETE	2	
7	311237	SOPORTE: DE ANCLAJE DELANTERO	1	
8	311238	ANCLAJE: AVANCE Y RETROCESO	1	
9	228381	MANGA: SOPORTE DEL CUBO DEL MOLINETE	1	
10	273831	ALMOHADILLA: DESGASTE DE MANDO DEL MOLINETE	4	
11	273777	ALMOHADILLA: DESGASTE DE MANDO DEL MOLINETE	2	
12	18704	PASADOR: HORQUILLA,15 MM X 68 MM OAL	2	
13	18621	PASADOR: HORQUILLA,15 MM X 50 MM OAL	1	
14	18607	PASADOR: CHAVETA 5/32 DE DIÁM. X 1.5 ZP	2	
15	16681	PASADOR: RESORTE 5/16 DIÁM. X 2.0 LG	1	
16	320207	ANILLO: DIVISIÓN	1	
A	273304	ARANDELA: PESTILLO DE LEVA		
B	152439	PERNO: RHSSN M12 X 1.75 X 25-8.8-AA1J		
C	136431	TUERCA: BLOQUEO CENTRAL CON BRIDA HEX. M12 X 1.75-10		
D	184717	ARANDELA: PLANA REG M16-200HV-AA1J		
E	135903	PERNO: RHSN M12 X 1.75 X 25-8.8-ZINC		
F	136143	PERNO: CABEZA HEX. TFL M16 X 2 X 30-10.9-AA1J		

196. Brazo derecho, solo molinete simple.

46 Componentes del brazo del molinete: brazo derecho, molinete doble (FD230, FD235, FD240 y FD241)

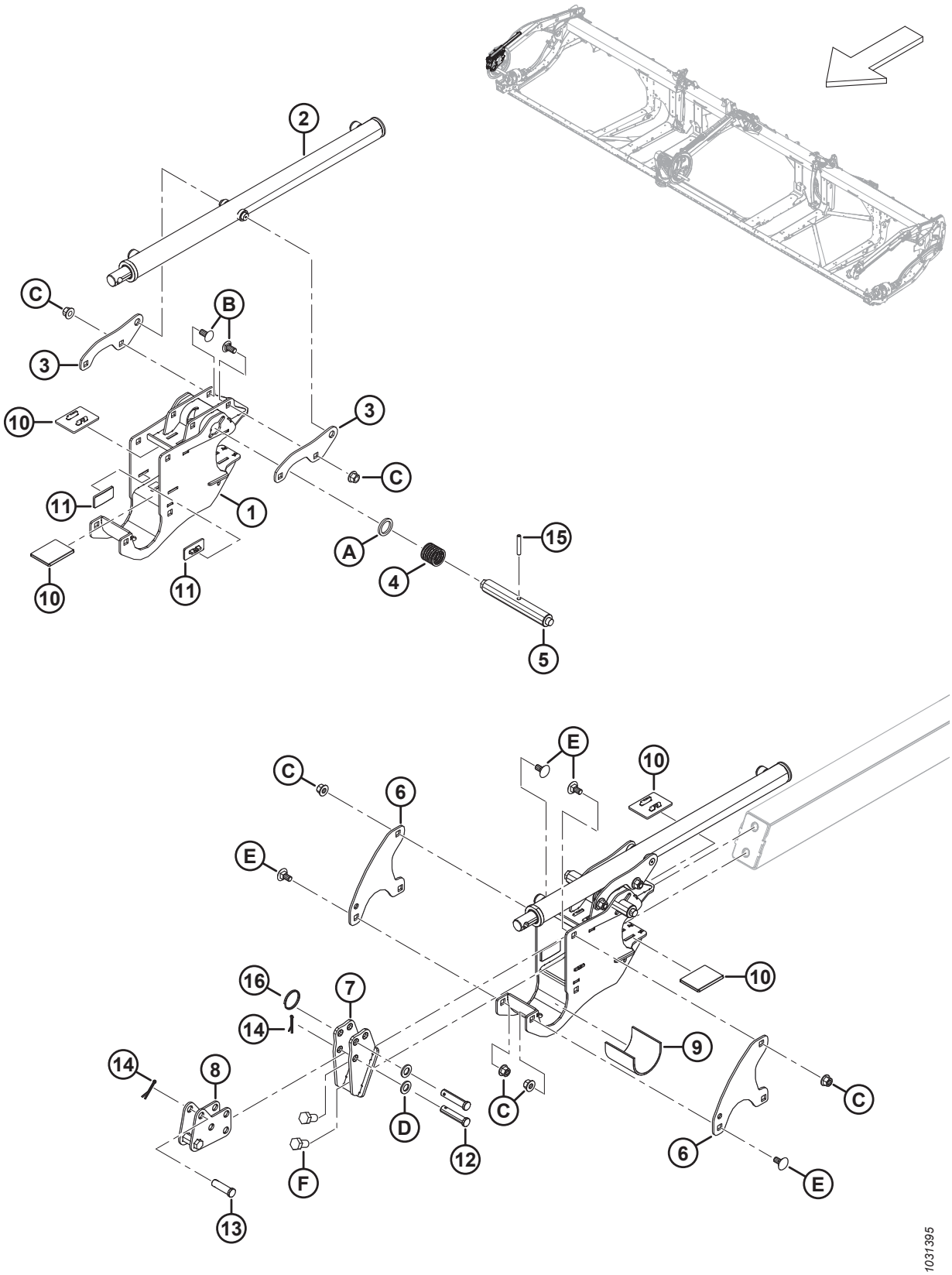

COMPONENTES DEL BRAZO DEL MOLINETE: BRAZO DERECHO, MOLINETE DOBLE (FD230, FD235, FD240 Y FD241)

Ref.	Número de pieza	Descripción	Cant.	Número de serie
1	340224	SOPORTE: MOLINETE CENTRAL C/W CALCOMANÍA	1	
2	273284	CILINDRO: AVANCE Y RETROCESO (SOLO BRAZO DERECHO)	1	
	313964	KIT DE SELLO		
3	273138	OREJETA	2	
4	273861	RESORTE: COMP. HÉLICE IZQUIERDA	1	
5	273281	PASADOR: PESTILLO DE LEVA, LEVAS DER.	1	
6	273122	PLACA: RETENEDOR DE MOLINETE	2	
7	311237	SOPORTE: DE ANCLAJE DELANTERO	1	
8	311238	ANCLAJE: AVANCE Y RETROCESO	1	
9	228381	MANGA: SOPORTE DEL CUBO DEL MOLINETE	1	
10	273831	ALMOHADILLA: DESGASTE DE MANDO DEL MOLINETE	4	
11	273777	ALMOHADILLA: DESGASTE DE MANDO DEL MOLINETE	2	
12	18704	PASADOR: HORQUILLA,15 MM X 68 MM OAL	2	
13	18621	PASADOR: HORQUILLA,15 MM X 50 MM OAL	1	
14	18607	PASADOR: CHAVETA 5/32 DIÁM. X 1.5 ZP	3	
15	16681	PASADOR: RESORTE 5/16 DIÁM. X 2.0 LG	1	
16	320207	ANILLO: DIVISIÓN	1	
A	273304	ARANDELA: PESTILLO DE LEVA		
B	152439	PERNO: RHSSN M12 X 1.75 X 25-8.8-AA1J		
C	136431	TUERCA: BLOQUEO CENTRAL CON BRIDA HEX. M12 X 1.75-10		
D	184717	ARANDELA: PLANA REG M16-200HV-AA1J		
E	135903	PERNO: RHSN M12 X 1.75 X 25-8.8-ZINC		
F	136143	PERNO: CABEZA HEX. TFL M16 X 2 X 30-10.9-AA1J		

47 Componentes del brazo del molinete: brazo derecho, molinete triple (FD240, FD245 y FD250)

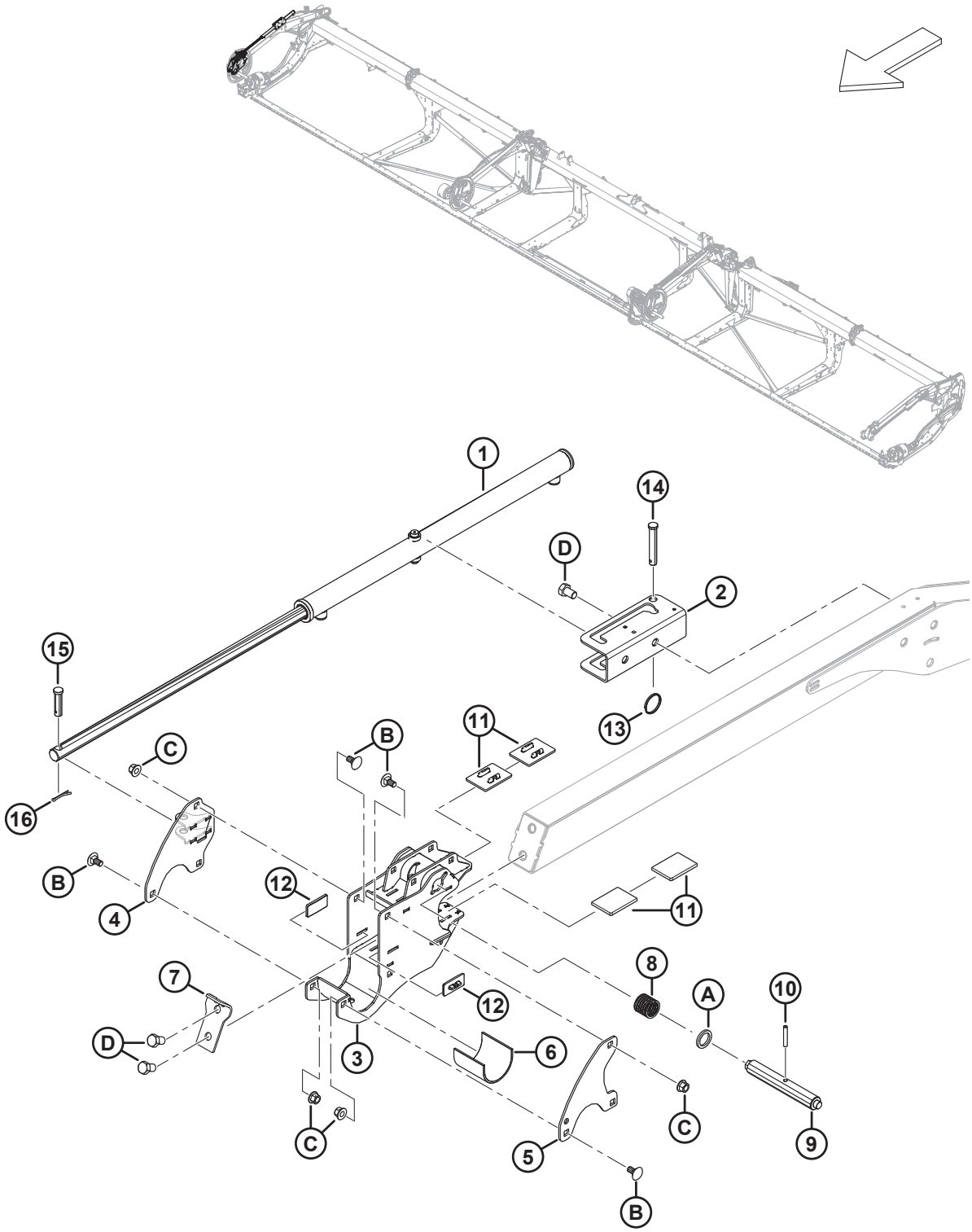

COMPONENTES DEL BRAZO DEL MOLINETE: BRAZO DERECHO, MOLINETE TRIPLE (FD240, FD245 Y FD250)

Ref.	Número de pieza	Descripción	Cant.	Número de serie
1	273284	CILINDRO: AVANCE-RETROCESO	1	
	313964	KIT DE SELLO		
2	273637	SOPORTE: MONTAJE DEL CILINDRO	1	
3	340224	SOPORTE: MOLINETE CENTRAL C/W CALCOMANÍA	1	
4	340571	SOPORTE: LEVA DE AVANCE Y RETROCESO DER.	1	
5	273122	PLACA: RETENEDOR DE MOLINETE	1	
6	228381	MANGA: SOPORTE DEL CUBO DEL MOLINETE	1	
7	311359	PLACA: FRENO DEL MOLINETE	1	
8	273861	RESORTE: COMP. HÉLICE IZQUIERDA	1	
9	273281	PASADOR: PESTILLO DE LEVA, LEVAS DER.	1	
10	16681	PASADOR: RESORTE 5/16 DIÁM. X 2.0 LG	1	
11	273831	ALMOHADILLA: DESGASTE DE MANDO DEL MOLINETE	4	
12	273777	ALMOHADILLA: DESGASTE DE MANDO DEL MOLINETE	2	
13	320207	ANILLO: DIVISIÓN	1	
14	19958	PASADOR: HORQUILLA	1	
15	103879	PASADOR: HORQUILLA	1	
16	18607	PASADOR: CHAVETA 5/32 DIÁM. X 1.5 ZP	1	
A	273304	ARANDELA: PESTILLO DE LEVA		
B	135903	PERNO: RHSN M12 X 1.75 X 25-8.8-ZINC		
C	136431	TUERCA: BLOQUEO CENTRAL CON BRIDA HEX. M12 X 1.75-10		
D	136143	PERNO: CABEZA HEX. TFL M16 X 2 X 30-10.9-AA1J		

48 Componentes del brazo del molinete: brazo central (FD230, FD235, FD240, FD241, FD245 y FD250)

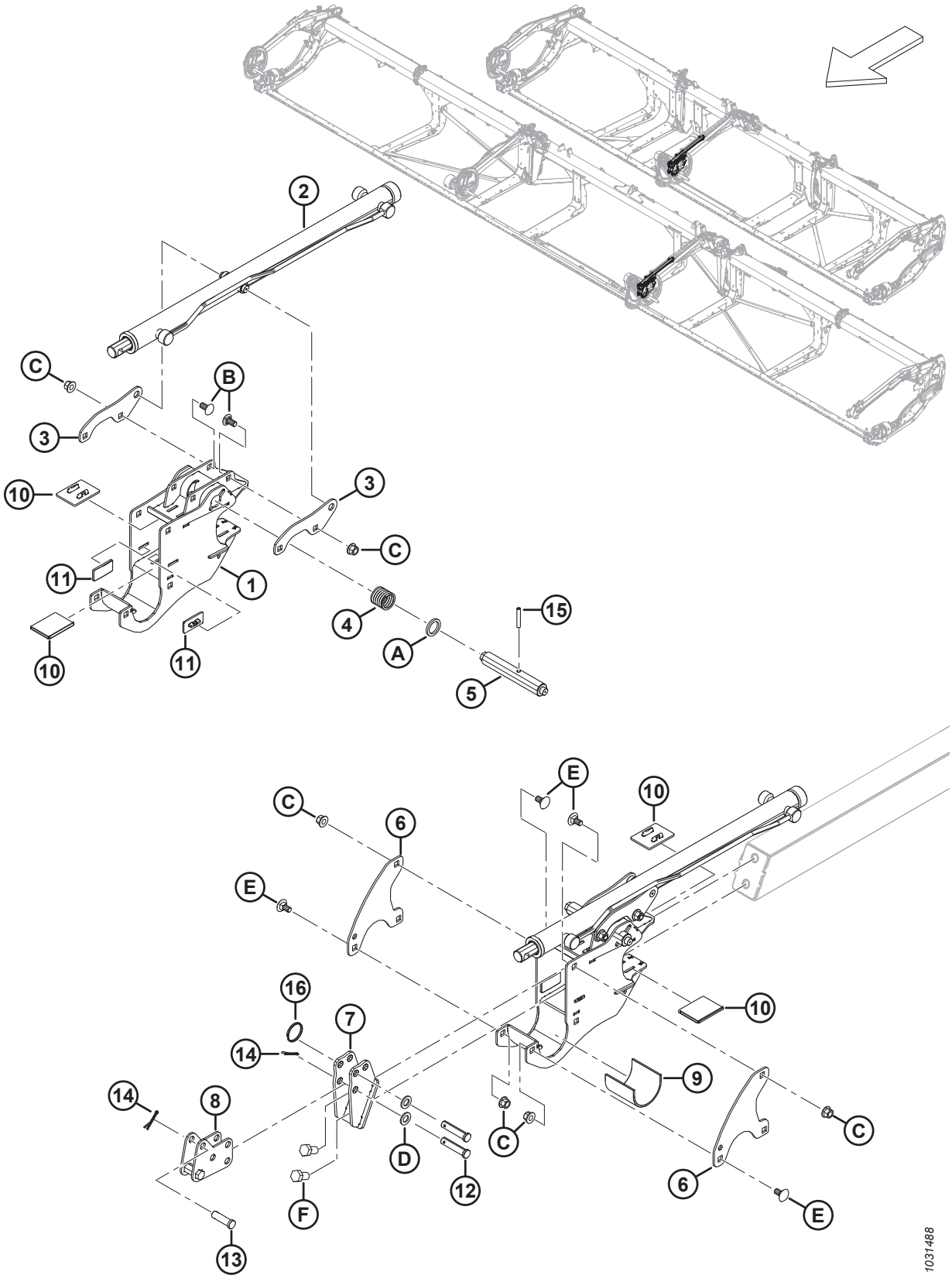

COMPONENTES DEL BRAZO DEL MOLINETE: BRAZO CENTRAL (FD230, FD235, FD240, FD241, FD245 Y FD250)

Ref.	Número de pieza	Descripción	Cant.	Número de serie
1	340224	SOPORTE: MOLINETE CENTRAL C/W CALCOMANÍA	1	
2	273283	CILINDRO: AVANCE-RETROCESO	1	
	313964	KIT DE SELLO		
3	273138	OREJETA	2	
4	273861	RESORTE: COMP. HÉLICE IZQUIERDA	1	
5	273278	PASADOR: PESTILLO DE LEVA MANDOS Y CENTRAL DER.	1	
6	273122	PLACA: RETENEDOR DE MOLINETE	2	
7	311237	SOPORTE: DE ANCLAJE DELANTERO	1	
8	311238	ANCLAJE: AVANCE Y RETROCESO	1	
9	228381	MANGA: SOPORTE DEL CUBO DEL MOLINETE	1	
10	273831	ALMOHADILLA: DESGASTE DE MANDO DEL MOLINETE	4	
11	273777	ALMOHADILLA: DESGASTE DE MANDO DEL MOLINETE	2	
12	18704	PASADOR: HORQUILLA,15 MM X 68 MM OAL	2	
13	18621	PASADOR: HORQUILLA,15 MM X 50 MM OAL	1	
14	18607	PASADOR: CHAVETA 5/32 DIÁM. X 1.5 ZP	3	
15	16681	PASADOR: RESORTE 5/16 DIÁM. X 2.0 LG	1	
16	320207	ANILLO: DIVISIÓN	1	
A	273304	ARANDELA: PESTILLO DE LEVA		
B	152439	PERNO: RHSSN M12 X 1.75 X 25-8.8-AA1J		
C	136431	TUERCA: BLOQUEO CENTRAL CON BRIDA HEX. M12 X 1.75-10		
D	184717	ARANDELA: PLANA REG M16-200HV-AA1J		
E	135903	PERNO: RHSN M12 X 1.75 X 25-8.8-ZINC		
F	136143	PERNO: CABEZA HEX. TFL M16 X 2 X 30-10.9-AA1J		

49 Componentes del brazo del molinete: brazo central derecho, molinete triple (FD240, FD245 y FD250)

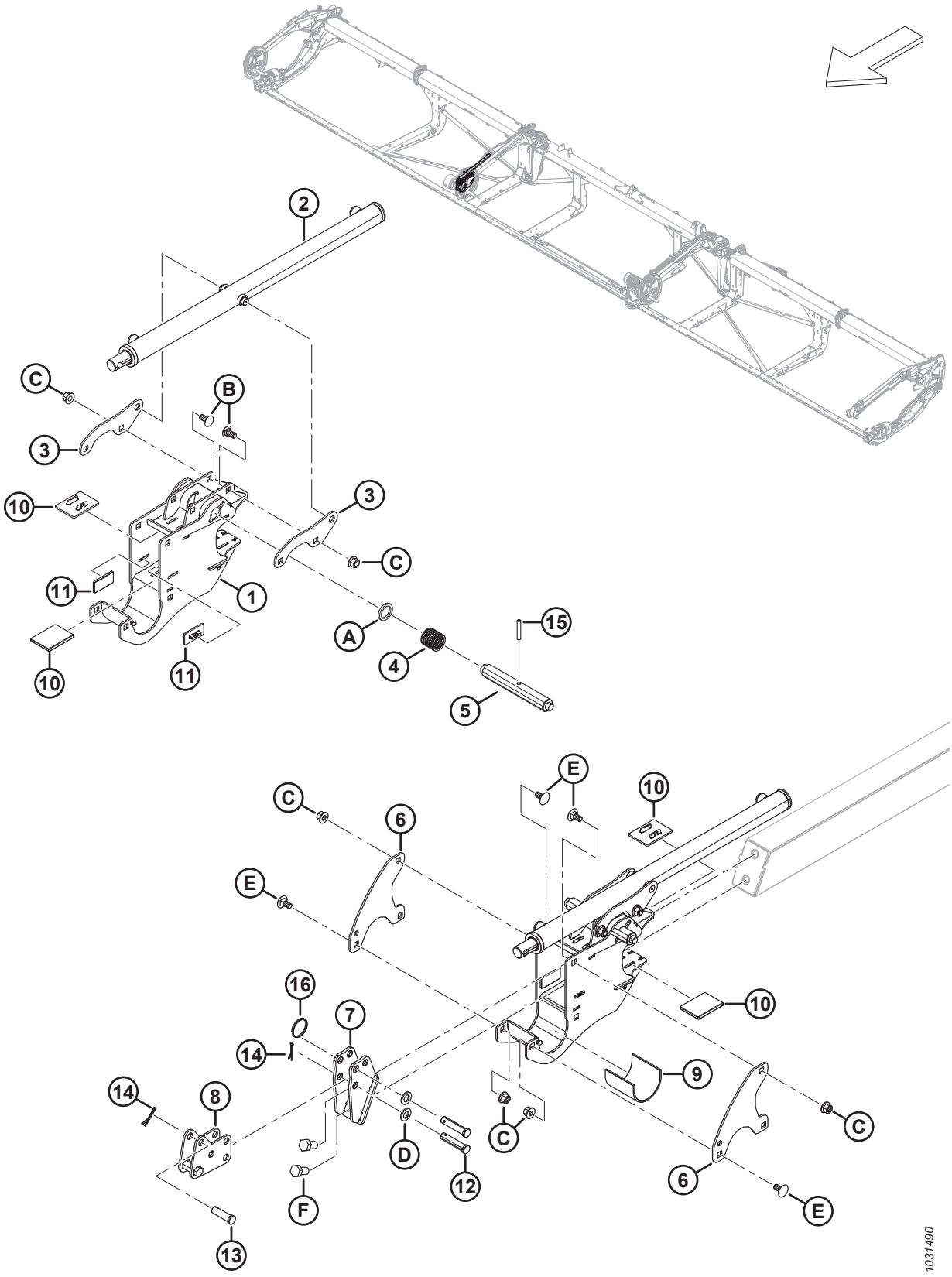

COMPONENTES DEL BRAZO DEL MOLINETE: BRAZO CENTRAL DERECHO, MOLINETE TRIPLE (FD240, FD245 Y FD250)

Ref.	Número de pieza	Descripción	Cant.	Número de serie
1	340224	SOPORTE: MOLINETE CENTRAL C/W CALCOMANÍA	1	
2	273284	CILINDRO: AVANCE-RETROCESO	1	
	313964	KIT DE SELLO		
3	273138	OREJETA	2	
4	273861	RESORTE: COMP. HÉLICE IZQUIERDA	1	
5	273278	PASADOR: PESTILLO DE LEVA MANDOS Y CENTRAL DER.	1	
6	273122	PLACA: RETENEDOR DE MOLINETE	2	
7	311237	SOPORTE: DE ANCLAJE DELANTERO	1	
8	311238	ANCLAJE: AVANCE Y RETROCESO	1	
9	228381	MANGA: SOPORTE DEL CUBO DEL MOLINETE	1	
10	273831	ALMOHADILLA: DESGASTE DE MANDO DEL MOLINETE	4	
11	273777	ALMOHADILLA: DESGASTE DE MANDO DEL MOLINETE	2	
12	18704	PASADOR: HORQUILLA,15 MM X 68 MM OAL	2	
13	18621	PASADOR: HORQUILLA,15 MM X 50 MM OAL	1	
14	18607	PASADOR: CHAVETA 5/32 DIÁM. X 1.5 ZP	3	
15	16681	PASADOR: RESORTE 5/16 DIÁM. X 2.0 LG	1	
16	320207	ANILLO: DIVISIÓN	1	
A	273304	ARANDELA: PESTILLO DE LEVA		
B	152439	PERNO: RHSSN M12 X 1.75 X 25-8.8-AA1J		
C	136431	TUERCA: BLOQUEO CENTRAL CON BRIDA HEX. M12 X 1.75-10		
D	184717	ARANDELA: PLANA REG M16-200HV-AA1J		
E	135903	PERNO: RHSN M12 X 1.75 X 25-8.8-ZINC		
F	136143	PERNO: CABEZA HEX. TFL M16 X 2 X 30-10.9-AA1J		

50 Componentes del brazo del molinete: brazo izquierdo (FD225, FD230, FD235, FD240, FD241, FD245 y FD250)

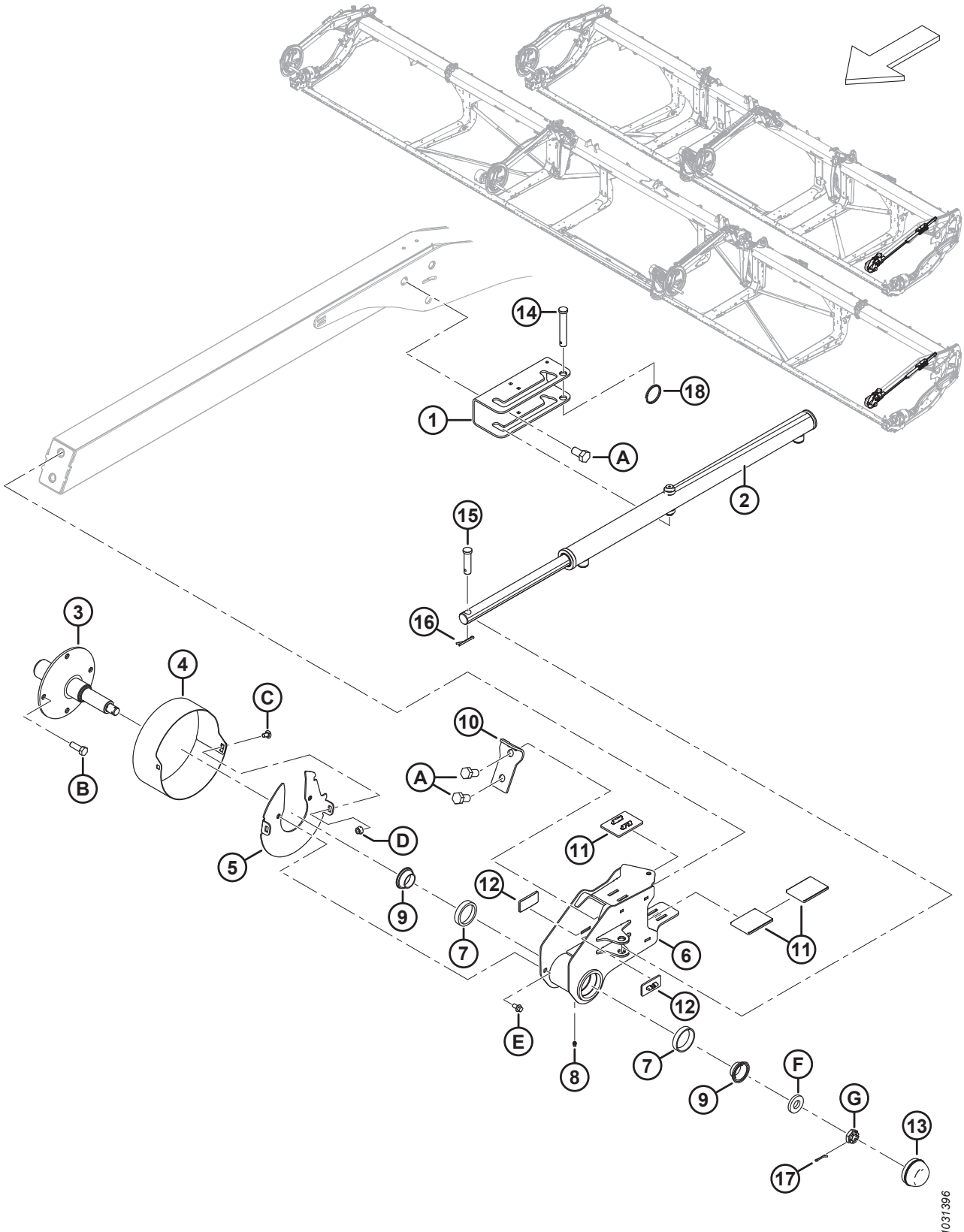

COMPONENTES DEL BRAZO DEL MOLINETE: BRAZO IZQUIERDO (FD225, FD230, FD235, FD240, FD241, FD245 Y FD250)

Ref.	Número de pieza	Descripción	Cant.	Número de serie
1	273637	SOPORTE: MONTAJE DEL CILINDRO	1	
2	273284	CILINDRO: AVANCE-RETROCESO	1	
	313964	KIT DE SELLO		
3	228322	EJE: PARTE TRASERA MECANIZADA	1	
4	273309	PROTECTOR: EXTREMO TRASERO DEL MOLINETE IZQ.	1	
5	311632	DISCO: SOLDADO	1	
6	273772	SOPORTE DEL MOLINETE DEL EXTREMO TRASERO: C/W COPAS [197]	1	
7	164215	RODAMIENTO: RODILLO DE COPA	2	
8	18671	RACOR: LUBRICANTE 1/4-28 UNF	1	
9	164216	RODAMIENTO: CÓNICO C/W SELLO	2	
10	311359	PLACA: FRENO DEL MOLINETE	1	
11	273831	ALMOHADILLA: DESGASTE DE MANDO DEL MOLINETE	3	
12	273777	ALMOHADILLA: DESGASTE DE MANDO DEL MOLINETE	2	
13	30520	TAPA: ANTIPOLVO	1	
14	19958	PASADOR: HORQUILLA	1	
15	103879	PASADOR: HORQUILLA	1	
16	18607	PASADOR: CHAVETA 5/32 DIÁM. X 1.5 ZP	2	
17	18605	PASADOR: CHAVETA 1/8 DIÁM. X 1 ZP	1	
18	320207	ANILLO: DIVISIÓN	1	
A	136143	PERNO: CABEZA HEX. TFL M16 X 2 X 30-10.9-AA1J		
B	152730	PERNO: CABEZA HEX. TFL M12 X 1.75 X 35-10.9-AA1J		
C	191489	PERNO: RHSSN TFL M8 X 1.25 X 16-8.8-AA1J		
D	135337	TUERCA: BLOQUEO CENTRAL CON BRIDA HEX. M8 X 1.25-8-AA1J		
E	136485	PERNO: CABEZA BRIDA HEX. TFL M8 X 1.25 X 16-8.8-AA1J		
F	16235	ARANDELA: PLANA		
G	136445	TUERCA: HEX. RANURADA FINA M20 X 1.5-SPCL-22HA-ZINC		

197. El soporte del molinete del extremo trasero incluye un racor de lubricación (MD n.º18671) y dos rodamientos de rodillos de copa (MD n.º164215).

51 Molinete: mando, brazo derecho, molinete simple

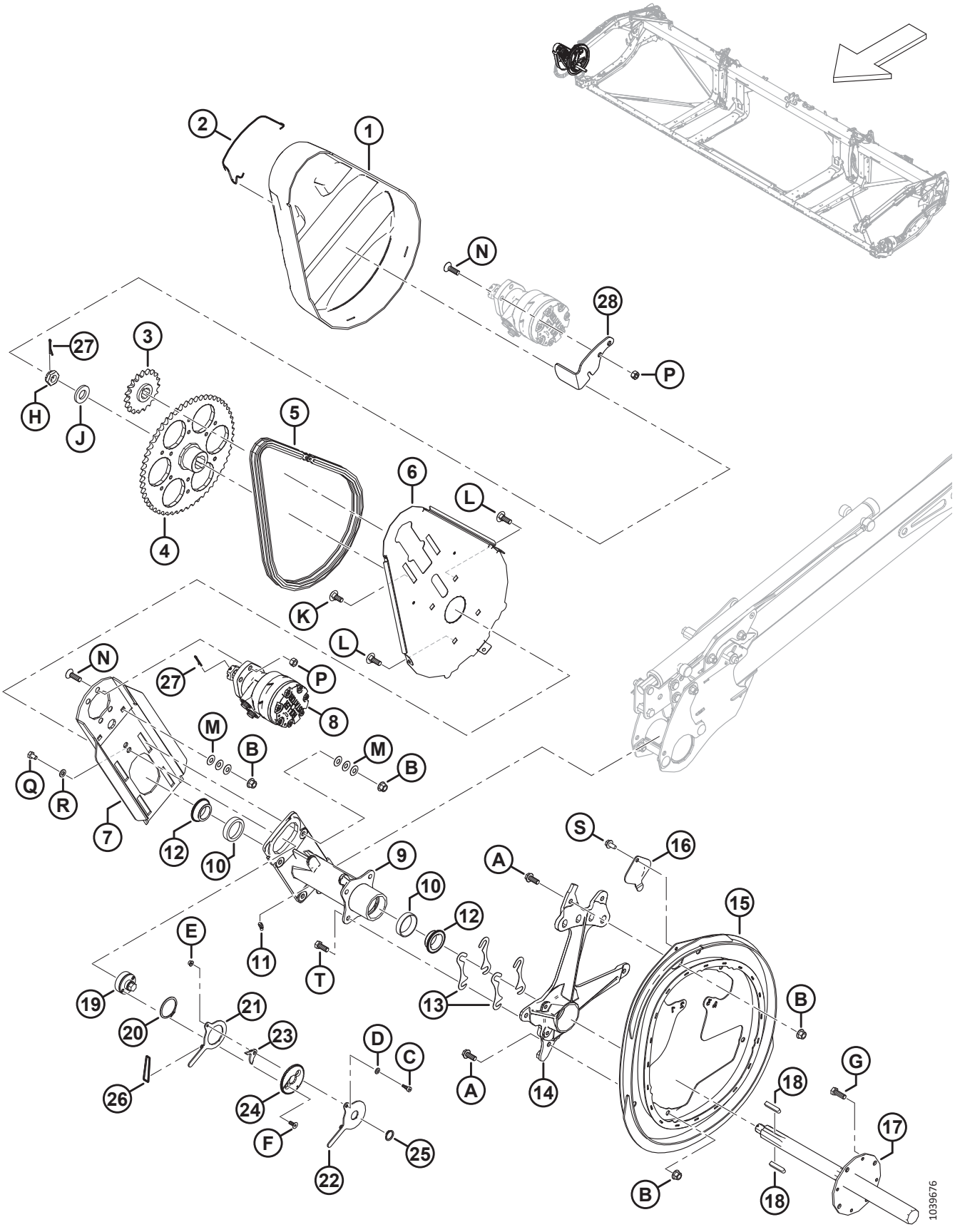

MOLINETE: MANDO, BRAZO DERECHO, MOLINETE SIMPLE

Ref.	Número de pieza	Descripción	Cant.	Número de serie
1	228614	CUBIERTA: MANDO DEL MOLINETE SR	1	
2	228611	RESORTE: CUBIERTA DEL MANDO DEL MOLINETE	1	
3	273875	PIÑÓN: RC 60, 19 DIENTES	1	
4	228299	PIÑÓN: 56 DIENTES MECANIZADOS	1	
5	273907	CADENA: 60 RC, SIN UNIÓN, 76 UNIONES	1	
	273963	CADENA: RC C/W CONECTOR, 76 ESLABONES	OP-CIO-NAL	
6	228604	SOPORTE: PLACA TRASERA DEL MANDO DEL MOLINETE	1	
7	360144	PLACA: MONTAJE DE MOTOR CON GRAFITO	1	
8	273258	MOTOR: HIDR. 15.9 PULG.^{3} SERIE 506 [198]	1	
	273259	KIT DE SELLO [199]		
	273078	MOTOR: HIDR. DE 260 CC, RODAMIENTO, GRAN CAPACIDAD [200]	OP-CIO-NAL	
	311620	KIT DE SELLO [201]		
	137375	TUERCA: CONTRATUERCA RANURADA 1.0-20 UNEF		
9	273758	CUBO: MANDO DEL MOLINETE [202]	1	
10	164214	RODAMIENTO: COPA	2	
11	21301	ACCESORIO: LUBRICACIÓN	1	
12	164213	RODAMIENTO: CÓNICO C/W SELLO	2	
13	164061	CUÑA: CUBO A LEVA	4	
14	228292	SOPORTE: LEVA MECANIZADA	1	
15	273926	LEVA: SOLDADA	1	
16	137476	CUBIERTA: ACCESO DEL RODAMIENTO DE LEVA	1	
17	228301	EJE: MANDO DEL MOLINETE MECANIZADO	1	
18	137721	CHAVETA: EJE DEL MANDO DEL MOLINETE	2	
19	228460	TENSOR: CADENA	1	
20	111521	ANILLO: RETENCIÓN	1	
21	228478	BRAZO: INTERIOR	1	
22	228479	BRAZO: EXTERIOR	1	
23	228485	PESTILLO	1	
24	228477	DISCO: BLOQUEO	1	
25	191353	ANILLO: RETENCIÓN, EXTERNO	1	
26	136882	O´RING: 3.5 X 40.5	1	

198. Motor estándar instalado de fábrica.
199. Kit de sello para motor estándar (MD n.º273258).
200. Motor opcional de gran capacidad para cargas grandes de molinete.
201. Kit de sello para motor opcional de gran capacidad (MD n.º273078).
202. El cubo incluye dos rodamientos de copa (MD n.º164214) y un accesorio de lubricación (MD n.º21301).

MOLINETE: MANDO, BRAZO DERECHO, MOLINETE SIMPLE

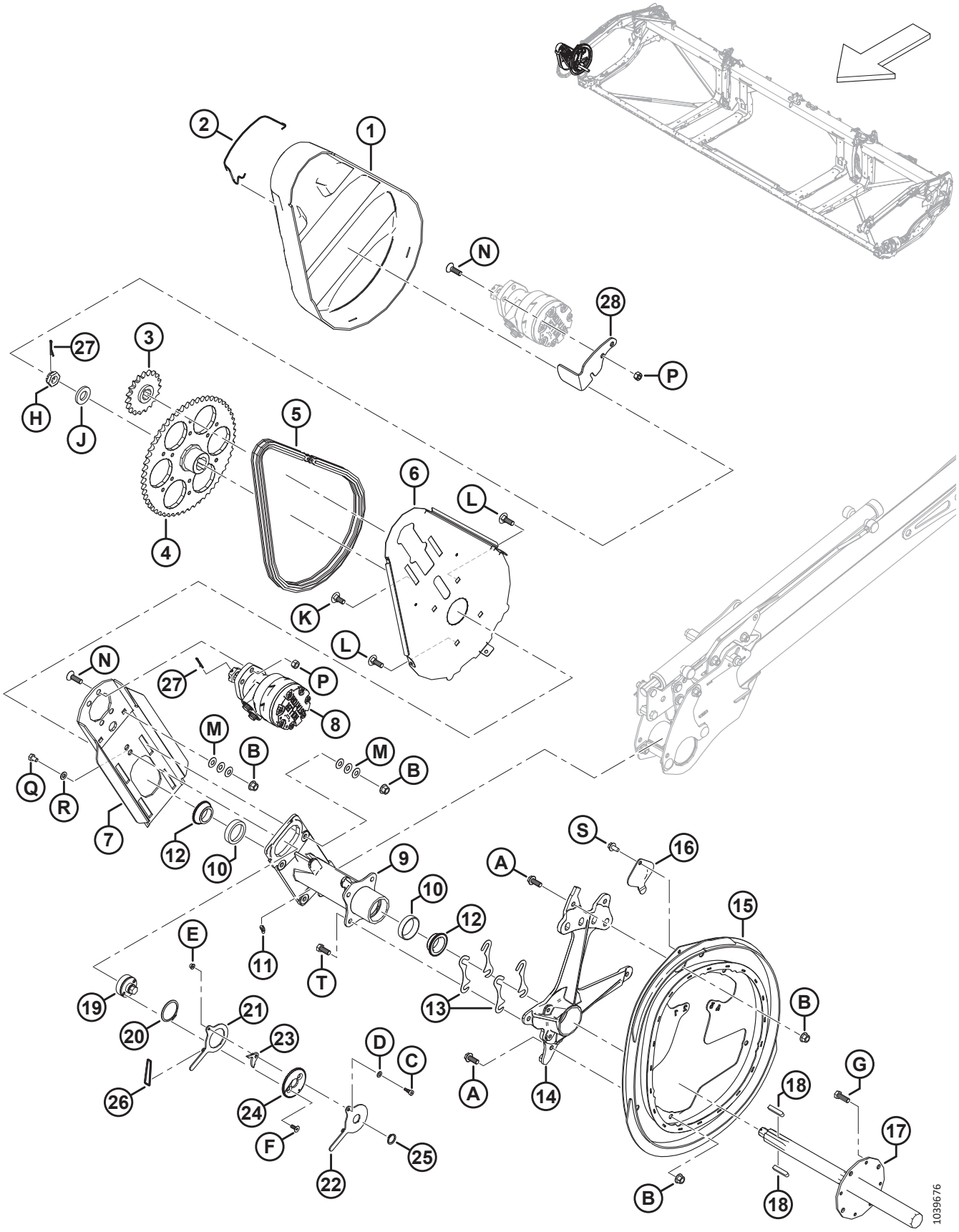

MOLINETE: MANDO, BRAZO DERECHO, MOLINETE SIMPLE

Ref.	Número de pieza	Descripción	Cant.	Número de serie
27	18607	PASADOR: CHAVETA 5/32 DE DIÁM. X 1.5 ZP	2	
28	360186	RETENEDOR: CUBIERTA	1	
A	320180	PERNO: CABEZA BRIDA HEX. M12 X 1.75 X 30-SPCL-8.8-AA1J		
B	136431	TUERCA: BLOQUEO CENTRAL CON BRIDA HEX. M12 X 1.75-10		
C	197135	TORNILLO: CABEZA HUECA HEX. ACODADO M8 X 10		
D	184708	ARANDELA: PLANA M8-200HV-AA1J		
E	152668	TUERCA: BLOQUEO CENTRAL CON BRIDA HEX. M6 X 1-8		
F	136592	TORNILLO: CSK, CABEZA HUECA HEX. TFL M8 X 1.25 X 20-8.8-ZINC		
G	152730	PERNO: CABEZA HEX. TFL M12 X 1.75 X 35-10.9-AA1J		
H	136446	TUERCA: HEX. RANURADA FINA M24 X 1.5-SPCL-22HA-ZINC		
J	31774	ARANDELA: PLANA 1-1/8-30HRC-AC0C		
K	184667	PERNO: RHSN M12 X 1.75 X 30-8.8-ZINC		
L	136291	PERNO: RHSN TFL M12 X 1.75 X 35-8.8-ZINC		
M	136702	ARANDELA: RESORTE, CÓNICA M12-ZINC		
N	136401	PERNO: CSK, HUECO, HEX. M12 X 1.75 X 40-10.9-AA1J		
P	136759	TUERCA: BLOQUEO CENTRAL HEX. M12 X 1.75-8-AA1J		
Q	136842	PERNO: CABEZA HEX. TFL M10 X 1.5 X 16-8.8-ZINC		
R	30655	ARANDELA: DURA M10-340HV-AB0C		
S	136209	TORNILLO: ARANDELA HEX. M10 X 1.5X20-450HV		
T	30630	PERNO: CABEZA HEX. TFL M12 X 1.75 X 30-8.8-A3L		

52 Molinete: mando, brazo central, molinete doble y triple

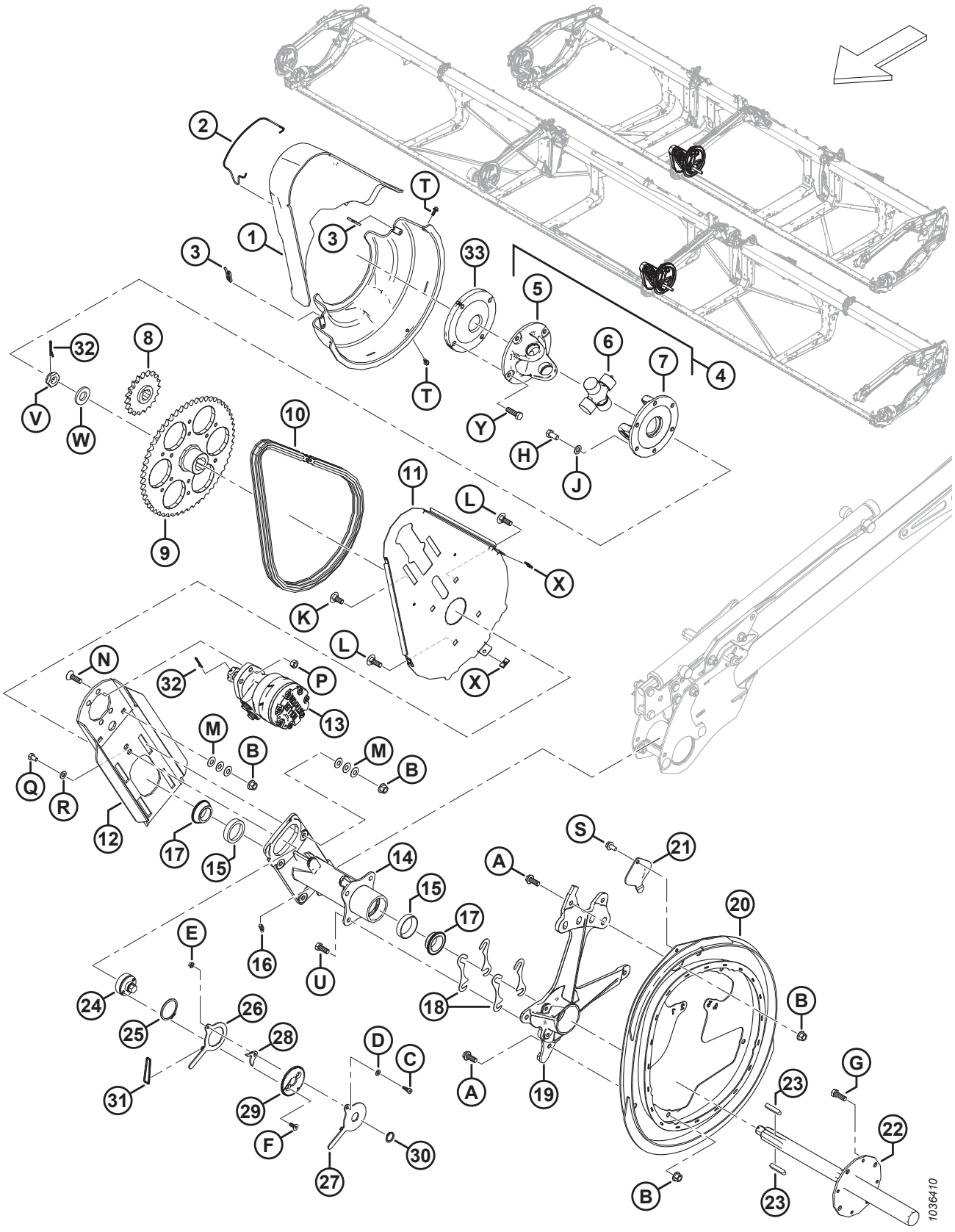

MOLINETE: MANDO, BRAZO CENTRAL, MOLINETE DOBLE Y TRIPLE

Ref.	Número de pieza	Descripción	Cant.	Número de serie
1	228619	JUEGO DE CUBIERTAS: MANDO DEL MOLINETE CENTRAL [203]	1	
2	228611	RESORTE: CUBIERTA DEL MANDO DEL MOLINETE	1	
3	228848	CLIP: CUBIERTA DEL MANDO DEL MOLINETE DOBLE	2	
4	228382	CRUCETA DEL MANDO DEL MOLINETE [204]	1	
5	228384	YUGO: BRIDA, 4 PERNOS	1	
6	137825	ENSAMBLE DE MUÑÓN CRUZADO	1	
7	228385	YUGO: BRIDA, 6 PERNOS	1	
8	273875	PIÑÓN: RC 60, 19 DIENTES	1	
9	228299	PIÑÓN: 56 DIENTES	1	
10	273907	CADENA: 60 RC, 76 ESLABONES	1	
	273963	CADENA: RC C/W CONECTOR, 76 ESLABONES	OP-CIO-NAL	
11	228604	SOPORTE: PLACA TRASERA DEL MANDO DEL MOLINETE	1	
12	340216	PLACA: MONTAJE DE MOTOR CON GRAFITO	1	
13	273258	MOTOR: HIDR. 15.9 PULG.^{3} SERIE 506 [205]	1	
	273259	KIT DE SELLO [206]		
	273078	MOTOR: HIDR. DE 260 CC, RODAMIENTO, GRAN CAPACIDAD [207]	OP-CIO-NAL	
	311620	KIT DE SELLO [208]		
	137375	TUERCA: CONTRATUERCA RANURADA 1.0-20 UNEF		
14	273758	CUBO: MANDO DEL MOLINETE [209]	1	
15	164214	RODAMIENTO: COPA	2	
16	21301	RACOR: LUBRICACIÓN	1	
17	164213	RODAMIENTO: CÓNICO C/W SELLO	2	
18	164061	CUÑA: CUBO A LEVA	4	
19	228292	SOPORTE: LEVA MECANIZADA	1	
20	273926	LEVA: SOLDADA	1	
21	137476	CUBIERTA: ACCESO DEL RODAMIENTO DE LEVA	1	
22	228301	EJE: MANDO DEL MOLINETE MECANIZADO	1	
23	137721	CHAVETA: EJE DEL MANDO DEL MOLINETE	2	
24	228460	TENSOR: CADENA	1	

203. El juego incluye cubiertas del mando del molinete superiores e inferiores.
204. La cruceta incluye un ensamble de muñón cruzado (MD n.º137825), yugo de cuatro pernos con brida (MD n.º228384) y yugo de seis pernos con brida (MD n.º228385).
205. Motor estándar instalado de fábrica.
206. Kit de sello para motor estándar (MD n.º273258).
207. Motor opcional de gran capacidad para cargas grandes de molinete.
208. Kit de sello para motor opcional de gran capacidad (MD n.º273078).
209. El cubo incluye dos rodamientos de copa (MD n.º164214) y un racor de lubricación (MD n.º21301).

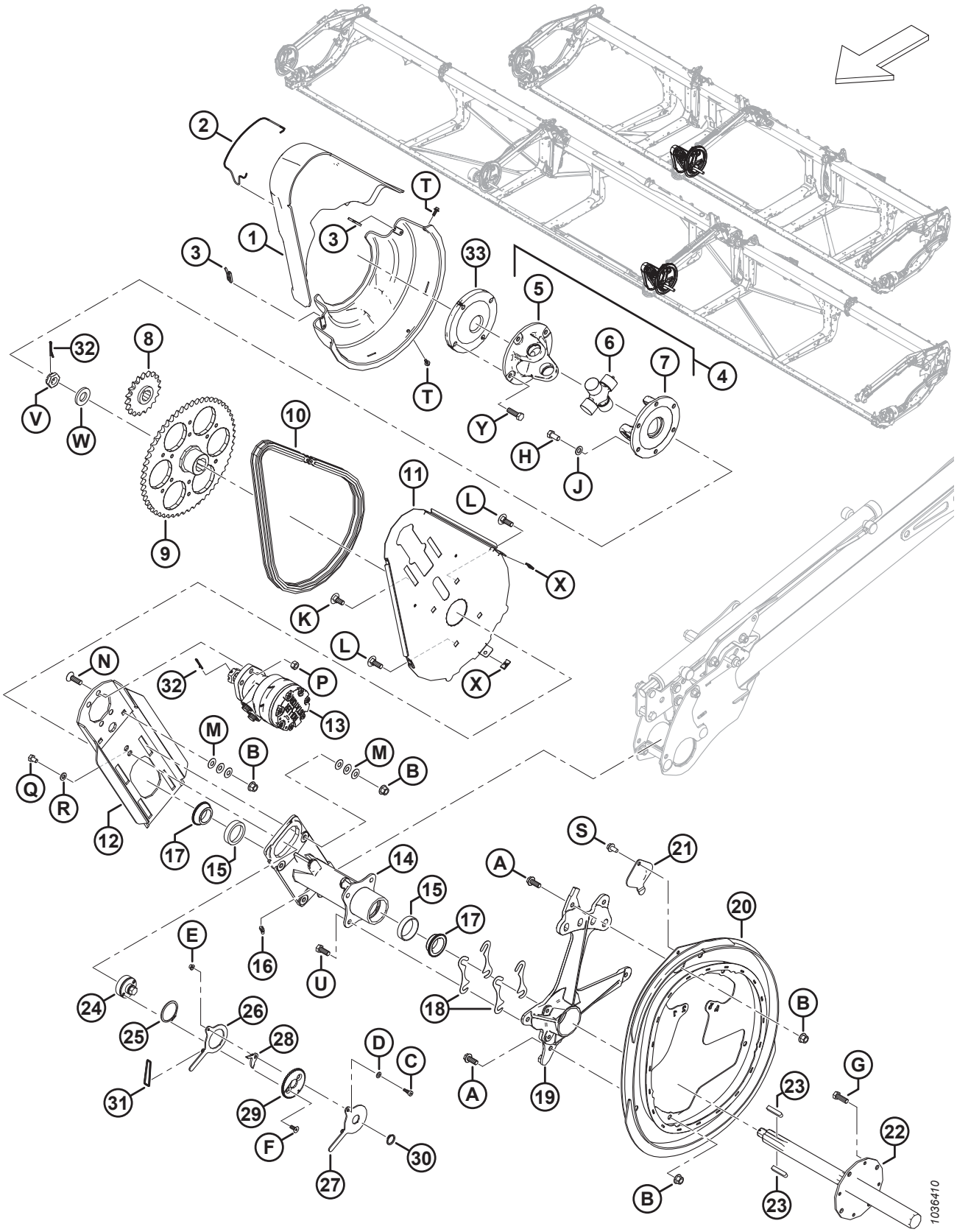
1036410

Ref.	Número de pieza	Descripción	Cant.	Número de serie
25	111521	ANILLO: RETENCIÓN	1	
26	228478	BRAZO: INTERIOR	1	
27	228479	BRAZO: EXTERIOR	1	
28	228485	PESTILLO	1	
29	228477	DISCO: TRABA	1	
30	191353	ANILLO: RETENCIÓN, EXTERNO	1	
31	136882	O-RING: 3.5 x 40.5	1	
32	18607	PASADOR: CHAVETA 5/32 DIÁM. X 1.5 ZP	2	
33	273576	DISCO: CUÑA, MOLINETE TRIPLE [210]	1	
A	320180	PERNO: CABEZA BRIDA HEX. M12 X 1.75 X 30-SPCL-8.8-AA1J		
B	136431	TUERCA: BLOQUEO CENTRAL CON BRIDA HEX. M12 X 1.75-10		
C	197135	TORNILLO: CABEZA HUECA HEX. ACODADO M8 X 10		
D	184708	ARANDELA: PLANA M8-200HV-AA1J		
E	152668	TUERCA: BLOQUEO CENTRAL CON BRIDA HEX. M6 X 1-8		
F	136592	TORNILLO: CSK, CABEZA HUECA HEX. TFL M8 X 1.25 X 20-8.8-ZINC		
G	152730	PERNO: CABEZA HEX. TFL M12 X 1.75 X 35-10.9-AA1J		
H	50155	PERNO: CABEZA HEX. TFL M12 X 1.75 X 25-8.8-AA1J		
J	184714	ARANDELA: PLANA REG M12-300HV		
K	184667	PERNO: RHSN M12 X 1.75 X 30-8.8-ZINC		
L	136291	PERNO: RHSN TFL M12 X 1.75 X 35-8.8-ZINC		
M	136702	ARANDELA: RESORTE, CÓNICA M12-ZINC		
N	136401	PERNO: CSK, HUECO, HEX. M12 X 1.75 X 40-10.9-AA1J		
P	136759	TUERCA: BLOQUEO CENTRAL HEX. M12 X 1.75-8-AA1J		
Q	136842	PERNO: CABEZA HEX. TFL M10 X 1.5 X 16-8.8-ZINC		
R	30655	ARANDELA: DURA M10-340HV-AB0C		
S	136209	TORNILLO: ARANDELA HEX. M10 X 1.5X20-450HV		
T	135959	PERNO: CABEZA BRIDA HEX. M6 X 1 X 16-10.9-AA1J		
U	30630	PERNO: CABEZA HEX. TFL M12 X 1.75 X 30-8.8-A3L		
V	136446	TUERCA: HEX. RANURADA FINA M24 X 1.5-SPCL-22HA-ZINC		
W	31774	ARANDELA: PLANA 1-1/8-30HRC-AC0C		
X	136443	TUERCA: RESORTE TIPO "U" M6 X 1		
Y	152730	PERNO: CABEZA HEX. TFL M12 X 1.75 X 35-10.9-AA1J [211]		
	184669	PERNO: CABEZA HEX. M12 X 1.75 X 40-8.8-AA1J [210]		

210. Solo para plataformas con molinete triple.
211. Solo para plataformas de molinete doble.

53 Molinete: componentes de leva, brazo derecho

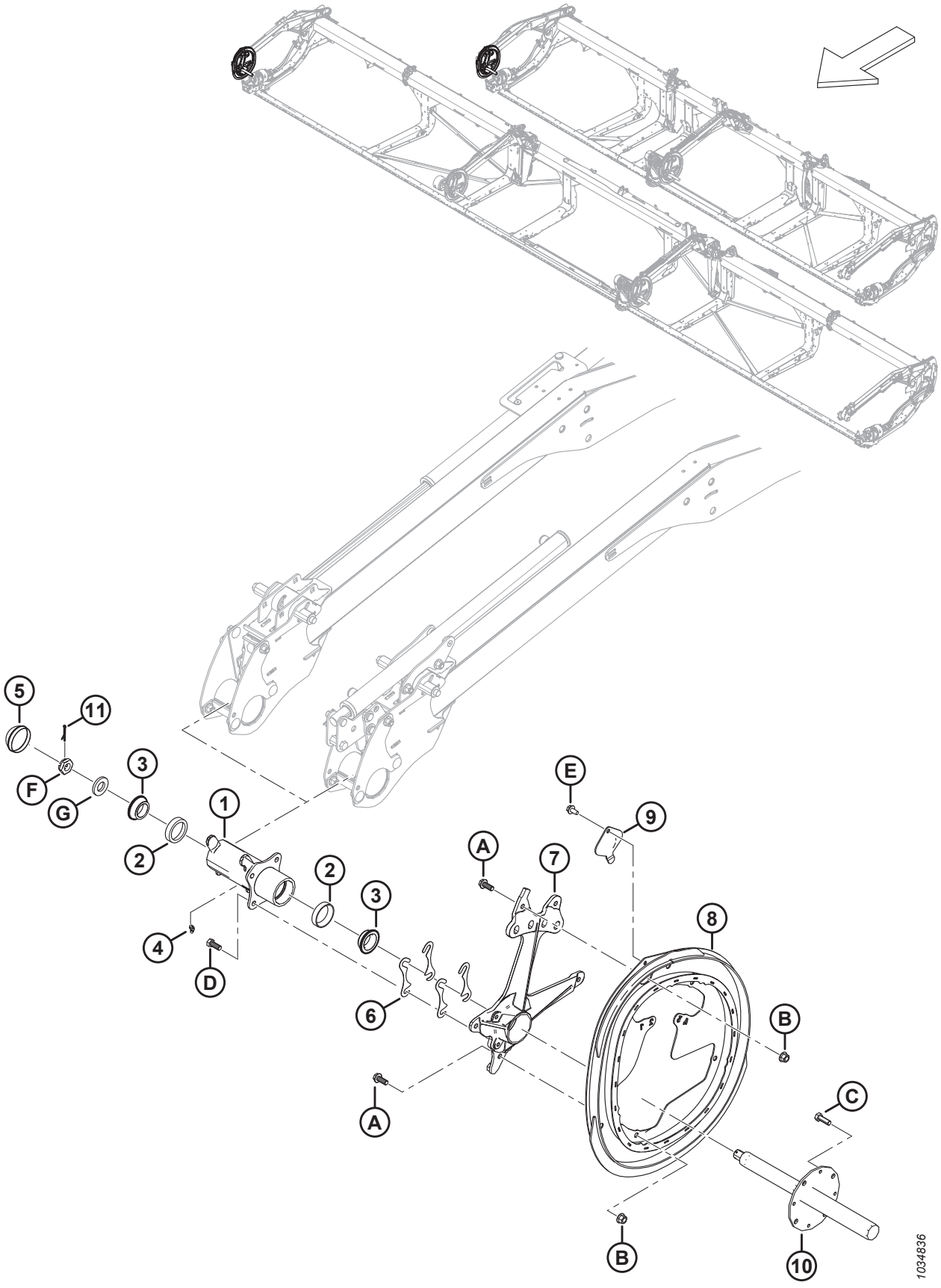

MOLINETE: COMPONENTES DE LEVA, BRAZO DERECHO

Ref.	Número de pieza	Descripción	Cant.	Número de serie
1	273759	ENSAMBLE DEL CUBO, LEVA DER. [212]	1	
2	164214	RODAMIENTO: COPA	2	
3	164213	RODAMIENTO: CÓNICO C/W SELLO	2	
4	21301	RACOR: LUBRICACIÓN	1	
5	140250	TAPA: ANTIPOLVO	1	
6	164061	CUÑA: CUBO A LEVA	4	
7	228292	SOPORTE: LEVA MECANIZADA	1	
8	273926	LEVA: SOLDADA	1	
9	137476	CUBIERTA: ACCESO DEL RODAMIENTO DE LEVA	1	
10	228302	EJE: MOLINETE DER. MECANIZADO	1	
11	18607	PASADOR: CHAVETA 5/32 DIÁM. X 1.5 ZP	1	
A	320180	PERNO: CABEZA BRIDA HEX. M12 X 1.75 X 30-SPCL-8.8-AA1J		
B	136431	TUERCA: BLOQUEO CENTRAL CON BRIDA HEX. M12 X 1.75-10		
C	152730	PERNO: CABEZA HEX. TFL M12 X 1.75 X 35-10.9-AA1J		
D	30630	PERNO: CABEZA HEX. TFL M12 X 1.75 X 30-8.8-A3L		
E	136209	TORNILLO: HEX. M10 X 1.5 X 20-450HV		
F	136446	TUERCA: HEX. RANURADA FINA M24 X 1.5-SPCL-22HA-ZINC		
G	31774	ARANDELA: PLANA 1-1/8-30 HRC-AC0C		

212. El ensamble del cubo incluye dos copas de rodamiento (MD n.º164214) y un racor de lubricación (MD n.º21301).

54 Molinete: componentes de la leva, brazo derecho central, molinete triple ((FD240, FD245 y FD250)

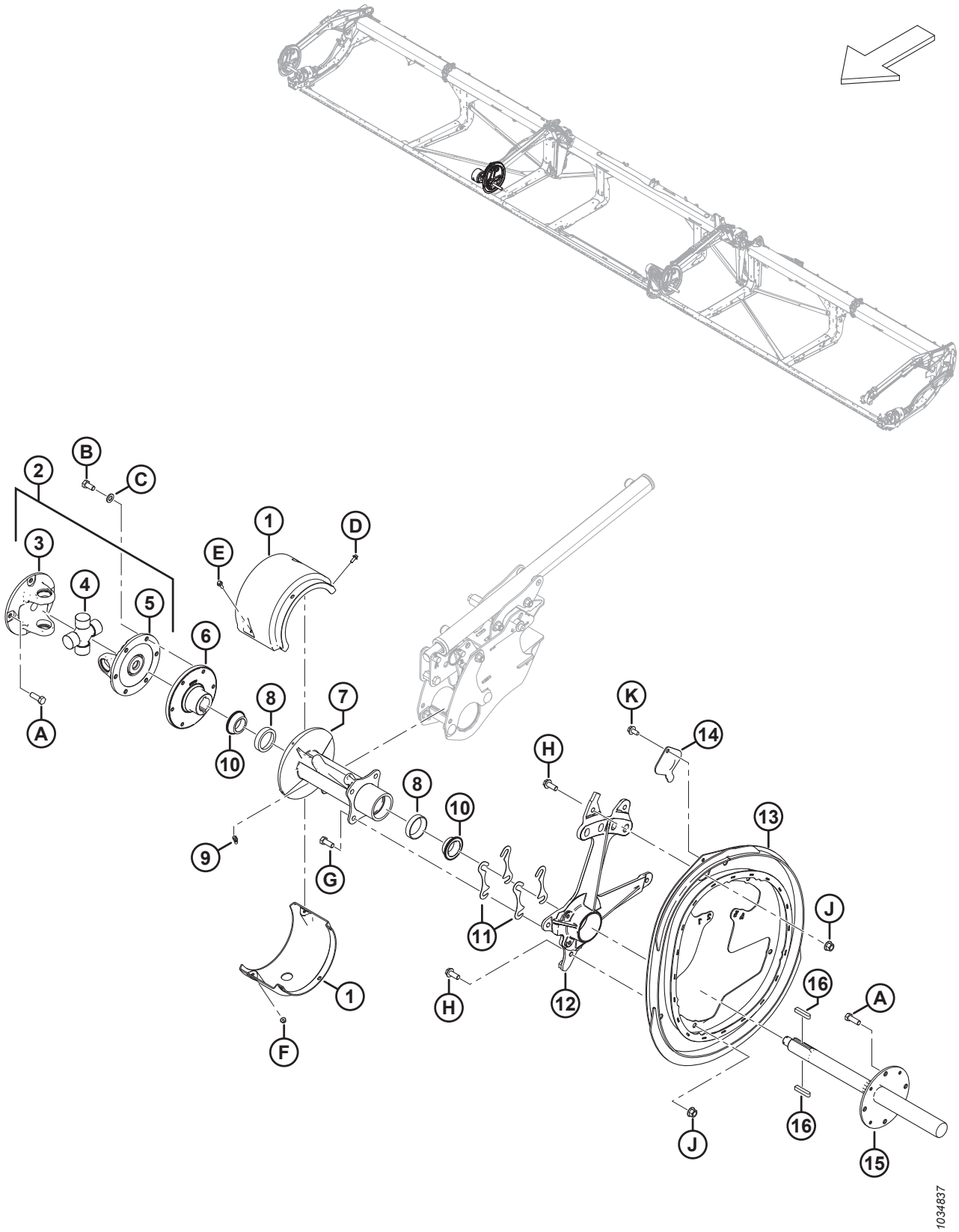

MOLINETE: COMPONENTES DE LA LEVA, BRAZO DERECHO CENTRAL, MOLINETE TRIPLE ((FD240, FD245 Y FD250)

Ref.	Número de pieza	Descripción	Cant.	Número de serie
1	311724	JUEGO DE CUBIERTAS: MOLINETE TRIPLE [213]	1	
2	228382	CRUCETA DEL MANDO DEL MOLINETE [214]	1	
3	228384	YUGO: BRIDA, 4 PERNOS	1	
4	137825	ENSAMBLE DE MUÑÓN CRUZADO	1	
5	228385	YUGO: BRIDA, 6 PERNOS	1	
6	273770	CUBO: CRUCETA MT-TR MECANIZADA	1	
7	273760	CUBO: TRC CON COPAS DE RODAMIENTO [215]	1	
8	164214	RODAMIENTO: COPA	2	
9	21301	RACOR: LUBRICACIÓN	1	
10	164213	RODAMIENTO: CÓNICO C/W SELLO	2	
11	164061	CUÑA: CUBO A LEVA	4	
12	228292	SOPORTE: LEVA MECANIZADA	1	
13	273926	LEVA: SOLDADA	1	
14	137476	CUBIERTA: ACCESO DEL RODAMIENTO DE LEVA	1	
15	228301	EJE: MANDO DEL MOLINETE MECANIZADO	1	
16	137721	CHAVETA: EJE DEL MANDO DEL MOLINETE	2	
A	152730	PERNO: CABEZA HEX. TFL M12 X 1.75 X 35-10.9-AA1J		
B	50155	PERNO: CABEZA HEX. TFL M12 X 1.75 X 25-8.8-AA1J		
C	184714	ARANDELA: PLANA REG M12-300HV		
D	252639	PERNO: CABEZA BRIDA HEX. M6 X 1 X 16 X SPCL-8.8-AA2L		
E	136324	PERNO: CABEZA BRIDA HEX. TFL M6 X 1 X 20-10.9-AA1J		
F	152668	TUERCA: BLOQUEO CENTRAL CON BRIDA HEX. M6 X 1-8		
G	30630	PERNO: CABEZA HEX. TFL M12 X 1.75 X 30-8.8-A3L		
H	320180	PERNO: CABEZA BRIDA HEX. M12 X 1.75 X 30-SPCL-8.8-AA1J		
J	136431	TUERCA: BLOQUEO CENTRAL CON BRIDA HEX. M12 X 1.75-10		
K	136209	TORNILLO: HEX. M10 X 1.5 X 20-450HV		

213. El juego incluye cubiertas de molinete triple superiores e inferiores.
214. La cruceta incluye un ensamble de muñón cruzado (MD n.º137825), yugo de cuatro pernos con brida (MD n.º228384) y yugo de seis pernos con brida (MD n.º228385).
215. El cubo incluye dos copas de rodamiento (MD n.º164214) y un racor de lubricación (MD n.º21301).

55 Molinete: barra de dientes

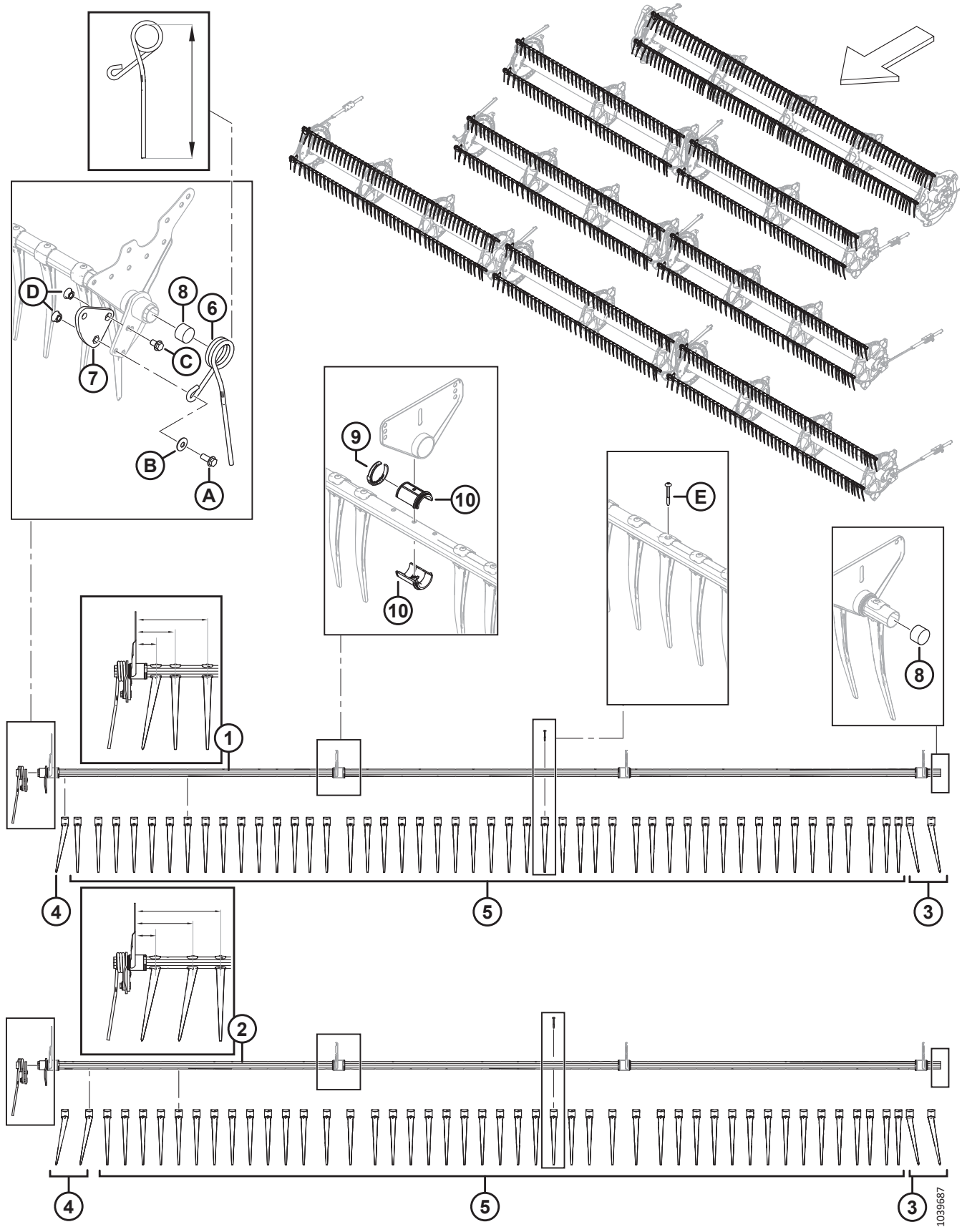

NOTA:

La configuración de los dedos varía para las barras de dientes estrechas o anchas, e izquierdas, derechas y centrales.

Ref.	Número de pieza	Descripción	Cant.	Número de serie
1	360201	BARRA DE DIENTES: SR ESTRECHA DE 25 PIES [216]	3	
	311368	BARRA DE DIENTES: DR ESTRECHO DE 30 PIES [216]	6	
	311207	BARRA DE DIENTES: DR ESTRECHO DE 35 PIES [216]	6	
	311190	BARRA DE DIENTES: DR ESTRECHO DE 40 PIES [216]	6	
	311303	BARRA DE DIENTES: DR ESTRECHO DE 41 PIES [216]	6	
	311408	BARRA DE DIENTES: TR DE 40 PIES Y TR ESTRECHO DE 45 PIES [216]	6	
	311745	BARRA DE DIENTES: TR ESTRECHO DE 40 PIES (CENTRO) [216]	3	
	311675	BARRA DE DIENTES: TR ESTRECHO DE 50 PIES [216]	6	
	311408	BARRA DE DIENTES: TR DE 45 PIES Y TR ESTRECHO DE 50 PIES (CENTRO) [216]	3	
2	360199	BARRA DE DIENTES: SR ANCHO DE 25 PIES [216]	2	
	311365	BARRA DE DIENTES: DR ANCHO DE 30 PIES [216]	4	
	311210	BARRA DE DIENTES: DR ANCHO DE 35 PIES [216]	4	
	311193	BARRA DE DIENTES: DR ANCHO DE 40 PIES [216]	4	
	311306	BARRA DE DIENTES: DR ANCHO DE 41 PIES [216]	4	
	311405	BARRA DE DIENTES: TR DE 40 PIES Y TR ANCHO DE 45 PIES [216]	4	
	311746	BARRA DE DIENTES: TR ANCHO DE 40 PIES (CENTRO) [216]	2	
	311676	BARRA DE DIENTES: TR ANCHO DE 50 PIES [216]	4	
	311405	BARRA DE DIENTES: TR DE 45 PIES Y TR ANCHO DE 50 PIES (CENTRO) [216]	2	
3	360540	DEDO: PLÁSTICO, ANGULADO, IZQ. (PAQUETE DE 10)	A/R	
4	311523	DEDO: PLÁSTICO, ANGULADO, DER. (PAQUETE DE 10)	A/R	
5	174849	DEDO: PLÁSTICO, RECTO (PAQUETE DE 10) [217]		
6	311327	DEDO: EXTREMO DE LEVA DOBLADO, MOLINETE IZQ. (315 MM LG) [218]	1	
	311325	DEDO: EXTREMO DE LEVA EXTERIOR, MOLINETE DER. (305 MM LG) [218]	1	

216. Las barras de dientes estrechas o anchas se pueden distinguir a partir de los primeros tres dedos del lado der. Las barras de dientes estrechas tienen un dedo angulado der. (MD n.º311523) seguido de dos dedos rectos (MD n.º174849) y miden 76 mm, 146 mm y 265 mm, como se muestra en la ilustración. Las barras de dientes anchas tienen dos dedos angulados der. (MD n.º311523) seguidos de un dedo recto (MD n.º174849) y miden 76 mm, 214 mm y 315 mm, como se muestra en la ilustración.
217. Cantidades por barra de dientes (IZQ./DER./centro): ESTRECHO: FD230 = 40/41/0, FD235 = 47/48/0, FD240 DR = 55/56/0, FD240 TR = 40/41/26, FD241 = 56/57/0, FD245 = 40/41/41 y FD250 = 47/48/41. ANCHO: FD230 = 37/38/0, FD235 = 44/45/0, FD240 DR = 51/52/0, FD240 TR = 37/38/23, FD241 = 52/54/0, FD245 = 37/38/38 y FD250 = 44/45/38. Cantidades por barra de dientes (molinete simple): ESTRECHA: FD225 = 70. ANCHA: FD225 = 71.
218. Se pueden pedir dedos de dos longitudes distintas. El dedo del lado DER. del molinete es más corto que los dedos del centro de la plataforma. Se debe instalar el dedo correcto en la posición correcta para prevenir daños. Determine la longitud adecuada (315 o 305 mm) de un dedo midiendo el dedo desde el interior del bucle superior hasta la punta del dedo, como se muestra en la ilustración.

MOLINETE: BARRA DE DIENTES

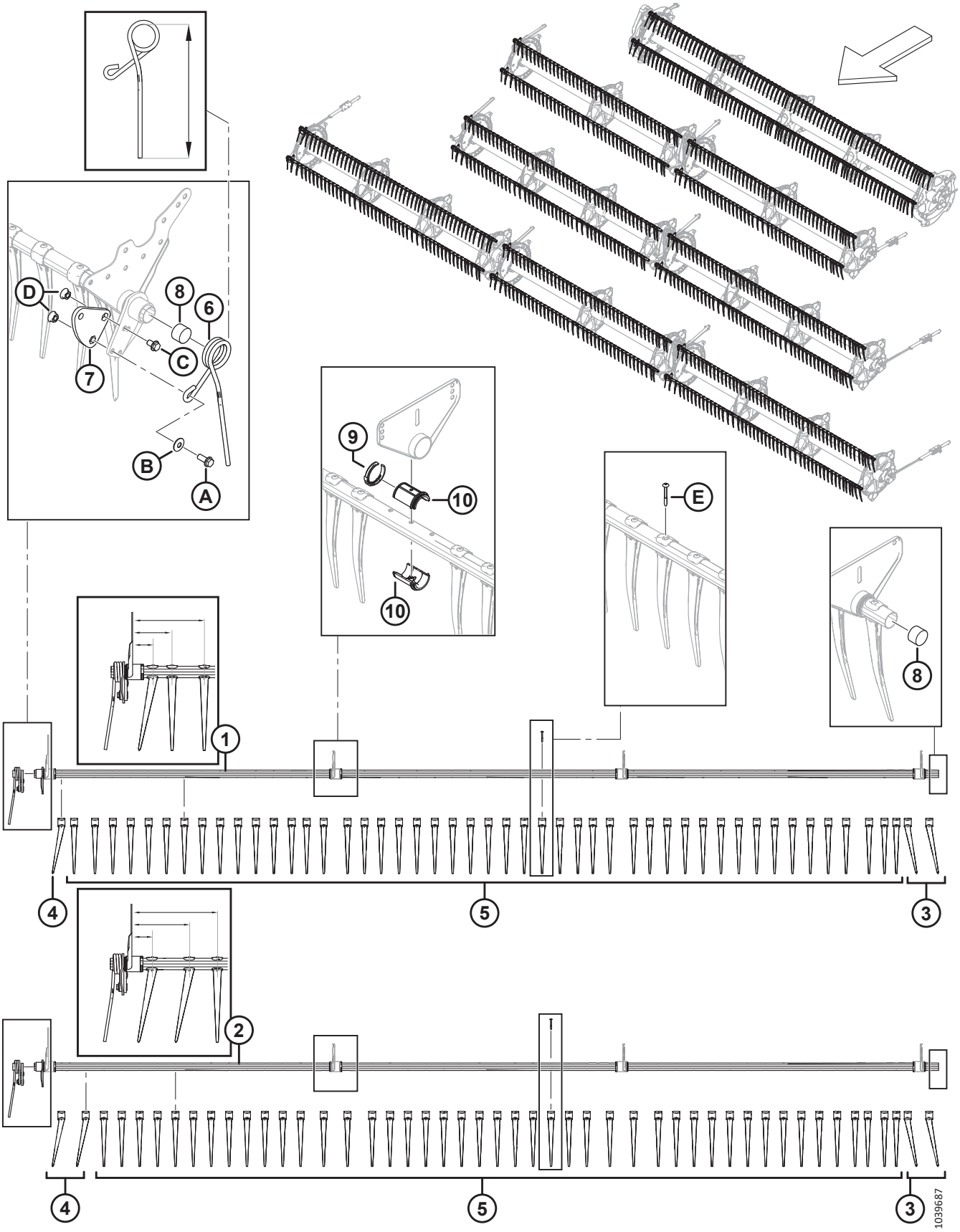

MOLINETE: BARRA DE DIENTES

Ref.	Número de pieza	Descripción	Cant.	Número de serie
7	228319	BRAZO: MANIVELA, MECANIZADO (SR, DR) [219]	1	
	273877	BRAZO: MANIVELA, MECANIZADO (TR) [220]	1	
8	137980	TAPÓN: BARRA DE DIENTES	2	
9	220941	ABRAZADERA: BUJE DE BARRA DE DIENTES, VARILLA CENTRAL (PAQUETE DE 5)	A/R	
10	220939	BUJE DE BARRA DE DIENTES (PAQUETE DE 25)	A/R	
A	320192	PERNO: CABEZA BRIDA HEX. M12 X 1.75 X 30-SPCL-8.8-AA1J		
B	184597	ARANDELA: RESORTE, CÓNICA M12-AA1J [221]		
C	320187	PERNO: CABEZA BRIDA HEX. M12 X 1.75 X 20-SPCL-8.8-AA1J		
D	184697	TUERCA: HEX. SER CON BRIDA M12 X 1.75-8-AA1J		
E	252687	TORNILLO: HÉLICE GEMELA DE 48° PLASTITE		

219. Acero con tres agujeros; solo para plataformas de molinete simple y doble.
220. Aluminio con cuatro agujeros; solo para plataformas de molinete triple.
221. Asegúrese de tener en cuenta la orientación de la arandela (MD n.º184597). La superficie cóncava (dirigida hacia adentro) de la arandela se debe colocar en dirección opuesta al ensamble del brazo de la manivela de la barra de dientes.

56 Discos del molinete: extremo de leva y enlace (FD225, FD230, FD235, FD240, FD241, FD245 y FD250)

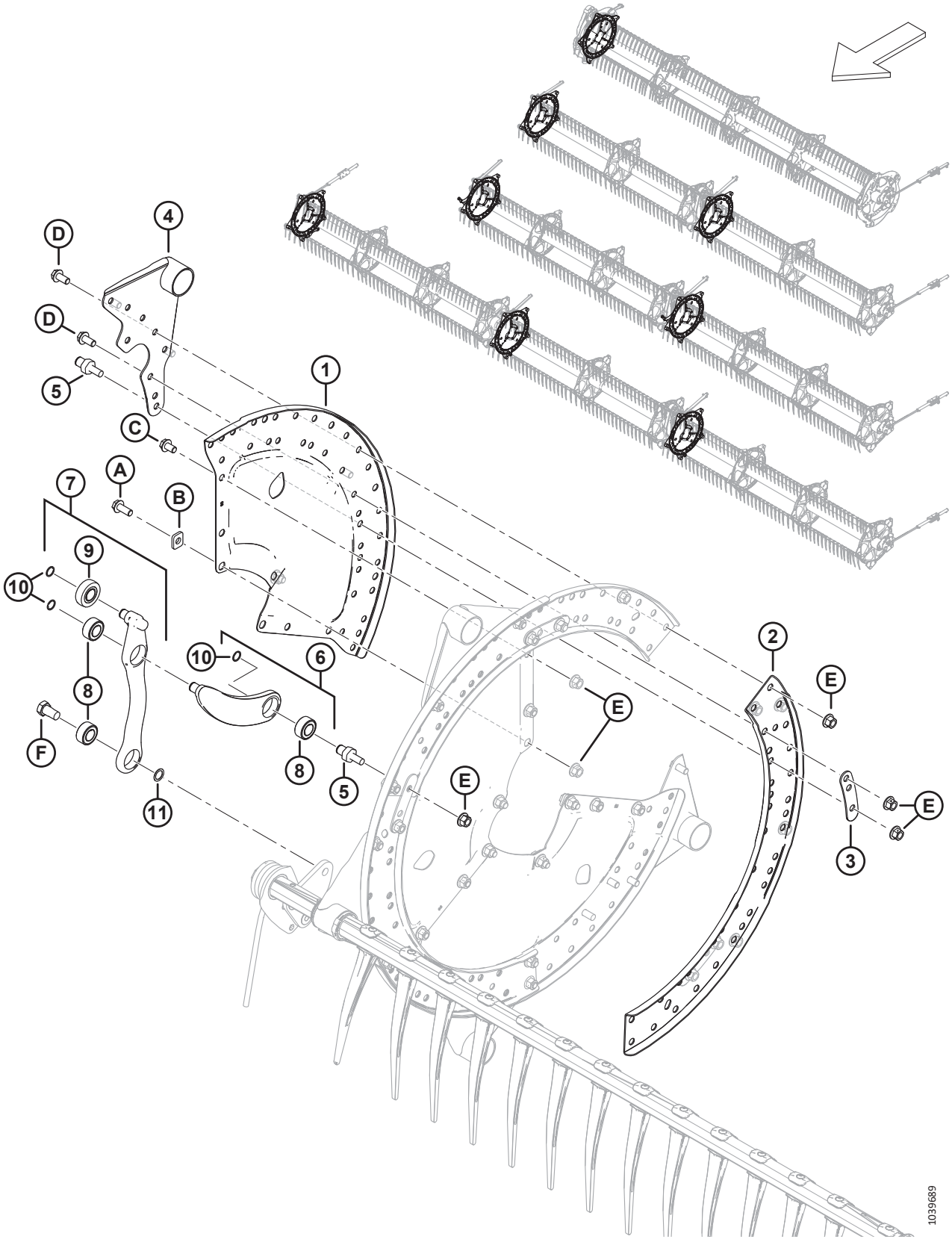

DISCOS DEL MOLINETE: EXTREMO DE LEVA Y ENLACE (FD225, FD230, FD235, FD240, FD241, FD245 Y FD250)

Ref.	Número de pieza	Descripción	Cant.	Número de serie
1	273373	SECTOR: EXTREMO DE LEVA	3	
2	273376	CANAL: DISCO DE LEVA	3	
3	311672	BANDA	5	
4	335924	SOLDADURA DE BRAZO: EXTREMO DE LEVA	5	
5	340146	ESPÁRRAGO (PARA ENLACE)	5	
6	311615	BRAZO: ENSAMBLE [222]	5	
7	311617	BRAZO: ENSAMBLE DE CONTROL DE DIENTES [223]	5	
8	273347	RODAMIENTO	A/R	
9	273524	RODAMIENTO: SEGUIDOR DE LEVA	A/R	
10	273536	ANILLO: RETENCIÓN	10	
11	137529	CUÑA: RODAMIENTO DE MANIVELA		
A	320180	PERNO: CABEZA BRIDA HEX. M12 X 1.75 X 30-SPCL-8.8-AA1J		
B	273666	ARANDELA		
C	320179	PERNO: CABEZA BRIDA HEX. TFL M12 X 1.75 X 20-SPCL-8.8-AA1J		
D	320175	PERNO: CABEZA BRIDA HEX. TFL M12 X 1.75 X 25-SPCL-8.8-AA1J		
E	136431	TUERCA: BLOQUEO CENTRAL CON BRIDA HEX. M12 X 1.75-10		
F	228316	PERNO: CABEZA HEX. M16 X 1.5 X 15-SPCL-8.8-AA1J		

222. El brazo incluye brazo (NSS), rodamiento (MD n.º273347) y anillo de retención (MD n.º273536).
223. El ensamble de control de dientes incluye brazo (NSS), rodamiento del seguidor de leva (MD n.º273524), dos rodamientos (MD n.º273347) y un anillo de retención (MD n.º273536).

57 Discos del molinete: tramo medio, lateral de leva (FD225, FD235, FD240, FD241, FD245 y FD250)

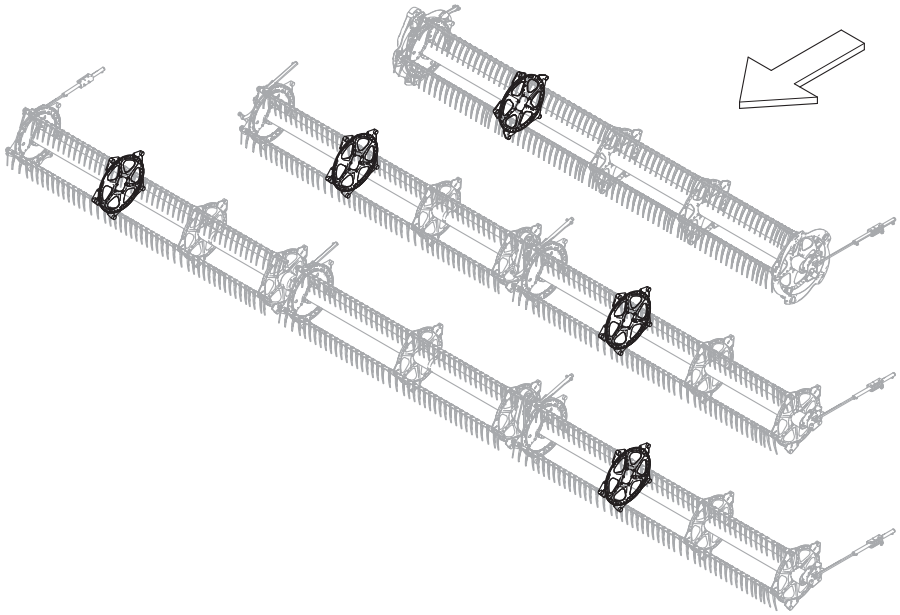

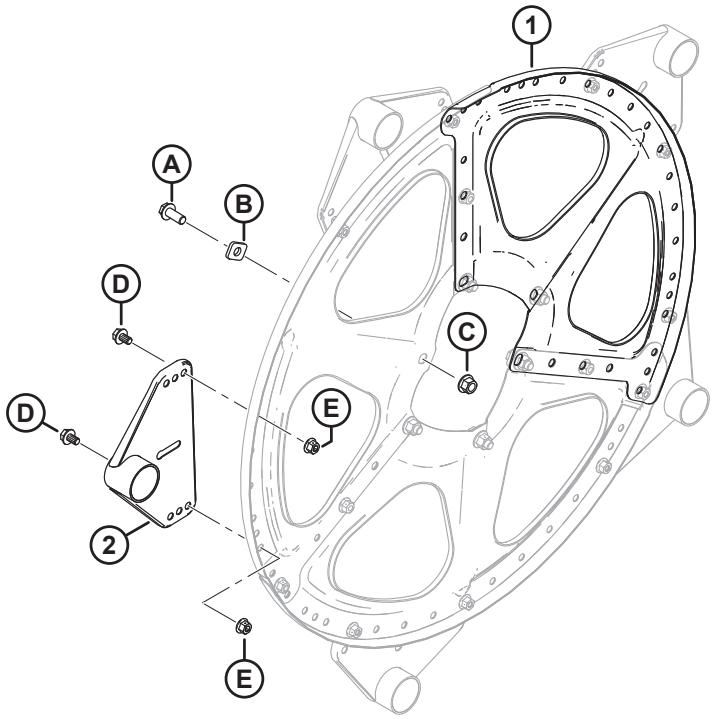

1039691

DISCOS DEL MOLINETE: TRAMO MEDIO, LATERAL DE LEVA (FD225, FD235, FD240, FD241, FD245 Y FD250)

Ref.	Número de pieza	Descripción	Cant.	Número de serie
1	273375	SECTOR: TRAMO MEDIO Y EXTREMO TRASERO	3	
2	273523	BRAZO SOLDADO: TRAMO MEDIO	5	
A	320180	PERNO: CABEZA BRIDA HEX. M12 X 1.75 X 30-SPCL-8.8-AA1J		
B	273666	ARANDELA		
C	136431	TUERCA: BLOQUEO CENTRAL CON BRIDA HEX. M12 X 1.75-10		
D	136151	PERNO: CABEZA BRIDA HEX. TFL M10 X 1.5 X 16-8.8-AA1J		
E	135799	TUERCA: BLOQUEO CENTRAL CON BRIDA HEX. M10 X 1.5-10		

58 Discos del molinete: tramo medio, lateral trasero (FD225, FD230, FD235, FD240, FD241, FD245 y FD250)

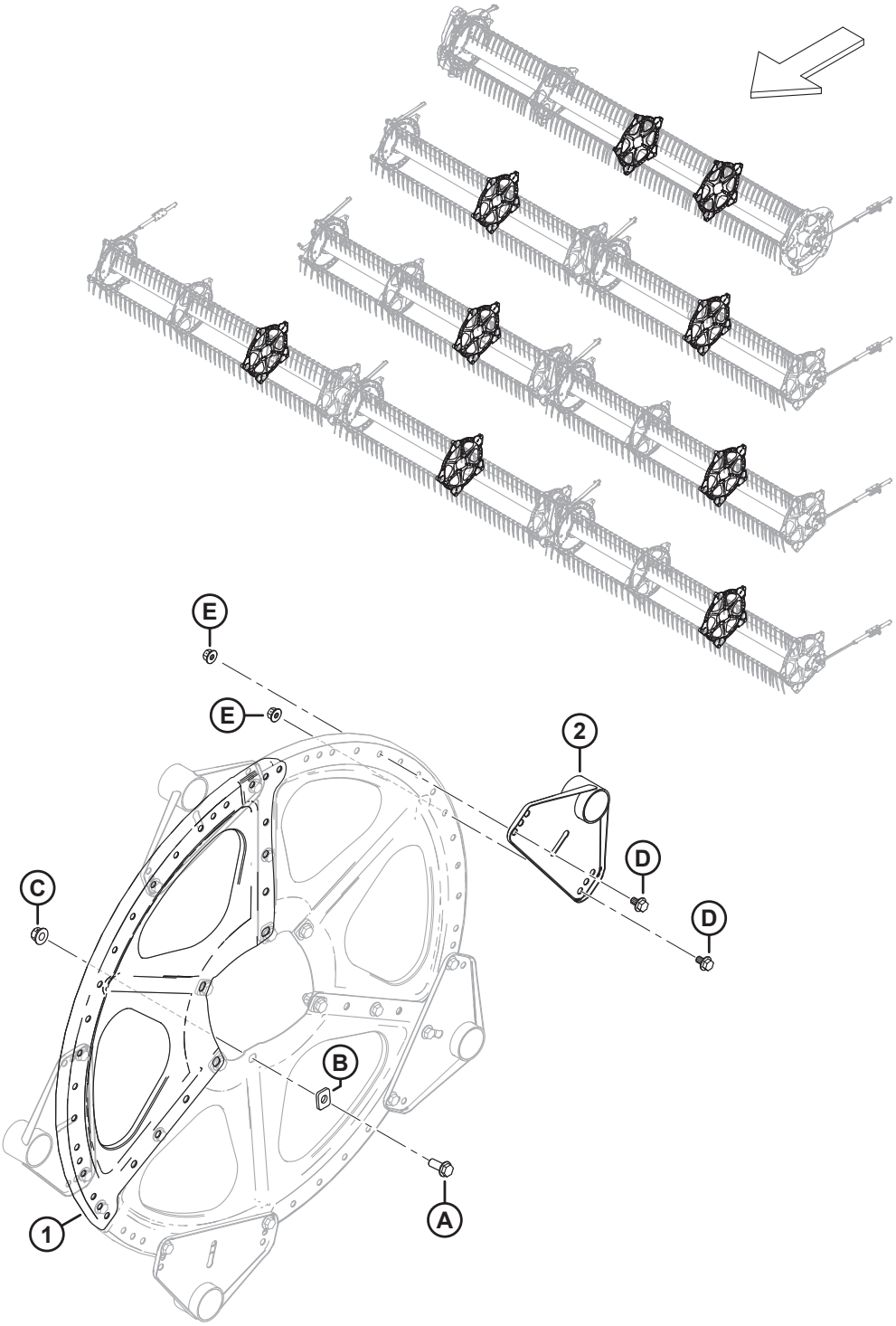

1039693

DISCOS DEL MOLINETE: TRAMO MEDIO, LATERAL TRASERO (FD225, FD230, FD235, FD240, FD241, FD245 Y FD250)

Ref.	Número de pieza	Descripción	Cant.	Número de serie
1	273375	SECTOR: TRAMO MEDIO Y EXTREMO TRASERO	3	
2	273523	BRAZO SOLDADO: TRAMO MEDIO	5	
A	320180	PERNO: CABEZA BRIDA HEX. M12 X 1.75 X 30-SPCL-8.8-AA1J		
B	273666	ARANDELA		
C	136431	TUERCA: BLOQUEO CENTRAL CON BRIDA HEX. M12 X 1.75-10		
D	136151	PERNO: CABEZA BRIDA HEX. TFL M10 X 1.5 X 16-8.8-AA1J		
E	135799	TUERCA: BLOQUEO CENTRAL CON BRIDA HEX. M10 X 1.5-10		

59 Discos del molinete: extremo trasero (FD225, FD230, FD235, FD240, FD241, FD245 y FD250)

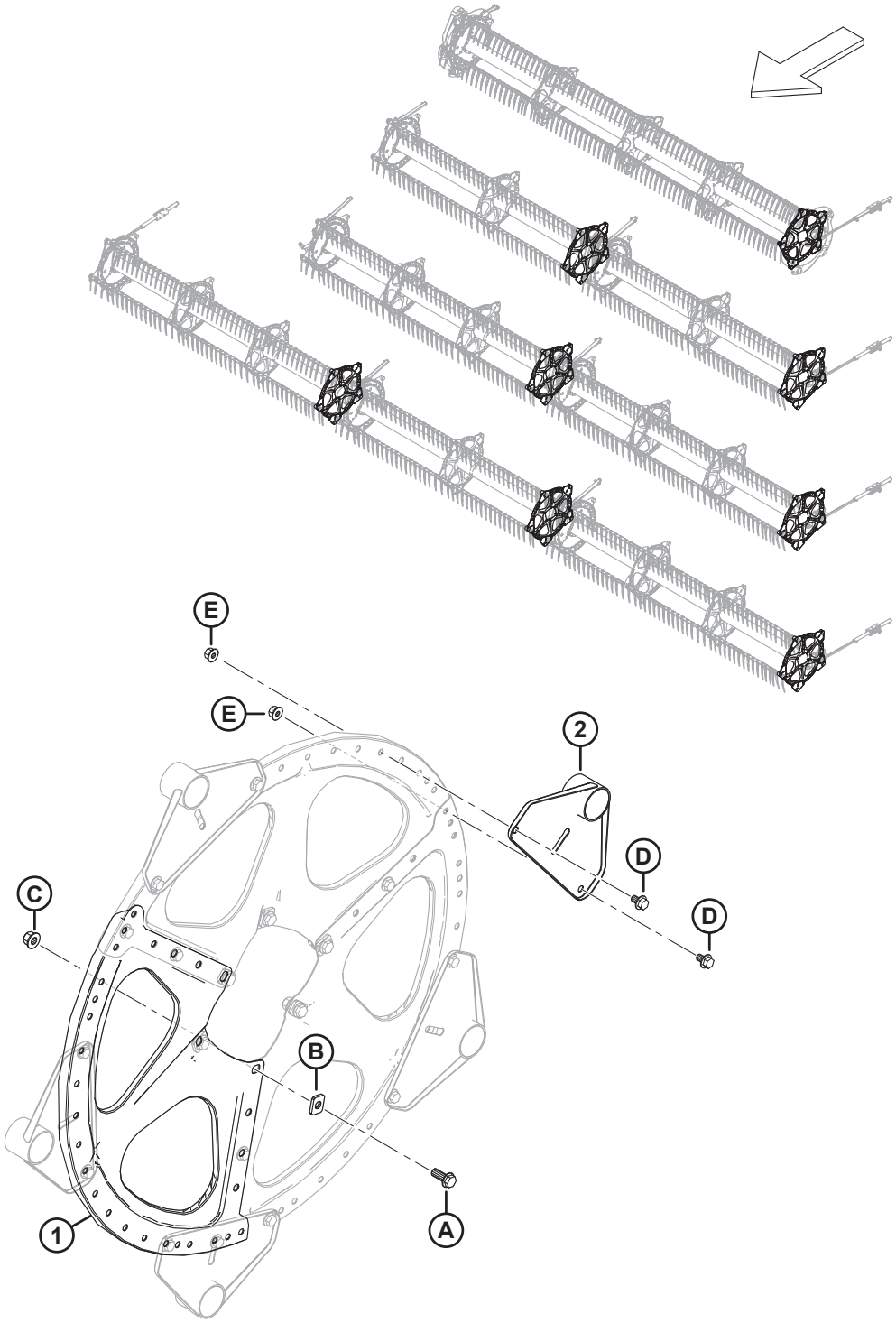

DISCOS DEL MOLINETE: EXTREMO TRASERO (FD225, FD230, FD235, FD240, FD241, FD245 Y FD250)

Ref.	Número de pieza	Descripción	Cant.	Número de serie
1	273375	SECTOR: TRAMO MEDIO Y EXTREMO TRASERO	3	
2	311347	BRAZO: EXTREMO TRASERO	5	
A	320180	PERNO: CABEZA BRIDA HEX. M12 X 1.75 X 30-SPCL-8.8-AA1J		
B	273666	ARANDELA		
C	136431	TUERCA: BLOQUEO CENTRAL CON BRIDA HEX. M12 X 1.75-10		
D	136151	PERNO: CABEZA BRIDA HEX. TFL M10 X 1.5 X 16-8.8-AA1J		
E	135799	TUERCA: BLOQUEO CENTRAL CON BRIDA HEX. M10 X 1.5-10		

60 Molinete: tubos centrales, molinete simple

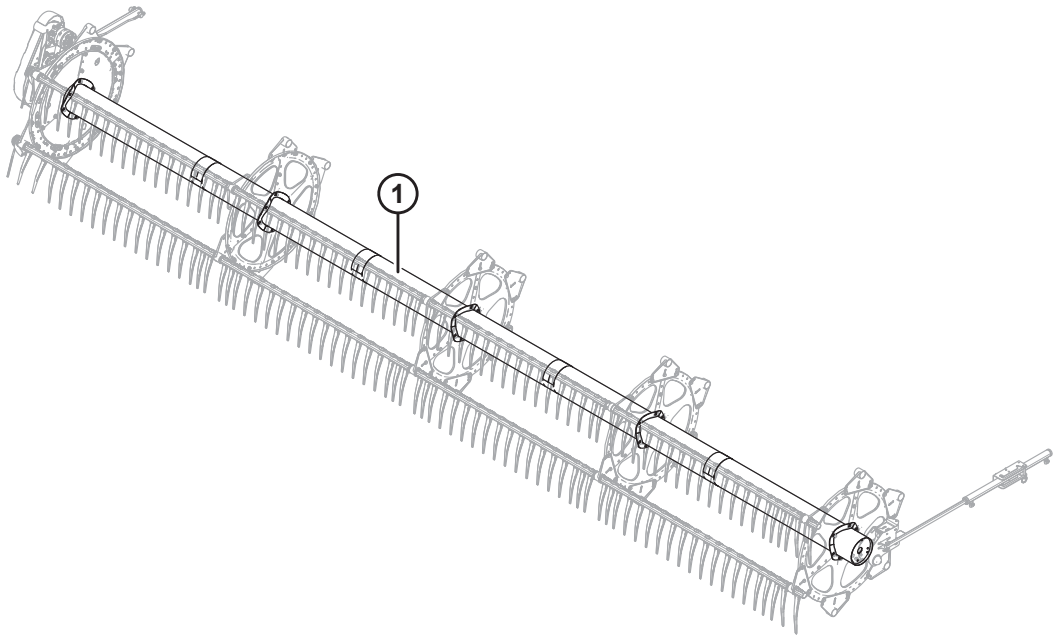

1039380

Ref.	Número de pieza	Descripción	Cant.	Número de serie
1	360376	TUBO CENTRAL: CON CALCOMANÍAS, DE 25 PIES. (CALCOMANÍAS ROJAS/NARANJAS, ÁMBAR) [224]	1	

224. FD225 de molinete simple.

61 Molinete: tubos centrales, molinete doble

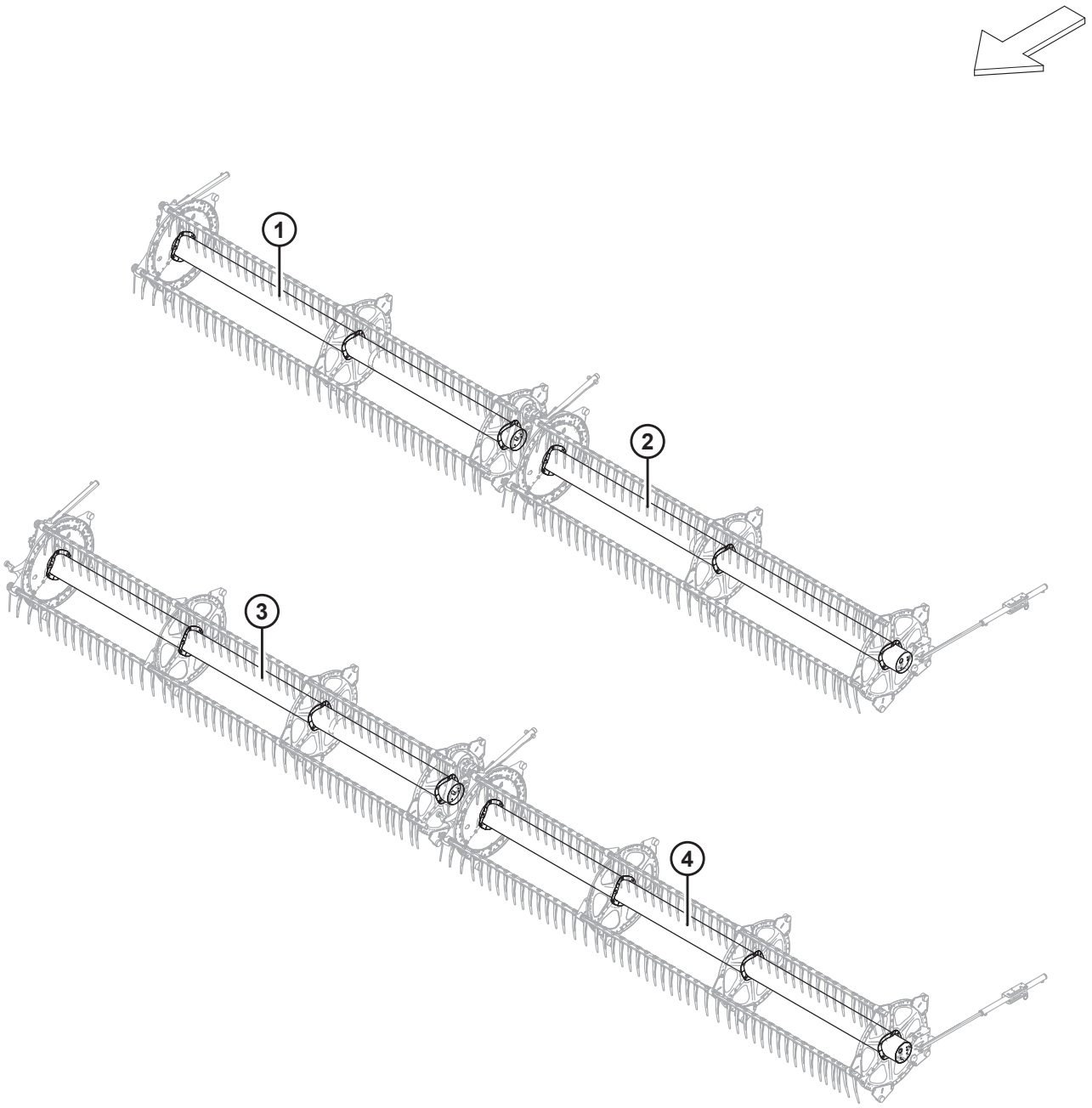

1038508

Ref.	Número de pieza	Descripción	Cant.	Número de serie
1	311644	TUBO CENTRAL: CON CALCOMANÍAS, 30 PIES (CALCOMANÍAS ROJAS/NARANJAS, ÁMBAR) [225]	1	
2	311643	TUBO CENTRAL: CON CALCOMANÍAS, 30 PIES (CALCOMANÍAS ROJAS/NARANJAS, ÁMBAR) [226]	1	
3	311646	TUBO CENTRAL: CON CALCOMANÍAS, 35 PIES (CALCOMANÍAS ROJAS/NARANJAS, ÁMBAR) [227]	1	
	311195	TUBO CENTRAL: CON CALCOMANÍAS, DE 40 PIES (CALCOMANÍAS ÁMBAR) [228]	1	
	311648	TUBO CENTRAL: CON CALCOMANÍAS, DE 41 PIES (CALCOMANÍAS ROJAS/NARANJAS, ÁMBAR) [229]	1	
4	311645	TUBO CENTRAL: CON CALCOMANÍAS, 35 PIES (CALCOMANÍAS ROJAS/NARANJAS, ÁMBAR) [230]	1	
	311658	TUBO CENTRAL: CON CALCOMANÍAS, DE 40 PIES (CALCOMANÍAS ROJAS/NARANJAS, ÁMBAR) [231]	1	
	311647	TUBO CENTRAL: CON CALCOMANÍAS, DE 41 PIES (CALCOMANÍAS ROJAS/NARANJAS, ÁMBAR) [232]	1	

225. FD230 de molinete doble der.
226. FD230 de molinete doble izq.
227. FD235 de molinete doble der.
228. FD240 de molinete doble der.
229. FD241 de molinete doble der.
230. FD235 de molinete doble izq.
231. FD240 de molinete doble izq.
232. FD241 de molinete doble izq.

62 Molinete: tubos centrales, molinete triple

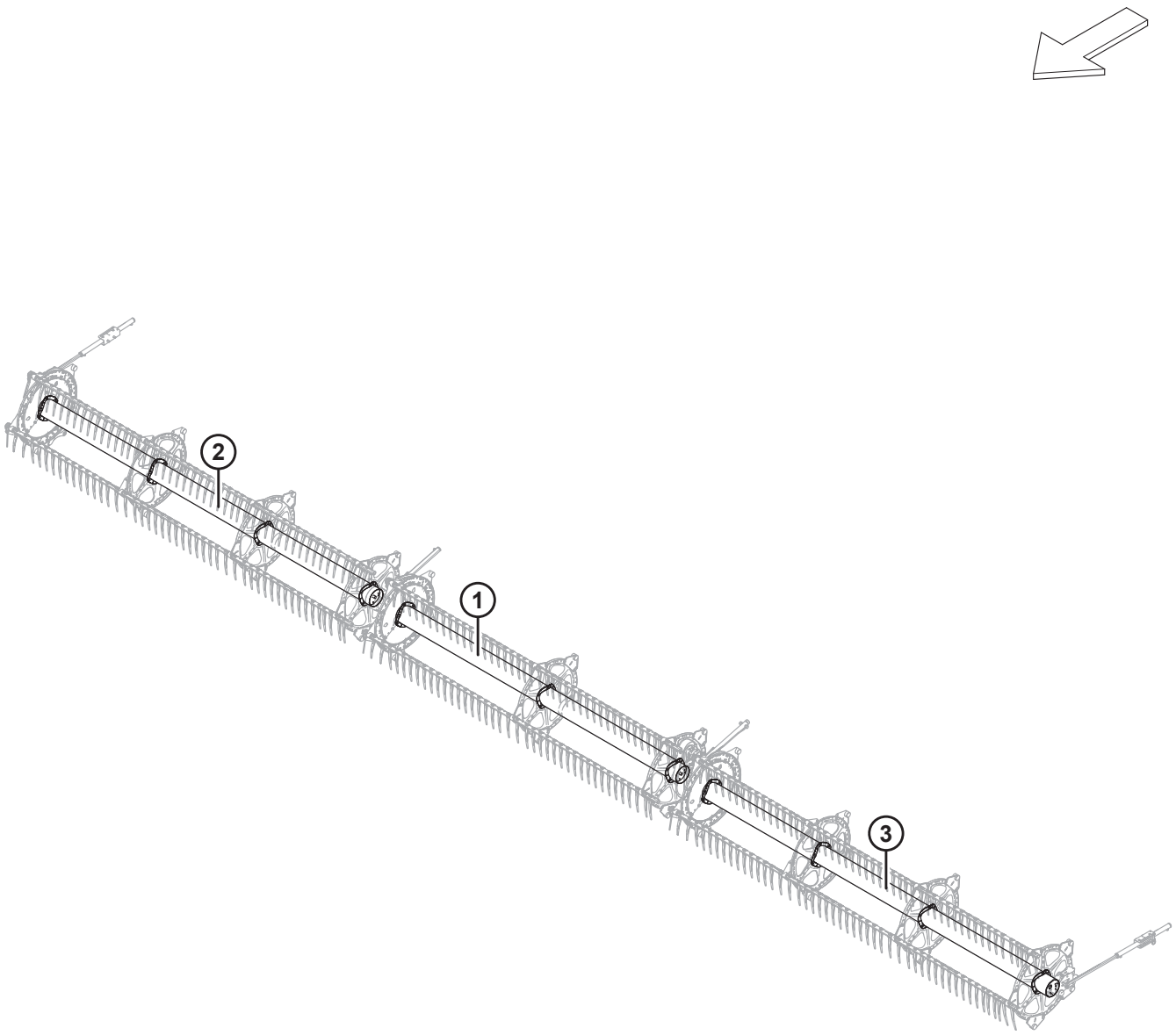

1038505

Ref.	Número de pieza	Descripción	Cant.	Número de serie
1	311644	TUBO CENTRAL: CON CALCOMANÍAS, DE 45 Y 50 PIES (CALCOMANÍAS ROJAS/NARANJAS, ÁMBAR) [233]	1	
	311038	TUBO CENTRAL: CON CALCOMANÍAS, 40 PIES (CALCOMANÍAS ÁMBAR) [234]	1	
2	311646	TUBO CENTRAL: CON CALCOMANÍAS, 50 PIES (CALCOMANÍAS ROJAS/NARANJAS, ÁMBAR) [235]	1	
	311644	TUBO CENTRAL: CON CALCOMANÍAS, DE 40 Y 45 PIES (CALCOMANÍAS ROJAS/NARANJAS, ÁMBAR) [236]	1	
3	311645	TUBO CENTRAL: CON CALCOMANÍAS, 50 PIES (CALCOMANÍAS ROJAS/NARANJAS, ÁMBAR) [237]	1	
	311643	TUBO CENTRAL: CON CALCOMANÍAS, DE 40 Y 45 PIES (CALCOMANÍAS ROJAS/NARANJAS, ÁMBAR) [238]	1	

233. FD245 y FD250 de molinete triple central.
234. FD240 de molinete triple central.
235. FD250 de molinete triple der.
236. FD240 de molinete triple der. y FD245 de molinete triple der.
237. FD250 de molinete triple izq.
238. FD240 de molinete triple izq. y FD245 de molinete triple izq.

63 Molinete: tapas laterales, extremo de leva, interior

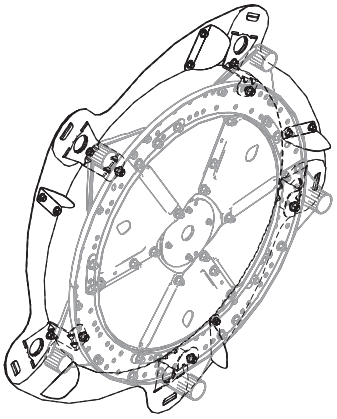

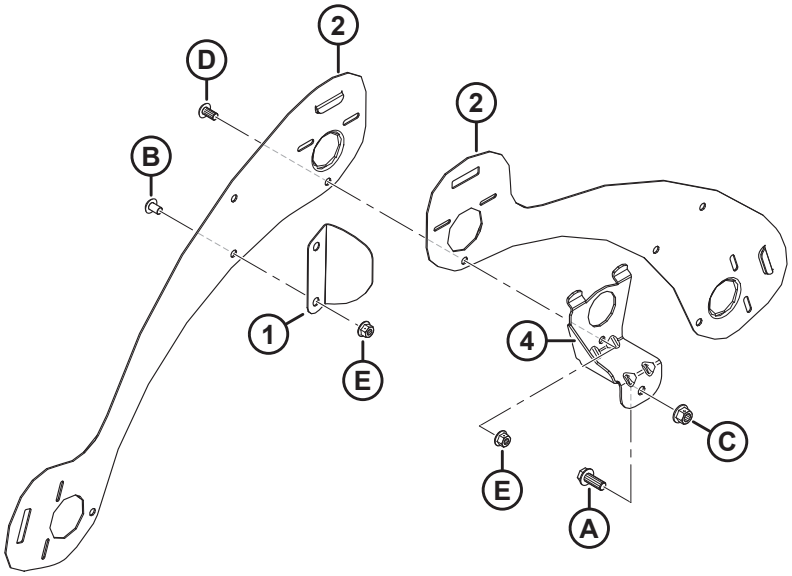

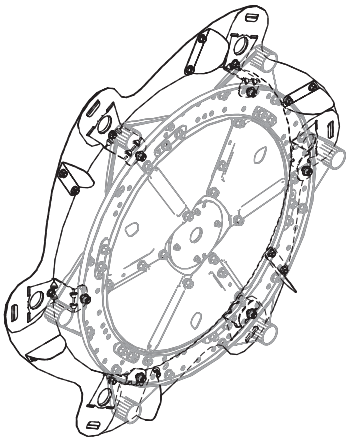

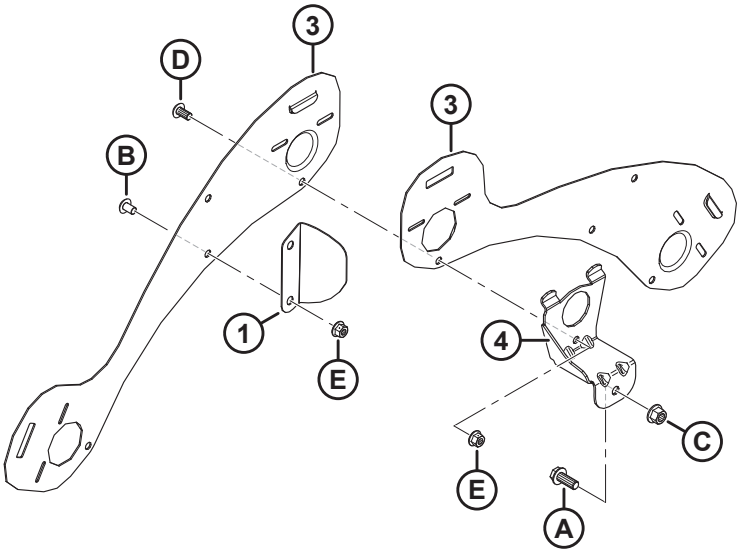

1036485

MOLINETE: TAPAS LATERALES, EXTREMO DE LEVA, INTERIOR

NOTA:

Ilustración: PARTE SUPERIOR, 5 paletas; INFERIOR, 6 paletas

Ref.	Número de pieza	Descripción	Cant.	Número de serie
1	311906	DEFLECTOR: LEVA, INTERIOR [239]		
2	273823	PROTECTOR: EXTREMO DE LEVA DEL MOLINETE IZQ. DE 5 PALETAS	5	
3	273813	PROTECTOR: EXTREMO DE LEVA DEL MOLINETE IZQ. DE 6 PALETAS	6	
4	311964	SOPORTE: EXTREMO DE LA LEVA [239]		
A	320180	PERNO: CABEZA BRIDA HEX. M12 X 1.75 X 30-SPCL-8.8-ZINC		
B	136640	TORNILLO: CABEZA DE CRUZ TORX M10 X 1.5 X 16 X SPCL-8.8-AA1J		
C	136431	TUERCA: BLOQUEO CENTRAL CON BRIDA HEX. M12 X 1.75-10		
D	136395	TORNILLO: CABEZA DE CRUZ TORX M10 X 1.5 X 20 X SPCL-8.8-A3L		
E	135799	TUERCA: BLOQUEO CENTRAL CON BRIDA HEX. M10 X 1.5-10		

239. Cantidades: 5 paletas = 5, 6 paletas = 6.

64 Molinete: tapas laterales, extremo de leva, exterior

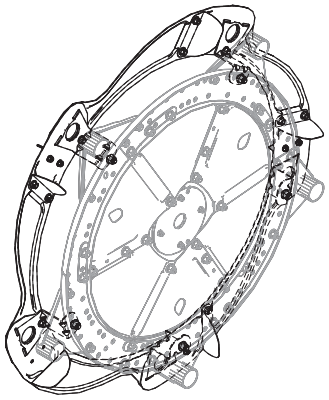

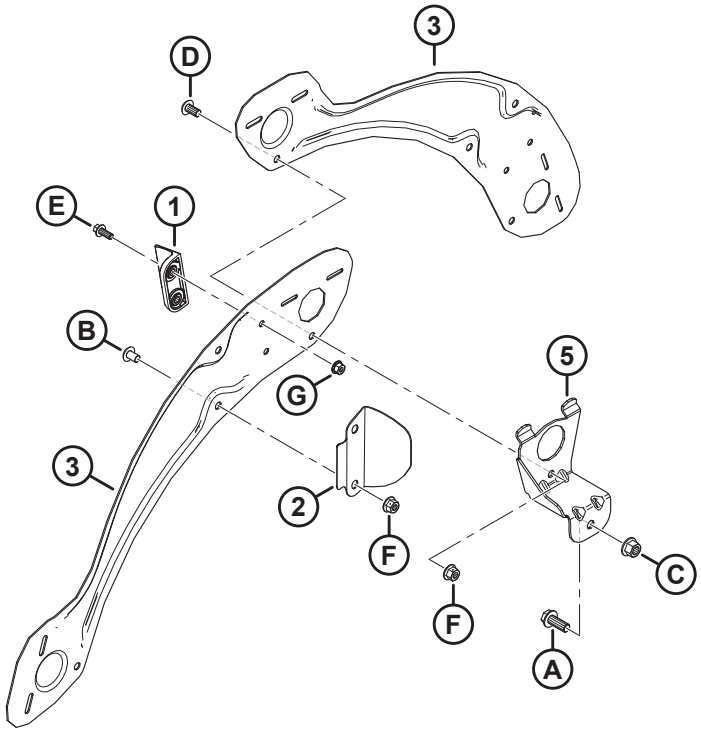

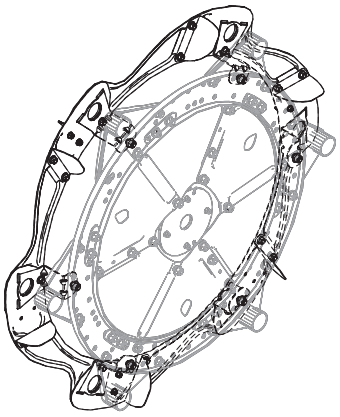

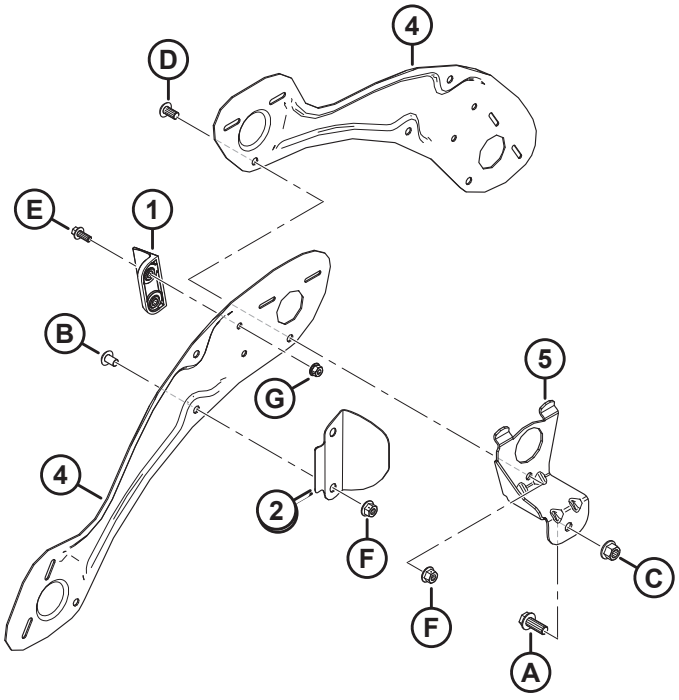

1036486

MOLINETE: TAPAS LATERALES, EXTREMO DE LEVA, EXTERIOR

NOTA:

Ilustración: PARTE SUPERIOR, 5 paletas; INFERIOR, 6 paletas

Ref.	Número de pieza	Descripción	Cant.	Número de serie
1	313035	PALETA: EXTREMO DEL MOLINETE, HYTREL	3	
2	311729	DEFLECTOR: LEVA, EXTERIOR [240]		
3	311694	PROTECTOR: EXTERIOR, DER., 5 PALETAS	5	
4	311752	PROTECTOR: EXTERIOR DER. DE 6 PALETAS	6	
5	311964	SOPORTE: EXTREMO DE LA LEVA [240]		
A	320180	PERNO: CABEZA BRIDA HEX. M12 X 1.75 X 30-SPCL-8.8-ZINC		
B	136640	TORNILLO: CABEZA DE CRUZ TORX M10 X 1.5 X 16 X SPCL-8.8-AA1J		
C	136431	TUERCA: BLOQUEO CENTRAL CON BRIDA HEX. M12 X 1.75-10		
D	136395	TORNILLO: CABEZA DE CRUZ TORX M10 X 1.5 X 20 X SPCL-8.8-A3L		
E	136300	PERNO: CABEZA BRIDA HEX. TFL M8 X 1.25 X 20-8.8-AA3L		
F	135799	TUERCA: BLOQUEO CENTRAL CON BRIDA HEX. M10 X 1.5-10		
G	135337	TUERCA: BLOQUEO CENTRAL CON BRIDA HEX. M8 X 1.25-8-AA1J		

240. Cantidades: 5 paletas = 5, 6 paletas = 6.

65 Molinete: tapas laterales, extremo trasero, interior

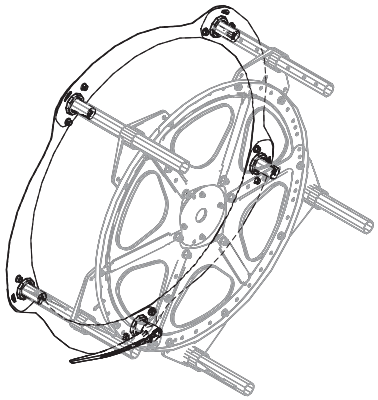

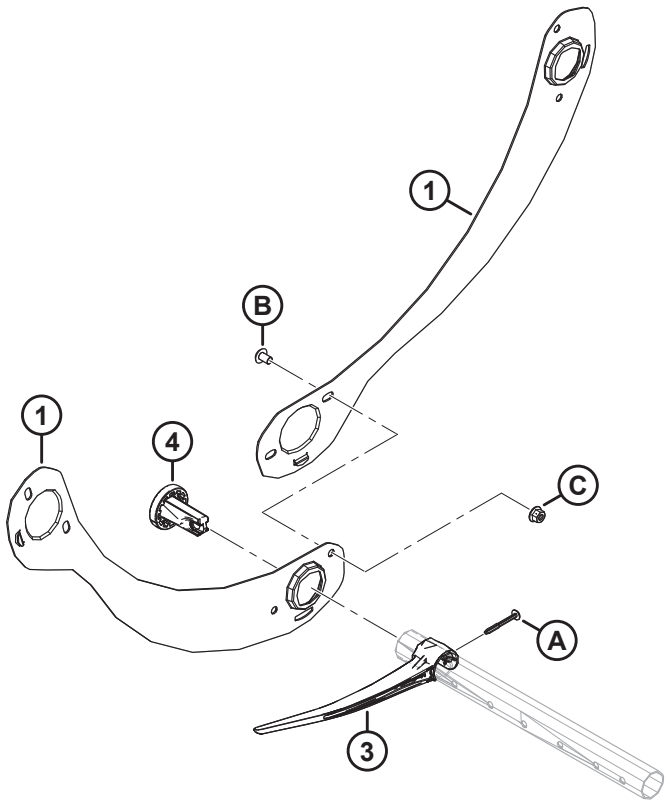

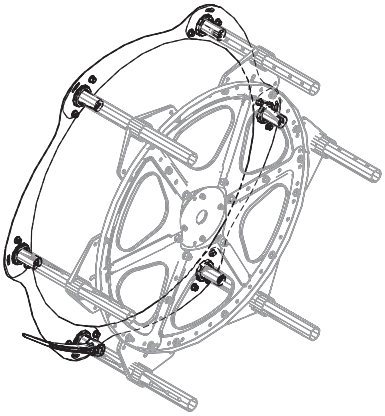

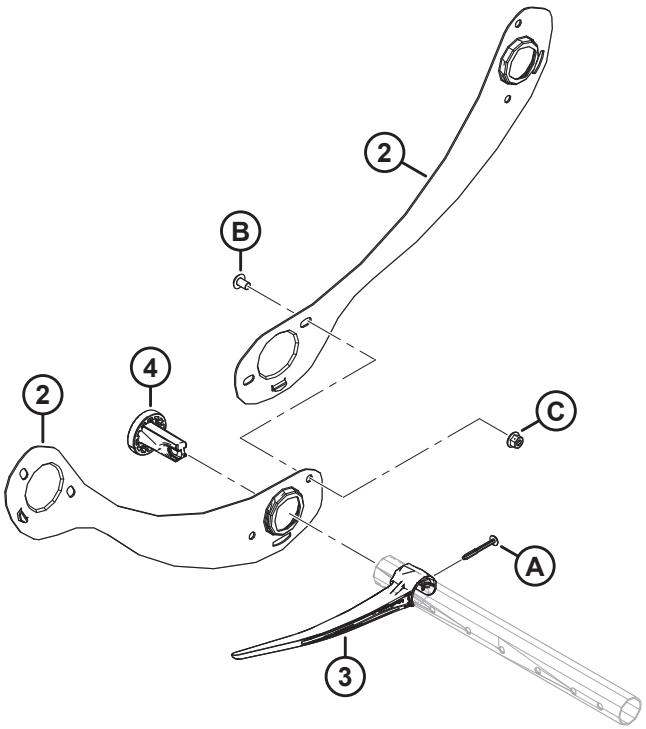

1036769

MOLINETE: TAPAS LATERALES, EXTREMO TRASERO, INTERIOR

NOTA:

Ilustración: PARTE SUPERIOR, 5 paletas; INFERIOR, 6 paletas

Ref.	Número de pieza	Descripción	Cant.	Número de serie
1	311795	PROTECTOR: MOLINETE DER. DE 5 PALETAS, EXTREMO TRASERO	5	
2	311822	PROTECTOR: MOLINETE DER. DE 6 PALETAS, EXTREMO TRASERO	6	
3	311524	DEDO: PLÁSTICO, ANGULADO, IZQ. (PAQUETE DE 10) [241]		
4	273968	BUJE: TAPA LATERAL	5	
A	252687	TORNILLO: HÉLICE GEMELA DE 48° PLASTITE		
B	136640	TORNILLO: CABEZA DE CRUZ TORX M10 X 1.5 X 16 X SPCL-8.8-AA1J		
C	135799	TUERCA: BLOQUEO CENTRAL CON BRIDA HEX. M10 X 1.5-10		

241. Cantidades: 5 paletas = 5, 6 paletas = 6.

66 Molinete: tapas laterales, extremo trasero, exterior

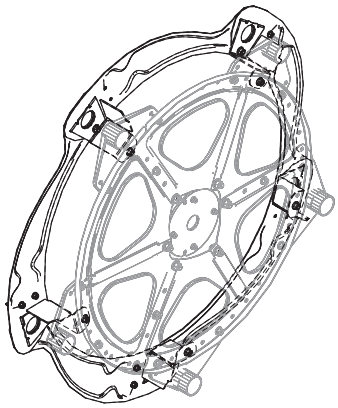

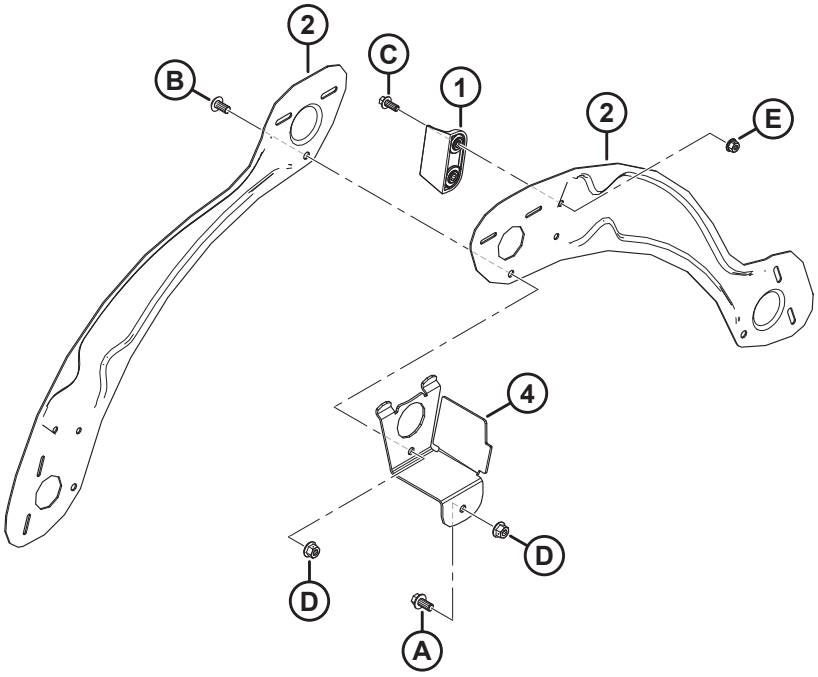

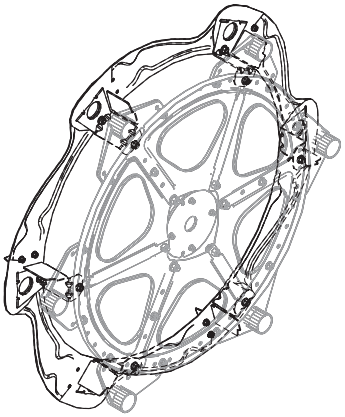

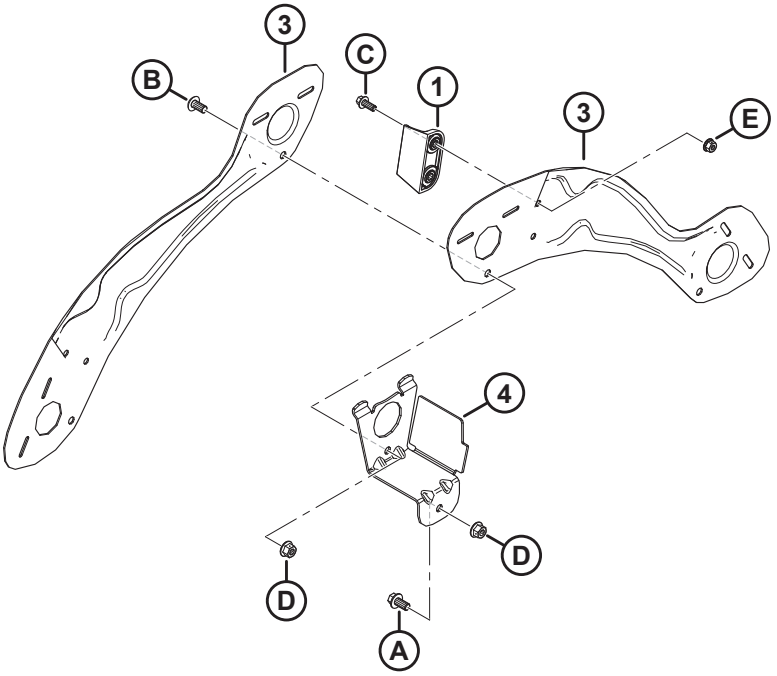

1036771

MOLINETE: TAPAS LATERALES, EXTREMO TRASERO, EXTERIOR

NOTA:

Ilustración: PARTE SUPERIOR, 5 paletas; INFERIOR, 6 paletas

Ref.	Número de pieza	Descripción	Cant.	Número de serie
1	313035	PALETA: EXTREMO DEL MOLINETE, HYTREL	3	
2	311695	PROTECTOR: EXTERIOR IZQ. DE 5 PALETAS	5	
3	311753	PROTECTOR: EXTERIOR IZQ. DE 6 PALETAS	6	
4	311965	SOPORTE: EXTREMO TRASERO [242]		
A	152655	PERNO: CABEZA BRIDA HEX. M10 X 1.5 X 20-8.8-AA1J		
B	136395	TORNILLO: CABEZA DE CRUZ TORX M10 X 1.5 X 20 X SPCL-8.8-A3L		
C	136300	PERNO: CABEZA BRIDA HEX. TFL M8 X 1.25 X 20-8.8-AA3L		
D	135799	TUERCA: BLOQUEO CENTRAL CON BRIDA HEX. M10 X 1.5-10		
E	135337	TUERCA: BLOQUEO CENTRAL CON BRIDA HEX. M8 X 1.25-8-AA1J		

242. Cantidades: 5 paletas = 5, 6 paletas = 6.

67 Patines: de extremos y centrales

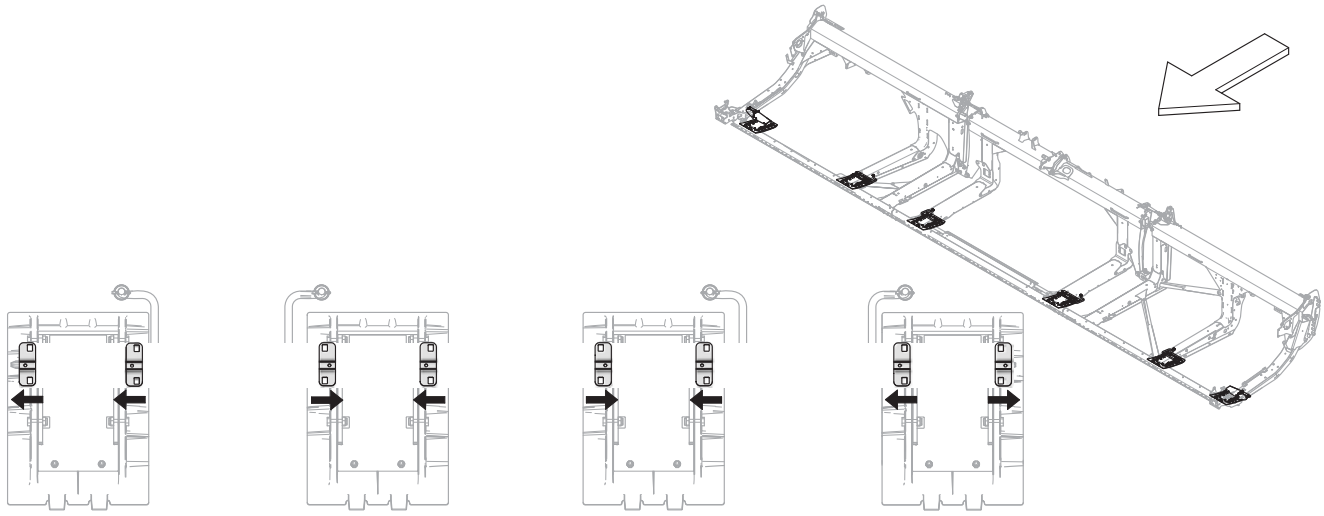

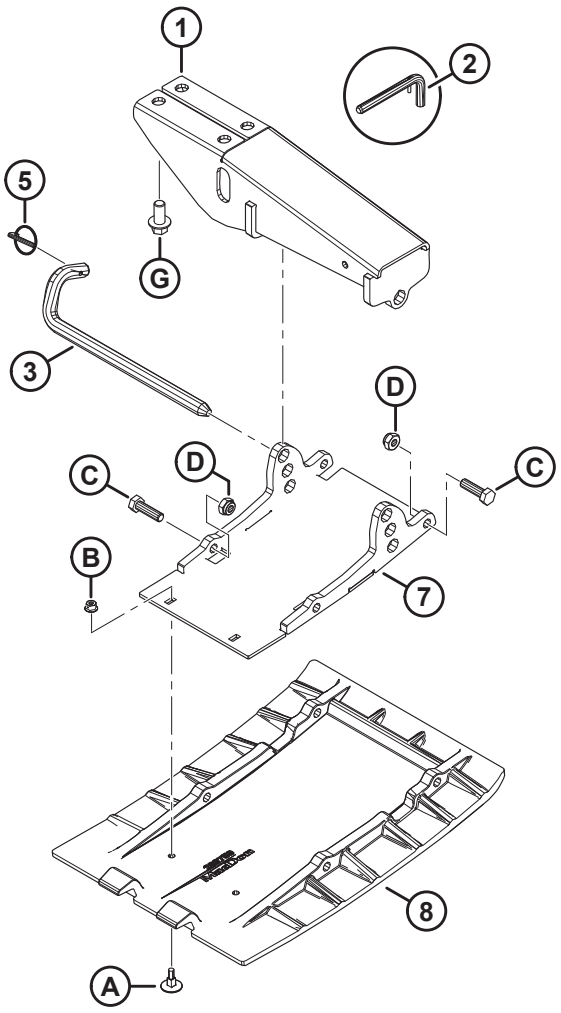

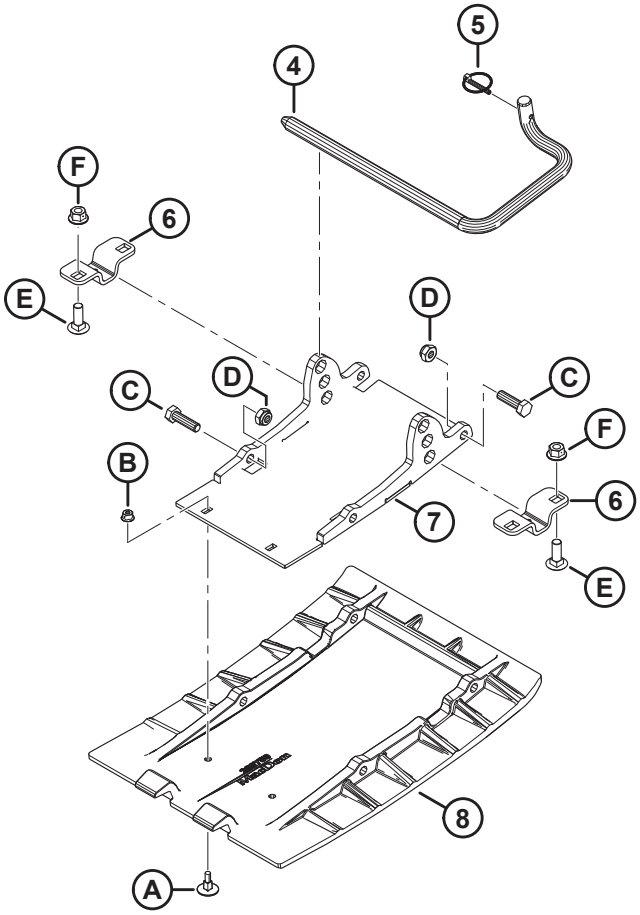

1036404

PATINES: DE EXTREMOS Y CENTRALES

Ref.	Número de pieza	Descripción	Cant.	Número de serie
1	312680	MONTAJE SOLDADO: PATÍN (EXTREMO)	2	
	312777	KIT: MONTAJE PATÍN EXTERIOR C/W PASADOR [243]	A/R	
2	313965	ENSAMBLE: PASADOR (SOLO PARA SERVICIO) [244]	A/R	
3	312675	VARILLA: ENGANCHE	2	
	312777	KIT: MONTAJE DE PATÍN EXTERIOR C/W PASADOR [243]	A/R	
4	165588	VARILLA: ENGANCHE DER. [245]	2	
	165168	VARILLA: ENGANCHE, IZQ. [245]	2	
5	50193	PASADOR: CLAVIJA [246]	6	
6	232806	SOPORTE: SOPORTE DE PATÍN [247]	8	
7	289869	SOPORTE SOLDADO: PLACA [246]	6	
8	289759	ZAPATA: PLACA DE DESGASTE, POLIETILENO [246]	6	
A	252176	PERNO: ELEVADOR CSK M6 X 1 X 23-8.8		
B	152668	TUERCA: BLOQUEO CENTRAL CON BRIDA HEX. M6 X 1-8		
C	30628	PERNO: CABEZA HEX. M10 X 1.5 X 35-8.8-AA1J		
D	184692	TORNILLO: HEX. AUTOBLOCANTE M10 X 1.5-8-AA1J		
E	184662	PERNO: RHSN TFL M10 X 1.5 X 30-8.8-AA1J		
F	135799	TUERCA: BLOQUEO CENTRAL CON BRIDA HEX. M10 X 1.5-10		
G	136399	PERNO: CABEZA BRIDA HEX. TFL M12 X 1.75 X 25-8.8-AA1J		

243. El kit incluye montaje del patín del extremo (MD n.º312680), varilla de enganche (MD n.º312675) y pasador clavija (MD n.º50193). El kit se usa para dar servicio a plataformas con montajes reemplazados (MD n.º251872) y varillas reemplazadas (MD n.º232674).
244. El ensamble del pasador incluye un pasador de bloqueo (MD n.º23370) y un pasador de resorte (MD n.º30907). El ensamble del pasador (MD n.º313965) sigue estando disponible solo para servicio.
245. La varilla de enganche derecha se muestra en la ilustración. Las cantidades de la varilla de enganche DER. (MD n.º165588) y de la varilla de enganche IZQ. (MD n.º165168) son una de cada una para las plataformas FD225, y dos de cada una para las plataformas FD230–FD250.
246. Cantidades: FD225 = 4, FD230–FD250 = 6.
247. La orientación de este soporte varía; asegúrese de instalarlo como se indica para cada patín central. Compare la ubicación del orificio pequeño con las flechas. Cantidades: FD225 = 4, FD230–FD250 = 8.

68 Sistema hidráulico: racores de bloques hidráulicos y sujetadores

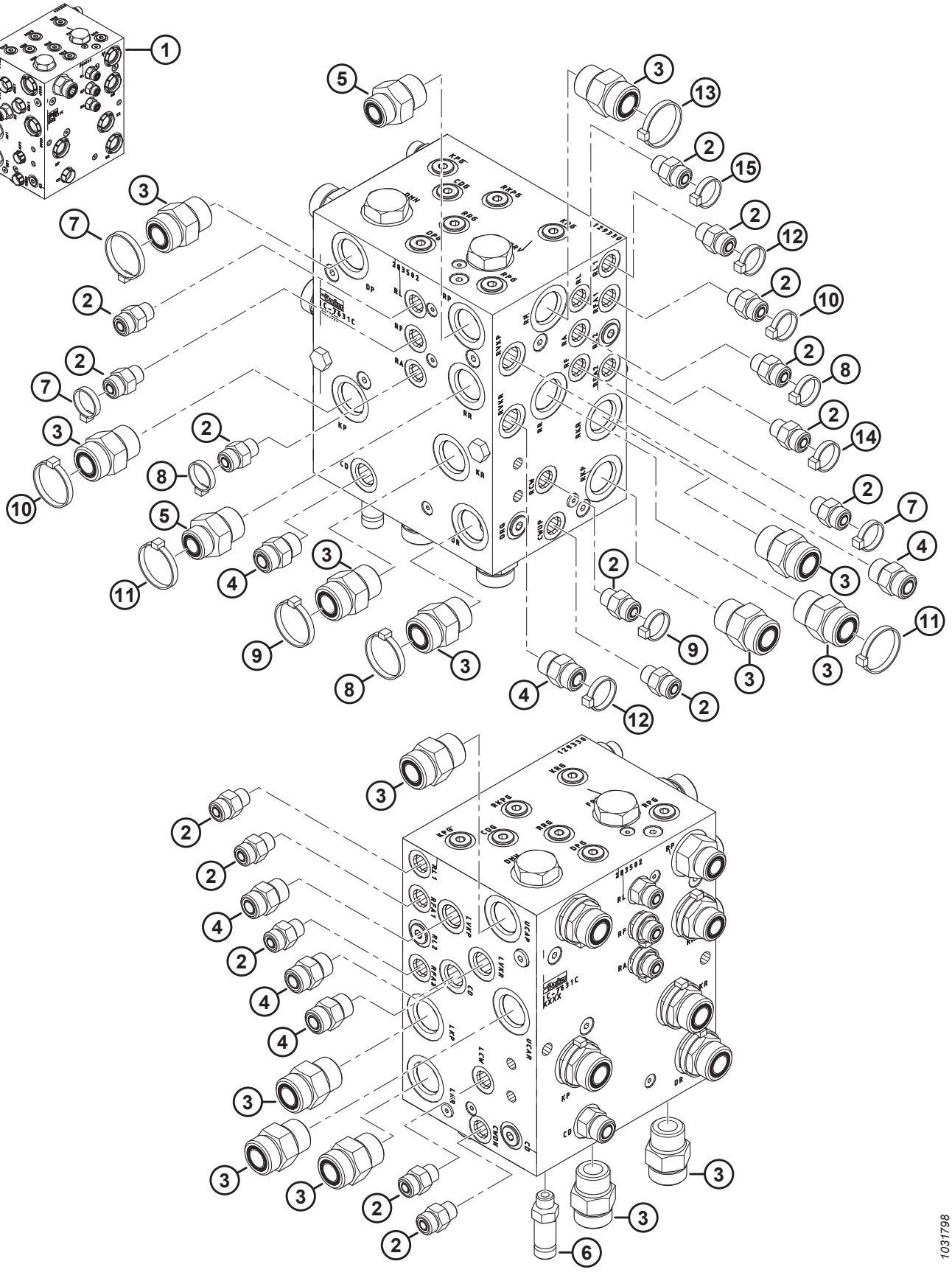

SISTEMA HIDRÁULICO: RACORES DE BLOQUES HIDRÁULICOS Y SUJETADORES

Ref.	Número de pieza	Descripción	Cant.	Número de serie
1	283502	ENSAMBLE DE BLOQUE HIDRÁULICO: DK NO CRONOMETRADO [248]	A/R	
	283500	ENSAMBLE DE BLOQUE HIDRÁULICO: SK [249]	A/R	
2	135778	ACCESORIO: ADAPTADOR	15	
	50219	O-RING: Ø1.98 X Ø11.89		
	135865	O-RING: Ø1.78 X Ø9.25		
3	135788	ACCESORIO: ADAPTADOR	14	
	30971	O-RING: Ø2.95 X Ø23.47		
	135868	O-RING: Ø1.78 X Ø18.77		
4	135780	ACCESORIO: ADAPTADOR	6	
	44209	O-RING: Ø2.21 X Ø16.36		
	135866	O-RING: Ø1.78 X Ø12.42		
5	135786	ACCESORIO: ADAPTADOR	2	
	30971	O-RING: Ø2.95 X Ø23.47		
	135867	O-RING: Ø1.78 X Ø15.60		
6	252902	ACCESORIO: CONECTOR HIDR., LARGO	1	
	50219	O-RING: Ø1.98 X Ø11.89		
	135865	O-RING: Ø1.78 X Ø9.25		
7	49227	SUJETADOR: BRIDA, VERDE	3	
8	40702	SUJETADOR: BRIDA, ROJO	3	
9	40703	SUJETADOR: BRIDA, AZUL	2	
10	40704	SUJETADOR: BRIDA, NARANJA	2	
11	40701	SUJETADOR: BRIDA, AMARILLO	2	
12	252795	SUJETADOR: BRIDA, ROSA	2	
13	49232	SUJETADOR: BRIDA, BLANCO	1	
14	135266	SUJETADOR: BRIDA, CELESTE	1	
15	21763	SUJETADOR: BRIDA, NEGRO	1	

248. El ensamble de bloque hidráulico (MD n.º283502) incluye 12 tapones (MD n.º100577), 2 tapones (MD n.º103575), 12 accesorios (MD n.º135778), 1 accesorio (MD n.º135780), 4 accesorios (MD n.º135788), 1 tapón (MD n.º136524), 3 tapones (MD n.º158174) y 2 tapones (MD n.º283567). Para ver los tapones del bloque hidráulico, consulte la sección *69 Sistema hidráulico: clavija de conexión del bloque hidráulico, página 179*.
249. El ensamble de bloque hidráulico (MD n.º283500) incluye 10 tapones (MD n.º100577), 2 tapones (MD n.º103575), 12 accesorios (MD n.º135778), 1 accesorio (MD n.º135780), 2 accesorios (MD n.º135788), 2 tapones (MD n.º136269), 1 tapón (MD n.º136524), 2 tapones (MD n.º158174) y 2 tapones (MD n.º283567). Para ver los tapones del bloque hidráulico, consulte la sección *69 Sistema hidráulico: clavija de conexión del bloque hidráulico, página 179*.

69 Sistema hidráulico: clavija de conexión del bloque hidráulico

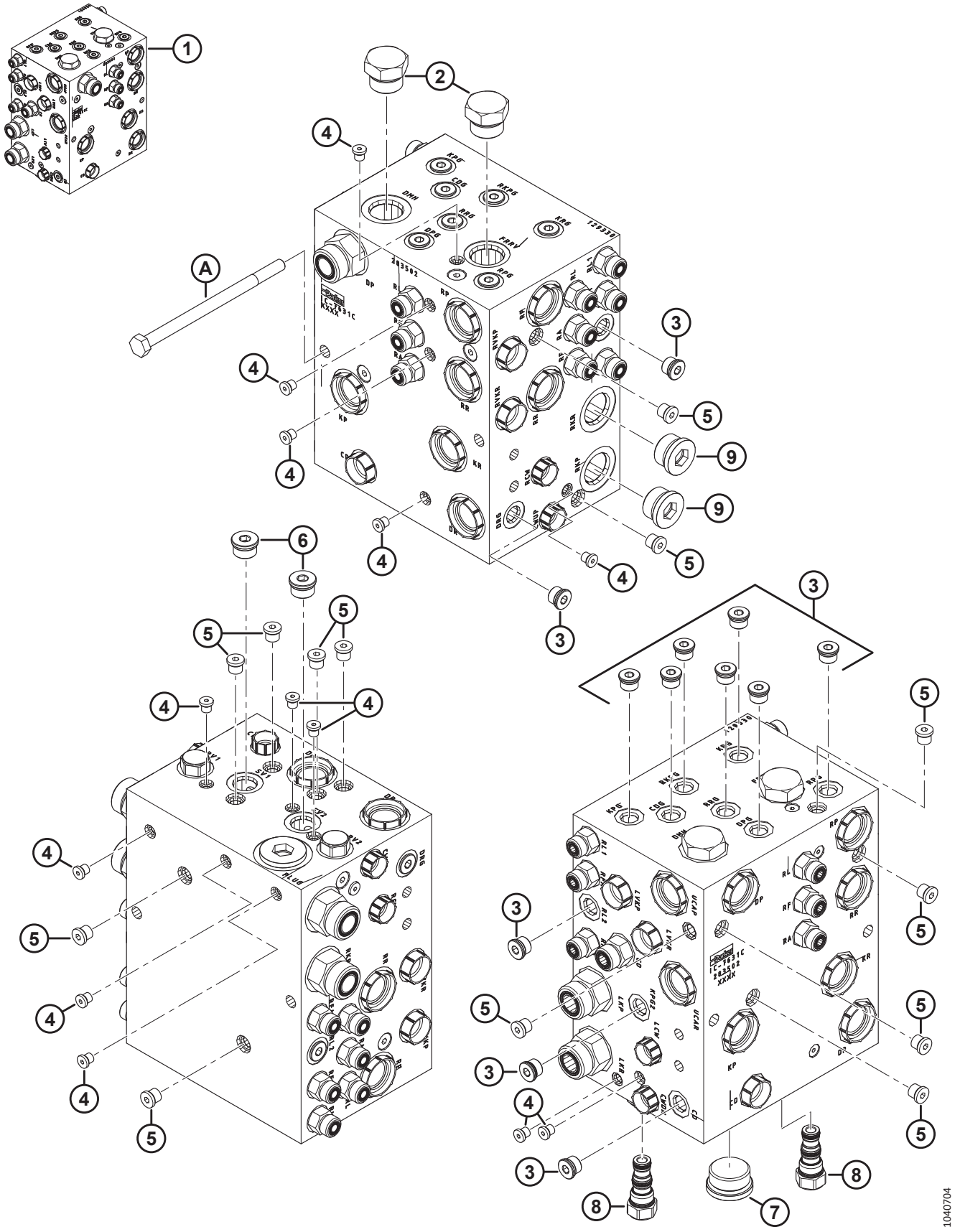

SISTEMA HIDRÁULICO: CLAVIJA DE CONEXIÓN DEL BLOQUE HIDRÁULICO

Ref.	Número de pieza	Descripción	Cant.	Número de serie
1	283502	ENSAMBLE DE BLOQUE HIDRÁULICO: DK NO CRONOMETRADO [250]	A/R	
	283500	ENSAMBLE DE BLOQUE HIDRÁULICO: SK [251]	A/R	
2	103575	TAPÓN: HEX. C/W O-RING	2	
3	100577	TAPÓN: CONECTOR HEX. C/W O´RING	12	
	50219	O-RING: Ø1.98 X Ø11.89		
4	135952	TAPÓN: CONECTOR HEX. C/W O-RING	13	
5	102711	TAPÓN: CONECTOR HEX. C/W O-RING	13	
6	158174	TAPÓN: CONECTOR HEX. C/W O-RING	2	
	44209	O-RING: Ø2.21 X Ø16.36		
7	136524	TAPÓN: CONECTOR HEX.	1	
	50220	O-RING: Ø2.95 X Ø29.74		
8	283567	TAPÓN: CAVIDAD	2	
	283569	KIT DE SELLO		
9	136269	ACCESORIO: TAPÓN HIDR., 12 ORB DE CABEZA HUECA HEX. [252]	2	
	30971	O-RING: Ø2.95 X Ø23.47		
A	136850	PERNO: CABEZA HEX. M10 X 1.5 X 160-8.8-AA1J		

250. El ensamble de bloque hidráulico (MD n.º283502) incluye 12 tapones (MD n.º100577), 2 tapones (MD n.º103575), 12 accesorios (MD n.º135778), 1 accesorio (MD n.º135780), 4 accesorios (MD n.º135788), 1 tapón (MD n.º136524), 3 tapones (MD n.º158174) y 2 tapones (MD n.º283567). Para ver los tapones del bloque hidráulico, consulte la sección *68 Sistema hidráulico: racores de bloques hidráulicos y sujetadores, página 177*.
251. El ensamble de bloque hidráulico (MD n.º283500) incluye 10 tapones (MD n.º100577), 2 tapones (MD n.º103575), 12 accesorios (MD n.º135778), 1 accesorio (MD n.º135780), 2 accesorios (MD n.º135788), 2 tapones (MD n.º136269), 1 tapón (MD n.º136524), 2 tapones (MD n.º158174) y 2 tapones (MD n.º283567). Para ver los accesorios del bloque hidráulico, consulte la sección *68 Sistema hidráulico: racores de bloques hidráulicos y sujetadores, página 177*.
252. Solo configuraciones de cuchilla simple.

70 Sistema hidráulico: mando de cuchillas, cuchillas simples y dobles, lateral izquierdo (FD225, FD230, FD235, FD240, FD241 y FD245)

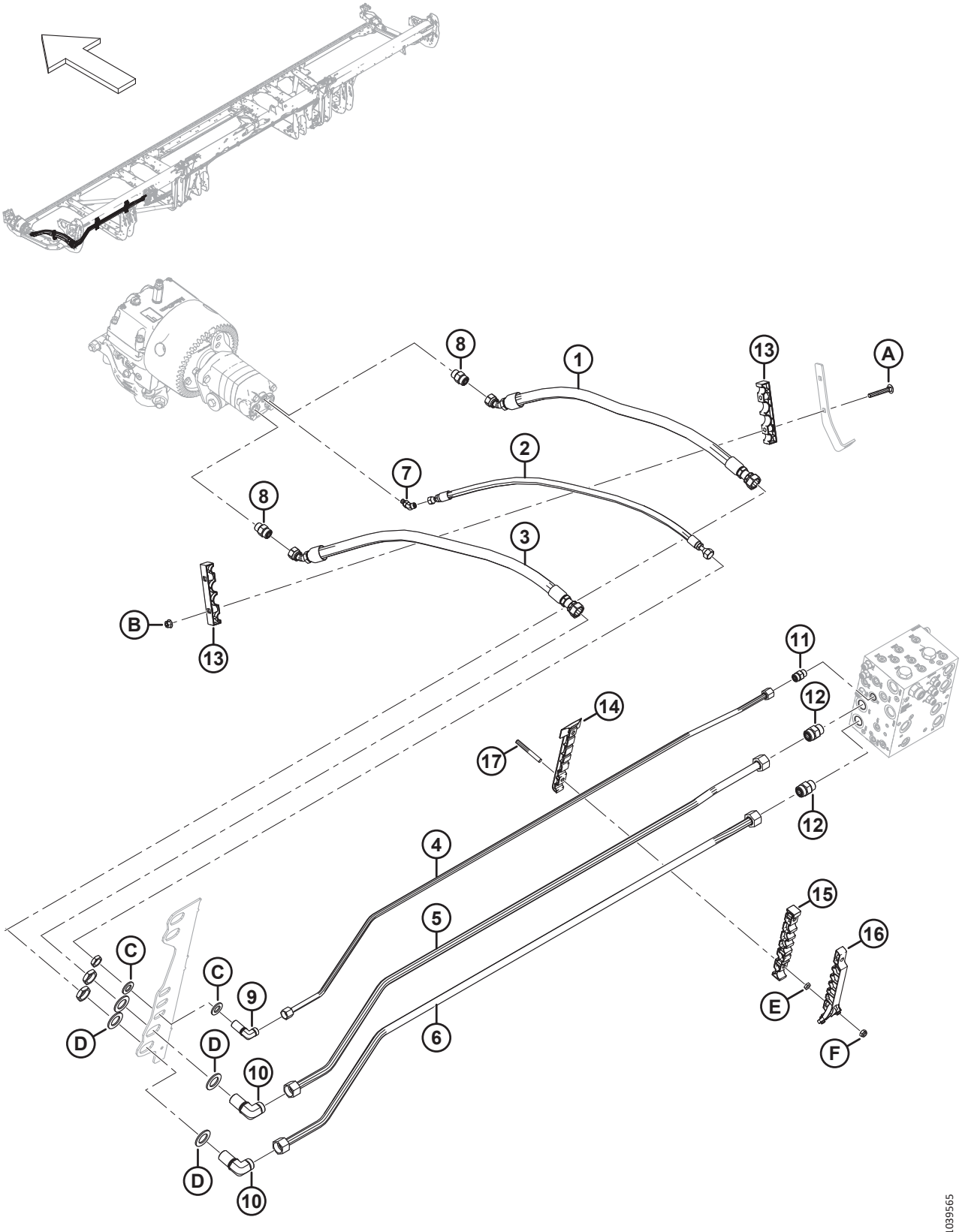

1039565

SISTEMA HIDRÁULICO: MANDO DE CUCHILLAS, CUCHILLAS SIMPLES Y DOBLES, LATERAL IZQUIERDO (FD225, FD230, FD235, FD240, FD241 Y FD245)

Ref.	Número de pieza	Descripción	Cant.	Número de serie
1	283063	MANGUERA: HIDR.	1	
2	283065	MANGUERA: HIDR.	1	
3	283202	MANGUERA: HIDR.	1	
4	283233	LÍNEA: HIDRÁULICA (FD225) [253]	1	
	283048	LÍNEA: HIDRÁULICA (FD230) [254]	1	
	283201	LÍNEA: HIDRÁULICA (FD235) [255]	1	
	283411	LÍNEA: HIDRÁULICA (FD240) [256]	1	
	283458	LÍNEA: HIDRÁULICA (FD241) [257]	1	
	283411	LÍNEA: HIDRÁULICA (FD245) [258]	1	
5	283232	LÍNEA: HIDRÁULICA (FD225) [259]	1	
	283047	LÍNEA: HIDRÁULICA (FD230) [260]	1	
	283104	LÍNEA: HIDRÁULICA (FD235) [261]	1	
	283410	LÍNEA: HIDRÁULICA (FD240) [262]	1	
	283457	LÍNEA: HIDRÁULICA (FD241) [263]	1	
	283410	LÍNEA: HIDRÁULICA (FD245) [264]	1	
6	283231	LÍNEA: HIDRÁULICA (FD225) [259]	1	
	283046	LÍNEA: HIDRÁULICA (FD230) [260]	1	
	283102	LÍNEA: HIDRÁULICA (FD235) [261]	1	
	283409	LÍNEA: HIDRÁULICA (FD240) [262]	1	
	283456	LÍNEA: HIDRÁULICA (FD241) [263]	1	
	283409	LÍNEA: HIDRÁULICA (FD245) [264]	1	
7	252307	ACCESORIO: CODO DE 45° HIDR.	1	
	50223	O-RING: Ø1.83 X Ø8.92		
	135957	O-RING: Ø1.78 X Ø7.65		
8	184461	ACCESORIO: ADAPTADOR HIDR.	2	
	44210	O-RING: Ø2.46 X Ø19.18		
	135867	O-RING: Ø1.78 X Ø15.60		

253. Se usa en las plataformas FD225.
254. Se usa en las plataformas FD230.
255. Se usa en las plataformas FD235.
256. Se usa en las plataformas FD240.
257. Se usa en las plataformas FD241.
258. Se usa en las plataformas FD245.
259. Se usa en las plataformas FD225.
260. Se usa en las plataformas FD230.
261. Se usa en las plataformas FD235.
262. Se usa en las plataformas FD240.
263. Se usa en las plataformas FD241.
264. Se usa en las plataformas FD245.

SISTEMA HIDRÁULICO: MANDO DE CUCHILLAS, CUCHILLAS SIMPLES Y DOBLES, LATERAL IZQUIERDO (FD225, FD230, FD235, FD240, FD241 Y FD245)

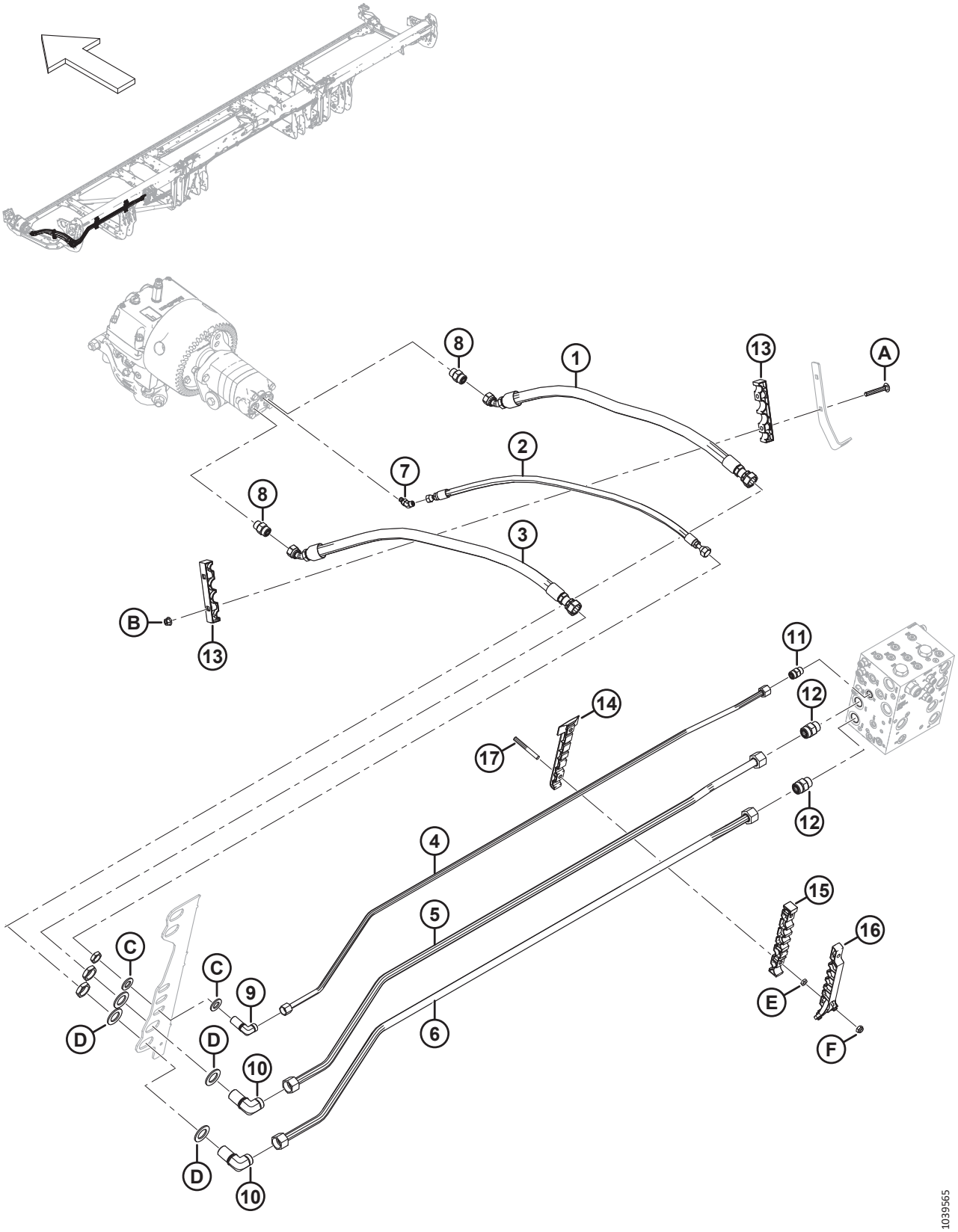

SISTEMA HIDRÁULICO: MANDO DE CUCHILLAS, CUCHILLAS SIMPLES Y DOBLES, LATERAL IZQUIERDO (FD225, FD230, FD235, FD240, FD241 Y FD245)

Ref.	Número de pieza	Descripción	Cant.	Número de serie
9	136244	ACCESORIO: CODO DE 90° SEPARADOR PASANTE HIDR. [265]	1	
	135866	O-RING: Ø1.78 X Ø12.42		
10	136245	ACCESORIO: CODO DE 90° SEPARADOR PASANTE HIDR. [265]	2	
	135868	O-RING: Ø1.78 X Ø18.77		
11	135780	ACCESORIO: ADAPTADOR	1	
	44209	O-RING: Ø2.21 X Ø16.36		
	135866	O-RING: Ø1.78 X Ø12.42		
12	135788	ACCESORIO: ADAPTADOR	2	
	30971	O-RING: Ø2.95 X Ø23.47		
	135868	O-RING: Ø1.78 X Ø18.77		
13	283984	ABRAZADERA: CUCHILLA DE LÍNEA	2	
14	283797	ABRAZADERA: LÍNEA INFERIOR IZQ. [266]		
15	283807	ABRAZADERA: LÍNEA MEDIA IZQ. [266]		
16	311233	ABRAZADERA: LÍNEA SUPERIOR IZQ. [266]		
17	312654	ESPÁRRAGO: PARCHE DE ABRAZADERA ROSCADA DEL ALA [267]		
A	136495	PERNO: RHSN M10 X 1.5 X 70-8.8-AA1J	2	
B	135799	TUERCA: BLOQUEO CENTRAL CON BRIDA HEX. M10 X 1.5-10	2	
C	18601	ARANDELA: PLANA SAE	2	
D	136355	ARANDELA: PLANA 2.0 IN OD ZP	4	
E	136442	TUERCA: HEX. DELGADA M10 X 1.5-05-AA1J		
F	184692	TORNILLO: HEX. AUTOBLOCANTE M10 X 1.5-8-AA1J		

265. El accesorio incluye una tuerca de fijación.
266. Cantidades: FD225 = 1, FD230 = 2, FD235 = 3, FD240 = 4, FD241 = 4 y FD245 = 4.
267. Cantidades: FD225 = 2, FD230 = 4, FD235 = 6, FD240 = 8, FD241 = 8 y FD245 = 8.

71 Sistema hidráulico: mando de cuchilla, cuchilla doble, lateral izquierdo (FD250)

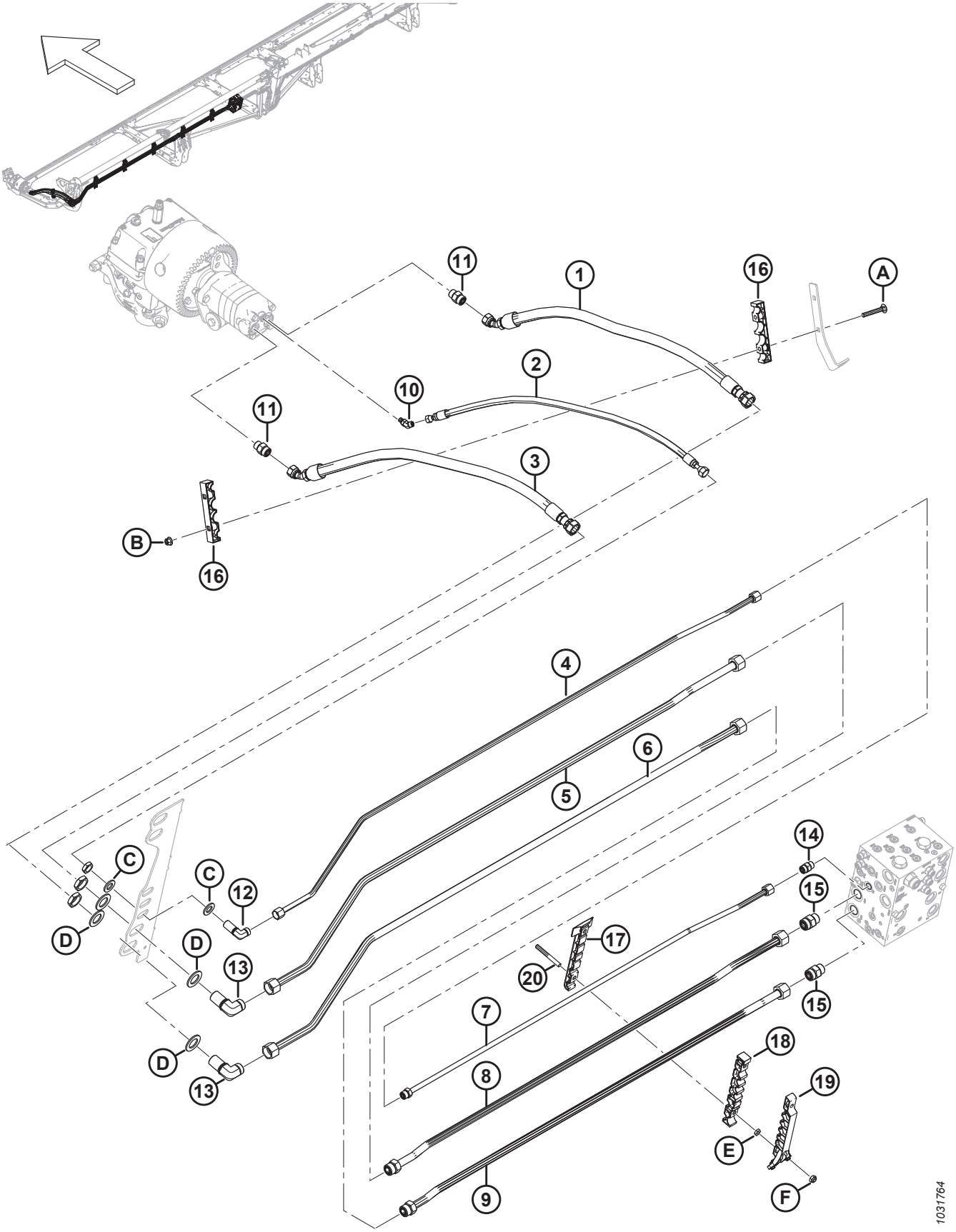

SISTEMA HIDRÁULICO: MANDO DE CUCHILLA, CUCHILLA DOBLE, LATERAL IZQUIERDO (FD250)

Ref.	Número de pieza	Descripción	Cant.	Número de serie
1	283063	MANGUERA: HIDR.	1	
2	283065	MANGUERA: HIDR.	1	
3	283202	MANGUERA: HIDR.	1	
4	283465	LÍNEA: HIDRÁULICA (FD250)	1	
5	283464	LÍNEA: HIDRÁULICA (FD250)	1	
6	283463	LÍNEA: HIDRÁULICA (FD250)	1	
7	283174	LÍNEA: HIDRÁULICA (FD250)	1	
	135866	O-RING: Ø1.78 X Ø12.42		
8	283173	LÍNEA: HIDRÁULICA (FD250)	1	
	135868	O-RING: Ø1.78 X Ø18.77		
9	283172	LÍNEA: HIDRÁULICA (FD250)	1	
	135868	O-RING: Ø1.78 X Ø18.77		
10	252307	ACCESORIO: CODO DE 45° HIDR.	1	
	50223	O-RING: Ø1.83 X Ø8.92		
	135957	O-RING: Ø1.78 X Ø7.65		
11	184461	ACCESORIO: ADAPTADOR HIDR.	2	
	44210	O-RING: Ø2.46 X Ø19.18		
	135867	O-RING: Ø1.78 X Ø15.60		
12	136244	ACCESORIO: CODO DE 90° SEPARADOR PASANTE HIDR. [268]	1	
	135866	O-RING: Ø1.78 X Ø12.42		
13	136245	ACCESORIO: CODO DE 90° SEPARADOR PASANTE HIDR. [268]	2	
	135868	O-RING: Ø1.78 X Ø18.77		
14	135780	ACCESORIO: ADAPTADOR	1	
	44209	O-RING: Ø2.21 X Ø16.36		
	135866	O-RING: Ø1.78 X Ø12.42		
15	135788	ACCESORIO: ADAPTADOR	2	
	30971	O-RING: Ø2.95 X Ø23.47		
	135868	O-RING: Ø1.78 X Ø18.77		
16	283984	ABRAZADERA: CUCHILLA DE LÍNEA	2	
17	283797	ABRAZADERA: LÍNEA INFERIOR IZQ.	5	
18	283807	ABRAZADERA: LÍNEA MEDIA IZQ.	5	
19	311233	ABRAZADERA: LÍNEA SUPERIOR IZQ.	5	
20	312654	ESPÁRRAGO: PARCHE DE ABRAZADERA ROSCADA DEL ALA	10	
A	136495	PERNO: RHSN M10 X 1.5 X 70-8.8-AA1J		
B	135799	TUERCA: BLOQUEO CENTRAL CON BRIDA HEX. M10 X 1.5-10		

268. El accesorio incluye una tuerca de fijación.

SISTEMA HIDRÁULICO: MANDO DE CUCHILLA, CUCHILLA DOBLE, LATERAL IZQUIERDO (FD250)

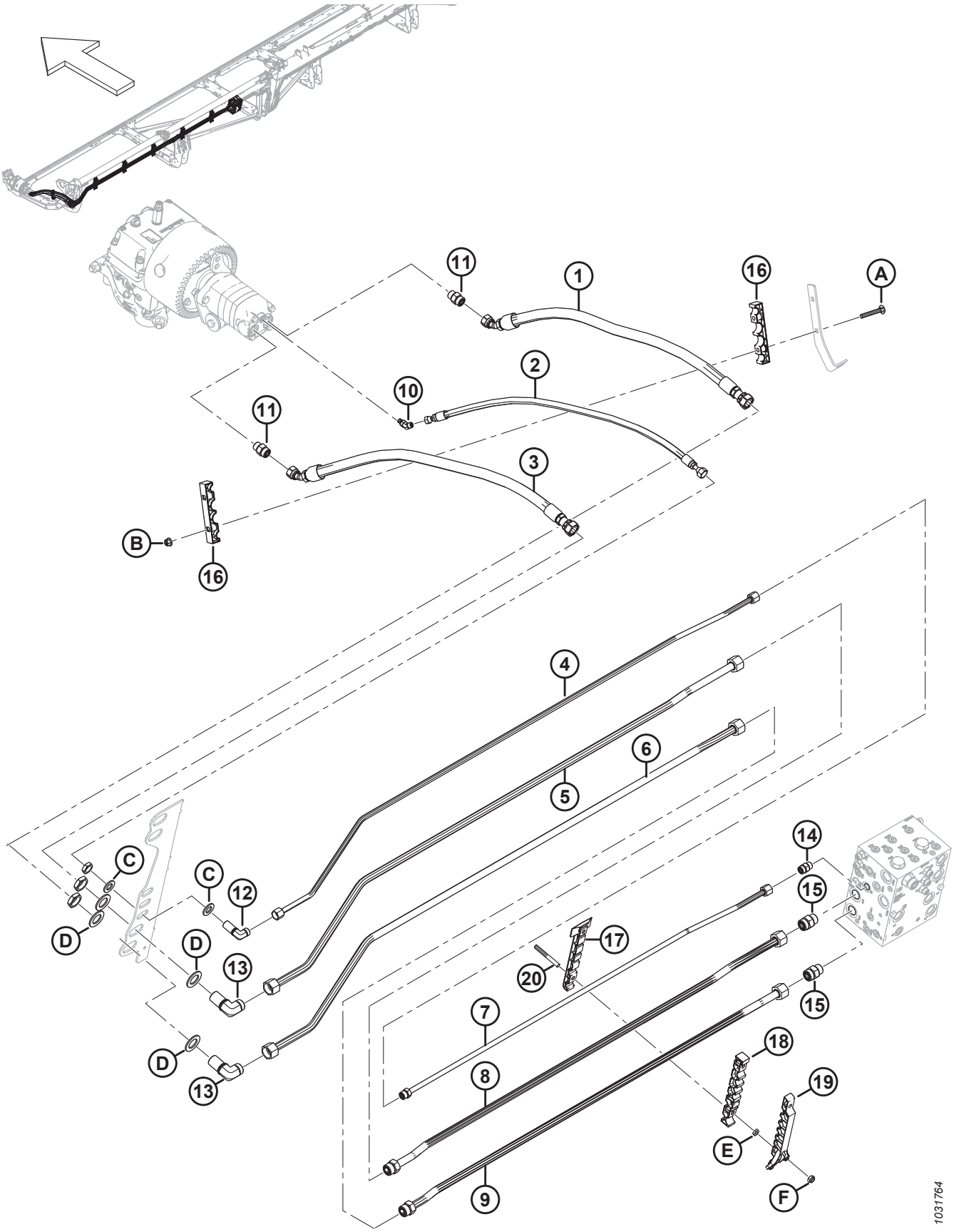

SISTEMA HIDRÁULICO: MANDO DE CUCHILLA, CUCHILLA DOBLE, LATERAL IZQUIERDO (FD250)

Ref.	Número de pieza	Descripción	Cant.	Número de serie
C	18601	ARANDELA: PLANA SAE		
D	136355	ARANDELA: PLANA CON DE OD 2.0 IN ZP		
E	136442	TUERCA: HEX. DELGADA M10 X 1.5-05-AA1J		
F	184692	TORNILLO: HEX. AUTOBLOCANTE M10 X 1.5-8-AA1J		

72 Sistema hidráulico: mando de cuchilla, cuchilla doble, lateral derecho (FD235, FD240 y FD241)

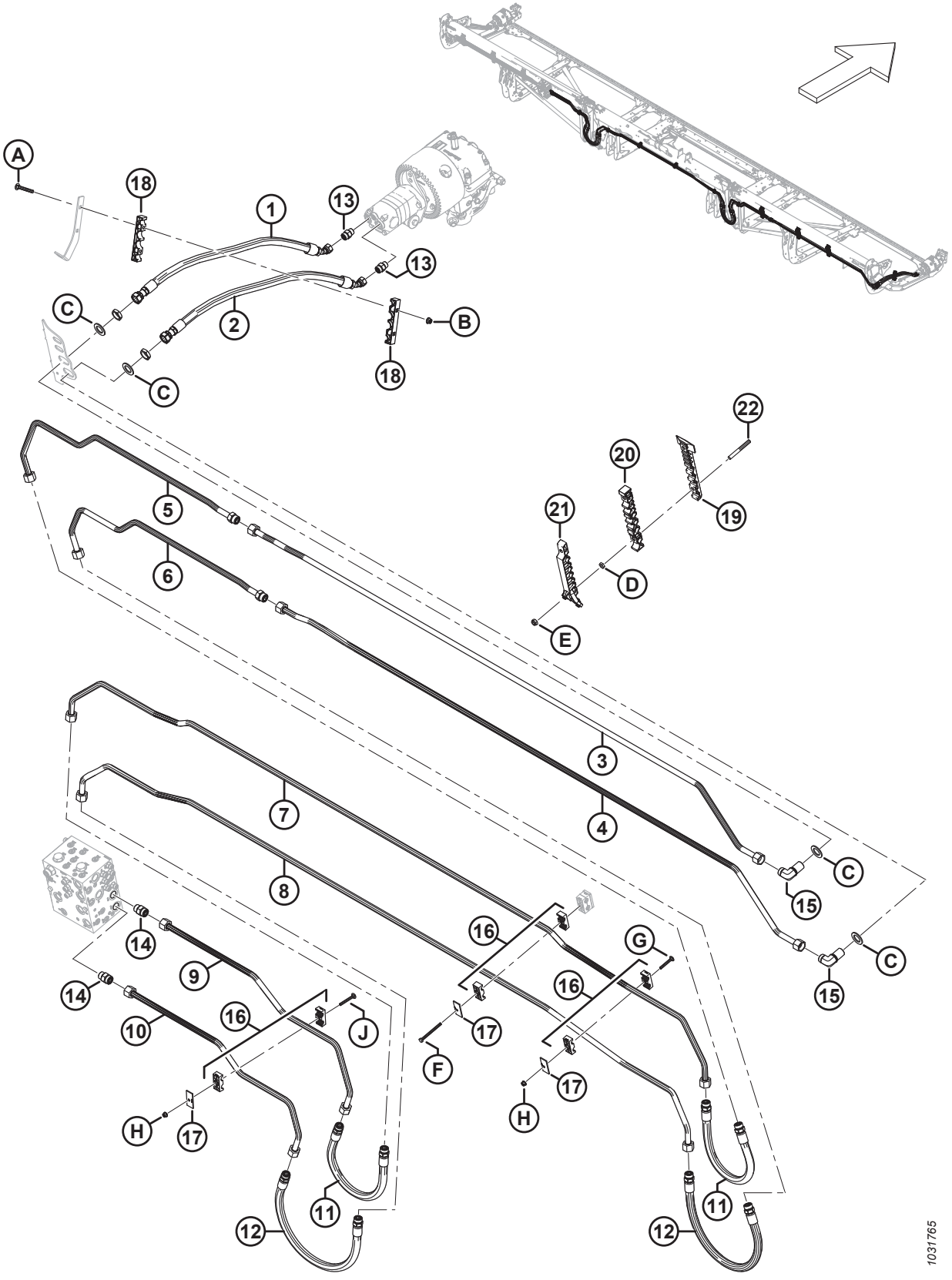

SISTEMA HIDRÁULICO: MANDO DE CUCHILLA, CUCHILLA DOBLE, LATERAL DERECHO (FD235, FD240 Y FD241)

Ref.	Número de pieza	Descripción	Cant.	Número de serie
1	283202	MANGUERA: HIDR.	1	
2	283063	MANGUERA: HIDR.	1	
3	283413	LÍNEA: HIDRÁULICA (FD235-FD241)	1	
4	283412	LÍNEA: HIDRÁULICA (FD235-FD241)	1	
5	283203	LÍNEA: HIDRÁULICA (FD235) [269]	1	
	283422	LÍNEA: HIDRÁULICA (FD240) [270]	1	
	283427	LÍNEA: HIDRÁULICA (FD241) [271]	1	
	135868	O-RING: Ø1.78 X Ø18.77		
6	283204	LÍNEA: HIDRÁULICA (FD235) [272]	1	
	283421	LÍNEA: HIDRÁULICA (FD240) [273]	1	
	283426	LÍNEA: HIDRÁULICA (FD241) [274]	1	
	135868	O-RING: Ø1.78 X Ø18.77		
7	283036	LÍNEA: HIDRÁULICA (FD235-FD241)	1	
8	283035	LÍNEA: HIDRÁULICA (FD235-FD241)	1	
9	283069	LÍNEA: HIDRÁULICA (FD235-FD241)	1	
10	283068	LÍNEA: HIDRÁULICA (FD235-FD241)	1	
11	283070	MANGUERA: HIDR.	2	
	135868	O-RING: Ø1.78 X Ø18.77		
12	283378	MANGUERA: HIDR.	2	
	135868	O-RING: Ø1.78 X Ø18.77		
13	184461	ACCESORIO: ADAPTADOR HIDR.	2	
	44210	O-RING: Ø2.46 X Ø19.18		
	135867	O-RING: Ø1.78 X Ø15.60		
14	135788	ACCESORIO: ADAPTADOR	2	
	30971	O-RING: Ø2.95 X Ø23.47		
	135868	O-RING: Ø1.78 X Ø18.77		
15	136245	ACCESORIO: CODO DE 90° SEPARADOR PASANTE HIDR. [275]	2	
	135868	O-RING: Ø1.78 X Ø18.77		
16	232397	ABRAZADERA: ENSAMBLE [276]	6	
17	232233	ABRAZADERA: PLACA DE CUBIERTA	6	

269. Se usa en plataformas FD235.
270. Se usa en plataformas FD240.
271. Se usa en plataformas FD241.
272. Se usa en plataformas FD235.
273. Se usa en plataformas FD240.
274. Se usa en plataformas FD241.
275. El accesorio incluye una tuerca de fijación (NSS).
276. El ensamble de la abrazadera incluye dos mitades de la abrazadera (NSS). NO incluye la placa de cubierta ni el herramental.

SISTEMA HIDRÁULICO: MANDO DE CUCHILLA, CUCHILLA DOBLE, LATERAL DERECHO (FD235, FD240 Y FD241)

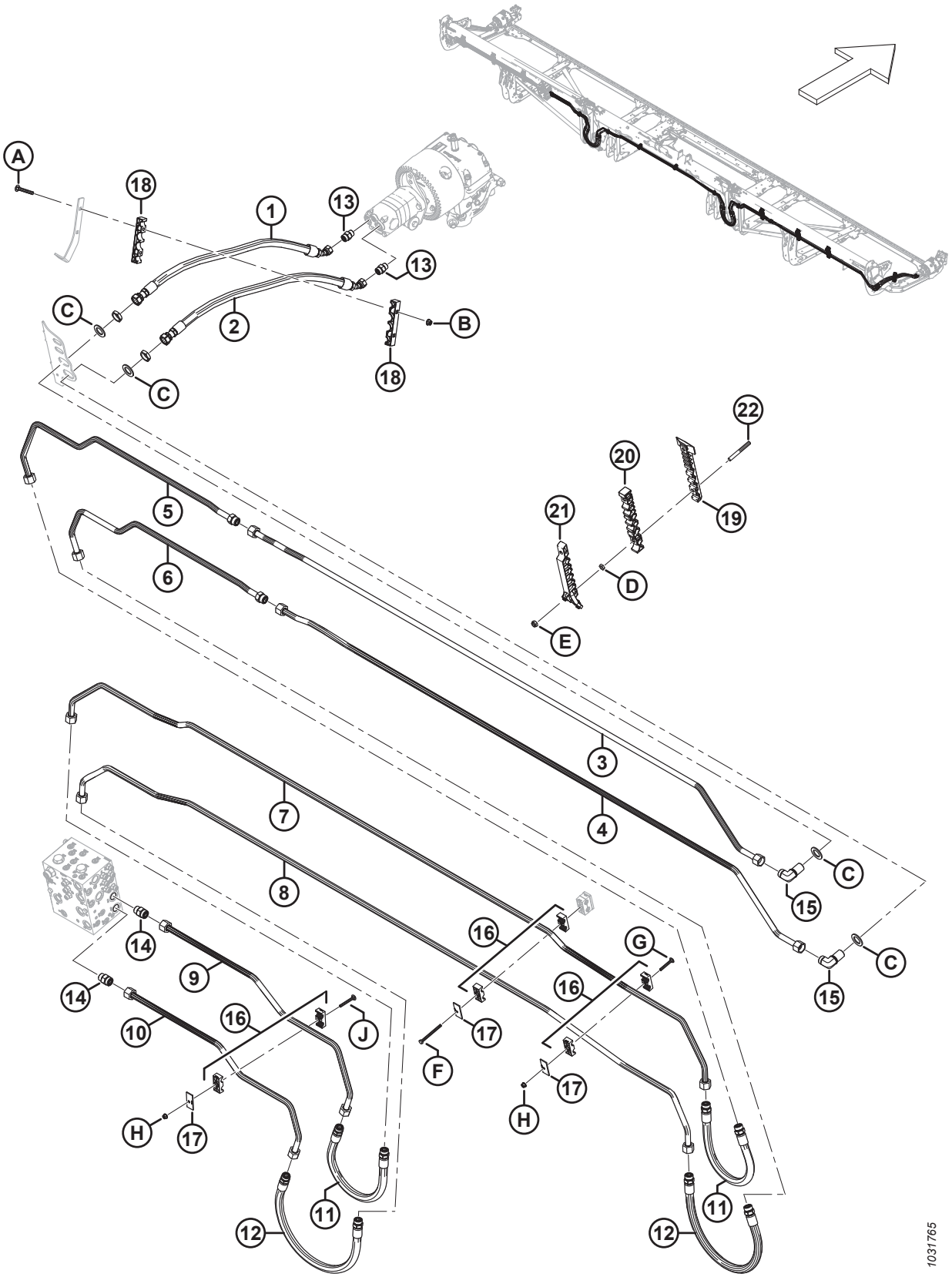

SISTEMA HIDRÁULICO: MANDO DE CUCHILLA, CUCHILLA DOBLE, LATERAL DERECHO (FD235, FD240 Y FD241)

Ref.	Número de pieza	Descripción	Cant.	Número de serie
18	283984	ABRAZADERA: CUCHILLA DE LÍNEA	2	
19	283797	ABRAZADERA: LÍNEA INFERIOR IZQ.		
20	283807	ABRAZADERA: LÍNEA MEDIA IZQ.		
21	311233	ABRAZADERA: LÍNEA SUPERIOR IZQ.		
22	312654	ESPÁRRAGO: PARCHE DE ABRAZADERA ROSCADA DEL ALA		
A	136495	PERNO: RHSN M10 X 1.5 X 70-8.8-AA1J		
B	135799	TUERCA: BLOQUEO CENTRAL CON BRIDA HEX. M10 X 1.5-10		
C	136355	ARANDELA: PLANA 2.0 IN OD ZP		
D	136442	TUERCA: HEX. DELGADA M10 X 1.5-05-AA1J		
E	184692	TORNILLO: HEX. AUTOBLOCANTE M10 X 1.5-8-AA1J		
F	252002	PERNO: CABEZA HEX. M8 X 1.25 X 100-8.8-AA1J		
G	136486	PERNO: RHSN M8 X 1.25 X 60-8.8-AA1J		
H	135337	TUERCA: BLOQUEO CENTRAL CON BRIDA HEX. M8 X 1.25-8-AA1J		
J	136779	PERNO: RHSN M8 X 1.25 X 70-8.8-AA1J		

73 Sistema hidráulico: mando de cuchilla, cuchilla doble, lateral derecho (FD245 y FD250)

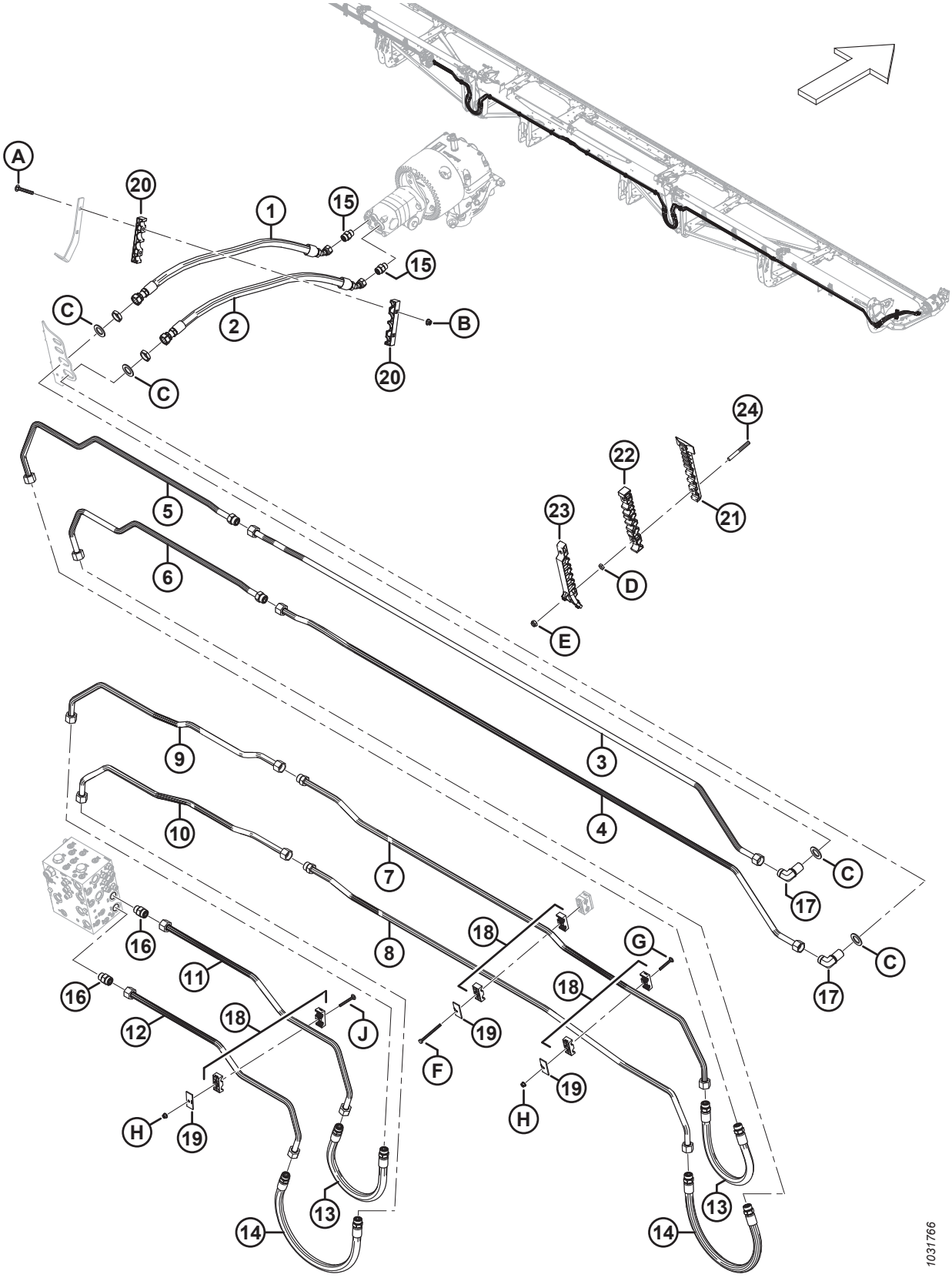

SISTEMA HIDRÁULICO: MANDO DE CUCHILLA, CUCHILLA DOBLE, LATERAL DERECHO (FD245 Y FD250)

Ref.	Número de pieza	Descripción	Cant.	Número de serie
1	283202	MANGUERA: HIDR.	1	
2	283063	MANGUERA: HIDR.	1	
3	283413	LÍNEA: HIDRÁULICA (FD245 Y FD250)	1	
4	283412	LÍNEA: HIDRÁULICA (FD245 Y FD250)	1	
5	283422	LÍNEA: HIDRÁULICA (FD245) [277]	1	
	283176	LÍNEA: HIDRÁULICA (FD250) [278]	1	
	135868	O-RING: Ø1.78 X Ø18.77		
6	283421	LÍNEA: HIDRÁULICA (FD245) [279]	1	
	283175	LÍNEA: HIDRÁULICA (FD250) [280]	1	
	135868	O-RING: Ø1.78 X Ø18.77		
7	283443	LÍNEA: HIDRÁULICA (FD245 Y FD250)	1	
	135868	O-RING: Ø1.78 X Ø18.77		
8	283441	LÍNEA: HIDRÁULICA (FD245 Y FD250)	1	
	135868	O-RING: Ø1.78 X Ø18.77		
9	283442	LÍNEA: HIDRÁULICA (FD245 Y FD250)	1	
10	283440	LÍNEA: HIDRÁULICA (FD245 Y FD250)	1	
11	283069	LÍNEA: HIDRÁULICA (FD245 Y FD250)	1	
12	283068	LÍNEA: HIDRÁULICA (FD245 Y FD250)	1	
13	283070	MANGUERA: HIDR.	2	
	135868	O-RING: Ø1.78 X Ø18.77		
14	283378	MANGUERA: HIDR.	2	
	135868	O-RING: Ø1.78 X Ø18.77		
15	184461	ACCESORIO: ADAPTADOR HIDR.	2	
	44210	O-RING: Ø2.46 X Ø19.18		
	135867	O-RING: Ø1.78 X Ø15.60		
16	135788	ACCESORIO: ADAPTADOR	2	
	30971	O-RING: Ø2.95 X Ø23.47		
	135868	O-RING: Ø1.78 X Ø18.77		
17	136245	ACCESORIO: CODO DE 90° SEPARADOR PASANTE HIDR. [281]	2	
	135868	O-RING: Ø1.78 X Ø18.77		
18	232397	ABRAZADERA: ENSAMBLE [282]	6	

277. Se usa en plataformas FD245.
278. Se usa en plataformas FD250.
279. Se usa en plataformas FD245.
280. Se usa en plataformas FD250.
281. El accesorio incluye una tuerca de fijación (NSS).
282. El ensamble de la abrazadera incluye dos mitades de la abrazadera (NSS). NO incluye la placa de cubierta ni el herramental.

SISTEMA HIDRÁULICO: MANDO DE CUCHILLA, CUCHILLA DOBLE, LATERAL DERECHO (FD245 Y FD250)

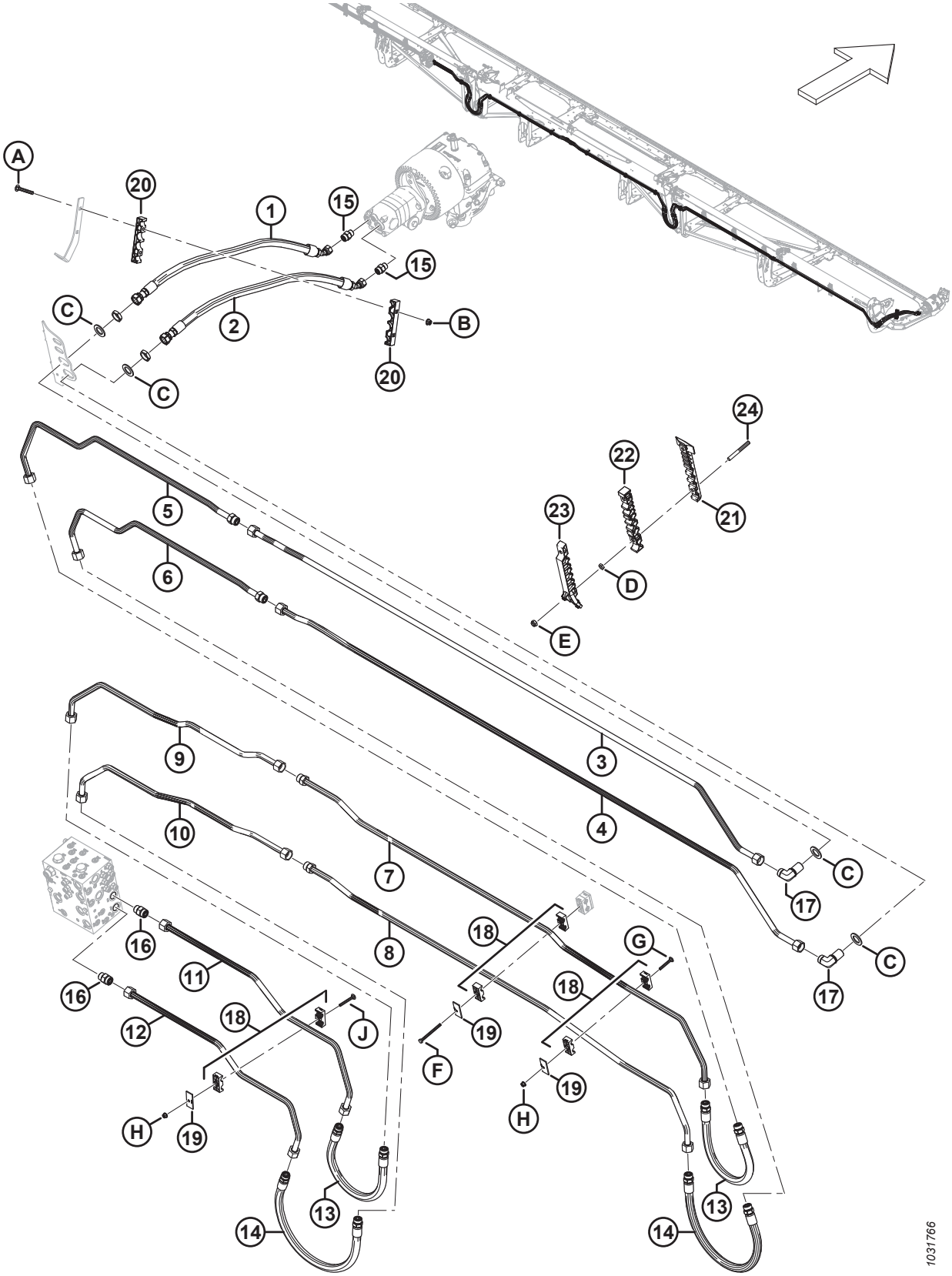

Ref.	Número de pieza	Descripción	Cant.	Número de serie
19	232233	ABRAZADERA: PLACA DE CUBIERTA	6	
20	283984	ABRAZADERA: CUCHILLA DE LÍNEA	2	
21	283797	ABRAZADERA: LÍNEA INFERIOR IZQ. [283]		
22	283807	ABRAZADERA: LÍNEA MEDIA IZQ. [283]		
23	311233	ABRAZADERA: LÍNEA SUPERIOR IZQ. [283]		
24	312654	ESPÁRRAGO: PARCHE DE ABRAZADERA ROSCADA DEL ALA [284]		
A	136495	PERNO: RHSN M10 X 1.5 X 70-8.8-AA1J		
B	135799	TUERCA: BLOQUEO CENTRAL CON BRIDA HEX. M10 X 1.5-10		
C	136355	ARANDELA: PLANA 2.0 IN OD ZP		
D	136442	TUERCA: HEX. DELGADA M10 X 1.5-05-AA1J		
E	184692	TORNILLO: HEX. AUTOBLOCANTE M10 X 1.5-8-AA1J		
F	252002	PERNO: CABEZA HEX. M8 X 1.25 X 100-8.8-AA1J		
G	136486	PERNO: RHSN M8 X 1.25 X 60-8.8-AA1J		
H	135337	TUERCA: BLOQUEO CENTRAL CON BRIDA HEX. M8 X 1.25-8-AA1J		
J	136779	PERNO: RHSN M8 X 1.25 X 70-8.8-AA1J		

283. Cantidades: FD245 = 4 y FD250 = 4.
284. Cantidades: FD245 = 8 y FD250 = 8.

74 Sistema hidráulico: mando de la lona (FD225, FD230, FD235, FD240 y FD241)

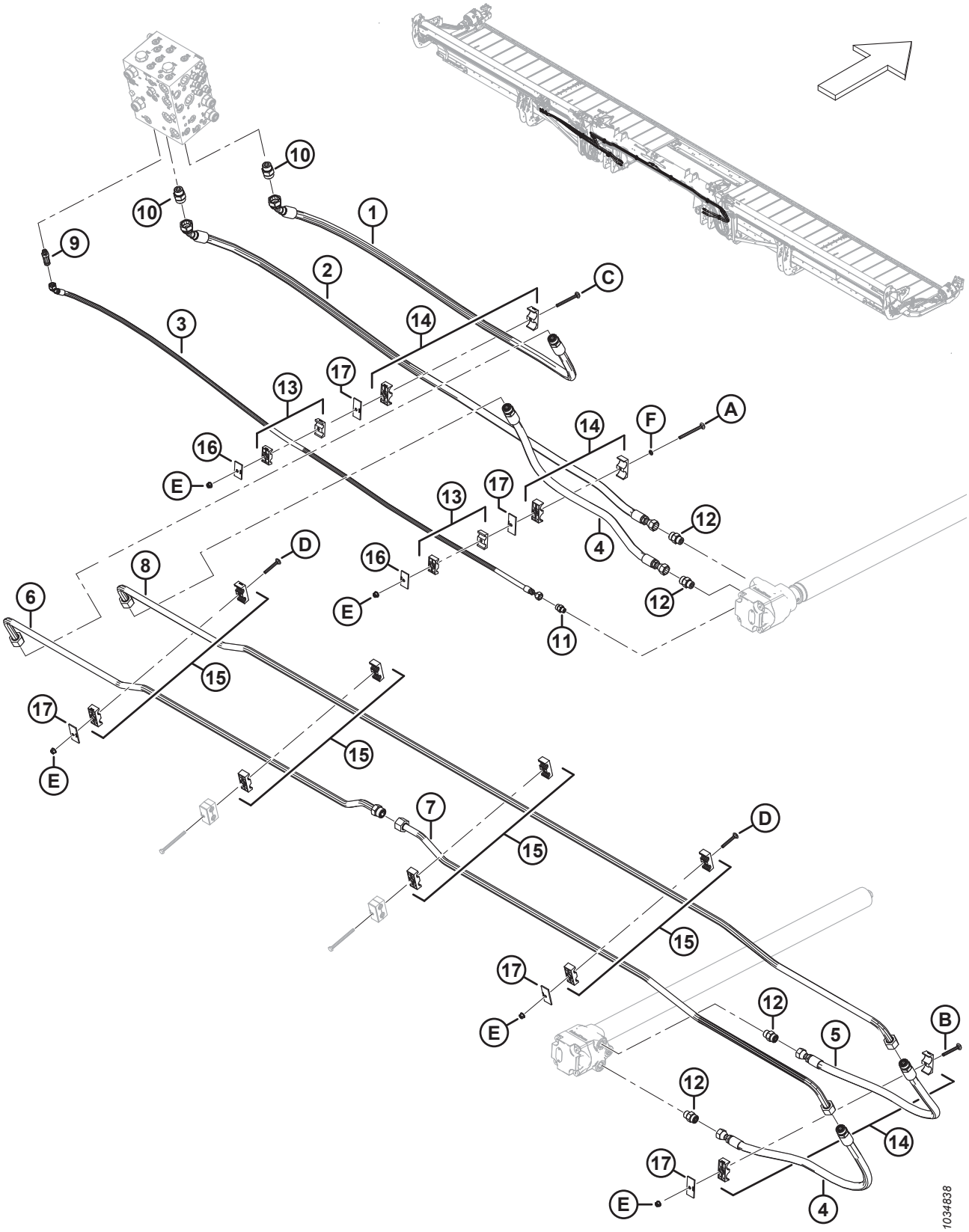

SISTEMA HIDRÁULICO: MANDO DE LA LONA (FD225, FD230, FD235, FD240 Y FD241)

Ref.	Número de pieza	Descripción	Cant.	Número de serie
1	283099	MANGUERA: HIDR.	1	
	135868	O-RING: Ø1.78 X Ø18.77		
2	283098	MANGUERA: HIDR.	1	
3	283109	MANGUERA: HIDR.	1	
4	283091	MANGUERA: HIDR.	2	
	135868	O-RING: Ø1.78 X Ø18.77		
5	283108	MANGUERA: HIDR.	1	
	135868	O-RING: Ø1.78 X Ø18.77		
6	283038	LÍNEA: HIDRÁULICA	1	
	135868	O-RING: Ø1.78 X Ø18.77		
7	283039	LÍNEA: HIDRÁULICA	1	
8	283037	LÍNEA: HIDRÁULICA	1	
9	252902	ACCESORIO: CONECTOR HIDR., LARGO (CD) [285]	1	
	50219	O-RING: Ø1.98 X Ø11.89		
	135865	O-RING: Ø1.78 X Ø9.25		
10	135788	ACCESORIO: ADAPTADOR (DP, DR) [286]	2	
	30971	O-RING: Ø2.95 X Ø23.47		
	135868	O-RING: Ø1.78 X Ø18.77		
11	135778	ACCESORIO: ADAPTADOR	1	
	50219	O-RING: Ø1.98 X Ø11.89		
	135865	O-RING: Ø1.78 X Ø9.25		
12	184461	ACCESORIO: ADAPTADOR HIDR.	4	
	44210	O-RING: Ø2.46 X Ø19.18		
	135867	O-RING: Ø1.78 X Ø15.60		
13	232395	ABRAZADERA: ENSAMBLE [287]	2	
14	232219	ABRAZADERA: ENSAMBLE [287]	3	
15	232397	ABRAZADERA: ENSAMBLE [287]	4	
16	184303	ABRAZADERA: PLACA DE CUBIERTA	2	
17	232233	ABRAZADERA: PLACA DE CUBIERTA	5	
A	320274	PERNO: RHSN SPCL M8 X 1.25 X 100-8.8-ZINC		
B	136779	PERNO: RHSN M8 X 1.25 X 70-8.8-AA1J		
C	136746	PERNO: RHSN M8 X 1.25 X 90-8.8-AA1J		
D	136486	PERNO: RHSN M8 X 1.25 X 60-8.8-AA1J		

285. Se conecta con el CD del puerto.
286. Se conecta con el DP y DR del puerto.
287. El ensamble de la abrazadera incluye dos mitades de la abrazadera (NSS). NO incluye la placa de cubierta ni el herramental.

SISTEMA HIDRÁULICO: MANDO DE LA LONA (FD225, FD230, FD235, FD240 Y FD241)

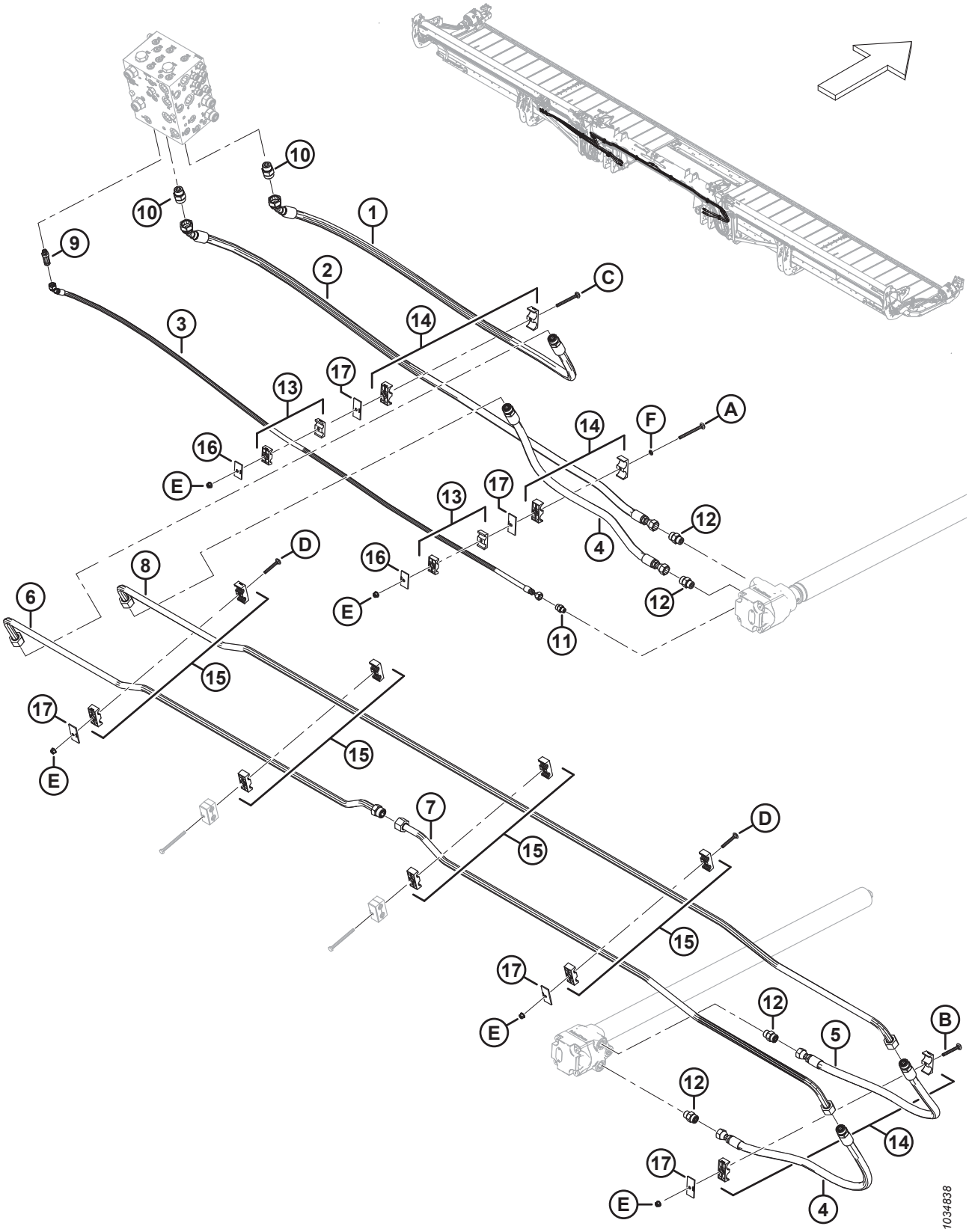

Ref.	Número de pieza	Descripción	Cant.	Número de serie
E	135337	TUERCA: BLOQUEO CENTRAL CON BRIDA HEX. M8 X 1.25-8-AA1J		
F	184721	ARANDELA: RETENCIÓN, NAILON, 1/4 PULG.		

75 Sistema hidráulico: mando de la lona (FD245 y FD250)

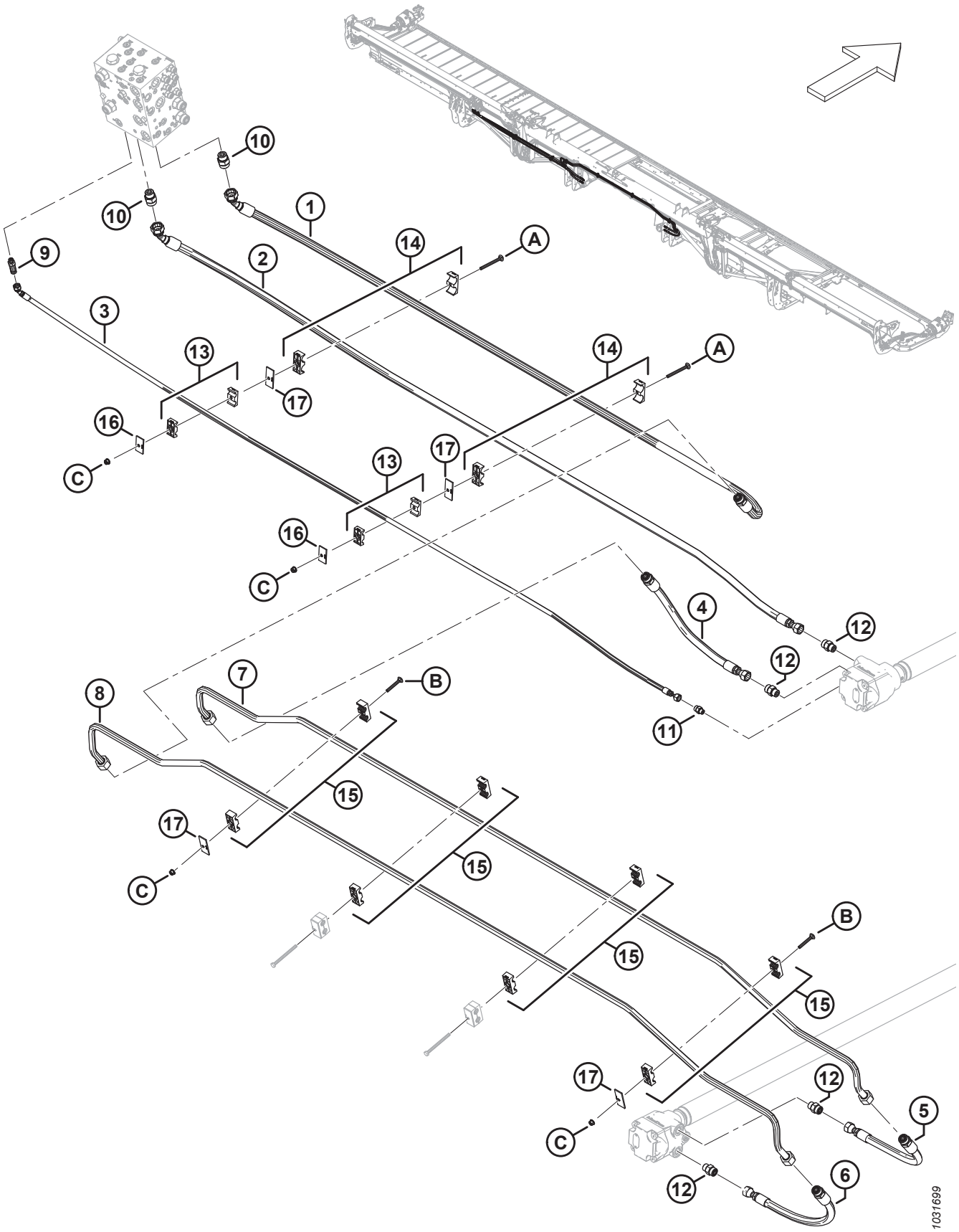

SISTEMA HIDRÁULICO: MANDO DE LA LONA (FD245 Y FD250)

Ref.	Número de pieza	Descripción	Cant.	Número de serie
1	283562	MANGUERA: HIDR.	1	
	135868	O-RING: Ø1.78 X Ø18.77		
2	283561	MANGUERA: HIDR.	1	
3	283566	MANGUERA: HIDR.	1	
4	283563	MANGUERA: HIDR.	1	
	135868	O-RING: Ø1.78 X Ø18.77		
5	283564	MANGUERA: HIDR.	1	
	135868	O-RING: Ø1.78 X Ø18.77		
6	283565	MANGUERA: HIDR.	1	
	135868	O-RING: Ø1.78 X Ø18.77		
7	283508	LÍNEA: HIDRÁULICA	1	
8	283509	LÍNEA: HIDRÁULICA	1	
9	252902	ACCESORIO: CONECTOR HIDR., LARGO	1	
	50219	O-RING: Ø1.98 X Ø11.89		
	135865	O-RING: Ø1.78 X Ø9.25		
10	135788	ACCESORIO: ADAPTADOR	2	
	30971	O-RING: Ø2.95 X Ø23.47		
	135868	O-RING: Ø1.78 X Ø18.77		
11	135778	ACCESORIO: ADAPTADOR	1	
	50219	O-RING: Ø1.98 X Ø11.89		
	135865	O-RING: Ø1.78 X Ø9.25		
12	184461	ACCESORIO: ADAPTADOR HIDR.	4	
	44210	O-RING: Ø2.46 X Ø19.18		
	135867	O-RING: Ø1.78 X Ø15.60		
13	232395	ABRAZADERA: ENSAMBLE [288]	2	
14	232219	ABRAZADERA: ENSAMBLE [288]	2	
15	232397	ABRAZADERA: ENSAMBLE [288]	4	
16	184303	ABRAZADERA: PLACA DE CUBIERTA	2	
17	232233	ABRAZADERA: PLACA DE CUBIERTA	4	
A	136746	PERNO: RHSN M8 X 1.25 X 90-8.8-AA1J	2	
B	136486	PERNO: RHSN M8 X 1.25 X 60-8.8-AA1J	2	
C	135337	TUERCA: BLOQUEO CENTRAL CON BRIDA HEX. M8 X 1.25-8-AA1J	4	

288. El ensamble de la abrazadera incluye dos mitades de la abrazadera (NSS). NO incluye la placa de cubierta ni el herramental.

76 Sistema hidráulico: de elevación y de avance-retroceso, molinete simple, brazo izquierdo (FD225)

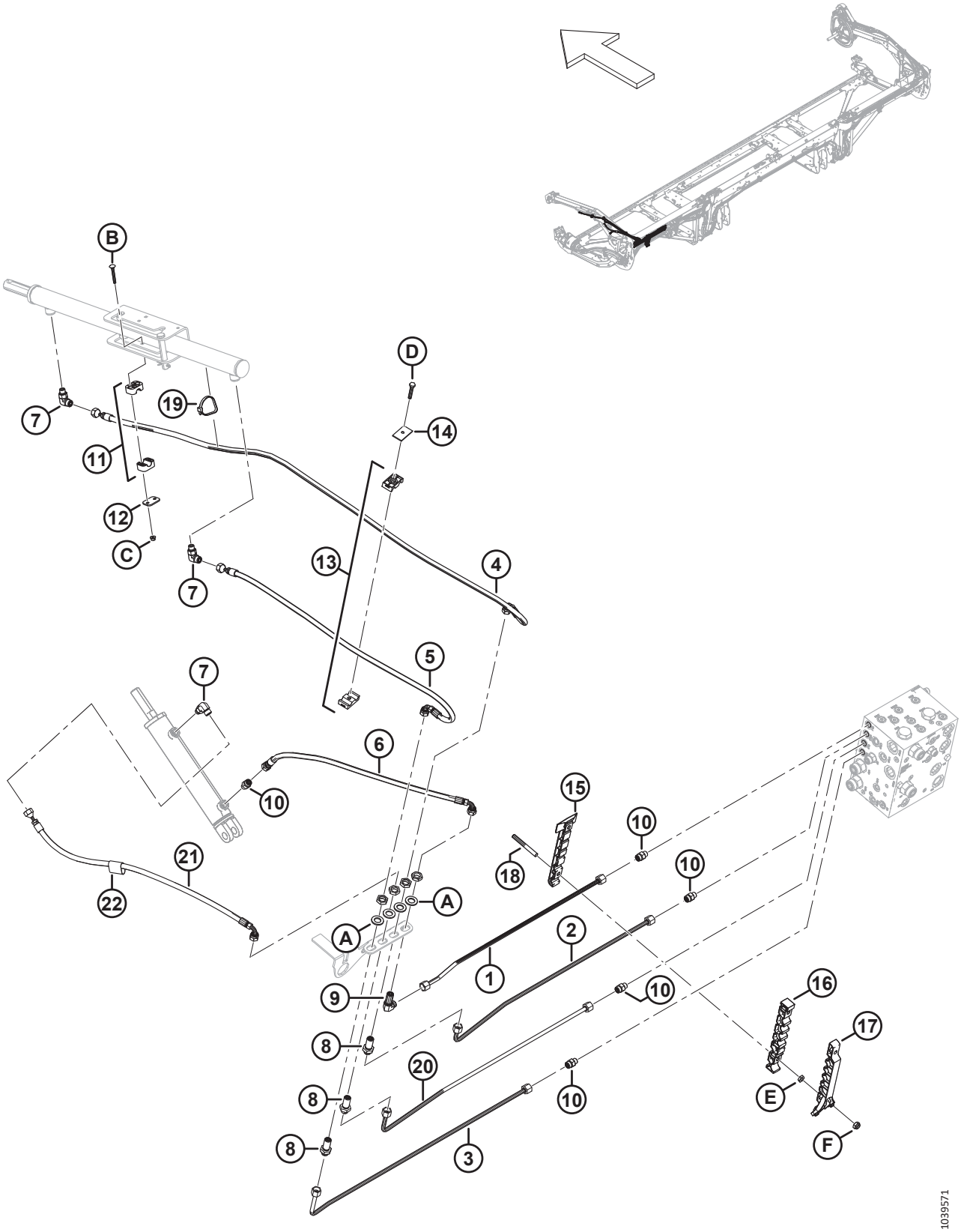

SISTEMA HIDRÁULICO: DE ELEVACIÓN Y DE AVANCE-RETROCESO, MOLINETE SIMPLE, BRAZO IZQUIERDO (FD225)

Ref.	Número de pieza	Descripción	Cant.	Número de serie
1	283249	LÍNEA: HIDRÁULICA (FD225)	1	
2	283248	LÍNEA: HIDRÁULICA (FD225)	1	
3	283246	LÍNEA: HIDRÁULICA (FD225)	1	
4	283057	MANGUERA: HIDR.	1	
5	283058	MANGUERA: HIDR.	1	
6	283059	MANGUERA: HIDR.	1	
7	136095	ACCESORIO: CODO DE 90° HIDR.	3	
8	136145	ACCESORIO: SEPARADOR PASANTE DE LA UNIÓN HIDR. [289]	3	
9	136150	ACCESORIO: CODO DE 90°, SEPARADOR PASANTE HIDR. [289]	1	
10	135778	ACCESORIO: ADAPTADOR	5	
11	283791	ABRAZADERA: ENSAMBLE [290]	1	
12	255461	PLACA: CUBIERTA	1	
13	232395	ABRAZADERA: ENSAMBLE [290]	1	
14	184303	ABRAZADERA: PLACA DE CUBIERTA	1	
15	283797	ABRAZADERA: LÍNEA INFERIOR IZQ.	1	
16	283807	ABRAZADERA: LÍNEA MEDIA IZQ.	1	
17	311233	ABRAZADERA: LÍNEA SUPERIOR IZQ.	1	
18	312654	ESPÁRRAGO: PARCHE DE ABRAZADERA ROSCADA DEL ALA	2	
19	30753	SUJETADOR: BRIDA, NEGRO	1	
20	283247	LÍNEA: HIDRÁULICA (FD225)	1	
21	283060	MANGUERA: HIDR.	1	
22	135443	BANDA DE SUJECIÓN: 4 PULG. LG	1	
A	136540	ARANDELA: PLANA		
B	184644	PERNO: RHSN M6 X 1 X 50-8.8-ZINC		
C	152668	TUERCA: BLOQUEO CENTRAL CON BRIDA HEX. M6 X 1-8		
D	30660	PERNO: CABEZA HEX. M8 X 1.25 X 45-8.8-AA1J		
E	136442	TUERCA: HEX. DELGADA M10 X 1.5-05-AA1J		
F	184692	TORNILLO: HEX. AUTOBLOCANTE M10 X 1.5-8-AA1J		

289. El accesorio incluye una tuerca de fijación (NSS).
290. El ensamble de la abrazadera incluye dos mitades de la abrazadera (NSS). NO incluye la placa de cubierta ni el herramental.

77 Sistema hidráulico: de elevación y de avance-retroceso, molinete simple, brazo derecho (FD225)

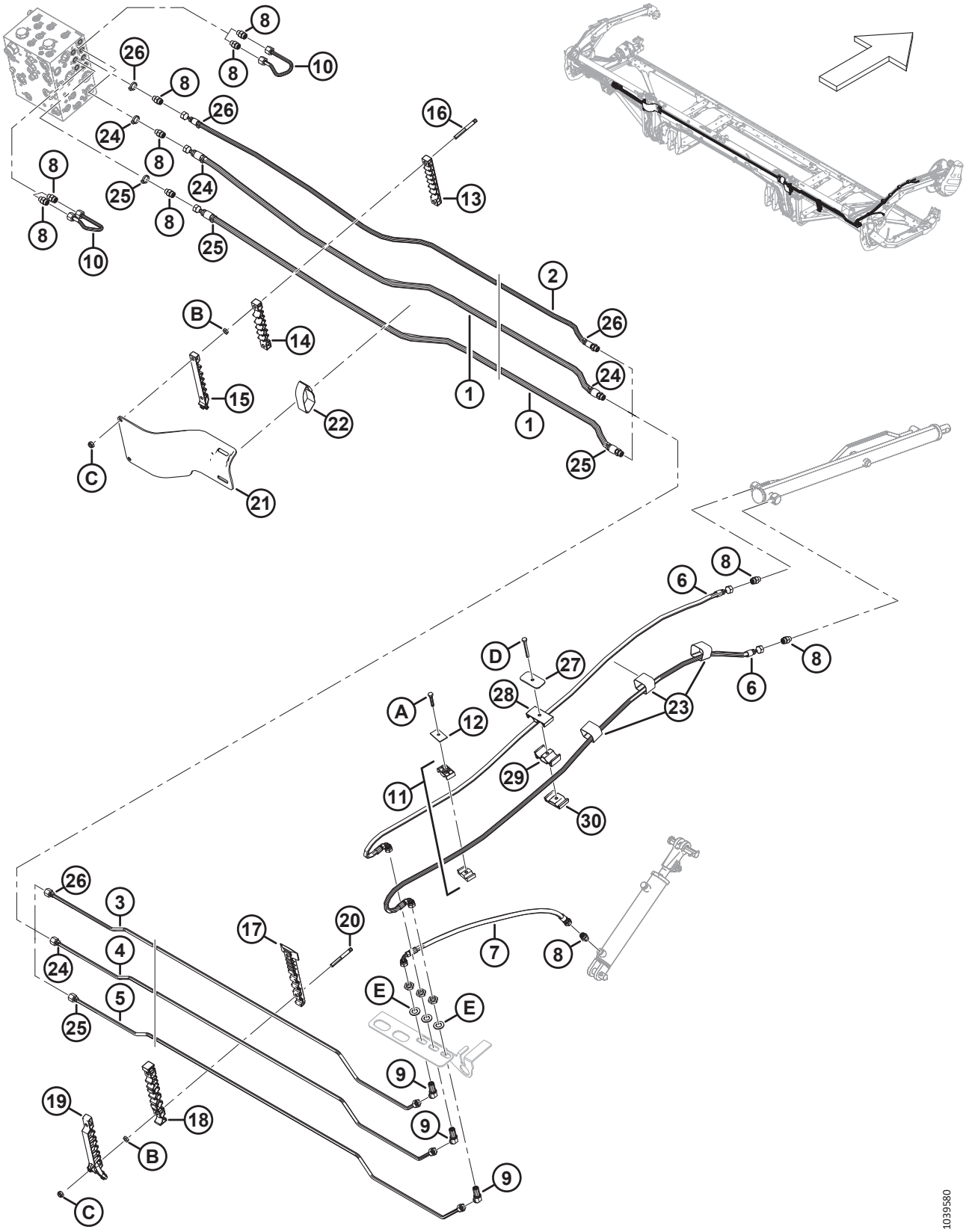

SISTEMA HIDRÁULICO: DE ELEVACIÓN Y DE AVANCE-RETROCESO, MOLINETE SIMPLE, BRAZO DERECHO (FD225)

Ref.	Número de pieza	Descripción	Cant.	Número de serie
1	283096	MANGUERA: HIDR.	2	
	135865	O-RING: Ø1.78 X Ø9.25		
2	323356	MANGUERA: HIDR.	1	
3	323343	LÍNEA: HIDRÁULICA (FD225)	1	
4	323344	LÍNEA: HIDRÁULICA (FD225)	1	
5	323345	LÍNEA: HIDRÁULICA (FD225)	1	
6	283327	MANGUERA: HIDR.	2	
7	283059	MANGUERA: HIDR.	1	
8	135778	ACCESORIO: ADAPTADOR	10	
9	136146	ACCESORIO: CODO DE 45°, SEPARADOR PASANTE HIDR. [291]	3	
10	283251	LÍNEA: HIDRÁULICA	2	
11	232395	ABRAZADERA: ENSAMBLE [292]	1	
12	184303	ABRAZADERA: PLACA DE CUBIERTA	1	
13	283909	ABRAZADERA: LÍNEA SUPERIOR FLEX. IZQ.	1	
	283906	ABRAZADERA: LÍNEA SUPERIOR FLEX. DER.	1	
14	283910	ABRAZADERA: LÍNEA MEDIA FLEX. IZQ.	1	
	283907	ABRAZADERA: LÍNEA MEDIA FLEX. DER.	1	
15	311461	ABRAZADERA: LÍNEA SUPERIOR FLEX. IZQ.	1	
	311462	ABRAZADERA: LÍNEA SUPERIOR FLEX. DER.	1	
16	312655	ESPÁRRAGO: PARCHE DE ABRAZADERA ROSCADA NEGRO	2	
17	283820	ABRAZADERA: LÍNEA INFERIOR DER.	1	
18	283818	ABRAZADERA: LÍNEA MEDIA DER.	1	
19	311451	ABRAZADERA: LÍNEA SUPERIOR DER.	1	
20	312654	ESPÁRRAGO: PARCHE DE ABRAZADERA ROSCADA DEL ALA	4	
21	311354	PROTECTOR: MANGUERA DE TRANSICIÓN IZQ.	1	
	311360	PROTECTOR: MANGUERA DE TRANSICIÓN DER.	1	
22	170851	BANDA DE SUJECIÓN: 10 IN LG	2	
23	135444	BANDA DE SUJECIÓN: 4 IN LG	3	
24	40704	BRIDA: NARANJA	4	
25	40702	BRIDA: ROJA	4	
26	21763	BRIDA: NEGRA	4	
27	323023	PLACA: BRAZO DEL MOLINETE CENTRAL DE ABRAZADERA	1	
28	283989	PLACA: MOLINETE DE MANGUERA SUPERIOR	1	
29	283988	PLACA: MOLINETE DE MANGUERA MEDIO	1	
30	283987	PLACA: MOLINETE DE MANGUERA INFERIOR	1	

291. El accesorio incluye una tuerca de fijación (NSS).
292. El ensamble de la abrazadera incluye dos mitades de la abrazadera (NSS). NO incluye la placa de cubierta ni el herramental.

SISTEMA HIDRÁULICO: DE ELEVACIÓN Y DE AVANCE-RETROCESO, MOLINETE SIMPLE, BRAZO DERECHO (FD225)

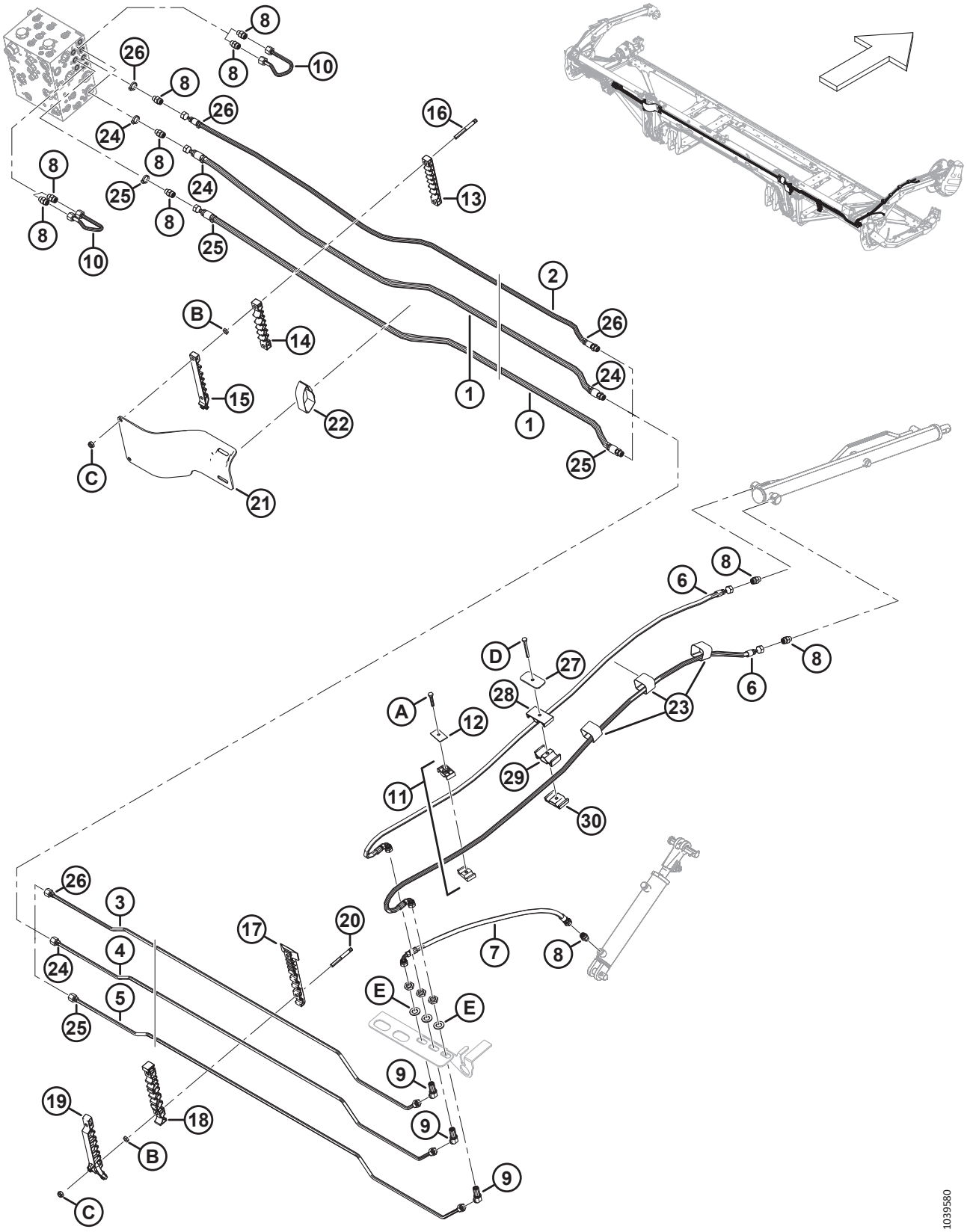

SISTEMA HIDRÁULICO: DE ELEVACIÓN Y DE AVANCE-RETROCESO, MOLINETE SIMPLE, BRAZO DERECHO (FD225)

Ref.	Número de pieza	Descripción	Cant.	Número de serie
A	30660	PERNO: CABEZA HEX. M8 X 1.25 X 45-8.8-AA1J		
B	136442	TUERCA: HEX. DELGADA M10 X 1.5-05-AA1J		
C	184692	TORNILLO: HEX. AUTOBLOCANTE M10 X 1.5-8-AA1J		
D	184656	PERNO: CABEZA HEX. M8 X 1.25 X 70-8.8-AA1J		
E	136540	ARANDELA: PLANA		

78 Sistema hidráulico: de elevación y de avance-retroceso, molinete doble, brazo izquierdo (FD230, FD235, FD240 y FD241)

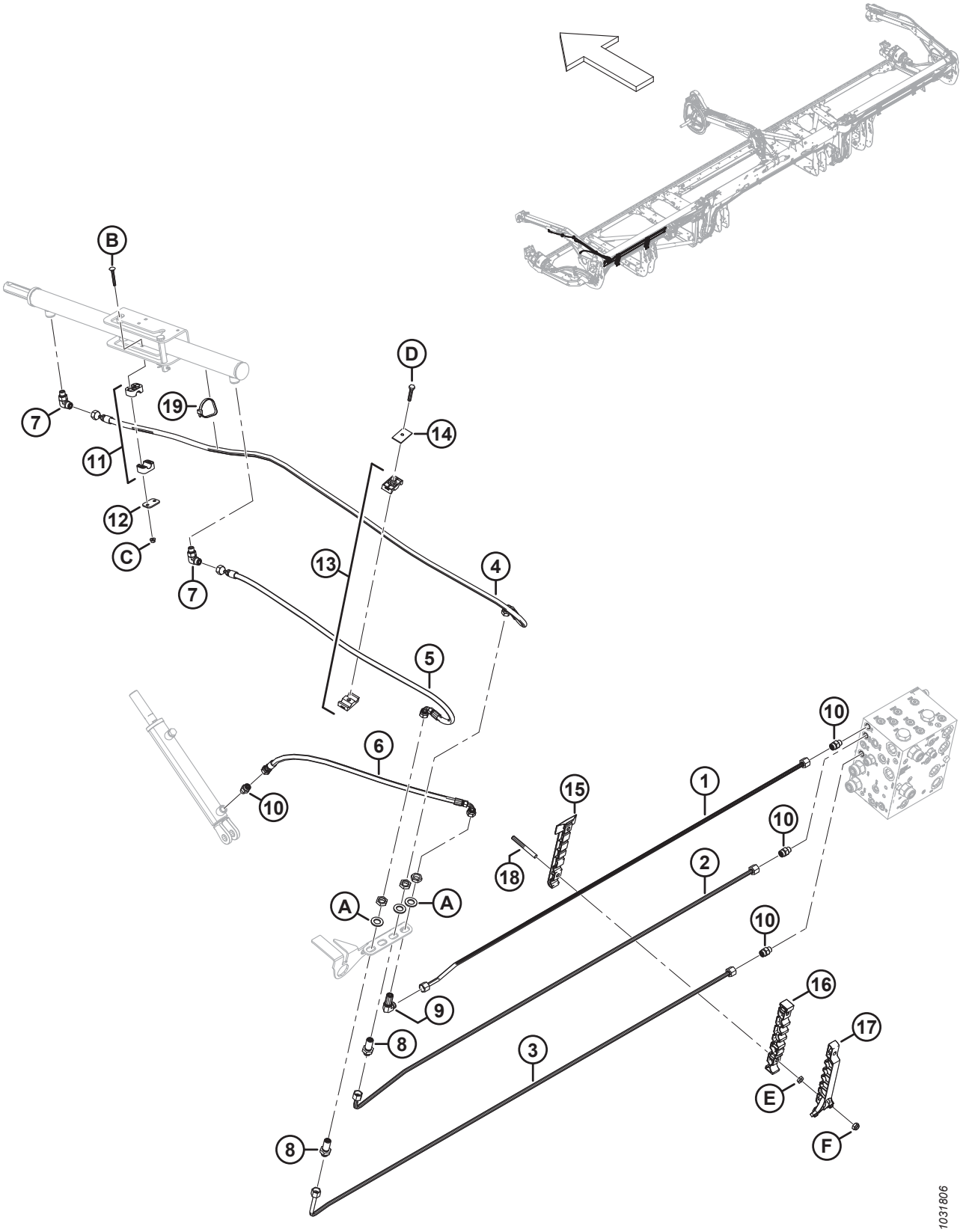

SISTEMA HIDRÁULICO: DE ELEVACIÓN Y DE AVANCE-RETROCESO, MOLINETE DOBLE, BRAZO IZQUIERDO (FD230, FD235, FD240 Y FD241)

Ref.	Número de pieza	Descripción	Cant.	Número de serie
1	283056	LÍNEA: HIDRÁULICA (FD230) [293]	1	
	283144	LÍNEA: HIDRÁULICA (FD235) [294]	1	
	283420	LÍNEA: HIDRÁULICA (FD240) [295]	1	
	283183	LÍNEA: HIDRÁULICA (FD241) [296]	1	
2	283055	LÍNEA: HIDRÁULICA (FD230) [297]	1	
	283143	LÍNEA: HIDRÁULICA (FD235) [298]	1	
	283419	LÍNEA: HIDRÁULICA (FD240) [299]	1	
	283182	LÍNEA: HIDRÁULICA (FD241) [300]	1	
3	283053	LÍNEA: HIDRÁULICA (FD230) [297]	1	
	283141	LÍNEA: HIDRÁULICA (FD235) [298]	1	
	283417	LÍNEA: HIDRÁULICA (FD240) [299]	1	
	283180	LÍNEA: HIDRÁULICA (FD241) [300]	1	
4	283057	MANGUERA: HIDR. (FD230-FD241)	1	
5	283058	MANGUERA: HIDR. (FD230-FD241)	1	
6	283059	MANGUERA: HIDR. (FD230-FD241)	1	
7	136095	ACCESORIO: CODO DE 90° HIDR.	2	
8	136145	ACCESORIO: SEPARADOR PASANTE DE LA UNIÓN HIDR. [301]	2	
9	136150	ACCESORIO: CODO DE 90° SEPARADOR PASANTE HIDR. [301]	1	
10	135778	ACCESORIO: ADAPTADOR	4	
11	283791	ABRAZADERA: ENSAMBLE [302]	1	
12	255461	PLACA: CUBIERTA	1	
13	232395	ABRAZADERA: ENSAMBLE [302]	1	
14	184303	ABRAZADERA: PLACA DE CUBIERTA	1	
15	283797	ABRAZADERA: LÍNEA INFERIOR IZQ. [303]		
16	283807	ABRAZADERA: LÍNEA MEDIA IZQ. [303]		
17	311233	ABRAZADERA: LÍNEA SUPERIOR IZQ. [303]		
18	312654	ESPÁRRAGO: PARCHE DE ABRAZADERA ROSCADA DEL ALA [304]		

293. Se usa en las plataformas FD230.
294. Se usa en las plataformas FD235.
295. Se usa en las plataformas FD240.
296. Se usa en las plataformas FD241.
297. Se usa en las plataformas FD230.
298. Se usa en las plataformas FD235.
299. Se usa en las plataformas FD240.
300. Se usa en las plataformas FD241.
301. El accesorio incluye una tuerca de fijación (NSS).
302. El ensamble de la abrazadera incluye dos mitades de la abrazadera (NSS). NO incluye la placa de cubierta ni el herramental.
303. Cantidades: FD230 = 2, FD235 = 3, FD240 = 4 y FD241 = 4.
304. Cantidades: FD230 = 4, FD235 = 6, FD240 = 8 y FD241 = 8.

SISTEMA HIDRÁULICO: DE ELEVACIÓN Y DE AVANCE-RETROCESO, MOLINETE DOBLE, BRAZO IZQUIERDO (FD230, FD235, FD240 Y FD241)

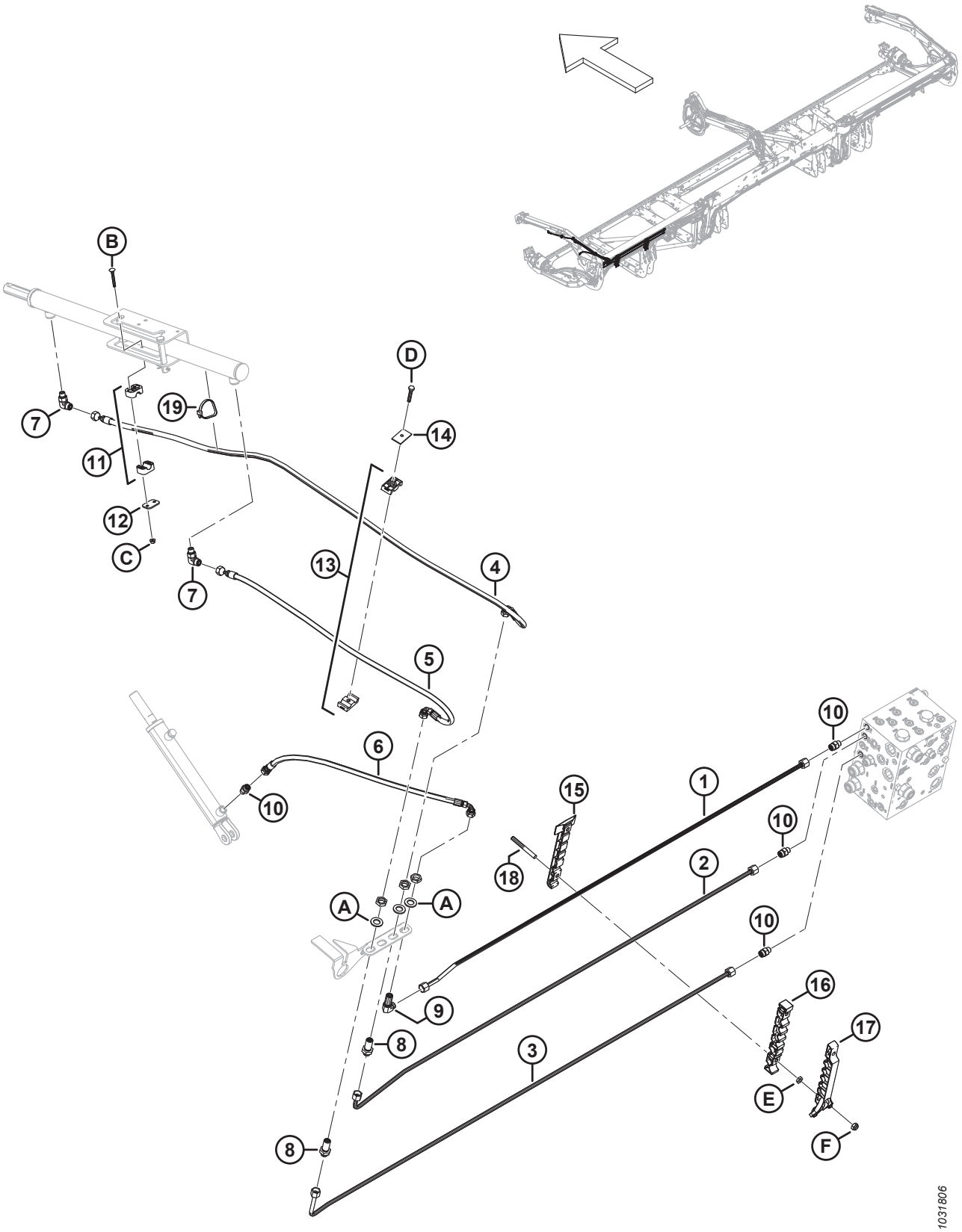

SISTEMA HIDRÁULICO: DE ELEVACIÓN Y DE AVANCE-RETROCESO, MOLINETE DOBLE, BRAZO IZQUIERDO (FD230, FD235, FD240 Y FD241)

Ref.	Número de pieza	Descripción	Cant.	Número de serie
19	30753	SUJETADOR: BRIDA, NEGRO	1	
A	136540	ARANDELA: PLANA		
B	184644	PERNO: RHSN M6 X 1 X 50-8.8-ZINC		
C	152668	TUERCA: BLOQUEO CENTRAL CON BRIDA HEX. M6 X 1-8		
D	30660	PERNO: CABEZA HEX. M8 X 1.25 X 45-8.8-AA1J		
E	136442	TUERCA: HEX. DELGADA M10 X 1.5-05-AA1J		
F	184692	TORNILLO: HEX. AUTOBLOCANTE M10 X 1.5-8-AA1J		

79 Sistema hidráulico: de elevación y de avance-retroceso, molinete doble, brazo central (FD230, FD235, FD240 y FD241)

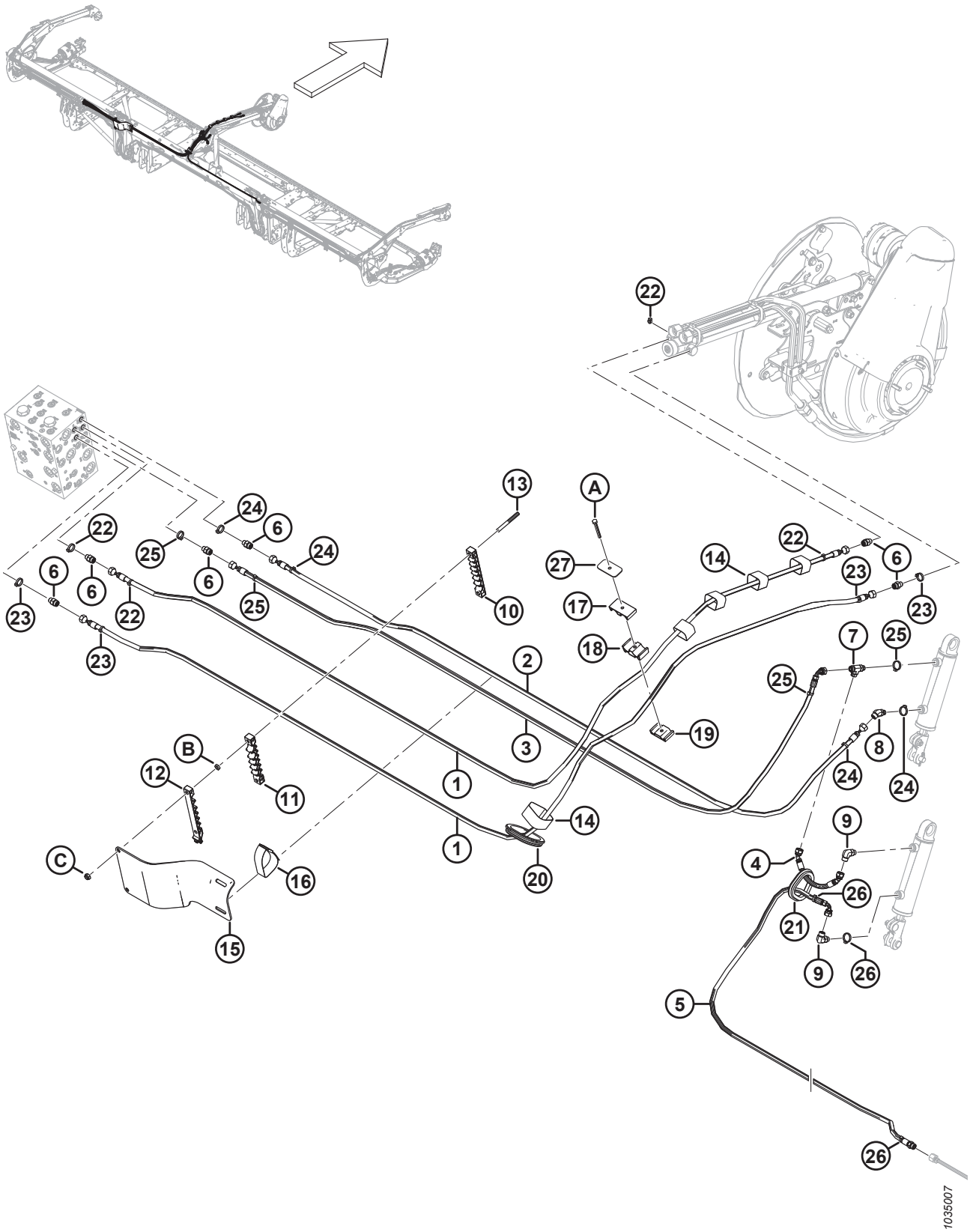

SISTEMA HIDRÁULICO: DE ELEVACIÓN Y DE AVANCE-RETROCESO, MOLINETE DOBLE, BRAZO CENTRAL (FD230, FD235, FD240 Y FD241)

Ref.	Número de pieza	Descripción	Cant.	Número de serie
1	323660	MANGUERA: HIDR., 1/4 PULG.ID, 4230 MM LG, 100R17	2	
2	323659	MANGUERA: HIDR., 1/4 PULG.ID, 3060 MM LG, 100R17	1	
3	323661	MANGUERA: HIDR., 1/4 PULG.ID, 3215 MM LG, 100R17	1	
4	283785	MANGUERA: HIDR., 1/4 PULG.ID, 240 MM LG, 100R17	1	
5	323663	MANGUERA: HIDR., 1/4 PULG.ID, 2750 MM LG, 100R17	1	
	135865	O-RING: Ø1.78 X Ø9.25		
6	135778	ACCESORIO: ADAPTADOR	6	
7	136240	ACCESORIO: T HIDR.	1	
8	136144	ACCESORIO: CODO DE 45° HIDR.	1	
9	136095	ACCESORIO: CODO DE 90° HIDR.	2	
10	283909	ABRAZADERA: LÍNEA INFERIOR FLEX. IZQ.	1	
11	283910	ABRAZADERA: LÍNEA MEDIA FLEX. IZQ.	1	
12	311461	ABRAZADERA: LÍNEA SUPERIOR FLEX. IZQ.	1	
13	312655	ESPÁRRAGO: PARCHE DE ABRAZADERA ROSCADA NEGRO	2	
14	135444	BANDA DE SUJECIÓN: 6 PULG. LG	5	
15	311354	PROTECTOR: MANGUERA DE TRANSICIÓN IZQ.	1	
16	295929	BANDA DE SUJECIÓN: 12 PULG. LG	1	
17	283989	ABRAZADERA: MOLINETE DE MANGUERA SUPERIOR	1	
18	283988	ABRAZADERA: MOLINETE DE MANGUERA MEDIO	1	
19	283987	ABRAZADERA: MOLINETE DE MANGUERA INFERIOR	1	
20	125377	OJAL: 91 MM ID	1	
21	283889	OJAL: GOMA	1	
22	40704	SUJETADOR: BRIDA, NARANJA	4	
23	40702	SUJETADOR: BRIDA, ROJO	4	
24	252795	SUJETADOR: BRIDA, ROSA	4	
25	21763	SUJETADOR: BRIDA, NEGRO	4	
26	252794	SUJETADOR: BRIDA, PÚRPURA	3	
27	323023	PLACA: BRAZO DEL MOLINETE CENTRAL DE ABRAZADERA	1	
A	184656	PERNO: CABEZA HEX. M8 X 1.25 X 70-8.8-AA1J		
B	136442	TUERCA: HEX. DELGADA M10 X 1.5-05-AA1J		
C	184692	TORNILLO: HEX. AUTOBLOCANTE M10 X 1.5-8-AA1J		

80 Sistema hidráulico: de elevación y de avance-retroceso, molinete doble, brazo derecho (FD230 y FD235)

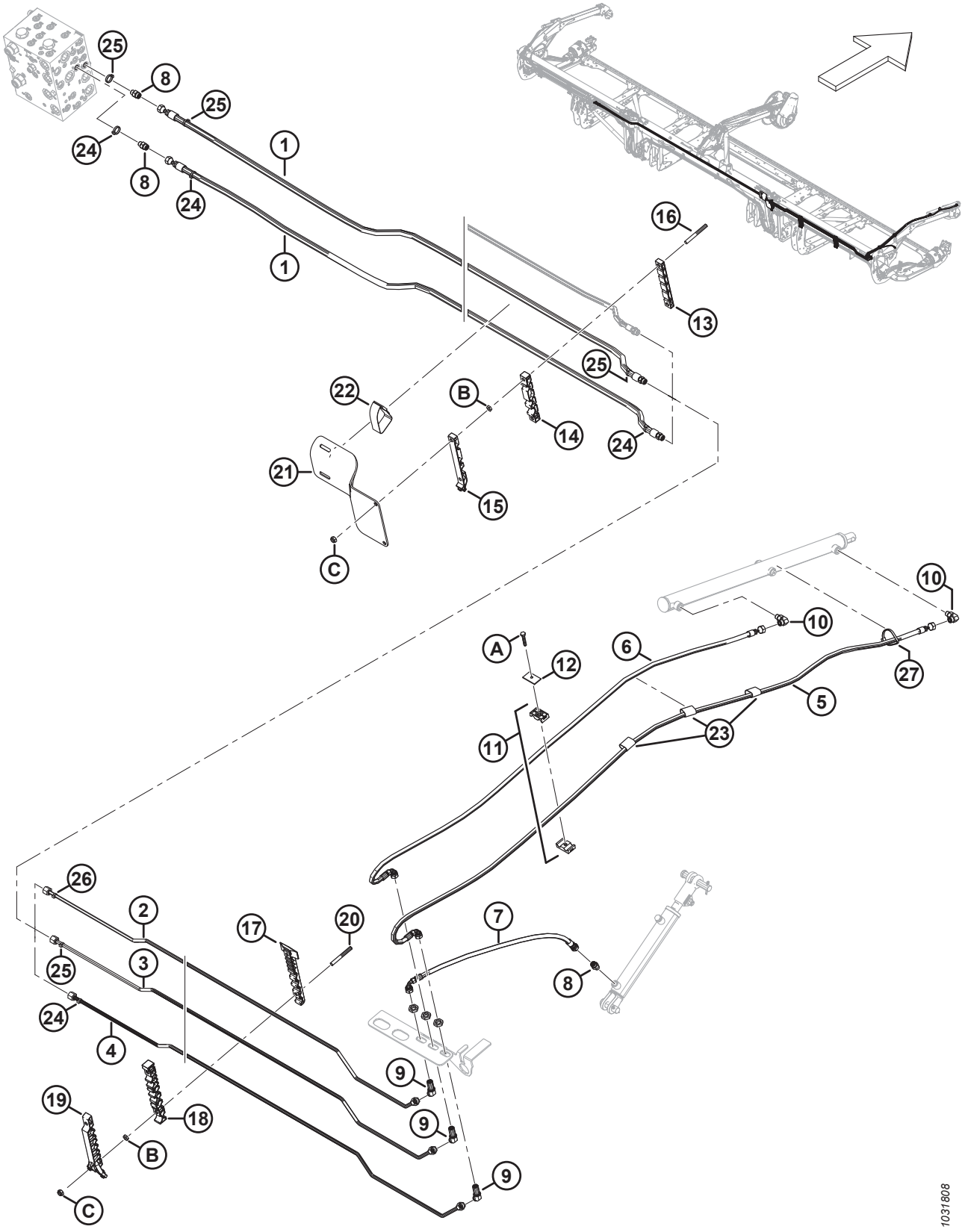

SISTEMA HIDRÁULICO: DE ELEVACIÓN Y DE AVANCE-RETROCESO, MOLINETE DOBLE, BRAZO DERECHO (FD230 Y FD235)

Ref.	Número de pieza	Descripción	Cant.	Número de serie
1	283096	MANGUERA: HIDR.	2	
	135865	O-RING: Ø1.78 X Ø9.25		
2	283078	LÍNEA: HIDRÁULICA (FD230) [305]	1	
	283145	LÍNEA: HIDRÁULICA (FD235) [306]	1	
3	283079	LÍNEA: HIDRÁULICA (FD230) [307]	1	
	283146	LÍNEA: HIDRÁULICA (FD235) [308]	1	
4	283080	LÍNEA: HIDRÁULICA (FD230) [307]	1	
	283147	LÍNEA: HIDRÁULICA (FD235) [308]	1	
5	283074	MANGUERA: HIDR.	1	
6	283075	MANGUERA: HIDR.	1	
7	283059	MANGUERA: HIDR.	1	
8	135778	ACCESORIO: ADAPTADOR	3	
9	136146	ACCESORIO: CODO DE 45° SEPARADOR PASANTE HIDR. [309]	3	
10	136095	ACCESORIO: CODO DE 90° HIDR.	2	
11	232395	ABRAZADERA: ENSAMBLE [310]	2	
12	184303	ABRAZADERA: PLACA DE CUBIERTA	2	
13	283906	ABRAZADERA: LÍNEA SUPERIOR FLEX. DER.	1	
14	283907	ABRAZADERA: LÍNEA MEDIA FLEX. DER.	1	
15	311462	ABRAZADERA: LÍNEA SUPERIOR FLEX. DER.	1	
16	312655	ESPÁRRAGO: PARCHE DE ABRAZADERA ROSCADA NEGRO	2	
17	283820	ABRAZADERA: LÍNEA INFERIOR DER. [311]		
18	283818	ABRAZADERA: LÍNEA MEDIA DER. [311]		
19	311451	ABRAZADERA: LÍNEA SUPERIOR DER. [311]		
20	312654	ESPÁRRAGO: PARCHE DE ABRAZADERA ROSCADA DEL ALA [312]		
21	311360	PROTECTOR: MANGUERA DE TRANSICIÓN DER.	1	
22	170851	BANDA DE SUJECIÓN: 10 PULG. LG	1	
23	135443	BANDA DE SUJECIÓN: 4 PULG. LG	3	
24	49227	SUJETADOR: BRIDA, VERDE	4	
25	135266	SUJETADOR: BRIDA, CELESTE	4	
26	252794	SUJETADOR: BRIDA, PÚRPURA	1	

305. Se usa en plataformas FD230.
306. Se usa en plataformas FD235.
307. Se usa en plataformas FD230.
308. Se usa en plataformas FD235.
309. El accesorio incluye una tuerca de fijación (NSS).
310. El ensamble de la abrazadera incluye dos mitades de la abrazadera (NSS). NO incluye la placa de cubierta ni el herramental.
311. Cantidades: FD230 = 2, FD235 = 3.
312. Cantidades: FD230 = 4, FD235 = 6.

SISTEMA HIDRÁULICO: DE ELEVACIÓN Y DE AVANCE-RETROCESO, MOLINETE DOBLE, BRAZO DERECHO (FD230 Y FD235)

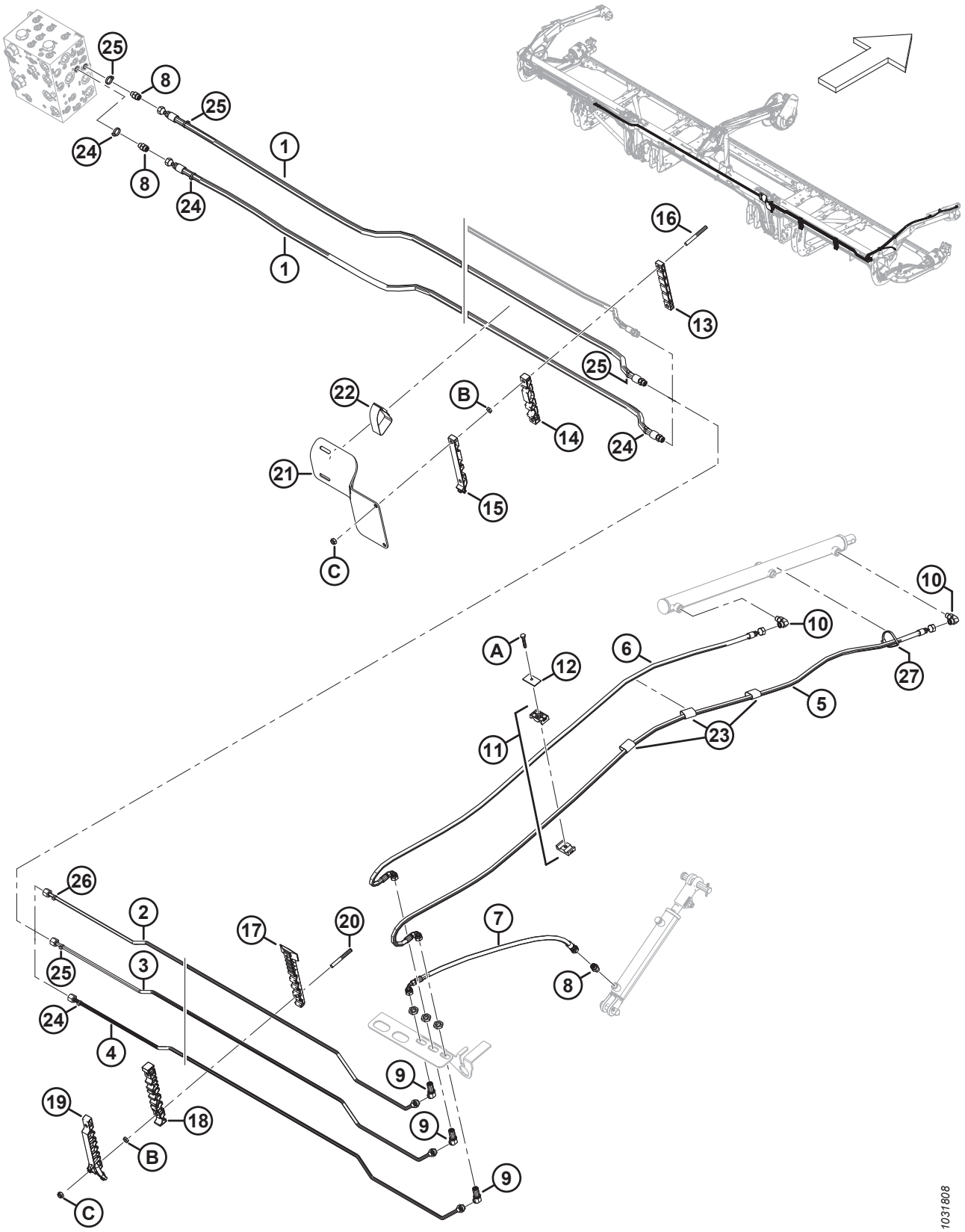

Ref.	Número de pieza	Descripción	Cant.	Número de serie
27	30753	SUJETADOR: BRIDA, NEGRO	1	
A	30660	PERNO: CABEZA HEX. M8 X 1.25 X 45-8.8-AA1J		
B	136442	TUERCA: HEX. DELGADA M10 X 1.5-05-AA1J		
C	184692	TORNILLO: HEX. AUTOBLOCANTE M10 X 1.5-8-AA1J		

81 Sistema hidráulico: de elevación y de avance-retroceso, molinete doble, brazo derecho (FD240 y FD241)

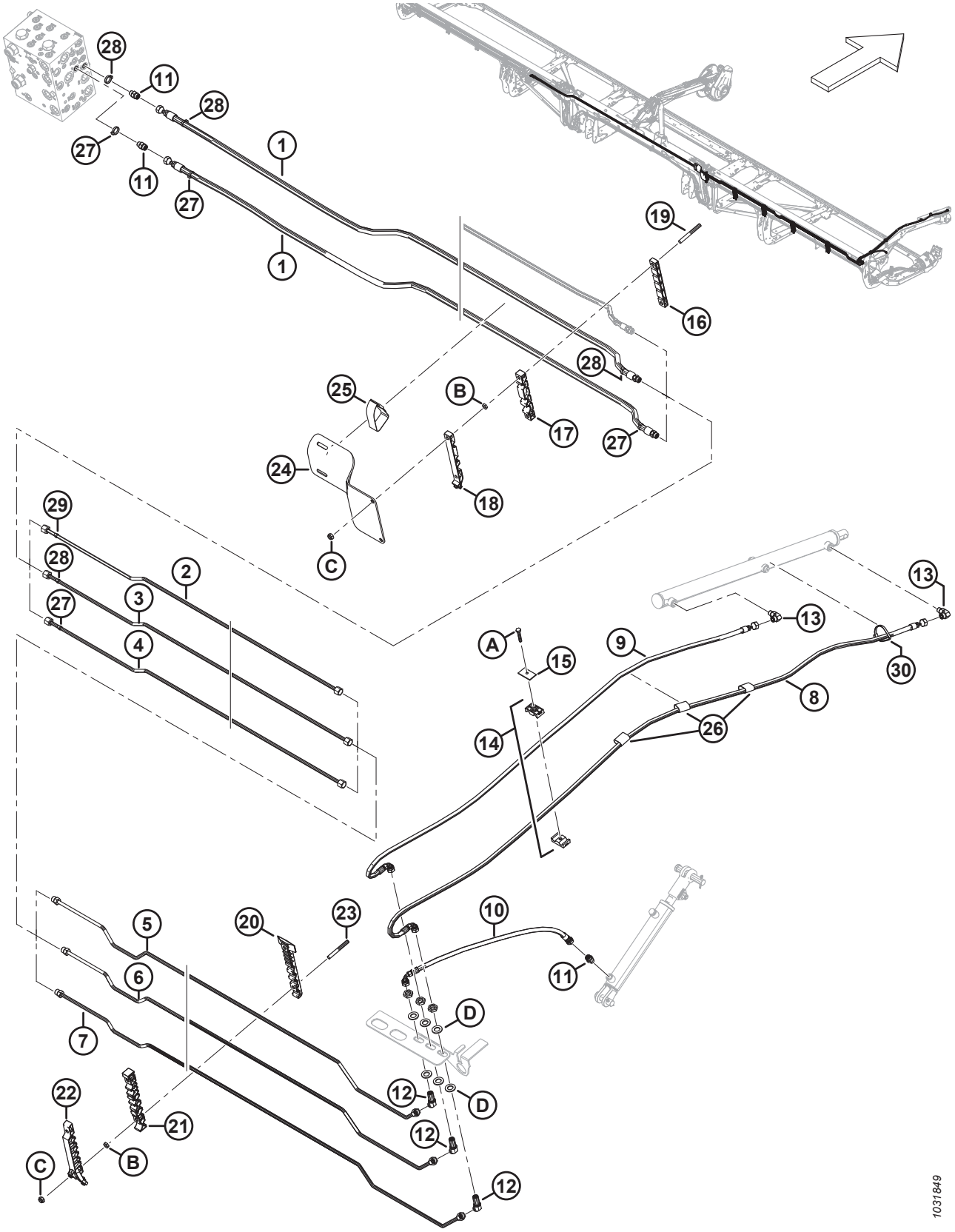

Ref.	Número de pieza	Descripción	Cant.	Número de serie
1	283096	MANGUERA: HIDR.	2	
	135865	O-RING: Ø1.78 X Ø9.25		
2	283428	LÍNEA: HIDRÁULICA (FD240) [313]	1	
	283184	LÍNEA: HIDRÁULICA (FD241) [314]	1	
3	283429	LÍNEA: HIDRÁULICA (FD240) [315]	1	
	283185	LÍNEA: HIDRÁULICA (FD241) [316]	1	
4	283430	LÍNEA: HIDRÁULICA (FD240) [315]	1	
	283186	LÍNEA: HIDRÁULICA (FD241) [316]	1	
5	283431	LÍNEA: HIDRÁULICA	1	
	135865	O-RING: Ø1.78 X Ø9.25		
6	283432	LÍNEA: HIDRÁULICA	1	
	135865	O-RING: Ø1.78 X Ø9.25		
7	283433	LÍNEA: HIDRÁULICA	1	
	135865	O-RING: Ø1.78 X Ø9.25		
8	283074	MANGUERA: HIDR.	1	
9	283075	MANGUERA: HIDR.	1	
10	283059	MANGUERA: HIDR.	1	
11	135778	ACCESORIO: ADAPTADOR	3	
12	136146	ACCESORIO: CODO DE 45° SEPARADOR PASANTE HIDR. [317]	3	
13	136095	ACCESORIO: CODO DE 90° HIDR.	2	
14	232395	ABRAZADERA: ENSAMBLE [318]	2	
15	184303	ABRAZADERA: PLACA DE CUBIERTA	2	
16	283906	ABRAZADERA: LÍNEA SUPERIOR FLEX. DER.	1	
17	283907	ABRAZADERA: LÍNEA MEDIA FLEX. DER.	1	
18	311462	ABRAZADERA: LÍNEA SUPERIOR FLEX. DER.	1	
19	312655	ESPÁRRAGO: PARCHE DE ABRAZADERA ROSCADA NEGRO	2	
20	283820	ABRAZADERA: LÍNEA INFERIOR DER. [319]		
21	283818	ABRAZADERA: LÍNEA MEDIA DER. [319]		
22	311451	ABRAZADERA: LÍNEA SUPERIOR DER. [319]		
23	312654	ESPÁRRAGO: PARCHE DE ABRAZADERA ROSCADA DEL ALA [320]		

313. Se usa en las plataformas FD240.
314. Se usa en las plataformas FD241.
315. Se usa en las plataformas FD240.
316. Se usa en las plataformas FD241.
317. El accesorio incluye una tuerca de fijación (NSS).
318. El ensamble de la abrazadera incluye dos mitades de la abrazadera (NSS). NO incluye la placa de cubierta ni el herramental.
319. Cantidades: FD240 = 4, FD241 = 4.
320. Cantidades: FD240 = 8, FD241 = 8.

SISTEMA HIDRÁULICO: DE ELEVACIÓN Y DE AVANCE-RETROCESO, MOLINETE DOBLE, BRAZO DERECHO (FD240 Y FD241)

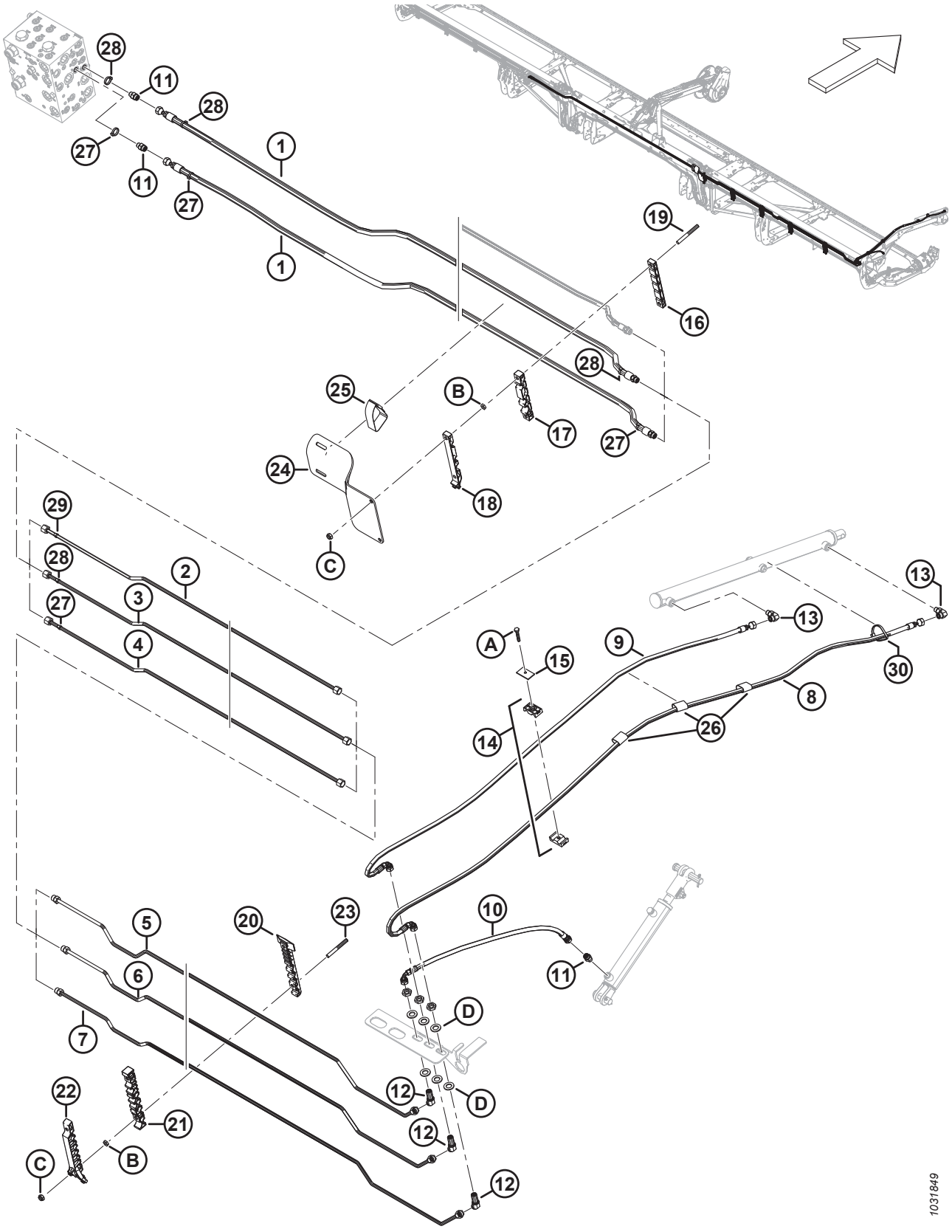

SISTEMA HIDRÁULICO: DE ELEVACIÓN Y DE AVANCE-RETROCESO, MOLINETE DOBLE, BRAZO DERECHO (FD240 Y FD241)

Ref.	Número de pieza	Descripción	Cant.	Número de serie
24	311360	PROTECTOR: MANGUERA DE TRANSICIÓN DER.	1	
25	170851	BANDA DE SUJECIÓN: 10 PULG. LG	1	
26	135443	BANDA DE SUJECIÓN: 4 PULG. LG	3	
27	49227	SUJETADOR: BRIDA, VERDE	4	
28	135266	SUJETADOR: BRIDA, CELESTE	4	
29	252794	SUJETADOR: BRIDA, PÚRPURA	1	
30	30753	SUJETADOR: BRIDA, NEGRO	1	
A	30660	PERNO: CABEZA HEX. M8 X 1.25 X 45-8.8-AA1J		
B	136442	TUERCA: HEX. DELGADA M10 X 1.5-05-AA1J		
C	184692	TORNILLO: HEX. AUTOBLOCANTE M10 X 1.5-8-AA1J		
D	136540	ARANDELA: PLANA		

82 Sistema hidráulico: de elevación y de avance-retroceso, molinete triple, brazo izquierdo (FD240, FD245 y FD250)

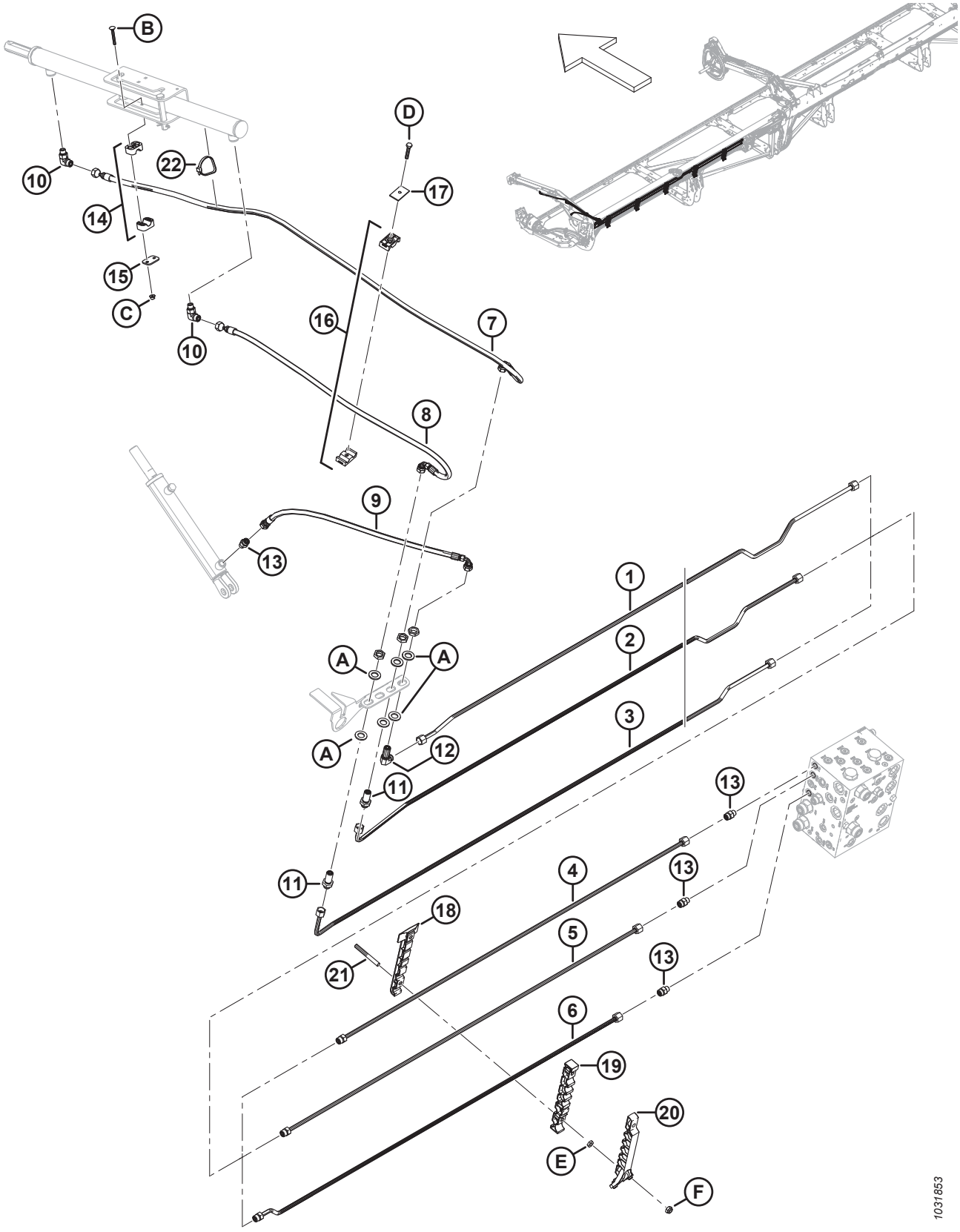

SISTEMA HIDRÁULICO: DE ELEVACIÓN Y DE AVANCE-RETROCESO, MOLINETE TRIPLE, BRAZO IZQUIERDO (FD240, FD245 Y FD250)

Ref.	Número de pieza	Descripción	Cant.	Número de serie
1	283420	LÍNEA: HIDRÁULICA (FD240 Y FD245) [321]	1	
	283824	LÍNEA: HIDRÁULICA (FD250) [322]	1	
2	283419	LÍNEA: HIDRÁULICA (FD240 Y FD245) [323]	1	
	283823	LÍNEA: HIDRÁULICA (FD250) [324]	1	
3	283417	LÍNEA: HIDRÁULICA (FD240 Y FD245) [323]	1	
	283822	LÍNEA: HIDRÁULICA (FD250) [324]	1	
4	283450	LÍNEA: HIDRÁULICA (FD250) [324]	1	
	135865	O-RING: Ø1.78 X Ø9.25		
5	283449	LÍNEA: HIDRÁULICA (FD250) [324]	1	
	135865	O-RING: Ø1.78 X Ø9.25		
6	283447	LÍNEA: HIDRÁULICA (FD250) [324]	1	
	135865	O-RING: Ø1.78 X Ø9.25		
7	283057	MANGUERA: HIDR.	1	
8	283058	MANGUERA: HIDR.	1	
9	283059	MANGUERA: HIDR.	1	
10	136095	ACCESORIO: CODO DE 90° HIDR.	2	
11	136145	ACCESORIO: SEPARADOR PASANTE DE LA UNIÓN HIDR. [325]	2	
12	136150	ACCESORIO: CODO DE 90° SEPARADOR PASANTE HIDR. [325]	1	
13	135778	ACCESORIO: ADAPTADOR	4	
14	283791	ABRAZADERA: ENSAMBLE [326]	1	
15	255461	PLACA: CUBIERTA	1	
16	232395	ABRAZADERA: ENSAMBLE [326]	1	
17	184303	ABRAZADERA: PLACA DE CUBIERTA	1	
18	283797	ABRAZADERA: LÍNEA INFERIOR IZQ.	5	
19	283807	ABRAZADERA: LÍNEA MEDIA IZQ.	5	
20	311233	ABRAZADERA: LÍNEA SUPERIOR IZQ.	5	
21	312654	ESPÁRRAGO: PARCHE DE ABRAZADERA ROSCADA DEL ALA	10	
22	30753	SUJETADOR: BRIDA, NEGRO	1	
A	136540	ARANDELA: PLANA		
B	184644	PERNO: RHSN M6 X 1 X 50-8.8-ZINC		
C	152668	TUERCA: BLOQUEO CENTRAL CON BRIDA HEX. M6 X 1-8		

321. Se usa en plataformas FD240 y FD245.
322. Se usa en plataformas FD250.
323. Se usa en plataformas FD240 y FD245.
324. Se usa en plataformas FD250.
325. El accesorio incluye una tuerca de fijación (NSS).
326. El ensamble de la abrazadera incluye dos mitades de la abrazadera (NSS). NO incluye la placa de cubierta ni el herramental.

SISTEMA HIDRÁULICO: DE ELEVACIÓN Y DE AVANCE-RETROCESO, MOLINETE TRIPLE, BRAZO IZQUIERDO (FD240, FD245 Y FD250)

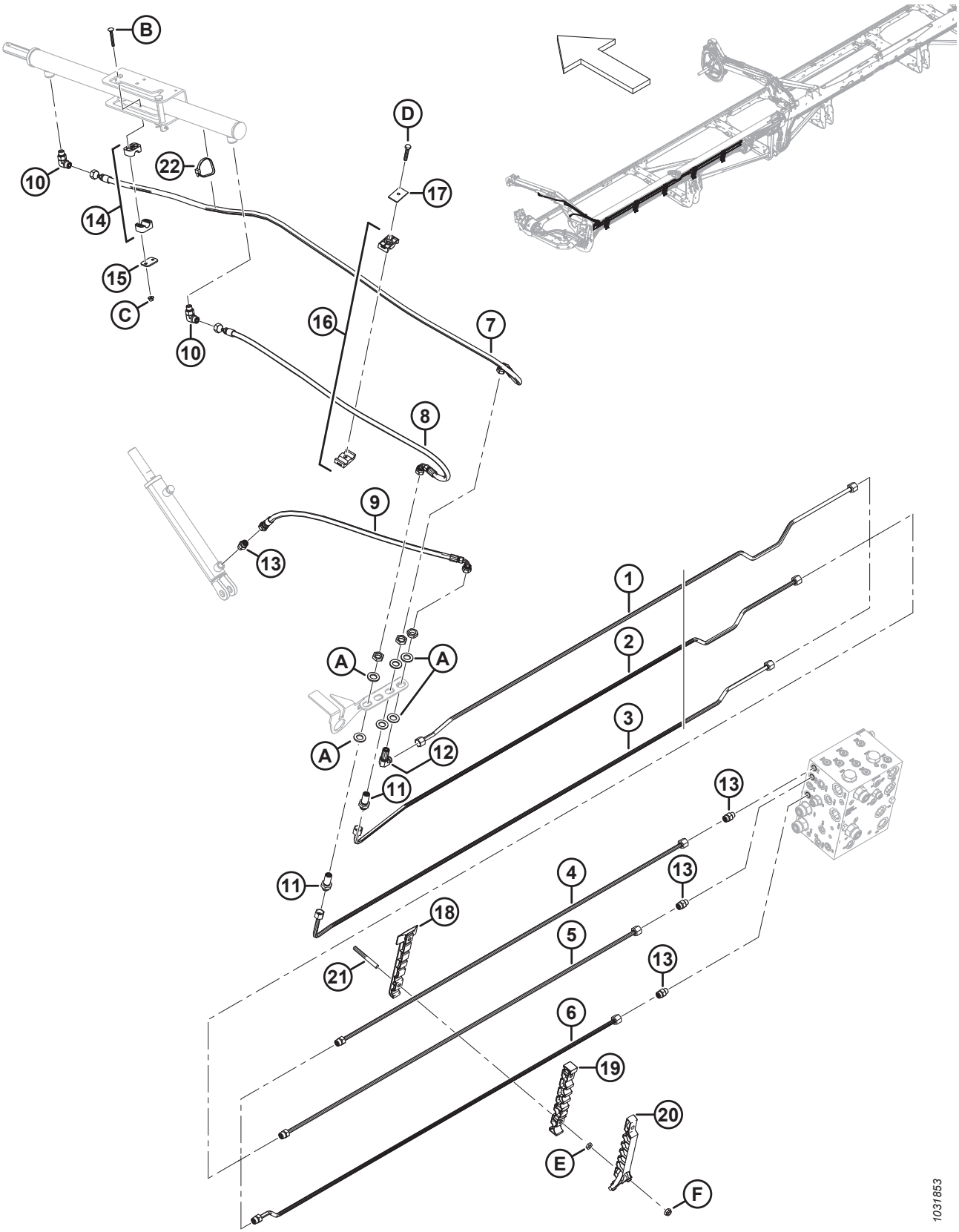

SISTEMA HIDRÁULICO: DE ELEVACIÓN Y DE AVANCE-RETROCESO, MOLINETE TRIPLE, BRAZO IZQUIERDO (FD240, FD245 Y FD250)

Ref.	Número de pieza	Descripción	Cant.	Número de serie
D	30660	PERNO: CABEZA HEX. M8 X 1.25 X 45-8.8-AA1J		
E	136442	TUERCA: HEX. DELGADA M10 X 1.5-05-AA1J		
F	184692	TORNILLO: HEX. AUTOBLOCANTE M10 X 1.5-8-AA1J		

83 Sistema hidráulico: de elevación y de avance-retroceso, molinete triple, brazo central, lado izquierdo (FD240, FD245 y FD250)

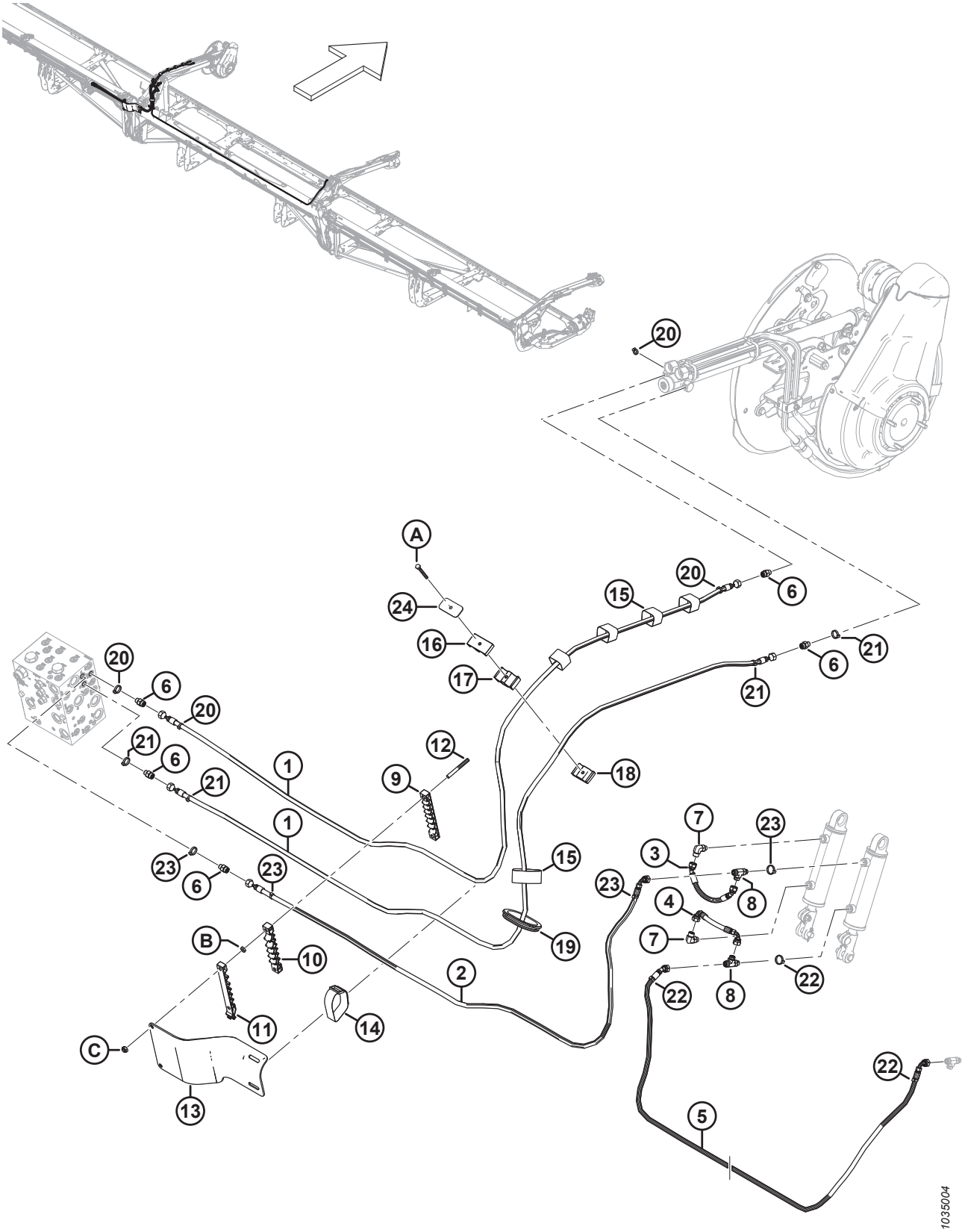

SISTEMA HIDRÁULICO: DE ELEVACIÓN Y DE AVANCE-RETROCESO, MOLINETE TRIPLE, BRAZO CENTRAL, LADO IZQUIERDO (FD240, FD245 Y FD250)

Ref.	Número de pieza	Descripción	Cant.	Número de serie
1	323665	MANGUERA: HIDR.	2	
2	323666	MANGUERA: HIDR.	1	
3	283785	MANGUERA: HIDR.	1	
4	283786	MANGUERA: HIDR.	1	
5	323670	MANGUERA: HIDR. (FD240) [327]	1	
	323673	MANGUERA: HIDR. (FD245 Y FD250) [328]	1	
6	135778	ACCESORIO: ADAPTADOR	5	
7	136095	ACCESORIO: CODO DE 90° HIDR.	2	
8	136240	ACCESORIO: T HIDR.	2	
9	283909	ABRAZADERA: LÍNEA INFERIOR FLEX. IZQ.	1	
10	283910	ABRAZADERA: LÍNEA MEDIA FLEX. IZQ.	1	
11	311461	ABRAZADERA: LÍNEA SUPERIOR FLEX. IZQ.	1	
12	312655	ESPÁRRAGO: PARCHE DE ABRAZADERA ROSCADA NEGRO	2	
13	311354	PROTECTOR: MANGUERA DE TRANSICIÓN IZQ.	1	
14	295929	BANDA DE SUJECIÓN: 12 PULG. LG	1	
15	135444	BANDA DE SUJECIÓN: 6 PULG. LG	5	
16	283989	ABRAZADERA: MOLINETE DE MANGUERA SUPERIOR	1	
17	283988	ABRAZADERA: MOLINETE DE MANGUERA MEDIO	1	
18	283987	ABRAZADERA: MOLINETE DE MANGUERA INFERIOR	1	
19	125377	OJAL: 91 MM ID	1	
20	40704	SUJETADOR: BRIDA, NARANJA	4	
21	40702	SUJETADOR: BRIDA, ROJO	4	
22	40703	SUJETADOR: BRIDA, AZUL	3	
23	21763	SUJETADOR: BRIDA, NEGRO	4	
24	323023	PLACA: BRAZO DEL MOLINETE CENTRAL DE ABRAZADERA	1	
A	184656	PERNO: CABEZA HEX. M8 X 1.25 X 70-8.8-AA1J		
B	136442	TUERCA: HEX. DELGADA M10 X 1.5-05-AA1J		
C	184692	TORNILLO: HEX. AUTOBLOCANTE M10 X 1.5-8-AA1J		

327. Se usa solo en plataformas FD240.
328. Se usa solo en plataformas FD245 y FD250.

84 Sistema hidráulico: de elevación y de avance-retroceso, molinete triple, brazo central, lado derecho (FD240, FD245 y FD250)

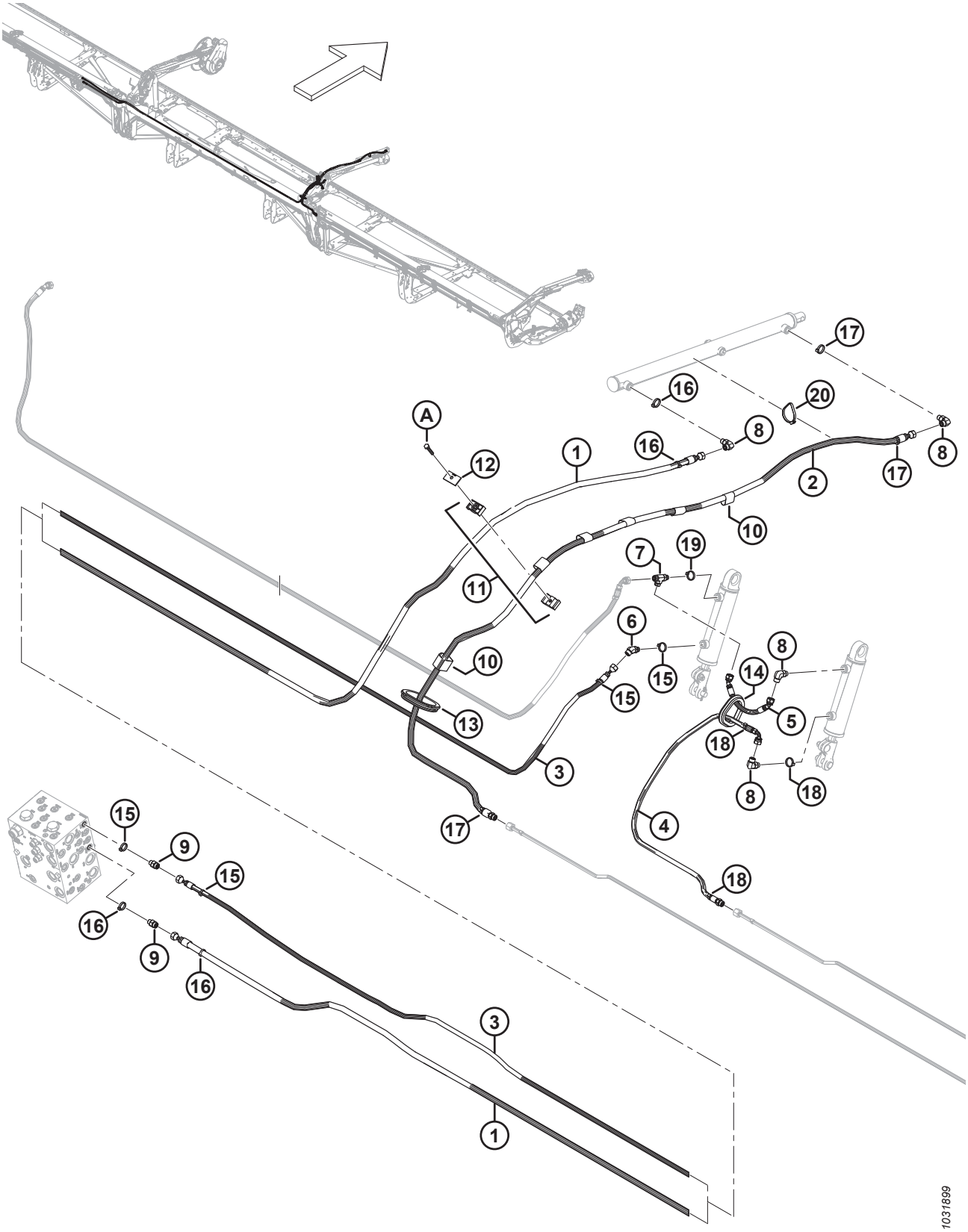

SISTEMA HIDRÁULICO: DE ELEVACIÓN Y DE AVANCE-RETROCESO, MOLINETE TRIPLE, BRAZO CENTRAL, LADO DERECHO (FD240, FD245 Y FD250)

Ref.	Número de pieza	Descripción	Cant.	Número de serie
1	323671	MANGUERA: HIDR. (FD240) [329]	1	
	323674	MANGUERA: HIDR. (FD245 Y FD250) [330]	1	
2	323669	MANGUERA: HIDR.	1	
	135865	O-RING: Ø1.78 X Ø9.25		
3	323664	MANGUERA: HIDR. (FD240) [331]	1	
	323672	MANGUERA: HIDR. (FD245 Y FD250) [332]	1	
4	323668	MANGUERA: HIDR.	1	
	135865	O-RING: Ø1.78 X Ø9.25		
5	283785	MANGUERA: HIDR.	1	
6	136144	ACCESORIO: CODO DE 45° HIDR.	1	
7	136240	ACCESORIO: T HIDR.	1	
8	136095	ACCESORIO: CODO DE 90° HIDR.	4	
9	135778	ACCESORIO: ADAPTADOR	2	
10	135443	BANDA DE SUJECIÓN: 4 PULG. LG	6	
11	232395	ABRAZADERA: ENSAMBLE [333]	1	
12	184303	PLACA: CUBIERTA	1	
13	125377	OJAL: 91 MM ID	1	
14	283889	OJAL: GOMA	1	
15	252795	SUJETADOR: BRIDA, ROSA	4	
16	135226	SUJETADOR: BRIDA, CELESTE	4	
17	40701	SUJETADOR: BRIDA, AMARILLO	3	
18	252794	SUJETADOR: BRIDA, PÚRPURA	3	
19	40703	SUJETADOR: BRIDA, AZUL	1	
20	30753	SUJETADOR: BRIDA, NEGRO	1	
A	30660	PERNO: CABEZA HEX. M8 X 1.25 X 45-8.8-AA1J		

329. Se usa en plataformas FD240.
330. Se usa en plataformas FD245 y FD250.
331. Se usa en plataformas FD240.
332. Se usa en plataformas FD245 y FD250.
333. El ensamble de la abrazadera incluye dos mitades de la abrazadera (NSS). NO incluye la placa de cubierta ni el herramental.

85 Sistema hidráulico: de elevación y de avance-retroceso, molinete triple, brazo derecho (FD240, FD245 y FD250)

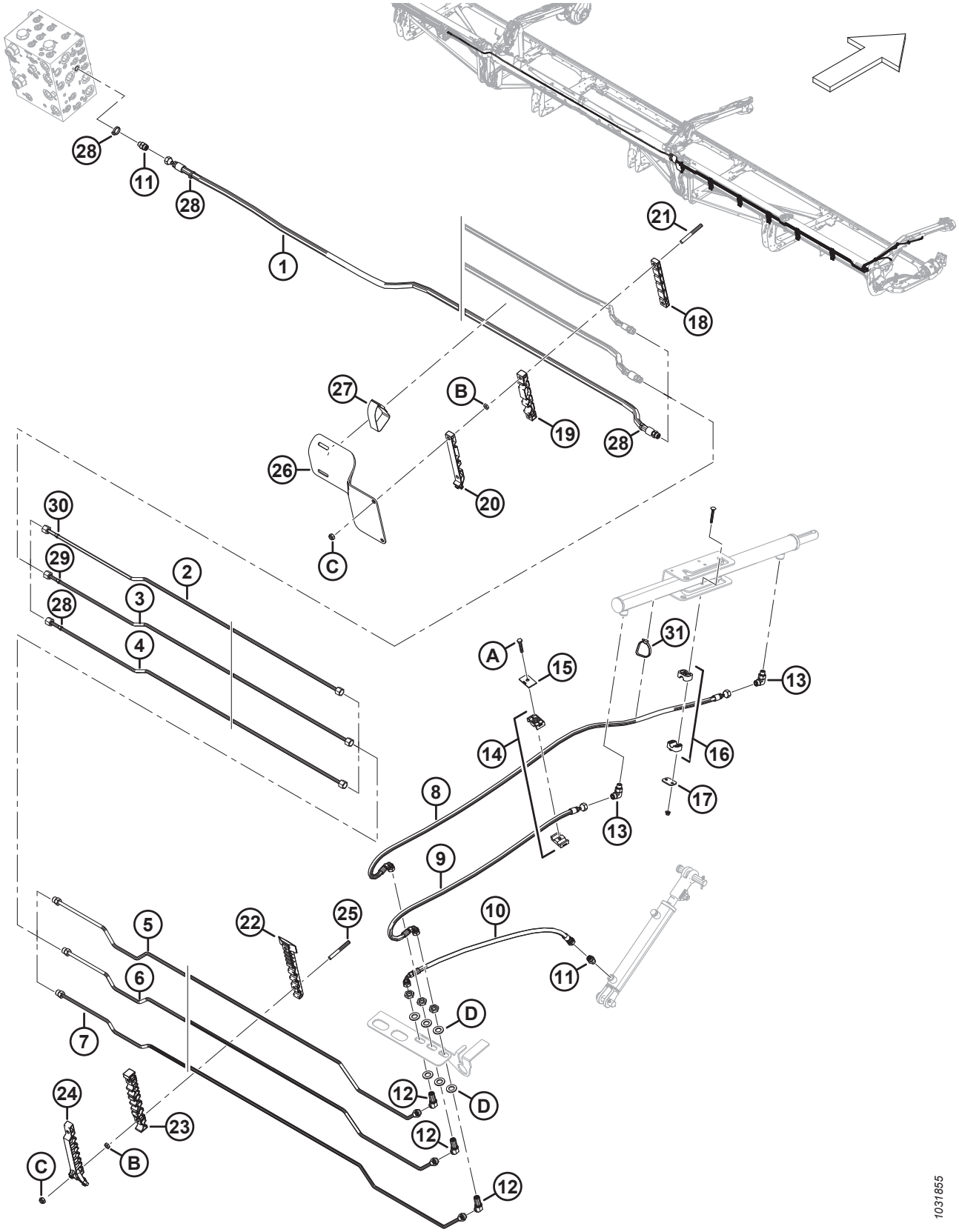

SISTEMA HIDRÁULICO: DE ELEVACIÓN Y DE AVANCE-RETROCESO, MOLINETE TRIPLE, BRAZO DERECHO (FD240, FD245 Y FD250)

Ref.	Número de pieza	Descripción	Cant.	Número de serie
1	283096	MANGUERA: HIDR. (FD240) [334]	1	
	283507	MANGUERA: HIDR. (FD245 Y FD250) [335]	1	
	135865	O-RING: Ø1.78 X Ø9.25		
2	283428	LÍNEA: HIDRÁULICA (FD245 Y FD250) [336]	1	
	283451	LÍNEA: HIDRÁULICA (FD250) [337]	1	
3	283429	LÍNEA: HIDRÁULICA (FD245 Y FD250) [336]	1	
	283452	LÍNEA: HIDRÁULICA (FD250) [338]	1	
4	283430	LÍNEA: HIDRÁULICA (FD245 Y FD250) [336]	1	
	283453	LÍNEA: HIDRÁULICA (FD250) [338]	1	
5	283431	LÍNEA: HIDRÁULICA	1	
	135865	O-RING: Ø1.78 X Ø9.25		
6	283432	LÍNEA: HIDRÁULICA	1	
	135865	O-RING: Ø1.78 X Ø9.25		
7	283433	LÍNEA: HIDRÁULICA	1	
	135865	O-RING: Ø1.78 X Ø9.25		
8	283057	MANGUERA: HIDR.	1	
9	283058	MANGUERA: HIDR.	1	
10	283059	MANGUERA: HIDR.	1	
11	135778	ACCESORIO: ADAPTADOR	3	
12	136146	ACCESORIO: CODO DE 45° SEPARADOR PASANTE HIDR. [339]	3	
13	136095	ACCESORIO: CODO DE 90° HIDR.	2	
14	232395	ABRAZADERA: ENSAMBLE [340]	2	
15	184303	ABRAZADERA: PLACA DE CUBIERTA	2	
16	283791	ABRAZADERA: ENSAMBLE [340]	1	
17	255461	PLACA: CUBIERTA	1	
18	283906	ABRAZADERA: LÍNEA SUPERIOR FLEX. DER.	1	
19	283907	ABRAZADERA: LÍNEA MEDIA FLEX. DER.	1	
20	311462	ABRAZADERA: LÍNEA SUPERIOR FLEX. DER.	1	
21	312655	ESPÁRRAGO: PARCHE DE ABRAZADERA ROSCADA NEGRO	2	
22	283820	ABRAZADERA: LÍNEA INFERIOR DER.	5	
23	283818	ABRAZADERA: LÍNEA MEDIA DER.	5	

334. Se usa en plataformas FD240.
335. Se usa en plataformas FD245 y FD250.
336. Se usa en plataformas FD245 y FD250.
337. Se usa en plataformas FD250.
338. Se usa en plataformas FD250.
339. El accesorio incluye una tuerca de fijación (NSS).
340. El ensamble de la abrazadera incluye dos mitades de la abrazadera (NSS). NO incluye la placa de cubierta ni el herramental.

SISTEMA HIDRÁULICO: DE ELEVACIÓN Y DE AVANCE-RETROCESO, MOLINETE TRIPLE, BRAZO DERECHO (FD240, FD245 Y FD250)

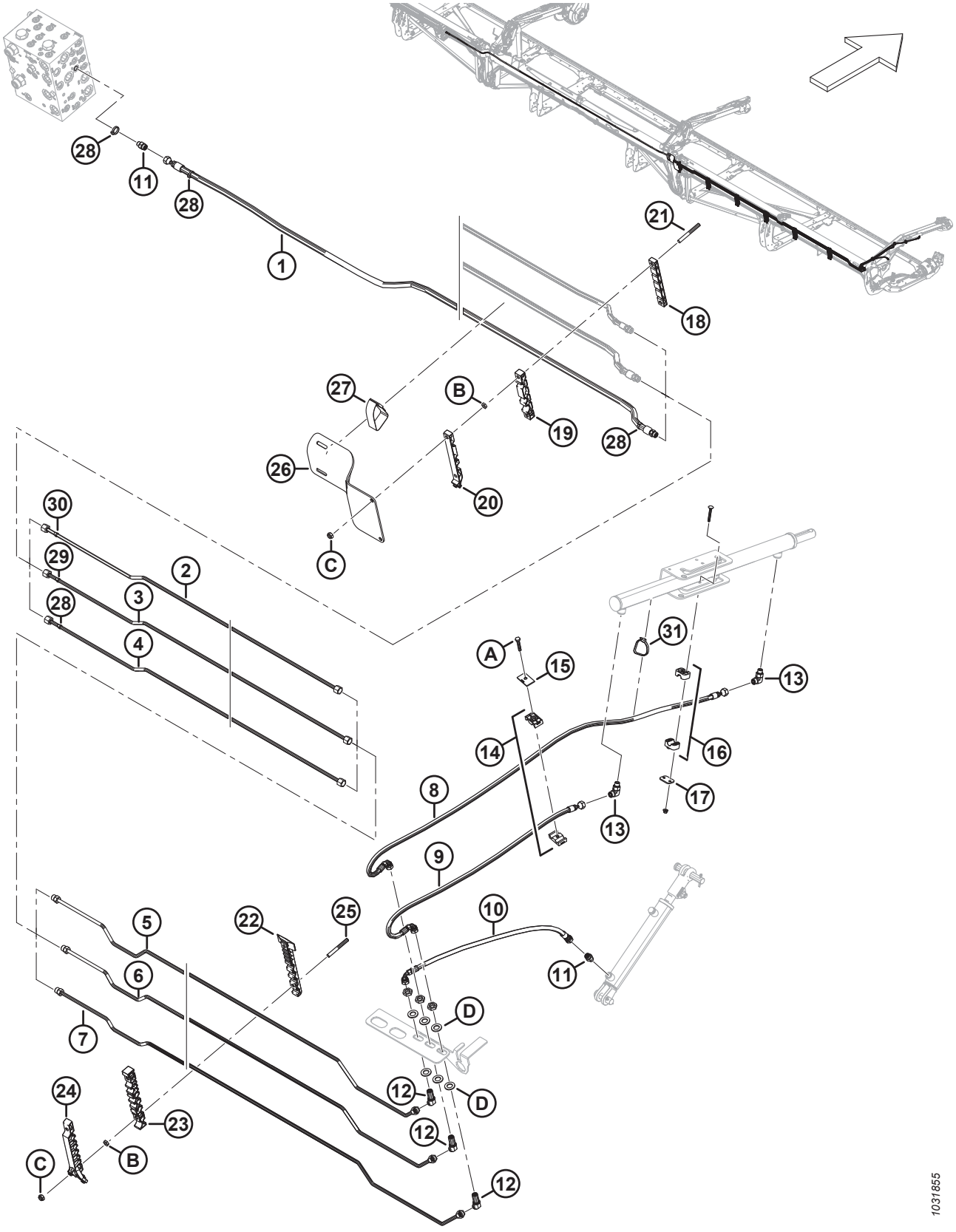

SISTEMA HIDRÁULICO: DE ELEVACIÓN Y DE AVANCE-RETROCESO, MOLINETE TRIPLE, BRAZO DERECHO (FD240, FD245 Y FD250)

Ref.	Número de pieza	Descripción	Cant.	Número de serie
24	311451	ABRAZADERA: LÍNEA SUPERIOR DER.	5	
25	312654	ESPÁRRAGO: PARCHE DE ABRAZADERA ROSCADA DEL ALA	10	
26	311360	PROTECTOR: MANGUERA DE TRANSICIÓN DER.	1	
27	170851	BANDA DE SUJECIÓN: 10 PULG. LG	1	
28	49227	SUJETADOR: BRIDA, VERDE	4	
29	40701	SUJETADOR: BRIDA, AMARILLO	1	
30	252794	SUJETADOR: BRIDA, PÚRPURA	1	
31	30753	SUJETADOR: BRIDA, NEGRO	1	
A	30660	PERNO: CABEZA HEX. M8 X 1.25 X 45-8.8-AA1J		
B	136442	TUERCA: HEX. DELGADA M10 X 1.5-05-AA1J		
C	184692	TORNILLO: HEX. AUTOBLOCANTE M10 X 1.5-8-AA1J		
D	136540	ARANDELA: PLANA		

86 Sistema hidráulico: sinfín transversal superior

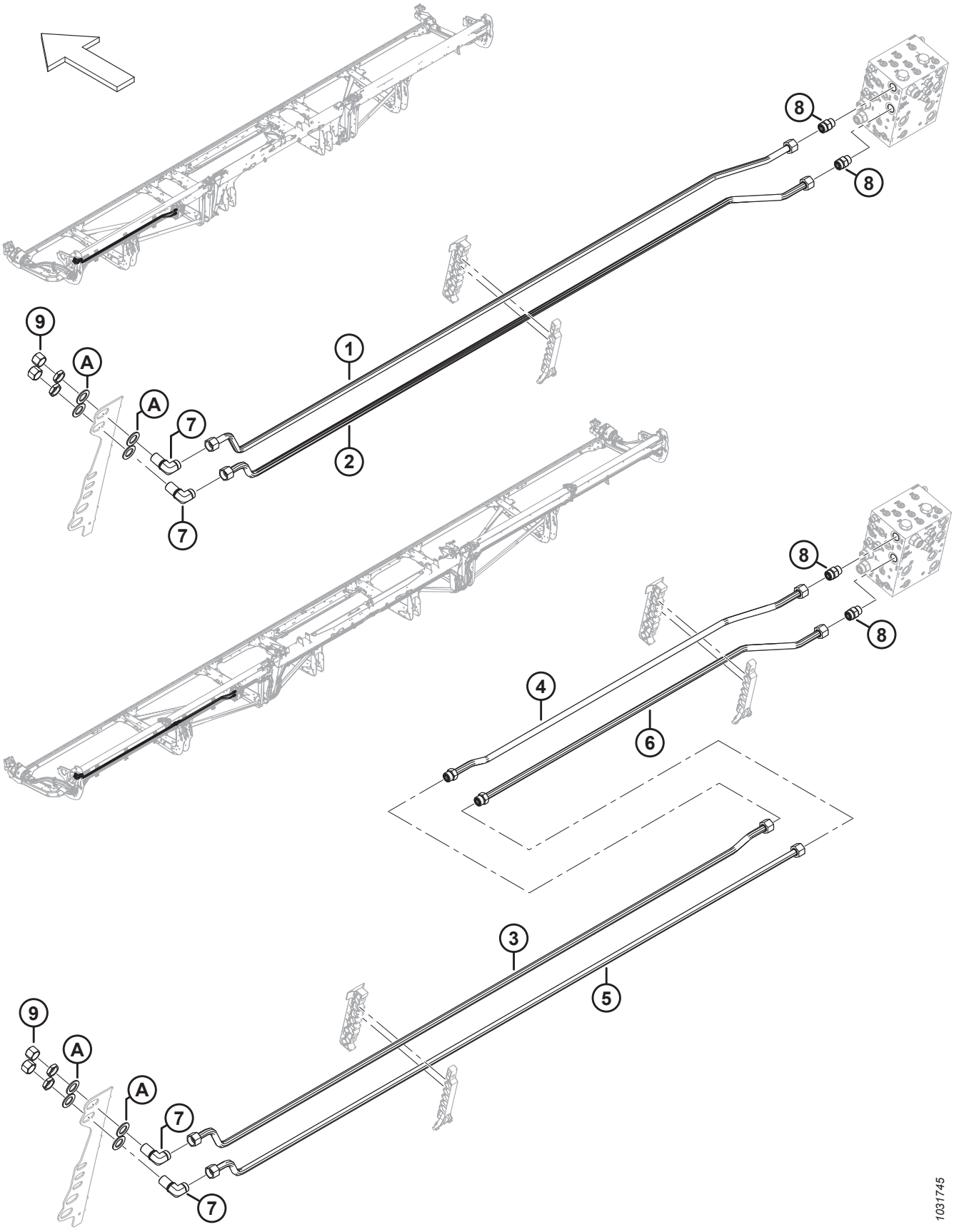

SISTEMA HIDRÁULICO: SINFÍN TRANSVERSAL SUPERIOR

Ref.	Número de pieza	Descripción	Cant.	Número de serie
	B7338	KIT: SISTEMA HIDRÁULICO SINFÍN TRANSVERSAL SUPERIOR DE 25 PIES [341]		
	B7117	KIT: SISTEMA HIDRÁULICO SINFÍN TRANSVERSAL SUPERIOR DE 30 PIES [341]		
	B7118	KIT: 35 PIES SISTEMA HIDRÁULICO SINFÍN TRANSVERSAL SUPERIOR [341]		
	B7119	KIT: 40 PIES Y 45 PIES SISTEMA HIDRÁULICO SINFÍN TRANSVERSAL SUPERIOR [341]		
	B7120	KIT: 41 PIES SISTEMA HIDRÁULICO SINFÍN TRANSVERSAL SUPERIOR [341]		
	B7121	KIT: 50 PIES SISTEMA HIDRÁULICO SINFÍN TRANSVERSAL SUPERIOR [341]		
1	323355	LÍNEA: HIDRÁULICA (FD225) [342]	1	
	283052	LÍNEA: HIDRÁULICA (FD230) [343]	1	
	283164	LÍNEA: HIDRÁULICA (FD235) [344]	1	
	283471	LÍNEA: HIDRÁULICA (FD240 Y FD245) [345]	1	
	283462	LÍNEA: HIDRÁULICA (FD241) [346]	1	
2	323355	LÍNEA: HIDRÁULICA (FD225) [347]	1	
	283051	LÍNEA: HIDRÁULICA (FD230) [348]	1	
	283205	LÍNEA: HIDRÁULICA (FD235) [349]	1	
	283470	LÍNEA: HIDRÁULICA (FD240 Y FD245) [350]	1	
	283461	LÍNEA: HIDRÁULICA (FD241) [351]	1	
3	283469	LÍNEA: HIDRÁULICA (FD250) [352]	1	
4	283200	LÍNEA: HIDRÁULICA (FD250) [353]	1	
	135868	O-RING: Ø1.78 X Ø18.77		
5	283468	LÍNEA: HIDRÁULICA (FD250) [353]	1	
6	283199	LÍNEA: HIDRÁULICA (FD250) [353]	1	
	135868	O-RING: Ø1.78 X Ø18.77		

341. Los kits están disponibles solo a través de Whole Goods.
342. Se usa en las plataformas FD225.
343. Se usa en las plataformas FD230.
344. Se usa en las plataformas FD235.
345. Se usa en plataformas FD240 y FD245.
346. Se usa en las plataformas FD241.
347. Se usa en las plataformas FD225.
348. Se usa en las plataformas FD230.
349. Se usa en las plataformas FD235.
350. Se usa en plataformas FD240 y FD245.
351. Se usa en las plataformas FD241.
352. Se usa en plataformas FD250.
353. Se usa en plataformas FD250.

SISTEMA HIDRÁULICO: SINFÍN TRANSVERSAL SUPERIOR

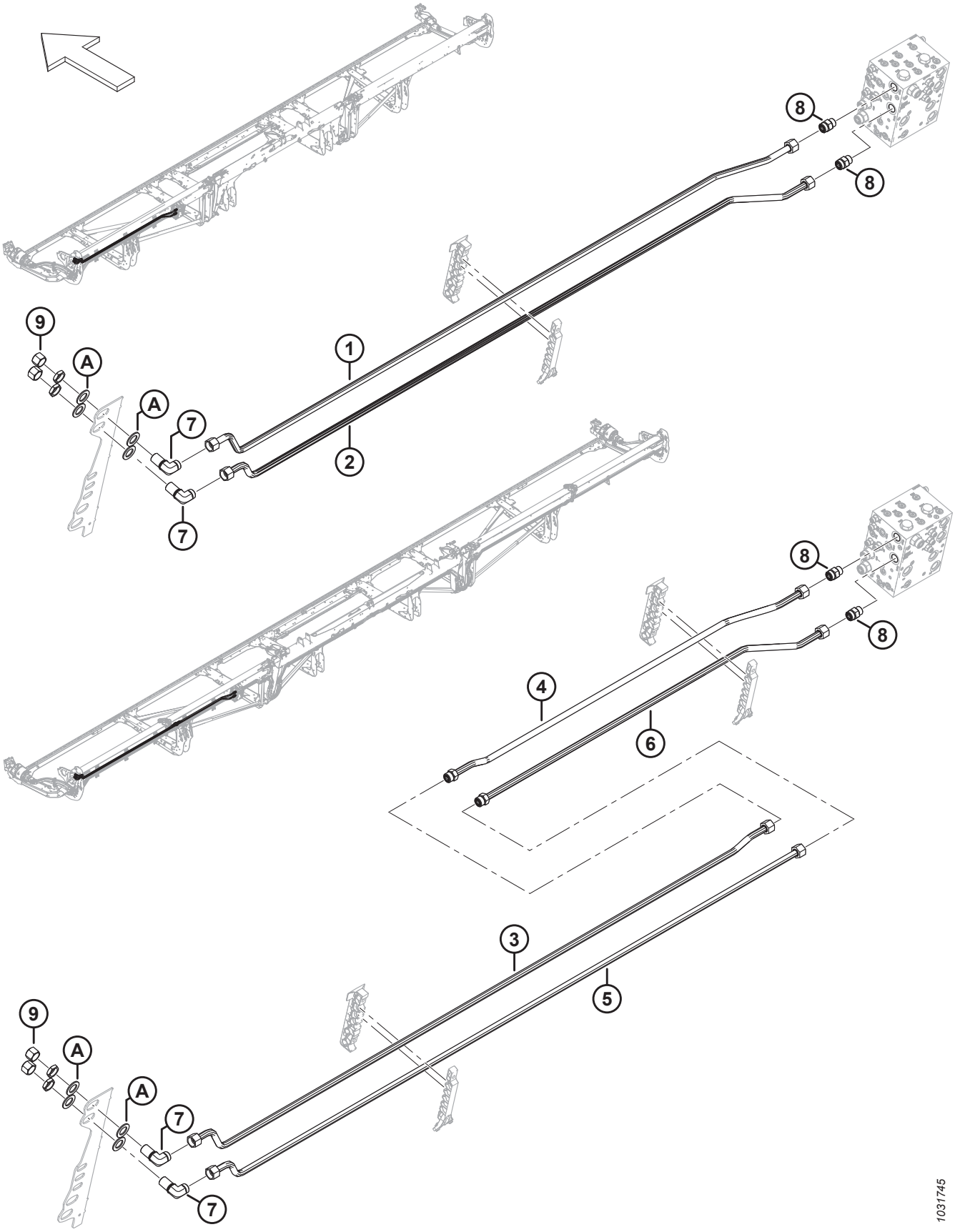

Ref.	Número de pieza	Descripción	Cant.	Número de serie
7	136245	ACCESORIO: CODO DE 90° SEPARADOR PASANTE HIDR. [354]	2	
	135868	O-RING: Ø1.78 X Ø18.77		
8	135788	ACCESORIO: ADAPTADOR (UCAP, UCAR) [355]	2	
	30971	O-RING: Ø2.95 X Ø23.47		
	135868	O-RING: Ø1.78 X Ø18.77		
9	135889	TAPA: HIDR. SAE, 12 ORFS	2	
A	136355	ARANDELA: PLANA 2.0 IN OD ZP	4	

354. El accesorio incluye una tuerca de fijación.
355. Se conecta con el UCAP y UCAR del puerto.

87 Sistema hidráulico: mando del molinete, molinete simple

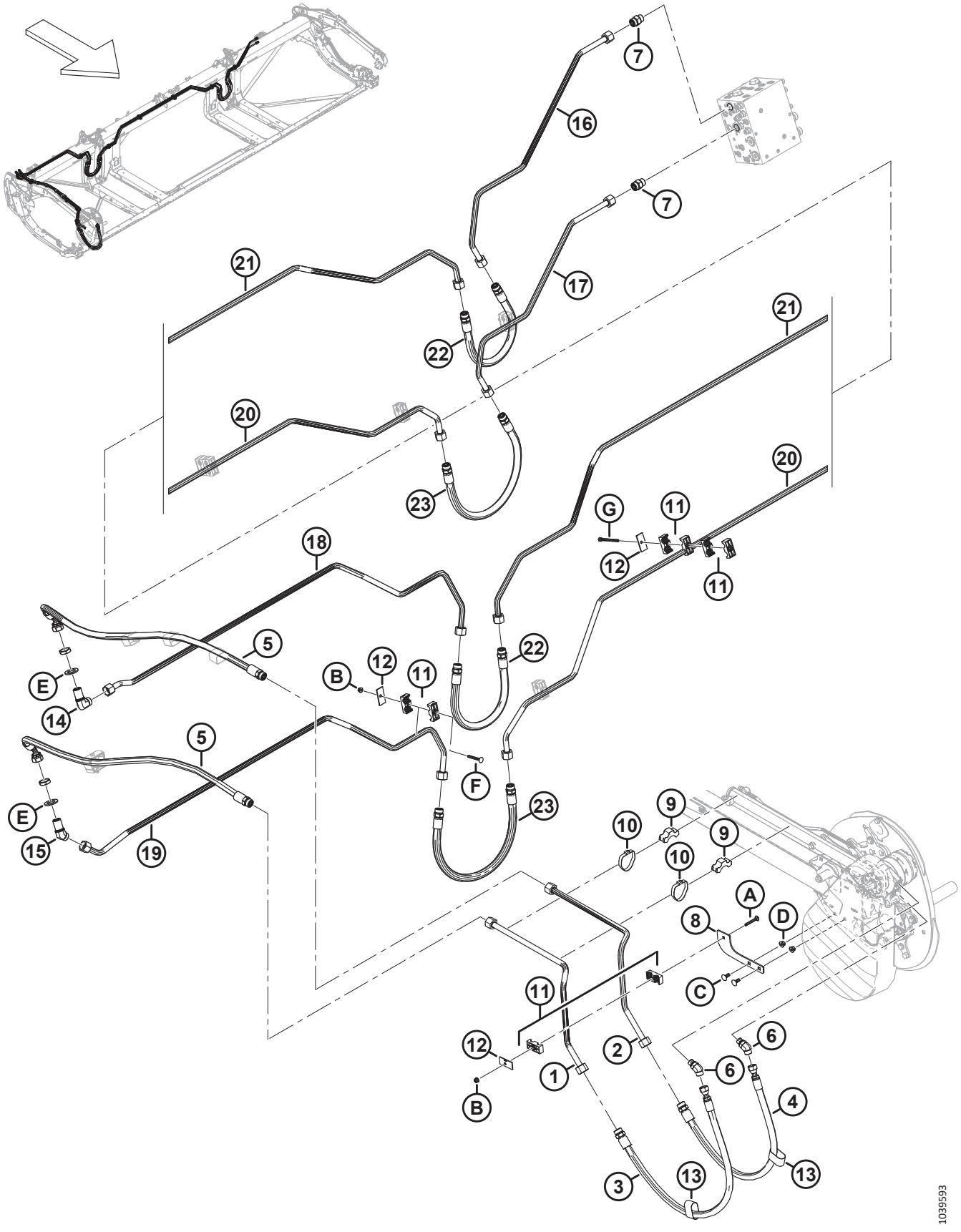

Ref.	Número de pieza	Descripción	Cant.	Número de serie
1	323428	LÍNEA: HIDRÁULICA	1	
2	323429	LÍNEA: HIDRÁULICA	1	
3	283092	MANGUERA: HIDR.	1	
	135868	O-RING: Ø1.78 X Ø18.77		
4	283091	MANGUERA: HIDR.	1	
	135868	O-RING: Ø1.78 X Ø18.77		
5	323519	MANGUERA: HIDR. (FD225)	2	
	135868	O-RING: Ø1.78 X Ø18.77		
6	136327	ACCESORIO: CODO DE 45° HIDR.	2	
	44210	O-RING: Ø2.46 X Ø19.18		
	135867	O-RING: Ø1.78 X Ø15.60		
7	135788	ACCESORIO: ADAPTADOR	2	
	30971	O-RING: Ø2.95 X Ø23.47		
	135868	O-RING: Ø1.78 X Ø18.77		
8	273285	SOPORTE: APOYO	1	
9	232405	ABRAZADERA: LÍNEA	2	
10	112823	ABRAZADERA: MANGUERA	2	
11	232397	ABRAZADERA: ENSAMBLE [356]	9	
12	232233	ABRAZADERA: PLACA DE CUBIERTA	7	
13	135443	BANDA DE SUJECIÓN DE 4 PULG. LG	2	
14	136245	ACCESORIO: CODO DE 90°, SEPARADOR PASANTE HIDR. [357]	1	
	135868	O-RING: Ø1.78 X Ø18.77		
15	136527	ACCESORIO: CODO DE 45°, SEPARADOR PASANTE [357]	1	
	135868	O-RING: Ø1.78 X Ø18.77		
16	323346	LÍNEA: HIDRÁULICA	1	
17	323347	LÍNEA: HIDRÁULICA	1	
18	323348	LÍNEA: HIDRÁULICA	1	
19	323349	LÍNEA: HIDRÁULICA	1	
20	283035	LÍNEA: HIDRÁULICA	1	
21	283036	LÍNEA: HIDRÁULICA	1	
22	283070	MANGUERA: HIDR.	2	
23	283378	MANGUERA: HIDR.	2	
A	136486	PERNO: RHSN M8 X 1.25 X 60-8.8-AA1J		
B	135337	TUERCA: BLOQUEO CENTRAL CON BRIDA HEX. M8 X 1.25-8-AA1J		

356. El ensamble de la abrazadera incluye dos mitades de la abrazadera (NSS). NO incluye la placa de cubierta ni el herramental.
357. El accesorio incluye una tuerca de fijación (NSS).

SISTEMA HIDRÁULICO: MANDO DEL MOLINETE, MOLINETE SIMPLE

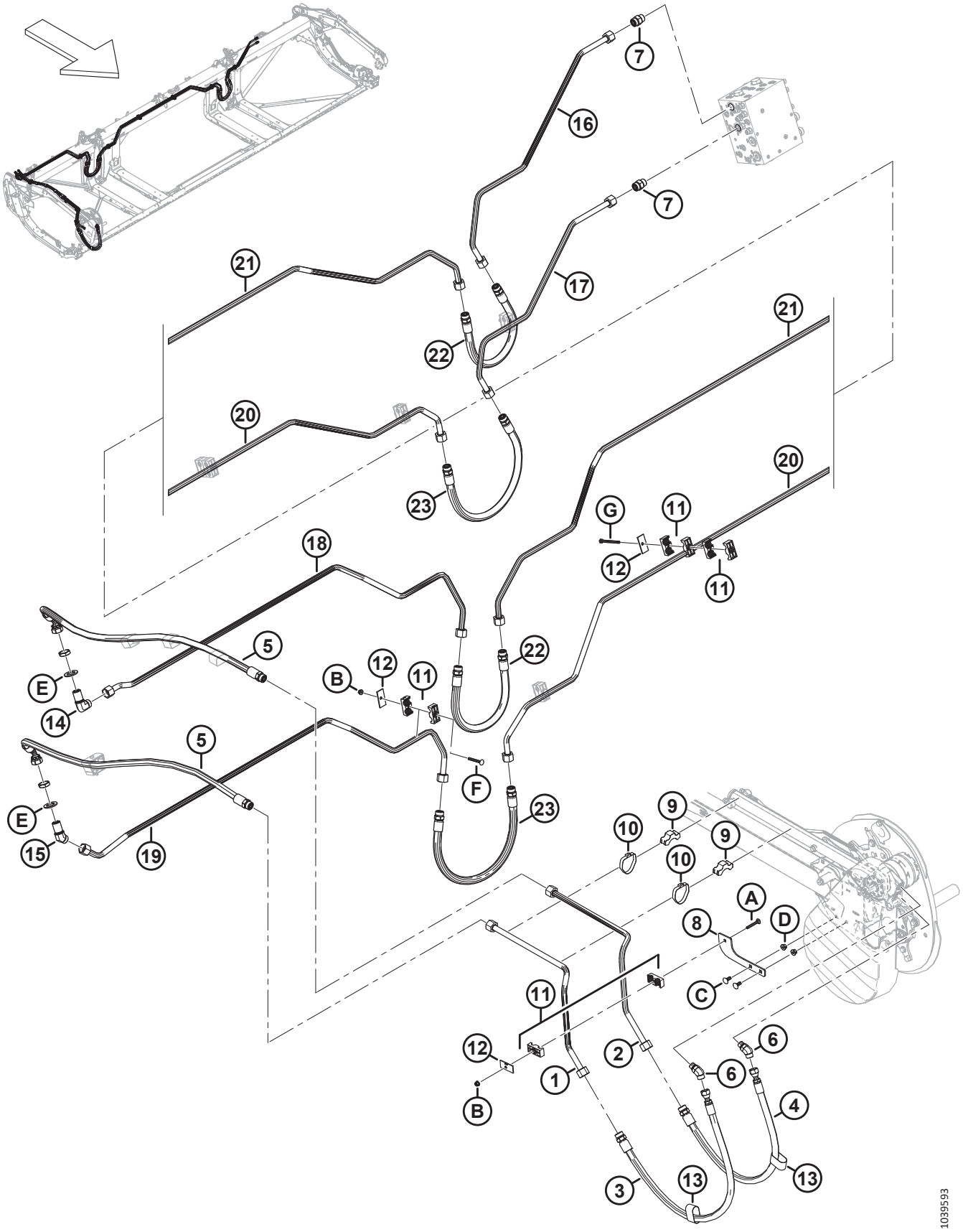

Ref.	Número de pieza	Descripción	Cant.	Número de serie
C	135785	PERNO: RHSN M10 X 1.5 X 25-8.8-AA1J		
D	135799	TUERCA: BLOQUEO CENTRAL CON BRIDA HEX. M10 X 1.5-10		
E	136355	ARANDELA: PLANA CON OD DE 2.0 IN ZP		
F	136779	PERNO: RHSN M8 X 1.25 X 70-8.8-AA1J		
G	252002	PERNO: CABEZA HEX. M8 X 1.25 X 100-8.8-AA1J [358]		

358. Este perno se acopla al chasis de la plataforma y no requiere una tuerca.

88 Sistema hidráulico: mando del molinete, molinete doble y triple

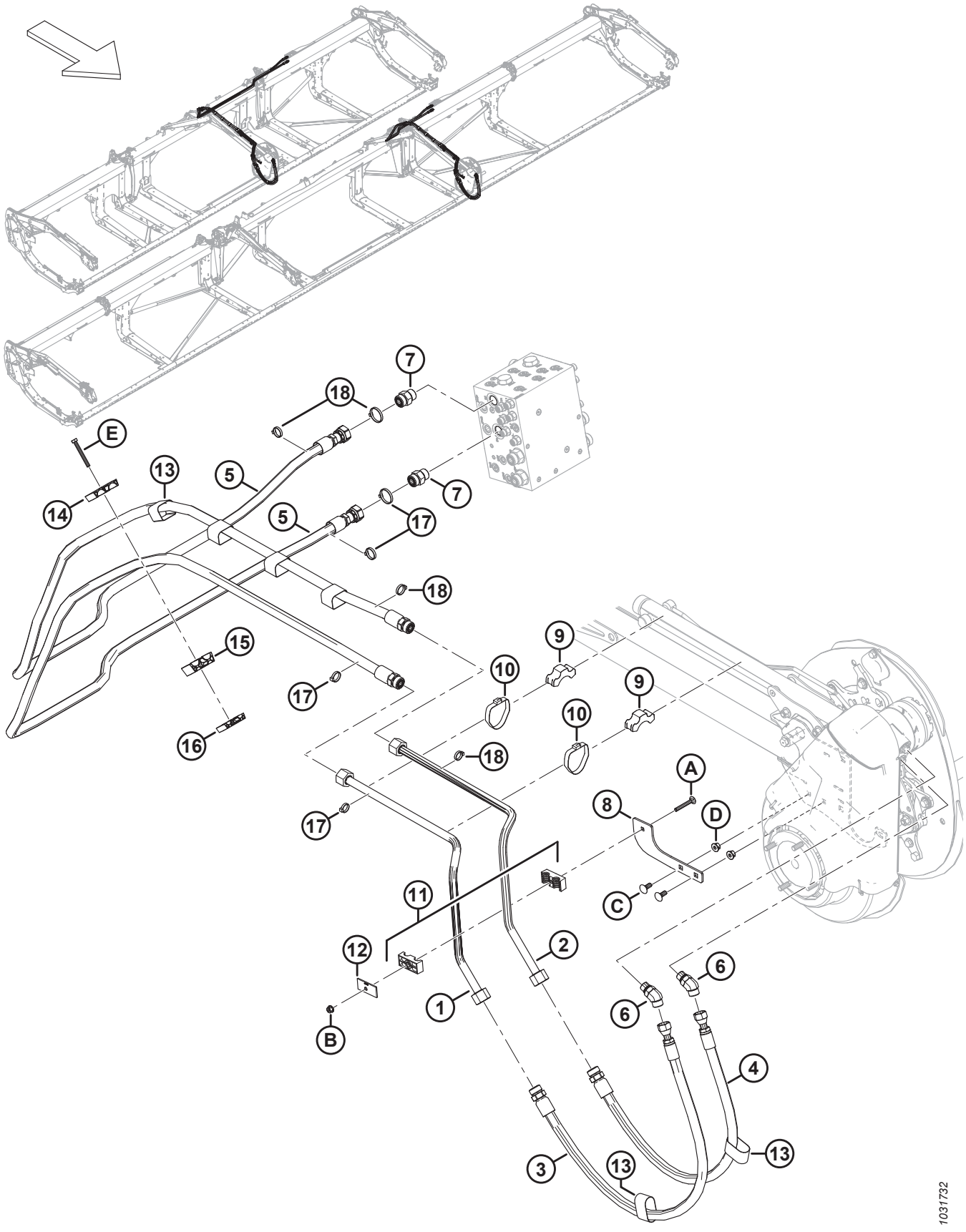

SISTEMA HIDRÁULICO: MANDO DEL MOLINETE, MOLINETE DOBLE Y TRIPLE

Ref.	Número de pieza	Descripción	Cant.	Número de serie
1	323428	LÍNEA: HIDRÁULICA	1	
	323808	KIT: LÍNEAS DE ACERO DEL MANDO DEL MOLINETE [359]	A/R	-451189
2	323429	LÍNEA: HIDRÁULICA	1	
	323808	KIT: LÍNEAS DE ACERO DEL MANDO DEL MOLINETE [359]	A/R	-451189
3	283092	MANGUERA: HIDR.	1	
	135868	O-RING: Ø1.78 X Ø18.77		
4	283091	MANGUERA: HIDR.	1	
	135868	O-RING: Ø1.78 X Ø18.77		
5	323662	MANGUERA: HIDR. (FD230, FD235, FD240, FD241) [360]	2	
	323667	MANGUERA: HIDR. (FD245, FD250) [361]	2	
	135868	O-RING: Ø1.78 X Ø18.77		
6	136327	ACCESORIO: CODO DE 45° HIDR.	2	
	44210	O-RING: Ø2.46 X Ø19.18		
	135867	O-RING: Ø1.78 X Ø15.60		
7	135788	ACCESORIO: ADAPTADOR	2	
	30971	O-RING: Ø2.95 X Ø23.47		
	135868	O-RING: Ø1.78 X Ø18.77		
8	273285	SOPORTE: APOYO	1	
9	232405	ABRAZADERA: LÍNEA	2	
10	112823	ABRAZADERA: MANGUERA	2	
11	232397	ABRAZADERA: ENSAMBLE [362]	1	
12	232233	ABRAZADERA: PLACA DE CUBIERTA	1	
13	135443	BANDA DE SUJECIÓN DE 4 PULG. LG	2	
14	283989	ABRAZADERA: MOLINETE DE MANGUERA SUPERIOR	1	
15	283988	ABRAZADERA: MOLINETE DE MANGUERA MEDIO	1	
16	283987	ABRAZADERA: MOLINETE DE MANGUERA INFERIOR	1	
17	40701	SUJETADOR: BRIDA, AMARILLO	4	
18	49232	SUJETADOR: BRIDA, BLANCO	4	
A	136486	PERNO: RHSN M8 X 1.25 X 60-8.8-AA1J		
B	135337	TUERCA: BLOQUEO CENTRAL CON BRIDA HEX. M8 X 1.25-8-AA1J		
C	135785	PERNO: RHSN M10 X 1.5 X 25-8.8-AA1J		

359. El kit incluye líneas de acero (MD n.º323428 y MD n.º323429) y se usa para dar servicio a máquinas construidas antes del año 2023.
360. Se usa en plataformas FD230, FD235, FD240 y FD241.
361. Se usa en plataformas FD245 y FD250.
362. El ensamble de la abrazadera incluye dos mitades de la abrazadera (NSS). NO incluye la placa de cubierta ni el herramental.

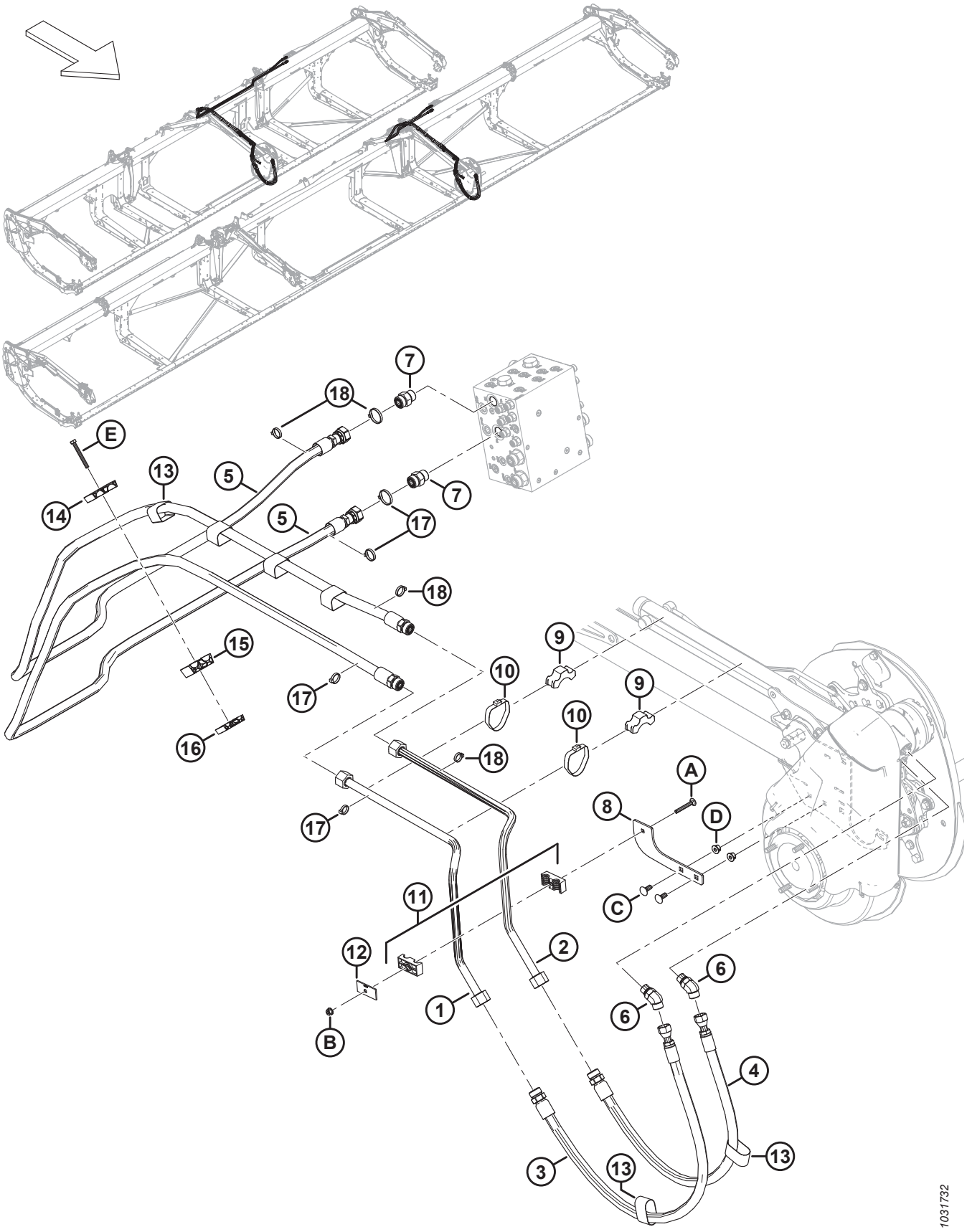
7
18
E
13
5
14
7
5
17
18
15
9
10
17
9
16
10
18
A
8
17
D
C
11
12
2
6
1
6
B
4
3
13
13
1031732

Ref.	Número de pieza	Descripción	Cant.	Número de serie
D	135799	TUERCA: BLOQUEO CENTRAL CON BRIDA HEX. M10 X 1.5-10		
E	184656	PERNO: CABEZA HEX. M8 X 1.25 X 70-8.8-AA1J		

89 Sistema hidráulico: ContourMax™, ruedas de contorno (FD225 y FD230)

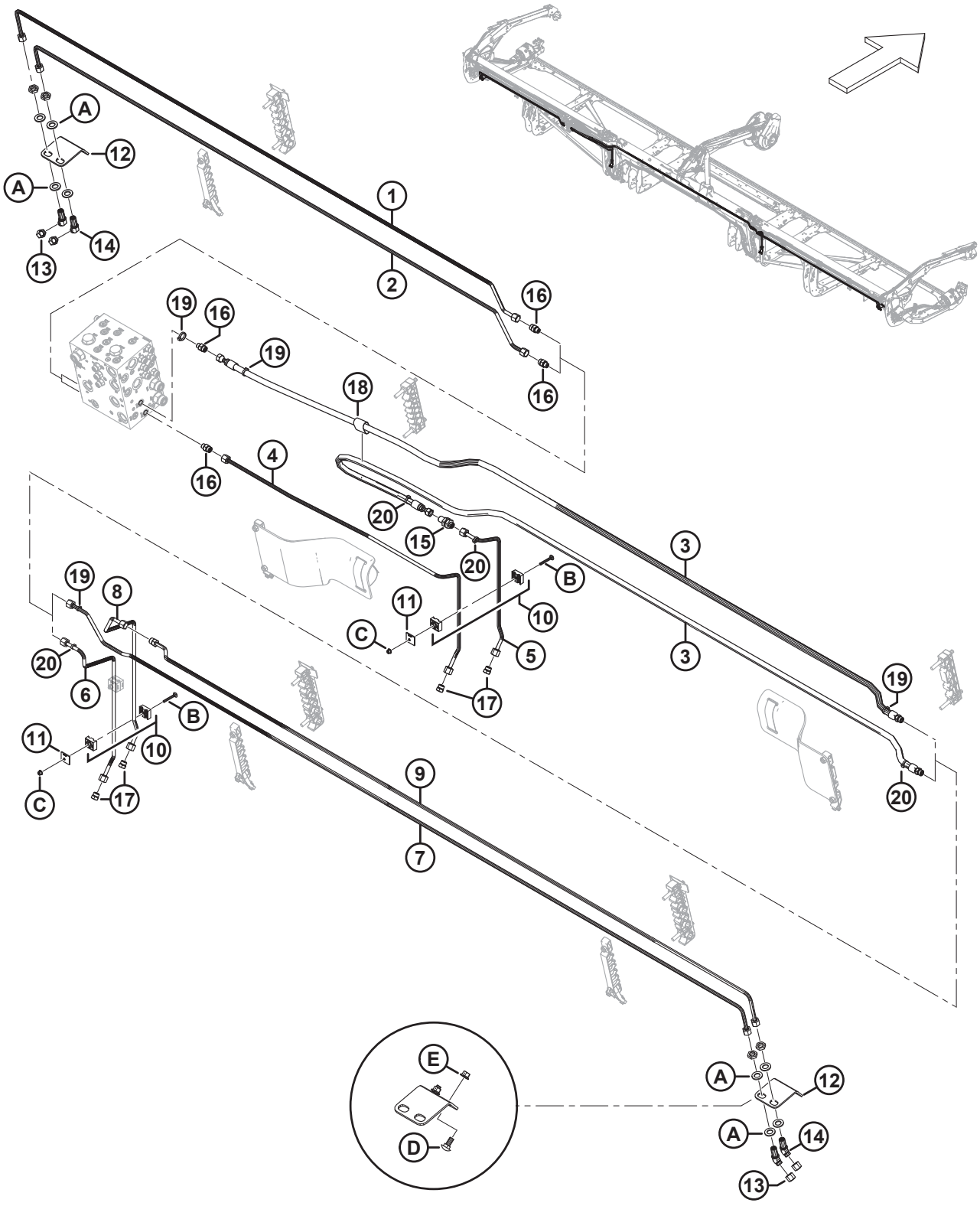

SISTEMA HIDRÁULICO: CONTOURMAX™, RUEDAS DE CONTORNO (FD225 Y FD230)

Ref.	Número de pieza	Descripción	Cant.	Número de serie
	B7340	KIT: PAQUETE DE PLOMERÍA CONTOURMAX DE 25 PIES [363]		
	B7082	KIT: PAQUETE DE PLOMERÍA CONTOURMAX DE 30 PIES [363]		
1	323350	LÍNEA: HIDRÁULICA (FD225) [364]	1	
	313524	LÍNEA: HIDRÁULICA (FD230) [365]	1	
2	323351	LÍNEA: HIDRÁULICA (FD225) [364]	1	
	313523	LÍNEA: HIDRÁULICA (FD230) [365]	1	
3	283096	MANGUERA: HIDR. (FD225 Y FD230) [366]	2	
	135865	O-RING: Ø1.78 X Ø9.25		
4	313500	LÍNEA: HIDRÁULICA (FD225 Y FD230) [366]	1	
5	313499	LÍNEA: HIDRÁULICA (FD225 Y FD230) [366]	1	
6	283773	LÍNEA: HIDRÁULICA (FD225 Y FD230) [366]	1	
7	323353	LÍNEA: HIDRÁULICA (FD225) [364]	1	
	313526	LÍNEA: HIDRÁULICA (FD230) [365]	1	
8	313511	LÍNEA: HIDRÁULICA (FD225 Y FD230) [366]	1	
9	323352	LÍNEA: HIDRÁULICA (FD225) [364]	**1**	
	313525	LÍNEA: HIDRÁULICA (FD230) [365]	1	
	135865	O-RING: Ø1.78 X Ø9.25		
10	313496	ABRAZADERA: ENSAMBLE [367]	3	
11	313497	PLACA: ABRAZADERA DE CUBIERTA	3	
12	312134	PLACA: SEPARADOR PASANTE MTG	2	
13	136325	TAPA: HIDR. SAE, 6 ORFS	4	
14	136146	ACCESORIO: CODO DE 45° SEPARADOR PASANTE HIDR. [368]	4	
	135865	O-RING: Ø1.78 X Ø9.25		
15	136145	ACCESORIO: SEPARADOR PASANTE DE LA UNIÓN HIDR.	1	
	135865	O-RING: Ø1.78 X Ø9.25		
16	135778	ACCESORIO: ADAPTADOR	4	
	50219	O-RING: Ø1.98 X Ø11.89		
	135865	O-RING: Ø1.78 X Ø9.25		

363. El kit incluye todas las piezas enumeradas para preparar la plataforma para ContourMax™ si no está configurada de fábrica. Además, necesitará el paquete B7389 para completar la instalación; consulte las secciones *109 (Opcional) ContourMax™: ruedas de contorno externas, página 297* y *110 (Opcional) ContourMax™: ruedas de contorno internas, página 303*. Los kits están disponibles solo a través de Whole Goods.
364. Se usa en las plataformas FD225.
365. Se usa en las plataformas FD230.
366. Se usa en plataformas FD225 y FD230.
367. El ensamble de la abrazadera incluye dos mitades de la abrazadera (NSS). NO incluye la placa de cubierta ni el herramental.
368. El accesorio incluye una tuerca de fijación (NSS).

SISTEMA HIDRÁULICO: CONTOURMAX™, RUEDAS DE CONTORNO (FD225 Y FD230)

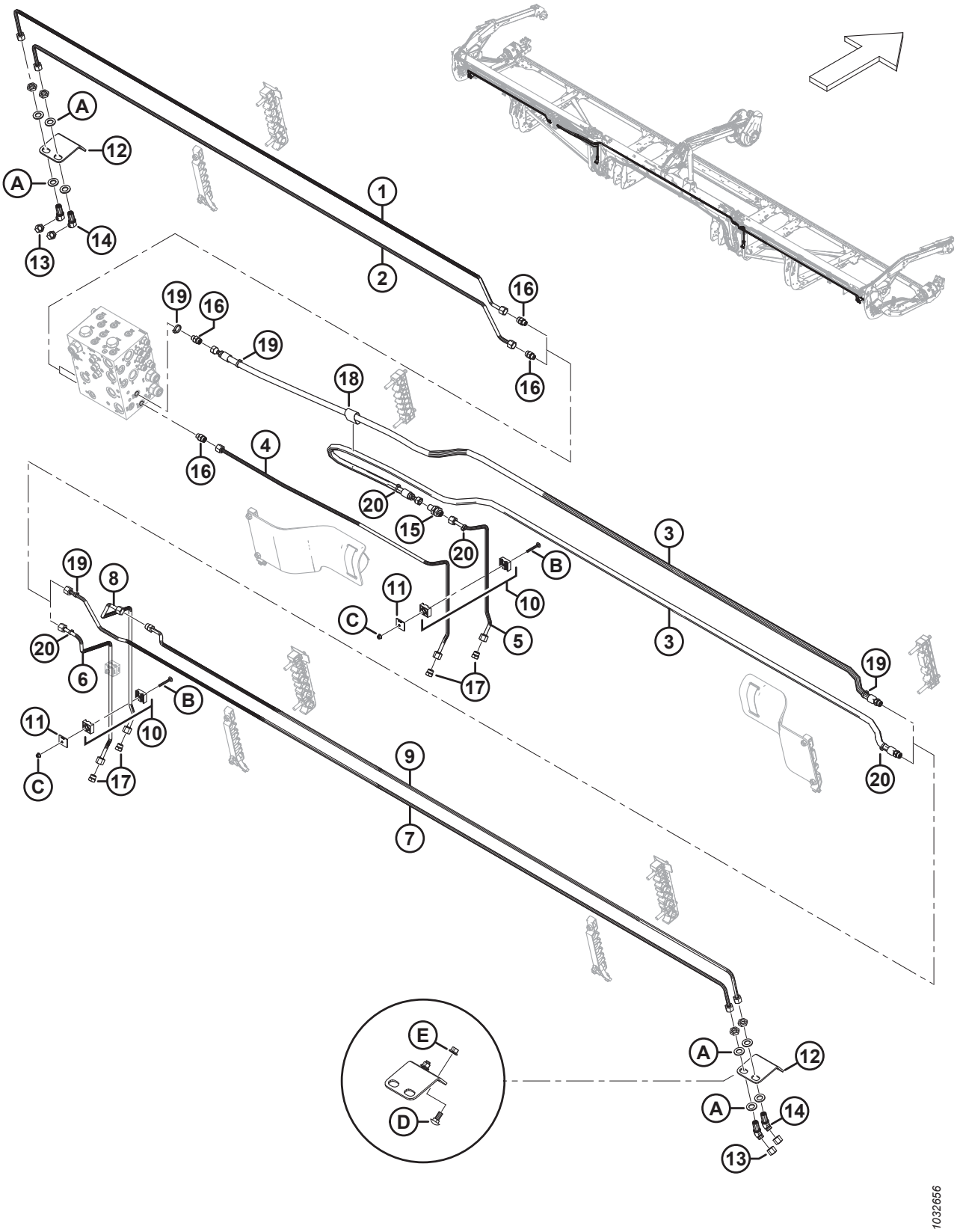

Ref.	Número de pieza	Descripción	Cant.	Número de serie
17	136326	TAPÓN: HIDR. SAE, 6 ORFS	4	
18	135443	BANDA DE SUJECIÓN: 4 PULG. LG	1	
19	40703	SUJETADOR: BRIDA, AZUL	4	
20	40701	SUJETADOR: BRIDA, AMARILLO	4	
A	136540	ARANDELA: PLANA		
B	184644	PERNO: RHSN M6 X 1 X 50-8.8-ZINC		
C	152668	TUERCA: BLOQUEO CENTRAL CON BRIDA HEX. M6 X 1-8		
D	135785	PERNO: RHSN M10 X 1.5 X 25-8.8-AA1J		
E	135799	TUERCA: BLOQUEO CENTRAL CON BRIDA HEX. M10 X 1.5-10		

90 Sistema hidráulico: ContourMax™, ruedas de contorno (FD235)

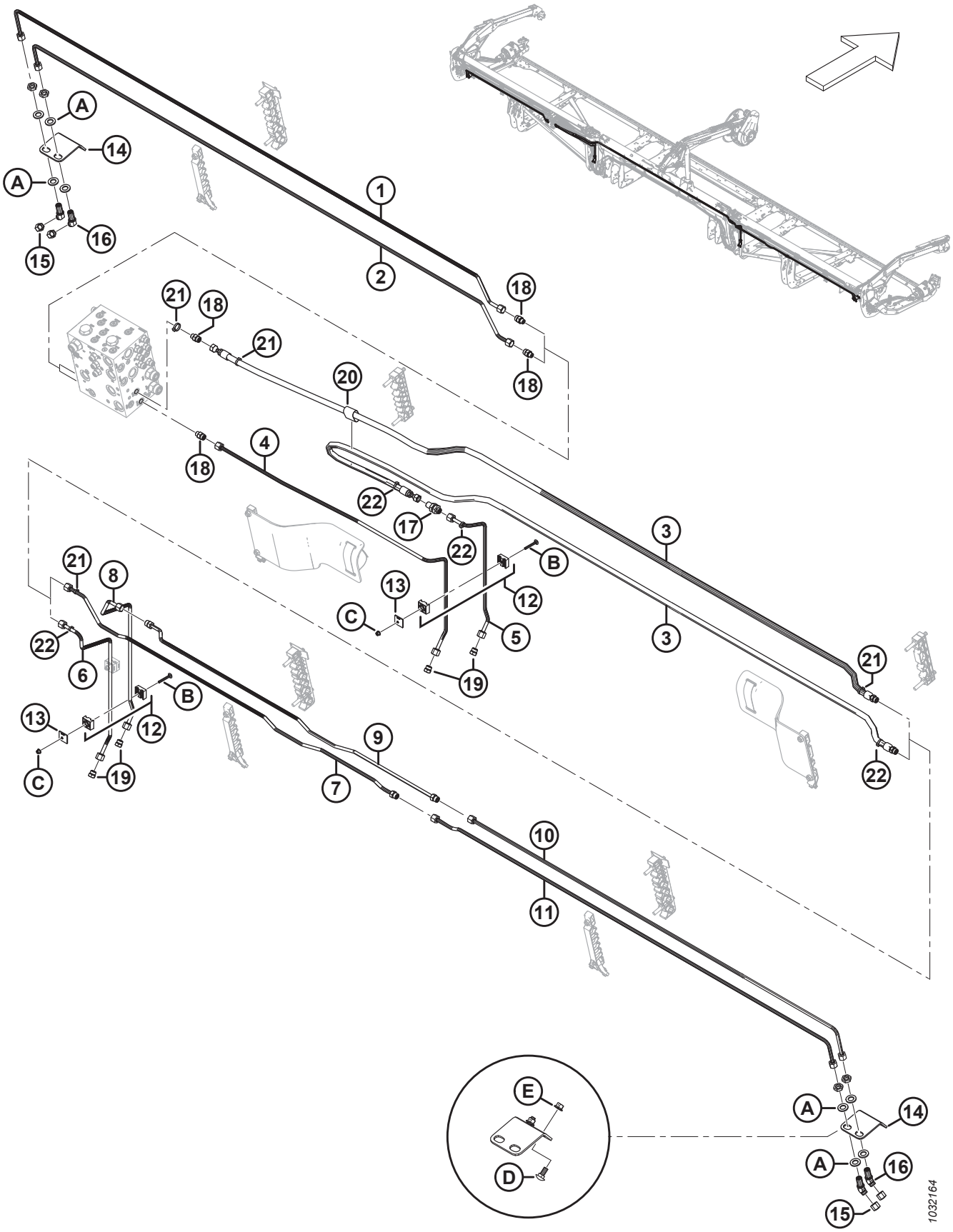

Ref.	Número de pieza	Descripción	Cant.	Número de serie
	B7083	KIT: PAQUETE DE PLOMERÍA CONTOURMAX DE 35 PIES [369]		
1	283017	LÍNEA: HIDRÁULICA (FD235)	1	
2	283016	LÍNEA: HIDRÁULICA (FD235)	1	
3	283096	MANGUERA: HIDR. (FD235)	2	
	135865	O-RING: Ø1.78 X Ø9.25		
4	313500	LÍNEA: HIDRÁULICA (FD235)	1	
5	313499	LÍNEA: HIDRÁULICA (FD235)	1	
6	283773	LÍNEA: HIDRÁULICA (FD235)	1	
7	323362	LÍNEA: HIDRÁULICA (FD235)	1	
	135865	O-RING: Ø1.78 X Ø9.25		
8	313511	LÍNEA: HIDRÁULICA (FD235)	1	
9	323361	LÍNEA: HIDRÁULICA (FD235)	1	
	135865	O-RING: Ø1.78 X Ø9.25		
10	283018	LÍNEA: HIDRÁULICA (FD235)	1	
11	283014	LÍNEA: HIDRÁULICA (FD235)	1	
12	313496	ABRAZADERA: ENSAMBLE [370]	3	
13	313497	PLACA: ABRAZADERA DE CUBIERTA	3	
14	312134	PLACA: SEPARADOR PASANTE MTG	2	
15	136325	TAPA: HIDR. SAE, 6 ORFS	4	
16	136146	ACCESORIO: CODO DE 45° SEPARADOR PASANTE HIDR. [371]	4	
	135865	O-RING: Ø1.78 X Ø9.25		
17	136145	ACCESORIO: SEPARADOR PASANTE DE LA UNIÓN HIDR.	1	
	135865	O-RING: Ø1.78 X Ø9.25		
18	135778	ACCESORIO: ADAPTADOR	4	
	50219	O-RING: Ø1.98 X Ø11.89		
	135865	O-RING: Ø1.78 X Ø9.25		
19	136326	TAPÓN: HIDR. SAE, 6 ORFS	4	
20	135443	BANDA DE SUJECIÓN: 4 PULG. LG	1	
21	40703	SUJETADOR: BRIDA, AZUL	4	
22	40701	SUJETADOR: BRIDA, AMARILLO	4	

369. El kit incluye todas las piezas enumeradas para preparar la plataforma para ContourMax™ si no está configurada de fábrica. Además, necesitará el paquete B7389 para completar la instalación; consulte las secciones *109 (Opcional) ContourMax™: ruedas de contorno externas, página 297* y *110 (Opcional) ContourMax™: ruedas de contorno internas, página 303*. Los kits están disponibles solo a través de Whole Goods.
370. El ensamble de la abrazadera incluye dos mitades de la abrazadera (NSS). NO incluye la placa de cubierta ni el herramental.
371. El accesorio incluye una tuerca de fijación (NSS).

SISTEMA HIDRÁULICO: CONTOURMAX™, RUEDAS DE CONTORNO (FD235)

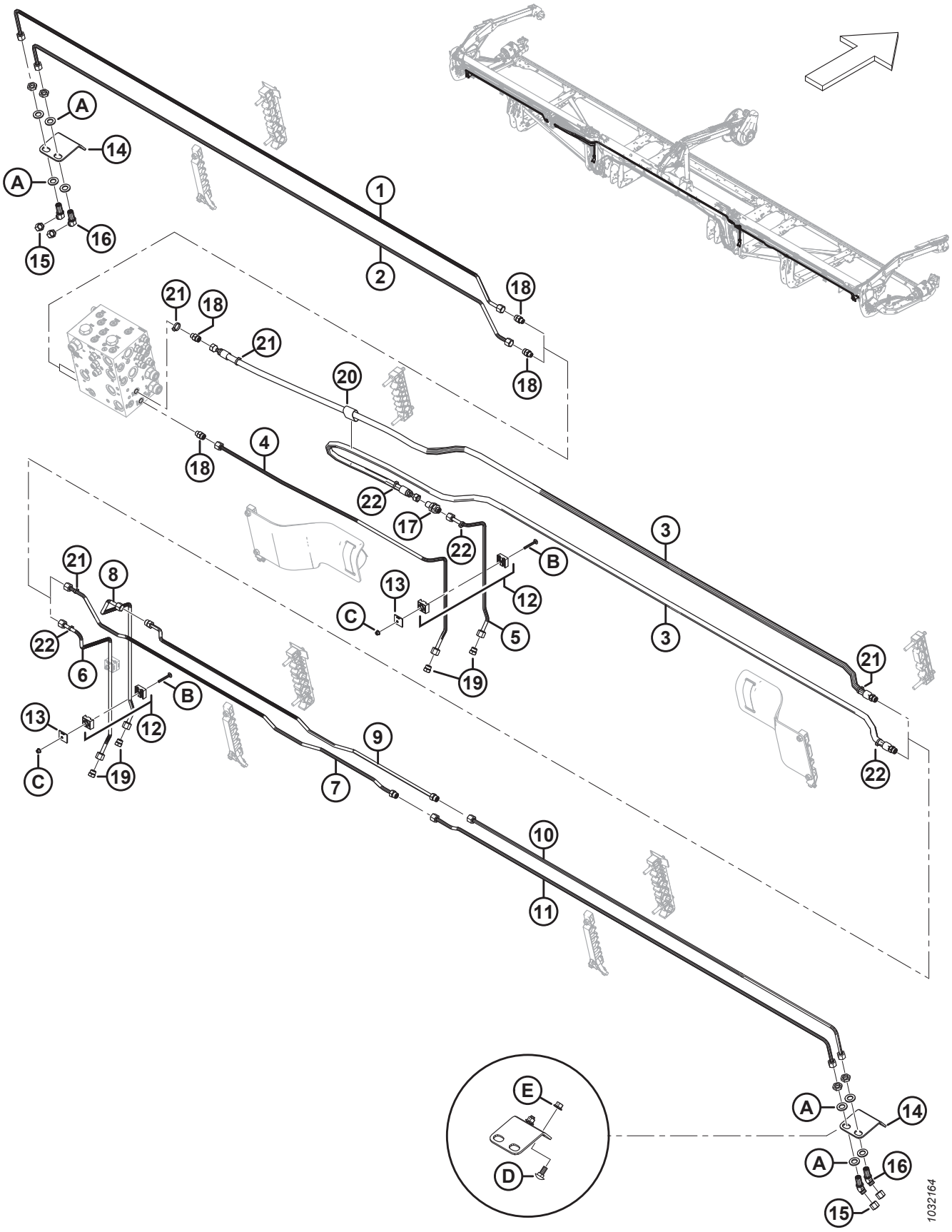

Ref.	Número de pieza	Descripción	Cant.	Número de serie
A	136540	ARANDELA: PLANA		
B	184644	PERNO: RHSN M6 X 1 X 50-8.8-ZINC		
C	152668	TUERCA: BLOQUEO CENTRAL CON BRIDA HEX. M6 X 1-8		
D	135785	PERNO: RHSN M10 X 1.5 X 25-8.8-AA1J		
E	135799	TUERCA: BLOQUEO CENTRAL CON BRIDA HEX. M10 X 1.5-10		

91 Sistema hidráulico: ContourMax™, ruedas de contorno (FD240, FD241, FD245 y FD250)

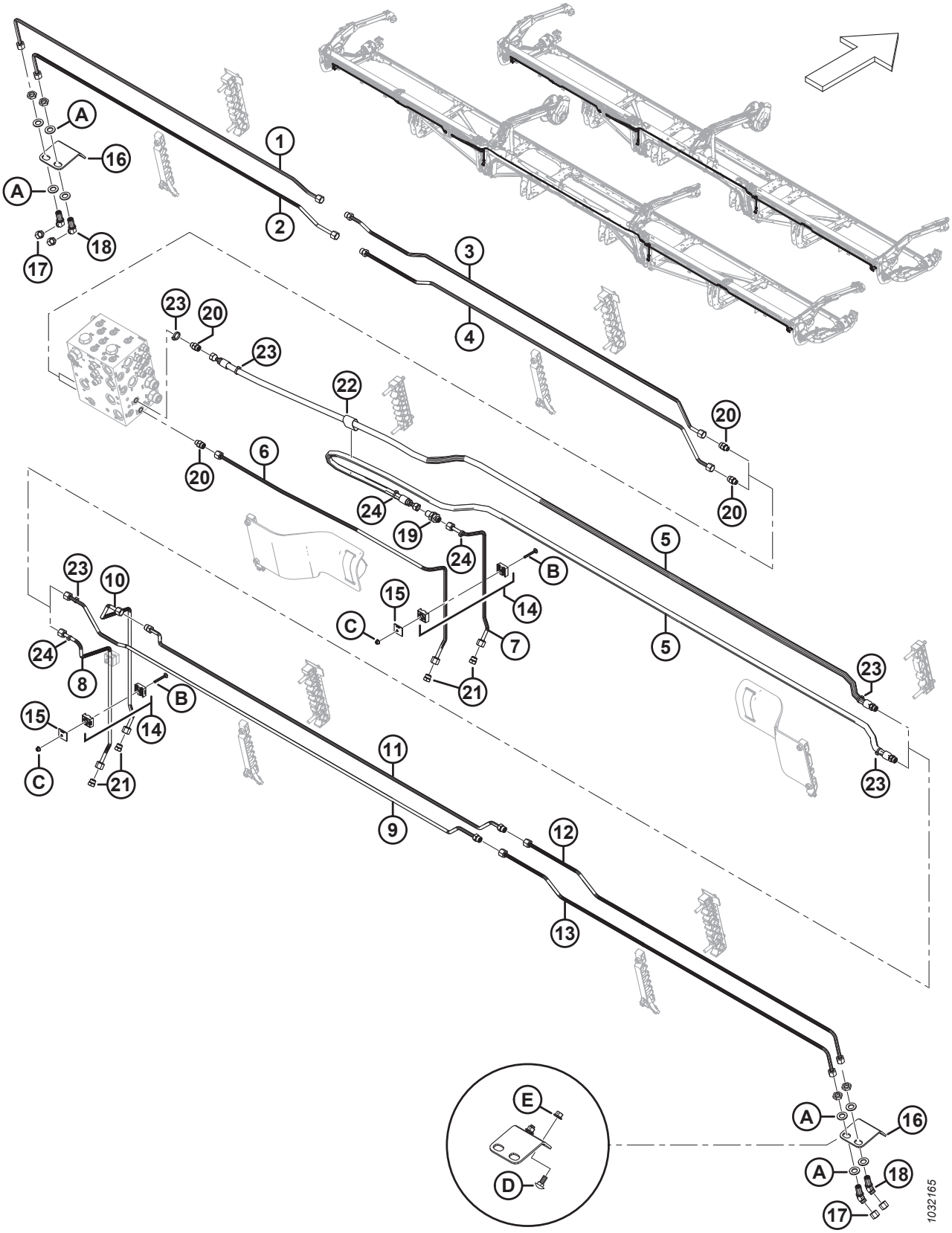

Ref.	Número de pieza	Descripción	Cant.	Número de serie
	B7113	KIT: PAQUETE DE PLOMERÍA CONTOURMAX DE 40 PIES [372]		
	B7114	KIT: PLOMERÍA CONTOURMAX PARA 41 PIES[372]		
	B7193	KIT: PLOMERÍA CONTOURMAX PARA 45 PIES[372]		
	B7116	KIT: PLOMERÍA CONTOURMAX PARA 50 PIES[372]		
1	313557	LÍNEA: HIDRÁULICA (FD240 Y FD245) [373]	1	
	283837	LÍNEA: HIDRÁULICA (FD241) [374]	1	
	283833	LÍNEA: HIDRÁULICA (FD250) [375]	1	
2	313556	LÍNEA: HIDRÁULICA (FD240 Y FD245) [376]	1	
	283836	LÍNEA: HIDRÁULICA (FD241) [377]	1	
	283831	LÍNEA: HIDRÁULICA (FD250) [378]	1	
3	283832	LÍNEA: HIDRÁULICA (FD240, FD241, FD245 Y FD250)()	1	
	135865	O-RING: Ø1.78 X Ø9.25		
4	283830	LÍNEA: HIDRÁULICA (FD240, FD241, FD245 Y FD250)()	1	
	135865	O-RING: Ø1.78 X Ø9.25		
5	283096	MANGUERA: HIDR. (FD240, FD241) [379]	2	
	283507	MANGUERA: HIDR. (FD245 Y FD250) [380]	2	
	135865	O-RING: Ø1.78 X Ø9.25		
6	313500	LÍNEA: HIDRÁULICA (FD240, FD241, FD245 Y FD250)()	1	
7	313499	LÍNEA: HIDRÁULICA (FD240, FD241, FD245 Y FD250)()	1	
8	283773	LÍNEA: HIDRÁULICA (FD240, FD241, FD245 Y FD250)()	1	
9	313530	LÍNEA: HIDRÁULICA (FD240 Y FD245) [376]	1	
	283839	LÍNEA: HIDRÁULICA (FD241) [377]	1	
	283012	LÍNEA: HIDRÁULICA (FD250) [378]	1	
	135865	O-RING: Ø1.78 X Ø9.25		
10	313511	LÍNEA: HIDRÁULICA (FD240, FD241, FD245 Y FD250)	1	

372. El kit incluye todas las piezas enumeradas para preparar la plataforma para ContourMax™ si no está configurada de fábrica. Además, necesitará el paquete B7389 para completar la instalación; consulte las secciones *109 (Opcional) ContourMax™: ruedas de contorno externas, página 297* y *110 (Opcional) ContourMax™: ruedas de contorno internas, página 303*. Los kits están disponibles solo a través de Whole Goods.
373. Se usa en plataformas FD240 y FD245.
374. Se usa en plataformas FD241.
375. Se usa en plataformas FD250.
376. Se usa en plataformas FD240 y FD245.
377. Se usa en plataformas FD241.
378. Se usa en plataformas FD250.
379. Se usa en plataformas FD240 y FD241.
380. Se usa en plataformas FD245 y FD250.

SISTEMA HIDRÁULICO: CONTOURMAX™, RUEDAS DE CONTORNO (FD240, FD241, FD245 Y FD250)

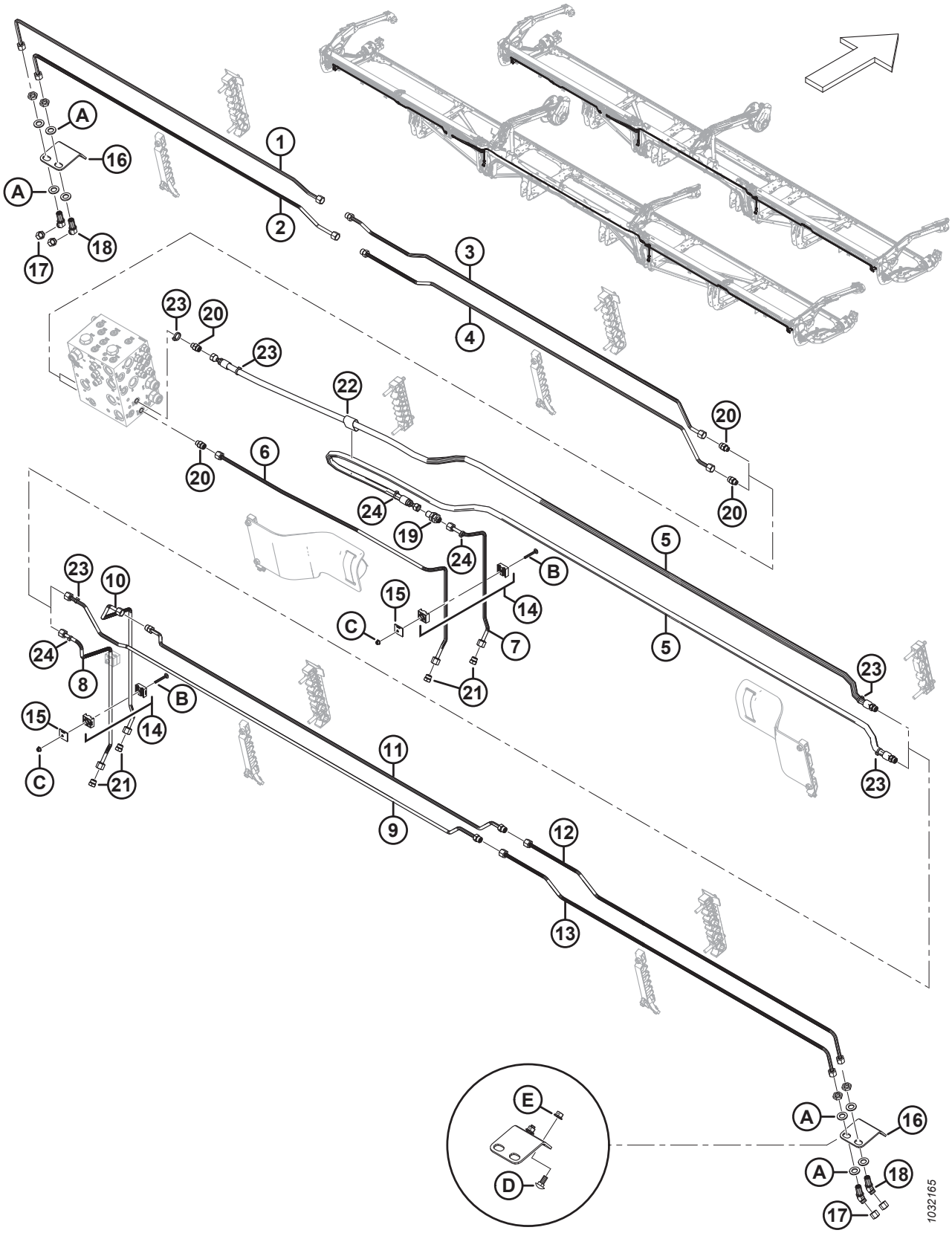

Ref.	Número de pieza	Descripción	Cant.	Número de serie
11	313529	LÍNEA: HIDRÁULICA (FD240 Y FD245) [381]	1	
	283838	LÍNEA: HIDRÁULICA (FD241) [382]	1	
	283015	LÍNEA: HIDRÁULICA (FD250) [383]	1	
	135865	O-RING: Ø1.78 X Ø9.25		
12	283776	LÍNEA: HIDRÁULICA (FD240, FD241, FD245 Y FD250)	1	
13	283777	LÍNEA: HIDRÁULICA (FD240, FD241, FD245 Y FD250)	1	
14	313496	ABRAZADERA: ENSAMBLE [384]	3	
15	313497	PLACA: ABRAZADERA DE CUBIERTA	3	
16	312134	PLACA: SEPARADOR PASANTE MTG	2	
17	136325	TAPA: HIDR. SAE, 6 ORFS	4	
18	136146	ACCESORIO: CODO DE 45° SEPARADOR PASANTE HIDR. [385]	4	
	135865	O-RING: Ø1.78 X Ø9.25		
19	136145	ACCESORIO: SEPARADOR PASANTE DE LA UNIÓN HIDR.	1	
	135865	O-RING: Ø1.78 X Ø9.25		
20	135778	ACCESORIO: ADAPTADOR	4	
	50219	O-RING: Ø1.98 X Ø11.89		
	135865	O-RING: Ø1.78 X Ø9.25		
21	136326	TAPÓN: HIDR. SAE, 6 ORFS	4	
22	135443	BANDA DE SUJECIÓN: 4 PULG. LG	1	
23	40703	SUJETADOR: BRIDA, AZUL	4	
24	40701	SUJETADOR: BRIDA, AMARILLO	4	
A	136540	ARANDELA: PLANA		
B	184644	PERNO: RHSN M6 X 1 X 50-8.8-ZINC		
C	152668	TUERCA: BLOQUEO CENTRAL CON BRIDA HEX. M6 X 1-8		
D	135785	PERNO: RHSN M10 X 1.5 X 25-8.8-AA1J		
E	135799	TUERCA: BLOQUEO CENTRAL CON BRIDA HEX. M10 X 1.5-10		

381. Se usa en plataformas FD240 y FD245.
382. Se usa en plataformas FD241.
383. Se usa en plataformas FD250.
384. El ensamble de la abrazadera incluye dos mitades de la abrazadera (NSS). NO incluye la placa de cubierta ni el herramental.
385. El accesorio incluye una tuerca de fijación (NSS).

92 Sistema hidráulico: cuchilla vertical VertiBlade™ (FD225, FD230, FD235, FD241 y FD245)

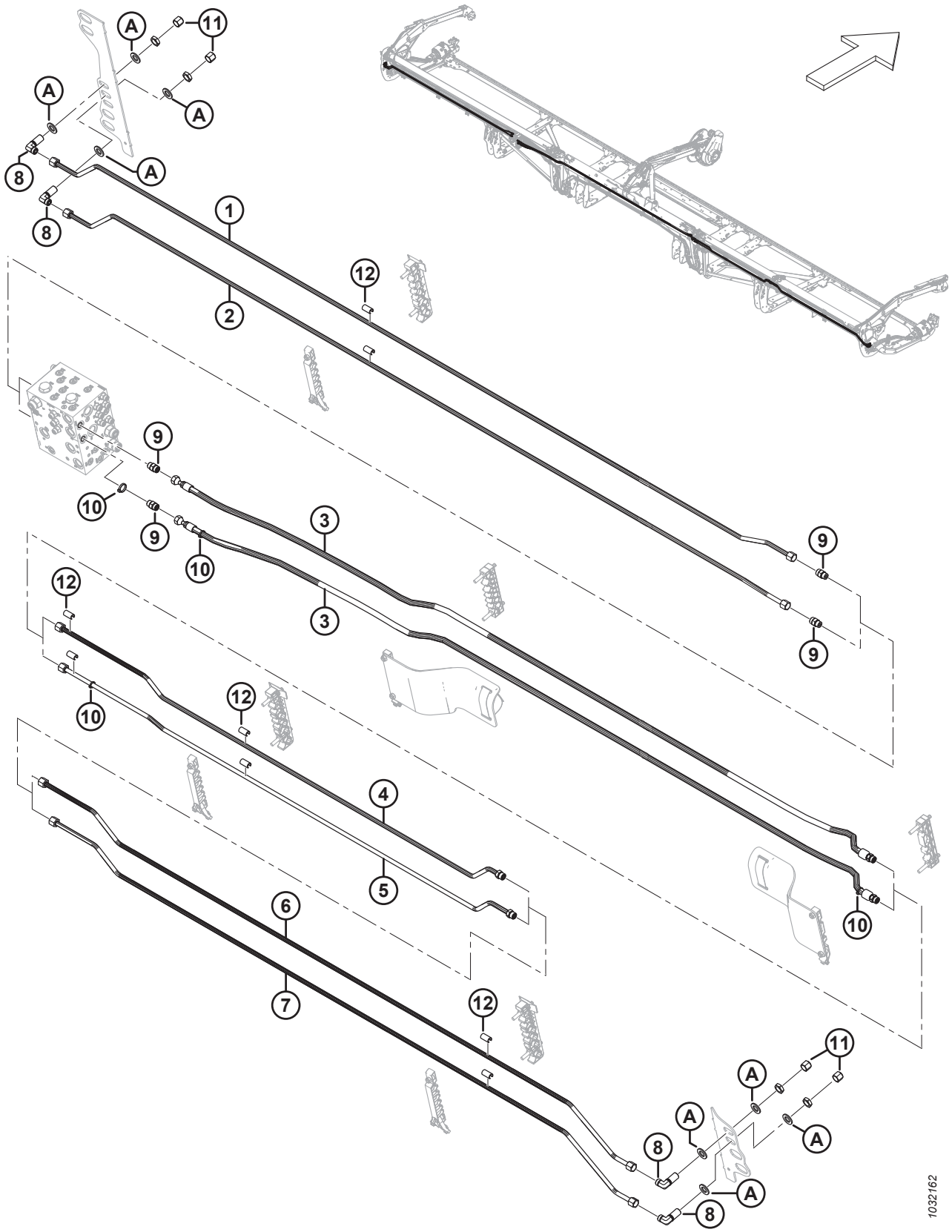

Ref.	Número de pieza	Descripción	Cant.	Número de serie
	B7339	KIT: PAQUETE DE PLOMERÍA VERTIBLADE DE 25 PIES [386]		
	B7127	KIT: PAQUETE DE PLOMERÍA VERTIBLADE DE 30 PIES [386]		
	B7128	KIT: DE PLOMERÍA VERTIBLADE PARA 35 PIES[386]		
	B7130	KIT: DE PLOMERÍA VERTIBLADE PARA 41 PIES[386]		
	B7195	KIT: DE PLOMERÍA VERTIBLADE PARA 45 PIES[386]		
1	323827	LÍNEA: HIDRÁULICA (FD225) [387]	1	
	283050	LÍNEA: HIDRÁULICA (FD230) [388]	1	
	283160	LÍNEA: HIDRÁULICA (FD235) [389]	1	
	283460	LÍNEA: HIDRÁULICA (FD241) [390]	1	
	283435	LÍNEA: HIDRÁULICA (FD245) [391]	1	
2	323826	LÍNEA: HIDRÁULICA (FD225) [392]	1	
	283049	LÍNEA: HIDRÁULICA (FD230) [393]	1	
	283159	LÍNEA: HIDRÁULICA (FD235) [394]	1	
	283459	LÍNEA: HIDRÁULICA (FD241) [395]	1	
	283434	LÍNEA: HIDRÁULICA (FD245) [396]	1	
3	283097	MANGUERA: HIDR. (FD225, FD230, FD235 Y FD241) [397]	2	
	283560	MANGUERA: HIDR. (FD245) [396]	2	
	135866	O-RING: Ø1.78 X Ø12.42		
4	323829	LÍNEA: HIDRÁULICA (FD225) [392]	1	
	283081	LÍNEA: HIDRÁULICA (FD230) [393]	1	
	283161	LÍNEA: HIDRÁULICA (FD235) [394]	1	
	283194	LÍNEA: HIDRÁULICA (FD241) [395]	1	
	283436	LÍNEA: HIDRÁULICA (FD245) [396]	1	
	135866	O-RING: Ø1.78 X Ø12.42		

386. El kit incluye todas las piezas enumeradas para preparar el abresurcos de alimentación de la plataforma (para VertiBlade™) si no está configurado de fábrica. Los kits están disponibles solo a través de Whole Goods.
387. Se usa en las plataformas F225.
388. Se usa en las plataformas F230.
389. Se usa en las plataformas F235.
390. Se usa en las plataformas F241.
391. Se usa en las plataformas F245.
392. Se usa en las plataformas F225.
393. Se usa en las plataformas F230.
394. Se usa en las plataformas F235.
395. Se usa en las plataformas F241.
396. Se usa en las plataformas F245.
397. Se usa en plataformas FD225, FD230, FD235 y FD241.

SISTEMA HIDRÁULICO: CUCHILLA VERTICAL VERTIBLADE™ (FD225, FD230, FD235, FD241 Y FD245)

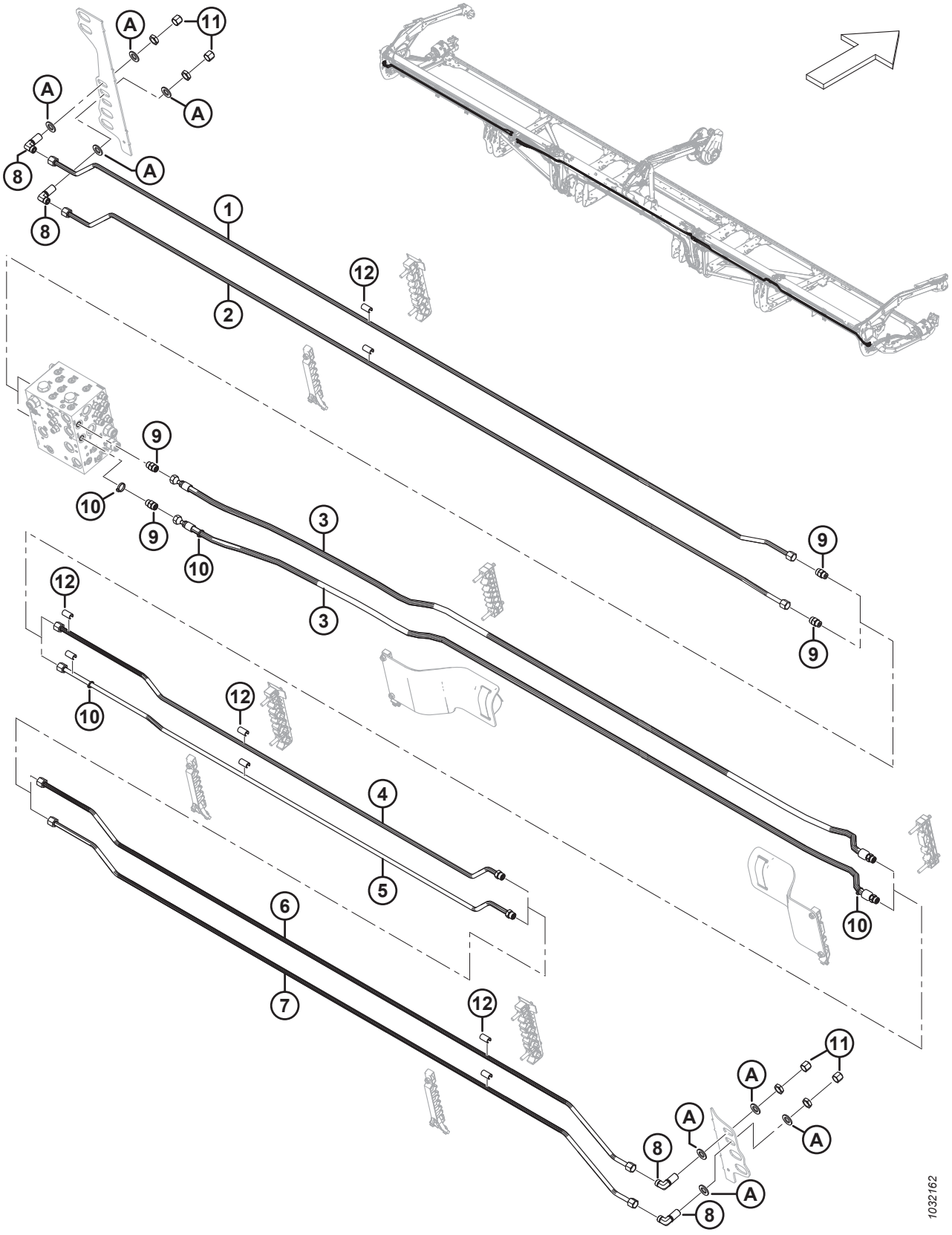

Ref.	Número de pieza	Descripción	Cant.	Número de serie
5	323828	LÍNEA: HIDRÁULICA (FD225) [398]	1	
	283082	LÍNEA: HIDRÁULICA (FD230) [399]	1	
	283162	LÍNEA: HIDRÁULICA (FD235) [400]	1	
	283195	LÍNEA: HIDRÁULICA (FD241) [401]	1	
	283437	LÍNEA: HIDRÁULICA (FD245) [402]	1	
	135866	O-RING: Ø1.78 X Ø12.42		
6	283438	LÍNEA: HIDRÁULICA (FD241 Y FD245) [403]	1	
7	283439	LÍNEA: HIDRÁULICA (FD241 Y FD245) [403]	1	
8	136244	ACCESORIO: CODO DE 90° SEPARADOR PASANTE HIDR. [404]	4	
	135866	O-RING: Ø1.78 X Ø12.42		
9	135780	ACCESORIO: ADAPTADOR	4	
	44209	O-RING: Ø2.21 X Ø16.36		
	135866	O-RING: Ø1.78 X Ø12.42		
10	252795	SUJETADOR: BRIDA, ROSA	4	
11	136741	TAPA: HIDR. SAE, 8 ORFS	4	
12	323003	ESPACIADOR: LÍNEA HIDR. DE 1/2 PULG. [405]		
A	18601	ARANDELA: PLANA SAE		

398. Se usa en las plataformas F225.
399. Se usa en las plataformas F230.
400. Se usa en las plataformas F235.
401. Se usa en las plataformas F241.
402. Se usa en las plataformas F245.
403. Solo para plataformas FD241 y FD245.
404. El accesorio incluye una tuerca de fijación.
405. Cantidades: FD225 = 6, FD230 = 10, FD235 = 14, FD241 = 18 y FD245 = 18.

93 Sistema hidráulico: cuchilla vertical VertiBlade™ (FD250)

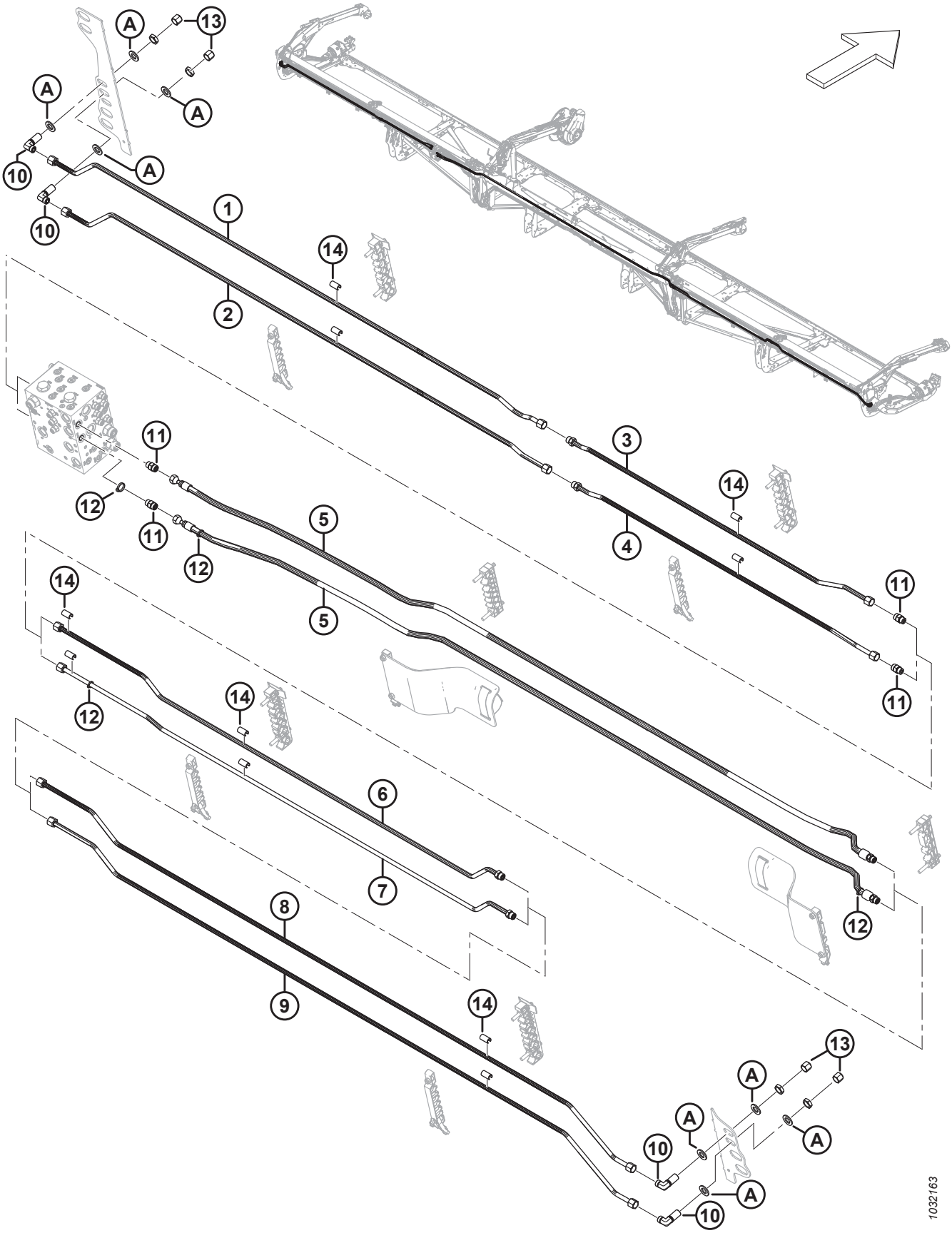

SISTEMA HIDRÁULICO: CUCHILLA VERTICAL VERTIBLADE™ (FD250)

Ref.	Número de pieza	Descripción	Cant.	Número de serie
	B7131	KIT: PAQUETE DE PLOMERÍA VERTIBLADE DE 50 PIES [406]		
1	283467	LÍNEA: HIDRÁULICA	1	
2	283466	LÍNEA: HIDRÁULICA	1	
3	283191	LÍNEA: HIDRÁULICA	1	
	135866	O-RING: Ø1.78 X Ø12.42		
4	283190	LÍNEA: HIDRÁULICA	1	
	135866	O-RING: Ø1.78 X Ø12.42		
5	283560	MANGUERA: HIDR.	2	
	135866	O-RING: Ø1.78 X Ø12.42		
6	283192	LÍNEA: HIDRÁULICA	1	
	135866	O-RING: Ø1.78 X Ø12.42		
7	283193	LÍNEA: HIDRÁULICA	1	
	135866	O-RING: Ø1.78 X Ø12.42		
8	283438	LÍNEA: HIDRÁULICA	1	
9	283439	LÍNEA: HIDRÁULICA	1	
10	136244	ACCESORIO: CODO DE 90° SEPARADOR PASANTE HIDR. [407]	4	
	135866	O-RING: Ø1.78 X Ø12.42		
11	135780	ACCESORIO: ADAPTADOR	4	
	44209	O-RING: Ø2.21 X Ø16.36		
	135866	O-RING: Ø1.78 X Ø12.42		
12	252795	SUJETADOR: BRIDA, ROSA	4	
13	136741	TAPA: HIDR. SAE, 8 ORFS	4	
14	323003	ESPACIADOR: LÍNEA HIDR. DE 1/2 PULG.	22	
A	18601	ARANDELA: PLANA SAE		

406. El kit incluye todas las piezas enumeradas para preparar el abresurcos de alimentación de la plataforma (para VertiBlade™) si no está configurado de fábrica. Los kits están disponibles solo a través de Whole Goods.
407. El accesorio incluye una tuerca de fijación.

94 Cubiertas de línea hidráulica (FD225)

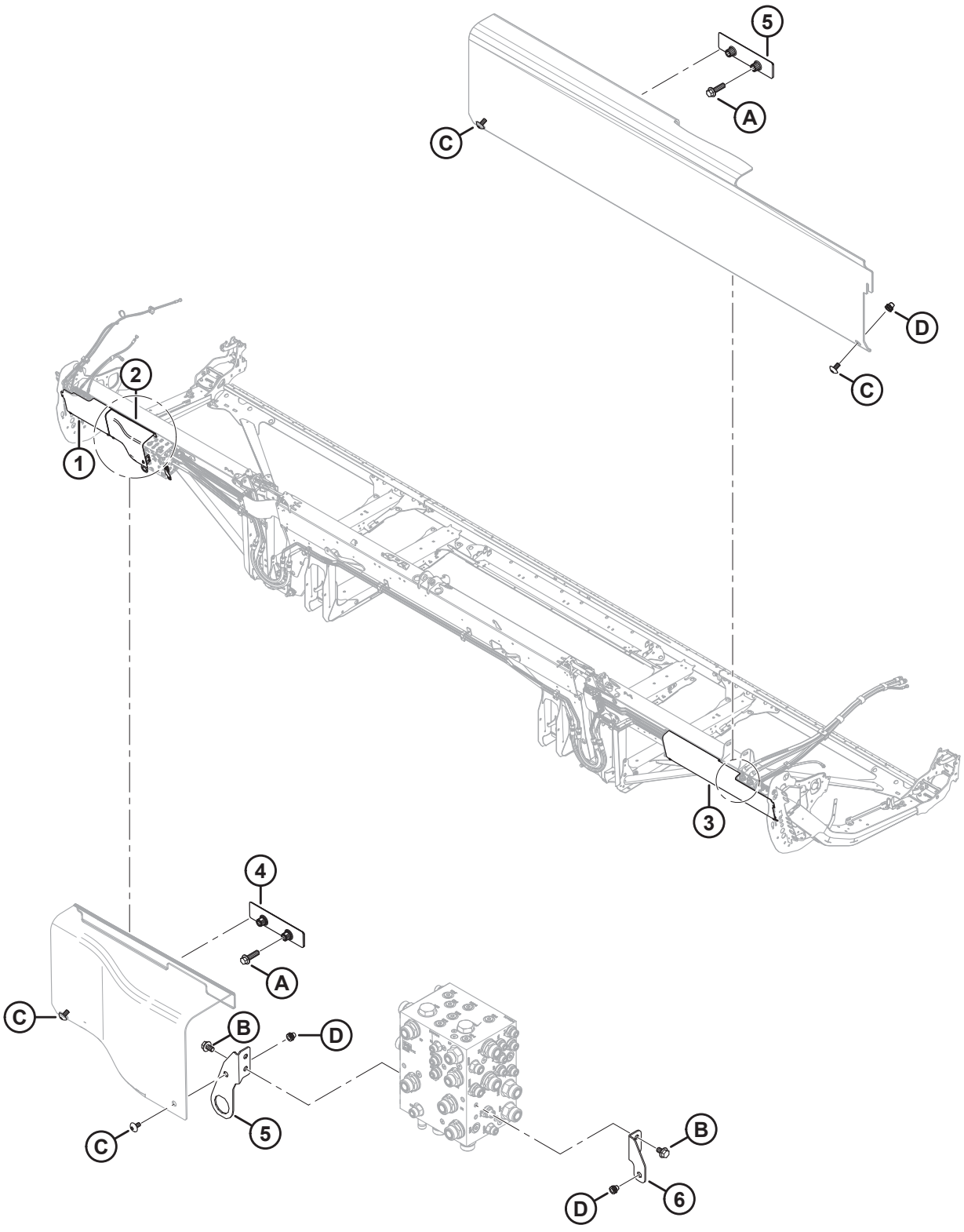

CUBIERTAS DE LÍNEA HIDRÁULICA (FD225)

Ref.	Número de pieza	Descripción	Cant.	Número de serie
1	323164	CUBIERTA: EXTREMO IZQ. DE PLÁSTICO HIDR.	1	
2	323795	CUBIERTA: BLOQUE HIDRÁULICO IZQ.	1	
3	340683	CUBIERTA: EXTREMO DER. DE PLÁSTICO HIDR.	1	
4	283849	SOPORTE: APOYO DE CUBIERTA HIDR.	2	
5	323772	ENSAMBLE: SOPORTE DEL CONECTOR [408]	1	
6	323773	ENSAMBLE: SOPORTE DEL PROTECTOR DER. [409]	1	
A	136211	PERNO: CABEZA BRIDA HEX. M10 X 1.5 X 35-8.8-AA1J		
B	136151	PERNO: CABEZA BRIDA HEX. TFL M10 X 1.5 X 16-8.8-AA1J		
C	320336	TORNILLO: CABEZA DE CRUZ TORX M8 X 1.25 X 16-SPCL-8.8-AA1T		
D	320448	REMACHE: M8 X 1.25 HEX.		

408. El ensamble incluye un soporte de conector de montaje de la cubierta (NSS) y un remache (MD n.º320448).
409. El ensamble incluye un soporte de montaje del protector der. (NSS) y un remache (MD n.º320448).

95 Cubiertas de línea hidráulica (FD230, FD235 y FD240)

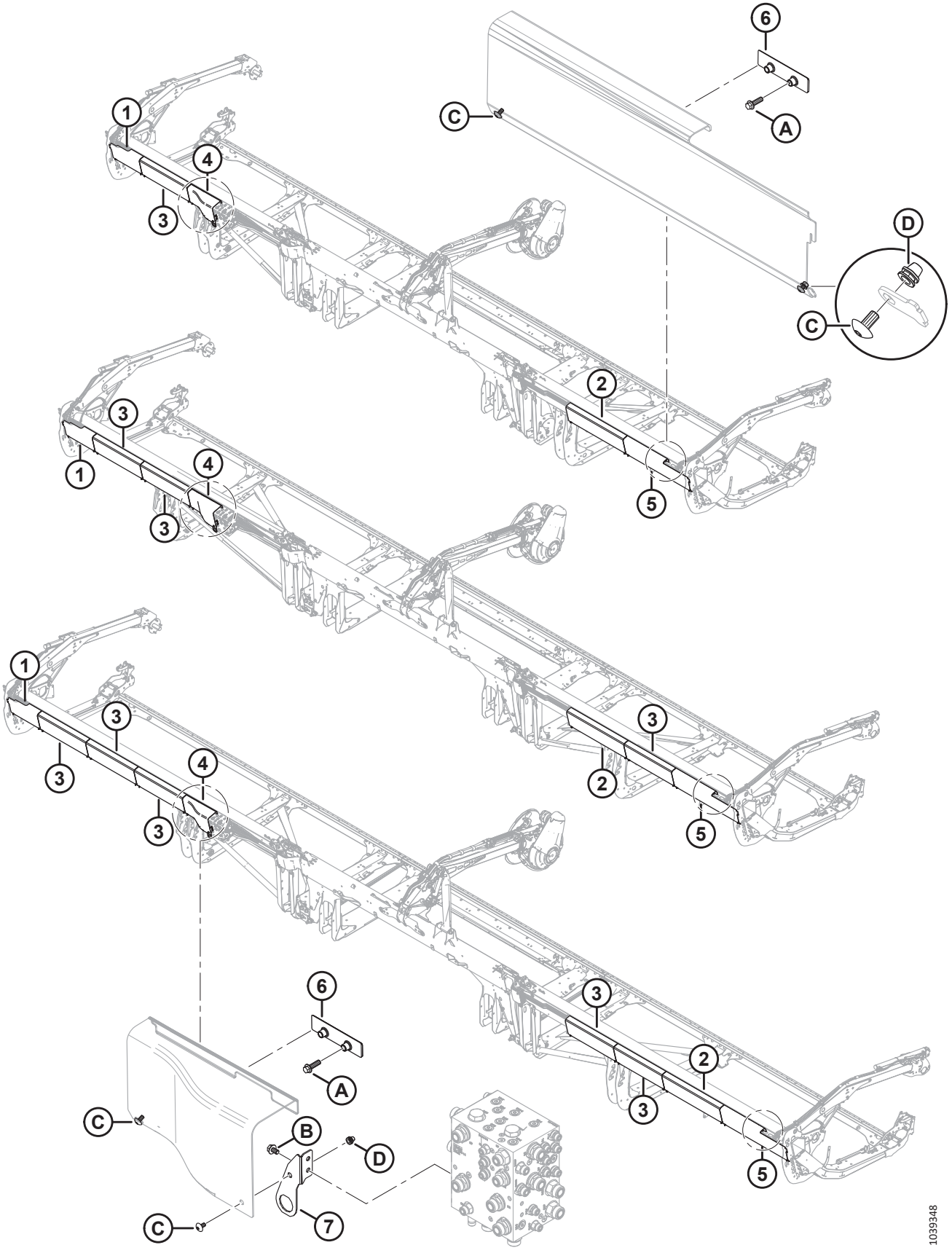

CUBIERTAS DE LÍNEA HIDRÁULICA (FD230, FD235 Y FD240)

Ref.	Número de pieza	Descripción	Cant.	Número de serie
1	323164	CUBIERTA: EXTREMO IZQ. DE PLÁSTICO HIDR.	1	
2	323172	CUBIERTA: PLÁSTICO HIDR. LARGO [410]		
3	323169	CUBIERTA: PLÁSTICO HIDR. COMÚN [411]		
4	323795	CUBIERTA: BLOQUE HIDRÁULICO IZQ.	1	
5	323166	CUBIERTA: EXTREMO DER. DE PLÁSTICO HIDR.	1	
6	283849	SOPORTE: APOYO DE CUBIERTA HIDR.	2	
7	323772	ENSAMBLE: SOPORTE DEL CONECTOR [412]	1	
A	136211	PERNO: CABEZA BRIDA HEX. M10 X 1.5 X 35-8.8-AA1J		
B	136151	PERNO: CABEZA BRIDA HEX. TFL M10 X 1.5 X 16-8.8-AA1J		
C	320336	TORNILLO: CABEZA DE CRUZ TORX M8 X 1.25 X 16-SPCL-8.8-AA1T [413]		
D	320448	REMACHE: M8 X 1.25 HEX.		

410. Cantidades: FD230 = 1, FD235 = 1 y FD240 = 1.
411. Cantidades: FD230 = 1, FD235 = 3 y FD240 = 5.
412. El ensamble incluye un soporte de conector de montaje de la cubierta (NSS) y un remache (MD n.º320448). Las máquinas del año 2022 y anteriores con soporte reemplazado (MD n.º311513) usaban un perno M10 (MD n.º152655) y una tuerca de bloqueo M10 (MD n.º135799) para asegurar la cubierta del bloque hidráulico izq. al soporte del conector. En el caso de las máquinas del año 2023 y posteriores, o las máquinas a las que se les ha dado servicio con el ensamble de soporte del conector (MD n.º323772), solicite el tornillo M8 (MD n.º320336).
413. Cantidades: FD230 = 10, FD235 = 14 y FD240 = 18.

96 Cubiertas de línea hidráulica (FD241, FD245 y FD250)

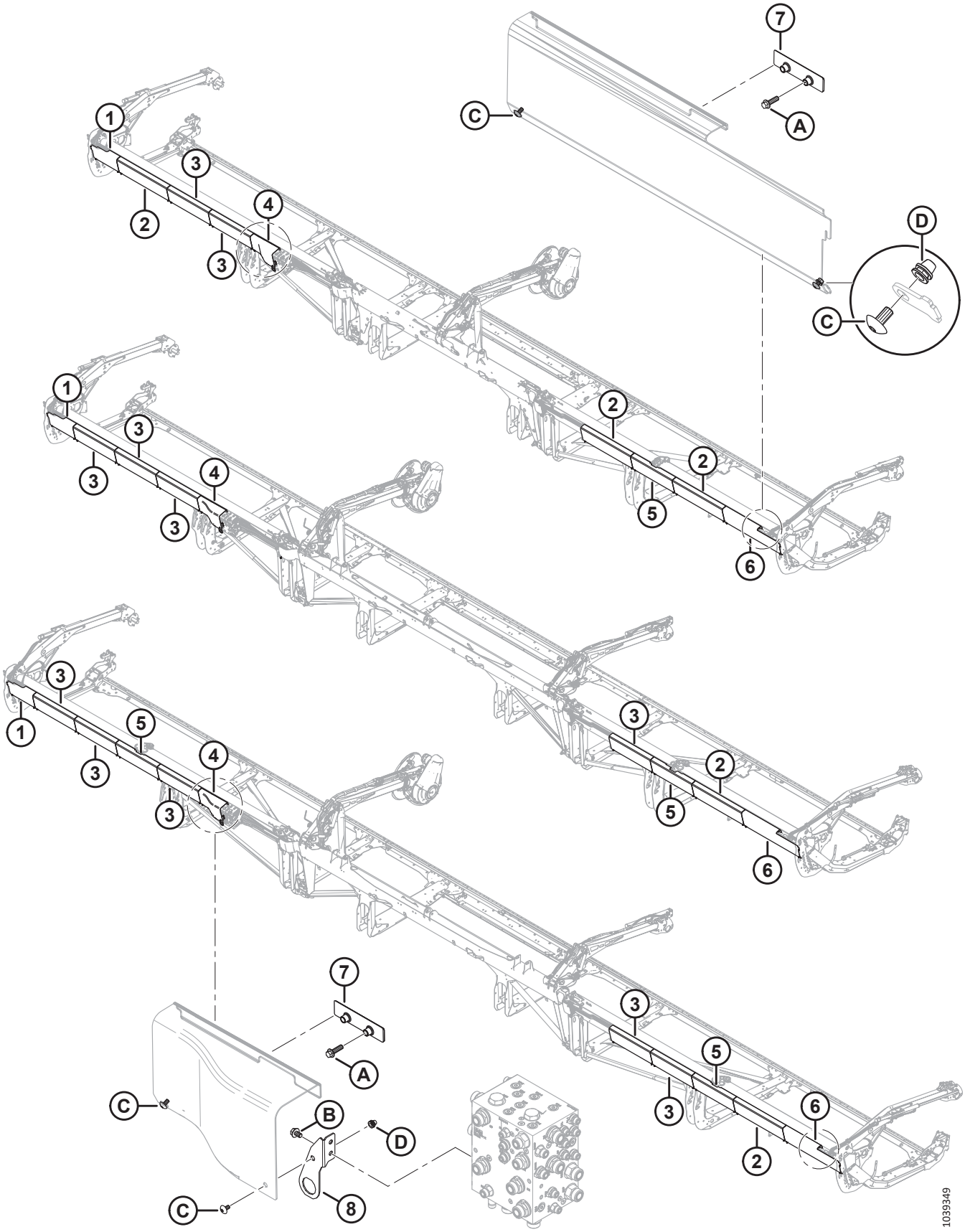

CUBIERTAS DE LÍNEA HIDRÁULICA (FD241, FD245 Y FD250)

Ref.	Número de pieza	Descripción	Cant.	Número de serie
1	323164	CUBIERTA: EXTREMO IZQ. DE PLÁSTICO HIDR.	1	
2	323172	CUBIERTA: PLÁSTICO HIDR. LARGO [414]		
3	323169	CUBIERTA: PLÁSTICO HIDR. COMÚN [415]		
4	323795	CUBIERTA: BLOQUE HIDRÁULICO IZQ.	1	
5	323165	CUBIERTA: PLÁSTICO HIDR. DIVIDIDO [416]		
6	323166	CUBIERTA: EXTREMO DER. DE PLÁSTICO HIDR.	1	
7	283849	SOPORTE: APOYO DE CUBIERTA HIDR.	2	
8	323772	ENSAMBLE: SOPORTE DEL CONECTOR [417]	1	
A	136211	PERNO: CABEZA BRIDA HEX. M10 X 1.5 X 35-8.8-AA1J		
B	136151	PERNO: CABEZA BRIDA HEX. TFL M10 X 1.5 X 16-8.8-AA1J		
C	320336	TORNILLO: CABEZA DE CRUZ TORX M8 X 1.25 X 16-SPCL-8.8-AA1T [418]		
D	320448	REMACHE: M8 X 1.25 HEX.		

414. Cantidades: FD241 = 3, FD245 = 1 y FD250 = 3.
415. Cantidades: FD241 = 2, FD245 = 4 y FD250 = 5.
416. Cantidades: FD241 = 1, FD245 = 1 y FD250 = 2.
417. El ensamble incluye un soporte de conector de montaje de la cubierta (NSS) y un remache (MD n.º320448). Las máquinas del año 2022 y anteriores con soporte reemplazado (MD n.º311513) usaban un perno M10 (MD n.º152655) y una tuerca de bloqueo M10 (MD n.º135799) para asegurar la cubierta del bloque hidráulico izq. al soporte del conector. En el caso de las máquinas del año 2023 y posteriores, o las máquinas a las que se les ha dado servicio con el ensamble de soporte del conector (MD n.º323772), solicite el tornillo M8 (MD n.º320336).
418. Cantidades: FD241 = 18, FD245 = 18 y FD250 = 22.

97 Sistema eléctrico: cableado (FD225)

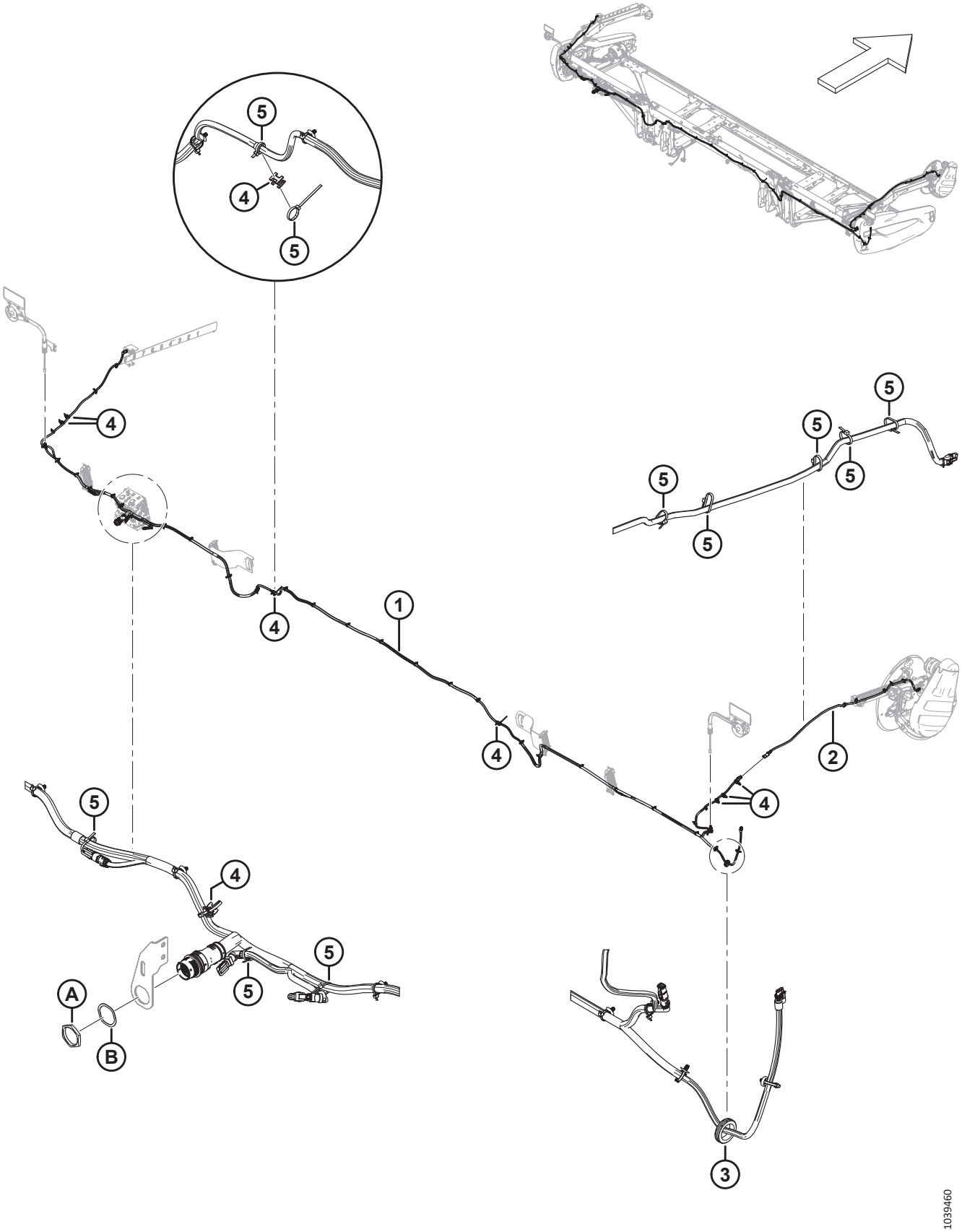

SISTEMA ELÉCTRICO: CABLEADO (FD225)

Ref.	Número de pieza	Descripción	Cant.	Número de serie
1	323381	CABLEADO: PRINCIPAL DE 25 PIES [419]	1	
2	323145	CABLEADO: BRAZO DEL MOLINETE HIDR. EXT.	1	
3	323130	OJAL: GOMA	1	
4	134442	ESPACIADOR: MONTURA DE PIVOTE DOBLE	8	
5	21763	SUJETADOR: BRIDA, NEGRO, 160 MM DE LARGO	A/R	
A	134728	TUERCA: PANEL, HDP 20, TAMAÑO 24		
B	134730	ARANDELA: BLOQUEO, HDP 20, TAMAÑO 24		

419. El cableado viene completo con todos los clips rápidos (MD n.º136655) acoplados.

98 Sistema eléctrico: cableado (FD230, FD235, FD240, FD241, FD245 y FD250)

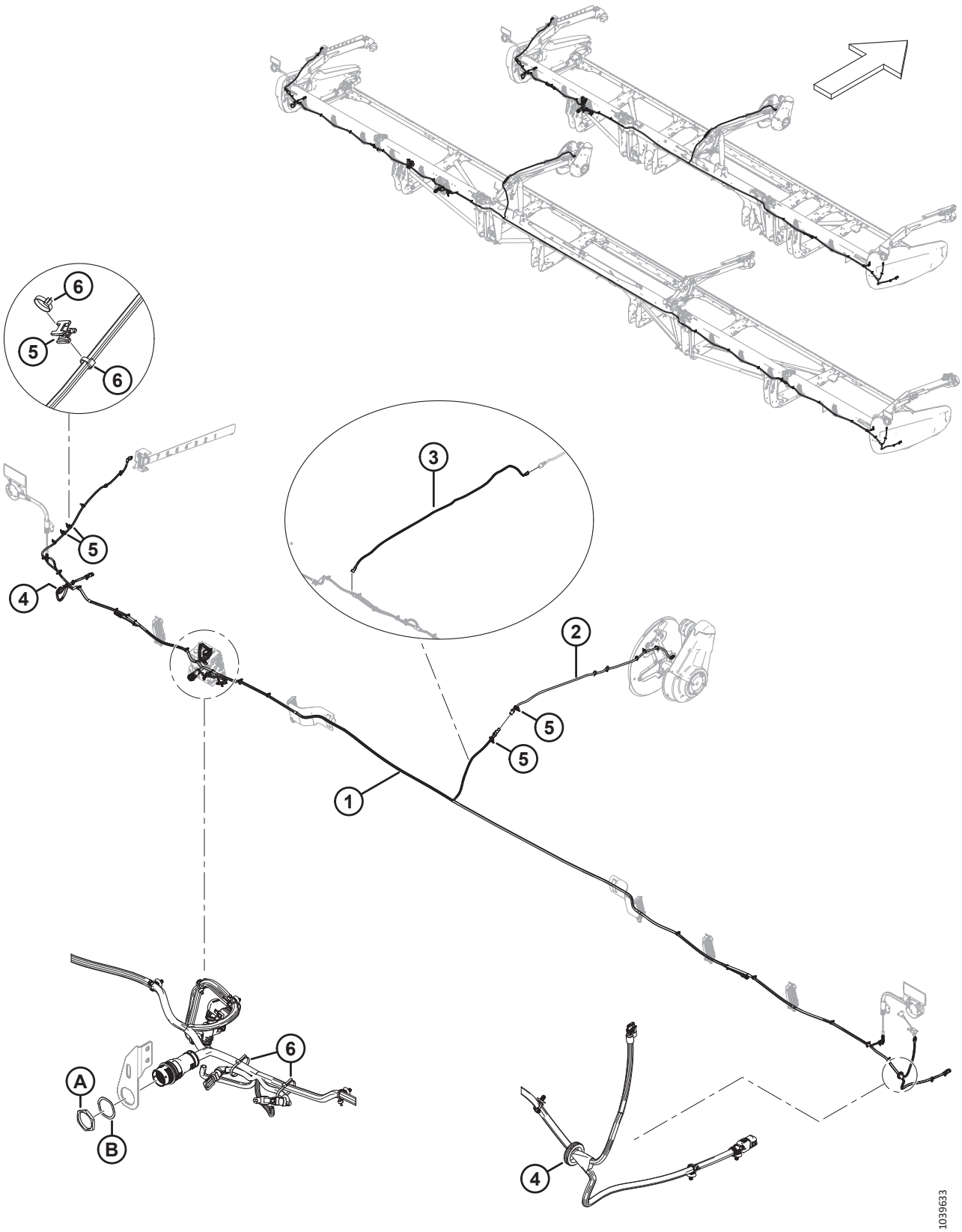

Ref.	Número de pieza	Descripción	Cant.	Número de serie
1	323207	CABLEADO: PRINCIPAL DE 30 PIES [420]	1	
	323208	CABLEADO: PRINCIPAL DE 35 PIES [420]	1	
	323210	CABLEADO: PRINCIPAL DE 40 PIES [420]	1	
	323209	CABLEADO: PRINCIPAL DE 41 PIES [420]	1	
	323211	CABLEADO: PRINCIPAL DE 45 PIES [420]	1	
	323212	CABLEADO: PRINCIPAL DE 50 PIES [420]	1	
	136655	SUJETADOR: CLIP RÁPIDO MT CON AMARRE	A/R	
2	323145	CABLEADO: BRAZO DEL MOLINETE HIDR. EXT.	1	
3	323718	CABLEADO: MOLINETE TR. DE PLATAFORMA EXT. (MOLINETE TRIPLE FD240 DE 2021/2022) [421]	1	
4	323130	OJAL: GOMA	2	
5	134442	ESPACIADOR: MONTURA DE PIVOTE DOBLE	4	
6	21763	SUJETADOR: BRIDA, NEGRO, 160 MM LG	A/R	
A	134728	TUERCA: PANEL, HDP 20, TAMAÑO 24		
B	134730	ARANDELA: BLOQUEO, HDP 20, TAMAÑO 24		

420. El cableado viene completo con todos los clips rápidos (MD n.º136655) acoplados.

421. Solo se requiere en plataformas de molinete triple FD240 del año 2021/2022; se instala entre el cableado principal y el cableado de extensión (MD n.º323145).

99 Sistema eléctrico: Luces delimitadoras

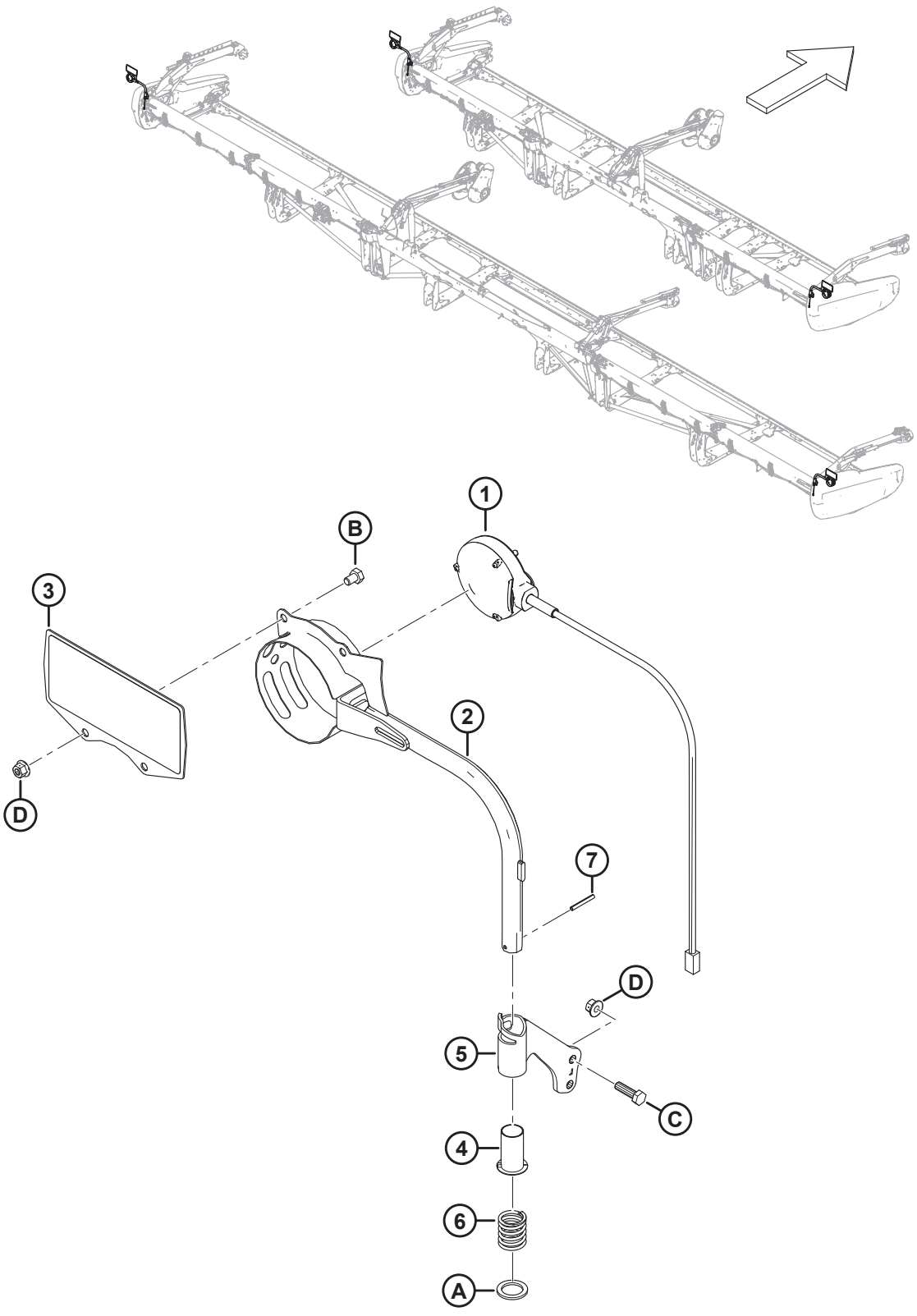

Ref.	Número de pieza	Descripción	Cant.	Número de serie
1	313940	LUZ: MARCADOR, ÁMBAR	2	
2	313192	LUZ DELIMITADORA	2	
3	313643	ENSAMBLE: REFLECTOR DE COSECHADORA [422]	2	
4	233912	BUJE	2	
5	233914	ENSAMBLE: MONTAJE DE TUBO IZQ. [423]	1	
	233913	ENSAMBLE: MONTAJE DE TUBO DER. [423]	1	
6	313064	RESORTE: COMPRESIÓN	2	
7	7642	PASADOR: RESORTE 3/16 DIÁM. X 1.5 LG	2	
A	320248	ARANDELA: PLANA		
B	50071	PERNO: CABEZA HEX. TFL M10 X 1.5 X 15-8.8-AA1J		
C	30628	PERNO: CABEZA HEX. M10 X 1.5 X 35-8.8-AA1J		
D	135799	TUERCA: BLOQUEO CENTRAL CON BRIDA HEX. M10 X 1.5-10		

422. El ensamble del reflector incluye dos reflectores (MD n.º313730, MD n.º115146).
423. El ensamble de montaje de tubo incluye un buje (MD n.º233912).

100 Sistema eléctrico: sensor de altura del molinete

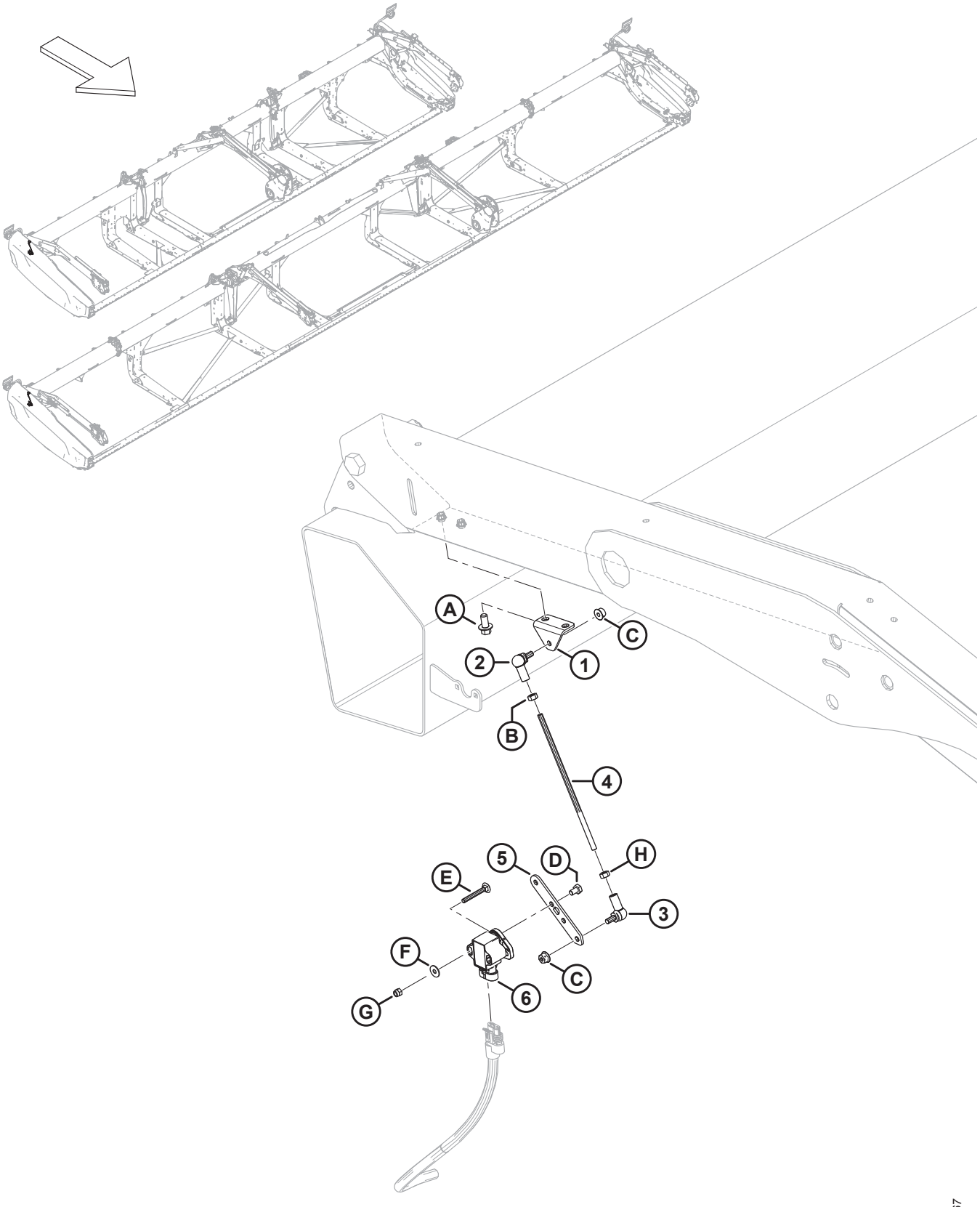

SISTEMA ELÉCTRICO: SENSOR DE ALTURA DEL MOLINETE

Ref.	Número de pieza	Descripción	Cant.	Número de serie
1	251881	SOPORTE	1	
2	291484	RÓTULA: ROSCA DER.	1	
3	291485	RÓTULA: ROSCA IZQ.	1	
4	232676	VARILLA: ROSCADA	1	
5	251879	BRAZO: SENSOR DE FLOTACIÓN	1	
6	248643	SENSOR DE ROTACIÓN: DOBLE SALIDA	1	
A	136485	PERNO: CABEZA BRIDA HEX. TFL M8 X 1.25 X 16-8.8-AA1J		
B	184683	TUERCA: HEX. ISO 4032 M6 X 1-8-ZINC		
C	152668	TUERCA: BLOQUEO CENTRAL CON BRIDA HEX. M6 X 1-8		
D	136561	PERNO: CABEZA HEX. TFL M6 X 1 X 10-8.8-AA1J		
E	136604	PERNO: RHSN TFL M5 X 0.8 X 40-8.8-AA1J		
F	184701	ARANDELA: PLANA GRANDE M5-200HV		
G	197230	TUERCA: CABEZA HEX. AUTOBLOCANTE M5 X 0.8-8-AA1J		
H	136613	TUERCA: HEX. IZQ. ISO 4032 M6 X 1-8-ZINC		

101 Sistema eléctrico: sensor de avance-retroceso del molinete (2023 y anteriores)

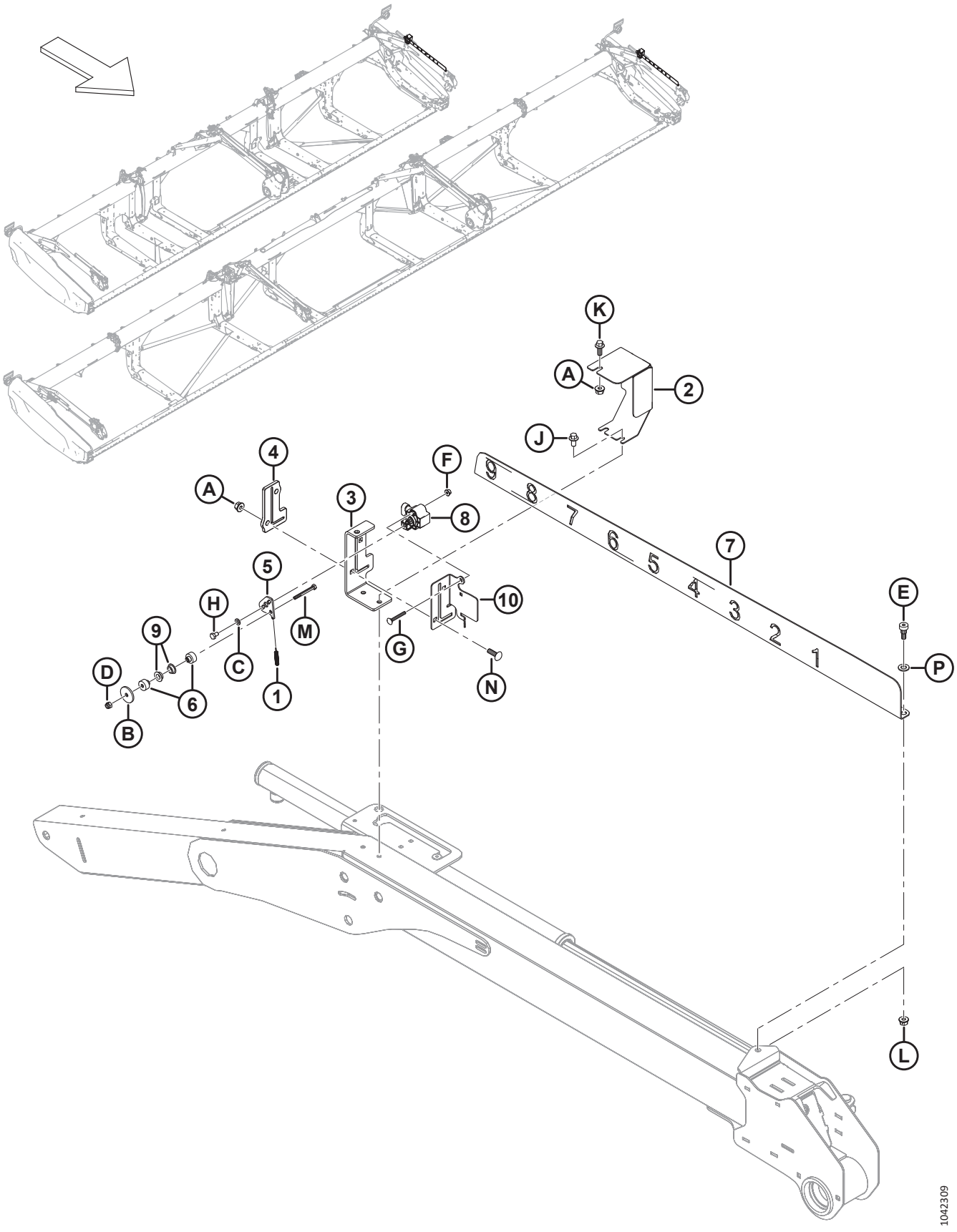

NOTA:

A menos que se indique lo contrario, las piezas y el herramental enumerados en esta sección se usan para dar servicio a unidades del año 2023 y anteriores.

Ref.	Número de pieza	Descripción	Cant.	Número de serie
1	328556	RESORTE: EXTENSIÓN [424]	1	
2	328547	CUBIERTA: SENSOR DE AVANCE-RETROCESO [425]	1	
3	340218	SOPORTE: INDICADOR DE AVANCE-RETROCESO DEL MOLINETE [425]	1	
4	311318	GUÍA: AVANCE-RETROCESO DEL MOLINETE [425]	1	
5	328539	BRAZO: SENSOR DE AVANCE-RETROCESO [424]	1	
6	328534	ESPACIADOR: BUJE DEL SENSOR [424]	2	
7	323937	INDICADOR: AVANCE-RETROCESO DEL MOLINETE [425]	1	
8	248643	SENSOR DE ROTACIÓN: DOBLE SALIDA	1	
9	206340	BUJE: ACODADO, M10	2	
10	340183	PLACA: SOPORTE DEL SENSOR [425]	1	
A	135337	TUERCA: BLOQUEO CENTRAL CON BRIDA HEX. M8 X 1.25-8-AA1J		
B	43219	ARANDELA: PLANA		
C	184705	ARANDELA: PLANA M6-200HV-AA1J		
D	184685	TORNILLO: HEX. AUTOBLOCANTE M6 X 1-8-AA1J		
E	135894	TORNILLO: CABEZA HUECA HEX. ACODADO M10		
F	136635	TUERCA: BLOQUEO CENTRAL CON BRIDA HEX. M5 X 0.8-8-AA1J		
G	197229	PERNO: RHSN TFL M5 X 0.8 X 35-4.6-AA1J		
H	136561	PERNO: CABEZA HEX. TFL M6 X 1 X 10-8.8-AA1J		
J	136485	PERNO: CABEZA BRIDA HEX. TFL M8 X 1.25 X 16-8.8-AA1J		
K	136300	PERNO: CABEZA BRIDA HEX. TFL M8 X 1.25 X 20-8.8-AA3L		
L	135337	TUERCA: BLOQ. CENTRAL CON BRIDA HEX. M8 X 1.25-8-AA1J		
M	136595	PERNO: CABEZA HEX. M6 X 1 X 55-8.8		
N	136824	PERNO: RHSSN M8 X 1.25 X 25-8.8-AA1J		
P	184711	ARANDELA: PLANA REG M10-200HV-AA1J		

424. Pieza de servicio solo para unidades del año 2023 y anteriores.

425. Se reemplaza con el kit de sensor de avance-retroceso del molinete (MD n.º368338) del año 2024. Para ver las piezas de servicio, consulte la sección *102 Sistema eléctrico: sensor de avance-retroceso del molinete (2024 y posteriores), página 281*.

102 Sistema eléctrico: sensor de avance-retroceso del molinete (2024 y posteriores)

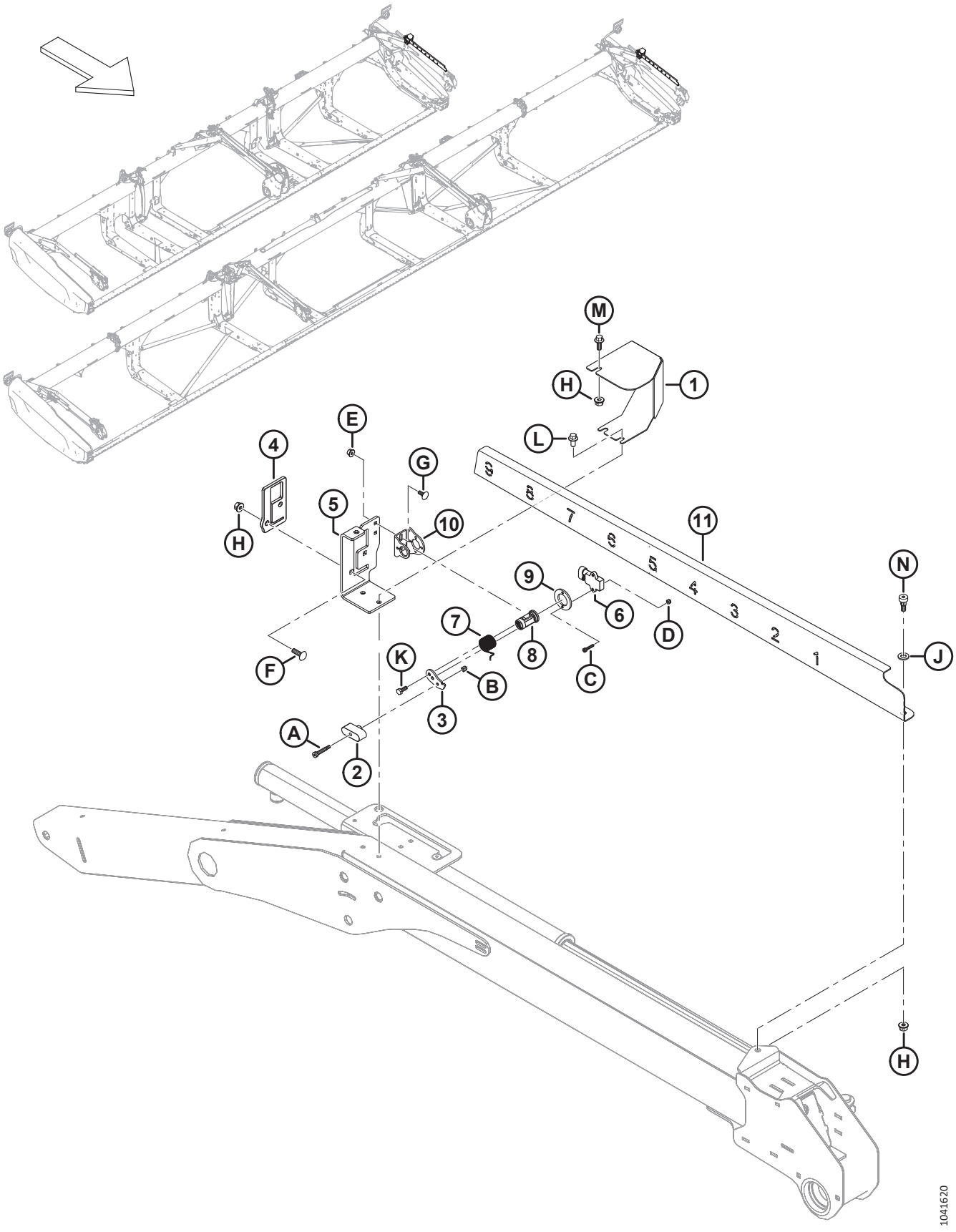

Ref.	Número de pieza	Descripción	Cant.	Número de serie
	368338	KIT: SENSOR DE AVANCE-RETROCESO [426]	A/R	
1	368239	CUBIERTA: SENSOR DE AVANCE-RETROCESO	1	
2	360840	CONTROL DESLIZANTE: AVANCE-RETROCESO	1	
3	340956	BRAZO: SENSOR	1	
4	360828	GUÍA: AVANCE-RETROCESO DEL MOLINETE	1	
5	360824	SOPORTE: INDICADOR DE AVANCE-RETROCESO DEL MOLINETE	1	
6	500303	SENSOR: GIRATORIO, DOBLE, SIN CONTACTO	1	
7	360212	RESORTE: TORSIÓN	1	
8	352163	ENSAMBLE: PIVOTE DEL SENSOR	1	
9	352001	ESPACIADOR: SENSOR	1	
10	340955	SOPORTE: SENSOR	1	
11	360823	INDICADOR: AVANCE-RETROCESO DEL MOLINETE	1	
A	320409	TORNILLO: CABEZA HUECA HEX. 6 X 25 M5 X 0.8 X 9.5-12.9-ZINC		
B	197230	TUERCA: HEX. AUTOBLOCANTE M5 X 0.8-8-AA1J		
C	320410	TORNILLO: CABEZA HUECA HEX. M4 X 0.7X20-A2SS		
D	320390	TUERCA: HEX. AUTOBLOCANTE M4 X 0.7-8-A2-SS		
E	152668	TUERCA: BLOQUEO CENTRAL CON BRIDA HEX. M6 X 1-8		
F	136824	PERNO: RHSSN M8 X 1.25 X 25-8.8-AA1J		
G	136748	PERNO: RHSN M6 X 1 X 16-8.8-ZINC		
H	135337	TUERCA: BLOQUEO CENTRAL CON BRIDA HEX. M8 X 1.25-8-AA1J		
J	184711	ARANDELA: PLANA REG M10-200HV-AA1J		
K	184642	PERNO: CABEZA HEX. TFL M6 X 1 X 16-8.8-AA1J		
L	136485	PERNO: CABEZA CON BRIDA HEX. TFL M8 X 1.25 X 16-8.8-AA1J		
M	136300	PERNO: CABEZA CON BRIDA HEX. TFL M8 X 1.25 X 20-8.8-AA3L		
N	135894	TORNILLO: CABEZA HUECA HEX. ACODADO M10		

426. El kit de sensor de avance-retroceso (MD n.º368338) se usa para actualizar las unidades del año 2023 y anteriores al diseño de sensor de avance-retroceso de molinete modelos del año 2024. El kit incluye todas las piezas y el herramental enumerado en esta sección, además de instrucciones.

103 Calcomanías y reflectores: Serie FD2

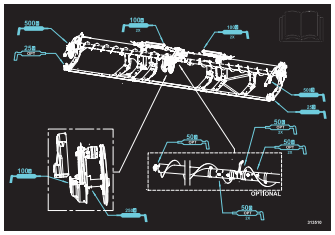

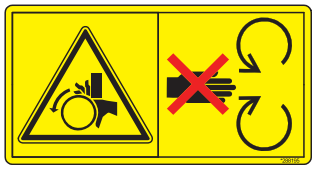

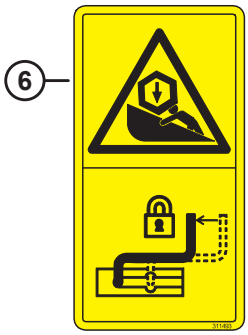

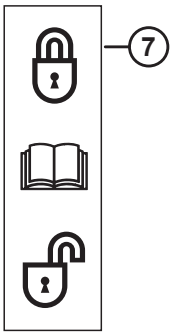

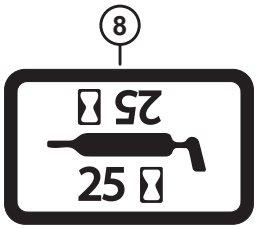

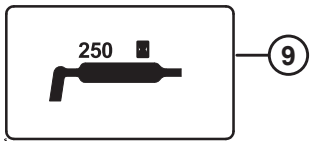

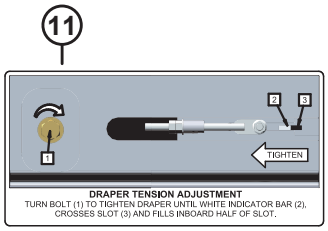

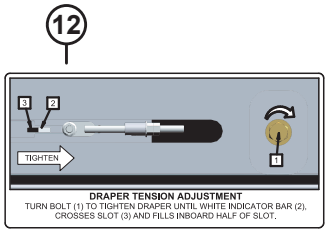

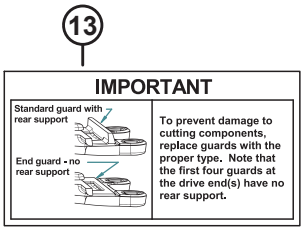

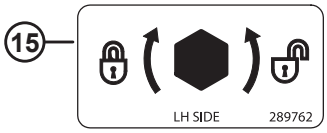

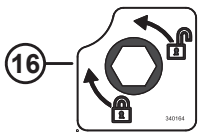

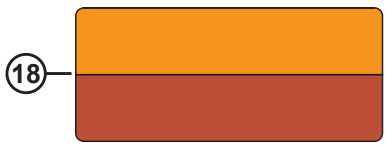

1039686

CALCOMANÍAS Y REFLECTORES: SERIE FD2

Ref.	Número de pieza	Descripción	Cant.	Número de serie
1	313733	CALCOMANÍA: PELIGRO DE PLATAFORMA		
2	313729	CALCOMANÍA: AMARRE		
3	313510	CALCOMANÍA: GRASA, FLX, DR, SINFÍN 2PC		
	313920	CALCOMANÍA: GRASA, FLX, TR, SINFÍN 3PC		
4	288195	CALCOMANÍA: PIEZA ROTATORIA		
5	313725	CALCOMANÍA: MANUAL/HPF/PELIGRO		
6	311493	CALCOMANÍA: BLOQUEO DE LA TRABA DEL MOLINETE CENTRAL		
7	165218	CALCOMANÍA: BLOQUEO DE ALA		
8	23164	CALCOMANÍA: LUBRICANTE DE 25 H		
	23165	CALCOMANÍA: LUBRICANTE DE 50 H		
	115759	CALCOMANÍA: ENGRASE DE 100 H		
9	323516	CALCOMANÍA: ENGRASE (DE 250 H)		
10	360541	CALCOMANÍA: PELIGRO/ENREDO CON EL MOLINETE		
11	279528	CALCOMANÍA: TENSIÓN DE LA LONA DER.		
12	220084	CALCOMANÍA: TENSIÓN DE LA LONA IZQ.		
13	129313	CALCOMANÍA: IMPORTANTE: PUNTONES		
14	32070	CALCOMANÍA: NÚMERO DE PATENTE		
15	289762	CALCOMANÍA: PESTILLO ABRESURCOS IZQ.		
	289763	CALCOMANÍA: PESTILLO ABRESURCOS DER.		
16	340164	CALCOMANÍA: PESTILLO DE LEVA		
17	115146	REFLECTOR: ÁMBAR, 230 MM		
	273440	REFLECTOR: ÁMBAR, 655 MM (TUBO CENTRAL DE 8 IN) [427]		
	165524	REFLECTOR: ROJO, 230 MM [428]		
18	313787	REFLECTOR: ROJO/NARANJA, 230 MM [429]		
	313730	REFLECTOR: ROJO/NARANJA, 230 MM (LUCES DELIMITADORAS) [430]		

427. El reflector se usa en los tubos centrales del molinete.
428. El reflector se usa en la tapa lateral de la plataforma derecha.
429. El reflector se usa para superficies de plástico/PVC.
430. El reflector se usa para superficies de metal.

104 Calcomanías: Identificación de productos, Case

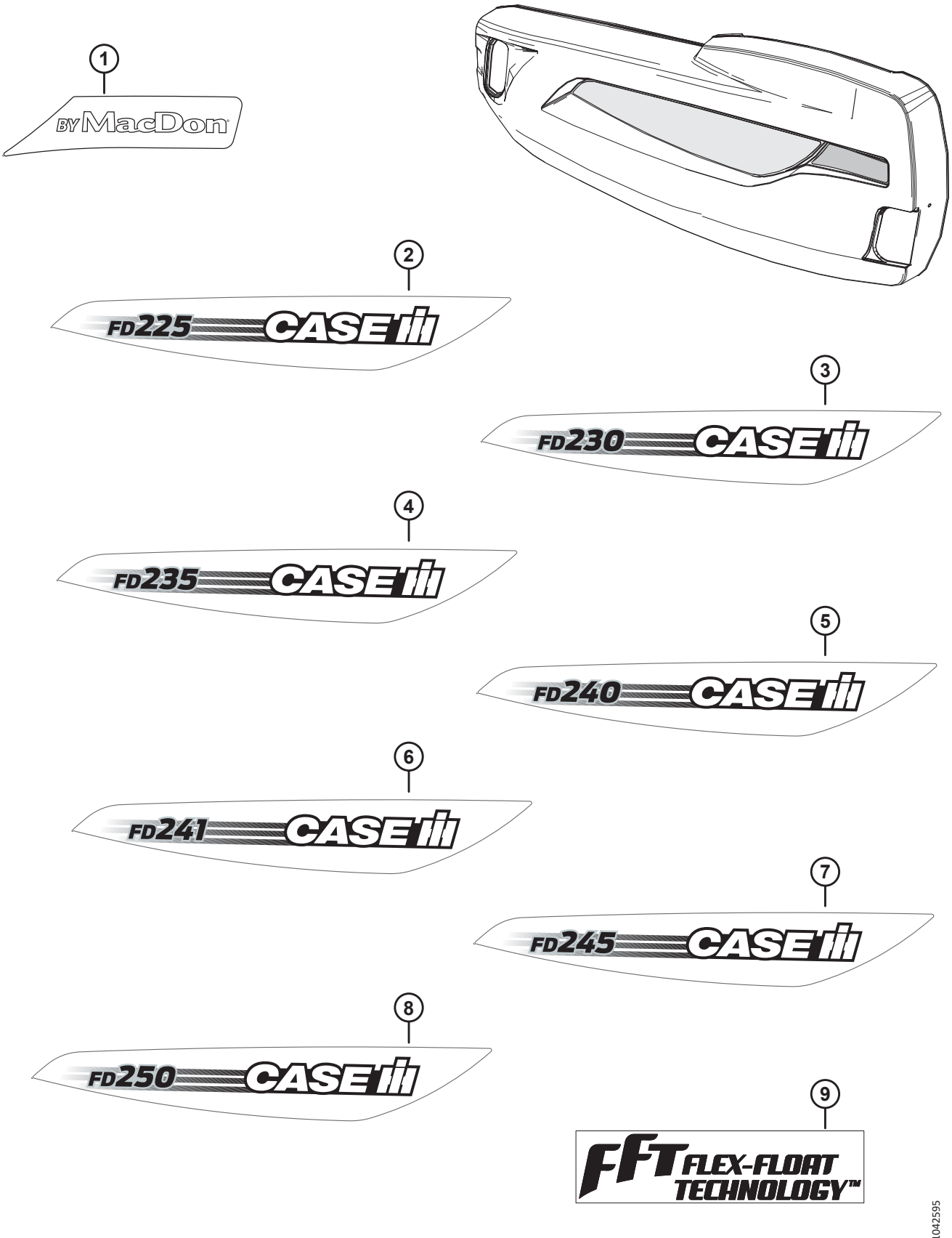

CALCOMANÍAS: IDENTIFICACIÓN DE PRODUCTOS, CASE

Ref.	Número de pieza	Descripción	Cant.	Número de serie
1	368422	CALCOMANÍA: DE MACDON CIH TRANSPARENTE, IZQ. [431]	1	
	368423	CALCOMANÍA: DE MACDON CIH TRANSPARENTE, DER. [432]	1	
2	368398	CALCOMANÍA: FD225 CIH, IZQ. [433]	1	
	368399	CALCOMANÍA: FD225 CIH, DER. [434]	1	
3	368400	CALCOMANÍA: FD230 CIH, IZQ. [435]	1	
	368401	CALCOMANÍA: FD230 CIH, DER. [436]	1	
4	368402	CALCOMANÍA: FD235 CIH, IZQ. [437]	1	
	368403	CALCOMANÍA: FD235 CIH, DER. [438]	1	
5	368404	CALCOMANÍA: FD240 CIH, IZQ. [439]	1	
	368405	CALCOMANÍA: FD240 CIH, DER. [440]	1	
6	368406	CALCOMANÍA: FD241 CIH, IZQ. [441]	1	
	368407	CALCOMANÍA: FD241 CIH, DER. [442]	1	
7	368408	CALCOMANÍA: FD245 CIH, IZQ. [443]	1	
	368409	CALCOMANÍA: FD245 CIH, DER. [444]	1	

431. La calcomanía CIH roja izquierda MD n.º360419 se reemplaza con la calcomanía CIH transparente izquierda MD n.º368422. Solicite la calcomanía MD n.º360419 hasta agotar stock; luego, solicite la calcomanía MD n.º368422.
432. La calcomanía CIH roja derecha MD n.º360420 se reemplaza con la calcomanía CIH transparente derecha MD n.º368423. Solicite la calcomanía MD n.º360420 hasta agotar stock; luego, solicite la calcomanía MD n.º368423.
433. La calcomanía FD225 CIH MD n.º360391 se reemplaza con la calcomanía FD225 CIH izquierda MD n.º368398. Solicite la calcomanía MD n.º360391 hasta agotar stock; luego, solicite la calcomanía MD n.º368398.
434. La calcomanía FD225 CIH derecha MD n.º360392 se reemplaza con la calcomanía FD225 CIH derecha MD n.º368399. Solicite la calcomanía MD n.º360392 hasta agotar stock; luego, solicite la calcomanía MD n.º368399.
435. La calcomanía FD230 CIH izquierda MD n.º360393 se reemplaza con la calcomanía FD230 CIH izquierda MD n.º368400. Solicite la calcomanía MD n.º360393 hasta agotar stock; luego, solicite la calcomanía MD n.º368400.
436. La calcomanía FD230 CIH derecha MD n.º360394 se reemplaza con la calcomanía FD230 CIH derecha MD n.º368401. Solicite la calcomanía MD n.º360394 hasta agotar stock; luego, solicite la calcomanía MD n.º368401.
437. La calcomanía FD235 CIH MD n.º360395 se reemplaza con la calcomanía FD235 CIH izquierda MD n.º368402. Solicite la calcomanía MD n.º360395 hasta agotar stock; luego, solicite la calcomanía MD n.º368402.
438. La calcomanía FD235 CIH derecha MD n.º360396 se reemplaza con la calcomanía FD235 CIH derecha MD n.º368403. Solicite la calcomanía MD n.º360396 hasta agotar stock; luego, solicite la calcomanía MD n.º368403.
439. La calcomanía FD240 CIH izquierda MD n.º360397 se reemplaza con la calcomanía FD240 CIH izquierda MD n.º368404. Solicite la calcomanía MD n.º360397 hasta agotar stock; luego, solicite la calcomanía MD n.º368404.
440. La calcomanía FD240 CIH derecha MD n.º360398 se reemplaza con la calcomanía FD240 CIH derecha MD n.º368405. Solicite la calcomanía MD n.º360398 hasta agotar stock; luego, solicite la calcomanía MD n.º368405.
441. La calcomanía FD241 CIH MD n.º360399 se reemplaza con la calcomanía FD241 CIH izquierda MD n.º368406. Solicite la calcomanía MD n.º360399 hasta agotar stock; luego, solicite la calcomanía MD n.º368406.
442. La calcomanía FD241 CIH derecha MD n.º360400 se reemplaza con la calcomanía FD241 CIH derecha MD n.º368407. Solicite la calcomanía MD n.º360400 hasta agotar stock; luego, solicite la calcomanía MD n.º368407.
443. La calcomanía FD241 CIH izquierda MD n.º360401 se reemplaza con la calcomanía FD241 CIH izquierda MD n.º368408. Solicite la calcomanía MD n.º360401 hasta agotar stock; luego, solicite la calcomanía MD n.º368408.
444. La calcomanía FD245 CIH derecha MD n.º360402 se reemplaza con la calcomanía FD245 CIH derecha MD n.º368409. Solicite la calcomanía MD n.º360402 hasta agotar stock; luego, solicite la calcomanía MD n.º368409.

CALCOMANÍAS: IDENTIFICACIÓN DE PRODUCTOS, CASE

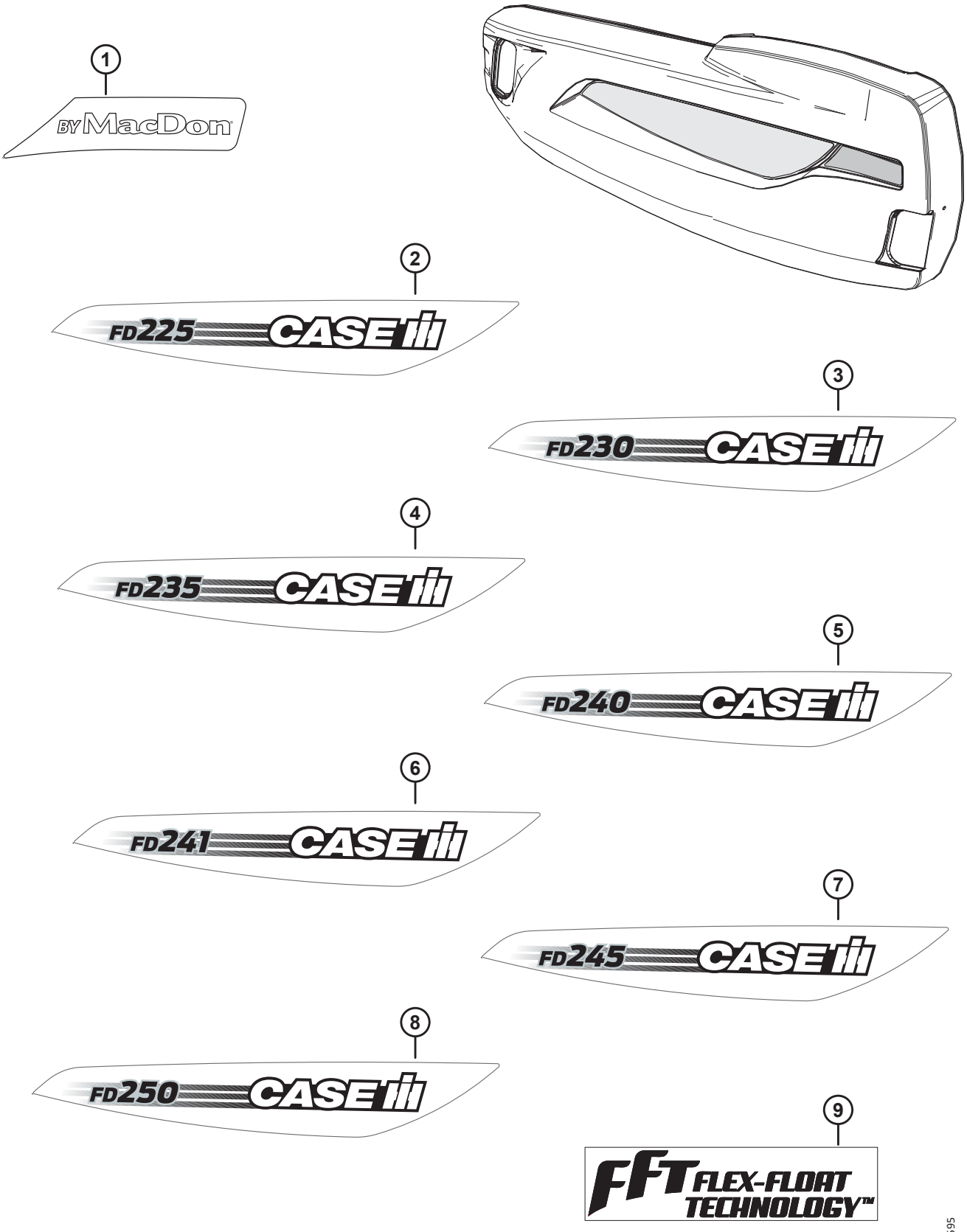

CALCOMANÍAS: IDENTIFICACIÓN DE PRODUCTOS, CASE

Ref.	Número de pieza	Descripción	Cant.	Número de serie
8	368410	CALCOMANÍA: FD250 CIH, IZQ. [445]	1	
	368411	CALCOMANÍA: FD250 CIH, DER. [446]	1	
9	245093	CALCOMANÍA: FFT (FLEX-FLOAT TECHNOLOGY)	1	

445. La calcomanía FD250 CIH izquierda MD n.º360403 se reemplaza con la calcomanía FD250 CIH izquierda MD n.º368410. Solicite la calcomanía MD n.º360403 hasta agotar stock; luego, solicite la calcomanía MD n.º368410.

446. La calcomanía FD250 CIH derecha MD n.º360404 se reemplaza con la calcomanía FD250 CIH derecha MD n.º368411. Solicite la calcomanía MD n.º360404 hasta agotar stock; luego, solicite la calcomanía MD n.º368411.

105 Calcomanía: francés

1

2

3

4

1036707

CALCOMANÍA: FRANCÉS

Ref.	Número de pieza	Descripción	Cant.	Número de serie
1	340049	CALCOMANÍA: ACEITE, IMPORTANTE, FRANCÉS		
2	245433	CALCOMANÍA: IMPORTANTE: PUNTONES, FRANCÉS		
3	245432	CALCOMANÍA: TENSIÓN DE LONA DER., FRANCÉS		
4	245428	CALCOMANÍA: TENSIÓN DE LONA IZQ., FRANCÉS		

106 Calcomanías: portugués

1

2

3

4

1036719

CALCOMANÍAS: PORTUGUÉS

Ref.	Número de pieza	Descripción	Cant.	Número de serie
1	340051	CALCOMANÍA: ACEITE, IMPORTANTE, PORTUGUÉS		
2	220817	CALCOMANÍA: IMPORTANTE: PUNTONES, PORTUGUÉS		
3	220836	CALCOMANÍA: TENSIÓN DE LONA DER., PORTUGUÉS		
4	220824	CALCOMANÍA: TENSIÓN DE LONA IZQ., PORTUGUÉS		

107 Calcomanías: ruso

1

2

РЕГУЛИРОВКА НАТЯЖЕНИЯ ПОЛОТНА
ПОВОРАЧИВАЙТЕ БОЛТ (1) ДЛЯ НАТЯЖЕНИЯ ПОЛОТНА ПОКА БЕЛЫЙ ИНДИКАТОР (2), НЕ ПЕРЕМЕСТИТСЯ В СЕРЕДИНУ ПРОРЕЗИ (3) С ВНУТРЕННЕЙ СТОРОНЫ

3

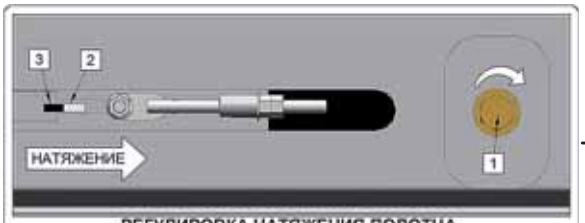

РЕГУЛИРОВКА НАТЯЖЕНИЯ ПОЛОТНА
ПОВОРАЧИВАЙТЕ БОЛТ (1) ДЛЯ НАТЯЖЕНИЯ ПОЛОТНА ПОКА БЕЛЫЙ ИНДИКАТОР (2), НЕ ПЕРЕМЕСТИТСЯ В СЕРЕДИНУ ПРОРЕЗИ (3) С ВНУТРЕННЕЙ СТОРОНЫ

4

1036727

CALCOMANÍAS: RUSO

Ref.	Número de pieza	Descripción	Cant.	Número de serie
1	340052	CALCOMANÍA: ACEITE, IMPORTANTE, RUSO		
2	220832	CALCOMANÍA: IMPORTANTE: PUNTONES, RUSO		
3	220834	CALCOMANÍA: TENSIÓN DE LONA DER., RUSO		
4	220831	CALCOMANÍA: TENSIÓN DE LONA IZQ., RUSO		

108 Calcomanías: español

1

2

3

4

1036716

CALCOMANÍAS: ESPAÑOL

Ref.	Número de pieza	Descripción	Cant.	Número de serie
1	340050	CALCOMANÍA: ACEITE, IMPORTANTE, ESPAÑOL		
2	220807	CALCOMANÍA: IMPORTANTE: PUNTONES, ESPAÑOL		
3	220835	CALCOMANÍA: TENSIÓN DE LONA DER., ESPAÑOL		
4	220814	CALCOMANÍA: TENSIÓN DE LONA IZQ., ESPAÑOL		

109 (Opcional) ContourMax™: ruedas de contorno externas

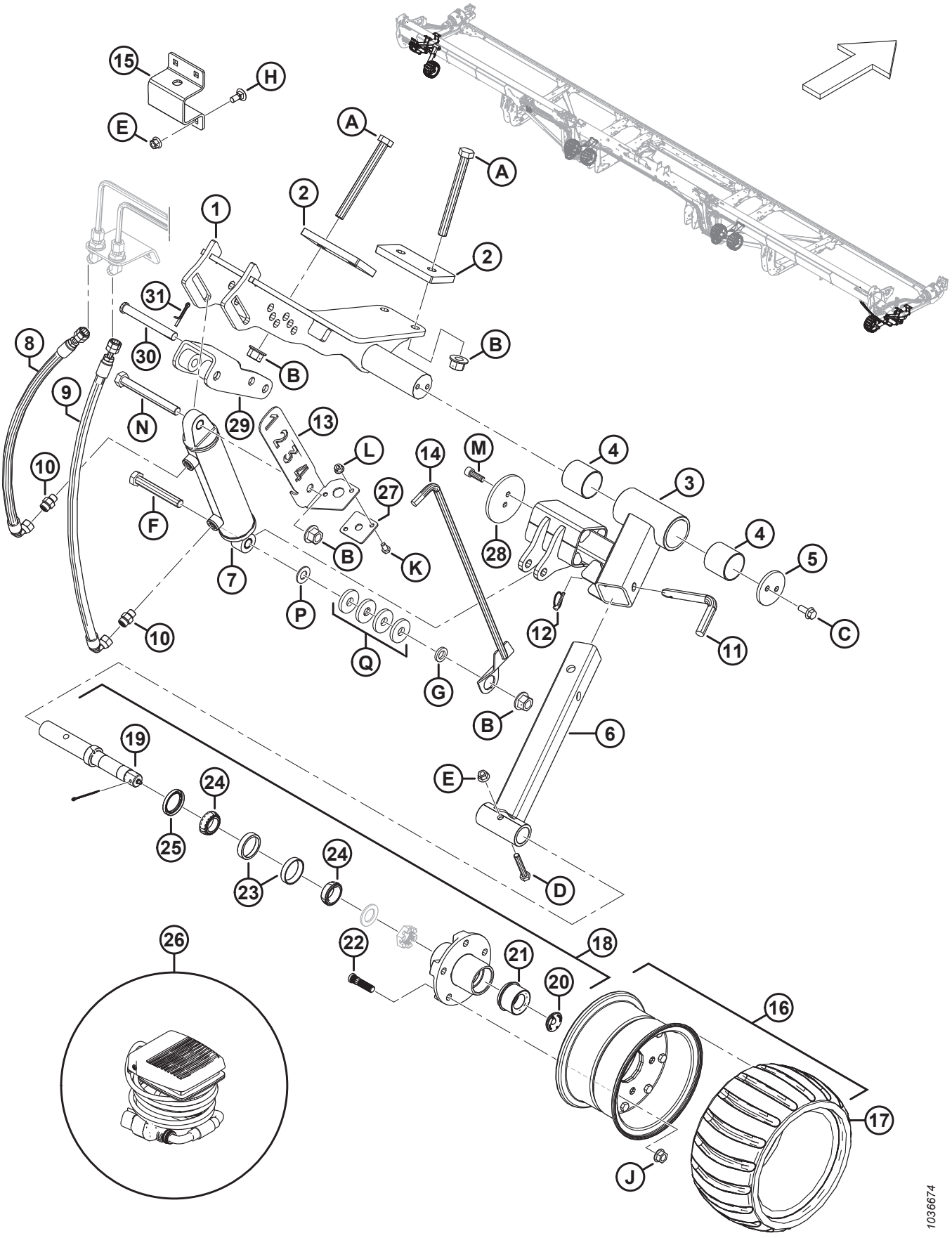

(OPCIONAL) CONTOURMAX™: RUEDAS DE CONTORNO EXTERNAS

Ref.	Número de pieza	Descripción	Cant.	Número de serie
	B7389	KIT: RUEDAS DE CONTORNO CONTOURMAX [447]		
1	233980	MONTAJE: EXTERIOR IZQ.	1	
	233960	MONTAJE: EXTERIOR DER.	1	
2	233874	PLACA: TRASERA DE 85 MM	4	
3	313913	BRAZO EXTERIOR SUPERIOR: ENSAMBLE [448]	2	
4	313020	BUJE: PLÁSTICO	4	
5	233870	RETENEDOR	2	
6	313914	SOPORTE EXTERIOR INFERIOR	2	
7	313012	CILINDRO: HIDR. (IZQ.) [449]	1	
	313794	KIT DE SELLO		
	258391	BUJE		
	313011	CILINDRO: HIDR. (DER.) [450]	1	
	313793	KIT DE SELLO		
	258391	BUJE		
8	360452	MANGUERA: HIDR.	2	
9	283779	MANGUERA: HIDR.	2	
10	135778	ACCESORIO: ADAPTADOR	4	
11	313921	PASADOR: BLOQUEO	2	
12	50193	PASADOR: CLAVIJA	2	
13	NSS	SOPORTE: INDICADOR (SOLO IZQ.) [451]	1	
	360358	KIT: ENSAMBLE, SERV. CALIBRACIÓN CONTOURMAX [452]	1	
14	NSS	INDICADOR DE ALTURA: SOLDADURA (SOLO IZQ.) [451]	1	
	360358	KIT: ENSAMBLE, SERV. CALIBRACIÓN CONTOURMAX [452]	1	
15	313922	BANDA: ALMACENAMIENTO DE RUEDA (SOLO IZQ.) [453]	1	

447. El kit incluye todas las piezas de ruedas internas y externas enumeradas para completar la instalación en una plataforma lista para ContourMax™. Si su plataforma no está configurada de fábrica, también necesitará uno de los siguientes paquetes. Consulte las secciones *90 Sistema hidráulico: ContourMax™, ruedas de contorno (FD235), página 251* o *91 Sistema hidráulico: ContourMax™, ruedas de contorno (FD240, FD241, FD245 y FD250), página 255*. Los kits están disponibles solo a través de Whole Goods.
448. El ensamble del brazo incluye dos bujes de plástico (MD n.º313020).
449. Cilindro hidráulico izquierdo.
450. Cilindro hidráulico derecho.
451. Se han reemplazado el soporte del indicador (MD n.º340703) y el indicador de altura (MD n.º313447) por el kit de servicio (MD n.º360358).
452. Para piezas de servicio, consulte la sección *111 (Opción) ContourMax™: Kit de servicio de calibración, página 307*.
453. Solo rueda de contorno exterior izquierda.

(OPCIONAL) CONTOURMAX™: RUEDAS DE CONTORNO EXTERNAS

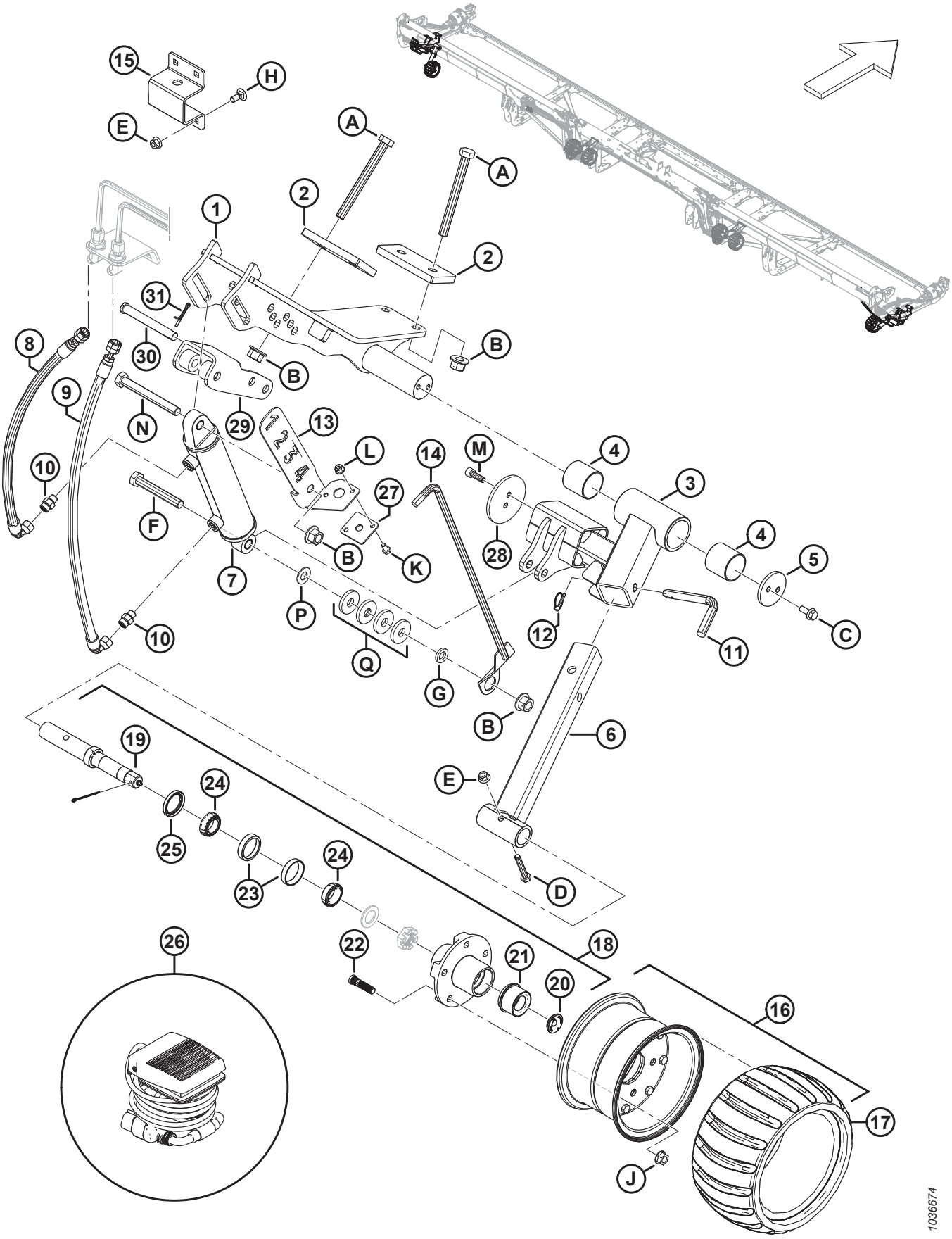

(OPCIONAL) CONTOURMAX™: RUEDAS DE CONTORNO EXTERNAS

Ref.	Número de pieza	Descripción	Cant.	Número de serie
16	313368	RUEDA DE CONTORNO: ENSAMBLE [454]	2	
17	313366	NEUMÁTICO: RUEDA DE CONTORNO	2	
18	313114	HUSILLO: ENSAMBLE [455]	2	
19	313859	HUSILLO: EJE	2	
20	284705	TAPÓN: GOMA	2	
21	284706	TAPA: LUBRICANTE EZ	2	
22	284707	ESPÁRRAGO	10	
23	284708	RODAMIENTO: COPA, 47 MM	2	
24	284709	RODAMIENTO: CÓNICO, 44 MM	2	
25	284710	SELLO	2	
26	314581	CABLEADO: PEDAL	1	
27	313441	GUÍA: INDICADOR	1	
28	233920	RETENEDOR: DISCO CON PERNO EN 3.75 PULG.	2	
29	233975	SOLDADURA DE AJUSTADOR: CONTOURMAX	2	
30	113813	PASADOR: HORQUILLA, 15.71 MM; 115 MM, ZN PL	2	
31	18608	PASADOR: CHAVETA 3/16 DIÁM. X 1.5 ZP	2	
A	320122	PERNO: CABEZA HEX. M16 X 2 X 160-10.9-ZINC		
B	136440	TUERCA: BLOQUEO CENTRAL CON BRIDA HEX. M16 X 2-10-AA1J		
C	135783	PERNO: CABEZA BRIDA HEX. TFL M10 X 1.5 X 25-10.9-AA1J		
D	184664	PERNO: CABEZA HEX. M10 X 1.5 X 60-8.8-AA1J		
E	135799	TUERCA: BLOQUEO CENTRAL CON BRIDA HEX. M10 X 1.5-10		
F	136159	PERNO: CABEZA HEX. M16 X 2 X 110-8.8-AA1J (SOLO IZQ.) [456]		
	152602	PERNO: CABEZA HEX. M16 X 2 X 80-10.9-AA1J (SOLO DER.) [457]		
G	103361	ARANDELA: PLANA (SOLO IZQ.) [456]		
H	135785	PERNO: RHSN M10 X 1.5 X 25-8.8-AA1J		
J	188470	TUERCA: BRIDA DT SMFC 1/2-20 UNF GR 8 AA1J		
K	50139	PERNO: CABEZA HEX. TFL M8 X 1.25 X 16-8.8-AA1J		
L	135337	TUERCA: BLOQUEO CENTRAL CON BRIDA HEX. M8 X 1.25-8-AA1J		
M	135401	TORNILLO: CABEZA HUECA HEX. TFL M10 X 1.5 X 30-8.8-AA1J		
N	184677	PERNO: CABEZA HEX. M16 X 2 X 140-8.8-AA1J		

454. El ensamble de la rueda incluye un neumático (MD n.º313366).
455. El ensamble de husillo incluye un eje de husillo (MD n.º313859), un tapón de goma (MD n.º284705), una tapa de lubricante EZ (MD n.º284706), cinco espárragos (MD n.º284707), un rodamiento de copa de 47 mm (MD n.º284708), un rodamiento cónico de 44 mm (MD n.º284709), un sello (MD n.º284710), una tuerca ranurada (NSS) y una arandela (NSS).
456. Solo rueda de contorno exterior izquierda.
457. Solo rueda de contorno exterior derecha.

(OPCIONAL) CONTOURMAX™: RUEDAS DE CONTORNO EXTERNAS

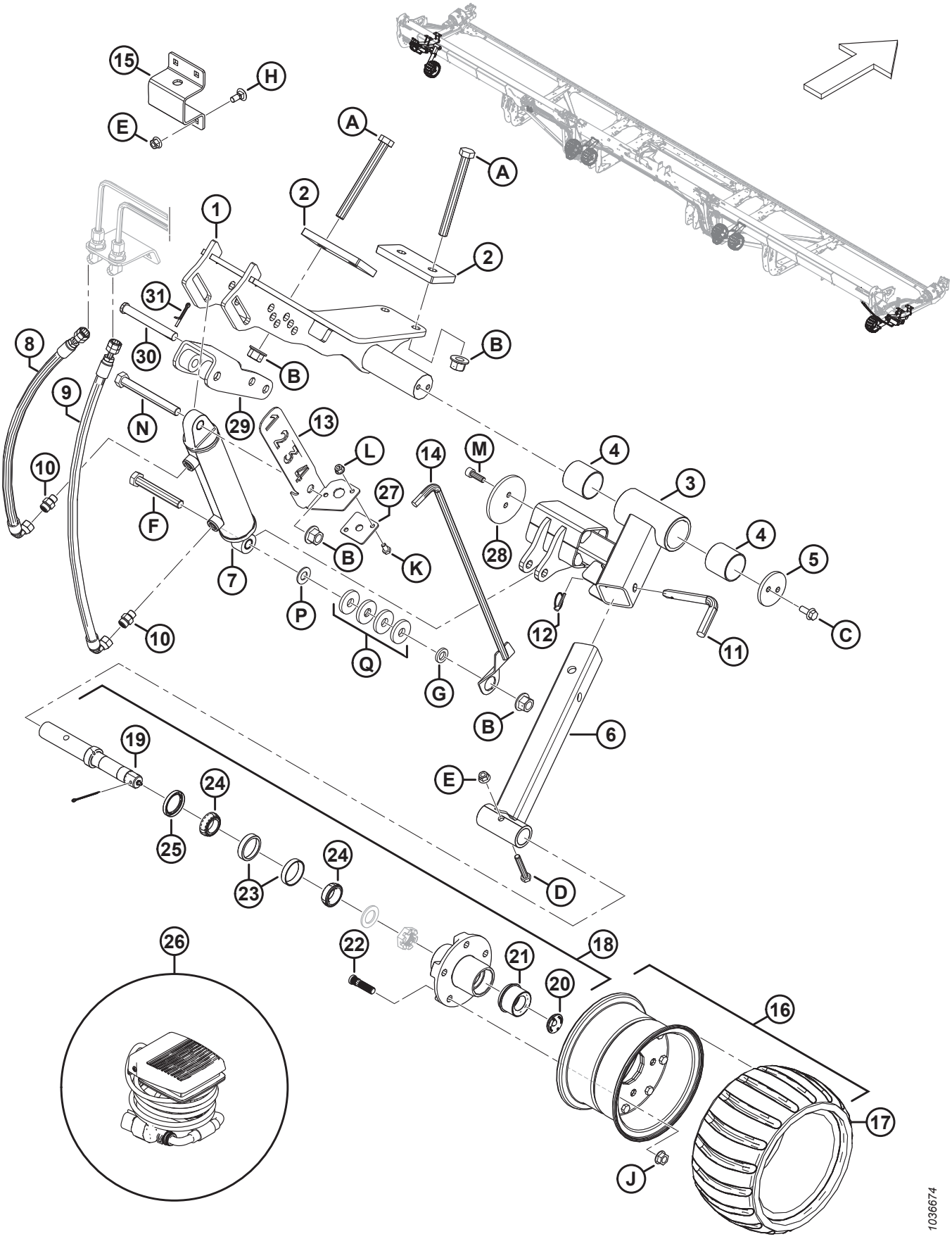

(OPCIONAL) CONTOURMAX™: RUEDAS DE CONTORNO EXTERNAS

Ref.	Número de pieza	Descripción	Cant.	Número de serie
P	18600	ARANDELA: PLANA SAE 21/32 DE ID X 1 5/16 DE OD AA1J (SOLO IZQ.) [458]		
Q	4762	ARANDELA: PLANA, 2/3 PULG. DE DI, 1 13/16 PULG. DE OD, 1/4 PULG. DE GROSOR (SOLO IZQ.) [458]		

458. Solo rueda de contorno exterior izquierda.

110 (Opcional) ContourMax™: ruedas de contorno internas

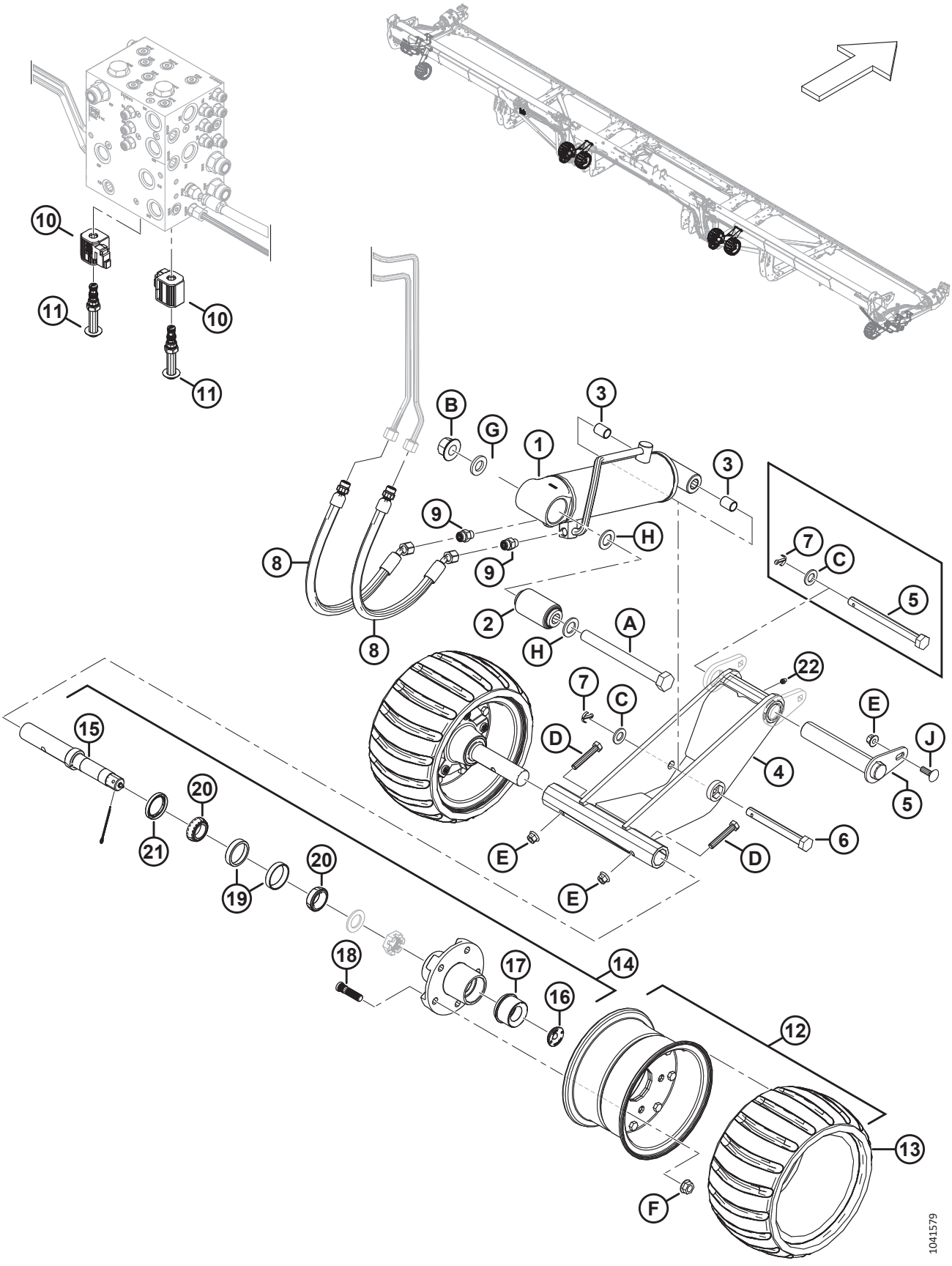

(OPCIONAL) CONTOURMAX™: RUEDAS DE CONTORNO INTERNAS

Ref.	Número de pieza	Descripción	Cant.	Número de serie
	B7389	KIT: RUEDAS DE CONTORNO CONTOURMAX [459]		
1	313776	AISLADOR DEL CILINDRO IZQ.: ENSAMBLE [460]	1	
	313791	KIT DE SELLO		
	313777	AISLADOR DE CILINDRO DER.: ENSAMBLE [460]	1	
	313792	KIT DE SELLO		
2	313007	BUJE: GOMA, ADHERIDO	2	
3	258391	BUJE	4	
4	360774	ENSAMBLE: CONTOURMAX CON ENGRASADOR [461]	2	
5	360714	PASADOR: [462]	2	
	360812	KIT: PASADOR CONTOURMAX DE 1.25 PULG. [463]	A/R	
	360818	KIT: PASADOR CONTOURMAX DE 5/8 PULG. [464]	A/R	
	313748	PASADOR: CABEZA HEX. 5/8 X 7 PULG. DE LARGO ZINC [465]	A/R	
6	313753	PASADOR: CABEZA HEX. 5/8 X 5.25 LG-ZINC	2	
7	18648	PASADOR: CHAVETA 3/16 DIÁM. X 1.25 ZP	4	
8	283783	MANGUERA: HIDR.	4	
	135865	O-RING: Ø1.78 X Ø9.25		
9	135778	ACCESORIO: ADAPTADOR	4	
10	287449	BOBINA: 12 V CC, 0.625 PULG.	2	
11	287450	VÁLVULA: ASIENTO	2	

459. El kit incluye todas las piezas de ruedas internas y externas enumeradas para completar la instalación en una plataforma lista para ContourMax™. Si su plataforma no está configurada de fábrica, también necesitará uno de los siguientes paquetes. Consulte las secciones *90 Sistema hidráulico: ContourMax™, ruedas de contorno (FD235), página 251* o *91 Sistema hidráulico: ContourMax™, ruedas de contorno (FD240, FD241, FD245 y FD250), página 255*. Los kits están disponibles solo a través de Whole Goods.
460. El ensamble de aislador del cilindro incluye un buje de goma adherido (MD n.º313007) y dos bujes (MD n.º258391).
461. Incluye un accesorio de lubricación (MD n.º18671) y una calcomanía de engrase de 100 horas (MD n.º115759).
462. El pasador ContourMax (MD n.º360714) para modelos del año 2024 y posteriores incluye una orejeta soldada (NSS) y un pasador de pivote de 1.25 pulgadas (NSS). Para dar servicio a modelos del año 2023 y plataformas anteriores con el ensamble de la rueda del año 2024 (MD n.º360774), solicite el kit de servicio para pasadores ContourMax de 1.25 pulgadas (MD n.º360812) o el kit de servicio para pasadores ContourMax de 5/8 pulgadas (MD n.º360818).
463. El kit de servicio para el pasador ContourMax de 1.25 pulgadas se usa para adaptar las patas interiores de la plataforma y permitir el uso del pasador más grande (MD n.º360714) con el fin de asegurar el ensamble de la rueda (MD n.º360774) a la pata de la plataforma. El kit incluye un pasador ContourMax (MD n.º360714), dos orejetas de servicio (MD n.º360713), dos plantillas de arandela (MD n.º360810), herramental (MD n.º136211, 135799) e instrucciones.
464. El kit de servicio para el pasador ContourMax de 5/8 pulgadas se usa para permitir el uso del pasador de cabeza hex. de 5/8 pulgadas (modelos del año 2023 y anteriores) (MD n.º313748) con el fin de asegurar el ensamble de la rueda (MD n.º360774) a la pata de la plataforma. El kit incluye un pasador (MD n.º313748), un espaciador de tubo (MD n.º360819), un pasador de chaveta (MD n.º18648), dos placas de arandela (NSS), herramental (MD n.º184717, 319544) e instrucciones.
465. Pieza de servicio solo para el ensamble de la rueda reemplazado (MD n.º323478). Para el nuevo ensamble de la rueda (MD n.º360774), solicite el pasador (MD n.º360714) o el kit de servicio (MD n.º360812, 360818).

(OPCIONAL) CONTOURMAX™: RUEDAS DE CONTORNO INTERNAS

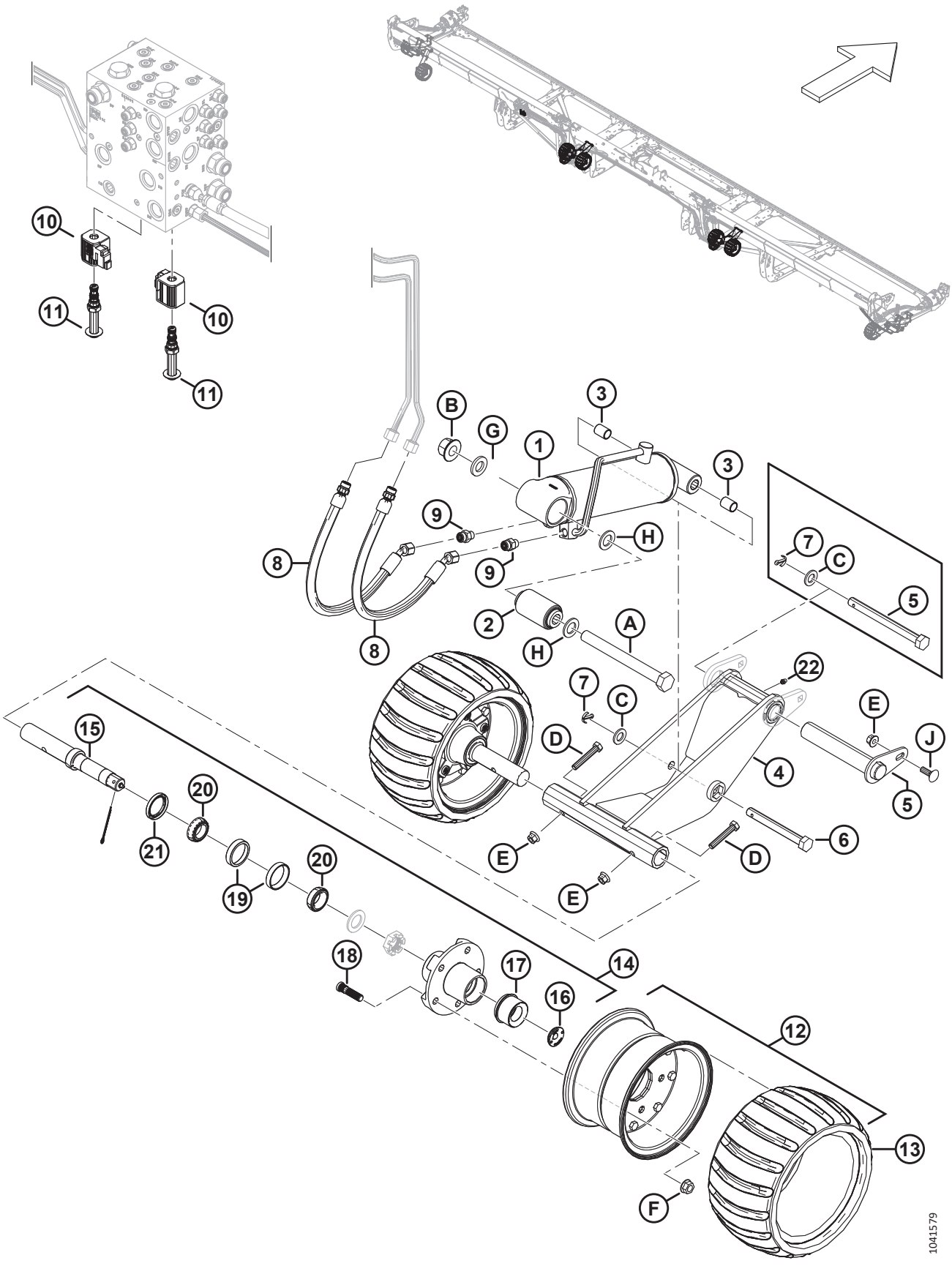

(OPCIONAL) CONTOURMAX™: RUEDAS DE CONTORNO INTERNAS

Ref.	Número de pieza	Descripción	Cant.	Número de serie
12	313368	RUEDA DE CONTORNO: ENSAMBLE [466]	4	
13	313366	NEUMÁTICO: RUEDA DE CONTORNO	4	
14	313114	HUSILLO: ENSAMBLE [467]	4	
15	313859	HUSILLO: EJE	4	
16	284705	TAPÓN: GOMA	4	
17	284706	TAPA: LUBRICANTE EZ	4	
18	284707	ESPÁRRAGO	20	
19	284708	RODAMIENTO: COPA, 47 MM	4	
20	284709	RODAMIENTO: CÓNICO, 44 MM	4	
21	284710	SELLO	4	
22	18671	RACOR: LUBRICANTE 1/4-28 UNF	2	
A	320331	PERNO: CABEZA HEX. M20 X 2.5 X 200-10.9-ZINC		
B	136122	TUERCA: BLOQUEO CENTRAL CON BRIDA HEX. M20 X 2.5-10-AA1J		
C	184717	ARANDELA: PLANA REG M16-200HV-AA1J		
D	184664	PERNO: CABEZA HEX. M10 X 1.5 X 60-8.8-AA1J		
E	135799	TUERCA: BLOQUEO CENTRAL CON BRIDA HEX. M10 X 1.5-10z		
F	188470	TUERCA: BRIDA DT SMFC 1/2-20 UNF GR 8 AA1J		
G	21540	ARANDELA: DURA ASTM F436M20-340HV-AB2C		
H	136477	ARANDELA: PLANA REG M20-200HV		
J	184662	PERNO: RHSN TFL M10 X 1.5 X 30-8.8-AA1J		

466. El ensamble de la rueda incluye un neumático (MD n.º313366).

467. El ensamble de husillo incluye un eje de husillo (MD n.º313859), un tapón de goma (MD n.º284705), una tapa de lubricante EZ (MD n.º284706), cinco espárragos (MD n.º284707), un rodamiento de copa de 47 mm (MD n.º284708), un rodamiento cónico de 44 mm (MD n.º284709) y un sello (MD n.º284710).

111 (Opción) ContourMax™: Kit de servicio de calibración

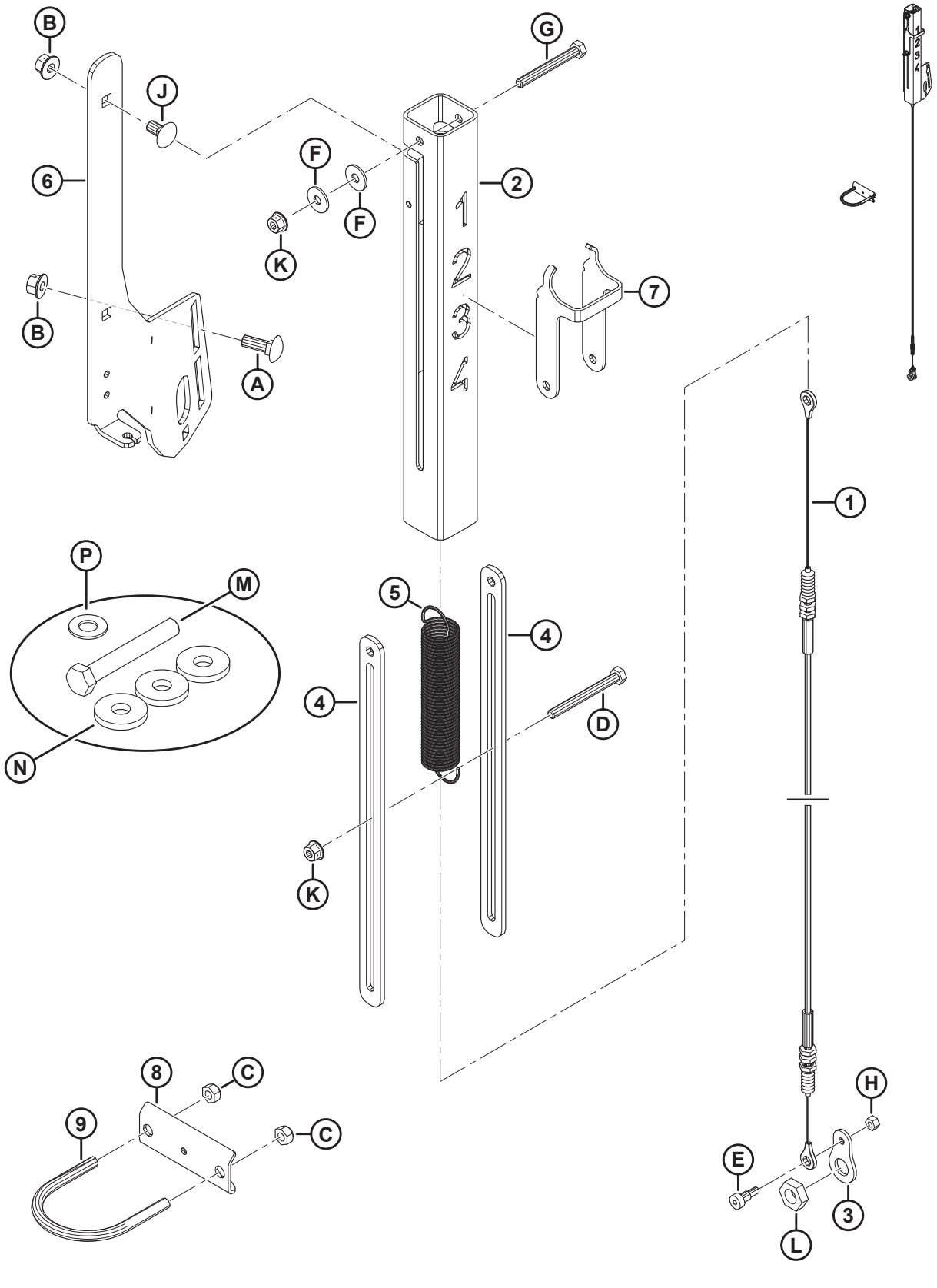

(OPCIÓN) CONTOURMAX™: KIT DE SERVICIO DE CALIBRACIÓN

Ref.	Número de pieza	Descripción	Cant.	Número de serie
	360358	KIT: ENSAMBLE, SERV. CALIBRACIÓN CONTOURMAX		
1	360559	CABLE: CONTOURMAX	1	
2	360551	TUBO: INDICADOR CONTOURMAX	1	
3	360526	PLACA: CONEXIÓN DE CABLE	1	
4	233950	ESPACIADOR: INDICADOR CONTOURMAX	2	
5	233906	RESORTE: CONTOURMAX	1	
6	233900	SOPORTE: INDICADOR CONTOURMAX	1	
7	233891	INDICADOR: RUEDA DE CONTORNO	1	
8	233964	ANCLAJE: CABLE DEL INDICADOR	1	
9	47225	PERNO: U	1	
A	184662	PERNO: RHSN TFL M10 X 1.5 X 30-8.8-AA1J		
B	135799	TUERCA: BLOQ. CENTRAL CON BRIDA HEX. M10 X 1.5-10		
C	18669	TUERCA: BLOQ. HEX. DT 3/8-16 UNC GR5 AA1J		
D	252421	PERNO: CABEZA HEX. M8 X 1.25 X 80-8.8-AA2L		
E	197135	TORNILLO: CABEZA HUECA HEX. ACODADO M8 X 10		
F	184709	ARANDELA: PLANA GRANDE M8-200HV		
G	184656	PERNO: CABEZA HEX. M8 X 1.25 X 70-8.8-AA1J		
H	136773	TUERCA: BLOQUEO CENTRAL HEX. M6 X 1-8-AA1J		
J	136178	PERNO: RHSN M10 X 1.5 X 20-8.8-AA1J		
K	135337	TUERCA: BLOQ. CENTRAL CON BRIDA HEX. M8 X 1.25-8-AA1J		
L	320218	TUERCA: HEX. DELGADA M16 X 2-SPCL-5-ZINC		
M	136159	PERNO: CABEZA HEX. M16 X 2 X 110-8.8-AA3L [468]		
N	4762	ARANDELA: PLANA [468]		
P	18600	ARANDELA: PLANA SAE 21/32 DE ID X 5/16 DE OD AA1J [468]		

468. Se usa solo en modelos del año 2020 y 2021.

112 (Opción) ContourMax™: detección de altura para Case

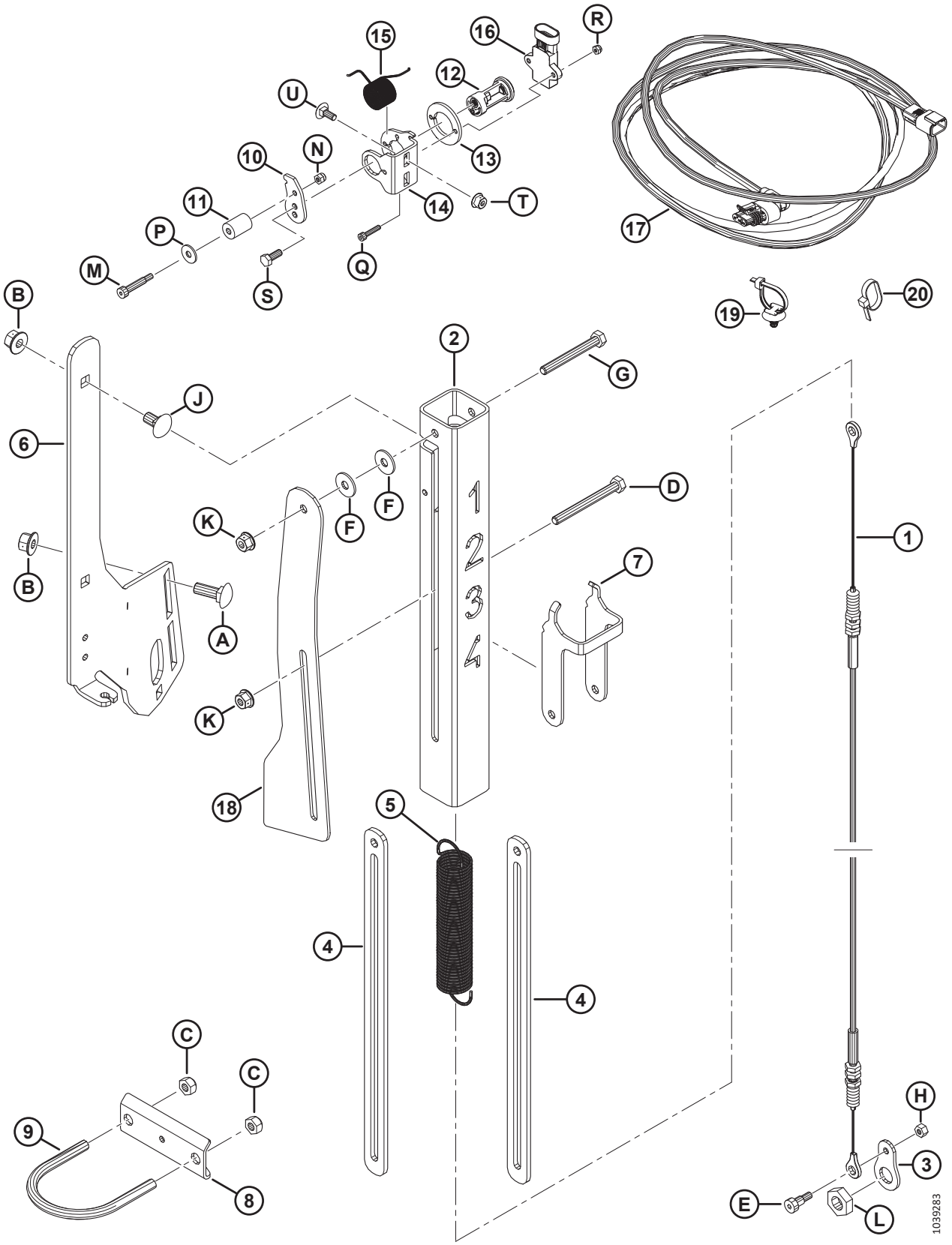

(OPCIÓN) CONTOURMAX™: DETECCIÓN DE ALTURA PARA CASE

NOTA:

Se requiere el kit de detección de altura ContourMax para todas las plataformas de cosechadora Case equipadas con la opción de ruedas de contorno ContourMax™.

Ref.	Número de pieza	Descripción	Cant.	Número de serie
	360358	KIT: ENSAMBLE, SERV. CALIBRACIÓN CONTOURMAX		
	B7350	KIT: SENSOR CONTOURMAX [469]		
1	360559	CABLE: CONTOURMAX	1	
2	360551	TUBO: INDICADOR CONTOURMAX	1	
3	360526	PLACA: CONEXIÓN DE CABLE	1	
4	233950	ESPACIADOR: INDICADOR CONTOURMAX	2	
5	233906	RESORTE: CONTOURMAX	1	
6	233900	SOPORTE: INDICADOR CONTOURMAX	1	
7	233891	INDICADOR: RUEDA DE CONTORNO	1	
8	233964	ANCLAJE: CABLE DEL INDICADOR	1	
9	47225	PERNO: U	1	
10	340956	BRAZO: SENSOR	1	
11	340289	RODILLO: 5/8 IN DE OD	1	
12	352163	ENSAMBLE: PIVOTE DEL SENSOR	1	
13	352001	ESPACIADOR: SENSOR	1	
14	340955	SOPORTE: SENSOR	1	
15	340954	RESORTE: TORSIÓN	1	
16	500303	SENSOR: GIRATORIO, DOBLE, SIN CONTACTO	1	
17	323694	CABLEADO: POS. CONTORNO EXT.	1	
18	323499	UNIÓN: SENSOR CONTOURMAX	1	
19	136655	SUJETADOR: CLIP RÁPIDO MT CON AMARRE	2	
20	21763	SUJETADOR: BRIDA, NEGRO	13	
A	184662	PERNO: RHSN TFL M10 X 1.5 X 30-8.8-AA1J		
B	135799	TUERCA: BLOQUEO CENTRAL CON BRIDA HEX. M10 X 1.5-10		
C	18669	TUERCA: BLOQ. HEX. DT 3/8-16 UNC GR5 AA1J		
D	252421	PERNO: CABEZA HEX. M8 X 1.25 X 80-8.8-AA2L		
E	197135	TORNILLO: CABEZA HUECA HEX. ACODADO M8 X 10		
F	184709	ARANDELA: PLANA GRANDE M8-200HV		
G	184656	PERNO: CABEZA HEX. M8 X 1.25 X 70-8.8-AA1J		
H	136773	TUERCA: BLOQUEO CENTRAL HEX. M6 X 1-8-AA1J		
J	136178	PERNO: RHSN M10 X 1.5 X 20-8.8-AA1J		
K	135337	TUERCA: BLOQUEO CENTRAL CON BRIDA HEX. M8 X 1.25-8-AA1J		

469. Los kits están disponibles solo a través de Whole Goods.

(OPCIÓN) CONTOURMAX™: DETECCIÓN DE ALTURA PARA CASE

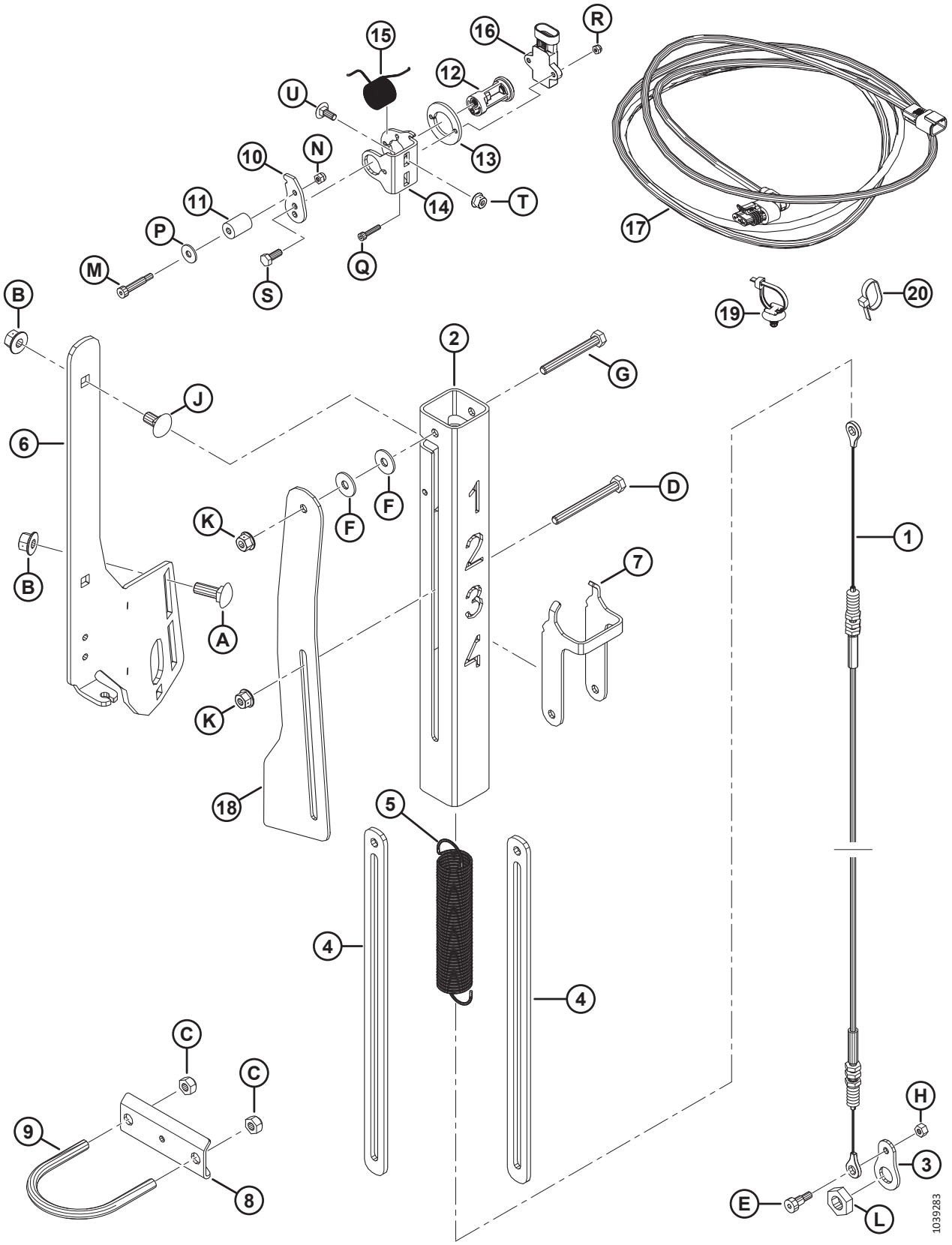

(OPCIÓN) CONTOURMAX™: DETECCIÓN DE ALTURA PARA CASE

Ref.	Número de pieza	Descripción	Cant.	Número de serie
L	320218	TUERCA: HEX. DELGADA M16 X 2-SPCL-5-ZINC		
M	320409	TORNILLO: CABEZA HUECA HEX. ACODADO R6 X 25-M5 X 0.8 X 9.5-12.9-ZINC		
N	197230	TUERCA: HEX. AUTOBLOCANTE M5 X 0.8-8-AA1J		
P	184706	ARANDELA: PLANA GRANDE M6-200HV		
Q	320410	TORNILLO: CABEZA HUECA HEX. M4 X 0.7 X 20-A2SS		
R	320390	TUERCA: HEX. AUTOBLOCANTE M4 X 0.7-8 A2-SS		
S	184642	PERNO: CABEZA HEX. TFL M6 X 1 X 16-8.8-AA1J		
T	152668	TUERCA: BLOQ. CENTRAL CON BRIDA HEX. M6 X 1-8		
U	136748	PERNO: RHSN M6 X 1 X 16-8.8-ZINC		

113 (Opción) Levantadores de cultivos y bastidor de almacenamiento

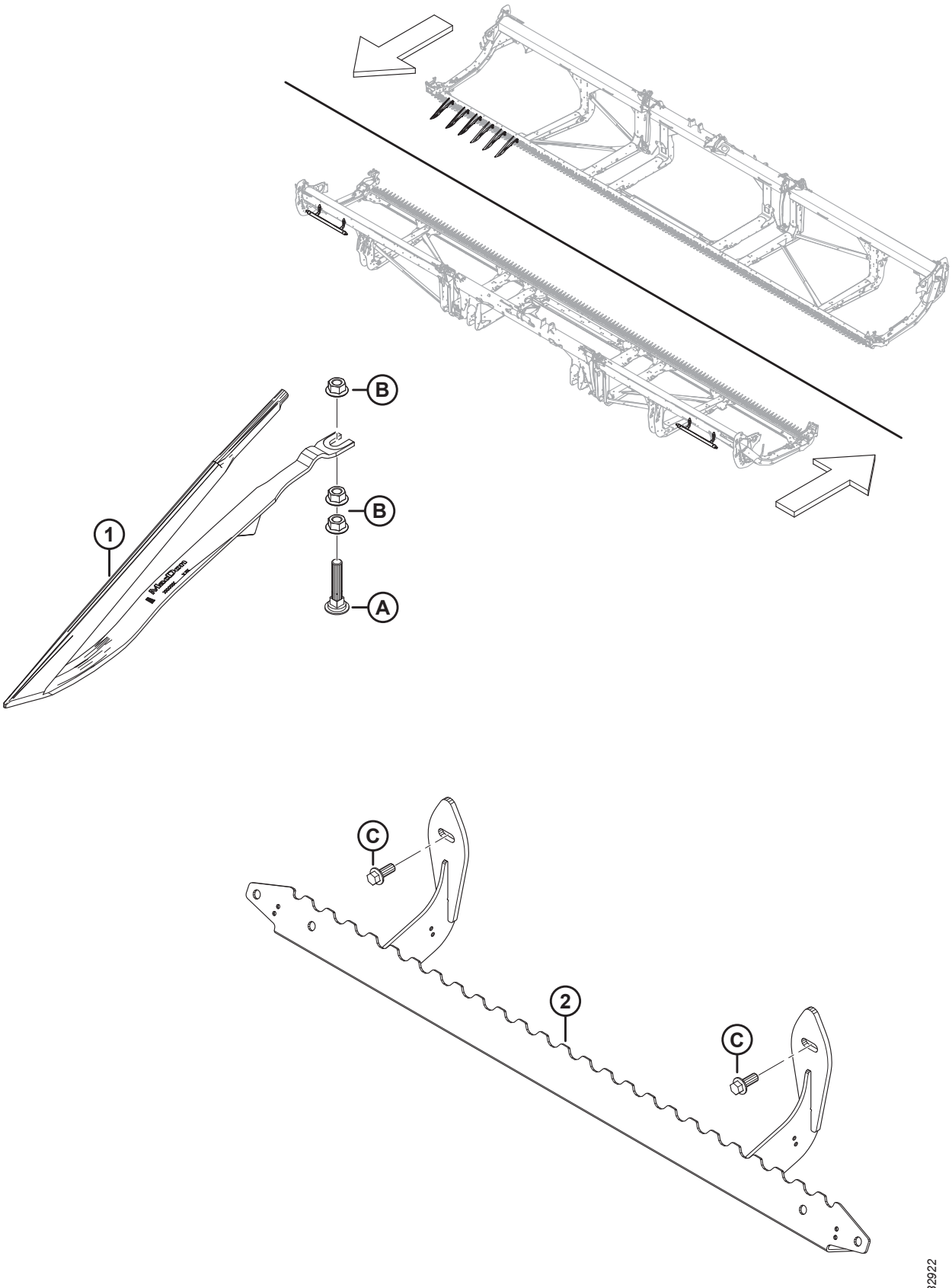

(OPCIÓN) LEVANTADORES DE CULTIVOS Y BASTIDOR DE ALMACENAMIENTO

Ref.	Número de pieza	Descripción	Cant.	Número de serie
	B7022	KIT: LEVANTADOR DE CULTIVOS [470]		
	B7023	KIT: BASTIDOR DE ALMACENAMIENTO DE LEVANTADORES [471]		
1	233748	DEFLECTOR: LEVANTADOR DE CULTIVO	A/R	
2	233770	SOPORTE: ALMACENAMIENTO DE LEVANTADORES	1	
A	226280	PERNO: RHSN SPCL M12 X 60-8.8		
B	136036	TUERCA: BRIDA HEX. SM M12 X 1.75-8-AA1J		
C	136312	PERNO: CABEZA BRIDA HEX. TFL M10 X 1.5 X 25-10.9-AA1J		

470. Los levantadores de cultivos se recomiendan para cultivos de cereales considerablemente revolcados, cuando el operador desea lograr la máxima altura posible de rastrojo. La cantidad de kits requeridos varía según el tamaño de la plataforma: FD225 y FD230 = 3 kits; FD235, FD240 y FD241 = 4 kits; FD245 y FD250 = 5 kits. Los kits están disponibles solo a través de Whole Goods.

471. Las cantidades requeridas de kits de bastidor de almacenamiento de levantadores varía según el tamaño de la plataforma. FD225 = 1 kit; FD230, FD235, FD240, FD241, FD245 y FD250 = 2 kits. Los kits están disponibles solo a través de Whole Goods.

114 (Opción) Soporte de almacenamiento de abresurcos

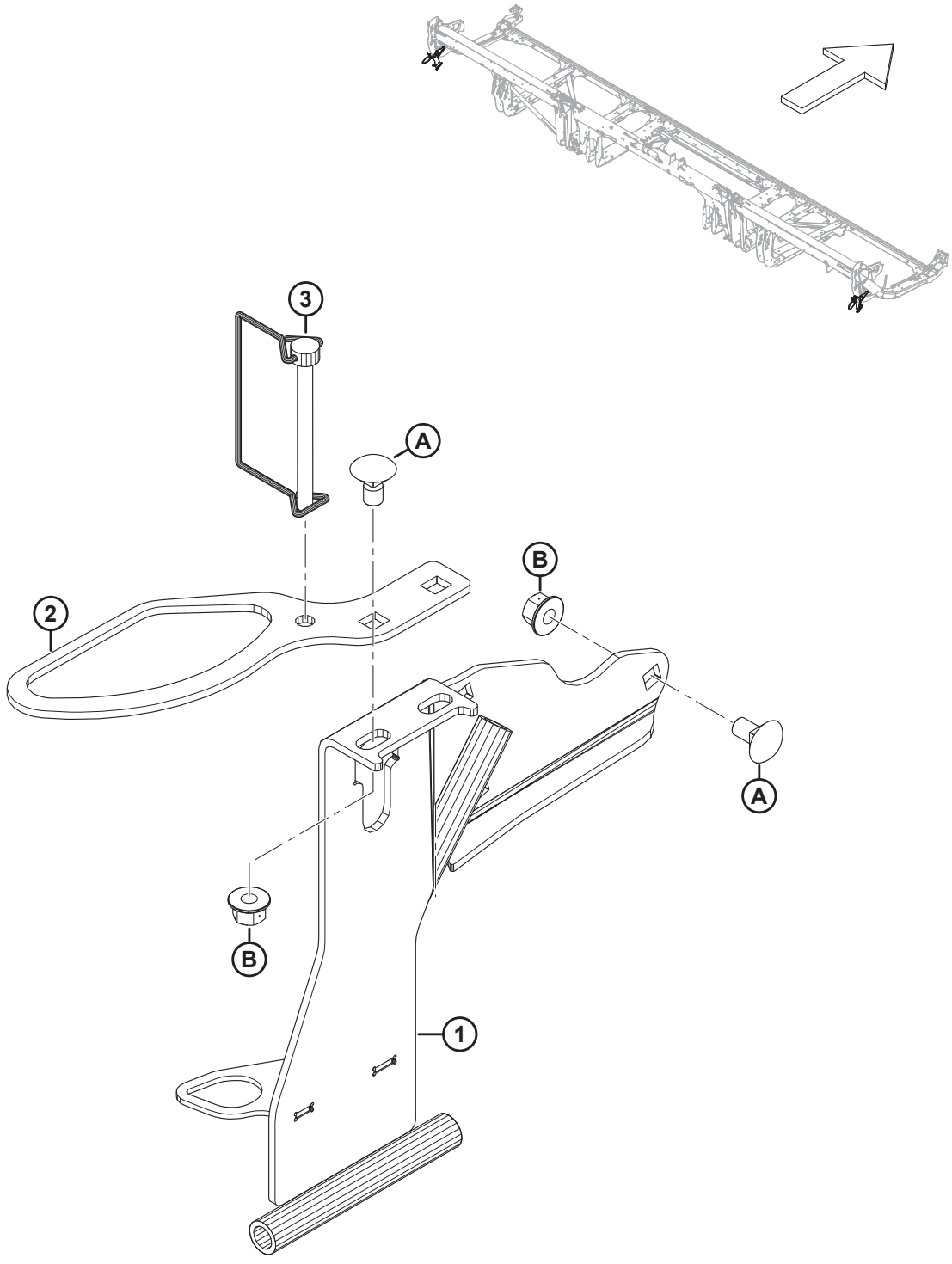

(OPCIÓN) SOPORTE DE ALMACENAMIENTO DE ABRESURCOS

Ref.	Número de pieza	Descripción	Cant.	Número de serie
	B7030	KIT: SOPORTE DE ALMACENAMIENTO DE ABRESURCOS [472]		
1	313566	ALMACENAMIENTO DE ABRESURCOS IZQ.	1	
	313705	ALMACENAMIENTO DE ABRESURCOS DER.	1	
2	311464	SOPORTE: ALMACENAMIENTO DE VARILLAS DE ARROZ	2	
3	136749	PASADOR: CLAVIJA	2	
A	136178	PERNO: RHSN M10 X 1.5 X 20-8.8-AA1J		
B	135799	TUERCA: BLOQUEO CENTRAL CON BRIDA HEX. M10 X 1.5-10		

472. Los kits solo se encuentran disponibles a través de Whole Goods.

115 (Opcional) EasyMove™: transporte de baja velocidad, kit básico y ruedas estabilizadoras

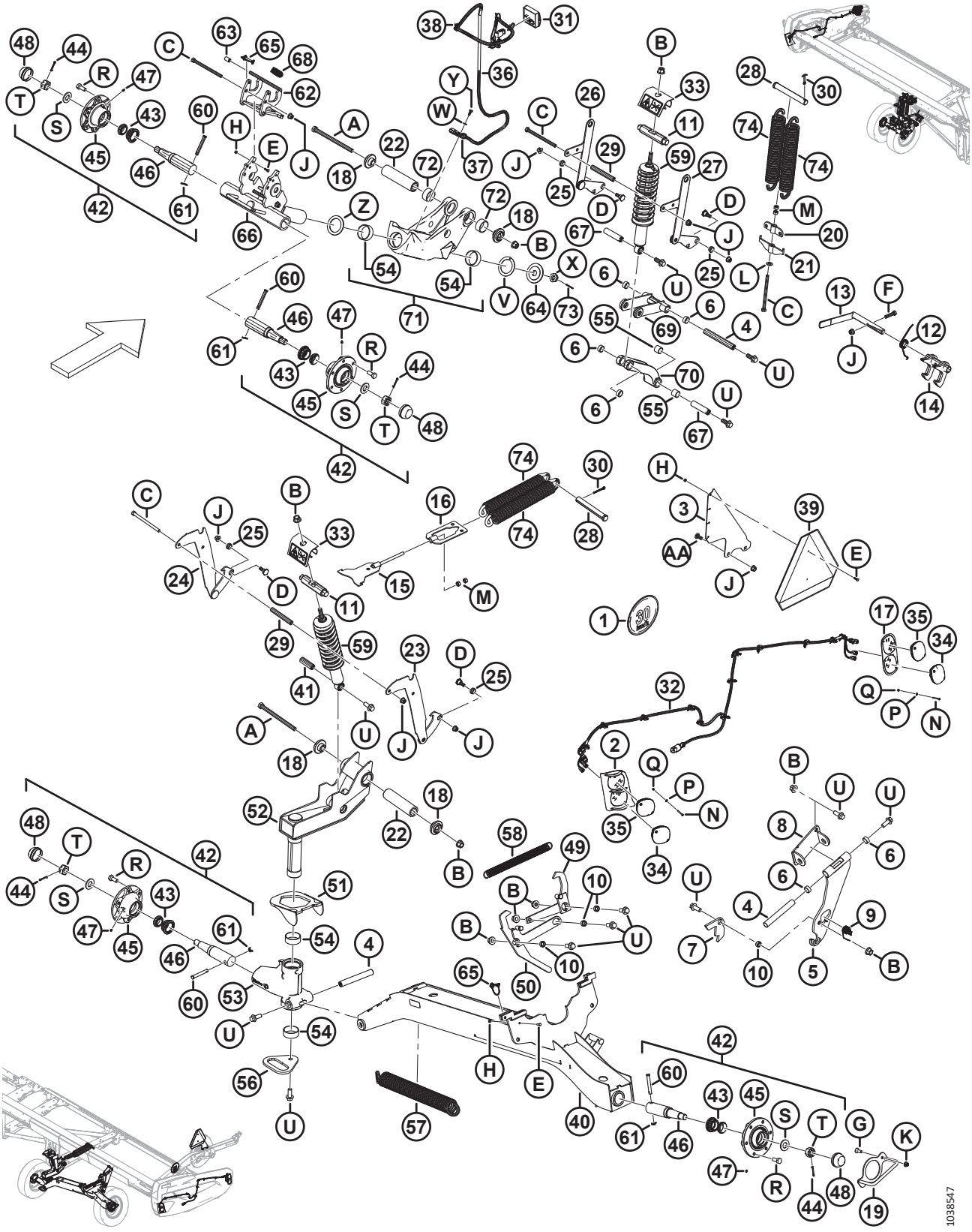

(OPCIONAL) EASYMOVE™: TRANSPORTE DE BAJA VELOCIDAD, KIT BÁSICO Y RUEDAS ESTABILIZADORAS

Ref.	Número de pieza	Descripción	Cant.	Número de serie
	B6288	TRANSPORTE DE BAJA VELOCIDAD EASYMOVE™: RUEDAS ESTABILIZADORAS Y KIT BÁSICO [473]		
1	327561	KIT: CALCOMANÍAS, SOPORTE SIS	1	
	193243	CALCOMANÍA: SIS, 30 KM/H (PEQUEÑA)	1	
	193241	CALCOMANÍA: SIS, 30 KM/H	1	
	193240	CALCOMANÍA: SIS, 20 MILLAS/H (PEQUEÑA)	1	
	193242	CALCOMANÍA: SIS, 20 MILLAS/H	1	
2	327429	BISEL DE LUZ: SOLDADURA IZQ. [474]	1	
	327179	BISEL DE LUZ: DER. [474]	1	
3	327428	OREJETA	1	
4	316794	PASADOR	3	
5	316358	SOPORTE: ENSAMBLE [475]	1	
6	210690	BUJE: COMPUESTO	6	
7	303961	PLACA: PESTILLO	1	
8	327704	PIVOTE: SOLDADO	1	
9	303379	RESORTE: TORSIÓN	1	
10	252958	ESPACIADOR	4	
11	316284	PASADOR	2	
12	316119	RESORTE: TORSIÓN	1	
13	316118	MANIJA: ENSAMBLE	1	
	287701	AGARRE: MANIJA	1	
14	316110	PESTILLO: SOLDADO	1	
15	316096	SOPORTE	1	
16	316095	SOPORTE	1	
17	313406	BISEL: DELANTERO IZQ. [474]	1	
	313425	BISEL: DELANTERO DER. [474]	1	
18	303839	FUNDICIÓN: PLACA	4	
19	303766	MANIJA: SOLDADA	1	
20	303693	SOPORTE DE TENSIÓN DE RESORTE	1	
21	303691	SOPORTE DE AJUSTE DE RESORTE	1	
22	303525	PASADOR: PIVOTE	2	
23	327756	SOPORTE, AJUSTE DE ALTURA: DER.	1	
24	327755	SOPORTE, AJUSTE DE ALTURA: IZQ.	1	
25	303492	BUJE: COMPUESTO	4	

473. Los kits están disponibles solo a través de Whole Goods.
474. Los biseles se instalan en las tapas laterales de la plataforma con un tornillo de cabeza alomada (MD n.º320154), una arandela plana (MD n.º18798) y una tuerca hexagonal autoblocante (MD n.º197320).
475. El ensamble de soporte incluye un soporte (NSS) y dos bujes compuestos (MD n.º210690).

(OPCIONAL) EASYMOVE™: TRANSPORTE DE BAJA VELOCIDAD, KIT BÁSICO Y RUEDAS ESTABILIZADORAS

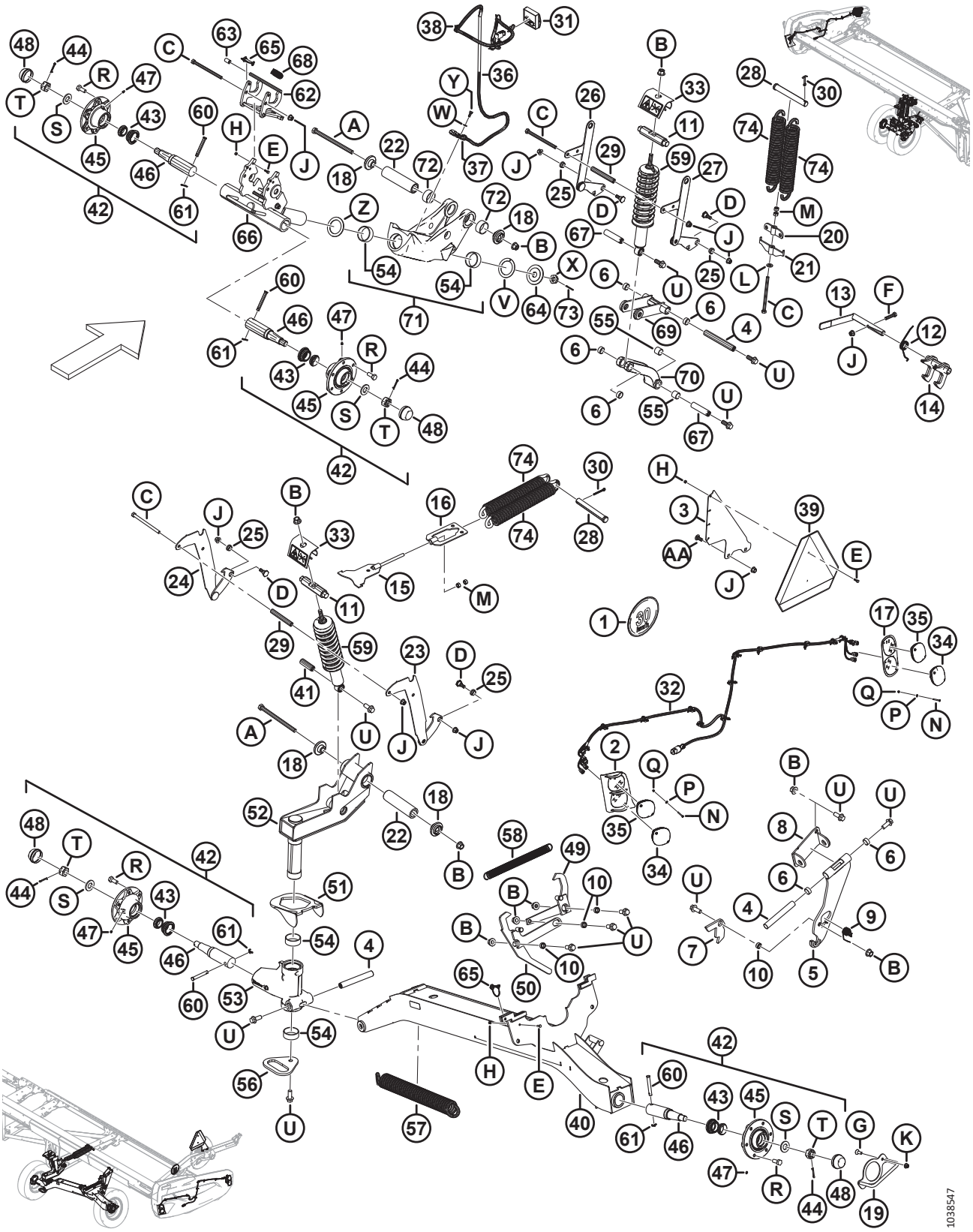

Ref.	Número de pieza	Descripción	Cant.	Número de serie
26	303491	SOPORTE, AJUSTE DE ALTURA	1	
27	303486	SOPORTE, AJUSTE DE ALTURA	1	
28	292692	PASADOR: HORQUILLA	2	
29	210985	ESPACIADOR	2	
30	18609	PASADOR: CHAVETA 1/4 DIÁM. X 2 ZP	2	
31	327255	MÓDULO: LED DE TRANSPORTE CON CINTA	1	
32	323049	CABLEADO: TRANSPORTE EXT. LTS	2	
33	327089	ANTIAPALANCAMIENTO: ENSAMBLE	2	
34	316044	LUZ: ROJA	2	
35	284215	LUZ: ÁMBAR	4	
36	284548	CABLEADO: PATA EXT. TRANSPORTE	1	
37	135716	ABRAZADERA: AISLADA 5/8 PULG.	1	
38	21763	SUJETADOR: BRIDA, NEGRO	7	
39	21032	SEÑAL SMV: METAL Y REFLECTOR	1	
40	327786	SOPORTE, EJE: SOLDADO	1	
41	316793	PASADOR	1	
42	316330	CUBO: ENSAMBLE [476]	4	
43	316851	KIT: RODAMIENTO DE RUEDA [477]	4	
44	18608	PASADOR: CHAVETA 3/16 DIÁM. X 1.5 ZP	4	
45	316847	CUBO	4	
46	316848	HUSILLO	4	
47	18671	RACOR: LUBRICANTE 1/4-28 UNF	4	
48	30520	TAPA: ANTIPOLVO	4	
49	327751	BRAZO: SOLDADO	1	
50	327749	PALANCA: SOLDADA	1	
51	303832	GANCHO: SOLDADO	1	
52	327672	PIVOTE: ENSAMBLE	1	
53	303380	ENSAMBLE: SOPORTE, PIVOTE [478]	1	
54	210661	BUJE: COMPUESTO	4	
55	133992	BUJE: COMPUESTO	6	
56	303033	PLACA: MANIJA	1	
57	303021	RESORTE: EXTENSIÓN	1	

476. El ensamble de cubo incluye un pasador de chaveta (MD n.º18608), un racor de lubricación (MD n.º18671), seis pernos de rueda (MD n.º18916), una tapa antipolvo (MD n.º30520), un cubo (MD n.º316847), un husillo (MD n.º316848), un kit de rodamiento de rueda (MD n.º316851), una tuerca ranurada (MD n.º316859) y una arandela (MD n.º316860).
477. El kit incluye rodamientos (NSS) y un sello (NSS).
478. El ensamble de soporte de pivote incluye dos bujes compuestos (MD n.º210661) y dos bujes compuestos (MD n.º133992).

(OPCIONAL) EASYMOVE™: TRANSPORTE DE BAJA VELOCIDAD, KIT BÁSICO Y RUEDAS ESTABILIZADORAS

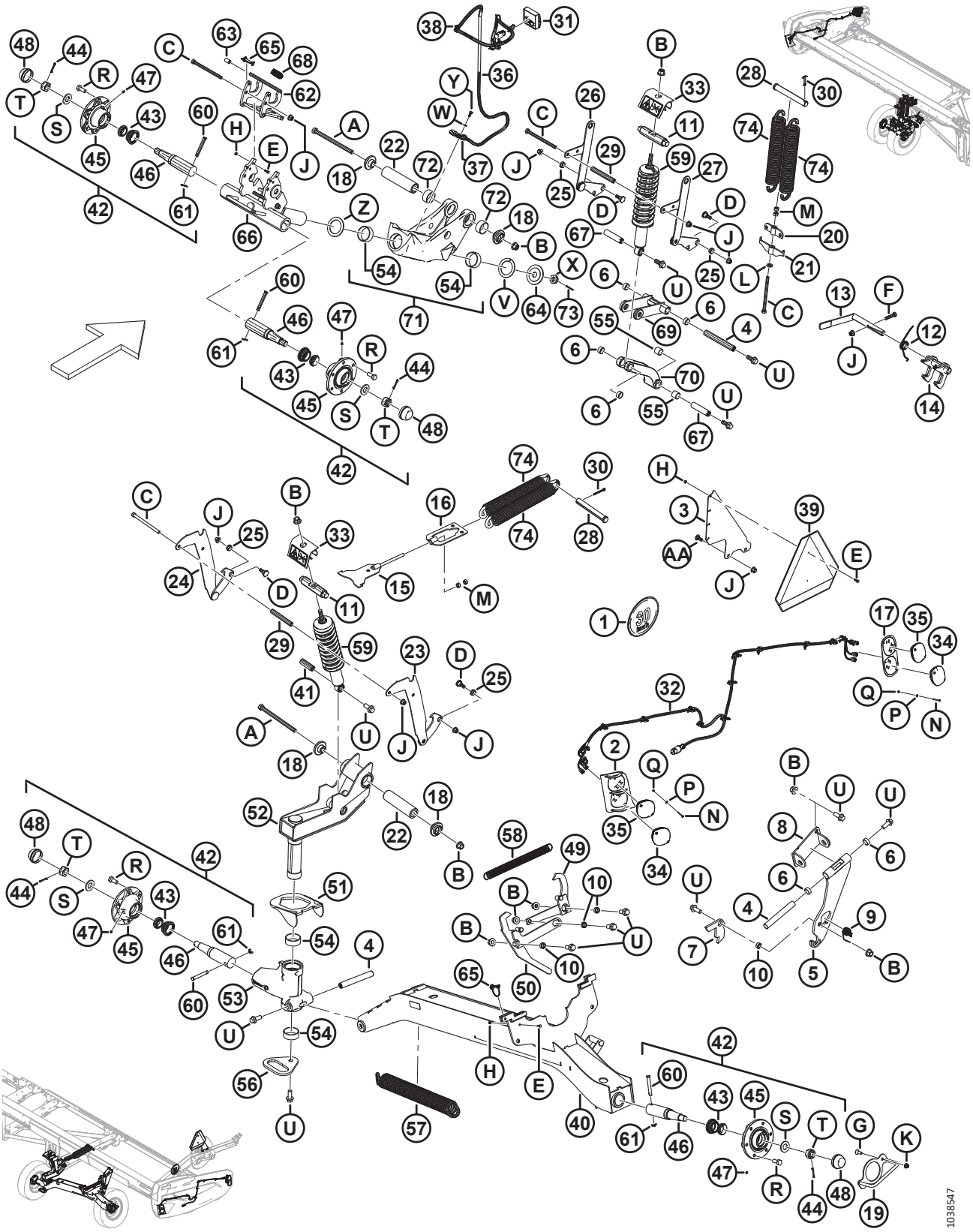

Ref.	Número de pieza	Descripción	Cant.	Número de serie
58	247222	RESORTE: EXTENSIÓN	1	
59	327798	AMORTIGUADOR: PLATAFORMA [479]	2	
60	101007	PASADOR: HORQUILLA	4	
61	18648	PASADOR: CHAVETA 3/16 DIÁM. X 1.25 ZP	4	
62	327535	PESTILLO: ENSAMBLE [480]	1	
63	327534	AGARRE: MANIJA	1	
64	327745	DISCO	1	
65	320205	PASADOR: CLAVIJA 5/16 PULG. X 1.75 PULG. LG CON FIJACIÓN	2	
66	327716	HUSILLO: SOLDADO	1	
67	316293	PASADOR	2	
68	303898	RESORTE: EXTENSIÓN	1	
69	327738	SOPORTE DE BRAZO: ENSAMBLE [481]	1	
70	303341	SOPORTE FUNDIDO: ENSAMBLE [482]	1	
71	303283	PIVOTE: ENSAMBLE [483]	2	
72	327600	BUJE: COMPUESTO	4	
73	18607	PASADOR: CHAVETA 5/32 DIÁM. X 1.5 ZP	1	
74	144724	RESORTE: EXTENSIÓN	4	
	316649	CALCOMANÍA: CONFIGURACIÓN DE ALTURA, IZQ.	1	
	316639	CALCOMANÍA: CONFIGURACIÓN DE ALTURA, DER.	1	
	327086	CALCOMANÍA: LIBERACIÓN DE ENERGÍA	2	
	165524	REFLECTOR: ROJO	2	
	302204	CALCOMANÍA: PROPOSICIÓN 65 DE CALIFORNIA	1	
A	320011	PERNO: CABEZA HEX. M16 X 2 X 240-10.9-ZINC		
B	136440	TUERCA: BLOQUEO CENTRAL CON BRIDA HEX. M16 X 2-10-AA1J		
C	252272	PERNO: CABEZA HEX. TFL M12 X 1.75 X 180-10.9-ZINC		
D	303251	PERNO: 19 MM ACODADO M12 SPCL		
E	184646	PERNO: CABEZA HEX. TFL M6 X 1 X 20-8.8-AA1J		
F	152779	PERNO: CABEZA HEX. M12 X 1.75 X 55-8.8-AA1J		
G	136857	TORNILLO: CSK, CABEZA HUECA HEX. TFL M10 X 1.5 X 30-ZINC		
H	136773	TUERCA: BLOQUEO CENTRAL HEX. M6 X 1-8-AA1J		
J	136431	TUERCA: BLOQUEO CENTRAL CON BRIDA HEX. M12 X 1.75-10		

479. El amortiguador incluye un buje compuesto (MD n.º133992).
480. El ensamble del pestillo incluye un pestillo (NSS) y una manija de agarre (MD n.º327534).
481. El ensamble de soporte de brazo incluye un soporte de brazo (NSS) y dos bujes compuestos (MD n.º210690).
482. El ensamble de soporte incluye un soporte (NSS), dos bujes compuestos (MD n.º133992) y dos bujes compuestos (MD n.º210690).
483. El ensamble de pivote incluye un pivote (NSS), dos bujes compuestos (MD n.º210661) y dos bujes compuestos (MD n.º327600).

(OPCIONAL) EASYMOVE™: TRANSPORTE DE BAJA VELOCIDAD, KIT BÁSICO Y RUEDAS ESTABILIZADORAS

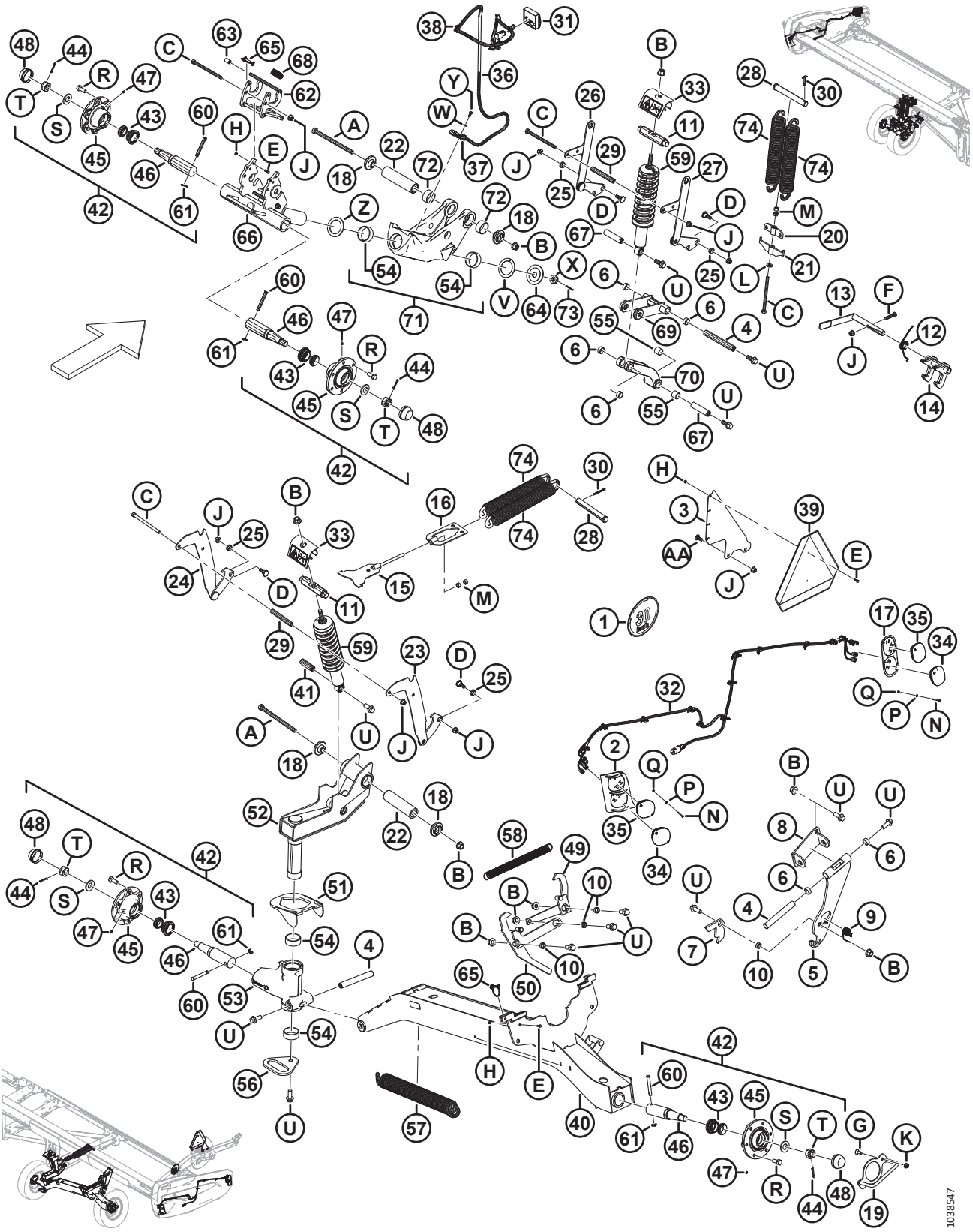

Ref.	Número de pieza	Descripción	Cant.	Número de serie
K	135799	TUERCA: BLOQUEO CENTRAL CON BRIDA HEX. M10 X 1.5-10		
L	135369	ARANDELA: ENDURECIDA ASTM F436 1/2		
M	135156	TUERCA: HEX. M12 X 1.75-10-AA1J		
N	320154	TORNILLO: CABEZA ALOMADA DIN 7985 M4 X 0.7 X 35-4.8-ZINC NEGRO		
P	18798	ARANDELA: PLANA SAE 7/32 ID X 7/16 PULG. OD AA1J		
Q	197320	TUERCA: HEX. AUTOBLOCANTE M4 X 0.7-8-AA1J		
R	18916	PERNO: RUEDA DE 90°, 9/16 NF X 1.75 OL - AA1J		
S	316860	ARANDELA		
T	316859	TUERCA: RANURADA		
U	320060	PERNO: CABEZA BRIDA HEX. TFL M16 X 2 X 40-10.9-ZINC		
V	210918	ARANDELA: EMPUJE		
W	184708	ARANDELA: PLANA M8-200HV-AA1J		
X	136446	TUERCA: HEX. RANURADA FINA M24 X 1.5-SPCL-22HA-ZINC		
Y	30715	PERNO: CABEZA HEX. TFL M8 X 1.25 X 20-8.8-AA1J		
Z	327710	ARANDELA: EMPUJE		
AA	152702	PERNO: RHSN M12 X 1.75 X 30-8.8-AA1J		

116 (Opcional) EasyMove™: transporte de baja velocidad, ruedas, neumáticos y postes de tiro

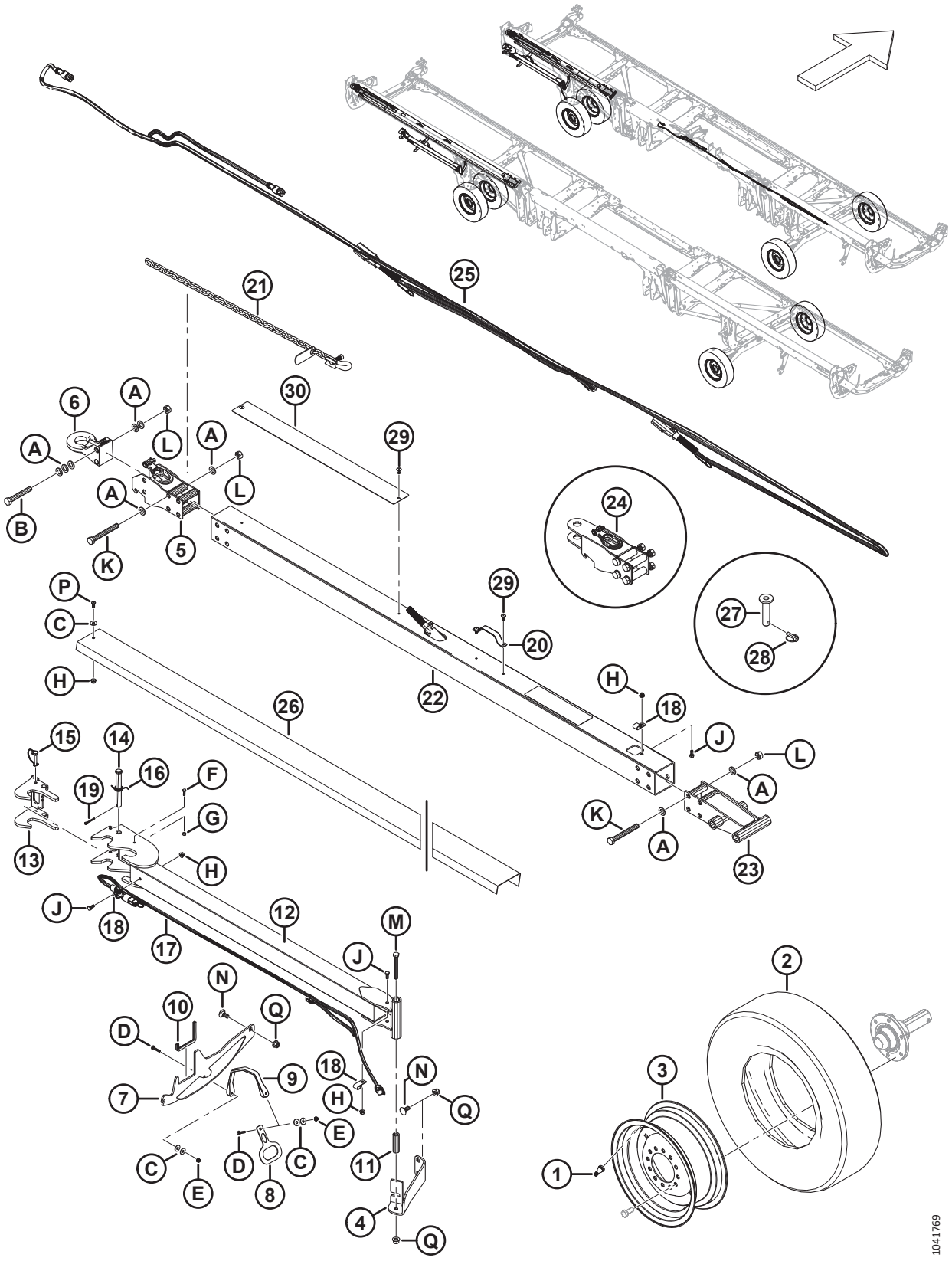

(OPCIONAL) EASYMOVE™: TRANSPORTE DE BAJA VELOCIDAD, RUEDAS, NEUMÁTICOS Y POSTES DE TIRO

Ref.	Número de pieza	Descripción	Cant.	Número de serie
	B6275	TRANSPORTE DE BAJA VELOCIDAD EASYMOVE™: RUEDAS Y NEUMÁTICOS [484]		
1	230968	VÁSTAGO: ENSAMBLE DE VÁLVULA DEL NEUMÁTICO n.º TR-416	2	
2	230483	NEUMÁTICO: ST 225/75 R15 LRE	2	
3	144531	RUEDA: 15 X 6 LB	2	
	327717	CALCOMANÍA: PRESIÓN DEL NEUMÁTICO	2	
	B7392	TRANSPORTE DE BAJA VELOCIDAD EASYMOVE: POSTE DE TIRO LARGO [485]		
	B7391	TRANSPORTE DE BAJA VELOCIDAD EASYMOVE: POSTE DE TIRO CORTO [485]		
4	327649	ÁNGULO: SOPORTE	1	
5	327694	ENGANCHE: BASE	1	
6	113566	ENGANCHE: PIVOTE	1	
7	327771	SOLDADURA: SOPORTE	1	
8	327304	PLACA: MANIJA	1	
9	193187	BANDA: GOMA	1	
10	141220	SELLO: REBORDE	1	
11	327294	TUBO	1	
12	327740	ENGANCHE, EXTENSIÓN: SOLDADO	1	
13	327739	PESTILLO: SOLDADO	1	
14	320213	PASADOR: HORQUILLA	1	
15	320205	PASADOR: CLAVIJA 5/16 PULG. X 1.75 PULG. LG CON FIJACIÓN	1	
16	303169	RESORTE: TORSIÓN	1	
17	284549	CABLEADO: ENGANCHE EXT. DE TRANSPORTE	1	
18	39272	CLIP: AISLADO	3	
19	18608	PASADOR: CHAVETA 3/16 DIÁM. X 1.5 ZP	1	
20	327563	MANIJA [486]	A/R	
21	327532	CADENA: SEGURIDAD	1	

484. Los kits están disponibles solo a través de Whole Goods.
485. El kit de barra de tiro corta se utiliza para FD230 y FD235; el kit de barra de tiro larga se utiliza para FD240, FD241, FD245 y FD250. Los kits están disponibles solo a través de Whole Goods.
486. Cantidades: poste de tiro largo (B7392) = 2, poste de tiro corto (B7391) = 1.

(OPCIONAL) EASYMOVE™: TRANSPORTE DE BAJA VELOCIDAD, RUEDAS, NEUMÁTICOS Y POSTES DE TIRO

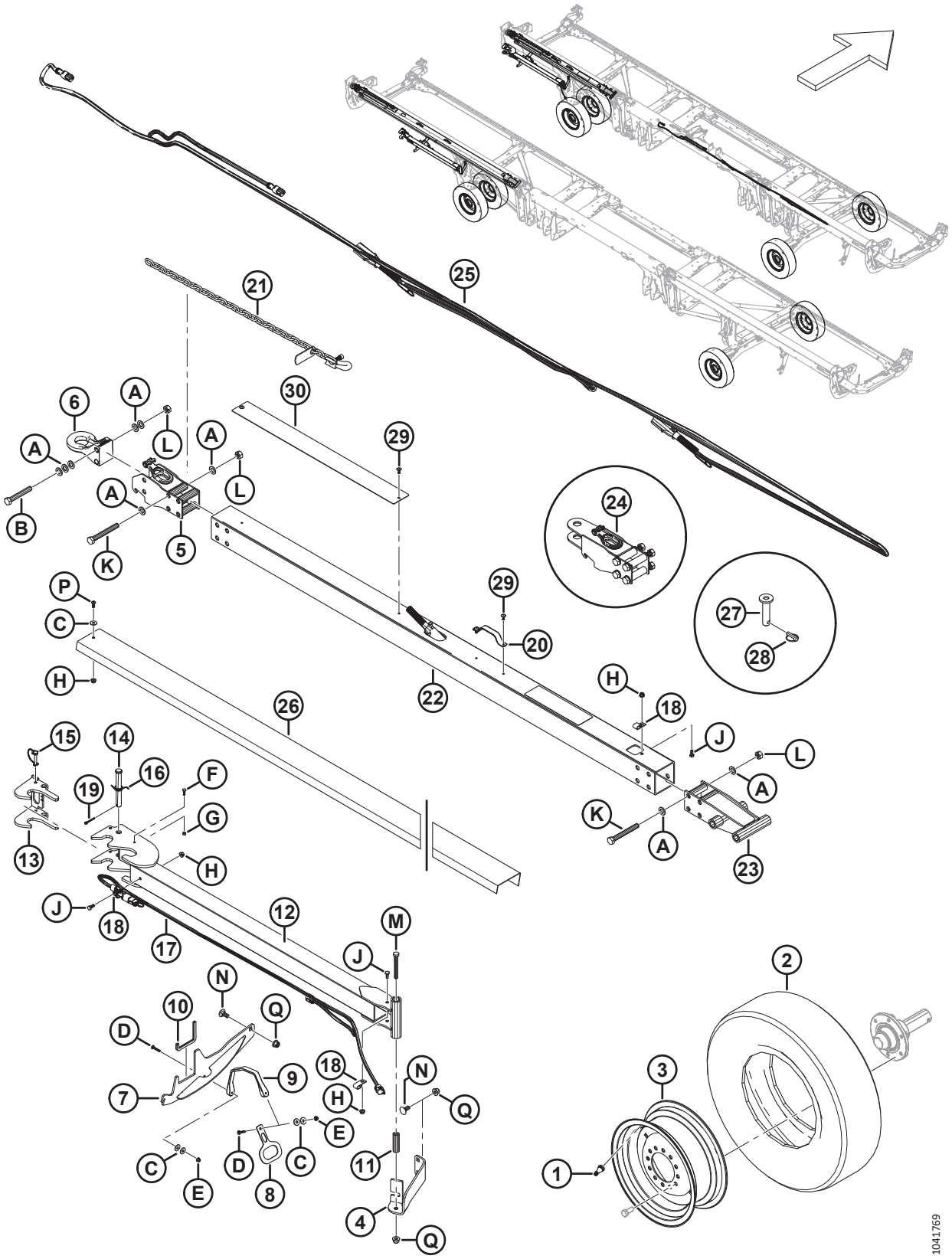

Ref.	Número de pieza	Descripción	Cant.	Número de serie
22	327696	TUBO: ENGANCHE, LARGO[487]	1	
	327695	TUBO: ENGANCHE, CORTO [488]	1	
23	327692	ENGANCHE, EXTREMO: SOLDADO	1	
24	327664	ENSAMBLE: ENGANCHE DE HORQUILLA	1	
25	284550	CABLEADO: LUCES DE TRANSPORTE	1	
26	327817	APOYO: CANAL, LARGO [489]	1	
	327680	APOYO: CANAL, CORTO [490]	1	
27	118239	PASADOR: ENGANCHE	1	
28	113561	PASADOR: CLAVIJA	1	
29	320039	REMACHE: POP 4.8 MM X 27.2 MM [491]	A/R	
30	327659	PLACA: DESGASTE	1	
	327588	CALCOMANÍA: PELIGRO DE DAÑO DE ENGANCHE	1	
A	184717	ARANDELA: PLANA REG M16-200HV-AA1J		
B	184679	PERNO: CABEZA HEX. M16 X 2 X 110-10.9-AA1J		
C	184709	ARANDELA: PLANA GRANDE M8-200HV		
D	184643	PERNO: RHSSN M6 X 1.0 X 35-8.8-AA1J		
E	152668	TUERCA: BLOQUEO CENTRAL CON BRIDA HEX. M6 X 1-8		
F	184646	PERNO: CABEZA HEX. TFL M6 X 1 X 20-8.8-AA1J		
G	136773	TUERCA: BLOQUEO CENTRAL HEX. M6 X 1-8-AA1J		
H	135337	TUERCA: BLOQUEO CENTRAL CON BRIDA HEX. M8 X 1.25-8-AA1J		
J	30715	PERNO: CABEZA HEX. TFL M8 X 1.25 X 20-8.8-AA1J		
K	320219	PERNO: CABEZA HEX. M16 X 2 X 130-12.9-ZINC		
L	320208	TUERCA: BLOQUEO SUP. HEX. M16 X 2-12-ZINC		
M	184672	PERNO: CABEZA HEX. M12 X 1.75 X 100-10.9-AA1J		
N	184667	PERNO: RHSN M12 X 1.75 X 30-8.8-ZINC		
P	320176	TORNILLO: CABEZA REDONDA HUECA HEX. M8 X 1.25 X 20-10.9-AA1J		
Q	136431	TUERCA: BLOQUEO CENTRAL CON BRIDA HEX. M12 X 1.75-10		

487. El enganche de tubo corto se usa para FD230 y FD235; el enganche de tubo largo se usa para FD240, FD241, FD245 y FD250. Los kits están disponibles solo a través de Whole Goods.
488. El enganche de tubo corto se usa para FD230 y FD235; el enganche de tubo largo se usa para FD240, FD241, FD245 y FD250. Los kits están disponibles solo a través de Whole Goods.
489. El canal de apoyo corto se usa para FD230 y FD235; el canal de apoyo largo se usa para FD240, FD241, FD245 y FD250. Los kits están disponibles solo a través de Whole Goods.
490. El canal de apoyo corto se usa para FD230 y FD235; el canal de apoyo largo se usa para FD240, FD241, FD245 y FD250. Los kits están disponibles solo a través de Whole Goods.
491. Cantidades: poste de tiro largo (B7392) = 6, poste de tiro corto (B7391) = 4.

117 (Opción) Reparación del tope del enlace flexible

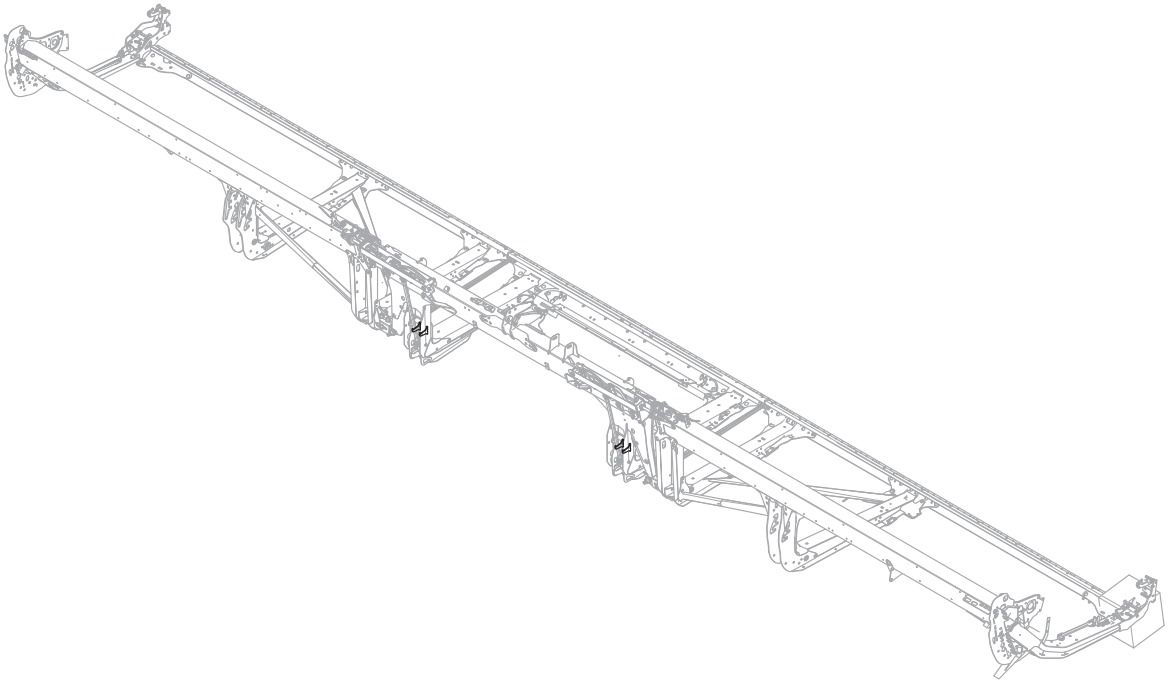

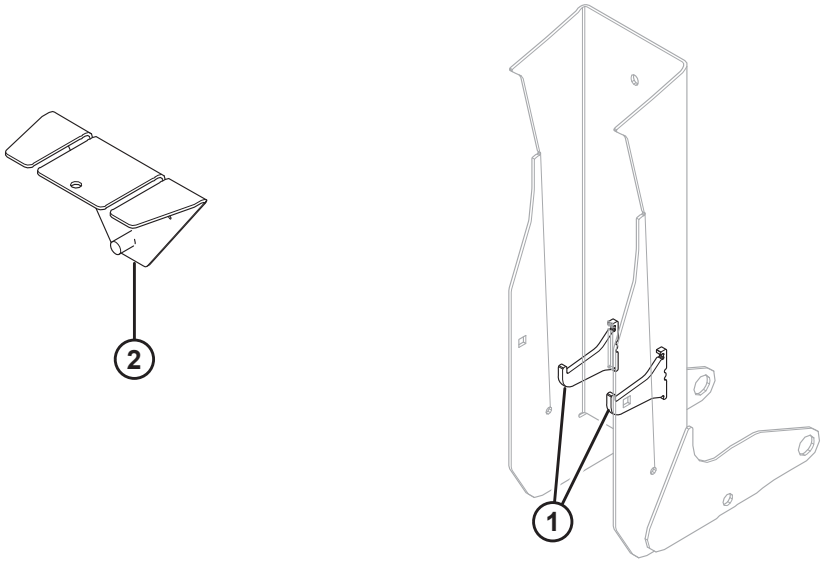

1042461

(OPCIÓN) REPARACIÓN DEL TOPE DEL ENLACE FLEXIBLE

IMPORTANTE:

Al recibir e instalar esta pieza, usted asume todo riesgo y responsabilidad de cualquier naturaleza derivados de su instalación. MacDon Industries Ltd. y sus filiales renuncian a toda responsabilidad derivada de la instalación de esta pieza. La plantilla de soldadura MD n.º360871 está disponible para simplificar la localización de los topes. Un individuo certificado por un instituto acreditado en su jurisdicción con las calificaciones o las certificaciones de soldadura necesarias debe realizar las soldaduras.

Ref.	Número de pieza	Descripción	Cant.	Número de serie
1	360869	KIT: REPARACIÓN DEL TOPE DEL ENLACE FLEXIBLE	1	
2	360871	HERRAMIENTA: PLANTILLA SOLDADA	1	

118 (Opción) Abresurcos de cultivos flotantes

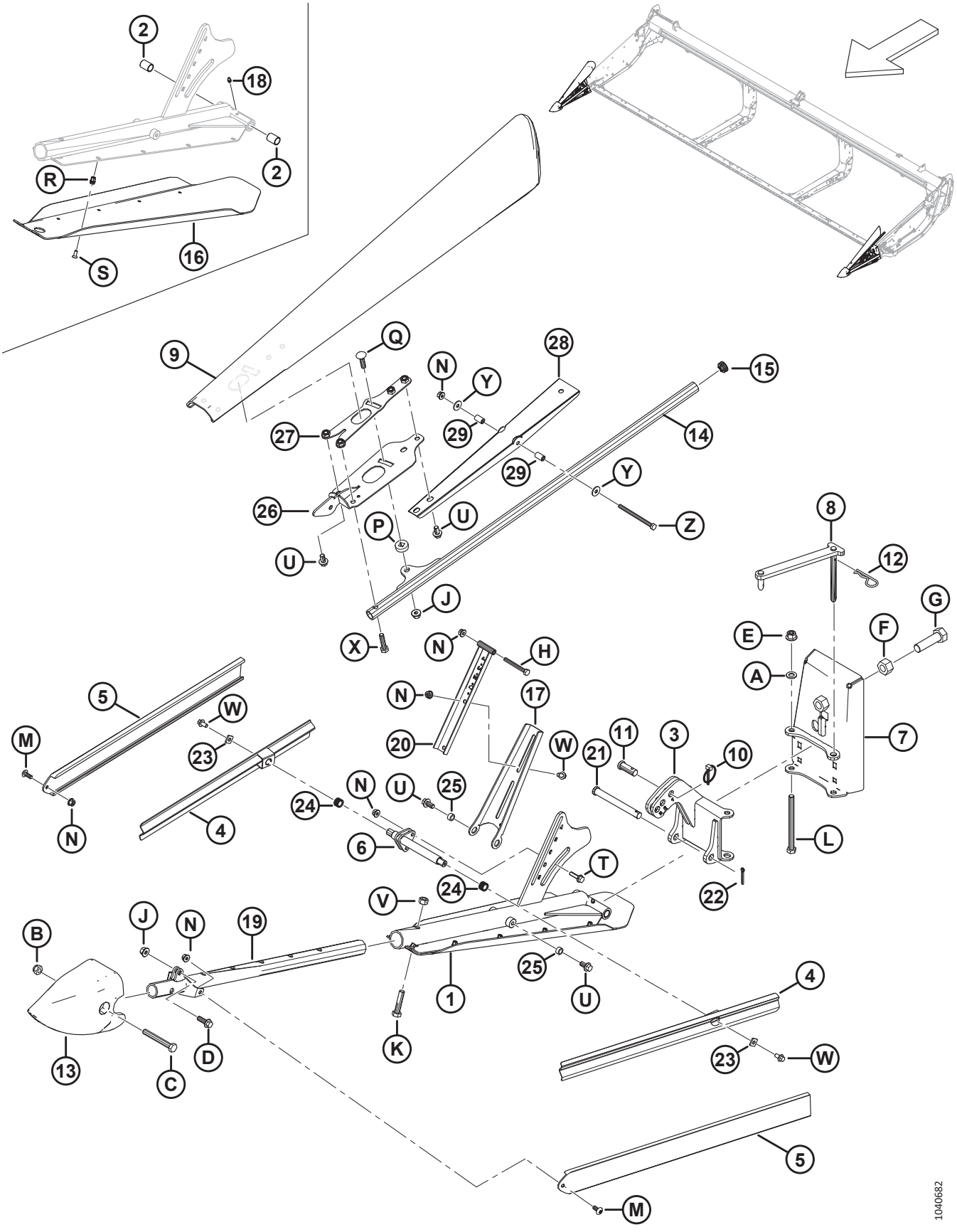

(OPCIÓN) ABRESURCOS DE CULTIVOS FLOTANTES

Ref.	Número de pieza	Descripción	Cant.	Número de serie
	B7346	KIT: ABRESURCOS DE EXTREMO FLOTANTE [492]		
1	360072	ENSAMBLE: SOPORTE DE ZAPATA IZQ. [493]	1	
	360114	ENSAMBLE: SOPORTE DE ZAPATA DER. [494]	1	
2	258391	BUJE	4	
3	360079	BISAGRA: IZQ.	1	
	360119	BISAGRA: DER.	1	
4	360077	RIEL: SOLDADURA DE DEFLECTOR	4	
5	360122	DEFLECTOR: EXTRUIDO	4	
6	360106	SOPORTE LATERAL	2	
7	360069	PLACA TRASERA: IZQ.	1	
	360134	PLACA TRASERA: DER.	1	
8	360004	UNIÓN: IZQ.	1	
	360168	UNIÓN: DER.	1	
9	360723	DEFLECTOR: IZQ.	1	
	360939	KIT: DEFLECTOR, IZQ. [495]	A/R	
	360848	DEFLECTOR: DER.	1	
	360940	KIT: DEFLECTOR, DER. [496]	A/R	
10	102264	PASADOR: CLAVIJA 3/16 X 1 9/16 PULG.	2	
11	18619	PASADOR: HORQUILLA	2	
12	13125	PASADOR: CABELLO	2	
13	313461	CONO: ABRESURCOS	2	
14	360103	TUBO: SOLDADO	2	
15	335301	TAPÓN: PLÁSTICO, ENCAJABLE	2	
16	340212	ZAPATA: IZQ.	1	
	340210	ZAPATA: DER.	1	
17	360110	SOPORTE: DEFLECTOR SUPERIOR IZQ.	1	
	360120	SOPORTE: DEFLECTOR SUPERIOR DER.	1	
18	18671	ACCESORIO: LUBRICANTE 1/4-28 UNF	2	

492. Los kits están disponibles solo a través de Whole Goods.
493. El ensamble incluye una soldadura de soporte IZQ. (NSS), una zapata IZQ. (MD n.º340212), un racor de engrase (MD n.º18671), dos bujes (MD n.º258391), diez tornillos (MD n.º320220) y diez remaches (MD n.º320404).
494. El ensamble incluye una soldadura de soporte DER. (NSS), una zapata DER. (MD n.º340210), un racor de engrase (MD n.º18671), dos bujes (MD n.º258391), diez tornillos (MD n.º320220) y diez remaches (MD n.º320404).
495. El kit de deflector izq. se usa para dar servicio al deflector izq. reemplazado (MD n.º360095). El kit incluye un canal de deflector (MD n.º360850), un retenedor izquierdo (MD n.º360734), un deflector izquierdo (MD n.º360723), un soporte izquierdo (MD n.º360720), dos tubos de pivote (MD n.º360847), herramental e instrucciones.
496. El kit de deflector der. se usa para dar servicio al deflector der. reemplazado (MD n.º360081). El kit incluye un canal de deflector (MD n.º360850), un retenedor derecho (MD n.º360863), un deflector derecho (MD n.º360848), un soporte derecho (MD n.º360862), dos tubos de pivote (MD n.º360847), herramental e instrucciones.

(OPCIÓN) ABRESURCOS DE CULTIVOS FLOTANTES

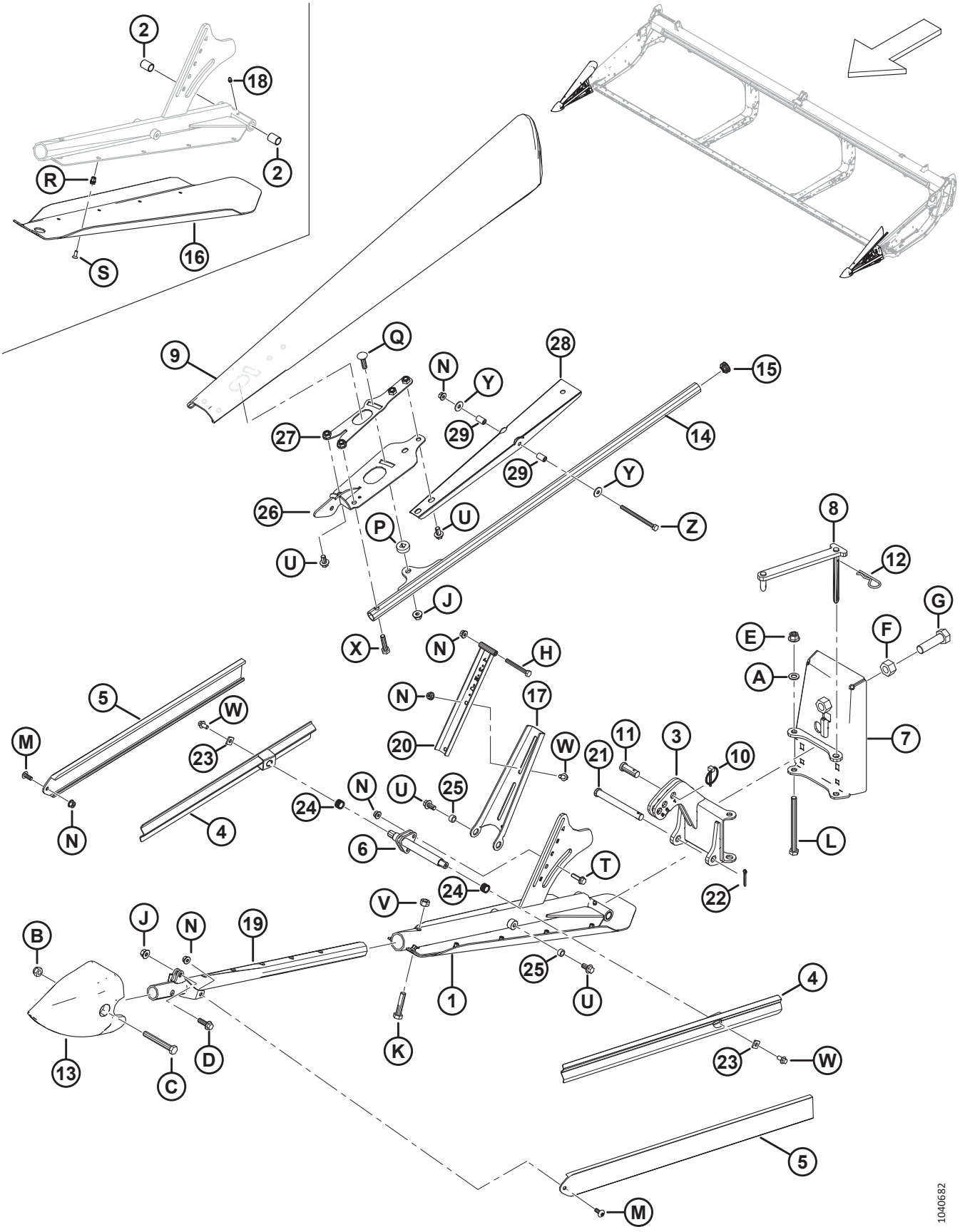

(OPCIÓN) ABRESURCOS DE CULTIVOS FLOTANTES

Ref.	Número de pieza	Descripción	Cant.	Número de serie
19	360076	SOLDADURA DE SOPORTE: DELANTERO	2	
20	360108	SOPORTE DE DEFLECTOR	2	
21	49378	PASADOR: HORQUILLA	2	
22	18648	PASADOR: CHAVETA 3/16 DE DIÁM. X 1.25 ZP	2	
23	233841	SOPORTE: DEFLECTOR	4	
24	26429	RESORTE: COMPRESIÓN	4	
25	19542	ESPACIADOR	4	
26	360720	SOPORTE: IZQ.	1	
	360862	SOPORTE: DER.	1	
27	360734	RETENEDOR: IZQ.	1	
	360863	RETENEDOR: DER.	1	
28	360850	CANAL: DEFLECTOR SUPERIOR	2	
29	360847	TUBO: PIVOTE	4	
A	184714	ARANDELA: PLANA REG M12-300HV		
B	184695	TUERCA: HEX. AUTOBLOCANTE M12 X 1.75-8-AA1J		
C	184673	PERNO: CABEZA HEX. M12 X 1.75 X 90-10.9-AA1J		
D	184665	PERNO: CABEZA BRIDA HEX. M10 X 1.5 X 30-10.9-AA1J		
E	136431	TUERCA: BLOQUEO CENTRAL CON BRIDA HEX. M12 X 1.75-10		
F	136342	TUERCA: HEX. FINA M20 X 1.5 X 10-AA3L		
G	136339	PERNO: CABEZA HEX. FINO TFL M20 X 1.5 X 70 X 8.8-ZINC		
H	184656	PERNO: CABEZA HEX. M8 X 1.25 X 70-8.8-AA1J		
J	135799	TUERCA: BLOQUEO CENTRAL CON BRIDA HEX. M10 X 1.5-10		
K	152779	PERNO: CABEZA HEX. M12 X 1.75 X 55-8.8-AA1J		
L	135696	PERNO: CABEZA HEX. M12 X 1.75 X 150-8.8-AA1J		
M	320190	TORNILLO: CABEZA DE CRUZ TORX M8 X 1.25 X 20-SPCL-8.8-ZINC		
N	135337	TUERCA: BLOQUEO CENTRAL CON BRIDA HEX. M8 X 1.25-8-AA1J		
P	360105	ARANDELA: ESPECIAL		
Q	152732	PERNO: RHSN M10 X 1.5 X 40-8.8-AA1J		
R	320404	REMACHE: M6 X 1.0 HEX. 1.0-3.5		
S	320220	TORNILLO: CABEZA TORX CSK TFL M6 X 1 X 16-SPCL-8.8-ZINC		
T	252655	PERNO: CABEZA CON BRIDA HEX. TFL M8 X 1.25 X 30-8.8-AA1J		
U	152655	PERNO: CABEZA BRIDA HEX. M10 X 1.5 X 20-8.8-AA1J		
V	136759	TUERCA: BLOQUEO CENTRAL HEX. M12 X 1.75-8-AA1J		
W	136485	PERNO: CABEZA BRIDA HEX. TFL M8 X 1.25 X 16-8.8-AA1J		
X	135319	PERNO: CABEZA HEX. M10 X 1.5 X 40-8.8-AA1J		
Y	184709	ARANDELA: PLANA GRANDE M8-200HV		
Z	135523	PERNO: CABEZA HEX. M8 X 1.25 X 110-8.8-AA1J		

119 (Opción) Kits de puntones de cuatro puntas, cuchilla simple

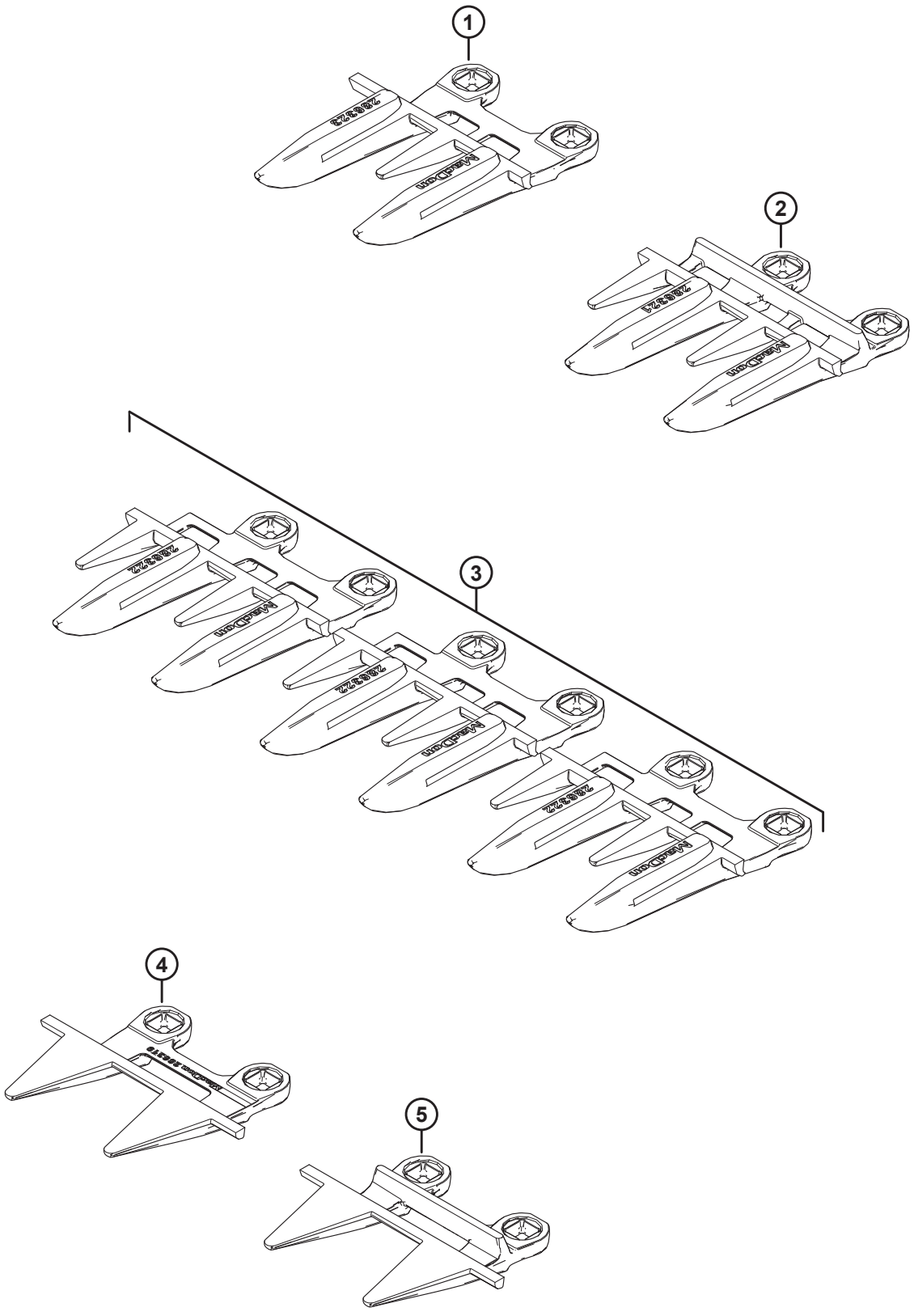

1039619

(OPCIÓN) KITS DE PUNTONES DE CUATRO PUNTAS, CUCHILLA SIMPLE

Ref.	Número de pieza	Descripción	Cant.	Número de serie
	286690	KIT: PUNTONES DE 4 PUNTAS 25 PIES SK		
	286691	KIT: PUNTONES DE 4 PUNTAS 30 PIES SK		
	286692	KIT: PUNTONES DE 4 PUNTAS 35 PIES SK		
	286693	KIT: PUNTONES DE 4 PUNTAS 40 PIES SK		
1	286323	PUNTÓN DE CUCHILLA: ESPECIAL DE 4 PUNTAS [497]	1	
2	286321	PUNTÓN DE CUCHILLA: 4 PUNTAS [498]		
3	286322	PUNTÓN DE CUCHILLA: EXTREMO DE 4 PUNTAS [499]	3	
4	286319	PUNTÓN DE CUCHILLA: EXTREMO PLUGFREE [499]	1	
5	286318	PUNTÓN DE CUCHILLA: PLUGFREE [497]	1	

497. Se usa en el extremo derecho de la plataforma.
498. Cantidades: FD225 = 44, FD230 = 54, FD235 = 64, FD240 = 74.
499. Se usa en el extremo del mando de la plataforma.

120 (Opción) Kits de puntones de cuatro puntas, cuchilla doble

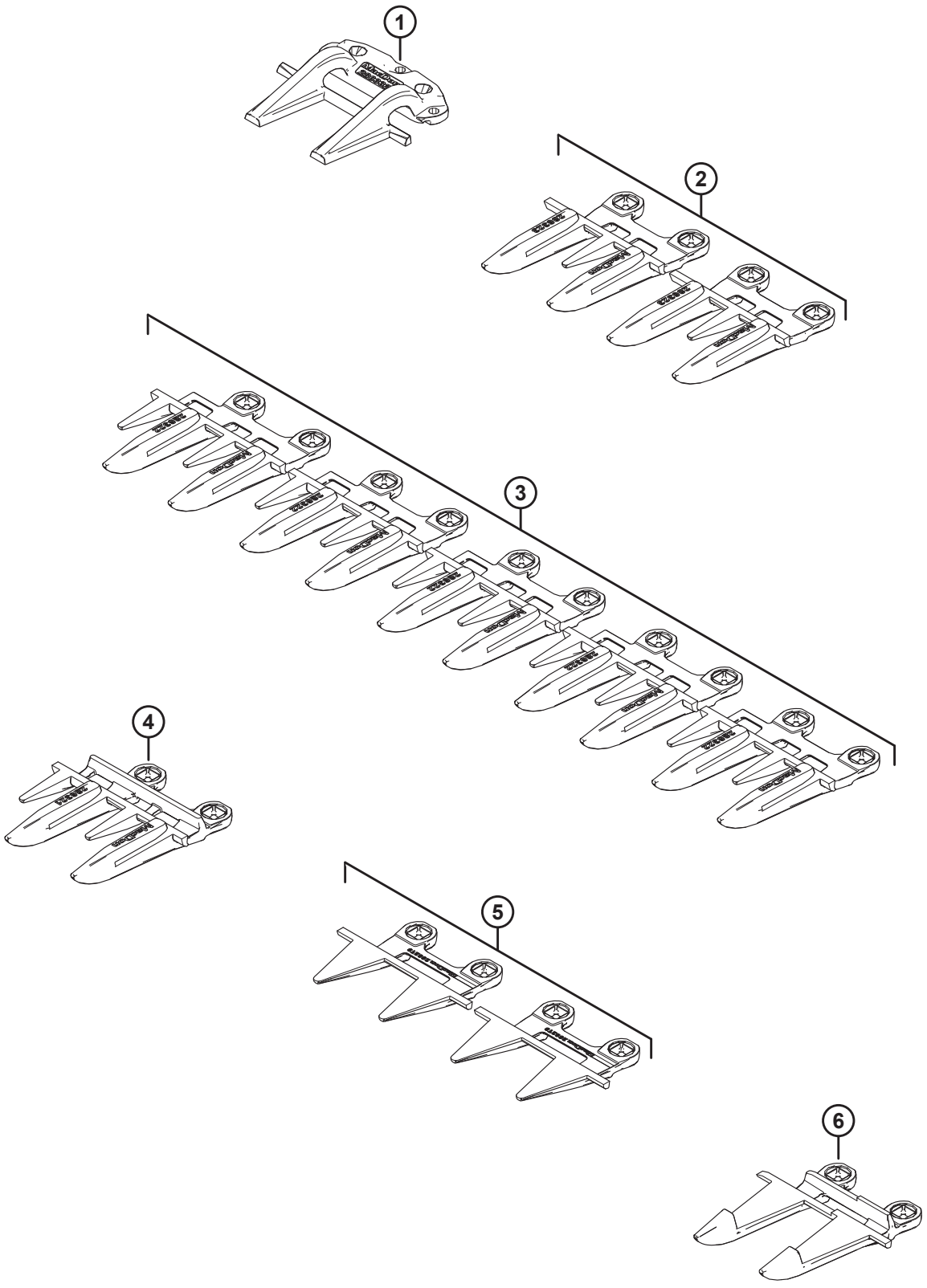

(OPCIÓN) KITS DE PUNTONES DE CUATRO PUNTAS, CUCHILLA DOBLE

Ref.	Número de pieza	Descripción	Cant.	Número de serie
	286683	KIT: PUNTONES DE 4 PUNTAS DE 25 PIES DK		
	286684	KIT: PUNTONES DE 4 PUNTAS DE 30 PIES DK		
	286685	KIT: PUNTONES DE 4 PUNTAS DE 35 PIES DK		
	286686	KIT: PUNTONES DE 4 PUNTAS DE 40 PIES DK		
	286687	KIT: PUNTONES DE 4 PUNTAS DE 41 PIES DK		
	286688	KIT: PUNTONES DE 4 PUNTAS DE 45 PIES DK		
	286689	KIT: PUNTONES DE 4 PUNTAS DE 50 PIES DK		
1	286332	SUJETADOR: CENTRAL PUNTIAGUDO [500]	1	
2	286323	PUNTÓN DE CUCHILLA: ESPECIAL DE 4 PUNTAS [501]	2	
3	286322	PUNTÓN DE CUCHILLA: EXTREMO DE 4 PUNTAS [502]	5	
4	286321	PUNTÓN DE CUCHILLA: 4 PUNTAS [503]		
5	286319	PUNTÓN DE CUCHILLA: EXTREMO PLUGFREE [504]	2	
6	286317	PUNTÓN DE CUCHILLA: CENTRAL PUNTIAGUDO [500]	1	

500. Se usa cerca del centro de la plataforma.
501. Se usa un puntón de cuchilla especial de 4 puntas en el extremo derecho de la plataforma y a la izquierda del puntón de la cuchilla central puntiagudo y del sujetador central puntiagudo.
502. Se usan 3 puntones de cuchilla de extremo de 4 puntas en el extremo del mando de la plataforma, y se usan 2 puntones de cuchilla de extremo de 4 puntas en el extremo derecho de la plataforma.
503. Cantidades: FD225 = 40, FD230 = 50, FD235 = 60, FD240 = 70, FD241 = 72, FD245 = 80, FD250 = 90.
504. Se usa un puntón del extremo PlugFree™ en cada extremo de la plataforma.

121 (Opción) Patines de deslizamiento de alta resistencia

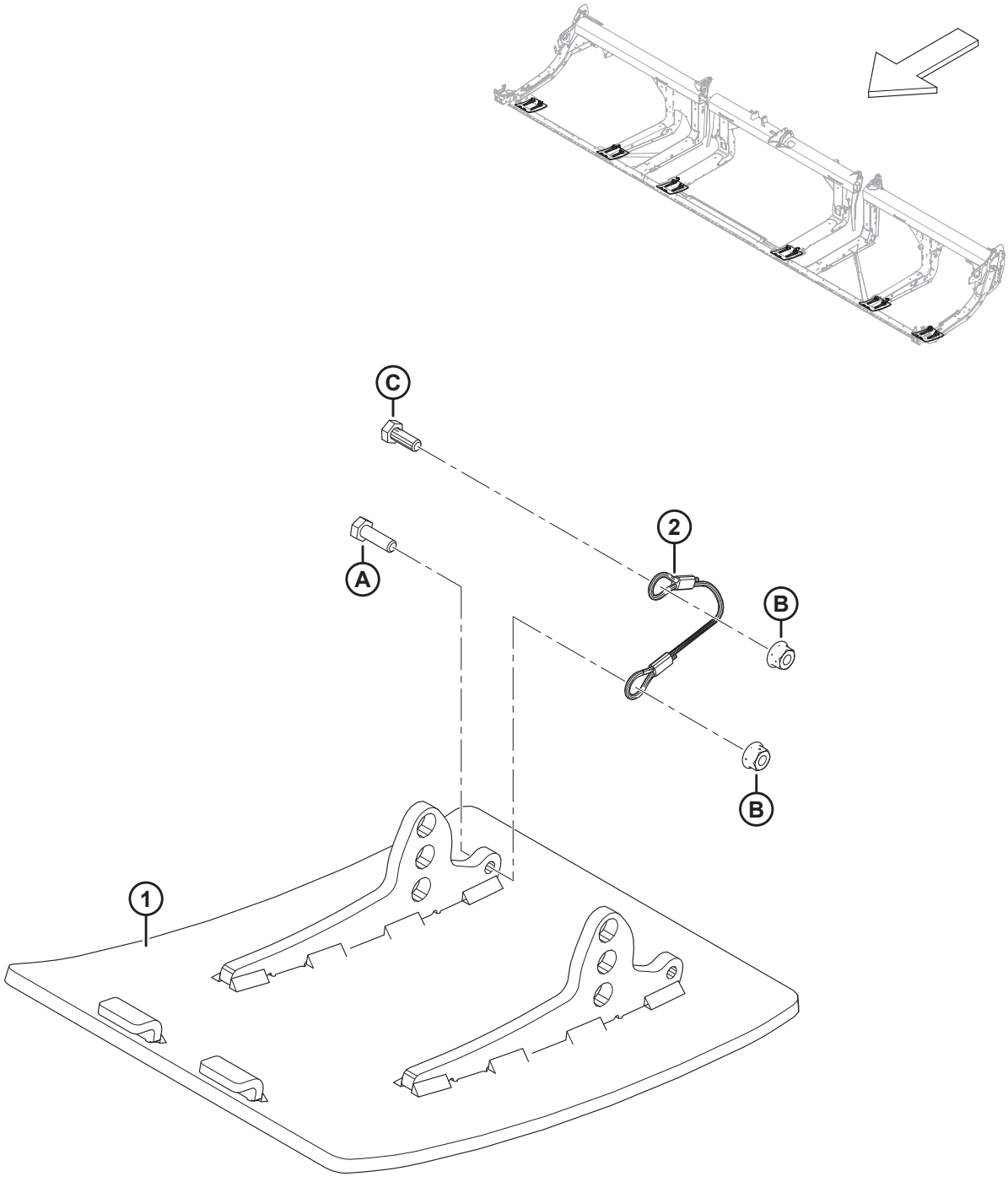

1034768

(OPCIÓN) PATINES DE DESLIZAMIENTO DE ALTA RESISTENCIA

Ref.	Número de pieza	Descripción	Cant.	Número de serie
	B6801	KIT: PATINES DE ACERO, RESISTENTES A LA ABRASIÓN Y DE ALTA RESISTENCIA [505]		
1	313374	PATÍN DE ALTA RESISTENCIA	2	
2	312673	CABLE: TOPE	2	
A	184652	PERNO: CABEZA HEX. TFL M8 X 1.25 X 25-8.8-AA1J		
B	135337	TUERCA: BLOQUEO CENTRAL CON BRIDA HEX. M8 X 1.25-8-AA1J		
C	30715	PERNO: CABEZA HEX. TFL		

505. El kit incluye dos patines de acero de alta resistencia, dos topes de cable, herramental e instrucciones. Se requieren dos kits para las plataformas FD225. Se requieren tres kits para las plataformas FD230 y las más grandes. Los kits están disponibles solo a través de Whole Goods.

122 (Opción) Dedos del molinete de cultivos revolcados

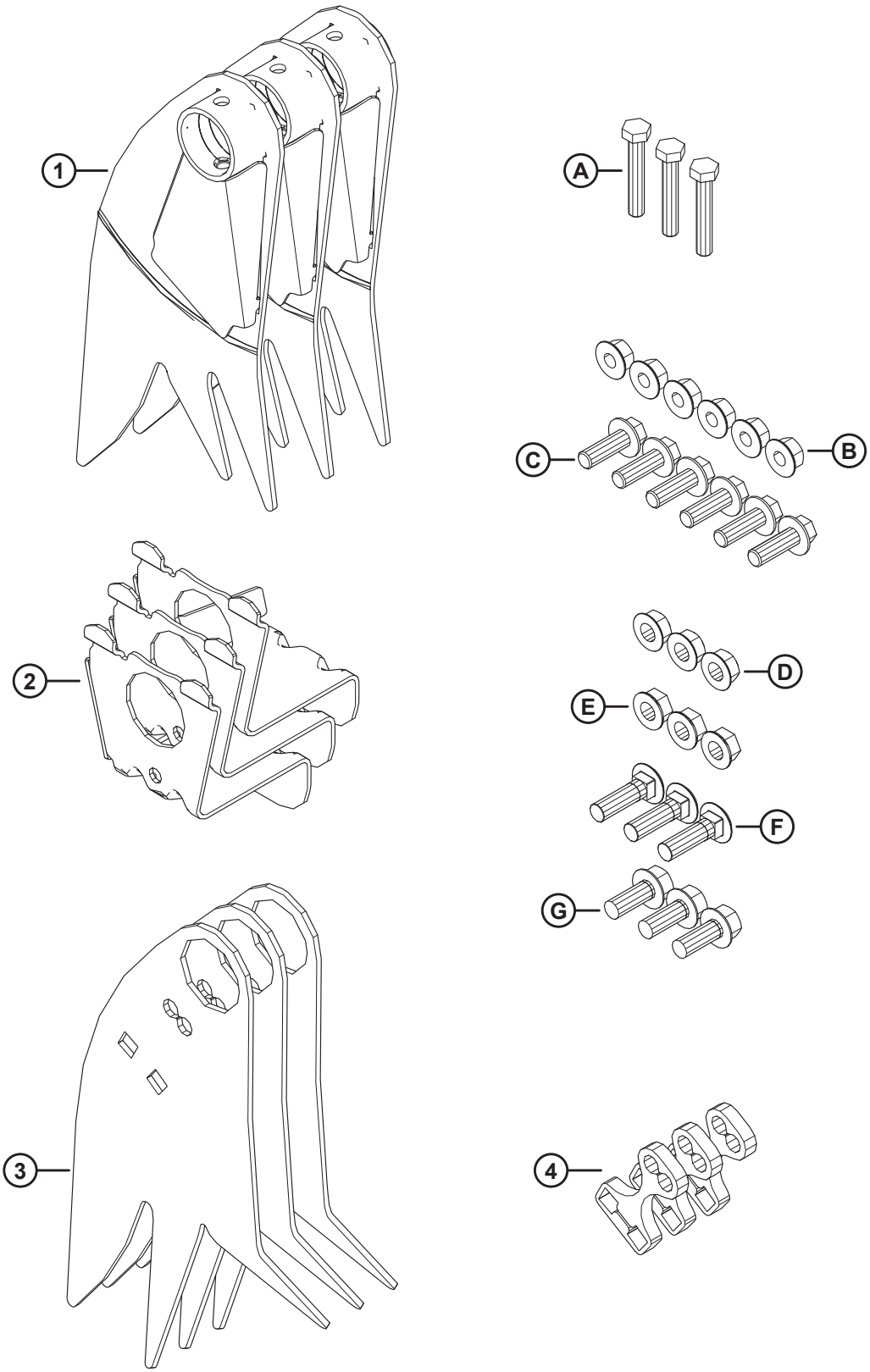

1041518

(OPCIÓN) DEDOS DEL MOLINETE DE CULTIVOS REVOLCADOS

Ref.	Número de pieza	Descripción	Cant.	Número de serie
	B7230	KIT: DEDO DE CULTIVOS REVOLCADOS [506]		
1	360045	SOLDADURA: DEDO RÍGIDO DEL EXTREMO TRASERO	3	
2	340091	SOPORTE: SOLDADO	3	
3	360044	DEDO: RÍGIDO	3	
4	273615	CUÑA	3	
A	184664	PERNO: CABEZA HEX. M10 X 1.5 X 60-8.8-AA1J		
B	184697	TUERCA: HEX. DENTADA CON BRIDA M12 X 1.75-8-AA1J		
C	152731	PERNO: CABEZA CON BRIDA HEX. TFL M12 X 1.75 X 35-10.9-AA1J		
D	21383	TUERCA: BRIDA LADO DENTADO 1/2-13 UNC-GR5-AA1J		
E	50186	TUERCA: BLOQ. CON BRIDA DT 1/2-13 UNC GR5 AA1J		
F	30515	PERNO: RHSN 1/2-13 X 1.75-GR5-AA1J		
G	30368	PERNO: BRIDA CAB. HEX. DENTADA 1/2-13 X 1.25-GR5-AA1J		

506. El kit de dedos de molinete para cultivos revolcados incluye tres dedos para el extremo de leva del molinete, tres dedos para el extremo trasero del molinete, tres soportes, tres cuñas, todo el herramental enumerado e instrucciones. Los dedos del molinete de cultivos revolcados NO son compatibles con el kit de deflector de las lonas anchas. Los kits están disponibles solo a través de Whole Goods.

123 (Opción) Kits de conversión de barra de dientes del molinete: molinete doble, de 5 paletas a 6 paletas

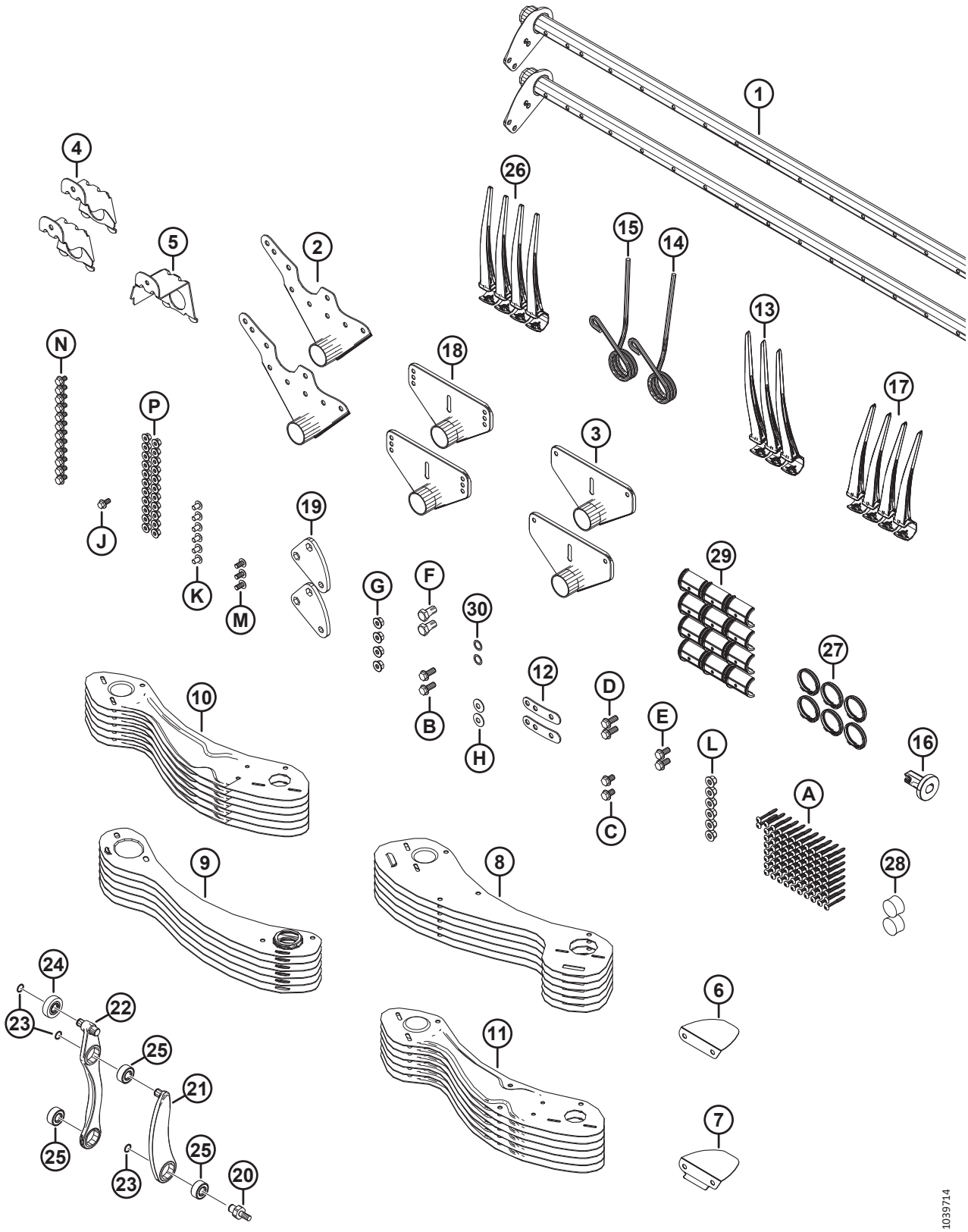

(OPCIÓN) KITS DE CONVERSIÓN DE BARRA DE DIENTES DEL MOLINETE: MOLINETE DOBLE, DE 5 PALETAS A 6 PALETAS

Ref.	Número de pieza	Descripción	Cant.	Número de serie
	B7357	KIT: DR DE 30 PIES CONV. DE 5 PALETAS A 6 PALETAS [507]		
	B7358	KIT: DR DE 35 PIES CONV. DE 5 PALETAS A 6 PALETAS [507]		
	B7359	KIT: DR DE 41 PIES CONV. DE 5 PALETAS A 6 PALETAS [507]		
1	311365	BARRA DE DIENTES: DR ANCHO DE 30 PIES	2	
	311210	BARRA DE DIENTES: DR ANCHO DE 35 PIES	2	
	311306	BARRA DE DIENTES: DR ANCHO DE 41 PIES	2	
2	335924	BRAZO: EXTREMO DE LEVA	2	
3	311347	BRAZO: EXTREMO TRASERO	2	
4	311964	SOPORTE: DE EXTREMO DE LA LEVA	2	
5	311965	SOPORTE: DE EXTREMO TRASERO [508]	1	
6	311906	DEFLECTOR: INTERIOR DE LA LEVA	1	
7	311729	DEFLECTOR: EXTERIOR DE LA LEVA	1	
8	273813	PROTECTOR: EXTREMO DE LEVA DEL MOLINETE IZQ. DE 6 PALETAS	6	
9	311822	PROTECTOR: MOLINETE DER. DE 6 PALETAS, EXTREMO TRASERO	6	
10	311753	PROTECTOR: EXTERIOR IZQ. DE 6 PALETAS	6	
11	311752	PROTECTOR: EXTERIOR DER. DE 6 PALETAS	6	
12	311672	BANDA	2	
13	360540	DEDO: PLÁSTICO, ANGULADO IZQ., 45 MM (PAQUETE DE 10) [509]		
14	311327	DEDO: EXTREMO DE LEVA DOBLADO	1	
15	311325	DEDO: EXTREMO DE LEVA EXTERIOR	1	
16	273968	BUJE: TAPA LATERAL	1	
17	311523	DEDO: PLÁSTICO, ANGULADO DER., 52 MM (PAQUETE DE 10)	4	
18	273523	SOLDADURA DEL BRAZO: TRAMO MEDIO [510]		
19	228319	BRAZO: MANIVELA MECANIZADA	2	
20	340146	ESPÁRRAGO	2	
21	311615	BRAZO: ENSAMBLE [511]	2	
22	311617	BRAZO: ENSAMBLE DE CONTROL DE DIENTES [512]	2	
23	273536	ANILLO: RETENCIÓN	6	
24	273524	RODAMIENTO: SEGUIDOR DE LEVA	2	
25	273347	RODAMIENTO	6	
26	174849	DEDO: PLÁSTICO DE SERVICIO PESADO (PAQUETE DE 10) [513]		

507. Los kits están disponibles solo a través de Whole Goods.
508. Solo FD230.
509. Cantidades: FD230 = 3, FD235 = 2, FD241 = 2.
510. Cantidades: FD230 = 2, FD235 = 4, FD241 = 4.
511. El ensamble de brazo incluye un anillo de retención (MD n.º273536) y un rodamiento (MD n.º273347).
512. El ensamble del brazo de control de dientes incluye dos anillos de retención (MD n.º273536), un rodamiento del seguidor de leva (MD n.º273524) y dos rodamientos (MD n.º273347).
513. Cantidades: FD230 = 76, FD235 = 89, FD241 = 106.

(OPCIÓN) KITS DE CONVERSIÓN DE BARRA DE DIENTES DEL MOLINETE: MOLINETE DOBLE, DE 5 PALETAS A 6 PALETAS

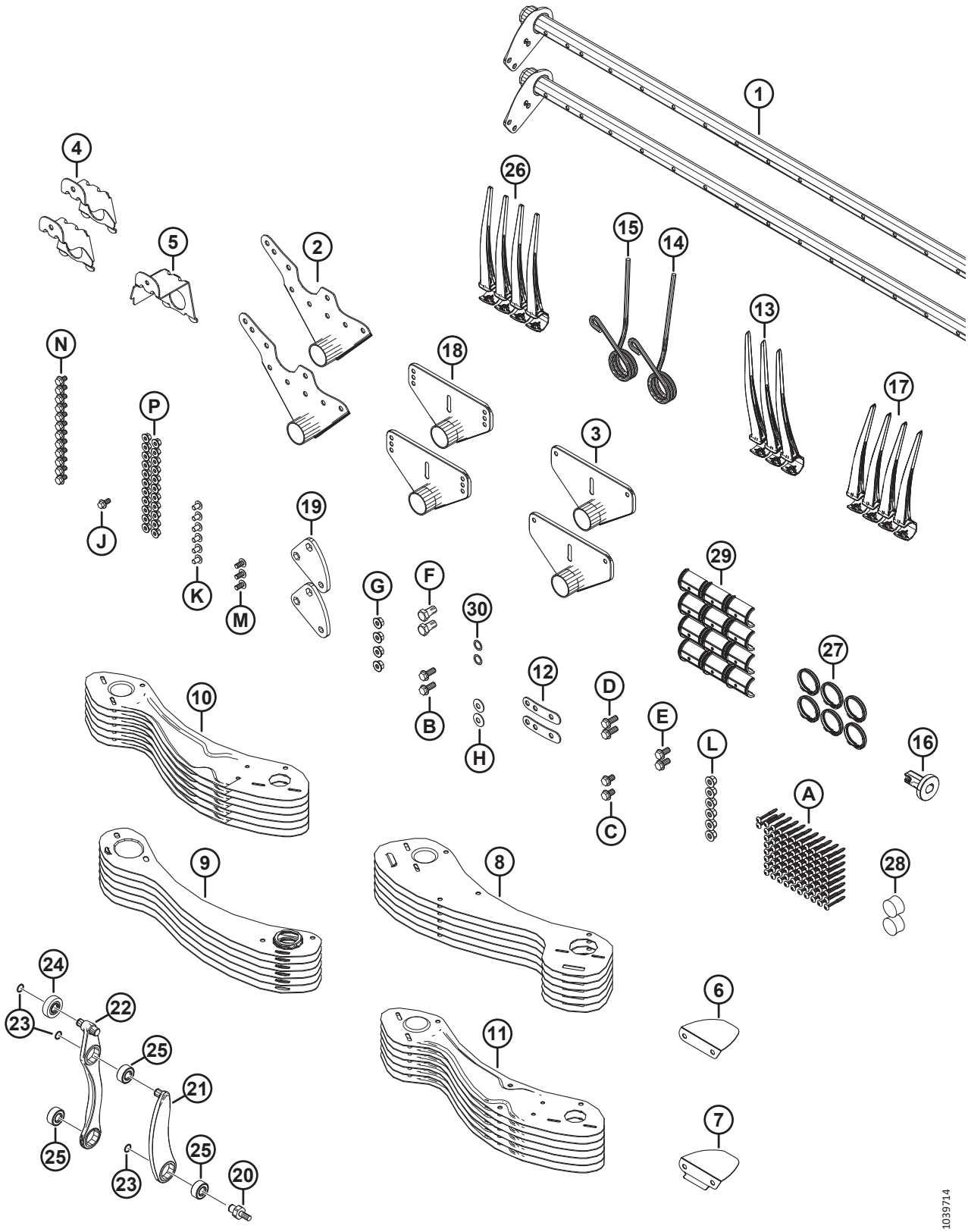

(OPCIÓN) KITS DE CONVERSIÓN DE BARRA DE DIENTES DEL MOLINETE: MOLINETE DOBLE, DE 5 PALETAS A 6 PALETAS

Ref.	Número de pieza	Descripción	Cant.	Número de serie
27	220941	ABRAZADERA: BUJE DE BARRA DE DIENTES, VARILLA CENTRAL (CAJA DE 5) [514]		
28	137980	TAPÓN: BARRA DE DIENTES [515]		
29	220939	BUJE DE BARRA DE DIENTES (CAJA DE 25) [516]		
30	137529	CUÑA: RODAMIENTO DE MANIVELA	2	
A	252687	TORNILLO: HÉLICE GEMELA DE 48° PLASTITE		
B	320192	PERNO: CABEZA CON BRIDA HEX. M12 X 1.75 X 30-SPCL-8.8-ZINC		
C	320187	PERNO: CABEZA CON BRIDA HEX. M12 X 1.75 X 20-SPCL-8.8-ZINC		
D	320180	PERNO: CABEZA CON BRIDA HEX. M12 X 1.75 X 30-SPCL-8.8-ZINC		
E	320175	PERNO: CABEZA CON BRIDA HEX. TFL M12 X 1.75 X 25-SPCL-8.8-ZINC		
F	228316	PERNO: CABEZA HEX. M16 X 1.5 X 30-SPCL-8.8-ZINC		
G	184697	TUERCA: HEX. DENTADA CON BRIDA M12 X 1.75-8-AA1J		
H	184597	ARANDELA: RESORTE, CÓNICA M12-ZINC		
J	152655	PERNO: CABEZA CON BRIDA HEX. M10 X 1.5 X 20-8.8-AA1J		
K	136640	TORNILLO: CABEZA DE CRUZ TORX M10 X 1.5 X 16 X SPCL-8.8-AA1J		
L	136431	TUERCA: BLOQUEO CENTRAL CON BRIDA HEX. M12 X 1.75-10		
M	136395	TORNILLO: CABEZA DE CRUZ TORX M10 X 1.5 X 20 X SPCL-8.8-A3L		
N	136151	PERNO: CABEZA CON BRIDA HEX. TFL M10 X 1.5 X 16-8.8-AA1J		
P	135799	TUERCA: BLOQ. CENTRAL CON BRIDA HEX. M10 X 1.5-10		

514. Cantidades: FD230 = 6, FD235 = 8, FD241 = 8
515. Cantidades: FD230 = 2, FD235 = 3, FD241 = 3.
516. Cantidades: FD230 = 12, FD235 = 16, FD241 = 16.

124 (Opción) Kits de conversión de barra de dientes del molinete: molinete doble, de 6 paletas a 9 paletas

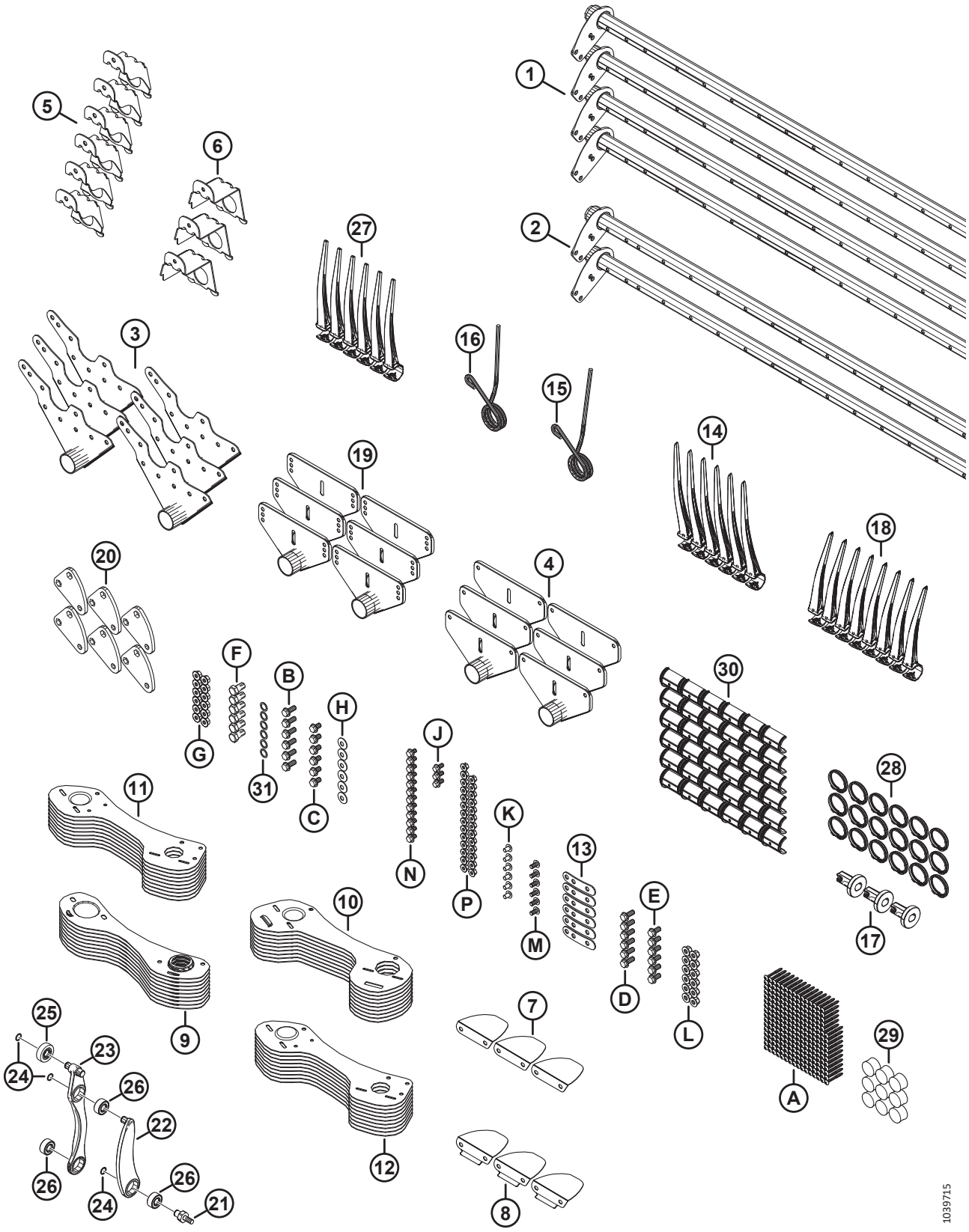

(OPCIÓN) KITS DE CONVERSIÓN DE BARRA DE DIENTES DEL MOLINETE: MOLINETE DOBLE, DE 6 PALETAS A 9 PALETAS

Ref.	Número de pieza	Descripción	Cant.	Número de serie
	B7362	KIT: DR DE 30 PIES CONV. DE 6 PALETAS A 9 PALETAS [517]		
1	311368	BARRA DE DIENTES: DR ANGOSTO DE 30 PIES	4	
2	311365	BARRA DE DIENTES: DR ANCHO DE 30 PIES	2	
3	335924	BRAZO: EXTREMO DE LEVA	6	
4	311347	BRAZO: EXTREMO TRASERO	6	
5	311964	SOPORTE: DE EXTREMO DE LA LEVA	6	
6	311965	SOPORTE: DE EXTREMO TRASERO	3	
7	311906	DEFLECTOR: INTERIOR DE LA LEVA	3	
8	311729	DEFLECTOR: EXTERIOR DE LA LEVA	3	
9	311870	PROTECTOR: MOLINETE DER. DE 9 PALETAS, EXTREMO TRASERO	9	
10	311868	PROTECTOR: MOLINETE IZQ. DE 9 PALETAS, EXTREMO DE LEVA	9	
11	311864	PROTECTOR: EXTERIOR IZQ. DE 9 PALETAS	9	
12	311863	PROTECTOR: EXTERIOR DER. DE 9 PALETAS	9	
13	311672	BANDA	6	
14	360540	DEDO: PLÁSTICO, ANGULADO IZQ., 45 MM (PAQUETE DE 10)	6	
15	311327	DEDO: EXTREMO DE LEVA DOBLADO	3	
16	311325	DEDO: EXTREMO DE LEVA EXTERIOR	3	
17	273968	BUJE: TAPA LATERAL	3	
18	311523	DEDO: PLÁSTICO, ANGULADO DER., 52 MM (PAQUETE DE 10)	8	
19	273523	BRAZO: TRAMO MEDIO	6	
20	228319	BRAZO: MANIVELA MECANIZADA	6	
21	340146	ESPÁRRAGO	6	
22	311615	BRAZO: ENSAMBLE [518]	6	
23	311617	BRAZO: ENSAMBLE DE CONTROL DE DIENTES [519]	6	
24	273536	ANILLO: RETENCIÓN	18	
25	273524	RODAMIENTO: SEGUIDOR DE LEVA	6	
26	273347	RODAMIENTO	18	
27	174849	DEDO: PLÁSTICO DE SERVICIO PESADO (PAQUETE DE 10)	237	
28	220941	ABRAZADERA: BUJE DE BARRA DE DIENTES, VARILLA CENTRAL (CAJA DE 5)	18	
29	137980	TAPÓN: BARRA DE DIENTES	9	
30	220939	BUJE DE BARRA DE DIENTES (CAJA DE 25)	36	
31	137529	CUÑA: RODAMIENTO DE MANIVELA	6	

517. Los kits están disponibles solo a través de Whole Goods.
518. El ensamble de brazo incluye un anillo de retención (MD n.º273536) y un rodamiento (MD n.º273347).
519. El ensamble del brazo de control de dientes incluye dos anillos de retención (MD n.º273536), un rodamiento del seguidor de leva (MD n.º273524) y dos rodamientos (MD n.º273347).

(OPCIÓN) KITS DE CONVERSIÓN DE BARRA DE DIENTES DEL MOLINETE: MOLINETE DOBLE, DE 6 PALETAS A 9 PALETAS

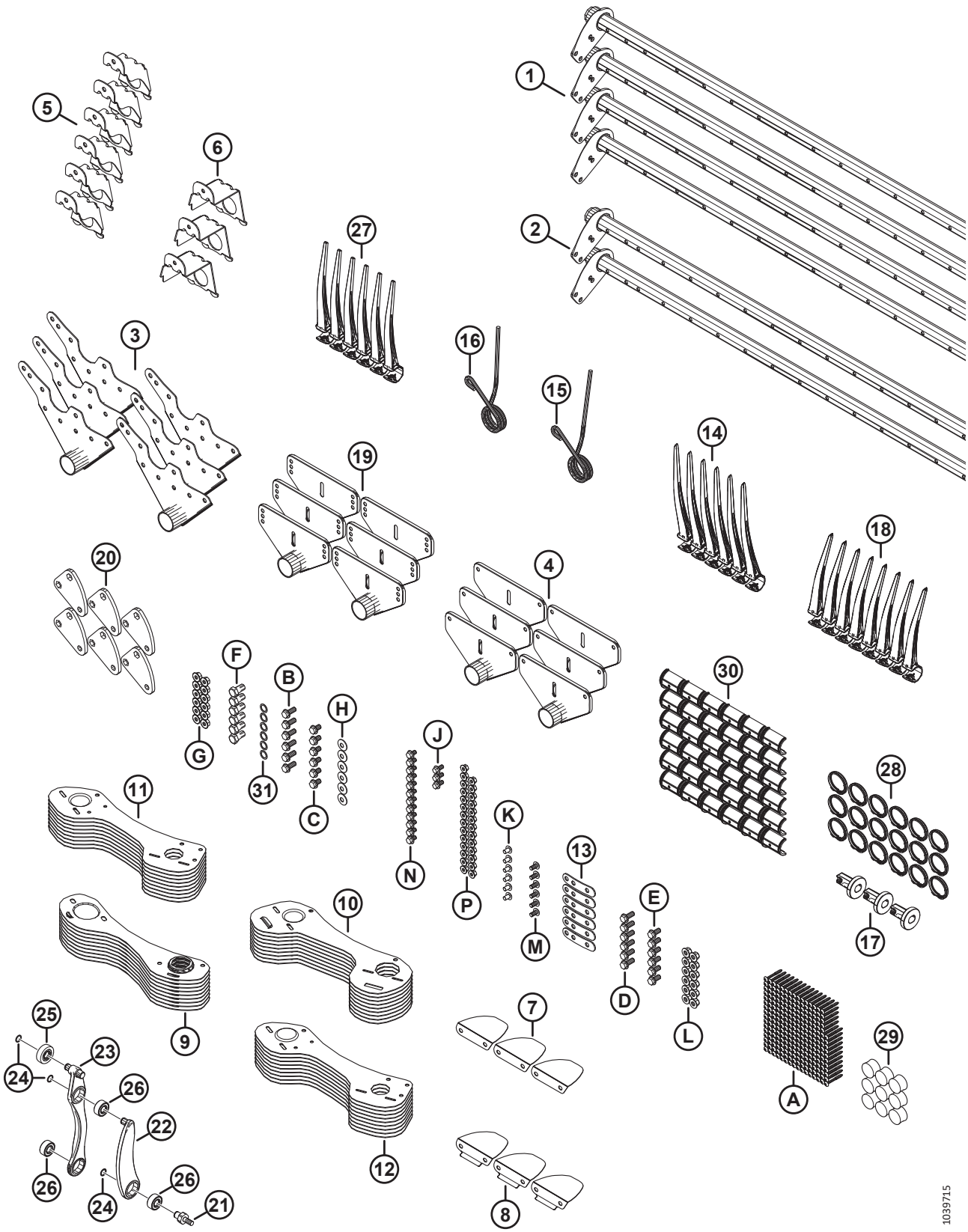

(OPCIÓN) KITS DE CONVERSIÓN DE BARRA DE DIENTES DEL MOLINETE: MOLINETE DOBLE, DE 6 PALETAS A 9 PALETAS

Ref.	Número de pieza	Descripción	Cant.	Número de serie
A	252687	TORNILLO: HÉLICE GEMELA DE 48° PLASTITE		
B	320192	PERNO: CABEZA CON BRIDA HEX. M12 X 1.75 X 30-SPCL-8.8-ZINC		
C	320187	PERNO: CABEZA CON BRIDA HEX. M12 X 1.75 X 20-SPCL-8.8-ZINC		
D	320180	PERNO: CABEZA CON BRIDA HEX. M12 X 1.75 X 30-SPCL-8.8-ZINC		
E	320175	PERNO: CABEZA CON BRIDA HEX. TFL M12 X 1.75 X 25-SPCL-8.8-ZINC		
F	228316	PERNO: CABEZA HEX. M16 X 1.5 X 30-SPCL-8.8-ZINC		
G	184697	TUERCA: HEX. DENTADA CON BRIDA M12 X 1.75-8-AA1J		
H	184597	ARANDELA: RESORTE, CÓNICA M12-ZINC		
J	152655	PERNO: CABEZA CON BRIDA HEX. M10 X 1.5 X 20-8.8-AA1J		
K	136640	TORNILLO: CABEZA DE CRUZ TORX M10 X 1.5 X 16 X SPCL-8.8-AA1J		
L	136431	TUERCA: BLOQUEO CENTRAL CON BRIDA HEX. M12 X 1.75-10		
M	136395	TORNILLO: CABEZA DE CRUZ TORX M10 X 1.5 X 20 X SPCL-8.8-A3L		
N	136151	PERNO: CABEZA CON BRIDA HEX. TFL M10 X 1.5 X 16-8.8-AA1J		
P	135799	TUERCA: BLOQ. CENTRAL CON BRIDA HEX. M10 X 1.5-10		

125 (Opción) Molinete: dos velocidades

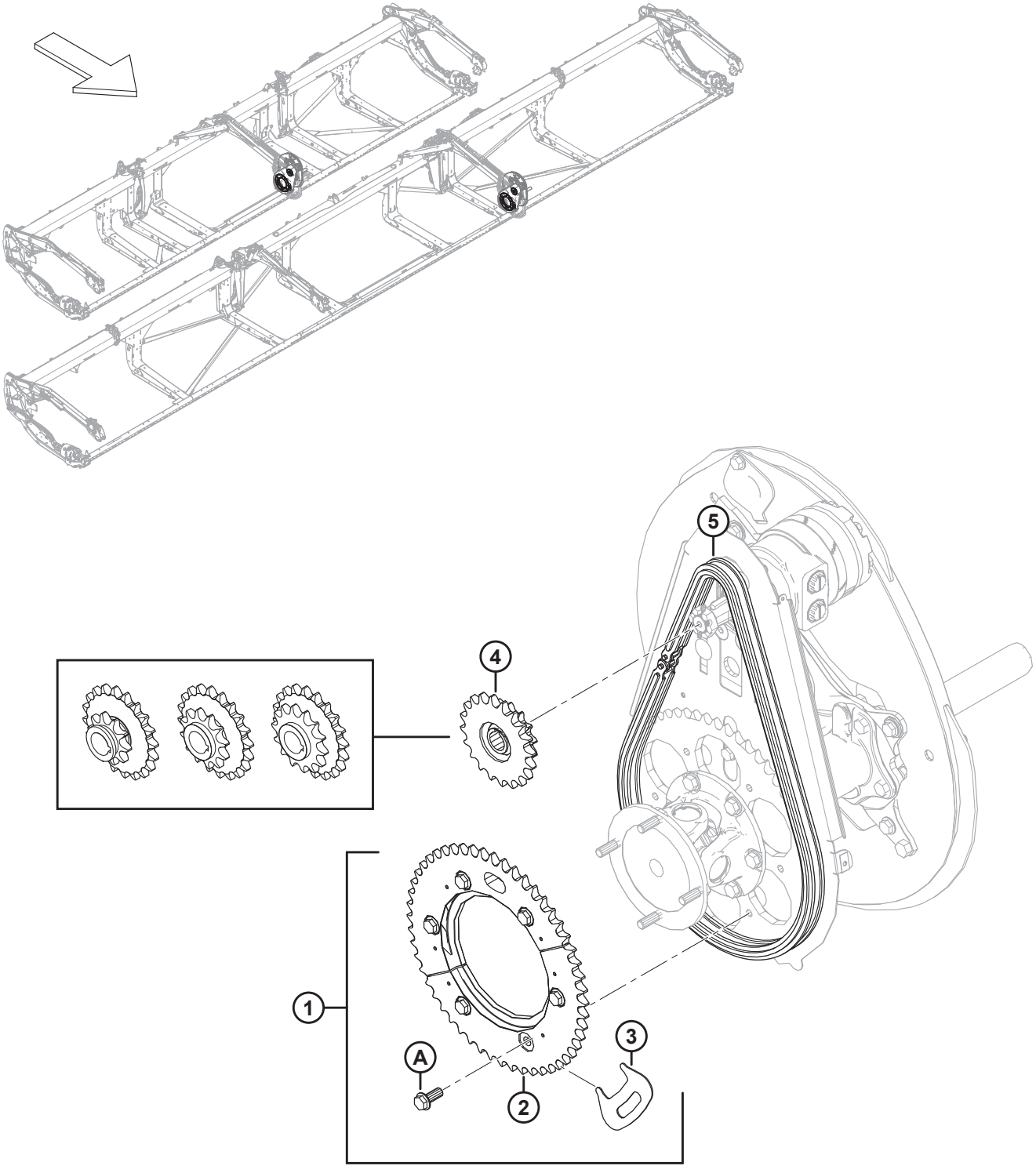

(OPCIÓN) MOLINETE: DOS VELOCIDADES

Ref.	Número de pieza	Descripción	Cant.	Número de serie
1	311882	KIT: 2 VELOCIDADES [520]	1	
2	273689	PIÑÓN: MECANIZADO DE 52 DIENTES	1	
3	273594	HERRAMIENTA: PIÑÓN	1	
4	273453	PIÑÓN: DUAL, 14-20 (CASE) [521]	1	
5	273907	CADENA: RC 60, 76 UNIONES [522]	OP-CIO-NAL	
	273963	CADENA: RC C/W CONECTOR DE 76 UNIONES [523]	OP-CIO-NAL	
A	320192	PERNO: CABEZA BRIDA HEX. M12 X 1.75 X 30-SPCL-8.8-AA1J		

520. El kit incluye un piñón mecanizado de 52 dientes (MD n.º273689), una herramienta de piñón (MD n.º273594), seis pernos (MD n.º320180) e instrucciones.
521. Case, presión del circuito de mando del molinete de 3000 PSI.
522. La cadena **NO** está incluida en el kit (MD n.º311882). Se recomienda adquirir una cadena nueva si el kit se instala en una unidad con uso y no en una plataforma nueva. Utilizar una cadena gastada afectará el registro de las mitades de piñones entre sí.
523. La cadena **NO** está incluida en el kit (MD n.º311882). Se recomienda adquirir una cadena nueva si el kit se instala en una unidad con uso y no en una plataforma nueva. Utilizar una cadena gastada afectará el registro de las mitades de piñones entre sí.

126 (Opción) Barras abresurcos para arroz

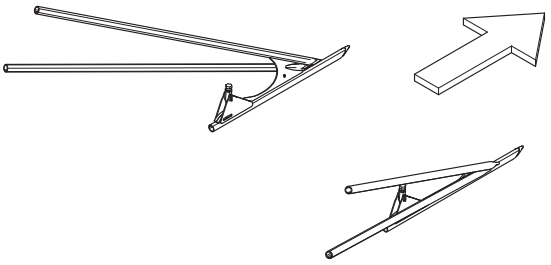

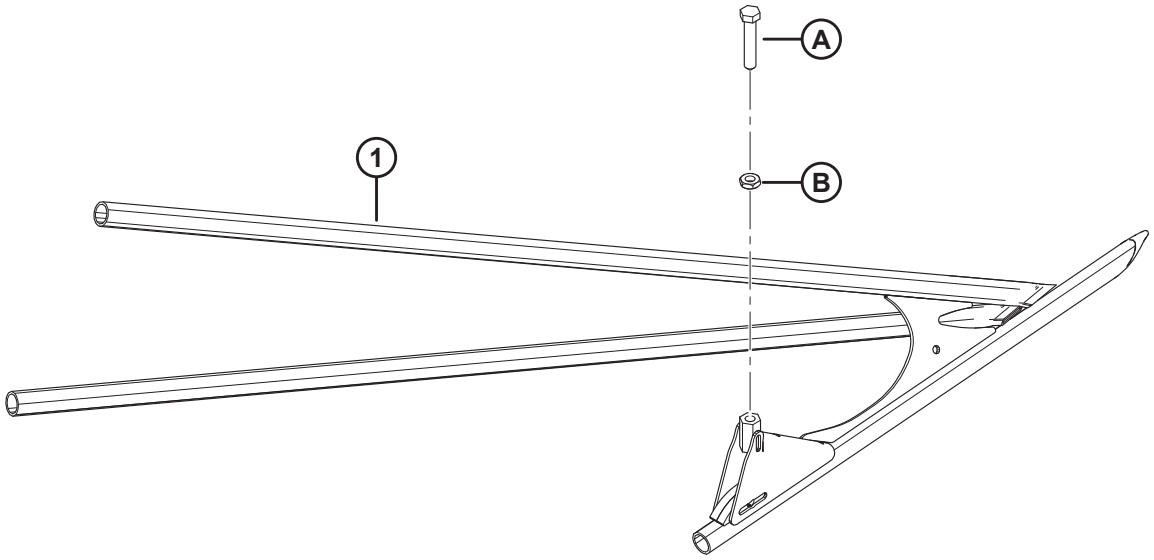

1034744

(OPCIÓN) BARRAS ABRESURCOS PARA ARROZ

Ref.	Número de pieza	Descripción	Cant.	Número de serie
	B7238	VARILLAS ABRESURCOS PARA ARROZ [524]		
1	340095	ABRESURCOS: SOLDADURA TUBO IZQ. PARA ARROZ	1	
	340096	ABRESURCOS: SOLDADURA TUBO DER. PARA ARROZ	1	
A	232762	TORNILLO DE FIJACIÓN: MECANIZADO		
B	184696	TUERCA: HEX. DELGADA M12 X 1.75-05-AA1J		

524. Los kits están disponibles solo a través de Whole Goods.

127 (Opción) Kit de retardador de piedras

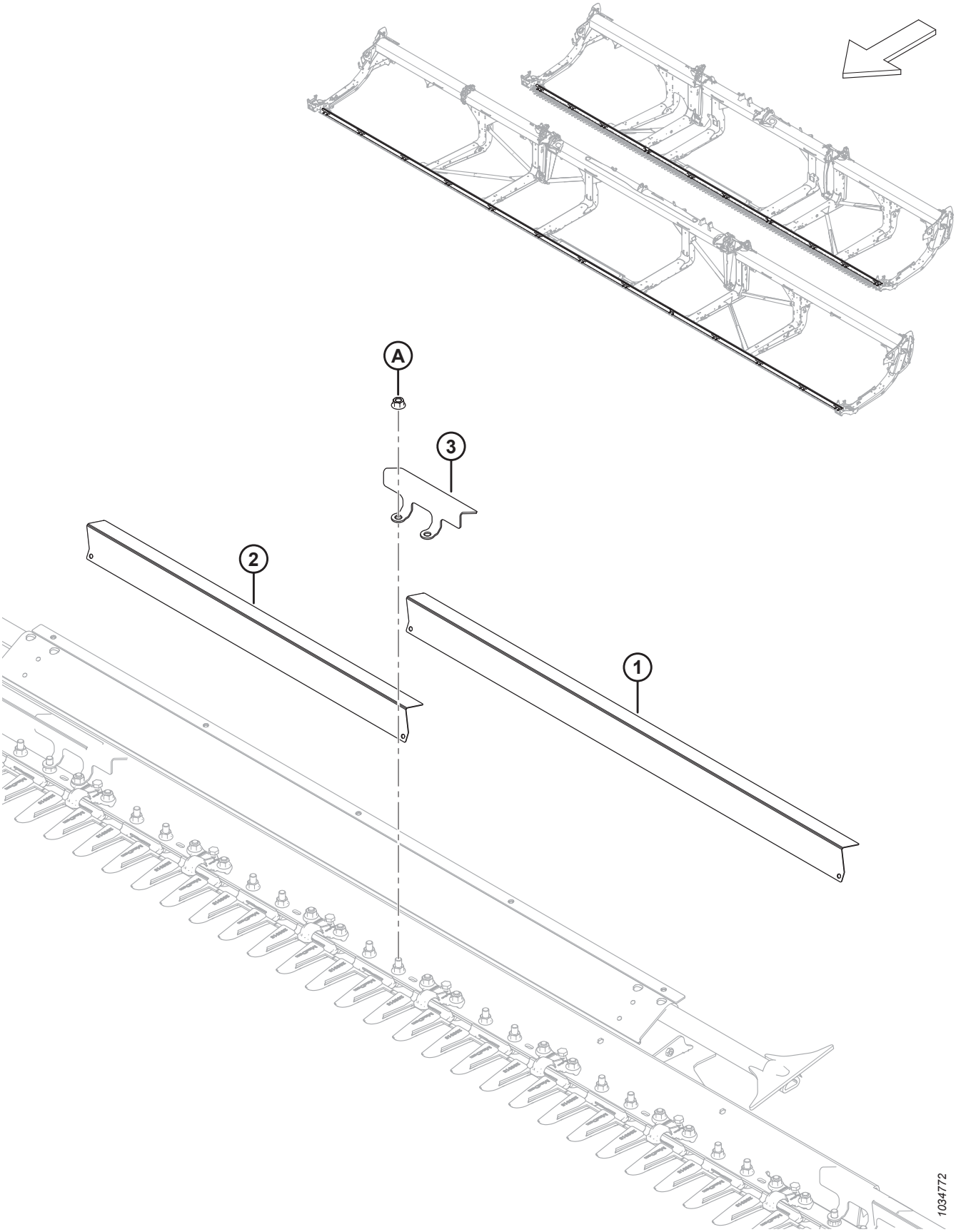

(OPCIÓN) KIT DE RETARDADOR DE PIEDRAS

Ref.	Número de pieza	Descripción	Cant.	Número de serie
	B7122	KIT: RETARDADOR DE PIEDRAS, FD225, FD230, FD235 Y FD241 [525]		
	B7123	KIT: KIT DE RETARDADOR DE PIEDRAS, FD240, FD245 Y FD250 [525]		
1	233800	DEFLECTOR: PUNTÓN DE PIEDRAS LARGO [526]		
2	233799	DEFLECTOR: PUNTÓN DE PIEDRAS CORTO [527]		
3	233635	ABRAZADERA: PUNTÓN DE PIEDRAS [528]		
A	136036	TUERCA: BRIDA HEX. SM M12 X 1.75-8-AA1J		

525. Los kits están disponibles solo a través de Whole Goods.
526. Cantidades por kit: B7122 = 4, B7123 = 10.
527. Cantidades por kit: B7122 = 9, B7123 = 4.
528. Cantidades por kit: B7122 = 14, B7123 = 15.

128 (Opcional) Kit de reparación: protectores puntiagudos, cuchillas gruesas

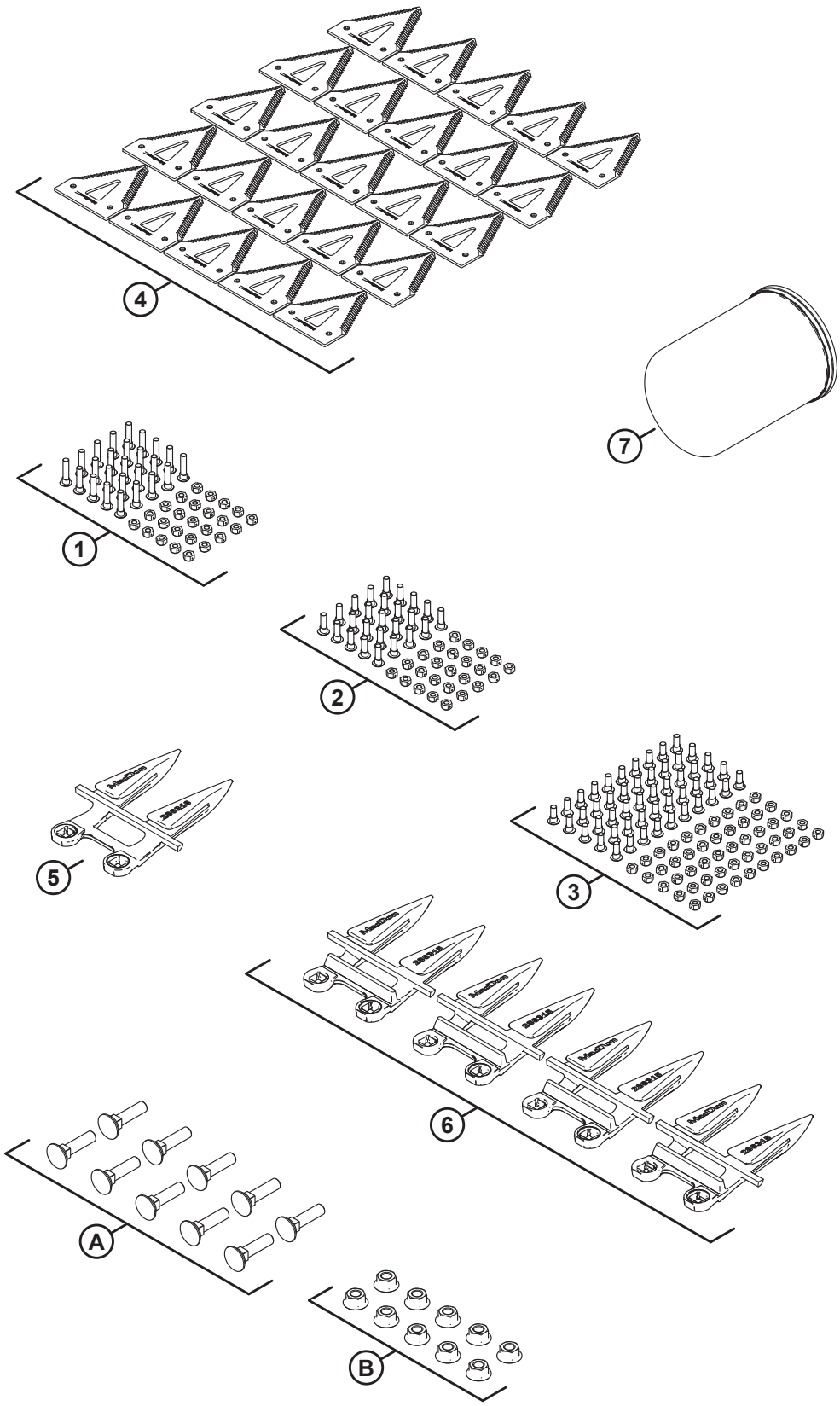

1034897

(OPCIONAL) KIT DE REPARACIÓN: PROTECTORES PUNTIAGUDOS, CUCHILLAS GRUESAS

NOTA:

Este kit no está disponible para la venta en Norteamérica.

Ref.	Número de pieza	Descripción	Cant.	Número de serie
	B7155	KIT: SERVICIO, PUNTIAGUDO, GRUESO [529]		
	311789	KIT: SERVICIO FD2 PTD CRS [530]		
1	286477	KIT: TORNILLO M6 X 29 C/W TUERCA, PAQUETE DE 25	1	
2	286476	KIT: TORNILLO M6 X 22 C/W TUERCA, PAQUETE DE 25	1	
3	286475	KIT: TORNILLO M6 X 18 C/W TUERCA, PAQUETE DE 50	1	
4	286461	SECCIÓN: CLEARCUT GRUESA, PAQUETE DE 25	1	
5	286316	PUNTÓN DE CUCHILLA: EXTREMO PUNTIAGUDO	1	
6	286315	PUNTÓN DE CUCHILLA: PUNTIAGUDO	4	
7	320360	FILTRO: HIDR. C/W 2 SELLOS	1	
A	226295	PERNO: RHSN SPCL M12 X 47-8.8		
B	136036	TUERCA: BRIDA HEX. SM M12 X 1.75-8-AA1J		

529. Los kits están disponibles solo a través de Whole Goods.
530. El kit incluye todas las piezas enumeradas.

129 (Opcional) Kit de reparación: protectores PlugFree™, cuchillas gruesas

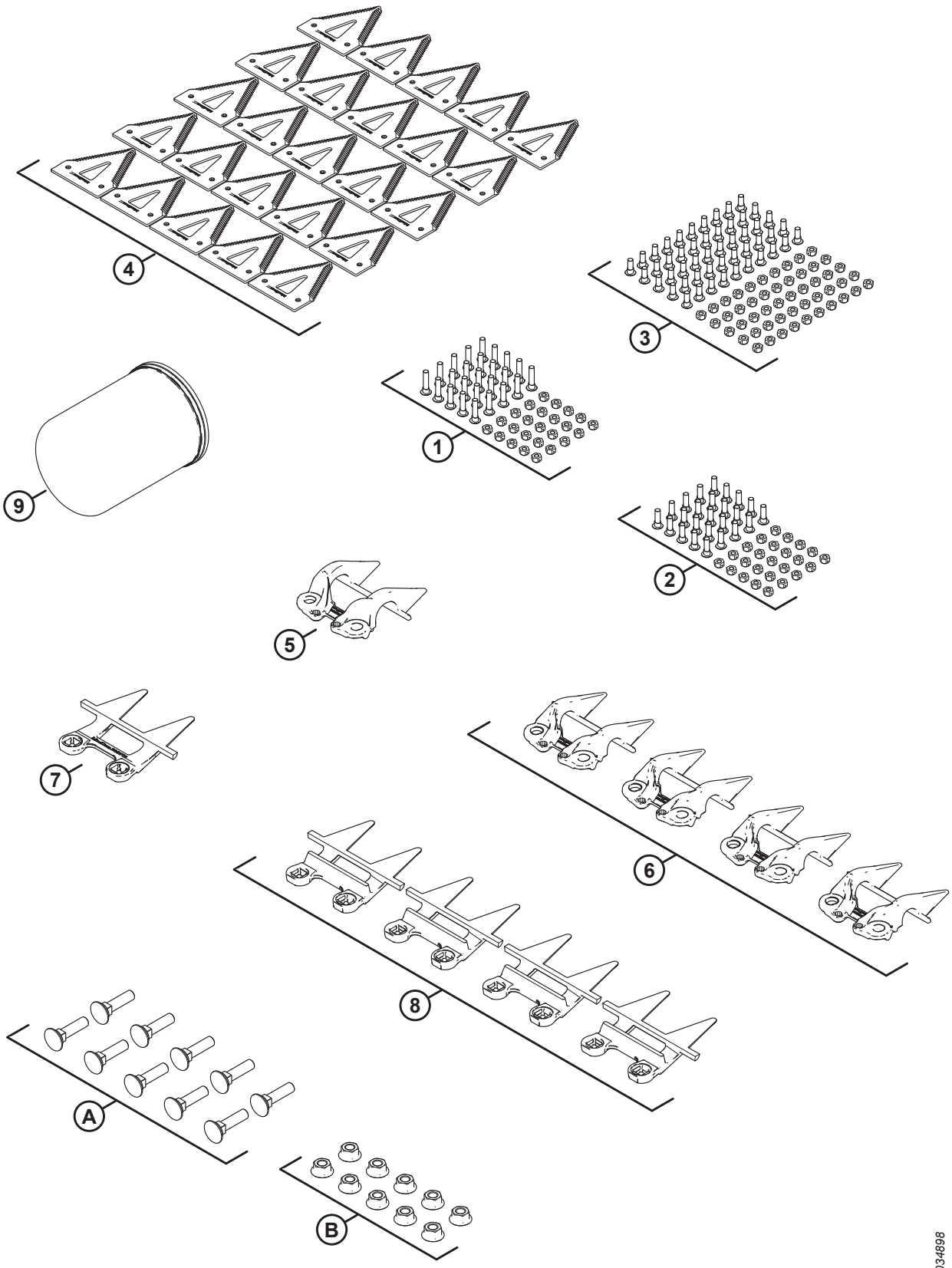

1034898

(OPCIONAL) KIT DE REPARACIÓN: PROTECTORES PLUGFREE™, CUCHILLAS GRUESAS

Ref.	Número de pieza	Descripción	Cant.	Número de serie
	B7156	KIT: SERVICIO, PLUGFREE, GRUESO [531]		
	311790	KIT: SERVICIO FD2 PF CRS [532]		
1	286477	KIT: TORNILLO M6 X 29 C/W TUERCA, PAQUETE DE 25	1	
2	286476	KIT: TORNILLO M6 X 22 C/W TUERCA, PAQUETE DE 25	1	
3	286475	KIT: TORNILLO M6 X 18 C/W TUERCA, PAQUETE DE 50	1	
4	286461	SECCIÓN: CLEARCUT GRUESA, PAQUETE DE 25	1	
5	286331	SUJETADOR: EXTREMO PLUGFREE	1	
6	286330	SUJETADOR: PLUGFREE	4	
7	286319	PUNTÓN DE CUCHILLA: EXTREMO PLUGFREE	1	
8	286318	PUNTÓN DE CUCHILLA: PLUGFREE	4	
9	320360	FILTRO: HIDR. C/W 2 SELLOS	1	
A	226295	PERNO: RHSN SPCL M12 X 47-8.8		
B	136036	TUERCA: BRIDA HEX. SM M12 X 1.75-8-AA1J		

531. Los kits están disponibles solo a través de Whole Goods.
532. El kit incluye todas las piezas enumeradas.

130 (Opción) Kit de reparación plus: cuchilla única

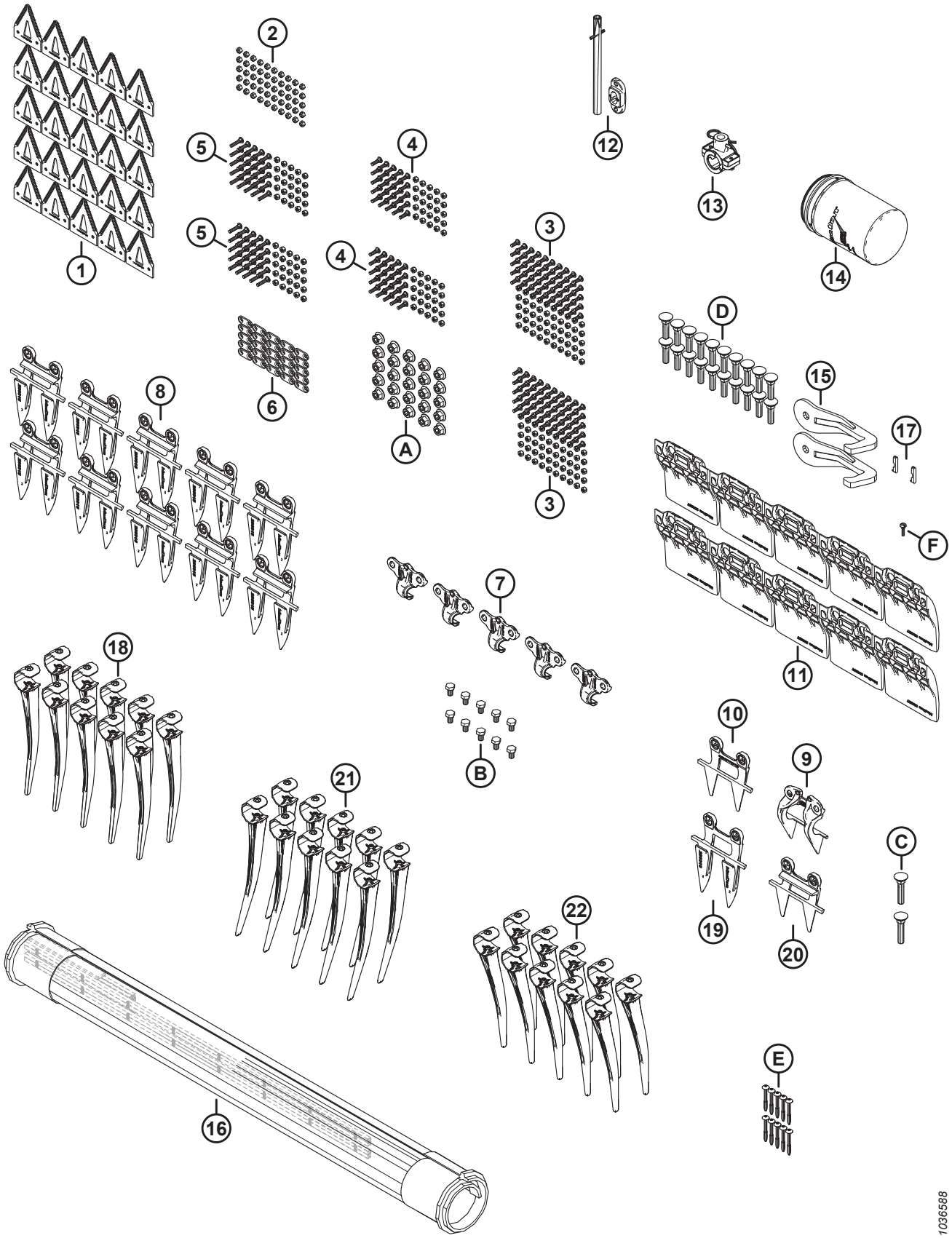

(OPCIÓN) KIT DE REPARACIÓN PLUS: CUCHILLA ÚNICA

Ref.	Número de pieza	Descripción	Cant.	Número de serie
	B7365	KIT: SERVICIO PLUS, SK FD2 [533]		
	340492	KIT: SERVICIO PLUS, SK FD2 [534]		
1	286461	SECCIÓN: CLEARCUT GRUESA, PAQUETE DE 25	1	
2	286479	KIT: TUERCA CSK BLOQUEO CENTRAL M6 X 1, PAQUETE DE 50	1	
3	286475	KIT: TORNILLO M6 X 18 C/W TUERCA, PAQUETE DE 50	2	
4	286476	KIT: TORNILLO M6 X 22 C/W TUERCA, PAQUETE DE 25	2	
5	286477	KIT: TORNILLO M6 X 29 C/W TUERCA, PAQUETE DE 25	2	
6	286481	BARRA: REFUERZO, PAQUETE DE 25	1	
7	286329	SUJETADOR: PUNTIAGUDO	5	
8	286315	PUNTÓN DE CUCHILLA: PUNTIAGUDO	10	
9	286331	SUJETADOR: EXTREMO PLUGFREE	1	
10	286319	PUNTÓN DE CUCHILLA: EXTREMO PLUGFREE	1	
11	286257	ZAPATA: PLACA DE DESGASTE BARRA DE CORTE	10	
12	337152	KIT: DEDO [535]	1	
13	276839	KIT: SUJETADOR PARA DEDO DIVIDIDO, 5X [536]	1	
14	320360	FILTRO: HIDR. C/W 2 SELLOS	1	
15	258876	GANCHO SEPARABLE	2	
16	319105	KIT: REPARACIÓN DE LONA DE 50 IN [537]	1	
	NSS	LONA: PIEZA DE 50 IN Y 500 MM DE REPARACIÓN		
	319095	KIT: CONECTOR DE LONA DE 50 IN [538]		
17	275864	CHAVETA: MOTOR DE MANDO DE LA LONA	2	
18	174849	DEDO: PLÁSTICO DE SERVICIO PESADO (PAQUETE DE 10)	1	
19	286316	PUNTÓN DE CUCHILLA: EXTREMO PUNTIAGUDO	1	
20	286318	PUNTÓN DE CUCHILLA: PLUGFREE	1	
21	311523	DEDO: PLÁSTICO, ANGULADO DER., 52 MM (PAQUETE DE 10)	1	
22	360540	DEDO: PLÁSTICO, ANGULADO IZQ., 45 MM (PAQUETE DE 10)	1	
A	136036	TUERCA: BRIDA HEX. SM M12 X 1.75-8-AA1J		
B	136005	PERNO: CABEZA HEX. FINO TFL M10 X 1.25 X 16-8.8-AA1J		
C	226280	PERNO: RHSN SPCL M12 X 60-8.8		
D	226295	PERNO: RHSN SPCL M12 X 47-8.8		

533. Los kits están disponibles solo a través de Whole Goods.
534. El kit incluye todas las piezas mencionadas.
535. El kit incluye un pasador de resorte (MD n.º7642) y una guía (MD n.º337143).
536. El kit incluye 5 sujetadores para dedo dividido (NSS), 10 espaciadores (NSS), 5 pasadores de cabello (MD n.º123180), herramental e instrucciones.
537. El kit incluye una sección de reparación de lona (NSS) y dos kits conectores de lona (MD n.º319095).
538. Para piezas de reparación, consulte la sección *10 Velocidad, página 21*.

(OPCIÓN) KIT DE REPARACIÓN PLUS: CUCHILLA ÚNICA

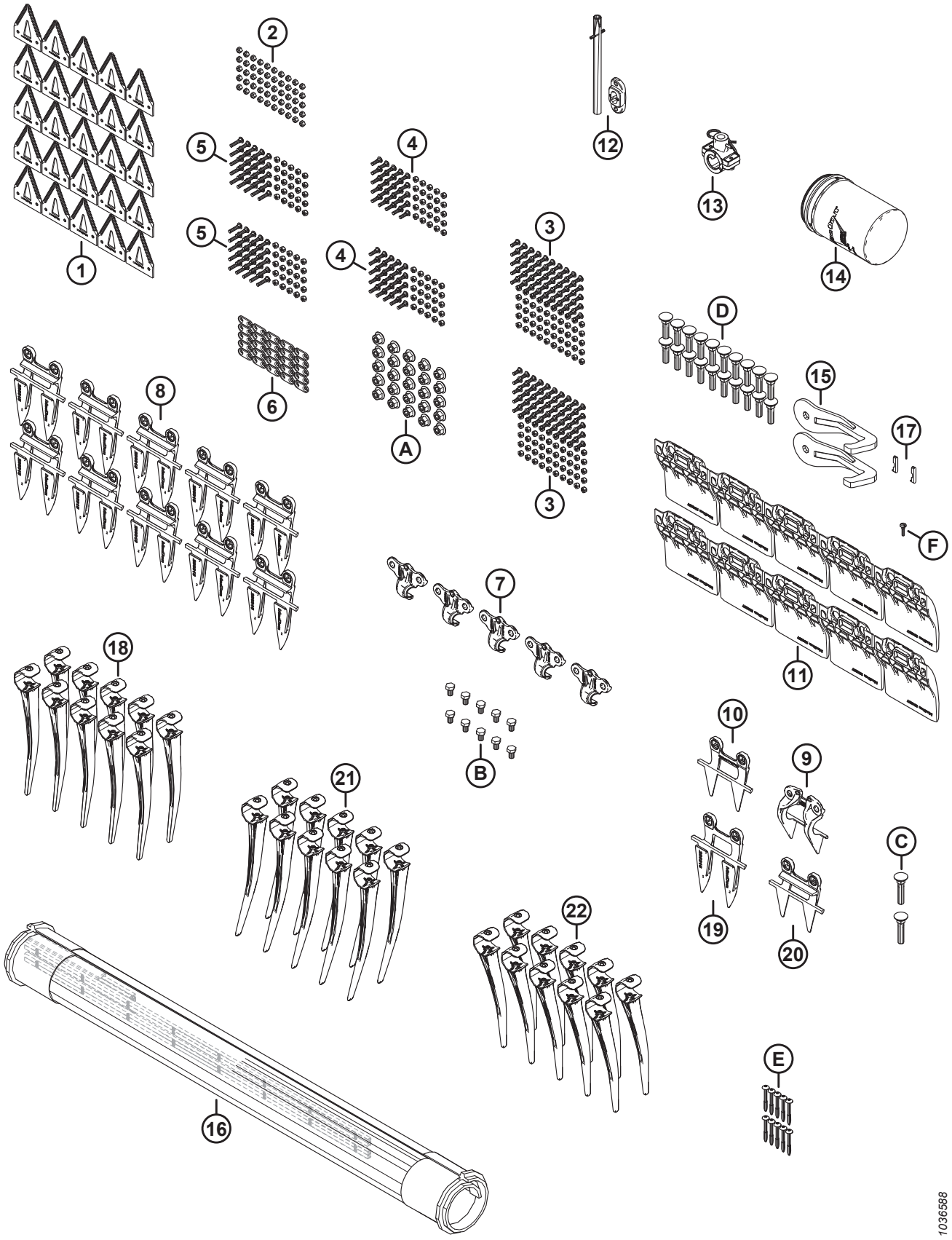

(OPCIÓN) KIT DE REPARACIÓN PLUS: CUCHILLA ÚNICA

Ref.	Número de pieza	Descripción	Cant.	Número de serie
E	252687	TORNILLO: HÉLICE GEMELA DE 48° PLASTITE		
F	135630	TORNILLO: BHRN N.º 12- 24 NC X 0.920 PULG. LG (CANTIDAD: 50)		

131 (Opción) Kit de reparación plus: cuchilla doble

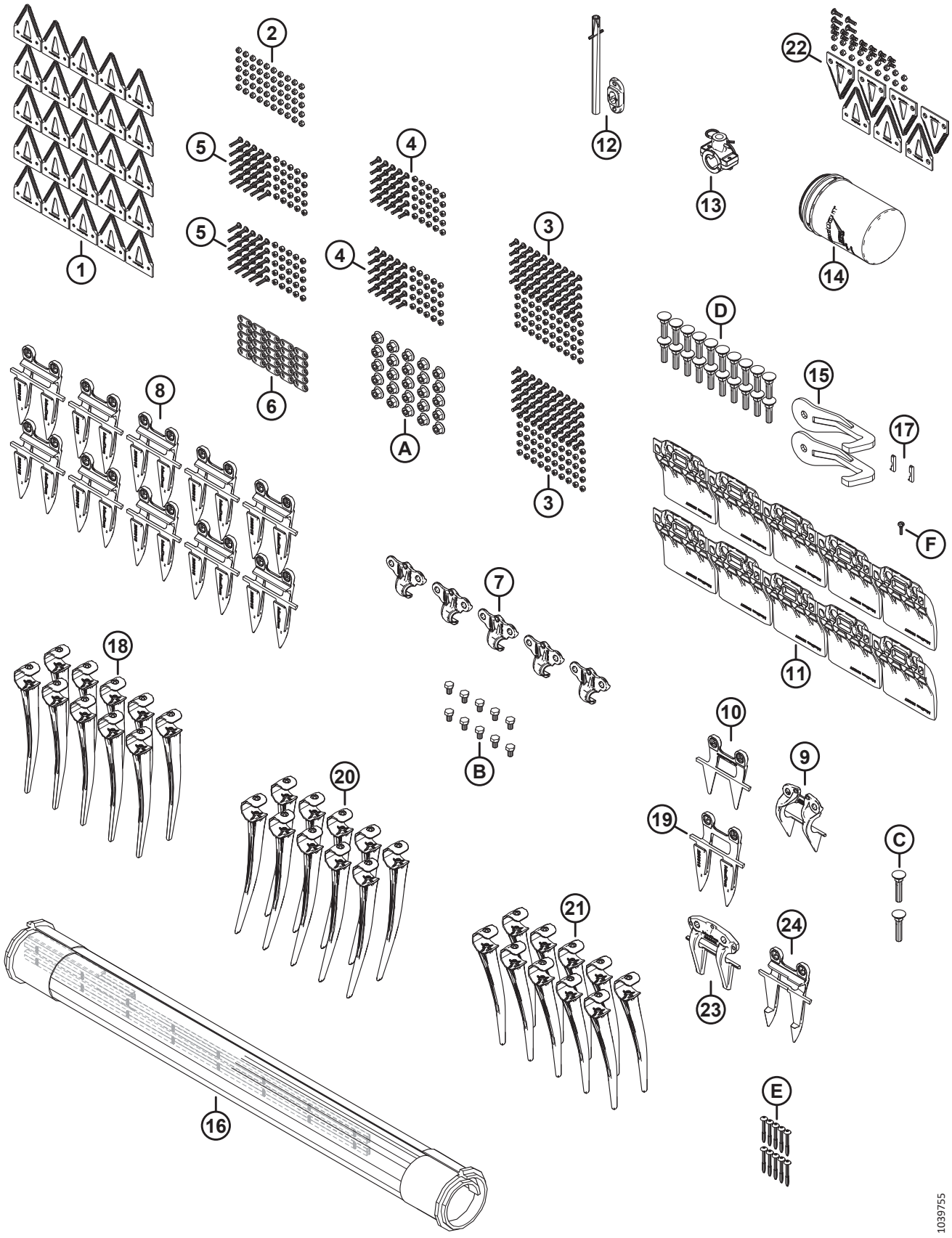

(OPCIÓN) KIT DE REPARACIÓN PLUS: CUCHILLA DOBLE

NOTA:

Este kit no está disponible para la venta en Norteamérica.

Ref.	Número de pieza	Descripción	Cant.	Número de serie
	B7366	KIT: SERVICIO PLUS, DK FD2 [539]		
	340493	KIT: SERVICIO PLUS, DK FD2 [540]		
1	286461	SECCIÓN: CLEARCUT GRUESA, PAQUETE DE 25	1	
2	286479	KIT: TUERCA CSK BLOQUEO CENTRAL M6 X 1, PAQUETE DE 50	1	
3	286475	KIT: TORNILLO M6 X 18 C/W TUERCA, PAQUETE DE 50	2	
4	286476	KIT: TORNILLO M6 X 22 C/W TUERCA, PAQUETE DE 25	2	
5	286477	KIT: TORNILLO M6 X 29 C/W TUERCA, PAQUETE DE 25	2	
6	286481	BARRA: REFUERZO, PAQUETE DE 25	1	
7	286329	SUJETADOR: PUNTIAGUDO	5	
8	286315	PUNTÓN DE CUCHILLA: PUNTIAGUDO	10	
9	286331	SUJETADOR: EXTREMO PLUGFREE	1	
10	286319	PUNTÓN DE CUCHILLA: EXTREMO PLUGFREE	1	
11	286257	ZAPATA: PLACA DE DESGASTE BARRA DE CORTE	10	
12	337152	KIT: DEDO [541]	1	
13	276839	KIT: SUJETADOR PARA DEDO DIVIDIDO, 5X [542]	1	
14	320360	FILTRO: HIDR. C/W 2 SELLOS	1	
15	258876	GANCHO SEPARABLE	2	
16	319105	KIT: REPARACIÓN DE LONA DE 50 IN [543]	1	
	NSS	LONA: PIEZA DE 50 IN Y 500 MM DE REPARACIÓN		
	319095	KIT: CONECTOR DE LONA DE 50 IN [544]		
17	275864	CHAVETA: MOTOR DE MANDO DE LA LONA	2	
18	174849	DEDO: PLÁSTICO DE SERVICIO PESADO (PAQUETE DE 10)	1	
19	286316	PUNTÓN DE CUCHILLA: EXTREMO PUNTIAGUDO	1	
20	311523	DEDO: PLÁSTICO, ANGULADO DER., 52 MM (PAQUETE DE 10)	1	
21	360540	DEDO: PLÁSTICO, ANGULADO IZQ., 45 MM (PAQUETE DE 10)	1	
22	286861	KIT: CENTRAL GRUESO CLEARCUT [545]	1	
23	286332	SUJETADOR: CENTRAL PUNTIAGUDO	1	

539. Los kits están disponibles solo a través de Whole Goods.
540. El kit incluye todas las piezas mencionadas.
541. El kit incluye un pasador de resorte (MD n.º7642) y una guía (MD n.º337143).
542. El kit incluye 5 sujetadores para dedo dividido (NSS), 10 espaciadores (NSS), 5 pasadores de cabello (MD n.º123180), herramental e instrucciones.
543. El kit incluye una sección de reparación de lona (NSS) y dos kits conectores de lona (MD n.º319095).
544. Para piezas de reparación, consulte la sección *10 Velocidad, página 21*.
545. El kit incluye cinco secciones superiores gruesas ClearCut™ (NSS), dos secciones inferiores gruesas ClearCut™ (NSS) y herramental.

(OPCIÓN) KIT DE REPARACIÓN PLUS: CUCHILLA DOBLE

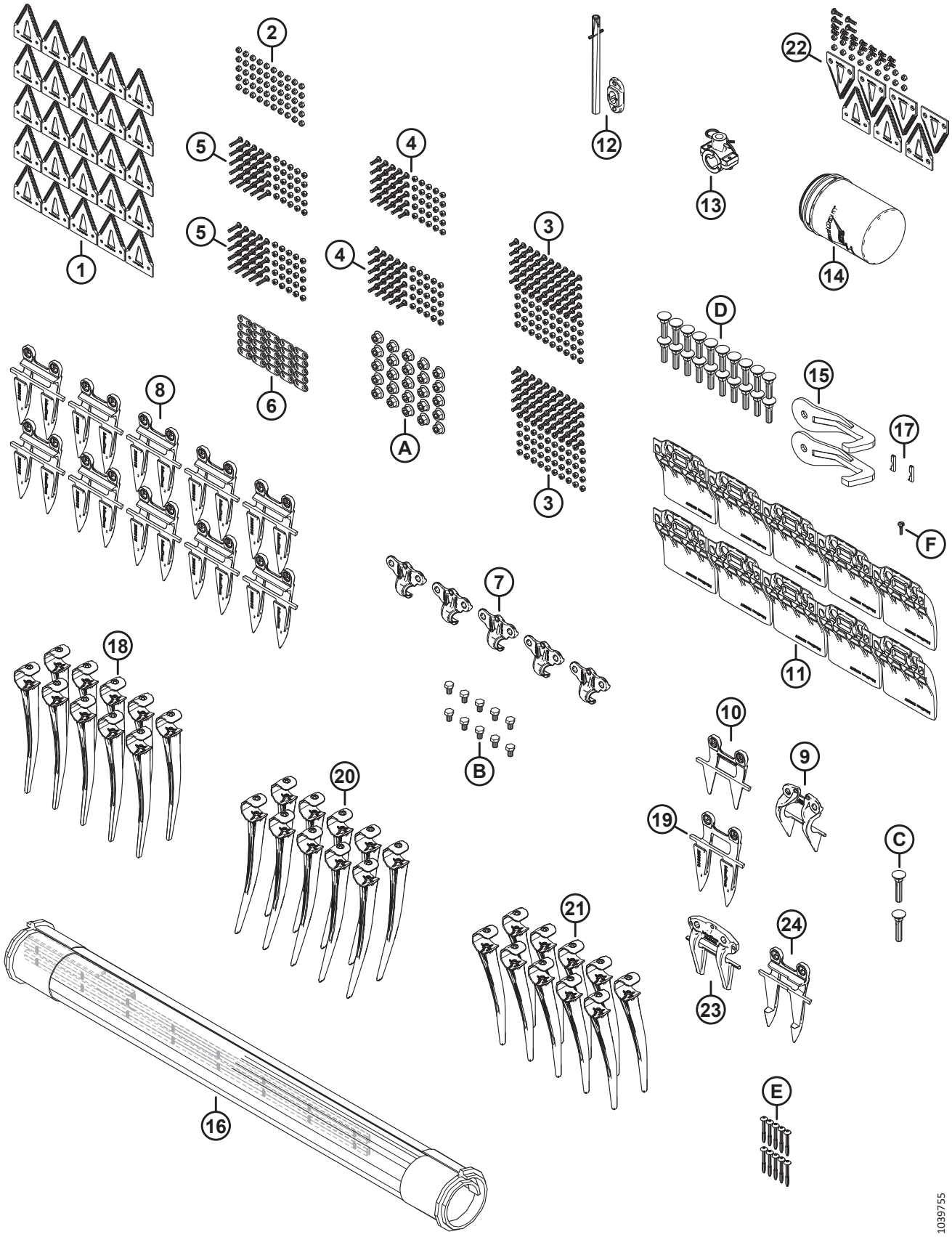

(OPCIÓN) KIT DE REPARACIÓN PLUS: CUCHILLA DOBLE

Ref.	Número de pieza	Descripción	Cant.	Número de serie
24	286317	PUNTÓN DE CUCHILLA: CENTRAL PUNTIAGUDO	1	
A	136036	TUERCA: BRIDA HEX. SM M12 X 1.75-8-AA1J		
B	136005	PERNO: CABEZA HEX. FINO TFL M10 X 1.25 X 16-8.8-AA1J		
C	226280	PERNO: RHSN SPCL M12 X 60-8.8		
D	226295	PERNO: RHSN SPCL M12 X 47-8.8		
E	252687	TORNILLO: HÉLICE GEMELA DE 48° PLASTITE		
F	135630	TORNILLO: BHRN N.º 12- 24 NC X 0.920 PULG. LG (CANTIDAD: 50)		

132 (Opción) Kit estabilizador de pendientes laterales

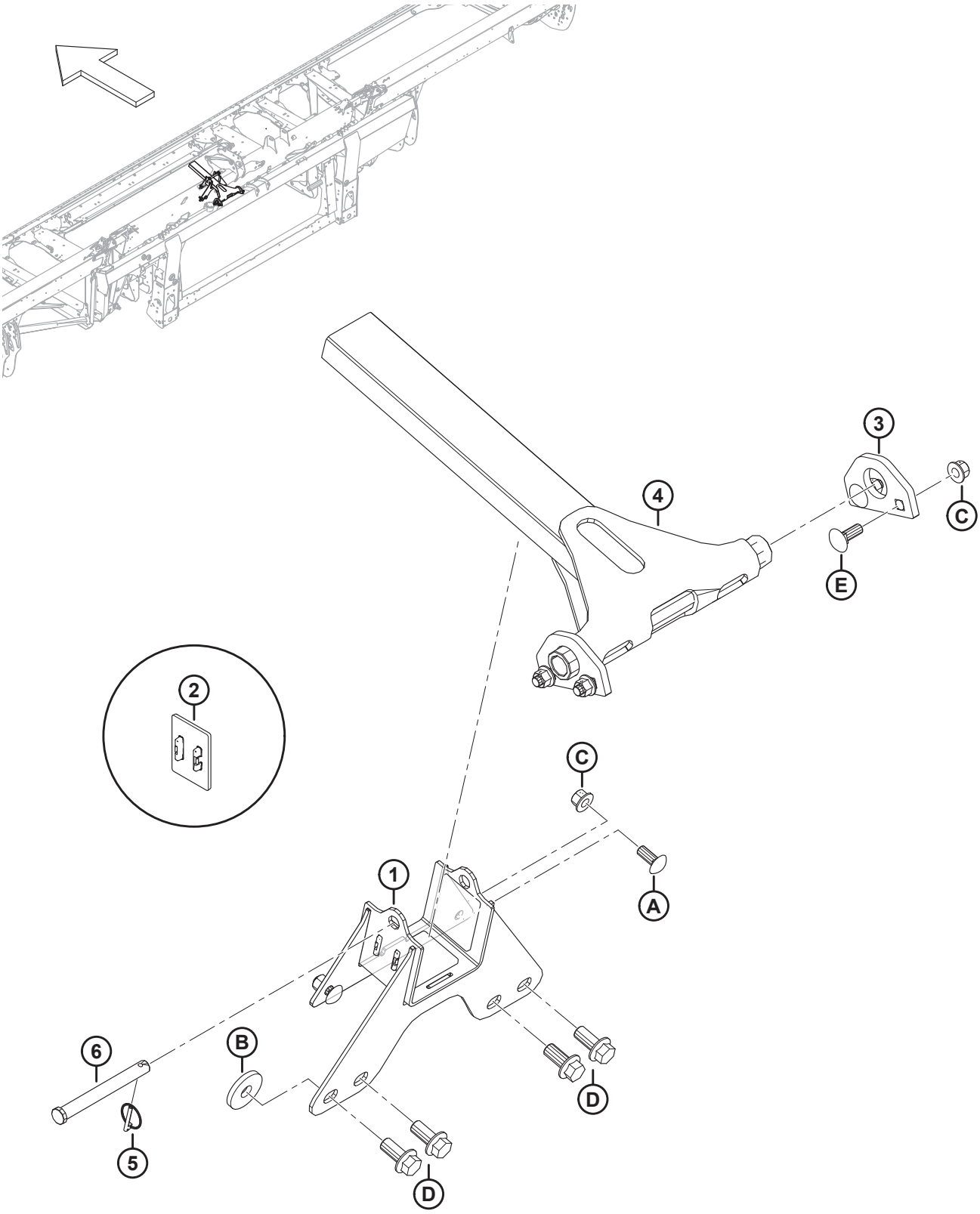

(OPCIÓN) KIT ESTABILIZADOR DE PENDIENTES LATERALES

Ref.	Número de pieza	Descripción	Cant.	Número de serie
	B7028	KIT: ESTABILIZADOR DE PENDIENTE LATERAL [546]		
1	258732	ENSAMBLE: ESTABILIZADOR DE PENDIENTE LATERAL SOPORTE [547]	1	
2	273831	ALMOHADILLA: DESGASTE DE MANDO DEL MOLINETE	3	
3	258343	OREJETA: ESTABILIZADOR DE PENDIENTE LATERAL	2	
4	258326	ESTABILIZADOR DE PENDIENTE LATERAL	1	
5	50193	PASADOR: CLAVIJA	1	
6	49378	PASADOR: HORQUILLA	1	
A	152702	PERNO: RHSSN M12 X 1.75 X 30-8.8-AA1J		
B	152009	ARANDELA: ENDURECIDA 5/8		
C	136431	TUERCA: BLOQUEO CENTRAL CON BRIDA HEX. M12 X 1.75-10		
D	136378	PERNO: CABEZA BRIDA HEX. TFL M16 X 2 X 35-10.9		
E	136291	PERNO: RHSN TFL M12 X 1.75 X 35-8.8-ZINC		

546. Los kits están disponibles solo a través de Whole Goods.
547. El ensamble de soporte incluye tres almohadillas de desgaste (MD n.º273831).

133 (Opción) Ruedas estabilizadoras

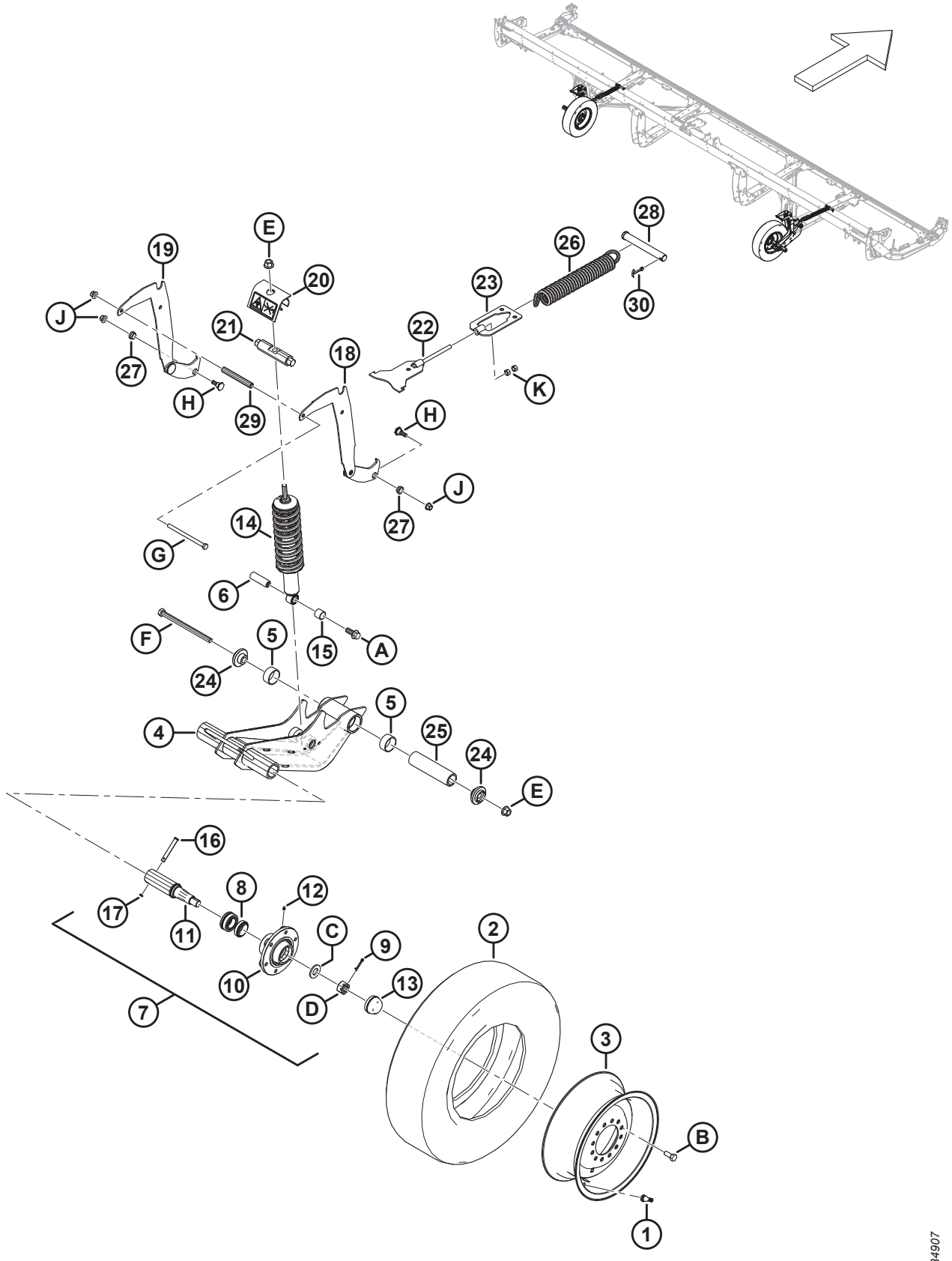

(OPCIÓN) RUEDAS ESTABILIZADORAS

Ref.	Número de pieza	Descripción	Cant.	Número de serie
	C2051	RUEDAS ESTABILIZADORAS: KIT [548]		
	B6275	KIT; NEUMÁTICOS 225/75R15 [548]		
1	230968	VÁSTAGO: ENSAMBLE DE VÁLVULA DEL NEUMÁTICO n.º TR-416	2	
2	230483	NEUMÁTICO: ST 225/75 R15 LRE	2	
3	144531	RUEDA: 15 X 6 LB	2	
	327717	CALCOMANÍA: PRESIÓN DEL NEUMÁTICO	2	
	B6460	KIT: RUEDAS ESTABILIZADORAS [548]		
4	327682	ENSAMBLE: BRAZO DE PIVOTE [549]	2	
5	327600	BUJE: COMPUESTO	4	
6	316793	PASADOR	2	
7	316330	ENSAMBLE: CUBO [550]	2	
8	316851	KIT: RODAMIENTO DE RUEDA	2	
9	18608	PASADOR: CHAVETA 3/16 DIÁM. X 1.5 ZP	2	
10	316847	CUBO	2	
11	316848	HUSILLO	2	
12	18671	RACOR: LUBRICANTE 1/4-28 UNF	2	
13	30520	TAPA: ANTIPOLVO	2	
14	327798	AMORTIGUADOR: PLATAFORMA [551]	2	
15	133992	BUJE: COMPUESTO	2	
16	101007	PASADOR: HORQUILLA	2	
17	18648	PASADOR: CHAVETA 3/16 DIÁM. X 1.25 ZP	2	
18	327656	SOPORTE, AJUSTE DE ALTURA	2	
19	327655	SOPORTE, AJUSTE DE ALTURA	2	
20	327089	ENSAMBLE: ANTIAPALANCAMIENTO [552]	2	
21	316284	PASADOR	2	
22	316096	SOPORTE	2	
23	316095	SOPORTE	2	
24	303839	FUNDICIÓN: PLACA	4	

548. Los kits están disponibles solo a través de Whole Goods.
549. El ensamble de brazo de pivote incluye dos bujes compuestos (MD n.º327600).
550. El ensamble de cubo incluye un pasador (MD n.º18608), un racor de lubricación (MD n.º18671), seis pernos (MD n.º18916), una tapa antipolvo (MD n.º30520), un cubo (MD n.º316847), un husillo (MD n.º316848), un kit de rodamiento de rueda (MD n.º316851), una tuerca (MD n.º316859) y una arandela (MD n.º316860).
551. El amortiguador incluye un buje compuesto (MD n.º133992).
552. El ensamble antiapalancamiento incluye una calcomanía de liberación de energía (MD n.º327086).

(OPCIÓN) RUEDAS ESTABILIZADORAS

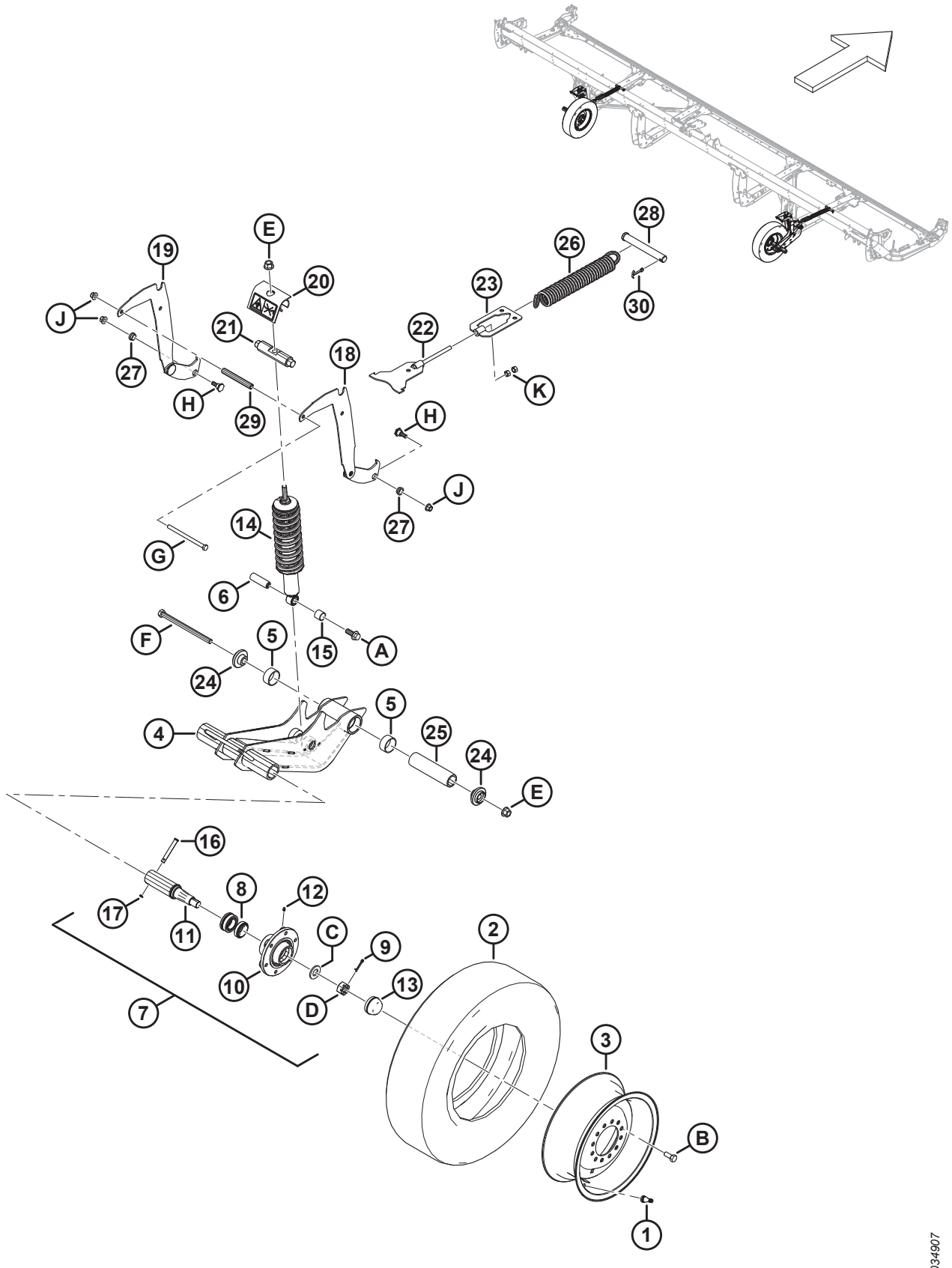

(OPCIÓN) RUEDAS ESTABILIZADORAS

Ref.	Número de pieza	Descripción	Cant.	Número de serie
25	303525	PASADOR: PIVOTE	2	
26	303520	RESORTE: EXTENSIÓN	2	
27	303492	BUJE: COMPUESTO	4	
28	292692	PASADOR: HORQUILLA	2	
29	210985	ESPACIADOR	2	
30	18609	PASADOR: CHAVETA 1/4 DIÁM. X 2 ZP	2	
	327086	CALCOMANÍA: LIBERACIÓN DE ENERGÍA	2	
	316662	CALCOMANÍA: CONFIGURACIÓN DE ALTURA	2	
A	320060	PERNO: CABEZA BRIDA HEX. TFL M16 X 2 X 40-10.9-ZINC		
B	18916	PERNO: RUEDA DE 90°, 9/16 NF X 1.75 OL-AA1J		
C	316860	ARANDELA		
D	316859	TUERCA: RANURADA		
E	136440	TUERCA: BLOQUEO CENTRAL CON BRIDA HEX. M16 X 2-10-AA1J		
F	320011	PERNO: CABEZA HEX. M16 X 2 X 240-10.9-ZINC		
G	252272	PERNO: CABEZA HEX. TFL M12 X 1.75 X 180-10.9-ZINC		
H	303251	PERNO: 19 MM ACODADO M12 SPCL		
J	136431	TUERCA: BLOQUEO CENTRAL CON BRIDA HEX. M12 X 1.75-10		
K	135156	TUERCA: HEX. M12 X 1.75-10-AA1J		

134 (Opción) Kit de dedo de acero

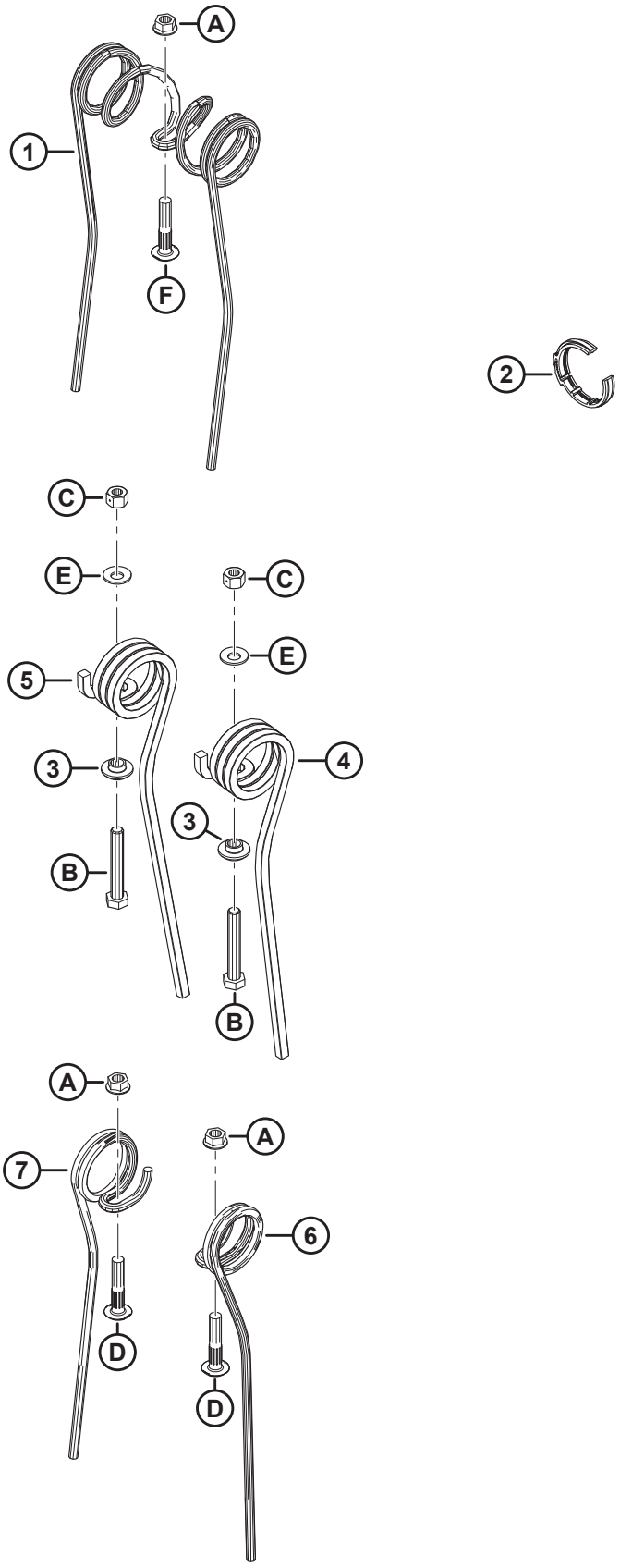

1036678

(OPCIÓN) KIT DE DEDO DE ACERO

Ref.	Número de pieza	Descripción	Cant.	Número de serie
	360679	KIT: DEDO DE ACERO, 25 PIES SR, 6 PALETAS [553]		
	311054	KIT: DEDO DE ACERO, 30 PIES DR, 5 PALETAS [553]		
	311055	KIT: DEDO DE ACERO, 30 PIES DR, 6 PALETAS [553]		
	311068	KIT: DEDO DE ACERO, 35 PIES DR, 5 PALETAS [553]		
	311069	KIT: DEDO DE ACERO, 35 PIES DR, 6 PALETAS [553]		
1	137092	DEDO [554]		
2	220941	ABRAZADERA: BUJE DE BARRA DE DIENTES, VARILLA CENTRAL (CAJA DE 5) [555]		
3	273052	RETENEDOR: DEDO DEL EXTREMO [556]		
4	311321	DEDO: EXTERIOR, EXTREMO TRASERO [557]		
5	311322	DEDO: INTERIOR, EXTREMO TRASERO [558]		
6	137754	DEDO: SIMPLE, DER., CONCÉNTRICO [559]		
7	137519	DEDO: SIMPLE, IZQ., CONCÉNTRICO [560]		
A	30228	TUERCA: ARANDELA DT CARA SM 3/8-16 UNC-GR5-AA1J		
B	108172	PERNO: CABEZA HEX. M10 X 1.5 X 65-8.8-AA1J		
C	135800	TUERCA: BLOQUEO CENTRAL HEX SPCL M10 X 1.5-9-AA1J		
D	137118	PERNO: CABEZA REDONDA VARILLA NK 3/8 NC		
E	184584	ARANDELA: RESORTE, CÓNICA M10 STL SAE		

553. El kit incluye todas las piezas enumeradas e instrucciones. Consulte las notas al pie sobre piezas de reparación individuales para conocer sus cantidades.
554. Cantidades: FD225 SR 6 paletas = 135, FD230 DR 5 paletas = 135, FD230 DR 6 paletas = 135, FD235 DR 5 paletas = 143, FD235 DR 6 paletas = 171.
555. Cantidades: FD225 SR 6 paletas = 6, FD230 DR 5 paletas = 6, FD230 DR 6 paletas = 8, FD235 DR 5 paletas = 8, FD235 DR 6 paletas = 10.
556. Cantidades: FD225 SR 6 paletas = 6, FD230 DR 5 paletas = 10, FD230 DR 6 paletas = 12, FD235 DR 5 paletas = 10, FD235 DR 6 paletas = 12.
557. Cantidades: FD225 SR 6 paletas = 6, FD230 DR 5 paletas = 5, FD230 DR 6 paletas = 6, FD235 DR 5 paletas = 5, FD235 DR 6 paletas = 6.
558. Cantidades: FD225 SR 6 paletas = 0, FD230 DR 5 paletas = 5, FD230 DR 6 paletas = 6, FD235 DR 5 paletas = 5, FD235 DR 6 paletas = 6.
559. Cantidades: FD225 SR 6 paletas = 12, FD230 DR 5 paletas = 4, FD230 DR 6 paletas = 6, FD235 DR 5 paletas = 18, FD235 DR 6 paletas = 24.
560. Cantidades: FD225 SR 6 paletas = 9, FD230 DR 5 paletas = 10, FD230 DR 6 paletas = 12, FD235 DR 5 paletas = 30, FD235 DR 6 paletas = 36.

135 (Opción) Kits de dedos de extremo del molinete de acero

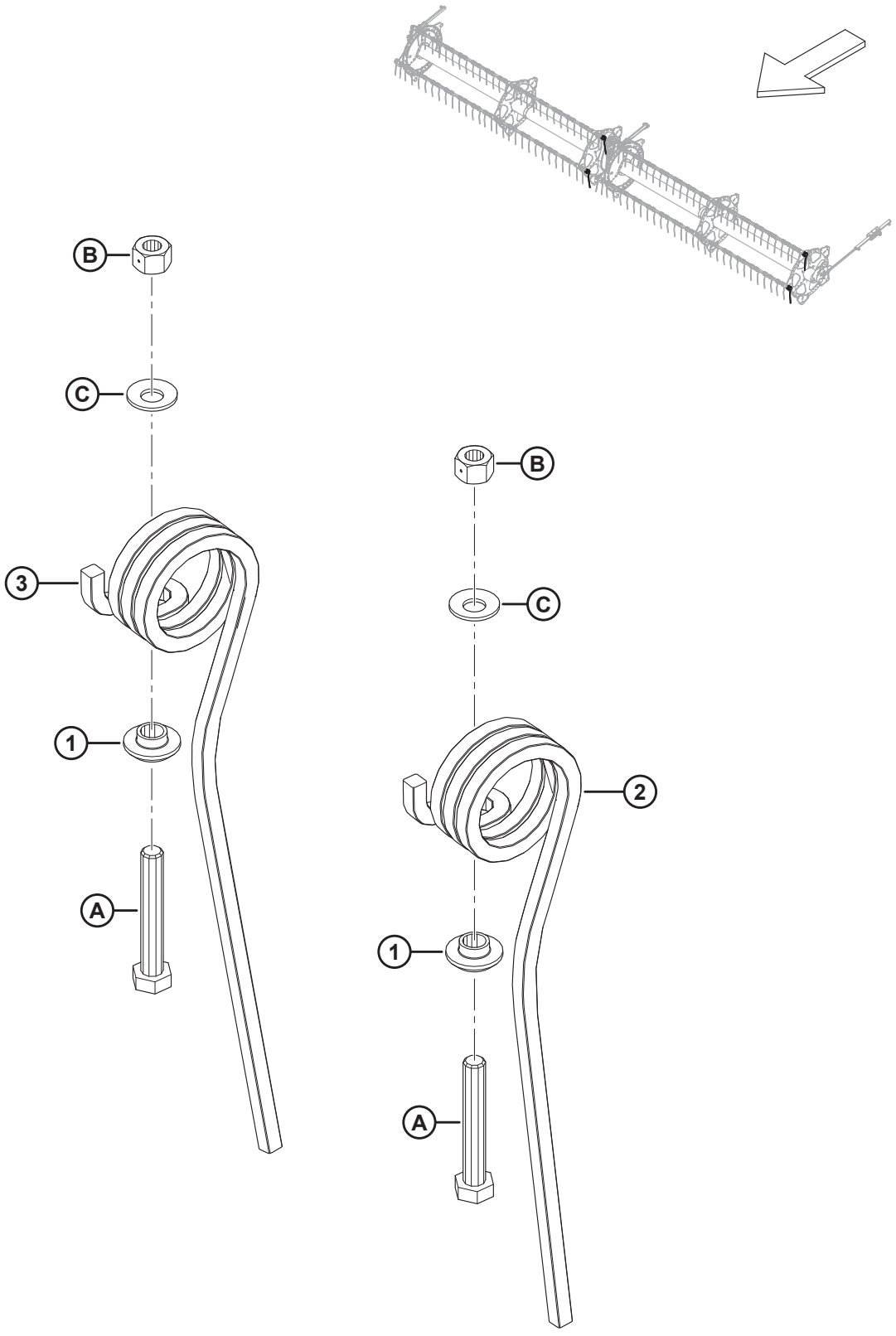

(OPCIÓN) KITS DE DEDOS DE EXTREMO DEL MOLINETE DE ACERO

Ref.	Número de pieza	Descripción	Cant.	Número de serie
	311959	KIT: DEDO DE EXTREMO DE ACERO, EXTERIOR [561]		
	311972	KIT: DEDO DE EXTREMO DE ACERO, INTERIOR [562]		
1	273052	RETENEDOR: DEDO DEL EXTREMO	1	
2	311321	DEDO: EXTREMO TRASERO EXTERIOR [563]		
3	311322	DEDO: EXTREMO TRASERO INTERIOR [564]		
A	108172	PERNO: CABEZA HEX. M10 X 1.5 X 65-8.8-AA1J		
B	135800	TUERCA: BLOQ. CENTRAL HEX. ESPECIAL M10 X 1.5-9-AA1J		
C	184584	ARANDELA: RESORTE, CÓNICA M10 STL SAE		

561. El kit de dedos de extremo de acero para exterior incluye un dedo de acero de extremo trasero exterior (MD n.º311321), todo el herramental mencionado e instrucciones.
562. El kit de dedos de extremo de acero para interior incluye un dedo de acero de extremo trasero interior (MD n.º311322), todo el herramental mencionado e instrucciones.
563. Cantidades: kit MD n.º311959 = 1, kit MD n.º311972 = 0.
564. Cantidades: kit MD n.º311959 = 0, kit MD n.º311972 = 1.

136 (Opcional) Luces de rastrojo

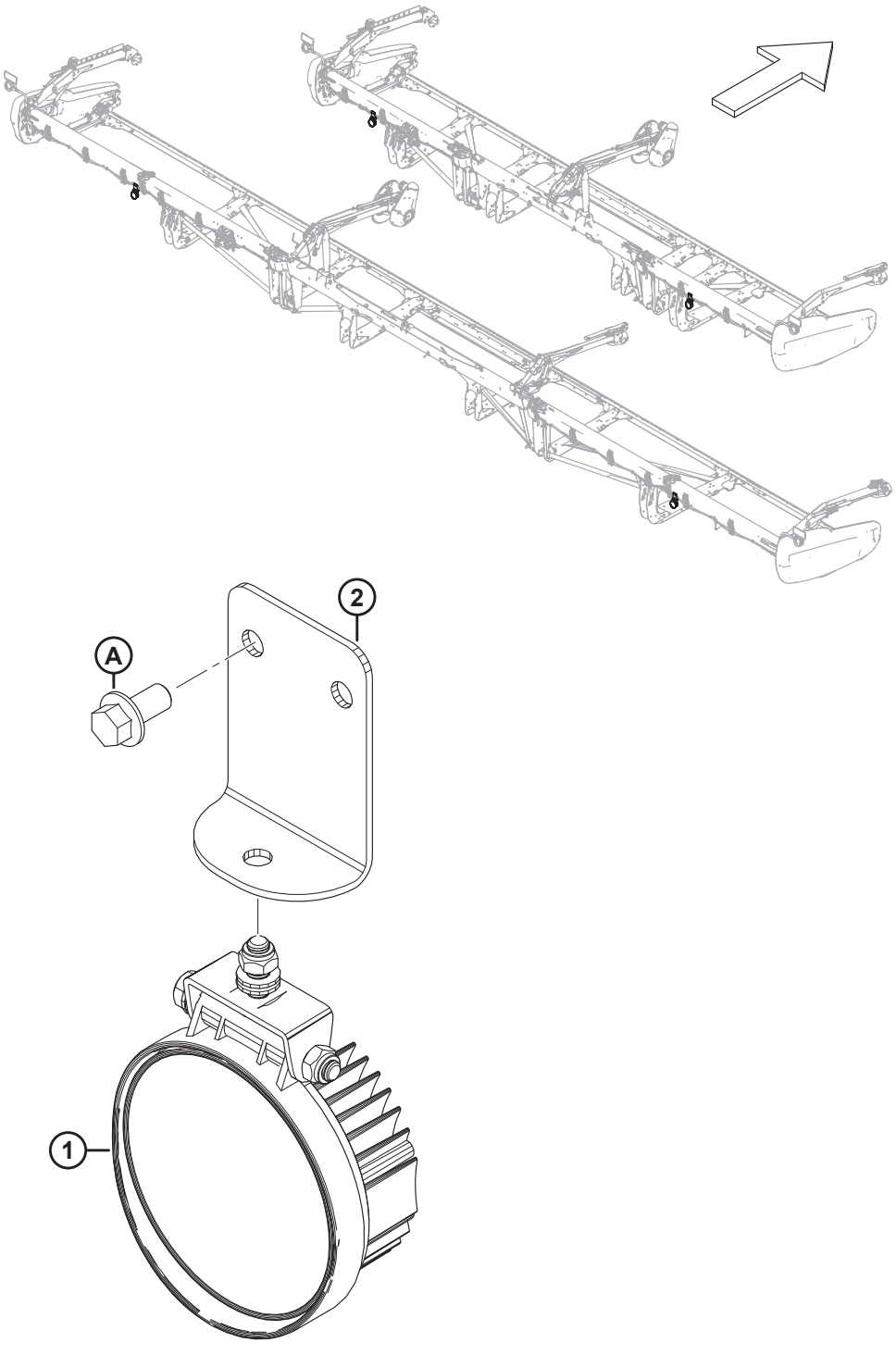

1032898

(OPCIONAL) LUCES DE RASTROJO

NOTA:

El kit de luces de rastrojo es compatible solo con las cosechadoras Case del año 2019 y posteriores.

Ref.	Número de pieza	Descripción	Cant.	Número de serie
	B7027	KIT: LUCES DE RASTROJO [565]		
1	258458	LUZ	2	
2	258454	SOPORTE: LUCES DE RASTROJO	2	
A	152655	PERNO: CABEZA BRIDA HEX. M10 X 1.5 X 20-8.8-AA1J		

565. Los kits están disponibles solo a través de Whole Goods.

137 (Opción) Accesorio de girasol: kit básico: barra de inclinación y deflectores

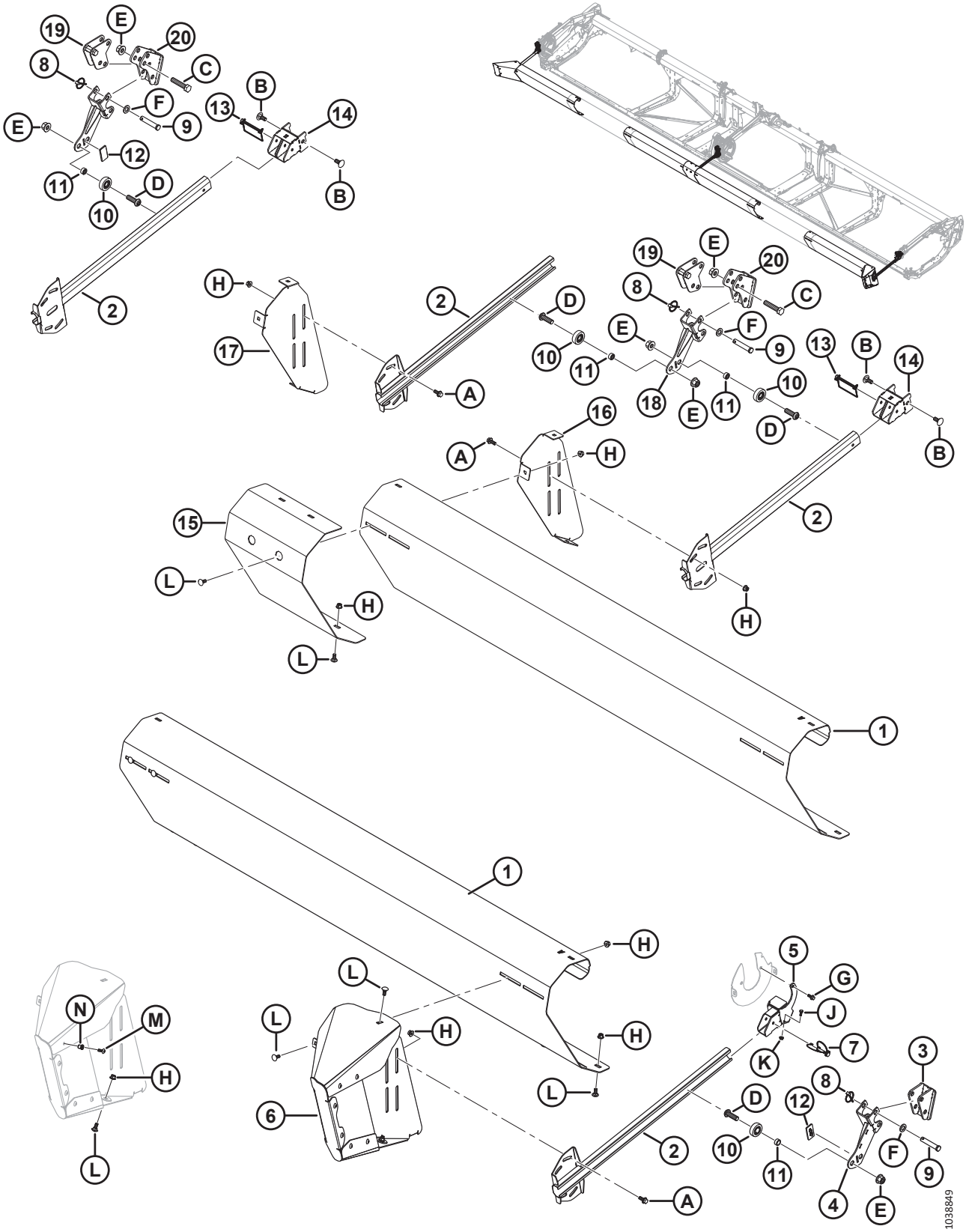

(OPCIÓN) ACCESORIO DE GIRASOL: KIT BÁSICO: BARRA DE INCLINACIÓN Y DEFLECTORES

NOTA:

El accesorio de girasol es compatible solo con los puntones de cuchilla puntiagudos.

Ref.	Número de pieza	Descripción	Cant.	Número de serie
	C2086	KIT: ACCESORIO DE GIRASOL DE 30 PIES [566]		
	C2087	KIT: ACCESORIO DE GIRASOL DE 35 PIES [566]		
	C2088	KIT: ACCESORIO DE GIRASOL DE 40/41 PIES (MOLINETE DOBLE) [566]		
	C2169	KIT: ACCESORIO DE GIRASOL DE 40 PIES (MOLINETE TRIPLE) [566]		
	C2089	KIT: ACCESORIO DE GIRASOL DE 45 PIES [566]		
	C2170	KIT: ACCESORIO DE GIRASOL DE 50 PIES [566]		
	B7302	KIT: ACCESORIO DE GIRASOL, BÁSICO [567]		
1	119691	DEFLECTOR: BARRA DE INCLINACIÓN A [568]	4	
2	119757	BRAZO: DE BARRA DE EMPUJE	4	
3	119593	SOPORTE: DE BARRA DE INCLINACIÓN	1	
4	119667	SOPORTE: DE BARRA DE INCLINACIÓN	1	
5	119666	SOPORTE: COLGANTE	1	
6	119706	ENSAMBLE DE DEFLECTOR-EXTENSIÓN: IZQ. [569]	1	
	119705	ENSAMBLE DE DEFLECTOR-EXTENSIÓN: DER. [569]	1	
7	320205	PASADOR: CLAVIJA 5/16 PULG. X 1.75 PULG. LG CON FIJACIÓN	1	
8	102264	PASADOR: CLAVIJA 3/16 X 9/16 PULG.	6	
9	18624	PASADOR: HORQUILLA	6	
10	273524	RODAMIENTO: SEGUIDOR DE LEVA	4	
11	101095	ESPACIADOR	4	
12	273777	ALMOHADILLA: DESGASTE DE MANDO DEL MOLINETE	2	
13	136749	PASADOR: CLAVIJA	2	
14	119738	SOPORTE	2	
15	119725	DEFLECTOR: RELLENADOR DE BARRA DE INCLINACIÓN	1	
16	119696	SOPORTE: MONTAJE DE BARRA DE INCLINACIÓN, IZQ.	1	
17	119697	SOPORTE: MONTAJE DE BARRA INCLINACIÓN, DER.	1	
18	119672	SOPORTE: DE BARRA DE INCLINACIÓN	2	
19	119641	ANCLAJE: DE AVANCE Y RETROCESO	2	

566. El kit contiene un kit básico (B7302), un kit de bandejas (B7303) y un kit de deflectores (B7304, B7305, B7306, B7395, B7307 o B7396). Los kits están disponibles solo a través de Whole Goods.
567. El kit básico B7302 incluye todas las piezas mencionadas en esta sección y la Sección *138 (Opción) Accesorio de girasol: kit básico: bandejas y soportes, página 385*. Los kits están disponibles solo a través de Whole Goods.
568. Se incluyen cuatro deflectores (MD n.º119691) en el kit básico. Las plataformas FD245 y FD250 requieren un total de seis.
569. Incluye ocho tornillos Torx (MD n.º320190), ocho remaches (MD n.º252179), un perno (MD n.º135785) y una tuerca (MD n.º135799).

(OPCIÓN) ACCESORIO DE GIRASOL: KIT BÁSICO: BARRA DE INCLINACIÓN Y DEFLECTORES

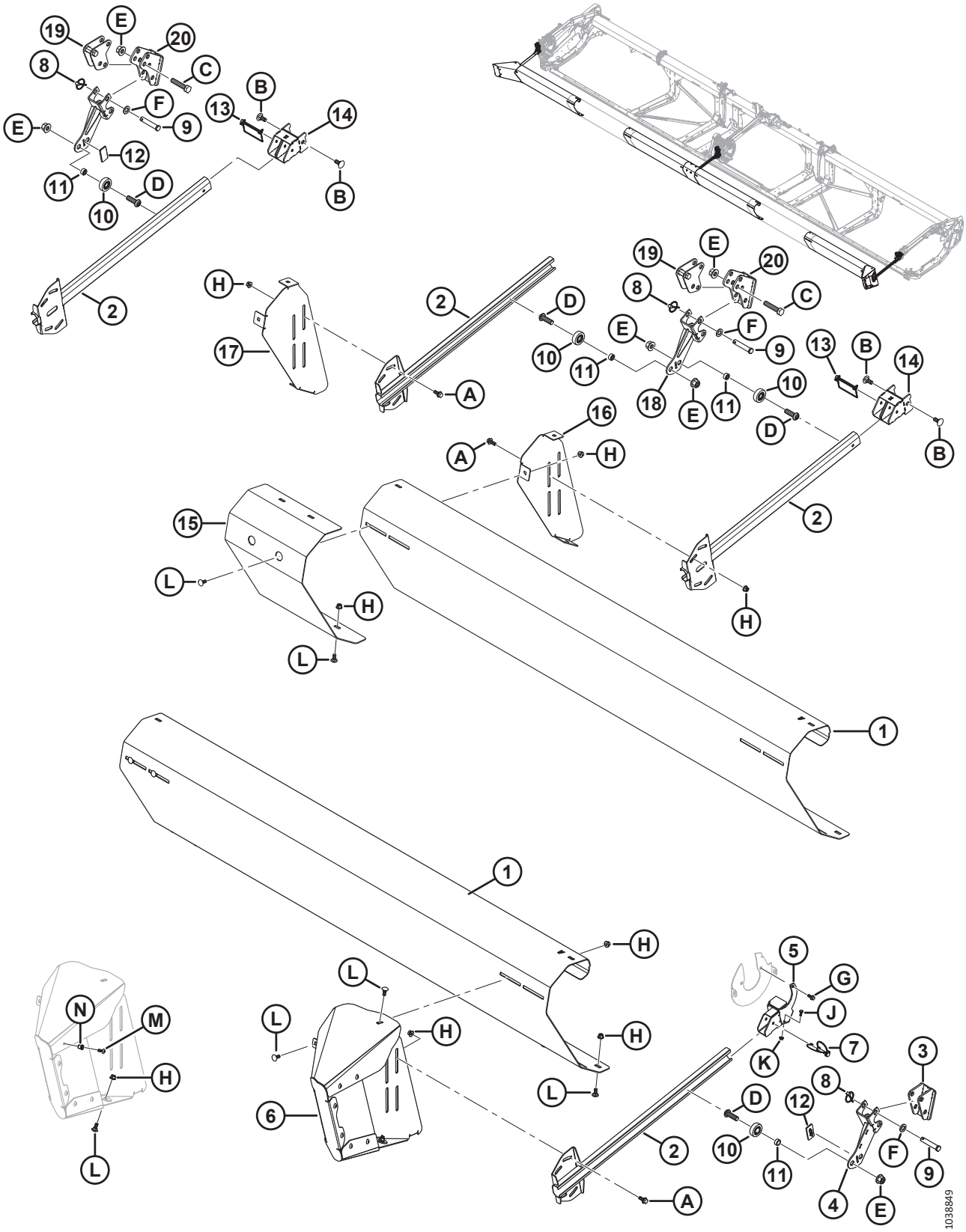

(OPCIÓN) ACCESORIO DE GIRASOL: KIT BÁSICO: BARRA DE INCLINACIÓN Y DEFLECTORES

Ref.	Número de pieza	Descripción	Cant.	Número de serie
20	119623	SOPORTE: DE ANCLAJE DELANTERO	2	
A	135783	PERNO: CABEZA BRIDA HEX. TFL M10 X 1.5 X 25-10.9-AA1J		
B	184667	PERNO: RHSN M12 X 1.75 X 30-8.8-ZINC		
C	181475	PERNO: CABEZA HEX. M16 X 2 X 75-8.8-BE0R		
D	320441	TORNILLO: CABEZA REDONDA HUECA HEX. M16 X 2.0 X 50-10.9-AA1J		
E	136440	TUERCA: BLOQUEO CENTRAL CON BRIDA HEX. M16 X 2-10-AA1J		
F	184717	ARANDELA: PLANA REG M16-200HV-AA1J		
G	136300	PERNO: CABEZA BRIDA HEX. TFL M8 X 1.25 X 20-8.8-AA3L		
H	135799	TUERCA: BLOQUEO CENTRAL CON BRIDA HEX. M10 X 1.5-10		
J	21572	PERNO: CABEZA HEX. 1/4 20 X 0.625 GR5 AA1J		
K	135248	TUERCA: BLOQUEO CENTRAL CON BRIDA HEX.		
L	135785	PERNO: RHSN M10 X 1.5 X 25-8.8-AA1J		
M	320190	TORNILLO: CABEZA DE CRUZ TORX M8 X 1.25 X 20-SPCL-8.8-ZINC		
N	252179	REMACHE: M8 X 1.25 HEX. 0.7-3.8		

138 (Opción) Accesorio de girasol: kit básico: bandejas y soportes

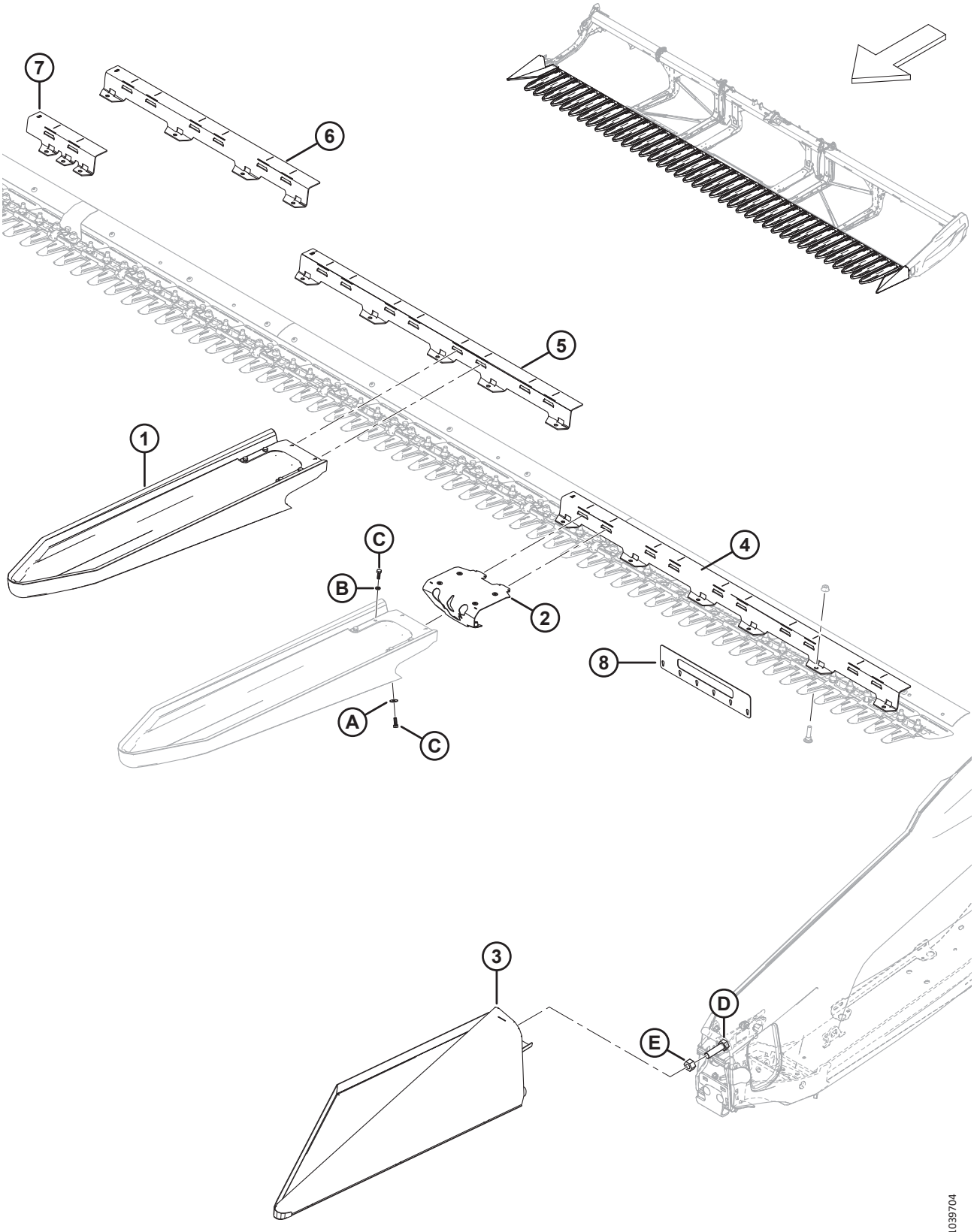

(OPCIÓN) ACCESORIO DE GIRASOL: KIT BÁSICO: BANDEJAS Y SOPORTES

NOTA:

El accesorio de girasol es compatible solo con los puntones de cuchilla puntiagudos.

Ref.	Número de pieza	Descripción	Cant.	Número de serie
	B7302	KIT: ACCESORIO DE GIRASOL, BÁSICO [570]		
1	119529	BANDEJA: ACOPLAMIENTO RÁPIDO DE GIRASOL [571]	5	
2	119726	ENSAMBLE: PESTILLO DE LA BANDEJA [572]	5	
3	119560	BANDEJA: DEL EXTREMO IZQ.	1	
	119565	BANDEJA: DEL EXTREMO DER.	1	
4	119558	SOPORTE: BANDEJA DE 5 PIES A	2	
5	119653	SOPORTE: BANDEJA DE 4 PIES B	3	
6	119654	SOPORTE: BANDEJA DE 3 PIES C	4	
7	119655	SOPORTE: BISAGRA DE BANDEJA D	1	
	119656	SOPORTE: BISAGRA DE BANDEJA E	1	
8	119766	HERRAMIENTA: VERIFICACIÓN DE LA PUNTA DE PUNTÓN, SERIE 2	1	
A	184709	ARANDELA: PLANA GRANDE M8-200HV		
B	30716	ARANDELA: RESORTE DE SEGURIDAD M8-CS-1055-1065-AA1J		
C	184652	PERNO: CABEZA HEX. TFL M8 X 1.25 X 25-8.8-AA1J		
D	136339	PERNO: CABEZA HEX. FINO TFL M20 X 1.5 X 70 X 8.8-ZINC		
E	136342	TUERCA: HEX. FINA M20 X 1.5 X 10-AA3L		

570. El kit básico B7302 incluye todas las piezas mencionadas en esta sección y la Sección *137 (Opción) Accesorio de girasol: kit básico: barra de inclinación y deflectores, página 381*. Los kits están disponibles solo a través de Whole Goods.

571. Incluye un ensamble de pestillo (MD n.º119726), una abrazadera (NSS), seis pernos (MD n.º184652), cuatro arandelas de resorte de seguridad (MD n.º30716) y dos arandelas planas (MD n.º184709).

572. Incluye seis remaches (MD n.º252179).

139 (Opción) Accesorio de girasol: kits de deflector (molinete doble)

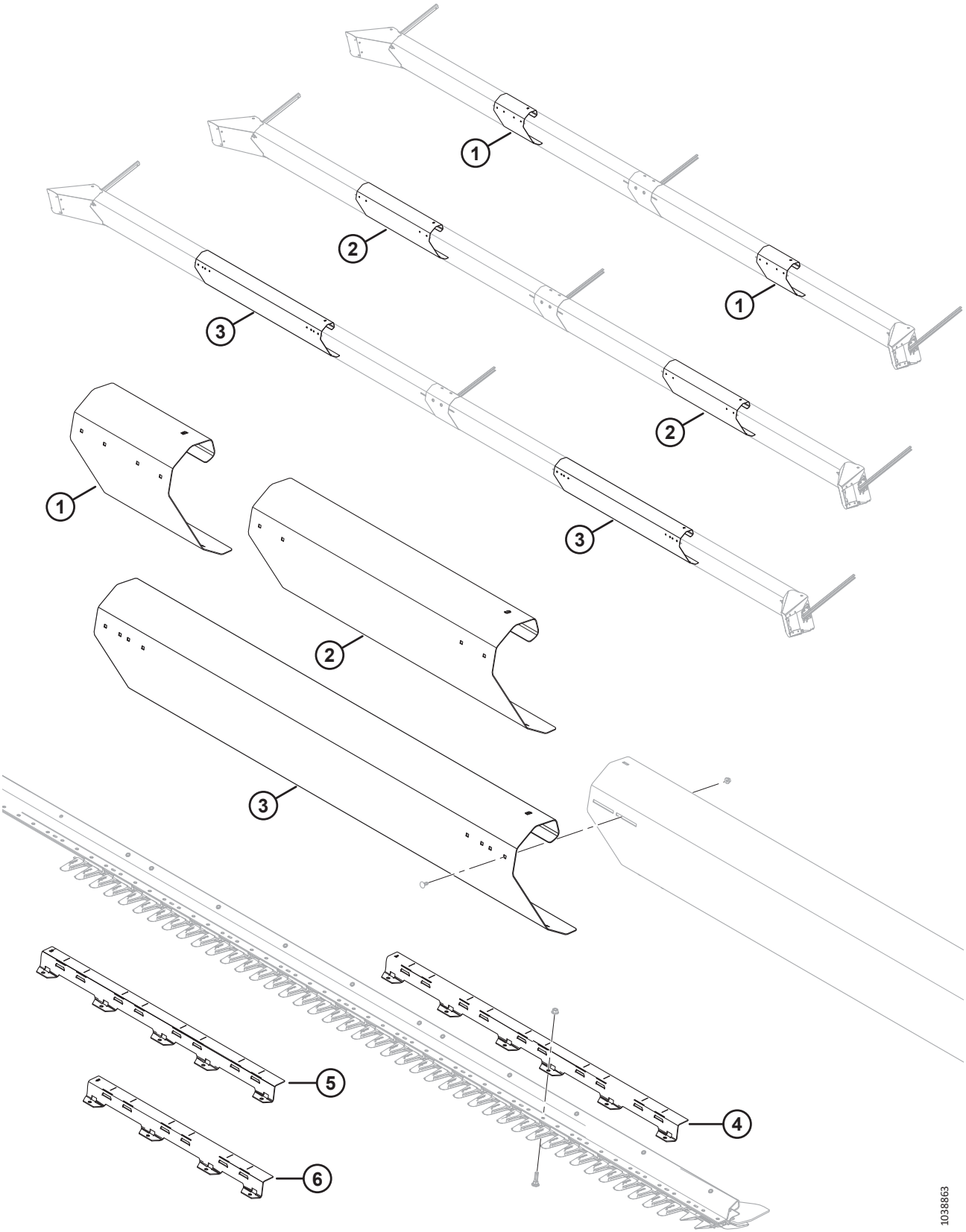

(OPCIÓN) ACCESORIO DE GIRASOL: KITS DE DEFLECTOR (MOLINETE DOBLE)

NOTA:

El accesorio de girasol es compatible solo con los puntones de cuchilla puntiagudos.

Ref.	Número de pieza	Descripción	Cant.	Número de serie
	B7304	KIT: DEFLECTOR DE GIRASOL DE 30 PIES [573]		
	B7305	KIT: DEFLECTOR DE GIRASOL DE 35 PIES [573]		
	B7306	KIT: DEFLECTOR DE GIRASOL DE 40/41 PIES DR [573]		
1	119692	DEFLECTOR: BARRA DE INCLINACIÓN B [574]	2	
2	119693	DEFLECTOR: BARRA DE INCLINACIÓN C [575]	2	
3	119694	DEFLECTOR: BARRA DE INCLINACIÓN D [576]	2	
4	119558	SOPORTE: BANDEJA A (5 PIES) [576]	2	
5	119653	SOPORTE: BANDEJA B (4 PIES) [576]	1	
6	119654	SOPORTE: BANDEJA C (3 PIES) [575]	3	

573. Los kits están disponibles solo a través de Whole Goods.
574. Se incluye en B7304 (plataformas FD230).
575. Se incluye en B7305 (plataformas FD235).
576. Se incluye en B7306 (plataformas de molinete doble FD240/FD241).

140 (Opción) Accesorio de girasol: kits de deflector (molinete triple)

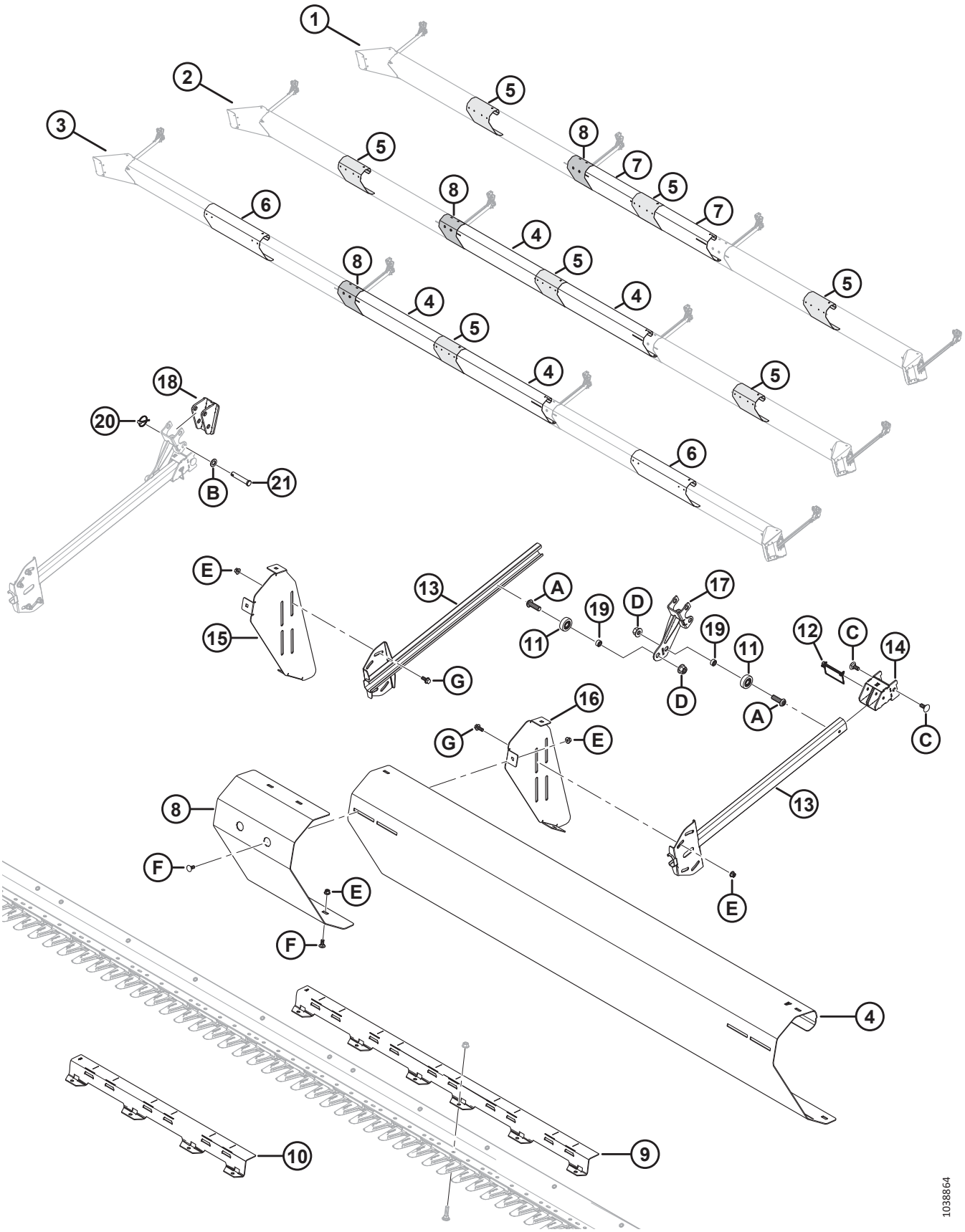

(OPCIÓN) ACCESORIO DE GIRASOL: KITS DE DEFLECTOR (MOLINETE TRIPLE)

NOTA:

El accesorio de girasol es compatible solo con los puntones de cuchilla puntiagudos.

Ref.	Número de pieza	Descripción	Cant.	Número de serie
	B7395	KIT: DEFLECTOR DE GIRASOL DE 40 PIES TR [577]		
	B7307	KIT: DEFLECTOR DE GIRASOL DE 45 PIES [577]		
	B7396	KIT: DEFLECTOR DE GIRASOL DE 50 PIES [577]		
1	REF	CONFIGURACIÓN FD240 TR		
2	REF	CONFIGURACIÓN FD245 TR		
3	REF	CONFIGURACIÓN FD250 TR		
4	119691	DEFLECTOR: BARRA DE INCLINACIÓN A [578]		
5	119692	DEFLECTOR: BARRA DE INCLINACIÓN B [579]		
6	119693	DEFLECTOR: BARRA DE INCLINACIÓN C [580]		
7	119745	DEFLECTOR: BARRA DE INCLINACIÓN E [581]		
8	119725	DEFLECTOR: RELLENADOR DE BARRA DE INCLINACIÓN	1	
9	119558	SOPORTE: BANDEJA A (5 PIES) [582]		
10	119654	SOPORTE: BANDEJA C (3 PIES) [583]	3	
11	273524	RODAMIENTO: SEGUIDOR DE LEVA	2	
12	136749	PASADOR: CLAVIJA	1	
13	119757	BRAZO: DE BARRA DE EMPUJE	2	
14	119738	SOPORTE	1	
15	119697	SOPORTE: MONTAJE DE BARRA INCLINACIÓN, DER.	1	
16	119696	SOPORTE: MONTAJE DE BARRA DE INCLINACIÓN, IZQ.	1	
17	119672	SOPORTE: DE BARRA DE INCLINACIÓN	1	
18	119593	SOPORTE: DE BARRA DE INCLINACIÓN	1	
19	101095	ESPACIADOR	2	
20	102264	PASADOR: CLAVIJA 3/16 X 1 9/16 PULG.	2	
21	18624	PASADOR: HORQUILLA	2	
A	320441	TORNILLO: CABEZA REDONDA HUECA HEX. M16 X 2.0 X 50-10.9-AA1J		
B	184717	ARANDELA: PLANA REG M16-200HV-AA1J		

577. Los kits están disponibles solo a través de Whole Goods.
578. Cantidades: B7307 (plataformas FD245) = 2; B7396 (plataformas FD250) = 2.
579. Cantidades: B7395 (plataformas FD240) = 3; B7307 (plataformas FD245) = 3; B7396 (plataformas FD250) = 1.
580. Cantidades: B7396 (plataformas FD250) = 2.
581. Cantidades: B7395 (plataformas FD240) = 2.
582. Cantidades: B7395 (plataformas FD240) = 2; B7307 (plataformas FD245) = 2; B7396 (plataformas FD250) = 4.
583. Cantidades: B7307 (plataformas FD245) = 3.

(OPCIÓN) ACCESORIO DE GIRASOL: KITS DE DEFLECTOR (MOLINETE TRIPLE)

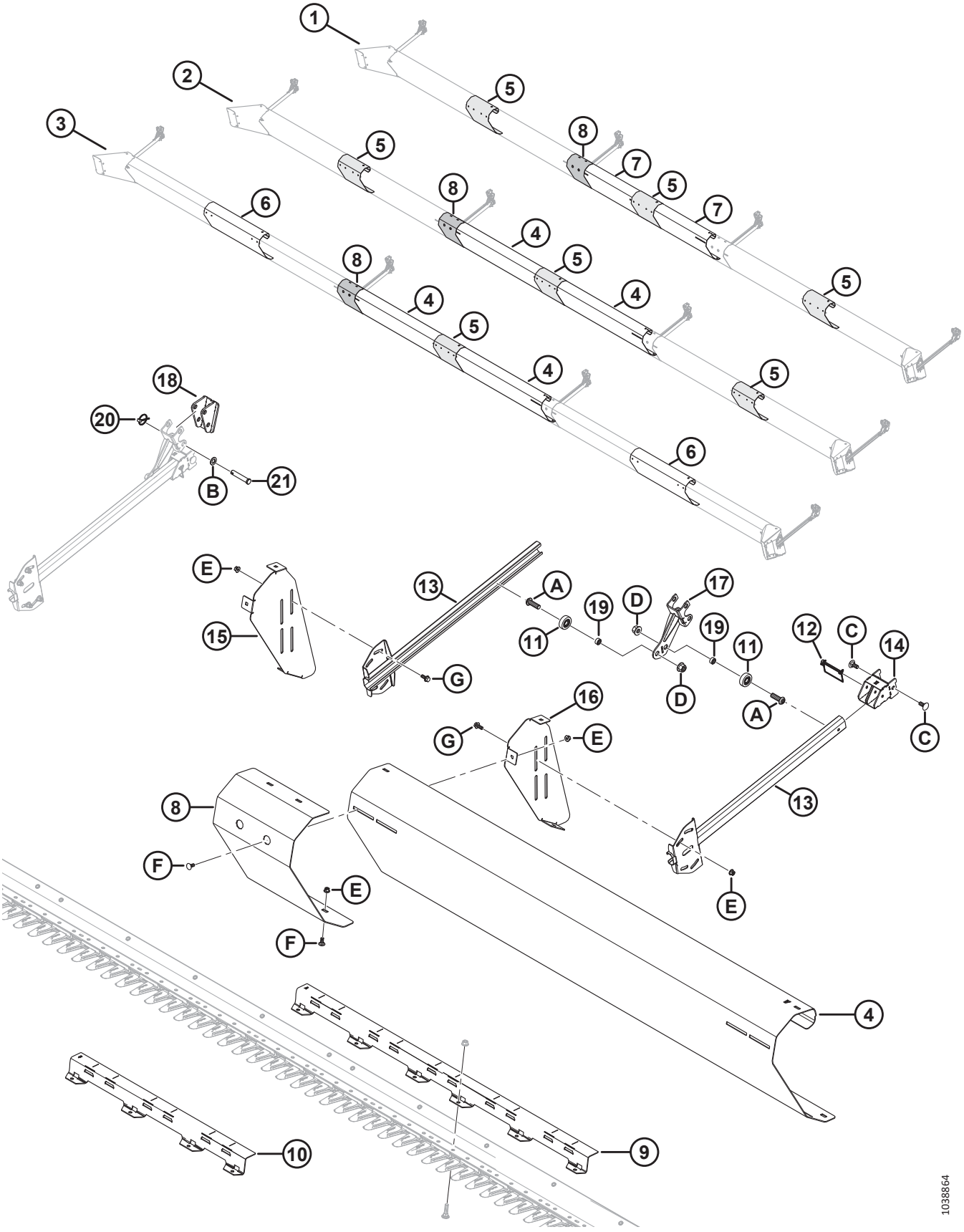

(OPCIÓN) ACCESORIO DE GIRASOL: KITS DE DEFLECTOR (MOLINETE TRIPLE)

Ref.	Número de pieza	Descripción	Cant.	Número de serie
C	184667	PERNO: RHSN M12 X 1.75 X 30-8.8-ZINC		
D	136440	TUERCA: BLOQUEO CENTRAL CON BRIDA HEX. M16 X 2-10-AA1J		
E	135799	TUERCA: BLOQUEO CENTRAL CON BRIDA HEX. M10 X 1.5-10		
F	135785	PERNO: RHSN M10 X 1.5 X 25-8.8-AA1J		
G	135783	PERNO: CABEZA BRIDA HEX. TFL M10 X 1.5 X 25-10.9-AA1J		

141 (Opción) Accesorio de girasol: bandejas

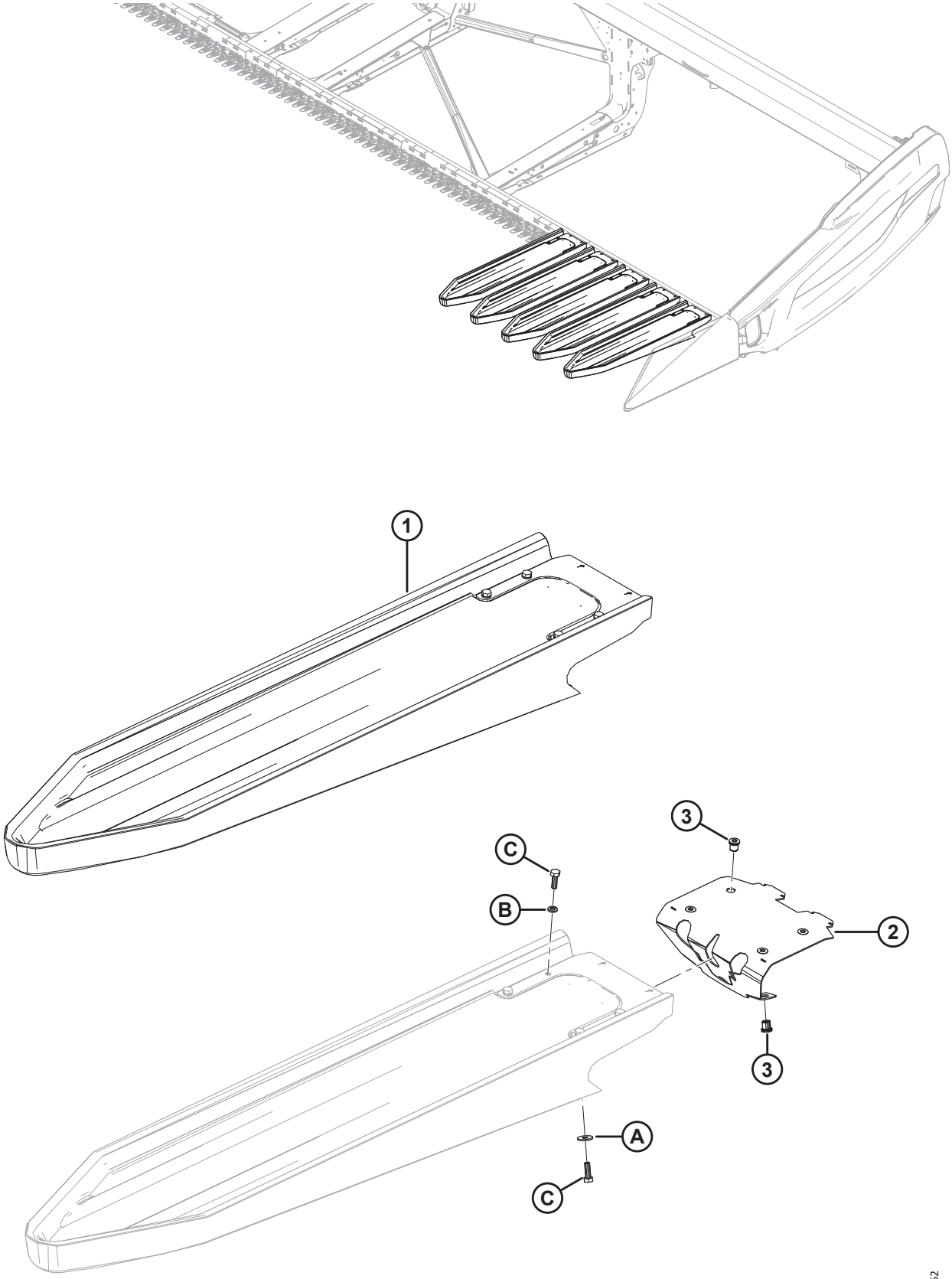

(OPCIÓN) ACCESORIO DE GIRASOL: BANDEJAS

NOTA:

El accesorio de girasol es compatible solo con los puntones de cuchilla puntiagudos.

Ref.	Número de pieza	Descripción	Cant.	Número de serie
	B7303	KIT: BANDEJA DE GIRASOL DE SERIE 2 (5 BANDEJAS) [584]		
	119737	KIT: BANDEJA DE GIRASOL DE SERIE 2 (5 BANDEJAS)		
1	119529	BANDEJA: ACOPLAMIENTO RÁPIDO DE GIRASOL [585]	5	
2	119726	ENSAMBLE: PESTILLO DE LA BANDEJA [586]	5	
3	252179	REMACHE: M8 X 1.25 HEX. 0.7-3.8	30	
A	184709	ARANDELA: PLANA GRANDE M8-200HV		
B	30716	ARANDELA: RESORTE DE SEGURIDAD M8-CS-1055-1065-AA1J		
C	184652	PERNO: CABEZA HEX. TFL M8 X 1.25 X 25-8.8-AA1J		

584. El kit contiene 5 bandejas. El kit básico (B7302) contiene bandejas para la plataforma FD230. FD235 requiere 1 kit de bandeja, FD240/FD241 requiere 2 kits de bandeja, FD245 requiere 3 kits de bandeja y FD250 requiere 4 kits de bandeja. Los kits están disponibles solo a través de Whole Goods.

585. Incluye un ensamble de pestillo (MD n.º119726), una abrazadera (NSS), seis pernos (MD n.º184652), cuatro arandelas de resorte de seguridad (MD n.º30716) y dos arandelas planas (MD n.º184709).

586. Incluye seis remaches (MD n.º252179).

142 (Opción) Sinfín transversal superior: sinfín de dos piezas (FD225, FD230, FD235 y FD241)

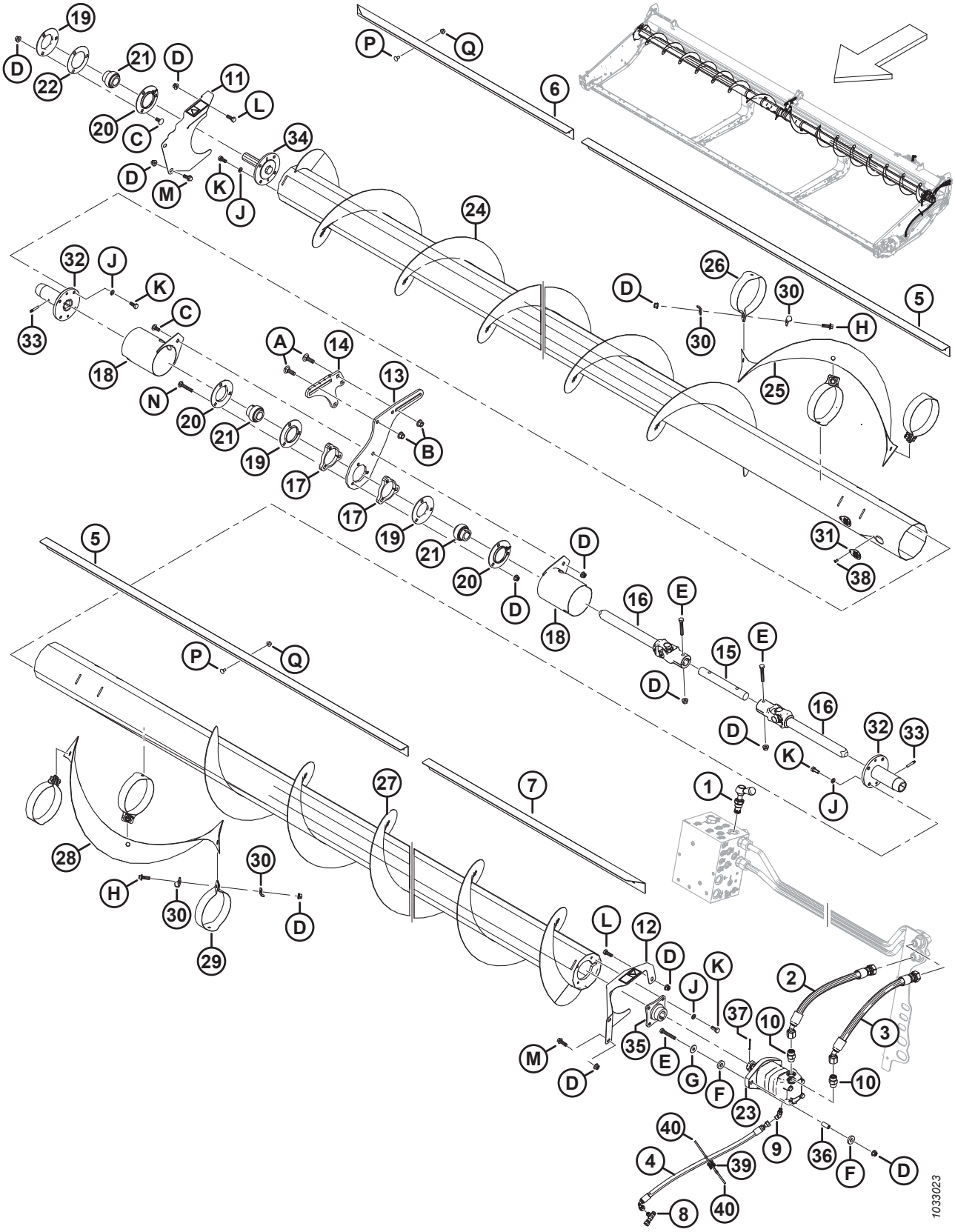

(OPCIÓN) SINFÍN TRANSVERSAL SUPERIOR: SINFÍN DE DOS PIEZAS (FD225, FD230, FD235 Y FD241)

Ref.	Número de pieza	Descripción	Cant.	Número de serie
	B6413	KIT: SINFÍN TRANSVERSAL SUPERIOR FD225 [587]		
	B6414	KIT: SINFÍN TRANSVERSAL SUPERIOR FD230 [587]		
	B6415	KIT: SINFÍN TRANSVERSAL SUPERIOR FD235 [587]		
	B6416	KIT: SINFÍN TRANSVERSAL SUPERIOR FD241 [587]		
1	283571	VÁLVULA: DERIVACIÓN	1	
	245158	KIT DE SELLO		
2	283061	MANGUERA: HIDR.	1	
3	283062	MANGUERA: HIDR.	1	
4	283077	MANGUERA: HIDR.	1	
5	275521	DEFLECTOR: INTERIOR 30, 35 Y 41 PIES [588]	2	
6	275530	DEFLECTOR: 25 PIES	1	
	275533	DEFLECTOR: EXTERIOR DER. DE 30 PIES	1	
	275543	DEFLECTOR: EXTERIOR DER. DE 35 PIES	1	
	275614	DEFLECTOR: EXTERIOR DER. DE 41 PIES	1	
7	275530	DEFLECTOR: 25 PIES	1	
	275532	DEFLECTOR: EXTERIOR IZQ. DE 30 PIES	1	
	275542	DEFLECTOR: EXTERIOR IZQ. DE 35 PIES	1	
	275524	DEFLECTOR: EXTERIOR IZQ. DE 41 PIES	1	
8	252621	ACCESORIO: T HIDR.	1	
	135957	O-RING: Ø1.78 X Ø7.65		
9	252307	ACCESORIO: CODO DE 45° HIDR.	1	
	50223	O-RING: Ø1.83 X Ø8.92		
	135957	O-RING: Ø1.78 X Ø7.65		
10	184461	ACCESORIO: ADAPTADOR HIDR.	2	
	44210	O-RING: Ø2.46 X Ø19.18		
	135867	O-RING: Ø1.78 X Ø15.60		
11	233725	PROTECTOR: ENSAMBLE DER. C/W CALCOMANÍA	1	
12	233724	PROTECTOR: ENSAMBLE IZQ. C/W CALCOMANÍA	1	
13	233738	PLACA: SOPORTE, DESLIZAMIENTO CENTRAL	1	
14	233736	PLACA: SOPORTE, FIJADA AL CENTRO	1	
15	233519	EJE	1	
16	233513	JUNTA: UNIVERSAL	2	
17	233450	PLACA: ESPACIADOR	2	
18	233371	PROTECTOR SOLDADO	2	
19	49306	BRIDA	3	

587. Los kits están disponibles solo a través de Whole Goods.
588. Los deflectores interiores (MD n.º275521) no se usan en plataformas FD225.

(OPCIÓN) SINFÍN TRANSVERSAL SUPERIOR: SINFÍN DE DOS PIEZAS (FD225, FD230, FD235 Y FD241)

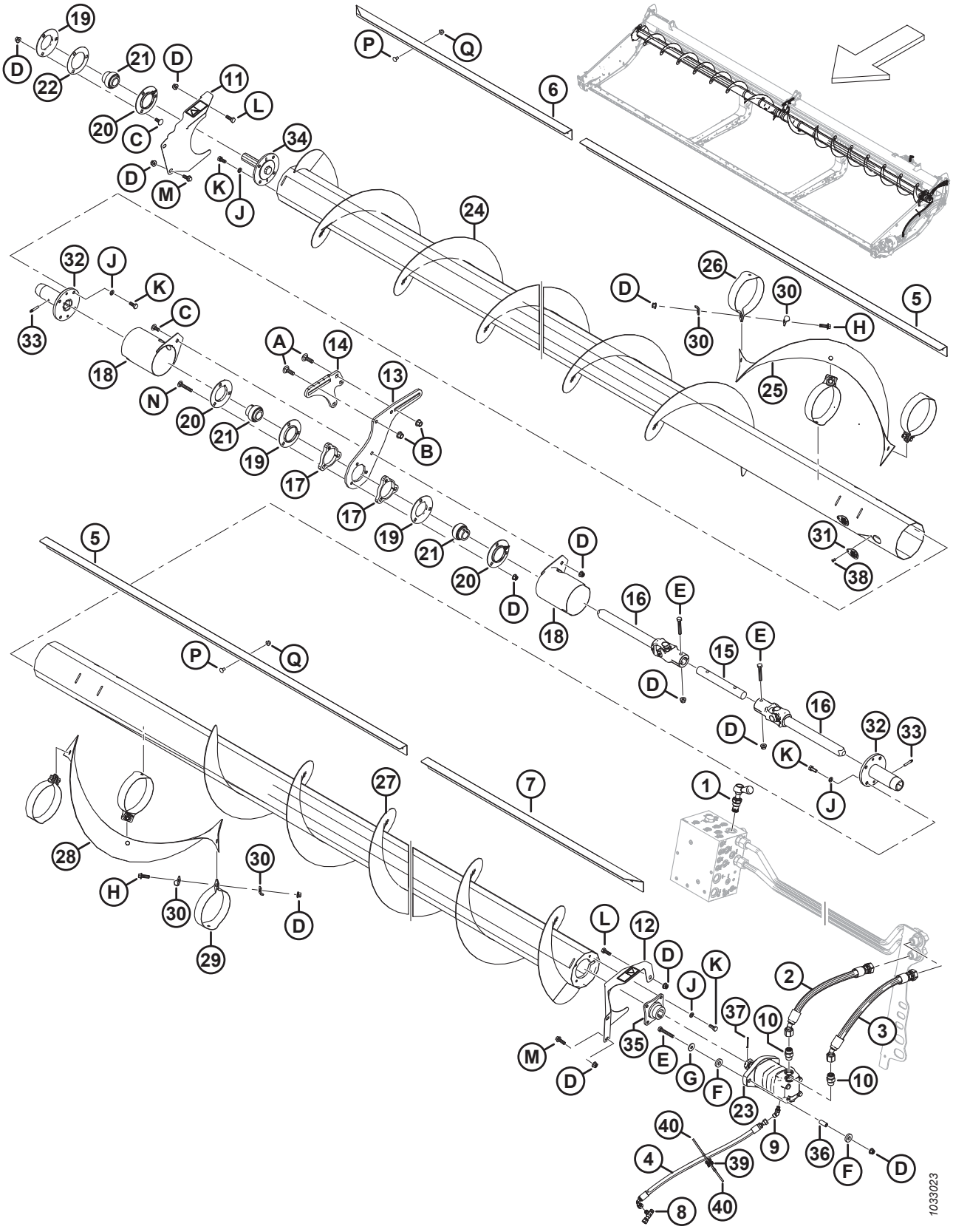

(OPCIÓN) SINFÍN TRANSVERSAL SUPERIOR: SINFÍN DE DOS PIEZAS (FD225, FD230, FD235 Y FD241)

Ref.	Número de pieza	Descripción	Cant.	Número de serie
20	30661	BRIDA	3	
21	21859	RODAMIENTO: PISTA INTERNA SPH OD EXT., CALIBRE 1 3/16	3	
22	172340	CUÑA	1	
23	283555	MOTOR: HIDR.-100 CC SAE B	1	
	174304	KIT DE SELLO: MOTOR EATON 2000		
	137375	TUERCA: CONTRATUERCA RANURADA 1.0-20 UNEF		
24	233654	SINFÍN: SOLDADO DER. (FD225) [589]	1	
	233656	SINFÍN: SOLDADO DER. (FD230) [590]	1	
	233658	SINFÍN: SOLDADO DER. (FD235) [591]	1	
	233660	SINFÍN: SOLDADO DER. (FD241) [592]	1	
25	233705	ALA: DER.	1	
26	233621	BANDA: DER.	3	
27	233655	SINFÍN: SOLDADO IZQ. (FD225) [589]	1	
	233657	SINFÍN: SOLDADO IZQ. (FD230) [590]	1	
	233659	SINFÍN: SOLDADO IZQ. (FD235) [591]	1	
	233661	SINFÍN: SOLDADO IZQ. (FD241) [592]	1	
28	233706	ALA: IZQ.	1	
29	233622	BANDA: IZQ.	3	
30	233623	PLACA	12	
31	233625	CUBIERTA	4	
32	233514	CUBO: DE DESLIZAMIENTO UCA	2	
33	30934	RACOR: 1/4-28 AFIJADO THD (LUBRICACIÓN)	2	
34	233447	CUBO: MECANIZADO	1	
35	233443	CUBO: UCA 1.25 AFIJADO SFAFT	1	
36	233445	ESPACIADOR	2	
37	18606	PASADOR: CHAVETA 1/8 DIÁM. X 1.5 ZP	1	
38	18768	REMACHE: CIEGO Ø0.188 PULG. RANGO DE AGARRE DE X 0.251 A 0.375	4	
39	134442	ESPACIADOR: MONTURA DE PIVOTE DOBLE	1	
40	21763	SUJETADOR: BRIDA, NEGRO	2	
A	135900	PERNO: RHSN TFL M12 X 1.75 X 40-8.8-ZINC		
B	136431	TUERCA: BLOQUEO CENTRAL CON BRIDA HEX. M12 X 1.75-10		
C	135785	PERNO: RHSN M10 X 1.5 X 25-8.8-AA1J		

589. Se usa en las plataformas FD225.
590. Se usa en las plataformas FD230.
591. Se usa en las plataformas FD235.
592. Se usa en las plataformas FD241.

(OPCIÓN) SINFÍN TRANSVERSAL SUPERIOR: SINFÍN DE DOS PIEZAS (FD225, FD230, FD235 Y FD241)

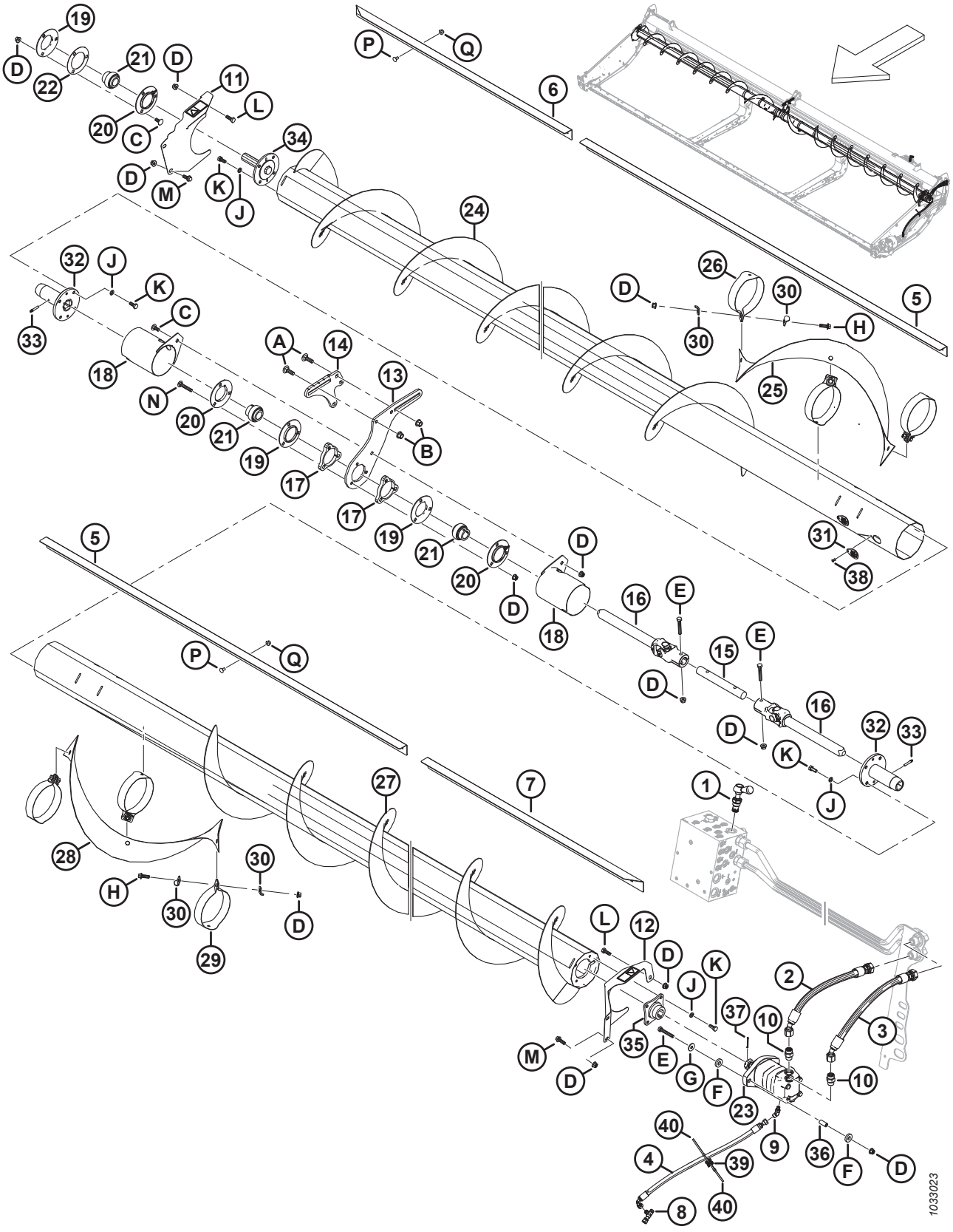

(OPCIÓN) SINFÍN TRANSVERSAL SUPERIOR: SINFÍN DE DOS PIEZAS (FD225, FD230, FD235 Y FD241)

Ref.	Número de pieza	Descripción	Cant.	Número de serie
D	135799	TUERCA: BLOQUEO CENTRAL CON BRIDA HEX. M10 X 1.5-10		
E	108172	PERNO: CABEZA HEX. M10 X 1.5 X 65-8.8-AA1J		
F	233446	ARANDELA: GOMA		
G	184712	ARANDELA: PLANA GRANDE M10-200HV		
H	184665	PERNO: CABEZA BRIDA HEX. M10 X 1.5 X 30-10.9-AA1J		
J	30632	ARANDELA: RESORTE DE SEGURIDAD M10		
K	30627	PERNO: CABEZA HEX. TFL M10 X 1.5 X 25-8.8-A3L		
L	184661	PERNO: CABEZA HEX. TFL M10 X 1.5 X 30-8.8-AA1J		
M	184665	PERNO: CABEZA BRIDA HEX. M10 X 1.5 X 30-10.9-AA1J		
N	136113	PERNO: RHSN M10 X 1.5 X 60-8.8-AA1J		
P	191489	PERNO: RHSSN TFL M8 X 1.25 X 16-8.8-AA1J		
Q	135337	TUERCA: BLOQUEO CENTRAL CON BRIDA HEX. M8 X 1.25-8-AA1J		

143 (Opcional) Sinfín transversal superior: sinfín de tres piezas (FD240, FD245 y FD250)

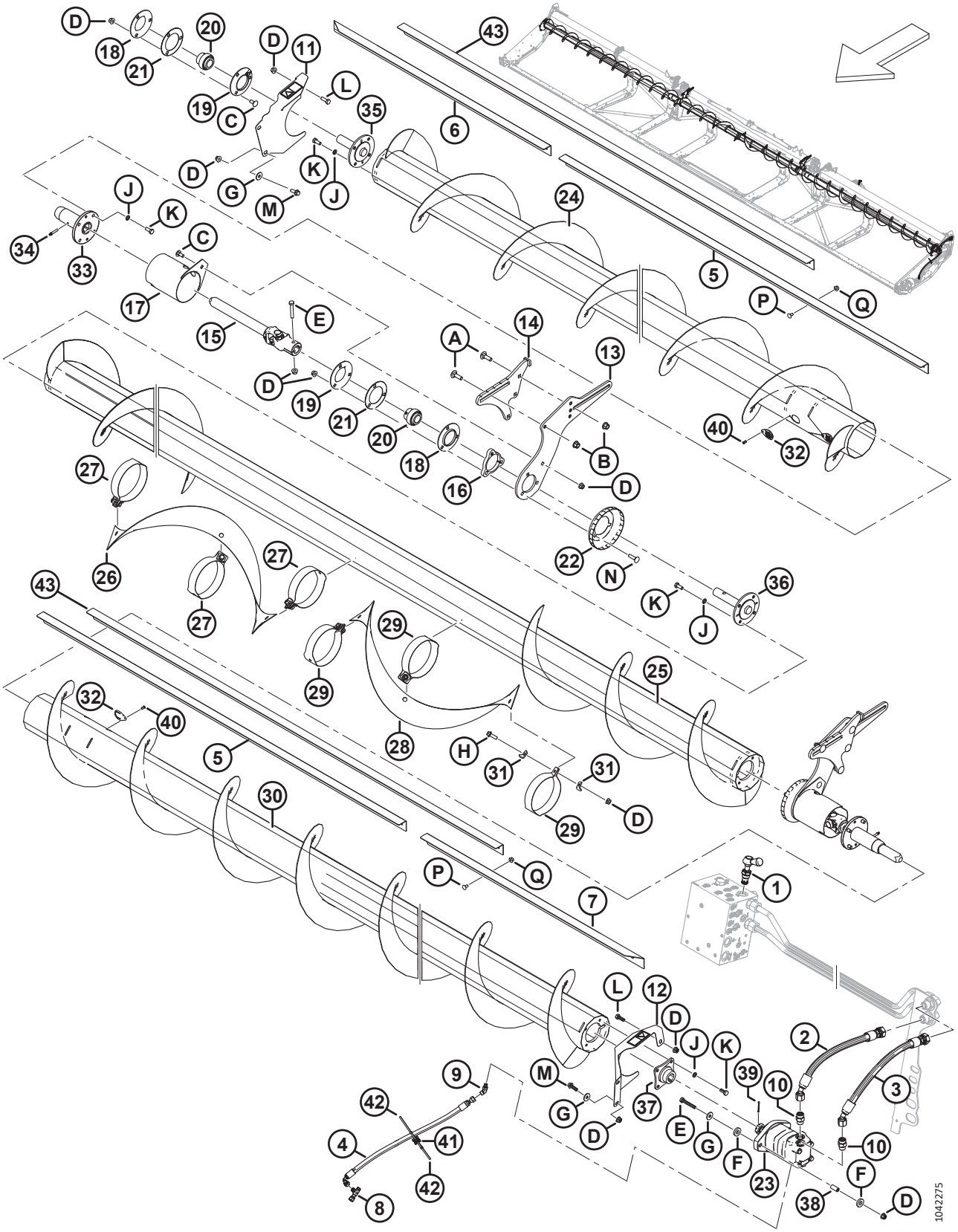

(OPCIONAL) SINFÍN TRANSVERSAL SUPERIOR: SINFÍN DE TRES PIEZAS (FD240, FD245 Y FD250)

Ref.	Número de pieza	Descripción	Cant.	Número de serie
	B6417	KIT: SINFÍN TRANSVERSAL SUPERIOR FD240 [593]		
	B6418	KIT: SINFÍN TRANSVERSAL SUPERIOR FD245 [593]		
	B6419	KIT: SINFÍN TRANSVERSAL SUPERIOR FD250 [593]		
1	283571	VÁLVULA: DERIVACIÓN	1	
	245158	KIT DE SELLO		
2	283061	MANGUERA: HIDR.	1	
3	283062	MANGUERA: HIDR.	1	
4	283077	MANGUERA: HIDR.	1	
5	275521	DEFLECTOR: INTERIOR DE 40 PIES	2	
	275692	DEFLECTOR: INTERIOR DE 45 Y 50 PIES	2	
6	275625	DEFLECTOR: EXTERIOR DER. DE 40 Y 50 PIES	1	
	275543	DEFLECTOR: EXTERIOR DER. DE 45 PIES	1	
7	275624	DEFLECTOR: EXTERIOR IZQ. DE 40 Y 50 PIES	1	
	275542	DEFLECTOR: EXTERIOR IZQ. DE 45 PIES	1	
8	252621	ACCESORIO: T HIDR.	1	
	135957	O-RING: Ø1.78 X Ø7.65		
9	252307	ACCESORIO: CODO DE 45° HIDR.	1	
	50223	O-RING: Ø1.83 X Ø8.92		
	135957	O-RING: Ø1.78 X Ø7.65		
10	184461	ACCESORIO: ADAPTADOR HIDR.	2	
	44210	O-RING: Ø2.46 X Ø19.18		
	135867	O-RING: Ø1.78 X Ø15.60		
11	233725	PROTECTOR: ENSAMBLE DER. C/W CALCOMANÍA	1	
12	233724	PROTECTOR: ENSAMBLE IZQ. C/W CALCOMANÍA	1	
13	233741	PLACA: SOPORTE, DESLIZAMIENTO CENTRAL	2	
14	233740	SOPORTE: FIJADA AL CENTRO	2	
15	233513	JUNTA: UNIVERSAL	2	
16	233450	PLACA: ESPACIADOR	2	
17	233371	PROTECTOR SOLDADO	2	
18	49306	BRIDA	2	
19	30661	BRIDA	2	
20	21859	RODAMIENTO: PISTA INTERNA SPH OD EXT., CALIBRE 1 3/16	3	
21	172340	CUÑA	2	
22	233552	PROTECTOR: FORMADO	2	

593. Los kits están disponibles solo a través de Whole Goods.

(OPCIONAL) SINFÍN TRANSVERSAL SUPERIOR: SINFÍN DE TRES PIEZAS (FD240, FD245 Y FD250)

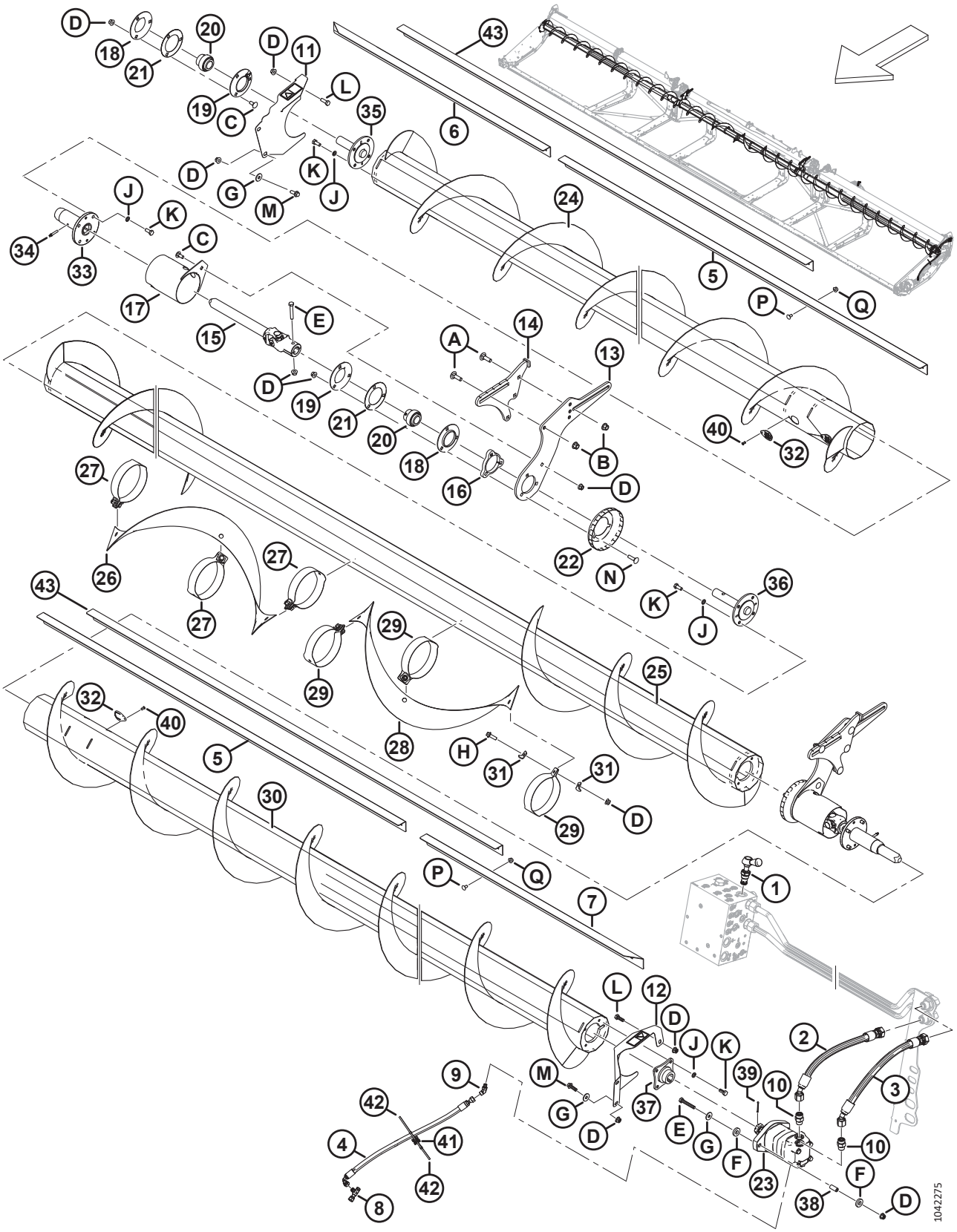

(OPCIONAL) SINFÍN TRANSVERSAL SUPERIOR: SINFÍN DE TRES PIEZAS (FD240, FD245 Y FD250)

Ref.	Número de pieza	Descripción	Cant.	Número de serie
23	283555	MOTOR: HIDR.-100 CC SAE B	1	
	174304	KIT DE SELLO: MOTOR EATON 2000		
	137375	TUERCA: CONTRATUERCA RANURADA 1.0-20 UNEF		
24	233662	SINFÍN: SOLDADO DER. (FD240 Y FD245) [594]	1	
	233664	SINFÍN: SOLDADO DER. (FD250) [595]	1	
25	233668	SINFÍN: SOLDADO CENTRAL (FD240) [596]	1	
	233669	SINFÍN: SOLDADO CENTRAL (FD245 Y FD250) [597]	1	
26	233705	ALA: DER.	1	
27	233621	BANDA: DER.	3	
28	233706	ALA: IZQ.	1	
29	233622	BANDA: IZQ.	3	
30	233663	SINFÍN: SOLDADO IZQ. (FD240 Y FD245) [598]	1	
	233665	SINFÍN: SOLDADO IZQ. (FD250) [599]	1	
31	233623	PLACA	12	
32	233625	CUBIERTA	4	
33	233514	CUBO: DESLIZAMIENTO UCA	2	
34	30934	RACOR: 1/4-28 AFIJADO THD (LUBRICACIÓN)	2	
35	233447	CUBO: MECANIZADO, EXTREMO TENSOR UCA	1	
36	233516	CUBO: MECANIZADO, CENTRO UCA	2	
37	233443	CUBO: UCA 1.25 AFIJADO SFAFT	1	
38	233445	ESPACIADOR	2	
39	18606	PASADOR: CHAVETA 1/8 DIÁM. X 1.5 ZP	1	
40	18768	REMACHE: CIEGO Ø0.188 IN RANGO DE AGARRE DE X 0.251 A 0.375	4	
41	134442	ESPACIADOR: MONTURA DE PIVOTE DOBLE	1	
42	21763	SUJETADOR: BRIDA, NEGRO	2	
43	275691	DEFLECTOR: MEDIO, 45 Y 50 PIES [600]	2	
A	135900	PERNO: RHSN TFL M12 X 1.75 X 40-8.8-ZINC		
B	136431	TUERCA: BLOQUEO CENTRAL CON BRIDA HEX. M12 X 1.75-10		
C	135785	PERNO: RHSN M10 X 1.5 X 25-8.8-AA1J		
D	135799	TUERCA: BLOQUEO CENTRAL CON BRIDA HEX. M10 X 1.5-10		

594. Se usa en plataformas FD240 y FD245.
595. Se usa en plataformas FD250.
596. Se usa en plataformas FD240.
597. Se usa en plataformas FD245 y FD250.
598. Se usa en plataformas FD240 y FD245.
599. Se usa en plataformas FD250.
600. El deflector medio (MD n.º275691) está ubicado entre los deflectores interior y exterior solo en las plataformas FD245 y FD250.

(OPCIONAL) SINFÍN TRANSVERSAL SUPERIOR: SINFÍN DE TRES PIEZAS (FD240, FD245 Y FD250)

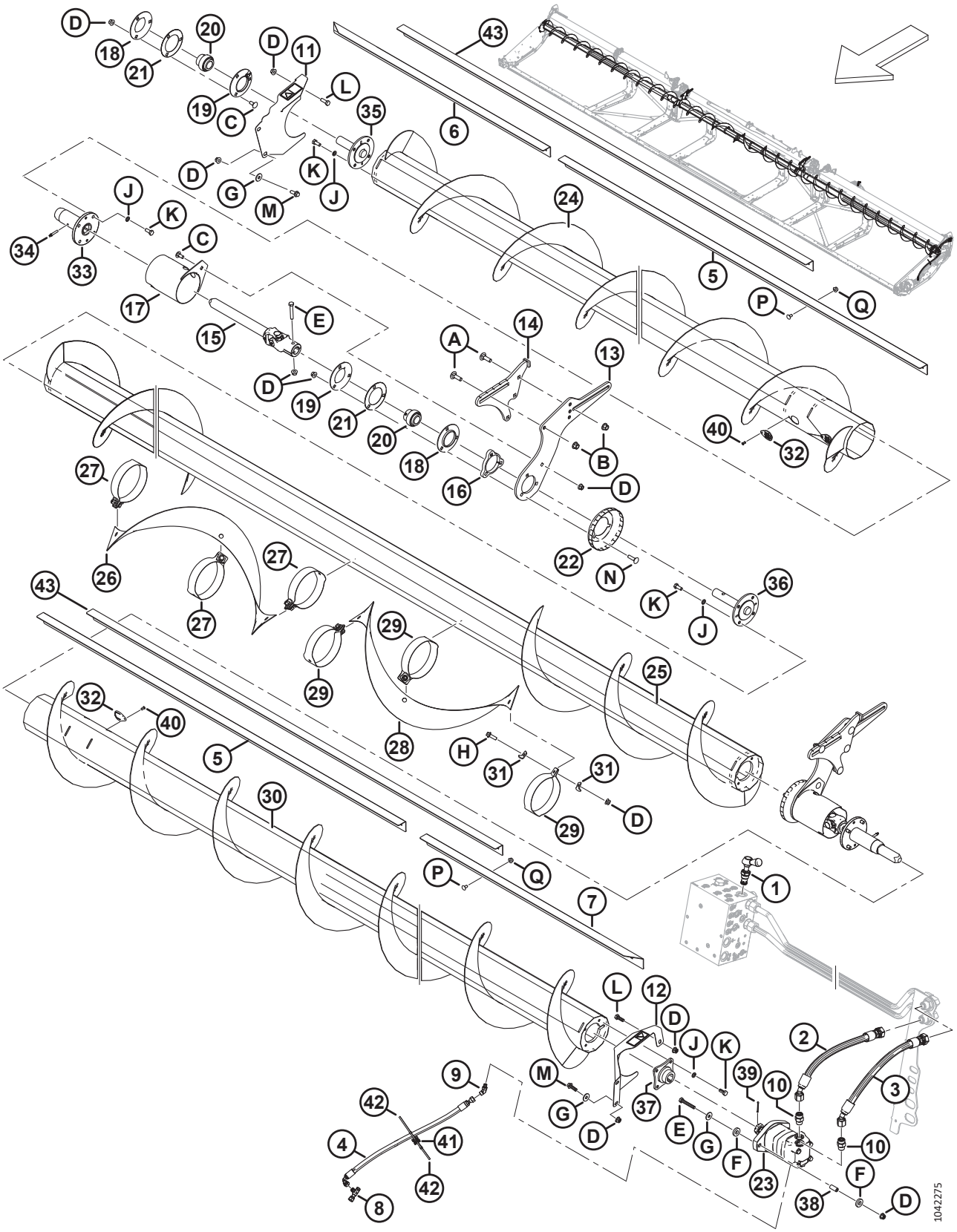

(OPCIONAL) SINFÍN TRANSVERSAL SUPERIOR: SINFÍN DE TRES PIEZAS (FD240, FD245 Y FD250)

Ref.	Número de pieza	Descripción	Cant.	Número de serie
E	108172	PERNO: CABEZA HEX. M10 X 1.5 X 65-8.8-AA1J		
F	233446	ARANDELA: GOMA		
G	184712	ARANDELA: PLANA GRANDE M10-200HV		
H	184665	PERNO: CABEZA BRIDA HEX. M10 X 1.5 X 30-10.9-AA1J		
J	30632	ARANDELA: RESORTE DE SEGURIDAD M10		
K	30627	PERNO: CABEZA HEX. TFL M10 X 1.5 X 25-8.8-A3L		
L	184661	PERNO: CABEZA HEX. TFL M10 X 1.5 X 30-8.8-AA1J		
M	184665	PERNO: CABEZA BRIDA HEX. M10 X 1.5 X 30-10.9-AA1J		
N	152732	PERNO: RHSN M10 X 1.5 X 40-8.8-AA1J		
P	191489	PERNO: RHSSN TFL M8 X 1.25 X 16-8.8-AA1J		
Q	135337	TUERCA: BLOQUEO CENTRAL CON BRIDA HEX. M8 X 1.25-8-AA1J		

144 (Opción) Kit de cuchilla vertical VertiBlade™

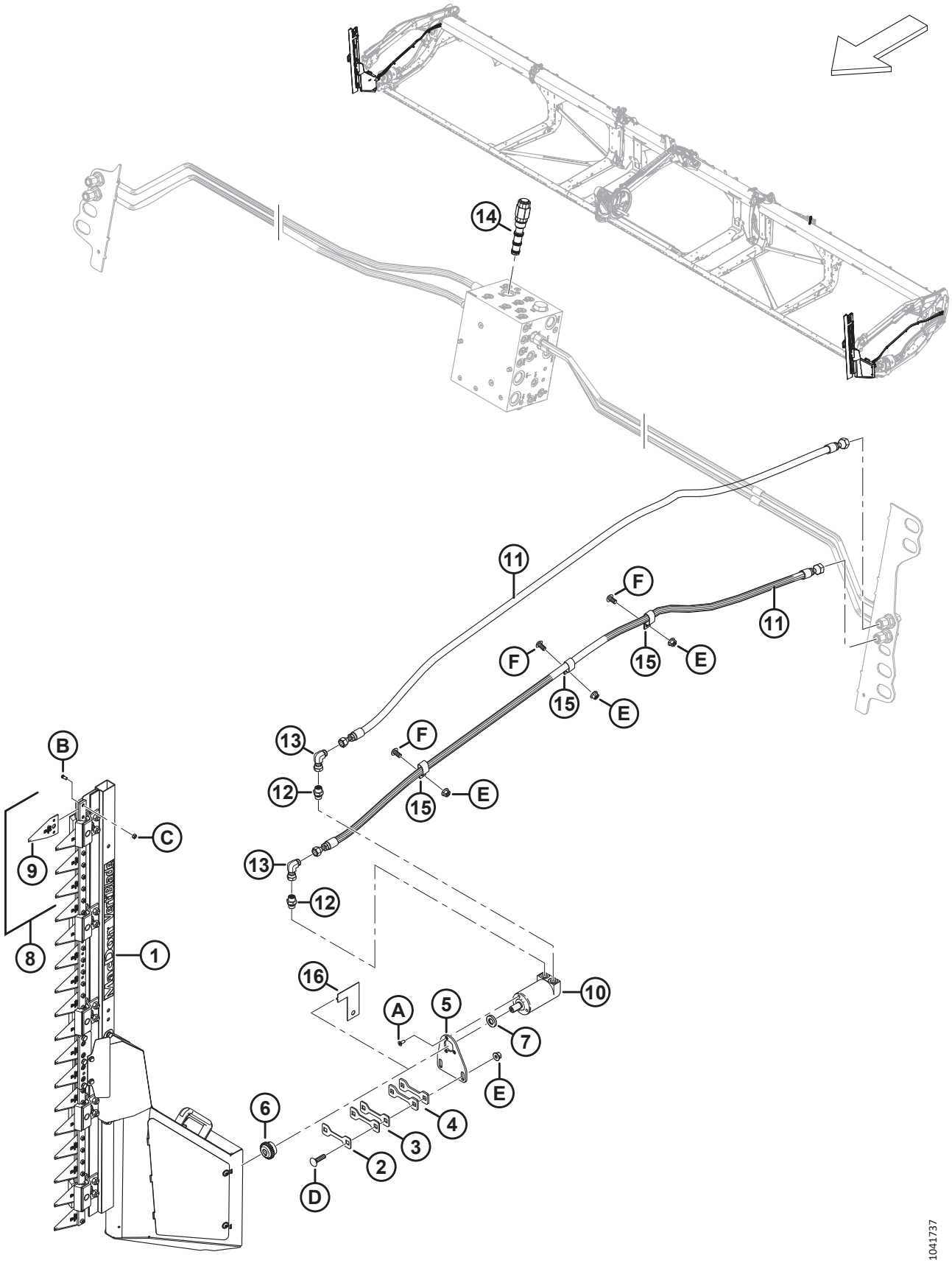

(OPCIÓN) KIT DE CUCHILLA VERTICAL VERTIBLADE™

Ref.	Número de pieza	Descripción	Cant.	Número de serie
	B7029	KIT: CUCHILLAS VERTICALES VERTIBLADE [601]		
	B7464	KIT: COMPONENTES DE CUCHILLA VERTICAL [602]		
	B7466	KIT: CUCHILLA VERTICAL [603]		
1	313502	CUCHILLA: ENSAMBLE VERTICAL DER. [604]	1	
	313501	CUCHILLA: ENSAMBLE VERTICAL, IZQ. [604]	1	
2	313750	CUÑA: 2 MM DE GROSOR	A/R	
3	313749	CUÑA: 3 MM DE GROSOR	A/R	
4	313745	CUÑA: 4,5 MM DE GROSOR	A/R	
5	313744	SOPORTE: CUCHILLA VERTICAL DE MOTOR	2	
6	313808	CUBO	2	
7	313801	ESPACIADOR	2	
8	313797	KIT: SECCIONES de la cuchilla VERTICAL [605]	A/R	
9	313788	SECCIÓN: CUCHILLA VERTICAL	A/R	
10	304611	MOTOR: HIDRÁULICO	2	
11	283066	MANGUERA: HIDR.	4	
12	136653	ACCESORIO: ADAPTADOR	4	
	135865	O´RING: Ø1.78 X Ø9.25		
	136654	O´RING: 1.50 X 2.10 X 14.70		
13	136249	ACCESORIO: CODO DE 90° HIDR.	4	
14	283008	VÁLVULA: REG. FLUJO PRIORITARIO (FRRV) [606]	1	
	283579	KIT DE SELLOS		
15	135235	ABRAZADERA: MANGUERA DOBLE AISLADA	6	
16	313780	GUÍA: CUCHILLA VERTICAL [607]	1	

601. Los kits están disponibles solo a través de Whole Goods.
602. Para los mercados europeos. Este kit incluye todo lo del kit de cuchilla vertical básico B7029, menos las cuchillas verticales izquierda y derecha (MD n.º313501 y 313502), los motores (MD n.º304611), el kit de secciones de la cuchilla (MD n.º313797), los espaciadores (MD n.º313801) y los cubos (MD n.º313808). Para completar las cuchillas verticales europeas, solicite el kit de cuchillas verticales europeas B7466. Los kits están disponibles solo a través de Whole Goods.
603. Para los mercados europeos. Este kit solo incluye las cuchillas verticales izquierda y derecha (MD n.º313501 y 313502), los motores (MD n.º304611), el kit de secciones de la cuchilla (MD n.º313797), los espaciadores (MD n.º313801) y los cubos (MD n.º313808). Para completar las cuchillas verticales europeas, solicite el kit de cuchillas verticales europeas B7464. Los kits están disponibles solo a través de Whole Goods.
604. Para obtener más información sobre los componentes de las cuchillas verticales, consulte la sección *145 (Opción) Componentes de la cuchilla vertical VertiBlade™, página 411*.
605. El kit incluye cuatro secciones de la cuchilla vertical (MD n.º313788), ocho tornillos de las secciones de la cuchilla vertical (MD n.º313789) y ocho tuercas de las secciones de la cuchilla vertical (MD n.º313790).
606. Se conecta con el puerto FRRV.
607. La guía se utiliza como una herramienta para determinar el número correcto de cuñas (MD n.º313750, MD n.º313749 y MD n.º313745) necesarias para llenar el huelgo entre el chasis de la placa y la guía. La guía se retira después de determinar el huelgo. Consulte las instrucciones de instalación para obtener más detalles.

(OPCIÓN) KIT DE CUCHILLA VERTICAL VERTIBLADE™

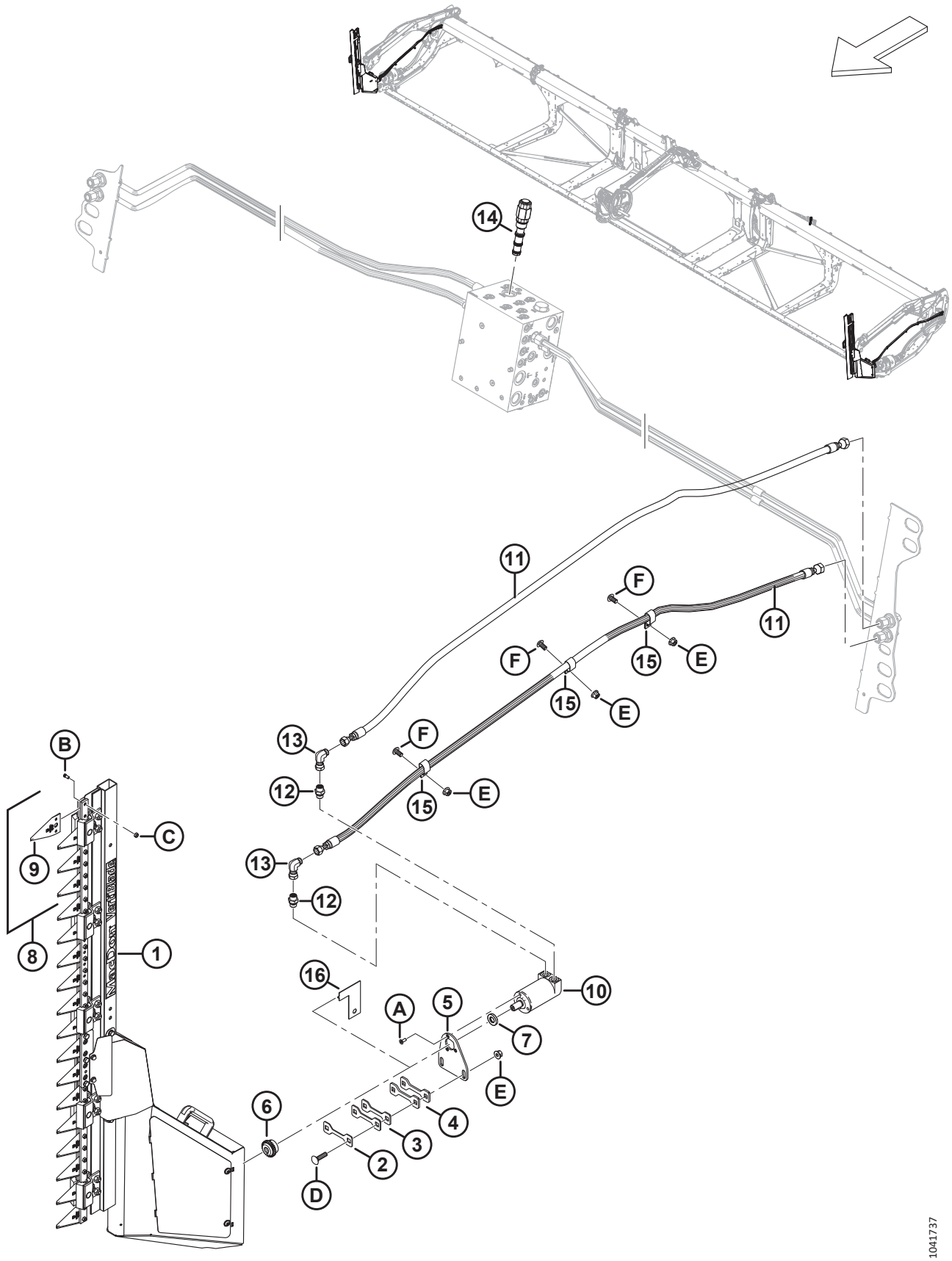

(OPCIÓN) KIT DE CUCHILLA VERTICAL VERTIBLADE™

Ref.	Número de pieza	Descripción	Cant.	Número de serie
A	320220	TORNILLO: CABEZA TORX CSK TFL M6 X 1 X 16-SPCL-8.8-ZINC		
B	313789	TORNILLO: SECCIÓN DE LA CUCHILLA VERTICAL		
C	313790	TUERCA: SECCIÓN DE LA CUCHILLA VERTICAL		
D	152732	PERNO: RHSN M10 X 1.5 X 40-8.8-AA1J		
E	135799	TUERCA: BLOQ. CENTRAL CON BRIDA HEX. M10 X 1.5-10		
F	136395	TORNILLO: CABEZA DE CRUZ TORX M10 X 1.5 X 20 X SPCL-8.8-A3L		

145 (Opción) Componentes de la cuchilla vertical VertiBlade™

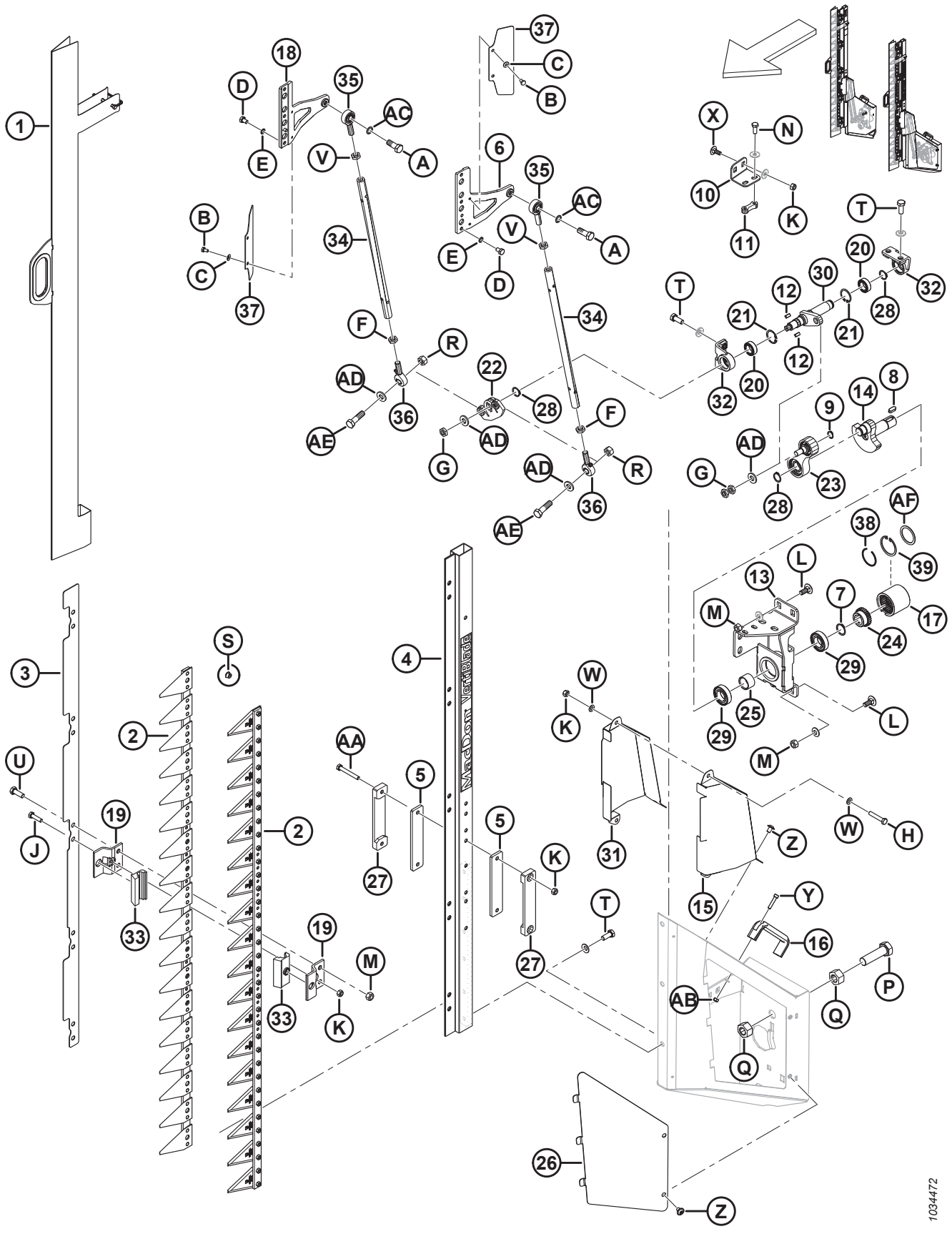

(OPCIÓN) COMPONENTES DE LA CUCHILLA VERTICAL VERTIBLADE™

Ref.	Número de pieza	Descripción	Cant.	Número de serie
	313501	CUCHILLA: ENSAMBLE VERTICAL, IZQ.		
	313502	CUCHILLA: ENSAMBLE VERTICAL, DER.		
1	313798	PROTECTOR: CUCHILLA VERTICAL	2	
2	313799	ENSAMBLE DE CUCHILLA: CUCHILLA VERTICAL	4	
3	313800	PLACA: POSICIONAMIENTO DEL ADAPTADOR	2	
4	313802	BARRA	2	
5	313805	GUÍA: INTERNA	4	
6	313807	CABEZA DE LA CUCHILLA: IZQ.	2	
7	313810	ANILLO: RETENCIÓN, EXTERNO	2	
8	313815	CHAVETA	2	
9	313819	ANILLO: RETENCIÓN, EXTERNO	2	
10	313882	SOPORTE: MANDO DE LA MANIVELA DER.	1	
	313820	SOPORTE: MANDO DE LA MANIVELA IZQ.	1	
11	313821	PLACA: ROSCADA	2	
12	313824	CHAVETA	4	
13	313884	SOPORTE: DE MANDO DER.	1	
	313825	SOPORTE: DE MANDO IZQ.	1	
14	313828	EJE: MANIVELA	2	
15	313836	CUBIERTA: CUCHILLA DER. EXTERNA	2	
	313835	CUBIERTA: CUCHILLA IZQ. EXTERNA	2	
16	313841	MANIJA	2	
17	313809	ACOPLAMIENTO	2	
18	313869	CABEZA DE LA CUCHILLA: DER.	2	
19	313804	GUÍA: CUCHILLA	20	
20	313817	RODAMIENTO: ANGULAR	4	
21	313818	ANILLO: RETENCIÓN, INTERNO	4	
22	313826	BRAZO: OSCILANTE	2	
23	313827	ENSAMBLE PITTMAN	2	
24	313813	CUBO	2	
25	313814	MANGA: ESPACIADOR DEL CIGÜEÑAL	2	
26	313834	CUBIERTA: LADO DER.	1	
	313833	CUBIERTA: LADO IZQ.	1	
27	313806	GUÍA: EXTERNA	4	
28	313811	ANILLO: RETENCIÓN, EXTERNO	6	
29	313812	RODAMIENTO	4	
30	313883	EJE: MANDO, DER.	1	
	313822	EJE: MANDO, IZQ.	1	

(OPCIÓN) COMPONENTES DE LA CUCHILLA VERTICAL VERTIBLADE™

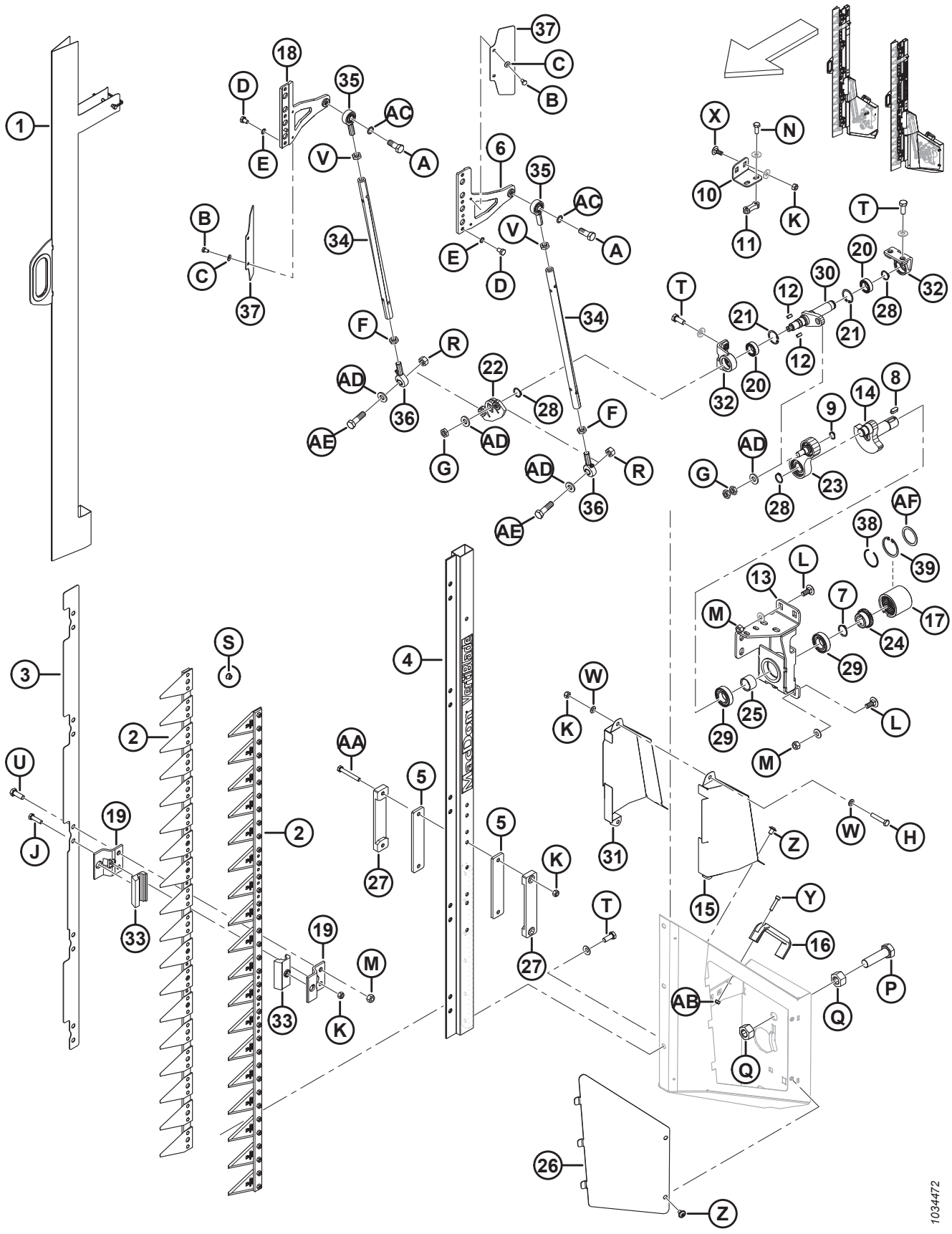

(OPCIÓN) COMPONENTES DE LA CUCHILLA VERTICAL VERTIBLADE™

Ref.	Número de pieza	Descripción	Cant.	Número de serie
31	313838	CUBIERTA: CUCHILLA DER. INTERNA	1	
	313837	CUBIERTA: CUCHILLA IZQ. INTERNA	1	
32	313816	SOPORTE: EJE DE SALIDA	4	
33	313803	GUÍA	20	
34	313829	TUBO	4	
35	313830	JUNTA: BOLA	4	
36	313831	JUNTA: RODAMIENTO DE BOLAS	4	
37	313839	DEFLECTOR	4	
38	340077	ANILLO: RETENCIÓN [608]	1	
39	340078	ANILLO: INTERNO [608]	1	
	23165	CALCOMANÍA: LUBRICANTE DE 50 H		
	313881	CALCOMANÍA: PELIGRO DE LA CUCHILLA VERTICAL		
A	313847	TORNILLO: M12 X 1.75 X 32		
B	136561	PERNO: CABEZA HEX. TFL M6 X 1 X 10-8.8-AA1J		
C	30631	ARANDELA: RESORTE DE BLOQUEO M6		
D	313848	TORNILLO: HEX. M8 X 1 X 12		
E	313849	ARANDELA: BLOQUEO SCHNORR		
F	313844	TUERCA: HEX., BLOQUEO, ROSCA M12 X 1.75 IZQ.		
G	313845	TUERCA: HEX. M12 X 1.5		
H	30660	PERNO: CABEZA HEX. M8 X 1.25 X 45-8.8-AA1J		
J	50140	PERNO: CABEZA HEX. M8 X 1.25 X 30-8.8-AA1J		
K	135337	TUERCA: BLOQ. CENTRAL CON BRIDA HEX. M8 X 1.25-8-AA1J		
L	135785	PERNO: RHSN M10 X 1.5 X 25-8.8-AA1J		
M	135799	TUERCA: BLOQ. CENTRAL CON BRIDA HEX. M10 X 1.5-10		
N	136302	PERNO: CABEZA CON BRIDA DENTADA HEX. TFL M8 X 1.25 X 20-8.8-ZINC		
P	136339	PERNO: CABEZA HEX. FINO TFL M20 X 1.5 X 70 X 8.8-ZINC		
Q	136342	TUERCA: HEX. FINA M20 X 1.5 X 10-AA3L		
R	136759	TUERCA: BLOQUEO CENTRAL HEX. M12 X 1.75-8-AA1J		
S	152668	TUERCA: BLOQ. CENTRAL CON BRIDA HEX. M6 X 1-8		
T	152670	PERNO: CABEZA CON BRIDA HEX. M10 X 1.5 X 20-SPC-8.8-AA1J		
U	184661	PERNO: CABEZA HEX. TFL M10 X 1.5 X 30-8.8-AA1J		
V	184696	TUERCA: HEX. DELGADA M12 X 1.75-05-AA1J		
W	184708	ARANDELA: PLANA M8-200HV-AA1J		
X	197171	PERNO: RHSN M8 X 1.25 X 20-8.8-ZINC		
Y	252236	TORNILLO: HEX. HUECO M6 X 1 X 25-10.9-AA1T		

608. Pieza de servicio para acoplamiento (MD n.º313809).

(OPCIÓN) COMPONENTES DE LA CUCHILLA VERTICAL VERTIBLADE™

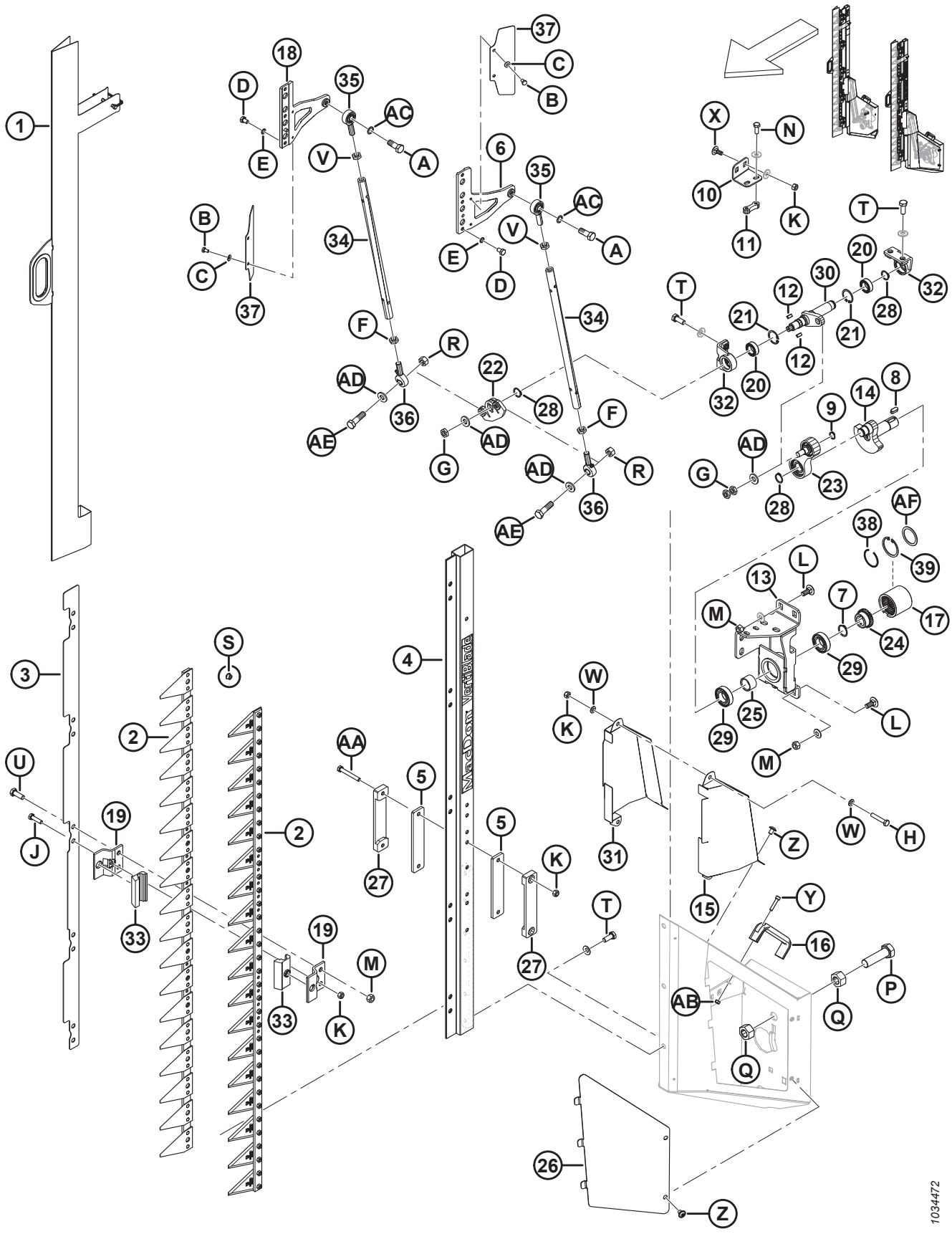

(OPCIÓN) COMPONENTES DE LA CUCHILLA VERTICAL VERTIBLADE™

Ref.	Número de pieza	Descripción	Cant.	Número de serie
Z	252292	TORNILLO: CABEZA REDONDA HUECA HEX. M8 X 1.25 X 12-10.9-AA1J		
AA	252398	PERNO: CABEZA HEX. M8 X 1.25 X 60-8.8-ZINC		
AB	136773	TUERCA: BLOQUEO CENTRAL HEX. M6 X 1-8-AA1J		
AC	313846	ARANDELA: BLOQUEO SCHNORR		
AD	313832	ARANDELA		
AE	313843	TORNILLO: M12 X 1.75 X 43		
AF	340076	ARANDELA [608]		

146 Piezas del bastidor: módulo de flotación

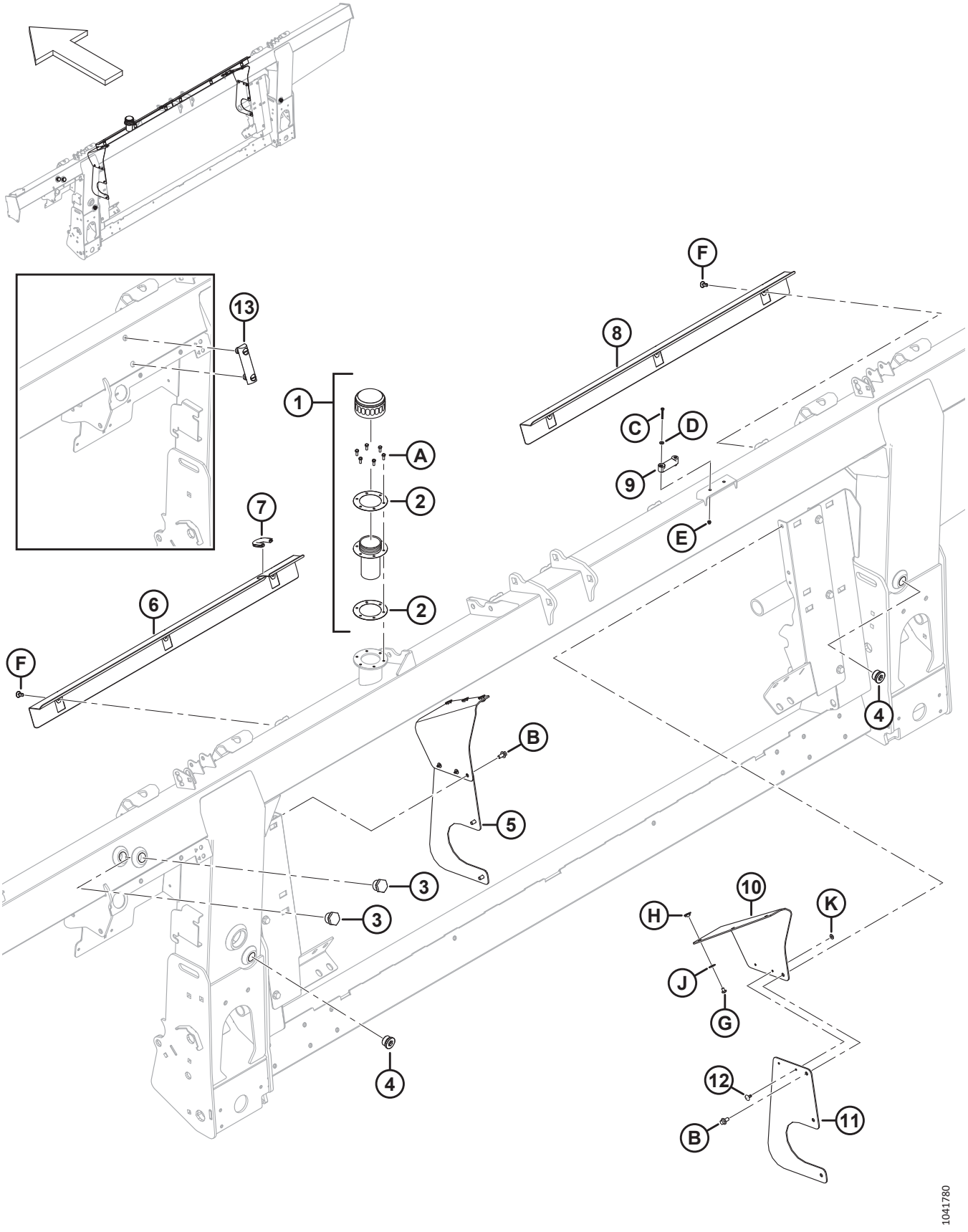

PIEZAS DEL BASTIDOR: MÓDULO DE FLOTACIÓN

Ref.	Número de pieza	Descripción	Cant.	Número de serie
1	133942	TAPA: LLENADO DE ACEITE [609]	1	
2	304658	JUNTA: LLENADO DE ACEITE (2 PAQUETES)	1	
3	304668	VISOR (2022 Y ANTERIORES) [610]	2	
4	136269	TAPÓN: CONECTOR HEX.	2	
	30971	O-RING: Ø2.95 X Ø23.47		
5	357512	KIT: LATERALES DE LA CUBIERTA PARA POLVO [611]	A/R	
6	314928	CUBIERTA: IZQ.	1	
7	194082	MOLDURA	1	
8	322870	CUBIERTA: DER.	1	
9	322872	NIVEL: BURBUJA	1	
10	357174	ALETA: RELLENADOR DE LA CUBIERTA PARA POLVO	2	
11	357173	CUBIERTA: LATERAL DE SINFÍN DE ALIMENTACIÓN	2	
12	293053	REMACHE: POP	4	
13	156696	CALIBRADOR: NIVEL (2023 Y POSTERIORES) [612]	1	
A	320397	TORNILLO: CABEZA HEX. TFL M5 X 0.8 X 12-8.8-PLAIN (2022 Y POSTERIORES)		421190–
	135873	TORNILLO: MECANIZADO N.º 10-32 X 0.5 IN HEX. (2021 Y ANTERIORES)		–421189
B	136485	PERNO: CABEZA BRIDA HEX. TFL M8 X 1.25 X 16-8.8-AA1J		
C	320388	TORNILLO: CABEZA ALOMADA TFL M4 X 0.7 X 30-4.8-ZINC		
D	18798	ARANDELA: PLANA SAE 7/32 ID X 7/16 PULG. OD AA1J		
E	197320	TUERCA: HEX. AUTOBLOCANTE M4 X 0.7-8-AA1J		
F	368221	KIT: CLIP A PRESIÓN [613]		
G	252291	TORNILLO: CABEZA ALOMADA M6 X 1 X 8-8.8-AA1J		
H	252051	TUERCA: T M6		
J	184706	ARANDELA: PLANA GRANDE M6-200HV		
K	293054	ARANDELA: PLANA GRANDE M5-200HV-AA1J		

609. Quite la tapa y la junta del orificio de llenado durante el envío (no se muestra). Conserve los seis tornillos (MD n.º135873). Reemplace la tapa y la junta con la tapa de llenado de aceite (MD n.º133942), que viene completa con la tapa de aceite (NSS), el cuello de llenado (NSS) y dos juntas (MD n.º304658). Utilice los seis tornillos guardados de la tapa de envío para acoplar la tapa de llenado de aceite al bastidor. La tapa de llenado de aceite se envía con el bastidor o puede solicitarse como pieza de repuesto.
610. El visor (MD n.º304668) se utiliza en máquinas fabricadas en el año 2022 y anteriores.
611. Se usa este kit con el fin de dar servicio a unidades con cubiertas laterales reemplazadas (MD n.º347558). El kit incluye dos aletas de rellenador de la cubierta para polvo (MD n.º357174), dos cubiertas laterales del sinfín de alimentación (MD n.º357173), cuatro remaches pop (MD n.º293053) y herramental.
612. El calibrador de nivel (MD n.º156696) se utiliza en máquinas fabricadas en el año 2023 y posteriores.
613. El kit contiene 6 clips a presión.

147 Bomba, caja de engranajes y mando de entrada

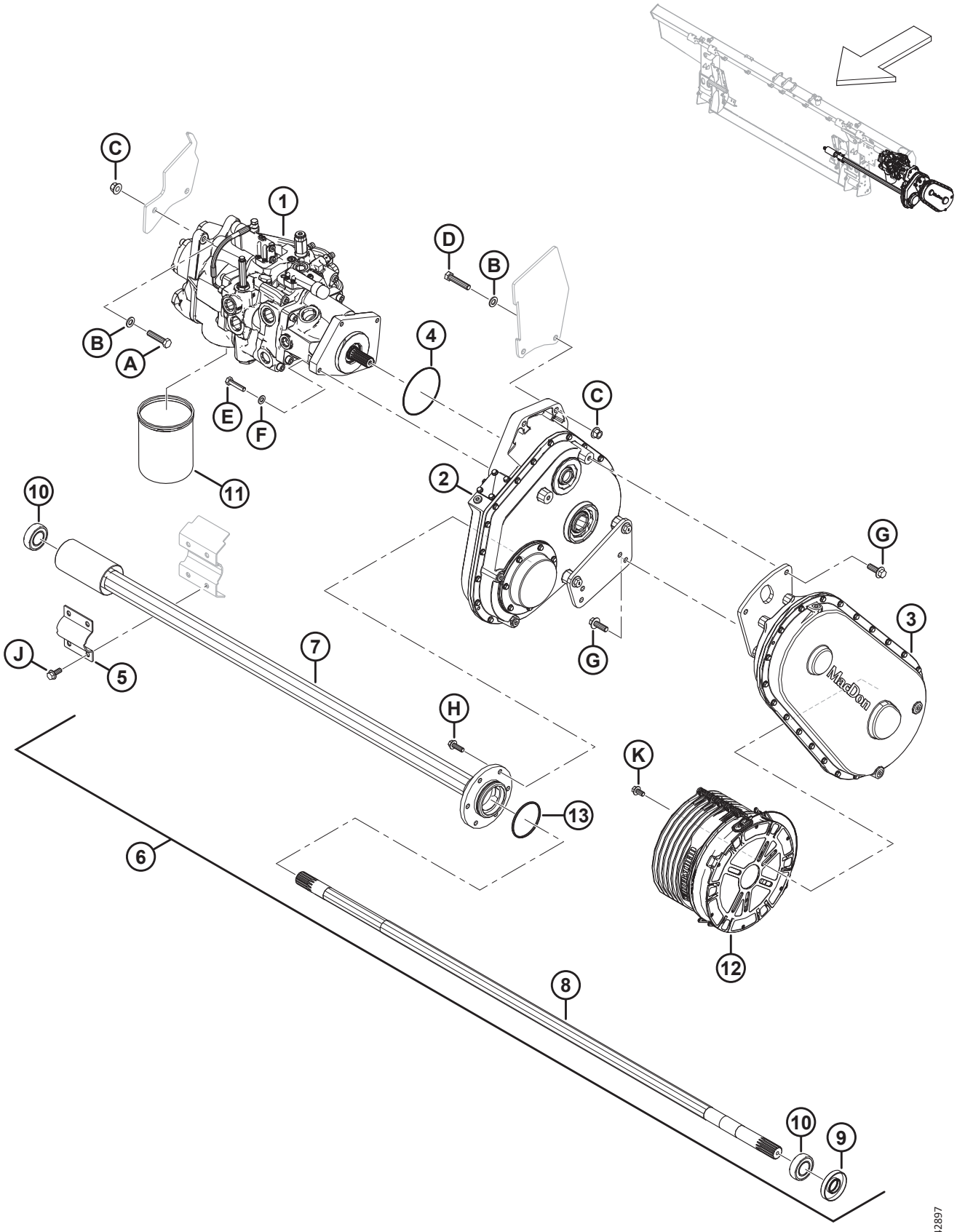

BOMBA, CAJA DE ENGRANAJES Y MANDO DE ENTRADA

Ref.	Número de pieza	Descripción	Cant.	Número de serie
1	337774	BOMBA: INTEGRADA [614]	1	
2	308725	MANDO: MÓDULO DE FLOTACIÓN PRINCIPAL [615]	1	
3	308726	MANDO: ENTRADA 1.14:1 (CNH) [616]	1	
4	328713	O-RING: 2.62 X 113.97	1	
5	347185	ABRAZADERA: PIVOTE DEL SINFÍN	1	
6	308732	ENSAMBLE: EJE DEL SINFÍN DE ALIMENTACIÓN [617]	1	
7	328370	TUBO: SALIDA	1	
8	308740	EJE: SALIDA	1	
9	308755	SELLO: EJE	1	
10	**21363**	**RODAMIENTO: OD ESFÉRICO Y COLLAR C/W 2 SELLOS**	**2**	
11	320360	FILTRO: HIDR. C/W 2 SELLOS	1	
12	322561	PUNTÓN: CONO DE CONTADOR DE 250 MM	1	
13	252462	O´RING: 3.18 X 82.55	1	
A	152779	PERNO: CABEZA HEX. M12 X 1.75 X 55-8.8-AA1J		
B	184714	ARANDELA: PLANA REG M12-300HV		
C	136431	TUERCA: BLOQUEO CENTRAL CON BRIDA HEX. M12 X 1.75-10		
D	152274	PERNO: CABEZA HEX. M12 X 1.75 X 60-8.8-AA1J		
E	135335	PERNO: CABEZA HEX. M10 X 1.5 X 45-8.8-AA1J		
F	184711	ARANDELA: PLANA REG M10-200HV-AA1J		
G	152731	PERNO: CABEZA BRIDA HEX. TFL M12 X 1.75 X 35-10.9-AA1J		
H	184665	PERNO: CABEZA BRIDA HEX. M10 X 1.5 X 30-10.9-AA1J		
J	135783	PERNO: CABEZA BRIDA HEX. TFL M10 X 1.5 X 25-10.9-AA1J		
K	152655	PERNO: CABEZA BRIDA HEX. M10 X 1.5 X 20-8.8-AA1J		

614. Para el ensamble de la bomba, consulte la Sección *148 Conjunto de bomba, página 421*.
615. Para el ensamble de la caja de engranajes, consulte la Sección *150 Conjunto de caja de engranajes, página 427*.
616. Se usa con cosechadoras Case y New Holland. Para el ensamble del mando de entrada, consulte la Sección *151 Conjunto del mando de entrada, página 431*.
617. El emsamble del eje del sinfín de alimentación incluye un sello del eje (MD n.º308755), un rodamiento de collar (MD n.º21363), un tubo de salida (MD n.º328370), un eje de salida (MD n.º328202), un rodamiento de inserción (MD n.º328371), un O-ring (MD n.º252462) y dos tornillos de fijación (MD n.º320418).

148 Conjunto de bomba

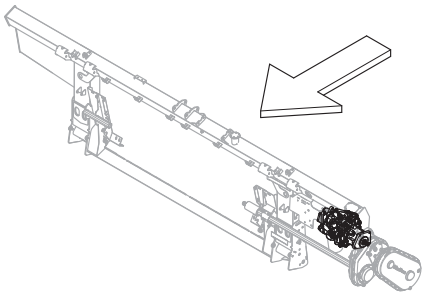

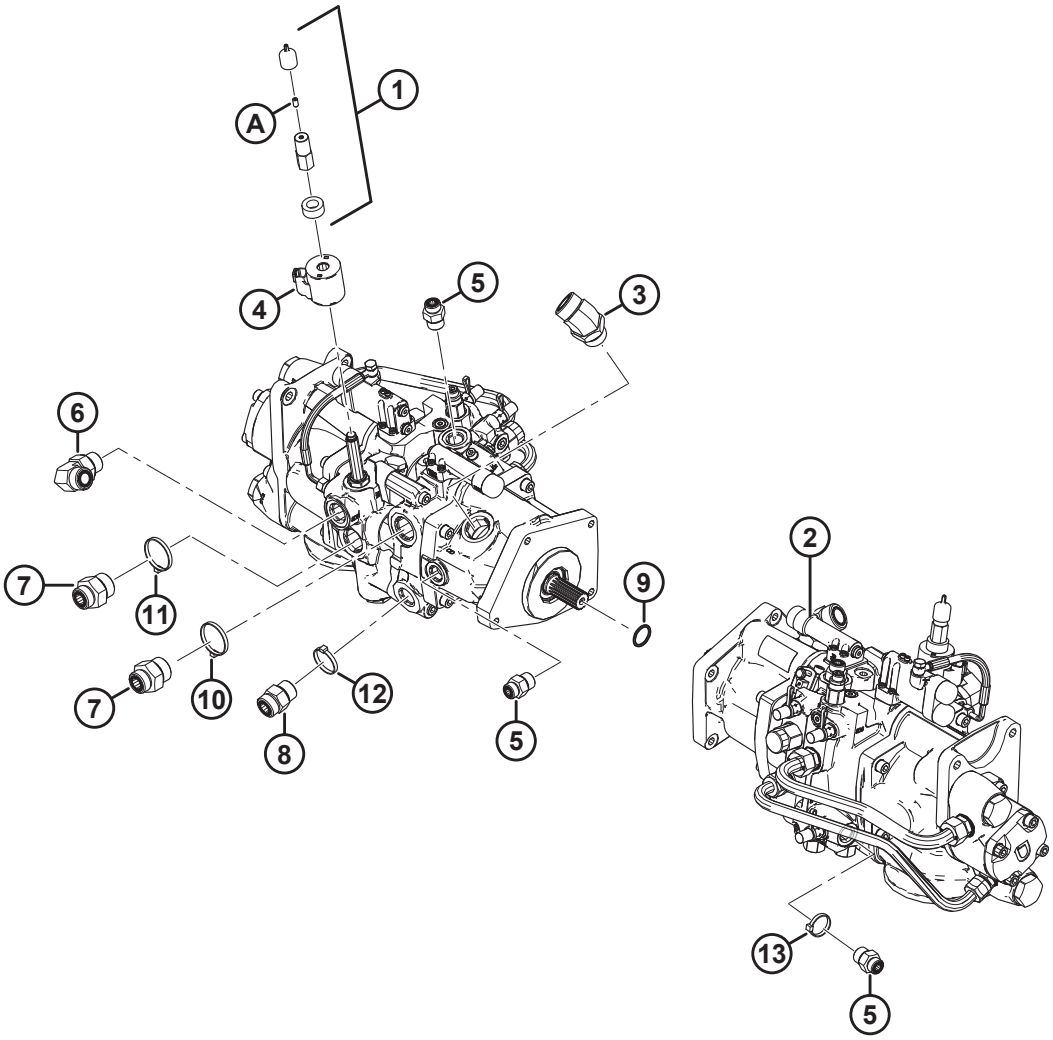

1034439

CONJUNTO DE BOMBA

Ref.	Número de pieza	Descripción	Cant.	Número de serie
1	328262	KIT: ANULACIÓN MANUAL [618]	1	
2	337774	BOMBA: INTEGRADA [619]	1	
	322148	KIT DE SELLO		
3	252814	ACCESORIO: CODO DE 45° HIDR.	1	
	135554	O-RING: 1.78 X 23.52		
	50220	O-RING: Ø2.95 X Ø29.74		
4	209045	BOBINA: SOLENOIDE	1	
5	184463	ACCESORIO: ADAPTADOR HIDR. (M1, M2) [620]	3	
	44210	O-RING: Ø2.46 X Ø19.18		
	135866	O-RING: Ø1.78 X Ø12.42		
6	135821	ACCESORIO: CODO DE 90° HIDR. (SDP) [621]	1	
	30971	O-RING: Ø2.95 X Ø23.47		
	135868	O-RING: Ø1.78 X Ø18.77		
7	135789	ACCESORIO: ADAPTADOR (KP)	2	
	50220	O-RING: Ø2.95 X Ø29.74		
	135868	O-RING: Ø1.78 X Ø18.77		
8	135788	ACCESORIO: ADAPTADOR (SDR) [622]	1	
	30971	O-RING: Ø2.95 X Ø23.47		
	135868	O-RING: Ø1.78 X Ø18.77		
9	17006	O-RING: 3.18 X 25.40	1	
10	40704	SUJETADOR: BRIDA, NARANJA	1	
11	40703	SUJETADOR: BRIDA, AZUL	1	
12	40702	SUJETADOR: BRIDA, ROJO	1	
13	21763	SUJETADOR: BRIDA, NEGRO	1	
A	21061	TORNILLO: FIJACIÓN HUECO HEX. 1/4-20 X 1/2 GR5 AF0C	1	

618. El kit incluye una bobina espaciadora (NSS), una tapa antipolvo (NSS), una tuerca de bobina (NSS) y un tornillo de fijación (MD n.º21061).
619. Si se necesitan piezas de repuesto para el kit de sellos discontinuado (MD n.º328281) o válvulas de alivio discontinuadas (MD n.º322159 y MD n.º328282), solicite una nueva bomba integrada (MD n.º337774). Para ver las piezas de reparación de la bomba integrada, consulte la Sección *149 Bomba integrada: piezas de servicio, página 423*.
620. Se conecta con los puertos M1 y M2.
621. Se conecta con el puerto SDP.
622. Se conecta con el puerto SDR.

149 Bomba integrada: piezas de servicio

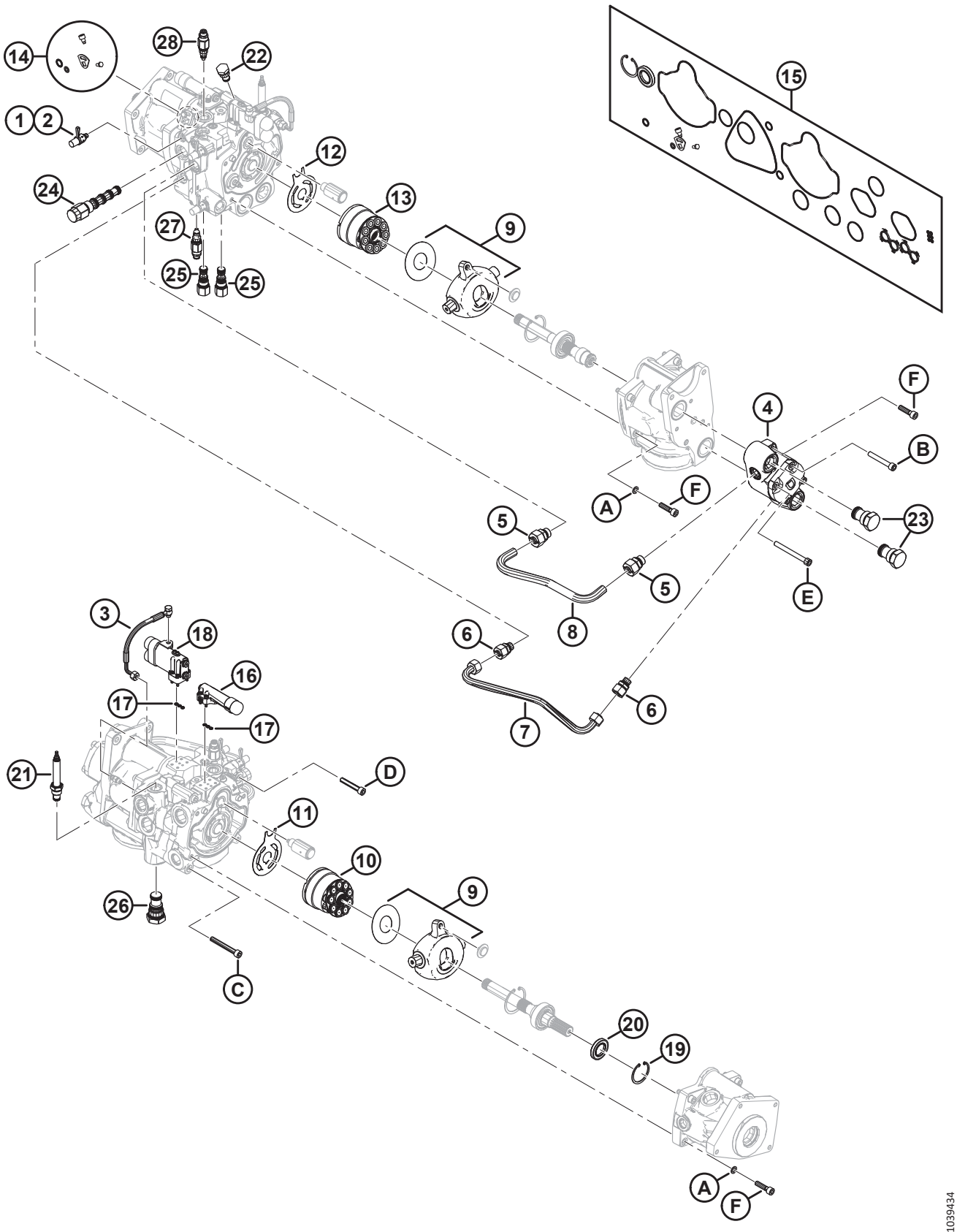

BOMBA INTEGRADA: PIEZAS DE SERVICIO

NOTA:

Todas las piezas ilustradas que **NO** estén en la lista de piezas son piezas que no se suministran, ilustradas solo como referencia.

Ref.	Número de pieza	Descripción	Cant.	Número de serie
	337774	BOMBA: INTEGRADA [623]		
1	136900	TAPA: ANTIPOLVO	3	
2	134437	ACCESORIO: ACOPLAMIENTO HIDR., PUERTO DE PRUEBA	3	
3	276790	KIT: HERRAMENTAL Y MANGUERA LS	1	
4	328288	KIT: BOMBA DE ENGRANAJES DE 15 CC CON HERRAMENTAL	1	
5	328292	ACCESORIO: ADAPTADOR (18 MM) [624]	2	
6	328293	ACCESORIO: ADAPTADOR (15 MM) [625]	2	
7	328291	LÍNEA: INVERSA	1	
8	328290	LÍNEA: ADELANTE	1	
9	337441	KIT: RECONSTRUCCIÓN DE LA PLACA OSCILANTE	2	
10	328313	KIT: GRUPO ROTATORIO DE 45 CC	1	
11	328312	PLACA: VÁLVULA	1	
12	328311	PLACA: VÁLVULA	1	
13	328310	KIT: GRUPO ROTATORIO DE 38 CC	1	
14	337440	KIT: SELLO DE LEVA DE LA BOMBA DE CUCHILLA	1	
15	328309	KIT: SELLO DE BOMBA	1	
16	328306	KIT: COMPENSADOR DEL MANDO DE CUCHILLA [626]	1	
	357937	TAPA: ANTIPOLVO	1	
17	328308	KIT: SELLOS DEL COMPENSADOR (DETECCIÓN DE CARGA)	2	
18	328307	KIT: COMPENSADOR DE LONA LATERAL [627]	1	
	357937	TAPA: ANTIPOLVO	2	
19	328178	ANILLO: RETENCIÓN, INTERNO	1	
20	322142	SELLO: EJE	1	
21	328261	VÁLVULA: CONTROL DE FLUJO (MV) [628]	1	
	252351	KIT DE SELLOS		
22	123318	VÁLVULA: RETENCIÓN (CV6) [629]	1	
	322148	KIT DE SELLO		

623. Consulte la sección *148 Conjunto de bomba, página 421*.
624. 18 mm de diámetro.
625. 15 mm de diámetro.
626. El kit incluye un compensador (NSS), cuatro pernos M5 (NSS) y una tapa antipolvo (MD n.º357937).
627. El kit incluye un compensador (NSS), cuatro pernos M5 (NSS) y dos tapas antipolvo (MD n.º357937).
628. Se conecta con el puerto MV.
629. Se conecta con el puerto CV6.

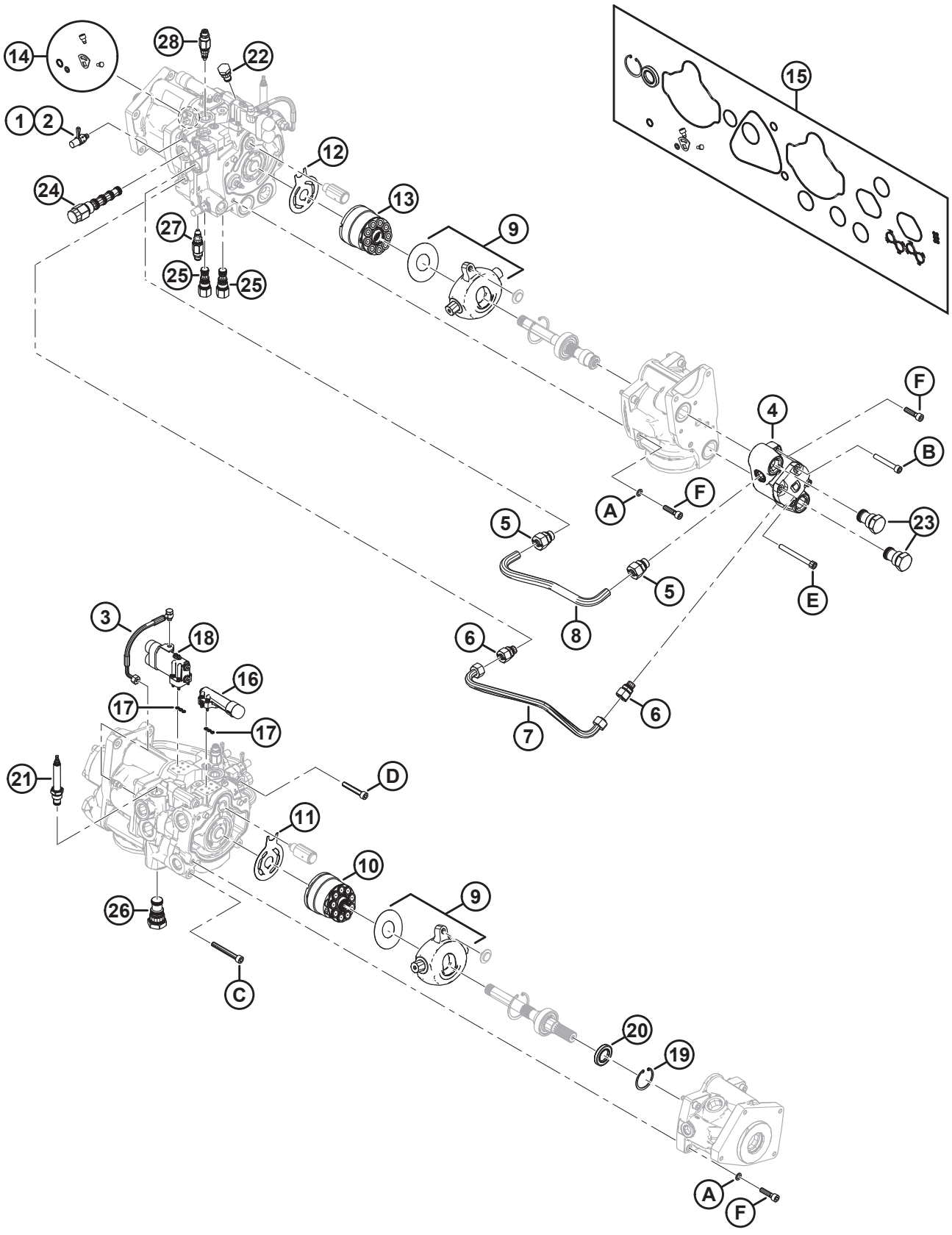
14
28
22
1
2
12
24
13
9
27
25
25
15
F
4
B
A
F
5
23
5
E
8
6
3
18
16
17
17
6
7
21
D
11
10
9
26
C
20
19
A
F
1039434

Ref.	Número de pieza	Descripción	Cant.	Número de serie
23	322161	VÁLVULA: RETENCIÓN (CV1, CV2) [630]	2	
	328283	KIT DE SELLOS		
24	322160	VÁLVULA: PO 3 DIRECCIONES (DH) [631]	1	
	328269	KIT DE SELLOS		
25	322158	VÁLVULA: PO LÓGICA -10 (LE1, LE2) [632]	2	
	322148	KIT DE SELLO		
26	322157	VÁLVULA: ELEMENTO DE LÓGICA PO -16 (LE3) [633]	1	
	322149	KIT DE SELLOS		
27	337773	VÁLVULA: ALIVIO (RV2) [634]	1	
	337823	KIT DE SELLOS		
28	337770	VÁLVULA: ALIVIO (RV1) [635]	1	
	337823	KIT DE SELLOS		
	328262	KIT: ANULACIÓN MANUAL [623]	1	
A	337433	ARANDELA: M10 ESPECIAL		
B	337427	PERNO: CABEZA HUECA M10 X 70GR12.9		
C	337431	PERNO: CABEZA HUECA M10 X 80GR12.9		
D	337432	PERNO: CABEZA HUECA M10 X 60GR12.9		
E	337429	PERNO: CABEZA HUECA M10 X 100 GR12.9		
F	337430	PERNO: CABEZA HUECA M10 X 40GR12.9		

630. Se conecta con los puertos CV1 y CV2.
631. Se conecta con el puerto DH.
632. Se conecta con los puertos LE1 y LE2.
633. Se conecta con el puerto LE3.
634. Se conecta con el puerto RV2.
635. Se conecta con el puerto RV1.

150 Conjunto de caja de engranajes

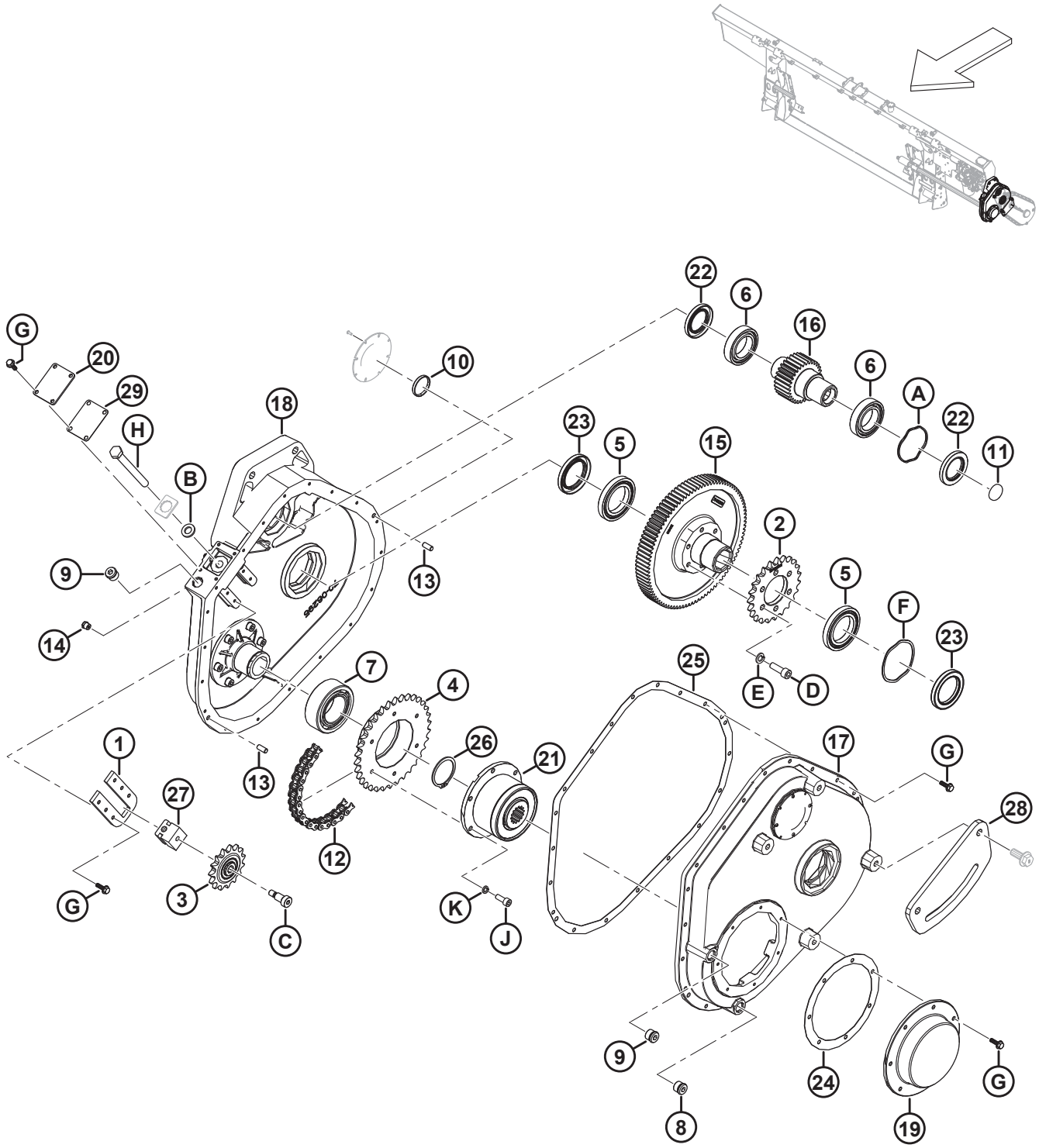

1038480

CONJUNTO DE CAJA DE ENGRANAJES

Ref.	Número de pieza	Descripción	Cant.	Número de serie
	308725	MANDO: MÓDULO DE FLOTACIÓN PRINCIPAL		
	347405	KIT: ACTUALIZACIÓN DE LA CAJA DE ENGRANAJES [636]	A/R	
1	328181	PLACA: TENSOR	1	
2	322409	PIÑÓN: 50A23	1	
3	328188	PIÑÓN: 50B15 C/W RODAMIENTO	1	
4	328187	PIÑÓN: 50B34	1	
5	322193	RODAMIENTO: BOLA	2	
6	322192	RODAMIENTO: BOLA	2	
7	322197	RODAMIENTO: DOBLE HILERA DE BOLAS	1	
8	328154	TAPÓN: MAGNÉTICO ORB M18	1	
9	328152	TAPÓN: ORB M18	1	
10	328186	TAPÓN	1	
11	328185	TAPÓN	1	
12	301971	CADENA: RODILLO, RC-50-56P	1	
13	NSS	PASADOR: TARUGO	2	
14	328176	RESPIRADERO: 1/8-27 NPT	1	
15	328175	ENGRANAJE: 94 DIENTES	1	
16	328174	ENGRANAJE: 30 DIENTES	1	
17	NSS	CARCASA: CAJA DE ENGRANAJES	1	
18	NSS	CARCASA: CAJA DE ENGRANAJES	1	
19	328164	CUBIERTA: EMBRAGUE	1	
20	328165	CUBIERTA: TENSOR	1	
21	314082	EMBRAGUE: WEASLER	1	
22	347416	SELLO: VITON 38 X 62 X 7	2	
23	347417	SELLO: VITON 48 X 72 X 8	2	
24	328161	JUNTA: CUBIERTA DE EMBRAGUE	1	
25	347410	JUNTA: CAJA DE ENGRANAJES PRINCIPAL FM200	1	
26	322195	ANILLO: RETENCIÓN	1	
27	328157	BLOQUE: TENSOR	1	
28	347349	SOPORTE: JUNTA DE COMPLECIÓN PRINCIPAL	1	
29	328162	JUNTA: TENSOR	1	
A	328160	ARANDELA: RESORTE ONDULADO		

636. El kit de actualización de la caja de engranajes se usa para actualizar las cajas de engranaje del año 2020. El kit incluye espaciadores (MD n.º347408, MD n.º347409), una junta (MD n.º347410), dos sellos (MD n.º347416), dos sellos (MD n.º347417), arandelas de resorte ondulado (MD n.º328159, MD n.º328160), engranajes (MD n.º328174, MD n.º328175), rodamientos de bola (MD n.º322192, MD n.º322193), un piñón (MD n.º322409), tornillos (MD n.º135401), arandelas (MD n.º30632) e instrucciones.

CONJUNTO DE CAJA DE ENGRANAJES

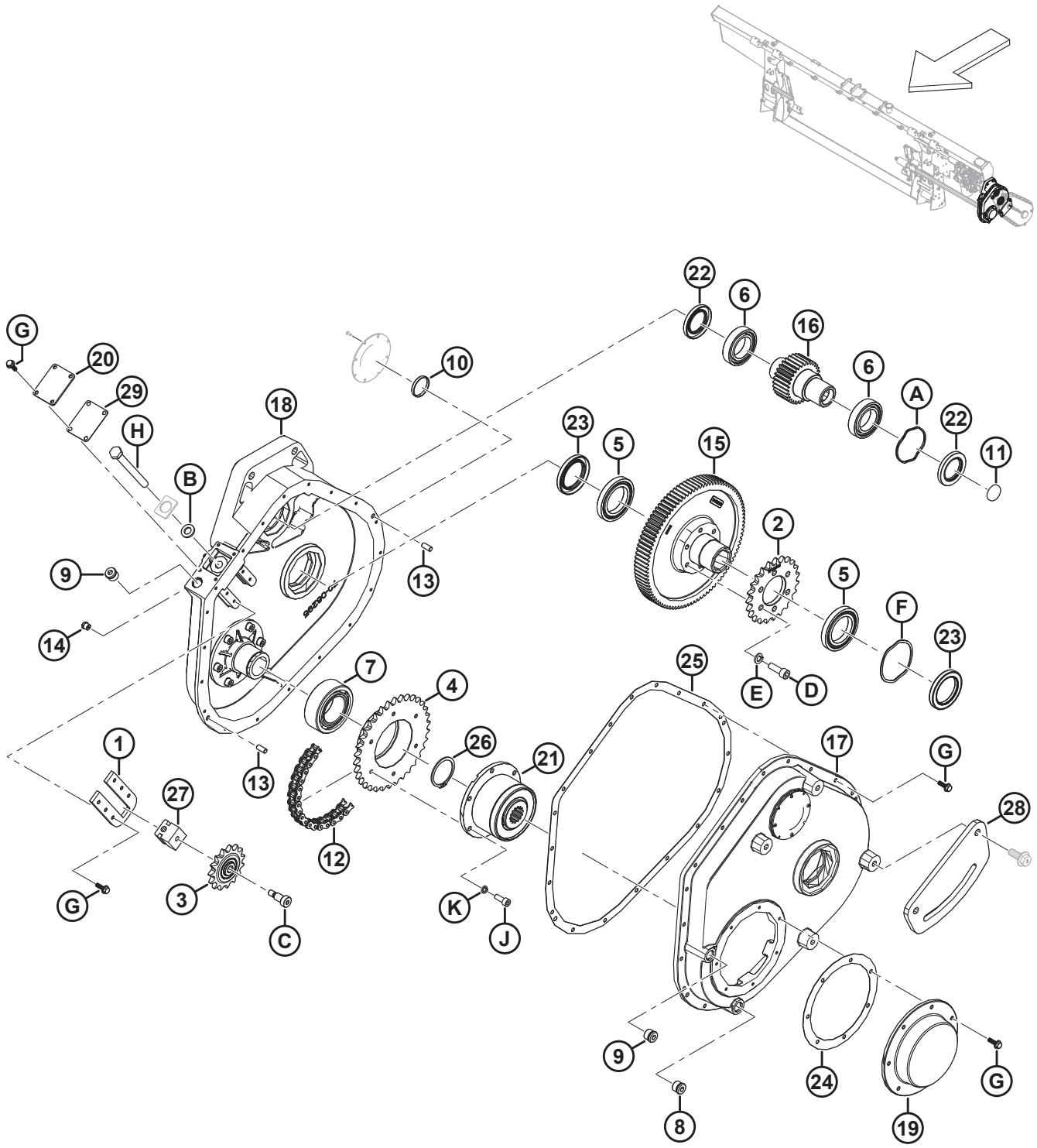

CONJUNTO DE CAJA DE ENGRANAJES

Ref.	Número de pieza	Descripción	Cant.	Número de serie
B	184587	ARANDELA: PLANA 1/2 X 1.25 AA1J		
C	328184	PERNO: ACODADO, 3/8-16 X 3/4 LG		
D	347978	TORNILLO: TAPA M10 X 1.5 X 30		
	135401	TORNILLO: CABEZA HUECA HEX. TFL M10 X 1.5 X 30-8.8-AA1J [637]		
E	347975	ARANDELA: BLOQUEO, TORNILLO DE CABEZA M10		
	30632	ARANDELA: RESORTE DE SEGURIDAD M10 [637]		
F	328159	ARANDELA: RESORTE ONDULADO		
G	328156	PERNO: BRIDA DENTADA		
H	328158	PERNO: TENSOR		
J	347977	TORNILLO: TAPA M8 X 1 X 20		
K	347976	ARANDELA: BLOQUEO, TORNILLO DE CABEZA M8		

637. Para máquinas a las que se les dio servicio con el kit de actualización de la caja de engranajes (MD n.º347405).

151 Conjunto del mando de entrada

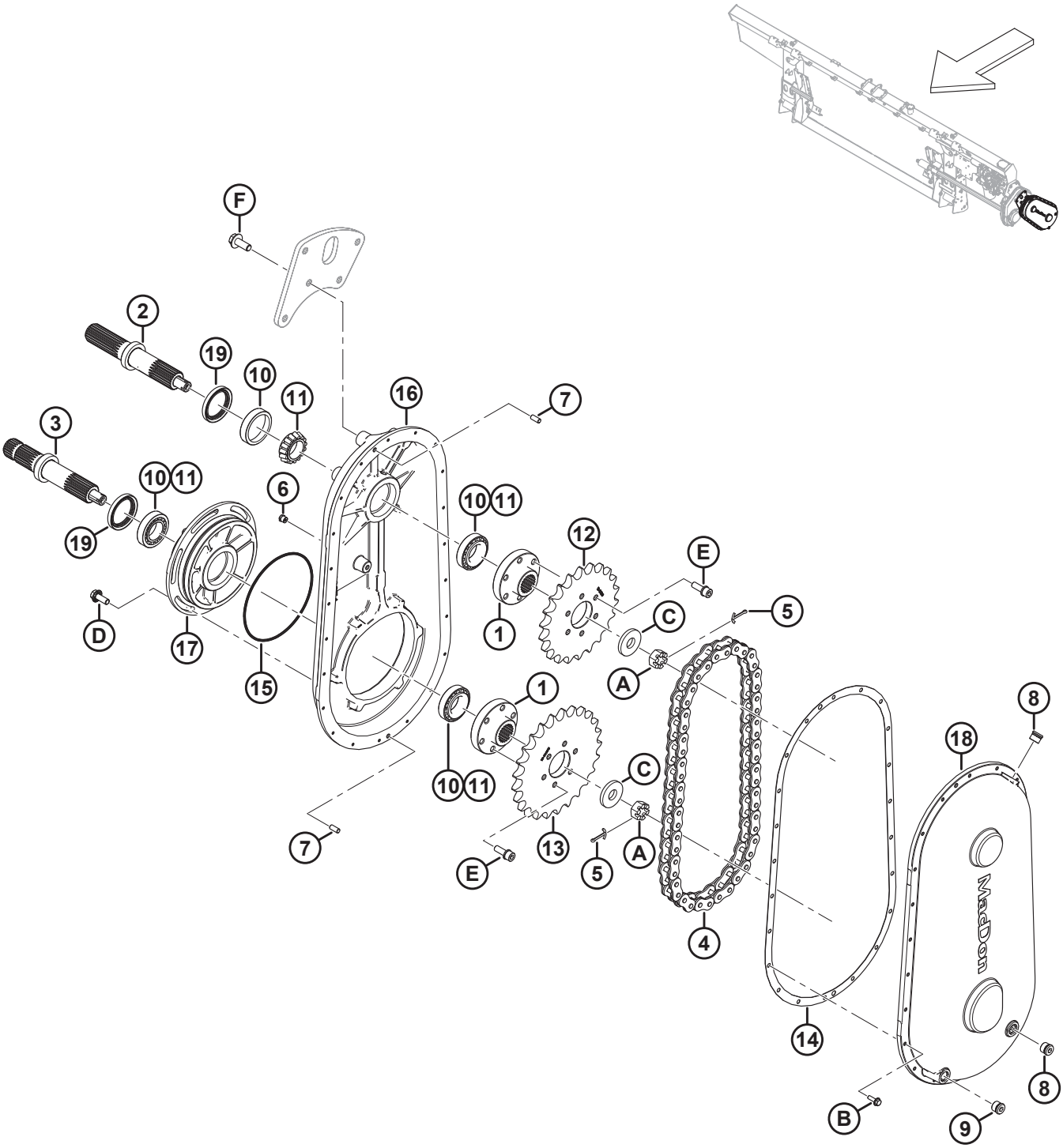

1039341

CONJUNTO DEL MANDO DE ENTRADA

Ref.	Número de pieza	Descripción	Cant.	Número de serie
	B7041	KIT: PIÑONES DE MANDO DE ENTRADA CNH [638]		
	308726	MANDO: ENTRADA 1:1,14 (CNH) [639]		
1	328203	CUBO: ESTRIADO	2	
2	328202	EJE: SALIDA	1	
3	328201	EJE: ENTRADA	1	
4	328120	CADENA: RC80 50 PT	1	
5	18607	PASADOR: CHAVETA 5/32 DIÁM. X 1.5 ZP	2	
6	328176	RESPIRADERO: 1/8-27 NPT	1	
7	NSS	CLAVIJA: PASADOR	2	
8	328152	TAPÓN: ORB M18	2	
9	328154	TAPÓN: MAGNÉTICO ORB M18	1	
10	30701	RODAMIENTO: COPA	4	
11	30702	RODAMIENTO: CÓNICO	4	
12	308852	PIÑÓN: 80A22 (CNH)	1	
13	308848	PIÑÓN: 80A25 (CNH)	1	
14	328200	JUNTA: MANDO	1	
15	328199	O´RING: n.º 260	1	
16	328198	CARCASA: CAJA DE ENGRANAJES	1	
17	328197	CARCASA: EXCÉNTRICA	1	
18	328196	CUBIERTA: CAJA DE ENGRANAJES	1	
19	187477	SELLO	2	
A	5512	TUERCA: HEX. RANURADA 750-16 UNF ZN PL		
B	328156	PERNO: BRIDA DENTADA		
C	6647	ARANDELA: PLANA		
D	135783	PERNO: CABEZA BRIDA HEX. TFL M10 X 1.5 X 25-10.9-AA1J		
E	328183	PERNO: M10 X 1.25 X 30 SEMS		
F	320180	PERNO: CABEZA CON BRIDA HEX. M12 X 1.75 X 30-SPCL-8.8-AA1J		

638. El kit incluye una junta (MD n.º328200), una cadena (MD n.º328120), piñones (MD n.º308848, MD n.º308852) e instrucciones. Los kits están disponibles solo a través de Whole Goods.
639. Se usa con cosechadoras Case y New Holland.

152 Mando y soporte de entrada

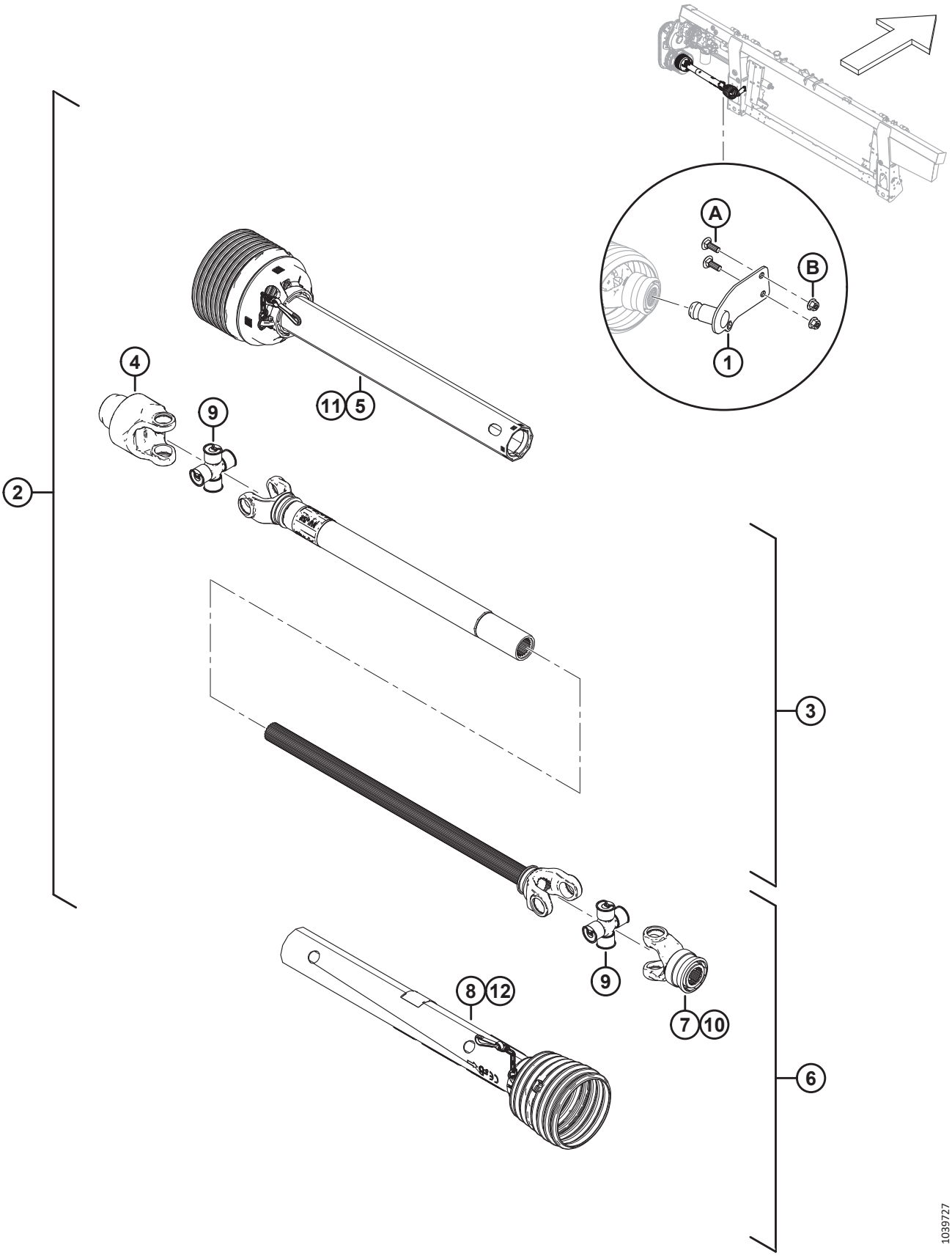

MANDO Y SOPORTE DE ENTRADA

Ref.	Número de pieza	Descripción	Cant.	Número de serie
	B7038	KIT: CARDÁN CE ESTRIADO DE 6 DIENTES [640]	1	
	B7039	KIT: CARDÁN CE ESTRIADO DE 21 DIENTES [641]	1	
1	322486	SOLDADURA DE SOPORTE: ALMACENAMIENTO DE TOMA DE FUERZA DE 6 DIENTES [642]	1	
	322456	SOLDADURA DE SOPORTE: ALMACENAMIENTO DE TOMA DE FUERZA DE 21 DIENTES [643]	1	
2	314173	CARDÁN: ESTRIADO DE 6 DIENTES [644]	1	
	314174	CARDÁN: ESTRIADO CE DE 21 DIENTES 1.375 PULG. [645]	1	
3	322915	CARDÁN: MITAD DE LA MAQUINARIA	1	
4	133631	YUGO: MOVIMIENTO LIBRE	1	
5	322916	CARDÁN: PUNTÓN DE LA MAQUINARIA	1	
6	322926	CARDÁN: MITAD DE LA COSECHADORA DE 6 DIENTES [642]	1	
	322924	CARDÁN: MITAD DE LA COSECHADORA DE 21 DIENTES [643]	1	
7	133634	YUGO: 6 DIENTES [642]	1	
	322925	YUGO: 21 DIENTES [643]	1	
8	322917	CARDÁN: PUNTÓN DEL EXTREMO DE LA COSECHADORA	1	
9	142777	KIT DE MUÑÓN CRUZADO	2	
10	40095	KIT: REPARACIÓN	1	
11	322918	KIT DE REPARACIÓN DEL PUNTÓN INTERNO [646]	1	
12	220766	KIT DE REPARACIÓN DEL PROTECTOR CE [646]	1	
	36651	CALCOMANÍA: PELIGRO		
	194521	CALCOMANÍA: ADVERTENCIA		
	30316	CALCOMANÍA: PELIGRO		
A	184662	PERNO: RHSN TFL M10 X 1.5 X 30-8.8-AA1J		
B	135799	TUERCA: BLOQUEO CENTRAL CON BRIDA HEX. M10 X 1.5-10		

640. Kit de cardán estriado de 6 dientes para cosechadoras Case y New Holland. Los kits están disponibles solo a través de Whole Goods.
641. Kit de cardán estriado de 21 dientes para cosechadoras Case y New Holland. Los kits están disponibles solo a través de Whole Goods.
642. Para cardán estriado de 6 dientes.
643. Para cardán estriado de 21 dientes.
644. Kit de cardán estriado de 6 dientes para cosechadoras Case y New Holland.
645. Kit de cardán estriado de 21 dientes para cosechadoras Case y New Holland.
646. El kit incluye un kit de cadena, un rodamiento, un sello de bloqueo e instrucciones.

153 Cardán de entrada y soporte: ángulo alto

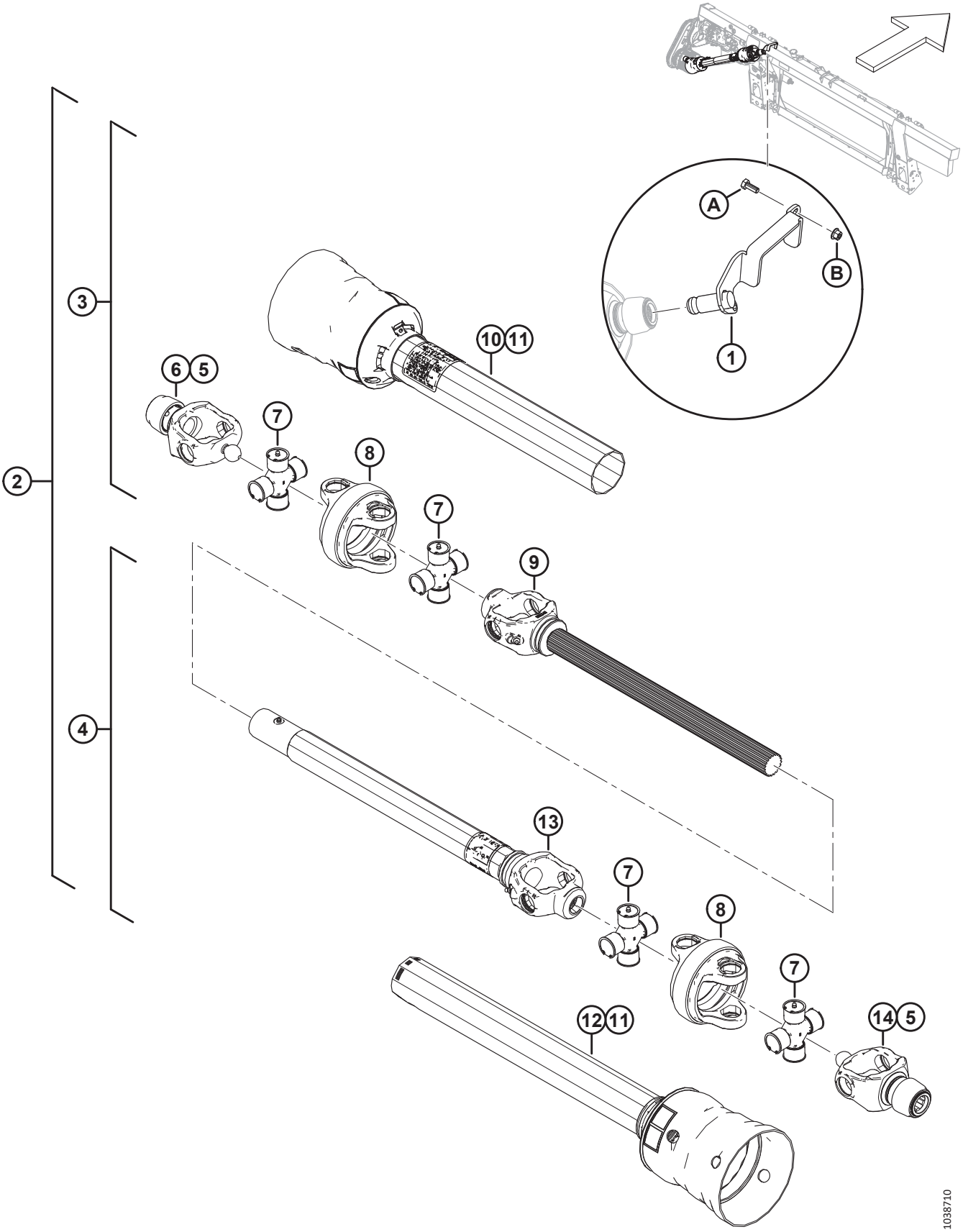

CARDÁN DE ENTRADA Y SOPORTE: ÁNGULO ALTO

Ref.	Número de pieza	Descripción	Cant.	Número de serie
	B7180	KIT: EJE DE TRANSMISIÓN LARGO DE ÁNGULO ALTO DE 6 DIENTES [647]		
	B7181	KIT: EJE DE TRANSMISIÓN LARGO DE ÁNGULO ALTO DE 21 DIENTES [648]		
	B7326	KIT: EJE DE TRANSMISIÓN MEDIO DE ÁNGULO ALTO DE 21 DIENTES [649]		
1	357064	SOPORTE SOLDADO: ALMACENAMIENTO DE TOMA DE FUERZA DE 6 DIENTES [650]	1	
	357012	SOPORTE SOLDADO: ALMACENAMIENTO DE TOMA DE FUERZA DE 21 DIENTES [651]	1	
2	322996	CARDÁN: ÁNGULO ALTO DE 6 DIENTES	1	
	322997	CARDÁN: ÁNGULO ALTO LARGO DE 21 DIENTES	1	
3	337709	CARDÁN: MEDIO EJE DE 6 DIENTES, CON PROTECTOR [650]	1	
	337707	CARDÁN: MEDIO EJE DE 21 DIENTES, CON PROTECTOR [652]	1	
4	337723	CARDÁN: MITAD DEL TUBO DE 21 DIENTES, CON PROTECTOR [653]	1	
	337727	MANDO: MITAD DEL TUBO DE 21 DIENTES, CON PROTECTOR [654]	1	
5	133632	KIT: REPARACIÓN DEL BLOQUEO AUTOMÁTICO	2	
6	337711	YUGO: 21 DIENTES CV	1	
7	337712	KIT TRANSVERSAL	4	
8	337715	CARCASA CV	2	
9	337716	CARDÁN: YUGO CV Y EJE [655]	1	
10	337717	CARDÁN: PROTECTOR EXTERNO	1	
11	337718	CARDÁN: KIT DE REPARACIÓN DEL PROTECTOR	2	
12	337720	CARDÁN: PROTECTOR INTERNO [653]	1	
	337731	CARDÁN: PROTECTOR INTERNO [654]	1	
13	337721	CARDÁN: MANGA Y TUBO DEL YUGO [653]	1	
	337732	CARDÁN: MANGA Y TUBO DEL YUGO [654]	1	
14	337722	YUGO DE 6 DIENTES CV [650]	1	
	337711	YUGO DE 21 DIENTES CV [651]	1	

647. Kit de cardán estriado largo de 6 dientes para cosechadoras Case y New Holland ancha y estrecha, configuraciones Sidehill (18 %) y Hillside (27 %). Los kits están disponibles solo a través de Whole Goods.
648. Kit de cardán estriado de 21 dientes largo para cosechadoras Case y New Holland ancha y estrecha, configuraciones Sidehill (18 %) y Hillside (27 %). Los kits están disponibles solo a través de Whole Goods.
649. Kit de cardán estriado medio de 21 dientes para cosechadoras Case y New Holland ancha y estrecha con paquete Everest, y paquete Hillco Hillside Beaterless de Case y New Holland (27 %).
650. Para cardanes estriados largos de 6 dientes.
651. Para cardanes estriados de 21 dientes.
652. Para cardanes estriados medios y largos de 21 dientes.
653. Para cardanes estriados largos de 6 y 21 dientes.
654. Para cardanes estriados y medios de 21 dientes.
655. Para cardanes estriados largos de 6 dientes, y medios y largos de 21 dientes.

CARDÁN DE ENTRADA Y SOPORTE: ÁNGULO ALTO

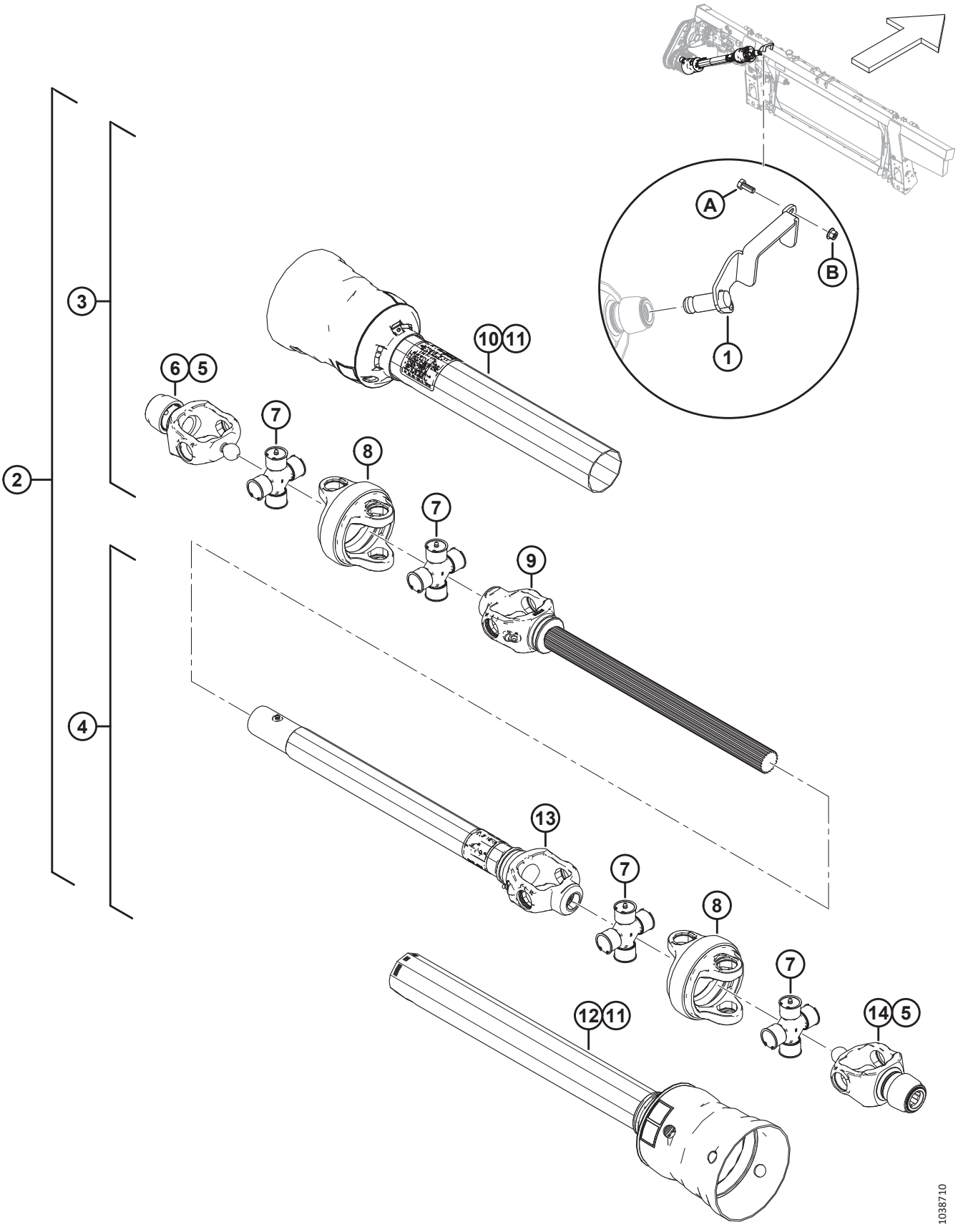

CARDÁN DE ENTRADA Y SOPORTE: ÁNGULO ALTO

Ref.	Número de pieza	Descripción	Cant.	Número de serie
	30316	CALCOMANÍA: PELIGRO		
	36651	CALCOMANÍA: PELIGRO		
A	30627	PERNO: CABEZA HEX. TFL M10 X 1.5 X 25-8.8-A3L		
B	135799	TUERCA: BLOQUEO CENTRAL CON BRIDA HEX. M10 X 1.5-10		

154 Kits de conversión de cardán de entrada

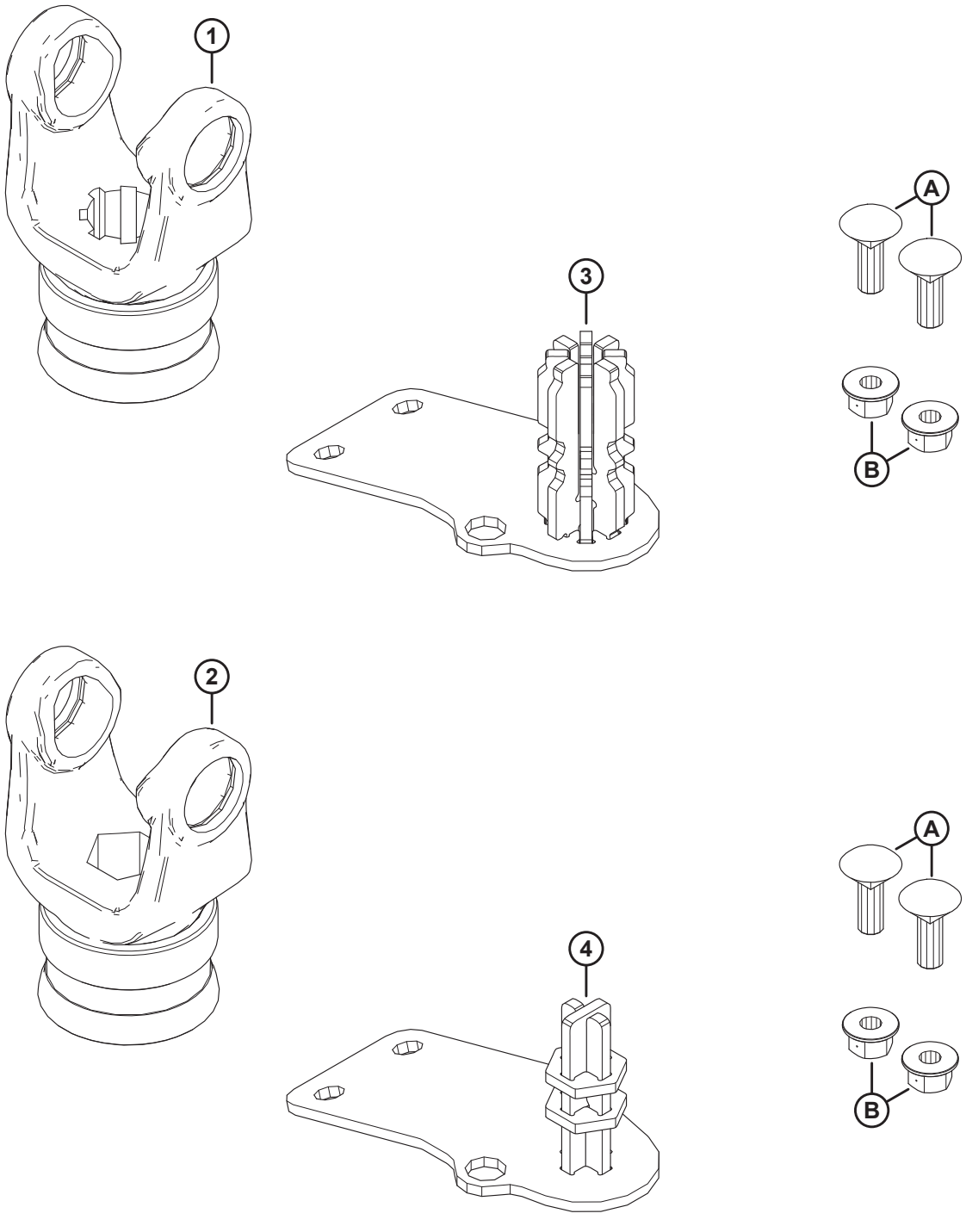

1039521

KITS DE CONVERSIÓN DE CARDÁN DE ENTRADA

Ref.	Número de pieza	Descripción	Cant.	Número de serie
	B7312	KIT: CONV. FM200 DEL EJE DE TRANSMISIÓN DE 8 DIENTES [656]		
	B7317	KIT: CONV. FM200 DEL EJE DE TRANSMISIÓN HEX. [656]		
1	314657	YUGO: 8 DIENTES [657]	1	
2	133641	YUGO: HEX. [658]	1	
3	337117	ALMACENAMIENTO SOLDADO: 8 DIENTES [657]	1	
4	347722	ALMACENAMIENTO SOLDADO: HEX. [658]	1	
A	184662	PERNO: RHSN TFL M10 X 1.5 X 30-8.8-AA1J		
B	135799	TUERCA: BLOQUEO CENTRAL CON BRIDA HEX. M10 X 1.5-10		

656. Los kits están disponibles solo a través de Whole Goods.
657. Se incluye en el kit de conversión del eje de transmisión estriado de 8 dientes (B7312).
658. Se incluye en el kit de conversión del eje de transmisión hex. (B7317).

155 Tambor sinfín y piezas internas

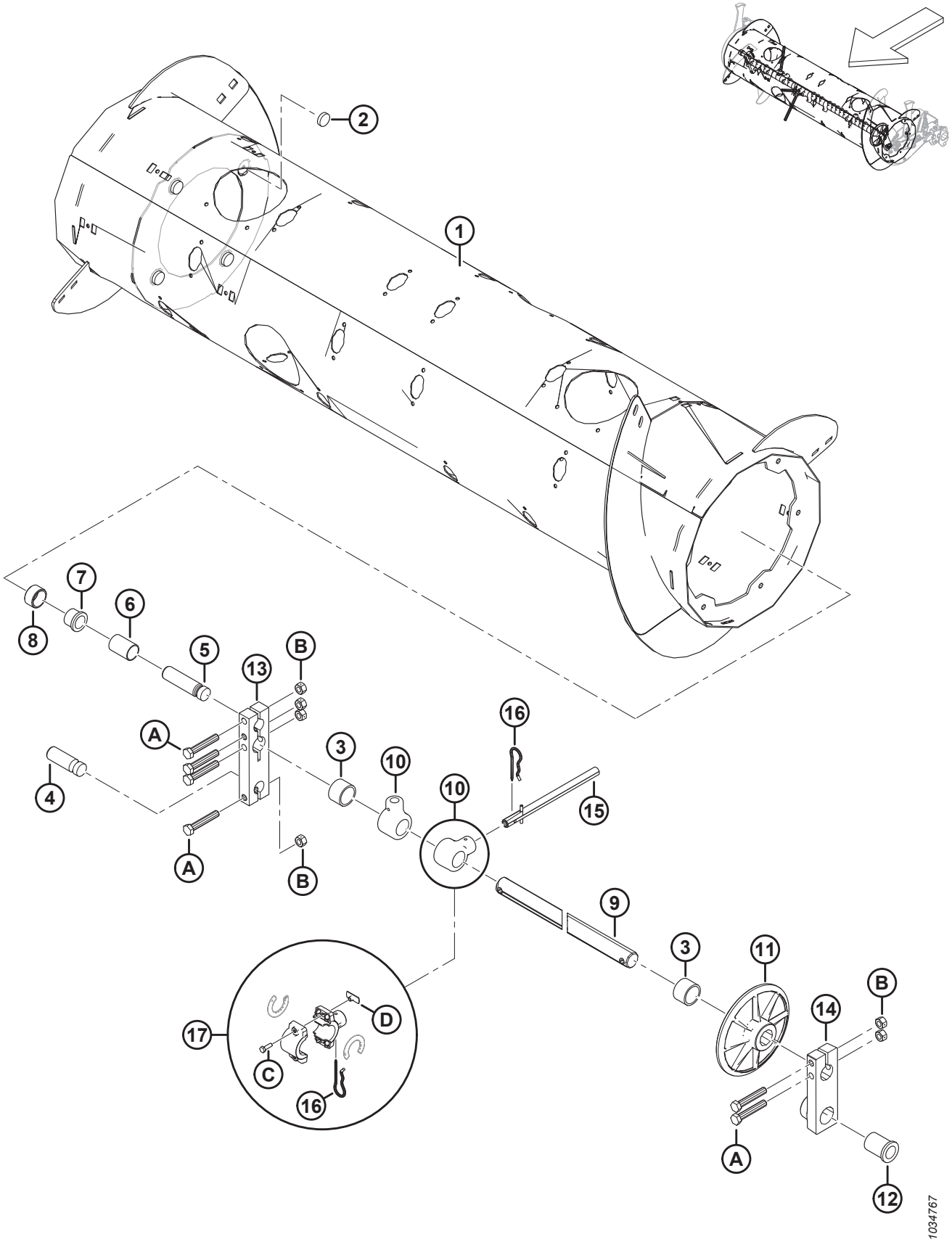

TAMBOR SINFÍN Y PIEZAS INTERNAS

Ref.	Número de pieza	Descripción	Cant.	Número de serie
	322372	ENSAMBLE: SINFÍN DE ALIMENTACIÓN [659]		
1	322397	TAMBOR: SOLDADO	1	
2	328420	IMÁN: REDONDO	4	
3	322770	TUBO ESPACIADOR: PLÁSTICO	2	
4	314062	PASADOR: PIVOTE	1	
5	213660	PASADOR: PIVOTE	1	
6	213657	ESPACIADOR	1	
7	133877	BUJE: BRIDA PLÁSTICA DE 1.0 PULG.	1	
8	213656	RODILLO	1	
9	308536	EJE: DEDO	1	
10	337206	SUJETADOR: DEDO DEL SINFÍN	30	
11	248117	RUEDA, GUÍA: EJE DE DEDOS	1	
12	248145	BUJE: BRIDA	1	
13	213608	BLOQUE: EJE DEL SINFÍN	1	
14	248538	FUNDICIÓN: BLOQUEO DE PIVOTE, IZQ., MECANIZADO	1	
15	337152	KIT: DEDO [660]	22	
	7642	PASADOR: RESORTE 3/16 DIÁM. X 1.5 LG	A/R	
16	123180	PASADOR: CABELLO	22	
17	276839	KIT: SUJETADOR DE DEDO DIVIDIDO 5X (BOLSA DE 5) [661]	A/R	
A	184675	PERNO: CABEZA HEX. M12 X 1.75 X 70-8.8-AA1J		
B	136759	TUERCA: BLOQUEO CENTRAL HEX. M12 X 1.75-8-AA1J		
C	252703	PERNO: CABEZA HEX. TFL M6 X 1 X 20 X SPCL-12.9-AF0C		
D	197263	TUERCA: T M6 X 1		

659. El ensamble completo del sinfín de alimentación incluye todas las piezas mencionadas en la sección *155 Tambor sinfín y piezas internas, página 441*, en la sección *156 Conjunto sinfín: brazo derecho, página 443* y en la sección *157 Conjunto sinfín: brazo izquierdo, página 447*.

660. El kit de dedo incluye un dedo sólido (no se vende por separado), un pasador de resorte (MD n.º7642), una guía (MD n.º337143) e instrucciones.

661. El kit de sujetador de dedo dividido se utiliza para simplificar el reemplazo en el campo de los sujetadores para dedos sólidos de una pieza rotos (MD n.º337206). El kit incluye un juego de cinco sujetadores para dedos del sinfín dividido (NSS), espaciadores de sujetador (NSS), pasadores de cabello (MD n.º123180), tuercas en T (MD n.º197263) y pernos (MD n.º252703).

156 Conjunto sinfín: brazo derecho

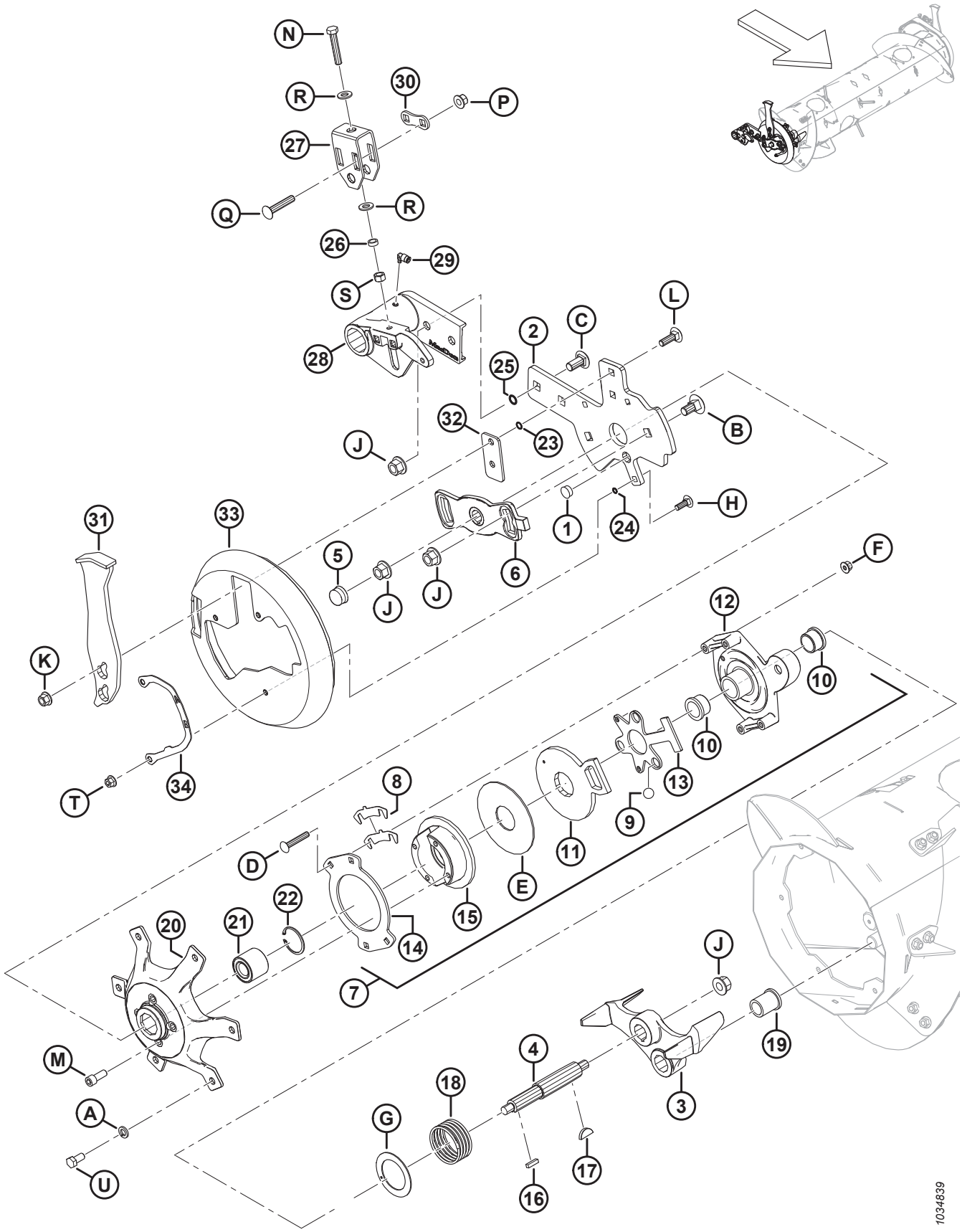

CONJUNTO SINFÍN: BRAZO DERECHO

Ref.	Número de pieza	Descripción	Cant.	Número de serie
1	308859	TAPÓN: ORIFICIO	1	
2	308850	BARRA: SOPORTE DEL SINFÍN DER.	1	
3	304520	FUNDICIÓN: TOPE, MECANIZADO	1	
4	304514	EJE: SINFÍN	1	
5	276140	TAPA: PLÁSTICO	1	
6	213851	FUNDICIÓN: PLACA DE TEMPORIZADOR, MECANIZADO	1	
7	213802	ENSAMBLE: EMBRAGUE DE INVERSIÓN [662]	1	
8	276206	EMBRAGUE DE LA CUÑA	4	
9	248285	BOLA	3	
10	213859	BUJE: PLÁSTICO 1.25 X 1.5 X 1.0	2	
11	213801	BRAZO, ACTIVADOR DE EMBRAGUE: MECANIZADO	1	
12	213649	FUNDICIÓN, CARCASA DEL EMBRAGUE: MECANIZADO	1	
13	337124	PLACA: JAULA DE BOLAS	1	
14	213554	DISCO: EMBRAGUE	1	
15	213552	DISCO, FRENO: MECANIZADO	1	
16	213750	CHAVETA, RECTIFICADOR: 6.35 MM SQ 25.5 MM LG	1	
17	213654	CHAVETA: WOODRUFF 1/4 X 1-1/4	1	
18	213679	RESORTE: COMPRESIÓN	1	
19	213659	BUJE: BRIDA	1	
20	213546	CUBO: DER. MECANIZADO	1	
21	337284	RODAMIENTO: DOBLE HILERA DE BOLAS, 52 MM OD	1	
22	21235	ANILLO: RETENEDOR INTERNO	1	
23	183508	O-RING: 1.78 X 10.82	2	
24	183506	O-RING: 1.78 X 7.65	3	
25	50083	O-RING: Ø2.62 X Ø13.94	2	
26	314169	ESPACIADOR	1	
27	314136	SOPORTE: AJUSTADOR	1	
28	308538	PIVOTE: SINFÍN DER., MECANIZADO	1	
29	301427	ACCESORIO: DC RÁPIDO, 90 GRADOS	1	
30	187428	ESPACIADOR	1	
31	308648	PARACHOQUE	1	
32	308056	PLACA: ESPACIADOR	1	
33	301994	CUBIERTA: TAPA DEL EXTREMO DEL SINFÍN DER.	1	
34	276180	PLACA: INDICADOR DER.	1	
A	18638	ARANDELA: BLOQUEO REG. DE 1/2 PULG. I.D. NOM. AA1J		

662. El ensamble de embrague de inversión incluye piezas n.º 8-15 y herramental (MD n.º252701, MD n.º213731 y MD n.º135799).

CONJUNTO SINFÍN: BRAZO DERECHO

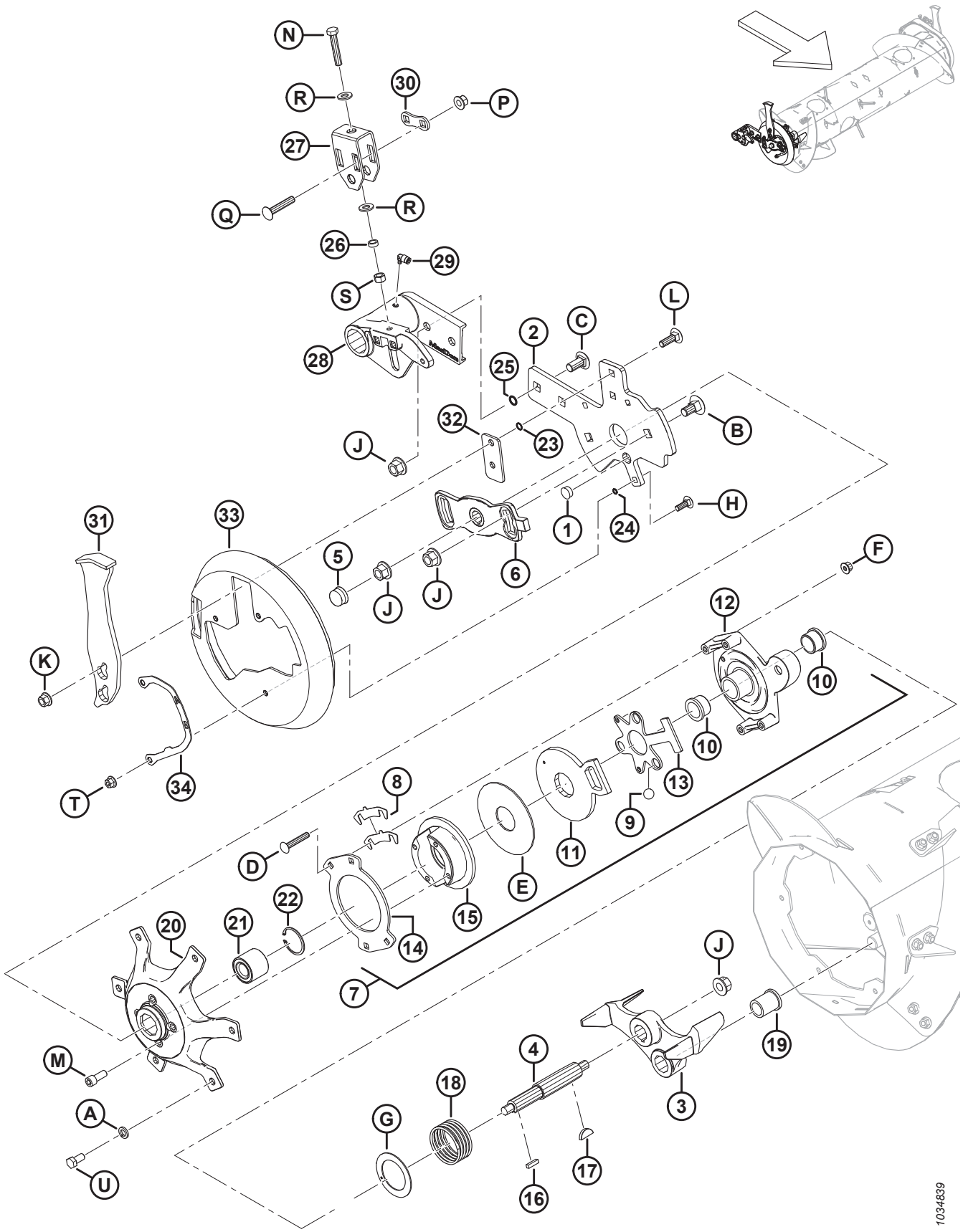

CONJUNTO SINFÍN: BRAZO DERECHO

Ref.	Número de pieza	Descripción	Cant.	Número de serie
B	252691	PERNO: RHSN M16 X 2 X 35-10.9-AA1J		
C	252638	PERNO: RHSSN M16 X 2 X 35-8.8-AA1J		
D	252701	PERNO: RHSSN TFL M10 X 1.5 X 60-8.8-AA1J		
E	213731	ARANDELA: PLÁSTICO		
F	135799	TUERCA: BLOQUEO CENTRAL CON BRIDA HEX. M10 X 1.5-10		
G	213733	ARANDELA: EMPUJE		
H	184662	PERNO: RHSN TFL M10 X 1.5 X 30-8.8-AA1J		
J	136440	TUERCA: BLOQUEO CENTRAL CON BRIDA HEX. M16 X 2-10-AA1J		
K	136431	TUERCA: BLOQUEO CENTRAL CON BRIDA HEX. M12 X 1.75-10		
L	135900	PERNO: RHSN TFL M12 X 1.75 X 40-8.8-ZINC		
M	50154	TORNILLO: CABEZA HUECA HEX. TFL M12 X 1.75 X 30-8.8-AA1J		
N	252541	PERNO: CABEZA HEX. TFL M12 X 1.75 X 65-8.8-AA3L		
P	252188	TUERCA: BLOQUEO CENTRAL CON BRIDA HEX. M12 X 1.5-10-AA1J		
Q	252187	PERNO: RHSSN M12 X 1.5 X 65-10.9-AA1J		
R	135369	ARANDELA: ENDURECIDA ASTM F436 1/2		
S	135156	TUERCA: HEX. M12 X 1.75-10-AA1J		
T	136441	TUERCA: BRIDA HEX. SER M10 X 1.5-8-AA1J		
U	50155	PERNO: CABEZA HEX. TFL M12 X 1.75 X 25-8.8-AA1J		

157 Conjunto sinfín: brazo izquierdo

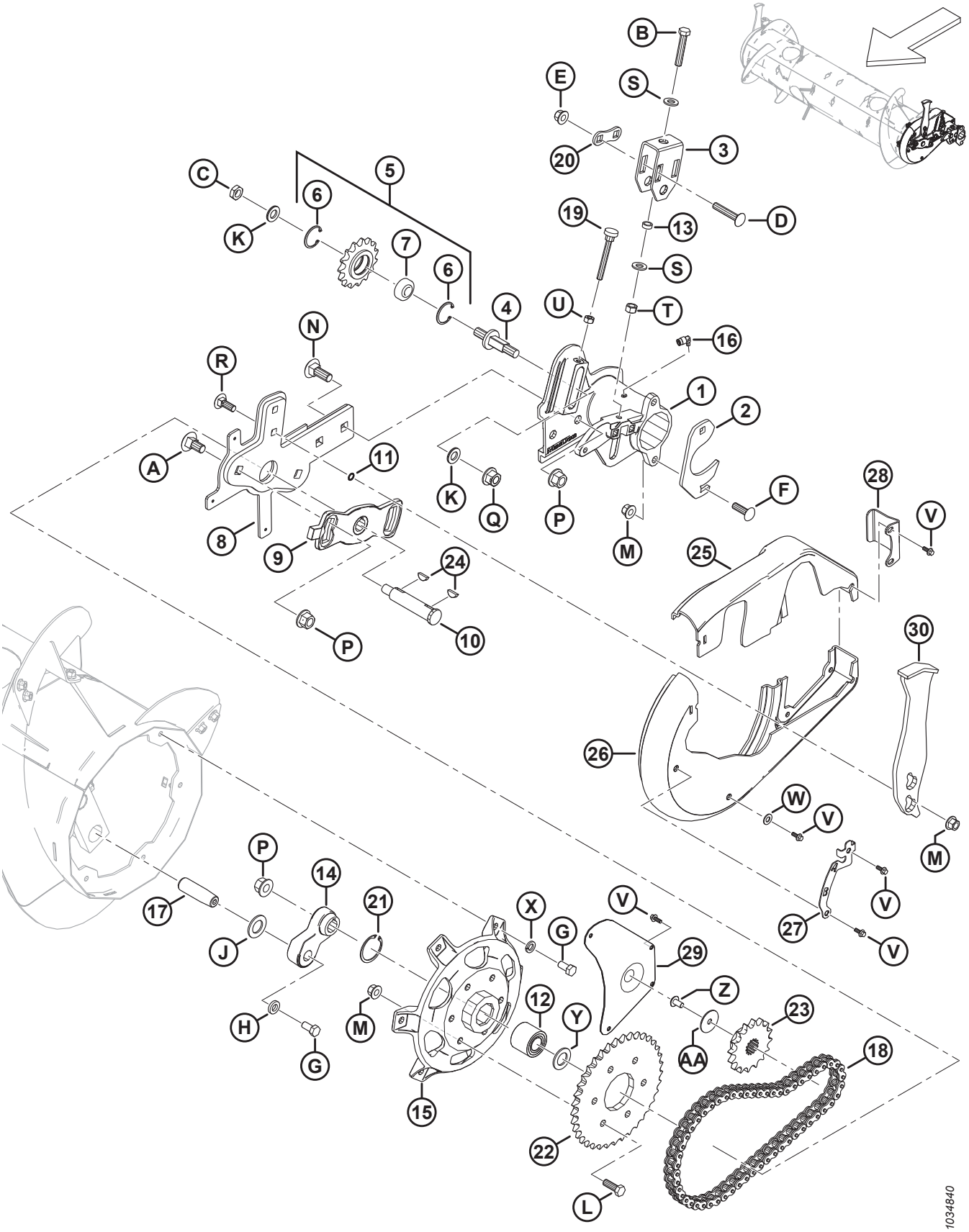

CONJUNTO SINFÍN: BRAZO IZQUIERDO

Ref.	Número de pieza	Descripción	Cant.	Número de serie
1	322377	PIVOTE: SINFÍN IZQ., MECANIZADO	1	
2	248388	ABRAZADERA: PLACA	1	
3	314136	SOPORTE: AJUSTADOR	1	
4	213420	HUSILLO: AJUSTE DE ROSCA	1	
5	9333	ENSAMBLE: PIÑÓN [663]	1	
6	795	ANILLO: RETENCIÓN	2	
7	9213	RODAMIENTO: BOLA	1	
8	304931	BRAZO: DE SOPORTE DEL SINFÍN IZQ.	1	
9	213851	FUNDICIÓN: PLACA DE TEMPORIZADOR, MECANIZADO	1	
10	301441	EJE: SINFÍN	1	
11	183508	O-RING: 1.78 X 10.82	2	
12	337284	RODAMIENTO: DOBLE HILERA DE BOLAS DE 52 MM O.D. [664]	1	
	337804	KIT: CUBO DE RTD IZQ. CON RODAMIENTO [665]	A/R	
13	314169	ESPACIADOR	1	
14	304521	BRAZO: MANIVELA EJE DEL DEDO MECANIZADO	1	
15	337276	CUBO: MECANIZADO [664]	1	
	337804	KIT: CUBO RTD IZQ. CON RODAMIENTO [665]	A/R	
16	301427	ACCESORIO: DC RÁPIDO, 90 GRADOS	1	
17	248144	PASADOR: PIVOTE	1	
18	220317	CADENA: RC-60H, 56 PASOS CON REMACHES	1	
19	213857	TORNILLO DE MARIPOSA: M10 X 80	1	
20	187428	ESPACIADOR	1	
21	21235	ANILLO: RETENCIÓN INTERNO (2021 Y POSTERIORES) [664]	1	
	181649	ANILLO: RETENCIÓN INTERNO (2020 Y ANTERIORES) [666]	A/R	
22	151793	PIÑÓN: RC 60 A 37 T	1	
23	151691	PIÑÓN: RC 60 B 16 T	1	
24	135290	LLAVE: WOODRUFF (1/4 X 7/8 NOM.)	2	
25	301993	CUBIERTA: SINFÍN IZQ., MITAD PEQUEÑA	1	
26	301992	CUBIERTA: SINFÍN IZQ., MITAD GRANDE	1	
27	276183	PLACA: INDICADOR IZQ.	1	
28	213112	PLACA: RETENEDOR DE CUBIERTA	1	
29	213110	PANEL: ACCESO	1	

663. El ensamble de piñón incluye un piñón (NSS), un rodamiento de bolas (MD n.º9213) y dos anillos de retención (MD n.º795).
664. Para el año de modelo 2021 y posteriores.
665. El kit se utiliza para dar servicio a máquinas fabricada antes del año de modelo 2021. El kit incluye un cubo (MD n.º337276), un rodamiento (MD n.º337284), un anillo de retención (MD n.º21235), una arandela plana (MD n.º123406) e instrucciones.
666. El anillo de retención (MD n.º181649) se usa para dar servicio a máquinas fabricadas antes del año de modelo 2021.

CONJUNTO SINFÍN: BRAZO IZQUIERDO

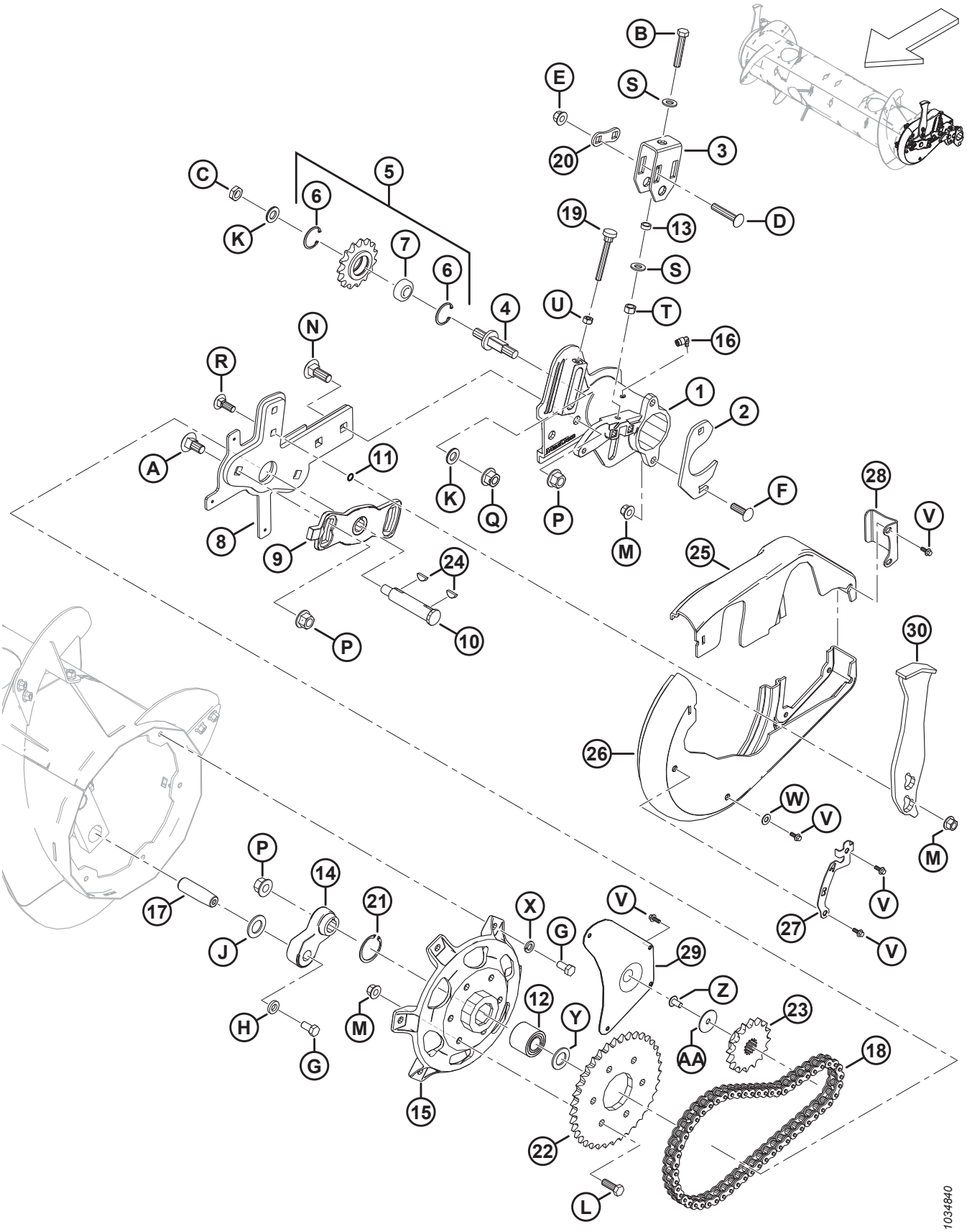

CONJUNTO SINFÍN: BRAZO IZQUIERDO

Ref.	Número de pieza	Descripción	Cant.	Número de serie
30	308648	PARACHOQUE	1	
A	252691	PERNO: RHSN M16 X 2 X 35-10.9-AA1J		
B	252541	PERNO: CABEZA HEX. TFL M12 X 1.75 X 65-8.8-AA3L		
C	252288	TUERCA: HEX. DELGADA FINA M16 X 1.5-04-AA1J		
D	252187	PERNO: RHSSN M12 X 1.5 X 65-10.9-AA1J		
E	252188	TUERCA: BLOQUEO CENTRAL CON BRIDA HEX. M12 X 1.5-10-AA1J		
F	197122	PERNO: RHSSN M12 X 1.75 X 40-8.8-AA1J		
G	50155	PERNO: CABEZA HEX. TFL M12 X 1.75 X 25-8.8-AA1J		
H	187518	ARANDELA: PLANA		
J	156743	ARANDELA: PLANA		
K	172558	ARANDELA: NORDLOCK 5/8 PULG.		
L	152730	PERNO: CABEZA HEX. TFL M12 X 1.75 X 35-10.9-AA1J		
M	136431	TUERCA: BLOQUEO CENTRAL CON BRIDA HEX. M12 X 1.75-10		
N	136757	PERNO: RHSN M16 X 2 X 45-8.8-AAJ1		
P	136440	TUERCA: BLOQUEO CENTRAL CON BRIDA HEX. M16 X 2-10-AA1J		
Q	136736	TUERCA: BLOQUEO SUP. CON BRIDA HEX. M16 X 1.5-10-AA2L		
R	136291	PERNO: RHSN TFL M12 X 1.75 X 35-8.8-ZINC		
S	135369	ARANDELA: ENDURECIDA ASTM F436 1/2		
T	135156	TUERCA: HEX. M12 X 1.75-10-AA1J		
U	30505	TUERCA: HEX. M10 X 1.5-10-AA1J		
V	252639	PERNO: CABEZA BRIDA HEX. M6 X 1 X 16 X SPCL-8.8-AA2L		
W	18598	ARANDELA: PLANA SAE 13/32 ID X 13/16 PULG. OD AA1J		
X	18638	ARANDELA: BLOQUEO REG. DE 1/2 PULG. I.D. NOM. AA1J		
Y	123406	ARANDELA: PLANA [664]		
Z	135157	TORNILLO: MÁQUINA		
AA	31465	ARANDELA: PLANA		

158 Sinfín: varillaje de flotación

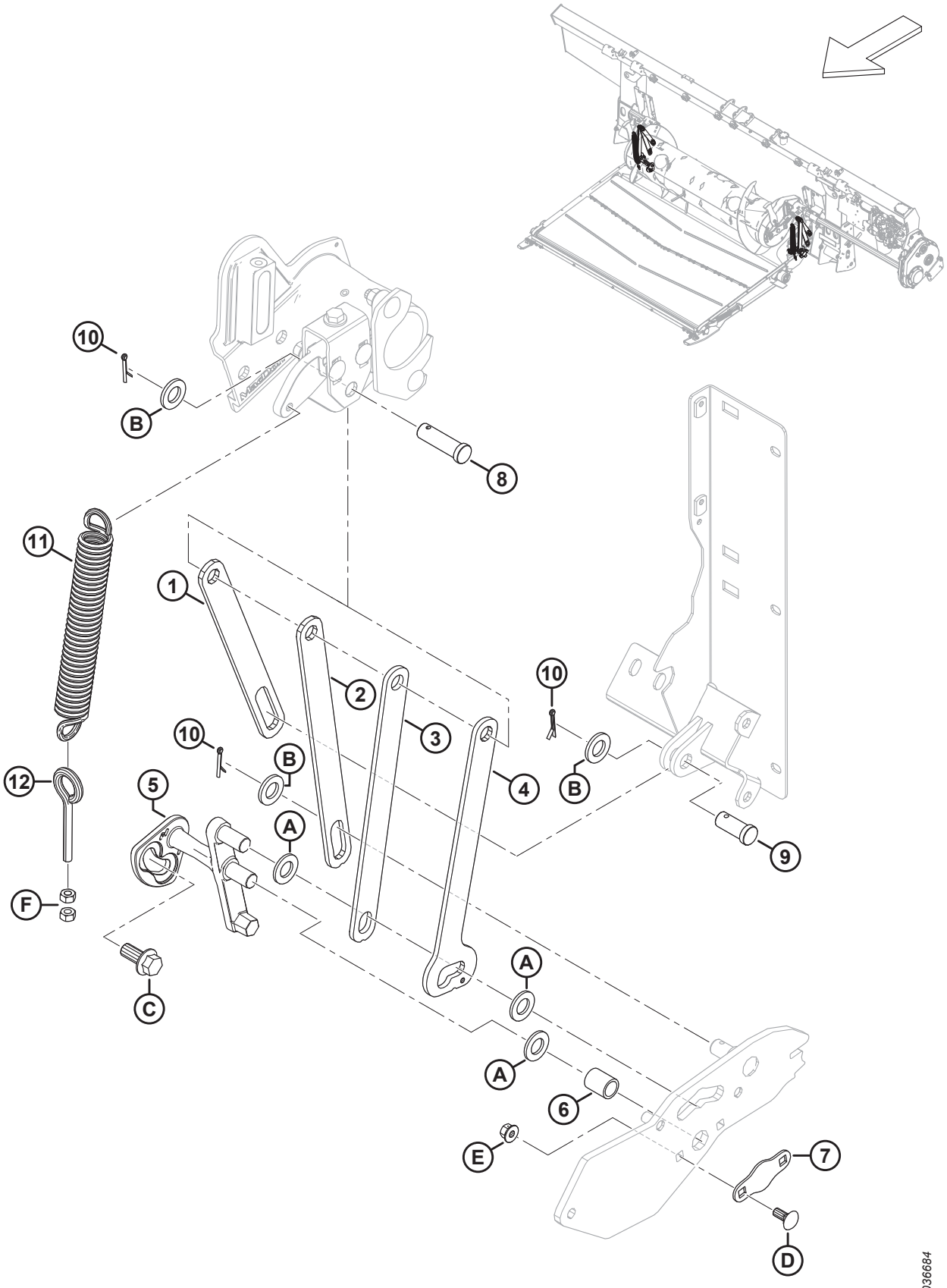

SINFÍN: VARILLAJE DE FLOTACIÓN

Ref.	Número de pieza	Descripción	Cant.	Número de serie
1	322914	BARRA: SOPORTE DEL SINFÍN, LIMITADOR	2	
2	301805	BARRA: SOPORTE DEL SINFÍN, TRASERA	2	
3	301806	BARRA: SOPORTE DEL SINFÍN, DELANTERA	2	
4	301807	BARRA: SOPORTE DEL SINFÍN, POSICIÓN DOBLE	2	
5	337362	PALANCA: BLOQUEO DE LA MANIVELA IZQ., MECANIZADA	1	
	337366	PALANCA: BLOQUEO DE LA MANIVELA DER., MECANIZADA	1	
6	248348	TUBO: ESPACIADOR	2	
7	248349	PLACA: FIJACIÓN	2	
8	322970	PASADOR: HORQUILLA, 50 MM LG	2	
9	11814	PASADOR: HORQUILLA, 30 MM LG	2	
10	18648	PASADOR: CHAVETA 3/16 DIÁM. X 1.25 ZP	6	
11	245966	RESORTE: EXTENSIÓN	2	
12	231448	PERNO DE OJO: M10 X 1.5 X 70-4.8-AA1J	2	
A	18601	ARANDELA: PLANA SAE		
B	112130	ARANDELA: DURA ASTM F436 3/4 PULG. I.D. NOM AB0C		
C	136378	PERNO: CABEZA BRIDA HEX. TFL M16 X 2 X 35-10.9		
D	135785	PERNO: RHSN M10 X 1.5 X 25-8.8-AA1J		
E	135799	TUERCA: BLOQUEO CENTRAL CON BRIDA HEX. M10 X 1.5-10		
F	30505	TUERCA: HEX. M10 X 1.5-10-AA1J		

159 Compleción del sinfín

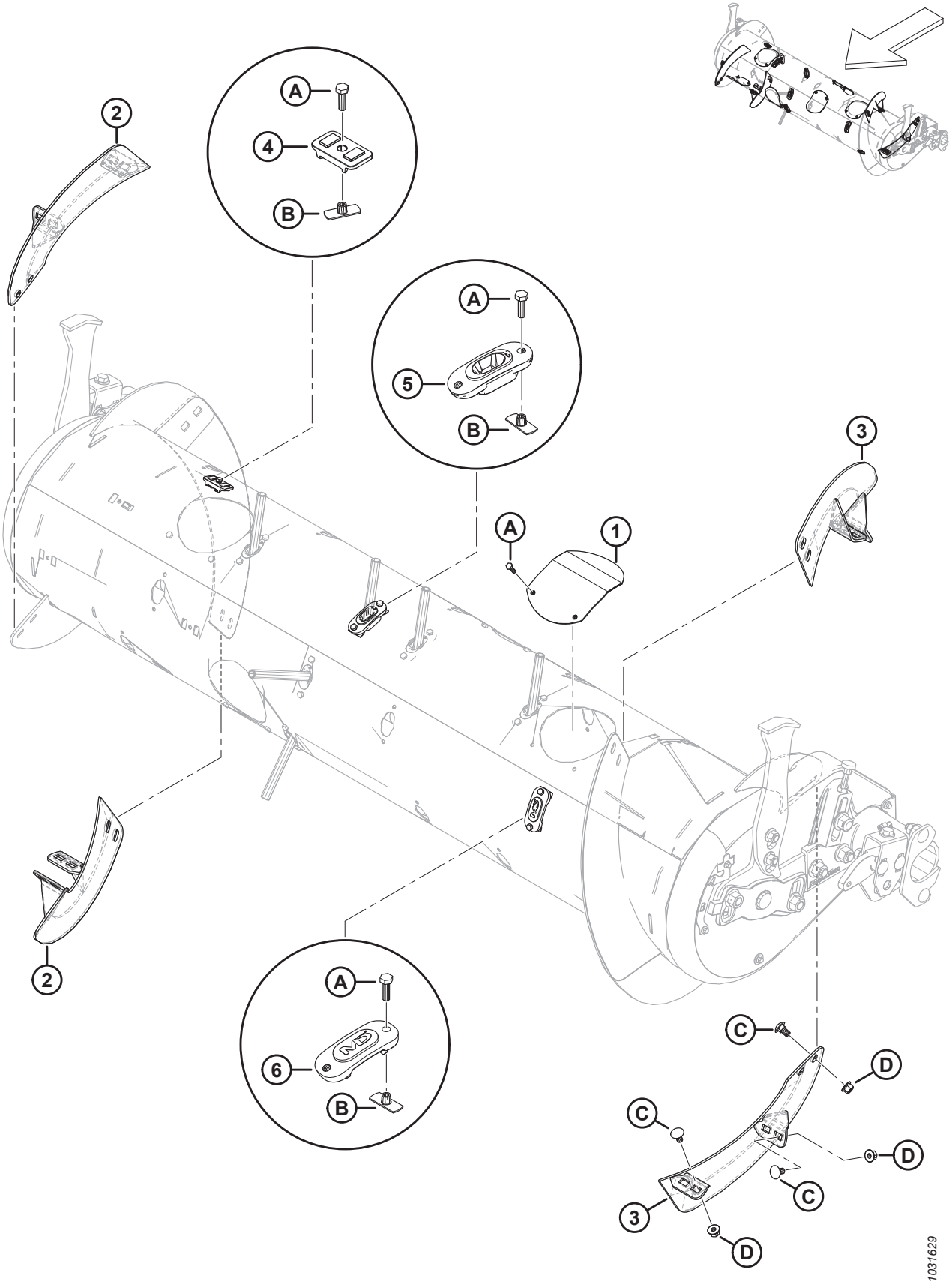

COMPLECIÓN DEL SINFÍN

Ref.	Número de pieza	Descripción	Cant.	Número de serie
1	304494	CUBIERTA	6	
2	287887	ALA: DER., MEDIA, ALTA RESISTENCIA	2	
3	287888	ALA: IZQ., MEDIA, ALTA RESISTENCIA	2	
4	213084	TAPÓN: RANURA DEL ALA	4	
5	337143	GUÍA	22	
6	187137	TAPÓN	8	
A	252703	PERNO: CABEZA HEX. TFL M6 X 1 X 20 X SPCL-12.9-AF0C		
B	197263	TUERCA: T M6 X 1		
C	136178	PERNO: RHSN M10 X 1.5 X 20-8.8-AA1J		
D	135799	TUERCA: BLOQUEO CENTRAL CON BRIDA HEX. M10 X 1.5-10		

160 Kits de conversión de sinfín: dientes y alas

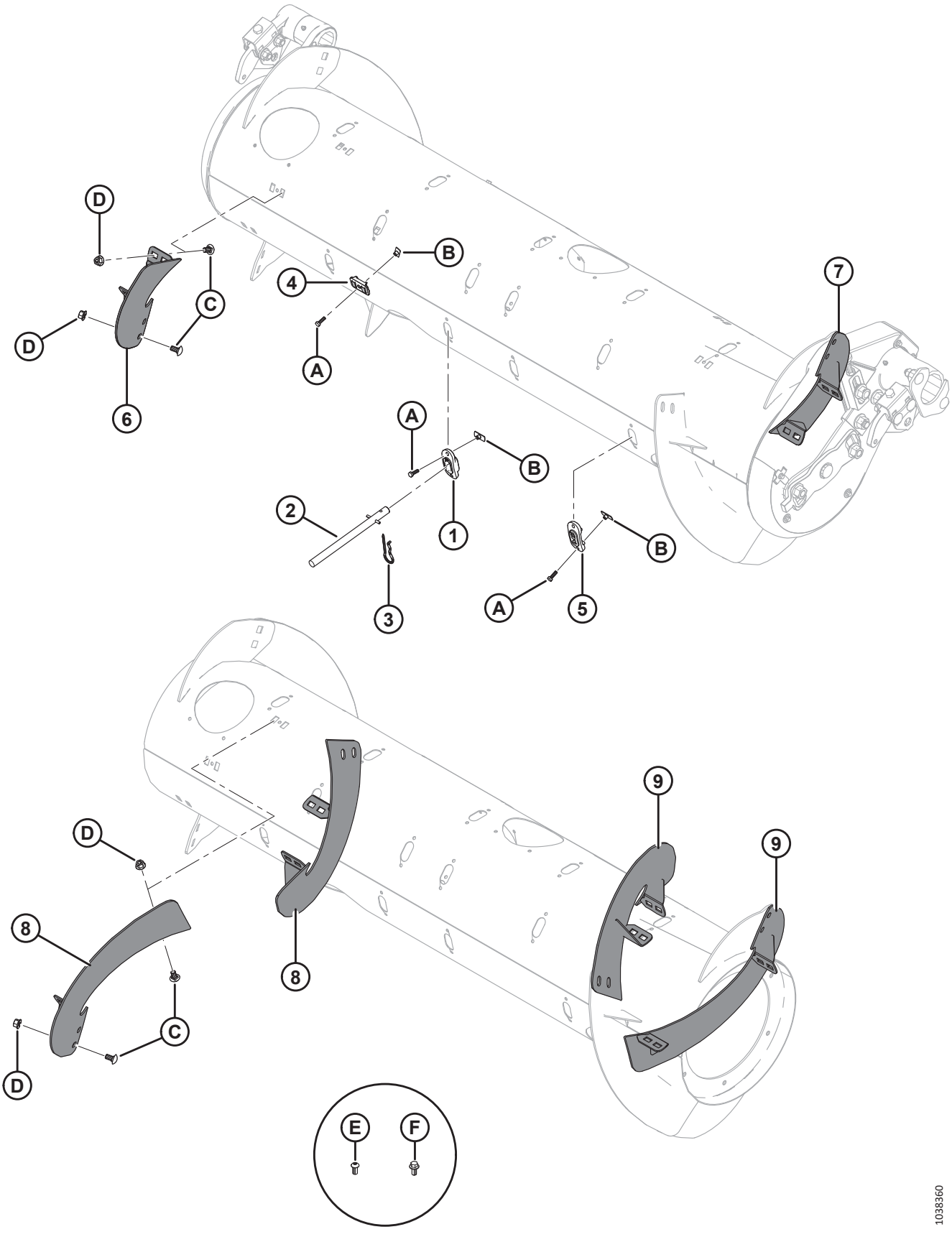

KITS DE CONVERSIÓN DE SINFÍN: DIENTES Y ALAS

Ref.	Número de pieza	Descripción	Cant.	Número de serie
	B7343	KIT: DEDOS DEL SINFÍN DE ALIMENTACIÓN, 4 PIEZAS [667]		
	B7344	KIT: ALA CORTA, ALTA RESISTENCIA [668]		
	B7345	KIT: ALA LARGA, ALTA RESISTENCIA [669]		
	357233	KIT: ALA CORTA, ALTA RESISTENCIA [670]		
	357234	KIT: ALA LARGA, ALTA RESISTENCIA [671]		
1	337143	GUÍA	4	
2	337152	KIT: DEDO [672]	4	
3	123180	PASADOR: CABELLO	4	
4	213084	TAPÓN: RANURA DEL ALA	4	
5	187137	TAPÓN [673]		
6	287887	ALA, RTD: DER., MEDIANA (ALTA RESISTENCIA)	1	
7	287888	ALA, RTD: IZQ., MEDIANA (ALTA RESISTENCIA)	1	
8	287890	ALA, RTD: DER., LARGA (ALTA RESISTENCIA)	2	
9	287889	ALA, RTD: IZQ., LARGA (ALTA RESISTENCIA)	2	
A	252703	PERNO: CABEZA HEX. TFL M6 X 1 X 20 X SPCL-12.9-AA2L		
B	197263	TUERCA: T M6 X 1		
C	136178	PERNO: RHSN M10 X 1.5 X 20-8.8-AA1J		
D	135799	TUERCA: BLOQUEO CENTRAL CON BRIDA HEX M10 X 1.5-10-A3L		
E	135723	TORNILLO: CABEZA REDONDA HUECA HEX. M10 X 1.5 X 20-10,9-AA1J [674]		
F	152655	PERNO: CABEZA BRIDA HEX. M10 X 1.5 X 20-8.8-AA1J [675]		

667. Incluye cuatro dedos sólidos (MD n.º337152), guías (MD n.º337143), pasadores de cabello (MD n.º123180), tapones ranurados del ala (MD n.º213084) y herramental. Los kits están disponibles solo a través de Whole Goods.
668. Incluye un par de alas cortas (MD n.º287887 y MD n.º287888), cuatro tapones ranurados del ala (MD n.º213084), cuatro tapones (MD n.º187137) y herramental. Los kits están disponibles solo a través de Whole Goods.
669. Incluye dos pares de alas largas (MD n.º287889 y MD n.º287890), doce tapones (MD n.º187137) y herramental. Los kits están disponibles solo a través de Whole Goods.
670. Incluye un par de alas cortas (MD n.º287887 y MD n.º287888), cuatro tapones ranurados del ala (MD n.º213084), cuatro tapones (MD n.º187137), herramental e instrucciones.
671. Incluye dos pares de alas largas (MD n.º287889 y MD n.º287890), doce tapones (MD n.º187137), herramental e instrucciones.
672. Incluye un dedo sólido (no se vende por separado), un pasador de resorte (MD n.º7642), una guía (MD n.º337143) e instrucciones.
673. Cantidades: B7344 = 4; B7345 = 12
674. Solo para la configuración ultraestrecha; se usa en los nuevos orificios perforados en el ala.
675. Solo para la configuración ultraestrecha; se usa en los nuevos orificios perforados en el sinfín de alimentación.

161 Sinfín: kits de deflectores de cultivos

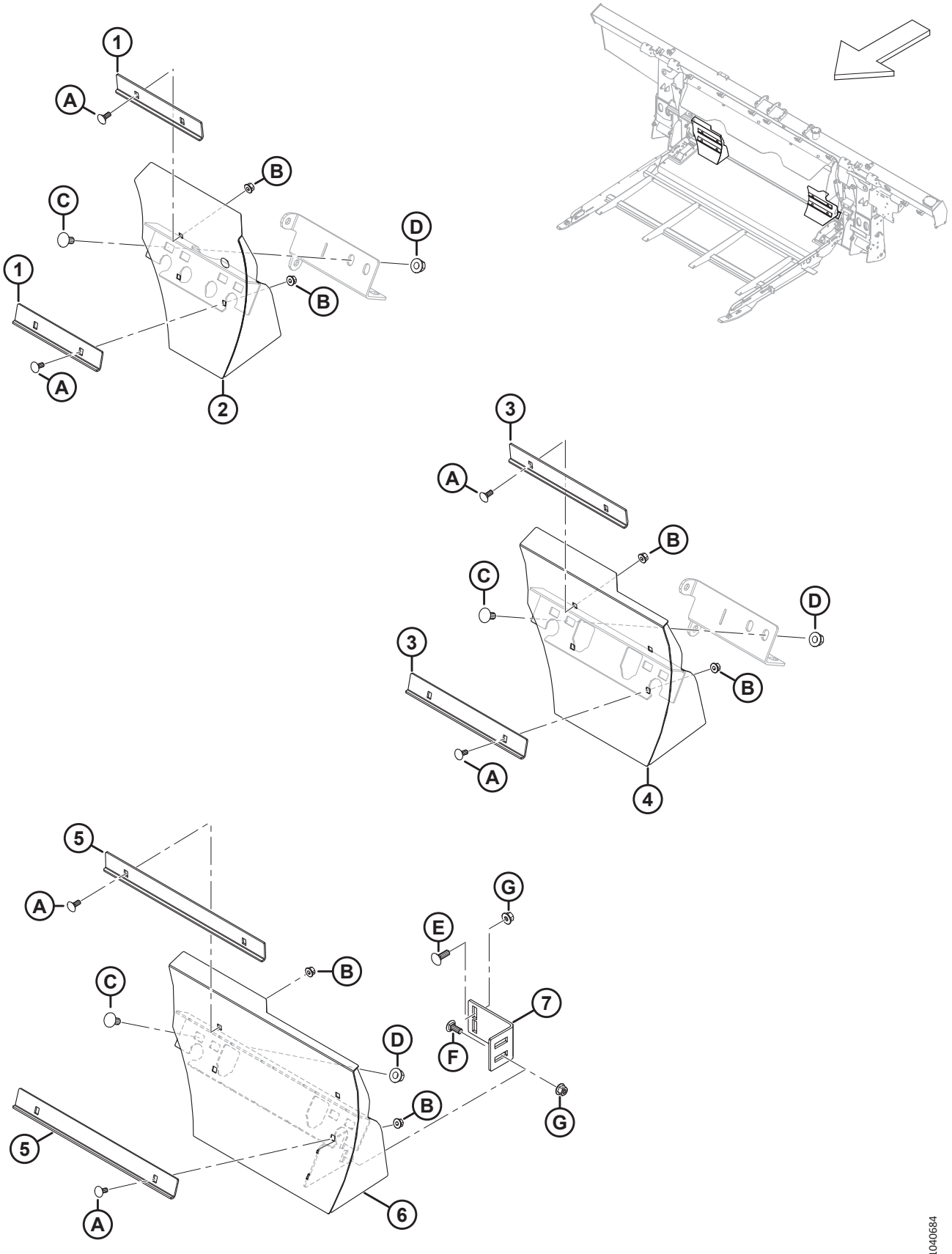

SINFÍN: KITS DE DEFLECTORES DE CULTIVOS

Ref.	Número de pieza	Descripción	Cant.	Número de serie
	B7348	KIT: DEFLECTORES, SINFÍN DE ALIMENTACIÓN MEDIO [676]		
	B7347	KIT: DEFLECTORES, SINFÍN DE ALIMENTACIÓN ANGOSTO [677]		
	B7314	KIT: DEFLECTORES, ULTRAANGOSTO [678]		
1	314680	ÁNGULO: ESQUINERO CORTO [679]	4	
2	337777	DEFLECTOR: SOLDADO, DER., CORTO [679]	1	
	337778	DEFLECTOR: SOLDADO, IZQ., CORTO [679]	1	
3	328085	ÁNGULO: ESQUINERO LARGO [680]	4	
4	337779	DEFLECTOR: SOLDADO, DER., LARGO [680]	1	
	337780	DEFLECTOR: SOLDADO, IZQ., LARGO [680]	1	
5	328758	ÁNGULO: ESQUINERO ULTRALARGO [681]	4	
6	328760	DEFLECTOR: SOLDADURA ULTRALARGA DER. [681]	1	
	328756	DEFLECTOR: SOLDADO, ULTRALARGO, IZQ. [681]	1	
7	328763	SOPORTE DE RELLENADOR [681]	2	
A	197171	PERNO: RHSN M8 X 1.25 X 20-8.8-ZINC		
B	135337	TUERCA: BLOQUEO CENTRAL CON BRIDA HEX. M8 X 1.25-8-AA1J		
C	152439	PERNO: RHSSN M12 X 1.75 X 25-8.8-AA1J		
D	136431	TUERCA: BLOQUEO CENTRAL CON BRIDA HEX. M12 X 1.75-10		
E	184662	PERNO: RHSN TFL M10 X 1.5 X 30-8.8-AA1J		
F	136506	PERNO: RHSSN M10 X 1.5 X 25-8.8-AA1J		
G	135799	TUERCA: BLOQUEO CENTRAL CON BRIDA HEX. M10 X 1.5-10		

676. Para anchos de abertura del alimentador de aproximadamente 1317 mm (52 in). Los kits están disponibles solo a través de Whole Goods.
677. Para anchos de abertura del alimentador de aproximadamente 1115 mm (44 in). Los kits están disponibles solo a través de Whole Goods.
678. Para anchos de abertura del alimentador de aproximadamente 896 mm (35 in). Los kits están disponibles solo a través de Whole Goods.
679. Se incluye en B7348.
680. Se incluye en B7347.
681. Se incluye en B7314.

162 Sinfín: Líneas de engrase

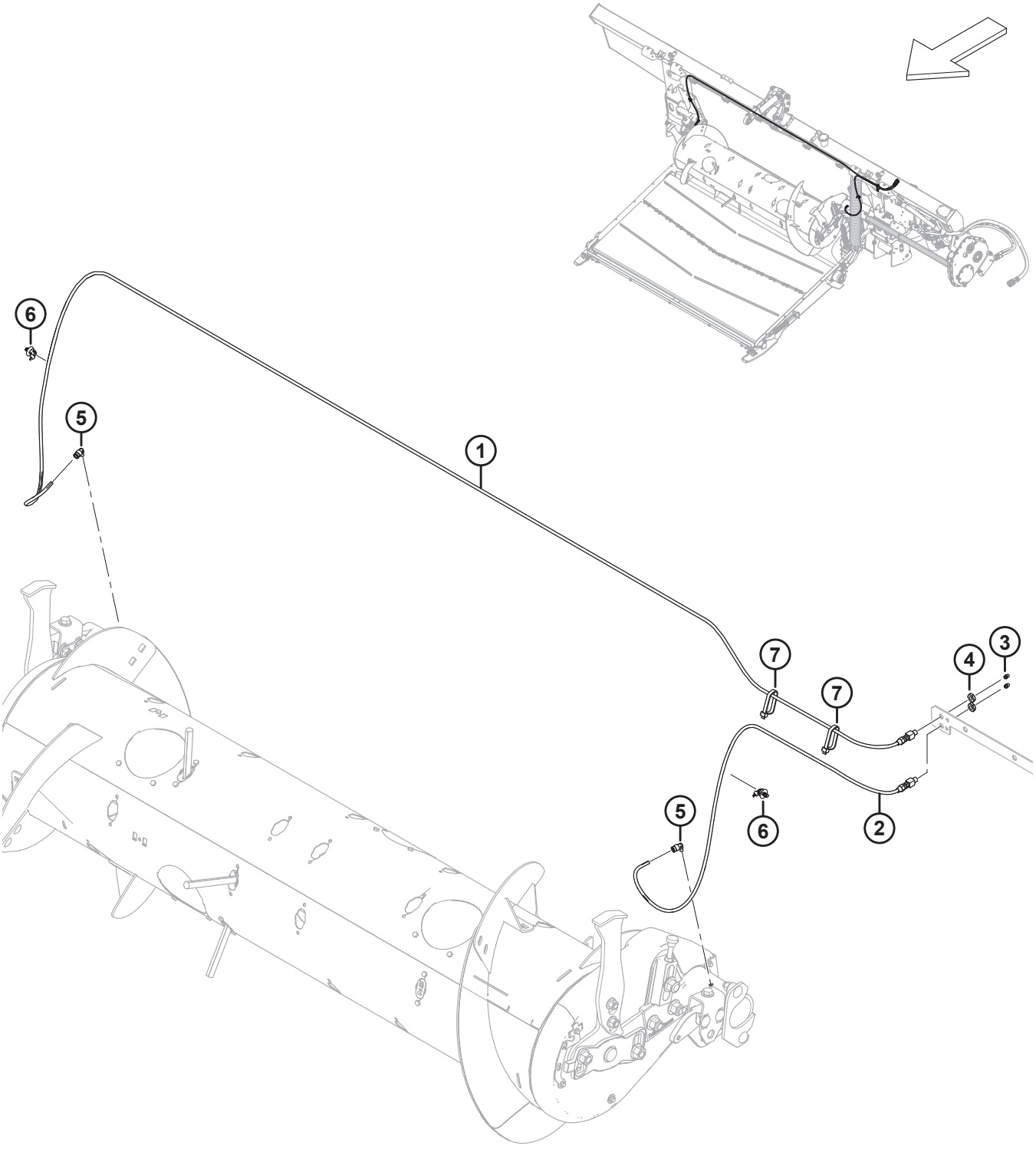

SINFÍN: LÍNEAS DE ENGRASE

Ref.	Número de pieza	Descripción	Cant.	Número de serie
1	322961	LÍNEA DE ENGRASE: 3170 MM LG [682]	1	
2	322962	LÍNEA DE ENGRASE: 1165 MM LG [682]	1	
3	18671	RACOR: LUBRICANTE 1/4-28 UNF	2	
4	320259	TUERCA: HEX.1/8-27 NPSM-SPCL-GR2-ZINC	2	
5	301427	ACCESORIO: DC RÁPIDO, 90°	2	
6	136655	SUJETADOR: CLIP RÁPIDO MT CON AMARRE	2	
7	30753	SUJETADOR: BRIDA, NEGRO	2	

682. La línea de engrase incluye un racor de lubricación (MD n.º18671) y una tuerca hex. (MD n.º320259).

163 Varillaje de flotación, y configuración y medición de flotación

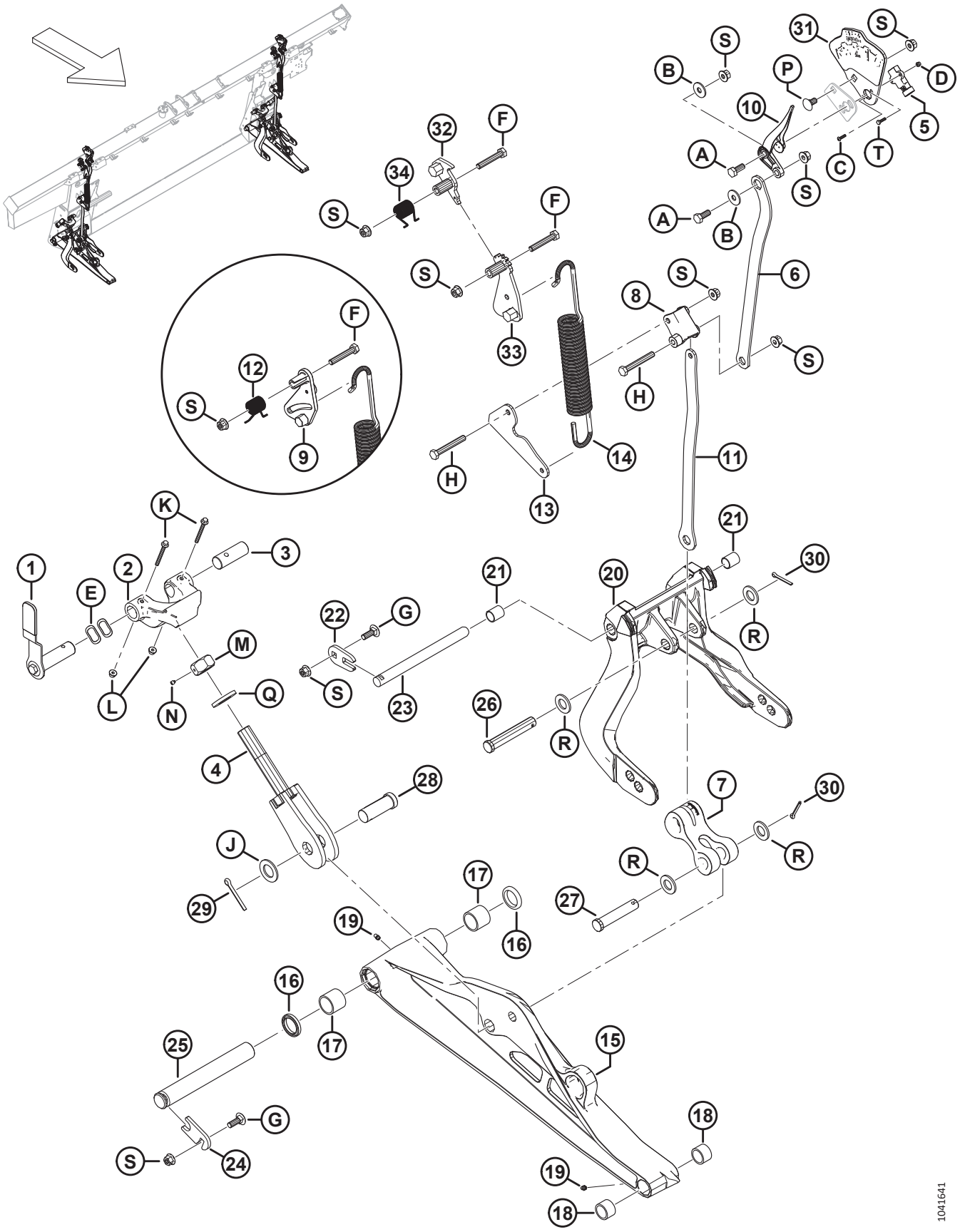

VARILLAJE DE FLOTACIÓN, Y CONFIGURACIÓN Y MEDICIÓN DE FLOTACIÓN

Ref.	Número de pieza	Descripción	Cant.	Número de serie
1	328538	ENSAMBLE DE PALANCA: BLOQUEO DE FLOTACIÓN [683]	2	
	328491	AGARRE: MANIJA	2	
2	301513	FUNDICIÓN DEL AMORTIGUADOR, MECANIZADO	2	
3	314276	PASADOR: PIVOTE	2	
4	322219	PERNO	2	
5	500303	SENSOR: GIRATORIO, DOBLE, SIN CONTACTO	2	
6	337634	PLACA: ENLACE SUPERIOR	2	
7	328133	UNIÓN: BRAZO	2	
8	337821	PALANCA: FSM MECANIZADO	2	
9	322981	FUNDICIÓN: PALANCA FSM (2023 Y ANTERIORES) [684]	A/R	
10	347923	AGUJA INDICADORA	2	
11	337635	PLACA: UNIÓN INFERIOR	2	
12	322046	RESORTE: TORSIÓN (2023 Y ANTERIORES) [685]	A/R	
13	337636	PLACA: UNIÓN DE RESORTE	2	
14	322557	RESORTE: EXTENSIÓN	2	
15	357299	ENSAMBLE: UNIÓN INFERIOR [686]	2	
16	113222	KIT DE SELLOS [687]		
17	100500	RODAMIENTO: AGUJA	4	
18	49904	RODAMIENTO: AGUJA	4	
19	320500	ACCESORIO: LUBRICANTE 1/4-28 UNF AFIJADO	4	
20	357492	ENSAMBLE: PALANCA DE FLOTACIÓN [688]	2	
21	156501	BUJE: PLÁSTICO	4	
22	301633	PLACA	2	
23	335144	PASADOR: PIVOTE	2	
24	212250	PLACA: PASADOR DE BLOQUEO	2	
25	248261	PASADOR	2	
26	156741	PASADOR: HORQUILLA	2	
27	20312	PASADOR: HORQUILLA	2	
28	135995	PASADOR: HORQUILLA	2	
29	18609	PASADOR: CHAVETA 1/4 DIÁM. X 2 ZP	2	
30	18608	PASADOR: CHAVETA 3/16 DIÁM. X 1.5 ZP	4	

683. El ensamble de palanca incluye una palanca de bloqueo de flotación (NSS), un agarre de manija (MD n.º328491), un pasador de bloqueo de flotación (NSS) y herramental (MD n.º30627, MD n.º184712).
684. La palanca FSM (MD n.º322981) es una pieza de servicio solo para máquinas del año 2023 y anteriores.
685. El resorte de torsión (MD n.º322046) es una pieza de servicio solo para máquinas del año 2023 y anteriores.
686. El ensamble de unión inferior incluye un kit de sello (MD n.º113222), dos rodamientos de aguja (MD n.º100500), dos rodamientos de aguja (MD n.º49904) y dos accesorios de lubricación (MD n.º320500).
687. El kit de sellos incluye un sello (NSS) e instrucciones.
688. El ensamble de la palanca de flotación incluye dos bujes de plástico (MD n.º156501).

VARILLAJE DE FLOTACIÓN, Y CONFIGURACIÓN Y MEDICIÓN DE FLOTACIÓN

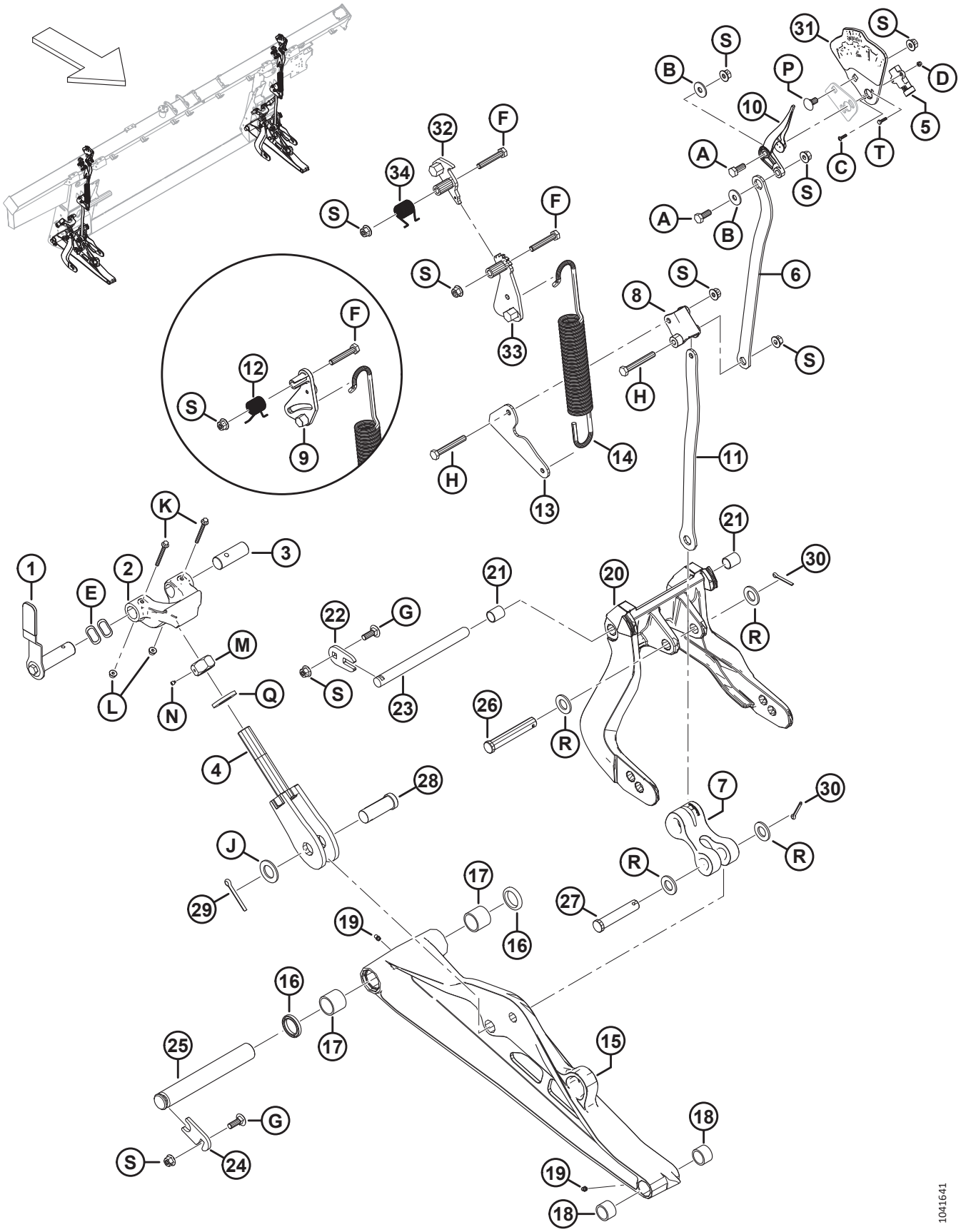

VARILLAJE DE FLOTACIÓN, Y CONFIGURACIÓN Y MEDICIÓN DE FLOTACIÓN

Ref.	Número de pieza	Descripción	Cant.	Número de serie
31	357455	PLACA: INDICADORA CON CALCOMANÍA [689]	2	
32	360971	TRINQUETE: SOLDADO FSM [690]	2	
33	360756	PALANCA: SOLDADA FSM [691]	2	
34	368017	RESORTE: TORSIÓN [691]	2	
A	30627	PERNO: CABEZA HEX. TFL M10 X 1.5 X 25-8.8-A3L		
B	184712	ARANDELA: PLANA GRANDE M10-200HV		
C	320389	TORNILLO: CABEZA REDONDA HUECA HEX. M4 X 0.7 X 16-A2-SS		
D	320390	TUERCA: HEX. AUTOBLOCANTE M4 X 0.7-8-A2-SS		
E	252564	ARANDELA: ONDULADA		
F	184664	PERNO: CABEZA HEX. M10 X 1.5 X 60-8.8-AA1J		
G	184662	PERNO: RHSN TFL M10 X 1.5 X 30-8.8-AA1J		
H	184659	PERNO: CABEZA HEX. M10 X 1.5 X 75-8.8-AA1J		
J	156743	ARANDELA: PLANA		
K	136704	PERNO: CABEZA BRIDA HEX. M6 X 1 X 60-8.8-AA2L		
L	152668	TUERCA: BLOQUEO CENTRAL CON BRIDA HEX. M6 X 1-8		
M	133047	TUERCA: AMORTIGUADOR MECANIZADO		
N	136596	TORNILLO: FIJACIÓN PUNTA COPA 1/4-20 X 1/4		
P	136178	PERNO: RHSN M10 X 1.5 X 20-8.8-AA1J		
Q	31774	ARANDELA: PLANA 1-1/8-30 HRC-AC0C		
R	18601	ARANDELA: PLANA SAE		
S	135799	TUERCA: BLOQUEO CENTRAL CON BRIDA HEX. M10 X 1.5-10		
T	197319	PERNO: CABEZA HEX. TFL M4 X 0.7 X 16-8.8-AA1J		

689. El ensamble de la placa indicadora incluye una placa indicadora (NSS) y una calcomanía de medición y configuración del flotador (MD n.º328142).
690. Para máquinas del año 2024 y posteriores.
691. Para máquinas del año 2024 y posteriores.

164 Kit de adaptación de pivote de bloqueo de flotación

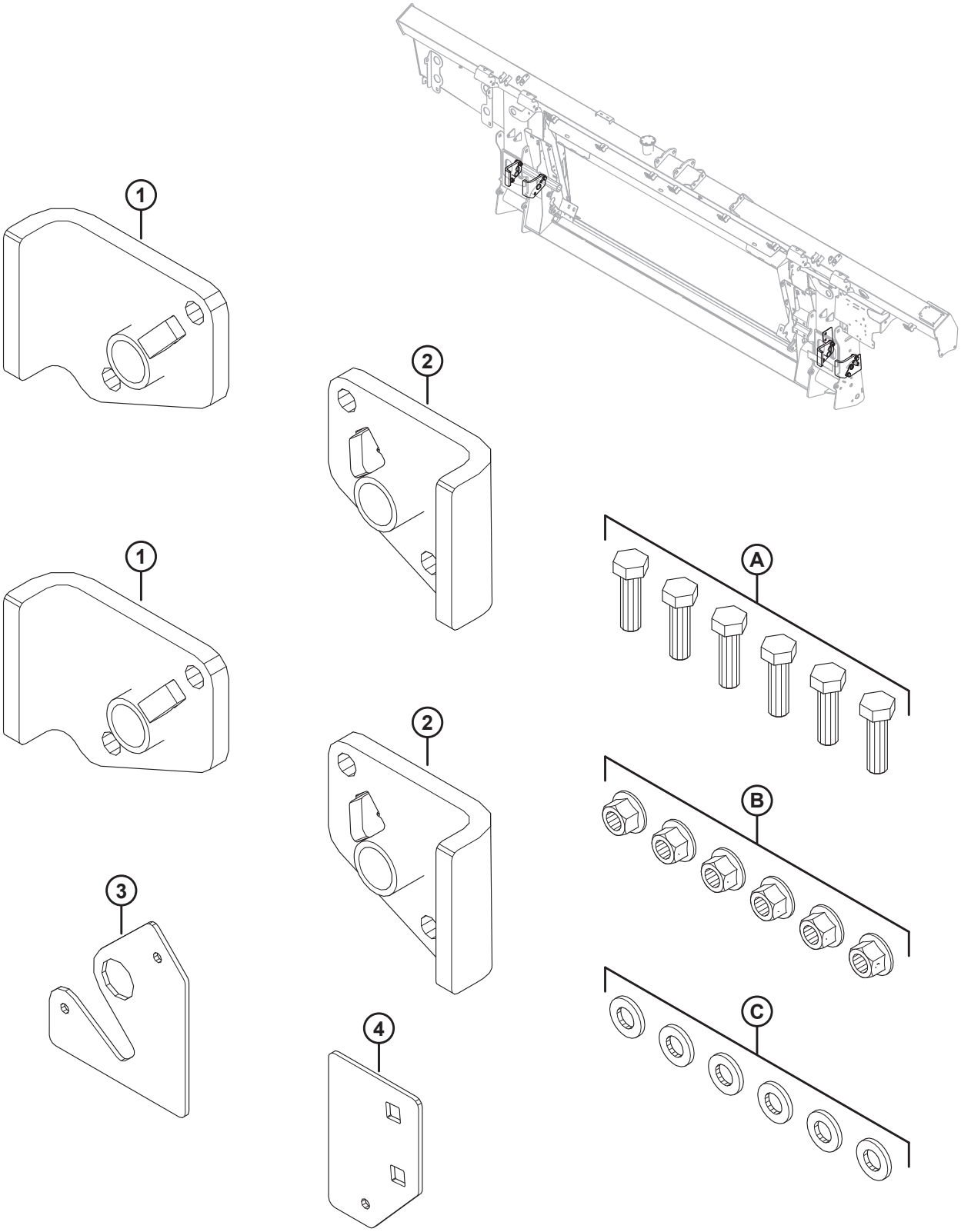

KIT DE ADAPTACIÓN DE PIVOTE DE BLOQUEO DE FLOTACIÓN

Ref.	Número de pieza	Descripción	Cant.	Número de serie
	352697	KIT: ADAPTACIÓN DE PIVOTE DE BLOQUEO DE FLOTACIÓN [692]	1	
1	NSS	ENSAMBLE: ADAPTACIÓN DE PIVOTE DER.	2	
2	NSS	ENSAMBLE: ADAPTACIÓN DE PIVOTE IZQ.	2	
3	NSS	PLACA: PLANTILLA DE AGUJEROS EXTERIORES	1	
4	NSS	PLACA: PLANTILLA DE AGUJEROS INTERIORES	1	
A	184669	PERNO: CABEZA HEX. M12 X 1.75 X 40-8.8-AA1J		
B	136431	TUERCA: BLOQUEO CENTRAL CON BRIDA HEX. M12 X 1.75-10		
C	30636	ARANDELA: PLANA ESTRECHA M12-STL-SOFT-AA1J		

692. El kit incluye todas las piezas enumeradas e instrucciones.

165 Resortes de flotación

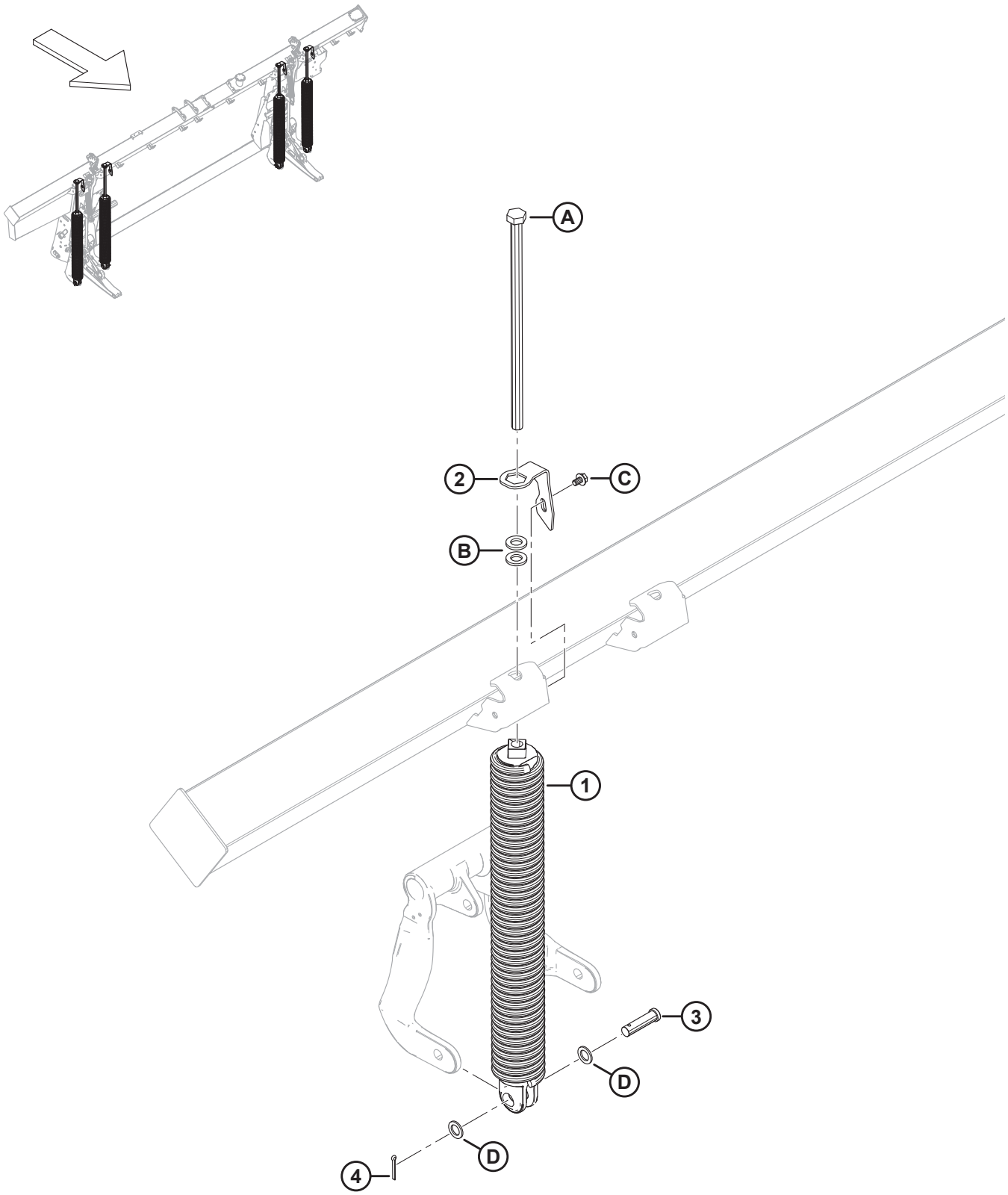

RESORTES DE FLOTACIÓN

Ref.	Número de pieza	Descripción	Cant.	Número de serie
1	308878	RESORTE: ENSAMBLE [693]		
	308879	RESORTE: ENSAMBLE PESADO [693]		
2	322668	BLOQUEO: RESORTE	4	
3	30463	PASADOR: HORQUILLA	4	
4	18608	PASADOR: CHAVETA 3/16 DIÁM. X 1.5 ZP	4	
A	136088	PERNO: CABEZA HEX. TFL M20 X 2.5 X 450 X SPCL-8.8-AA1J		
B	21540	ARANDELA: DURA ASTM F436 M20-340HV-AB2C		
C	136151	PERNO: CABEZA BRIDA HEX. TFL M10 X 1.5 X 16-8.8-AA1J		
D	1709	ARANDELA: PLANA		

693. Hay cuatro resortes en cada módulo de flotación, pero la combinación de resortes (MD n.º308878 y MD n.º308879) varía según el tamaño de la plataforma. Las plataformas con cuchilla simple FD225 y FD230 requieren 4 x 308878; las plataformas FD235 con cuchilla simple requieren 3 x 308878 y 1 x 308879 en el lado exterior izq.; las plataformas FD235 con cuchilla doble requieren 3 x 308878 y 1 x 308879 en el lado exterior der.; las plataformas con doble cuchilla y molinete doble FD240 requieren 3 x 308878 y 1 x 308879 en el lado exterior izq.; las plataformas FD240 con cuchilla doble y molinete doble, FD240 con cuchilla simple y molinete triple, FD240 con cuchilla doble y molinete triple, todas las plataformas FD241 y FD245 con cuchilla doble requieren 2 x 308878 en el lado interior y 2 x 308879 en el lado exterior; las plataformas con cuchilla doble FD250 requieren 3 x 308879 y 1 x 308878 en el lado interior izq.

166 Componentes de conexión y rellenador del módulo de flotación: Series FM200 a FD2 (2021 y anteriores)

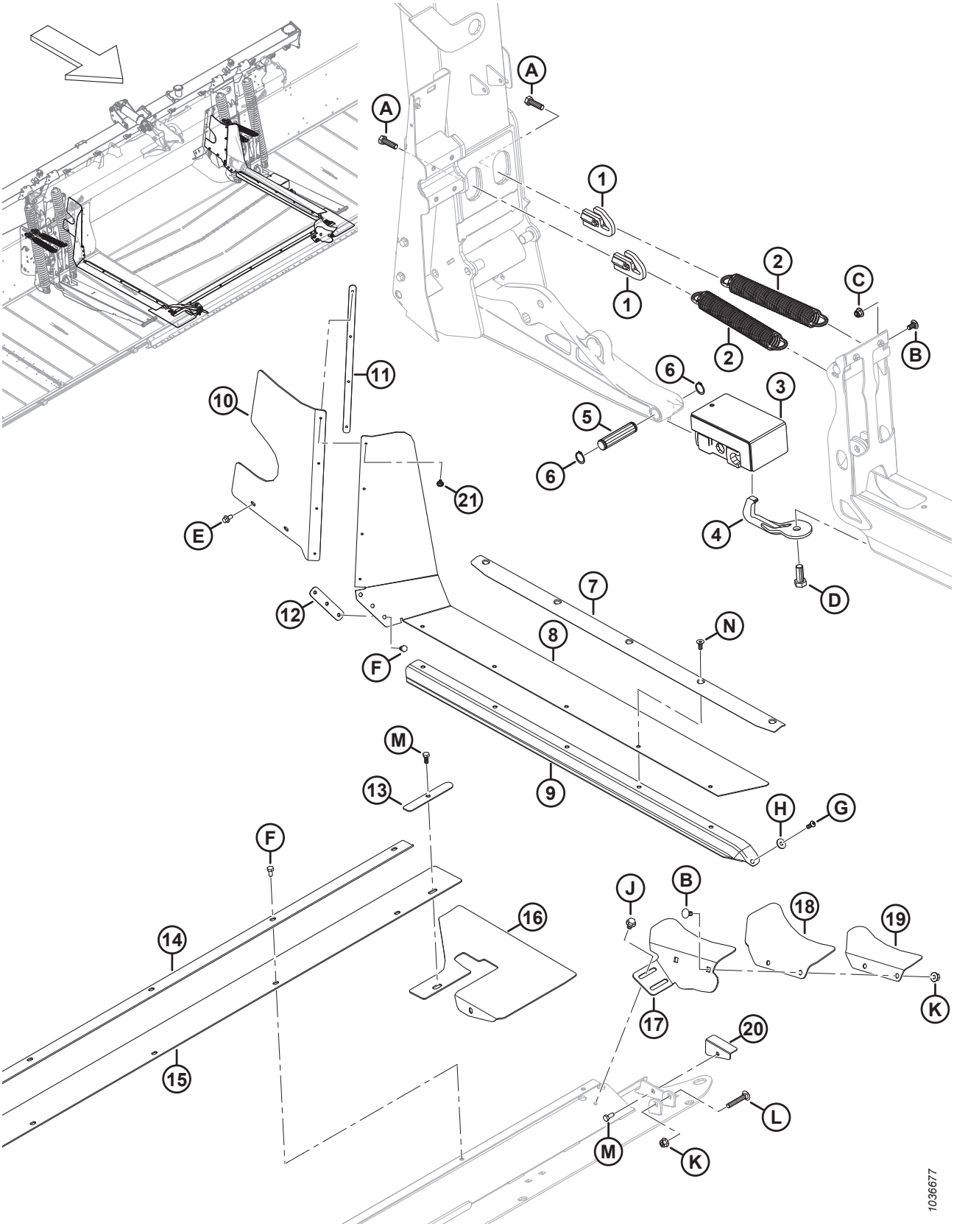

COMPONENTES DE CONEXIÓN Y RELLENADOR DEL MÓDULO DE FLOTACIÓN: SERIES FM200 A FD2 (2021 Y ANTERIORES)

Ref.	Número de pieza	Descripción	Cant.	Número de serie
1	322676	TENSOR DE RESORTE DE AJUSTE	4	–421189
2	340125	EXTENSIÓN DE RESORTE: AJUSTE DE PLATAFORMA	4	–421189
3	258703	BLOQUE DE GOMA FLEX.: ENSAMBLE	2	–421189
4	258876	GANCHO SEPARABLE	2	–421189
5	258318	PASADOR: PIVOTE	2	–421189
6	18898	ANILLO: RETENEDOR EXT.	4	–421189
7	337407	RETENEDOR: SELLO Y RELLENADOR	2	–421189
8	REF	RELLENADOR: PLATAFORMA MEDIA FLEX. LATERAL [694]	2	-421189
	347963	KIT: RELLENADOR MEDIO SUPERIOR [695]		–421189
9	REF	SELLO: PLATAFORMA DE ALIMENTACIÓN DE LONAS [696]	OP-CIO-NAL	–421189
10	328348	RELLENADOR: PARTE TRASERA SUPERIOR IZQ.	1	–421189
	328349	RELLENADOR: PARTE TRASERA SUPERIOR DER.	1	–421189
11	276770	PLACA: RETENEDOR DEL RELLENADOR	2	–421189
12	213713	RETENEDOR: RELLENADOR MECANIZADO	2	–421189
13	301127	PLACA: RETENEDOR DEL RELLENADOR	2	–421189
14	301126	RETENEDOR: RELLENADOR CENTRAL	1	–421189
15	295261	RELLENADOR: BANDEJA CENTRAL	1	–421189
16	295992	ALETA: BANDEJA DE ESQUINA FLEX.	2	–421189
17	337457	SOPORTE: RELLENADOR DE ESQUINA IZQ.	1	–421189
	337463	SOPORTE: RELLENADOR DE ESQUINA DER.	1	–421189
18	304040	ALETA: RELLENADOR DE ESQUINA	2	–421189
19	337456	RETENEDOR: RELLENADOR DE ESQUINA IZQ.	1	–421189
	337464	RETENEDOR: RELLENADOR DE ESQUINA DER.	1	–421189
20	276117	RETENEDOR: ALETA DE LA BANDEJA IZQ.	1	–421189
	276062	RETENEDOR: ALETA DE LA BANDEJA DER.	1	–421189
21	293053	REMACHE: POP	8	–421189
A	184669	PERNO: CABEZA HEX. M12 X 1.75 X 40-8.8-AA1J		
B	184657	PERNO: RHSSN M10 X 1.5 X 20-8.8-AA1J		

694. Se ha reemplazado el rellenador medio de una sola pieza por un rellenador de dos piezas más grueso. Si reemplaza un rellenador medio de una sola pieza, solicite el kit de rellenador medio (MD n.º347963). El kit incluye todas las piezas requeridas para los lados izquierdo y derecho del módulo de flotación: dos rellenadores medios (MD n.º347500), dos rellenadores medios superiores (MD n.º347775), dos placas retenedoras (MD n.º347778) y remaches (MD n.º293053).
695. Incluye todas las piezas requeridas para los lados izquierdo y derecho del módulo de flotación: dos rellenadores medios (MD n.º347500), dos rellenadores medios superiores (MD n.º347775), dos placas retenedoras (MD n.º347778) y remaches (MD n.º293053).
696. Para piezas de servicio, consulte la Sección *185 (Opción) Rellenador de interfaz completa FM200: serie FD2, página 525*.

COMPONENTES DE CONEXIÓN Y RELLENADOR DEL MÓDULO DE FLOTACIÓN: SERIES FM200 A FD2 (2021 Y ANTERIORES)

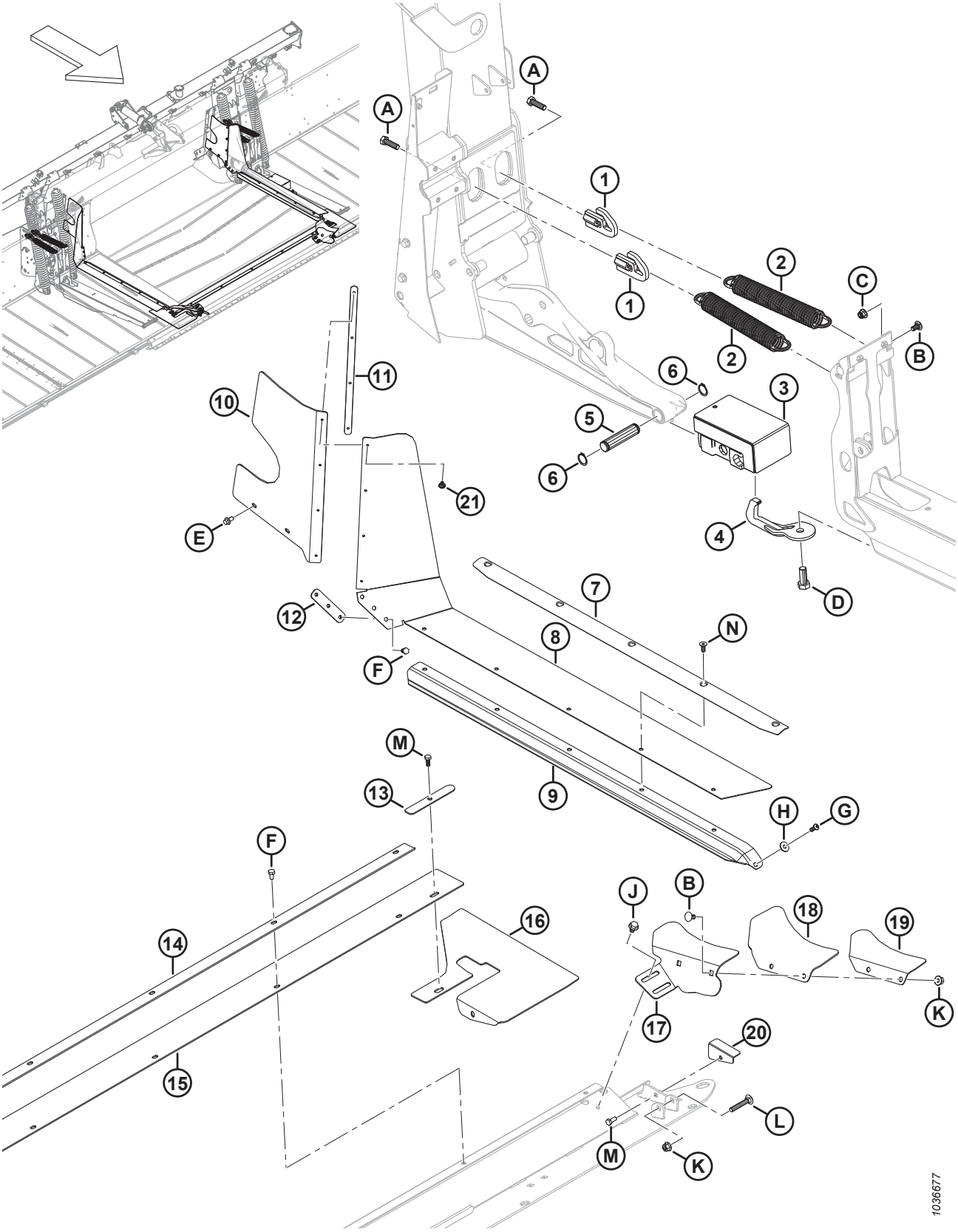

COMPONENTES DE CONEXIÓN Y RELLENADOR DEL MÓDULO DE FLOTACIÓN: SERIES FM200 A FD2 (2021 Y ANTERIORES)

Ref.	Número de pieza	Descripción	Cant.	Número de serie
C	252807	TUERCA: HEX. RANURADA AUTOBLOCANTE M10 X 1.5-8-AA1J		
D	111528	PERNO: CABEZA HEX. TFL M16 X 2 X 40-8.8-AA1J		
E	136485	PERNO: CABEZA BRIDA HEX. TFL M8 X 1.25 X 16-8.8-AA1J		
F	50139	PERNO: CABEZA HEX. TFL M8 X 1.25 X 16-8.8-AA1J		
G	320176	TORNILLO: CABEZA REDONDA HUECA HEX. M8 X 1.25 X 20-10.9-AA1J		
H	184709	ARANDELA: PLANA GRANDE M8-200HV		
J	136231	PERNO: CABEZA HEX. SER CON BRIDA M10 X 1.5 X 16 X SPCL-8.8		
K	135799	TUERCA: BLOQUEO CENTRAL CON BRIDA HEX. M10 X 1.5-10		
L	136113	PERNO: RHSN M10 X 1.5 X 60-8.8-AA1J		
M	30715	PERNO: CABEZA HEX. TFL M8 X 1.25 X 20-8.8-AA1J		
N	136592	TORNILLO: CSK, CABEZA HUECA HEX. TFL M8 X 1.25 X 20-8.8-ZINC		

167 Componentes de conexión y rellenador del módulo de flotación: Series FM200 a FD2 (2022 y posteriores)

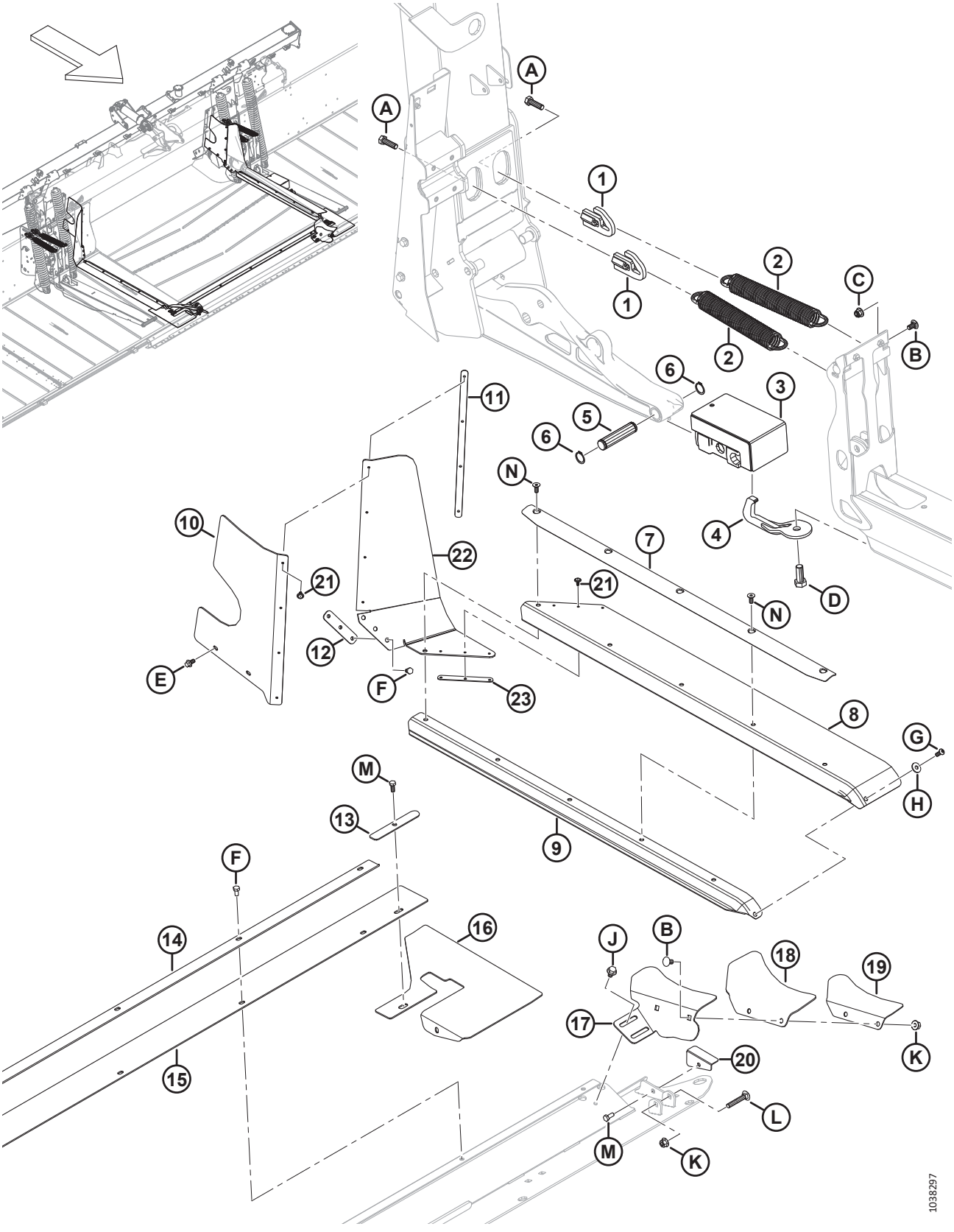

COMPONENTES DE CONEXIÓN Y RELLENADOR DEL MÓDULO DE FLOTACIÓN: SERIES FM200 A FD2 (2022 Y POSTERIORES)

Ref.	Número de pieza	Descripción	Cant.	Número de serie
1	322676	TENSOR DE RESORTE DE AJUSTE	4	421190–
2	340125	EXTENSIÓN DE RESORTE: AJUSTE DE PLATAFORMA	4	421190–
3	258703	BLOQUE DE GOMA FLEX.: ENSAMBLE	2	421190–
4	258876	GANCHO SEPARABLE	2	421190–
5	258318	PASADOR: PIVOTE	2	421190–
6	18898	ANILLO: RETENEDOR EXT.	4	421190–
7	337407	RETENEDOR: SELLO Y RELLENADOR	2	421190–
8	347500	RELLENADOR: LADO DE LA PLATAFORMA MEDIA	2	421190–
9	REF	SELLO: PLATAFORMA DE ALIMENTACIÓN DE LONAS [697]	OP-CIO-NAL	421190–
10	328348	RELLENADOR: PARTE TRASERA SUPERIOR IZQ.	1	421190–
	328349	RELLENADOR: PARTE TRASERA SUPERIOR DER.	1	421190–
11	276770	PLACA: RETENEDOR DEL RELLENADOR	2	421190–
12	213713	RETENEDOR: RELLENADOR MECANIZADO	2	421190–
13	301127	PLACA: RETENEDOR DEL RELLENADOR	2	421190–
14	301126	RETENEDOR: RELLENADOR CENTRAL	1	421190–
15	295261	RELLENADOR: BANDEJA CENTRAL	1	421190–
16	295992	ALETA: BANDEJA DE ESQUINA FLEX.	2	421190–
17	337457	SOPORTE: RELLENADOR DE ESQUINA IZQ.	1	421190–
	337463	SOPORTE: RELLENADOR DE ESQUINA DER.	1	421190–
18	304040	ALETA: RELLENADOR DE ESQUINA	2	421190–
19	337456	RETENEDOR: RELLENADOR DE ESQUINA IZQ.	1	421190–
	337464	RETENEDOR: RELLENADOR DE ESQUINA DER.	1	421190–
20	276117	RETENEDOR: ALETA DE LA BANDEJA IZQ.	1	421190–
	276062	RETENEDOR: ALETA DE LA BANDEJA DER.	1	421190–
21	293053	REMACHE: POP	14	421190–
22	347775	RELLENADOR: LADO DE LA PLATAFORMA MEDIA SUPERIOR	2	421190–
23	347778	PLACA: RETENEDOR DEL RELLENADOR	2	421190–
A	184669	PERNO: CABEZA HEX. M12 X 1.75 X 40-8.8-AA1J		
B	184657	PERNO: RHSSN M10 X 1.5 X 20-8.8-AA1J		
C	252807	TUERCA: HEX. RANURADA AUTOBLOCANTE M10 X 1.5-8-AA1J		
D	111528	PERNO: CABEZA HEX. TFL M16 X 2 X 40-8.8-AA1J		
E	136485	PERNO: CABEZA BRIDA HEX. TFL M8 X 1.25 X 16-8.8-AA1J		
F	50139	PERNO: CABEZA HEX. TFL M8 X 1.25 X 16-8.8-AA1J		

697. Para piezas de servicio, consulte la Sección *185 (Opción) Rellenador de interfaz completa FM200: serie FD2, página 525*.

COMPONENTES DE CONEXIÓN Y RELLENADOR DEL MÓDULO DE FLOTACIÓN: SERIES FM200 A FD2 (2022 Y POSTERIORES)

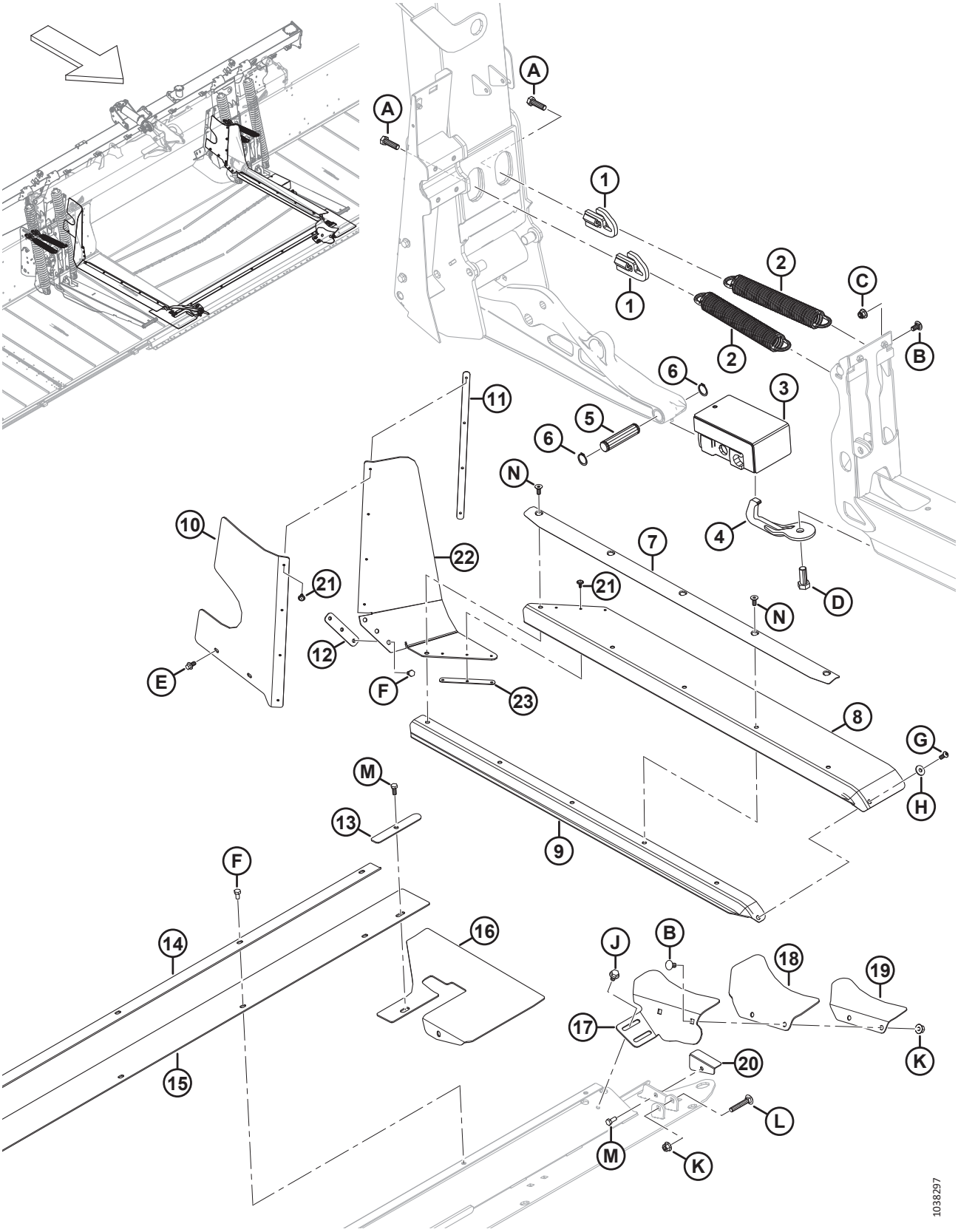

COMPONENTES DE CONEXIÓN Y RELLENADOR DEL MÓDULO DE FLOTACIÓN: SERIES FM200 A FD2 (2022 Y POSTERIORES)

Ref.	Número de pieza	Descripción	Cant.	Número de serie
G	320176	TORNILLO: CABEZA REDONDA HUECA HEX. M8 X 1.25 X 20-10.9-AA1J		
H	184709	ARANDELA: PLANA GRANDE M8-200HV		
J	136231	PERNO: CABEZA HEX. SER CON BRIDA M10 X 1.5 X 16 X SPCL-8.8		
K	135799	TUERCA: BLOQUEO CENTRAL CON BRIDA HEX. M10 X 1.5-10		
L	136113	PERNO: RHSN M10 X 1.5 X 60-8.8-AA1J		
M	30715	PERNO: CABEZA HEX. TFL M8 X 1.25 X 20-8.8-AA1J		
N	136592	TORNILLO: CSK, CABEZA HUECA HEX. TFL M8 X 1.25 X 20-8.8-ZINC		

168 Plataforma de alimentación: bastidor, clavijas de pivote y soporte frontal

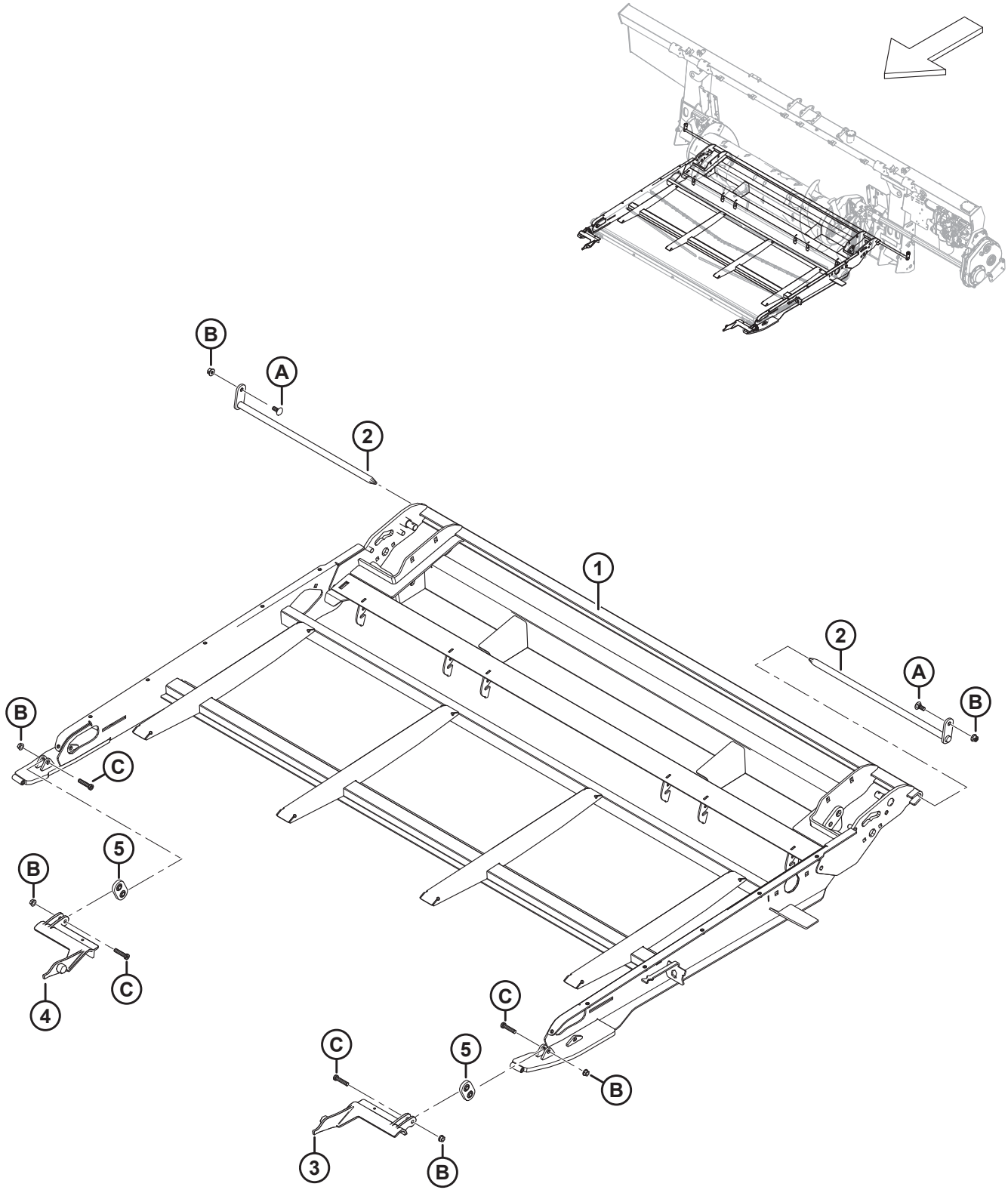

1036581

PLATAFORMA DE ALIMENTACIÓN: BASTIDOR, CLAVIJAS DE PIVOTE Y SOPORTE FRONTAL

Ref.	Número de pieza	Descripción	Cant.	Número de serie
	368380	ENSAMBLE: PLATAFORMA DE ALIMENTACIÓN [698]	1	
1	347665	CHASIS: SOPORTE, SOLDADURA DE PLATAFORMA DE ALIMENTACIÓN	1	
2	231368	PASADOR: PIVOTE DE LA PLATAFORMA	2	
3	213418	SOPORTE: UNIÓN DEL ADAPTADOR MECANIZADO IZQ.	1	
4	213419	SOPORTE: UNIÓN DEL ADAPTADOR MECANIZADO DER.	1	
5	308774	SOPORTE: ENSAMBLE DE GANCHO	2	
A	135785	PERNO: RHSN M10 X 1.5 X 25-8.8-AA1J		
B	135799	TUERCA: BLOQUEO CENTRAL CON BRIDA HEX. M10 X 1.5-10		
C	320358	TORNILLO: CABEZA HUECA HEX. M10 X 1.5 X 45-SPCL-8.8-ZINC		

698. Ensamble completo de la plataforma de alimentación. El ensamble no incluye pasadores de pivote (MD n.º231368) ni herramental relacionado, pero incluye todas las demás piezas mencionadas de la sección *168 Plataforma de alimentación: bastidor, clavijas de pivote y soporte frontal, página 477* a la sección *171 Plataforma de alimentación: bandejas y rellenadores, página 485*.

169 Plataforma de alimentación: lona

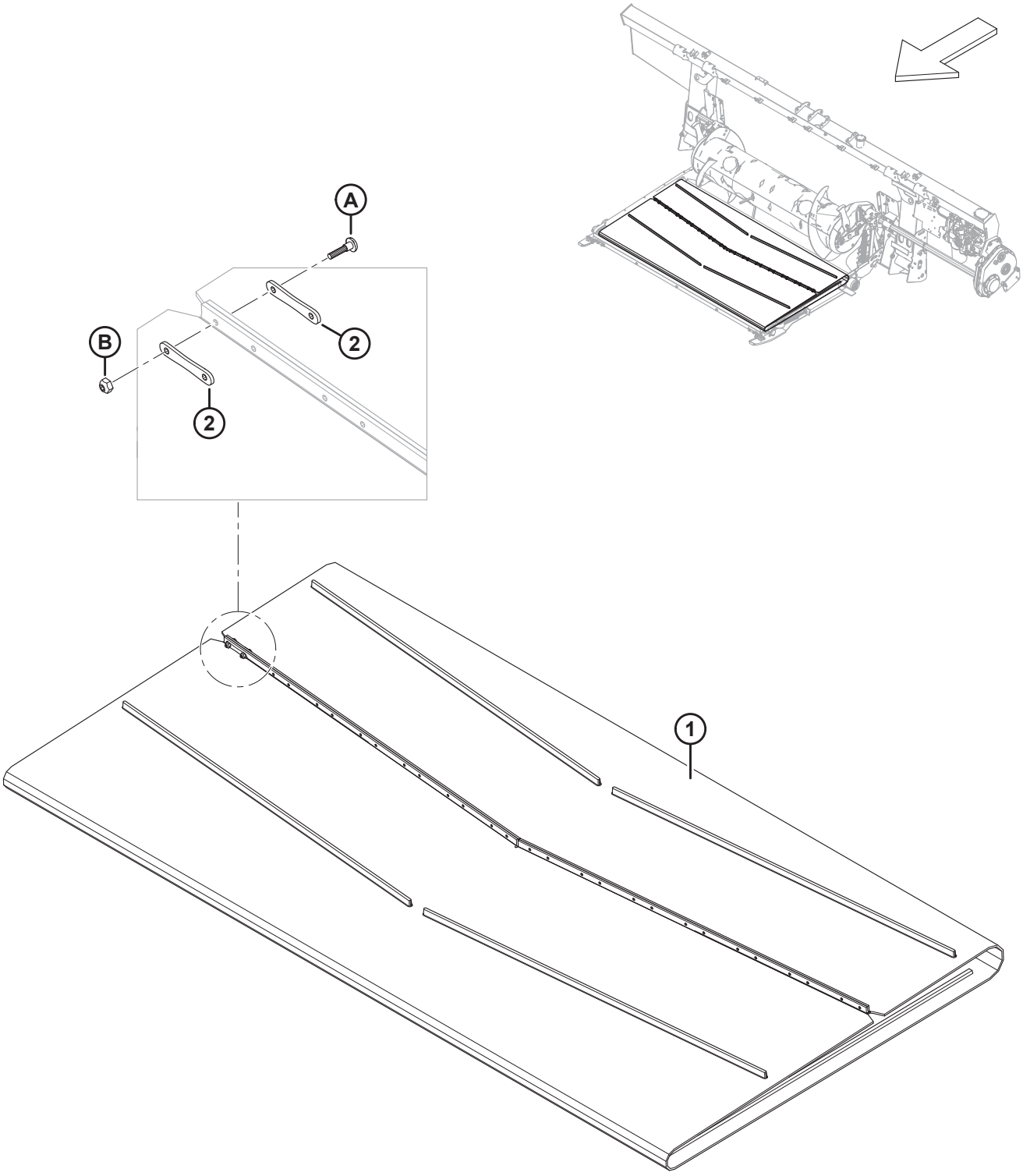

PLATAFORMA DE ALIMENTACIÓN: LONA

Ref.	Número de pieza	Descripción	Cant.	Número de serie
1	322555	LONA: 1988 MM (78.3 PULG.) ANCHO X 2205 MM LG	1	
2	130283	BANDA: CONECTOR DE LONA	28	
A	135630	TORNILLO: BHRN N.º 12-24 NC X 0.920 PULG. LG (CANTIDAD: 50)		
B	135626	TUERCA: N.º 12-24 NC (CANT. 50)		

170 Plataforma de alimentación: rodillo impulsor/de accionamiento y tensor

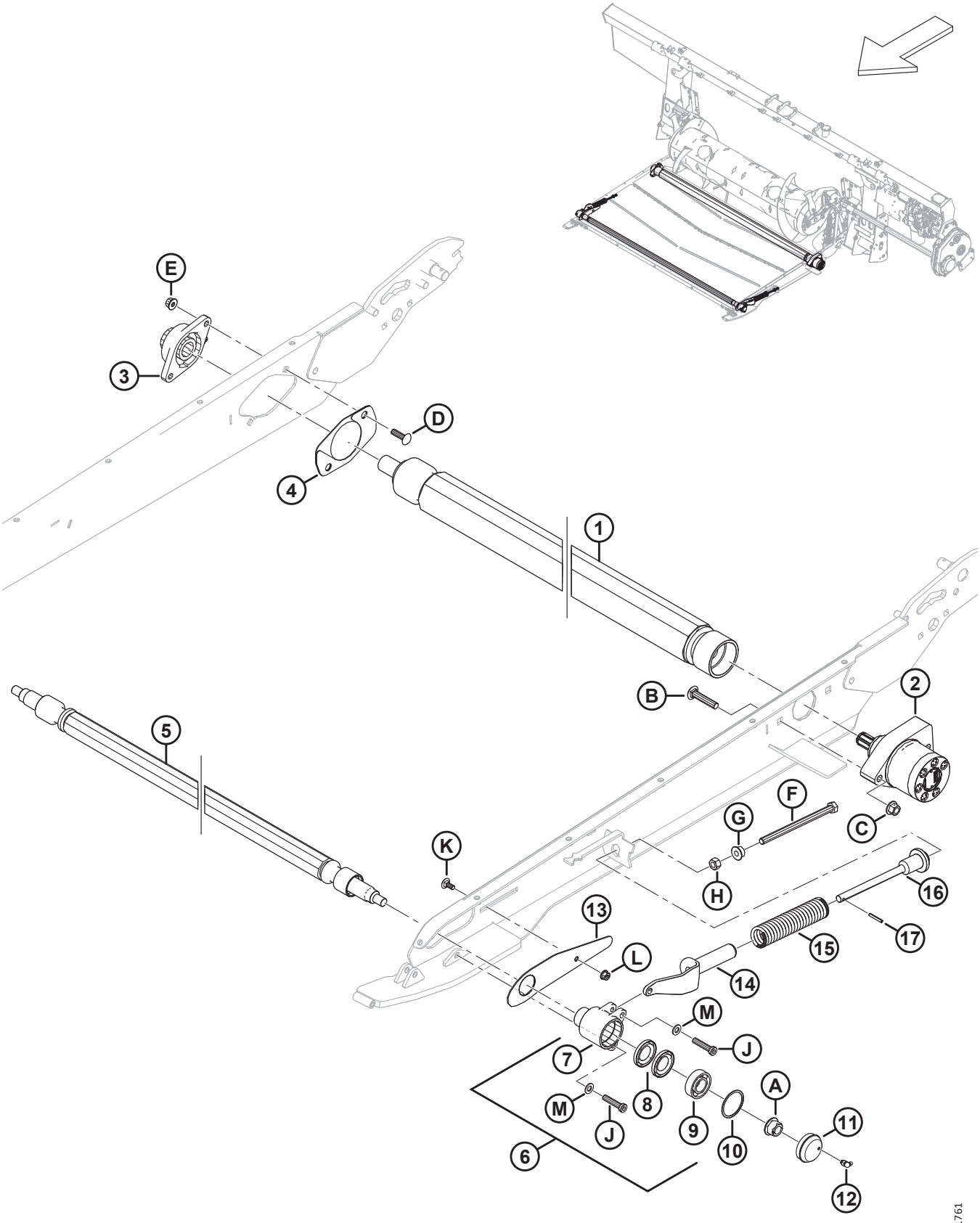

PLATAFORMA DE ALIMENTACIÓN: RODILLO IMPULSOR/DE ACCIONAMIENTO Y TENSOR

Ref.	Número de pieza	Descripción	Cant.	Número de serie
1	347483	RODILLO: MANDO, VULCANIZADO	1	
2	295853	MOTOR: HIDR.	1	
	245316	KIT DE SELLO		
3	347487	CARCASA: FL206 Y RODAMIENTO	1	
4	347553	KIT: CUBIERTA DEL RODILLO DE MANDO [699]	1	
5	295770	RODILLO: TENSOR	1	
6	368460	KIT: CUBO TENSOR CON INSTRUCCIONES (2024 Y POSTERIORES) [700]	2	
	335981	KIT: CARCASA TENSORA Y TAPA ANTIGRASA (2023 Y ANTERIORES) [701]	A/R	
7	335981	KIT: CARCASA TENSORA Y TAPA ANTIGRASA [702]	2	
8	100862	SELLO: ACEITE	4	
9	368457	KIT: RODAMIENTO CON INSTRUCCIONES [703]	2	
10	118011	ANILLO: RETENCIÓN, INTERNO	2	
11	357230	ENSAMBLE: TAPA ANTIPOLVO CON ACCESORIO (2024 Y POSTERIORES) [704]	2	
	133372	TAPA: ANTIPOLVO (2023 Y ANTERIORES) [705]	A/R	
12	21010	ACCESORIO: LUBRICANTE 90° 1/4-28 ROSCA AFIJADA [706]	2	
13	295766	CUBIERTA: RODILLO TENSOR	2	
14	328128	SOPORTE: FUNDICIÓN	2	
15	295407	RESORTE: COMPRESIÓN	2	
16	328143	SOPORTE: RESORTE MECANIZADO	2	
17	13617	PASADOR: RESORTE 3/16 DIÁM. X 1.25 LG	2	
A	152520	TUERCA: BLOQUEO TÉC. CON BRIDA HEX. M16 X 2-10-AA1J		

699. El kit incluye dos placas de cubierta (no se venden por separado).
700. El kit de carcasa tensora (MD n.º368460) se utiliza para dar servicio al ensamble de la carcasa tensora (artículo n.° 6) para máquinas del año 2024 y posteriores. El kit de carcasa tensora incluye una carcasa tensora (NSS), dos sellos de aceite (MD n.º100862), un rodamiento (MD n.º118185), un anillo de retención interno (MD n.º118011) e instrucciones. El kit NO incluye el accesorio de lubricación (MD n.º21010), la tapa antipolvo (NSS) ni los pernos de fijación (MD n.º135319).
701. El kit de carcasa tensora y tapa antigrasa (MD n.º335981) se utiliza para dar servicio al ensamble de la carcasa tensora (artículo n.° 6) para máquinas del año 2023 y anteriores. El kit incluye un ensamble de tapa antipolvo con accesorio (MD n.º357230), un kit de carcasa tensora (MD n.º368460) e instrucciones.
702. El kit de carcasa tensora y tapa antigrasa (MD n.º335981) también se utilizan para dar servicio a la carcasa tensora reemplazada MD n.º314474 (artículo n.º 7). El kit incluye un ensamble de tapa antipolvo con accesorio (MD n.º357230), un kit de carcasa tensora (MD n.º368460) e instrucciones.
703. El kit incluye un rodamiento de bola de 52 mm de diámetro exterior (NSS) e instrucciones.
704. El ensamble de tapa antipolvo con accesorio (MD n.º357230) se utiliza para dar servicio a máquinas del año 2024 y posteriores, o máquinas a las que se ha dado servicio con el kit de carcasa tensora y tapa antigrasa (MD n.º335981). El ensamble incluye una tapa antipolvo (NSS) y un accesorio de lubricación (MD n.º21010).
705. La tapa antipolvo (MD n.º133372) se utiliza para dar servicio a las máquinas del año 2023 y anteriores a las que NO se ha dado servicio con el kit de carcasa tensora y tapa antigrasa (MD n.º335981).
706. El accesorio lubricante se conecta con la carcasa tensora para máquinas del año 2023 y anteriores a las que NO se ha dado servicio con el kit de carcasa tensora y tapa antigrasa (MD n.º335981).

PLATAFORMA DE ALIMENTACIÓN: RODILLO IMPULSOR/DE ACCIONAMIENTO Y TENSOR

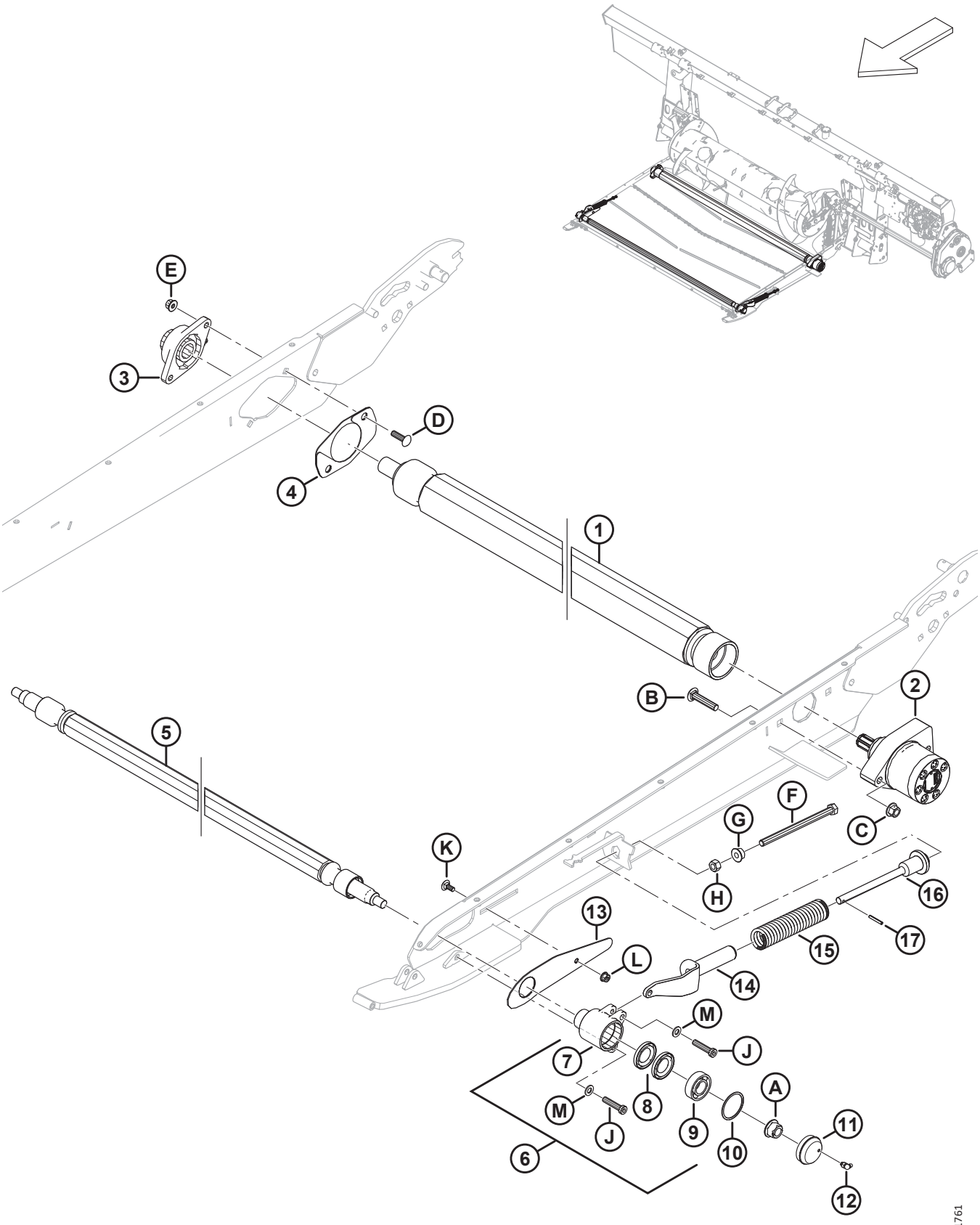

PLATAFORMA DE ALIMENTACIÓN: RODILLO IMPULSOR/DE ACCIONAMIENTO Y TENSOR

Ref.	Número de pieza	Descripción	Cant.	Número de serie
B	136308	PERNO: RHSSN M12 X 1.75 X 60-8.8-ZINC		
C	136431	TUERCA: BLOQUEO CENTRAL CON BRIDA HEX. M12 X 1.75-10		
D	136248	PERNO: RHSSN TFL M10 X 1.5 X 35-8.8-AA1J		
E	135799	TUERCA: BLOQUEO CENTRAL CON BRIDA HEX. M10 X 1.5-10		
F	252272	PERNO: CABEZA HEX. TFL M12 X 1.75 X 180-10.9-ZINC		
G	136036	TUERCA: BRIDA HEX. SM M12 X 1.75-8-AA1J		
H	184694	TUERCA: HEX. M12 X 1.75-8-AA1J		
J	320358	TORNILLO: CABEZA HUECA HEX. M10 X 1.5 X 45-SPCL-8.8-ZINC		
K	197171	PERNO: RHSN M8 X 1.25 X 20-8.8-ZINC		
L	135337	TUERCA: BLOQUEO CENTRAL CON BRIDA HEX. M8 X 1.25-8-AA1J		
M	184711	ARANDELA: PLANA REG M10-200HV-AA1J		

171 Plataforma de alimentación: bandejas y rellenadores

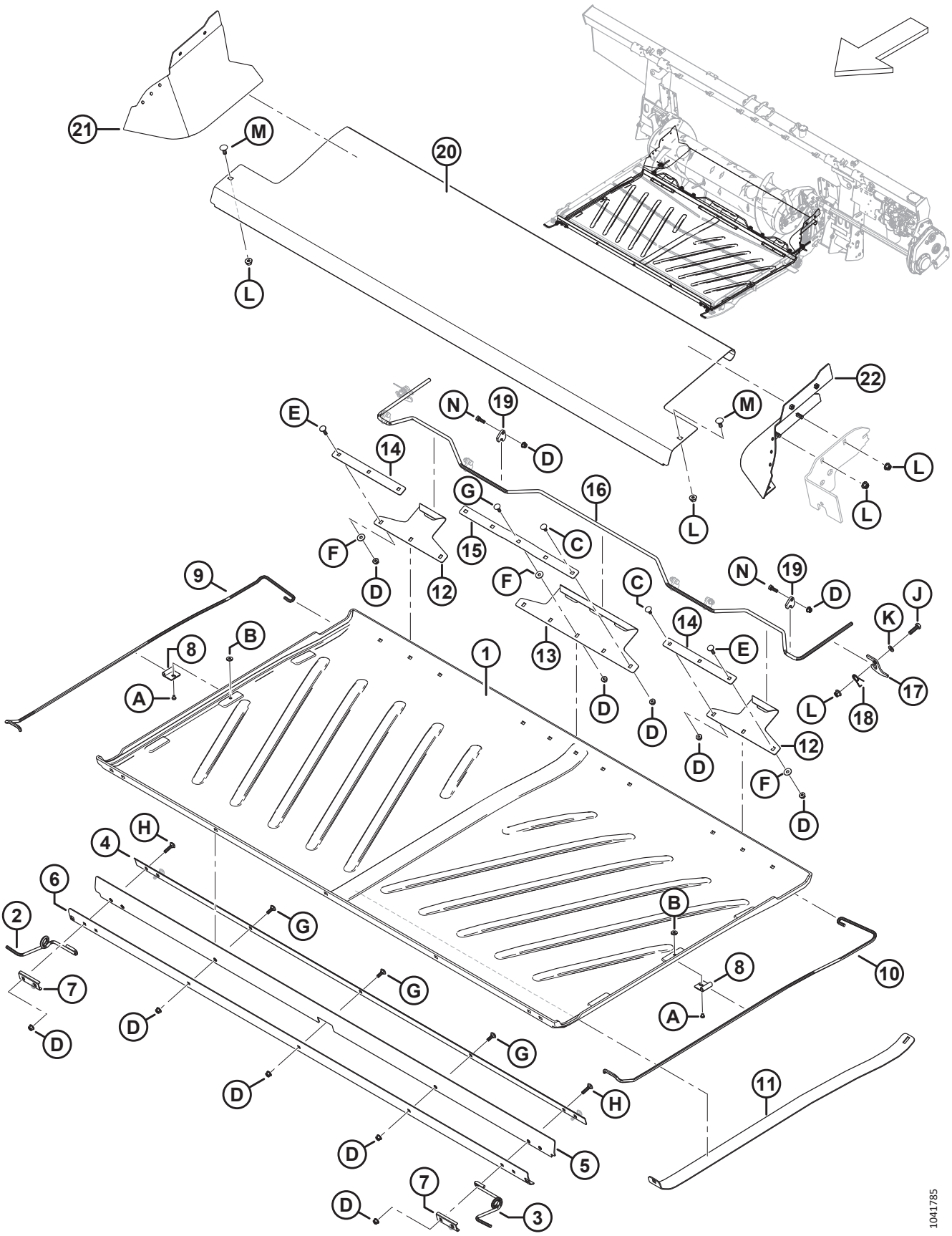

PLATAFORMA DE ALIMENTACIÓN: BANDEJAS Y RELLENADORES

Ref.	Número de pieza	Descripción	Cant.	Número de serie
1	360927	BANDEJA: PLATAFORMA DE ALIMENTACIÓN [707]	1	
2	347691	SOPORTE: RESORTE DELANTERO DE LA BANDEJA DER.	1	
3	347692	SOPORTE: RESORTE DELANTERO DE LA BANDEJA IZQ.	1	
4	295213	PLACA: BARRA DELANTERA INTERIOR	1	
5	295212	ALETA: BANDEJA DELANTERA	1	
6	295211	PLACA: BARRA DELANTERA EXTERIOR	1	
7	287939	RETENEDOR: RESORTE DELANTERO	2	
8	248833	RETENEDOR: RESORTE DE LA BANDEJA	2	
9	213634	SOPORTE: RESORTE DE LA BANDEJA DER.	1	
10	213633	SOPORTE: RESORTE DE LA BANDEJA IZQ.	1	
11	213635	SOPORTE: ELEVADOR DE BANDEJA	1	
12	240013	GANCHO: LADO TRASERO	2	
13	360924	GANCHO: CENTRAL TRASERO [708]	1	
14	231765	BARRA: GANCHO LATERAL	2	
15	360925	BARRA: GANCHO CENTRAL [709]	1	
16	240010	MANIJA: PESTILLO DE LA BANDEJA	1	
17	240254	SOPORTE: PESTILLO DE LA MANIJA DE LA BANDEJA	2	
18	159020	RESORTE: TORSIÓN	2	
19	248914	GUÍA: BLOQUEO DE LA PALANCA	6	
20	240264	BANDEJA: PLATAFORMA DE ALIMENTACIÓN DE ACERO INOXIDABLE	1	
21	335912	RELLENADOR: ESQUINA TRASERA DER.	1	
22	335891	RELLENADOR: ESQUINA TRASERA IZQ.	1	
A	252291	TORNILLO: CABEZA ALOMADA M6 X 1 X 8-8.8-AA1J		
B	252051	TUERCA: T M6		
C	197171	PERNO: RHSN M8 X 1.25 X 20-8.8-ZINC		
D	135337	TUERCA: BLOQUEO CENTRAL CON BRIDA HEX. M8 X 1.25-8-AA1J		
E	190752	PERNO: RHSN M8 X 1.25 X 30-8.8-AA1J		
F	184709	ARANDELA: PLANA GRANDE M8-200HV		
G	184648	PERNO: RHSN M8 X 1.25 X 25-8.8-AA1J		
H	136050	PERNO: RHSN M8 X 1.25 X 35-8.8-AA1J		
J	30628	PERNO: CABEZA HEX. M10 X 1.5 X 35-8.8-AA1J		
K	184711	ARANDELA: PLANA REG M10-200HV-AA1J		

707. Se reemplaza la bandeja de la plataforma de alimentación MD n.º276681 por la bandeja de la plataforma de alimentación MD n.º360927. Solicite la bandeja MD n.º276681 hasta agotar stock; luego, solicite la bandeja MD n.º360927.
708. Se reemplaza el gancho central trasero MD n.º240012 por el gancho central trasero MD n.º360924. Solicite el gancho MD n.º240012 hasta agotar stock; luego, solicite el gancho MD n.º360924.
709. Se reemplaza la barra del gancho central MD n.º231766 por la barra del gancho central MD n.º360925. Solicite la barra MD n.º231766 hasta agotar stock; luego, solicite la barra MD n.º360925.

PLATAFORMA DE ALIMENTACIÓN: BANDEJAS Y RELLENADORES

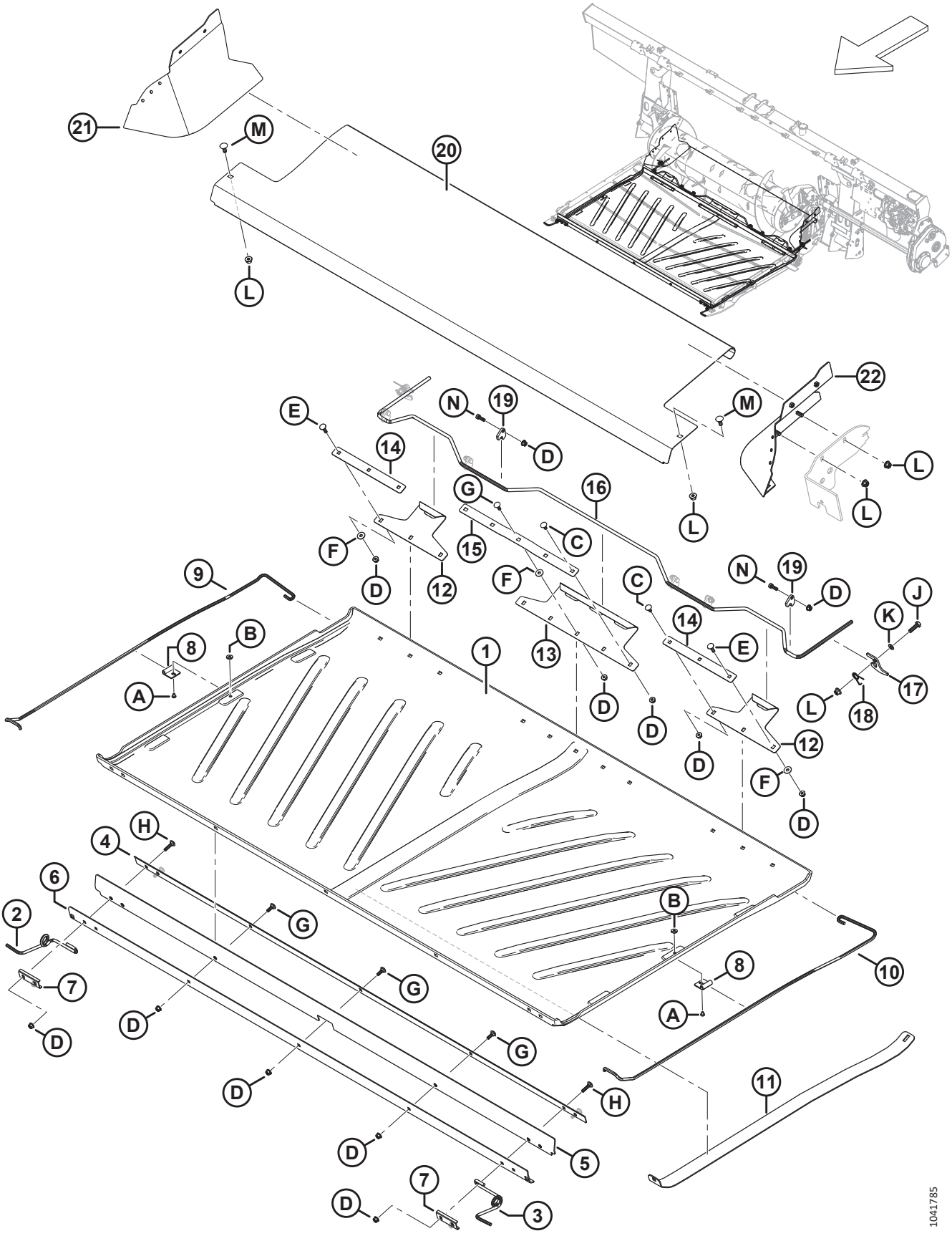

Ref.	Número de pieza	Descripción	Cant.	Número de serie
L	135799	TUERCA: BLOQUEO CENTRAL CON BRIDA HEX. M10 X 1.5-10		
M	135785	PERNO: RHSN M10 X 1.5 X 25-8.8-AA1J		
N	184652	PERNO: CABEZA HEX. TFL M8 X 1.25 X 25-8.8-AA1J		

172 Hidráulico: conexión central y oscilación de la plataforma/ Avance-retroceso molinete

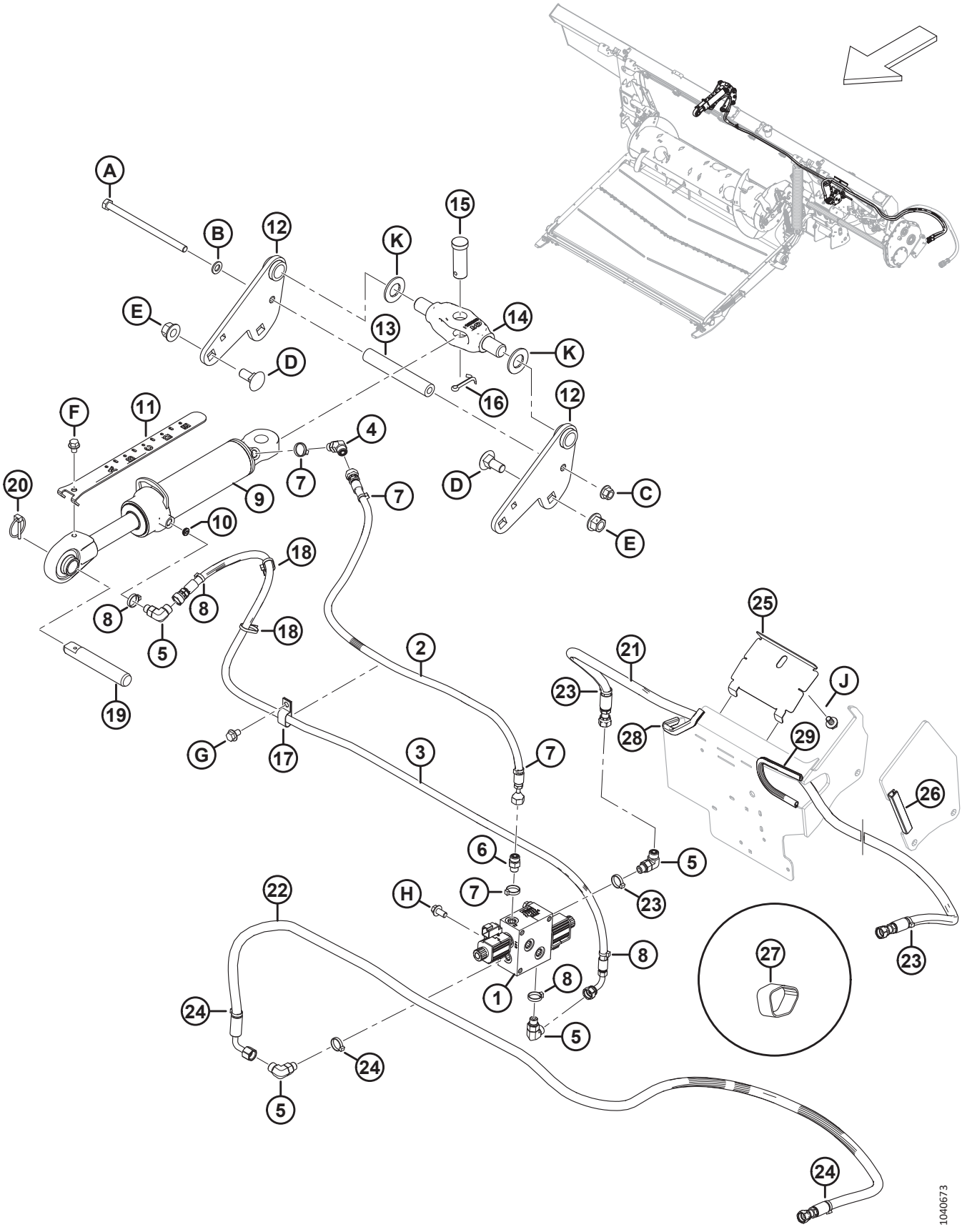

HIDRÁULICO: CONEXIÓN CENTRAL Y OSCILACIÓN DE LA PLATAFORMA/AVANCE-RETROCESO MOLINETE

Ref.	Número de pieza	Descripción	Cant.	Número de serie
1	322022	BLOQUE HIDRÁULICO: VÁLVULA SELECTORA (SV) [710]	1	
	213363	BLOQUE HIDRÁULICO: VÁLVULA SELECTORA (SV) [711]		
	287449	BOBINA: 12 V CC, 0.625 PULG.		
	287450	VÁLVULA: ASIENTO		
	287451	KIT DE SELLO		
2	314417	MANGUERA: HIDR., INCLINACIÓN HACIA ADELANTE	1	
3	314416	MANGUERA: HIDR., INCLINACIÓN HACIA ATRÁS	1	
4	136144	ACCESORIO: CODO DE 45° HIDR.	1	
	135865	O-RING: Ø1.78 X Ø9.25		
	50219	O-RING: Ø1.98 X Ø11.89		
5	136095	ACCESORIO: CODO DE 90° HIDR.	3	
	135865	O-RING: Ø1.78 X Ø9.25		
	50219	O-RING: Ø1.98 X Ø11.89		
6	135778	ACCESORIO: ADAPTADOR	1	
	135865	O-RING: Ø1.78 X Ø9.25		
	50219	O-RING: Ø1.98 X Ø11.89		
7	40703	SUJETADOR: BRIDA, AZUL	4	
8	40704	SUJETADOR: BRIDA, NARANJA	4	
9	308658	CILINDRO: ENLACE SUPERIOR, 193 CARRERAS	1	
	123978	KIT DE SELLO		
10	252692	RESTRICTOR: N.º 6 ORB X 0.035 PULG.	1	
11	314292	INDICADOR: INCLINACIÓN, 193 CARRERAS	1	
12	314645	SOLDADURA: ANCLAJE DE ENLACE SUPERIOR	2	
13	301318	TUBO: ESPACIADOR	1	
14	187660	PIVOTE: MECANIZADO	1	
15	135995	PASADOR: HORQUILLA	1	
16	18609	PASADOR: CHAVETA 1/4 DIÁM. X 2 ZP	1	
17	135234	ABRAZADERA: MANGUERA DOBLE AISLADA	1	
18	21763	SUJETADOR: BRIDA, NEGRO	2	
19	313734	CLAVIJA: UNIÓN CENTRAL	1	
20	102264	PASADOR: CLAVIJA 3/16 X 1 9/16 PULG.	1	
21	314397	MANGUERA: HIDR., MOLINETE AVANCE	1	
22	314399	MANGUERA: HIDR., MOLINETE RETROCESO	1	

710. El bloque hidráulico incluye un bloque hidráulico de válvula selectora (MD n.º213363), un accesorio adaptador (MD n.º135778), tres accesorios de codo de 90° (MD n.º136095), un sujetador azul (MD n.º40703), un sujetador naranja (MD n.º40704), un sujetador rojo (MD n.º40702) y un sujetador verde (MD n.º49227).

711. El bloque hidráulico incluye dos válvulas de asiento (MD n.º287450) y dos bobinas (MD n.º287449).

HIDRÁULICO: CONEXIÓN CENTRAL Y OSCILACIÓN DE LA PLATAFORMA/AVANCE-RETROCESO MOLINETE

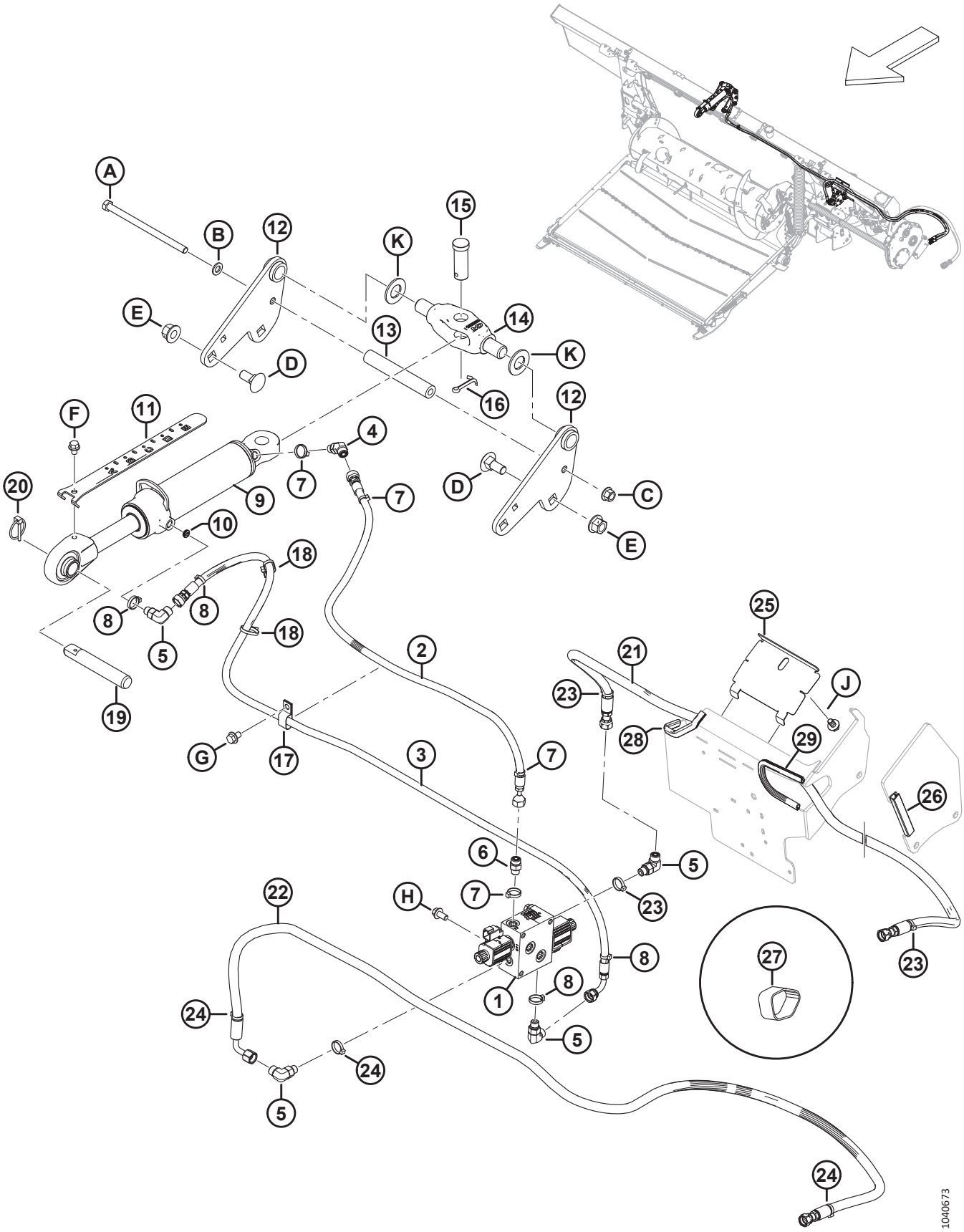

Ref.	Número de pieza	Descripción	Cant.	Número de serie
23	49227	SUJETADOR: BRIDA, VERDE	3	
24	40702	SUJETADOR: BRIDA, ROJO	3	
25	347949	PANEL: SUJETADOR DE MANGUERA	1	
26	254183	SELLO: REBORDE	1	
27	295927	BANDA DE SUJECIÓN: 8 PULG. LG [712]	1	
28	133136	MOLDURA	1	
29	45427	MOLDURA: DER.	1	
A	152395	PERNO: CABEZA HEX. M12 X 1.75 X 200-10.9-AA3L		
B	184714	ARANDELA: PLANA REG M12-300HV		
C	136431	TUERCA: BLOQUEO CENTRAL CON BRIDA HEX. M12 X 1.75-10		
D	136755	PERNO: RHSN M16 X 2 X 40-8.8-AA1J		
E	136440	TUERCA: BLOQUEO CENTRAL CON BRIDA HEX. M16 X 2-10-AA1J		
F	30693	PERNO: CABEZA HEX. SER CON BRIDA 3/8-16 X 5 GR 5-AA1J		
G	136151	PERNO: CABEZA BRIDA HEX. TFL M10 X 1.5 X 16-8.8-AA1J		
H	152655	PERNO: CABEZA BRIDA HEX. M10 X 1.5 X 20-8.8-AA1J		
J	136151	PERNO: CABEZA BRIDA HEX. TFL M10 X 1.5 X 16-8.8-AA1J		
K	18603	ARANDELA: PLANA SAE 1 1/16 DE ID X 2.0 IN DE OD AA1J [713]		

712. La banda de sujeción se usa para proteger las mangueras de avance-retroceso del molinete (MD n.º314397, MD n.º314399).

713. También se utiliza en el extremo de la plataforma de la unión central en algunas plataformas del año 2022 y anteriores.

173 Hidráulica: plataforma de alimentación

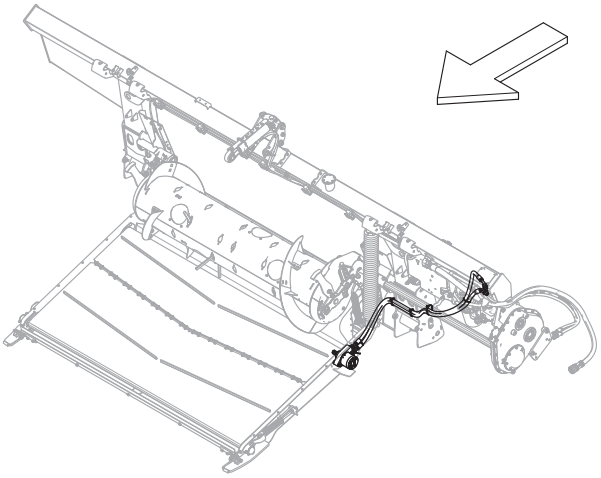

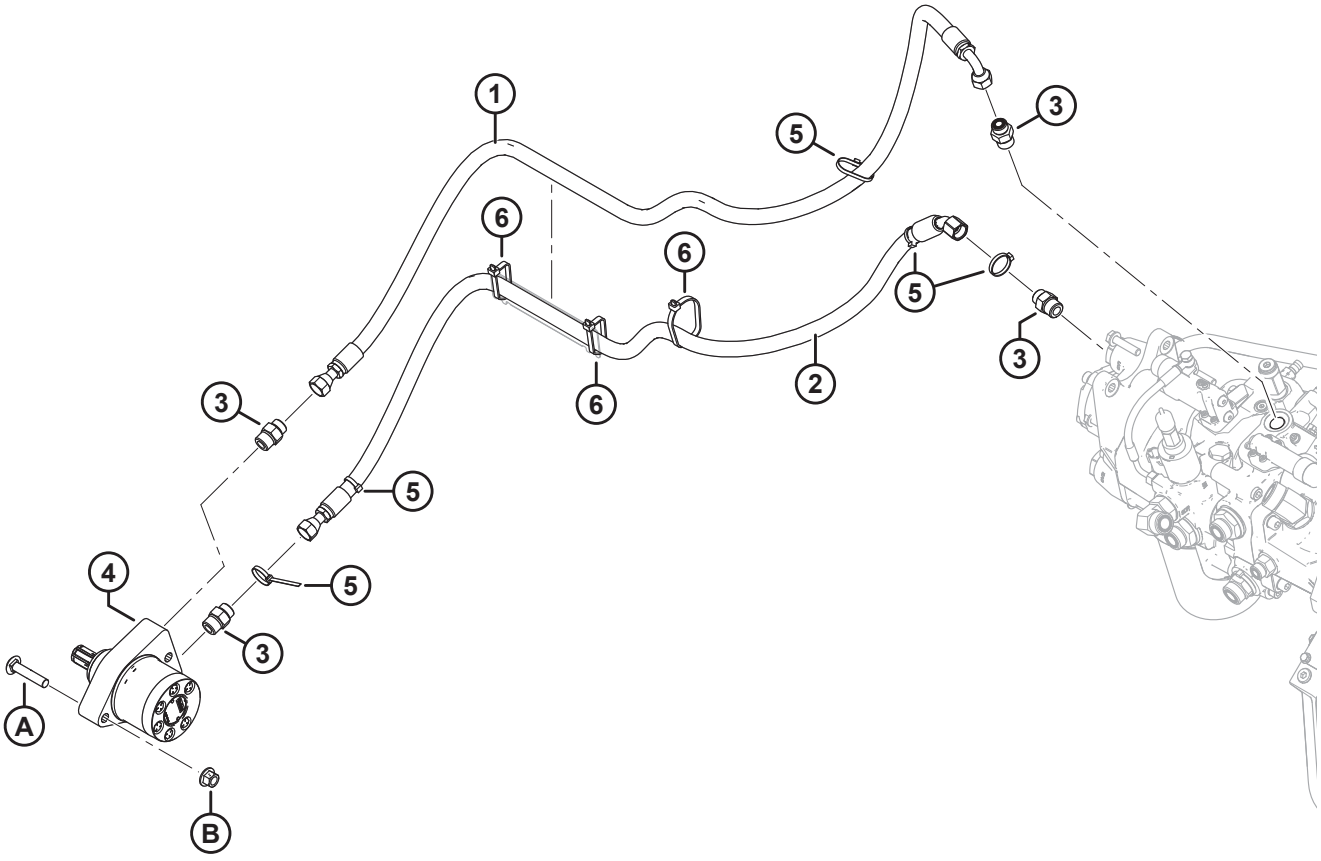

1032504

HIDRÁULICA: PLATAFORMA DE ALIMENTACIÓN

Ref.	Número de pieza	Descripción	Cant.	Número de serie
1	314396	MANGUERA: HIDR., RETORNO DE LA LONA DE ALIMENTACIÓN	1	
2	314395	MANGUERA: HIDR., PRESIÓN DE LA LONA DE ALIMENTACIÓN	1	
3	184463	ACCESORIO: ADAPTADOR HIDR.	4	
4	295853	MOTOR: HIDR. (PLATAFORMA DE ALIMENTACIÓN)	1	
	245316	KIT DE SELLO		
5	21763	SUJETADOR: BRIDA, NEGRO, 160 MM LG	5	
6	30753	SUJETADOR: BRIDA, NEGRO, 305 MM LG	3	
A	136308	PERNO: RHSSN M12 X 1.75 X 60-8.8-ZINC		
B	136431	TUERCA: BLOQUEO CENTRAL CON BRIDA HEX. M12 X 1.75-10		

174 Sistema hidráulico: succión y retorno

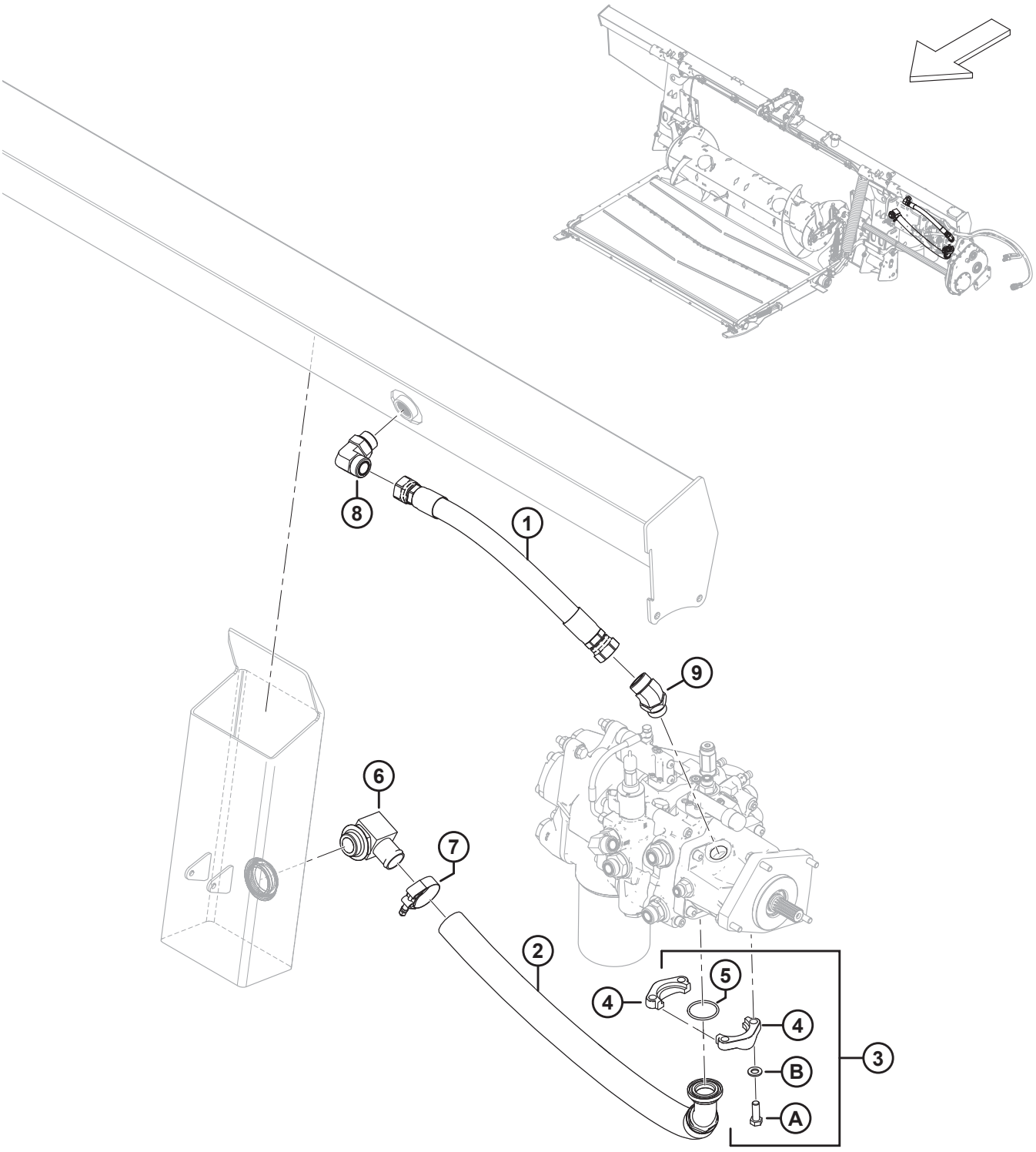

SISTEMA HIDRÁULICO: SUCCIÓN Y RETORNO

Ref.	Número de pieza	Descripción	Cant.	Número de serie
1	314402	MANGUERA: HIDR., RETORNO	1	
2	314389	MANGUERA: HIDR., SUCCIÓN	1	
3	314537	KIT: BRIDA DIVIDIDA 1.5 PULG. CD61-1 [714]	1	
4	136106	BRIDA: SEMIDIVIDIDA, 1,5 PULG.	2	
5	135400	O-RING: 3.53 X 47.22	1	
6	111545	ACCESORIO: ADAPTADOR DE CODO DE MANGUERA HIDR.	1	
7	245753	ABRAZADERA: PERNO T	1	
8	135734	ACCESORIO: CODO DE 90° HIDR.	1	
	50220	O-RING: Ø2.95 X Ø29.74		
	135554	O-RING: 1.78 X 23.52		
9	252814	ACCESORIO: CODO DE 45° HIDR.	1	
	135554	O-RING: 1.78 X 23.52		
	50220	O-RING: Ø2.95 X Ø29.74		
A	152730	PERNO: CABEZA HEX. TFL M12 X 1.75 X 35-10.9-AA1J		
B	184714	ARANDELA: PLANA REG M12-300HV		

714. El kit incluye dos bridas semidivididas de 1.5 pulgadas (MD n.º136106), un O-ring (MD n.º135400), cuatro pernos (MD n.º152730) y cuatro arandelas (MD n.º184714).

175 Sistema hidráulico: molinete doble, módulo de flotación a bloque hidráulico de plataforma

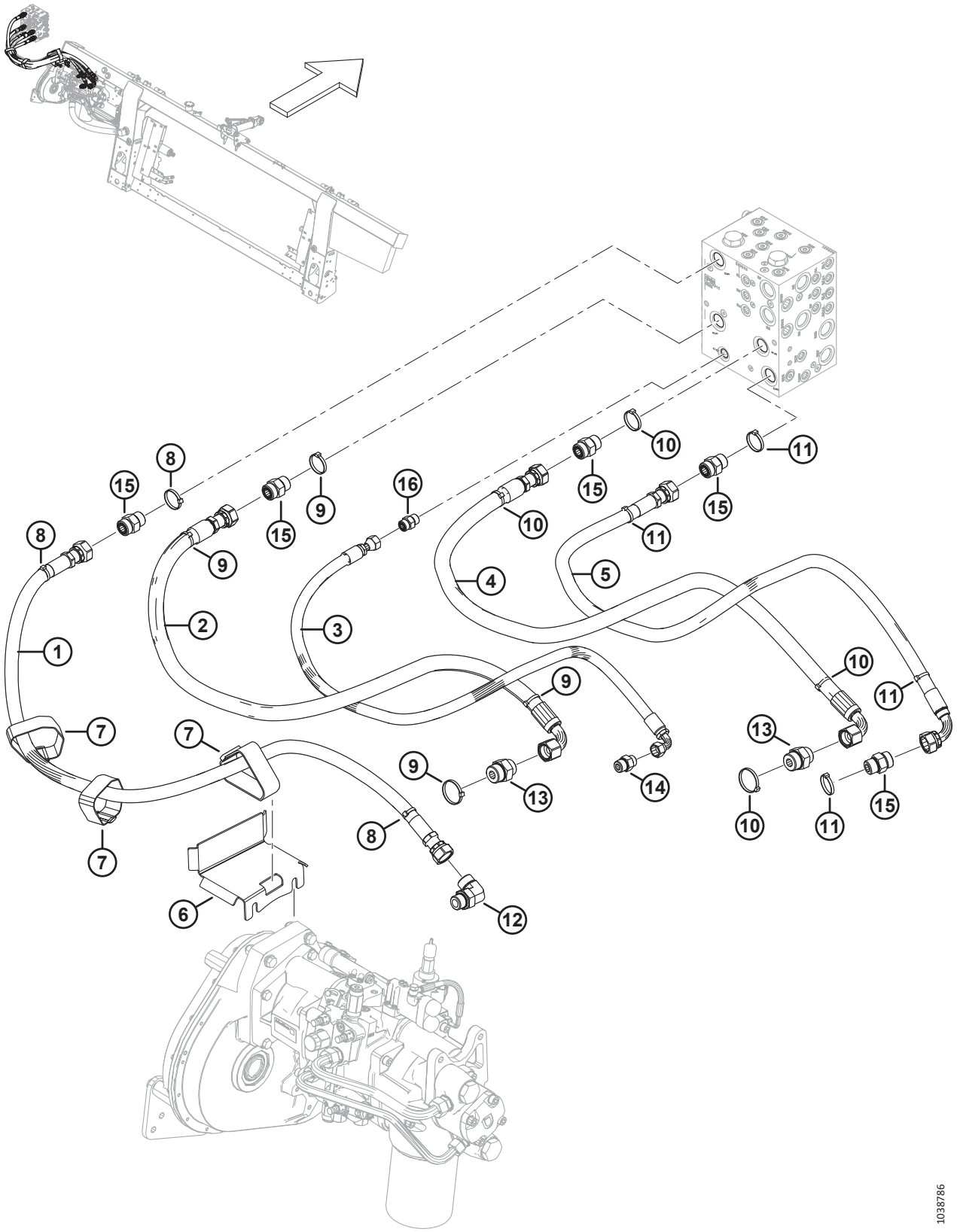

SISTEMA HIDRÁULICO: MOLINETE DOBLE, MÓDULO DE FLOTACIÓN A BLOQUE HIDRÁULICO DE PLATAFORMA

Ref.	Número de pieza	Descripción	Cant.	Número de serie
1	322256	MANGUERA: HIDR., SDP	1	
2	314391	MANGUERA: HIDR. KP	1	
3	314401	MANGUERA: HIDR. CD	1	
4	314392	MANGUERA: HIDR. KR	1	
5	314394	MANGUERA: HIDR., SDR	1	
6	335887	SUJETADOR: MANGUERA	1	
7	347969	BANDA DE SUJECIÓN: 16 PULG. LG	3	
8	49227	SUJETADOR: BRIDA, VERDE	3	
9	40704	SUJETADOR: BRIDA, NARANJA	4	
10	40703	SUJETADOR: BRIDA, AZUL	4	
11	40702	SUJETADOR: BRIDA, ROJO	4	
12	135821	ACCESORIO: CODO DE 90° HIDR.	1	
	30971	O-RING: Ø2.95 X Ø23.47		
	135868	O-RING: Ø1.78 X Ø18.77		
13	135789	ACCESORIO: ADAPTADOR	2	
	50220	O-RING: Ø2.95 X Ø29.74		
	135868	O-RING: Ø1.78 X Ø18.77		
14	184463	ACCESORIO: ADAPTADOR HIDR.	1	
	44210	O-RING: Ø2.46 X Ø19.18		
	135866	O-RING: Ø1.78 X Ø12.42		
15	135788	ACCESORIO: ADAPTADOR	5	
	30971	O-RING: Ø2.95 X Ø23.47		
	135868	O-RING: Ø1.78 X Ø18.77		
16	135780	ACCESORIO: ADAPTADOR	1	
	44209	O-RING: Ø2.21 X Ø16.36		
	135866	O-RING: Ø1.78 X Ø12.42		

176 Sistema hidráulico: molinete triple, módulo de flotación a bloque hidráulico de plataforma

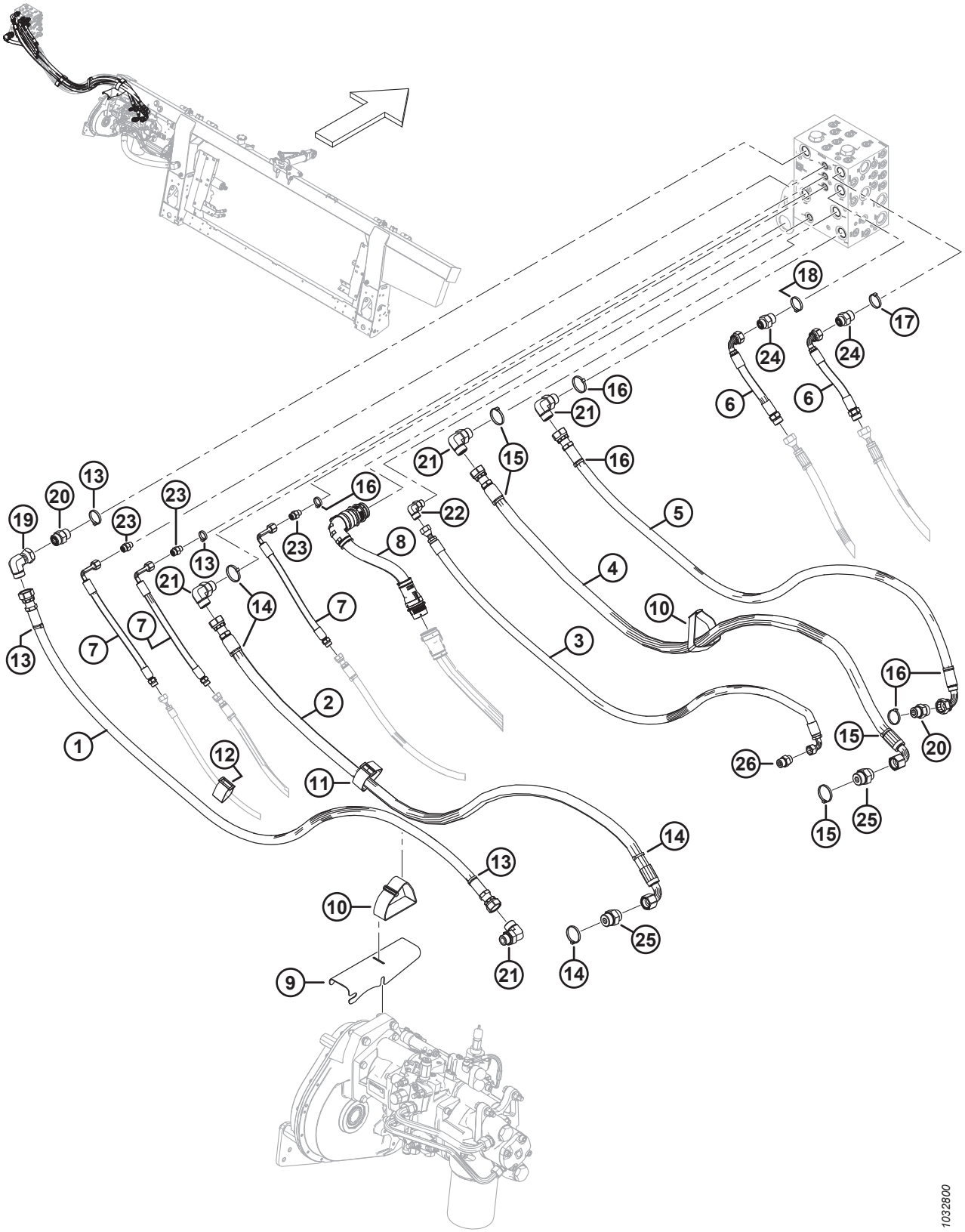

SISTEMA HIDRÁULICO: MOLINETE TRIPLE, MÓDULO DE FLOTACIÓN A BLOQUE HIDRÁULICO DE PLATAFORMA

Ref.	Número de pieza	Descripción	Cant.	Número de serie
1	314593	MANGUERA: HIDR., SDP ANCHA	1	
2	314591	MANGUERA: HIDR., KP ANCHA	1	
3	314595	MANGUERA: HIDR., CD ANCHA	1	
4	314592	MANGUERA: HIDR., KR ANCHA	1	
5	314594	MANGUERA: HIDR., SDR ANCHA	1	
6	314606	MANGUERA: HIDR., MANDO DEL MOLINETE EXT.	2	
7	314605	MANGUERA: HIDR., MOLINETE F/A/L EXT.	3	
8	335133	CABLEADO: BASTIDOR ANCHO EXT.	1	
9	314697	SOPORTE: MANGUERA	1	
10	347969	BANDA DE SUJECIÓN: 16 PULG. LG	2	
11	295927	BANDA DE SUJECIÓN: 8 PULG. LG	1	
12	135444	BANDA DE SUJECIÓN: 6 PULG. LG	1	
13	49227	SUJETADOR: BRIDA, VERDE	4	
14	40704	SUJETADOR: BRIDA, NARANJA	2	
15	40703	SUJETADOR: BRIDA, AZUL	2	
16	40702	SUJETADOR: BRIDA, ROJO	5	
17	49232	SUJETADOR: BRIDA, BLANCO	1	
18	40701	SUJETADOR: BRIDA, AMARILLO	1	
19	135888	ACCESORIO: CODO DE 90° HIDR.	1	
	135868	O-RING: Ø1.78 X Ø18.77		
20	135788	ACCESORIO: ADAPTADOR	2	
	30971	O-RING: Ø2.95 X Ø23.47		
	135868	O-RING: Ø1.78 X Ø18.77		
21	135821	ACCESORIO: CODO DE 90° HIDR.	4	
	30971	O-RING: Ø2.95 X Ø23.47		
	135868	O-RING: Ø1.78 X Ø18.77		
22	136220	ACCESORIO: CODO DE 90° HIDR.	1	
	44209	O-RING: Ø2.21 X Ø16.36		
	135866	O-RING: Ø1.78 X Ø12.42		
23	135778	ACCESORIO: ADAPTADOR	3	
	50219	O-RING: Ø1.98 X Ø11.89		
	135865	O-RING: Ø1.78 X Ø9.25		
24	135786	ACCESORIO: ADAPTADOR	2	
	30971	O-RING: Ø2.95 X Ø23.47		
	135867	O-RING: Ø1.78 X Ø15.60		

SISTEMA HIDRÁULICO: MOLINETE TRIPLE, MÓDULO DE FLOTACIÓN A BLOQUE HIDRÁULICO DE PLATAFORMA

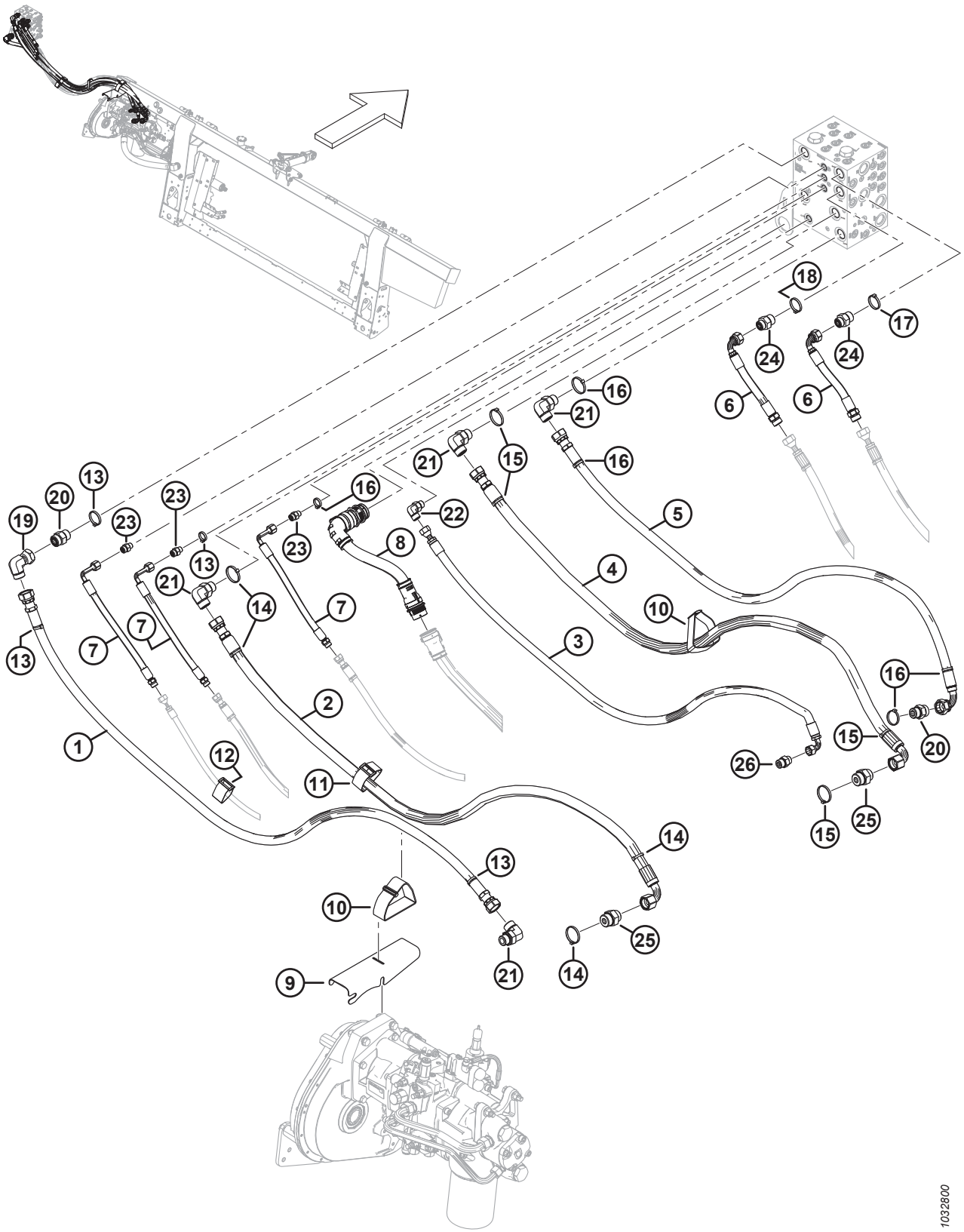

Ref.	Número de pieza	Descripción	Cant.	Número de serie
25	135789	ACCESORIO: ADAPTADOR	2	
	50220	O-RING: Ø2.95 X Ø29.74		
	135868	O-RING: Ø1.78 X Ø18.77		
26	184463	ACCESORIO: ADAPTADOR HIDR.	1	
	44210	O-RING: Ø2.46 X Ø19.18		
	135866	O-RING: Ø1.78 X Ø12.42		

177 Sistema eléctrico: base

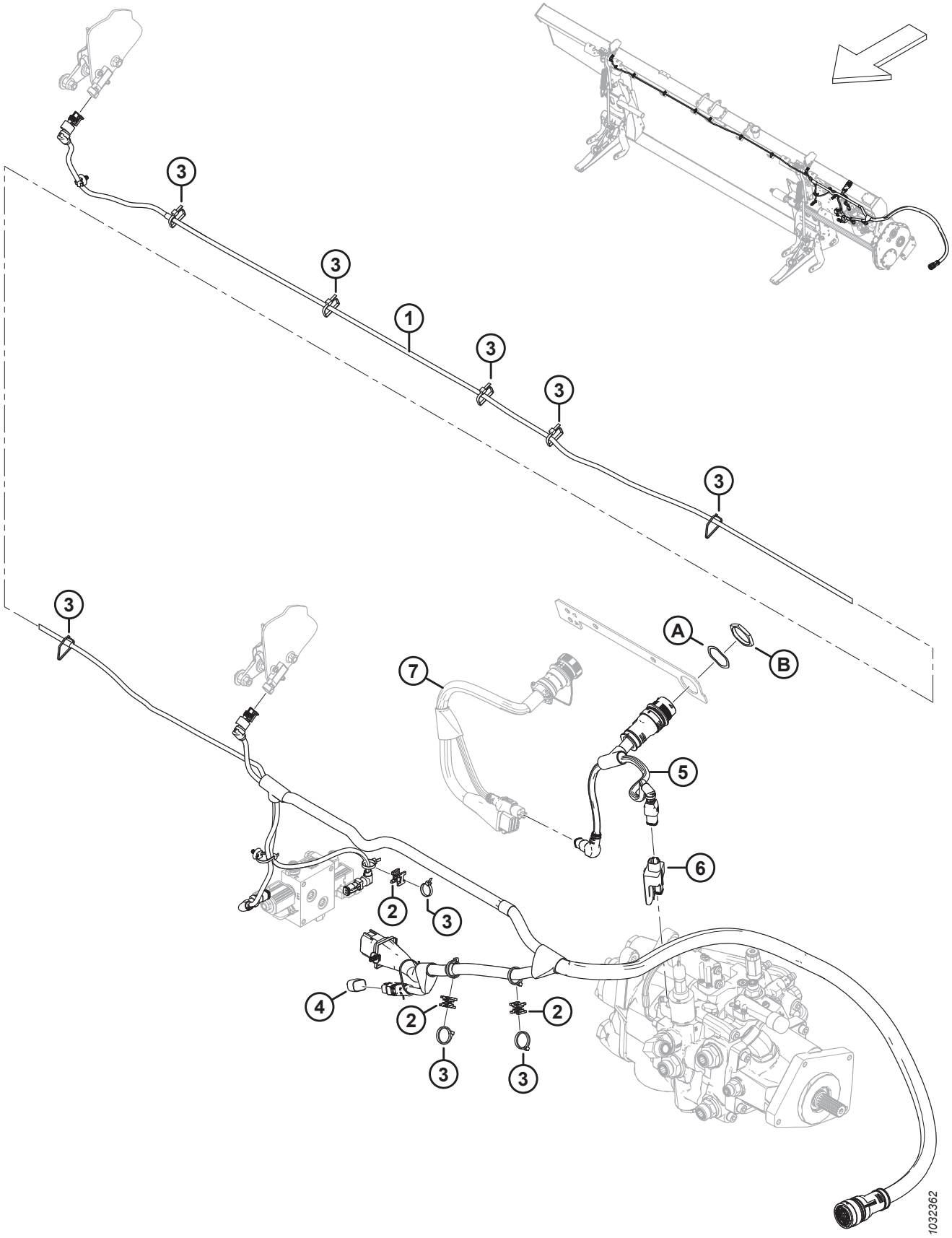

Ref.	Número de pieza	Descripción	Cant.	Número de serie
	B7196	KIT: TAPÓN DE INCLINACIÓN LATERAL [715]		
	B7489	KIT: TAPÓN AUTOMÁTICO DE ALTURA DE LA PLATAFORMA [716]		
	B7490	KIT: TAPÓN DE INCLINACIÓN DE PASO [717]		
1	328089	CABLEADO: PRINCIPAL [718]	1	
	136655	SUJETADOR: CLIP RÁPIDO MT CON AMARRE		
2	134442	ESPACIADOR: MONTURA DE PIVOTE DOBLE	3	
3	21763	SUJETADOR: BRIDA, NEGRO	A/R	
4	328318	TAPÓN: CONFIG. DE FLOTACIÓN 2 SENSORES (INCLINACIÓN LATERAL) [719]	OP-CIO-NAL	
	328560	TAPÓN: CONFIG. DE FLOTACIÓN 1 SENSOR (ALTURA AUTOMÁTICA DE LA PLATAFORMA) [719]	OP-CIO-NAL	
	323698	TAPÓN: INCLINACIÓN, PASO [719]	OP-CIO-NAL	
5	322383	CABLEADO: ADAPTADOR DE FM200	1	
6	328411	MÓDULO: MANDO DE VÁLVULA	1	
7	REF	CABLEADO: KIT DE COMPLECIÓN [720]		
A	134730	ARANDELA: BLOQUEO, HDP 20, TAMAÑO 24		
B	134728	TUERCA: PANEL, HDP 20, TAMAÑO 24		

715. El kit incluye un tapón de inclinación lateral (MD n.º328318) e instrucciones. Los kits están disponibles solo a través de Whole Goods.
716. El kit incluye un tapón automático de altura de la plataforma (MD n.º328560) e instrucciones. Los kits están disponibles solo a través de Whole Goods.
717. El kit incluye un tapón de inclinación de paso (MD n.º323698) e instrucciones. Los kits están disponibles solo a través de Whole Goods.
718. El cableado viene completo con todos los clips rápidos (MD n.º136655) adjuntos.
719. El tapón de flotación varía según el modelo de cosechadora y el kit de compleción eléctrico requerido. Para identificar el tapón de flotación correcto, consulte la sección de compleción eléctrica de su cosechadora en particular.
720. El cableado varía según el modelo de cosechadora y el kit de compleción eléctrico requerido. Para conocer los números de las piezas del cableado, consulte la sección de compleción eléctrica de su cosechadora en particular.

178 Sistema eléctrico: FM200 para cabina de cosechadora

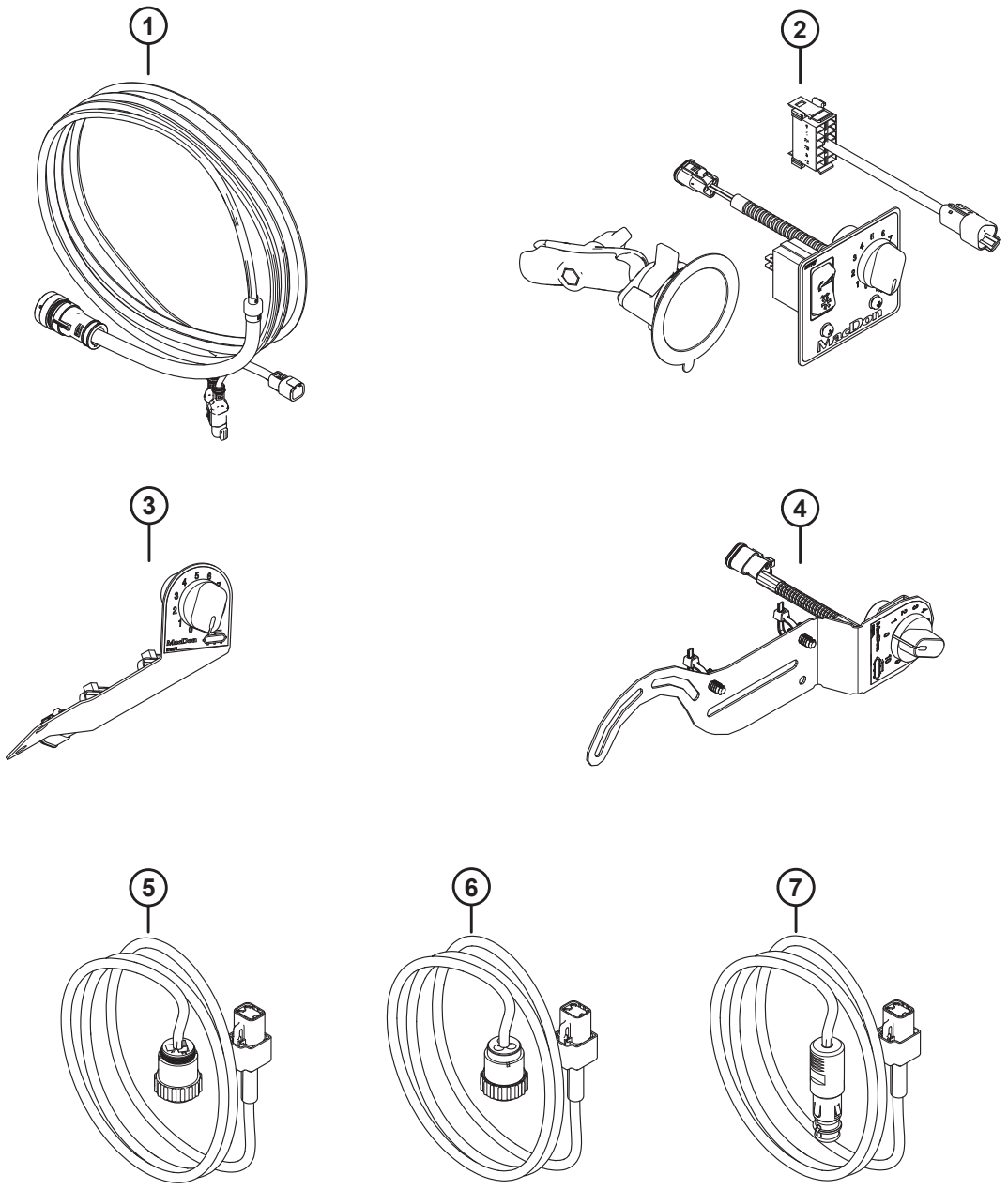

1041869

Ref.	Número de pieza	Descripción	Cant.	Número de serie
	B7048	KIT: FM2 INCLINACIÓN Y CONTROL SD, GENÉRICO [721]		
	B7431	KIT: CONTROL, VELOCIDAD DE LA LONA LATERAL, CNH [722]		
	B7506	KIT: CONTROLES EN CABINA CNH PRE-MY19 [723]		
	B7052	KIT: CABLEADO DE ALIMENTACIÓN DE CABINA, JD/AUX [724]		
1	328549	KIT: CONTROL DE LA CABINA [725]		
2	328550	KIT: CONTROL DE INCLINACIÓN Y LONA LATERAL (GENÉRICO) [726]		
	314076	CABLEADO: INTERRUPTOR OSCILANTE DE CABINA EXT.		
	287859	BASE: VENTOSA CON BRAZO		
	NSS	PANEL DE CONTROL: ICSDSC, GENÉRICO [727]		
	213459	POTENCIÓMETRO: 5K [728]		
	109773	PERILLA: PLÁSTICO [728]		
3	NSS	KIT: CONTROL DE LONA LATERAL, CNH (2023 Y ANTERIORES) [729]		
	NSS	PANEL DE CONTROL, ICSDSC, CNH (2023 Y ANTERIORES) [730]		
	213459	POTENCIÓMETRO: 5K [728]		
	109773	PERILLA: PLÁSTICO [728]		
	21763	SUJETADOR: BRIDA, NEGRO		

721. El kit genérico FM2 de inclinación y de control de lona lateral (MD n.ºB7048) incluye el kit de inclinación y control de lona lateral (MD n.º328550). Los kits están disponibles solo a través de Whole Goods.
722. El kit de control de velocidad de la lona lateral CNH (MD n.ºB7431) incluye el kit de control de velocidad de la lona lateral (MD n.º357945). Los kits están disponibles solo a través de Whole Goods.
723. El kit de controles en cabina CNH Pre-MY19 (MD n.ºB7506) se utiliza para las cosechadoras CNH del año 2018 y anteriores, e incluye el ensamble de bolsa CNH (MD n.º284900).
724. El kit de cableado de alimentación de cabina Bosch/Aux (MD n.ºB7052) incluye el kit de alimentación de cabina Bosch/Aux (MD n.º328555). Los kits están disponibles solo a través de Whole Goods.
725. El kit incluye un cableado de control de la cabina de la cosechadora (NSS) e instrucciones.
726. El kit incluye un cableado de interruptor oscilante (MD n.º314076), una base de ventosa con brazo (MD n.º287859), un panel de control (NSS) e instrucciones.
727. El panel de control genérico (NSS) incluye el panel genérico (MD n.º287944), un interruptor oscilante (MD n.º287797), una base de montaje para bolas (MD n.º287749), dos tornillos (MD n.º136313) y dos tuercas (MD n.º320390).
728. El potenciómetro y la perilla de plástico son piezas de servicio para el panel de control.
729. El kit de control de lona lateral CNH (MD n.º328551) se ha reemplazado por el kit de control (MD n.º357945). Para dar servicio al kit reemplazado, solicite el kit de control de velocidad de lona lateral (MD n.º357945).
730. El panel de control ICSDSC CNH (MD n.º276671) se ha reemplazado por el kit (MD n.º357945). Para dar servicio al panel de control reemplazado, solicite el kit de control de velocidad de lona lateral (MD n.º357945).

SISTEMA ELÉCTRICO: FM200 PARA CABINA DE COSECHADORA

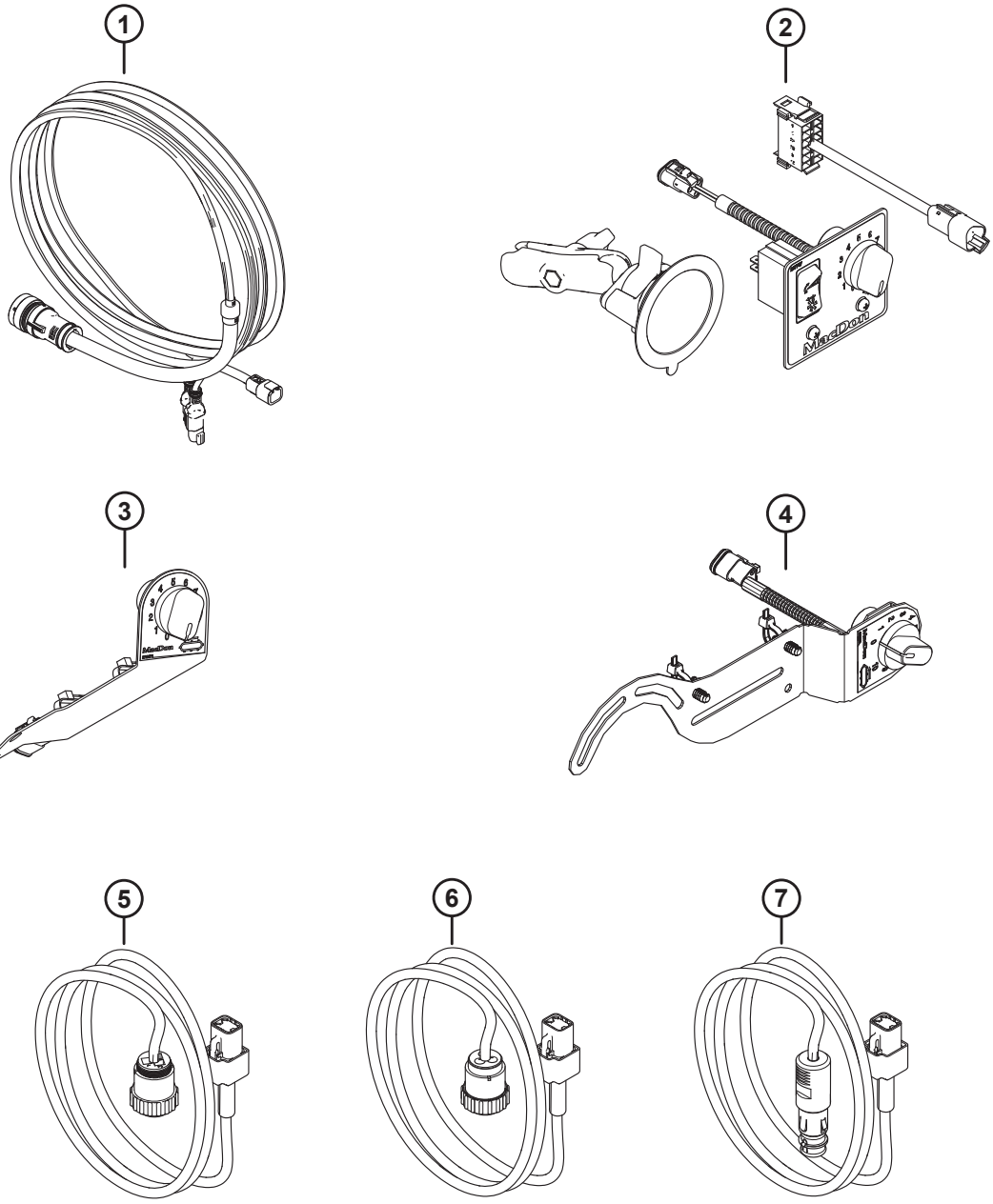

1041869

Ref.	Número de pieza	Descripción	Cant.	Número de serie
4	357945	KIT: CONTROL DE VELOCIDAD DE LA LONA LATERAL (CNH) [731]		
	NSS	CONTROL: PANEL SDSC		
	213459	POTENCIÓMETRO: 5K [728]		
	109773	PERILLA: PLÁSTICO [728]		
	136655	SUJETADOR: CLIP RÁPIDO MT CON AMARRE		
	184705	ARANDELA: PLANA M6-200HV-AA1J		
5	NSS	KIT: ALIMENTACIÓN DE CABINA CPC NA (CNH) [732]		
	NSS	CABLEADO: ALIMENTACIÓN DE CABINA EXT. CPC [733]		
6	NSS	KIT: ALIMENTACIÓN DE CABINA CPC EU [734]		
	NSS	CABLEADO: ALIMENTACIÓN DE CABINA EXT. CPC EU [735]		
7	328555	KIT: ALIMENTACIÓN DE LA CABINA BOSCH/AUX [736]		
	NSS	CABLEADO: ALIMENTACIÓN DE CABINA EXT. BOSCH/AUX		
	NSS	ENSAMBLE DE BOLSA: CONTROL DE CABINA CNH NA [737]		
	NSS	ENSAMBLE DE BOLSA: CONTROL DE CABINA CNH EU [738]		
	284900	ENSAMBLE DE BOLSA: CONTROL EN CABINA CNH [739]		
	NSS	KIT: ADAPTADOR Y MÓDULO EN CABINA [740]		

731. El kit incluye el panel de control SDSC (NSS), dos clips (MD n.º136655), dos arandelas (MD n.º184705) e instrucciones.
732. El kit de alimentación de la cabina CNH CPC norteamericano (MD n.º328552) se ha reemplazado por el kit (MD n.º328555). Para dar servicio al kit de alimentación de cabina reemplazado, solicite el kit de alimentación de cabina Bosch/Aux (MD n.º328555).
733. El cableado de alimentación de cabina CPC (MD n.º308684) se ha reemplazado por el kit (MD n.º328555). Para dar servicio al cableado de alimentación reemplazado, solicite el kit de alimentación de cabina Bosch/Aux (MD n.º328555).
734. El kit de alimentación de cabina CNH CPC europeo (MD n.º335287) se ha reemplazado por el kit (MD n.º328555). Para dar servicio al kit de alimentación de cabina reemplazado, solicite el kit de alimentación de cabina Bosch/Aux (328555).
735. El cableado de alimentación de cabina CPC (MD n.º328561) se ha reemplazado por el kit (MD n.º328555). Para dar servicio al cableado de alimentación reemplazado, solicite el kit de alimentación de cabina Bosch/Aux (MD n.º328555).
736. El kit incluye un cableado de alimentación de la cabina Bosch/Aux (NSS) e instrucciones.
737. El ensamble de bolsa CNH norteamericano (MD n.º337617) se ha reemplazado por el ensamble de bolsa CNH (MD n.º284900). Para dar servicio al ensamble de bolsa reemplazado, solicite el ensamble de bolsa CNH (MD n.º284900).
738. El ensamble de bolsa CNH europeo (MD n.º337618) se ha reemplazado por el ensamble de bolsa CNH (MD n.º284900). Para dar servicio al ensamble de bolsa reemplazado, solicite el ensamble de bolsa CNH (MD n.º284900).
739. El ensamble de bolsa incluye el kit de control de cabina (MD n.º328549), el kit de control de velocidad de lona lateral (MD n.º357945), el kit de alimentación de cabina Bosch/Aux (MD n.º328555), bridas (MD n.º21763, MD n.º30753), soportes de bridas (MD n.º305330) y un kit de adaptador y módulo en cabina (NSS).
740. El kit de adaptador y módulo en cabina (NSS) se utiliza para todas las cosechadoras CNH del año 2018 y anteriores e incluyen un cableado de adaptador de cabina (MD n.º322383), un módulo de mando de válvula (MD n.º328411), una arandela de bloqueo (MD n.º134730) y una tuerca de panel (MD n.º134728). Consulte la sección *177 Sistema eléctrico: base, página 503* para ver las ubicaciones de los componentes.

179 Calcomanías y reflectores: FM200

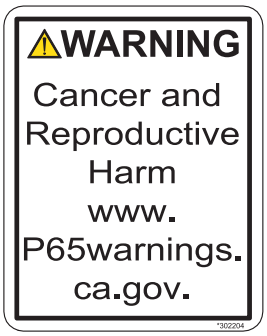

1

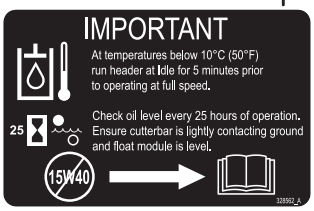

2

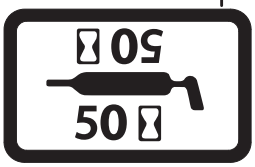

3

4

This product may be covered by one or more of the following patents:

CDN. # 1075914	U.S. # 35543
CDN. # 1226739	U.S. # 4346909
CDN. # 1240158	U.S. # 4573309
CDN. # 1244248	U.S. # 4660361
CDN. # 1267292	U.S. # 4662161
CDN. # 1322104	U.S. # 4909026
AUSTRALIA # 615149	U.S. # 5086613
AUSTRALIA # 617821	U.S. # 5157905
KAZAKHSTAN # 4372	U.S. # 5243810
RUSSIA # 1828389	U.S. # 5261290
UKRAINE # 3440	U.S. # 5435239
ITALY # 0717922	U.S. # 5459986
FRANCE # 0717922	U.S. # 5473872
GERMANY # 0717922	U.S. # 5678398
U.K. # 0717922	U.S. # 5791128
	U.S. # 5927606
	U.S. # 5970695
	U.S. # 5992759
	U.S. # 6029429

Other patents pending.

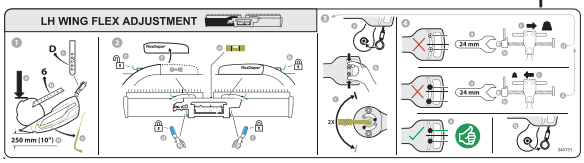

5

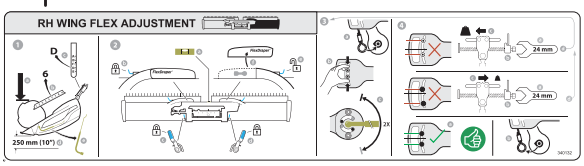

6

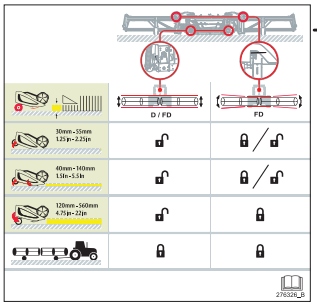

7

8

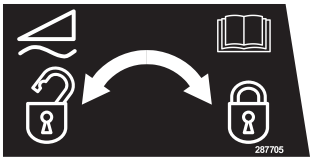

9

10

11

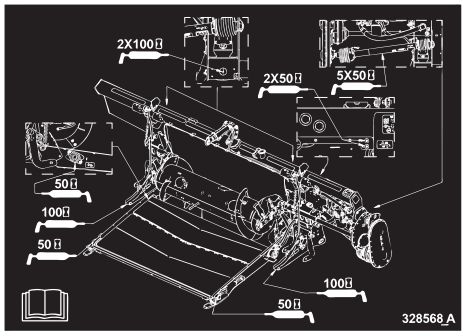

12

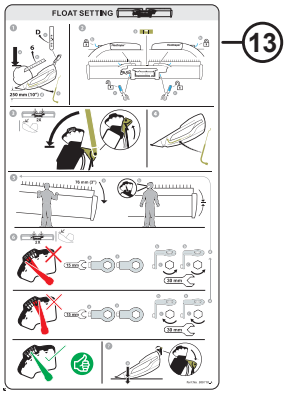

13

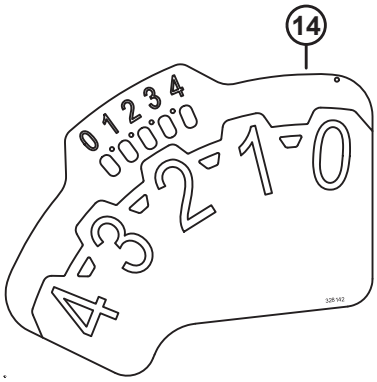

14

15

16

17

1039342

CALCOMANÍAS Y REFLECTORES: FM200

Ref.	Número de pieza	Descripción	Cant.	Número de serie
1	302204	CALCOMANÍA: PROPOSICIÓN 65 DE CALIFORNIA		
2	328562	CALCOMANÍA: ACEITE, IMPORTANTE		
3	23165	CALCOMANÍA: LUBRICANTE DE 50 HR		
	23163	CALCOMANÍA: LUBRICANTE DE 10 HR		
4	32070	CALCOMANÍA: NÚMERO DE PATENTE		
5	340131	CALCOMANÍA: CONFIGURACIÓN FLEX. IZQ.		
6	340132	CALCOMANÍA: CONFIGURACIÓN FLEX. DER.		
7	276326	CALCOMANÍA: AJUSTE DE PLATAFORMA		
8	287702	CALCOMANÍA: BLOQUEO DE FLOTACIÓN, IZQ.		
9	287705	CALCOMANÍA: BLOQUEO DE FLOTACIÓN, DER.		
10	328565	CALCOMANÍA: DRENAJE DE ACEITE		
11	313728	CALCOMANÍA: LEER EL MANUAL/ROCIADO DE FLUIDO		
12	347342	CALCOMANÍA: GRASA FM200		
13	360716	CALCOMANÍA: CONFIGURACIÓN DE FLOTACIÓN [741]		
	368631	CALCOMANÍA: CONFIGURACIÓN DE FLOTACIÓN [742]		
14	328142	CALCOMANÍA: FSM		
15	360655	CALCOMANÍA: LLAVE DE RETORNO DE SEGURIDAD		
16	174131	BANDA: ANTIDESLIZAMIENTO 250 MM LG		
	132117	BANDA: ANTIDESLIZAMIENTO 450 MM LG		
	140225	BANDA: ANTIDESLIZAMIENTO 550 MM LG		
17	115146	REFLECTOR: ÁMBAR		

741. Para máquinas del año 2023 y anteriores.
742. Para máquinas del año 2024 y posteriores.

180 Case: compleción del módulo de flotación

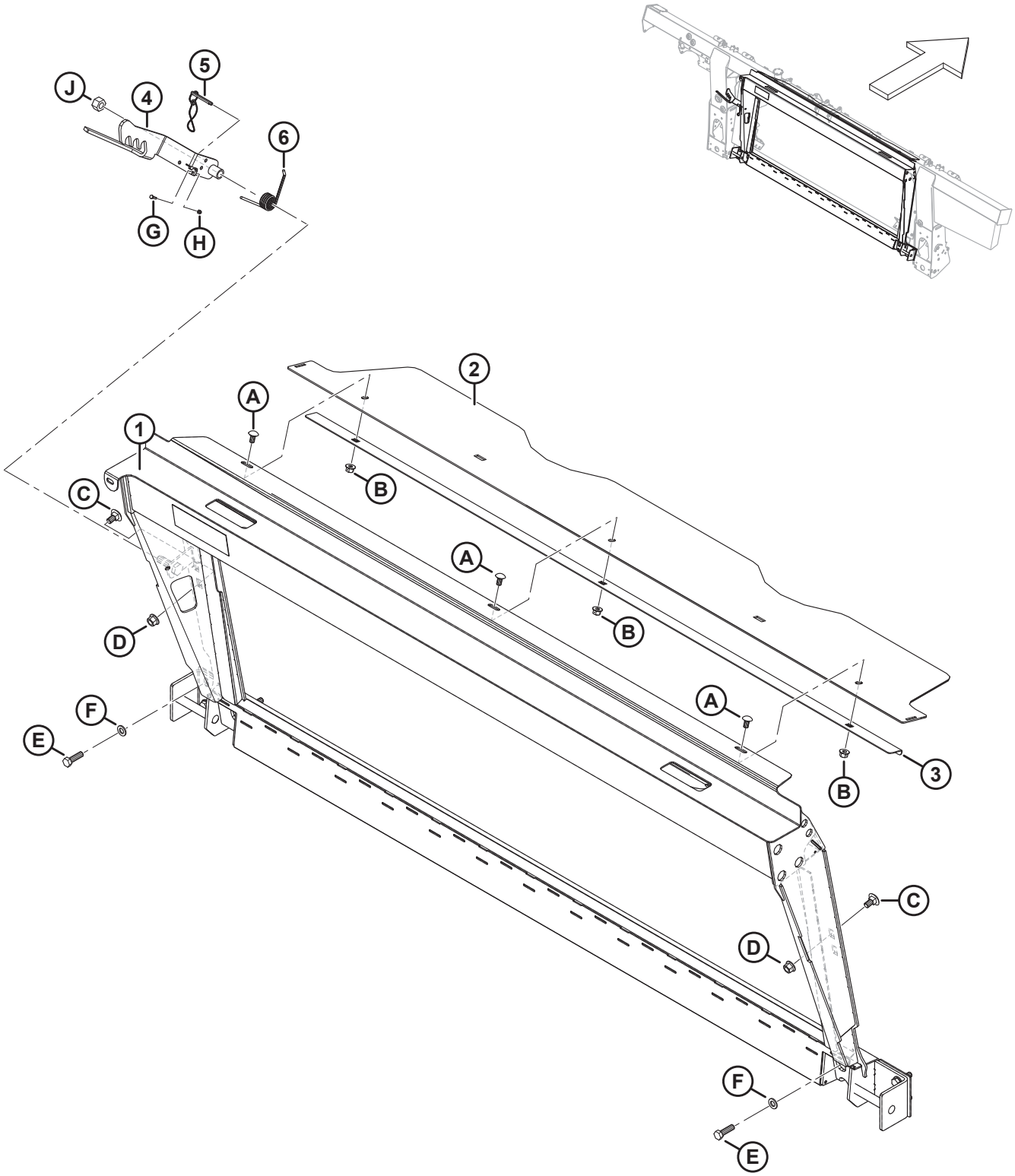

1034925

CASE: COMPLECIÓN DEL MÓDULO DE FLOTACIÓN

Ref.	Número de pieza	Descripción	Cant.	Número de serie
	B7043	KIT: BASTIDOR DE TRANSICIÓN CNH [743]		
1	347300	ENSAMBLE: TRANSICIÓN CNH CON CALCOMANÍA	1	
2	357195	CUBIERTA: SINFÍN DE ALIMENTACIÓN SUPERIOR	1	
3	301629	RETENEDOR: CUBIERTA PARA POLVO	1	
4	347141	PESTILLO: SOLDADO	1	
5	237363	PASADOR: DISPOSITIVO DE FRENADO CON LANYARD DE 8 PULG.	1	
6	156948	RESORTE: TORSIÓN	1	
A	184657	PERNO: RHSSN M10 X 1.5 X 20-8.8-AA1J		
B	135799	TUERCA: BLOQUEO CENTRAL CON BRIDA HEX. M10 X 1.5-10		
C	135903	PERNO: RHSN M12 X 1.75 X 25-8.8-ZINC		
D	136431	TUERCA: BLOQUEO CENTRAL CON BRIDA HEX. M12 X 1.75-10		
E	184669	PERNO: CABEZA HEX. M12 X 1.75 X 40-8.8-AA1J		
F	184714	ARANDELA: PLANA REG M12-300HV		
G	197319	PERNO: CABEZA HEX. TFL M4 X 0.7 X 16-8.8-AA1J		
H	197320	TUERCA: HEX. AUTOBLOCANTE M4 X 0.7-8-AA1J		
J	136476	TUERCA: BLOQUEO CENTRAL HEX. M16 X 2-8		

743. Los kits están disponibles solo a través de Whole Goods.

181 Case: compleción hidráulica/eléctrica

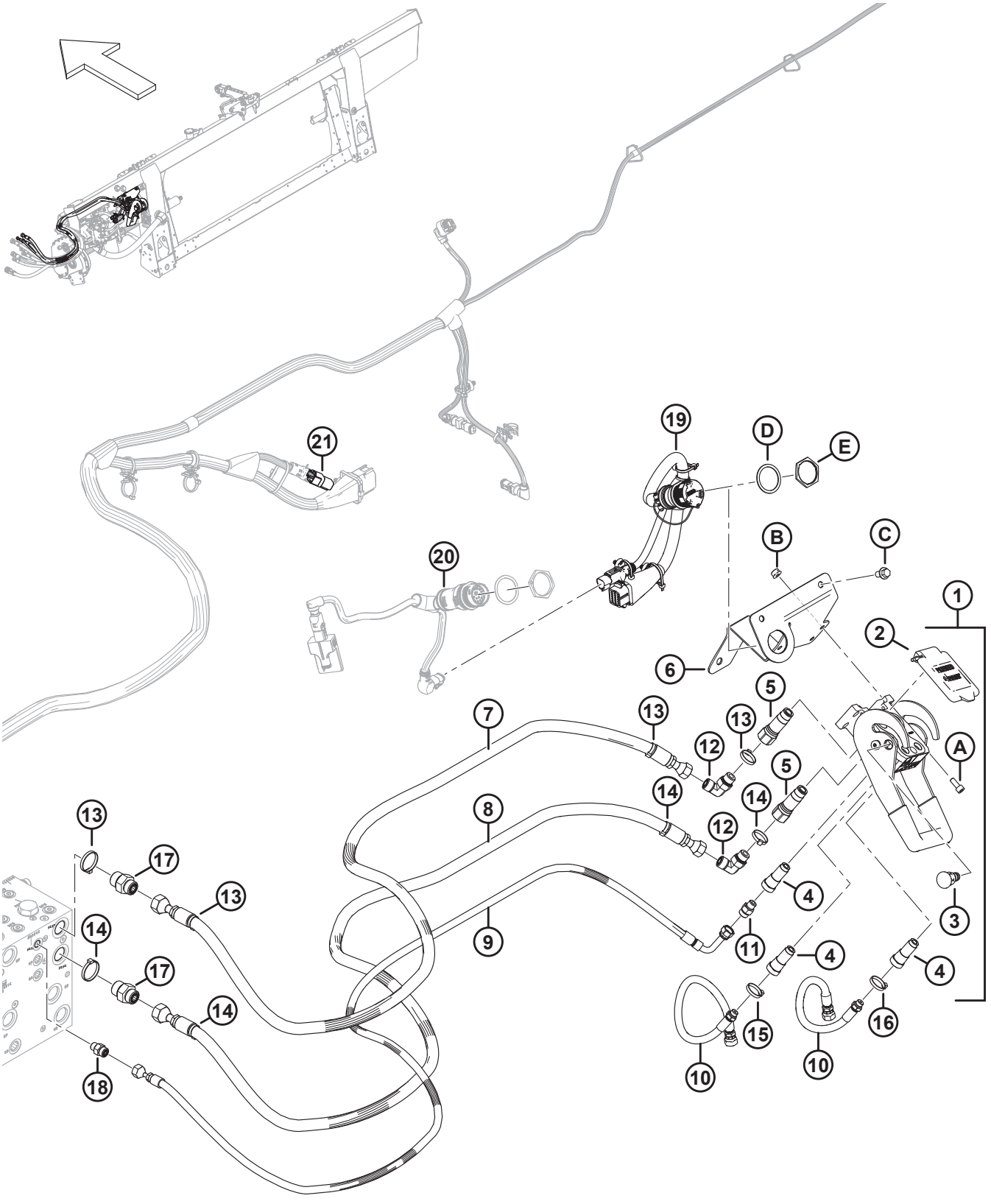

CASE: COMPLECIÓN HIDRÁULICA/ELÉCTRICA

Ref.	Número de pieza	Descripción	Cant.	Número de serie
	B7507	KIT: COMPLECIÓN HIDRÁULICA/ELÉCTRICA CNH [744]		
1	153151	ACOPLAMIENTO: MULTI [745]	1	
2	129800	KIT: MULTIACOPLADOR DE CUBIERTA CNH	1	
3	129801	KIT: BOTÓN DE PESTILLO	1	
4	129976	ACOPLAMIENTO 1/4 PULG.	3	
5	129977	ACOPLAMIENTO 3/8 PULG.	2	
6	328874	SOPORTE SOLDADO: MULTIACOPLADOR CNH	1	
7	314586	MANGUERA: HIDR., PRESIÓN DE MANDO DEL MOLINETE CNH	1	
8	314587	MANGUERA: HIDR., RETORNO DE MANDO DEL MOLINETE CNH	1	
9	314588	MANGUERA: HIDR., ELEVACIÓN DEL MOLINETE, CNH	1	
10	314585	MANGUERA: HIDR., MOLINETE F-A CNH	2	
11	252694	ACCESORIO: ADAPTADOR, ORIFICIO 0.052	1	
12	136220	ACCESORIO: CODO DE 90° HIDR.	2	
	44209	O-RING: Ø2.21 X Ø16.36		
	135866	O-RING: Ø1.78 X Ø12.42		
13	49232	SUJETADOR: BRIDA, BLANCO	4	
14	40701	SUJETADOR: BRIDA, AMARILLO	4	
15	40702	SUJETADOR: BRIDA, ROJO	2	
16	49227	SUJETADOR: BRIDA, VERDE	2	
17	135786	ACCESORIO: ADAPTADOR	2	
	50219	O-RING: Ø1.98 X Ø11.89		
	135865	O-RING: Ø1.78 X Ø9.25		
18	135778	ACCESORIO: ADAPTADOR	1	
	50219	O-RING: Ø1.98 X Ø11.89		
	135865	O-RING: Ø1.78 X Ø9.25		
19	368376	CABLEADO: COMPLECIÓN, CNH INT	1	

744. Los kits están disponibles solo a través de Whole Goods.

745. El multiacoplador incluye un kit de cubierta del multiacoplador CNH (MD n.º129800), un kit de botón del pestillo (MD n.º129801), tres acoplamientos de 1/4 in (MD n.º129976) y dos acoplamientos de 3/8 in (MD n.º129977).

CASE: COMPLECIÓN HIDRÁULICA/ELÉCTRICA

Ref.	Número de pieza	Descripción	Cant.	Número de serie
20	REF	CABLEADO: ADAPTADOR DE CABINA [746]	1	
	REF	MÓDULO: MANDO DE VÁLVULA [746]	1	
	REF	ARANDELA: BLOQUEO, HDP 20, TAMAÑO 24 [746]	1	
	REF	TUERCA: PANEL, HDP 20, TAMAÑO 24 [746]	1	
21	REF	TAPÓN: INCLINACIÓN, PASO [747]	1	
A	167307	TORNILLO: CABEZA HUECA HEX. M8 X 1.25 X 20-8.8-AA1J		
B	135337	TUERCA: BLOQUEO CENTRAL CON BRIDA HEX. M8 X 1.25-8-AA1J		
C	136151	PERNO: CABEZA BRIDA HEX. TFL M10 X 1.5 X 16-8.8-AA1J		
D	134011	ARANDELA: RESORTE DE BLOQUEO, DEUTSCH HD, TAMAÑO 24		
E	134010	TUERCA: PANEL, CABEZA 30, TAMAÑO 24		

746. Para ver el cableado, el módulo de mando de la válvula y el herramental, consulte la sección *177 Sistema eléctrico: base, página 503*; se requiere solo para máquinas del año 2018 y anteriores.
747. El tapón de inclinación de paso (MD n.º323698) se conecta con el cableado principal del módulo de flotación en P600. El tapón de flotación viene preinstalado para máquinas del año 2024 y posteriores configuradas para cosechadoras Case, pero NO se incluye en el kit de compleción (B7507). Para solicitar el tapón de inclinación de paso completo con instrucciones de instalación, consulte la sección *177 Sistema eléctrico: base, página 503*.

182 Series Case IH 2300/2500: Compleción del módulo de flotación

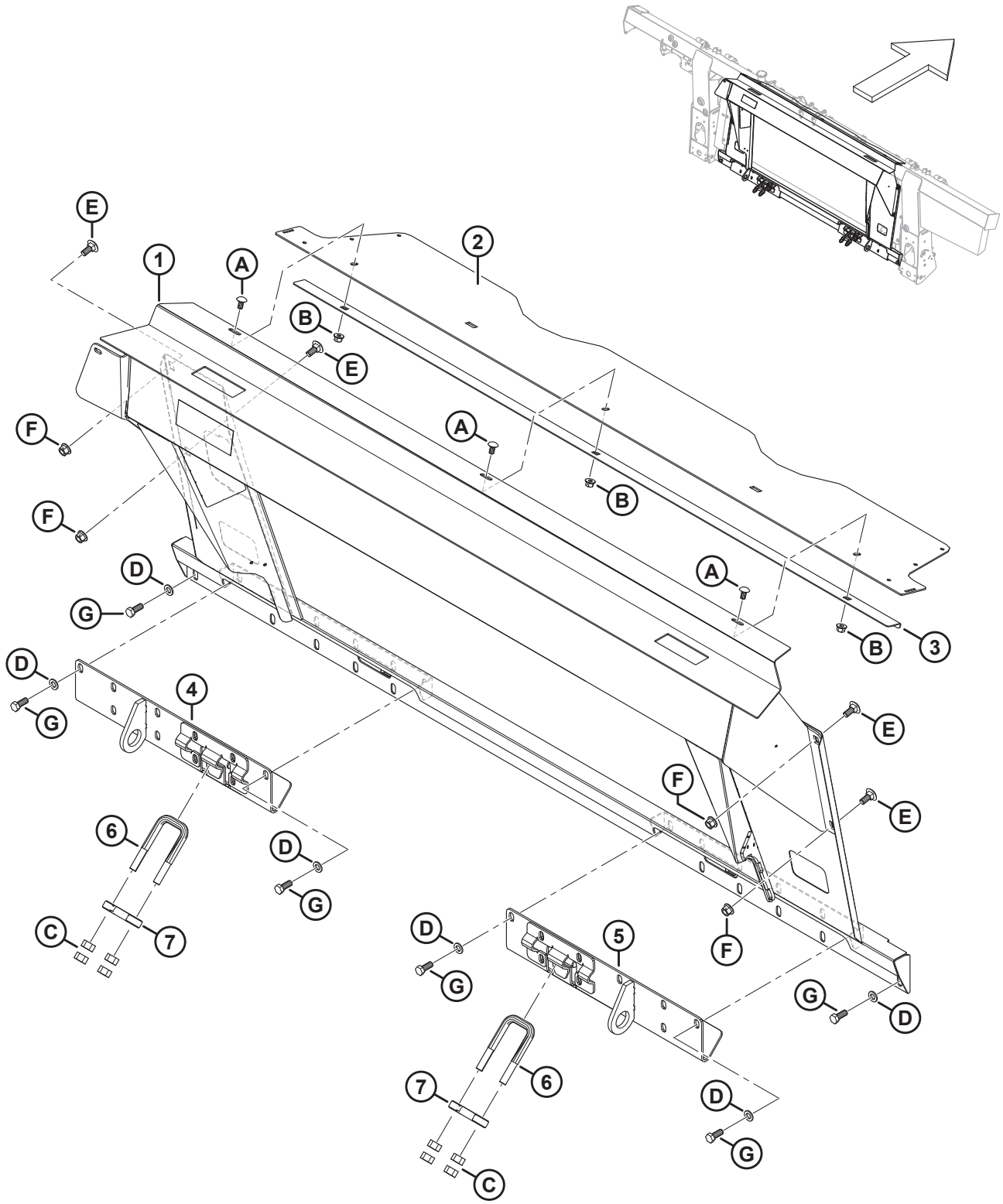

Ref.	Número de pieza	Descripción	Cant.	Número de serie
	B7315	KIT: BASTIDOR DE TRANSICIÓN CIH 23/25 [748]		
1	347731	CHASIS: CIH CON CALCOMANÍA	1	
2	357195	CUBIERTA: SINFÍN DE ALIMENTACIÓN SUPERIOR	1	
3	301629	RETENEDOR: CUBIERTA PARA POLVO	1	
4	347964	ANCLAJE: SOLDADO IZQ.	1	
5	347965	ANCLAJE: SOLDADO DER.	1	
6	133242	PERNO: U	2	
7	133241	PESTILLO: COSECHADORA SERIE 2300	2	
A	184657	PERNO: RHSSN M10 X 1.5 X 20-8.8-AA1J		
B	135799	TUERCA: BLOQUEO CENTRAL CON BRIDA HEX. M10 X 1.5-10		
C	18592	TUERCA: HEX. 5/8-11 UNC-GR 5-ZINC		
D	184714	ARANDELA: PLANA REG M12-300HV		
E	184667	PERNO: RHSN M12 X 1.75 X 30-8.8-ZINC		
F	136431	TUERCA: BLOQUEO CENTRAL CON BRIDA HEX. M12 X 1.75-10		
G	30630	PERNO: CABEZA HEX. TFL M12 X 1.75 X 30-8.8-A3L		

748. Los kits están disponibles solo a través de Whole Goods.

183 Case IH serie 2300/2500: compleción hidráulica/eléctrica

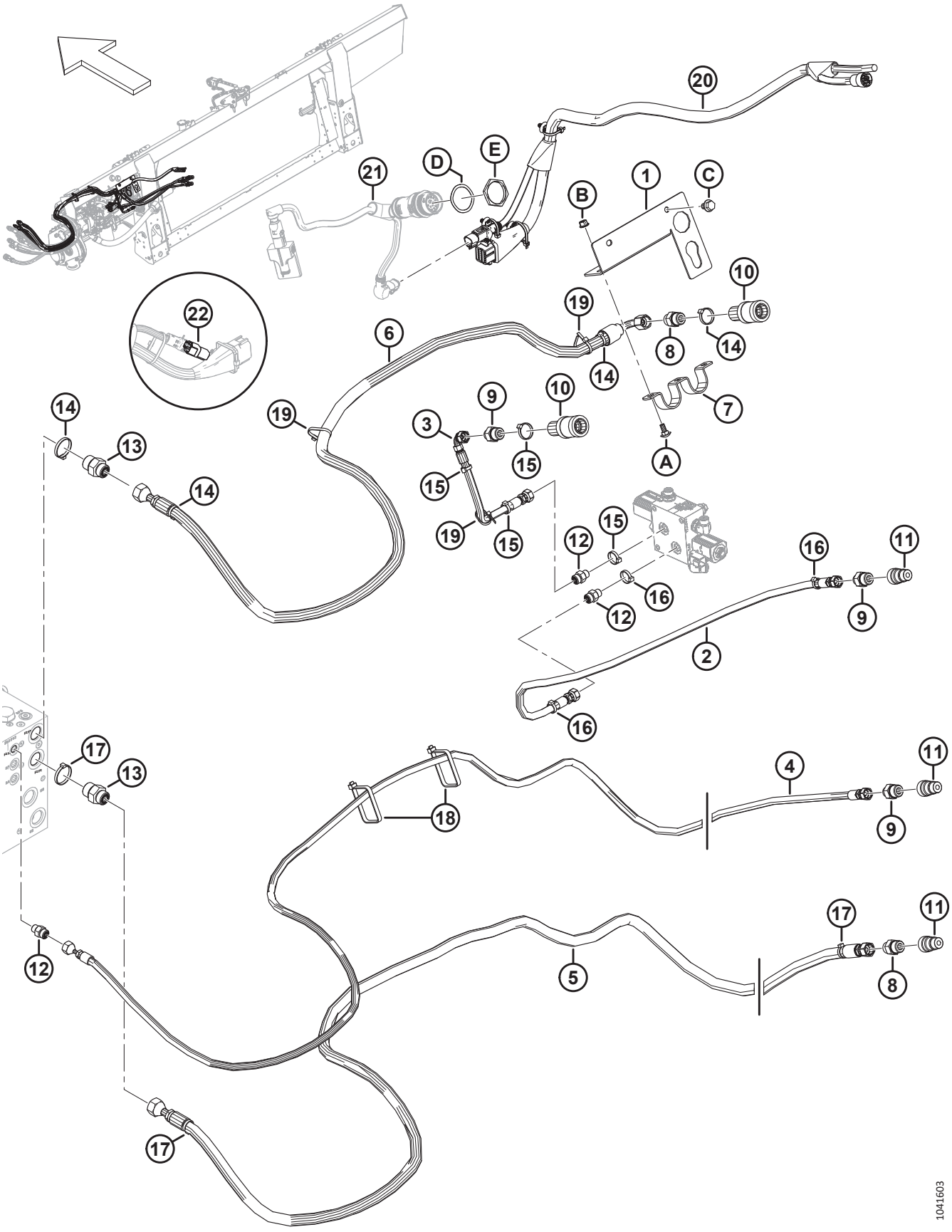

Ref.	Número de pieza	Descripción	Cant.	Número de serie
	B7316	KIT: HIDRÁULICO/ELÉCTRICO CIH 23/25 [749]		
1	347796	SOPORTE: CONECTOR	1	
2	323387	MANGUERA: HIDR.	1	
3	323386	MANGUERA: HIDR.	1	
4	323385	MANGUERA: HIDR.	1	
5	323384	MANGUERA: HIDR.	1	
6	323383	MANGUERA: HIDR.	1	
7	322695	SUJETADOR	1	
8	184463	ACCESORIO: ADAPTADOR HIDR.	2	
	44210	O´RING: 2.46 X 19.18		
	135866	O´RING: 1.78 X 12.42		
9	184462	ACCESORIO: ADAPTADOR HIDR.	3	
10	114143	ACCESORIO: ACOPLAMIENTO HIDR.	2	
11	114142	ACCESORIO: ACOPLAMIENTO HIDR.	3	
12	135778	ACCESORIO: ADAPTADOR	3	
	50219	O´RING: 1.98 X 11.89		
	135865	O´RING: 1.78 X 9.25		
13	135786	ACCESORIO: ADAPTADOR	2	
	50219	O-RING: Ø1.98 X Ø11.89		
	135865	O-RING: Ø1.78 X Ø9.25		
14	49232	SUJETADOR: BRIDA, BLANCO	4	
15	49227	SUJETADOR: BRIDA, VERDE	4	
16	40702	SUJETADOR: BRIDA, ROJO	3	
17	40701	SUJETADOR: BRIDA, AMARILLO	3	
18	30753	SUJETADOR: BRIDA, NEGRO	2	
19	21763	SUJETADOR: BRIDA, NEGRO	3	
20	335663	CABLEADO: COMPLECIÓN CIH 23XX/25XX	1	
21	REF	CABLEADO: ADAPTADOR DE CABINA [750]	1	
	REF	MÓDULO: MANDO DE VÁLVULA [750]	1	
22	REF	TAPÓN: CONFIG. DE FLOTACIÓN 1 SENSOR (INCLINACIÓN AUTOMÁTICA DE PLATAFORMA) [751]	1	

749. Los kits están disponibles solo a través de Whole Goods.
750. Para ver el cableado del adaptador, el módulo del mando de la válvula y el herramental, consulte la sección *177 Sistema eléctrico: base, página 503*.
751. El tapón automático de flotación de altura de plataforma (MD n.º328560) se conecta con el cableado principal del módulo de flotación en P600. Se requiere el tapón de flotación para convertir desde la configuración incompleta o desde máquinas configuradas para cosechadoras Case, pero NO se incluye en el kit de compleción (B7316). Para solicitar el tapón de flotación completo con instrucciones de instalación, consulte la sección *177 Sistema eléctrico: base, página 503*.

CASE IH SERIE 2300/2500: COMPLECIÓN HIDRÁULICA/ELÉCTRICA

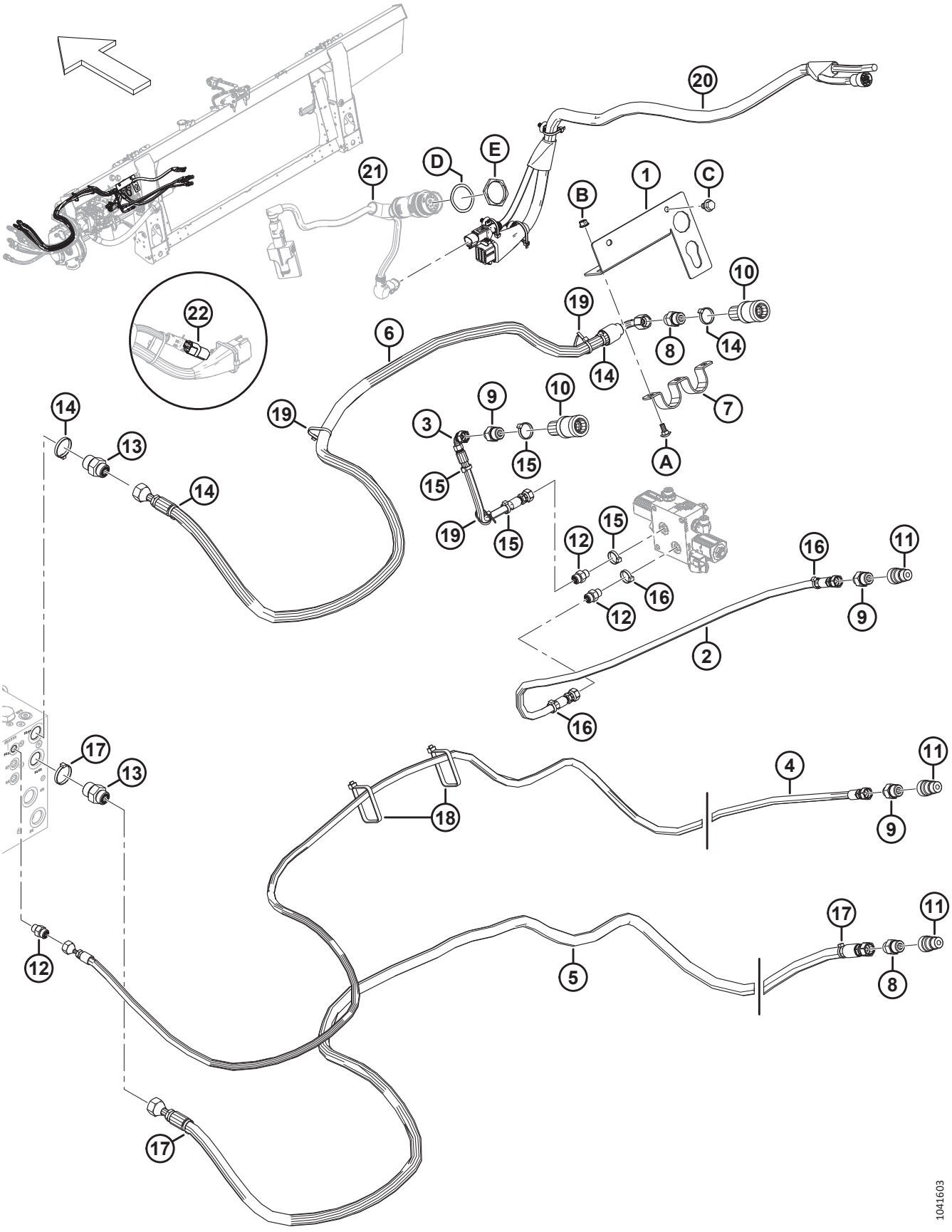

Ref.	Número de pieza	Descripción	Cant.	Número de serie
A	197171	PERNO: RHSN M8 X 1.25 X 20-8.8-ZINC		
B	135337	TUERCA: BLOQUEO CENTRAL CON BRIDA HEX. M8 X 1.25-8-AA1J		
C	136151	PERNO: CABEZA BRIDA HEX. TFL M10 X 1.5 X 16-8.8-AA1J		
D	134730	ARANDELA: BLOQUEO, HDP 20, TAMAÑO 24		
E	134728	TUERCA: PANEL, HDP 20, TAMAÑO 24		

184 (Opcional) Kits de alas sinfín

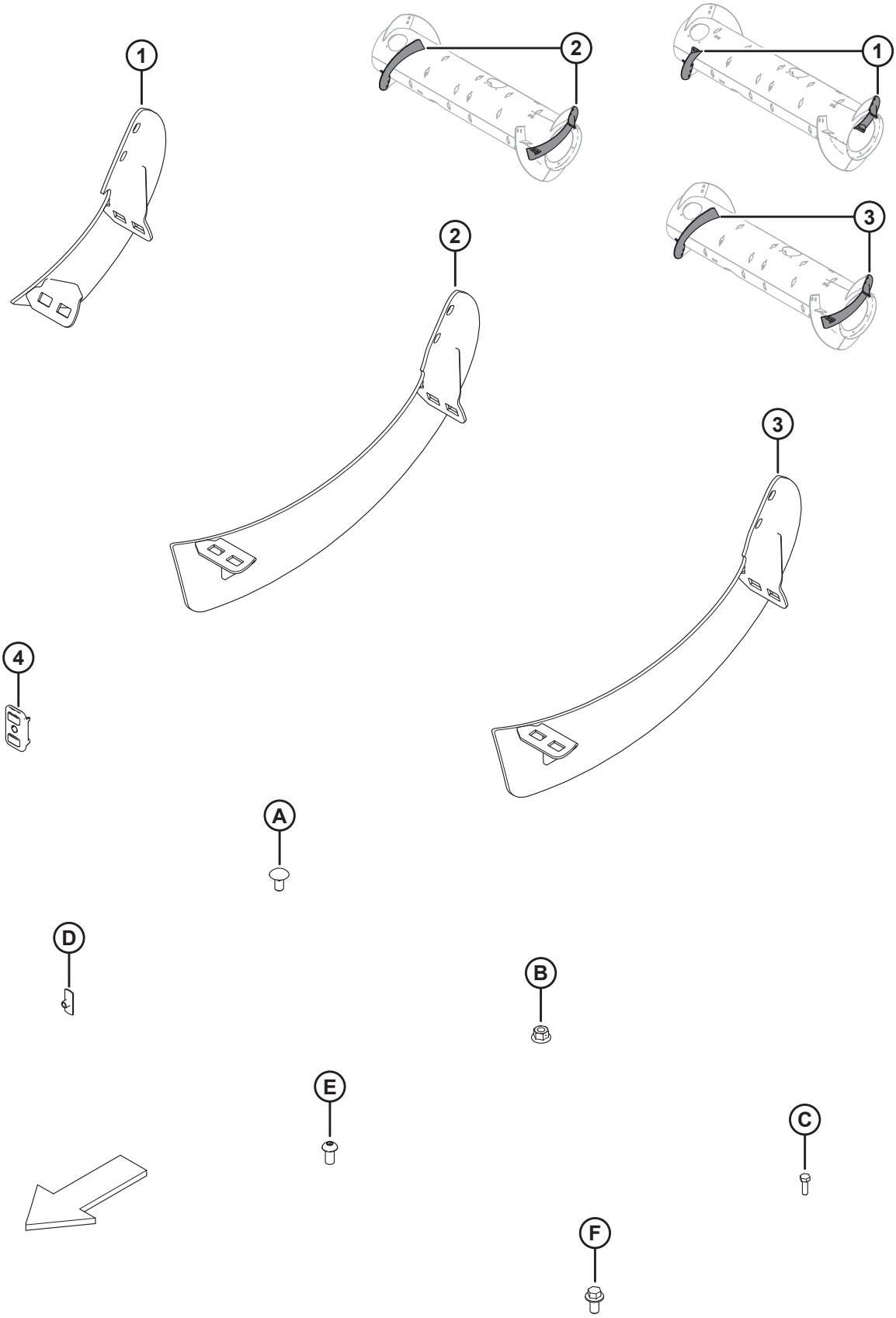

(OPCIONAL) KITS DE ALAS SINFÍN

NOTA:

Los kits de alas largas (MD n.ºB6400 y MD n.º287032) se usan para convertir el sinfín a la configuración ultraestrecha opcional. Consulte su Manual del Operario de la plataforma para obtener más información.

Ref.	Número de pieza	Descripción	Cant.	Número de serie
	B6400	KIT: FM100 RTD, ALA RESISTENTE AL DESGASTE [752]		
	287031	KIT: FM100 RTD, ALA MEDIANA [753]		
	287032	KIT: FM100 RDT, ALA LARGA [754]		
1	NSS	ALA, RTD: DER. MEDIANA [755]	1	
	NSS	ALA, RTD: IZQ., MEDIANA [756]	1	
	287887	ALA, RTD: DER., MEDIANA (ALTA RESISTENCIA)	1	
	287888	ALA, RTD: IZQ., MEDIANA (ALTA RESISTENCIA)	1	
2	NSS	ALA, RTD: DER. LARGA [757]	1	
	NSS	ALA, RTD: IZQ., LARGA [758]	1	
3	287890	ALA, RTD: DER., LARGA (ALTA RESISTENCIA)	1	
	287889	ALA, RTD: IZQ., LARGA (ALTA RESISTENCIA)	1	
4	213084	TAPÓN: RANURA DEL ALA	2	
A	136178	PERNO: RHSN. M10 X 1.5 X 20-8.8-A3L		
B	135799	TUERCA: BLOQUEO CENTRAL CON BRIDA HEX M10 X 1.5-10-A3L		
C	252703	PERNO: CABEZA HEX. TFL M6 X 1 X 20 X SPCL-12.9-AA2L		
D	197263	TUERCA: T M6 X 1		
E	135723	TORNILLO: CABEZA REDONDA HUECA HEX. M10 X 1.5 X 20-10.9-A3L		
F	152655	PERNO: CABEZA BRIDA HEX. M10 X 1.5 X 20-8.8-A3L		

752. El kit incluye el kit de alas largas (MD n.º287032). Los kits están disponibles solo a través de Whole Goods.
753. El kit incluye alas medianas resistentes al desgaste, dos tapones (MD n.º213084), herramental e instrucciones.
754. El kit incluye alas largas resistentes al desgaste, dos tapones (MD n.º213084), herramental e instrucciones.
755. Servicio con ala derecha mediana (MD n.º287887).
756. Servicio con ala izquierda mediana (MD n.º287888).
757. Servicio con ala derecha larga (MD n.º287890).
758. Servicio con ala izquierda larga (MD n.º287889).

185 (Opción) Rellenador de interfaz completa FM200: serie FD2

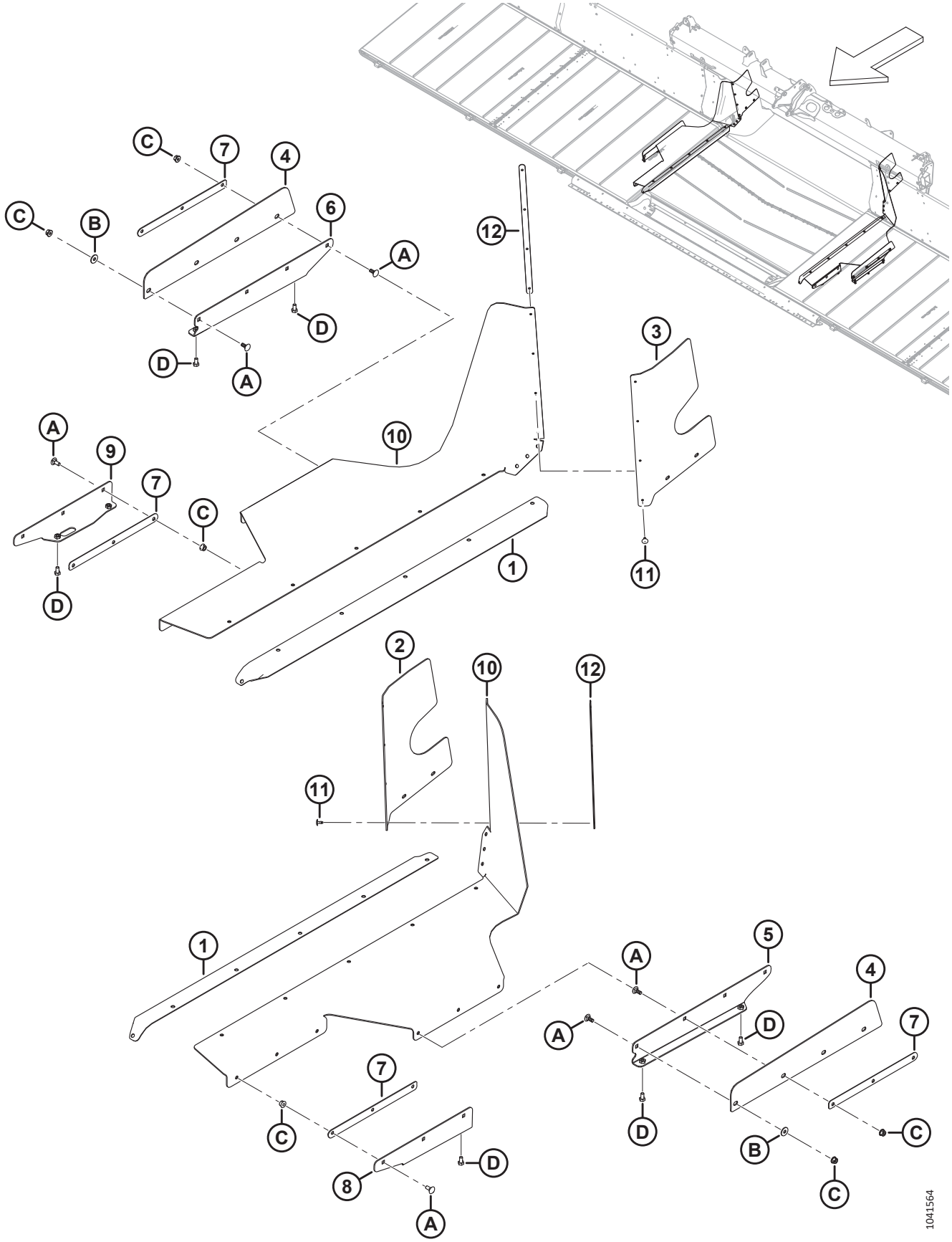

(OPCIÓN) RELLENADOR DE INTERFAZ COMPLETA FM200: SERIE FD2

Ref.	Número de pieza	Descripción	Cant.	Número de serie
	B7217	KIT: RELLENADOR DE INTERFAZ COMPLETA FD2 [759]		
1	322750	SELLO: PLATAFORMA DE LONA DE ALIMENTACIÓN	2	
2	328348	RELLENADOR: PARTE TRASERA SUPERIOR IZQ.	1	
3	328349	RELLENADOR: PARTE TRASERA SUPERIOR DER.	1	
4	344409	RELLENADOR: LADO DE LA PATA [760]	2	
	344336	KIT: RELLENADOR COMPLETO SOLO DE SERVICIO [761]	A/R	
5	344412	SOPORTE: DEL RELLENADOR LATERAL IZQ. [762]	1	
	344336	KIT: RELLENADOR COMPLETO SOLO DE SERVICIO [761]	A/R	
6	344413	SOPORTE: DEL RELLENADOR LATERAL DER. [763]	1	
	344336	KIT: RELLENADOR COMPLETO SOLO DE SERVICIO [761]	A/R	
7	301065	PLACA: RETENEDOR DEL RELLENADOR	4	
8	301049	SOPORTE: DEL RELLENADOR LATERAL IZQ.	1	
9	301047	SOPORTE: DEL RELLENADOR LATERAL DER.	1	
10	301034	ALETA: RELLENADOR COMPLETO FLEX.	2	
11	293053	REMACHE: POP	8	
12	276770	PLACA: RETENEDOR DEL RELLENADOR	2	
A	197171	PERNO: RHSN M8 X 1.25 X 20-8.8-ZINC		
B	184709	ARANDELA: PLANA GRANDE M8-200HV		
C	135337	TUERCA: BLOQUEO CENTRAL CON BRIDA HEX. M8 X 1.25-8-AA1J		
D	50139	PERNO: CABEZA HEX. TFL M8 X 1.25 X 16-8.8-AA1J		

759. Solo para mercado europeo. Proporciona un sellado adicional entre el módulo de flotación y la plataforma. Los kits están disponibles solo a través de Whole Goods.
760. Anteriormente, era MD n.º314671 en el paquete reemplazado B7217. Para dar servicio a la pieza reemplazada, solicite el kit de servicio MD n.º344336.
761. El kit de servicio del rellenador completo se utiliza para dar servicio a las piezas del rellenador reemplazadas (MD n.º301067, 301069, 314419, 314420 y 314671).
762. Anteriormente, era MD n.º314419 y MD n.º301069 en el paquete reemplazado B7217. Para dar servicio a las piezas reemplazadas, solicite el kit de servicio MD n.º344336.
763. Anteriormente, era MD n.º314420 y MD n.º301067 en el paquete reemplazado B7217. Para dar servicio a las piezas reemplazadas, solicite el kit de servicio MD n.º344336.

186 (Opción) Rellenadores y uniones FM200

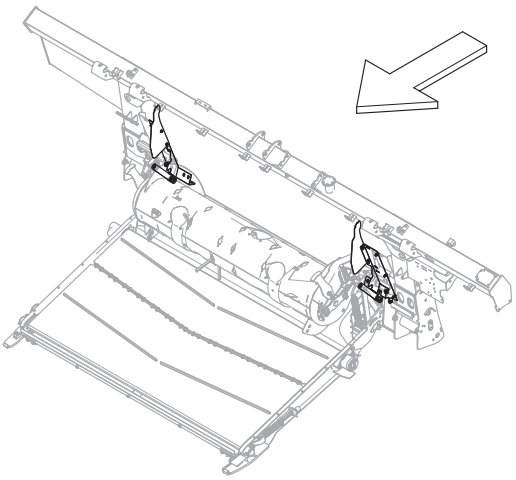

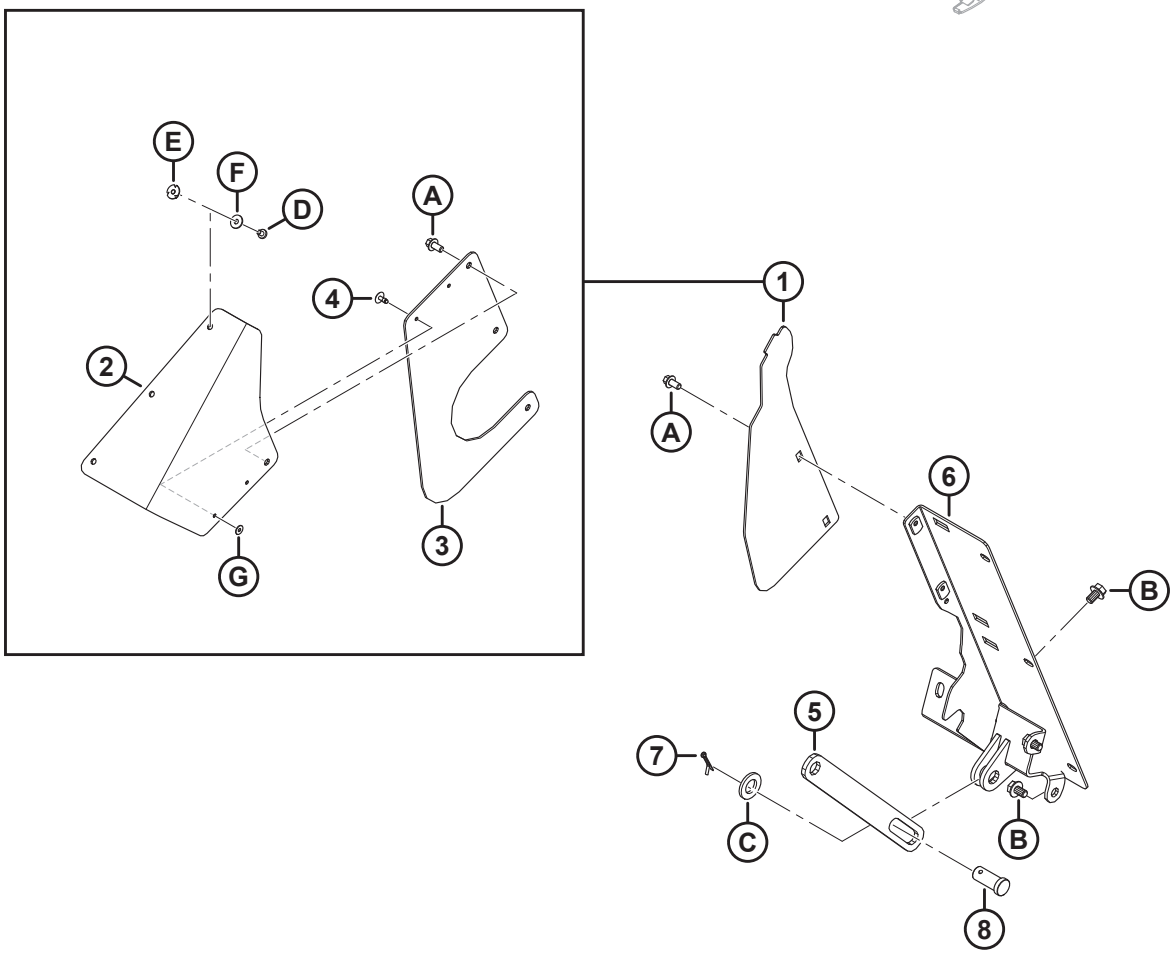

1039547

(OPCIÓN) RELLENADORES Y UNIONES FM200

Ref.	Número de pieza	Descripción	Cant.	Número de serie
	B7342	KIT: RELLENADORES Y UNIONES DE ADAPTADOR FM200 [764]		
1	357512	KIT: LATERALES DE LA CUBIERTA PARA POLVO [765]	A/R	
2	357174	ALETA: RELLENADOR DE LA CUBIERTA PARA POLVO	2	
3	357173	CUBIERTA: LATERAL DE SINFÍN DE ALIMENTACIÓN	2	
4	293053	REMACHE: POP	4	
5	322914	BARRA: LIMITADOR DEL SOPORTE DEL SINFÍN	1	
6	NSS	RELLENADOR: IZQ.	1	
	NSS	RELLENADOR: DER.	1	
7	18648	PASADOR: CHAVETA 3/16 DIÁM. X 1.25 ZP	2	
8	11814	PASADOR: HORQUILLA, 23.8 MM; 30 MM ZN PL	2	
A	136485	PERNO: CABEZA BRIDA HEX. TFL M8 X 1.25 X 16-8.8-AA1J		
B	136151	PERNO: CABEZA BRIDA HEX. TFL M10 X 1.5 X 16-8.8-AA1J		
C	112130	ARANDELA: DURA ASTM F4363/4 PULG.. I.D. NOM AB0C		
D	252291	TORNILLO: CABEZA ALOMADA M6 X 1 X 8-8.8-AA1J		
E	252051	TUERCA: T M6		
F	184706	ARANDELA: PLANA GRANDE M6-200HV		
G	293054	ARANDELA: PLANA GRANDE M5-200HV-AA1J [766]		

764. El kit de rellenadores y uniones de adaptador FM200 se utiliza para convertir los módulos de flotación FM200 configurados para John Deere serie X9 y usarlos con otras marcas y modelos de cosechadora. Los kits están disponibles solo a través de Whole Goods.
765. Se usa este kit con el fin de dar servicio a unidades con cubiertas laterales reemplazadas (MD n.º347558). El kit incluye dos aletas de rellenador de la cubierta para polvo (MD n.º357174), dos cubiertas laterales del sinfín de alimentación (MD n.º357173), cuatro remaches pop (MD n.º293053) y herramental.
766. La arandela (MD n.º293054) no se incluye en el kit; solicítela por separado.

187 (Opcional) Extensión de Hillside

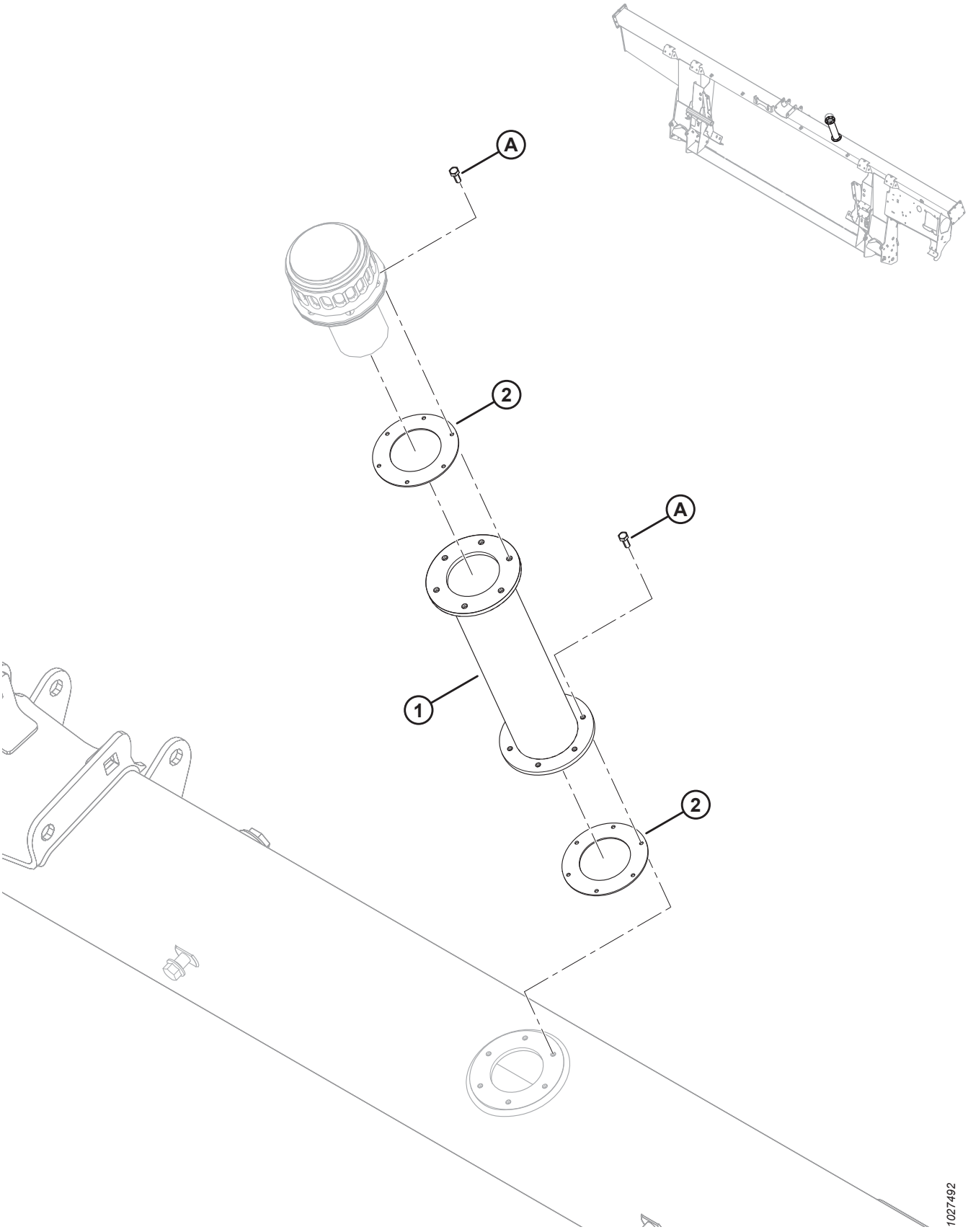

(OPCIONAL) EXTENSIÓN DE HILLSIDE

Ref.	Número de pieza	Descripción	Cant.	Número de serie
	B6057	KIT: EXTENSIÓN DE LLENADO DEL DEPÓSITO HIDRÁULICO [767]		
	312824	KIT: EXTENSIÓN DE LLENADO DEL DEPÓSITO HIDRÁULICO [768]		
1	NSS	EXTENSIÓN DE LLENADO DEL DEPÓSITO HIDRÁULICO	1	
2	NSS	BRIDA	2	
	166450	CALCOMANÍA: ADVERTENCIA, SUPERFICIE CALIENTE	2	
A	320397	TORNILLO: CABEZA HEX. TFL M5 X 0.8 X 12-8.8-PLAIN (2022 Y POSTERIORES) [769]		421190–
	135873	TORNILLO: MECANIZADO N.º 10-32 X 0.5 IN HEX. (2021 Y ANTERIORES) [769]		–421189

767. El kit incluye una extensión de llenado del depósito hidráulico (NSS), dos juntas (NSS), dos calcomanías (MD n.º166450), seis tornillos métricos (MD n.º320397) e instrucciones. Para máquinas del año 2021 y anteriores con agujeros roscados imperiales, solicite tornillos imperiales (MD n.º135873) por separado. Los kits están disponibles solo a través de Whole Goods.
768. El kit incluye una extensión de llenado del depósito hidráulico (NSS), dos juntas (NSS), dos calcomanías (MD n.º166450), seis tornillos métricos (MD n.º320397) e instrucciones. Para máquinas del año 2021 y anteriores con agujeros roscados imperiales, solicite tornillos imperiales (MD n.º135873) por separado.
769. En unidades del año de modelo 2021 y anteriores, use un tornillo imperial (MD n.º135873) para evitar el daño de las roscas provocado por un perno métrico en un orificio roscado imperial.

188 (Opción) Esquineros de alimentación

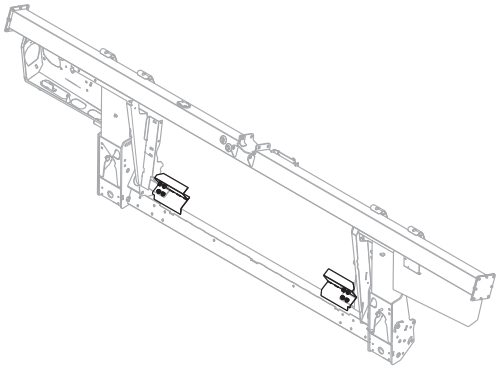

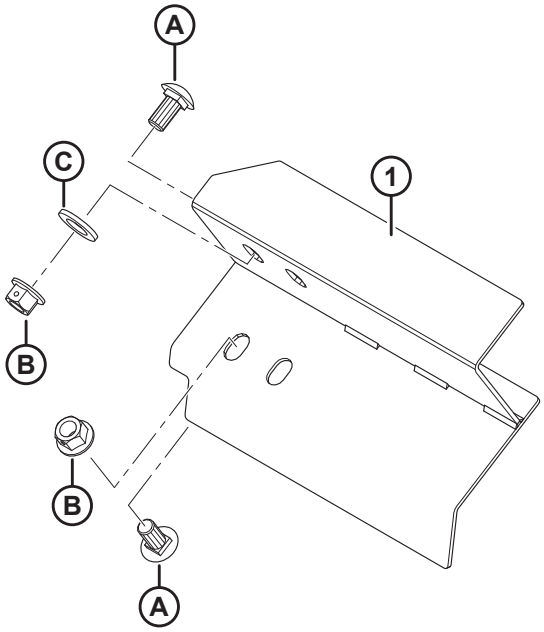

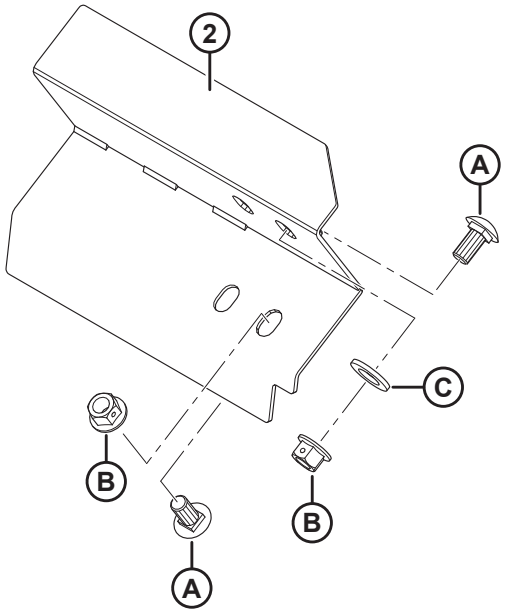

1023852

(OPCIÓN) ESQUINEROS DE ALIMENTACIÓN

Ref.	Número de pieza	Descripción	Cant.	Número de serie
	B6042	KIT: ESQUINEROS DE ALIMENTACIÓN, 265 MM LG (SIN RECORTE) [770]		
	B6044	KIT: ESQUINEROS DE ALIMENTACIÓN, 325 MM LG [770]		
	B6045	KIT: ESQUINEROS DE ALIMENTACIÓN, 365 MM LG [770]		
	B6046	KIT: ESQUINEROS DE ALIMENTACIÓN, 403 MM LG [770]		
	B6213	KIT: ESQUINEROS DE ALIMENTACIÓN, 515 MM LG [770]		
1	213523	ESQUINERO: SOLDADURA, IZQUIERDA (265 MM DE LARGO SIN RECORTE)	1	
	213573	ESQUINERO: SOLDADURA, IZQUIERDA (325 MM DE LARGO)	1	
	213567	ESQUINERO: SOLDADURA, IZQUIERDA (365 MM DE LARGO)	1	
	213561	ESQUINERO: SOLDADURA, IZQUIERDA (403 MM DE LARGO)	1	
	213579	ESQUINERO: SOLDADURA, IZQUIERDA (515 MM DE LARGO)	1	
2	213525	ESQUINERO: SOLDADURA, DERECHA (265 MM DE LARGO SIN RECORTE)	1	
	213574	ESQUINERO: SOLDADURA, DERECHA (325 MM DE LARGO)	1	
	213568	ESQUINERO: SOLDADURA, DERECHA (365 MM DE LARGO)	1	
	213562	ESQUINERO: SOLDADURA, DERECHA (403 MM DE LARGO)	1	
	213580	ESQUINERO: SOLDADURA, DERECHA (515 MM DE LARGO)	1	
A	135903	PERNO: RHSN M12 X 1.75 X 25-8.8-A3L		
B	136431	TUERCA: BLOQUEO CENTRAL CON BRIDA HEX. M12 X 1.75-10-A3L		
C	184717	ARANDELA: PLANA REG M16-200HV-AA1J		

770. Los kits están disponibles solo a través de Whole Goods.

Índice

NOTA:

Adicione el prefijo MAC al código de repuestos al realizar el pedido. Ejemplo: MAC123456.

795 448
1709 468
4761 112
4762 .....302, 308
5512 432
6647 432
7642 .....276, 442
9213 448
9333 448
11695..... 112
11814.....452, 528
13125.....4, 8, 58, 60, 62, 332
13617..... 482
16235..... 136
16266..... 12
16681..... 126, 128, 130, 132, 134
17006..... 422
18592..... 518
18598..... 450
18600.....302, 308
18601.....184, 188, 262, 264, 452, 464
18603.....112, 492
18604..... 52
18605..... 52, 136
18606.....112, 398, 404
18607..... 2, 126, 128, 130, 132, 134, 136, 140, 144, 146, 322, 432
18608.....300, 320, 326, 372, 462, 468
18609..... 320, 374, 462, 490
18619..... 332
18621..... 116, 118, 120, 126, 128, 132, 134
18624.....382, 390
18626.....122, 124
18629.....122, 124
18637..... 24, 26, 28
18638.....444, 450
18648.....116, 118, 120, 122, 124, 304, 322, 334, 372, 452, 528
18669.....308, 310
18671.....50, 136, 306, 320, 332, 372, 460
18704.....2, 126, 128, 132, 134
18768.....398, 404
18798.....324, 418
18867..... 24, 26, 28
18898.....470, 474
18916.....324, 374
19542..... 334
19958.....130, 136
20312..... 462
21010..... 482
21032..... 320
21061..... 422
21194..... 112
21235.....444, 448
21301..... 138, 142, 146, 148
21363..... 420
21383..... 342
21540..... 2, 306, 468
21572..... 384
21763.....178, 206, 214, 228, 272, 274, 310, 320, 398, 404, 422, 490, 494, 504, 506, 520
21859.....398, 402
22072..... 54
23163..... 510
23164..... 284
23165.....284, 414, 510
26429..... 334
30144.....116, 118, 120
30228..... 376
30316.....434, 438
30368..... 342
30441..... 30, 34
30463..... 468
30505.....32, 34, 450, 452
30515..... 342
30520.....136, 320, 372
30627..... 54, 400, 406, 438, 464
30628.....176, 276, 486
30629.....116, 118, 120
30630..... 140, 144, 146, 148, 518
30631..... 54, 414
30632.....400, 406, 430
30636..... 466
30655.....54, 140, 144
30660.....204, 208, 212, 218, 222, 226, 230, 234, 414
30661.....398, 402
30693..... 492
30701..... 432
30702..... 432
30715..... 54, 324, 328, 340, 472, 476
30716.....386, 394
30753.....204, 212, 218, 222, 224, 230, 234, 460, 494, 520
30856..... 54
30934.....398, 404
30971.....178, 180, 184, 186, 190, 194, 198, 202, 238, 240, 244, 418, 422, 498, 500
31465..... 450
31774.....2, 140, 144, 146, 464
32070.....284, 510

ÍNDICE

36651.....434, 438
39272..... 326
40095..... 434
40701.....178, 230, 234, 244, 250, 252, 258, 500, 514, 520
40702.....178, 206, 214, 228, 422, 492, 498, 500, 514, 520
40703.....178, 228, 230, 250, 252, 258, 422, 490, 498, 500
40704..... 178, 206, 214, 228, 422, 490, 498, 500
42592..... 32
43219..... 280
44209.....178, 180, 184, 186, 262, 264, 498, 500, 514
44210.....182, 186, 190, 194, 198, 202, 240, 244, 396, 402, 422, 498, 502, 520
45427..... 492
47225.....308, 310
49227.....178, 216, 222, 234, 492, 498, 500, 514, 520
49232..... 178, 244, 500, 514, 520
49306.....396, 402
49378.....334, 370
49904..... 462
50071..... 276
50083..... 444
50139..... 300, 472, 474, 526
50140..... 414
50154..... 446
50155.....2, 42, 44, 46, 144, 148, 446, 450
50186..... 342
50193.....12, 176, 298, 370
50219.....178, 180, 198, 202, 248, 252, 258, 490, 500, 514, 520
50220..... 180, 422, 496, 498, 502
50223..... 182, 186, 396, 402
52129.....2
100500.....50, 74, 80, 90, 96, 102, 110, 462
100577..... 180
100709..... 114
100710..... 114
100712..... 114
100714..... 114
100715..... 114
100717..... 114
100718..... 114
100719..... 114
100720..... 114
100721..... 114
100722..... 114
100723..... 114
100726..... 114
100862..... 482
101007.....322, 372
101095.....382, 390
101897.....24, 26, 28
102264.....8, 58, 60, 62, 332, 382, 390, 490
102629..... 114
102630..... 114
102711..... 180
103361..... 300
103575..... 180
103879.....130, 136
108172..... 376, 378, 400, 406
109773.....506, 508
111521.....138, 144
111528.....472, 474
111545..... 496
112130.....40, 452, 528
112823.....240, 244
113152..... 114
113153..... 114
113222.....50, 74, 80, 90, 96, 102, 110, 462
113229..... 112
113561..... 328
113566..... 326
113813..... 300
113937.....74, 80, 90, 96, 102, 110
114142..... 520
114143..... 520
115146.....284, 510
115670.....74, 80, 90, 96, 102, 110
115759..... 284
118011..... 482
118239..... 328
119529.....386, 394
119558.....386, 388, 390
119560..... 386
119565..... 386
119593.....382, 390
119623..... 384
119641..... 382
119653.....386, 388
119654.....386, 388, 390
119655..... 386
119656..... 386
119666..... 382
119667..... 382
119672.....382, 390
119691.....382, 390
119692.....388, 390
119693.....388, 390
119694..... 388
119696.....382, 390
119697.....382, 390
119705..... 382
119706..... 382
119725.....382, 390
119726.....386, 394
119737..... 394
119738.....382, 390
119745..... 390

ÍNDICE

119757 ..... 382, 390
119766 386
120845 ..... 30, 34
120901 112
123180 ..... 442, 456
123318 424
123406 450
123978 490
125377 ..... 214, 228, 230
129313 284
129800 514
129801 514
129976 514
129977 514
130283 480
132117 510
132531 30
132607 ..... 30, 34
133047 464
133136 492
133241 518
133242 518
133372 482
133631 434
133632 436
133634 434
133641 440
133877 442
133942 418
133992 ..... 320, 372
134010 516
134011 516
134437 424
134442 ..... 272, 274, 398, 404, 504
134728 ..... 272, 274, 504, 522
134730 ..... 272, 274, 504, 522
135156 ..... 324, 374, 446, 450
135157 450
135226 230
135234 490
135235 408
135248 384
135266 ..... 178, 216, 222
135290 448
135319 334
135335 420
135336 20
135337 ..... 4, 8, 10, 20, 24, 26, 28, 30, 36, 38, 40, 52, 56, 58, 60, 62, 136, 170, 174, 192, 196, 200, 202, 240, 244, 280, 282, 300, 308, 310, 328, 334, 340, 400, 406, 414, 458, 484, 486, 516, 522, 526
135369 ..... 324, 446, 450
135377 280
135400 496
135401 ..... 300, 430
135443 ..... 204, 216, 222, 230, 240, 244, 250, 252, 258
135444 ..... 206, 214, 228, 500
135523 334
135554 ..... 422, 496
135626 480
135630 ..... 364, 368, 480
135696 ..... 20, 334
135716 320
135723 ..... 456, 524
135734 496
135778 ..... 178, 198, 202, 204, 206, 210, 214, 216, 220, 224, 228, 230, 232, 248, 252, 258, 298, 304, 490, 500, 514, 520
135780 ..... 178, 184, 186, 262, 264, 498
135783 ..... 300, 384, 392, 420, 432
135785 ..... 20, 24, 26, 28, 30, 242, 244, 250, 254, 258, 300, 384, 392, 398, 404, 414, 452, 478, 488
135786 ..... 178, 500, 514, 520
135788 ..... 178, 184, 186, 190, 194, 198, 202, 238, 240, 244, 422, 498, 500
135789 ..... 422, 498, 502
135799 ..... 4, 8, 14, 18, 24, 26, 28, 30, 48, 52, 116, 118, 120, 122, 124, 156, 158, 160, 168, 170, 172, 174, 176, 184, 186, 192, 196, 242, 246, 250, 254, 258, 276, 300, 306, 308, 310, 316, 324, 334, 346, 350, 384, 392, 400, 404, 410, 414, 434, 438, 440, 446, 452, 454, 456, 458, 464, 472, 476, 478, 484, 488, 512, 518, 524
135800 ..... 376, 378
135821 ..... 422, 498, 500
135865 ..... 178, 198, 202, 206, 214, 216, 220, 224, 230, 232, 248, 252, 256, 258, 304, 408, 490, 500, 514, 520
135866 ..... 178, 184, 186, 260, 262, 264, 422, 498, 500, 502, 514, 520
135867 ..... 178, 182, 186, 190, 194, 198, 202, 240, 244, 396, 402, 500
135868 ..... 178, 184, 186, 190, 194, 198, 202, 236, 238, 240, 244, 422, 498, 500, 502
135873 ..... 418, 530
135888 500
135889 238
135894 ..... 18, 30, 36, 38, 40, 280, 282
135900 ..... 54, 398, 404, 446
135903 ..... 24, 26, 28, 34, 36, 38, 40, 126, 128, 130, 132, 134, 512, 532
135952 180
135957 ..... 182, 186, 396, 402
135959 144
135995 ..... 462, 490
136005 ..... 64, 66, 68, 70, 362, 368
136036 ..... 64, 66, 68, 70, 314, 356, 358, 360, 362, 368, 484
136050 486
136057 ..... 54, 62

ÍNDICE

136088 468
136095 .....204, 210, 214, 216, 220, 224, 228, 230, 232, 490
136106 496
136113 ..... 400, 472, 476
136122 ..... 2, 6, 116, 118, 120, 122, 306
136124 2
136137 52
136141 52
136143 ..... 2, 126, 128, 130, 132, 134, 136
136144 ..... 214, 230, 490
136145 ..... 204, 210, 224, 248, 252, 258
136146 ..... 206, 216, 220, 232, 248, 252, 258
136150 ..... 204, 210, 224
136151 ..... 8, 48, 58, 60, 62, 156, 158, 160, 266, 268, 270, 346, 350, 468, 492, 516, 522, 528
136159 ..... 300, 308
136178 ..... 18, 308, 310, 316, 454, 456, 464, 524
136209 ..... 140, 144, 146, 148
136211 ..... 58, 60, 62, 266, 268, 270
136220 ..... 500, 514
136231 ..... 20, 472, 476
136240 ..... 214, 228, 230
136244 ..... 184, 186, 262, 264
136245 ..... 184, 186, 190, 194, 238, 240
136248 484
136249 408
136269 ..... 180, 418
136291 ..... 140, 144, 370, 450
136300 ..... 170, 174, 280, 282, 384
136302 414
136308 ..... 484, 494
136310 ..... 122, 124
136312 314
136324 148
136325 ..... 248, 252, 258
136326 ..... 250, 252, 258
136327 ..... 240, 244
136339 ..... 12, 334, 386, 414
136342 ..... 12, 334, 386, 414
136355 ..... 184, 188, 192, 196, 238, 242
136378 ..... 370, 452
136395 ..... 168, 170, 174, 346, 350, 410
136399 176
136401 ..... 140, 144
136431 ..... 4, 20, 24, 26, 28, 30, 34, 36, 38, 40, 54, 112, 126, 128, 130, 132, 134, 140, 144, 146, 148, 154, 156, 158, 160, 168, 170, 322, 328, 334, 346, 350, 370, 374, 398, 404, 420, 446, 450, 458, 466, 484, 492, 494, 512, 518, 532
136440 ..... 116, 120, 122, 300, 322, 374, 384, 392, 446, 450, 492
136441 446
136442 ..... 184, 188, 192, 196, 204, 208, 212, 214, 218, 222, 226, 228, 234
136443 144
136445 136
136446 ..... 140, 144, 146, 324
136473 54
136476 ..... 52, 512
136477 306
136485 ..... 136, 278, 280, 282, 334, 418, 472, 474, 528
136486 ..... 192, 196, 198, 202, 240, 244
136492 10
136495 ..... 54, 184, 186, 192, 196
136506 458
136512 ..... 2, 54
136513 ..... 2, 54
136524 180
136527 240
136540 ..... 204, 208, 212, 222, 224, 234, 250, 254, 258
136561 ..... 278, 280, 414
136592 ..... 140, 144, 472, 476
136595 280
136596 464
136604 278
136613 278
136635 280
136640 ..... 4, 20, 168, 170, 172, 346, 350
136653 408
136654 408
136655 ..... 274, 310, 460, 504, 508
136671 6
136701 ..... 2, 116, 120, 122
136702 ..... 140, 144
136704 464
136736 ..... 18, 450
136741 ..... 262, 264
136746 ..... 198, 202
136748 ..... 8, 282, 312
136749 ..... 14, 316, 382, 390
136755 492
136757 450
136759 ..... 30, 36, 38, 40, 140, 144, 334, 414, 442
136773 ..... 308, 310, 322, 328, 416
136779 ..... 192, 196, 198, 242
136824 ..... 36, 38, 40, 52, 280, 282
136842 ..... 140, 144
136848 2
136850 180
136857 322
136882 ..... 138, 144
136887 2
136900 424
137092 376
137118 376
137375 ..... 112, 138, 142, 398, 404
137476 ..... 138, 142, 146, 148
137519 376
137529 ..... 154, 346, 348

137721 ..... 138, 142, 148
137754 376
137825 ..... 142, 148
137980 ..... 152, 346, 348
139003 114
140225 510
140250 146
141220 326
142777 434
143107 112
144531 ..... 326, 372
144724 322
145249 ..... 30, 34
145840 ..... 24, 26, 28
148798 40
151691 448
151793 448
152009 370
152193 52
152274 420
152395 492
152439 ..... 38, 40, 126, 128, 132, 134, 458
152520 ..... 54, 122, 124, 482
152602 ..... 112, 300
152655 ..... 4, 20, 48, 174, 334, 346, 350, 380, 420, 456, 492, 524
152668 ..... 8, 140, 144, 148, 176, 204, 212, 224, 250, 254, 258, 278, 282, 312, 328, 414, 464
152670 414
152702 ..... 324, 370
152730 ..... 30, 136, 140, 144, 146, 148, 450, 496
152731 ..... 342, 420
152732 ..... 30, 116, 118, 120, 122, 124, 334, 406, 410
152779 ..... 322, 334, 420
153151 514
156178 ..... 116, 118, 120
156501 462
156696 418
156741 462
156743 ..... 450, 464
156948 512
158174 180
159020 486
164061 ..... 138, 142, 146, 148
164213 ..... 138, 142, 146, 148
164214 ..... 138, 142, 146, 148
164215 136
164216 136
165168 176
165218 284
165524 ..... 16, 284, 322
165588 176
165735 ..... 30, 34
166450 530
167307 516
170851 ..... 206, 216, 222, 234
172259 34
172340 ..... 398, 402
172558 450
174131 510
174304 ..... 112, 398, 404
174418 52
174849 ..... 150, 344, 348, 362, 366
174879 ..... 122, 124
181475 384
181649 448
183506 444
183508 ..... 444, 448
184303 ..... 198, 202, 204, 206, 210, 216, 220, 224, 230, 232
184461 ..... 182, 186, 190, 194, 198, 202, 396, 402
184462 520
184463 ..... 422, 494, 498, 502, 520
184584 ..... 376, 378
184587 430
184597 ..... 152, 346, 350
184642 ..... 282, 312
184643 328
184644 ..... 204, 212, 224, 250, 254, 258
184646 ..... 54, 322, 328
184648 486
184649 4
184652 ..... 340, 386, 394, 488
184656 ..... 208, 214, 228, 246, 308, 310, 334
184657 ..... 8, 470, 474, 512, 518
184659 464
184661 ..... 4, 14, 34, 400, 406, 414
184662 ..... 34, 176, 306, 308, 310, 434, 440, 446, 458, 464
184663 112
184664 ..... 300, 306, 342, 464
184665 ..... 4, 18, 334, 400, 406, 420
184667 ..... 4, 24, 26, 140, 144, 328, 384, 392, 518
184669 ..... 112, 144, 466, 470, 474, 512
184672 328
184673 ..... 112, 334
184675 442
184677 ..... 54, 300
184679 328
184681 54
184683 ..... 58, 60, 62, 278
184685 ..... 54, 280
184688 ..... 58, 60, 62
184692 ..... 176, 184, 188, 192, 196, 204, 208, 212, 214, 218, 222, 226, 228, 234
184694 ..... 2, 42, 44, 46, 484
184695 334
184696 ..... 14, 112, 354, 414
184697 ..... 152, 342, 346, 350
184701 278

ÍNDICE

184705 ..... 54, 58, 60, 62, 280, 508
184706 ..... 22, 312, 418, 528
184708 ..... 56, 62, 140, 144, 324, 414
184709 ..... 42, 54, 308, 310, 328, 334, 386, 394, 472, 476, 486, 526
184711 ..... 20, 30, 34, 54, 280, 282, 420, 484, 486
184712 ..... 4, 400, 406, 464
184714 ..... 64, 66, 68, 70, 144, 148, 334, 420, 492, 496, 512, 518
184717 ..... 122, 124, 126, 128, 132, 134, 306, 328, 384, 390, 532
184718 ..... 2, 18
184721 200
184977 52
187137 ..... 454, 456
187428 ..... 444, 448
187477 432
187518 450
187660 490
188470 ..... 300, 306
190752 486
191353 ..... 138, 144
191489 ..... 8, 24, 26, 28, 36, 38, 40, 136, 400, 406
193187 326
193240 318
193241 318
193242 318
193243 318
194082 418
194521 434
197122 450
197135 ..... 140, 144, 308, 310
197171 ..... 24, 26, 28, 414, 458, 484, 486, 522, 526
197229 280
197230 ..... 278, 282, 312
197263 ..... 442, 454, 456, 524
197275 30
197319 ..... 464, 512
197320 ..... 324, 418, 512
206340 280
209045 422
210661 320
210690 318
210918 324
210985 ..... 320, 374
212250 462
213084 ..... 454, 456, 524
213110 448
213112 448
213363 490
213418 478
213419 478
213420 448
213459 ..... 506, 508
213523 532
213525 532
213546 444
213552 444
213554 444
213561 532
213562 532
213567 532
213568 532
213573 532
213574 532
213579 532
213580 532
213608 442
213633 486
213634 486
213635 486
213649 444
213654 444
213656 442
213657 442
213659 444
213660 442
213679 444
213713 ..... 470, 474
213731 446
213733 446
213750 444
213801 444
213802 444
213851 ..... 444, 448
213857 448
213859 444
220084 284
220107 8
220317 448
220766 434
220807 296
220814 296
220817 292
220824 292
220831 294
220832 294
220834 294
220835 296
220836 292
220939 ..... 152, 346, 348
220941 ..... 152, 346, 348, 376
226280 ..... 64, 66, 68, 70, 314, 362, 368
226295 ..... 64, 66, 68, 70, 358, 360, 362, 368
226400 112
226861 ..... 66, 70
226926 112
226927 112
226941 ..... 74, 80, 90, 96, 102, 110
226983 ..... 74, 80, 88, 96, 102, 110

227656 30
227747 30
227914 ..... 30, 34
228292 ..... 138, 142, 146, 148
228299 ..... 138, 142
228301 ..... 138, 142, 148
228302 146
228316 ..... 154, 346, 350
228319 ..... 152, 344, 348
228322 136
228338 ..... 122, 124
228381 ..... 126, 128, 130, 132, 134
228382 ..... 142, 148
228384 ..... 142, 148
228385 ..... 142, 148
228460 ..... 138, 142
228477 ..... 138, 144
228478 ..... 138, 144
228479 ..... 138, 144
228485 ..... 138, 144
228604 ..... 138, 142
228611 ..... 138, 142
228614 138
228619 142
228848 142
229064 54
229340 50
230483 ..... 326, 372
230968 ..... 326, 372
231368 478
231448 452
231765 486
232219 ..... 198, 202
232233 ..... 190, 196, 198, 202, 240, 244
232395 ..... 198, 202, 204, 206, 210, 216, 220, 224, 230, 232
232397 ..... 190, 194, 198, 202, 240, 244
232405 ..... 240, 244
232676 278
232762 354
232806 176
233371 ..... 396, 402
233443 ..... 398, 404
233445 ..... 398, 404
233446 ..... 400, 406
233447 ..... 398, 404
233450 ..... 396, 402
233513 ..... 396, 402
233514 ..... 398, 404
233516 404
233519 396
233552 402
233621 ..... 398, 404
233622 ..... 398, 404
233623 ..... 398, 404
233625 ..... 398, 404
233635 356
233654 398
233655 398
233656 398
233657 398
233658 398
233659 398
233660 398
233661 398
233662 404
233663 404
233664 404
233665 404
233668 404
233669 404
233705 ..... 398, 404
233706 ..... 398, 404
233724 ..... 396, 402
233725 ..... 396, 402
233736 396
233738 396
233740 402
233741 402
233748 314
233770 314
233799 356
233800 356
233841 334
233870 298
233874 298
233891 ..... 308, 310
233900 ..... 308, 310
233906 ..... 308, 310
233912 276
233913 276
233914 276
233920 300
233950 ..... 308, 310
233960 298
233964 ..... 308, 310
233975 300
233980 298
237363 512
240010 486
240013 486
240254 486
240264 486
245093 288
245158 ..... 396, 402
245316 ..... 482, 494
245428 290
245432 290
245433 290
245753 496

245966 452
247222 322
248117 442
248144 448
248145 442
248261 462
248285 444
248348 452
248349 452
248388 448
248538 442
248643 ..... 278, 280
248833 486
248914 486
251879 278
251881 278
252002 ..... 192, 196, 242
252051 ..... 418, 486, 528
252176 176
252179 ..... 384, 394
252187 ..... 446, 450
252188 ..... 446, 450
252236 414
252272 ..... 322, 374, 484
252284 18
252288 450
252291 ..... 418, 486, 528
252292 416
252303 2
252307 ..... 182, 186, 396, 402
252351 424
252398 416
252421 ..... 308, 310
252423 114
252462 420
252541 ..... 14, 446, 450
252564 464
252581 ..... 6, 116, 120, 122
252621 ..... 396, 402
252638 446
252639 ..... 148, 450
252655 334
252687 ..... 152, 172, 346, 350, 364, 368
252691 ..... 446, 450
252692 490
252694 514
252701 446
252703 ..... 442, 454, 456, 524
252794 ..... 214, 216, 222, 230, 234
252795 ..... 178, 214, 230, 262, 264
252807 ..... 472, 474
252814 ..... 422, 496
252839 56
252902 ..... 178, 198, 202
252958 318
254183 492
255461 ..... 204, 210, 224, 232
255930 28
257054 114
257089 114
258041 50
258298 50
258318 ..... 470, 474
258326 370
258343 370
258346 50
258373 52
258383 2
258384 52
258391 ..... 52, 298, 304, 332
258399 50
258454 380
258458 380
258481 50
258582 50
258585 50
258586 52
258601 52
258622 52
258627 50
258637 2
258703 ..... 470, 474
258732 370
258740 50
258757 50
258758 54
258761 52
258791 52
258815 50
258817 50
258822 50
258823 50
258829 50
258831 50
258835 2
258837 56
258843 2
258846 54
258849 50
258850 50
258876 ..... 362, 366, 470, 474
258893 62
258901 50
258932 62
258940 50
258953 50
258963 50
258969 50
258980 52
258986 50

ÍNDICE

258989 52
258990 52
258997 58
258998 58
266277 2
273052 ..... 376, 378
273078 ..... 138, 142
273122 ..... 126, 128, 130, 132, 134
273138 ..... 126, 128, 132, 134
273258 ..... 138, 142
273259 ..... 138, 142
273278 ..... 126, 132, 134
273281 ..... 128, 130
273283 ..... 126, 132
273284 ..... 128, 130, 134, 136
273285 ..... 240, 244
273304 ..... 126, 128, 130, 132, 134
273309 136
273347 ..... 154, 344, 348
273373 154
273375 ..... 156, 158, 160
273376 154
273440 284
273453 352
273523 ..... 156, 158, 160, 344, 348
273524 ..... 154, 344, 348, 382, 390
273536 ..... 154, 344, 348
273576 144
273594 352
273615 342
273637 ..... 130, 136
273653 ..... 122, 124
273666 ..... 154, 156, 158, 160
273680 ..... 116, 118, 120
273689 352
273758 ..... 138, 142
273759 146
273760 148
273770 148
273772 136
273777 ..... 126, 128, 130, 132, 134, 136, 382
273787 124
273788 122
273789 122
273790 ..... 116, 118
273791 120
273795 ..... 116, 118, 120
273813 ..... 168, 344
273823 168
273831 ..... 126, 128, 130, 132, 134, 136, 370
273860 ..... 116, 118, 120
273861 ..... 126, 128, 130, 132, 134
273875 ..... 138, 142
273877 152
273907 ..... 138, 142, 352
273926 ..... 138, 142, 146, 148
273963 ..... 138, 142, 352
273968 ..... 172, 344, 348
275199 38
275200 38
275211 30
275232 ..... 30, 34
275265 38
275266 38
275286 ..... 26, 28
275287 ..... 26, 28
275319 ..... 26, 28
275320 ..... 26, 28
275324 30
275332 34
275348 30
275375 30
275404 24
275405 24
275460 26
275461 26
275483 26
275484 26
275504 38
275505 38
275513 38
275514 38
275521 ..... 396, 402
275524 396
275530 396
275532 396
275533 396
275542 ..... 396, 402
275543 ..... 396, 402
275563 ..... 24, 26
275614 396
275623 ..... 24, 26
275624 402
275625 402
275640 40
275641 40
275675 28
275676 28
275688 40
275690 40
275691 404
275692 402
275770 40
275779 40
275837 26
275860 34
275864 ..... 34, 362, 366
275877 30
275879 30
275902 30

ÍNDICE

275954 40
275960 40
275965 28
276062 ..... 470, 474
276117 ..... 470, 474
276140 444
276180 444
276183 448
276206 444
276326 510
276770 ..... 470, 474, 526
276790 424
276839 ..... 362, 366, 442
279528 284
283002 112
283008 408
283012 256
283014 252
283015 258
283016 252
283017 252
283018 252
283035 ..... 190, 240
283036 ..... 190, 240
283037 198
283038 198
283039 198
283046 182
283047 182
283048 182
283049 260
283050 260
283051 236
283052 236
283053 210
283055 210
283056 210
283057 ..... 204, 210, 224, 232
283058 ..... 204, 210, 224, 232
283059 ..... 204, 206, 210, 216, 220, 224, 232
283060 204
283061 ..... 396, 402
283062 ..... 396, 402
283063 ..... 182, 186, 190, 194
283065 ..... 182, 186
283066 408
283068 ..... 190, 194
283069 ..... 190, 194
283070 ..... 190, 194, 240
283074 ..... 216, 220
283075 ..... 216, 220
283077 ..... 396, 402
283078 216
283079 216
283080 216
283081 260
283082 262
283091 ..... 198, 240, 244
283092 ..... 240, 244
283096 ..... 206, 216, 220, 232, 248, 252, 256
283097 260
283098 198
283099 198
283102 182
283104 182
283108 198
283109 198
283141 210
283143 210
283144 210
283145 216
283146 216
283147 216
283159 260
283160 260
283161 260
283162 262
283164 236
283172 186
283173 186
283174 186
283175 194
283176 194
283180 210
283182 210
283183 210
283184 220
283185 220
283186 220
283190 264
283191 264
283192 264
283193 264
283194 260
283195 262
283199 236
283200 236
283201 182
283202 ..... 182, 186, 190, 194
283203 190
283204 190
283205 236
283231 182
283232 182
283233 182
283246 204
283247 204
283248 204
283249 204
283251 206

283327 206
283378 ..... 190, 194, 240
283409 182
283410 182
283411 182
283412 ..... 190, 194
283413 ..... 190, 194
283417 ..... 210, 224
283419 ..... 210, 224
283420 ..... 210, 224
283421 ..... 190, 194
283422 ..... 190, 194
283426 190
283427 190
283428 ..... 220, 232
283429 ..... 220, 232
283430 ..... 220, 232
283431 ..... 220, 232
283432 ..... 220, 232
283433 ..... 220, 232
283434 260
283435 260
283436 260
283437 262
283438 ..... 262, 264
283439 ..... 262, 264
283440 194
283441 194
283442 194
283443 194
283447 224
283449 224
283450 224
283451 232
283452 232
283453 232
283456 182
283457 182
283458 182
283459 260
283460 260
283461 236
283462 236
283463 186
283464 186
283465 186
283466 264
283467 264
283468 236
283469 236
283470 236
283471 236
283500 ..... 178, 180
283502 ..... 178, 180
283507 ..... 232, 256
283508 202
283509 202
283555 ..... 398, 404
283560 ..... 260, 264
283561 202
283562 202
283563 202
283564 202
283565 202
283566 202
283567 180
283569 180
283571 ..... 396, 402
283579 408
283773 ..... 248, 252, 256
283776 258
283777 258
283779 298
283783 304
283785 ..... 214, 228, 230
283786 228
283791 ..... 204, 210, 224, 232
283797 ..... 184, 186, 192, 196, 204, 210, 224
283807 ..... 184, 186, 192, 196, 204, 210, 224
283818 ..... 206, 216, 220, 232
283820 ..... 206, 216, 220, 232
283822 224
283823 224
283824 224
283830 256
283831 256
283832 256
283833 256
283836 256
283837 256
283838 258
283839 256
283849 ..... 58, 60, 62, 266, 268, 270
283889 ..... 214, 230
283906 ..... 206, 216, 220, 232
283907 ..... 206, 216, 220, 232
283909 ..... 206, 214, 228
283910 ..... 206, 214, 228
283984 ..... 184, 186, 192, 196
283987 ..... 206, 214, 228, 244
283988 ..... 206, 214, 228, 244
283989 ..... 206, 214, 228, 244
284215 320
284548 320
284549 326
284550 328
284705 ..... 300, 306
284706 ..... 300, 306
284707 ..... 300, 306
284708 ..... 300, 306

ÍNDICE

284709 ..... 300, 306
284710 ..... 300, 306
284900 508
286087 112
286089 ..... 112, 114
286257 ..... 64, 66, 68, 70, 362, 366
286315 ..... 64, 66, 358, 362, 366
286316 ..... 64, 66, 358, 362, 366
286317 ..... 66, 338, 368
286318 ..... 64, 68, 70, 336, 360, 362
286319 ..... 64, 66, 68, 70, 336, 338, 360, 362, 366
286320 70
286321 ..... 336, 338
286322 ..... 336, 338
286323 ..... 336, 338
286329 ..... 64, 66, 362, 366
286330 ..... 68, 70, 360
286331 ..... 64, 66, 68, 70, 360, 362, 366
286332 ..... 66, 338, 366
286333 70
286362 ..... 90, 96, 102, 110
286363 ..... 90, 96, 102, 110
286440 ..... 74, 80, 90, 96, 102, 110
286445 114
286461 ..... 72, 80, 88, 94, 100, 108, 358, 360, 362, 366
286462 ..... 72, 80, 88, 94, 100, 108
286463 ..... 88, 94, 102, 108
286464 ..... 88, 94, 102, 110
286465 ..... 88, 94, 102, 108
286466 ..... 88, 94, 102, 110
286475 ..... 74, 80, 90, 96, 102, 110, 358, 360, 362, 366
286476 ..... 74, 80, 90, 96, 104, 110, 358, 360, 362, 366
286477 ..... 74, 80, 90, 96, 104, 110, 358, 360, 362, 366
286478 ..... 74, 80, 90, 96, 104, 110
286479 ..... 22, 74, 82, 90, 96, 104, 110, 362, 366
286481 ..... 74, 80, 90, 96, 102, 110, 362, 366
286483 114
286485 114
286486 114
286488 114
286489 114
286490 114
286493 ..... 72, 80, 88, 94, 100, 108
286502 8
286503 8
286562 ..... 72, 78, 84, 92, 98, 106
286563 ..... 86, 92, 98, 106
286564 ..... 72, 78, 100, 106
286565 ..... 78, 86, 92, 100
286566 ..... 72, 80
286567 80
286574 86
286575 ..... 86, 100
286576 94
286578 108
286579 ..... 72, 78, 84, 92, 98, 106
286580 ..... 86, 92, 98, 106
286581 ..... 72, 78, 100, 106
286582 ..... 78, 86, 92, 100
286583 ..... 72, 80
286584 80
286591 86
286592 ..... 86, 100
286593 94
286595 108
286597 72
286598 76
286599 76
286600 78
286609 72
286610 76
286611 76
286612 78
286616 84
286617 84
286618 92
286619 98
286620 106
286621 ..... 74, 82, 90, 96, 104, 110
286627 ..... 72, 80, 88, 94, 100, 108
286628 ..... 88, 94, 102, 108
286629 ..... 88, 94, 102, 110
286663 66
286664 66
286665 66
286666 66
286667 66
286668 64
286669 64
286670 64
286671 64
286673 70
286674 70
286675 70
286676 70
286677 70
286678 70
286679 68
286680 68
286681 68
286682 68
286683 338
286684 338
286685 338
286686 338
286687 338
286688 338
286689 338
286690 336
286691 336

286692 336
286693 336
286703 112
286705 ..... 64, 66, 68, 70
286725 8
286741 8
286758 ..... 72, 78, 84, 92, 98, 106
286759 ..... 86, 92, 98, 106
286760 ..... 72, 78, 100, 106
286761 ..... 78, 86, 92
286763 ..... 72, 80
286764 80
286767 86
286768 ..... 86, 100
286769 94
286770 108
286779 72
286780 76
286781 76
286782 78
286787 84
286788 84
286789 92
286790 98
286791 106
286826 112
286861 ..... 88, 96, 102, 110, 366
286862 ..... 88, 96, 102, 110
286863 ..... 88, 96, 102, 110
286865 86
286866 ..... 86, 94
286867 100
286868 108
286870 86
286871 ..... 86, 94
286872 100
286873 108
286875 86
286876 ..... 86, 94
286877 100
286878 108
286886 84
286887 84
286888 92
286889 98
286890 106
287031 524
287032 524
287449 ..... 304, 490
287450 ..... 304, 490
287451 490
287701 318
287702 510
287705 510
287859 506
287887 ..... 454, 456, 524
287888 ..... 454, 456, 524
287889 ..... 456, 524
287890 ..... 456, 524
287939 486
288195 284
288438 2
289220 4
289235 12
289261 4
289341 4
289346 48
289347 48
289349 4
289356 48
289357 48
289358 4
289359 12
289375 18
289380 18
289439 18
289483 18
289487 18
289519 18
289520 18
289618 18
289621 18
289654 14
289742 4
289759 176
289762 284
289763 284
289869 176
289880 ..... 116, 118, 120
289924 18
289925 18
291484 278
291485 278
292692 ..... 320, 374
293053 ..... 418, 470, 474, 526, 528
293054 ..... 418, 528
295211 486
295212 486
295213 486
295261 ..... 470, 474
295407 482
295766 482
295770 482
295853 ..... 482, 494
295927 ..... 492, 500
295929 ..... 214, 228
295992 ..... 470, 474
301034 526
301047 526
301049 526

ÍNDICE

301065 526
301126 ..... 470, 474
301127 ..... 470, 474
301318 490
301427 ..... 444, 448, 460
301441 448
301513 462
301629 ..... 512, 518
301633 462
301805 452
301806 452
301807 452
301971 428
301992 448
301993 448
301994 444
302204 ..... 322, 510
303021 320
303033 320
303169 326
303251 ..... 322, 374
303283 322
303341 322
303379 318
303380 320
303486 320
303491 320
303492 ..... 318, 374
303520 374
303525 ..... 318, 374
303691 318
303693 318
303766 318
303832 320
303839 ..... 318, 372
303898 322
303961 318
304040 ..... 470, 474
304494 454
304514 444
304520 444
304521 448
304611 408
304658 418
304668 418
304931 448
308056 444
308536 442
308538 444
308648 ..... 444, 450
308658 490
308725 ..... 420, 428
308726 ..... 420, 432
308732 420
308740 420
308755 420
308774 478
308848 432
308850 444
308852 432
308859 444
308878 468
308879 468
311038 166
311054 376
311055 376
311068 376
311069 376
311190 150
311193 150
311195 164
311207 150
311210 ..... 150, 344
311233 ..... 184, 186, 192, 196, 204, 210, 224
311237 ..... 126, 128, 132, 134
311238 ..... 126, 128, 132, 134
311284 124
311285 ..... 116, 118
311303 150
311306 ..... 150, 344
311318 280
311321 ..... 376, 378
311322 ..... 376, 378
311325 ..... 150, 344, 348
311327 ..... 150, 344, 348
311347 ..... 344, 348
311354 ..... 206, 214, 228
311359 ..... 130, 136
311360 ..... 206, 216, 222, 234
311365 ..... 150, 344, 348
311368 ..... 150, 348
311405 150
311408 150
311451 ..... 206, 216, 220, 234
311461 ..... 206, 214, 228
311462 ..... 206, 216, 220, 232
311464 316
311493 284
311523 ..... 150, 344, 348, 362, 366
311524 172
311611 ..... 116, 120, 122
311612 ..... 116, 120
311613 ..... 116, 120, 122
311615 ..... 154, 344, 348
311617 ..... 154, 344, 348
311620 ..... 138, 142
311627 ..... 116, 120
311632 136
311643 ..... 164, 166
311644 ..... 164, 166

311645 ..... 164, 166
311646 ..... 164, 166
311647 164
311648 164
311658 164
311672 ..... 154, 344, 348
311675 150
311676 150
311694 170
311695 174
311724 148
311729 ..... 170, 344, 348
311745 150
311746 150
311752 ..... 170, 344
311753 ..... 174, 344
311789 358
311790 360
311795 172
311822 ..... 172, 344
311863 348
311864 348
311868 348
311870 348
311882 352
311906 ..... 168, 344, 348
311949 124
311959 378
311964 ..... 168, 170, 344, 348
311965 ..... 174, 344, 348
311972 378
312134 ..... 248, 252, 258
312654 ..... 184, 186, 192, 196, 204, 206, 210, 216, 220, 224, 234
312655 ..... 206, 214, 216, 220, 228, 232
312673 340
312675 176
312680 176
312704 2
312777 176
312824 530
313007 304
313011 298
313012 298
313020 298
313035 ..... 170, 174
313064 276
313114 ..... 300, 306
313192 276
313303 18
313304 18
313366 ..... 300, 306
313368 ..... 300, 306
313374 340
313406 318
313425 318
313432 18
313441 300
313461 332
313496 ..... 248, 252, 258
313497 ..... 248, 252, 258
313499 ..... 248, 252, 256
313500 ..... 248, 252, 256
313501 ..... 408, 412
313502 ..... 408, 412
313510 284
313511 ..... 248, 252, 256
313523 248
313524 248
313525 248
313526 248
313529 258
313530 256
313556 256
313557 256
313566 316
313643 276
313705 316
313713 18
313725 284
313728 510
313729 284
313730 284
313733 284
313734 ..... 8, 490
313744 408
313745 408
313748 304
313749 408
313750 408
313753 304
313767 12
313776 304
313777 304
313780 408
313783 18
313787 284
313788 408
313789 410
313790 410
313791 304
313792 304
313793 298
313794 ..... 120, 298
313797 408
313798 412
313799 412
313800 412
313801 408
313802 412

313803 414
313804 412
313805 412
313806 412
313807 412
313808 408
313809 412
313810 412
313811 412
313812 412
313813 412
313814 412
313815 412
313816 414
313817 412
313818 412
313819 412
313820 412
313821 412
313822 412
313824 412
313825 412
313826 412
313827 412
313828 412
313829 414
313830 414
313831 414
313832 416
313833 412
313834 412
313835 412
313836 412
313837 414
313838 414
313839 414
313841 412
313843 416
313844 414
313845 414
313846 416
313847 414
313848 414
313849 414
313859 ..... 300, 306
313869 412
313881 414
313882 412
313883 412
313884 412
313913 298
313914 298
313920 284
313921 298
313922 298
313940 276
313964 ..... 126, 128, 130, 132, 134, 136
313965 176
314062 442
314076 506
314082 428
314136 ..... 444, 448
314169 ..... 444, 448
314173 434
314174 434
314276 462
314292 490
314389 496
314391 498
314392 498
314394 498
314395 494
314396 494
314397 490
314399 490
314401 498
314402 496
314416 490
314417 490
314537 496
314581 300
314585 514
314586 514
314587 514
314588 514
314591 500
314592 500
314593 500
314594 500
314595 500
314605 500
314606 500
314645 490
314657 440
314680 458
314697 500
314928 418
316044 320
316095 ..... 318, 372
316096 ..... 318, 372
316110 318
316118 318
316119 318
316284 ..... 318, 372
316293 322
316330 ..... 320, 372
316358 318
316639 322
316649 322
316662 374

316793 ..... 320, 372
316794 318
316847 ..... 320, 372
316848 ..... 320, 372
316851 ..... 320, 372
316859 ..... 324, 374
316860 ..... 324, 374
319051 30
319095 ..... 22, 362, 366
319098 22
319099 22
319100 22
319101 22
319102 22
319103 22
319104 22
319105 ..... 22, 362, 366
319180 ..... 42, 44, 46
319191 34
319222 ..... 24, 26, 28
319223 ..... 24, 26, 28
319225 ..... 36, 38, 40
319228 38
319229 ..... 42, 44, 46
319230 ..... 44, 46
319231 ..... 42, 44, 46
319265 34
319287 40
319345 22
319346 22
319347 22
319366 ..... 24, 26, 28
319376 38
319377 ..... 38, 40
319378 ..... 38, 40
319394 ..... 24, 26
319403 28
319404 28
319474 52
319508 50
319509 50
319540 22
319542 52
319548 62
319549 62
319550 62
319563 62
319564 62
319583 34
319587 36
319588 36
319662 22
319707 30
319708 30
320011 ..... 322, 374
320026 ..... 6, 112
320039 328
320060 ..... 324, 374
320089 112
320108 52
320109 52
320110 52
320122 300
320148 ..... 22, 58, 60, 62
320154 324
320160 54
320161 54
320167 ..... 30, 54
320168 ..... 116, 120, 122
320169 2
320171 2
320175 ..... 154, 346, 350
320176 ..... 328, 472, 476
320179 154
320180 ..... 140, 144, 146, 148, 154, 156, 158, 160, 168, 170, 346, 350, 432
320181 ..... 24, 26, 28
320182 34
320187 ..... 152, 346, 350
320190 ..... 26, 28, 42, 44, 46, 56, 58, 60, 62, 334, 384
320192 ..... 152, 346, 350, 352
320196 ..... 116, 118, 120
320199 54
320205 ..... 322, 326, 382
320206 ..... 30, 34
320207 ..... 126, 128, 130, 132, 134, 136
320208 328
320213 326
320214 112
320215 112
320218 ..... 12, 308, 312
320219 328
320220 ..... 334, 410
320236 52
320246 ..... 58, 60, 62
320248 276
320251 54
320259 460
320274 198
320290 ..... 24, 26, 28, 36, 38, 40
320304 4
320311 112
320327 20
320331 306
320336 ..... 58, 60, 62, 266, 268, 270
320358 ..... 478, 484
320360 ..... 358, 360, 362, 366, 420
320388 418
320389 464
320390 ..... 282, 312, 464

ÍNDICE

320397 418
320404 334
320409 ..... 282, 312
320410 ..... 282, 312
320441 ..... 384, 390
320448 ..... 42, 44, 46, 58, 60, 62, 266, 268, 270
320486 54
320500 462
322022 490
322046 462
322142 424
322148 ..... 422, 424, 426
322149 426
322157 426
322158 426
322160 426
322161 426
322192 428
322193 428
322195 428
322197 428
322219 462
322256 498
322372 442
322377 448
322383 504
322397 442
322409 428
322456 434
322486 434
322555 480
322557 462
322561 420
322668 468
322676 ..... 470, 474
322695 520
322750 526
322770 442
322870 418
322872 418
322914 ..... 452, 528
322915 434
322916 434
322917 434
322918 434
322924 434
322925 434
322926 434
322961 460
322962 460
322970 ..... 122, 452
322981 462
322996 436
322997 436
323003 ..... 262, 264
323023 ..... 206, 214, 228
323032 ..... 58, 60, 62
323049 320
323051 ..... 58, 60, 62
323082 56
323083 56
323086 56
323087 56
323130 ..... 272, 274
323145 ..... 272, 274
323157 60
323158 60
323164 ..... 266, 268, 270
323165 270
323166 ..... 268, 270
323169 ..... 268, 270
323172 ..... 268, 270
323207 274
323208 274
323209 274
323210 274
323211 274
323212 274
323343 206
323344 206
323345 206
323346 240
323347 240
323348 240
323349 240
323350 248
323351 248
323352 248
323353 248
323355 236
323356 206
323361 252
323362 252
323381 272
323383 520
323384 520
323385 520
323386 520
323387 520
323428 ..... 240, 244
323429 ..... 240, 244
323499 310
323516 284
323519 240
323659 214
323660 214
323661 214
323662 244
323663 214
323664 230

323665 228
323666 228
323667 244
323668 230
323669 230
323670 228
323671 230
323672 230
323673 228
323674 230
323687 122
323688 122
323694 310
323698 504
323718 274
323772 ..... 266, 268, 270
323773 ..... 58, 60, 62, 266
323795 ..... 266, 268, 270
323808 244
323826 260
323827 260
323828 262
323829 260
323937 280
327086 ..... 322, 374
327089 ..... 320, 372
327179 318
327255 320
327294 326
327304 326
327428 318
327429 318
327532 326
327534 322
327535 322
327561 318
327563 326
327588 328
327600 ..... 322, 372
327649 326
327655 372
327656 372
327659 328
327664 328
327672 320
327680 328
327682 372
327692 328
327694 326
327695 328
327696 328
327704 318
327710 324
327716 322
327717 ..... 326, 372
327738 322
327739 326
327740 326
327745 322
327749 320
327751 320
327755 318
327756 318
327771 326
327786 320
327798 ..... 322, 372
327817 328
328085 458
328089 504
328120 432
328128 482
328133 462
328142 510
328143 482
328152 ..... 428, 432
328154 ..... 428, 432
328156 ..... 430, 432
328157 428
328158 430
328159 430
328160 428
328161 428
328162 428
328164 428
328165 428
328174 428
328175 428
328176 ..... 428, 432
328178 424
328181 428
328183 432
328184 430
328185 428
328186 428
328187 428
328188 428
328196 432
328197 432
328198 432
328199 432
328200 432
328201 432
328202 432
328203 432
328261 424
328262 ..... 422, 426
328269 426
328283 426
328288 424
328290 424

ÍNDICE

328291 424
328292 424
328293 424
328306 424
328307 424
328308 424
328309 424
328310 424
328311 424
328312 424
328313 424
328318 504
328348 ..... 470, 474, 526
328349 ..... 470, 474, 526
328370 420
328411 504
328420 442
328491 462
328534 280
328538 462
328539 280
328547 280
328549 506
328550 506
328555 508
328556 280
328560 504
328562 510
328565 510
328713 420
328756 458
328758 458
328760 458
328763 458
328874 514
330622 52
335133 500
335144 462
335301 ..... 14, 332
335663 520
335851 50
335887 498
335891 486
335912 486
335924 ..... 154, 344, 348
335981 482
337117 440
337124 444
337143 ..... 454, 456
337152 ..... 362, 366, 442, 456
337206 442
337276 448
337284 ..... 444, 448
337362 452
337366 452
337407 ..... 470, 474
337427 426
337429 426
337430 426
337431 426
337432 426
337433 426
337440 424
337441 424
337456 ..... 470, 474
337457 ..... 470, 474
337463 ..... 470, 474
337464 ..... 470, 474
337634 462
337635 462
337636 462
337707 436
337709 436
337711 436
337712 436
337715 436
337716 436
337717 436
337718 436
337720 436
337721 436
337722 436
337723 436
337727 436
337731 436
337732 436
337770 426
337773 426
337774 ..... 420, 422, 424
337777 458
337778 458
337779 458
337780 458
337804 448
337821 462
337823 426
340049 290
340050 296
340051 292
340052 294
340076 416
340077 414
340078 414
340091 342
340095 354
340096 354
340113 4
340122 4
340125 ..... 470, 474
340131 510

340132 510
340146 ..... 154, 344, 348
340164 284
340183 280
340191 ..... 122, 124
340193 4
340210 332
340212 332
340215 4
340216 142
340218 280
340224 ..... 126, 128, 130, 132, 134
340289 310
340492 362
340493 366
340571 130
340648 122
340672 52
340681 ..... 36, 38, 40
340683 266
340841 ..... 36, 38, 40
340897 52
340954 310
340955 ..... 282, 310
340956 ..... 282, 310
344336 526
344409 526
344412 526
344413 526
347141 512
347185 420
347300 512
347342 510
347349 428
347405 428
347410 428
347416 428
347417 428
347483 482
347487 482
347500 474
347553 482
347665 478
347691 486
347692 486
347722 440
347731 518
347775 474
347778 474
347796 520
347923 462
347949 492
347963 470
347964 518
347965 518
347969 ..... 498, 500
347975 430
347976 430
347977 430
347978 430
352001 ..... 282, 310
352163 ..... 282, 310
352697 466
357012 436
357064 436
357173 ..... 418, 528
357174 ..... 418, 528
357195 ..... 512, 518
357230 482
357233 456
357234 456
357299 462
357455 464
357492 462
357512 ..... 418, 528
357797 10
357937 424
357945 508
360004 332
360035 122
360044 342
360045 342
360069 332
360072 332
360076 334
360077 332
360079 332
360103 332
360105 334
360106 332
360108 334
360110 332
360114 332
360119 332
360120 332
360122 332
360127 14
360134 332
360144 138
360150 38
360151 ..... 38, 40
360168 332
360175 8
360176 8
360186 140
360199 150
360201 150
360212 282
360299 ..... 58, 60, 62
360358 ..... 298, 308, 310

360361 4
360374 18
360375 18
360376 162
360378 18
360379 18
360448 16
360452 298
360509 ..... 26, 28
360526 ..... 308, 310
360540 ..... 150, 344, 348, 362, 366
360541 284
360551 ..... 308, 310
360552 16
360559 ..... 308, 310
360655 510
360679 376
360714 304
360716 510
360720 334
360723 332
360734 334
360756 464
360774 304
360784 18
360785 18
360812 304
360818 304
360823 282
360824 282
360828 282
360835 ..... 2, 54
360840 282
360847 334
360848 332
360850 334
360862 334
360863 334
360869 330
360870 112
360871 330
360924 486
360925 486
360927 486
360939 332
360940 332
360971 464
368017 464
368221 418
368225 4
368226 4
368239 282
368338 282
368376 514
368380 478
368398 286
368399 286
368400 286
368401 286
368402 286
368403 286
368404 286
368405 286
368406 286
368407 286
368408 286
368409 286
368410 288
368411 288
368422 286
368423 286
368457 482
368460 482
368631 510
500303 ..... 282, 310, 462

B

B6042 532
B6044 532
B6045 532
B6046 532
B6057 530
B6213 532
B6275 ..... 326, 372
B6288 318
B6400 524
B6413 396
B6414 396
B6415 396
B6416 396
B6417 402
B6418 402
B6419 402
B6460 372
B6801 340
B7022 314
B7023 314
B7027 380
B7028 370
B7029 408
B7030 316
B7038 434
B7039 434
B7041 432
B7043 512
B7048 506
B7052 506
B7082 248
B7083 252

B7113..... 256
B7114..... 256
B7116..... 256
B7117..... 236
B7118..... 236
B7119..... 236
B7120..... 236
B7121..... 236
B7122..... 356
B7123..... 356
B7127..... 260
B7128..... 260
B7130..... 260
B7131..... 264
B7155..... 358
B7156..... 360
B7180..... 436
B7181..... 436
B7193..... 256
B7195..... 260
B7196..... 504
B7217..... 526
B7230..... 342
B7238..... 354
B7302.....382, 386
B7303..... 394
B7304..... 388
B7305..... 388
B7306..... 388
B7307..... 390
B7312..... 440
B7314..... 458
B7315..... 518
B7316..... 520
B7317..... 440
B7326..... 436
B7338..... 236
B7339..... 260
B7340..... 248
B7342..... 528
B7343..... 456
B7344..... 456
B7345..... 456
B7346..... 332
B7347..... 458
B7348..... 458
B7350..... 310
B7357..... 344
B7358..... 344
B7359..... 344
B7362..... 348
B7365..... 362
B7366..... 366
B7389.....298, 304
B7391..... 326
B7392..... 326
B7395..... 390
B7396..... 390
B7431..... 506
B7464..... 408
B7466..... 408
B7489..... 504
B7490..... 504
B7506..... 506
B7507..... 514

C

C2051..... 372
C2086..... 382
C2087..... 382
C2088..... 382
C2089..... 382
C2169..... 382
C2170..... 382

CASE IH AGRICULTURE | BY MacDon

CLIENTES
MacDon.com

DISTRIBUIDORES
Portal.MacDon.com

Las marcas comerciales de productos son marcas de sus respectivos fabricantes o distribuidores.

Impreso en Canadá