Série FD2
Plateforme FlexDraper[MD] avec module de flottement FM200

Catalogue des pièces

262627 Révision A

Traduction du manuel d'origine

Plateforme FlexDraper[MD] de la série FD2 avec module de flottement FM200

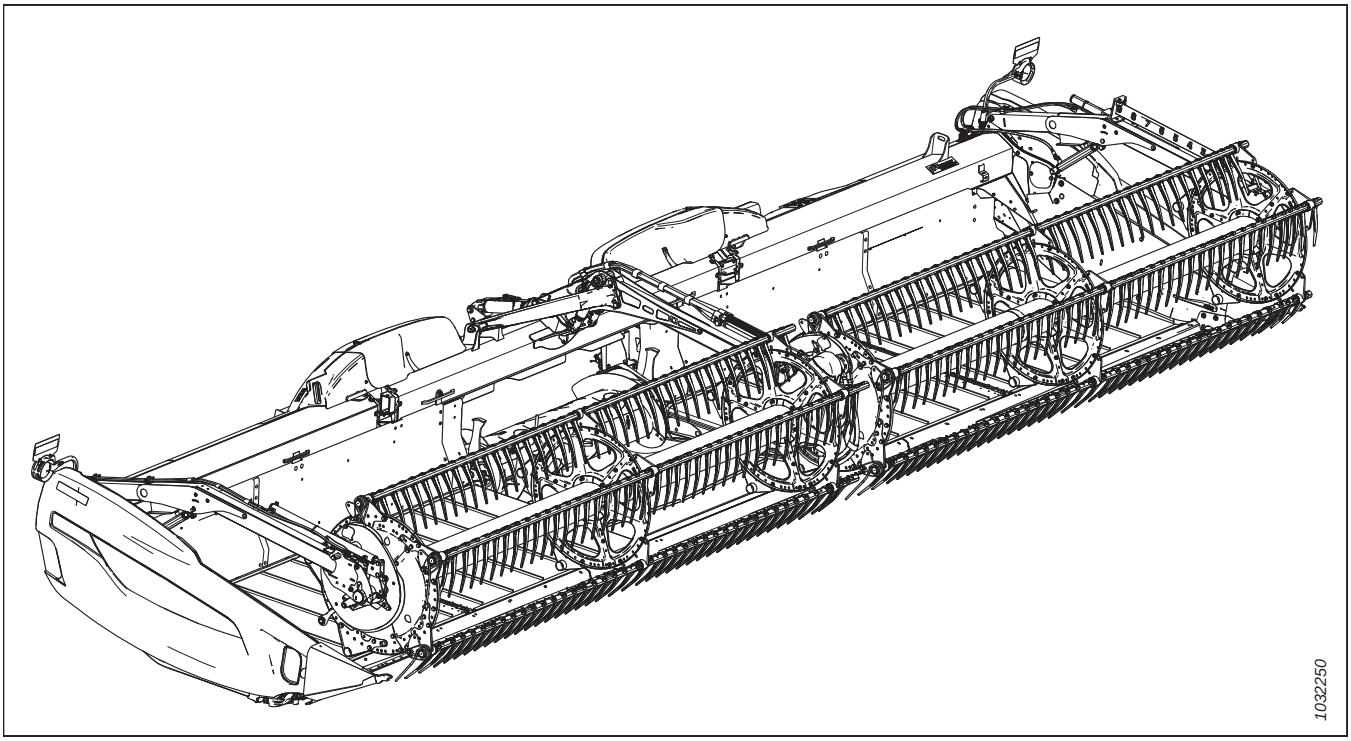

Date de publication : avril 2024

Introduction

Ce catalogue de pièces répertorie toutes les pièces de rechange qui peuvent être commandées pour une plateforme de coupe pour moissonneuse-batteuse FD2 FlexDraper[MD] (sections *1 Châssis de plateforme – Composants, page 1* à *146 (Option) Composants du couteau vertical VertiBlade[MC], page 409*) et le module de flottement FM200 (sections *147 Composants châssis – Module de flottement, page 415* à *201 (Option) Cornières d'alimentation, page 561*).

Pour commander une pièce, assurez-vous de fournir le numéro complet de la pièce. Certaines pièces peuvent varier en fonction de la taille de la plateforme ; assurez-vous de commander la pièce adéquate pour votre appareil.

Les caractères en gras indiquent les mises à jour effectuées dans la révision actuelle. Lors de chaque nouvelle révision, les mises à jour précédentes sont en caractères normaux.

Les connecteurs électriques utilisés sur les produits MacDon sont disponibles à la vente, mais ne figurent pas dans ce catalogue. Pour la liste complète des connecteurs électriques disponibles, consultez le catalogue des pièces du connecteur électrique (MD Nº 169641).

Dans ce catalogue, la gauche et la droite sont déterminées en fonction du point de vue de l'opérateur assis au poste de conduite de la moissonneuse-batteuse. Une flèche est parfois utilisée dans les illustrations pour indiquer la position avant.

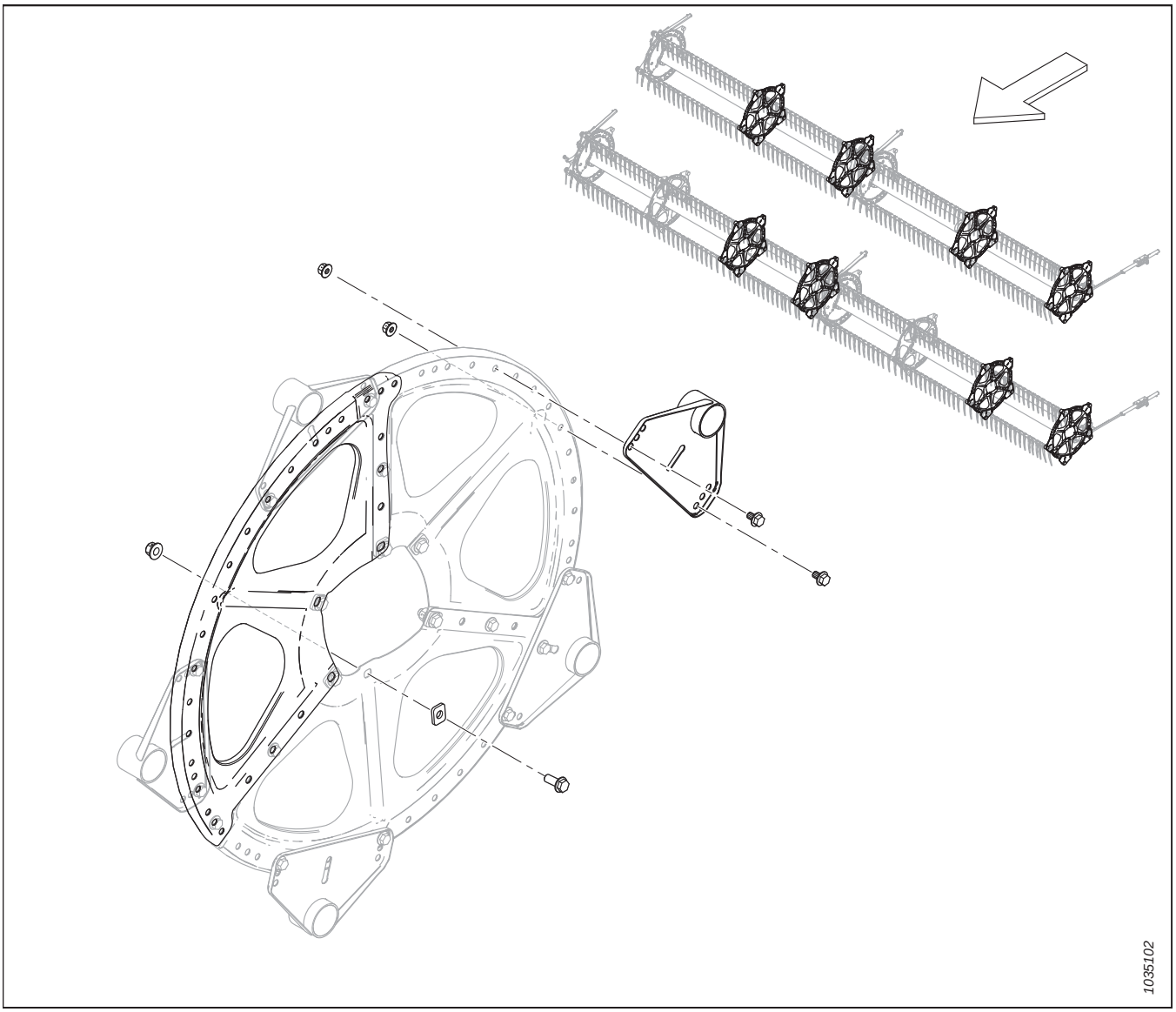

Abréviations

A/B – selon les besoins (la quantité varie)	ENS. – ensemble	BHRN – à col nervuré avec tête en forme de bouton
BV – vanne à boisseau sphérique	SAH – dans le sens contraire des aiguilles d'une montre	CON. – conique (rondelle élastique)
FR – fraisage	C/Av. – complet avec	SH – dans le sens des aiguilles d'une montre
DBLE – double	DC – couteau double	RD – rabatteur double
DT – filetage déformé	FLG – bride	GA – jauge
GR – catégorie	GS – graminées	HD – tête
HDR – plateforme	HFA – hydraulique avant-arrière	HH – tête hexagonale
HNBR – caoutchouc nitrile butadiène hydrogéné	HYD. – hydraulique	DI – diamètre intérieur
IP – intérieur plus (torx plus)	KP – pression du couteau	KR – retour du couteau
LG – long	CG – côté gauche (déterminée à partir de la position de l'opérateur, face vers l'avant)	LK – verrouillage
MACH – usinée	MD – MacDon	AvArM – manuel avant-arrière
MY – année du modèle	NC – filetage américain à gros pas	NF – filetage américain à pas fin
NSS – non vendu séparément	NT – transport étroit	DE – diamètre extérieur
OPT – en option	PO – piloté	PT – à traction (faucheuse conditionneuse)
RC – chaînes de rouleaux	REF – référence, numéro de pièce figurant ailleurs dans le catalogue	REG – normal
CD – côté droit (déterminé à partir de la position de l'opérateur, face vers l'avant)	TRCC – boulon à tête ronde, à col carré ou boulon de carrosserie à col carré	TRCCC – boulon à tête ronde, court, à col carré
RTD – tambour porte-dents rotatif	SAE – Association des ingénieurs automobiles (pièce fabriquée pour répondre aux normes)	SD – tapis latéral
CRT – cranté	SK – couteau simple	SKT HD – tête creuse
SMTH – lisse	VL – véhicule lent	SOCK – douille
SP – plateforme automotrice (andaineuse)	SPCL – spécial	SPH – sphérique
DPP – dentelures par pouce (sections couteaux)	SR – rabatteur simple	STL – acier (inoxydable)
STR – standard	STVR – fourrage	TFL – filetage sur toute la longueur
THD – filetage	TR – rabatteur triple	UCA – vis transversale supérieure
DCNS – couteau double non synchronisé	UNC – filetage unifié à gros pas	UNEF – filetage unifié à pas extra-fin

UNF – filetage unifié à pas fin	UNS – série de filetages unifiés spéciaux	VK – couteau vertical
WF – châssis large	ZP – galvanisé	

Coupures des numéros de série

Le côté du numéro de série sur lequel le tiret (–) apparaît détermine si la pièce est utilisée « jusqu'au » ou « après » le numéro de série indiqué.

Exemple :

- –451189 : utilisé sur les machines dont les numéros de série sont inférieurs ou égaux à 451189.
- 451190– : utilisé sur les machines dont les numéros de série sont égaux ou supérieurs à 451190.

Résumé des modifications – Série FD2 et FM200 (MD Nº 262627 rév. A)

Cette liste comprend toutes les modifications effectuées depuis la dernière révision (MD Nº 262523 rév. B).

Partie	Résumé des modifications	Usage interne seulement
2 Panneaux d'extrémité du châssis de plateforme, page 3	Ajout de panneaux d'extrémité 360748 et 360749, et de couvercles d'ouverture de couteau 360750 et 360751 pour les modèles de plateformes de l'année 2024 ou ultérieurs. Ajout de notes de bas de page et de coupures de numéros de série pour plus de clarté.	ECN 64181 Ingénierie
22 Déflecteurs de tapis – Étroit, page 49	Ajout de déflecteurs étroits 360520, 360521, 360754 et 360755 pour les modèles de plateformes de l'année 2024 ou ultérieurs. Ajout de notes de bas de page et de coupures de numéros de série pour plus de clarté.	ECN 64181 Ingénierie
27 Blindage d'articulation flexible – Rabatteur triple (FD245 et FD250), page 63	Inversion des légendes 13 et 14 pour correspondre aux références exactes des entretoises du blindage à rabatteur triple 319548 et 319549. Mise à jour des illustrations 1039360 à 1044260 montrant toutes les modifications.	Publications
109 (Option) Kits de tubes de renfort, page 291	Ajout d'une nouvelle rubrique avec une nouvelle illustration 1044048.	ECN 64591
147 Composants châssis – Module de flottement, page 415	Remplacement du capot CG 314928 par le capot CG 378133.	ECN 65040
	Ajout du raccord de bouchon 158174 et d'une note de bas de page pour plus de clarté. Mise à jour des illustrations 1041780 à 1043889 montrant toutes les modifications.	ECN 65226
148 Pompe, boîte de vitesse et prise d'entraînement (système hydraulique intégré), page 419	Révision du titre de la rubrique.	ECN 65226
149 Ensemble pompe (système hydraulique intégré), page 421	Révision du titre de la rubrique.	ECN 65226
150 Pompe intégrée – Pièces de rechange (système hydraulique intégré), page 423	Révision du titre de la rubrique.	ECN 65226
151 Pompe, boîte de vitesse et prise d'entraînement (système hydraulique modulable), page 427	Ajout d'une nouvelle rubrique avec une nouvelle illustration 1043910.	ECN 65226 ECN 65301 ECN 65332
152 Assemblage de la pompe (système hydraulique modulable), page 429	Ajout d'une nouvelle rubrique avec une nouvelle illustration 1043923.	ECN 65226 ECN 65259 ECN 65307 ECN 65332
153 Entretoise de la boîte de vitesses (système hydraulique modulable), page 433	Ajout d'une nouvelle rubrique avec une nouvelle illustration 1043929.	ECN 65226 ECN 65301 ECN 65307 ECN 65332
154 Ensemble boîte de vitesse, page 435	Ajout du boîtier d'entraînement principal 368761 pour les modules de flottement avec un système hydraulique modulable, ajout de notes de bas de page pour plus de clarté.	ECN 65226

Partie	Résumé des modifications	Usage interne seulement
176 Système hydraulique – Vérin d'inclinaison et inclinaison de la plateforme/avant arrière du rabatteur, page 497	Remplacement de la quantité d'un seul joint de garniture de bord 254183 par le nombre de pièces nécessaires et ajout de notes de bas de page pour plus de clarté. Le joint n'est pas nécessaire pour les appareils dotés d'un cadre de module de flottement plus récent.	ECN 65358
177 Système hydraulique – Tablier d'alimentation (système hydraulique intégré), page 501	Révision du titre de la rubrique.	ECN 65226
178 Système hydraulique – Aspiration et retour (système hydraulique intégré), page 503	Révision du titre de la rubrique.	ECN 65226
	Ajout du raccord de bouchon 158174 et d'une note de bas de page pour plus de clarté. Mise à jour des illustrations 1032505 à 1044277 montrant toutes les modifications.	ECN 65358
179 Système hydraulique – Tablier d'alimentation (système hydraulique modulable), page 505	Ajout d'une nouvelle rubrique avec une nouvelle illustration 1043993.	ECN 65226 ECN 65332
180 Système hydraulique – Aspiration et retour (système hydraulique modulable), page 509	Ajout d'une nouvelle rubrique avec une nouvelle illustration 1043989.	ECN 65226 ECN 65332
181 Système hydraulique – Entraînements et collecteur de module de flottement (système hydraulique modulable), page 511	Ajout d'une nouvelle rubrique avec une nouvelle illustration 1044000.	ECN 65226 ECN 65259 ECN 65332
182 Système hydraulique – Ensemble du collecteur d'entraînement, pièces de rechange (système hydraulique modulable), page 515	Ajout d'une nouvelle rubrique avec une nouvelle illustration 1044011.	ECN 65259 ECN 65332
183 Système hydraulique – Rabatteur double, du module de flottement au collecteur (système hydraulique intégré), page 517	Révision du titre de la rubrique.	ECN 65226
184 Système hydraulique – Rabatteur triple, du module de flottement au collecteur (système hydraulique intégré), page 519	Révision du titre de la rubrique.	ECN 65226
185 Système hydraulique – Rabatteur double, du module de flottement au collecteur (système hydraulique modulable), page 523	Ajout d'une nouvelle rubrique avec une nouvelle illustration 1043944.	ECN 65226

Partie	Résumé des modifications	Usage interne seulement
186 Système hydraulique – Rabatteur triple, du module de flottement au collecteur (système hydraulique modulable), page 525	Ajout d'une nouvelle rubrique avec une nouvelle illustration 1043945.	ECN 65226
187 Système électrique – Base (système hydraulique intégré), page 529	Révision du titre de la rubrique.	ECN 65259
	Retrait du kit B7196.	Ingénierie
188 Système électrique – Base (système hydraulique modulable), page 531	Ajout d'une nouvelle rubrique avec une nouvelle illustration 1044016.	ECN 65259 ECN 65307 ECN 65332
191 New Holland CR/ CX – Ensemble complémentaire du module de flottement, page 539	Remplacement du faisceau B7043 par le faisceau B7476. Remplacement de l'ensemble de châssis d'adaptation CNH 347300 par 357567. Remplacement du support de montage de l'ancrage 357678 par 284976. Ajout du support 357606, de la plaque de réglage 284971 et de la quincaillerie. Mise à jour des illustrations 1034928 à 1044022 montrant toutes les modifications.	ECN 63619 ECN 64609 ECN 64872
192 New Holland CR/ CX – Ensemble complémentaire hydraulique/électrique, page 541	Remplacement du faisceau d'intégration 368376 par le kit 284946 qui intègre tous les composants électriques nécessaires à l'achèvement d'un projet, ajout d'une note de bas de page pour plus de clarté.	ECN 64459
	Remplacement des pièces 134602 et 134603 par 134010 et 134011 dans le kit 284946 intégrant tous les composants électriques nécessaires à l'achèvement d'un projet ; mise à jour de la note de bas de page pour tenir compte de ces changements.	ECN 65360
	Ajout du bouchon de transistor 349362. Mise à jour des illustrations 1041705 à 1044023 montrant toutes les modifications.	ECN 64689

Introduction i
Abréviations ii
Coupures des numéros de série iv
Résumé des modifications – Série FD2 et FM200 (MD Nº 262627 rév. A) v

1 Châssis de plateforme – Composants 1
2 Panneaux d'extrémité du châssis de plateforme 3
3 Cadre de plateforme – Quincaillerie de cadre cloisonné 7
4 Coffret manuel, goupille de retenue et rangement du couteau 9
5 Bac à pierres 11
6 Cônes de séparation 13
7 Tiges de division et rangement 15
8 Capots du diviseur – New Holland 17
9 Composants de montage du capot du diviseur 19
10 Tapis 23
11 Tapis – Panneaux arrière (FD225) 25
12 Tapis – Panneaux arrière (FD230, FD235, FD240 et FD241) 27
13 Tapis – Panneaux arrière (FD245 et FD250) 29
14 Tapis – Tendeur 31
15 Tapis – Rouleau d'entraînement 35
16 Tapis – Tabliers et rails (FD225) 37
17 Tapis – Tabliers et rails (FD230, FD235, FD240 et FD241) 39
18 Tapis – Tabliers et rails (FD245 et FD250) 41
19 Tapis – Joints (FD225) 43
20 Tapis – Joints (FD230, FD235 et FD240) 45
21 Tapis – Joints (FD241, FD245 et FD250) 47
22 Déflecteurs de tapis – Étroit 49
23 Articulation d'équilibrage 51
24 Blindage d'articulation flexible – Charnière du tube de fond 57
25 Blindage d'articulation flexible – Rabatteur simple (FD225) et rabatteur double (FD230, FD235, FD240 et FD241) 59
26 Blindage d'articulation flexible – Rabatteur triple (FD240) 61
27 Blindage d'articulation flexible – Rabatteur triple (FD245 et FD250) 63
28 Doigts, rabatteurs et patins de barre de coupe – Couteau simple, pointu (FD225, FD230, FD235 et FD240) 65
29 Doigts, rabatteurs et patins de barre de coupe – Couteau double, pointu (FD235, FD240, FD241, FD245 et FD250) 67
30 Doigts, rabatteurs et patins de barre de coupe – Couteau unique, PlugFree℠ (FD225, FD230, FD235 et FD240) 69
31 Doigts, rabatteurs et patins de barre de coupe – Couteau double, PlugFree℠ (FD240, FD241, FD245 et FD250) 71
32 Couteaux – Plateformes couteau simple (FD225) 73
33 Couteaux – Plateformes couteau simple (FD230, FD235 et FD240) 77
34 Couteaux – Plateformes couteau double (FD235 et FD240) 83
35 Couteaux – Plateformes couteau double (FD241) 89
36 Couteaux – Plateformes couteau double (FD245) 93

37 Couteaux – Plateformes couteau double (FD250) 99
38 Entraînement de couteau – Couteau simple et double 103
39 Boîtier d'entraînement de couteau 107
40 Bras de support et vérins de levage du rabatteur – Bras central (FD230, FD235, FD240 et FD241) 109
41 Bras de support et vérins de levage du rabatteur – Bras central, côté droit (FD240, FD245 et FD250) 111
42 Bras de support et vérins de levage du rabatteur – Bras central, côté gauche (FD240, FD245 et FD250) 113
43 Bras de support et vérins de levage du rabatteur – Bras extérieurs, rabatteur simple 115
44 Bras de support et vérins de levage du rabatteur – Bras extérieurs, rabatteur double et rabatteur triple 117
45 Composants du bras de rabatteur – Bras droit, bras simple (FD225) 119
46 Composants de bras de rabatteur – Bras droit, rabatteur double (FD230, FD235, FD240 et FD241) 121
47 Composants de bras de rabatteur – Bras droit, rabatteur triple (FD240, FD245 et FD250) 123
48 Composants du bras de rabatteur – Bras central (FD230, FD235, FD240, FD241, FD245 et FD250) 125
49 Composants de bras de rabatteur – Bras centre droit, rabatteur triple (FD240, FD245 et FD250) 127
50 Composants du bras de l'enrouleur – Bras gauche (FD225, FD230, FD235, FD240, FD241, FD245 et FD250) 129
51 Rabatteur – Entraînement, bras droit, rabatteur simple 131
52 Rabatteur – Entraînement, bras central, rabatteur double et rabatteur triple 135
53 Rabatteur – Composants de came, bras droit 139
54 Rabatteur – Composants de came, bras droit centre, rabatteur triple (FD240, FD245 et FD250) 141
55 Rabatteur – Tube à dents 143
56 Disques de rabatteur – Embout de came et articulation (FD225, FD230, FD235, FD240, FD241, FD245 et FD250) 147
57 Disques de rabatteur – Milieu, côté came (FD225, FD235, FD240, FD241, FD245 et FD250) 149
58 Disques de rabatteur – Milieu, côté arrière (FD225, FD230, FD235, FD240, FD241, FD245 et FD250) 151
59 Disques de rabatteur – Extrémité arrière (FD225, FD230, FD235, FD240, FD241, FD245 et FD250) 153
60 Rabatteur – Tubes centraux, rabatteur simple 155
61 Rabatteur – Tube central, rabatteur double 157
62 Rabatteur – Tube central, rabatteur triple 159
63 Rabatteur – Capots, embout de came, intérieur 161
64 Rabatteur – Capots, embout de came, extérieur 163
65 Rabatteur – Capots, embout arrière, intérieur 165
66 Rabatteur – Capots, embout arrière, extérieur 167
67 Patins – Extrémité et centre 169
68 Système hydraulique – Raccords et colliers de serrage du collecteur 171
69 Système hydraulique – Bouchons de collecteur 173
70 Système hydraulique – Entraînement couteau, couteau simple et couteau double, côté gauche (FD225, FD230, FD235, FD240, FD241 et FD245) 175
71 Système hydraulique – Entraînement de couteau, couteau double, côté gauche (FD250) 179
72 Système hydraulique – Entraînement couteau, couteau double, côté droit (FD235, FD240 et FD241) 183
73 Système hydraulique – Entraînement couteau, couteau double, côté droit (FD245 et FD250) 187
74 Système hydraulique – Entraînement tapis (FD225, FD230, FD235, FD240 et FD241) 191
75 Système hydraulique – Entraînement tapis (FD245 et FD250) 195
76 Système hydraulique – Levage et marche avant-arrière, rabatteur simple, bras gauche (FD225) 197

77 Système hydraulique – Levage et marche avant-arrière, rabatteur simple, bras droit (FD225) 199
78 Système hydraulique – Levage et marche avant-arrière, rabatteur double, bras gauche (FD230, FD235, FD240 et FD241) 203
79 Système hydraulique – Levage et marche avant-arrière, rabatteur double, bras central, (FD230, FD235, FD240 et FD241) 207
80 Système hydraulique – Levage et marche avant-arrière, rabatteur double, bras droit (FD230 et FD235)..... 209
81 Système hydraulique – Levage et marche avant-arrière, rabatteur double, bras droit (FD240 et FD241)..... 213
82 Système hydraulique – Levage et marche avant-arrière, rabatteur triple, bras gauche (FD240, FD245 et FD250) 217
83 Système hydraulique – Levage et marche avant-arrière, rabatteur triple, bras central, côté gauche (FD240, FD245 et FD250) 221
84 Système hydraulique – Levage et marche avant-arrière, rabatteur triple, bras central côté droit (FD240, FD245 et FD250) 223
85 Système hydraulique – Levage et marche avant-arrière, rabatteur triple, bras droit (FD240, FD245 et FD250) 225
86 Système hydraulique – Vis transversale supérieure..... 229
87 Système hydraulique – Entraînement du rabatteur, rabatteur simple 233
88 Système hydraulique – Entraînement du rabatteur, rabatteur double et rabatteur triple 237
89 Hydraulique – ContourMax℠, roues de contour (FD225 et FD230) 241
90 Système hydraulique – ContourMax℠, roues de contour (FD235) 245
91 Système hydraulique – ContourMax℠, roues de contours (FD240, FD241, FD245 et FD250) 249
92 Système hydraulique – Couteau vertical VertiBlade℠ (FD225, FD230, FD235, FD241 et FD245)..... 253
93 Système hydraulique – Couteau vertical VertiBlade℠ (FD250) 257
94 Couvercles de conduites hydrauliques (FD225)..... 259
95 Couvercles de conduites hydrauliques (FD230, FD235 et FD240) 261
96 Couvercles de conduites hydrauliques (FD241, FD245 et FD250) 263
97 Électrique – Faisceau (FD225) 265
98 Électrique – Faisceau (FD230, FD235, FD240, FD241, FD245 et FD250) 267
99 Électricité – Feux de gabarit 269
100 Électricité – capteur de hauteur du rabatteur..... 271
101 Électricité – Capteur de marche avant-arrière du rabatteur (2023 et modèles antérieurs)..... 273
102 Électricité – Capteur de marche avant-arrière du rabatteur (2024 et modèles ultérieurs)..... 275
103 Autocollants et réflecteurs – Série FD2 277
104 Autocollants – Identification de produit, New Holland 281
105 Autocollants – Français..... 283
106 Autocollants – Portugais..... 285
107 Autocollants – Russe..... 287
108 Autocollants – Espagnol..... 289
109 (Option) Kits de tubes de renfort 291
110 (Option) Roues de contour extérieur ContourMax℠..... 293
111 (Option) Roues de contour intérieur ContourMax℠ 299
112 (Option) ContourMax℠ – Kit d'entretien de la jauge 303
113 (Option) ContourMax℠ – Détection de la hauteur – New Holland 305
114 (Option) Releveurs de récolte et rack de rangement 309

115 (Option) Support rangement diviseur 311
116 (Option) EasyMove[MC] – Transport à vitesse lente, kit de base et roues stabilisatrices 313
117 (Option) EasyMove[MC] – Transport à vitesse lente, roues, pneus et barres de remorquage 321
118 (Option) Réparation de la butée de l'articulation flexible 325
119 (Option) Diviseurs de récolte flottants 327
120 (Option) Kits de doigts à quatre points, couteau simple 333
121 (Option) Kit de doigts à quatre points, couteau double 335
122 (Option) Patins forte usure 337
123 (Option) Doigts de rabatteur pour cultures couchées 339
124 (Option) Kits de conversion de tube de doigts de rabatteur – Rabatteur double, 5 tiges à 6 tiges 341
125 (Option) Kits de conversion de tube de doigts de rabatteur – Rabatteur double, 6 tiges à 9 tiges 345
126 (Option) Rabatteur – Deux vitesses 349
127 (Option) Tiges de diviseurs à riz 351
128 (Option) Kit de pare-pierres 353
129 (Option) Kit d'entretien – Doigts pointus, couteaux grossiers 355
130 (Option) Kit d'entretien – Doigts PlugFree[MC], couteaux grossiers 357
131 (Option) Kit d'entretien Plus – couteau simple 359
132 (En option) Kit d'entretien Plus – couteau double 363
133 (Option) Kit de stabilisation des pentes latérales 367
134 (Option) Roues stabilisatrices 369
135 (Option) Kit de doigts en acier 373
136 (Option) Kits de doigts à l'extrémité du rabatteur en acier 375
137 (Option) Phares de chaume 377
138 (Option) Accessoire Tournesol – Kit de base – Barre d'appui et déflecteurs 379
139 (Option) Accessoire Tournesol – Kit de base – Bacs et supports 383
140 (Option) Accessoire pour tournesol – Kits déflecteurs (rabatteur double) 385
141 (Option) Accessoire pour tournesol – Kits déflecteurs (rabatteur triple) 387
142 (Option) Accessoire tournesol – Bacs 391
143 (Option) Vis transversale supérieure – Vis sans fin en deux parties (FD225, FD230, FD235 et FD241) 393
144 (Option) Vis transversale supérieure – Vis sans fin en trois parties (FD240, FD245 et FD250) 399
145 (Option) Kit de couteau vertical VertiBlade[MC] 405
146 (Option) Composants du couteau vertical VertiBlade[MC] 409
147 Composants châssis – Module de flottement 415
148 Pompe, boîte de vitesse et prise d'entraînement (système hydraulique intégré) 419
149 Ensemble pompe (système hydraulique intégré) 421
150 Pompe intégrée – Pièces de rechange (système hydraulique intégré) 423
151 Pompe, boîte de vitesse et prise d'entraînement (système hydraulique modulable) 427
152 Assemblage de la pompe (système hydraulique modulable) 429
153 Entretoise de la boîte de vitesses (système hydraulique modulable) 433
154 Ensemble boîte de vitesse 435
155 Ensemble prise d'entraînement 439
156 Support et transmission d'entrée 441
157 Transmission d'entrée et Support – Angle élevé 443

158 Kits de conversion de la prise de force d'entrée 447
159 Tambour de la vis d'alimentation et composants internes 449
160 Ensemble vis d'alimentation – Bras droit 451
161 Ensemble vis d'alimentation – Bras gauche 455
162 Vis d'alimentation – Articulation du flottement 459
163 Compléments de vis d'alimentation 461
164 Kits de conversion de la vis d'alimentation – Doigts et spires 463
165 Vis – Kits du déflecteur de récolte 465
166 Vis d'alimentation – Conduites de graissage 467
167 Articulation du flottement, réglage et mesure du flottement 469
168 Kit de réfection du pivot de verrouillage de flottement 473
169 Ressorts de flottement de la plateforme 475
170 Composants de fixation du module de flottement et de la remplisseuse – FM200 à la série FD2 (2021 et antérieures) 477
171 Composants de fixation du module de flottement et de la remplisseuse – FM200 à la série FD2 (modèles 2022 et antérieurs) 481
172 Tablier d'alimentation – Châssis, broches de pivot et support avant 485
173 Tablier d'alimentation – Tapis 487
174 Tablier d'alimentation – Entraînement/rouleau libre et tendeur 489
175 Tablier d'alimentation – Bacs et remplisseuses 493
176 Système hydraulique – Vérin d'inclinaison et inclinaison de la plateforme/avant arrière du rabatteur 497
177 Système hydraulique – Tablier d'alimentation (système hydraulique intégré) 501
178 Système hydraulique – Aspiration et retour (système hydraulique intégré) 503
179 Système hydraulique – Tablier d'alimentation (système hydraulique modulable) 505
180 Système hydraulique – Aspiration et retour (système hydraulique modulable) 509
181 Système hydraulique – Entraînements et collecteur de module de flottement (système hydraulique modulable) 511
182 Système hydraulique – Ensemble du collecteur d'entraînement, pièces de rechange (système hydraulique modulable) 515
183 Système hydraulique – Rabatteur double, du module de flottement au collecteur (système hydraulique intégré) 517
184 Système hydraulique – Rabatteur triple, du module de flottement au collecteur (système hydraulique intégré) 519
185 Système hydraulique – Rabatteur double, du module de flottement au collecteur (système hydraulique modulable) 523
186 Système hydraulique – Rabatteur triple, du module de flottement au collecteur (système hydraulique modulable) 525
187 Système électrique – Base (système hydraulique intégré) 529
188 Système électrique – Base (système hydraulique modulable) 531
189 Électricité – Du FM200 à la cabine de moissonneuse-batteuse 533
190 Autocollants et réflecteurs – FM200 537
191 New Holland CR/CX – Ensemble complémentaire du module de flottement 539
192 New Holland CR/CX – Ensemble complémentaire hydraulique/électrique 541
193 New Holland CR/CX – Ensemble complémentaire de la vis d'alimentation 545
194 New Holland CR/CX – Ensemble complémentaire de la spire 547

195 New Holland CR/CX – Ensemble complémentaire du déflecteur 549
196 Kit d'adaptateur de contrôle de hauteur automatique de la plateforme de 10 V New Holland 551
197 (Option) Kits de spires de la vis d'alimentation 553
198 (Option) Remplisseuse FM200 interface complet – Série FD2 555
199 (Option) Remplisseuses et bielles FM200 557
200 (Option) Extension Hillside 559
201 (Option) Cornières d'alimentation 561
Index 564

1 Châssis de plateforme – Composants

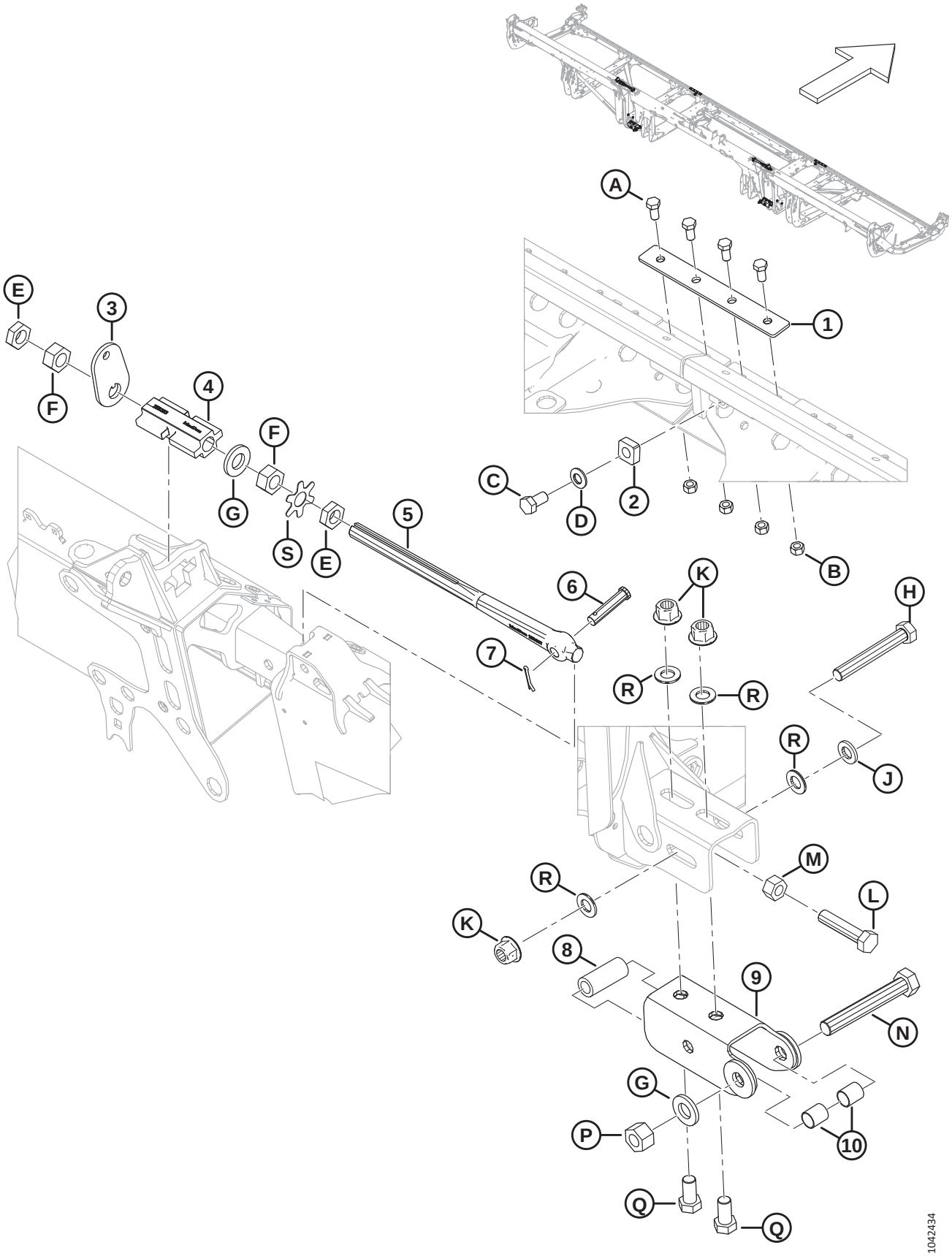

CHÂSSIS DE PLATEFORME – COMPOSANTS

Réf.	Numéro de pièce	Description	Qté	Numéro de série
1	288438	BARRE	2	
2	266277	BUTÉE – CHARNIÈRE	2	
3	258835	RONDELLE – VERROU D'AILE	2	
4	258383	VERROU – VERROU D'AILE USINÉ	2	
5	258637	BIELLE – RÉGL. BIELLE DE VERROUILLAGE	2	
6	18704	AXE – CHAPE, 15 X 68 MM LT	2	
7	18607	GOUPILLE – FENDUE 5/32 DIA. X 1,5 ZP	2	
8	52129	ENTRETOISE	2	
9	312704	ÉCAMOUSSURE – ASS. SOUDÉ	2	
10	258843	BAGUE	4	
A	50155	BOULON – TÊTE HEX. PFL M12 X 1,75 X 25-8,8-AA1J		
B	184694	ÉCROU – HEX. M12 X 1,75-8-AA1J		
C	136143	BOULON – TÊTE HEX. PFL M16 X 2 X 30-10,9-AA1J		
D	184718	RONDELLE – RESSORT CONIQUE M16 ACIER SAE 1050-1075		
E	136513	ÉCROU – HEX. FIN M24 X 1,5-8-AA1J		
F	136512	ÉCROU – HEX. FIN M24 X 1,5-8-AA1J		
G	31774	RONDELLE – PLATE 1-1/8-30HRC-AC0C		
H	136887	BOULON – TÊTE HEX. M20 X 2,5 X 140-10,9		
J	21540	RONDELLE – TREMPÉE ASTM F436 M20-340HV-AB2C		
K	136122	ÉCROU – HEX. À COL. VERROU CTR M20 X 2,5-10-AA1J		
L	320169	BOULON – TÊTE HEX. TFL M20 X 2,5 X 90-8,8-ZINC		
M	136124	ÉCROU – HEX. M20 X 2,5-10-AA1J		
N	320171	BOULON – TÊTE HEX. M24 X 3 X 160-10,9-ZINC		
P	136848	ÉCROU – HEX. VERROU SUP. M24 X 3-10-AA1J		
Q	252303	BOULON – TÊTE HEX. TFL M20 X 2,5 X 40-10,9-A3L		
R	136701	RONDELLE – NORDLOCK M20		
S	360835	PLAQUE – RONDELLE À ERGOTS M24 ÉCROU		

2 Panneaux d’extrémité du châssis de plateforme

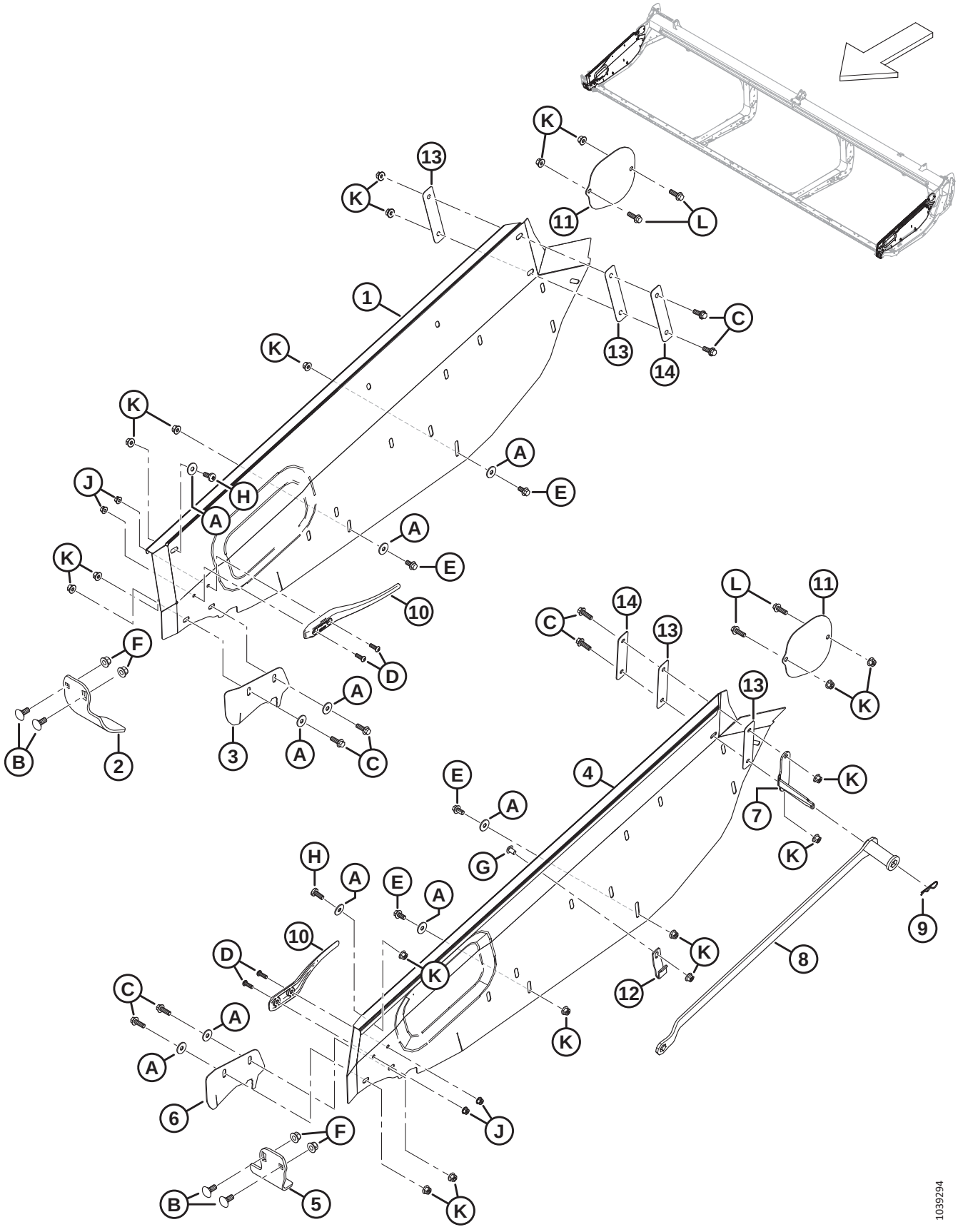

PANNEAUX D'EXTRÉMITÉ DU CHÂSSIS DE PLATEFORME

Réf.	Numéro de pièce	Description	Qté	Numéro de série
1	368226	PANNEAU D'EXTRÉMITÉ – CD **(2023 ET ANTÉRIEUR)** [1]	**1**	**–486189**
	360749	**PANNEAU D'EXTRÉMITÉ – CD (2024 ET ANTÉRIEUR)** [2]	**1**	**486190–**
2	289358	DOIGT – TÊTE COUTEAU CD	1	
3	289349	CAPOT – OUVERTURE COUTEAU CD **(2023 ET ANTÉRIEUR)** [3]	1	**–486189**
	360751	**CAPOT – OUVERTURE COUTEAU CD (2024 ET ULTÉRIEUR)** [4]		**486190–**
4	368225	PANNEAU D'EXTRÉMITÉ – CG **(2023 ET ANTÉRIEUR)** [1]	**1**	**–486189**
	360748	**PANNEAU D'EXTRÉMITÉ – CG (2024 ET ULTÉRIEUR)** [2]	**1**	**486190–**
5	289220	DOIGT – TÊTE COUTEAU CG	1	
6	289341	CAPOT – OUVERTURE COUTEAU CG **(2023 ET ANTÉRIEUR)** [3]	1	**–486189**
	360750	**CAPOT – OUVERTURE COUTEAU CG (2024 ET ULTÉRIEUR)** [4]		**486190–**
7	340122	SUPPORT – SUPPORT DE CLÉ	1	
8	360361	OUTIL – ENSEMBLE SOUDÉ D'AJUSTEUR DE PLATEFORME [5]	1	
9	13125	GOUPILLE	1	
10	289742	DÉFLECTEUR – DOIGT	2	
11	289261	BLINDAGE – COUVERCLE VTS	2	
12	340113	SYSTÈME DE RETENUE – CLÉ AVANT	1	
13	340193	ISOLATEUR – PANNEAUX DE PLATEFORME [6]	4	
14	340215	PLAQUE [7]	2	
A	184712	RONDELLE – PLATE GRANDE M10-200HV		
B	184667	BOULON – TRCC M12 X 1,75 X 30-8,8-ZINC		
C	184665	BOULON – TÊTE HEX. À COL. M10 X 1,5 X 30-10,9-AA1J		
D	184649	VIS – TÊTE HEX. RONDE M8 X 1,25 X 25		
E	152655	BOULON – TÊTE HEX. À COL. M10 X 1,5 X 20-8,8-AA1J		
F	136431	ÉCROU – HEX. À COL. BLOCAGE CTR M12 X 1,75-10		
G	136640	VIS – ASSEMBLAGE EN TREILLIS TÊTE TORX M10 X 1,5 X 16 X SPCL-8,8-AA1J		

1. Pièce de rechange uniquement pour les modèles de plateformes de l'année 2023 et antérieurs.
2. Pièce de rechange uniquement pour les modèles de plateformes de l'année 2024 et antérieurs.
3. Pièce de rechange uniquement pour les modèles de 2023 et antérieurs. Non recommandé en toutes circonstances ; Essentiellement utilisé pour le riz et les graminées fines pour que la récolte ne soit pas prise dans l'ouverture d'expulsion.
4. Pièce de rechange uniquement pour les modèles de plateformes de l'année 2024 et antérieurs. Non recommandé en toutes circonstances ; Essentiellement utilisé pour le riz et les graminées fines pour que la récolte ne soit pas prise dans l'ouverture d'expulsion.
5. Le kit comprend un outil d'ajustement de plateforme (NVS) et des instructions.
6. Deux rondelles en plastique (MD Nº 150819) étaient précédemment utilisées sur le côté intérieur du panneau d'extrémité.
7. Deux grandes rondelles plates (MD Nº 184712) étaient précédemment utilisées sur le côté intérieur des panneaux d'extrémité, entre les rondelles en plastique (MD Nº 150819) et le boulon hexagonal M10 (MD Nº 184665).

PANNEAUX D'EXTRÉMITÉ DU CHÂSSIS DE PLATEFORME

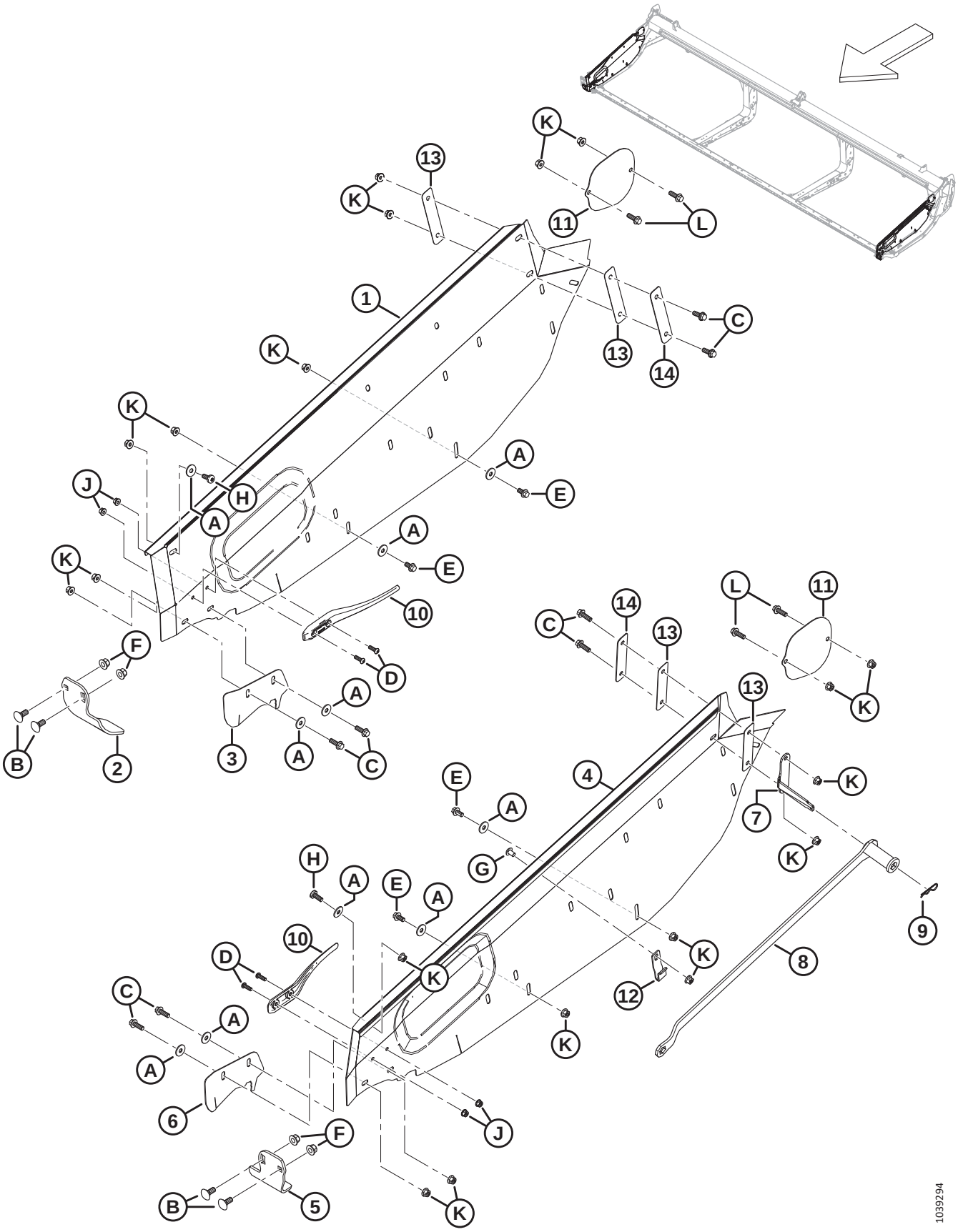

PANNEAUX D'EXTRÉMITÉ DU CHÂSSIS DE PLATEFORME

Réf.	Numéro de pièce	Description	Qté	Numéro de série
H	320304	VIS – ASSEMBLAGE EN TREILLIS TORX M10 X 1,5 X 25-SPCL-8,8-ZINC		
J	135337	ÉCROU – HEX. À COL. BLOCAGE CTR M8 X 1,25-8-AA1J		
K	135799	ÉCROU – HEX. À COL. BLOCAGE CTR M10 X 1,5-10		
L	184661	BOULON – TÊTE HEX. PFL M10 X 1,5 X 30-8,8-AA1J		

3 Cadre de plateforme – Quincaillerie de cadre cloisonné

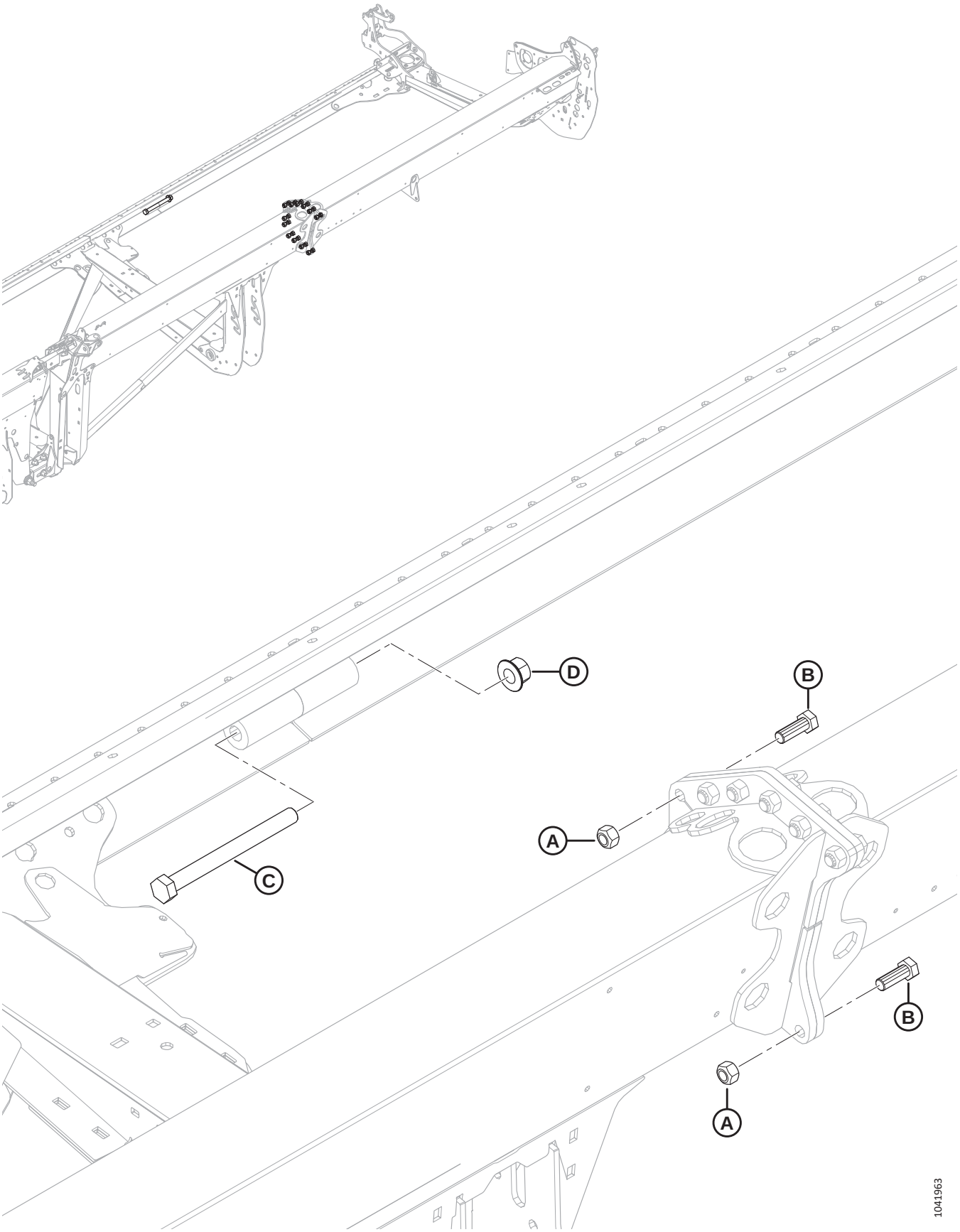

CADRE DE PLATEFORME – QUINCAILLERIE DE CADRE CLOISONNÉ

Réf.	Numéro de pièce	Description	Qté	Numéro de série
A	320026	ÉCROU – HEX. VERROU SUP., M16 X 2-10-ZINC		
B	136671	BOULON – TÊTE HEX. M16 X 2 X 45-10,9-ZINC		
C	252581	BOULON – TÊTE HEX. M20 X 2,5 X 220-10,9-AA1J		
D	136122	ÉCROU – HEX. À COL. VERROU CTR M20 X 2,5-10-AA1J		

4 Coffret manuel, goupille de retenue et rangement du couteau

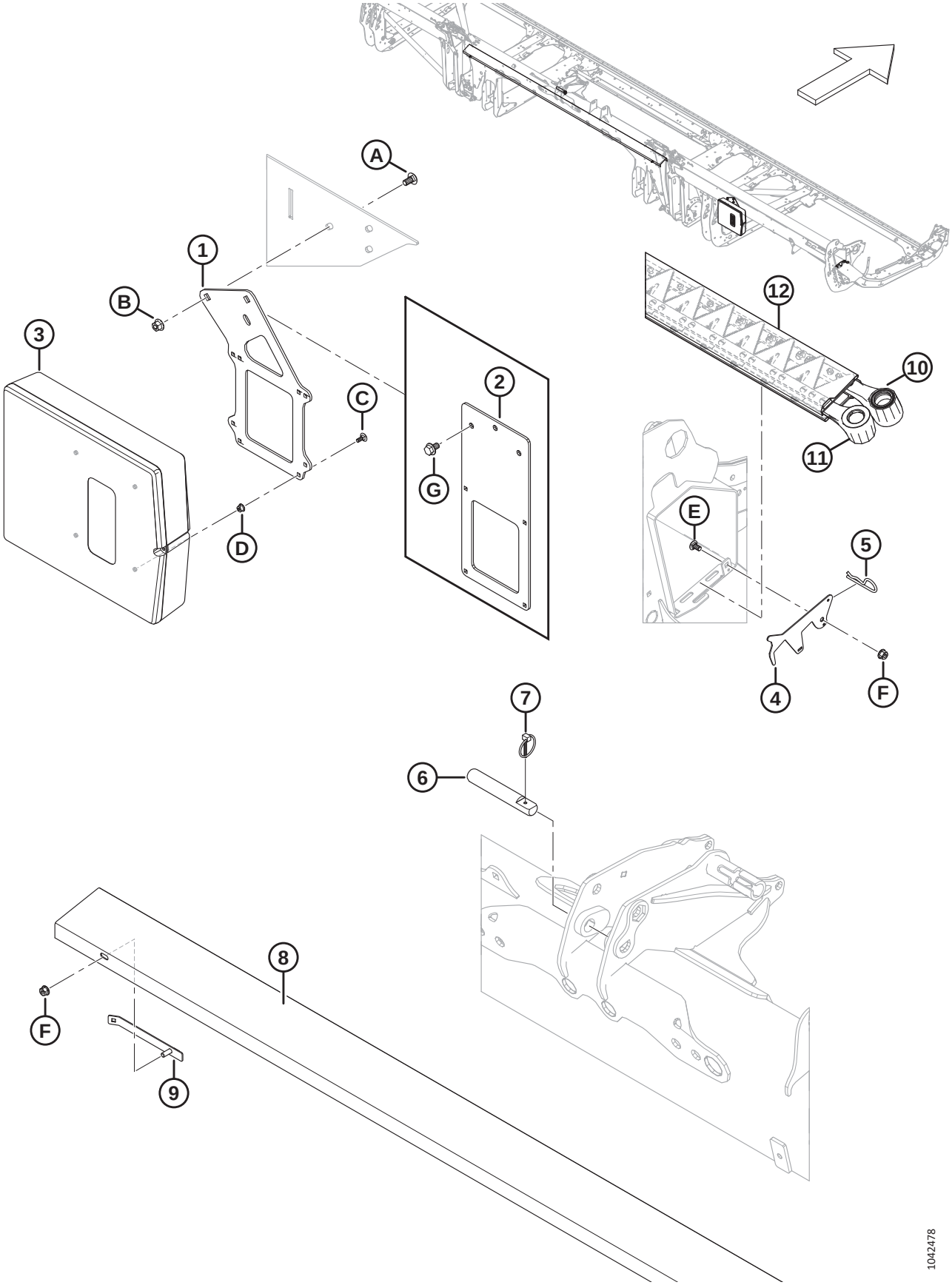

COFFRET MANUEL, GOUPILLE DE RETENUE ET RANGEMENT DU COUTEAU

Réf.	Numéro de pièce	Description	Qté	Numéro de série
1	360175	SUPPORT – ÉTUI DES MANUELS [8]	1	
2	360176	SUPPORT – ÉTUI DES MANUELS (FD225) [9]	1	
3	220107	ÉTUI – MANUEL	1	
4	286741	LOQUET – SYSTÈME DE RETENUE, RANGEMENT DU COUTEAU	1	
5	13125	GOUPILLE	1	
6	313734	BROCHE – BIELLE CENTRALE [10]	1	
7	102264	GOUPILLE – À ANNEAU RABATTANT 3/16 X 1 9/16 PO	1	
8	286502	SUPPORT – COUTEAU DE RECHANGE, COURT (FD225, FD230, FD235, FD240, FD241) [11]	1	
	286503	SUPPORT – COUTEAU DE RECHANGE, LONG (FD245 ET FD250) [12]	1	
9	286725	ASSEMBLAGE BINDAGE, SUPPORT DU COUTEAU DE RECHANGE	2	
10	RÉF.	COUTEAU – DE RECHANGE, CS [13]	1	
11	RÉF.	COUTEAU – DE RECHANGE, CD [14]	1	
12	NVS	BLINDAGE – COUTEAU	A/B	
A	184657	BOULON – TRCCC M10 X 1,5 X 20-8,8-AA1J		
B	135799	ÉCROU – HEX. À COL. BLOCAGE CTR M10 X 1,5-10		
C	136748	BOULON – TRCC M6 X 1 X 16-8,8-ZINC		
D	152668	ÉCROU – HEX. À COL. BLOCAGE CTR M6 X 1-8		
E	191489	BOULON – TRCCC PFL M8 X 1,25 X 16-8,8-AA1J		
F	135337	ÉCROU – HEX. À COL. BLOCAGE CTR M8 X 1,25-8-AA1J		
G	136151	BOULON – TÊTE HEX. À COL. TFL M10 X 1,5 X 16-8,8-AA1J [9]		

8. Toutes les plateformes sauf FD225.
9. Les plateformes FD225 uniquement.
10. Broche de la bielle centrale qui maintient le vérin d'inclinaison du FM200 ; consultez la section *176 Système hydraulique – Vérin d'inclinaison et inclinaison de la plateforme/avant arrière du rabatteur, page 497*.
11. Utilisé pour les plateformes FD225, FD230, FD235, FD240 et FD241 uniquement.
12. Utilisé pour les plateformes FD245 et FD250 uniquement.
13. Pour les pièces de rechange, consultez les sections *32 Couteaux – Plateformes couteau simple (FD225), page 73*, *33 Couteaux – Plateformes couteau simple (FD230, FD235 et FD240), page 77*.
14. Pour les pièces de rechange, consultez les sections *34 Couteaux – Plateformes couteau double (FD235 et FD240), page 83*, *35 Couteaux – Plateformes couteau double (FD241), page 89*, *36 Couteaux – Plateformes couteau double (FD245), page 93*, ou *37 Couteaux – Plateformes couteau double (FD250), page 99*.

5 Bac à pierres

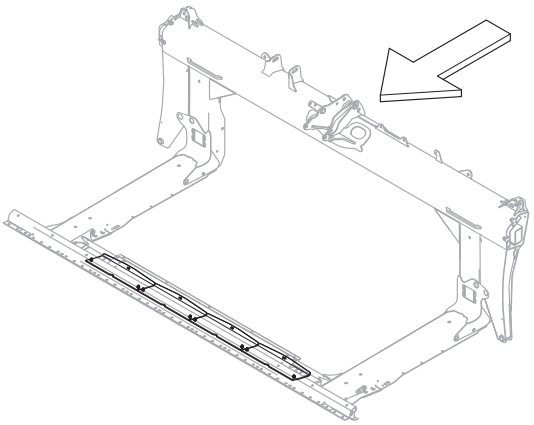

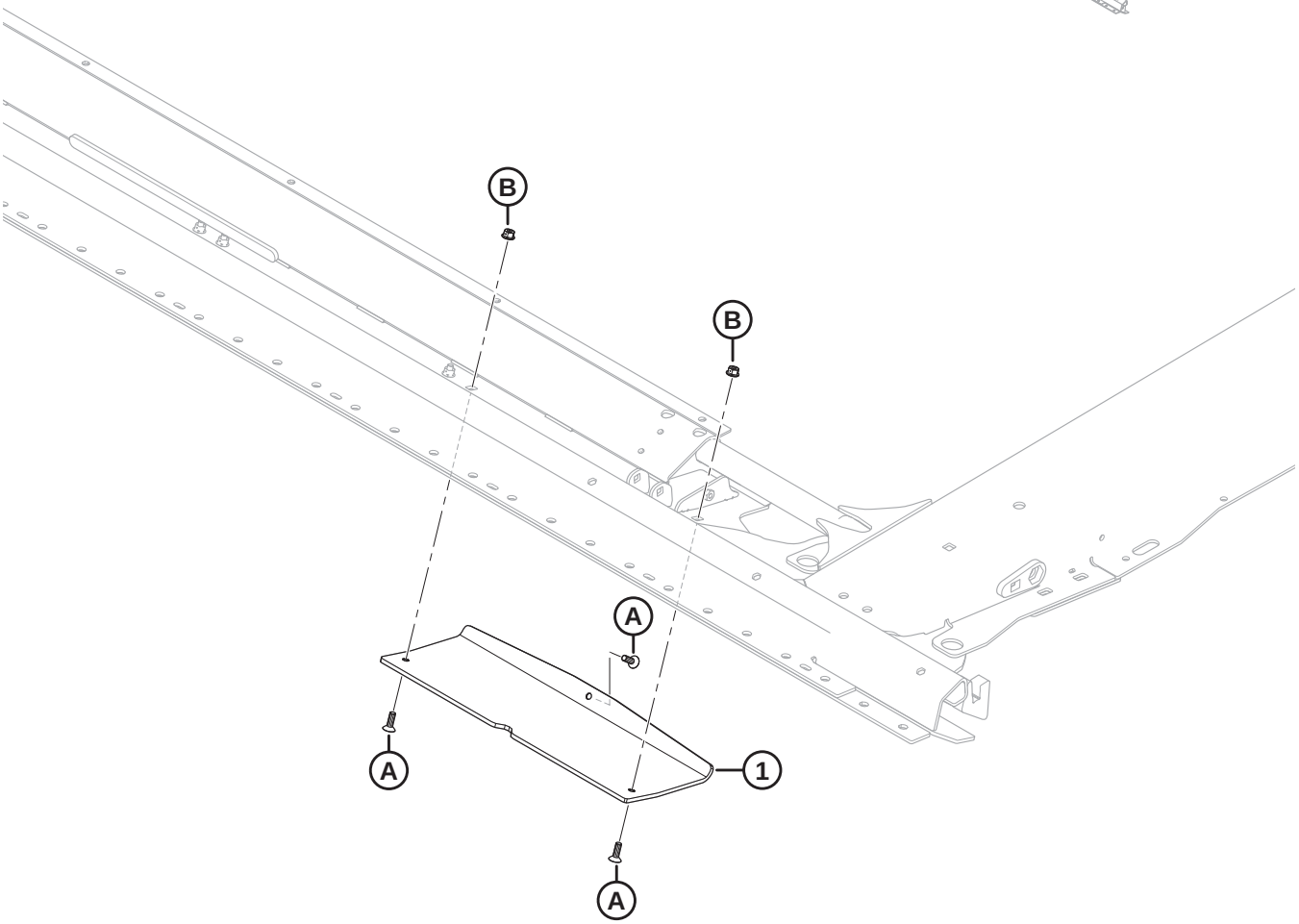

1032288

BAC À PIERRES

Réf.	Numéro de pièce	Description	Qté	Numéro de série
1	357797	PATIN – PATIN DU BAC À PIERRES	4	
A	136492	VIS – TÊTE HEX. FR PFL M8 X 1,25 X 25-10,9-AA1J		
B	135337	ÉCROU – HEX. À COL. BLOCAGE CTR M8 X 1,25-8-AA1J		

6 Cônes de séparation

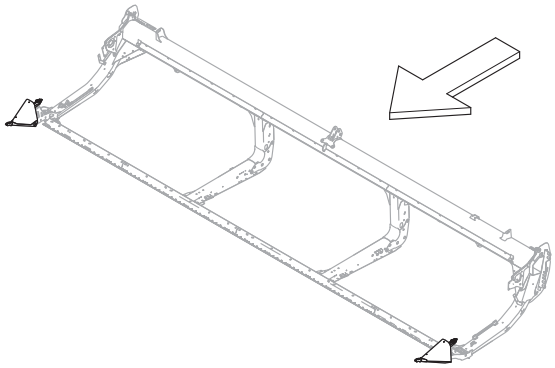

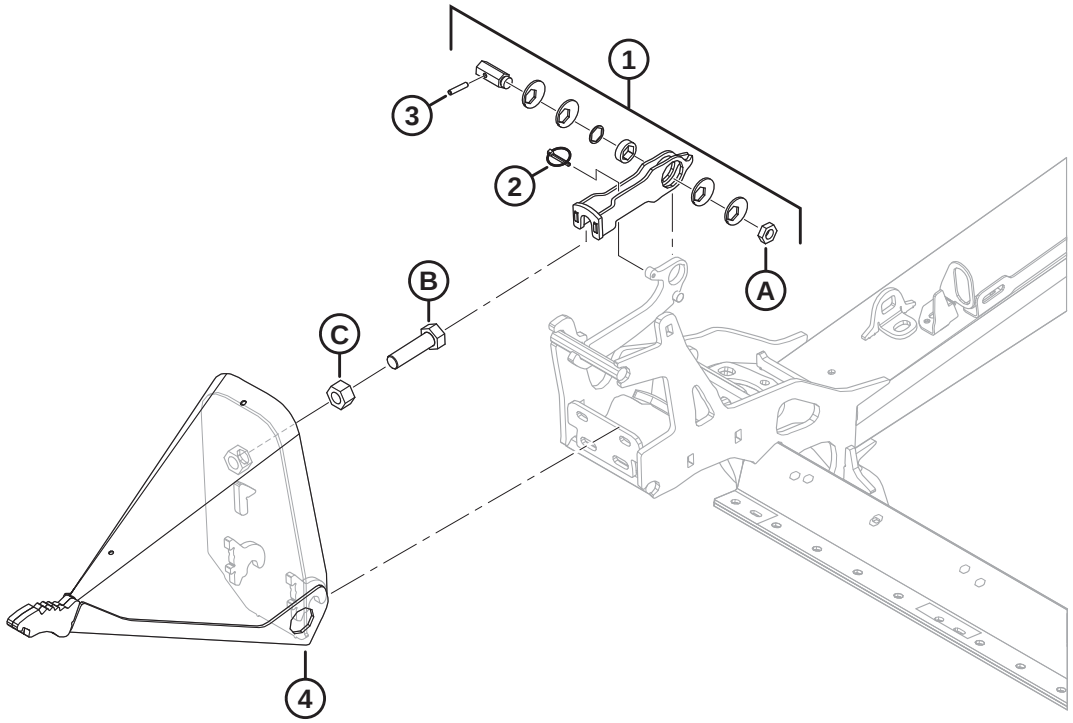

1032287

CÔNES DE SÉPARATION

Réf.	Numéro de pièce	Description	Qté	Numéro de série
1	313767	KIT – LOQUET DE DIVISEUR [15]	2	
2	50193	GOUPILLE – ANNEAU RABATTANT	2	
3	16266	GOUPILLE – RESSORT 1/4 DIA. X 1,25 LG	2	
4	289235	ENSEMBLE DIVISEUR – CG [16]	1	
	289359	ENSEMBLE DIVISEUR – CD [16]	1	
A	320218	ÉCROU – HEX. FIN M16 X 2-SPCL-5-ZINC		
B	136339	BOULON – TÊTE HEX. FINE PFL M20 X 1,5 X 70 X 8,8-ZINC		
C	136342	ÉCROU – HEX. FIN M20 X 1,5 X 10-AA3L		

15. Le kit de loquet du diviseur comprend le loquet (NVS), la bouterolle (MD Nº 50193), la goupille-ressort (MD Nº 16266), le disque excentré (NVS), le roulement (NVS), l'arbre hexagonal (NVS), la cale (NVS), le loquet (NVS), les autocollants (MD Nº 289762, MD Nº 289763) et l'écrou (MD Nº 320218). Pour les autocollants, consultez la section *103 Autocollants et réflecteurs – Série FD2, page 277*.
16. Comprend le boulon (MD Nº 136339) et l'écrou (MD Nº 136342).

7 Tiges de division et rangement

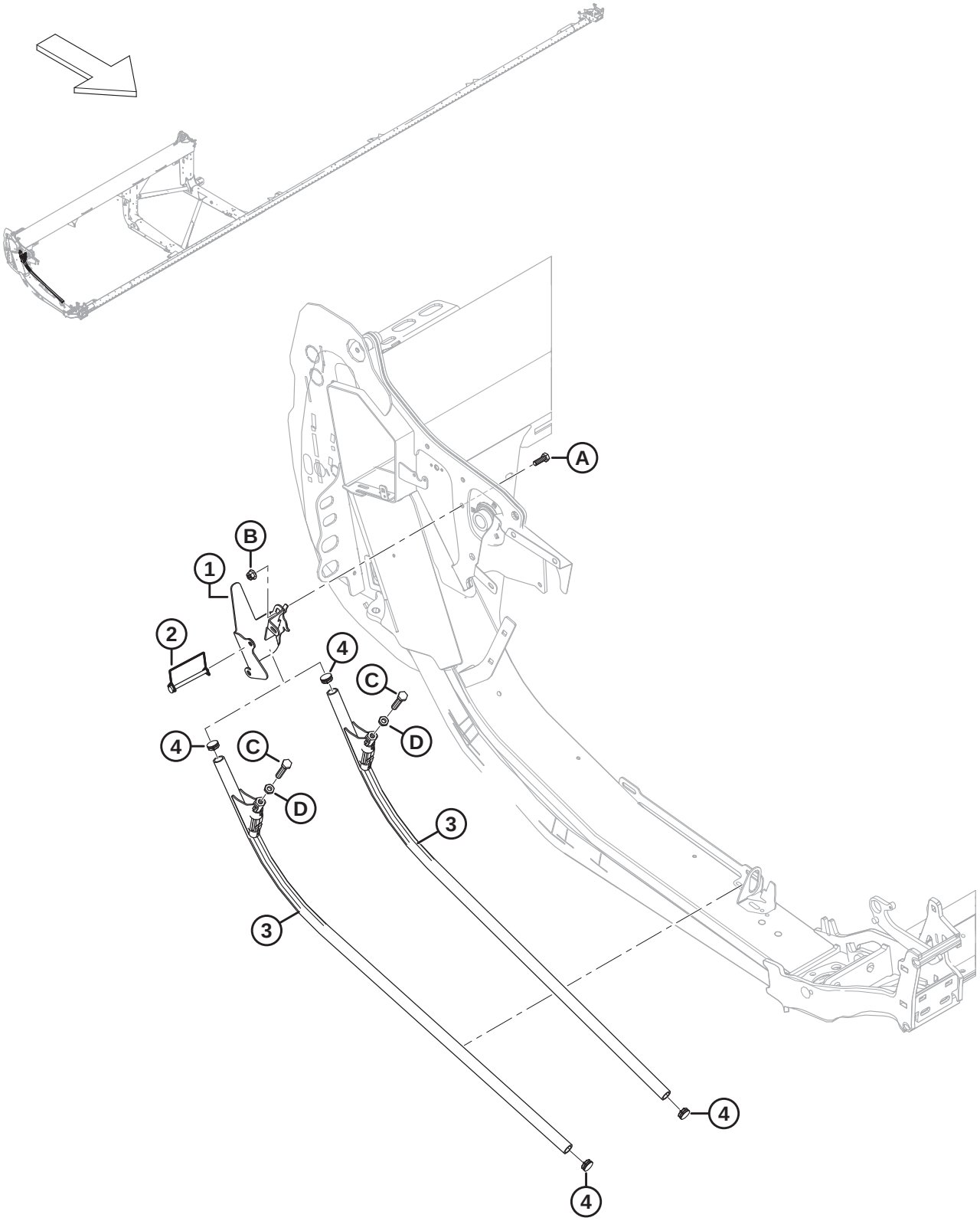

1038599

TIGES DE DIVISION ET RANGEMENT

Réf.	Numéro de pièce	Description	Qté	Numéro de série
1	360127	SUPPORT SOUDÉ – RANGEMENT DE TIGE	1	
2	136749	GOUPILLE – ANNEAU RABATTANT	1	
3	289654	DIVISEUR – ENS. DE TIGE [17]	2	
4	335301	BOUCHON – AMOVIBLE (À PRESSION) EN PLASTIQUE	2	
A	184661	BOULON – TÊTE HEX. PFL M10 X 1,5 X 30-8,8-AA1J		
B	135799	ÉCROU – HEX. À COL. BLOCAGE CTR M10 X 1,5-10		
C	252541	BOULON – TÊTE HEX. PFL M12 X 1,75 X 65-8,8-AA3L		
D	184696	ÉCROU – HEX. FIN M12 X 1,75-05-AA1J		

17. Comprend un boulon (MD Nº 252541), un écrou (MD Nº 184696) et deux bouchons (MD Nº 335301).

8 Capots du diviseur – New Holland

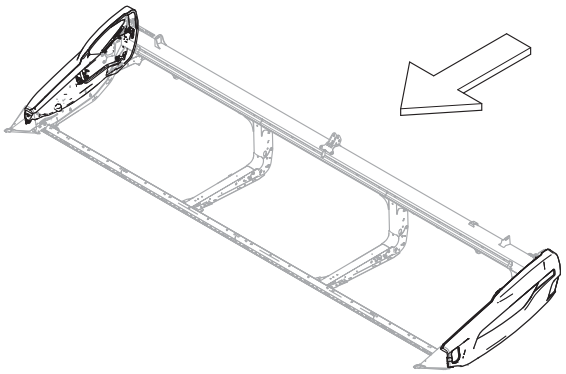

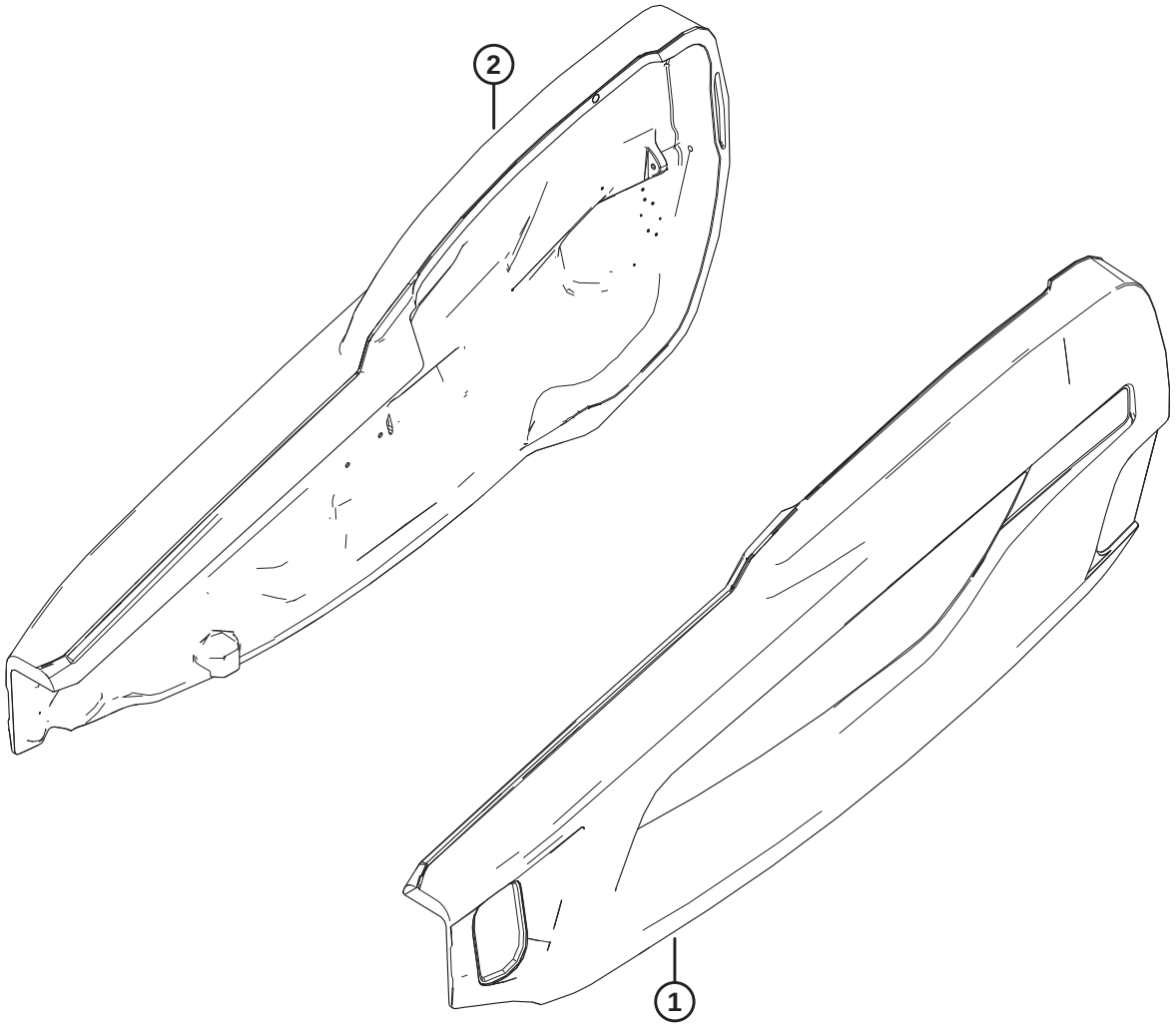

1039650

CAPOTS DU DIVISEUR – NEW HOLLAND

Réf.	Numéro de pièce	Description	Qté	Numéro de série
1	360553	ENS. BLINDAGE – NH JAUNE, CG [18]	1	
2	360449	ENS. BLINDAGE – NH JAUNE, CD [18]	1	
	165524	RÉFLECTEUR – ROUGE, 230 mm [19]		

18. Consultez la section *104 Autocollants – Identification de produit, New Holland, page 281* pour les autocollants d'identification de produit.
19. Consultez la section *103 Autocollants et réflecteurs – Série FD2, page 277*. Ce réflecteur est utilisé sur le capot du diviseur droit uniquement.

9 Composants de montage du capot du diviseur

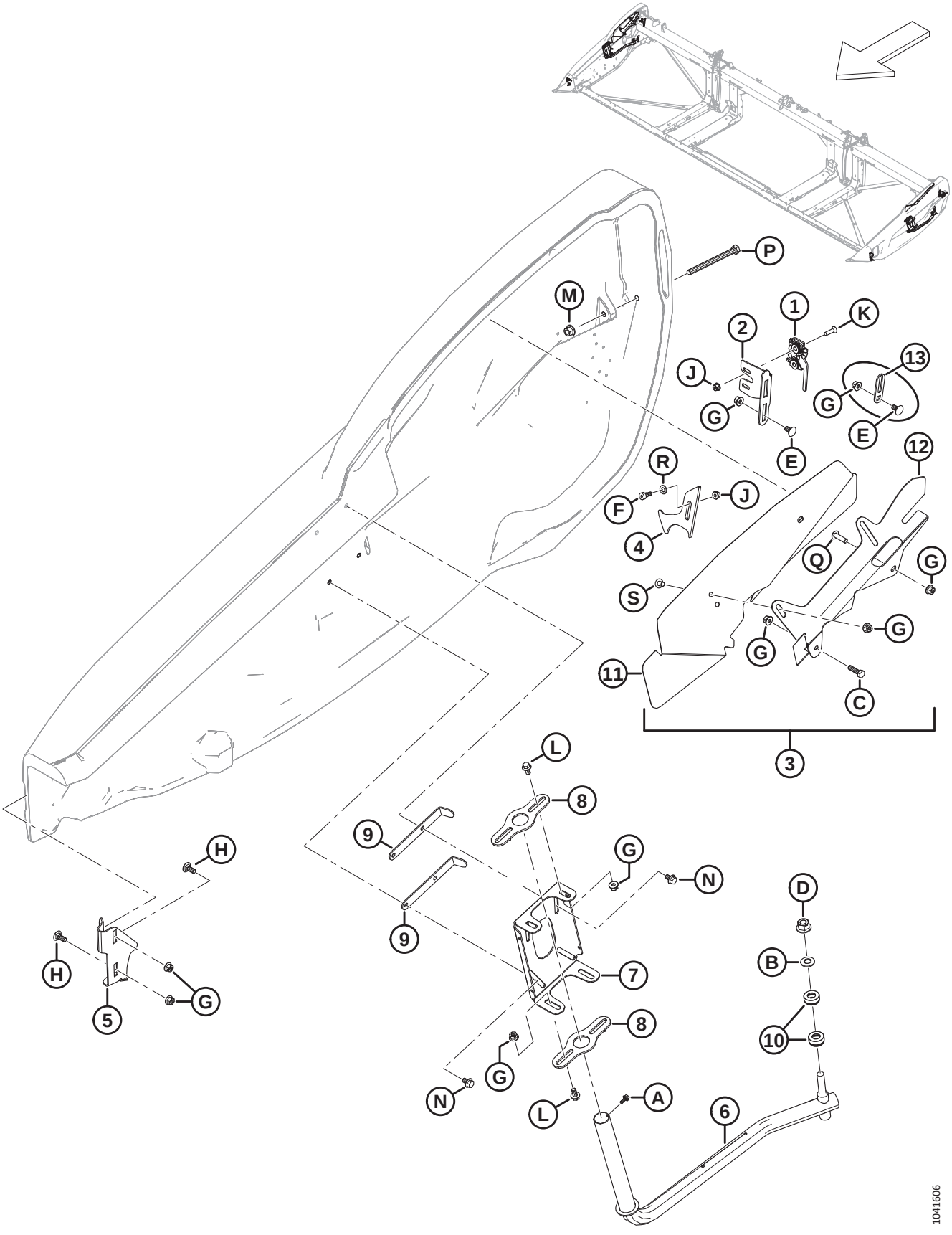

COMPOSANTS DE MONTAGE DU CAPOT DU DIVISEUR

Réf.	Numéro de pièce	Description	Qté	Numéro de série
1	289925	LOQUET – CD 2 NIVEAUX	1	
	289924	LOQUET – CG 2 NIVEAUX	1	
2	289621	SUPPORT – LOQUET CD	1	
	289618	SUPPORT – LOQUET CG	1	
3	360785	KIT – BLINDAGE DE COL CD [20]	1	
	360784	KIT – BINDAGE DE COL CG [21]	1	
4	289519	VERROU – CD	1	
	289520	VERROU – CG	1	
5	289483	SUPPORT – AVANT CD	1	
	289380	SUPPORT – AVANT CG	1	
6	289439	BRAS – SOUDÉ CD	1	
	289375	BRAS – SOUDÉ CG	1	
7	313432	PIVOT – BLINDAGE CD	1	
	313303	PIVOT – BLINDAGE CG	1	
8	313304	PIVOT	4	
9	313783	SYSTÈME DE RETENUE	4	
10	289487	ROULEMENT – POUSSÉE	4	
11	360379	BLINDAGE – COL CD [22]	1	
	360378	BLINDAGE – COL. CG [22]	1	
12	360375	SUPPORT – BLINDAGE DE COL CD [22]	1	
	360374	SUPPORT – BLINDAGE DE COL CG [22]	1	
13	313713	GUIDE – LOQUET [23]	2	
A	252284	VIS – RONDELLE TÊTE HEX. M6 X 1 X 16-450HV		
B	184718	RONDELLE – RESSORT CONIQUE M16 ACIER SAE 1050-1075		
C	184665	BOULON – TÊTE HEX. À COL. M10 X 1,5 X 30-10,9-AA1J		
D	136736	ÉCROU – HEX. À COL. BLOCAGE SUP. M16 X 1,5-10-AA2L		
E	136178	BOULON – TRCC M10 X 1,5 X 20-8,8-AA1J		
F	135894	VIS – TÊTE HEX. CREUSE ÉPAUL. M10		
G	135799	ÉCROU – HEX. À COL. BLOCAGE CTR M10 X 1,5-10		
H	135785	BOULON – TRCC M10 X 1,5 X 25-8,8-AA1J		

20. Le kit de blindage de col CD sert à l'entretien des blindages de col CD remplacés (MD Nº 340714) pour les unités des modèles de 2023 et antérieurs. Le kit contient le blindage de col CD (MD Nº 360379), le support du blindage de col CD (MD Nº 360375), deux vis (MD Nº 136640), deux écrous (MD Nº 135799), et les instructions.
21. Le kit de blindage de col CG sert à l'entretien des blindages de col CG remplacés (MD Nº 340111) pour les unités des modèles de 2023 et antérieurs. Le kit contient le blindage de col CG (MD Nº 360378), le support du blindage de col CG (MD Nº 360374), deux vis (MD Nº 136640), deux écrous (MD Nº 135799), et les instructions.
22. Utilisé pour les unités des modèles de 2024 et ultérieurs, ou pour les unités des modèles de 2023 et antérieurs dont l'entretien a été effectué au moyen de kits de blindage de col (MD Nº 360784 et MD Nº 360785).
23. Pour les plateformes d'exportation uniquement.

COMPOSANTS DE MONTAGE DU CAPOT DU DIVISEUR

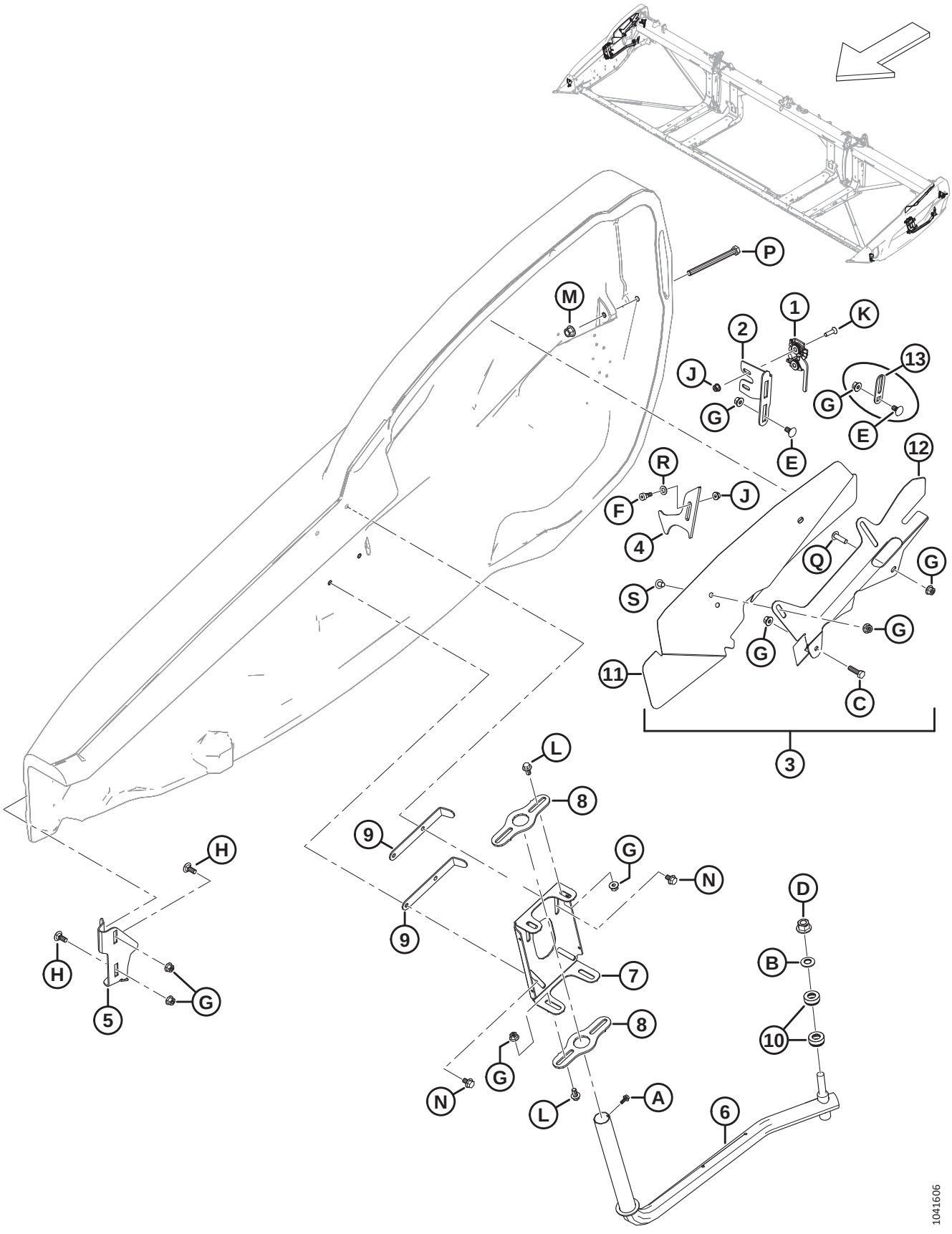

COMPOSANTS DE MONTAGE DU CAPOT DU DIVISEUR

Réf.	Numéro de pièce	Description	Qté	Numéro de série
J	135337	ÉCROU – HEX. À COL. BLOCAGE CTR M8 X 1,25-8-AA1J		
K	135336	VIS – FR MCH M8 X 1,25 X 30 GR5 AA1J		
L	152655	BOULON – TÊTE HEX. À COL. M10 X 1,5 X 20-8,8-AA1J		
M	136431	ÉCROU – HEX. À COL. BLOCAGE CTR M12 X 1,75-10		
N	136231	BOULON – TÊTE HEX. À COL. CRT M10 X 1,5 X 16 X SPCL-8,8		
P	135696	BOULON – TÊTE HEX. M12 X 1,75 X 150-8,8-AA1J		
Q	320327	VIS – ASSEMBLAGE EN TREILLIS TORX M10 X 1,5 X 35-SPCL-8,8-ZINC		
R	184711	RONDELLE – PLATE NORMALE M10-200HV-AA1J		
S	136640	VIS – ASSEMBLAGE EN TREILLIS TÊTE TORX M10 X 1,5 X 16 X SPCL-8,8-AA1J		

10 Tapis

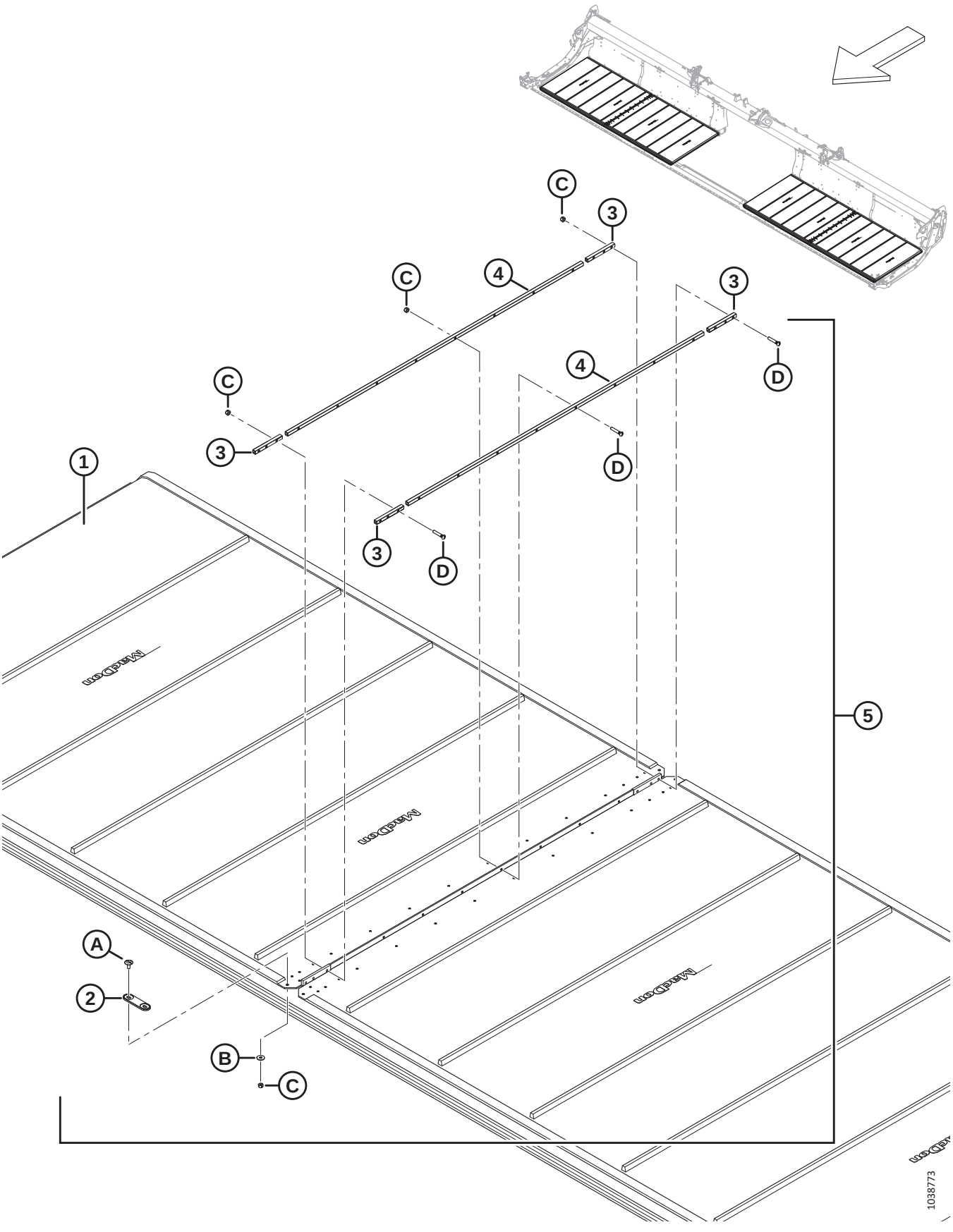

TAPIS

Réf.	Numéro de pièce	Description	Qté	Numéro de série
1	319098	KIT – TAPIS 25 PI, LARGEUR 50 PO [24]	2	
	319099	KIT – TAPIS 30 PI, LARGEUR 50 PO [24]	2	
	319100	KIT – TAPIS 35 PI, LARGEUR 50 PO [24]	2	
	319101	KIT – TAPIS 40 PI, LARGEUR 50 PO [24]	2	
	319102	KIT – TAPIS 41 PI, LARGEUR 50 PO [24]	2	
	319103	KIT – TAPIS 45 PI, LARGEUR 50 PO [24]	2	
	319104	KIT – TAPIS 50 PI, LARGEUR 50 PO [24]	2	
	319105	KIT – RÉPARATION DE TAPIS 50 PO, 500 MM (19,7 PO) CG [25]	A/B	
	319540	KIT – TAPIS EN GROS DE 50 PO [26]	OPT	
2	319662	CONNECTEUR – PONT	2	
3	NVS	BARRE – CONNECTEUR OURLET TAPIS [27]	8	
	319347	KIT – CONNECTEUR TAPIS 50 PO, OURLET [28]	A/B	
4	NVS	BARRE – CONNECTEUR CENTRAL DE TAPIS [29]	4	
	319346	KIT – CONNECTEUR DE TAPIS 50 PO, CENTRAL [30]	A/B	
5	319095	KIT – CONNECTEUR TAPIS 50 PO [31]	2	
A	320148	VIS – ASSEMBLAGE EN TREILLIS M6 X 1,0 16-SPCL-8,8-ZINC		
B	184706	RONDELLE – PLATE GRANDE M6-200HV		
C	286479	ÉCROU – BLOCAGE CTR FR M6 X PAQUET DE 50 [32].		
D	319345	KIT – VIS M6 X 34 AVEC ÉCROU PAQUET DE 30 [33]		

24. Le kit contient le tapis (NVS) et le kit de connecteur de tapis (MD Nº 319095).
25. Le kit contient la pièce de rechange du tapis (NVS) et deux kits de connecteur de tapis (MD Nº 319095).
26. Le kit comprend le rouleau de tapis en gros et les instructions.
27. Non vendu séparément (NVS). Commandez le kit de connecteur d'ourlet de tapis (MD Nº 319347) ou le kit de connecteur de tapis (MD Nº 319095).
28. Le kit comprend deux barres de connecteur d'ourlet de tapis (NVS) et la quincaillerie (MD Nº 226259 et MD Nº 320240).
29. Non vendu séparément (NVS). Commandez le kit de connecteur central de tapis (MD Nº 319346) ou le kit de connecteur de tapis (MD Nº 319095).
30. Le kit comprend deux barres de connecteur central de tapis (NVS) et la quincaillerie (MD Nº 226259 et MD Nº 320240).
31. Un kit pour chaque côté ; contient deux barres de connecteur central de tapis (NVS), quatre barres de connecteur d'ourlet de tapis (NVS), le connecteur de pont (MD Nº 319662), et la quincaillerie.
32. Le kit comprend 50 vis ; utilisées pour l'entretien de la quincaillerie C montrée dans l'illustration.
33. Le kit comprend 30 vis et 30 écrous, utilisés pour l'entretien de la quincaillerie D montrée dans l'illustration.

11 Tapis – Panneaux arrière (FD225)

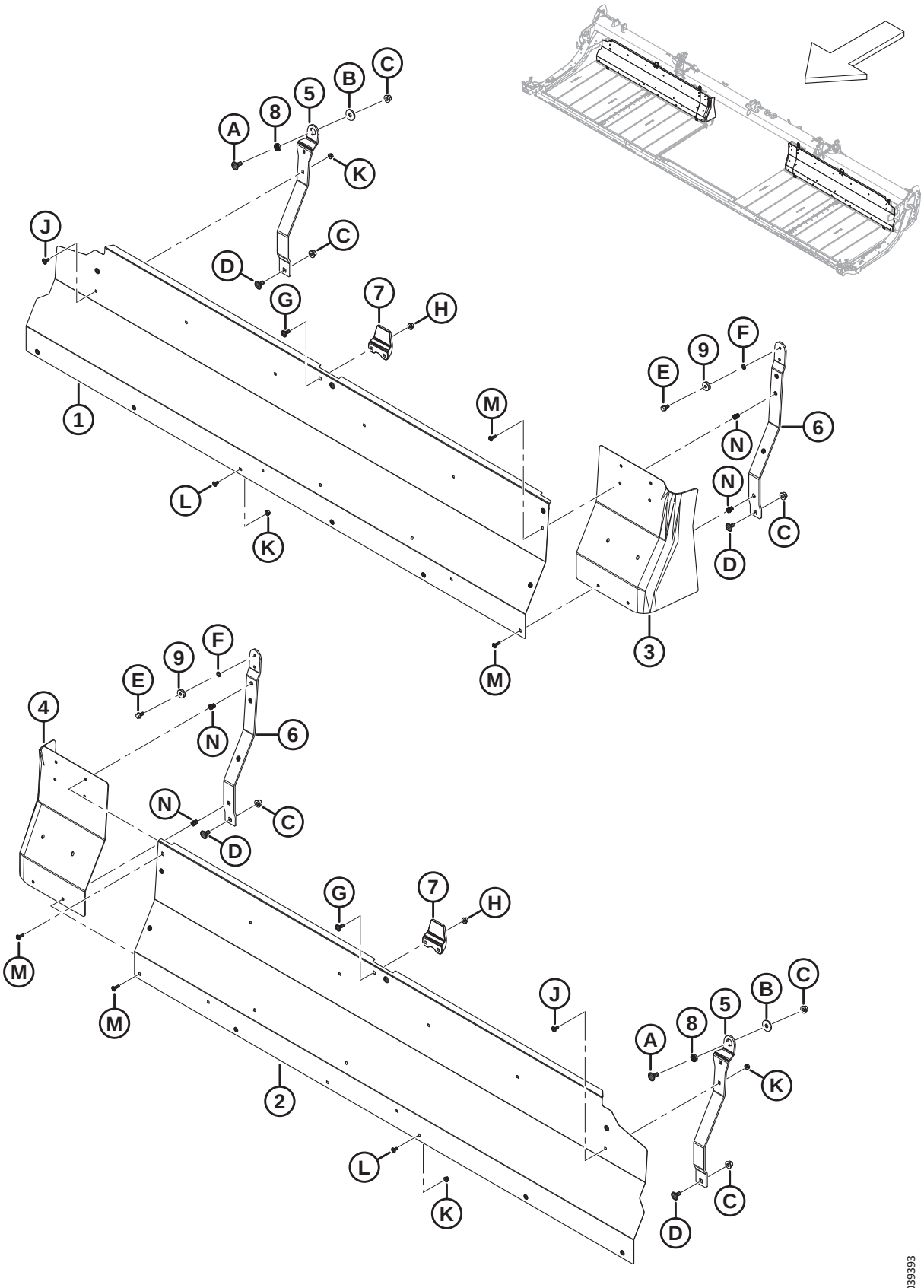

TAPIS – PANNEAUX ARRIÈRE (FD225)

Réf.	Numéro de pièce	Description	Qté	Numéro de série
1	275405	PANNEAU – PANNEAU ARRIÈRE, 25 PI CD	1	
2	275404	PANNEAU – PANNEAU ARRIÈRE, 25 PI CG	1	
3	319223	EXTENSION – PANNEAU ARRIÈRE CD	1	
4	319222	EXTENSION – PANNEAU ARRIÈRE CG	1	
5	319394	SUPPORT – FLEXION TABLIER EXTÉRIEUR	2	
6	319366	SUPPORT – FLEXION TABLIER INTÉRIEUR [34]	2	
7	145840	GUIDE – PANNEAU ARRIÈRE	2	
8	275563	ENTRETOISE – ROTATION SPÉCIALE	2	
9	18867	ROULEMENT – À BILLES CYL. DE, AVEC DEUX JOINTS	2	
A	184667	BOULON – TRCC M12 X 1,75 X 30-8,8-ZINC		
B	275623	RONDELLE – PLATE		
C	136431	ÉCROU – HEX. À COL. BLOCAGE CTR M12 X 1,75-10		
D	135903	BOULON – TRCC M12 X 1,75 X 25-8,8-ZINC		
E	101897	VIS – TÊTE HEX. AVEC RONDELLE 3/8 NC X 3/4		
F	18637	RONDELLE – NORM. DE BLOCAGE 3/8 PO NOM. DI		
G	135785	BOULON – TRCC M10 X 1,5 X 25-8,8-AA1J		
H	135799	ÉCROU – HEX. À COL. BLOCAGE CTR M10 X 1,5-10		
J	197171	BOULON – TRCC M8 X 1,25 X 20-8,8-ZINC		
K	135337	ÉCROU – HEX. À COL. BLOCAGE CTR M8 X 1,25-8-AA1J		
L	191489	BOULON – TRCCC PFL M8 X 1,25 X 16-8,8-AA1J		
M	320290	VIS – ASSEMBLAGE EN TREILLIS TORX M8 X 1,25 X 25-SPCL-8,8-ZINC		
N	320181	ÉCROU À RIVET – M8 X 1,25 HEX. 3,8-7,9		

34. Le kit comprend un ensemble de support de tablier flexible intérieur (NVS) et une vis (MD Nº 101897).

12 Tapis – Panneaux arrière (FD230, FD235, FD240 et FD241)

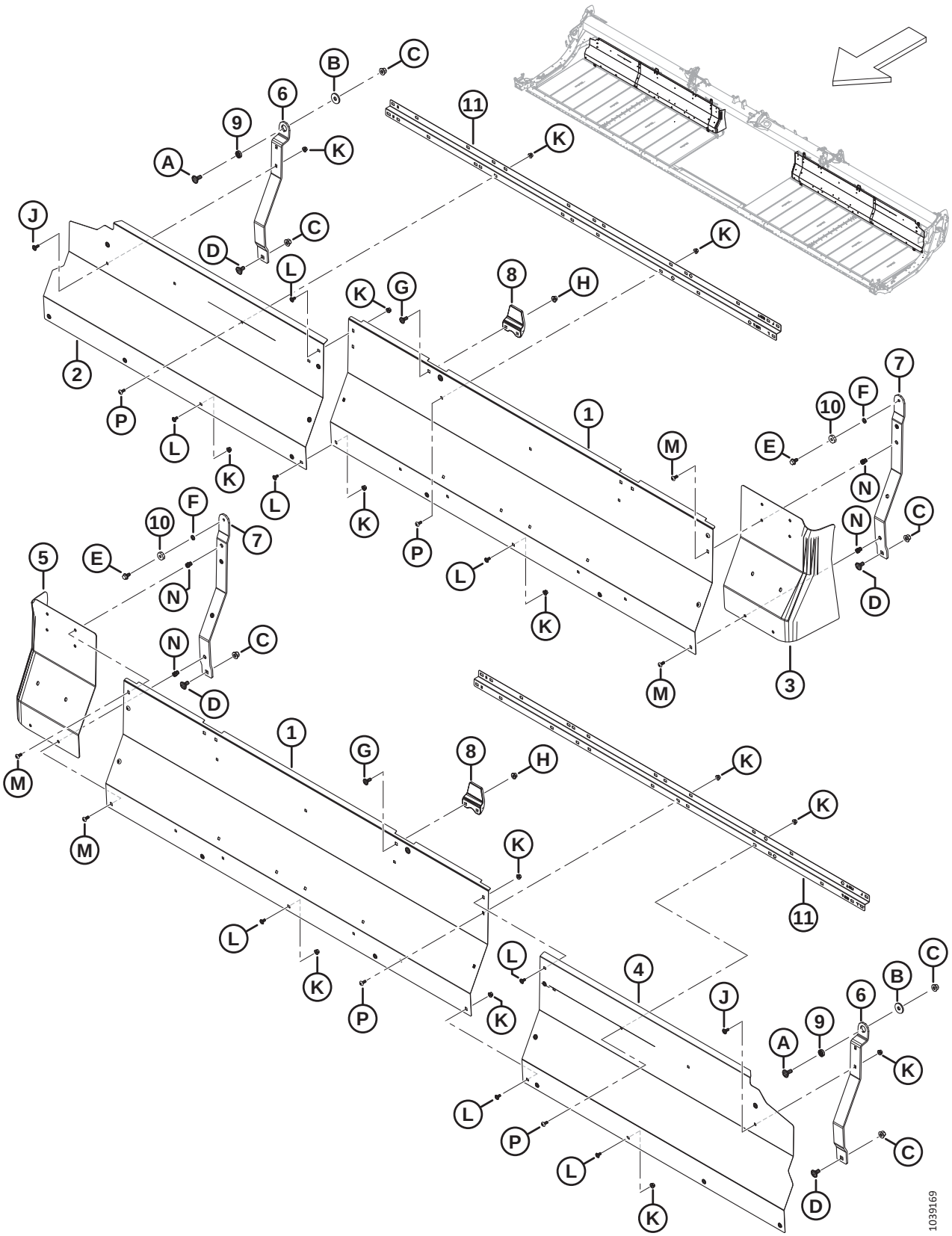

TAPIS – PANNEAUX ARRIÈRE (FD230, FD235, FD240 ET FD241)

Réf.	Numéro de pièce	Description	Qté	Numéro de série
1	275837	PANNEAU – PANNEAU ARRIÈRE 30, 35, 40, 41 PI INTÉRIEUR	2	
2	275461	PANNEAU – PANNEAU ARRIÈRE, 30 PI CD EXTÉRIEUR	1	
	275320	PANNEAU – PANNEAU ARRIÈRE, 35 PI CD EXTÉRIEUR	1	
	275287	PANNEAU – PANNEAU ARRIÈRE, 40 PI CD EXTÉRIEUR	1	
	275483	PANNEAU – PANNEAU ARRIÈRE, 41 PI CD EXTÉRIEUR	1	
3	319223	EXTENSION – PANNEAU ARRIÈRE CD	1	
4	275460	PANNEAU – PANNEAU ARRIÈRE, 30 PI CG EXTÉRIEUR	1	
	275319	PANNEAU – PANNEAU ARRIÈRE, 35 PI CG EXTÉRIEUR	1	
	275286	PANNEAU – PANNEAU ARRIÈRE, 40 PI CG EXTÉRIEUR	1	
	275484	PANNEAU – PANNEAU ARRIÈRE, 41 PI CG EXTÉRIEUR	1	
5	319222	EXTENSION – PANNEAU ARRIÈRE CG	1	
6	319394	SUPPORT – FLEXION TABLIER EXTÉRIEUR	2	
7	319366	SUPPORT – FLEXION TABLIER INTÉRIEUR [35]	2	
8	145840	GUIDE – PANNEAU ARRIÈRE	2	
9	275563	ENTRETOISE – ROTATION SPÉCIALE	2	
10	18867	ROULEMENT – À BILLES CYL. DE, AVEC DEUX JOINTS	2	
11	360509	SUPPORT – PANNEAU ARRIÈRE	2	
A	184667	BOULON – TRCC M12 X 1,75 X 30-8,8-ZINC		
B	275623	RONDELLE – PLATE		
C	136431	ÉCROU – HEX. À COL. BLOCAGE CTR M12 X 1,75-10		
D	135903	BOULON – TRCC M12 X 1,75 X 25-8,8-ZINC		
E	101897	VIS – TÊTE HEX. AVEC RONDELLE 3/8 NC X 3/4		
F	18637	RONDELLE – NORM. DE BLOCAGE 3/8 PO NOM. DI		
G	135785	BOULON – TRCC M10 X 1,5 X 25-8,8-AA1J		
H	135799	ÉCROU – HEX. À COL. BLOCAGE CTR M10 X 1,5-10		
J	197171	BOULON – TRCC M8 X 1,25 X 20-8,8-ZINC		
K	135337	ÉCROU – HEX. À COL. BLOCAGE CTR M8 X 1,25-8-AA1J		
L	191489	BOULON – TRCCC PFL M8 X 1,25 X 16-8,8-AA1J		
M	320290	VIS – ASSEMBLAGE EN TREILLIS TORX M8 X 1,25 X 25-SPCL-8,8-ZINC		
N	320181	ÉCROU À RIVET – M8 X 1,25 HEX. 3,8-7,9		
P	320190	VIS – ASSEMBLAGE EN TREILLIS TORX M8 X 1,25 X 20-SPCL-8,8-ZINC		

35. Le kit comprend un ensemble de support de tablier flexible intérieur (NVS) et une vis (MD Nº 101897).

13 Tapis – Panneaux arrière (FD245 et FD250)

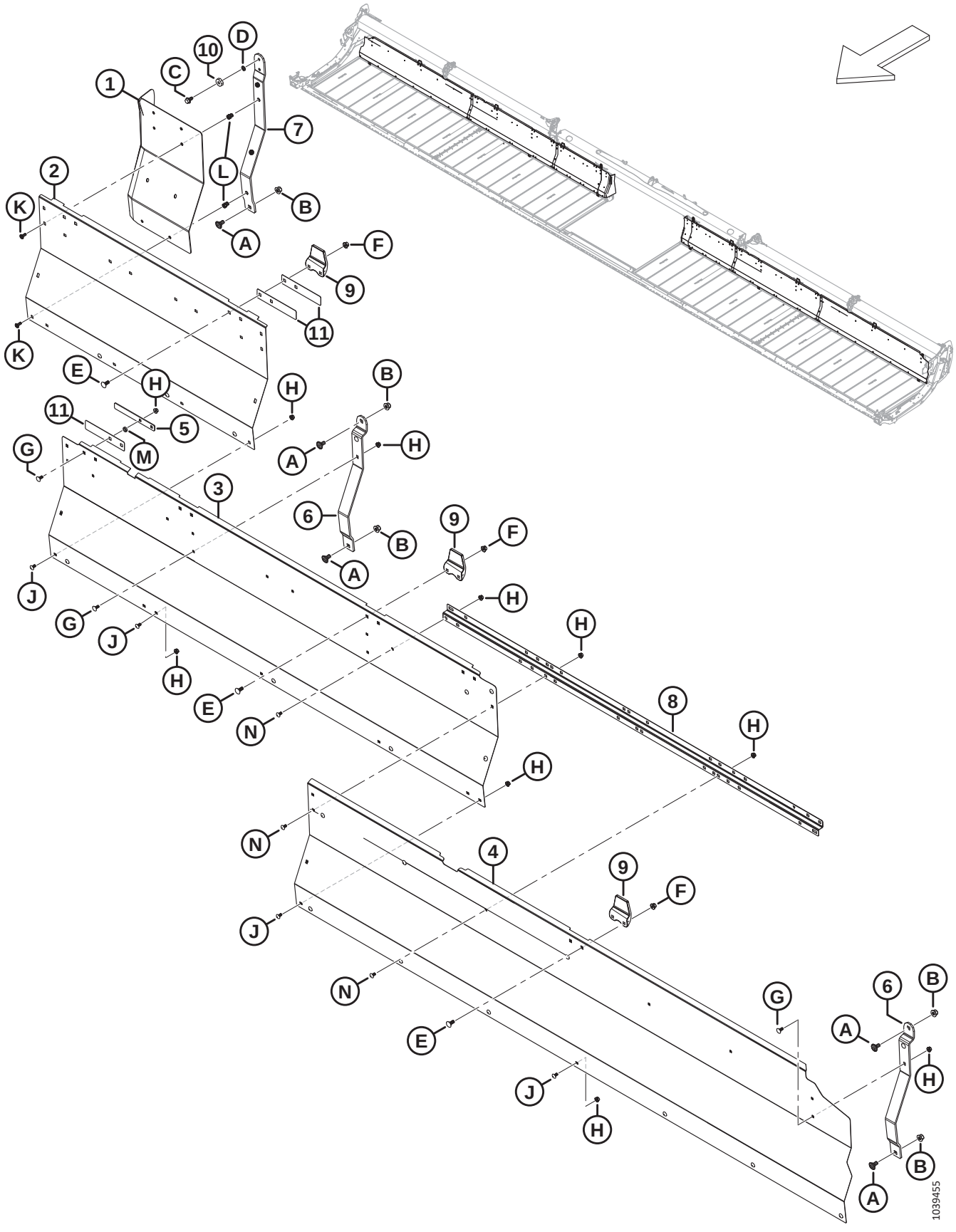

TAPIS – PANNEAUX ARRIÈRE (FD245 ET FD250)

Réf.	Numéro de pièce	Description	Qté	Numéro de série
1	319222	EXTENSION – PANNEAU ARRIÈRE CG	1	
	319223	EXTENSION – PANNEAU ARRIÈRE CD	1	
2	275965	PANNEAU – PANNEAU ARRIÈRE CG/CD INTÉRIEUR	2	
3	275676	PANNEAU – PANNEAU ARRIÈRE CG/CD MILIEU	2	
4	275319	PANNEAU – PANNEAU ARRIÈRE, 45 PI CG EXTÉRIEUR	1	
	275320	PANNEAU – PANNEAU ARRIÈRE, 45 PI CD EXTÉRIEUR	1	
	275286	PANNEAU – PANNEAU ARRIÈRE, 50 PI CG EXTÉRIEUR	1	
	275287	PANNEAU – PANNEAU ARRIÈRE, 50 PI CD EXTÉRIEUR	1	
5	319404	PLAQUE – PANNEAU ARRIÈRE DU SYSTÈME DE RETENUE	2	
6	275675	SUPPORT – TABLIER	4	
7	319366	SUPPORT – FLEXION TABLIER INTÉRIEUR [36]	2	
8	360509	SUPPORT – PANNEAU ARRIÈRE	2	
9	145840	GUIDE – PANNEAU ARRIÈRE	6	
10	18867	ROULEMENT – À BILLES CYL. DE, AVEC DEUX JOINTS	2	
11	319403	PLAQUE – GUIDE DU PANNEAU ARRIÈRE	6	
A	135903	BOULON – TRCC M12 X 1,75 X 25-8,8-ZINC		
B	136431	ÉCROU – HEX. À COL. BLOCAGE CTR M12 X 1,75-10		
C	101897	VIS – TÊTE HEX. AVEC RONDELLE 3/8 NC X 3/4		
D	18637	RONDELLE – NORM. DE BLOCAGE 3/8 PO NOM. DI		
E	135785	BOULON – TRCC M10 X 1,5 X 25-8,8-AA1J		
F	135799	ÉCROU – HEX. À COL. BLOCAGE CTR M10 X 1,5-10		
G	197171	BOULON – TRCC M8 X 1,25 X 20-8,8-ZINC		
H	135337	ÉCROU – HEX. À COL. BLOCAGE CTR M8 X 1,25-8-AA1J		
J	191489	BOULON – TRCCC PFL M8 X 1,25 X 16-8,8-AA1J		
K	320290	VIS – ASSEMBLAGE EN TREILLIS TORX M8 X 1,25 X 25-SPCL-8,8-ZINC		
L	320181	ÉCROU À RIVET – M8 X 1,25 HEX. 3,8-7,9		
M	255930	RONDELLE – PLATE		
N	320190	VIS – ASSEMBLAGE EN TREILLIS TORX M8 X 1,25 X 20-SPCL-8,8-ZINC		

36. Le kit comprend un ensemble de support de tablier flexible intérieur (NVS) et une vis (MD Nº 101897).

14 Tapis – Tendeur

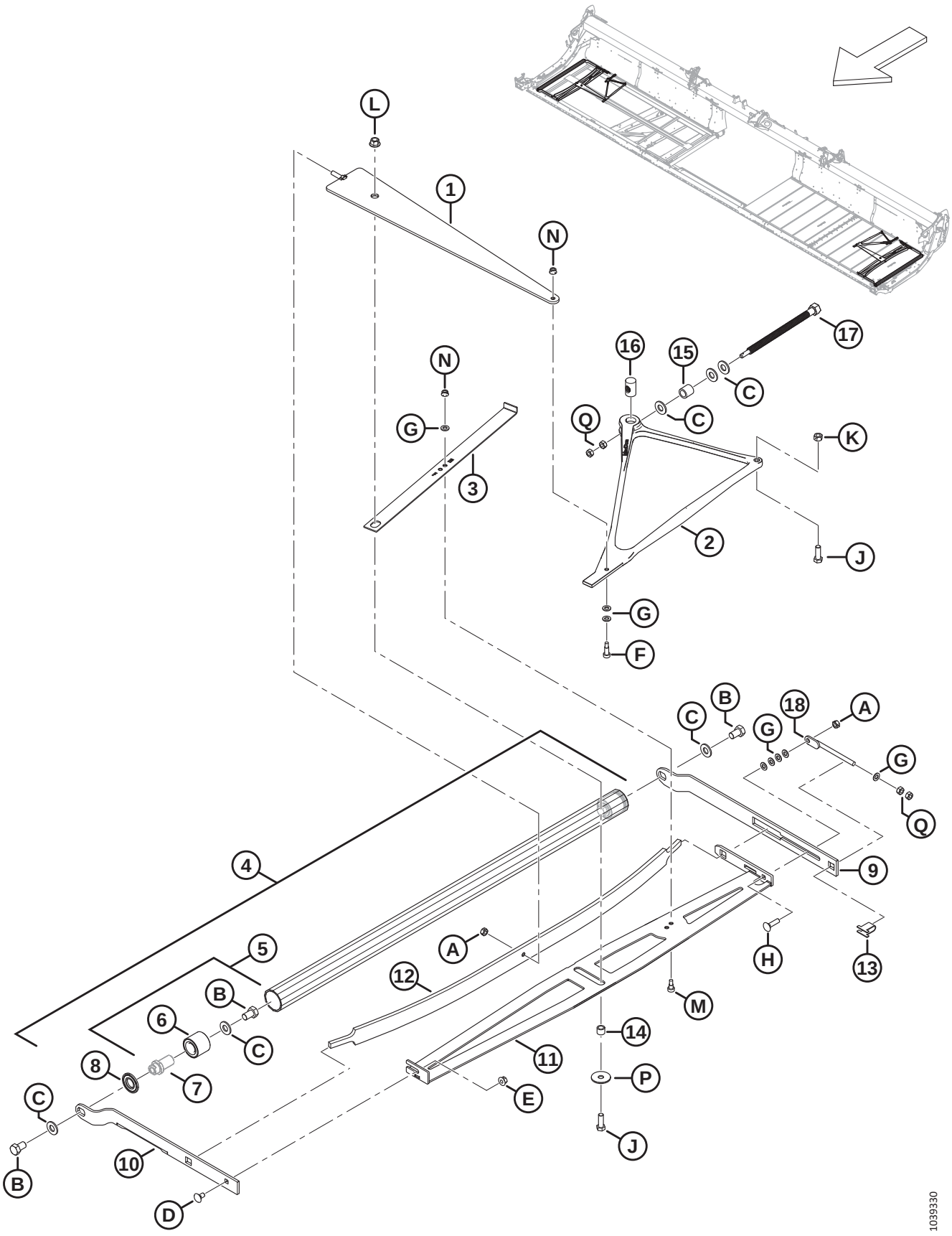

TAPIS – TENDEUR

Réf.	Numéro de pièce	Description	Qté	Numéro de série
1	319051	TRAVERSE – DE COMPRESSION, ASS. SOUDÉ	2	
2	275902	MOULAGE – LEVIER COUDÉ TENDEUR	2	
3	275877	INDICATEUR – TENDEUR	2	
4	275211	ENTRETIEN DE L'ENS. ROULEAU LIBRE [37]	2	
5	165735	ENS. BROCHE – ROULEAU DE TAPIS [38]	4	
6	132607	ROULEMENT – DOUBLE RANGÉE DE BILLES 52 DE X 25 ALÉSAGE	4	
7	NVS	BROCHE [39]		
8	120845	JOINT – DISQUE EN ACIER NILOS LSTO	4	
9	275324	BRAS – ROULEAU LIBRE ARRIÈRE	2	
10	319708	BRAS – ROULEAU LIBRE AVANT CD	1	
	319707	BRAS – ROULEAU LIBRE AVANT CG	1	
11	275375	TRAVERSE – STABILISATEUR CD – ASS. SOUDÉ	1	
	275348	TRAVERSE – STABILISATEUR CG – ASS. SOUDÉ	1	
12	227747	RESSORT – LAME	2	
13	275232	SUPPORT – VIS DE RÉGLAGE	2	
14	132531	ENTRETOISE	2	
15	227656	ENTRETOISE – BOULON TENDEUR	2	
16	275879	ÉCROU – VIS-MÈRE SPÉCIALE	2	
17	320167	BOULON – TÊTE HEX. M16 X 4,0-SPCL-8,8-AA1J	2	
18	227914	BOULON – RÉGLAGE ENS. SOUDÉ	2	
A	320206	ÉCROU – HEX. BLOCAGE CTR, M10 X 1,5-8-ZINC		
B	145249	BOULON – TÊTE HEX. PFL 5/8-18 X 1,0 GR5-AA1J		
C	30441	RONDELLE – TREMPÉE ASTM F436 5/8		
D	135785	BOULON – TRCC M10 X 1,5 X 25-8,8-AA1J		
E	135799	ÉCROU – HEX. À COL. BLOCAGE CTR M10 X 1,5-10		
F	197275	VIS – TÊTE HEX. CREUSE ÉPAUL. M10 X 20		
G	184711	RONDELLE – PLATE NORMALE M10-200HV-AA1J		
H	152732	BOULON – TRCC M10 X 1,5 X 40-8,8-AA1J		
J	152730	BOULON – TÊTE HEX. PFL M12 X 1,75 X 35-10,9-AA1J		
K	136759	ÉCROU – HEX. BLOCAGE CTR, M12 X 1,75-8-AA1J		
L	136431	ÉCROU – HEX. À COL. BLOCAGE CTR M12 X 1,75-10		
M	135894	VIS – TÊTE HEX. CREUSE ÉPAUL. M10		
N	135337	ÉCROU – HEX. À COL. BLOCAGE CTR M8 X 1,25-8-AA1J		

37. Comprend deux ensembles de broches (MD Nº 165735) et deux joints (MD Nº 120845).
38. Comprend la broche (NVS), le roulement (MD Nº 132607), et la quincaillerie (MD Nº 30441, MD Nº 145249).
39. Non vendue séparément ; incluse dans l'ensemble broche (MD Nº 165735).

TAPIS – TENDEUR

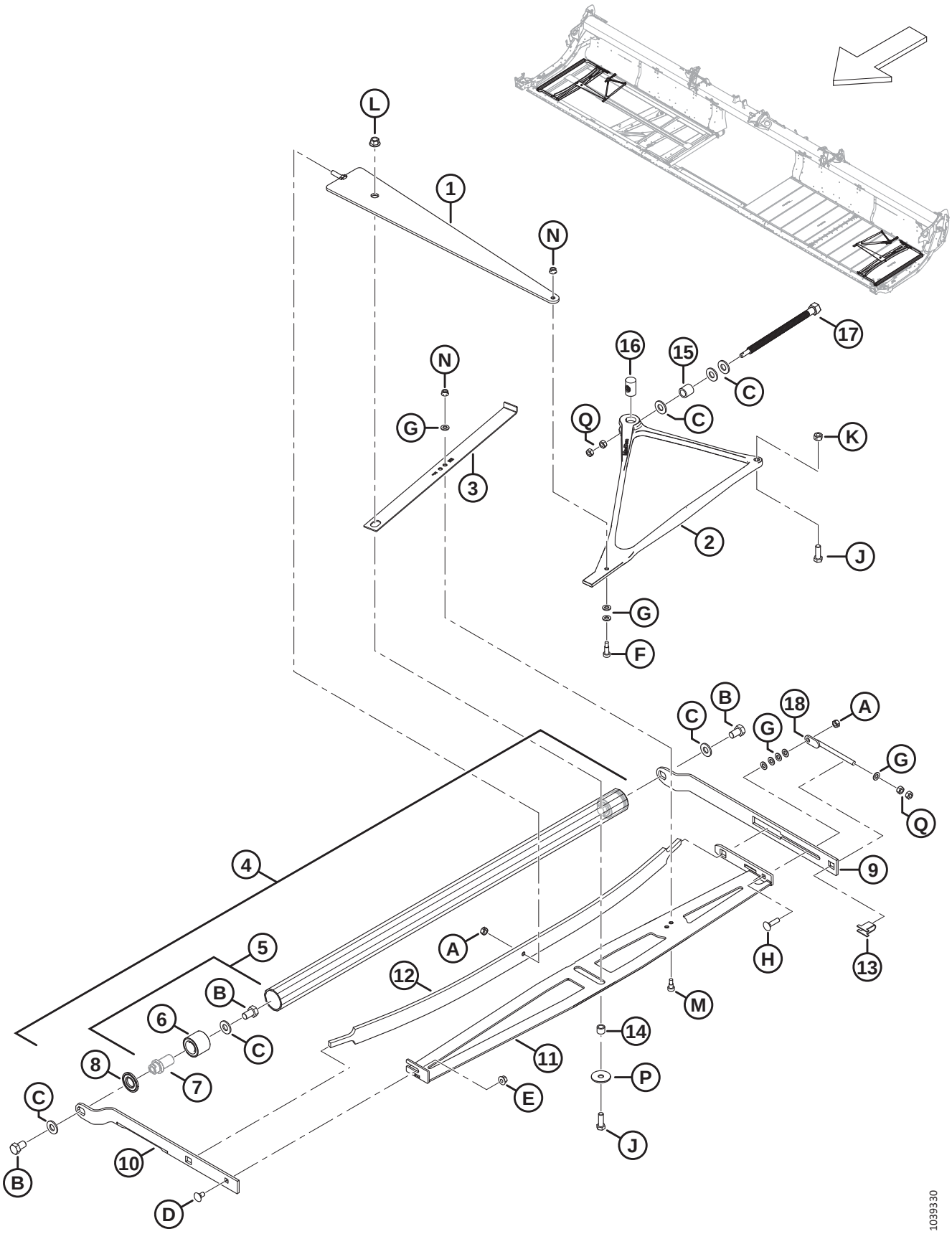

Réf.	Numéro de pièce	Description	Qté	Numéro de série
P	42592	RONDELLE – PLATE		
Q	30505	ÉCROU – HEX. M10 X 1,5-10-AA1J		

15 Tapis – Rouleau d’entraînement

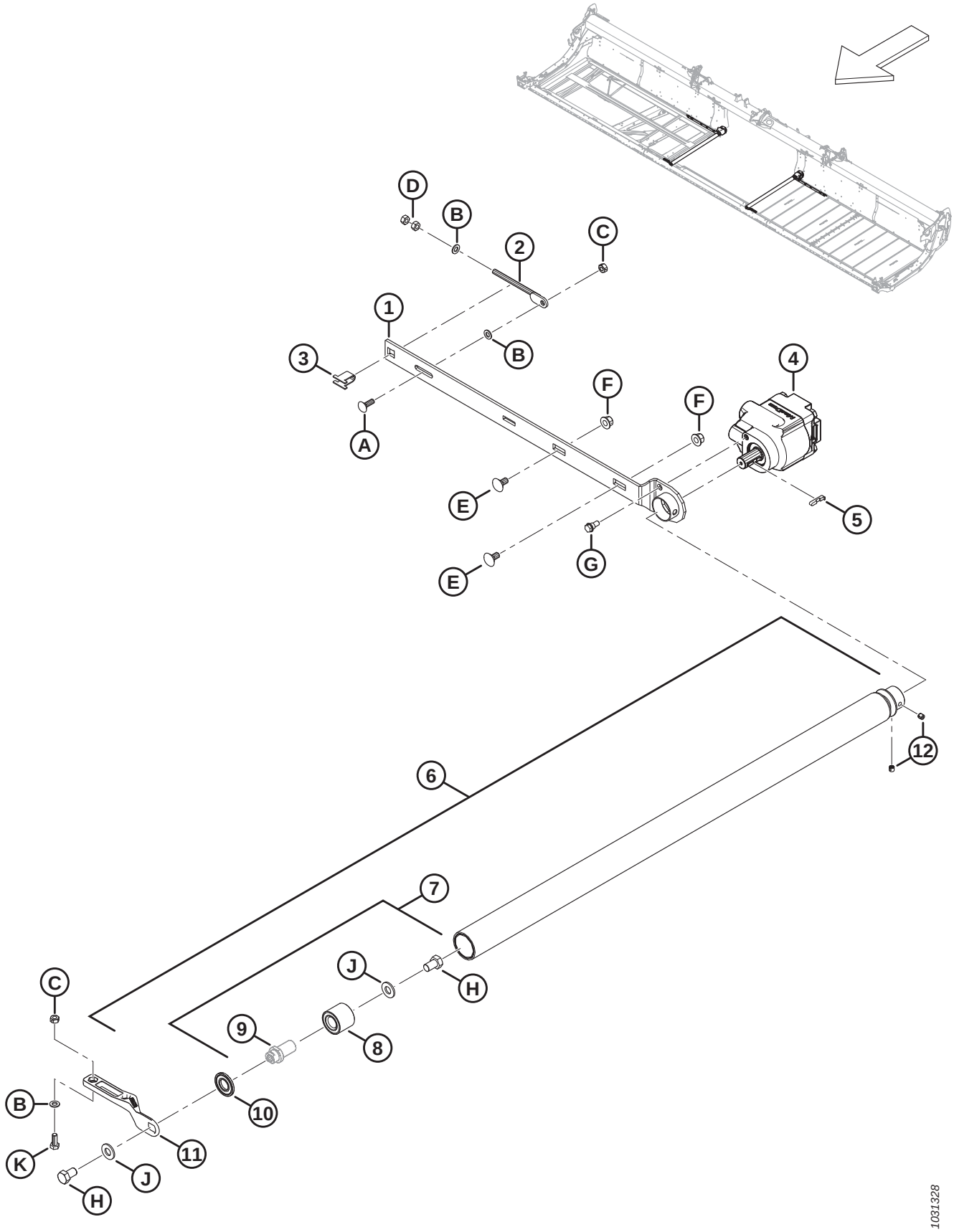

TAPIS – ROULEAU D'ENTRAÎNEMENT

Réf.	Numéro de pièce	Description	Qté	Numéro de série
1	275332	BRAS – ROULEAU D'ENTRAÎNEMENT SOUDÉ	1	
2	227914	BOULON – RÉGLAGE ENS. SOUDÉ	1	
3	275232	SUPPORT – VIS DE RÉGLAGE	1	
4	275860	MOTEUR – HYD. ENGRENAGE D'ENTRAÎNEMENT DE TAPIS	1	
	319583	KIT D'ÉTANCHÉITÉ – MOTEUR D'ENTRAÎNEMENT DE TAPIS		
5	275864	CLÉ – MOTEUR D'ENTRAÎNEMENT DE TAPIS	1	
6	319191	ENTRETIEN DE L'ENS. ROULEAU D'ENTRAÎNEMENT [40]	1	
7	165735	ENS. BROCHE – ROULEAU DE TAPIS [41]	1	
8	132607	ROULEMENT – DOUBLE RANGÉE DE BILLES 52 DE X 25 ALÉSAGE	1	
9	NVS	BROCHE [42]		
10	120845	JOINT – DISQUE EN ACIER NILOS LSTO	1	
11	319265	MOULAGE – BRAS ENTRAÎNEMENT AVANT (CD/CG)	2	
12	320182	VIS – RÉGL. TÊTE CREUSE M10 X 1,5 X 10-8,8-BO	2	
A	184662	BOULON – TRCC PFL M10 X 1,5 X 30-8,8-AA1J		
B	184711	RONDELLE – PLATE NORMALE M10-200HV-AA1J		
C	320206	ÉCROU – HEX. BLOCAGE CTR, M10 X 1,5-8-ZINC		
D	30505	ÉCROU – HEX. M10 X 1,5-10-AA1J		
E	135903	BOULON – TRCC M12 X 1,75 X 25-8,8-ZINC		
F	136431	ÉCROU – HEX. À COL. BLOCAGE CTR M12 X 1,75-10		
G	172259	BOULON – À ÉPAULEMENT 0,375-16 UNC-AA1J		
H	145249	BOULON – TÊTE HEX. PFL 5/8-18 X 1,0 GR5-AA1J		
J	30441	RONDELLE – TREMPÉE ASTM F436 5/8		
K	184661	BOULON – TÊTE HEX. TFL M10 X 1,5 X 30-8,8-AA1J		

40. Comprend le rouleau vulcanisé (NVS), l'ensemble broche (MD Nº 165735), le joint (MD Nº 120845), et deux vis de réglage (MD Nº 320182).
41. Comprend la broche (NVS), le roulement (MD Nº 132607), et la quincaillerie (MD Nº 30441, MD Nº 145249).
42. Non vendue séparément ; incluse dans l'ensemble broche (MD Nº 165735).

16 Tapis – Tabliers et rails (FD225)

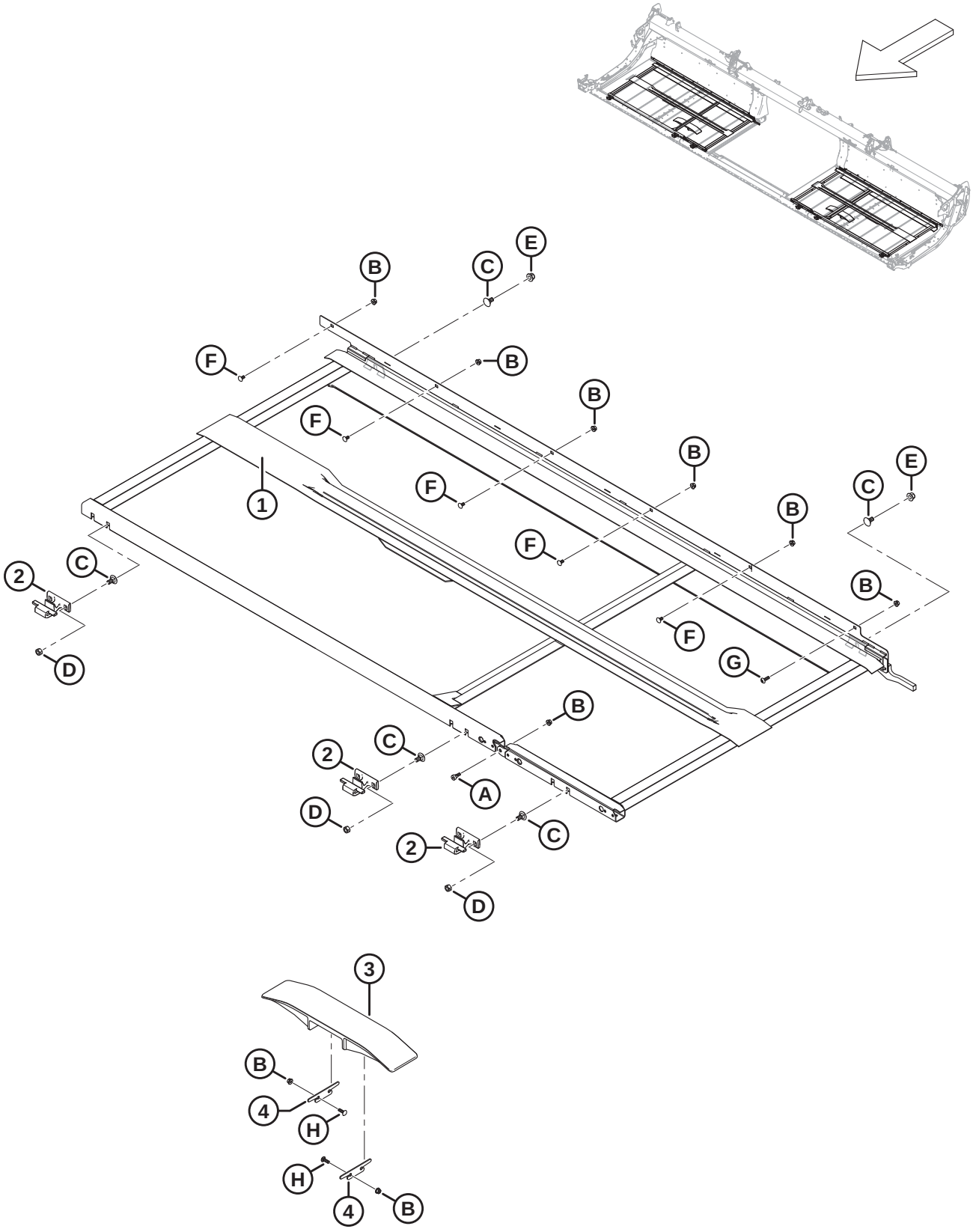

TAPIS – TABLIERS ET RAILS (FD225)

Réf.	Numéro de pièce	Description	Qté	Numéro de série
1	319588	ENS. SOUDÉ TABLIER – FLEX CD 25 PI	1	
	319587	ENS. SOUDÉ TABLIER – FLEX CG 25 PI	1	
2	319225	MOULAGE – CROCHET TABLIER AVANT	6	
3	340841	RAIL – PLASTIQUE STANDARD	2	
4	340681	CALE – RAIL DE TAPIS	4	
A	135894	VIS – TÊTE HEX. CREUSE ÉPAUL. M10		
B	135337	ÉCROU – HEX. À COL. BLOCAGE CTR M8 X 1,25-8-AA1J		
C	135903	BOULON – TRCC M12 X 1,75 X 25-8,8-ZINC		
D	136759	ÉCROU – HEX. BLOCAGE CTR, M12 X 1,75-8-AA1J		
E	136431	ÉCROU – HEX. À COL. BLOCAGE CTR M12 X 1,75-10		
F	191489	BOULON – TRCCC PFL M8 X 1,25 X 16-8,8-AA1J		
G	320290	VIS – ASSEMBLAGE EN TREILLIS TORX M8 X 1,25 X 25-SPCL-8,8-ZINC		
H	136824	BOULON – TRCCC M8 X 1,25 X 25-8,8-AA1J		

17 Tapis – Tabliers et rails (FD230, FD235, FD240 et FD241)

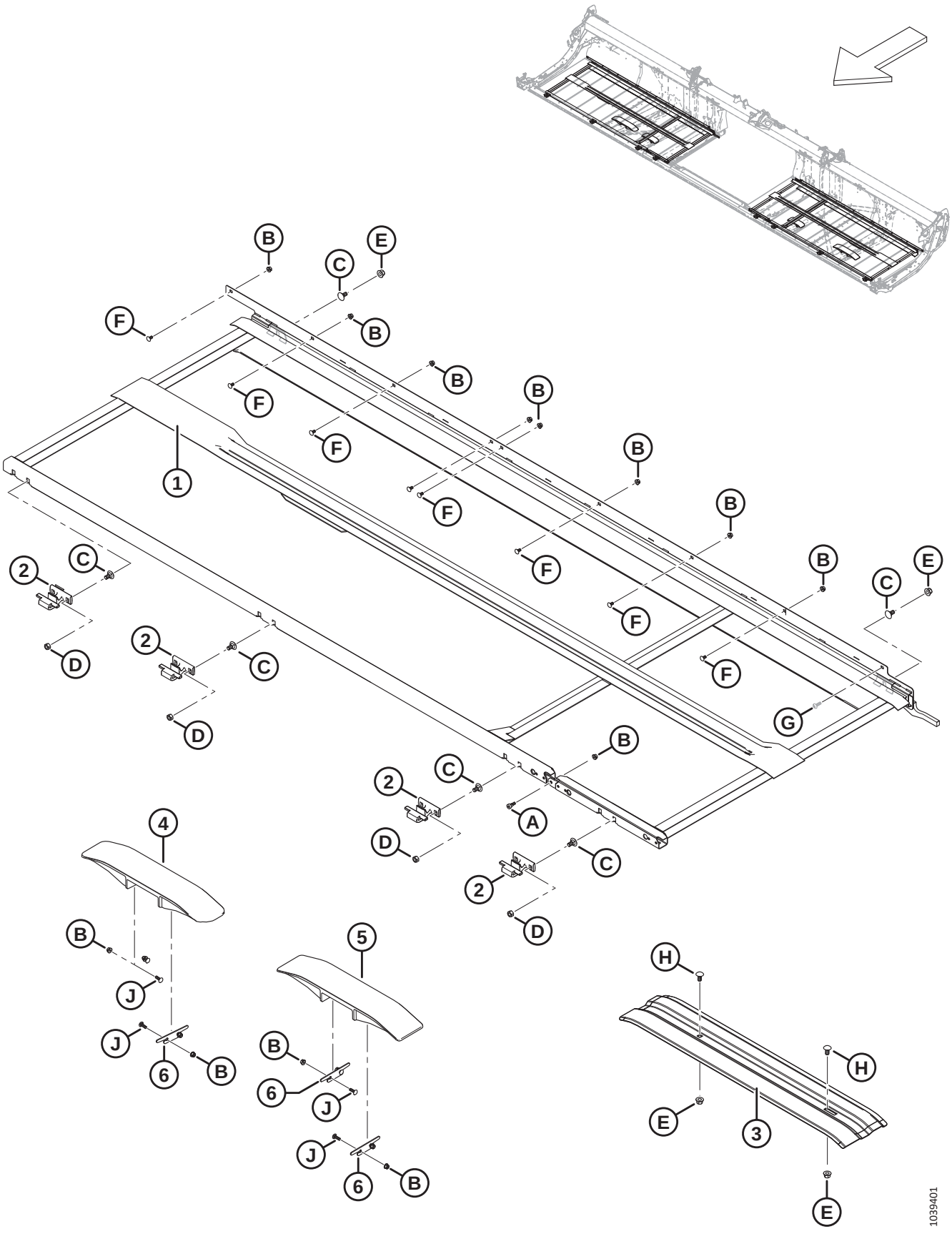

TAPIS – TABLIERS ET RAILS (FD230, FD235, FD240 ET FD241)

Réf.	Numéro de pièce	Description	Qté	Numéro de série
1	275266	ENS. SOUDÉ TABLIER – FLEX CD 30 PI	1	
	275265	ENS. SOUDÉ TABLIER – FLEX CG 30 PI	1	
	275505	ENS. SOUDÉ TABLIER – FLEX CD 35 PI	1	
	275504	ENS. SOUDÉ TABLIER – FLEX CG 35 PI	1	
	275199	ENS. SOUDÉ TABLIER – FLEX CD 40 PI	1	
	275200	ENS. SOUDÉ TABLIER – FLEX CG 40 PI	1	
	275514	ENS. SOUDÉ TABLIER – FLEX CD 41 PI	1	
	275513	ENS. SOUDÉ TABLIER – FLEX CG 41 PI	1	
2	319225	MOULAGE – CROCHET TABLIER AVANT [43]		
3	319376	SUPPORT – RAIL DU TAPIS INFÉRIEUR (CG FD230, FD235 UNIQUEMENT) [44]	A/B	–451189
	319378	SUPPORT – RAIL DE TAPIS INFÉRIEUR (CD FD240, FD241 UNIQUEMENT) [44]	A/B	–451189
	319228	SUPPORT – RAIL DE TAPIS INFÉRIEUR (CD FD230 UNIQUEMENT) [44]	A/B	–451189
	319377	SUPPORT – RAIL DE TAPIS INFÉRIEUR (CD FD235, FD240, FD241 UNIQUEMENT) [44]	A/B	–451189
4	360151	RAIL – PLASTIQUE COUDÉ	1	451190–
5	340841	RAIL – PLASTIQUE STANDARD [45]		451190–
	360150	RAIL – PLASTIQUE COURT (FD230 UNIQUEMENT) [46]		451190–
6	340681	CALE – RAIL DE TAPIS	6	451190–
A	135894	VIS – TÊTE HEX. CREUSE ÉPAUL. M10		
B	135337	ÉCROU – HEX. À COL. BLOCAGE CTR M8 X 1,25-8-AA1J		
C	135903	BOULON – TRCC M12 X 1,75 X 25-8,8-ZINC		
D	136759	ÉCROU – HEX. BLOCAGE CTR, M12 X 1,75-8-AA1J		
E	136431	ÉCROU – HEX. À COL. BLOCAGE CTR M12 X 1,75-10		
F	191489	BOULON – TRCCC PFL M8 X 1,25 X 16-8,8-AA1J		
G	320290	VIS – ASSEMBLAGE EN TREILLIS TORX M8 X 1,25 X 25-SPCL-8,8-ZINC		
H	152439	BOULON – TRCCC M12 X 1,75 X 25-8,8-AA1J		
J	136824	BOULON – TRCCC M8 X 1,25 X 25-8,8-AA1J		

43. Quantités : FD230 = 8, FD235 = 10, FD240 = 10 et FD241 = 10.
44. Pièce de rechange uniquement pour les plateformes des modèles de 2022 et antérieurs.
45. Quantités : FD230 = 1, FD235 = 3, FD240 = 3 et FD241 = 3.
46. Les rails courts en plastique sont utilisés sur les pattes intérieures du châssis de la plateforme pour les plateformes FD230 uniquement. Quantités : FD230 = 2.

18 Tapis – Tabliers et rails (FD245 et FD250)

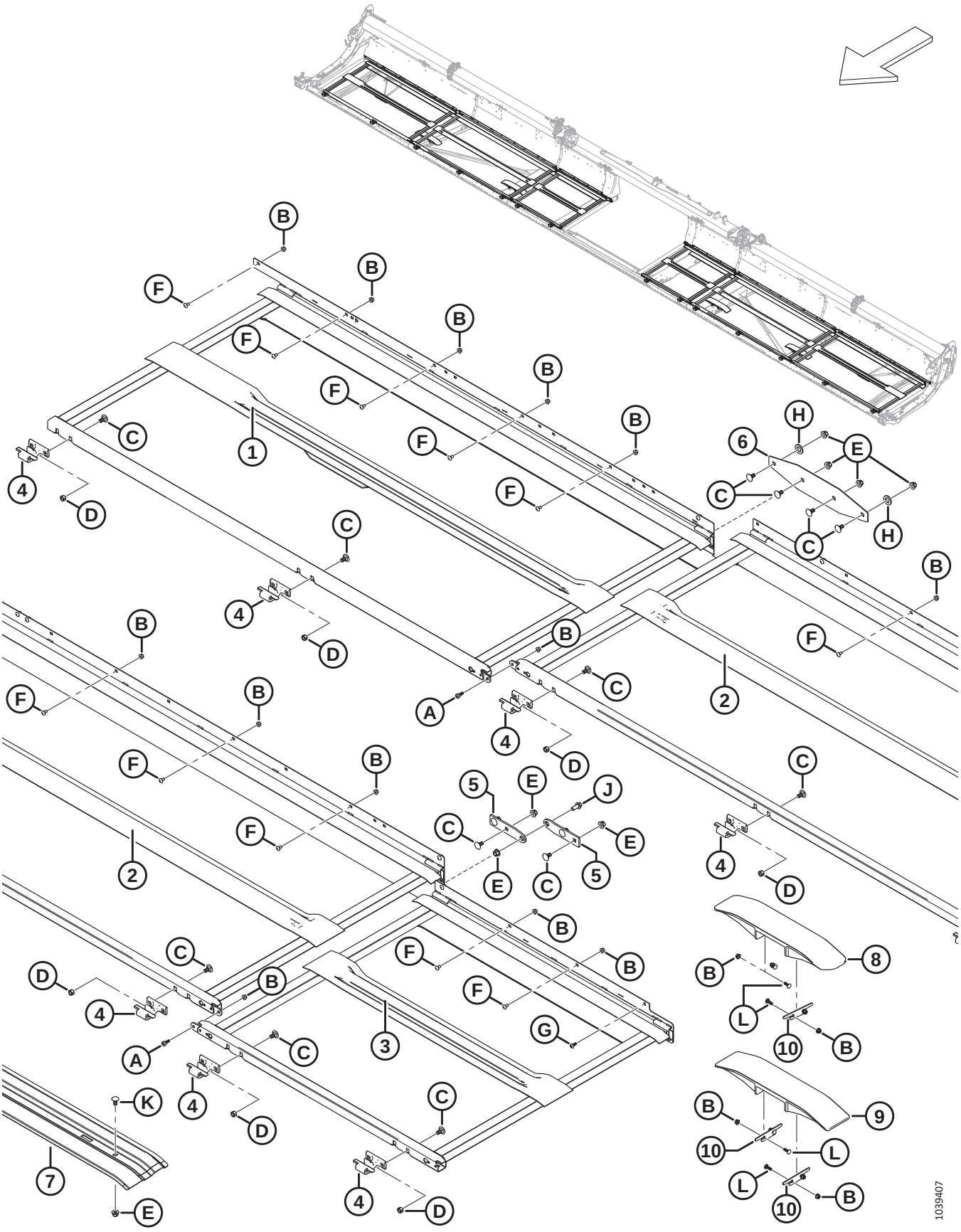

TAPIS – TABLIERS ET RAILS (FD245 ET FD250)

Réf.	Numéro de pièce	Description	Qté	Numéro de série
1	275770	ENS. SOUDÉ TABLIER – CD EXTÉRIEUR	1	
	275960	ENS. SOUDÉ TABLIER – CG EXTÉRIEUR	1	
2	275779	ENS. SOUDÉ TABLIER – 45 PI CENTRAL	2	
	275954	ENS. SOUDÉ TABLIER – 50 PI CENTRAL	2	
3	275641	ENS. SOUDÉ TABLIER – CD INTÉRIEUR	1	
	275640	ENS. SOUDÉ TABLIER – CG INTÉRIEUR	1	
4	319225	MOULAGE – CROCHET TABLIER AVANT	14	
5	275688	CHARNIÈRE – TABLIER LARGE CHÂSSIS	4	
6	275690	PLAQUE – JOINT DU CHÂSSIS DE TABLIER	2	
7	319377	SUPPORT – RAIL DE TAPIS (CD FD245) [47]	A/B	–451189
	319378	SUPPORT – RAIL DE TAPIS (CG FD245) [48]	A/B	–451189
	319287	SUPPORT – RAIL DE TAPIS (FD250) [49]	A/B	–451189
8	360151	RAIL – PLASTIQUE COUDÉ	1	451190–
9	340841	RAIL – PLASTIQUE STANDARD	3	451190–
10	340681	CALE – RAIL DE TAPIS	6	451190–
A	135894	VIS – TÊTE HEX. CREUSE ÉPAUL. M10		
B	135337	ÉCROU – HEX. À COL. BLOCAGE CTR M8 X 1,25-8-AA1J		
C	135903	BOULON – TRCC M12 X 1,75 X 25-8,8-ZINC		
D	136759	ÉCROU – HEX. BLOCAGE CTR, M12 X 1,75-8-AA1J		
E	136431	ÉCROU – HEX. À COL. BLOCAGE CTR M12 X 1,75-10		
F	191489	BOULON – TRCCC PFL M8 X 1,25 X 16-8,8-AA1J		
G	320290	VIS – ASSEMBLAGE EN TREILLIS TORX M8 X 1,25 X 25-SPCL-8,8-ZINC		
H	112130	RONDELLE – TREMPÉE ASTM F4363/4 PO NOM. ID AB0C		
J	148798	BOULON – TÊTE HEX. À COL. M12 X 1,75 X 30-10,9-AA1J		
K	152439	BOULON – TRCCC M12 X 1,75 X 25-8,8-AA1J		
L	136824	BOULON – TRCCC M8 X 1,25 X 25-8,8-AA1J		

47. Support de rail de tapis CD pour les plateformes FD245 des années 2022 et modèles antérieurs.
48. Support de rail de tapis CG pour les plateformes FD245 des années 2022 et modèles antérieurs.
49. Support de rail de tapis CD et CG pour les plateformes FD250 des années 2022 et modèles antérieurs.

19 Tapis – Joints (FD225)

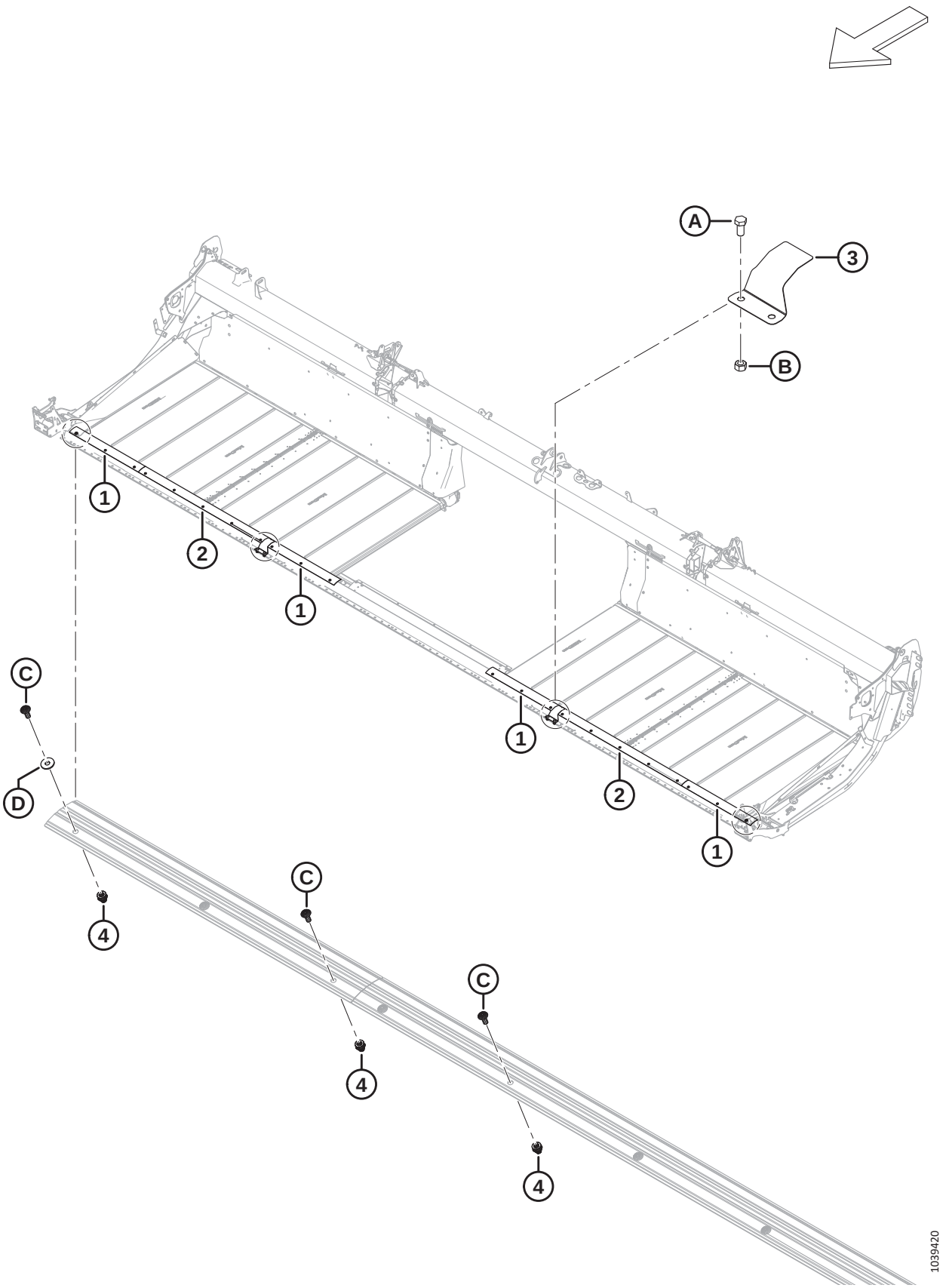

TAPIS – JOINTS (FD225)

Réf.	Numéro de pièce	Description	Qté	Numéro de série
1	319231	PLAQUE – JOINT DE LA BARRE DE COUPE	2	
2	319229	PLAQUE – JOINT DE LA BARRE DE COUPE	4	
3	319180	CAPOT – CHARNIÈRE BARRE DE COUPE	2	
4	320448	ÉCROU À RIVET – M8 X 1,25 HEX.	22	
A	50155	BOULON – TÊTE HEX. PFL M12 X 1,75 X 25-8,8-AA1J		
B	184694	ÉCROU – HEX. M12 X 1,75-8-AA1J		
C	320190	VIS – ASSEMBLAGE EN TREILLIS TORX M8 X 1,25 X 20-SPCL-8,8-ZINC		
D	184709	RONDELLE – PLATE GRANDE M8-200HV		

20 Tapis – Joints (FD230, FD235 et FD240)

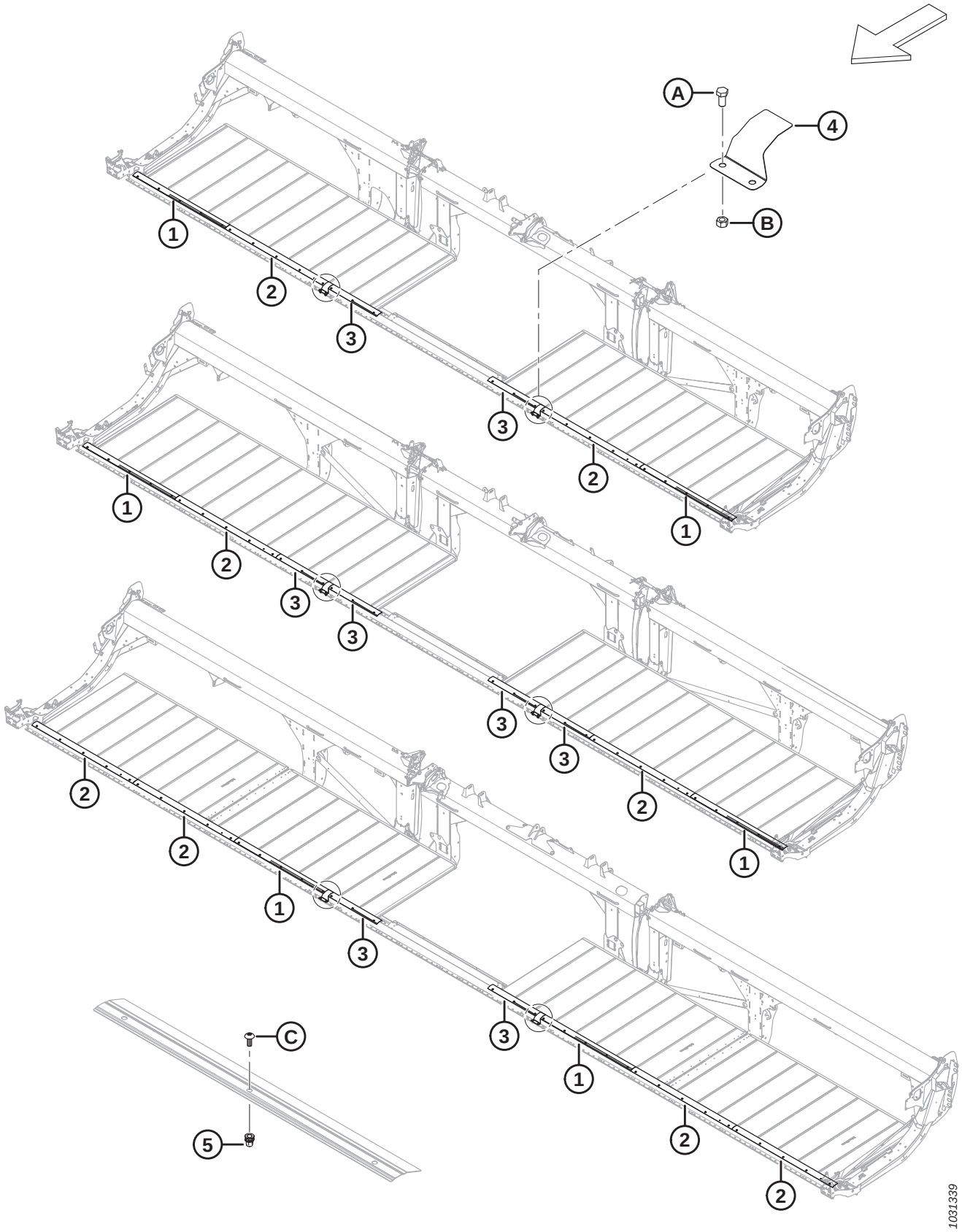

TAPIS – JOINTS (FD230, FD235 ET FD240)

Réf.	Numéro de pièce	Description	Qté	Numéro de série
1	319231	PLAQUE – JOINT BARRE DE COUPE [50]		
2	319230	PLAQUE – JOINT BARRE DE COUPE [51]		
3	319229	PLAQUE – JOINT BARRE DE COUPE [52]		
4	319180	CAPOT – CHARNIÈRE BARRE DE COUPE	2	
5	320448	ÉCROU À RIVET – M8 X 1,25 HEX. [53]		
A	50155	BOULON – TÊTE HEX. PFL M12 X 1,75 X 25-8,8-AA1J		
B	184694	ÉCROU – HEX. M12 X 1,75-8-AA1J		
C	320190	VIS – ASSEMBLAGE EN TREILLIS TORX M8 X 1,25 X 20-SPCL-8,8-ZINC		

50. Quantités : FD230 = 2, FD235 = 2 et FD240 = 2.
51. Quantités : FD230 = 2, FD235 = 2 et FD240 = 4.
52. Quantités : FD230 = 2, FD235 = 4 et FD240 = 2.
53. Quantités : FD230 = 26, FD235 = 32 et FD240 = 36.

21 Tapis – Joints (FD241, FD245 et FD250)

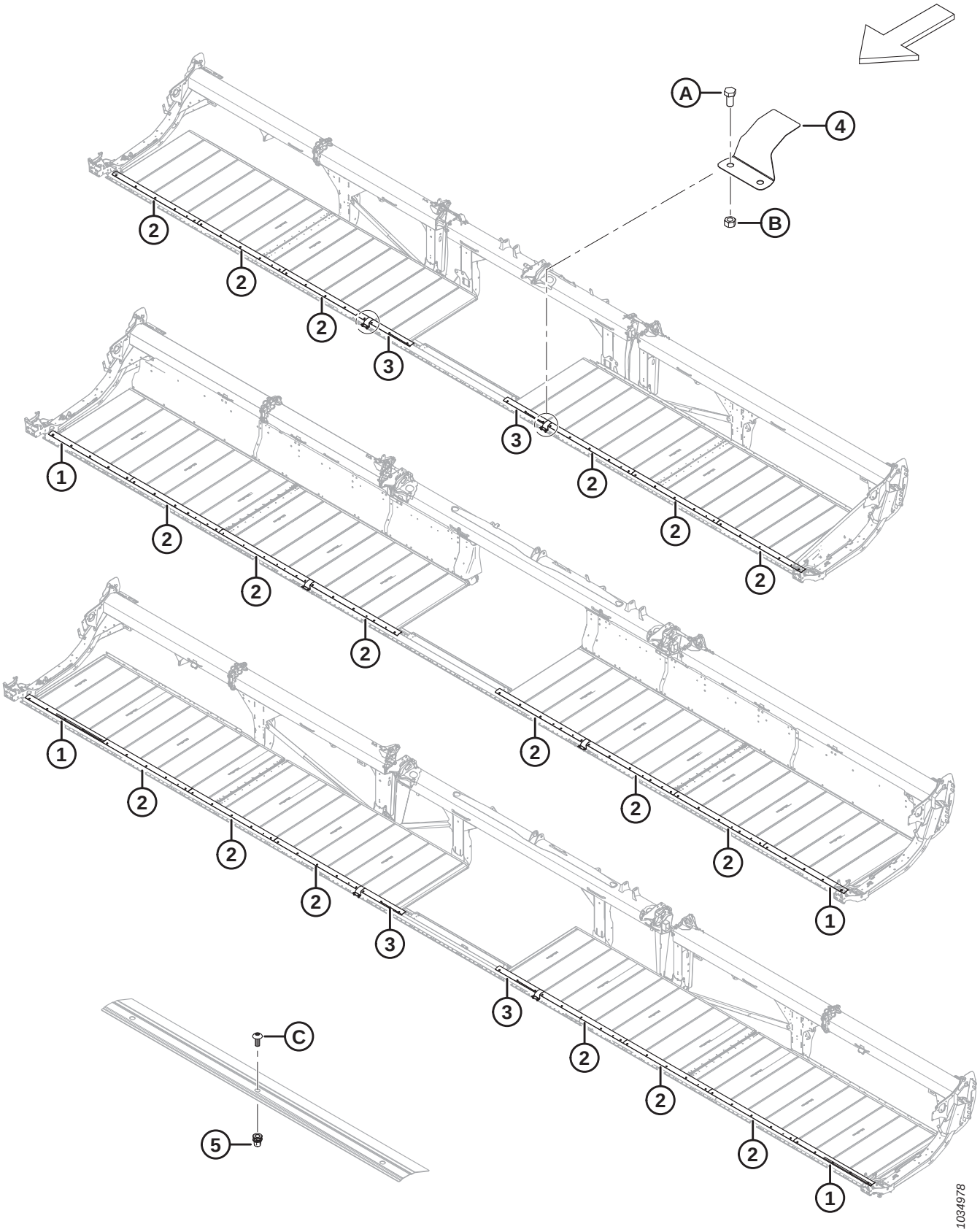

TAPIS – JOINTS (FD241, FD245 ET FD250)

Réf.	Numéro de pièce	Description	Qté	Numéro de série
1	319231	PLAQUE – JOINT BARRE DE COUPE [54]		
2	319230	PLAQUE – JOINT BARRE DE COUPE [55]		
3	319229	PLAQUE – JOINT BARRE DE COUPE [56]		
4	319180	CAPOT – CHARNIÈRE BARRE DE COUPE	2	
5	320448	ÉCROU À RIVET – M8 X 1,25 HEX. [57]		
A	50155	BOULON – TÊTE HEX. PFL M12 X 1,75 X 25-8,8-AA1J		
B	184694	ÉCROU – HEX. M12 X 1,75-8-AA1J		
C	320190	VIS – ASSEMBLAGE EN TREILLIS TORX M8 X 1,25 X 20-SPCL-8,8-ZINC		

54. Quantités : FD241 = 0, FD245 = 2 et FD250 = 2.
55. Quantités : FD241 = 6, FD245 = 6 et FD250 = 6.
56. Quantités : FD241 = 2, FD245 = 0 et FD250 = 2.
57. Quantités : FD241 = 36, FD245 = 40 et FD250 = 46.

22 Déflecteurs de tapis – Étroit

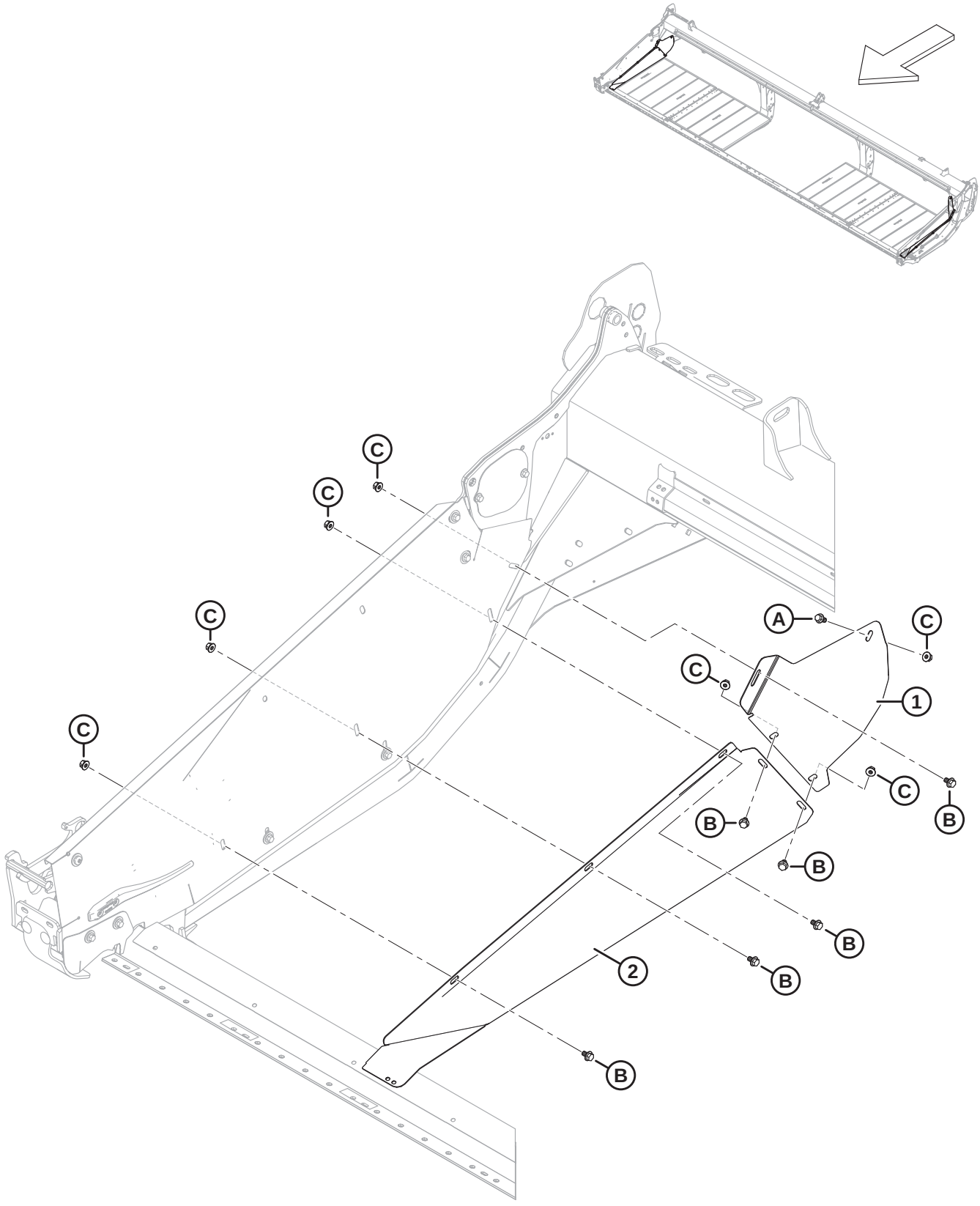

DÉFLECTEURS DE TAPIS – ÉTROIT

Réf.	Numéro de pièce	Description	Qté	Numéro de série
1	289357	DÉFLECTEUR – ÉTROIT CD ARRIÈRE **(2023 ET ANTÉRIEUR)** [58]	1	**–486189**
	289347	DÉFLECTEUR – ÉTROIT CG ARRIÈRE **(2023 ET ANTÉRIEUR)** [58]	1	**–486189**
	360755	DÉFLECTEUR – ÉTROIT CD ARRIÈRE **(2024 ET ULTÉRIEUR)** [59]	**1**	**486190–**
	360754	**DÉFLECTEUR – ÉTROIT CG ARRIÈRE (2024 ET ULTÉRIEUR)** [59]	**1**	**486190–**
2	289356	DÉFLECTEUR – ÉTROIT CD AVANT **(2023 ET ANTÉRIEUR)** [58]	1	**–486189**
	289346	DÉFLECTEUR – ÉTROIT CG AVANT **(2023 ET ANTÉRIEUR)** [58]	1	**–486189**
	360521	**DÉFLECTEUR – ÉTROIT CD AVANT (2024 ET ULTÉRIEUR)** [59]	**1**	**486190–**
	360520	**DÉFLECTEUR – ÉTROIT CG AVANT (2024 ET ULTÉRIEUR)** [59]	**1**	**486190–**
A	152655	BOULON – TÊTE HEX. À COL. M10 X 1,5 X 20-8,8-AA1J		
B	136151	BOULON – TÊTE HEX. À COL. PFL M10 X 1,5 X 16-8,8-AA1J		
C	135799	ÉCROU – HEX. À COL. BLOCAGE CTR M10 X 1,5-10		

58. Pièce de rechange uniquement pour les plateformes des modèles de 2023 et antérieurs.
59. Pièce de rechange uniquement pour les plateformes des modèles de 2024 et ultérieurs.

23 Articulation d’équilibrage

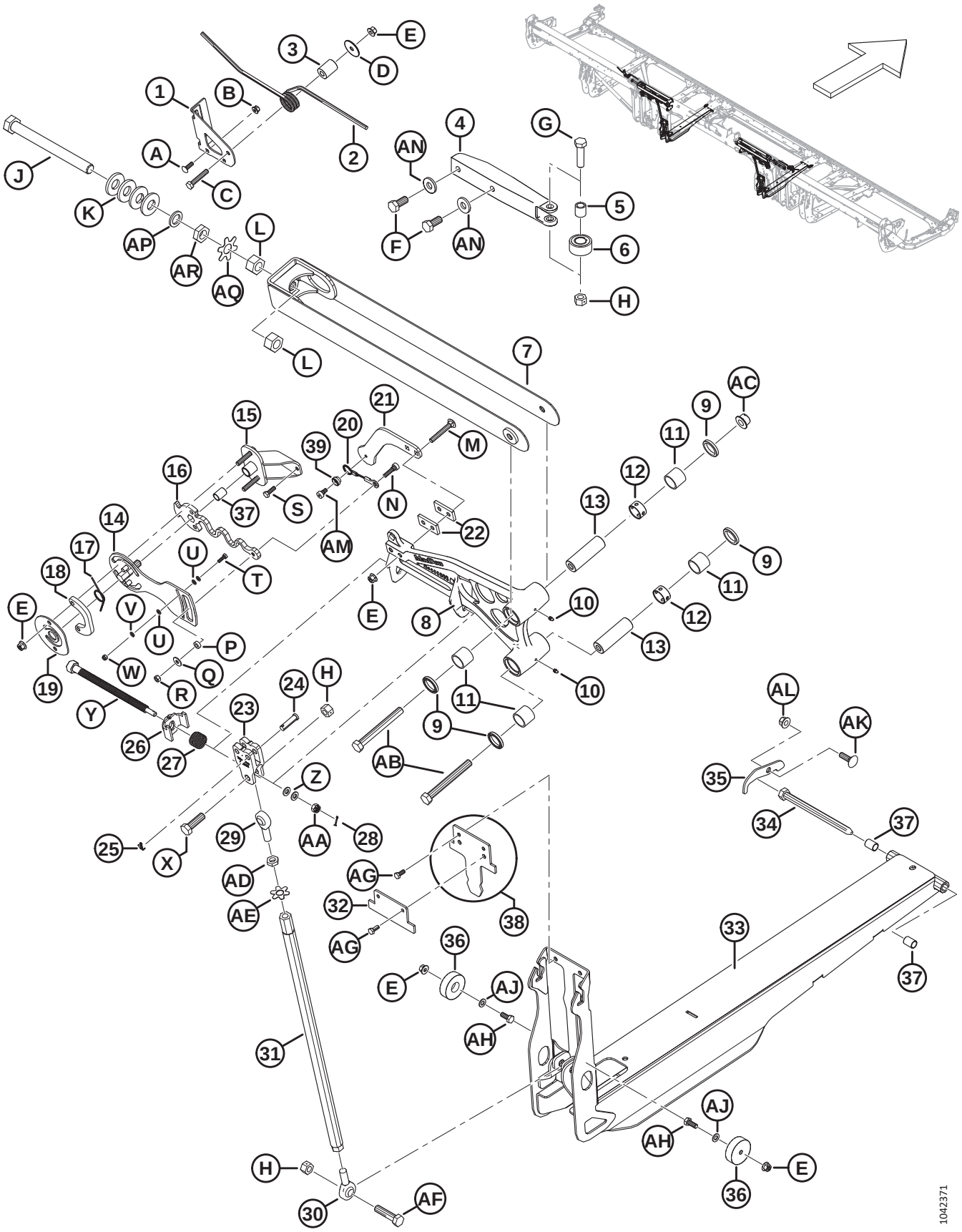

ARTICULATION D'ÉQUILIBRAGE

Réf.	Numéro de pièce	Description	Qté	Numéro de série
1	258740	SUPPORT – BOULON DE VERROU D'AILE	2	
2	258582	RESSORT – VERROU D'AILE	2	
3	258585	ENTRETOISE – VERROU D'AILE	2	
4	258627	MOULAGE – STABILISATEUR D'AILE USINÉ	2	
5	229340	BAGUE – STABILISATEUR D'AILE	2	
6	258041	ROULEMENT – GALET SUIVEUR	2	
7	319508	SUPPORT – ENS. SOUDÉ BIELLE SUP. (FD225–FD241) [60]	2	
	258346	SUPPORT – ENS. SOUDÉ BIELLE SUP. (FD230–FD241) [61]	2	
	319509	SUPPORT – ENS. SOUDÉ DE BIELLE À LARGE SOMMET (FD245–FD250) [62]	2	
	258399	SUPPORT – ENS. SOUDÉ DE BIELLE À LARGE SOMMET (FD245–FD250) [63]	2	
8	335851	LEVIER COUDÉ – SOUS-ENS. 25 PI [64]	2	
	258850	LEVIER COUDÉ – SOUS-ENS. 30 PI [64]	2	
	258849	LEVIER COUDÉ – SOUS-ENS. 35 PI [64]	2	
	258829	LEVIER COUDÉ – SOUS-ENS. RD 40 PI [64]	2	
	258831	LEVIER COUDÉ – CG SOUS-ENS. 41 PI [64]	1	
	258829	LEVIER COUDÉ – CD SOUS-ENS. 41 PI [64]	1	
	258953	LEVIER COUDÉ – SOUS-ENS. RT 40 PI [64]	2	
	258963	LEVIER COUDÉ – CG SOUS-ENS. 45 PI [64]	1	
	258969	LEVIER COUDÉ – CD SOUS-ENS. 45 PI [64]	1	
	258901	LEVIER COUDÉ – SOUS-ENS. 50 PI [64]	**2**	
9	113222	JOINT	8	
10	18671	RACCORD – GRAISSAGE 1/4 28 UNF	4	
11	100500	ROULEMENT – AIGUILLE	8	
12	258481	ENTRETOISE – LEVIER COUDÉ	4	
13	258298	AXE – LEVIER COUDÉ	4	
14	258815	PLAQUE SOUDÉE – CONTRÔLE DE FLEXION	2	
15	258757	ENS. – PIVOT CONTRÔLE DE FLEXION [65]	2	
16	258817	RESSORT – CONTRÔLE DE FLEXION	2	
17	258940	RESSORT – RÉGLAGE DE FLEXION	2	
18	258823	PLAQUE – ENTRETOISE CONTRÔLE DE FLEXION	2	
19	258822	PLAQUE – SYST. RETENUE CONTRÔLE DE FLEXION	2	

60. Pour FD225, et plateformes FD230–FD241 des modèles de l'année 2022 et ultérieurs uniquement.
61. Pour plateformes FD230–FD241 des modèles de l'année 2021 et antérieurs uniquement.
62. Pour plateformes FD245–FD250 des modèles de l'année 2022 et ultérieurs uniquement.
63. Pour plateformes FD245–FD250 des modèles de l'année 2021 et antérieurs uniquement.
64. Comprend quatre joints (MD Nº 113222), deux raccords de graissage (MD Nº 18671), quatre roulements à aiguilles (MD Nº 100500) et deux entretoises coudées (MD Nº 258481).
65. Comprend la bague (MD Nº 258391).

ARTICULATION D'ÉQUILIBRAGE

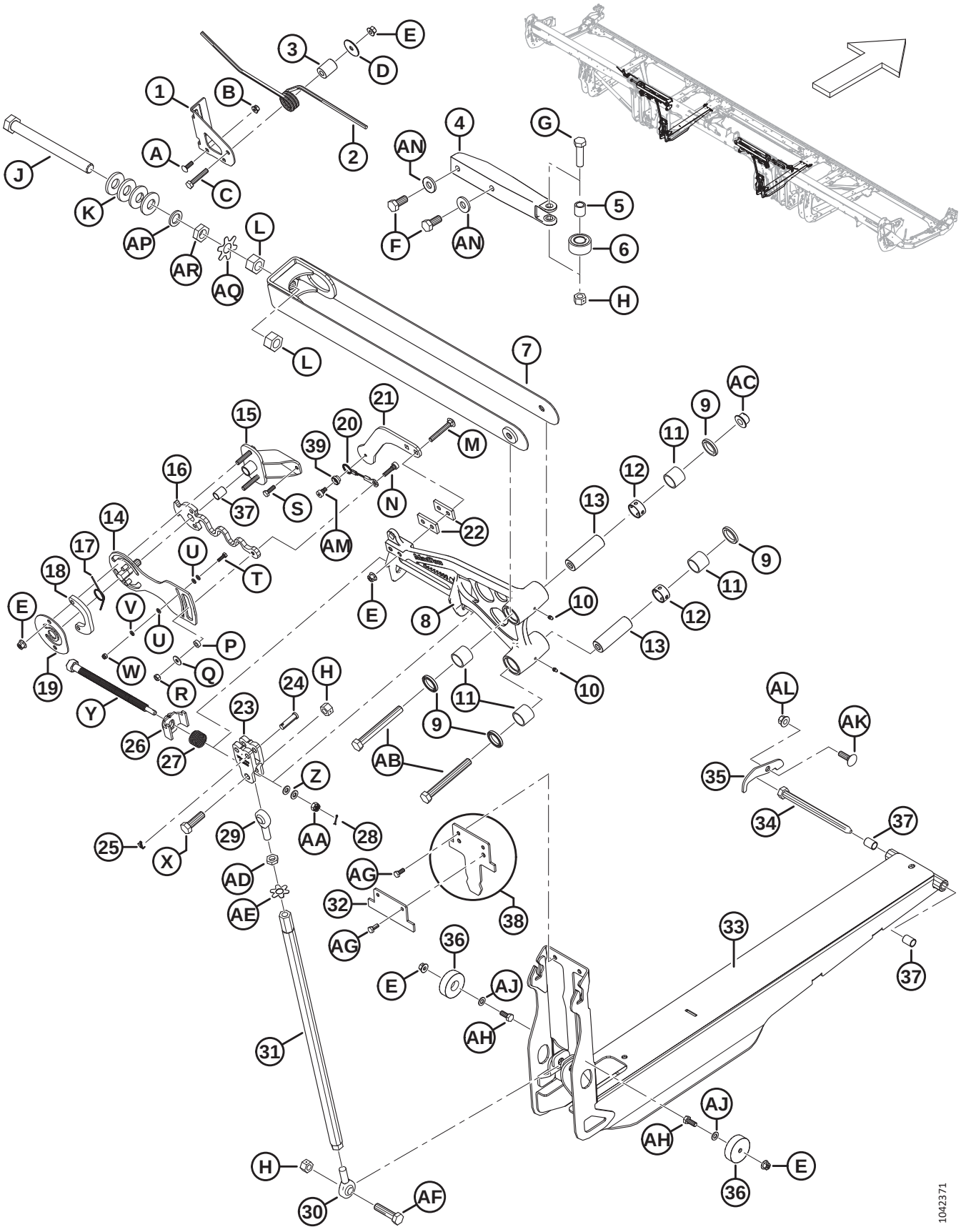

ARTICULATION D'ÉQUILIBRAGE

Réf.	Numéro de pièce	Description	Qté	Numéro de série
20	258986	CÂBLE – CONTRÔLE DE FLEXION	2	
21	258622	SUPPORT – MESURE DE FLEXION	2	
22	340897	PLAQUE – ENTRETOISE CONTRÔLE DE FLEXION	4	
23	258384	CHAPE – RÉGLAGE DE FLEXION USINÉ	2	
24	184977	GOUPILLE – CHAPE 1/2 X 1 3/4 PO GALV.	4	
25	18605	GOUPILLE – FENDUE 1/8 DIA. X 1 ZP	4	
26	258761	ENS. SOUDÉ – VERROU RÉGLAGE FLEXION	2	
27	258373	RESSORT – VERROU LEVIER COUDÉ	2	
28	18604	GOUPILLE – FENDUE 3/32 DI X 3/4 ZP	2	
29	320109	EXTRÉMITÉ DE LA TIGE – BIELLE, FILETAGE CD	2	
30	320110	EXTRÉMITÉ DE LA TIGE – BIELLE, FILETAGE CG	2	
31	319474	ENS. SOUDÉ TUBE – BIELLE DE COMPRESSION	2	
32	340672	PLAQUE – BUTÉE ÉCAM. ÉQUILIBRAGE 25 PI [66]	2	
	258601	PLAQUE – FLEXION LIMITEUR DE FRONCEMENT [67]	2	
33	319542	ÉCAMOUSSURE D'ÉQUILIBRAGE – LIVRÉ AVEC BAGUES	2	
34	174418	GOUPILLE – TÊTE HEX. 5/8 X 8,5 LG-AA1J	2	
35	330622	PLAQUE – MAINTIEN GOUPILLE DE FLEXION	2	
36	258791	GUIDE – PLASTIQUE	4	
37	258391	BAGUE	6	
38	258990	BUTÉE – LIMITEUR FLEXION 30 PI AVEC AUTOCOLLANT(FD230 UNIQUEMENT) [68]	2	
	258989	AUTOCOLLANT – ÉCAMOUSSURE D'ÉQUILIBRAGE		
39	258980	VERROU – CÂBLE CONTRÔLE FLEXION	2	
A	136824	BOULON – TRCCC M8 X 1,25 X 25-8,8-AA1J		
B	135337	ÉCROU – HEX. À COL. BLOCAGE CTR M8 X 1,25-8-AA1J		
C	152193	BOULON – TÊTE HEX. M10 X 1,5 X 55 X 8,8-AA1J		
D	258586	RONDELLE		
E	135799	ÉCROU – HEX. À COL. BLOCAGE CTR M10 X 1,5-10		
F	136137	BOULON – TÊTE HEX. PFL M16 X 2 X 35-8,8-AA1J		
G	136141	BOULON – TÊTE HEX. M16 X 2 X 60-8,8-AA1J		
H	136476	ÉCROU – HEX. BLOCAGE CTR, M16 X 2-8		
J	320108	BOULON – TÊTE HEX. FINE M24 X 1,5 X 250-SPCL-10,9-AA1J		
K	320236	BAGUE – RESSORT CONIQUE, M24-BICHROMATÉ		

66. La plaque se fixe directement à l'écamoussure d'équilibrage (MD Nº 319542) pour les plateformes FD225 uniquement.
67. La plaque se fixe directement à l'écamoussure d'équilibrage (MD Nº 319542) pour les plateformes FD230, FD235 et FD241. La plaque n'existe pas pour les plateformes FD240, FD245 et FD250 à rabatteur triple.
68. La butée n'est présente que sur les plateformes FD230.

ARTICULATION D’ÉQUILIBRAGE

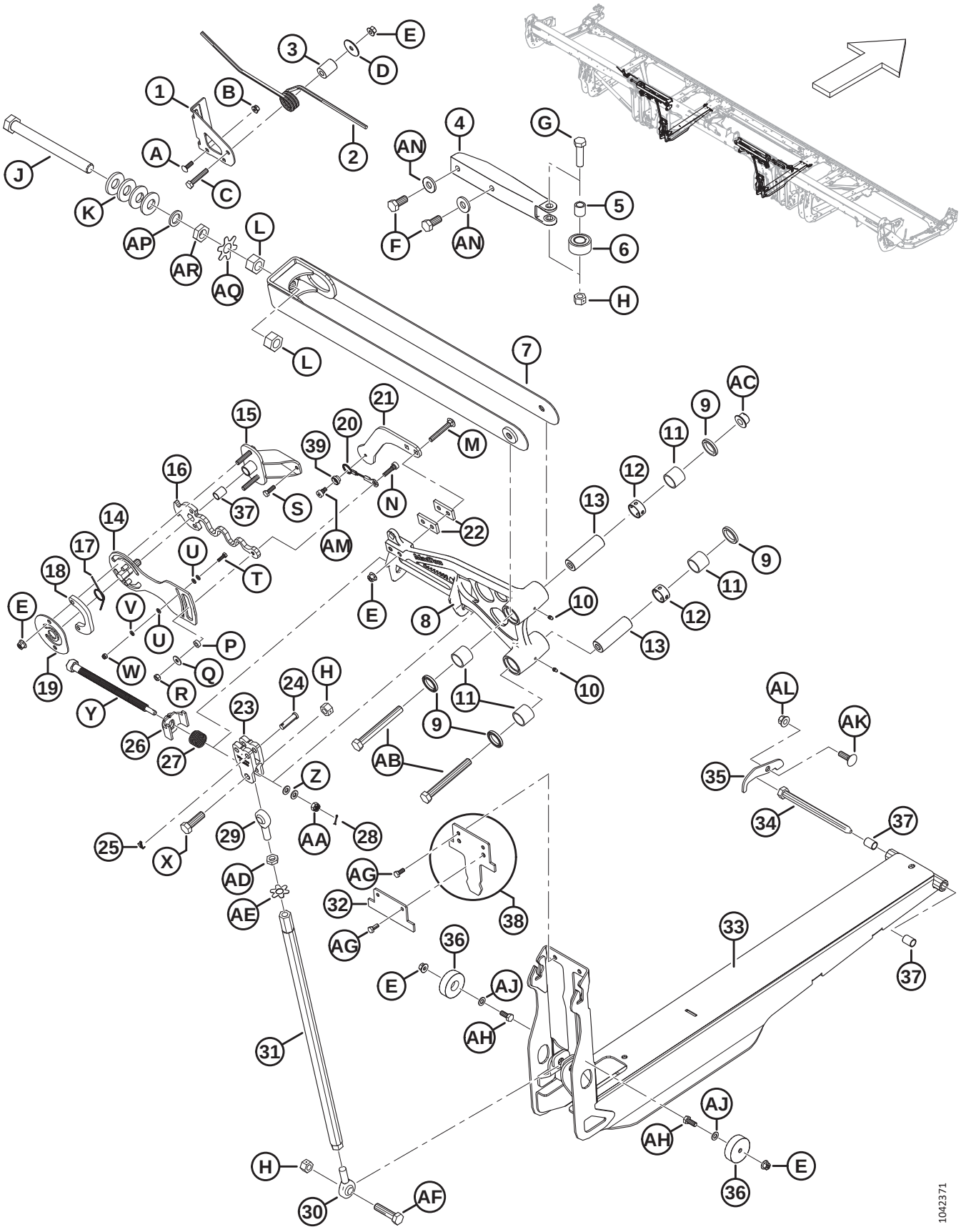

ARTICULATION D'ÉQUILIBRAGE

Réf.	Numéro de pièce	Description	Qté	Numéro de série
L	136512	ÉCROU – HEX. FIN M24 X 1,5-8-AA1J [69]		
	320486	ÉCROU – HEX. FIN M24 X 1,5-10-ZINC [69]		
M	136495	BOULON – TRCC M10 X 1,5 X 70-8,8-AA1J		
N	320160	VIS – TÊTE HEX. CREUSE ÉPAUL. M10 X 7-M8 X 1,25 X 27-SPCL		
P	258846	RONDELLE		
Q	184709	RONDELLE – PLATE GRANDE M8-200HV		
R	30856	ÉCROU – HEX. M8 X 1,25-9-AA1J		
S	136057	BOULON – TÊTE HEX. PFL M8 X 1,25 X 25-10,9-AA1J		
T	184646	BOULON – TÊTE HEX. PFL M6 X 1 X 20-8,8-AA1J		
U	184705	RONDELLE – PLATE M6-200HV-AA1J		
V	30631	RONDELLE – ÉLASTIQUE DE BLOCAGE M6		
W	184685	ÉCROU – HEX. NYLOC M6 X 1-8-AA1J		
X	184681	BOULON – TÊTE HEX. M16 X 2 X 50-8,8-AA1J		
Y	320167	BOULON – TÊTE HEX. M16 X 4,0-SPCL-8,8-AA1J		
Z	30655	RONDELLE – TREMPÉE M10-340HV-AB0C		
AA	258758	ÉCROU – HEX. À FENTES M10 X 1,5-8-AA1J		
AB	184677	BOULON – TÊTE HEX. M16 X 2 X 140-8,8-AA1J		
AC	152520	ÉCROU – HEX. À COL. TECH LK M16 X 2-10-AA1J		
AD	136473	ÉCROU – HEX. FIN M16 X 2-05-AA1J		
AE	229064	RONDELLE – LANGUETTE M16		
AF	320199	BOULON – TÊTE HEX. M16 X 2 X 65-8,8-ZINC		
AG	30715	BOULON – TÊTE HEX. PFL M8 X 1,25 X 20-8,8-AA1J		
AH	30627	BOULON – TÊTE HEX. PFL M10 X 1,5 X 25-8,8-A3L		
AJ	184711	RONDELLE – PLATE NORMALE M10-200HV-AA1J		
AK	135900	BOULON – TRCC PFL M12 X 1,75 X 40-8,8-ZINC		
AL	136431	ÉCROU – HEX. À COL. BLOCAGE CTR M12 X 1,75-10		
AM	320161	VIS – TÊTE HEX. CREUSE ÉPAUL. M10 X 7-M8 X 1,25 X 9-SPCL		
AN	22072	RONDELLE – PLATE		
AP	320251	RONDELLE – PLATE, M24-ZINC		
AQ	360835	PLAQUE – RONDELLE À ERGOTS M24 ÉCROU		
AR	136513	ÉCROU – HEX. FIN M24 X 1,5-8-AA1J		

69. La FD225 nécessite deux écrous de classe 8 (MD Nº 136512), un par bielle supérieure ; les FD230–FD250 nécessitent quatre écrous de classe 10 (MD Nº 320486), deux par bielle supérieure.

24 Blindage d’articulation flexible – Charnière du tube de fond

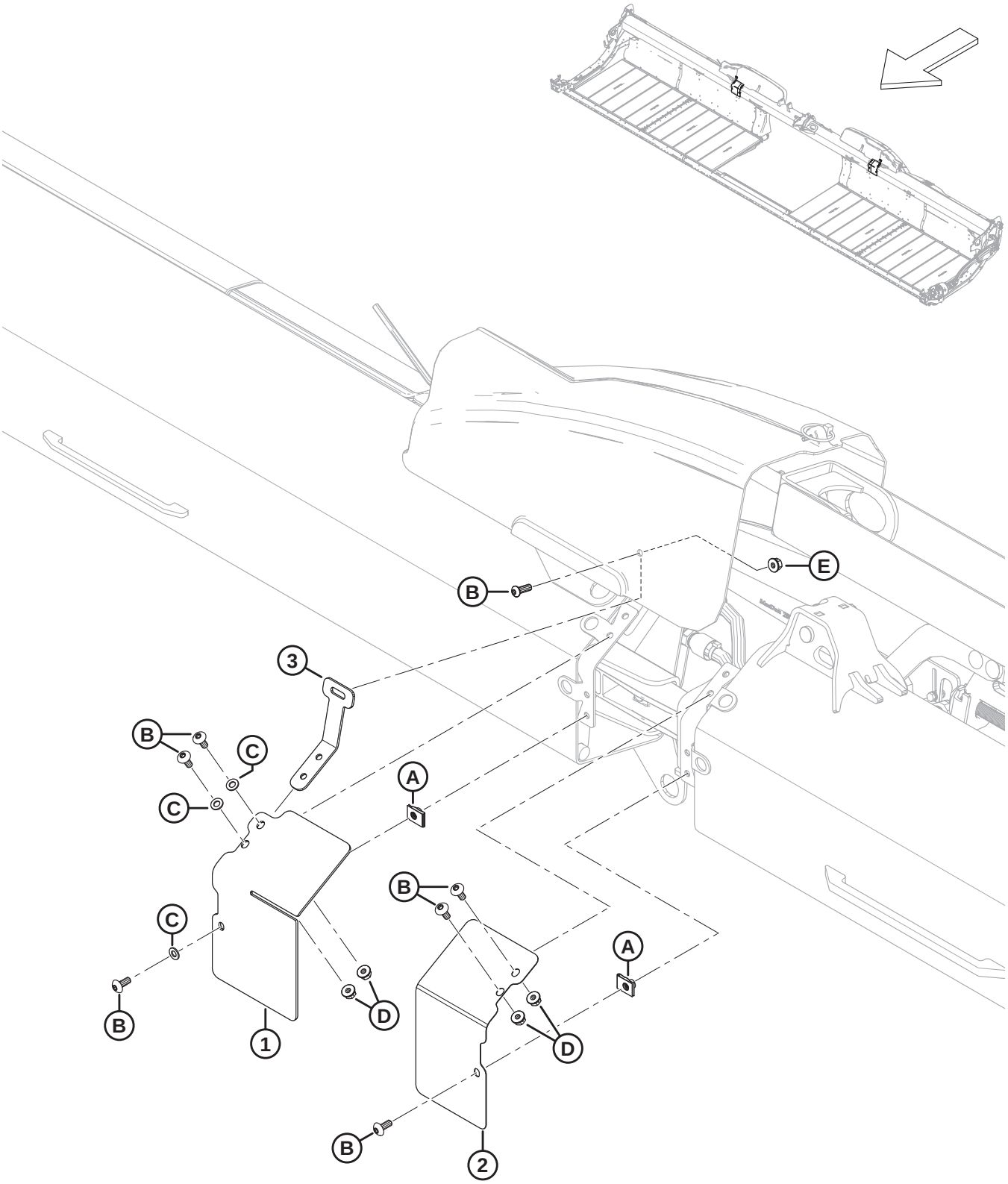

BLINDAGE D'ARTICULATION FLEXIBLE – CHARNIÈRE DU TUBE DE FOND

Réf.	Numéro de pièce	Description	Qté	Numéro de série
1	323086	BLINDAGE – ADAPTATION AVANT, AILE CD	1	
	323082	BLINDAGE – ADAPTATION AVANT, AILE CG	1	
2	323087	BLINDAGE – ADAPTATION AVANT, AILE CD	1	
	323083	BLINDAGE – ADAPTATION AVANT, AILE CG	1	
3	258837	SUPPORT – BLINDAGE D'AILE DE FLEXION	2	
A	252839	ÉCROU – BRIDE SUR M8		
B	320190	VIS – ASSEMBLAGE EN TREILLIS TORX M8 X 1,25 X 20-SPCL-8,8-ZINC		
C	184708	RONDELLE – PLATE M8-200HV-AA1J		
D	135337	ÉCROU – HEX. À COL. BLOCAGE CTR M8 X 1,25-8-AA1J		
E	135337	ÉCROU – HEX. À COL. BLOCAGE CTR M8 X 1,25-8-AA1J		

25 Blindage d’articulation flexible – Rabatteur simple (FD225) et rabatteur double (FD230, FD235, FD240 et FD241)

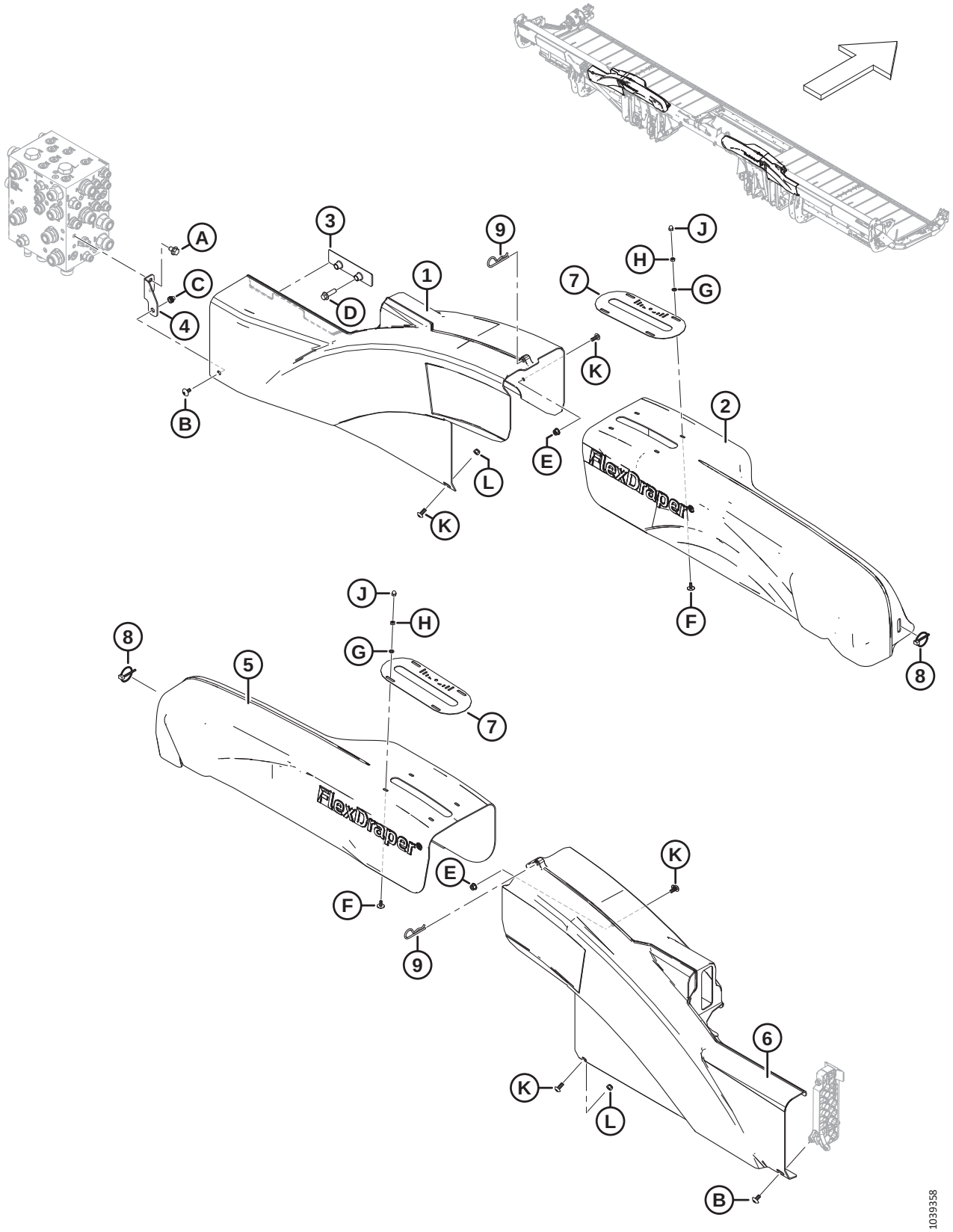

BLINDAGE D'ARTICULATION FLEXIBLE – RABATTEUR SIMPLE (FD225) ET RABATTEUR DOUBLE (FD230, FD235, FD240 ET FD241)

Réf.	Numéro de pièce	Description	Qté	Numéro de série
1	323032	BLINDAGE – AILE CG	1	
2	258997	BLINDAGE – LEVIER COUDÉ RD NF CG	1	
3	283849	SUPPORT – SUPPORT CAPOT HYD.	1	
4	323773	ENS. – SUPPORT DE BLINDAGE CD [70]	1	
5	258998	BLINDAGE – LEVIER COUDÉ RD NF CD	1	
6	323051	BLINDAGE – AILE CD	1	
7	360299	JAUGE – POSITION FLEXION	2	
8	102264	GOUPILLE – À ANNEAU RABATTANT 3/16 X 1 9/16 PO	2	
9	13125	GOUPILLE	2	
A	136151	BOULON – TÊTE HEX. À COL. PFL M10 X 1,5 X 16-8,8-AA1J		
B	320336	VIS – ASSEMBLAGE EN TREILLIS TORX M8 X 1,25 X 16-SPCL-8,8-AA1T		
C	320448	ÉCROU À RIVET – M8 X 1,25 HEX.		
D	136211	BOULON – TÊTE HEX. À COL. M10 X 1,5 X 35-8,8-AA1J		
E	135337	ÉCROU – HEX. À COL. BLOCAGE CTR M8 X 1,25-8-AA1J		
F	320148	VIS – ASSEMBLAGE EN TREILLIS M6 X 1,0 X 16-SPCL-8,8-ZINC		
G	184705	RONDELLE – PLATE M6-200HV-AA1J		
H	184683	ÉCROU – HEX. ISO 4032 M6 X 1-8-ZINC		
J	320246	ÉCROU – BORGNE M6 X 1,0-8-ZINC		
K	320190	VIS – ASSEMBLAGE EN TREILLIS TORX M8 X 1,25 X 20-SPCL-8,8-ZINC		
L	184688	ÉCROU – HEX. NYLOC M8 X 1,25-8-AA1J		

70. L'ensemble comprend le support de montage du blindage CD (NVS) et l'écrou à rivet (MD Nº 320448). Les modèles de machines de 2022 et modèles antérieurs avec le support remplacé (MD Nº 283704) utilisaient un boulon M10 (MD Nº 152655) et des écrous nyloc (MD Nº 252807) pour fixer le blindage d'aile CG au support de blindage. Pour les modèles de machines de 2023 et des années suivantes, ou pour les machines qui ont été entretenues avec l'ensemble de support de blindage (MD Nº 323773), commandez la vis M8 (MD Nº 320336).

26 Blindage d’articulation flexible – Rabatteur triple (FD240)

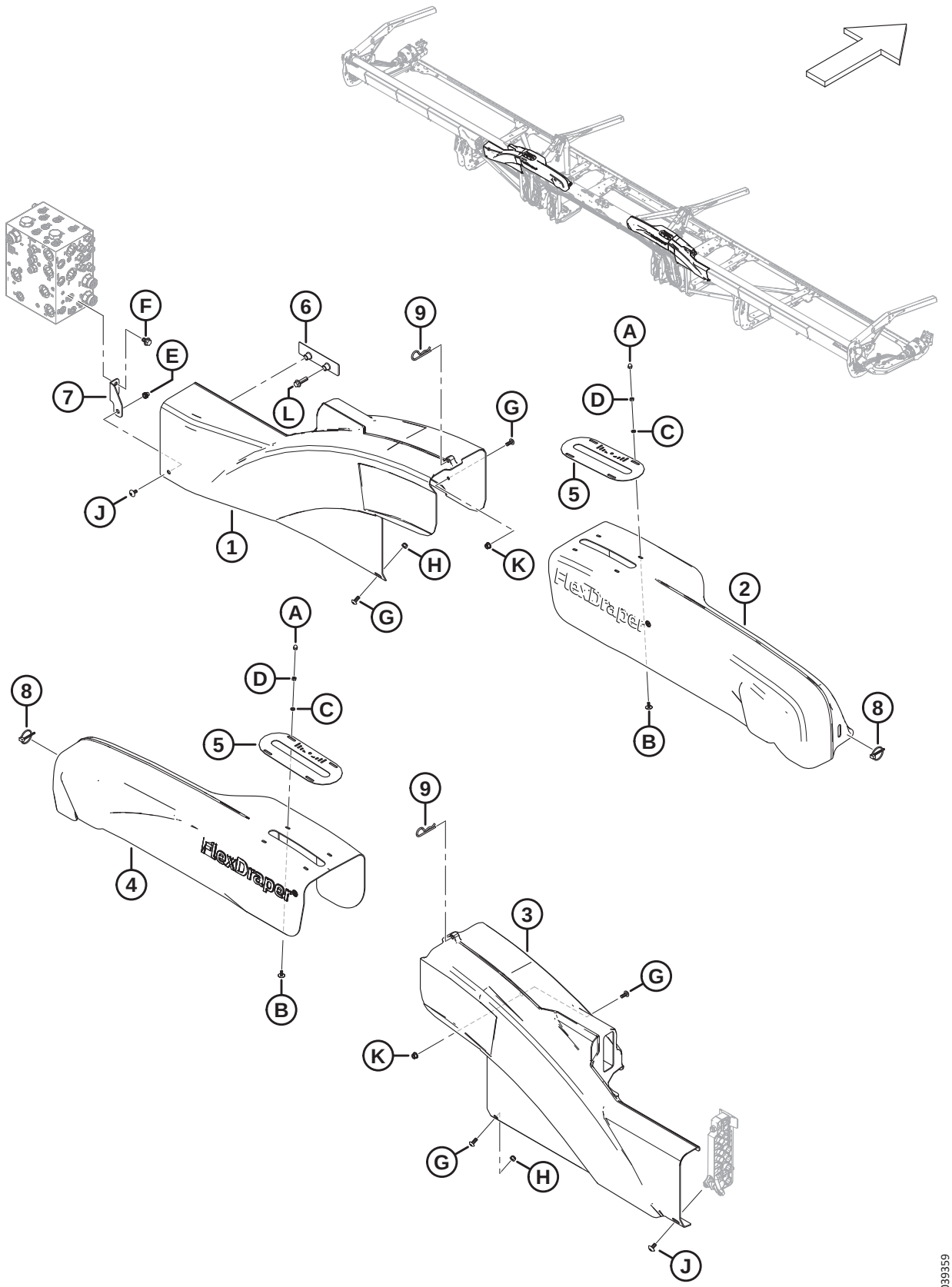

BLINDAGE D'ARTICULATION FLEXIBLE – RABATTEUR TRIPLE (FD240)

Réf.	Numéro de pièce	Description	Qté	Numéro de série
1	323032	BLINDAGE – AILE CG	1	
2	323157	BLINDAGE – LEVIER COUDÉ RT NF CG	1	
3	323051	BLINDAGE – AILE CD	1	
4	323158	BLINDAGE – LEVIER COUDÉ RT NF CD	1	
5	360299	JAUGE – POSITION FLEXION	2	
6	283849	SUPPORT – SUPPORT CAPOT HYD.	1	
7	323773	ENS. – SUPPORT DE BLINDAGE CD [71]	1	
8	102264	GOUPILLE – À ANNEAU RABATTANT 3/16 X 1 9/16 PO	2	
9	13125	GOUPILLE	2	
A	320246	ÉCROU – BORGNE M6 X 1,0-8-ZINC		
B	320148	VIS – ASSEMBLAGE EN TREILLIS M6 X 1,0 X 16-SPCL-8,8-ZINC		
C	184705	RONDELLE – PLATE M6-200HV-AA1J		
D	184683	ÉCROU – HEX. ISO 4032 M6 X 1-8-ZINC		
E	320448	ÉCROU À RIVET – M8 X 1,25 HEX.		
F	136151	BOULON – TÊTE HEX. À COL. PFL M10 X 1,5 X 16-8,8-AA1J		
G	320190	VIS – ASSEMBLAGE EN TREILLIS TORX M8 X 1,25 X 20-SPCL-8,8-ZINC		
H	184688	ÉCROU – HEX. NYLOC M8 X 1,25-8-AA1J		
J	320336	VIS – ASSEMBLAGE EN TREILLIS TORX M8 X 1,25 X 16-SPCL-8,8-AA1T		
K	135337	ÉCROU – HEX. À COL. BLOCAGE CTR M8 X 1,25-8-AA1J		
L	136211	BOULON – TÊTE HEX. À COL. M10 X 1,5 X 35-8,8-AA1J		

71. L'ensemble comprend le support de montage du blindage CD (NVS) et l'écrou à rivet (MD Nº 320448). Les modèles de machines de 2022 et modèles antérieurs avec le support remplacé (MD Nº 283704) utilisaient un boulon M10 (MD Nº 152655) et des écrous nyloc (MD Nº 252807) pour fixer le blindage d'aile CG au support de blindage. Pour les modèles de machines de 2023 et des années suivantes, ou pour les machines qui ont été entretenues avec l'ensemble de support de blindage (MD Nº 323773), commandez la vis M8 (MD Nº 320336).

27 Blindage d’articulation flexible – Rabatteur triple (FD245 et FD250)

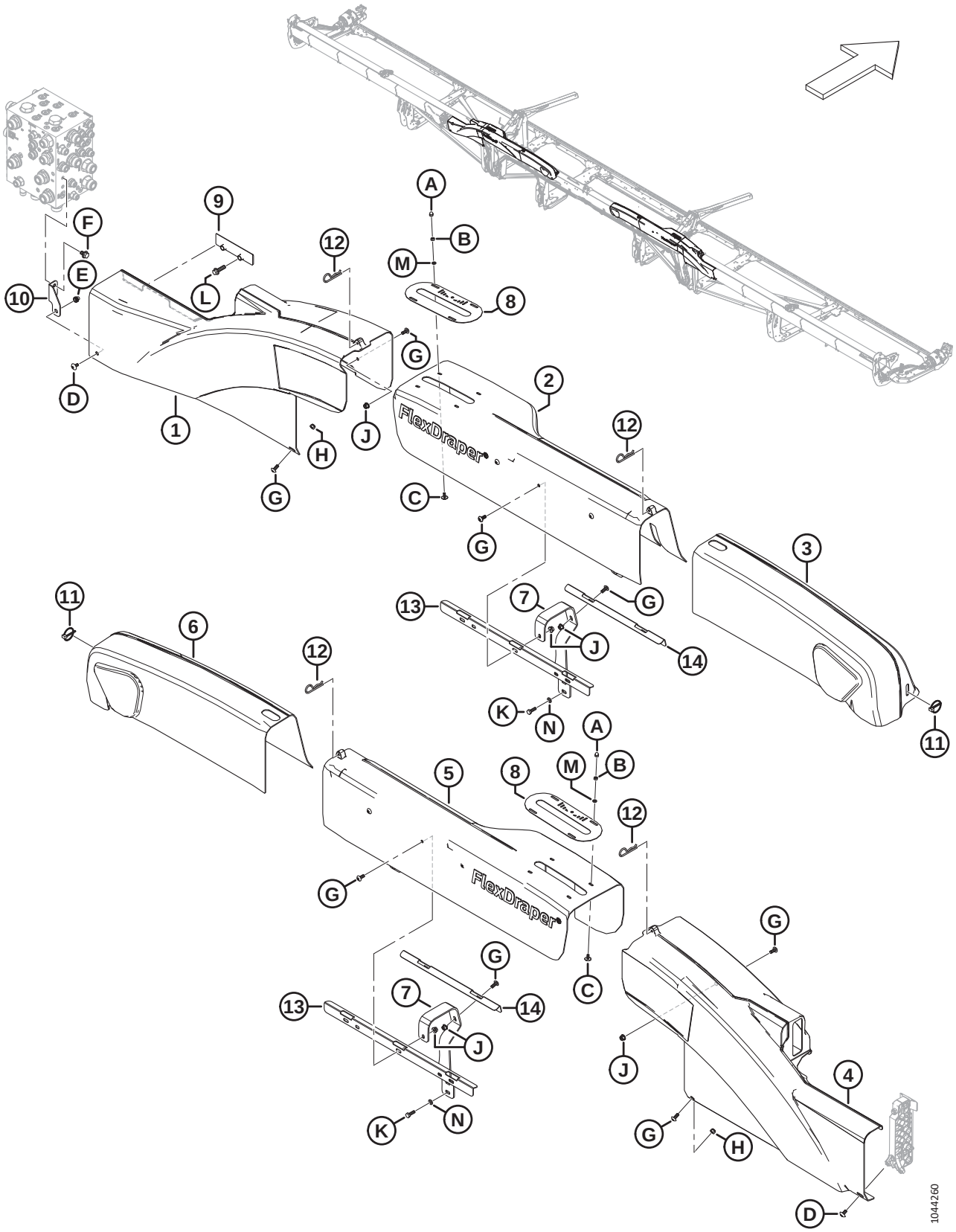

BLINDAGE D'ARTICULATION FLEXIBLE – RABATTEUR TRIPLE (FD245 ET FD250)

Réf.	Numéro de pièce	Description	Qté	Numéro de série
1	323032	BLINDAGE – AILE CG	1	
2	319563	BLINDAGE – ARTICULATION FLEX WF RT CG	1	
3	258893	BLINDAGE – ARTICULATION FLEX RT CG	1	
4	323051	BLINDAGE – AILE CD	1	
5	319564	BLINDAGE – ARTICULATION FLEX WF RT CD	1	
6	258932	BLINDAGE – ARTICULATION FLEX RT CD	1	
7	319550	SUPPORT – BLINDAGE ARTICULATION	4	
8	360299	JAUGE – POSITION FLEXION	2	
9	283849	SUPPORT – SUPPORT CAPOT HYD.	1	
10	323773	ENS. – SUPPORT DE BLINDAGE CD [72]	1	
11	102264	GOUPILLE – À ANNEAU RABATTANT 3/16 X 1 9/16 PO	2	
12	13125	GOUPILLE	4	
13	319548	RENFORT – BLINDAGES RT	2	
14	319549	RENFORT – BLINDAGES RT AVANT	2	
A	320246	ÉCROU – BORGNE M6 X 1,0-8-ZINC		
B	184683	ÉCROU – HEX. ISO 4032 M6 X 1-8-AA1J		
C	320148	VIS – ASSEMBLAGE EN TREILLIS M6 X 1,0 X 16-SPCL-8,8-ZINC		
D	320336	VIS – ASSEMBLAGE EN TREILLIS TORX M8 X 1,25 X 16-SPCL-8,8-AA1T		
E	320448	ÉCROU À RIVET – M8 X 1,25 HEX.		
F	136151	BOULON – TÊTE HEX. À COL. PFL M10 X 1,5 X 16-8,8-AA1J		
G	320190	VIS – ASSEMBLAGE EN TREILLIS TORX M8 X 1,25 X 20-SPCL-8,8-ZINC		
H	184688	ÉCROU – HEX. NYLOC M8 X 1,25-8-AA1J		
J	135337	ÉCROU – HEX. À COL. BLOCAGE CTR M8 X 1,25-8-AA1J		
K	136057	BOULON – TÊTE HEX. PFL M8 X 1,25 X 25-10,9-AA1J		
L	136211	BOULON – TÊTE HEX. À COL. M10 X 1,5 X 35-8,8-AA1J		
M	184705	RONDELLE – PLATE M6-200HV-AA1J		
N	184708	RONDELLE – PLATE M8-200HV-AA1J		

72. L'ensemble comprend le support de montage du blindage CD (NVS) et l'écrou à rivet (MD Nº 320448). Les modèles de machines de 2022 et modèles antérieurs avec le support remplacé (MD Nº 283704) utilisaient un boulon M10 (MD Nº 152655) et des écrous nyloc (MD Nº 252807) pour fixer le blindage d'aile CG au support de blindage. Pour les modèles de machines de 2023 et des années suivantes, ou pour les machines qui ont été entretenues avec l'ensemble de support de blindage (MD Nº 323773), commandez la vis M8 (MD Nº 320336).

28 Doigts, rabatteurs et patins de barre de coupe – Couteau simple, pointu (FD225, FD230, FD235 et FD240)

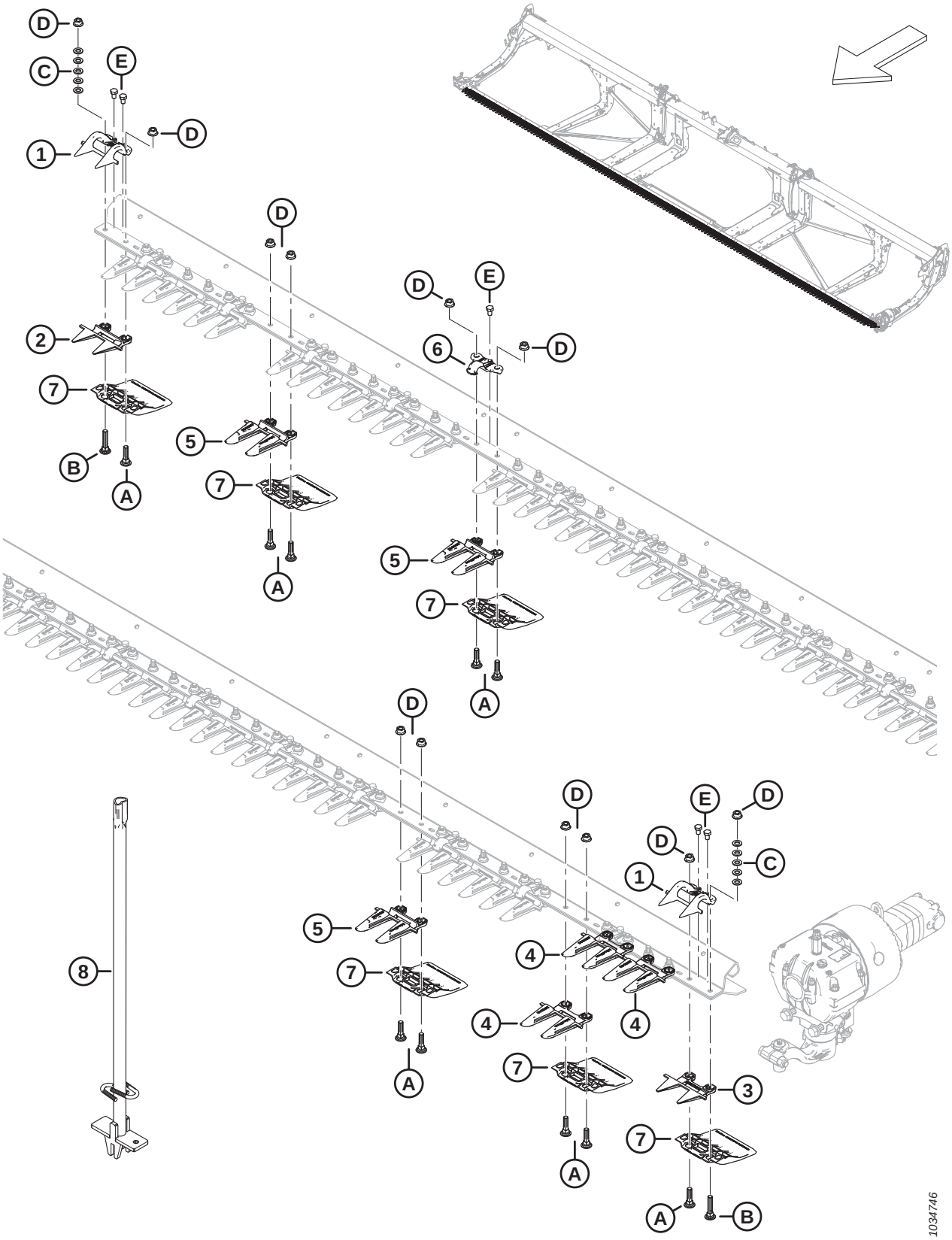

Réf.	Numéro de pièce	Description	Qté	Numéro de série
	286668	KIT – DOIGTS POINTUS 25 PI CS [73]	A/B	
	286669	KIT – DOIGTS POINTUS 30 PI CS [74]	A/B	
	286670	KIT – DOIGTS POINTUS 35 PI CS [75]	A/B	
	286671	KIT – DOIGTS POINTUS 40 PI CS [76]	A/B	
1	286331	RABATTEUR – EXTRÉMITÉ PLUGFREE	2	
2	286318	DOIGT DE LAMIER – COURT PLUGFREE	1	
3	286319	DOIGT DE LAMIER – EXTRÉMITÉ PLUGFREE	1	
4	286316	DOIGT DE LAMIER – EXTRÉMITÉ POINTUE	3	
5	286315	DOIGT DE LAMIER – POINTU [77]		
6	286329	RABATTEUR – POINTU [78]		
7	286257	PATIN – BARRE DE COUPE À PLAQUE D'USURE [79]		
8	286705	OUTIL – SOUDÉ	A/B	
A	226295	BOULON – TRCC SPCL M12 X 47-8,8		
B	226280	BOULON – TRCC SPCL M12 X 60-8,8		
C	184714	RONDELLE – PLATE NORMALE M12-300HV		
D	136036	ÉCROU – HEX. À COL. LISSE M12 X 1,75-8-AA1J		
E	136005	BOULON – TÊTE HEX. FINE PFL M10 X 1,25 X 16-8,8-AA1J		

73. Le kit comprend 45 doigts pointus (MD Nº 286315), 3 doigts pointus (MD Nº 286316), 1 doigt PlugFree^{MCMC} (MD Nº 286318) et 1 doigt PlugFree^{MCMC} (MD Nº 286319).
74. Le kit comprend 55 doigts pointus (MD Nº 286315), 3 doigts à extrémité pointue (MD Nº 286316), 1 doigt PlugFree^{MCMC} (MD Nº 286318) et 1 doigt PlugFree^{MCMC} (MD Nº 286319).
75. Le kit comprend 65 doigts pointus (MD Nº 286315), 3 doigts pointus (MD Nº 286316), 1 doigt PlugFree^{MCMC} (MD Nº 286318) et 1 doigt PlugFree^{MCMC} (MD Nº 286319).
76. Le kit comprend 75 doigts pointus (MD Nº 286315), 3 doigts pointus (MD Nº 286316), 1 doigt PlugFree^{MCMC} (MD Nº 286318) et 1 doigt PlugFree^{MCMC} (MD Nº 286319).
77. Quantités : FD225 = 45, FD230 = 55, FD235 = 65 et FD240 = 75.
78. Quantités : FD225 = 24, FD230 = 29, FD235 = 34 et FD240 = 39.
79. Quantités : FD225 = 50, FD230 = 60, FD235 = 70 et FD240 = 80.

29 Doigts, rabatteurs et patins de barre de coupe – Couteau double, pointu (FD235, FD240, FD241, FD245 et FD250)

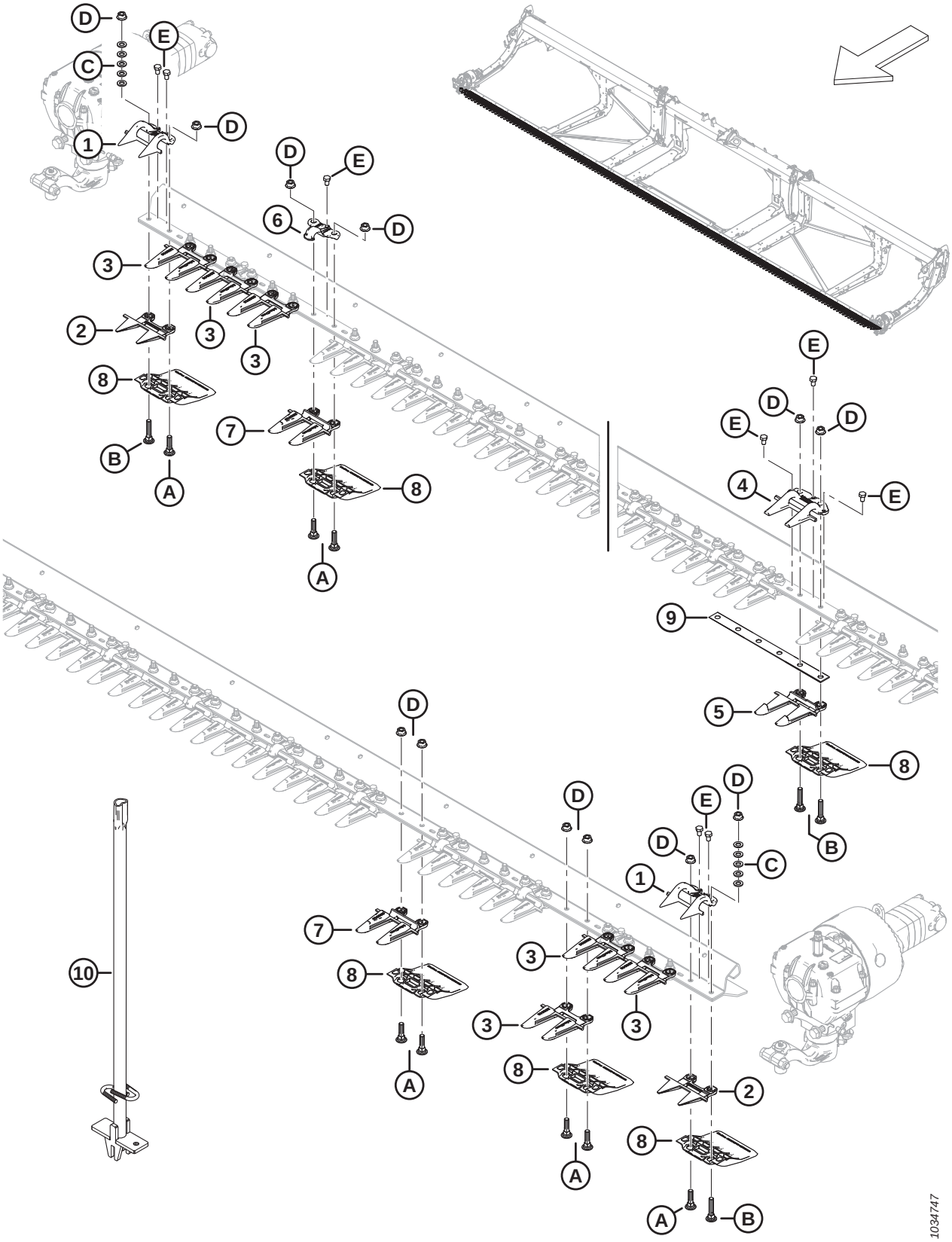

DOIGTS, RABATTEURS ET PATINS DE BARRE DE COUPE – COUTEAU DOUBLE, POINTU (FD235, FD240, FD241, FD245 ET FD250)

Réf.	Numéro de pièce	Description	Qté	Numéro de série
	286663	KIT – DOIGTS POINTUS DE 35 PI, CD [80]	A/B	
	286664	KIT – DOIGTS POINTUS DE 40 PI, CD [81]	A/B	
	286665	KIT – DOIGTS POINTUS DE 41 PI, CD [82]	A/B	
	286666	KIT – DOIGTS POINTUS DE 45 PI, CD [83]	A/B	
	286667	KIT – DOIGTS POINTUS DE 50 PI, CD [84]	A/B	
1	286331	RABATTEUR – EXTRÉMITÉ PLUGFREE	2	
2	286319	DOIGT DE LAMIER – EXTRÉMITÉ PLUGFREE	2	
3	286316	DOIGT DE LAMIER – EXTRÉMITÉ POINTUE	6	
4	286332	RABATTEUR – CENTRAL POINTU	1	
5	286317	DOIGT DE LAMIER – CENTRAL POINTU	1	
6	286329	RABATTEUR – POINTU [85]		
7	286315	DOIGT DE LAMIER – POINTU [86]		
8	286257	PATIN – BARRE DE COUPE À PLAQUE D'USURE [87]		
9	226861	CALE – CHEVAUCHEMENT CD	1	
10	286705	OUTIL – SOUDÉ	A/B	
A	226295	BOULON – TRCC SPCL M12 X 47-8,8		
B	226280	BOULON – TRCC SPCL M12 X 60-8,8		
C	184714	RONDELLE – PLATE NORMALE M12-300HV		
D	136036	ÉCROU – HEX. À COL. LISSE M12 X 1,75-8-AA1J		
E	136005	BOULON – TÊTE HEX. FINE PFL M10 X 1,25 X 16-8,8-AA1J		

80. Le kit comprend 61 doigts pointus (MD Nº 286315), 6 doigts à extrémité pointue (MD Nº 286316), 1 doigt central pointu (MD Nº 286317), 2 doigts à extrémité PlugFree℠ (MD Nº 286319) et 1 rabatteur central pointu (MD Nº 286332) .
81. Le kit comprend 71 doigts pointus (MD Nº 286315), 6 doigts à extrémité pointue (MD Nº 286316), 1 doigt central pointu (MD Nº 286317), 2 doigts à extrémité PlugFree℠ (MD Nº 286319) et 1 rabatteur central pointu (MD Nº 286332) .
82. Le kit comprend 73 doigts pointus (MD Nº 286315), 6 doigts à extrémité pointue (MD Nº 286316), 1 doigt central pointu (MD Nº 286317), 2 doigts à extrémité PlugFree℠ (MD Nº 286319) et 1 rabatteur central pointu (MD Nº 286332) .
83. Le kit comprend 81 doigts pointus (MD Nº 286315), 6 doigts à extrémité pointue (MD Nº 286316), 1 doigt central pointu (MD Nº 286317), 2 doigts à extrémité PlugFree℠ (MD Nº 286319) et 1 rabatteur central pointu (MD Nº 286332) .
84. Le kit comprend 91 doigts pointus (MD Nº 286315), 6 doigts à extrémité pointue (MD Nº 286316), 1 doigt central pointu (MD Nº 286317), 2 doigts à extrémité PlugFree℠ (MD Nº 286319) et 1 rabatteur central pointu (MD Nº 286332) .
85. Quantités : FD235 = 34, FD240 = 38, FD241 = 39, FD245 = 44 et FD250 = 48.
86. Quantités : FD235 = 61, FD240 = 71, FD241 = 73, FD245 = 81 et FD250 = 91.
87. Quantités : FD235 = 70, FD240 = 80, FD241 = 82, FD245 = 90 et FD250 = 100.

30 Doigts, rabatteurs et patins de barre de coupe – Couteau unique, PlugFree℠ (FD225, FD230, FD235 et FD240)

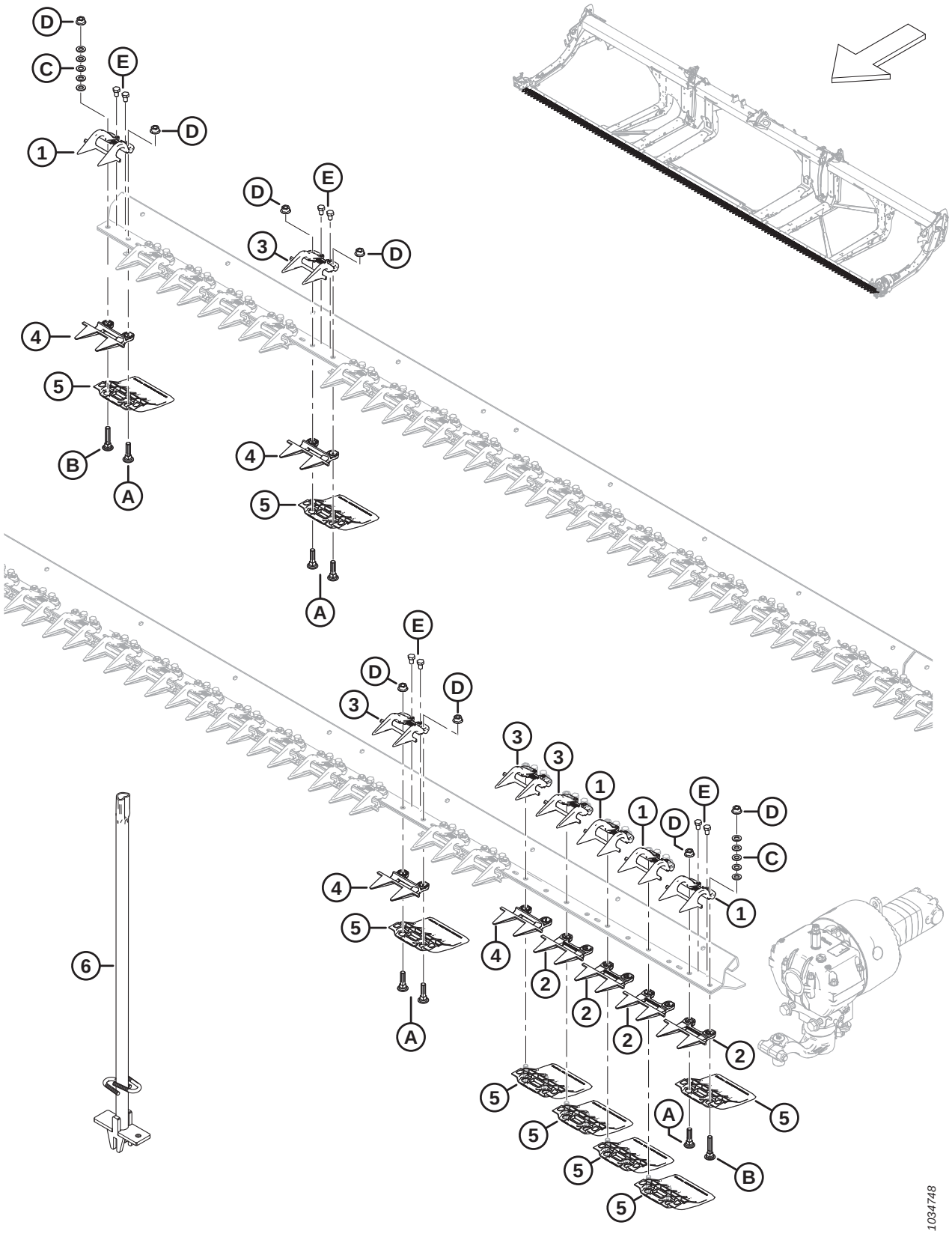

DOIGTS, RABATTEURS ET PATINS DE BARRE DE COUPE – COUTEAU UNIQUE, PLUGFREE[MC] (FD225, FD230, FD235 ET FD240)

Réf.	Numéro de pièce	Description	Qté	Numéro de série
	286679	KIT – DOIGTS PLUGFREE DE 25 PI CS [88]	A/B	
	286680	KIT – DOIGTS PLUGFREE DE 30 PI CS [89]	A/B	
	286681	KIT – DOIGTS PLUGFREE DE 35 PI CS [90]	A/B	
	286682	KIT – DOIGTS PLUGFREE DE 40 PI CS [91]	A/B	
1	286331	RABATTEUR – EXTRÉMITÉ PLUGFREE	4	
2	286319	DOIGT DE LAMIER – EXTRÉMITÉ PLUGFREE	4	
3	286330	RABATTEUR – PLUGFREE [92]		
4	286318	DOIGT DE LAMIER – COURT PLUGFREE [92]		
5	286257	PATIN – BARRE DE COUPE À PLAQUE D'USURE [93]		
6	286705	OUTIL – SOUDÉ	A/B	
A	226295	BOULON – TRCC SPCL M12 X 47-8,8		
B	226280	BOULON – TRCC SPCL M12 X 60-8,8		
C	184714	RONDELLE – PLATE NORMALE M12-300HV		
D	136036	ÉCROU – HEX. À COL. LISSE M12 X 1,75-8-AA1J		
E	136005	BOULON – TÊTE HEX. FINE PFL M10 X 1,25 X 16-8,8-AA1J		

88. Le kit comprend 46 doigts PlugFree[MC] (MD Nº 286318) et 4 doigts à extrémité (MD Nº 286319).
89. Le kit comprend 56 doigts PlugFree[MC] (MD Nº 286318) et 4 doigts à extrémité (MD Nº 286319).
90. Le kit comprend 66 doigts PlugFree[MC] (MD Nº 286318) et 4 doigts à extrémité (MD Nº 286319).
91. Le kit comprend 76 doigts PlugFree[MC] (MD Nº 286318) et 4 doigts à extrémité (MD Nº 286319).
92. Quantités : FD225 = 46, FD230 = 56, FD235 = 66 et FD240 = 76.
93. Quantités : FD225 = 50, FD230 = 60, FD235 = 70 et FD240 = 80.

31 Doigts, rabatteurs et patins de barre de coupe – Couteau double, PlugFree™ (FD240, FD241, FD245 et FD250)

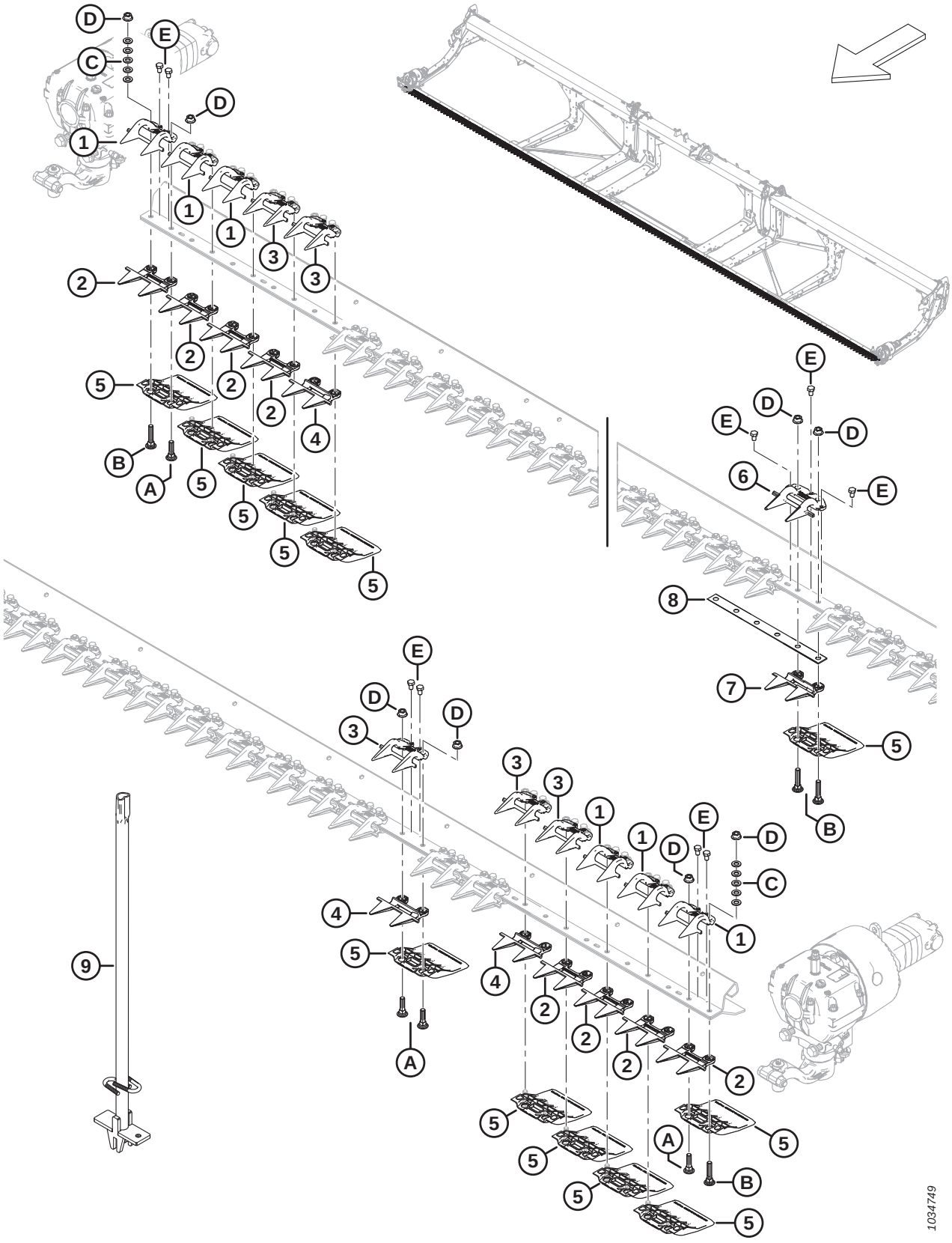

DOIGTS, RABATTEURS ET PATINS DE BARRE DE COUPE – COUTEAU DOUBLE, PLUGFREE℠ (FD240, FD241, FD245 ET FD250)

Réf.	Numéro de pièce	Description	Qté	Numéro de série
	286673	KIT – DOIGTS PLUGFREE DE 30 PI, DC [94]	A/B	
	286674	KIT – DOIGTS PLUGFREE DE 35 PI, DC [95]	A/B	
	286675	KIT – DOIGTS PLUGFREE DE 40 PI, DC [96]	A/B	
	286676	KIT – DOIGTS PLUGFREE DE 41 PI, DC [97]	A/B	
	286677	KIT – DOIGTS PLUGFREE DE 45 PI, DC [98]	A/B	
	286678	KIT – DOIGTS PLUGFREE DE 50 PI, DC [99]	A/B	
1	286331	RABATTEUR – EXTRÉMITÉ PLUGFREE	6	
2	286319	DOIGT DE LAMIER – EXTRÉMITÉ PLUGFREE	8	
3	286330	RABATTEUR – PLUGFREE [100]		
4	286318	DOIGT DE LAMIER – COURT PLUGFREE [101]		
5	286257	PATIN – BARRE DE COUPE À PLAQUE D'USURE [102]		
6	286333	RABATTEUR – CENTRAL PLUGFREE	1	
7	286320	DOIGT DE LAMIER – CENTRAL PLUGFREE	1	
8	226861	CALE – CHEVAUCHEMENT CD	1	
9	286705	OUTIL – SOUDÉ	A/B	
A	226295	BOULON – TRCC SPCL M12 X 47-8,8		
B	226280	BOULON – TRCC SPCL M12 X 60-8,8		
C	184714	RONDELLE – PLATE NORMALE M12-300HV		
D	136036	ÉCROU – HEX. À COL. LISSE M12 X 1,75-8-AA1J		
E	136005	BOULON – TÊTE HEX. FINE PFL M10 X 1,25 X 16-8,8-AA1J		

94. Le kit comprend 51 doigts PlugFree℠ (MD Nº 286318), 8 doigts à extrémité (MD Nº 286319), 1 doigt central (MD Nº 286320) et 1 rabatteur central (MD Nº 286333).
95. Le kit comprend 61 doigts PlugFree℠ (MD Nº 286318), 8 doigts à extrémité (MD Nº 286319), 1 doigt central (MD Nº 286320) et 1 rabatteur central (MD Nº 286333).
96. Le kit comprend 71 doigts PlugFree℠ (MD Nº 286318), 8 doigts à extrémité (MD Nº 286319), 1 doigt central (MD Nº 286320) et 1 rabatteur central (MD Nº 286333).
97. Le kit comprend 73 doigts PlugFree℠ (MD Nº 286318), 8 doigts à extrémité (MD Nº 286319), 1 doigt central (MD Nº 286320) et 1 rabatteur central (MD Nº 286333).
98. Le kit comprend 81 doigts PlugFree℠ (MD Nº 286318), 8 doigts à extrémité (MD Nº 286319), 1 doigt central (MD Nº 286320) et 1 rabatteur central (MD Nº 286333).
99. Le kit comprend 91 doigts PlugFree℠ (MD Nº 286318), 8 doigts à extrémité (MD Nº 286319), 1 doigt central (MD Nº 286320) et 1 rabatteur central (MD Nº 286333).
100. Quantités : FD240 = 73, FD241 = 75, FD245 = 83 et FD250 = 93.
101. Quantités : FD240 = 71, FD241 = 73, FD245 = 81 et FD250 = 91.
102. Quantités : FD240 = 80, FD241 = 82, FD245 = 90 et FD250 = 100.

32 Couteaux – Plateformes couteau simple (FD225)

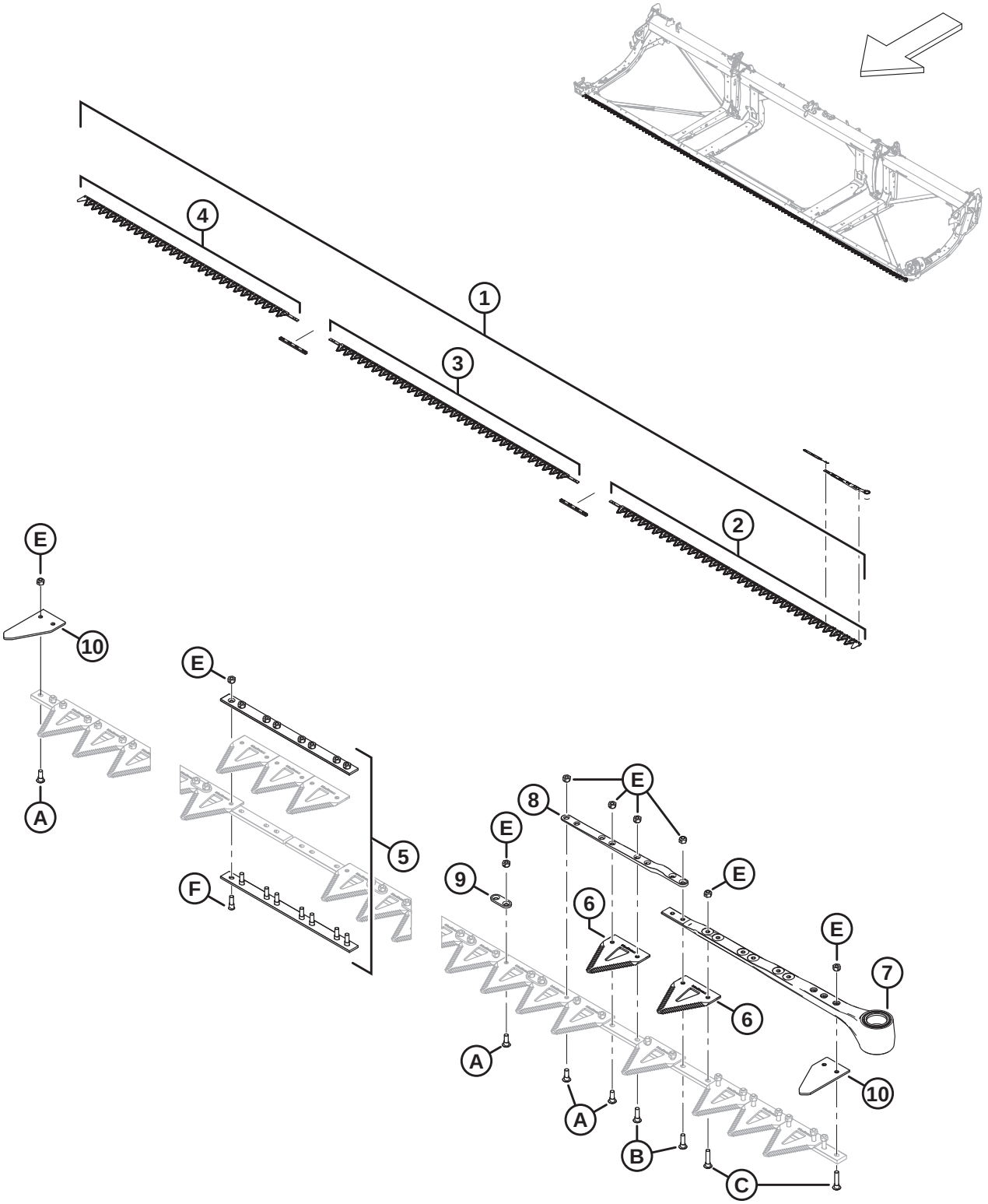

1039416

COUTEAUX – PLATEFORMES COUTEAU SIMPLE (FD225)

Réf.	Numéro de pièce	Description	Qté	Numéro de série
1	286597	KIT – COUTEAU DE 25 PI CS GROSSIER [103]	1	
	286609	KIT – COUTEAU DE 25 PI CS FIN [104]	OPT	
	286779	KIT – COUTEAU DE 25 PI CS ULTRA GROSSIER [105]	OPT	
2	286562	COUTEAU – SEGMENT AVANT CG GROSSIER 2676 MM	1	
	286579	COUTEAU – SEGMENT AVANT CG FIN 2676 MM	OPT	
	286758	COUTEAU – SEGMENT AVANT CG ULTRA GROSSIER 2676 MM	OPT	
3	286564	COUTEAU – SEGMENT CENTRAL GROSSIER 2663 MM	1	
	286581	COUTEAU – SEGMENT CENTRAL FIN 2663 MM	OPT	
	286760	COUTEAU – SEGMENT CENTRAL ULTRA GROSSIER 2663 MM	OPT	
4	286566	COUTEAU – SEGMENT ARRIÈRE CS GROSSIER 2295 MM	1	
	286583	COUTEAU – SEGMENT ARRIÈRE CS FIN 2295 MM	OPT	
	286763	COUTEAU – SEGMENT ARRIÈRE CS ULTRA GROSSIER 2295 MM	OPT	
5	286493	KIT – ÉCLISSE DE COUTEAU	2	
6	286461	SECTION – CLEARCUT GROSSIÈRE (PAQUET DE 25) [106]		
	286462	SECTION – CLEARCUT FINE (PAQUET DE 25) [106]	OPT	
	286627	SECTION – CLEARCUT ULTRA GROSSIÈRE (PAQUET DE 25) [106]	OPT	
7	226941	ENSEMBLE DE LA TÊTE DE COUTEAU	1	
	115670	JOINT TORIQUE – 1,78 X 34,64	1	
	113937	DISQUE	1	
	113222	KIT D'ÉTANCHÉITÉ	1	
	100500	ROULEMENT – AIGUILLE	1	
8	286440	BARRE – FORGÉE	1	
9	286481	BARRE – RENFORCEMENT (PAQUET DE 25)		
10	226983	SECTION – EXTRÉMITÉ	2	
A	286475	VIS – M6 X 18 MM, AVEC ÉCROU (PAQUET DE 50)		
B	286476	VIS – M6 X 22 MM, AVEC ÉCROU (PAQUET DE 25)		
C	286477	VIS – M6 X 29 MM, AVEC ÉCROU (PAQUET DE 25)		
D	286478	VIS – FR M6 X 14 MM, AVEC ÉCROU (PAQUET DE 25)		

103. Le kit comprend un paquet de 25 sections ClearCut™ grossières (MD Nº 286461), deux kits d'éclisse de couteau (MD Nº 286493), un segment de couteau grossier avant CG (MD Nº 286562), un segment de couteau grossier central (MD Nº 286564) et un segment de couteau grossier arrière (MD Nº 286566).
104. Le kit comprend un paquet de 25 sections ClearCut™ fines (MD Nº 286462), deux kits d'éclisse de couteau (MD Nº 286493), un segment de couteau fin avant CG (MD Nº 286579), un segment de couteau fin central (MD Nº 286581) et un segment de couteau fin arrière (MD Nº 286583).
105. Le kit comprend un paquet de 25 sections ClearCut™ ultra grossières (MD Nº 286627), deux kits d'éclisse de couteau (MD Nº 286493), un segment de couteau ultra grossier avant CG (MD Nº 286758), un segment de couteau ultra grossier central (MD Nº 286760) et un segment de couteau ultra grossier arrière (MD Nº 286763).
106. La quantité de la section est de 99.

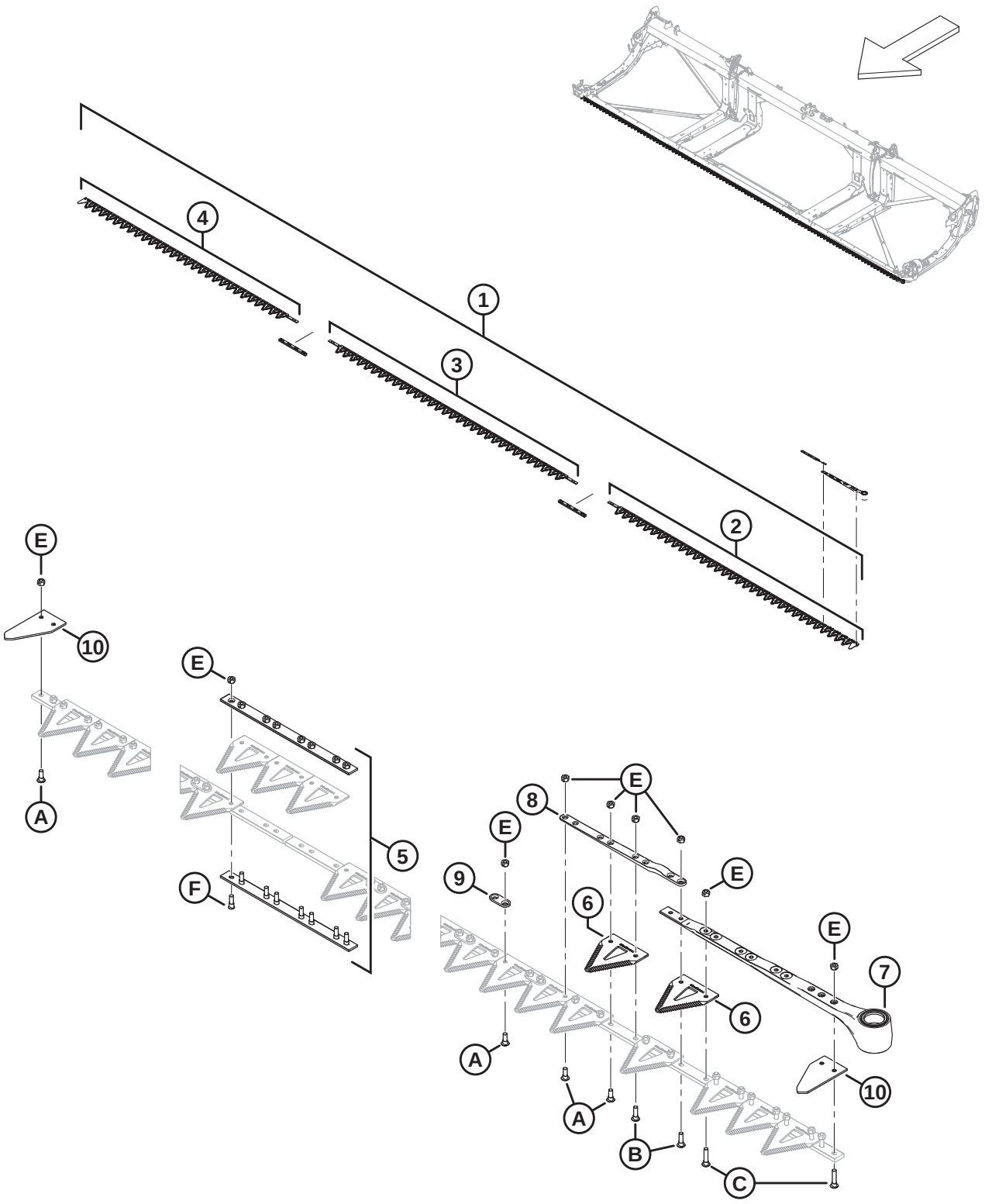

1039416

Réf.	Numéro de pièce	Description	Qté	Numéro de série
E	286479	ÉCROU – BLOC. CENTRAL FR M6 X 1 (PAQUET DE 50)		
F	286621	VIS – FR M6 X 22 MM, AVEC ÉCROU (PAQUET DE 25)		

33 Couteaux – Plateformes couteau simple (FD230, FD235 et FD240)

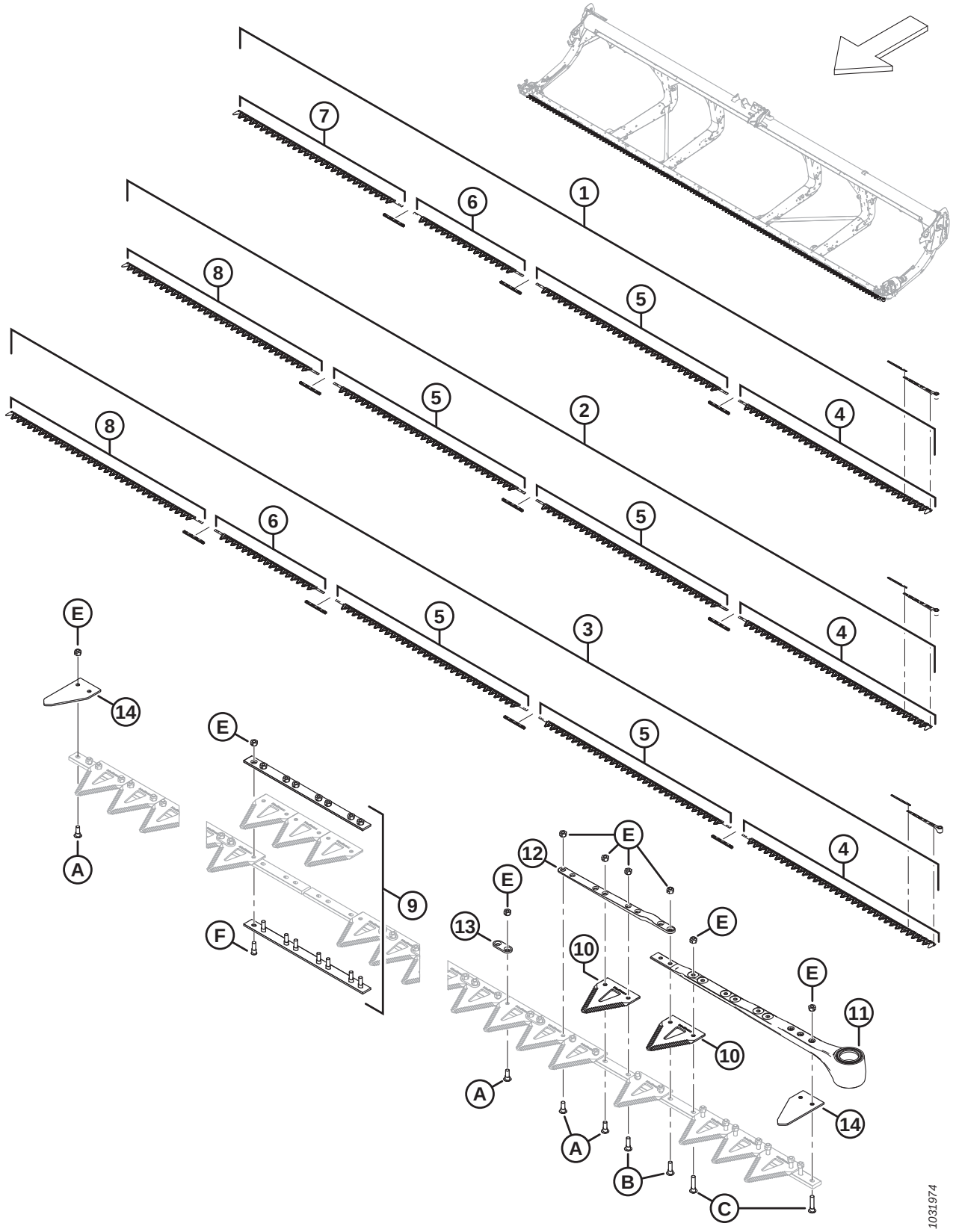

COUTEAUX – PLATEFORMES COUTEAU SIMPLE (FD230, FD235 ET FD240)

Réf.	Numéro de pièce	Description	Qté	Numéro de série
1	286598	KIT – COUTEAU DE 30 PI CS GROSSIER [107]	1	
	286610	KIT – COUTEAU DE 30 PI CS FIN [108]	OPT	
	286780	KIT – COUTEAU DE 30 PI CS ULTRA GROSSIER [109]	OPT	
2	286599	KIT – COUTEAU DE 35 PI CS GROSSIER [110]	1	
	286611	KIT – COUTEAU DE 35 PI CS FIN [111]	OPT	
	286781	KIT – COUTEAU DE 35 PI CS ULTRA GROSSIER [112]	OPT	
3	286600	KIT – COUTEAU DE 40 PI CS GROSSIER [113]	1	
	286612	KIT – COUTEAU DE 40 PI CS FIN [114]	OPT	
	286782	KIT – COUTEAU DE 40 PI CS ULTRA GROSSIER [115]	OPT	
4	286562	COUTEAU – SEGMENT AVANT CG GROSSIER 2676 MM	1	
	286579	COUTEAU – SEGMENT AVANT CG FIN 2676 MM	OPT	
	286758	COUTEAU – SEGMENT AVANT CG ULTRA GROSSIER 2676 MM	OPT	

107. Le kit comprend un paquet de 25 sections ClearCut℠ grossières (MD Nº 286461), trois kits d'éclisse de couteau (MD Nº 286493), un segment de couteau grossier avant CG (MD Nº 286562), un segment de couteau grossier central (MD Nº 286564), un segment de couteau grossier central (MD Nº 286565) et un segment de couteau grossier arrière (MD Nº 286566).
108. Le kit comprend un paquet de 25 sections ClearCut℠ fines (MD Nº 286462), trois kits d'éclisse de couteau (MD Nº 286493), un segment de couteau fin avant CG (MD Nº 286579), un segment de couteau fin central (MD Nº 286581), un segment de couteau fin central (MD Nº 286582) et un segment de couteau fin arrière (MD Nº 286583).
109. Le kit comprend un paquet de 25 sections ClearCut℠ ultra grossières (MD Nº 286627), trois kits d'éclisse de couteau (MD Nº 286493), un segment de couteau ultra grossier avant CG (MD Nº 286758), un segment de couteau ultra grossier central (MD Nº 286760), un segment de couteau ultra grossier central (MD Nº 286761) et un segment de couteau ultra grossier arrière (MD Nº 286763).
110. Le kit comprend un paquet de 25 sections ClearCut℠ grossières (MD Nº 286461), trois kits d'éclisse de couteau (MD Nº 286493), un segment de couteau grossier avant CG (MD Nº 286562), deux segments de couteau grossier central (MD Nº 286564) et un segment de couteau grossier arrière (MD Nº 286567).
111. Le kit comprend un paquet de 25 sections ClearCut℠ fines (MD Nº 286462), trois kits d'éclisse de couteau (MD Nº 286493), un segment de couteau fin avant CG (MD Nº 286579), deux segments de couteau fin central (MD Nº 286581) et un segment de couteau fin arrière (MD Nº 286584).
112. Le kit comprend un paquet de 25 sections ClearCut℠ ultra grossières (MD Nº 286627), trois kits d'éclisse de couteau (MD Nº 286493), un segment de couteau ultra grossier avant CG (MD Nº 286758), deux segments de couteau ultra grossier central (MD Nº 286760) et un segment de couteau ultra grossier arrière (MD Nº 286764).
113. Le kit comprend un paquet de 25 sections ClearCut℠ grossières (MD Nº 286461), quatre kits d'éclisse de couteau (MD Nº 286493), un segment de couteau grossier avant CG (MD Nº 286562), deux segments de couteau grossier central (MD Nº 286564), un segment de couteau grossier central (MD Nº 286565) et un segment de couteau grossier arrière (MD Nº 286567).
114. Le kit comprend un paquet de 25 sections ClearCut℠ fines (MD Nº 286462), quatre kits d'éclisse de couteau (MD Nº 286493), un segment de couteau fin avant CG (MD Nº 286579), deux segments de couteaux fins centraux (MD Nº 286581), un segment de couteau fin central (MD Nº 286582) et un segment de couteau fin arrière (MD Nº 286584).
115. Le kit comprend un paquet de 25 sections ClearCut℠ ultra grossières (MD Nº 286627), quatre kits d'éclisse de couteau (MD Nº 286493), un segment de couteau ultra grossier avant CG (MD Nº 286758), deux segments de couteau ultra grossier central (MD Nº 286760), un segment de couteau ultra grossier central (MD Nº 286761) et un segment de couteau ultra grossier arrière (MD Nº 286764).

COUTEAUX – PLATEFORMES COUTEAU SIMPLE (FD230, FD235 ET FD240)

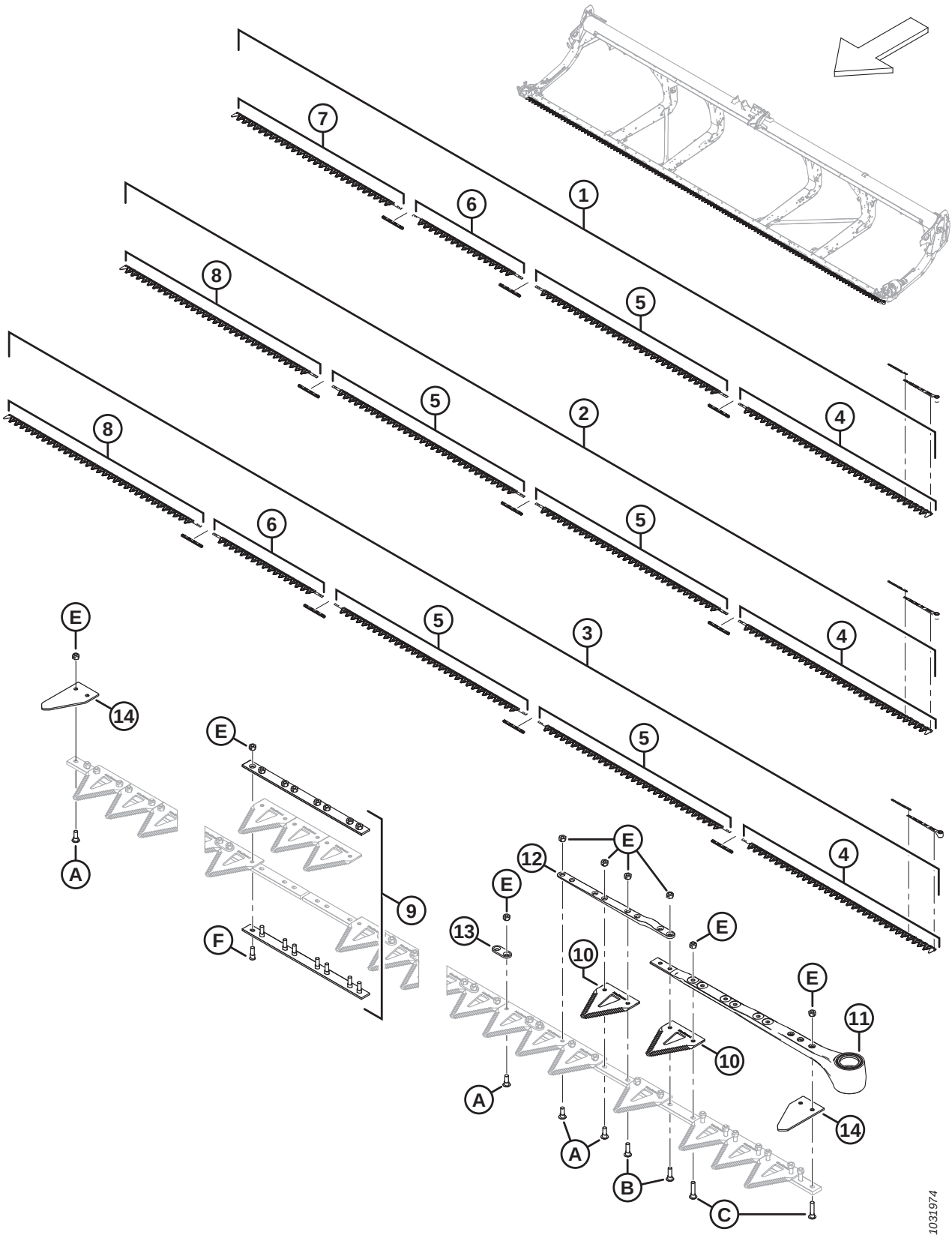

COUTEAUX – PLATEFORMES COUTEAU SIMPLE (FD230, FD235 ET FD240)

Réf.	Numéro de pièce	Description	Qté	Numéro de série
5	286564	COUTEAU – SEGMENT CENTRAL GROSSIER 2663 MM [116]		
	286581	COUTEAU – SEGMENT CENTRAL FIN 2663 MM [117]	OPT	
	286760	COUTEAU – SEGMENT CENTRAL ULTRA GROSSIER 2663 MM [118]	OPT	
6	286565	COUTEAU – SEGMENT CENTRAL GROSSIER 1520 MM [119]		
	286582	COUTEAU – SEGMENT CENTRAL FIN 1520 MM [120]	OPT	
	286761	COUTEAU – SEGMENT CENTRAL ULTRA GROSSIER 1520 MM [121]	OPT	
7	286566	COUTEAU – SEGMENT ARRIÈRE CS GROSSIER 2295 MM [122]		
	286583	COUTEAU – SEGMENT ARRIÈRE CS FIN 2295 MM [123]	OPT	
	286763	COUTEAU – SEGMENT ARRIÈRE CS ULTRA GROSSIER 2295 MM [123]	OPT	
8	286567	COUTEAU – SEGMENT ARRIÈRE CS GROSSIER 2676 MM [124]		
	286584	COUTEAU – SEGMENT ARRIÈRE CS FIN 2676 MM [125]	OPT	
	286764	COUTEAU – SEGMENT ARRIÈRE CS ULTRA GROSSIER 2676 MM [125]	OPT	
9	286493	KIT – RACCORDEMENT COUTEAU [126]		
10	286461	SECTION – CLEARCUT GROSSIÈRE (PAQUET DE 25) [127]		
	286462	SECTION – CLEARCUT FINE (PAQUET DE 25) [128]	OPT	
	286627	SECTION – CLEARCUT ULTRA GROSSIÈRE (PAQUET DE 25) [128]	OPT	
11	226941	ENSEMBLE DE LA TÊTE DE COUTEAU	1	
	115670	JOINT TORIQUE – 1,78 X 34,64	1	
	113937	DISQUE	1	
	113222	KIT D'ÉTANCHÉITÉ	1	
	100500	ROULEMENT – AIGUILLE	1	
12	286440	BARRE – FORGÉE	1	
13	286481	BARRE – RENFORCEMENT (PAQUET DE 25)		
14	226983	SECTION – EXTRÉMITÉ	2	
A	286475	VIS – M6 X 18 MM, AVEC ÉCROU (PAQUET DE 50)		
B	286476	VIS – M6 X 22 MM, AVEC ÉCROU (PAQUET DE 25)		
C	286477	VIS – M6 X 29 MM, AVEC ÉCROU (PAQUET DE 25)		

116. Quantités (segments individuels : FD230 = 1, FD235 = 2 et FD240 = 2.
117. Quantités (segments individuels) : FD230 = 1, FD235 = 2 et FD240 = 2.
118. Quantités (segments individuels) : FD230 = 1, FD235 = 2 et FD240 = 2.
119. Quantités (segments individuels : FD230 = 1, FD235 = 0 et FD240 = 1.
120. Quantités (segments individuels) : FD230 = 1, FD235 = 0 et FD240 = 1.
121. Quantités (segments individuels) : FD230 = 1, FD235 = 0 et FD240 = 1.
122. Quantités (segments individuels) : FD230 = 1, FD235 = 0 et FD240 = 0.
123. Quantités (segments individuels) : FD230 = 1, FD235 = 0 et FD240 = 0.
124. Quantités (segments individuels) : FD230 = 0, FD235 = 1 et FD240 = 1.
125. Quantités (segments individuels) : FD230 = 0, FD235 = 1 et FD240 = 1.
126. Quantités : FD230 = 3, FD235 = 3 et FD240 = 4.
127. Quantités (sections individuelles) : FD230 = 119, FD235 = 139 et FD240 = 159.
128. Quantités (sections individuelles) : FD230 = 119, FD235 = 139 et FD240 = 159.

COUTEAUX – PLATEFORMES COUTEAU SIMPLE (FD230, FD235 ET FD240)

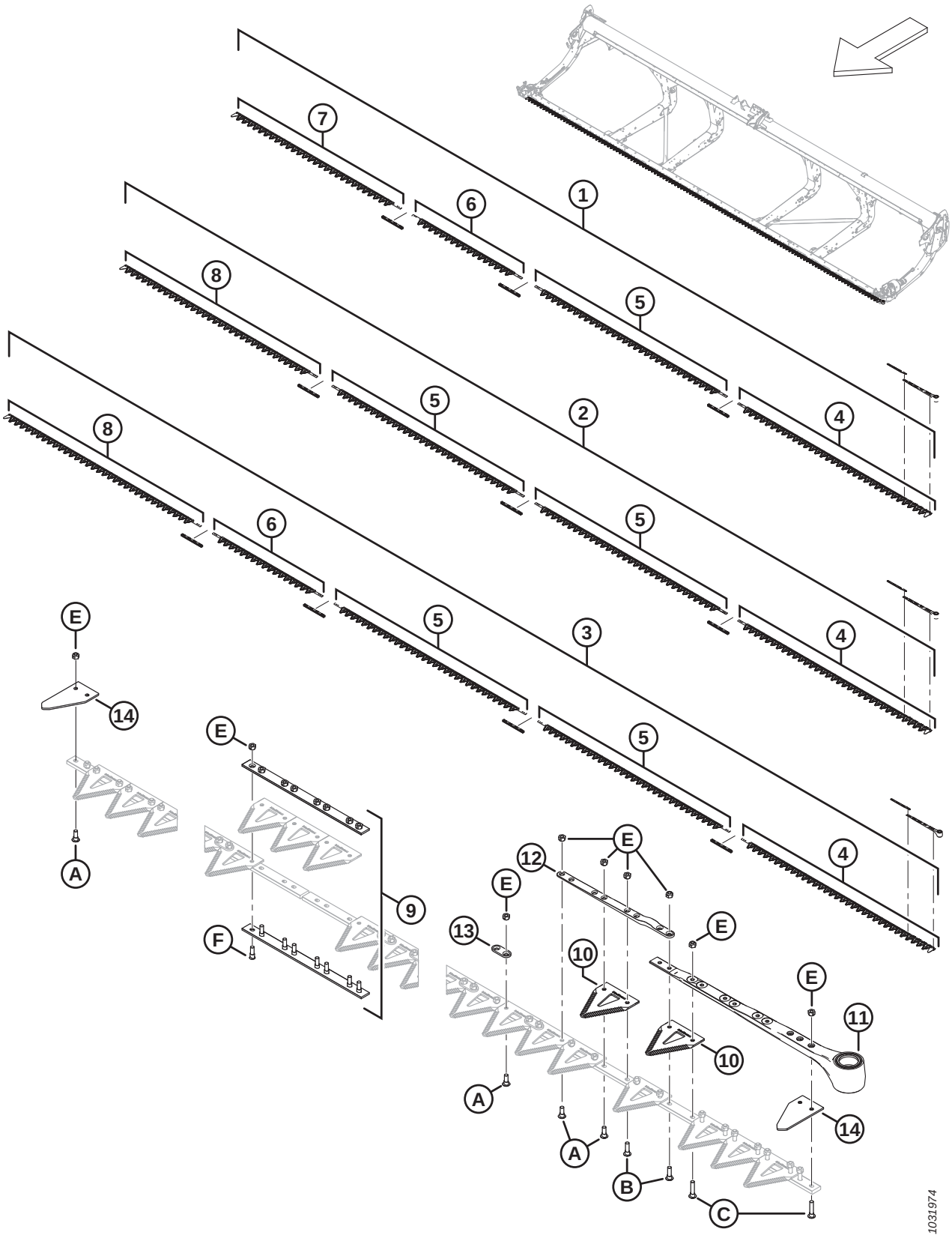

Réf.	Numéro de pièce	Description	Qté	Numéro de série
D	286478	VIS – FR M6 X 14 MM, AVEC ÉCROU (PAQUET DE 25)		
E	286479	ÉCROU – BLOC. CENTRAL FR M6 X 1 (PAQUET DE 50)		
F	286621	VIS – FR M6 X 22 MM, AVEC ÉCROU (PAQUET DE 25)		

34 Couteaux – Plateformes couteau double (FD235 et FD240)

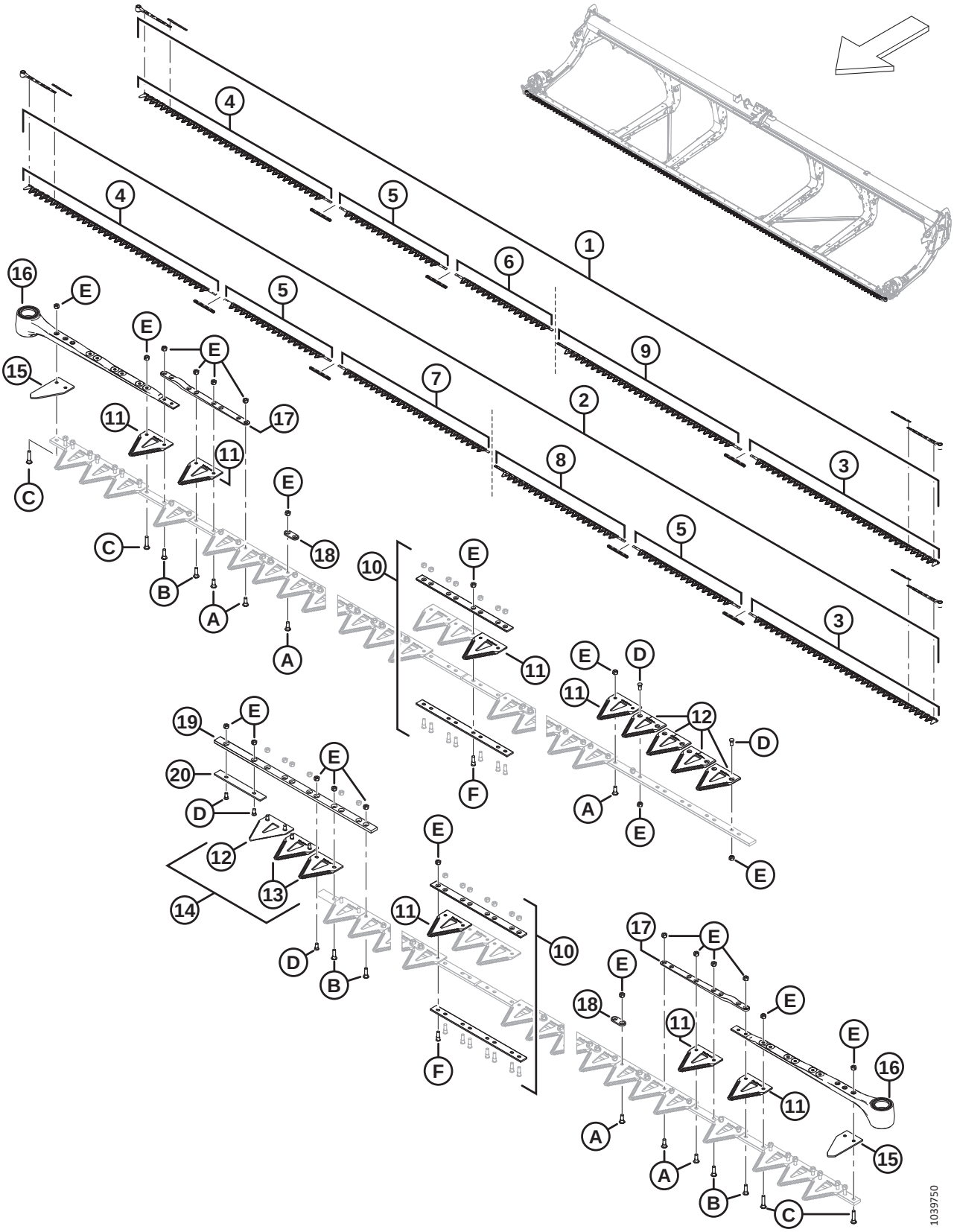

COUTEAUX – PLATEFORMES COUTEAU DOUBLE (FD235 ET FD240)

Réf.	Numéro de pièce	Description	Qté	Numéro de série
1	286886	KIT – COUTEAU DE 35 PI CD GROSSIER [129]	1	
	286616	KIT – COUTEAU DE 35 PI DC FIN [130]	OPT	
	286787	KIT – COUTEAU DE 35 PI DC ULTRA GROSSIER [131]	OPT	
2	286887	KIT – COUTEAU DE 40 PI CD GROSSIER [132]	1	
	286617	KIT – COUTEAU DE 40 PI CD FINE [133]	OPT	
	286788	KIT – COUTEAU DE 40 PI CD ULTRA GROSSIER [134]	OPT	
3	286562	COUTEAU – SEGMENT AVANT CG GROSSIER 2676 MM	1	
	286579	COUTEAU – SEGMENT AVANT CG FIN 2676 MM	OPT	
	286758	COUTEAU – SEGMENT AVANT CG ULTRA GROSSIER 2676 MM	OPT	
4	286563	COUTEAU – SEGMENT AVANT CD GROSSIER 2676 MM	1	
	286580	COUTEAU – SEGMENT AVANT CD FIN 2676 MM	OPT	
	286759	COUTEAU – SEGMENT AVANT CD ULTRA GROSSIER 2676 MM	OPT	
5	286565	COUTEAU – SEGMENT CENTRAL GROSSIER 1520 MM [135]		
	286582	COUTEAU – SEGMENT CENTRAL FIN 1520 MM [135]	OPT	
	286761	COUTEAU – SEGMENT CENTRAL ULTRA GROSSIER 1520 MM [135]	OPT	
6	286865	COUTEAU – SEGMENT ARRIÈRE CD GROSSIER 1385 MM [136]		
	286870	COUTEAU – SEGMENT ARRIÈRE CD FIN 1385 MM [136]	OPT	
	286875	COUTEAU – SEGMENT ARRIÈRE CD ULTRA GROSSIER 1385 MM [136]	OPT	

129. Le kit comprend un paquet de 25 sections ClearCut℠ grossières (MD Nº 286461), trois kits d'éclisse de couteau (MD Nº 286493), un segment de couteau grossier avant CG (MD Nº 286562), un segment de couteau grossier avant CD (MD Nº 286563), un segment de couteau grossier central (MD Nº 286565), un segment de couteau grossier arrière CD (MD Nº 286865) et un segment de couteau grossier arrière CG (MD Nº 286575).
130. Le kit comprend un paquet de 25 sections ClearCut℠ fines (MD Nº 286462), trois kits d'éclisse de couteau (MD Nº 286493), un segment de couteau fin avant CG (MD Nº 286579), un segment de couteau fin avant CD (MD Nº 286580), un segment de couteau fin central (MD Nº 286582), un segment de couteau fin arrière CD (MD Nº 286870) et un segment de couteau fin arrière CG (MD Nº 286592).
131. Le kit comprend un paquet de 25 sections ClearCut℠ ultra grossières (MD Nº 286627), trois kits d'éclisse de couteau (MD Nº 286493), un segment de couteau ultra grossier avant CG (MD Nº 286758), un segment de couteau ultra grossier avant CD (MD Nº 286759), un segment de couteau ultra grossier central (MD Nº 286761), un segment de couteau ultra grossier arrière CD (MD Nº 286875) et un segment de couteau ultra grossier arrière CG (MD Nº 286768).
132. Le kit comprend un paquet de 25 sections ClearCut℠ grossières (MD Nº 286461), quatre kits d'éclisse de couteau (MD Nº 286493), un segment de couteau grossier avant CG (MD Nº 286562), un segment de couteau grossier avant CD (MD Nº 286563), deux segments de couteau grossier central (MD Nº 286565), un segment de couteau grossier arrière CD (MD Nº 286866) et un segment de couteau grossier arrière CG (MD Nº 286574).
133. Le kit comprend un paquet de 25 sections ClearCut℠ grossières (MD Nº 286462), quatre kits d'éclisse de couteau (MD Nº 286493), un segment de couteau grossier avant CG (MD Nº 286579), un segment de couteau grossier avant CD (MD Nº 286580), deux segments de couteau grossier central (MD Nº 286582), un segment de couteau grossier arrière CD (MD Nº 286871) et un segment de couteau grossier arrière CG (MD Nº 286591).
134. Le kit comprend un paquet de 25 sections ClearCut℠ grossières (MD Nº 286627), quatre kits d'éclisse de couteau (MD Nº 286493), un segment de couteau grossier avant CG (MD Nº 286758), un segment de couteau grossier avant CD (MD Nº 286759), deux segments de couteau grossier central (MD Nº 286761), un segment de couteau grossier arrière CD (MD Nº 286876) et un segment de couteau grossier arrière CG (MD Nº 286767).
135. Quantités (segments individuels) : FD235 = 1 et FD240 = 2.
136. Quantités (segments individuels) : FD235 = 1 et FD240 = 0.

COUTEAUX – PLATEFORMES COUTEAU DOUBLE (FD235 ET FD240)

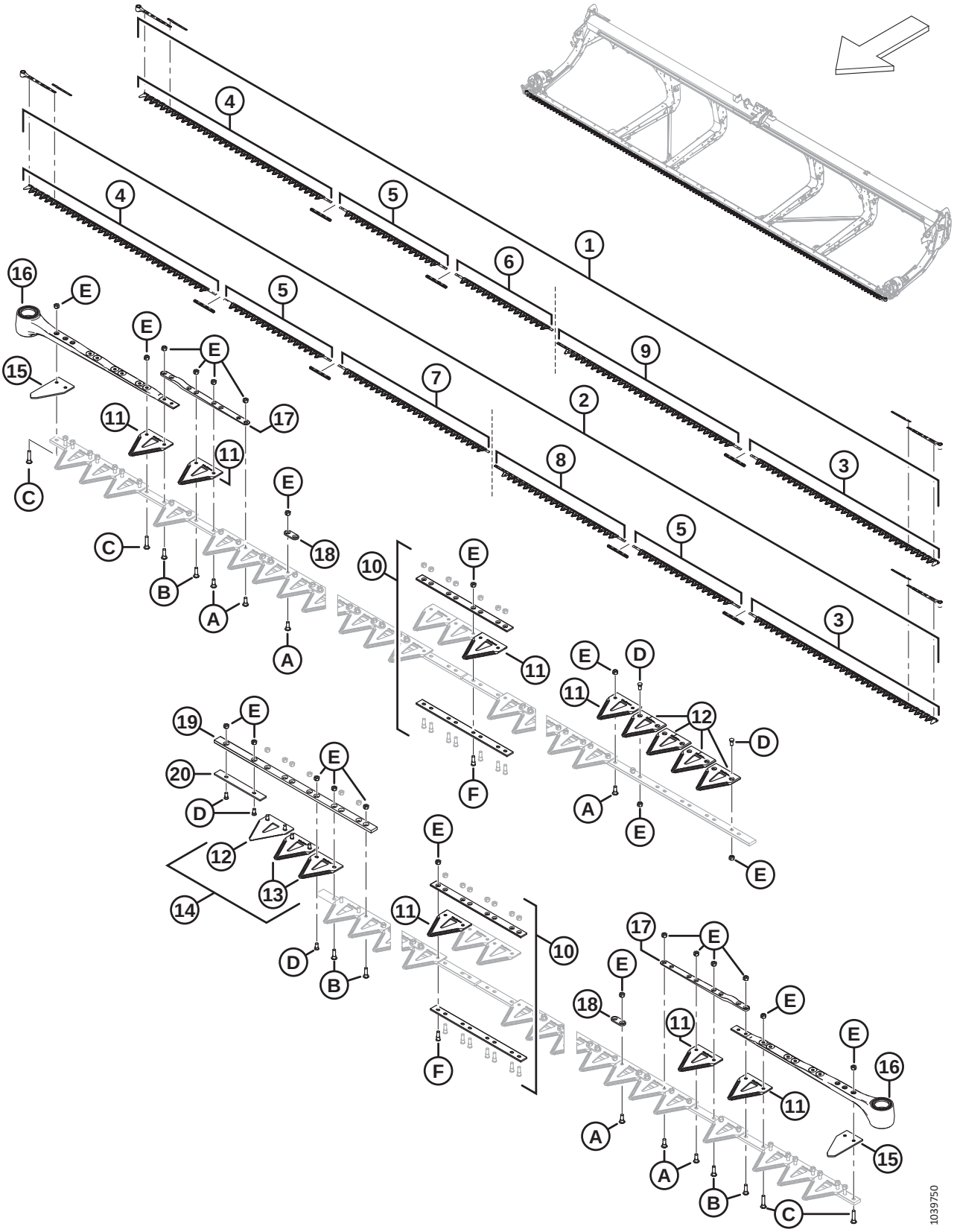

COUTEAUX – PLATEFORMES COUTEAU DOUBLE (FD235 ET FD240)

Réf.	Numéro de pièce	Description	Qté	Numéro de série
7	286866	COUTEAU – SEGMENT ARRIÈRE CD GROSSIER 2147 MM [137]		
	286871	COUTEAU – SEGMENT ARRIÈRE CD FIN 2147 MM [137]	OPT	
	286876	COUTEAU – SEGMENT ARRIÈRE CD ULTRA GROSSIER 2147 MM [137]	OPT	
8	286574	COUTEAU – SEGMENT ARRIÈRE CG GROSSIER 1856 MM [137]		
	286591	COUTEAU – SEGMENT ARRIÈRE CG FIN 1856 MM [137]	OPT	
	286767	COUTEAU – SEGMENT ARRIÈRE CG ULTRA GROSSIER 1856 MM [137]	OPT	
9	286575	COUTEAU – SEGMENT ARRIÈRE CG GROSSIER 2618 MM [136]		
	286592	COUTEAU – SEGMENT ARRIÈRE CG FIN 2618 MM [136]	OPT	
	286768	COUTEAU – SEGMENT ARRIÈRE CG ULTRA GROSSIER 2618 MM [136]	OPT	
10	286493	KIT – ÉCLISSE COUTEAU [138]		
11	286461	SECTION – CLEARCUT GROSSIÈRE (PAQUET DE 25) [139]		
	286462	SECTION – CLEARCUT FINE (PAQUET DE 25) [139]	OPT	
	286627	SECTION – CLEARCUT ULTRA GROSSIÈRE (PAQUET DE 25) [139]	OPT	
12	286463	SECTION – CLEARCUT GROSSIÈRE SUPÉRIEURE FR (PAQUET DE 10) [140]		
	286465	SECTION – CLEARCUT FINE SUPÉRIEURE FR (PAQUET DE 10) [140]	OPT	
	286628	SECTION – CLEARCUT ULTRA GROSSIÈRE SUPÉRIEURE FR (PAQUET DE 10) [140]	OPT	
13	286464	SECTION – CLEARCUT GROSSIÈRE INFÉRIEURE FR (PAQUET DE 10) [141]		
	286466	SECTION – CLEARCUT FINE INFÉRIEURE FR (PAQUET DE 10) [141]	OPT	
	286629	SECTION – CLEARCUT ULTRA GROSSIÈRE INFÉRIEURE FR (PAQUET DE 10) [141]	OPT	
14	286861	KIT – CLEARCUT GROSSIÈRE CENTRALE [142]		
	286862	KIT – CLEARCUT FINE CENTRALE [143]	OPT	
	286863	KIT – CLEARCUT ULTRA GROSSIÈRE CENTRALE [144]	OPT	
15	226983	SECTION – EXTRÉMITÉ	2	

137. Quantités (segments individuels) : FD235 = 0 et FD240 = 1.
138. Le kit comprend la barre d'éclisse inférieure (NVS), la barre d'éclisse supérieure (NVS), huit vis (MD Nº 286314) et huit écrous (MD Nº 226259). Quantités : FD235 = 3 et FD240 = 4.
139. Quantités (sections individuelles) : FD235 = 139 et FD240 = 159.
140. Quantités (sections individuelles) : FD235 = 5 et FD240 = 5.
141. Quantités (sections individuelles) : FD235 = 2 et FD240 = 2.
142. Le kit comprend cinq sections ClearCut℠ grossières supérieures FR (NVS), deux sections ClearCut℠ grossières inférieures FR (NVS) et la quincaillerie.
143. Le kit comprend cinq sections ClearCut℠ fines supérieures FR (NVS), deux sections ClearCut℠ fines inférieures FR (NVS) et la quincaillerie.
144. Le kit comprend cinq sections ClearCut℠ ultra grossières supérieures FR (NVS), deux sections ClearCut℠ ultra grossières inférieures FR (NVS) et la quincaillerie.

COUTEAUX – PLATEFORMES COUTEAU DOUBLE (FD235 ET FD240)

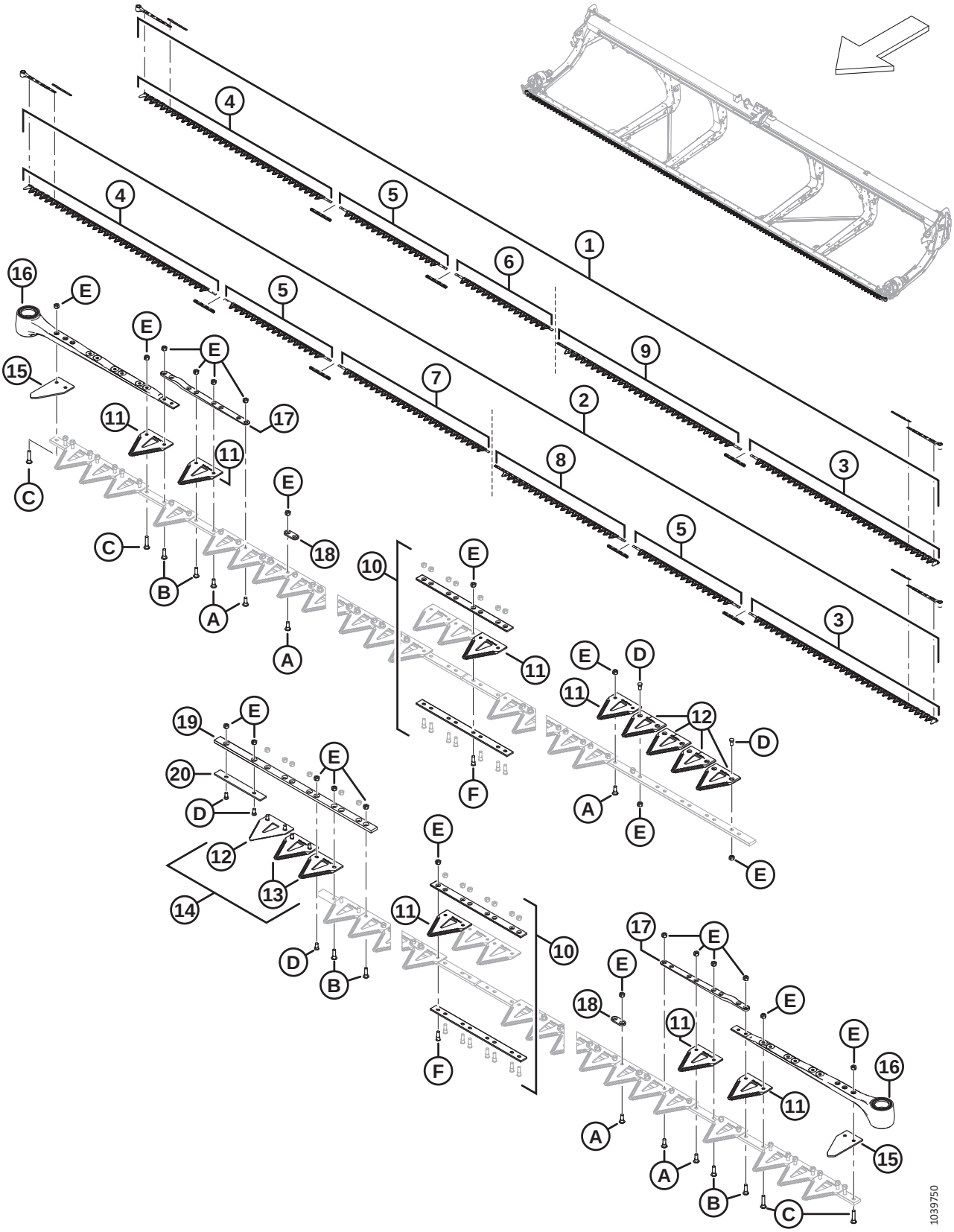

COUTEAUX – PLATEFORMES COUTEAU DOUBLE (FD235 ET FD240)

Réf.	Numéro de pièce	Description	Qté	Numéro de série
16	226941	ENSEMBLE DE LA TÊTE DE COUTEAU	2	
	115670	JOINT TORIQUE – 1,78 X 34,64		
	113937	DISQUE		
	113222	KIT D'ÉTANCHÉITÉ		
	100500	ROULEMENT – AIGUILLE		
17	286440	BARRE – FORGÉE	1	
18	286481	BARRE – RENFORCEMENT (PAQUET DE 25) [145]		
19	286362	BARRE – GUIDE CHEVAUCHEMENT COUTEAU	1	
20	286363	BARRE – USURE	1	
A	286475	VIS – M6 X 18 MM, AVEC ÉCROU (PAQUET DE 50)		
B	286476	VIS – M6 X 22 MM, AVEC ÉCROU (PAQUET DE 25)		
C	286477	VIS – M6 X 29 MM, AVEC ÉCROU (PAQUET DE 25)		
D	286478	VIS – FR M6 X 14 MM, AVEC ÉCROU (PAQUET DE 25)		
E	286479	ÉCROU – BLOC. CENTRAL FR M6 X 1 (PAQUET DE 50)		
F	286621	VIS – FR M6 X 22 MM, AVEC ÉCROU (PAQUET DE 25)		

145. Quantités (barres individuelles) : FD235 = 72 et FD240 = 88.

35 Couteaux – Plateformes couteau double (FD241)

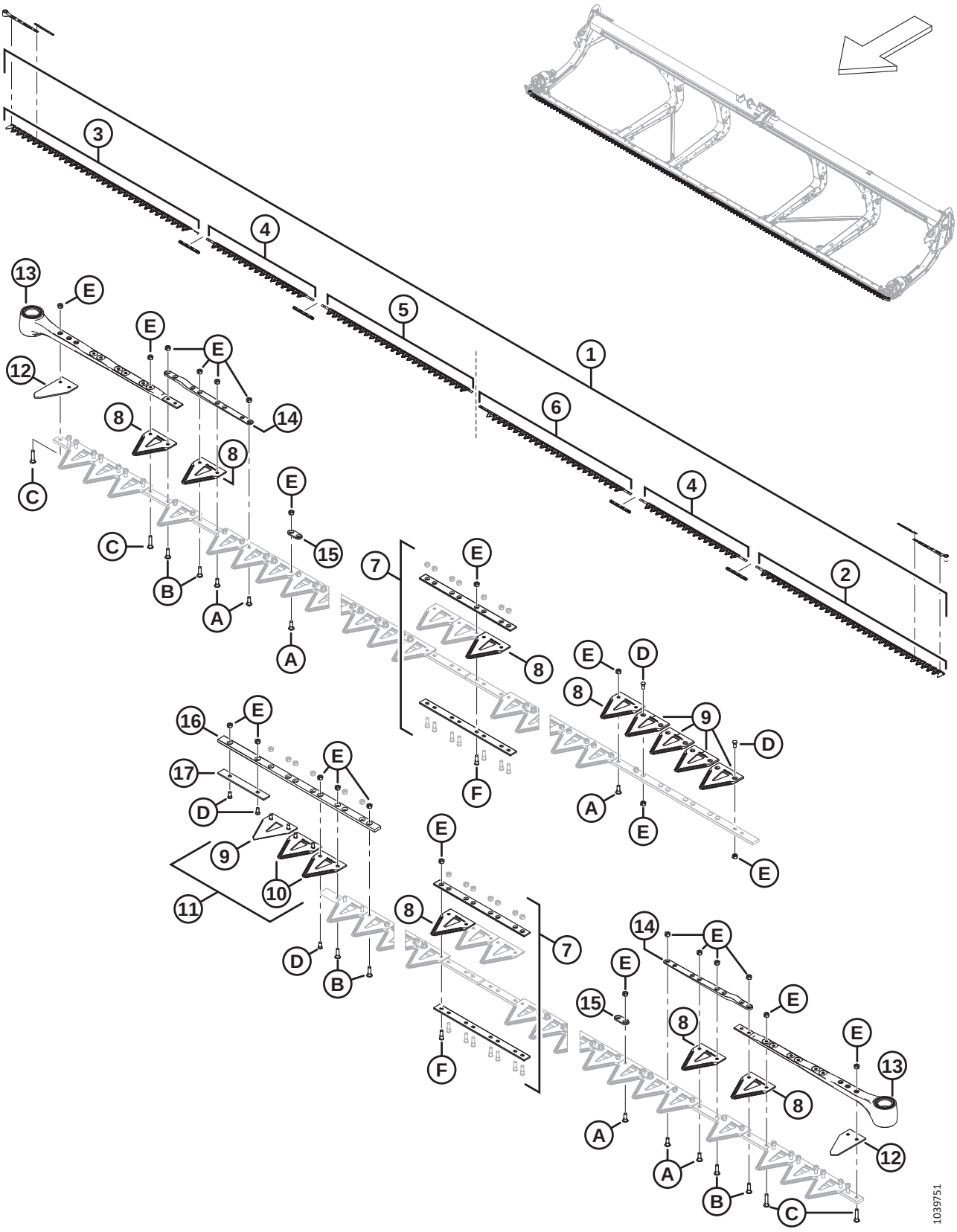

COUTEAUX – PLATEFORMES COUTEAU DOUBLE (FD241)

Réf.	Numéro de pièce	Description	Qté	Numéro de série
1	286888	KIT – COUTEAU DE 41 PI CD GROSSIER [146]	1	
	286618	KIT – COUTEAU DE 41 PI DC FIN [147]	OPT	
	286789	KIT – COUTEAU DE 41 PI DC ULTRA GROSSIER [148]	OPT	
2	286562	COUTEAU – SEGMENT AVANT CG GROSSIER 2676 MM	1	
	286579	COUTEAU – SEGMENT AVANT CG FIN 2676 MM	OPT	
	286758	COUTEAU – SEGMENT AVANT CG ULTRA GROSSIER 2676 MM	OPT	
3	286563	COUTEAU – SEGMENT AVANT CD GROSSIER 2676 MM	1	
	286580	COUTEAU – SEGMENT AVANT CD FIN 2676 MM	OPT	
	286759	COUTEAU – SEGMENT AVANT CD ULTRA GROSSIER 2676 MM	OPT	
4	286565	COUTEAU – SEGMENT CENTRAL GROSSIER 1520 MM	2	
	286582	COUTEAU – SEGMENT CENTRAL FIN 1520 MM	OPT	
	286761	COUTEAU – SEGMENT CENTRAL ULTRA GROSSIER 1520 MM	OPT	
5	286866	COUTEAU – SEGMENT ARRIÈRE CD GROSSIER 2147 MM	1	
	286871	COUTEAU – SEGMENT ARRIÈRE CD FIN 2147 MM	OPT	
	286876	COUTEAU – SEGMENT ARRIÈRE CD ULTRA GROSSIER 2147 MM	OPT	
6	286576	COUTEAU – SEGMENT ARRIÈRE CG GROSSIER 2161 MM	1	
	286593	COUTEAU – SEGMENT ARRIÈRE CG FIN 2161 MM	OPT	
	286769	COUTEAU – SEGMENT ARRIÈRE CG ULTRA GROSSIER 2161 MM	OPT	
7	286493	KIT – ÉCLISSE COUTEAU [149]	4	
8	286461	SECTION – CLEARCUT GROSSIÈRE (PAQUET DE 25) [150]		
	286462	SECTION – CLEARCUT FINE (PAQUET DE 25) [150]	OPT	
	286627	SECTION – CLEARCUT ULTRA GROSSIÈRE (PAQUET DE 25) [150]	OPT	

146. Le kit comprend un paquet de 25 sections ClearCut℠ grossières (MD Nº 286461), quatre kits d'éclisse de couteau (MD Nº 286493), un segment de couteau grossier avant CG (MD Nº 286562), un segment de couteau grossier avant CD (MD Nº 286563), deux segments de couteau grossier central (MD Nº 286565), un segment de couteau grossier arrière CD (MD Nº 286866) et un segment de couteau grossier arrière CG (MD Nº 286576).
147. Le kit comprend un paquet de 25 sections ClearCut℠ fines (MD Nº 286462), quatre kits d'éclisse de couteau (MD Nº 286493), un segment de couteau fin avant CG (MD Nº 286579), un segment de couteau fin avant CD (MD Nº 286580), deux segments de couteau fin central (MD Nº 286582), un segment de couteau fin arrière CD (MD Nº 286871) et un segment de couteau fin arrière CG (MD Nº 286593).
148. Le kit comprend un paquet de 25 sections ClearCut℠ ultra grossières (MD Nº 286627), quatre kits d'éclisse de couteau (MD Nº 286493), un segment de couteau ultra grossier avant CG (MD Nº 286758), un segment de couteau ultra grossier avant CD (MD Nº 286759), deux segments de couteau ultra grossier central (MD Nº 286761), un segment de couteau ultra grossier arrière CD (MD Nº 286876) et un segment de couteau ultra grossier arrière CG (MD Nº 286769).
149. Le kit comprend la barre d'éclisse inférieure (NVS), la barre d'éclisse supérieure (NVS), huit vis (MD Nº 286314) et huit écrous (MD Nº 226259).
150. Quantités (sections individuelles) : 163.

COUTEAUX – PLATEFORMES COUTEAU DOUBLE (FD241)

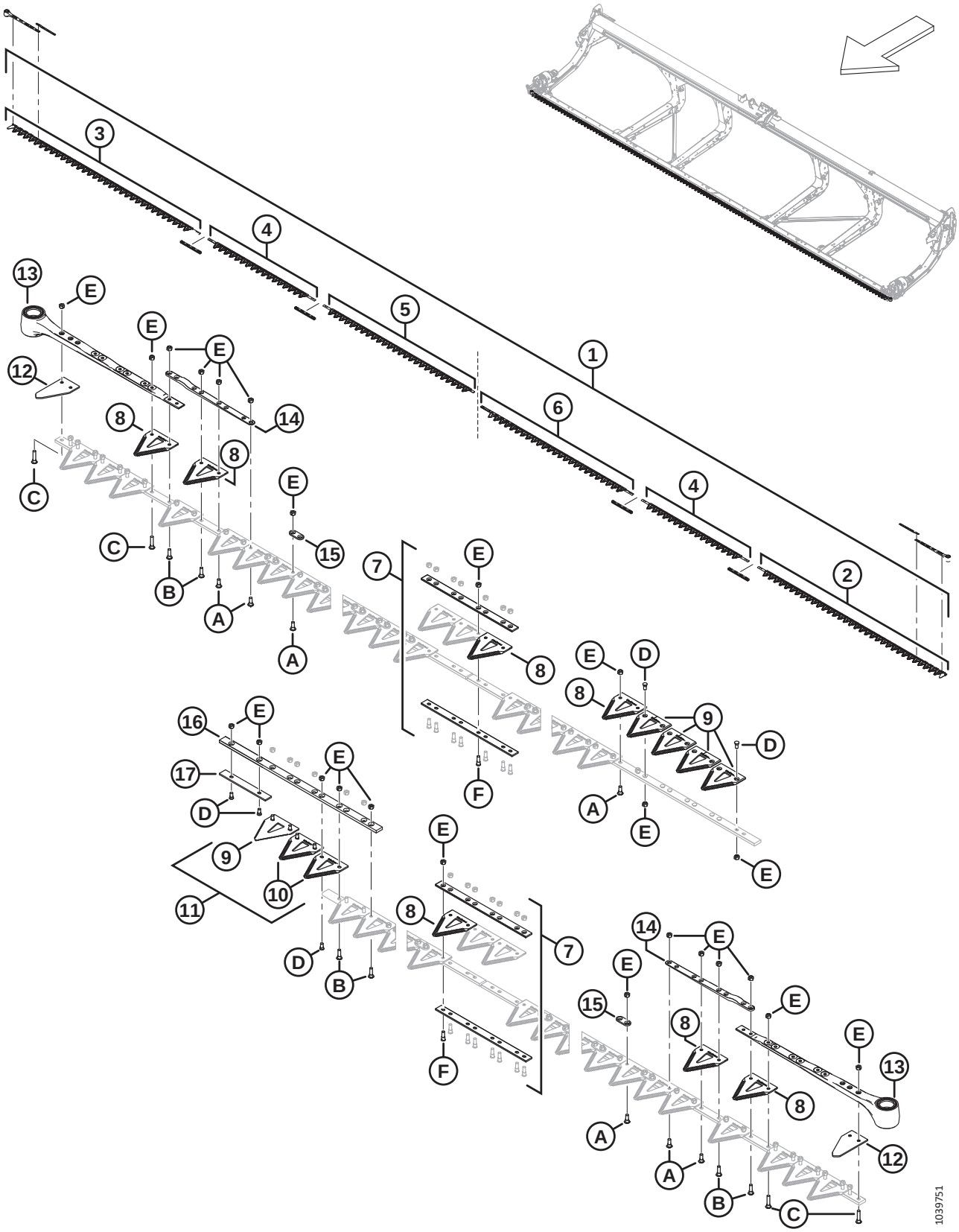

Réf.	Numéro de pièce	Description	Qté	Numéro de série
9	286463	SECTION – CLEARCUT GROSSIÈRE SUPÉRIEURE FR (PAQUET DE 10) [151]		
	286465	SECTION – CLEARCUT FINE SUPÉRIEURE FR (PAQUET DE 10) [151]	OPT	
	286628	SECTION – CLEARCUT ULTRA GROSSIÈRE SUPÉRIEURE FR (PAQUET DE 10) [151]	OPT	
10	286464	SECTION – CLEARCUT GROSSIÈRE INFÉRIEURE FR (PAQUET DE 10) [152]		
	286466	SECTION – CLEARCUT FINE INFÉRIEURE FR (PAQUET DE 10) [152]	OPT	
	286629	SECTION – CLEARCUT ULTRA GROSSIÈRE INFÉRIEURE FR (PAQUET DE 10) [152]	OPT	
11	286861	KIT – CLEARCUT GROSSIÈRE CENTRALE [153]	A/B	
	286862	KIT – CLEARCUT FINE CENTRALE [154]	OPT	
	286863	KIT – CLEARCUT ULTRA GROSSIÈRE CENTRALE [155]	OPT	
12	226983	SECTION – EXTRÉMITÉ	2	
13	226941	ENSEMBLE DE LA TÊTE DE COUTEAU	2	
	115670	JOINT TORIQUE – 1,78 X 34,64		
	113937	DISQUE		
	113222	KIT D'ÉTANCHÉITÉ		
	100500	ROULEMENT – AIGUILLE		
14	286440	BARRE – FORGÉE	2	
15	286481	BARRE – RENFORCEMENT (PAQUET DE 25) [156]		
16	286362	BARRE – GUIDE CHEVAUCHEMENT COUTEAU	1	
17	286363	BARRE – USURE	1	
A	286475	VIS – M6 X 18 MM, AVEC ÉCROU (PAQUET DE 50)		
B	286476	VIS – M6 X 22 MM, AVEC ÉCROU (PAQUET DE 25)		
C	286477	VIS – M6 X 29 MM, AVEC ÉCROU (PAQUET DE 25)		
D	286478	VIS – FR M6 X 14 MM, AVEC ÉCROU (PAQUET DE 25)		
E	286479	ÉCROU – BLOC. CENTRAL FR M6 X 1 (PAQUET DE 50)		
F	286621	VIS – FR M6 X 22 MM, AVEC ÉCROU (PAQUET DE 25)		

151. Quantités (sections individuelles) : 5.
152. Quantités (sections individuelles) : 2.
153. Le kit comprend cinq sections ClearCut℠ grossières supérieures FR (NVS), deux sections ClearCut℠ grossières inférieures FR (NVS) et la quincaillerie.
154. Le kit comprend cinq sections ClearCut℠ fines supérieures FR (NVS), deux sections ClearCut℠ fines inférieures FR (NVS) et la quincaillerie.
155. Le kit comprend cinq sections ClearCut℠ ultra grossières supérieures FR (NVS), deux sections ClearCut℠ ultra grossières inférieures FR (NVS) et la quincaillerie.
156. Quantités (barres individuelles) : 88.

36 Couteaux – Plateformes couteau double (FD245)

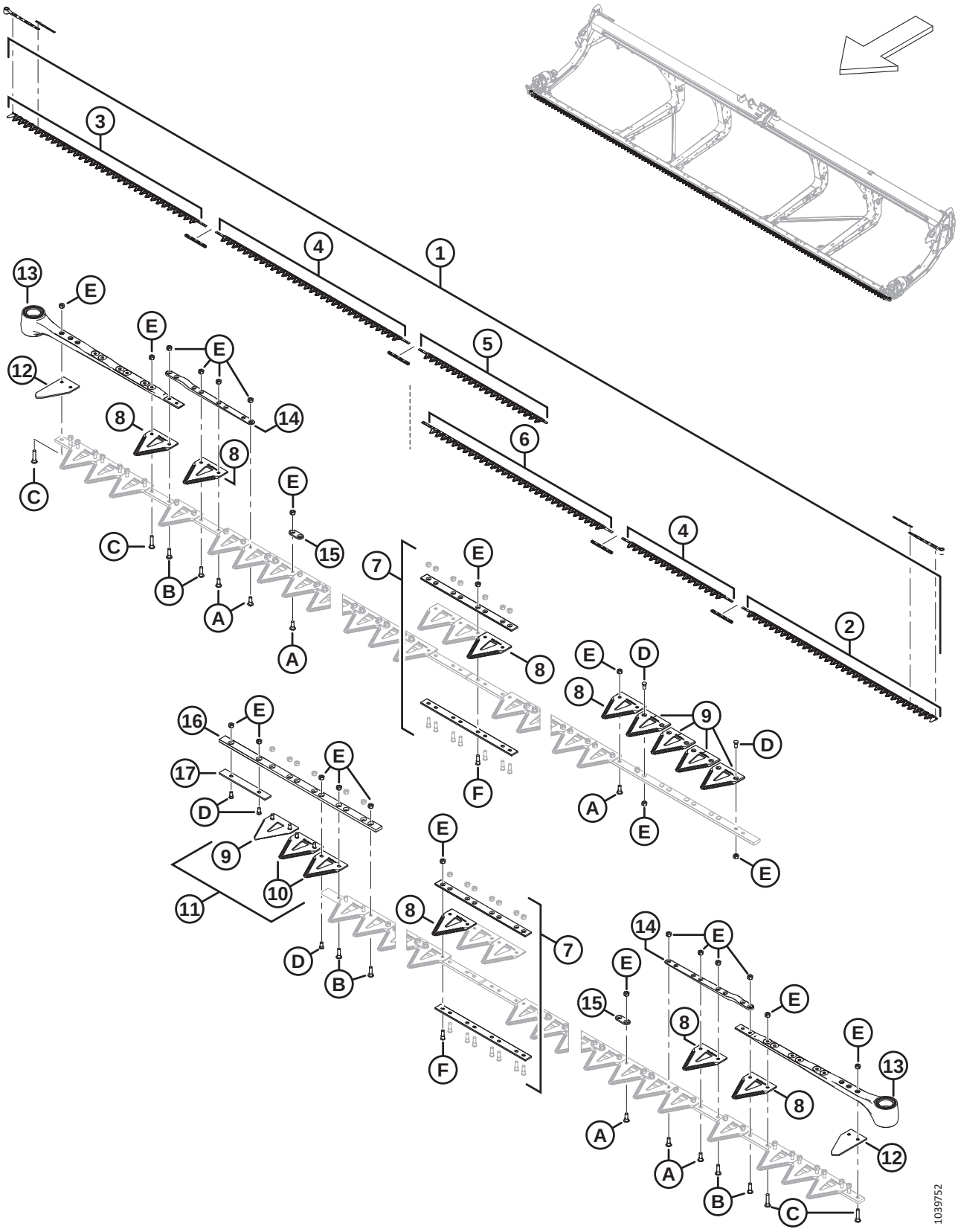

COUTEAUX – PLATEFORMES COUTEAU DOUBLE (FD245)

Réf.	Numéro de pièce	Description	Qté	Numéro de série
1	286889	KIT – COUTEAU DE 45 PI CD GROSSIER [157]	1	
	286619	KIT – COUTEAU DE 45 PI CS FIN [158]	OPT	
	286790	KIT – COUTEAU DE 45 PI CD ULTRA GROSSIER [159]	OPT	
2	286562	COUTEAU – SEGMENT AVANT CG GROSSIER 2676 MM	1	
	286579	COUTEAU – SEGMENT AVANT CG FIN 2676 MM	OPT	
	286758	COUTEAU – SEGMENT AVANT CG ULTRA GROSSIER 2676 MM	OPT	
3	286563	COUTEAU – SEGMENT AVANT CD GROSSIER 2676 MM	1	
	286580	COUTEAU – SEGMENT AVANT CD FIN 2676 MM	OPT	
	286759	COUTEAU – SEGMENT AVANT CD ULTRA GROSSIER 2676 MM	OPT	
4	286564	COUTEAU – SEGMENT CENTRAL GROSSIER 2663 MM	1	
	286565	COUTEAU – SEGMENT CENTRAL GROSSIER 1520 MM	1	
	286581	COUTEAU – SEGMENT CENTRAL FIN 2663 MM	OPT	
	286582	COUTEAU – SEGMENT CENTRAL FIN 1520 MM	OPT	
	286760	COUTEAU – SEGMENT CENTRAL ULTRA GROSSIER 2663 MM	OPT	
	286581	COUTEAU – SEGMENT CENTRAL ULTRA GROSSIER 1520 MM	OPT	
5	286867	COUTEAU – SEGMENT ARRIÈRE CD GROSSIER 1766 MM	1	
	286872	COUTEAU – SEGMENT ARRIÈRE CD FIN 1766 MM	OPT	
	286877	COUTEAU – SEGMENT ARRIÈRE CD ULTRA GROSSIER 1766 MM	OPT	
6	286575	COUTEAU – SEGMENT ARRIÈRE CG GROSSIER 2618 MM	1	
	286592	COUTEAU – SEGMENT ARRIÈRE CG FIN 2618 MM	OPT	
	286768	COUTEAU – SEGMENT ARRIÈRE CG ULTRA GROSSIER 2618 MM	OPT	
7	286493	KIT – ÉCLISSE COUTEAU [160]	4	

157. Le kit comprend un paquet de 25 d'une section ClearCut™ grossière (MD Nº 286461), quatre kits d'éclisse de couteau (MD Nº 286493), un segment de couteau grossier avant CG (MD Nº 286562), un segment de couteau grossier avant CD (MD Nº 286563), un segment de couteau grossier central (2663 mm) (MD Nº 286564), un segment de couteau grossier central (1520 mm) (MD Nº 286565), un segment de couteau grossier arrière CD (MD Nº 286867) et un segment de couteau grossier arrière CG (MD Nº 286575).
158. Le kit comprend un paquet de 25 sections ClearCut™ fines (MD Nº 286462), quatre kits d'éclisse de couteau (MD Nº 286493), un segment de couteau fin avant CG (MD Nº 286579), un segment de couteau fin avant CD (MD Nº 286580), un segment de couteau fin central (2663 mm) (MD Nº 286581), un segment de couteau fin central (1520 mm) (MD Nº 286582), un segment de couteau fin arrière CD (MD Nº 286872) et un segment de couteau fin arrière CG (MD Nº 286592).
159. Le kit comprend un paquet de 25 sections ClearCut™ ultra grossières (MD Nº 286627), quatre kits d'éclisse de couteau (MD Nº 286493), un segment de couteau ultra grossier avant CG (MD Nº 286758), un segment de couteau ultra grossier avant CD (MD Nº 286759), un segment de couteau ultra grossier central (2663 mm) (MD Nº 286760), un segment de couteau ultra grossier central (1520 mm) (MD Nº 286761), un segment de couteau ultra grossier arrière CD (MD Nº 286877) et un segment de couteau ultra grossier arrière CG (MD Nº 286768).
160. Le kit comprend la barre d'éclisse inférieure (NVS), la barre d'éclisse supérieure (NVS), huit vis (MD Nº 286314) et huit écrous (MD Nº 226259).

COUTEAUX – PLATEFORMES COUTEAU DOUBLE (FD245)

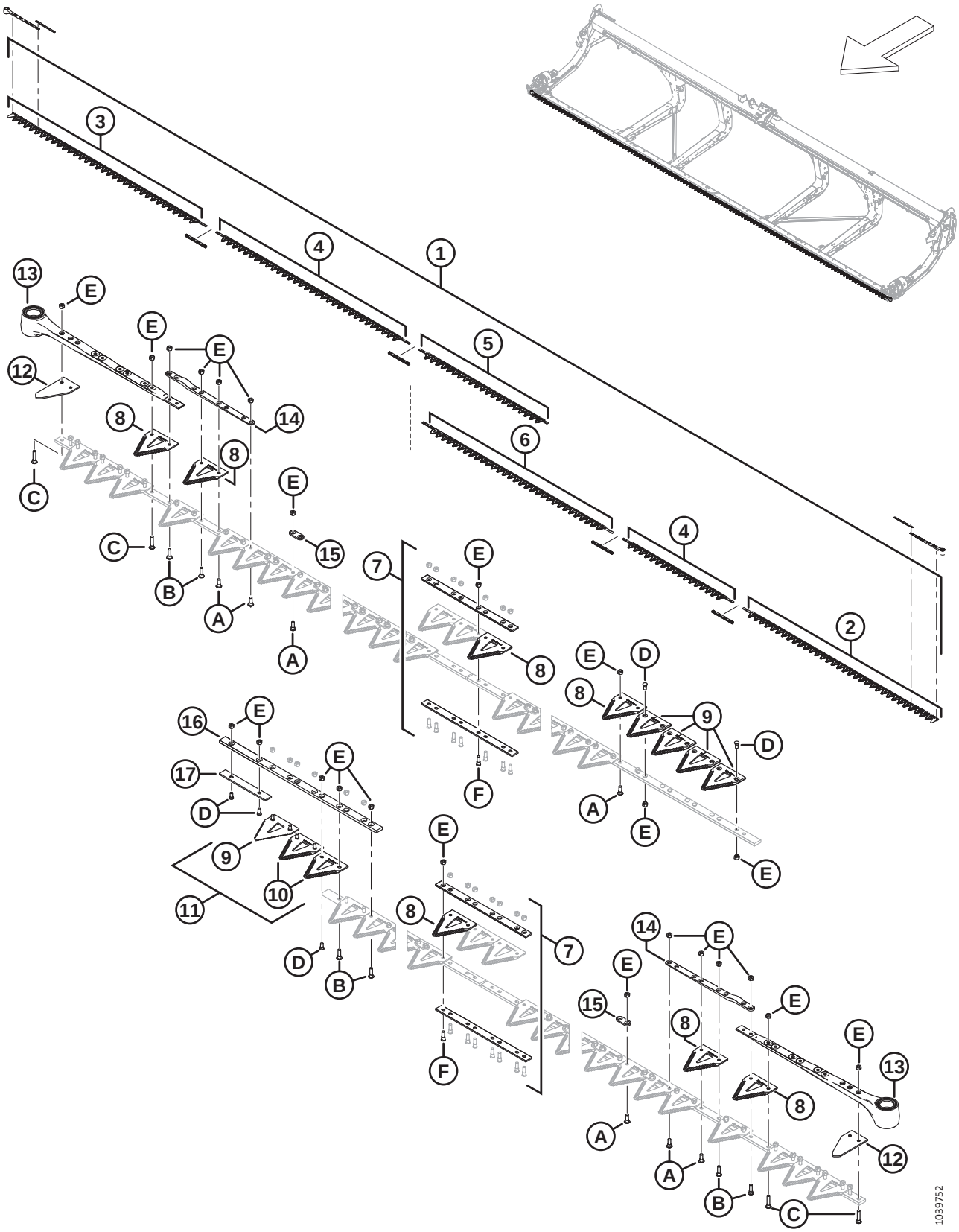

COUTEAUX – PLATEFORMES COUTEAU DOUBLE (FD245)

Réf.	Numéro de pièce	Description	Qté	Numéro de série
8	286461	SECTION – CLEARCUT GROSSIÈRE (PAQUET DE 25) [161]		
	286462	SECTION – CLEARCUT FINE (PAQUET DE 25) [162]	OPT	
	286627	SECTION – CLEARCUT ULTRA GROSSIÈRE (PAQUET DE 25) [162]	OPT	
9	286463	SECTION – CLEARCUT GROSSIÈRE SUPÉRIEURE FR (PAQUET DE 10) [163]		
	286465	SECTION – CLEARCUT FINE SUPÉRIEURE FR (PAQUET DE 10) [164]	OPT	
	286628	SECTION – CLEARCUT ULTRA GROSSIÈRE SUPÉRIEURE FR (PAQUET DE 10) [164]	OPT	
10	286464	SECTION – CLEARCUT GROSSIÈRE INFÉRIEURE FR (PAQUET DE 10) [165]		
	286466	SECTION – CLEARCUT FINE INFÉRIEURE FR (PAQUET DE 10) [166]	OPT	
	286629	SECTION – CLEARCUT ULTRA GROSSIÈRE INFÉRIEURE FR (PAQUET DE 10) [166]	OPT	
11	286861	KIT – CLEARCUT GROSSIÈRE CENTRALE [167]		
	286862	KIT – CLEARCUT FINE CENTRALE [168]	OPT	
	286863	KIT – CLEARCUT ULTRA GROSSIÈRE CENTRALE [169]	OPT	
12	226983	SECTION – EXTRÉMITÉ	2	
13	226941	ENSEMBLE DE LA TÊTE DE COUTEAU	2	
	115670	JOINT TORIQUE – 1,78 X 34,64		
	113937	DISQUE		
	113222	KIT D'ÉTANCHÉITÉ		
	100500	ROULEMENT – AIGUILLE		
14	286440	BARRE – FORGÉE	2	
15	286481	BARRE – RENFORCEMENT (PAQUET DE 25) [170]		
16	286362	BARRE – GUIDE CHEVAUCHEMENT COUTEAU	1	
17	286363	BARRE – USURE	1	
A	286475	VIS – M6 X 18 MM, AVEC ÉCROU (PAQUET DE 50)		
B	286476	VIS – M6 X 22 MM, AVEC ÉCROU (PAQUET DE 25)		

161. Quantités (sections individuelles) : 179.
162. Quantités (sections individuelles) : 179.
163. Quantités (sections individuelles) : 5.
164. Quantités (sections individuelles) : 5.
165. Quantités (sections individuelles) : 2.
166. Quantités (sections individuelles) : 2.
167. Le kit comprend cinq sections ClearCut℠ grossières supérieures FR (NVS), deux sections ClearCut℠ grossières inférieures FR (NVS) et la quincaillerie.
168. Le kit comprend cinq sections ClearCut℠ fines supérieures FR (NVS), deux sections ClearCut℠ fines inférieures FR (NVS) et la quincaillerie.
169. Le kit comprend cinq sections ClearCut℠ ultra grossières supérieures FR (NVS), deux sections ClearCut℠ ultra grossières inférieures FR (NVS) et la quincaillerie.
170. Quantités (barres individuelles) : 103.

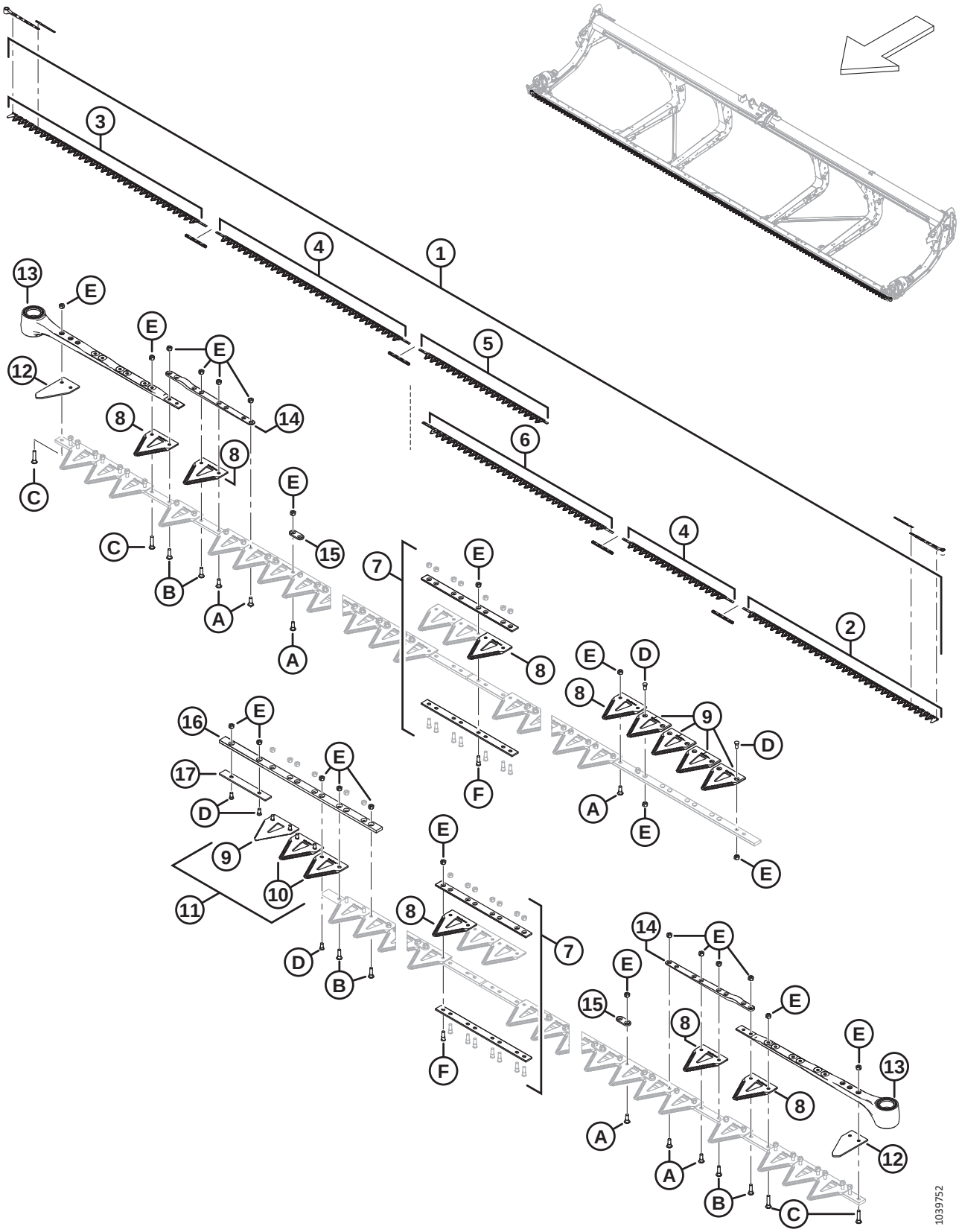
1039752

Réf.	Numéro de pièce	Description	Qté	Numéro de série
C	286477	VIS – M6 X 29 MM, AVEC ÉCROU (PAQUET DE 25)		
D	286478	VIS – FR M6 X 14 MM, AVEC ÉCROU (PAQUET DE 25)		
E	286479	ÉCROU – BLOC. CENTRAL FR M6 X 1 (PAQUET DE 50)		
F	286621	VIS – FR M6 X 22 MM, AVEC ÉCROU (PAQUET DE 25)		

37 Couteaux – Plateformes couteau double (FD250)

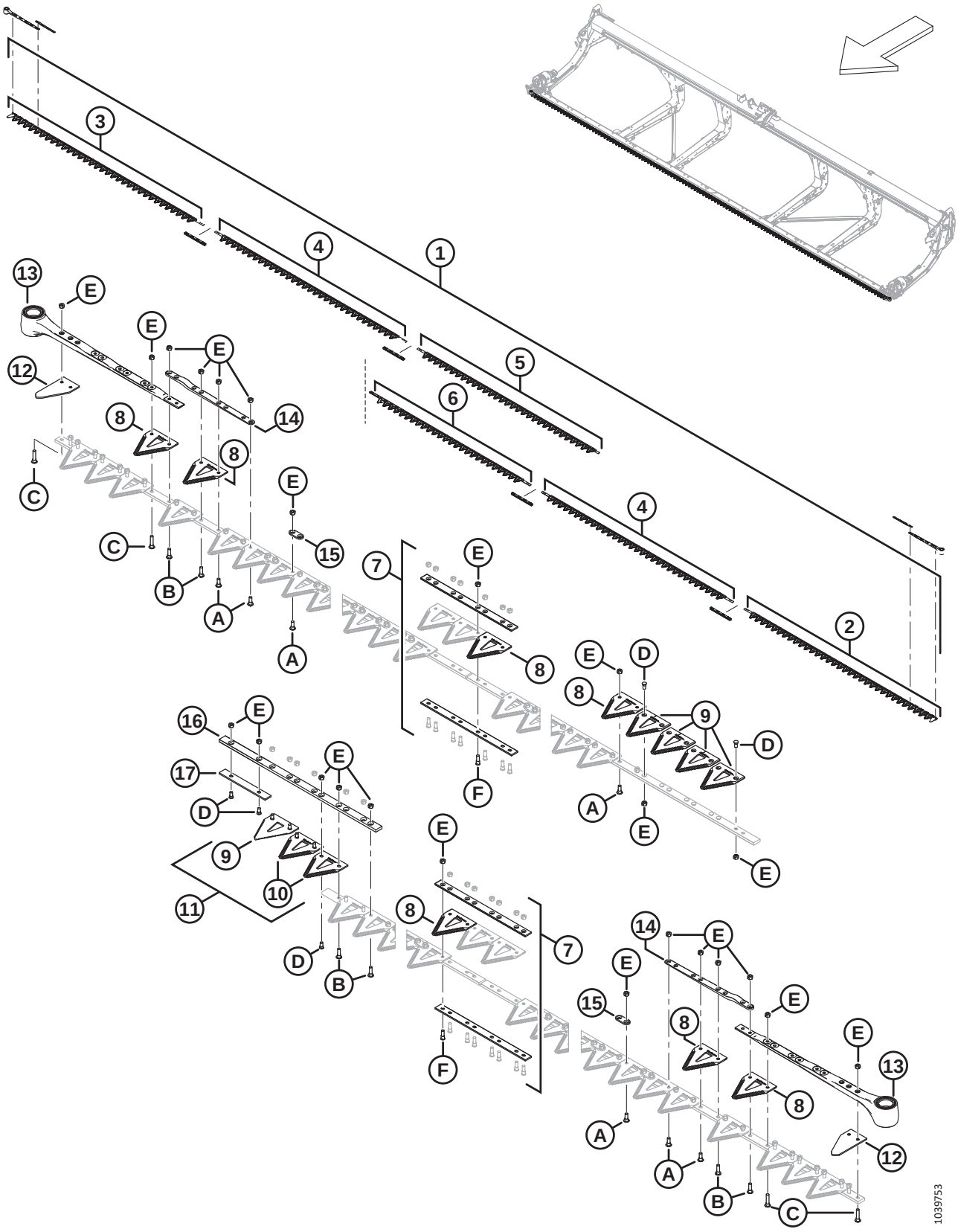

COUTEAUX – PLATEFORMES COUTEAU DOUBLE (FD250)

Réf.	Numéro de pièce	Description	Qté	Numéro de série
1	286890	KIT – COUTEAU DE 50 PI CD GROSSIER [171]	1	
	286620	KIT – COUTEAU DE 50 PI DC FIN [172]	OPT	
	286791	KIT – COUTEAU DE 50 PI DC ULTRA GROSSIER [173]	OPT	
2	286562	COUTEAU – SEGMENT AVANT CG GROSSIER 2676 MM	1	
	286579	COUTEAU – SEGMENT AVANT CG FIN 2676 MM	OPT	
	286758	COUTEAU – SEGMENT AVANT CG ULTRA GROSSIER 2676 MM	OPT	
3	286563	COUTEAU – SEGMENT AVANT CD GROSSIER 2676 MM	1	
	286580	COUTEAU – SEGMENT AVANT CD FIN 2676 MM	OPT	
	286759	COUTEAU – SEGMENT AVANT CD ULTRA GROSSIER 2676 MM	OPT	
4	286564	COUTEAU – SEGMENT CENTRAL GROSSIER 2663 MM	2	
	286581	COUTEAU – SEGMENT CENTRAL FIN 2663 MM	OPT	
	286760	COUTEAU – SEGMENT CENTRAL ULTRA GROSSIER 2663 MM	OPT	
5	286868	COUTEAU – SEGMENT ARRIÈRE CD GROSSIER 2528 MM	1	
	286873	COUTEAU – SEGMENT ARRIÈRE CD FIN 2528 MM	OPT	
	286878	COUTEAU – SEGMENT ARRIÈRE CD ULTRA GROSSIER 2528 MM	OPT	
6	286578	COUTEAU – SEGMENT ARRIÈRE CG GROSSIER 2237 MM	1	
	286595	COUTEAU – SEGMENT ARRIÈRE CG FIN 2237 MM	OPT	
	286770	COUTEAU – SEGMENT ARRIÈRE CG ULTRA GROSSIER 2237 MM	OPT	
7	286493	KIT – ÉCLISSE COUTEAU [174]	4	
8	286461	SECTION – CLEARCUT GROSSIÈRE (PAQUET DE 25) [175]		
	286462	SECTION – CLEARCUT FINE (PAQUET DE 25) [176]	OPT	
	286627	SECTION – CLEARCUT ULTRA GROSSIÈRE (PAQUET DE 25) [176]	OPT	

171. Le kit comprend un paquet de 25 sections ClearCut™ grossières (MD Nº 286461), quatre kits d'éclisse de couteau (MD Nº 286493), un segment de couteau grossier avant CG (MD Nº 286562), un segment de couteau grossier avant CD (MD Nº 286563), deux segments de couteau grossier central (MD Nº 286564), un segment de couteau grossier arrière CD (MD Nº 286868) et un segment de couteau grossier arrière CG (MD Nº 286578).
172. Le kit comprend un paquet de 25 sections ClearCut™ fines (MD Nº 286462), quatre kits d'éclisse de couteau (MD Nº 286493), un segment de couteau fin avant CG (MD Nº 286579), un segment de couteau fin avant CD (MD Nº 286580), deux segments de couteau fin central (MD Nº 286581), un segment de couteau fin arrière CD (MD Nº 286873) et un segment de couteau fin arrière CG (MD Nº 286595).
173. Le kit comprend un paquet de 25 sections ClearCut™ ultra grossière (MD Nº 286627), quatre kits d'éclisse de couteau (MD Nº 286493), un segment de couteau ultra grossier avant CG (MD Nº 286758), un segment de couteau ultra grossier avant CD (MD Nº 286759), deux segments de couteau ultra grossier central (MD Nº 286760), un segment de couteau ultra grossier arrière CD (MD Nº 286878) et un segment de couteau ultra grossier arrière CG (MD Nº 286770).
174. Le kit comprend la barre d'éclisse inférieure (NVS), la barre d'éclisse supérieure (NVS), huit vis (MD Nº 286314) et huit écrous (MD Nº 226259).
175. Quantités (sections individuelles) : 199.
176. Quantités (sections individuelles) : 199.

COUTEAUX – PLATEFORMES COUTEAU DOUBLE (FD250)

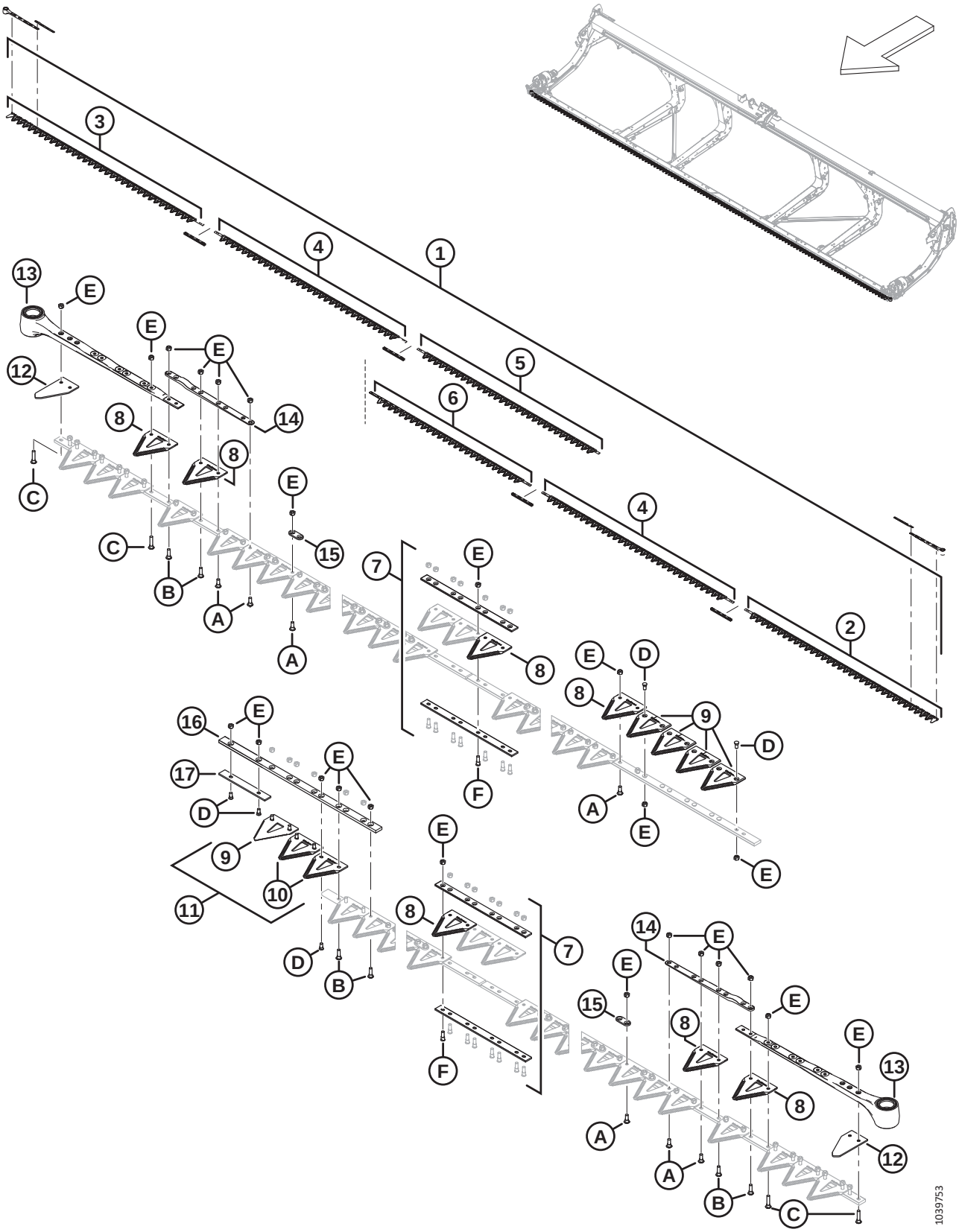

Réf.	Numéro de pièce	Description	Qté	Numéro de série
9	286463	SECTION – CLEARCUT GROSSIÈRE SUPÉRIEURE FR (PAQUET DE 10) [177]		
	286465	SECTION – CLEARCUT FINE SUPÉRIEURE FR (PAQUET DE 10) [178]	OPT	
	286628	SECTION – CLEARCUT ULTRA GROSSIÈRE SUPÉRIEURE FR (PAQUET DE 10) [178]	OPT	
10	286464	SECTION – CLEARCUT GROSSIÈRE INFÉRIEURE FR (PAQUET DE 10) [179]		
	286466	SECTION – CLEARCUT FINE INFÉRIEURE FR (PAQUET DE 10) [180]	OPT	
	286629	SECTION – CLEARCUT ULTRA GROSSIÈRE INFÉRIEURE FR (PAQUET DE 10) [180]	OPT	
11	286861	KIT – CLEARCUT GROSSIÈRE CENTRALE [181]		
	286862	KIT – CLEARCUT FINE CENTRALE [182]	OPT	
	286863	KIT – CLEARCUT ULTRA GROSSIÈRE CENTRALE [183]	OPT	
12	226983	SECTION – EXTRÉMITÉ	2	
13	226941	ENSEMBLE DE LA TÊTE DE COUTEAU	2	
	115670	JOINT TORIQUE – 1,78 X 34,64		
	113937	DISQUE		
	113222	KIT D'ÉTANCHÉITÉ		
	100500	ROULEMENT – AIGUILLE		
14	286440	BARRE – FORGÉE	2	
15	286481	BARRE – RENFORCEMENT (PAQUET DE 25) [184]	2	
16	286362	BARRE – GUIDE CHEVAUCHEMENT COUTEAU	1	
17	286363	BARRE – USURE	1	
A	286475	VIS – M6 X 18 MM, AVEC ÉCROU (PAQUET DE 50)		
B	286476	VIS – M6 X 22 MM, AVEC ÉCROU (PAQUET DE 25)		
C	286477	VIS – M6 X 29 MM, AVEC ÉCROU (PAQUET DE 25)		
D	286478	VIS – FR M6 X 14 MM, AVEC ÉCROU (PAQUET DE 25)		
E	286479	ÉCROU – BLOC. CENTRAL FR M6 X 1 (PAQUET DE 50)		
F	286621	VIS – FR M6 X 22 MM, AVEC ÉCROU (PAQUET DE 25)		

177. Quantités (sections individuelles) : 5.
178. Quantités (sections individuelles) : 5.
179. Quantités (sections individuelles) : 2.
180. Quantités (sections individuelles) : 2.
181. Le kit comprend cinq sections ClearCut℠ grossières supérieures FR (NVS), deux sections ClearCut℠ grossières inférieures FR (NVS) et la quincaillerie.
182. Le kit comprend cinq sections ClearCut℠ fines supérieures FR (NVS), deux sections ClearCut℠ fines inférieures FR (NVS) et la quincaillerie.
183. Le kit comprend cinq sections ClearCut℠ ultra grossières supérieures FR (NVS), deux sections ClearCut℠ ultra grossières inférieures FR (NVS) et la quincaillerie.
184. Quantités (barres individuelles) : 117.

38 Entraînement de couteau – Couteau simple et double

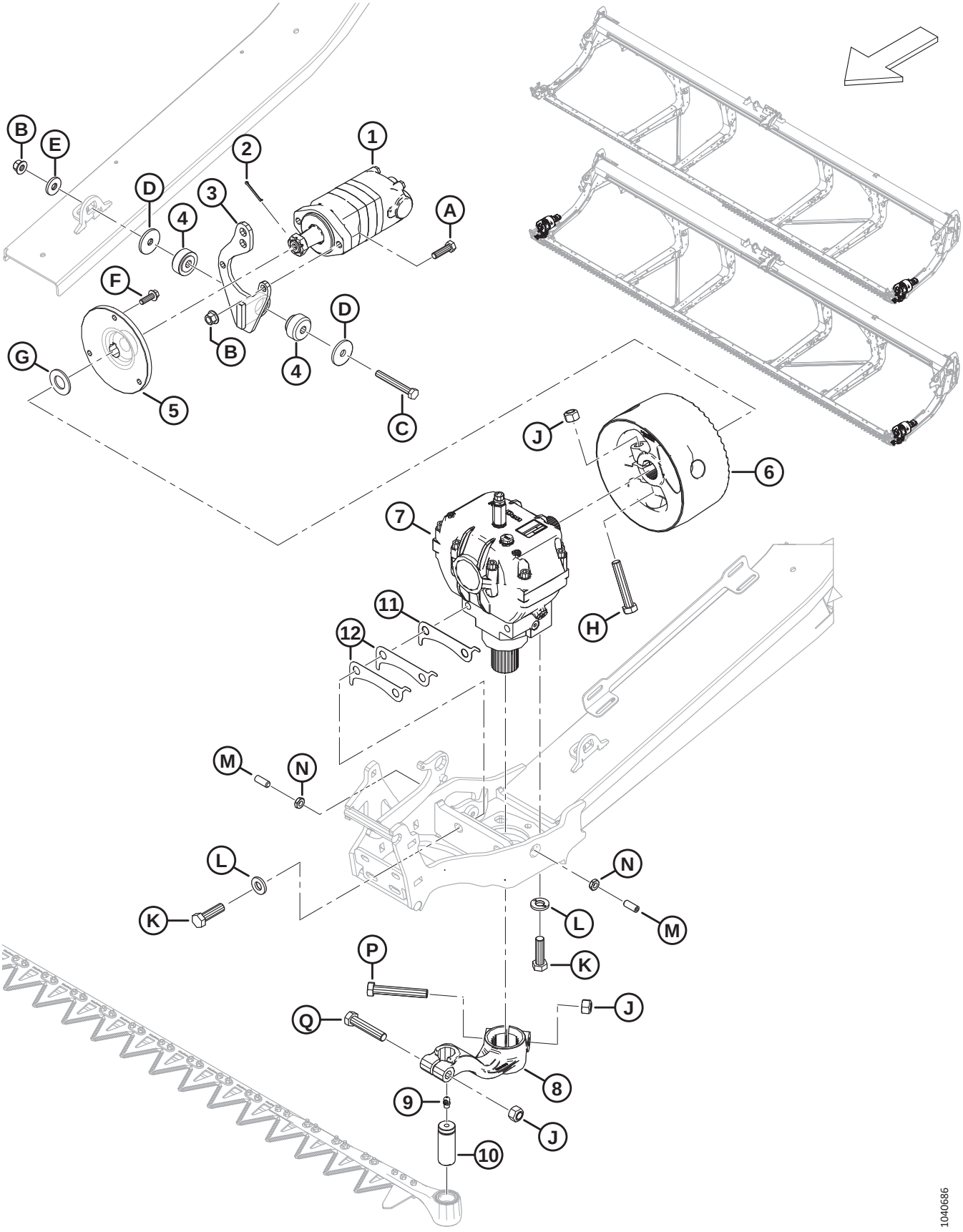

ENTRAÎNEMENT DE COUTEAU – COUTEAU SIMPLE ET DOUBLE

Réf.	Numéro de pièce	Description	Qté	Numéro de série
1	283002	MOTEUR – EATON 2000 100 CC [185]	1	
	174304	KIT D'ÉTANCHÉITÉ – MOTEUR EATON 2000		
	137375	ÉCROU – À RAINURE 1,0-20 UNEF		
2	18606	GOUPILLE – FENDUE 1/8 DIA. X 1,5 ZP	1	
3	286826	SUPPORT – ENS. SOUDÉ MOTEUR SAE-A	1	
4	143107	BAGUE – CAOUTCHOUC [186]	1	
5	286087	MOYEU – USINÉ	1	
6	286703	VOLANT D'INERTIE – ENTRAÎNEMENT DE COUTEAU, AVEC AUTOCOLLANT	1	
7	286089	ENTRAÎNEMENT – COUTEAU [187]	1	
8	226926	BRAS – ENTRAÎNEMENT DE COUTEAU CG, AVEC AUTOCOLLANT	1	
	226927	BRAS – ENTRAÎNEMENT DE COUTEAU CD AVEC AUTOCOLLANT (COUTEAU DOUBLE UNIQUEMENT) [188]	1	
9	21194	RACCORD – LUBRIFICATION 90° 1/8 NPT	1	
10	113229	GOUPILLE – TÊTE DE FAUCILLE	1	
11	226400	CALE – BOÎTE D'ENTRAÎNEMENT DE COUTEAU, 1,2 MM [189]		
12	360870	CALE – BOÎTE D'ENTRAÎNEMENT DES COUTEAUX, 0,6 MM [189]		
A	184669	BOULON – TÊTE HEX. M12 X 1,75 X 40-8,8-AA1J	2	
B	136431	ÉCROU – HEX. À COL. BLOCAGE CTR M12 X 1,75-10	3	
C	184673	BOULON – TÊTE HEX. M12 X 1,75 X 90-10,9-AA1J	1	
D	11695	RONDELLE – PLATE	2	
E	4761	RONDELLE – PLATE	1	
F	184663	BOULON – TÊTE HEX. TFL M10 X 1,5 X 30-10,9-AA1J	3	
G	18603	RONDELLE – PLATE SAE 1 1/16 ID X 2,0 PO DE AA1J	1	
H	320214	BOULON – TÊTE HEX. M16 X 2 X 90-10,9-ZINC	1	
J	320026	ÉCROU – HEX. VERROU SUP., M16 X 2-10-ZINC	3	
K	320311	BOULON – TÊTE HEX. M16 X 2 X 55-12,9-ZINC	4	
L	120901	RONDELLE – TREMPÉE L9 SPCL 5/8-82/85 HR 15N-AB0C	4	
M	320089	VIS – RÉGLAGE M12 X 1,75 X 30 [190]	2	
N	184696	ÉCROU – HEX. FIN M12 X 1,75-05-AA1J	2	

185. Le moteur comprend le kit d'étanchéité (MD Nº 174304), la clé et l'écrou fendu (MD Nº 137375).
186. La bague en caoutchouc (MD Nº 143107) comprend les deux moitiés indiquées sur l'illustration.
187. Pour les pièces d'usure, consultez la section *39 Boîtier d'entraînement de couteau, page 107*.
188. Plateformes couteau double uniquement.
189. La quantité de cale varie en fonction des jeux d'assemblage. Le nombre maximum de cales autorisé est de quatre cales de 1,2 mm (MD Nº 226400) (ou trois cales de 1,2 mm et deux cales de 0,6 mm [MD Nº 360870]).
190. La vis de réglage sert à régler l'entraînement du couteau (MD Nº 286089) de gauche à droite dans les limites de tolérance indiquées. Serrez l'écrou de verrouillage (MD Nº 184696) une fois l'entraînement du couteau bien réglé.

ENTRAÎNEMENT DE COUTEAU – COUTEAU SIMPLE ET DOUBLE

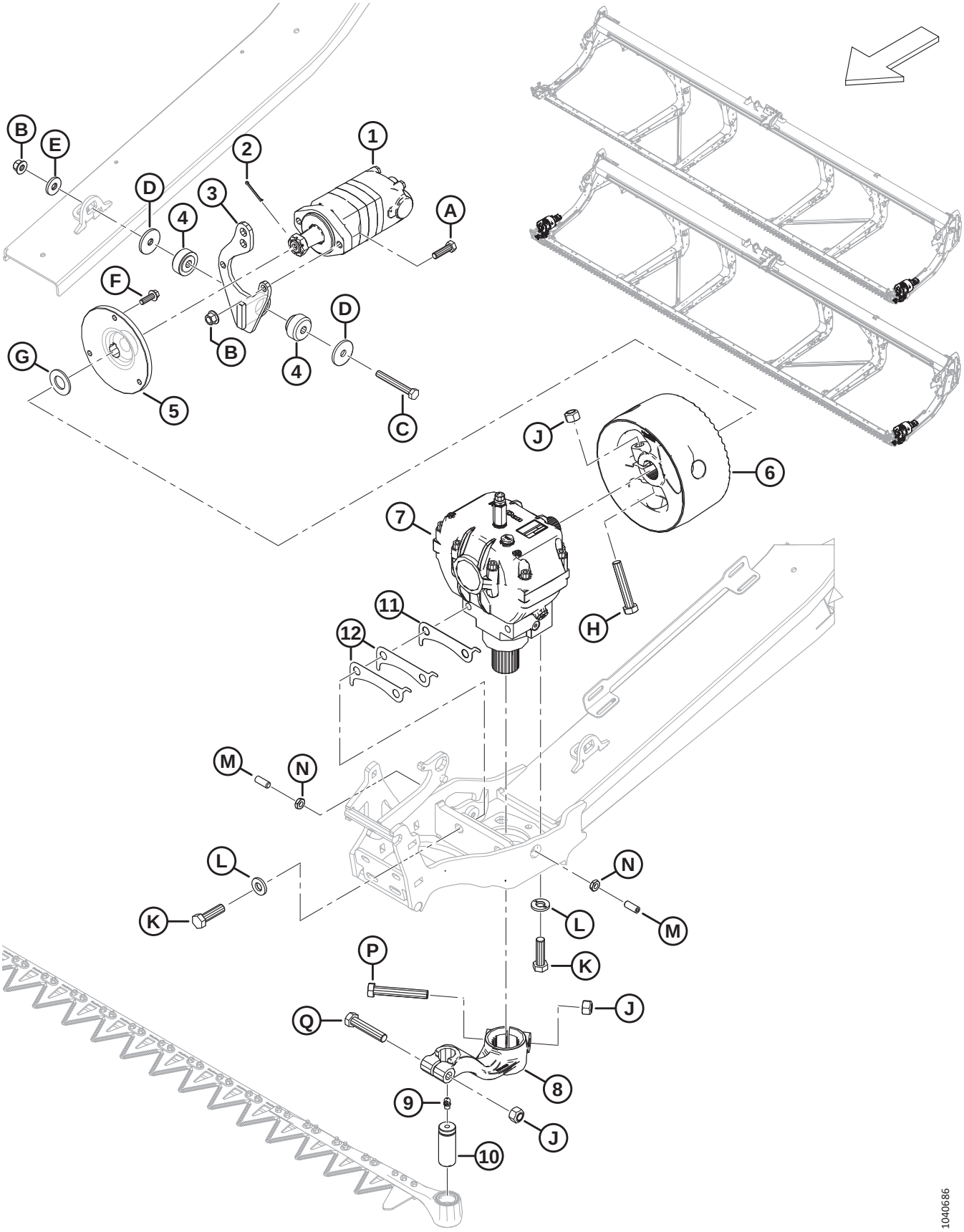

ENTRAÎNEMENT DE COUTEAU – COUTEAU SIMPLE ET DOUBLE

Réf.	Numéro de pièce	Description	Qté	Numéro de série
P	320215	BOULON – TÊTE HEX. M16 X 2 X 100-10,9-ZINC	1	
Q	152602	BOULON – TÊTE HEX. M16 X 2 X 80-10,9-AA1J	1	

39 Boîtier d’entraînement de couteau

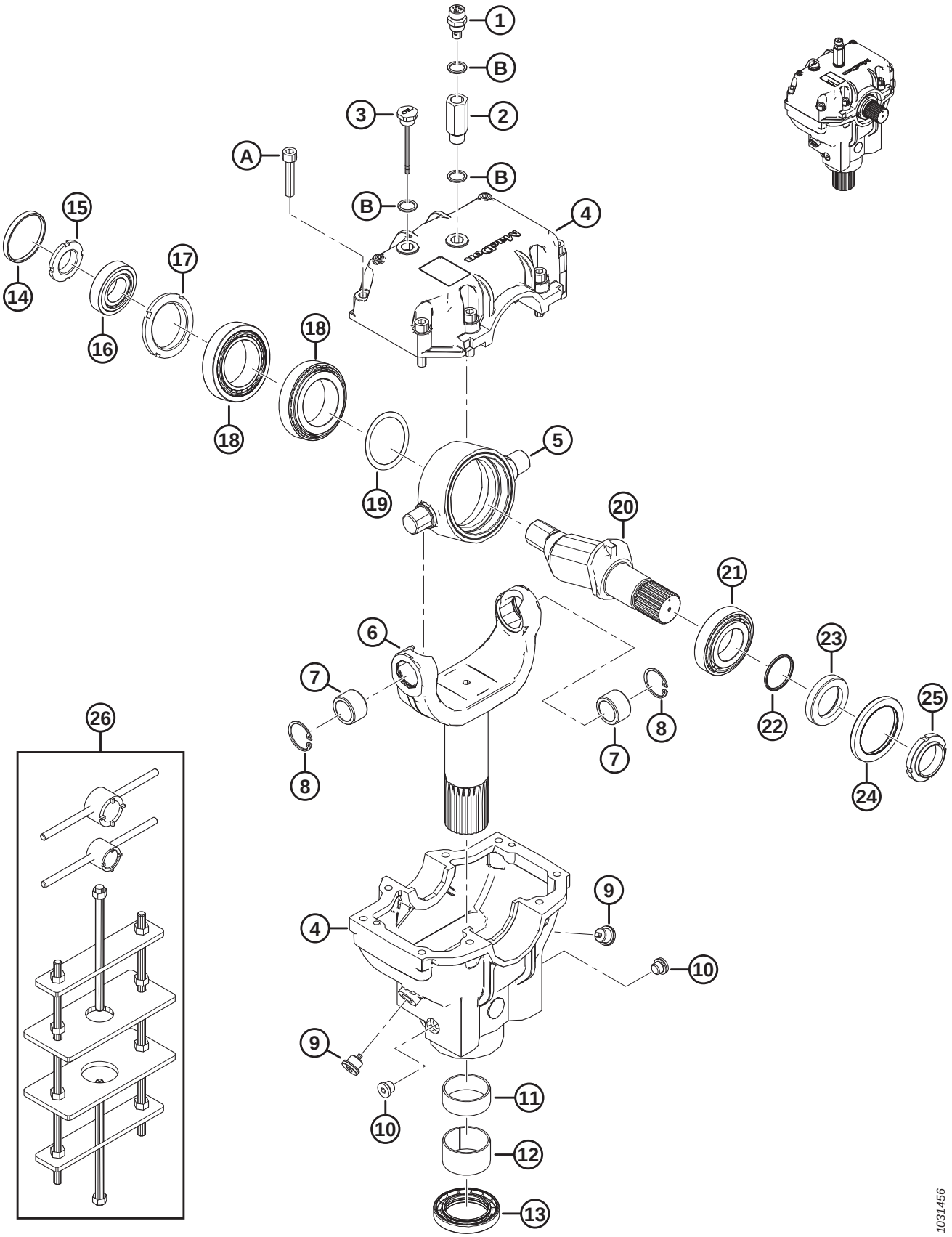

BOÎTIER D'ENTRAÎNEMENT DE COUTEAU

Réf.	Numéro de pièce	Description	Qté	Numéro de série
	286089	ENTRAÎNEMENT – COUTEAU		
1	286489	BOUCHON – RENIFLARD	1	
2	257089	EXTENSION	1	
3	286490	BOUCHON – NIVEAU	1	
4	286485	MOULAGE – BOÎTIER D'ENTRAÎNEMENT DE COUTEAU [191]	1	
5	100721	PIVOT	1	
6	286483	FOURCHE	1	
7	100723	BAGUE – BRONZE	2	
8	100722	ANNEAU – RETENUE INTERNE	2	
9	286488	BOUCHON – VIDANGE	2	
10	252423	BOUCHON – VIDANGE	2	
11	100726	BAGUE – ACIER	1	
12	286486	BAGUE – ACIER	1	
13	286445	JOINT – HUILE	1	
14	100719	CAPUCHON – ANTI-POUSSIÈRE	1	
15	100718	ÉCROU – BLOCAGE SPÉCIAL M30 X 1,5 CLASSE 8,8	1	
16	100717	ENSEMBLE – ROULEMENT (CUVETTE ET CONIQUE)	1	
17	100715	ÉCROU – BLOCAGE SPÉCIAL M55 X 2 CLASSE 8,8	1	
18	100720	ENSEMBLE – ROULEMENT (CUVETTE ET CONIQUE)	2	
19	113152	KIT – CALE	1	
20	100710	ARBRE	1	
21	100714	ROULEMENT – ENSEMBLE CUVETTE ET CONIQUE	1	
22	100712	JOINT TORIQUE – 2,62 X 40,95	1	
23	102629	ENTRETOISE	1	
24	102630	JOINT – HUILE (DOUBLE LÈVRE)	1	
25	100709	ÉCROU – SPÉCIAL M40 X 1,5 CLASSE 8,8	1	
26	139003	KIT – OUTIL BOÎTIER OSCILLANT [192]	A/B	
A	113153	VIS – TÊTE HEX. CREUSE M10 X 1,5 X 50-8,8-BO		
B	257054	RONDELLE – CUIVRE		

191. Le moulage du boîtier d'entraînement de couteau comprend les moulages de boîtier d'entraînement de couteau supérieur et inférieur et huit vis (MD Nº 113153).
192. Le kit comprend une grande clé à douille, une petite clé à douille et un châssis gabarit de boîtier oscillant.

40 Bras de support et vérins de levage du rabatteur – Bras central (FD230, FD235, FD240 et FD241)

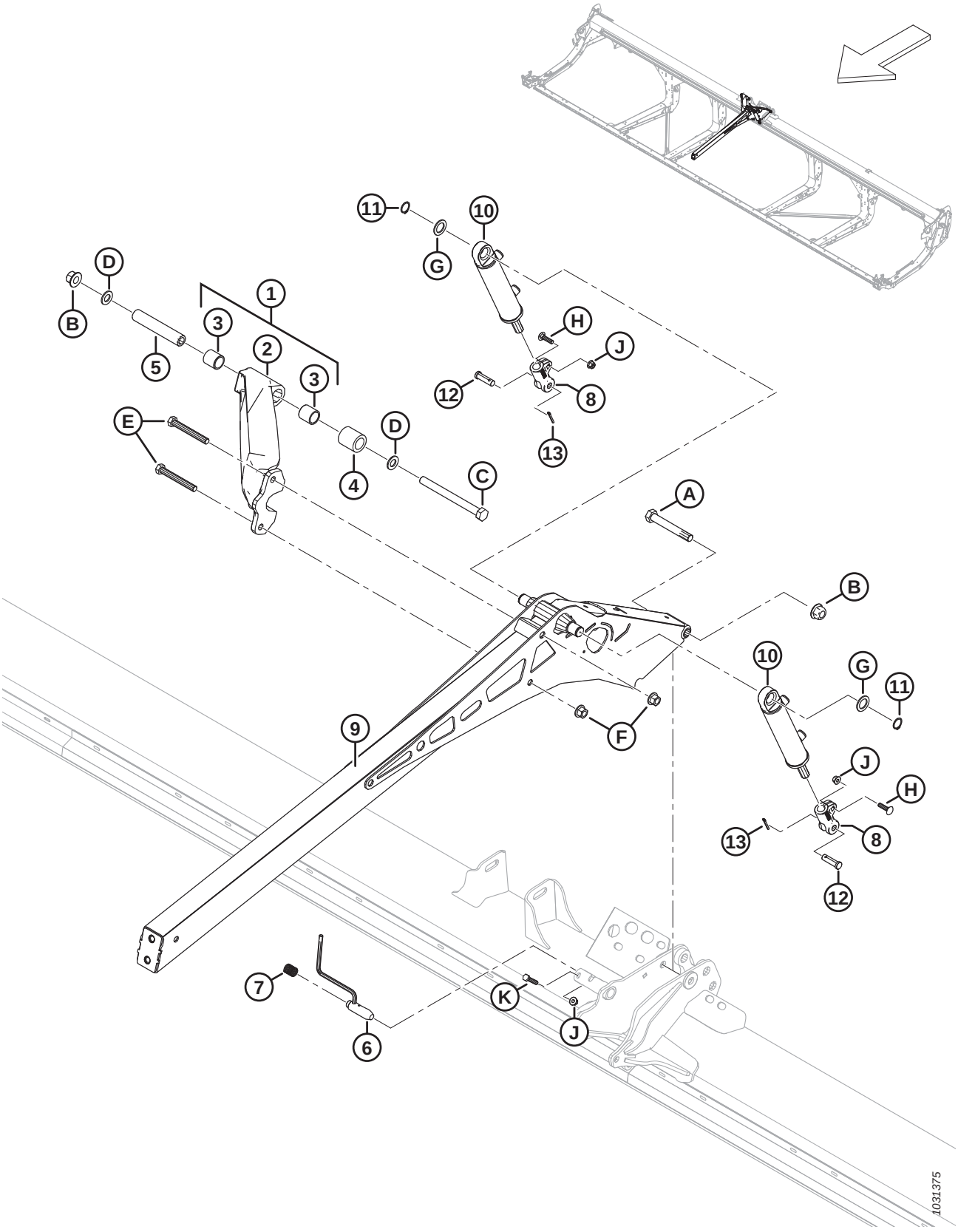

BRAS DE SUPPORT ET VÉRINS DE LEVAGE DU RABATTEUR – BRAS CENTRAL (FD230, FD235, FD240 ET FD241)

Réf.	Numéro de pièce	Description	Qté	Numéro de série
1	311627	RENFORT – SOUS-ENS. AVEC BAGUES [193]	1	
2	NVS	RENFORT – USINÉ [194]	1	
3	311613	BAGUE	2	
4	311612	ENTRETOISE – RENFORT DE PIVOT DE RABATTEUR	1	
5	311611	TUBE – RENFORT DE PIVOT DE RABATTEUR	1	
6	273680	ENSEMBLE SOUDÉ – BROCHE	1	
7	289880	RESSORT – COMPRESSION	1	
8	273860	CHAPE – EXTRÉMITÉ DE VÉRIN USINÉE	2	
9	273795	BRAS – SOUDÉ CENTRAL	1	
10	273790	VÉRIN – HYD.	2	
	311285	KIT D'ÉTANCHÉITÉ		
11	30144	ANNEAU – RETENUE EXT.	2	
12	18621	AXE – CHAPE	2	
13	18648	GOUPILLE – FENDUE 3/16 DIA. X 1,25 ZP	2	
A	320196	BOULON – TÊTE HEX. M20 X 2,5 X 140-SPCL-10,9-ZINC		
B	136122	ÉCROU – HEX. À COL. BLOCAGE CTR M20 X 2,5-10-AA1J		
C	252581	BOULON – TÊTE HEX. M20 X 2,5 X 220-10,9-AA1J		
D	136701	RONDELLE – NORDLOCK M20		
E	320168	BOULON – TÊTE HEX. M16 X 2 X 125-8,8-ZINC		
F	136440	ÉCROU – HEX. À COL. BLOCAGE CTR M16 X 2-10-AA1J		
G	156178	RONDELLE – POUSSÉE		
H	152732	BOULON – TRCC M10 X 1,5 X 40-8,8-AA1J		
J	135799	ÉCROU – HEX. À COL. BLOCAGE CTR M10 X 1,5-10		
K	30629	BOULON – TÊTE HEX. M10 X 1,5 X 50-8,8-A3L		

193. Comprend le renfort usiné (NVS) et deux bagues (MD Nº 311613).
194. Pièce non vendue séparément, mais à commander avec l'ensemble de renfort complet avec bagues (MD Nº 311627).

41 Bras de support et vérins de levage du rabatteur – Bras central, côté droit (FD240, FD245 et FD250)

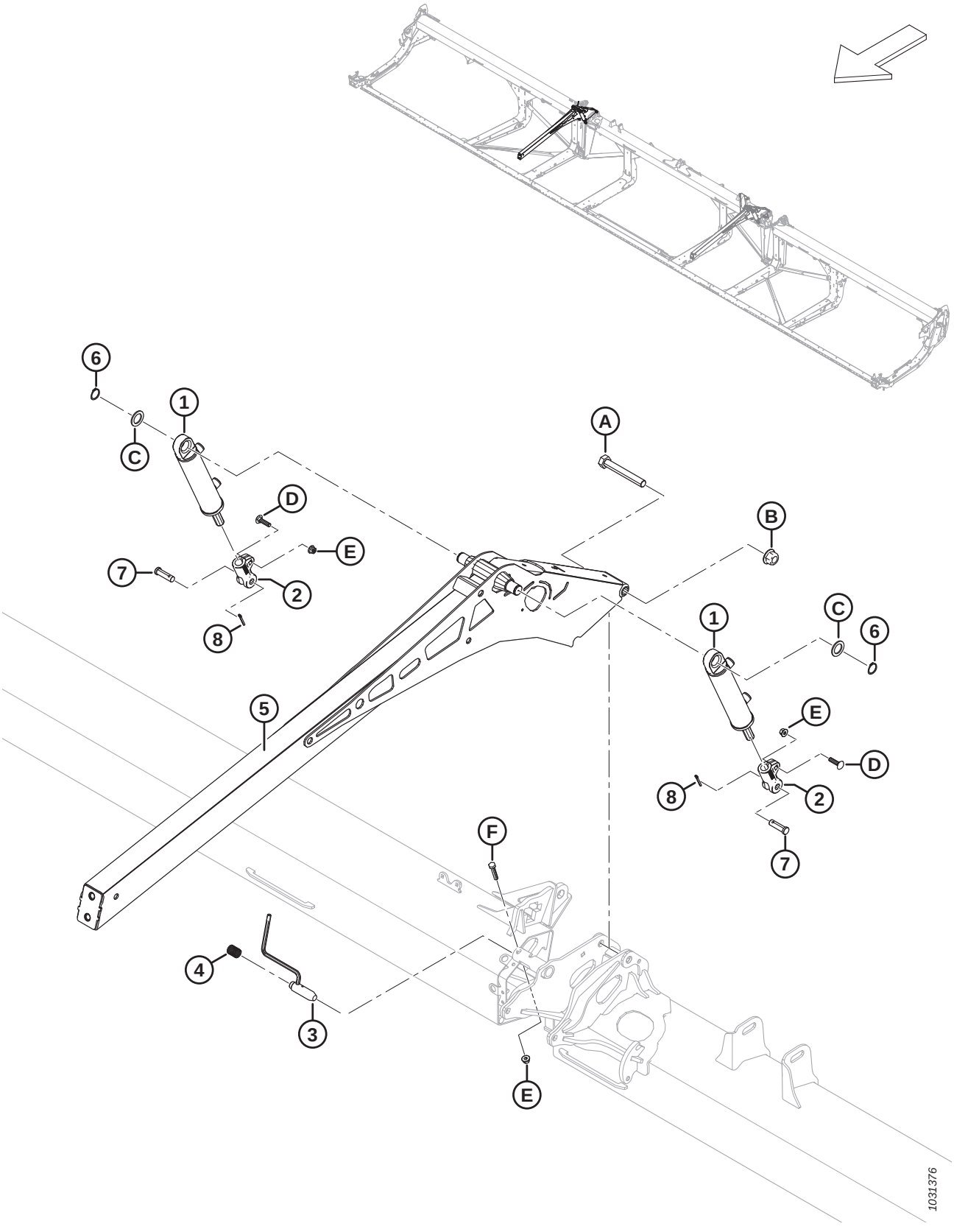

BRAS DE SUPPORT ET VÉRINS DE LEVAGE DU RABATTEUR – BRAS CENTRAL, CÔTÉ DROIT (FD240, FD245 ET FD250)

Réf.	Numéro de pièce	Description	Qté	Numéro de série
1	273790	VÉRIN – HYD.	2	
	311285	KIT D'ÉTANCHÉITÉ		
2	273860	CHAPE – EXTRÉMITÉ DE VÉRIN USINÉE	2	
3	273680	ENSEMBLE SOUDÉ – BROCHE	1	
4	289880	RESSORT – COMPRESSION	1	
5	273795	BRAS – SOUDÉ CENTRAL	2	
6	30144	ANNEAU – RETENUE EXT.	2	
7	18621	AXE – CHAPE	2	
8	18648	GOUPILLE – FENDUE 3/16 DIA. X 1,25 ZP	2	
A	320196	BOULON – TÊTE HEX. M20 X 2,5 X 140-SPCL-10,9-ZINC	2	
B	136122	ÉCROU – HEX. À COL. BLOCAGE CTR M20 X 2,5-10-AA1J	3	
C	156178	RONDELLE – POUSSÉE	4	
D	152732	BOULON – TRCC M10 X 1,5 X 40-8,8-AA1J	4	
E	135799	ÉCROU – HEX. À COL. BLOCAGE CTR M10 X 1,5-10	6	
F	30629	BOULON – TÊTE HEX. M10 X 1,5 X 50-8,8-A3L	2	

42 Bras de support et vérins de levage du rabatteur – Bras central, côté gauche (FD240, FD245 et FD250)

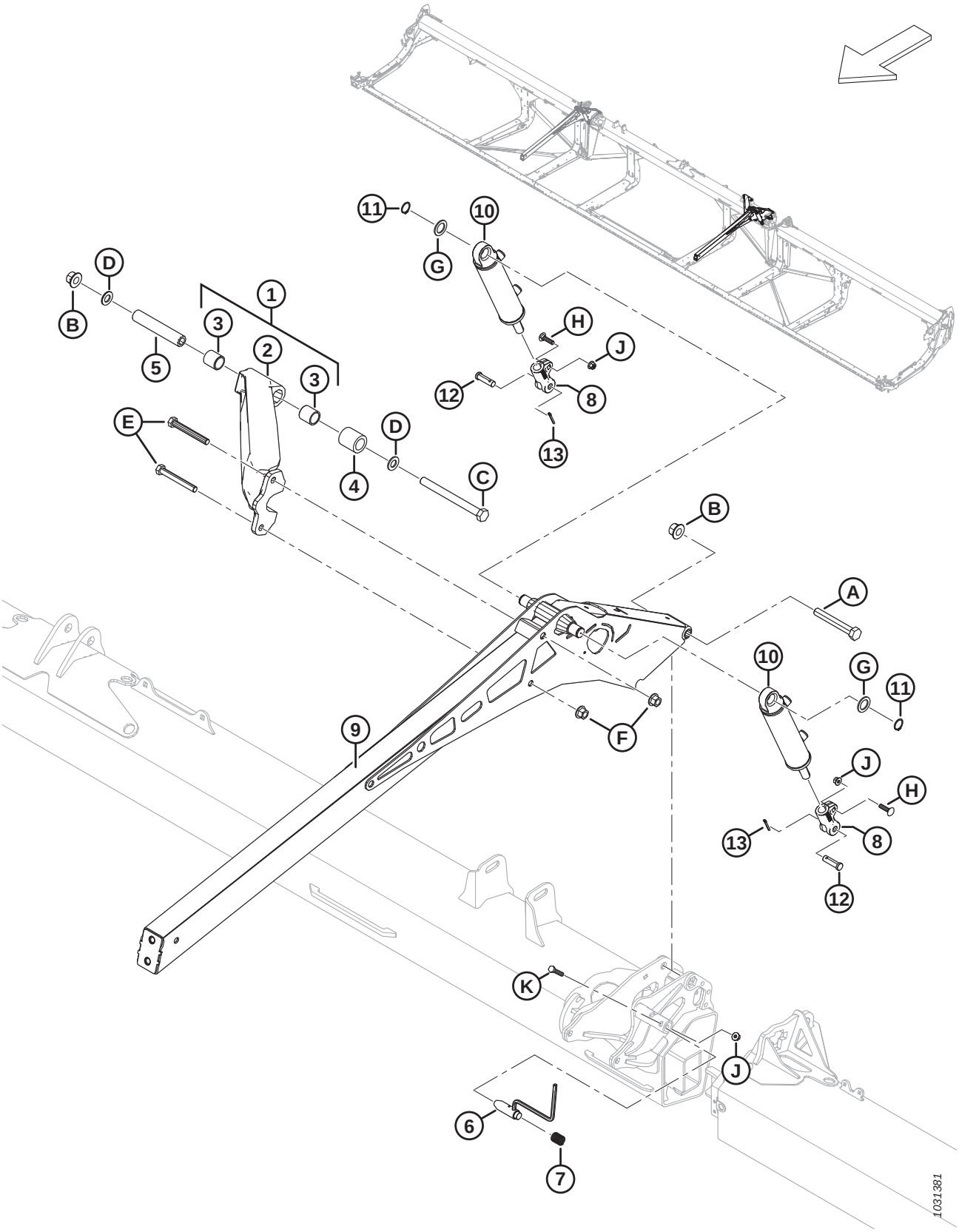

BRAS DE SUPPORT ET VÉRINS DE LEVAGE DU RABATTEUR – BRAS CENTRAL, CÔTÉ GAUCHE (FD240, FD245 ET FD250)

Réf.	Numéro de pièce	Description	Qté	Numéro de série
1	311627	RENFORT – SOUS-ENS. AVEC BAGUES [195]	1	
2	NVS	RENFORT – USINÉ [196]	1	
3	311613	BAGUE	2	
4	311612	ENTRETOISE – RENFORT DE PIVOT DE RABATTEUR	1	
5	311611	TUBE – RENFORT DE PIVOT DE RABATTEUR	1	
6	273680	ENSEMBLE SOUDÉ – BROCHE	1	
7	289880	RESSORT – COMPRESSION	1	
8	273860	CHAPE – EXTRÉMITÉ DE VÉRIN USINÉE	2	
9	273795	BRAS – SOUDÉ CENTRAL	1	
10	273791	VÉRIN – HYD.	2	
	313794	KIT D'ÉTANCHÉITÉ		
11	30144	ANNEAU – RETENUE EXT.	2	
12	18621	AXE – CHAPE	2	
13	18648	GOUPILLE – FENDUE 3/16 DIA. X 1,25 ZP	2	
A	320196	BOULON – TÊTE HEX. M20 X 2,5 X 140-SPCL-10,9-ZINC		
B	136122	ÉCROU – HEX. À COL. BLOCAGE CTR M20 X 2,5-10-AA1J		
C	252581	BOULON – TÊTE HEX. M20 X 2,5 X 220-10,9-AA1J		
D	136701	RONDELLE – NORDLOCK M20		
E	320168	BOULON – TÊTE HEX. M16 X 2 X 125-8,8-ZINC		
F	136440	ÉCROU – HEX. À COL. BLOCAGE CTR M16 X 2-10-AA1J		
G	156178	RONDELLE – POUSSÉE		
H	152732	BOULON – TRCC M10 X 1,5 X 40-8,8-AA1J		
J	135799	ÉCROU – HEX. À COL. BLOCAGE CTR M10 X 1,5-10		
K	30629	BOULON – TÊTE HEX. M10 X 1,5 X 50-8,8-A3L		

195. L'ensemble comprend le renfort usiné (NVS) et deux bagues (MD Nº 311613).
196. Pièce non vendue séparément, mais à commander avec l'ensemble de renfort complet avec bagues (MD Nº 311627).

43 Bras de support et vérins de levage du rabatteur – Bras extérieurs, rabatteur simple

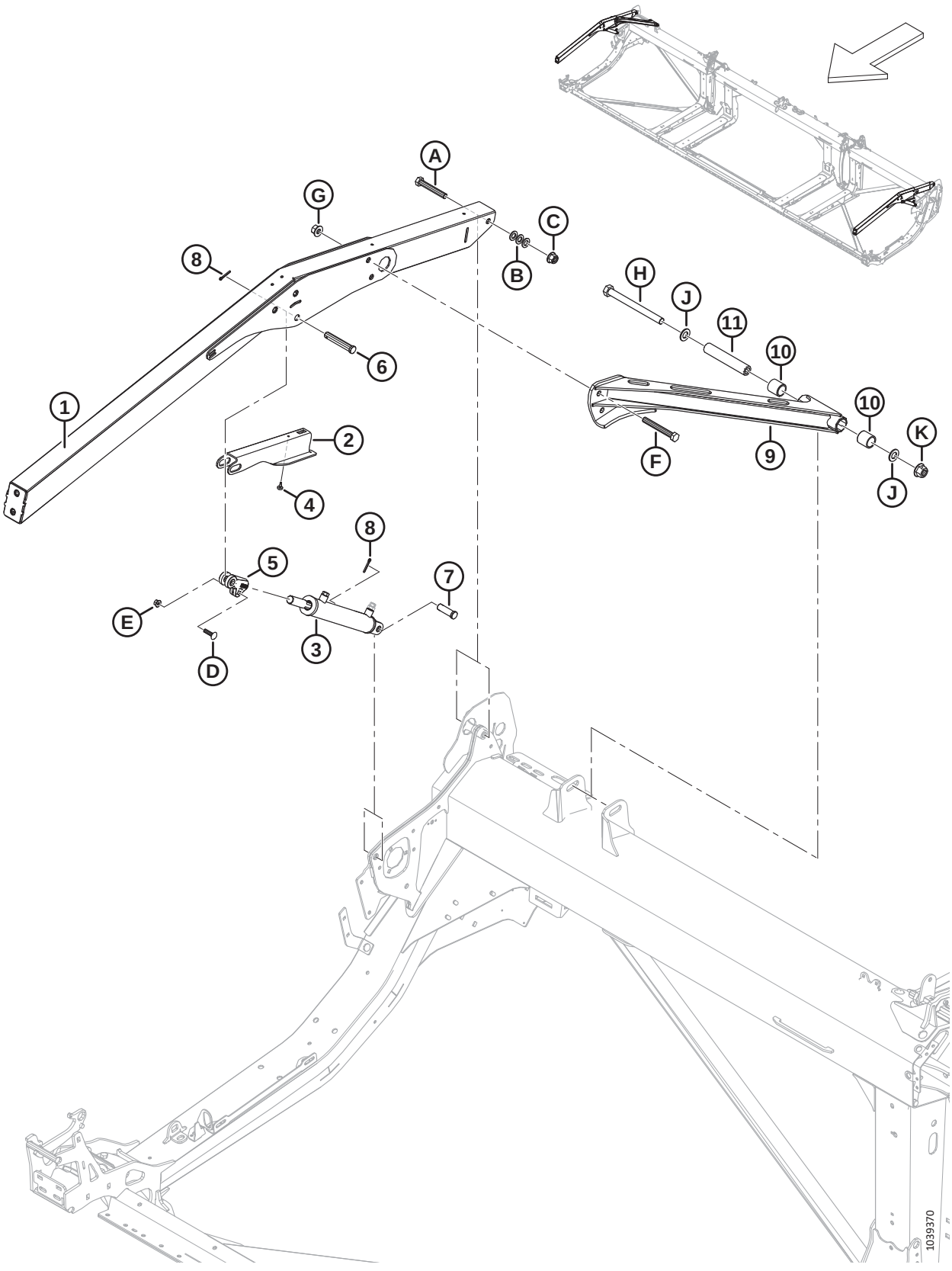

BRAS DE SUPPORT ET VÉRINS DE LEVAGE DU RABATTEUR – BRAS EXTÉRIEURS, RABATTEUR SIMPLE

Réf.	Numéro de pièce	Description	Qté	Numéro de série
1	360035	ENS. – BRAS EXTÉRIEUR RS AVEC AUTOCOLLANT [197]	2	
2	340191	SUPPORT – SUPPORT DU RABATTEUR	2	
3	273788	VÉRIN – HYD. (CD) [198]	1	
	323687	KIT D'ÉTANCHÉITÉ		
	273789	VÉRIN – HYD. (CG) [198]	1	
	323688	KIT D'ÉTANCHÉITÉ		
	174879	RENIFLARD – ORB N° 6		
4	273653	PARE-CHOCS – CAOUTCHOUC	2	
5	228338	CHAPE – EXTRÉMITÉ DE VÉRIN USINÉE	2	
6	18629	AXE – CHAPE	2	
7	18626	AXE – CHAPE (CD) [199]	1	
	322970	GOUPILLE – CHAPE 3/4 X 1-31/32 (CG) [199]	1	
8	18648	GOUPILLE – FENDUE 3/16 DIA. X 1,25 ZP	4	
9	340648	RENFORT – RS AVEC BAGUE [200]	1	
10	311613	BAGUE	2	
11	311611	TUBE – RENFORT DE PIVOT DE RABATTEUR	1	
A	136310	BOULON – TÊTE HEX. M16 X 2 X 105-SPCL-8,8-AA1J		
B	184717	RONDELLE – PLATE NORMALE M16-200HV-AA1J		
C	152520	ÉCROU – HEX. À COL. TECH LK M16 X 2-10-AA1J		
D	152732	BOULON – TRCC M10 X 1,5 X 40-8,8-AA1J		
E	135799	ÉCROU – HEX. À COL. BLOCAGE CTR M10 X 1,5-10		
F	320168	BOULON – TÊTE HEX. M16 X 2 X 125-8,8-AA1J		
G	136440	ÉCROU – HEX. À COL. VERROU CTR M16 X 2-10-AA1J		
H	252581	BOULON – TÊTE HEX. M20 X 2,5 X 220-10,9-AA1J		
J	136701	RONDELLE – NORDLOCK M20		
K	136122	ÉCROU – HEX. À COL. VERROU CTR M20 X 2,5-10-AA1J		

197. Le bras comprend deux autocollants de danger lié à l'enchevêtrement avec le rabatteur (MD Nº 360541).
198. Pour le vérin CD (MD Nº 273788), commandez le kit de joints (MD Nº 323687) ; pour le vérin CG (MD Nº 273789), commandez le kit de joints (MD Nº 323688).
199. Pour fixer le vérin CD à la tôle d'extrémité droite, utilisez l'axe de chape (MD Nº 18626) ; pour fixer le vérin CG à la tôle d'extrémité gauche, utilisez l'axe de chape (MD Nº 322970).
200. Le renfort comprend deux bagues (MD Nº 311613).

44 Bras de support et vérins de levage du rabatteur – Bras extérieurs, rabatteur double et rabatteur triple

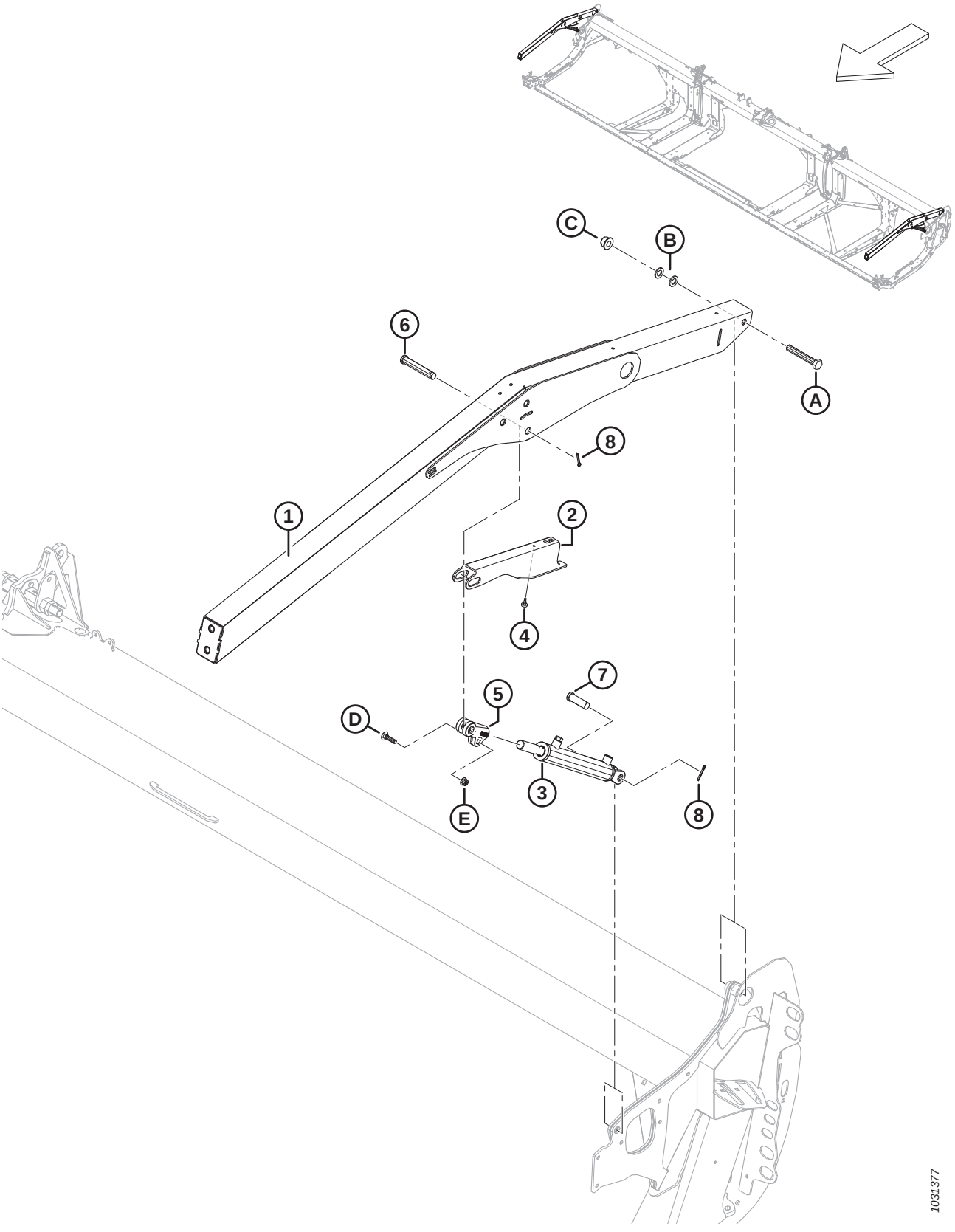

BRAS DE SUPPORT ET VÉRINS DE LEVAGE DU RABATTEUR – BRAS EXTÉRIEURS, RABATTEUR DOUBLE ET RABATTEUR TRIPLE

Réf.	Numéro de pièce	Description	Qté	Numéro de série
1	311949	BRAS – EXTÉRIEUR AVEC AUTOCOLLANT [201]	2	
2	340191	SUPPORT – SUPPORT DU RABATTEUR	2	
3	273787	VÉRIN – HYD.	2	
	311284	KIT D'ÉTANCHÉITÉ		
	174879	RENIFLARD – ORB N° 6		
4	273653	PARE-CHOCS – CAOUTCHOUC	2	
5	228338	CHAPE – EXTRÉMITÉ DE VÉRIN USINÉE	2	
6	18629	AXE – CHAPE	2	
7	18626	AXE – CHAPE	2	
8	18648	GOUPILLE – FENDUE 3/16 DIA. X 1,25 ZP	4	
A	136310	BOULON – TÊTE HEX. M16 X 2 X 105-SPCL-8,8-AA1J		
B	184717	RONDELLE – PLATE NORMALE M16-200HV-AA1J		
C	152520	ÉCROU – HEX. À COL. TECH LK M16 X 2-10-AA1J		
D	152732	BOULON – TRCC M10 X 1,5 X 40-8,8-AA1J		
E	135799	ÉCROU – HEX. À COL. BLOCAGE CTR M10 X 1,5-10		

201. Le bras comprend deux autocollants de danger lié à l'enchevêtrement avec le rabatteur (MD Nº 360541).

45 Composants du bras de rabatteur – Bras droit, bras simple (FD225)

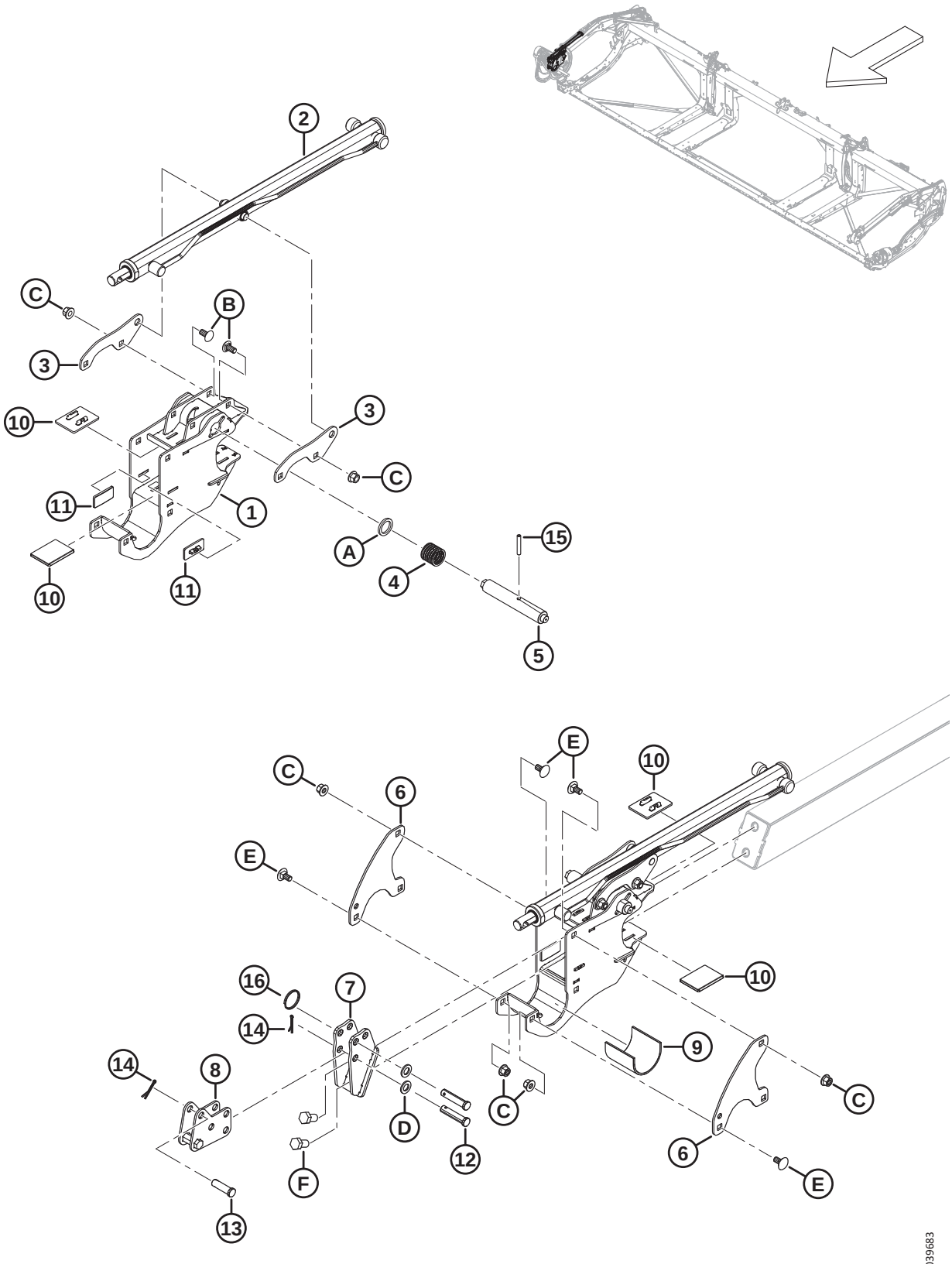

COMPOSANTS DU BRAS DE RABATTEUR – BRAS DROIT, BRAS SIMPLE (FD225)

Réf.	Numéro de pièce	Description	Qté	Numéro de série
1	340224	SUPPORT – RABATTEUR AVEC AUTOCOLLANT	1	
2	273283	VÉRIN – AVANT-ARRIÈRE [202]	1	
	313964	KIT D'ÉTANCHÉITÉ		
3	273138	PATTE	2	
4	273861	RESSORT – COMP. – HÉLICE CÔTÉ GAUCHE	1	
5	273278	GOUPILLE – VERROUILLAGE À CAME, ENTRAÎNEMENTS CD	1	
6	273122	PLAQUE – SYST. RETENUE DU RABATTEUR	2	
7	311237	SUPPORT – ENS. SOUDÉ ANCRAGE AVANT	1	
8	311238	ANCRAGE – SOUS-ENS. SOUDÉ AVANT-ARRIÈRE	1	
9	228381	MANCHON – SUPPORT DU MOYEU DU RABATTEUR	1	
10	273831	COUSSINET – USURE DE L'ENTRAÎNEMENT DU RABATTEUR	4	
11	273777	COUSSINET – USURE DE L'ENTRAÎNEMENT DU RABATTEUR	2	
12	18704	AXE – CHAPE, 15 X 68 MM LT	2	
13	18621	AXE – CHAPE, 15 X 50 MM LT	1	
14	18607	GOUPILLE – FENDUE 5/32 DIA X 1,5 ZP	2	
15	16681	GOUPILLE – RESSORT 5/16 DIA. X 2,0 LG	1	
16	320207	ANNEAU – FENDU	1	
A	273304	RONDELLE – VERROUILLAGE À CAME		
B	152439	BOULON – TRCCC M12 X 1,75 X 25-8,8-AA1J		
C	136431	ÉCROU – HEX. À COL. BLOCAGE CTR M12 X 1,75-10		
D	184717	RONDELLE – PLATE NORMALE M16-200HV-AA1J		
E	135903	BOULON – TRCC M12 X 1,75 X 25-8,8-ZINC		
F	136143	BOULON – TÊTE HEX. PFL M16 X 2 X 30-10,9-AA1J		

202. Bras droit, rabatteur simple uniquement.

46 Composants de bras de rabatteur – Bras droit, rabatteur double (FD230, FD235, FD240 et FD241)

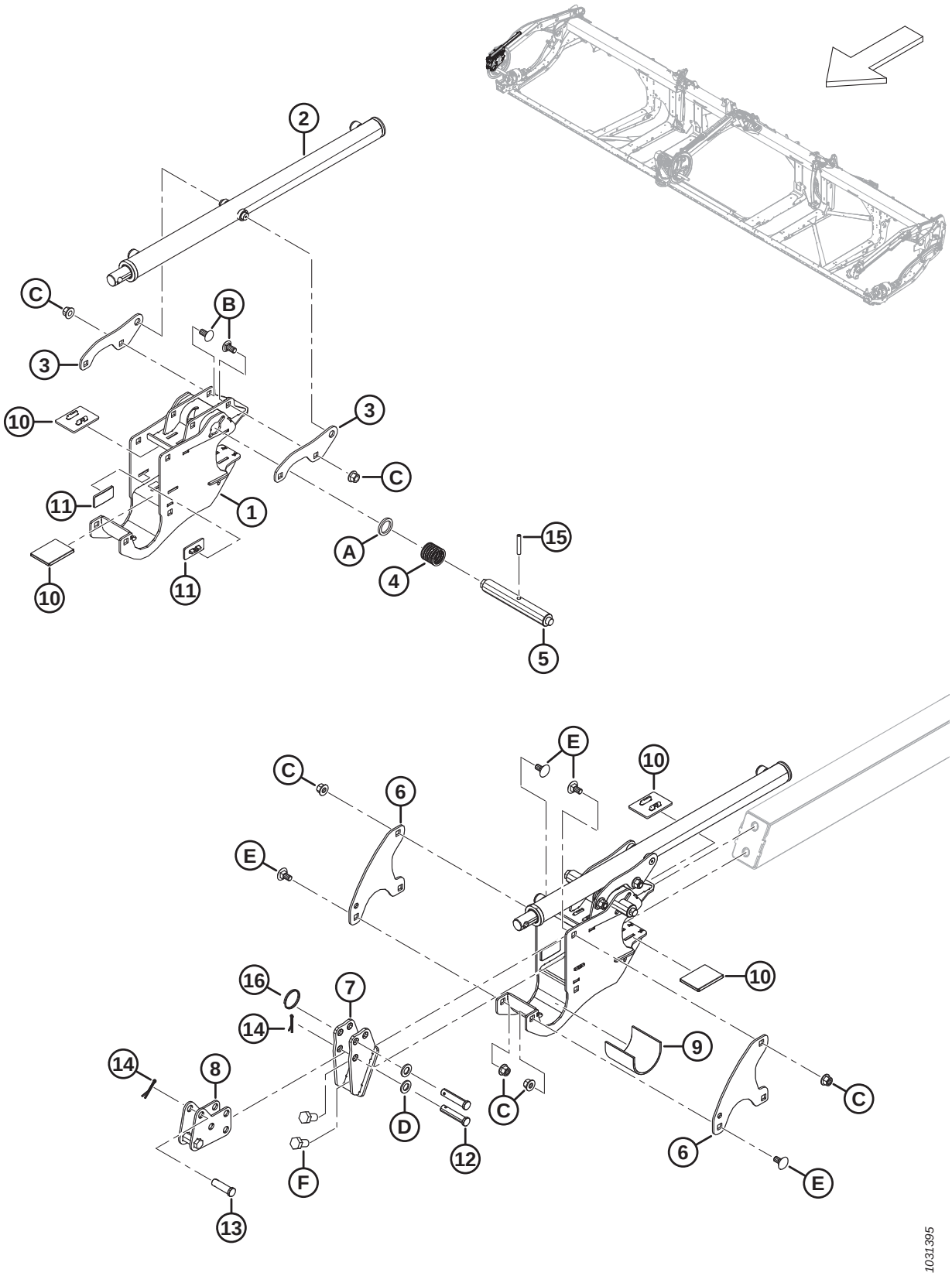

COMPOSANTS DE BRAS DE RABATTEUR – BRAS DROIT, RABATTEUR DOUBLE (FD230, FD235, FD240 ET FD241)

Réf.	Numéro de pièce	Description	Qté	Numéro de série
1	340224	SUPPORT – CENTRE RABATTEUR AVEC AUTOCOLLANT	1	
2	273284	VÉRIN – AVANT-ARRIÈRE (BRAS DROIT UNIQUEMENT)	1	
	313964	KIT D'ÉTANCHÉITÉ		
3	273138	PATTE	2	
4	273861	RESSORT – COMP. – HÉLICE CÔTÉ GAUCHE	1	
5	273281	GOUPILLE – VERROUILLAGE À CAME, CAMES CD	1	
6	273122	PLAQUE – SYST. RETENUE DU RABATTEUR	2	
7	311237	SUPPORT – ENS. SOUDÉ ANCRAGE AVANT	1	
8	311238	ANCRAGE – SOUS-ENS. SOUDÉ AVANT-ARRIÈRE	1	
9	228381	MANCHON – SUPPORT DU MOYEU DU RABATTEUR	1	
10	273831	COUSSINET – USURE DE L'ENTRAÎNEMENT DU RABATTEUR	4	
11	273777	COUSSINET – USURE DE L'ENTRAÎNEMENT DU RABATTEUR	2	
12	18704	AXE – CHAPE, 15 X 68 MM LT	2	
13	18621	AXE – CHAPE, 15 X 50 MM LT	1	
14	18607	GOUPILLE – FENDUE 5/32 DIA. X 1,5 ZP	3	
15	16681	GOUPILLE – RESSORT 5/16 DIA. X 2,0 LG	1	
16	320207	ANNEAU – FENDU	1	
A	273304	RONDELLE – VERROUILLAGE À CAME		
B	152439	BOULON – TRCCC M12 X 1,75 X 25-8,8-AA1J		
C	136431	ÉCROU – HEX. À COL. BLOCAGE CTR M12 X 1,75-10		
D	184717	RONDELLE – PLATE NORMALE M16-200HV-AA1J		
E	135903	BOULON – TRCC M12 X 1,75 X 25-8,8-ZINC		
F	136143	BOULON – TÊTE HEX. PFL M16 X 2 X 30-10,9-AA1J		

47 Composants de bras de rabatteur – Bras droit, rabatteur triple (FD240, FD245 et FD250)

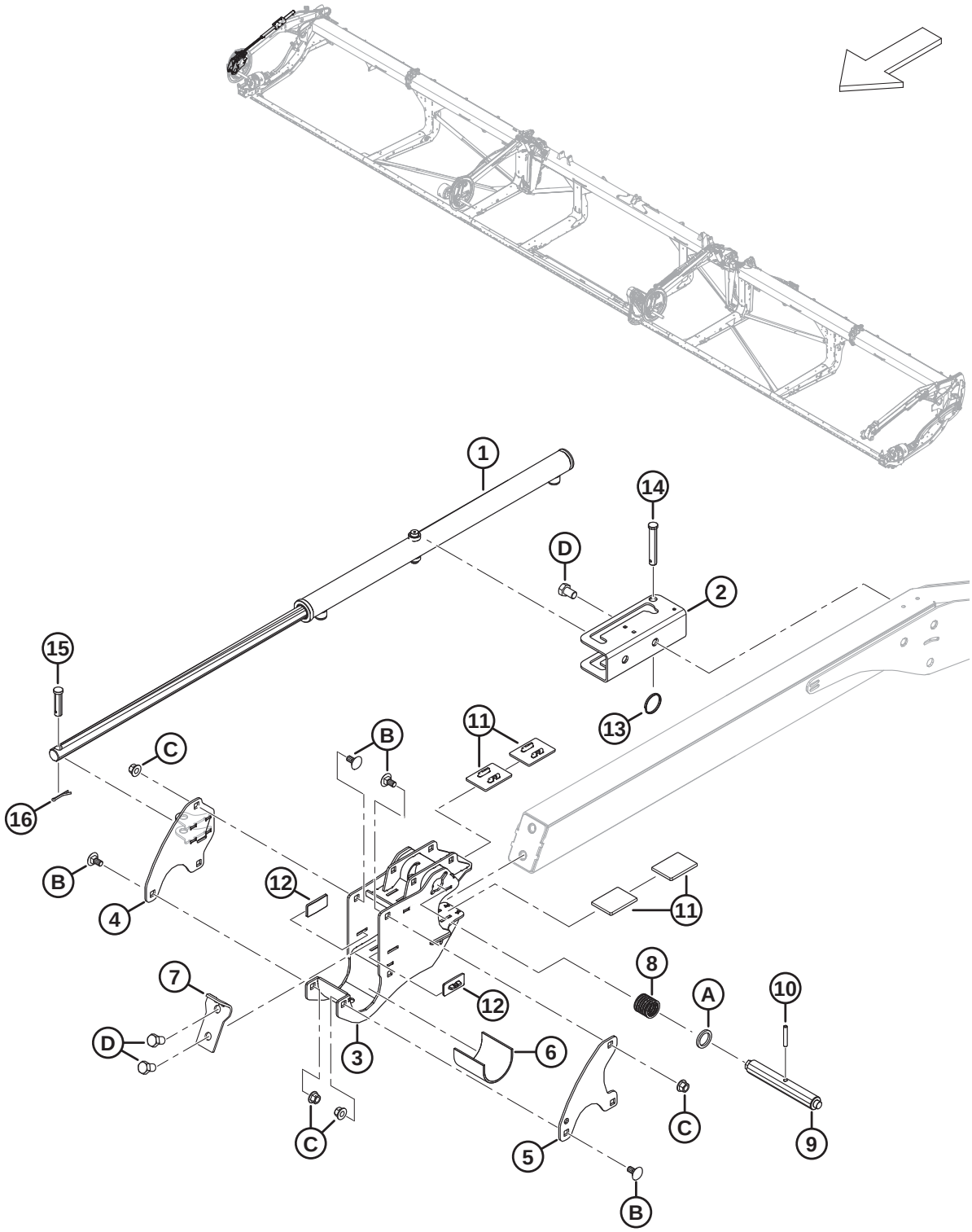

COMPOSANTS DE BRAS DE RABATTEUR – BRAS DROIT, RABATTEUR TRIPLE (FD240, FD245 ET FD250)

Réf.	Numéro de pièce	Description	Qté	Numéro de série
1	273284	VÉRIN – AVANT-ARRIÈRE	1	
	313964	KIT D'ÉTANCHÉITÉ		
2	273637	SUPPORT – MONTAGE DE VÉRIN	1	
3	340224	SUPPORT – CENTRE RABATTEUR AVEC AUTOCOLLANT	1	
4	340571	ENS. SOUDÉ SUPPORT – CAME AVANT-ARRIÈRE CD	1	
5	273122	PLAQUE – SYST. RETENUE DU RABATTEUR	1	
6	228381	MANCHON – SUPPORT DU MOYEU DU RABATTEUR	1	
7	311359	PLAQUE – ARRÊT RABATTEUR	1	
8	273861	RESSORT – COMP. – HÉLICE CÔTÉ GAUCHE	1	
9	273281	GOUPILLE – VERROUILLAGE À CAME, CAMES CD	1	
10	16681	GOUPILLE – RESSORT 5/16 DIA. X 2,0 LG	1	
11	273831	COUSSINET – USURE DE L'ENTRAÎNEMENT DU RABATTEUR	4	
12	273777	COUSSINET – USURE DE L'ENTRAÎNEMENT DU RABATTEUR	2	
13	320207	ANNEAU – FENDU	1	
14	19958	AXE – CHAPE	1	
15	103879	AXE – CHAPE	1	
16	18607	GOUPILLE – FENDUE 5/32 DIA. X 1,5 ZP	1	
A	273304	RONDELLE – VERROUILLAGE À CAME		
B	135903	BOULON – TRCC M12 X 1,75 X 25-8,8-ZINC		
C	136431	ÉCROU – HEX. À COL. BLOCAGE CTR M12 X 1,75-10		
D	136143	BOULON – TÊTE HEX. PFL M16 X 2 X 30-10,9-AA1J		

48 Composants du bras de rabatteur – Bras central (FD230, FD235, FD240, FD241, FD245 et FD250)

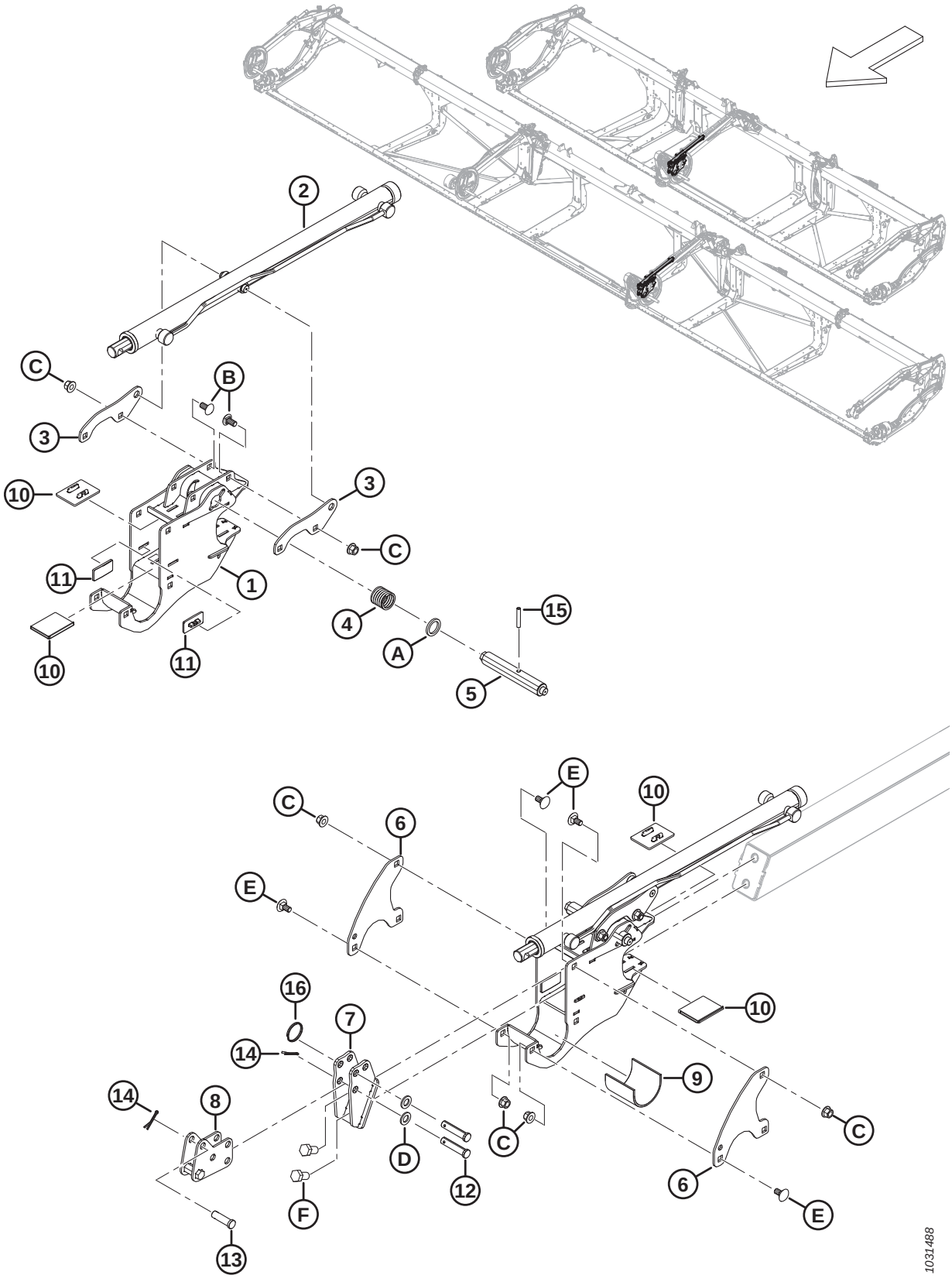

COMPOSANTS DU BRAS DE RABATTEUR – BRAS CENTRAL (FD230, FD235, FD240, FD241, FD245 ET FD250)

Réf.	Numéro de pièce	Description	Qté	Numéro de série
1	340224	SUPPORT – CENTRE RABATTEUR AVEC AUTOCOLLANT	1	
2	273283	VÉRIN – AVANT-ARRIÈRE	1	
	313964	KIT D'ÉTANCHÉITÉ		
3	273138	PATTE	2	
4	273861	RESSORT – COMP. – HÉLICE CÔTÉ GAUCHE	1	
5	273278	BROCHE – ENTRAÎNEMENT ET CTR CD DU VERROUILLAGE DE CAME	1	
6	273122	PLAQUE – SYST. RETENUE DU RABATTEUR	2	
7	311237	SUPPORT – ENS. SOUDÉ ANCRAGE AVANT	1	
8	311238	ANCRAGE – SOUS-ENS. SOUDÉ AVANT-ARRIÈRE	1	
9	228381	MANCHON – SUPPORT DU MOYEU DU RABATTEUR	1	
10	273831	COUSSINET – USURE DE L'ENTRAÎNEMENT DU RABATTEUR	4	
11	273777	COUSSINET – USURE DE L'ENTRAÎNEMENT DU RABATTEUR	2	
12	18704	AXE – CHAPE, 15 X 68 MM LT	2	
13	18621	AXE – CHAPE, 15 X 50 MM LT	1	
14	18607	GOUPILLE – FENDUE 5/32 DIA. X 1,5 ZP	3	
15	16681	GOUPILLE – RESSORT 5/16 DIA. X 2,0 LG	1	
16	320207	ANNEAU – FENDU	1	
A	273304	RONDELLE – VERROUILLAGE À CAME		
B	152439	BOULON – TRCCC M12 X 1,75 X 25-8,8-AA1J		
C	136431	ÉCROU – HEX. À COL. BLOCAGE CTR M12 X 1,75-10		
D	184717	RONDELLE – PLATE NORMALE M16-200HV-AA1J		
E	135903	BOULON – TRCC M12 X 1,75 X 25-8,8-ZINC		
F	136143	BOULON – TÊTE HEX. PFL M16 X 2 X 30-10,9-AA1J		

49 Composants de bras de rabatteur – Bras centre droit, rabatteur triple (FD240, FD245 et FD250)

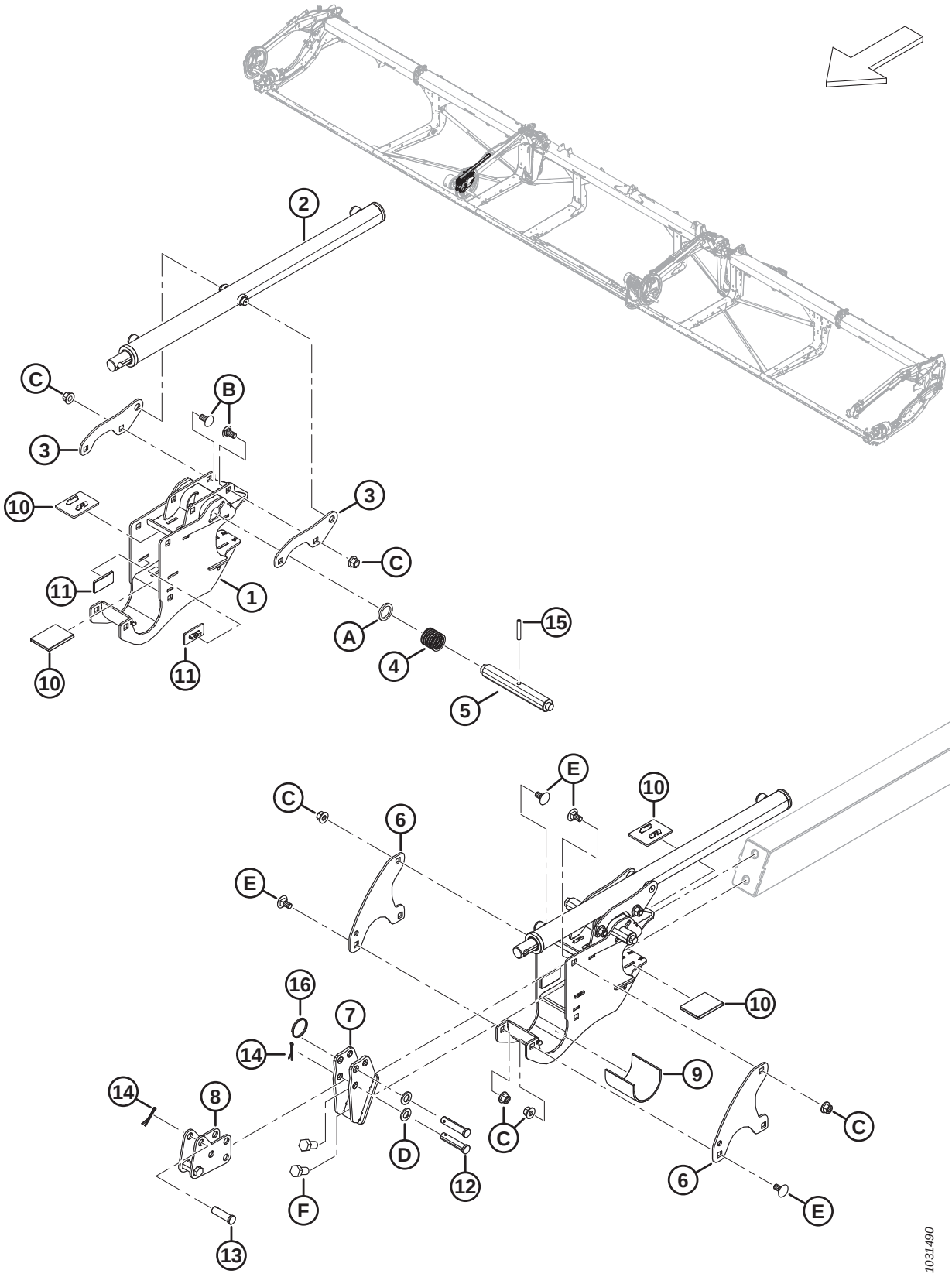

COMPOSANTS DE BRAS DE RABATTEUR – BRAS CENTRE DROIT, RABATTEUR TRIPLE (FD240, FD245 ET FD250)

Réf.	Numéro de pièce	Description	Qté	Numéro de série
1	340224	SUPPORT – CENTRE RABATTEUR AVEC AUTOCOLLANT	1	
2	273284	VÉRIN – AVANT-ARRIÈRE	1	
	313964	KIT D'ÉTANCHÉITÉ		
3	273138	PATTE	2	
4	273861	RESSORT – COMP. – HÉLICE CÔTÉ GAUCHE	1	
5	273278	BROCHE – ENTRAÎNEMENT ET CTR CD DU VERROUILLAGE DE CAME	1	
6	273122	PLAQUE – SYST. RETENUE DU RABATTEUR	2	
7	311237	SUPPORT – ENS. SOUDÉ ANCRAGE AVANT	1	
8	311238	ANCRAGE – SOUS-ENS. SOUDÉ AVANT-ARRIÈRE	1	
9	228381	MANCHON – SUPPORT DU MOYEU DU RABATTEUR	1	
10	273831	COUSSINET – USURE DE L'ENTRAÎNEMENT DU RABATTEUR	4	
11	273777	COUSSINET – USURE DE L'ENTRAÎNEMENT DU RABATTEUR	2	
12	18704	AXE – CHAPE, 15 X 68 MM LT	2	
13	18621	AXE – CHAPE, 15 X 50 MM LT	1	
14	18607	GOUPILLE – FENDUE 5/32 DIA. X 1,5 ZP	3	
15	16681	GOUPILLE – RESSORT 5/16 DIA. X 2,0 LG	1	
16	320207	ANNEAU – FENDU	1	
A	273304	RONDELLE – VERROUILLAGE À CAME		
B	152439	BOULON – TRCCC M12 X 1,75 X 25-8,8-AA1J		
C	136431	ÉCROU – HEX. À COL. BLOCAGE CTR M12 X 1,75-10		
D	184717	RONDELLE – PLATE NORMALE M16-200HV-AA1J		
E	135903	BOULON – TRCC M12 X 1,75 X 25-8,8-ZINC		
F	136143	BOULON – TÊTE HEX. PFL M16 X 2 X 30-10,9-AA1J		

50 Composants du bras de l’enrouleur – Bras gauche (FD225, FD230, FD235, FD240, FD241, FD245 et FD250)

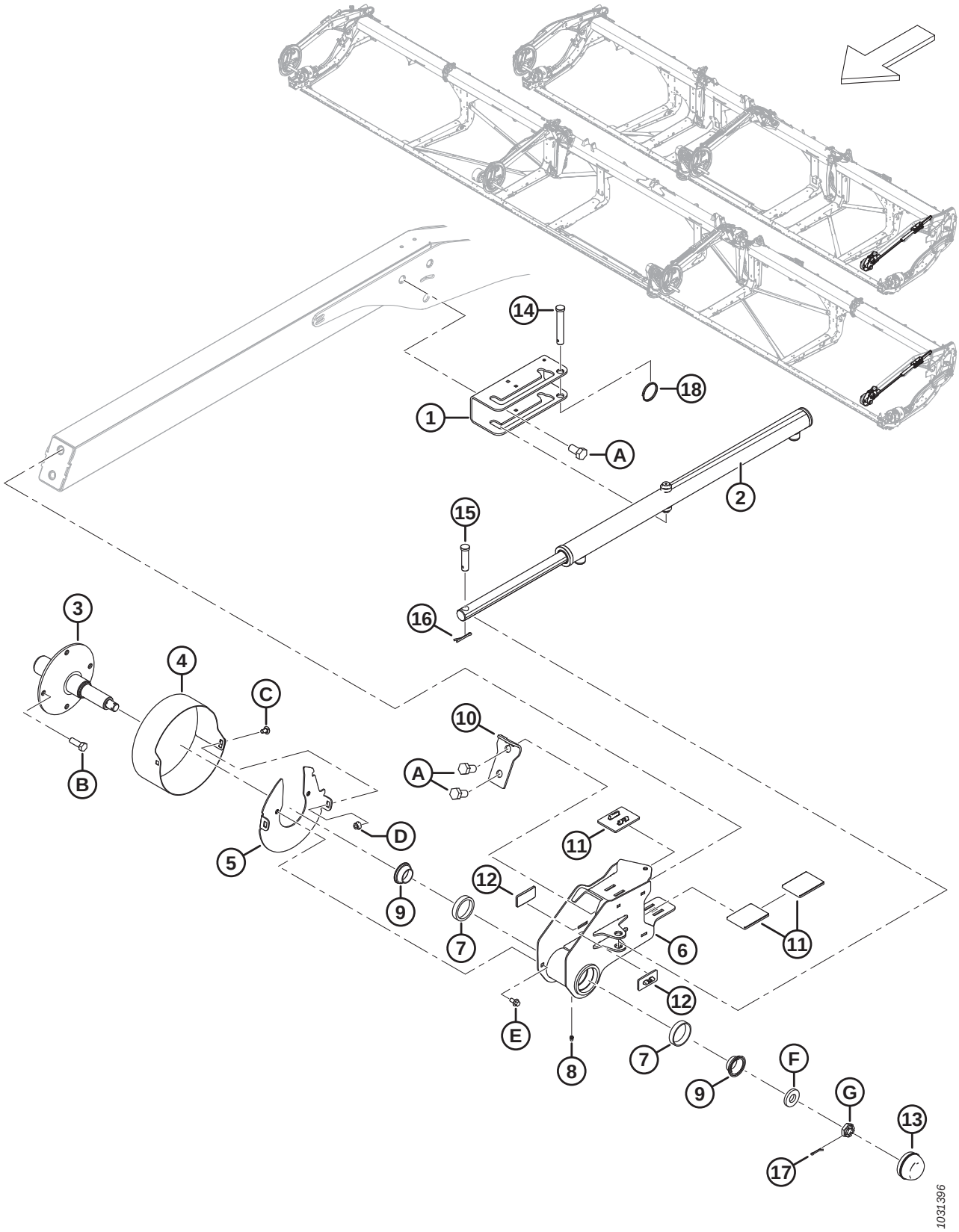

COMPOSANTS DU BRAS DE L'ENROULEUR – BRAS GAUCHE (FD225, FD230, FD235, FD240, FD241, FD245 ET FD250)

Réf.	Numéro de pièce	Description	Qté	Numéro de série
1	273637	SUPPORT – MONTAGE DE VÉRIN	1	
2	273284	VÉRIN – AVANT-ARRIÈRE	1	
	313964	KIT D'ÉTANCHÉITÉ		
3	228322	ARBRE – ARRIÈRE USINÉ	1	
4	273309	BLINDAGE – EXTRÉMITÉ ARRIÈRE DU RABATTEUR CG	1	
5	311632	DISQUE – ENSEMBLE SOUDÉ	1	
6	273772	SUPPORT RABATTEUR EXTRÉMITÉ ARRIÈRE – AVEC CUVETTES [203]	1	
7	164215	ROULEMENT – À ROULEAUX AVEC CUVETTE	2	
8	18671	RACCORD – GRAISSAGE 1/4 28 UNF	1	
9	164216	ROULEMENT – CONIQUE AVEC JOINT	2	
10	311359	PLAQUE – ARRÊT RABATTEUR	1	
11	273831	COUSSINET – USURE DE L'ENTRAÎNEMENT DU RABATTEUR	3	
12	273777	COUSSINET – USURE DE L'ENTRAÎNEMENT DU RABATTEUR	2	
13	30520	CAPUCHON – ANTI-POUSSIÈRE	1	
14	19958	AXE – CHAPE	1	
15	103879	AXE – CHAPE	1	
16	18607	GOUPILLE – FENDUE 5/32 DIA. X 1,5 ZP	2	
17	18605	GOUPILLE – FENDUE 1/8 DIA. X 1 ZP	1	
18	320207	ANNEAU – FENDU	1	
A	136143	BOULON – TÊTE HEX. PFL M16 X 2 X 30-10,9-AA1J		
B	152730	BOULON – TÊTE HEX. PFL M12 X 1,75 X 35-10,9-AA1J		
C	191489	BOULON – TRCCC PFL M8 X 1,25 X 16-8,8-AA1J		
D	135337	ÉCROU – HEX. À COL. BLOCAGE CTR M8 X 1,25-8-AA1J		
E	136485	BOULON – TÊTE HEX. À COL. PFL M8 X 1,25 X 16-8,8-AA1J		
F	16235	RONDELLE – PLATE		
G	136445	ÉCROU – HEX. FIN À RAINURE M20 X 1,5-SPCL-22HA-ZINC		

203. Le support de rabatteur d'extrémité arrière comprend le raccord de lubrification (MD Nº 18671) et deux roulements à rouleaux avec cuvette (MD Nº 164215).

51 Rabatteur – Entraînement, bras droit, rabatteur simple

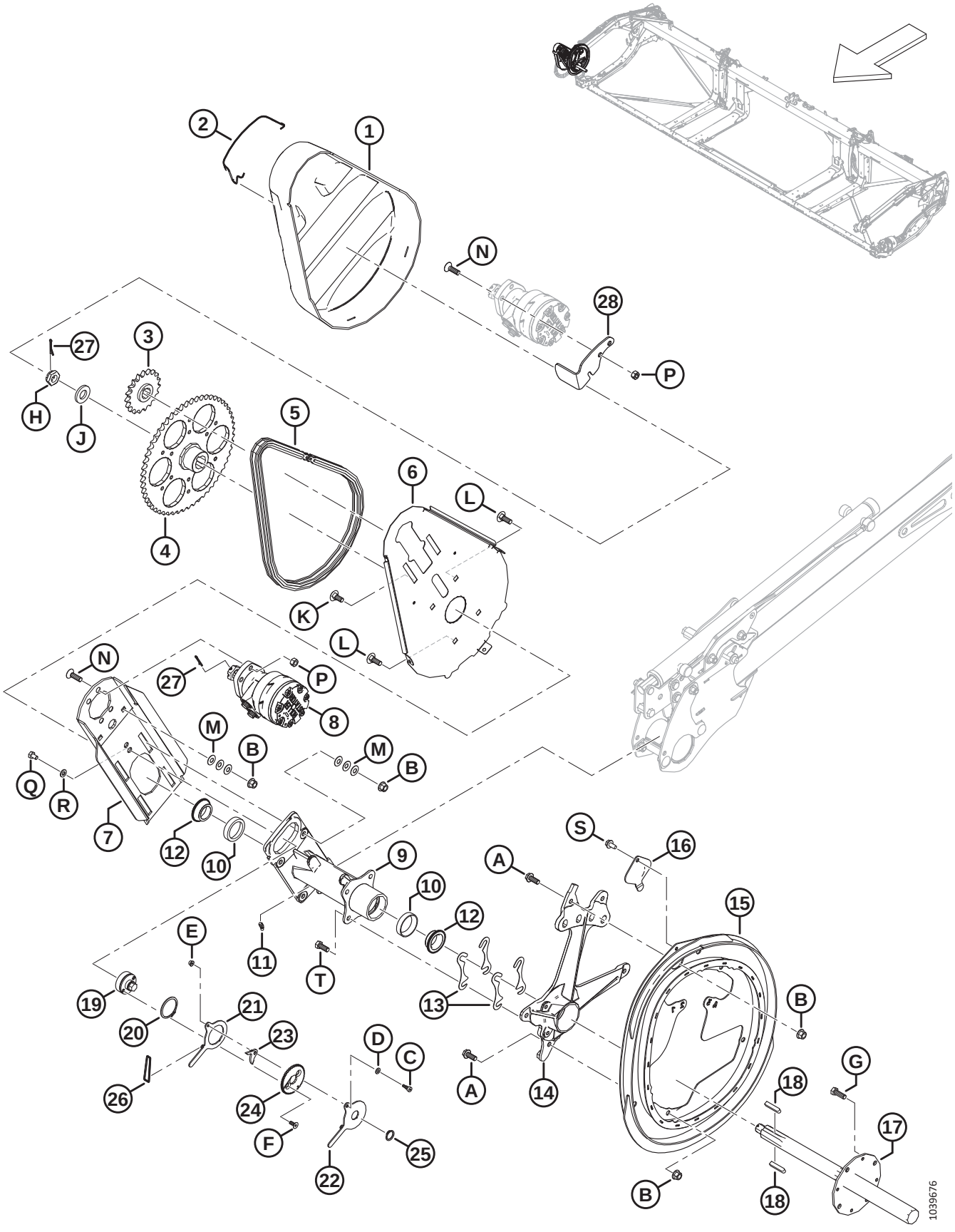

RABATTEUR – ENTRAÎNEMENT, BRAS DROIT, RABATTEUR SIMPLE

Réf.	Numéro de pièce	Description	Qté	Numéro de série
1	228614	COUVERCLE – ENTRAÎNEMENT DU RABATTEUR RS	1	
2	228611	RESSORT – CAPOT D'ENTRAÎNEMENT DU RABATTEUR	1	
3	273875	PIGNON – RC 60, 19 DENTS	1	
4	228299	PIGNON – USINAGE 56 DENTS	1	
5	273907	CHAÎNE – RC 60, SANS FIN, 76 MAILLONS	1	
	273963	CHAÎNE – RC AVEC CONNECTEUR, 76 BIELLES	OPT	
6	228604	SUPPORT – PLAQUE ARRIÈRE DE L'ENTRAÎNEMENT DU RABATTEUR	1	
7	360144	PLAQUE – SUPPORT MOTEUR AVEC GRAPHITE	1	
8	273258	MOTEUR – HYD.-15,9 PO^3 SÉRIE 506 [204]	1	
	273259	KIT D'ÉTANCHÉITÉ [205]		
	273078	MOTEUR – HYD.-260 CC, ROULEMENT HAUTE CAPACITÉ [206]	OPT	
	311620	KIT D'ÉTANCHÉITÉ [207]		
	137375	ÉCROU – À RAINURE 1,0-20 UNEF		
9	273758	MOYEU – ENTRAÎNEMENT DU RABATTEUR [208]	1	
10	164214	ROULEMENT – CUVETTE	2	
11	21301	RACCORD – LUBRIFICATION	1	
12	164213	ROULEMENT – CONIQUE AVEC JOINT	2	
13	164061	CALE – MOYEU À CAME	4	
14	228292	SUPPORT – USINAGE DE CAME	1	
15	273926	CAME – ENSEMBLE SOUDÉ	1	
16	137476	COUVERCLE – ACCÈS ROULEMENT DE CAME	1	
17	228301	ARBRE – ENTRAÎNEMENT RABATTEUR USINÉ	1	
18	137721	CLAVETTE – ARBRE D'ENTRAÎNEMENT DU RABATTEUR	2	
19	228460	TENDEUR – CHAÎNE	1	
20	111521	ANNEAU – DE RETENUE	1	
21	228478	BRAS – INTÉRIEUR	1	
22	228479	BRAS – EXTÉRIEUR	1	
23	228485	LOQUET	1	
24	228477	DISQUE – VERROUILLAGE	1	
25	191353	BAGUE – DE RETENUE EXTERNE	1	
26	136882	JOINT TORIQUE – 3,5 X 40,5	1	
27	18607	GOUPILLE – FENDUE 5/32 DIA X 1,5 ZP	2	
28	360186	SYSTÈME DE RETENUE – COUVERCLE	1	

204. Moteur standard installé en usine.
205. Kit d'étanchéité pour moteur standard (MD Nº 273258).
206. Moteur de haute capacité en option utilisé pour les charges élevées du rabatteur.
207. Kit d'étanchéité pour moteur de haute capacité en option (MD Nº 273078).
208. Le moyeu comprend deux roulements à cuvette (MD Nº 164214) et un raccord de lubrification (MD Nº 21301).

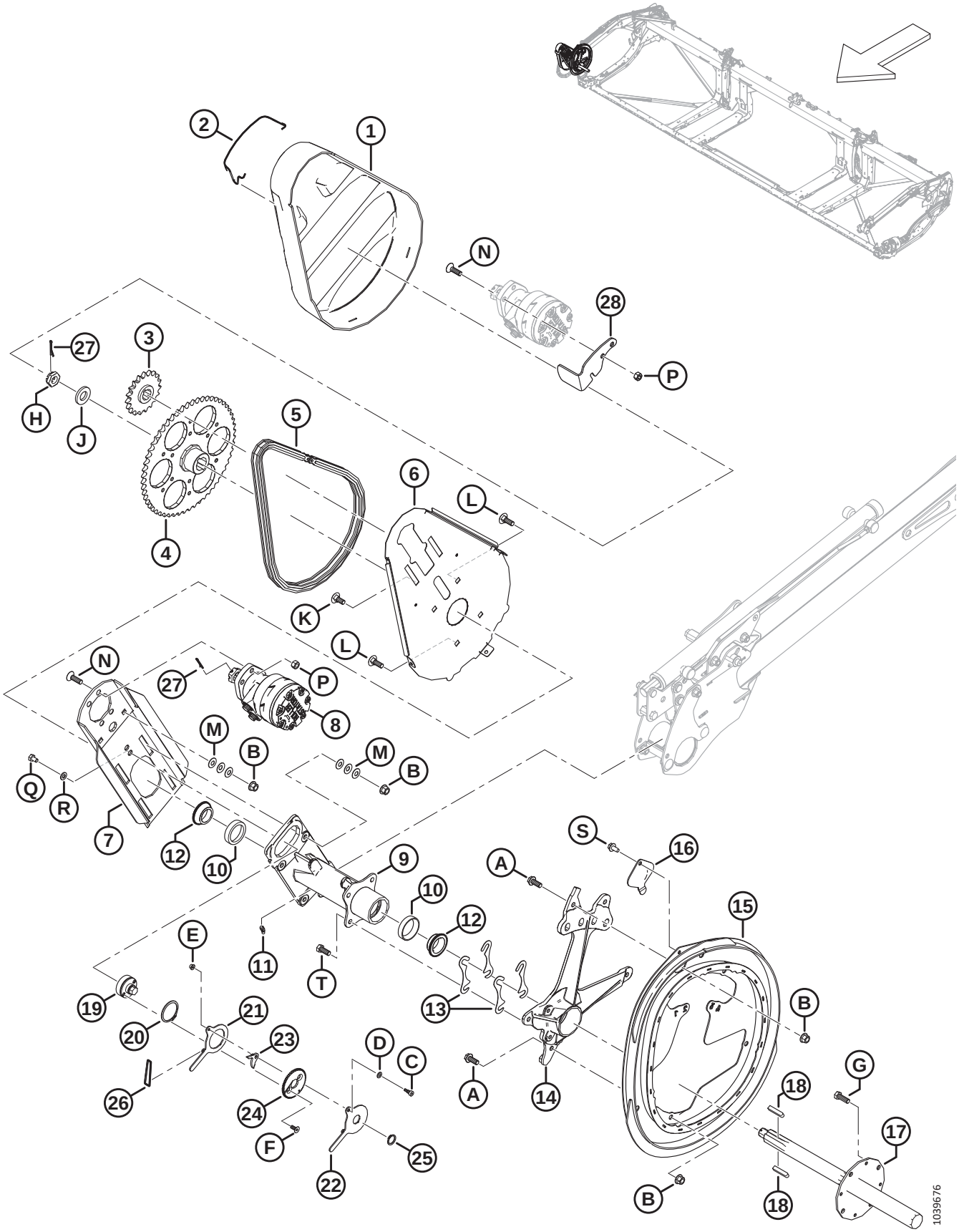
1039676

Réf.	Numéro de pièce	Description	Qté	Numéro de série
A	320180	BOULON – TÊTE HEX. À COL. M12 X 1,75 X 30-SPCL-8,8-AA1J		
B	136431	ÉCROU – HEX. À COL. BLOCAGE CTR M12 X 1,75-10		
C	197135	VIS – TÊTE HEX. CREUSE ÉPAUL. M8 X 10		
D	184708	RONDELLE – PLATE M8-200HV-AA1J		
E	152668	ÉCROU – HEX. À COL. BLOCAGE CTR M6 X 1-8		
F	136592	VIS – TÊTE HEX. FR PFL M8 X 1,25 X 20-8,8-ZINC		
G	152730	BOULON – TÊTE HEX. PFL M12 X 1,75 X 35-10,9-AA1J		
H	136446	ÉCROU – HEX. FIN À RAINURE M24 X 1,5-SPCL-22HA-ZINC		
J	31774	RONDELLE – PLATE 1-1/8-30HRC-AC0C		
K	184667	BOULON – TRCC M12 X 1,75 X 30-8,8-ZINC		
L	136291	BOULON – TRCC PFL M12 X 1,75 X 35-8,8-ZINC		
M	136702	RONDELLE – ÉLASTIQUE CONIQUE M12-ZINC		
N	136401	VIS – TÊTE HEX. FR CREUSE M12 X 1,75 X 40-10,9-AA1J		
P	136759	ÉCROU – HEX. BLOCAGE CTR, M12 X 1,75-8-AA1J		
Q	136842	BOULON – TÊTE HEX. PFL M10 X 1,5 X 16-8,8-ZINC		
R	30655	RONDELLE – TREMPÉE M10-340HV-AB0C		
S	136209	VIS – RONDELLE HEX. M10 X 1,5 X 20-450HV		
T	30630	BOULON – TÊTE HEX. PFL M12 X 1,75 X 30-8,8-A3L		

52 Rabatteur – Entraînement, bras central, rabatteur double et rabatteur triple

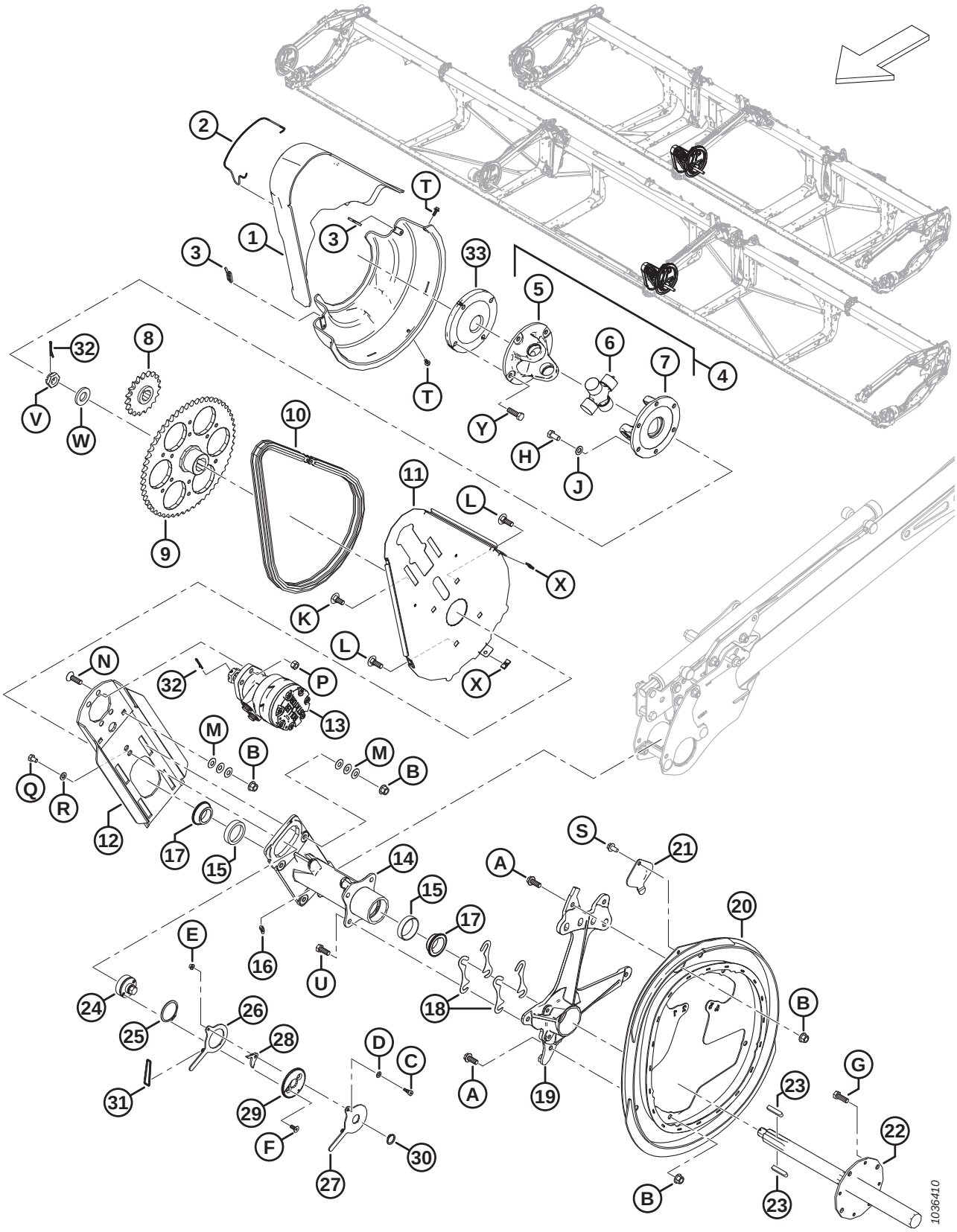

Réf.	Numéro de pièce	Description	Qté	Numéro de série
1	228619	ENSEMBLE CAPOT – ENTRAÎNEMENT CENTRAL DU RABATTEUR [209]	1	
2	228611	RESSORT – CAPOT D'ENTRAÎNEMENT DU RABATTEUR	1	
3	228848	BRIDE – ENTRAÎNEMENT DU RABATTEUR DOUBLE CAPOT	2	
4	228382	JOINT UNIVERSEL D'ENTRAÎNEMENT DE RABATTEUR [210]	1	
5	228384	FOURCHE – À COLLERETTE, 4 BOULONS	1	
6	137825	ENSEMBLE CROISILLON	1	
7	228385	FOURCHE – À COLLERETTE, 6 BOULONS	1	
8	273875	PIGNON – RC 60, 19 DENTS	1	
9	228299	PIGNON – USINAGE 56 DENTS	1	
10	273907	CHAÎNE – RC 60, SANS FIN, 76 MAILLONS	1	
	273963	CHAÎNE – RC AVEC CONNECTEUR, 76 BIELLES	OPT	
11	228604	SUPPORT – PLAQUE ARRIÈRE DE L'ENTRAÎNEMENT DU RABATTEUR	1	
12	340216	PLAQUE – SUPPORT MOTEUR AVEC GRAPHITE	1	
13	273258	MOTEUR – HYD.-15,9 PO^3 SÉRIE 506 [211]	1	
	273259	KIT D'ÉTANCHÉITÉ [212].		
	273078	MOTEUR – HYD.-260 CC, ROULEMENT HAUTE CAPACITÉ [213]	OPT	
	311620	KIT D'ÉTANCHÉITÉ [214]		
	137375	ÉCROU – À RAINURE 1,0-20 UNEF		
14	273758	MOYEU – ENTRAÎNEMENT DU RABATTEUR [215]	1	
15	164214	ROULEMENT – CUVETTE	2	
16	21301	RACCORD – LUBRIFICATION	1	
17	164213	ROULEMENT – CONIQUE AVEC JOINT	2	
18	164061	CALE – MOYEU À CAME	4	
19	228292	SUPPORT – USINAGE DE CAME	1	
20	273926	CAME – ENSEMBLE SOUDÉ	1	
21	137476	COUVERCLE – ACCÈS ROULEMENT DE CAME	1	
22	228301	ARBRE – ENTRAÎNEMENT RABATTEUR USINÉ	1	
23	137721	CLAVETTE – ARBRE D'ENTRAÎNEMENT DU RABATTEUR	2	
24	228460	TENDEUR – CHAÎNE	1	
25	111521	ANNEAU – DE RETENUE	1	
26	228478	BRAS – INTÉRIEUR	1	

209. L'ensemble comprend les capots supérieur et inférieur de l'entraînement du rabatteur.
210. Comprend l'ensemble de croisillons (MD Nº 137825), la fourche d'articulation à quatre boulons (MD Nº 228384) et la fourche d'articulation à six boulons (MD Nº 228385).
211. Moteur standard installé en usine.
212. Kit d'étanchéité pour moteur standard (MD Nº 273258)
213. Moteur de haute capacité en option utilisé pour les charges élevées du rabatteur.
214. Kit d'étanchéité pour moteur de haute capacité en option (MD Nº 273078).
215. Le moyeu comprend deux roulements à cuvette (MD Nº 164214) et un raccord de lubrification (MD Nº 21301).

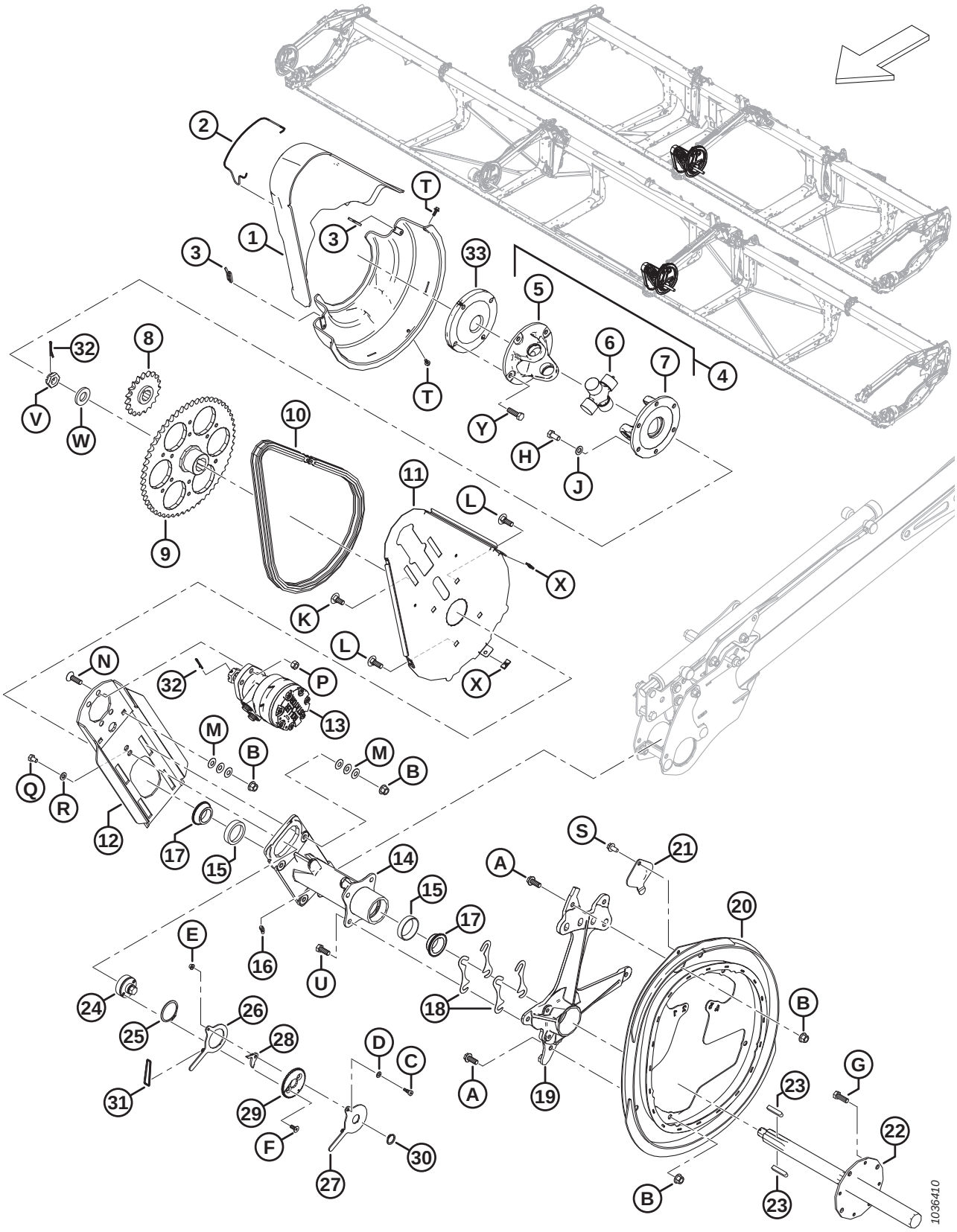
1036410

Réf.	Numéro de pièce	Description	Qté	Numéro de série
27	228479	BRAS – EXTÉRIEUR	1	
28	228485	LOQUET	1	
29	228477	DISQUE – VERROUILLAGE	1	
30	191353	BAGUE – DE RETENUE EXTERNE	1	
31	136882	JOINT TORIQUE – 3,5 X 40,5	1	
32	18607	GOUPILLE – FENDUE 5/32 DIA. X 1,5 ZP	2	
33	273576	DISQUE – RABATTEUR À TRIPLE CALE [216]	1	
A	320180	BOULON – TÊTE HEX. À COL. M12 X 1,75 X 30-SPCL-8,8-AA1J		
B	136431	ÉCROU – HEX. À COL. BLOCAGE CTR M12 X 1,75-10		
C	197135	VIS – TÊTE HEX. CREUSE ÉPAUL. M8 X 10		
D	184708	RONDELLE – PLATE M8-200HV-AA1J		
E	152668	ÉCROU – HEX. À COL. BLOCAGE CTR M6 X 1-8		
F	136592	VIS – TÊTE HEX. FR PFL M8 X 1,25 X 20-8,8-ZINC		
G	152730	BOULON – TÊTE HEX. PFL M12 X 1,75 X 35-10,9-AA1J		
H	50155	BOULON – TÊTE HEX. PFL M12 X 1,75 X 25-8,8-AA1J		
J	184714	RONDELLE – PLATE NORMALE M12-300HV		
K	184667	BOULON – TRCC M12 X 1,75 X 30-8,8-ZINC		
L	136291	BOULON – TRCC PFL M12 X 1,75 X 35-8,8-ZINC		
M	136702	RONDELLE – ÉLASTIQUE CONIQUE M12-ZINC		
N	136401	VIS – TÊTE HEX. FR CREUSE M12 X 1,75 X 40-10,9-AA1J		
P	136759	ÉCROU – HEX. BLOCAGE CTR, M12 X 1,75-8-AA1J		
Q	136842	BOULON – TÊTE HEX. PFL M10 X 1,5 X 16-8,8-ZINC		
R	30655	RONDELLE – TREMPÉE M10-340HV-AB0C		
S	136209	VIS – RONDELLE HEX. M10 X 1,5 X 20-450HV		
T	135959	BOULON – TÊTE HEX. À COL. M6 X 1 X 16-10,9-AA1J		
U	30630	BOULON – TÊTE HEX. PFL M12 X 1,75 X 30-8,8-A3L		
V	136446	ÉCROU – HEX. FIN À RAINURE M24 X 1,5-SPCL-22HA-ZINC		
W	31774	RONDELLE – PLATE 1-1/8-30HRC-AC0C		
X	136443	ÉCROU – RESSORT EN U M6 X 1		
Y	152730	BOULON – TÊTE HEX. PFL M12 X 1,75 X 35-10,9-AA1J [217]		
	184669	BOULON – TÊTE HEX. M12 X 1,75 X 40-8,8-AA1J [216]		

216. Plateformes à rabatteur triple uniquement.
217. Plateformes à rabatteur double uniquement.

53 Rabatteur – Composants de came, bras droit

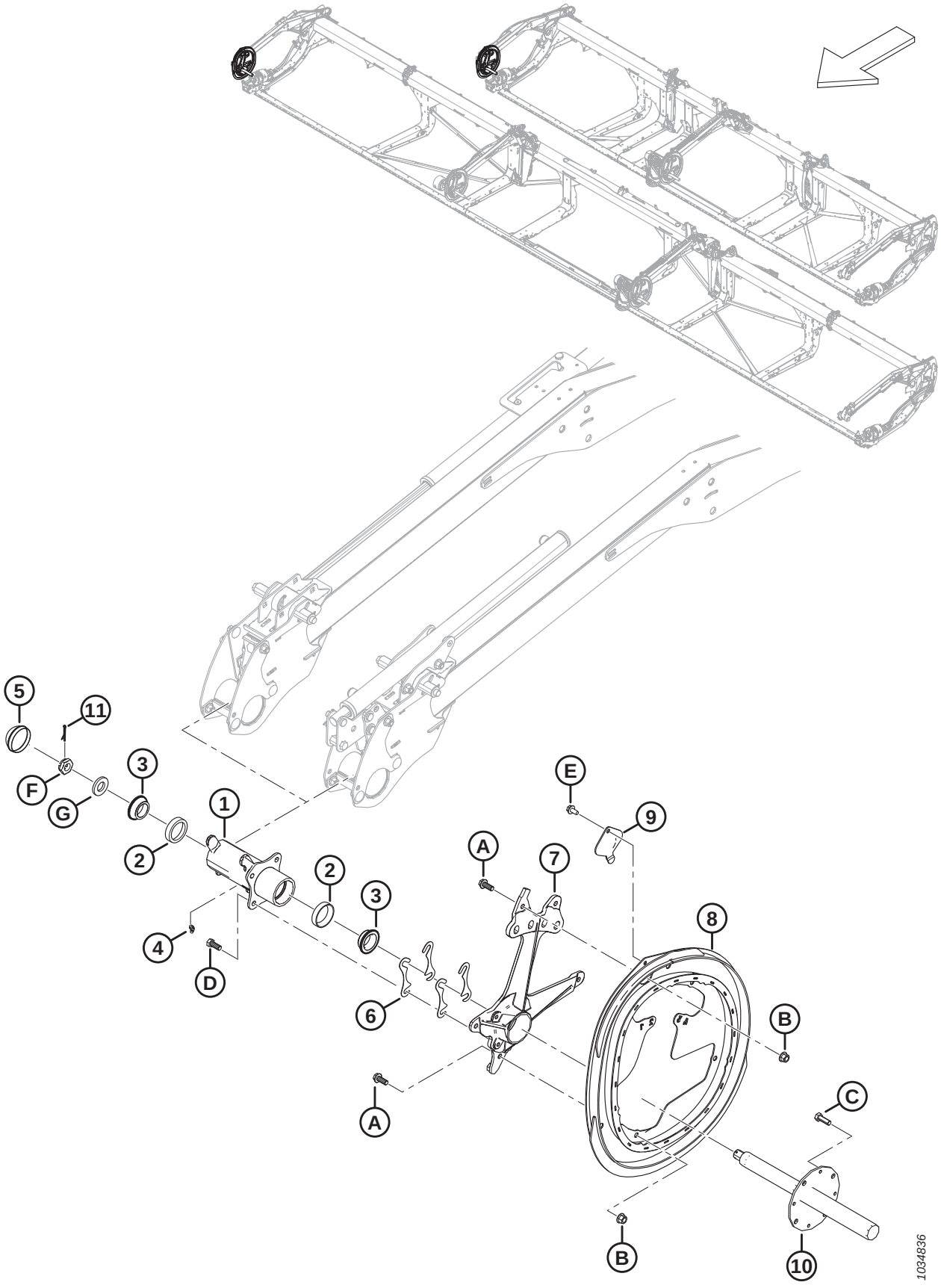

RABATTEUR – COMPOSANTS DE CAME, BRAS DROIT

Réf.	Numéro de pièce	Description	Qté	Numéro de série
1	273759	ENSEMBLE MOYEU – CAME CD [218]	1	
2	164214	ROULEMENT – CUVETTE	2	
3	164213	ROULEMENT – CONIQUE AVEC JOINT	2	
4	21301	RACCORD – LUBRIFICATION	1	
5	140250	CAPUCHON – ANTI-POUSSIÈRE	1	
6	164061	CALE – MOYEU À CAME	4	
7	228292	SUPPORT – USINAGE DE CAME	1	
8	273926	CAME – ENSEMBLE SOUDÉ	1	
9	137476	COUVERCLE – ACCÈS ROULEMENT DE CAME	1	
10	228302	ARBRE – RABATTEUR CD USINÉ	1	
11	18607	GOUPILLE – FENDUE 5/32 DIA. X 1,5 ZP	1	
A	320180	BOULON – TÊTE HEX. À COL. M12 X 1,75 X 30-SPCL-8,8-AA1J		
B	136431	ÉCROU – HEX. À COL. BLOCAGE CTR M12 X 1,75-10		
C	152730	BOULON – TÊTE HEX. PFL M12 X 1,75 X 35-10,9-AA1J		
D	30630	BOULON – TÊTE HEX. PFL M12 X 1,75 X 30-8,8-A3L		
E	136209	VIS – RONDELLE HEX. M10 X 1,5 X 20-450HV		
F	136446	ÉCROU – HEX. FIN À RAINURE M24 X 1,5-SPCL-22HA-ZINC		
G	31774	RONDELLE – PLATE 1-1/8-30HRC-AC0C		

218. L'ensemble moyeu comprend deux cuvettes de roulement (MD Nº 164214) et un raccord de lubrification (MD Nº 21301).

54 Rabatteur – Composants de came, bras droit centre, rabatteur triple (FD240, FD245 et FD250)

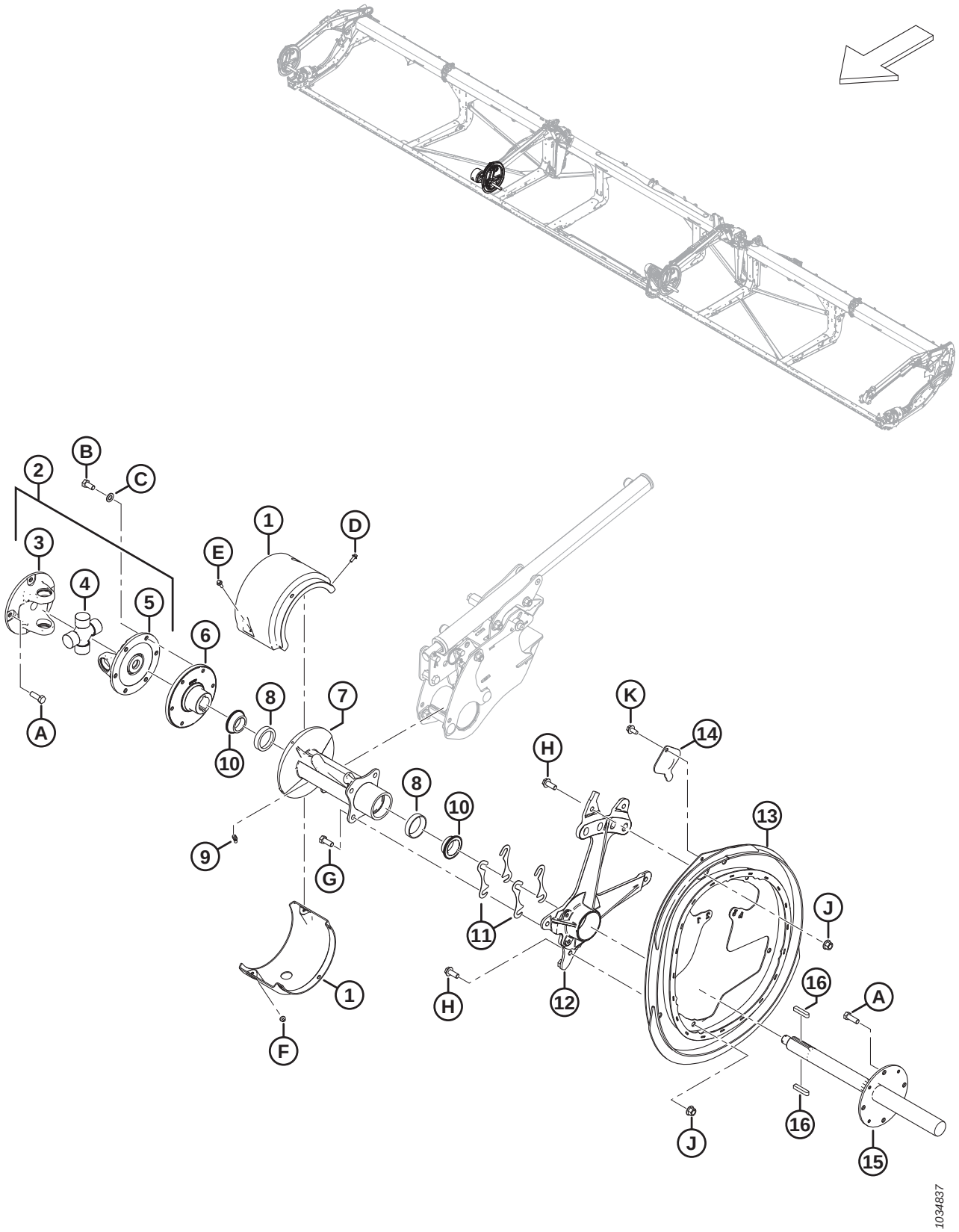

Réf.	Numéro de pièce	Description	Qté	Numéro de série
1	311724	ENSEMBLE CAPOT – RABATTEUR TRIPLE [219]	1	
2	228382	JOINT UNIVERSEL D'ENTRAÎNEMENT DE RABATTEUR [220]	1	
3	228384	FOURCHE – À COLLERETTE, 4 BOULONS	1	
4	137825	ENSEMBLE CROISILLON	1	
5	228385	FOURCHE – À COLLERETTE, 6 BOULONS	1	
6	273770	MOYEU – JOINT EN U D'USINAGE MT-RT	1	
7	273760	MOYEU – TRC AVEC CUVETTES DE ROULEMENT [221]	1	
8	164214	ROULEMENT – CUVETTE	2	
9	21301	RACCORD – LUBRIFICATION	1	
10	164213	ROULEMENT – CONIQUE AVEC JOINT	2	
11	164061	CALE – MOYEU À CAME	4	
12	228292	SUPPORT – USINAGE DE CAME	1	
13	273926	CAME – ENSEMBLE SOUDÉ	1	
14	137476	COUVERCLE – ACCÈS ROULEMENT DE CAME	1	
15	228301	ARBRE – ENTRAÎNEMENT RABATTEUR USINÉ	1	
16	137721	CLAVETTE – ARBRE D'ENTRAÎNEMENT DU RABATTEUR	2	
A	152730	BOULON – TÊTE HEX. PFL M12 X 1,75 X 35-10,9-AA1J		
B	50155	BOULON – TÊTE HEX. PFL M12 X 1,75 X 25-8,8-AA1J		
C	184714	RONDELLE – PLATE NORMALE M12-300HV		
D	252639	BOULON – TÊTE HEX. À COL. M6 X 1 X 16 X SPCL-8,8-AA2L		
E	136324	BOULON – TÊTE HEX. À COL. PFL M6 X 1 X 20-10,9-AA1J		
F	152668	ÉCROU – HEX. À COL. BLOCAGE CTR M6 X 1-8		
G	30630	BOULON – TÊTE HEX. PFL M12 X 1,75 X 30-8,8-A3L		
H	320180	BOULON – TÊTE HEX. À COL. M12 X 1,75 X 30-SPCL-8,8-AA1J		
J	136431	ÉCROU – HEX. À COL. BLOCAGE CTR M12 X 1,75-10		
K	136209	VIS – RONDELLE HEX. M10 X 1,5 X 20-450HV		

219. L'ensemble comprend les capots supérieur et inférieur du rabatteur triple.
220. Comprend l'ensemble de croisillons (MD Nº 137825), la fourche d'articulation à quatre boulons (MD Nº 228384) et la fourche d'articulation à six boulons (MD Nº 228385).
221. Le moyeu comprend deux cuvettes de roulement (MD Nº 164214) et un raccord de lubrification (MD Nº 21301).

55 Rabatteur – Tube à dents

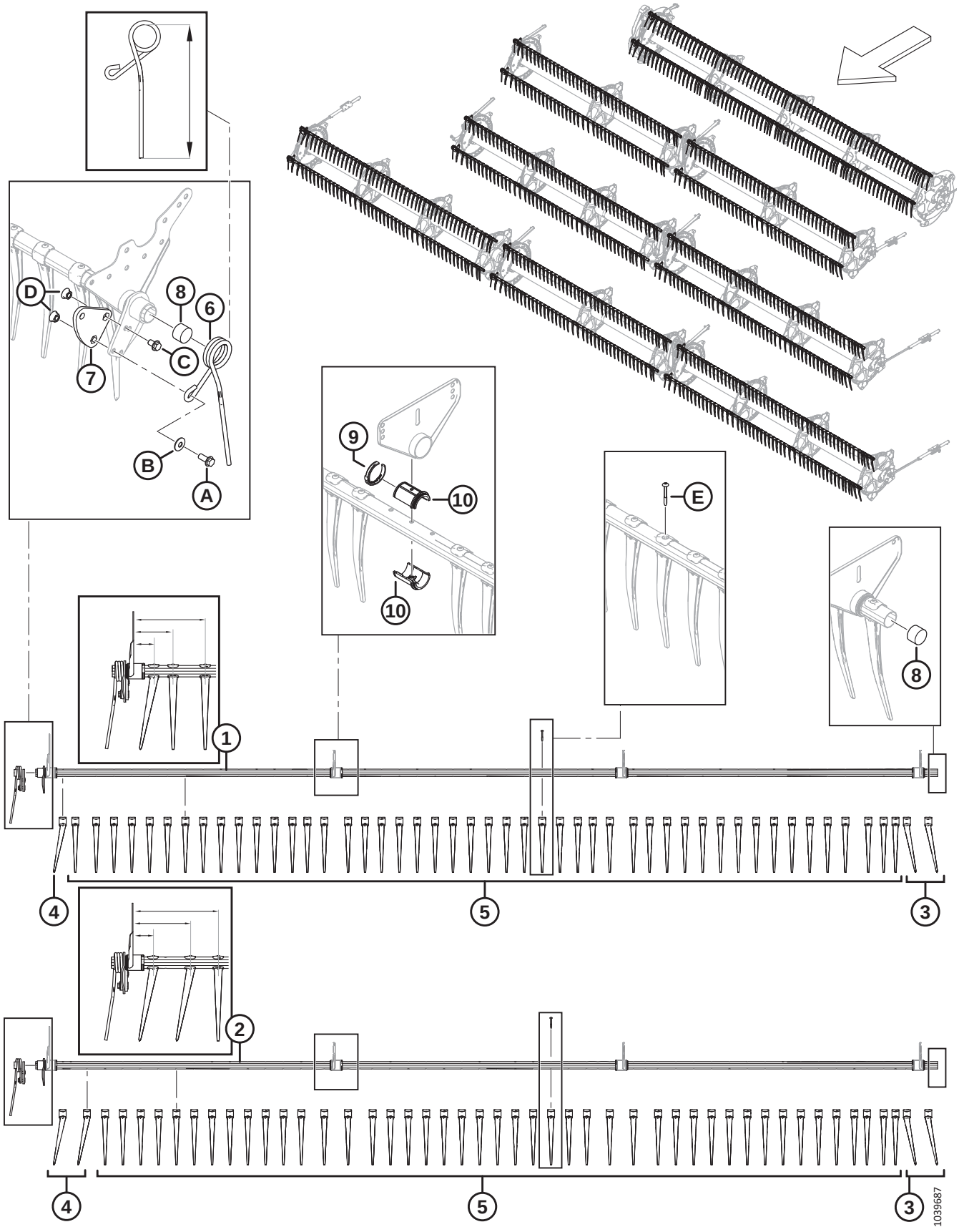

NOTE:

La configuration des doigts varie selon qu'il s'agit du tube à dents étroit ou large et droite, gauche ou centre.

Réf.	Numéro de pièce	Description	Qté	Numéro de série
1	360201	TUBE À DOIGTS SOUDÉ – 25 PI RS ÉTROIT [222]	3	
	311368	TUBE À DOIGTS SOUDÉ – 30 PI RD ÉTROIT [222]	6	
	311207	TUBE À DOIGTS SOUDÉ – 35 PI RD ÉTROIT [222]	6	
	311190	TUBE À DOIGTS SOUDÉ – 40 PI RD ÉTROIT [222]	6	
	311303	TUBE À DOIGTS SOUDÉ – 41 PI RD ÉTROIT [222]	6	
	311408	TUBE À DOIGTS SOUDÉ – 40 PI RT ET 45 PI RT ÉTROIT [222]	6	
	311745	TUBE À DOIGTS SOUDÉ – 40 PI RT ÉTROIT (CENTRAL) [222]	3	
	311675	TUBE À DOIGTS SOUDÉ – 50 PI RT ÉTROIT [222]	6	
	311408	TUBE À DOIGTS SOUDÉ – 45 PI RT ET 50 PI RT ÉTROIT (CENTRAL) [222]	3	
2	360199	TUBE À DOIGTS SOUDÉ – 25 PI RD LARGE [222]	2	
	311365	TUBE À DOIGTS SOUDÉ – 30 PI RD LARGE [222]	4	
	311210	TUBE À DOIGTS SOUDÉ – 35 PI RD LARGE [222]	4	
	311193	TUBE À DOIGTS SOUDÉ – 40 PI RD LARGE [222]	4	
	311306	TUBE À DOIGTS SOUDÉ – 41 PI RD LARGE [222]	4	
	311405	TUBE À DOIGTS SOUDÉ – 40 PI RT ET 45 PI RT LARGE [222]	4	
	311746	TUBE À DOIGTS SOUDÉ – 40 PI RT LARGE (CENTRAL) [222]	2	
	311676	TUBE À DOIGTS SOUDÉ – 50 PI RT LARGE [222]	4	
	311405	TUBE À DOIGTS SOUDÉ – 45 PI RT ET 50 PI RT LARGE (CENTRAL) [222]	2	
3	360540	DOIGT – PLASTIQUE, INCLINÉ CG (PAQUET DE 10)	A/B	
4	311523	**DOIGT – PLASTIQUE, INCLINÉ CD (PAQUET DE 10)**	A/B	
5	174849	DOIGT – PLASTIQUE, DROIT (PAQUET DE 10) [223]		
6	311327	DOIGT – EMBOUT DE CAME INCLINÉE, RABATTEUR CG (315 MM LG) [224]	1	
	311325	DOIGT – EMBOUT DE CAME EXTÉRIEUR, RABATTEUR CD (305 MM LG) [224]	1	

222. On peut distinguer si un tube à doigts est étroit ou large aux trois premiers doigts du côté droit. Les tubes à doigts étroits comportent un doigt incliné CD (MD Nº 311523) suivi de deux doigts droits (MD Nº 174849) et mesurent 76 mm, 146 mm et 265 mm comme illustré. Les tubes à doigts larges comportent deux doigts inclinés CD (MD Nº 311523) suivis d'un doigt droit (MD Nº 174849) et mesurent 76 mm, 214 mm et 315 mm comme illustré.
223. Quantités par tube à dents (CG/CD/Centre) : ÉTROIT – FD230 = 40/41/0, FD235 = 47/48/0, FD240 DR = 55/56/0, FD240 TR = 40/41/26, FD241 = 56/57/0, FD245 = 40/41/41 et FD250 = 47/48/41. LARGE – FD230 = 37/38/0, FD235 = 44/45/0, FD240 DR = 51/52/0, FD240 TR = 37/38/23, FD241 = 52/54/0, FD245 = 37/38/38 et FD250 = 44/45/38. Quantités par tube à doigts (rabatteur simple) : ÉTROIT – FD225 = 70. LARGE – FD225 = 71.
224. Deux longueurs de doigt sont disponibles à la commande. Le doigt du côté droit du rabatteur est plus court que les doigts du centre de la plateforme. Il est nécessaire d'installer le doigt qui convient à la place qui correspond pour prévenir tout endommagement. Déterminez la longueur (315 ou 305 mm) ou le doigt qui convient en mesurant le doigt de l'intérieur de la boucle supérieure au bout du doigt, comme indiqué sur l'illustration.

RABATTEUR – TUBE À DENTS

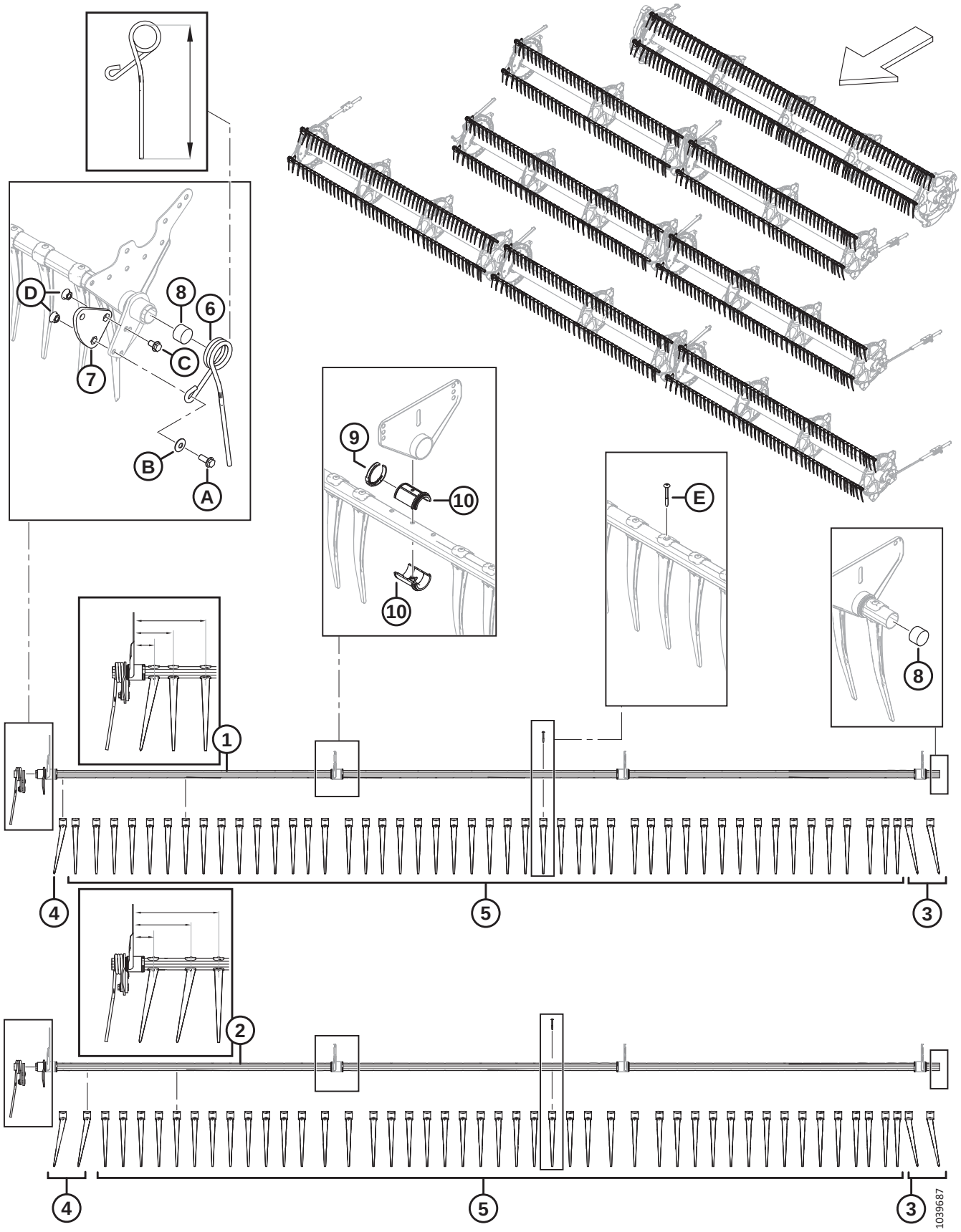

RABATTEUR – TUBE À DENTS

Réf.	Numéro de pièce	Description	Qté	Numéro de série
7	228319	BRAS – USINAGE LEVIER (RS, RD) [225]	1	
	273877	BRAS – USINAGE LEVIER (RT) [226]	1	
8	137980	BOUCHON – TUBE À DOIGTS	2	
9	220941	COLLIER DE FIXATION – BAGUE DE TUBE À DOIGTS, NERVURE CENTRALE (PAQUET DE 5)	A/B	
10	220939	BAGUE DE TUBE À DOIGTS (PAQUET DE 25)	A/B	
A	320192	BOULON – TÊTE HEX. À COL. M12 X 1,75 X 30-SPCL-8,8-AA1J		
B	184597	RONDELLE – ÉLASTIQUE CONIQUE M12-AA1J [227]		
C	320187	BOULON – TÊTE HEX. À COL. M12 X 1,75 X 20-SPCL-8,8-AA1J		
D	184697	ÉCROU – HEX. CRT À COLLERETTE M12 X 1,75-8-AA1J		
E	252687	VIS – PLASTITE DOUBLE HÉLICE 48°		

225. En acier avec trois trous ; pour les plateformes à rabatteur simple et rabatteur double uniquement.
226. Aluminium avec quatre trous ; pour les plateformes à rabatteur triple uniquement.
227. Assurez-vous de noter l'orientation de la rondelle (MD Nº 184597). La surface concave (orientée vers l'intérieur) de la rondelle doit être installée à l'opposé de l'ensemble bras de levier du tube à dents.

56 Disques de rabatteur – Embout de came et articulation (FD225, FD230, FD235, FD240, FD241, FD245 et FD250)

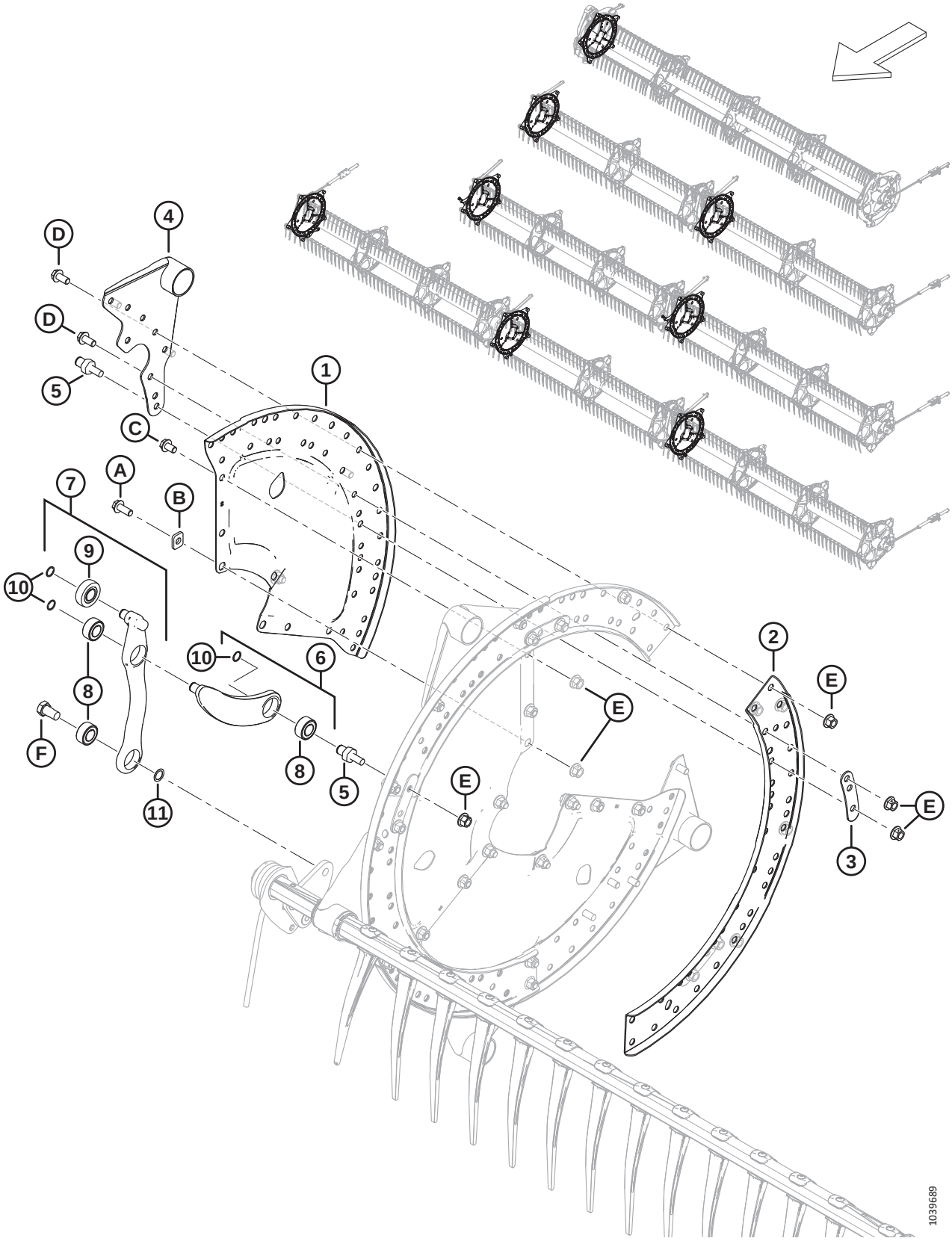

DISQUES DE RABATTEUR – EMBOUT DE CAME ET ARTICULATION (FD225, FD230, FD235, FD240, FD241, FD245 ET FD250)

Réf.	Numéro de pièce	Description	Qté	Numéro de série
1	273373	SECTEUR – EMBOUT DE CAME	3	
2	273376	ÉCAMOUSSURE – DISQUE À CAME	3	
3	311672	SANGLE	5	
4	335924	ASS. SOUDÉ BRAS – EXTRÉMITÉ DE CAME	5	
5	340146	GOUJON (POUR ARTICULATION)	5	
6	311615	BRAS – ENSEMBLE [228]	5	
7	311617	BRAS – ENSEMBLE DE COMMANDE DES DENTS [229]	5	
8	273347	ROULEMENT	A/B	
9	273524	ROULEMENT – GALET SUIVEUR	A/B	
10	273536	ANNEAU – DE RETENUE	10	
11	137529	CALE – ROULEMENT DE LEVIER		
A	320180	BOULON – TÊTE HEX. À COL. M12 X 1,75 X 30-SPCL-8,8-AA1J		
B	273666	RONDELLE		
C	320179	BOULON – TÊTE HEX. À COL. PFL M12 X 1,75 X 20-SPCL-8,8-AA1J		
D	320175	BOULON – TÊTE HEX. À COL. PFL M12 X 1,75 X 25-SPCL-8,8-AA1J		
E	136431	ÉCROU – HEX. À COL. BLOCAGE CTR M12 X 1,75-10		
F	228316	BOULON – TÊTE HEX. M16 X 1,5 X 15-SPCL-8,8-AA1J		

228. Comprend le bras (NVS), un roulement (MD Nº 273347) et un anneau de retenue (MD Nº 273536).
229. L'ensemble de commande des dents comprend le bras (NVS), le roulement du galet suiveur (MD Nº 273524), deux roulements (MD Nº 273347) et un anneau de retenue (MD Nº 273536).

57 Disques de rabatteur – Milieu, côté came (FD225, FD235, FD240, FD241, FD245 et FD250)

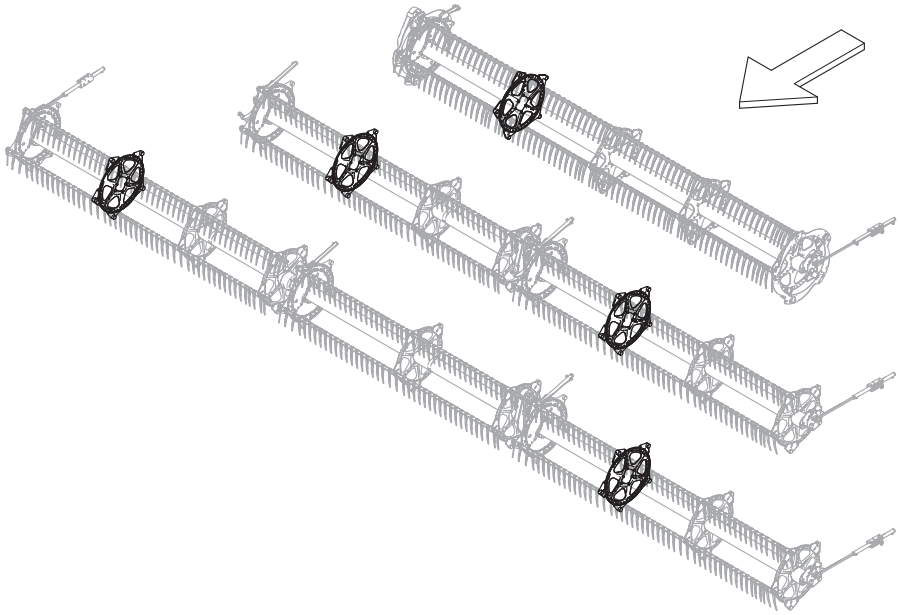

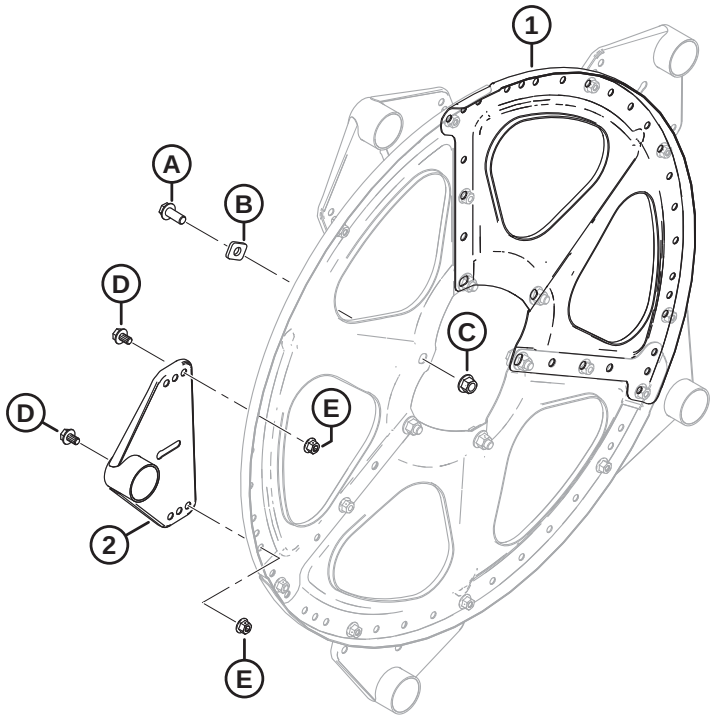

1039691

DISQUES DE RABATTEUR – MILIEU, CÔTÉ CAME (FD225, FD235, FD240, FD241, FD245 ET FD250)

Réf.	Numéro de pièce	Description	Qté	Numéro de série
1	273375	SECTEUR – MILIEU ET EXTRÉMITÉ ARRIÈRE	3	
2	273523	ENS. SOUDÉ BRAS – MILIEU	5	
A	320180	BOULON – TÊTE HEX. À COL. M12 X 1,75 X 30-SPCL-8,8-AA1J		
B	273666	RONDELLE		
C	136431	ÉCROU – HEX. À COL. BLOCAGE CTR M12 X 1,75-10		
D	136151	BOULON – TÊTE HEX. À COL. PFL M10 X 1,5 X 16-8,8-AA1J		
E	135799	ÉCROU – HEX. À COL. BLOCAGE CTR M10 X 1,5-10		

58 Disques de rabatteur – Milieu, côté arrière (FD225, FD230, FD235, FD240, FD241, FD245 et FD250)

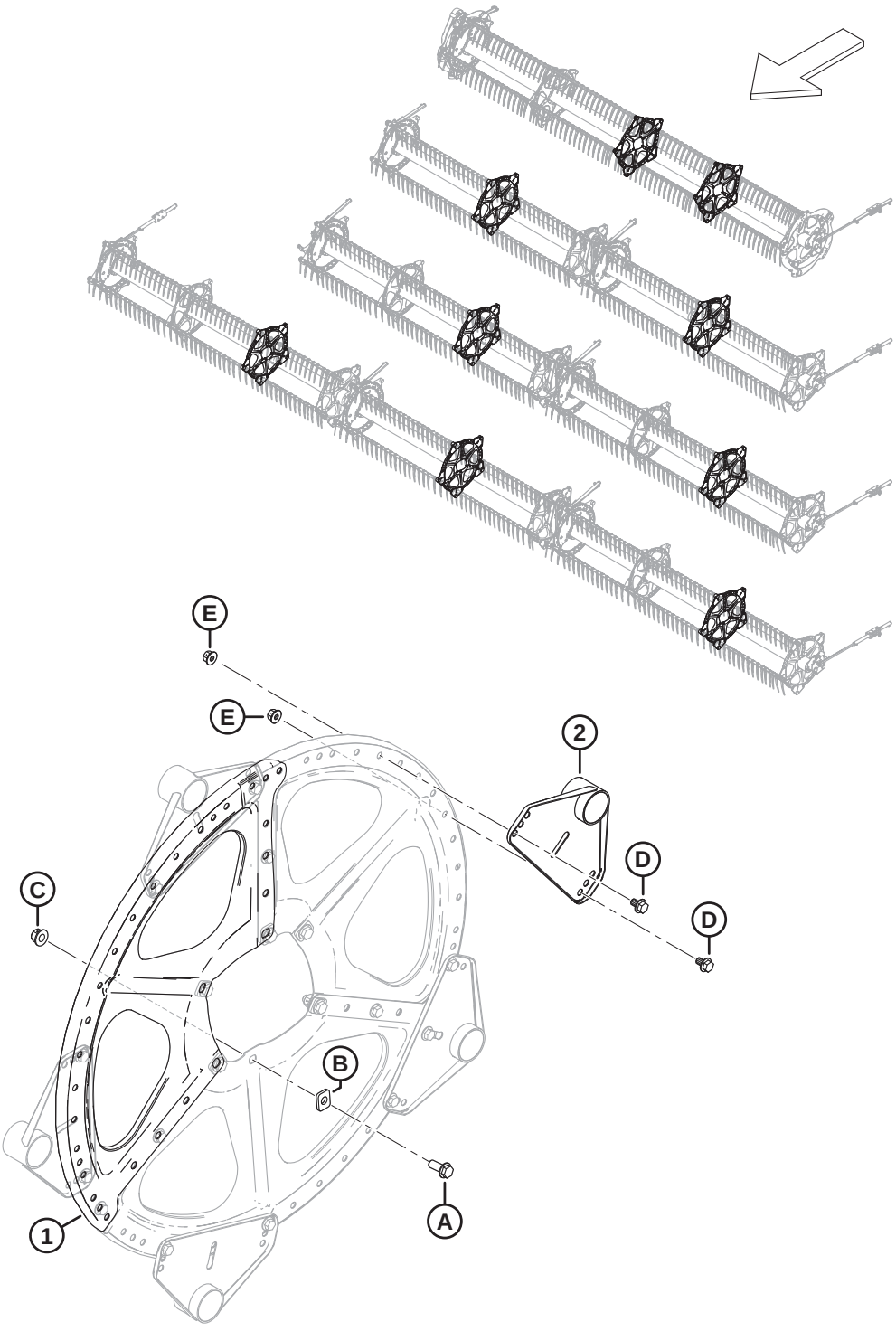

1039693

DISQUES DE RABATTEUR – MILIEU, CÔTÉ ARRIÈRE (FD225, FD230, FD235, FD240, FD241, FD245 ET FD250)

Réf.	Numéro de pièce	Description	Qté	Numéro de série
1	273375	SECTEUR – MILIEU ET EXTRÉMITÉ ARRIÈRE	3	
2	273523	ENS. SOUDÉ BRAS – MILIEU	5	
A	320180	BOULON – TÊTE HEX. À COL. M12 X 1,75 X 30-SPCL-8,8-AA1J		
B	273666	RONDELLE		
C	136431	ÉCROU – HEX. À COL. BLOCAGE CTR M12 X 1,75-10		
D	136151	BOULON – TÊTE HEX. À COL. PFL M10 X 1,5 X 16-8,8-AA1J		
E	135799	ÉCROU – HEX. À COL. BLOCAGE CTR M10 X 1,5-10		

59 Disques de rabatteur – Extrémité arrière (FD225, FD230, FD235, FD240, FD241, FD245 et FD250)

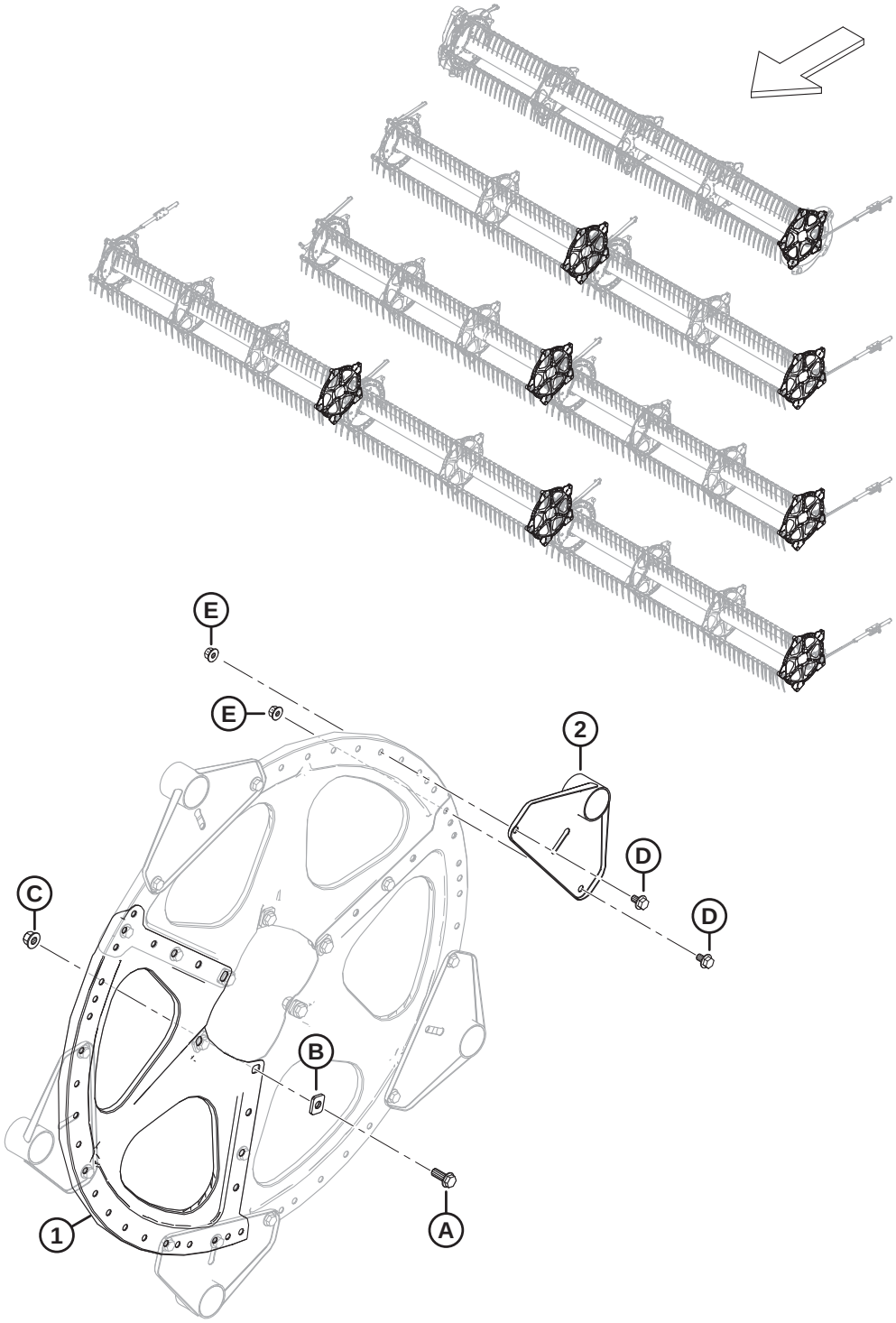

DISQUES DE RABATTEUR – EXTRÉMITÉ ARRIÈRE (FD225, FD230, FD235, FD240, FD241, FD245 ET FD250)

Réf.	Numéro de pièce	Description	Qté	Numéro de série
1	273375	SECTEUR – MILIEU ET EXTRÉMITÉ ARRIÈRE	3	
2	311347	ASS. SOUDÉ BRAS – EXTRÉMITÉ ARRIÈRE	5	
A	320180	BOULON – TÊTE HEX. À COL. M12 X 1,75 X 30-SPCL-8,8-AA1J		
B	273666	RONDELLE		
C	136431	ÉCROU – HEX. À COL. BLOCAGE CTR M12 X 1,75-10		
D	136151	BOULON – TÊTE HEX. À COL. PFL M10 X 1,5 X 16-8,8-AA1J		
E	135799	ÉCROU – HEX. À COL. BLOCAGE CTR M10 X 1,5-10		

60 Rabatteur – Tubes centraux, rabatteur simple

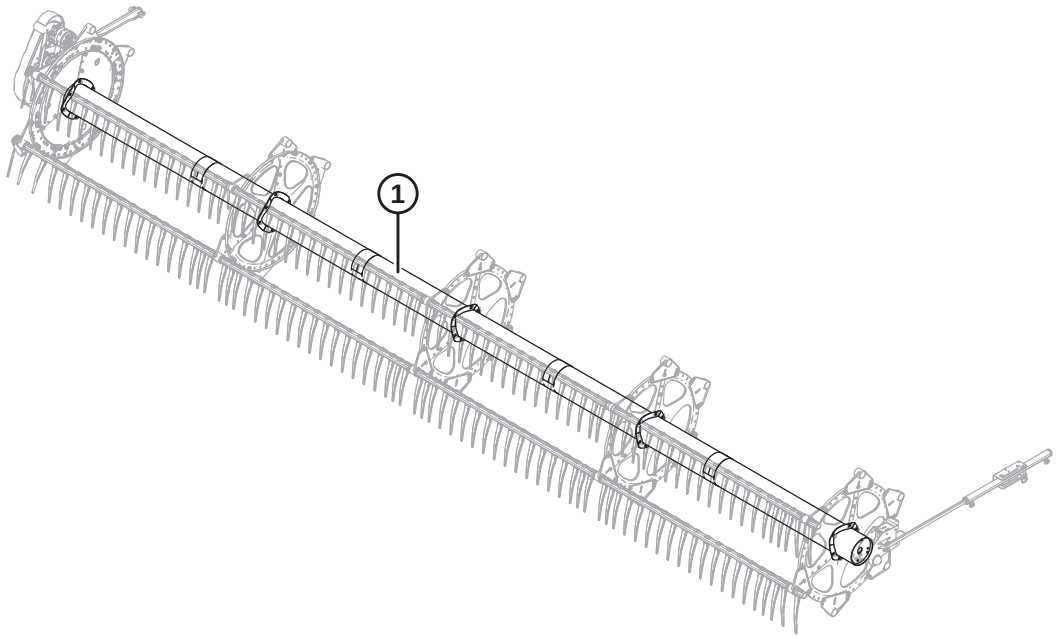

1039380

Réf.	Numéro de pièce	Description	Qté	Numéro de série
1	360376	TUBE CENTRAL – AVEC AUTOCOLLANTS, 25 PI (AUTOCOLLANTS AMBRE, ROUGE-ORANGE) [230]	1	

230. Rabatteur simple FD225.

61 Rabatteur – Tube central, rabatteur double

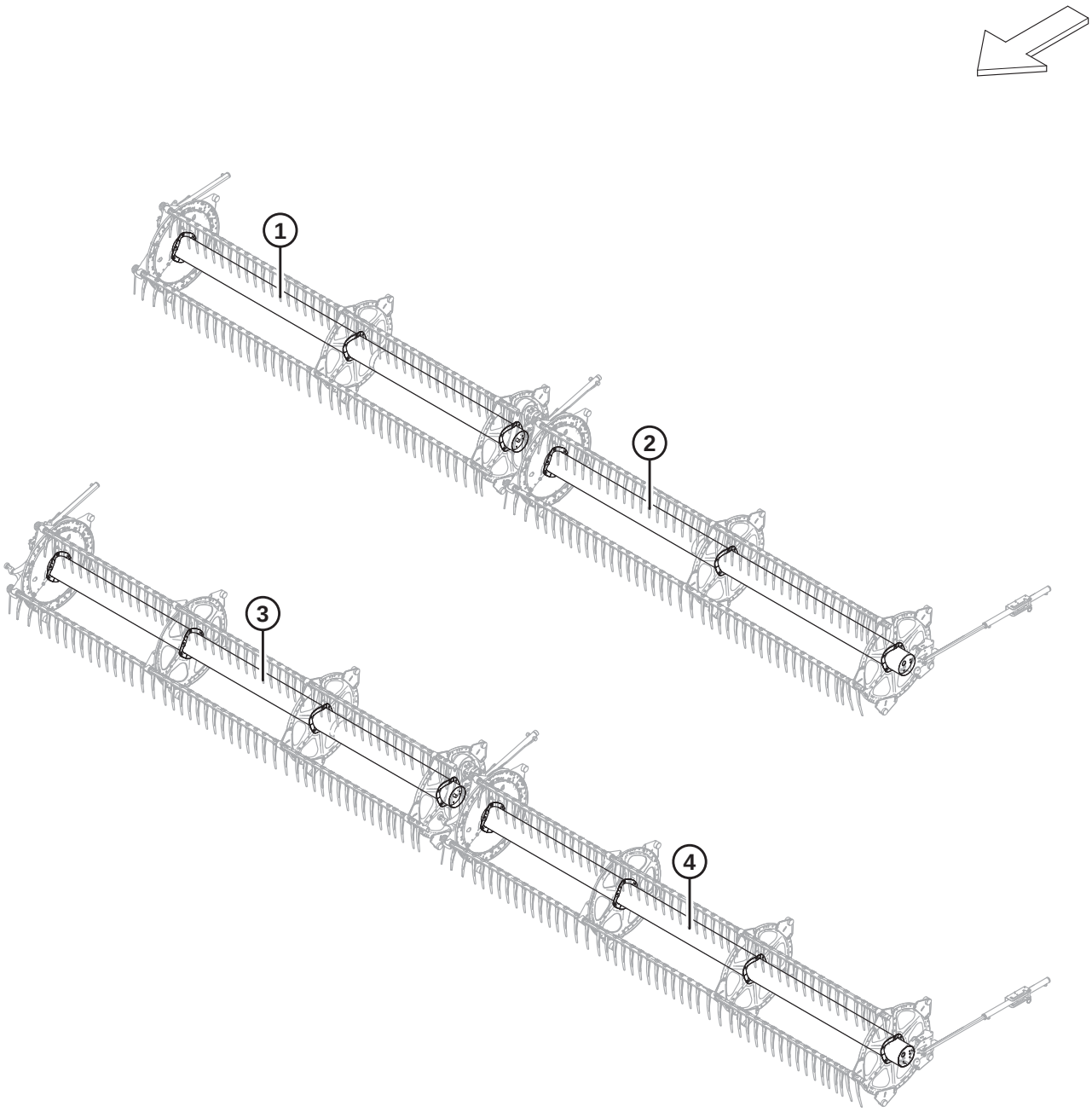

1038508

Réf.	Numéro de pièce	Description	Qté	Numéro de série
1	311644	TUBE CENTRAL – AVEC AUTOCOLLANTS, 30 PI (AUTOCOLLANTS AMBRE, ROUGE-ORANGE) [231]	1	
2	311643	TUBE CENTRAL – AVEC AUTOCOLLANTS, 30 PI (AUTOCOLLANTS AMBRE, ROUGE-ORANGE) [232]	1	
3	311646	TUBE CENTRAL – AVEC AUTOCOLLANTS, 35 PI (AUTOCOLLANTS AMBRE, ROUGE-ORANGE) [233]	1	
	311195	TUBE CENTRAL – AVEC AUTOCOLLANTS, 40 PI (AUTOCOLLANTS AMBRE) [234]	1	
	311648	TUBE CENTRAL – AVEC AUTOCOLLANTS, 41 PI (AUTOCOLLANTS AMBRE, ROUGE-ORANGE) [235]	1	
4	311645	TUBE CENTRAL – AVEC AUTOCOLLANTS, 35 PI (AUTOCOLLANTS AMBRE, ROUGE-ORANGE) [236]	1	
	311658	TUBE CENTRAL – AVEC AUTOCOLLANTS, 40 PI (AUTOCOLLANTS AMBRE, ROUGE-ORANGE) [237]	1	
	311647	TUBE CENTRAL – AVEC AUTOCOLLANTS, 41 PI (AUTOCOLLANTS AMBRE, ROUGE-ORANGE) [238]	1	

231. Rabatteur double CD FD230.
232. Rabatteur double CG FD230.
233. FD235 rabatteur double CD.
234. FD240 rabatteur double CD.
235. FD241 rabatteur double CD.
236. FD235 rabatteur double CG.
237. FD240 rabatteur double CG.
238. FD241 rabatteur double CG.

62 Rabatteur – Tube central, rabatteur triple

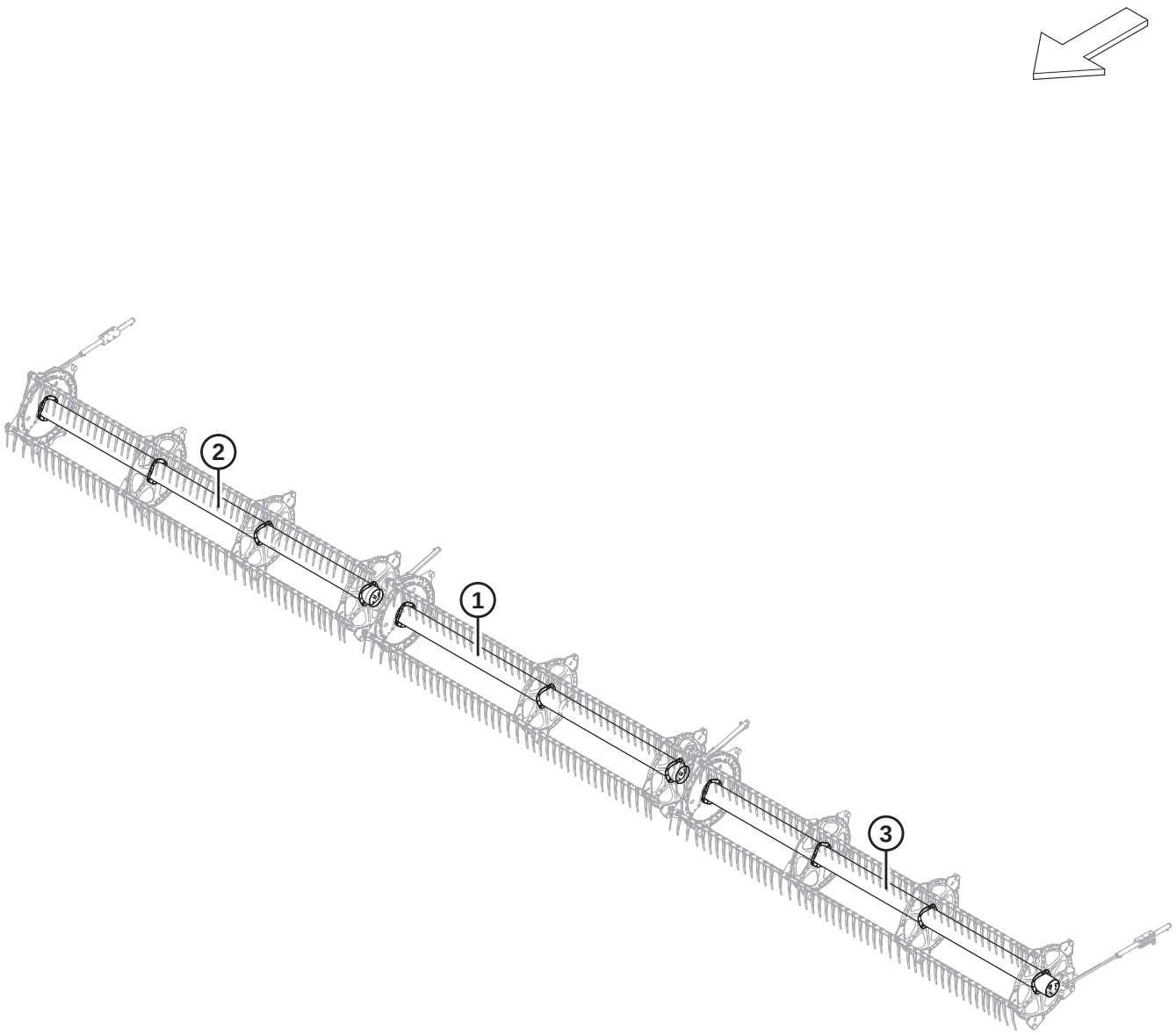

1038505

Réf.	Numéro de pièce	Description	Qté	Numéro de série
1	311644	TUBE CENTRAL – AVEC AUTOCOLLANTS, 45 ET 50 PI (AUTOCOLLANTS AMBRE, ROUGE-ORANGE) [239]	1	
	311038	TUBE CENTRAL – AVEC AUTOCOLLANTS, 40 PI (AUTOCOLLANTS AMBRE) [240]	1	
2	311646	TUBE CENTRAL – AVEC AUTOCOLLANTS, 50 PI (AUTOCOLLANTS AMBRE, ROUGE-ORANGE) [241]	1	
	311644	TUBE CENTRAL – AVEC AUTOCOLLANTS, 40 ET 45 PI (AUTOCOLLANTS AMBRE, ROUGE-ORANGE) [242]	1	
3	311645	TUBE CENTRAL – AVEC AUTOCOLLANTS, 50 PI (AUTOCOLLANTS AMBRE, ROUGE-ORANGE) [243]	1	
	311643	TUBE CENTRAL – AVEC AUTOCOLLANTS, 40 ET 45 PI (AUTOCOLLANTS AMBRE, ROUGE-ORANGE) [244]	1	

239. Rabatteur triple central FD245 et FD250.
240. Rabatteur triple central FD240.
241. Rabatteur triple CD FD250.
242. Rabatteur triple CD FD240 et Rabatteur triple CD FD245.
243. Rabatteur triple CG FD250.
244. Rabatteur triple CG FD240 et rabatteur triple CG FD245.

63 Rabatteur – Capots, embout de came, intérieur

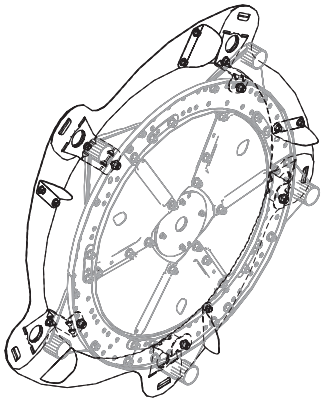

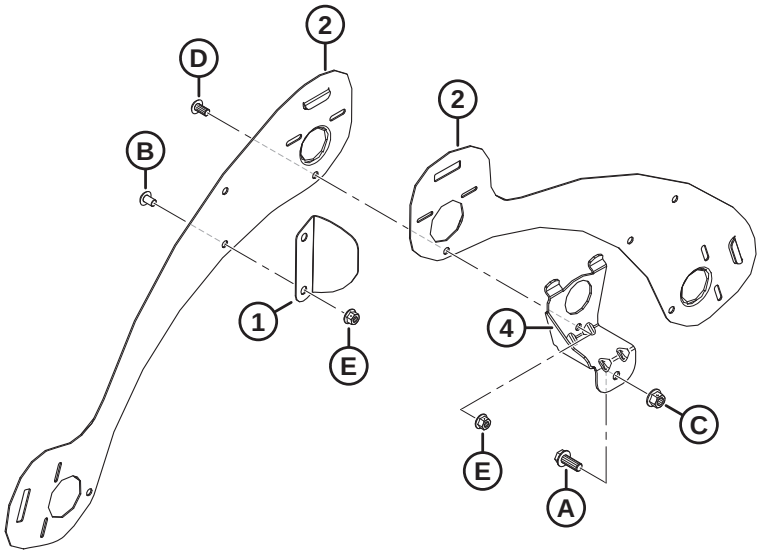

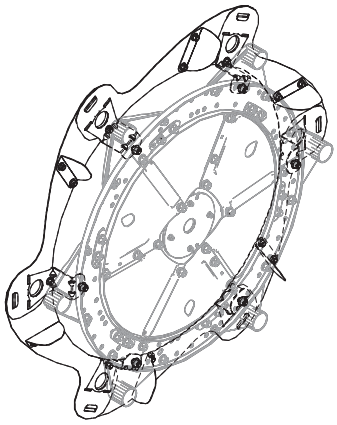

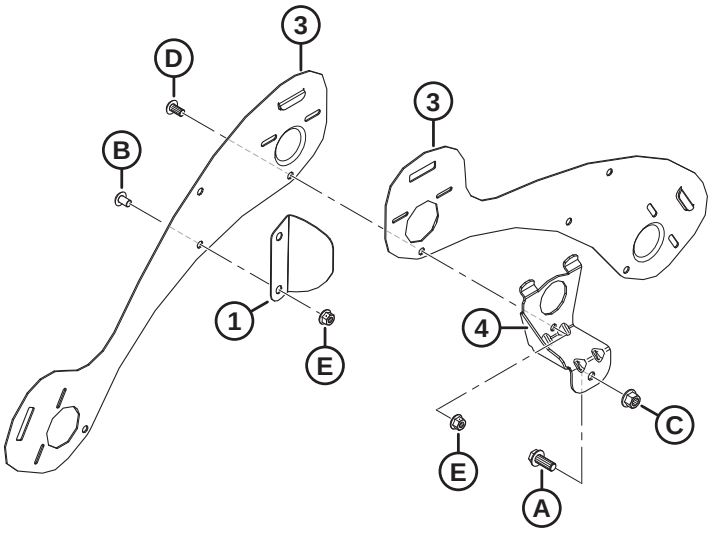

1036485

NOTE:

L'illustration du haut montre 5 mâts, tandis que l'illustration du bas montre 6 mâts.

Réf.	Numéro de pièce	Description	Qté	Numéro de série
1	311906	DÉFLECTEUR – CAME INTÉRIEURE [245]		
2	273823	BLINDAGE – EMBOUT CAME RABATTEUR 5 TIGES CG	5	
3	273813	BLINDAGE – EMBOUT CAME RABATTEUR 6 TIGES CG	6	
4	311964	SUPPORT – EXTRÉMITÉ DE CAME SOUDÉE [245]		
A	320180	BOULON – TÊTE HEX. À COL. M12 X 1,75 X 30-SPCL-8,8-ZINC		
B	136640	VIS – ASSEMBLAGE EN TREILLIS TÊTE TORX M10 X 1,5 X 16 X SPCL-8,8-AA1J		
C	136431	ÉCROU – HEX. À COL. BLOCAGE CTR M12 X 1,75-10		
D	136395	VIS – ASSEMBLAGE EN TREILLIS TÊTE TORX M10 X 1,5 X 20 X SPCL-8,8-A3L		
E	135799	ÉCROU – HEX. À COL. BLOCAGE CTR M10 X 1,5-10		

245. Quantités : 5 tiges = 5, 6 tiges = 6.

64 Rabatteur – Capots, embout de came, extérieur

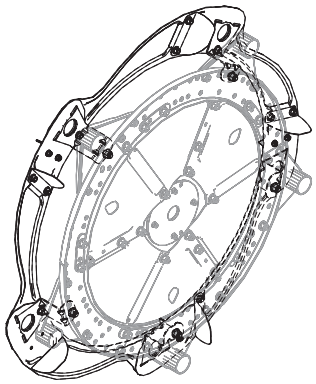

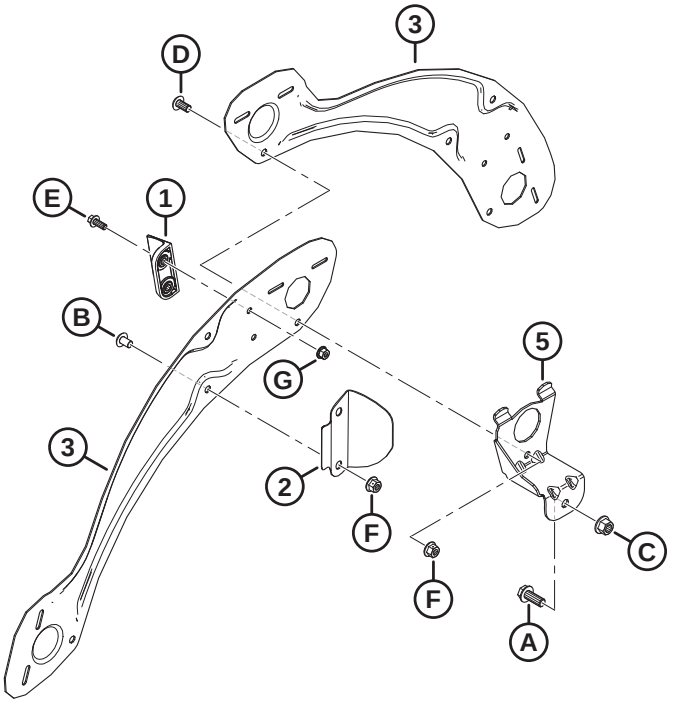

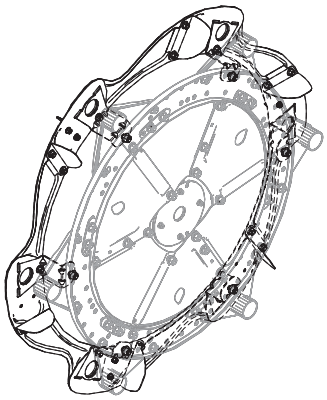

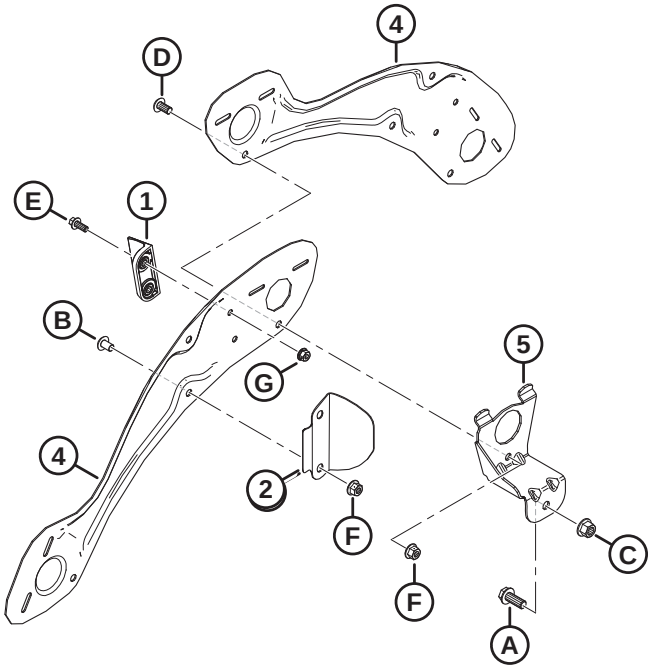

1036486

NOTE:

L'illustration du haut montre 5 mâts, tandis que l'illustration du bas montre 6 mâts.

Réf.	Numéro de pièce	Description	Qté	Numéro de série
1	313035	PALETTE – EXTRÉMITÉ RABATTEUR, HYTREL	3	
2	311729	DÉFLECTEUR – CAME EXTÉRIEURE [246]		
3	311694	BLINDAGE – EXTÉRIEUR CD 5 TIGES	5	
4	311752	BLINDAGE – EXTÉRIEUR CD 6 TIGES	6	
5	311964	SUPPORT – EXTRÉMITÉ DE CAME SOUDÉE [246]		
A	320180	BOULON – TÊTE HEX. À COL. M12 X 1,75 X 30-SPCL-8,8-ZINC		
B	136640	VIS – ASSEMBLAGE EN TREILLIS TÊTE TORX M10 X 1,5 X 16 X SPCL-8,8-AA1J		
C	136431	ÉCROU – HEX. À COL. BLOCAGE CTR M12 X 1,75-10		
D	136395	VIS – ASSEMBLAGE EN TREILLIS TÊTE TORX M10 X 1,5 X 20 X SPCL-8,8-A3L		
E	136300	BOULON – TÊTE HEX. À COL. PFL M8 X 1,25 X 20-8,8-AA3L		
F	135799	ÉCROU – HEX. À COL. BLOCAGE CTR M10 X 1,5-10		
G	135337	ÉCROU – HEX. À COL. BLOCAGE CTR M8 X 1,25-8-AA1J		

246. Quantités : 5 tiges = 5, 6 tiges = 6.

65 Rabatteur – Capots, embout arrière, intérieur

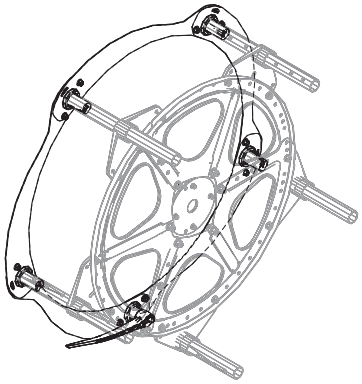

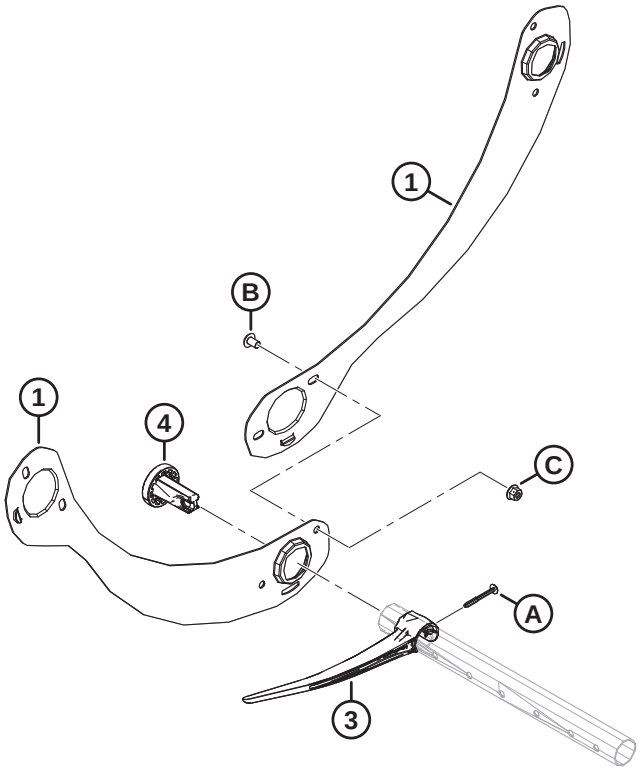

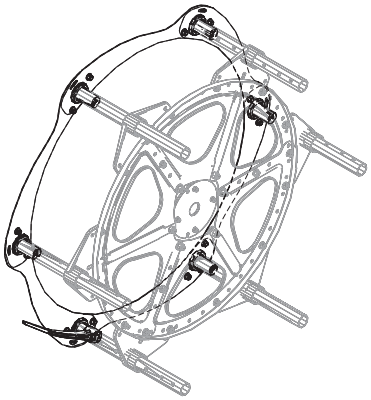

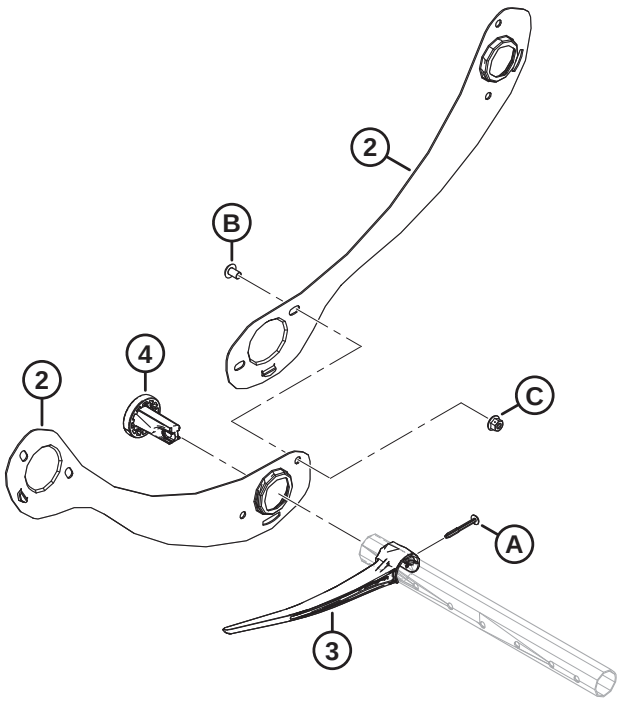

1036769

NOTE:

L'illustration du haut montre 5 mâts, tandis que l'illustration du bas montre 6 mâts.

Réf.	Numéro de pièce	Description	Qté	Numéro de série
1	311795	BLINDAGE – EXTRÉMITÉ ARRIÈRE, RABATTEUR 5 TIGES CD	5	
2	311822	BLINDAGE – EXTRÉMITÉ ARRIÈRE, RABATTEUR 6 TIGES CD	6	
3	311524	DOIGT – PLASTIQUE, INCLINÉ CG (PAQUET DE 10) [247]		
4	273968	BAGUE – CAPOT DU DIVISEUR	5	
A	252687	VIS – PLASTITE DOUBLE HÉLICE 48°		
B	136640	VIS – ASSEMBLAGE EN TREILLIS TÊTE TORX M10 X 1,5 X 16 X SPCL-8,8-AA1J		
C	135799	ÉCROU – HEX. À COL. BLOCAGE CTR M10 X 1,5-10		

247. Quantités : 5 tiges = 5, 6 tiges = 6.

66 Rabatteur – Capots, embout arrière, extérieur

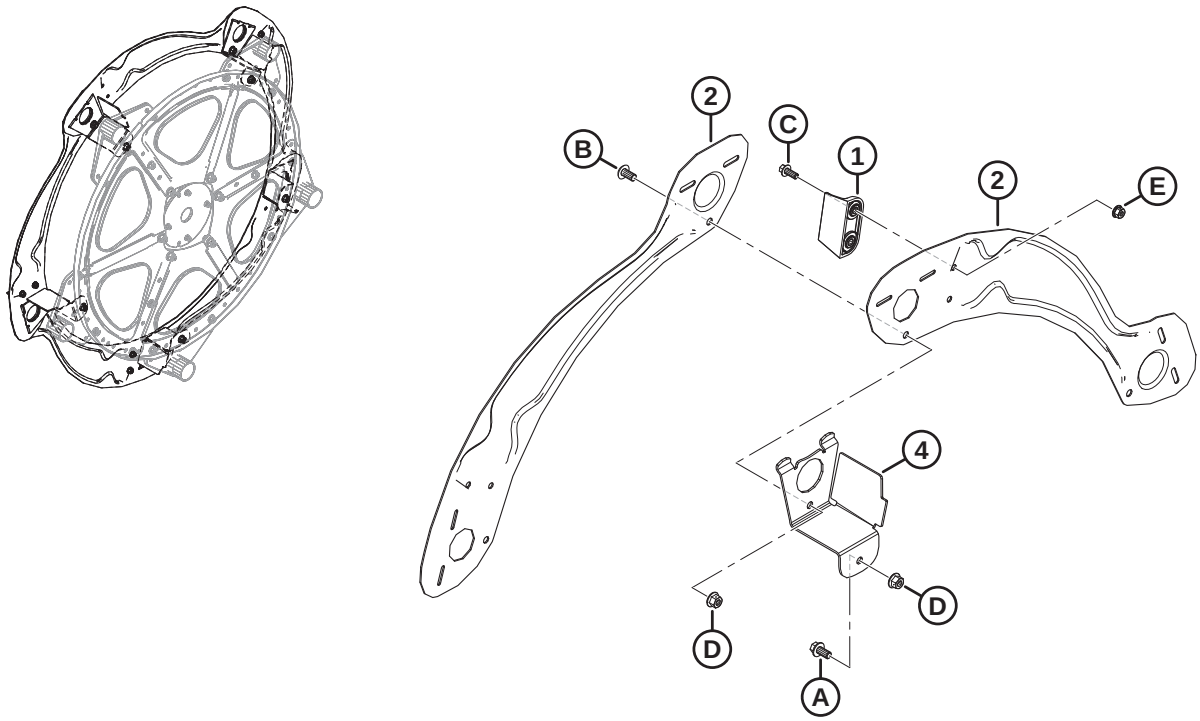

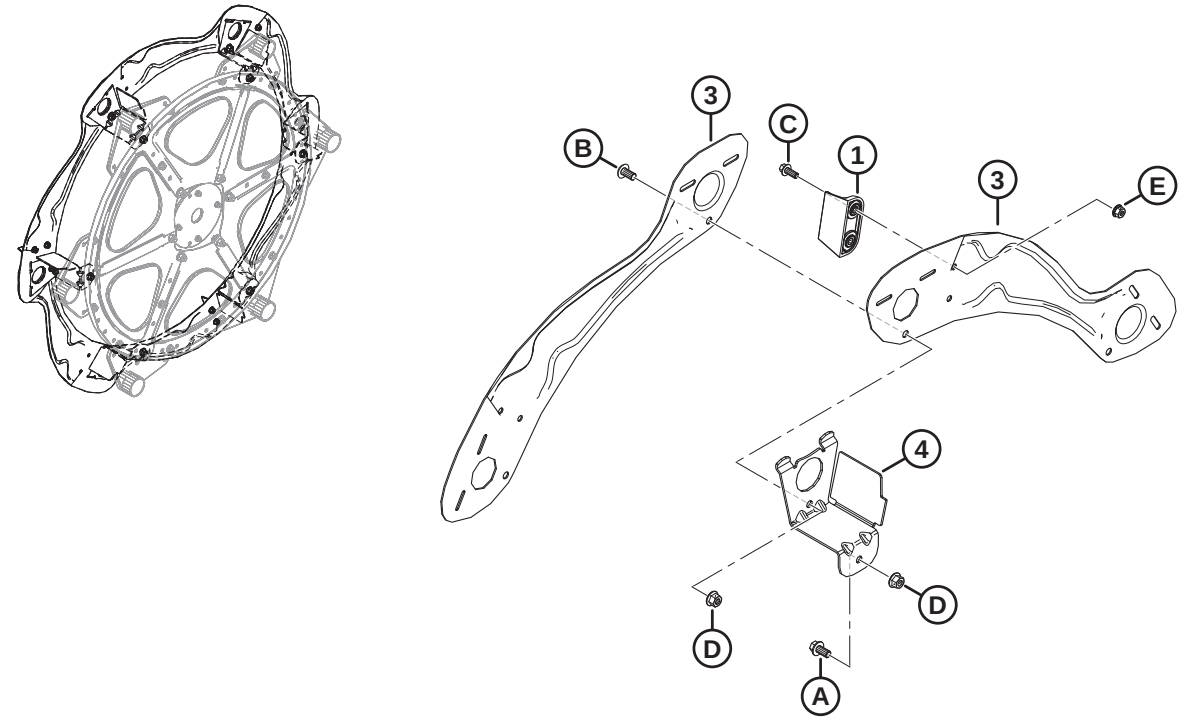

1036771

NOTE:

L'illustration du haut montre 5 mâts, tandis que l'illustration du bas montre 6 mâts.

Réf.	Numéro de pièce	Description	Qté	Numéro de série
1	313035	PALETTE – EXTRÉMITÉ RABATTEUR, HYTREL	3	
2	311695	BLINDAGE – EXTÉRIEUR CG 5 TIGES	5	
3	311753	BLINDAGE – EXTÉRIEUR CG 6 TIGES	6	
4	311965	SUPPORT – EXTRÉMITÉ ARRIÈRE SOUDÉE [248]		
A	152655	BOULON – TÊTE HEX. À COL. M10 X 1,5 X 20-8,8-AA1J		
B	136395	VIS – ASSEMBLAGE EN TREILLIS TÊTE TORX M10 X 1,5 X 20 X SPCL-8,8-A3L		
C	136300	BOULON – TÊTE HEX. À COL. PFL M8 X 1,25 X 20-8,8-AA3L		
D	135799	ÉCROU – HEX. À COL. BLOCAGE CTR M10 X 1,5-10		
E	135337	ÉCROU – HEX. À COL. BLOCAGE CTR M8 X 1,25-8-AA1J		

248. Quantités : 5 tiges = 5, 6 tiges = 6.

67 Patins – Extrémité et centre

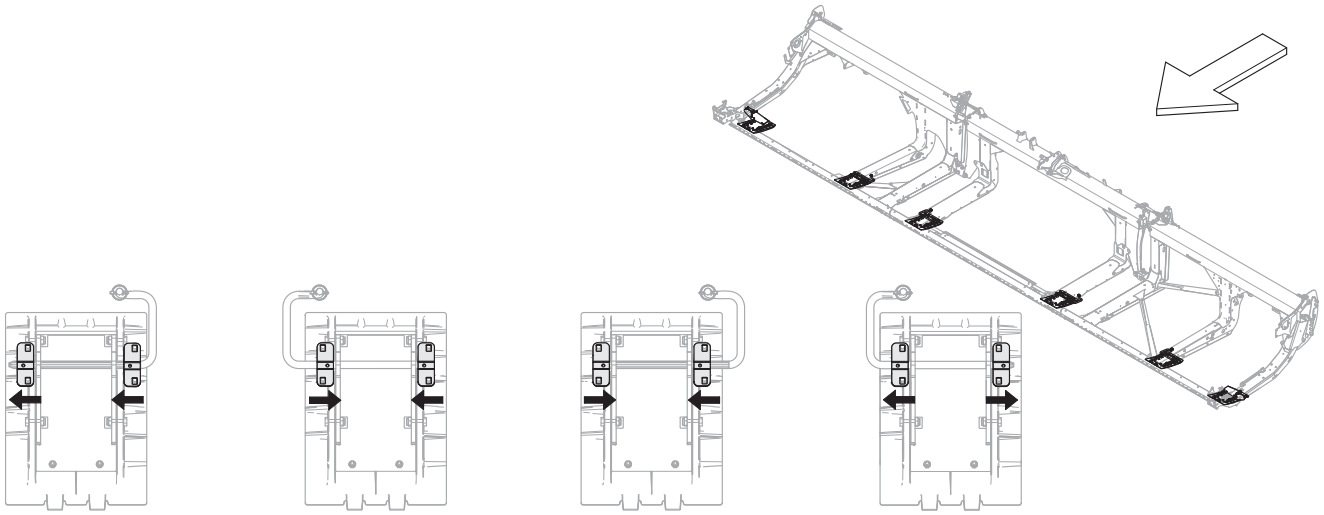

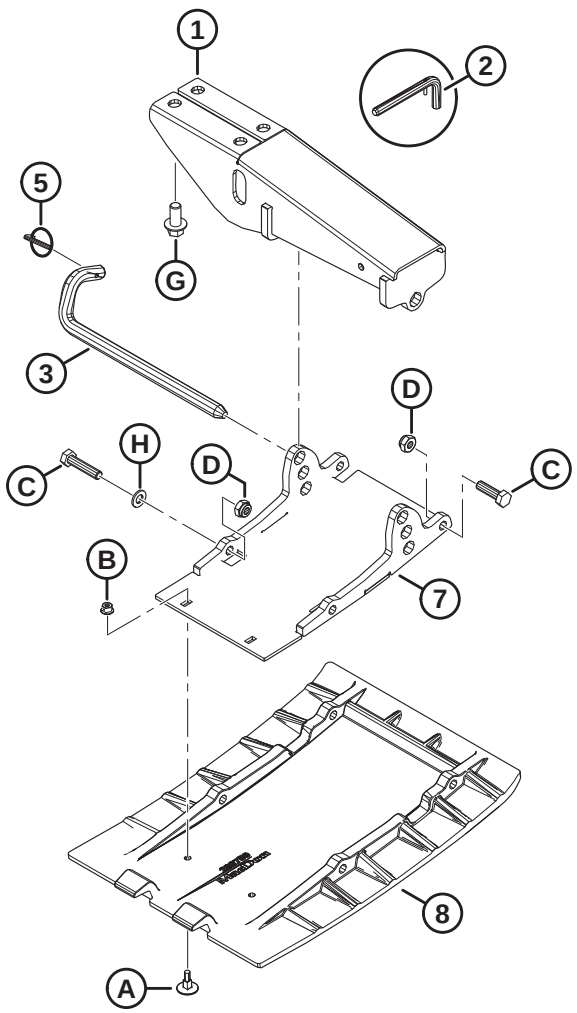

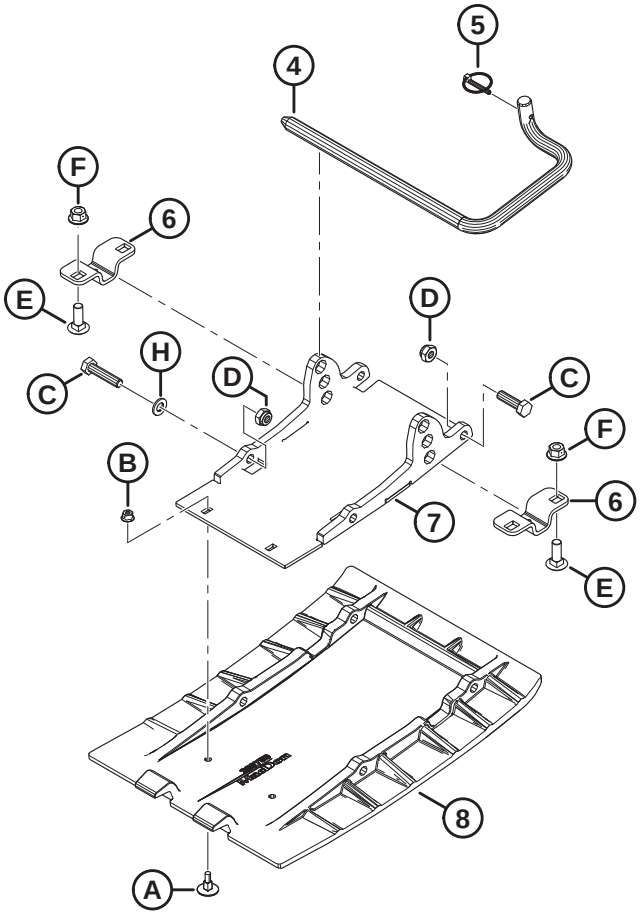

1043569

PATINS – EXTRÉMITÉ ET CENTRE

Réf.	Numéro de pièce	Description	Qté	Numéro de série
1	312680	ENS. SOUDÉ MONTAGE – PATIN (EXTRÉMITÉ)	2	
	312777	KIT – SUPPORT DE PATIN EXTÉRIEUR AVEC BROCHE [249]	A/B	
2	313965	ENS – BROCHE (ENTRETIEN UNIQUEMENT) [250]	A/B	
3	312675	TIGE – ENCLENCHEMENT	2	
	312777	KIT – SUPPORT DE PATIN EXTÉRIEUR AVEC BROCHE [249]	A/B	
4	165588	TIGE – ENCLENCHEMENT CD [251]	2	
	165168	TIGE – ENCLENCHEMENT CG [251]	2	
5	50193	GOUPILLE – À ANNEAU RABATTANT [252]	6	
6	232806	SUPPORT – SUPPORT PATIN [253]	8	
7	289869	ENS. SOUDÉ SUPPORT – PLAQUE [252]	6	
8	289759	PATIN – PLAQUE D'USURE, POLYÉTHYLÈNE [252]	6	
A	252176	BOULON – ÉLÉVATEUR FR M6 X 1 X 23-8,8		
B	152668	ÉCROU – HEX. À COL. BLOCAGE CTR M6 X 1-8		
C	135335	BOULON – TÊTE HEX. M10 X 1,5 X 45-8,8-AA1J		
D	184692	ÉCROU – HEX. NYLOC M10 X 1,5-8-AA1J		
E	184662	BOULON – TRCC PFL M10 X 1,5 X 30-8,8-AA1J		
F	135799	ÉCROU – HEX. À COL. BLOCAGE CTR M10 X 1,5-10		
G	136399	BOULON – TÊTE HEX. À COL. PFL M12 X 1,75 X 25-8,8-AA1J		
H	184711	RONDELLE – PLATE NORMALE M10-200HV-AA1J		

249. Le kit comprend un support de patin d'extrémité (MD Nº 312680), une tige d'enclenchement (MD Nº 312675) et une broche à anneau rabattant (MD Nº 50193). Le kit est utilisé pour l'entretien des plateformes avec remplacement de supports (MD Nº 251872) et remplacement de tiges (MD Nº 232674).
250. L'ensemble broche comprend la broche de verrouillage (MD Nº 23370) et la broche à ressort (MD Nº 30907). L'ensemble de broches (MD Nº 313965 demeure disponible pour l'entretien uniquement.
251. La tige d'enclenchement côté droit est montrée dans l'illustration. Les quantités de tige d'engagement CD (MD Nº 165588) et de tige d'engagement CG (MD Nº 165168) sont d'une pièce chaque pour les plateformes FD225 et de deux pièces chaque pour les plateformes FD230-FD250.
252. Quantités : FD225 = 4, FD230–FD250 = 6.
253. L'orientation de ce support est variable, veillez à l'installer comme indiqué pour chaque patin central. Comparez l'emplacement des petits orifices signalés d'une flèche. Quantités : FD225 = 4, FD230–FD250 = 8.

68 Système hydraulique – Raccords et colliers de serrage du collecteur

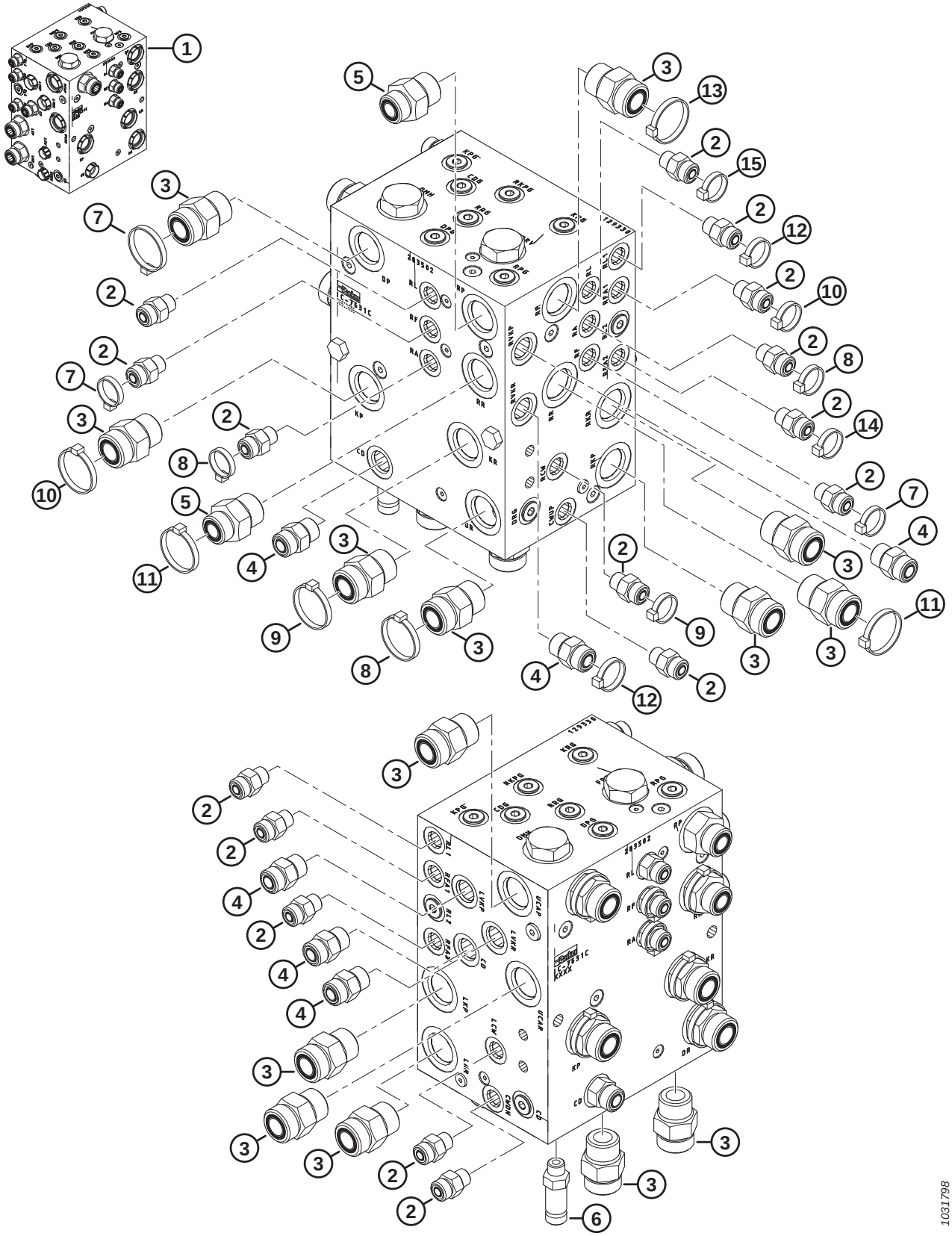

SYSTÈME HYDRAULIQUE – RACCORDS ET COLLIERS DE SERRAGE DU COLLECTEUR

Réf.	Numéro de pièce	Description	Qté	Numéro de série
1	283502	ENS. COLLECTEUR – CD NON SYNCHRONISÉ [254]	A/B	
	283500	ENS. COLLECTEUR – CS [255]	A/B	
2	135778	RACCORD – ADAPTATEUR	15	
	50219	JOINT TORIQUE – Ø1,98 X Ø11,89		
	135865	JOINT TORIQUE – Ø1,78 X Ø9,25		
3	135788	RACCORD – ADAPTATEUR	14	
	30971	JOINT TORIQUE – Ø2,95 X Ø23,47		
	135868	JOINT TORIQUE – Ø1,78 X Ø18,77		
4	135780	RACCORD – ADAPTATEUR	6	
	44209	JOINT TORIQUE – Ø2,21 X Ø16,36		
	135866	JOINT TORIQUE – Ø1,78 X Ø12,42		
5	135786	RACCORD – ADAPTATEUR	2	
	30971	JOINT TORIQUE – Ø2,95 X Ø23,47		
	135867	JOINT TORIQUE – Ø1,78 X Ø15,60		
6	252902	RACCORD – CONNECTEUR HYD., LONG	1	
	50219	JOINT TORIQUE – Ø1,98 X Ø11,89		
	135865	JOINT TORIQUE – Ø1,78 X Ø9,25		
7	49227	COLLIER DE SERRAGE – ATTACHE DE CÂBLE, VERTE	3	
8	40702	COLLIER DE SERRAGE – ATTACHE DE CÂBLE, ROUGE	3	
9	40703	COLLIER DE SERRAGE – ATTACHE DE CÂBLE, BLEUE	2	
10	40704	COLLIER DE SERRAGE – ATTACHE DE CÂBLE, ORANGE	2	
11	40701	COLLIER DE SERRAGE – ATTACHE DE CÂBLE, JAUNE	2	
12	252795	COLLIER DE SERRAGE – ATTACHE DE CÂBLE, ROSE	2	
13	49232	COLLIER DE SERRAGE – ATTACHE DE CÂBLE, BLANCHE	1	
14	135266	COLLIER DE SERRAGE – ATTACHE DE CÂBLE, BLEU CLAIR	1	
15	21763	COLLIER DE SERRAGE – ATTACHE DE CÂBLE, NOIRE	1	

254. L'ensemble du collecteur (MD Nº 283502) comprend 12 bouchons (MD Nº 100577), 2 bouchons (MD Nº 103575), 12 raccords (MD Nº 135778), 1 raccord (MD Nº 135780), 4 raccords (MD Nº 135788), 1 bouchon (MD Nº 136524), 3 bouchons (MD Nº 158174) et 2 bouchons (MD Nº 283567). Pour les bouchons du collecteur, consultez la section *69 Système hydraulique – Bouchons de collecteur, page 173*.

255. L'ensemble du collecteur (MD Nº 283500) comprend 10 bouchons (MD Nº 100577), 2 bouchons (MD Nº 103575), 12 raccords (MD Nº 135778), 1 raccord (MD Nº 135780), 2 raccords (MD Nº 135788), 2 bouchons (MD Nº 136269), 1 bouchon (MD Nº 136524), 2 bouchons (MD Nº 158174) et 2 bouchons (MD Nº 283567). Pour les bouchons du collecteur, consultez la section *69 Système hydraulique – Bouchons de collecteur, page 173*.

69 Système hydraulique – Bouchons de collecteur

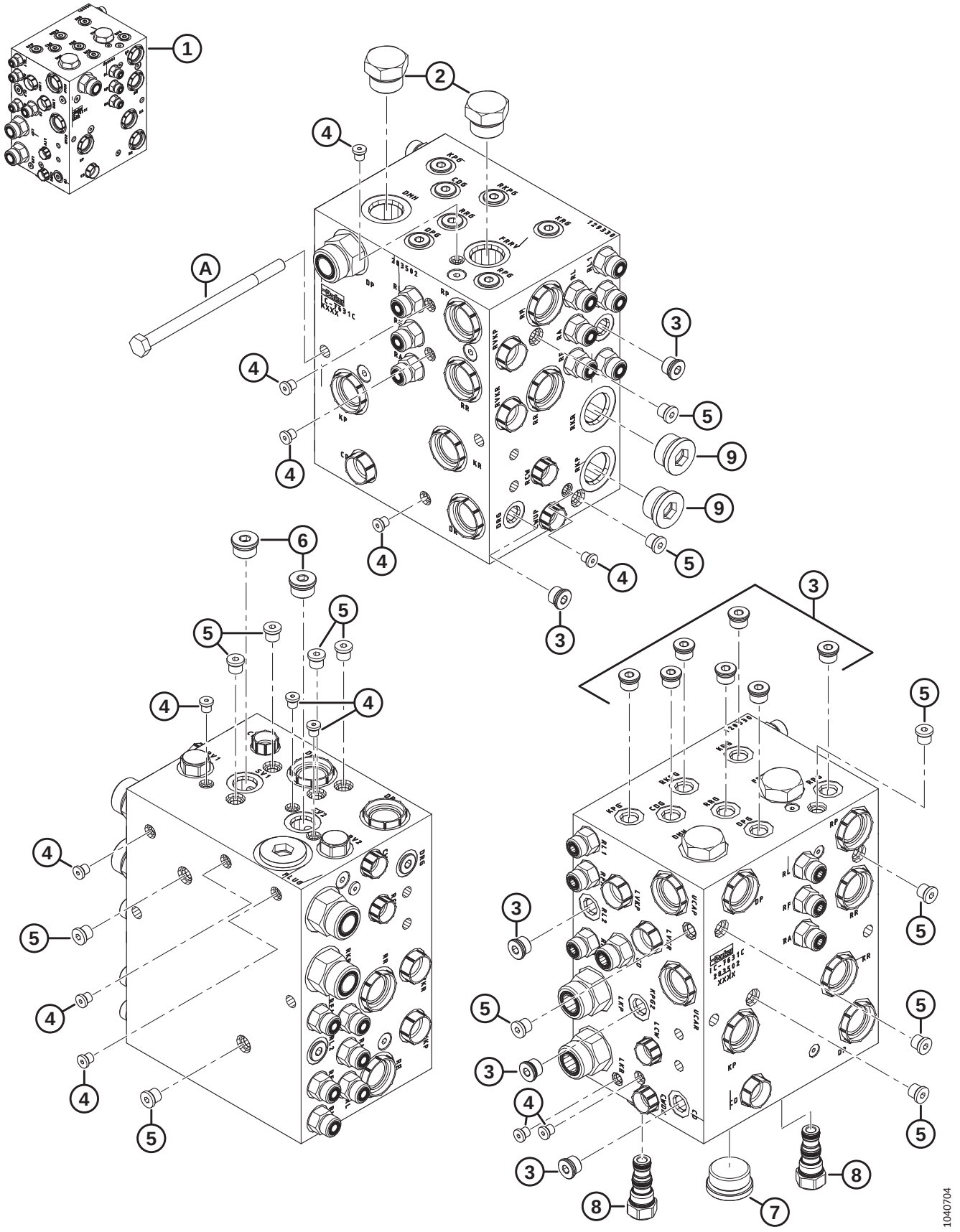

SYSTÈME HYDRAULIQUE – BOUCHONS DE COLLECTEUR

Réf.	Numéro de pièce	Description	Qté	Numéro de série
1	283502	ENS. COLLECTEUR – CD NON SYNCHRONISÉ [256]	A/B	
	283500	ENS. COLLECTEUR – CS [257]	A/B	
2	103575	BOUCHON – HEX. C/AVEC JOINT TORIQUE	2	
3	100577	BOUCHON – HEX. CREUSE AVEC JOINT TORIQUE	12	
	50219	JOINT TORIQUE – Ø1,98 X Ø11,89		
4	135952	BOUCHON – HEX. CREUSE AVEC JOINT TORIQUE	13	
5	102711	BOUCHON – HEX. CREUSE AVEC JOINT TORIQUE	13	
6	158174	BOUCHON – HEX. CREUSE AVEC JOINT TORIQUE	2	
	44209	JOINT TORIQUE – Ø2,21 X Ø16,36		
7	136524	BOUCHON – HEX. CREUSE	1	
	50220	JOINT TORIQUE – Ø2,95 X Ø29,74		
8	283567	BOUCHON – CAVITÉ	2	
	283569	KIT D'ÉTANCHÉITÉ		
9	136269	RACCORD – HYD. CONNECTEUR 12 ORB HEX SOC [258]	2	
	30971	JOINT TORIQUE – Ø2,95 X Ø23,47		
A	136850	BOULON – TÊTE HEX. M10 X 1,5 X 160-8,8-AA1J		

256. L'ensemble du collecteur (MD Nº 283502) comprend 12 bouchons (MD Nº 100577), 2 bouchons (MD Nº 103575), 12 raccords (MD Nº 135778), 1 raccord (MD Nº 135780), 4 raccords (MD Nº 135788), 1 bouchon (MD Nº 136524), 3 bouchons (MD Nº 158174) et 2 bouchons (MD Nº 283567). Pour les bouchons du collecteur, consultez la section *68 Système hydraulique – Raccords et colliers de serrage du collecteur, page 171*.
257. L'ensemble du collecteur (MD Nº 283500) comprend 10 bouchons (MD Nº 100577), 2 bouchons (MD Nº 103575), 12 raccords (MD Nº 135778), 1 raccord (MD Nº 135780), 2 raccords (MD Nº 135788), 2 bouchons (MD Nº 136269), 1 bouchon (MD Nº 136524), 2 bouchons (MD Nº 158174) et 2 bouchons (MD Nº 283567). Pour les raccords du collecteur, consultez la section *68 Système hydraulique – Raccords et colliers de serrage du collecteur, page 171*.
258. Configurations à couteau unique uniquement.

70 Système hydraulique – Entraînement couteau, couteau simple et couteau double, côté gauche (FD225, FD230, FD235, FD240, FD241 et FD245)

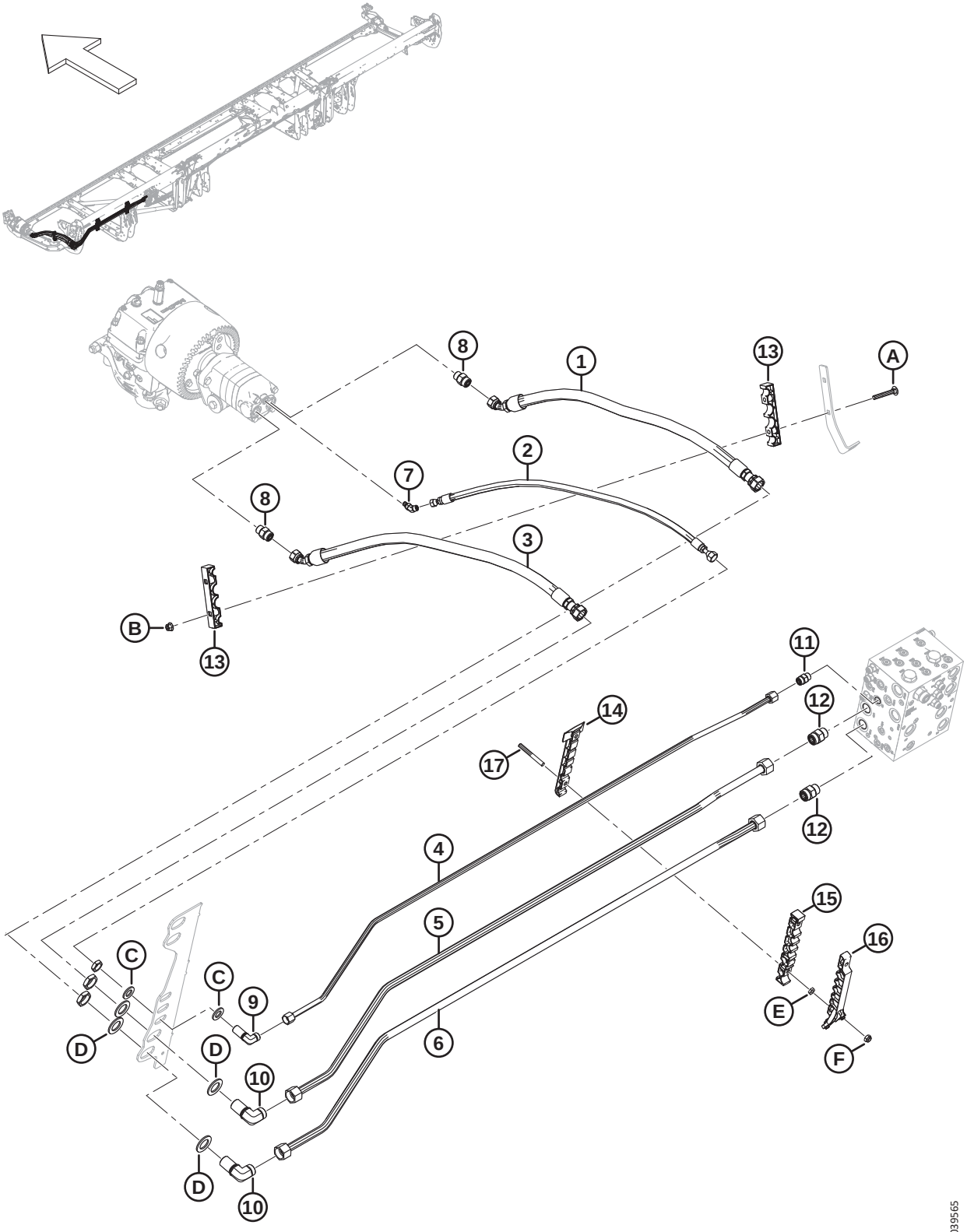

SYSTÈME HYDRAULIQUE – ENTRAÎNEMENT COUTEAU, COUTEAU SIMPLE ET COUTEAU DOUBLE, CÔTÉ GAUCHE (FD225, FD230, FD235, FD240, FD241 ET FD245)

Réf.	Numéro de pièce	Description	Qté	Numéro de série
1	283063	FLEXIBLE – HYD.	1	
2	283065	FLEXIBLE – HYD.	1	
3	283202	FLEXIBLE – HYD.	1	
4	283233	CONDUITE – HYDRAULIQUE (FD225) [259]	1	
	283048	CONDUITE – HYDRAULIQUE (FD230) [260]	1	
	283201	CONDUITE – HYDRAULIQUE (FD235) [261]	1	
	283411	CONDUITE – HYDRAULIQUE (FD240) [262]	1	
	283458	CONDUITE – HYDRAULIQUE (FD241) [263]	1	
	283411	CONDUITE – HYDRAULIQUE (FD245) [264]	1	
5	283232	CONDUITE – HYDRAULIQUE (FD225) [265]	1	
	283047	CONDUITE – HYDRAULIQUE (FD230) [266]	1	
	283104	CONDUITE – HYDRAULIQUE (FD235) [267]	1	
	283410	CONDUITE – HYDRAULIQUE (FD240) [268]	1	
	283457	CONDUITE – HYDRAULIQUE (FD241) [269]	1	
	283410	CONDUITE – HYDRAULIQUE (FD245) [270]	1	
6	283231	CONDUITE – HYDRAULIQUE (FD225) [265]	1	
	283046	CONDUITE – HYDRAULIQUE (FD230) [266]	1	
	283102	CONDUITE – HYDRAULIQUE (FD235) [267]	1	
	283409	CONDUITE – HYDRAULIQUE (FD240) [268]	1	
	283456	CONDUITE – HYDRAULIQUE (FD241) [269]	1	
	283409	CONDUITE – HYDRAULIQUE (FD245) [270]	1	
7	252307	RACCORD – HYD. COUDÉ À 45°	1	
	50223	JOINT TORIQUE – Ø1,83 X Ø8,92		
	135957	JOINT TORIQUE – Ø1,78 X Ø7,65		
8	184461	RACCORD – ADAPTATEUR HYD.	2	
	44210	JOINT TORIQUE – Ø2,46 X Ø19,18		
	135867	JOINT TORIQUE – Ø1,78 X Ø15,60		

259. Utilisée pour les plateformes FD225.
260. Utilisée pour les plateformes FD230.
261. Utilisée pour les plateformes FD235.
262. Utilisée pour les plateformes FD240.
263. Utilisée pour les plateformes FD241.
264. Utilisée pour les plateformes FD245.
265. Utilisée pour les plateformes FD225.
266. Utilisée pour les plateformes FD230.
267. Utilisée pour les plateformes FD235.
268. Utilisée pour les plateformes FD240.
269. Utilisée pour les plateformes FD241.
270. Utilisée pour les plateformes FD245.

SYSTÈME HYDRAULIQUE – ENTRAÎNEMENT COUTEAU, COUTEAU SIMPLE ET COUTEAU DOUBLE, CÔTÉ GAUCHE (FD225, FD230, FD235, FD240, FD241 ET FD245)

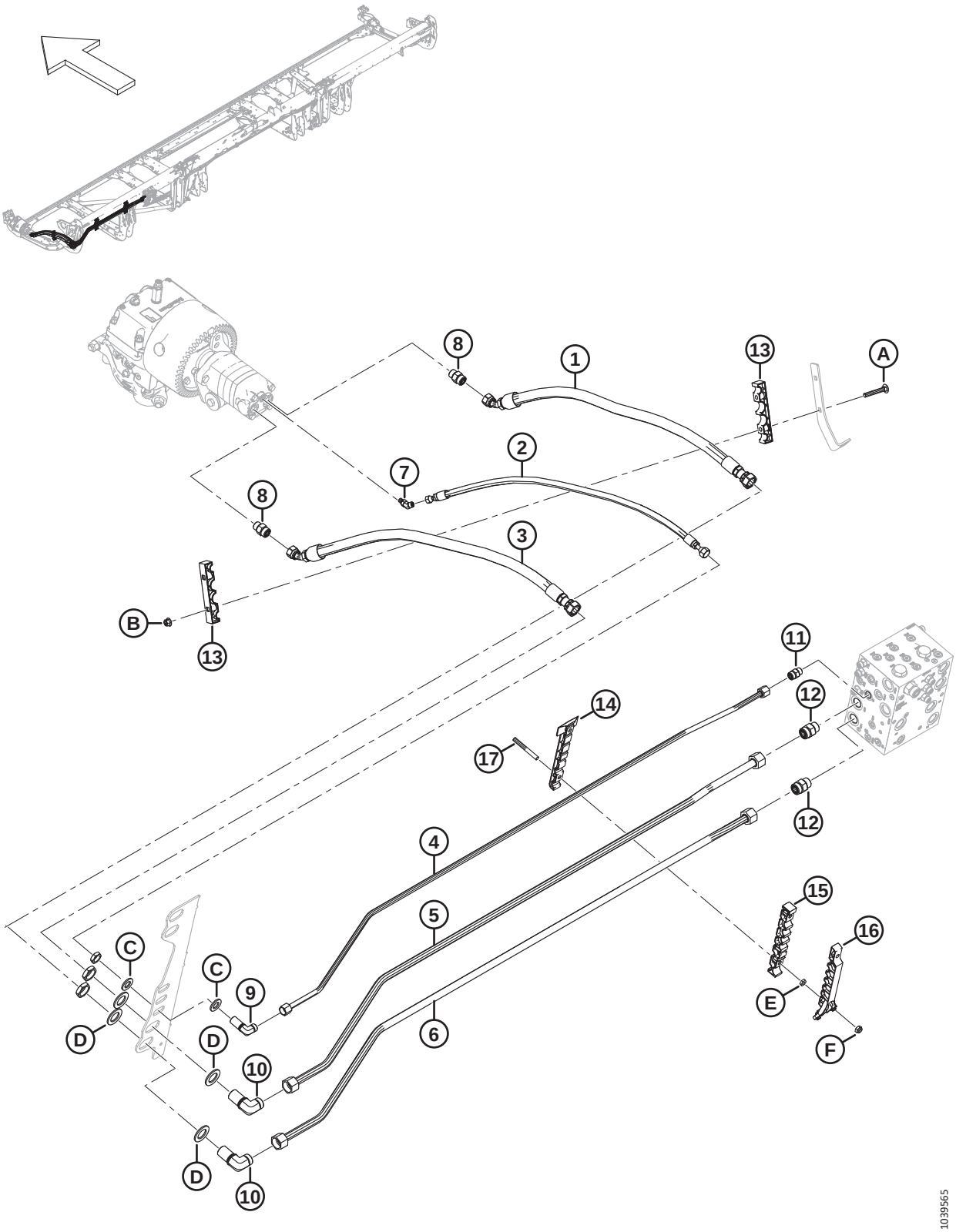

SYSTÈME HYDRAULIQUE – ENTRAÎNEMENT COUTEAU, COUTEAU SIMPLE ET COUTEAU DOUBLE, CÔTÉ GAUCHE (FD225, FD230, FD235, FD240, FD241 ET FD245)

Réf.	Numéro de pièce	Description	Qté	Numéro de série
9	136244	RACCORD – HYD. COUDÉ À 90° PASSE-CLOISON [271]	1	
	135866	JOINT TORIQUE – Ø1,78 X Ø12,42		
10	136245	RACCORD – HYD. COUDÉ À 90° PASSE-CLOISON [271]	2	
	135868	JOINT TORIQUE – Ø1,78 X Ø18,77		
11	135780	RACCORD – ADAPTATEUR	1	
	44209	JOINT TORIQUE – Ø2,21 X Ø16,36		
	135866	JOINT TORIQUE – Ø1,78 X Ø12,42		
12	135788	RACCORD – ADAPTATEUR	2	
	30971	JOINT TORIQUE – Ø2,95 X Ø23,47		
	135868	JOINT TORIQUE – Ø1,78 X Ø18,77		
13	283984	COLLIER DE FIXATION – CONDUITE DE COUTEAU	2	
14	283797	COLLIER DE FIXATION – CONDUITE INFÉRIEURE CG [272]		
15	283807	COLLIER DE FIXATION – CONDUITE CENTRALE CG [272]		
16	311233	COLLIER DE FIXATION – CONDUITE SUPÉRIEURE CG [272]		
17	312654	GOUJON – AILE DE PATCH DE COLLIER FILETÉ [273]		
A	136495	BOULON – TRCC M10 X 1,5 X 70-8,8-AA1J	2	
B	135799	ÉCROU – HEX. À COL. BLOCAGE CTR M10 X 1,5-10	2	
C	18601	RONDELLE – PLATE SAE	2	
D	136355	RONDELLE – PLATE 2,0 PO DE ZP	4	
E	136442	ÉCROU – HEX. FIN M10 X 1,5-05-AA1J		
F	184692	ÉCROU – HEX. NYLOC M10 X 1,5-8-AA1J		

271. Le raccord comprend un écrou de fixation.
272. Quantités : FD225 = 1, FD230 = 2, FD235 = 3, FD240 = 4, FD241 = 4 et FD245 = 4.
273. Quantités : FD225 = 2, FD230 = 4, FD235 = 6, FD240 = 8, FD241 = 8 et FD245 = 8.

71 Système hydraulique – Entraînement de couteau, couteau double, côté gauche (FD250)

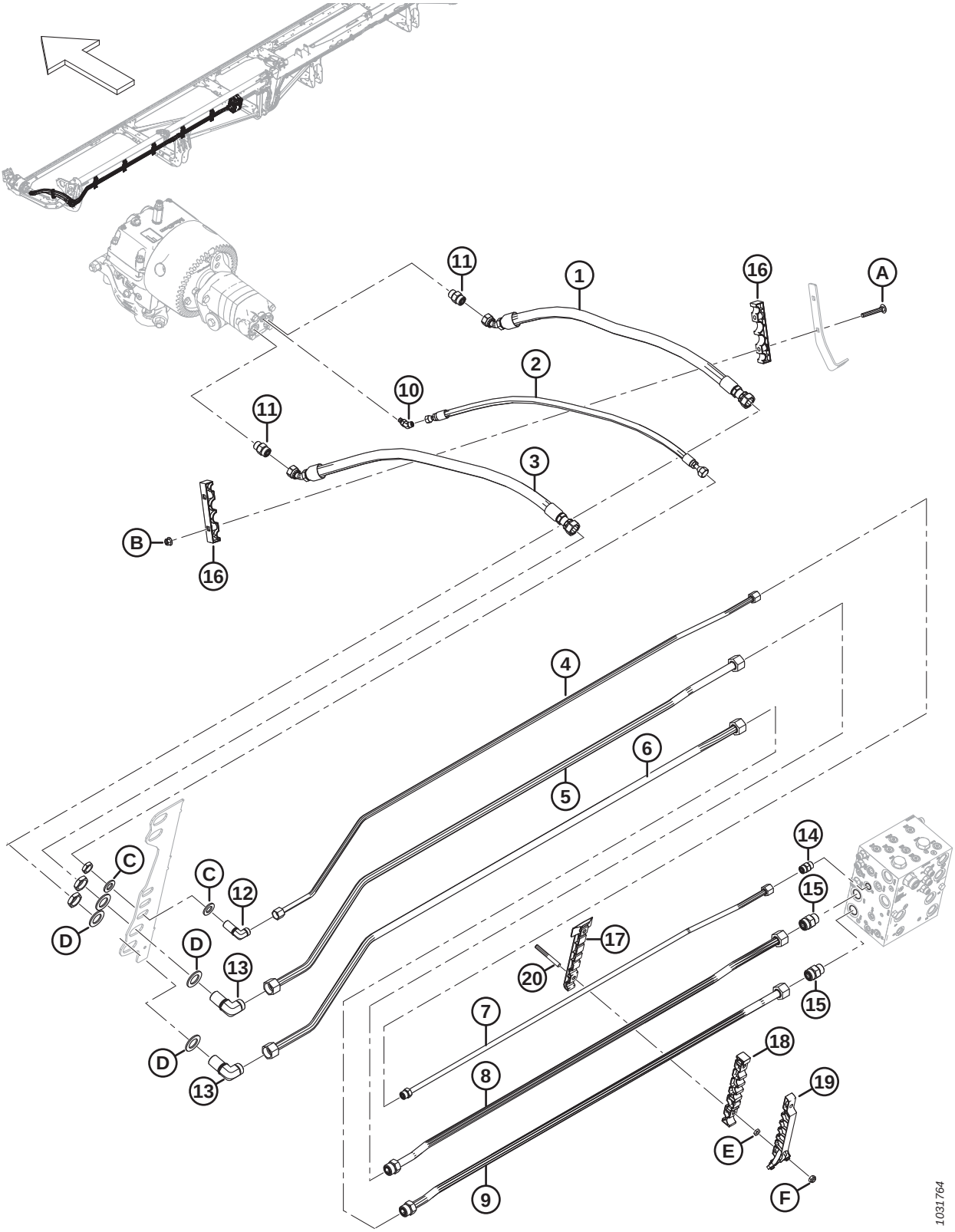

SYSTÈME HYDRAULIQUE – ENTRAÎNEMENT DE COUTEAU, COUTEAU DOUBLE, CÔTÉ GAUCHE (FD250)

Réf.	Numéro de pièce	Description	Qté	Numéro de série
1	283063	FLEXIBLE – HYD.	1	
2	283065	FLEXIBLE – HYD.	1	
3	283202	FLEXIBLE – HYD.	1	
4	283465	CONDUITE – HYDRAULIQUE (FD250)	1	
5	283464	CONDUITE – HYDRAULIQUE (FD250)	1	
6	283463	CONDUITE – HYDRAULIQUE (FD250)	1	
7	283174	CONDUITE – HYDRAULIQUE (FD250)	1	
	135866	JOINT TORIQUE – Ø1,78 X Ø12,42		
8	283173	CONDUITE – HYDRAULIQUE (FD250)	1	
	135868	JOINT TORIQUE – Ø1,78 X Ø18,77		
9	283172	CONDUITE – HYDRAULIQUE (FD250)	1	
	135868	JOINT TORIQUE – Ø1,78 X Ø18,77		
10	252307	RACCORD – HYD. COUDÉ À 45°	1	
	50223	JOINT TORIQUE – Ø1,83 X Ø8,92		
	135957	JOINT TORIQUE – Ø1,78 X Ø7,65		
11	184461	RACCORD – ADAPTATEUR HYD.	2	
	44210	JOINT TORIQUE – Ø2,46 X Ø19,18		
	135867	JOINT TORIQUE – Ø1,78 X Ø15,60		
12	136244	RACCORD – HYD. COUDÉ À 90° PASSE-CLOISON [274]	1	
	135866	JOINT TORIQUE – Ø1,78 X Ø12,42		
13	136245	RACCORD – HYD. COUDÉ À 90° PASSE-CLOISON [274]	2	
	135868	JOINT TORIQUE – Ø1,78 X Ø18,77		
14	135780	RACCORD – ADAPTATEUR	1	
	44209	JOINT TORIQUE – Ø2,21 X Ø16,36		
	135866	JOINT TORIQUE – Ø1,78 X Ø12,42		
15	135788	RACCORD – ADAPTATEUR	2	
	30971	JOINT TORIQUE – Ø2,95 X Ø23,47		
	135868	JOINT TORIQUE – Ø1,78 X Ø18,77		
16	283984	COLLIER DE FIXATION – CONDUITE DE COUTEAU	2	
17	283797	COLLIER DE FIXATION – CONDUITE INFÉRIEURE CG	5	
18	283807	COLLIER DE FIXATION – CONDUITE CENTRALE CG	5	
19	311233	COLLIER DE FIXATION – CONDUITE SUPÉRIEURE CG	5	
20	312654	GOUJON – AILE DE PATCH DE COLLIER FILETÉ	10	
A	136495	BOULON – TRCC M10 X 1,5 X 70-8,8-AA1J		
B	135799	ÉCROU – HEX. À COL. BLOCAGE CTR M10 X 1,5-10		

274. Le raccord comprend un écrou de fixation.

SYSTÈME HYDRAULIQUE – ENTRAÎNEMENT DE COUTEAU, COUTEAU DOUBLE, CÔTÉ GAUCHE (FD250)

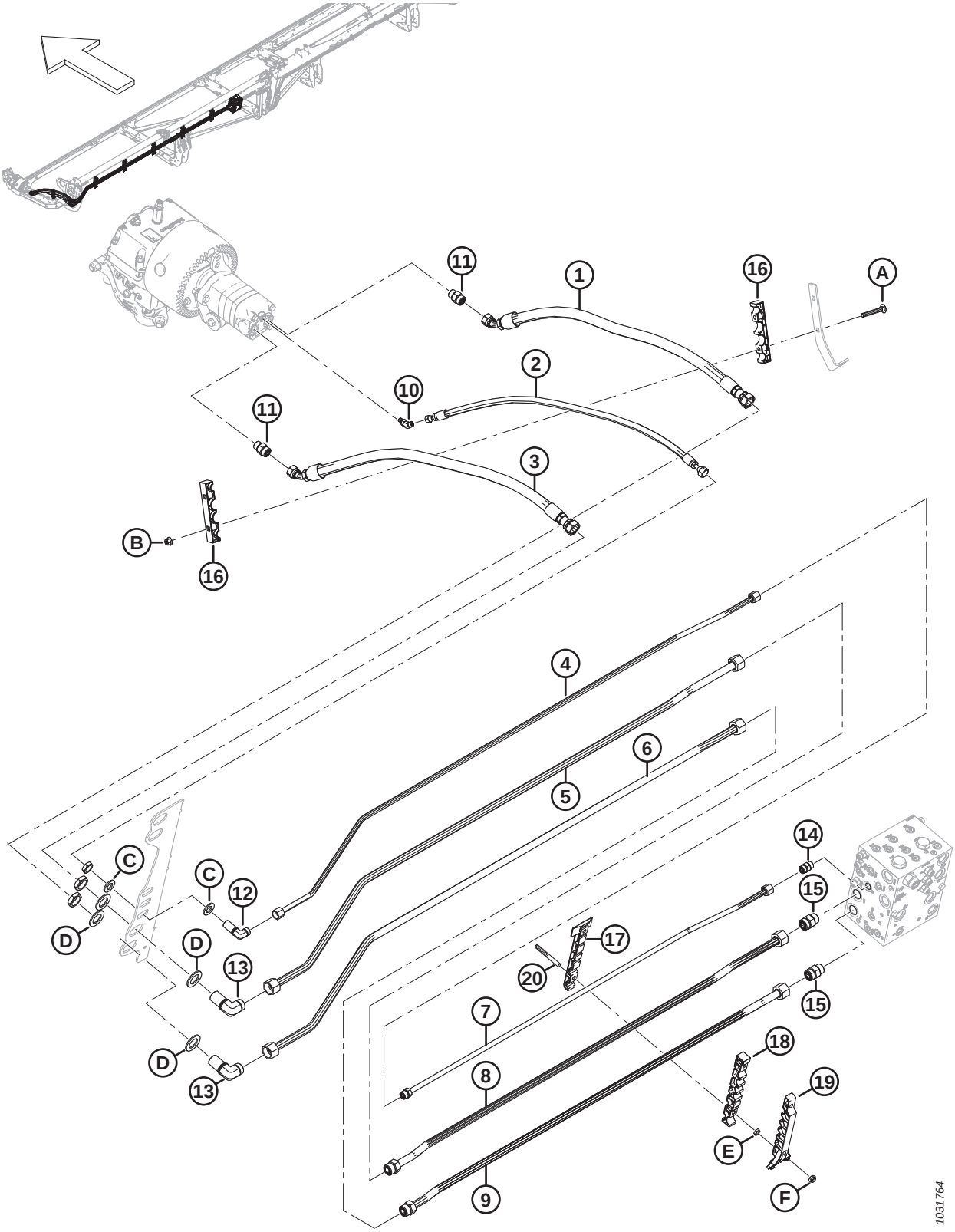

Réf.	Numéro de pièce	Description	Qté	Numéro de série
C	18601	RONDELLE – PLATE SAE		
D	136355	RONDELLE – PLATE 2,0 PO DE ZP		
E	136442	ÉCROU – HEX. FIN M10 X 1,5-05-AA1J		
F	184692	ÉCROU – HEX. NYLOC M10 X 1,5-8-AA1J		

72 Système hydraulique – Entraînement couteau, couteau double, côté droit (FD235, FD240 et FD241)

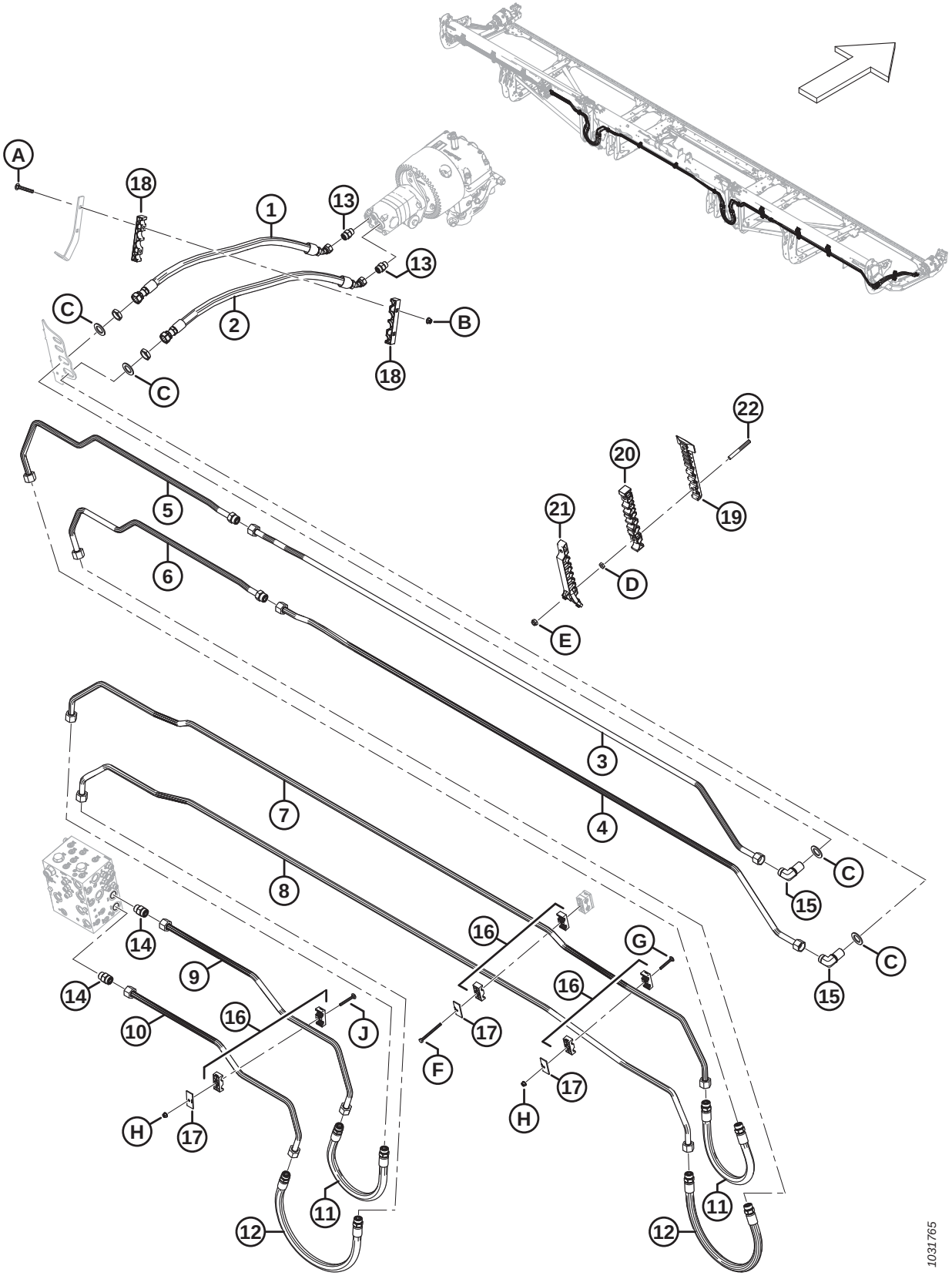

SYSTÈME HYDRAULIQUE – ENTRAÎNEMENT COUTEAU, COUTEAU DOUBLE, CÔTÉ DROIT (FD235, FD240 ET FD241)

Réf.	Numéro de pièce	Description	Qté	Numéro de série
1	283202	FLEXIBLE – HYD.	1	
2	283063	FLEXIBLE – HYD.	1	
3	283413	CONDUITE – HYDRAULIQUE (FD235–FD241)	1	
4	283412	CONDUITE – HYDRAULIQUE (FD235–FD241)	1	
5	283203	CONDUITE – HYDRAULIQUE (FD235) [275]	1	
	283422	CONDUITE – HYDRAULIQUE (FD240) [276]	1	
	283427	CONDUITE – HYDRAULIQUE (FD241) [277]	1	
	135868	JOINT TORIQUE – Ø1,78 X Ø18,77		
6	283204	CONDUITE – HYDRAULIQUE (FD235) [278]	1	
	283421	CONDUITE – HYDRAULIQUE (FD240) [279]	1	
	283426	CONDUITE – HYDRAULIQUE (FD241) [280]	1	
	135868	JOINT TORIQUE – Ø1,78 X Ø18,77		
7	283036	CONDUITE – HYDRAULIQUE (FD235–FD241)	1	
8	283035	CONDUITE – HYDRAULIQUE (FD235–FD241)	1	
9	283069	CONDUITE – HYDRAULIQUE (FD235–FD241)	1	
10	283068	CONDUITE – HYDRAULIQUE (FD235–FD241)	1	
11	283070	FLEXIBLE – HYD.	2	
	135868	JOINT TORIQUE – Ø1,78 X Ø18,77		
12	283378	FLEXIBLE – HYD.	2	
	135868	JOINT TORIQUE – Ø1,78 X Ø18,77		
13	184461	RACCORD – ADAPTATEUR HYD.	2	
	44210	JOINT TORIQUE – Ø2,46 X Ø19,18		
	135867	JOINT TORIQUE – Ø1,78 X Ø15,60		
14	135788	RACCORD – ADAPTATEUR	2	
	30971	JOINT TORIQUE – Ø2,95 X Ø23,47		
	135868	JOINT TORIQUE – Ø1,78 X Ø18,77		
15	136245	RACCORD – HYD. COUDÉ À 90° PASSE-CLOISON [281]	2	
	135868	JOINT TORIQUE – Ø1,78 X Ø18,77		
16	232397	COLLIER – ENS. [282]	6	

275. Utilisée pour les plateformes FD235.
276. Utilisée pour les plateformes FD240.
277. Utilisée pour les plateformes FD241.
278. Utilisée pour les plateformes FD235.
279. Utilisée pour les plateformes FD240.
280. Utilisée pour les plateformes FD241.
281. Le raccord comprend un écrou de fixation (NVS).
282. L'ensemble de collier comprend deux moitiés de collier (NVS). Il ne comprend PAS la plaque de recouvrement ni la quincaillerie.

SYSTÈME HYDRAULIQUE – ENTRAÎNEMENT COUTEAU, COUTEAU DOUBLE, CÔTÉ DROIT (FD235, FD240 ET FD241)

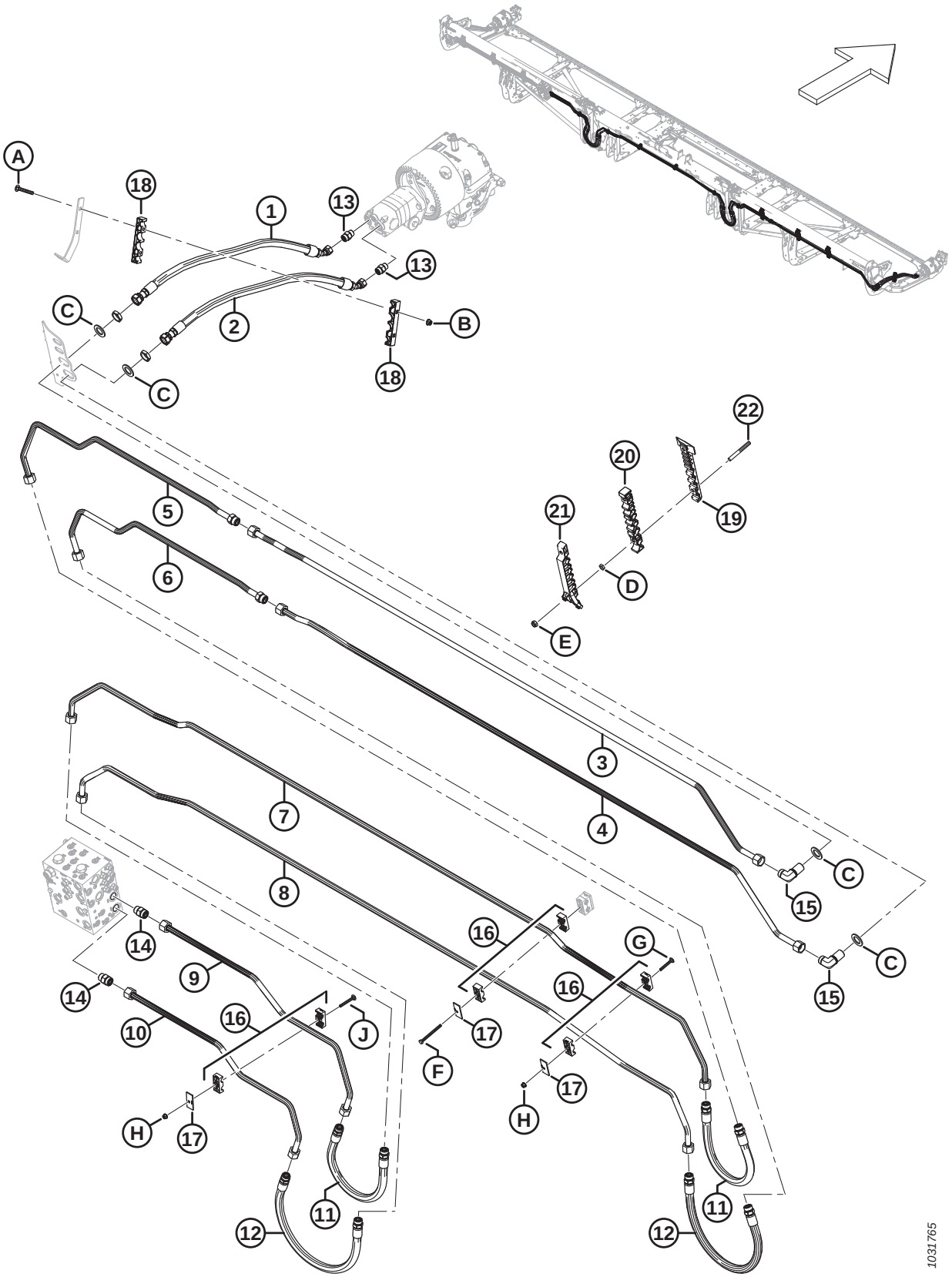

SYSTÈME HYDRAULIQUE – ENTRAÎNEMENT COUTEAU, COUTEAU DOUBLE, CÔTÉ DROIT (FD235, FD240 ET FD241)

Réf.	Numéro de pièce	Description	Qté	Numéro de série
17	232233	COLLIER – PLAQUE DE RECOUVREMENT	6	
18	283984	COLLIER DE FIXATION – CONDUITE DE COUTEAU	2	
19	283797	COLLIER DE FIXATION – CONDUITE INFÉRIEURE CG		
20	283807	COLLIER DE FIXATION – CONDUITE CENTRALE CG		
21	311233	COLLIER DE FIXATION – CONDUITE SUPÉRIEURE CG		
22	312654	GOUJON – AILE DE PATCH DE COLLIER FILETÉ		
A	136495	BOULON – TRCC M10 X 1,5 X 70-8,8-AA1J		
B	135799	ÉCROU – HEX. À COL. BLOCAGE CTR M10 X 1,5-10		
C	136355	RONDELLE – PLATE 2,0 PO DE ZP		
D	136442	ÉCROU – HEX. FIN M10 X 1,5-05-AA1J		
E	184692	ÉCROU – HEX. NYLOC M10 X 1,5-8-AA1J		
F	252002	BOULON – TÊTE HEX. M8 X 1,25 X 100-8,8-AA1J		
G	136486	BOULON – TRCC M8 X 1,25 X 60-8,8-AA1J		
H	135337	ÉCROU – HEX. À COL. BLOCAGE CTR M8 X 1,25-8-AA1J		
J	136779	BOULON – TRCC M8 X 1,25 X 70-8,8-AA1J		

73 Système hydraulique – Entraînement couteau, couteau double, côté droit (FD245 et FD250)

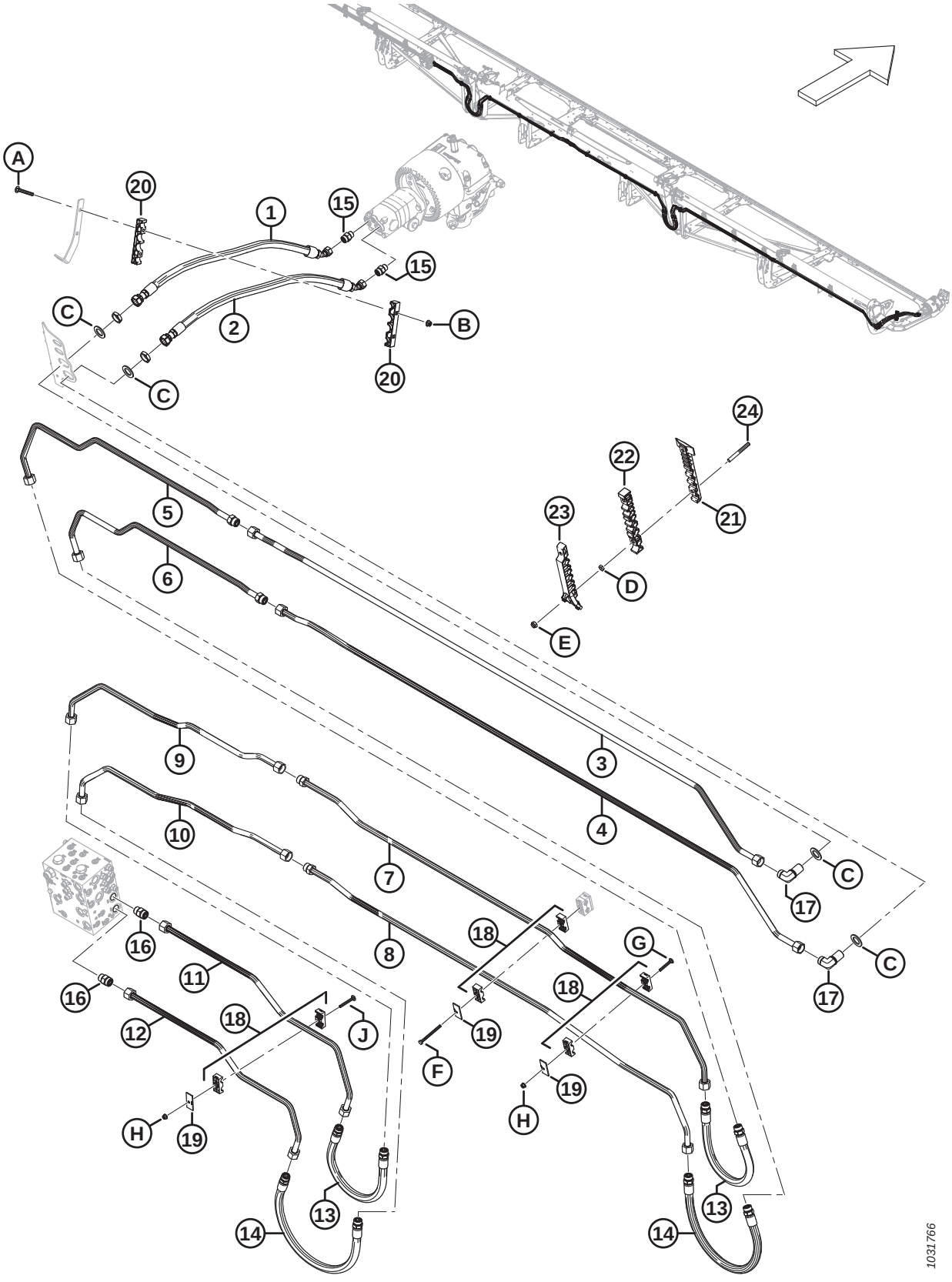

SYSTÈME HYDRAULIQUE – ENTRAÎNEMENT COUTEAU, COUTEAU DOUBLE, CÔTÉ DROIT (FD245 ET FD250)

Réf.	Numéro de pièce	Description	Qté	Numéro de série
1	283202	FLEXIBLE – HYD.	1	
2	283063	FLEXIBLE – HYD.	1	
3	283413	CONDUITE – HYDRAULIQUE (FD245 ET FD250)	1	
4	283412	CONDUITE – HYDRAULIQUE (FD245 ET FD250)	1	
5	283422	CONDUITE – HYDRAULIQUE (FD245) [283]	1	
	283176	CONDUITE – HYDRAULIQUE (FD250) [284]	1	
	135868	JOINT TORIQUE – Ø1,78 X Ø18,77		
6	283421	CONDUITE – HYDRAULIQUE (FD245) [285]	1	
	283175	CONDUITE – HYDRAULIQUE (FD250) [286]	1	
	135868	JOINT TORIQUE – Ø1,78 X Ø18,77		
7	283443	CONDUITE – HYDRAULIQUE (FD245 ET FD250)	1	
	135868	JOINT TORIQUE – Ø1,78 X Ø18,77		
8	283441	CONDUITE – HYDRAULIQUE (FD245 ET FD250)	1	
	135868	JOINT TORIQUE – Ø1,78 X Ø18,77		
9	283442	CONDUITE – HYDRAULIQUE (FD245 ET FD250)	1	
10	283440	CONDUITE – HYDRAULIQUE (FD245 ET FD250)	1	
11	283069	CONDUITE – HYDRAULIQUE (FD245 ET FD250)	1	
12	283068	CONDUITE – HYDRAULIQUE (FD245 ET FD250)	1	
13	283070	FLEXIBLE – HYD.	2	
	135868	JOINT TORIQUE – Ø1,78 X Ø18,77		
14	283378	FLEXIBLE – HYD.	2	
	135868	JOINT TORIQUE – Ø1,78 X Ø18,77		
15	184461	RACCORD – ADAPTATEUR HYD.	2	
	44210	JOINT TORIQUE – Ø2,46 X Ø19,18		
	135867	JOINT TORIQUE – Ø1,78 X Ø15,60		
16	135788	RACCORD – ADAPTATEUR	2	
	30971	JOINT TORIQUE – Ø2,95 X Ø23,47		
	135868	JOINT TORIQUE – Ø1,78 X Ø18,77		
17	136245	RACCORD – HYD. COUDÉ À 90° PASSE-CLOISON [287]	2	
	135868	JOINT TORIQUE – Ø1,78 X Ø18,77		
18	232397	COLLIER – ENS. [288]	6	

283. Utilisée pour les plateformes FD245.
284. Utilisée pour les plateformes FD250.
285. Utilisée pour les plateformes FD245.
286. Utilisée pour les plateformes FD250.
287. Le raccord comprend un écrou de fixation (NVS).
288. L'ensemble de collier comprend deux moitiés de collier (NVS). Il ne comprend PAS la plaque de recouvrement ni la quincaillerie.

SYSTÈME HYDRAULIQUE – ENTRAÎNEMENT COUTEAU, COUTEAU DOUBLE, CÔTÉ DROIT (FD245 ET FD250)

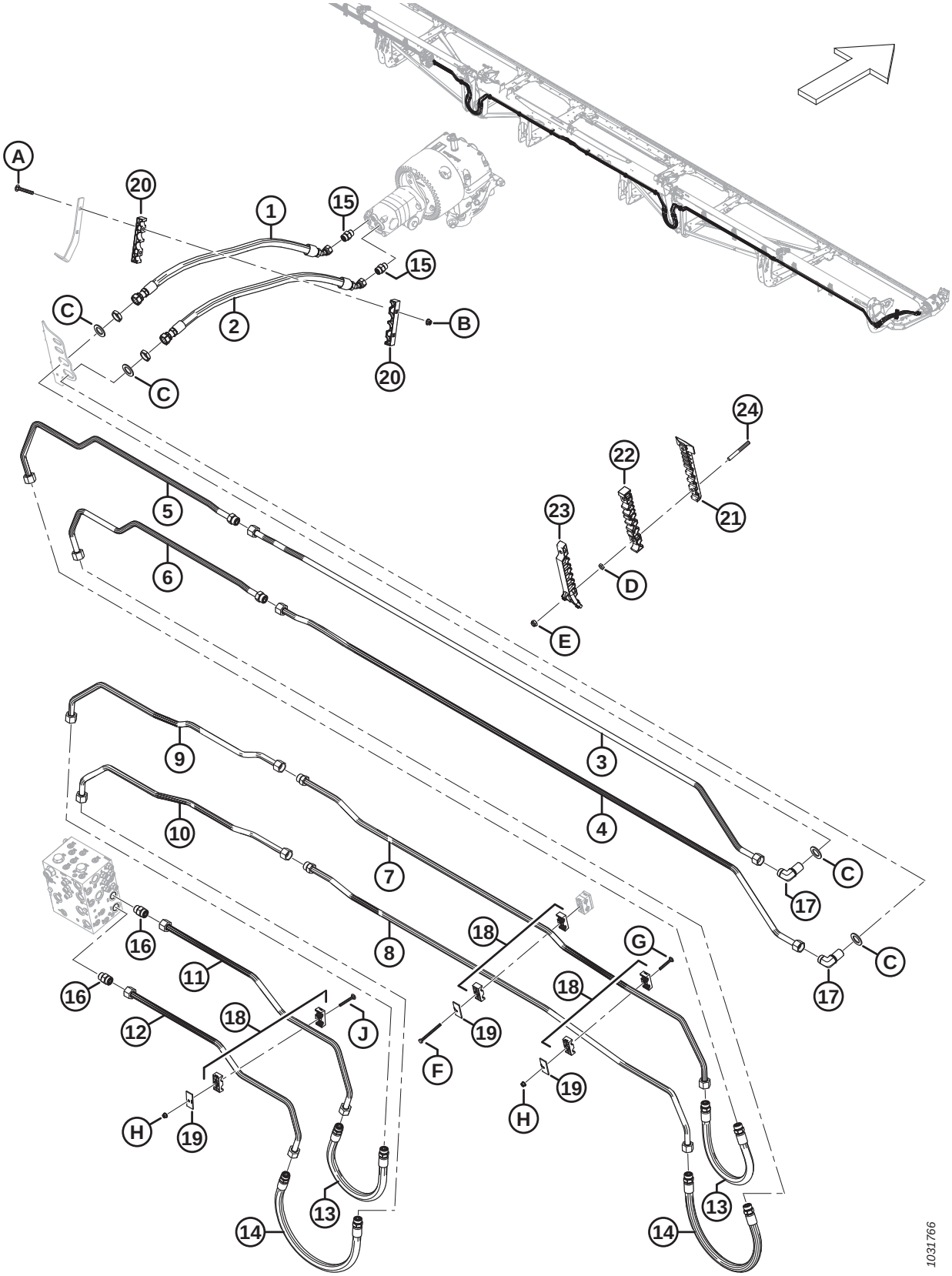

Réf.	Numéro de pièce	Description	Qté	Numéro de série
19	232233	COLLIER – PLAQUE DE RECOUVREMENT	6	
20	283984	COLLIER DE FIXATION – CONDUITE DE COUTEAU	2	
21	283797	COLLIER DE FIXATION – CONDUITE INFÉRIEURE CG [289]		
22	283807	COLLIER DE FIXATION – CONDUITE CENTRALE CG [289]		
23	311233	COLLIER DE FIXATION – CONDUITE SUPÉRIEURE CG [289]		
24	312654	GOUJON – AILE DE PATCH DE COLLIER FILETÉ [290]		
A	136495	BOULON – TRCC M10 X 1,5 X 70-8,8-AA1J		
B	135799	ÉCROU – HEX. À COL. BLOCAGE CTR M10 X 1,5-10		
C	136355	RONDELLE – PLATE 2,0 PO DE ZP		
D	136442	ÉCROU – HEX. FIN M10 X 1,5-05-AA1J		
E	184692	ÉCROU – HEX. NYLOC M10 X 1,5-8-AA1J		
F	252002	BOULON – TÊTE HEX. M8 X 1,25 X 100-8,8-AA1J		
G	136486	BOULON – TRCC M8 X 1,25 X 60-8,8-AA1J		
H	135337	ÉCROU – HEX. À COL. BLOCAGE CTR M8 X 1,25-8-AA1J		
J	136779	BOULON – TRCC M8 X 1,25 X 70-8,8-AA1J		

289. Quantités : FD245 = 4 et FD250 = 4.
290. Quantités : FD245 = 8 et FD250 = 8.

74 Système hydraulique – Entraînement tapis (FD225, FD230, FD235, FD240 et FD241)

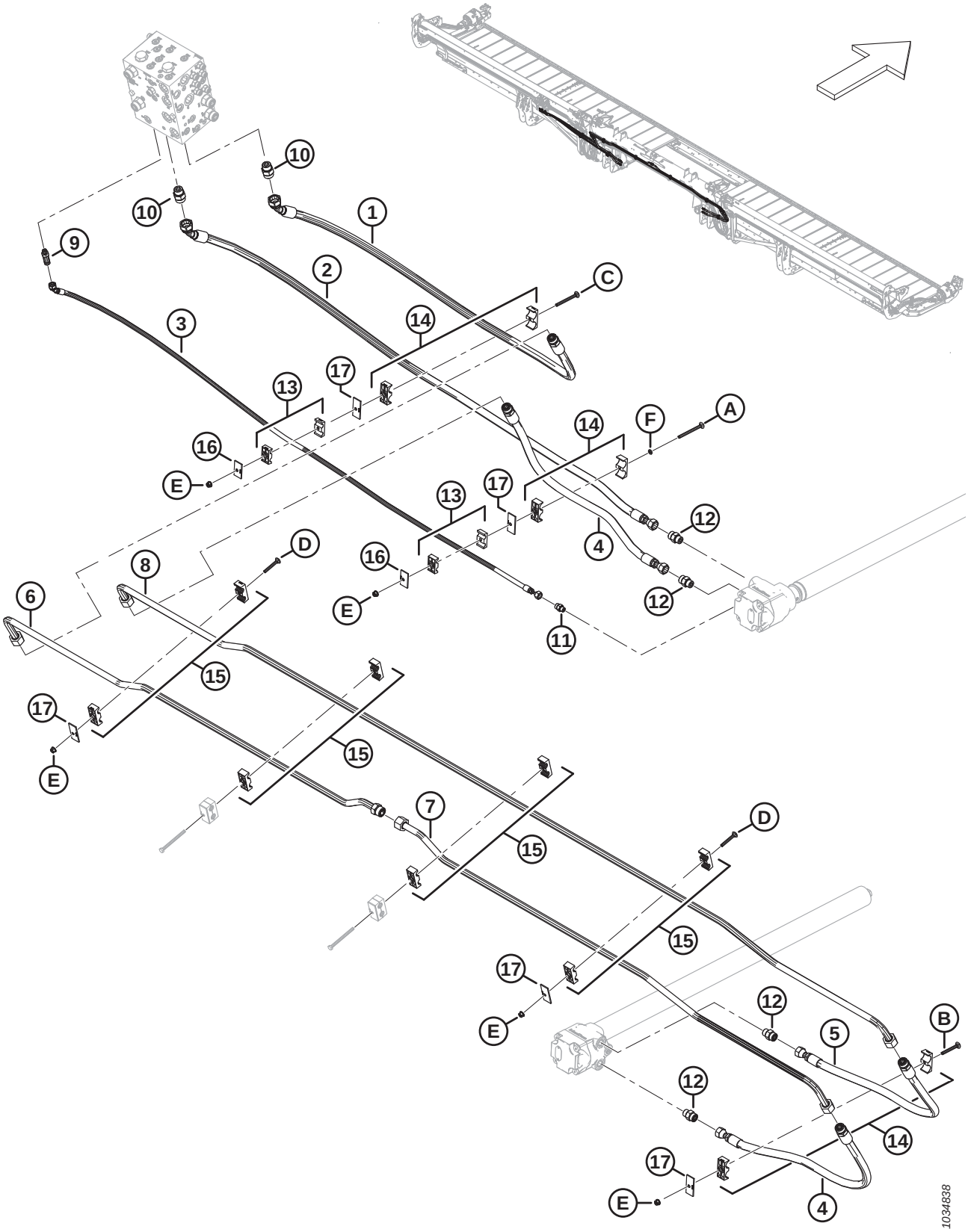

SYSTÈME HYDRAULIQUE – ENTRAÎNEMENT TAPIS (FD225, FD230, FD235, FD240 ET FD241)

Réf.	Numéro de pièce	Description	Qté	Numéro de série
1	283099	FLEXIBLE – HYD.	1	
	135868	JOINT TORIQUE – Ø1,78 X Ø18,77		
2	283098	FLEXIBLE – HYD.	1	
3	283109	FLEXIBLE – HYD.	1	
4	283091	FLEXIBLE – HYD.	2	
	135868	JOINT TORIQUE – Ø1,78 X Ø18,77		
5	283108	FLEXIBLE – HYD.	1	
	135868	JOINT TORIQUE – Ø1,78 X Ø18,77		
6	283038	CONDUITE – HYDRAULIQUE	1	
	135868	JOINT TORIQUE – Ø1,78 X Ø18,77		
7	283039	CONDUITE – HYDRAULIQUE	1	
8	283037	CONDUITE – HYDRAULIQUE	1	
9	252902	RACCORD – CONNECTEUR HYD., LONG (CD) [291]	1	
	50219	JOINT TORIQUE – Ø1,98 X Ø11,89		
	135865	JOINT TORIQUE – Ø1,78 X Ø9,25		
10	135788	RACCORD – ADAPTATEUR (DP, RD) [292]	2	
	30971	JOINT TORIQUE – Ø2,95 X Ø23,47		
	135868	JOINT TORIQUE – Ø1,78 X Ø18,77		
11	135778	RACCORD – ADAPTATEUR	1	
	50219	JOINT TORIQUE – Ø1,98 X Ø11,89		
	135865	JOINT TORIQUE – Ø1,78 X Ø9,25		
12	184461	RACCORD – ADAPTATEUR HYD.	4	
	44210	JOINT TORIQUE – Ø2,46 X Ø19,18		
	135867	JOINT TORIQUE – Ø1,78 X Ø15,60		
13	232395	COLLIER – ENS. [293]	2	
14	232219	BRIDE DE FIXATION – ASS. [293]	3	
15	232397	BRIDE DE FIXATION – ASS. [293]	4	
16	184303	COLLIER – PLAQUE DE RECOUVREMENT	2	
17	232233	COLLIER – PLAQUE DE RECOUVREMENT	5	
A	320274	BOULON – TRCC SPCL M8 X 1,25 X 100-8,8-ZINC		
B	136779	BOULON – TRCC M8 X 1,25 X 70-8,8-AA1J		
C	136746	BOULON – TRCC M8 X 1,25 X 90-8,8-AA1J		

291. Se connecte à l'orifice CD.
292. Se connecte aux orifices DP et RD.
293. L'ensemble de collier comprend deux moitiés de collier (NVS). Il ne comprend PAS la plaque de recouvrement ni la quincaillerie.

SYSTÈME HYDRAULIQUE – ENTRAÎNEMENT TAPIS (FD225, FD230, FD235, FD240 ET FD241)

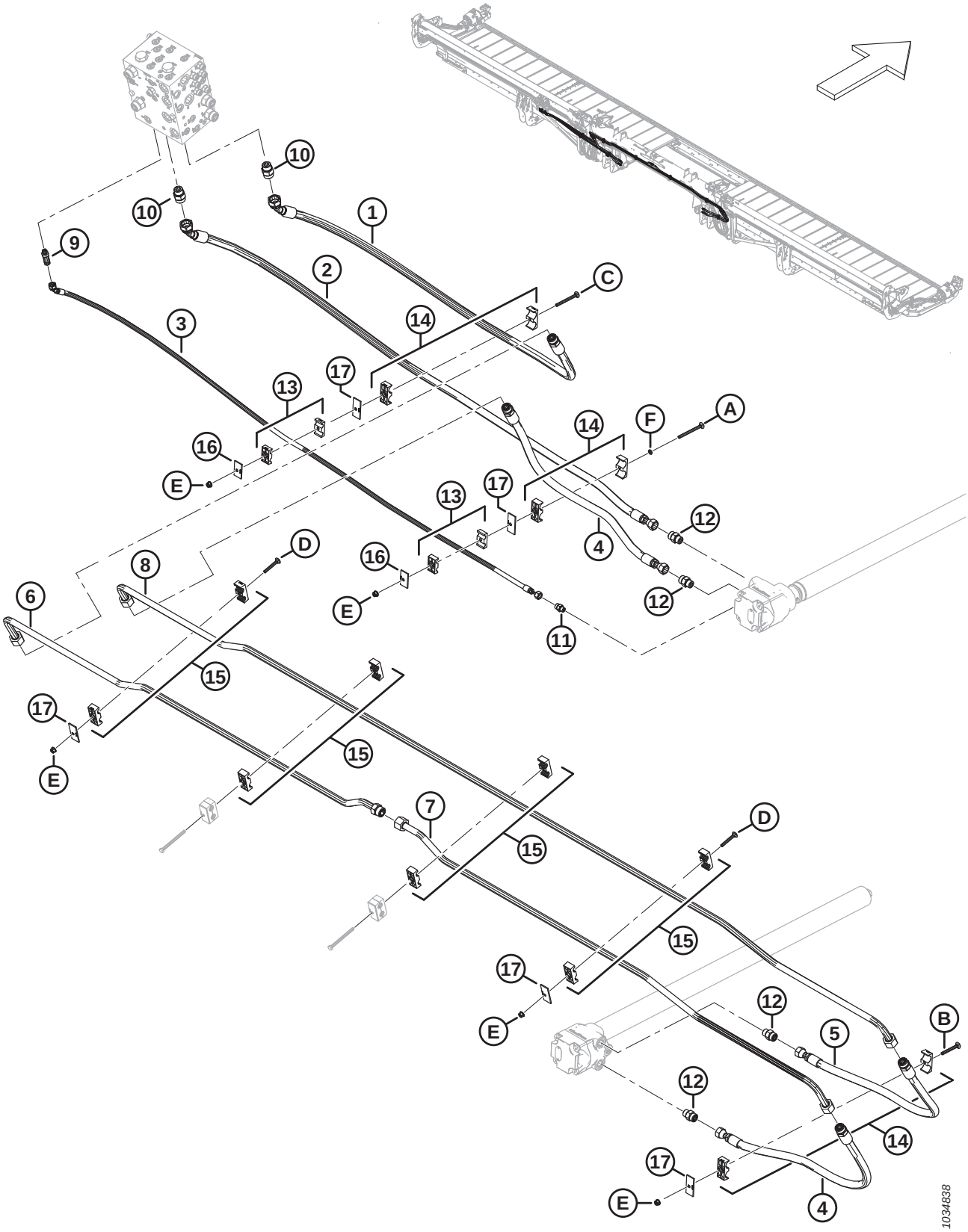

Réf.	Numéro de pièce	Description	Qté	Numéro de série
D	136486	BOULON – TRCC M8 X 1,25 X 60-8,8-AA1J		
E	135337	ÉCROU – HEX. À COL. BLOCAGE CTR M8 X 1,25-8-AA1J		
F	184721	RONDELLE – RETENUE NYLON 1/4 PO		

75 Système hydraulique – Entraînement tapis (FD245 et FD250)

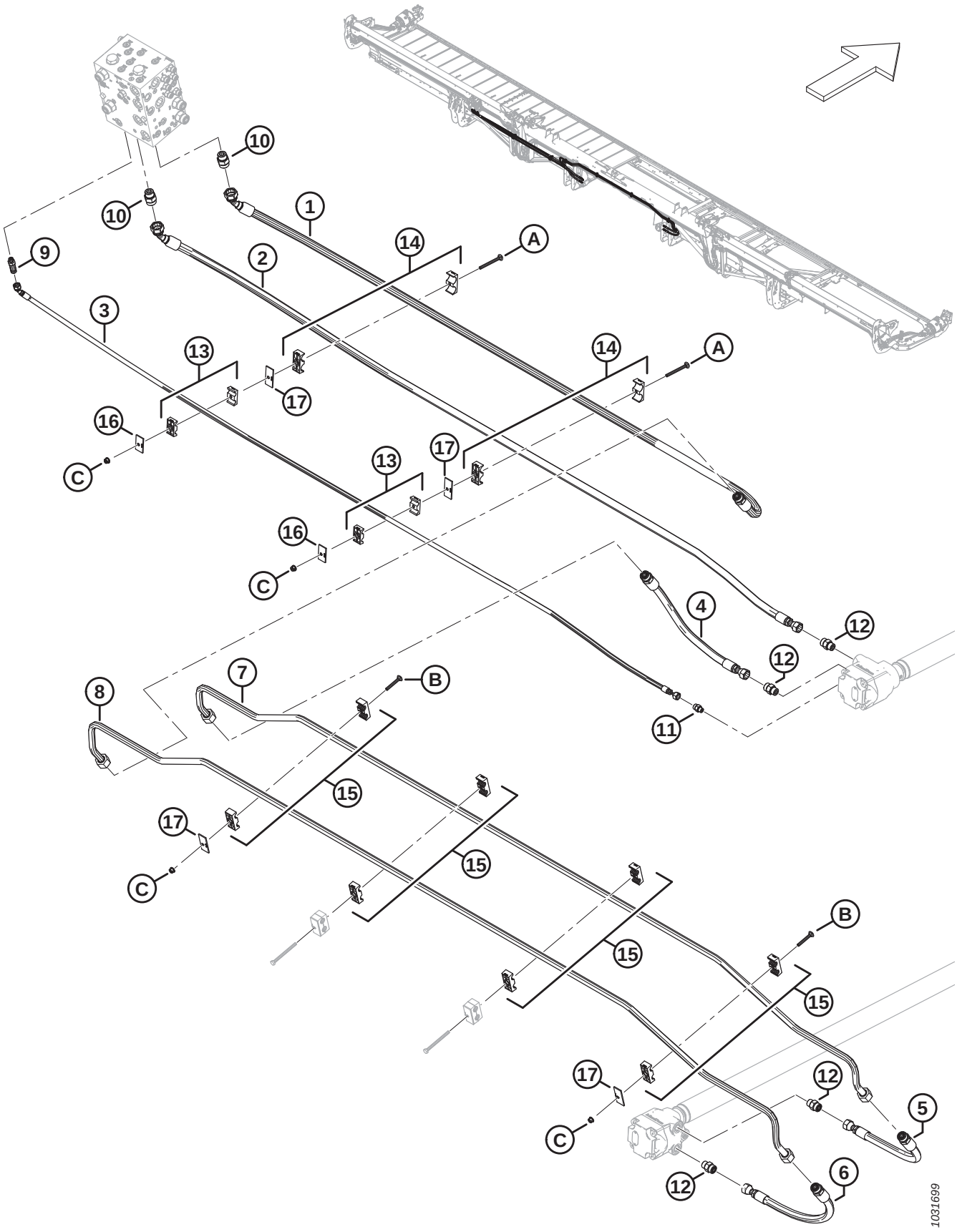

SYSTÈME HYDRAULIQUE – ENTRAÎNEMENT TAPIS (FD245 ET FD250)

Réf.	Numéro de pièce	Description	Qté	Numéro de série
1	283562	FLEXIBLE – HYD.	1	
	135868	JOINT TORIQUE – Ø1,78 X Ø18,77		
2	283561	FLEXIBLE – HYD.	1	
3	283566	FLEXIBLE – HYD.	1	
4	283563	FLEXIBLE – HYD.	1	
	135868	JOINT TORIQUE – Ø1,78 X Ø18,77		
5	283564	FLEXIBLE – HYD.	1	
	135868	JOINT TORIQUE – Ø1,78 X Ø18,77		
6	283565	FLEXIBLE – HYD.	1	
	135868	JOINT TORIQUE – Ø1,78 X Ø18,77		
7	283508	CONDUITE – HYDRAULIQUE	1	
8	283509	CONDUITE – HYDRAULIQUE	1	
9	252902	RACCORD – CONNECTEUR HYD., LONG	1	
	50219	JOINT TORIQUE – Ø1,98 X Ø11,89		
	135865	JOINT TORIQUE – Ø1,78 X Ø9,25		
10	135788	RACCORD – ADAPTATEUR	2	
	30971	JOINT TORIQUE – Ø2,95 X Ø23,47		
	135868	JOINT TORIQUE – Ø1,78 X Ø18,77		
11	135778	RACCORD – ADAPTATEUR	1	
	50219	JOINT TORIQUE – Ø1,98 X Ø11,89		
	135865	JOINT TORIQUE – Ø1,78 X Ø9,25		
12	184461	RACCORD – ADAPTATEUR HYD.	4	
	44210	JOINT TORIQUE – Ø2,46 X Ø19,18		
	135867	JOINT TORIQUE – Ø1,78 X Ø15,60		
13	232395	COLLIER – ENS. [294]	2	
14	232219	BRIDE DE FIXATION – ASS. [294]	2	
15	232397	BRIDE DE FIXATION – ASS. [294]	4	
16	184303	COLLIER – PLAQUE DE RECOUVREMENT	2	
17	232233	COLLIER – PLAQUE DE RECOUVREMENT	4	
A	136746	BOULON – TRCC M8 X 1,25 X 90-8,8-AA1J	2	
B	136486	BOULON – TRCC M8 X 1,25 X 60-8,8-AA1J	2	
C	135337	ÉCROU – HEX. À COL. BLOCAGE CTR M8 X 1,25-8-AA1J	4	

294. L'ensemble de collier comprend deux moitiés de collier (NVS). Il ne comprend PAS la plaque de recouvrement ni la quincaillerie.

76 Système hydraulique – Levage et marche avant-arrière, rabatteur simple, bras gauche (FD225)

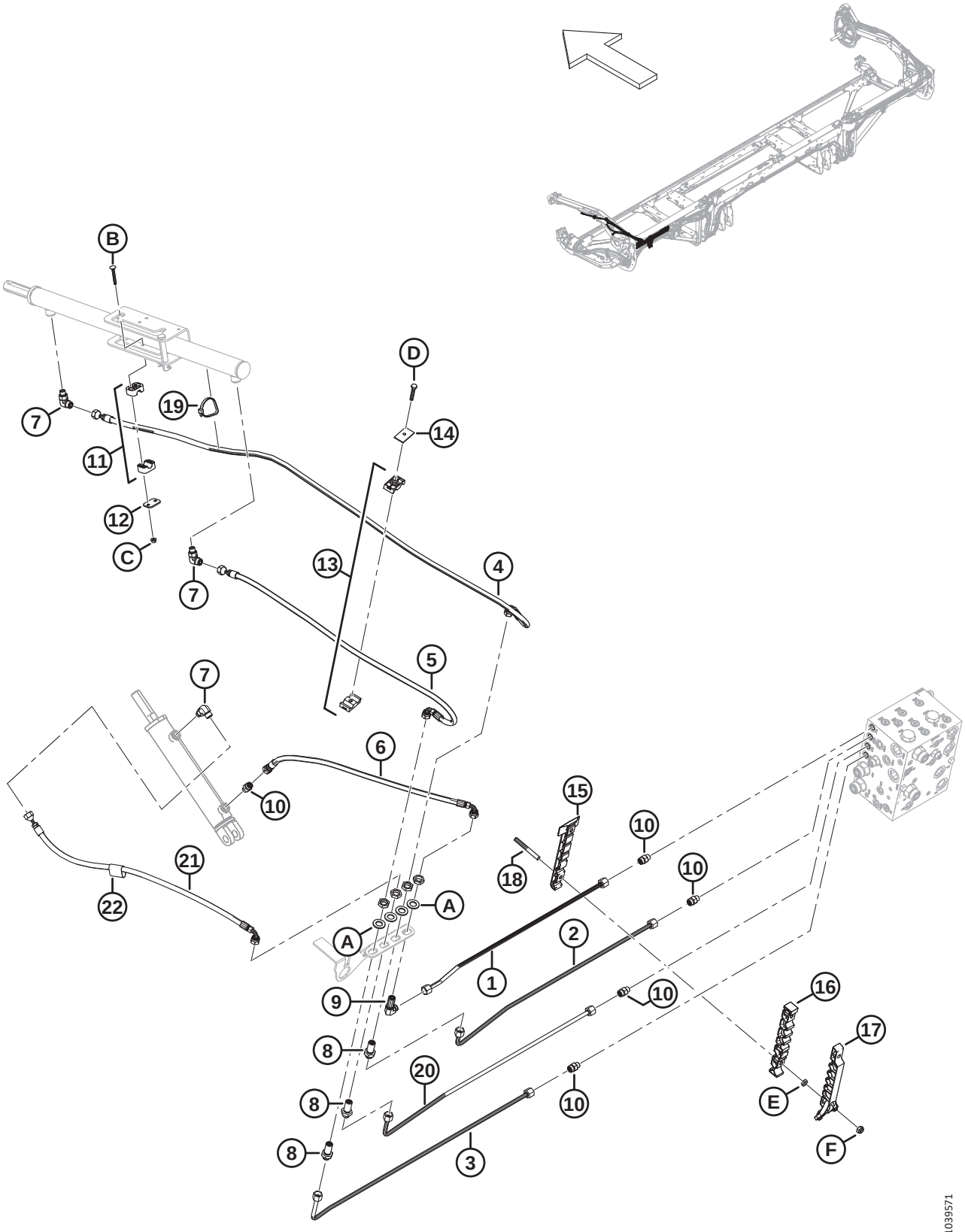

SYSTÈME HYDRAULIQUE – LEVAGE ET MARCHE AVANT-ARRIÈRE, RABATTEUR SIMPLE, BRAS GAUCHE (FD225)

Réf.	Numéro de pièce	Description	Qté	Numéro de série
1	283249	CONDUITE – HYDRAULIQUE (FD225)	1	
2	283248	CONDUITE – HYDRAULIQUE (FD225)	1	
3	283246	CONDUITE – HYDRAULIQUE (FD225)	1	
4	283057	FLEXIBLE – HYD.	1	
5	283058	FLEXIBLE – HYD.	1	
6	283059	FLEXIBLE – HYD.	1	
7	136095	RACCORD – HYD. COUDÉ À 90°	3	
8	136145	RACCORD – HYD. UNION PASSE-CLOISON [295]	3	
9	136150	RACCORD – HYD. COUDÉ À 90° PASSE-CLOISON [295]	1	
10	135778	RACCORD – ADAPTATEUR	5	
11	283791	COLLIER – ENS. [296]	1	
12	255461	PLAQUE – COUVERCLE	1	
13	232395	BRIDE DE FIXATION – ASS. [296]	1	
14	184303	COLLIER – PLAQUE DE RECOUVREMENT	1	
15	283797	COLLIER DE FIXATION – CONDUITE INFÉRIEURE CG	1	
16	283807	COLLIER DE FIXATION – CONDUITE CENTRALE CG	1	
17	311233	COLLIER DE FIXATION – CONDUITE SUPÉRIEURE CG	1	
18	312654	GOUJON – AILE DE PATCH DE COLLIER FILETÉ	2	
19	30753	COLLIER DE SERRAGE – ATTACHE DE CÂBLE, NOIRE	1	
20	283247	CONDUITE – HYDRAULIQUE (FD225)	1	
21	283060	FLEXIBLE – HYD.	1	
22	135443	COURROIE DE SANGLE – 4 PO LG	1	
A	136540	RONDELLE – PLATE		
B	184644	BOULON – TRCC M6 X 1 X 50-8,8-ZINC		
C	152668	ÉCROU – HEX. À COL. BLOCAGE CTR M6 X 1-8		
D	30660	BOULON – TÊTE HEX. M8 X 1,25 X 45-8,8-AA1J		
E	136442	ÉCROU – HEX. FIN M10 X 1,5-05-AA1J		
F	184692	ÉCROU – HEX. NYLOC M10 X 1,5-8-AA1J		

295. Le raccord comprend un écrou de fixation (NVS).
296. L'ensemble de collier comprend deux moitiés de collier (NVS). Il ne comprend PAS la plaque de recouvrement ni la quincaillerie.

77 Système hydraulique – Levage et marche avant-arrière, rabatteur simple, bras droit (FD225)

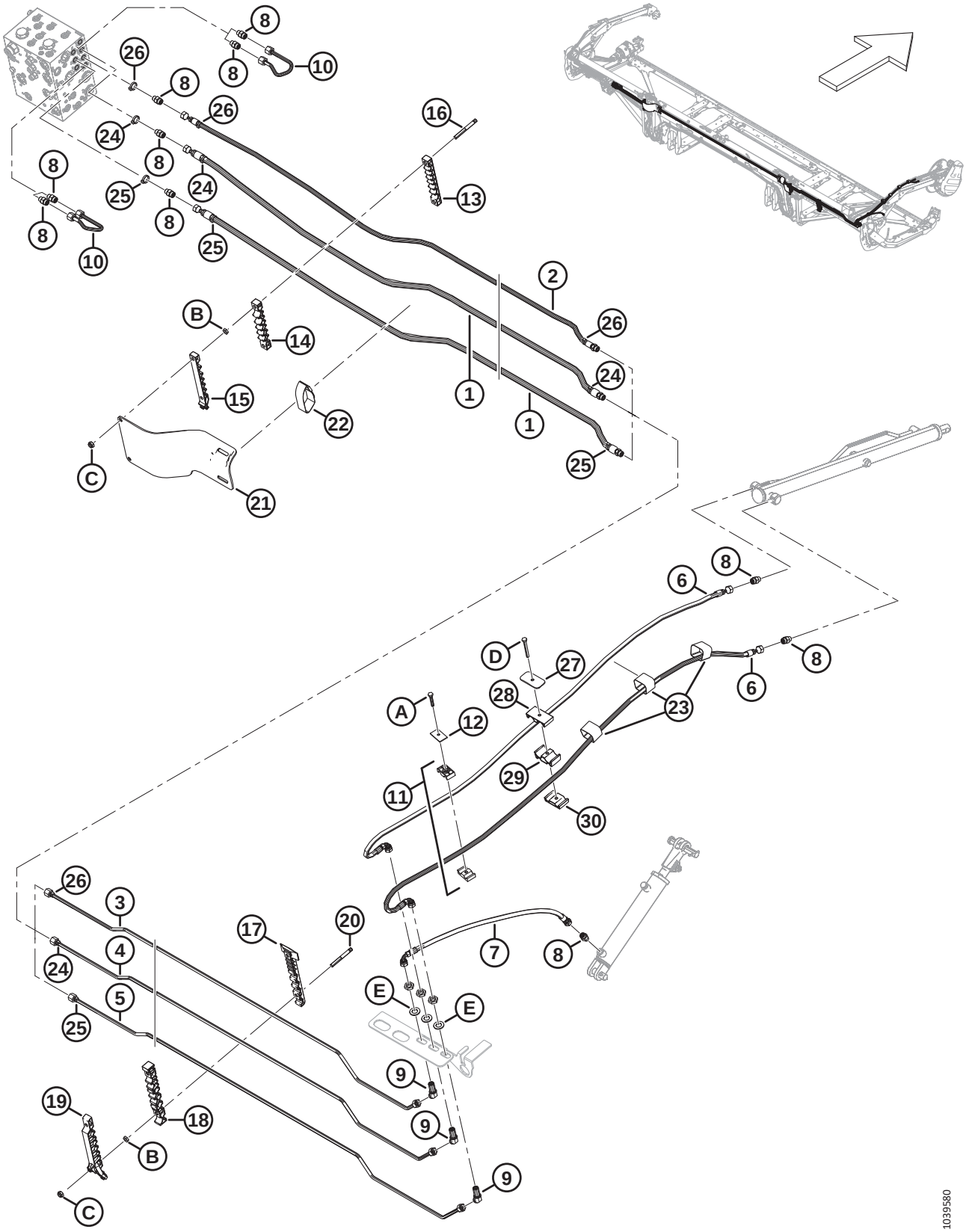

SYSTÈME HYDRAULIQUE – LEVAGE ET MARCHE AVANT-ARRIÈRE, RABATTEUR SIMPLE, BRAS DROIT (FD225)

Réf.	Numéro de pièce	Description	Qté	Numéro de série
1	283096	FLEXIBLE – HYD.	2	
	135865	JOINT TORIQUE Ø1,78 X Ø9,25		
2	323356	FLEXIBLE – HYD.	1	
3	323343	CONDUITE – HYDRAULIQUE (FD225)	1	
4	323344	CONDUITE – HYDRAULIQUE (FD225)	1	
5	323345	CONDUITE – HYDRAULIQUE (FD225)	1	
6	283327	FLEXIBLE – HYD.	2	
7	283059	FLEXIBLE – HYD.	1	
8	135778	RACCORD – ADAPTATEUR	10	
9	136146	RACCORD – HYD. COUDÉ À 45° PASSE-CLOISON [297]	3	
10	283251	CONDUITE – HYDRAULIQUE	2	
11	232395	COLLIER – ENS. [298]	1	
12	184303	COLLIER – PLAQUE DE RECOUVREMENT	1	
13	283909	COLLIER DE FIXATION – CONDUITE SUP. FLEX CG	1	
	283906	COLLIER DE FIXATION – CONDUITE SUP. FLEX CD	1	
14	283910	COLLIER DE FIXATION – CONDUITE MILIEU FLEX CG	1	
	283907	COLLIER DE FIXATION – CONDUITE MILIEU FLEX CD	1	
15	311461	COLLIER DE FIXATION – CONDUITE SUP. FLEX CG	1	
	311462	COLLIER DE FIXATION – CONDUITE SUP. FLEX CD	1	
16	312655	GOUJON – PATCH DE COLLIER FILETÉ NOIR	2	
17	283820	COLLIER DE FIXATION – CONDUITE INFÉRIEURE CD	1	
18	283818	COLLIER DE FIXATION – CONDUITE CENTRALE CD	1	
19	311451	COLLIER DE FIXATION – CONDUITE SUPÉRIEURE CD	1	
20	312654	GOUJON – AILE DE PATCH DE COLLIER FILETÉ	4	
21	311354	BLINDAGE – ADAPTATION FLEXIBLE CG	1	
	311360	BLINDAGE – ADAPTATION FLEXIBLE CD	1	
22	170851	COURROIE DE SANGLE – 10 PO LG	2	
23	135444	COURROIE DE SANGLE – 4 PO LG	3	
24	40704	ATTACHE DE CÂBLES – ORANGE	4	
25	40702	ATTACHE DE CÂBLES – ROUGE	4	
26	21763	ATTACHE DE CÂBLES – NOIRE	4	
27	323023	PLAQUE – COLLIER DE FIXATION DU BRAS CENTRAL DE RABATTEUR	1	
28	283989	PLAQUE – FLEXIBLE RABATTEUR SUP.	1	
29	283988	PLAQUE – FLEXIBLE RABATTEUR MILIEU	1	
30	283987	PLAQUE – FLEXIBLE RABATTEUR INFÉRIEUR	1	

297. Le raccord comprend un écrou de fixation (NVS).
298. L'ensemble de collier comprend deux moitiés de collier (NVS). Il ne comprend PAS la plaque de recouvrement ni la quincaillerie.

SYSTÈME HYDRAULIQUE – LEVAGE ET MARCHE AVANT-ARRIÈRE, RABATTEUR SIMPLE, BRAS DROIT (FD225)

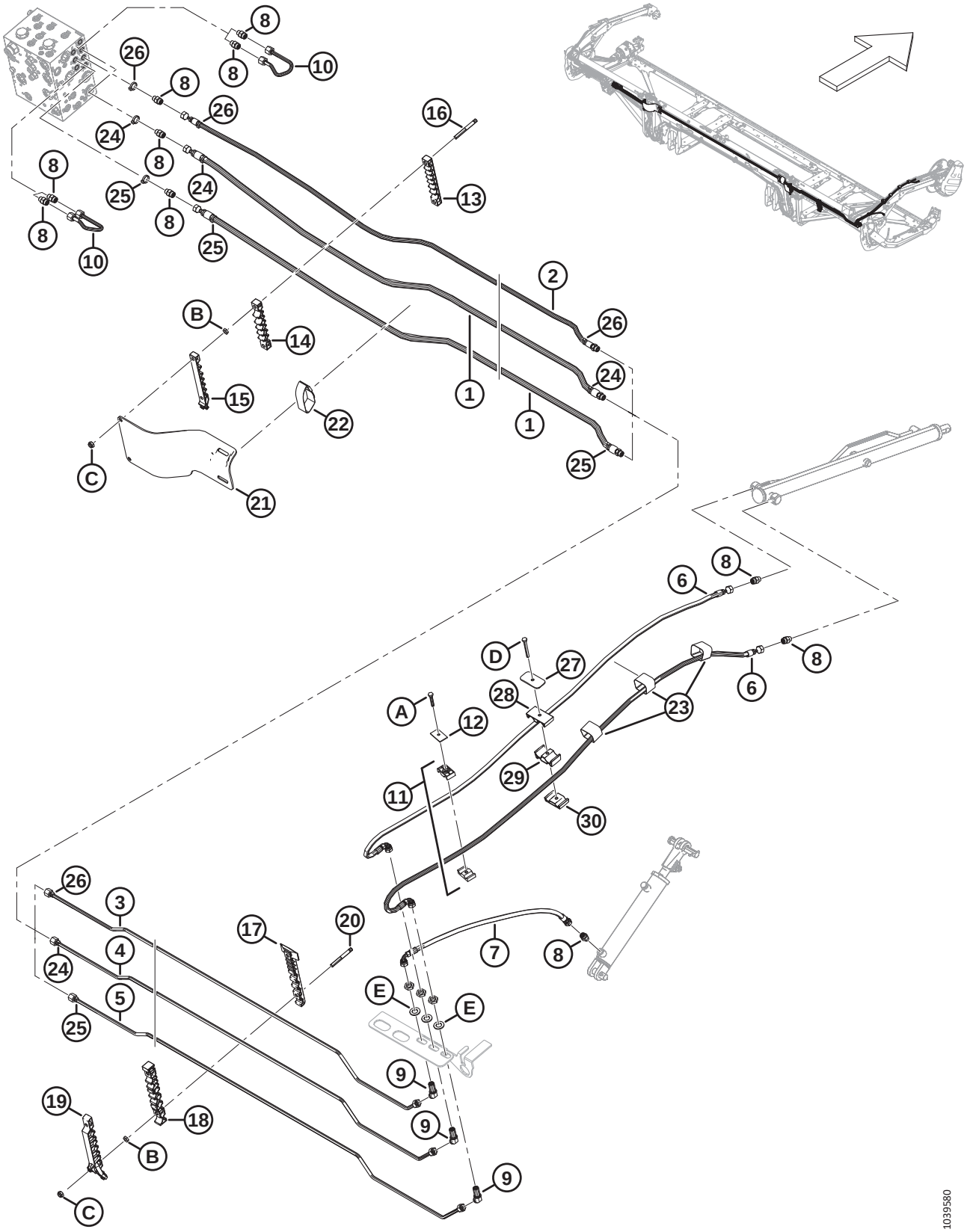

Réf.	Numéro de pièce	Description	Qté	Numéro de série
A	30660	BOULON – TÊTE HEX. M8 X 1,25 X 45-8,8-AA1J		
B	136442	ÉCROU – HEX. FIN M10 X 1,5-05-AA1J		
C	184692	ÉCROU – HEX. NYLOC M10 X 1,5-8-AA1J		
D	184656	BOULON – TÊTE HEX. M8 X 1,25 X 70-8,8-AA1J		
E	136540	RONDELLE – PLATE		

78 Système hydraulique – Levage et marche avant-arrière, rabatteur double, bras gauche (FD230, FD235, FD240 et FD241)

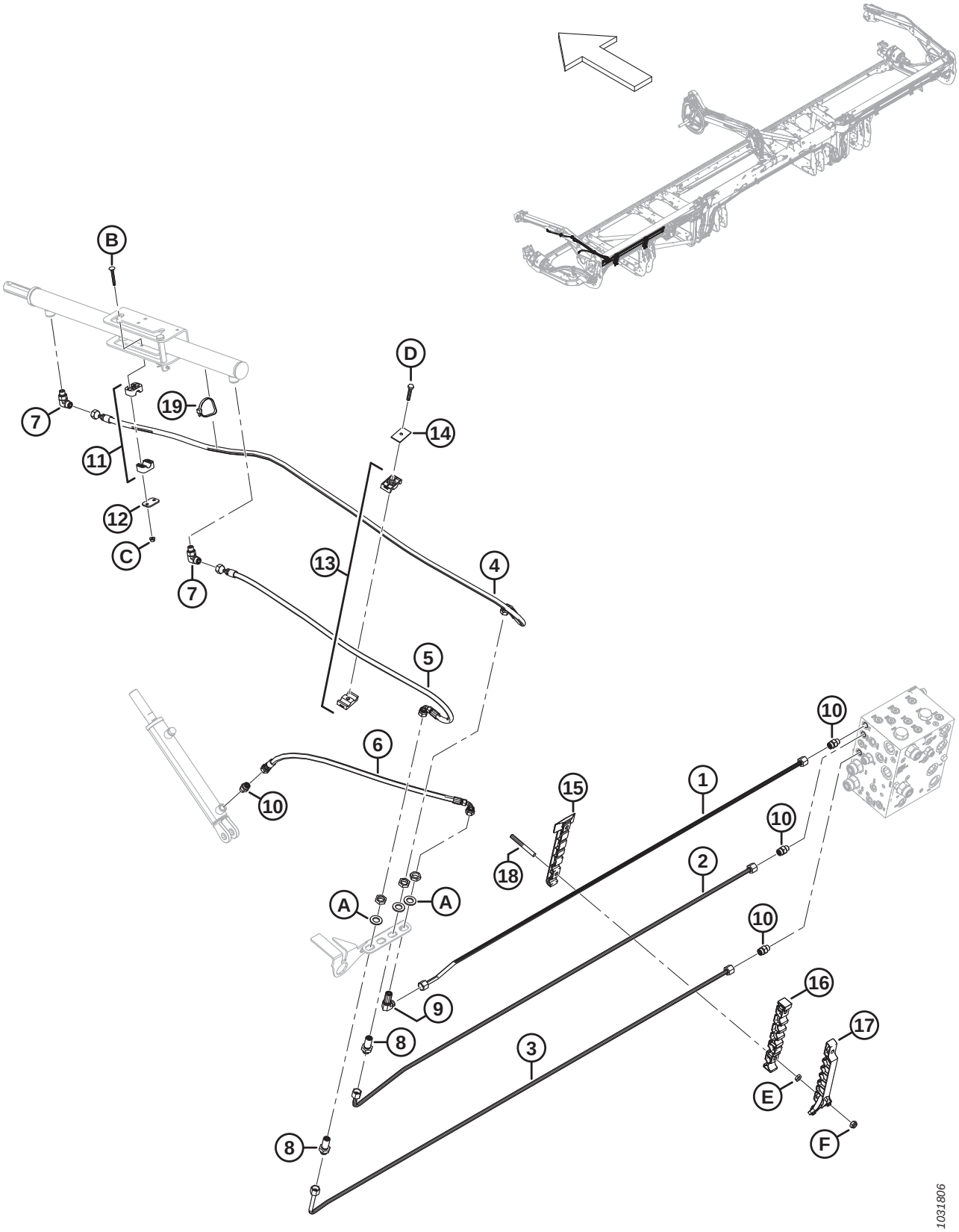

SYSTÈME HYDRAULIQUE – LEVAGE ET MARCHE AVANT-ARRIÈRE, RABATTEUR DOUBLE, BRAS GAUCHE (FD230, FD235, FD240 ET FD241)

Réf.	Numéro de pièce	Description	Qté	Numéro de série
1	283056	CONDUITE – HYDRAULIQUE (FD230) [299]	1	
	283144	CONDUITE – HYDRAULIQUE (FD235) [300]	1	
	283420	CONDUITE – HYDRAULIQUE (FD240) [301]	1	
	283183	CONDUITE – HYDRAULIQUE (FD241) [302]	1	
2	283055	CONDUITE – HYDRAULIQUE (FD230) [303]	1	
	283143	CONDUITE – HYDRAULIQUE (FD235) [304]	1	
	283419	CONDUITE – HYDRAULIQUE (FD240) [305]	1	
	283182	CONDUITE – HYDRAULIQUE (FD241) [306]	1	
3	283053	CONDUITE – HYDRAULIQUE (FD230) [303]	1	
	283141	CONDUITE – HYDRAULIQUE (FD235) [304]	1	
	283417	CONDUITE – HYDRAULIQUE (FD240) [305]	1	
	283180	CONDUITE – HYDRAULIQUE (FD241) [306]	1	
4	283057	FLEXIBLE – HYD. (FD230–FD241)	1	
5	283058	FLEXIBLE – HYD. (FD230–FD241)	1	
6	283059	FLEXIBLE – HYD. (FD230–FD241)	1	
7	136095	RACCORD – HYD. COUDÉ À 90°	2	
8	136145	RACCORD – HYD. UNION PASSE-CLOISON [307]	2	
9	136150	RACCORD – HYD. COUDÉ À 90° PASSE-CLOISON [307]	1	
10	135778	RACCORD – ADAPTATEUR	4	
11	283791	COLLIER – ENS. [308]	1	
12	255461	PLAQUE – COUVERCLE	1	
13	232395	BRIDE DE FIXATION – ASS. [308]	1	
14	184303	COLLIER – PLAQUE DE RECOUVREMENT	1	
15	283797	COLLIER DE FIXATION – CONDUITE INFÉRIEURE CG [309]		
16	283807	COLLIER DE FIXATION – CONDUITE CENTRALE CG [309]		
17	311233	COLLIER DE FIXATION – CONDUITE SUPÉRIEURE CG [309]		
18	312654	GOUJON – AILE DE PATCH DE COLLIER FILETÉ [310]		

299. Utilisée pour les plateformes FD230.
300. Utilisée pour les plateformes FD235.
301. Utilisée pour les plateformes FD240.
302. Utilisée pour les plateformes FD241.
303. Utilisée pour les plateformes FD230.
304. Utilisée pour les plateformes FD235.
305. Utilisée pour les plateformes FD240.
306. Utilisée pour les plateformes FD241.
307. Le raccord comprend un écrou de fixation (NVS).
308. L'ensemble de collier comprend deux moitiés de collier (NVS). Il ne comprend PAS la plaque de recouvrement ni la quincaillerie.
309. Quantités : FD230 = 2, FD235 = 3, FD240 = 4 et FD241 = 4.
310. Quantités : FD230 = 4, FD235 = 6, FD240 = 8 et FD241 = 8.

SYSTÈME HYDRAULIQUE – LEVAGE ET MARCHE AVANT-ARRIÈRE, RABATTEUR DOUBLE, BRAS GAUCHE (FD230, FD235, FD240 ET FD241)

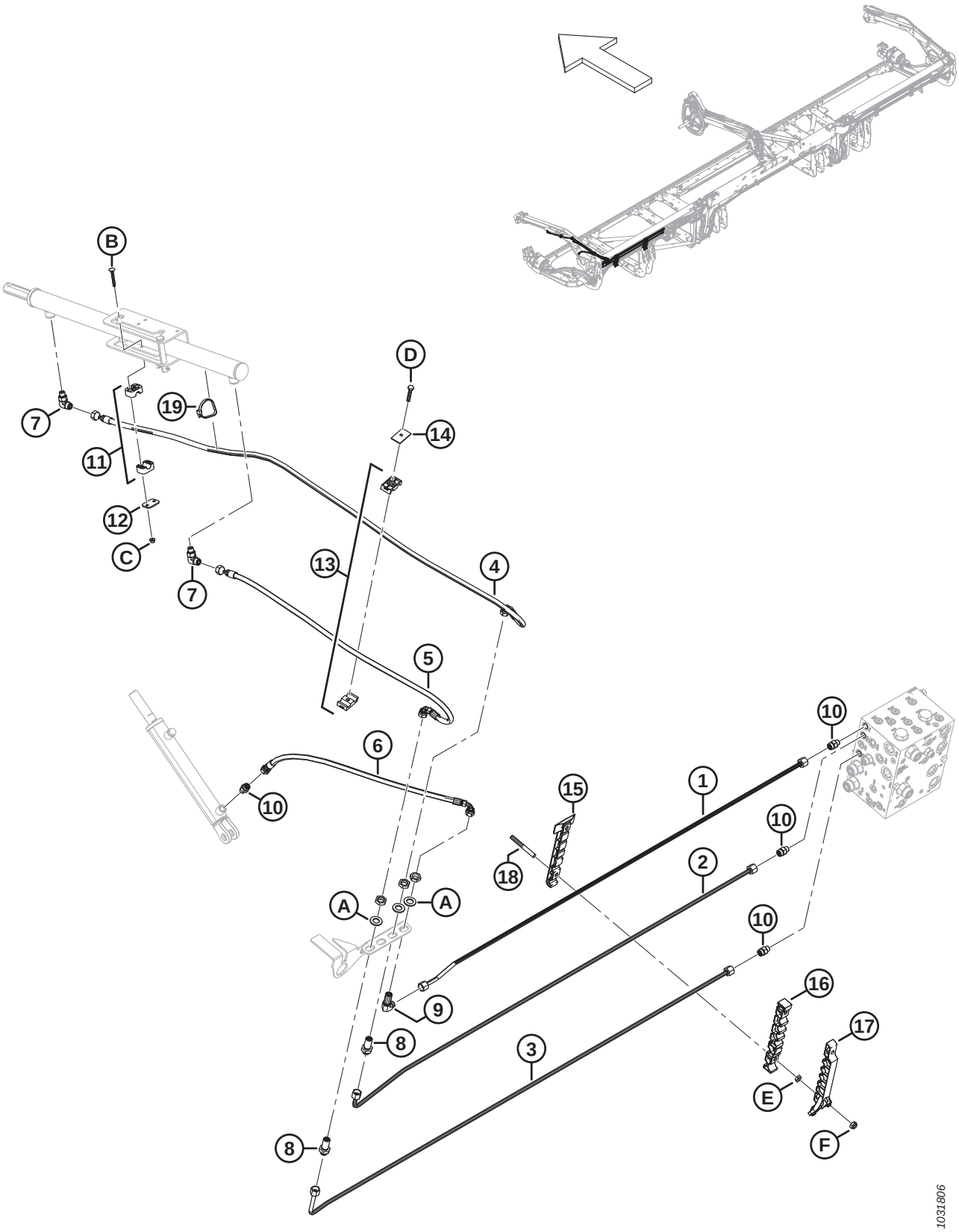

SYSTÈME HYDRAULIQUE – LEVAGE ET MARCHE AVANT-ARRIÈRE, RABATTEUR DOUBLE, BRAS GAUCHE (FD230, FD235, FD240 ET FD241)

Réf.	Numéro de pièce	Description	Qté	Numéro de série
19	30753	COLLIER DE SERRAGE – ATTACHE DE CÂBLE, NOIRE	1	
A	136540	RONDELLE – PLATE		
B	184644	BOULON – TRCC M6 X 1 X 50-8,8-ZINC		
C	152668	ÉCROU – HEX. À COL. BLOCAGE CTR M6 X 1-8		
D	30660	BOULON – TÊTE HEX. M8 X 1,25 X 45-8,8-AA1J		
E	136442	ÉCROU – HEX. FIN M10 X 1,5-05-AA1J		
F	184692	ÉCROU – HEX. NYLOC M10 X 1,5-8-AA1J		

79 Système hydraulique – Levage et marche avant-arrière, rabatteur double, bras central, (FD230, FD235, FD240 et FD241)

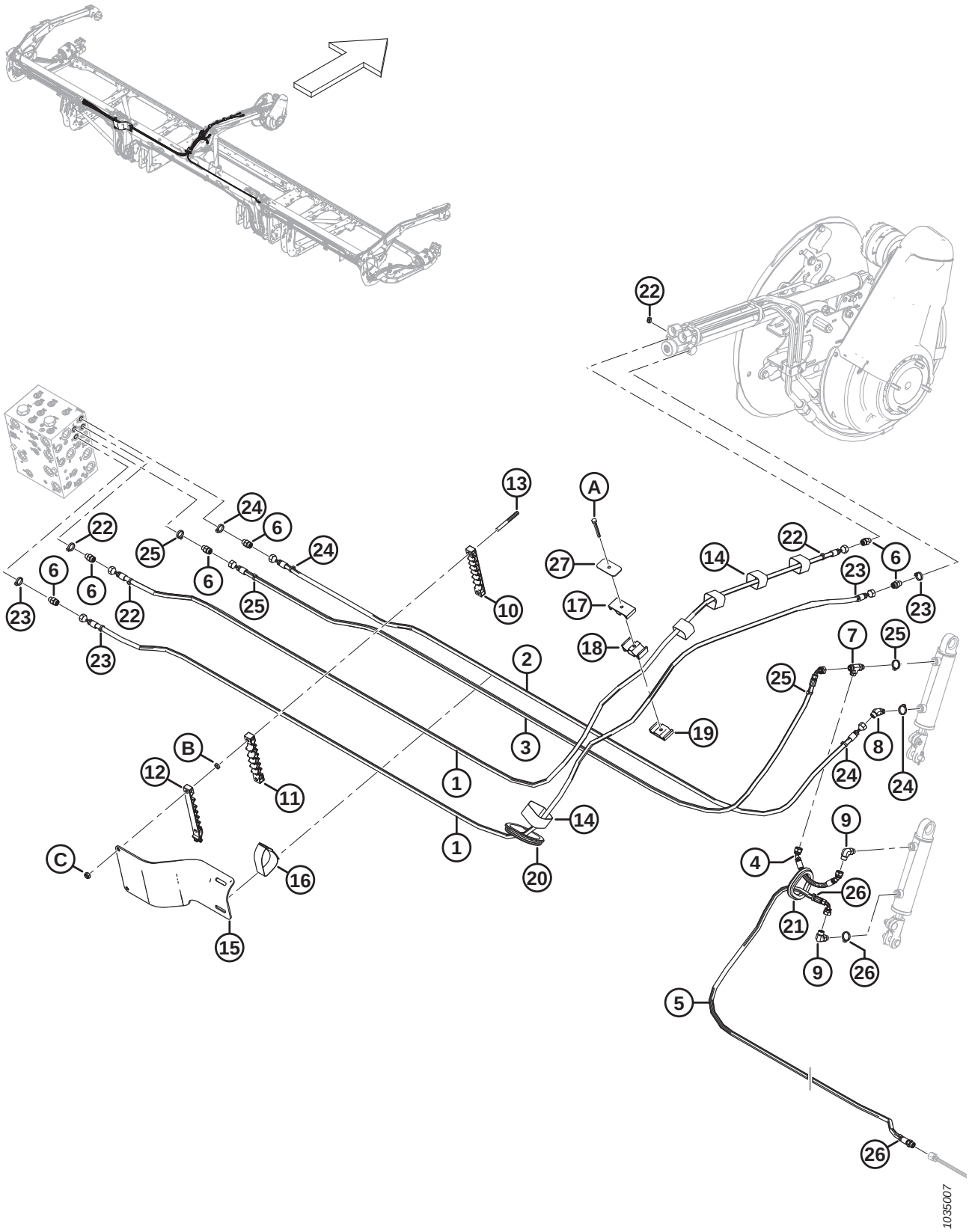

SYSTÈME HYDRAULIQUE – LEVAGE ET MARCHE AVANT-ARRIÈRE, RABATTEUR DOUBLE, BRAS CENTRAL, (FD230, FD235, FD240 ET FD241)

Réf.	Numéro de pièce	Description	Qté	Numéro de série
1	323660	FLEXIBLE – HYD., 1/4 PO DI, 4230 MM LG, 100R17	2	
2	323659	FLEXIBLE – HYD., 1/4 PO DI, 3060 MM LG, 100R17	1	
3	323661	FLEXIBLE – HYD., 1/4 PO DI, 3215 MM LG, 100R17	1	
4	283785	FLEXIBLE – HYD., 1/4 PO DI, 240 MM LG, 100R17	1	
5	323663	FLEXIBLE – HYD., 1/4 PO DI, 2750 MM LG, 100R17	1	
	135865	JOINT TORIQUE – Ø1,78 X Ø9,25		
6	135778	RACCORD – ADAPTATEUR	6	
7	136240	RACCORD – HYD. EN TÉ	1	
8	136144	RACCORD – HYD. COUDÉ À 45°	1	
9	136095	RACCORD – HYD. COUDÉ À 90°	2	
10	283909	COLLIER DE FIXATION – CONDUITE INFÉRIEURE FLEX CG	1	
11	283910	COLLIER DE FIXATION – CONDUITE MILIEU FLEX CG	1	
12	311461	COLLIER DE FIXATION – CONDUITE SUP. FLEX CG	1	
13	312655	GOUJON – PATCH DE COLLIER FILETÉ NOIR	2	
14	135444	COURROIE DE SANGLE – 6 PO LG	5	
15	311354	BLINDAGE – ADAPTATION FLEXIBLE CG	1	
16	295929	COURROIE DE SANGLE – 12 PO LG	1	
17	283989	COLLIER DE FIXATION – FLEXIBLE RABATTEUR SUP.	1	
18	283988	COLLIER DE FIXATION – FLEXIBLE RABATTEUR MILIEU	1	
19	283987	COLLIER DE FIXATION – FLEXIBLE RABATTEUR INF.	1	
20	125377	PASSE-FILS – DI 91 MM	1	
21	283889	PASSE-FILS – CAOUTCHOUC	1	
22	40704	COLLIER DE SERRAGE – ATTACHE DE CÂBLE, ORANGE	4	
23	40702	COLLIER DE SERRAGE – ATTACHE DE CÂBLE, ROUGE	4	
24	252795	COLLIER DE SERRAGE – ATTACHE DE CÂBLE, ROSE	4	
25	21763	COLLIER DE SERRAGE – ATTACHE DE CÂBLE, NOIRE	4	
26	252794	COLLIER DE SERRAGE – ATTACHE DE CÂBLE, VIOLETTE	3	
27	323023	PLAQUE – COLLIER DE FIXATION DU BRAS CENTRAL DE RABATTEUR	1	
A	184656	BOULON – TÊTE HEX. M8 X 1,25 X 70-8,8-AA1J		
B	136442	ÉCROU – HEX. FIN M10 X 1,5-05-AA1J		
C	184692	ÉCROU – HEX. NYLOC M10 X 1,5-8-AA1J		

80 Système hydraulique – Levage et marche avant-arrière, rabatteur double, bras droit (FD230 et FD235)

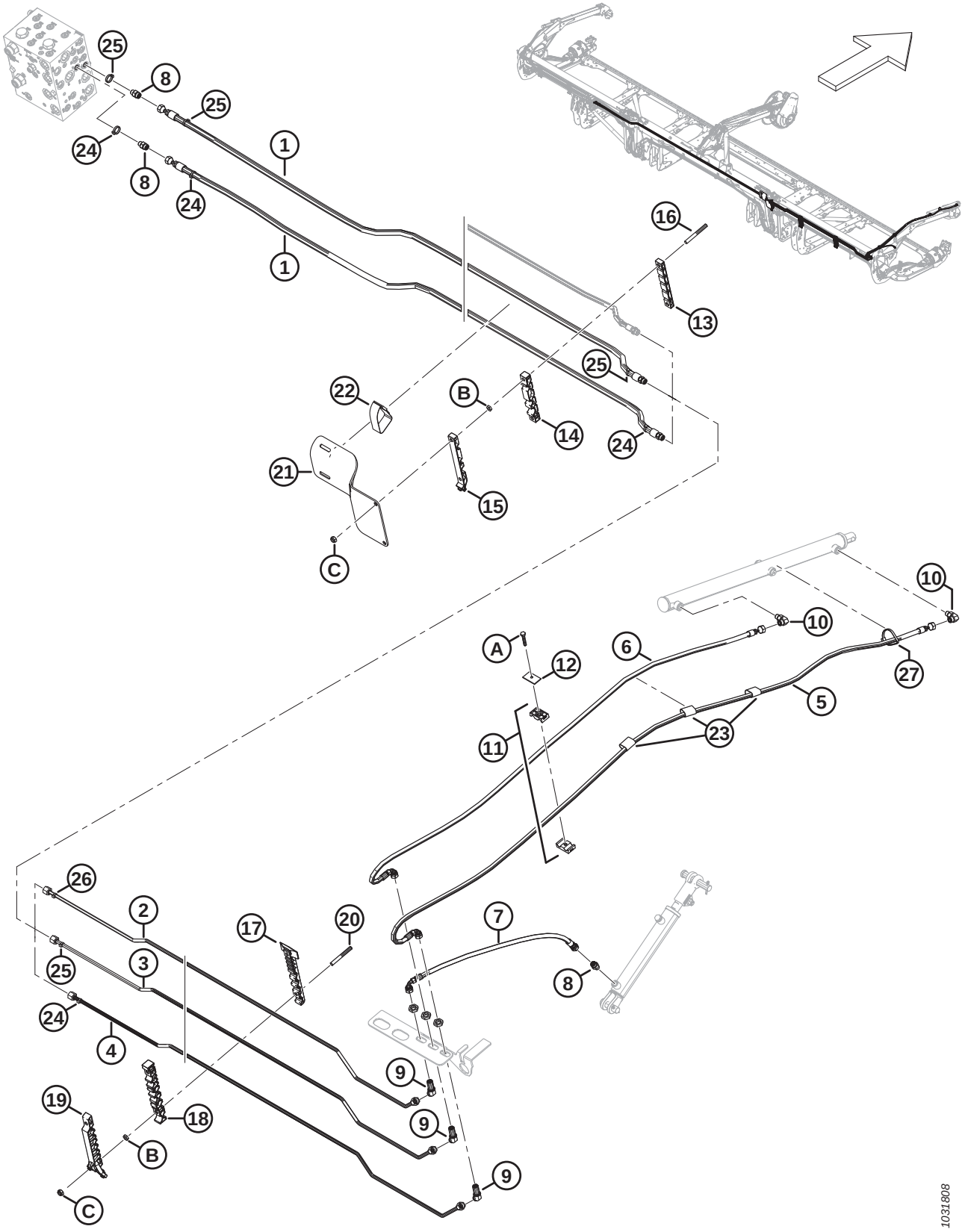

Réf.	Numéro de pièce	Description	Qté	Numéro de série
1	283096	FLEXIBLE – HYD.	2	
	135865	JOINT TORIQUE – Ø1,78 X Ø9,25		
2	283078	CONDUITE – HYDRAULIQUE (FD230) [311]	1	
	283145	CONDUITE – HYDRAULIQUE (FD235) [312]	1	
3	283079	CONDUITE – HYDRAULIQUE (FD230) [313]	1	
	283146	CONDUITE – HYDRAULIQUE (FD235) [314]	1	
4	283080	CONDUITE – HYDRAULIQUE (FD230) [313]	1	
	283147	CONDUITE – HYDRAULIQUE (FD235) [314]	1	
5	283074	FLEXIBLE – HYD.	1	
6	283075	FLEXIBLE – HYD.	1	
7	283059	FLEXIBLE – HYD.	1	
8	135778	RACCORD – ADAPTATEUR	3	
9	136146	RACCORD – HYD. COUDÉ À 45° PASSE-CLOISON [315]	3	
10	136095	RACCORD – HYD. COUDÉ À 90°	2	
11	232395	COLLIER – ENS. [316]	2	
12	184303	COLLIER – PLAQUE DE RECOUVREMENT	2	
13	283906	COLLIER DE FIXATION – CONDUITE SUP. FLEX CD	1	
14	283907	COLLIER DE FIXATION – CONDUITE MILIEU FLEX CD	1	
15	311462	COLLIER DE FIXATION – CONDUITE SUP. FLEX CD	1	
16	312655	GOUJON – PATCH DE COLLIER FILETÉ NOIR	2	
17	283820	COLLIER DE FIXATION – CONDUITE INFÉRIEURE CD [317]		
18	283818	COLLIER DE FIXATION – CONDUITE CENTRALE CD [317]		
19	311451	COLLIER DE FIXATION – CONDUITE SUPÉRIEURE CD [317]		
20	312654	GOUJON – AILE DE PATCH DE COLLIER FILETÉ [318]		
21	311360	BLINDAGE – ADAPTATION FLEXIBLE CD	1	
22	170851	COURROIE DE SANGLE – 10 PO LG	1	
23	135443	COURROIE DE SANGLE – 4 PO LG	3	
24	49227	COLLIER DE SERRAGE – ATTACHE DE CÂBLE, VERTE	4	
25	135266	COLLIER DE SERRAGE – ATTACHE DE CÂBLE, BLEU CLAIR	4	
26	252794	COLLIER DE SERRAGE – ATTACHE DE CÂBLE, VIOLETTE	1	

311. Utilisée pour les plateformes FD230.
312. Utilisée pour les plateformes FD235.
313. Utilisée pour les plateformes FD230.
314. Utilisée pour les plateformes FD235.
315. Le raccord comprend un écrou de fixation (NVS).
316. L'ensemble de collier comprend deux moitiés de collier (NVS). Il ne comprend PAS la plaque de recouvrement ni la quincaillerie.
317. Quantités : FD230 = 2, FD235 = 3.
318. Quantités : FD230 = 4, FD235 = 6.

SYSTÈME HYDRAULIQUE – LEVAGE ET MARCHE AVANT-ARRIÈRE, RABATTEUR DOUBLE, BRAS DROIT (FD230 ET FD235)

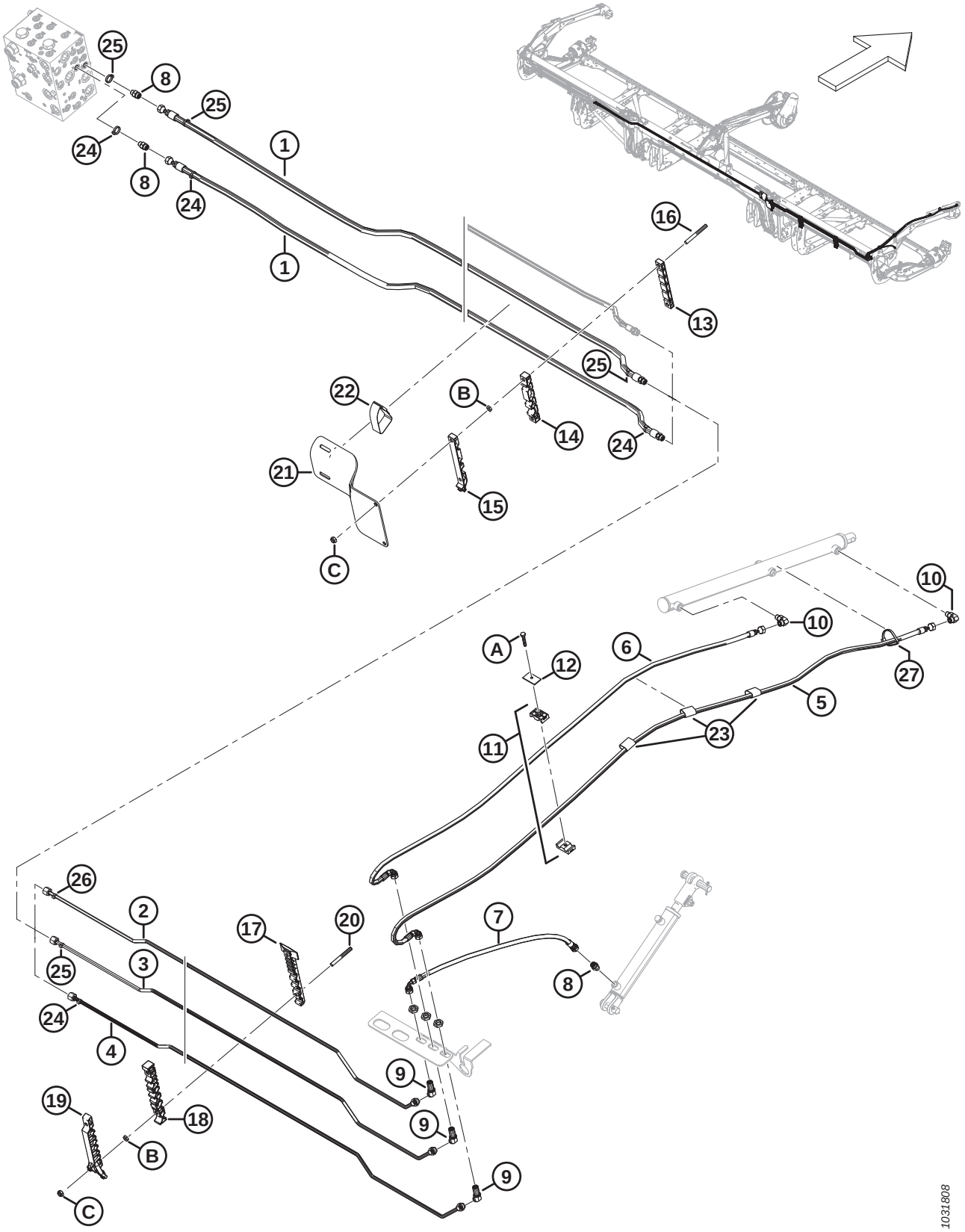

Réf.	Numéro de pièce	Description	Qté	Numéro de série
27	30753	COLLIER DE SERRAGE – ATTACHE DE CÂBLE, NOIRE	1	
A	30660	BOULON – TÊTE HEX. M8 X 1,25 X 45-8,8-AA1J		
B	136442	ÉCROU – HEX. FIN M10 X 1,5-05-AA1J		
C	184692	ÉCROU – HEX. NYLOC M10 X 1,5-8-AA1J		

81 Système hydraulique – Levage et marche avant-arrière, rabatteur double, bras droit (FD240 et FD241)

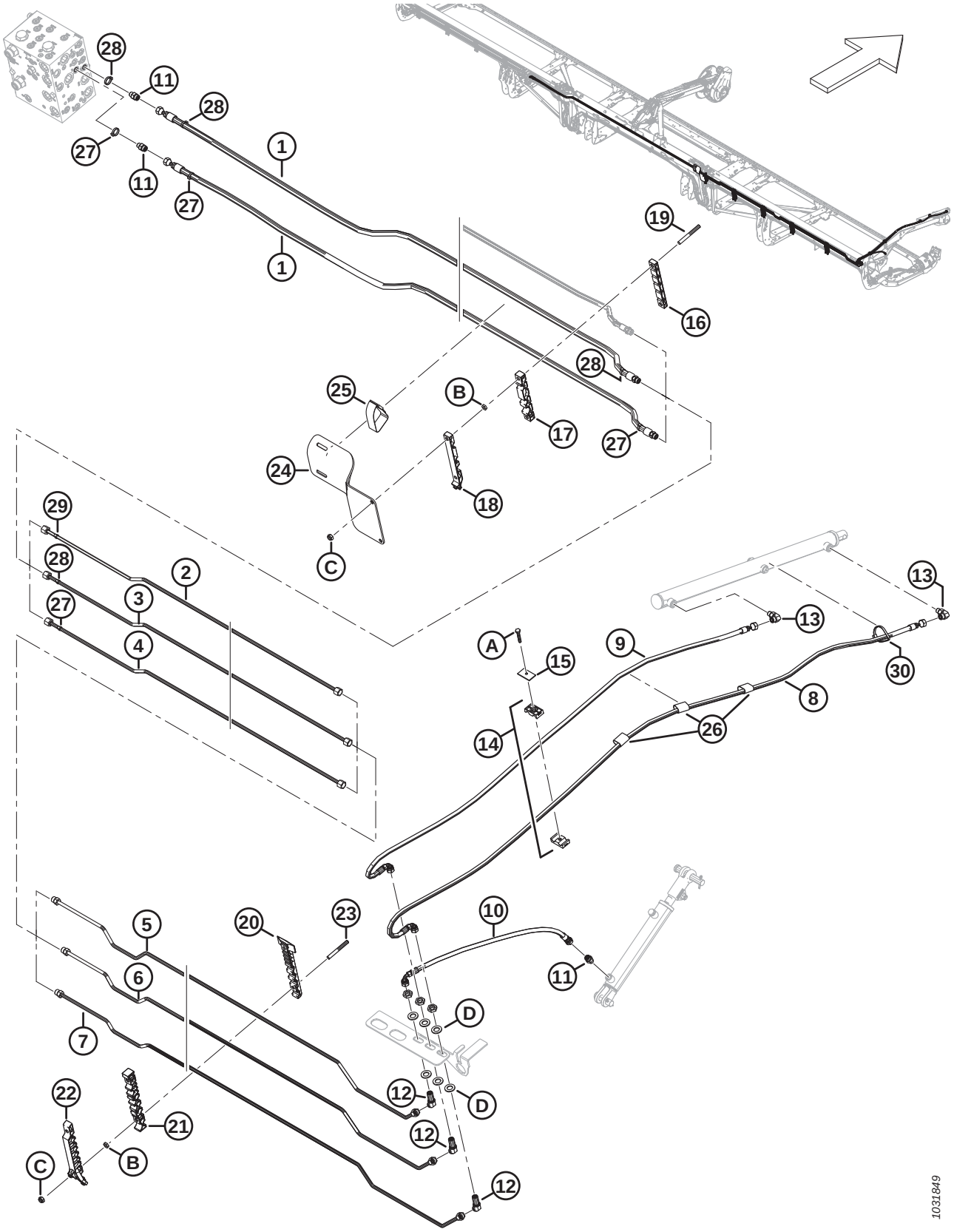

Réf.	Numéro de pièce	Description	Qté	Numéro de série
1	283096	FLEXIBLE – HYD.	2	
	135865	JOINT TORIQUE – Ø1,78 X Ø9,25		
2	283428	CONDUITE – HYDRAULIQUE (FD240) [319]	1	
	283184	CONDUITE – HYDRAULIQUE (FD241) [320]	1	
3	283429	CONDUITE – HYDRAULIQUE (FD240) [321]	1	
	283185	CONDUITE – HYDRAULIQUE (FD241) [322]	1	
4	283430	CONDUITE – HYDRAULIQUE (FD240) [321]	1	
	283186	CONDUITE – HYDRAULIQUE (FD241) [322]	1	
5	283431	CONDUITE – HYDRAULIQUE	1	
	135865	JOINT TORIQUE – Ø1,78 X Ø9,25		
6	283432	CONDUITE – HYDRAULIQUE	1	
	135865	JOINT TORIQUE – Ø1,78 X Ø9,25		
7	283433	CONDUITE – HYDRAULIQUE	1	
	135865	JOINT TORIQUE – Ø1,78 X Ø9,25		
8	283074	FLEXIBLE – HYD.	1	
9	283075	FLEXIBLE – HYD.	1	
10	283059	FLEXIBLE – HYD.	1	
11	135778	RACCORD – ADAPTATEUR	3	
12	136146	RACCORD – HYD. COUDÉ À 45° PASSE-CLOISON [323]	3	
13	136095	RACCORD – HYD. COUDÉ À 90°	2	
14	232395	COLLIER – ENS. [324]	2	
15	184303	COLLIER – PLAQUE DE RECOUVREMENT	2	
16	283906	COLLIER DE FIXATION – CONDUITE SUP. FLEX CD	1	
17	283907	COLLIER DE FIXATION – CONDUITE MILIEU FLEX CD	1	
18	311462	COLLIER DE FIXATION – CONDUITE SUP. FLEX CD	1	
19	312655	GOUJON – PATCH DE COLLIER FILETÉ NOIR	2	
20	283820	COLLIER DE FIXATION – CONDUITE INFÉRIEURE CD [325]		
21	283818	COLLIER DE FIXATION – CONDUITE CENTRALE CD [325]		
22	311451	COLLIER DE FIXATION – CONDUITE SUPÉRIEURE CD [325]		
23	312654	GOUJON – AILE DE PATCH DE COLLIER FILETÉ [326]		

319. Utilisée pour les plateformes FD240.
320. Utilisée pour les plateformes FD241.
321. Utilisée pour les plateformes FD240.
322. Utilisée pour les plateformes FD241.
323. Le raccord comprend un écrou de fixation (NVS).
324. L'ensemble de collier comprend deux moitiés de collier (NVS). Il ne comprend PAS la plaque de recouvrement ni la quincaillerie.
325. Quantités : FD240 = 4, FD241 = 4.
326. Quantités : FD240 = 8, FD241 = 8.

SYSTÈME HYDRAULIQUE – LEVAGE ET MARCHE AVANT-ARRIÈRE, RABATTEUR DOUBLE, BRAS DROIT (FD240 ET FD241)

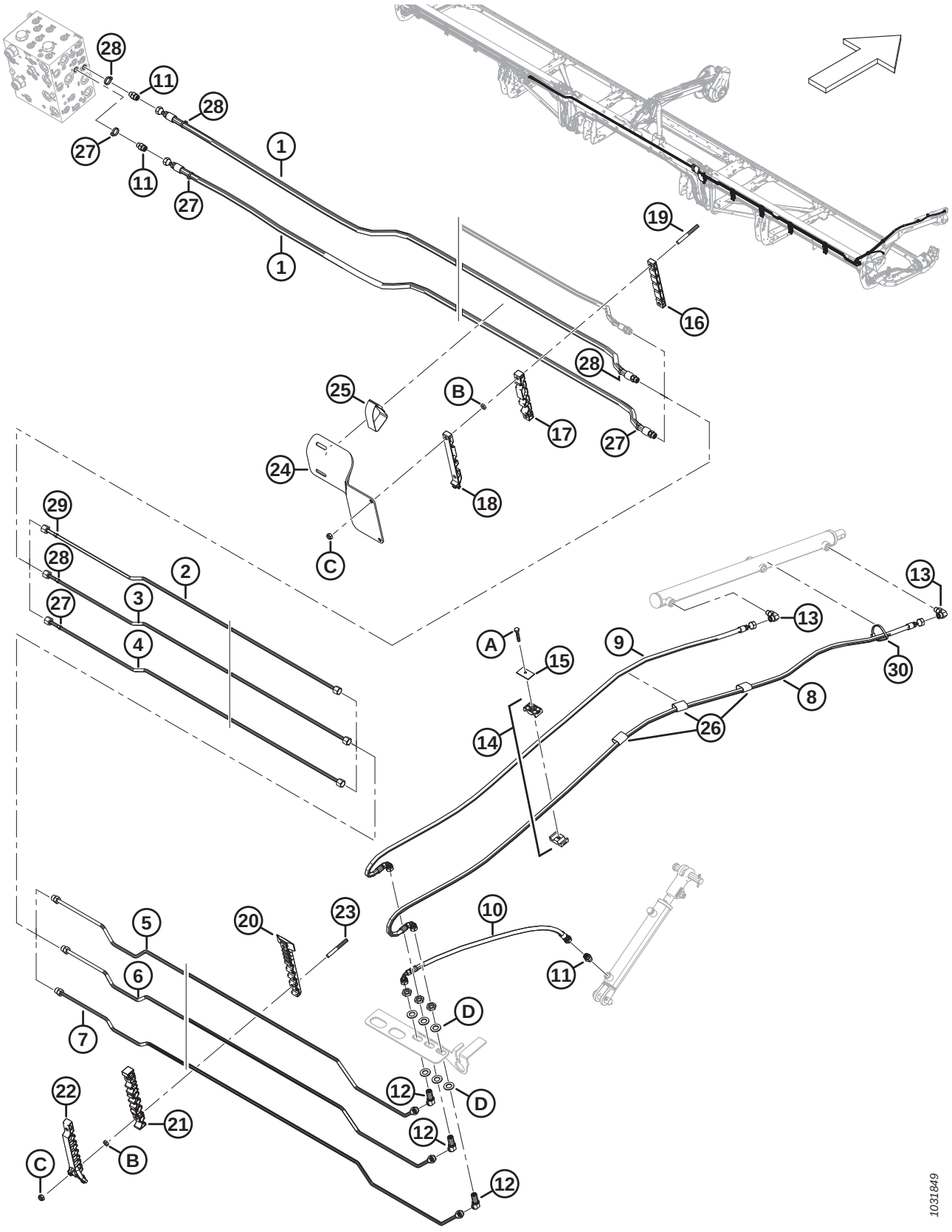

Réf.	Numéro de pièce	Description	Qté	Numéro de série
24	311360	BLINDAGE – ADAPTATION FLEXIBLE CD	1	
25	170851	COURROIE DE SANGLE – 10 PO LG	1	
26	135443	COURROIE DE SANGLE – 4 PO LG	3	
27	49227	COLLIER DE SERRAGE – ATTACHE DE CÂBLE, VERTE	4	
28	135266	COLLIER DE SERRAGE – ATTACHE DE CÂBLE, BLEU CLAIR	4	
29	252794	COLLIER DE SERRAGE – ATTACHE DE CÂBLE, VIOLETTE	1	
30	30753	COLLIER DE SERRAGE – ATTACHE DE CÂBLE, NOIRE	1	
A	30660	BOULON – TÊTE HEX. M8 X 1,25 X 45-8,8-AA1J		
B	136442	ÉCROU – HEX. FIN M10 X 1,5-05-AA1J		
C	184692	ÉCROU – HEX. NYLOC M10 X 1,5-8-AA1J		
D	136540	RONDELLE – PLATE		

82 Système hydraulique – Levage et marche avant-arrière, rabatteur triple, bras gauche (FD240, FD245 et FD250)

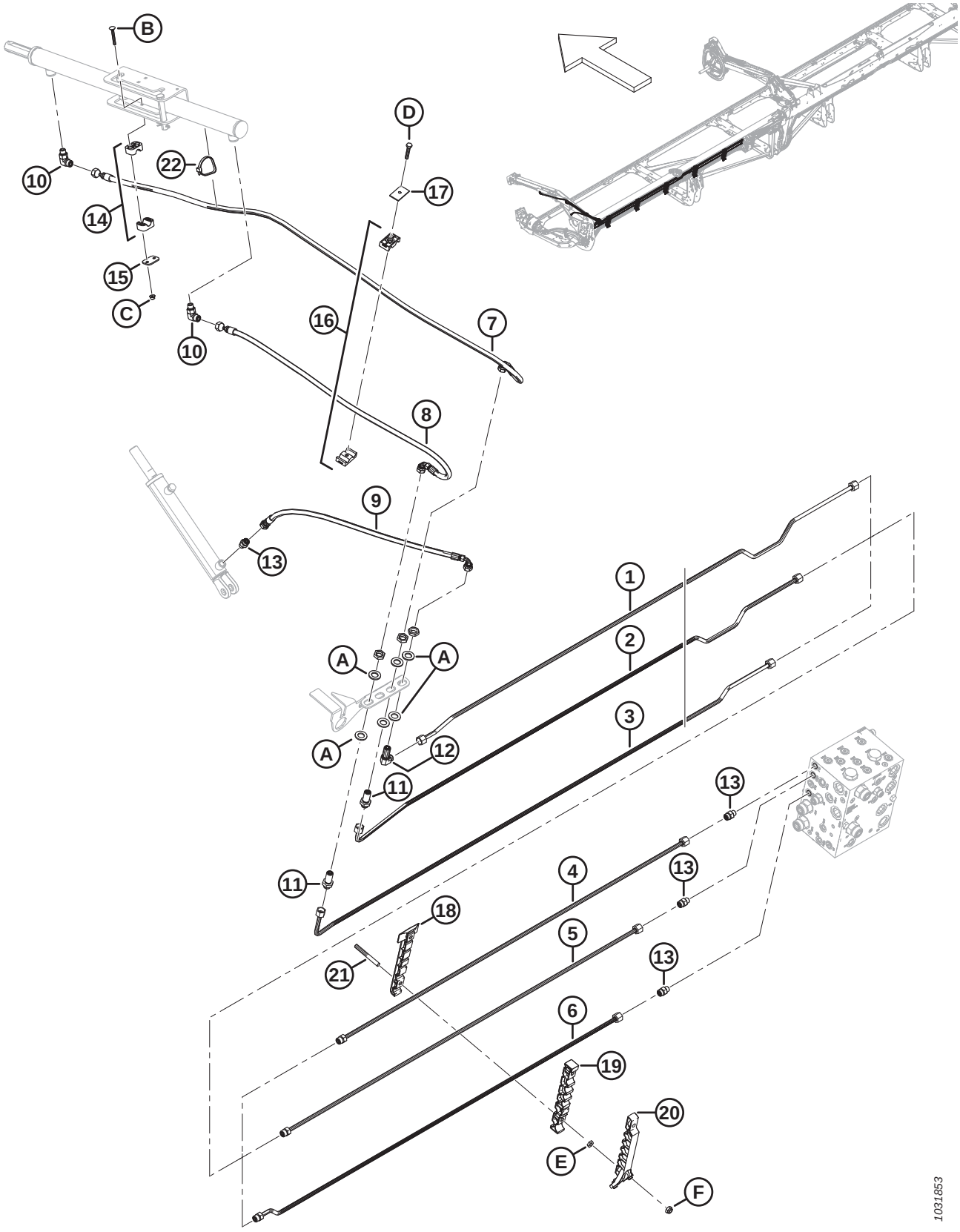

SYSTÈME HYDRAULIQUE – LEVAGE ET MARCHE AVANT-ARRIÈRE, RABATTEUR TRIPLE, BRAS GAUCHE (FD240, FD245 ET FD250)

Réf.	Numéro de pièce	Description	Qté	Numéro de série
1	283420	CONDUITE – HYDRAULIQUE (FD240 ET FD245) [327]	1	
	283824	CONDUITE – HYDRAULIQUE (FD250) [328]	1	
2	283419	CONDUITE – HYDRAULIQUE (FD240 ET FD245) [329]	1	
	283823	CONDUITE – HYDRAULIQUE (FD250) [330]	1	
3	283417	CONDUITE – HYDRAULIQUE (FD240 ET FD245) [329]	1	
	283822	CONDUITE – HYDRAULIQUE (FD250) [330]	1	
4	283450	CONDUITE – HYDRAULIQUE (FD250) [330]	1	
	135865	JOINT TORIQUE – Ø1,78 X Ø9,25		
5	283449	CONDUITE – HYDRAULIQUE (FD250) [330]	1	
	135865	JOINT TORIQUE – Ø1,78 X Ø9,25		
6	283447	CONDUITE – HYDRAULIQUE (FD250) [330]	1	
	135865	JOINT TORIQUE – Ø1,78 X Ø9,25		
7	283057	FLEXIBLE – HYD.	1	
8	283058	FLEXIBLE – HYD.	1	
9	283059	FLEXIBLE – HYD.	1	
10	136095	RACCORD – HYD. COUDÉ À 90°	2	
11	136145	RACCORD – HYD. UNION PASSE-CLOISON [331]	2	
12	136150	RACCORD – HYD. COUDÉ À 90° PASSE-CLOISON [331]	1	
13	135778	RACCORD – ADAPTATEUR	4	
14	283791	COLLIER – ENS. [332]	1	
15	255461	PLAQUE – COUVERCLE	1	
16	232395	BRIDE DE FIXATION – ASS. [332]	1	
17	184303	COLLIER – PLAQUE DE RECOUVREMENT	1	
18	283797	COLLIER DE FIXATION – CONDUITE INFÉRIEURE CG	5	
19	283807	COLLIER DE FIXATION – CONDUITE CENTRALE CG	5	
20	311233	COLLIER DE FIXATION – CONDUITE SUPÉRIEURE CG	5	
21	312654	GOUJON – AILE DE PATCH DE COLLIER FILETÉ	10	
22	30753	COLLIER DE SERRAGE – ATTACHE DE CÂBLE, NOIRE	1	
A	136540	RONDELLE – PLATE		
B	184644	BOULON – TRCC M6 X 1 X 50-8,8-ZINC		

327. Utilisée pour les plateformes FD240 et FD245.
328. Utilisée pour les plateformes FD250.
329. Utilisée pour les plateformes FD240 et FD245.
330. Utilisée pour les plateformes FD250.
331. Le raccord comprend un écrou de fixation (NVS).
332. L'ensemble de collier comprend deux moitiés de collier (NVS). Il ne comprend PAS la plaque de recouvrement ni la quincaillerie.

SYSTÈME HYDRAULIQUE – LEVAGE ET MARCHE AVANT-ARRIÈRE, RABATTEUR TRIPLE, BRAS GAUCHE (FD240, FD245 ET FD250)

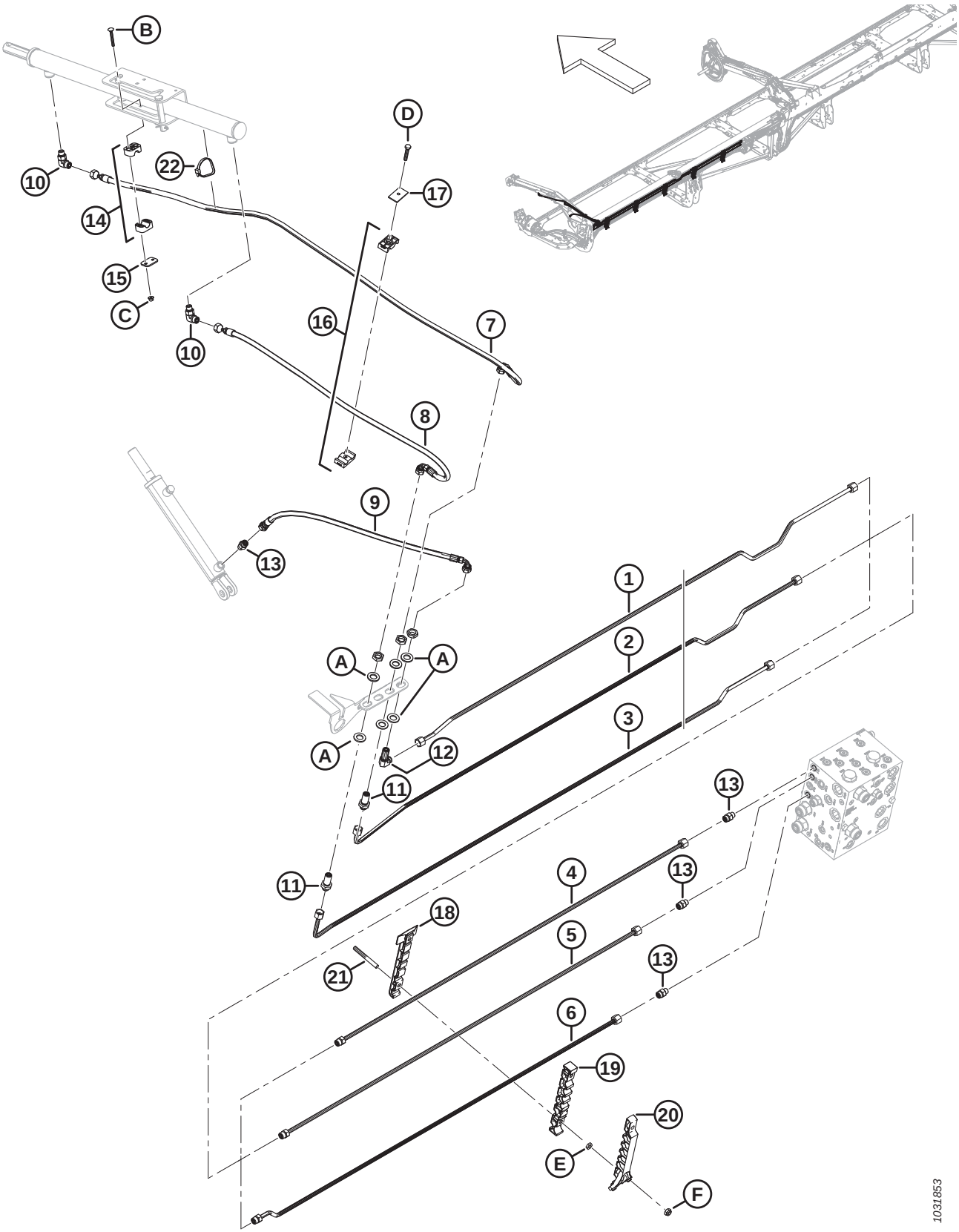

SYSTÈME HYDRAULIQUE – LEVAGE ET MARCHE AVANT-ARRIÈRE, RABATTEUR TRIPLE, BRAS GAUCHE (FD240, FD245 ET FD250)

Réf.	Numéro de pièce	Description	Qté	Numéro de série
C	152668	ÉCROU – HEX. À COL. BLOCAGE CTR M6 X 1-8		
D	30660	BOULON – TÊTE HEX. M8 X 1,25 X 45-8,8-AA1J		
E	136442	ÉCROU – HEX. FIN M10 X 1,5-05-AA1J		
F	184692	ÉCROU – HEX. NYLOC M10 X 1,5-8-AA1J		

83 Système hydraulique – Levage et marche avant-arrière, rabatteur triple, bras central, côté gauche (FD240, FD245 et FD250)

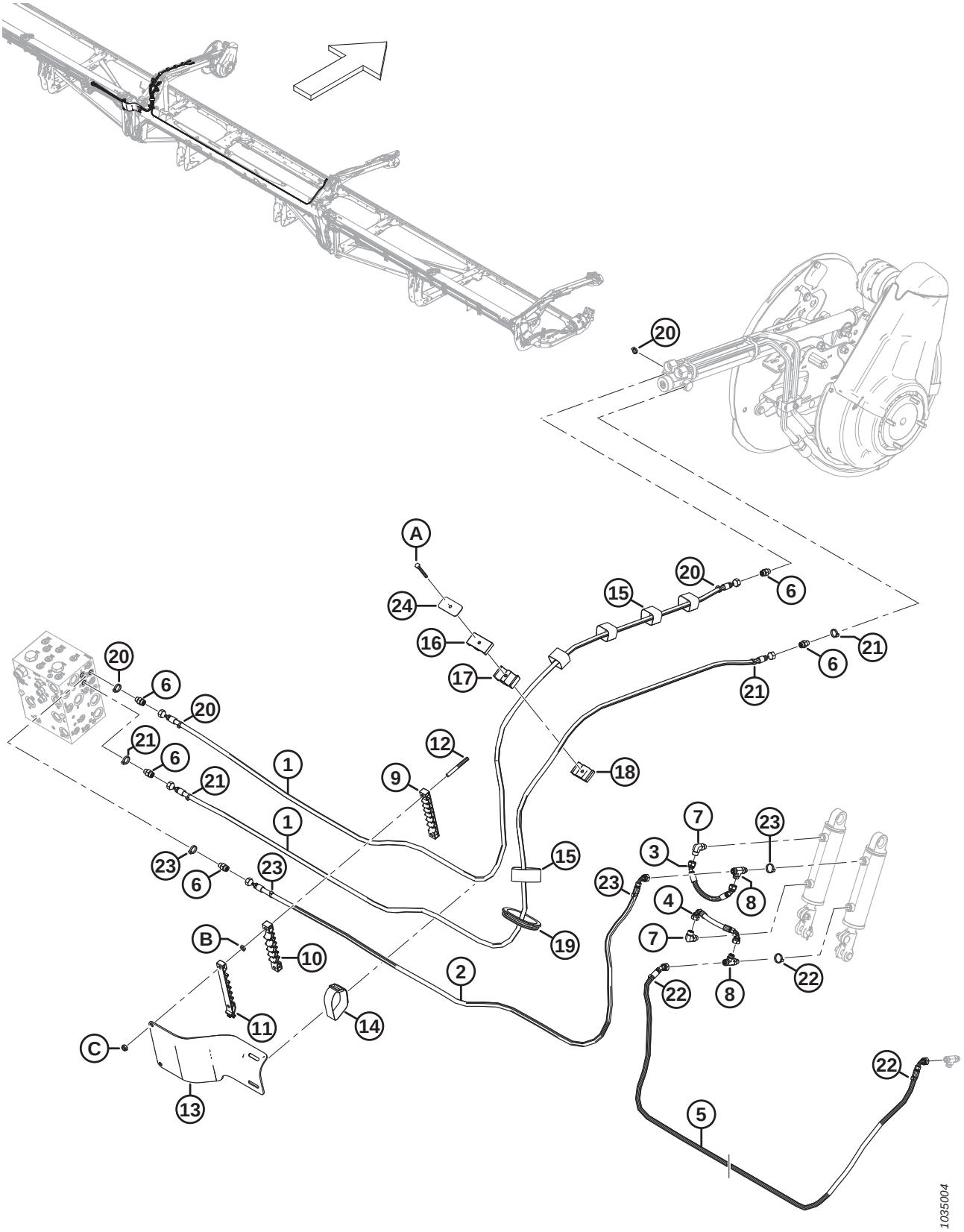

SYSTÈME HYDRAULIQUE – LEVAGE ET MARCHE AVANT-ARRIÈRE, RABATTEUR TRIPLE, BRAS CENTRAL, CÔTÉ GAUCHE (FD240, FD245 ET FD250)

Réf.	Numéro de pièce	Description	Qté	Numéro de série
1	323665	FLEXIBLE – HYD.	2	
2	323666	FLEXIBLE – HYD.	1	
3	283785	FLEXIBLE – HYD.	1	
4	283786	FLEXIBLE – HYD.	1	
5	323670	FLEXIBLE – HYD (FD240) [333]	1	
	323673	FLEXIBLE – HYD (FD245 ET FD250) [334]	1	
6	135778	RACCORD – ADAPTATEUR	5	
7	136095	RACCORD – HYD. COUDÉ À 90°	2	
8	136240	RACCORD – HYD. EN TÉ	2	
9	283909	COLLIER DE FIXATION – CONDUITE INFÉRIEURE FLEX CG	1	
10	283910	COLLIER DE FIXATION – CONDUITE MILIEU FLEX CG	1	
11	311461	COLLIER DE FIXATION – CONDUITE SUP. FLEX CG	1	
12	312655	GOUJON – PATCH DE COLLIER FILETÉ NOIR	2	
13	311354	BLINDAGE – ADAPTATION FLEXIBLE CG	1	
14	295929	COURROIE DE SANGLE – 12 PO LG	1	
15	135444	COURROIE DE SANGLE – 6 PO LG	5	
16	283989	COLLIER DE FIXATION – FLEXIBLE RABATTEUR SUP.	1	
17	283988	COLLIER DE FIXATION – FLEXIBLE RABATTEUR MILIEU	1	
18	283987	COLLIER DE FIXATION – FLEXIBLE RABATTEUR INF.	1	
19	125377	PASSE-FILS – DI 91 MM	1	
20	40704	COLLIER DE SERRAGE – ATTACHE DE CÂBLE, ORANGE	4	
21	40702	COLLIER DE SERRAGE – ATTACHE DE CÂBLE, ROUGE	4	
22	40703	COLLIER DE SERRAGE – ATTACHE DE CÂBLE, BLEUE	3	
23	21763	COLLIER DE SERRAGE – ATTACHE DE CÂBLE, NOIRE	4	
24	323023	PLAQUE – COLLIER DE FIXATION DU BRAS CENTRAL DE RABATTEUR	1	
A	184656	BOULON – TÊTE HEX. M8 X 1,25 X 70-8,8-AA1J		
B	136442	ÉCROU – HEX. FIN M10 X 1,5-05-AA1J		
C	184692	ÉCROU – HEX. NYLOC M10 X 1,5-8-AA1J		

333. Utilisé pour les plateformes FD240 seulement.
334. Utilisé pour les plateformes FD245 et FD250 seulement.

84 Système hydraulique – Levage et marche avant-arrière, rabatteur triple, bras central côté droit (FD240, FD245 et FD250)

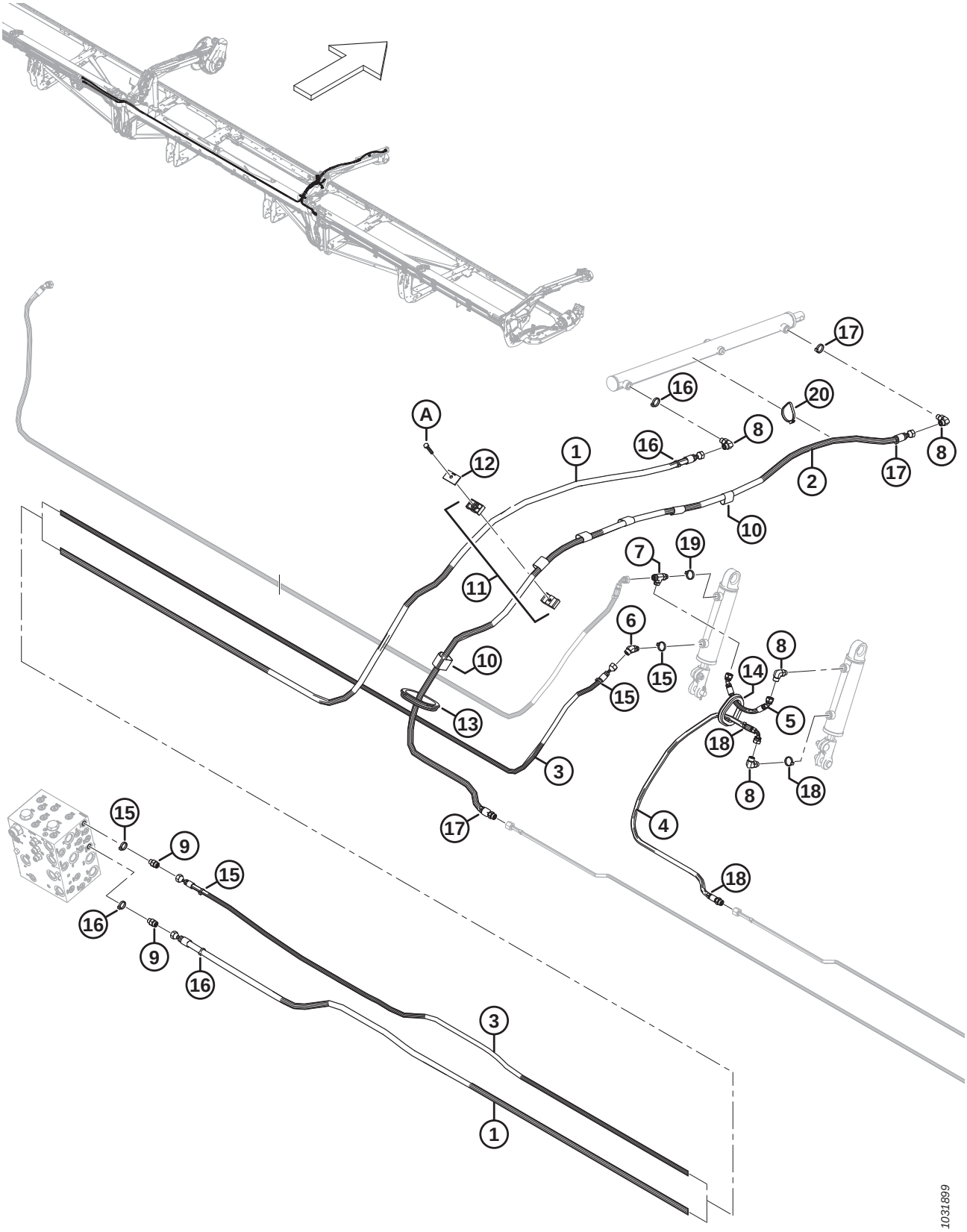

SYSTÈME HYDRAULIQUE – LEVAGE ET MARCHE AVANT-ARRIÈRE, RABATTEUR TRIPLE, BRAS CENTRAL CÔTÉ DROIT (FD240, FD245 ET FD250)

Réf.	Numéro de pièce	Description	Qté	Numéro de série
1	323671	FLEXIBLE – HYD (FD240) [335]	1	
	323674	FLEXIBLE – HYD (FD245 ET FD250) [336]	1	
2	323669	FLEXIBLE – HYD.	1	
	135865	JOINT TORIQUE – Ø1,78 X Ø9,25		
3	323664	FLEXIBLE – HYD. (FD240) [337]	1	
	323672	FLEXIBLE – HYD. (FD245 ET FD250) [338]	1	
4	323668	FLEXIBLE – HYD.	1	
	135865	JOINT TORIQUE – Ø1,78 X Ø9,25		
5	283785	FLEXIBLE – HYD.	1	
6	136144	RACCORD – HYD. COUDÉ À 45°	1	
7	136240	RACCORD – HYD. EN TÉ	1	
8	136095	RACCORD – HYD. COUDÉ À 90°	4	
9	135778	RACCORD – ADAPTATEUR	2	
10	135443	COURROIE DE SANGLE – 4 PO LG	6	
11	232395	COLLIER – ENS. [339]	1	
12	184303	PLAQUE – COUVERCLE	1	
13	125377	PASSE-FILS – DI 91 MM	1	
14	283889	PASSE-FILS – CAOUTCHOUC	1	
15	252795	COLLIER DE SERRAGE – ATTACHE DE CÂBLE, ROSE	4	
16	135226	COLLIER DE SERRAGE – ATTACHE DE CÂBLE, BLEU CLAIR	4	
17	40701	COLLIER DE SERRAGE – ATTACHE DE CÂBLE, JAUNE	3	
18	252794	COLLIER DE SERRAGE – ATTACHE DE CÂBLE, VIOLETTE	3	
19	40703	COLLIER DE SERRAGE – ATTACHE DE CÂBLE, BLEUE	1	
20	30753	COLLIER DE SERRAGE – ATTACHE DE CÂBLE, NOIRE	1	
A	30660	BOULON – TÊTE HEX. M8 X 1,25 X 45-8,8-AA1J		

335. Utilisé pour les plateformes FD240.
336. Utilisé pour les plateformes FD245 et FD250.
337. Utilisé pour les plateformes FD240.
338. Utilisé pour les plateformes FD245 et FD250.
339. L'ensemble de collier comprend deux moitiés de collier (NVS). Il ne comprend PAS la plaque de recouvrement ni la quincaillerie.

85 Système hydraulique – Levage et marche avant-arrière, rabatteur triple, bras droit (FD240, FD245 et FD250)

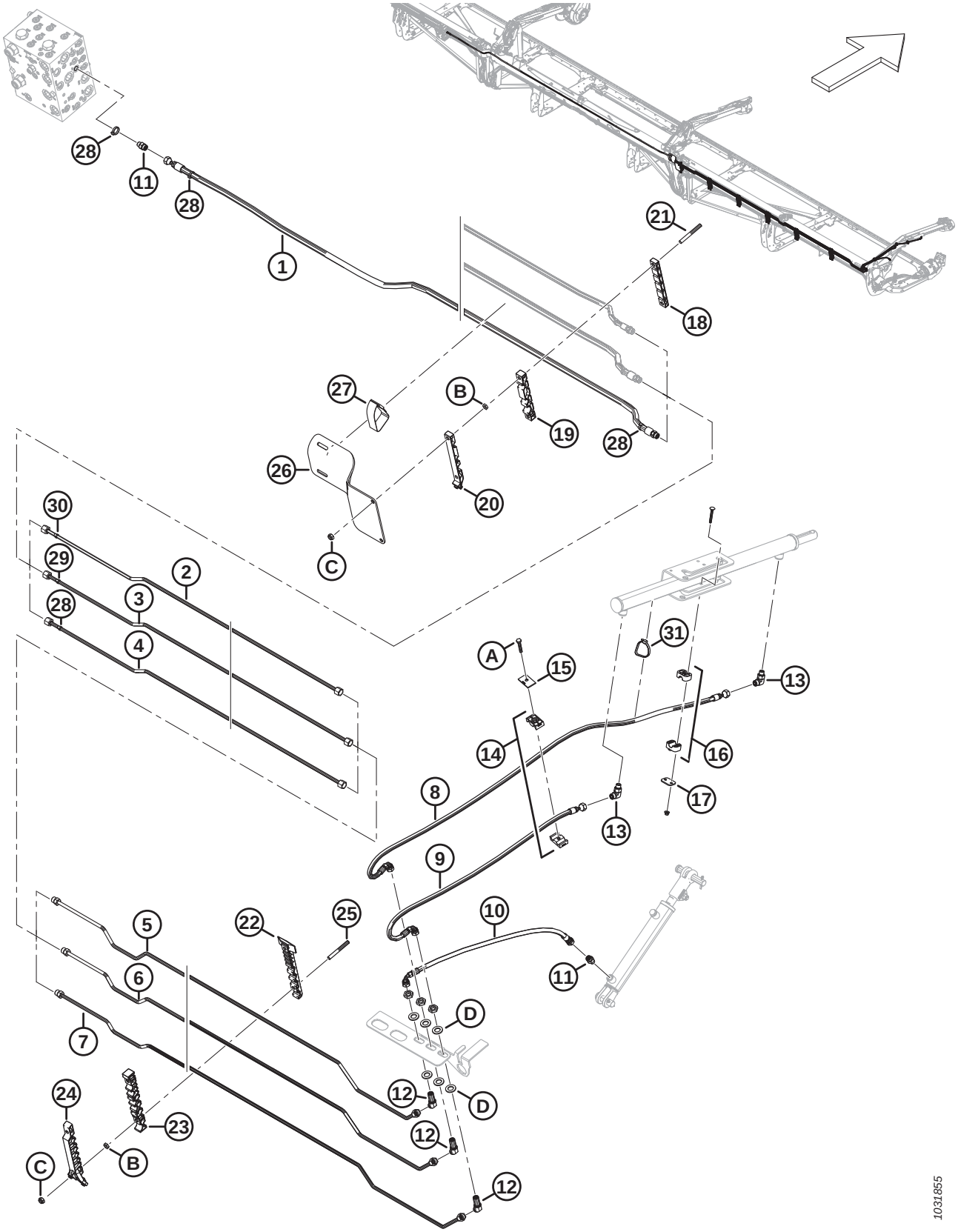

SYSTÈME HYDRAULIQUE – LEVAGE ET MARCHE AVANT-ARRIÈRE, RABATTEUR TRIPLE, BRAS DROIT (FD240, FD245 ET FD250)

Réf.	Numéro de pièce	Description	Qté	Numéro de série
1	283096	FLEXIBLE – HYD (FD240) [340]	1	
	283507	FLEXIBLE – HYD (FD245 ET FD250) [341]	1	
	135865	JOINT TORIQUE – Ø1,78 X Ø9,25		
2	283428	CONDUITE – HYDRAULIQUE (FD245 ET FD250) [342]	1	
	283451	CONDUITE – HYDRAULIQUE (FD250) [343]	1	
3	283429	CONDUITE – HYDRAULIQUE (FD245 ET FD250) [342]	1	
	283452	CONDUITE – HYDRAULIQUE (FD250) [344]	1	
4	283430	CONDUITE – HYDRAULIQUE (FD245 ET FD250) [342]	1	
	283453	CONDUITE – HYDRAULIQUE (FD250) [344]	1	
5	283431	CONDUITE – HYDRAULIQUE	1	
	135865	JOINT TORIQUE – Ø1,78 X Ø9,25		
6	283432	CONDUITE – HYDRAULIQUE	1	
	135865	JOINT TORIQUE – Ø1,78 X Ø9,25		
7	283433	CONDUITE – HYDRAULIQUE	1	
	135865	JOINT TORIQUE – Ø1,78 X Ø9,25		
8	283057	FLEXIBLE – HYD.	1	
9	283058	FLEXIBLE – HYD.	1	
10	283059	FLEXIBLE – HYD.	1	
11	135778	RACCORD – ADAPTATEUR	3	
12	136146	RACCORD – HYD. COUDÉ À 45° PASSE-CLOISON [345]	3	
13	136095	RACCORD – HYD. COUDÉ À 90°	2	
14	232395	COLLIER – ENS. [346]	2	
15	184303	COLLIER – PLAQUE DE RECOUVREMENT	2	
16	283791	BRIDE DE FIXATION – ASS. [346]	1	
17	255461	PLAQUE – COUVERCLE	1	
18	283906	COLLIER DE FIXATION – CONDUITE SUP. FLEX CD	1	
19	283907	COLLIER DE FIXATION – CONDUITE MILIEU FLEX CD	1	
20	311462	COLLIER DE FIXATION – CONDUITE SUP. FLEX CD	1	
21	312655	GOUJON – PATCH DE COLLIER FILETÉ NOIR	2	
22	283820	COLLIER DE FIXATION – CONDUITE INFÉRIEURE CD	5	
23	283818	COLLIER DE FIXATION – CONDUITE CENTRALE CD	5	

340. Utilisé pour les plateformes FD240.
341. Utilisé pour les plateformes FD245 et FD250.
342. Utilisée pour les plateformes FD245 et FD250.
343. Utilisée pour les plateformes FD250.
344. Utilisée pour les plateformes FD250.
345. Le raccord comprend un écrou de fixation (NVS).
346. L'ensemble de collier comprend deux moitiés de collier (NVS). Il ne comprend PAS la plaque de recouvrement ni la quincaillerie.

SYSTÈME HYDRAULIQUE – LEVAGE ET MARCHE AVANT-ARRIÈRE, RABATTEUR TRIPLE, BRAS DROIT (FD240, FD245 ET FD250)

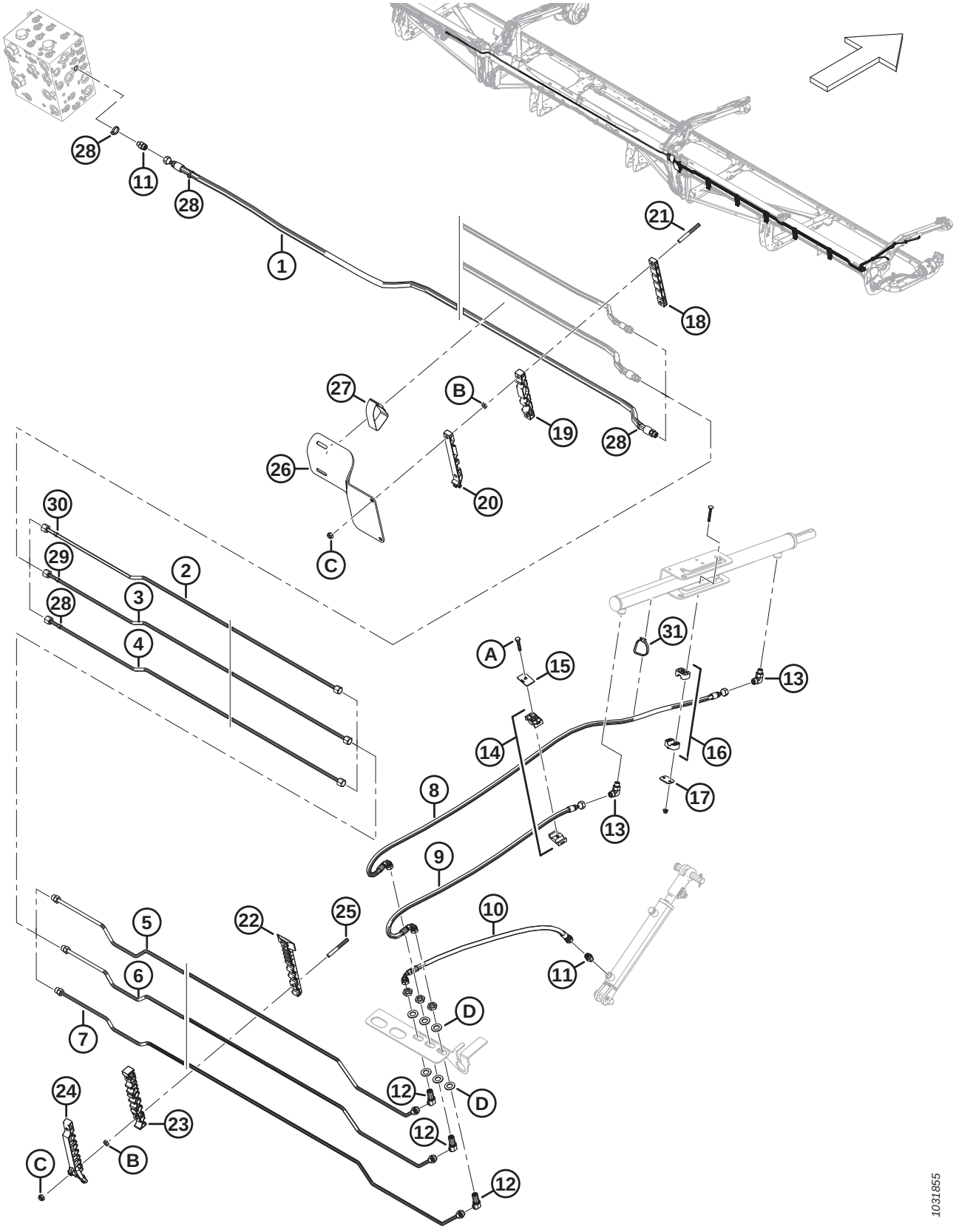

SYSTÈME HYDRAULIQUE – LEVAGE ET MARCHE AVANT-ARRIÈRE, RABATTEUR TRIPLE, BRAS DROIT (FD240, FD245 ET FD250)

Réf.	Numéro de pièce	Description	Qté	Numéro de série
24	311451	COLLIER DE FIXATION – CONDUITE SUPÉRIEURE CD	5	
25	312654	GOUJON – AILE DE PATCH DE COLLIER FILETÉ	10	
26	311360	BLINDAGE – ADAPTATION FLEXIBLE CD	1	
27	170851	COURROIE DE SANGLE – 10 PO LG	1	
28	49227	COLLIER DE SERRAGE – ATTACHE DE CÂBLE, VERTE	4	
29	40701	COLLIER DE SERRAGE – ATTACHE DE CÂBLE, JAUNE	1	
30	252794	COLLIER DE SERRAGE – ATTACHE DE CÂBLE, VIOLETTE	1	
31	30753	COLLIER DE SERRAGE – ATTACHE DE CÂBLE, NOIRE	1	
A	30660	BOULON – TÊTE HEX. M8 X 1,25 X 45-8,8-AA1J		
B	136442	ÉCROU – HEX. FIN M10 X 1,5-05-AA1J		
C	184692	ÉCROU – HEX. NYLOC M10 X 1,5-8-AA1J		
D	136540	RONDELLE – PLATE		

86 Système hydraulique – Vis transversale supérieure

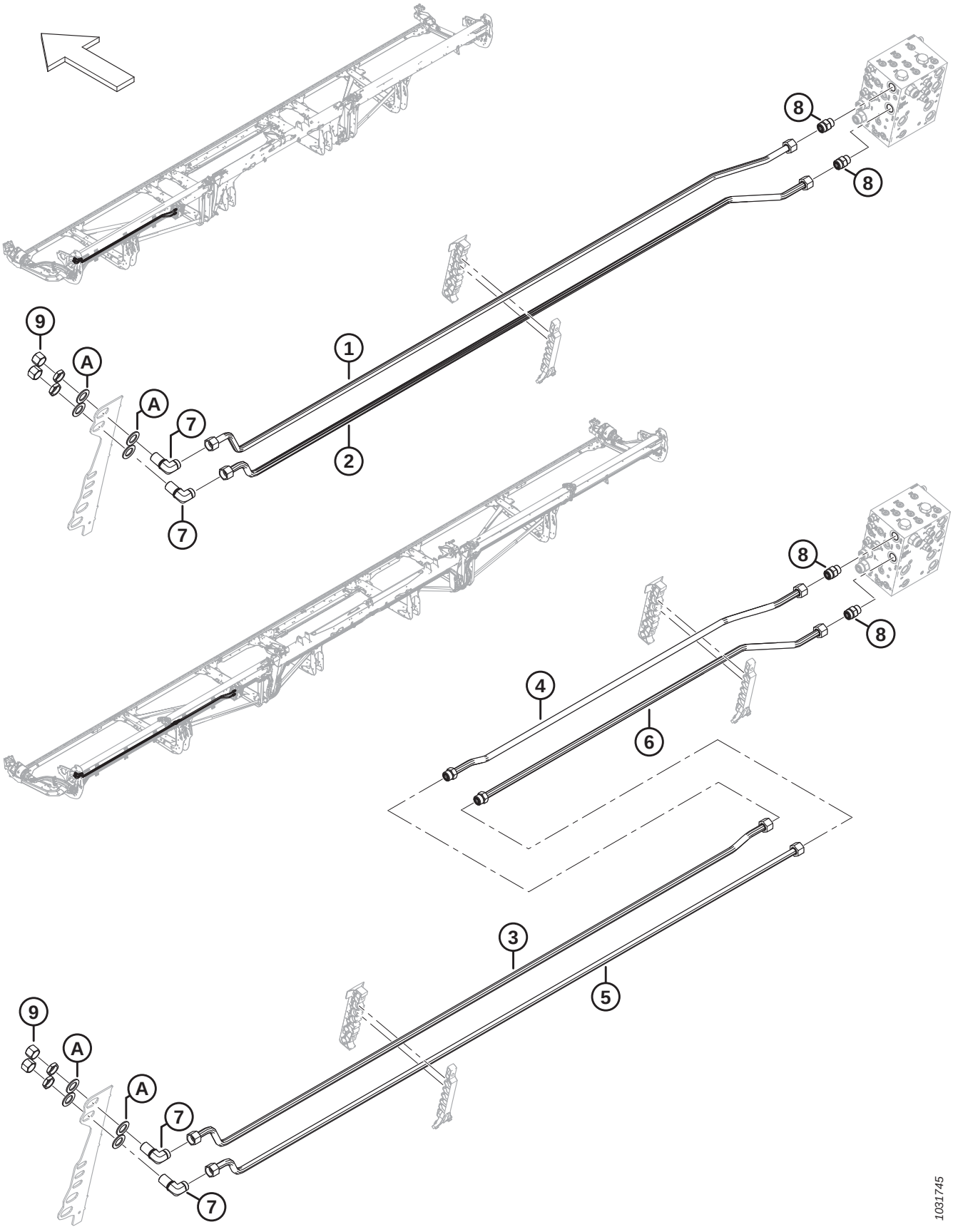

SYSTÈME HYDRAULIQUE – VIS TRANSVERSALE SUPÉRIEURE

Réf.	Numéro de pièce	Description	Qté	Numéro de série
	B7338	KIT – 25 PI VIS TRANSVERSALE SUPÉRIEURE SYSTÈME HYDRAULIQUE [347]		
	B7117	KIT – 30 PI VIS TRANSVERSALE SUPÉRIEURE SYSTÈME HYDRAULIQUE [347]		
	B7118	KIT – 35 PI VIS TRANSVERSALE SUPÉRIEURE SYSTÈME HYDRAULIQUE [347]		
	B7119	KIT – 40 PI et 45 PI VIS TRANSVERSALE SUPÉRIEURE SYSTÈME HYDRAULIQUE [347]		
	B7120	KIT – 41 PI VIS TRANSVERSALE SUPÉRIEURE SYSTÈME HYDRAULIQUE [347]		
	B7121	KIT – 50 PI VIS TRANSVERSALE SUPÉRIEURE SYSTÈME HYDRAULIQUE [347]		
1	323355	CONDUITE – HYDRAULIQUE (FD225) [348]	1	
	283052	CONDUITE – HYDRAULIQUE (FD230) [349]	1	
	283164	CONDUITE – HYDRAULIQUE (FD235) [350]	1	
	283471	CONDUITE – HYDRAULIQUE (FD240 ET FD245) [351]	1	
	283462	CONDUITE – HYDRAULIQUE (FD241) [352]	1	
2	323355	CONDUITE – HYDRAULIQUE (FD225) [353]	1	
	283051	CONDUITE – HYDRAULIQUE (FD230) [354]	1	
	283205	CONDUITE – HYDRAULIQUE (FD235) [355]	1	
	283470	CONDUITE – HYDRAULIQUE (FD240 ET FD245) [356]	1	
	283461	CONDUITE – HYDRAULIQUE (FD241) [357]	1	
3	283469	CONDUITE – HYDRAULIQUE (FD250) [358]	1	
4	283200	CONDUITE – HYDRAULIQUE (FD250) [359]	1	
	135868	JOINT TORIQUE – Ø1,78 X Ø18,77		
5	283468	CONDUITE – HYDRAULIQUE (FD250) [359]	1	
6	283199	CONDUITE – HYDRAULIQUE (FD250) [359]	1	
	135868	JOINT TORIQUE – Ø1,78 X Ø18,77		

347. Kits disponibles chez Whole Goods uniquement.
348. Utilisée pour les plateformes FD225.
349. Utilisée pour les plateformes FD230.
350. Utilisée pour les plateformes FD235.
351. Utilisée pour les plateformes FD240 et FD245.
352. Utilisée pour les plateformes FD241.
353. Utilisée pour les plateformes FD225.
354. Utilisée pour les plateformes FD230.
355. Utilisée pour les plateformes FD235.
356. Utilisée pour les plateformes FD240 ET FD245.
357. Utilisée pour les plateformes FD241.
358. Utilisée pour les plateformes FD250.
359. Utilisée pour les plateformes FD250.

SYSTÈME HYDRAULIQUE – VIS TRANSVERSALE SUPÉRIEURE

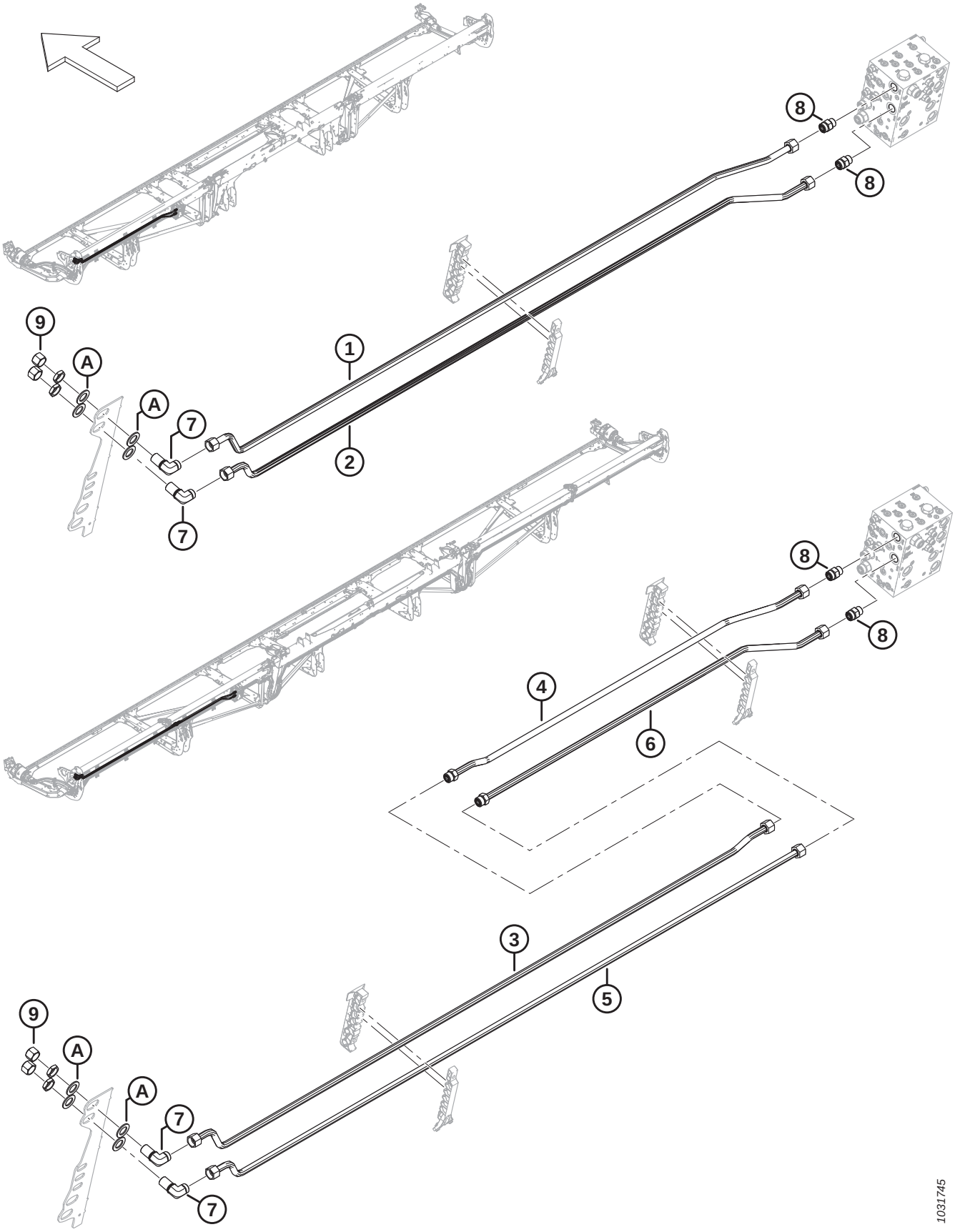

SYSTÈME HYDRAULIQUE – VIS TRANSVERSALE SUPÉRIEURE

Réf.	Numéro de pièce	Description	Qté	Numéro de série
7	136245	RACCORD – HYD. COUDÉ À 90° PASSE-CLOISON [360]	2	
	135868	JOINT TORIQUE – Ø1,78 X Ø18,77		
8	135788	RACCORD – ADAPTATEUR (UCAP, UCAR) [361]	2	
	30971	JOINT TORIQUE – Ø2,95 X Ø23,47		
	135868	JOINT TORIQUE – Ø1,78 X Ø18,77		
9	135889	CAPUCHON – HYD., SAE, 12 ORFS	2	
A	136355	RONDELLE – PLATE 2,0 PO DE ZP	4	

360. Le raccord comprend un écrou de fixation.
361. Se connecte aux orifices UCAP et UCAR.

87 Système hydraulique – Entraînement du rabatteur, rabatteur simple

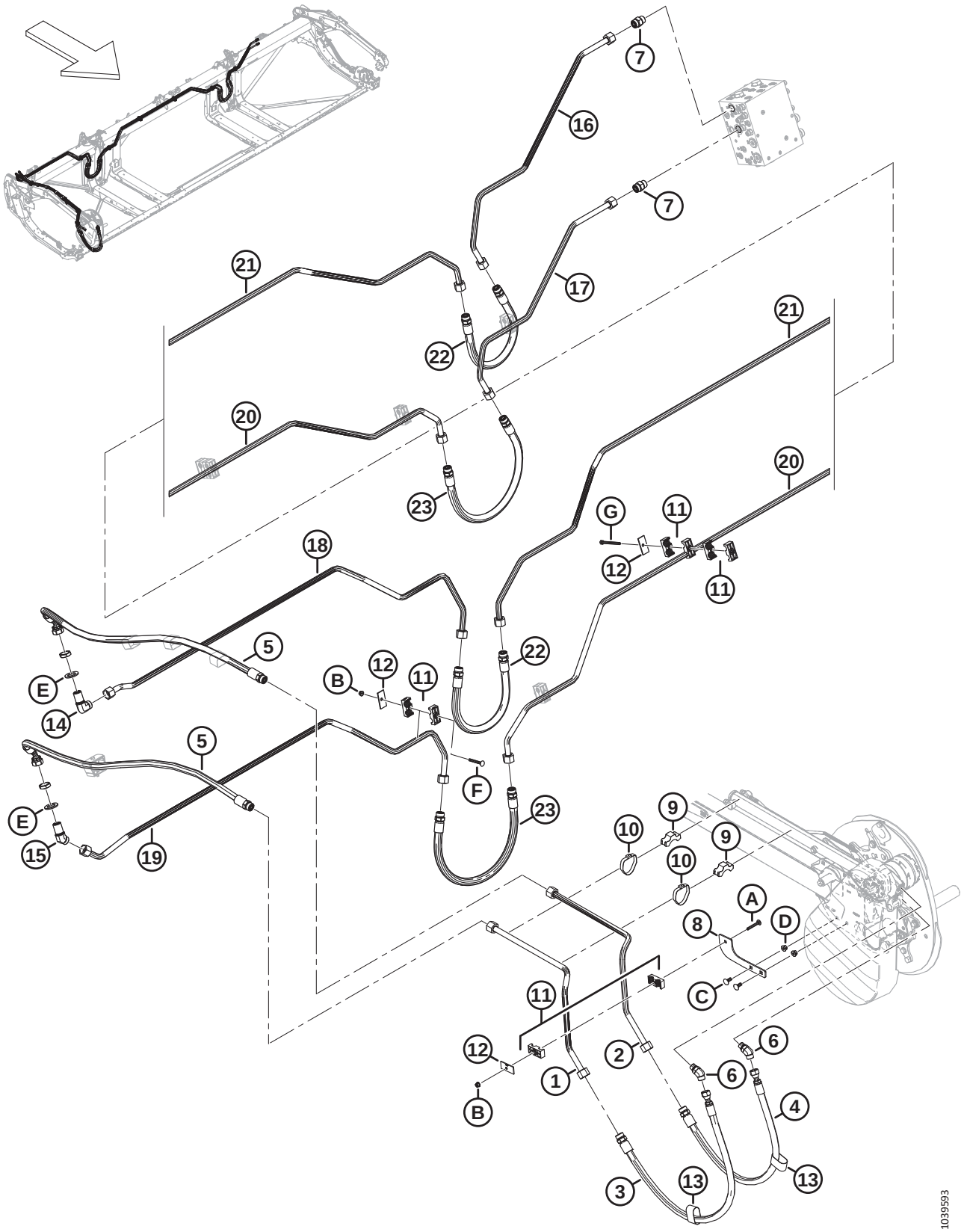

Réf.	Numéro de pièce	Description	Qté	Numéro de série
1	323428	CONDUITE – HYDRAULIQUE	1	
2	323429	CONDUITE – HYDRAULIQUE	1	
3	283092	FLEXIBLE – HYD.	1	
	135868	JOINT TORIQUE – Ø1,78 X Ø18,77		
4	283091	FLEXIBLE – HYD.	1	
	135868	JOINT TORIQUE – Ø1,78 X Ø18,77		
5	323519	FLEXIBLE – HYD. (FD225)	2	
	135868	JOINT TORIQUE – Ø1,78 X Ø18,77		
6	136327	RACCORD – HYD. COUDÉ À 45°	2	
	44210	JOINT TORIQUE – Ø2,46 X Ø19,18		
	135867	JOINT TORIQUE – Ø1,78 X Ø15,60		
7	135788	RACCORD – ADAPTATEUR	2	
	30971	JOINT TORIQUE – Ø2,95 X Ø23,47		
	135868	JOINT TORIQUE – Ø1,78 X Ø18,77		
8	273285	SUPPORT – DE MONTAGE	1	
9	232405	COLLIER DE FIXATION – CONDUITE	2	
10	112823	BRIDE DE FIXATION – TUYAU	2	
11	232397	COLLIER – ENS. [362]	9	
12	232233	COLLIER – PLAQUE DE RECOUVREMENT	7	
13	135443	COURROIE DE SANGLE 4 PO LG	2	
14	136245	RACCORD – HYD. COUDÉ À 90° PASSE-CLOISON [363]	1	
	135868	JOINT TORIQUE – Ø1,78 X Ø18,77		
15	136527	RACCORD – COUDÉ À 45° PASSE-CLOISON [363]	1	
	135868	JOINT TORIQUE – Ø1,78 X Ø18,77		
16	323346	CONDUITE – HYDRAULIQUE	1	
17	323347	CONDUITE – HYDRAULIQUE	1	
18	323348	CONDUITE – HYDRAULIQUE	1	
19	323349	CONDUITE – HYDRAULIQUE	1	
20	283035	CONDUITE – HYDRAULIQUE	1	
21	283036	CONDUITE – HYDRAULIQUE	1	
22	283070	FLEXIBLE – HYD.	2	
23	283378	FLEXIBLE – HYD.	2	
A	136486	BOULON – TRCC M8 X 1,25 X 60-8,8-AA1J		

362. L'ensemble de collier comprend deux moitiés de collier (NVS). Il ne comprend PAS la plaque de recouvrement ni la quincaillerie.
363. Le raccord comprend un écrou de fixation (NVS).

SYSTÈME HYDRAULIQUE – ENTRAÎNEMENT DU RABATTEUR, RABATTEUR SIMPLE

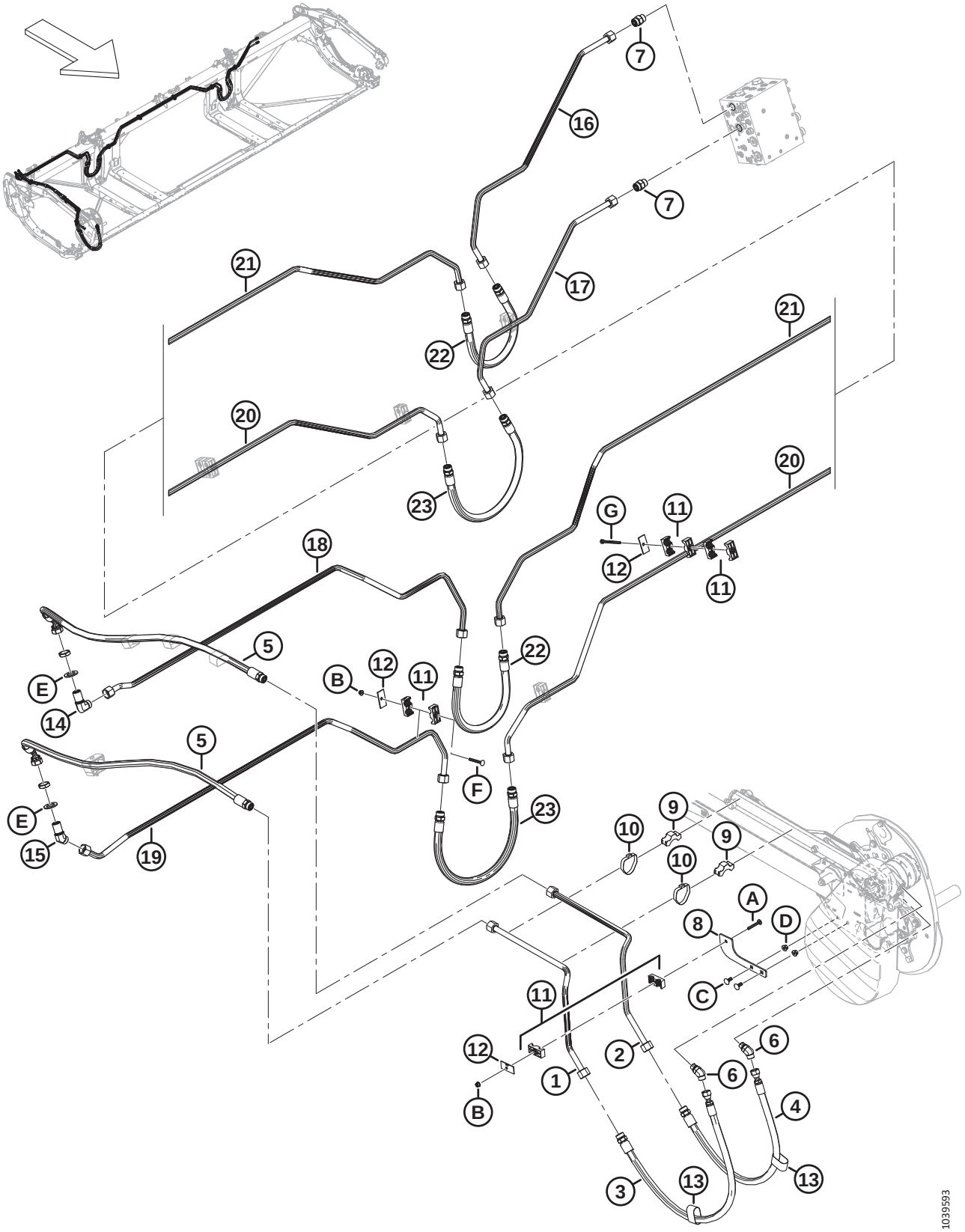

Réf.	Numéro de pièce	Description	Qté	Numéro de série
B	135337	ÉCROU – HEX. À COL. BLOCAGE CTR M8 X 1,25-8-AA1J		
C	135785	BOULON – TRCC M10 X 1,5 X 25-8,8-AA1J		
D	135799	ÉCROU – HEX. À COL. BLOCAGE CTR M10 X 1,5-10		
E	136355	RONDELLE – PLATE DE 2,0 PO ZINGUÉE		
F	136779	BOULON – TRCC M8 X 1,25 X 70-8,8-AA1J		
G	252002	BOULON – HEX HD M8 X 1,25 X 100-8,8-AA1J [364]		

364. Ce boulon se fixe au châssis de la plateforme et ne nécessite pas d'écrou.

88 Système hydraulique – Entraînement du rabatteur, rabatteur double et rabatteur triple

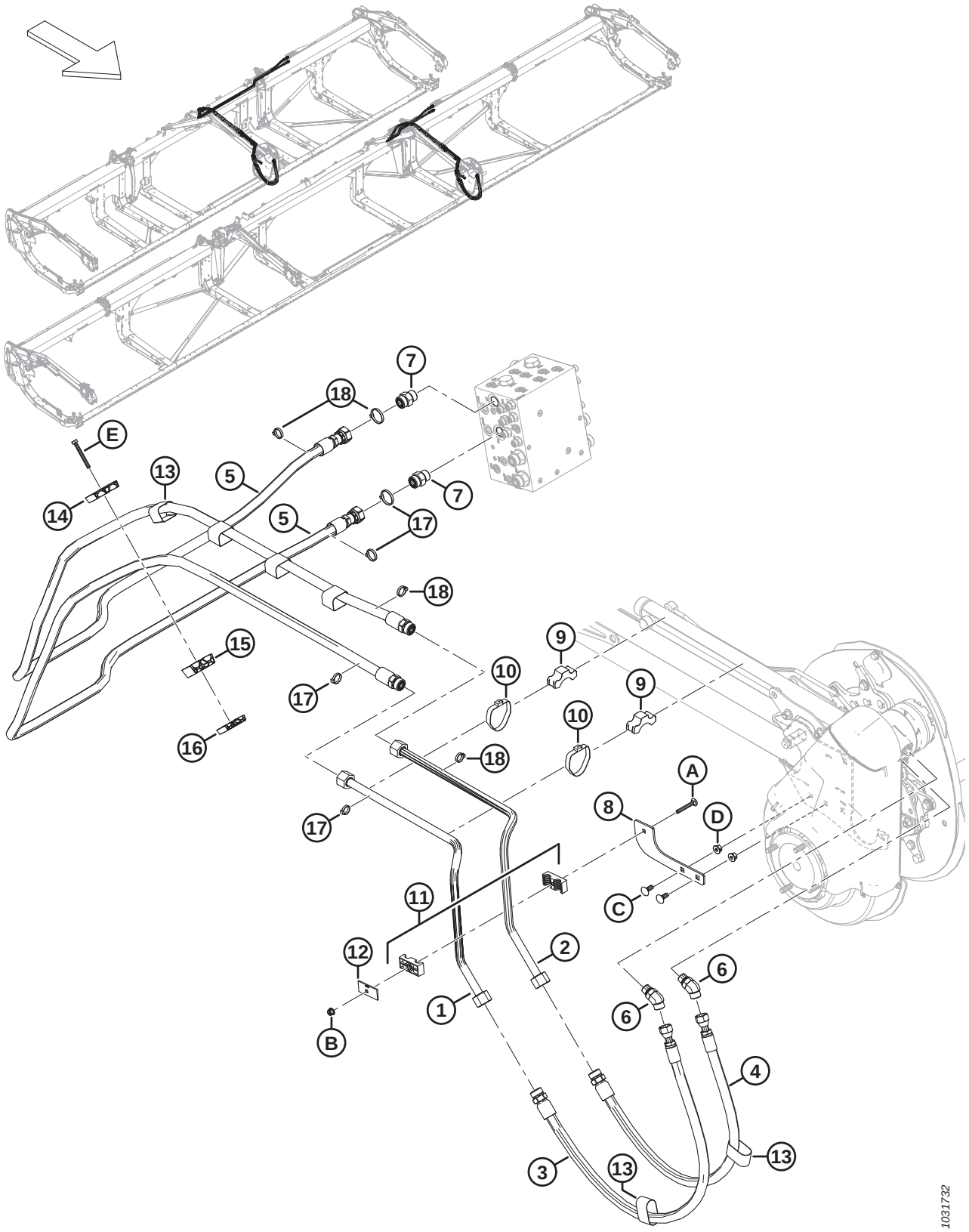

Réf.	Numéro de pièce	Description	Qté	Numéro de série
1	323428	CONDUITE – HYDRAULIQUE	1	
	323808	KIT – CONDUITES EN ACIER POUR L'ENTRAÎNEMENT DU RABATTEUR [365]	A/B	–451189
2	323429	CONDUITE – HYDRAULIQUE	1	
	323808	KIT – CONDUITES EN ACIER D'ENTRAÎNEMENT DU RABATTEUR [365]	A/B	–451189
3	283092	FLEXIBLE – HYD.	1	
	135868	JOINT TORIQUE – Ø1,78 X Ø18,77		
4	283091	FLEXIBLE – HYD.	1	
	135868	JOINT TORIQUE – Ø1,78 X Ø18,77		
5	323662	FLEXIBLE – HYD (FD230, FD235, FD240, FD241) [366]	2	
	323667	FLEXIBLE – HYD (FD245, FD250) [367]	2	
	135868	JOINT TORIQUE – Ø1,78 X Ø18,77		
6	136327	RACCORD – HYD. COUDÉ À 45°	2	
	44210	JOINT TORIQUE – Ø2,46 X Ø19,18		
	135867	JOINT TORIQUE – Ø1,78 X Ø15,60		
7	135788	RACCORD – ADAPTATEUR	2	
	30971	JOINT TORIQUE – Ø2,95 X Ø23,47		
	135868	JOINT TORIQUE – Ø1,78 X Ø18,77		
8	273285	SUPPORT – DE MONTAGE	1	
9	232405	COLLIER DE FIXATION – CONDUITE	2	
10	112823	BRIDE DE FIXATION – TUYAU	2	
11	232397	COLLIER – ENS. [368]	1	
12	232233	COLLIER – PLAQUE DE RECOUVREMENT	1	
13	135443	COURROIE DE SANGLE 4 PO LG	2	
14	283989	COLLIER DE FIXATION – FLEXIBLE RABATTEUR SUP.	1	
15	283988	COLLIER DE FIXATION – FLEXIBLE RABATTEUR MILIEU	1	
16	283987	COLLIER DE FIXATION – FLEXIBLE RABATTEUR INF.	1	
17	40701	COLLIER DE SERRAGE – ATTACHE DE CÂBLE, JAUNE	4	
18	49232	COLLIER DE SERRAGE – ATTACHE DE CÂBLE, BLANCHE	4	
A	136486	BOULON – TRCC M8 X 1,25 X 60-8,8-AA1J		
B	135337	ÉCROU – HEX. À COL. BLOCAGE CTR M8 X 1,25-8-AA1J		

365. Ce kit comprend les conduites en acier (MD Nº 323428 et MD Nº 323429) et est utilisé pour l'entretien des machines construites avant l'année 2023.
366. Utilisé pour les plateformes FD230, FD235, FD240 et FD241.
367. Utilisé pour les plateformes FD245 et FD250.
368. L'ensemble de collier comprend deux moitiés de collier (NVS). Il ne comprend PAS la plaque de recouvrement ni la quincaillerie.

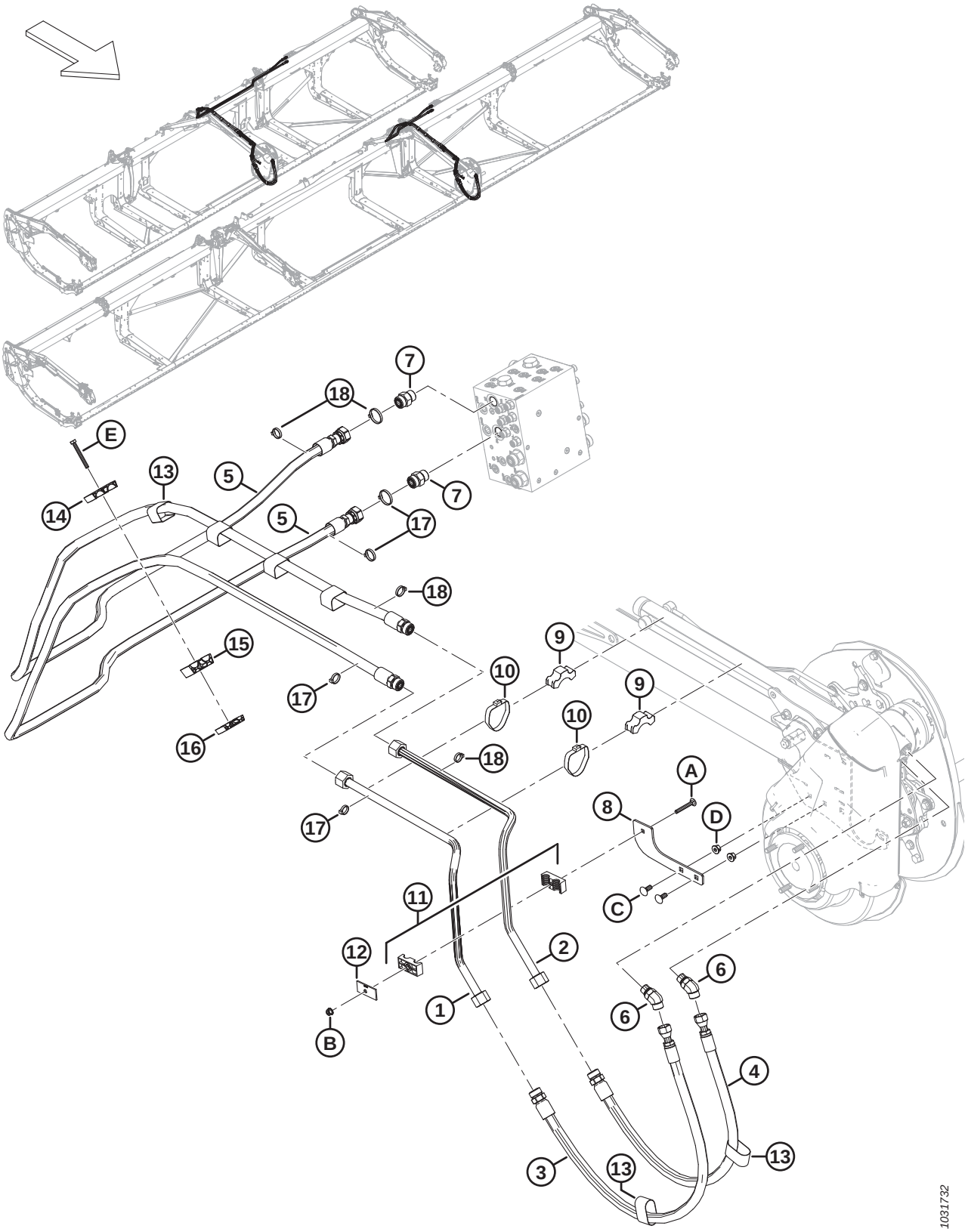
7
18
E
13
5
14
5
7
17
18
15
9
10
17
9
10
16
18
A
8
D
17
11
C
12
2
6
1
6
B
4
3
13
13
1031732

Réf.	Numéro de pièce	Description	Qté	Numéro de série
C	135785	BOULON – TRCC M10 X 1,5 X 25-8,8-AA1J		
D	135799	ÉCROU – HEX. À COL. BLOCAGE CTR M10 X 1,5-10		
E	184656	BOULON – TÊTE HEX. M8 X 1,25 X 70-8,8-AA1J		

89 Hydraulique – ContourMax℠, roues de contour (FD225 et FD230)

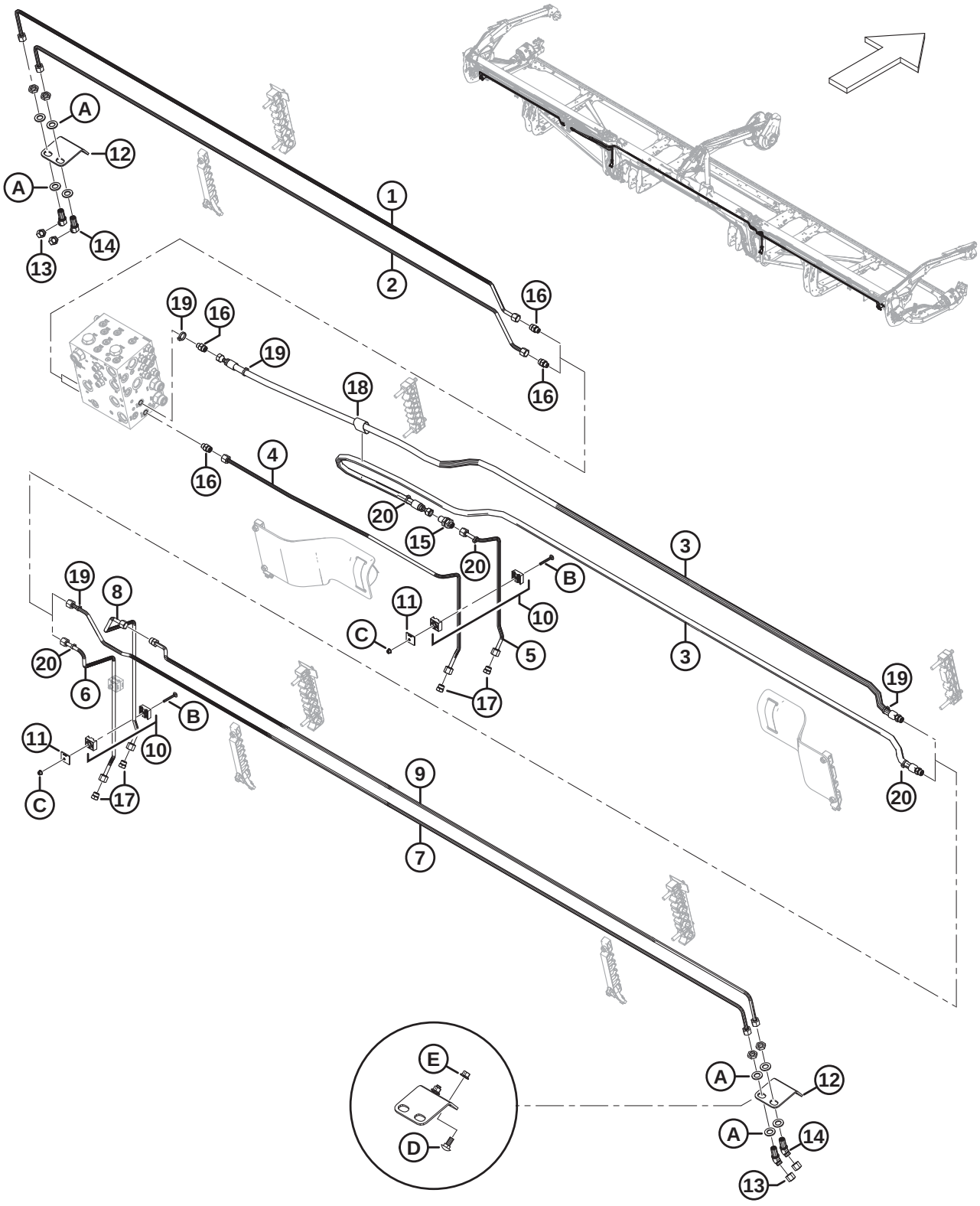

HYDRAULIQUE – CONTOURMAX℠, ROUES DE CONTOUR (FD225 ET FD230)

Réf.	Numéro de pièce	Description	Qté	Numéro de série
	B7340	KIT – 25 PI PAQUET DE PLOMBERIE CONTOURMAX [369]		
	B7082	KIT – 30 PI PAQUET DE PLOMBERIE CONTOURMAX [369]		
1	323350	CONDUITE – HYDRAULIQUE (FD225) [370]	1	
	313524	CONDUITE – HYDRAULIQUE (FD230) [371]	1	
2	323351	CONDUITE – HYDRAULIQUE (FD225) [370]	1	
	313523	CONDUITE – HYDRAULIQUE (FD230) [371]	1	
3	283096	FLEXIBLE – HYD (FD225 ET FD230) [372]	2	
	135865	JOINT TORIQUE – Ø1,78 X Ø9,25		
4	313500	CONDUITE – HYDRAULIQUE (FD225 ET FD230) [372]	1	
5	313499	CONDUITE – HYDRAULIQUE (FD225 ET FD230) [372]	1	
6	283773	CONDUITE – HYDRAULIQUE (FD225 ET FD230) [372]	1	
7	323353	CONDUITE – HYDRAULIQUE (FD225) [370]	1	
	313526	CONDUITE – HYDRAULIQUE (FD230) [371]	1	
8	313511	CONDUITE – HYDRAULIQUE (FD225 ET FD230) [372]	1	
9	323352	CONDUITE – HYDRAULIQUE (FD225) [370]	**1**	
	313525	CONDUITE – HYDRAULIQUE (FD230) [371]	1	
	135865	JOINT TORIQUE – Ø1,78 X Ø9,25		
10	313496	COLLIER – ENS. [373]	3	
11	313497	PLAQUE – SYSTÈME DE FIXATION DU CAPOT	3	
12	312134	PLAQUE – MONTAGE PASSE-CLOISON	2	
13	136325	CAPUCHON – HYD. SAE, 6 ORFS	4	
14	136146	RACCORD – HYD. COUDÉ À 45° PASSE-CLOISON [374]	4	
	135865	JOINT TORIQUE – Ø1,78 X Ø9,25		
15	136145	RACCORD – UNION PASSE-CLOISON HYD.	1	
	135865	JOINT TORIQUE – Ø1,78 X Ø9,25		
16	135778	RACCORD – ADAPTATEUR	4	
	50219	JOINT TORIQUE – Ø1,98 X Ø11,89		
	135865	JOINT TORIQUE – Ø1,78 X Ø9,25		

369. Le kit comprend toutes les pièces de la liste pour rendre la plateforme ContourMax℠ opérationnelle si elle n'est pas configurée en usine. Vous aurez également besoin du lot B7480 pour terminer l'installation ; consultez les sections *110 (Option) Roues de contour extérieur ContourMax℠, page 293* et *111 (Option) Roues de contour intérieur ContourMax℠, page 299*. Kits disponibles chez Whole Goods uniquement.
370. Utilisée pour les plateformes FD225.
371. Utilisée pour les plateformes FD230.
372. Utilisé pour les plateformes FD225 et FD230.
373. L'ensemble de collier comprend deux moitiés de collier (NVS). Il ne comprend PAS la plaque de recouvrement ni la quincaillerie.
374. Le raccord comprend un écrou de fixation (NVS).

HYDRAULIQUE – CONTOURMAX[MC], ROUES DE CONTOUR (FD225 ET FD230)

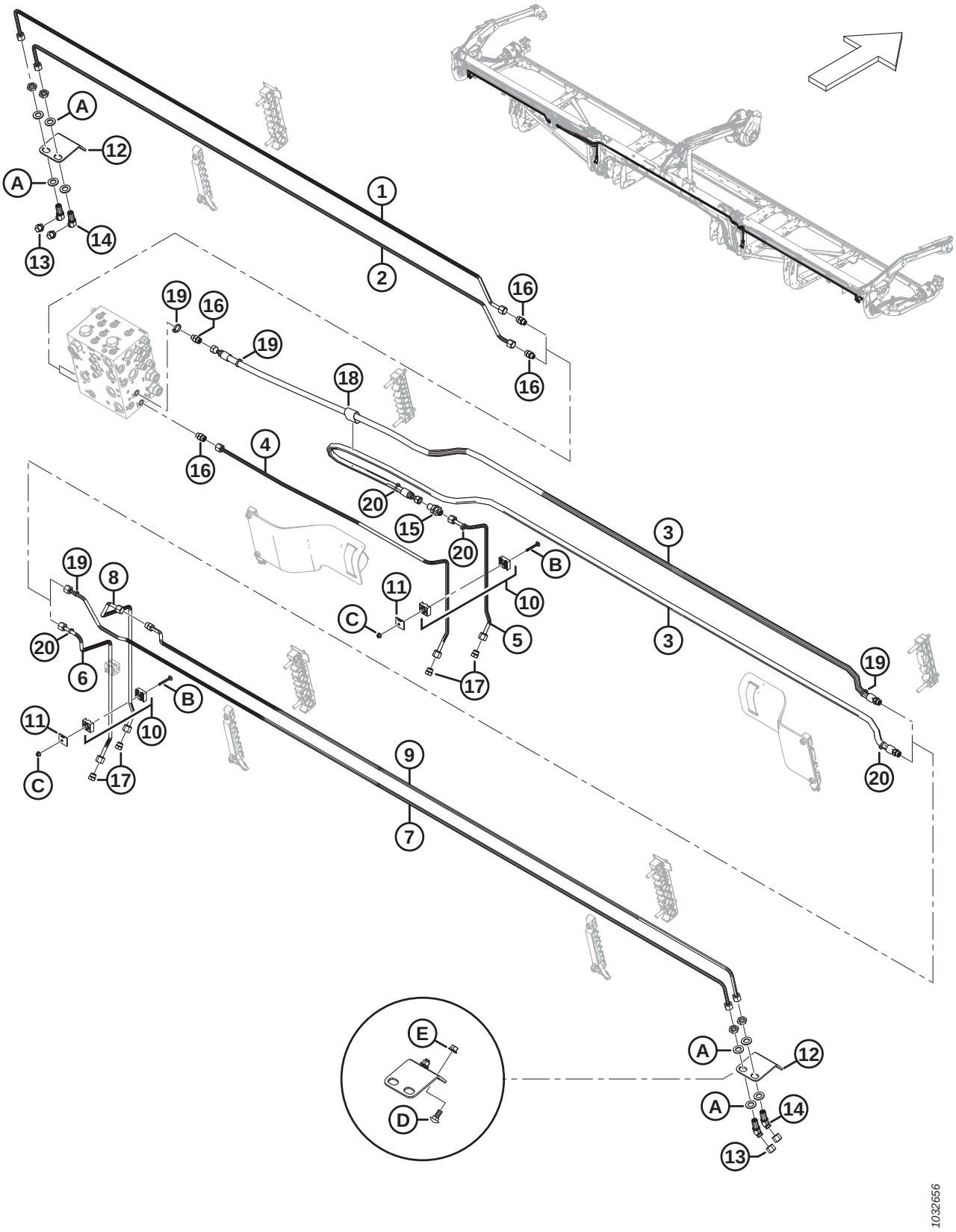

Réf.	Numéro de pièce	Description	Qté	Numéro de série
17	136326	BOUCHON – HYD. SAE, 6 ORFS	4	
18	135443	COURROIE DE SANGLE – 4 PO LG	1	
19	40703	COLLIER DE SERRAGE – ATTACHE DE CÂBLE, BLEUE	4	
20	40701	COLLIER DE SERRAGE – ATTACHE DE CÂBLE, JAUNE	4	
A	136540	RONDELLE – PLATE		
B	184644	BOULON – TRCC M6 X 1 X 50-8,8-ZINC		
C	152668	ÉCROU – HEX. À COL. BLOCAGE CTR M6 X 1-8		
D	135785	BOULON – TRCC M10 X 1,5 X 25-8,8-AA1J		
E	135799	ÉCROU – HEX. À COL. BLOCAGE CTR M10 X 1,5-10		

90 Système hydraulique – ContourMax[MC], roues de contour (FD235)

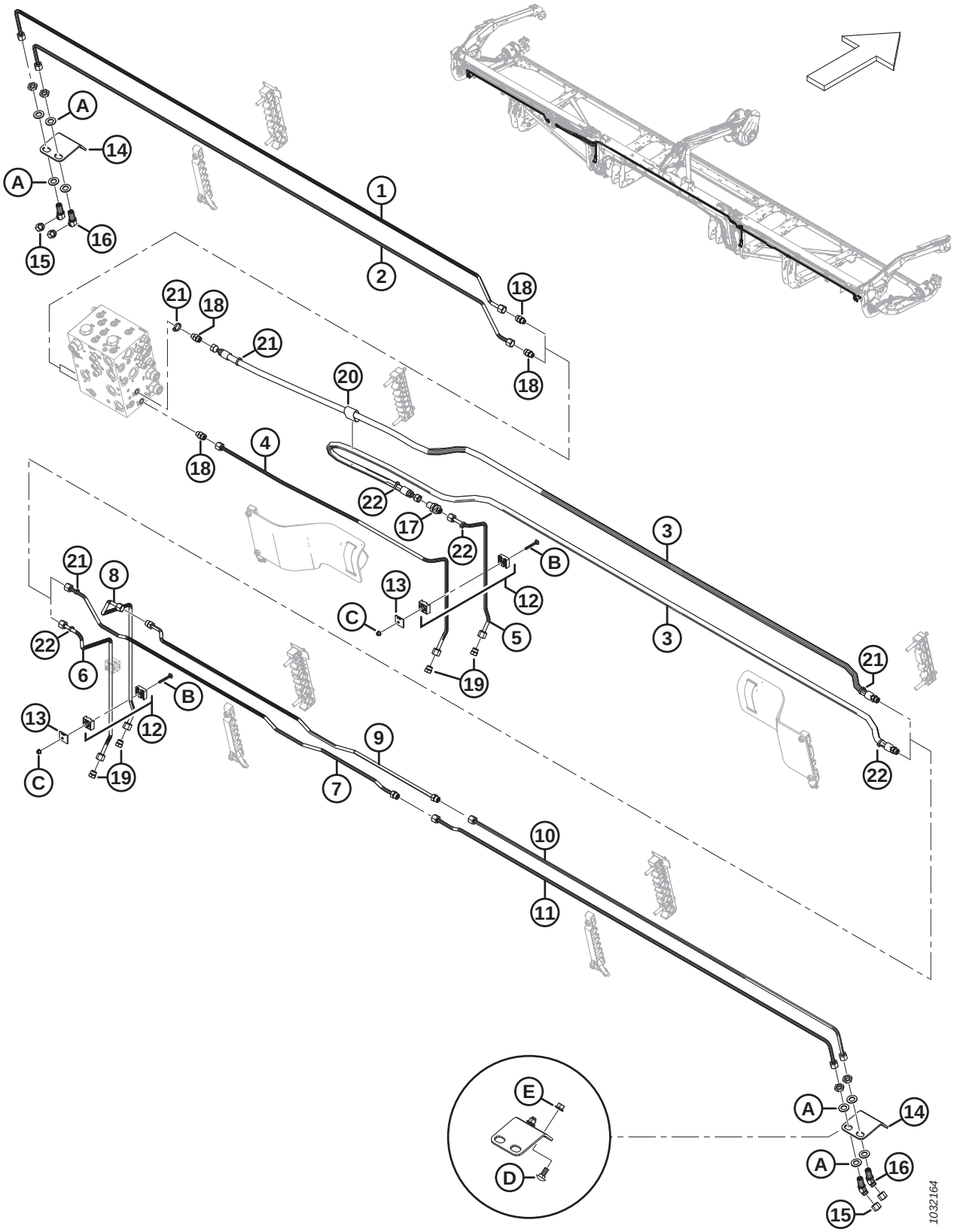

Réf.	Numéro de pièce	Description	Qté	Numéro de série
	B7083	KIT – 35 PI PAQUET DE PLOMBERIE CONTOURMAX [375]		
1	283017	CONDUITE – HYDRAULIQUE (FD235)	1	
2	283016	CONDUITE – HYDRAULIQUE (FD235)	1	
3	283096	FLEXIBLE – HYD. (FD235)	2	
	135865	JOINT TORIQUE – Ø1,78 X Ø9,25		
4	313500	CONDUITE – HYDRAULIQUE (FD235)	1	
5	313499	CONDUITE – HYDRAULIQUE (FD235)	1	
6	283773	CONDUITE – HYDRAULIQUE (FD235)	1	
7	323362	CONDUITE – HYDRAULIQUE (FD235)	1	
	135865	JOINT TORIQUE – Ø1,78 X Ø9,25		
8	313511	CONDUITE – HYDRAULIQUE (FD235)	1	
9	323361	CONDUITE – HYDRAULIQUE (FD235)	1	
	135865	JOINT TORIQUE – Ø1,78 X Ø9,25		
10	283018	CONDUITE – HYDRAULIQUE (FD235)	1	
11	283014	CONDUITE – HYDRAULIQUE (FD235)	1	
12	313496	COLLIER – ENS. [376]	3	
13	313497	PLAQUE – SYSTÈME DE FIXATION DU CAPOT	3	
14	312134	PLAQUE – MONTAGE PASSE-CLOISON	2	
15	136325	CAPUCHON – HYD. SAE, 6 ORFS	4	
16	136146	RACCORD – HYD. COUDÉ À 45° PASSE-CLOISON [377]	4	
	135865	JOINT TORIQUE – Ø1,78 X Ø9,25		
17	136145	RACCORD – UNION PASSE-CLOISON HYD.	1	
	135865	JOINT TORIQUE – Ø1,78 X Ø9,25		
18	135778	RACCORD – ADAPTATEUR	4	
	50219	JOINT TORIQUE – Ø1,98 X Ø11,89		
	135865	JOINT TORIQUE – Ø1,78 X Ø9,25		
19	136326	BOUCHON – HYD. SAE, 6 ORFS	4	
20	135443	COURROIE DE SANGLE – 4 PO LG	1	
21	40703	COLLIER DE SERRAGE – ATTACHE DE CÂBLE, BLEUE	4	
22	40701	COLLIER DE SERRAGE – ATTACHE DE CÂBLE, JAUNE	4	

375. Le kit comprend toutes les pièces de la liste pour rendre la plateforme ContourMax℠ opérationnelle si elle n'est pas configurée en usine. Vous aurez également besoin du lot B7480 pour terminer l'installation ; consultez les sections *110 (Option) Roues de contour extérieur ContourMax℠, page 293* et *111 (Option) Roues de contour intérieur ContourMax℠, page 299*. Kits disponibles chez Whole Goods uniquement.
376. L'ensemble de collier comprend deux moitiés de collier (NVS). Il ne comprend PAS la plaque de recouvrement ni la quincaillerie.
377. Le raccord comprend un écrou de fixation (NVS).

SYSTÈME HYDRAULIQUE – CONTOURMAX[MC], ROUES DE CONTOUR (FD235)

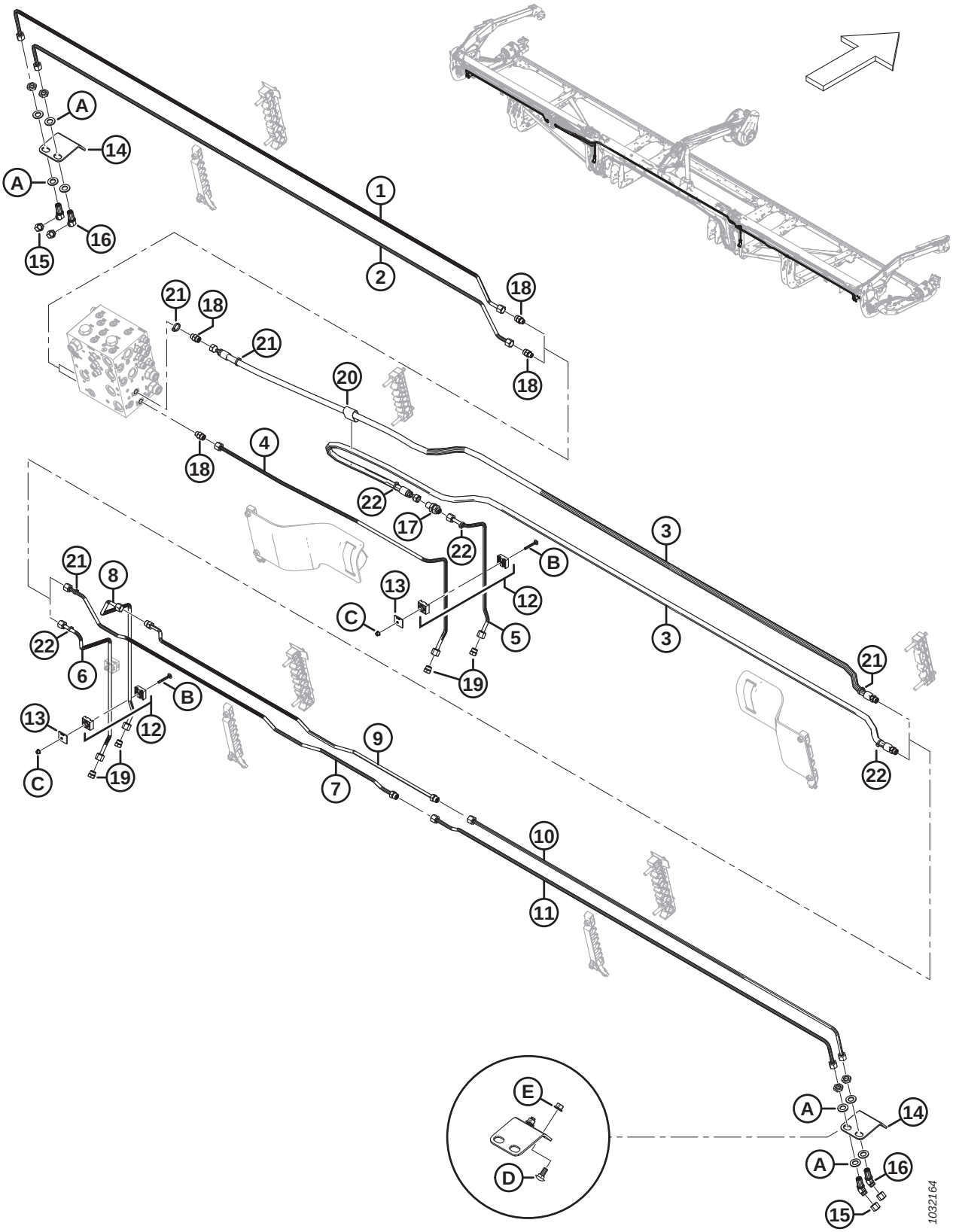

SYSTÈME HYDRAULIQUE – CONTOURMAX℠, ROUES DE CONTOUR (FD235)

Réf.	Numéro de pièce	Description	Qté	Numéro de série
A	136540	RONDELLE – PLATE		
B	184644	BOULON – TRCC M6 X 1 X 50-8,8-ZINC		
C	152668	ÉCROU – HEX. À COL. BLOCAGE CTR M6 X 1-8		
D	135785	BOULON – TRCC M10 X 1,5 X 25-8,8-AA1J		
E	135799	ÉCROU – HEX. À COL. BLOCAGE CTR M10 X 1,5-10		

91 Système hydraulique – ContourMax[MC], roues de contours (FD240, FD241, FD245 et FD250)

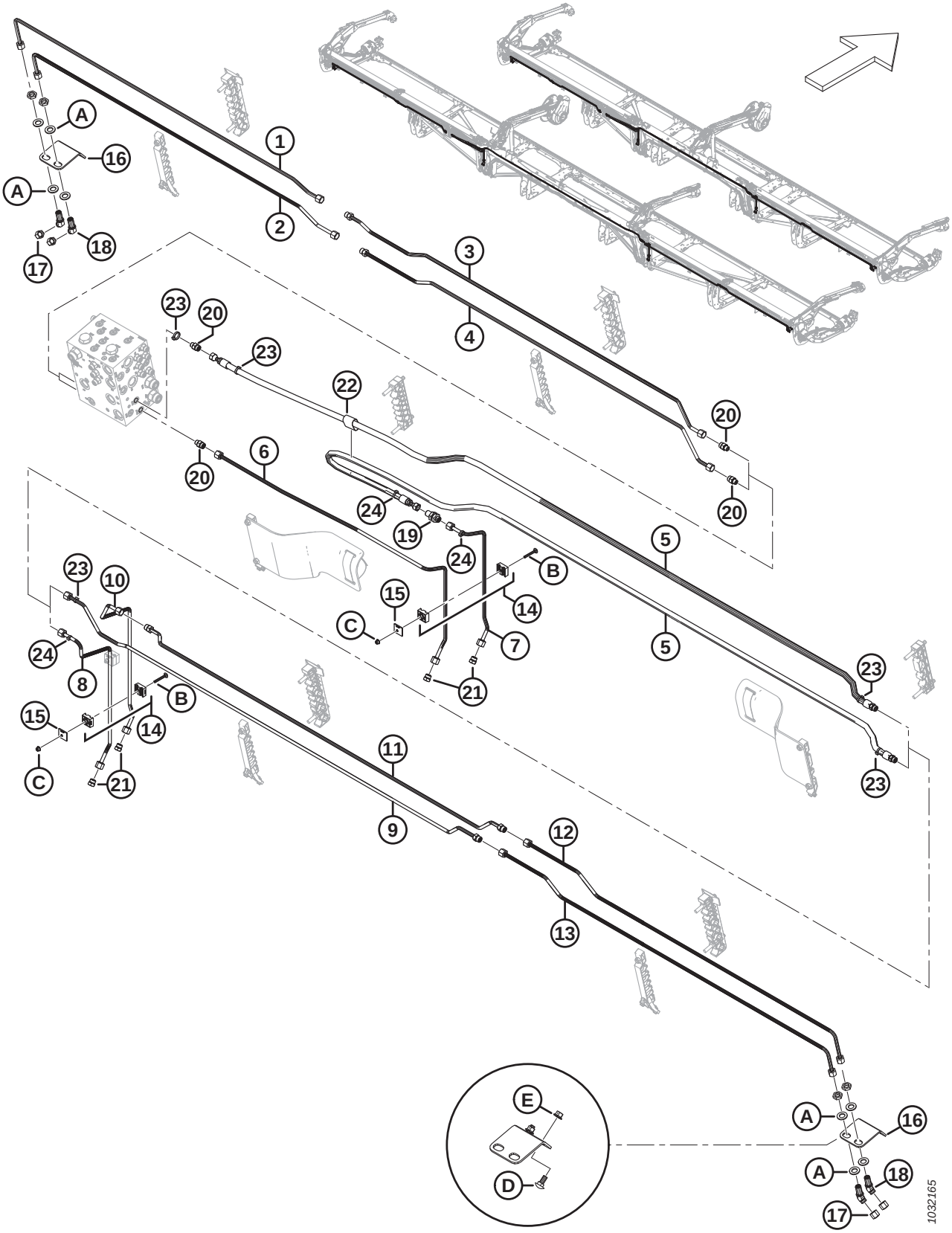

Réf.	Numéro de pièce	Description	Qté	Numéro de série
	B7113	KIT – 40 PI PAQUET DE PLOMBERIE CONTOURMAX [378]		
	B7114	KIT – 41 PI PAQUET DE PLOMBERIE CONTOURMAX [378]		
	B7193	KIT – 45 PI PAQUET DE PLOMBERIE CONTOURMAX [378]		
	B7116	KIT – 50 PI PAQUET DE PLOMBERIE CONTOURMAX [378]		
1	313557	CONDUITE – HYDRAULIQUE (FD240 ET FD245) [379]	1	
	283837	CONDUITE – HYDRAULIQUE (FD241) [380]	1	
	283833	CONDUITE – HYDRAULIQUE (FD250) [381]	1	
2	313556	CONDUITE – HYDRAULIQUE (FD240 ET FD245) [382]	1	
	283836	CONDUITE – HYDRAULIQUE (FD241) [383]	1	
	283831	CONDUITE – HYDRAULIQUE (FD250) [384]	1	
3	283832	CONDUITE – HYDRAULIQUE (FD240, FD241, FD245 ET FD250)	1	
	135865	JOINT TORIQUE – Ø1,78 X Ø9,25		
4	283830	CONDUITE – HYDRAULIQUE (FD240, FD241, FD245 ET FD250)	1	
	135865	JOINT TORIQUE – Ø1,78 X Ø9,25		
5	283096	FLEXIBLE – HYD (FD240, FD241) [385]	2	
	283507	FLEXIBLE – HYD (FD245 ET FD250) [386]	2	
	135865	JOINT TORIQUE – Ø1,78 X Ø9,25		
6	313500	CONDUITE – HYDRAULIQUE (FD240, FD241, FD245 ET FD250)	1	
7	313499	CONDUITE – HYDRAULIQUE (FD240, FD241, FD245 ET FD250)	1	
8	283773	CONDUITE – HYDRAULIQUE (FD240, FD241, FD245 ET FD250)	1	
9	313530	CONDUITE – HYDRAULIQUE (FD240 ET FD245) [382]	1	
	283839	CONDUITE – HYDRAULIQUE (FD241) [383]	1	
	283012	CONDUITE – HYDRAULIQUE (FD250) [384]	1	
	135865	JOINT TORIQUE – Ø1,78 X Ø9,25		
10	313511	CONDUITE – HYDRAULIQUE (FD240, FD241, FD245 ET FD250)	1	

378. Le kit comprend toutes les pièces de la liste pour rendre la plateforme ContourMax℠ opérationnelle si elle n'est pas configurée en usine. Vous aurez également besoin du lot B7480 pour terminer l'installation ; consultez les sections *110 (Option) Roues de contour extérieur ContourMax℠, page 293* et *111 (Option) Roues de contour intérieur ContourMax℠, page 299*. Kits disponibles chez Whole Goods uniquement.
379. Utilisée pour les plateformes FD240 et FD245.
380. Utilisée pour les plateformes FD241.
381. Utilisée pour les plateformes FD250.
382. Utilisée pour les plateformes FD240 et FD245.
383. Utilisée pour les plateformes FD241.
384. Utilisée pour les plateformes FD250.
385. Utilisé pour les plateformes FD240 et FD241.
386. Utilisé pour les plateformes FD245 et FD250.

SYSTÈME HYDRAULIQUE – CONTOURMAX[MC], ROUES DE CONTOURS (FD240, FD241, FD245 ET FD250)

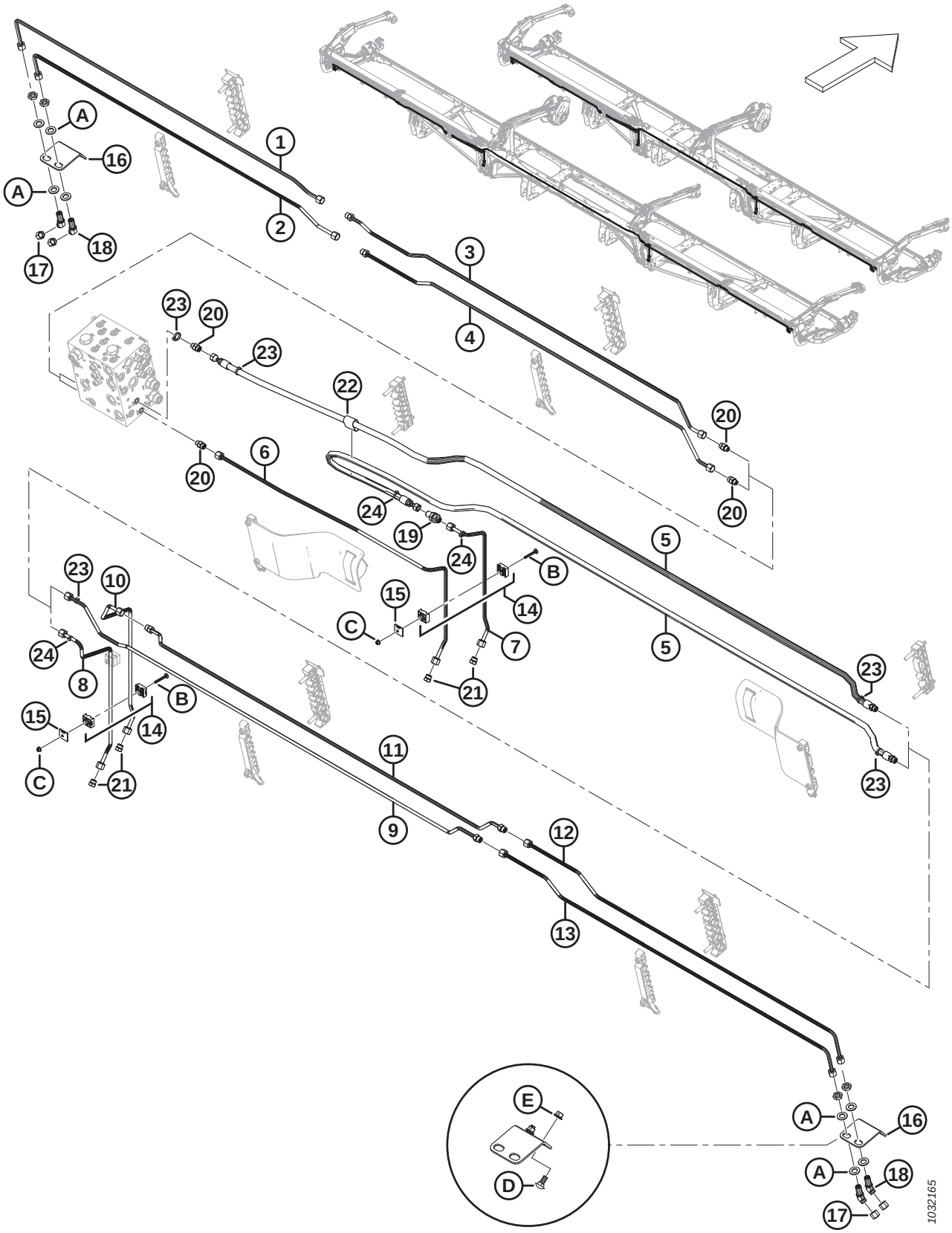

Réf.	Numéro de pièce	Description	Qté	Numéro de série
11	313529	CONDUITE – HYDRAULIQUE (FD240 ET FD245) [387]	1	
	283838	CONDUITE – HYDRAULIQUE (FD241) [388]	1	
	283015	CONDUITE – HYDRAULIQUE (FD250) [389]	1	
	135865	JOINT TORIQUE – Ø1,78 X Ø9,25		
12	283776	CONDUITE – HYDRAULIQUE (FD240, FD241, FD245 ET FD250)	1	
13	283777	CONDUITE – HYDRAULIQUE (FD240, FD241, FD245 ET FD250)	1	
14	313496	COLLIER – ENS. [390]	3	
15	313497	PLAQUE – SYSTÈME DE FIXATION DU CAPOT	3	
16	312134	PLAQUE – MONTAGE PASSE-CLOISON	2	
17	136325	CAPUCHON – HYD. SAE, 6 ORFS	4	
18	136146	RACCORD – HYD. COUDÉ À 45° PASSE-CLOISON [391]	4	
	135865	JOINT TORIQUE – Ø1,78 X Ø9,25		
19	136145	RACCORD – UNION PASSE-CLOISON HYD.	1	
	135865	JOINT TORIQUE – Ø1,78 X Ø9,25		
20	135778	RACCORD – ADAPTATEUR	4	
	50219	JOINT TORIQUE – Ø1,98 X Ø11,89		
	135865	JOINT TORIQUE – Ø1,78 X Ø9,25		
21	136326	BOUCHON – HYD. SAE, 6 ORFS	4	
22	135443	COURROIE DE SANGLE – 4 PO LG	1	
23	40703	COLLIER DE SERRAGE – ATTACHE DE CÂBLE, BLEUE	4	
24	40701	COLLIER DE SERRAGE – ATTACHE DE CÂBLE, JAUNE	4	
A	136540	RONDELLE – PLATE		
B	184644	BOULON – TRCC M6 X 1 X 50-8,8-ZINC		
C	152668	ÉCROU – HEX. À COL. BLOCAGE CTR M6 X 1-8		
D	135785	BOULON – TRCC M10 X 1,5 X 25-8,8-AA1J		
E	135799	ÉCROU – HEX. À COL. BLOCAGE CTR M10 X 1,5-10		

387. Utilisée pour les plateformes FD240 et FD245.
388. Utilisée pour les plateformes FD241.
389. Utilisée pour les plateformes FD250.
390. L'ensemble de collier comprend deux moitiés de collier (NVS). Il ne comprend PAS la plaque de recouvrement ni la quincaillerie.
391. Le raccord comprend un écrou de fixation (NVS).

92 Système hydraulique – Couteau vertical VertiBlade℠ (FD225, FD230, FD235, FD241 et FD245)

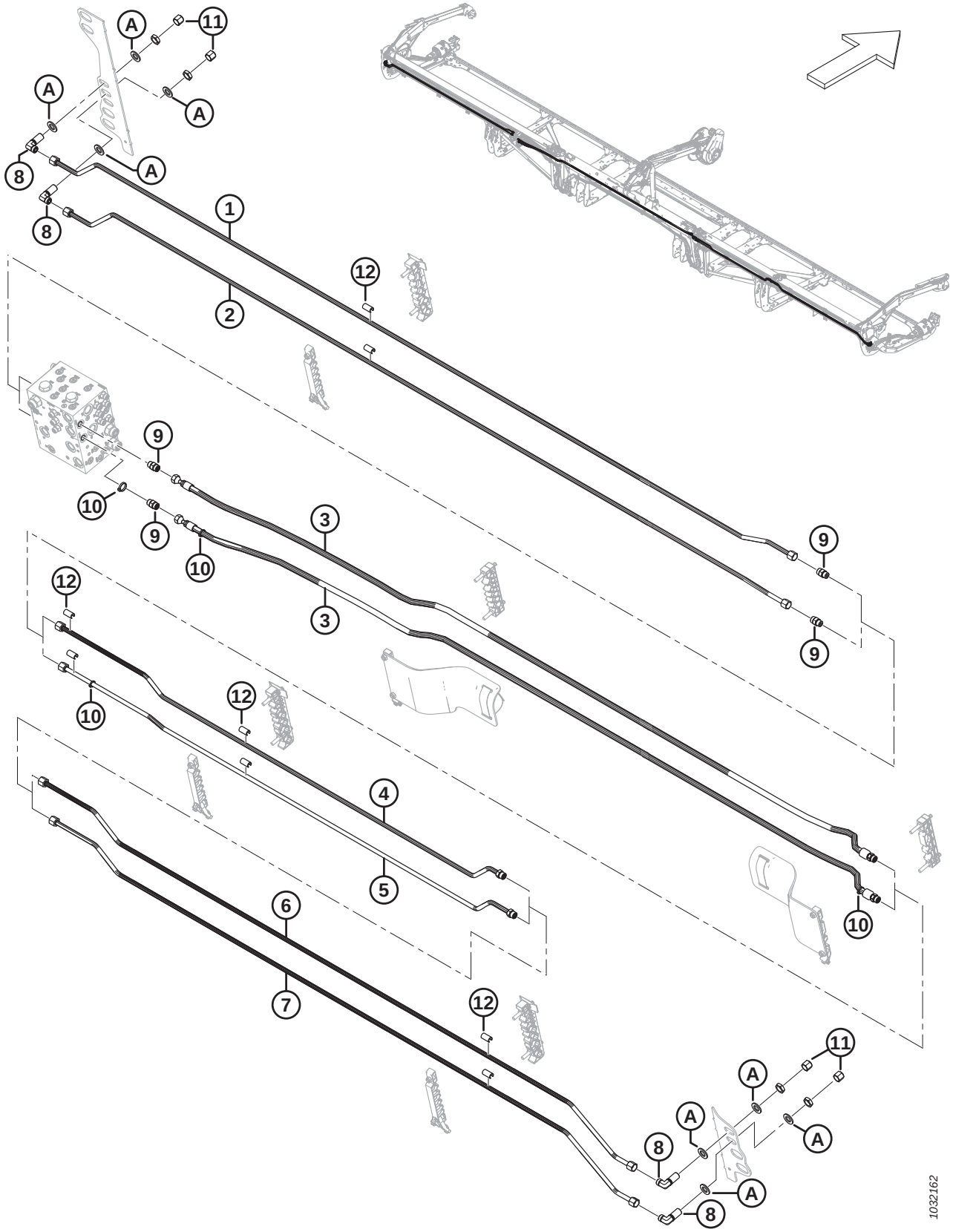

SYSTÈME HYDRAULIQUE – COUTEAU VERTICAL VERTIBLADE™ (FD225, FD230, FD235, FD241 ET FD245)

Réf.	Numéro de pièce	Description	Qté	Numéro de série
	B7339	KIT – 25 PI PAQUET DE PLOMBERIE VERTIBLADE [392]		
	B7127	KIT – 30 PI PAQUET DE PLOMBERIE VERTIBLADE [392]		
	B7128	KIT – 35 PI PAQUET DE PLOMBERIE VERTIBLADE [392]		
	B7130	KIT – 41 PI PAQUET DE PLOMBERIE VERTIBLADE [392]		
	B7195	KIT – 45 PI PAQUET DE PLOMBERIE VERTIBLADE [392]		
1	323827	CONDUITE – HYDRAULIQUE (FD225) [393]	1	
	283050	CONDUITE – HYDRAULIQUE (FD230) [394]	1	
	283160	CONDUITE – HYDRAULIQUE (FD235) [395]	1	
	283460	CONDUITE – HYDRAULIQUE (FD241) [396]	1	
	283435	CONDUITE – HYDRAULIQUE (FD245) [397]	1	
2	323826	CONDUITE – HYDRAULIQUE (FD225) [398]	1	
	283049	CONDUITE – HYDRAULIQUE (FD230) [399]	1	
	283159	CONDUITE – HYDRAULIQUE (FD235) [400]	1	
	283459	CONDUITE – HYDRAULIQUE (FD241) [401]	1	
	283434	CONDUITE – HYDRAULIQUE (FD245) [402]	1	
3	283097	FLEXIBLE – HYD (FD225, FD230, FD235 ET FD241) [403]	2	
	283560	FLEXIBLE – HYD. (FD245) [404]	2	
	135866	JOINT TORIQUE – Ø1,78 X Ø12,42		
4	323829	CONDUITE – HYDRAULIQUE (FD225) [398]	1	
	283081	CONDUITE – HYDRAULIQUE (FD230) [399]	1	
	283161	CONDUITE – HYDRAULIQUE (FD235) [400]	1	
	283194	CONDUITE – HYDRAULIQUE (FD241) [401]	1	
	283436	CONDUITE – HYDRAULIQUE (FD245) [402]	1	
	135866	JOINT TORIQUE – Ø1,78 X Ø12,42		

392. Le kit comprend toutes les pièces de la liste pour rendre le couteau vertical de la plateforme VertiBlade™ opérationnel si la plateforme n'est pas configurée en usine. Kits disponibles chez Whole Goods uniquement.
393. Utilisée pour les plateformes FD225.
394. Utilisée pour les plateformes FD230.
395. Utilisée pour les plateformes FD235.
396. Utilisée pour les plateformes F241.
397. Utilisée pour les plateformes FD245.
398. Utilisée pour les plateformes FD225.
399. Utilisée pour les plateformes FD230.
400. Utilisée pour les plateformes FD235.
401. Utilisée pour les plateformes F241.
402. Utilisée pour les plateformes FD245.
403. Utilisé pour les plateformes FD225, FD230, FD235 et FD241.
404. Utilisé pour les plateformes FD245.

SYSTÈME HYDRAULIQUE – COUTEAU VERTICAL VERTIBLADE[MC] (FD225, FD230, FD235, FD241 ET FD245)

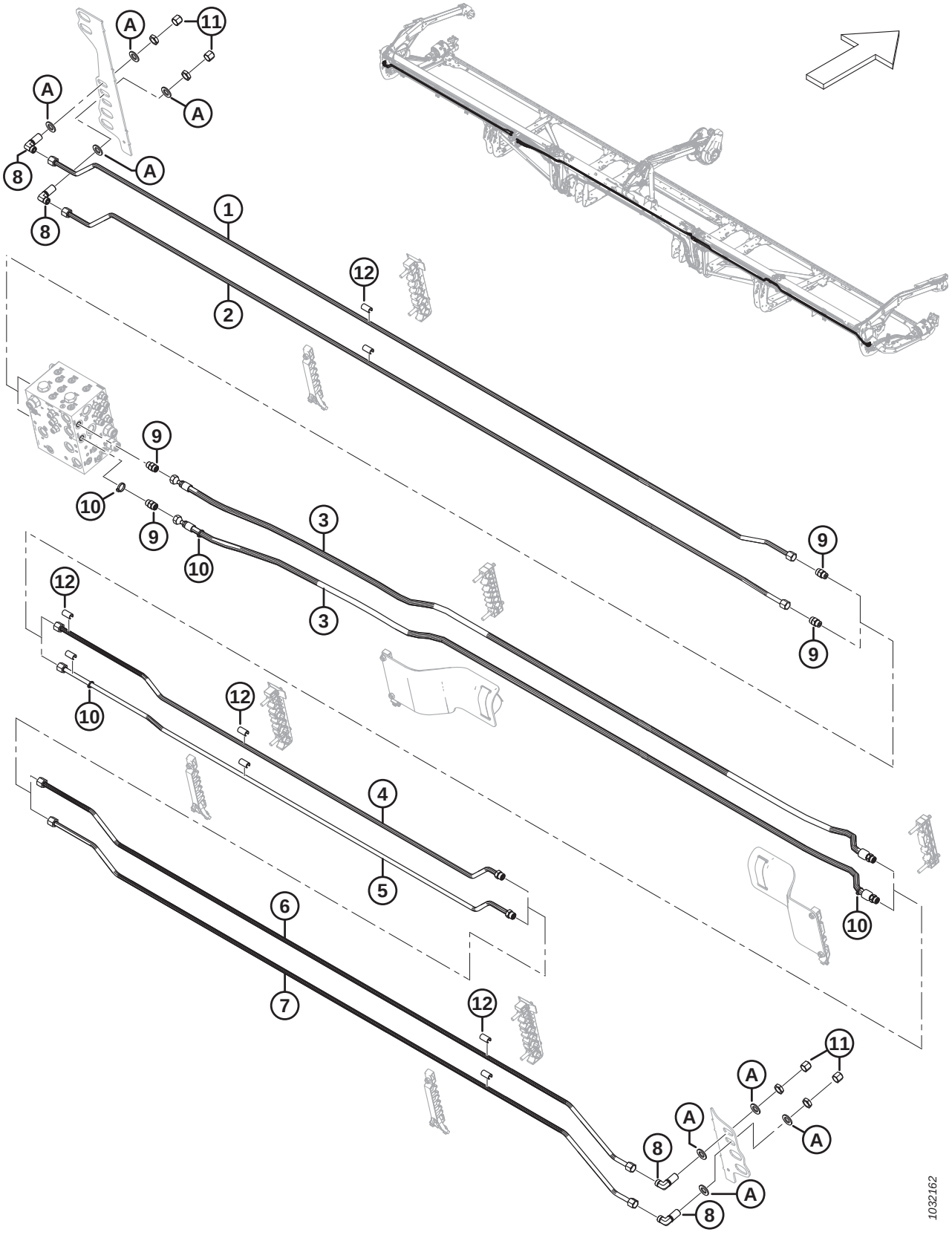

SYSTÈME HYDRAULIQUE – COUTEAU VERTICAL VERTIBLADE℠ (FD225, FD230, FD235, FD241 ET FD245)

Réf.	Numéro de pièce	Description	Qté	Numéro de série
5	323828	CONDUITE – HYDRAULIQUE (FD225) [405]	1	
	283082	CONDUITE – HYDRAULIQUE (FD230) [406]	1	
	283162	CONDUITE – HYDRAULIQUE (FD235) [407]	1	
	283195	CONDUITE – HYDRAULIQUE (FD241) [408]	1	
	283437	CONDUITE – HYDRAULIQUE (FD245) [409]	1	
	135866	JOINT TORIQUE – Ø1,78 X Ø12,42		
6	283438	CONDUITE – HYDRAULIQUE (FD241 ET FD245)[410]	1	
7	283439	CONDUITE – HYDRAULIQUE (FD241 ET FD245) [410]	1	
8	136244	RACCORD – HYD. COUDÉ À 90° PASSE-CLOISON [411]	4	
	135866	JOINT TORIQUE – Ø1,78 X Ø12,42		
9	135780	RACCORD – ADAPTATEUR	4	
	44209	JOINT TORIQUE – Ø2,21 X Ø16,36		
	135866	JOINT TORIQUE – Ø1,78 X Ø12,42		
10	252795	COLLIER DE SERRAGE – ATTACHE DE CÂBLE, ROSE	4	
11	136741	CAPUCHON – HYD., SAE, 8 ORFS	4	
12	323003	BAGUE D'ESPACEMENT – 1/2 PO CONDUITE HYD. [412]		
A	18601	RONDELLE – PLATE SAE		

405. Utilisée pour les plateformes FD225.
406. Utilisée pour les plateformes FD230.
407. Utilisée pour les plateformes FD235.
408. Utilisée pour les plateformes F241.
409. Utilisée pour les plateformes FD245.
410. Plateformes FD241 et FD245 uniquement.
411. Le raccord comprend un écrou de fixation.
412. Quantités : FD225 = 6, FD230 = 10, FD235 = 14, FD241 = 18 et FD245 = 18.

93 Système hydraulique – Couteau vertical VertiBlade℠ (FD250)

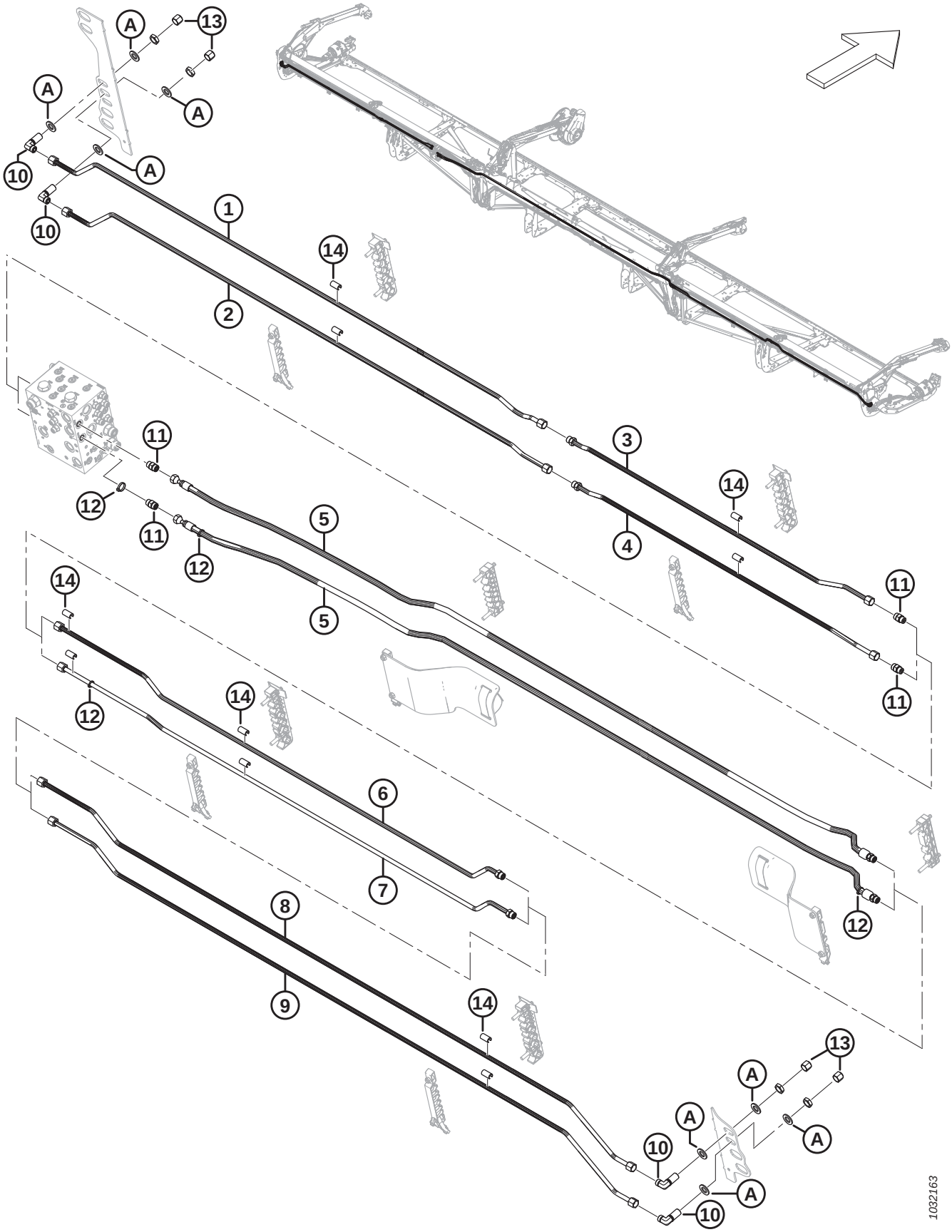

SYSTÈME HYDRAULIQUE – COUTEAU VERTICAL VERTIBLADE™ (FD250)

Réf.	Numéro de pièce	Description	Qté	Numéro de série
	B7131	KIT – 50 PI PAQUET DE PLOMBERIE VERTIBLADE [413]		
1	283467	CONDUITE – HYDRAULIQUE	1	
2	283466	CONDUITE – HYDRAULIQUE	1	
3	283191	CONDUITE – HYDRAULIQUE	1	
	135866	JOINT TORIQUE – Ø1,78 X Ø12,42		
4	283190	CONDUITE – HYDRAULIQUE	1	
	135866	JOINT TORIQUE – Ø1,78 X Ø12,42		
5	283560	FLEXIBLE – HYD.	2	
	135866	JOINT TORIQUE – Ø1,78 X Ø12,42		
6	283192	CONDUITE – HYDRAULIQUE	1	
	135866	JOINT TORIQUE – Ø1,78 X Ø12,42		
7	283193	CONDUITE – HYDRAULIQUE	1	
	135866	JOINT TORIQUE – Ø1,78 X Ø12,42		
8	283438	CONDUITE – HYDRAULIQUE	1	
9	283439	CONDUITE – HYDRAULIQUE	1	
10	136244	RACCORD – HYD. COUDÉ À 90° PASSE-CLOISON [414]	4	
	135866	JOINT TORIQUE – Ø1,78 X Ø12,42		
11	135780	RACCORD – ADAPTATEUR	4	
	44209	JOINT TORIQUE – Ø2,21 X Ø16,36		
	135866	JOINT TORIQUE – Ø1,78 X Ø12,42		
12	252795	COLLIER DE SERRAGE – ATTACHE DE CÂBLE, ROSE	4	
13	136741	CAPUCHON – HYD., SAE, 8 ORFS	4	
14	323003	BAGUE D'ESPACEMENT – 1/2 PO CONDUITE HYD.	22	
A	18601	RONDELLE – PLATE SAE		

413. Le kit comprend toutes les pièces de la liste pour rendre le couteau vertical de la plateforme VertiBlade™ opérationnel si la plateforme n'est pas configurée en usine. Kits disponibles chez Whole Goods uniquement.
414. Le raccord comprend un écrou de fixation.

94 Couvercles de conduites hydrauliques (FD225)

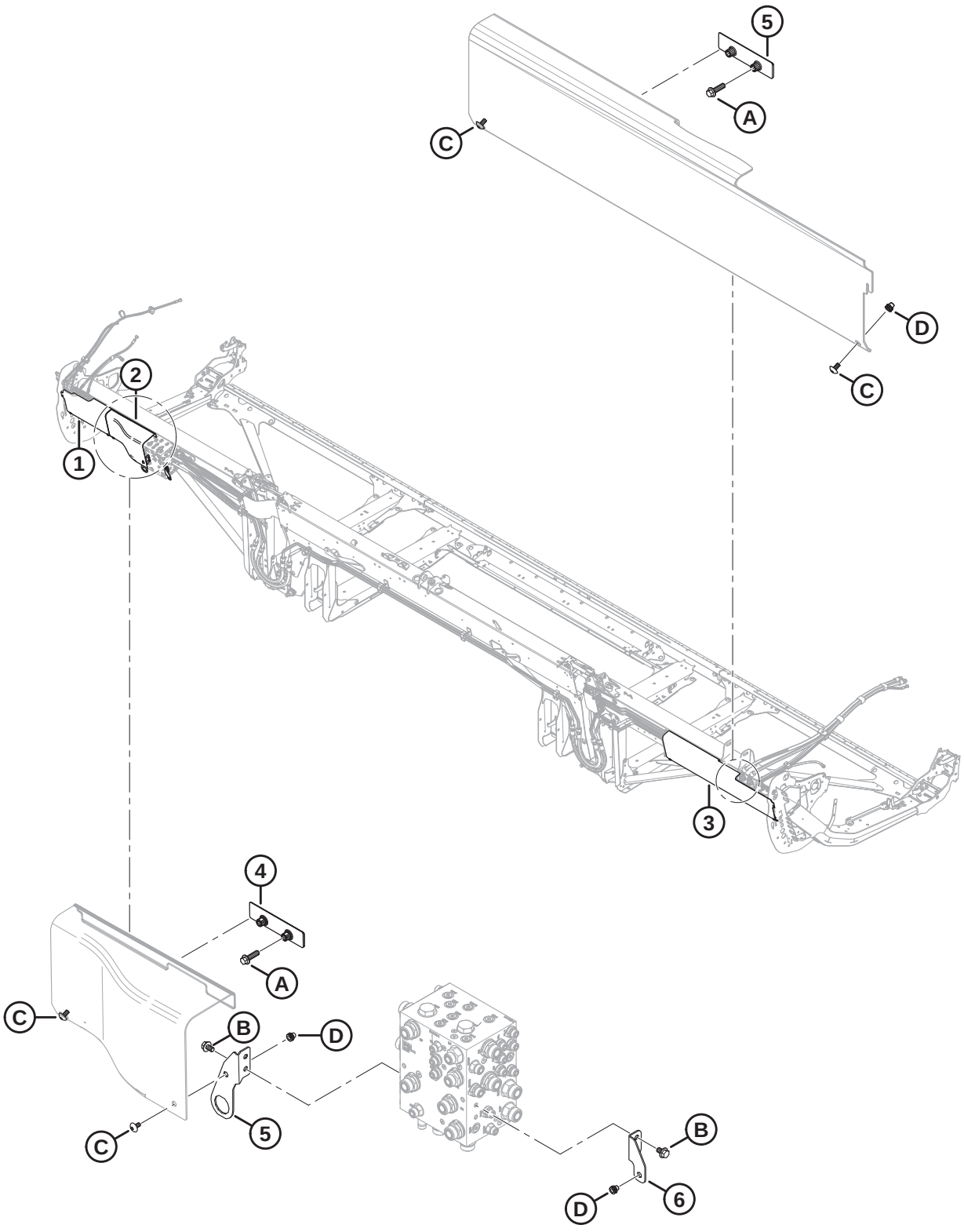

COUVERCLES DE CONDUITES HYDRAULIQUES (FD225)

Réf.	Numéro de pièce	Description	Qté	Numéro de série
1	323164	CAPOT – HYD. CG PLASTIQUE EXTRÉMITÉ	1	
2	323795	CAPOT – COLLECTEUR HYD. CG	1	
3	340683	CAPOT – HYD. CD PLASTIQUE EXTRÉMITÉ	1	
4	283849	SUPPORT – SUPPORT CAPOT HYD.	2	
5	323772	ENS. – SUPPORT DE CONNECTEUR [415]	1	
6	323773	ENS. – SUPPORT DE BLINDAGE CD [416]	1	
A	136211	BOULON – TÊTE HEX. À COL. M10 X 1,5 X 35-8,8-AA1J		
B	136151	BOULON – TÊTE HEX. À COL. PFL M10 X 1,5 X 16-8,8-AA1J		
C	320336	VIS – ASSEMBLAGE EN TREILLIS TORX M8 X 1,25 X 16-SPCL-8,8-AA1T		
D	320448	ÉCROU À RIVET – M8 X 1,25 HEX.		

415. L'ensemble comprend le support de connecteur de montage du couvercle (NVS) et l'écrou à rivet (MD Nº 320448).
416. L'ensemble comprend le support de montage du blindage CD (NVS) et l'écrou à rivet (MD Nº 320448).

95 Couvercles de conduites hydrauliques (FD230, FD235 et FD240)

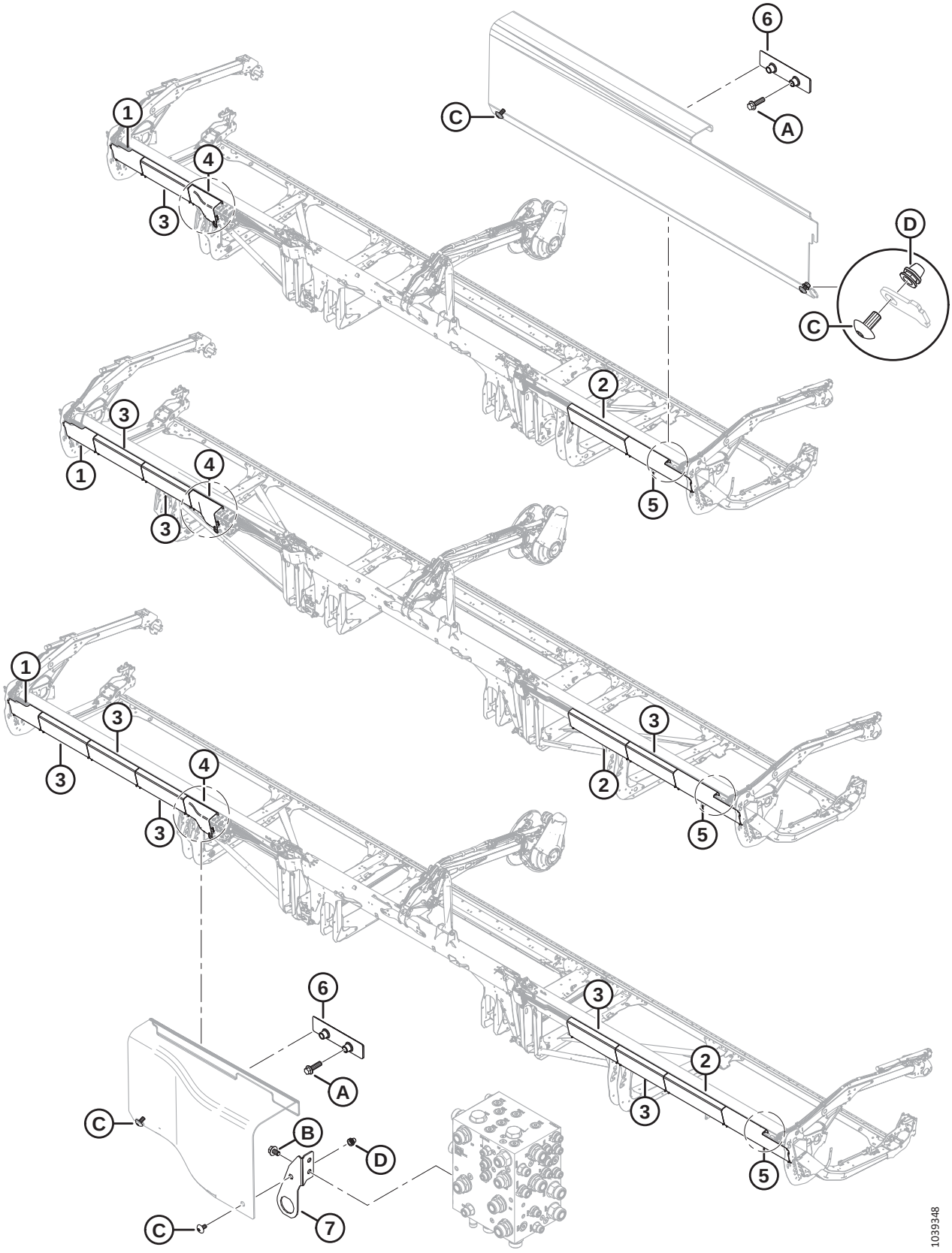

COUVERCLES DE CONDUITES HYDRAULIQUES (FD230, FD235 ET FD240)

Réf.	Numéro de pièce	Description	Qté	Numéro de série
1	323164	CAPOT – HYD. CG PLASTIQUE EXTRÉMITÉ	1	
2	323172	CAPOT – HYD. PLASTIQUE LONG [417]		
3	323169	CAPOT – HYD. PLASTIQUE ORDINAIRE [418]		
4	323795	CAPOT – COLLECTEUR HYD. CG	1	
5	323166	CAPOT – HYD. CD PLASTIQUE EXTRÉMITÉ	1	
6	283849	SUPPORT – SUPPORT CAPOT HYD.	2	
7	323772	ENS. – SUPPORT DE CONNECTEUR [419][420]	1	
A	136211	BOULON – TÊTE HEX. À COL. M10 X 1,5 X 35-8,8-AA1J		
B	136151	BOULON – TÊTE HEX. À COL. PFL M10 X 1,5 X 16-8,8-AA1J		
C	320336	VIS – ASSEMBLAGE EN TREILLIS TORX M8 X 1,25 X 16-SPCL-8,8-AA1T [421]		
D	320448	ÉCROU À RIVET – M8 X 1,25 HEX.		

417. Quantités : FD230 = 1, FD235 = 1 et FD240 = 1.
418. Quantités : FD230 = 1, FD235 = 3 et FD240 = 5.
419. L'ensemble comprend le support de connecteur de montage du couvercle (NVS) et l'écrou à rivet (MD Nº 320448).
420. Les machines des années 2022 et modèles antérieurs avec le support remplacé (MD Nº 311513) utilisaient un boulon M10 (MD Nº 152655) et un écrou de verrouillage M10 (MD Nº 135799) pour fixer le couvercle du collecteur hydraulique CG au support de connecteur. Pour les machines des années 2023 et modèles ultérieurs, ou pour les machines qui ont été entretenues avec l'ensemble de support de connecteur (MD Nº 323772), commandez la vis M8 (MD Nº 320336).
421. Quantités : FD230 = 10, FD235 = 14 et FD240 = 18.

96 Couvercles de conduites hydrauliques (FD241, FD245 et FD250)

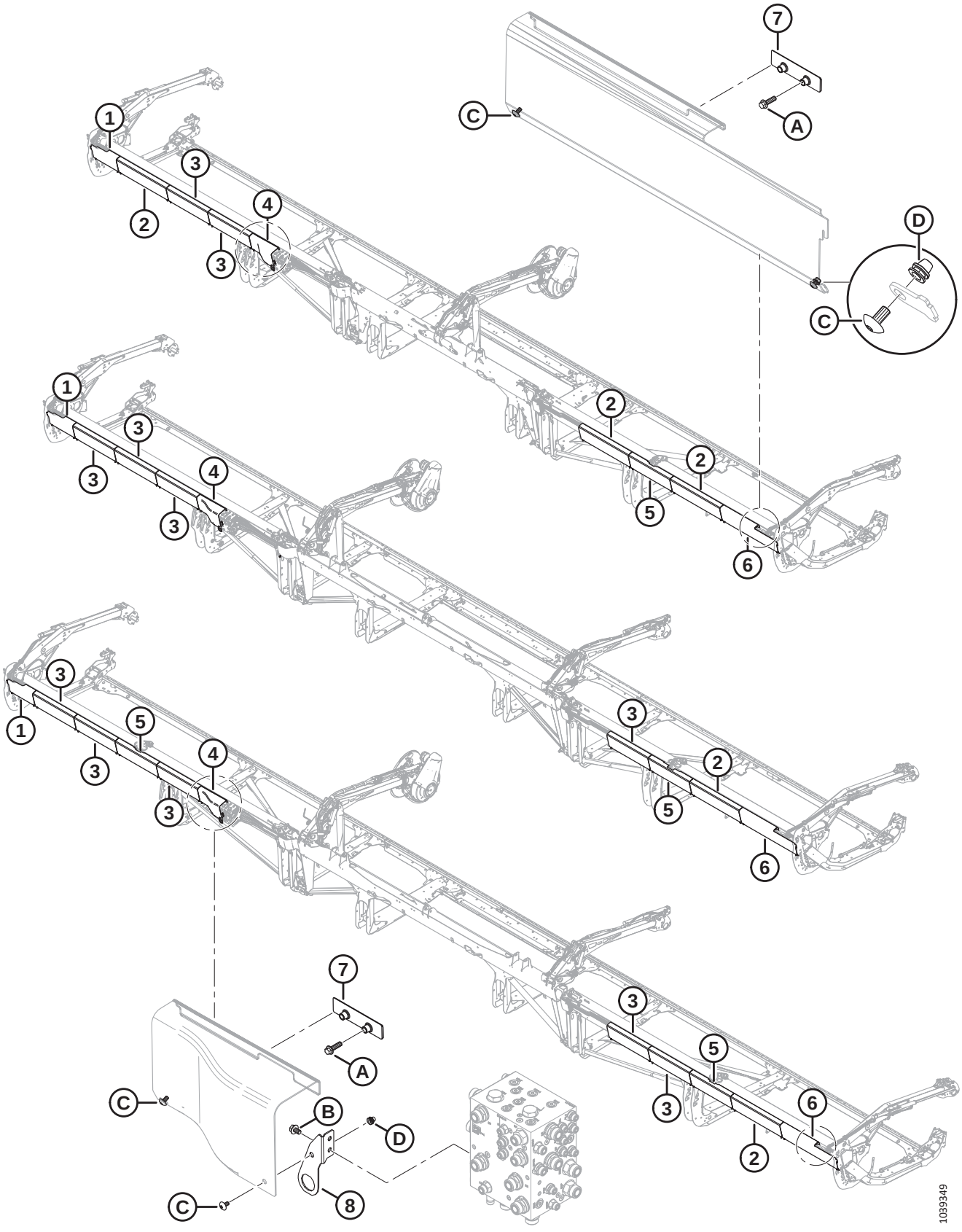

COUVERCLES DE CONDUITES HYDRAULIQUES (FD241, FD245 ET FD250)

Réf.	Numéro de pièce	Description	Qté	Numéro de série
1	323164	CAPOT – HYD. CG PLASTIQUE EXTRÉMITÉ	1	
2	323172	CAPOT – HYD. PLASTIQUE LONG [422]		
3	323169	CAPOT – HYD. PLASTIQUE ORDINAIRE [423]		
4	323795	CAPOT – COLLECTEUR HYD. CG	1	
5	323165	CAPOT – HYD. PLASTIQUE FENDU [424]		
6	323166	CAPOT – HYD. CD PLASTIQUE EXTRÉMITÉ	1	
7	283849	SUPPORT – SUPPORT CAPOT HYD.	2	
8	323772	ENS. – SUPPORT DE CONNECTEUR [425][426]	1	
A	136211	BOULON – TÊTE HEX. À COL. M10 X 1,5 X 35-8,8-AA1J		
B	136151	BOULON – TÊTE HEX. À COL. PFL M10 X 1,5 X 16-8,8-AA1J		
C	320336	VIS – ASSEMBLAGE EN TREILLIS TORX M8 X 1,25 X 16-SPCL-8,8-AA1T [427]		
D	320448	ÉCROU À RIVET – M8 X 1,25 HEX.		

422. Quantités : FD241 = 3, FD245 = 1 et FD250 = 3.
423. Quantités : FD241 = 2, FD245 = 4 et FD250 = 5.
424. Quantités : FD241 = 1, FD245 = 1 et FD250 = 2.
425. L'ensemble comprend le support de connecteur de montage du couvercle (NVS) et l'écrou à rivet (MD Nº 320448).
426. Les machines des années 2022 et modèles antérieurs avec le support remplacé (MD Nº 311513) utilisaient un boulon M10 (MD Nº 152655) et un écrou de verrouillage M10 (MD Nº 135799) pour fixer le couvercle du collecteur hydraulique CG au support de connecteur. Pour les machines des années 2023 et modèles ultérieurs, ou pour les machines qui ont été entretenues avec l'ensemble de support de connecteur (MD Nº 323772), commandez la vis M8 (MD Nº 320336).
427. Quantités : FD241 = 18, FD245 = 18 et FD250 = 22.

97 Électrique – Faisceau (FD225)

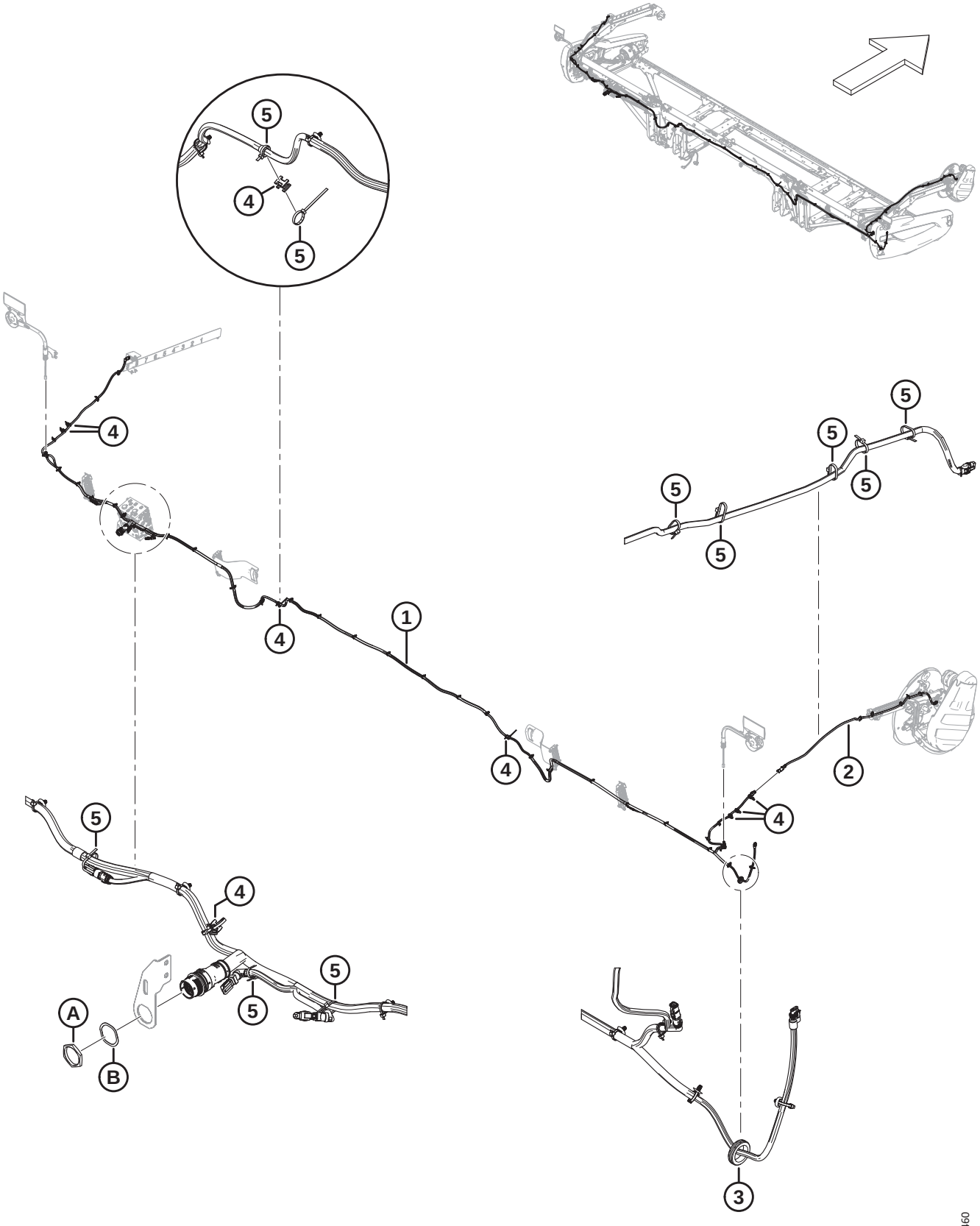

Réf.	Numéro de pièce	Description	Qté	Numéro de série
1	323381	FAISCEAU – PRINCIPAL 25 PI [428]	1	
2	323145	FAISCEAU – EXT. PLATEF. BRAS DE RABATTEUR	1	
3	323130	PASSE-FILS – CAOUTCHOUC	1	
4	134442	ENTRETOISE – SELLE PIVOTANTE DOUBLE	8	
5	21763	FIXATION – SERRE-CÂBLE, NOIR, 160 MM LG	A/B	
A	134728	ÉCROU – PANNEAU, HDP 20, TAILLE 24		
B	134730	RONDELLE – VERROU, HDP 20, TAILLE 24		

428. Le faisceau est livré complet avec tous les colliers de serrage sapin (MD Nº 136655).

98 Électrique – Faisceau (FD230, FD235, FD240, FD241, FD245 et FD250)

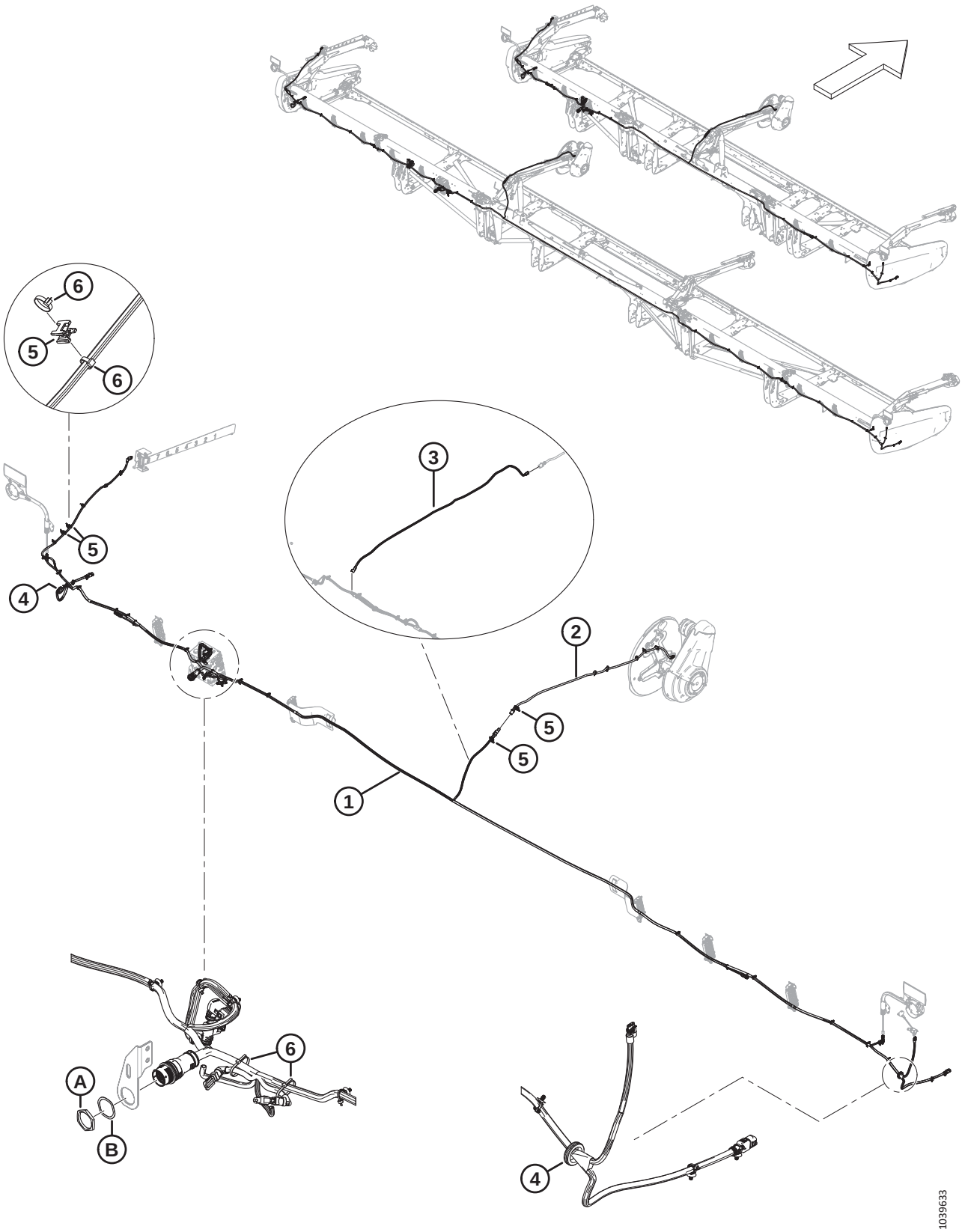

Réf.	Numéro de pièce	Description	Qté	Numéro de série
1	323207	FAISCEAU – PRINCIPAL 30 PI [429]	1	
	323208	FAISCEAU – PRINCIPAL 35 PI [429]	1	
	323210	FAISCEAU – PRINCIPAL 40 PI [429]	1	
	323209	FAISCEAU – PRINCIPAL 41 PI [429]	1	
	323211	FAISCEAU – PRINCIPAL 45 PI [429]	1	
	323212	FAISCEAU – PRINCIPAL 50 PI [429]	1	
	136655	COLLIER DE SERRAGE – À PIED SAPIN AVEC LANIÈRE	A/B	
2	323145	FAISCEAU – EXT. PLATEF. BRAS DE RABATTEUR	1	
3	323718	FAISCEAU – EXT. PLATEF. RABATTEUR RT (RABATTEUR TRIPLE FD240 2021-2022) [430]	1	
4	323130	PASSE-FILS – CAOUTCHOUC	2	
5	134442	ENTRETOISE – SELLE PIVOTANTE DOUBLE	4	
6	21763	FIXATION – SERRE-CÂBLE, NOIR, 160 MM LG	A/B	
A	134728	ÉCROU – PANNEAU, HDP 20, TAILLE 24		
B	134730	RONDELLE – VERROU, HDP 20, TAILLE 24		

429. Le faisceau est livré complet avec tous les colliers de serrage sapin (MD Nº 136655).
430. Requis uniquement sur les plateformes à rabatteur triple FD240 des modèles 2021-2022 ; installé entre le faisceau principal et le faisceau d'extension (MD Nº 323145).

99 Électricité – Feux de gabarit

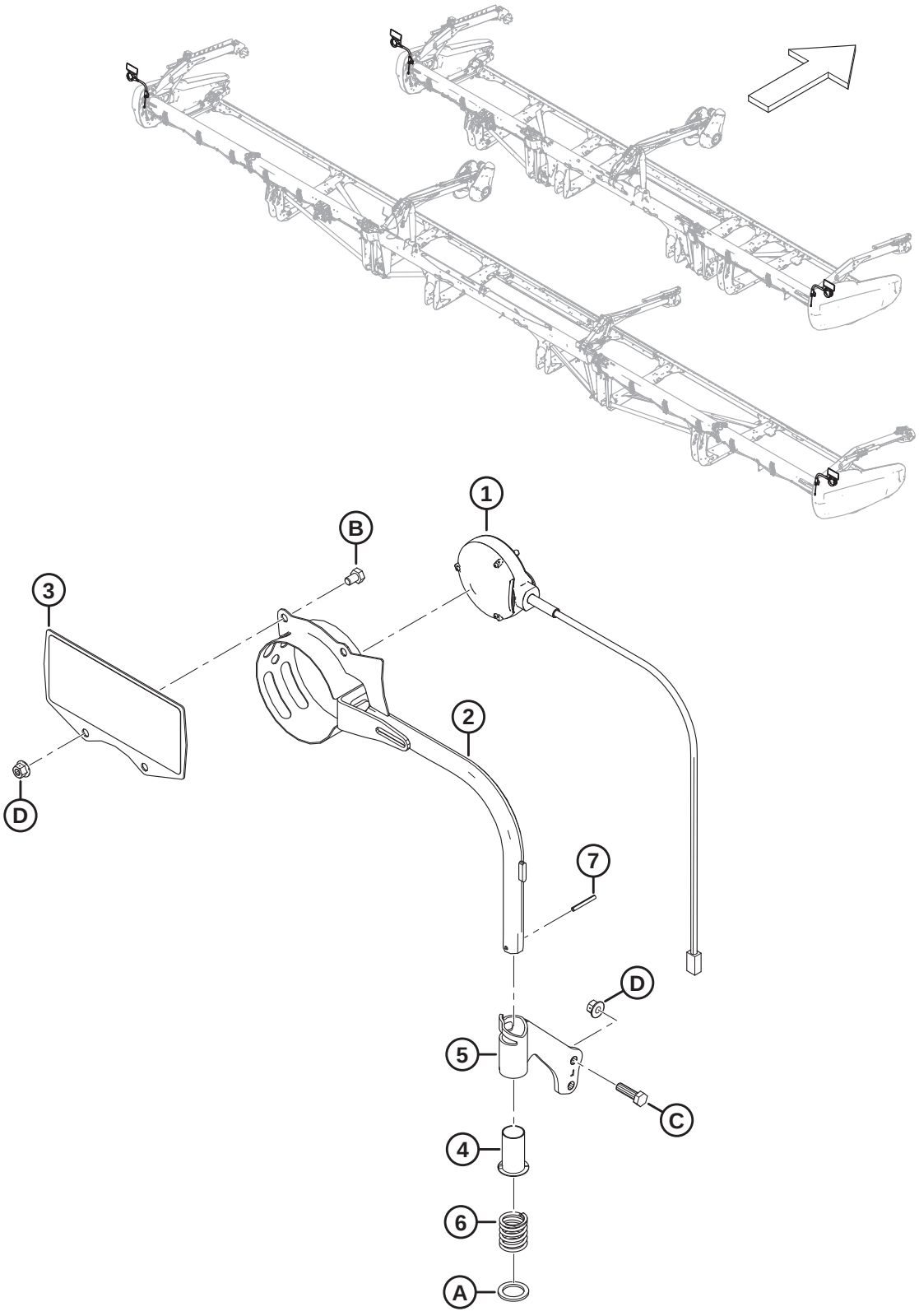

ÉLECTRICITÉ – FEUX DE GABARIT

Réf.	Numéro de pièce	Description	Qté	Numéro de série
1	313940	PHARE – FEU DE POSITION, ORANGE	2	
2	313192	ENSEMBLE SOUDÉ – FEU DE GABARIT	2	
3	313643	ENS. – RÉFLECTEUR MOISSONNEUSE-BATTEUSE [431]	2	
4	233912	BAGUE	2	
5	233914	ENS. – SUPPORT TUBE CG [432]	1	
	233913	ENS. – SUPPORT TUBE CD [432]	1	
6	313064	RESSORT – COMPRESSION	2	
7	7642	GOUPILLE – RESSORT 3/16 DIA. X 1,5 LG	2	
A	320248	RONDELLE – PLATE		
B	50071	BOULON – TÊTE HEX. PFL M10 X 1,5 X 15-8,8-AA1J		
C	30628	BOULON – TÊTE HEX. M10 X 1,5 X 35-8,8-AA1J		
D	135799	ÉCROU – HEX. À COL. BLOCAGE CTR M10 X 1,5-10		

431. L'ensemble réflecteur comprend deux réflecteurs (MD Nº 313730, MD Nº 115146).
432. L'ensemble du support de tube comprend la bague (MD Nº 233912).

100 Électricité – capteur de hauteur du rabatteur

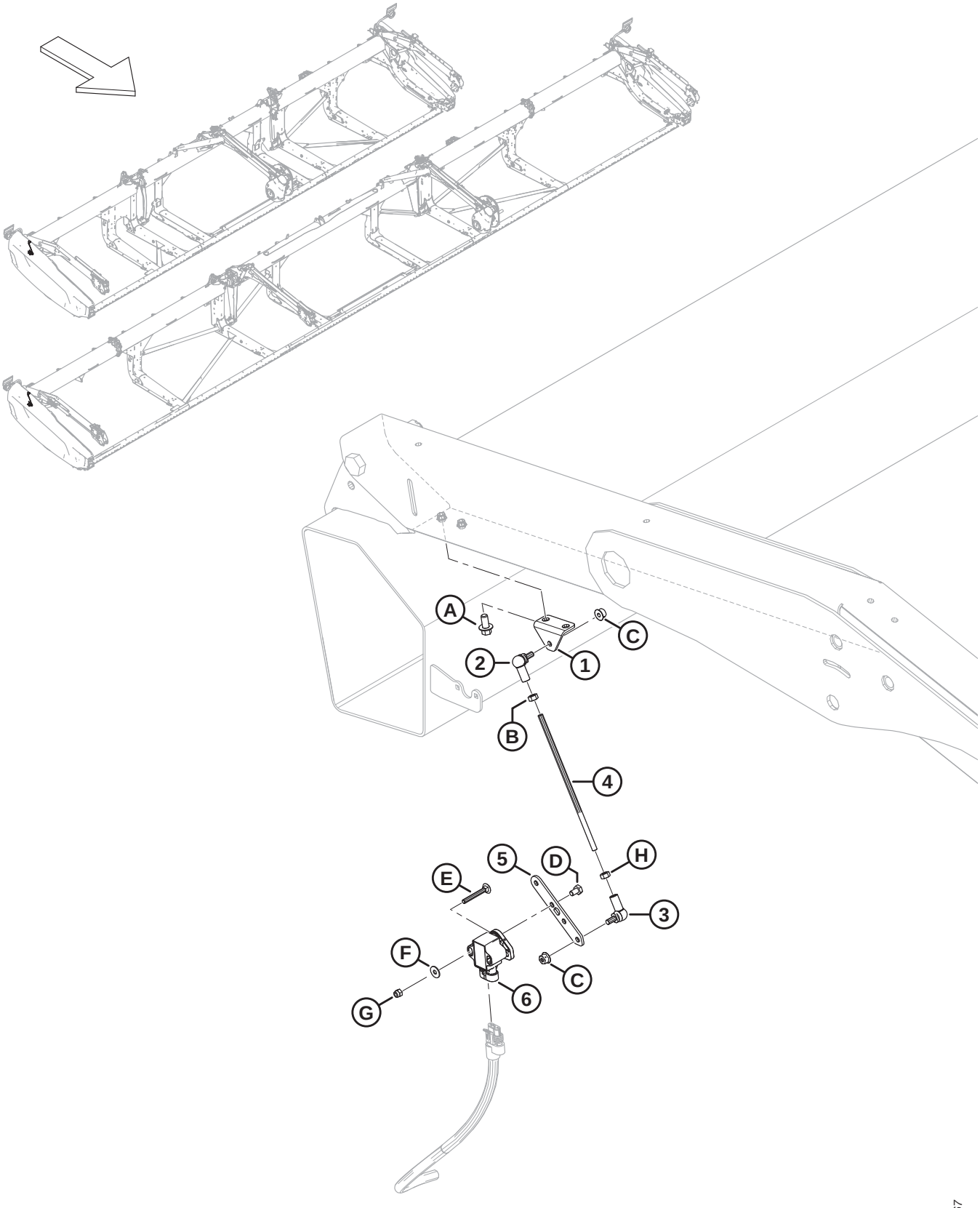

ÉLECTRICITÉ – CAPTEUR DE HAUTEUR DU RABATTEUR

Réf.	Numéro de pièce	Description	Qté	Numéro de série
1	251881	SUPPORT	1	
2	291484	JOINT À ROTULE – FILET CD	1	
3	291485	JOINT À ROTULE – FILET CG	1	
4	232676	TIGE – FILETÉE	1	
5	251879	BRAS – CAPTEUR DE FLOTTEMENT	1	
6	248643	CAPTEUR ROTATIF – SORTIE DOUBLE	1	
A	136485	BOULON – TÊTE HEX. À COL. PFL M8 X 1,25 X 16-8,8-AA1J		
B	184683	ÉCROU – HEX. ISO 4032 M6 X 1-8-ZINC		
C	152668	ÉCROU – HEX. À COL. BLOCAGE CTR M6 X 1-8		
D	136561	BOULON – TÊTE HEX. PFL M6 X 1 X 10-8,8-AA1J		
E	136604	BOULON – TRCC PFL M5 X 0,8 X 40-8,8-AA1J		
F	184701	RONDELLE – PLATE GRANDE M5-200HV		
G	197230	ÉCROU – HEX. NYLOC M5 X 0,8-8-AA1J		
H	136613	ÉCROU – HEX. CG ISO 4032 M6 X 1-8-ZINC		

101 Électricité – Capteur de marche avant-arrière du rabatteur (2023 et modèles antérieurs)

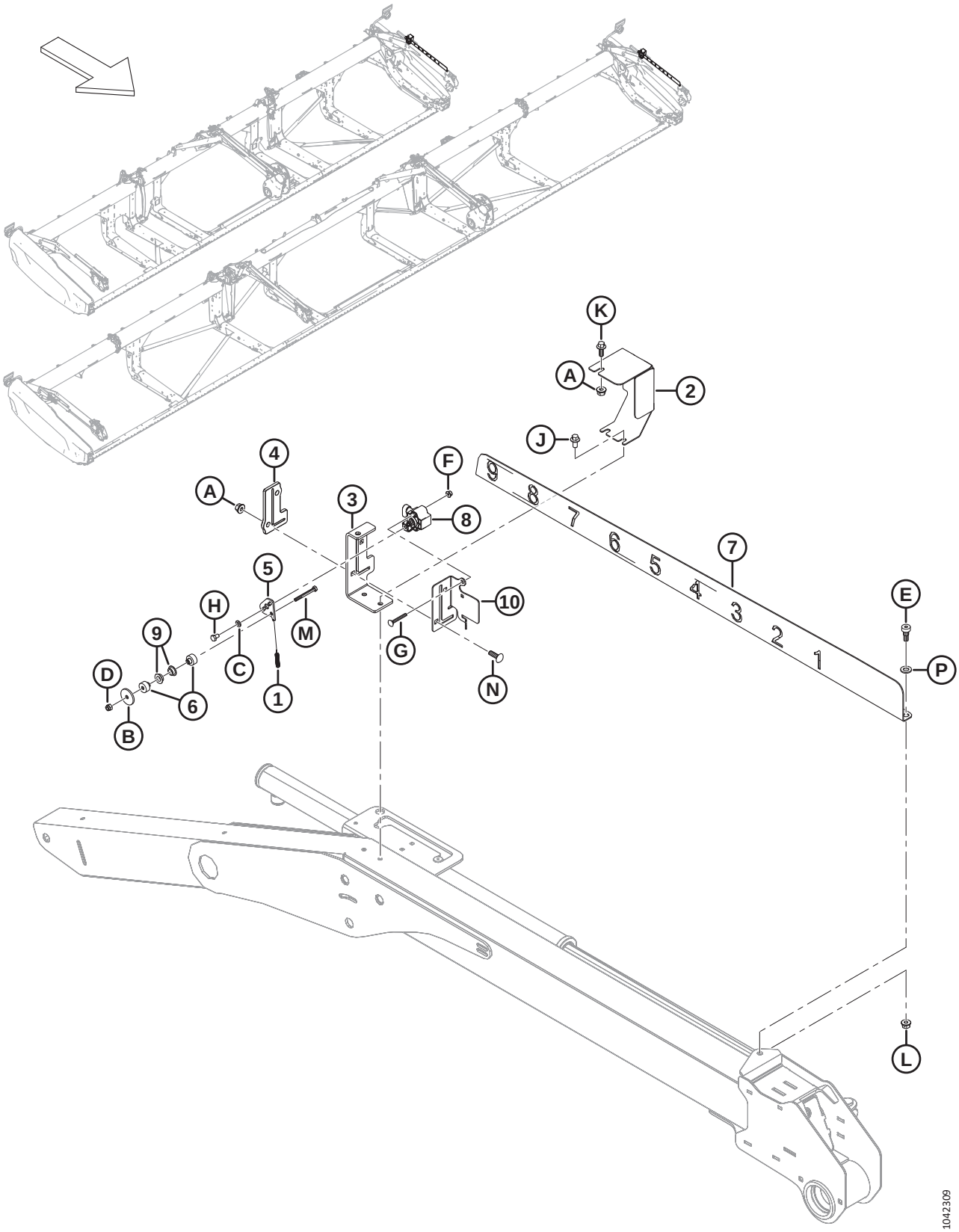

NOTE:

Sauf indication contraire, les pièces et la quincaillerie répertoriées dans la présente section sont utilisées pour l'entretien des unités des modèles de 2023 et antérieurs.

Réf.	Numéro de pièce	Description	Qté	Numéro de série
1	328556	RESSORT – EXTENSION [433]	1	–486189
2	328547	CAPOT – CAPTEUR AV./AR. [434]	1	–486189
3	340218	SUPPORT – INDICATEUR AV./AR. DU RABATTEUR [434]	1	–486189
4	311318	GUIDE – AV./AR. DU RABATTEUR [434]	1	–486189
5	328539	BRAS – CAPTEUR AV./AR. [433]	1	–486189
6	328534	ENTRETOISE – BAGUE CAPTEUR [433]	2	–486189
7	323937	INDICATEUR – AV./AR. DU RABATTEUR [434]	1	–486189
8	248643	CAPTEUR ROTATIF – SORTIE DOUBLE	1	–486189
9	206340	BAGUE – ÉPAULEMENT, M10	2	–486189
10	340183	PLAQUE – SUPPORT DE CAPTEUR [434]	1	–486189
A	135337	ÉCROU – HEX. À COL. BLOCAGE CTR M8 X 1,25-8-AA1J		
B	43219	RONDELLE – PLATE		
C	184705	RONDELLE – PLATE M6-200HV-AA1J		
D	184685	ÉCROU – HEX. NYLOC M6 X 1-8-AA1J		
E	135894	VIS – TÊTE HEX. CREUSE ÉPAUL. M10		
F	136635	ÉCROU – HEX. À COL. BLOCAGE CTR M5 X 0,8-8-AA1J		
G	197229	BOULON – TRCC PFL M5 X 0,8 X 35-4,6-AA1J		
H	136561	BOULON – TÊTE HEX. PFL M6 X 1 X 10-8,8-AA1J		
J	136485	BOULON – TÊTE HEX. À COL. PFL M8 X 1,25 X 16-8,8-AA1J		
K	136300	BOULON – TÊTE HEX. À COL. PFL M8 X 1,25 X 20-8,8-AA3L		
L	135337	ÉCROU – HEX. À COL. VERROU CTR M8 X 1,25-8-AA1J		
M	136595	BOULON – TÊTE HEX. M6 X 1 X 55-8,8		
N	136824	BOULON – TRCCC M8 X 1,25 X 25-8,8-AA1J		
P	184711	RONDELLE – PLATE NORMALE M10-200HV-AA1J		

433. Pièce de rechange uniquement pour les unités des modèles de 2023 et antérieurs.

434. Remplacé par le kit du capteur de marche avant-arrière du rabatteur (MD Nº 368338) pour les modèles de 2024. Pour les pièces de rechange, consultez la section *102 Électricité – Capteur de marche avant-arrière du rabatteur (2024 et modèles ultérieurs), page 275*.

102 Électricité – Capteur de marche avant-arrière du rabatteur (2024 et modèles ultérieurs)

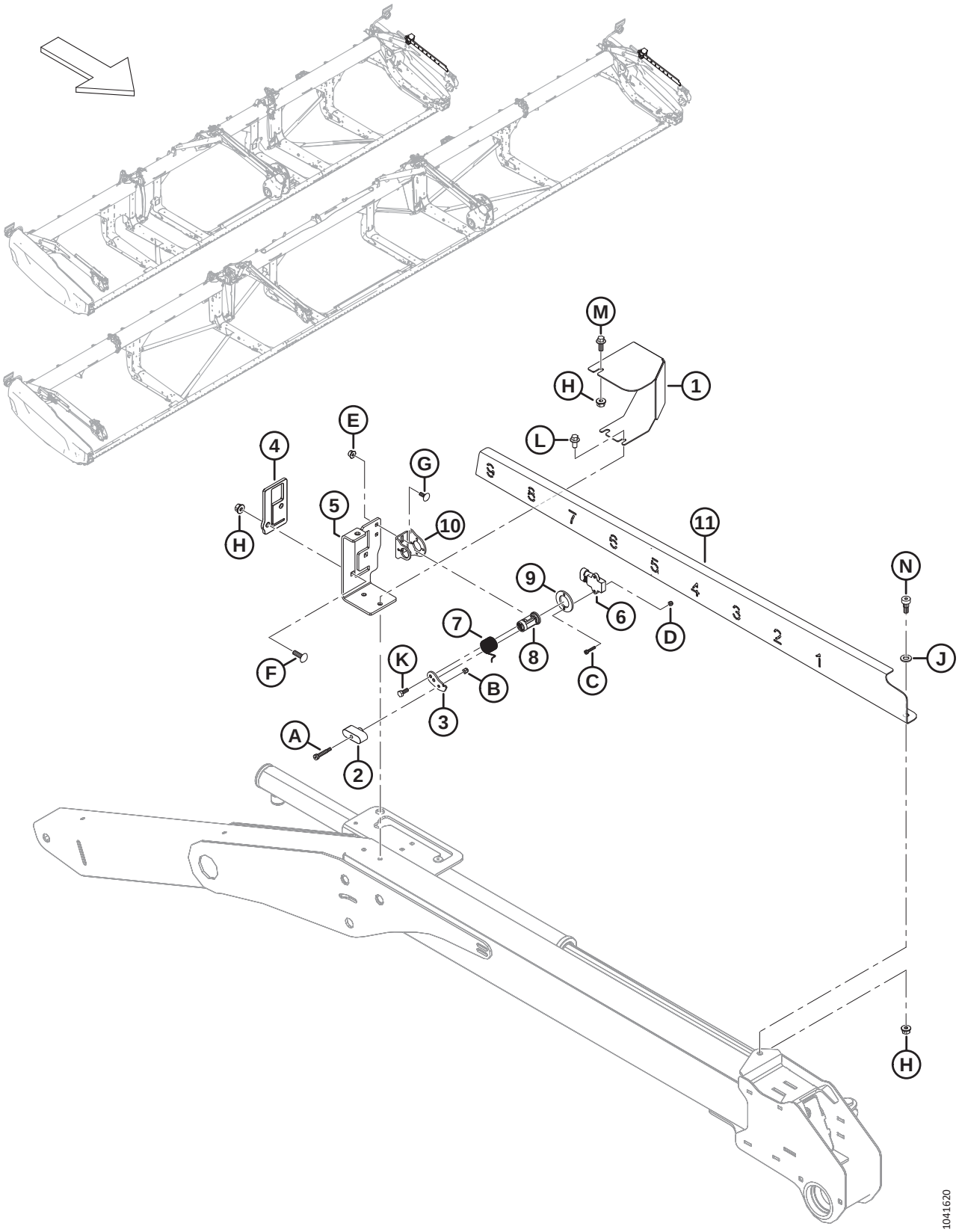

ÉLECTRICITÉ – CAPTEUR DE MARCHE AVANT-ARRIÈRE DU RABATTEUR (2024 ET MODÈLES ULTÉRIEURS)

Réf.	Numéro de pièce	Description	Qté	Numéro de série
	368338	KIT – CAPTEUR DE MARCHE AVANT-ARRIÈRE [435]	A/B	
1	368239	CAPOT – CAPTEUR DE MARCHE AVANT-ARRIÈRE	1	486190–
2	360840	GLISSIÈRE – AVANT/ARRIÈRE	1	486190–
3	340956	BRAS – CAPTEUR	1	486190–
4	360828	GUIDE – AV./AR. DU RABATTEUR	1	486190–
5	360824	SUPPORT – INDICATEUR AV./AR. DU RABATTEUR	1	486190–
6	500303	CAPTEUR – ROTATIF, DOUBLE, SANS CONTACT	1	486190–
7	360212	RESSORT – TORSION	1	486190–
8	352163	ENS – PIVOT DU CAPTEUR	1	486190–
9	352001	ENTRETOISE – CAPTEUR	1	486190–
10	340955	SUPPORT – CAPTEUR	1	486190–
11	360823	INDICATEUR – AV./AR. DU RABATTEUR	1	486190–
A	320409	VIS – TÊTE HEX. CREUSE ÉPAUL. 6 X 25-M5 X 0,8 X 9,5-12,9-ZINC		
B	197230	ÉCROU – HEX. NYLOC M5 X 0,8-8-AA1J		
C	320410	VIS – TÊTE HEX. CREUSE M4 X 0,7 X 20-A2SS		
D	320390	ÉCROU – HEX. NYLOC M4 X 0,7-8-A2-SS		
E	152668	ÉCROU – HEX. À COL. BLOCAGE CTR M6 X 1-8		
F	136824	BOULON – TRCCC M8 X 1,25 X 25-8,8-AA1J		
G	136748	BOULON – TRCC M6 X 1 X 16-8,8-ZINC		
H	135337	ÉCROU – HEX. À COL. BLOCAGE CTR M8 X 1,25-8-AA1J		
J	184711	RONDELLE – PLATE NORMALE M10-200HV-AA1J		
K	184642	BOULON – TÊTE HEX. TFL M6 X 1 X 16-8,8-AA1J		
L	136485	BOULON – TÊTE HEX. À COL. TFL M8 X 1,25 X 16-8,8-AA1J		
M	136300	BOULON – TÊTE HEX. À COL. TFL M8 X 1,25 X 20-8,8-AA3L		
N	135894	VIS – TÊTE HEX. CREUSE ÉPAUL. M10		

435. Le kit du capteur de marche avant-arrière (MD Nº 368338) permet de mettre à niveau les unités des modèles de 2023 et antérieurs à la conception du capteur de marche avant-arrière du rabatteur des modèles de 2024. Le kit comprend toutes les pièces et la quincaillerie répertoriées dans la présente section, ainsi que les instructions.

103 Autocollants et réflecteurs – Série FD2

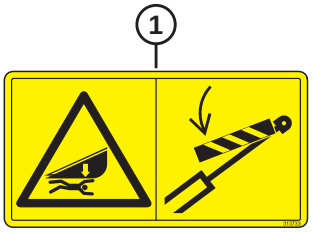

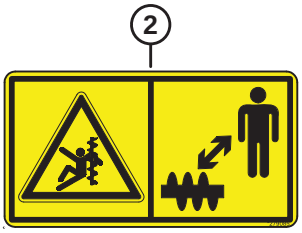

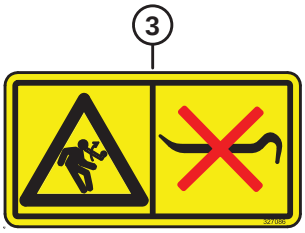

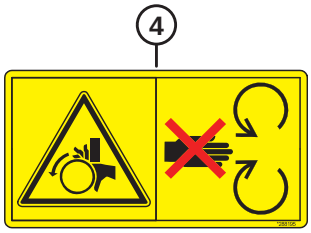

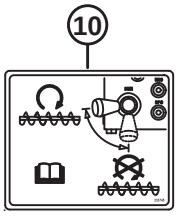

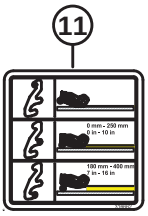

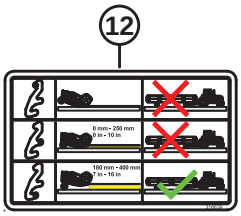

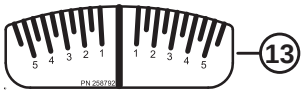

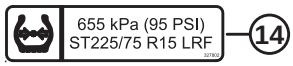

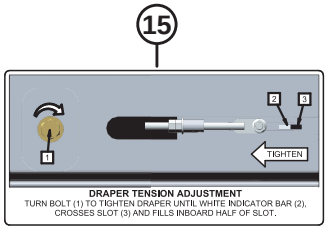

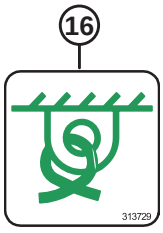

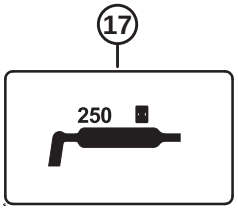

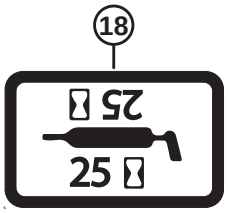

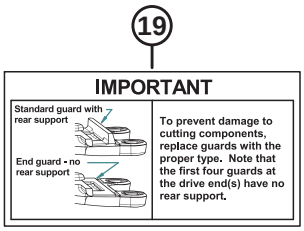

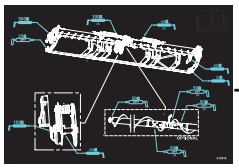

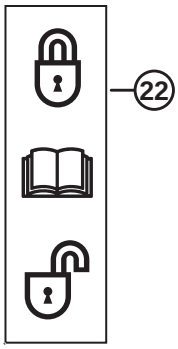

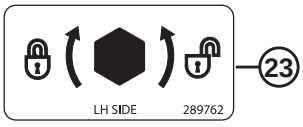

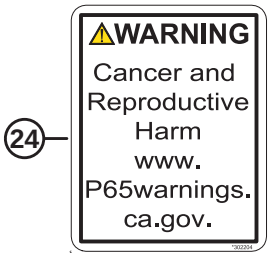

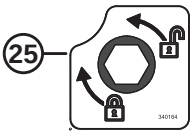

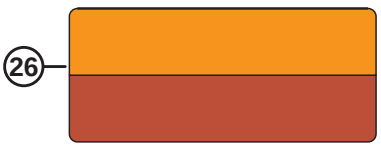

1043536

AUTOCOLLANTS ET RÉFLECTEURS – SÉRIE FD2

Réf.	Numéro de pièce	Description	Qté	Numéro de série
1	313733	AUTOCOLLANT – RISQUES RELATIFS À LA PLATEFORME		
2	279085	AUTOCOLLANT – AVERTISSEMENT, VIS D'ALIMENTATION		
3	327086	AUTOCOLLANT – LIBÉRATION D'ÉNERGIE		
4	288195	AUTOCOLLANT – PIÈCE ROTATIVE		
5	313725	AUTOCOLLANT – MANUEL/HPF/DANGER		
6	360541	AUTOCOLLANT – ENCHEVÊTREMENT DU RABATTEUR/DANGER		
7	311493	AUTOCOLLANT – VERROUILLAGE DU SUPPORT DU RABATTEUR CENTRAL		
8	174436	AUTOCOLLANT – FLUIDE SOUS HAUTE PRESSION		
9	313881	AUTOCOLLANT – DANGER LIÉ AU COUTEAU VERTICAL		
10	233745	AUTOCOLLANT – SOUPAPE VTS		
11	316662	AUTOCOLLANT – RÉGLAGE DE LA HAUTEUR [436]		
12	316639	AUTOCOLLANT – RÉGLAGE HAUTEUR, CD		
	316649	AUTOCOLLANT – RÉGLAGE HAUTEUR, CG		
13	258792	AUTOCOLLANT – CONTRÔLE DE FLEXION		
14	327802	AUTOCOLLANT – PRESSION DES PNEUS, 655 KPA (95 PSI) [437]		
	327717	AUTOCOLLANT – PRESSION DES PNEUS, 552 KPA (80 PSI) [438]		
15	279528	AUTOCOLLANT – TENSION DU TAPIS CD		
	220084	AUTOCOLLANT – TENSION DU TAPIS CG		
16	313729	AUTOCOLLANT – ARRIMAGE		
17	323516	AUTOCOLLANT – GRAISSE (250 HR)		
18	23164	AUTOCOLLANT – LUBRIFIANT 25 HR		
	23165	AUTOCOLLANT – LUBRIFIANT 50 HR		
	115759	AUTOCOLLANT – GRAISSE 100 HR		
19	129313	AUTOCOLLANT – IMPORTANT : DOIGTS		
20	32070	AUTOCOLLANT – NUMÉRO DE BREVET		
21	313510	AUTOCOLLANT – GRAISSE, FLX, DR, VIS D'ALIM. 2 PC		
	313920	AUTOCOLLANTS – GRAISSE, FLX, RT, VIS D'ALIM. 3PC		
22	165218	AUTOCOLLANT – VERROUILLAGE DE L'AILE		
23	289762	AUTOCOLLANT – LOQUET DE DIVISEUR CG		
	289763	AUTOCOLLANT – LOQUET DE DIVISEUR CD		
24	302204	AUTOCOLLANT – PROPOSITION 65 DE LA CALIFORNIE		
25	340164	AUTOCOLLANT – VERROUILLAGE À CAME		

436. L'autocollant est utilisé pour l'option des roues stabilisatrices.
437. L'autocollant de pression des pneus MD Nº 327802 (655 kPa [95 psi]) est utilisé avec le pneu MD Nº 327808.
438. L'autocollant de pression des pneus MD Nº 327717 (552 kPa [80 psi]) reste disponible en tant que pièce de rechange pour les pneus remplacés MD Nº 230483.

AUTOCOLLANTS ET RÉFLECTEURS – SÉRIE FD2

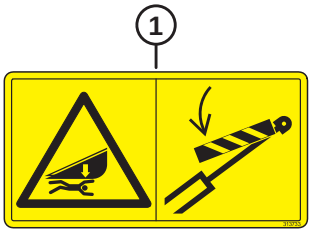

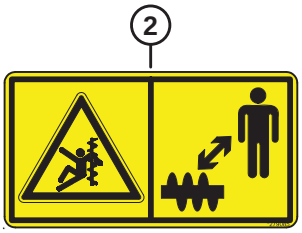

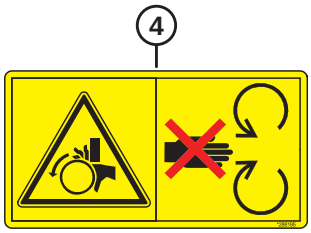

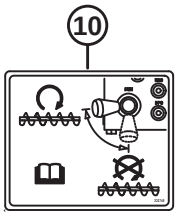

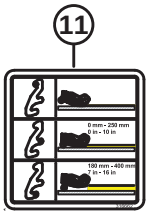

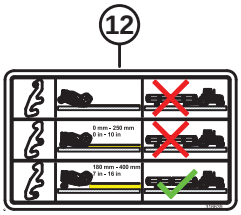

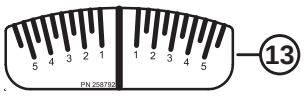

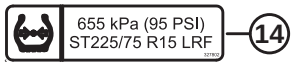

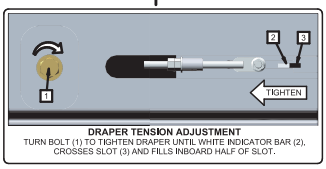

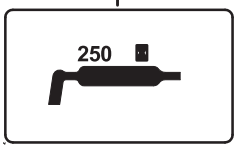

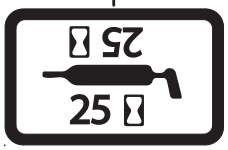

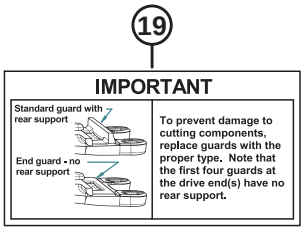

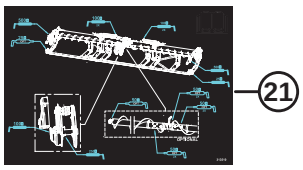

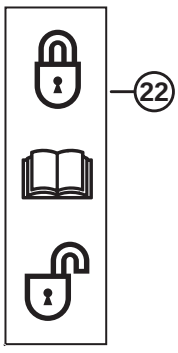

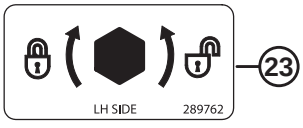

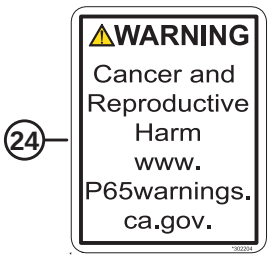

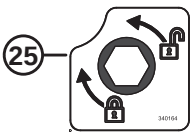

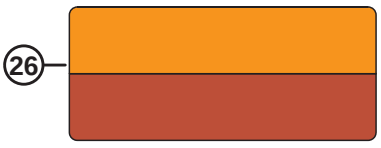

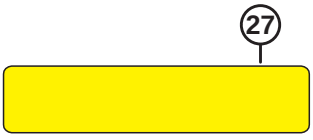

1043536

Réf.	Numéro de pièce	Description	Qté	Numéro de série
26	313787	RÉFLECTEUR – ROUGE/ORANGE, 230 MM [439]		
	313730	RÉFLECTEUR – ROUGE/ORANGE, 230 MM (FEUX DE GABARIT) [440]		
27	115146	RÉFLECTEUR – AMBRE, 230 MM		
	273440	RÉFLECTEUR – AMBRE, 655 MM (8 PO TUBE CENTRAL) [441]		
	165524	RÉFLECTEUR – ROUGE, 230 MM [442]		

439. Le réflecteur est utilisé sur les surfaces en plastique/PVC.
440. Le réflecteur est utilisé sur les surfaces en métal.
441. Le réflecteur est utilisé sur les tubes centraux du rabatteur.
442. Le réflecteur est utilisé sur le capot du diviseur droit de la plateforme.

104 Autocollants – Identification de produit, New Holland

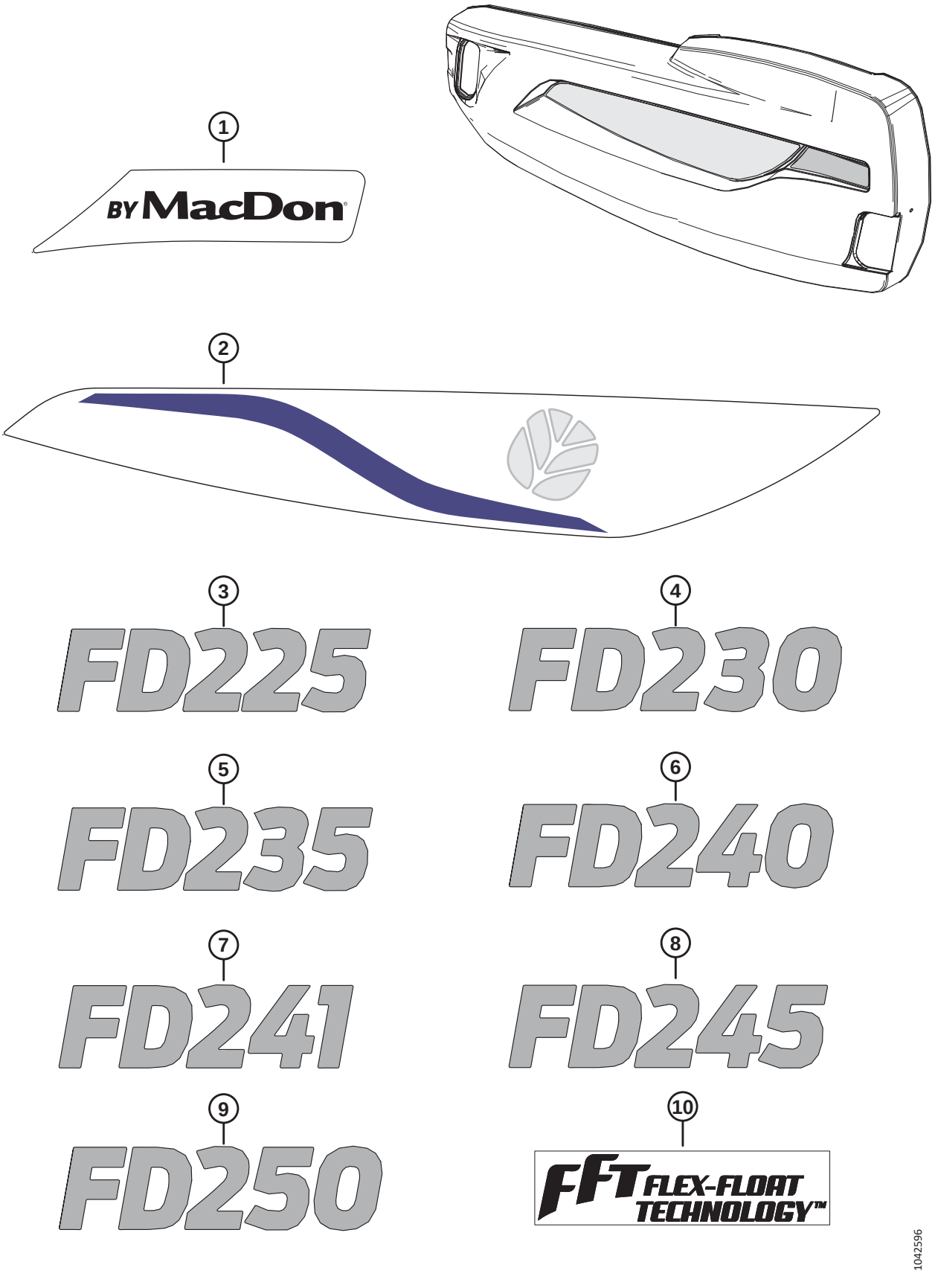

Réf.	Numéro de pièce	Description	Qté	Numéro de série
1	368424	AUTOCOLLANT – TRANSPARENT NH GAUCHE MACDON [443]	1	
	368425	AUTOCOLLANT – TRANSPARENT NH DROIT MACDON [444]	1	
2	368386	AUTOCOLLANT – NH GAUCHE [445]	1	
	368394	AUTOCOLLANT – NH DROIT [446]	1	
3	360405	AUTOCOLLANT – MODÈLE FD225 NH NBR	1	
4	360406	AUTOCOLLANT – MODÈLE FD230 NH NBR	1	
5	360407	AUTOCOLLANT – MODÈLE FD235 NH NBR	1	
6	360408	AUTOCOLLANT – MODÈLE FD240 NH NBR	1	
7	360409	AUTOCOLLANT – MODÈLE FD241 NH NBR	1	
8	360410	AUTOCOLLANT – MODÈLE FD245 NH NBR	1	
9	360411	AUTOCOLLANT – MODÈLE FD250 NH NBR	1	
10	245093	AUTOCOLLANT – FFT (TECHNOLOGIE FLEX FLOAT)	1	

443. L'autocollant jaune NH gauche MD Nº 360421 est remplacé par l'autocollant transparent NH gauche MD Nº 368424. Commandez l'autocollant MD Nº 360421 jusqu'à épuisement du stock, puis commandez l'autocollant MD Nº 368424.
444. L'autocollant jaune NH droit MD Nº 360422 est remplacé par l'autocollant transparent NH droit MD Nº 368425. Commandez l'autocollant MD Nº 360422 jusqu'à épuisement du stock, puis commandez l'autocollant MD Nº 368425.
445. L'autocollant jaune NH gauche MD Nº 360446 est remplacé par l'autocollant NH gauche MD Nº 368386. Commandez l'autocollant MD Nº 360446 jusqu'à épuisement du stock, puis commandez l'autocollant MD Nº 368386.
446. L'autocollant jaune NH droit MD Nº 360447 est remplacé par l'autocollant transparent NH droit MD Nº 368394. Commandez l'autocollant MD Nº 360447 jusqu'à épuisement du stock, puis commandez l'autocollant MD Nº 368394.

105 Autocollants – Français

1

2

3

4

1036707

AUTOCOLLANTS – FRANÇAIS

Réf.	Numéro de pièce	Description	Qté	Numéro de série
1	340049	AUTOCOLLANT – HUILE, IMPORTANT, FRANÇAIS		
2	245433	AUTOCOLLANT – IMPORTANT : DOIGTS, FRANÇAIS		
3	245432	AUTOCOLLANT – TENSION DU TAPIS CD, FRANÇAIS		
4	245428	AUTOCOLLANT – TENSION DU TAPIS CG, FRANÇAIS		

106 Autocollants – Portugais

1

2

3

4

1036719

AUTOCOLLANTS – PORTUGAIS

Réf.	Numéro de pièce	Description	Qté	Numéro de série
1	340051	AUTOCOLLANT – HUILE, IMPORTANT, PORTUGAIS		
2	220817	AUTOCOLLANT – IMPORTANT : DOIGTS, PORTUGAIS		
3	220836	AUTOCOLLANT – TENSION DU TAPIS CD, PORTUGAIS		
4	220824	AUTOCOLLANT – TENSION DU TAPIS CG, PORTUGAIS		

107 Autocollants – Russe

1

2

РЕГУЛИРОВКА НАТЯЖЕНИЯ ПОЛОТНА
ПОВОРАЧИВАЙТЕ БОЛТ (1) ДЛЯ НАТЯЖЕНИЯ ПОЛОТНА ПОКА БЕЛЫЙ ИНДИКАТОР (2), НЕ ПЕРЕМЕСТИТСЯ В СЕРЕДИНУ ПРОРЕЗИ (3) С ВНУТРЕННЕЙ СТОРОНЫ

3

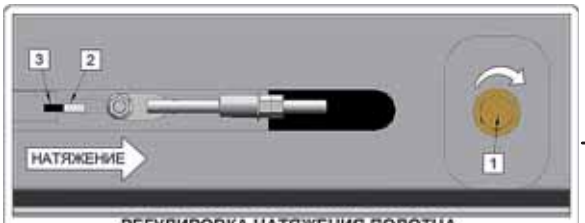

РЕГУЛИРОВКА НАТЯЖЕНИЯ ПОЛОТНА
ПОВОРАЧИВАЙТЕ БОЛТ (1) ДЛЯ НАТЯЖЕНИЯ ПОЛОТНА ПОКА БЕЛЫЙ ИНДИКАТОР (2), НЕ ПЕРЕМЕСТИТСЯ В СЕРЕДИНУ ПРОРЕЗИ (3) С ВНУТРЕННЕЙ СТОРОНЫ

4

1036727

AUTOCOLLANTS – RUSSE

Réf.	Numéro de pièce	Description	Qté	Numéro de série
1	340052	AUTOCOLLANT – HUILE, IMPORTANT, RUSSE		
2	220832	AUTOCOLLANT – IMPORTANT : DOIGTS, RUSSE		
3	220834	AUTOCOLLANT – TENSION DU TAPIS CD, RUSSE		
4	220831	AUTOCOLLANT – TENSION DU TAPIS CG, RUSSE		

108 Autocollants – Espagnol

1

2

3

4

1036716

AUTOCOLLANTS – ESPAGNOL

Réf.	Numéro de pièce	Description	Qté	Numéro de série
1	340050	AUTOCOLLANT – HUILE, IMPORTANT, ESPAGNOL		
2	220807	AUTOCOLLANT – IMPORTANT : DOIGTS, ESPAGNOL		
3	220835	AUTOCOLLANT – TENSION DU TAPIS CD, ESPAGNOL		
4	220814	AUTOCOLLANT – TENSION DU TAPIS CG, ESPAGNOL		

109 (Option) Kits de tubes de renfort

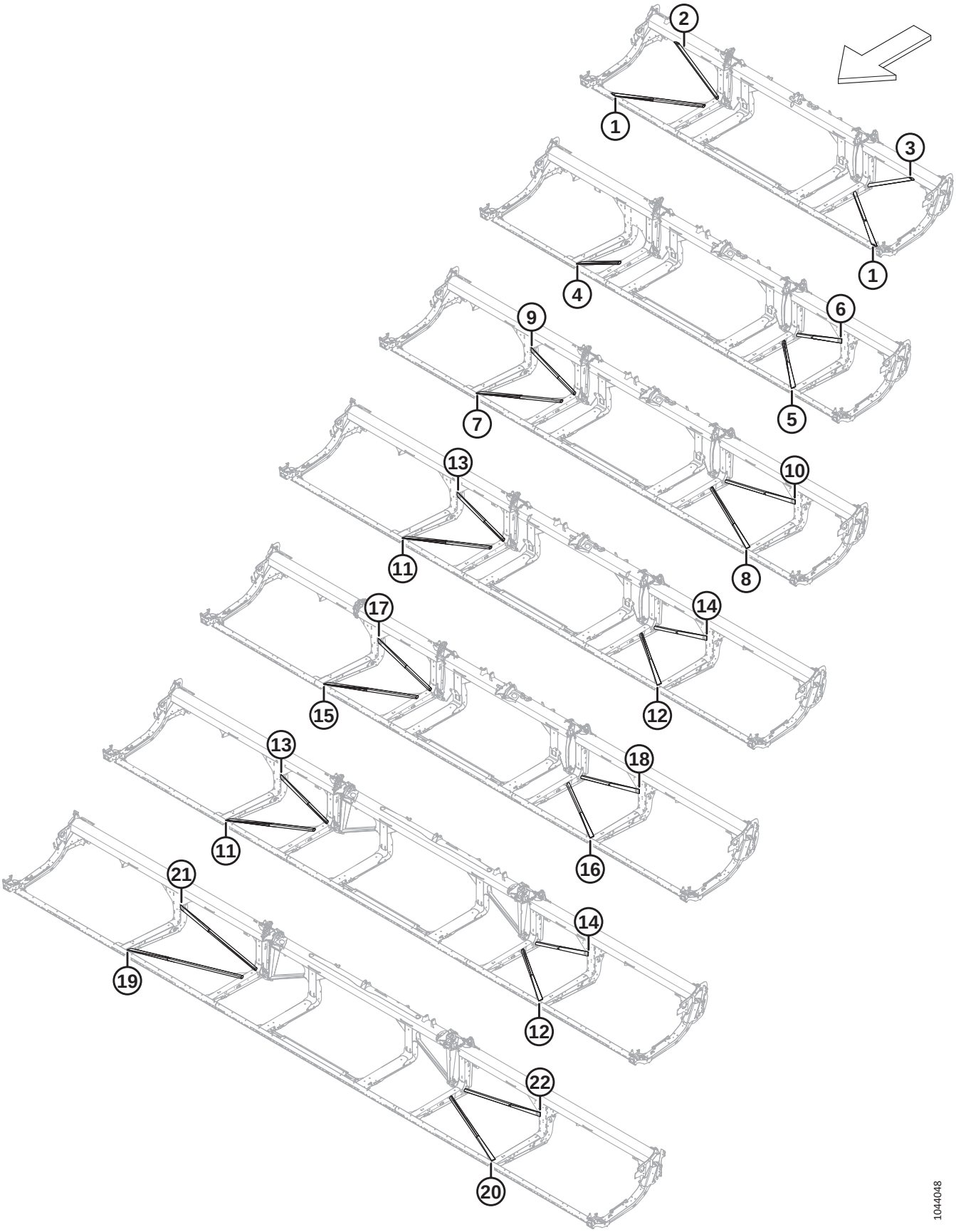

(OPTION) KITS DE TUBES DE RENFORT

IMPORTANT:

Kits fournis par MacDon Industries Ltd. afin de vous aider à réparer les dommages causés par l'utilisateur final à certaines machines fabriquées par MacDon Industries Ltd. En recevant et en installant ces pièces, vous assumez tous les risques et responsabilités de toute nature découlant de l'installation de cette pièce. MacDon Industries Ltd. et ses filiales déclinent toute responsabilité découlant de l'installation de cette pièce. Si l'installation de cette pièce nécessite une soudure, celle-ci doit être effectuée par une personne certifiée par un institut accrédité dans votre juridiction avec les qualifications en soudage et/ou les certifications nécessaires.

NOTE:

Les kits de renfort peuvent être utilisés sur des couteaux simples ou doubles et des châssis normaux ou divisés.

Réf.	Numéro de pièce	Description	Qté.	Numéro de série
1	**368699**	**KIT – RENFORT DIAG. DE TUBE, 25 HORIZONTAL**	**2**	
2	**368700**	**KIT – RENFORT DIAG. DE TUBE, 25 VERTICAL CD**	**1**	
3	**368701**	**KIT – RENFORT DIAG. DE TUBE, 25 VERTICAL CG**	**1**	
4	**368702**	**KIT – RENFORT DIAG. DE TUBE, 30 HORIZONTAL CD**	**1**	
5	**368703**	**KIT – RENFORT DIAG. DE TUBE, 30 HORIZONTAL CG**	**1**	
6	**368704**	**KIT – RENFORT DIAG. DE TUBE, 30 VERTICAL CD**	**1**	
7	**368705**	**KIT – RENFORT DIAG. DE TUBE, 35 HORIZONTAL CD**	**1**	
8	**368707**	**KIT – RENFORT DIAG. DE TUBE, 35 HORIZONTAL CG**	**1**	
9	**368706**	**KIT – RENFORT DIAG. DE TUBE, 35 VERTICAL CD**	**1**	
10	**368708**	**KIT – RENFORT DIAG. DE TUBE, 35 VERTICAL CG**	**1**	
11	**368709**	**KIT – RENFORT DIAG. DE TUBE, 40/45 HORIZONTAL CD**	**1**	
12	**368711**	**KIT – RENFORT DIAG. DE TUBE, 40/45 HORIZONTAL CG**	**1**	
13	**368710**	**KIT – RENFORT DIAG. DE TUBE, 40/45 VERTICAL CD**	**1**	
14	**368712**	**KIT – RENFORT DIAG. DE TUBE, 40/45 VERTICAL CG**	**1**	
15	**368713**	**KIT – RENFORT DIAG. DE TUBE, 41 HORIZONTAL CD**	**1**	
16	**368715**	**KIT – RENFORT DIAG. DE TUBE, 41 HORIZONTAL CG**	**1**	
17	**368714**	**KIT – RENFORT DIAG. DE TUBE, 41 VERTICAL CD**	**1**	
18	**368716**	**KIT – RENFORT DIAG. DE TUBE, 41 VERTICAL CG**	**1**	
19	**368717**	**KIT – RENFORT DIAG. DE TUBE, 50 HORIZONTAL CD**	**1**	
20	**368719**	**KIT – RENFORT DIAG. DE TUBE, 50 HORIZONTAL CG**	**1**	
21	**368718**	**KIT – RENFORT DIAG. DE TUBE, 50 VERTICAL CD**	**1**	
22	**368720**	**KIT – RENFORT DIAG. DE TUBE, 50 VERTICAL CG**	**1**	

110 (Option) Roues de contour extérieur ContourMax℠

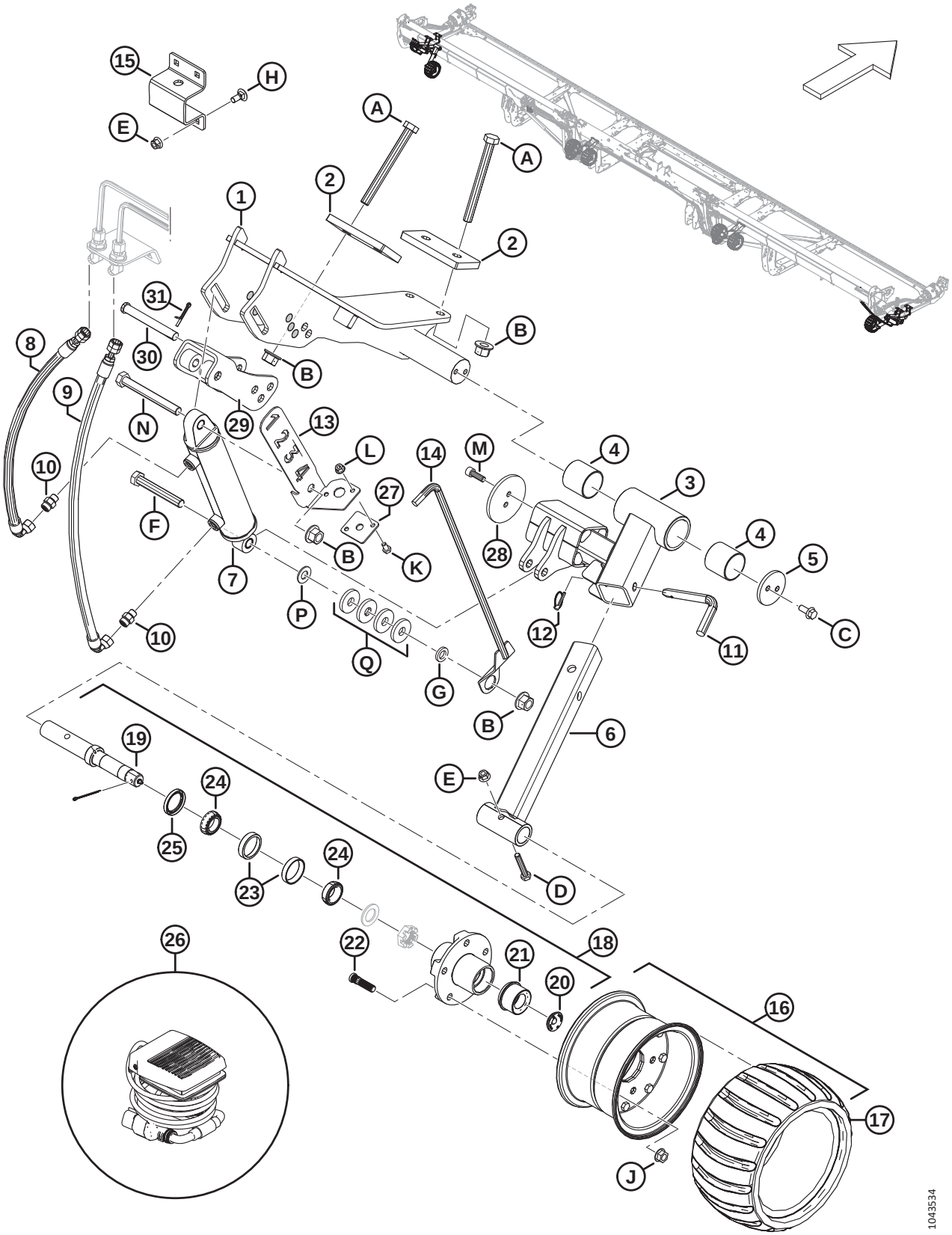

(OPTION) ROUES DE CONTOUR EXTÉRIEUR CONTOURMAX[MC]

Réf.	Numéro de pièce	Description	Qté	Numéro de série
	B7480	KIT – ROUES DE CONTOUR CONTOURMAX [447]		
1	360875	ENS. SOUDÉ MONTAGE – CG EXTÉRIEUR	1	
	360987	ENS. SOUDÉ MONTAGE – CD EXTÉRIEUR	1	
2	233874	PLAQUE – APPUI 85 MM	4	
3	360992	BRAS EXTÉRIEUR SUPÉRIEUR – ENS. [448].	2	
4	313020	BAGUE – PLASTIQUE	4	
5	233870	SYSTÈME DE RETENUE	2	
6	313914	SUPPORT EXTÉRIEUR INFÉRIEUR – ENS. SOUDÉ	2	
7	313012	VÉRIN – HYD (CG) [449]	1	
	313794	KIT D'ÉTANCHÉITÉ		
	258391	BAGUE		
	313011	VÉRIN – HYD (CD) [450]	1	
	313793	KIT D'ÉTANCHÉITÉ		
	258391	BAGUE		
8	323995	FLEXIBLE – HYD.	2	
9	323994	FLEXIBLE – HYD.	2	
10	135778	RACCORD – ADAPTATEUR	4	
11	313921	GOUPILLE – VERROUILLAGE	2	
12	50193	GOUPILLE – ANNEAU RABATTANT	2	
13	NVS	SUPPORT – INDICATEUR (CG UNIQUEMENT) [451]	1	
	360358	KIT – ENS, ENTRETIEN DE LA JAUGE CONTOURMAX [452]	1	
14	NVS	INDICATEUR DE HAUTEUR – ENS. SOUDÉ (CG UNIQUEMENT) [451]	1	
	360358	KIT – ENS., ENTRETIEN DE LA JAUGE CONTOURMAX [452]	1	
15	313922	SANGLE – RANGEMENT ROUE (CG UNIQUEMENT) [453]	1	

447. Le kit comprend toutes les pièces intérieures et extérieures des roues nécessaires à l'installation complète d'une plateforme ContourMax[MC] prête à l'usage. Si votre plateforme n'a pas été configurée en usine, il vous faudra aussi l'un des lots suivants ; consultez les sections *89 Hydraulique – ContourMax[MC], roues de contour (FD225 et FD230), page 241* à *91 Système hydraulique – ContourMax[MC], roues de contours (FD240, FD241, FD245 et FD250), page 249*. Kits disponibles chez Whole Goods uniquement.
448. L'ensemble bras comprend deux bagues en plastique (MD Nº 313020)
449. Vérin hydraulique gauche.
450. Vérin hydraulique droit.
451. Le support d'indicateur (MD Nº 340703) et l'indicateur de hauteur (MD Nº 313447) ont été remplacés par le kit d'entretien (MD Nº 360358).
452. Pour les pièces d'usure, consultez la section *112 (Option) ContourMax[MC] – Kit d'entretien de la jauge, page 303*.
453. Roue de contour extérieure gauche uniquement.

(OPTION) ROUES DE CONTOUR EXTÉRIEUR CONTOURMAX™

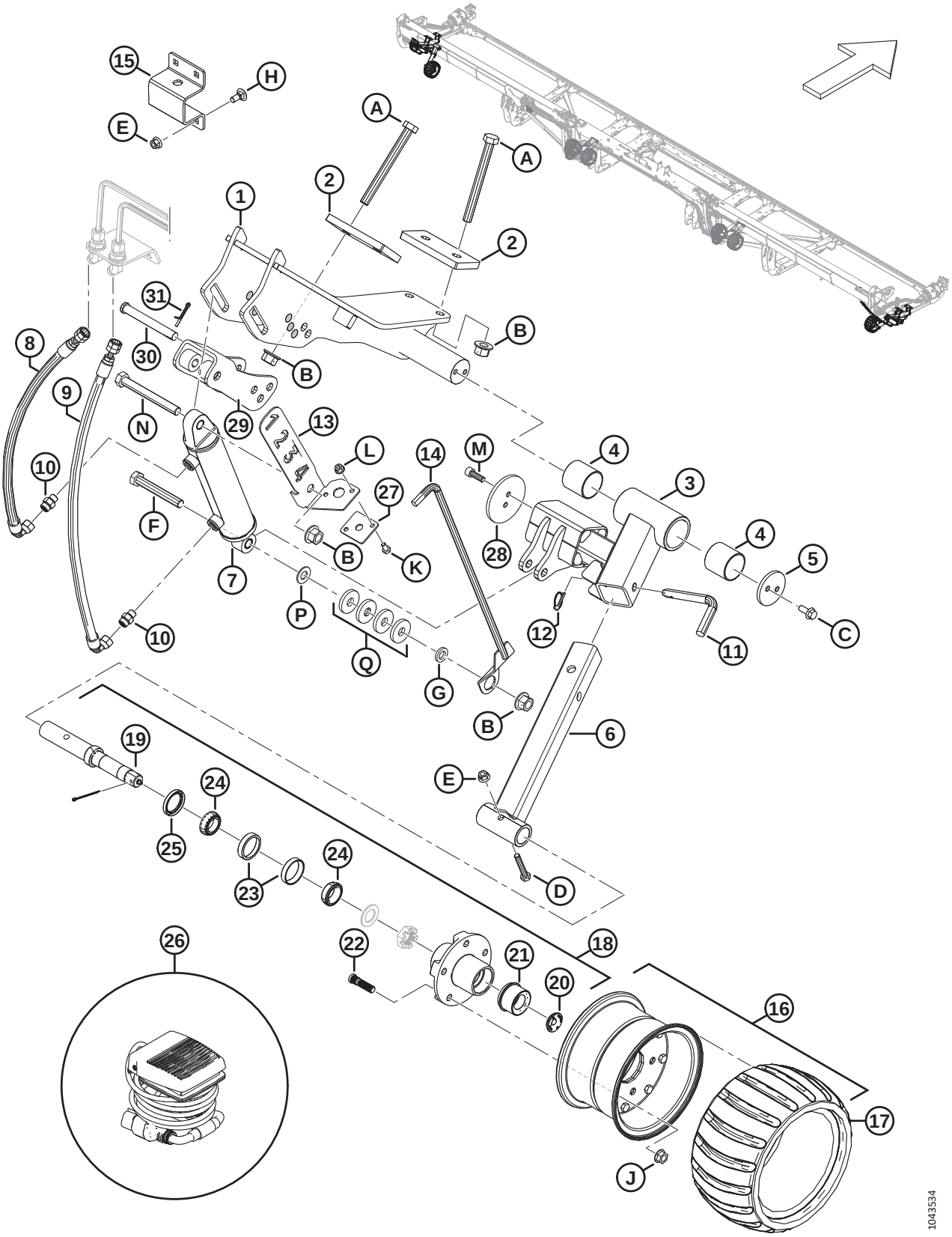

(OPTION) ROUES DE CONTOUR EXTÉRIEUR CONTOURMAX[MC]

Réf.	Numéro de pièce	Description	Qté	Numéro de série
16	313368	ROUE DE CONTOUR – ENS. [454]	2	
17	313366	PNEU – ROUE DE CONTOUR	2	
18	313114	BROCHE – ENS. [455]	2	
19	313859	BROCHE – ARBRE	2	
20	284705	BOUCHON – CAOUTCHOUC	2	
21	284706	BOUCHON – EZ LUBE	2	
22	284707	GOUJON	10	
23	284708	ROULEMENT – CUVETTE, 47 MM	2	
24	284709	ROULEMENT – CONIQUE, 44 MM	2	
25	284710	JOINT	2	
26	314581	FAISCEAU – PÉDALE	1	
27	313441	GUIDE – INDICATEUR	1	
28	233920	RETENUE – BOULON SUR 3,75 PO DISQUE	2	
29	319878	SOUDAGE ADAPTABLE – CONTOURMAX	2	486190–
	233975	SOUDAGE ADAPTABLE – CONTOURMAX (2023 ET MODÈLES ANTÉRIEURS, ENTRETIEN UNIQUEMENT) [456]	2	–486189
30	113813	AXE – CHAPE (15,71 MM, 115 MM), ZN PL	2	
31	18608	GOUPILLE – FENDUE 3/16 DIA. X 1,5 ZP	2	
A	320122	BOULON – TÊTE HEX. M16 X 2 X 160-10,9-ZINC		
B	136440	ÉCROU – HEX. À COL. BLOCAGE CTR M16 X 2-10-AA1J		
C	135783	BOULON – TÊTE HEX. À COL. PFL M10 X 1,5 X 25-10,9-AA1J		
D	184664	BOULON – TÊTE HEX. M10 X 1,5 X 60-8,8-AA1J		
E	135799	ÉCROU – HEX. À COL. BLOCAGE CTR M10 X 1,5-10		
F	136159	BOULON – TÊTE HEX. M16 X 2 X 110-8,8-AA1J (CG UNIQUEMENT) [457]		
	152602	BOULON – TÊTE HEX. M16 X 2 X 80-10,9-AA1J (CD UNIQUEMENT) [458]		
G	103361	RONDELLE – PLATE (CG UNIQUEMENT) [457]		
H	135785	BOULON – TRCC M10 X 1,5 X 25-8,8-AA1J		
J	188470	ÉCROU – À COL. FD FACE LISSE 1/2-20 UNF GR 8 AA1J		
K	50139	BOULON – TÊTE HEX. PFL M8 X 1,25 X 16-8,8-AA1J		
L	135337	ÉCROU – HEX. À COL. BLOCAGE CTR M8 X 1,25-8-AA1J		

454. L'ensemble roue de contour comprend le pneu (MD Nº 313366).
455. L'ensemble de la broche comprend l'arbre à broche (MD Nº 313859), le bouchon en caoutchouc (MD Nº 284705), le bouchon de lubrification EZ (MD Nº 284706), cinq goujons (MD Nº 284707), un roulement à bille de 47 mm (MD Nº 284708), un roulement conique de 44 mm (MD Nº 284709), un joint (MD Nº 284710), un écrou fendu (NVS) et une rondelle (NVS).
456. Pièce de rechange uniquement pour le modèle de l'année 2023 et modèles antérieurs.
457. Roue de contour extérieure gauche uniquement.
458. Roue de contour extérieure droite uniquement.

(OPTION) ROUES DE CONTOUR EXTÉRIEUR CONTOURMAX™

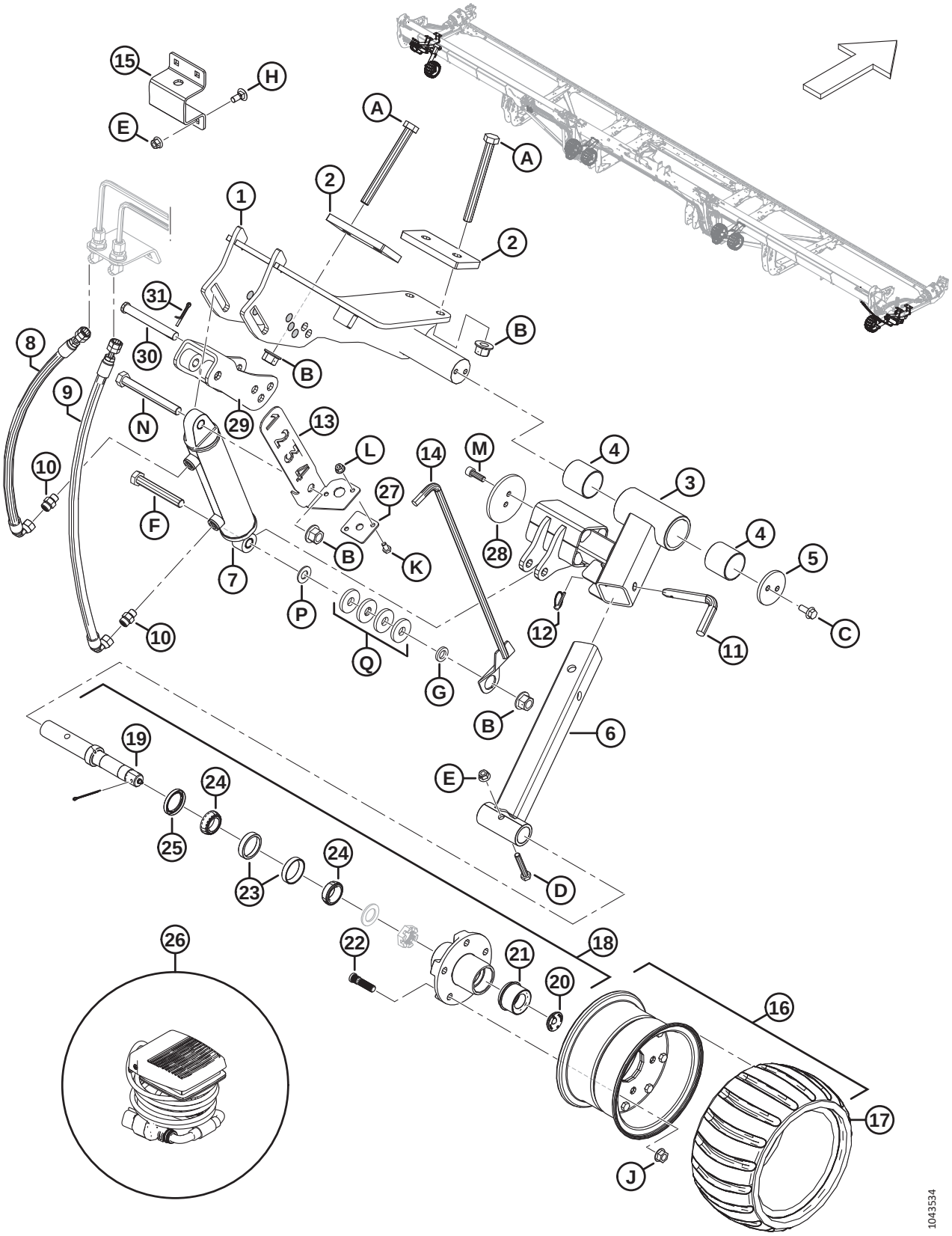

(OPTION) ROUES DE CONTOUR EXTÉRIEUR CONTOURMAX[MC]

Réf.	Numéro de pièce	Description	Qté	Numéro de série
M	135401	VIS – TÊTE HEX. CREUSE PFL M10 X 1,5 X 30-8,8-AA1J		
N	184677	BOULON – TÊTE HEX. M16 X 2 X 140-8,8-AA1J		
P	18600	RONDELLE – PLATE SAE 21/32 DI X 1 5/16 DE AA1J (CG UNIQUEMENT) [457]		
Q	4762	RONDELLE – PLATE DE 2/3 PO DI, 1 13/16 PO DE, 1/4 PO ÉP. (CG UNIQUEMENT) [457]		

111 (Option) Roues de contour intérieur ContourMax℠

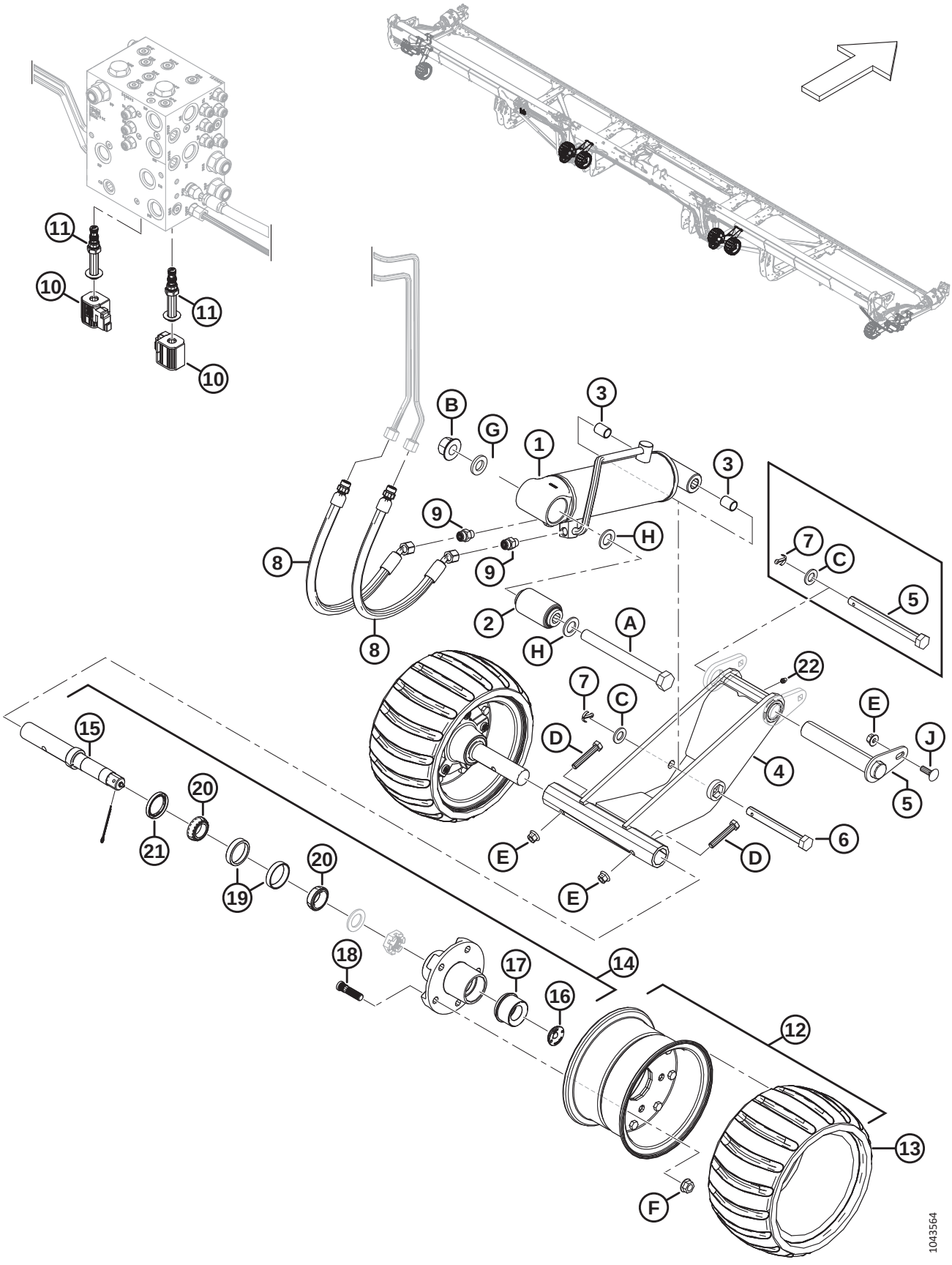

(OPTION) ROUES DE CONTOUR INTÉRIEUR CONTOURMAX[MC]

Réf.	Numéro de pièce	Description	Qté	Numéro de série
	B7480	KIT – ROUES DE CONTOUR CONTOURMAX [459]		
1	313776	ISOLATEUR VÉRIN CG – ENS. [460]	1	
	313791	KIT D'ÉTANCHÉITÉ		
	313777	ISOLATEUR VÉRIN CG – ENS. [460]	1	
	313792	KIT D'ÉTANCHÉITÉ		
2	313007	BAGUE – CAOUTCHOUC LIÉ	2	
3	258391	BAGUE	4	
4	360774	ENSEMBLE – CONTOURMAX AVEC ZERK [461]	2	
5	360714	GOUPILLE – CONTOURMAX [462]	2	
	360812	KIT – 1,25 PO GOUPILLE CONTOURMAX [463]	A/B	
	360818	KIT – 5/8 PO GOUPILLE CONTOURMAX [464]	A/B	
	313748	GOUPILLE – TÊTE HEX. 5/8 X 7 PO LG ZINC [465]	A/B	
6	313753	BROCHE – TÊTE HEX. 5/8 X 5,25 LG-ZINC	2	
7	18648	GOUPILLE – FENDUE 3/16 DIA. X 1,25 ZP	4	
8	283783	FLEXIBLE – HYD.	4	
	135865	JOINT TORIQUE – Ø1,78 X Ø9,25		
9	135778	RACCORD – ADAPTATEUR	4	
10	287449	BOBINE – 12 V CC – 0,625 PO	2	
11	287450	SOUPAPE – VENTILATION	2	

459. Le kit comprend toutes les pièces intérieures et extérieures des roues nécessaires à l'installation complète d'une plateforme ContourMax[MC] prête à l'usage. Si votre plateforme n'a pas été configurée en usine, il vous faudra aussi l'un des lots suivants ; consultez les sections *89 Hydraulique – ContourMax[MC], roues de contour (FD225 et FD230), page 241* à *91 Système hydraulique – ContourMax[MC], roues de contours (FD240, FD241, FD245 et FD250), page 249*. Kits disponibles chez Whole Goods uniquement.
460. L'ensemble isolateur de vérin comprend la bague en caoutchouc liée (MD Nº 313007) et deux bagues (MD Nº 258391).
461. Comprend un raccord de graissage (MD Nº 18671) et un autocollant de graissage de 100 heures (MD Nº 115759).
462. La goupille ContourMax[MC] (MD Nº 360714) des modèles de 2024 et ultérieurs comprend une patte soudée (NVS) et une goupille de pivot de 1,25 po (NVS). Pour l'entretien des plateformes des modèles de 2023 et antérieurs avec l'ensemble de roues des modèles de 2024 (MD Nº 360774), commandez le kit d'entretien de goupille ContourMax[MC] de 1,25 po (MD Nº 360812) ou le kit d'entretien de goupille ContourMax[MC] de 5/8 po (MD Nº 360818).
463. Le kit d'entretien de goupille ContourMax[MC] de 1,25 po sert à réparer les pattes intérieures de la plateforme et ainsi permettre l'utilisation d'une goupille plus grande (MD Nº 360714) pour fixer l'ensemble de roues (MD Nº 360774) à la patte de la plateforme. Le kit comprend une goupille ContourMax[MC] (MD Nº 360714), deux pattes d'entretien (MD Nº 360713), deux gabarits de rondelles (MD Nº 360810), la quincaillerie (MD Nº 136211, 135799) et les instructions.
464. Le kit d'entretien de goupille ContourMax[MC] de 5/8 po permet l'utilisation de la plus petite goupille à tête hexagonale de 5/8 po (modèles de 2023 et antérieurs) (MD Nº 313748) pour fixer l'ensemble de roues (MD Nº 360774) à la patte de la plateforme. Le kit comprend une goupille (MD Nº 313748), une entretoise de tube (MD Nº 360819), une goupille fendue (MD Nº 18648), deux plaques de rondelles (NVS), la quincaillerie (MD Nº 184717, 319544) et les instructions.
465. Pièce de rechange uniquement pour l'ensemble de roues remplacées (MD Nº 323478). Pour un nouvel ensemble de roues (MD Nº 360774), commandez la goupille (MD Nº 360714) ou les kits d'entretien (MD Nº 360812, 360818).

(OPTION) ROUES DE CONTOUR INTÉRIEUR CONTOURMAX™

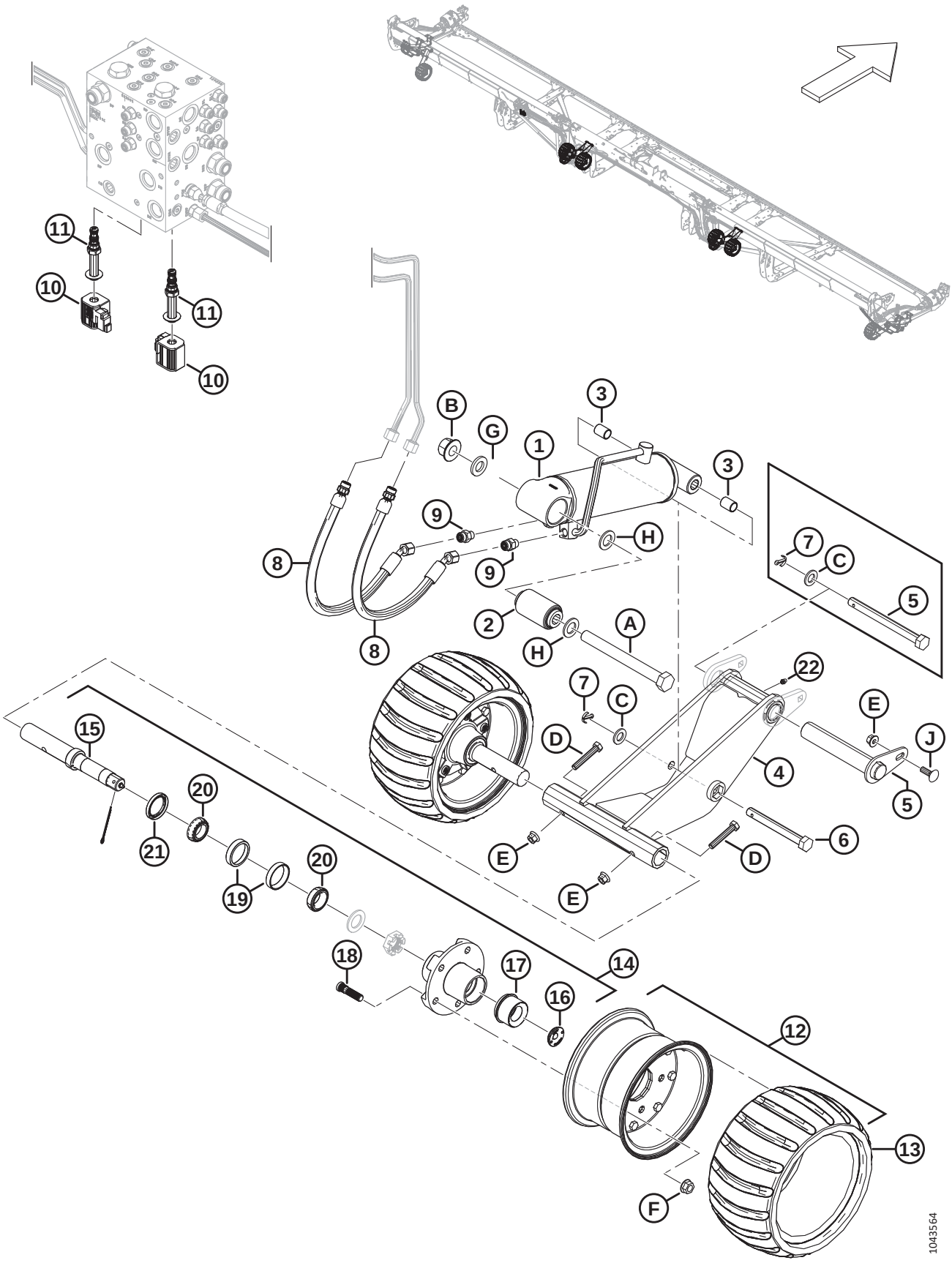

(OPTION) ROUES DE CONTOUR INTÉRIEUR CONTOURMAX[MC]

Réf.	Numéro de pièce	Description	Qté	Numéro de série
12	313368	ROUE DE CONTOUR – ENS. [466]	4	
13	313366	PNEU – ROUE DE CONTOUR	4	
14	313114	BROCHE – ENS. [467]	4	
15	313859	BROCHE – ARBRE	4	
16	284705	BOUCHON – CAOUTCHOUC	4	
17	284706	BOUCHON – EZ LUBE	4	
18	284707	GOUJON	20	
19	284708	ROULEMENT – CUVETTE, 47 MM	4	
20	284709	ROULEMENT – CONIQUE, 44 MM	4	
21	284710	JOINT	4	
22	18671	RACCORD – GRAISSAGE 1/4 28 UNF	2	
A	320331	BOULON – TÊTE HEX. M20 X 2,5 X 200-10,9-ZINC		
B	136122	ÉCROU – HEX. À COL. BLOCAGE CTR M20 X 2,5-10-AA1J		
C	184717	RONDELLE – PLATE NORMALE M16-200HV-AA1J		
D	184664	BOULON – TÊTE HEX. M10 X 1,5 X 60-8,8-AA1J		
E	135799	ÉCROU – HEX. À COL. BLOCAGE CTR M10 X 1,5-10z		
F	188470	ÉCROU – À COL. FD FACE LISSE 1/2-20 UNF GR 8 AA1J		
G	21540	RONDELLE – TREMPÉE ASTM F436 M20-340HV-AB2C		
H	136477	RONDELLE – PLATE NORMALE M20-200HV		
J	184662	BOULON – TRCC TFL M10 X 1,5 X 30-8,8-AA1J		

466. L'ensemble roue de contour comprend le pneu (MD Nº 313366).

467. L'ensemble de la broche comprend l'arbre à broche (MD Nº 313859), le bouchon en caoutchouc (MD Nº 284705), le bouchon de lubrification EZ (MD Nº 284706), cinq goujons (MD Nº 284707), le roulement à billes de 47 mm (MD Nº 284708), le roulement conique de 44 mm (MD Nº 284709) et le joint (MD Nº 284710).

112 (Option) ContourMax[MC] – Kit d'entretien de la jauge

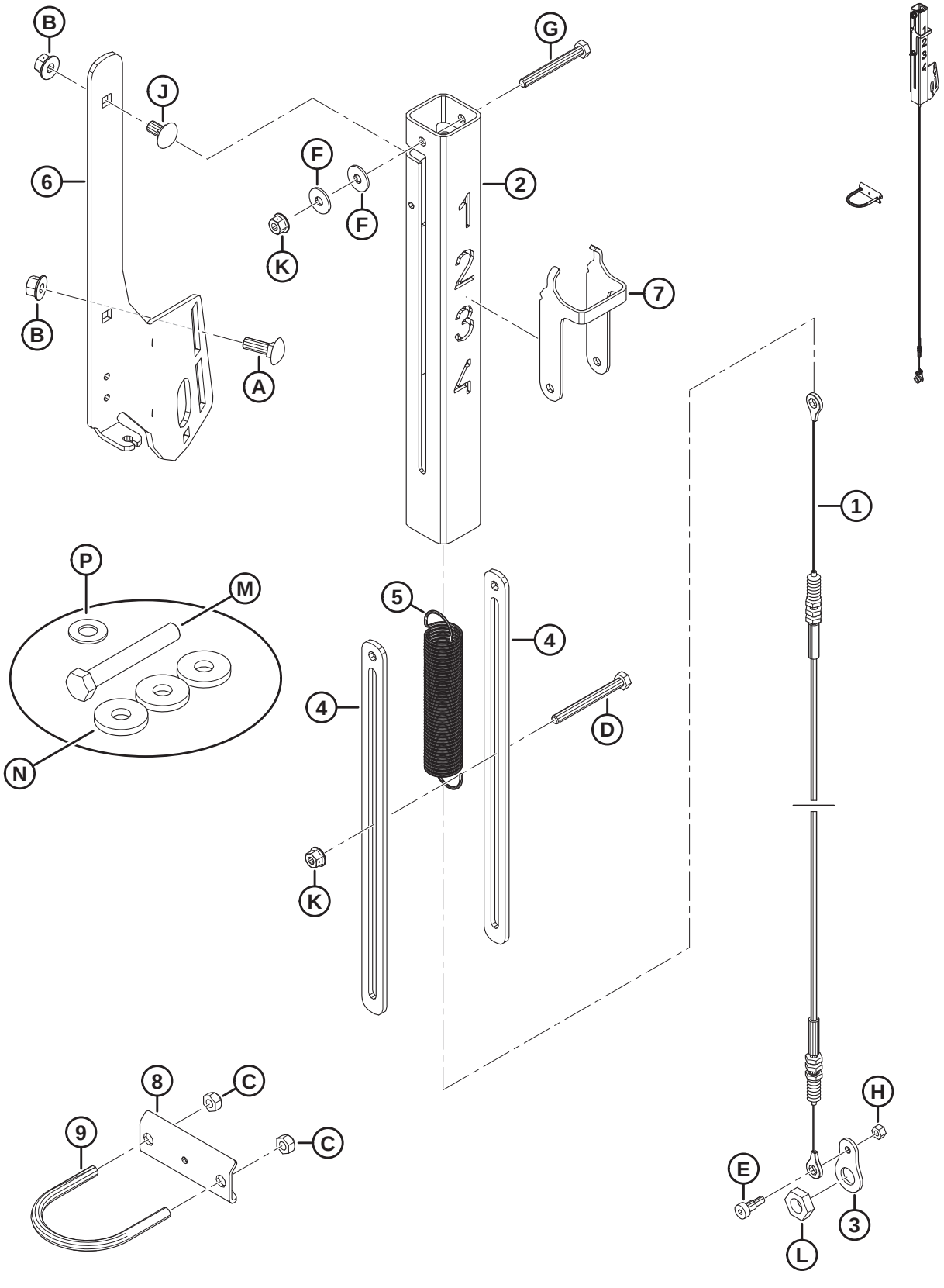

(OPTION) CONTOURMAX[MC] – KIT D'ENTRETIEN DE LA JAUGE

Réf.	Numéro de pièce	Description	Qté	Numéro de série
	360358	KIT – ENS., ENTRETIEN DE LA JAUGE CONTOURMAX		
1	360559	CÂBLE – CONTOURMAX	1	
2	360551	TUBE – INDICATEUR CONTOURMAX	1	
3	360526	PLAQUE – CONNEXION DES CÂBLES	1	
4	233950	ENTRETOISE – INDICATEUR CONTOURMAX	2	
5	233906	RESSORT – CONTOURMAX	1	
6	233900	SUPPORT – INDICATEUR CONTOURMAX	1	
7	233891	INDICATEUR – ROUE DE CONTOUR	1	
8	233964	ANCRAGE – CÂBLE INDICATEUR	1	
9	47225	VIS – U	1	
A	184662	BOULON – TRCC TFL M10 X 1,5 X 30-8,8-AA1J		
B	135799	ÉCROU – HEX. À COL. VERROU CTR M10 X 1,5-10		
C	18669	ÉCROU – HEX. LK DT 3/8-16 UNC GR5 AA1J		
D	252421	BOULON – TÊTE HEX. M 8 X 1,25 X 80-8,8-AA2L		
E	197135	VIS – TÊTE HEX. CREUSE ÉPAUL. M8 X 10		
F	184709	RONDELLE – PLATE GRANDE M8-200HV		
G	184656	BOULON – TÊTE HEX. M8 X 1,25 X 70-8,8-AA1J		
H	136773	ÉCROU – HEX. VERROU CTR, M6 X 1-8-AA1J		
J	136178	BOULON – TRCC M10 X 1,5 X 20-8,8-AA1J		
K	135337	ÉCROU – HEX. À COL. VERROU CTR M8 X 1,25-8-AA1J		
L	320218	ÉCROU – HEX. FIN M16 X 2-SPCL-5-ZINC		
M	136159	BOULON – TÊTE HEX. M16 X 2 X 110-8,8-AA3L [468]		
N	4762	RONDELLE – PLATE [468]		
P	18600	RONDELLE – PLATE SAE 21/32 DI X 5/16 DE AA1J [468]		

468. Utilisé pour les modèles de 2020 de 2021 uniquement.

113 (Option) ContourMax[MC] – Détection de la hauteur – New Holland

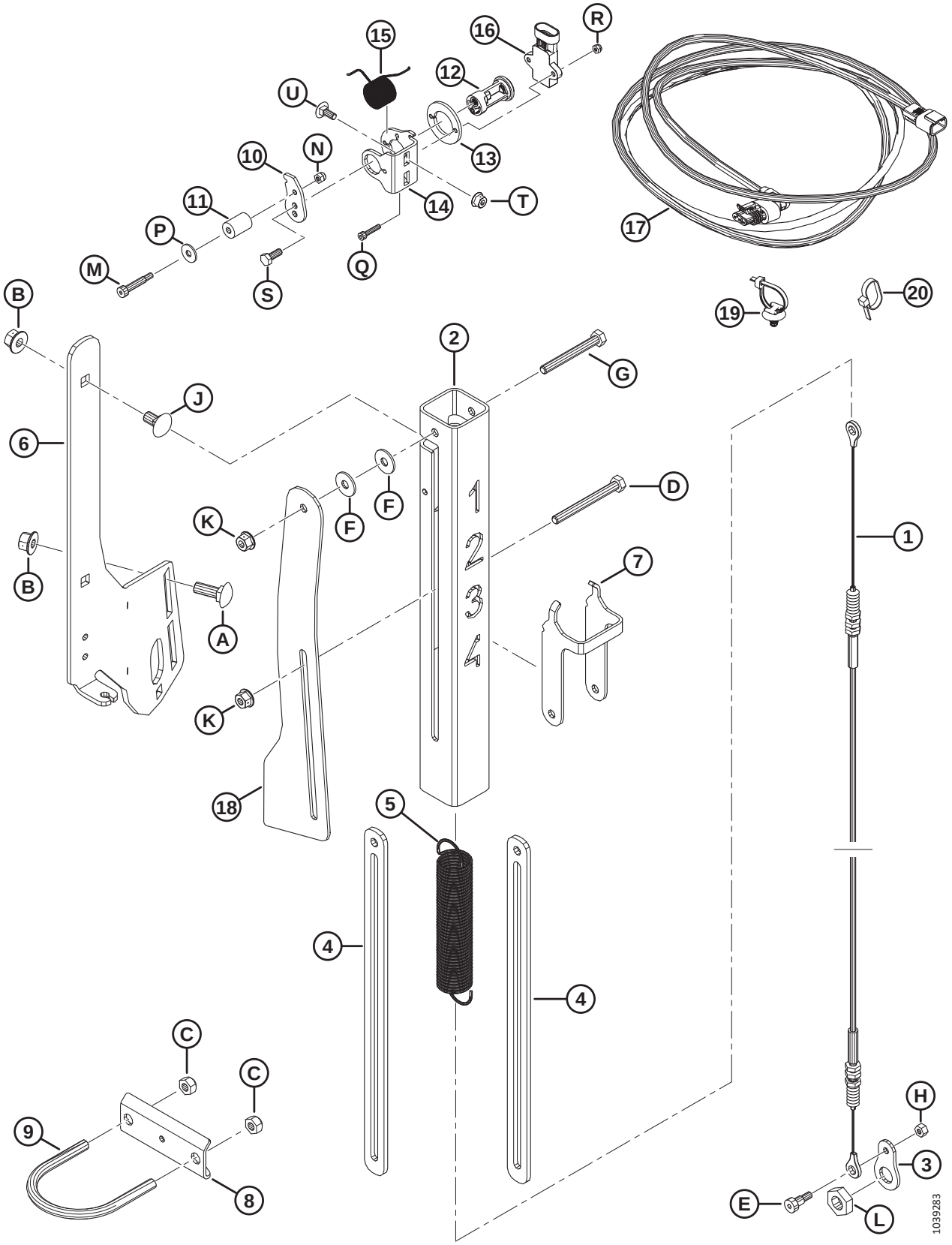

(OPTION) CONTOURMAX[MC] – DÉTECTION DE LA HAUTEUR – NEW HOLLAND

NOTE:

Le kit de détection de hauteur ContourMax[MC] est nécessaire pour les plateformes de coupe pour moissonneuses-batteuses New Holland des modèles de 2019 et ultérieurs, équipées de l'option Roues de contour ContourMax[MC].

Réf.	Numéro de pièce	Description	Qté	Numéro de série
	360358	KIT – ENS., ENTRETIEN DE LA JAUGE CONTOURMAX		
	B7350	KIT – CAPTEUR CONTOURMAX [469]		
1	360559	CÂBLE – CONTOURMAX	1	
2	360551	TUBE – INDICATEUR CONTOURMAX	1	
3	360526	PLAQUE – CONNEXION DES CÂBLES	1	
4	233950	ENTRETOISE – INDICATEUR CONTOURMAX	2	
5	233906	RESSORT – CONTOURMAX	1	
6	233900	SUPPORT – INDICATEUR CONTOURMAX	1	
7	233891	INDICATEUR – ROUE DE CONTOUR	1	
8	233964	ANCRAGE – CÂBLE INDICATEUR	1	
9	47225	VIS – U	1	
10	340956	BRAS – CAPTEUR	1	
11	340289	ROULEAU – 5/8 PO DE	1	
12	352163	ENS – PIVOT DU CAPTEUR	1	
13	352001	ENTRETOISE – CAPTEUR	1	
14	340955	SUPPORT – CAPTEUR	1	
15	340954	RESSORT – TORSION	1	
16	500303	CAPTEUR – ROTATIF, DOUBLE, SANS CONTACT	1	
17	323694	FAISCEAU – EXT. CONTOUR POS.	1	
18	323499	BIELLE – CAPTEUR CONTOURMAX	1	
19	136655	COLLIER DE SERRAGE – SUPPORT SAPIN AVEC LANIÈRE	2	
20	21763	COLLIER DE SERRAGE – ATTACHE DE CÂBLE, NOIRE	13	
A	184662	BOULON – TRCC PFL M10 X 1,5 X 30-8,8-AA1J		
B	135799	ÉCROU – HEX. À COL. BLOCAGE CTR M10 X 1,5-10		
C	18669	ÉCROU – HEX. LK DT 3/8-16 UNC GR5 AA1J		
D	252421	BOULON – TÊTE HEX. M 8 X 1,25 X 80-8,8-AA2L		
E	197135	VIS – TÊTE HEX. CREUSE ÉPAUL. M8 X 10		
F	184709	RONDELLE – PLATE GRANDE M8-200HV		
G	184656	BOULON – TÊTE HEX. M8 X 1,25 X 70-8,8-AA1J		
H	136773	ÉCROU – HEX. VERROU CTR, M6 X 1-8-AA1J		
J	136178	BOULON – TRCC M10 X 1,5 X 20-8,8-AA1J		

469. Kits disponibles chez Whole Goods uniquement.

(OPTION) CONTOURMAX[MC] – DÉTECTION DE LA HAUTEUR – NEW HOLLAND

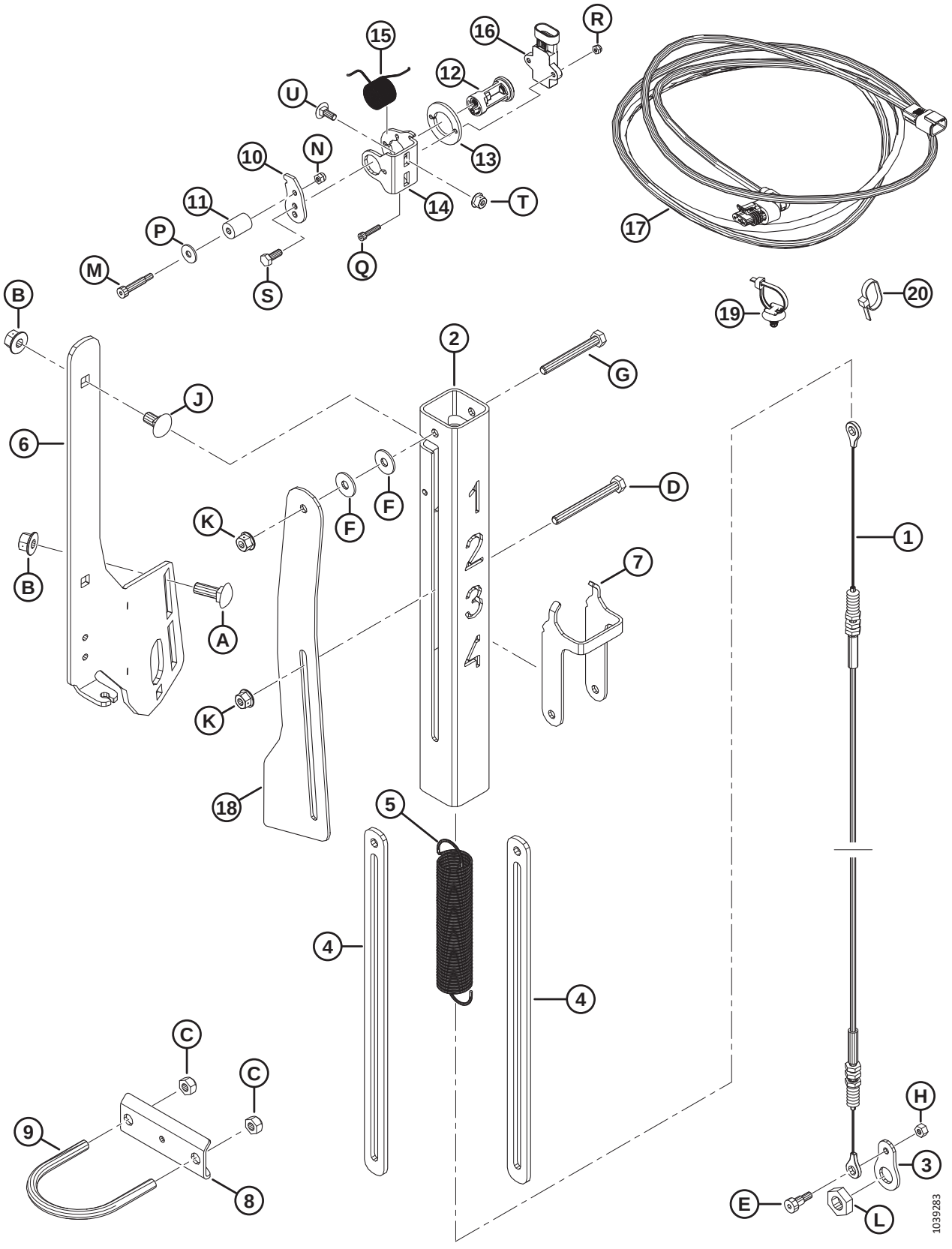

Réf.	Numéro de pièce	Description	Qté	Numéro de série
K	135337	ÉCROU – HEX. À COL. BLOCAGE CTR M8 X 1,25-8-AA1J		
L	320218	ÉCROU – HEX. FIN M16 X 2-SPCL-5-ZINC		
M	320409	VIS – TÊTE HEX. CREUSE ÉPAUL. R6 X 25-M 5 X 0,8 X 9,5-12,9-ZINC		
N	197230	ÉCROU – HEX. NYLOC M5 X 0,8-8-AA1J		
P	184706	RONDELLE – PLATE GRANDE M6-200HV		
Q	320410	VIS – TÊTE HEX. CREUSE M4 X 0,7 X 20-A2SS		
R	320390	ÉCROU – HEX. NYLOC M4 X 0,7-8-A2-SS		
S	184642	BOULON – TÊTE HEX. TFL M6 X 1 X 16-8,8-AA1J		
T	152668	ÉCROU – HEX. À COL. VERROU CTR M6 X 1-8		
U	136748	BOULON – TRCC M6 X 1 X 16-8,8-ZINC		

114 (Option) Releveurs de récolte et rack de rangement

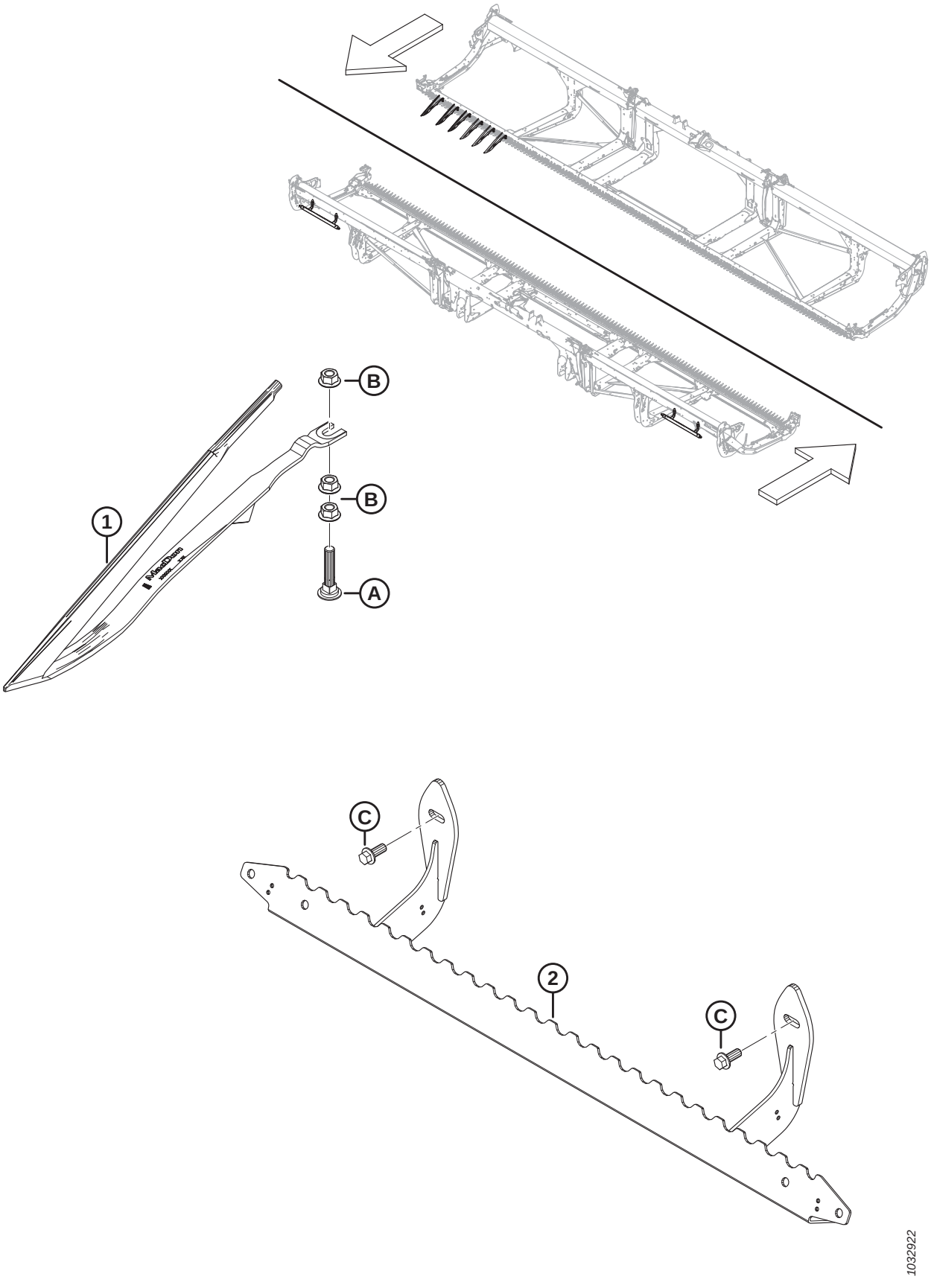

(OPTION) RELEVEURS DE RÉCOLTE ET RACK DE RANGEMENT

Réf.	Numéro de pièce	Description	Qté	Numéro de série
	B7022	KIT – RELEVEUR DE RÉCOLTE [470]		
	B7023	KIT – RACK RANGEMENT RELEVEUR [471]		
1	233748	DÉFLECTEUR – RELEVEUR DE RÉCOLTE	A/B	
2	233770	SUPPORT – ENS. SOUDÉ RANGEMENT RELEVEUR	1	
A	226280	BOULON – TRCC SPCL M12 X 60-8,8		
B	136036	ÉCROU – HEX. À COL. LISSE M12 X 1,75-8-AA1J		
C	136312	BOULON – TÊTE HEX. À COL. PFL M10 X 1,5 X 25-10,9-AA1J		

470. Les releveurs de récolte sont recommandés pour les cultures céréalières fortement couchées lorsque l'opérateur souhaite une hauteur de chaume maximale. Le nombre de kits requis varie en fonction de la taille de la plateforme : FD225 et FD230 = 3 kits ; FD235, FD240 et FD241 = 4 kits ; FD245 et FD250 = 5 kits. Kits disponibles chez Whole Goods uniquement.

471. La quantité de kits de racks de rangement de releveur requis varie en fonction de la taille de plateforme. FD225 = 1 kit ; FD230, FD235, FD240, FD241, FD245 et FD250 = 2 kits. Kits disponibles chez Whole Goods uniquement.

115 (Option) Support rangement diviseur

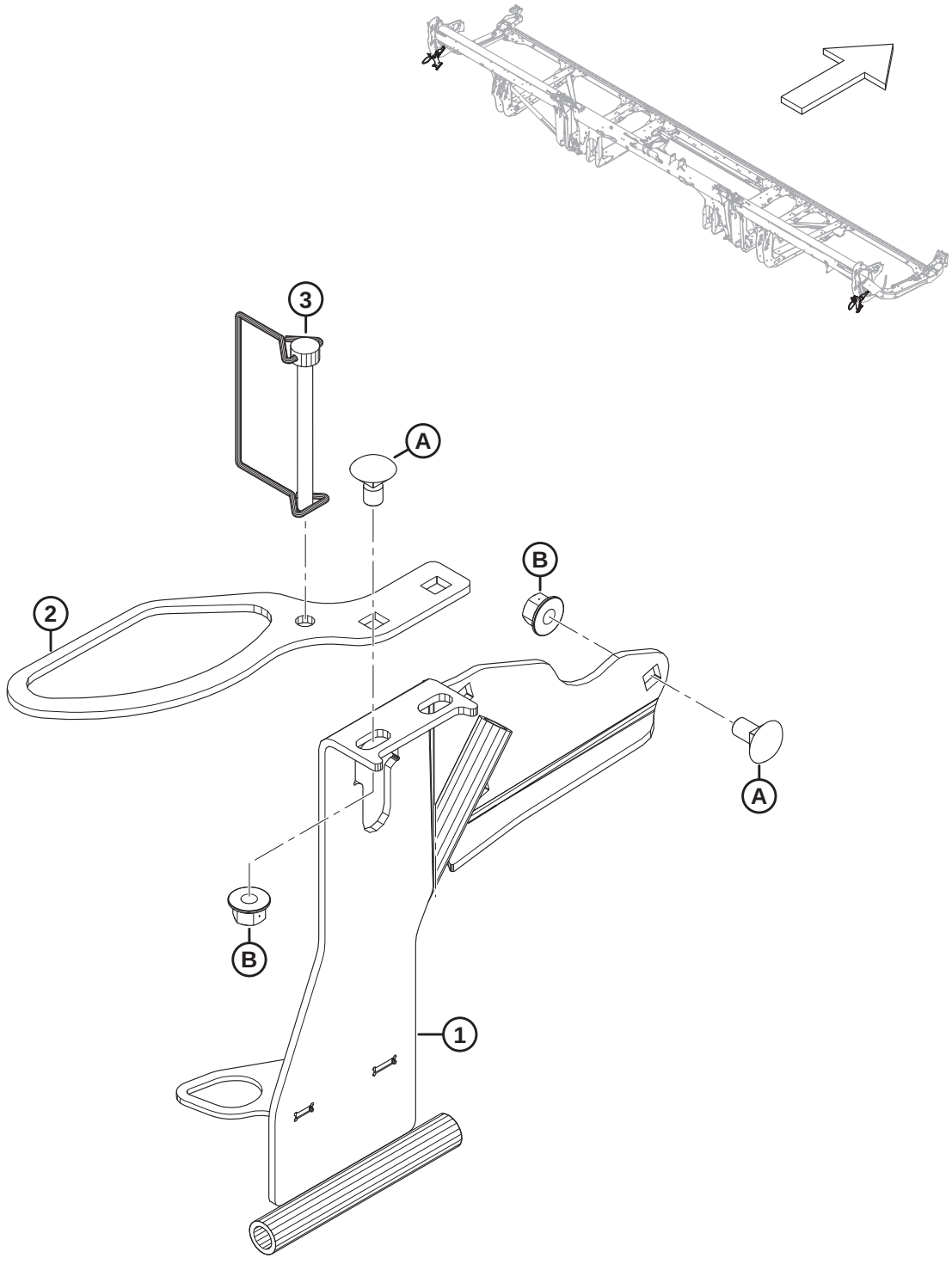

1032910

(OPTION) SUPPORT RANGEMENT DIVISEUR

Réf.	Numéro de pièce	Description	Qté	Numéro de série
	B7030	KIT – SUPPORT RANGEMENT DIVISEUR [472]		
1	313566	RANGEMENT DIVISEUR CG – ENS. SOUDÉ	1	
	313705	RANGEMENT DIVISEUR CD – ENS. SOUDÉ	1	
2	311464	SUPPORT – TIGE RANGEMENT RIZ	2	
3	136749	GOUPILLE – ANNEAU RABATTANT	2	
A	136178	BOULON – TRCC M10 X 1,5 X 20-8,8-AA1J		
B	135799	ÉCROU – HEX. À COL. BLOCAGE CTR M10 X 1,5-10		

472. Les kits sont disponibles chez Whole Goods uniquement.

116 (Option) EasyMove[MC] – Transport à vitesse lente, kit de base et roues stabilisatrices

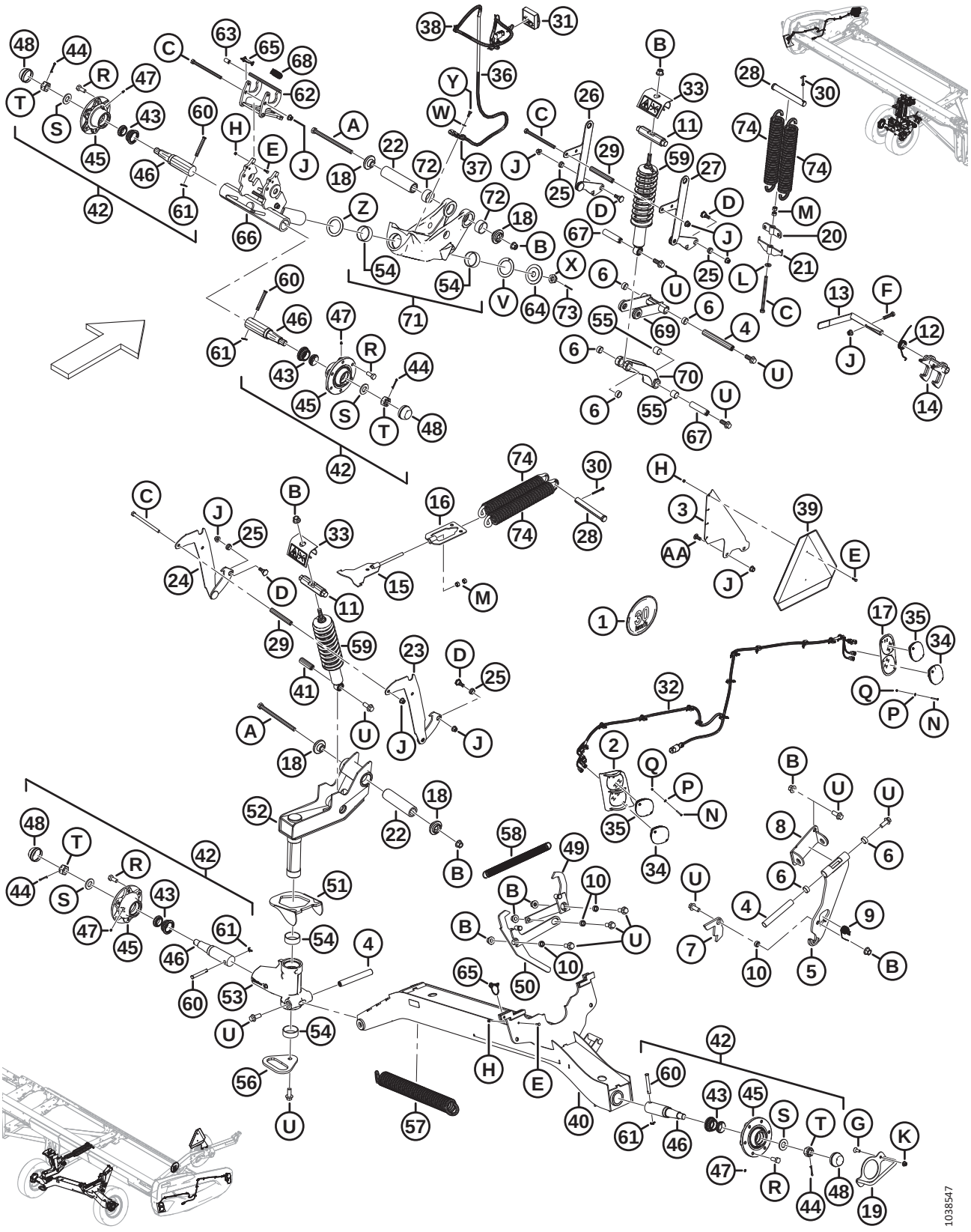

(OPTION) EASYMOVE[MC] – TRANSPORT À VITESSE LENTE, KIT DE BASE ET ROUES STABILISATRICES

Réf.	Numéro de pièce	Description	Qté	Numéro de série
	B6288	TRANSPORT EASYMOVE[MC] À VITESSE LENTE – ROUES STABILISATRICES ET KIT DE BASE [473]		
1	327561	KIT – AUTOCOLLANTS, SUPPORT SYMBOLE D'IDENTIFICATION DE VITESSE	1	
	193243	AUTOCOLLANT – SYMBOLE D'IDENTIFICATION DE VITESSE, 30 KM/H, PETIT	1	
	193241	AUTOCOLLANT – SYMBOLE D'IDENTIFICATION DE VITESSE, 30 KM/H	1	
	193240	AUTOCOLLANT – SYMBOLE D'IDENTIFICATION DE VITESSE, 20 MILES/H, PETIT	1	
	193242	AUTOCOLLANT – SYMBOLE D'IDENTIFICATION DE VITESSE, 20 MILES/H	1	
2	327429	COLLERETTE DE PHARE – ENS. SOUDÉ, CG [474]	1	
	327179	COLLERETTE DE PHARE – ENS. SOUDÉ, CD [474]	1	
3	327428	PATTE	1	
4	316794	GOUPILLE	3	
5	316358	SUPPORT – ENS. [475]	1	
6	210690	BAGUE – COMPOSITE	6	
7	303961	PLAQUE – LOQUET	1	
8	327704	PIVOT – ENS. SOUDÉ	1	
9	303379	RESSORT – TORSION	1	
10	252958	ENTRETOISE	4	
11	316284	GOUPILLE	2	
12	316119	RESSORT – TORSION	1	
13	316118	POIGNÉE – ENS.	1	
	287701	MANCHE – POIGNÉE	1	
14	316110	VERROU – ENS. SOUDÉ	1	
15	316096	SUPPORT – ASS. SOUDÉ	1	
16	316095	SUPPORT – ASS. SOUDÉ	1	
17	313406	COLLERETTE – AVANT CG [474]	1	
	313425	COLLERETTE – AVANT CD [474]	1	
18	303839	MOULAGE – PLAQUE	4	
19	303766	POIGNÉE – ASS. SOUDÉ	1	
20	303693	SUPPORT TENSION RESSORT – ENS. SOUDÉ	1	
21	303691	SUPPORT RÉGLAGE RESSORT – ENS. SOUDÉ	1	
22	303525	AXE – PIVOT	2	

473. Kits disponibles chez Whole Goods seulement.
474. Les collerettes se montent sur les capots de diviseur de la plateforme avec la vis à tête cylindrique (MD Nº 320154), la rondelle plate (MD Nº 18798) et l'écrou hex. Nyloc (MD Nº 197320).
475. L'ensemble support comprend le support (NVS) et deux bagues composites (MD Nº 210690).

(OPTION) EASYMOVE[MC] – TRANSPORT À VITESSE LENTE, KIT DE BASE ET ROUES STABILISATRICES

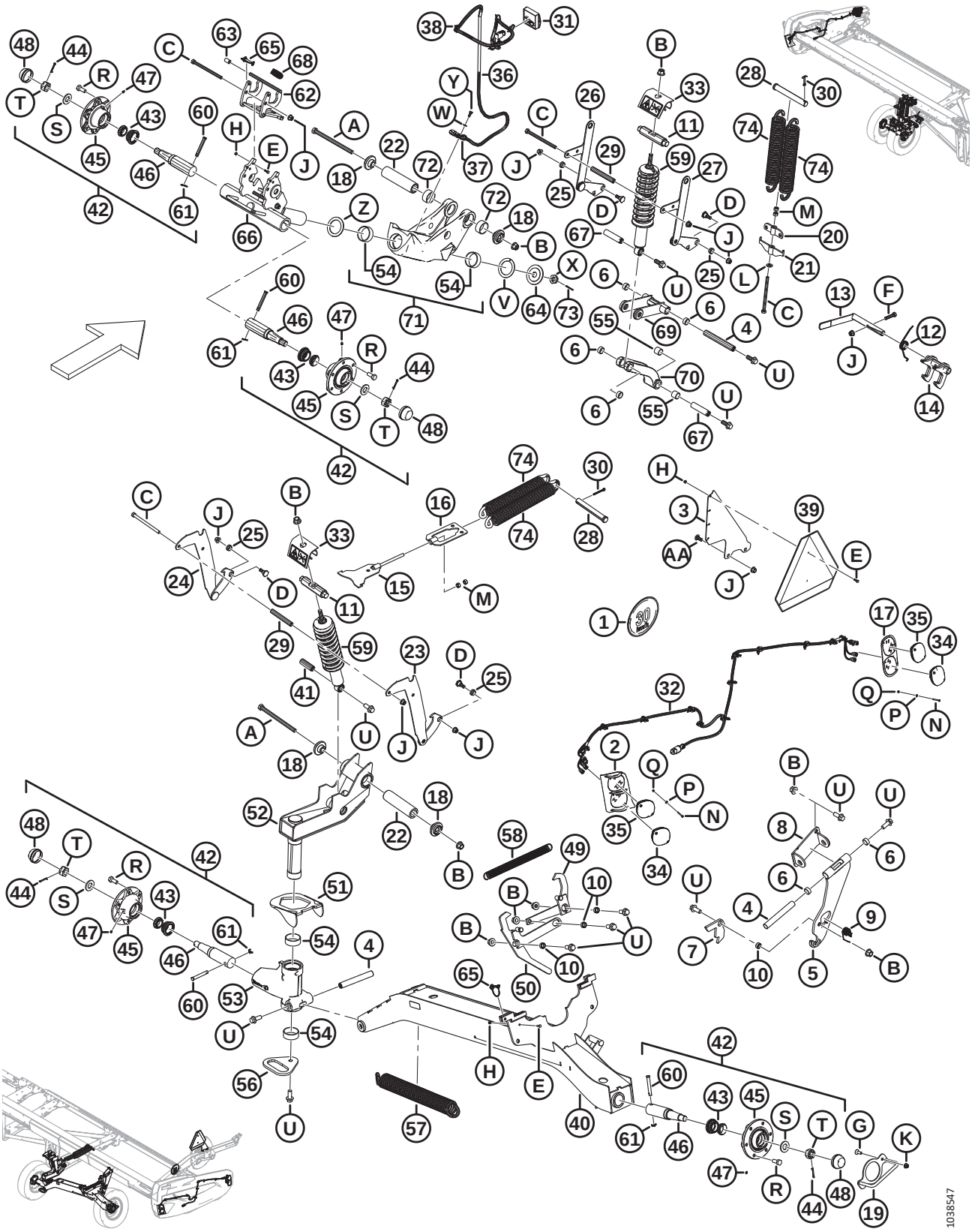

(OPTION) EASYMOVE[MC] – TRANSPORT À VITESSE LENTE, KIT DE BASE ET ROUES STABILISATRICES

Réf.	Numéro de pièce	Description	Qté	Numéro de série
23	327756	SUPPORT, RÉGLAGE HAUTEUR – ENS. SOUDÉ, CD	1	
24	327755	SUPPORT, RÉGLAGE HAUTEUR – ENS. SOUDÉ, CG	1	
25	303492	BAGUE – COMPOSITE	4	
26	303491	SUPPORT, RÉGLAGE HAUTEUR – ENS. SOUDÉ	1	
27	303486	SUPPORT, RÉGLAGE HAUTEUR – ENS. SOUDÉ	1	
28	292692	AXE – CHAPE	2	
29	210985	ENTRETOISE	2	
30	18609	GOUPILLE – FENDUE 1/4 DIA. X 2 ZP	2	
31	327255	MODULE – TRANSPORT LED AVEC RUBAN ADHÉSIF	1	
32	323049	FAISCEAU – LTS EXT TRANSPORT	2	
33	327089	ANTI-EFFRACTION – ENS.	2	
34	316044	FEU – ROUGE	2	
35	284215	FEU – ORANGE	4	
36	284548	FAISCEAU – ÉTANÇON EXT TRANSPORT	1	
37	135716	COLLIER – ISOLÉ 5/8 PO	1	
38	21763	COLLIER DE SERRAGE – ATTACHE DE CÂBLE, NOIRE	7	
39	21032	SIGNALISATION VL – MÉTALLIQUE ET RÉFLECTEUR	1	
40	327786	SUPPORT, ESSIEU – ENS. SOUDÉ	1	
41	316793	GOUPILLE	1	
42	316330	MOYEU – ENS. [476]	4	
43	316851	KIT – ROULEMENT ROUE [477]	4	
44	18608	GOUPILLE – FENDUE 3/16 DIA. X 1,5 ZP	4	
45	316847	MOYEU	4	
46	316848	BROCHE	4	
47	18671	RACCORD – GRAISSAGE 1/4 28 UNF	4	
48	30520	CAPUCHON – ANTI-POUSSIÈRE	4	
49	327751	BRAS – ASS. SOUDÉ	1	
50	327749	LEVIER – ENS. SOUDÉ	1	
51	303832	CROCHET – ENS. SOUDÉ	1	
52	327672	PIVOT – ENS.	1	
53	303380	ENS. – SUPPORT, PIVOT [478]	1	
54	210661	BAGUE – COMPOSITE	4	

476. L'ensemble moyeu comprend une goupille fendue (MD Nº 18608), un raccord de graissage (MD Nº 18671), six boulons de roue (MD Nº 18916), un capuchon anti-poussière (MD Nº 30520), un moyeu (MD Nº 316847), une broche (MD Nº 316848), un kit de roulement de roue (MD Nº 316851), un écrou fendu (MD Nº 316859) et une rondelle (MD Nº 316860).
477. Le kit comprend les roulements (NVS) et le joint (NVS).
478. L'ensemble de support de pivot comprend deux bagues composites (MD Nº 210661) et deux bagues composites (MD Nº 133992).

(OPTION) EASYMOVE[MC] – TRANSPORT À VITESSE LENTE, KIT DE BASE ET ROUES STABILISATRICES

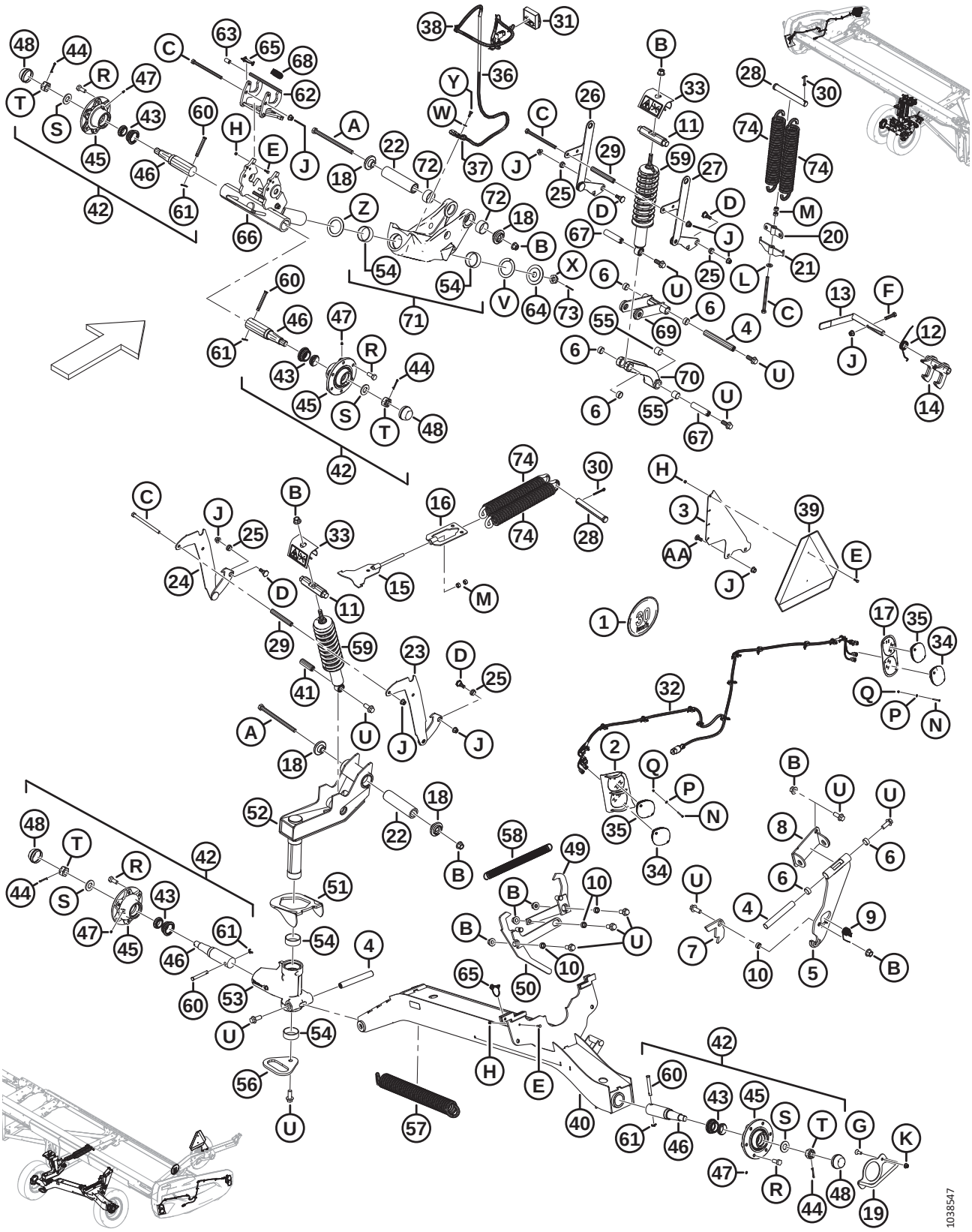

Réf.	Numéro de pièce	Description	Qté	Numéro de série
55	133992	BAGUE – COMPOSITE	6	
56	303033	PLAQUE – POIGNÉE	1	
57	303021	RESSORT – EXTENSION	1	
58	247222	RESSORT – EXTENSION	1	
59	327798	AMORTISSEUR – PLATEFORME [479]	2	
60	101007	AXE – CHAPE	4	
61	18648	GOUPILLE – FENDUE 3/16 DIA. X 1,25 ZP	4	
62	327535	LOQUET – ENS. [480]	1	
63	327534	MANCHE – POIGNÉE	1	
64	327745	DISQUE	1	
65	320205	BROCHE – BOUTEROLLE 5/16 PO DIA. X 1,75 PO CG AVEC LONGE	2	
66	327716	BROCHE – ENS. SOUDÉ	1	
67	316293	GOUPILLE	2	
68	303898	RESSORT – EXTENSION	1	
69	327738	SUPPORT BRAS – ENS. [481]	1	
70	303341	SUPPORT MOULÉ – ENS. [482]	1	
71	303283	PIVOT – ENS. [483]	2	
72	327600	BAGUE – COMPOSITE	4	
73	18607	GOUPILLE – FENDUE 5/32 DIA. X 1,5 ZP	1	
74	144724	RESSORT – EXTENSION	4	
	316649	AUTOCOLLANT – RÉGLAGE HAUTEUR, CG	1	
	316639	AUTOCOLLANT – RÉGLAGE HAUTEUR, CD	1	
	327086	AUTOCOLLANT – LIBÉRATION D'ÉNERGIE	2	
	165524	RÉFLECTEUR – ROUGE	2	
	302204	AUTOCOLLANT – PROPOSITION 65 DE LA CALIFORNIE	1	
A	320011	BOULON – TÊTE HEX. M16 X 2 X 240-10,9-ZINC		
B	136440	ÉCROU – HEX. À COL. BLOCAGE CTR M16 X 2-10-AA1J		
C	252272	BOULON – TÊTE HEX. PFL M12 X 1,75 X 180-10,9-ZINC		
D	303251	BOULON – 19 MM ÉPAULEMENT M12 SPCL		
E	184646	BOULON – TÊTE HEX. PFL M6 X 1 X 20-8,8-AA1J		
F	152779	BOULON – TÊTE HEX. M12 X 1,75 X 55-8,8-AA1J		

479. L'amortisseur est livré avec la bague composite (MD Nº 133992).
480. L'ensemble loquet comprend le loquet (NVS) et le manche de la poignée (MD Nº 327534).
481. L'ensemble support de bras comprend le support de bras (NVS) et deux bagues composites (MD Nº 210690).
482. L'ensemble support comprend le support (NVS), deux bagues composites (MD Nº 133992) et deux bagues composites (MD Nº 210690).
483. L'ensemble pivot comprend le pivot (NVS), deux bagues composites (MD Nº 210661) et deux bagues composites (MD Nº 327600).

(OPTION) EASYMOVE[MC] – TRANSPORT À VITESSE LENTE, KIT DE BASE ET ROUES STABILISATRICES

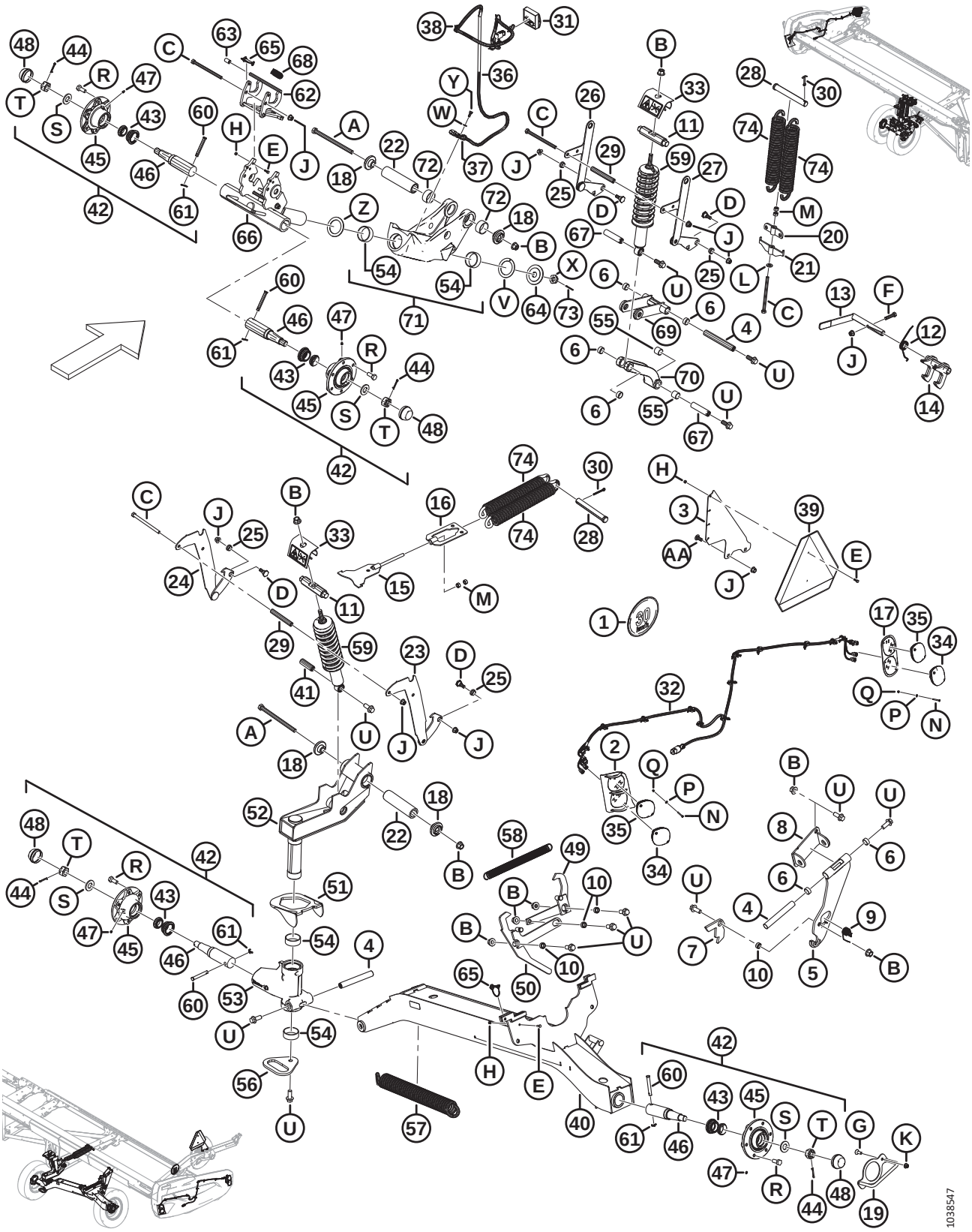

(OPTION) EASYMOVE[MC] – TRANSPORT À VITESSE LENTE, KIT DE BASE ET ROUES STABILISATRICES

Réf.	Numéro de pièce	Description	Qté	Numéro de série
G	136857	VIS – TÊTE HEX. FR PFL M10 X 1,5 X 30-ZINC		
H	136773	ÉCROU – HEX. BLOCAGE CTR, M6 X 1-8-AA1J		
J	136431	ÉCROU – HEX. À COL. BLOCAGE CTR M12 X 1,75-10		
K	135799	ÉCROU – HEX. À COL. BLOCAGE CTR M10 X 1,5-10		
L	135369	RONDELLE – TREMPÉE ASTM F436 1/2		
M	135156	ÉCROU – HEX. M12 X 1,75-10-AA1J		
N	320154	VIS – TÊTE BOMBÉE DIN 7985 M4 X 0,7 X 35-4,8-ZINC NOIR		
P	18798	RONDELLE – PLATE SAE 7/32 ID X 7/16 PO DE AA1J		
Q	197320	ÉCROU – HEX. NYLOC M4 X 0,7-8-AA1J		
R	18916	BOULON – ROUE 90° 9/16 NF X 1,75 OL-AA1J		
S	316860	RONDELLE		
T	316859	ÉCROU – FENDU		
U	320060	BOULON – TÊTE HEX. À COL. PFL M16 X 2 X 40-10,9-ZINC		
V	210918	RONDELLE – POUSSÉE		
W	184708	RONDELLE – PLATE M8-200HV-AA1J		
X	136446	ÉCROU – HEX. FIN À RAINURE M24 X 1,5-SPCL-22HA-ZINC		
Y	30715	BOULON – TÊTE HEX. PFL M8 X 1,25 X 20-8,8-AA1J		
Z	327710	RONDELLE – POUSSÉE		
AA	152702	BOULON – TRCC M12 X 1,75 X 30-8,8-AA1J		

117 (Option) EasyMove[MC] – Transport à vitesse lente, roues, pneus et barres de remorquage

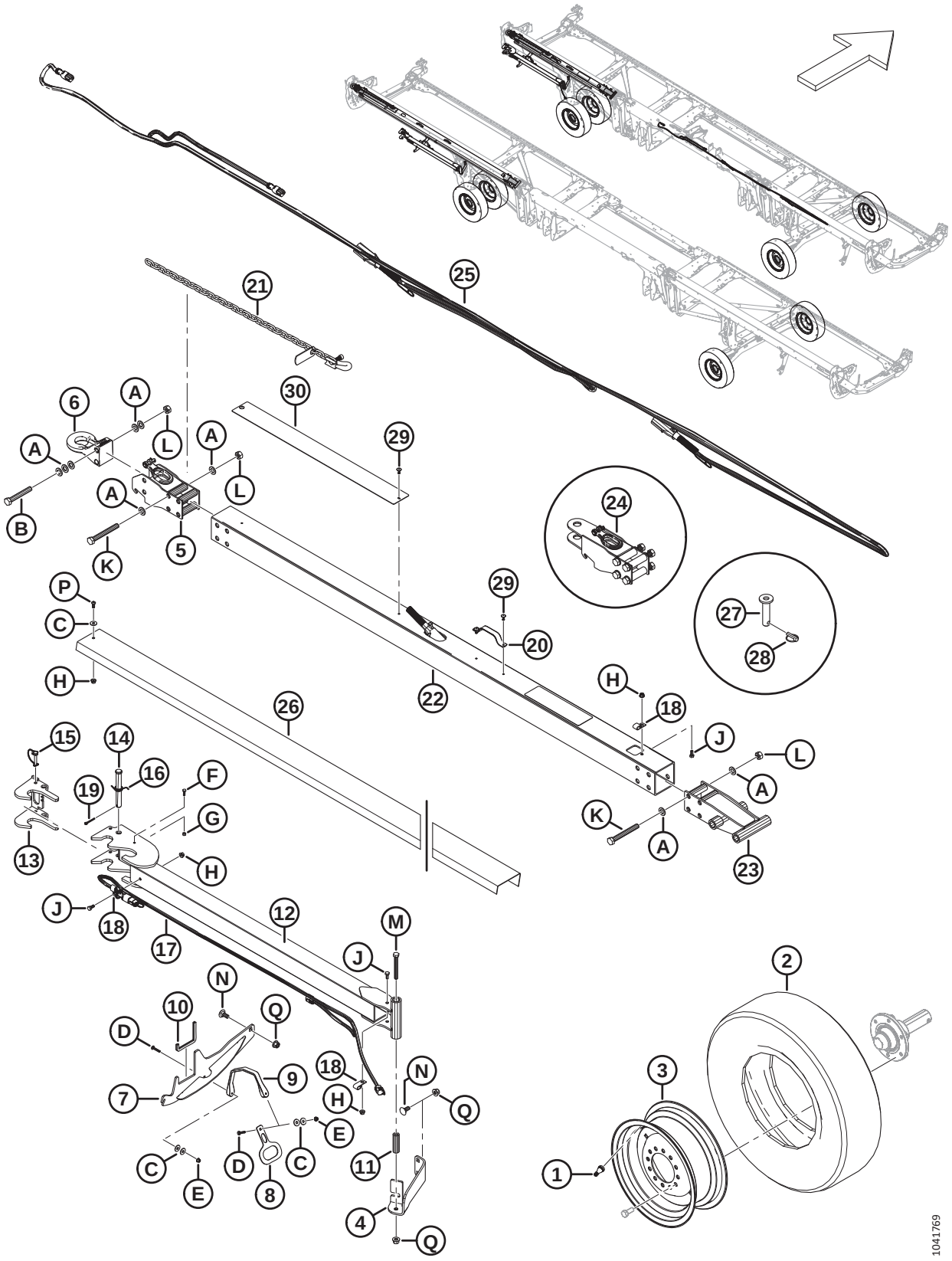

(OPTION) EASYMOVE℠ – TRANSPORT À VITESSE LENTE, ROUES, PNEUS ET BARRES DE REMORQUAGE

Réf.	Numéro de pièce	Description	Qté	Numéro de série
	B7398	VITESSE RÉDUITE EASYMOVE – ROUES ET PNEUS [484]		
1	230968	TIGE – ENS. VALVE DE PNEU N° TR-416	2	
2	327808	PNEU – ST 225/75 R15 LRF	2	
3	327807	ROUE – 15 X 6 BLANC [485]	2	
	144531	ROUE – 15 X 6 LB [486]	A/B	
	327802	AUTOCOLLANT – PRESSION DES PNEUS, 655 KPA (95 PSI) [487]	2	
	327717	AUTOCOLLANT – PRESSION DES PNEUS, 552 KPA (80 PSI) [488]	A/B	
	C2173	TRANSPORT À VITESSE RÉDUITE EASYMOVE – BARRE DE REMORQUAGE LONGUE [484]		
	B7392	TRANSPORT EASYMOVE℠ À VITESSE LENTE – BARRE DE REMORQUAGE LONGUE [489]		
	B7391	TRANSPORT À VITESSE RÉDUITE EASYMOVE℠ – BARRE DE REMORQUAGE COURTE [489]		
4	327649	ANGLE – SUPPORT	1	
5	327694	ATTELAGE – BASE	1	
6	113566	ATTELAGE – CHEVILLE	1	
7	327771	ENSEMBLE SOUDÉE – SUPPORT	1	
8	327304	PLAQUE – POIGNÉE	1	
9	193187	SANGLE – CAOUTCHOUC	1	
10	141220	JOINT – GARNITURE DE BORD	1	
11	327294	TUBE	1	
12	327740	ATTELAGE, EXTENSION – ENS. SOUDÉ	1	
13	327739	VERROU – ENS. SOUDÉ	1	
14	320213	AXE – CHAPE	1	
15	320205	BROCHE – BOUTEROLLE 5/16 PO DIA. X 1,75 PO CG AVEC LONGE	1	
16	303169	RESSORT – TORSION	1	
17	284549	FAISCEAU – ATTELAGE EXT TRANSPORT	1	

484. Kits disponibles chez Whole Goods uniquement.
485. La roue (MD Nº 327807) est utilisée avec les pneus (MD Nº 327808).
486. La roue (MD Nº 144531) reste disponible en tant que pièce de rechange pour les pneus remplacés (MD Nº 230483). La roue (MD Nº 144531) n'est **PAS** incluse dans le kit de roues et de pneus B7398.
487. L'autocollant de pression des pneus (MD Nº 327802) (655 kPa [95 psi]) est utilisé avec le pneu (MD Nº 327808).
488. L'autocollant de pression des pneus (MD Nº 327717) (552 kPa [80 psi]) reste disponible en tant que pièce de rechange pour les pneus remplacés (MD Nº 230483).
489. Le kit de barre de remorquage courte sert pour les modèles FD230 et FD235, le kit de barre de remorquage longue pour les modèles FD240, FD241, FD245 et FD250. Kits disponibles chez Whole Goods uniquement.

(OPTION) EASYMOVE[MC] – TRANSPORT À VITESSE LENTE, ROUES, PNEUS ET BARRES DE REMORQUAGE

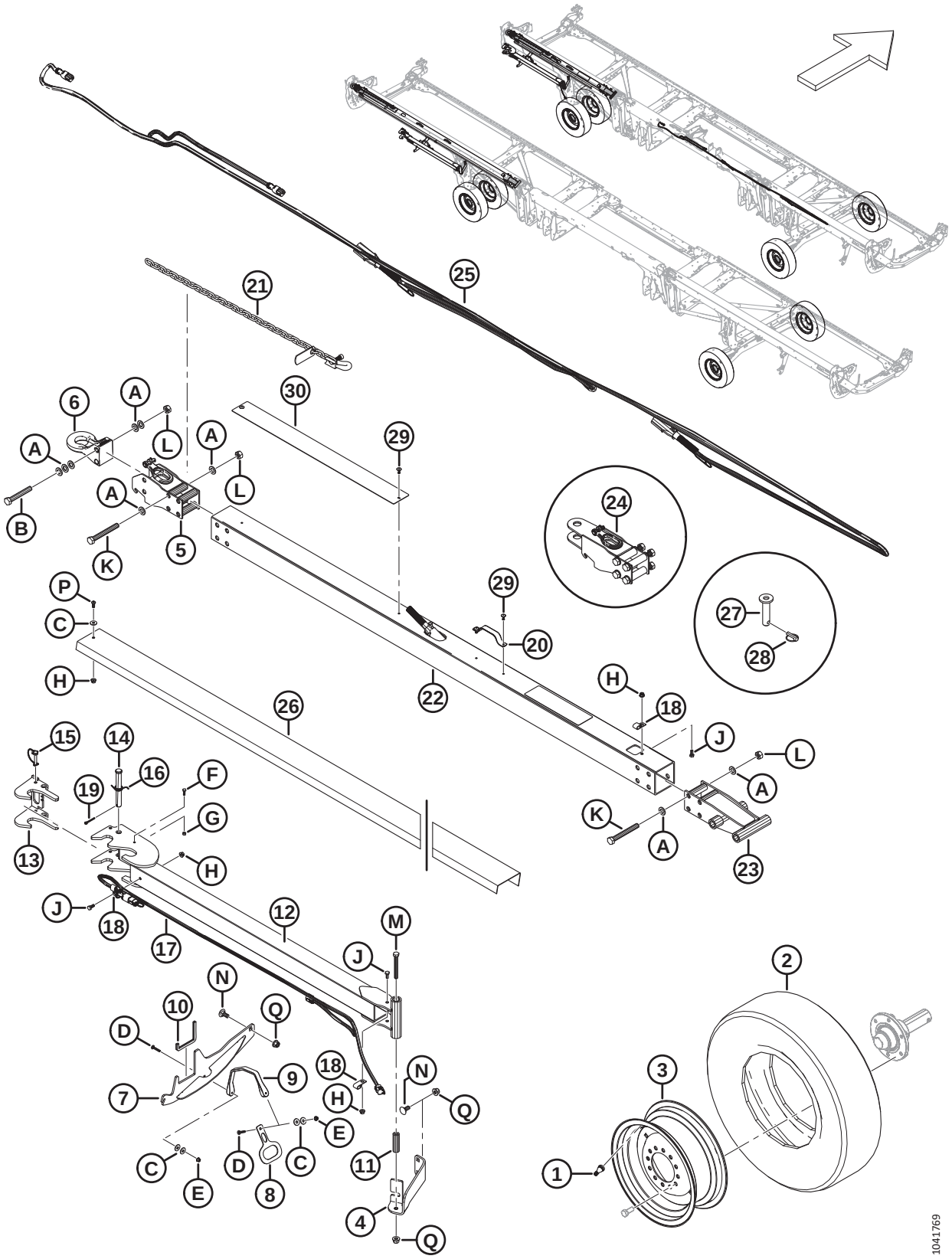

Réf.	Numéro de pièce	Description	Qté	Numéro de série
18	39272	ATTACHE – ISOLÉE	3	
19	18608	GOUPILLE – FENDUE 3/16 DIA. X 1,5 ZP	1	
20	327563	POIGNÉE [490]	A/B	
21	327532	CHAÎNE – SÉCURITÉ	1	
22	327696	TUBE – ATTELAGE, LONG[491]	1	
	327695	TUBE – ATTELAGE, COURT [491]	1	
23	327692	ATTELAGE, EXTRÉMITÉ – ENS. SOUDÉ	1	
24	327664	ENS. – ATTELAGE CHAPE	1	
25	284550	SUPPORT – FEUX DE TRANSPORT	1	
26	327817	SUPPORT – GLISSIÈRE, LONGUE [492]	1	
	327680	SUPPORT – GLISSIÈRE, COURTE [492]	1	
27	118239	GOUPILLE – ATTELAGE	1	
28	113561	GOUPILLE – ANNEAU RABATTANT	1	
29	320039	RIVET – POP 4,8 X 27,2 MM [493]	A/B	
30	327659	PLAQUE – USURE	1	
	327588	AUTOCOLLANT – DANGER ENDOMMAGEMENT ATTELAGE	1	
A	184717	RONDELLE – PLATE NORMALE M16-200HV-AA1J		
B	184679	BOULON – TÊTE HEX. M16 X 2 X 110-10,9-AA1J		
C	184709	RONDELLE – PLATE GRANDE M8-200HV		
D	184643	BOULON – TRCCC M6 X 1,0 X 35-8,8-AA1J		
E	152668	ÉCROU – HEX. À COL. BLOCAGE CTR M6 X 1-8		
F	184646	BOULON – TÊTE HEX. PFL M6 X 1 X 20-8,8-AA1J		
G	136773	ÉCROU – HEX. BLOCAGE CTR, M6 X 1-8-AA1J		
H	135337	ÉCROU – HEX. À COL. BLOCAGE CTR M8 X 1,25-8-AA1J		
J	30715	BOULON – TÊTE HEX. PFL M8 X 1,25 X 20-8,8-AA1J		
K	320219	BOULON – TÊTE HEX. M16 X 2 X 130-12,9-ZINC		
L	320208	ÉCROU – HEX. VERROU SUP., M16 X 2-12-ZINC		
M	184672	BOULON – TÊTE HEX. M12 X 1,75 X 100-10,9-AA1J		
N	184667	BOULON – TRCC M12 X 1,75 X 30-8,8-ZINC		
P	320176	VIS – TÊTE HEX. RONDE M8 X 1,25 X 20-10,9-AA1J		
Q	136431	ÉCROU – HEX. À COL. BLOCAGE CTR M12 X 1,75-10		

490. Quantités : barre de remorquage longue (B7392) = 2, barre de remorquage courte (B7391) = 1.
491. L'attelage de tube court sert pour les modèles FD230 et FD235, tandis que l'attelage de tube long sert pour les modèles FD240, FD241, FD245 et FD250. Kits disponibles chez Whole Goods uniquement.
492. La glissière de support courte sert pour les modèles FD230 et FD235, tandis que la glissière de support longue sert pour les modèles FD240, FD241, FD245 et FD250. Kits disponibles chez Whole Goods uniquement.
493. Quantités : barre de remorquage longue (B7392) = 6, barre de remorquage courte (B7391) = 4.

118 (Option) Réparation de la butée de l’articulation flexible

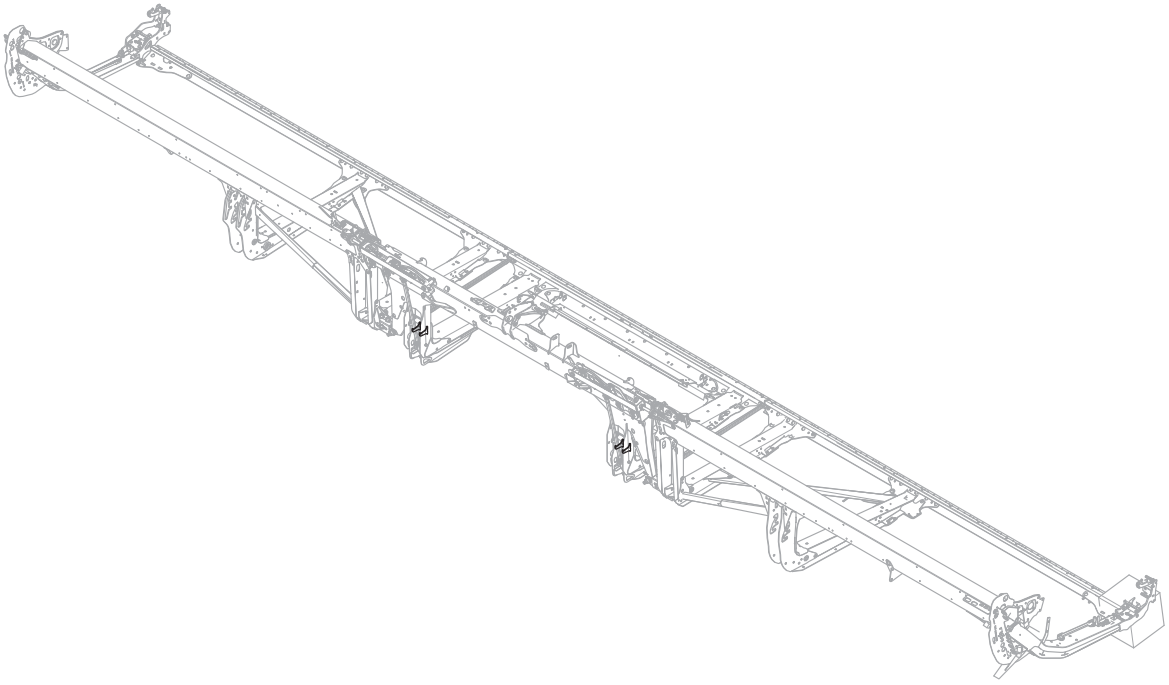

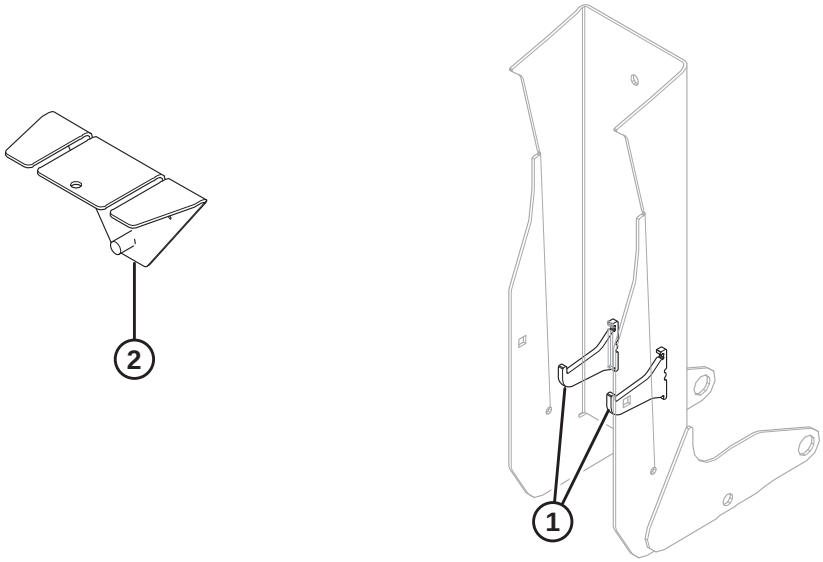

1042461

(OPTION) RÉPARATION DE LA BUTÉE DE L'ARTICULATION FLEXIBLE

IMPORTANT:

En recevant et en installant ces pièces, vous assumez tous les risques et responsabilités de toute nature découlant de l'installation de cette pièce. MacDon Industries Ltd. et ses filiales déclinent toute responsabilité découlant de l'installation de cette pièce. Le gabarit de l'ensemble soudé (MD Nº 360871) est disponible pour simplifier le positionnement des butées. La soudure doit être effectuée par une personne certifiée par un institut accrédité dans votre juridiction avec les qualifications en soudage et/ou les certifications nécessaires.

Réf.	Numéro de pièce	Description	Qté	Numéro de série
1	360869	KIT – RÉPARATION DE LA BUTÉE DE L'ARTICULATION FLEXIBLE	1	
2	360871	OUTIL – GABARIT DE L'ENS. SOUDÉ	1	

119 (Option) Diviseurs de récolte flottants

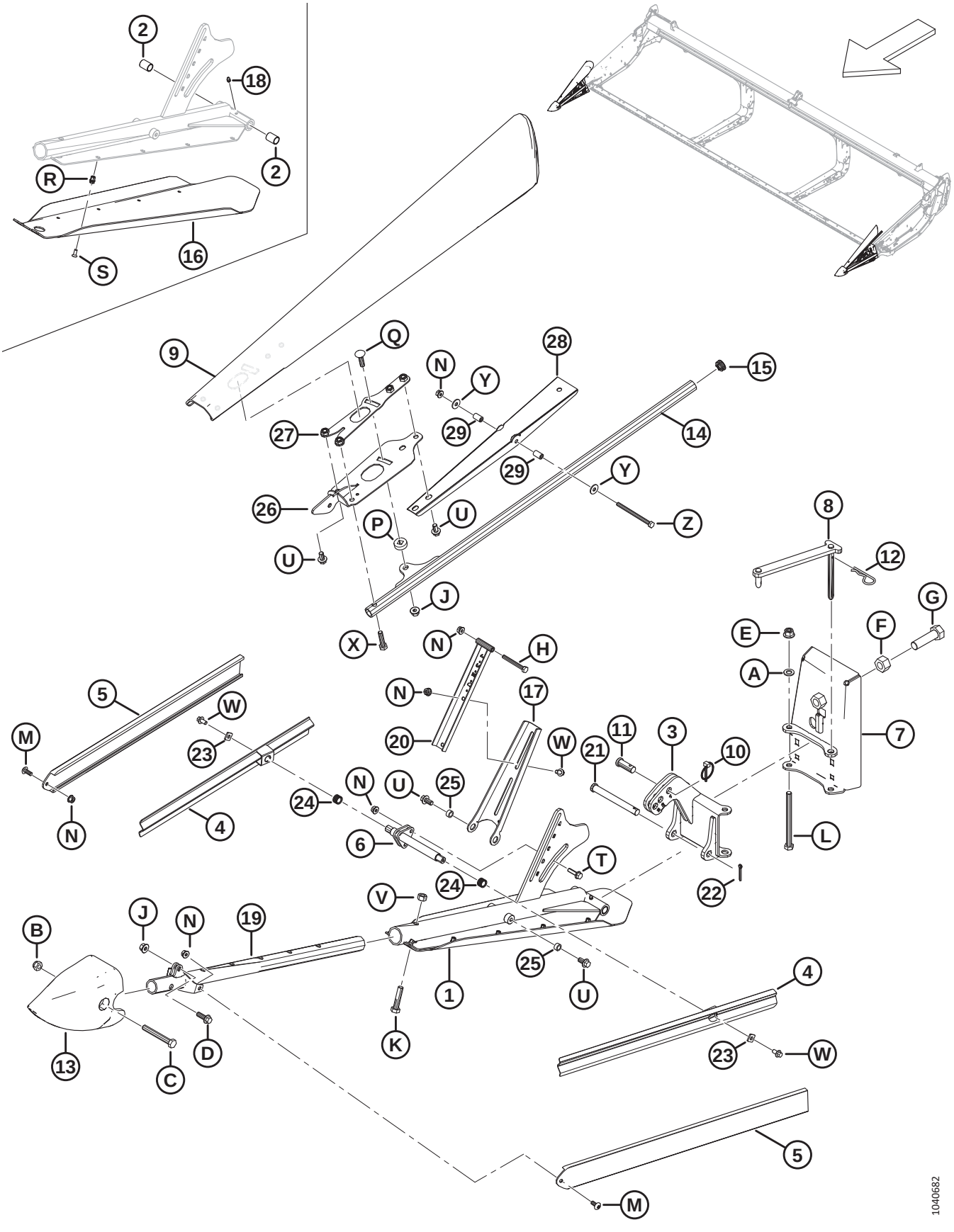

(OPTION) DIVISEURS DE RÉCOLTE FLOTTANTS

Réf.	Numéro de pièce	Description	Qté	Numéro de série
	B7346	KIT – DIVISEURS FLOTTANTS EXTRÉMITÉ [494]		
1	360072	ENS. – SUPPORT DE PATIN CG [495]	1	
	360114	ENS. – SUPPORT DE PATIN CD [496]	1	
2	258391	BAGUE	4	
3	360079	ENS. SOUDÉ CHARNIÈRE – CG	1	
	360119	ENS. SOUDÉ CHARNIÈRE – CD	1	
4	360077	RAMPE – ENS. SOUDÉ DÉFLECTEUR	4	
5	360122	DÉFLECTEUR – EXTRUDÉ	4	
6	360106	ENS. SOUDÉ – SUPPORT LATÉRAL	2	
7	360069	ENS. SOUDÉ PLAQUE ARRIÈRE – CG	1	
	360134	ENS. SOUDÉ PLAQUE ARRIÈRE – CD	1	
8	360004	ENS. SOUDÉ BIELLE – CG	1	
	360168	ENS. SOUDÉ BIELLE – CD	1	
9	360723	DÉFLECTEUR – CG	1	
	360939	KIT – DÉFLECTEUR, CG [497]	A/B	
	360848	DÉFLECTEUR – CD	1	
	360940	KIT – DÉFLECTEUR, CD [498]	A/B	
10	102264	GOUPILLE – À ANNEAU RABATTANT 3/16 X 1 9/16 PO	2	
11	18619	AXE – CHAPE	2	
12	13125	GOUPILLE	2	
13	313461	CÔNE – DIVISEUR	2	
14	360103	TUBE – ENSEMBLE SOUDÉ	2	
15	335301	BOUCHON – AMOVIBLE (À PRESSION) EN PLASTIQUE	2	
16	340212	PATIN – CG	1	
	340210	PATIN – CD	1	
17	360110	SUPPORT – DÉFLECTEUR SUPÉRIEUR CG	1	
	360120	SUPPORT – DÉFLECTEUR SUPÉRIEUR CD	1	
18	18671	RACCORD – LUBRIFICATION 1/4-28 UNF	2	

494. Kits disponibles chez Whole Goods uniquement.
495. L'ensemble comprend une soudure de support CG (NVS), un patin CG (MD Nº 340212), un raccord de graissage (MD Nº 18671), deux bagues (MD Nº 258391), dix vis (MD Nº 320220), et dix écrous à river (MD Nº 320404).
496. L'ensemble comprend une soudure de support CD (NVS), un patin CD (MD Nº 340210), un raccord de graissage (MD Nº 18671), deux bagues (MD Nº 258391), dix vis (MD Nº 320220), et dix écrous à river (MD Nº 320404).
497. Le kit de déflecteur CG sert à l'entretien du déflecteur CG remplacé (MD Nº 360095). Le kit comprend la glissière du déflecteur (MD Nº 360850), le dispositif de retenue gauche (MD Nº 360734), le déflecteur gauche (MD Nº 360723), le support gauche (MD Nº 360720), deux tubes de pivot (MD Nº 360847), la quincaillerie et les instructions.
498. Le kit de déflecteur CD sert à l'entretien du déflecteur CD remplacé (MD Nº 360081). Le kit comprend la glissière du déflecteur (MD Nº 360850), le dispositif de retenue droit (MD Nº 360863), le déflecteur droit (MD Nº 360848), le support droit (MD Nº 360862), deux tubes de pivot (MD Nº 360847), la quincaillerie et les instructions.

(OPTION) DIVISEURS DE RÉCOLTE FLOTTANTS

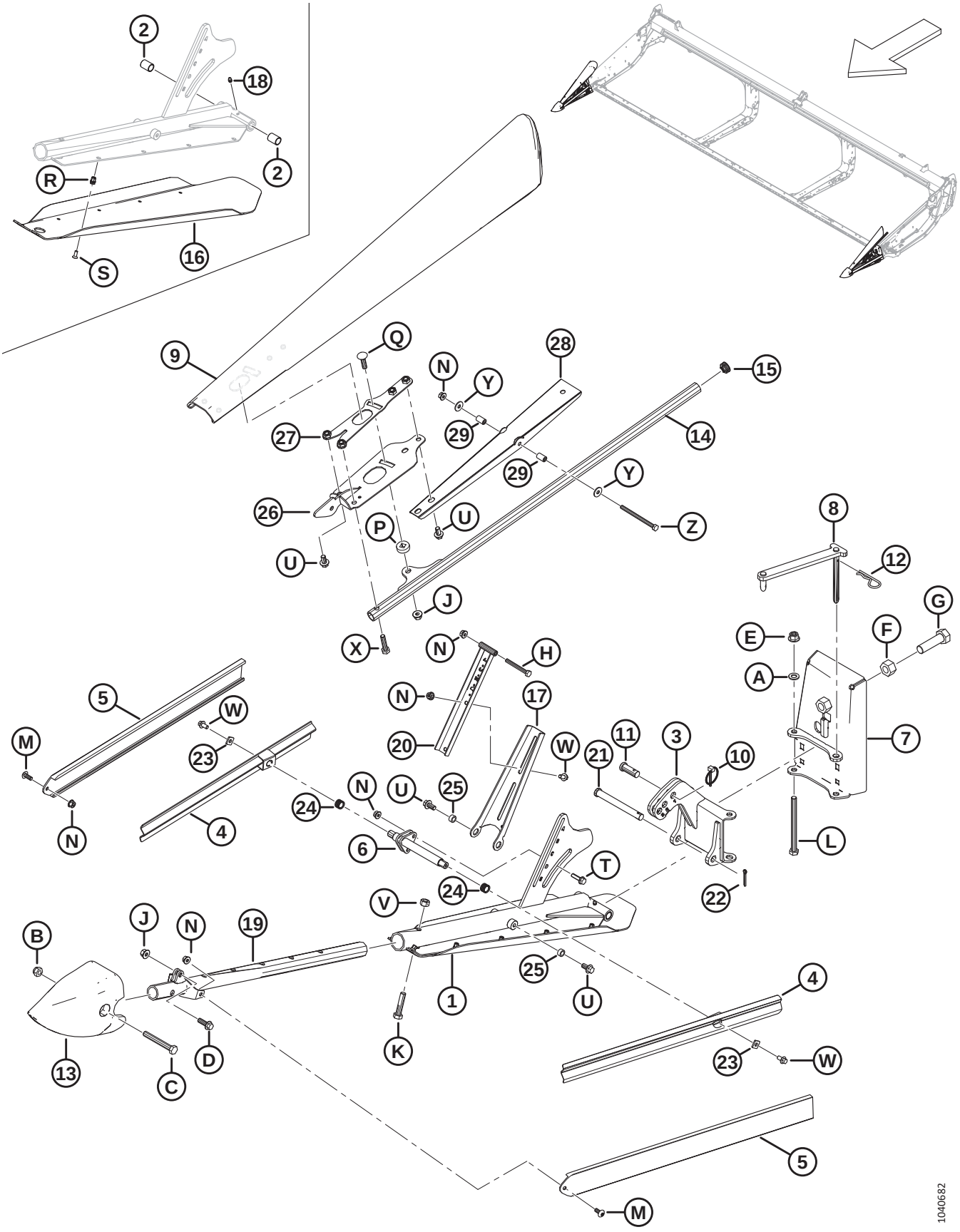

(OPTION) DIVISEURS DE RÉCOLTE FLOTTANTS

Réf.	Numéro de pièce	Description	Qté	Numéro de série
19	360076	ENS. SOUDÉ SUPPORT – AVANT	2	
20	360108	SUPPORT DU DÉFLECTEUR	2	
21	49378	AXE – CHAPE	2	
22	18648	GOUPILLE – FENDUE 3/16 DIA X 1,25 ZP	2	
23	233841	SUPPORT – DÉFLECTEUR	4	
24	26429	RESSORT – COMPRESSION	4	
25	19542	ENTRETOISE	4	
26	360720	SUPPORT – ENS. SOUDÉ CG	1	
	360862	SUPPORT – ENS. SOUDÉ CD	1	
27	360734	DISPOSITIF DE RETENUE – ENS. SOUDÉ CG	1	
	360863	DISPOSITIF DE RETENUE – ENS. SOUDÉ CD	1	
28	360850	GLISSIÈRE – DÉFLECTEUR SUPÉRIEUR	2	
29	360847	TUBE – PIVOT	4	
A	184714	RONDELLE – PLATE NORMALE M12-300HV		
B	184695	ÉCROU – HEX. NYLOC M12 X 1,75-8-AA1J		
C	184673	BOULON – TÊTE HEX. M12 X 1,75 X 90-10,9-AA1J		
D	184665	BOULON – TÊTE HEX. À COL. M10 X 1,5 X 30-10,9-AA1J		
E	136431	ÉCROU – HEX. À COL. BLOCAGE CTR M12 X 1,75-10		
F	136342	ÉCROU – HEX. FIN M20 X 1,5 X 10-AA3L		
G	136339	BOULON – TÊTE HEX. FINE PFL M20 X 1,5 X 70 X 8,8-ZINC		
H	184656	BOULON – TÊTE HEX. M8 X 1,25 X 70-8,8-AA1J		
J	135799	ÉCROU – HEX. À COL. BLOCAGE CTR M10 X 1,5-10		
K	152779	BOULON – TÊTE HEX. M12 X 1,75 X 55-8,8-AA1J		
L	135696	BOULON – TÊTE HEX. M12 X 1,75 X 150-8,8-AA1J		
M	320190	VIS – ASSEMBLAGE EN TREILLIS TORX M8 X 1,25 X 20-SPCL-8,8-ZINC		
N	135337	ÉCROU – HEX. À COL. BLOCAGE CTR M8 X 1,25-8-AA1J		
P	360105	RONDELLE – SPÉCIALE		
Q	152732	BOULON – TRCC M10 X 1,5 X 40-8,8-AA1J		
R	320404	ÉCROU À RIVET – M6 X 1,0 HEX. 1,0-3,5		
S	320220	VIS – TORX TÊTE FR PFL M6 X 1 X 16-SPCL-8,8-ZINC		
T	252655	BOULON – TÊTE HEX. À COL. TFL M8 X 1,25 X 30-8,8-AA1J		
U	152655	BOULON – TÊTE HEX. À COL. M10 X 1,5 X 20-8,8-AA1J		
V	136759	ÉCROU – HEX. BLOCAGE CTR, M12 X 1,75-8-AA1J		
W	136485	BOULON – TÊTE HEX. À COL. PFL M8 X 1,25 X 16-8,8-AA1J		
X	135319	BOULON – TÊTE HEX. M10 X 1,5 X 40-8,8-AA1J		

(OPTION) DIVISEURS DE RÉCOLTE FLOTTANTS

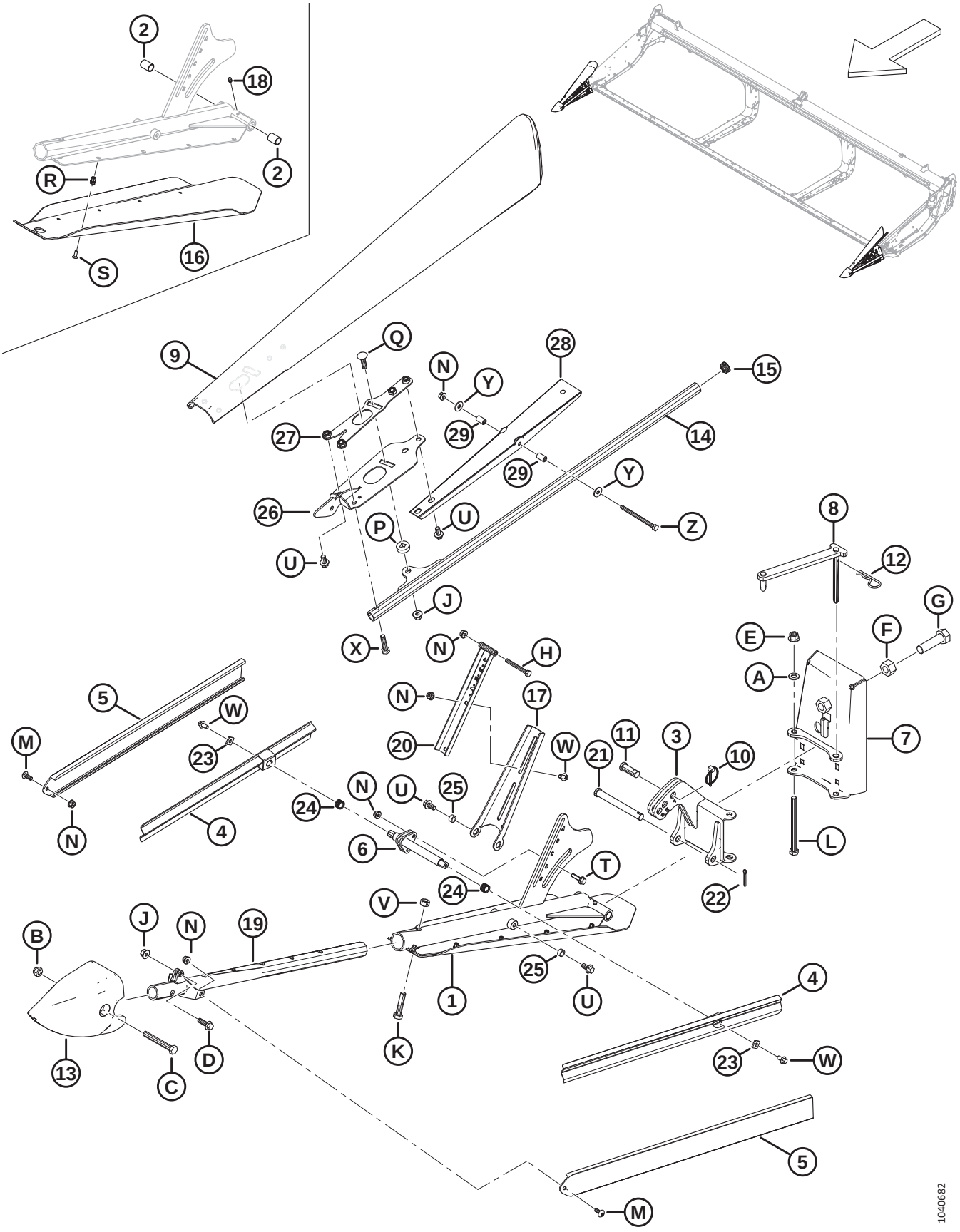

Réf.	Numéro de pièce	Description	Qté	Numéro de série
Y	184709	RONDELLE – PLATE GRANDE M8-200HV		
Z	135523	BOULON – TÊTE HEX. M8 X 1,25 X 110-8,8-AA1J		

120 (Option) Kits de doigts à quatre points, couteau simple

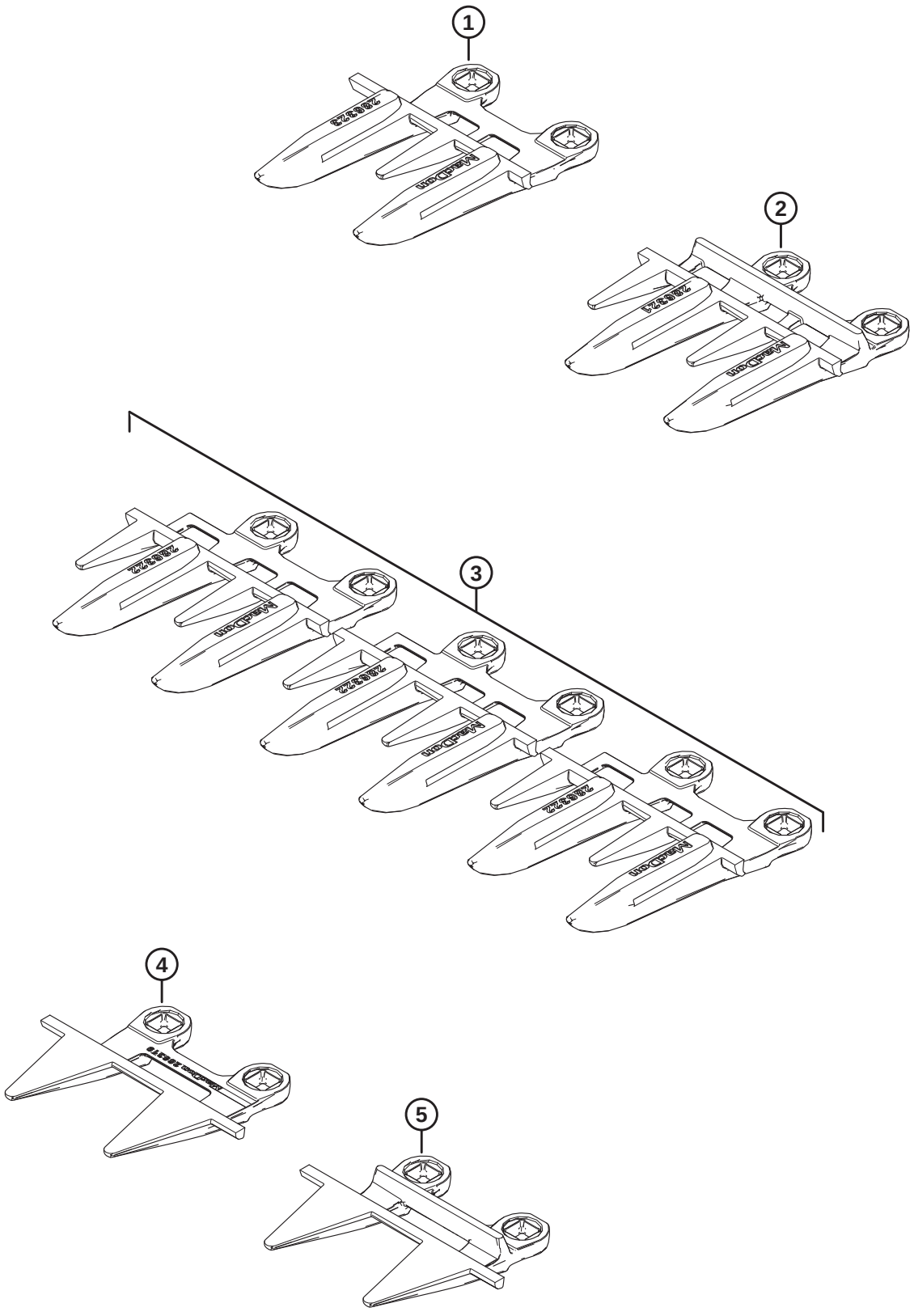

1039619

(OPTION) KITS DE DOIGTS À QUATRE POINTS, COUTEAU SIMPLE

Réf.	Numéro de pièce	Description	Qté	Numéro de série
	286690	KIT – DOIGTS À 4 POINTS DE 25 PI, CS		
	286691	KIT – DOIGTS À 4 POINTS DE 30 PI, CS		
	286692	KIT – DOIGTS À 4 POINTS DE 35 PI, CS		
	286693	KIT – DOIGTS À 4 POINTS DE 40 PI, CS		
1	286323	DOIGTS DE LAMIER – SPÉCIAUX 4 POINTS [499]	1	
2	286321	DOIGTS DE LAMIER – 4 POINTS [500]		
3	286322	DOIGTS DE LAMIER – EXTRÉMITÉ 4 POINTS [501]	3	
4	286319	DOIGT DE LAMIER – EXTRÉMITÉ PLUGFREE [501]	1	
5	286318	DOIGT DE LAMIER – PLUGFREE [499]	1	

499. Utilisés à l'extrémité droite de la plateforme.
500. Quantités : FD225 = 44, FD230 = 54, FD235 = 64, FD240 = 74.
501. Utilisés à l'extrémité de l'entraînement de la plateforme.

121 (Option) Kit de doigts à quatre points, couteau double

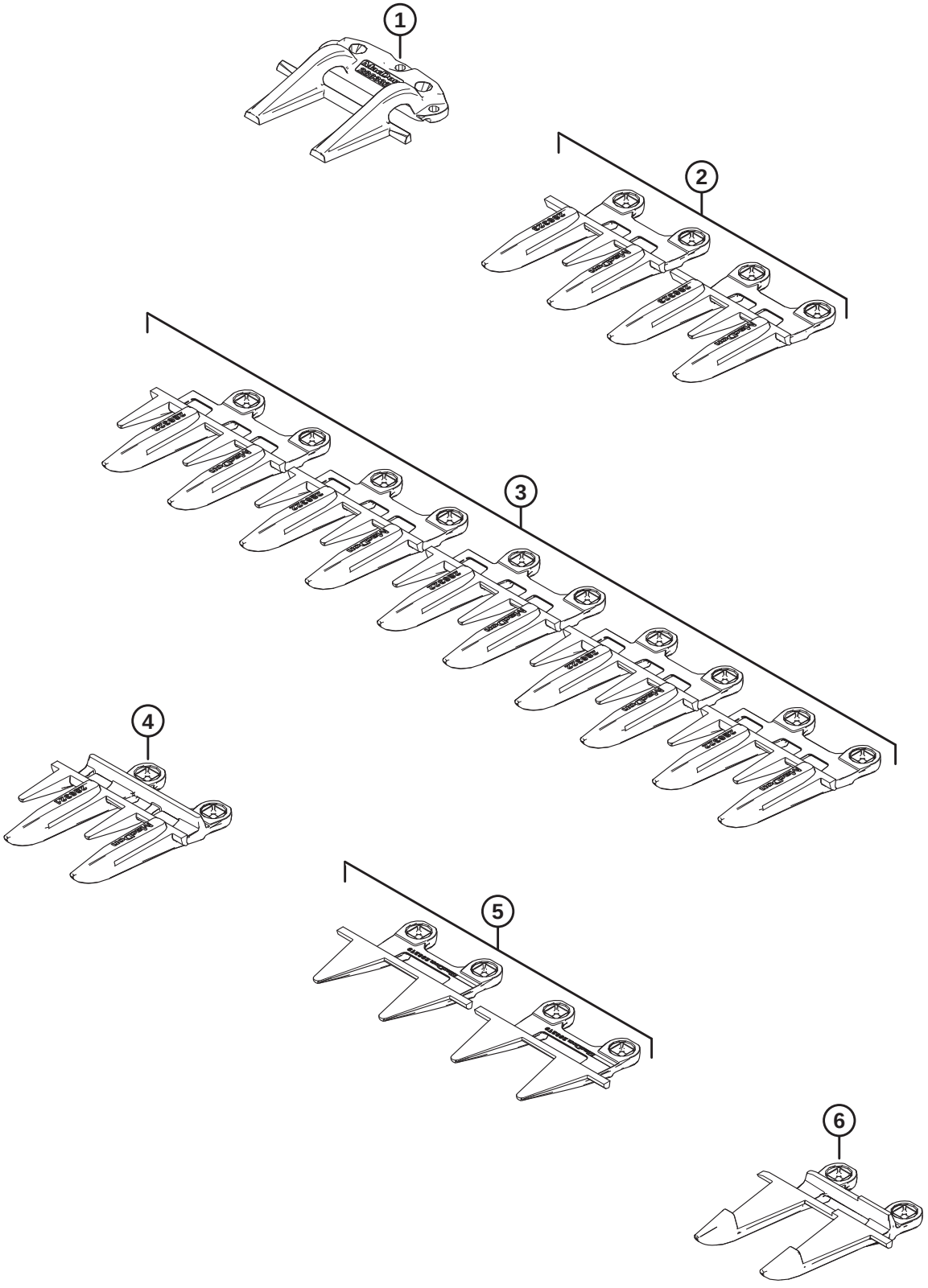

1039618

(OPTION) KIT DE DOIGTS À QUATRE POINTS, COUTEAU DOUBLE

Réf.	Numéro de pièce	Description	Qté	Numéro de série
	286683	KIT – DOIGTS À 4 POINTS DE 25 PI, CD		
	286684	KIT – DOIGTS À 4 POINTS DE 30 PI, CD		
	286685	KIT – DOIGTS À 4 POINTS DE 35 PI, CD		
	286686	KIT – DOIGTS À 4 POINTS DE 40 PI, CD		
	286687	KIT – DOIGTS À 4 POINTS DE 41 PI, CD		
	286688	KIT – DOIGTS À 4 POINTS DE 45 PI, CD		
	286689	KIT – DOIGTS À 4 POINTS DE 50 PI, CD		
1	286332	RABATTEUR – CENTRAL POINTU [502]	1	
2	286323	DOIGTS DE LAMIER – SPÉCIAUX 4 POINTS [503]	2	
3	286322	DOIGTS DE LAMIER – EXTRÉMITÉ 4 POINTS [504]	5	
4	286321	DOIGTS DE LAMIER – 4 POINTS [505]		
5	286319	DOIGTS DE LAMIER – EXTRÉMITÉ PLUGFREE [506]	2	
6	286317	DOIGT DE LAMIER – CENTRAL POINTU [502]	1	

502. Utilisé près du centre de la plateforme.
503. Un doigt de lamier spécial à 4 points est utilisé à l'extrémité droite de la plateforme, et à gauche du doigt de lamier central pointu et du rabatteur central pointu.
504. Trois doigts de lamier d'extrémité à 4 points sont utilisés à l'extrémité d'entraînement de la plateforme, et deux doigts de lamier d'extrémité à 4 points sont utilisés à l'extrémité droite de la plateforme.
505. Quantités : FD225 = 40, FD230 = 50, FD235 = 60, FD240 = 70, FD241 = 72, FD245 = 80, FD250 = 90.
506. Un doigt de lamier à l'extrémité PlugFree℠ est utilisé à chaque extrémité de la plateforme.

122 (Option) Patins forte usure

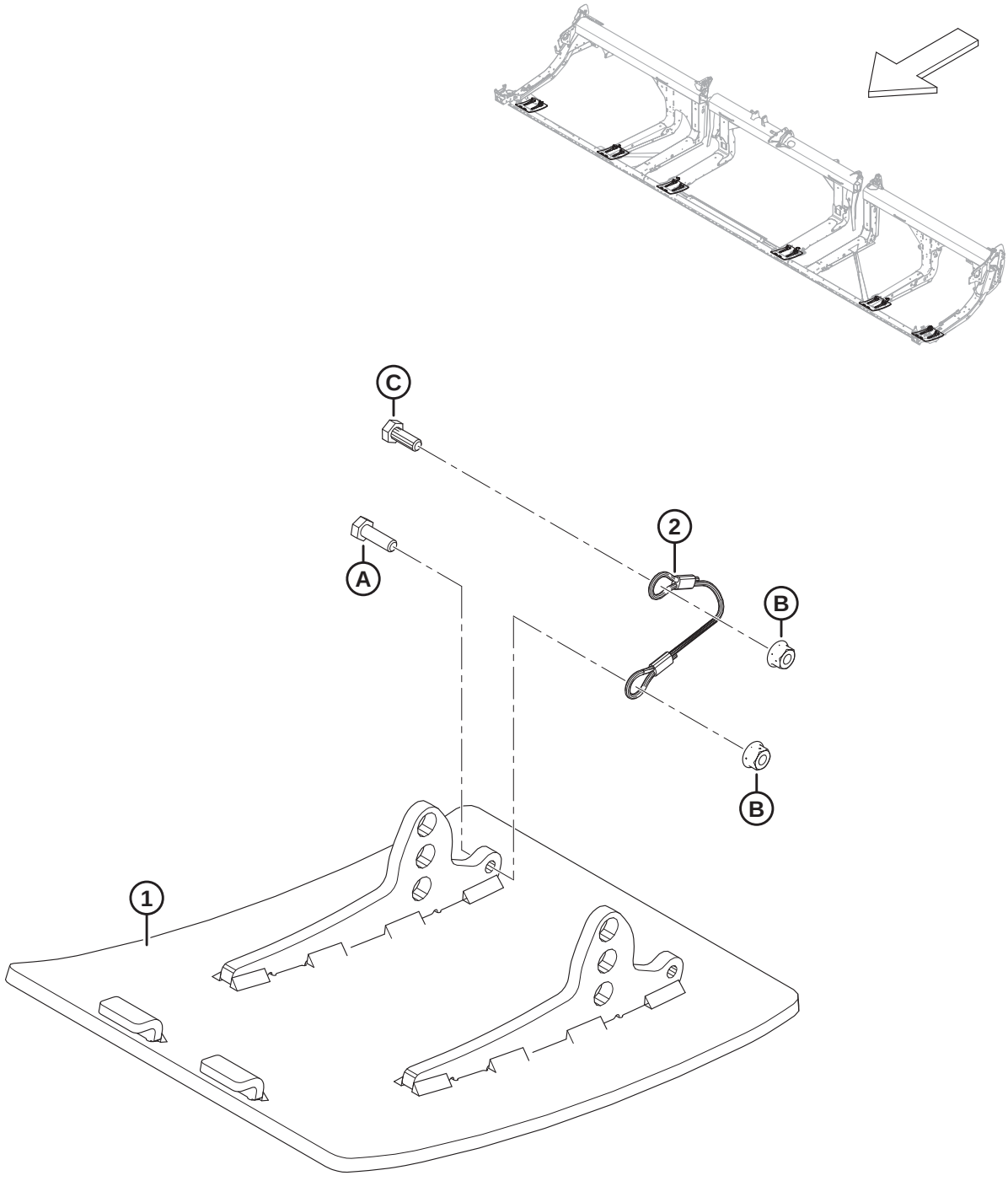

1034768

(OPTION) PATINS FORTE USURE

Réf.	Numéro de pièce	Description	Qté	Numéro de série
	B6801	KIT – FORTE USURE, PATINS ACIER ANTI-ABRASION [507]		
1	313374	ENS. SOUDÉ – PATIN FORTE USURE	2	
2	312673	CÂBLE – BUTÉE	2	
A	184652	BOULON – TÊTE HEX. PFL M8 X 1,25 X 25-8,8-AA1J		
B	135337	ÉCROU – HEX. À COL. BLOCAGE CTR M8 X 1,25-8-AA1J		
C	30715	BOULON – TÊTE HEX. PFL		

507. Le kit comprend deux patins forte usure anti-abrasion en acier, deux butées de câble, la visserie et les instructions. Deux kits sont nécessaires pour les plateformes FD225. Trois kits sont nécessaires pour FD230 et les plus grandes plateformes. Les kits sont disponible chez Whole Goods uniquement.

123 (Option) Doigts de rabatteur pour cultures couchées

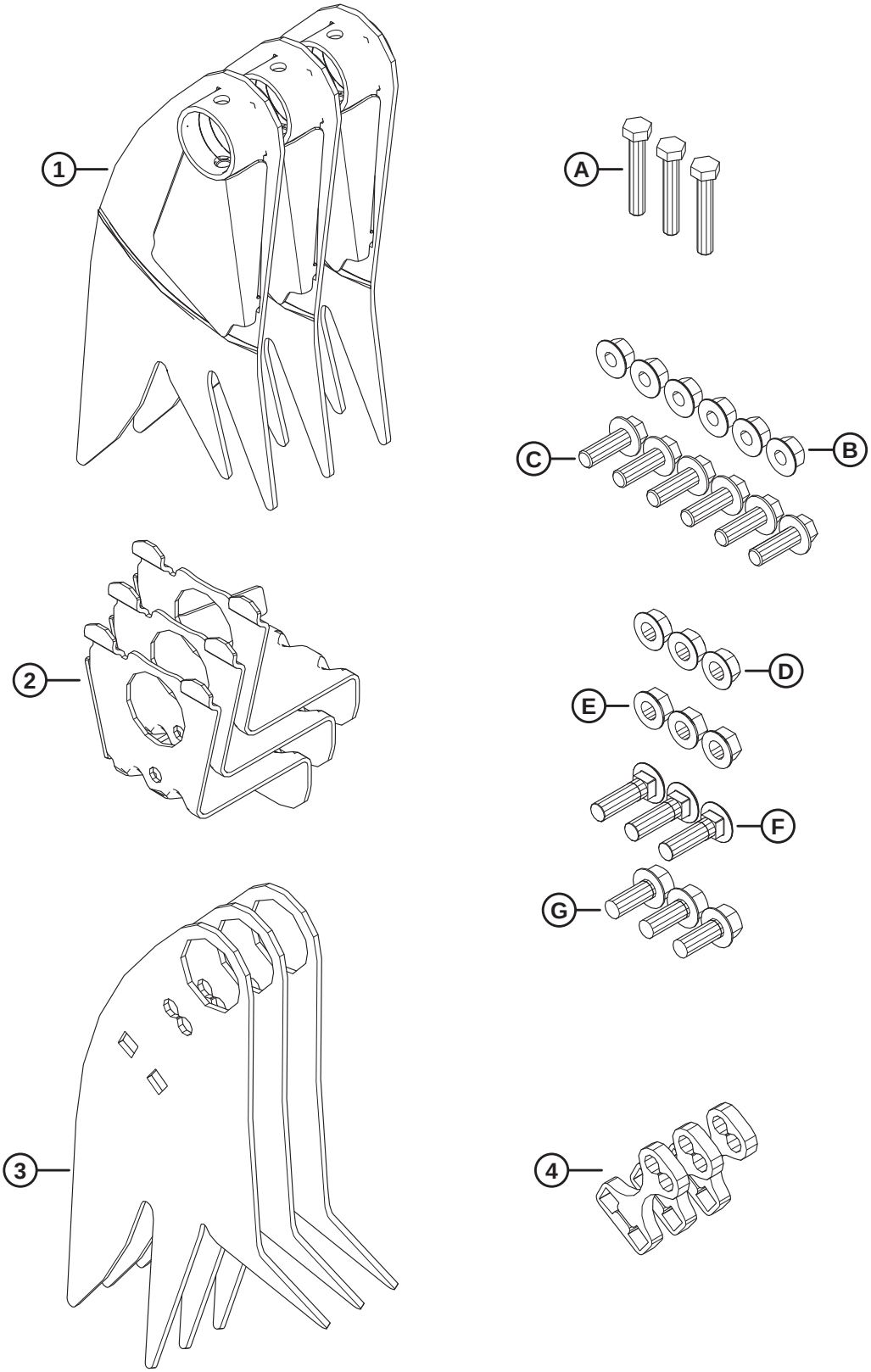

1041518

(OPTION) DOIGTS DE RABATTEUR POUR CULTURES COUCHÉES

Réf.	Numéro de pièce	Description	Qté	Numéro de série
	B7230	KIT – GRIFFE POUR CULTURES COUCHÉES [508]		
1	360045	ENS. SOUDÉ – DOIGT RIGIDE DE L'EXTRÉMITÉ ARRIÈRE	3	
2	340091	SUPPORT – ASS. SOUDÉ	3	
3	360044	DOIGT – RIGIDE	3	
4	273615	CALE	3	
A	184664	BOULON – TÊTE HEX. M10 X 1,5 X 60-8,8-AA1J		
B	184697	ÉCROU – HEX. CRT À COL. M12 X 1,75-8-AA1J		
C	152731	BOULON – TÊTE HEX. À COL. TFL M12 X 1,75 X 35-10,9-AA1J		
D	21383	ÉCROU – À EMBASE FACE CRT 1/2-13 UNC GR5 AA1J		
E	50186	ÉCROU – À COL. LK FD 1/2-13 UNC GR5-AA1J		
F	30515	BOULON – TRCC 1/2-13 X 1,75-GR5-AA1J		
G	30368	BOULON – CRT TÊTE HEX. À COL 1/2-13 X 1,25-GR5-AA1J		

508. Le kit de griffes de rabatteurs pour récolte couchée comprend trois griffes pour l'extrémité de la came du rabatteur, trois griffes pour l'extrémité arrière du rabatteur, trois supports, trois cales, toute la quincaillerie répertoriée et les instructions. Les doigts de rabatteur pour cultures couchées ne sont **PAS** compatibles avec le kit de déflecteur de la coupe à tapis large. Kits disponibles chez Whole Goods uniquement.

124 (Option) Kits de conversion de tube de doigts de rabatteur – Rabatteur double, 5 tiges à 6 tiges

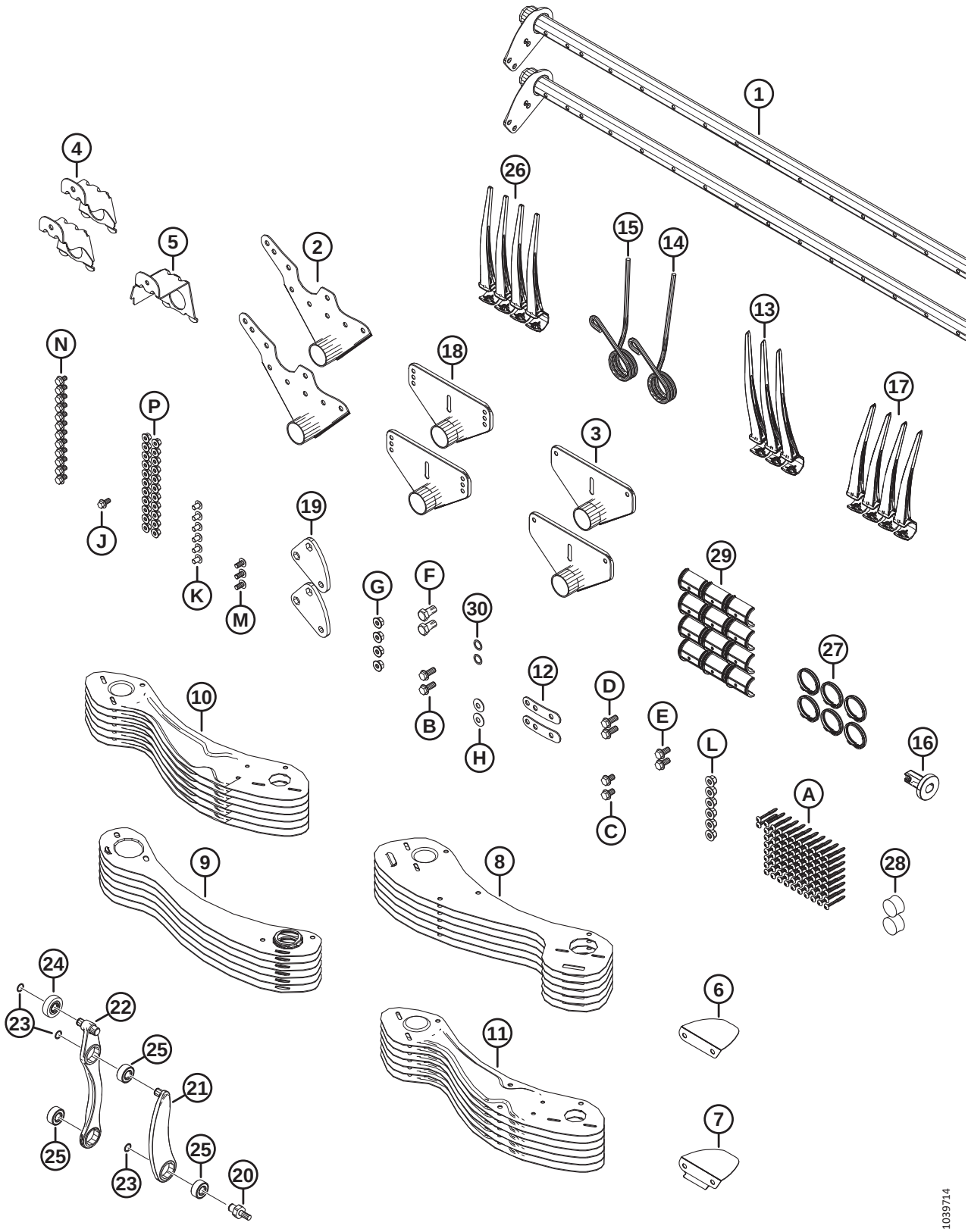

(OPTION) KITS DE CONVERSION DE TUBE DE DOIGTS DE RABATTEUR – RABATTEUR DOUBLE, 5 TIGES À 6 TIGES

Réf.	Numéro de pièce	Description	Qté	Numéro de série
	B7357	KIT – CONV. RD 30 PI 5B À 6B [509]		
	B7358	KIT – CONV. RD 35 PI 5B À 6B [509]		
	B7359	KIT – CONV. RD 41 PI 5B À 6B [509]		
1	311365	TUBE À DOIGTS – 30 PI RD LARGE	2	
	311210	TUBE À DOIGTS – 35 PI RD LARGE	2	
	311306	TUBE À DOIGTS – 41 PI RD LARGE	2	
2	335924	ASS. SOUDÉ BRAS – EXTRÉMITÉ DE CAME	2	
3	311347	ASS. SOUDÉ BRAS – EXTRÉMITÉ ARRIÈRE	2	
4	311964	SUPPORT – EXTRÉMITÉ DE CAME SOUDÉE	2	
5	311965	SUPPORT – EXTRÉMITÉ ARRIÈRE SOUDÉE [510]	1	
6	311906	DÉFLECTEUR – CAME INTÉRIEURE	1	
7	311729	DÉFLECTEUR – CAME EXTÉRIEURE	1	
8	273813	BLINDAGE – EMBOUT CAME RABATTEUR 6 MÂTS CG	6	
9	311822	BLINDAGE – EXTRÉMITÉ ARRIÈRE, RABATTEUR 6 MÂTS CD	6	
10	311753	BLINDAGE – EXTÉRIEUR CG 6 MÂTS	6	
11	311752	BLINDAGE – EXTÉRIEUR CD 6 MÂTS	6	
12	311672	SANGLE	2	
13	360540	DOIGT – EN PLASTIQUE, CG, INCLINÉ, 45 MM (PAQUET DE 10) [511]		
14	311327	DOIGT – EXTRÉMITÉ DE CAME PLIÉE	1	
15	311325	DOIGT – EXTRÉMITÉ DE CAME EXTÉRIEURE	1	
16	273968	BAGUE – CAPOT	1	
17	311523	DOIGT – EN PLASTIQUE, CD, ANGULAIRE DE 52 MM (PAQUET DE 10)	4	
18	273523	ENS. SOUDÉ BRAS – MILIEU [512]		
19	228319	BRAS – LEVIER, USINAGE	2	
20	340146	GOUJON	2	
21	311615	BRAS – ENSEMBLE [513]	2	
22	311617	BRAS – ENS. COMMANDE DES DOIGTS [514]	2	
23	273536	ANNEAU – DE RETENUE	6	
24	273524	ROULEMENT – GALET SUIVEUR	2	
25	273347	ROULEMENT	6	
26	174849	DOIGT – RENFORCÉ EN PLASTIQUE (PAQUET DE 10) [515]		

509. Kits disponibles chez Whole Goods uniquement.
510. FD230 uniquement.
511. Quantités : FD230 = 3, FD235 = 2, FD241 = 2.
512. Quantités : FD230 = 2, FD235 = 4, FD241 = 4.
513. Le bras comprend une bague de retenue (MD Nº 273536) et un roulement (MD Nº 273347).
514. L'ensemble du bras de commande des doigts comprend deux bagues de retenue (MD Nº 273536), un roulement de galet suiveur (MD Nº 273524) et deux roulements (MD Nº 273347).
515. Quantités : FD230 = 76, FD235 = 89, FD241 = 106.

(OPTION) KITS DE CONVERSION DE TUBE DE DOIGTS DE RABATTEUR – RABATTEUR DOUBLE, 5 TIGES À 6 TIGES

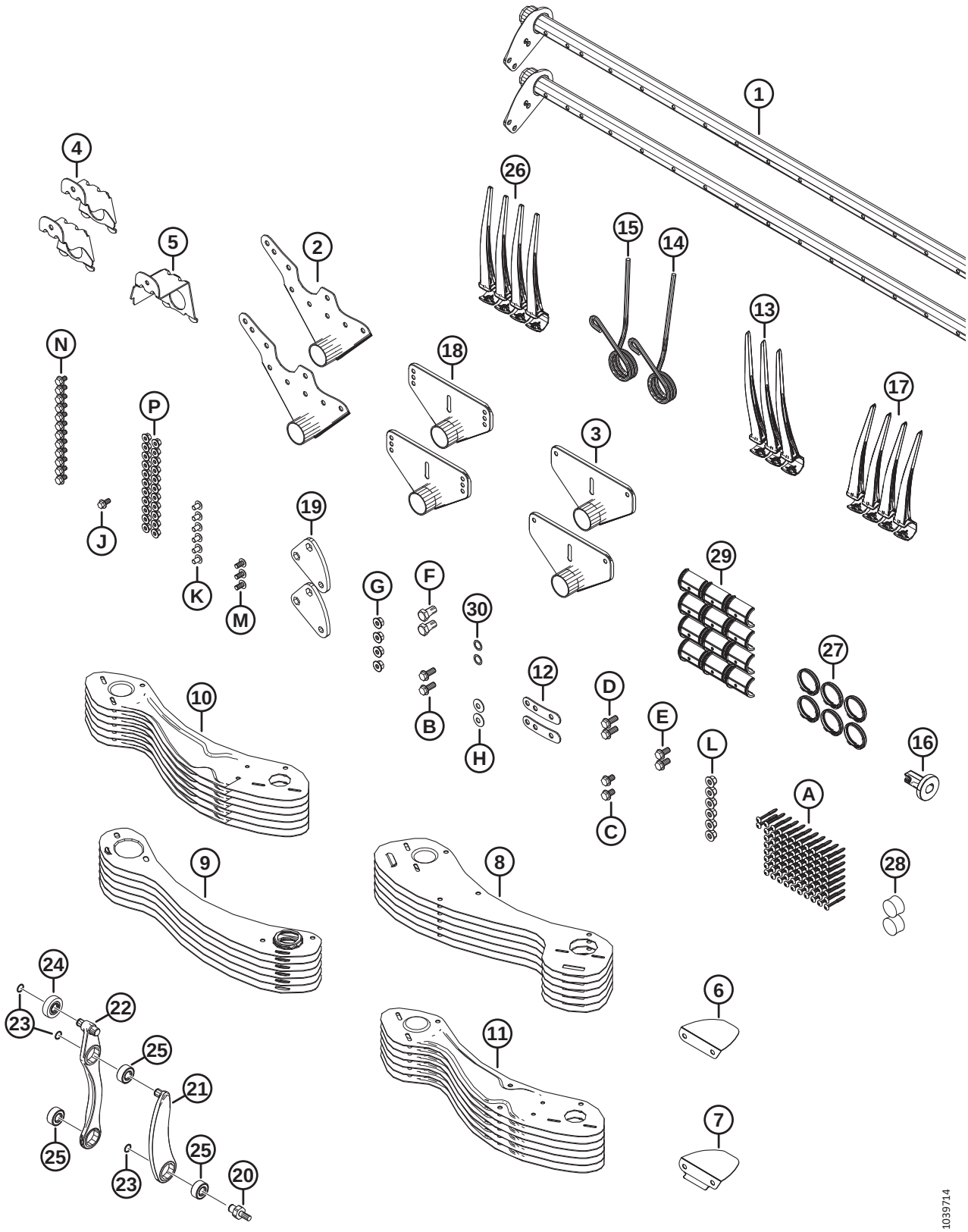

(OPTION) KITS DE CONVERSION DE TUBE DE DOIGTS DE RABATTEUR – RABATTEUR DOUBLE, 5 TIGES À 6 TIGES

Réf.	Numéro de pièce	Description	Qté	Numéro de série
27	220941	COLLIER – BAGUE DE TUBE À DOIGTS – NERVURE CENTRALE (BOÎTE DE 5) [516]		
28	137980	BOUCHON – TUBE À DOIGTS [517]		
29	220939	BAGUE DE TUBE À DOIGTS (BOÎTE DE 25) [518]		
30	137529	CALE – ROULEMENT DE LEVIER	2	
A	252687	VIS – PLASTITE DOUBLE HÉLICE 48°		
B	320192	BOULON – TÊTE HEX. À COL. M12 X 1,75 X 30-SPCL-8,8-ZINC		
C	320187	BOULON – TÊTE HEX. À COL. M12 X 1,75 X 20-SPCL-8,8-ZINC		
D	320180	BOULON – TÊTE HEX. À COL. M12 X 1,75 X 30-SPCL-8,8-ZINC		
E	320175	BOULON – TÊTE HEX. À COL. PFL M12 X 1,75 X 25-SPCL-8,8-ZINC		
F	228316	BOULON – TÊTE HEX. M16 X 1,5 X 30-SPCL-8,8-ZINC		
G	184697	ÉCROU – HEX. CRT À COL. M12 X 1,75-8-AA1J		
H	184597	RONDELLE – ÉLASTIQUE CONIQUE M12-ZINC		
J	152655	BOULON – TÊTE HEX. À COL. M10 X 1,5 X 20-8,8-AA1J		
K	136640	VIS – ASSEMBLAGE EN TREILLIS TÊTE TORX M10 X 1,5 X 16 X SPCL-8,8-AA1J		
L	136431	ÉCROU – HEX. À COL. BLOCAGE CTR M12 X 1,75-10		
M	136395	VIS – ASSEMBLAGE EN TREILLIS TÊTE TORX M10 X 1,5 X 20 X SPCL-8,8-A3L		
N	136151	BOULON – TÊTE HEX. À COL. PFL M10 X 1,5 X 16-8,8-AA1J		
P	135799	ÉCROU – HEX. À COL. VERROU CTR M10 X 1,5-10		

516. Quantités : FD230 = 6, FD235 = 8, FD241 = 8.
517. Quantités : FD230 = 2, FD235 = 3, FD241 = 3.
518. Quantités : FD230 = 12, FD235 = 16, FD241 = 16.

125 (Option) Kits de conversion de tube de doigts de rabatteur – Rabatteur double, 6 tiges à 9 tiges

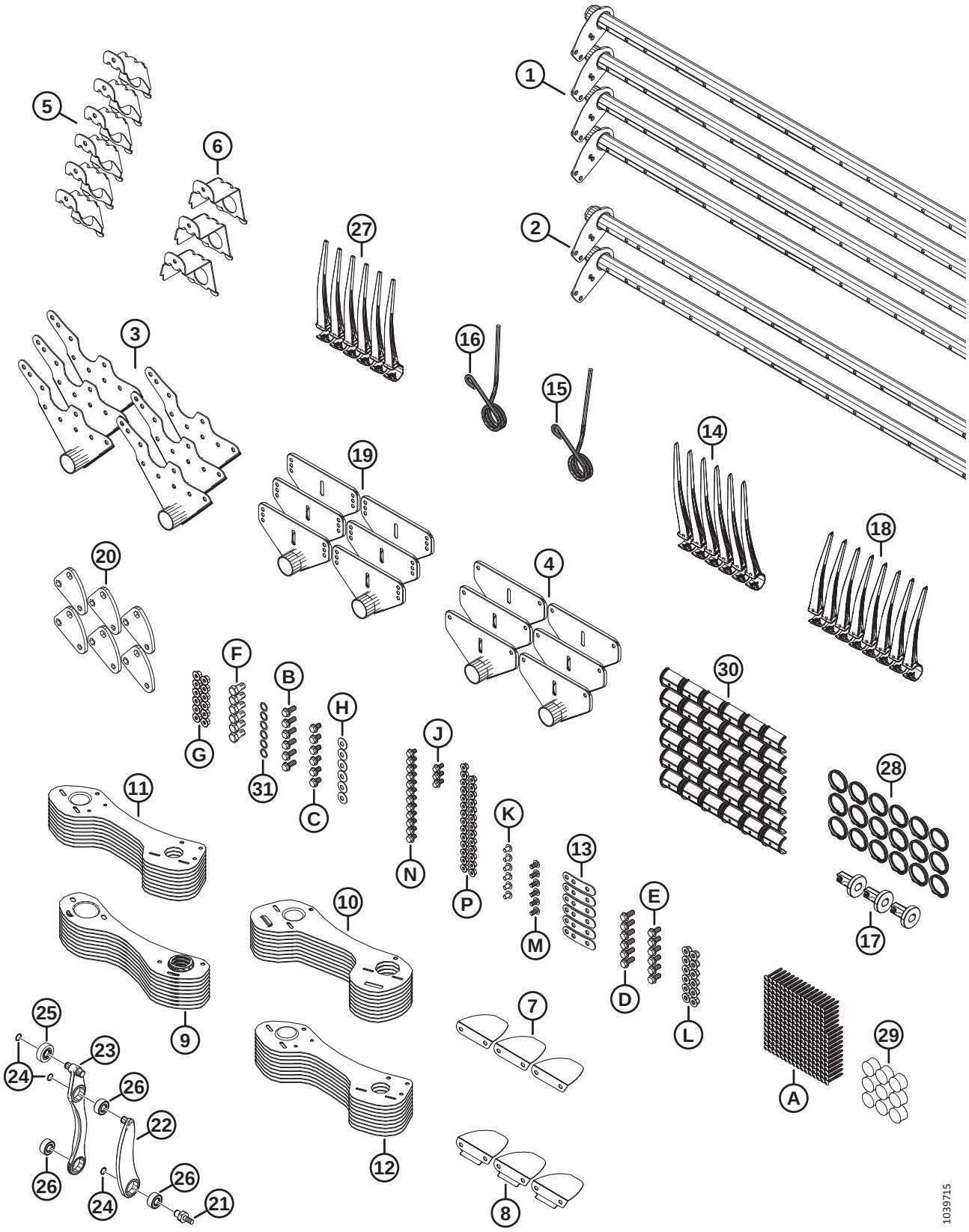

(OPTION) KITS DE CONVERSION DE TUBE DE DOIGTS DE RABATTEUR – RABATTEUR DOUBLE, 6 TIGES À 9 TIGES

Réf.	Numéro de pièce	Description	Qté	Numéro de série
	B7362	KIT – CONV. RD 30 PI 6B À 9B [519]		
1	311368	TUBE À DOIGTS – 30 PI RD ÉTROIT	4	
2	311365	TUBE À DOIGTS – 30 PI RD LARGE	2	
3	335924	ASS. SOUDÉ BRAS – EXTRÉMITÉ DE CAME	6	
4	311347	ASS. SOUDÉ BRAS – EXTRÉMITÉ ARRIÈRE	6	
5	311964	SUPPORT – EXTRÉMITÉ DE CAME SOUDÉE	6	
6	311965	SUPPORT – EXTRÉMITÉ ARRIÈRE SOUDÉE	3	
7	311906	DÉFLECTEUR – CAME INTÉRIEURE	3	
8	311729	DÉFLECTEUR – CAME EXTÉRIEURE	3	
9	311870	BLINDAGE – EXTRÉMITÉ ARRIÈRE, RABATTEUR 9 MÂTS CD	9	
10	311868	BLINDAGE – EXTRÉMITÉ CAME RABATTEUR 9 MÂTS CG	9	
11	311864	BLINDAGE – EXTÉRIEUR CG 9 MÂTS	9	
12	311863	BLINDAGE – EXTÉRIEUR CD 9 MÂTS	9	
13	311672	SANGLE	6	
14	360540	DOIGT – EN PLASTIQUE, CG, ANGULAIRE DE 45 MM (PAQUET DE 10)	6	
15	311327	DOIGT – EXTRÉMITÉ DE CAME PLIÉE	3	
16	311325	DOIGT – EXTRÉMITÉ DE CAME EXTÉRIEURE	3	
17	273968	BAGUE – CAPOT	3	
18	311523	DOIGT – EN PLASTIQUE, CD, ANGULAIRE DE 52 MM (PAQUET DE 10)	8	
19	273523	ENS. SOUDÉ BRAS – MILIEU	6	
20	228319	BRAS – LEVIER, USINAGE	6	
21	340146	GOUJON	6	
22	311615	BRAS – ENSEMBLE [520]	6	
23	311617	BRAS – ENS. COMMANDE DES DOIGTS [521]	6	
24	273536	ANNEAU – DE RETENUE	18	
25	273524	ROULEMENT – GALET SUIVEUR	6	
26	273347	ROULEMENT	18	
27	174849	PEIGNE – RENFORCÉ EN PLASTIQUE (PAQUET DE 10)	237	
28	220941	COLLIER – BAGUE DE TUBE À DOIGTS, NERVURE CENTRALE (BOÎTE DE 5)	18	
29	137980	BOUCHON – TUBE À DOIGTS	9	
30	220939	BAGUE DE TUBE À DOIGTS (BOÎTE DE 25)	36	
31	137529	CALE – ROULEMENT DE LEVIER	6	

519. Kits disponibles chez Whole Goods uniquement.
520. Le bras comprend une bague de retenue (MD Nº 273536) et un roulement (MD Nº 273347).
521. L'ensemble du bras de commande des doigts comprend deux bagues de retenue (MD Nº 273536), un roulement de galet suiveur (MD Nº 273524) et deux roulements MD Nº 273347).

(OPTION) KITS DE CONVERSION DE TUBE DE DOIGTS DE RABATTEUR – RABATTEUR DOUBLE, 6 TIGES À 9 TIGES

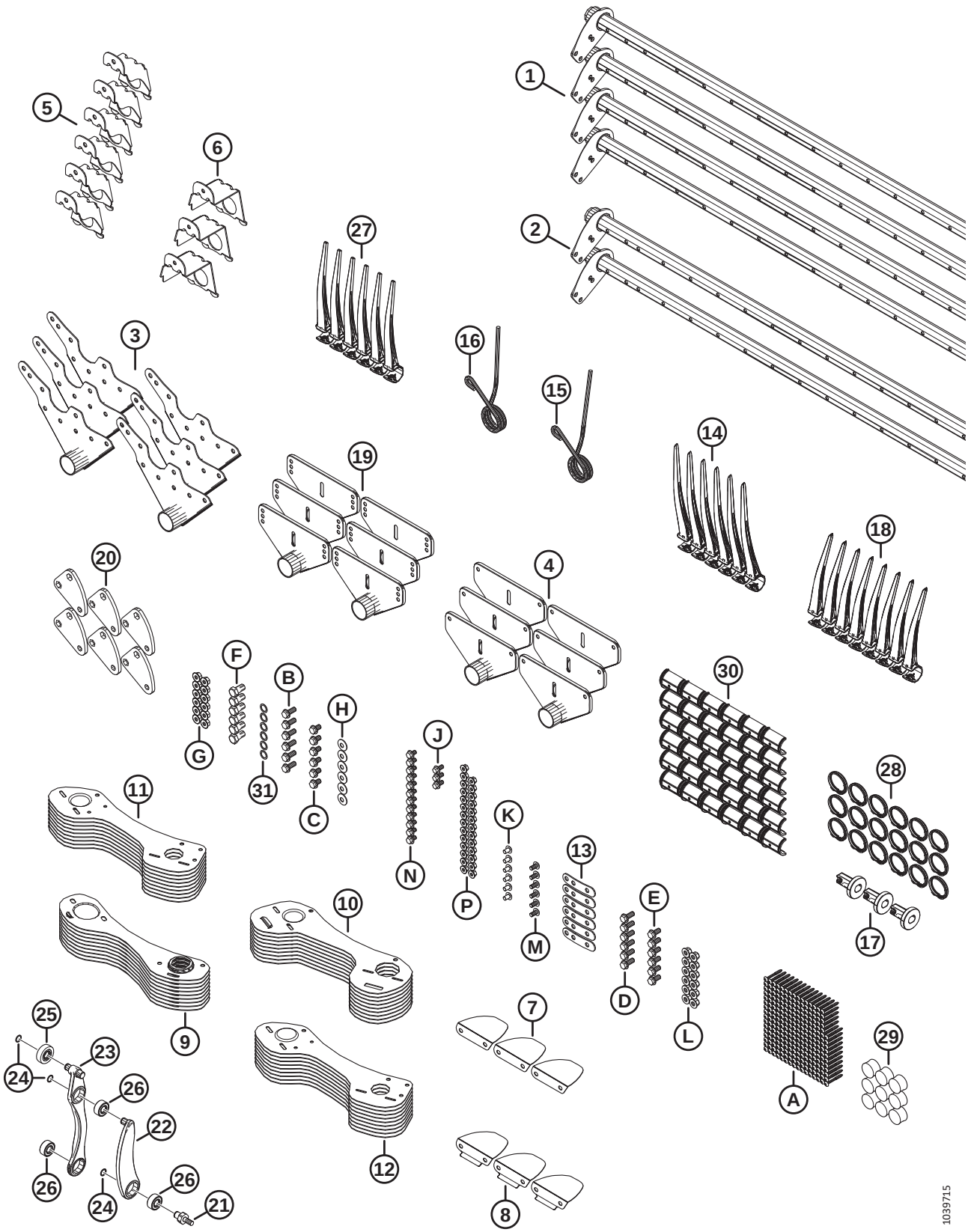

(OPTION) KITS DE CONVERSION DE TUBE DE DOIGTS DE RABATTEUR – RABATTEUR DOUBLE, 6 TIGES À 9 TIGES

Réf.	Numéro de pièce	Description	Qté	Numéro de série
A	252687	VIS – PLASTITE DOUBLE HÉLICE 48°		
B	320192	BOULON – TÊTE HEX. À COL. M12 X 1,75 X 30-SPCL-8,8-ZINC		
C	320187	BOULON – TÊTE HEX. À COL. M12 X 1,75 X 20-SPCL-8,8-ZINC		
D	320180	BOULON – TÊTE HEX. À COL. M12 X 1,75 X 30-SPCL-8,8-ZINC		
E	320175	BOULON – TÊTE HEX. À COL. PFL M12 X 1,75 X 25-SPCL-8,8-ZINC		
F	228316	BOULON – TÊTE HEX. M16 X 1,5 X 30-SPCL-8,8-ZINC		
G	184697	ÉCROU – HEX. CRT À COL. M12 X 1,75-8-AA1J		
H	184597	RONDELLE – ÉLASTIQUE CONIQUE M12-ZINC		
J	152655	BOULON – TÊTE HEX. À COL. M10 X 1,5 X 20-8,8-AA1J		
K	136640	VIS – ASSEMBLAGE EN TREILLIS TÊTE TORX M10 X 1,5 X 16 X SPCL-8,8-AA1J		
L	136431	ÉCROU – HEX. À COL. BLOCAGE CTR M12 X 1,75-10		
M	136395	VIS – ASSEMBLAGE EN TREILLIS TÊTE TORX M10 X 1,5 X 20 X SPCL-8,8-A3L		
N	136151	BOULON – TÊTE HEX. À COL. PFL M10 X 1,5 X 16-8,8-AA1J		
P	135799	ÉCROU – HEX. À COL. VERROU CTR M10 X 1,5-10		

126 (Option) Rabatteur – Deux vitesses

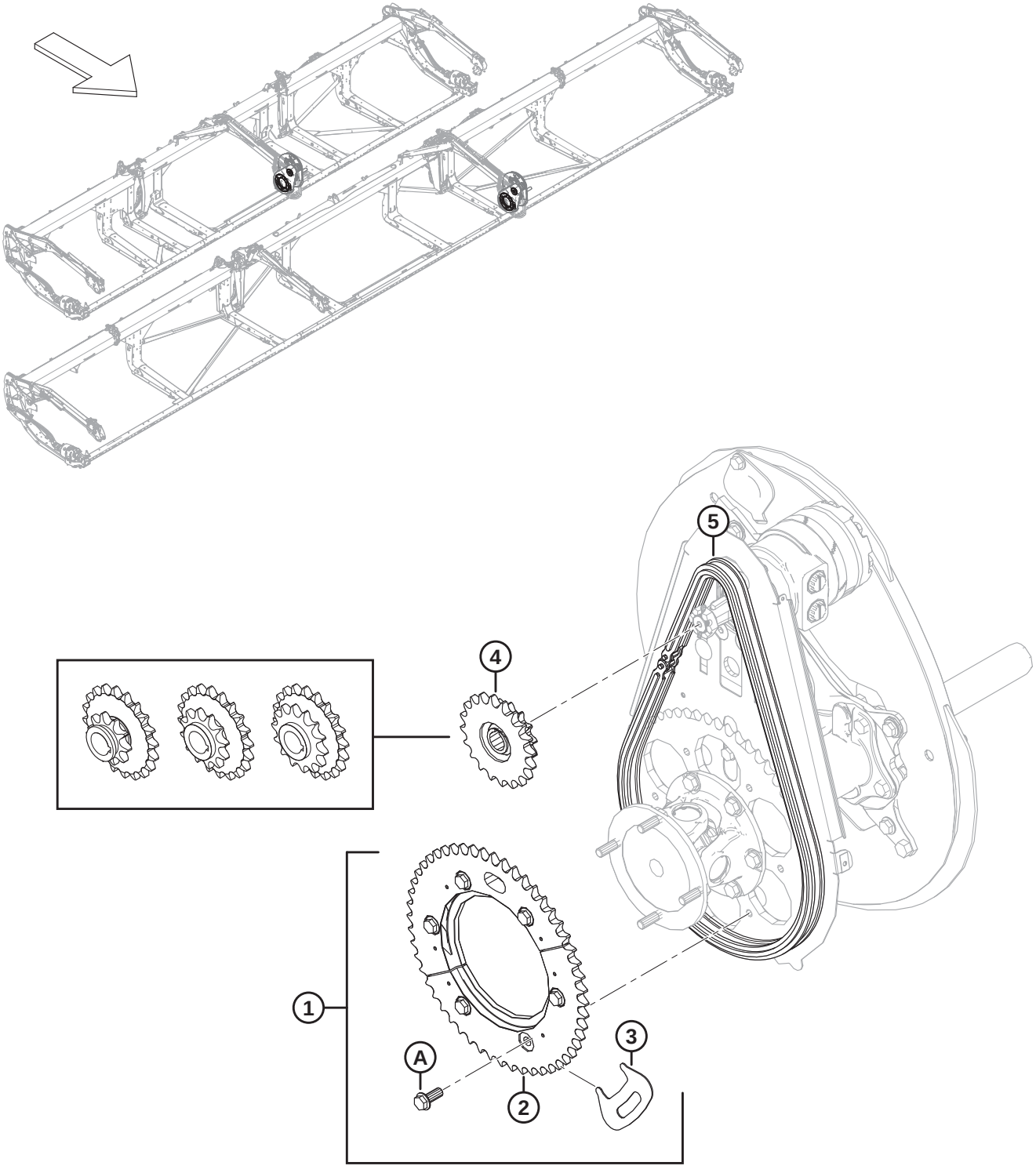

1032643

(OPTION) RABATTEUR – DEUX VITESSES

Réf.	Numéro de pièce	Description	Qté	Numéro de série
1	311882	KIT – 2 VITESSES [522]	1	
2	273689	PIGNON – USINÉ 52 DENTS	1	
3	273594	OUTIL – PIGNON	1	
4	273453	PIGNON – DOUBLE 14-20 (NEW HOLLAND) [523]	1	
5	273907	CHAÎNE – RC 60 SANS FIN 76 MAILLONS [524]	OPT	
	273963	CHAÎNE – RC AVEC CONNECTEUR, 76 BIELLES [524]	OPT	
A	320192	BOULON – TÊTE HEX. À COL. M12 X 1,75 X 30-SPCL-8,8-AA1J		

522. Le kit comprend le pignon usiné 52 - dents (MD Nº 273689), l'outil à pignon (MD Nº 273594), six boulons (MD Nº 320180) et les instructions.
523. New Holland, pression du circuit d'entraînement du rabatteur de 3000 psi.
524. La chaîne n'est **PAS** comprise dans le kit (MD Nº 311882). Il est recommandé d'utiliser une chaîne neuve en cas d'installation du kit sur une unité ayant servi et si la plateforme n'est pas neuve. Une chaîne usée affectera l'ajustement des moitiés de pignon entre elles.

127 (Option) Tiges de diviseurs à riz

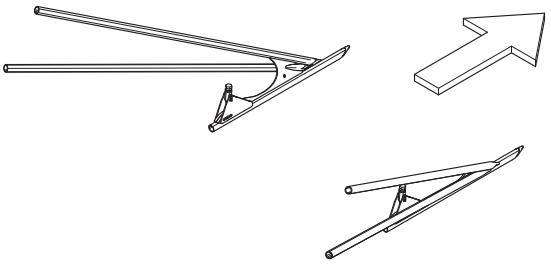

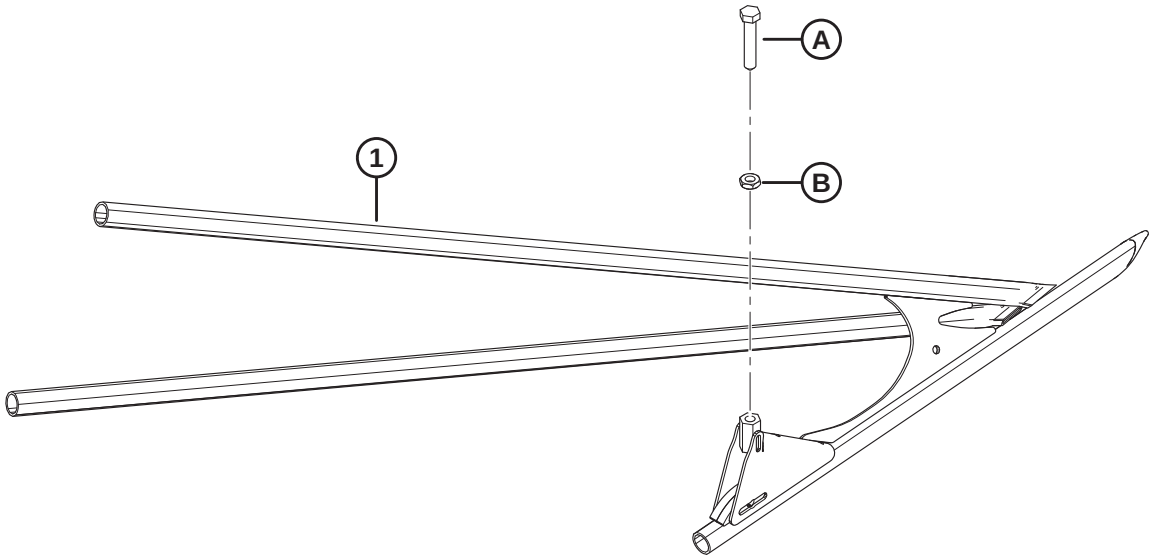

1034744

(OPTION) TIGES DE DIVISEURS À RIZ

Réf.	Numéro de pièce	Description	Qté	Numéro de série
	B7238	TIGES DE DIVISEUR À RIZ [525]		
1	340095	DIVISEUR À RIZ – TUBE CG – ASS. SOUDÉ	1	
	340096	DIVISEUR À RIZ – TUBE CD – ASS. SOUDÉ	1	
A	232762	VIS DE RÉGLAGE – USINÉE		
B	184696	ÉCROU – HEX. FIN M12 X 1,75-05-AA1J		

525. Kits disponibles chez Whole Goods uniquement.

128 (Option) Kit de pare-pierres

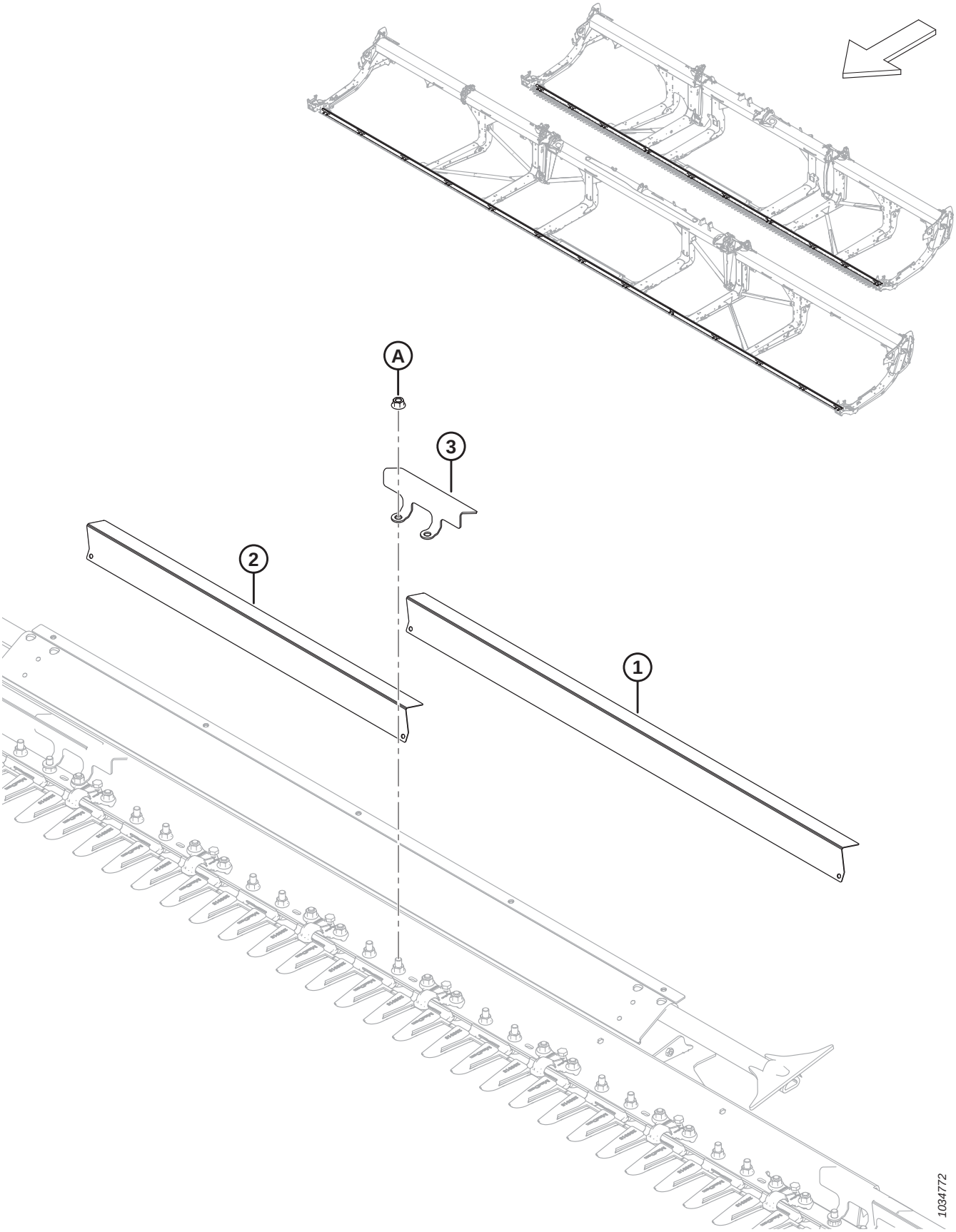

(OPTION) KIT DE PARE-PIERRES

Réf.	Numéro de pièce	Description	Qté	Numéro de série
	B7122	KIT – PARE-PIERRES, FD225, FD230, FD235 ET FD241 [526]		
	B7123	KIT – KIT PARE-PIERRES, FD240, FD245 ET FD250 [526]		
1	233800	DÉFLECTEUR – PARE-PIERRES LONG [527]		
2	233799	DÉFLECTEUR – PARE-PIERRES COURT [528]		
3	233635	COLLIER DE FIXATION – PARE-PIERRES [529]		
A	136036	ÉCROU – HEX. À COL. LISSE M12 X 1,75-8-AA1J		

526. Kits disponibles chez Whole Goods uniquement.
527. Quantités par kit : B7122 = 4, B7123 = 10.
528. Quantités par kit : B7122 = 9, B7123 = 4.
529. Quantités par kit : B7122 = 14, B7123 = 15.

129 (Option) Kit d’entretien – Doigts pointus, couteaux grossiers

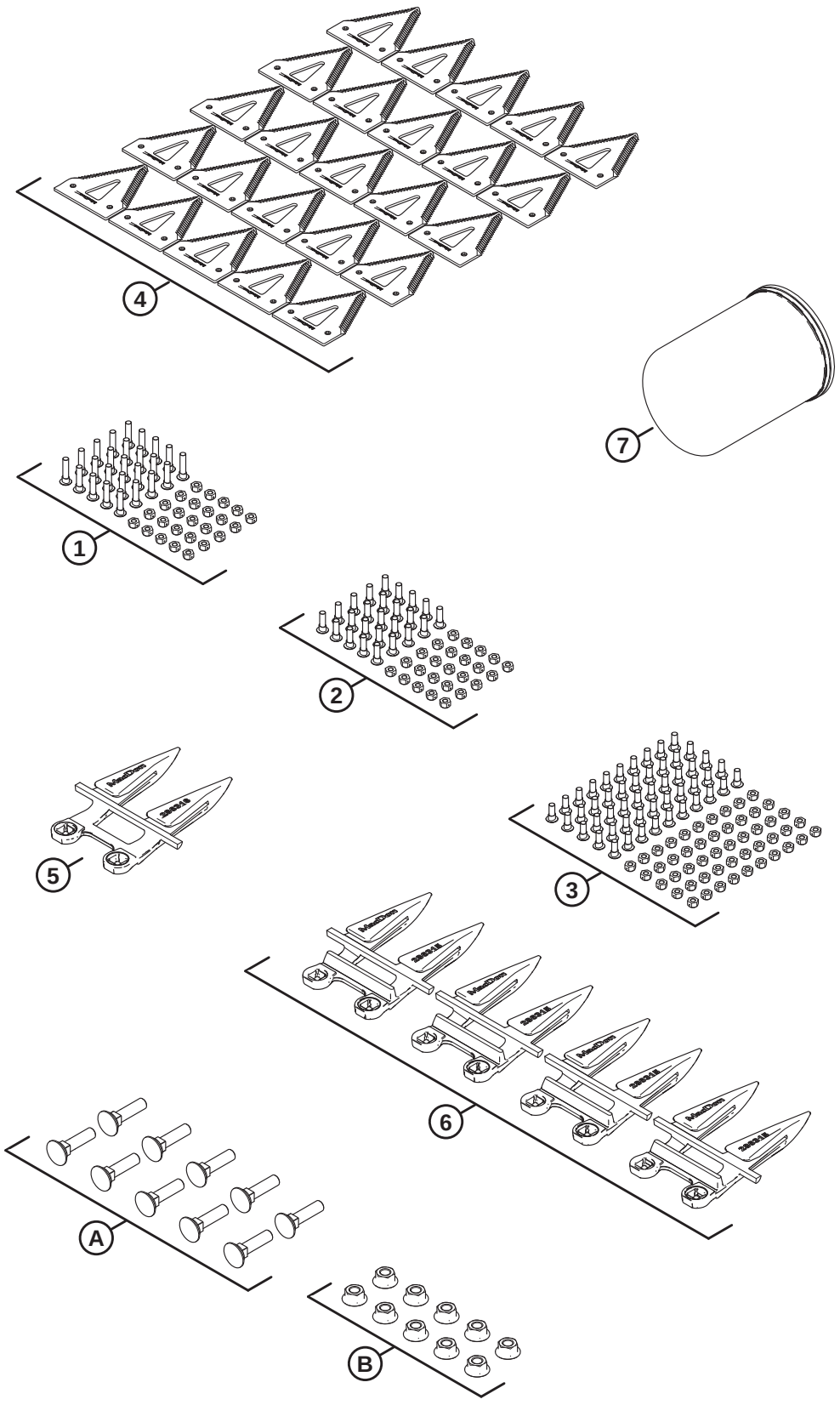

1034897

(OPTION) KIT D'ENTRETIEN – DOIGTS POINTUS, COUTEAUX GROSSIERS

Réf.	Numéro de pièce	Description	Qté	Numéro de série
	B7155	KIT – ENTRETIEN, POINTU, GROSSIER [530]		
	311789	KIT – FD2 ENTRETIEN PTU. GROSS. [531]		
1	286477	KIT – VIS M6 X 29 AVEC PAQUET DE 25 ÉCROUS	1	
2	286476	KIT – VIS M6 X 22 AVEC PAQUET DE 25 ÉCROUS	1	
3	286475	KIT – VIS M6 X 18 AVEC PAQUET DE 50 ÉCROUS	1	
4	286461	SECTION – CLEARCUT GROSSIÈRE PAQUET DE 25	1	
5	286316	DOIGT DE LAMIER – EXTRÉMITÉ POINTUE	1	
6	286315	DOIGT DE LAMIER – POINTU	4	
7	320360	FILTRE – HYD. AVEC 2 X JOINTS	1	
A	226295	BOULON – TRCC SPCL M12 X 47-8,8		
B	136036	ÉCROU – HEX. À COL. LISSE M12 X 1,75-8-AA1J		

530. Kits disponibles chez Whole Goods uniquement. Ce kit n'est pas disponible à la vente en Amérique du Nord.
531. Le kit comprend toutes les pièces référencées.

130 (Option) Kit d’entretien – Doigts PlugFree℠, couteaux grossiers

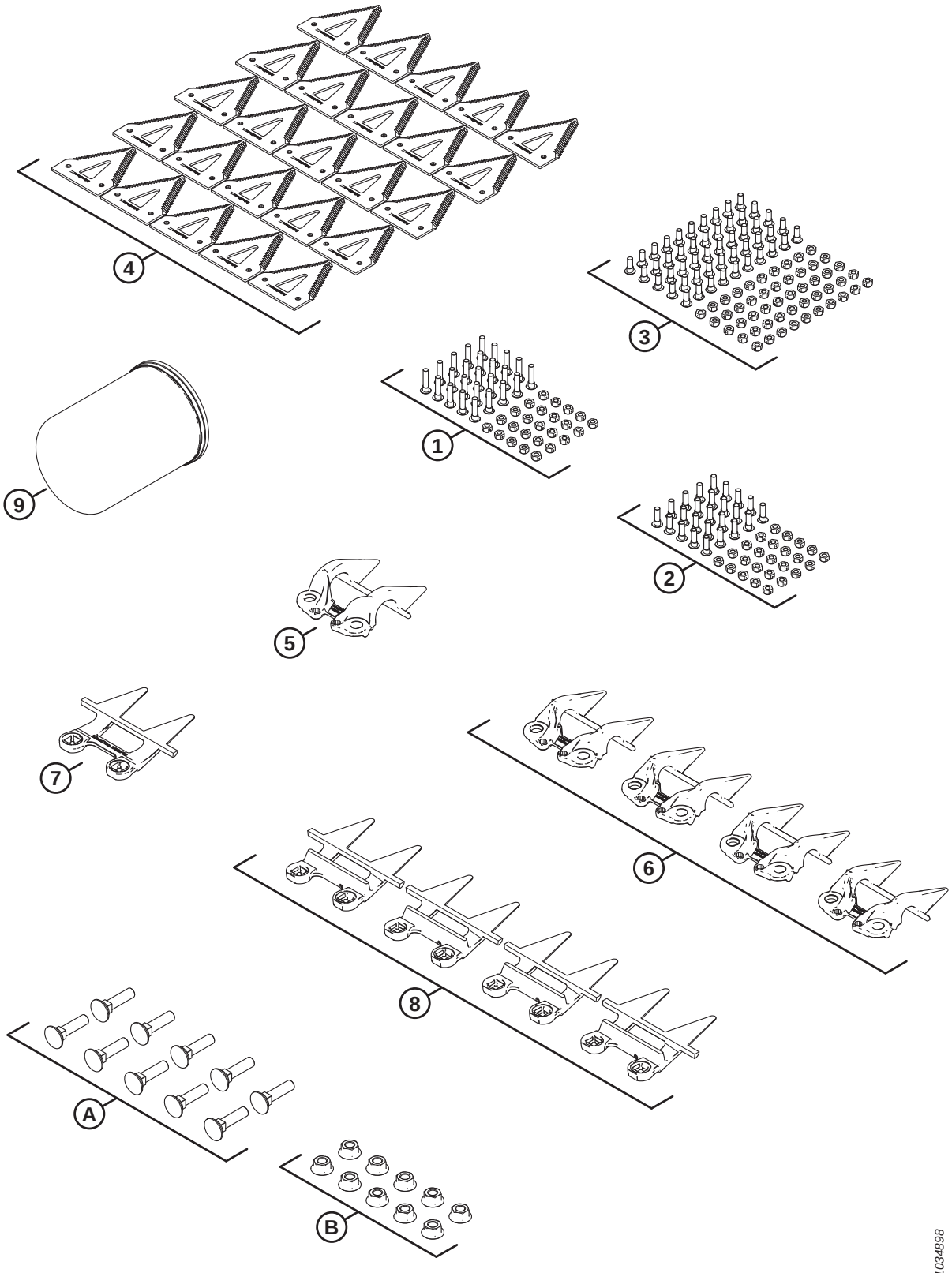

(OPTION) KIT D'ENTRETIEN – DOIGTS PLUGFREE℠, COUTEAUX GROSSIERS

Réf.	Numéro de pièce	Description	Qté	Numéro de série
	B7156	KIT – ENTRETIEN, PLUGFREE, GROSSIER [532]		
	311790	KIT – FD2 SERVICE PF CRS [533]		
1	286477	KIT – VIS M6 X 29 AVEC PAQUET DE 25 ÉCROUS	1	
2	286476	KIT – VIS M6 X 22 AVEC PAQUET DE 25 ÉCROUS	1	
3	286475	KIT – VIS M6 X 18 AVEC PAQUET DE 50 ÉCROUS	1	
4	286461	SECTION – CLEARCUT GROSSIÈRE PAQUET DE 25	1	
5	286331	RABATTEUR – EXTRÉMITÉ PLUGFREE	1	
6	286330	RABATTEUR – PLUGFREE	4	
7	286319	DOIGT DE LAMIER – EXTRÉMITÉ PLUGFREE	1	
8	286318	DOIGT DE LAMIER – PLUGFREE	4	
9	320360	FILTRE – HYD. AVEC 2 X JOINTS	1	
A	226295	BOULON – TRCC SPCL M12 X 47-8,8		
B	136036	ÉCROU – HEX. À COL. LISSE M12 X 1,75-8-AA1J		

532. Kits disponibles chez Whole Goods uniquement.
533. Le kit comprend toutes les pièces référencées.

131 (Option) Kit d’entretien Plus – couteau simple

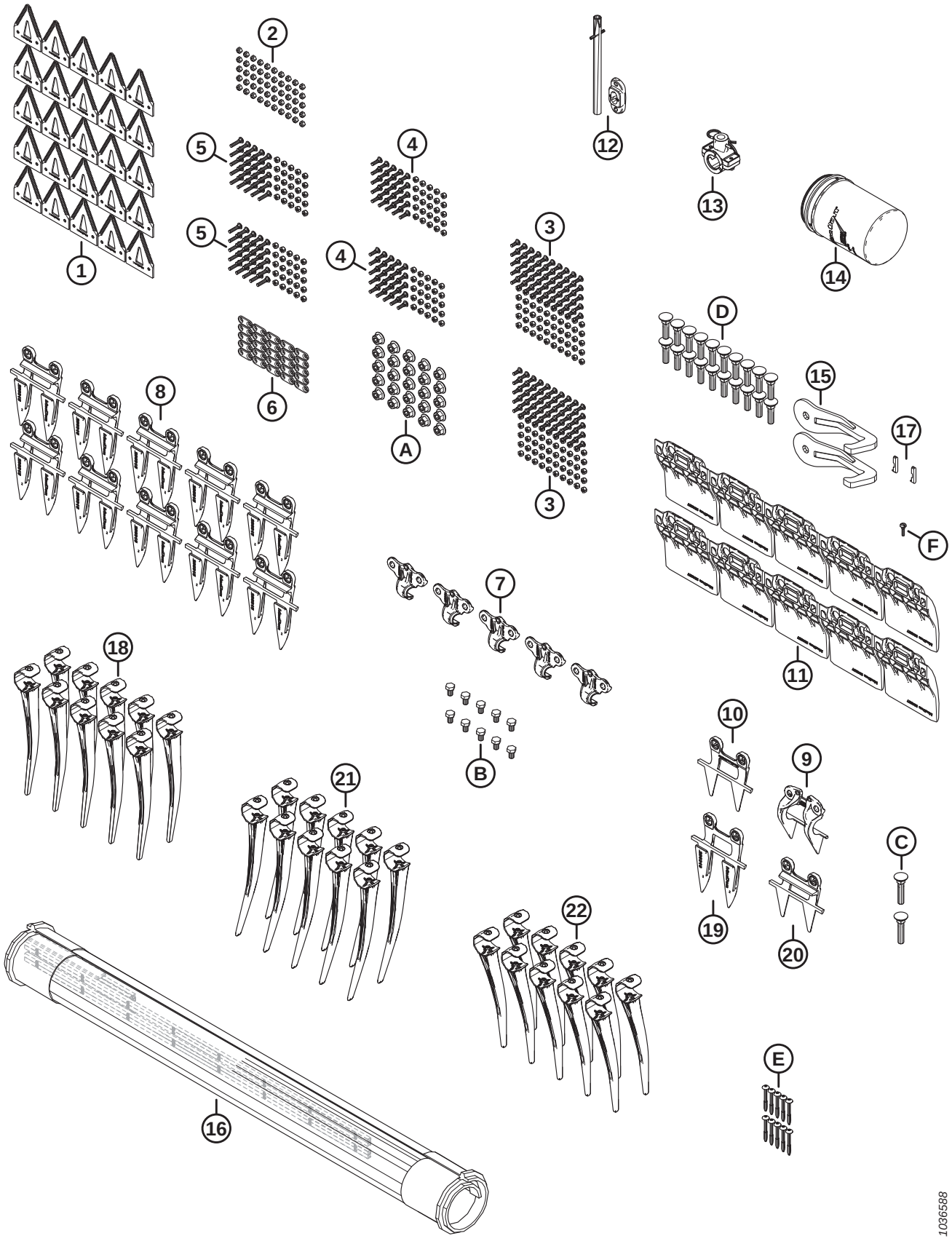

(OPTION) KIT D'ENTRETIEN PLUS – COUTEAU SIMPLE

Réf.	Numéro de pièce	Description	Qté	Numéro de série
	B7365	KIT – SERVICE PLUS, SK FD2 [534]		
	340492	KIT – SERVICE PLUS, SK FD2 [534]		
1	286461	SECTION – CLEARCUT GROSSIÈRE PAQUET DE 25	1	
2	286479	KIT – ÉCROU CENTRAL FR M6 X 1 (PAQUET DE 50)	1	
3	286475	KIT – VIS M6 X 18 AVEC PAQUET DE 50 ÉCROUS	2	
4	286476	KIT – VIS M6 X 22 AVEC PAQUET DE 25 ÉCROUS	2	
5	286477	KIT – VIS M6 X 29 AVEC PAQUET DE 25 ÉCROUS	2	
6	286481	BARRE – RENFORCEMENT (PAQUET DE 25)	1	
7	286329	RABATTEUR – POINTU	5	
8	286315	DOIGT DE LAMIER – POINTU	10	
9	286331	RABATTEUR – EXTRÉMITÉ PLUGFREE	1	
10	286319	DOIGT DE LAMIER – EXTRÉMITÉ PLUGFREE	1	
11	286257	PATIN – BARRE DE COUPE À PLAQUE D'USURE	10	
12	337152	KIT – DOIGT [535]	1	
13	276839	KIT – SUPPORT DE DOIGT SCINDÉS, 5X [536]	1	
14	320360	FILTRE – HYD. AVEC 2 X JOINTS	1	
15	258876	SOUDÉ – CROCHET DE SÉCURITÉ	2	
16	319105	KIT – RÉPARATION DE TAPIS 50 PO [537]	1	
	NVS	TAPIS – RÉPARATION – PIÈCE DE 50 PO – 500 MM		
	319095	KIT – CONNECTEUR TAPIS 50 PO [538]		
17	275864	CLÉ – MOTEUR D'ENTRAÎNEMENT DE TAPIS	2	
18	174849	PEIGNE – RENFORCÉ EN PLASTIQUE (PAQUET DE 10)	1	
19	286316	DOIGT DE LAMIER – EXTRÉMITÉ POINTUE	1	
20	286318	DOIGT DE LAMIER – PLUGFREE	1	
21	311523	DOIGT – EN PLASTIQUE, CD, ANGULAIRE DE 52 MM (PAQUET DE 10)	1	
22	360540	DOIGT – EN PLASTIQUE, CG, ANGULAIRE DE 45 MM (PAQUET DE 10)	1	
A	136036	ÉCROU – HEX. À COL. LISSE M12 X 1,75-8-AA1J		
B	136005	BOULON – TÊTE HEX. FINE PFL M10 X 1,25 X 16-8,8-AA1J		
C	226280	BOULON – TRCC SPCL M12 X 60-8,8		
D	226295	BOULON – TRCC SPCL M12 X 47-8,8		

534. Le kit comprend toutes les pièces référencées.
535. Le kit comprend une goupille-ressort (MD Nº 7642) et un guide (MD Nº 337143).
536. Le kit comprend 5 supports de doigts scindés (NVS), 10 entretoises (NVS), 5 goupilles (MD Nº 123180), la quincaillerie et les instructions.
537. Le kit comprend une section de réparation du tapis (NVS) et deux kits de connecteur de tapis (MD Nº 319095).
538. Pour les pièces d'usure, consultez la section *10 Tapis, page 23*.

(OPTION) KIT D'ENTRETIEN PLUS – COUTEAU SIMPLE

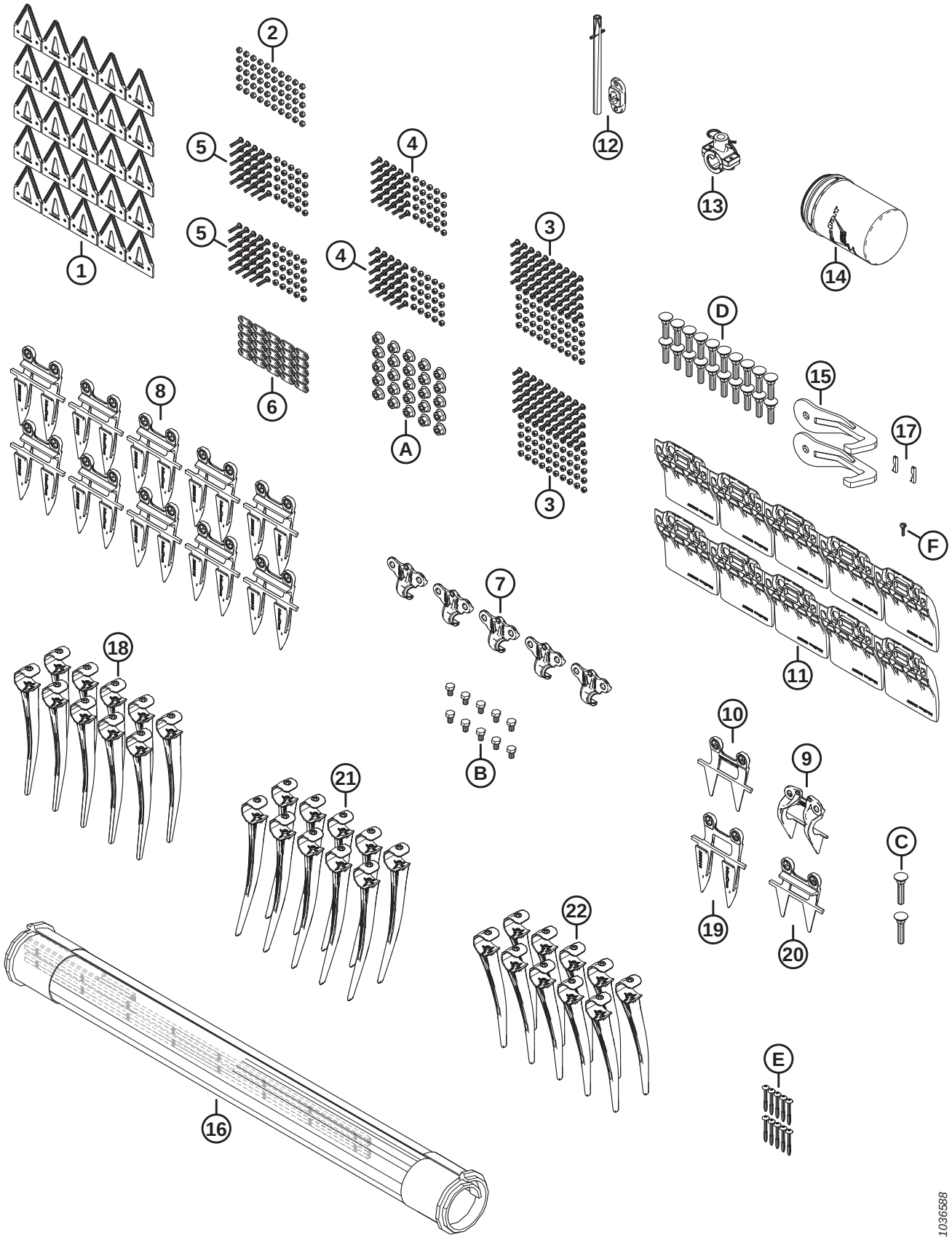

(OPTION) KIT D'ENTRETIEN PLUS – COUTEAU SIMPLE

Réf.	Numéro de pièce	Description	Qté	Numéro de série
E	252687	VIS – PLASTITE DOUBLE HÉLICE 48°		
F	135630	VIS – TDCD, N° 12-24 GPN X 0,920 PO LONG. (QTÉ. 50)		

132 (En option) Kit d’entretien Plus – couteau double

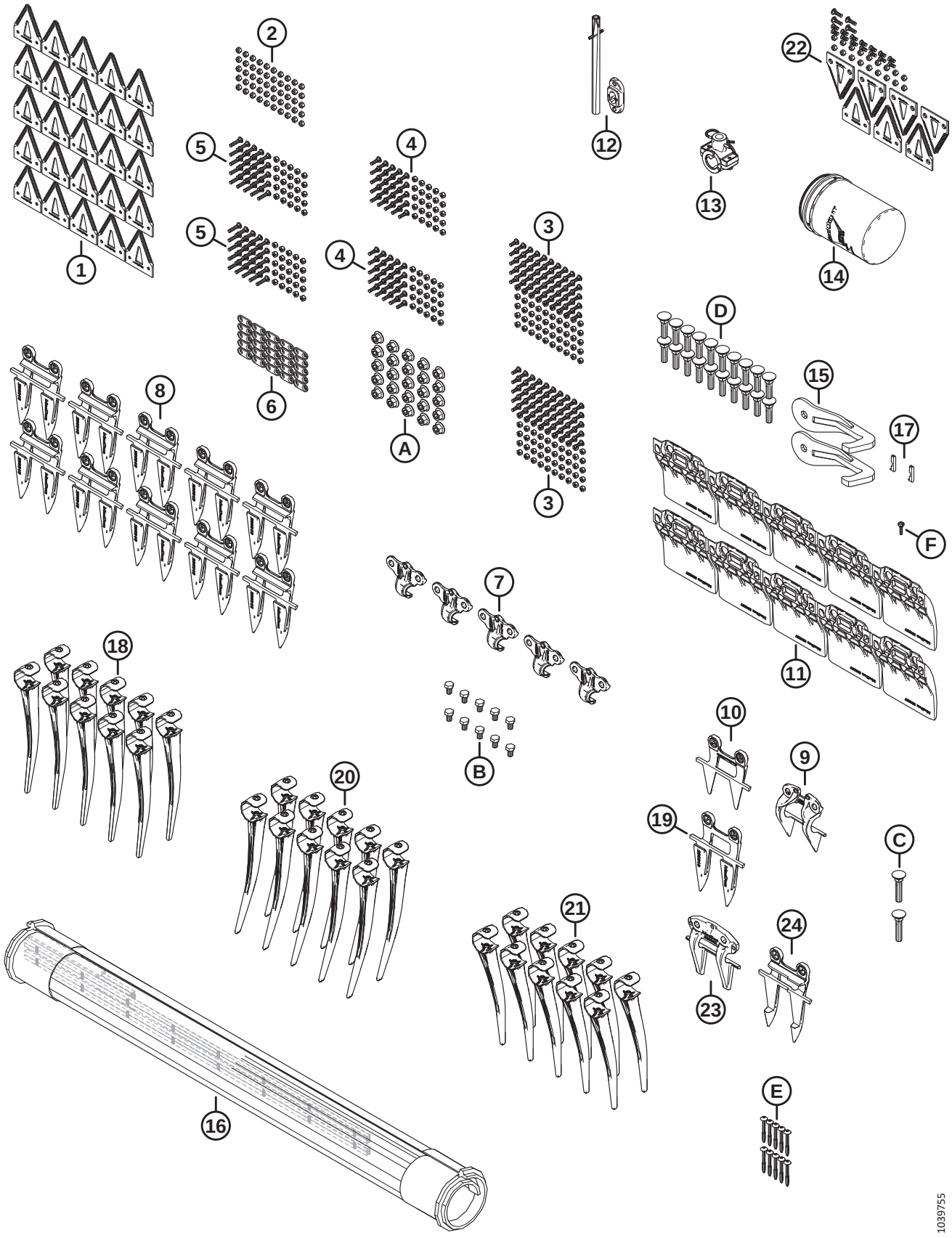

(EN OPTION) KIT D'ENTRETIEN PLUS – COUTEAU DOUBLE

Réf.	Numéro de pièce	Description	Qté	Numéro de série
	B7366	KIT – SERVICE PLUS, CD FD2 [539]		
	340493	KIT – SERVICE PLUS, DK FD2 [540]		
1	286461	SECTION – CLEARCUT GROSSIÈRE PAQUET DE 25	1	
2	286479	KIT – ÉCROU CENTRAL FR M6 X 1 (PAQUET DE 50)	1	
3	286475	KIT – VIS M6 X 18 AVEC PAQUET DE 50 ÉCROUS	2	
4	286476	KIT – VIS M6 X 22 AVEC PAQUET DE 25 ÉCROUS	2	
5	286477	KIT – VIS M6 X 29 AVEC PAQUET DE 25 ÉCROUS	2	
6	286481	BARRE – RENFORCEMENT (PAQUET DE 25)	1	
7	286329	RABATTEUR – POINTU	5	
8	286315	DOIGT DE LAMIER – POINTU	10	
9	286331	RABATTEUR – EXTRÉMITÉ PLUGFREE	1	
10	286319	DOIGT DE LAMIER – EXTRÉMITÉ PLUGFREE	1	
11	286257	PATIN – BARRE DE COUPE À PLAQUE D'USURE	10	
12	337152	KIT – DOIGT [541]	1	
13	276839	KIT – SUPPORT DE DOIGT SCINDÉS, 5X [542]	1	
14	320360	FILTRE – HYD. AVEC 2 X JOINTS	1	
15	258876	SOUDÉ – CROCHET DE SÉCURITÉ	2	
16	319105	KIT – RÉPARATION DE TAPIS 50 PO [543]	1	
	NVS	TAPIS – RÉPARATION – PIÈCE DE 50 PO – 500 MM		
	319095	KIT – CONNECTEUR TAPIS 50 PO [544]		
17	275864	CLÉ – MOTEUR D'ENTRAÎNEMENT DE TAPIS	2	
18	174849	PEIGNE – RENFORCÉ EN PLASTIQUE (PAQUET DE 10)	1	
19	286316	DOIGT DE LAMIER – EXTRÉMITÉ POINTUE	1	
20	311523	DOIGT – EN PLASTIQUE, CD, ANGULAIRE DE 52 MM (PAQUET DE 10)	1	
21	360540	DOIGT – EN PLASTIQUE, CG, ANGULAIRE DE 45 MM (PAQUET DE 10)	1	
22	286861	KIT – CLEARCUT GROSSIÈRE CENTRALE [545]	1	
23	286332	RABATTEUR – CENTRAL POINTU	1	
24	286317	DOIGT DE LAMIER – CENTRAL POINTU	1	

539. Kits disponibles chez Whole Goods uniquement. Ce kit n'est pas disponible à la vente en Amérique du Nord.
540. Le kit comprend toutes les pièces référencées.
541. Le kit comprend une goupille-ressort (MD Nº 7642) et un guide (MD Nº 337143).
542. Le kit comprend 5 supports de doigts scindés (NVS), 10 entretoises (NVS), 5 goupilles (MD Nº 123180), la quincaillerie et les instructions.
543. Le kit comprend une section de réparation du tapis (NVS) et deux kits de connecteur de tapis (MD Nº 319095).
544. Pour les pièces d'usure, consultez la section *10 Tapis, page 23*.
545. Le kit comprend cinq sections ClearCut™ grossières supérieures (NVS), deux sections ClearCut™ grossières inférieures (NVS) et la quincaillerie.

(EN OPTION) KIT D'ENTRETIEN PLUS – COUTEAU DOUBLE

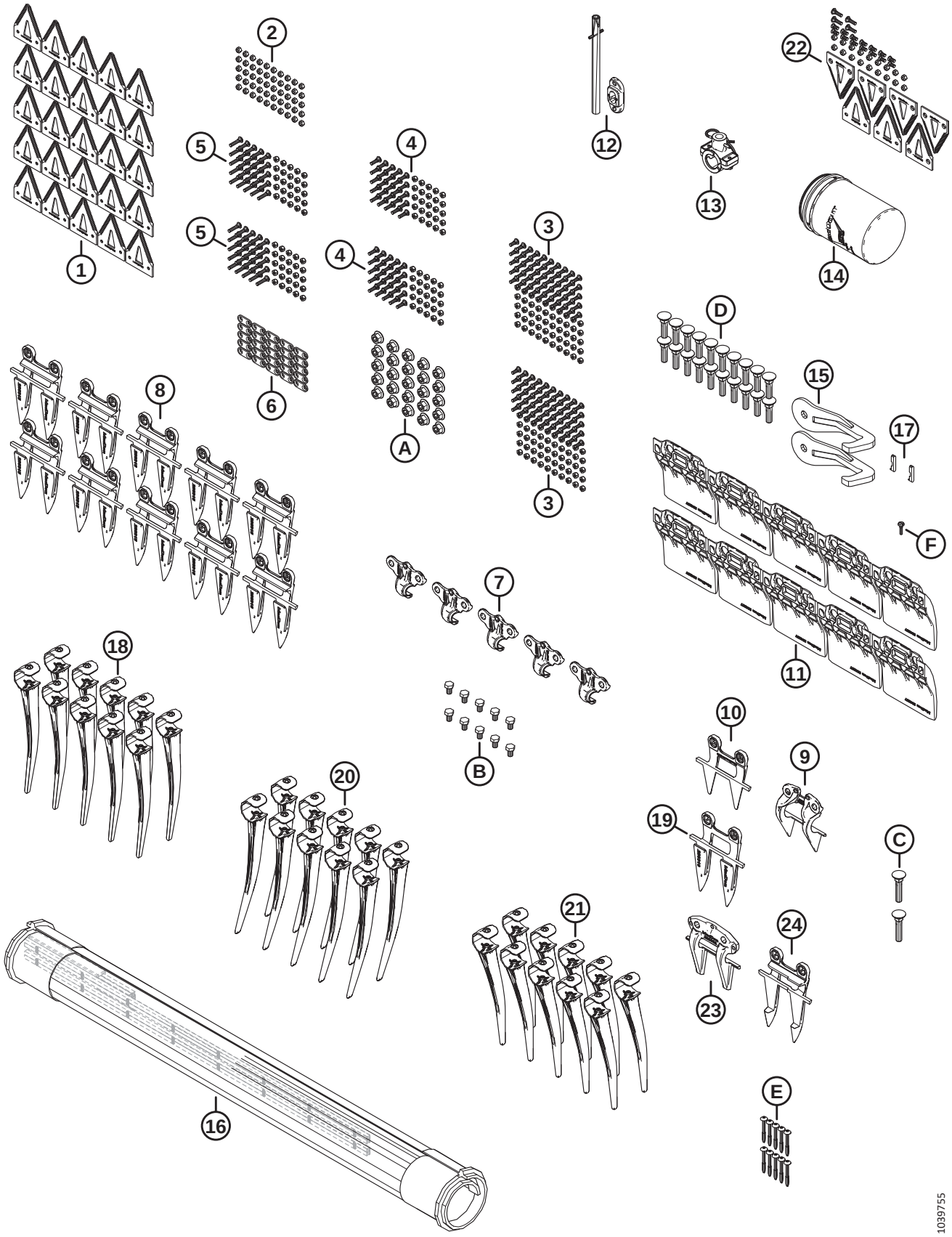

(EN OPTION) KIT D'ENTRETIEN PLUS – COUTEAU DOUBLE

Réf.	Numéro de pièce	Description	Qté	Numéro de série
A	136036	ÉCROU – HEX. À COL. LISSE M12 X 1,75-8-AA1J		
B	136005	BOULON – TÊTE HEX. FINE PFL M10 X 1,25 X 16-8,8-AA1J		
C	226280	BOULON – TRCC SPCL M12 X 60-8,8		
D	226295	BOULON – TRCC SPCL M12 X 47-8,8		
E	252687	VIS – PLASTITE DOUBLE HÉLICE 48°		
F	135630	VIS – TDCD, N° 12-24 GPN X 0,920 PO LONG. (QTÉ. 50)		

133 (Option) Kit de stabilisation des pentes latérales

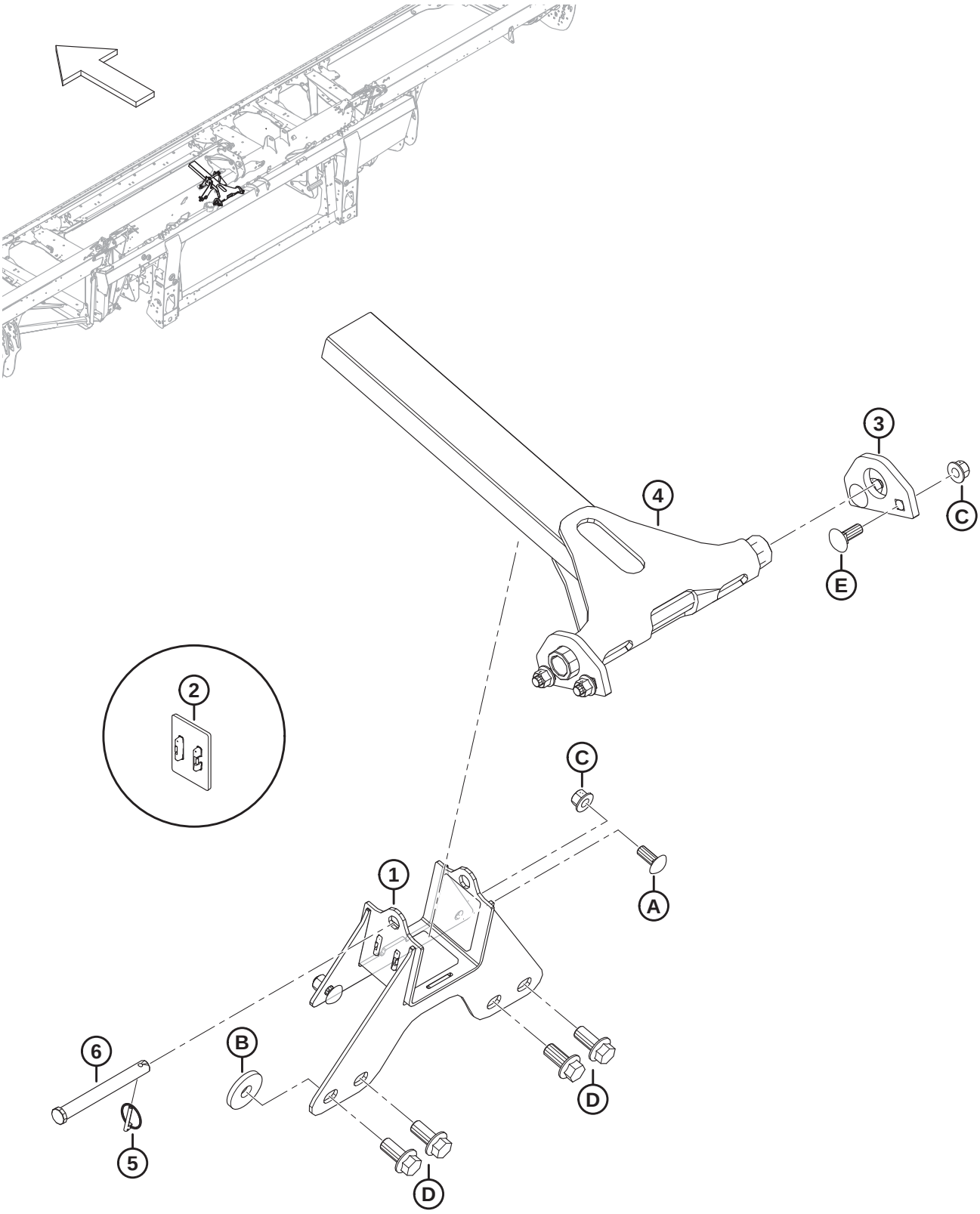

1034806

(OPTION) KIT DE STABILISATION DES PENTES LATÉRALES

Réf.	Numéro de pièce	Description	Qté	Numéro de série
	B7028	KIT – STABILISATION PENTES LATÉRALES [546]		
1	258732	ENS. – STAB. PENTES LAT. SUPPORT [547]	1	
2	273831	COUSSINET – USURE DE L'ENTRAÎNEMENT DU RABATTEUR	3	
3	258343	PATTE – STABILISATEUR DE PENTES LATÉRALES	2	
4	258326	ENS. SOUDÉ – STABILISATEUR DE PENTES LATÉRALES	1	
5	50193	GOUPILLE – ANNEAU RABATTANT	1	
6	49378	AXE – CHAPE	1	
A	152702	BOULON – TRCCC M12 X 1,75 X 30-8,8-AA1J		
B	152009	RONDELLE – TREMPÉE 5/8		
C	136431	ÉCROU – HEX. À COL. BLOCAGE CTR M12 X 1,75-10		
D	136378	BOULON – TÊTE HEX. À COL. PFL M16 X 2 X 35-10,9		
E	136291	BOULON – TRCC PFL M12 X 1,75 X 35-8,8-ZINC		

546. Kits disponibles chez Whole Goods uniquement.
547. L'ensemble support comprend trois plaques d'usure (MD Nº 273831).

134 (Option) Roues stabilisatrices

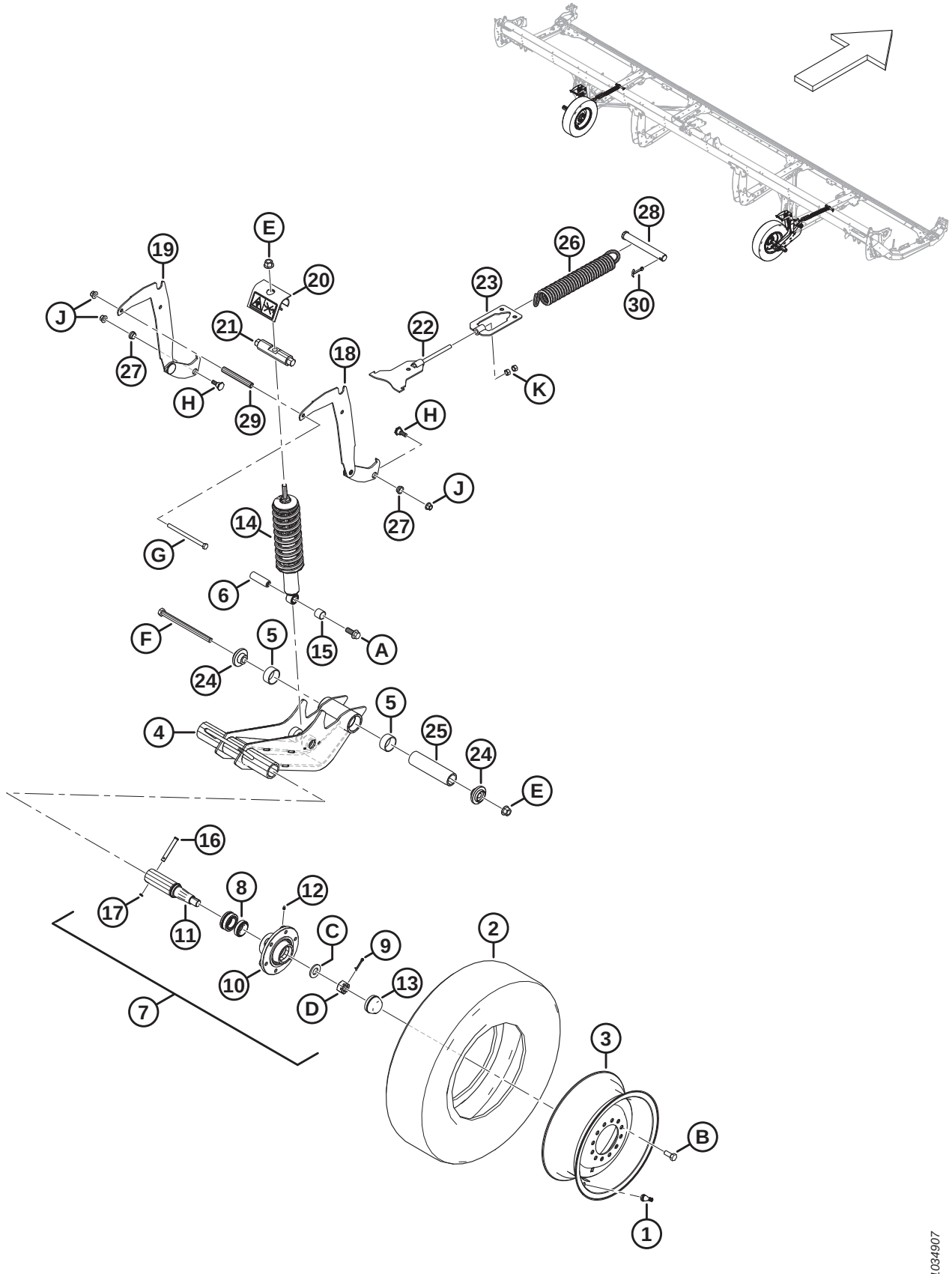

(OPTION) ROUES STABILISATRICES

Réf.	Numéro de pièce	Description	Qté	Numéro de série
	C2171	ROUES STABILISATRICES – KIT [548]		
	B7398	KIT – PNEUS, 225/75R15 LRF [548]		
1	230968	TIGE – ENS. VALVE DE PNEU N° TR-416	2	
2	327808	PNEU – ST 225/75 R15 LRF	2	
3	327807	ROUE – 15 X 6 BLANC [549]	2	
	144531	ROUE – 15 X 6 LB [550]	A/B	
	327802	AUTOCOLLANT – PRESSION DES PNEUS, 655 KPA (95 PSI) [551]	2	
	327717	AUTOCOLLANT – PRESSION DES PNEUS, 552 KPA (80 PSI) [552]	A/B	
	B6460	KIT – ROUES STABILISATRICES [548]		
4	327682	ENS. – BRAS DE PIVOT [553]	2	
5	327600	BAGUE – COMPOSITE	4	
6	316793	GOUPILLE	2	
7	316330	ENS. – MOYEU [554]	2	
8	316851	KIT – ROULEMENT ROUE	2	
9	18608	GOUPILLE – FENDUE 3/16 DIA. X 1,5 ZP	2	
10	316847	MOYEU	2	
11	316848	BROCHE	2	
12	18671	RACCORD – DE LUBRIFICATION 1/4-28 UNF	2	
13	30520	CAPUCHON – ANTI-POUSSIÈRE	2	
14	327798	AMORTISSEUR – PLATEFORME [555]	2	
15	133992	BAGUE – COMPOSITE	2	
16	101007	AXE – CHAPE	2	
17	18648	GOUPILLE – FENDUE 3/16 DIA. X 1,25 ZP	2	
18	327656	ENS. SOUDÉ – SUPPORT, RÉGLAGE HAUTEUR	2	

548. Kits disponibles chez Whole Goods uniquement.
549. La roue (MD Nº 327807) est utilisée avec les pneus (MD Nº 327808).
550. La roue (MD Nº 144531) reste disponible en tant que pièce de rechange pour les pneus remplacés (MD Nº 230483). La roue (MD Nº 144531) n'est **PAS** incluse dans le kit de roues et de pneus B7398.
551. L'autocollant de pression des pneus (MD Nº 327802) (655 kPa [95 psi]) est utilisé avec le pneu (MD Nº 327808).
552. L'autocollant de pression des pneus (MD Nº 327717) (552 kPa [80 psi]) reste disponible en tant que pièce de rechange pour les pneus remplacés (MD Nº 230483).
553. L'ensemble bras de pivot comprend deux bagues composites (MD Nº 327600).
554. L'ensemble moyeu comprend une goupille (MD Nº 18608), un raccord (MD Nº 18671), six boulons (MD Nº 18916), un capuchon anti-poussière (MD Nº 30520), un moyeu (MD Nº 316847), une broche (MD Nº 316848), un kit de roulement de roue (MD Nº 316851), un écrou (MD Nº 316859) et une rondelle (MD Nº 316860).
555. L'amortisseur est livré avec la bague composite (MD Nº 133992).

(OPTION) ROUES STABILISATRICES

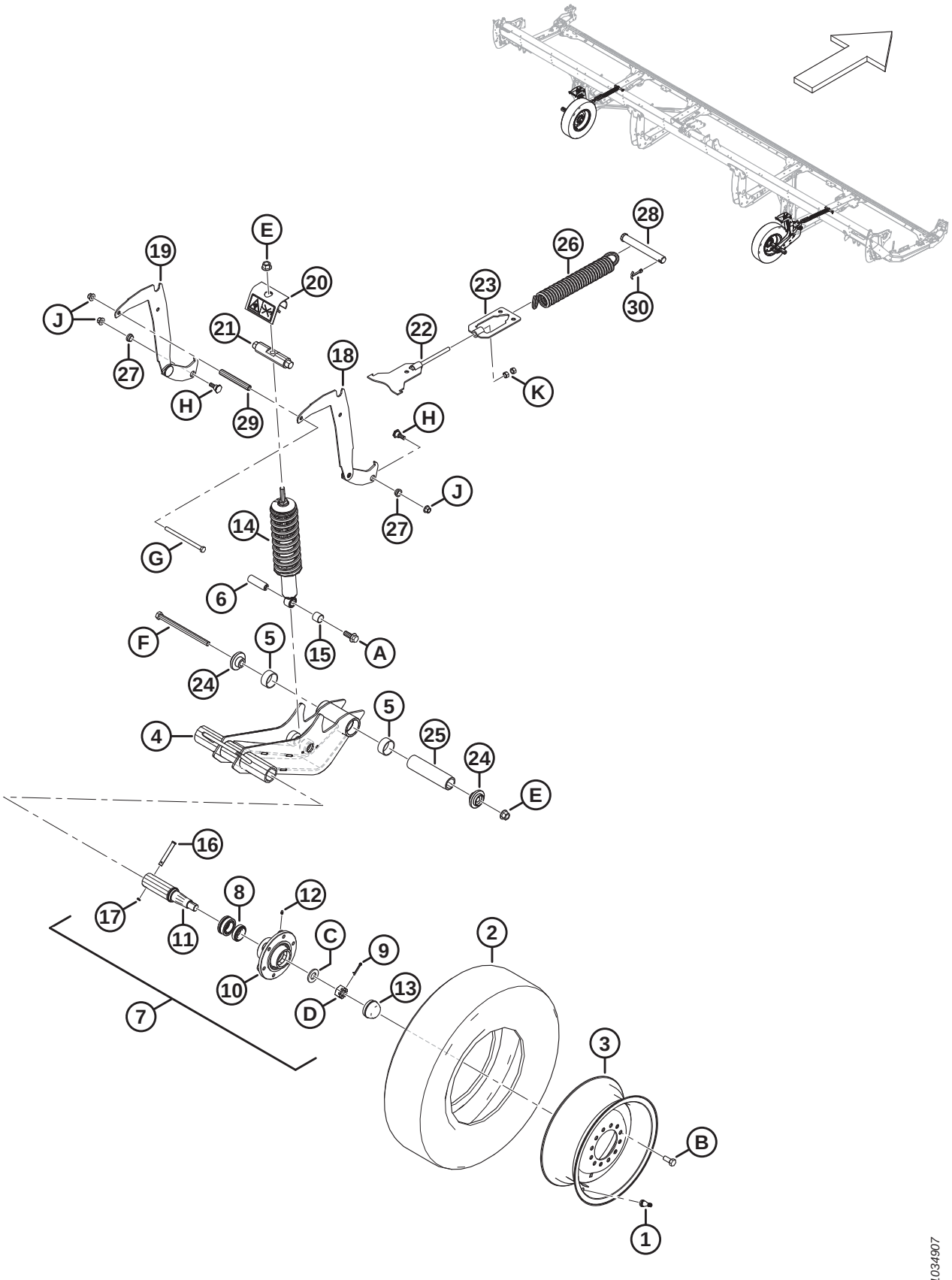

(OPTION) ROUES STABILISATRICES

Réf.	Numéro de pièce	Description	Qté	Numéro de série
19	327655	ENS. SOUDÉ – SUPPORT, RÉGLAGE HAUTEUR	2	
20	327089	ENS. – ANTI-EFFRACTION [556]	2	
21	316284	GOUPILLE	2	
22	316096	SUPPORT – ASS. SOUDÉ	2	
23	316095	SUPPORT – ASS. SOUDÉ	2	
24	303839	MOULAGE – PLAQUE	4	
25	303525	AXE – PIVOT	2	
26	303520	RESSORT – EXTENSION	2	
27	303492	BAGUE – COMPOSITE	4	
28	292692	AXE – CHAPE	2	
29	210985	ENTRETOISE	2	
30	18609	GOUPILLE – FENDUE 1/4 DIA. X 2 ZP	2	
	327086	AUTOCOLLANT – LIBÉRATION D'ÉNERGIE	2	
	316662	AUTOCOLLANT – RÉGLAGE HAUTEUR	2	
A	320060	BOULON – TÊTE HEX. À COL. PFL M16 X 2 X 40-10,9-ZINC		
B	18916	BOULON – 90° ROUE 9/16 NF X 1,75 OL-AA1J		
C	316860	RONDELLE		
D	316859	ÉCROU – FENDU		
E	136440	ÉCROU – HEX. À COL. BLOCAGE CTR M16 X 2-10-AA1J		
F	320011	BOULON – TÊTE HEX. M16 X 2 X 240-10,9-ZINC		
G	252272	BOULON – TÊTE HEX. PFL M12 X 1,75 X 180-10,9-ZINC		
H	303251	BOULON – 19 MM ÉPAULEMENT M12 SPCL		
J	136431	ÉCROU – HEX. À COL. BLOCAGE CTR M12 X 1,75-10		
K	135156	ÉCROU – HEX. M12 X 1,75-10-AA1J		

556. L'ensemble anti-effraction comprend l'autocollant de libération d'énergie (MD Nº 327086).

135 (Option) Kit de doigts en acier

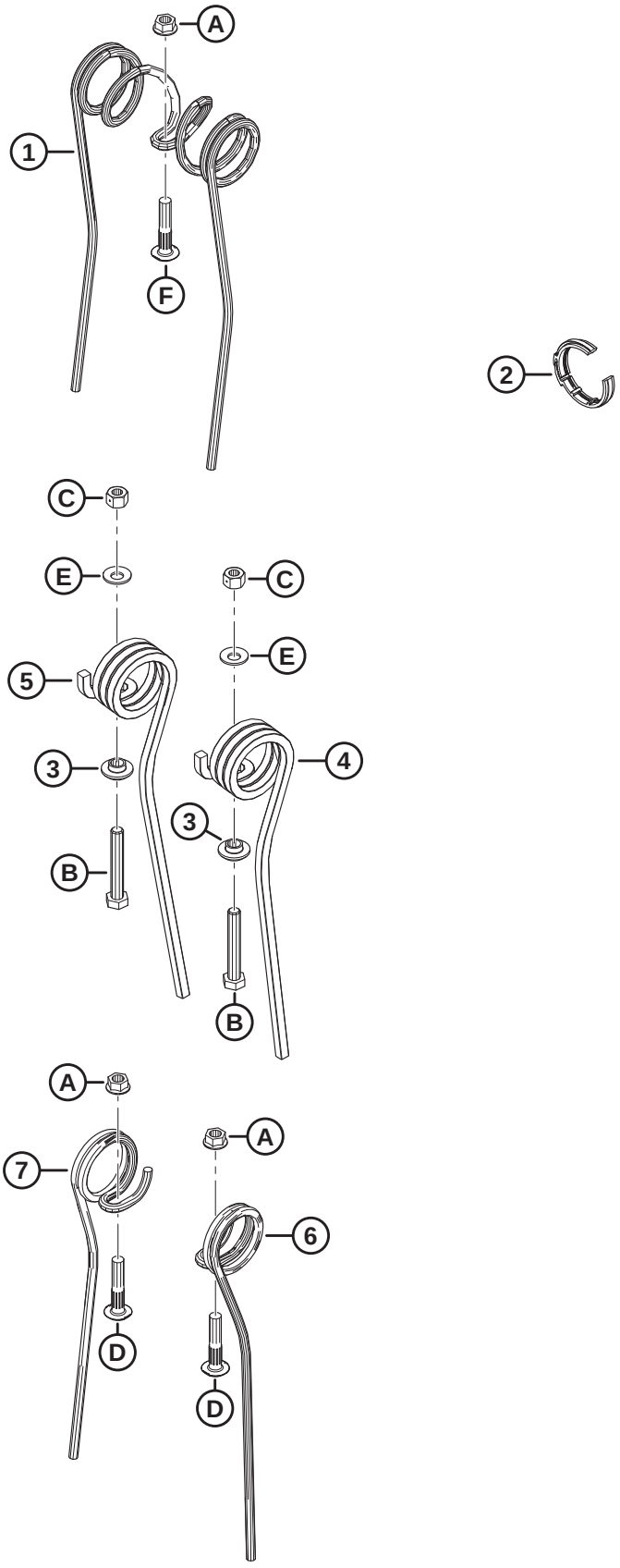

1036678

(OPTION) KIT DE DOIGTS EN ACIER

Réf.	Numéro de pièce	Description	Qté	Numéro de série
	360679	KIT – DOIGT EN ACIER, 25 PI RS, 6 MÂTS [557]		
	311054	KIT – DOIGT EN ACIER, 30 PI RD, 5 TIGES [557]		
	311055	KIT – DOIGT EN ACIER, 30 PI RD, 6 TIGES [557]		
	311068	KIT – DOIGT EN ACIER, 35 PI RD, 5 TIGES [557]		
	311069	KIT – DOIGT EN ACIER, 35 PI RD, 6 TIGES [557]		
1	137092	DOIGT [558]		
2	220941	COLLIER – BAGUE DE TUBE À DOIGTS – NERVURE CENTRALE (BOÎTE DE 5) [559]		
3	273052	RETENUE – DOIGT D'EXTRÉMITÉ [560]		
4	311321	DOIGT – EXTRÉMITÉ ARRIÈRE EXTÉRIEURE [561]		
5	311322	DOIGT – EXTRÉMITÉ ARRIÈRE INTÉRIEURE [562]		
6	137754	DOIGT – SIMPLE CONCENTRIQUE CD [563]		
7	137519	DOIGT – SIMPLE CONCENTRIQUE CG [564]		
A	30228	ÉCROU – BLOCAGE À COL. FACE LISSE DT 3/8-16 UNC-GR5-AA1J		
B	108172	BOULON – TÊTE HEX. M10 X 1,5 X 65-8,8-AA1J		
C	135800	ÉCROU – HEX. BLOCAGE CTR SPCL, M10 X 1,5-9-AA1J		
D	137118	BOULON – TÊTE RONDE NERV. NK 3/8 NC		
E	184584	RONDELLE – RESSORT CONIQUE M10 ACIER SAE		

557. Le kit comprend toutes les pièces de la liste et les instructions. Pour connaître les quantités, consultez les notes de bas de page relatives aux différentes pièces d'usure.
558. Quantités : FD225 RD 6 mâts = 135, FD230 RD 5 mâts = 135, FD230 RD 6 mâts = 135, FD235 RD 5 mâts = 143, FD235 RD 6 mâts = 171.
559. Quantités : FD225 RD 6 mâts = 6, FD230 RD 5 mâts = 6, FD230 RD 6 mâts = 8, FD235 RD 5 mâts = 8, FD235 RD 6 mâts = 10.
560. Quantités : FD225 RD 6 mâts = 6, FD230 RD 5 mâts = 10, FD230 RD 6 mâts = 12, FD235 RD 5 mâts = 10, FD235 RD 6 mâts = 12.
561. Quantités : FD225 RD 6 mâts = 6, FD230 RD 5 mâts = 5, FD230 RD 6 mâts = 6, FD235 RD 5 mâts = 5, FD235 RD 6 mâts = 6.
562. Quantités : FD225 RS 6 mâts = 0, FD230 RD 5 mâts = 5, FD230 RD 6 mâts = 6, FD235 RD 5 mâts = 5, FD235 RD 6 mâts = 6.
563. Quantités : FD225 RD 6 mâts = 12, FD230 RD 5 mâts = 4, FD230 RD 6 mâts = 6, FD235 RD 5 mâts = 18, FD235 RD 6 mâts = 24.
564. Quantités : FD225 RD 6 mâts = 9, FD230 RD 5 mâts = 10, FD230 RD 6 mâts = 12, FD235 RD 5 mâts = 30, FD235 RD 6 mâts = 36.

136 (Option) Kits de doigts à l’extrémité du rabatteur en acier

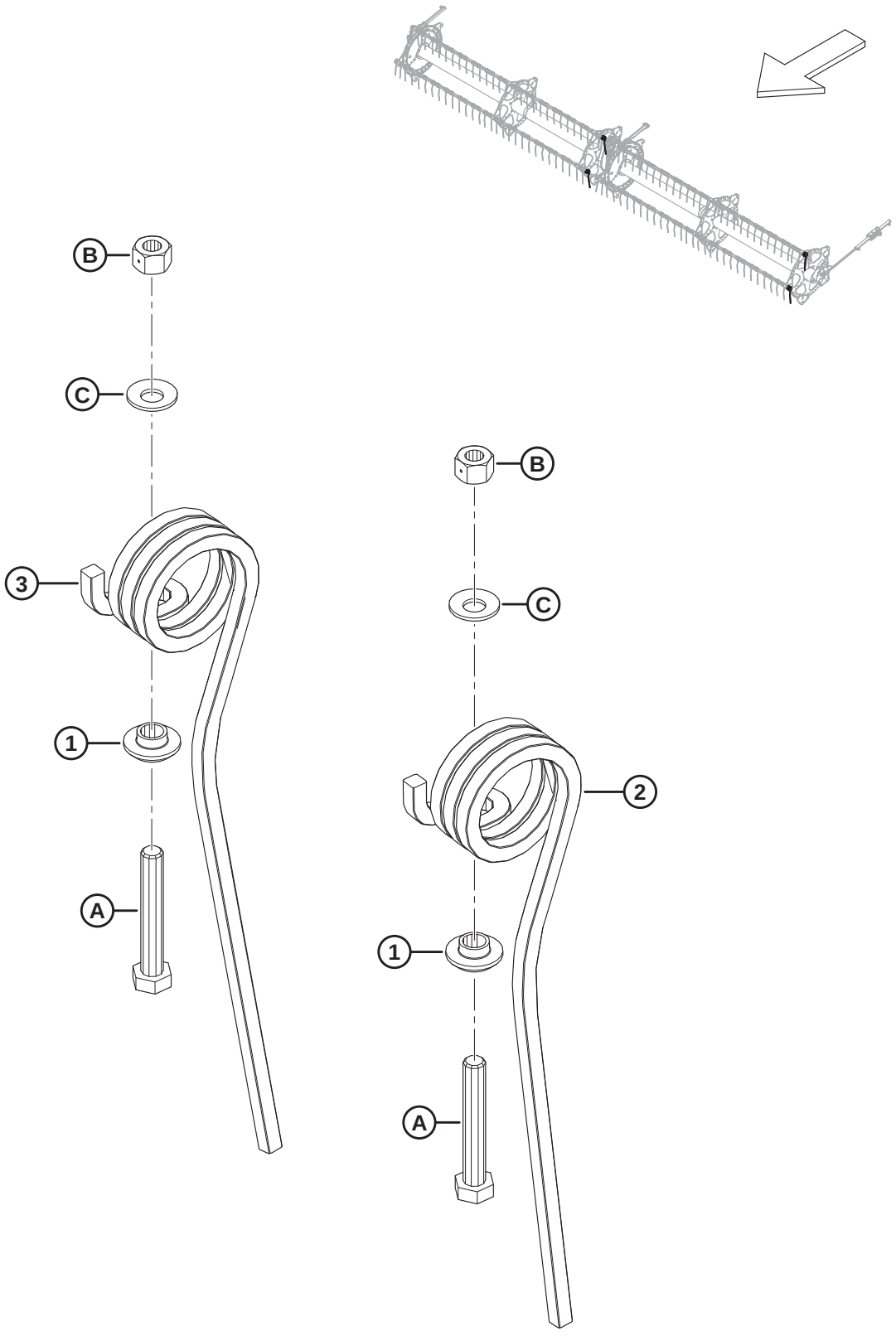

(OPTION) KITS DE DOIGTS À L'EXTRÉMITÉ DU RABATTEUR EN ACIER

Réf.	Numéro de pièce	Description	Qté	Numéro de série
	311959	KIT – DOIGTS D'EXTRÉMITÉ EN ACIER, EXTÉRIEUR [565]		
	311972	KIT – DOIGTS D'EXTRÉMITÉ EN ACIER, INTÉRIEUR [566]		
1	273052	DISPOSITIF DE RETENUE – DOIGT D'EXTRÉMITÉ	1	
2	311321	DOIGT – EXTRÉMITÉ ARRIÈRE EXTÉRIEURE [567]		
3	311322	DOIGT – EXTRÉMITÉ ARRIÈRE INTÉRIEURE [568]		
A	108172	BOULON – TÊTE HEX. M10 X 1,5 X 65-8,8-AA1J		
B	135800	ÉCROU – HEX. VERROU CTR SPCL, M10 X 1,5-9-AA1J		
C	184584	RONDELLE – RESSORT CONIQUE M10 ACIER SAE		

565. Le kit de doigts d'extrémité extérieurs en acier comprend un doigt d'extrémité arrière extérieur en acier (MD Nº 311321), toute la quincaillerie répertoriée et les instructions.
566. Le kit de doigts d'extrémité intérieurs en acier comprend un doigt d'extrémité arrière intérieur en acier (MD Nº 311322), toute la quincaillerie répertoriée et les instructions.
567. Quantités : kit MD Nº 311959 = 1, kit MD Nº 311972 = 0.
568. Quantités : kit MD Nº 311959 = 0, kit MD Nº 311972 = 1.

137 (Option) Phares de chaume

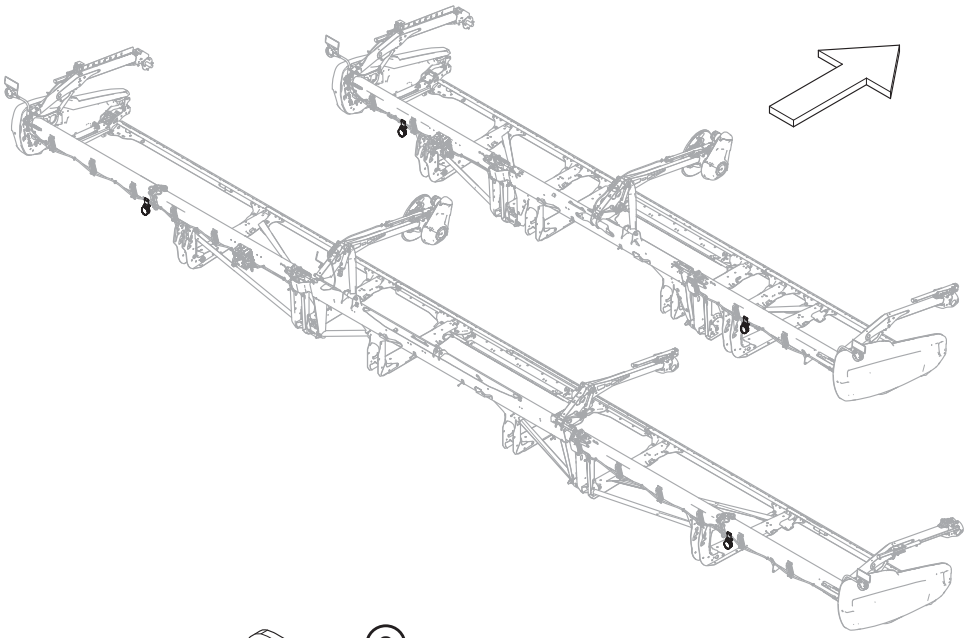

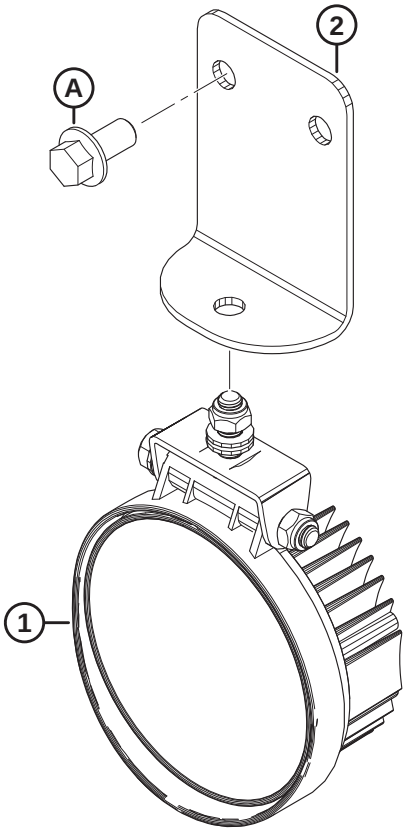

1032898

(OPTION) PHARES DE CHAUME

NOTE:

Le kit de phares de chaume est compatible avec les modèles de moissonneuses-batteuses New Holland de 2019 et ultérieurs uniquement.

Réf.	Numéro de pièce	Description	Qté	Numéro de série
	B7027	KIT – PHARES DE CHAUME [569]		
1	258458	PHARE	2	
2	258454	SUPPORT – PHARES DE CHAUME	2	
A	152655	BOULON – TÊTE HEX. À COL. M10 X 1,5 X 20-8,8-AA1J		

569. Kits disponibles chez Whole Goods uniquement.

138 (Option) Accessoire Tournesol – Kit de base – Barre d'appui et déflecteurs

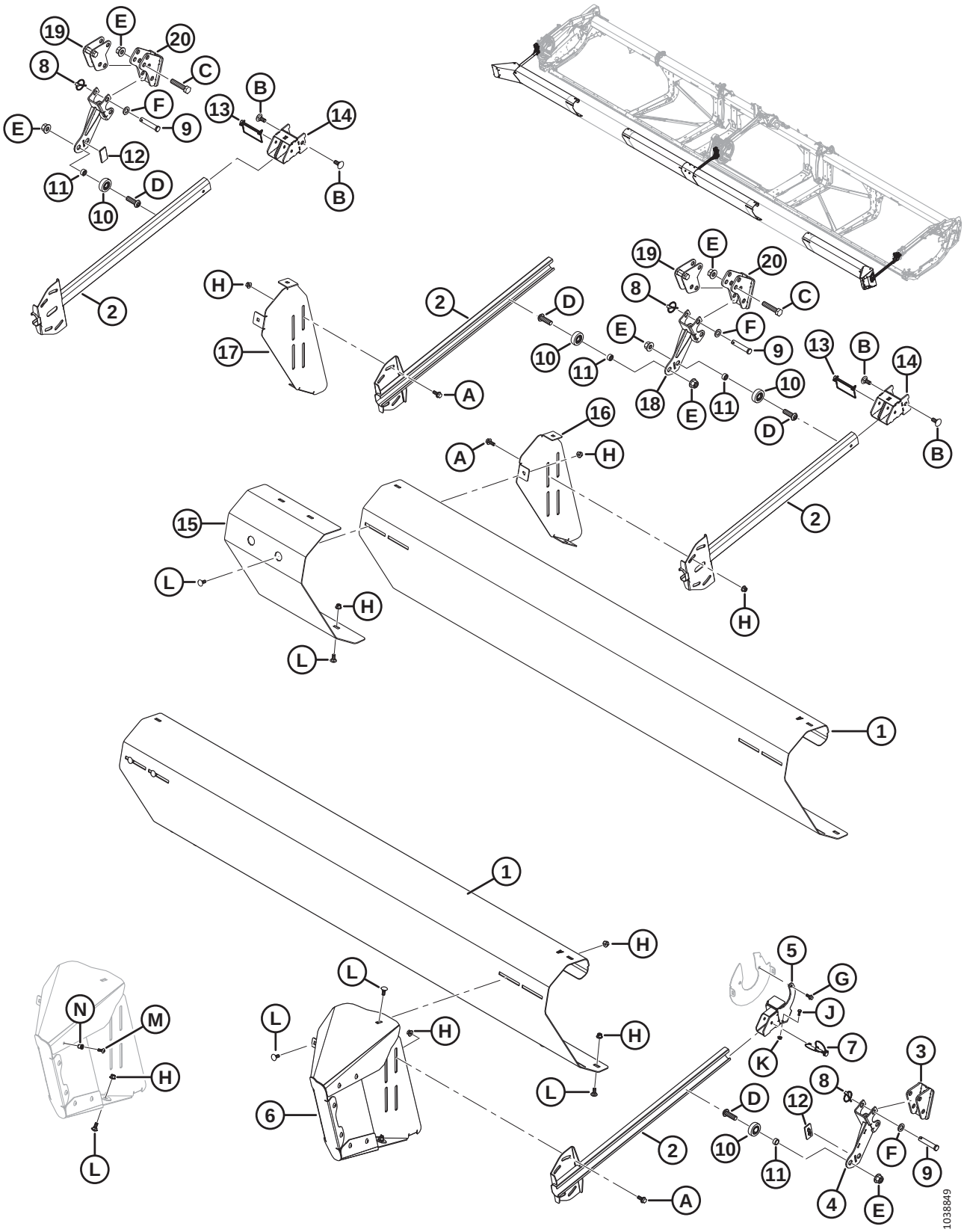

(OPTION) ACCESSOIRE TOURNESOL – KIT DE BASE – BARRE D'APPUI ET DÉFLECTEURS

NOTE:

L'accessoire pour tournesol est compatible avec les doigts de couteau pointus uniquement.

Réf.	Numéro de pièce	Description	Qté	Numéro de série
	C2086	KIT – ACCESSOIRE POUR TOURNESOL 30 PI [570]		
	C2087	KIT – ACCESSOIRE POUR TOURNESOL 35 PI [570]		
	C2088	KIT – ACCESSOIRE POUR TOURNESOL 40/41 PI (RABATTEUR DOUBLE) [570]		
	C2169	KIT – ACCESSOIRE POUR TOURNESOL 40 PI (RABATTEUR TRIPLE) [570]		
	C2089	KIT – ACCESSOIRE POUR TOURNESOL 45 PI [570]		
	C2170	KIT – ACCESSOIRE POUR TOURNESOL 50 PI [570]		
	B7302	KIT – ACCESSOIRE POUR TOURNESOL, BASE [571]		
1	119691	DÉFLECTEUR – BARRE DE RABATTEMENT A [572]	4	
2	119757	BRAS – ENS. SOUDÉ DE BARRE DE POUSSÉE	4	
3	119593	SUPPORT – ENS. SOUDÉ DE BARRE DE RABATTEMENT	1	
4	119667	SUPPORT – ENS. SOUDÉ DE BARRE DE RABATTEMENT	1	
5	119666	SUPPORT DE MONTAGE – ENS. SOUDÉ DE SUSPENSION	1	
6	119706	ENSEMBLE EXTENSION-DÉFLECTEUR – CG [573]	1	
	119705	ENSEMBLE EXTENSION-DÉFLECTEUR – CD [573]	1	
7	320205	BROCHE – BOUTEROLLE 5/16 PO DIA. X 1,75 PO CG AVEC LONGE	1	
8	102264	GOUPILLE – À ANNEAU RABATTANT 3/16 X 9/16 PO	6	
9	18624	AXE – CHAPE	6	
10	273524	ROULEMENT – GALET SUIVEUR	4	
11	101095	ENTRETOISE	4	
12	273777	COUSSINET – USURE DE L'ENTRAÎNEMENT DU RABATTEUR	2	
13	136749	GOUPILLE – ANNEAU RABATTANT	2	
14	119738	SUPPORT – ENS. SOUDÉ	2	
15	119725	DÉFLECTEUR – REMPLISSEUSE DE BARRE DE RABATTEMENT	1	
16	119696	SUPPORT – SUPPORT DE BARRE DE RABATTEMENT, CG	1	
17	119697	SUPPORT – SUPPORT DE BARRE DE RABATTEMENT, CD	1	
18	119672	SUPPORT – ENS. SOUDÉ DE BARRE DE RABATTEMENT	2	
19	119641	ANCRAGE – SOUS-ENS. SOUDÉ AVANT-ARRIÈRE	2	

570. Le kit comprend un kit de base (B7302), un jeu de bac (B7303) et un kit de déflecteurs (B7304, B7305, B7306, B7395, B7307 ou B7396). Kits disponibles chez Whole Goods uniquement.
571. Le kit de base B7302 comprend toutes les pièces référencées dans cette section et dans la section *139 (Option) Accessoire Tournesol – Kit de base – Bacs et supports, page 383*. Kits disponibles chez Whole Goods uniquement.
572. Quatre déflecteurs (MD Nº 119691) sont inclus dans le kit de base. Les plateformes FD245 et FD250 en requièrent six au total.
573. Comprend huit vis Torx (MD Nº 320190), huit contre-écrous (MD Nº 252179), un boulon (MD Nº 135785) et un écrou (MD Nº 135799).

(OPTION) ACCESSOIRE TOURNESOL – KIT DE BASE – BARRE D'APPUI ET DÉFLECTEURS

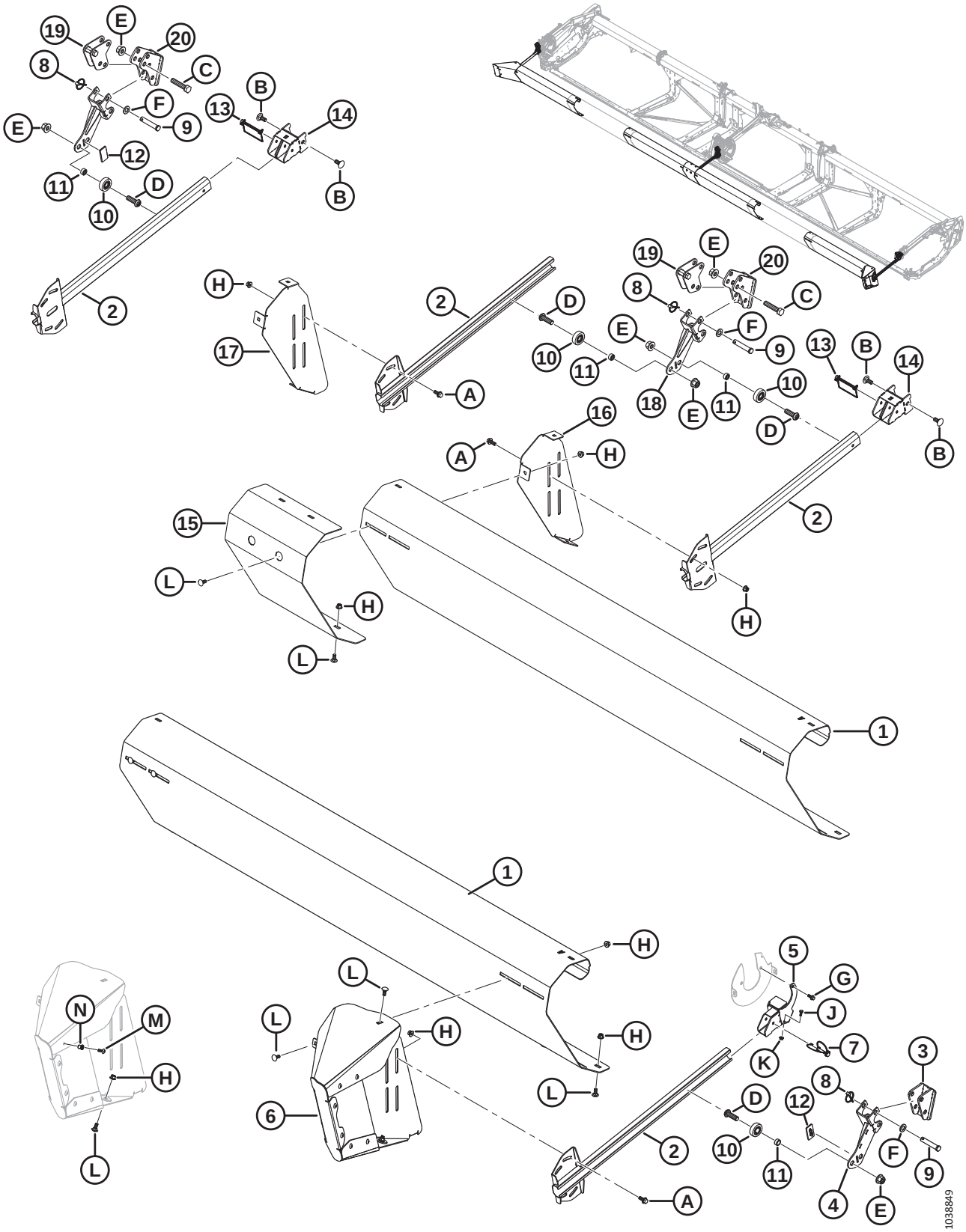

(OPTION) ACCESSOIRE TOURNESOL – KIT DE BASE – BARRE D'APPUI ET DÉFLECTEURS

Réf.	Numéro de pièce	Description	Qté	Numéro de série
20	119623	SUPPORT – ENS. SOUDÉ ANCRAGE AVANT	2	
A	135783	BOULON – TÊTE HEX. À COL. PFL M10 X 1,5 X 25-10,9-AA1J		
B	184667	BOULON – TRCC M12 X 1,75 X 30-8,8-ZINC		
C	181475	BOULON – TÊTE HEX. M16 X 2 X 75-8,8-BE0R		
D	320441	VIS – TÊTE HEX. RONDE M16 X 2,0 X 50-10,9-AA1J		
E	136440	ÉCROU – HEX. À COL. BLOCAGE CTR M16 X 2-10-AA1J		
F	184717	RONDELLE – PLATE NORMALE M16-200HV-AA1J		
G	136300	BOULON – TÊTE HEX. À COL. PFL M8 X 1,25 X 20-8,8-AA3L		
H	135799	ÉCROU – HEX. À COL. BLOCAGE CTR M10 X 1,5-10		
J	21572	BOULON – TÊTE HEX.1/4-20 X 0,625 GR 5AA1J		
K	135248	ÉCROU – HEX. À COL. BLOCAGE CTR		
L	135785	BOULON – TRCC M10 X 1,5 X 25-8,8-AA1J		
M	320190	VIS – ASSEMBLAGE EN TREILLIS TORX M8 X 1,25 X 20-SPCL-8,8-ZINC		
N	252179	ÉCROU À RIVET – M8 X 1,25 HEX. 0,7-3,8		

139 (Option) Accessoire Tournesol – Kit de base – Bacs et supports

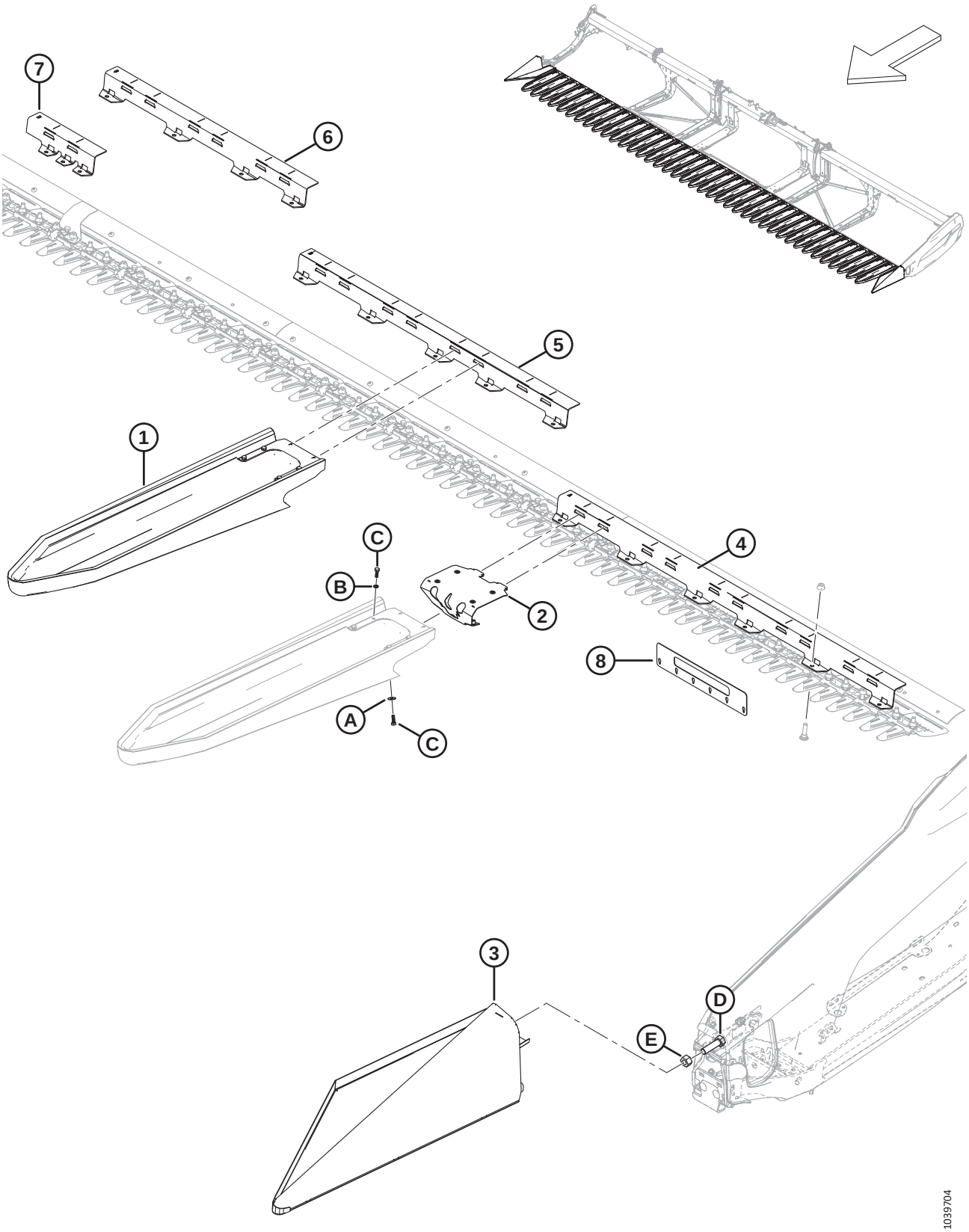

(OPTION) ACCESSOIRE TOURNESOL – KIT DE BASE – BACS ET SUPPORTS

NOTE:

L'accessoire pour tournesol est compatible avec les doigts de couteau pointus uniquement.

Réf.	Numéro de pièce	Description	Qté	Numéro de série
	B7302	KIT – ACCESSOIRE POUR TOURNESOL, BASE [574]		
1	119529	BAC – FIXATION RAPIDE TOURNESOL [575]	5	
2	119726	ENSEMBLE – VERROUILLAGE DU BAC [576]	5	
3	119560	BAC – ASS. SOUDÉ D'EXTRÉMITÉ CG	1	
	119565	BAC – ASS. SOUDÉ D'EXTRÉMITÉ CD	1	
4	119558	SUPPORT – BAC 5 PI A	2	
5	119653	SUPPORT – BAC 4 PI B	3	
6	119654	SUPPORT – BAC 3 PI C	4	
7	119655	SUPPORT – BRIDE DE BAC D	1	
	119656	SUPPORT – BRIDE DE BAC E	1	
8	119766	OUTIL – CONTRÔLE DE L'EXTRÉMITÉ DES DOIGTS, 2 SÉRIES	1	
A	184709	RONDELLE – PLATE GRANDE M8-200HV		
B	30716	RONDELLE – RESSORT DE BLOCAGE M8-CS-1055-1065-AA1J		
C	184652	BOULON – TÊTE HEX. PFL M8 X 1,25 X 25-8,8-AA1J		
D	136339	BOULON – TÊTE HEX. FINE PFL M20 X 1,5 X 70 X 8,8-ZINC		
E	136342	ÉCROU – HEX. FIN M20 X 1,5 X 10-AA3L		

574. Le kit de base B7302 comprend toutes les pièces référencées dans cette section et dans la section *138 (Option) Accessoire Tournesol – Kit de base – Barre d'appui et déflecteurs, page 379*. Kits disponibles chez Whole Goods uniquement.

575. Comprend l'ensemble de verrouillage (MD Nº 119726), le collier (NVS), six boulons (MD Nº 184652), quatre rondelles de ressort de blocage (MD Nº 30716) et deux rondelles plates (MD Nº 184709).

576. Comprend six écrous à river (MD Nº 252179).

140 (Option) Accessoire pour tournesol – Kits déflecteurs (rabatteur double)

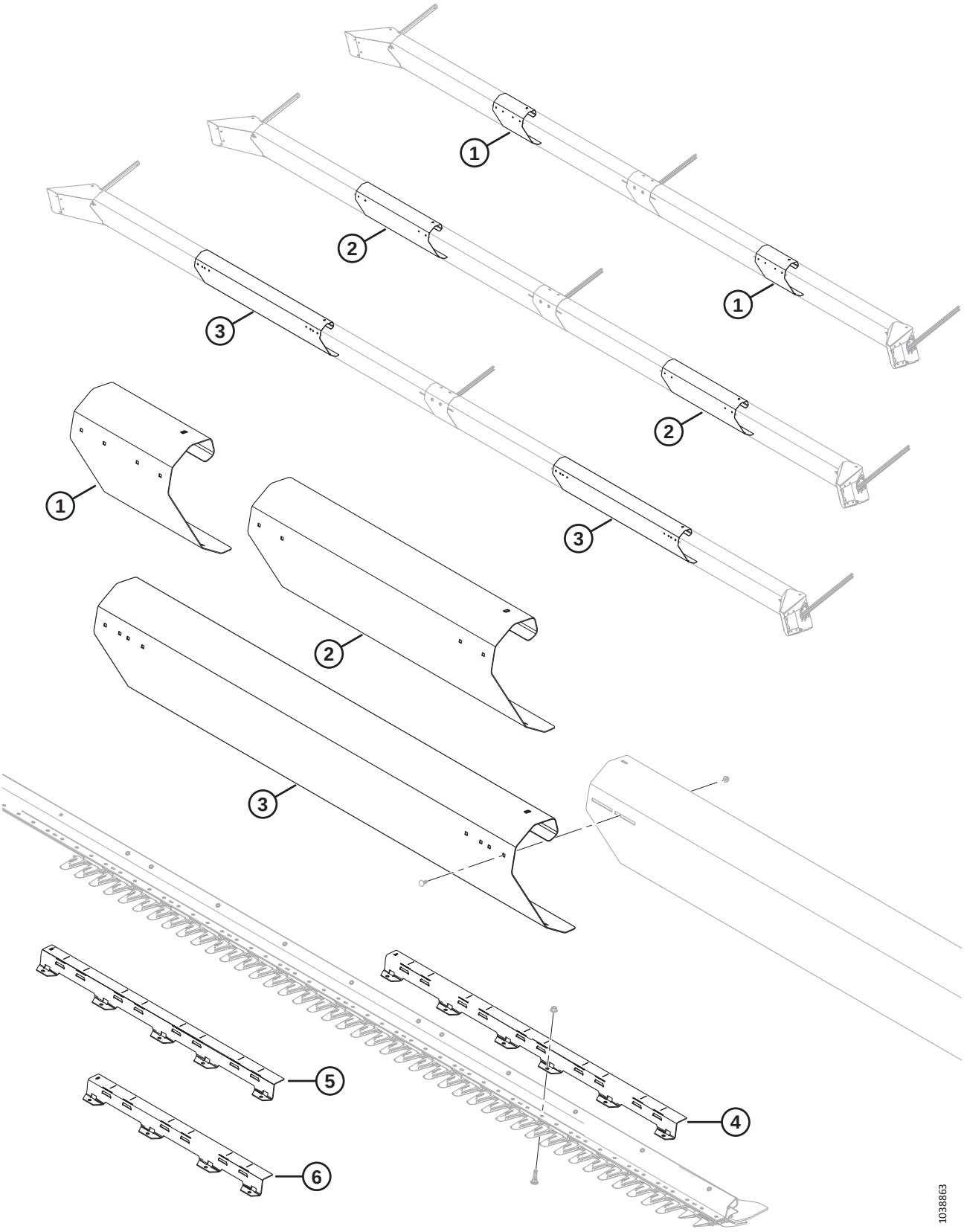

(OPTION) ACCESSOIRE POUR TOURNESOL – KITS DÉFLECTEURS (RABATTEUR DOUBLE)

NOTE:

L'accessoire pour tournesol est compatible avec les doigts de couteau pointus uniquement.

Réf.	Numéro de pièce	Description	Qté	Numéro de série
	B7304	KIT – DÉFLECTEUR TOURNESOL 30 PI [577]		
	B7305	KIT – DÉFLECTEUR TOURNESOL 35 PI [577]		
	B7306	KIT – DÉFLECTEUR TOURNESOL 40/41 PI DR [577]		
1	119692	DÉFLECTEUR – BARRE DE RABATTEMENT B [578]	2	
2	119693	DÉFLECTEUR – BARRE DE RABATTEMENT C [579]	2	
3	119694	DÉFLECTEUR – BARRE DE RABATTEMENT C [580]	2	
4	119558	SUPPORT – BAC A (5 PI) [580]	2	
5	119653	SUPPORT – BAC B (4 PI) [580]	1	
6	119654	SUPPORT – BAC C (3 PI) [579]	3	

577. Kits disponibles chez Whole Goods seulement.
578. Inclus dans B7304 (plateformes FD230).
579. Inclus dans B7305 (plateformes FD235).
580. Inclus dans B7306 (plateformes à rabatteur double FD240/FD241).

141 (Option) Accessoire pour tournesol – Kits déflecteurs (rabatteur triple)

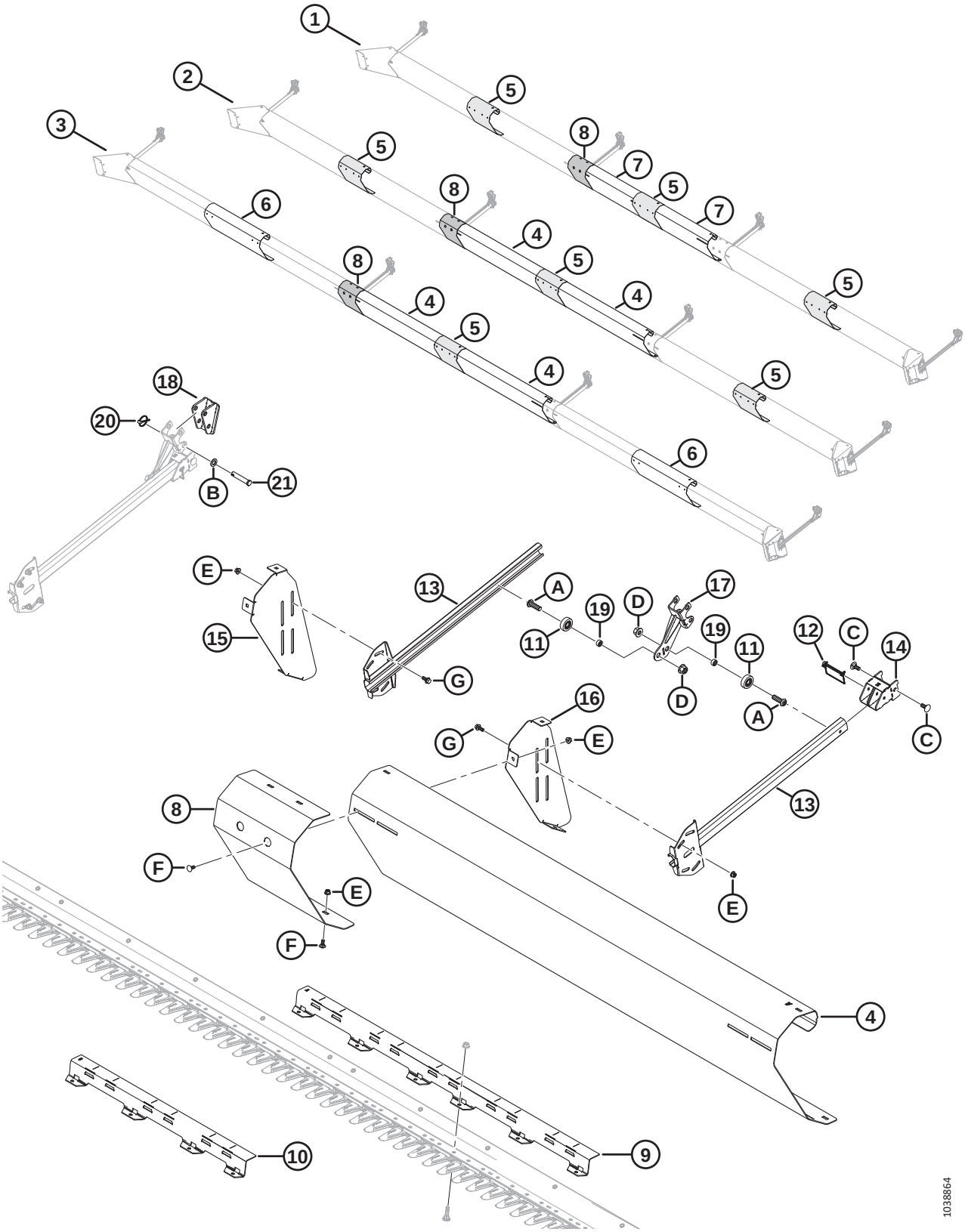

(OPTION) ACCESSOIRE POUR TOURNESOL – KITS DÉFLECTEURS (RABATTEUR TRIPLE)

NOTE:

L'accessoire pour tournesol est compatible avec les doigts de couteau pointus uniquement.

Réf.	Numéro de pièce	Description	Qté	Numéro de série
	B7395	KIT – DÉFLECTEUR TOURNESOL 40 PI RT [581]		
	B7307	KIT – DÉFLECTEUR TOURNESOL 45 PI [581]		
	B7396	KIT – DÉFLECTEUR TOURNESOL 50 PI [581]		
1	RÉF.	CONFIGURATION FD240 RT		
2	RÉF.	CONFIGURATION FD245 RT		
3	RÉF.	CONFIGURATION FD250 RT		
4	119691	DÉFLECTEUR – BARRE DE RABATTEMENT A [582]		
5	119692	DÉFLECTEUR – BARRE DE RABATTEMENT B [583]		
6	119693	DÉFLECTEUR – BARRE DE RABATTEMENT C [584]		
7	119745	DÉFLECTEUR – BARRE DE RABATTEMENT E [585]		
8	119725	DÉFLECTEUR – REMPLISSEUSE DE BARRE DE RABATTEMENT	1	
9	119558	SUPPORT – BAC A (5 PI) [586]		
10	119654	SUPPORT – BAC C (3 PI) [587]	3	
11	273524	ROULEMENT – GALET SUIVEUR	2	
12	136749	GOUPILLE – ANNEAU RABATTANT	1	
13	119757	BRAS – ENS. SOUDÉ DE BARRE DE POUSSÉE	2	
14	119738	SUPPORT – ENS. SOUDÉ	1	
15	119697	SUPPORT – SUPPORT DE BARRE DE RABATTEMENT, CD	1	
16	119696	SUPPORT – SUPPORT DE BARRE DE RABATTEMENT, CG	1	
17	119672	SUPPORT – ENS. SOUDÉ DE BARRE DE RABATTEMENT	1	
18	119593	SUPPORT – ENS. SOUDÉ DE BARRE DE RABATTEMENT	1	
19	101095	ENTRETOISE	2	
20	102264	GOUPILLE – À ANNEAU RABATTANT 3/16 X 1 9/16 PO	2	
21	18624	AXE – CHAPE	2	
A	320441	VIS – TÊTE HEX. RONDE M16 X 2,0 X 50-10,9-AA1J		
B	184717	RONDELLE – PLATE NORMALE M16-200HV-AA1J		
C	184667	BOULON – TRCC M12 X 1,75 X 30-8,8-ZINC		

581. Kits disponibles chez Whole Goods seulement.
582. Quantités : B7307 (plateformes FD245) = 2 ; B7396 (plateformes FD250) = 2.
583. Quantités : B7395 (plateformes FD240) = 3 ; B7307 (plateformes FD245) = 3 ; B7396 (plateformes FD250) = 1.
584. Quantités : B7396 (plateformes FD250) = 2.
585. Quantités : B7395 (plateformes FD240) = 2.
586. Quantités : B7395 (plateformes FD240) = 2 ; B7307 (plateformes FD245) = 2 ; B7396 (plateformes FD250) = 4.
587. Quantités : B7307 (plateformes FD245) = 3.

(OPTION) ACCESSOIRE POUR TOURNESOL – KITS DÉFLECTEURS (RABATTEUR TRIPLE)

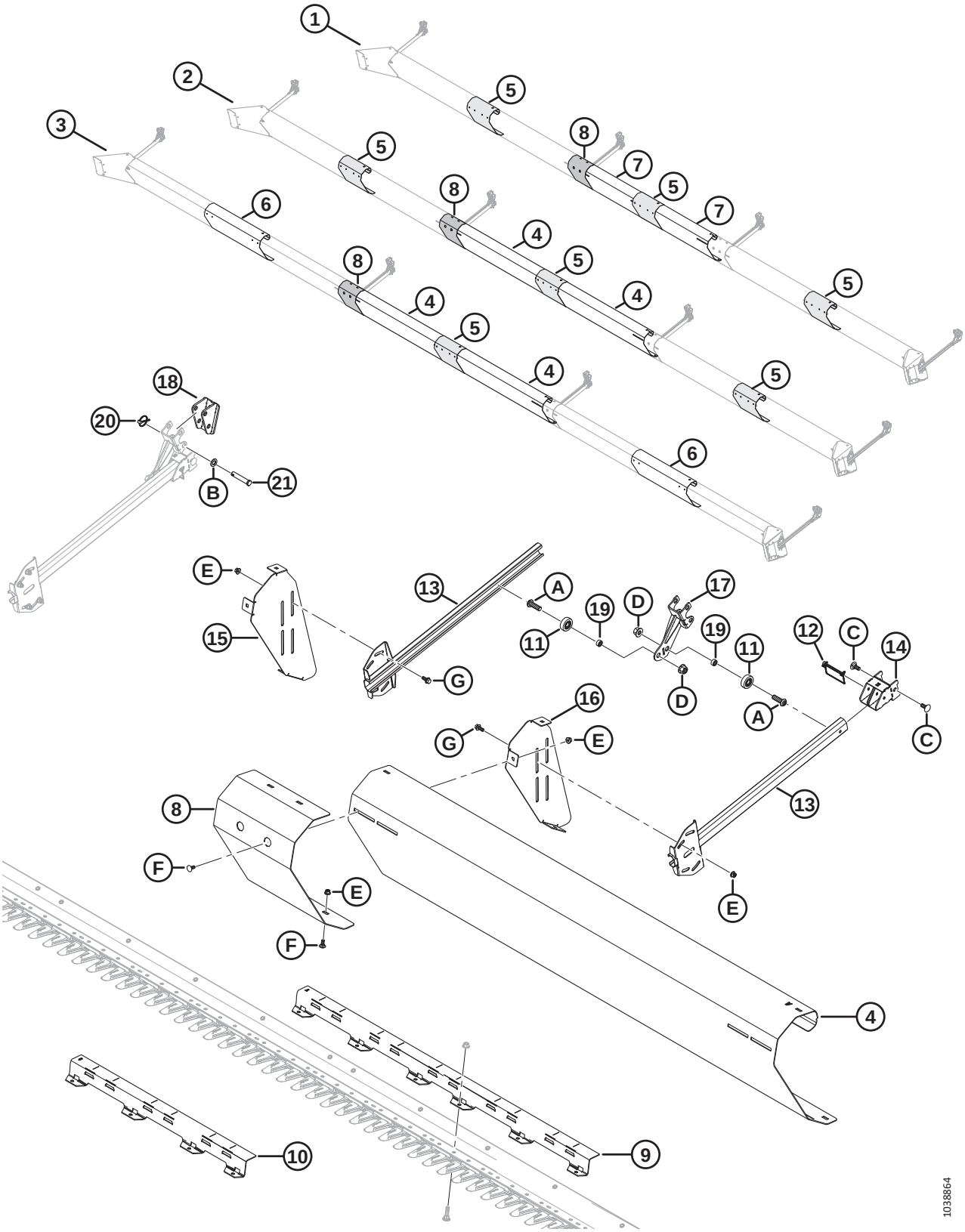

(OPTION) ACCESSOIRE POUR TOURNESOL – KITS DÉFLECTEURS (RABATTEUR TRIPLE)

Réf.	Numéro de pièce	Description	Qté	Numéro de série
D	136440	ÉCROU – HEX. À COL. BLOCAGE CTR M16 X 2-10-AA1J		
E	135799	ÉCROU – HEX. À COL. BLOCAGE CTR M10 X 1,5-10		
F	135785	BOULON – TRCC M10 X 1,5 X 25-8,8-AA1J		
G	135783	BOULON – TÊTE HEX. À COL. PFL M10 X 1,5 X 25-10,9-AA1J		

142 (Option) Accessoire tournesol – Bacs

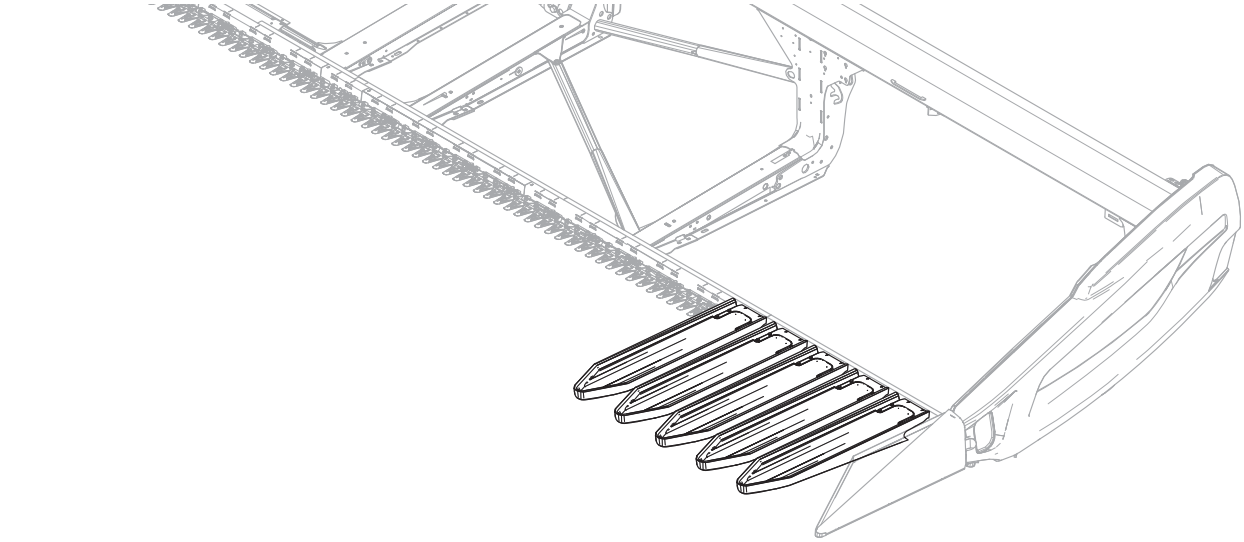

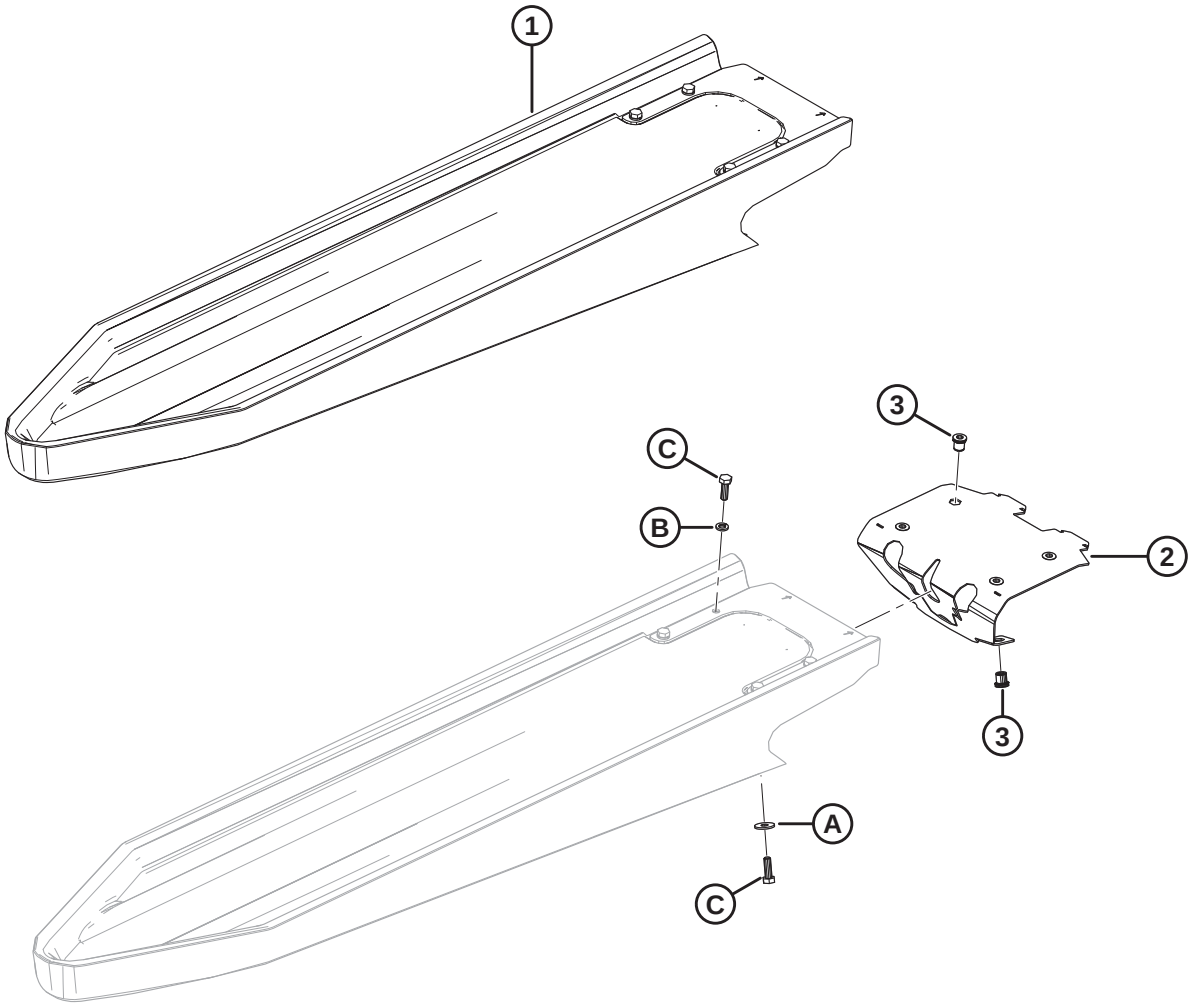

1038862

(OPTION) ACCESSOIRE TOURNESOL – BACS

NOTE:

L'accessoire pour tournesol est compatible avec les doigts de couteau pointus uniquement.

Réf.	Numéro de pièce	Description	Qté	Numéro de série
	B7303	KIT – BAC TOURNESOL SÉRIES 2 (5 BACS) [588]Kits disponibles chez Whole Goods uniquement.		
	119737	KIT – 2 SÉRIES BAC TOURNESOL (5 BACS)		
1	119529	BAC – FIXATION RAPIDE TOURNESOL [589]	5	
2	119726	ENSEMBLE – VERROUILLAGE DU BAC [590]	5	
3	252179	ÉCROU À RIVET – M8 X 1,25 HEX. 0,7-3,8	30	
A	184709	RONDELLE – PLATE GRANDE M8-200HV		
B	30716	RONDELLE – RESSORT DE BLOCAGE M8-CS-1055-1065-AA1J		
C	184652	BOULON – TÊTE HEX. PFL M8 X 1,25 X 25-8,8-AA1J		

588. Le kit contient 5 bacs. Le kit de base (B7302) contient des bacs pour une plateforme FD230. FD235 nécessite 1 kit de bac, FD240/FD241 nécessite 2 kits de bac, FD245 nécessite 3 kits de bac et FD250 nécessite 4 kits de bac.
589. Comprend l'ensemble de verrouillage (MD Nº 119726), le collier (NVS), six boulons (MD Nº 184652), quatre rondelles de ressort de blocage (MD Nº 30716) et deux rondelles plates (MD Nº 184709).
590. Comprend six écrous à river (MD Nº 252179).

143 (Option) Vis transversale supérieure – Vis sans fin en deux parties (FD225, FD230, FD235 et FD241)

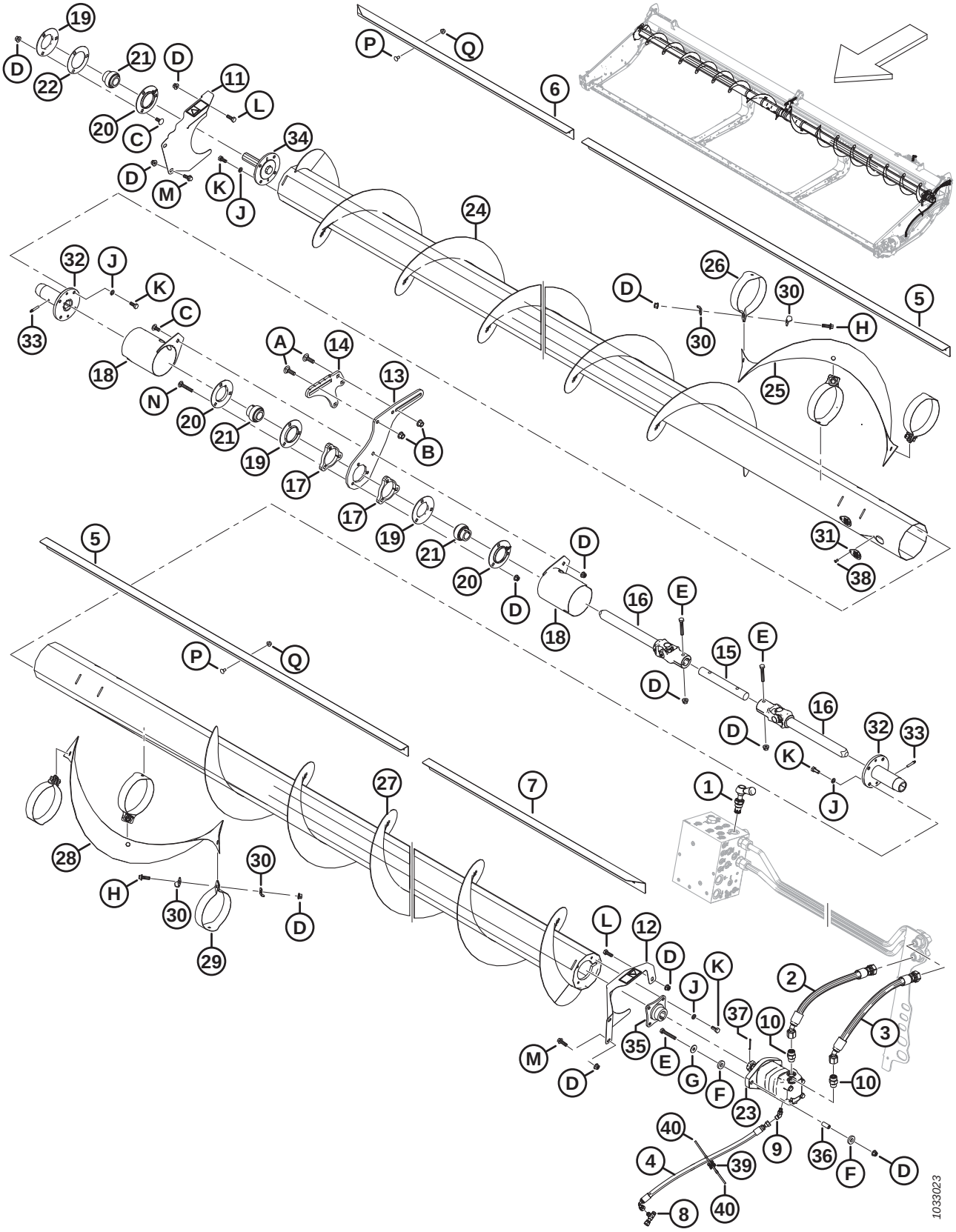

(OPTION) VIS TRANSVERSALE SUPÉRIEURE – VIS SANS FIN EN DEUX PARTIES (FD225, FD230, FD235 ET FD241)

Réf.	Numéro de pièce	Description	Qté	Numéro de série
	B6413	KIT – VIS TRANSVERSALE SUPÉRIEURE FD225 [591]		
	B6414	KIT – VIS TRANSVERSALE SUPÉRIEURE FD230 [591]		
	B6415	KIT – VIS TRANSVERSALE SUPÉRIEURE FD235 [591]		
	B6416	KIT – VIS TRANSVERSALE SUPÉRIEURE FD241 [591]		
1	283571	SOUPAPE – DÉRIVATION	1	
	245158	KIT D'ÉTANCHÉITÉ		
2	283061	FLEXIBLE – HYD.	1	
3	283062	FLEXIBLE – HYD.	1	
4	283077	FLEXIBLE – HYD.	1	
5	275521	DÉFLECTEUR – INTÉRIEUR 30 PI, 35 PI ET 41 PI [592]	2	
6	275530	DÉFLECTEUR – 25 PI	1	
	275533	DÉFLECTEUR – EXTÉRIEUR CD 30 PI	1	
	275543	DÉFLECTEUR – EXTÉRIEUR CD 35 PI	1	
	275614	DÉFLECTEUR – EXTÉRIEUR CD 41 PI	1	
7	275530	DÉFLECTEUR – 25 PI	1	
	275532	DÉFLECTEUR – EXTÉRIEUR CG 30 PI	1	
	275542	DÉFLECTEUR – EXTÉRIEUR CG 35 PI	1	
	275524	DÉFLECTEUR – EXTÉRIEUR CG 41 PI	1	
8	252621	RACCORD – HYD. EN TÉ	1	
	135957	JOINT TORIQUE – Ø1,78 X Ø7,65		
9	252307	RACCORD – HYD. COUDÉ À 45°	1	
	50223	JOINT TORIQUE – Ø1,83 X Ø8,92		
	135957	JOINT TORIQUE – Ø1,78 X Ø7,65		
10	184461	RACCORD – ADAPTATEUR HYD.	2	
	44210	JOINT TORIQUE – Ø2,46 X Ø19,18		
	135867	JOINT TORIQUE – Ø1,78 X Ø15,60		
11	233725	BLINDAGE – ENSEMBLE CD AVEC AUTOCOLLANT	1	
12	233724	BLINDAGE – ENSEMBLE CG AVEC AUTOCOLLANT	1	
13	233738	PLAQUE – SUPPORT, CENTRAL COULISSANT	1	
14	233736	PLAQUE – SUPPORT, CENTRAL FIXE	1	
15	233519	ARBRE	1	
16	233513	JOINT – UNIVERSEL	2	
17	233450	PLAQUE – ENTRETOISE	2	
18	233371	DOIGT – SOUDÉ	2	
19	49306	BRIDE	3	

591. Kits disponibles chez Whole Goods uniquement.
592. Les déflecteurs intérieurs (MD Nº 275521) ne sont pas utilisés sur les plateformes FD225.

(OPTION) VIS TRANSVERSALE SUPÉRIEURE – VIS SANS FIN EN DEUX PARTIES (FD225, FD230, FD235 ET FD241)

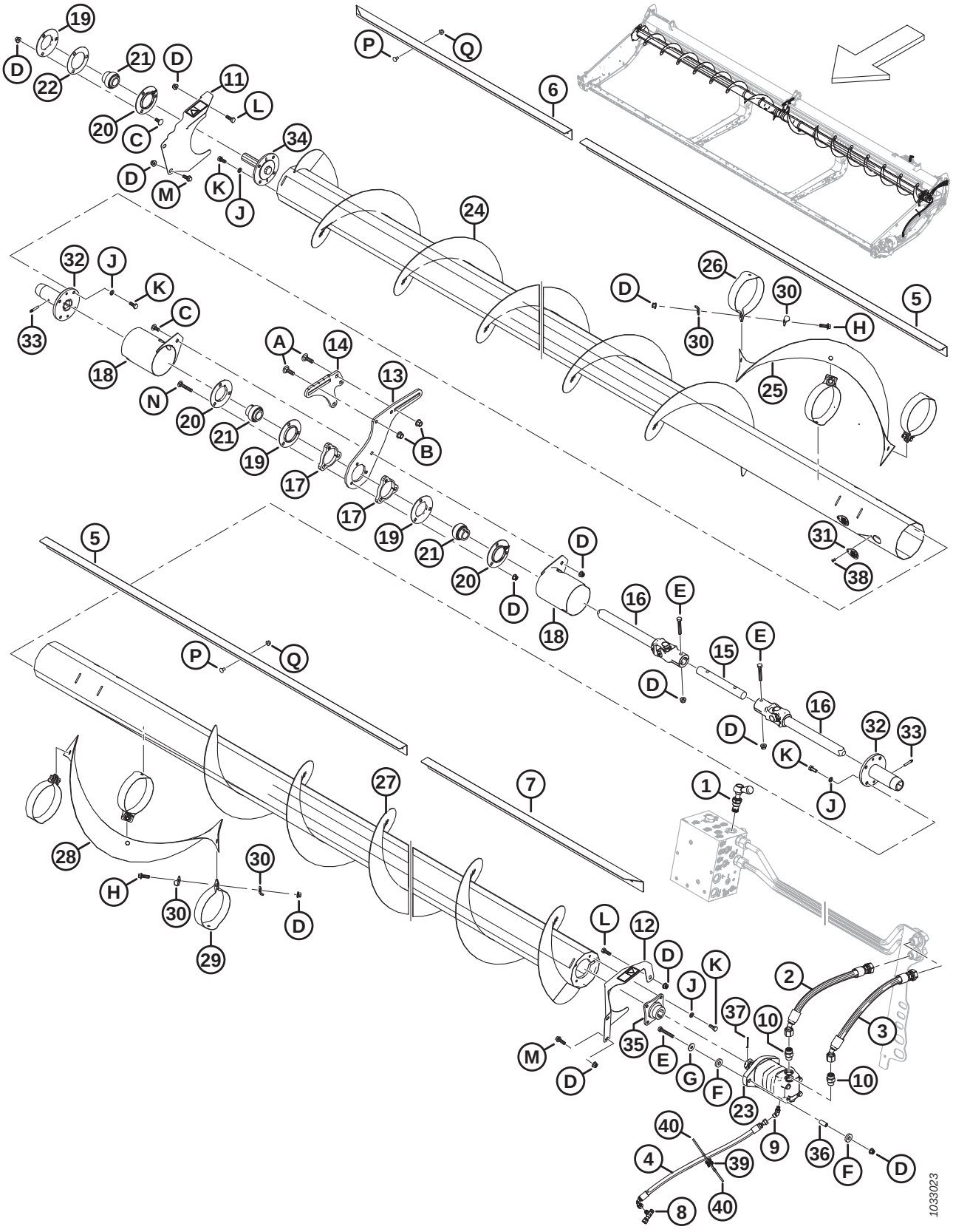

(OPTION) VIS TRANSVERSALE SUPÉRIEURE – VIS SANS FIN EN DEUX PARTIES (FD225, FD230, FD235 ET FD241)

Réf.	Numéro de pièce	Description	Qté	Numéro de série
20	30661	BRIDE	3	
21	21859	ROULEMENT – SPH DE EXT. BAGUE INTÉRIEURE 1 3/16 ALÉSAGE	3	
22	172340	CALE	1	
23	283555	MOTEUR – HYD.-100 CC SAE B	1	
	174304	KIT D'ÉTANCHÉITÉ – MOTEUR EATON 2000		
	137375	ÉCROU – À RAINURE 1,0-20 UNEF		
24	233654	VIS – ENS. SOUDÉ CD (FD225) [593]	1	
	233656	VIS – ENS. SOUDÉ CD (FD230) [594]	1	
	233658	VIS – ENS. SOUDÉ CD (FD235) [595]	1	
	233660	VIS – ENS. SOUDÉ CD (FD241) [596]	1	
25	233705	SPIRE – CD	1	
26	233621	SANGLE – CD	3	
27	233655	VIS D'ALIMENTATION – SOUDÉE CG (FD225) [593]	1	
	233657	VIS D'ALIMENTATION – SOUDÉE CG (FD230) [594]	1	
	233659	VIS D'ALIMENTATION – SOUDÉE CG (FD235) [595]	1	
	233661	VIS D'ALIMENTATION – SOUDÉE CG (FD241) [596]	1	
28	233706	SPIRE – CG	1	
29	233622	SANGLE – CG	3	
30	233623	PLAQUE	12	
31	233625	CAPOT	4	
32	233514	MOYEU – SOUDÉ VTS COULISSANTE	2	
33	30934	RACCORD – 1/4-28 FILET CONIQUE (LUBRIFICATION)	2	
34	233447	MOYEU – USINÉ	1	
35	233443	MOYEU – SOUDÉ, VTS 1,25 ARBRE CONIQUE	1	
36	233445	ENTRETOISE	2	
37	18606	GOUPILLE – FENDUE 1/8 DIA. X 1,5 ZP	1	
38	18768	RIVET – BORGNE Ø0,188 PO PLAGE DE SERRAGE 0,251 À 0,375	4	
39	134442	ENTRETOISE – SELLE PIVOTANTE DOUBLE	1	
40	21763	COLLIER DE SERRAGE – ATTACHE DE CÂBLE, NOIRE	2	
A	135900	BOULON – TRCC PFL M12 X 1,75 X 40-8,8-ZINC		
B	136431	ÉCROU – HEX. À COL. BLOCAGE CTR M12 X 1,75-10		
C	135785	BOULON – TRCC M10 X 1,5 X 25-8,8-AA1J		

593. Utilisée pour les plateformes FD225.
594. Utilisée pour les plateformes FD230.
595. Utilisée pour les plateformes FD235.
596. Utilisée pour les plateformes FD241.

(OPTION) VIS TRANSVERSALE SUPÉRIEURE – VIS SANS FIN EN DEUX PARTIES (FD225, FD230, FD235 ET FD241)

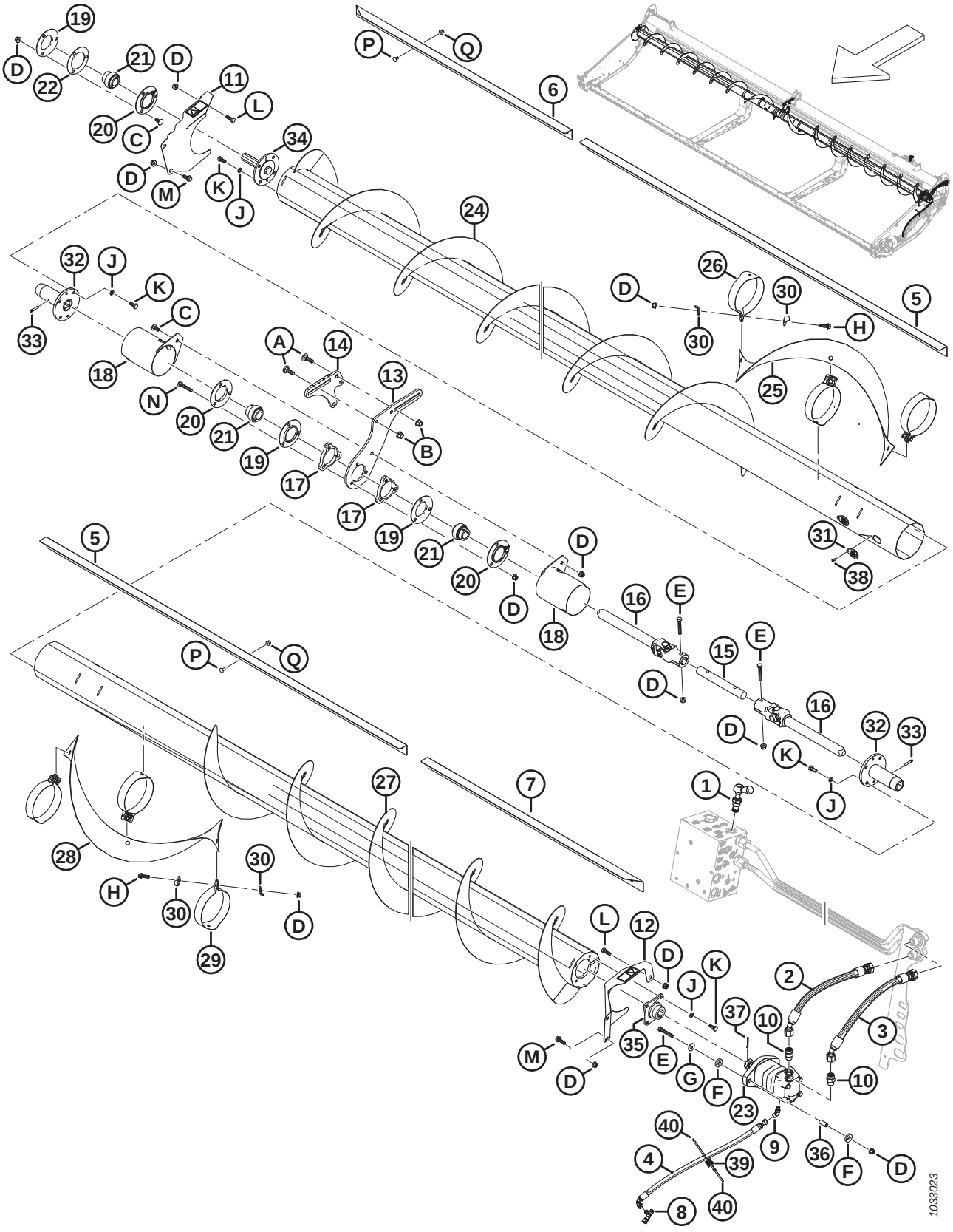

(OPTION) VIS TRANSVERSALE SUPÉRIEURE – VIS SANS FIN EN DEUX PARTIES (FD225, FD230, FD235 ET FD241)

Réf.	Numéro de pièce	Description	Qté	Numéro de série
D	135799	ÉCROU – HEX. À COL. BLOCAGE CTR M10 X 1,5-10		
E	108172	BOULON – TÊTE HEX. M10 X 1,5 X 65-8,8-AA1J		
F	233446	RONDELLE – CAOUTCHOUC		
G	184712	RONDELLE – PLATE GRANDE M10-200HV		
H	184665	BOULON – TÊTE HEX. À COL. M10 X 1,5 X 30-10,9-AA1J		
J	30632	RONDELLE – ÉLASTIQUE DE BLOCAGE M10		
K	30627	BOULON – TÊTE HEX. PFL M10 X 1,5 X 25-8,8-A3L		
L	184661	BOULON – TÊTE HEX. PFL M10 X 1,5 X 30-8,8-AA1J		
M	184665	BOULON – TÊTE HEX. À COL. M10 X 1,5 X 30-10,9-AA1J		
N	136113	BOULON – TRCC M10 X 1,5 X 60-8,8-AA1J		
P	191489	BOULON – TRCCC PFL M8 X 1,25 X 16-8,8-AA1J		
Q	135337	ÉCROU – HEX. À COL. BLOCAGE CTR M8 X 1,25-8-AA1J		

144 (Option) Vis transversale supérieure – Vis sans fin en trois parties (FD240, FD245 et FD250)

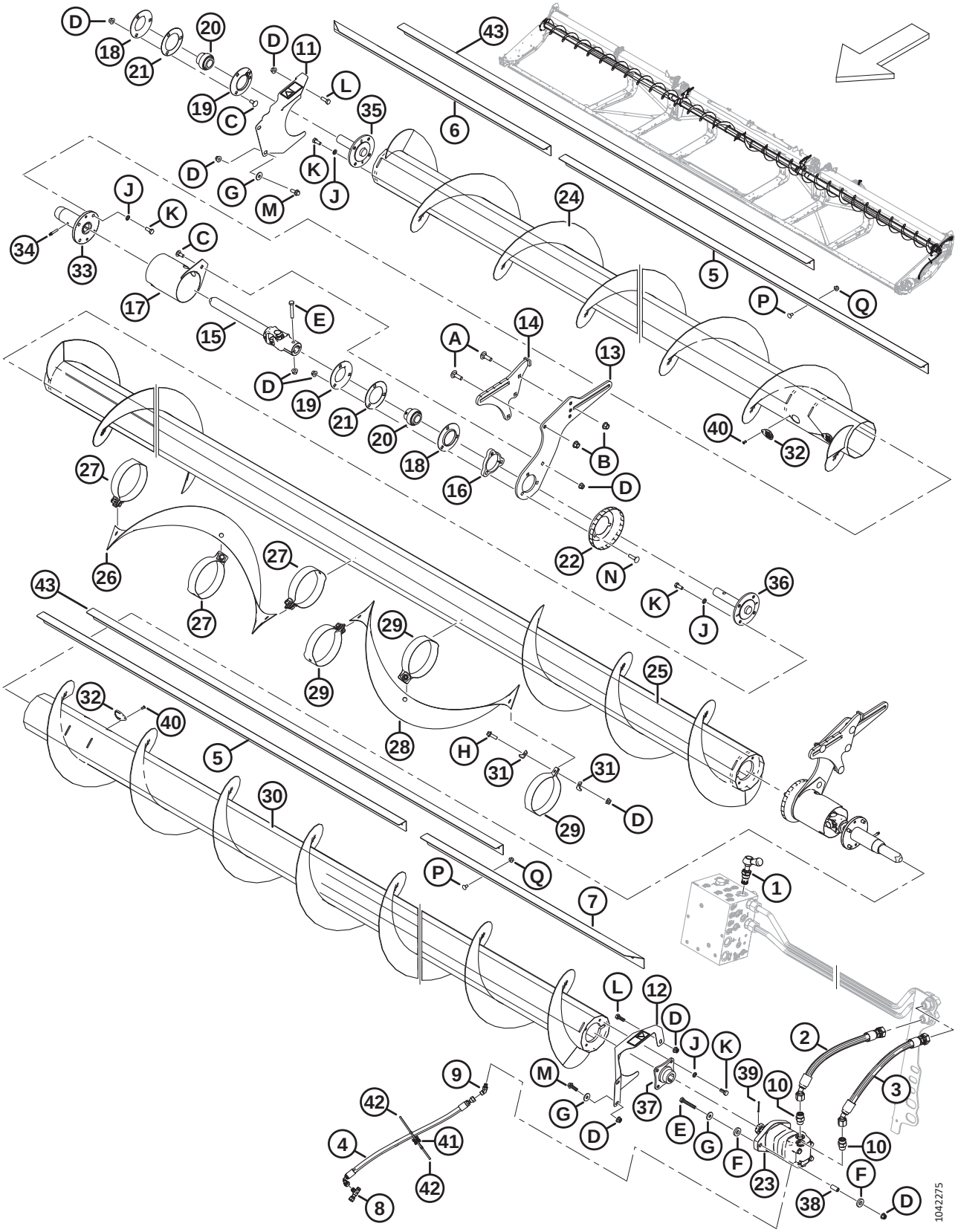

(OPTION) VIS TRANSVERSALE SUPÉRIEURE – VIS SANS FIN EN TROIS PARTIES (FD240, FD245 ET FD250)

Réf.	Numéro de pièce	Description	Qté	Numéro de série
	B6417	KIT – VIS TRANSVERSALE SUPÉRIEURE FD240 [597]		
	B6418	KIT – VIS TRANSVERSALE SUPÉRIEURE FD245 [597]		
	B6419	KIT – VIS TRANSVERSALE SUPÉRIEURE FD250 [597]		
1	283571	SOUPAPE – DÉRIVATION	1	
	245158	KIT D'ÉTANCHÉITÉ		
2	283061	FLEXIBLE – HYD.	1	
3	283062	FLEXIBLE – HYD.	1	
4	283077	FLEXIBLE – HYD.	1	
5	275521	DÉFLECTEUR – INTÉRIEUR 40 PI	2	
	275692	DÉFLECTEUR – INTÉRIEUR 45 ET 50 PI	2	
6	275625	DÉFLECTEUR – EXTÉRIEUR CD 40 ET 50 PI	1	
	275543	DÉFLECTEUR – EXTÉRIEUR CD 45 PI	1	
7	275624	DÉFLECTEUR – EXTÉRIEUR CG 40 ET 50 PI	1	
	275542	DÉFLECTEUR – EXTÉRIEUR CG 45 PI	1	
8	252621	RACCORD – HYD. EN TÉ	1	
	135957	JOINT TORIQUE – Ø1,78 X Ø7,65		
9	252307	RACCORD – HYD. COUDÉ À 45°	1	
	50223	JOINT TORIQUE – Ø1,83 X Ø8,92		
	135957	JOINT TORIQUE – Ø1,78 X Ø7,65		
10	184461	RACCORD – ADAPTATEUR HYD.	2	
	44210	JOINT TORIQUE – Ø2,46 X Ø19,18		
	135867	JOINT TORIQUE – Ø1,78 X Ø15,60		
11	233725	BLINDAGE – ENSEMBLE CD AVEC AUTOCOLLANT	1	
12	233724	BLINDAGE – ENSEMBLE CG AVEC AUTOCOLLANT	1	
13	233741	PLAQUE – SUPPORT, CENTRAL COULISSANT	2	
14	233740	SUPPORT – ENS. SOUDÉ, CENTRAL FIXE	2	
15	233513	JOINT – UNIVERSEL	2	
16	233450	PLAQUE – ENTRETOISE	2	
17	233371	DOIGT – SOUDÉ	2	
18	49306	BRIDE	2	
19	30661	BRIDE	2	
20	21859	ROULEMENT – SPH DE EXT. BAGUE INTÉRIEURE 1 3/16 ALÉSAGE	3	
21	172340	CALE	2	
22	233552	BLINDAGE – FORMÉ	2	

597. Kits disponibles chez Whole Goods uniquement.

(OPTION) VIS TRANSVERSALE SUPÉRIEURE – VIS SANS FIN EN TROIS PARTIES (FD240, FD245 ET FD250)

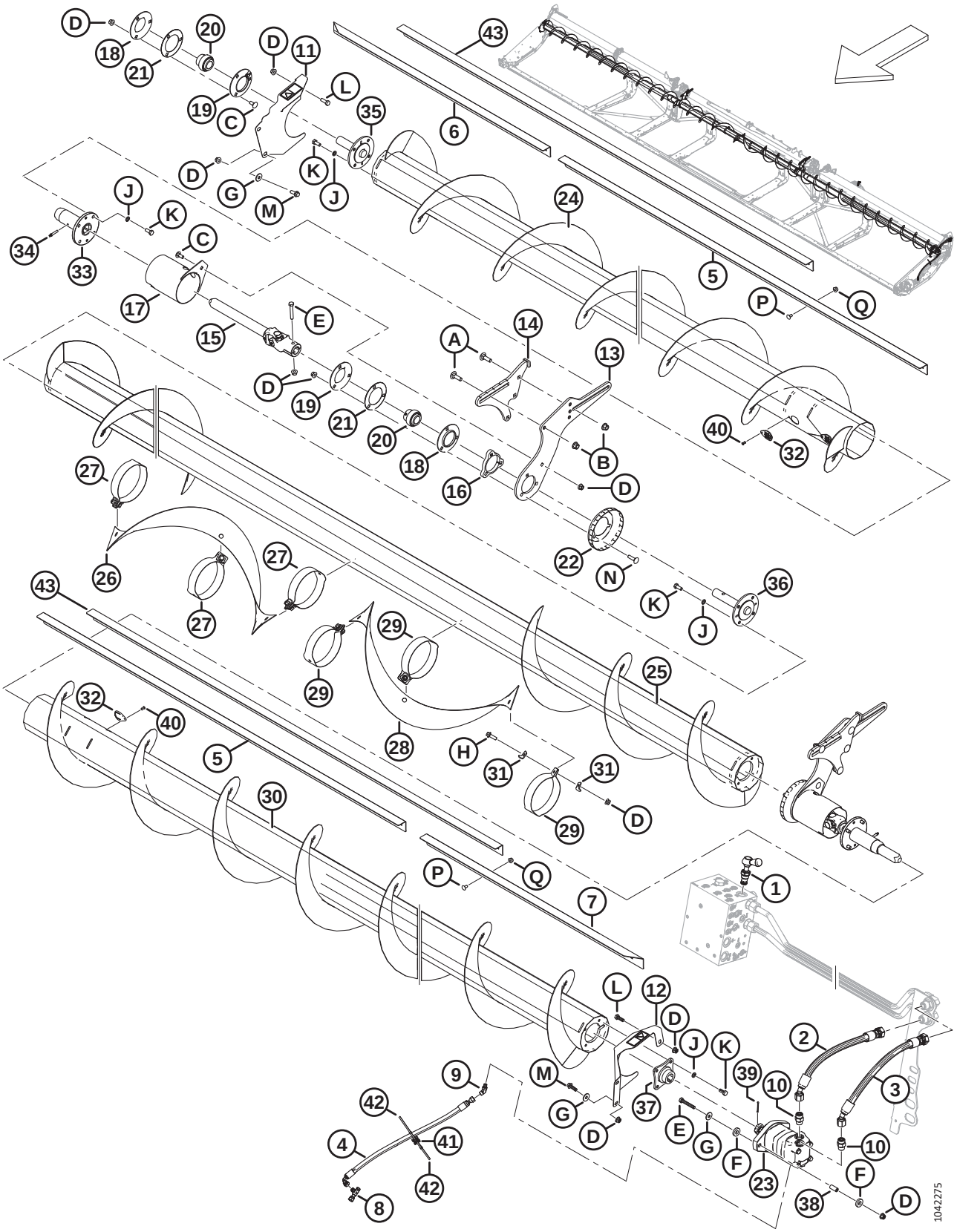

(OPTION) VIS TRANSVERSALE SUPÉRIEURE – VIS SANS FIN EN TROIS PARTIES (FD240, FD245 ET FD250)

Réf.	Numéro de pièce	Description	Qté	Numéro de série
23	283555	MOTEUR – HYD.-100 CC SAE B	1	
	174304	KIT D'ÉTANCHÉITÉ – MOTEUR EATON 2000		
	137375	ÉCROU – À RAINURE 1,0-20 UNEF		
24	233662	VIS – ENS. SOUDÉ CD (FD240 ET FD245) [598]	1	
	233664	VIS – ENS. SOUDÉ CD (FD250) [599]	1	
25	233668	VIS – ENS. SOUDÉ CENTRAL (FD240) [600]	1	
	233669	VIS – ENS. SOUDÉ CENTRAL (FD245 ET FD250) [601]	1	
26	233705	SPIRE – CD	1	
27	233621	SANGLE – CD	3	
28	233706	SPIRE – CG	1	
29	233622	SANGLE – CG	3	
30	233663	VIS D'ALIMENTATION – ENS. SOUDÉ CG (FD240 ET FD245) [598]	1	
	233665	VIS D'ALIMENTATION – ENS. SOUDÉ CG (FD250) [599]	1	
31	233623	PLAQUE	12	
32	233625	CAPOT	4	
33	233514	MOYEU – SOUDÉ, VTS COULISSANTE	2	
34	30934	RACCORD – 1/4-28 FILET CONIQUE (LUBRIFICATION)	2	
35	233447	MOYEU – USINÉE, VTS EXTRÉMITÉ LIBRE	1	
36	233516	MOYEU – USINÉ, VTS CENTRALE	2	
37	233443	MOYEU – SOUDÉ, VTS 1,25 ARBRE CONIQUE	1	
38	233445	ENTRETOISE	2	
39	18606	GOUPILLE – FENDUE 1/8 DIA. X 1,5 ZP	1	
40	18768	RIVET – BORGNE Ø0,188 PO PLAGE DE SERRAGE 0,251 À 0,375	4	
41	134442	ENTRETOISE – SELLE PIVOTANTE DOUBLE	1	
42	21763	COLLIER DE SERRAGE – ATTACHE DE CÂBLE, NOIRE	2	
43	275691	DÉFLECTEUR – CENTRAL 45 PI ET 50 PI [602]	2	
A	135900	BOULON – TRCC PFL M12 X 1,75 X 40-8,8-ZINC		
B	136431	ÉCROU – HEX. À COL. BLOCAGE CTR M12 X 1,75-10		
C	135785	BOULON – TRCC M10 X 1,5 X 25-8,8-AA1J		
D	135799	ÉCROU – HEX. À COL. BLOCAGE CTR M10 X 1,5-10		
E	108172	BOULON – TÊTE HEX. M10 X 1,5 X 65-8,8-AA1J		

598. Utilisée pour les plateformes FD240 et FD245.
599. Utilisée pour les plateformes FD250.
600. Utilisée pour les plateformes FD240.
601. Utilisée pour les plateformes FD245 et FD250.
602. Le déflecteur central (MD Nº 275691) est placé entre les déflecteurs intérieur et extérieur en ce qui concerne les plateformes FD245 et FD250 uniquement.

(OPTION) VIS TRANSVERSALE SUPÉRIEURE – VIS SANS FIN EN TROIS PARTIES (FD240, FD245 ET FD250)

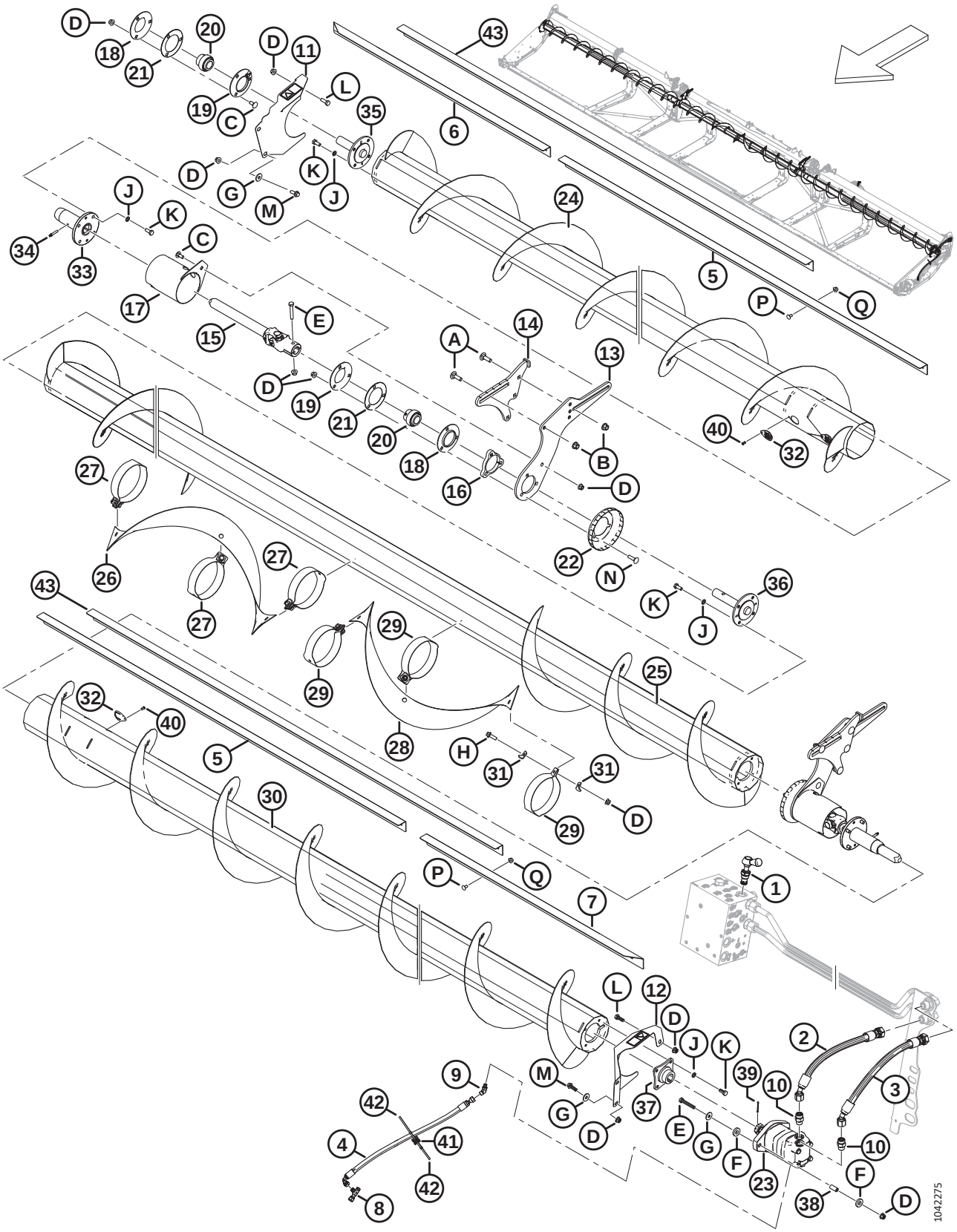

(OPTION) VIS TRANSVERSALE SUPÉRIEURE – VIS SANS FIN EN TROIS PARTIES (FD240, FD245 ET FD250)

Réf.	Numéro de pièce	Description	Qté	Numéro de série
F	233446	RONDELLE – CAOUTCHOUC		
G	184712	RONDELLE – PLATE GRANDE M10-200HV		
H	184665	BOULON – TÊTE HEX. À COL. M10 X 1,5 X 30-10,9-AA1J		
J	30632	RONDELLE – ÉLASTIQUE DE BLOCAGE M10		
K	30627	BOULON – TÊTE HEX. PFL M10 X 1,5 X 25-8,8-A3L		
L	184661	BOULON – TÊTE HEX. PFL M10 X 1,5 X 30-8,8-AA1J		
M	184665	BOULON – TÊTE HEX. À COL. M10 X 1,5 X 30-10,9-AA1J		
N	152732	BOULON – TRCC M10 X 1,5 X 40-8,8-AA1J		
P	191489	BOULON – TRCCC PFL M8 X 1,25 X 16-8,8-AA1J		
Q	135337	ÉCROU – HEX. À COL. BLOCAGE CTR M8 X 1,25-8-AA1J		

145 (Option) Kit de couteau vertical VertiBlade[MC]

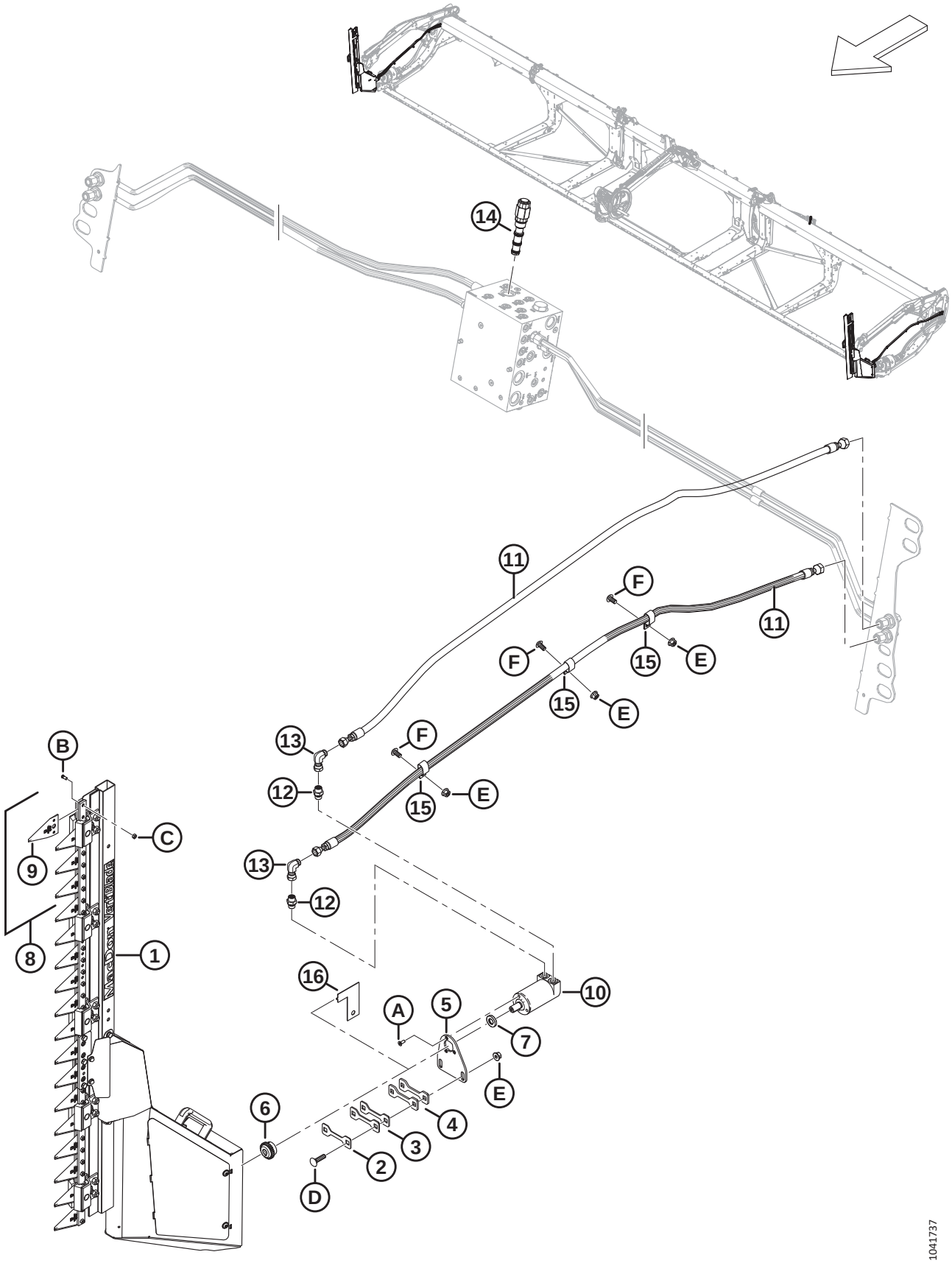

(OPTION) KIT DE COUTEAU VERTICAL VERTIBLADE℠

Réf.	Numéro de pièce	Description	Qté	Numéro de série
	B7029	KIT – COUTEAUX VERTICAUX VERTIBLADE [603]		
	B7464	KIT – COMPOSANTS DU COUTEAU VERTICAL [604]		
	B7466	KIT – COUTEAU VERTICAL [605]		
1	313502	COUTEAU – ENSEMBLE VERTICAL, CD [606]	1	
	313501	COUTEAU – ENSEMBLE VERTICAL, CG [606]	1	
2	313750	CALE – 2 MM ÉP.	A/B	
3	313749	CALE – 3 MM ÉP.	A/B	
4	313745	CALE – 4,5 MM ÉP.	A/B	
5	313744	SUPPORT – COUTEAU VERTICAL MOTEUR	2	
6	313808	MOYEU	2	
7	313801	ENTRETOISE	2	
8	313797	KIT – SECTIONS DE COUTEAU VERTICAL [607]	A/B	
9	313788	SECTION – COUTEAU VERTICAL	A/B	
10	304611	MOTEUR – HYDRAULIQUE	2	
11	283066	FLEXIBLE – HYD.	4	
12	136653	RACCORD – ADAPTATEUR	4	
	135865	JOINT TORIQUE – Ø1,78 X Ø9,25		
	136654	JOINT TORIQUE – 1,50 X 2,10 X 14,70		
13	136249	RACCORD – HYD. COUDÉ À 90°	4	
14	283008	VALVE – RÉG. DE FLUX PRIORITAIRE (FRRV) [608]	1	
	283579	KIT D'ÉTANCHÉITÉ		
15	135235	BRIDE DE FIXATION – TUYAU DOUBLE ISOLÉ	6	
16	313780	GUIDE – COUTEAU VERTICAL [609]	1	

603. Kits disponibles chez Whole Goods uniquement.
604. Pour les marchés européens. Ce kit comprend tous les éléments que renferme le kit de base de couteaux verticaux B7029, à l'exception des couteaux verticaux gauche et droit (MD Nº 313501 et 313502), des moteurs (MD Nº 304611), du kit de sections de couteaux (MD Nº 313797), des entretoises (MD Nº 313801) et des moyeux (MD Nº 313808). Pour compléter les couteaux verticaux européens, commandez le kit de couteaux verticaux européens B7466. Kits disponibles chez Whole Goods uniquement.
605. Pour les marchés européens. Ce kit comprend uniquement les couteaux verticaux gauche et droit (MD Nº 313501 et 313502), les moteurs (MD Nº 304611), le kit de sections de couteaux (MD Nº 313797), les entretoises (MD Nº 313801) et les moyeux (MD Nº 313808). Pour compléter les couteaux verticaux européens, commandez le kit de composants de couteaux verticaux européens B7464. Kits disponibles chez Whole Goods uniquement.
606. Pour les composants du couteau vertical, consultez la section *146 (Option) Composants du couteau vertical VertiBlade℠, page 409*.
607. Le kit comprend quatre sections de couteau vertical (MD Nº 313788), huit vis de section de couteau vertical (MD Nº 313789), et huit écrous de section de couteau vertical (MD Nº 313790).
608. Se connecte à l'orifice FRRV.
609. Le guide est un outil qui permet de déterminer le nombre de (MD Nº 313750, MD Nº 313749, et MD Nº 313745) nécessaires pour combler l'écart entre la plaque de châssis et le guide. On retire le guide une fois l'écart déterminé. Consultez les instructions d'installation pour plus de détails.

(OPTION) KIT DE COUTEAU VERTICAL VERTIBLADE[MC]

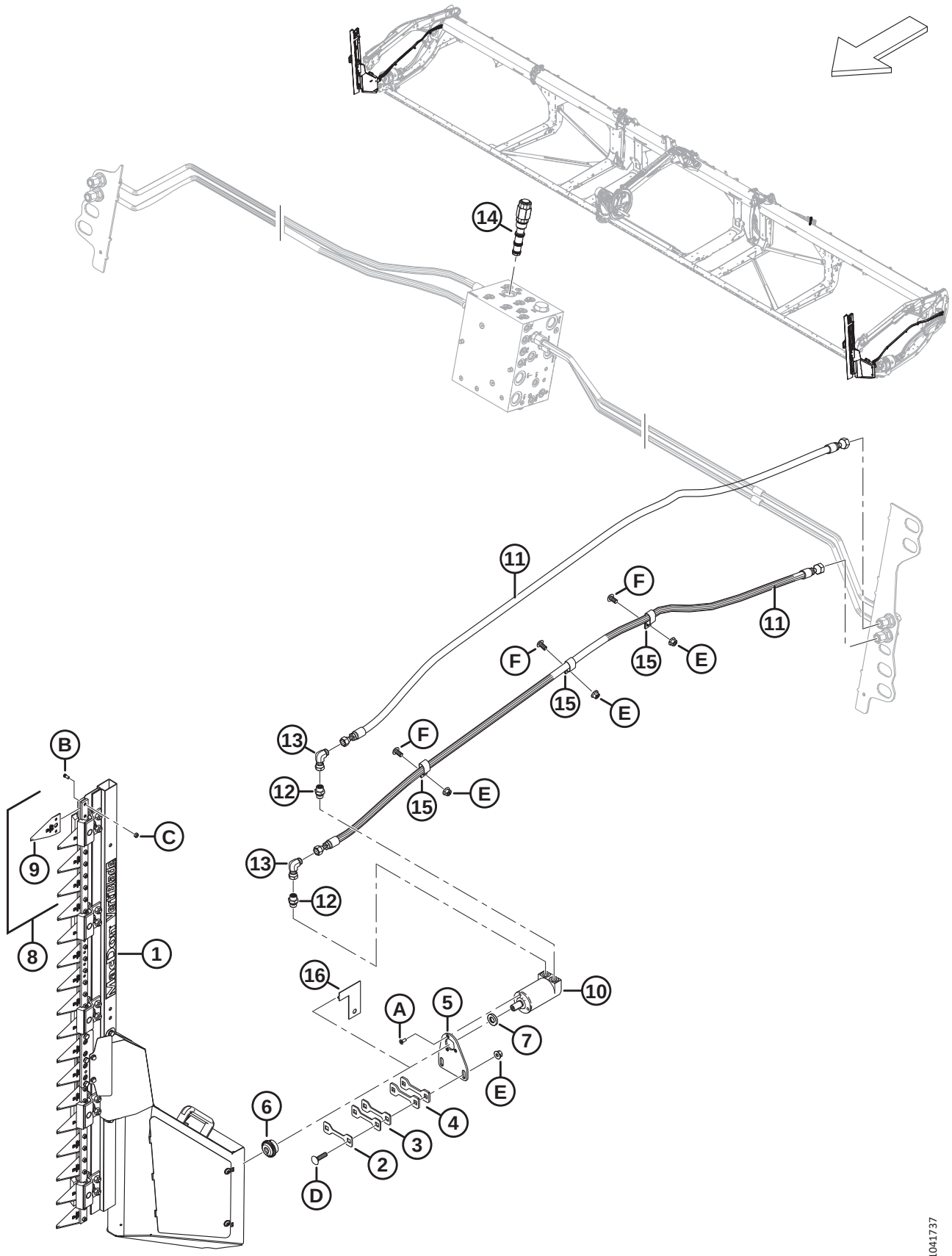

(OPTION) KIT DE COUTEAU VERTICAL VERTIBLADE[MC]

Réf.	Numéro de pièce	Description	Qté	Numéro de série
A	320220	VIS – TORX TÊTE FR TFL M6 X 1 X 16-SPCL-8,8-ZINC		
B	313789	VIS – SECTION DE COUTEAU VERTICAL		
C	313790	ÉCROU – SECTION DE COUTEAU VERTICAL		
D	152732	BOULON – TRCC M10 X 1,5 X 40-8,8-AA1J		
E	135799	ÉCROU – HEX. À COL. VERROU CTR M10 X 1,5-10		
F	136395	VIS – ASSEMBLAGE EN TREILLIS TÊTE TORX M10 X 1,5 X 20 X SPCL-8,8-A3L		

146 (Option) Composants du couteau vertical VertiBlade℠

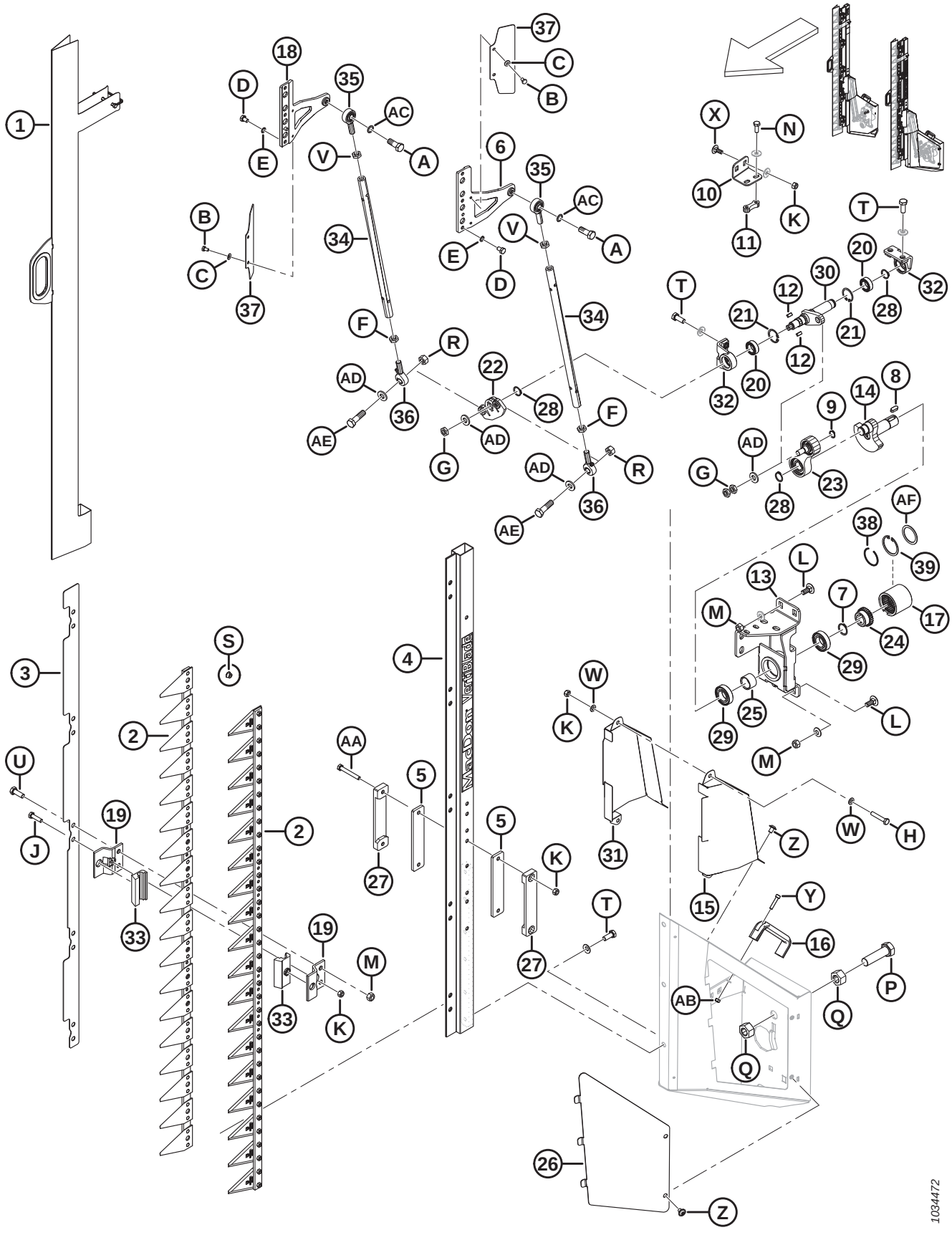

(OPTION) COMPOSANTS DU COUTEAU VERTICAL VERTIBLADE™

Réf.	Numéro de pièce	Description	Qté	Numéro de série
	313501	COUTEAU – ENSEMBLE VERTICAL, CG		
	313502	COUTEAU – ENSEMBLE VERTICAL, CD		
1	313798	BLINDAGE – COUTEAU VERTICAL	2	
2	313799	ENS. COUTEAU – COUTEAU VERTICAL	4	
3	313800	PLAQUE – POSITIONNEMENT D'ADAPTATEUR	2	
4	313802	BARRE	2	
5	313805	GUIDE – INTÉRIEUR	4	
6	313807	TÊTE DE COUTEAU – CG	2	
7	313810	BAGUE – RETENUE EXTERNE	2	
8	313815	CLAVETTE	2	
9	313819	BAGUE – RETENUE EXTERNE	2	
10	313882	SUPPORT – ENTRAÎNEMENT À LEVIER CD	1	
	313820	SUPPORT – ENTRAÎNEMENT À LEVIER CG	1	
11	313821	PLAQUE – FILETÉE	2	
12	313824	CLAVETTE	4	
13	313884	SUPPORT – ENSEMBLE SOUDÉ ENTRAÎNEMENT CD	1	
	313825	SUPPORT – ENSEMBLE SOUDÉ ENTRAÎNEMENT CG	1	
14	313828	ARBRE – LEVIER	2	
15	313836	CAPOT – COUTEAU CD EXTÉRIEUR	2	
	313835	CAPOT – COUTEAU CG EXTÉRIEUR	2	
16	313841	POIGNÉE	2	
17	313809	COUPLAGE	2	
18	313869	TÊTE DE COUTEAU – CD	2	
19	313804	GUIDE – COUTEAU	20	
20	313817	ROULEMENT – OBLIQUE	4	
21	313818	ANNEAU – RETENUE INTERNE	4	
22	313826	BRAS – OSCILLANT	2	
23	313827	ENSEMBLE PITTMAN	2	
24	313813	MOYEU	2	
25	313814	MANCHON – ENTRETOISE ARBRE DE LEVIER	2	
26	313834	CAPOT – CÔTÉ DROIT	1	
	313833	CAPOT – CÔTÉ GAUCHE	1	
27	313806	GUIDE – EXTÉRIEUR	4	
28	313811	BAGUE – RETENUE EXTERNE	6	
29	313812	ROULEMENT	4	
30	313883	ARBRE – ENTRAÎNEMENT, CD	1	
	313822	ARBRE – ENTRAÎNEMENT, CG	1	

(OPTION) COMPOSANTS DU COUTEAU VERTICAL VERTIBLADE℠

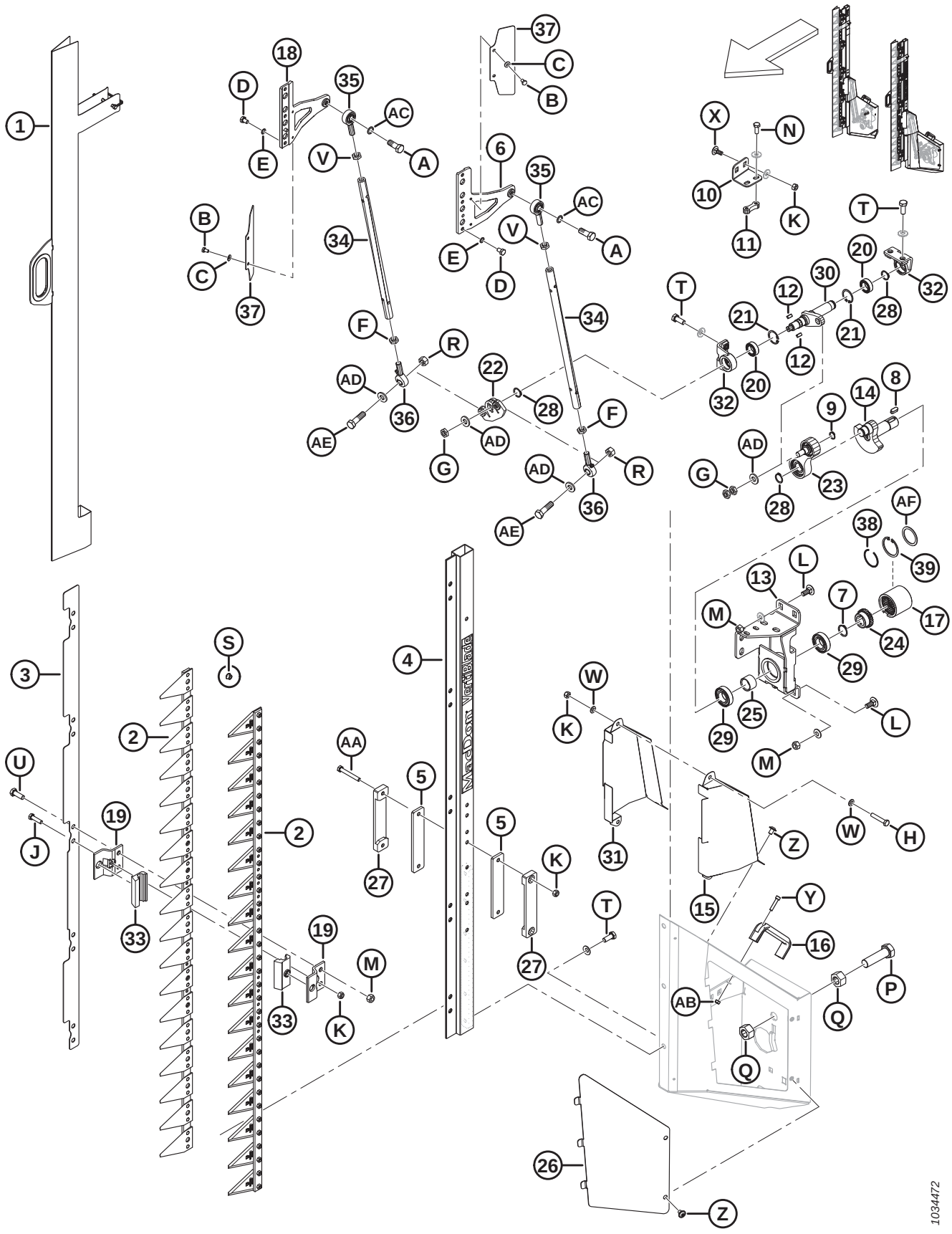

(OPTION) COMPOSANTS DU COUTEAU VERTICAL VERTIBLADE[mc]

Réf.	Numéro de pièce	Description	Qté	Numéro de série
31	313838	CAPOT – COUTEAU CD INTÉRIEUR	1	
	313837	CAPOT – COUTEAU CG INTÉRIEUR	1	
32	313816	SUPPORT – ARBRE DE SORTIE	4	
33	313803	GUIDE	20	
34	313829	TUBE	4	
35	313830	JOINT – BILLE	4	
36	313831	JOINT – ROULEMENT À BILLES	4	
37	313839	DÉFLECTEUR	4	
38	340077	ANNEAU – RETENUE [610]	1	
39	340078	ANNEAU – INTERNE [610]	1	
	23165	AUTOCOLLANT – LUBRIFIANT 50 HR		
	313881	AUTOCOLLANT – DANGER LIÉ AU COUTEAU VERTICAL		
A	313847	VIS – M12 X 1,75 X 32		
B	136561	BOULON – TÊTE HEX. TFL M6 X 1 X 10-8,8-AA1J		
C	30631	RONDELLE – ÉLASTIQUE DE VERROUILLAGE M6		
D	313848	VIS – HEX. M8 X 1 X 12		
E	313849	RONDELLE – VERROU SCHNORR		
F	313844	ÉCROU – HEX. M12 X 1,75 CG FILET VERROUILLAGE		
G	313845	ÉCROU – HEX. M12 X 1,5		
H	30660	BOULON – TÊTE HEX. M8 X 1,25 X 45-8,8-AA1J		
J	50140	BOULON – TÊTE HEX. M8 X 1,25 X 30-8,8-AA1J		
K	135337	ÉCROU – HEX. À COL. VERROU CTR M8 X 1,25-8-AA1J		
L	135785	BOULON – TRCC M10 X 1,5 X 25-8,8-AA1J		
M	135799	ÉCROU – HEX. À COL. VERROU CTR M10 X 1,5-10		
N	136302	BOULON – TÊTE HEX. À COL. CRT TFL M8 X 1,25 X 20-8,8-ZINC		
P	136339	BOULON – TÊTE HEX. FINE TFL M20 X 1,5 X 70 X 8,8-ZINC		
Q	136342	ÉCROU – HEX. FIN M20 X 1,5 X 10-AA3L		
R	136759	ÉCROU – HEX. VERROU CTR, M12 X 1,75-8-AA1J		
S	152668	ÉCROU – HEX. À COL. VERROU CTR M6 X 1-8		
T	152670	BOULON – TÊTE HEX. À COL. M10 X 1,5 X 20-SPC-8,8-AA1J		
U	184661	BOULON – TÊTE HEX. TFL M10 X 1,5 X 30-8,8-AA1J		
V	184696	ÉCROU – HEX. FIN M12 X 1,75-05-AA1J		
W	184708	RONDELLE – PLATE M8-200HV-AA1J		
X	197171	BOULON – TRCC M8 X 1,25 X 20-8,8-ZINC		
Y	252236	VIS – HEX. CREUSE M6 X 1 X 25-10,9 AA1T		

610. Pièce d'usure pour le couplage (MD Nº 313809).

(OPTION) COMPOSANTS DU COUTEAU VERTICAL VERTIBLADE™

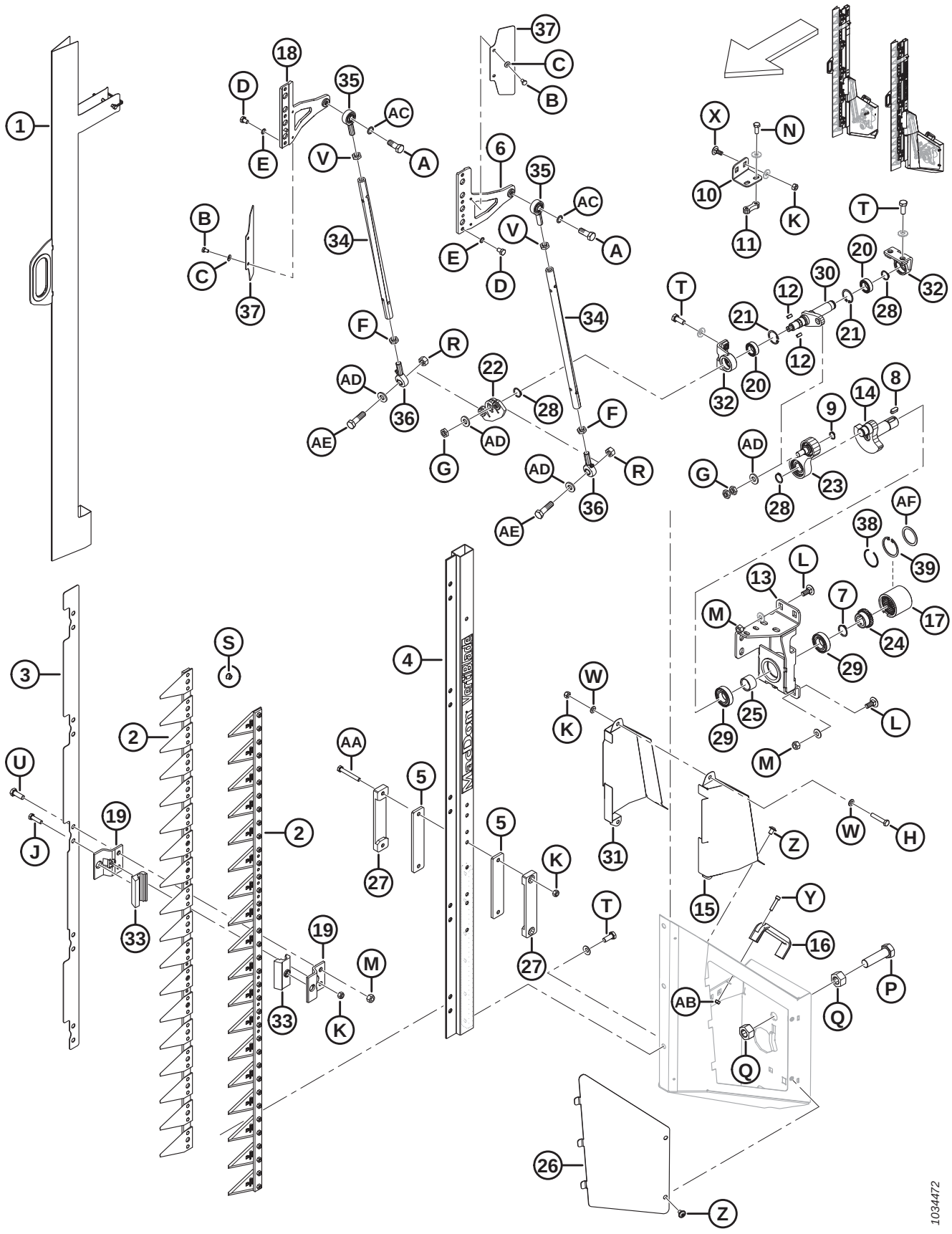

(OPTION) COMPOSANTS DU COUTEAU VERTICAL VERTIBLADE™

Réf.	Numéro de pièce	Description	Qté	Numéro de série
Z	252292	VIS – TÊTE HEX. RONDE M8 X 1,25 X 12-10,9-AA1J		
AA	252398	BOULON – TÊTE HEX. M8 X 1,25 X 60-8,8-ZINC		
AB	136773	ÉCROU – HEX. VERROU CTR, M6 X 1-8-AA1J		
AC	313846	RONDELLE – VERROU SCHNORR		
AD	313832	RONDELLE		
AE	313843	VIS – M12 X 1,75 X 43		
AF	340076	RONDELLE 610		

147 Composants châssis – Module de flottement

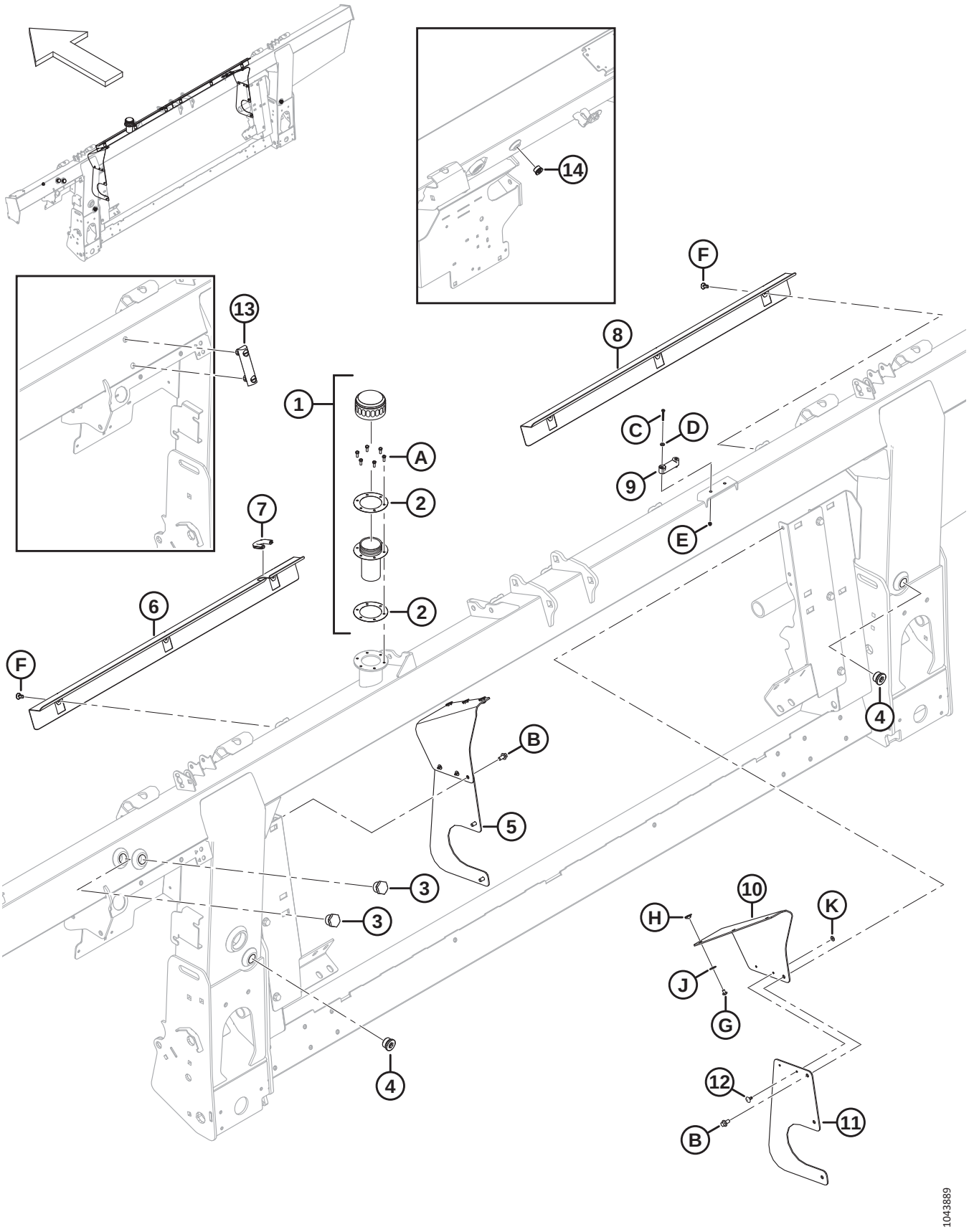

Réf.	Numéro de pièce	Description	Qté	Numéro de série
1	133942	BOUCHON – REMPLISSAGE D'HUILE [611]	1	
2	304658	JOINT D'ÉTANCHÉITÉ – REMPLISSAGE D'HUILE (PAQUET DE 2)	1	
3	304668	REGARD (2022 ET PRÉCÉDENTS) [612]	2	
4	136269	BOUCHON – HEX. CREUSE	2	
	30971	JOINT TORIQUE – Ø2,95 X Ø23,47		
5	357512	KIT – COUVERCLES LATÉRAUX ANTI-POUSSIÈRE [613]	A/B	
6	**378133**	**CAPOT – CG**	**1**	
7	194082	MOULAGE	1	
8	322870	CAPOT – CD	1	
9	322872	NIVEAU – BULLE	1	
10	357174	TRAPPE – COUVERCLE ANTI-POUSSIÈRE	2	
11	357173	CAPOT – VIS D'ALIMENTATION LATÉRALE	2	
12	293053	RIVET – POP	4	
13	156696	JAUGE – NIVEAU (2023 ET ULTÉRIEURS) [614]	1	
14	**158174**	**RACCORD – BOUCHON HYD. 8 ORB, À TÊTE HEX., NÉCESSITANT UNE CLÉ À DOUILLE** [615]	**A/B**	
	44209	**JOINT TORIQUE – 2,21 X 16,36**		
A	320397	VIS – TÊTE HEX. PFL M5 X 0,8 X 12-8,8 SIMPLE (2022 ET ULTÉRIEUR)		421190–
	135873	VIS – MACH N° 10-32 X 1/2 PO HEX. (2021 ET ANTÉRIEUR)		–421189
B	136485	BOULON – TÊTE HEX. À COL. PFL M8 X 1,25 X 16-8,8-AA1J		
C	320388	VIS – TÊTE CYLINDRIQUE PFL M4 X 0,7 X 30-4,8-ZINC		
D	18798	RONDELLE – PLATE SAE 7/32 ID X 7/16 PO DE AA1J		
E	197320	ÉCROU – HEX. NYLOC M4 X 0,7-8-AA1J		
F	368221	KIT – PINCE À ENFONCER [616]		
G	252291	VIS – TÊTE CYLINDRIQUE M6 X 1 X 8-8,8-AA1J		
H	252051	ÉCROU – EN T M6		

611. Retirez le bouchon et le joint d'étanchéité qui recouvrent le trou de remplissage lors de l'expédition (non représenté). Conservez six vis (MD Nº 135873). Remplacez le bouchon et le joint d'étanchéité par le bouchon de remplissage d'huile (MD Nº 133942) qui est livré complet avec le bouchon d'huile (NVS), le goulot de remplissage (NVS) et deux joints d'étanchéité (MD Nº 304658). Utilisez les six vis expédiées avec le bouchon d'origine pour fixer le bouchon de remplissage d'huile au châssis. Le bouchon de remplissage d'huile est livré avec le châssis ou peut être commandé en tant que pièce de rechange.
612. Le regard (MD Nº 304668) s'utilise pour les machines sur le modèle 2022 et précédents.
613. Ce kit est utilisé pour l'entretien des unités dont les couvercles latéraux ont été remplacés (MD Nº 347558). Le kit comprend deux trappes de couvercle anti-poussière (MD Nº 357174), deux couvercles latéraux de vis d'alimentation (MD Nº 357173), quatre rivets pop (MD Nº 293053) et la quincaillerie.
614. Le niveau de la jauge (MD Nº 156696) s'utilise pour les machines sur le modèle 2023 et ultérieurs.
615. Le raccord de bouchon (MD Nº 158174) n'est utilisé que pour les modules de flottement avec un système hydraulique intégré.
616. Le kit contient 6 pinces à enfoncer.

COMPOSANTS CHÂSSIS – MODULE DE FLOTTEMENT

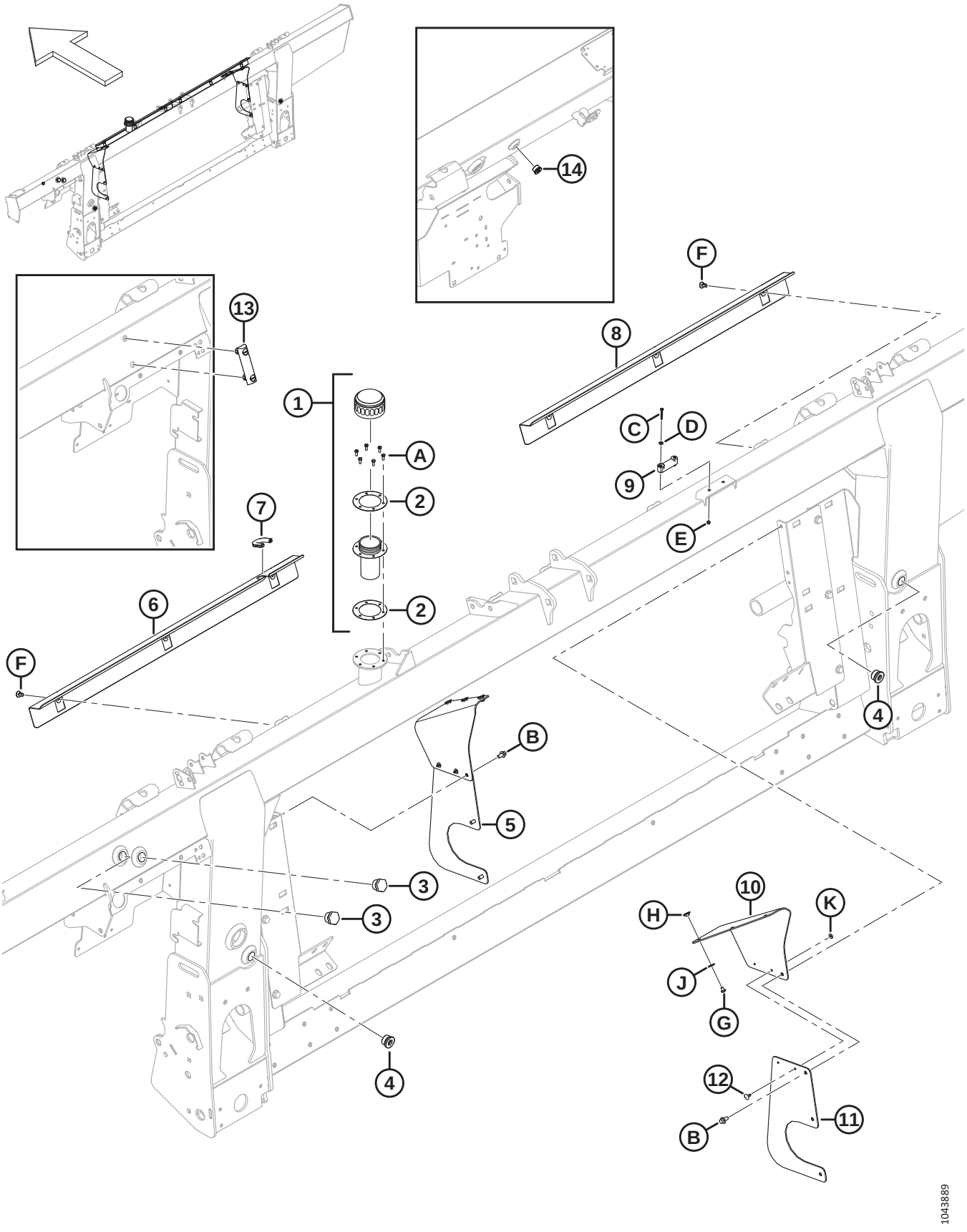

Réf.	Numéro de pièce	Description	Qté	Numéro de série
J	184706	RONDELLE – PLATE GRANDE M6-200HV		
K	293054	RONDELLE – PLATE GRANDE M5-200HV-AA1J		

148 Pompe, boîte de vitesse et prise d’entraînement (système hydraulique intégré)

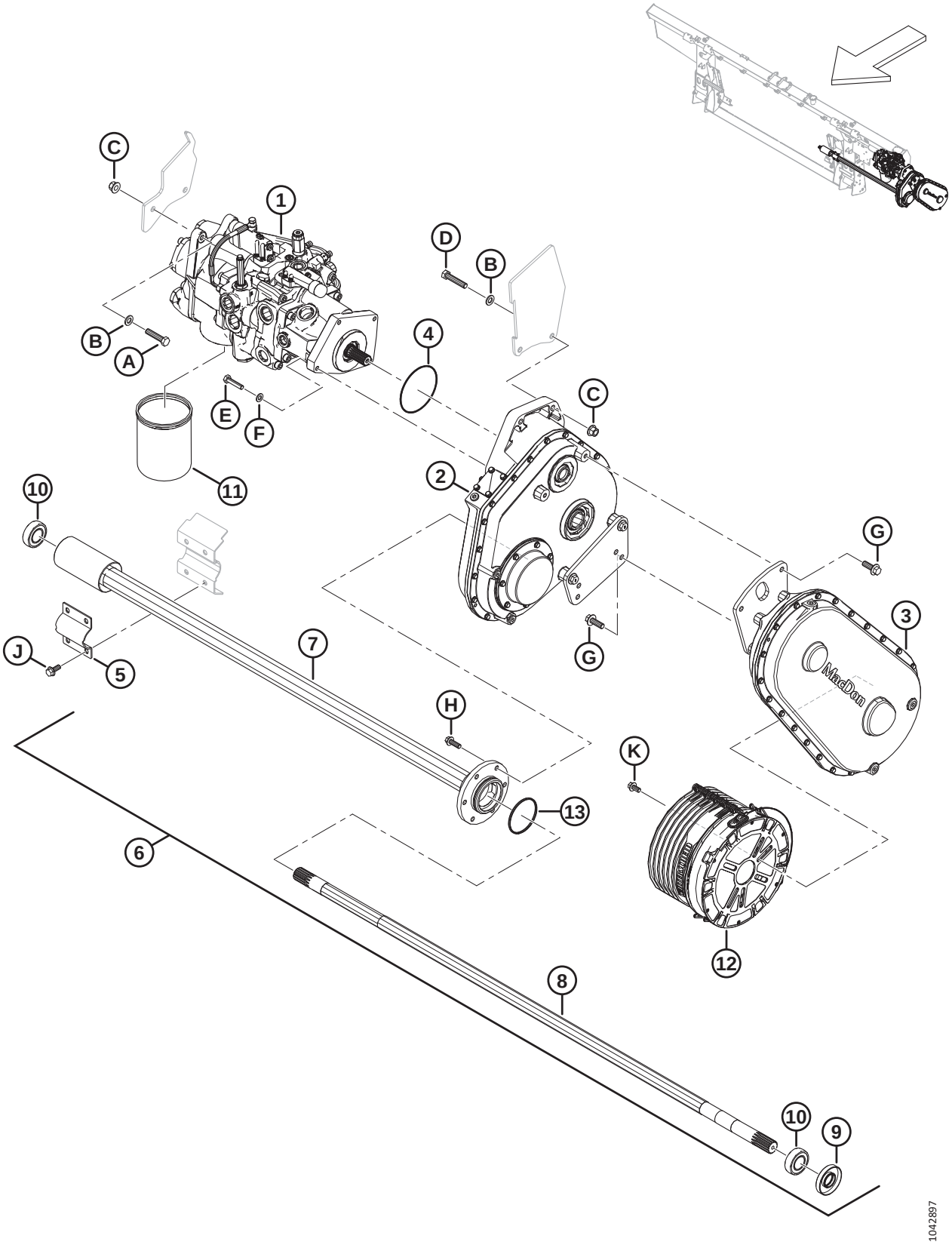

POMPE, BOÎTE DE VITESSE ET PRISE D'ENTRAÎNEMENT (SYSTÈME HYDRAULIQUE INTÉGRÉ)

Réf.	Numéro de pièce	Description	Qté	Numéro de série
1	337774	POMPE – INTÉGRÉE [617]	1	
2	308725	ENTRAÎNEMENT – MODULE FLOTTEMENT PRINCIPAL [618]	1	
3	308726	ENTRAÎNEMENT – ENTRÉE (CNH) [619]	1	
4	328713	JOINT TORIQUE – 2,62 X 113,97	1	
5	347185	COLLIER DE FIXATION – PIVOT VIS D'ALIMENTATION	1	
6	308732	ENSEMBLE – ARBRE DE LA VIS D'ALIMENTATION [620]	1	
7	328370	TUBE – SORTIE	1	
8	308740	ARBRE – SORTIE	1	
9	308755	JOINT – ARBRE	1	
10	21363	ROULEMENT – SPH DE ET COLLET AVEC 2 JOINTS	2	
11	320360	FILTRE – HYD. AVEC 2 X JOINTS	1	
12	322561	DOIGT – CONTRE CÔNE 250 MM	1	
13	252462	JOINT TORIQUE – 3,18 X 82,55	1	
A	152779	BOULON – TÊTE HEX. M12 X 1,75 X 55-8,8-AA1J		
B	184714	RONDELLE – PLATE NORMALE M12-300HV		
C	136431	ÉCROU – HEX. À COL. BLOCAGE CTR M12 X 1,75-10		
D	152274	BOULON – TÊTE HEX. M12 X 1,75 X 60-8,8-AA1J		
E	135335	BOULON – TÊTE HEX. M10 X 1,5 X 45-8,8-AA1J		
F	184711	RONDELLE – PLATE NORMALE M10-200HV-AA1J		
G	152731	BOULON – TÊTE HEX. À COL. PFL M12 X 1,75 X 35-10,9-AA1J		
H	184665	BOULON – TÊTE HEX. À COL. M10 X 1,5 X 30-10,9-AA1J		
J	135783	BOULON – TÊTE HEX. À COL. PFL M10 X 1,5 X 25-10,9-AA1J		
K	152655	BOULON – TÊTE HEX. À COL. M10 X 1,5 X 20-8,8-AA1J		

617. Pour l'ensemble pompe, consultez la section *149 Ensemble pompe (système hydraulique intégré), page 421*.
618. Pour l'ensemble boîte de vitesse, consultez la section *154 Ensemble boîte de vitesse, page 435*.
619. Utilisé avec les moissonneuses-batteuses Case et New Holland. Pour l'ensemble de l'entraînement d'entrée, consultez la section *155 Ensemble prise d'entraînement, page 439*.
620. L'ensemble de l'arbre de la vis d'alimentation comprend le joint d'arbre (MD Nº 308755), le roulement à collet (MD Nº 21363), le tube de sortie (MD Nº 328370), l'arbre de sortie (MD Nº 328202), le roulement palier (MD Nº 328371), le joint torique (MD Nº 252462) et deux vis de réglage (MD Nº 320418).

149 Ensemble pompe (système hydraulique intégré)

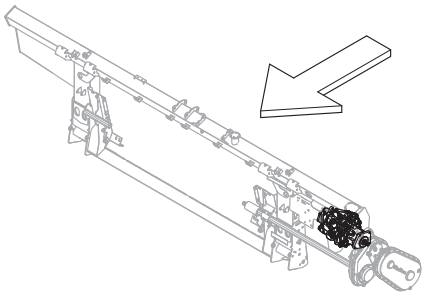

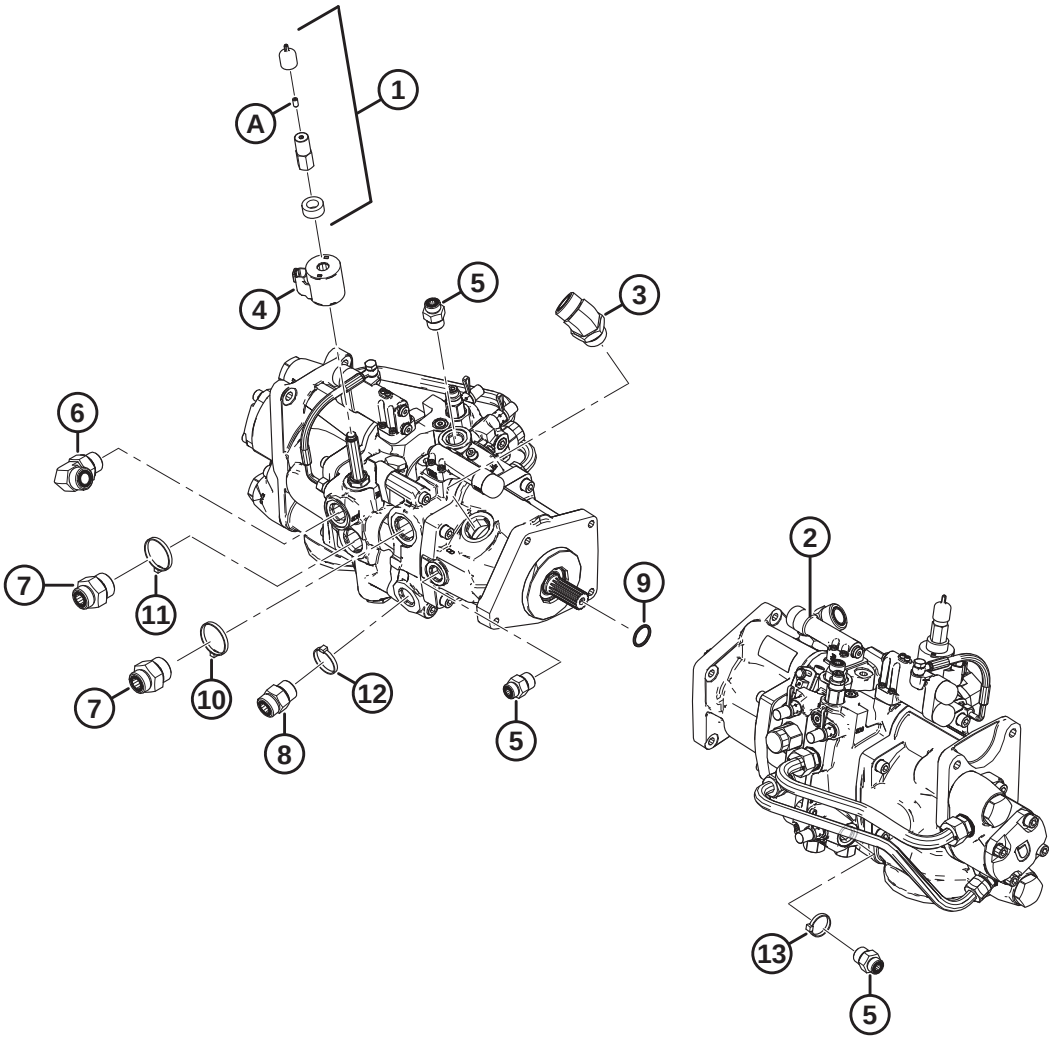

1034439

ENSEMBLE POMPE (SYSTÈME HYDRAULIQUE INTÉGRÉ)

Réf.	Numéro de pièce	Description	Qté	Numéro de série
1	328262	KIT – CONTOURNEMENT MANUEL [621]	1	
2	337774	POMPE – INTÉGRÉE [622]	1	
	322148	KIT D'ÉTANCHÉITÉ		
3	252814	RACCORD – HYD. COUDÉ À 45°	1	
	135554	JOINT TORIQUE – 1,78 X 23,52		
	50220	JOINT TORIQUE – Ø2,95 X Ø29,74		
4	209045	BOBINE – SOLÉNOÏDE	1	
5	184463	RACCORD – ADAPTATEUR HYD. (M1, M2) [623]	3	
	44210	JOINT TORIQUE – Ø2,46 X Ø19,18		
	135866	JOINT TORIQUE – Ø1,78 X Ø12,42		
6	135821	RACCORD – COUDE 90° HYD (SDP) [624]	1	
	30971	JOINT TORIQUE – Ø2,95 X Ø23,47		
	135868	JOINT TORIQUE – Ø1,78 X Ø18,77		
7	135789	RACCORD – ADAPTATEUR (KP) [625]	2	
	50220	JOINT TORIQUE – Ø2,95 X Ø29,74		
	135868	JOINT TORIQUE – Ø1,78 X Ø18,77		
8	135788	RACCORD – ADAPTATEUR (SDR) [626]	1	
	30971	JOINT TORIQUE – Ø2,95 X Ø23,47		
	135868	JOINT TORIQUE – Ø1,78 X Ø18,77		
9	17006	JOINT TORIQUE – 3,18 X 25,40	1	
10	40704	COLLIER DE SERRAGE – ATTACHE DE CÂBLE, ORANGE	1	
11	40703	COLLIER DE SERRAGE – ATTACHE DE CÂBLE, BLEUE	1	
12	40702	COLLIER DE SERRAGE – ATTACHE DE CÂBLE, ROUGE	1	
13	21763	COLLIER DE SERRAGE – ATTACHE DE CÂBLE, NOIRE	1	
A	21061	VIS – TÊTE HEX. CREUSE 1/4-20 X 1/2-GR5-AF0C	1	

621. Le kit comprend la bobine d'entretoise (NVS), le capuchon anti-poussière (NVS), l'écrou de la bobine (NVS) et la vis de réglage (MD Nº 21061).
622. En cas de nécessité de pièces de rechange à la suite du retrait du kit d'étanchéité (MD Nº 328281) ou des soupapes de décompression (MD Nº 322159 et MD Nº 328282), commandez une nouvelle pompe intégrée (MD Nº 337774). Pour les pièces de rechange de pompe intégrée, consultez la section *150 Pompe intégrée – Pièces de rechange (système hydraulique intégré), page 423*.
623. Se connecte aux orifices M1 et M2.
624. Se connecte à l'orifice SDP.
625. Se connecte à l'orifice KP.
626. Se connecte à l'orifice SDR.

150 Pompe intégrée – Pièces de rechange (système hydraulique intégré)

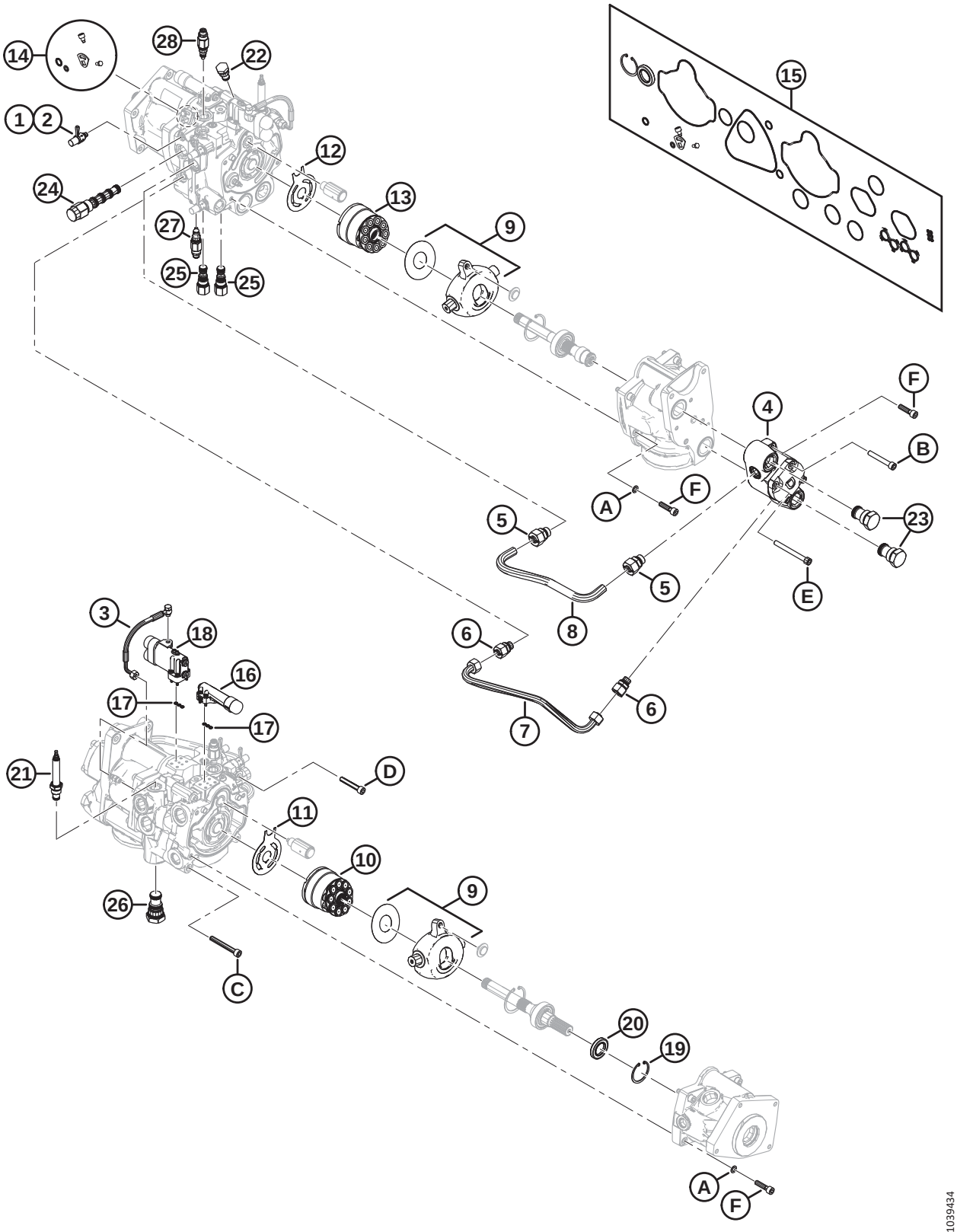

POMPE INTÉGRÉE – PIÈCES DE RECHANGE (SYSTÈME HYDRAULIQUE INTÉGRÉ)

NOTE:

Toutes les pièces illustrées, mais **NON** répertoriées, ne sont pas des pièces réparables. Elles sont illustrées à titre de référence uniquement.

Réf.	Numéro de pièce	Description	Qté	Numéro de série
	337774	POMPE – INTÉGRÉE [627]		
1	136900	CAPUCHON – ANTI-POUSSIÈRE	3	
2	134437	RACCORD – COUPLAGE HYD. – PRISE D'ESSAI	3	
3	276790	KIT – FLEXIBLE ET QUINCAILLERIE DC	1	
4	328288	KIT – POMPE À ENGRENAGES 15 CC AVEC QUINCAILLERIE	1	
5	328292	RACCORD – ADAPTATEUR (18 MM) [628]	2	
6	328293	RACCORD – ADAPTATEUR (15 MM) [629]	2	
7	328291	CONDUITE – ARRIÈRE [630]	1	
8	328290	CONDUITE – AVANT [630]	1	
9	337441	KIT – RECONSTRUCTION DU PLATEAU OSCILLANT	2	
10	328313	KIT – GROUPE TOURNANT 45 CC	1	
11	328312	PLAQUE – SOUPAPE	1	
12	328311	PLAQUE – SOUPAPE	1	
13	328310	KIT – GROUPE TOURNANT 38 CC	1	
14	337440	KIT – JOINT DE CAME DE POMPE DE COUTEAU	1	
15	328309	KIT – JOINT DE POMPE	1	
16	328306	KIT – COMPENSATEUR D'ENTRAÎNEMENT DES COUTEAUX [631]	1	
	357937	CAPUCHON – ANTI-POUSSIÈRE	1	
17	328308	KIT – JOINTS DE COMPENSATEUR (DÉTECTION DE CHARGE)	2	
18	328307	KIT – COMPENSATEUR DE TAPIS LATÉRAL [632]	1	
	357937	CAPUCHON – ANTI-POUSSIÈRE	2	
19	328178	ANNEAU – RETENUE INTERNE	1	
20	322142	JOINT – ARBRE	1	
21	328261	SOUPAPE – RÉGULATRICE DE DÉBIT (MV) [633]	1	
	252351	KIT D'ÉTANCHÉITÉ		
22	123318	SOUPAPE – NON-RETOUR (CV6) [634]	1	
	322148	KIT D'ÉTANCHÉITÉ		

627. Consultez la section *149 Ensemble pompe (système hydraulique intégré), page 421*.
628. Diamètre de 18 mm ; le raccord ne comprend pas d'écrou imperdable.
629. Diamètre de 15 mm ; le raccord ne comprend pas d'écrou imperdable.
630. Les conduites vers l'arrière et vers l'avant sont munies d'écrous imperdables à chaque extrémité.
631. Le kit comprend un compensateur (NVS), quatre boulons M5 (NVS) et un capuchon anti-poussière (MD Nº 357937).
632. Le kit comprend un compensateur (NVS), quatre boulons M5 (NVS) et deux capuchons anti-poussière (MD Nº 357937).
633. Se connecte à l'orifice MV.
634. Se connecte à l'orifice CV6.

POMPE INTÉGRÉE – PIÈCES DE RECHANGE (SYSTÈME HYDRAULIQUE INTÉGRÉ)

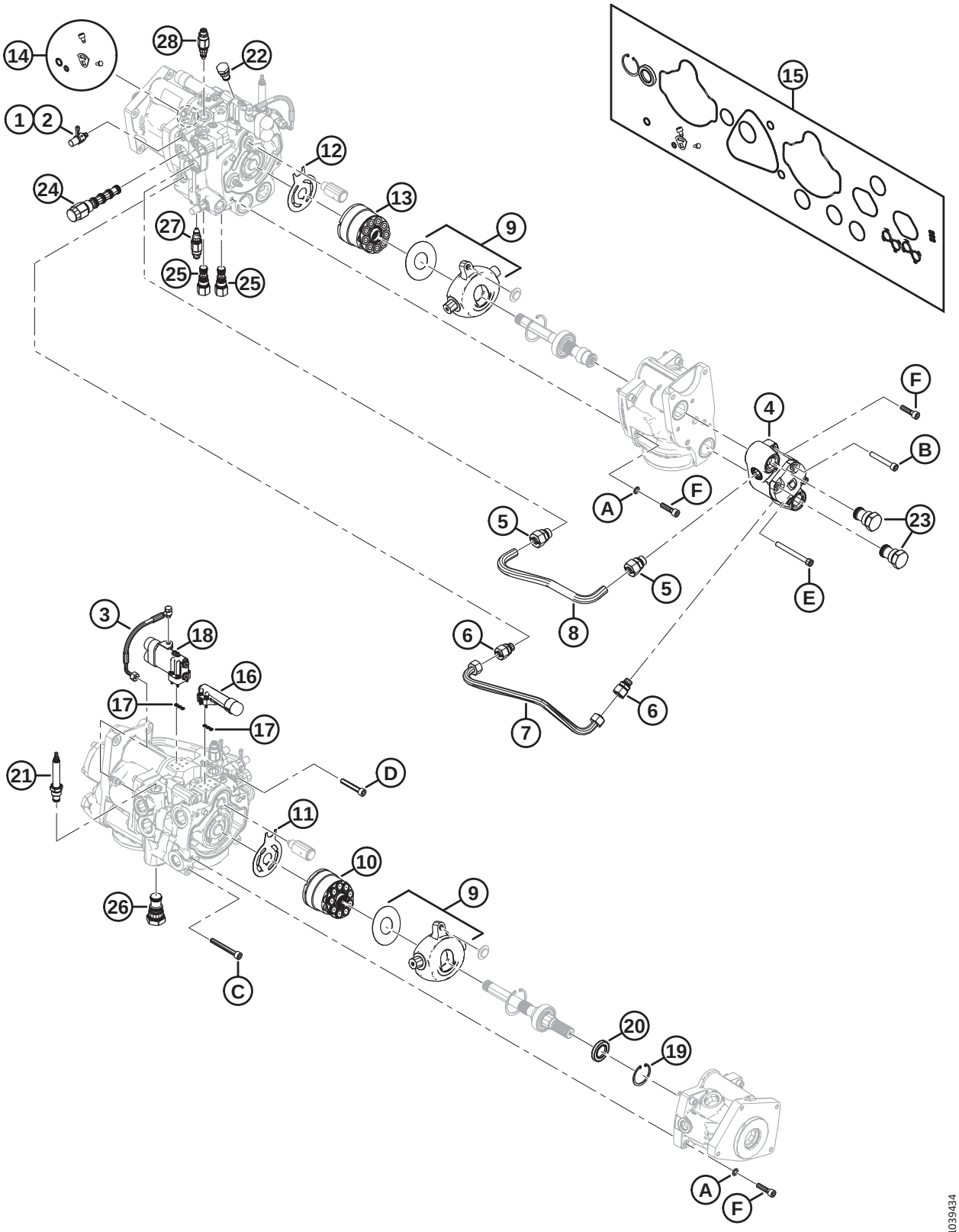

POMPE INTÉGRÉE – PIÈCES DE RECHANGE (SYSTÈME HYDRAULIQUE INTÉGRÉ)

Réf.	Numéro de pièce	Description	Qté	Numéro de série
23	322161	SOUPAPE – NON-RETOUR (CV1, CV2) [635]	2	
	328283	KIT D'ÉTANCHÉITÉ		
24	322160	SOUPAPE – PILOTÉE 3WAY (DH) [636]	1	
	328269	KIT D'ÉTANCHÉITÉ		
25	322158	SOUPAPE – PILOTÉE LOGIC-10 (LE1, LE2) [637]	2	
	322148	KIT D'ÉTANCHÉITÉ		
26	322157	SOUPAPE – PILOTÉE ÉLÉMENT LOGIC-16 (LE3) [638]	1	
	322149	KIT D'ÉTANCHÉITÉ		
27	337773	SOUPAPE – DÉCOMPRESSION (RV2) [639]	1	
	337823	KIT D'ÉTANCHÉITÉ		
28	337770	SOUPAPE – DÉCOMPRESSION (RV1) [640]	1	
	337823	KIT D'ÉTANCHÉITÉ		
	328262	KIT – CONTOURNEMENT MANUEL [627]	1	
A	337433	RONDELLE – M10 SPÉCIALE		
B	337427	BOULON – TÊTE RONDE M10 X 70 GR 12,9		
C	337431	BOULON – TÊTE RONDE M10 X 80 GR 12,9		
D	337432	BOULON – TÊTE RONDE M10 X 60 GR 12,9		
E	337429	BOULON – TÊTE RONDE M10 X 100 GR 12,9		
F	337430	BOULON – TÊTE RONDE M10 X 40 GR 12,9		

635. Se connecte aux orifices CV1 et CV2.
636. Se connecte à l'orifice DH.
637. Se connecte aux orifices LE1 et LE2.
638. Se connecte à l'orifice LE3.
639. Se connecte à l'orifice RV2.
640. Se connecte à l'orifice RV1.

151 Pompe, boîte de vitesse et prise d'entraînement (système hydraulique modulable)

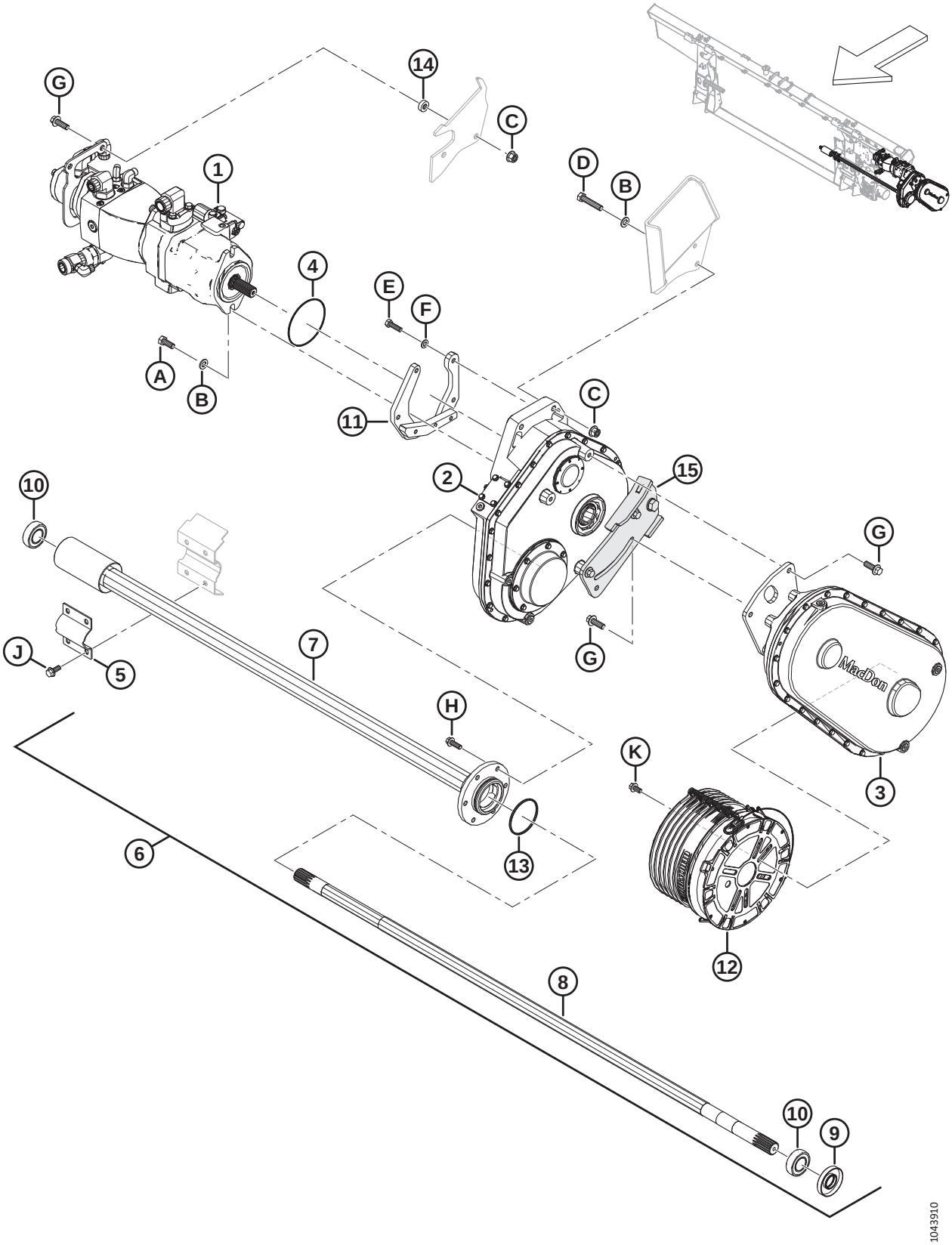

POMPE, BOÎTE DE VITESSE ET PRISE D'ENTRAÎNEMENT (SYSTÈME HYDRAULIQUE MODULABLE)

Réf.	Numéro de pièce	Description	Qté	Numéro de série
1	**RÉF.**	**ASSEMBLAGE – POMPE ET BOÎTE DE VITESSE (SYSTÈME HYDRAULIQUE MODULABLE)** [641]	**1**	
2	**368761**	**ENTRAÎNEMENT – MODULE DE FLOTTEMENT PRINCIPAL** [642]	**1**	
3	**308726**	**ENTRAÎNEMENT – ENTRÉE (CNH)** [643]	**1**	
4	**328713**	**JOINT TORIQUE – 2,62 X 113,97**	**1**	
5	**347185**	**COLLIER DE FIXATION – PIVOT VIS D'ALIMENTATION**	**1**	
6	**308732**	ENSEMBLE – ARBRE DE LA VIS D'ALIMENTATION [644].	**1**	
7	**328370**	**TUBE – SORTIE**	**1**	
8	**308740**	**ARBRE – SORTIE**	**1**	
9	**308755**	**JOINT – ARBRE**	**1**	
10	**21363**	**ROULEMENT – SPH DE ET COLLET AVEC 2 JOINTS**	**2**	
11	**368669**	**SUPPORT – POMPE, SOUDÉ**	**1**	
12	**322561**	**DOIGT – CONTRE CÔNE 250 MM**	**1**	
13	**252462**	**JOINT TORIQUE – 3,18 X 82,55**	**1**	
14	**323998**	**TUBE – INTERMÉDIAIRE**	**1**	
15	**RÉF.**	**SUPPORT – ENTRETOISE SOUDÉE (SYSTÈME HYDRAULIQUE MODULABLE)** [645]	**1**	
A	**30630**	**BOULON – TÊTE HEX. PFL M12 X 1,75 X 30-8,8-A3L**		
B	**184714**	**RONDELLE – PLATE NORMALE M12-300HV**		
C	**136431**	**ÉCROU – HEX. À COL. BLOCAGE CTR M12 X 1,75-10**		
D	**320559**	**BOULON – TÊTE HEX. M12 X 1,75 X 60-10,9-ZINC**		
E	**30628**	**BOULON – TÊTE HEX. M10 X 1,5 X 35-8,8-AA1J**		
F	**184711**	**RONDELLE – PLATE NORMALE M10-200HV-AA1J**		
G	**152731**	**BOULON – TÊTE HEX. À COL. TFL M12 X 1,75 X 35-10,9-AA1J**		
H	**184665**	**BOULON – TÊTE HEX. À COL. M10 X 1,5 X 30-10,9-AA1J**		
J	**135783**	**BOULON – TÊTE HEX. À COL. TFL M10 X 1,5 X 25-10,9-AA1J**		
K	**152655**	**BOULON – TÊTE HEX. À COL. M10 X 1,5 X 20-8,8-AA1J**		

641. Pour l'assemblage de la pompe, consultez la section *152 Assemblage de la pompe (système hydraulique modulable), page 429*.
642. Pour l'ensemble boîte de vitesse, consultez la section *154 Ensemble boîte de vitesse, page 435*.
643. Utilisé avec les moissonneuses-batteuses Case et New Holland. Pour l'ensemble de l'entraînement d'entrée, consultez la section *155 Ensemble prise d'entraînement, page 439*.
644. L'ensemble de l'arbre de la vis d'alimentation comprend le joint d'arbre (MD Nº 308755), le roulement à collet (MD Nº 21363), le tube de sortie (MD Nº 328370), l'arbre de sortie (MD Nº 328202), le roulement palier (MD Nº 328371), le joint torique (MD Nº 252462) et deux vis de réglage (MD Nº 320418)
645. Pour l'entretoise de la boîte de vitesses, consultez la section *153 Entretoise de la boîte de vitesses (système hydraulique modulable), page 433*.

152 Assemblage de la pompe (système hydraulique modulable)

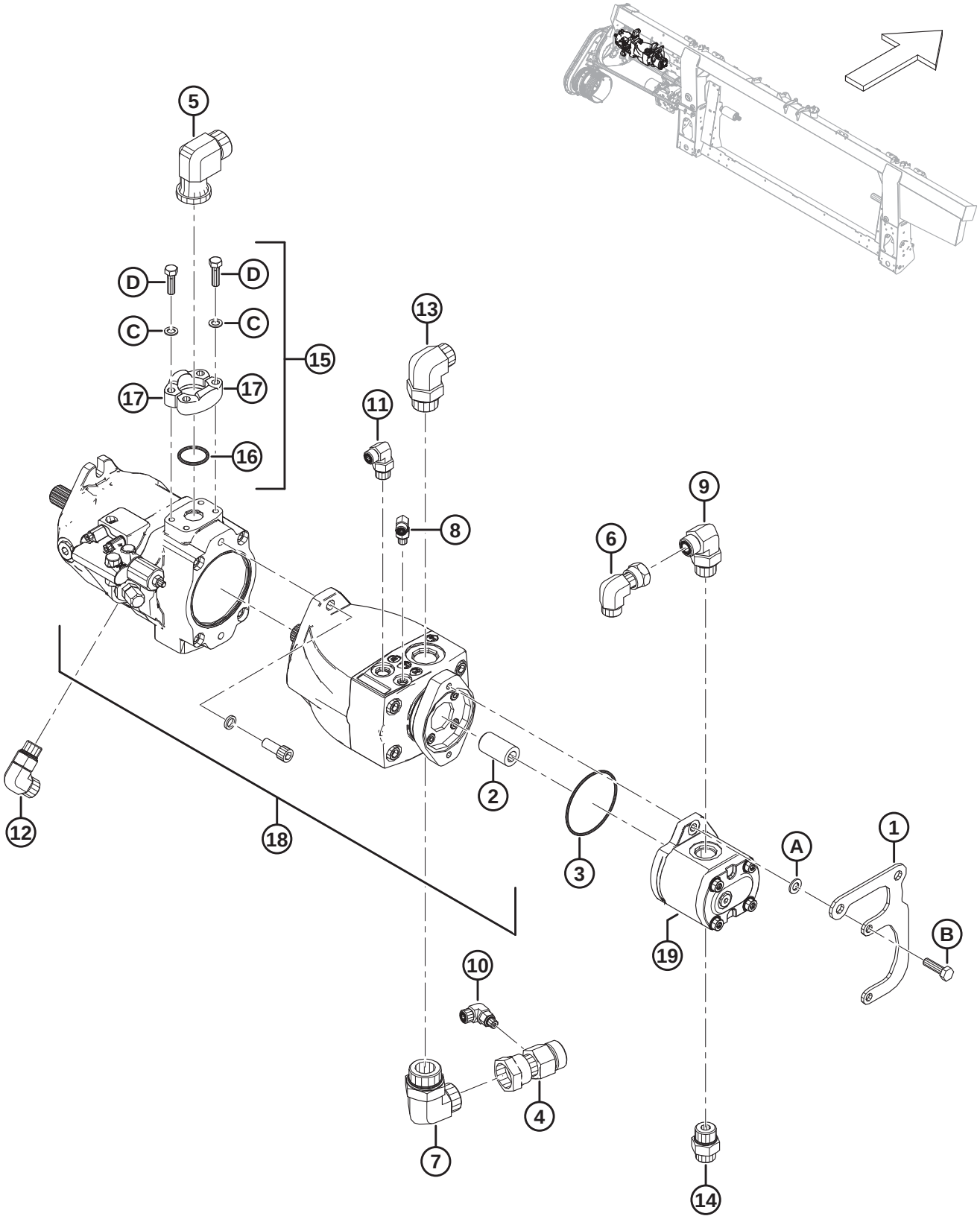

ASSEMBLAGE DE LA POMPE (SYSTÈME HYDRAULIQUE MODULABLE)

Réf.	Numéro de pièce	Description	Qté	Numéro de série
1	378248	SUPPORT DE MONTAGE – SUPPORT D'EXTRÉMITÉ	1	
2	295140	COUPLEUR – CANNELÉ, 20-11 dents [646]	1	
3	136024	JOINT TORIQUE – 3,00 X 85,00	1	
4	252554	RACCORD – HYD. EN T, PRISE D'INDICATEUR	1	
	135868	JOINT TORIQUE – 1,78 X 18,77		
5	252208	RACCORD – 90° 16-16 CODE61-ORFS	1	
	112868	JOINT TORIQUE – 3,53 X 32,92		
	135554	JOINT TORIQUE – 1,78 X 23,52		
6	136846	RACCORD – HYD. COUDÉ À 90°	1	
	135867	JOINT TORIQUE – 1,78 X 15,60		
7	136766	RACCORD – HYD. COUDÉ À 90°	1	
	50222	JOINT TORIQUE – 3,00 X 37,47		
	135554	JOINT TORIQUE – 1,78 X 23,52		
8	136447	RACCORD – HYD. COUDÉ À 90°	1	
	50223	JOINT TORIQUE – 1,83 X 8,92		
	135957	JOINT TORIQUE – 1,78 X 7,65		
9	136347	RACCORD – HYD. COUDÉ À 90°	1	
	135867	JOINT TORIQUE – 1,78 X 15,60		
	30971	JOINT TORIQUE – 2,95 X 23,47		
10	136337	RACCORD – HYD. COUDÉ À 90°	1	
	50223	JOINT TORIQUE – 1,83 X 8,92		
	135865	JOINT TORIQUE – 1,78 X 9,25		
11	136149	RACCORD – COUDÉ À 90° HYD.	1	
	44209	JOINT TORIQUE – 2,21 X 16,36		
	135865	JOINT TORIQUE – 1,78 X 9,25		
12	136089	RACCORD – HYD. COUDÉ À 90°	1	
	44210	JOINT TORIQUE – 2,46 X 19,18		
	135867	JOINT TORIQUE – 1,78 X 15,60		
13	135901	RACCORD – HYD. COUDÉ À 90°	1	
	50220	JOINT TORIQUE – 2,95 X 29,74		
	135868	JOINT TORIQUE – 1,78 X 18,77		
14	135786	RACCORD – ADAPTATEUR	1	
	30971	JOINT TORIQUE – 2,95 X 23,47		
	135867	JOINT TORIQUE – 1,78 X 15,60		

646. Pièce de rechange pour la pompe du mécanisme du tapis uniquement (NVS).

ASSEMBLAGE DE LA POMPE (SYSTÈME HYDRAULIQUE MODULABLE)

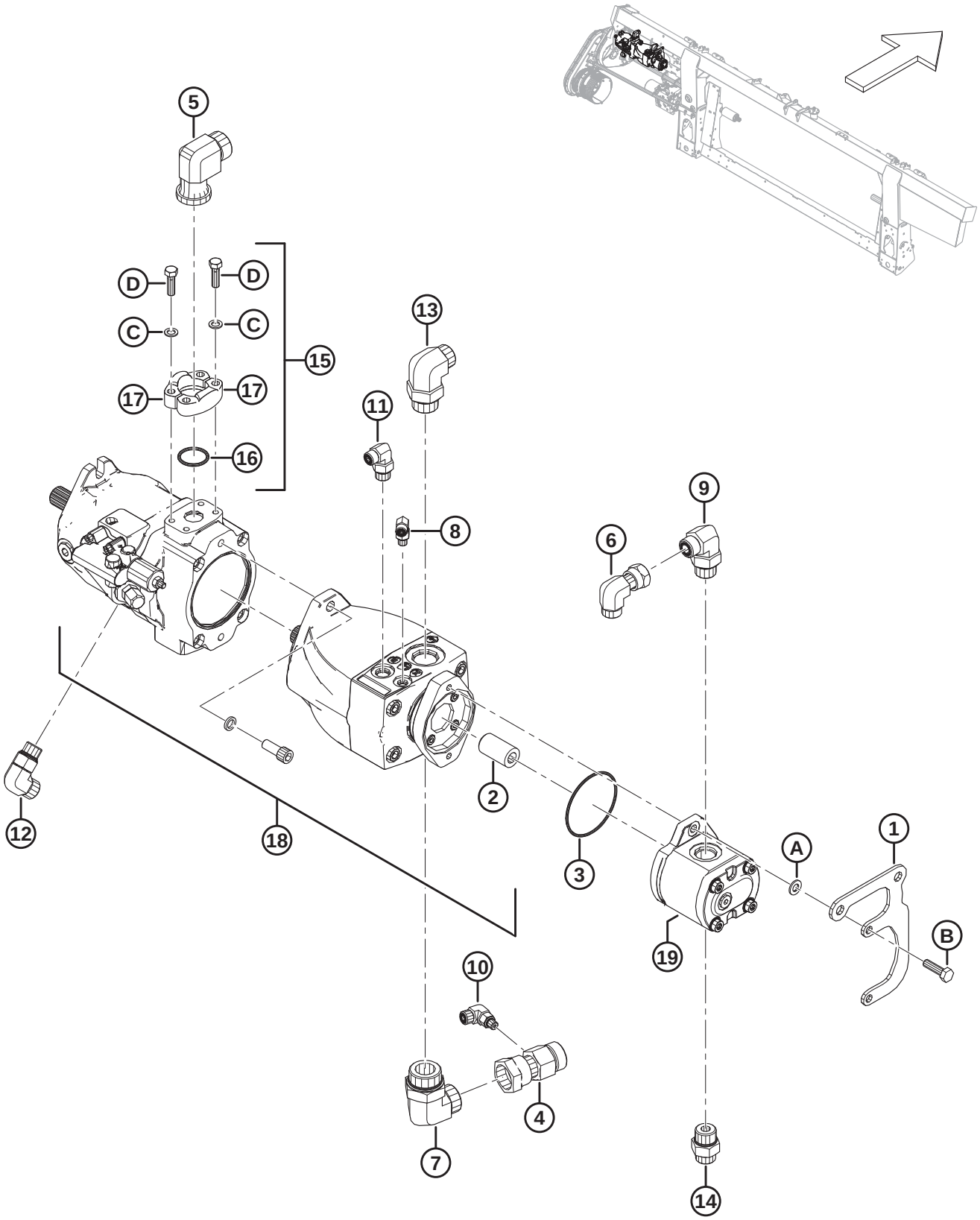

ASSEMBLAGE DE LA POMPE (SYSTÈME HYDRAULIQUE MODULABLE)

Réf.	Numéro de pièce	Description	Qté	Numéro de série
15	**112866**	**KIT – BRIDE EN 2 PIÈCES, 1 POUCE CODE 61** [647]	**1**	
16	**112868**	**JOINT TORIQUE – 3,53 X 32,92**	**1**	
17	**194033**	**BRIDE – DEMI-BRIDE 1 POUCE, CODE 61**	**2**	
18	**NVS**	**ASSEMBLAGE – POMPE POUR LE COUTEAU DU TAPIS** [648]	**1**	
19	**187252**	**POMPE À ENGRENAGES – 16 CM³**	**1**	
	187967	**KIT D'ÉTANCHÉITÉ**		
A	**184711**	**RONDELLE – PLATE NORMALE M10-200HV-AA1J**		
B	**30628**	**BOULON – TÊTE HEX. M10 X 1,5 X 35-8,8-AA1J**		
C	**252640**	**BOULON – TÊTE HEX 3/8-16 X 1,25-GR 8-AA3L**		
D	**30191**	**RONDELLE – TREMPÉE ASTM F436 3/8**		

647. Le kit comprend deux demi-brides (MD Nº 194033), un joint torique (MD Nº 112868), quatre boulons (MD Nº 252640), et quatre rondelles plates (MD Nº 30191).
648. Non vendu séparément ; comprend deux pompes à piston et un coupleur (MD Nº 295140).

153 Entretoise de la boîte de vitesses (système hydraulique modulable)

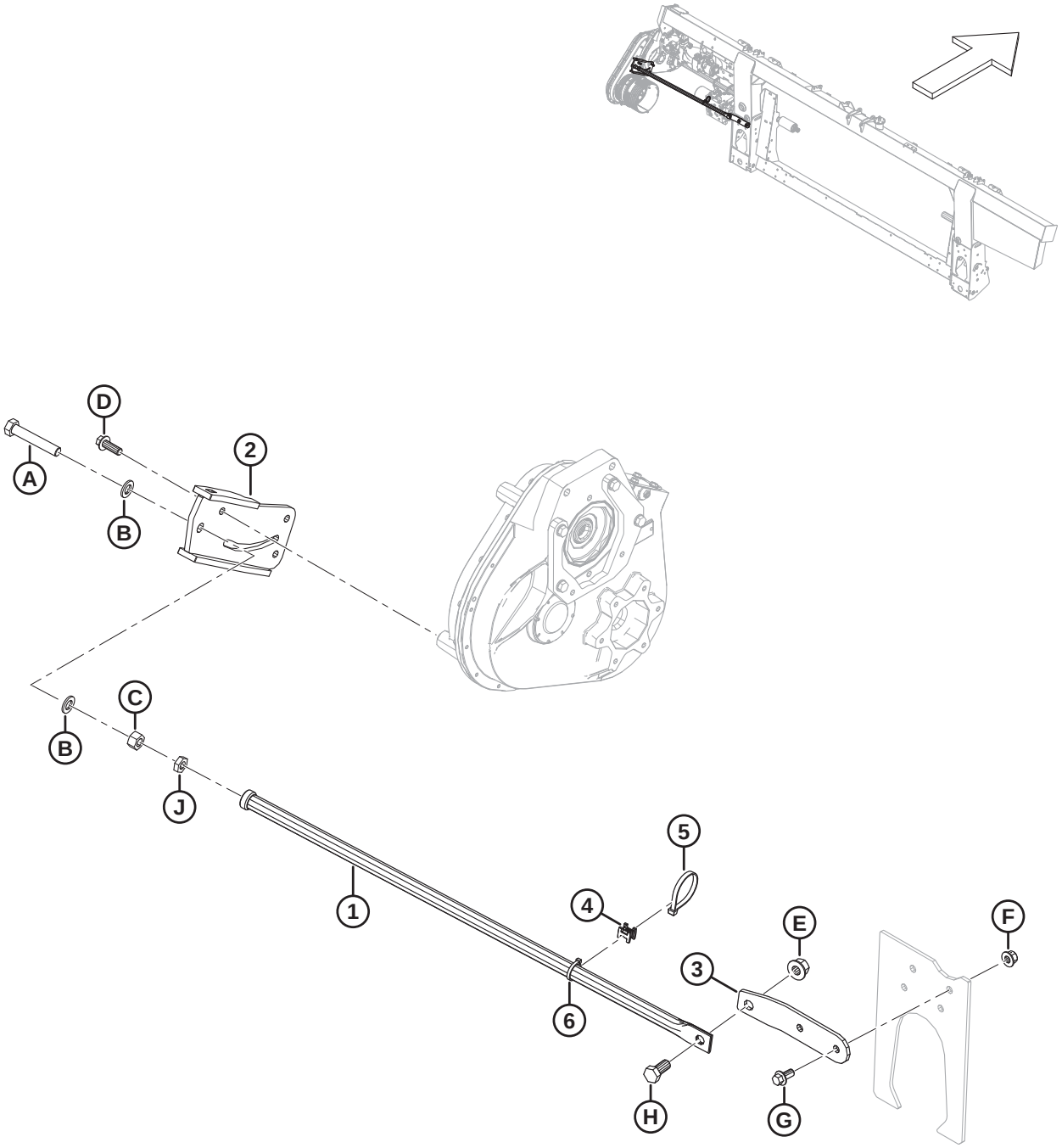

ENTRETOISE DE LA BOÎTE DE VITESSES (SYSTÈME HYDRAULIQUE MODULABLE)

NOTE:

Cette entretoise n'est utilisée que pour les modules de flottement dotés d'un système hydraulique modulable.

Réf.	Numéro de pièce	Description	Qté	Numéro de série
1	**378236**	**SUPPORT – PRISE D'ENTRAÎNEMENT, SOUDÉE**	**1**	
2	**368843**	**SUPPORT – ENTRETOISE**	**1**	
3	**368845**	**SUPPORT DE MONTAGE – ENTRETOISE**	**1**	
4	**134442**	**ENTRETOISE – SELLE PIVOTANTE DOUBLE**	**1**	
5	**30753**	**COLLIER DE SERRAGE – ATTACHE DE CÂBLE, NOIRE, 305 MM**	**1**	
6	**21763**	**COLLIER DE SERRAGE – ATTACHE DE CÂBLE, NOIRE, 160 MM**	**1**	
A	**252533**	**BOULON – TÊTE HEX. TFL M16 X 2 X 90-10,9-AA3L**		
B	**184717**	**RONDELLE – PLATE NORMALE M16-200HV-AA1J**		
C	**184699**	**ÉCROU – HEX. M16 X 2-8-AA1J**		
D	**152731**	**BOULON – TÊTE HEX. À COL. PFL M12 X 1,75 X 35-10,9-ZINC**		
E	**136440**	**ÉCROU – HEX. À COL. VERROU CTR M16 X 2-10-AA1J**		
F	**136431**	**ÉCROU – HEX. À COL. BLOCAGE CTR M12 X 1,75-10**		
G	**136399**	**BOULON – TÊTE HEX. À COL. TFL M12 X 1,75 X 25-8,8-AA1J**		
H	**136137**	**BOULON – TÊTE HEX. PFL M16 X 2 X 35-8,8-AA1J**		
J	**136473**	**ÉCROU – HEX. FIN M16 X 2-05-AA1J**		

154 Ensemble boîte de vitesse

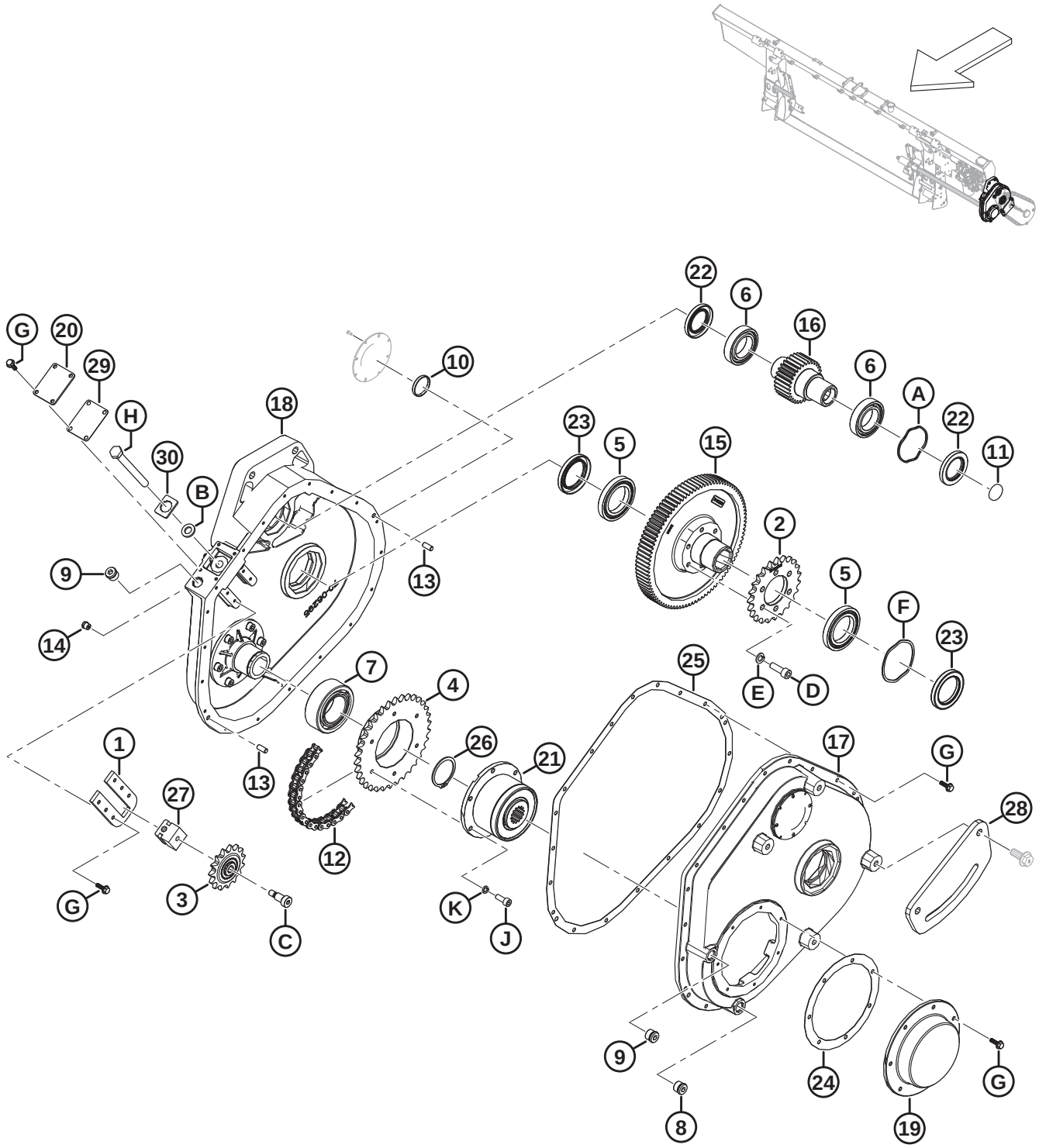

ENSEMBLE BOÎTE DE VITESSE

Réf.	Numéro de pièce	Description	Qté	Numéro de série
	308725	ENTRAÎNEMENT – MODULE DE FLOTTEMENT PRINCIPAL **(SYSTÈME HYDRAULIQUE INTÉGRÉ)** [649]		
	347405	KIT – MISE À JOUR DE LA BOÎTE DE VITESSES **(SYSTÈME HYDRAULIQUE INTÉGRÉ)** [650]	A/B	
	368761	**ENTRAÎNEMENT – MODULE DE FLOTTEMENT PRINCIPAL (SYSTÈME HYDRAULIQUE MODULABLE)** [651]		
1	328181	PLATE – TENDEUR	1	
2	322409	PIGNON – 50A23	1	
3	328188	PIGNON – 50B15 AVEC ROULEMENT	1	
4	328187	PIGNON – 50B34	1	
5	322193	ROULEMENT – À BILLES	2	
6	322192	ROULEMENT – À BILLES	2	
7	322197	ROULEMENT – BILLES DOUBLE RANGÉE	1	
8	328154	BOUCHON – M18 MAGNÉTIQUE ORB	1	
9	328152	BOUCHON – M18 ORB	1	
10	328186	BOUCHON	1	
11	328185	BOUCHON	1	
12	301971	CHAÎNE – ROULEAU, RC-50-56P SANS FIN	1	
13	NSS	GOUPILLE – GOUJON	2	
14	328176	RENIFLARD – 1/8-27 NPT	1	
15	328175	ENGRENAGE – 94 DENTS	1	
16	328174	ENGRENAGE – 30 DENTS	1	
17	NSS	BOÎTIER – BOÎTE DE VITESSES	1	
18	NSS	BOÎTIER – BOÎTE DE VITESSES	1	
19	328164	CAPOT – EMBRAYAGE	1	
20	328165	CAPOT – TENDEUR	1	
21	314082	EMBRAYAGE – WEASLER	1	
22	347416	JOINT – VITON 38 X 62 X 7	2	
23	347417	JOINT – VITON 48 X 72 X 8	2	
24	328161	JOINT D'ÉTANCHÉITÉ – COUVERCLE EMBRAYAGE	1	
25	347410	JOINT D'ÉTANCHÉITÉ – BOÎTIER D'ENTRAÎNEMENT PRINCIPAL FM200	1	
26	322195	ANNEAU – DE RETENUE	1	

649. Pièce de rechange uniquement pour les modules de flottement dotés d'un système hydraulique intégré.
650. Le kit de mise à jour de la boîte de vitesses permet de mettre à jour les boîtes de vitesses du modèle de l'année 2020. Le kit comprend des entretoises (MD Nº 347408, MD Nº 347409), un joint d'étanchéité (MD Nº 347410), deux joints (MD Nº 347416), deux joints (MD Nº 347417), des rondelles à ressort ondulées (MD Nº 328159, MD Nº 328160), des engrenages (MD Nº 328174, MD Nº 328175), des roulements à billes (MD Nº 322192, MD Nº 322193), un pignon (MD Nº 322409), des vis (MD Nº 135401), des rondelles (MD Nº 30632) et des instructions.
651. Pièce de rechange uniquement pour les modules de flottement dotés d'un système hydraulique modulable.

ENSEMBLE BOÎTE DE VITESSE

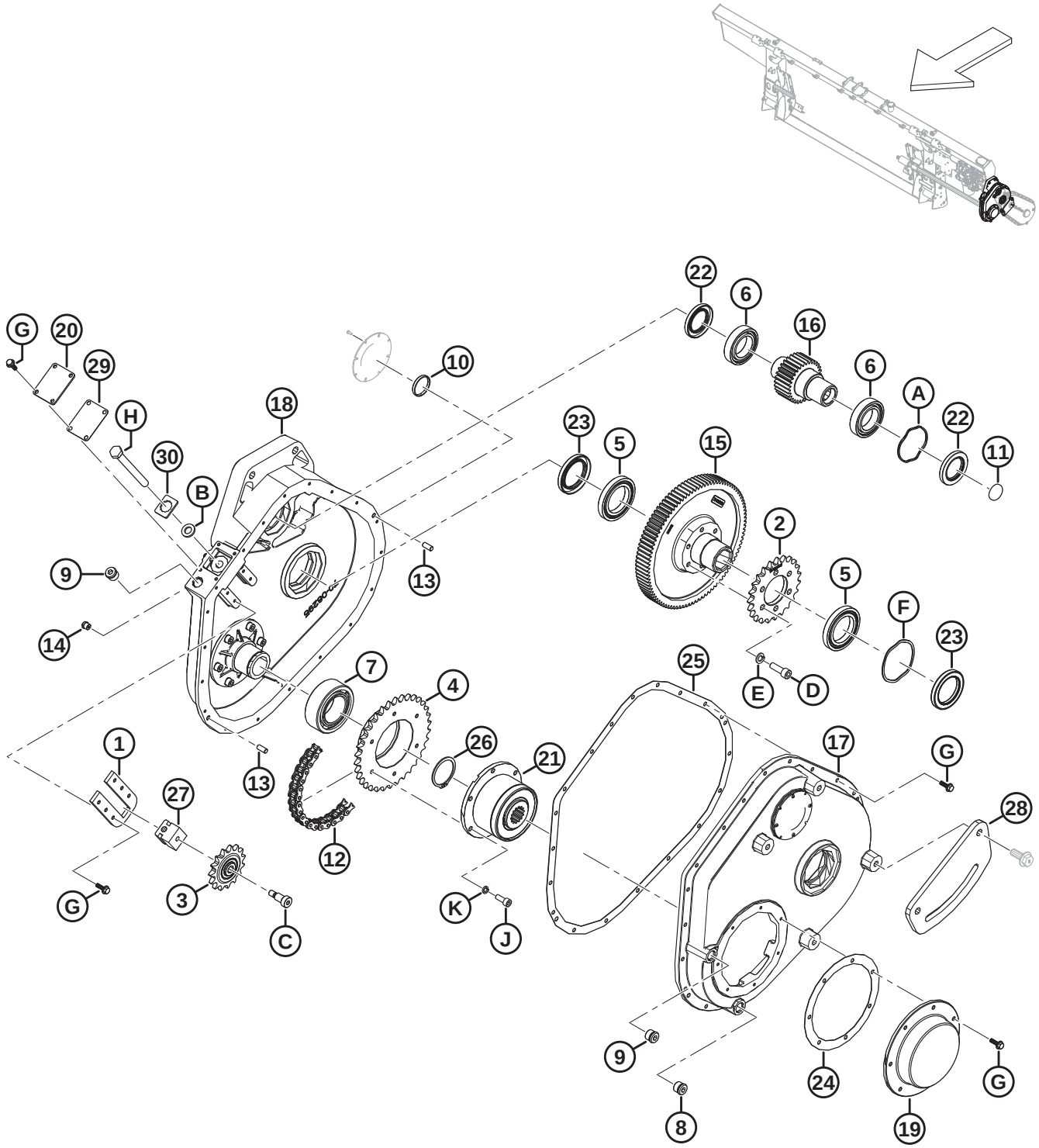

ENSEMBLE BOÎTE DE VITESSE

Réf.	Numéro de pièce	Description	Qté	Numéro de série
27	328157	BLOC – LIBRE	1	
28	347349	SUPPORT DE MONTAGE – COMPLÈTE LE JOINT PRINCIPAL **(SYSTÈME HYDRAULIQUE INTÉGRÉ)** [652]	1	
29	328162	JOINT D'ÉTANCHÉITÉ – TENSIONNEUR	1	
30	368863	PLAQUE – BOULON DE BOÎTE DE VITESSES	1	
A	328160	RONDELLE – ÉLASTIQUE ONDULÉE		
B	184587	RONDELLE – PLATE 1/2 X 1,25 AA1J		
C	328184	BOULON – ÉPAULEMENT 3/8-16 X 3/4 LG		
D	347978	VIS – CAPUCHON M10 X 1,5 X 30		
	135401	VIS – TÊTE HEX. CREUSE PFL M10 X 1,5 X 30-8,8-AA1J [653]		
E	347975	RONDELLE – VIS À TÊTE M10		
	30632	RONDELLE – ÉLASTIQUE DE BLOCAGE M10 [653]		
F	328159	RONDELLE – ÉLASTIQUE ONDULÉE		
G	328156	BOULON – EMBASE CRANTÉE		
H	328158	BOULON – TENDEUR		
J	347977	VIS – CAPUCHON M8 X 1 X 20		
K	347976	RONDELLE – VIS À TÊTE M8		

652. Ce support n'est utilisé que pour les modules de flottement dotés d'un système hydraulique intégré.
653. Pour les machines dont l'entretien est assuré par le kit de mise à jour du boîtier d'entraînement (MD Nº 347405).

155 Ensemble prise d’entraînement

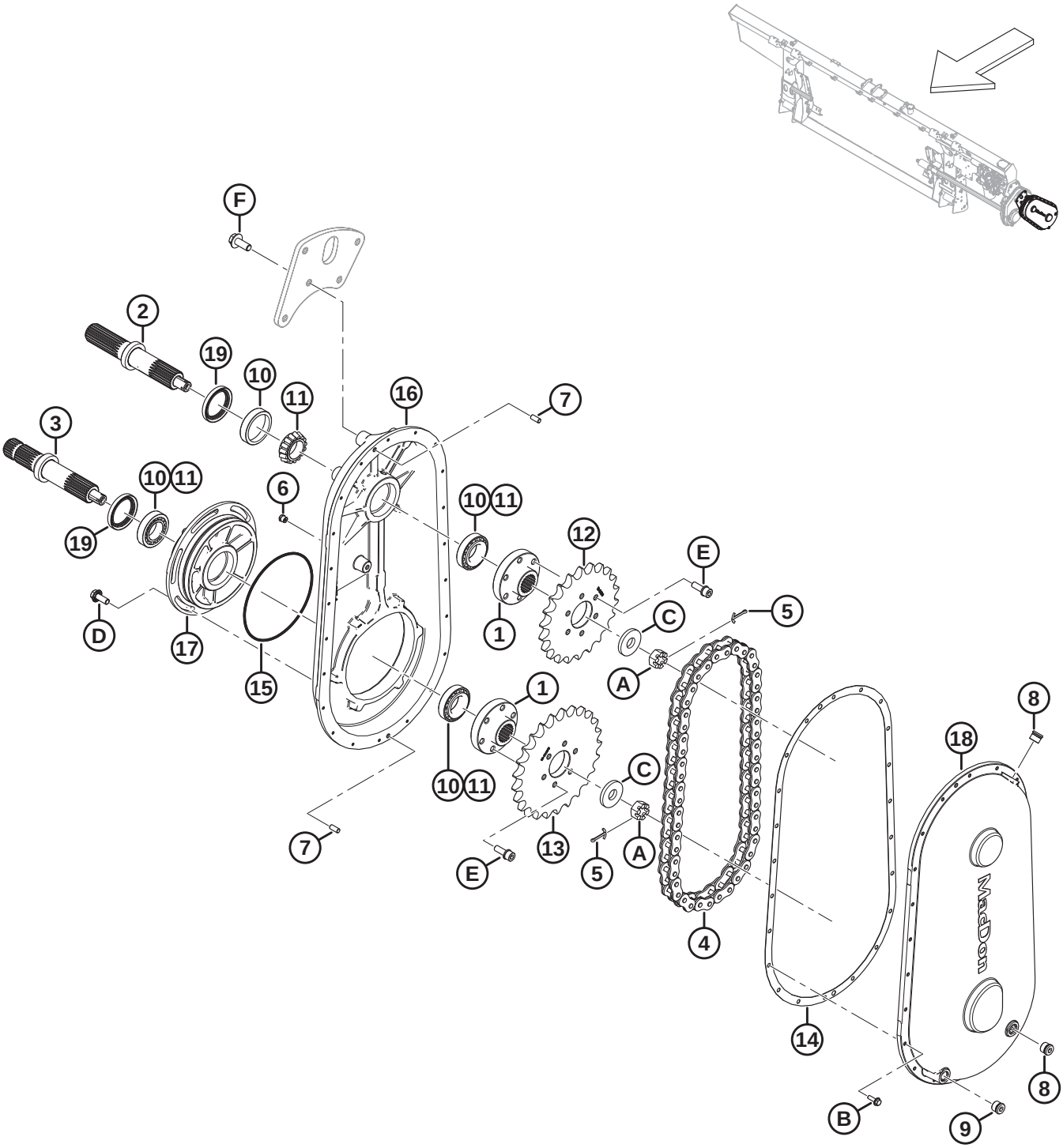

ENSEMBLE PRISE D'ENTRAÎNEMENT

Réf.	Numéro de pièce	Description	Qté	Numéro de série
	B7041	KIT – PIGNONS DE PRISE D'ENTRAÎNEMENT CNH [654]		
	308726	ENTRAÎNEMENT – ENTRÉE (CNH) [655]		
1	328203	MOYEU – CANNELÉ	2	
2	328202	ARBRE – SORTIE	1	
3	328201	ARBRE – ENTRÉE	1	
4	328120	CHAÎNE – RC80 50 PT SANS FIN	1	
5	18607	GOUPILLE – FENDUE 5/32 DIA. X 1,5 ZP	2	
6	328176	RENIFLARD – 1/8-27 NPT	1	
7	NSS	GOUPILLE – GOUJON	2	
8	328152	BOUCHON – M18 ORB	2	
9	328154	BOUCHON – M18 MAGNÉTIQUE ORB	1	
10	30701	ROULEMENT – CUVETTE	4	
11	30702	ROULEMENT – CONIQUE	4	
12	308852	PIGNON – 80A22 (CNH)	1	
13	308848	PIGNON – 80A25 (CNH)	1	
14	328200	JOINT D'ÉTANCHÉITÉ – ENTRAÎNEMENT	1	
15	328199	JOINT TORIQUE – N° 260	1	
16	328198	BOÎTIER – BOÎTE DE VITESSES	1	
17	328197	BOÎTIER – EXCENTRÉ	1	
18	328196	COUVERCLE – BOÎTE DE VITESSES	1	
19	187477	JOINT	2	
A	5512	ÉCROU – HEX. À RAINURE 0,750-16 UNF ZN PL		
B	328156	BOULON – EMBASE CRANTÉE		
C	6647	RONDELLE – PLATE		
D	135783	BOULON – TÊTE HEX. À COL. PFL M10 X 1,5 X 25-10,9-AA1J		
E	328183	BOULON – M10 X 1,25 X 30 SEMS		
F	320180	BOULON – TÊTE HEX. À COL. M12 X 1,75 X 30-SPCL-8,8-AA1J		

654. Le kit comprend le joint d'étanchéité (MD Nº 328200), la chaîne (MD Nº 328120), les pignons (MD Nº 308848, MD Nº 308852) et les instructions. Kits disponibles chez Whole Goods uniquement.
655. Utilisé avec les moissonneuses-batteuses Case et New Holland.

156 Support et transmission d’entrée

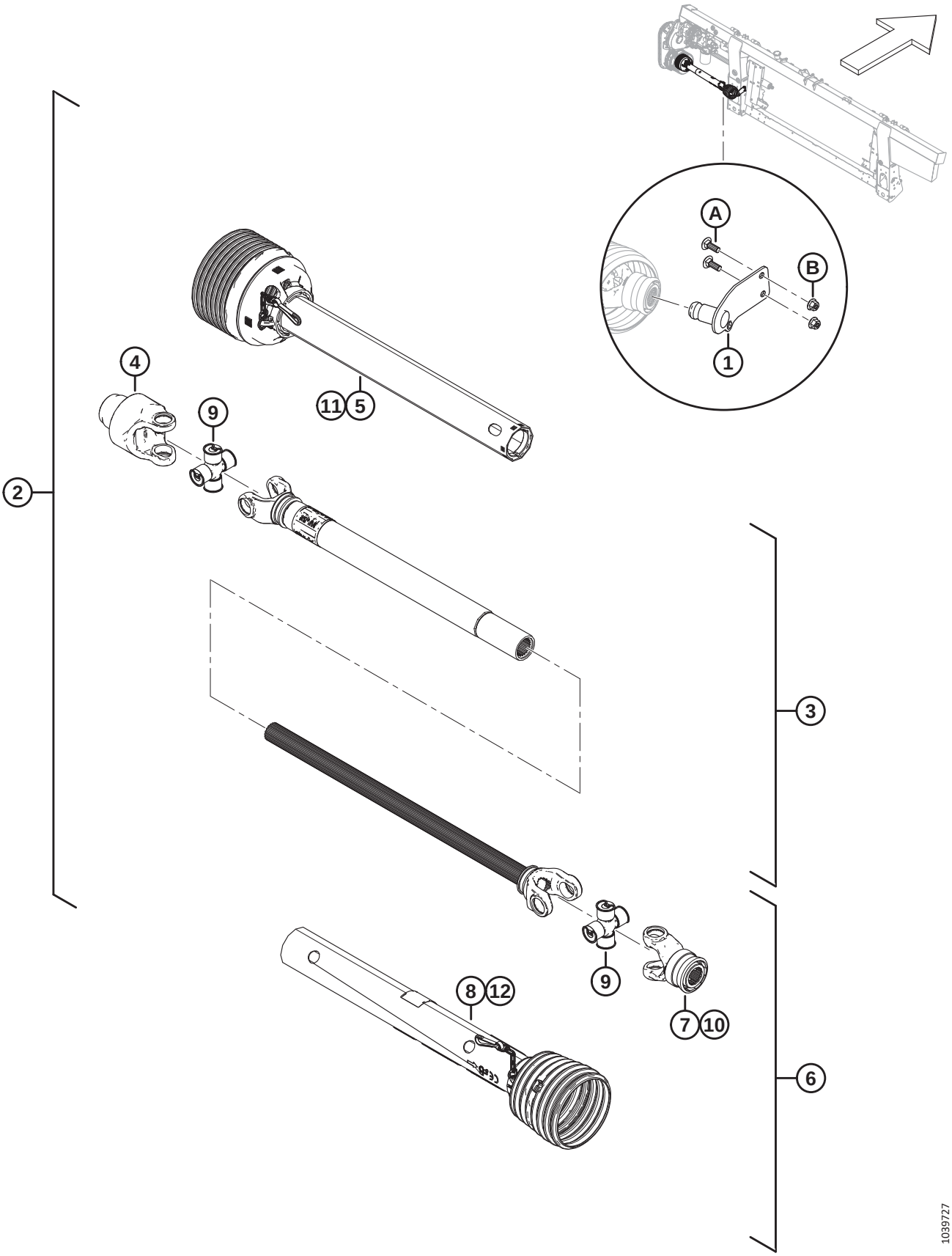

SUPPORT ET TRANSMISSION D'ENTRÉE

Réf.	Numéro de pièce	Description	Qté	Numéro de série
	B7038	KIT – PRISE DE FORCE CE CANNELÉE 6 DENTS [656]	1	
	B7039	KIT – TPRISE DE FORCE CE CANNELÉE 21 DENTS [657]	1	
1	322486	SUPPORT SOUDÉ – RANGEMENT PF 6 DENTS [658]	1	
	322456	SUPPORT SOUDÉ – RANGEMENT PF 21 DENTS [659]	1	
2	314173	KIT – PRISE DE FORCE CANNELÉE 6 DENTS [660]	1	
	314174	PRISE DE FORCE – CE CANNELÉE 1,375 PO 21 DENTS [661]	1	
3	322915	PRISE DE FORCE – DEMI-ÉLÉMENT	1	
4	133631	FOURCHE – MOUVEMENT LIBRE	1	
5	322916	PRISE DE FORCE – DOIGT D'ÉLÉMENT	1	
6	322926	PRISE DE FORCE – DEMI-MOISSONNEUSE-BATTEUSE 6 DENTS [658]	1	
	322924	PRISE DE FORCE – DEMI-MOISSONNEUSE-BATTEUSE 21 DENTS [659]	1	
7	133634	FOURCHE – 6 DENTS [658]	1	
	322925	FOURCHE – 21 DENTS [659]	1	
8	322917	PRISE DE FORCE – DOIGT D'EXTRÉMITÉ MOISSONNEUSE-BATTEUSE	1	
9	142777	KIT CROISILLON	2	
10	40095	KIT – RÉPARATION	1	
11	322918	KIT RÉPARATION DOIGT INTÉRIEUR [662]	1	
12	220766	KIT DE RÉPARATION BLINDAGE CE [662]	1	
	36651	AUTOCOLLANT – DANGER		
	194521	AUTOCOLLANT – AVERTISSEMENT		
	30316	AUTOCOLLANT – DANGER		
A	184662	BOULON – TRCC PFL M10 X 1,5 X 30-8,8-AA1J		
B	135799	ÉCROU – HEX. À COL. BLOCAGE CTR M10 X 1,5-10		

656. Kit de prise de force cannelée 6 dents pour moissonneuses-batteuses Case et New Holland. Kits disponibles chez Whole Goods uniquement.
657. Kit de prise de force cannelée 21 dents pour moissonneuses-batteuses Case et New Holland. Kits disponibles chez Whole Goods uniquement.
658. Pour prise de force cannelée 6 dents.
659. Pour prise de force cannelée 21 dents.
660. Kit de prise de force cannelée 6 dents pour moissonneuses-batteuses Case et New Holland.
661. Kit de prise de force cannelée 21 dents pour moissonneuses-batteuses Case et New Holland.
662. Le kit comprend le kit de chaîne, le roulement, le joint du verrou et les instructions.

157 Transmission d’entrée et Support – Angle élevé

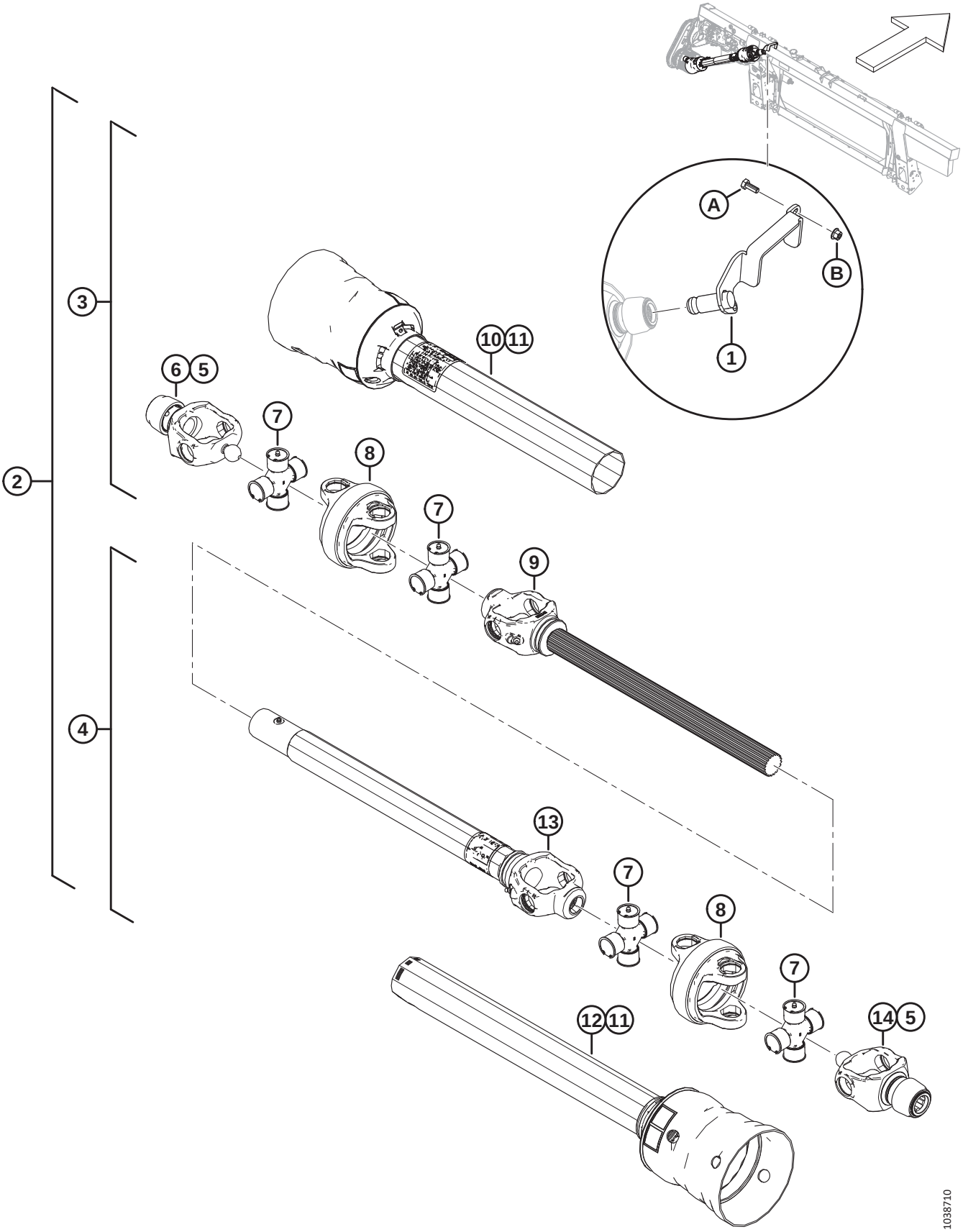

TRANSMISSION D'ENTRÉE ET SUPPORT – ANGLE ÉLEVÉ

Réf.	Numéro de pièce	Description	Qté	Numéro de série
	B7180	KIT – ARBRE D'ENTRAÎNEMENT À ANGLE ÉLEVÉ 6 DENTS LONGUES [663]		
	B7181	KIT – ARBRE D'ENTRAÎNEMENT À ANGLE ÉLEVÉ 21 DENTS LONGUES [664]		
	B7326	KIT – ARBRE D'ENTRAÎNEMENT À ANGLE ÉLEVÉ 21 DENTS MOYENNES [665]		
1	357064	SUPPORT SOUDÉ – RANGEMENT PF 6 DENTS [666]	1	
	357012	SUPPORT SOUDÉ – RANGEMENT PF 21 DENTS [667]	1	
2	322996	PRISE DE FORCE – ANGLE ÉLEVÉ 6 DENTS	1	
	322997	PRISE DE FORCE – ANGLE ÉLEVÉ 21 DENTS LONGUES	1	
3	337709	PRISE DE FORCE – MOITIÉ D'ARBRE 6 DENTS AVEC PROTECTION [666]	1	
	337707	PRISE DE FORCE – MOITIÉ D'ARBRE 21 DENTS, AVEC PROTECTION [668]	1	
4	337723	PRISE DE FORCE – MOITIÉ DE TUBE 21 DENTS, AVEC PROTECTION [669]	1	
	337727	ENTRAÎNEMENT – MOITIÉ DE TUBE 21 DENTS, AVEC PROTECTION [670]	1	
5	133632	KIT – RÉPARATION VERROUILLAGE AUTO	2	
6	337711	FOURCHE – 21 DENTS CV	1	
7	337712	KIT TRANSVERSAL	4	
8	337715	BOÎTIER CV	2	
9	337716	PRISE DE FORCE – FOURCHE CV ET ARBRE[671]	1	
10	337717	PRISE DE FORCE – PROTECTION EXTÉRIEURE	1	
11	337718	PRISE DE FORCE – KIT RÉPARATION DE PROTECTION	2	
12	337720	PRISE DE FORCE – PROTECTION INTÉRIEURE [669]	1	
	337731	PRISE DE FORCE – PROTECTION INTÉRIEURE [670]	1	
13	337721	PRISE DE FORCE – TUBE ET MANCHON DE FOURCHE [669]	1	
	337732	PRISE DE FORCE – TUBE ET MANCHON DE FOURCHE [670]	1	
14	337722	FOURCHE CV 6 DENTS [666]	1	
	337711	FOURCHE CV 21 DENTS [667]	1	
	30316	AUTOCOLLANT – DANGER		

663. Kit de prise de force cannelée 6 dents longues pour moissonneuses-batteuses larges et étroites Case et New Holland, configurations Sidehill (18 %) et Hillside (27 %). Kits disponibles chez Whole Goods uniquement.
664. Kit de prise de force cannelée 21 dents longues pour moissonneuses-batteuses larges et étroites Case et New Holland, configurations Sidehill (18 %) et Hillside (27 %), . Kits disponibles chez Whole Goods uniquement.
665. Kit de prise de force cannelée 21 dents longues pour les moissonneuses-batteuses larges et étroites Case et New Holland avec le pack Everest, le pack Hillco Hillside Beaterless (27 %) de Case et New Holland, . Kits disponibles chez Whole Goods uniquement.
666. Pour prise de force cannelée 6 dents longues.
667. Pour prise de force cannelée 21 dents.
668. Pour prises de force cannelées 21 dents moyennes et longues.
669. Pour prises de force cannelées 6 dents longues et 21 dents courtes.
670. Pour prises de force cannelées 21 dents moyennes.
671. Pour prises de force cannelées 6 dents longues et 21 dents moyennes et longues.

TRANSMISSION D'ENTRÉE ET SUPPORT – ANGLE ÉLEVÉ

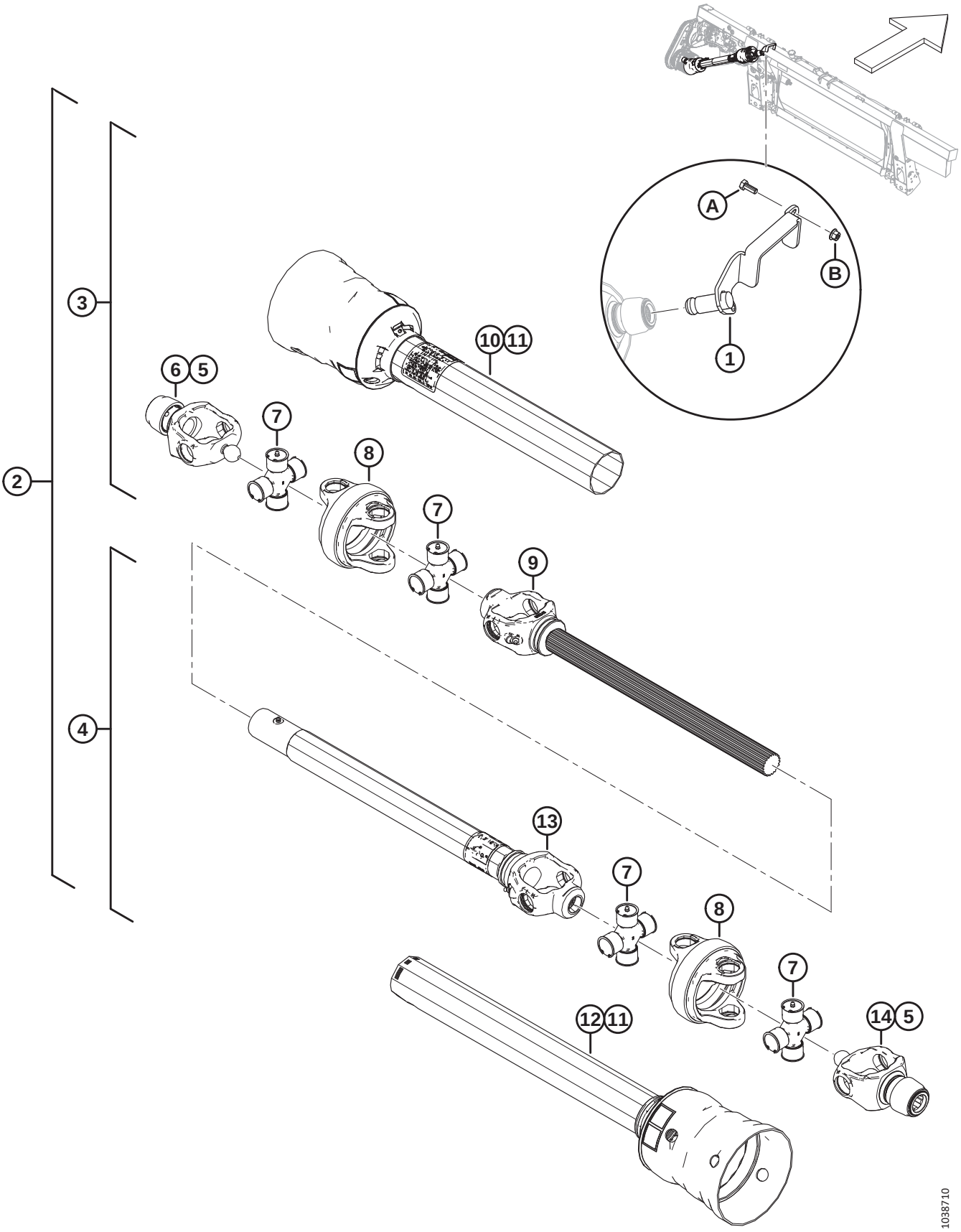

TRANSMISSION D'ENTRÉE ET SUPPORT – ANGLE ÉLEVÉ

Réf.	Numéro de pièce	Description	Qté	Numéro de série
	36651	AUTOCOLLANT – DANGER		
A	30627	BOULON – TÊTE HEX. PFL M10 X 1,5 X 25-8,8-A3L		
B	135799	ÉCROU – HEX. À COL. BLOCAGE CTR M10 X 1,5-10		

158 Kits de conversion de la prise de force d’entrée

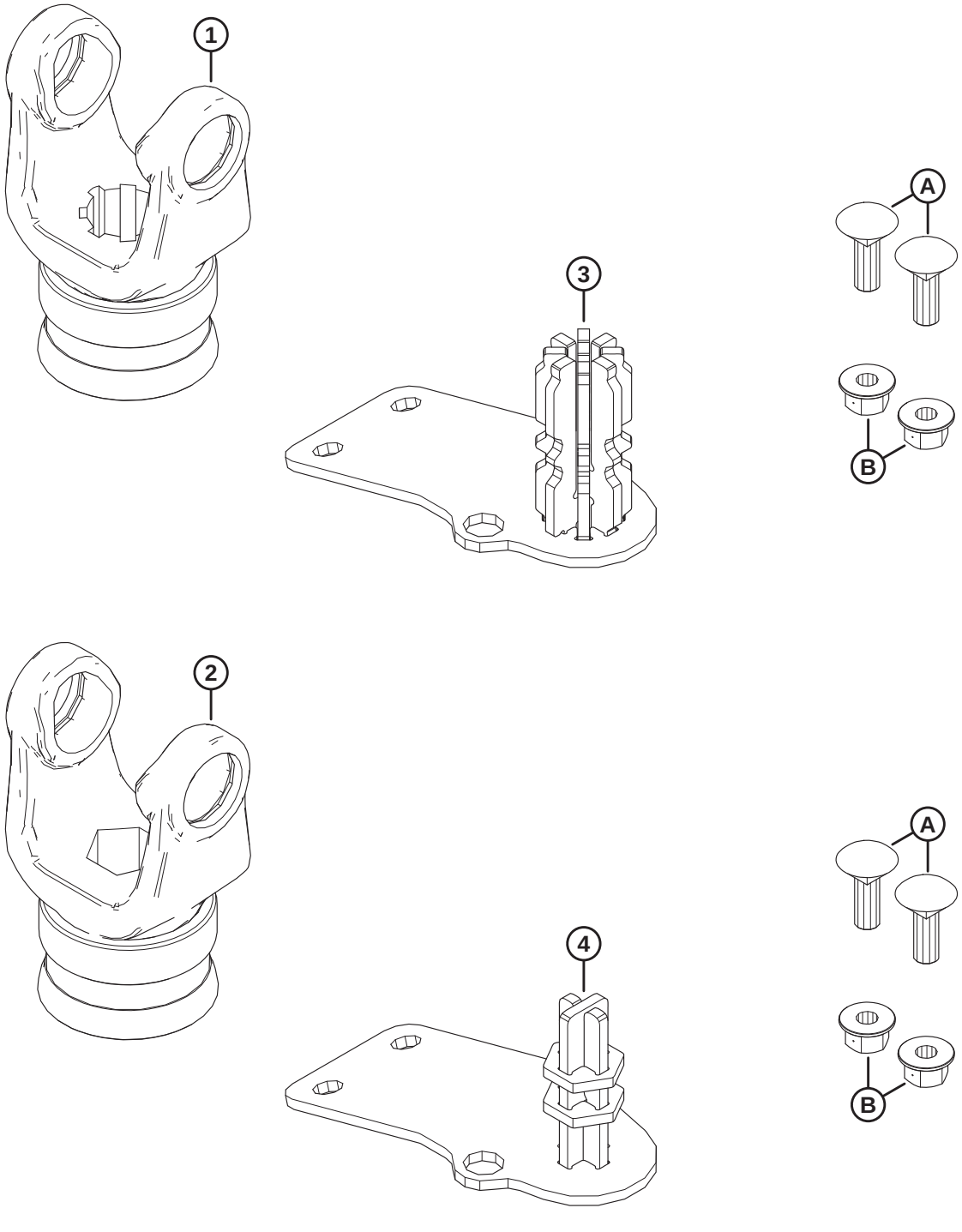

1039521

KITS DE CONVERSION DE LA PRISE DE FORCE D'ENTRÉE

Réf.	Numéro de pièce	Description	Qté	Numéro de série
	B7312	KIT – CONV. ARBRE DE TRANSMISSION 8 DENTS FM200 [672]		
	B7317	KIT – CONV. ARBRE DE TRANSMISSION HEX. FM200 [672]		
1	314657	FOURCHE – 8 DENTS [673]	1	
2	133641	FOURCHE – HEX. [674]	1	
3	337117	ENS. SOUDÉ RANGEMENT – 8 DENTS [673]	1	
4	347722	ENS. SOUDÉ RANGEMENT – HEX. [674]	1	
A	184662	BOULON – TRCC PFL M10 X 1,5 X 30-8,8-AA1J		
B	135799	ÉCROU – HEX. À COL. BLOCAGE CTR M10 X 1,5-10		

672. Kits disponibles chez Whole Goods seulement.
673. Comprise dans le kit de conversion d'arbre de transmission cannelé à 8 dents (B7312).
674. Comprise dans le kit de conversion d'arbre de transmission hexagonal (B7317).

159 Tambour de la vis d’alimentation et composants internes

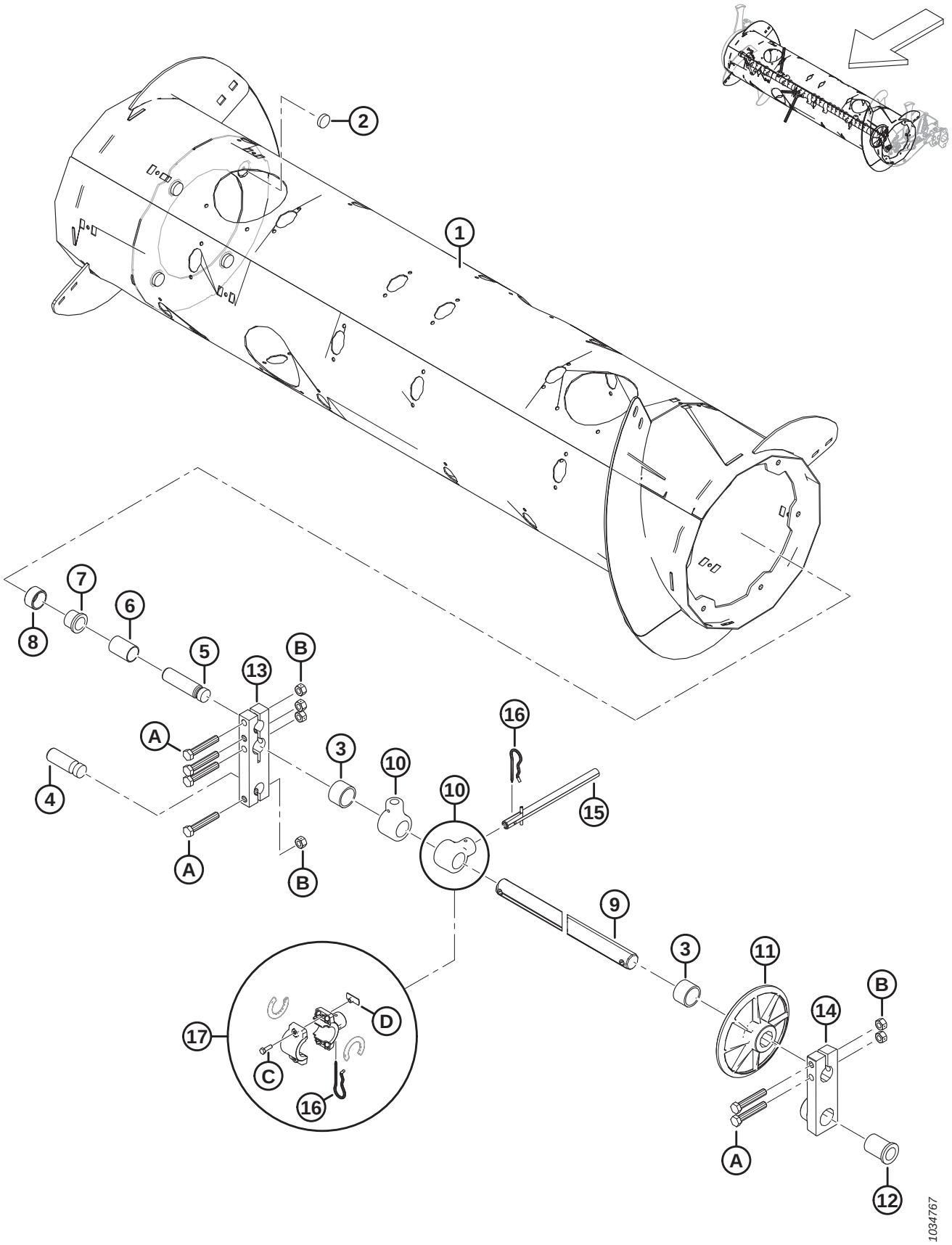

TAMBOUR DE LA VIS D'ALIMENTATION ET COMPOSANTS INTERNES

Réf.	Numéro de pièce	Description	Qté	Numéro de série
	322372	ENSEMBLE – VIS D'ALIMENTATION [675]		
1	322397	TAMBOUR – ENS. SOUDÉ	1	
2	328420	AIMANT – ROND	4	
3	322770	TUBE ENTRETOISE – PLASTIQUE	2	
4	314062	AXE – PIVOT	1	
5	213660	AXE – PIVOT	1	
6	213657	ENTRETOISE	1	
7	133877	BAGUE – À BRIDE EN PLASTIQUE 1,0 PO	1	
8	213656	ROULEAU	1	
9	308536	ARBRE – DOIGT	1	
10	337206	SUPPORT – DOIGT DE LA VIS D'ALIMENTATION	30	
11	248117	ROUE, GUIDE – ARBRE DES DOIGTS	1	
12	248145	BAGUE – BRIDE	1	
13	213608	BLOC – ARBRE DE LA VIS D'ALIMENTATION	1	
14	248538	BLOC MOULÉ – BLOC PIVOT, CG, USINÉ	1	
15	337152	KIT – DOIGT [676]	22	
	7642	GOUPILLE – RESSORT 3/16 DIA. X 1,5 LG	A/B	
16	123180	GOUPILLE	22	
17	276839	KIT – SUPPORT DE DOIGTS SCINDÉS X5 (PAQUET DE 5) [677]	A/B	
A	184675	BOULON – TÊTE HEX. M12 X 1,75 X 70-8,8-AA1J		
B	136759	ÉCROU – HEX. BLOCAGE CTR, M12 X 1,75-8-AA1J		
C	252703	BOULON – TÊTE HEX. PFL M6 X 1 X 20 X SPCL-12,9-AF0C		
D	197263	ÉCROU – EN T M6 X 1		

675. L'ensemble complet de la vis d'alimentation comprend toutes les pièces énumérées aux section *159 Tambour de la vis d'alimentation et composants internes, page 449*, section *160 Ensemble vis d'alimentation – Bras droit, page 451* et section *161 Ensemble vis d'alimentation – Bras gauche, page 455*.
676. Comprend un doigt plein (non vendu séparément), une goupille-ressort (MD Nº 7642), un guide (MD Nº 337143) et les instructions.
677. Le kit support de doigts scindés sert à simplifier le remplacement sur place de l'ensemble soudé des supports de doigts brisés (MD Nº 337206). Le kit comprend un ensemble de cinq supports de doigts scindés de la vis d'alimentation (NVS), les entretoises du support (NVS), les goupilles (MD Nº 123180), les écrous à enfoncer (MD Nº 197263) et les boulons (MD Nº 252703).

160 Ensemble vis d'alimentation – Bras droit

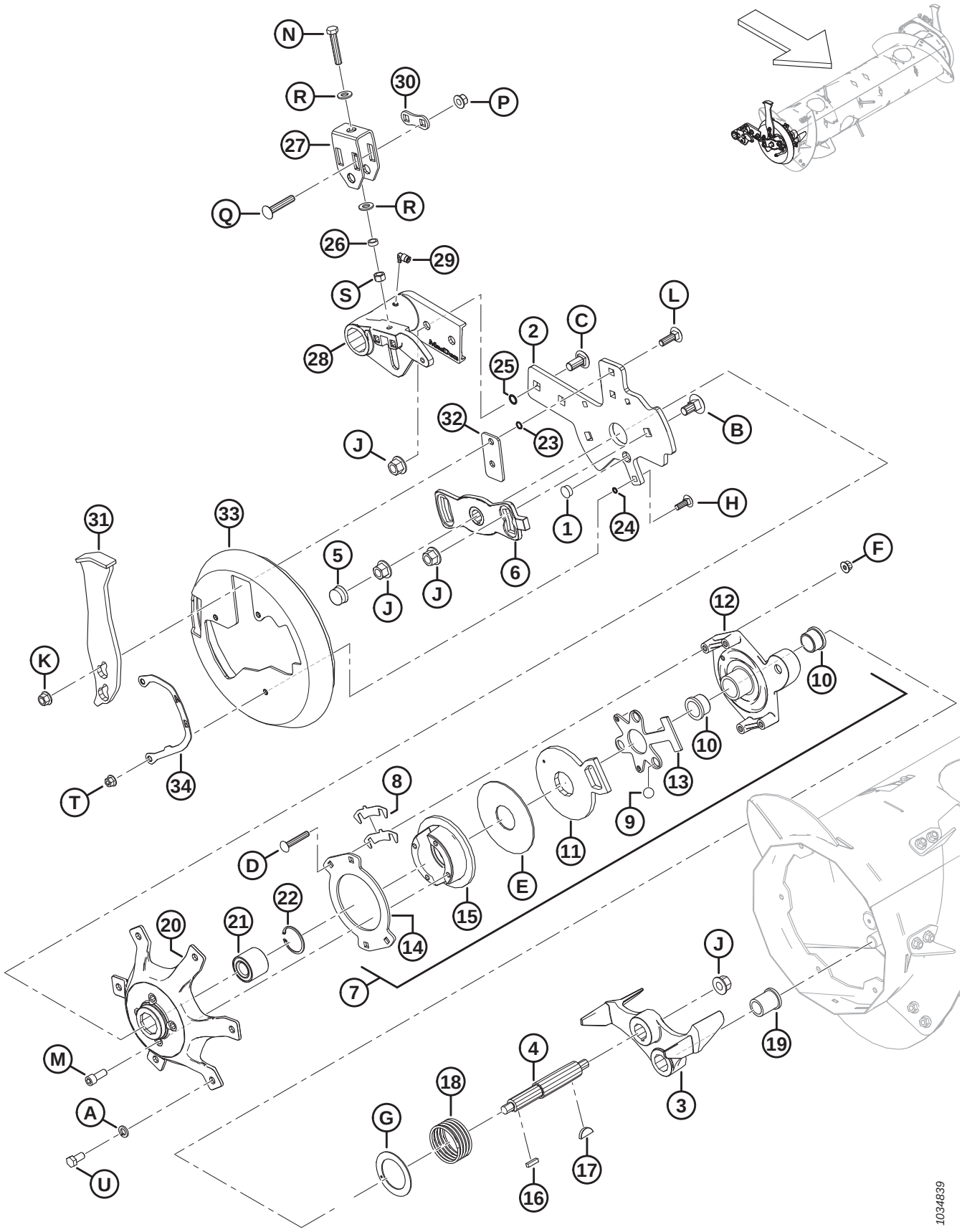

ENSEMBLE VIS D'ALIMENTATION – BRAS DROIT

Réf.	Numéro de pièce	Description	Qté	Numéro de série
1	308859	BOUCHON – TROU	1	
2	308850	BARRE – SUPPORT DE VIS D'ALIMENTATION CD	1	
3	304520	MOULAGE – ARRÊT, USINAGE	1	
4	304514	ARBRE – VIS D'ALIMENTATION	1	
5	276140	CAPUCHON – PLASTIQUE	1	
6	213851	MOULAGE – PLAQUE DE CALAGE, USINÉE	1	
7	213802	ENSEMBLE – EMBRAYAGE INVERSÉ [678]	1	
8	276206	CALE D'EMBRAYAGE	4	
9	248285	BILLE	3	
10	213859	BAGUE – PLASTIQUE 1,25 X 1,5 X 1,0	2	
11	213801	BRAS, ACTIVATEUR D'EMBRAYAGE – USINÉ	1	
12	213649	MOUL. CARTER D'EMBRAYAGE – USINÉ	1	
13	337124	PLAQUE – CAGE À BILLES	1	
14	213554	DISQUE – EMBRAYAGE	1	
15	213552	DISQUE, FREIN – USINAGE	1	
16	213750	CLAVETTE, RECT – 6,35 MM CARRÉ 25,5 MM LG	1	
17	213654	CLAVETTE – WOODRUFF 1/4 X 1 -1/4	1	
18	213679	RESSORT – COMPRESSION	1	
19	213659	BAGUE – BRIDE	1	
20	213546	MOYEU USINAGE CD	1	
21	337284	ROULEMENT – DOUBLE RANGÉE DE BILLES 52 MM DE	1	
22	21235	ANNEAU – DE RETENUE INT.	1	
23	183508	JOINT TORIQUE – 1,78 X 10,82	2	
24	183506	JOINT TORIQUE – 1,78 X 7,65	3	
25	50083	JOINT TORIQUE – Ø2,62 X Ø13,94	2	
26	314169	ENTRETOISE	1	
27	314136	SUPPORT DE MONTAGE – RÉGLEUR	1	
28	308538	PIVOT – VIS D'ALIMENTATION CD, USINAGE	1	
29	301427	RACCORD – CD RAPIDE, 90 DEG	1	
30	187428	ENTRETOISE	1	
31	308648	PARE-CHOCS – ENSEMBLE SOUDÉ	1	
32	308056	PLAQUE – ENTRETOISE	1	
33	301994	COUVERCLE – CAPUCHON D'EXTRÉMITÉ DE LA VIS D'ALIMENTATION CD	1	
34	276180	PLAQUE – INDICATEUR CD	1	

678. L'ensemble embrayage inversé comprend les pièces n° 8 à 15 et la quincaillerie (MD Nº 252701, MD Nº 213731, et MD Nº 135799).

ENSEMBLE VIS D'ALIMENTATION – BRAS DROIT

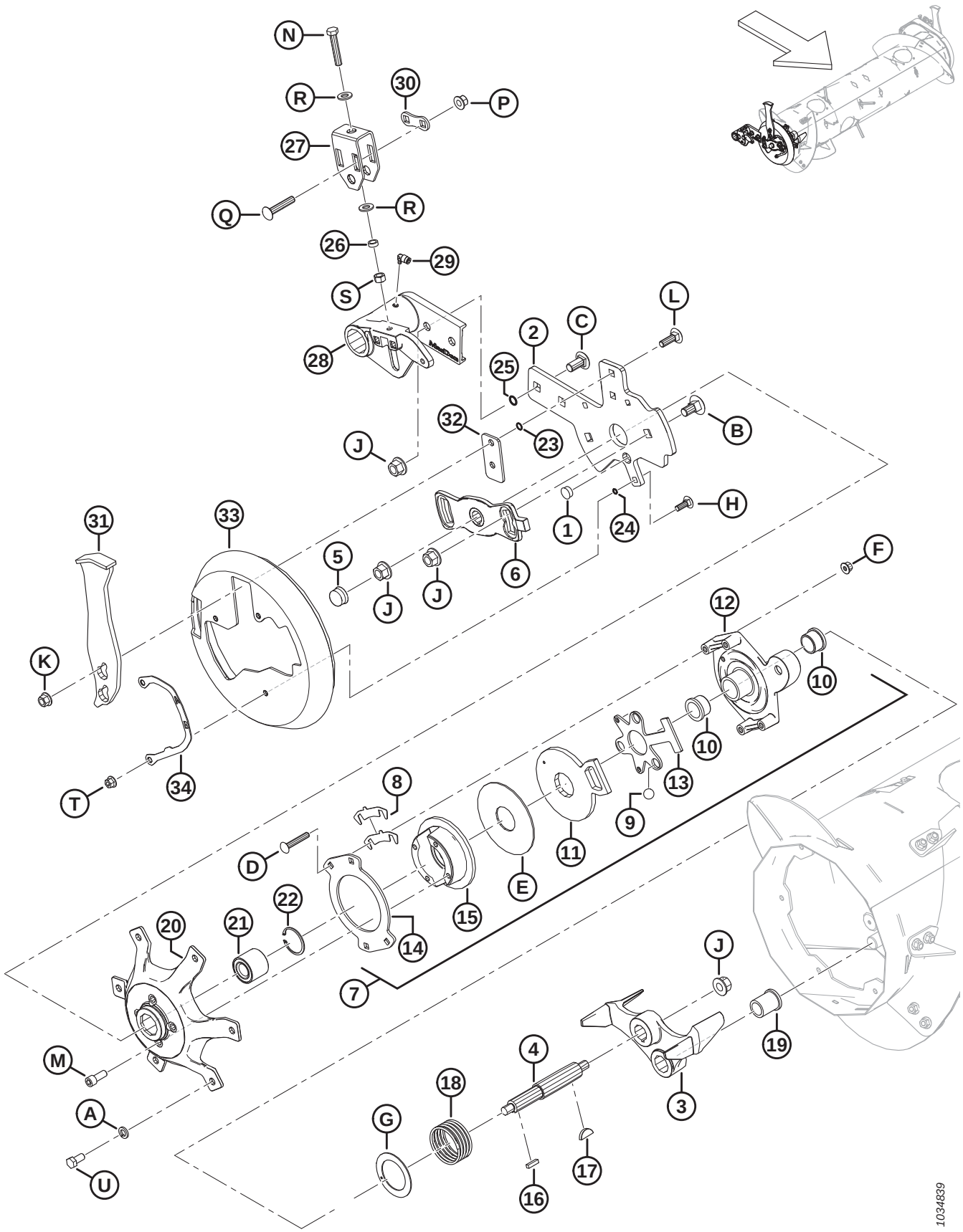

ENSEMBLE VIS D'ALIMENTATION – BRAS DROIT

Réf.	Numéro de pièce	Description	Qté	Numéro de série
A	18638	RONDELLE – NORM. DE BLOCAGE 1/2 PO NOM. ID AA1J		
B	252691	BOULON – TRCC M16 X 2 X 35-10,9-AA1J		
C	252638	BOULON – TRCCC M16 X 2 X 35-8,8-AA1J		
D	252701	BOULON – TRCCC PFL M10 X 1,5 X 60-8,8-AA1J		
E	213731	RONDELLE – PLASTIQUE		
F	135799	ÉCROU – HEX. À COL. BLOCAGE CTR M10 X 1,5-10		
G	213733	RONDELLE – POUSSÉE		
H	184662	BOULON – TRCC PFL M10 X 1,5 X 30-8,8-AA1J		
J	136440	ÉCROU – HEX. À COL. BLOCAGE CTR M16 X 2-10-AA1J		
K	136431	ÉCROU – HEX. À COL. BLOCAGE CTR M12 X 1,75-10		
L	135900	BOULON – TRCC PFL M12 X 1,75 X 40-8,8-ZINC		
M	50154	VIS – TÊTE HEX. CREUSE PFL M12 X 1,75 X 30-8,8-AA1J		
N	252541	BOULON – TÊTE HEX. PFL M12 X 1,75 X 65-8,8-AA3L		
P	252188	ÉCROU – HEX. À COL. BLOCAGE CTR M12 X 1,5-10-AA1J		
Q	252187	BOULON – TRCCC M12 X 1,5 X 65-10,9-AA1J		
R	135369	RONDELLE – TREMPÉE ASTM F436 1/2		
S	135156	ÉCROU – HEX. M12 X 1,75-10-AA1J		
T	136441	ÉCROU – HEX. CRT À COLLERETTE M10 X 1,5-8-AA1J		
U	50155	BOULON – TÊTE HEX. PFL M12 X 1,75 X 25-8,8-AA1J		

161 Ensemble vis d'alimentation – Bras gauche

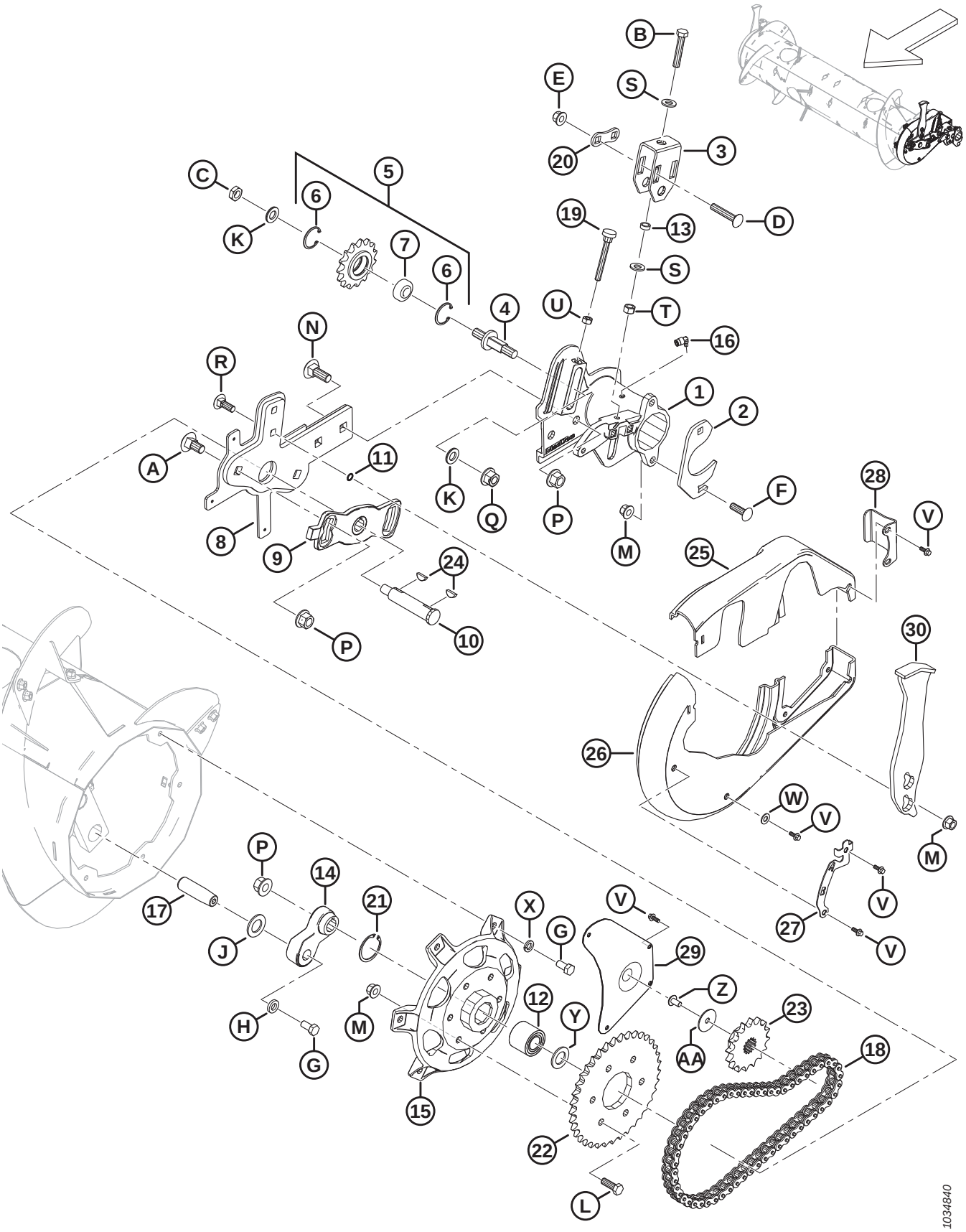

ENSEMBLE VIS D'ALIMENTATION – BRAS GAUCHE

Réf.	Numéro de pièce	Description	Qté	Numéro de série
1	322377	PIVOT – VIS D'ALIMENTATION CG, USINAGE	1	
2	248388	BRIDE DE FIXATION – PLAQUE	1	
3	314136	SUPPORT DE MONTAGE – RÉGLEUR	1	
4	213420	BROCHE – RÉGLAGE FILETÉ	1	
5	9333	ENSEMBLE – PIGNON [679]	1	
6	795	ANNEAU – DE RETENUE	2	
7	9213	ROULEMENT – À BILLES	1	
8	304931	BRAS – SUPPORT DE VIS D'ALIMENTATION CG – ASS. SOUDÉ	1	
9	213851	MOULAGE – PLAQUE DE CALAGE, USINÉE	1	
10	301441	ARBRE – VIS D'ALIMENTATION	1	
11	183508	JOINT TORIQUE – 1,78 X 10,82	2	
12	337284	ROULEMENT – À BILLES DBL RANGÉE 52 MM DE [680]	1	
	337804	KIT – MOYEU RTD CG AVEC ROULEMENT [681]	A/B	
13	314169	ENTRETOISE	1	
14	304521	BRAS – LEVIER DE L'ARBRE DES DOIGTS, USINÉ	1	
15	337276	MOYEU – USINAGE [680]	1	
	337804	KIT – MOYEU RTD CG AVEC ROULEMENT [681]	A/B	
16	301427	RACCORD – CD RAPIDE, 90 DEG	1	
17	248144	AXE – PIVOT	1	
18	220317	CHAÎNE – RC-60H, 56 MAILLONS RIVETÉS, SANS FIN	1	
19	213857	VIS DE SERRAGE – M10 X 80	1	
20	187428	ENTRETOISE	1	
21	21235	ANNEAU – INT. DE RETENUE (2021 ET APRÈS) [680]	1	
	181649	ANNEAU – RETENUE INTERNE (2020 ET MODÈLES ANTÉRIEURS) [682]	A/B	
22	151793	PIGNON – RC 60 A 37 T	1	
23	151691	PIGNON – RC 60 B 16 DENTS	1	
24	135290	CLAVETTE – WOODRUFF (1/4 X 7/8 NOM.)	2	
25	301993	COUVERCLE – VIS D'ALIMENTATION CG, PETITE MOITIÉ	1	
26	301992	COUVERCLE – VIS D'ALIMENTATION CG, GRANDE MOITIÉ	1	
27	276183	PLAQUE – INDICATEUR CG	1	
28	213112	PLAQUE – SYSTÈME DE RETENUE DU COUVERCLE	1	
29	213110	PANNEAU – ACCÈS	1	

679. L'ensemble pignon comprend le pignon (NVS), un roulement (MD Nº 9213) et deux anneaux de retenue (MD Nº 795).
680. Pour modèles 2021 et ultérieurs.
681. Le kit sert à l'entretien des machines fabriquées avant l'année modèle 2021. Le kit comprend le moyeu (MD Nº 337276), le roulement (MD Nº 337284), l'anneau de retenue (MD Nº 21235), la rondelle plate (MD Nº 123406) et les instructions.
682. L'anneau de retenue (MD Nº 181649) sert à l'entretien des machines fabriquées avant l'année 2021.

ENSEMBLE VIS D'ALIMENTATION – BRAS GAUCHE

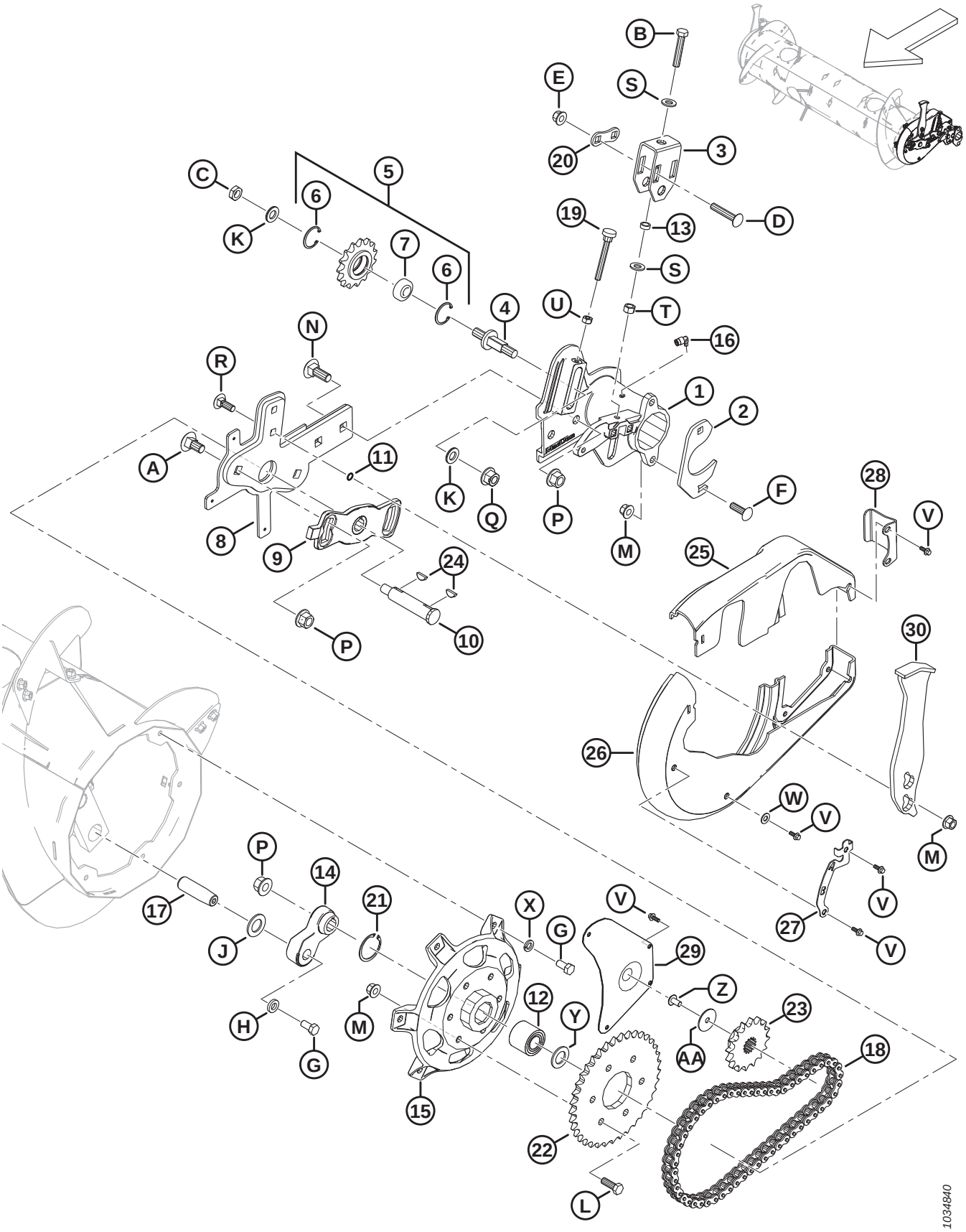

ENSEMBLE VIS D'ALIMENTATION – BRAS GAUCHE

Réf.	Numéro de pièce	Description	Qté	Numéro de série
30	308648	PARE-CHOCS – ENSEMBLE SOUDÉ	1	
A	252691	BOULON – TRCC M16 X 2 X 35-10,9-AA1J		
B	252541	BOULON – TÊTE HEX. PFL M12 X 1,75 X 65-8,8-AA3L		
C	252288	ÉCROU – HEX. FIN M16 X 1,5-04-AA1J		
D	252187	BOULON – TRCCC M12 X 1,5 X 65-10,9-AA1J		
E	252188	ÉCROU – HEX. À COL. BLOCAGE CTR M12 X 1,5-10-AA1J		
F	197122	BOULON – TRCCC M12 X 1,75 X 40-8,8-AA1J		
G	50155	BOULON – TÊTE HEX. PFL M12 X 1,75 X 25-8,8-AA1J		
H	187518	RONDELLE – PLATE		
J	156743	RONDELLE – PLATE		
K	172558	RONDELLE – NORDLOCK 5/8 PO		
L	152730	BOULON – TÊTE HEX. PFL M12 X 1,75 X 35-10,9-AA1J		
M	136431	ÉCROU – HEX. À COL. BLOCAGE CTR M12 X 1,75-10		
N	136757	BOULON – TRCC M16 X 2 X 45-8,8-AAJ1		
P	136440	ÉCROU – HEX. À COL. BLOCAGE CTR M16 X 2-10-AA1J		
Q	136736	ÉCROU – HEX. À COL. BLOCAGE SUP. M16 X 1,5-10-AA2L		
R	136291	BOULON – TRCC PFL M12 X 1,75 X 35-8,8-ZINC		
S	135369	RONDELLE – TREMPÉE ASTM F436 1/2		
T	135156	ÉCROU – HEX. M12 X 1,75-10-AA1J		
U	30505	ÉCROU – HEX. M10 X 1,5-10-AA1J		
V	252639	BOULON – TÊTE HEX. À COL. M6 X 1 X 16 X SPCL-8,8-AA2L		
W	18598	RONDELLE – PLATE SAE 13/32 ID X 13/16 PO DE AA1J		
X	18638	RONDELLE – NORM. DE BLOCAGE 1/2 PO NOM. ID AA1J		
Y	123406	RONDELLE – PLATE 680		
Z	135157	VIS – USINÉE		
AA	31465	RONDELLE – PLATE		

162 Vis d’alimentation – Articulation du flottement

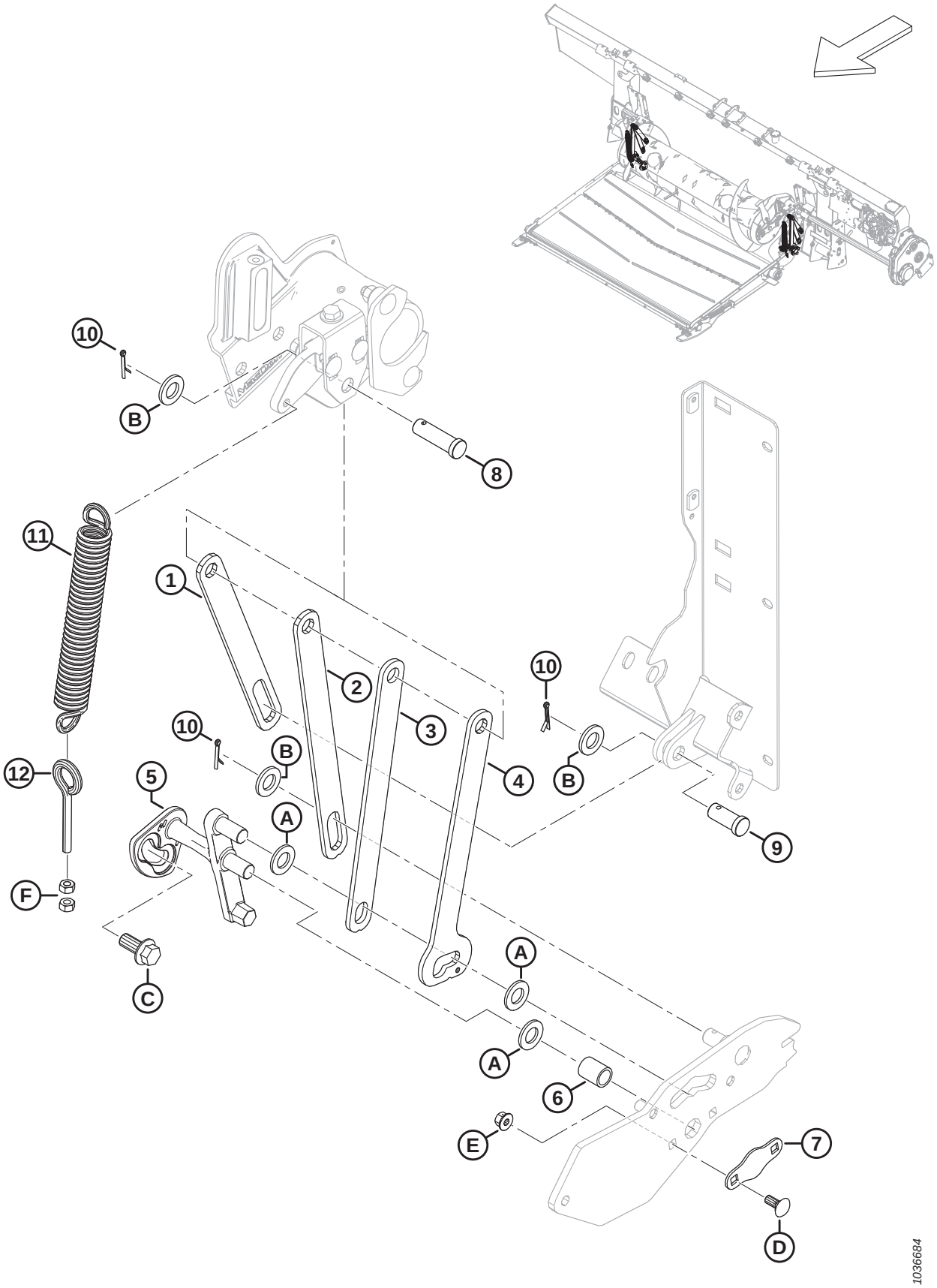

VIS D'ALIMENTATION – ARTICULATION DU FLOTTEMENT

Réf.	Numéro de pièce	Description	Qté	Numéro de série
1	322914	BARRE – SUPPORT DE LA VIS D'ALIMENTATION, LIMITEUR	2	
2	301805	BARRE – SUPPORT DE LA VIS D'ALIMENTATION, ARRIÈRE	2	
3	301806	BARRE – SUPPORT DE LA VIS D'ALIMENTATION, AVANT	2	
4	301807	BARRE – SUPPORT DE LA VIS D'ALIMENTATION, DOUBLE POS.	2	
5	337362	LEVIER – VERROU LEVIER CG, USINÉ	1	
	337366	LEVIER – VERROU LEVIER CD, USINÉ	1	
6	248348	TUBE – INTERMÉDIAIRE	2	
7	248349	PLAQUE – DE SÉCURITÉ	2	
8	322970	AXE – CHAPE, 50 MM LG	2	
9	11814	AXE – CHAPE, 30 MM LG	2	
10	18648	GOUPILLE – FENDUE 3/16 DIA. X 1,25 ZP	6	
11	245966	RESSORT – EXTENSION	2	
12	231448	BOULON À ŒIL – M10 X 1,5 X 70-4,8-AA1J	2	
A	18601	RONDELLE – PLATE SAE		
B	112130	RONDELLE – TREMPÉE ASTM F436 3/4 PO NOM. ID AB0C		
C	136378	BOULON – TÊTE HEX. À COL. PFL M16 X 2 X 35-10,9		
D	135785	BOULON – TRCC M10 X 1,5 X 25-8,8-AA1J		
E	135799	ÉCROU – HEX. À COL. BLOCAGE CTR M10 X 1,5-10		
F	30505	ÉCROU – HEX. M10 X 1,5-10-AA1J		

163 Compléments de vis d’alimentation

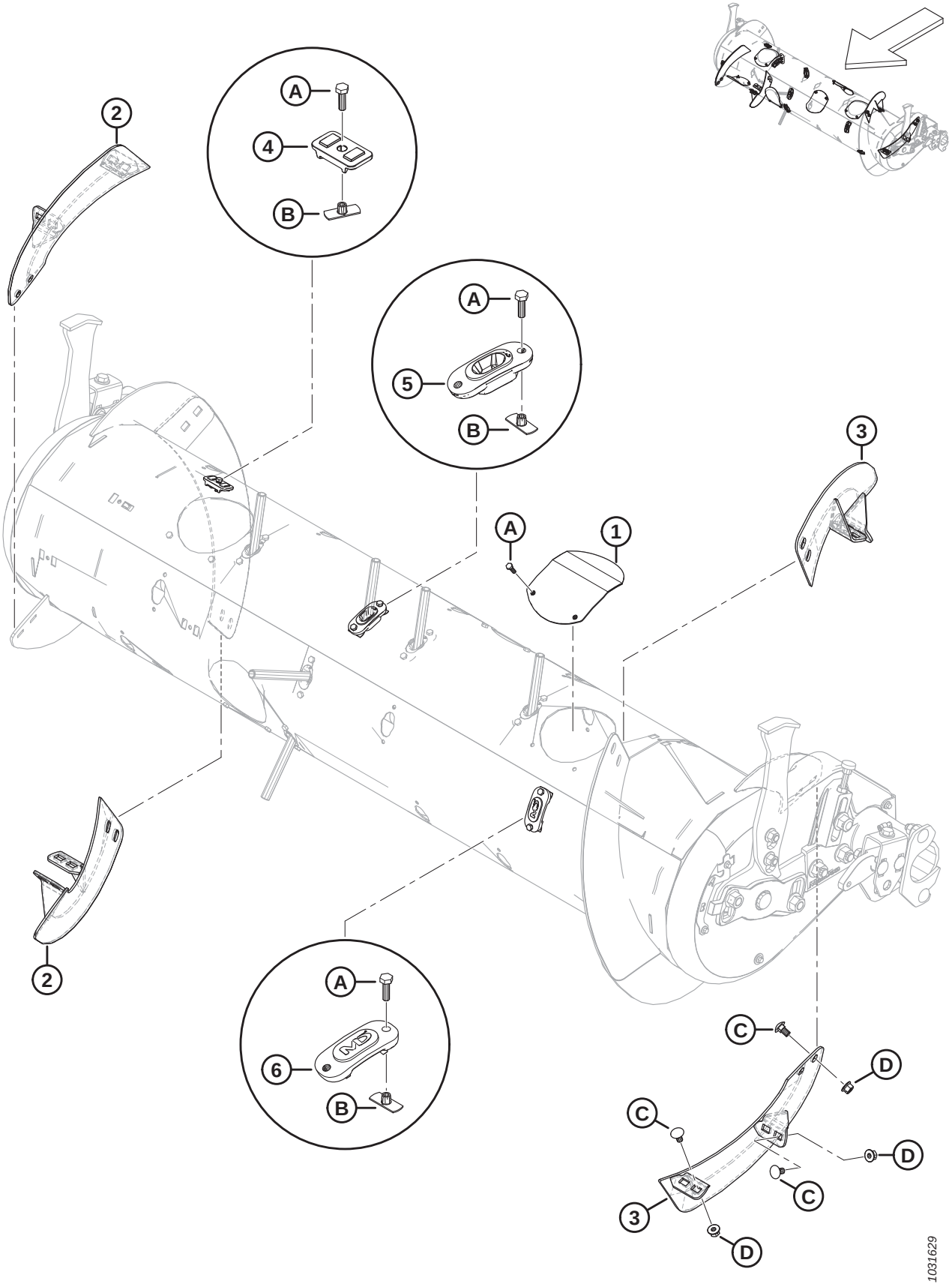

COMPLÉMENTS DE VIS D'ALIMENTATION

Réf.	Numéro de pièce	Description	Qté	Numéro de série
1	304494	ASS. SOUDÉ DE COUVERTURE	6	
2	287887	SPIRE – CD, MOYENNE, FORTE USURE	2	
3	287888	SPIRE – CG, MOYENNE, FORTE USURE	2	
4	213084	BOUCHON – FENTE DE SPIRE	4	
5	337143	GUIDE	22	
6	187137	BOUCHON	8	
A	252703	BOULON – TÊTE HEX. PFL M6 X 1 X 20 X SPCL-12,9-AF0C		
B	197263	ÉCROU – EN T M6 X 1		
C	136178	BOULON – TRCC M10 X 1,5 X 20-8,8-AA1J		
D	135799	ÉCROU – HEX. À COL. BLOCAGE CTR M10 X 1,5-10		

164 Kits de conversion de la vis d'alimentation – Doigts et spires

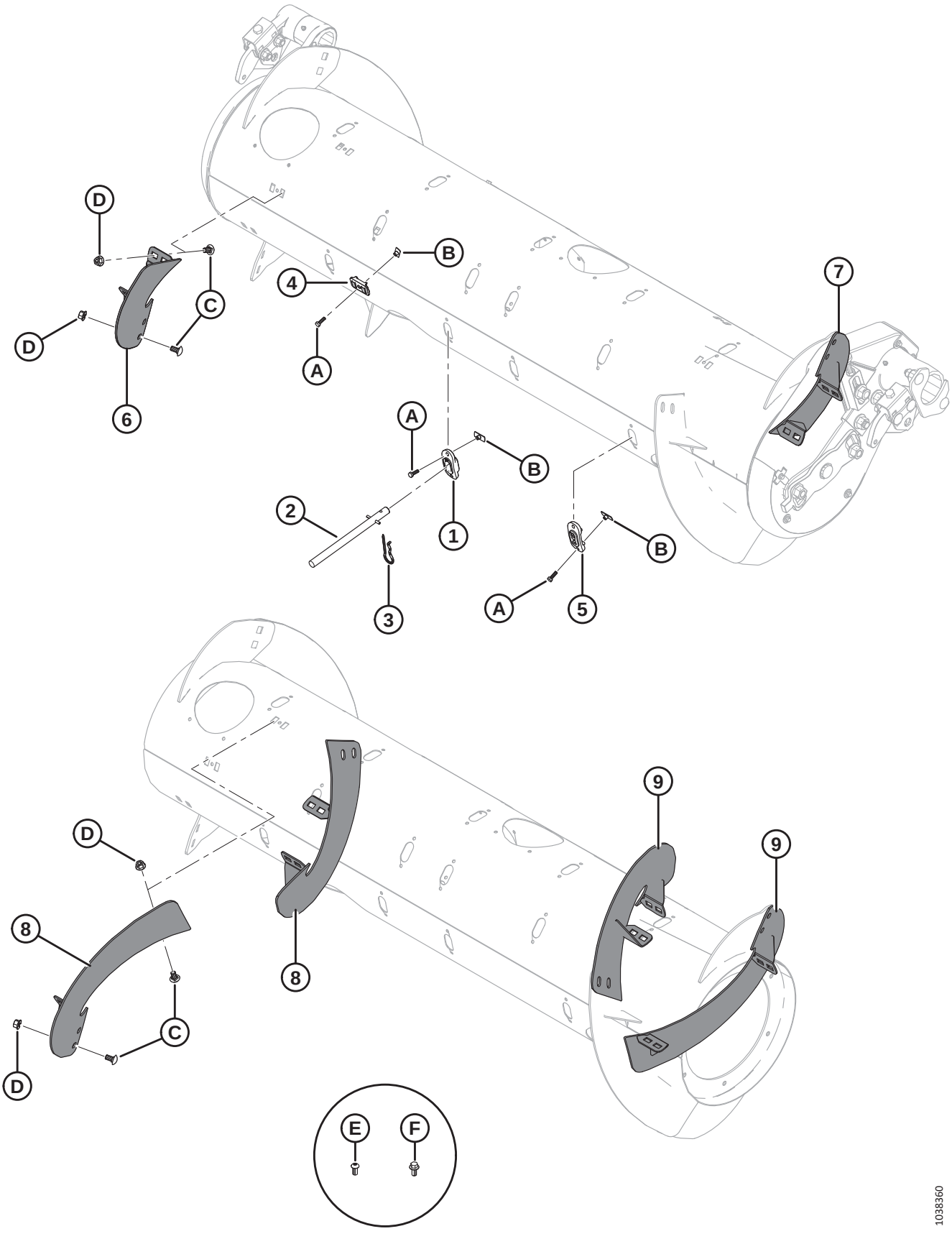

KITS DE CONVERSION DE LA VIS D'ALIMENTATION – DOIGTS ET SPIRES

Réf.	Numéro de pièce	Description	Qté.	Numéro de série
	B7343	KIT – DOIGTS DE VIS D'ALIMENTATION, 4 PCS [683]		
	B7344	KIT – SPIRE COURTE FORTE USURE [684]		
	B7345	KIT – SPIRE LONGUE FORTE USURE [685]		
	357233	KIT – SPIRE COURTE FORTE USURE [686]		
	357234	KIT – SPIRE LONGUE FORTE USURE [687]		
1	337143	GUIDE	4	
2	337152	KIT – DOIGT [688]	4	
3	123180	GOUPILLE	4	
4	213084	BOUCHON – FENTE DE SPIRE	4	
5	187137	BOUCHON [689]		
6	287887	SPIRE, RTD – CD, MOY. (FORTE USURE)	1	
7	287888	SPIRE, RTD – CG, MOY. (FORTE USURE)	1	
8	287890	SPIRE, RTD – CD, LONGUE (FORTE USURE)	2	
9	287889	SPIRE, RTD – CG, LONGUE (FORTE USURE)	2	
A	252703	BOULON – TÊTE HEX. PFL M6 X 1 X 20 X SPCL-12,9-AA2L		
B	197263	ÉCROU – EN T M6 X 1		
C	136178	BOULON – TRCC M10 X 1,5 X 20-8,8-AA1J		
D	135799	ÉCROU – HEX. À COL. BLOCAGE CTR M10 X 1,5-10-A3L		
E	135723	VIS – TÊTE HEX. RONDE M10 X 1,5 X 20-10,9-AA1J [690]		
F	152655	BOULON – TÊTE HEX. À COL. M10 X 1,5 X 20-8,8-AA1J [691]		

683. Comprend quatre doigts pleins (MD Nº 337152), des guides (MD Nº 337143), des goupilles (MD Nº 123180), des bouchons de fente de spire (MD Nº 213084) et de la quincaillerie. Kits disponibles chez Whole Goods uniquement.
684. Comprend une paire de spires courtes (MD Nº 287887 et MD Nº 287888), quatre bouchons de fente de spire (MD Nº 213084), quatre bouchons (MD Nº 187137) et la quincaillerie. Kits disponibles chez Whole Goods uniquement.
685. Comprend deux paires de spires longues (MD Nº 287889 et MD Nº 287890), douze bouchons (MD Nº 187137) et la quincaillerie. Kits disponibles chez Whole Goods uniquement.
686. Comprend une paire de spires courtes (MD Nº 287887 et MD Nº 287888), quatre bouchons de fente de spire (MD Nº 213084), quatre bouchons (MD Nº 187137), la quincaillerie et les instructions.
687. Comprend deux paires de spires longues (MD Nº 287889 et MD Nº 287890), douze bouchons (MD Nº 187137), la quincaillerie et les instructions.
688. Comprend un doigt plein (non vendu séparément), une goupille-ressort (MD Nº 7642), un guide (MD Nº 337143) et les instructions.
689. Quantités : B7344 = 4, B7345 = 12.
690. Pour la configuration ultra étroite uniquement ; utilisé sur les nouveaux trous percés dans la spire.
691. Pour la configuration ultra étroite uniquement ; utilisé sur les nouveaux trous percés dans la vis d'alimentation.

165 Vis – Kits du déflecteur de récolte

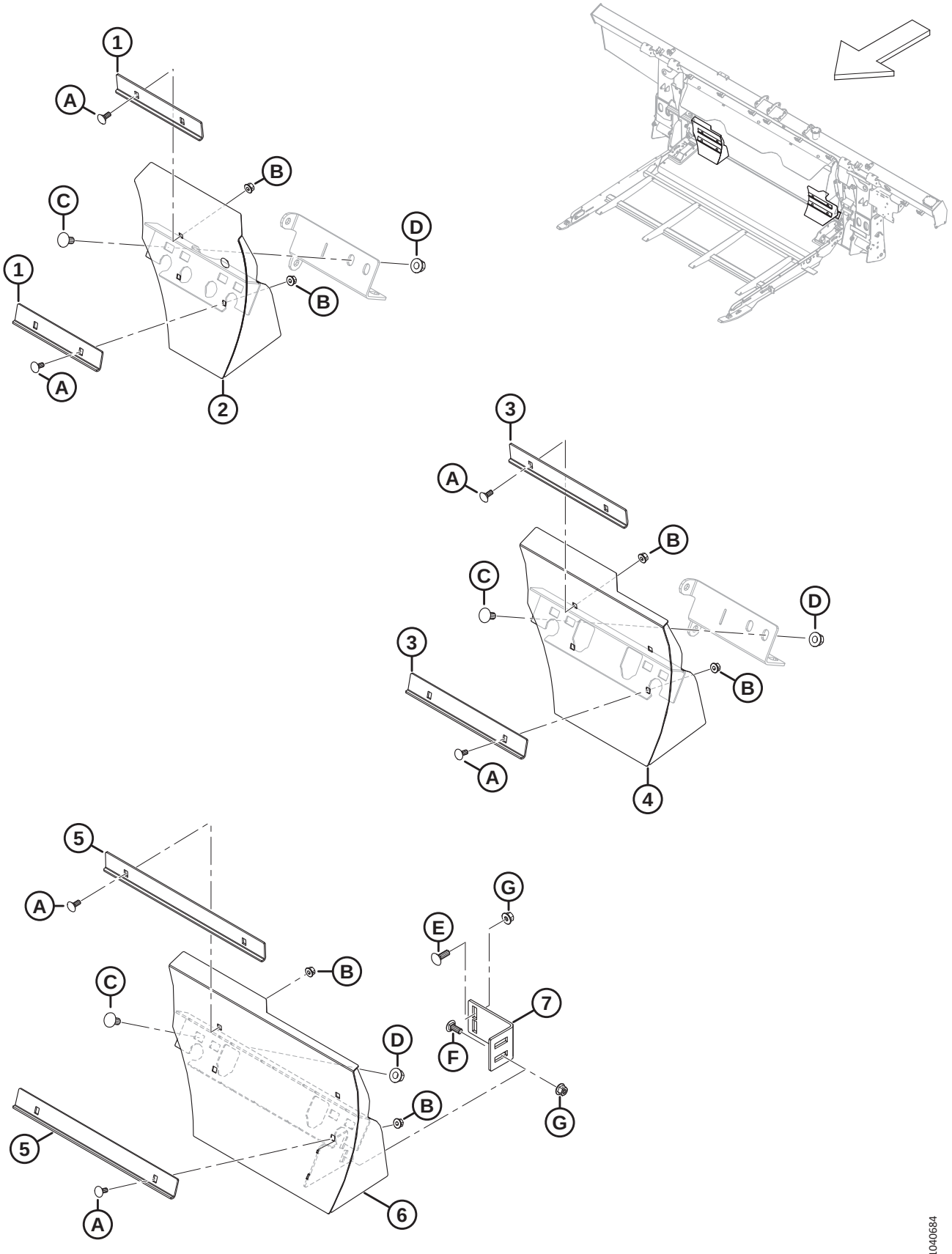

VIS – KITS DU DÉFLECTEUR DE RÉCOLTE

Réf.	Numéro de pièce	Description	Qté	Numéro de série
	B7348	KIT – DÉFLECTEURS, VIS D'ALIMENTATION MOYENNE [692]		
	B7347	KIT – DÉFLECTEURS, VIS D'ALIMENTATION ÉTROITE [693]		
	B7314	KIT – DÉFLECTEURS, VIS D'ALIMENTATION ULTRA ÉTROITE [694]		
1	314680	ANGLE – DÉBOURREUR COURT [695]	4	
2	337777	DÉFLECTEUR – ENS. SOUDÉ COURT CD [695]	1	
	337778	DÉFLECTEUR – ENS. SOUDÉ COURT CG [695]	1	
3	328085	ANGLE – DÉBOURREUR LONG[696]	4	
4	337779	DÉFLECTEUR – ENS. SOUDÉ LONG CD [696]	1	
	337780	DÉFLECTEUR – ENS. SOUDÉ LONG CG [696]	1	
5	328758	ANGLE – DÉBOURREUR ULTRA LONG[697]	4	
6	328760	DÉFLECTEUR – SOUDÉ ULTRA LONG CD [697]	1	
	328756	DÉFLECTEUR – SOUDÉ ULTRA LONG CG [697]	1	
7	328763	SUPPORT DE LA REMPLISSEUSE [697]	2	
A	197171	BOULON – TRCC M8 X 1,25 X 20-8,8-ZINC		
B	135337	ÉCROU – HEX. À COL. BLOCAGE CTR M8 X 1,25-8-AA1J		
C	152439	BOULON – TRCCC M12 X 1,75 X 25-8,8-AA1J		
D	136431	ÉCROU – HEX. À COL. BLOCAGE CTR M12 X 1,75-10		
E	184662	BOULON – TRCC PFL M10 X 1,5 X 30-8,8-AA1J		
F	136506	BOULON – TRCCC M10 X 1,5 X 25-8,8-AA1J		
G	135799	ÉCROU – HEX. À COL. BLOCAGE CTR M10 X 1,5-10		

692. Pour des largeurs d'ouverture de l'alimentation d'environ 1317 mm (52 po). Kits disponibles chez Whole Goods uniquement.
693. Pour des largeurs d'ouverture de l'alimentation d'environ 1115 mm (44 po). Kits disponibles chez Whole Goods uniquement.
694. Pour des largeurs d'ouverture de l'alimentation d'environ 896 mm (35 po). Les kits ne sont disponibles qu'auprès de Whole Goods
695. Inclus dans B7348.
696. Inclus dans B7347.
697. Inclus dans B7314.

166 Vis d’alimentation – Conduites de graissage

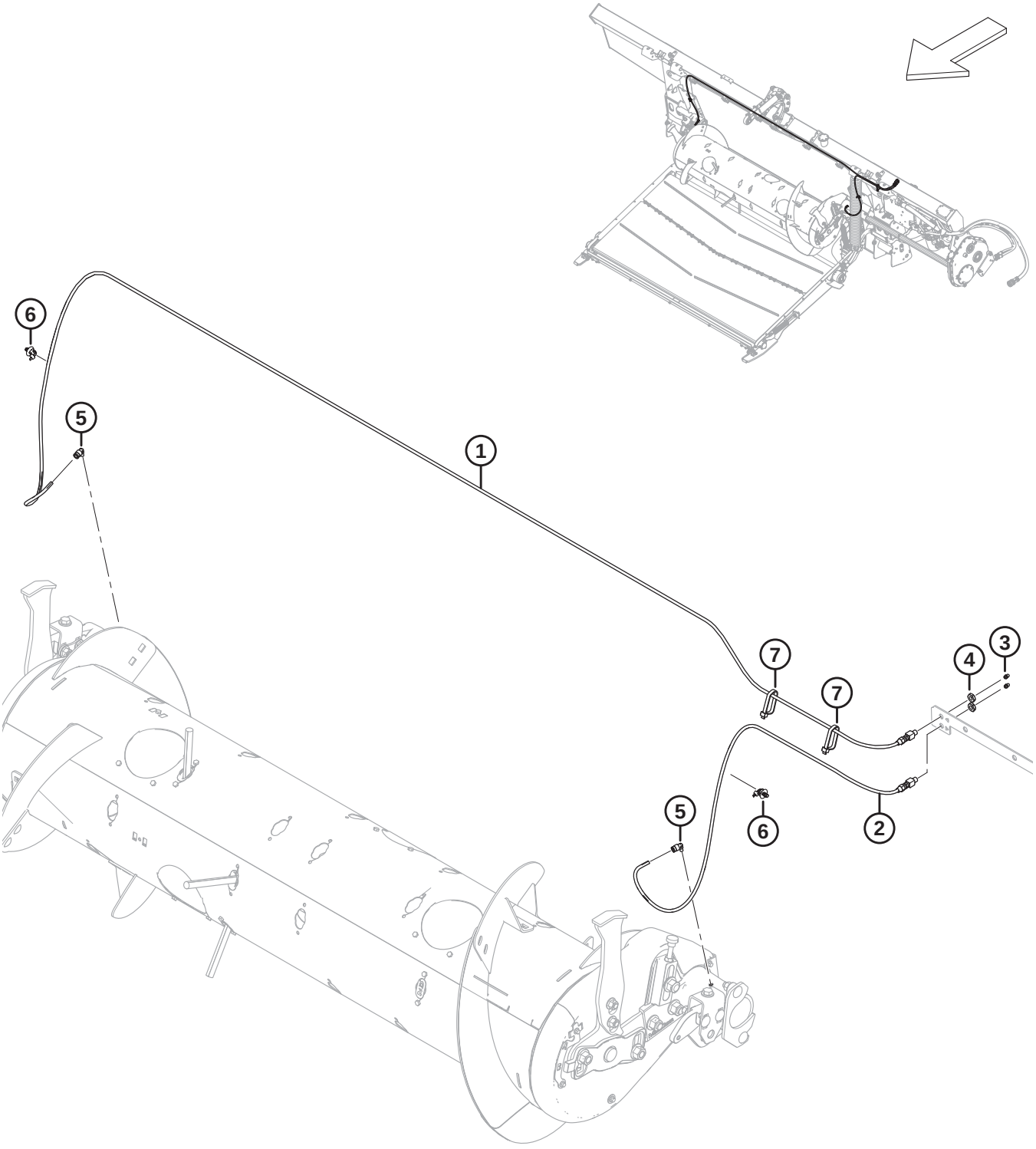

VIS D'ALIMENTATION – CONDUITES DE GRAISSAGE

Réf.	Numéro de pièce	Description	Qté	Numéro de série
1	322961	CONDUITE DE GRAISSAGE – 3170 MM LG [698]	1	
2	322962	CONDUITE DE GRAISSAGE – 1165 MM LG [698]	1	
3	18671	RACCORD – GRAISSAGE 1/4 28 UNF	2	
4	320259	ÉCROU – HEX. 1/8-27 NPSM-SPCL-GR2-ZINC	2	
5	301427	RACCORD – CD RAPIDE, 90°	2	
6	136655	COLLIER DE SERRAGE – À PIED SAPIN AVEC LANIÈRE	2	
7	30753	COLLIER DE SERRAGE – ATTACHE DE CÂBLE, NOIRE	2	

698. La conduite de graissage comprend le raccord de lubrification (MD Nº 18671) et l'écrou hex. (MD Nº 320259).

167 Articulation du flottement, réglage et mesure du flottement

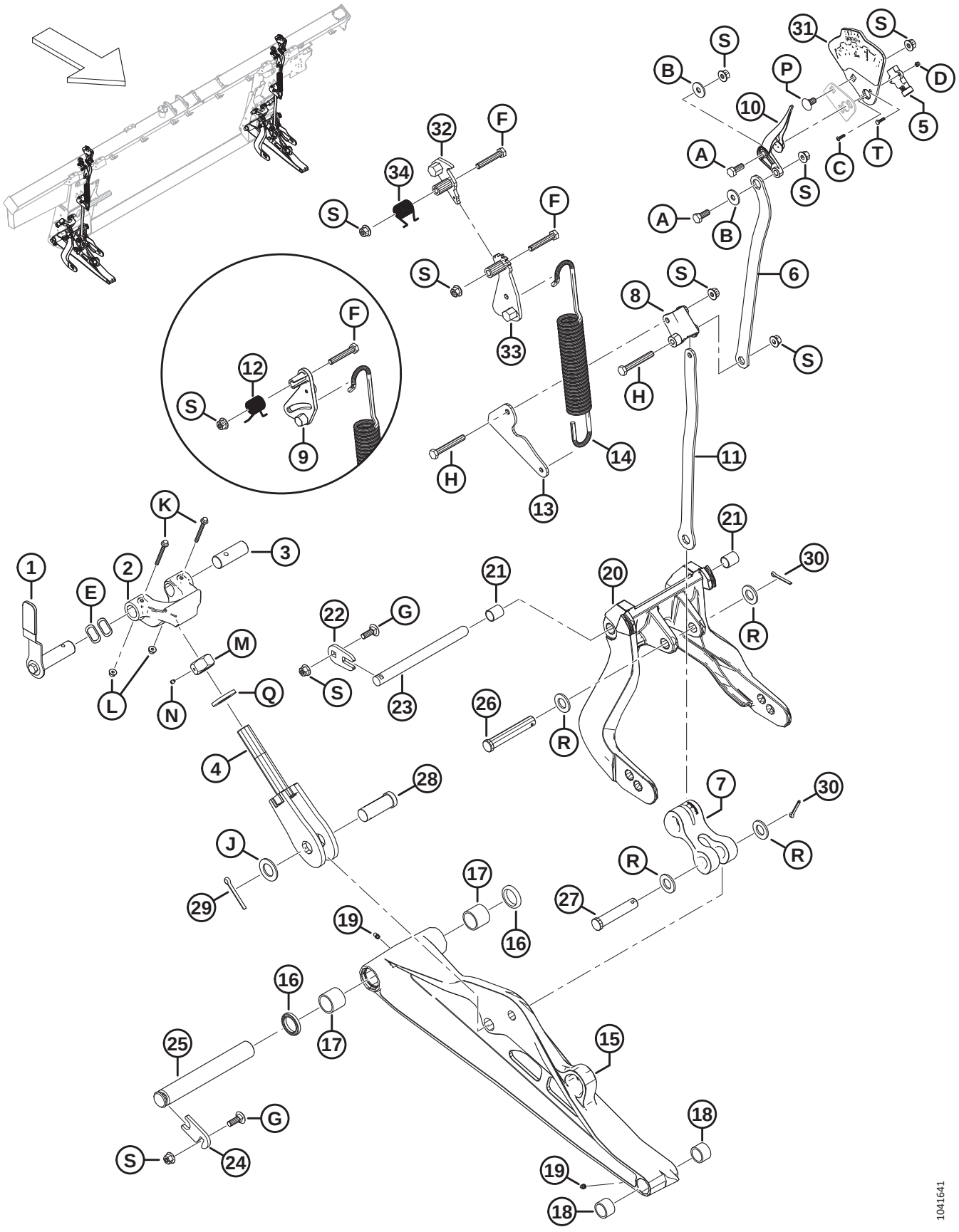

ARTICULATION DU FLOTTEMENT, RÉGLAGE ET MESURE DU FLOTTEMENT

Réf.	Numéro de pièce	Description	Qté	Numéro de série
1	328538	ENS. POIGNÉE – VERROU DE FLOTTEMENT [699]	2	
	328491	MANCHE – POIGNÉE	2	
2	301513	MOULAGE BUTÉE BASSE, USINÉ	2	
3	314276	AXE – PIVOT	2	
4	322219	BOULON – ENSEMBLE SOUDÉ	2	
5	500303	CAPTEUR – ROTATIF, SANS CONTACT DOUBLE [700]	2	
6	337634	PLAQUE – BIELLE SUPÉRIEURE	2	
7	328133	BIELLE – BRAS	2	
8	337821	LEVIER – FSM USINÉ	2	
9	322981	MOULAGE – LEVIER FSM (2023 ET MODÈLES ANTÉRIEURS) [701]	A/B	
10	347923	AIGUILLE INDICATRICE	2	
11	337635	PLAQUE – BIELLE INFÉRIEURE	2	
12	322046	RESSORT – TORSION (2023 ET MODÈLES ANTÉRIEURS) [702]	A/B	
13	337636	PLAQUE – BIELLE À RESSORT	2	
14	322557	RESSORT – EXTENSION	2	
15	357299	ENS. – BIELLE INFÉRIEURE [703]	2	
16	113222	KIT D'ÉTANCHÉITÉ [704]		
17	100500	ROULEMENT – AIGUILLE	4	
18	49904	ROULEMENT – AIGUILLE	4	
19	320500	RACCORD – LUBRIFICATION 1/4-28 UNF CONIQUE	4	
20	357492	ENS. – LEVIER DE FLOTTEMENT [705]	2	
21	156501	BAGUE – PLASTIQUE	4	
22	301633	PLAQUE	2	
23	335144	AXE – PIVOT	2	
24	212250	PLAQUE – VERROU DE GOUPILLE	2	
25	248261	GOUPILLE	2	
26	156741	AXE – CHAPE	2	
27	20312	AXE – CHAPE	2	

699. L'ensemble poignée comprend la poignée du verrou de flottement (NVS), le manche de la poignée (MD Nº 328491), la goupille du verrou de flottement (NVS) et la quincaillerie (MD Nº 30627, MD Nº 184712).
700. Le capteur rotatif MD Nº 328412 a été remplacé par le capteur rotatif MD Nº 500303. Commandez le capteur rotatif MD Nº 328412 jusqu'à épuisement du stock, puis commandez le capteur rotatif MD Nº 500303.
701. Le levier FSM (MD Nº 322981) est une pièce de rechange conçue uniquement pour les machines des modèles de 2023 et antérieurs.
702. Le ressort de torsion (MD Nº 322046) est une pièce de rechange conçue uniquement pour les machines des modèles de 2023 et antérieurs.
703. L'ensemble bielle inférieure comprend le kit d'étanchéité (MD Nº 113222), deux roulements à aiguille (MD Nº 100500), deux roulements à aiguille (MD Nº 49904) et deux raccords de graissage (MD Nº 320500).
704. Le kit d'étanchéité comprend un joint (NVS) et les instructions.
705. L'ensemble levier de flottement comprend deux bagues en plastique (MD Nº 156501).

ARTICULATION DU FLOTTEMENT, RÉGLAGE ET MESURE DU FLOTTEMENT

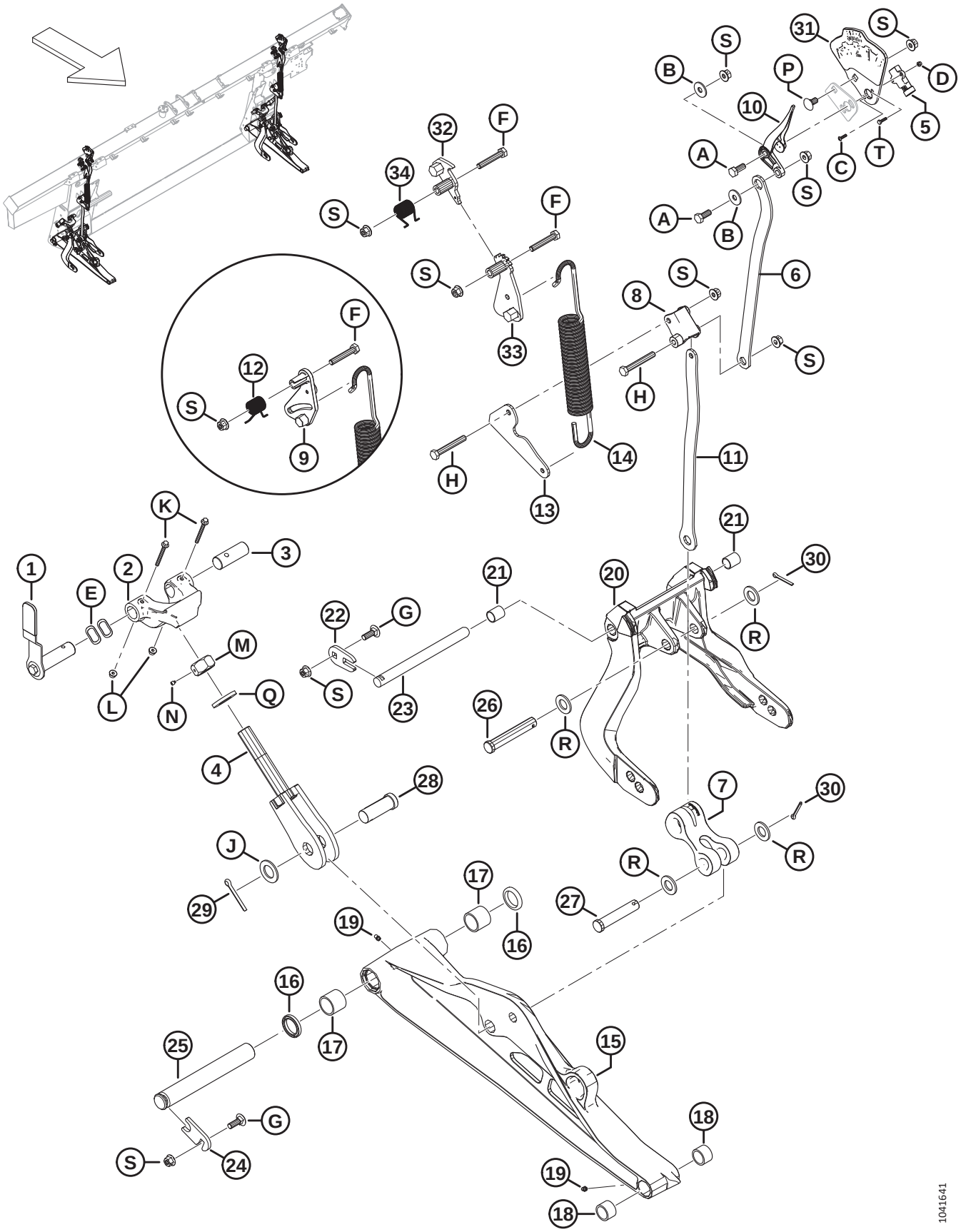

ARTICULATION DU FLOTTEMENT, RÉGLAGE ET MESURE DU FLOTTEMENT

Réf.	Numéro de pièce	Description	Qté	Numéro de série
28	135995	AXE – CHAPE	2	
29	18609	GOUPILLE – FENDUE 1/4 DIA. X 2 ZP	2	
30	18608	GOUPILLE – FENDUE 3/16 DIA. X 1,5 ZP	4	
31	357455	PLAQUE – INDICATEUR AVEC AUTOCOLLANT [706]	2	
32	360971	ENCLIQUETAGE – ENS. SOUDÉ FSM [707]	2	
33	360756	LEVIER – ENS. SOUDÉ FSM [707]	2	
34	368017	RESSORT – TORSION [707]	2	
A	30627	BOULON – TÊTE HEX. PFL M10 X 1,5 X 25-8,8-A3L		
B	184712	RONDELLE – PLATE GRANDE M10-200HV		
C	320389	VIS – TÊTE HEX. RONDE M4 X 0,7 X 16-A2-SS		
D	320390	ÉCROU – HEX. NYLOC M4 X 0,7-8-A2-SS		
E	252564	RONDELLE – ONDULÉE		
F	184664	BOULON – TÊTE HEX. M10 X 1,5 X 60-8,8-AA1J		
G	184662	BOULON – TRCC PFL M10 X 1,5 X 30-8,8-AA1J		
H	184659	BOULON – TÊTE HEX. M10 X 1,5 X 75-8,8-AA1J		
J	156743	RONDELLE – PLATE		
K	136704	BOULON – TÊTE HEX. À COL. M6 X 1 X 60-8,8-AA2L		
L	152668	ÉCROU – HEX. À COL. BLOCAGE CTR M6 X 1-8		
M	133047	ÉCROU – BUTÉE BASSE, USINAGE		
N	136596	VIS – RÉGLAGE POINTE CONCAVE 1/4-20 X 1/4		
P	136178	BOULON – TRCC M10 X 1,5 X 20-8,8-AA1J		
Q	31774	RONDELLE – PLATE 1-1/8-30HRC-AC0C		
R	18601	RONDELLE – PLATE SAE		
S	135799	ÉCROU – HEX. À COL. BLOCAGE CTR M10 X 1,5-10		
T	197319	BOULON – TÊTE HEX. TFL M4 X 0,7 X 16-8,8-AA1J		

706. L'ensemble plaque d'indicateur comprend la plaque d'indicateur (NVS) ainsi que le réglage de flottement et l'autocollant de mesure (MD Nº 328142).
707. Pour les machines de modèles de 2024 et ultérieurs.

168 Kit de réfection du pivot de verrouillage de flottement

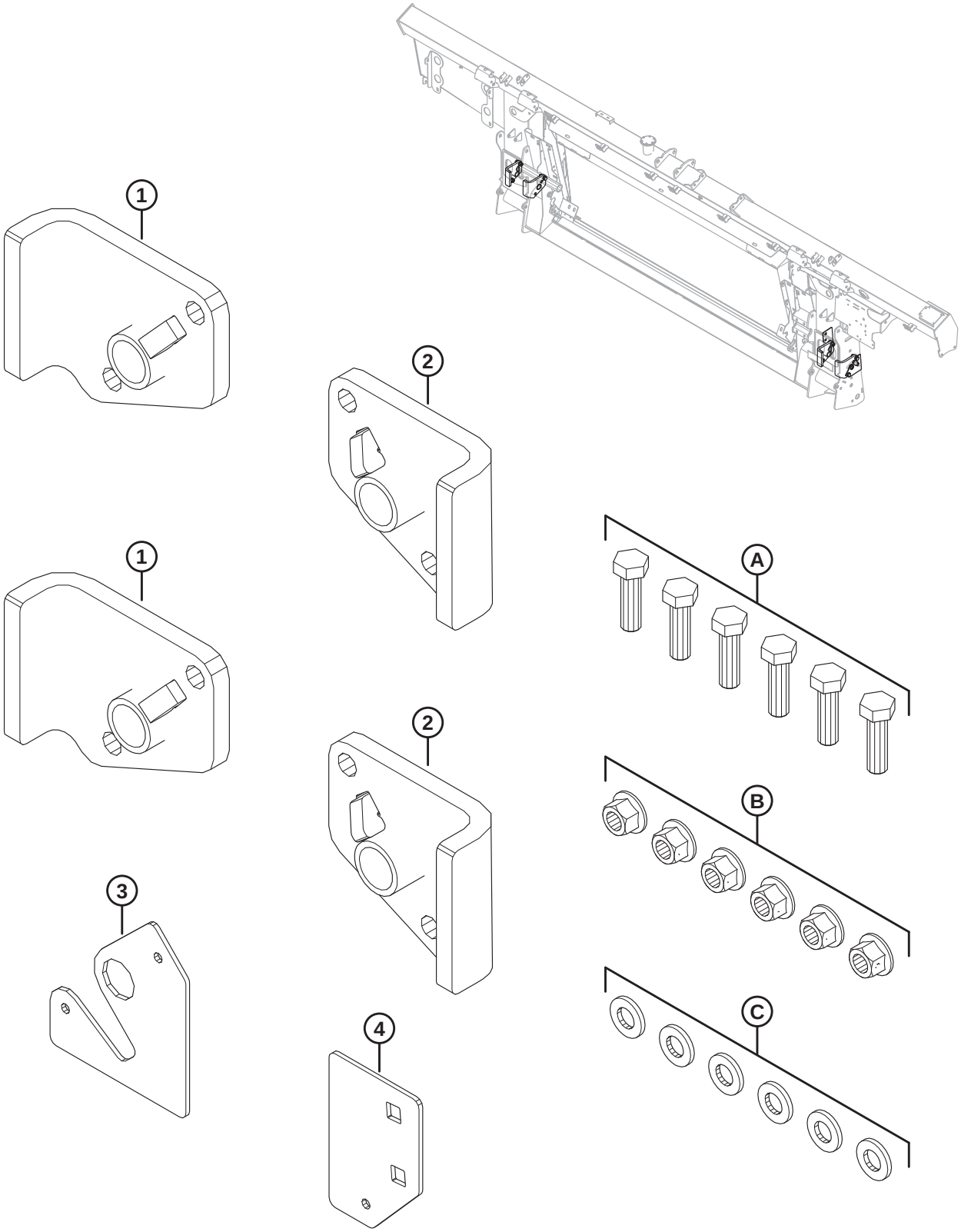

KIT DE RÉFECTION DU PIVOT DE VERROUILLAGE DE FLOTTEMENT

Réf.	Numéro de pièce	Description	Qté	Numéro de série
	352697	KIT – RÉFECTION DU PIVOT DE VERROUILLAGE DE FLOTTEMENT [708]	1	
1	NVS	ENSEMBLE – RÉFECTION DU PIVOT CD	2	
2	NVS	ENSEMBLE – RÉFECTION DU PIVOT CG	2	
3	NVS	PLAQUE – GABARIT DES TROUS EXTÉRIEURS	1	
4	NVS	PLAQUE – GABARIT DES TROUS INTÉRIEURS	1	
A	184669	BOULON – TÊTE HEX. M12 X 1,75 X 40-8,8-AA1J		
B	136431	ÉCROU – HEX. À COL. BLOCAGE CTR M12 X 1,75-10		
C	30636	RONDELLE – PLATE ÉTROITE M12-ACIER-SOUPLE-AA1J		

708. Le kit comprend toutes les pièces de la liste et les instructions.

169 Ressorts de flottement de la plateforme

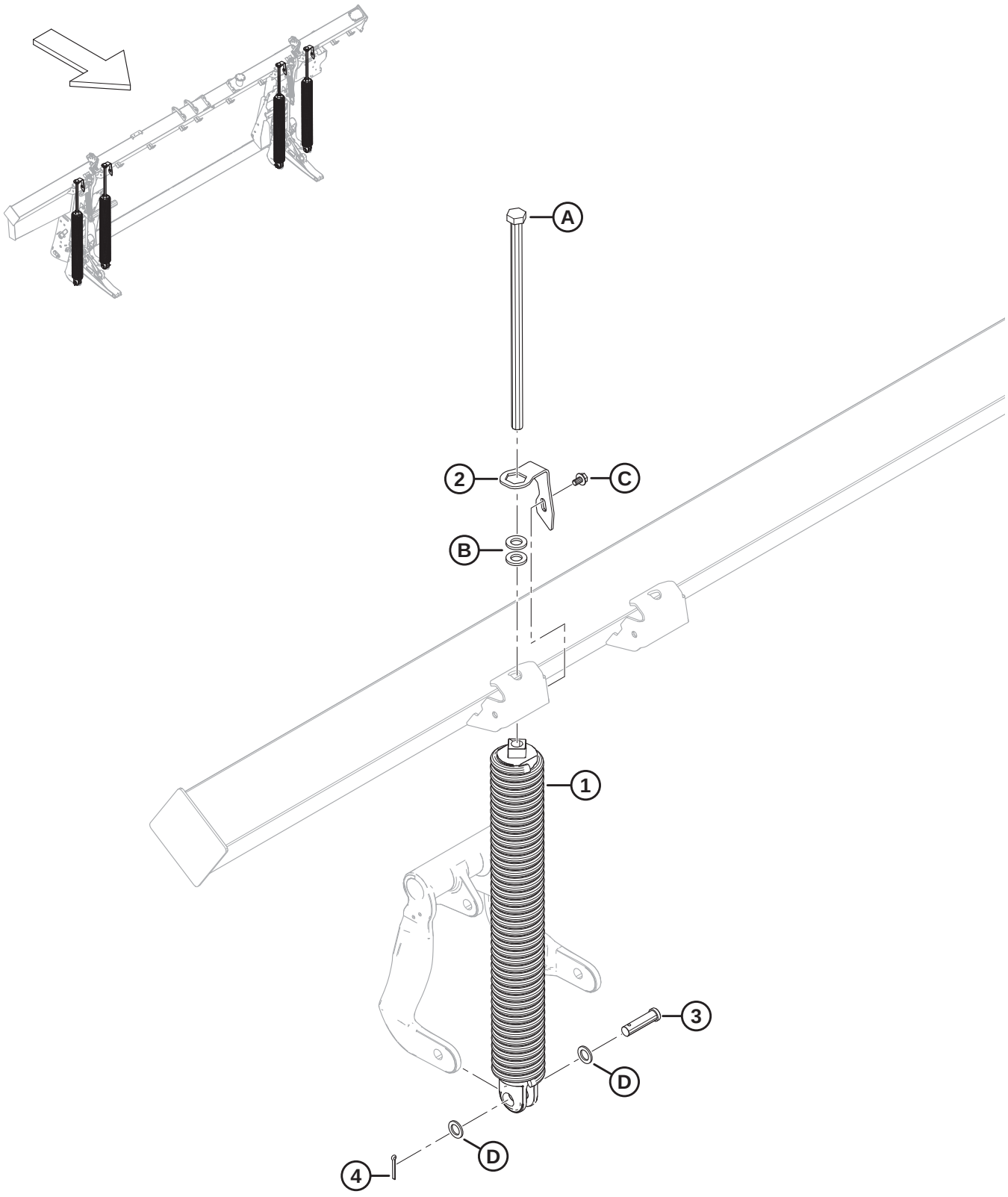

RESSORTS DE FLOTTEMENT DE LA PLATEFORME

Réf.	Numéro de pièce	Description	Qté	Numéro de série
1	308878	RESSORT – ENSEMBLE [709]		
	308879	RESSORT – ENSEMBLE LOURD [709]		
2	322668	ATTACHE – RAPIDE À RESSORT	4	
3	30463	AXE – CHAPE	4	
4	18608	GOUPILLE – FENDUE 3/16 DIA. X 1,5 ZP	4	
A	136088	BOULON – TÊTE HEX. PFL M20 X 2,5 x450 X SPCL-8,8-AA1J		
B	21540	RONDELLE – TREMPÉE ASTM F436 M20-340HV-AB2C		
C	136151	BOULON – TÊTE HEX. À COL. PFL M10 X 1,5 X 16-8,8-AA1J		
D	1709	RONDELLE – PLATE		

709. Chaque module de flottement comporte quatre ressorts, mais l'agencement des ressorts (MD Nº 308878 et MD Nº 308879) varie selon la taille de la plateforme. Les plateformes FD225 et FD230 à couteau unique nécessitent 4 x 308878 ; les plateformes FD235 à couteau unique nécessitent 3 x 308878 et 1 x 308879 sur le côté extérieur gauche ; les plateformes FD235 à couteau double nécessitent 3 x 308878 et 1 x 308879 sur le côté extérieur droit ; les plateformes FD240 rabatteur double et à couteau unique nécessitent 2 x 308878 et 1 x 308879 sur le côté extérieur droit ; les plateformes FD240 rabatteur double à couteau double, FD240 rabatteur triple à couteau unique, FD240 rabatteur double à couteau double, toutes les plateformes FD241 et FD245 à couteau double nécessitent 2 x 308878 sur les côtés intérieurs et 2 x 308879 sur les côtés extérieurs ; les plateformes FD250 à couteau double nécessitent 3 x 308879 et 1 x 308878 sur le côté intérieur gauche.

170 Composants de fixation du module de flottement et de la remplisseuse – FM200 à la série FD2 (2021 et antérieures)

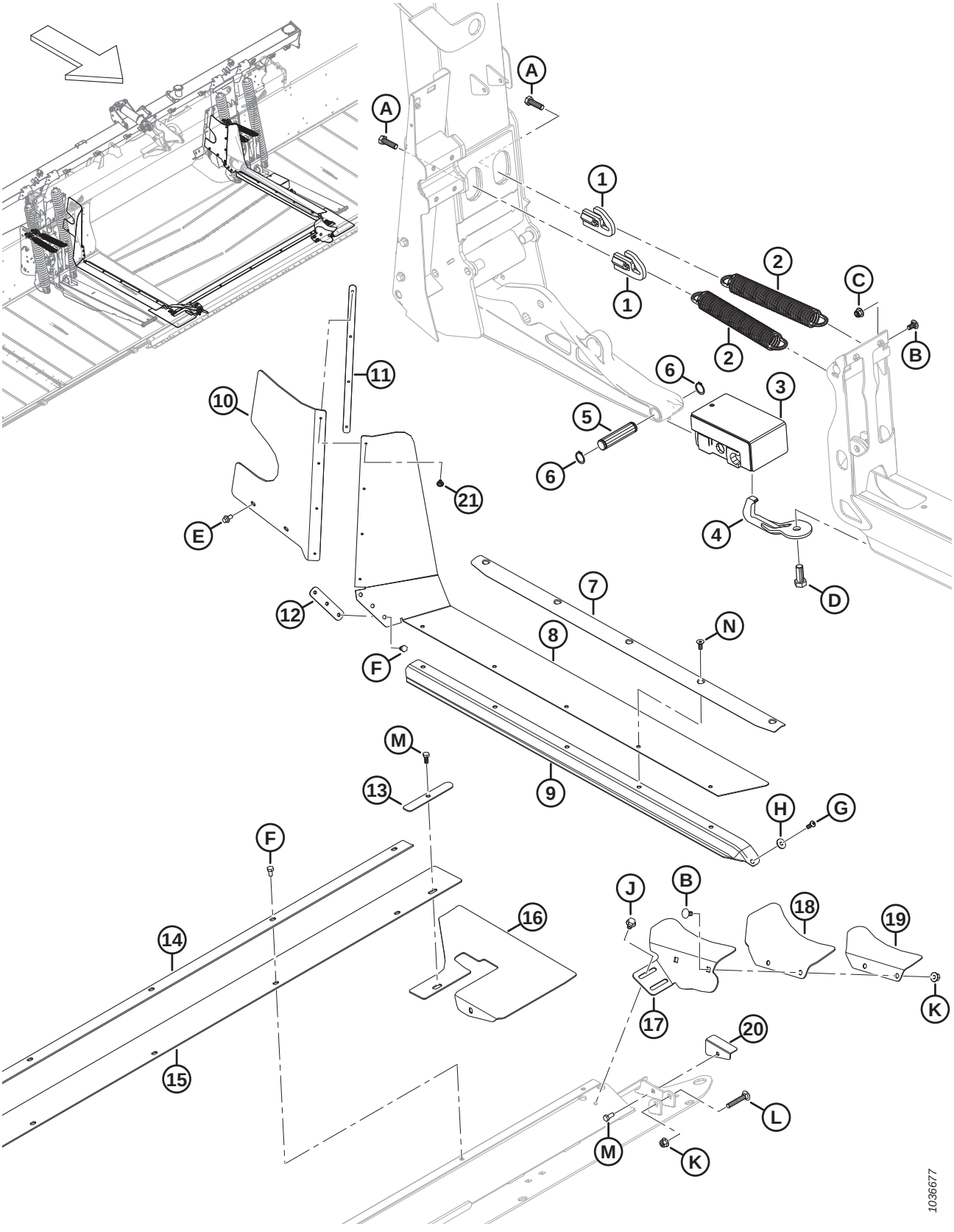

COMPOSANTS DE FIXATION DU MODULE DE FLOTTEMENT ET DE LA REMPLISSEUSE – FM200 À LA SÉRIE FD2 (2021 ET ANTÉRIEURES)

Réf.	Numéro de pièce	Description	Qté	Numéro de série
1	322676	TENDEUR DE RESSORT DE COUPE – SOUDÉ	4	–421189
2	340125	EXTENSION DU RESSORT – ORIENTATION DE LA PLATEFORME	4	–421189
3	258703	BLOC CAOUTCHOUC FLEX – ENS.	2	–421189
4	258876	CROCHET DE SÉCURITÉ – ENS. SOUDÉ	2	–421189
5	258318	AXE – PIVOT	2	–421189
6	18898	ANNEAU – RETENUE EXT.	4	–421189
7	337407	RETENUE – JOINT ET REMPLISSEUSE	2	–421189
8	RÉF.	REMPLISSEUSE – LATÉRALE, TABLIER CENTRAL FLEX [710]	2	–421189
	347963	KIT – REMPLISSEUSE INTERMÉDIAIRE SUPÉRIEURE [711]		–421189
9	RÉF.	JOINT – TABLIER D'ALIMENTATION TAPIS [712]	OPT	–421189
10	328348	REMPLISSEUSE – SUPÉRIEURE ARRIÈRE CG	1	–421189
	328349	REMPLISSEUSE – SUPÉRIEURE ARRIÈRE CD	1	–421189
11	276770	PLAQUE – ARRÊTOIR DE LA REMPLISSEUSE	2	–421189
12	213713	RETENUE – REMPLISSEUSE USINÉE	2	–421189
13	301127	PLAQUE – ARRÊTOIR DE LA REMPLISSEUSE	2	–421189
14	301126	RETENUE – REMPLISSEUSE CENTRALE	1	–421189
15	295261	REMPLISSEUSE – BAC CENTRAL	1	–421189
16	295992	VOLET – COIN DU BAC FLEX	2	–421189
17	337457	SUPPORT – REMPLISSEUSE DE COIN CG	1	–421189
	337463	SUPPORT – REMPLISSEUSE DE COIN CD	1	–421189
18	304040	VOLET – REMPLISSEUSE DE COIN	2	–421189
19	337456	RETENUE – REMPLISSEUSE DE COIN CG	1	–421189
	337464	RETENUE – REMPLISSEUSE DE COIN CD	1	–421189
20	276117	RETENUE – VOLET DU BAC CG	1	–421189
	276062	RETENUE – VOLET DU BAC CD	1	–421189
21	293053	RIVET – POP	8	–421189
A	184669	BOULON – TÊTE HEX. M12 X 1,75 X 40-8,8-AA1J		
B	184657	BOULON – TRCCC M10 X 1,5 X 20-8,8-AA1J		
C	252807	ÉCROU – HEX. À COL. NYLOC M10 X 1,5-8-AA1J		

710. Le mastic médian en une seule pièce a été remplacé par un mastic plus épais en deux pièces. Si vous remplacez un élément de la remplisseuse centrale monobloc, commandez le kit d'élément de la remplisseuse centrale (MD Nº 347963). Ce kit comprend toutes les pièces nécessaires pour les côtés gauche et droit du module de flottement : deux remplisseuses intermédiaires (MD Nº 347500), deux remplisseuses intermédiaires supérieures (MD Nº 347775), deux plaques de retenue (MD Nº 347778) et des rivets (MD Nº 293053).
711. Comprend toutes les pièces nécessaires pour les côtés gauche et droit du module de flotteur : deux remplisseuses intermédiaires (MD Nº 347500), deux remplisseuses intermédiaires supérieures (MD Nº 347775), deux plaques de retenue (MD Nº 347778) et des rivets (MD Nº 293053).
712. Pour les pièces de rechange, consultez la section *198 (Option) Remplisseuse FM200 interface complet – Série FD2, page 555*.

COMPOSANTS DE FIXATION DU MODULE DE FLOTTEMENT ET DE LA REMPLISSEUSE – FM200 À LA SÉRIE FD2 (2021 ET ANTÉRIEURES)

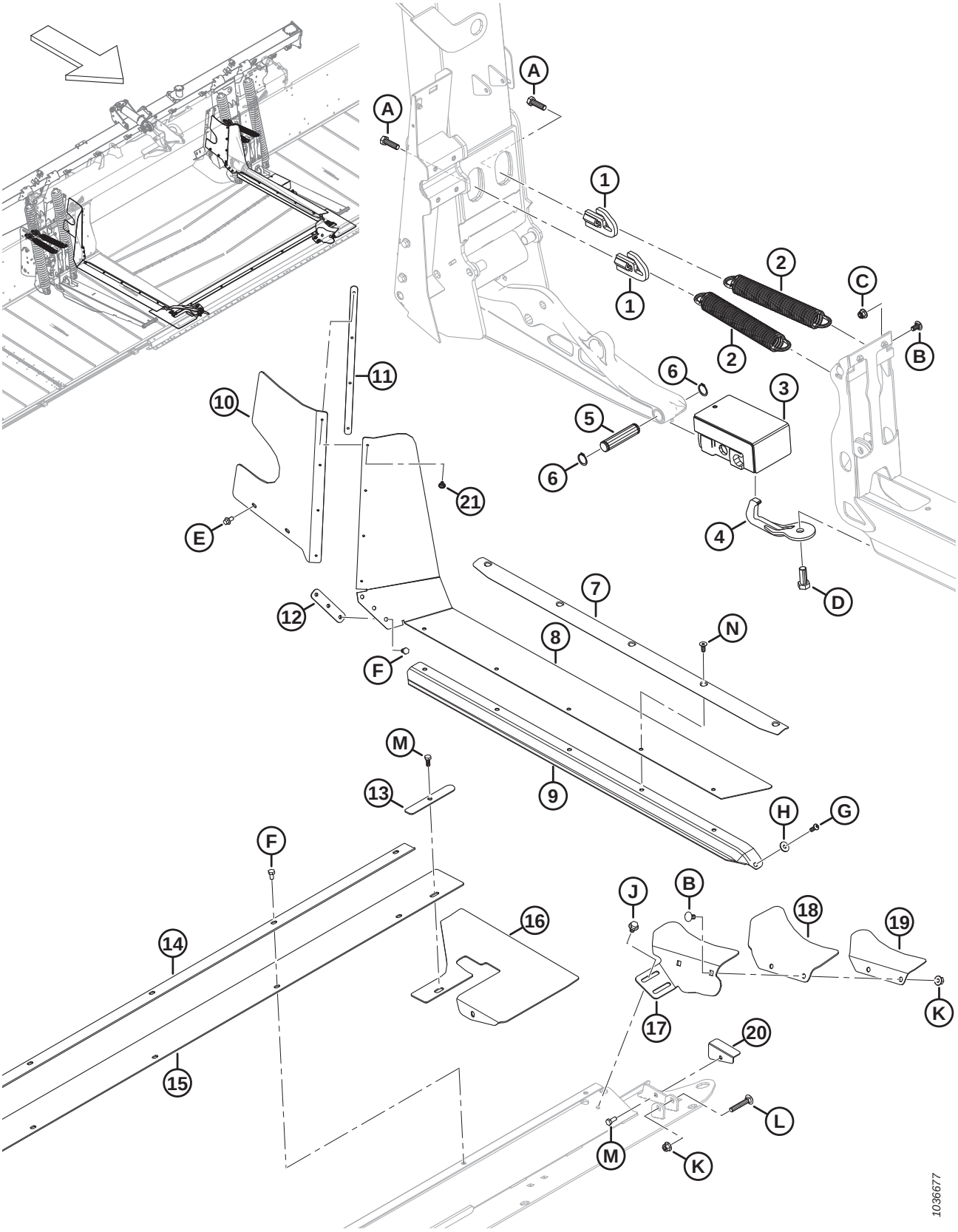

COMPOSANTS DE FIXATION DU MODULE DE FLOTTEMENT ET DE LA REMPLISSEUSE – FM200 À LA SÉRIE FD2 (2021 ET ANTÉRIEURES)

Réf.	Numéro de pièce	Description	Qté	Numéro de série
D	111528	BOULON – TÊTE HEX. PFL M16 X 2 X 40-8,8-AA1J		
E	136485	BOULON – TÊTE HEX. À COL. PFL M8 X 1,25 X 16-8,8-AA1J		
F	50139	BOULON – TÊTE HEX. PFL M8 X 1,25 X 16-8,8-AA1J		
G	320176	VIS – TÊTE HEX. RONDE M8 X 1,25 X 20-10,9-AA1J		
H	184709	RONDELLE – PLATE GRANDE M8-200HV		
J	136231	BOULON – TÊTE HEX. À COL. CRT M10 X 1,5 X 16 X SPCL-8,8		
K	135799	ÉCROU – HEX. À COL. BLOCAGE CTR M10 X 1,5-10		
L	136113	BOULON – TRCC M10 X 1,5 X 60-8,8-AA1J		
M	30715	BOULON – TÊTE HEX. PFL M8 X 1,25 X 20-8,8-AA1J		
N	136592	VIS – TÊTE HEX. FR PFL M8 X 1,25 X 20-8,8-ZINC		

171 Composants de fixation du module de flottement et de la remplisseuse – FM200 à la série FD2 (modèles 2022 et antérieurs)

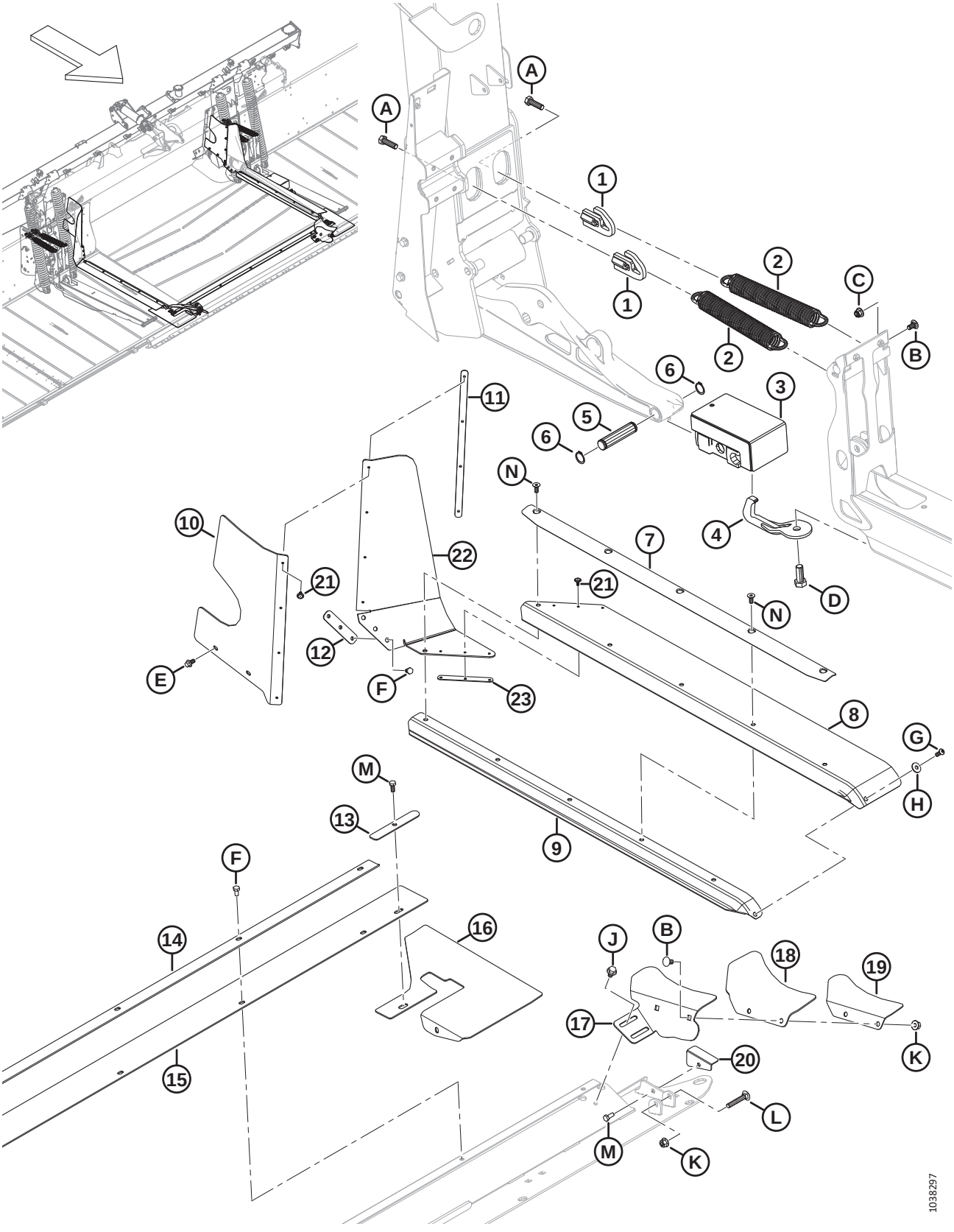

COMPOSANTS DE FIXATION DU MODULE DE FLOTTEMENT ET DE LA REMPLISSEUSE – FM200 À LA SÉRIE FD2 (MODÈLES 2022 ET ANTÉRIEURS)

Réf.	Numéro de pièce	Description	Qté	Numéro de série
1	322676	TENDEUR DE RESSORT DE COUPE – SOUDÉ	4	421190–
2	340125	EXTENSION DU RESSORT – ORIENTATION DE LA PLATEFORME	4	421190–
3	258703	BLOC CAOUTCHOUC FLEX – ENS.	2	421190–
4	258876	CROCHET DE SÉCURITÉ – ENS. SOUDÉ	2	421190–
5	258318	AXE – PIVOT	2	421190–
6	18898	ANNEAU – RETENUE EXT.	4	421190–
7	337407	RETENUE – JOINT ET REMPLISSEUSE	2	421190–
8	347500	REMPLISSEUSE – LATÉRALE TABLIER CENTRAL	2	421190–
9	RÉF.	JOINT – TABLIER D'ALIMENTATION TAPIS [713]	OPT	421190–
10	328348	REMPLISSEUSE – SUPÉRIEURE ARRIÈRE CG	1	421190–
	328349	REMPLISSEUSE – SUPÉRIEURE ARRIÈRE CD	1	421190–
11	276770	PLAQUE – ARRÊTOIR DE LA REMPLISSEUSE	2	421190–
12	213713	RETENUE – REMPLISSEUSE USINÉE	2	421190–
13	301127	PLAQUE – ARRÊTOIR DE LA REMPLISSEUSE	2	421190–
14	301126	RETENUE – REMPLISSEUSE CENTRALE	1	421190–
15	295261	REMPLISSEUSE – BAC CENTRAL	1	421190–
16	295992	VOLET – COIN DU BAC FLEX	2	421190–
17	337457	SUPPORT – REMPLISSEUSE DE COIN CG	1	421190–
	337463	SUPPORT – REMPLISSEUSE DE COIN CD	1	421190–
18	304040	VOLET – REMPLISSEUSE DE COIN	2	421190–
19	337456	RETENUE – REMPLISSEUSE DE COIN CG	1	421190–
	337464	RETENUE – REMPLISSEUSE DE COIN CD	1	421190–
20	276117	RETENUE – VOLET DU BAC CG	1	421190–
	276062	RETENUE – VOLET DU BAC CD	1	421190–
21	293053	RIVET – POP	14	421190–
22	347775	REMPLISSEUSE – LATÉRALE TABLIER CENTRAL SUPÉRIEUR	2	421190–
23	347778	PLAQUE – ARRÊTOIR DE LA REMPLISSEUSE	2	421190–
A	184669	BOULON – TÊTE HEX. M12 X 1,75 X 40-8,8-AA1J		
B	184657	BOULON – TRCCC M10 X 1,5 X 20-8,8-AA1J		
C	252807	ÉCROU – HEX. À COL. NYLOC M10 X 1,5-8-AA1J		
D	111528	BOULON – TÊTE HEX. PFL M16 X 2 X 40-8,8-AA1J		
E	136485	BOULON – TÊTE HEX. À COL. PFL M8 X 1,25 X 16-8,8-AA1J		
F	50139	BOULON – TÊTE HEX. PFL M8 X 1,25 X 16-8,8-AA1J		
G	320176	VIS – TÊTE HEX. RONDE M8 X 1,25 X 20-10,9-AA1J		
H	184709	RONDELLE – PLATE GRANDE M8-200HV		

713. Pour les pièces de rechange, consultez la section *198 (Option) Remplisseuse FM200 interface complet – Série FD2, page 555*.

COMPOSANTS DE FIXATION DU MODULE DE FLOTTEMENT ET DE LA REMPLISSEUSE – FM200 À LA SÉRIE FD2 (MODÈLES 2022 ET ANTÉRIEURS)

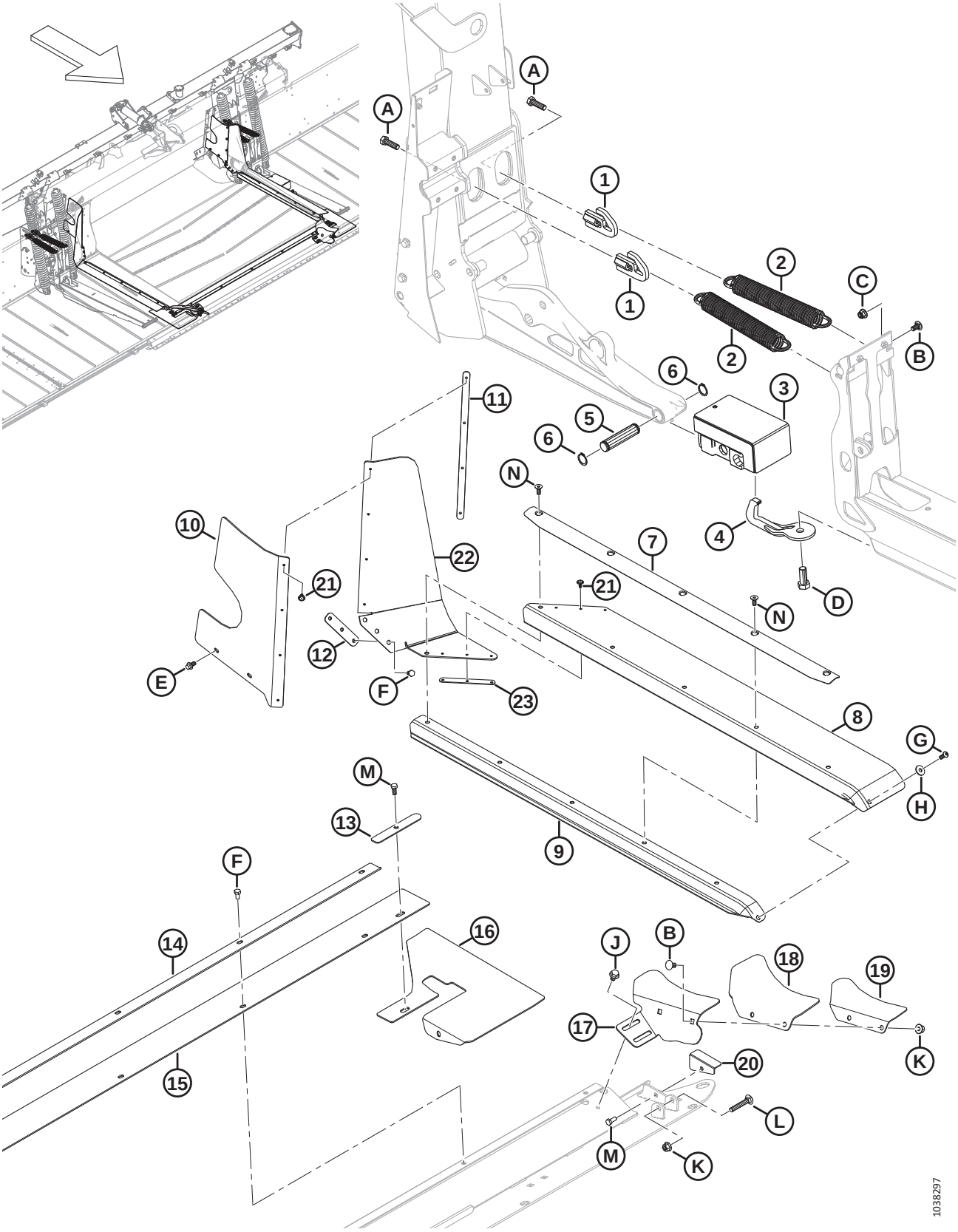

COMPOSANTS DE FIXATION DU MODULE DE FLOTTEMENT ET DE LA REMPLISSEUSE – FM200 À LA SÉRIE FD2 (MODÈLES 2022 ET ANTÉRIEURS)

Réf.	Numéro de pièce	Description	Qté	Numéro de série
J	136231	BOULON – TÊTE HEX. À COL. CRT M10 X 1,5 X 16 X SPCL-8,8		
K	135799	ÉCROU – HEX. À COL. BLOCAGE CTR M10 X 1,5-10		
L	136113	BOULON – TRCC M10 X 1,5 X 60-8,8-AA1J		
M	30715	BOULON – TÊTE HEX. PFL M8 X 1,25 X 20-8,8-AA1J		
N	136592	VIS – TÊTE HEX. FR PFL M8 X 1,25 X 20-8,8-ZINC		

172 Tablier d’alimentation – Châssis, broches de pivot et support avant

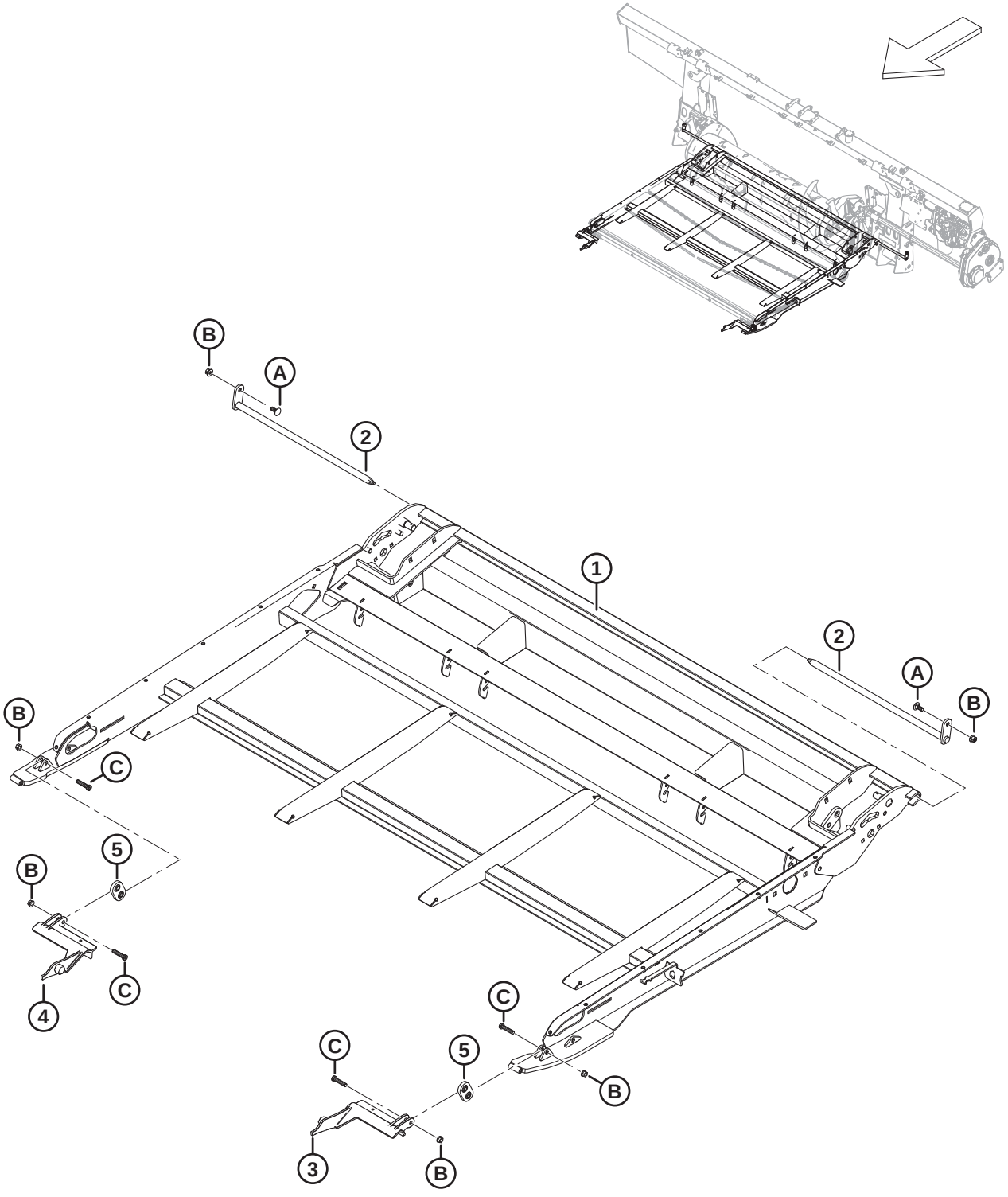

TABLIER D'ALIMENTATION – CHÂSSIS, BROCHES DE PIVOT ET SUPPORT AVANT

Réf.	Numéro de pièce	Description	Qté	Numéro de série
	368380	ENS. – TABLIER D'ALIMENTATION [714]	1	
1	347665	CHÂSSIS – PORTEUR, TABLIER D'ALIMENTATION SOUDÉ	1	
2	231368	AXE – PIVOT DU TABLIER – ENS. SOUDÉ	2	
3	213418	SUPPORT – BIELLE DE L'ADAPTATEUR USINÉE CG	1	
4	213419	SUPPORT – BIELLE DE L'ADAPTATEUR USINÉE CD	1	
5	308774	SUPPORT – ENS. CROCHET	2	
A	135785	BOULON – TRCC M10 X 1,5 X 25-8,8-AA1J		
B	135799	ÉCROU – HEX. À COL. BLOCAGE CTR M10 X 1,5-10		
C	320358	VIS – TÊTE HEX. CREUSE M10 X 1,5 X 45-SPCL-8,8-ZINC		

714. Ensemble complet de tablier d'alimentation. L'ensemble ne comprend pas les pivots (MD Nº 231368) et la quincaillerie associée, mais comprend toutes les autres pièces référencées dans la section *172 Tablier d'alimentation – Châssis, broches de pivot et support avant, page 485* à la section *175 Tablier d'alimentation – Bacs et remplisseuses, page 493*.

173 Tablier d’alimentation – Tapis

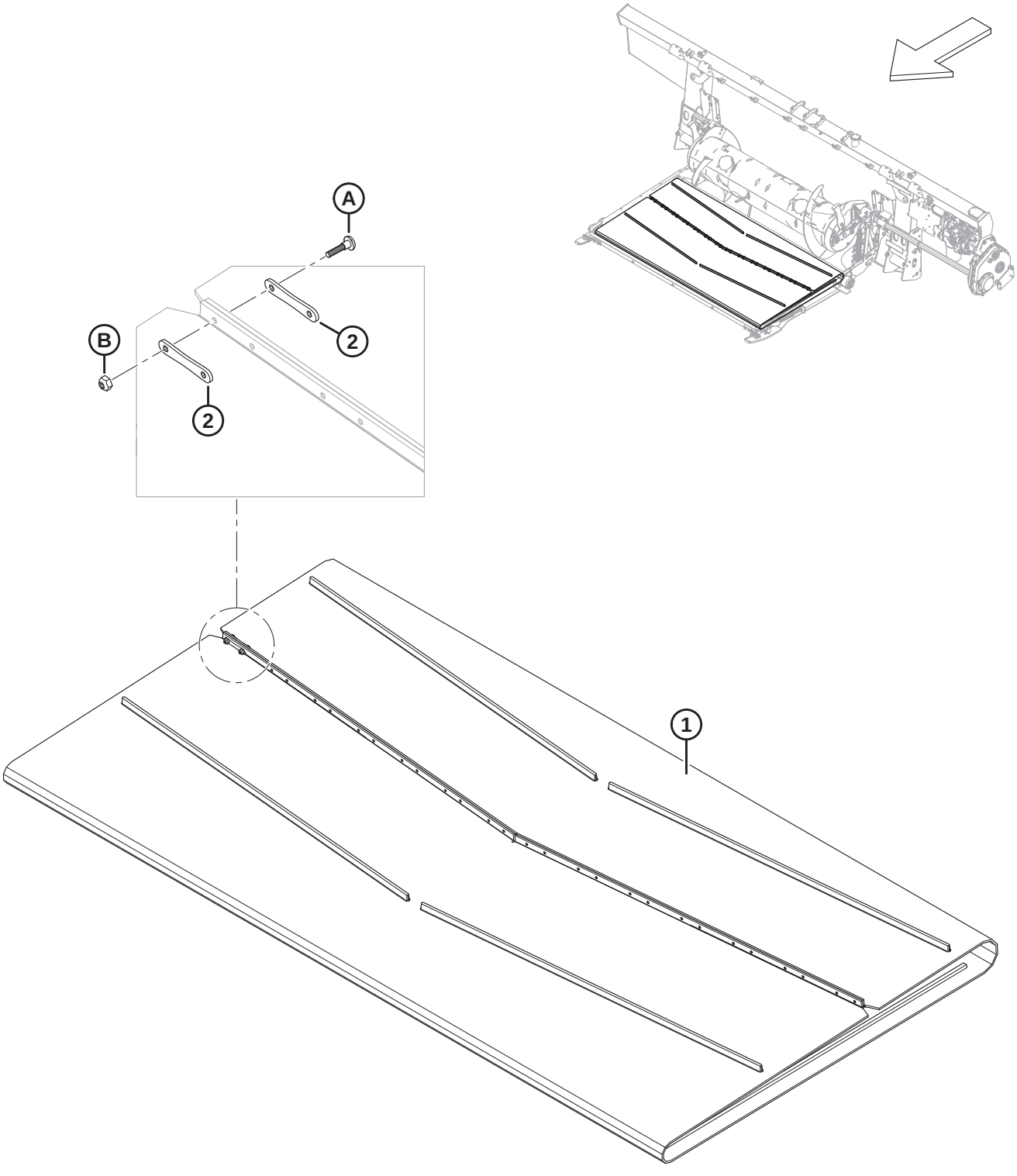

1032730

TABLIER D'ALIMENTATION – TAPIS

Réf.	Numéro de pièce	Description	Qté	Numéro de série
1	322555	TAPIS – 1988 MM (78,3 PO) LARGE X 2205 MM LG	1	
2	130283	SANGLE – CONNECTEUR TAPIS	28	
A	135630	VIS – BHRN, N° 12-24 GPN 0,920 PO LONG. (QTÉ. 50)		
B	135626	ÉCROU – N° 12-24 NC (QTÉ. 50)		

174 Tablier d’alimentation – Entraînement/rouleau libre et tendeur

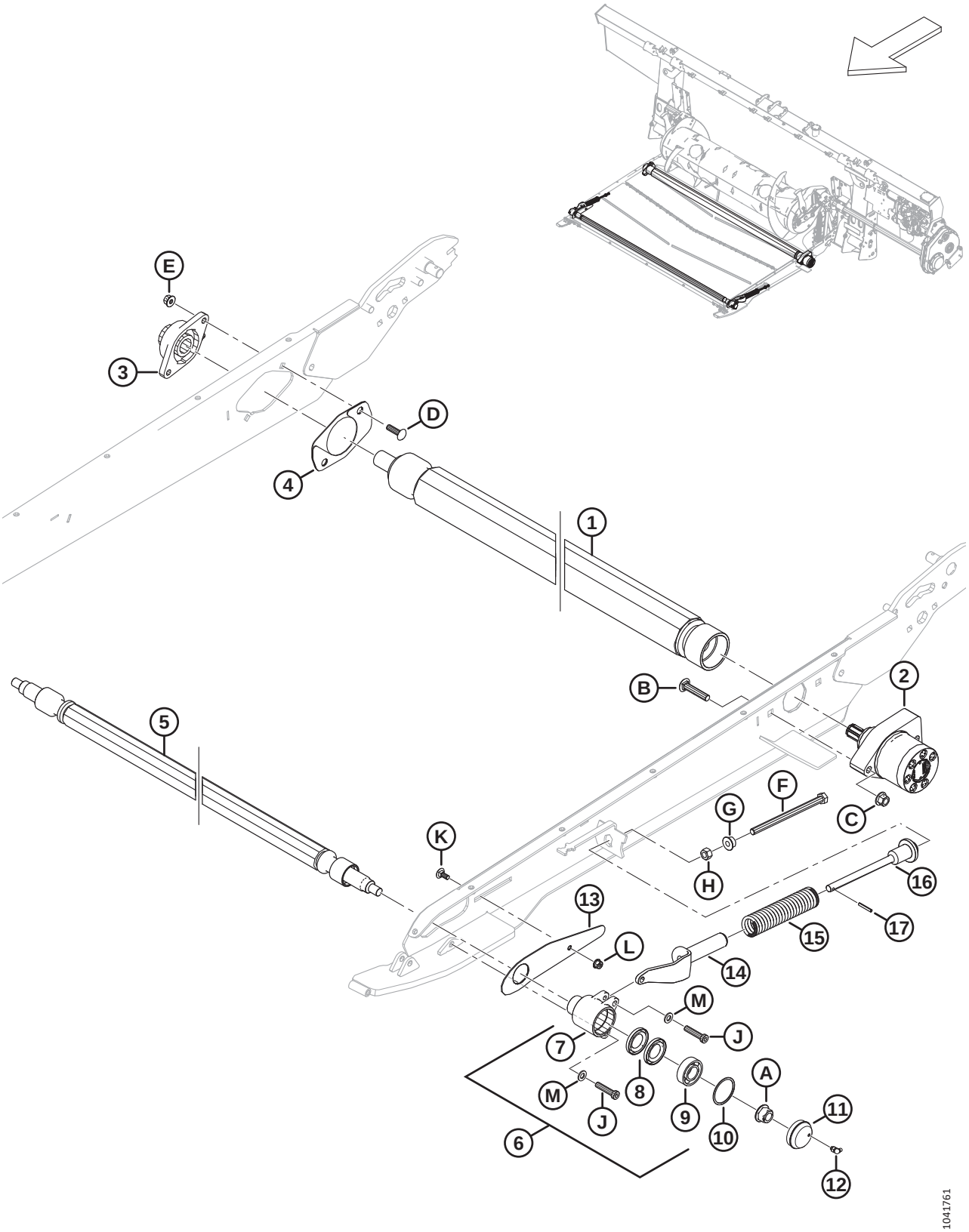

TABLIER D'ALIMENTATION – ENTRAÎNEMENT/ROULEAU LIBRE ET TENDEUR

Réf.	Numéro de pièce	Description	Qté	Numéro de série
1	347483	ROULEAU – ENTRAÎNEMENT, VULCANISÉ	1	
2	295853	MOTEUR – HYD.	1	
	245316	KIT D'ÉTANCHÉITÉ		
3	347487	BOÎTIER – FL206 ET ROULEMENT	1	
4	347553	KIT – CAPOT DU ROULEAU D'ENTRAÎNEMENT [715]	1	
5	295770	ROULEAU – LIBRE	1	
6	368460	KIT – CUVETTE LIBRE AVEC INSTRUCTION (2024 ET ULTÉRIEURS) [716]	2	
	335981	KIT – BOÎTIER LIBRE ET CAPUCHON DE LUBRIFICATION (2023 ET MODÈLES ANTÉRIEURS) [717]	A/B	
7	335981	KIT – BOÎTIER LIBRE ET CAPUCHON DE LUBRIFICATION [718]	2	
8	100862	JOINT – HUILE	4	
9	368457	KIT – ROULEMENT AVEC INSTRUCTION [719]	2	
10	118011	ANNEAU – RETENUE INTERNE	2	
11	357230	ENS. – CAPUCHON ANTI-POUSSIÈRE AVEC RACCORD (2024 ET MODÈLES ULTÉRIEURS) [720]	2	
	133372	CAPUCHON – ANTI-POUSSIÈRE (2023 ET MODÈLES ANTÉRIEURS) [721]	A/B	
12	21010	RACCORD – LUBRIFICATION 90° 1/4-28 FILET CONIQUE [722]	2	
13	295766	CAPOT – ROULEAU LIBRE	2	
14	328128	SUPPORT – MOULAGE TENSION TABLIER	2	
15	295407	RESSORT – COMPRESSION	2	
16	328143	SUPPORT – RESSORT USINÉ	2	
17	13617	GOUPILLE – RESSORT 3/16 DIA. X 1,25 LG	2	

715. Le kit comprend deux plaques de capot (non vendues séparément).
716. Le kit du boîtier libre (MD Nº 368460) sert à l'entretien de l'ensemble du boîtier libre (élément n° 6) pour les machines des modèles de 2024 et ultérieurs. Le kit de boîtier libre comprend un boîtier libre (NVS), deux joints à huile (MD Nº 100862), un roulement (MD Nº 118185), une bague de retenue interne (MD Nº 118011) et les instructions. Le kit ne comprend PAS le raccord de lubrification (MD Nº 21010), ni le capuchon anti-poussière (NVS), ni les boulons de fixation (MD Nº 135319).
717. Le kit de boîtier libre et de capuchon de lubrification (MD Nº 335981) sert à l'entretien de l'ensemble du boîtier libre (élément n° 6) pour les machines des modèles de 2023 et antérieurs. Le kit comprend un ensemble de capuchon anti-poussière avec raccord (MD Nº 357230), un kit de boîtier libre (MD Nº 368460) et les instructions.
718. Le kit de boîtier libre et de capuchon de lubrification (MD Nº 335981) sert également à l'entretien du boîtier libre remplacé MD Nº 314474 (l'élément n° 7). Le kit comprend un ensemble de capuchon anti-poussière avec raccord (MD Nº 357230), un kit de boîtier libre (MD Nº 368460) et les instructions.
719. Le kit comprend un roulement à billes de 52 mm de diamètre extérieur (NVS) et des instructions.
720. L'ensemble de capuchon anti-poussière avec raccord (MD Nº 357230) sert à l'entretien des machines des modèles de 2024 et ultérieurs, ou les machines dont l'entretien a été effectué au moyen du kit de boîtier libre et de capuchon de lubrification (MD Nº 335981). L'ensemble comprend un capuchon anti-poussière (NVS) et un raccord de lubrification (MD Nº 21010).
721. Le capuchon anti-poussière (MD Nº 133372) sert à l'entretien des machines des modèles de 2023 et antérieurs dont l'entretien n'a PAS été effectué au moyen du kit de boîtier libre et de capuchon de lubrification (MD Nº 335981).
722. Le raccord de lubrification se connecte au boîtier libre sur les machines des modèles de 2023 et antérieurs dont l'entretien n'a PAS été effectué au moyen du kit de boîtier libre et de capuchon de lubrification (MD Nº 335981).

TABLIER D'ALIMENTATION – ENTRAÎNEMENT/ROULEAU LIBRE ET TENDEUR

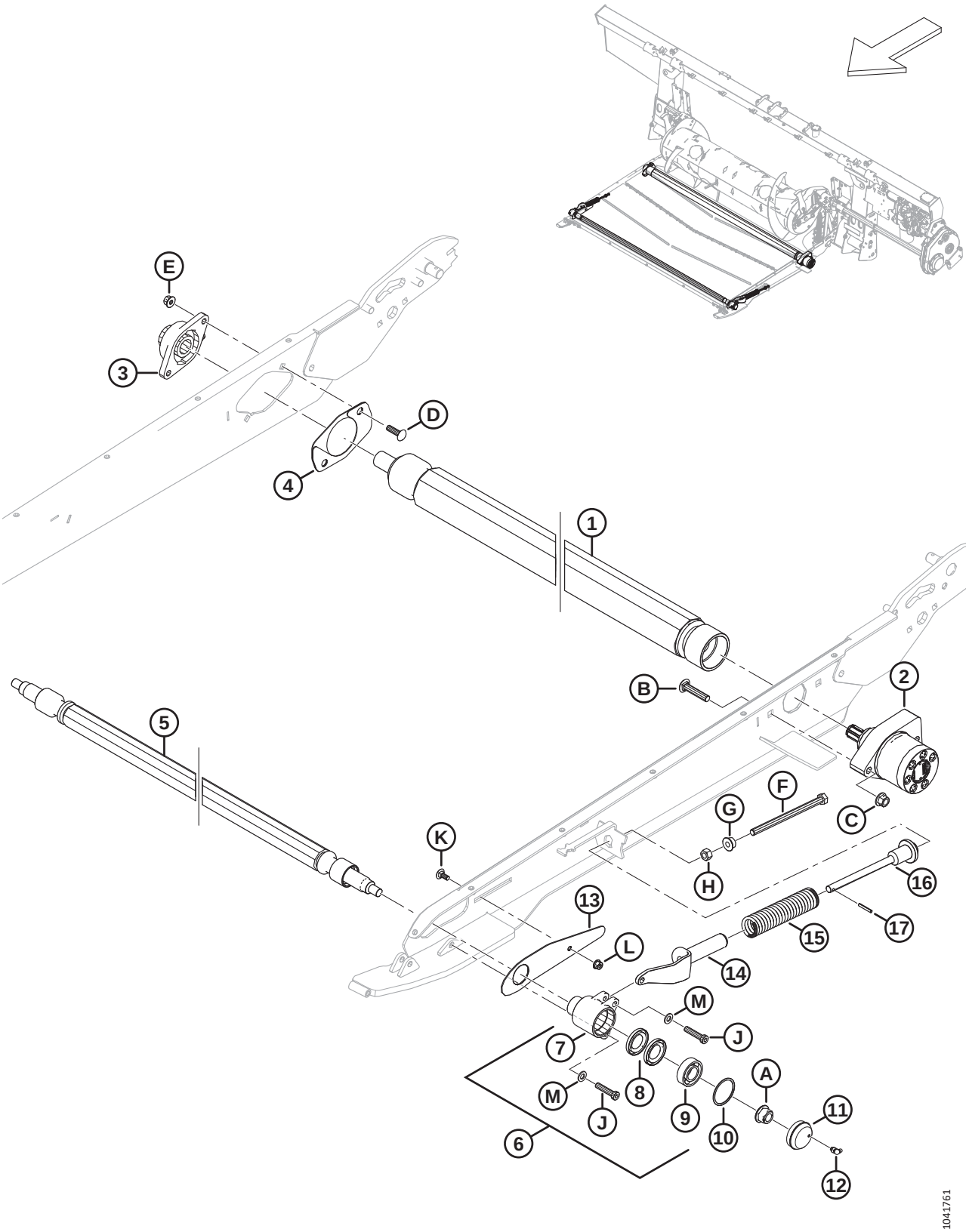

TABLIER D'ALIMENTATION – ENTRAÎNEMENT/ROULEAU LIBRE ET TENDEUR

Réf.	Numéro de pièce	Description	Qté	Numéro de série
A	152520	ÉCROU – HEX. À COL. TECH LK M16 X 2-10-AA1J		
B	136308	BOULON – TRCCC M12 X 1,75 X 60-8,8-ZINC		
C	136431	ÉCROU – HEX. À COL. BLOCAGE CTR M12 X 1,75-10		
D	136248	BOULON – TRCCC PFL M10 X 1,5 X 35-8,8-AA1J		
E	135799	ÉCROU – HEX. À COL. BLOCAGE CTR M10 X 1,5-10		
F	252272	BOULON – TÊTE HEX. PFL M12 X 1,75 X 180-10,9-ZINC		
G	136036	ÉCROU – HEX. À COL. LISSE M12 X 1,75-8-AA1J		
H	184694	ÉCROU – HEX. M12 X 1,75-8-AA1J		
J	320358	VIS – TÊTE HEX. CREUSE M10 X 1,5 X 45-SPCL-8,8-ZINC		
K	197171	BOULON – TRCC M8 X 1,25 X 20-8,8-ZINC		
L	135337	ÉCROU – HEX. À COL. BLOCAGE CTR M8 X 1,25-8-AA1J		
M	184711	RONDELLE – PLATE NORMALE M10-200HV-AA1J		

175 Tablier d’alimentation – Bacs et remplisseuses

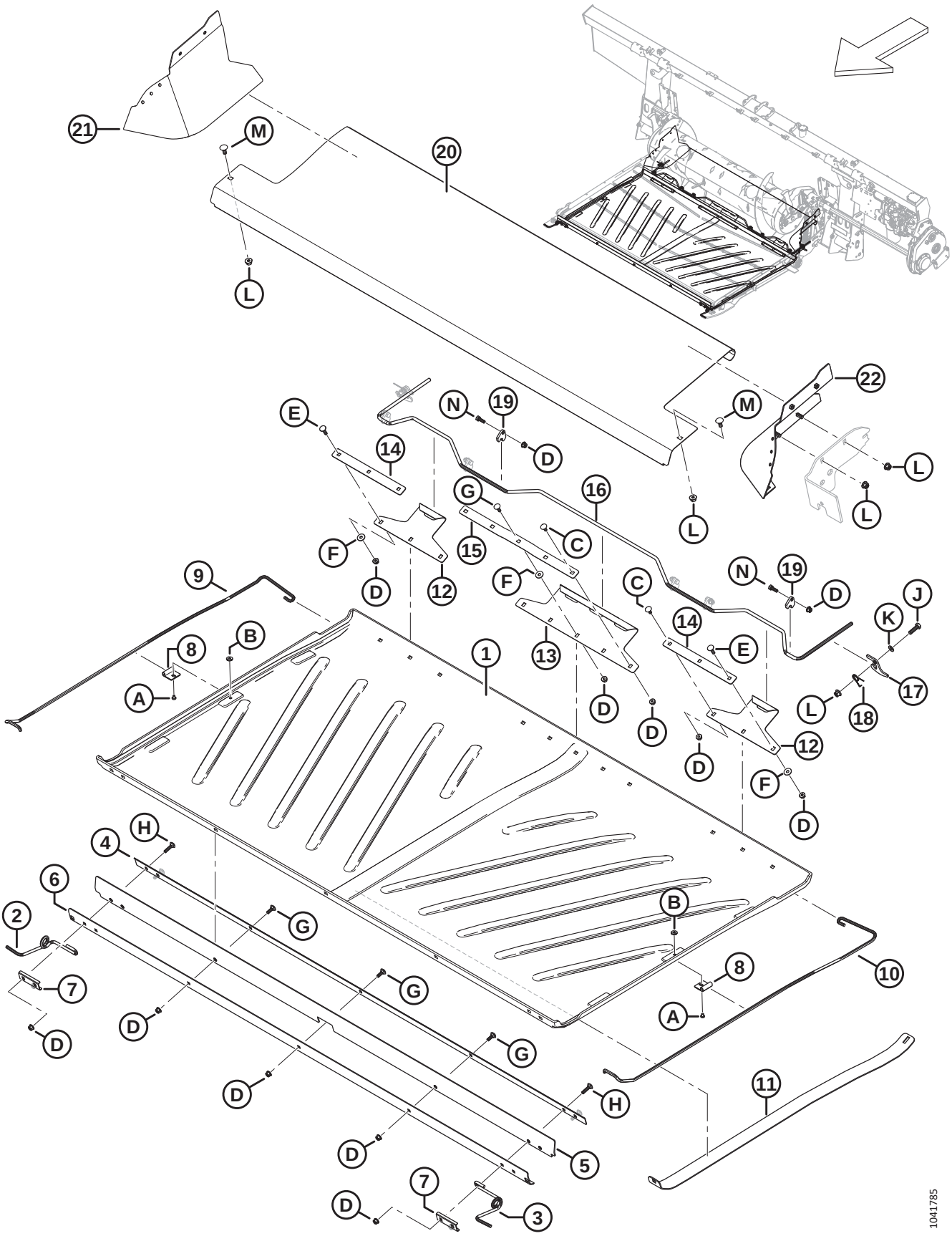

TABLIER D'ALIMENTATION – BACS ET REMPLISSEUSES

Réf.	Numéro de pièce	Description	Qté	Numéro de série
1	360927	BAC – TABLIER D'ALIMENTATION [723]	1	
2	347691	SUPPORT – RESSORT AVANT DU BAC CD	1	
3	347692	SUPPORT – RESSORT AVANT DU BAC CG	1	
4	295213	PLAQUE – BARRE AVANT INT.	1	
5	295212	VOLET – BAC AVANT	1	
6	295211	PLAQUE – BARRE AVANT EXT.	1	
7	287939	SYSTÈME DE RETENUE – RESSORT AVANT	2	
8	248833	PATTE DE FIXATION – RESSORT DU BAC	2	
9	213634	SUPPORT – RESSORT DU BAC CD	1	
10	213633	SUPPORT – RESSORT DU BAC CG	1	
11	213635	SUPPORT – RELEVEUR DU BAC	1	
12	240013	CROCHET – CÔTÉ ARRIÈRE	2	
13	360924	CROCHET – ARRIÈRE CENTRAL [724]	1	
14	231765	BARRE – CROCHET LATÉRAL	2	
15	360925	BARRE – CROCHET CENTRAL [725]	1	
16	240010	POIGNÉE – VERROUILLAGE DU BAC	1	
17	240254	SUPPORT – POIGNÉE DE VERROUILLAGE DU BAC	2	
18	159020	RESSORT – TORSION	2	
19	248914	GUIDE – VERROU DE POIGNÉE	6	
20	240264	BAC – TABLIER D'ALIMENTATION INOXYDABLE	1	
21	335912	REMPLISSEUSE – COIN ARRIÈRE CD – ASS. SOUDÉ	1	
22	335891	REMPLISSEUSE – COIN ARRIÈRE CG – ASS. SOUDÉ	1	
A	252291	VIS – TÊTE CYLINDRIQUE M6 X 1 X 8-8,8-AA1J		
B	252051	ÉCROU – EN T M6		
C	197171	BOULON – TRCC M8 X 1,25 X 20-8,8-ZINC		
D	135337	ÉCROU – HEX. À COL. BLOCAGE CTR M8 X 1,25-8-AA1J		
E	190752	BOULON – TRCC M8 X 1,25 X 30-8,8-AA1J		
F	184709	RONDELLE – PLATE GRANDE M8-200HV		
G	184648	BOULON – TRCC M8 X 1,25 X 25-8,8-AA1J		
H	136050	BOULON – TRCC M8 X 1,25 X 35-8,8-AA1J		
J	30628	BOULON – TÊTE HEX. M10 X 1,5 X 35-8,8-AA1J		
K	184711	RONDELLE – PLATE NORMALE M10-200HV-AA1J		

723. Le bac du tablier d'alimentation MD Nº 276681 est remplacé par le bac du tablier d'alimentation MD Nº 360927. Commandez le bac MD Nº 276681 jusqu'à épuisement du stock, puis commandez le bac MD Nº 360927.
724. Le crochet arrière central MD Nº 240012 est remplacé par le crochet arrière central MD Nº 360924. Commandez le crochet MD Nº 240012 jusqu'à épuisement du stock, puis commandez le crochet MD Nº 360924.
725. La barre de crochet central MD Nº 231766 est remplacée par la barre de crochet central MD Nº 360925. Commandez la barre MD Nº 231766 jusqu'à épuisement du stock, puis commandez la barre MD Nº 360925.

TABLIER D'ALIMENTATION – BACS ET REMPLISSEUSES

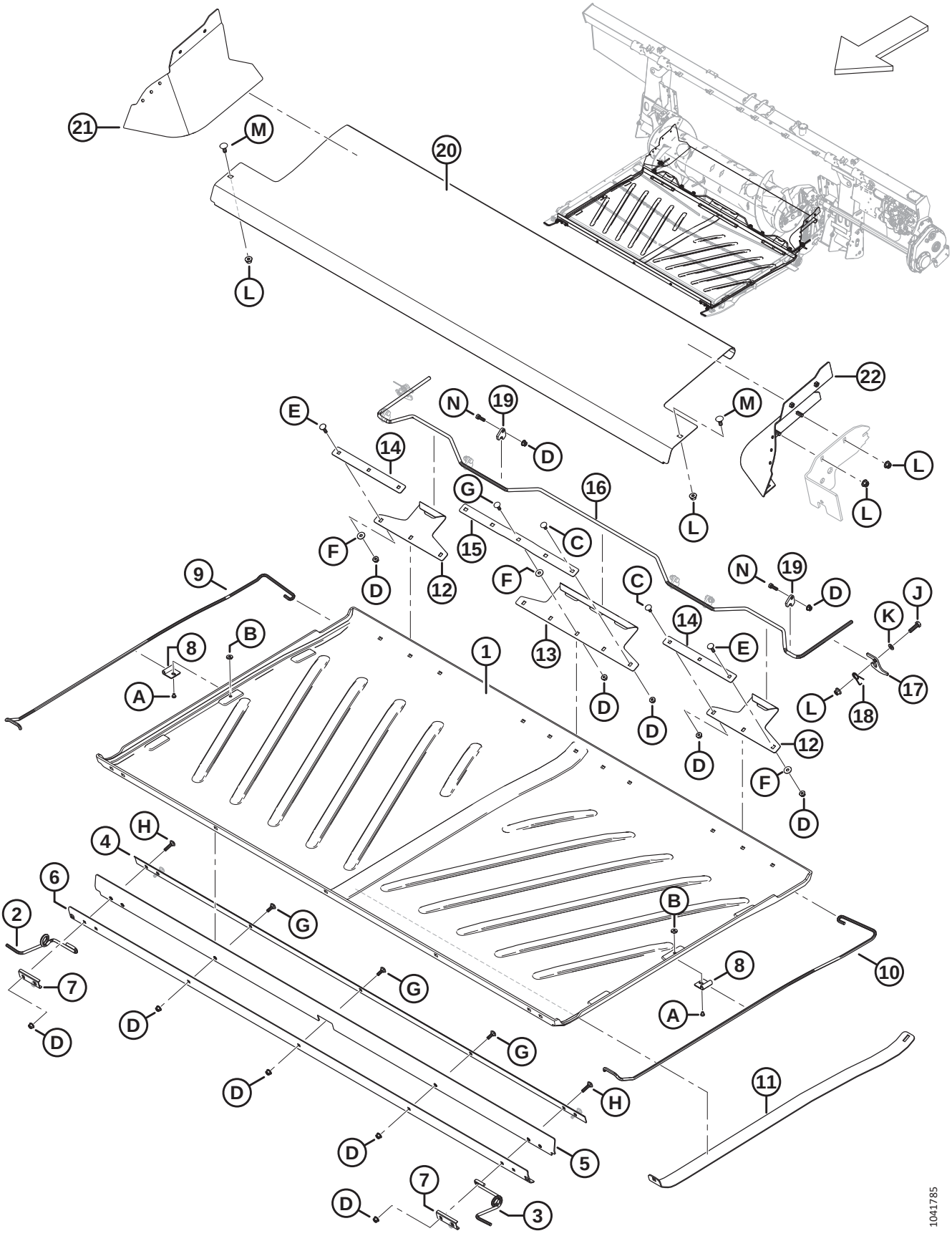

Réf.	Numéro de pièce	Description	Qté	Numéro de série
L	135799	ÉCROU – HEX. À COL. BLOCAGE CTR M10 X 1,5-10		
M	135785	BOULON – TRCC M10 X 1,5 X 25-8,8-AA1J		
N	184652	BOULON – TÊTE HEX. PFL M8 X 1,25 X 25-8,8-AA1J		

176 Système hydraulique – Vérin d’inclinaison et inclinaison de la plateforme/avant arrière du rabatteur

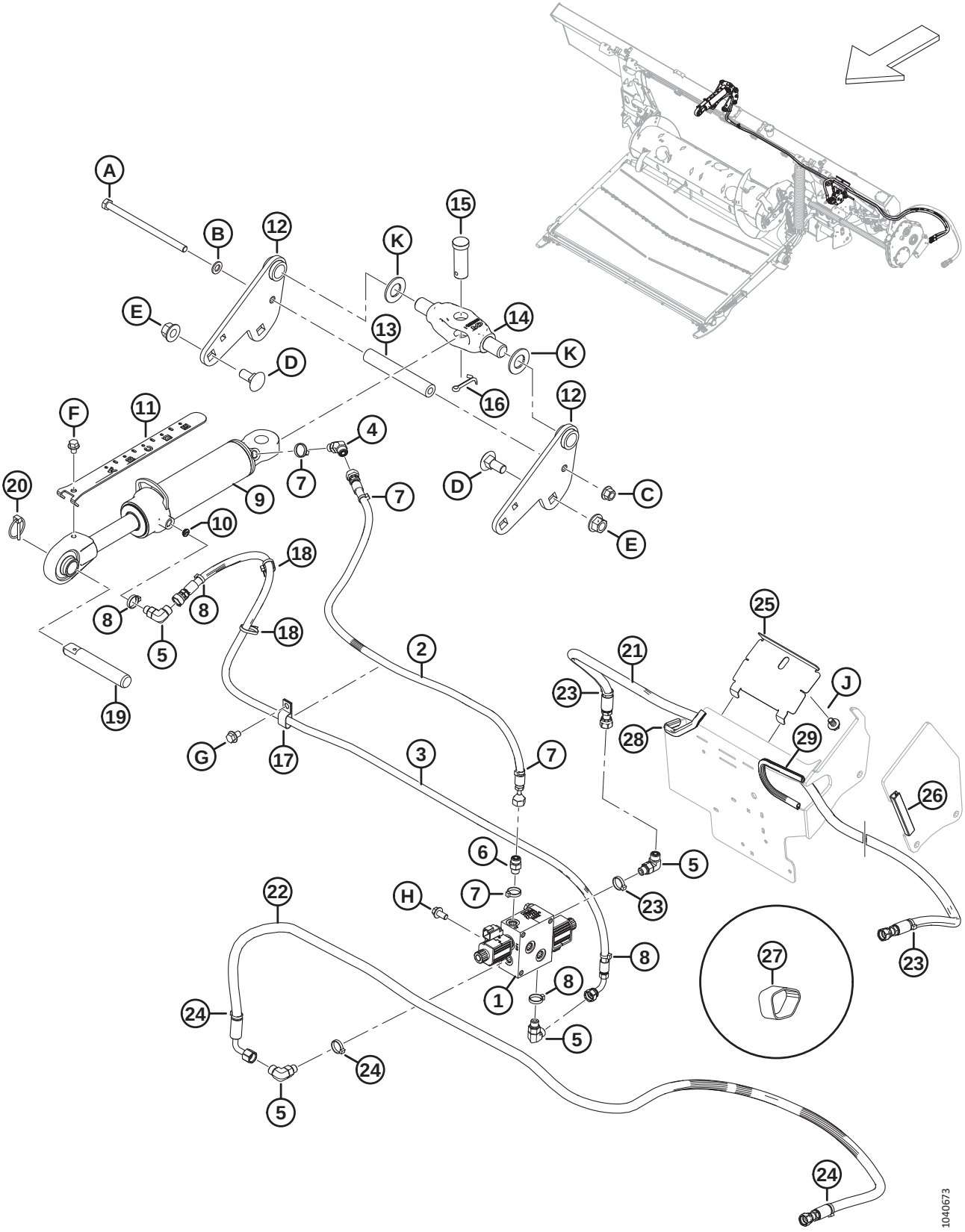

SYSTÈME HYDRAULIQUE – VÉRIN D'INCLINAISON ET INCLINAISON DE LA PLATEFORME/AVANT ARRIÈRE DU RABATTEUR

Réf.	Numéro de pièce	Description	Qté	Numéro de série
1	322022	COLLECTEUR – VANNE SÉLECTRICE (VS) [726]	1	
	213363	COLLECTEUR – VANNE SÉLECTRICE (VS) [727]		
	287449	BOBINE – 12 V CC – 0,625 PO		
	287450	SOUPAPE – VENTILATION		
	287451	KIT D'ÉTANCHÉITÉ		
2	314417	FLEXIBLE – HYD., INCLINAISON AVANT	1	
3	314416	FLEXIBLE – HYD., INCLINAISON ARRIÈRE	1	
4	136144	RACCORD – HYD. COUDÉ À 45°	1	
	135865	JOINT TORIQUE – Ø1,78 X Ø9,25		
	50219	JOINT TORIQUE – Ø1,98 X Ø11,89		
5	136095	RACCORD – HYD. COUDÉ À 90°	3	
	135865	JOINT TORIQUE – Ø1,78 X Ø9,25		
	50219	JOINT TORIQUE – Ø1,98 X Ø11,89		
6	135778	RACCORD – ADAPTATEUR	1	
	135865	JOINT TORIQUE – Ø1,78 X Ø9,25		
	50219	JOINT TORIQUE – Ø1,98 X Ø11,89		
7	40703	COLLIER DE SERRAGE – ATTACHE DE CÂBLE, BLEUE	4	
8	40704	COLLIER DE SERRAGE – ATTACHE DE CÂBLE, ORANGE	4	
9	308658	VÉRIN – BIELLE SUP., COURSE 193	1	
	123978	KIT D'ÉTANCHÉITÉ		
10	252692	LIMITEUR – N° 6 ORB X 0,035 PO	1	
11	314292	INDICATEUR – INCLINAISON, COURSE 193	1	
12	314645	ENS. SOUDÉ – ANCRAGE BIELLE SUP.	2	
13	301318	TUBE – INTERMÉDIAIRE	1	
14	187660	PIVOT – USINAGE	1	
15	135995	AXE – CHAPE	1	
16	18609	GOUPILLE – FENDUE 1/4 DIA. X 2 ZP	1	
17	135234	BRIDE DE FIXATION – TUYAU DOUBLE ISOLÉ	1	
18	21763	COLLIER DE SERRAGE – ATTACHE DE CÂBLE, NOIRE	2	
19	313734	BROCHE – BIELLE CENTRALE	1	
20	102264	GOUPILLE – À ANNEAU RABATTANT 3/16 X 1 9/16 PO	1	
21	314397	FLEXIBLE – HYD., AVANT RABATTEUR	1	
22	314399	FLEXIBLE – HYD., ARRIÈRE RABATTEUR	1	

726. Le collecteur comprend le collecteur de la vanne sélectrice (MD Nº 213363), un raccord adaptateur (MD Nº 135778), trois raccords coudés à 90° (MD Nº 136095), une attache bleue (MD Nº 40703), une attache orange (MD Nº 40704), une attache rouge (MD Nº 40702) et une attache verte (MD Nº 49227).
727. Le collecteur comprend deux soupapes de ventilation (MD Nº 287450) et deux bobines (MD Nº 287449).

SYSTÈME HYDRAULIQUE – VÉRIN D'INCLINAISON ET INCLINAISON DE LA PLATEFORME/AVANT ARRIÈRE DU RABATTEUR

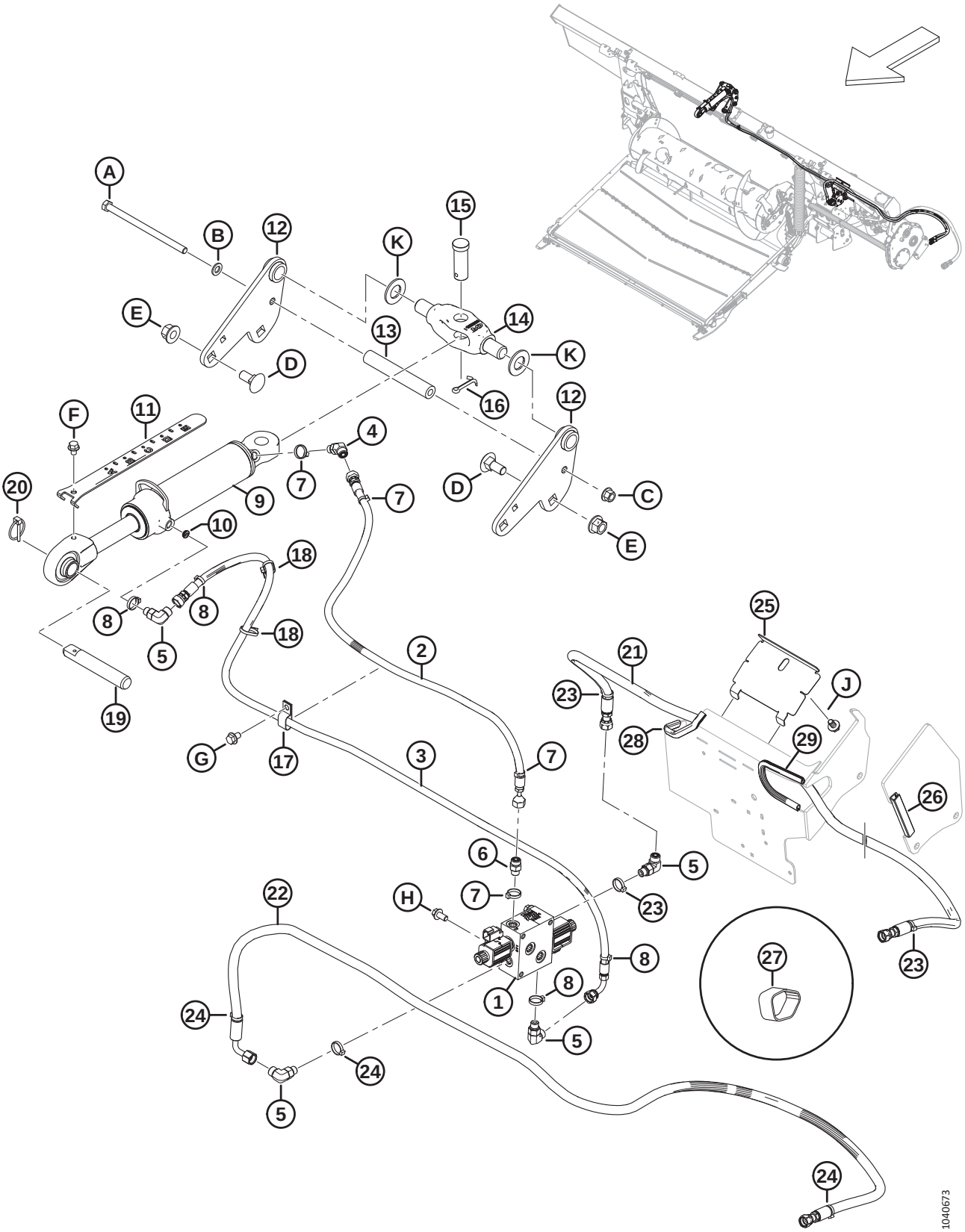

SYSTÈME HYDRAULIQUE – VÉRIN D'INCLINAISON ET INCLINAISON DE LA PLATEFORME/AVANT ARRIÈRE DU RABATTEUR

Réf.	Numéro de pièce	Description	Qté	Numéro de série
23	49227	COLLIER DE SERRAGE – ATTACHE DE CÂBLE, VERTE	3	
24	40702	COLLIER DE SERRAGE – ATTACHE DE CÂBLE, ROUGE	3	
25	347949	PANNEAU – SUPPORT FLEXIBLE	1	
26	254183	JOINT – GARNITURE DE BORD [728]	**A/B**	
27	295927	COURROIE DE SANGLE – 8 PO LG [729]	1	
28	133136	MOULAGE	1	
29	45427	MOULAGE – CD	1	
A	152395	BOULON – TÊTE HEX. M12 X 1,75 X 200-10,9-AA3L		
B	184714	RONDELLE – PLATE NORMALE M12-300HV		
C	136431	ÉCROU – HEX. À COL. BLOCAGE CTR M12 X 1,75-10		
D	136755	BOULON – TRCC M16 X 2 X 40-8,8-AA1J		
E	136440	ÉCROU – HEX. À COL. BLOCAGE CTR M16 X 2-10-AA1J		
F	30693	BOULON – TÊTE HEX. À COL. CRT 3/8-16 X 5 GR5-AA1J		
G	136151	BOULON – TÊTE HEX. À COL. PFL M10 X 1,5 X 16-8,8-AA1J		
H	152655	BOULON – TÊTE HEX. À COL. M10 X 1,5 X 20-8,8-AA1J		
J	136151	BOULON – TÊTE HEX. À COL. PFL M10 X 1,5 X 16-8,8-AA1J		
K	18603	Rondelle plate SAE 1 1/16 ID X 2,0 IN DE AA1J [730]		

728. Le joint de garniture de bord (MD Nº 254183) est une pièce de rechange uniquement pour les appareils dotés d'anciens cadres de module de flottement, comme indiqué sur la figure.
729. La courroie de sangle est utilisée pour protéger les flexibles avant-arrière du rabatteur (MD Nº 314397, MD Nº 314399).
730. Également utilisée à l'extrémité de la plateforme de la barre centrale sur certaines plateformes de l'année 2022 et antérieures.

177 Système hydraulique – Tablier d’alimentation (système hydraulique intégré)

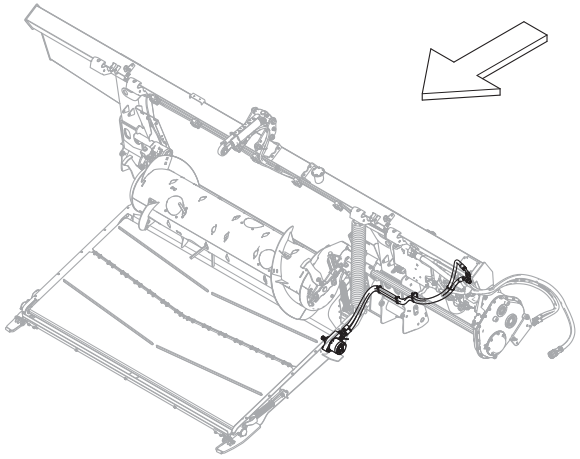

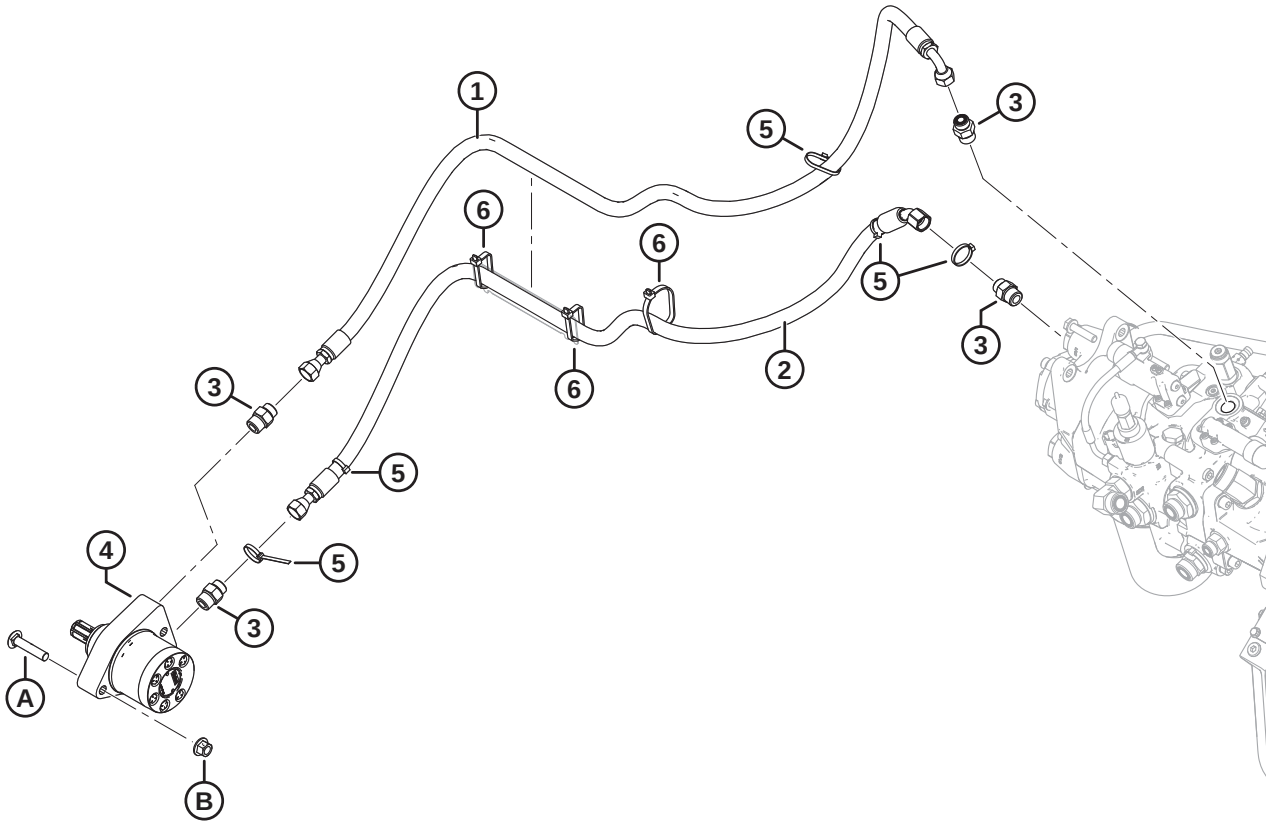

1032504

SYSTÈME HYDRAULIQUE – TABLIER D'ALIMENTATION (SYSTÈME HYDRAULIQUE INTÉGRÉ)

Réf.	Numéro de pièce	Description	Qté	Numéro de série
1	314396	FLEXIBLE – HYD., RETOUR DE TAPIS D'ALIMENTATION	1	
2	314395	FLEXIBLE – HYD., PRESSION DE TAPIS D'ALIMENTATION	1	
3	184463	RACCORD – ADAPTATEUR HYD.	4	
4	295853	MOTEUR – HYD. (TABLIER D'ALIMENTATION)	1	
	245316	KIT D'ÉTANCHÉITÉ		
5	21763	COLLIER DE SERRAGE – ATTACHE DE CÂBLE, NOIRE, 160 MM LG	5	
6	30753	COLLIER DE SERRAGE – ATTACHE DE CÂBLE, NOIRE, 305 MM LG	3	
A	136308	BOULON – TRCCC M12 X 1,75 X 60-8,8-ZINC		
B	136431	ÉCROU – HEX. À COL. BLOCAGE CTR M12 X 1,75-10		

178 Système hydraulique – Aspiration et retour (système hydraulique intégré)

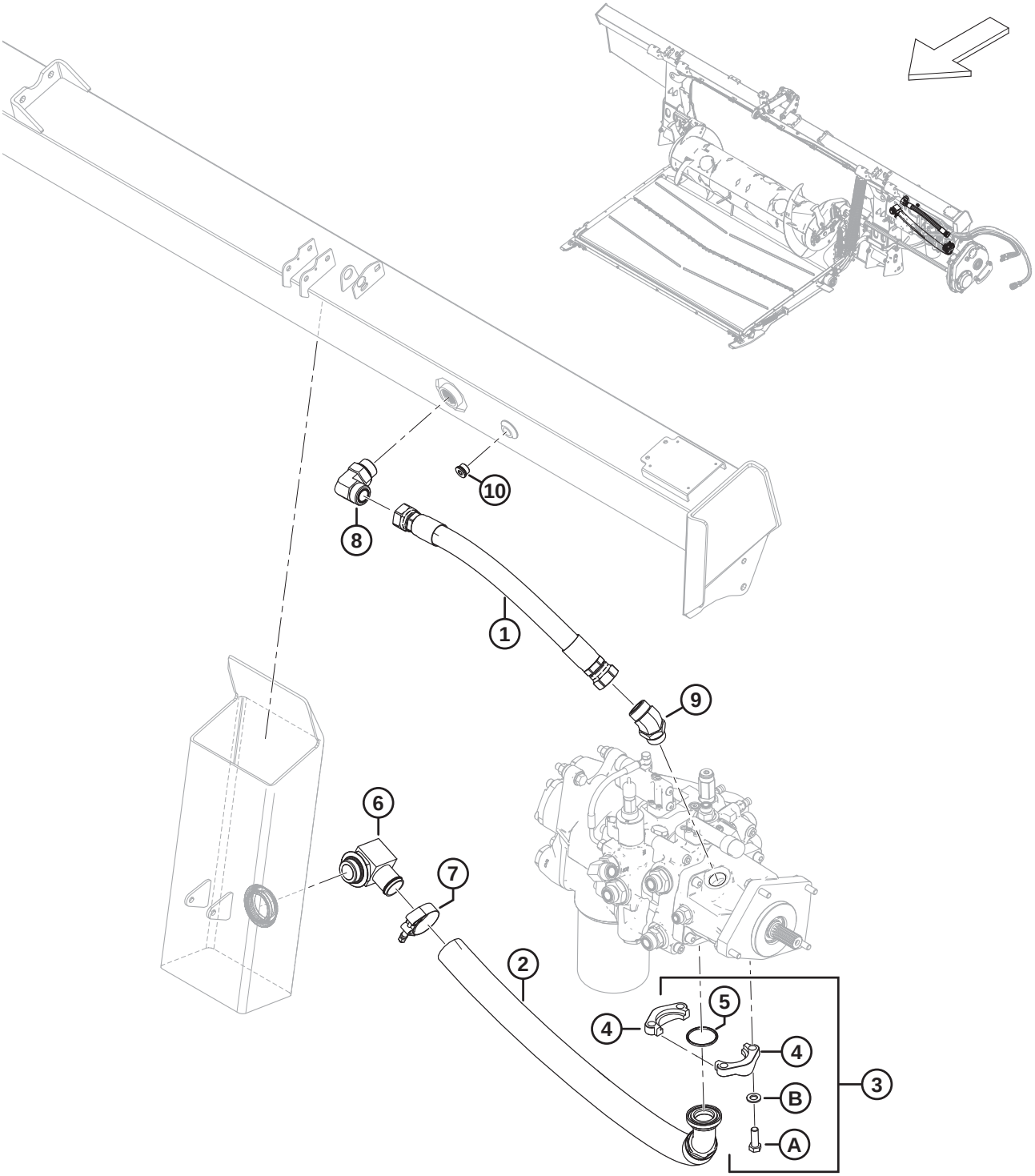

Réf.	Numéro de pièce	Description	Qté	Numéro de série
1	314402	FLEXIBLE – HYD., RETOUR	1	
2	314389	FLEXIBLE – HYD., ASPIRATION	1	
3	314537	KIT – BRIDE FENDUE 1,5 PO CD61-1 [731]	1	
4	136106	BRIDE – FENDUE EN DEUX, 1,5 PO	2	
5	135400	JOINT TORIQUE – 3,53 X 47,22	1	
6	111545	RACCORD – ADAPTATEUR DE FLEXIBLE HYD. COUDÉ	1	
7	245753	COLLIER – BOULON EN T	1	
8	135734	RACCORD – HYD. COUDÉ À 90°	1	
	50220	JOINT TORIQUE – Ø2,95 X Ø29,74		
	135554	JOINT TORIQUE – 1,78 X 23,52		
9	252814	RACCORD – HYD. COUDÉ À 45°	1	
	135554	JOINT TORIQUE – 1,78 X 23,52		
	50220	JOINT TORIQUE – Ø2,95 X Ø29,74		
10	**158174**	**RACCORD – BOUCHON HYD. 8 ORB, À TÊTE HEX., NÉCESSITANT UNE CLÉ À DOUILLE** [732]	**1**	
	44209	**JOINT TORIQUE – 2,21 X 16,36**		
A	152730	BOULON – TÊTE HEX. PFL M12 X 1,75 X 35-10,9-AA1J		
B	184714	RONDELLE – PLATE NORMALE M12-300HV		

731. Le kit comprend deux brides 1,5 po fendues en deux (MD Nº 136106), un joint torique (MD Nº 135400), quatre boulons (MD Nº 152730) et quatre rondelles (MD Nº 184714).
732. Le raccord de bouchon (MD Nº 158174) n'est utilisé que pour les appareils dotés d'un cadre de module de flottement plus récent, comme indiqué sur la figure.

179 Système hydraulique – Tablier d'alimentation (système hydraulique modulable)

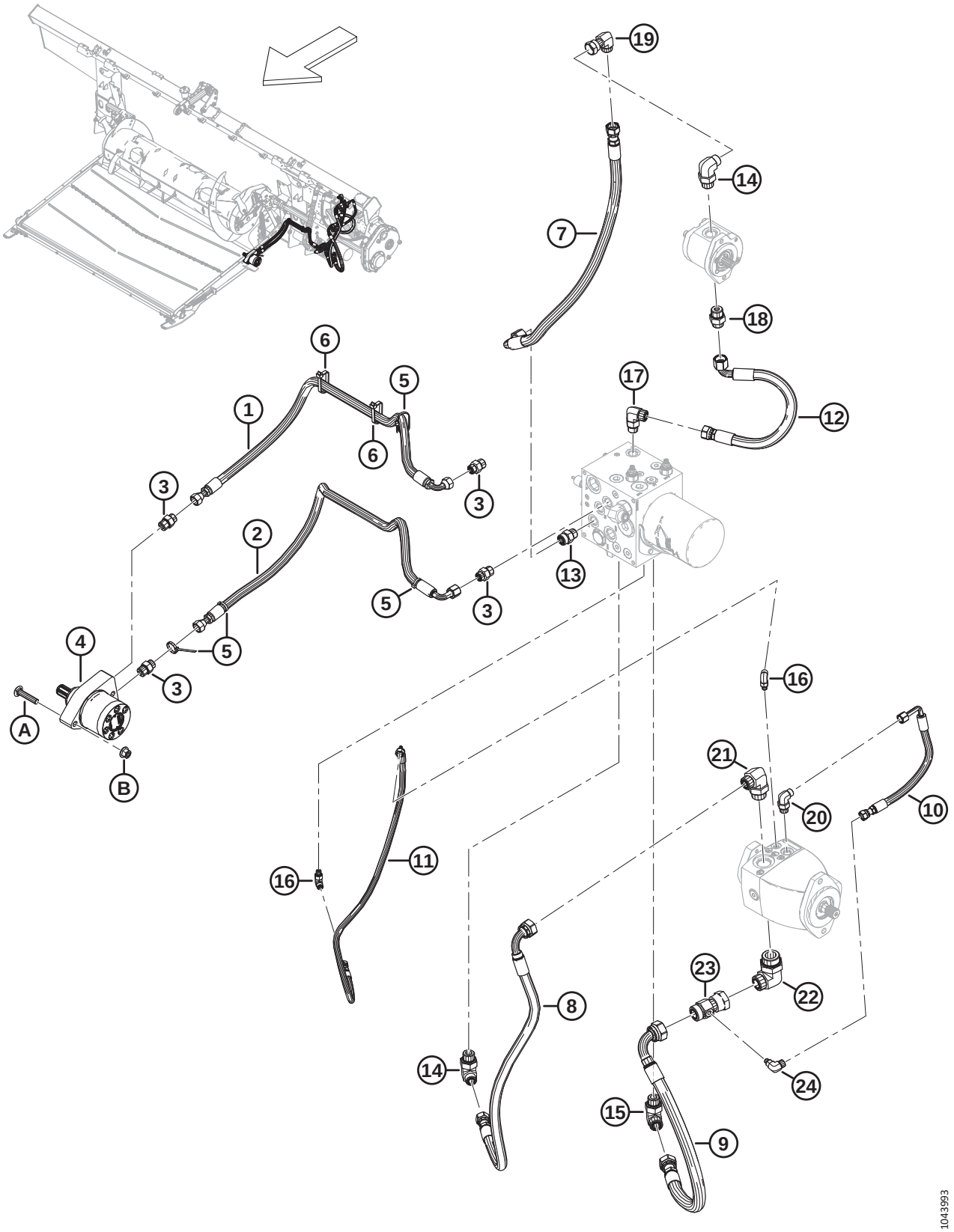

Réf.	Numéro de pièce	Description	Qté	Numéro de série
1	368675	FLEXIBLE – HYD., TABLIER D'ALIMENTATION (1170 MM LG) [733]	1	
2	368674	FLEXIBLE – HYD., TABLIER D'ALIMENTATION (1150 MM LG) [734]	1	
3	184463	RACCORD – ADAPTATEUR HYD.	4	
4	295853	MOTEUR – HYD. (TABLIER D'ALIMENTATION)	1	
	245316	KIT D'ÉTANCHÉITÉ		
5	21763	COLLIER DE SERRAGE – ATTACHE DE CÂBLE, NOIRE, 160 MM LG	4	
6	30753	COLLIER DE SERRAGE – ATTACHE DE CÂBLE, NOIRE, 305 MM LG	2	
7	368677	FLEXIBLE – HYD.	1	
8	368678	FLEXIBLE – HYD., PRESSION DE LA COUPE À TAPIS	1	
9	369679	FLEXIBLE – HYD., RETOUR DU TAPIS	1	
10	368684	FLEXIBLE – HYD.	1	
11	368685	FLEXIBLE – HYD.	1	
12	368686	FLEXIBLE – HYD.	1	
13	184461	RACCORD – ADAPTATEUR HYD.	1	
	44210	JOINT TORIQUE – 2,46 X 19,18		
	135867	JOINT TORIQUE – 1,78 X 15,60		
14	136347	RACCORD – HYD. COUDÉ À 90°	2	
	30971	JOINT TORIQUE – 2,95 X 23,47		
	135867	JOINT TORIQUE – 1,78 X 15,60		
15	135821	RACCORD – HYD. COUDÉ À 90°	1	
	30971	JOINT TORIQUE – 2,95 X 23,47		
	135868	JOINT TORIQUE – 1,78 X 18,77		
16	136447	RACCORD – HYD. COUDÉ À 90°	2	
	50223	JOINT TORIQUE – 1,83 X 8,92		
	135957	JOINT TORIQUE – 1,78 X 7,65		
17	136089	RACCORD – HYD. COUDÉ À 90°	1	
	44210	JOINT TORIQUE – 2,46 X 19,18		
	135867	JOINT TORIQUE – 1,78 X 15,60		
18	135786	RACCORD – ADAPTATEUR	1	
	30971	JOINT TORIQUE – 2,95 X 23,47		
	135867	JOINT TORIQUE – 1,78 X 15,60		
19	136846	RACCORD – HYD. COUDÉ À 90°	1	
	135867	JOINT TORIQUE – 1,78 X 15,60		

733. 1170 mm de long.
734. 1150 mm de long.

SYSTÈME HYDRAULIQUE – TABLIER D'ALIMENTATION (SYSTÈME HYDRAULIQUE MODULABLE)

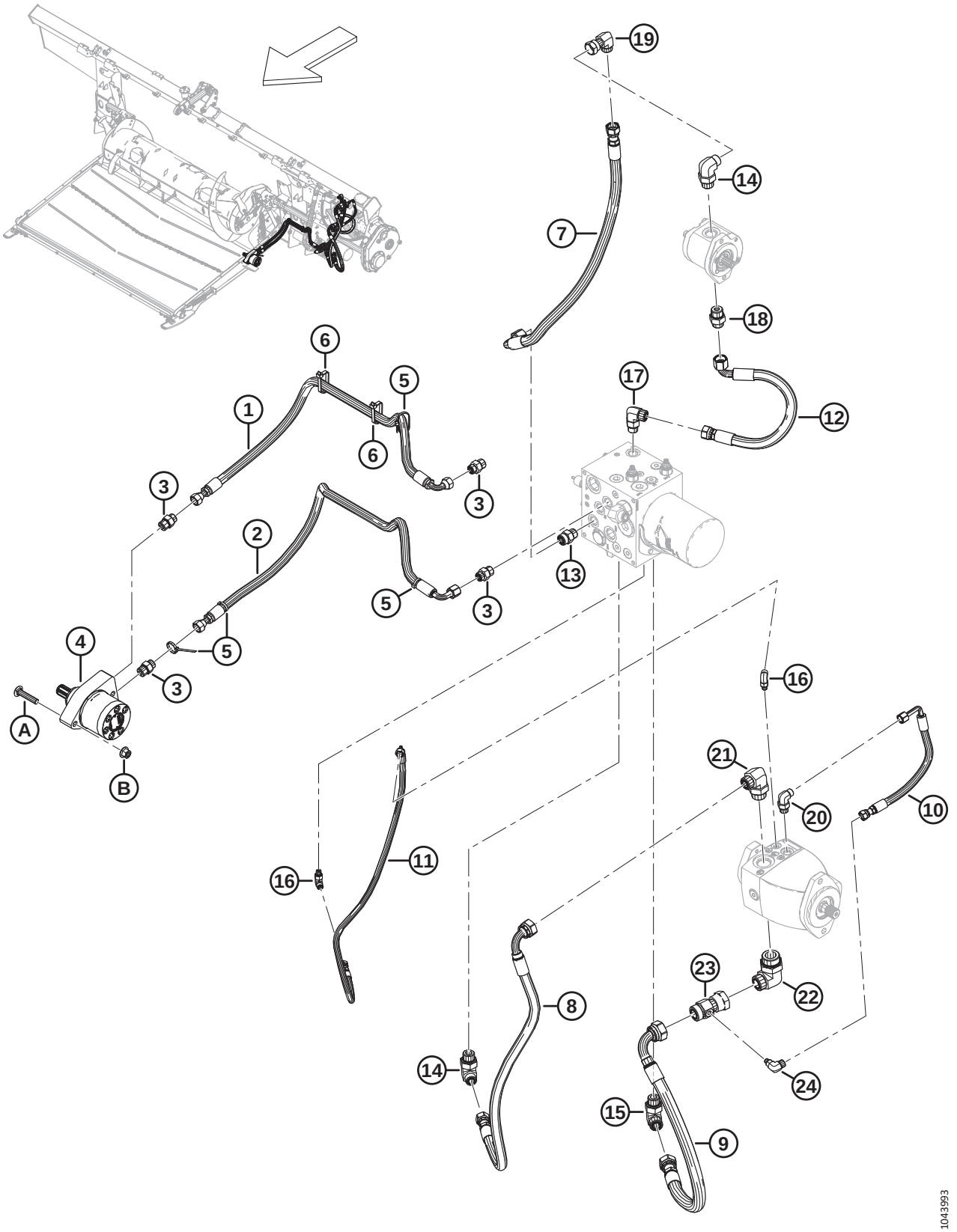

Réf.	Numéro de pièce	Description	Qté	Numéro de série
20	136149	RACCORD – COUDÉ À 90° HYD.	1	
	44209	JOINT TORIQUE – 2,21 X 16,36		
	135865	JOINT TORIQUE – 1,78 X 9,25		
21	135901	RACCORD – HYD. COUDÉ À 90°	1	
	50220	JOINT TORIQUE – 2,95 X 29,74		
	135868	JOINT TORIQUE – 1,78 X 18,77		
22	136766	RACCORD – HYD. COUDÉ À 90°	1	
	50222	JOINT TORIQUE – 3,00 X 37,47		
	135554	JOINT TORIQUE – 1,78 X 23,52		
23	252554	RACCORD – HYD. EN T, PRISE D'INDICATEUR	1	
	135868	JOINT TORIQUE – 1,78 X 18,77		
24	136337	RACCORD – HYD. COUDÉ À 90°	1	
	50223	JOINT TORIQUE – 1,83 X 8,92		
	135865	JOINT TORIQUE – 1,78 X 9,25		
A	136308	BOULON – TRCCC M12 X 1,75 X 60-8,8-ZINC		
B	136431	ÉCROU – HEX. À COL. BLOCAGE CTR M12 X 1,75-10		

180 Système hydraulique – Aspiration et retour (système hydraulique modulable)

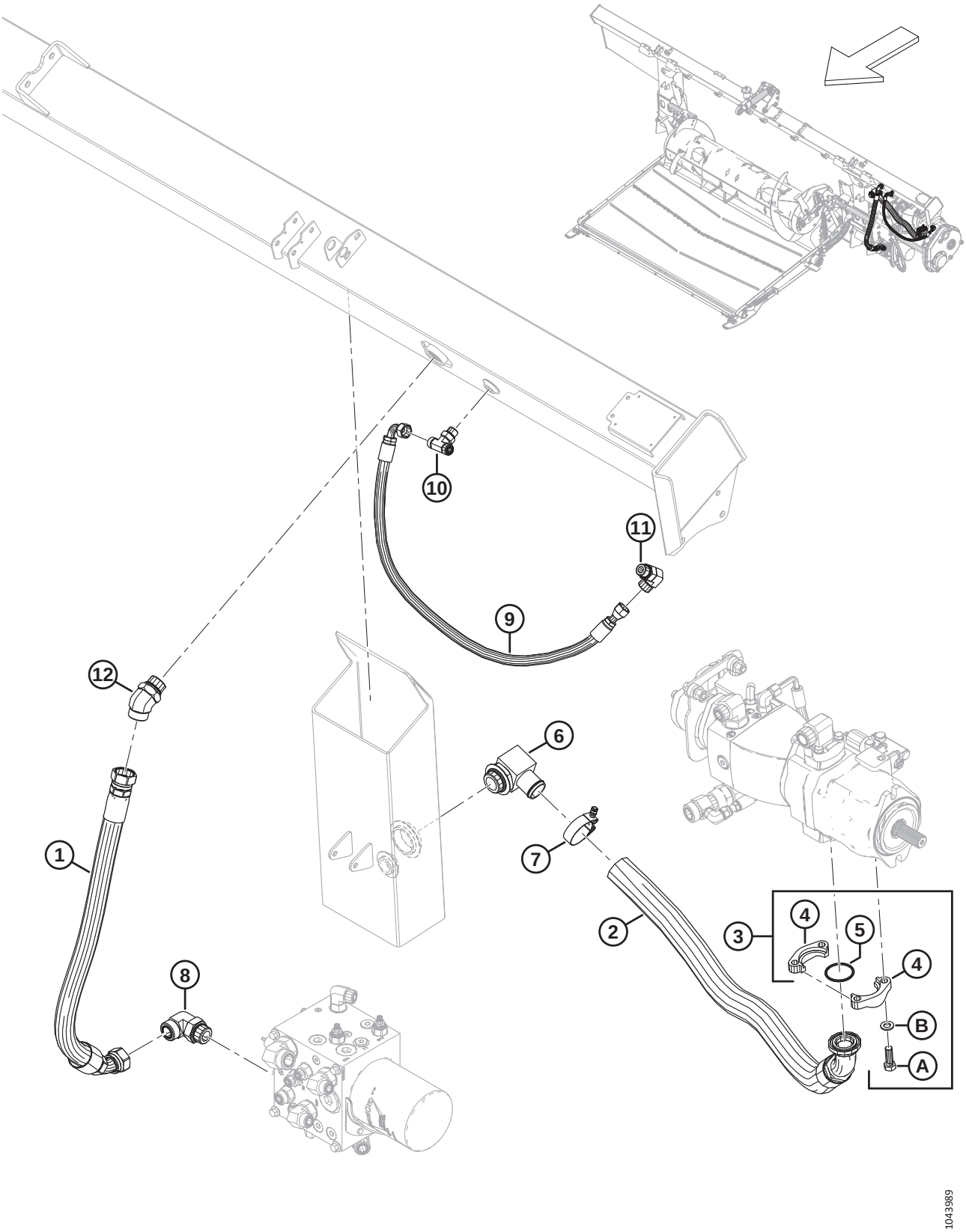

SYSTÈME HYDRAULIQUE – ASPIRATION ET RETOUR (SYSTÈME HYDRAULIQUE MODULABLE)

Réf.	Numéro de pièce	Description	Qté	Numéro de série
1	368673	FLEXIBLE – HYD.	1	
2	314389	FLEXIBLE – HYD., ASPIRATION	1	
3	136246	KIT – BRIDE FENDUE 1,5 PO CD61-1 [735]	1	
4	136106	BRIDE – FENDUE EN DEUX, 1,5 PO	2	
5	135400	JOINT TORIQUE – 3,53 X 47,22	1	
6	111545	RACCORD – ADAPTATEUR DE FLEXIBLE HYD. COUDÉ	1	
	136483	JOINT TORIQUE – 3 X 43,69		
7	245753	COLLIER – BOULON EN T	1	
8	135734	RACCORD – HYD. COUDÉ À 90°	1	
	50220	JOINT TORIQUE – 2,95 X 29,74		
	135554	JOINT TORIQUE – 1,78 X 23,52		
9	378372	FLEXIBLE – HYD., VIDANGE DU BOÎTIER DU COUTEAU	1	
10	136684	RACCORD – HYD. EN TÉ	1	
	44209	JOINT TORIQUE – 2,21 X 16,36		
	135866	JOINT TORIQUE – 1,78 X 12,42		
11	136089	RACCORD – HYD. COUDÉ À 90°	1	
	44210	JOINT TORIQUE – 2,46 X 19,18		
	135867	JOINT TORIQUE – 1,78 X 15,60		
12	252814	RACCORD – HYD. COUDÉ À 45°	1	
	50220	JOINT TORIQUE – 2,95 X 29,74		
	135554	JOINT TORIQUE – 1,78 X 23,52		
A	252641	BOULON – TÊTE HEX. 1/2-13 X 1,5-GR8-AA3L		
B	184714	RONDELLE – PLATE NORMALE M12-300HV		

735. Le kit comprend deux brides 1,5 po fendues en deux (MD Nº 136106), un joint torique (MD Nº 135400), quatre boulons (MD Nº 252641) et quatre rondelles (MD Nº 184714).

181 Système hydraulique – Entraînements et collecteur de module de flottement (système hydraulique modulable)

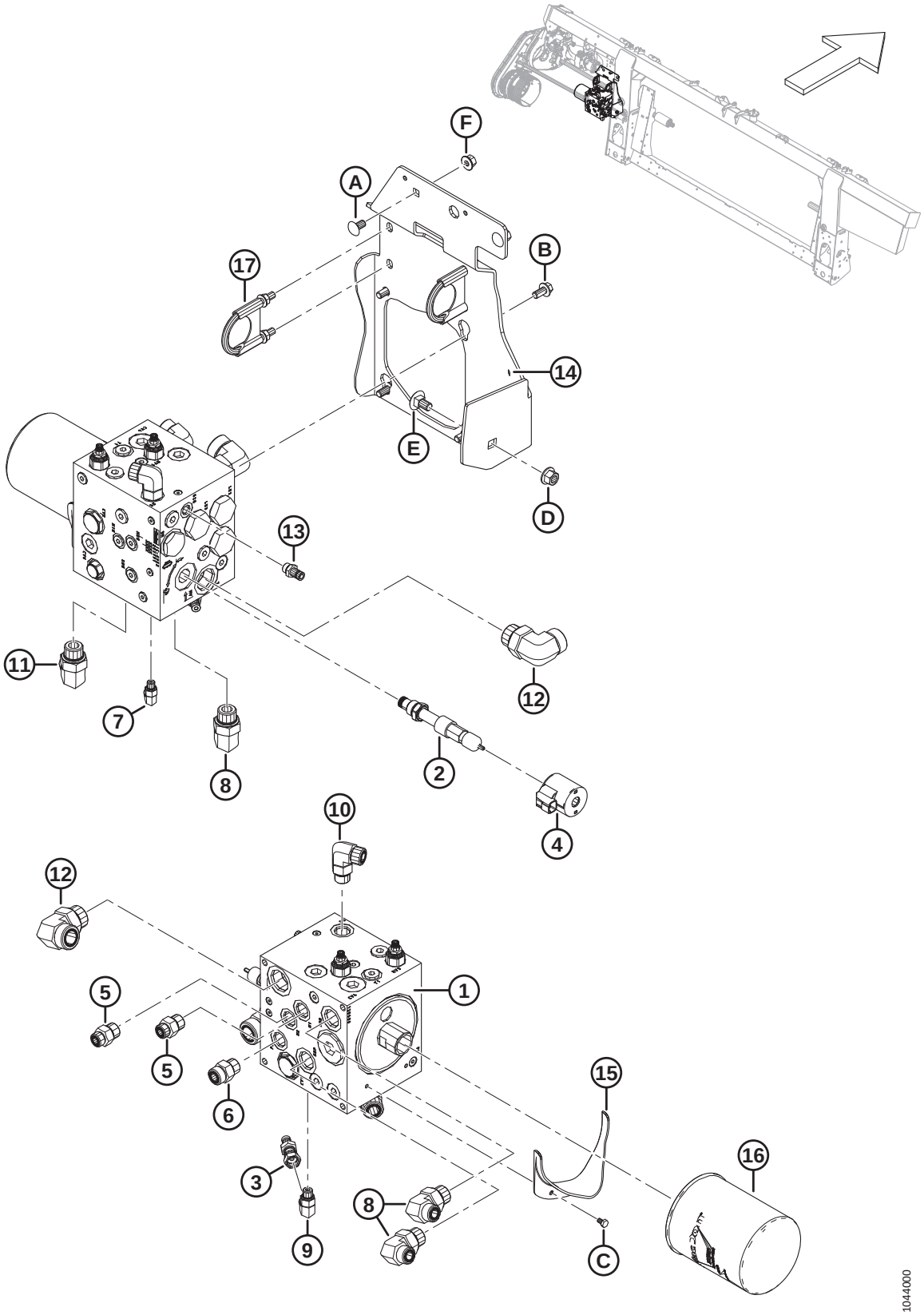

SYSTÈME HYDRAULIQUE – ENTRAÎNEMENTS ET COLLECTEUR DE MODULE DE FLOTTEMENT (SYSTÈME HYDRAULIQUE MODULABLE)

Réf.	Numéro de pièce	Description	Qté	Numéro de série
1	287771	ENSEMBLE – COLLECTEUR, ENTRAÎNEMENT [736]	1	
2	276631	SOUPAPE – RÉGULATRICE DE DÉBIT	1	
	220908	KIT D'ÉTANCHÉITÉ		
3	252662	RACCORD – MAMELON HYD.	1	
4	209045	BOBINE – SOLÉNOÏDE	1	
5	184463	RACCORD – ADAPTATEUR HYD.	2	
	44210	JOINT TORIQUE – 2,46 X 19,18		
	135866	JOINT TORIQUE – 1,78 X 12,42		
6	184461	RACCORD – ADAPTATEUR HYD.	1	
	44210	JOINT TORIQUE – 2,46 X 19,18		
	135867	JOINT TORIQUE – 1,78 X 15,60		
7	136447	RACCORD – HYD. COUDÉ À 90°	1	
	50223	JOINT TORIQUE – 1,83 X 8,92		
	135957	JOINT TORIQUE – 1,78 X 7,65		
8	136347	RACCORD – HYD. COUDÉ À 90°	3	
	135867	JOINT TORIQUE – 1,78 X 15,60		
	30971	JOINT TORIQUE – 2,95 X 23,47		
9	136095	RACCORD – HYD. COUDÉ À 90°	1	
	135865	JOINT TORIQUE – 1,78 X 9,25		
	50219	JOINT TORIQUE – 1,98 X 11,89		
10	136089	RACCORD – HYD. COUDÉ À 90°	1	
	44210	JOINT TORIQUE – 2,46 X 19,18		
	135867	JOINT TORIQUE – 1,78 X 15,60		
11	135821	RACCORD – HYD. COUDÉ À 90°	1	
	30971	JOINT TORIQUE – 2,95 X 23,47		
	135868	JOINT TORIQUE – 1,78 X 18,77		
12	135734	RACCORD – HYD. COUDÉ À 90°	2	
	50220	JOINT TORIQUE – 2,95 X 29,74		
	135554	JOINT TORIQUE – 1,78 X 23,52		
13	135587	MAMELON – HYDRAULIQUE	1	
	50219	JOINT TORIQUE – 1,98 X 11,89		
14	323996	SUPPORT DE MONTAGE – SUPPORT DE COLLECTEUR	1	
15	213743	BRIDE – SORTIE DE VIDANGE D'HUILE	1	
16	320360	FILTRE – HYD. AVEC 2 JOINTS	1	

736. Pour les pièces de rechange, consultez la section *182 Système hydraulique – Ensemble du collecteur d'entraînement, pièces de rechange (système hydraulique modulable), page 515*.

SYSTÈME HYDRAULIQUE – ENTRAÎNEMENTS ET COLLECTEUR DE MODULE DE FLOTTEMENT (SYSTÈME HYDRAULIQUE MODULABLE)

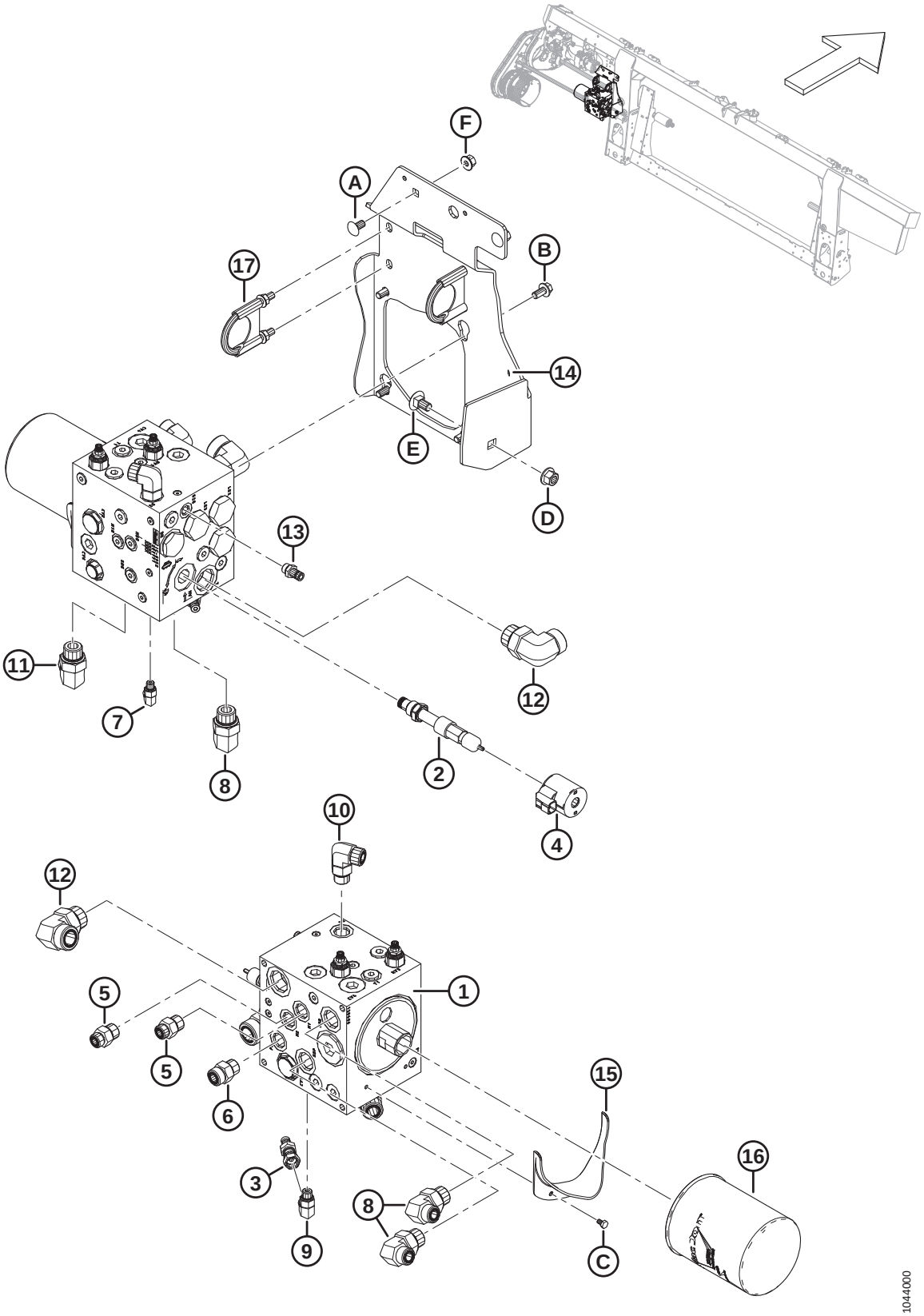

SYSTÈME HYDRAULIQUE – ENTRAÎNEMENTS ET COLLECTEUR DE MODULE DE FLOTTEMENT (SYSTÈME HYDRAULIQUE MODULABLE)

Réf.	Numéro de pièce	Description	Qté	Numéro de série
17	**136109**	**COLLIER – BOULON EN U** [737]	**2**	
	287702	**AUTOCOLLANT – VERROUILLAGE DU FLOTTEMENT, CG** [738]	**1**	
A	**184657**	**BOULON – TRCCC M10 X 1,5 X 20-8,8-AA1J**		
B	**152655**	**BOULON – TÊTE HEX. À COL. M10 X 1,5 X 20-8,8-AA1J**		
C	**136561**	**BOULON – TÊTE HEX. TFL M6 X 1 X 10-8,8-AA1J**		
D	**136431**	**ÉCROU – HEX. À COL. VERROU CTR M12 X 1,75-10**		
E	**135903**	**BOULON – TRCC M12 X 1,75 X 25-8,8-ZINC**		
F	**135799**	**ÉCROU – HEX. À COL. VERROU CTR M10 X 1,5-10**		

737. Comprend deux contre-écrous.
738. Cet autocollant est collé sur le support du collecteur. Pour les autocollants du module de flottement, consultez la section *190 Autocollants et réflecteurs – FM200, page 537*.

182 Système hydraulique – Ensemble du collecteur d’entraînement, pièces de rechange (système hydraulique modulable)

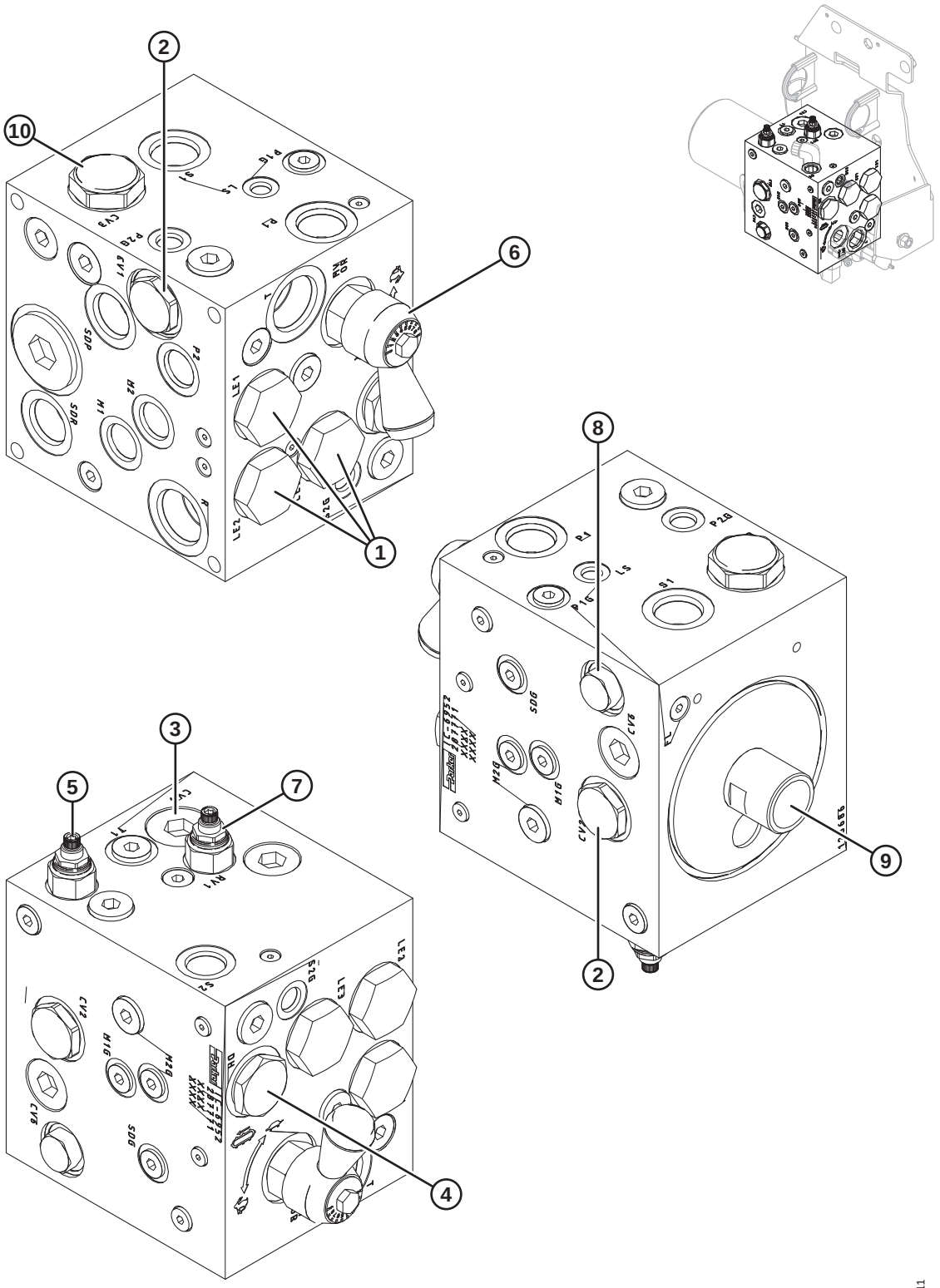

SYSTÈME HYDRAULIQUE – ENSEMBLE DU COLLECTEUR D'ENTRAÎNEMENT, PIÈCES DE RECHANGE (SYSTÈME HYDRAULIQUE MODULABLE)

Réf.	Numéro de pièce	Description	Qté	Numéro de série
	287771	**ENSEMBLE – COLLECTEUR, ENTRAÎNEMENT** [739]		
1	**287466**	**SOUPAPE – ÉLÉMENT LOGIQUE-16 (LE1, LE2, LE3)** [740]	**3**	
	220963	**KIT D'ÉTANCHÉITÉ**		
2	**287467**	**SOUPAPE – ANTIRETOUR DE VENTILATION 12 (CV1, CV2)** [741]	**2**	
	220965	**KIT D'ÉTANCHÉITÉ**		
3	**287468**	**SOUPAPE – DE DÉRIVATION, 25 PSI (CV4)** [742]	**1**	
4	**287469**	**SOUPAPE – DE RÉPARTITION (DH)** [743]	**1**	
	287473	**KIT D'ÉTANCHÉITÉ**		
5	**220951**	**SOUPAPE – DE DÉCOMPRESSION, 2500 PSI (RV2)** [744]	1	
	220960	**KIT D'ÉTANCHÉITÉ**		
6	**287470**	**SOUPAPE – POINTEAU (MVOR)** [745]	**1**	
	287193	**POIGNÉE – DE RÉGULATION DU DÉBIT** [745]		
	220960	**KIT D'ÉTANCHÉITÉ**		
7	**287613**	**SOUPAPE – DÉCOMPRESSION, 1500 PSI (RV1)** [746]	**1**	
	220960	**KIT D'ÉTANCHÉITÉ**		
8	**287471**	**SOUPAPE – ANTIRETOUR 08 (CV6)** [747]	**1**	
	220965	**KIT D'ÉTANCHÉITÉ**		
9	**245160**	**RACCORD – ADAPTATEUR DE FILTRE**	**1**	
10	**287472**	**SOUPAPE – ANTIRETOUR DE RÉG. 16, 8 PSI (CV3)** [748]	**1**	
	220961	**KIT D'ÉTANCHÉITÉ**		

739. Consultez la section *181 Système hydraulique – Entraînements et collecteur de module de flottement (système hydraulique modulable), page 511*.
740. Soupape raccordant aux orifices LE1, LE2, et LE3.
741. Soupape raccordant aux orifices CV1 et CV2.
742. La soupape de dérivation (MD Nº 287468) se trouve sous le bouchon. La soupape raccorde à l'orifice CV4.
743. La soupape raccorde à l'orifice DH.
744. La soupape raccorde à l'orifice RV2.
745. La soupape à pointeau/poignée de régulation du débit n'est pas utilisée avec les modules de flottement FM200 ; retirez la soupape à pointeau/poignée de régulation du débit avant d'installer un collecteur de remplacement.
746. La soupape raccorde à l'orifice RV1.
747. La soupape raccorde à l'orifice CV6.
748. La soupape raccorde à l'orifice CV3.

183 Système hydraulique – Rabatteur double, du module de flottement au collecteur (système hydraulique intégré)

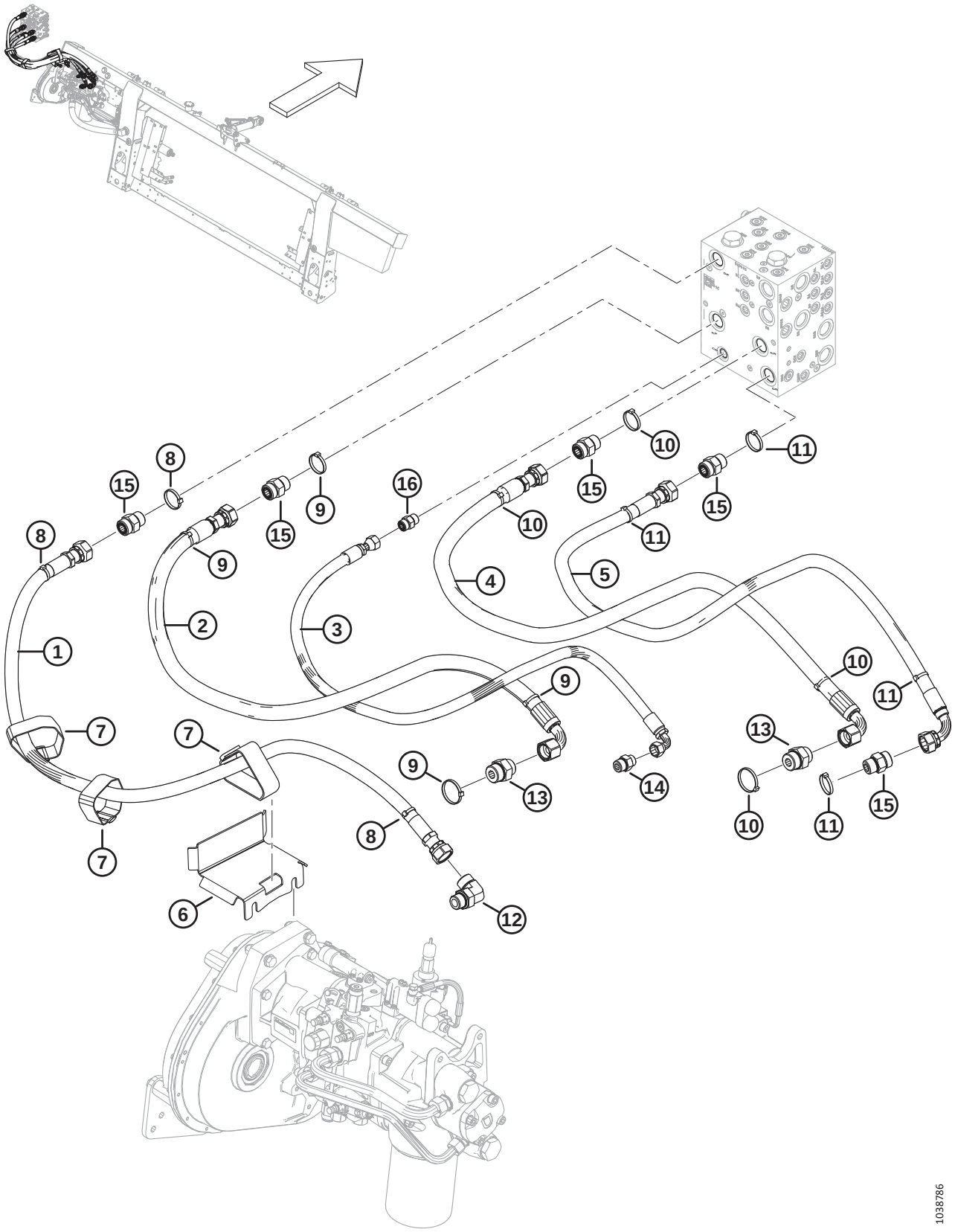

SYSTÈME HYDRAULIQUE – RABATTEUR DOUBLE, DU MODULE DE FLOTTEMENT AU COLLECTEUR (SYSTÈME HYDRAULIQUE INTÉGRÉ)

Réf.	Numéro de pièce	Description	Qté	Numéro de série
1	322256	FLEXIBLE – HYD., SDP	1	
2	314391	FLEXIBLE – HYD., KP	1	
3	314401	FLEXIBLE – HYD., CD	1	
4	314392	FLEXIBLE – HYD., KR	1	
5	314394	FLEXIBLE – HYD., SDR	1	
6	335887	SUPPORT – FLEXIBLE	1	
7	347979	COURROIE DE SANGLE – 16 PO LG	3	
8	49227	COLLIER DE SERRAGE – ATTACHE DE CÂBLE, VERTE	3	
9	40704	COLLIER DE SERRAGE – ATTACHE DE CÂBLE, ORANGE	4	
10	40703	COLLIER DE SERRAGE – ATTACHE DE CÂBLE, BLEUE	4	
11	40702	COLLIER DE SERRAGE – ATTACHE DE CÂBLE, ROUGE	4	
12	135821	RACCORD – HYD. COUDÉ À 90°	1	
	30971	JOINT TORIQUE – Ø2,95 X Ø23,47		
	135868	JOINT TORIQUE – Ø1,78 X Ø18,77		
13	135789	RACCORD – ADAPTATEUR	2	
	50220	JOINT TORIQUE – Ø2,95 X Ø29,74		
	135868	JOINT TORIQUE – Ø1,78 X Ø18,77		
14	184463	RACCORD – ADAPTATEUR HYD.	1	
	44210	JOINT TORIQUE – Ø2,46 X Ø19,18		
	135866	JOINT TORIQUE – Ø1,78 X Ø12,42		
15	135788	RACCORD – ADAPTATEUR	5	
	30971	JOINT TORIQUE – Ø2,95 X Ø23,47		
	135868	JOINT TORIQUE – Ø1,78 X Ø18,77		
16	135780	RACCORD – ADAPTATEUR	1	
	44209	JOINT TORIQUE – Ø2,21 X Ø16,36		
	135866	JOINT TORIQUE – Ø1,78 X Ø12,42		

184 Système hydraulique – Rabatteur triple, du module de flottement au collecteur (système hydraulique intégré)

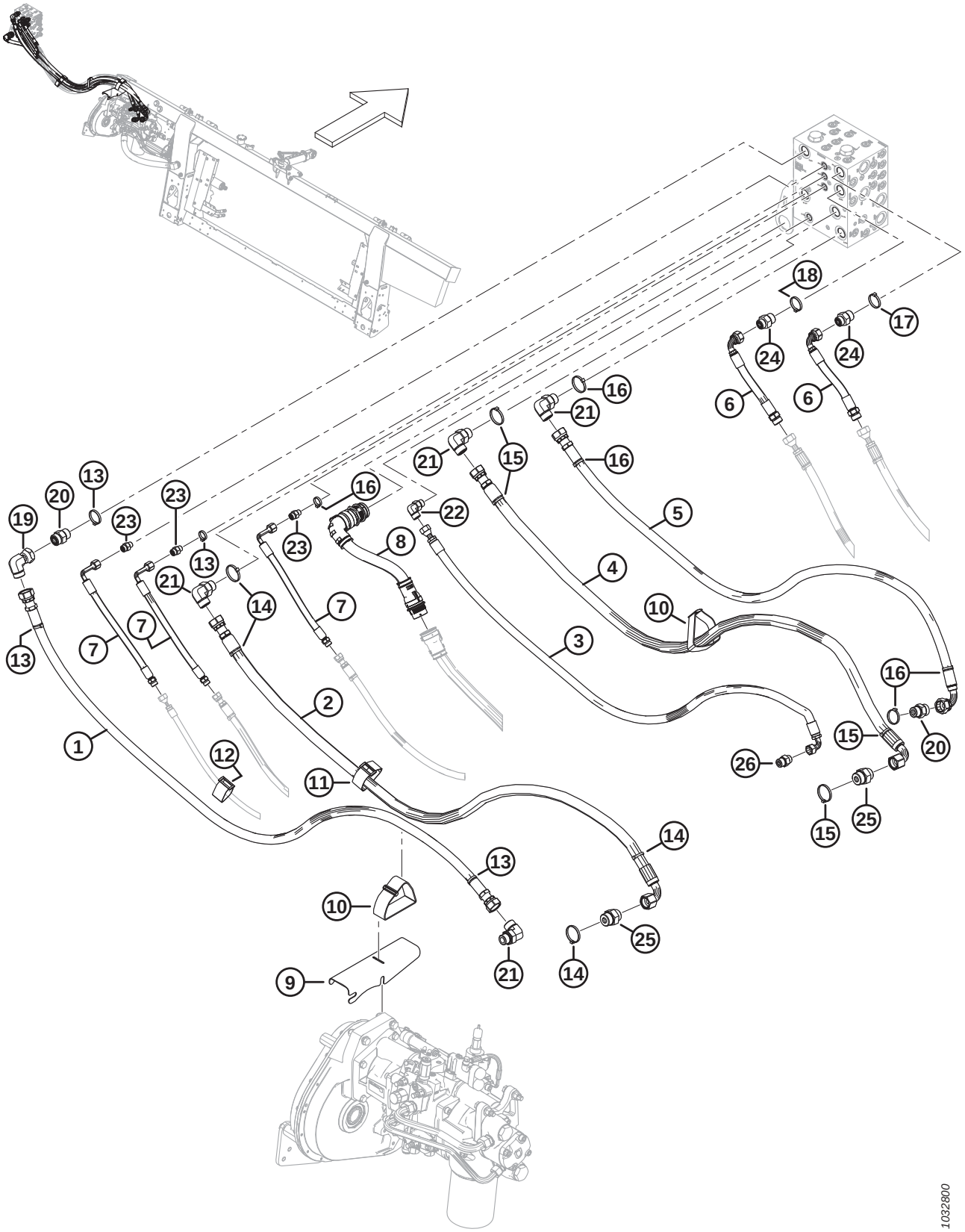

SYSTÈME HYDRAULIQUE – RABATTEUR TRIPLE, DU MODULE DE FLOTTEMENT AU COLLECTEUR (SYSTÈME HYDRAULIQUE INTÉGRÉ)

Réf.	Numéro de pièce	Description	Qté	Numéro de série
1	314593	FLEXIBLE – HYD., SDP LARGE	1	
2	314591	FLEXIBLE – HYD., KP LARGE	1	
3	314595	FLEXIBLE – HYD., CD LARGE	1	
4	314592	FLEXIBLE – HYD., KR LARGE	1	
5	314594	FLEXIBLE – HYD., SDR LARGE	1	
6	314606	FLEXIBLE – HYD., ENTRAÎNEMENT DU RABATTEUR EXT	2	
7	314605	FLEXIBLE – HYD., RABATTEUR AV./ARR./LAT. EXT	3	
8	335133	FAISCEAU – CHÂSSIS LARGE EXT	1	
9	314697	SUPPORT – TUYAU	1	
10	347979	COURROIE DE SANGLE – 16 PO LG	2	
11	295927	COURROIE DE SANGLE – 8 PO LG	1	
12	135444	COURROIE DE SANGLE – 6 PO LG	1	
13	49227	COLLIER DE SERRAGE – ATTACHE DE CÂBLE, VERTE	4	
14	40704	COLLIER DE SERRAGE – ATTACHE DE CÂBLE, ORANGE	2	
15	40703	COLLIER DE SERRAGE – ATTACHE DE CÂBLE, BLEUE	2	
16	40702	COLLIER DE SERRAGE – ATTACHE DE CÂBLE, ROUGE	5	
17	49232	COLLIER DE SERRAGE – ATTACHE DE CÂBLE, BLANCHE	1	
18	40701	COLLIER DE SERRAGE – ATTACHE DE CÂBLE, JAUNE	1	
19	135888	RACCORD – HYD. COUDÉ À 90°	1	
	135868	JOINT TORIQUE – Ø1,78 X Ø18,77		
20	135788	RACCORD – ADAPTATEUR	2	
	30971	JOINT TORIQUE – Ø2,95 X Ø23,47		
	135868	JOINT TORIQUE – Ø1,78 X Ø18,77		
21	135821	RACCORD – HYD. COUDÉ À 90°	4	
	30971	JOINT TORIQUE – Ø2,95 X Ø23,47		
	135868	JOINT TORIQUE – Ø1,78 X Ø18,77		
22	136220	RACCORD – HYD. COUDÉ À 90°	1	
	44209	JOINT TORIQUE – Ø2,21 X Ø16,36		
	135866	JOINT TORIQUE – Ø1,78 X Ø12,42		
23	135778	RACCORD – ADAPTATEUR	3	
	50219	JOINT TORIQUE – Ø1,98 X Ø11,89		
	135865	JOINT TORIQUE – Ø1,78 X Ø9,25		
24	135786	RACCORD – ADAPTATEUR	2	
	30971	JOINT TORIQUE – Ø2,95 X Ø23,47		
	135867	JOINT TORIQUE – Ø1,78 X Ø15,60		

SYSTÈME HYDRAULIQUE – RABATTEUR TRIPLE, DU MODULE DE FLOTTEMENT AU COLLECTEUR (SYSTÈME HYDRAULIQUE INTÉGRÉ)

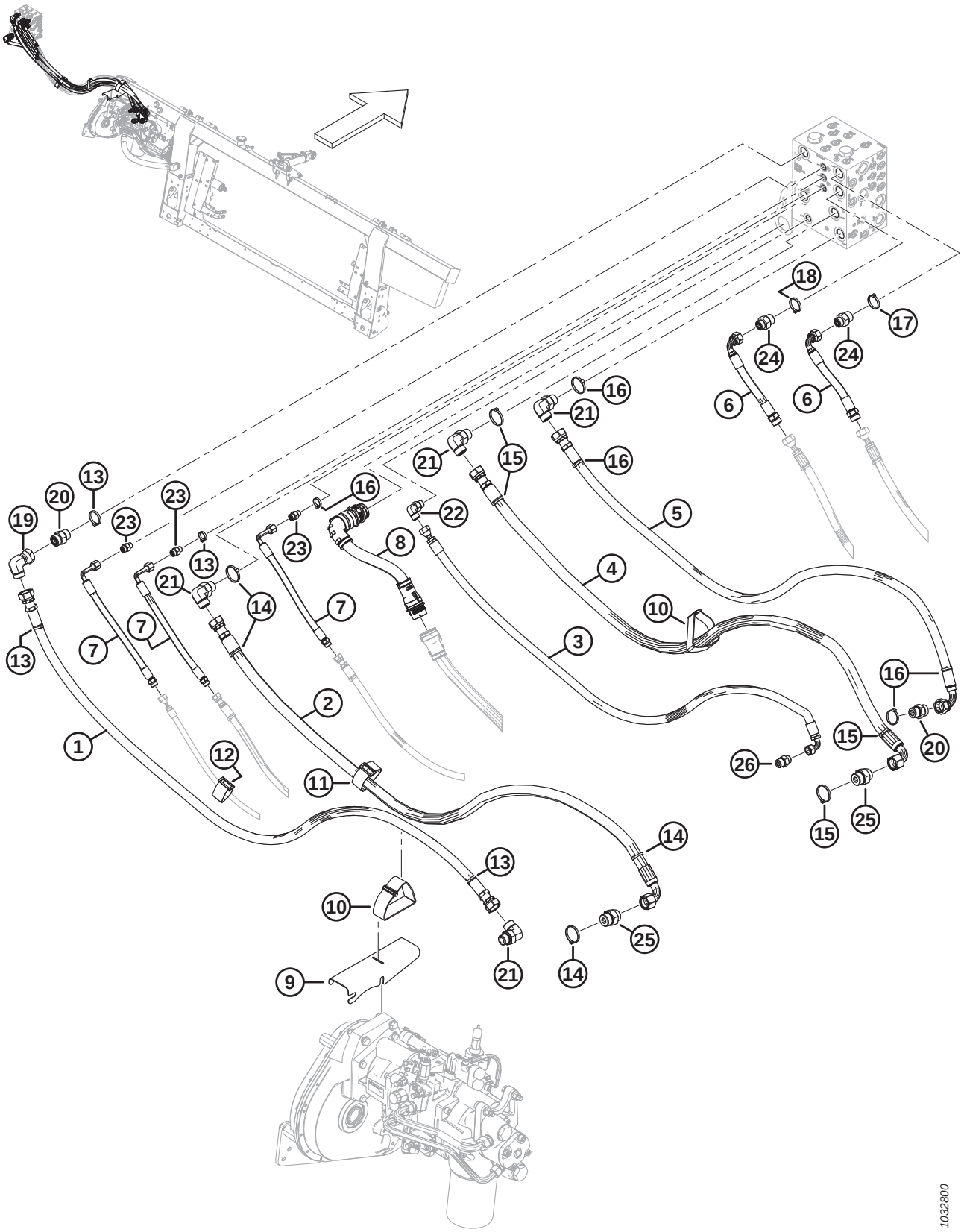

SYSTÈME HYDRAULIQUE – RABATTEUR TRIPLE, DU MODULE DE FLOTTEMENT AU COLLECTEUR (SYSTÈME HYDRAULIQUE INTÉGRÉ)

Réf.	Numéro de pièce	Description	Qté	Numéro de série
25	135789	RACCORD – ADAPTATEUR	2	
	50220	JOINT TORIQUE – Ø2,95 X Ø29,74		
	135868	JOINT TORIQUE – Ø1,78 X Ø18,77		
26	184463	RACCORD – ADAPTATEUR HYD.	1	
	44210	JOINT TORIQUE – Ø2,46 X Ø19,18		
	135866	JOINT TORIQUE – Ø1,78 X Ø12,42		

185 Système hydraulique – Rabatteur double, du module de flottement au collecteur (système hydraulique modulable)

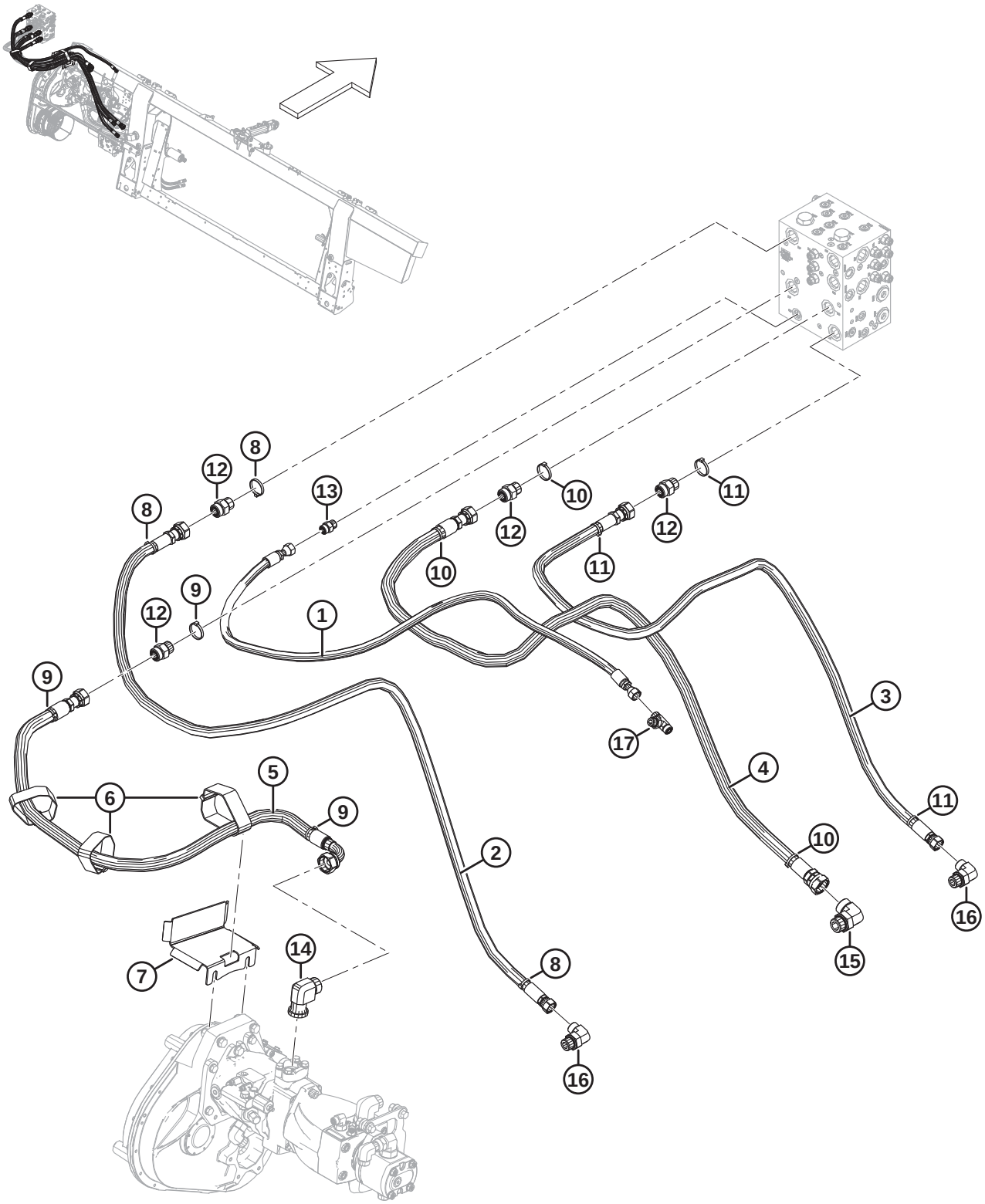

SYSTÈME HYDRAULIQUE – RABATTEUR DOUBLE, DU MODULE DE FLOTTEMENT AU COLLECTEUR (SYSTÈME HYDRAULIQUE MODULABLE)

Réf.	Numéro de pièce	Description	Qté	Numéro de série
1	378373	FLEXIBLE – HYD., DRAIN	1	
2	368692	FLEXIBLE – HYD., SDP	1	
3	368691	FLEXIBLE – HYD., SDR	1	
4	368690	FLEXIBLE – HYD., RETOUR DU COUTEAU	1	
5	368689	FLEXIBLE – HYD., PRESSION DU COUTEAU	1	
6	347979	COURROIE DE SANGLE – 16 PO LG	3	
7	335887	SUPPORT – FLEXIBLE	1	
8	49227	COLLIER DE SERRAGE – ATTACHE DE CÂBLE, VERTE	3	
9	40704	COLLIER DE SERRAGE – ATTACHE DE CÂBLE, ORANGE	3	
10	40703	COLLIER DE SERRAGE – ATTACHE DE CÂBLE, BLEUE	3	
11	40702	COLLIER DE SERRAGE – ATTACHE DE CÂBLE, ROUGE	3	
12	135788	RACCORD – ADAPTATEUR	4	
	30971	JOINT TORIQUE – 2,95 X 23,47		
	135868	JOINT TORIQUE – 1,78 X 18,77		
13	135780	RACCORD – ADAPTATEUR	1	
	44209	JOINT TORIQUE – 2,21 X 16,36		
	135866	JOINT TORIQUE – 1,78 X 12,42		
14	252208	RACCORD – 90° 16-16 CODE61-ORFS	1	
	112868	JOINT TORIQUE – 3,53 X 32,92		
	135554	JOINT TORIQUE – 1,78 X 23,52		
15	135734	RACCORD – HYD. COUDÉ À 90°	1	
	50220	JOINT TORIQUE – 2,95 X 29,74		
	135554	JOINT TORIQUE – 1,78 X 23,52		
16	136347	RACCORD – HYD. COUDÉ À 90°	2	
	30971	JOINT TORIQUE – 2,95 X 23,47		
	135867	JOINT TORIQUE – 1,78 X 15,60		
17	136684	RACCORD – HYD. EN TÉ		
	44209	JOINT TORIQUE – 2,21 X 16,36		
	135866	JOINT TORIQUE – 1,78 X 12,42		

186 Système hydraulique – Rabatteur triple, du module de flottement au collecteur (système hydraulique modulable)

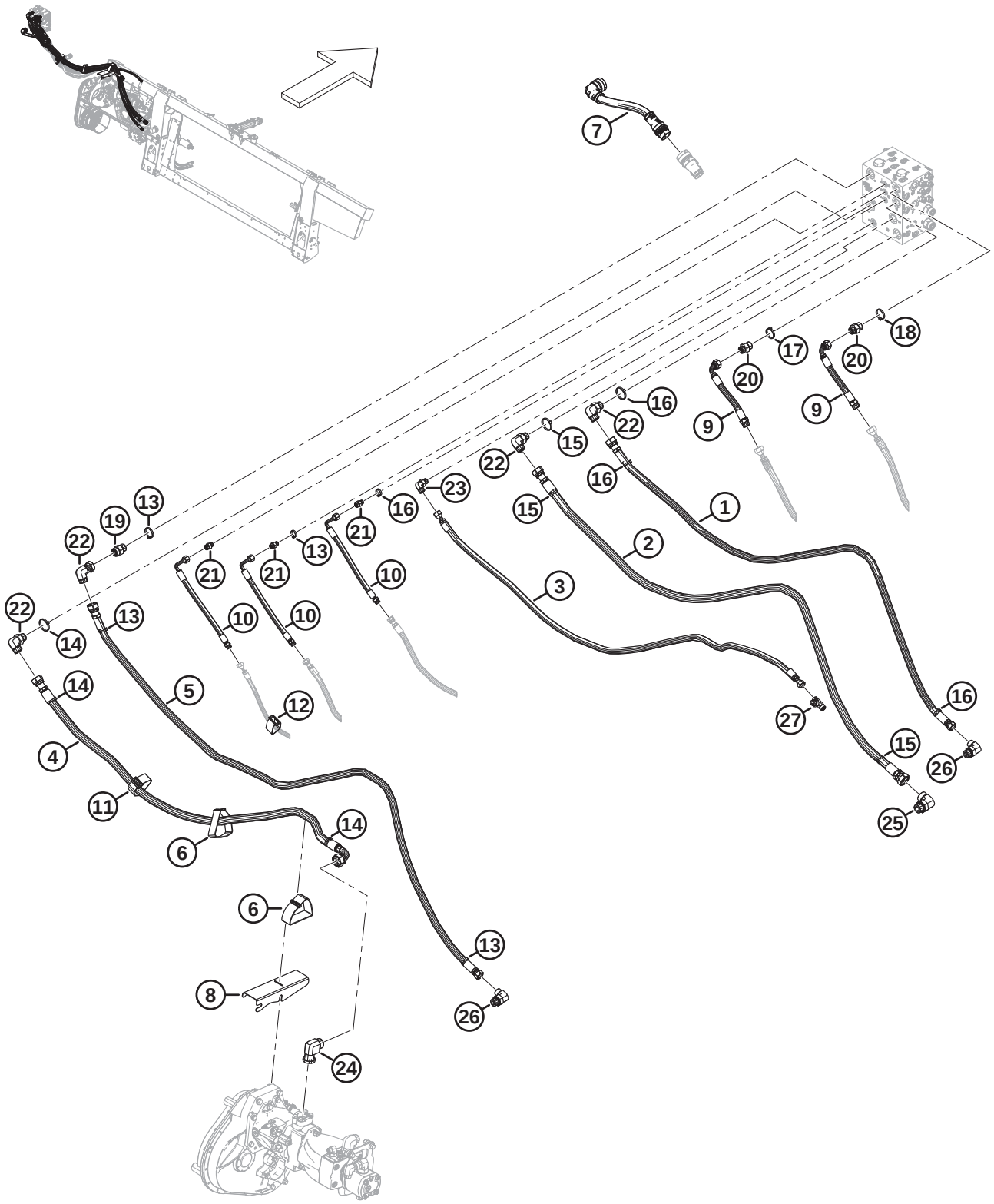

SYSTÈME HYDRAULIQUE – RABATTEUR TRIPLE, DU MODULE DE FLOTTEMENT AU COLLECTEUR (SYSTÈME HYDRAULIQUE MODULABLE)

Réf.	Numéro de pièce	Description	Qté	Numéro de série
1	378254	FLEXIBLE – HYD., SDR	1	
2	378253	FLEXIBLE – HYD., RETOUR DU COUTEAU	1	
3	378252	FLEXIBLE – HYD., CD	1	
4	378251	FLEXIBLE – HYD., PRESSION DU COUTEAU	1	
5	378250	FLEXIBLE – HYD., SDP	1	
6	347979	COURROIE DE SANGLE – 16 PO LG	2	
7	335133	FAISCEAU – CHÂSSIS LARGE EXT.	1	
8	314697	SUPPORT – TUYAU	1	
9	314606	FLEXIBLE – HYD., ENTRAÎNEMENT DU RABATTEUR EXT.	2	
10	314605	FLEXIBLE – HYD., RABATTEUR AV./ARR./LAT. EXT.	3	
11	295927	COURROIE DE SANGLE – 8 PO LG	1	
12	135444	COURROIE DE SANGLE – 6 PO LG	1	
13	49227	COLLIER DE SERRAGE – ATTACHE DE CÂBLE, VERTE	4	
14	40704	COLLIER DE SERRAGE – ATTACHE DE CÂBLE, ORANGE	3	
15	40703	COLLIER DE SERRAGE – ATTACHE DE CÂBLE, BLEUE	3	
16	40702	COLLIER DE SERRAGE – ATTACHE DE CÂBLE, ROUGE	4	
17	40701	COLLIER DE SERRAGE – ATTACHE DE CÂBLE, JAUNE	1	
18	49232	COLLIER DE SERRAGE – ATTACHE DE CÂBLE, BLANCHE	1	
19	135788	RACCORD – ADAPTATEUR	1	
	30971	JOINT TORIQUE – 2,95 X 23,47		
	135868	JOINT TORIQUE – 1,78 X 18,77		
20	135786	RACCORD – ADAPTATEUR	2	
	30971	JOINT TORIQUE – 2,95 X 23,47		
	135867	JOINT TORIQUE – 1,78 X 15,60		
21	135778	RACCORD – ADAPTATEUR	3	
	50219	JOINT TORIQUE – 1,98 X 11,89		
	135865	JOINT TORIQUE – 1,78 X 9,25		
22	135821	RACCORD – HYD. COUDÉ À 90°	3	
	30971	JOINT TORIQUE – 2,95 X 23,47		
	135868	JOINT TORIQUE – 1,78 X 18,77		
23	136220	RACCORD – HYD. COUDÉ À 90°	1	
	44209	JOINT TORIQUE – 2,21 X 16,36		
	135866	JOINT TORIQUE – 1,78 X 12,42		
24	252208	RACCORD – 90° 16-16 CODE61-ORFS	1	
	112868	JOINT TORIQUE – 3,53 X 32,92		
	135554	JOINT TORIQUE – 1,78 X 23,52		

SYSTÈME HYDRAULIQUE – RABATTEUR TRIPLE, DU MODULE DE FLOTTEMENT AU COLLECTEUR (SYSTÈME HYDRAULIQUE MODULABLE)

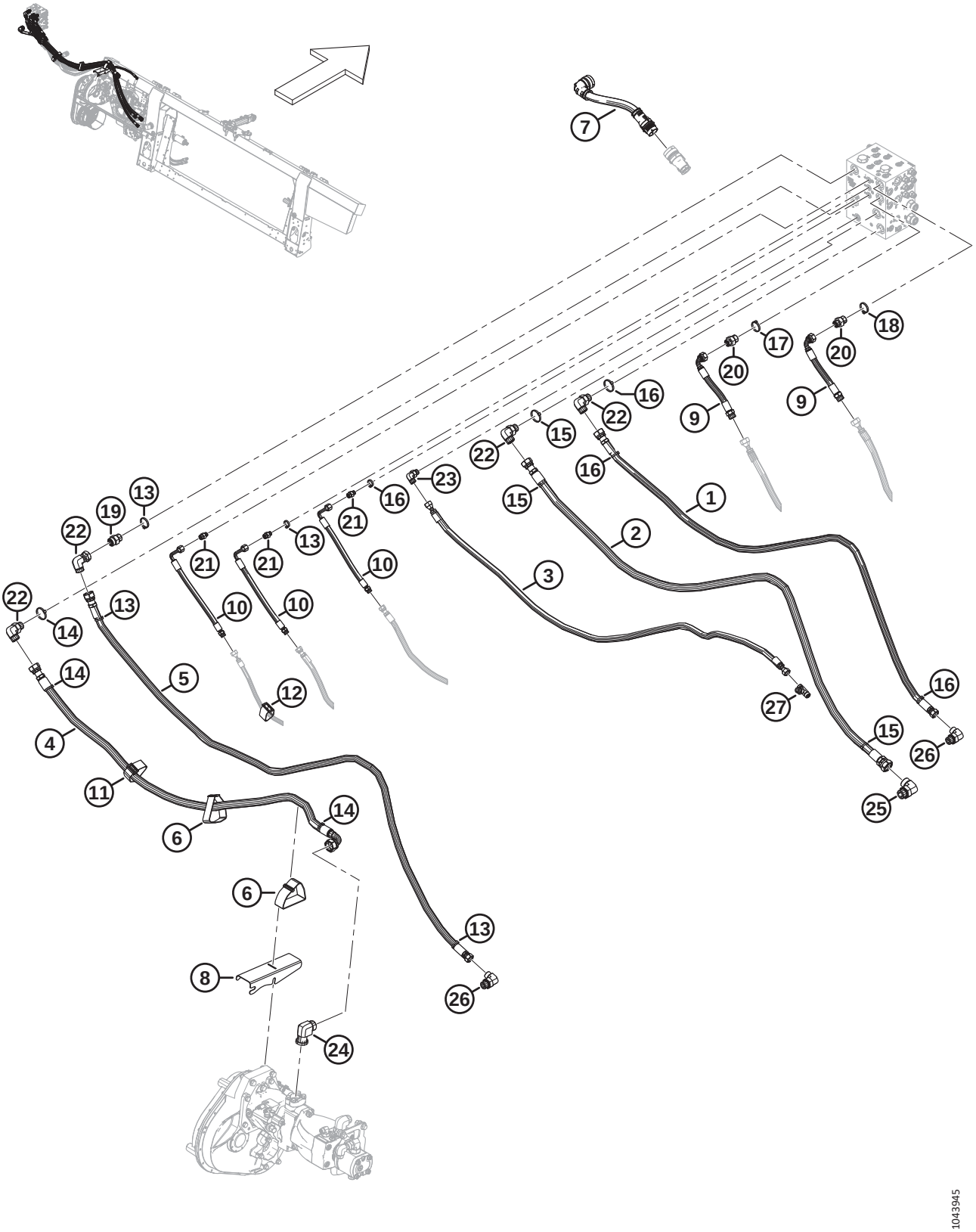

SYSTÈME HYDRAULIQUE – RABATTEUR TRIPLE, DU MODULE DE FLOTTEMENT AU COLLECTEUR (SYSTÈME HYDRAULIQUE MODULABLE)

Réf.	Numéro de pièce	Description	Qté	Numéro de série
25	**135734**	**RACCORD – HYD. COUDÉ À 90°**	**1**	
	50220	**JOINT TORIQUE – 2,95 X 29,74**		
	135554	**JOINT TORIQUE – 1,78 X 23,52**		
26	**136347**	**RACCORD – HYD. COUDÉ À 90°**	**2**	
	30971	**JOINT TORIQUE – 2,95 X 23,47**		
	135867	**JOINT TORIQUE – 1,78 X 15,60**		
27	**136684**	**RACCORD – HYD. EN TÉ**		
	44209	**JOINT TORIQUE – 2,21 X 16,36**		
	135866	**JOINT TORIQUE – 1,78 X 12,42**		

187 Système électrique – Base (système hydraulique intégré)

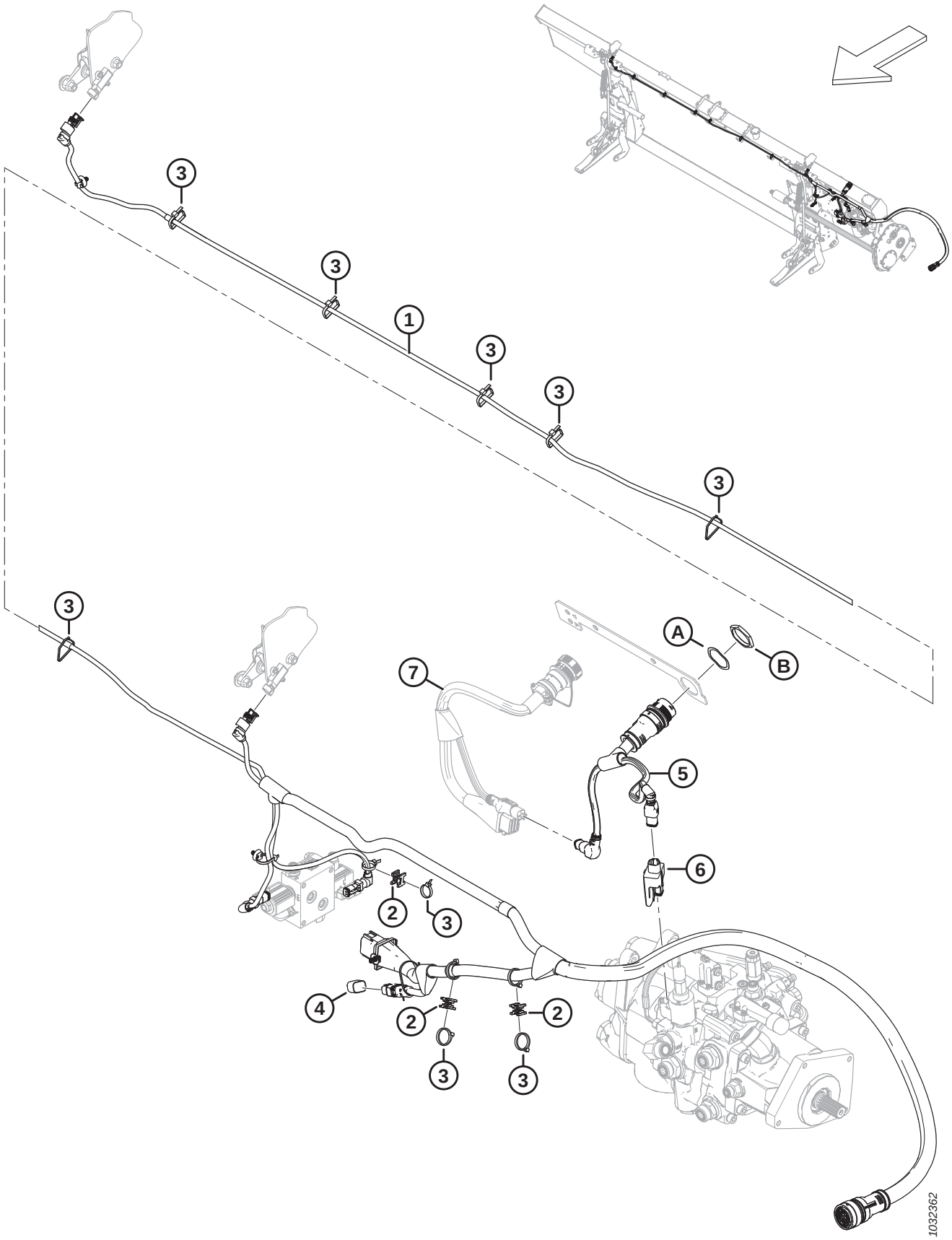

SYSTÈME ÉLECTRIQUE – BASE (SYSTÈME HYDRAULIQUE INTÉGRÉ)

Réf.	Numéro de pièce	Description	Qté	Numéro de série
	B7489	KIT – BOUCHON DE CONTRÔLE DE HAUTEUR AUTOMATIQUE DE LA PLATEFORME [749]		
	B7490	KIT – BOUCHON D'INCLINAISON TRAVERSANT [750]		
1	328089	FAISCEAU – PRINCIPAL [751]	1	
	136655	COLLIER DE SERRAGE – À PIED SAPIN AVEC LANIÈRE		
2	134442	ENTRETOISE – SELLE PIVOTANTE DOUBLE	3	
3	21763	COLLIER DE SERRAGE – ATTACHE DE CÂBLE, NOIRE	A/B	
4	328318	BOUCHON – CONFIG. FLOTTEMENT 2 CAPTEURS – (INCLINAISON LATÉRALE) [752]	OPT	
	328560	BOUCHON – CONFIG. FLOTTEMENT 1 CAPTEUR (HAUTEUR AUTOMATIQUE DE LA PLATEFORME) [752]	OPT	
	323698	BOUCHON – INCLINAISON, TRAVERSANT [752]	OPT	
5	322383	FAISCEAU – ADAPTATEUR FM200	1	
6	328411	MODULE – COMMANDE DE VALVE	1	
7	RÉF.	FAISCEAU – KIT D'ADAPTATION [753]		
A	134730	RONDELLE – VERROU, HDP 20, TAILLE 24		
B	134728	ÉCROU – PANNEAU, HDP 20, TAILLE 24		

749. Le kit comprend le bouchon de contrôle de hauteur automatique de la plateforme (MD Nº 328560) et les instructions. Kits disponibles chez Whole Goods uniquement.
750. Le kit comprend le bouchon d'inclinaison traversant (MD Nº 323698) et les instructions. Kits disponibles chez Whole Goods uniquement.
751. Faisceau livré complet avec tous les colliers de serrage à pied sapin (MD Nº 136655).
752. Le bouchon de flottement varie selon le modèle de moissonneuse-batteuse et le kit d'adaptation électrique requis. Pour identifier le bouchon de flottement approprié, consultez la section relative à l'adaptation électrique de votre moissonneuse-batteuse en particulier.
753. Le faisceau varie selon le modèle de moissonneuse-batteuse et le kit d'adaptation électrique requis. Pour connaître les numéros de pièces du faisceau, consultez la section relative à l'adaptation électrique de votre moissonneuse-batteuse en particulier.

188 Système électrique – Base (système hydraulique modulable)

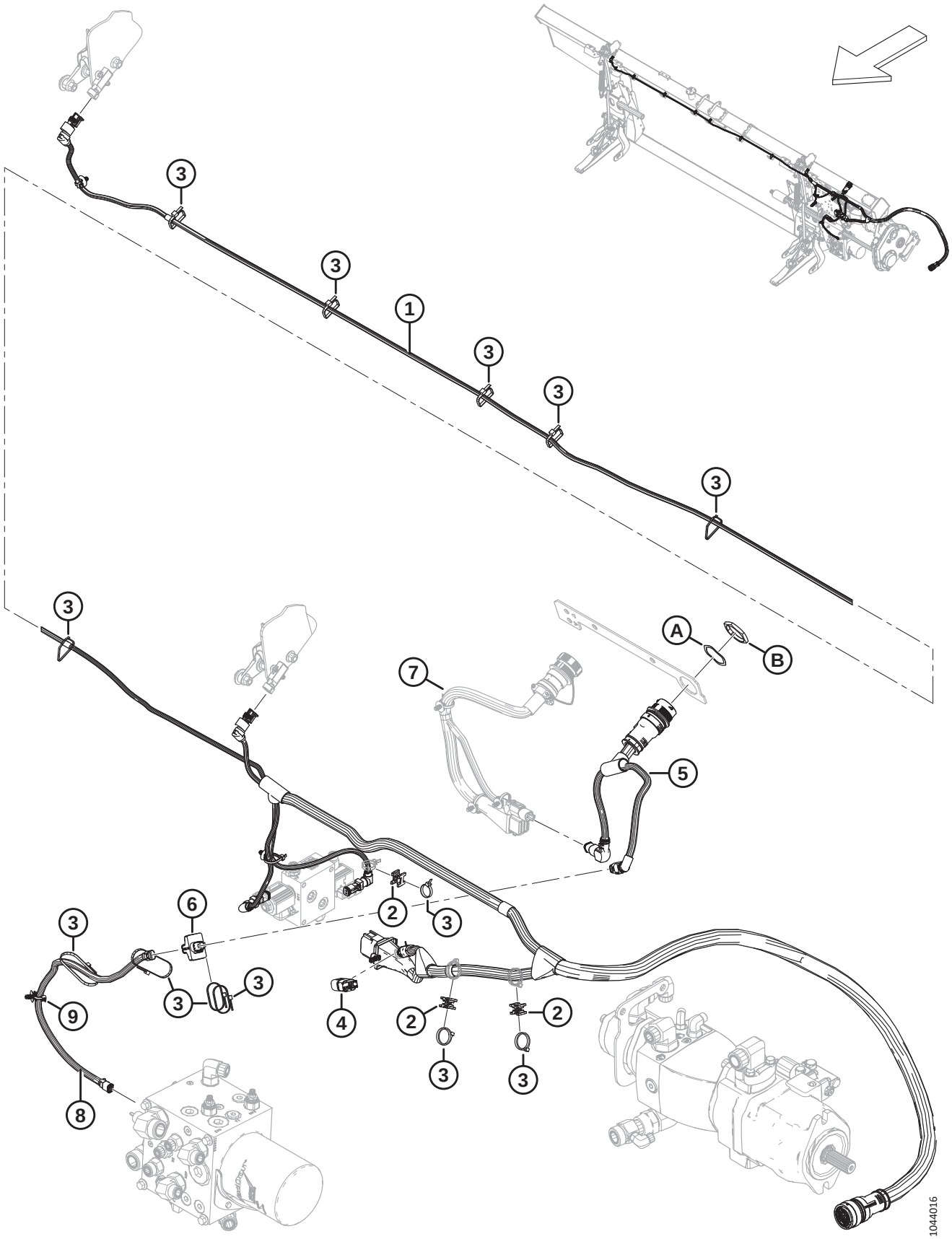

Réf.	Numéro de pièce	Description	Qté	Numéro de série
	B7489	KIT – BOUCHON DE CONTRÔLE DE HAUTEUR AUTOMATIQUE DE LA PLATEFORME [754]		
	B7490	KIT – BOUCHON D'INCLINAISON TRAVERSANT [755]		
1	328089	FAISCEAU – PRINCIPAL [756]	1	
	136655	COLLIER DE SERRAGE – SUPPORT SAPIN AVEC LANIÈRE		
2	134442	ENTRETOISE – SELLE PIVOTANTE DOUBLE	3	
3	21763	COLLIER DE SERRAGE – ATTACHE DE CÂBLE, NOIRE	A/B	
4	328318	BOUCHON – CONFIG. FLOTTEMENT 2 CAPTEURS – (INCLINAISON LATÉRALE) [757]	OPT	
	328560	BOUCHON – CONFIG. FLOTTEMENT 1 CAPTEUR (HAUTEUR AUTOMATIQUE DE LA PLATEFORME) [757]	OPT	
	323698	BOUCHON – INCLINAISON, TRAVERSANT [757]	OPT	
5	322383	FAISCEAU – ADAPTATEUR FM200	1	
6	304371	MODULE – COMMANDE DE SOUPAPE AVEC SW	1	
7	RÉF.	FAISCEAU – KIT D'ADAPTATION [758]		
8	378435	FAISCEAU – EXT. COMMANDE DU TAPIS	1	
9	136655	COLLIER DE SERRAGE – SUPPORT SAPIN AVEC LANIÈRE		
A	134730	RONDELLE – VERROU, HDP 20, TAILLE 24		
B	134728	ÉCROU – PANNEAU, HDP 20, TAILLE 24		

754. Le kit comprend le bouchon de contrôle de hauteur automatique de la plateforme (MD Nº 328560) et les instructions. Kits disponibles chez Whole Goods uniquement.
755. Le kit comprend le bouchon d'inclinaison traversant (MD Nº 323698) et les instructions. Kits disponibles chez Whole Goods uniquement.
756. Faisceau livré complet avec tous les colliers de serrage à pied sapin (MD Nº 136655).
757. Le bouchon de flottement varie selon le modèle de moissonneuse-batteuse et le kit d'adaptation électrique requis. Pour identifier le bouchon de flottement approprié, consultez la section relative à l'adaptation électrique de votre moissonneuse-batteuse en particulier.
758. Le faisceau varie selon le modèle de moissonneuse-batteuse et le kit d'adaptation électrique requis. Pour connaître les numéros de pièces du faisceau, consultez la section relative à l'adaptation électrique de votre moissonneuse-batteuse en particulier.

189 Électricité – Du FM200 à la cabine de moissonneuse-batteuse

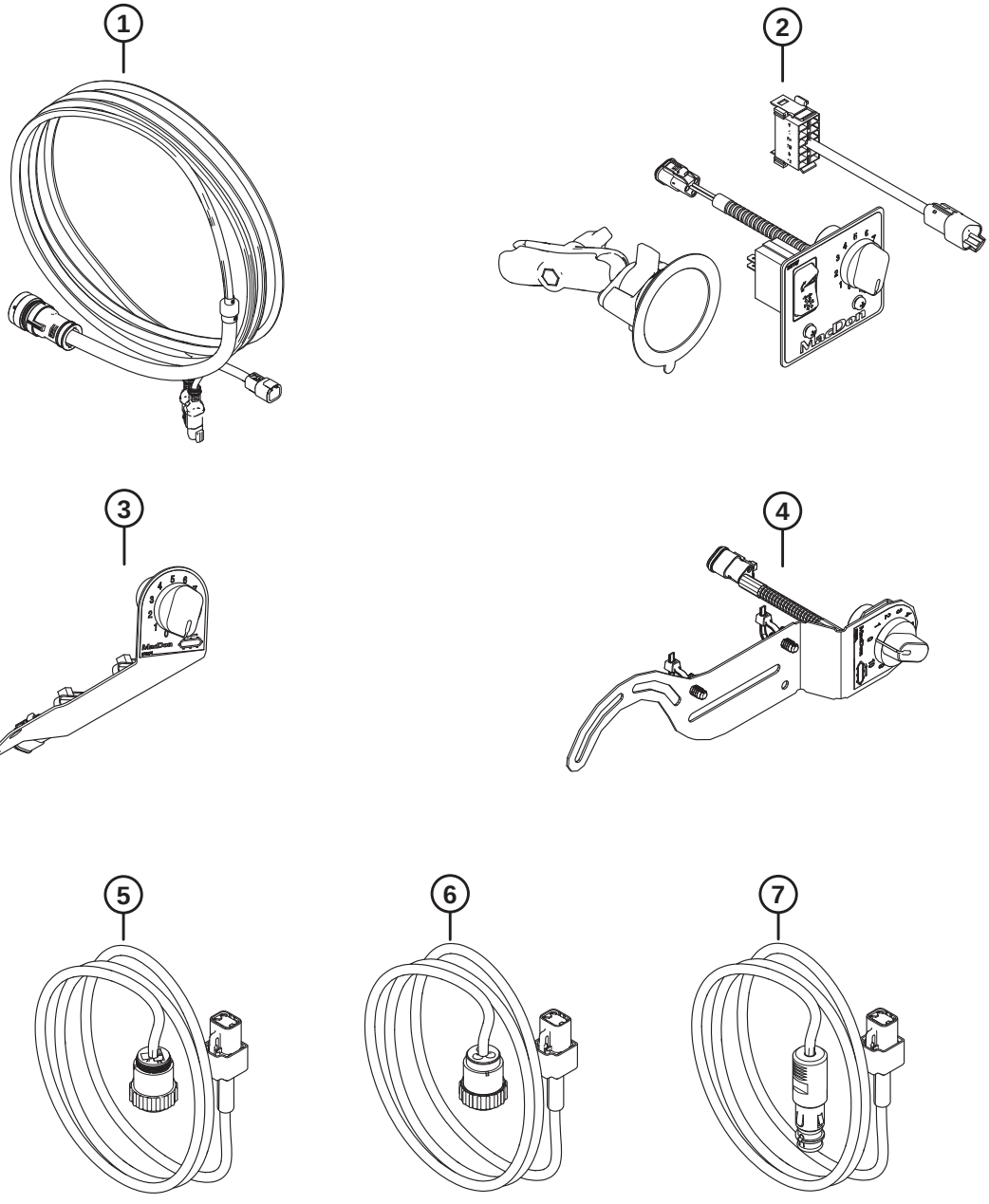

1041869

Réf.	Numéro de pièce	Description	Qté	Numéro de série
	B7048	KIT – FM2 CONTRÔLE INCLINAISON ET TAPIS LATÉRAL, GÉNÉRIQUE [759]		
	B7431	KIT – COMMANDE, VITESSE DU TAPIS LATÉRAL, CNH (2019 ET ULTÉRIEURS) [760]		
	B7506	KIT – CONTRÔLES EN CABINE PRE-MY19 CNH [761]		
	B7052	KIT – FAISCEAU ÉLECTRIQUE DE LA CABINE, BOSCH/AUX. [762]		
1	328549	KIT – COMMANDE CABINE [763]		
2	328550	KIT – CONTRÔLE INCLINAISON ET TAPIS LATÉRAL (GÉNÉRIQUE) [764]		
	314076	FAISCEAU – EXT. COMMUT. À BASCULE CABINE		
	287859	PIED – VENTOUSE AVEC BRAS		
	NVS	PANNEAU DE COMMANDE – ICSDSC, GÉNÉRIQUE [765].		
	213459	POTENTIOMÈTRE – 5K [766]		
	109773	BOUTON – PLASTIQUE [766]		
3	NVS	KIT – CONTRÔLE DU TAPIS LATÉRAL, CNH (2023 ET MODÈLES ANTÉRIEURS) [767]		
	NVS	PANNEAU DE COMMANDE – ICSDSC, CNH (2023 ET MODÈLES ANTÉRIEURS) [768]		
	213459	POTENTIOMÈTRE – 5K [766]		
	109773	BOUTON – PLASTIQUE [766]		
	21763	COLLIER DE SERRAGE – ATTACHE DE CÂBLE, NOIRE		

759. Le kit de commande de l'inclinaison et du tapis latéral FM2 générique (B7048) comprend le kit de commande de l'inclinaison et du tapis latéral (MD Nº 328550). Kits disponibles chez Whole Goods uniquement.
760. Le kit de commande de la vitesse du tapis latéral CNH pour les modèles de 2019 et ultérieurs (B7431) comprend le kit de commande de la vitesse du tapis latéral (MD Nº 357945). Kits disponibles chez Whole Goods uniquement.
761. Le kit de commande en cabine Pre-MY19 CNH (B7506) est utilisé pour toutes les moissonneuses-batteuses CNH des modèles de 2018 et antérieurs et comprend l'ensemble sac CNH (MD Nº 284900). Kits disponibles chez Whole Goods uniquement.
762. Le kit du faisceau électrique de la cabine Bosch/Aux. (B7052) comprend le kit d'alimentation de cabine Bosch/Aux. (MD Nº 328555). Kits disponibles chez Whole Goods uniquement.
763. Le kit comprend le faisceau de commande de cabine de la moissonneuse-batteuse (NVS) et les instructions.
764. Le kit comprend le faisceau du commutateur à bascule (MD Nº 314076), la base de la ventouse (MD Nº 287859), le panneau de commande générique (NVS) et les instructions.
765. Le panneau de commande générique (NVS) comprend un panneau générique (MD Nº 287944), un commutateur à bascule (MD Nº 287797), une base de support à rotule (MD Nº 287749), deux vis (MD Nº 136313) et deux écrous (MD Nº 320390)
766. Le potentiomètre et le bouton en plastique sont des pièces de rechange du panneau de commande.
767. Le kit de commande du tapis latéral CNH (MD Nº 328551) a été remplacé par le kit (MD Nº 357945). Pour l'entretien du kit remplacé, commandez le kit de commande de la vitesse du tapis latéral (MD Nº 357945).
768. Le panneau de commande ICSDSC CNH (MD Nº 276671) a été remplacé par le kit (MD Nº 357945). Pour l'entretien du panneau de commande remplacé, commandez le kit de commande de la vitesse du tapis latéral (MD Nº 357945).

ÉLECTRICITÉ – DU FM200 À LA CABINE DE MOISSONNEUSE-BATTEUSE

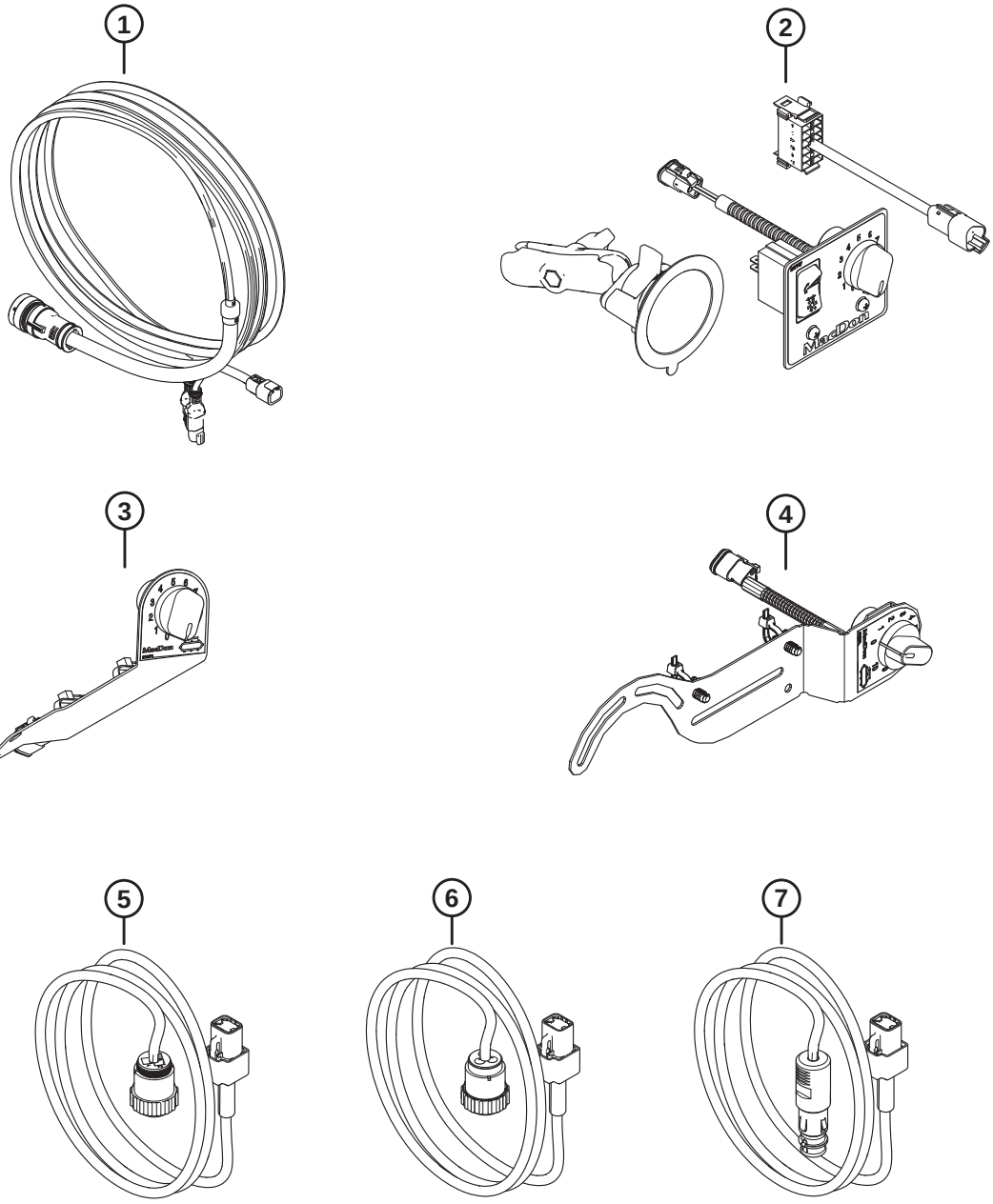

1041869

Réf.	Numéro de pièce	Description	Qté	Numéro de série
4	357945	KIT – COMMANDE DE LA VITESSE DU TAPIS LATÉRAL (CNH) (2019 ET ULTÉRIEURS) [769]		
	NVS	COMMANDE – PANNEAU SDSC		
	213459	POTENTIOMÈTRE – 5K [766]		
	109773	BOUTON – PLASTIQUE [766]		
	136655	COLLIER DE SERRAGE – À PIED SAPIN AVEC LANIÈRE		
	184705	RONDELLE – PLATE M6-200HV-AA1J		
5	NVS	KIT – ALIM. CABINE CPC AN, CNH [770]		
	NVS	FAISCEAU – EXT. ALIM. CABINE CPC UE [771]		
6	NVS	KIT – ALIM. CABINE CPC UE [772]		
	NVS	FAISCEAU – EXT. ALIM. CABINE CPC UE [773]		
7	328555	KIT – ALIMENTATION CABINE BOSCH/AUX. [774]		
	NVS	FAISCEAU – EXT. ALIM CABINE BOSCH/AUX.		
	NVS	ENS. SAC – COMMANDE CABINE CNH AN [775]		
	NVS	ENS. SAC – COMMANDE CABINE CNH UE [776]		
	284900	ENS. SAC – COMMANDE EN CABINE CNH [777]		
	NVS	KIT – ADAPTATEUR ET MODULE EN CABINE [778]		

769. Le kit comprend le panneau de commande SDSC (NVS), deux colliers de serrage (MD Nº 136655), deux rondelles (MD Nº 184705) et les instructions.
770. Le kit d'alimentation de cabine CPC CNH nord-américain (MD Nº 328552) a été remplacé par le kit (MD Nº 328555). Pour l'entretien du kit d'alimentation de cabine remplacé, commandez le kit d'alimentation de cabine Bosch/Aux. (MD Nº 328555).
771. Le faisceau électrique de la cabine CPC (MD Nº 308684) a été remplacé par le kit (MD Nº 328555). Pour l'entretien du faisceau électrique remplacé, commandez le kit d'alimentation de cabine Bosch/Aux. (MD Nº 328555).
772. Le kit d'alimentation de cabine CPC CNH européen (MD Nº 335287) a été remplacé par le kit (MD Nº 328555). Pour l'entretien du kit d'alimentation de cabine remplacé, commandez le kit d'alimentation de cabine Bosch/Aux. (328555).
773. Le faisceau électrique de la cabine CPC (MD Nº 328561) a été remplacé par le kit (MD Nº 328555). Pour l'entretien du faisceau électrique remplacé, commandez le kit d'alimentation de cabine Bosch/Aux. (MD Nº 328555).
774. Le kit comprend le faisceau électrique Bosch/Aux. de la cabine (NVS) et les instructions.
775. L'ensemble sac CNH nord-américain (MD Nº 337617) a été remplacé par l'ensemble sac CNH (MD Nº 284900). Pour l'entretien de l'ensemble sac remplacé, commandez l'ensemble sac CNH (MD Nº 284900).
776. L'ensemble sac CNH européen (MD Nº 337618) a été remplacé par l'ensemble sac CNH (MD Nº 284900). Pour l'entretien de l'ensemble sac remplacé, commandez l'ensemble sac CNH (MD Nº 284900).
777. L'ensemble sac comprend le kit de commandes de la cabine (MD Nº 328549), le kit de commande de la vitesse du tapis latéral (MD Nº 357945), le kit d'alimentation de la cabine Bosch/Aux. (MD Nº 328555), les attaches de câble (MD Nº 21763, MD Nº 30753), les fixations des attaches de câble (MD Nº 305330) et le kit d'adaptateur et de module en cabine (NVS).
778. Le kit d'adaptateur et de module en cabine (NVS) utilisé pour toutes les moissonneuses-batteuses CNH des modèles de 2018 et antérieurs comprend le faisceau d'adaptateur de cabine (MD Nº 322383), le module de commande de soupape (MD Nº 328411), la rondelle de verrouillage (MD Nº 134730) et l'écrou de panneau (MD Nº 134728). Consultez la section *187 Système électrique – Base (système hydraulique intégré), page 529* pour les emplacements des composants.

190 Autocollants et réflecteurs – FM200

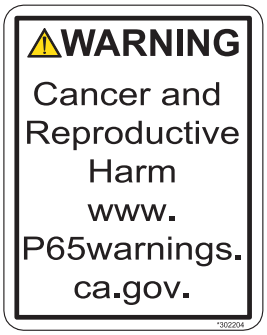

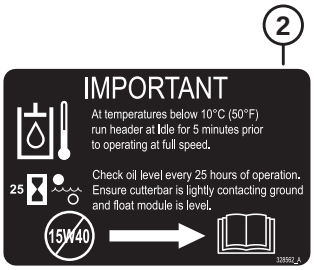

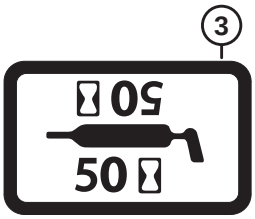

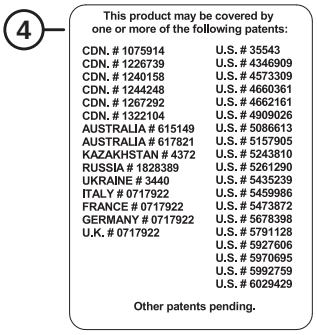

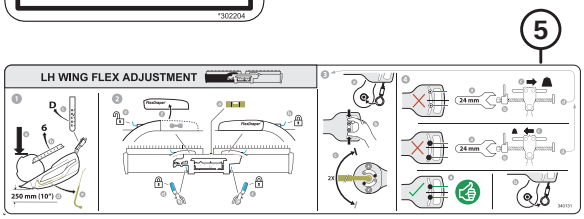

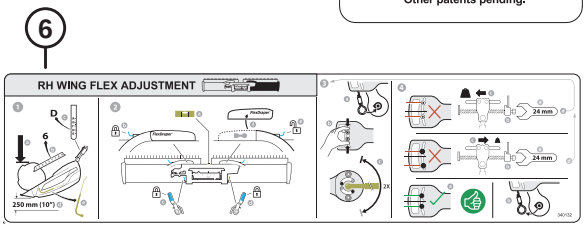

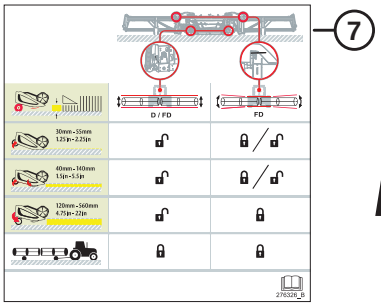

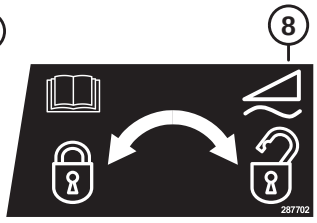

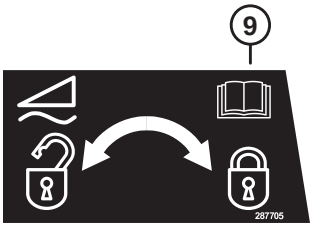

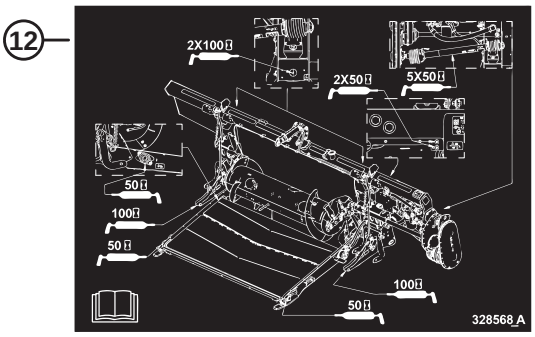

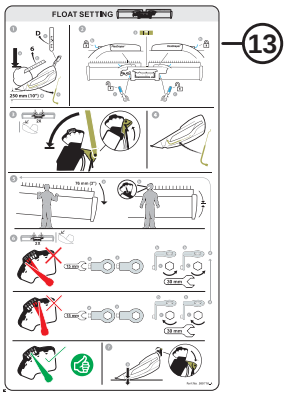

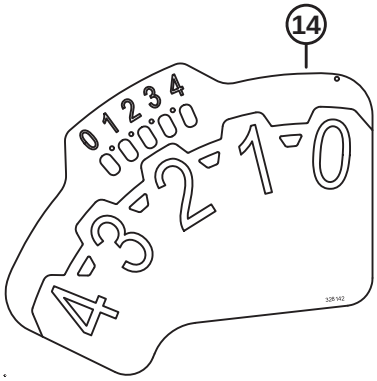

1039342

AUTOCOLLANTS ET RÉFLECTEURS – FM200

Réf.	Numéro de pièce	Description	Qté	Numéro de série
1	302204	AUTOCOLLANT – PROPOSITION 65 DE LA CALIFORNIE		
2	328562	AUTOCOLLANT – HUILE, IMPORTANT		
3	23165	AUTOCOLLANT – LUBRIFIANT 50 HR		
	23163	AUTOCOLLANT – LUBRIFIANT 10 HR		
4	32070	AUTOCOLLANT – NUMÉRO DE BREVET		
5	340131	AUTOCOLLANT – RÉGLAGE FLEX. CG		
6	340132	AUTOCOLLANT – RÉGLAGE FLEX. CD		
7	276326	AUTOCOLLANT – RÉGLAGE DE LA PLATEFORME		
8	287702	AUTOCOLLANT – VERROUILLAGE DU FLOTTEMENT, CG		
9	287705	AUTOCOLLANT – VERROUILLAGE DU FLOTTEMENT, CD		
10	328565	AUTOCOLLANT – VIDANGE D'HUILE		
11	313728	AUTOCOLLANT – LIRE MANUEL/PROJECTION FLUIDE		
12	347342	AUTOCOLLANT – GRAISSE FM200		
13	360716	AUTOCOLLANT – RÉGLAGE DU FLOTTEMENT [779]		
	368631	AUTOCOLLANT – RÉGLAGE DU FLOTTEMENT [780]		
14	328142	AUTOCOLLANT – FSM		
15	360655	AUTOCOLLANT – CLÉ DE RETOUR DE SÉCURITÉ		
16	174131	BANDE – ANTIDÉRAPANTE, 250 MM LG		
	132117	BANDE – ANTIDÉRAPANTE, 450 MM LG		
	140225	BANDE – ANTIDÉRAPANTE, 550 MM LG		
17	115146	RÉFLECTEUR – ORANGE		

779. Pour les modèles de 2023 et antérieurs.
780. Pour les modèles de 2024 et ultérieurs.

191 New Holland CR/CX – Ensemble complémentaire du module de flottement

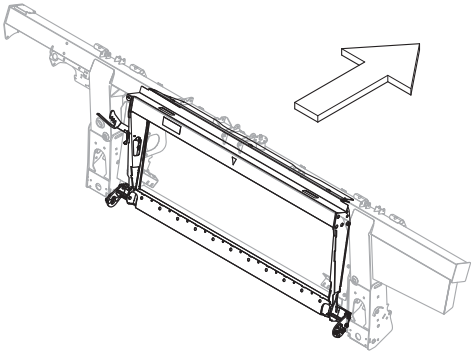

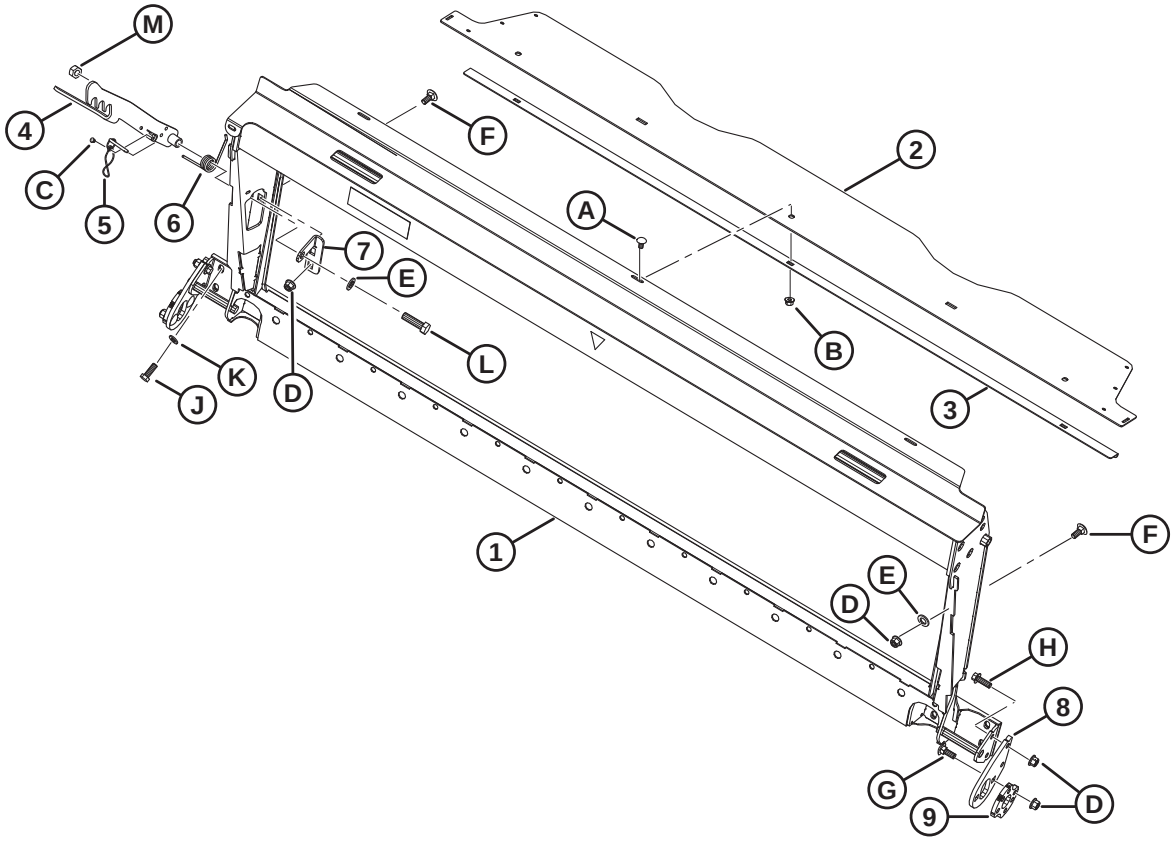

1044022

Réf.	Numéro de pièce	Description	Qté	Numéro de série
	B7476	**KIT – CHÂSSIS DE TRANSITION CNH** [781]		
1	**357567**	**ENS. – ADAPTATION CNH AVEC AUTOCOLLANT**	**1**	
2	357195	COUVERCLE – VIS D'ALIMENTATION SUPÉRIEURE	1	
3	301629	RETENUE – CAPOT ANTI-POUSSIÈRE	1	
4	347141	VERROU – ENS. SOUDÉ	1	
5	237363	GOUPILLE – ARRÊT AVEC 8 PO LONGUE	1	
6	156948	RESSORT – TORSION	1	
7	**357606**	**SUPPORT – MONTAGE À VIS**	**1**	
8	**284976**	**SUPPORT – MONTAGE D'ANCRAGE**	**2**	
9	**284971**	**PLAQUE – RÉGLAGE**	**2**	
A	184657	BOULON – TRCCC M10 X 1,5 X 20-8,8-AA1J		
B	135799	ÉCROU – HEX. À COL. BLOCAGE CTR M10 X 1,5-10		
C	**113799**	**RIVET – POP**		
D	136431	ÉCROU – HEX. À COL. BLOCAGE CTR M12 X 1,75-10		
E	**184717**	**RONDELLE – PLATE NORMALE M16-200HV-AA1J**		
F	**184667**	**BOULON – TRCC M12 X 1,75 X 30-8,8-ZINC**		
G	**136291**	**BOULON – TRCC TFL M12 X 1,75 X 35-8,8-ZINC**		
H	**152731**	**BOULON – TÊTE HEX. À COL. PFL M12 X 1,75 X 35-10,9-ZINC**		
J	**152730**	**BOULON – TÊTE HEX. PFL M12 X 1,75 X 35-10,9-AA1J**		
K	184714	RONDELLE – PLATE NORMALE M12-300HV		
L	**136717**	**BOULON – TÊTE HEX. M16 X 2 X 55-10,9**		
M	**320208**	**ÉCROU – HEX. VERROU CTR, M16 X 2-12-ZINC**		

781. Kits disponibles chez Whole Goods uniquement.

192 New Holland CR/CX – Ensemble complémentaire hydraulique/électrique

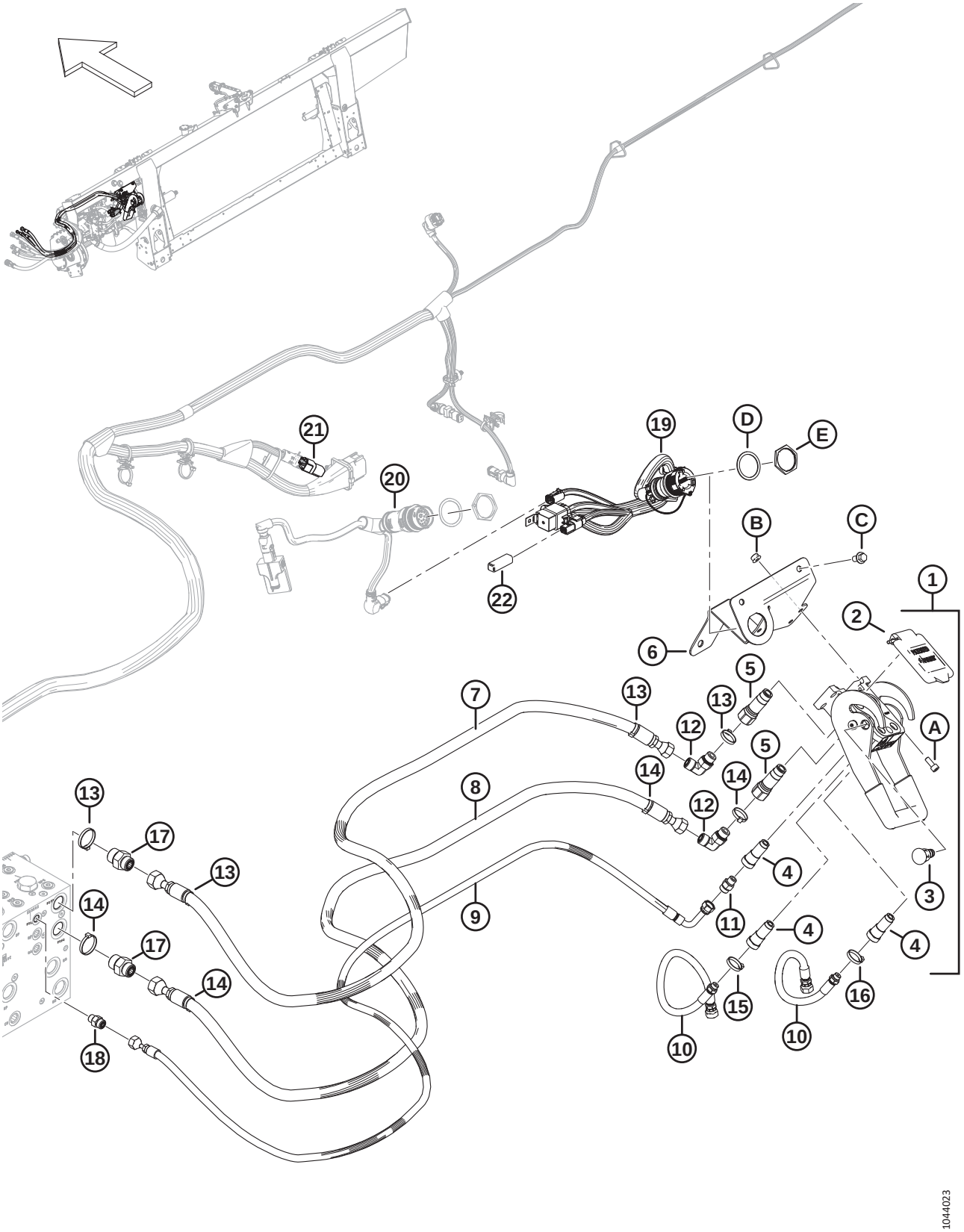

Réf.	Numéro de pièce	Description	Qté	Numéro de série
	B7507	KIT – ENS. COMPLÉMENTAIRE HYD. ÉLEC. CNH [782]		
1	153151	COUPLAGE – MULTI [783]	1	
2	129800	KIT – COUVERCLE CNH MULTICOUPLEUR	1	
3	129801	KIT – BOUTON LOQUET	1	
4	129976	COUPLAGE – 1/4 PO	3	
5	129977	COUPLAGE – 3/8 PO	2	
6	328874	SUPPORT SOUDÉ – MULTICOUPLEUR CNH	1	
7	314586	FLEXIBLE – HYD., PRESSION D'ENTRAÎNEMENT RABATTEUR CNH	1	
8	314587	FLEXIBLE – HYD., RETOUR D'ENTRAÎNEMENT RABATTEUR CNH	1	
9	314588	FLEXIBLE – HYD., LEVAGE RABATTEUR, CNH	1	
10	314585	FLEXIBLE – HYD., RABATTEUR AV./AR., CNH	2	
11	252694	RACCORD – ADAPTATEUR, ORIFICE 0,052	1	
12	136220	RACCORD – HYD. COUDÉ À 90°	2	
	44209	JOINT TORIQUE – Ø2,21 X Ø16,36		
	135866	JOINT TORIQUE – Ø1,78 X Ø12,42		
13	49232	COLLIER DE SERRAGE – ATTACHE DE CÂBLE, BLANCHE	4	
14	40701	COLLIER DE SERRAGE – ATTACHE DE CÂBLE, JAUNE	4	
15	40702	COLLIER DE SERRAGE – ATTACHE DE CÂBLE, ROUGE	2	
16	49227	COLLIER DE SERRAGE – ATTACHE DE CÂBLE, VERTE	2	
17	135786	RACCORD – ADAPTATEUR	2	
	50219	JOINT TORIQUE – Ø1,98 X Ø11,89		
	135865	JOINT TORIQUE – Ø1,78 X Ø9,25		
18	135778	RACCORD – ADAPTATEUR	1	
	50219	JOINT TORIQUE – Ø1,98 X Ø11,89		
	135865	JOINT TORIQUE – Ø1,78 X Ø9,25		
19	**284946**	**KIT – COMPOSANT ÉLECTRIQUE CNH, INTÉGRÉ** [784]	**1**	

782. Kits disponibles chez Whole Goods uniquement.
783. Le multicoupleur comprend le kit couvercle multicoupleur CNH (MD Nº 129800), le kit bouton de loquet (MD Nº 129801), trois coupleurs 1/4 po (MD Nº 129976) et deux coupleurs 3/8 po (MD Nº 129977).
784. Le kit comprend le faisceau pour compléter l'intégration (NVS), la fiche du transistor (MD Nº 349362), et la quincaillerie (MD Nº 134010, MD Nº 134011).

NEW HOLLAND CR/CX – ENSEMBLE COMPLÉMENTAIRE HYDRAULIQUE/ÉLECTRIQUE

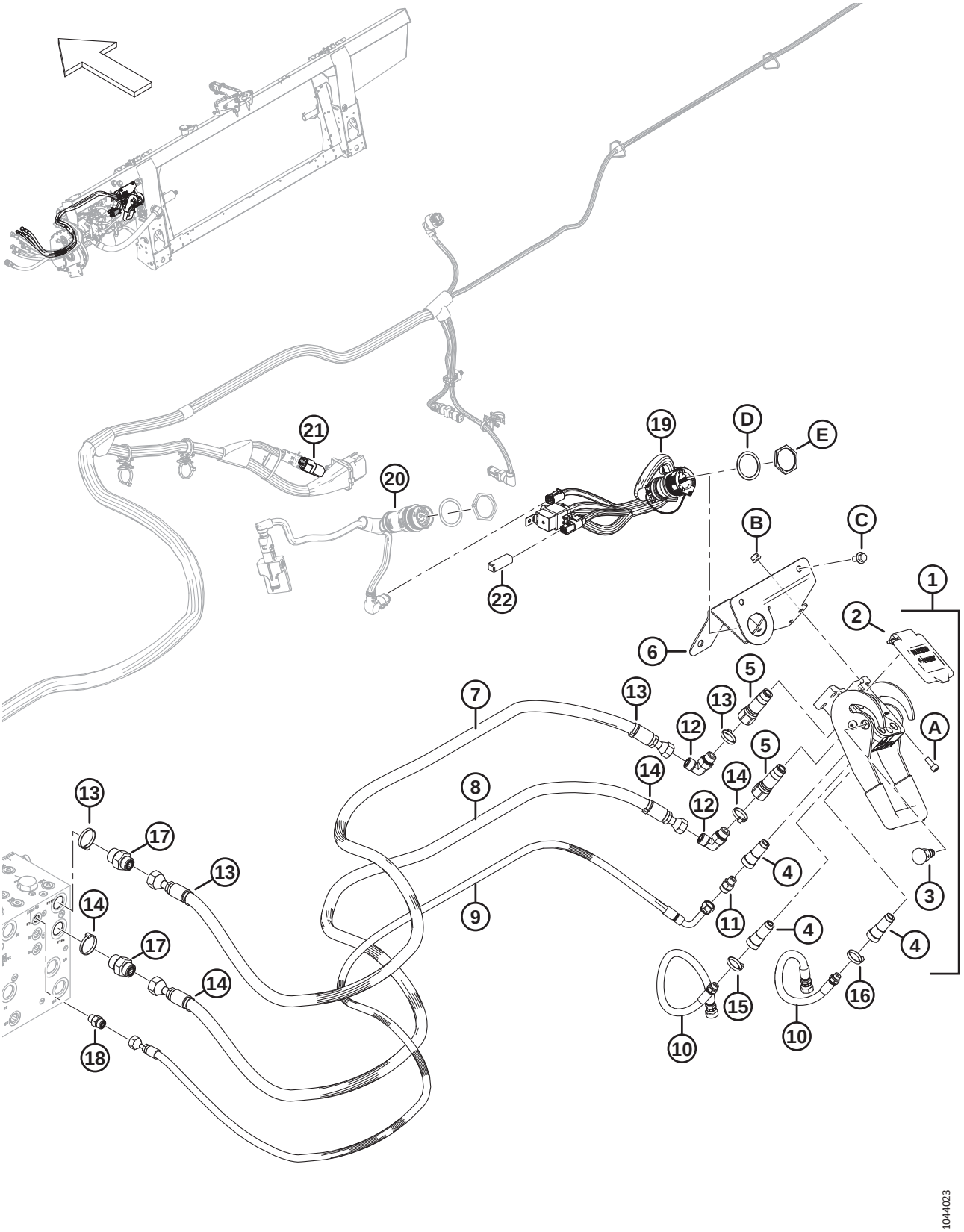

Réf.	Numéro de pièce	Description	Qté	Numéro de série
20	RÉF.	FAISCEAU – ADAPTATEUR DE CABINE [785]	1	
	RÉF.	MODULE – COMMANDE DE VALVE [785]	1	
	RÉF.	RONDELLE – VERROU, HDP 20, TAILLE 24 [785]	1	
	RÉF.	ÉCROU – PANNEAU, HDP 20, TAILLE 24 [785]	1	
21	RÉF.	BOUCHON – INCLINAISON, TRAVERSANT [786]	1	
22	**349362**	**BOUCHON – TRANSISTOR SW PWR**	**1**	
A	167307	VIS – TÊTE HEX. CREUSE M8 X 1,25 X 20-8,8-AA1J		
B	135337	ÉCROU – HEX. À COL. BLOCAGE CTR M8 X 1,25-8-AA1J		
C	136151	BOULON – TÊTE HEX. À COL. PFL M10 X 1,5 X 16-8,8-AA1J		
D	134011	RONDELLE – RESSORT DE VERROUILLAGE, TÊTE DEUTSCH, TAILLE 24		
E	134010	ÉCROU – PANNEAU, HD 30, TAILLE 24		

785. Pour le faisceau, le module de commande de soupape et la quincaillerie, consultez la section *187 Système électrique – Base (système hydraulique intégré), page 529* ou la section *188 Système électrique – Base (système hydraulique modulable), page 531* ; requis uniquement pour les machines des modèles de 2018 et antérieurs.

786. Le bouchon d'inclinaison traversant (MD Nº 323698) se connecte au faisceau principal du module de flottement au niveau de P600. Le bouchon de flottement est pré-installé sur les machines des modèles de 2024 et ultérieurs configurées pour les moissonneuses-batteuses New Holland CR larges, mais il n'est PAS inclus dans le kit d'adaptation (B7507). Pour commander le bouchon d'inclinaison traversant avec les instructions d'installation, consultez la section *187 Système électrique – Base (système hydraulique intégré), page 529* ou la section *188 Système électrique – Base (système hydraulique modulable), page 531*.

193 New Holland CR/CX – Ensemble complémentaire de la vis d'alimentation

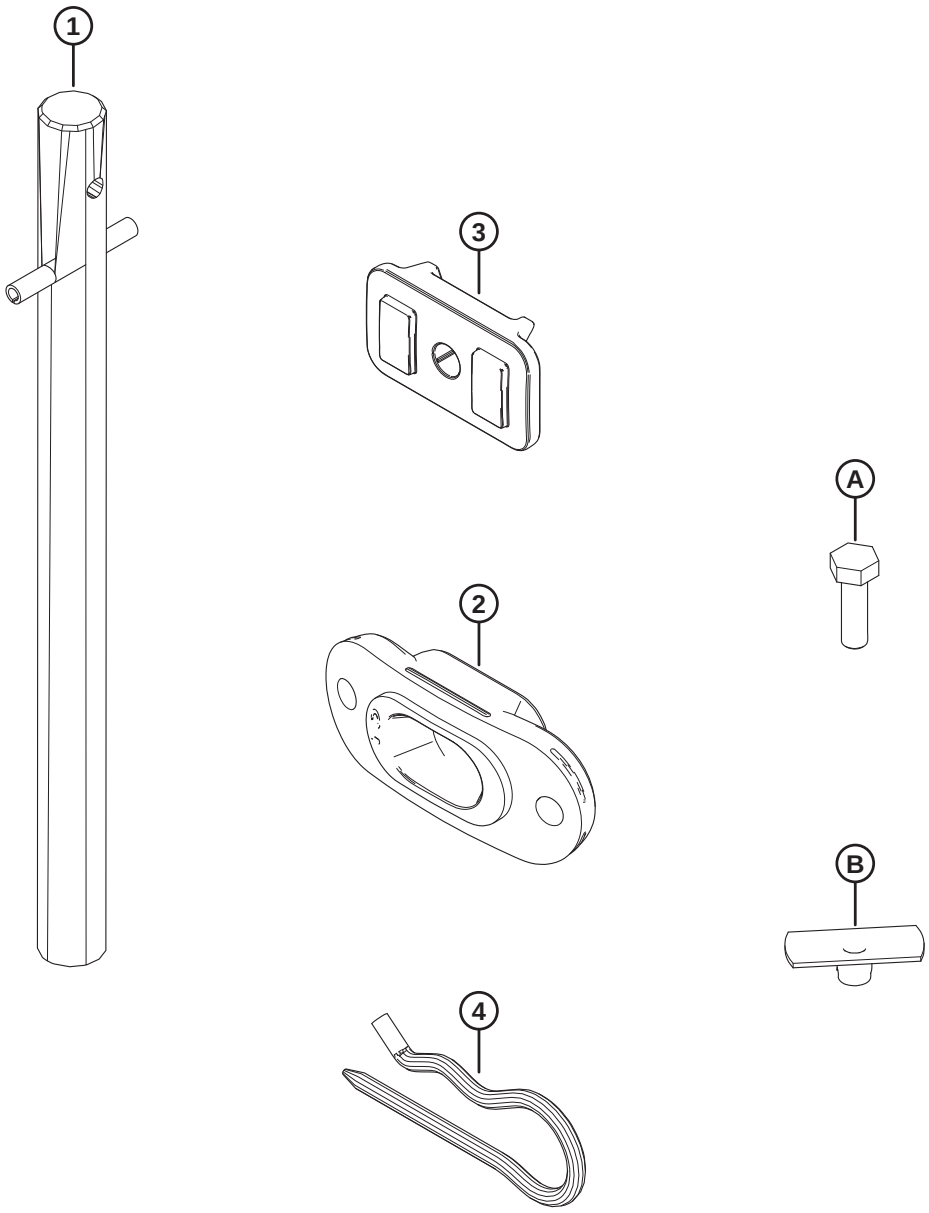

1032789

NEW HOLLAND CR/CX – ENSEMBLE COMPLÉMENTAIRE DE LA VIS D'ALIMENTATION

Réf.	Numéro de pièce	Description	Qté	Numéro de série
1	337152	KIT – DOIGT	8	
	7642	GOUPILLE – RESSORT 3/16 DIA. X 1,5 LG	8	
2	337143	GUIDE	8	
3	213084	BOUCHON – FENTE DE SPIRE	8	
4	123180	GOUPILLE	8	
A	252703	BOULON – TÊTE HEX. PFL M6 X 1 X 20 X SPCL-12,9-AF0C		
B	197263	ÉCROU – EN T M6 X 1		

194 New Holland CR/CX – Ensemble complémentaire de la spire

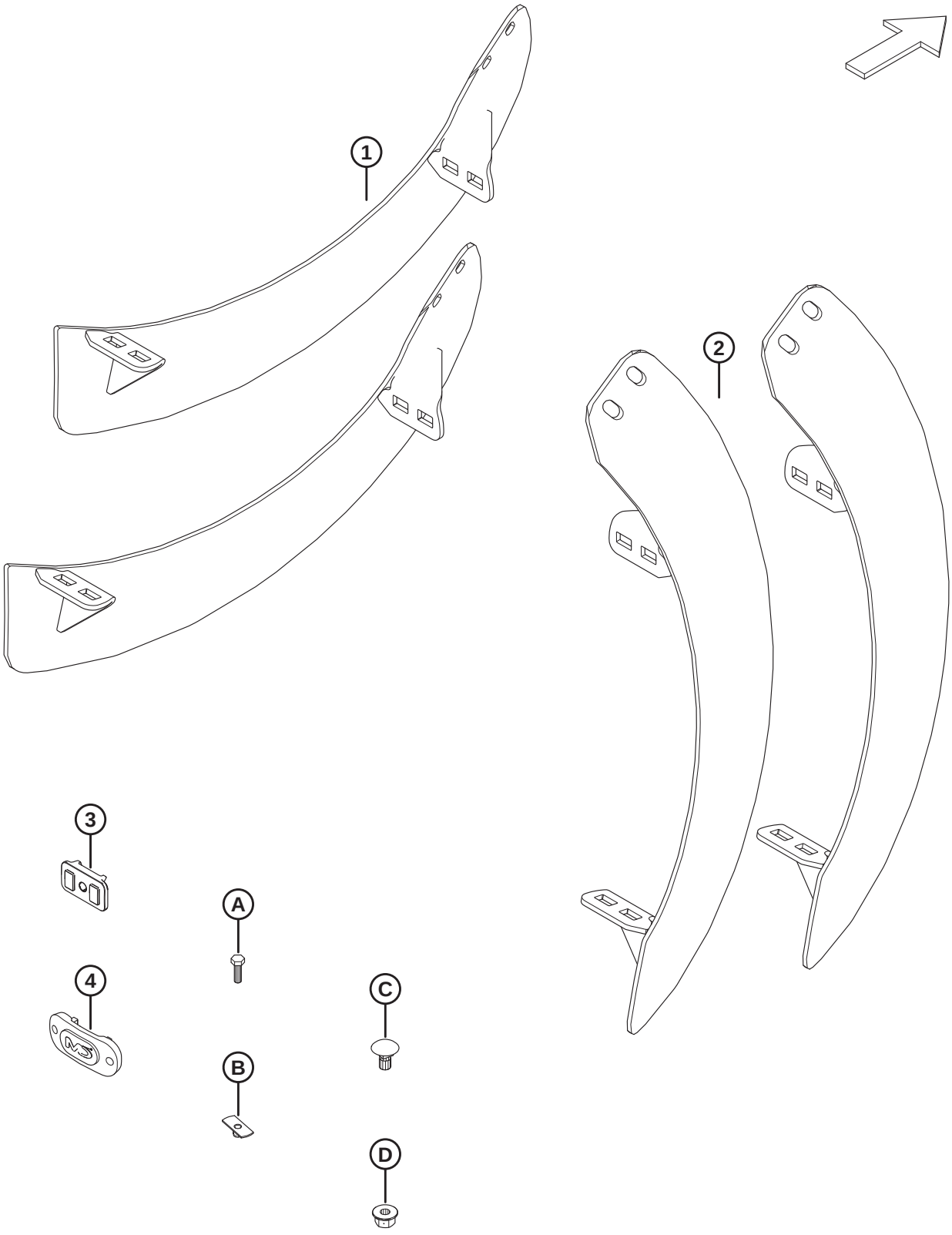

NEW HOLLAND CR/CX – ENSEMBLE COMPLÉMENTAIRE DE LA SPIRE

Réf.	Numéro de pièce	Description	Qté	Numéro de série
1	287889	SPIRE – CG FORTE USURE	2	
2	287890	SPIRE – CD FORTE USURE	2	
3	213084	BOUCHON – FENTE DE SPIRE	2	
4	187137	BOUCHON	4	
A	252703	BOULON – TÊTE HEX. PFL M6 X 1 X 20 X SPCL-12,9-AF0C		
B	197263	ÉCROU – EN T M6 X 1		
C	136178	BOULON – TRCC M10 X 1,5 X 20-8,8-AA1J		
D	135799	ÉCROU – HEX. À COL. BLOCAGE CTR M10 X 1,5-10		

195 New Holland CR/CX – Ensemble complémentaire du déflecteur

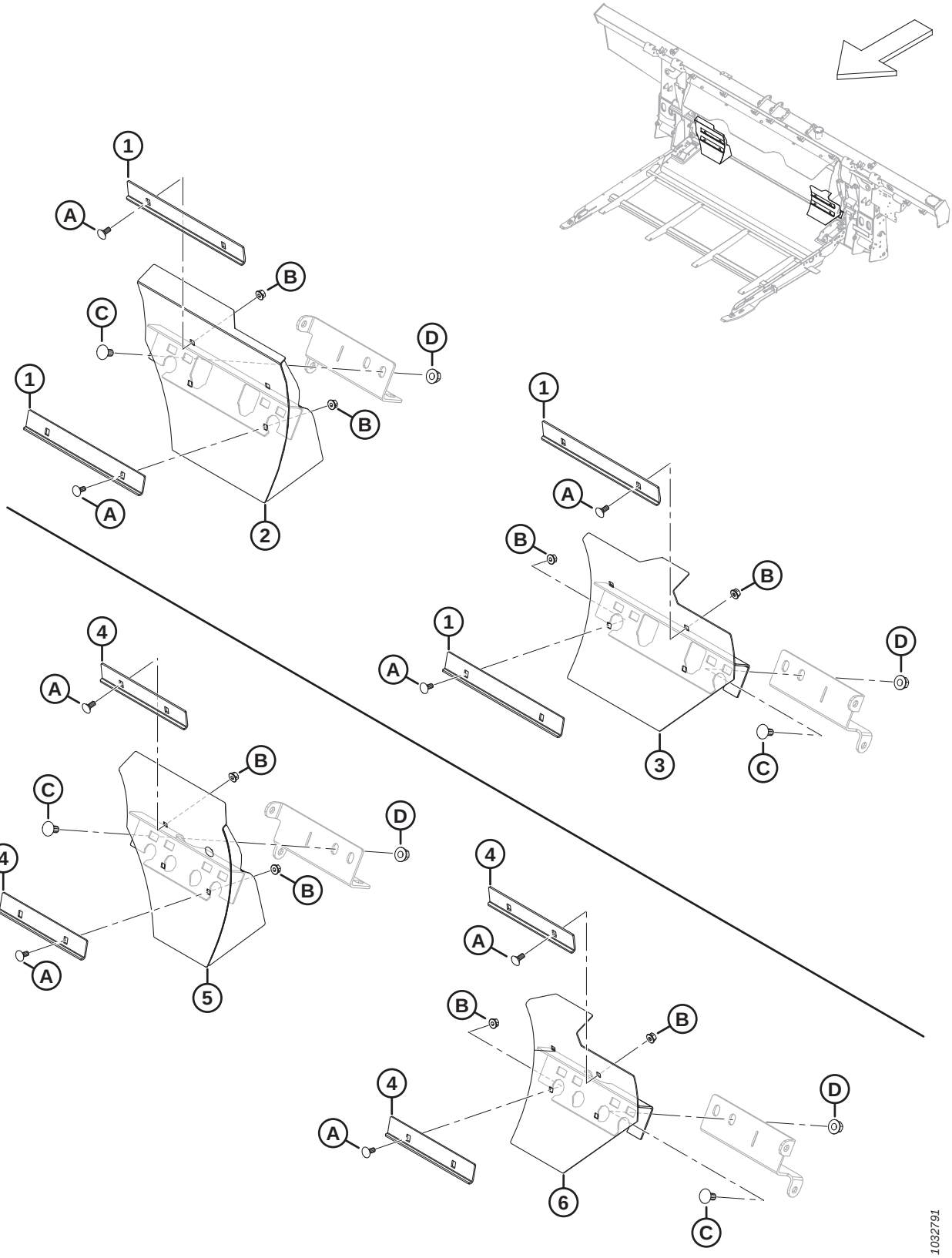

NEW HOLLAND CR/CX – ENSEMBLE COMPLÉMENTAIRE DU DÉFLECTEUR

Réf.	Numéro de pièce	Description	Qté	Numéro de série
	B7347	KIT – DÉFLECTEURS, VIS D'ALIMENTATION MOYENNE [787]		
	B7348	KIT – DÉFLECTEURS, VIS D'ALIMENTATION MOYENNE [788]		
1	328085	ANGLE – DÉBOURREUR LONG [789]	4	
2	337779	DÉFLECTEUR – ENS. SOUDÉ LONG CD [789]	1	
3	337780	DÉFLECTEUR – ENS. SOUDÉ LONG CG [789]	1	
4	314680	ANGLE – DÉBOURREUR COURT [790]	4	
5	337777	DÉFLECTEUR – ENS. SOUDÉ COURT CD [790]	1	
6	337778	DÉFLECTEUR – ENS. SOUDÉ COURT CG [790]	1	
A	197171	BOULON – TRCC M8 X 1,25 X 20-8,8-ZINC		
B	135337	ÉCROU – HEX. À COL. BLOCAGE CTR M8 X 1,25-8-AA1J		
C	152439	BOULON – TRCCC M12 X 1,75 X 25-8,8-AA1J		
D	136431	ÉCROU – HEX. À COL. BLOCAGE CTR M12 X 1,75-10		

787. Pour des largeurs d'ouverture de l'alimentation d'environ 1115 mm (44 po). Kits disponibles chez Whole Goods uniquement.
788. Pour des largeurs d'ouverture de l'alimentation d'environ 1317 mm (52 po). Kits disponibles chez Whole Goods uniquement.
789. Inclus dans B7347.
790. Inclus dans B7348.

196 Kit d’adaptateur de contrôle de hauteur automatique de la plateforme de 10 V New Holland

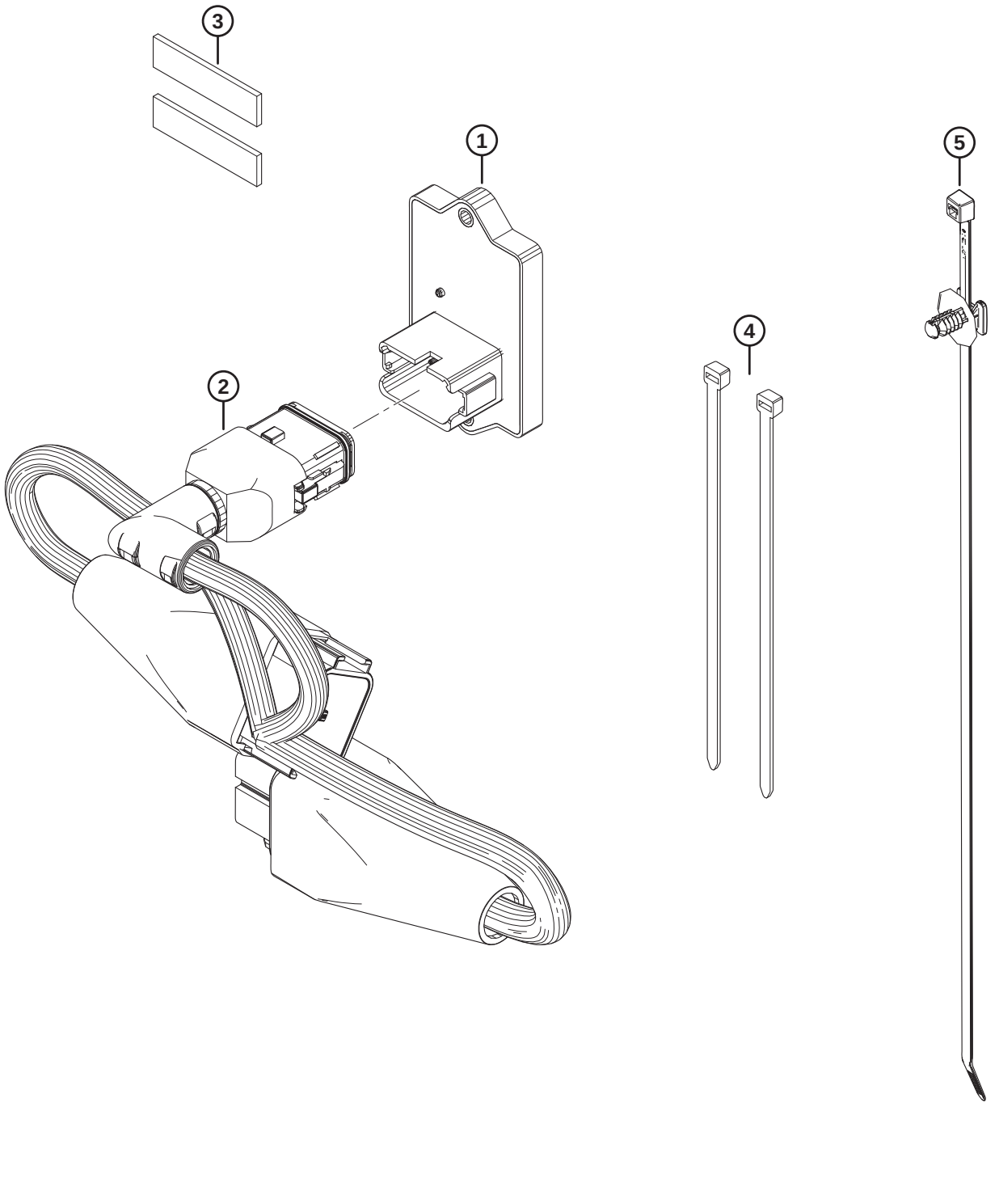

KIT D'ADAPTATEUR DE CONTRÔLE DE HAUTEUR AUTOMATIQUE DE LA PLATEFORME DE 10 V NEW HOLLAND

Réf.	Numéro de pièce	Description	Qté	Numéro de série
	B7241	KIT – ADAPTATEUR 10 V NH [791]		
1	500448	MODULE – NH 10V	1	
2	335160	FAISCEAU – ADAPTATEUR NH 10V	1	
3	NVS	RUBAN – MOUSSE, VHB, 1/2 PO LARGE, 50 MM	2	
4	21763	COLLIER DE SERRAGE – ATTACHE DE CÂBLE, NOIRE	2	
5	136655	COLLIER DE SERRAGE – SUPPORT SAPIN AVEC LANIÈRE	1	

791. Kits disponibles chez Whole Goods uniquement.

197 (Option) Kits de spires de la vis d’alimentation

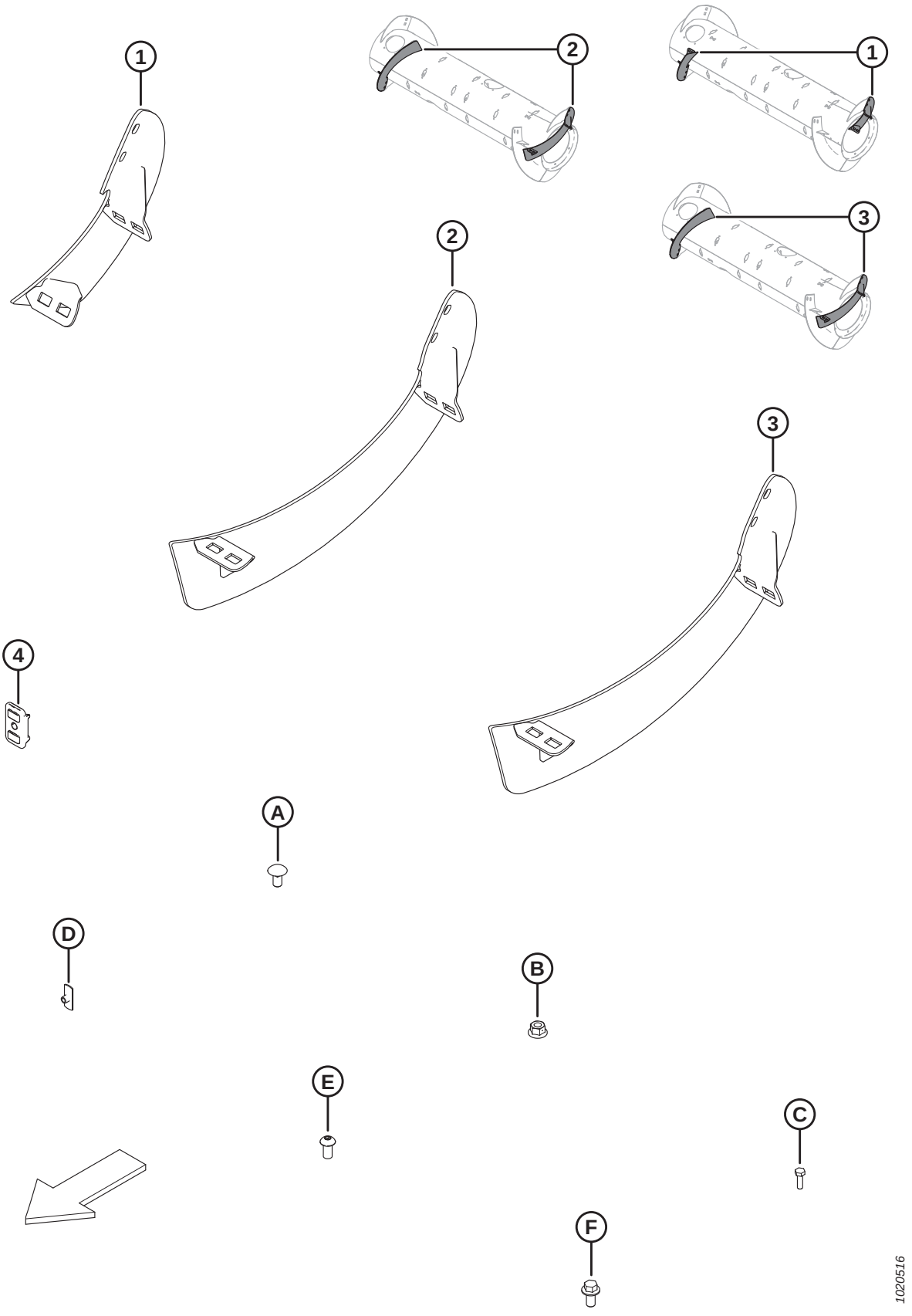

(OPTION) KITS DE SPIRES DE LA VIS D'ALIMENTATION

NOTE:

Les kits de spires longues (B6400 et MD Nº 287032) servent à convertir la vis d'alimentation en configuration ultra étroite optionnelle. Consultez le manuel d'opération de votre plateforme pour obtenir plus d'informations.

Réf.	Numéro de pièce	Description	Qté	Numéro de série
	B6400	KIT – FM100 RTD, SPIRE ANTI-USURE [792]		
	287031	KIT – FM100 RTD, SPIRE MOY. [793]		
	287032	KIT – FM100 RTD, SPIRE LONGUE [794]		
1	NVS	SPIRE, RTD – CD, MOY. [795]	1	
	NVS	SPIRE, RTD – CG, MOY. [796]	1	
	287887	SPIRE, RTD – CD, MOY. (FORTE USURE)	1	
	287888	SPIRE, RTD – CG, MOY. (FORTE USURE)	1	
2	NVS	SPIRE, RTD – CD, LONG [797]	1	
	NVS	SPIRE, RTD – CG, LONG. [798]	1	
3	287890	SPIRE, RTD – CD, LONG. (FORTE USURE)	1	
	287889	SPIRE, RTD – CG, LONG. (FORTE USURE)	1	
4	213084	BOUCHON – FENTE DE SPIRE	2	
A	136178	BOULON – TRCC M10 X 1,5 X 20-8,8-A3L		
B	135799	ÉCROU – HEX. À COL. BLOCAGE CTR M10 X 1,5-10-A3L		
C	252703	BOULON – TÊTE HEX. PFL M6 X 1 X 20 X SPCL-12,9-AA2L		
D	197263	ÉCROU – EN T M6 X 1		
E	135723	VIS – TÊTE HEX. RONDE M10 X 1,5 X 20-10,9-A3L		
F	152655	BOULON – TÊTE HEX. À COL. M10X 1,5 X 20-8,8-A3L		

792. Le kit comprend le kit longue spire (MD Nº 287032). Kits disponibles chez Whole Goods uniquement.
793. Le kit comprend une spire moyenne anti-usure, deux bouchons (MD Nº 213084), la quincaillerie et les instructions.
794. Le kit comprend une spire longue anti-usure, deux bouchons (MD Nº 213084), la quincaillerie et les instructions.
795. L'entretien concerne la spire moyenne de côté droit (MD Nº 287887).
796. L'entretien concerne la spire moyenne de côté gauche (MD Nº 287888).
797. L'entretien concerne la spire longue de côté droit (MD Nº 287890).
798. L'entretien concerne la spire longue de côté gauche (MD Nº 287889).

198 (Option) Remplisseuse FM200 interface complet – Série FD2

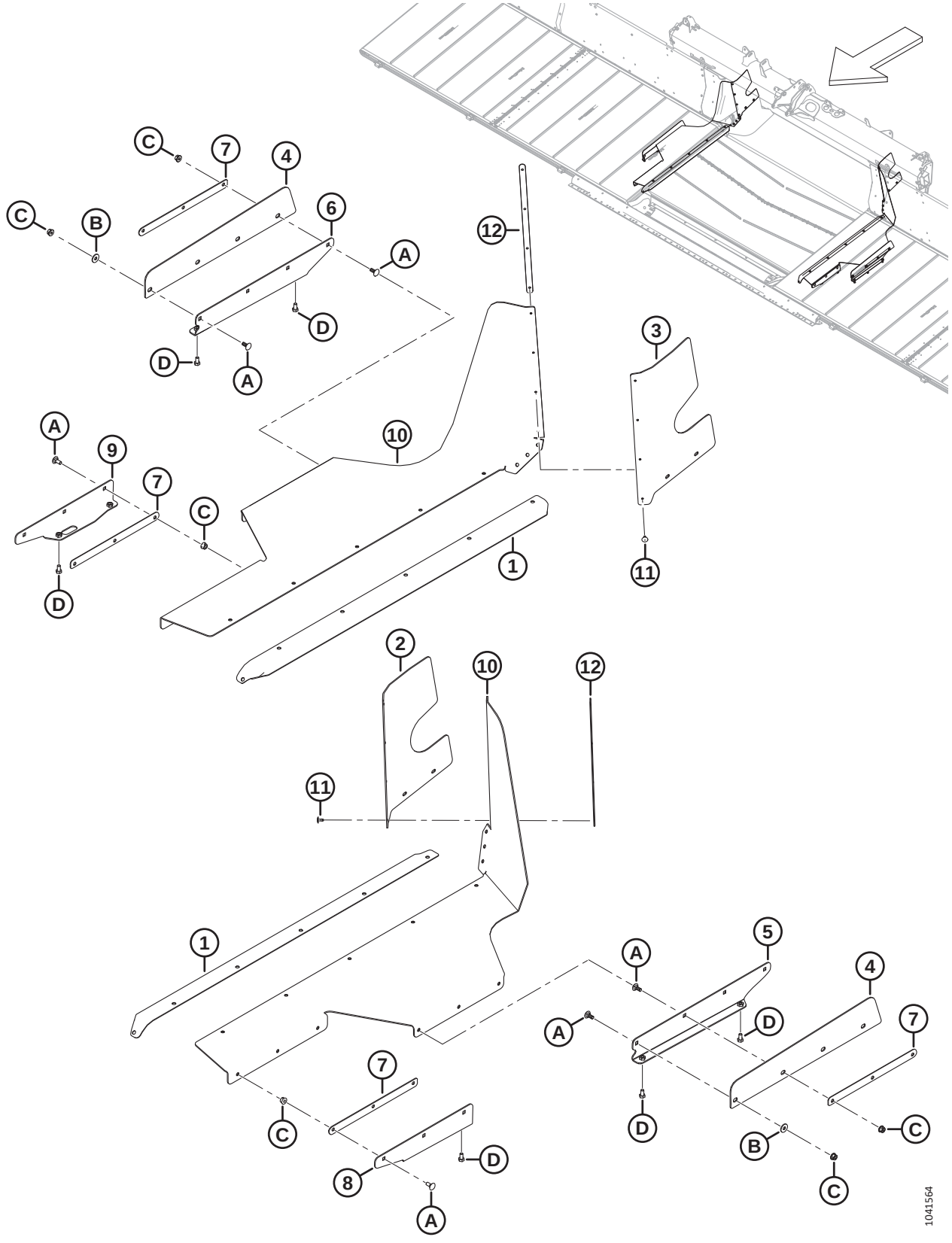

(OPTION) REMPLISSEUSE FM200 INTERFACE COMPLET – SÉRIE FD2

Réf.	Numéro de pièce	Description	Qté	Numéro de série
	B7217	KIT – REMPLISSEUSE FD2 INTERFACE COMPLET [799]		
1	322750	JOINT – TABLIER D'ALIMENTATION DE TAPIS	2	
2	328348	REMPLISSEUSE – SUPÉRIEURE ARRIÈRE CG	1	
3	328349	REMPLISSEUSE – SUPÉRIEURE ARRIÈRE CD	1	
4	344409	REMPLISSEUSE – CÔTÉ ÉTANÇON [800]	2	
	344336	KIT – REMPLISSEUSE COMPLÈTE (ENTRETIEN UNIQUEMENT) [801]	A/B	
5	344412	SUPPORT – ENS. SOUDÉ CG DE LA REMPLISSEUSE LATÉRALE [802]	1	
	344336	KIT – REMPLISSEUSE COMPLÈTE (ENTRETIEN UNIQUEMENT) [801]	A/B	
6	344413	SUPPORT – ENS. SOUDÉ CD DE LA REMPLISSEUSE LATÉRALE [803]	1	
	344336	KIT – REMPLISSEUSE COMPLÈTE (ENTRETIEN UNIQUEMENT) [801]	A/B	
7	301065	PLAQUE – RETENUE DE LA REMPLISSEUSE	4	
8	301049	SUPPT – ENS. SOUDÉ REMPLISSEUSE LATÉRALE CG	1	
9	301047	SUPPT – ENS. SOUDÉ REMPLISSEUSE LATÉRALE CD	1	
10	301034	VOLET – FLEX REMPLISSEUSE COMPLÈTE	2	
11	293053	RIVET – POP	8	
12	276770	PLAQUE – RETENUE DE LA REMPLISSEUSE	2	
A	197171	BOULON – TRCC M8 X 1,25 X 20-8,8-ZINC		
B	184709	RONDELLE – PLATE GRANDE M8-200HV		
C	135337	ÉCROU – HEX. À COL. BLOCAGE CTR M8 X 1,25-8-AA1J		
D	50139	BOULON – TÊTE HEX. PFL M8 X 1,25 X 16-8,8-AA1J		

799. Marché européen uniquement. Fournit une étanchéité supplémentaire entre le module de flottement et la plateforme. Kits disponibles chez Whole Goods uniquement.
800. Précédemment MD Nº 314671 dans le lot remplacé B7217. Pour l'entretien de la pièce remplacée, commandez le kit d'entretien MD Nº 344336.
801. Le kit d'entretien de la remplisseuse complète sert à l'entretien des pièces de la remplisseuse remplacée (MD Nº 301067, 301069, 314419, 314420 et 314671).
802. Précédemment MD Nº 314419 et MD Nº 301069 dans le lot remplacé B7217. Pour l'entretien des pièces remplacées, commandez le kit d'entretien MD Nº 344336.
803. Précédemment MD Nº 314420 et MD Nº 301067 ans le lot remplacé B7217. Pour l'entretien des pièces remplacées, commandez le kit d'entretien MD Nº 344336.

199 (Option) Remplisseuses et bielles FM200

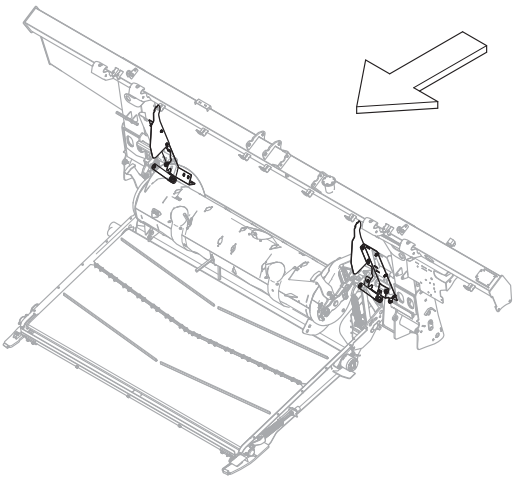

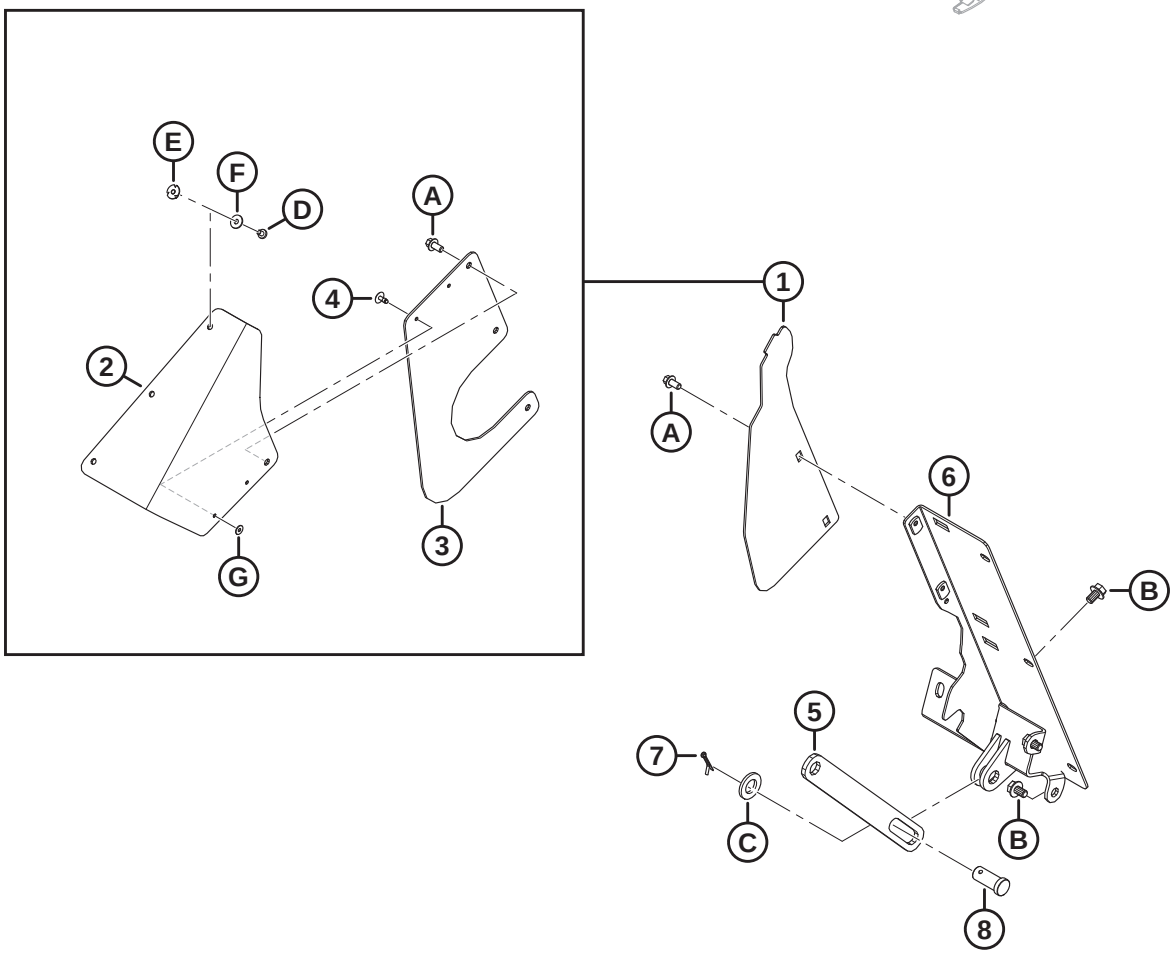

1039547

(OPTION) REMPLISSEUSES ET BIELLES FM200

Réf.	Numéro de pièce	Description	Qté	Numéro de série
	B7342	KIT – REMPLISSEUSES ET BIELLES D'ADAPTATEUR FM200 [804]		
1	357512	KIT – COUVERCLES LATÉRAUX ANTI-POUSSIÈRE [805]	A/B	
2	357174	TRAPPE – COUVERCLE ANTI-POUSSIÈRE	2	
3	357173	CAPOT – VIS D'ALIMENTATION LATÉRALE	2	
4	293053	RIVET – POP	4	
5	322914	BARRE – SUPPORT DE LA VIS D'ALIMENTATION, LIMITEUR	1	
6	NVS	REMPLISSAGE – ENS. SOUDÉ CG	1	
	NVS	REMPLISSAGE – ENS. SOUDÉ CD	1	
7	18648	GOUPILLE – FENDUE 3/16 DIA. X 1,25 ZP	2	
8	11814	AXE – CHAPE (23,8 MM, 30 MM), ZN PL	2	
A	136485	BOULON – TÊTE HEX. À COL. PFL M8 X 1,25 X 16-8,8-AA1J		
B	136151	BOULON – TÊTE HEX. À COL. PFL M10 X 1,5 X 16-8,8-AA1J		
C	112130	RONDELLE – TREMPÉE ASTM F4363/4 PO NOM. ID AB0C		
D	252291	VIS – TÊTE CYLINDRIQUE M6 X 1 X 8-8,8-AA1J		
E	252051	ÉCROU – EN T M6		
F	184706	RONDELLE – PLATE GRANDE M6-200HV		
G	293054	RONDELLE – PLATE LARGE M5-200HV-AA1J [806]		

804. Le kit de remplisseuses et bielles d'adaptateurs FM200 permet de convertir les modules de flottement FM200 configurés dans la moissonneuse-batteuse John Deere série X9 pour les utiliser avec d'autres marques et modèles de moissonneuses-batteuses. Kits disponibles chez Whole Goods uniquement.
805. Ce kit est utilisé pour l'entretien des unités dont les couvercles latéraux ont été remplacés (MD Nº 347558). Le kit comprend deux trappes de couvercle anti-poussière (MD Nº 357174), deux couvercles latéraux de vis d'alimentation (MD Nº 357173), quatre rivets pop (MD Nº 293053) et la quincaillerie.
806. La rondelle (MD Nº 293054) n'est pas comprise dans le kit ; elle doit être commandée séparément.

200 (Option) Extension Hillside

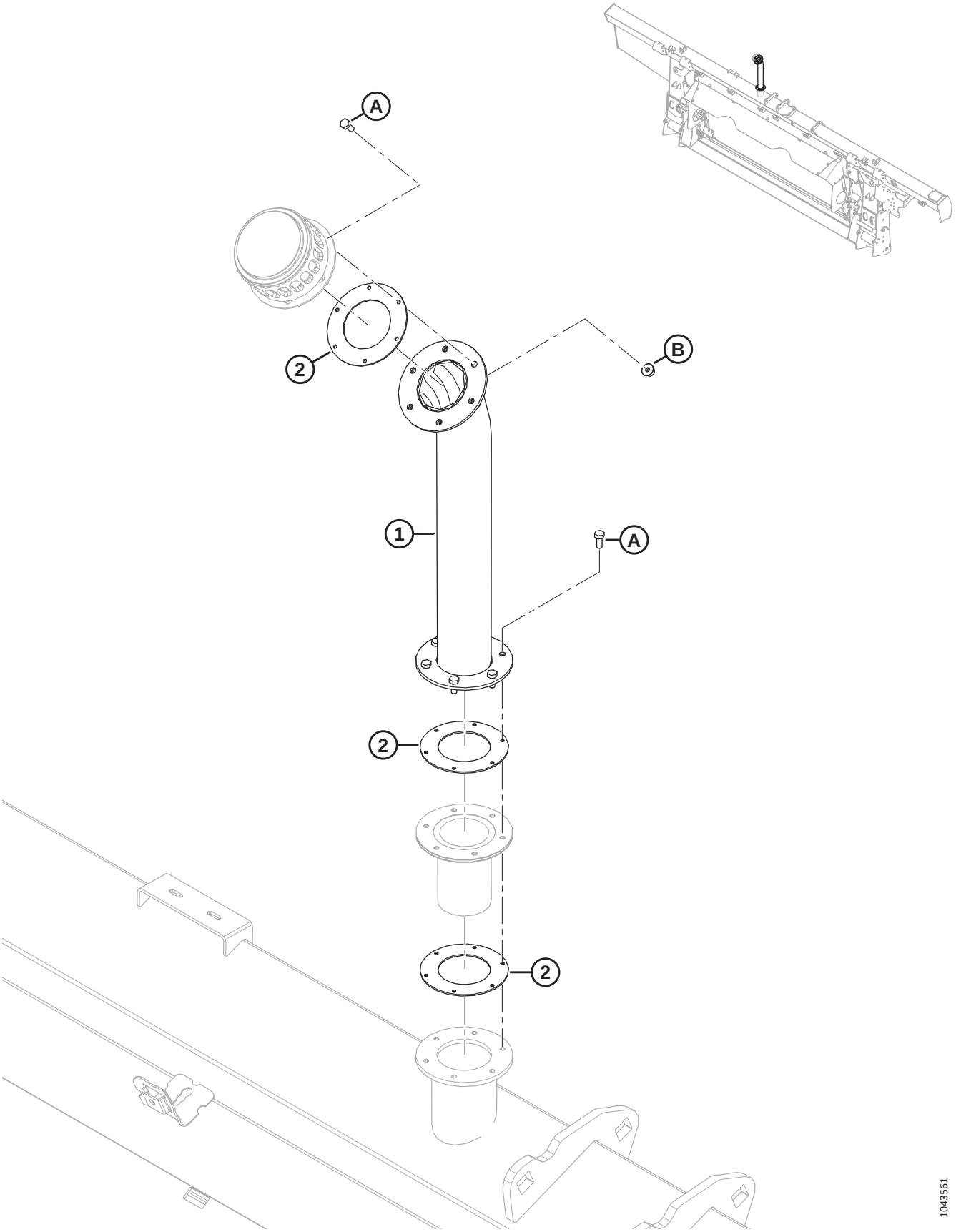

(OPTION) EXTENSION HILLSIDE

Réf.	Numéro de pièce	Description	Qté	Numéro de série
	B7542	KIT – EXTENSION DE REMPLISSAGE DE RÉSERVOIR HYDRAULIQUE [807]		
	284975	KIT – EXTENSION DE REMPLISSAGE DE RÉSERVOIR HYDRAULIQUE [808]		
1	NSS	EXTENSION DE REMPLISSAGE DE RÉSERVOIR HYD	1	
2	312706	KIT – JOINTS DE REMPLISSAGE D'HUILE [809]	A/B	
	166450	AUTOCOLLANT – AVERTISSEMENT, SURFACE CHAUDE	2	
A	320397	VIS – TÊTE HEX. PFL M5 X 0,8 X 12-8,8-SIMPLE (MODÈLES 2022 ET ULTÉRIEURS) [810]		421190–
	135873	VIS – MACH N° 10-32 X 1/2 PO HEX. (2021 ET ANTÉRIEUR) [810]		–421189
B	136635	ÉCROU – HEX. À COL. VERROU CTR M5 X 0,8-8-AA1J		

807. Le kit comprend une extension de remplissage du réservoir hydraulique (NSS), 3 joints (NSS), 2 autocollants (MD Nº 166450), 12 vis métriques (MD Nº 320397), 6 écrous métriques (MD Nº 136635) et des instructions. Pour les machines des modèles de 2021 et antérieurs avec des trous filetés impériaux, commandez les vis impériales (MD Nº 135873) séparément. Kits disponibles chez Whole Goods uniquement.
808. Le kit comprend une extension de remplissage du réservoir hydraulique (NVS), 3 joints (NVS), 2 autocollants (MD Nº 166450),12 vis métriques (MD Nº 320397), 6 écrous métriques (MD Nº 136635) et des instructions. Pour les machines des modèles de 2021 et antérieurs avec des trous filetés impériaux, commandez les vis impériales (MD Nº 135873) séparément.
809. Le kit de joints de remplissage d'huile comprend deux joints d'étanchéité (NVS).
810. Sur les unités des modèles 2021 et antérieurs, utilisez une vis impériale (MD Nº 135873) pour éviter de fausser le filetage d'un boulon métrique dans un trou fileté impérial.

201 (Option) Cornières d’alimentation

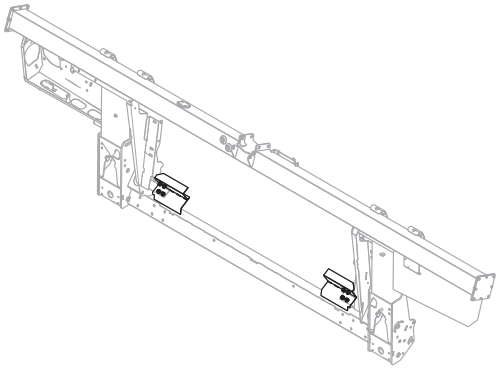

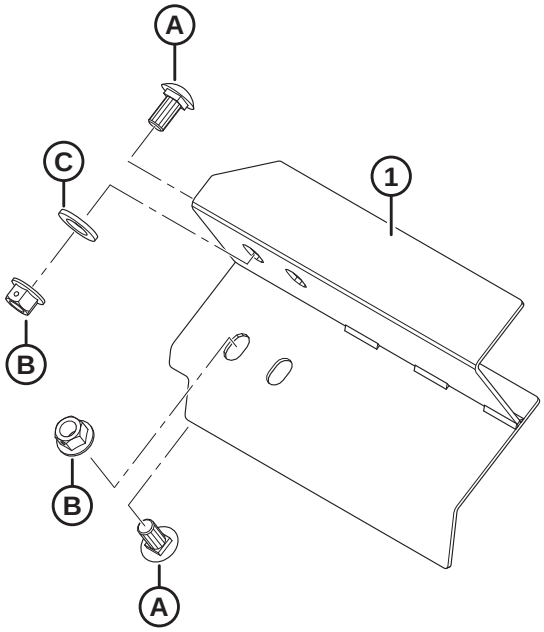

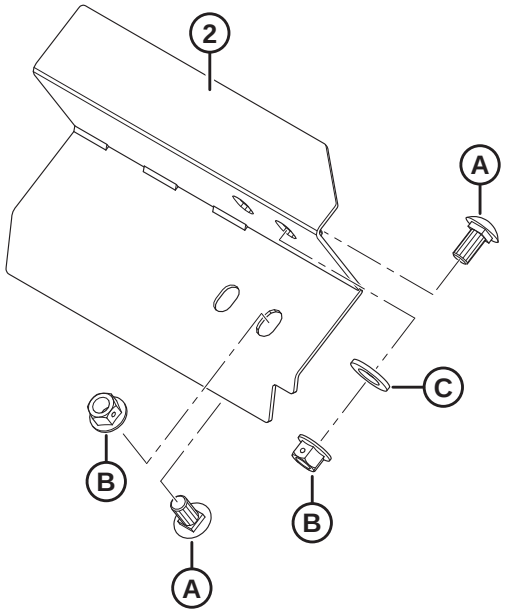

1023852

(OPTION) CORNIÈRES D'ALIMENTATION

Réf.	Numéro de pièce	Description	Qté	Numéro de série
	B6042	KIT – CORNIÈRES D'ALIMENTATION – 265 MM LG (SANS DÉCOUPE) [811]		
	B6044	KIT – CORNIÈRES D'ALIMENTATION – 325 MM LG [811]		
	B6045	KIT – CORNIÈRES D'ALIMENTATION – 365 MM LG [811]		
	B6046	KIT – CORNIÈRES D'ALIMENTATION – 403 MM LG [811]		
	B6213	KIT – CORNIÈRES D'ALIMENTATION – 515 MM LG [811]		
1	213523	DÉBOURREUR – ASS. SOUDÉ, GAUCHE (265 MM LG SANS DÉCOUPE)	1	
	213573	DÉBOURREUR – ASS. SOUDÉ, GAUCHE (325 MM LG)	1	
	213567	DÉBOURREUR – ASS. SOUDÉ, GAUCHE (365 MM LG)	1	
	213561	DÉBOURREUR – ASS. SOUDÉ, GAUCHE (403 MM LG)	1	
	213579	DÉBOURREUR – ASS. SOUDÉ, GAUCHE (515 MM LG)	1	
2	213525	DÉBOURREUR – ASS. SOUDÉ, DROITE (265 MM LG SANS DÉCOUPE)	1	
	213574	DÉBOURREUR – ASS. SOUDÉ, DROITE (325 MM LG)	1	
	213568	DÉBOURREUR – ASS. SOUDÉ, DROITE (365 MM LG)	1	
	213562	DÉBOURREUR – ASS. SOUDÉ, DROITE (403 MM LG)	1	
	213580	DÉBOURREUR – ASS. SOUDÉ, DROITE (515 MM LG)	1	
A	135903	BOULON – TRCC M12 X 1,75 X 25-8,8-A3L		
B	136431	ÉCROU – HEX. À COL. BLOCAGE CTR M12 X 1,75-10-A3L		
C	184717	RONDELLE – PLATE NORMALE M16-200HV-AA1J		

811. Kits disponibles chez Whole Goods uniquement.

Index

795 456
1709 476
4761 104
4762 ..... 298, 304
5512 440
6647 440
7642 ..... 270, 450, 546
9213 456
9333 456
11695 104
11814 ..... 460, 558
13125 ..... 4, 10, 60, 62, 64, 328
13617 490
16235 130
16266 14
16681 ..... 120, 122, 124, 126, 128
17006 422
18598 458
18600 ..... 298, 304
18601 ..... 178, 182, 256, 258, 460, 472
18603 ..... 104, 500
18604 54
18605 ..... 54, 130
18606 ..... 104, 396, 402
18607 ..... 2, 120, 122, 124, 126, 128, 130, 132, 138, 140, 318, 440
18608 ..... 296, 316, 324, 370, 472, 476
18609 ..... 316, 372, 472, 498
18619 328
18621 ..... 110, 112, 114, 120, 122, 126, 128
18624 ..... 380, 388
18626 ..... 116, 118
18629 ..... 116, 118
18637 ..... 26, 28, 30
18638 ..... 454, 458
18648 ..... 110, 112, 114, 116, 118, 300, 318, 330, 370, 460, 558
18669 ..... 304, 306
18671 ..... 52, 130, 302, 316, 328, 370, 468
18704 ..... 2, 120, 122, 126, 128
18768 ..... 396, 402
18798 ..... 320, 416
18867 ..... 26, 28, 30
18898 ..... 478, 482
18916 ..... 320, 372
19542 330
19958 ..... 124, 130
20312 470
21010 490
21032 316
21061 422
21194 104
21235 ..... 452, 456
21301 ..... 132, 136, 140, 142
21363 ..... 420, 428
21383 340
21540 ..... 2, 302, 476
21572 382
21763 ..... 172, 200, 208, 222, 266, 268, 306, 316, 396, 402, 422, 434, 498, 502, 506, 530, 532, 534, 552
21859 ..... 396, 400
22072 56
23163 538
23164 278
23165 ..... 278, 412, 538
26429 330
30144 ..... 110, 112, 114
30191 432
30228 374
30316 ..... 442, 444
30368 340
30441 ..... 32, 36
30463 476
30505 ..... 34, 36, 458, 460
30515 340
30520 ..... 130, 316, 370
30627 ..... 56, 398, 404, 446, 472
30628 ..... 270, 428, 432, 494
30629 ..... 110, 112, 114
30630 ..... 134, 138, 140, 142, 428
30631 ..... 56, 412
30632 ..... 398, 404, 438
30636 474
30655 ..... 56, 134, 138
30660 ..... 198, 202, 206, 212, 216, 220, 224, 228, 412
30661 ..... 396, 400
30693 500
30701 440
30702 440
30715 ..... 56, 320, 324, 338, 480, 484
30716 ..... 384, 392
30753 ..... 198, 206, 212, 216, 218, 224, 228, 434, 468, 502, 506
30856 56
30934 ..... 396, 402
30971 ..... 172, 174, 178, 180, 184, 188, 192, 196, 232, 234, 238, 416, 422, 430, 506, 512, 518, 520, 524, 526, 528
31465 458
31774 ..... 2, 134, 138, 140, 472
32070 ..... 278, 538
36651 ..... 442, 446
39272 324
40095 442

INDEX

40701.....172, 224, 228, 238, 244, 246, 252, 520, 526, 542
40702.....172, 200, 208, 222, 422, 500, 518, 520, 524, 526, 542
40703.....172, 222, 224, 244, 246, 252, 422, 498, 518, 520, 524, 526
40704.....172, 200, 208, 222, 422, 498, 518, 520, 524, 526
42592.....34
43219.....274
44209.....172, 174, 178, 180, 256, 258, 416, 430, 504, 508, 510, 518, 520, 524, 526, 528, 542
44210.....176, 180, 184, 188, 192, 196, 234, 238, 394, 400, 422, 430, 506, 510, 512, 518, 522
45427.....500
47225.....304, 306
49227.....172, 210, 216, 228, 500, 518, 520, 524, 526, 542
49232.....172, 238, 520, 526, 542
49306.....394, 400
49378.....330, 368
49904.....470
50071.....270
50083.....452
50139.....296, 480, 482, 556
50140.....412
50154.....454
50155.....2, 44, 46, 48, 138, 142, 454, 458
50186.....340
50193.....14, 170, 294, 368
50219.....172, 174, 192, 196, 242, 246, 252, 498, 512, 520, 526, 542
50220.....174, 422, 430, 504, 508, 510, 512, 518, 522, 524, 528
50222.....430, 508
50223.....176, 180, 394, 400, 430, 506, 508, 512
52129.....2
100500.....52, 74, 80, 88, 92, 96, 102, 470
100577.....174
100709.....108
100710.....108
100712.....108
100714.....108
100715.....108
100717.....108
100718.....108
100719.....108
100720.....108
100721.....108
100722.....108
100723.....108
100726.....108
100862.....490
101007.....318, 370
101095.....380, 388
101897.....26, 28, 30
102264.....10, 60, 62, 64, 328, 380, 388, 498
102629.....108
102630.....108
102711.....174
103361.....296
103575.....174
103879.....124, 130
108172.....374, 376, 398, 402
109773.....534, 536
111521.....132, 136
111528.....480, 482
111545.....504, 510
112130.....42, 460, 558
112823.....234, 238
112866.....432
112868.....430, 432, 524, 526
113152.....108
113153.....108
113222.....52, 74, 80, 88, 92, 96, 102, 470
113229.....104
113561.....324
113566.....322
113799.....540
113813.....296
113937.....74, 80, 88, 92, 96, 102
115146.....280, 538
115670.....74, 80, 88, 92, 96, 102
115759.....278
118011.....490
118239.....324
119529.....384, 392
119558.....384, 386, 388
119560.....384
119565.....384
119593.....380, 388
119623.....382
119641.....380
119653.....384, 386
119654.....384, 386, 388
119655.....384
119656.....384
119666.....380
119667.....380
119672.....380, 388
119691.....380, 388
119692.....386, 388
119693.....386, 388
119694.....386
119696.....380, 388
119697.....380, 388
119705.....380
119706.....380
119725.....380, 388
119726.....384, 392

119737 392
119738 ..... 380, 388
119745 388
119757 ..... 380, 388
119766 384
120845 ..... 32, 36
120901 104
123180 ..... 450, 464, 546
123318 424
123406 458
123978 498
125377 ..... 208, 222, 224
129313 278
129800 542
129801 542
129976 542
129977 542
130283 488
132117 538
132531 32
132607 ..... 32, 36
133047 472
133136 500
133372 490
133631 442
133632 444
133634 442
133641 448
133877 450
133942 416
133992 ..... 318, 370
134010 544
134011 544
134437 424
134442 ..... 266, 268, 396, 402, 434, 530, 532
134728 ..... 266, 268, 530, 532
134730 ..... 266, 268, 530, 532
135156 ..... 320, 372, 454, 458
135157 458
135226 224
135234 498
135235 406
135248 382
135266 ..... 172, 210, 216
135290 456
135319 330
135335 ..... 170, 420
135336 22
135337 ..... 6, 10, 12, 22, 26, 28, 30, 32, 38, 40, 42, 54, 58, 60, 62, 64, 130, 164, 168, 186, 190, 194, 196, 236, 238, 274, 276, 296, 304, 308, 324, 330, 338, 398, 404, 412, 466, 492, 494, 544, 550, 556
135369 ..... 320, 454, 458
135377 274
135400 ..... 504, 510
135401 ..... 298, 438
135443 ..... 198, 210, 216, 224, 234, 238, 244, 246, 252
135444 ..... 200, 208, 222, 520, 526
135523 332
135554 ..... 422, 430, 504, 508, 510, 512, 524, 526, 528
135587 512
135626 488
135630 ..... 362, 366, 488
135696 ..... 22, 330
135716 316
135723 ..... 464, 554
135734 ..... 504, 510, 512, 524, 528
135778 ..... 172, 192, 196, 198, 200, 204, 208, 210, 214, 218, 222, 224, 226, 242, 246, 252, 294, 300, 498, 520, 526, 542
135780 ..... 172, 178, 180, 256, 258, 518, 524
135783 ..... 296, 382, 390, 420, 428, 440
135785 ..... 20, 26, 28, 30, 32, 236, 240, 244, 248, 252, 296, 382, 390, 396, 402, 412, 460, 486, 496
135786 ..... 172, 430, 506, 520, 526, 542
135788 ..... 172, 178, 180, 184, 188, 192, 196, 232, 234, 238, 422, 518, 520, 524, 526
135789 ..... 422, 518, 522
135799 ..... 6, 10, 16, 20, 26, 28, 30, 32, 50, 54, 110, 112, 114, 116, 118, 150, 152, 154, 162, 164, 166, 168, 170, 178, 180, 186, 190, 236, 240, 244, 248, 252, 270, 296, 302, 304, 306, 312, 320, 330, 344, 348, 382, 390, 398, 402, 408, 412, 442, 446, 448, 454, 460, 462, 464, 466, 472, 480, 484, 486, 492, 496, 514, 540, 548, 554
135800 ..... 374, 376
135821 ..... 422, 506, 512, 518, 520, 526
135865 ..... 172, 192, 196, 200, 208, 210, 214, 218, 224, 226, 242, 246, 250, 252, 300, 406, 430, 498, 508, 512, 520, 526, 542
135866 ..... 172, 178, 180, 254, 256, 258, 422, 510, 512, 518, 520, 522, 524, 526, 528, 542
135867 ..... 172, 176, 180, 184, 188, 192, 196, 234, 238, 394, 400, 430, 506, 510, 512, 520, 524, 526, 528
135868 ..... 172, 178, 180, 184, 188, 192, 196, 230, 232, 234, 238, 422, 430, 506, 508, 512, 518, 520, 522, 524, 526
135873 ..... 416, 560
135888 520
135889 232
135894 ..... 20, 32, 38, 40, 42, 274, 276
135900 ..... 56, 396, 402, 454
135901 ..... 430, 508
135903 ..... 26, 28, 30, 36, 38, 40, 42, 120, 122, 124, 126, 128, 514, 562
135952 174
135957 ..... 176, 180, 394, 400, 430, 506, 512
135959 138
135995 ..... 472, 498
136005 ..... 66, 68, 70, 72, 360, 366

136024 430
136036 .....66, 68, 70, 72, 310, 354, 356, 358, 360, 366, 492
136050 494
136057 ..... 56, 64
136088 476
136089 ..... 430, 506, 510, 512
136095 .....198, 204, 208, 210, 214, 218, 222, 224, 226, 498, 512
136106 .....504, 510
136109 514
136113 .....398, 480, 484
136122 .....2, 8, 110, 112, 114, 116, 302
136124 2
136137 ..... 54, 434
136141 54
136143 ..... 2, 120, 122, 124, 126, 128, 130
136144 .....208, 224, 498
136145 .....198, 204, 218, 242, 246, 252
136146 .....200, 210, 214, 226, 242, 246, 252
136149 .....430, 508
136150 .....198, 204, 218
136151 ..... 10, 50, 60, 62, 64, 150, 152, 154, 260, 262, 264, 344, 348, 476, 500, 544, 558
136159 .....296, 304
136178 ..... 20, 304, 306, 312, 462, 464, 472, 548, 554
136209 ..... 134, 138, 140, 142
136211 .....60, 62, 64, 260, 262, 264
136220 .....520, 526, 542
136231 .....22, 480, 484
136240 .....208, 222, 224
136244 ..... 178, 180, 256, 258
136245 .....178, 180, 184, 188, 232, 234
136246 510
136248 492
136249 406
136269 .....174, 416
136291 ..... 134, 138, 368, 458, 540
136300 ..... 164, 168, 274, 276, 382
136302 412
136308 .....492, 502, 508
136310 .....116, 118
136312 310
136324 142
136325 .....242, 246, 252
136326 .....244, 246, 252
136327 .....234, 238
136337 .....430, 508
136339 .....14, 330, 384, 412
136342 .....14, 330, 384, 412
136347 ..... 430, 506, 512, 524, 528
136355 .....178, 182, 186, 190, 232, 236
136378 .....368, 460
136395 .....162, 164, 168, 344, 348, 408
136399 .....170, 434
136401 .....134, 138
136431 .....4, 22, 26, 28, 30, 32, 36, 38, 40, 42, 56, 104, 120, 122, 124, 126, 128, 134, 138, 140, 142, 148, 150, 152, 154, 162, 164, 320, 324, 330, 344, 348, 368, 372, 396, 402, 420, 428, 434, 454, 458, 466, 474, 492, 500, 502, 508, 514, 540, 550, 562
136440 .....110, 114, 116, 296, 318, 372, 382, 390, 434, 454, 458, 500
136441 454
136442 .....178, 182, 186, 190, 198, 202, 206, 208, 212, 216, 220, 222, 228
136443 138
136445 130
136446 ..... 134, 138, 140, 320
136447 .....430, 506, 512
136473 ..... 56, 434
136476 54
136477 302
136483 510
136485 .....130, 272, 274, 276, 330, 416, 480, 482, 558
136486 .....186, 190, 194, 196, 234, 238
136492 12
136495 ..... 56, 178, 180, 186, 190
136506 466
136512 .....2, 56
136513 .....2, 56
136524 174
136527 234
136540 .....198, 202, 206, 216, 218, 228, 244, 248, 252
136561 ..... 272, 274, 412, 514
136592 ..... 134, 138, 480, 484
136595 274
136596 472
136604 272
136613 272
136635 .....274, 560
136640 .....4, 22, 162, 164, 166, 344, 348
136653 406
136654 406
136655 .....268, 306, 468, 530, 532, 536, 552
136671 8
136684 .....510, 524, 528
136701 .....2, 110, 114, 116
136702 .....134, 138
136704 472
136717 540
136736 ..... 20, 458
136741 .....256, 258
136746 .....192, 196
136748 .....10, 276, 308
136749 .....16, 312, 380, 388
136755 500
136757 458
136759 ..... 32, 38, 40, 42, 134, 138, 330, 412, 450
136766 .....430, 508

136773 ..... 304, 306, 320, 324, 414
136779 ..... 186, 190, 192, 236
136824 ..... 38, 40, 42, 54, 274, 276
136842 ..... 134, 138
136846 ..... 430, 506
136848 2
136850 174
136857 320
136882 ..... 132, 138
136887 2
136900 424
137092 374
137118 374
137375 ..... 104, 132, 136, 396, 402
137476 ..... 132, 136, 140, 142
137519 374
137529 ..... 148, 344, 346
137721 ..... 132, 136, 142
137754 374
137825 ..... 136, 142
137980 ..... 146, 344, 346
139003 108
140225 538
140250 140
141220 322
142777 442
143107 104
144531 ..... 322, 370
144724 318
145249 ..... 32, 36
145840 ..... 26, 28, 30
148798 42
151691 456
151793 456
152009 368
152193 54
152274 420
152395 500
152439 ..... 40, 42, 120, 122, 126, 128, 466, 550
152520 ..... 56, 116, 118, 492
152602 ..... 106, 296
152655 ..... 4, 22, 50, 168, 330, 344, 348, 378, 420, 428, 464, 500, 514, 554
152668 ..... 10, 134, 138, 142, 170, 198, 206, 220, 244, 248, 252, 272, 276, 308, 324, 412, 472
152670 412
152702 ..... 320, 368
152730 ..... 32, 130, 134, 138, 140, 142, 458, 504, 540
152731 ..... 340, 420, 428, 434, 540
152732 ..... 32, 110, 112, 114, 116, 118, 330, 404, 408
152779 ..... 318, 330, 420
153151 542
156178 ..... 110, 112, 114
156501 470
156696 416
156741 470
156743 ..... 458, 472
156948 540
158174 ..... 174, 416, 504
159020 494
164061 ..... 132, 136, 140, 142
164213 ..... 132, 136, 140, 142
164214 ..... 132, 136, 140, 142
164215 130
164216 130
165168 170
165218 278
165524 ..... 18, 280, 318
165588 170
165735 ..... 32, 36
166450 560
167307 544
170851 ..... 200, 210, 216, 228
172259 36
172340 ..... 396, 400
172558 458
174131 538
174304 ..... 104, 396, 402
174418 54
174436 278
174849 ..... 144, 342, 346, 360, 364
174879 ..... 116, 118
181475 382
181649 456
183506 452
183508 ..... 452, 456
184303 ..... 192, 196, 198, 200, 204, 210, 214, 218, 224, 226
184461 ..... 176, 180, 184, 188, 192, 196, 394, 400, 506, 512
184463 ..... 422, 502, 506, 512, 518, 522
184584 ..... 374, 376
184587 438
184597 ..... 146, 344, 348
184642 ..... 276, 308
184643 324
184644 ..... 198, 206, 218, 244, 248, 252
184646 ..... 56, 318, 324
184648 494
184649 4
184652 ..... 338, 384, 392, 496
184656 ..... 202, 208, 222, 240, 304, 306, 330
184657 ..... 10, 478, 482, 514, 540
184659 472
184661 ..... 6, 16, 36, 398, 404, 412
184662 ..... 36, 170, 302, 304, 306, 442, 448, 454, 466, 472
184663 104
184664 ..... 296, 302, 340, 472
184665 ..... 4, 20, 330, 398, 404, 420, 428

INDEX

184667 ..... 4, 26, 28, 134, 138, 324, 382, 388, 540
184669 ..... 104, 138, 474, 478, 482
184672 324
184673 ..... 104, 330
184675 450
184677 ..... 56, 298
184679 324
184681 56
184683 ..... 60, 62, 64, 272
184685 ..... 56, 274
184688 ..... 60, 62, 64
184692 ..... 170, 178, 182, 186, 190, 198, 202, 206, 208, 212, 216, 220, 222, 228
184694 ..... 2, 44, 46, 48, 492
184695 330
184696 ..... 16, 104, 352, 412
184697 ..... 146, 340, 344, 348
184699 434
184701 272
184705 ..... 56, 60, 62, 64, 274, 536
184706 ..... 24, 308, 418, 558
184708 ..... 58, 64, 134, 138, 320, 412
184709 ..... 44, 56, 304, 306, 324, 332, 384, 392, 480, 482, 494, 556
184711 ..... 22, 32, 36, 56, 170, 274, 276, 420, 428, 432, 492, 494
184712 ..... 4, 398, 404, 472
184714 ..... 66, 68, 70, 72, 138, 142, 330, 420, 428, 500, 504, 510, 540
184717 ..... 116, 118, 120, 122, 126, 128, 302, 324, 382, 388, 434, 540, 562
184718 ..... 2, 20
184721 194
184977 54
187137 ..... 462, 464, 548
187252 432
187428 ..... 452, 456
187477 440
187518 458
187660 498
187967 432
188470 ..... 296, 302
190752 494
191353 ..... 132, 138
191489 ..... 10, 26, 28, 30, 38, 40, 42, 130, 398, 404
193187 322
193240 314
193241 314
193242 314
193243 314
194033 432
194082 416
194521 442
197122 458
197135 ..... 134, 138, 304, 306
197171 ..... 26, 28, 30, 412, 466, 492, 494, 550, 556
197229 274
197230 ..... 272, 276, 308
197263 ..... 450, 462, 464, 546, 548, 554
197275 32
197319 472
197320 ..... 320, 416
206340 274
209045 ..... 422, 512
210661 316
210690 314
210918 320
210985 ..... 316, 372
212250 470
213084 ..... 462, 464, 546, 548, 554
213110 456
213112 456
213363 498
213418 486
213419 486
213420 456
213459 ..... 534, 536
213523 562
213525 562
213546 452
213552 452
213554 452
213561 562
213562 562
213567 562
213568 562
213573 562
213574 562
213579 562
213580 562
213608 450
213633 494
213634 494
213635 494
213649 452
213654 452
213656 450
213657 450
213659 452
213660 450
213679 452
213713 ..... 478, 482
213731 454
213733 454
213743 512
213750 452
213801 452
213802 452
213851 ..... 452, 456
213857 456

213859 452
220084 278
220107 10
220317 456
220766 442
220807 290
220814 290
220817 286
220824 286
220831 288
220832 288
220834 288
220835 290
220836 286
220908 512
220939 ..... 146, 344, 346
220941 ..... 146, 344, 346, 374
220951 516
220960 516
220961 516
220963 516
220965 516
226280 ..... 66, 68, 70, 72, 310, 360, 366
226295 ..... 66, 68, 70, 72, 356, 358, 360, 366
226400 104
226861 ..... 68, 72
226926 104
226927 104
226941 ..... 74, 80, 88, 92, 96, 102
226983 ..... 74, 80, 86, 92, 96, 102
227656 32
227747 32
227914 ..... 32, 36
228292 ..... 132, 136, 140, 142
228299 ..... 132, 136
228301 ..... 132, 136, 142
228302 140
228316 ..... 148, 344, 348
228319 ..... 146, 342, 346
228322 130
228338 ..... 116, 118
228381 ..... 120, 122, 124, 126, 128
228382 ..... 136, 142
228384 ..... 136, 142
228385 ..... 136, 142
228460 ..... 132, 136
228477 ..... 132, 138
228478 ..... 132, 136
228479 ..... 132, 138
228485 ..... 132, 138
228604 ..... 132, 136
228611 ..... 132, 136
228614 132
228619 136
228848 136
229064 56
229340 52
230968 ..... 322, 370
231368 486
231448 460
231765 494
232219 ..... 192, 196
232233 ..... 186, 190, 192, 196, 234, 238
232395 ..... 192, 196, 198, 200, 204, 210, 214, 218, 224, 226
232397 ..... 184, 188, 192, 196, 234, 238
232405 ..... 234, 238
232676 272
232762 352
232806 170
233371 ..... 394, 400
233443 ..... 396, 402
233445 ..... 396, 402
233446 ..... 398, 404
233447 ..... 396, 402
233450 ..... 394, 400
233513 ..... 394, 400
233514 ..... 396, 402
233516 402
233519 394
233552 400
233621 ..... 396, 402
233622 ..... 396, 402
233623 ..... 396, 402
233625 ..... 396, 402
233635 354
233654 396
233655 396
233656 396
233657 396
233658 396
233659 396
233660 396
233661 396
233662 402
233663 402
233664 402
233665 402
233668 402
233669 402
233705 ..... 396, 402
233706 ..... 396, 402
233724 ..... 394, 400
233725 ..... 394, 400
233736 394
233738 394
233740 400
233741 400
233745 278
233748 310

233770 310
233799 354
233800 354
233841 330
233870 294
233874 294
233891 ..... 304, 306
233900 ..... 304, 306
233906 ..... 304, 306
233912 270
233913 270
233914 270
233920 296
233950 ..... 304, 306
233964 ..... 304, 306
233975 296
237363 540
240010 494
240013 494
240254 494
240264 494
245093 282
245158 ..... 394, 400
245160 516
245316 ..... 490, 502, 506
245428 284
245432 284
245433 284
245753 ..... 504, 510
245966 460
247222 318
248117 450
248144 456
248145 450
248261 470
248285 452
248348 460
248349 460
248388 456
248538 450
248643 ..... 272, 274
248833 494
248914 494
251879 272
251881 272
252002 ..... 186, 190, 236
252051 ..... 416, 494, 558
252176 170
252179 ..... 382, 392
252187 ..... 454, 458
252188 ..... 454, 458
252208 ..... 430, 524, 526
252236 412
252272 ..... 318, 372, 492
252284 20
252288 458
252291 ..... 416, 494, 558
252292 414
252303 2
252307 ..... 176, 180, 394, 400
252351 424
252398 414
252421 ..... 304, 306
252423 108
252462 ..... 420, 428
252533 434
252541 ..... 16, 454, 458
252554 ..... 430, 508
252564 472
252581 ..... 8, 110, 114, 116
252621 ..... 394, 400
252638 454
252639 ..... 142, 458
252640 432
252641 510
252655 330
252662 512
252687 ..... 146, 166, 344, 348, 362, 366
252691 ..... 454, 458
252692 498
252694 542
252701 454
252703 ..... 450, 462, 464, 546, 548, 554
252794 ..... 208, 210, 216, 224, 228
252795 ..... 172, 208, 224, 256, 258
252807 ..... 478, 482
252814 ..... 422, 504, 510
252839 58
252902 ..... 172, 192, 196
252958 314
254183 500
255461 ..... 198, 204, 218, 226
255930 30
257054 108
257089 108
258041 52
258298 52
258318 ..... 478, 482
258326 368
258343 368
258346 52
258373 54
258383 2
258384 54
258391 ..... 54, 294, 300, 328
258399 52
258454 378
258458 378
258481 52
258582 52

258585 52
258586 54
258601 54
258622 54
258627 52
258637 2
258703 ..... 478, 482
258732 368
258740 52
258757 52
258758 56
258761 54
258791 54
258792 278
258815 52
258817 52
258822 52
258823 52
258829 52
258831 52
258835 2
258837 58
258843 2
258846 56
258849 52
258850 52
258876 ..... 360, 364, 478, 482
258893 64
258901 52
258932 64
258940 52
258953 52
258963 52
258969 52
258980 54
258986 54
258989 54
258990 54
258997 60
258998 60
266277 2
273052 ..... 374, 376
273078 ..... 132, 136
273122 ..... 120, 122, 124, 126, 128
273138 ..... 120, 122, 126, 128
273258 ..... 132, 136
273259 ..... 132, 136
273278 ..... 120, 126, 128
273281 ..... 122, 124
273283 ..... 120, 126
273284 ..... 122, 124, 128, 130
273285 ..... 234, 238
273304 ..... 120, 122, 124, 126, 128
273309 130
273347 ..... 148, 342, 346
273373 148
273375 ..... 150, 152, 154
273376 148
273440 280
273453 350
273523 ..... 150, 152, 154, 342, 346
273524 ..... 148, 342, 346, 380, 388
273536 ..... 148, 342, 346
273576 138
273594 350
273615 340
273637 ..... 124, 130
273653 ..... 116, 118
273666 ..... 148, 150, 152, 154
273680 ..... 110, 112, 114
273689 350
273758 ..... 132, 136
273759 140
273760 142
273770 142
273772 130
273777 ..... 120, 122, 124, 126, 128, 130, 380
273787 118
273788 116
273789 116
273790 ..... 110, 112
273791 114
273795 ..... 110, 112, 114
273813 ..... 162, 342
273823 162
273831 ..... 120, 122, 124, 126, 128, 130, 368
273860 ..... 110, 112, 114
273861 ..... 120, 122, 124, 126, 128
273875 ..... 132, 136
273877 146
273907 ..... 132, 136, 350
273926 ..... 132, 136, 140, 142
273963 ..... 132, 136, 350
273968 ..... 166, 342, 346
275199 40
275200 40
275211 32
275232 ..... 32, 36
275265 40
275266 40
275286 ..... 28, 30
275287 ..... 28, 30
275319 ..... 28, 30
275320 ..... 28, 30
275324 32
275332 36
275348 32
275375 32
275404 26
275405 26

275460 28
275461 28
275483 28
275484 28
275504 40
275505 40
275513 40
275514 40
275521 ..... 394, 400
275524 394
275530 394
275532 394
275533 394
275542 ..... 394, 400
275543 ..... 394, 400
275563 ..... 26, 28
275614 394
275623 ..... 26, 28
275624 400
275625 400
275640 42
275641 42
275675 30
275676 30
275688 42
275690 42
275691 402
275692 400
275770 42
275779 42
275837 28
275860 36
275864 ..... 36, 360, 364
275877 32
275879 32
275902 32
275954 42
275960 42
275965 30
276062 ..... 478, 482
276117 ..... 478, 482
276140 452
276180 452
276183 456
276206 452
276326 538
276631 512
276770 ..... 478, 482, 556
276790 424
276839 ..... 360, 364, 450
279085 278
279528 278
283002 104
283008 406
283012 250
283014 246
283015 252
283016 246
283017 246
283018 246
283035 ..... 184, 234
283036 ..... 184, 234
283037 192
283038 192
283039 192
283046 176
283047 176
283048 176
283049 254
283050 254
283051 230
283052 230
283053 204
283055 204
283056 204
283057 ..... 198, 204, 218, 226
283058 ..... 198, 204, 218, 226
283059 ..... 198, 200, 204, 210, 214, 218, 226
283060 198
283061 ..... 394, 400
283062 ..... 394, 400
283063 ..... 176, 180, 184, 188
283065 ..... 176, 180
283066 406
283068 ..... 184, 188
283069 ..... 184, 188
283070 ..... 184, 188, 234
283074 ..... 210, 214
283075 ..... 210, 214
283077 ..... 394, 400
283078 210
283079 210
283080 210
283081 254
283082 256
283091 ..... 192, 234, 238
283092 ..... 234, 238
283096 ..... 200, 210, 214, 226, 242, 246, 250
283097 254
283098 192
283099 192
283102 176
283104 176
283108 192
283109 192
283141 204
283143 204
283144 204
283145 210
283146 210

283147 210
283159 254
283160 254
283161 254
283162 256
283164 230
283172 180
283173 180
283174 180
283175 188
283176 188
283180 204
283182 204
283183 204
283184 214
283185 214
283186 214
283190 258
283191 258
283192 258
283193 258
283194 254
283195 256
283199 230
283200 230
283201 176
283202 ..... 176, 180, 184, 188
283203 184
283204 184
283205 230
283231 176
283232 176
283233 176
283246 198
283247 198
283248 198
283249 198
283251 200
283327 200
283378 ..... 184, 188, 234
283409 176
283410 176
283411 176
283412 ..... 184, 188
283413 ..... 184, 188
283417 ..... 204, 218
283419 ..... 204, 218
283420 ..... 204, 218
283421 ..... 184, 188
283422 ..... 184, 188
283426 184
283427 184
283428 ..... 214, 226
283429 ..... 214, 226
283430 ..... 214, 226
283431 ..... 214, 226
283432 ..... 214, 226
283433 ..... 214, 226
283434 254
283435 254
283436 254
283437 256
283438 ..... 256, 258
283439 ..... 256, 258
283440 188
283441 188
283442 188
283443 188
283447 218
283449 218
283450 218
283451 226
283452 226
283453 226
283456 176
283457 176
283458 176
283459 254
283460 254
283461 230
283462 230
283463 180
283464 180
283465 180
283466 258
283467 258
283468 230
283469 230
283470 230
283471 230
283500 ..... 172, 174
283502 ..... 172, 174
283507 ..... 226, 250
283508 196
283509 196
283555 ..... 396, 402
283560 ..... 254, 258
283561 196
283562 196
283563 196
283564 196
283565 196
283566 196
283567 174
283569 174
283571 ..... 394, 400
283579 406
283773 ..... 242, 246, 250
283776 252
283777 252

283783 300
283785 ..... 208, 222, 224
283786 222
283791 ..... 198, 204, 218, 226
283797 ..... 178, 180, 186, 190, 198, 204, 218
283807 ..... 178, 180, 186, 190, 198, 204, 218
283818 ..... 200, 210, 214, 226
283820 ..... 200, 210, 214, 226
283822 218
283823 218
283824 218
283830 250
283831 250
283832 250
283833 250
283836 250
283837 250
283838 252
283839 250
283849 ..... 60, 62, 64, 260, 262, 264
283889 ..... 208, 224
283906 ..... 200, 210, 214, 226
283907 ..... 200, 210, 214, 226
283909 ..... 200, 208, 222
283910 ..... 200, 208, 222
283984 ..... 178, 180, 186, 190
283987 ..... 200, 208, 222, 238
283988 ..... 200, 208, 222, 238
283989 ..... 200, 208, 222, 238
284215 316
284548 316
284549 322
284550 324
284705 ..... 296, 302
284706 ..... 296, 302
284707 ..... 296, 302
284708 ..... 296, 302
284709 ..... 296, 302
284710 ..... 296, 302
284900 536
284946 542
284971 540
284975 560
284976 540
286087 104
286089 ..... 104, 108
286257 ..... 66, 68, 70, 72, 360, 364
286315 ..... 66, 68, 356, 360, 364
286316 ..... 66, 68, 356, 360, 364
286317 ..... 68, 336, 364
286318 ..... 66, 70, 72, 334, 358, 360
286319 ..... 66, 68, 70, 72, 334, 336, 358, 360, 364
286320 72
286321 ..... 334, 336
286322 ..... 334, 336
286323 ..... 334, 336
286329 ..... 66, 68, 360, 364
286330 ..... 70, 72, 358
286331 ..... 66, 68, 70, 72, 358, 360, 364
286332 ..... 68, 336, 364
286333 72
286362 ..... 88, 92, 96, 102
286363 ..... 88, 92, 96, 102
286440 ..... 74, 80, 88, 92, 96, 102
286445 108
286461 ..... 74, 80, 86, 90, 96, 100, 356, 358, 360, 364
286462 ..... 74, 80, 86, 90, 96, 100
286463 ..... 86, 92, 96, 102
286464 ..... 86, 92, 96, 102
286465 ..... 86, 92, 96, 102
286466 ..... 86, 92, 96, 102
286475 ..... 74, 80, 88, 92, 96, 102, 356, 358, 360, 364
286476 ..... 74, 80, 88, 92, 96, 102, 356, 358, 360, 364
286477 ..... 74, 80, 88, 92, 98, 102, 356, 358, 360, 364
286478 ..... 74, 82, 88, 92, 98, 102
286479 ..... 24, 76, 82, 88, 92, 98, 102, 360, 364
286481 ..... 74, 80, 88, 92, 96, 102, 360, 364
286483 108
286485 108
286486 108
286488 108
286489 108
286490 108
286493 ..... 74, 80, 86, 90, 94, 100
286502 10
286503 10
286562 ..... 74, 78, 84, 90, 94, 100
286563 ..... 84, 90, 94, 100
286564 ..... 74, 80, 94, 100
286565 ..... 80, 84, 90, 94
286566 ..... 74, 80
286567 80
286574 86
286575 ..... 86, 94
286576 90
286578 100
286579 ..... 74, 78, 84, 90, 94, 100
286580 ..... 84, 90, 94, 100
286581 ..... 74, 80, 94, 100
286582 ..... 80, 84, 90, 94
286583 ..... 74, 80
286584 80
286591 86
286592 ..... 86, 94
286593 90
286595 100
286597 74
286598 78
286599 78
286600 78

286609 74
286610 78
286611 78
286612 78
286616 84
286617 84
286618 90
286619 94
286620 100
286621 ..... 76, 82, 88, 92, 98, 102
286627 ..... 74, 80, 86, 90, 96, 100
286628 ..... 86, 92, 96, 102
286629 ..... 86, 92, 96, 102
286663 68
286664 68
286665 68
286666 68
286667 68
286668 66
286669 66
286670 66
286671 66
286673 72
286674 72
286675 72
286676 72
286677 72
286678 72
286679 70
286680 70
286681 70
286682 70
286683 336
286684 336
286685 336
286686 336
286687 336
286688 336
286689 336
286690 334
286691 334
286692 334
286693 334
286703 104
286705 ..... 66, 68, 70, 72
286725 10
286741 10
286758 ..... 74, 78, 84, 90, 94, 100
286759 ..... 84, 90, 94, 100
286760 ..... 74, 80, 94, 100
286761 ..... 80, 84, 90
286763 ..... 74, 80
286764 80
286767 86
286768 ..... 86, 94
286769 90
286770 100
286779 74
286780 78
286781 78
286782 78
286787 84
286788 84
286789 90
286790 94
286791 100
286826 104
286861 ..... 86, 92, 96, 102, 364
286862 ..... 86, 92, 96, 102
286863 ..... 86, 92, 96, 102
286865 84
286866 ..... 86, 90
286867 94
286868 100
286870 84
286871 ..... 86, 90
286872 94
286873 100
286875 84
286876 ..... 86, 90
286877 94
286878 100
286886 84
286887 84
286888 90
286889 94
286890 100
287031 554
287032 554
287193 516
287449 ..... 300, 498
287450 ..... 300, 498
287451 498
287466 516
287467 516
287468 516
287469 516
287470 516
287471 516
287472 516
287473 516
287613 516
287701 314
287702 ..... 514, 538
287705 538
287771 ..... 512, 516
287859 534
287887 ..... 462, 464, 554
287888 ..... 462, 464, 554
287889 ..... 464, 548, 554

287890 ..... 464, 548, 554
287939 494
288195 278
288438 2
289220 4
289235 14
289261 4
289341 4
289346 50
289347 50
289349 4
289356 50
289357 50
289358 4
289359 14
289375 20
289380 20
289439 20
289483 20
289487 20
289519 20
289520 20
289618 20
289621 20
289654 16
289742 4
289759 170
289762 278
289763 278
289869 170
289880 ..... 110, 112, 114
289924 20
289925 20
291484 272
291485 272
292692 ..... 316, 372
293053 ..... 416, 478, 482, 556, 558
293054 ..... 418, 558
295140 430
295211 494
295212 494
295213 494
295261 ..... 478, 482
295407 490
295766 490
295770 490
295853 ..... 490, 502, 506
295927 ..... 500, 520, 526
295929 ..... 208, 222
295992 ..... 478, 482
301034 556
301047 556
301049 556
301065 556
301126 ..... 478, 482
301127 ..... 478, 482
301318 498
301427 ..... 452, 456, 468
301441 456
301513 470
301629 540
301633 470
301805 460
301806 460
301807 460
301971 436
301992 456
301993 456
301994 452
302204 ..... 278, 318, 538
303021 318
303033 318
303169 322
303251 ..... 318, 372
303283 318
303341 318
303379 314
303380 316
303486 316
303491 316
303492 ..... 316, 372
303520 372
303525 ..... 314, 372
303691 314
303693 314
303766 314
303832 316
303839 ..... 314, 372
303898 318
303961 314
304040 ..... 478, 482
304371 532
304494 462
304514 452
304520 452
304521 456
304611 406
304658 416
304668 416
304931 456
308056 452
308536 450
308538 452
308648 ..... 452, 458
308658 498
308725 ..... 420, 436
308726 ..... 420, 428, 440
308732 ..... 420, 428
308740 ..... 420, 428
308755 ..... 420, 428

308774 486
308848 440
308850 452
308852 440
308859 452
308878 476
308879 476
311038 160
311054 374
311055 374
311068 374
311069 374
311190 144
311193 144
311195 158
311207 144
311210 ..... 144, 342
311233 ..... 178, 180, 186, 190, 198, 204, 218
311237 ..... 120, 122, 126, 128
311238 ..... 120, 122, 126, 128
311284 118
311285 ..... 110, 112
311303 144
311306 ..... 144, 342
311318 274
311321 ..... 374, 376
311322 ..... 374, 376
311325 ..... 144, 342, 346
311327 ..... 144, 342, 346
311347 ..... 342, 346
311354 ..... 200, 208, 222
311359 ..... 124, 130
311360 ..... 200, 210, 216, 228
311365 ..... 144, 342, 346
311368 ..... 144, 346
311405 144
311408 144
311451 ..... 200, 210, 214, 228
311461 ..... 200, 208, 222
311462 ..... 200, 210, 214, 226
311464 312
311493 278
311523 ..... 144, 342, 346, 360, 364
311524 166
311611 ..... 110, 114, 116
311612 ..... 110, 114
311613 ..... 110, 114, 116
311615 ..... 148, 342, 346
311617 ..... 148, 342, 346
311620 ..... 132, 136
311627 ..... 110, 114
311632 130
311643 ..... 158, 160
311644 ..... 158, 160
311645 ..... 158, 160
311646 ..... 158, 160
311647 158
311648 158
311658 158
311672 ..... 148, 342, 346
311675 144
311676 144
311694 164
311695 168
311724 142
311729 ..... 164, 342, 346
311745 144
311746 144
311752 ..... 164, 342
311753 ..... 168, 342
311789 356
311790 358
311795 166
311822 ..... 166, 342
311863 346
311864 346
311868 346
311870 346
311882 350
311906 ..... 162, 342, 346
311949 118
311959 376
311964 ..... 162, 164, 342, 346
311965 ..... 168, 342, 346
311972 376
312134 ..... 242, 246, 252
312654 ..... 178, 180, 186, 190, 198, 200, 204, 210, 214, 218, 228
312655 ..... 200, 208, 210, 214, 222, 226
312673 338
312675 170
312680 170
312704 2
312706 560
312777 170
313007 300
313011 294
313012 294
313020 294
313035 ..... 164, 168
313064 270
313114 ..... 296, 302
313192 270
313303 20
313304 20
313366 ..... 296, 302
313368 ..... 296, 302
313374 338
313406 314
313425 314

313432 20
313441 296
313461 328
313496 ..... 242, 246, 252
313497 ..... 242, 246, 252
313499 ..... 242, 246, 250
313500 ..... 242, 246, 250
313501 ..... 406, 410
313502 ..... 406, 410
313510 278
313511 ..... 242, 246, 250
313523 242
313524 242
313525 242
313526 242
313529 252
313530 250
313556 250
313557 250
313566 312
313643 270
313705 312
313713 20
313725 278
313728 538
313729 278
313730 280
313733 278
313734 ..... 10, 498
313744 406
313745 406
313748 300
313749 406
313750 406
313753 300
313767 14
313776 300
313777 300
313780 406
313783 20
313787 280
313788 406
313789 408
313790 408
313791 300
313792 300
313793 294
313794 ..... 114, 294
313797 406
313798 410
313799 410
313800 410
313801 406
313802 410
313803 412
313804 410
313805 410
313806 410
313807 410
313808 406
313809 410
313810 410
313811 410
313812 410
313813 410
313814 410
313815 410
313816 412
313817 410
313818 410
313819 410
313820 410
313821 410
313822 410
313824 410
313825 410
313826 410
313827 410
313828 410
313829 412
313830 412
313831 412
313832 414
313833 410
313834 410
313835 410
313836 410
313837 412
313838 412
313839 412
313841 410
313843 414
313844 412
313845 412
313846 414
313847 412
313848 412
313849 412
313859 ..... 296, 302
313869 410
313881 ..... 278, 412
313882 410
313883 410
313884 410
313914 294
313920 278
313921 294
313922 294
313940 270
313964 ..... 120, 122, 124, 126, 128, 130

313965 170
314062 450
314076 534
314082 436
314136 ..... 452, 456
314169 ..... 452, 456
314173 442
314174 442
314276 470
314292 498
314389 ..... 504, 510
314391 518
314392 518
314394 518
314395 502
314396 502
314397 498
314399 498
314401 518
314402 504
314416 498
314417 498
314537 504
314581 296
314585 542
314586 542
314587 542
314588 542
314591 520
314592 520
314593 520
314594 520
314595 520
314605 ..... 520, 526
314606 ..... 520, 526
314645 498
314657 448
314680 ..... 466, 550
314697 ..... 520, 526
316044 316
316095 ..... 314, 372
316096 ..... 314, 372
316110 314
316118 314
316119 314
316284 ..... 314, 372
316293 318
316330 ..... 316, 370
316358 314
316639 ..... 278, 318
316649 ..... 278, 318
316662 ..... 278, 372
316793 ..... 316, 370
316794 314
316847 ..... 316, 370
316848 ..... 316, 370
316851 ..... 316, 370
316859 ..... 320, 372
316860 ..... 320, 372
319051 32
319095 ..... 24, 360, 364
319098 24
319099 24
319100 24
319101 24
319102 24
319103 24
319104 24
319105 ..... 24, 360, 364
319180 ..... 44, 46, 48
319191 36
319222 ..... 26, 28, 30
319223 ..... 26, 28, 30
319225 ..... 38, 40, 42
319228 40
319229 ..... 44, 46, 48
319230 ..... 46, 48
319231 ..... 44, 46, 48
319265 36
319287 42
319345 24
319346 24
319347 24
319366 ..... 26, 28, 30
319376 40
319377 ..... 40, 42
319378 ..... 40, 42
319394 ..... 26, 28
319403 30
319404 30
319474 54
319508 52
319509 52
319540 24
319542 54
319548 64
319549 64
319550 64
319563 64
319564 64
319583 36
319587 38
319588 38
319662 24
319707 32
319708 32
319878 296
320011 ..... 318, 372
320026 ..... 8, 104
320039 324

320060 ..... 320, 372
320089 104
320108 54
320109 54
320110 54
320122 296
320148 ..... 24, 60, 62, 64
320154 320
320160 56
320161 56
320167 ..... 32, 56
320168 ..... 110, 114, 116
320169 2
320171 2
320175 ..... 148, 344, 348
320176 ..... 324, 480, 482
320179 148
320180 ..... 134, 138, 140, 142, 148, 150, 152, 154, 162, 164, 344, 348, 440
320181 ..... 26, 28, 30
320182 36
320187 ..... 146, 344, 348
320190 ..... 28, 30, 44, 46, 48, 58, 60, 62, 64, 330, 382
320192 ..... 146, 344, 348, 350
320196 ..... 110, 112, 114
320199 56
320205 ..... 318, 322, 380
320206 ..... 32, 36
320207 ..... 120, 122, 124, 126, 128, 130
320208 ..... 324, 540
320213 322
320214 104
320215 106
320218 ..... 14, 304, 308
320219 324
320220 ..... 330, 408
320236 54
320246 ..... 60, 62, 64
320248 270
320251 56
320259 468
320274 192
320290 ..... 26, 28, 30, 38, 40, 42
320304 6
320311 104
320327 22
320331 302
320336 ..... 60, 62, 64, 260, 262, 264
320358 ..... 486, 492
320360 ..... 356, 358, 360, 364, 420, 512
320388 416
320389 472
320390 ..... 276, 308, 472
320397 416
320404 330
320409 ..... 276, 308
320410 ..... 276, 308
320441 ..... 382, 388
320448 ..... 44, 46, 48, 60, 62, 64, 260, 262, 264
320486 56
320500 470
320559 428
322022 498
322046 470
322142 424
322148 ..... 422, 424, 426
322149 426
322157 426
322158 426
322160 426
322161 426
322192 436
322193 436
322195 436
322197 436
322219 470
322256 518
322372 450
322377 456
322383 ..... 530, 532
322397 450
322409 436
322456 442
322486 442
322555 488
322557 470
322561 ..... 420, 428
322668 476
322676 ..... 478, 482
322750 556
322770 450
322870 416
322872 416
322914 ..... 460, 558
322915 442
322916 442
322917 442
322918 442
322924 442
322925 442
322926 442
322961 468
322962 468
322970 ..... 116, 460
322981 470
322996 444
322997 444
323003 ..... 256, 258
323023 ..... 200, 208, 222
323032 ..... 60, 62, 64

323049 316
323051 ..... 60, 62, 64
323082 58
323083 58
323086 58
323087 58
323130 ..... 266, 268
323145 ..... 266, 268
323157 62
323158 62
323164 ..... 260, 262, 264
323165 264
323166 ..... 262, 264
323169 ..... 262, 264
323172 ..... 262, 264
323207 268
323208 268
323209 268
323210 268
323211 268
323212 268
323343 200
323344 200
323345 200
323346 234
323347 234
323348 234
323349 234
323350 242
323351 242
323352 242
323353 242
323355 230
323356 200
323361 246
323362 246
323381 266
323428 ..... 234, 238
323429 ..... 234, 238
323499 306
323516 278
323519 234
323659 208
323660 208
323661 208
323662 238
323663 208
323664 224
323665 222
323666 222
323667 238
323668 224
323669 224
323670 222
323671 224
323672 224
323673 222
323674 224
323687 116
323688 116
323694 306
323698 ..... 530, 532
323718 268
323772 ..... 260, 262, 264
323773 ..... 60, 62, 64, 260
323795 ..... 260, 262, 264
323808 238
323826 254
323827 254
323828 256
323829 254
323937 274
323994 294
323995 294
323996 512
323998 428
327086 ..... 278, 318, 372
327089 ..... 316, 372
327179 314
327255 316
327294 322
327304 322
327428 314
327429 314
327532 324
327534 318
327535 318
327561 314
327563 324
327588 324
327600 ..... 318, 370
327649 322
327655 372
327656 370
327659 324
327664 324
327672 316
327680 324
327682 370
327692 324
327694 322
327695 324
327696 324
327704 314
327710 320
327716 318
327717 ..... 278, 322, 370
327738 318
327739 322
327740 322

327745 318
327749 316
327751 316
327755 316
327756 316
327771 322
327786 316
327798 ..... 318, 370
327802 ..... 278, 322, 370
327807 ..... 322, 370
327808 ..... 322, 370
327817 324
328085 ..... 466, 550
328089 ..... 530, 532
328120 440
328128 490
328133 470
328142 538
328143 490
328152 ..... 436, 440
328154 ..... 436, 440
328156 ..... 438, 440
328157 438
328158 438
328159 438
328160 438
328161 436
328162 438
328164 436
328165 436
328174 436
328175 436
328176 ..... 436, 440
328178 424
328181 436
328183 440
328184 438
328185 436
328186 436
328187 436
328188 436
328196 440
328197 440
328198 440
328199 440
328200 440
328201 440
328202 440
328203 440
328261 424
328262 ..... 422, 426
328269 426
328283 426
328288 424
328290 424
328291 424
328292 424
328293 424
328306 424
328307 424
328308 424
328309 424
328310 424
328311 424
328312 424
328313 424
328318 ..... 530, 532
328348 ..... 478, 482, 556
328349 ..... 478, 482, 556
328370 ..... 420, 428
328411 530
328420 450
328491 470
328534 274
328538 470
328539 274
328547 274
328549 534
328550 534
328555 536
328556 274
328560 ..... 530, 532
328562 538
328565 538
328713 ..... 420, 428
328756 466
328758 466
328760 466
328763 466
328874 542
330622 54
335133 ..... 520, 526
335144 470
335160 552
335301 ..... 16, 328
335851 52
335887 ..... 518, 524
335891 494
335912 494
335924 ..... 148, 342, 346
335981 490
337117 448
337124 452
337143 ..... 462, 464, 546
337152 ..... 360, 364, 450, 464, 546
337206 450
337276 456
337284 ..... 452, 456
337362 460
337366 460

337407 ..... 478, 482
337427 426
337429 426
337430 426
337431 426
337432 426
337433 426
337440 424
337441 424
337456 ..... 478, 482
337457 ..... 478, 482
337463 ..... 478, 482
337464 ..... 478, 482
337634 470
337635 470
337636 470
337707 444
337709 444
337711 444
337712 444
337715 444
337716 444
337717 444
337718 444
337720 444
337721 444
337722 444
337723 444
337727 444
337731 444
337732 444
337770 426
337773 426
337774 ..... 420, 422, 424
337777 ..... 466, 550
337778 ..... 466, 550
337779 ..... 466, 550
337780 ..... 466, 550
337804 456
337821 470
337823 426
340049 284
340050 290
340051 286
340052 288
340076 414
340077 412
340078 412
340091 340
340095 352
340096 352
340113 4
340122 4
340125 ..... 478, 482
340131 538
340132 538
340146 ..... 148, 342, 346
340164 278
340183 274
340191 ..... 116, 118
340193 4
340210 328
340212 328
340215 4
340216 136
340218 274
340224 ..... 120, 122, 124, 126, 128
340289 306
340492 360
340493 364
340571 124
340648 116
340672 54
340681 ..... 38, 40, 42
340683 260
340841 ..... 38, 40, 42
340897 54
340954 306
340955 ..... 276, 306
340956 ..... 276, 306
344336 556
344409 556
344412 556
344413 556
347141 540
347185 ..... 420, 428
347342 538
347349 438
347405 436
347410 436
347416 436
347417 436
347483 490
347487 490
347500 482
347553 490
347665 486
347691 494
347692 494
347722 448
347775 482
347778 482
347923 470
347949 500
347963 478
347975 438
347976 438
347977 438
347978 438
347979 ..... 518, 520, 524, 526

349362 544
352001 ..... 276, 306
352163 ..... 276, 306
352697 474
357012 444
357064 444
357173 ..... 416, 558
357174 ..... 416, 558
357195 540
357230 490
357233 464
357234 464
357299 470
357455 472
357492 470
357512 ..... 416, 558
357567 540
357606 540
357797 12
357937 424
357945 536
360004 328
360035 116
360044 340
360045 340
360069 328
360072 328
360076 330
360077 328
360079 328
360103 328
360105 330
360106 328
360108 330
360110 328
360114 328
360119 328
360120 328
360122 328
360127 16
360134 328
360144 132
360150 40
360151 ..... 40, 42
360168 328
360175 10
360176 10
360186 132
360199 144
360201 144
360212 276
360299 ..... 60, 62, 64
360358 ..... 294, 304, 306
360361 4
360374 20
360375 20
360376 156
360378 20
360379 20
360405 282
360406 282
360407 282
360408 282
360409 282
360410 282
360411 282
360449 18
360509 ..... 28, 30
360520 50
360521 50
360526 ..... 304, 306
360540 ..... 144, 342, 346, 360, 364
360541 278
360551 ..... 304, 306
360553 18
360559 ..... 304, 306
360655 538
360679 374
360714 300
360716 538
360720 330
360723 328
360734 330
360748 4
360749 4
360750 4
360751 4
360754 50
360755 50
360756 472
360774 300
360784 20
360785 20
360812 300
360818 300
360823 276
360824 276
360828 276
360835 ..... 2, 56
360840 276
360847 330
360848 328
360850 330
360862 330
360863 330
360869 326
360870 104
360871 326
360875 294
360924 494

360925 494
360927 494
360939 328
360940 328
360971 472
360987 294
360992 294
368017 472
368221 416
368225 4
368226 4
368239 276
368338 276
368380 486
368386 282
368394 282
368424 282
368425 282
368457 490
368460 490
368631 538
368669 428
368673 510
368674 506
368675 506
368677 506
368678 506
368684 506
368685 506
368686 506
368689 524
368690 524
368691 524
368692 524
368699 292
368700 292
368701 292
368702 292
368703 292
368704 292
368705 292
368706 292
368707 292
368708 292
368709 292
368710 292
368711 292
368712 292
368713 292
368714 292
368715 292
368716 292
368717 292
368718 292
368719 292
368720 292
368761 ..... 428, 436
368843 434
368845 434
368863 438
369679 506
378133 416
378236 434
378248 430
378250 526
378251 526
378252 526
378253 526
378254 526
378372 510
378373 524
378435 532
500303 ..... 276, 306, 470
500448 552

B

B6042 562
B6044 562
B6045 562
B6046 562
B6213 562
B6288 314
B6400 554
B6413 394
B6414 394
B6415 394
B6416 394
B6417 400
B6418 400
B6419 400
B6460 370
B6801 338
B7022 310
B7023 310
B7027 378
B7028 368
B7029 406
B7030 312
B7038 442
B7039 442
B7041 440
B7048 534
B7052 534
B7082 242
B7083 246
B7113 250
B7114 250
B7116 250
B7117 230

B7118..... 230
B7119..... 230
B7120..... 230
B7121..... 230
B7122..... 354
B7123..... 354
B7127..... 254
B7128..... 254
B7130..... 254
B7131..... 258
B7155..... 356
B7156..... 358
B7180..... 444
B7181..... 444
B7193..... 250
B7195..... 254
B7217..... 556
B7230..... 340
B7238..... 352
B7241..... 552
B7302.....380, 384
B7303..... 392
B7304..... 386
B7305..... 386
B7306..... 386
B7307..... 388
B7312..... 448
B7314..... 466
B7317..... 448
B7326..... 444
B7338..... 230
B7339..... 254
B7340..... 242
B7342..... 558
B7343..... 464
B7344..... 464
B7345..... 464
B7346..... 328
B7347.....466, 550
B7348.....466, 550
B7350..... 306
B7357..... 342
B7358..... 342
B7359..... 342
B7362..... 346
B7365..... 360
B7366..... 364
B7391..... 322
B7392..... 322
B7395..... 388
B7396..... 388
B7398.....322, 370
B7431..... 534
B7464..... 406
B7466..... 406
B7476..... 540
B7480.....294, 300
B7489.....530, 532
B7490.....530, 532
B7506..... 534
B7507..... 542
B7542..... 560

C

C2086..... 380
C2087..... 380
C2088..... 380
C2089..... 380
C2169..... 380
C2170..... 380
C2171..... 370
C2173..... 322

NEW HOLLAND AGRICULTURE | BY MacDon

CLIENTS
MacDon.com

CONCESSIONNAIRES
Portal.MacDon.com

Les marques de commerce des produits sont les marques de leurs fabricants ou de leurs distributeurs respectifs.

Imprimé au Canada