Série FD2
Plataforma FlexDraper® com módulo de flutuação FM200

Manual do operador

262582 Revisão A

Tradução da instrução original

Com a tecnologia FLEX-FLOAT da MacDon®

Os especialistas em colheita.

Plataforma Série FD2 FlexDraper®

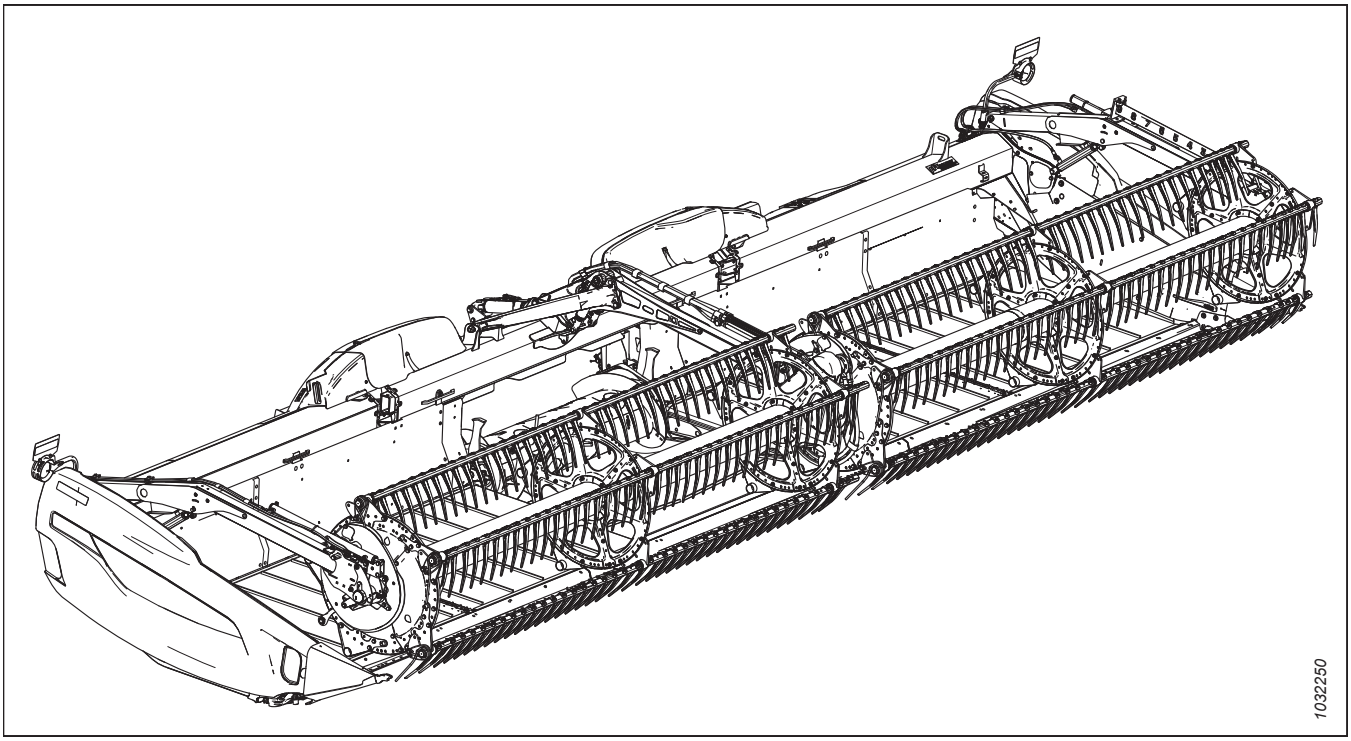

Publicado em Marchar de 2024

© 2024 MacDon Industries, Ltd.

As informações nesta publicação são baseadas nas informações disponíveis e em vigor no momento da impressão. A MacDon Industries, Ltd. não faz declarações ou garantias de qualquer tipo, expressa ou implicitamente, a respeito das informações nesta publica. A MacDon Industries, Ltd. reserva-se o direito de fazer alterações a qualquer momento, sem aviso prévio.

Declaração de conformidade

EC Declaration of Conformity

[1] MacDon

MacDon Industries Ltd.
680 Moray Street,
Winnipeg, Manitoba, Canada
R3J 3S3

[2] Combine Header

[3] MacDon FD2 Series

[4] As per Shipping Document

[5] May 4, 2023

[6] _____
Adrienne Tankeu
Product Integrity

EN

We, [1]

Declare, that the product:

Machine Type: [2]

Name & Model: [3]

Serial Number(s): [4]

fulfils all the relevant provisions of the Directive 2006/42/EC.

Harmonized standards used, as referred to in Article 7(2):

EN ISO 4254-1:2013
EN ISO 4254-7:2009

Place and date of declaration: [5]

Identity and signature of the person empowered to draw up the declaration: [6]

Name and address of the person authorized to compile the technical file:

Benedikt von Riedesel
General Manager, MacDon Europe GmbH
Hagenauer Straße 59
65203 Wiesbaden (Germany)
bvonriedesel@macdon.com

BG

Ние, [1]

декларираме, че следният продукт:

Тип машина: [2]

Наименование и модел: [3]

Сериен номер(а) [4]

отговаря на всички приложими разпоредби на директива 2006/42/ЕО.

Използвани са следните хармонизирани стандарти според чл. 7(2):

EN ISO 4254-1:2013
EN ISO 4254-7:2009

Място и дата на декларацията: [5]

Име и подпис на лицето, упълномощено да изготви декларацията: [6]

Име и адрес на лицето, упълномощено да състави техническия файл:

Бенедикт фон Рийдезел
Управител, MacDon Europe GmbH
Hagenauer Straße 59
65203 Wiesbaden (Германия)
bvonriedesel@macdon.com

CZ

My, [1]

Prohlašujeme, že produkt:

Typ zařízení: [2]

Název a model: [3]

Sériové(á) číslo)a): [4]

splňuje všechna relevantní ustanovení směrnice 2006/42/EC.

Byly použity harmonizované standardy, jak je uvedeno v článku 7(2):

EN ISO 4254-1:2013
EN ISO 4254-7:2009

Místo a datum prohlášení: [5]

Identita a podpis osoby oprávněné k vydání prohlášení: [6]

Jméno a adresa osoby oprávněné k vyplnění technického souboru:

Benedikt von Riedesel
generální ředitel, MacDon Europe GmbH
Hagenauer Straße 59
65203 Wiesbaden (Německo)
bvonriedesel@macdon.com

DA

Vi, [1]

erklærer, at prduktet:

Maskintype [2]

Navn og model: [3]

Serienummer (-numre): [4]

Opfylder alle bestemmelser i direktiv 2006/42/EF.

Anvendte harmoniserede standarder, som henvist til i paragraf 7(2):

EN ISO 4254-1:2013
EN ISO 4254-7:2009

Sted og dato for erklæringen: [5]

Identitet på og underskrift fra den person, som er bemyndiget til at udarbejde erklæringen: [6]

Navn og adresse på den person, som er bemyndiget til at udarbejde den tekniske fil:

Benedikt von Riedesel
Direktør, MacDon Europe GmbH
Hagenauer Straße 59
D-65203 Wiesbaden (Tyskland)
bvonriedesel@macdon.com

DE

Wir, [1]

Erklären hiermit, dass das Produkt:

Maschinentyp: [2]

Name & Modell: [3]

Seriennummer (n): [4]

alle relevanten Vorschriften der Richtlinie 2006/42/EG erfüllt.

Harmonisierte Standards wurden, wie in folgenden Artikeln angegeben, verwendet 7(2):

EN ISO 4254-1:2013
EN ISO 4254-7:2009

Ort und Datum der Erklärung: [5]

Name und Unterschrift der Person, die dazu befugt ist, die Erklärung auszustellen: [6]

Name und Anschrift der Person, die dazu berechtigt ist, die technischen Unterlagen zu erstellen:

Benedikt von Riedesel
General Manager, MacDon Europe GmbH
Hagenauer Straße 59
65203 Wiesbaden
bvonriedesel@macdon.com

ES

Nosotros [1]

declaramos que el producto:

Tipo de máquina: [2]

Nombre y modelo: [3]

Números de serie: [4]

cumple con todas las disposiciones pertinentes de la directriz 2006/42/EC.

Se utilizaron normas armonizadas, según lo dispuesto en el artículo 7(2):

EN ISO 4254-1:2013
EN ISO 4254-7:2009

Lugar y fecha de la declaración: [5]

Identidad y firma de la persona facultada para draw redactar la declaración: [6]

Nombre y dirección de la persona autorizada para elaborar el expediente técnico:

Benedikt von Riedesel
Gerente general - MacDon Europe GmbH
Hagenauer Straße 59
65203 Wiesbaden (Alemania)
bvonriedesel@macdon.com

ET

Meie, [1]

deklareerime, et toode

Seadme tüüp: [2]

Nimi ja mudel: [3]

Seerianumbrid: [4]

vastab kõigile direktiivi 2006/42/EÜ asjakohastele sätetele.

Kasutatud on järgnevaid harmoniseeritud standardeid, millele on viidatud ka punktis 7(2):

EN ISO 4254-1:2013
EN ISO 4254-7:2009

Deklaratsiooni koht ja kuupäev: [5]

Deklaratsiooni koostamiseks volitatud isiku nimi ja allkiri: [6]

Tehnilise dokumendi koostamiseks volitatud isiku nimi ja aadress:

Benedikt von Riedesel
Peadirektor, MacDon Europe GmbH
Hagenauer Straße 59
65203 Wiesbaden (Saksamaa)
bvonriedesel@macdon.com

FR

Nous soussignés, [1]

Déclarons que le produit :

Type de machine : [2]

Nom et modèle : [3]

Numéro(s) de série : [4]

Est conforme à toutes les dispositions pertinentes de la directive 2006/42/EC.

Utilisation des normes harmonisées, comme indiqué dans l'Article 7(2):

EN ISO 4254-1:2013
EN ISO 4254-7:2009

Lieu et date de la déclaration : [5]

Identité et signature de la personne ayant reçu le pouvoir de rédiger cette déclaration : [6]

Nom et adresse de la personne autorisée à constituer le dossier technique :

Benedikt von Riedesel
Directeur général, MacDon Europe GmbH
Hagenauer Straße 59
65203 Wiesbaden (Allemagne)
bvonriedesel@macdon.com

The Harvesting Specialists MacDon

EC Declaration of Conformity

IT

Noi, [1]

Dichiariamo che il prodotto:

Tipo di macchina: [2]

Nome e modello: [3]

Numero(i) di serie: [4]

soddisfa tutte le disposizioni rilevanti della direttiva 2006/42/CE.

Utilizzo degli standard armonizzati, come indicato nell'Articolo 7(2):

EN ISO 4254-1:2013

EN ISO 4254-7:2009

Luogo e data della dichiarazione: [5]

Nome e firma della persona autorizzata a redigere la dichiarazione: [6]

Nome e persona autorizzata a compilare il file tecnico:

Benedikt von Riedesel
General Manager, MacDon Europe GmbH
Hagenauer Straße 59
65203 Wiesbaden (Germania)
bvonriedesel@macdon.com

HU

Mi, [1]

Ezennel kijelentjük, hogy a következő termék:

Gép típusa: [2]

Név és modell: [3]

Szériaszám(ok): [4]

teljesíti a következő irányelv összes vonatkozó előírásait: 2006/42/EK.

Az alábbi harmonizált szabványok kerültek alkalmazásra a 7(2) cikkely szerint:

EN ISO 4254-1:2013

EN ISO 4254-7:2009

A nyilatkozattétel ideje és helye: [5]

Azon személy kiléte és aláírása, aki jogosult a nyilatkozat elkészítésére: [6]

Azon személy neve és aláírása, aki felhatalmazott a műszaki dokumentáció összeállítására:

Benedikt von Riedesel
Vezérigazgató, MacDon Europe GmbH
Hagenauer Straße 59
65203 Wiesbaden (Németország)
bvonriedesel@macdon.com

LT

Mes, [1]

Pareiškiame, kad šis produktas:

Mašinos tipas: [2]

Pavadinimas ir modelis: [3]

Serijos numeris (-iai): [4]

atitinka taikomus reikalavimus pagal Direktyvą 2006/42/EB.

Naudojami harmonizuoti standartai, kai nurodoma straipsnyje 7(2):

EN ISO 4254-1:2013

EN ISO 4254-7:2009

Deklaracijos vieta ir data: [5]

Asmens tapatybės duomenys ir parašas asmens, įgalioto sudaryti šią deklaraciją: [6]

Vardas ir pavardė asmens, kuris įgaliotas sudaryti šį techninį failą:

Benedikt von Riedesel
Generalinis direktorius, MacDon Europe GmbH
Hagenauer Straße 59
65203 Wiesbaden (Vokietija)
bvonriedesel@macdon.com

LV

Mēs, [1]

Deklarējam, ka produkts:

Mašīnas tips: [2]

Nosaukums un modelis: [3]

Sērijas numurs(-i): [4]

Atbilst visām būtiskajām Direktīvas 2006/42/EK prasībām.

Piemēroti šādi saskaņotie standarti , kā minēts 7. panta 2. punktā:

EN ISO 4254-1:2013

EN ISO 4254-7:2009

Deklarācijas parakstīšanas vieta un datums: [5]

Tās personas vārds, uzvārds un paraksts, kas ir pilnvarota sagatavot šo deklarāciju: [6]

Tās personas vārds, uzvārds un adrese, kas ir pilnvarota sastādīt tehnisko dokumentāciju:

Benedikts fon Rīdīzels
Ģenerāldirektors, MacDon Europe GmbH
Hagenauer Straße 59
65203 Wiesbaden (Vācija)
bvonriedesel@macdon.com

NL

Wij, [1]

Verklaren dat het product:

Machinetype: [2]

Naam en model: [3]

Serienummer(s): [4]

voldoet aan alle relevante bepalingen van de Richtlijn 2006/42/EC.

Geharmoniseerde normen toegepast, zoals vermeld in Artikel 7(2):

EN ISO 4254-1:2013

EN ISO 4254-7:2009

Plaats en datum van verklaring: [5]

Naam en handtekening van de bevoegde persoon om de verklaring op te stellen: [6]

Naam en adres van de geautoriseerde persoon om het technisch dossier samen te stellen:

Benedikt von Riedesel
Algemeen directeur, MacDon Europe GmbH
Hagenauer Straße 59
65203 Wiesbaden (Duitsland)
bvonriedesel@macdon.com

PO

My niżej podpisani, [1]

Oświadczamy, że produkt:

Typ urządzenia: [2]

Nazwa i model: [3]

Numer seryjny/numery seryjne: [4]

spełnia wszystkie odpowiednie przepisy dyrektywy 2006/42/WE.

Zastosowaliśmy następujące (zharmonizowane) normy zgodnie z artykułem 7(2):

EN ISO 4254-1:2013

EN ISO 4254-7:2009

Data i miejsce oświadczenia: [5]

Imię i nazwisko oraz podpis osoby upoważnionej do przygotowania deklaracji: [6]

Imię i nazwisko oraz adres osoby upoważnionej do przygotowania dokumentacji technicznej:

Benedikt von Riedesel
Dyrektor generalny, MacDon Europe GmbH
Hagenauer Straße 59
65203 Wiesbaden (Niemcy)
bvonriedesel@macdon.com

PT

Nós, [1]

Declaramos, que o produto:

Tipo de máquina: [2]

Nome e Modelo: [3]

Número(s) de Série: [4]

cumpre todas as disposições relevantes da Directiva 2006/42/CE.

Normas harmonizadas aplicadas, conforme referido no Artigo 7(2):

EN ISO 4254-1:2013

EN ISO 4254-7:2009

Local e data da declaração: [5]

Identidade e assinatura da pessoa autorizada a elaborar a declaração: [6]

Nome e endereço da pessoa autorizada a compilar o ficheiro técnico:

Benedikt von Riedesel
Gerente Geral, MacDon Europa Ltda.
Hagenauer Straße 59
65203 Wiesbaden (Alemanha)
bvonriedesel@macdon.com

RO

Noi, [1]

Declarăm, că următorul produs:

Tipul mașinii: [2]

Denumirea și modelul: [3]

Număr (numere) serie: [4]

corespunde tuturor dispozițiilor esențiale ale directivei 2006/42/EC.

Au fost aplicate următoarele standarde armonizate conform articolului 7(2):

EN ISO 4254-1:2013

EN ISO 4254-7:2009

Data și locul declarației: [5]

Identitatea și semnătura persoanei împuternicite pentru întocmirea declarației: [6]

Numele și semnătura persoanei autorizate pentru întocmirea cărții tehnice:

Benedikt von Riedesel
Manager General, MacDon Europe GmbH
Hagenauer Straße 59
65203 Wiesbaden (Germania)
bvonriedesel@macdon.com

SR

Mi, [1]

Izjavljujemo da proizvod

Tip mašine: [2]

Naziv i model: [3]

Serijski broj(evi): [4]

Ispunjava sve relevantne odredbe direktive 2006/42/EC.

Korišæeni su usklađeni standardi kao što je navedeno u èlanu 7(2):

EN ISO 4254-1:2013

EN ISO 4254-7:2009

Datum i mesto izdavanja deklaracije: [5]

Identitet i potpis lica ovlašæenog za sastavljanje deklaracije: [6]

Ime i adresa osobe ovlašæene za sastavljanje tehničke datoteke:

Benedikt von Riedesel
Generalni direktor, MacDon Europe GmbH
Hagenauer Straße 59
65203 Wiesbaden (Nemačka)
bvonriedesel@macdon.com

SV

Vi, [1]

Intygar att produkten:

Maskintyp: [2]

Namn och modell: [3]

Serienummer: [4]

uppfyller alla relevanta villkor i direktivet 2006/42/EG.

Harmonierade standarder används, såsom anges i artikel 7(2):

EN ISO 4254-1:2013

EN ISO 4254-7:2009

Plats och datum för intyget: [5]

Identitet och signatur för person med befogenhet att upprätta intyget: [6]

Namn och adress för person behörig att upprätta den tekniska dokumentationen:

Benedikt von Riedesel
Administrativ chef, MacDon Europe GmbH
Hagenauer Straße 59
65203 Wiesbaden (Tyskland)
bvonriedesel@macdon.com

SL

Mi, [1]

izjavljamo, da izdelek:

Vrsta stroja: [2]

Ime in model: [3]

Serijska/-e številka/-e: [4]

ustreza vsem zadevnim določbam Direktive 2006/42/ES.

Uporabljeni usklajeni standardi, kot je navedeno v členu 7(2):

EN ISO 4254-1:2013

EN ISO 4254-7:2009

Kraj in datum izjave: [5]

Istovetnost in podpis osebe, opolnomočene za pripravo izjave: [6]

Ime in naslov osebe, pooblaščene za pripravo tehnične datoteke:

Benedikt von Riedesel
Generalni direktor, MacDon Europe GmbH
Hagenauer Straße 59
65203 Wiesbaden (Nemčija)
bvonriedesel@macdon.com

SK

My, [1]

týmto prehlasujeme, že tento výrobok:

Typ zariadenia: [2]

Názov a model: [3]

Výrobné číslo: [4]

spĺňa príslušné ustanovenia a základné požiadavky smernice č. 2006/42/ES.

Použité harmonizované normy, ktoré sa uvádzajú v Článku č. 7(2):

EN ISO 4254-1:2013

EN ISO 4254-7:2009

Miesto a dátum prehlásenia: [5]

Meno a podpis osoby oprávnenej vypracovať toto prehlásenie: [6]

Meno a adresa osoby oprávnenej zostaviť technický súbor:

Benedikt von Riedesel
Generálny riaditeľ MacDon Europe GmbH
Hagenauer Straße 59
65203 Wiesbaden (Nemecko)
bvonriedesel@macdon.com

EC Declaration of Conformity

[1] MacDon

MacDon Industries Ltd.
680 Moray Street,
Winnipeg, Manitoba, Canada
R3J 3S3

[2] Float Module

[3] MacDon FM200

[4] As per Shipping Document

[5] May 5, 2023

[6] _____
Adrienne Tankeu
Product Integrity

EN

We, [1]

Declare, that the product:

Machine Type: [2]

Name & Model: [3]

Serial Number(s): [4]

fulfils all the relevant provisions of the Directive 2006/42/EC.

Harmonized standards used, as referred to in Article 7(2):

EN ISO 4254-1:2013
EN ISO 4254-7:2009

Place and date of declaration: [5]

Identity and signature of the person empowered to draw up the declaration: [6]

Name and address of the person authorized to compile the technical file:

Benedikt von Riedesel
General Manager, MacDon Europe GmbH
Hagenauer Straße 59
65203 Wiesbaden (Germany)
bvonriedesel@macdon.com

BG

Ние, [1]

декларираме, че следният продукт:

Тип машина: [2]

Наименование и модел: [3]

Сериен номер(а) [4]

отговаря на всички приложими разпоредби на директива 2006/42/ЕО.

Използвани са следните хармонизирани стандарти според чл. 7(2):

EN ISO 4254-1:2013
EN ISO 4254-7:2009

Място и дата на декларацията: [5]

Име и подпис на лицето, упълномощено да изготви декларацията: [6]

Име и адрес на лицето, упълномощено да състави техническия файл:

Бенедикт фон Рийдезел
Управител, MacDon Europe GmbH
Hagenauer Straße 59
65203 Wiesbaden (Германия)
bvonriedesel@macdon.com

CZ

My, [1]

Prohlašujeme, že produkt:

Typ zařízení: [2]

Název a model: [3]

Sériové(á) číslo)a): [4]

splňuje všechna relevantní ustanovení směrnice 2006/42/EC.

Byly použity harmonizované standardy, jak je uvedeno v článku 7(2):

EN ISO 4254-1:2013
EN ISO 4254-7:2009

Místo a datum prohlášení: [5]

Identita a podpis osoby oprávněné k vydání prohlášení: [6]

Jméno a adresa osoby oprávněné k vyplnění technického souboru:

Benedikt von Riedesel
generální ředitel, MacDon Europe GmbH
Hagenauer Straße 59
65203 Wiesbaden (Německo)
bvonriedesel@macdon.com

DA

Vi, [1]

erklærer, at prduktet:

Maskintype [2]

Navn og model: [3]

Serienummer (-numre): [4]

Opfylder alle bestemmelser i direktiv 2006/42/EF.

Anvendte harmoniserede standarder, som henvist til i paragraf 7(2):

EN ISO 4254-1:2013
EN ISO 4254-7:2009

Sted og dato for erklæringen: [5]

Identitet på og underskrift fra den person, som er bemyndiget til at udarbejde erklæringen: [6]

Navn og adresse på den person, som er bemyndiget til at udarbejde den tekniske fil:

Benedikt von Riedesel
Direktør, MacDon Europe GmbH
Hagenauer Straße 59
D-65203 Wiesbaden (Tyskland)
bvonriedesel@macdon.com

DE

Wir, [1]

Erklären hiermit, dass das Produkt:

Maschinentyp: [2]

Name & Modell: [3]

Seriennummer (n): [4]

alle relevanten Vorschriften der Richtlinie 2006/42/EG erfüllt.

Harmonisierte Standards wurden, wie in folgenden Artikeln angegeben, verwendet 7(2):

EN ISO 4254-1:2013
EN ISO 4254-7:2009

Ort und Datum der Erklärung: [5]

Name und Unterschrift der Person, die dazu befugt ist, die Erklärung auszustellen: [6]

Name und Anschrift der Person, die dazu berechtigt ist, die technischen Unterlagen zu erstellen:

Benedikt von Riedesel
General Manager, MacDon Europe GmbH
Hagenauer Straße 59
65203 Wiesbaden
bvonriedesel@macdon.com

ES

Nosotros [1]

declaramos que el producto:

Tipo de máquina: [2]

Nombre y modelo: [3]

Números de serie: [4]

cumple con todas las disposiciones pertinentes de la directriz 2006/42/EC.

Se utilizaron normas armonizadas, según lo dispuesto en el artículo 7(2):

EN ISO 4254-1:2013
EN ISO 4254-7:2009

Lugar y fecha de la declaración: [5]

Identidad y firma de la persona facultada para draw redactar la declaración: [6]

Nombre y dirección de la persona autorizada para elaborar el expediente técnico:

Benedikt von Riedesel
Gerente general - MacDon Europe GmbH
Hagenauer Straße 59
65203 Wiesbaden (Alemania)
bvonriedesel@macdon.com

ET

Meie, [1]

deklareerime, et toode

Seadme tüüp: [2]

Nimi ja mudel: [3]

Seerianumbrid: [4]

vastab kõigile direktiivi 2006/42/EÜ asjakohastele sätetele.

Kasutatud on järgnevaid harmoniseeritud standardeid, millele on viidatud ka punktis 7(2):

EN ISO 4254-1:2013
EN ISO 4254-7:2009

Deklaratsiooni koht ja kuupäev: [5]

Deklaratsiooni koostamiseks volitatud isiku nimi ja allkiri: [6]

Tehnilise dokumendi koostamiseks volitatud isiku nimi ja aadress:

Benedikt von Riedesel
Peadirektor, MacDon Europe GmbH
Hagenauer Straße 59
65203 Wiesbaden (Saksamaa)
bvonriedesel@macdon.com

FR

Nous soussignés, [1]

Déclarons que le produit :

Type de machine : [2]

Nom et modèle : [3]

Numéro(s) de série : [4]

Est conforme à toutes les dispositions pertinentes de la directive 2006/42/EC.

Utilisation des normes harmonisées, comme indiqué dans l'Article 7(2):

EN ISO 4254-1:2013
EN ISO 4254-7:2009

Lieu et date de la déclaration : [5]

Identité et signature de la personne ayant reçu le pouvoir de rédiger cette déclaration : [6]

Nom et adresse de la personne autorisée à constituer le dossier technique :

Benedikt von Riedesel
Directeur général, MacDon Europe GmbH
Hagenauer Straße 59
65203 Wiesbaden (Allemagne)
bvonriedesel@macdon.com

EC Declaration of Conformity

IT

Noi, [1]

Dichiariamo che il prodotto:

Tipo di macchina: [2]

Nome e modello: [3]

Numero(i) di serie: [4]

soddisfa tutte le disposizioni rilevanti della direttiva 2006/42/CE.

Utilizzo degli standard armonizzati, come indicato nell'Articolo 7(2):

EN ISO 4254-1:2013

EN ISO 4254-7:2009

Luogo e data della dichiarazione: [5]

Nome e firma della persona autorizzata a redigere la dichiarazione: [6]

Nome e persona autorizzata a compilare il file tecnico:

Benedikt von Riedesel
General Manager, MacDon Europe GmbH
Hagenauer Straße 59
65203 Wiesbaden (Germania)
bvonriedesel@macdon.com

HU

Mi, [1]

Ezennel kijelentjük, hogy a következő termék:

Gép típusa: [2]

Név és modell: [3]

Szériaszám(ok): [4]

teljesíti a következő irányelv összes vonatkozó előírásait: 2006/42/EK.

Az alábbi harmonizált szabványok kerültek alkalmazásra a 7(2) cikkely szerint:

EN ISO 4254-1:2013

EN ISO 4254-7:2009

A nyilatkozattétel ideje és helye: [5]

Azon személy kiléte és aláírása, aki jogosult a nyilatkozat elkészítésére: [6]

Azon személy neve és aláírása, aki felhatalmazott a műszaki dokumentáció összeállítására:

Benedikt von Riedesel
Vezérigazgató, MacDon Europe GmbH
Hagenauer Straße 59
65203 Wiesbaden (Németország)
bvonriedesel@macdon.com

LT

Mes, [1]

Pareiškiame, kad šis produktas:

Mašinos tipas: [2]

Pavadinimas ir modelis: [3]

Serijos numeris (-iai): [4]

atitinka taikomus reikalavimus pagal Direktyvą 2006/42/EB.

Naudojami harmonizuoti standartai, kai nurodoma straipsnyje 7(2):

EN ISO 4254-1:2013

EN ISO 4254-7:2009

Deklaracijos vieta ir data: [5]

Asmens tapatybės duomenys ir parašas asmens, įgalioto sudaryti šią deklaraciją: [6]

Vardas ir pavardė asmens, kuris įgaliotas sudaryti šį techninį failą:

Benedikt von Riedesel
Generalinis direktorius, MacDon Europe GmbH
Hagenauer Straße 59
65203 Wiesbaden (Vokietija)
bvonriedesel@macdon.com

LV

Mēs, [1]

Deklarējam, ka produkts:

Mašīnas tips: [2]

Nosaukums un modelis: [3]

Sērijas numurs(-i): [4]

Atbilst visām būtiskajām Direktīvas 2006/42/EK prasībām.

Piemēroti šādi saskaņotie standarti , kā minēts 7. panta 2. punktā:

EN ISO 4254-1:2013

EN ISO 4254-7:2009

Deklarācijas parakstīšanas vieta un datums: [5]

Tās personas vārds, uzvārds un paraksts, kas ir pilnvarota sagatavot šo deklarāciju: [6]

Tās personas vārds, uzvārds un adrese, kas ir pilnvarota sastādīt tehnisko dokumentāciju:

Benedikts fon Rīdīzels
Ģenerāldirektors, MacDon Europe GmbH
Hagenauer Straße 59
65203 Wiesbaden (Vācija)
bvonriedesel@macdon.com

NL

Wij, [1]

Verklaren dat het product:

Machinetype: [2]

Naam en model: [3]

Serienummer(s): [4]

voldoet aan alle relevante bepalingen van de Richtlijn 2006/42/EC.

Geharmoniseerde normen toegepast, zoals vermeld in Artikel 7(2):

EN ISO 4254-1:2013

EN ISO 4254-7:2009

Plaats en datum van verklaring: [5]

Naam en handtekening van de bevoegde persoon om de verklaring op te stellen: [6]

Naam en adres van de geautoriseerde persoon om het technisch dossier samen te stellen:

Benedikt von Riedesel
Algemeen directeur, MacDon Europe GmbH
Hagenauer Straße 59
65203 Wiesbaden (Duitsland)
bvonriedesel@macdon.com

PO

My niżej podpisani, [1]

Oświadczamy, że produkt:

Typ urządzenia: [2]

Nazwa i model: [3]

Numer seryjny/numery seryjne: [4]

spełnia wszystkie odpowiednie przepisy dyrektywy 2006/42/WE.

Zastosowaliśmy następujące (zharmonizowane) normy zgodnie z artykułem 7(2):

EN ISO 4254-1:2013

EN ISO 4254-7:2009

Data i miejsce oświadczenia: [5]

Imię i nazwisko oraz podpis osoby upoważnionej do przygotowania deklaracji: [6]

Imię i nazwisko oraz adres osoby upoważnionej do przygotowania dokumentacji technicznej:

Benedikt von Riedesel
Dyrektor generalny, MacDon Europe GmbH
Hagenauer Straße 59
65203 Wiesbaden (Niemcy)
bvonriedesel@macdon.com

PT

Nós, [1]

Declaramos, que o produto:

Tipo de máquina: [2]

Nome e Modelo: [3]

Número(s) de Série: [4]

cumpre todas as disposições relevantes da Directiva 2006/42/CE.

Normas harmonizadas aplicadas, conforme referido no Artigo 7(2):

EN ISO 4254-1:2013

EN ISO 4254-7:2009

Local e data da declaração: [5]

Identidade e assinatura da pessoa autorizada a elaborar a declaração: [6]

Nome e endereço da pessoa autorizada a compilar o ficheiro técnico:

Benedikt von Riedesel
Gerente Geral, MacDon Europa Ltda.
Hagenauer Straße 59
65203 Wiesbaden (Alemanha)
bvonriedesel@macdon.com

RO

Noi, [1]

Declarăm, că următorul produs:

Tipul mașinii: [2]

Denumirea și modelul: [3]

Număr (numere) serie: [4]

corespunde tuturor dispozițiilor esențiale ale directivei 2006/42/EC.

Au fost aplicate următoarele standarde armonizate conform articolului 7(2):

EN ISO 4254-1:2013

EN ISO 4254-7:2009

Data și locul declarației: [5]

Identitatea și semnătura persoanei împuternicite pentru întocmirea declarației: [6]

Numele și semnătura persoanei autorizate pentru întocmirea cărții tehnice:

Benedikt von Riedesel
Manager General, MacDon Europe GmbH
Hagenauer Straße 59
65203 Wiesbaden (Germania)
bvonriedesel@macdon.com

SR

Mi, [1]

Izjavljujemo da proizvod

Tip mašine: [2]

Naziv i model: [3]

Serijski broj(evi): [4]

Ispunjava sve relevantne odredbe direktive 2006/42/EC.

Korišæeni su usklađeni standardi kao što je navedeno u èlanu 7(2):

EN ISO 4254-1:2013

EN ISO 4254-7:2009

Datum i mesto izdavanja deklaracije: [5]

Identitet i potpis lica ovlašæenog za sastavljanje deklaracije: [6]

Ime i adresa osobe ovlašæene za sastavljanje tehničke datoteke:

Benedikt von Riedesel
Generalni direktor, MacDon Europe GmbH
Hagenauer Straße 59
65203 Wiesbaden (Nemačka)
bvonriedesel@macdon.com

SV

Vi, [1]

Intygar att produkten:

Maskintyp: [2]

Namn och modell: [3]

Serienummer: [4]

uppfyller alla relevanta villkor i direktivet 2006/42/EG.

Harmonierade standarder används, såsom anges i artikel 7(2):

EN ISO 4254-1:2013

EN ISO 4254-7:2009

Plats och datum för intyget: [5]

Identitet och signatur för person med befogenhet att upprätta intyget: [6]

Namn och adress för person behörig att upprätta den tekniska dokumentationen:

Benedikt von Riedesel
Administrativ chef, MacDon Europe GmbH
Hagenauer Straße 59
65203 Wiesbaden (Tyskland)
bvonriedesel@macdon.com

SL

Mi, [1]

izjavljamo, da izdelek:

Vrsta stroja: [2]

Ime in model: [3]

Serijska/-e številka/-e: [4]

ustreza vsem zadevnim določbam Direktive 2006/42/ES.

Uporabljeni usklajeni standardi, kot je navedeno v členu 7(2):

EN ISO 4254-1:2013

EN ISO 4254-7:2009

Kraj in datum izjave: [5]

Istovetnost in podpis osebe, opolnomočene za pripravo izjave: [6]

Ime in naslov osebe, pooblaščene za pripravo tehnične datoteke:

Benedikt von Riedesel
Generalni direktor, MacDon Europe GmbH
Hagenauer Straße 59
65203 Wiesbaden (Nemčija)
bvonriedesel@macdon.com

SK

My, [1]

týmto prehlasujeme, že tento výrobok:

Typ zariadenia: [2]

Názov a model: [3]

Výrobné číslo: [4]

spĺňa príslušné ustanovenia a základné požiadavky smernice č. 2006/42/ES.

Použité harmonizované normy, ktoré sa uvádzajú v Článku č. 7(2):

EN ISO 4254-1:2013

EN ISO 4254-7:2009

Miesto a dátum prehlásenia: [5]

Meno a podpis osoby oprávnenej vypracovať toto prehlásenie: [6]

Meno a adresa osoby oprávnenej zostaviť technický súbor:

Benedikt von Riedesel
Generálny riaditeľ MacDon Europe GmbH
Hagenauer Straße 59
65203 Wiesbaden (Nemecko)
bvonriedesel@macdon.com

UK Declaration of Conformity

[1] MacDon

MacDon Industries Ltd.
680 Moray Street,
Winnipeg, Manitoba, Canada
R3J 3S3

[2] Combine Header

[3] MacDon FD2 Series

[4] As per Shipping Document

[5] May 4, 2023

[6] _____
Adrienne Tankeu
Product Integrity

We, [1]

Declare, that the product:

Machine Type: [2]

Name & Model: [3]

Serial Number(s): [4]

fulfills all relevant provisions of the Supply of Machinery (Safety) Regulations 2008

Designated standards used are :

EN ISO 4254-1:2015

EN ISO 4254-7:2017

Place and date of declaration: [5]

Identity and signature of the person empowered to draw up the declaration: [6]

UK Declaration of Conformity

[1] MacDon

MacDon Industries Ltd.
680 Moray Street,
Winnipeg, Manitoba, Canada
R3J 3S3

[2] Float Module

[3] MacDon FM200

[4] As per Shipping Document

[5] May 4, 2023

[6] _____
Adrienne Tankeu
Product Integrity

We, [1]

Declare, that the product:

Machine Type: [2]

Name & Model: [3]

Serial Number(s): [4]

fulfills all relevant provisions of the Supply of Machinery (Safety) Regulations 2008

Designated standards used are :

EN ISO 4254-1:2015

EN ISO 4254-7:2017

Place and date of declaration: [5]

Identity and signature of the person empowered to draw up the declaration: [6]

Introdução

Este manual de instruções contém informações sobre a Plataforma FlexDraper® Série FD2 e o Módulo de Flutuação FM200. Use-o em conjunto com o manual do operador da sua colheitadeira.

Sua máquina

A Plataforma FlexDraper® Série FD2 foi especialmente projetada para funcionar bem em todas as condições de colheita direta, seja colhendo no chão ou acima dele, com um chassi flexível de três peças para seguir de perto os contornos do solo. O Módulo de Flutuação FM200 acopla uma Plataforma FlexDraper® Série FD2 à maioria dos modelos e marcas de colheitadeiras.

Sua garantia

A MacDon fornece garantia para clientes que operam e mantêm seus equipamentos conforme o descrito neste manual. Uma cópia da Política de Garantia Limitada das Indústrias MacDon, que explica essa garantia, deve ter sido fornecida a você por seu concessionário. Danos resultantes de qualquer uma das condições a seguir anularão a garantia:

- Acidente
- Uso indevido
- Abuso.
- Manutenção imprópria ou negligência.
- Utilização anormal ou utilização extraordinária da máquina.
- Falha ao usar a máquina, equipamento, componente ou peça em conformidade com as instruções do fabricante.

Seu manual

Leia cuidadosamente todo o material fornecido antes de tentar operar a máquina.

Use este manual como sua primeira fonte de informações sobre a máquina. Ao seguir as instruções fornecidas, sua plataforma funcionará bem por muitos anos.

As seguintes convenções são usadas neste documento:

- Direita e esquerda são determinadas a partir da posição do operador. A parte dianteira da plataforma faz face à cultura; a parte traseira da plataforma conecta-se ao módulo de flutuação e à colheitadeira.
- Salvo indicação em contrário, use os valores de torque padrão fornecidos no Capítulo *7.1 Especificações de torque, página 825*.

Ao regular a máquina ou fazer ajustes, revise e siga as regulagens recomendadas para a máquina em todas as publicações relevantes da MacDon. A falha em fazer isso pode comprometer o funcionamento da máquina e sua vida útil, e pode resultar em uma situação de perigo.

O Sumário e o Índice levam a áreas específicas deste manual. Estude o Sumário para se familiarizar com o modo de organização das informações.

Mantenha este manual à mão para consulta frequente e para passá-lo a novos Operadores ou Proprietários. A caixa do manual (A) fica na traseira da plataforma, ao lado da costela direita externa.

NOTA:

Mantenha suas publicações da MacDon atualizadas. A versão mais atual em inglês pode ser baixada em nosso site (*www.macdon.com*) ou no site da nossa concessionária exclusiva (*https://portal.macdon.com*) (login necessário).

Ligue para o seu Concessionário MacDon se precisar de assistência, informações ou cópias adicionais deste manual.

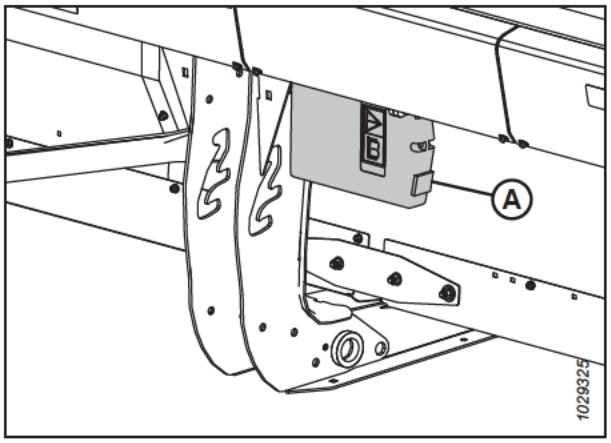

Figura 1: Local de armazenamento do manual

Este documento está disponível nos seguintes idiomas:

- Búlgaro
- Tcheco
- Dinamarquês
- Inglês
- Estoniano
- Francês
- Alemão
- Húngaro
- Italiano
- Letão
- Lituano
- Polonês
- Português
- Romeno
- Russo
- Espanhol
- Ucraniano

Esses manuais podem ser solicitados à MacDon ou baixados do Portal do Concessionário da MacDon (*https://portal.macdon.com*) (login necessário) ou do site da MacDon (*www.macdon.com*).

Resumo de alterações

A seguinte lista fornece um relatório das principais mudanças desde a versão anterior deste documento.

Seção	Resumo de alterações	Somente para uso interno
—	Remoção do tópico “Substituição do sensor de altura da flutuação”.	Suporte a produtos
—	Remoção dos seguintes tópicos: • Defletores do alimentador – colheitadeiras New Holland Série CR • Substituição dos defletores do sem fim em módulos flutuantes de colheitadeiras New Holland CR e CX	ECN 63619
1.6 Precauções com a solda, página 9	Adição de tópico.	Engenharia
Extensão/retração das rodas de contorno usando controles integrados – Case e New Holland, página 197	Adição de tópico.	Publicações técnicas
Extensão/retração das rodas de contorno usando controles integrados – CLAAS séries 600 e 700, página 198	Adição de tópico e subtópicos.	Publicações técnicas
Extensão/retração das rodas de contorno usando controles integrados – CLAAS Série 8000, página 203	Adição de tópico e subtópicos.	Publicações técnicas
Extensão/retração das rodas de contorno usando controles integrados – John Deere Série X9, página 205	Adição de tópico.	Publicações técnicas
Nivelamento da altura da roda de contorno, página 209	Atualização de ilustração.	UECN 31576
Fixação da plataforma à colheitadeira Case IH, página 77	Atualização de procedimento.	ECN 64329
Separação da plataforma da colheitadeira Case IH, página 82	Atualização de procedimento.	ECN 64329
Acoplamento da plataforma a uma colheitadeira Challenger®, Gleaner® ou Massey Ferguson®, página 86	Atualização de procedimento.	Suporte a produtos
Fixação da plataforma à colheitadeira CLAAS, página 96	Atualização de procedimento.	Engenharia
Separação da plataforma da colheitadeira CLAAS, página 101	Atualização de procedimento.	Publicações técnicas
Acoplamento da plataforma a uma colheitadeira da Série IDEAL™, página 105	Atualização de procedimento.	Publicações técnicas
Desacoplamento da plataforma de uma colheitadeira da série IDEAL™, página 109	Atualização de procedimento.	Publicações técnicas
Acoplamento da plataforma à colheitadeira John Deere, página 112	Atualização de procedimento.	Publicações Técnicas ECN 64613
Acoplamento da plataforma a uma colheitadeira New Holland CR, CX ou CH, página 122	Atualização de procedimento.	ECN 64329

Seção	Resumo de alterações	Somente para uso interno
Desacoplar a plataforma de uma colheitadeira New Holland CR ou CX, página 127	Atualização de procedimento.	ECN 64329
Acoplamento da plataforma à colheitadeira Rostselmash, página 132	Atualização de procedimento.	Publicações técnicas
Função de reversão do molinete – John Deere Série X9, página 476	Adição de tópico.	ECN 64758
3.10.19 Colheitadeiras New Holland – Série CR (2015 e posteriores) e CH, página 487	Adição de instruções para a colheitadeira New Holland CH7.70 ao tópico e subtópicos.	ECN 64037
4.4.1 Verificação do nível do óleo no reservatório hidráulico, página 573	Atualização de procedimento e observação.	ECN 64693
4.16.3 Verificação da pressão dos pneus, página 768	Atualização de tabelas.	ECN 62597
4.17.3 Conversão da posição da navalha VertiBlade™, página 779	Adição de tópico.	Engenharia
5.1.9 Hastes defletoras finais, página 788	Adição de kit.	Publicações técnicas
5.3.6 Kit de extensão do reservatório hidráulico, página 795	Atualização de número de pacote.	ECN 64693
5.4.3 Sistema de transporte EasyMove™, página 799	Adição de número de coletor.	ECN 64895
5.4.6 Kit de dedos de plástico do molinete, página 801	Adição de tópico.	Publicações técnicas
5.4.11 Kit de lâmpadas de palhada, página 803	Atualização de informação.	Engenharia

Registro de Número de série e modelo

Anote o número do modelo, número de série e ano do modelo da plataforma, módulo de flutuação e opção de roda transporte/estabilizador (se instalado) nos espaços fornecidos.

FlexDraper® série FD2 e

Modelo da plataforma: _____

Número de série: _____

Ano do modelo: _____

A placa (A) do número de série da plataforma está localizada na traseira, na chapa lateral esquerda.

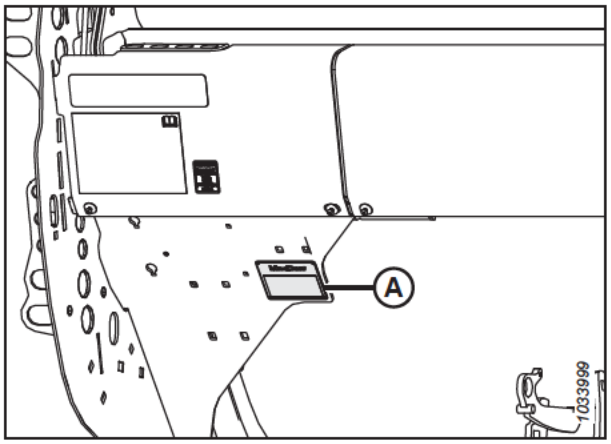

Figura 2: Localização da placa de número de série da plataforma

Módulo de flutuação FM200 para colheitadeiras

Número de série: _____

Ano do modelo: _____

A placa (A) do número de série do módulo de flutuação está localizada no lado superior esquerdo do módulo.

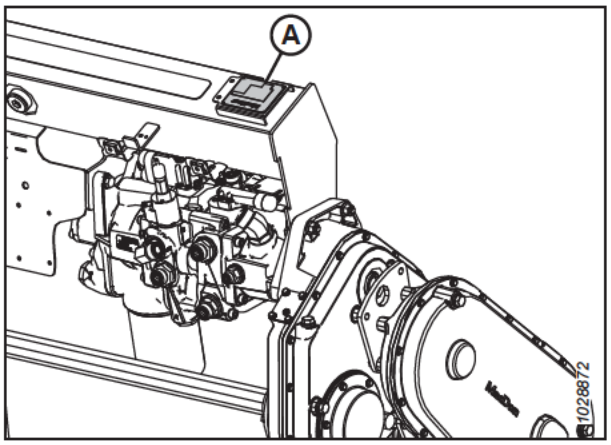

Figura 3: Localização da placa com número de série do módulo de flutuação:

Opção de transporte EasyMove™

Número de série: _____

Ano do modelo: _____

A placa do número de série (A) do transporte EasyMove™ está localizada no conjunto do eixo direito.

NOTA:

O transporte é um opcional e não pode ser instalado nesta máquina.

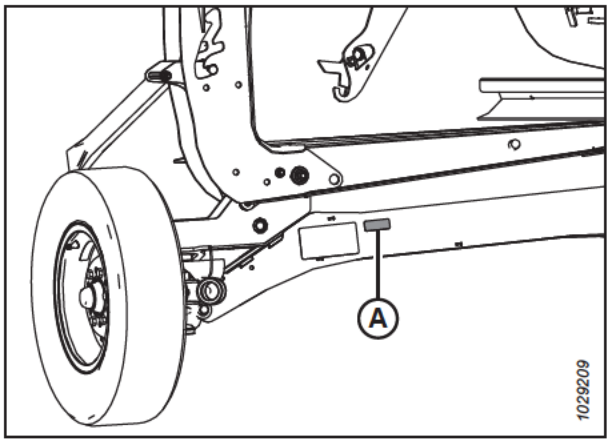

Figura 4: Opção de transporte EasyMove™

Declaração de conformidade i
Introdução vii
Resumo de alterações ix
Registro de Número de série e modelo xi

Capítulo 1: Segurança 1

1.1 Símbolos de alerta de segurança 1
1.2 Palavras de aviso 2
1.3 Segurança geral 3
1.4 Segurança na manutenção 6
1.5 Segurança hidráulica 8
1.6 Precauções com a solda 9
1.7 Desativação e descarte de equipamentos agrícolas 11
1.8 Sinalização de segurança 13
1.8.1 Instalação de sinalização de segurança 13
1.9 Locais do decalque de segurança 14
1.10 Entendendo a sinalização de segurança 20

Capítulo 2: Visão geral do produto 29

2.1 Definições 29
2.2 Especificações do produto 31
2.3 Dimensões da plataforma FlexDraper® FD2 35
2.4 Identificação dos componentes da plataforma FlexDraper® série FD2 36
2.5 Identificação do componente do módulo de flutuação FM200 37

Capítulo 3: Operação 39

3.1 Responsabilidades do proprietário/operador 39
3.2 Segurança operacional 40
3.2.1 Apoios de segurança da plataforma 40
3.2.2 Apoios de segurança do molinete 41
Engate dos apoios de segurança do molinete 41
Desengate do apoios de segurança do molinete 42
3.2.3 Tampas laterais da plataforma 44
Abrir as tampas laterais da plataforma 44
Fechar as tampas laterais da plataforma 45
Verificação e ajuste das tampas laterais da plataforma 46
Remover as tampas laterais da plataforma 50
Instalar as tampas laterais da plataforma 51
3.2.4 Tampa do acionador do molinete 51
Remoção da tampa do acionador do molinete 51
Instalação da tampa do acionador do molinete 53
3.2.5 Tampa da articulação flexível 54
Remoção das capas do elo flexível interno 54
Instale as tampas da articulação flexível do lado interno 55
Remova as tampas da articulação flexível do lado externo 56

Instalação das capas do elo flexível externo 57
3.2.6 Verificação diária de início de funcionamento 59
3.3 Período de amaciamento 60
3.4 Desligar a colheitadeira 61
3.5 Controles de cabine 62
3.5.1 Controles de cabine da Série CLAAS 62
Selecione a função padrão para o interruptor seletor multifuncional (com kit de integração CLAAS) 62
Controle do cilindro de angulação da plataforma 64
Controle da velocidade da esteira – CLAAS Séries 600 e 700 64
Controle da velocidade da esteira – CLAAS Séries 5000, 6000, 7000 e 8000 66
Informação de horas da plataforma 67
3.5.2 Controles de cabine da John Deere Série X9 68
Atribuição dos botões da alavanca de velocidade de deslocamento – John Deere Série X9 68
Atribuindo botões do console - John Deere Série X9 70
Uso da função de nível da asa para alternar a inclinação – John Deere Série X9 72
Mapeamento dos controles de velocidade da esteira na alavanca de velocidade de deslocamento – John Deere Série X9 73
Bloqueio/desbloqueio da função de inclinação com duplo toque – John Deere Série X9 74
Verificação da versão do software do controlador da plataforma – John Deere Série X9 75
3.6 Acoplamento/Desacoplamento da plataforma 77
3.6.1 Colheitadeiras Case IH 77
Fixação da plataforma à colheitadeira Case IH 77
Separação da plataforma da colheitadeira Case IH 82
3.6.2 Colheitadeiras Challenger®, Gleaner® e Massey Ferguson® 86
Acoplamento da plataforma a uma colheitadeira Challenger®, Gleaner® ou Massey Ferguson® 86
Desacoplar a plataforma de uma colheitadeira Challenger®, Gleaner® ou Massey Ferguson® 91
3.6.3 Colheitadeiras CLAAS 95
Fixação da plataforma à colheitadeira CLAAS 96
Separação da plataforma da colheitadeira CLAAS 101
3.6.4 Colheitadeiras série IDEAL™ 105
Acoplamento da plataforma a uma colheitadeira da Série IDEAL™ 105
Desacoplamento da plataforma de uma colheitadeira da série IDEAL™ 109
3.6.5 Colheitadeiras John Deere 111
Acoplamento da plataforma à colheitadeira John Deere 112
Separação da plataforma da colheitadeira John Deere 118
3.6.6 Colheitadeiras New Holland 122
Acoplamento da plataforma a uma colheitadeira New Holland CR, CX ou CH 122
Desacoplar a plataforma de uma colheitadeira New Holland CR ou CX 127
3.6.7 Colheitadeiras Rostselmash 132
Acoplamento da plataforma à colheitadeira Rostselmash 132
Desacoplar a plataforma de uma colheitadeira Rostselmash 136
3.7 Instalação da plataforma 140
3.7.1 Acessórios da plataforma 140
3.7.2 Configurações da plataforma 140
3.7.3 Otimização da plataforma para colheita direta de canola 152
3.7.4 Configurações do molinete 152
3.7.5 Regulagens do divisor de cultura flutuante (opcional) 155
3.8 Configuração dos módulos de flutuação 159

3.8.1 Configurações de desempenho do Sem Fim FM200 159
Configuração ultraestreita - Helicoidal do sem fim 162
Configuração estreita - Helicoidal do sem fim 166
Configuração média - Helicoidal do sem fim 169
Configuração ampla - Helicoidal do sem fim 171
Configuração ultra ampla – Helicoidal sem fim 174
Helicoidal do sem-fim 176
3.8.2 Remoção dos dedos do sem fim 183
3.8.3 Instalação dos dedos do sem fim 186
3.8.4 Configuração da posição do sem fim 188
3.8.5 Verificação e ajuste das molas do sem fim 190
3.8.6 Barras raspadoras 191
3.9 Variáveis de operação da plataforma 192
3.9.1 Corte do solo 192
Ajustando as rodas estabilizadoras 193
Ajuste das rodas de transporte EasyMove™ 194
Extensão/retração das rodas de contorno usando pedal 195
Extensão/retração das rodas de contorno usando controles integrados – Case e New Holland 197
Extensão/retração das rodas de contorno usando controles integrados – CLAAS séries 600 e 700 198
Extensão/retração das rodas de contorno usando controles integrados – CLAAS Série 8000 203
Extensão/retração das rodas de contorno usando controles integrados – John Deere Série X9 205
Nivelamento da altura da roda de contorno 209
3.9.2 Corte no solo 211
Ajuste das sapatas deslizantes internas 212
Ajuste das sapatas deslizantes externas 213
3.9.3 Flutuação da plataforma 214
Verificação e ajuste da flutuação da plataforma 215
Alteração da regulagem da mola de flutuação – Alavancas de flutuação com dois orifícios 220
Travamento/Destravamento da flutuação da plataforma 228
Operação em modo flex 229
Operação em modo rígido 231
Desativação do limitador de flexibilidade 232
Ativação do limitador de flexibilidade 233
3.9.4 Verificação e ajuste do balanço das asas 234
3.9.5 Ângulo da plataforma 239
Ajustar o ângulo da plataforma pela colheitadeira 240
3.9.6 Velocidade do molinete 247
Engrenagens tensionadoras opcionais para o acionamento do molinete 247
3.9.7 Velocidade no solo 249
3.9.8 Velocidade das esteiras laterais 250
Ajuste da velocidade da esteira lateral 251
3.9.9 Velocidade da esteira central 252
3.9.10 Informações da velocidade da navalha 252
Verificação da velocidade da navalha 253
3.9.11 Altura do molinete 255
Verificação e ajuste do sensor de altura do molinete 255
Substituição do sensor de altura do molinete 259
3.9.12 Posição avanço-recuo do molinete 260
Ajuste da posição avanço-recuo do molinete 261

Reposicionamento dos cilindros de avanço/recuo 261
Verificação e ajuste do sensor de posição de avanço/recuo do molinete 266
3.9.13 Tempo dos dedos do molinete 269
Configurações do excêntrico do molinete 269
Ajuste do excêntrico do molinete 271
3.9.14 Sem fim transversal superior 273
Ajuste da posição do sem fim transversal superior — sem fins de duas ou três peças 273
Verificação do sem fim transversal superior em relação à interferência 276
3.9.15 Divisores de cultura 277
Remover divisores de cultura 277
Instalação de divisores de cultura 278
Remoção dos divisores de cultura flutuantes 280
Remoção dos divisores de cultura flutuantes 282
Ajuste dos divisores de cultura de flutuação 285
3.9.16 Tirantes divisores de linha 295
Remoção dos divisores de linhas 296
Instalação dos tirantes divisores de linhas 296
Divisores de linha arrozeiro opcional 298
3.10 Sistema de controle automático da altura da plataforma 299
3.10.1 Operação do sensor do controle automático de altura 300
3.10.2 Tensão de saída do sensor recomendada para colheitadeiras 302
3.10.3 Verificação manual dos limites de tensão 302
3.10.4 Adaptador de 10 Volts – Somente colheitadeiras New Holland 307
3.10.5 Colheitadeiras Case IH Séries 130 e 140 intermediárias 307
Verificação da faixa de tensão de dentro da cabine da colheitadeira – Case IH 5130, 5140, 6130, 6140, 7130 e 7140 307
Consulta rápida sobre configurações da plataforma – Case séries IH 130 e 140 310
Regulagem da plataforma no monitor da colheitadeira - Case IH 5130, 5140, 6130, 6140, 7130 e 7140 311
Calibração do controle automático de altura da plataforma – colheitadeiras Case IH 5130, 5140, 6130, 6140, 7130 e 7140 com versão do software inferior a 28.00 313
Configuração de predefinição de altura de corte – Case IH 5130, 5140, 6130, 6140, 7130 e 7140 314
3.10.6 Colheitadeiras Case IH Séries 120, 230, 240 e 250 317
Verificação da faixa de tensão da cabine da colheitadeira– Colheitadeiras Série Case IH, 120, 230, 240, e 250 317
Referência rápida sobre configurações da plataforma – Case séries IH 120, 230, 240 e 250 320
Calibração do controle automático de altura da plataforma – colheitadeiras Case IH 120, 230, 240 e 250 com versão do software inferior a 28.00 321
Calibração do controle automático de altura da plataforma - Colheitadeiras Case IH com o software versão 28.00 ou posterior 325
Verificação da tensão elétrica dos sensores de altura do molinete – Colheitadeiras Case IH 329
Configuração de predefinição de altura de corte – colheitadeiras Case IH 120, 230, 240 e 250 331
Função de reversão do molinete – Colheitadeiras Case IH 332
Controle de velocidade da esteira lateral – colheitadeiras Case IH 334
Compatibilidade do sensor de velocidade do molinete – colheitadeiras Case IH 336
3.10.7 Colheitadeiras Challenger® e Massey Ferguson® séries 6 e 7 337
Verificação da faixa de tensão da cabine da colheitadeira – Challenger® e Massey Ferguson® 337
Acoplamento do controle automático de altura da plataforma - Challenger® e Massey Ferguson® 340
Calibração do controle automático de altura da plataforma - Challenger® e Massey Ferguson® 340
Ajuste da altura da plataforma - Challenger® e Massey Ferguson® 342
Ajuste da taxa de elevação/descida da plataforma - Challenger® e Massey Ferguson® 343

Configuração da sensibilidade do controle automático de altura da plataforma - Challenger® e Massey Ferguson® 344
3.10.8 Colheitadeiras CLAAS Série 500 345
Calibração do controle automático de altura da plataforma– CLAAS Série 500 345
Altura de corte – CLAAS série 500 349
Configuração da sensibilidade do controle automático de altura da plataforma - CLAAS Série 500 351
Ajuste de velocidade automática do molinete – CLAAS Série 500 354
3.10.9 Colheitadeiras CLAAS Séries 600 e 700 357
Calibração do controle automático de altura da plataforma - Séries CLAAS 600 e 700 357
Configuração da altura de corte – CLAAS Séries 600 e 700 361
Configuração do controle automático de sensibilidade de altura da plataforma - Séries CLAAS 600 e 700 361
Ajuste da velocidade automática do molinete – CLAAS Séries 600 e 700 363
Calibração do sensor de altura do molinete e sensor de avanço/recuo do molinete – CLAAS Série 600 e 700 365
Ajuste da altura automática do molinete – CLAAS Séries 600 e 700 368
3.10.10 Colheitadeiras das Séries CLAAS 5000, 6000, 7000 e 8000 369
Referência rápida de configurações da plataforma – Série CLAAS 5000, 6000, 7000 e 8000 369
Configurando a plataforma – Série CLAAS 5000, 6000, 7000 e 8000 369
Calibração do controle automático de altura da plataforma – CLAAS Séries 5000, 6000, 7000 e 8000 371
Configuração da predefinição de altura de corte e bobina – Série CLAAS 5000, 6000, 7000 e 8000 375
Regulagem da sensibilidade do controle automático de altura da plataforma – CLAAS Séries 5000, 6000, 7000 e 8000 376
Ajustando a velocidade do molinete automático – Série CLAAS 5000, 6000, 7000 e 8000 377
Calibração do sensor de altura do molinete e sensor de avanço/recuo do molinete – CLAAS Séries 5000, 6000, 7000 e 8000 379
3.10.11 Colheitadeiras Gleaner® Séries R65, R66, R75, R76 e S 382
Verificação da faixa de tensão na cabine da colheitadeira – Gleaner® Séries R65, R66, R75, R76 e Série S pré-2016 382
Ativação do controle automático de altura da plataforma – Gleaner® Séries R65, R66, R75, R76 e Série S pré-2016 384
Calibração do controle automático de altura da plataforma – Gleaner® Séries R65, R66, R75, R76 e Série S pré-2016 385
Desligar o acumulador – Gleaner® Séries R65, R66, R75, R76 e Série S pré-2016 387
Ajuste da taxa de levante/descida da plataforma – Gleaner® séries R65, R66, R75, R76 e Série S pré-2016 388
Ajuste da pressão de solo - Gleaner® Séries R65, R66, R75, R76 e Série S pré-2016 388
Ajuste da sensibilidade do controle automático de altura da plataforma -– Gleaner® Séries R65, R66, R75, R76 e Série S pré-2016 389
Resolução de alarmes e diagnóstico de falhas – Gleaner® Séries R65, R66, R75, R76 e Série S pré-2016 390
3.10.12 Colheitadeiras Gleaner® Série S9 392
Regulagem da plataforma – Gleaner® Série S9 392
Regulagem da velocidade mínima e calibração do molinete – Gleaner® Série S9 397
Regulagem de controles automáticos da plataforma – Gleaner® Série S9 399
Calibração do controle automático de altura da plataforma – Gleaner® Série S9 401
Uso do controle automático de altura da plataforma – Gleaner® Série S9 405
Revisão das regulagens da plataforma em operação – Gleaner® Série S9 407
Guia rápido das regulagens da plataforma – Gleaner® Série S9 408
3.10.13 Colheitadeiras série IDEAL™ 408

Referência rápida de regulagens da plataforma – Série IDEAL™ 408
Configuração da plataforma - Série IDEAL™ 409
Configuração da velocidade mínima e calibração do molinete - Série IDEAL™ 414
Configuração dos controles automáticos da plataforma - série IDEAL™ 416
Calibração da plataforma - Série IDEAL™ 418
Operação da plataforma - Série IDEAL™ 420
Análise das configurações em campo da plataforma – Série IDEAL™ 422
3.10.14 Colheitadeiras John Deere Série 70 423
Verificação da faixa de tensão da cabine da colheitadeira– John Deere Série 70 423
Calibração da velocidade do alimentador – John Deere Série 70 427
Ajuste da taxa de elevação/descida manual da plataforma– John Deere Série 70 427
Calibração do controle automático de altura da plataforma - John Deere Série 70 428
Configuração da sensibilidade do controle automático de altura da plataforma - John Deere Série 70 429
3.10.15 Colheitadeiras John Deere Séries S e T 430
Verificação da faixa de tensão da cabine da colheitadeira - John Deere Séries S e T 430
Ajuste da taxa de elevação/descida manual da plataforma - John Deere Séries S e T 433
Calibração do controle automático de altura da plataforma – John Deere Séries S e T 435
Configuração da sensibilidade do controle automático de altura da plataforma - John Deere Séries S e T 438
Configurações predefinidas de altura de corte – John Deere Séries S e T 439
Calibração da variação de inclinação do avanço-recuo do alimentador – John Deere Séries S e T 442
Verificação da tensão do sensor de altura do molinete – John Deere Séries S e T 444
Calibrando o sensor de altura do molinete e o sensor de avanço-recuo do molinete - John Deere Séries S e T 447
3.10.16 Colheitadeiras John Deere Série S7 449
Ajuste da plataforma – John Deere Série S7 449
Verificação da faixa de tensão da cabine da colheitadeira - John Deere Série S7 453
Calibração do alimentador – John Deere Série S7 456
Calibração da plataforma – John Deere Série S7 459
3.10.17 Colheitadeiras John Deere Série X9 462
Configurando a plataforma no monitor do CommandCenter™ – John Deere Série X9 462
Calibração do controle automático de altura da plataforma - John Deere Série X9 464
Verificação da faixa de tensão de dentro da cabine da colheitadeira – John Deere Série X9 466
Uso do controle automático de altura da plataforma – John Deere Série X9 468
Verificação de códigos de erro no controlador da plataforma - John Deere Série X9 474
Função de reversão do molinete – John Deere Série X9 476
3.10.18 Colheitadeiras New Holland Séries CR e CX – 2014 e anteriores 476
Verificação da faixa de tensão de dentro da cabine da colheitadeira – New Holland Séries CR e CX 476
Consulta rápida de configurações da plataforma – New Holland série CR 479
Regulagem do controle automático de altura da plataforma – New Holland Séries CR e CX 480
Calibração do controle automático de altura da plataforma – New Holland Séries CR e CX 481
Calibração da altura máxima da palhada – New Holland Série CR e CX 482
Ajuste da taxa de levante da plataforma – New Holland séries CR e CX 483
Ajuste da taxa de descida da plataforma – New Holland séries CR e CX 484
Regulagem da sensibilidade do controle automático de altura da plataforma – New Holland Série CR e CX 485
Regulagens predefinidas de altura de corte – New Holland Séries CR e CX 486
3.10.19 Colheitadeiras New Holland – Série CR (2015 e posteriores) e CH 487
Verificação da faixa de tensão da cabine da colheitadeira – New Holland Série CR e CH 487
Configuração do controle automático de altura da plataforma – New Holland Série CR e CH 490
Configuração da velocidade do molinete – New Holland Série CR e CH 493

Calibração do controle automático de altura da plataforma – New Holland Série CR e CH 494
Calibração do sensor de altura do molinete e do sensor de avanço/recuo do molinete – New Holland Série CR e CH..... 497
Verificação da tensão do sensor de altura do molinete – New Holland Séries CR e CH 500
Configuração de predefinição de altura de corte – New Holland Série CR e CH 501
Configuração da altura máxima de trabalho – New Holland Série CR e CH 503
Configuração do avanço/recuo do molinete, inclinação da plataforma e tipo de plataforma – New Holland Série CR e CH 504
Função de reversão do molinete – New Holland Série CR e CH 506
3.10.20 Colheitadeiras Rostselmash – RSM-081 e RSM–161 508
Calibração do controle automático de altura da plataforma – Rostselmash RSM-081 e RSM–161 508
Ativação do controle automático de altura da plataforma – Rostselmash RSM-081 e RSM–161 510
Calibração da velocidade do molinete – Rostselmash RSM-081 e RSM-161 511
Operação da plataforma - Rostselmash RSM-081 e RSM-161..... 513
3.11 Nivelar a plataforma..... 515
3.12 Desobstrução da barra de corte 518
3.13 Desconexão da esteira central do módulo de flutuação 519
3.14 Transporte..... 520
3.14.1 Plataforma de transporte na colheitadeira..... 520
3.14.2 Reboque..... 520
Fixação da plataforma ao veículo de reboque 521
Precauções para o reboque da plataforma 521
3.14.3 Conversão da posição de transporte para a posição de campo (opcional)..... 522
Movendo a roda externa esquerda do transporte para a posição de trabalho – Opção ContourMax™ 522
Remoção da barra de reboque..... 523
Armazenamento da barra de reboque..... 527
Movendo as rodas (esquerdas) dianteiras para a posição de trabalho 528
Movendo as rodas traseiras (direitas) até a posição de campo..... 531
3.14.4 Conversão da posição de campo para a posição de transporte (opcional)..... 533
Movendo a roda externa esquerda da posição de trabalho para a de trabalho 533
Movendo as rodas (esquerdas) dianteiras para a posição de transporte 534
Movendo as rodas traseiras (direitas) até a posição de transporte..... 536
Remover a barra de reboque do armazenamento..... 538
Fixação da barra de reboque 539
3.15 Armazenamento da plataforma..... 543

Capítulo 4: Manutenção e serviço 545

4.1 Preparação da máquina para serviços 545
4.2 Requisitos de manutenção 546
4.2.1 Registro/cronograma de manutenção..... 546
4.2.2 Inspeção de amaciamento..... 549
4.2.3 Manutenção do equipamento – Pré-temporada 550
4.2.4 Manutenção do equipamento – Final da temporada 550
4.2.5 Verificação das mangueiras e tubulações hidráulicas..... 551
4.3 Lubrificação..... 553
4.3.1 Intervalos de lubrificação 553
A Cada 10 Horas..... 553
A Cada 25 Horas..... 554

A Cada 50 Horas 555
A Cada 100 Horas 559
A Cada 250 Horas 561
A Cada 500 Horas 562
4.3.2 Procedimento de lubrificação 563
4.3.3 Lubrificação da corrente de acionamento do molinete 564
4.3.4 Remoção da corrente de acionamento do sem fim 565
4.3.5 Lubrificação da caixa de engrenagens de acionamento da plataforma 567
Verificar o nível de óleo na caixa de engrenagens da plataforma 567
Adicionar óleo à caixa de engrenagens de acionamento da plataforma 568
Troca de óleo da caixa de engrenagens de acionamento da plataforma 568
4.3.6 Lubrificação da caixa de engrenagens complementar de acionamento da plataforma 569
Verificar o nível de óleo na caixa de engrenagens complementar da plataforma 569
Adicionar óleo à caixa de engrenagens complementar de acionamento da plataforma 570
Troca de óleo da caixa de engrenagens complementar de acionamento da plataforma 571
4.4 Hidráulica 573
4.4.1 Verificação do nível do óleo no reservatório hidráulico 573
4.4.2 Adição de óleo ao reservatório hidráulico 573
4.4.3 Troca de óleo do reservatório hidráulico 574
4.4.4 Troca do filtro de óleo 575
4.5 Sistema elétrico 576
4.5.1 Substituição das lâmpadas 576
4.6 Acionamento da plataforma 577
4.6.1 Remoção do eixo de transmissão 577
4.6.2 Instalação do eixo de transmissão 579
4.6.3 Remoção da proteção do eixo de transmissão 583
4.6.4 Instalação da proteção do eixo de transmissão. 585
4.6.5 Ajustar a tensão da corrente - caixa de engrenagens 587
4.6.6 Ajustar a tensão da corrente - caixa de engrenagens complementar 588
4.7 Sem fim 590
4.7.1 Ajuste da folga entre o sem fim e a bandeja 590
4.7.2 Verificar a tensão da corrente do sem fim 593
Verificar a tensão da corrente de acionamento do sem fim – Método rápido 593
Verificar a tensão da corrente de acionamento do sem fim – Método completo 595
4.7.3 Remoção da corrente de transmissão do sem fim 597
4.7.4 Instalação da corrente de transmissão do sem fim 601
4.7.5 Ajustar a tensão da corrente de acionamento do sem fim 604
4.7.6 Helicoidal do sem-fim 607
4.7.7 Dedos do sem fim 607
Remoção dos dedos do sem fim 607
Instalação dos dedos do sem fim 609
Sincronização dos dedos do sem fim 612
Ajuste da sincronização dos dedos do sem fim 612
4.8 Navalha 615
4.8.1 Substituição da Seção da Navalha 615
4.8.2 Remoção da navalha 616

4.8.3 Remoção do rolamento do canhoto da navalha ... 618
4.8.4 Instalação do rolamento do canhoto da navalha ... 619
4.8.5 Instalação da faca ... 619
4.8.6 Navalhas de reposição ... 621
4.8.7 Dedos duplos e apalpadores longos ... 621
Configuração de dedos duplos longos em plataformas de navalha simples ... 623
Configuração de dedos duplos longos em plataformas de navalha dupla – FD235 ... 624
Configuração de dedos duplos longos em plataformas de navalha dupla - FD240 ... 625
Configuração de dedos duplos longos em plataformas de navalha dupla – FD241 ... 626
Configuração de dedos duplos longos em plataformas de navalha dupla - FD245 ... 627
Configuração de dedos duplos longos em plataformas de navalha dupla - FD250 ... 628
Ajuste dos dedos duplos e do encosto do dedo ... 629
Substituir os dedos duplos longos ... 631
Verificar os apalpadores - dedos duplos longos ... 634
Ajustar os apalpadores - dedos duplos longos ... 635
Substituição dos dedos duplos longos centrais – plataforma de navalhas duplas ... 636
Verificação do apalpador central em plataforma de navalha dupla - dedos duplos longos ... 638
Ajuste do apalpador central em plataforma de navalha dupla – dedos duplos longos ... 639
4.8.8 Dedos duplos curtos e apalpadores ... 641
Configuração de dedos duplos curtos em plataformas de navalha simples ... 642
Configuração de dedos duplos curtos em plataformas de navalha dupla – todos os tamanhos, exceto D241 ... 643
Configuração de dedos duplos curtos em plataformas de navalha dupla – FD241 ... 644
Substituição de dedos duplos curtos ou dedos duplos das extremidades ... 645
Verificação do apalpador - dedos duplos curtos ... 647
Ajustar os apalpadores - dedos duplos curtos ... 648
Substituição do dedo duplo central – plataformas de navalhas duplas ... 649
Verificação do apalpador central em plataformas de navalha dupla - dedos duplos curtos ... 651
Ajustar os apalpadores centrais - dedos duplos curtos ... 652
4.8.9 Proteção do canhoto da navalha ... 653
Instalação da proteção do canhoto da navalha ... 653
4.9 Sistema de acionamento da navalha ... 655
4.9.1 Caixa de navalhas ... 655
Verificar o nível de óleo na caixa de navalhas ... 655
Verificação dos parafusos de montagem ... 656
Troca de óleo da caixa de navalhas ... 656
4.10 Deque de alimentação ... 658
4.10.1 Substituição da esteira central ... 658
4.10.2 Verificação e ajuste da tensão da esteira central ... 663
4.10.3 Rolo de acionamento da esteira central ... 665
Remoção do rolo de acionamento da esteira central ... 665
Instalação do rolo de acionamento da esteira central ... 667
Remoção do rolamento do rolo motor da esteira central ... 668
Instalação do rolamento do rolo de acionamento da esteira central ... 671
4.10.4 Rolo livre da esteira central ... 671
Remover o rolo movido da esteira central ... 671
Instalar o rolo movido da esteira central ... 674
Substituir o rolamento do rolo movido da esteira central ... 677
4.10.5 Abaixar a janela de inspeção ... 680
4.10.6 Elevar a janela de inspeção ... 682
4.10.7 Verificar os ganchos do suporte do engate ... 683

4.11 Barras raspadoras 685
4.11.1 Remoção das barras raspadoras 685
4.11.2 Instalação das barras raspadoras 685
4.12 Esteiras laterais da plataforma 687
4.12.1 Remoção de esteiras laterais 687
4.12.2 Instalação de esteiras laterais 688
4.12.3 Ajuste da altura do deque da esteira lateral 689
4.12.4 Ajuste da tensão da esteira lateral 692
4.12.5 Ajustar a trilha da esteira lateral 694
4.12.6 Inspeção do rolamento de rolo da esteira 695
4.12.7 Remoção do rolo movido do deque da esteira lateral 695
4.12.8 Substituição do rolamento do rolo movido do deque da esteira lateral 697
4.12.9 Instalar o rolo movido do deque da esteira lateral 700
4.12.10 Remover o rolo do acionamento da esteira lateral 702
4.12.11 Substituição do rolo motor da esteira lateral 704
4.12.12 Instalar o rolo de acionamento da esteira lateral 705
4.13 Molinete 708
4.13.1 Folga do molinete até a barra de corte 708
Medição da folga entre o molinete e a barra de corte 709
Ajuste da folga entre o molinete e a barra de corte 712
4.13.2 Flexão do molinete para baixo 716
Ajuste da forma do molinete 716
4.13.3 Centralização do molinete 716
4.13.4 Dedos do molinete 718
Remoção de dedos de aço do molinete 718
Instalação de dedos de aço do molinete 719
Remoção de dedos de plástico do molinete 719
Instalação de dedos de plástico do molinete 720
4.13.5 Buchas do tubo 721
Remover as buchas dos molinetes 721
Instalação das buchas nos molinetes 724
4.13.6 Proteções do molinete 728
Substituir proteções laterais do molinete na extremidade externa do excêntrico 729
Substituir proteções laterais do molinete na extremidade interna do excêntrico 731
Substituir proteções laterais do molinete na extremidade traseira externa 733
Substituir proteções laterais do molinete na extremidade traseira interna 734
Substituição dos suportes da proteção lateral do molinete 737
4.14 Acionamento do molinete 739
4.14.1 Corrente de acionamento do molinete 739
Afrouxamento da corrente de acionamento do molinete 739
Apertar a corrente de acionamento do molinete 740
4.14.2 Engrenagem tensionadora para acionamento do molinete 742
Remoção da engrenagem de acionamento do molinete simples 742
Instalação da engrenagem de acionamento do molinete simples 743
4.14.3 Alteração da posição da corrente da velocidade do molinete com kit de duas velocidades instalado 743
4.14.4 Junta universal de acionamento do Molinete duplo ou triplo 744
Remoção da junta universal de acionamento do molinete – molinete duplo ou triplo 744

Instalar a junta universal de acionamento – molinete duplo ou triplo 746
4.14.5 Motor de acionamento do molinete 748
Remoção do motor de acionamento do molinete 748
Instalação do motor de acionamento do molinete 749
4.14.6 Substituição da corrente de acionamento (contínua) – molinete duplo e triplo 751
4.14.7 Sensor de velocidade do molinete 753
Substituição do sensor de velocidade do molinete das colheitadeiras Challenger®, Gleaner®, IDEAL™ ou Massey Ferguson® 753
Substituição do Sensor de Velocidade do Molinete CLAAS 755
Substituição do sensor de velocidade do molinete John Deere 755
4.15 Rodas de contorno - Opcional 757
4.15.1 Verificação do torque do parafuso da roda – opção ContourMax™ 757
4.15.2 Nivelamento da altura da roda de contorno 758
4.15.3 Lubrificação do sistema de roda de contorno 760
4.15.4 Verificação da folga axial da roda de contorno 762
4.15.5 Zerando o indicador mecânico 764
4.16 Sistema de transporte (opcional) 766
4.16.1 Verificação de torque do parafuso da roda 766
4.16.2 Verificação do torque do parafuso de montagem de transporte 766
4.16.3 Verificação da pressão dos pneus 768
4.16.4 Alteração da conexão do engate da barra de reboque do pino para engate 769
4.16.5 Alteração da conexão do engate da barra de reboque de engate para o pino 771
4.17 Navalha vertical VertiBlade™ (opcional) 774
4.17.1 Substituindo seções da faca vertical 774
4.17.2 Lubrificação da navalha vertical 777
4.17.3 Conversão da posição da navalha VertiBlade™ 779

Capítulo 5: Opções e acessórios 783

5.1 Kits de entrega de cultura 783
5.1.1 Kit dos dedos levantadores de culturas 783
5.1.2 Kit de suporte de armazenamento dos dedos levantadores 783
5.1.3 Kit de suporte de armazenamento do divisor de cultura 784
5.1.4 Divisores de cultura flutuantes 784
5.1.5 Sem fim transversal superior de comprimento completo 785
5.1.6 Kit de dedos do molinete para culturas acamadas 786
5.1.7 Kit do divisor de linha arrozeiro 786
5.1.8 Kit de acoplamento para girassol 787
5.1.9 Hastes defletoras finais 788
5.1.10 Kit de navalhas verticais VertiBlade™ 789
5.1.11 Kit de Integração do Controle de Velocidade da Esteira Lateral na Cabine 790
5.2 Kits da barra de corte 791
5.2.1 Kit de proteção de pedras 791
5.2.2 Dedos duplos de quatro pontas 791
5.3 Kits do módulo de flutuação FM200 792
5.3.1 Kit Adaptador de Sensor de 10 V 792

5.3.2 Kits de defletores de cultura 792
5.3.3 Reforço central estendido 793
5.3.4 Kit de extensão de alta resistência do helicoidal do sem fim 794
5.3.5 Kit de enchimento completo da interface 794
5.3.6 Kit de extensão do reservatório hidráulico 795
5.3.7 Kit de tampão de inclinação lateral 795
5.3.8 Kit de Barras Raspadoras 796
5.4 Kits da plataforma 797
5.4.1 Kit de rodas de contorno ContourMax™ 797
5.4.2 Kit do pedal ContourMax™ 798
5.4.3 Sistema de transporte EasyMove™ 799
5.4.4 Kit de dedo da extremidade traseira interno em aço 800
5.4.5 Kit de dedo da extremidade traseira externo em aço 800
5.4.6 Kit de dedos de plástico do molinete 801
5.4.7 Kit de Dedos de Aço do Molinete 801
5.4.8 Kit estabilizador para encostas 802
5.4.9 Kit de roda estabilizadora 802
5.4.10 Kit de sapatas deslizantes de aço 803
5.4.11 Kit de lâmpadas de palhada 803

Capítulo 6: Diagnóstico e resolução de problemas 805

6.1 Perda de cultura na barra de corte 805
6.2 Ação de corte e componentes da navalha 808
6.3 Entrega do molinete 812
6.4 Plataformas e esteiras 815
6.5 Colhendo feijão 817
6.6 Códigos de erro do multiacoplador CLAAS para solução de problemas 821

Capítulo 7: Referência 825

7.1 Especificações de torque 825
7.1.1 Especificações dos parafusos métricos 825
7.1.2 Especificações do parafuso métrico - alumínio fundido 827
7.1.3 Encaixes hidráulicos da saliência do O-ring – ajustáveis 828
7.1.4 Encaixes hidráulicos da saliência do O-ring – não ajustáveis 830
7.1.5 Encaixes hidráulicos de vedação de face com O-ring 830
7.1.6 Encaixes da rosca do tubo cônico 832
7.2 Gráfico de conversão 834

Índice 835

Fluidos e lubrificantes recomendados 847

Capítulo 1: Segurança

Compreender e seguir consistentemente esses procedimentos de segurança ajudará a garantir a segurança daqueles que estiverem operando a máquina e de quem estiver por perto.

1.1 Símbolos de alerta de segurança

O símbolo de alerta apresenta importantes mensagens de segurança neste manual e nas sinalizações de segurança da máquina.

Este símbolo significa:

- **ATENÇÃO**
- **FIQUE ALERTA!**
- **SUA SEGURANÇA ESTÁ EM JOGO!**

Leia cuidadosamente e siga a mensagem de segurança que acompanha esse símbolo.

Por que a segurança é importante para você?

- Acidentes incapacitam e matam
- Acidentes têm custo
- Acidentes podem ser evitados



Figura 1.1: Símbolo de segurança

1.2 Palavras de aviso

Três palavras de aviso, PERIGO, ADVERTÊNCIA e CUIDADO, são utilizadas para alertar sobre situações perigosas. Duas palavras de aviso, **IMPORTANTE** e **OBSERVAÇÃO**, identificam informações não relacionadas à segurança.

Palavras de advertência são selecionadas de acordo com as seguintes diretrizes:

PERIGO

Indica uma situação de perigo iminente que, se não for evitada, resultará em morte ou ferimentos graves.

ADVERTÊNCIA

Indica uma situação potencialmente perigosa que, se não for evitada, pode resultar em morte ou ferimentos graves. Também pode ser usado para alertá-lo sobre práticas inseguras.

CUIDADO

Indica uma situação potencialmente perigosa que, se não for evitada, pode resultar em ferimentos leves ou moderados. Também pode ser usado para alertá-lo sobre práticas inseguras.

IMPORTANTE:

Indica uma situação que, se não for evitada, pode resultar em mau funcionamento ou danos à máquina.

NOTA:

Apresenta informações ou aconselhamento extra.

1.3 Segurança geral

A operação, manutenção e montagem de máquinas apresenta vários riscos de segurança. Esses riscos podem ser reduzidos ou eliminados seguindo os procedimentos de segurança relevantes e usando o equipamento de proteção individual adequado.

CUIDADO

As informações a seguir são precauções gerais de segurança em fazendas que devem ser parte do procedimento de operação de todos os tipos de maquinário.

Vista todas as roupas de proteção e dispositivos pessoais de segurança que poderão ser necessários para o trabalho a realizar. **NÃO** se arrisque. Você pode precisar dos seguintes equipamentos:

- Capacete
- Calçados de proteção com solado antiderrapante
- Óculos e máscara de proteção
- Luvas pesadas
- Equipamento para tempo úmido
- Respirador ou máscara com filtro

Além disso, tome as seguintes precauções:

- Esteja ciente de que a exposição a ruído alto pode causar problemas auditivos. Use equipamentos de proteção adequados tais como protetores auriculares ou tampões de ouvido para ajudar a proteger contra ruídos altos.

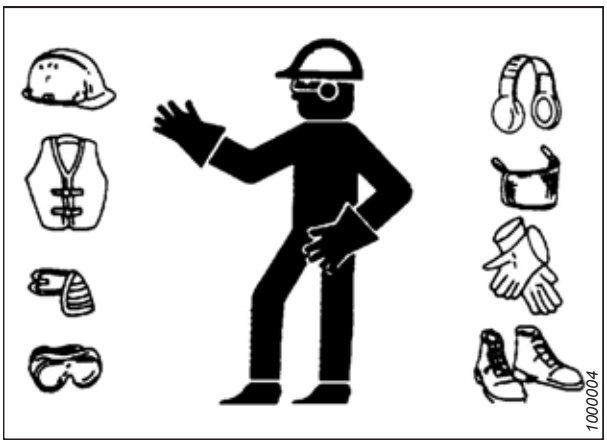

Figura 1.2: Equipamento de segurança



Figura 1.3: Equipamento de segurança

- Forneça um kit de primeiros socorros em caso de emergências.
- Mantenha um extintor de incêndio com revisão adequada na máquina. Familiarize-se com seu uso.
- Mantenha crianças distantes do maquinário todo o tempo.
- Esteja ciente de que acidentes frequentemente ocorrem quando o operador está cansado ou com pressa. Reserve um tempo para considerar a maneira mais segura de realizar uma tarefa. **NUNCA** ignore os sinais da fadiga.

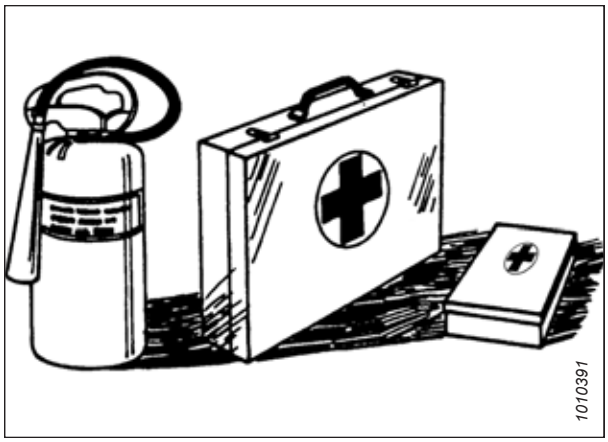

Figura 1.4: Equipamento de segurança

- Vista roupas justas e cubra cabelos compridos. **NUNCA** use itens pendentes, como moletons, lenços ou braceletes.
- Mantenha todos os protetores no lugar. **NUNCA** altere ou remova o equipamento de segurança. Certifique-se de que as proteções do eixo de transmissão possam rodar independentemente do cardam e que possam deslocar-se livremente.
- Utilize somente serviços e peças de reposição produzidas ou aprovadas pelo fabricante do equipamento. As peças de outros fabricantes podem não atender aos requisitos corretos de resistência, projeto ou segurança.



Figura 1.5: Segurança em torno do equipamento

- Mantenha as mãos, pés, roupa e cabelos longe de peças móveis. **NUNCA** tente remover obstruções ou objetos de uma máquina enquanto o motor estiver em funcionamento.
- **NÃO** modifique a máquina. Modificações não autorizadas podem prejudicar a funcionalidade e/ou segurança e a vida da máquina. Isso também poderá reduzir a vida útil da máquina.
- Para evitar ferimentos ou risco de morte devido ao acionamento inesperado da máquina, **SEMPRE** pare o motor e remova a chave da ignição antes de deixar o assento do operador por qualquer motivo.

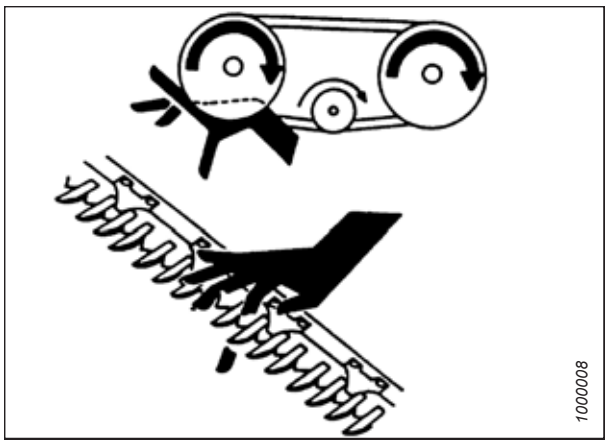

Figura 1.6: Segurança em torno do equipamento

- Mantenha a área de serviço da máquina limpa e seca. Pisos molhados e/ou oleosos são escorregadios. Poças de água podem ser perigosas ao se trabalhar com equipamento elétrico. Certifique-se de que todas as tomadas e ferramentas elétricas estejam adequadamente aterradas.
- Mantenha a área de trabalho bem iluminada.
- Mantenha o maquinário limpo. Palha e palha miúda sobre um motor quente representam risco de incêndio. **NÃO** permita que óleo ou graxa acumulem sobre plataformas de manutenção, escadas ou controles. Limpe as máquinas antes de serem armazenadas.
- **NUNCA** utilize gasolina, nafta ou qualquer material volátil para a limpeza. Esses materiais podem ser tóxicos e/ou inflamáveis.
- Ao guardar o maquinário, cubra quaisquer componentes afiados ou pontiagudos para evitar ferimentos por contato acidental.



Figura 1.7: Segurança em torno do equipamento

1.4 Segurança na manutenção

A manutenção segura do seu equipamento exige que você siga os procedimentos de segurança relevantes e use o equipamento de proteção individual adequado para a tarefa.

Para garantir a segurança durante a manutenção da máquina:

- Revise o manual do operador e todos os itens de segurança antes da operação ou manutenção da máquina.
- Coloque todos os controles em neutro, desligue o motor, acione o freio de mão, remova a chave de ignição e espere que todas as peças móveis parem antes da manutenção, ajuste ou reparo.
- Siga as boas práticas da oficina:
  - Mantenha as áreas de serviço limpas e secas.
  - Certifique-se de que todas as tomadas e ferramentas elétricas estejam adequadamente aterradas.
  - Mantenha a área de trabalho bem iluminada



Figura 1.8: Pisos molhados apresentam riscos à segurança

- Libere a pressão dos circuitos hidráulicos antes de reparar e/ou desconectar a máquina.
- Certifique-se de que todos os componentes estejam apertados e que as tubulações de aço, mangueiras e acoplamentos estejam em boas condições antes de aplicar a pressão ao sistema hidráulico.
- Mantenha as mãos, pés, roupa e cabelos longe de peças móveis/giratórias.
- Afaste os observadores da área, principalmente crianças, ao realizar qualquer manutenção, reparos ou ajustes.
- Instale uma trava de transporte ou estrados de segurança sob a estrutura antes de trabalhar sob a máquina.
- Se mais de uma pessoa estiver trabalhando na máquina ao mesmo tempo, esteja ciente de que girar um eixo de transmissão ou outro componente acionado mecanicamente com as mãos (por exemplo, acessar um acessório de lubrificação) fará com que componentes de acionamento em outras áreas (correias, polias e a navalha) se movam. Mantenha distância de componentes acionados o tempo todo.

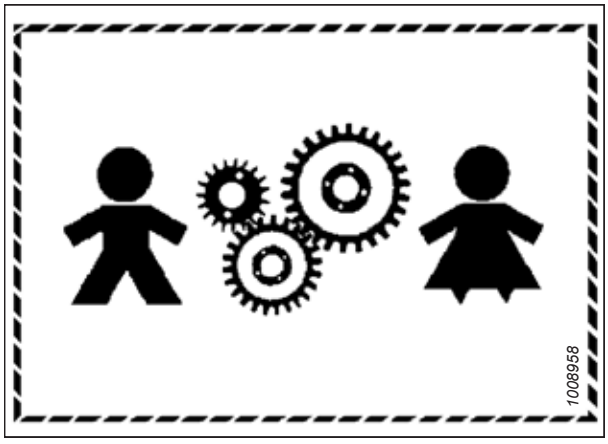

Figura 1.9: Equipamento NÃO seguro para crianças

- Vista os equipamentos de proteção quando trabalhar na máquina.
- Utilize luvas pesadas ao trabalhar com os componentes da navalha.

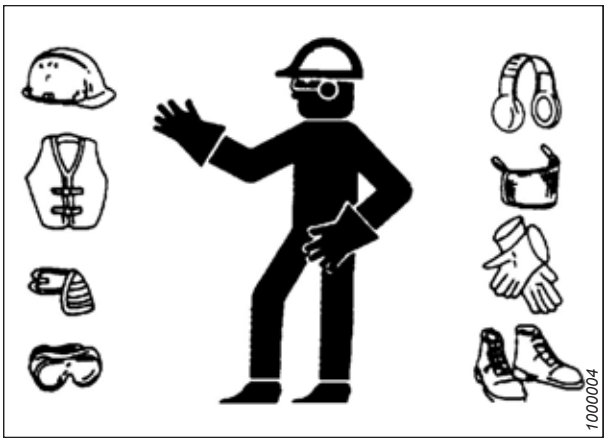

Figura 1.10: Equipamento de proteção individual

1.5 Segurança hidráulica

Como o fluido hidráulico está sob pressão extrema, vazamentos de fluido hidráulico podem ser muito perigosos. Siga os procedimentos de segurança adequados ao inspecionar vazamentos de fluido hidráulico e fazer manutenção em equipamentos hidráulicos.

- Sempre coloque todos os controles hidráulicos em posição **NEUTRA** antes de deixar o assento do operador.
- Certifique-se de que todos os componentes do sistema hidráulico sejam mantidos limpos e em boas condições.
- Substitua quaisquer tubulações ou mangueiras que estejam desgastadas, trincadas, amassadas ou dobradas.
- **NÃO** tente nenhum reparo improvisado para as tubulações hidráulicas, conexões ou mangueiras usando fitas, grampos, cimentos ou soldagem. O sistema hidráulico opera sob pressão extremamente alta. Reparos provisórios podem falhar repentinamente e gerar condições perigosas.

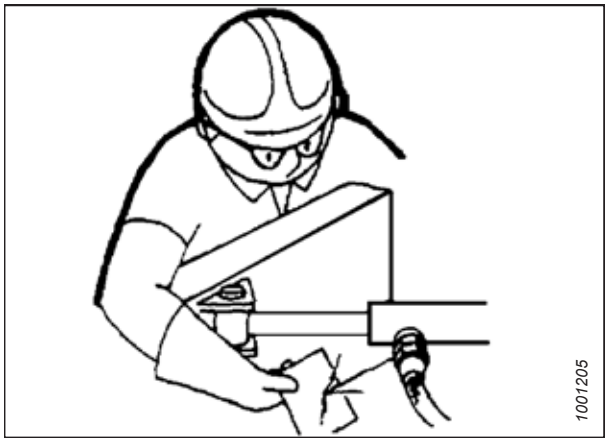

Figura 1.11: Teste para vazamentos hidráulicos

- Use proteções adequadas para as mãos e os olhos ao procurar por vazamentos de fluido hidráulico de alta pressão. Use um pedaço de papelão como batente em vez das mãos para isolar e identificar um vazamento.
- Se você for ferido por um jato concentrado de fluido hidráulico de alta pressão, procure assistência médica imediatamente. Infecções sérias ou reações tóxicas podem se desenvolver caso a pele seja perfurada por fluído hidráulico.



Figura 1.12: Perigo da pressão hidráulica

- Certifique-se de que todos os componentes estejam apertados e que as tubulações de aço, mangueiras e acoplamentos estejam em boas condições antes de aplicar a pressão ao sistema hidráulico.

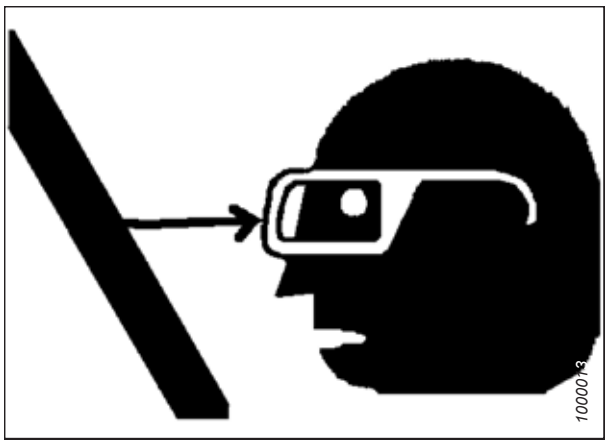

Figura 1.13: Segurança em torno do equipamento

1.6 Precauções com a solda

Para evitar danos a componentes eletrônicos sensíveis, **NUNCA** tente soldar na enquanto estiver conectada a uma ceifadora.

⚠ ADVERTÊNCIA

NUNCA tente soldar na plataforma enquanto estiver conectada a uma ceifadora. Danos graves a componentes eletrônicos sensíveis e caros podem resultar de soldagem na plataforma enquanto estiver conectada a a uma ceifadora. Pode ser impossível saber qual efeito uma corrente elevada pode ter em relação a avarias futuras ou a uma vida útil mais curta.

Para mais precauções relacionadas a soldas, consulte o manual do operador da ceifadora.

Módulo de controle de velocidade da esteira

1. No adaptador do FM200, entre o chassi e a plataforma, desconecte o módulo de controle de velocidade da esteira (A) do solenoide (B).

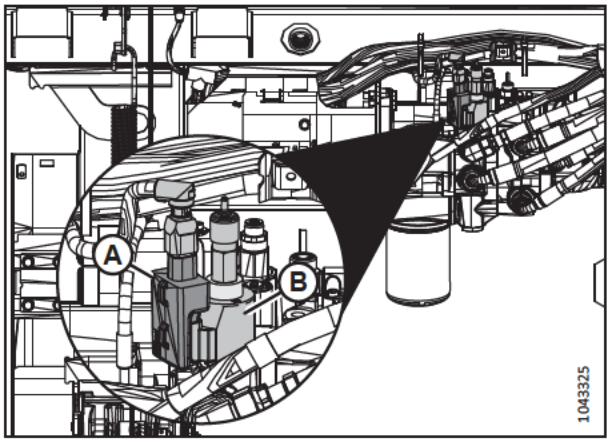

Figura 1.14: Módulo de controle de velocidade da esteira

Módulo de integração John Deere X9

2. No chassi do FM200, entre a plataforma e o adaptador, desconecte o módulo de integração John Deere X9 (A) desconectando o anteparo (B) do módulo.

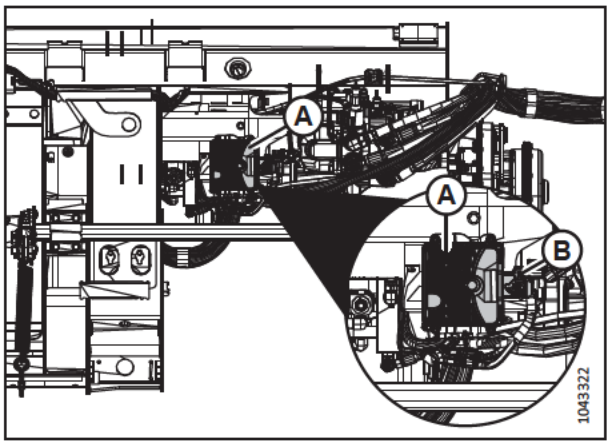

Figura 1.15: Módulo de integração JDX9

3. Para desconectar o anteparo do módulo, empurre a guia (A) para destravar o braço (B).

4. Empurre o braço (B) para baixo até que esteja na posição mostrada. Desconecte o anteparo do módulo.

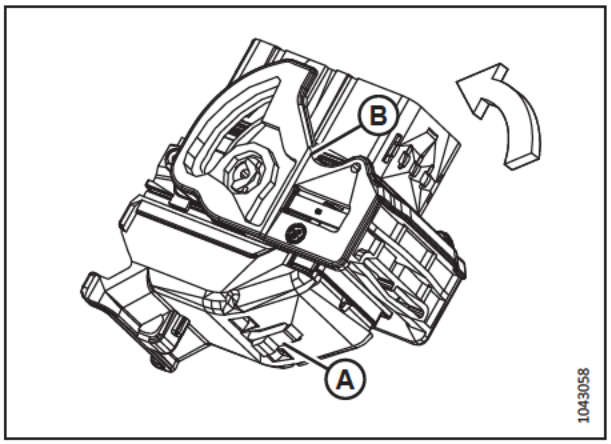

Figura 1.16: Desconexão do anteparo do módulo de controle

Módulo de integração CLAAS

5. No chassi do FM200, entre a plataforma e o adaptador, desconecte o módulo de integração CLAAS (A) desplugando o conector (B).

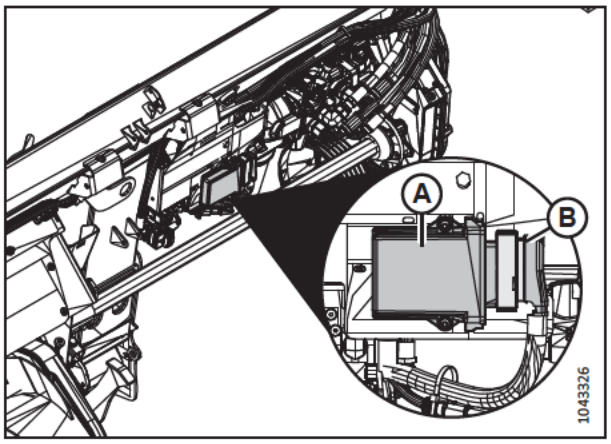

Figura 1.17: Módulo de integração CLAAS

6. Para desconectar o conector, use uma chave de fenda ou um alicate de bico fino para puxar lentamente a trava (A) enquanto permite que o conector se afaste do módulo de integração.

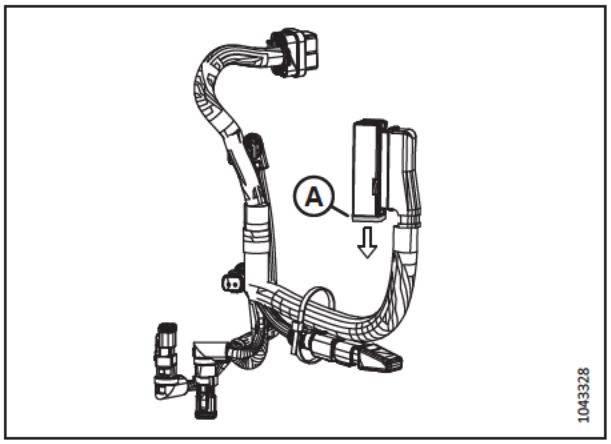

Figura 1.18: Chicote de integração CLAAS

1.7 Desativação e descarte de equipamentos agrícolas

Quando um equipamento agrícola chega ao fim de sua vida útil e precisa ser desativado e descartado, materiais recicláveis contendo metais ferrosos e não ferrosos, borracha e plástico; fluidos, como lubrificantes, refrigerantes e óleos; e materiais perigosos encontrados em baterias, algumas lâmpadas e equipamentos eletrônicos precisam ser manuseados com segurança e não devem ser introduzidos no meio ambiente.

Mantenha a conformidade com as regulações e autoridades locais.

Produtos com o símbolo (A) **NÃO** devem ser descartados em lixo doméstico.



Figura 1.19: Símbolo de NÃO descartar com lixo doméstico

Materiais com símbolo (B) devem ser descartados conforme indicado na etiqueta.

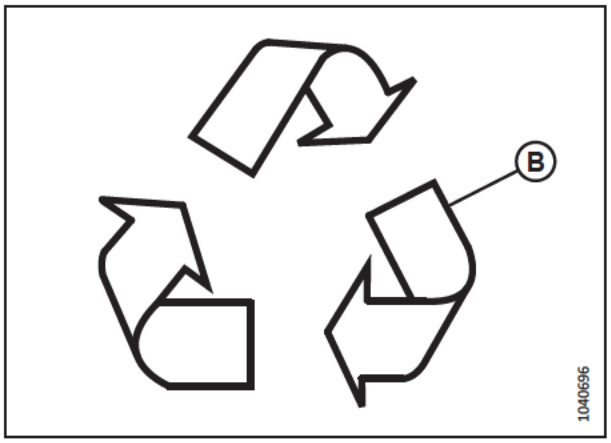

Figura 1.20: Símbolo de Reciclar Conforme Etiqueta

- Use equipamento de proteção pessoal apropriado ao remover e manusear objetos e materiais.
- Use equipamento de proteção pessoal apropriado ao manusear objetos com resíduos de pesticidas, fertilizantes ou outros produtos químicos agrícolas. Siga os regulamentos locais ao manusear e descartar tais objetos.
- Libere com segurança a energia armazenada em componentes de suspensão, molas e sistemas hidráulicos e elétricos.
- Recicle ou reuse o material de embalagem.
- Recicle ou reuse plásticos que estejam etiquetados com especificações para materiais como PP TV 20. **NÃO** os descarte com o lixo doméstico.
- Devolva baterias usadas ao fornecedor ou leve-as a um ponto de coleta. Baterias podem conter substâncias perigosas. **NÃO** descarte baterias com o lixo doméstico.
- Siga os regulamentos locais para descartar corretamente materiais perigosos, como óleos, fluidos hidráulicos, fluido de freio e combustíveis.
- Leve refrigerantes a pessoas qualificadas em locais especializados para descarte. Refrigerantes **NUNCA** devem ser liberados na atmosfera.

1.8 Sinalização de segurança

As sinalizações de segurança são decalques colocados na máquina em locais onde há risco de ferimentos ou onde o Operador deve tomar precauções extras antes de operar os controles. Eles são normalmente amarelos.

- Mantenha a sinalização de segurança limpa e legível em todos os momentos.
- Substitua as sinalizações de segurança que estejam em falta ou ilegíveis.
- Se a peça original em que há uma sinalização de segurança instalada for substituída, certifique-se de que a peça de reparo apresente a sinalização de segurança atualizada.
- Os sinais de segurança de substituição estão disponíveis no seu revendedor MacDon.

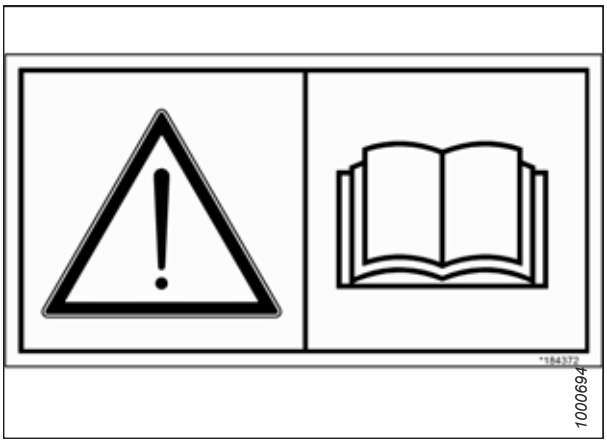

Figura 1.21: Decalque do manual do operador

1.8.1 Instalação de sinalização de segurança

Os decalques desgastados e danificados deverão ser removidos e substituídos.

1. Decida exatamente onde quer colocar o decalque.
2. Limpe e seque a área de instalação.
3. Remova a porção menor do papel de suporte.
4. Posicione o decalque e lentamente remova o papel restante, alisando-o conforme é aplicado.
5. Perfure as pequenas bolhas de ar com um alfinete e elimine-as.

1.9 Locais do decalque de segurança

Os sinais de segurança geralmente são decalques amarelos e são colocados na máquina onde há risco de ferimentos ou onde o operador deve tomar precauções extras antes de trabalhar.

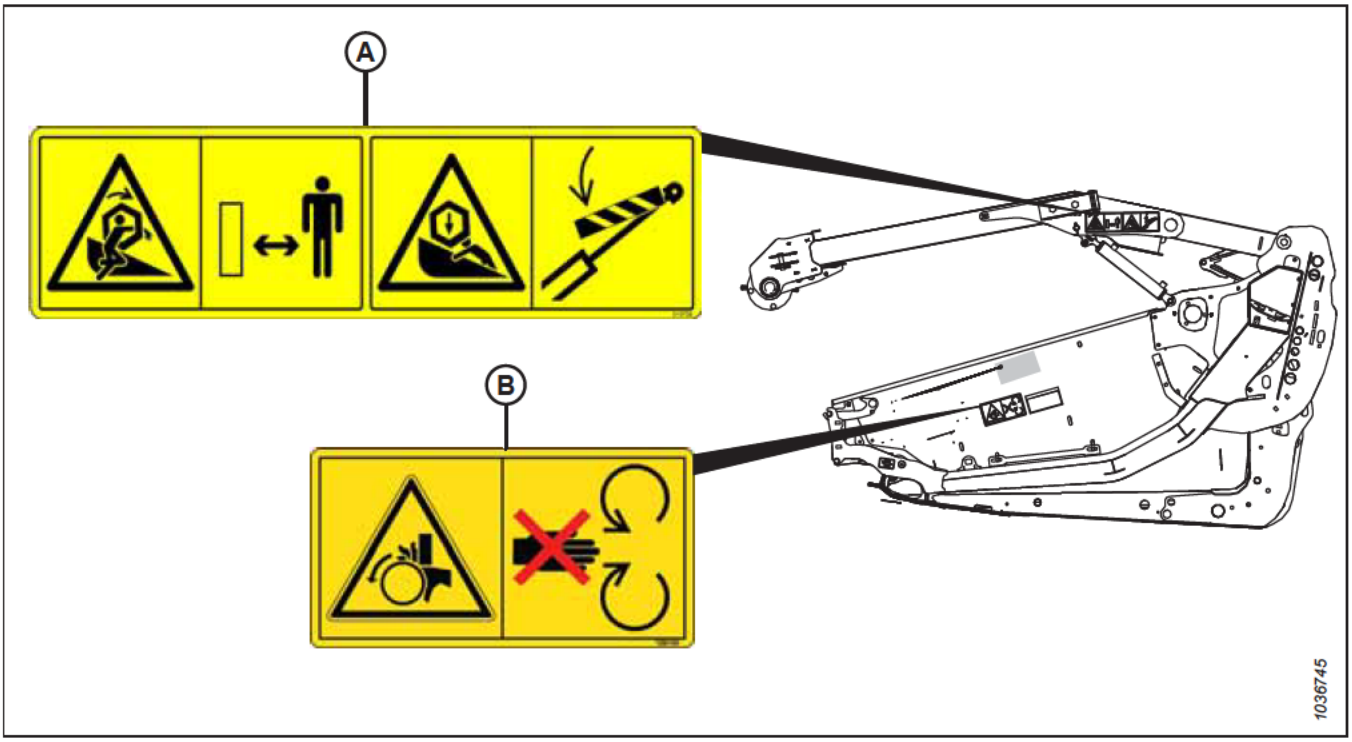

Figura 1.22: Braços do molinete e chapa lateral

A - MD #360541 – Perigo de emaranhamento no molinete/esmagamento pelo molinete (dois locais) **B - MD #288195 – Perigo, peça rotativa (dois locais)**

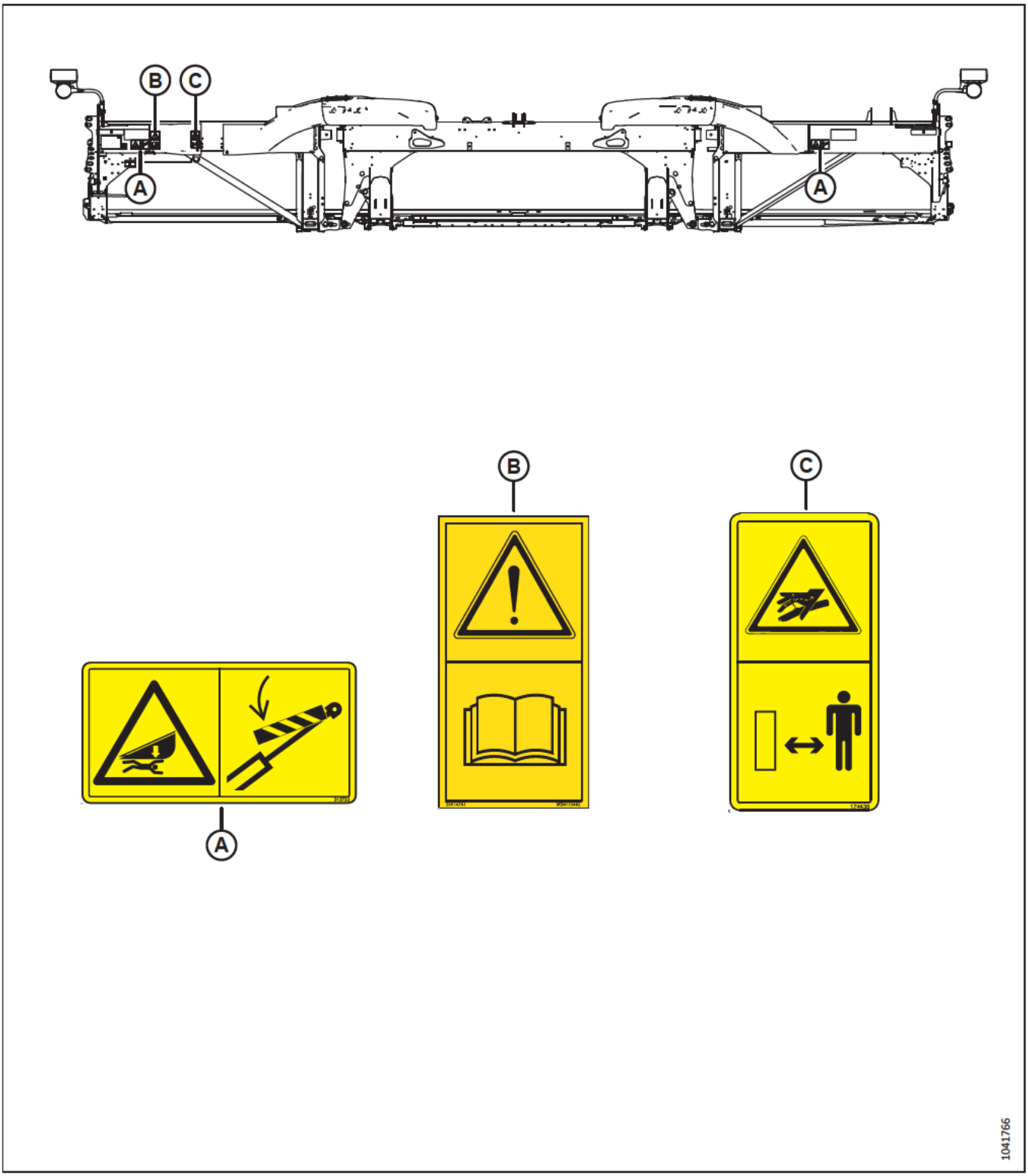

Figura 1.23: Tubo traseiro, FD225

A - MD #313733 – Perigo de esmagamento pela plataforma

B - MD #113482 – Perigo geral

C - MD #174436 – Fluido sob alta pressão

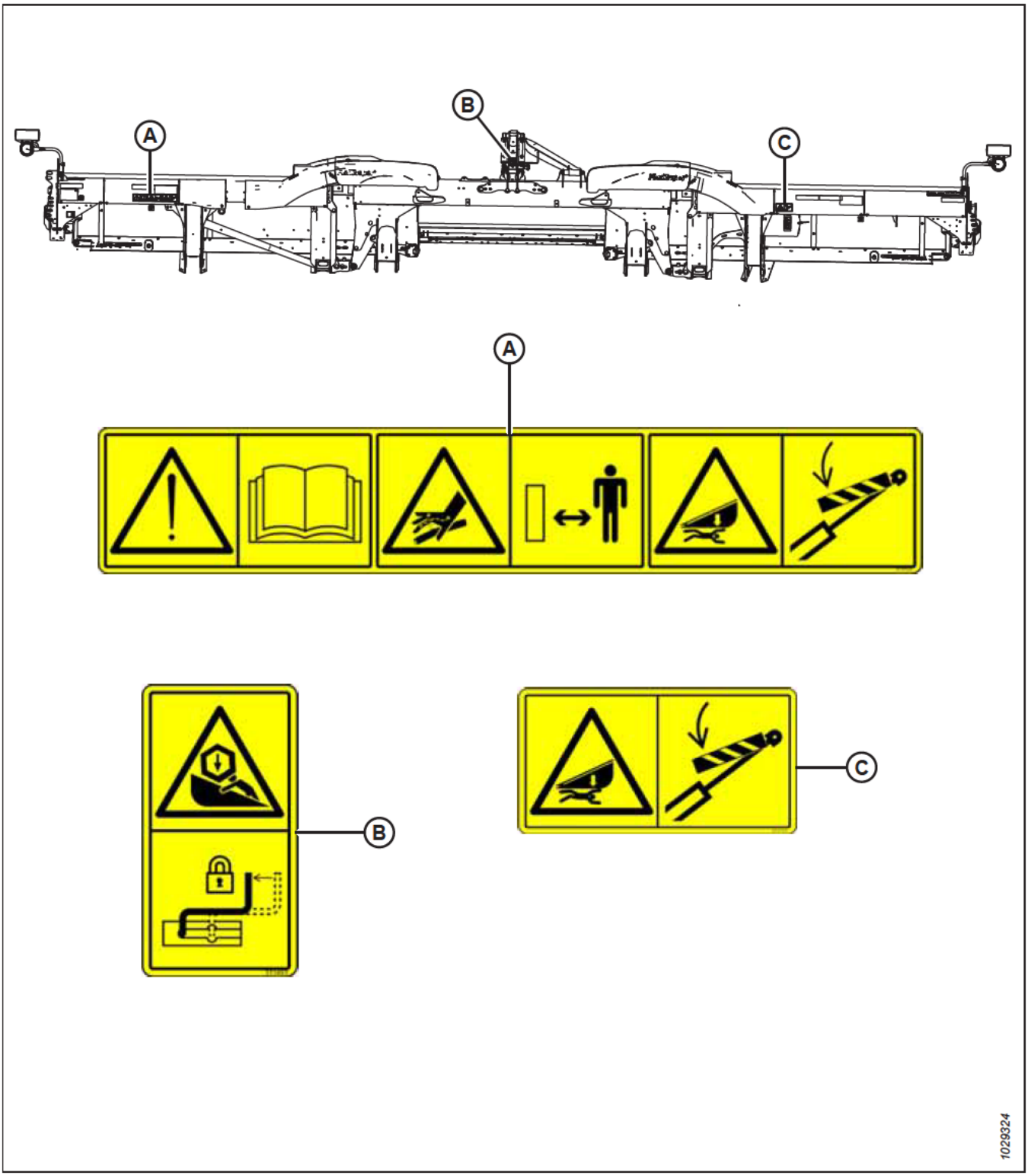

Figura 1.24: Tubo traseiro, FD230 e maiores

A - MD #313725 – Ler o manual/Fluido de alta pressão/Perigo da plataforma
B - MD #311493 - Bloqueio do suporte central
C - MD #313733 – Risco de esmagamento da plataforma

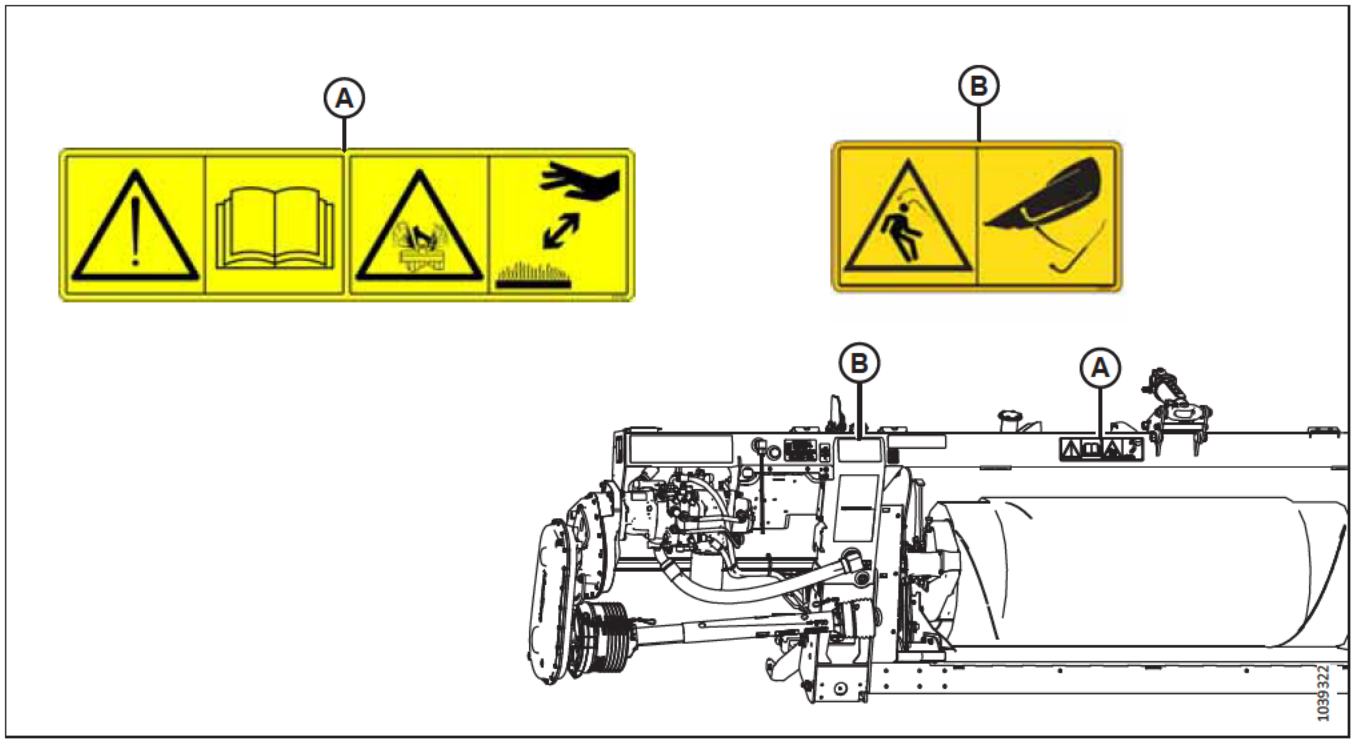

Figura 1.25: Módulo de flutuação FM200

A - MD #313728 - Leia o manual/risco de pulverização de fluido

B - MD #360655 – Liberado risco de energia de mola

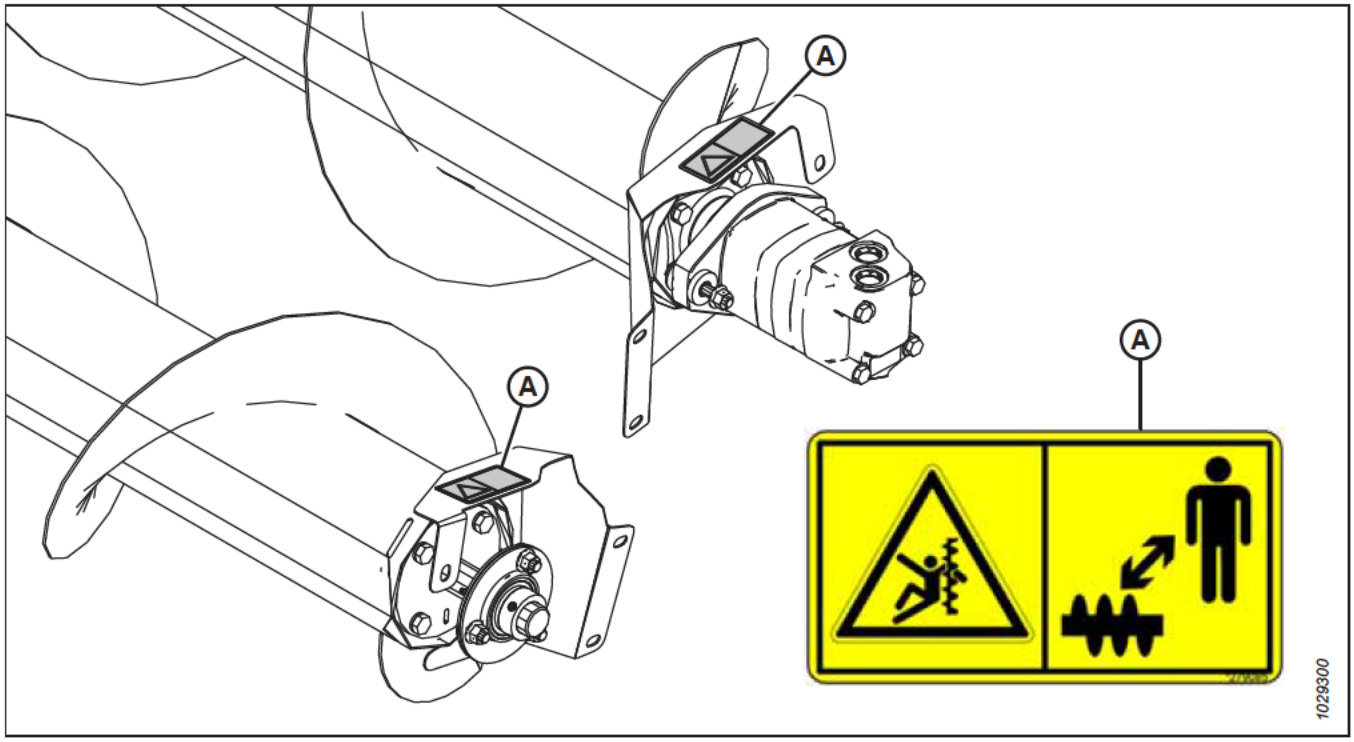

Figura 1.26: Sem-fim transversal superior (opcional)

A - MD #279085 - Aviso de sem-fim

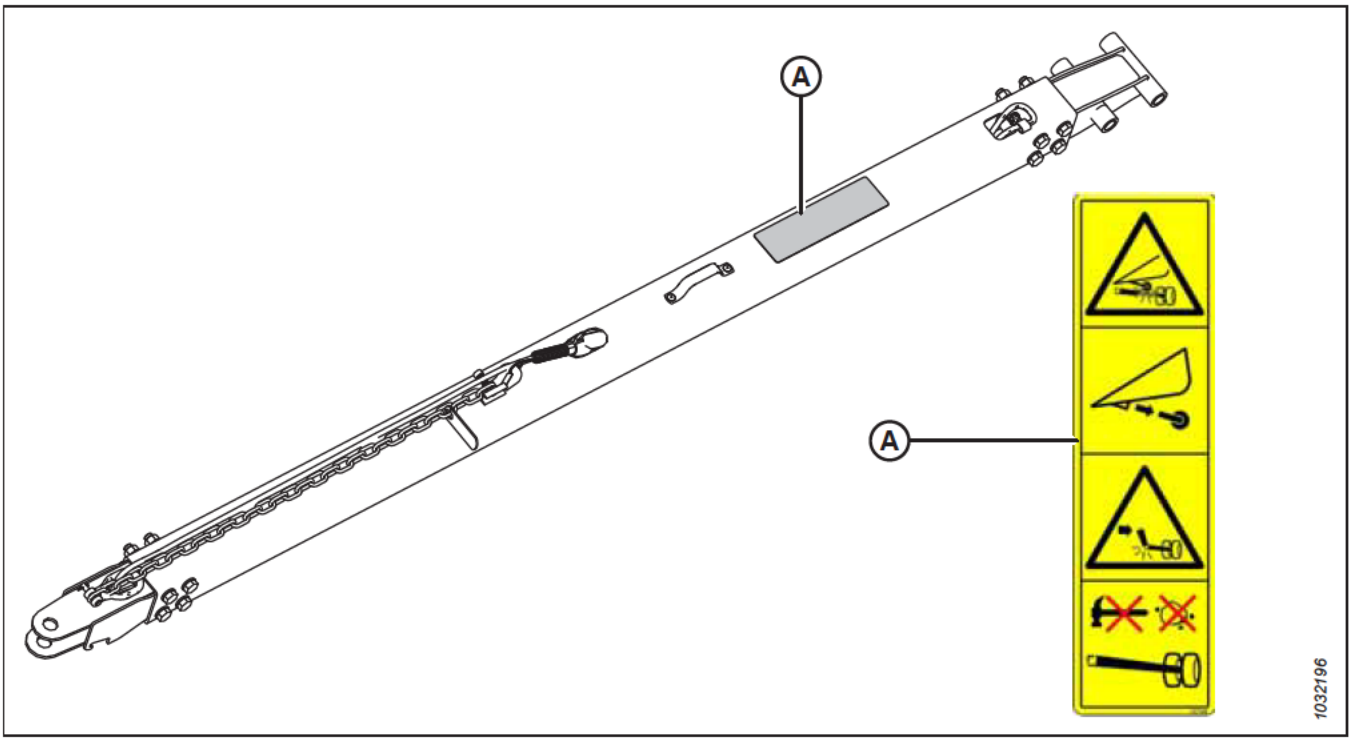

Figura 1.27: Sistema de transporte – cambão de reboque (modelo com barra curta mostrado; similar ao de barra longa) (opcional)

A - MD #327588 - Risco de dano no engate

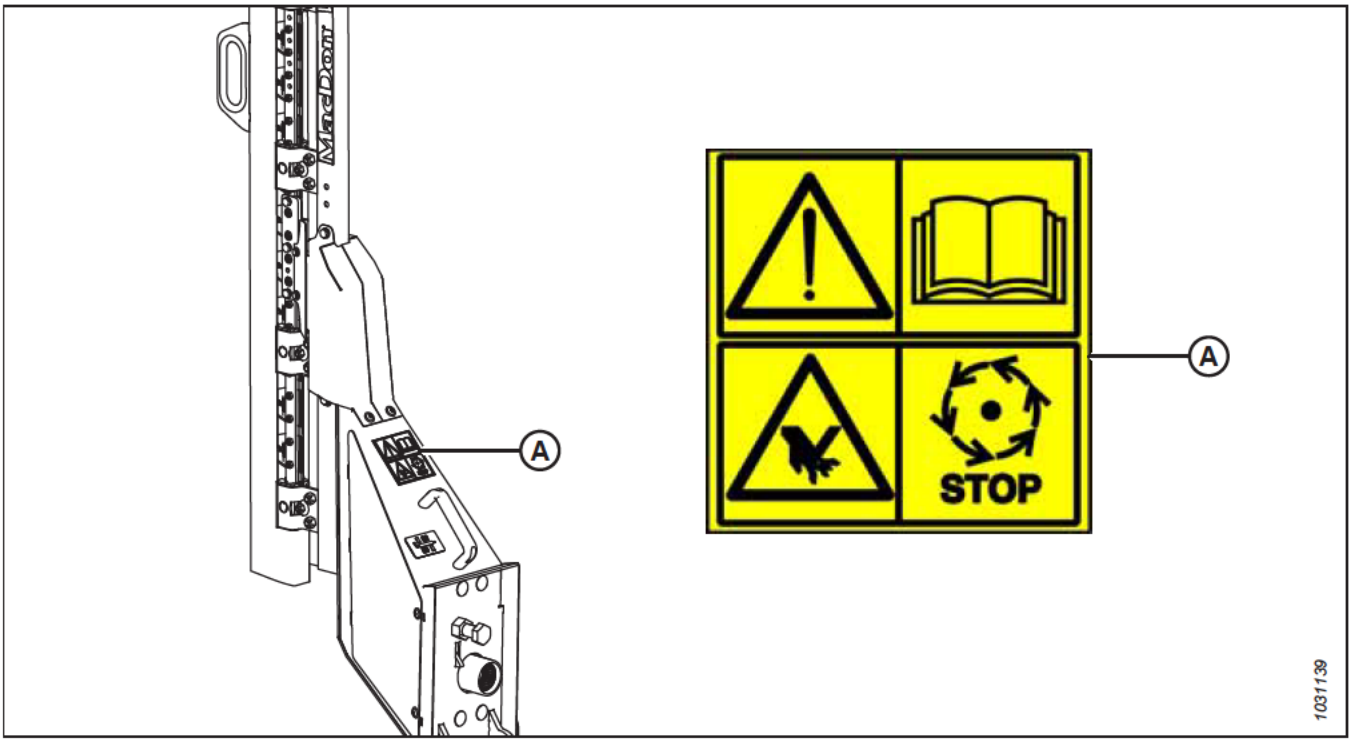

Figura 1.28: Navalha vertical (opcional)

A - MD #313881 - Risco de navalha

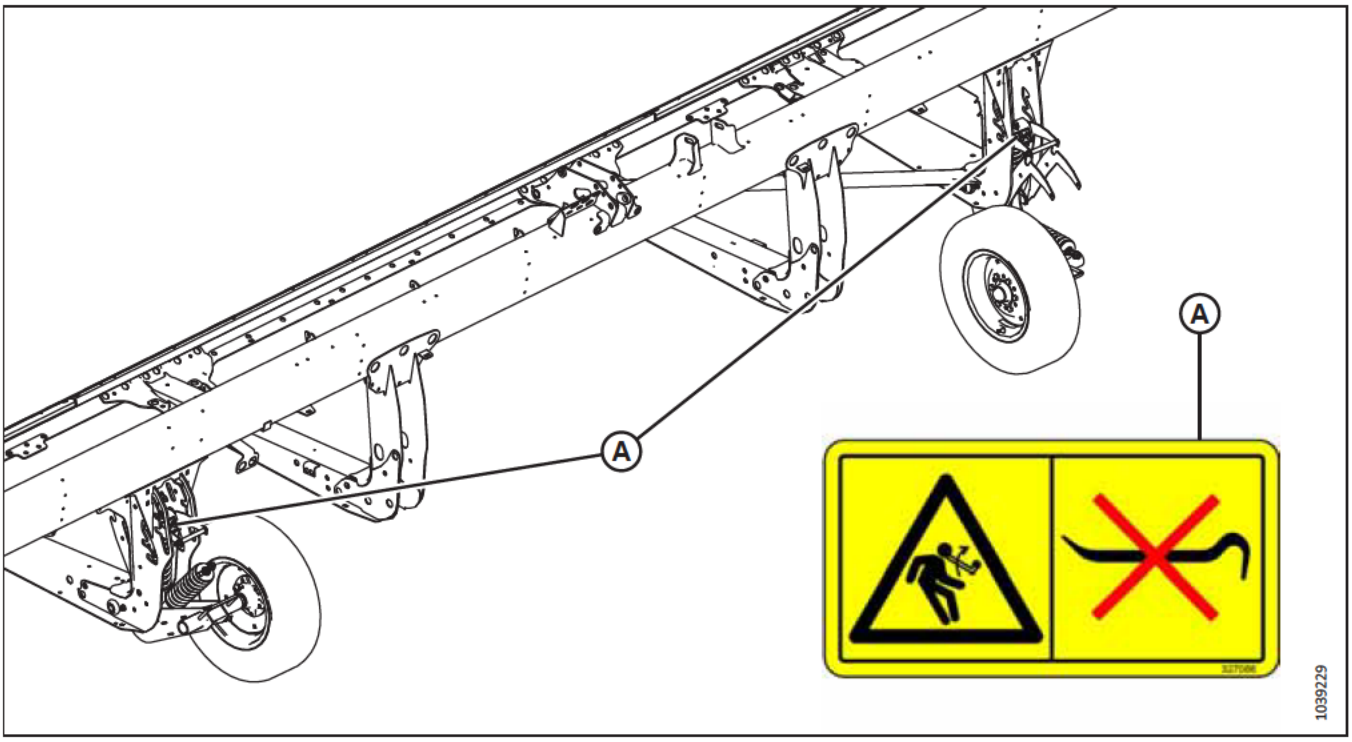

Figura 1.29: Rodas estabilizadoras (opcionais)

A - MD #327086 – Liberado risco de energia de mola

1.10 Entendendo a sinalização de segurança

Os decalques de sinalização de segurança usam ilustrações para transmitir informações importantes sobre segurança ou manutenção de equipamentos.

MD #174436

Perigo de óleo sob alta pressão.

ADVERTÊNCIA

O fluido hidráulico de alta pressão pode penetrar na pele humana e causar ferimentos graves, como a gangrena, que pode ser fatal. Para evitar isso:

- **NÃO** se aproxime de vazamentos de fluido hidráulico.
- **NÃO** use a mão para verificar vazamentos de fluido hidráulico.
- Antes de afrouxar quaisquer conexões hidráulicas, alivie a pressão no sistema hidráulico.
- Se você se ferir, procure assistência médica imediatamente. Será necessário um procedimento cirúrgico **IMEDIATO** para remoção do fluido hidráulico que penetrou na pele.



Figura 1.30: MD #174436

MD #220799

Risco de perda de controle

ADVERTÊNCIA

Para evitar ferimentos graves ou morte por perda de controle, acione o mecanismo de travamento do cambão de reboque.



Figura 1.31: MD #220799

MD #279085

Perigo de emaranhamento do sem fim

PERIGO

Para evitar ferimentos causados por um sem fim em rotação:

- Mantenha distância do sem fim durante o funcionamento da máquina.
- Desligue o motor e retire a chave da ignição antes de fazer manutenção no sem fim.
- **NÃO** tente tocar peças móveis durante o funcionamento da máquina.



Figura 1.32: MD #279085

MD #288195

Perigo de aperto decorrente de objetos giratórios

CUIDADO

Para evitar ferimentos:

- Desligue o motor e retire a chave da ignição antes de abrir a proteção.
- **NÃO** opere a máquina sem que as proteções estejam devidamente instaladas.

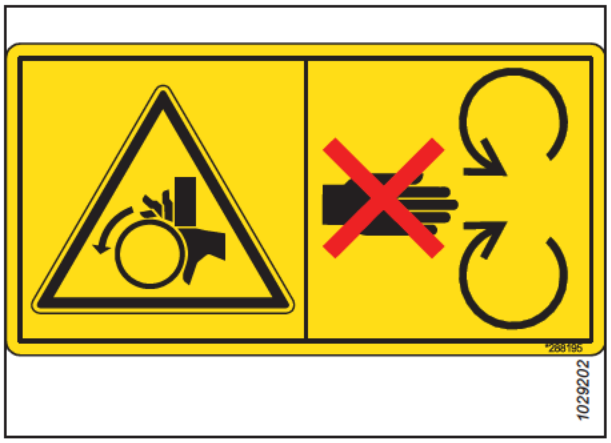

Figura 1.33: MD #288195

MD #311493

Perigo de esmagamento do molinete

PERIGO

Para evitar ferimentos decorrentes da queda de um molinete elevado:

- Levante totalmente o molinete.
- Desligue o motor, retire a chave da ignição e engate a trava mecânica de segurança em cada braço de suporte do molinete antes de trabalhar no molinete ou embaixo dele.



Figura 1.34: MD #311493

MD #313725

Ler manual/fluido de alta pressão/Perigo de esmagamento da plataforma

PERIGO

Para evitar ferimentos ou morte decorrente da operação inadequada ou insegura da máquina:

- Leia o manual do operador e siga todas as instruções de segurança. Caso não tenha um manual, solicite um ao seu concessionário.
- **NÃO** permita que pessoas não treinadas operem a máquina.
- Revise as instruções de segurança com os operadores todos os anos.
- Certifique-se de que todas as sinalizações de segurança estejam instaladas e legíveis.
- Verifique se todos estão afastados da máquina antes de ligar o motor e durante a sua operação.
- Não permita passageiros na máquina.
- Mantenha todas as proteções instaladas e mantenha distância das peças móveis.
- Antes de deixar a posição do operador, desengate o acionador da plataforma, coloque a transmissão em neutro e espere que todo o movimento pare.
- Desligue o motor e retire a chave da ignição antes de fazer manutenção na máquina.
- Antes de fazer manutenção em uma unidade na posição elevada, engate os apoios de segurança para evitar que ela abaixe inesperadamente.
- Use um emblema de veículo em movimento lento e luzes de advertência piscantes ao transitar em estradas, exceto se proibido por lei.

Para evitar ferimentos ou morte decorrente da queda de uma plataforma elevada:

- Eleve totalmente a plataforma, desligue o motor, retire a chave da ignição e engate as travas de segurança mecânicas da colheitadeira antes de posicionar-se sob a plataforma por qualquer motivo.
- Alternativamente, abaixe a plataforma totalmente até o solo, desligue o motor e retire a chave da ignição antes de fazer a manutenção da plataforma.

ADVERTÊNCIA

Para evitar ferimentos graves, gangrena ou morte:

- **NÃO** se aproxime de vazamentos hidráulicos.
- **NÃO** use a mão para verificar vazamentos.

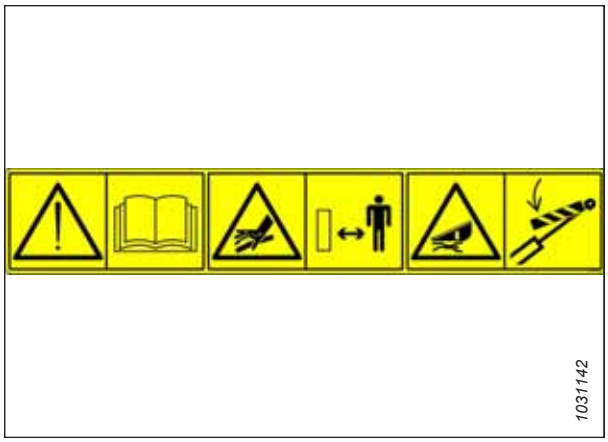

Figura 1.35: MD #313725

- Antes de afrouxar conexões hidráulicas, alivie a pressão no sistema hidráulico.
- O óleo sob alta pressão pode perfurar facilmente a pele e causar ferimentos graves, gangrena ou morte.
- Se você se ferir, procure assistência médica imediatamente. Será necessário um procedimento cirúrgico imediato para remoção do óleo.

MD #313728

Perigo geral referente à operação e reparo da máquina/perigo de pulverização de fluido quente

PERIGO

Para evitar ferimentos ou morte decorrente da operação inadequada ou insegura da máquina:

- Leia o manual do operador e siga todas as instruções de segurança. Caso não tenha um manual, solicite um ao seu concessionário.
- **NÃO** permita que pessoas não treinadas operem a máquina.
- Revise as instruções de segurança com todos os operadores todos os anos.
- Certifique-se de que todas as sinalizações de segurança estejam instaladas e legíveis.
- Verifique se todos estão afastados da máquina antes de ligar o motor e durante a sua operação.
- Não permita passageiros na máquina.
- Mantenha todas as proteções instaladas e mantenha distância das peças móveis.
- Antes de deixar a posição do operador, desengate o acionador da plataforma, coloque a transmissão em neutro e espere que todo o movimento pare.
- Desligue o motor e retire a chave da ignição antes de fazer manutenção na máquina.
- Antes de fazer manutenção em uma unidade na posição elevada, engate os apoios de segurança para evitar que ela abaixe inesperadamente.
- Use um emblema de veículo em movimento lento e luzes de advertência piscantes ao transitar em estradas, exceto se proibido por lei.

CUIDADO

Para evitar ferimentos causados por fluidos quentes:

- Tenha em mente que o fluido está sob pressão e pode estar quente.
- **NÃO** retire a tampa do reservatório de óleo enquanto a máquina estiver quente.
- Deixe a máquina esfriar antes de abrir a tampa de abastecimento de fluido.



Figura 1.36: MD #313728

MD #313733

Perigo de esmagamento pela plataforma

PERIGO

Para evitar ferimentos ou morte decorrente da queda de uma plataforma elevada:

- Eleve totalmente a plataforma, desligue o motor, retire a chave da ignição e engate as travas de segurança mecânicas da colheitadeira antes de posicionar-se sob a plataforma.
- Alternativamente, abaixe a plataforma totalmente até o solo, desligue o motor e retire a chave da ignição antes de fazer a manutenção da máquina.



Figura 1.37: MD #313733

MD #313881

Perigo geral referente à operação e reparo da máquina/perigo da navalha

PERIGO

Para evitar ferimentos ou morte decorrente da operação inadequada ou insegura da máquina:

- Leia o manual do operador e siga todas as instruções de segurança. Caso não tenha um manual, solicite um ao seu concessionário.
- **NÃO** permita que pessoas não treinadas operem a máquina.
- Revise as instruções de segurança com todos os operadores todos os anos.
- Certifique-se de que todas as sinalizações de segurança estejam instaladas e legíveis.
- Verifique se todos estão afastados da máquina antes de ligar o motor e durante a operação.
- Não permita passageiros na máquina.
- Mantenha todas as proteções instaladas e mantenha distância das peças móveis.
- Antes de deixar a posição do operador, desengate o acionador da plataforma, coloque a transmissão em neutro e espere que todo o movimento pare.
- Desligue o motor e retire a chave da ignição antes de fazer manutenção, ajustar, lubrificar, limpar ou desconectar a máquina.
- Antes de fazer manutenção em uma unidade na posição elevada, engate os apoios de segurança para evitar que ela abaixe inesperadamente.
- Use um emblema de veículo em movimento lento e luzes de advertência piscantes ao transitar em estradas, exceto se proibido por lei.

ADVERTÊNCIA

Para evitar ferimentos decorrentes da navalha afiada:

- Use luvas adequadas ao trabalhar com a navalha.
- Certifique-se de que ninguém esteja próximo à navalha ao removê-la ou girá-la.



Figura 1.38: MD #313881

MD #327086

Perigo de energia de liberação da mola

ADVERTÊNCIA

Para evitar ferimentos:

- Ao fazer manutenção nos componentes do eixo da roda, a mola auxiliar de elevação perde o contrapeso e fica energizada.
- **NÃO** tente forçar a alavanca de ajuste para fora de uma ranhura antes de liberar a tensão das molas de assistência.



Figura 1.39: MD #327086

MD #327588

Perigo de danificação do engate

PERIGO

Para evitar ferimentos graves ou morte:

- Se o sistema opcional de rodas de contorno estiver instalado, remova a roda de contorno esquerda antes de transportar a plataforma.
- **NÃO** reboque uma plataforma se o engate de transporte estiver danificado.

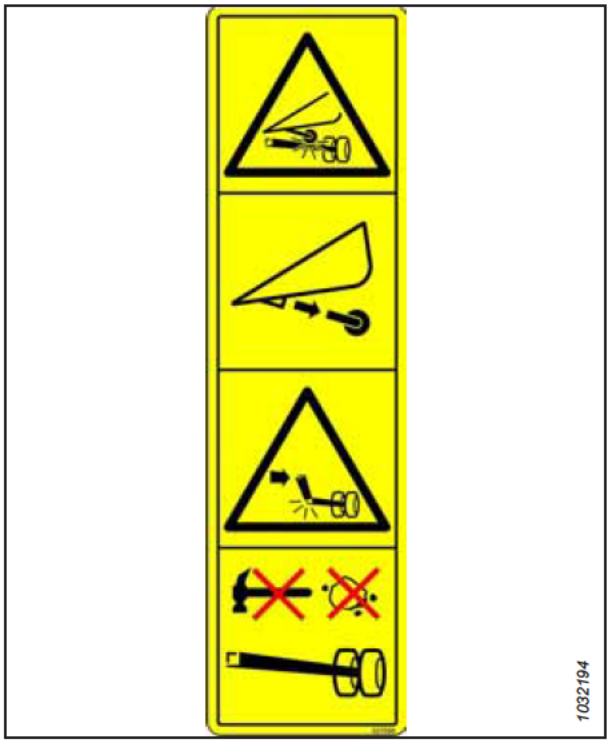

Figura 1.40: MD #327588

MD #360541

Perigo de emaranhamento/esmagamento do molinete

PERIGO

Para evitar ferimentos decorrentes de emaranhamento em um molinete em rotação:

- Afaste-se da plataforma durante o funcionamento da máquina.
- Para evitar danos provocados pela queda do molinete elevado, levante totalmente o molinete, desligue o motor, remova a chave da ignição e acione a trava de segurança mecânica em cada braço de suporte do molinete antes de trabalhar sobre ou embaixo dele.



Figura 1.41: MD #360541

MD #360655

Perigo de energia de liberação da mola

ADVERTÊNCIA

Para evitar ferimentos graves:

- Depois de puxar a alavanca de ajuste de flutuação para o centro, remova a multiferramenta e retorne-a ao seu local de armazenamento.
- **NÃO** use a multiferramenta para puxar a alavanca de ajuste de flutuação para o centro.
- Deixar de retornar a multiferramenta ao seu local de armazenamento pode fazer com que a multiferramenta balance para cima e libere a energia da mola armazenada, o que pode resultar em ferimentos.



Figura 1.42: MD #360655

Capítulo 2: Visão geral do produto

Consulte esta seção para conhecer as definições dos termos técnicos usados neste manual, as especificações da máquina e as localizações dos componentes principais.

2.1 Definições

Os termos, abreviações e as siglas a seguir são utilizados neste de instruções.

Table 2.1 Definições

Termo	Definição
AHHC	Controle automático de altura da plataforma
API	American Petroleum Institute (Instituto Americano de Petróleo)
ASTM	American Society of Testing and Materials (Sociedade Americana de Testes e Materiais)
Parafuso	Um elemento de fixação encabeçado com rosca externa projetado para ser associado a uma porca.
União central	Um cilindro hidráulico ou conector do tipo tensor manualmente ajustável, entre a plataforma e o veículo, que é usado para alterar o ângulo da plataforma em relação ao veículo
CGVW	Peso bruto do veículo combinado
DK	Double knife (Navalha dupla)
DKD	Double-knife drive (Acionamento de navalha dupla)
DWA	Double Windrow Attachment (Engate Duplo de Leira)
Plataforma tipo exportação	Configuração de plataforma comum fora da América do Norte
Plataforma Série FD2	Plataformas FlexDraper® MacDon FD225, FD230, FD235, FD240, FD241, FD245 e FD250
FFFT	Flats from finger tight (Faces de aperto com os dedos)
Apertado à mão	Uma posição de referência na qual as superfícies ou componentes de vedação em questão estão em contato uns com os outros. A conexão foi apertada à mão até um ponto em que não está mais frouxa e não pode mais ser apertada manualmente
FM200	Módulo de flutuação usado com uma plataforma Série D2 ou FD2 para colheita
FSI	Indicador da configuração da flutuação
GVW	Gross vehicle weight (Peso bruto do veículo)
Articulação temperada	Uma junta fabricada com o uso de um elemento de fixação em que os materiais de conexão são altamente incompressíveis
Chave hexagonal	Uma ferramenta de seção hexagonal cruzada usada para acionar parafusos que têm soquete de cabeça hexagonal (unidade interna com chave de boca sextavada), também conhecida por chave Allen
JIC	Joint Industrial Council (Conselho Industrial Conjunto): Um organismo de normalização que desenvolveu o dimensionamento e formas padrão para o ajuste cônico original de 37°.
n/a	Não aplicável
Plataforma norte-americana	Configuração de plataforma comum na América do Norte
NPT	Rosca de Tubos Norte-americana: Um estilo de encaixe utilizado para aberturas de baixa pressão. As roscas nos encaixes NPT são especificamente afuniladas para montagem por encaixe
Porca	Um elemento de fixação com rosca interna projetado para ser associado a um parafuso
ORB	O-ring boss (saliência do O-ring): Um estilo de encaixe comumente utilizado na abertura de portas de blocos, bombas e motores.

Table 2.1 Definições (continuação)

Termo	Definição
ORFS	O-ring face seal (vedação de face do anel em O): Um estilo de encaixe comumente utilizado para a conexão de mangueiras e tubos. Esse estilo de encaixe também é chamado de ORS, que corresponde a “O-Ring seal".
PTO	Power Take-Off (Tomada de potência)
SAE	Society of Automotive Engineers (Sociedade de Engenheiros Automotivos)
Parafuso	Um elemento de fixação com cabeça rosqueada externamente, que é fixado a sulcos pré-formados ou que forma seus próprios sulcos quando inserido em uma das partes correspondentes.
Articulação suave	Uma articulação flexível feita pelo uso de um fixador no qual os materiais de união comprimem ou relaxam ao longo de um período
spm	Strokes per minute (cursos por minuto)
Tensão	Carga axial posicionada sobre um parafuso, geralmente medida em libras (lb) ou Newtons (N). Este termo também pode ser usado para descrever a força que uma correia exerce sobre uma polia ou engrenagem
TFFT	Turns from finger tight (Voltas de aperto com os dedos)
Torque	O produto de uma força e do comprimento do braço de uma alavanca, geralmente medido em newtons-metro (Nm), libras-pé (lbf·pé) ou libras-polegada (lbf·pol.)
Ângulo de torque	Um procedimento de aperto em que o encaixe é montado em um aperto especificado (normalmente, aperto com os dedos) e então a porca é rosqueada em um número especificado de graus ou de voltas até atingir a posição final
Tensão de torque	A relação entre o torque de montagem aplicado a uma peça do equipamento e a carga axial que induz em um parafuso
UCA	Upper cross auger (sem fim transversal superior)
Acionamento de navalha não sincronizado	Movimento não sincronizado aplicado na barra de corte a duas navalhas comandadas separadamente a partir de um motor hidráulico simples ou dois motores hidráulicos.
Arruela	Um cilindro fino com um furo ou abertura localizado no centro, utilizado como espaçador, elemento de distribuição de carga ou mecanismo de travamento

2.2 Especificações do produto

Use a tabela de especificações para consultar informações sobre a configuração específica da máquina. A tabela lista dimensões, pesos, faixas de desempenho e características.

NOTA:

As especificações estão sujeitas a alterações sem aviso prévio.

Os símbolos e letras a seguir são usados nas tabelas de especificação:

– S: padrão / O_F: opcional (instalado de fábrica) / O_D: opcional (instalado pelo concessionário) / -: indisponível

Barra de corte			
Largura efetiva de corte (distância entre os pontos do divisor de cultura; largura de corte mais acumulação do divisor)			
FD225		7,7 m (301 pol.)	S
FD230		9,2 m (361 pol.)	S
FD235		10,7 m (421 pol.)	S
FD240		12,2 m (481 pol.)	S
FD241		12,5 m (493 pol.)	S
FD245		13,7 m (541 pol.)	S
FD250		15,3 m (601 pol.)	S
Faixa de levantamento da barra de corte		Varia de acordo com o modelo de colheitadeira	S
Navalha			
Acionamento de navalha simples (FD225–FD240): motor hidráulico instalado à caixa de navalhas reforçada isolada MacDon no lado esquerdo da plataforma.			O_F
Acionamento de navalha dupla (FD235–FD250): um motor hidráulico, não sincronizado, um instalado à caixa de navalhas reforçada isolada MacDon em cada lado da plataforma.			O_F
Curso da navalha		76 mm (3 pol.)	S
Velocidade da navalha simples (spm, cursos por minuto)	FD225, FD235	1200-1400 spm	S
Velocidade da navalha simples (cursos por minuto)	FD230	1200 a 1500 cpm	S
Velocidade da navalha simples (cursos por minuto)	FD240	1200 a 1300 cpm	S
Velocidade da navalha dupla (cursos por minuto)	FD235, FD240, FD241, FD245, FD250	1200–1500 spm	S
Seções da Navalha			
Super serrilhado, ultra grosso, ClearCut™, QuickChange, aparafusado, 1,5 serrações por cm (4 serrações por polegada)			O
Super serrilhado, grosso, ClearCut™, QuickChange, aparafusado, 3,5 serrações por cm (9 serrações por polegada)			S
Super serrilhado, fino, ClearCut™, QuickChange, aparafusado, 5,5 serrações por cm (14 serrações por polegada)			O
Sobreposição da navalha no centro (plataformas de navalha dupla)		3 mm (1/8 pol.)	S
Dedos Duplos e Apalpadores			
Dedo duplo: ClearCut™ longo, forjado e submetido a tratamento térmico duplo (DHT) **Apalpador**: forjado, parafuso de ajuste simples			O_F
Dedo duplo: ClearCut™ quatro pontas, forjado e submetido a tratamento térmico duplo (DHT) **Apalpador**: forjado, parafuso de ajuste simples			O_F

Dedo duplo: ClearCut™ PlugFree™, forjado e submetido a tratamento térmico duplo (DHT) **Apalpador**: forjado, parafusos de ajuste duplo		O_F
Placas de desgaste da barra de corte e sapatas deslizantes padrão		
A série FD2 inclui placas de desgaste em toda a largura da barra de corte.		S
FD225	4 Sapatas de deslizamento	S
FD230, FD235, FD240, FD241, FD245, FD250	6 Sapatas de deslizamento	S
Ângulo dos Dedos Duplos (Barra de Corte no Solo)		
União central retraída	1,7 graus	S
União central estendida	8,9 graus	S
Esteiras e deques		
Largura da esteira	1,27 m (50 pol.)	S
Acionamento da esteira	Hidráulico	S
Velocidade da Esteira: Módulo de flutuação FM200 controlado	209 m/min. (687 fpm)	S
Largura da abertura de entrega	1905 mm (75 pol.)	S
Molinete PR15		
Quantidade de barras	5 ou 6	
Diâmetro do tubo central	203 mm (8 pol.)	S
Raio da ponta do dedo — Configurado de fábrica	800 mm (31 1/2 pol.)	S
Raio da ponta do dedo — Faixa de ajuste	766–800 mm (30 3/16–31 1/2 pol.)	S
Diâmetro efetivo do molinete (através da ação excêntrico formado)	1,650 m (65 pol.)	S
Comprimento do dedo	290 mm (11 pol.)	S
Espaçamento do dedo (nominal, disposto em barras alternadas)	100 mm (4 pol.)	S
Acionamento do molinete	Hidráulico	S
Velocidade do molinete (ajustável a partir da cabine, varia de acordo com o modelo de colheitadeira)	0–67 rpm	S

Linha Flex do chassi da plataforma

Modelo da plataforma	Cima – Padrão	Baixo – Padrão	Cima – Limitador removido	Baixo – Limitador removido[1]
FD225	102 mm (4 pol.)	64 mm (2,5 pol.)	102 mm (4 pol.)	102 mm (4 pol.)
FD230	165 mm (6,5 pol.)	130 mm (5 pol.)	165 mm (6,5 pol.)	165 mm (6,5 pol.)
FD235	205 mm (8 pol.)	130 mm (5 pol.)	205 mm (8 pol.)	205 mm (8 pol.)
FD240 DR[2]	205 mm (8 pol.)	130 mm (5 pol.)	205 mm (8 pol.)	205 mm (8 pol.)
FD240 TR[3]	205 mm (8 pol.)	205 mm (8 pol.)	205 mm (8 pol.)	205 mm (8 pol.)
FD241	205 mm (8 pol.)	130 mm (5 pol.)	205 mm (8 pol.)	205 mm (8 pol.)
FD245	216 mm (8,5 pol.)	216 mm (8,5 pol.)	216 mm (8,5 pol.)	216 mm (8,5 pol.)

1. Para evitar cortar os dedos do molinete, é necessária uma folga maior da barra de corte quando o alcance flexível da plataforma é aumentado. Para obter mais informações, consulte *Desativação do limitador de flexibilidade*.
2. Molinete duplo
3. Molinete triplo

FD250	216 mm (8,5 pol.)	216 mm (8,5 pol.)	216 mm (8,5 pol.)	216 mm (8,5 pol.)	
Módulo de flutuação FM200					
Esteira central		Largura		2 m (78 11/16 pol.)	S
Esteira central		Velocidade		107–122 m/min (350–400 fpm)	S
Sem fim		Largura		1,630 m (64 1/8 pol.)	S
Sem fim		Diâmetro externo		559 mm (22 pol.)	S
Sem fim		Diâmetro do tubo		356 mm (14 pol.)	S
Sem fim		Velocidade (varia de acordo com o modelo de colheitadeira)		191–195 rpm (varia conforme o modelo da colheitadeira)	S
Capacidade do reservatório de óleo				95 litros (25 galões dos EUA)	S
Tipo de óleo				Transmissão de categoria única/ fluido hidráulico (THF)	—
Viscosidade THF a 40°C (104 °F)				60,1 cSt	–
Viscosidade THF a 100°C (212 °F)				9,5 cSt	–
Sem fim transversal superior					O_D
Diâmetro externo				330 mm (13 pol.)	–
Diâmetro do tubo				152 mm (6 pol.)	–
Roda estabilizadora/de transporte EasyMove™					O_D
Rodas				38 cm (15 pol.)	–
Pneus				225/75 R-15	–
Peso					
Variação de peso estimada – plataforma base, com módulo de flutuação – variações são devido às diferentes configurações de pacote.					
Modelo da plataforma		**Região do mercado**		**Faixa de peso - kg (lb.)**	
FD225		América do Norte		3.365-3.468 (7.403-7.629)	
FD230		América do Norte		3.731-3.843 (8.208-8.454)	
FD235		América do Norte		3.931-4.135 (8.648-9.097.)	
FD240		América do Norte		4.069-4.404 (8.951-9.688)	
FD241		Exportação		4.307-4.430 (9.475-9.746)	
FD245		América do Norte		4.548-4.680 (10.005-10.296)	
		Exportação		4.685-4.817 (10.307-10.597)	

FD250	América do Norte	4.733-4.870 (10.412-10.714)
	Exportação	4.967-5030 (10.927-11.066)

2.3 Dimensões da plataforma FlexDraper® FD2

Ao operar uma plataforma, é importante conhecer as dimensões da máquina.

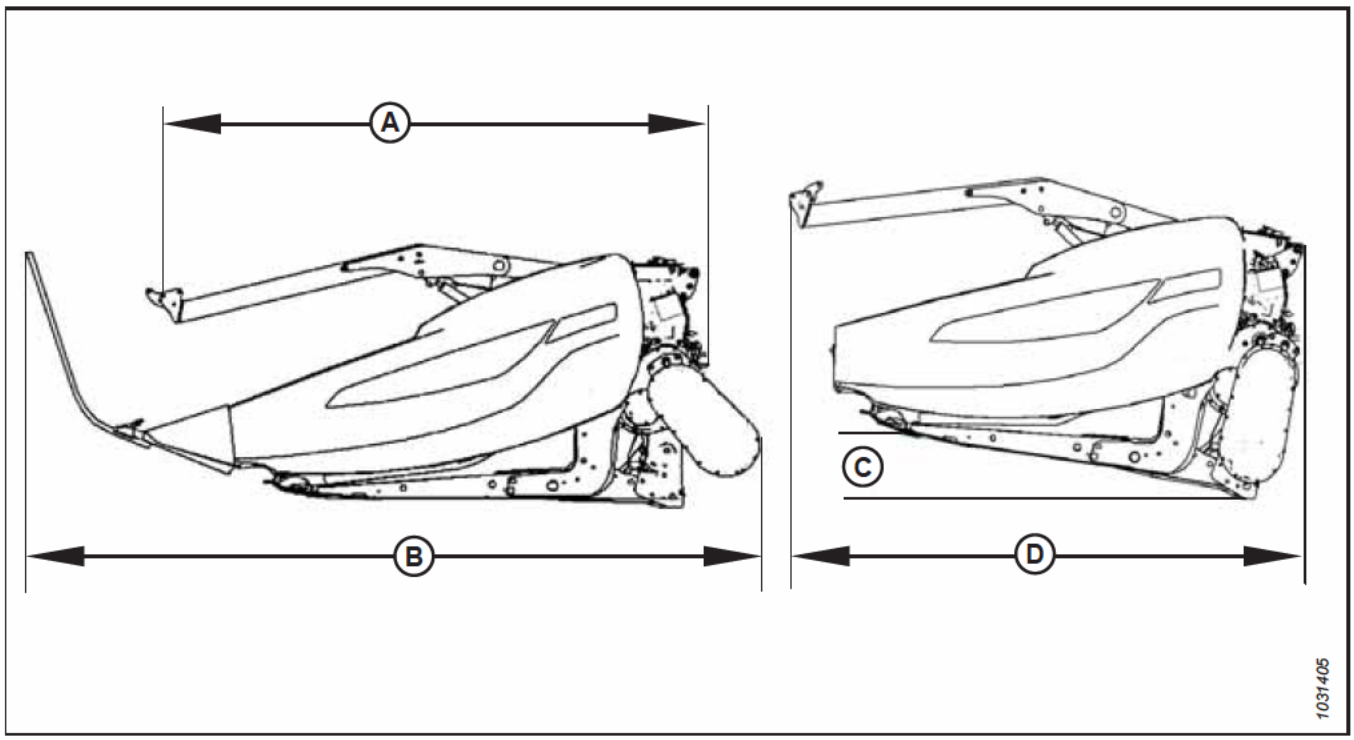

Figura 2.1: Dimensões da plataforma

Table 2.2 Dimensões da plataforma

Armação e Estrutura		
Recurso sendo medido	**Referência para a figura *2.1, página 35***	**Dimensão**
Largura da plataforma no modo de campo	–	Largura de corte + 500 mm (19 1/5 pol.)
Largura da barra de corte	–	Largura de corte - 500 mm (19 1/5 pol.)
Largura da plataforma na posição de transporte com FM200 instalado (união central mais curta)	(A) Caixa de engrenagens rotacionada (armazenada), divisores removidos (consultar *2.1, página 35*)	2,6 m (103 pol.)
Largura da plataforma na posição de transporte com FM200 instalado (união central mais curta)	(B) Caixa de engrenagens operacional, divisores padrão instalados (consultar *2.1, página 35*)	3,5 m (138 pol.)
Largura da plataforma na posição de transporte com molinete totalmente retraído e FM200 instalado (união central mais curta)	Caixa de engrenagens rotacionada, divisores removidos (consultar *2.1, página 35*) Ângulo (C) necessário para atingir a largura de transporte (D) **NOTA:** Dimensão (D) pode ser diminuída usando um trailer de transporte de ângulo mais amplo	8° 2,591 m (102 pol.)

2.4 Identificação dos componentes da plataforma FlexDraper® série FD2

Familiarizar-se com os principais componentes da plataforma facilitará o seguimento das instruções de operação e manutenção fornecidas neste manual.

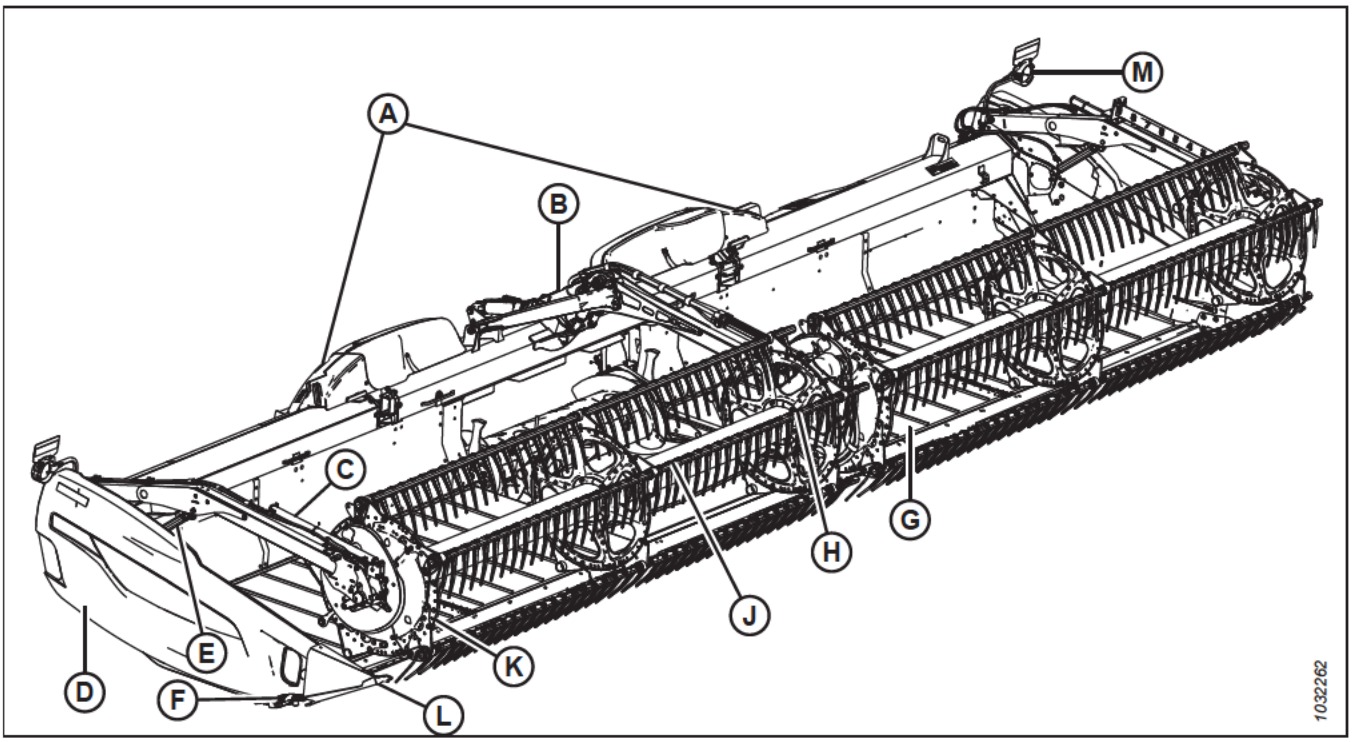

Figura 2.2: Componentes da plataforma *FlexDraper série FD2

A - Sistema articulado do flutuador da asa
B - Braço central do molinete
G - Cilindro de avanço-recuo do molinete
D - Proteção lateral
E - Cilindro de elevação do molinete
F - Caixa de navalhas (proteção lateral interna)
G - Esteira lateral
H - Acionamento central do molinete
J - Molinete recolhedor
K - Proteção lateral do molinete
L - Divisor de cultura
M - Lâmpada da plataforma (exceto Europa)

2.5 Identificação do componente do módulo de flutuação FM200

Familiarizar-se com os principais componentes do módulo de flutuação facilitará o seguimento das instruções fornecidas neste manual.

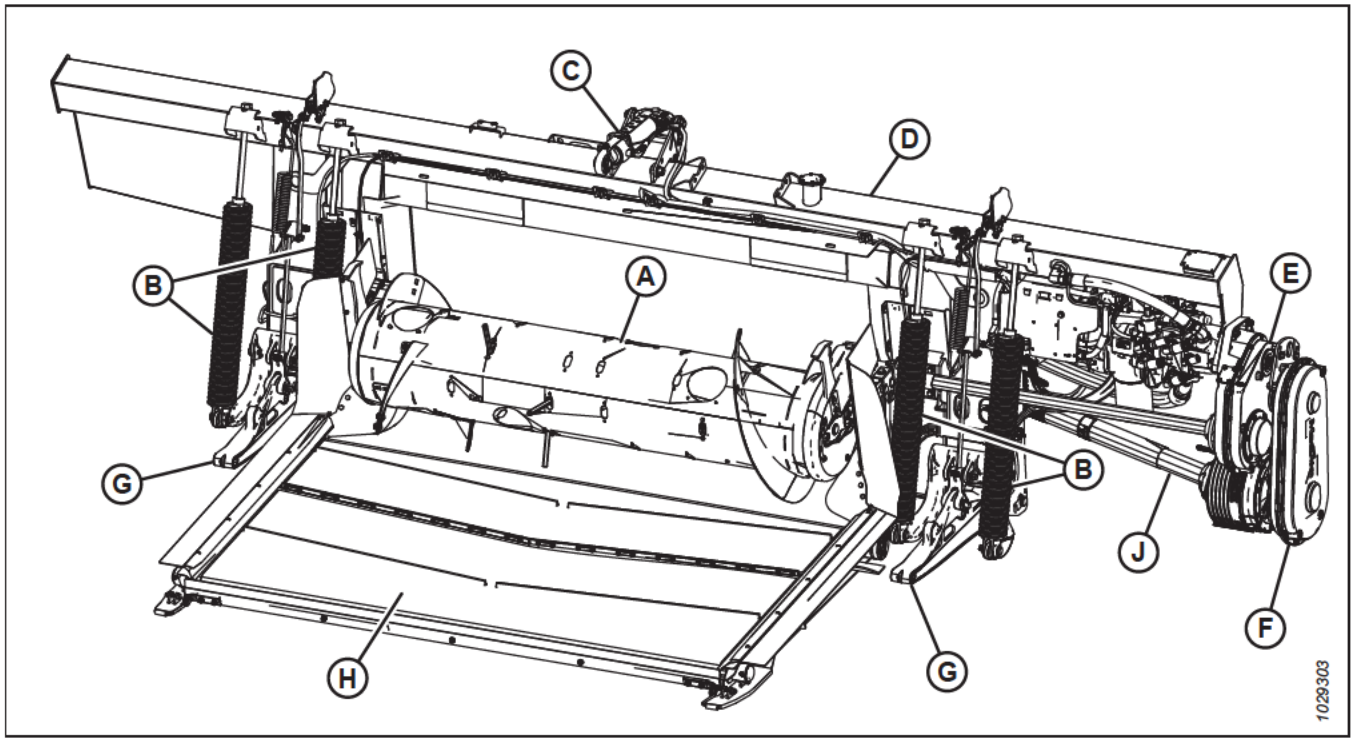

Figura 2.3: Lado da plataforma do módulo de flutuação FM200

A - Sem fim
B - Molas da flutuação da plataforma (x4)
C - União central
D - Reservatório hidráulico
E - Caixa de engrenagens
F - Caixa de engrenagens complementar
G - Braços suporte da plataforma (x2)
H - Esteira central
J - Eixo de transmissão

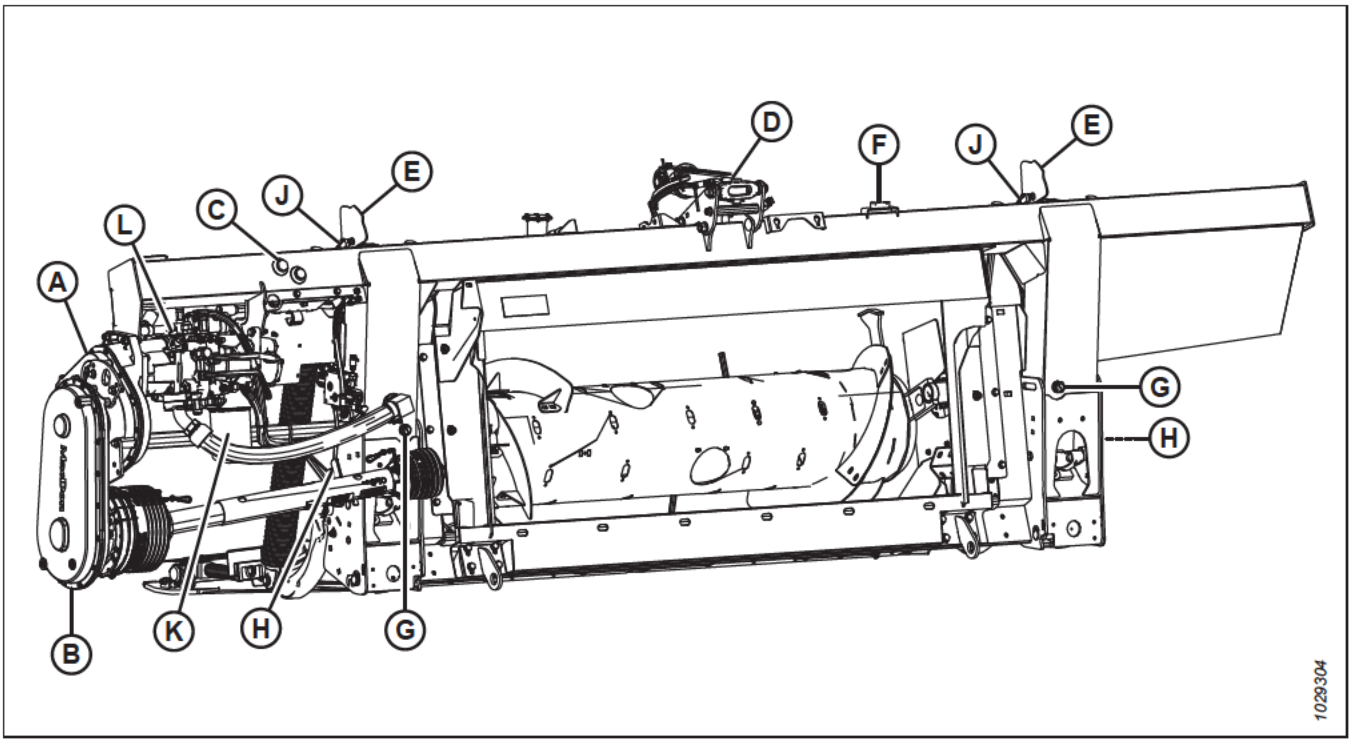

Figura 2.4: Lado da colheitadeira do módulo de flutuação FM200

A - Caixa de engrenagens
B - Caixa de engrenagens complementar
C - Visor do nível do reservatório de óleo
D - União central
E - Indicador do controle de altura da plataforma (x2)
F - Nível da bolha
G - Conector de drenagem (x2)
H - Alavanca de travamento do flutuador (x2)
J - Controle automático de altura da plataforma (AHHC) (x2)
K - Filtro hidráulico
L - Navalha, esteira lateral e bomba da esteira central

Capítulo 3: Operação

Operar sua máquina com segurança exige que você se familiarize com seus recursos.

3.1 Responsabilidades do proprietário/operador

Possuir e operar equipamentos pesados envolve certos deveres.

CUIDADO

- **É sua responsabilidade ler e compreender este manual completamente antes de operar a plataforma. Contate seu concessionário MacDon se alguma instrução não estiver clara para você.**
- **Siga todas as mensagens de segurança no manual e em decalques de segurança na máquina.**
- **Lembre-se de que VOCÊ é a chave para a segurança. Boas práticas de segurança protegem você e as pessoas ao seu redor.**
- **Antes de permitir que alguém opere a plataforma, mesmo que por curto tempo ou distância, garanta que tal pessoa tenha recebido as instruções de segurança e uso adequado do equipamento.**
- **Reveja anualmente o manual e todos os itens de segurança com todos os operadores.**
- **Fique atento a outros operadores que não estejam seguindo os procedimentos recomendados ou as precauções de segurança. Corrija esses erros imediatamente, antes que ocorra algum acidente.**
- **NÃO modifique a máquina. Alterações não autorizadas podem comprometer a função e/ou a segurança da máquina e podem reduzir o tempo de serviço prestado por ela.**
- **As informações de segurança neste manual não substituem códigos de segurança, requisitos de seguro ou leis que regem a sua área. Certifique-se de que sua máquina satisfaça os padrões estabelecidos por esses regulamentos.**

3.2 Segurança operacional

Siga todas as instruções de segurança e operação fornecidas neste manual.

CUIDADO

Concorde com as seguintes precauções de segurança:

- **Siga todas as instruções de segurança e operacionais disponibilizadas nos manuais do operador. Se você não tiver o manual da colheitadeira, obtenha um com seu Concessionário e leia-o atentamente.**
- **Nunca tente dar a partida no motor ou operar a máquina, se não estiver no assento do operador.**
- **Verifique a operação de todos os controles em uma área limpa e segura antes de iniciar o trabalho.**
- **NÃO permita pessoas além do operador na colheitadeira.**

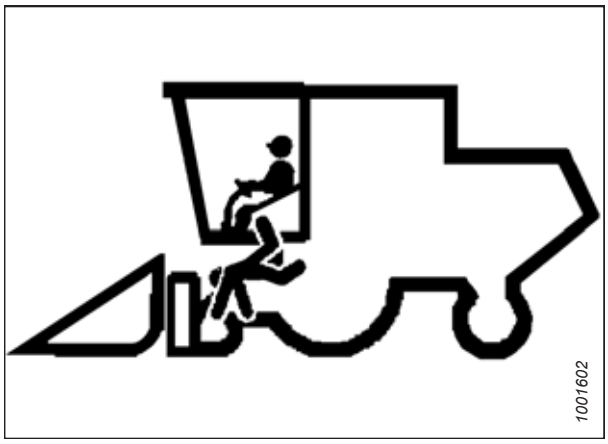

Figura 3.1: Sem passageiros

CUIDADO

- **Nunca ligue nem movimente a máquina até que tenha certeza de que todos os observadores deixaram a área.**
- **Evite se deslocar sobre pavimentação solta, rochas, valetas ou buracos.**
- **Dirija lentamente quando passar por portões e entradas.**
- **Ao trabalhar em declives, faça o deslocamento para cima ou para baixo, quando possível. Certifique-se de manter a marcha engatada em descidas.**
- **Nunca tente entrar ou sair de uma máquina em movimento.**
- **NÃO saia da estação do operador enquanto o motor estiver funcionando.**

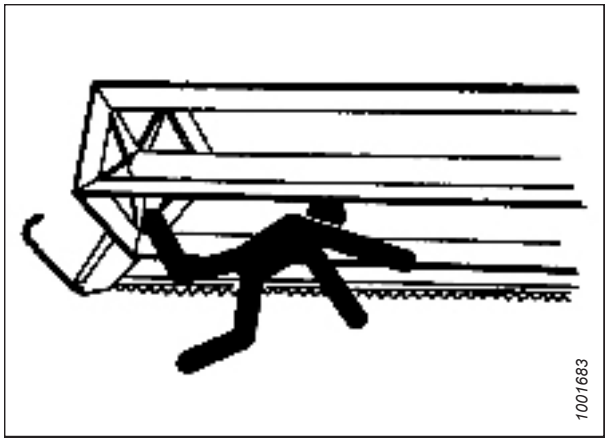

Figura 3.2: Segurança das pessoas presentes

- **Para evitar ferimentos corporais ou morte por acionamento inesperado de uma máquina, sempre desligue o motor e remova a chave antes de ajustar ou remover material conectado à máquina.**
- **Verifique se há excesso de vibração e ruídos incomuns. Se houver alguma indicação de problemas, desligue e inspecione a máquina. Siga o procedimento apropriado de desligamento. Para ver as instruções, consulte *3.4 Desligar a colheitadeira, página 61*.**
- **Trabalhe somente à luz do dia ou com boa iluminação artificial.**

3.2.1 Apoios de segurança da plataforma

Os apoios de segurança da plataforma, localizados em seus cilindros de levante, impedem que esses se retraiam e abaixem inesperadamente a plataforma. Para obter instruções de operação, consulte o manual do operador da sua colheitadeira.

PERIGO

Para evitar ferimentos corporais ou morte por acionamento inesperado ou queda da máquina suspensa, sempre desligue o motor, remova a chave, e engate os apoios de segurança antes de entrar embaixo da plataforma por qualquer motivo.

3.2.2 Apoios de segurança do molinete

Os apoios de segurança do molinete estão localizados nos braços do molinete. Os apoios de segurança do molinete, quando acoplados, evitam quedas inesperadas do molinete.

IMPORTANTE:

Para evitar danos aos braços de suporte do molinete, **NÃO** transporte a plataforma com os apoios de segurança do molinete engatados.

Engate dos apoios de segurança do molinete.

Engate os apoios de segurança do molinete sempre que precisar realizar um trabalho em torno de um molinete elevado. Quando engatados, os apoios de segurança do molinete evitam que o molinete abaixe inesperadamente.

PERIGO

Para evitar ferimentos ou risco de morte devido ao acionamento inesperado da máquina, sempre pare o motor e remova a chave da ignição antes de deixar o assento do operador por qualquer motivo.

PERIGO

Certifique-se de que todos os observadores estejam afastados da área.

Braços externos do molinete

1. Eleve o molinete à altura máxima possível.
2. Desligue o motor e remova a chave da ignição.
3. Eleve segurando pelo apoio de segurança (A) e empurre para frente para remover o apoio do gancho (B).

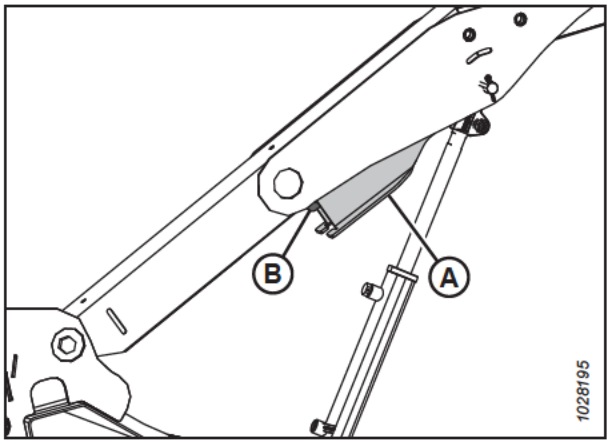

Figura 3.3: Braço externo

4. Abaixe o apoio de segurança (A) e engate-o no eixo do cilindro, como mostrado. Repita esse passo para o braço do molinete oposto.

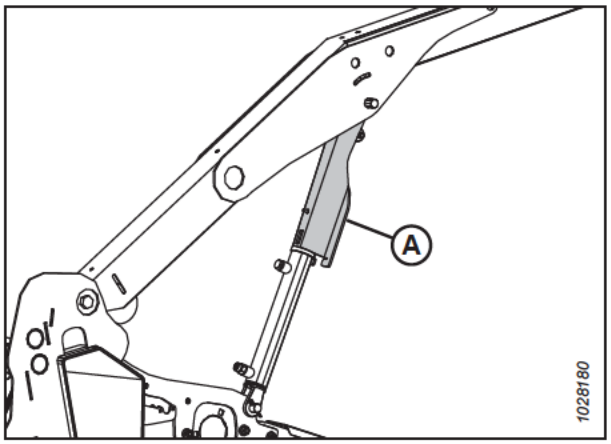

Figura 3.4: Apoio de segurança do molinete engatado – Braço externo

Braço central do molinete — plataformas com dois ou três molinetes

5. Gire a alavanca (A) para liberar a tensão da mola e permitir que esta guie o pino até a posição travada.

   NOTA:

   Para plataformas com três molinetes, a ilustração exibe o braço direito central. Braço esquerdo central está no lado oposto.

6. Em plataformas com molinetes triplos, repita o passo anterior no braço esquerdo central.

7. Baixe o molinete até os apoios de segurança entrarem em contato com as bases do cilindro do braço externo e com os pinos do braço central.

8. Desligue o motor e remova a chave da ignição.

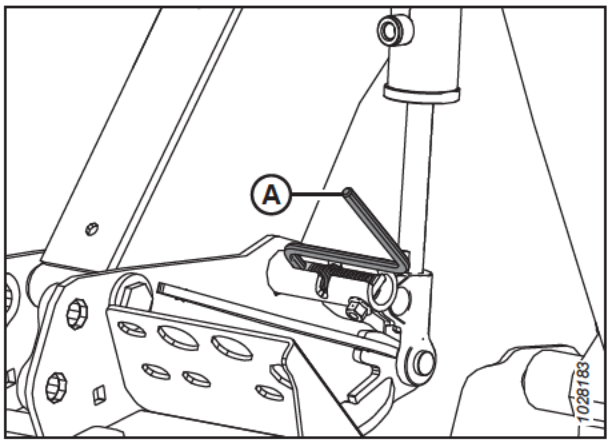

Figura 3.5: Apoios de segurança do molinete engatados – Braço central

Desengate do apoios de segurança do molinete

Desacople os apoios de segurança do molinete assim que concluir o trabalho em um molinete elevado ou ao redor dele.

PERIGO

Para evitar ferimentos ou risco de morte devido ao acionamento inesperado da máquina, sempre pare o motor e remova a chave da ignição antes de deixar o assento do operador por qualquer motivo.

PERIGO

Certifique-se de que todos os observadores estejam afastados da área.

1. Eleve o molinete completamente.

2. Desligue o motor e remova a chave da ignição.

Braços externos do molinete

3. Mova o apoio de segurança do molinete (A) para cima na direção do gancho (B) sob o braço do molinete. Repita esse passo para o braço do molinete oposto.

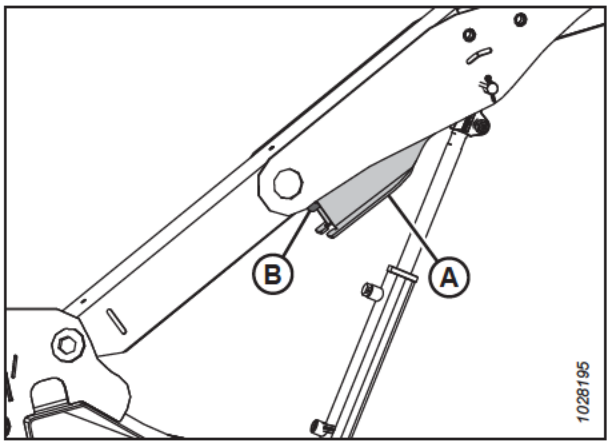

Figura 3.6: Apoios de segurança do molinete – Braço direito externo

Braço central do molinete — plataformas com dois ou três molinetes

4. Mova a alavanca (A) para fora e dentro da ranhura (B) a fim de colocar o pino na posição destravada.
5. Em plataformas com molinetes triplos, repita o passo anterior no braço esquerdo central.
6. Abaixe totalmente o molinete.
7. Desligue o motor e remova a chave da ignição.

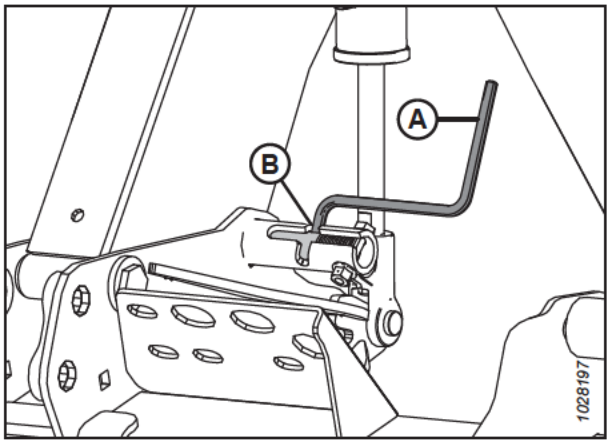

Figura 3.7: Apoios de segurança do molinete – Braço central

3.2.3 Tampas laterais da plataforma

Cada extremidade da plataforma tem uma tampa lateral dobradiça de polietileno instalada para proteger os componentes de acionamento importantes.

Abrir as tampas laterais da plataforma

As tampas laterais da plataforma cobrem os componentes do acionamento da navalha, as mangueiras hidráulicas, as conexões elétricas, a chave da plataforma, a navalha sobressalente e o engate de transporte opcional. Para acessar os componentes, é preciso abrir a tampa lateral.

1. Para destravar a tampa, empurre a alavanca de liberação (B) usando o orifício de acesso (A) na parte traseira da tampa lateral da plataforma.

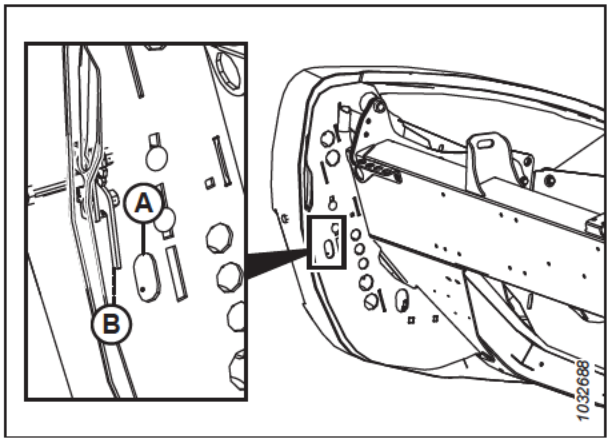

Figura 3.8: Tampa lateral esquerda da plataforma

2. Puxe a tampa lateral (A) para abrir.

   NOTA:

   A tampa lateral da plataforma é presa pela dobradiça (B) e abrirá na direção (C).

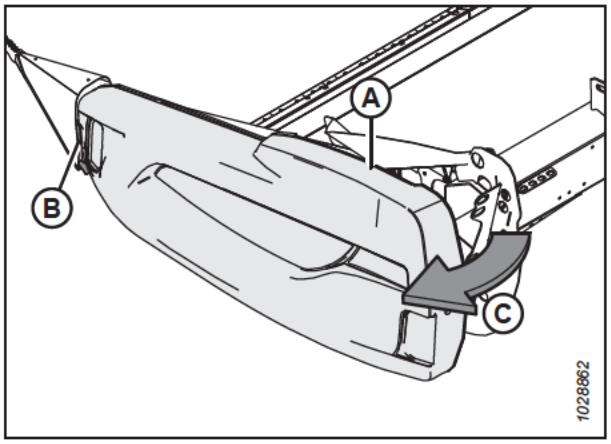

Figura 3.9: Tampa lateral esquerda da plataforma

3. Se for necessária uma folga adicional, puxe a tampa lateral liberando-a do engate (A) e gire-a em direção à parte traseira da plataforma.

4. Engate a trava de segurança (B) no braço da dobradiça (C) para fixar a proteção em posição totalmente aberta.

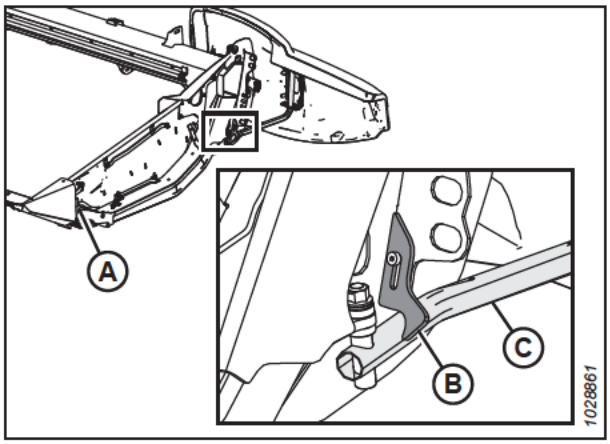

Figura 3.10: Tampa lateral esquerda da plataforma

Fechar as tampas laterais da plataforma

Feche as tampas laterais da plataforma para proteger os componentes do acionamento, as mangueiras e as conexões elétricas contra sujeira e detritos.

1. Se a tampa lateral estiver totalmente aberta e presa atrás da plataforma, desengate a trava (A) para permitir que a tampa lateral (B) se mova.

2. Gire a tampa lateral em direção ao lado dianteiro da plataforma.

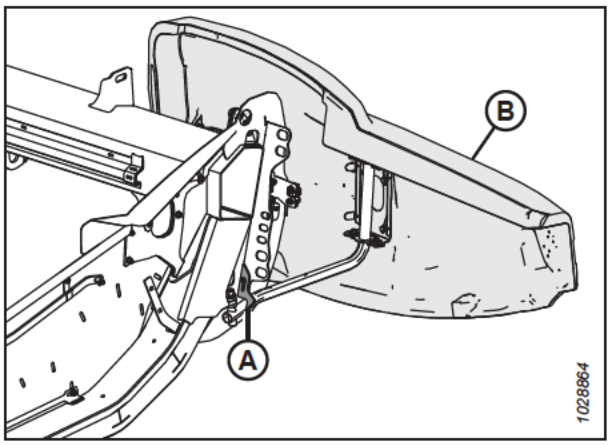

Figura 3.11: Tampa lateral esquerda da plataforma

3. Ao fechar a tampa lateral (A), certifique-se de que ela não encoste na chapa final (B). Se forem necessários ajustes, consulte *Verificação e ajuste das tampas laterais da plataforma, página 46*.

   IMPORTANTE:

   Certifique-se de que a tampa lateral da plataforma **NÃO** esteja apoiada na chapa final de alumínio.

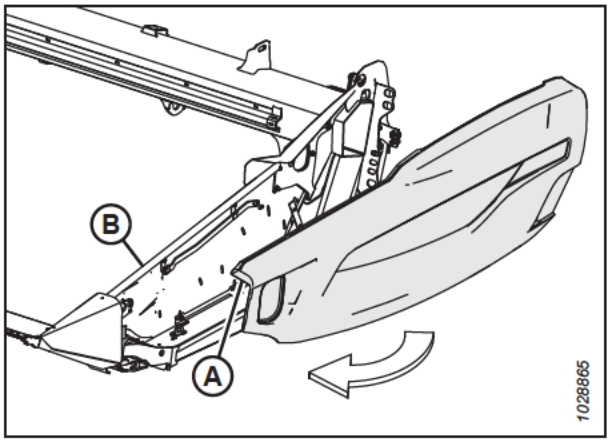

Figura 3.12: Tampa lateral esquerda da plataforma

4. Insira a parte frontal da tampa lateral atrás da aba da dobradiça (B) e no cone divisor.

5. Gire a tampa lateral da plataforma na direção (A), para a posição fechada. Engate o trinco de estágio duplo (C) com um empurrão firme.

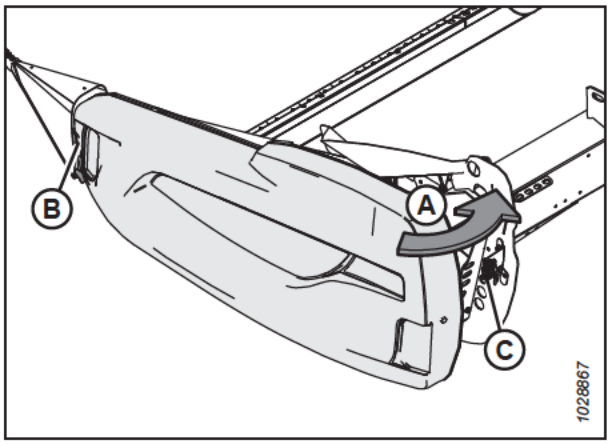

Figura 3.13: Tampa lateral esquerda da plataforma

IMPORTANTE:

Para garantir que a tampa lateral da plataforma esteja travada, o parafuso (A) deve estar totalmente engatado na trava de estágio duplo (B) para evitar que a tampa lateral se abra durante a operação da plataforma. Se forem necessários ajustes, consulte *Verificação e ajuste das tampas laterais da plataforma, página 46*.

NOTA:

A tampa lateral está transparente na ilustração para poder exibir o trinco.

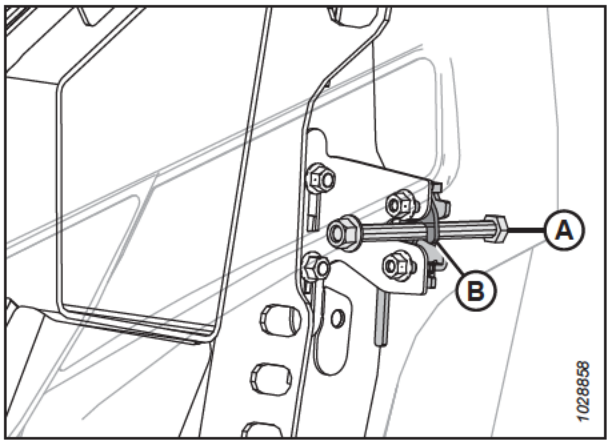

Figura 3.14: Trinco de estágio duplo

Verificação e ajuste das tampas laterais da plataforma

As tampas laterais da plataforma podem deformar devido a mudanças extremas de temperatura. Ajuste a posição da tampa lateral da plataforma para compensar eventuais alterações dimensionais.

PERIGO

Para evitar ferimentos corporais ou risco de morte devido à partida inesperada da máquina, sempre desligue o motor e remova a chave da ignição antes de deixar o assento do operador por qualquer motivo.

1. Desligue o motor e remova a chave da ignição.

IMPORTANTE:

Certifique-se de que a tampa lateral da plataforma **NÃO** esteja apoiada na chapa final de alumínio.

2. Meça a folga (A) entre a tampa lateral da plataforma e a chapa final (C). A folga deve ser de 1–3 mm (1/16–1/8 pol.).

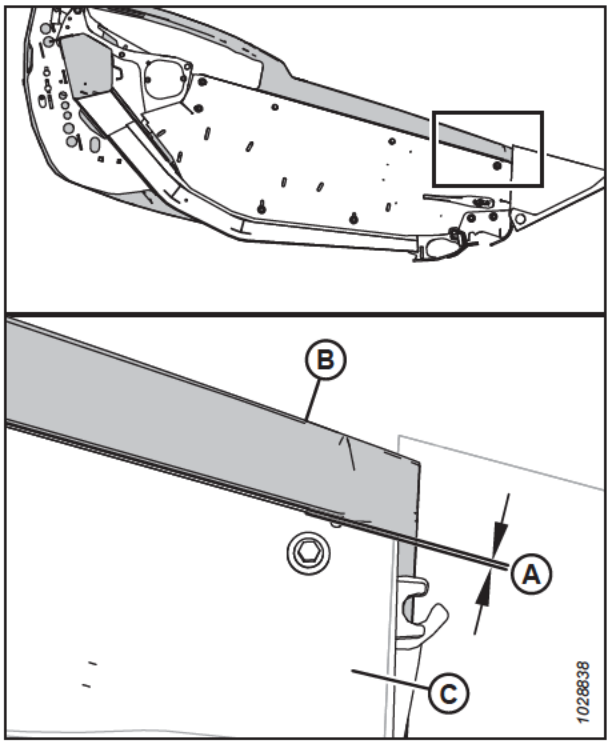

Figura 3.15: Folga entre a tampa lateral e a chapa final

3. Se a folga entre a tampa lateral da plataforma e a chapa final for insuficiente, ajuste o suporte (A) da seguinte forma:

   a. Afrouxe os parafusos (B).

   b. Mova o suporte (A) para cima ou para baixo, conforme necessário.

   c. Aperte novamente as ferragens.

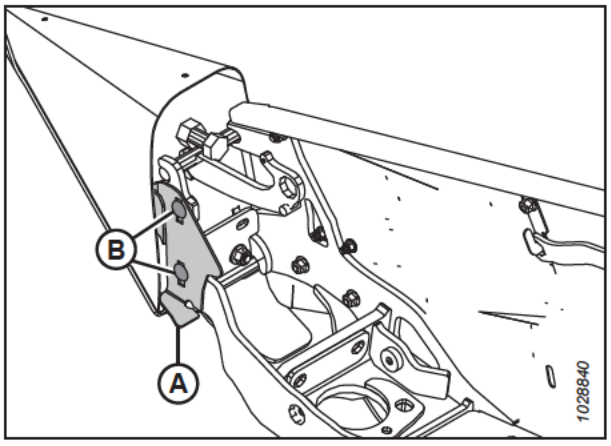

Figura 3.16: Suporte de apoio da tampa lateral da plataforma

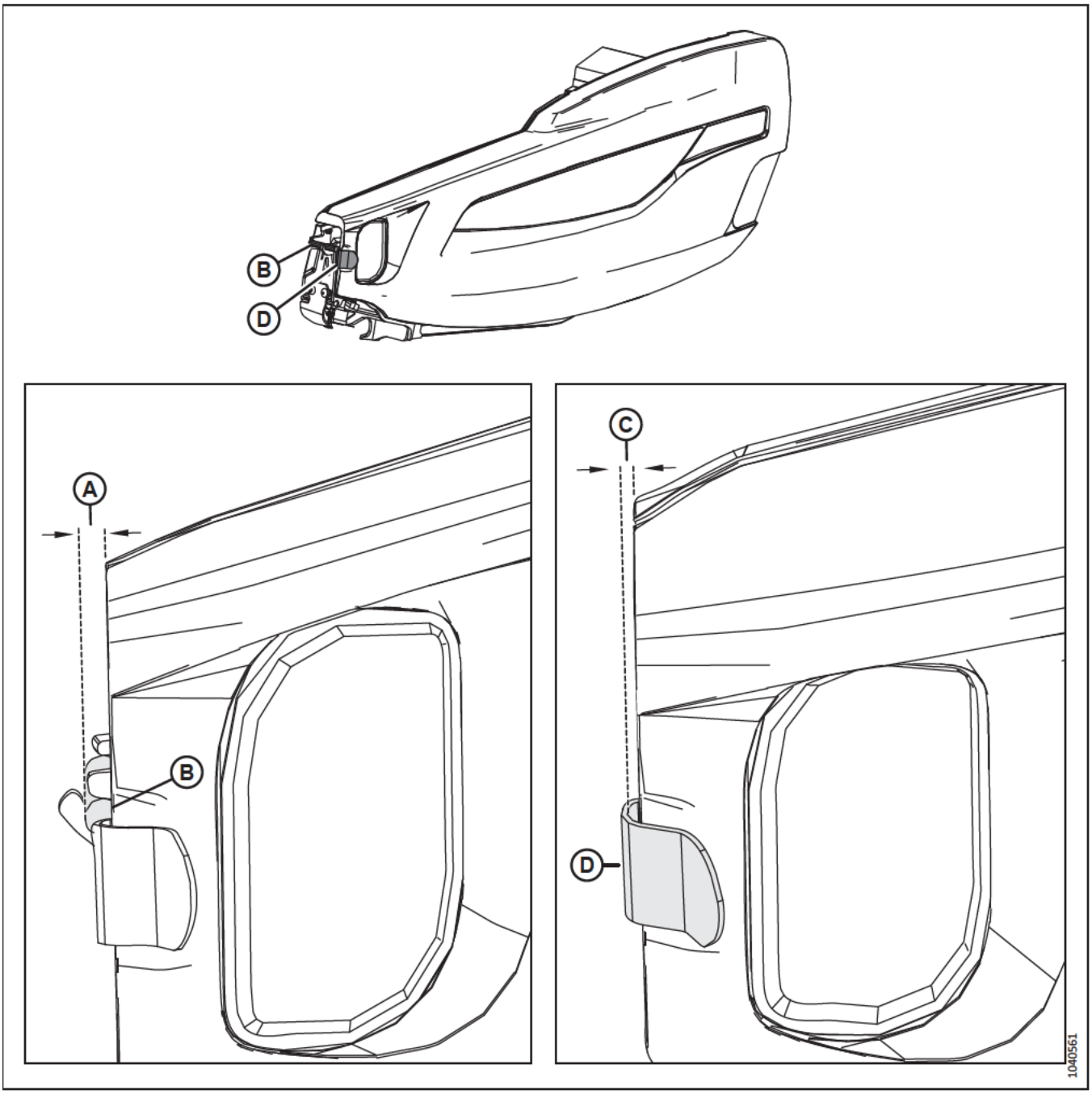

Figura 3.17: Especificações de folga na frente da tampa lateral

4. Meça a folga (A) entre a frente da tampa lateral da plataforma e o pino (B). A folga deve ser de 8–18 mm (1/32–11/16 pol.).

5. Meça a folga (C) entre a frente da tampa lateral da plataforma e o suporte (D). A folga deve ser de 6–10 mm (1/4-3/8 pol.).

6. Se as folgas na frente da tampa lateral forem insuficientes, ajuste a posição do braço articulado (A) da seguinte forma:
   a. Afrouxe quatro porcas (B).
   b. Deslize os suportes (C) e o braço da dobradiça (A) em avanço ou recuo, conforme necessário para atingir a folga correta.
   c. Aperte novamente as ferragens.

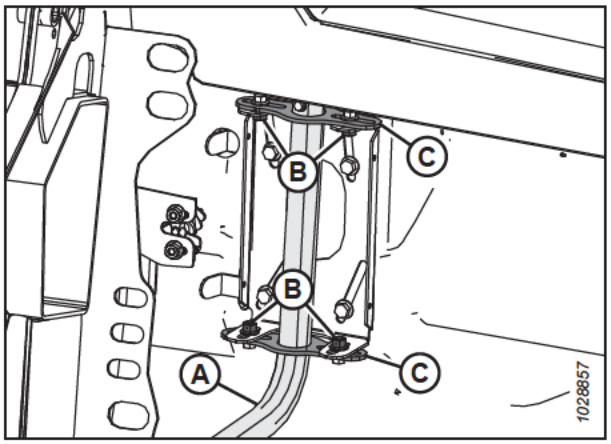

Figura 3.18: Tampa lateral esquerda da plataforma

7. Meça a folga (A) entre a parte frontal inferior da proteção do pescoço esquerdo (E) e a borda do painel final. A folga deve ser de 2–4 mm (0,09–0,16 pol.).
8. Meça a folga (B) entre a frente da proteção do pescoço esquerdo (E) e a borda interna da tampa lateral (D). A folga deve ser de 42–52 mm (1,65–2,04 pol.).
9. Meça a folga (C) entre a parte traseira da proteção do pescoço esquerdo (E) e a borda interna da tampa lateral (D). A folga deve ser de 15–25 mm (0,68–0,98 pol.).

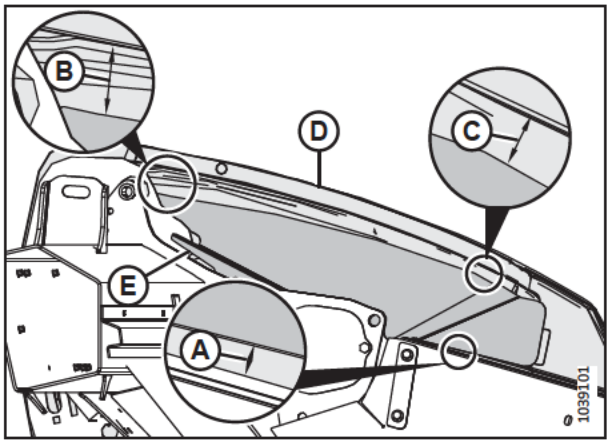

Figura 3.19: Alinhamento da tampa lateral - vista de dentro do deque

10. Se a tampa lateral precisar de ajuste, solte as porcas (A) e deslize o suporte (B) para cima ou para baixo.
11. Aperte as porcas (A).
12. Verifique novamente as folgas. Para obter mais instruções, consulte o Passo *7, página 49* até o Passo *9, página 49*.

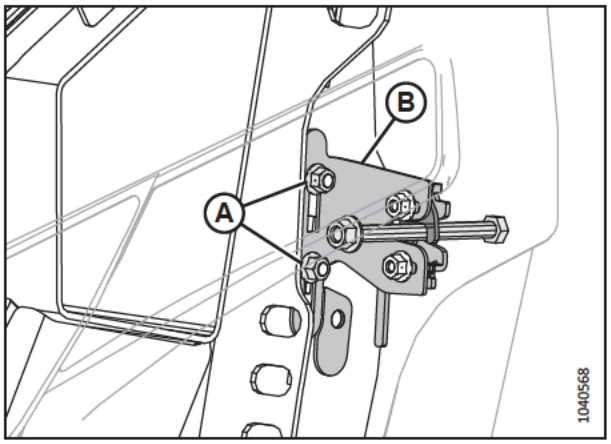

Figura 3.20: Trinco de estágio duplo

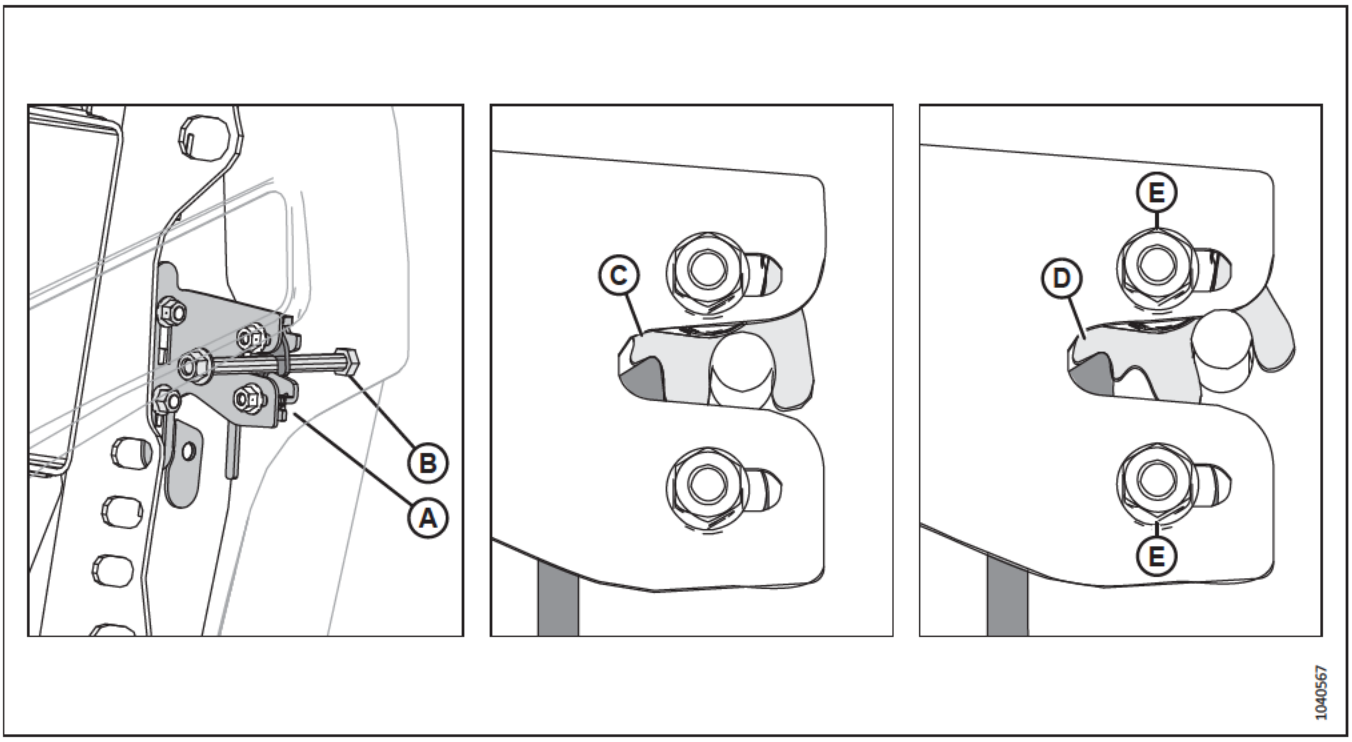

Figura 3.21: Trinco de estágio duplo

13. Quando a tampa lateral estiver fechada, a trava de dois estágios (A) deve engatar a primeira trava (C). Isso permitirá que a segunda trava (D) evite que a tampa lateral se abra completamente caso ela se solte acidentalmente. Para confirmar que a tampa lateral está corretamente travada, execute do Passo *14, página 50* até o Passo *16, página 50*.
14. Feche a tampa lateral. Confirme que o parafuso (B) engata a trava (A).
15. Libere a trava.
16. Tente abrir a tampa lateral.
    - Se você conseguir abrir a tampa lateral parcialmente, mas **NÃO** completamente, a trava está posicionada corretamente.
    - Se conseguir abrir a tampa lateral completamente, solte as porcas (E), mova a trava ao longo dos orifícios ranhurados e reaperte as porcas. Repita do Passo *14, página 50* até o Passo *16, página 50*.

Remover as tampas laterais da plataforma

Remova as tampas laterais para ampliar o acesso aos componentes internos.

PERIGO

Para evitar ferimentos corporais ou risco de morte devido à partida inesperada da máquina, sempre desligue o motor e remova a chave da ignição antes de deixar o assento do operador por qualquer motivo.

1. Desligue o motor e remova a chave da ignição.

2. Abra totalmente a tampa lateral da plataforma. Para obter mais instruções, consulte *Abrir as tampas laterais da plataforma, página 44*.
3. Engate a trava (A) para evitar que a tampa lateral se movimente.
4. Remova o parafuso autoatarraxante (B).
5. Deslize a tampa da plataforma para cima e remova-a do braço articulado (C).
6. Coloque a tampa lateral da plataforma longe da área de trabalho.

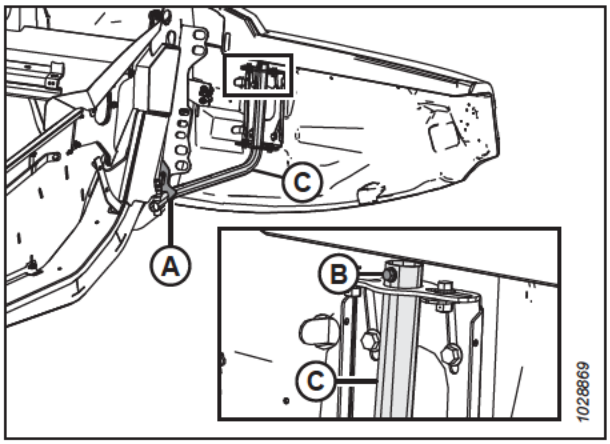

Figura 3.22: Tampa lateral esquerda da plataforma

Instalar as tampas laterais da plataforma

Para garantir que as tampas laterais sejam instaladas corretamente, siga o procedimento de instalação recomendado descrito aqui.

IMPORTANTE:

Certifique-se de que a tampa lateral da plataforma **NÃO** esteja apoiada na chapa final de alumínio.

1. Direcione a tampa lateral para o braço da dobradiça (C) e, lentamente, deslize-a para baixo.
2. Instale o parafuso autoatarraxante (B).
3. Desengate a trava (A) para permitir que a tampa lateral da plataforma se movimente.
4. Feche a tampa lateral da plataforma. Para obter mais instruções, consulte *Fechar as tampas laterais da plataforma, página 45*.

   NOTA:

   As tampas laterais da plataforma podem deformar devido a mudanças extremas de temperatura. Ajuste a posição da tampa lateral da plataforma para compensar essas mudanças. Para obter instruções, consulte *Verificação e ajuste das tampas laterais da plataforma, página 46*.

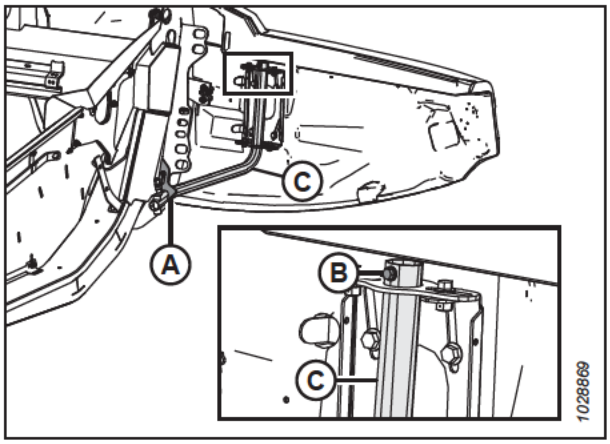

Figura 3.23: Tampa lateral esquerda da plataforma

3.2.4 Tampa do acionador do molinete

A tampa do acionamento do molinete protege os componentes de acionamento do molinete de sujeira e detritos.

Remoção da tampa do acionador do molinete

Remova a tampa do acionamento do molinete para fazer manutenção dos componentes do acionamento do molinete.

⚠ PERIGO

Para evitar ferimentos ou risco de morte devido ao acionamento inesperado da máquina, sempre pare o motor e remova a chave da ignição antes de deixar o assento do operador por qualquer motivo.

PERIGO

Certifique-se de que todos os observadores estejam afastados da área.

1. Ligue o motor.
2. Ajuste o molinete totalmente para frente.
3. Abaixe a plataforma completamente.
4. Desligue o motor e remova a chave da ignição.
5. Gire o trinco de mola (A) para cima e por cima da placa traseira.

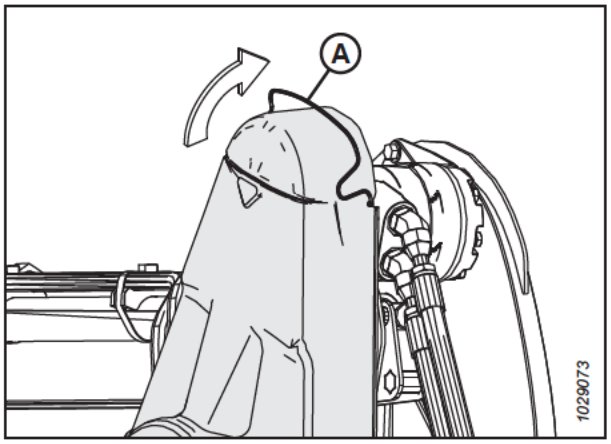

Figura 3.24: Tampa de acionamento superior

6. Remova o grampo da tampa superior (A) da tampa inferior nos locais sinalizados (B) e remova a tampa superior. Mantenha dois grampos engatados na tampa inferior.

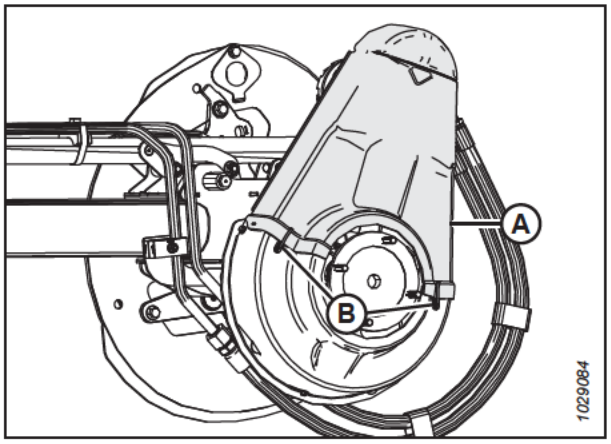

Figura 3.25: Tampa de acionamento superior

7. Se necessário, remova a tampa inferior (B) removendo três parafusos (A).

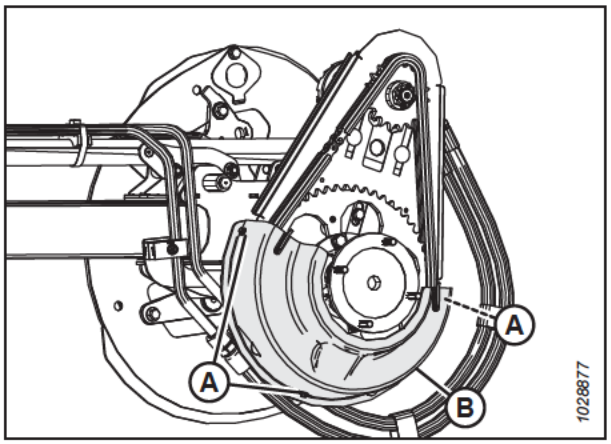

Figura 3.26: Tampa inferior de acionamento

Instalação da tampa do acionador do molinete

A tampa do acionamento do molinete protege os componentes do acionamento do molinete contra intempéries e detritos. **NÃO** opere a plataforma sem a tampa do acionamento do molinete.

⚠ PERIGO

Para evitar ferimentos ou risco de morte devido ao acionamento inesperado da máquina, sempre pare o motor e remova a chave da ignição antes de deixar o assento do operador por qualquer motivo.

1. Desligue o motor e remova a chave da ignição.
2. Posicione a tampa do acionamento inferior (B) (se foi removida anteriormente) no acionamento do molinete.
3. Prenda a tampa com três parafusos (A).

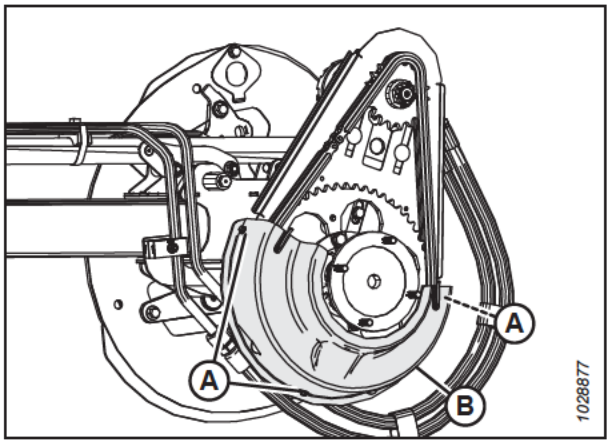

Figura 3.27: Tampa inferior de acionamento

4. Posicione a tampa superior (B) sobre o acionamento do molinete.
5. Prenda a tampa superior à tampa inferior usando dois clipes (B).

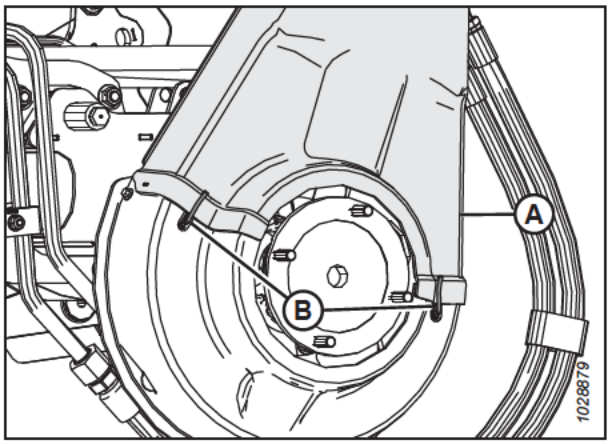

Figura 3.28: Tampa de acionamento superior

6. Gire o trinco da mola (A) para baixo para fixar a tampa superior ao acionador do molinete. Certifique-se de que o loop em formato de V (C) esteja apontando para baixo e que a extremidade da mola permaneça inserida no orifício da placa traseira (B) em ambos os lados do acionador do molinete.

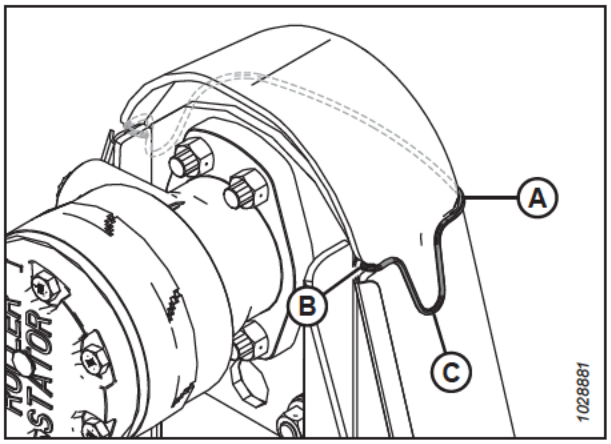

Figura 3.29: Acionamento do molinete

3.2.5 Tampa da articulação flexível

As tampas de plástico que são fixadas à estrutura da plataforma protegem o mecanismo de balanço das asas da plataforma do clima e de detritos.

Remoção das capas do elo flexível interno

A remoção das capas do elo flexível permite que você acesse o mecanismo de equilíbrio da asa da plataforma e as linhas hidráulicas.

PERIGO

Para evitar ferimentos ou risco de morte devido ao acionamento inesperado da máquina, sempre pare o motor e remova a chave da ignição antes de deixar o assento do operador por qualquer motivo.

PERIGO

Certifique-se de que todos os observadores estejam afastados da área.

1. Ligue o motor.
2. Abaixe a plataforma completamente.
3. Desligue o motor e remova a chave da ignição.

4. Remova o pino R (A) e o pino Lynch (B) que prendem a capa do elo flexível (C) ao tubo traseiro.

5. Deslize a tampa de articulação flexível (C) do lado interno, em seguida, levante-a e a remova.

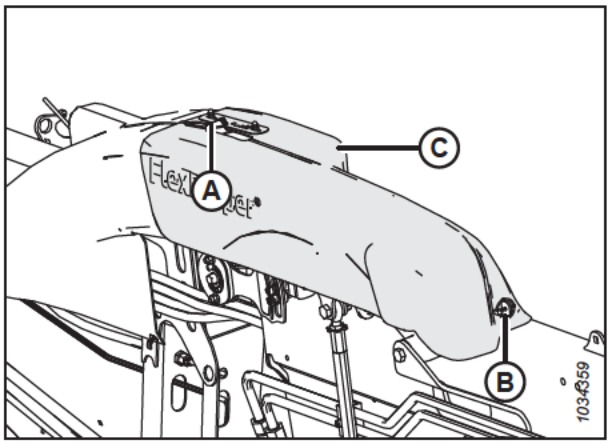

Figura 3.30: Tampa da articulação flexível do lado interno – lado esquerdo

Instale as tampas da articulação flexível do lado interno

As tampas da articulação flexível internas protegem o mecanismo de equilíbrio das asas da plataforma de detritos e do tempo. Elas estão fixadas na plataforma com pinos.

PERIGO

Para evitar ferimentos corporais ou risco de morte devido à partida inesperada da máquina, sempre desligue o motor e remova a chave da ignição antes de deixar o assento do operador por qualquer motivo.

1. Desligue o motor e remova a chave da ignição.

2. Abaixe a tampa da articulação flexível (A) sobre a articulação. Certifique-se de que os orifícios (B) estejam alinhados às abas (C) e (D).

3. Deslize a tampa da articulação flexível para o lado de fora, de modo que a aba (D) se estenda para além do orifício.

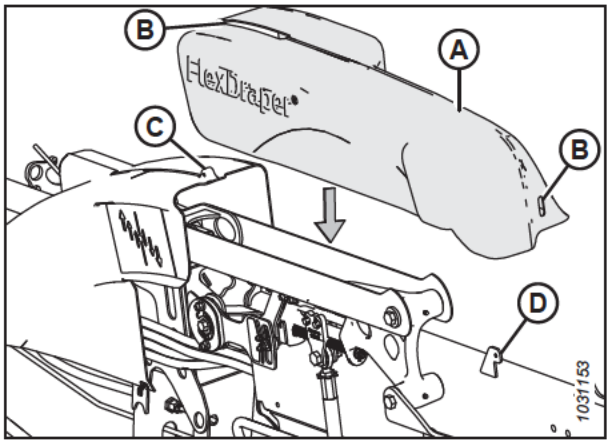

Figura 3.31: Tampa da articulação flexível do lado interno – lado esquerdo

4. Prenda a capa do elo flexível (C) usando um pino R (A) e um pino Lynch (B).

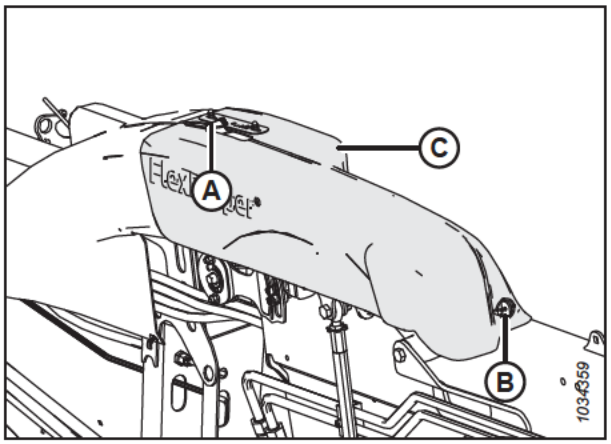

Figura 3.32: Tampa da articulação flexível do lado interno – lado esquerdo

Remova as tampas da articulação flexível do lado externo

Remova as tampas das conexões flexíveis para acessar o mecanismo de equilíbrio das aletas da plataformas ou as linhas hidráulicas.

PERIGO

Para evitar ferimentos ou risco de morte devido ao acionamento inesperado da máquina, sempre pare o motor e remova a chave da ignição antes de deixar o assento do operador por qualquer motivo.

PERIGO

Certifique-se de que todos os observadores estejam afastados da área.

1. Ligue o motor.
2. Abaixe a plataforma completamente.
3. Desligue o motor e remova a chave da ignição.
4. **Plataformas FD245 e FD250:** Remova os parafusos (A) e as porcas (não mostradas) que prendem a capa do elo intermediária (B) da conexão externa ao suporte (não mostrado).
5. **Plataformas FD245 e FD250:** Remova o pino (C). Remova a capa levantando-a para cima e sobre as protuberâncias do chassi.

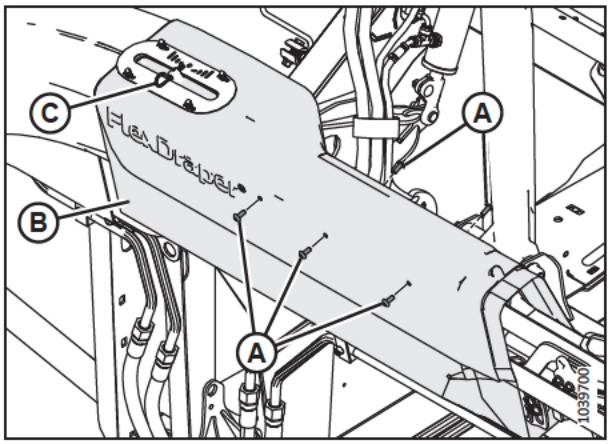

Figura 3.33: Capa do elo intermediária - FD245 e FD250 Somente plataformas

6. Remova a capa do elo da seguinte forma:

   a. Remova o parafuso (A). A porca está integrada no grampo da linha hidráulica.

   b. Remova o parafuso (B) e a porca (não mostrada).

      NOTA:

      A porca Nyloc se encaixa em um ponto sextavado na abraçadeira da linha hidráulica, mas é removível.

   c. Remova o parafuso (C) e a porca sextavada.

   d. Levante a capa afastando-a da alavanca da trava da asa.

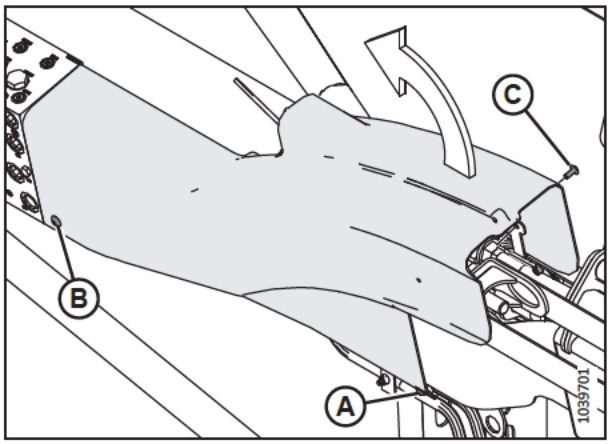

Figura 3.34: Capa do elo externa

Instalação das capas do elo flexível externo

As tampas da articulação flexível protegem o mecanismo de equilíbrio das asas da plataforma de detritos e do tempo.

PERIGO

Para evitar ferimentos corporais ou risco de morte devido à partida inesperada da máquina, sempre desligue o motor e remova a chave da ignição antes de deixar o assento do operador por qualquer motivo.

1. Desligue o motor e remova a chave da ignição.

2. Posicione a tampa da articulação externa esquerda de modo que o orifício (A) fique acima da trava da asa.

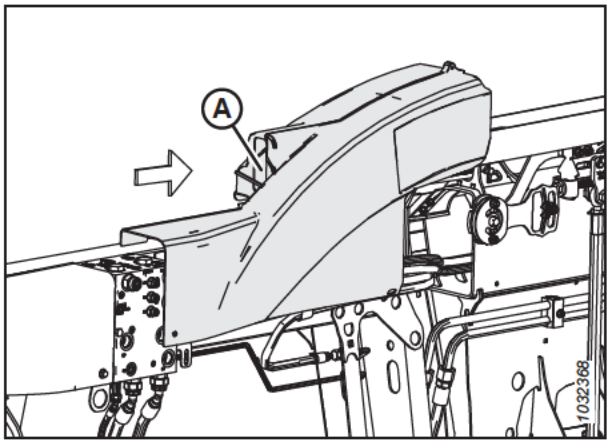

Figura 3.35: Tampa da articulação esquerda — traseira da plataforma

3. Coloque o encaixe na tampa atrás do suporte (A) no tubo traseiro e alinhe a extremidade, para que fique alinhada com o bloco (B).

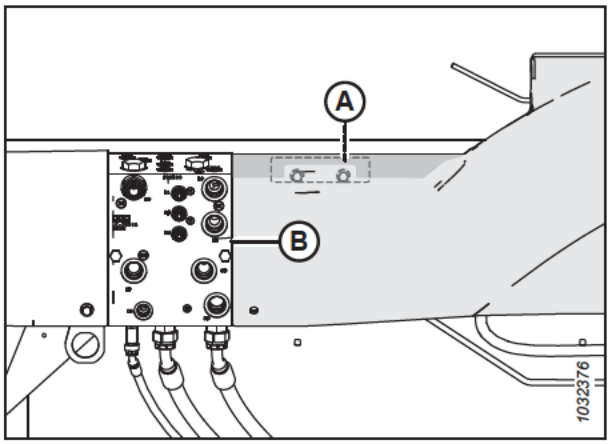

Figura 3.36: Tampa da articulação esquerda — traseira da plataforma

4. Prenda a capa do elo externa da seguinte forma:

   a. Instale o parafuso (A) e a porca nyloc (B). A porca se encaixa em um entalhe de forma hexagonal na braçadeira da linha hidráulica.

   b. Instale o parafuso (C). A porca está integrada no suporte.

   c. Instale o parafuso (D) e a porca sextavada (E) para prender a frente da capa ao suporte.

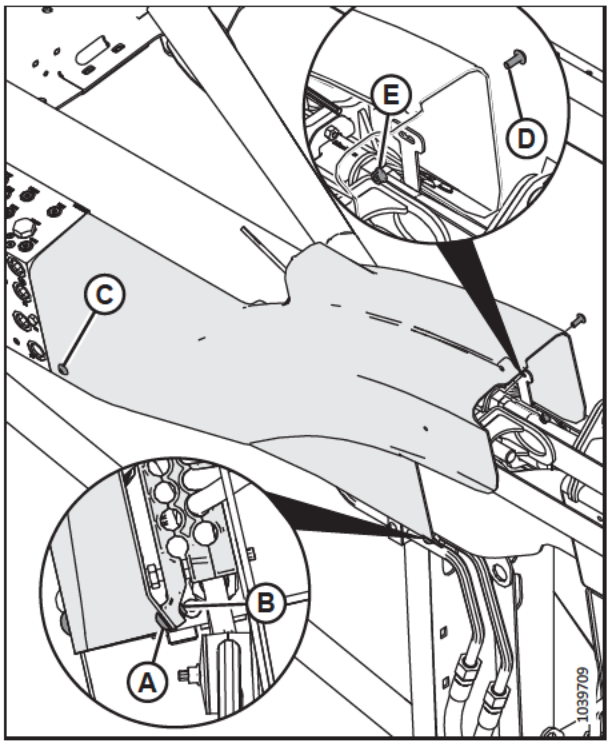

Figura 3.37: Tampa do elo externa - Parte traseira da plataforma

5. **Plataformas FD245 e FD250:** Coloque a capa do elo intermediário (B) sobre o suporte do elo flexível e a capa do elo externo.
6. **Plataformas FD245 e FD250:** Instale os parafusos (A) e as porcas (não mostradas) que prendem a capa do elo central (B) ao suporte.
7. **Plataformas FD245 e FD250:** Instale o pino (C) através do orifício na aba que se projeta através do indicador flexível.

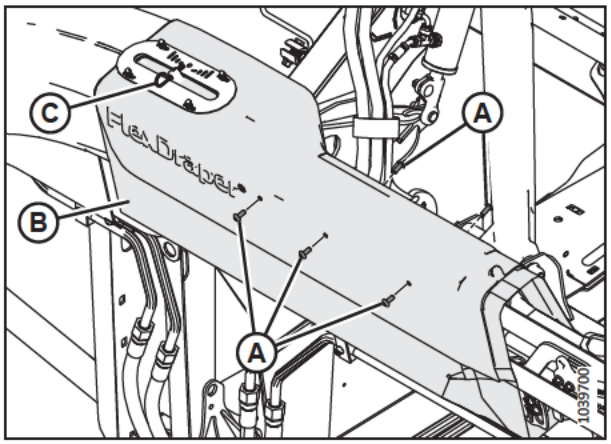

Figura 3.38: Capa do elo intermediária - FD245 e FD250 Somente plataformas

3.2.6 Verificação diária de início de funcionamento

Realize essas verificações diariamente antes de tentar operar a máquina.

⚠ CUIDADO

- **Afaste os observadores da área. Mantenha as crianças longe do maquinário. Caminhe ao redor da máquina para ter certeza de que não há alguém sob, sobre, ou próximo dela.**
- **Use roupa ajustada ao corpo e sapatos protetores equipados com solas antiderrapantes.**
- **Remova objetos potencialmente perigosos da máquina e da área ao seu redor.**
- **Leve com você alguma roupa protetora e dispositivos pessoais de segurança que possam ser necessários ao longo do dia. NÃO se arrisque. Os dispositivos de segurança pessoais que podem ser necessários incluem capacete, óculos protetores, luvas grossas, respirador ou máscara filtradora, ou de equipamento para tempo úmido.**

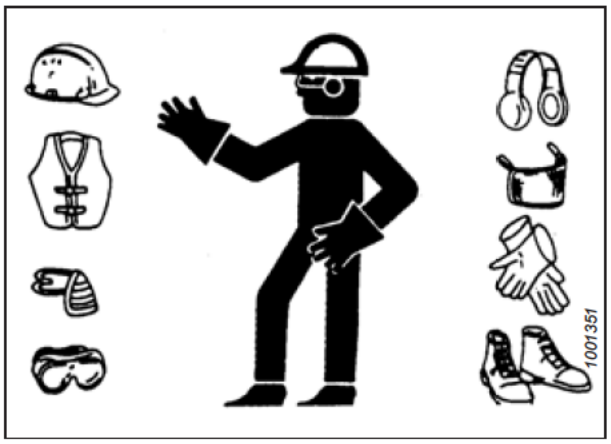

Figura 3.39: Equipamentos de segurança

- **Proteja-se contra ruídos. Use um dispositivo de proteção auricular adequado, como abafadores de ruído ou tampões de ouvido para se proteger contra ruídos altos desagradáveis ou desconfortáveis.**

Realize as seguintes verificações antes de ligar a máquina.

1. Verifique se a máquina apresenta vazamentos ou peças que estejam danificadas, faltando ou sem funcionar.

   IMPORTANTE:

   Use o procedimento correto ao verificar vazamentos de fluidos pressurizados. Para obter instruções, consulte *4.2.5 Verificação das mangueiras e tubulações hidráulicas, página 551*.

2. Limpe todas as luzes e refletores da máquina.
3. Execute todas as tarefas da manutenção diária. Para obter instruções, consulte *4.2.1 Registro/cronograma de manutenção, página 546*.

3.3 Período de amaciamento

Durante as primeiras 50 horas de operação, será necessário atenção extra a alguns sistemas da plataforma. Siga este procedimento para garantir a vida útil da plataforma.

NOTA:

Até que você se familiarize com o som e sinta sua nova plataforma, permaneça muito atento.

PERIGO

Antes de investigar um som incomum ou tentar corrigir um problema, desligue o motor e remova a chave da ignição.

PERIGO

Certifique-se de que todos os observadores estejam afastados da área.

Depois de fixar a plataforma à colheitadeira pela primeira vez, siga estes passos:

1. Ligue o motor.
2. Coloque os molinetes, as esteiras e as navalhas em funcionamento lento por cinco minutos. **DO ASSENTO DO OPERADOR,** busque sinais visuais ou sonoros de interferência.

   NOTA:

   Os molinetes e as esteiras laterais não funcionarão até que o óleo hidráulico preencha as tubulações.
3. Consulte *4.2.2 Inspeção de amaciamento, página 549* e realize todas as tarefas especificadas.

3.4 Desligar a colheitadeira

Antes de se ausentar do assento do operador por qualquer motivo, desligue a colheitadeira.

PERIGO

Para evitar ferimentos ou risco de morte devido ao acionamento inesperado da máquina, sempre pare o motor e remova a chave da ignição antes de deixar o assento do operador por qualquer motivo.

PERIGO

Certifique-se de que todos os observadores estejam afastados da área.

Para desligar a colheitadeira, faça o seguinte:

1. Estacione a colheitadeira no nível do solo.
2. Abaixe a plataforma completamente.
3. Coloque todos os controles em NEUTRO ou ESTACIONAR.
4. Desengate o acionador da plataforma.
5. Abaixe e retraia totalmente o molinete.
6. Desligue o motor e remova a chave da ignição.
7. Aguarde ate a máquina parar de se mover.

3.5 Controles de cabine

A plataforma é controlada na cabine da colheitadeira .

PERIGO

Certifique-se de que todos os observadores estejam afastados da área.

Consulte o manual do operador da sua colheitadeira para instruções de identificação dos seguintes controles internos da cabine:

- Controle de engate/desengate da plataforma
- Altura da plataforma
- Ângulo da plataforma
- Velocidade de deslocamento
- Velocidade do molinete
- Altura do molinete
- Posição de avanço/recuo do molinete

3.5.1 Controles de cabine da Série CLAAS

O mapeamento dos controles no console e no joystick permite uma operação suave da colheitadeira.

Selecione a função padrão para o interruptor seletor multifuncional (com kit de integração CLAAS)

A função padrão para a chave seletora da alavanca multifuncional é selecionável. Por exemplo, ao cortar no solo, a função padrão pode ser definida para que o interruptor seletor da alavanca multifuncional ative o cilindro de controle de ângulo. Da mesma forma, ao cortar acima do solo, a função padrão pode ser alterada para que os controles do interruptor seletor controlem as rodas de contorno.

PERIGO

Certifique-se de que todos os observadores estejam afastados da área.

NOTA:

Alterações podem ter sido feitas aos controles ou ao monitor da colheitadeira desde a publicação deste documento. Para obter as informações mais atualizadas, consulte o manual do operador da colheitadeira.

Para selecionar o controle de ângulo como a função seletora:

Se a colheitadeira estiver equipada com uma alavanca padrão: Enquanto pressiona o botão de AVANÇO DO MOLINETE, empurre o botão (A) para cima. Mantenha os dois botões pressionados por 30 segundos.

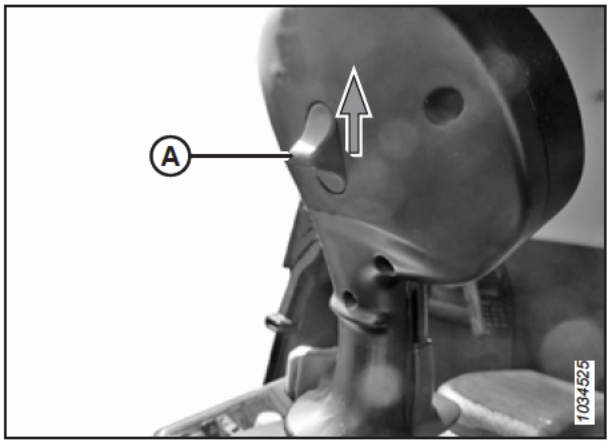

Figura 3.40: Alavanca padrão

Se a colheitadeira estiver equipada com uma alavanca multifuncional CMOTION: Enquanto pressiona o botão de AVANÇO DO MOLINETE, puxe o botão da alavanca multifuncional (A) na sua direção. Mantenha os dois botões pressionados por 30 segundos.

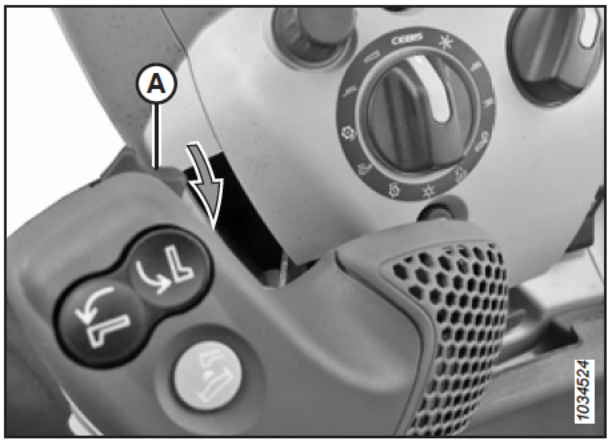

Figura 3.41: Alavanca CMOTION

Para selecionar a roda de contorno como a função de alternância padrão:

Se a colheitadeira estiver equipada com uma alavanca padrão: Enquanto pressiona o botão de RECUO DO MOLINETE, empurre o botão (A) para cima. Mantenha os dois botões pressionados por 30 segundos.

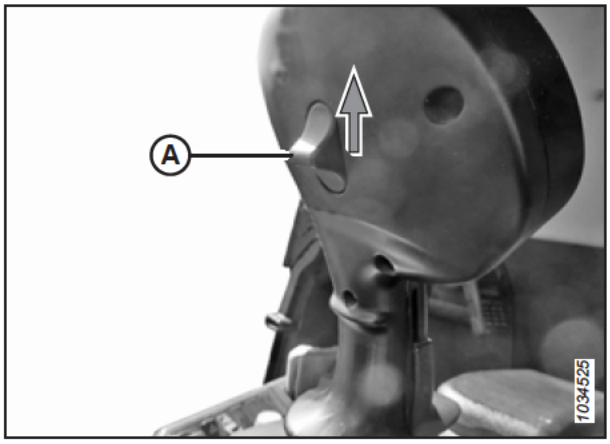

Figura 3.42: Alavanca padrão

Se a colheitadeira estiver equipada com uma alavanca multifuncional CMOTION: Enquanto pressiona o botão de RECUO DO MOLINETE, puxe o botão da alavanca multifuncional (A) na sua direção. Mantenha os dois botões pressionados por 30 segundos.

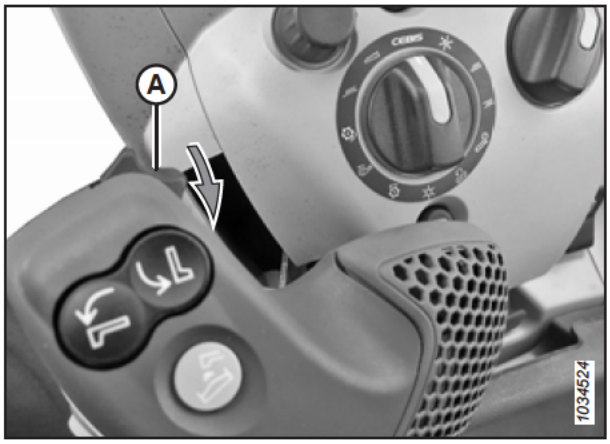

Figura 3.43: Alavanca CMOTION

Controle do cilindro de angulação da plataforma

Quando o controle da angulação é selecionado como a função padrão, o cilindro de angulação pode ser controlado com o botão localizado na frente da alavanca multifuncional.

Quando o kit é instalado pela primeira vez, o controle do cilindro de angulação é definido como a função padrão. Para obter instruções sobre como alternar a função padrão entre angulação da plataforma e rodas de contorno, consulte *Selecione a função padrão para o interruptor seletor multifuncional (com kit de integração CLAAS), página 62*.

Se a colheitadeira estiver equipada com uma alavanca multifuncional CMOTION (C):

- Para estender o cilindro de controle da angulação, empurre o botão para longe de você (na direção indicada pela seta [A]).
- Para retrair o cilindro de controle da angulação, puxe o botão na sua direção (na direção indicada pela seta [B]).

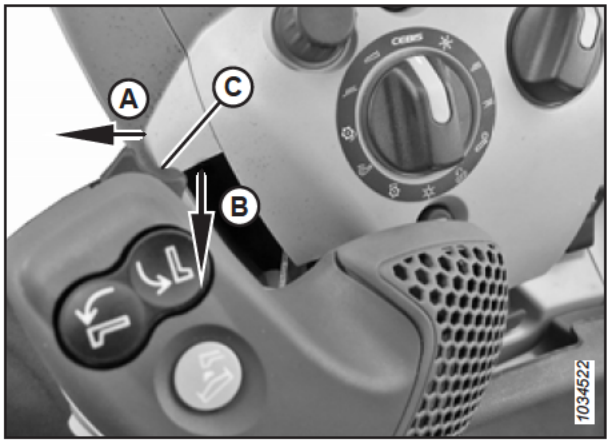

Figura 3.44: Alavanca CMOTION

Se a colheitadeira estiver equipada com uma alavanca multifuncional padrão (C):

- Para estender o cilindro de controle da angulação, pressione o botão da alavanca multifuncional para baixo (na direção indicada pela seta [A]).
- Para retrair o cilindro de controle da angulação, pressione o botão da alavanca multifuncional para cima (na direção indicada pela seta [B]).

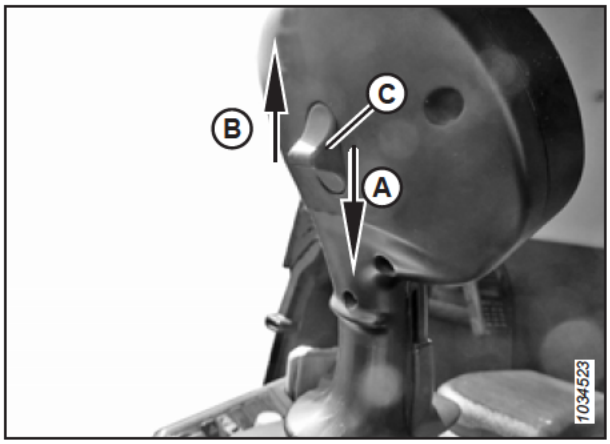

Figura 3.45: Alavanca padrão

Controle da velocidade da esteira – CLAAS Séries 600 e 700

A velocidade das esteiras da plataforma pode ser controlada pela seleção do ajuste apropriado no menu SIDE DRAPER SPEED (Velocidade da esteira lateral) no CEBIS da colheitadeira.

PERIGO

Certifique-se de que todos os observadores estejam afastados da área.

NOTA:

Alterações podem ter sido feitas aos controles ou ao monitor da colheitadeira desde a publicação deste documento. Para obter as informações mais atualizadas, consulte o manual do operador da colheitadeira.

1. Engate a plataforma.

2. Certifique-se de que o botão de seleção (A) esteja na posição CEBIS (B).



Figura 3.46: Posição do botão do CEBIS para controle de velocidade da esteira

3. Gire o botão da tecla de atalho (A) um ponto no sentido horário para mostrar os ícones de VELOCIDADE DA ESTEIRA (B).

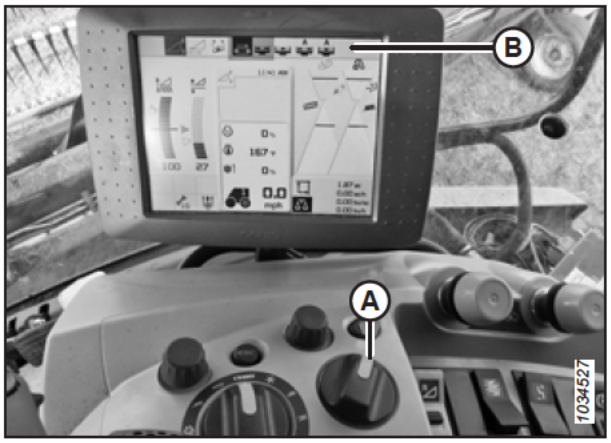

Figura 3.47: Posição da tecla de atalho para controle de velocidade da esteira

4. Use o botão de seleção de menu (A) à esquerda para rolar as opções até o ícone VELOCIDADE DA ESTEIRA LATERAL (B).

   NOTA:

   A plataforma precisa estar em funcionamento para que o ícone esteja ativo.

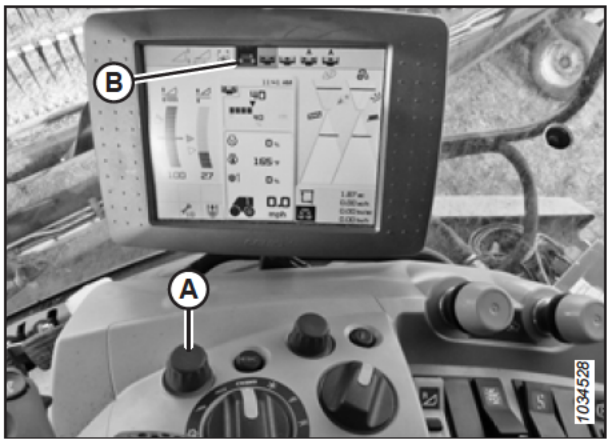

Figura 3.48: Ícones de velocidade da esteira

5. Selecione o ícone de VELOCIDADE DA ESTEIRA (B) usando o botão (A) de seleção de menu à direita.

   NOTA:

   Você não verá os outros quatro ícones no lado direito da barra de menus.

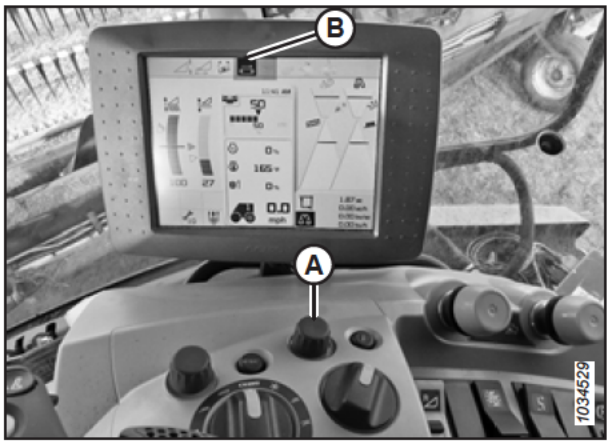

Figura 3.49: Ícone de velocidade da esteira em máquinas CLAAS mais antigas

6. Usando o botão da direita (A), ajuste a velocidade da esteira lateral conforme desejado. Aguarde até cinco segundos para que a velocidade mude.

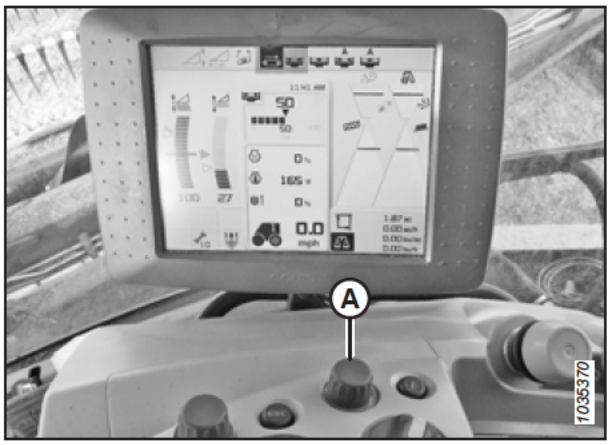

Figura 3.50: Ícone de velocidade da esteira

Controle da velocidade da esteira – CLAAS Séries 5000, 6000, 7000 e 8000

A velocidade da esteira pode ser definida no menu CONVIO do CEBIS. A plataforma precisa estar funcionando para que você possa alterar a velocidade da esteira.

PERIGO

Certifique-se de que todos os observadores estejam afastados da área.

NOTA:

Alterações podem ter sido feitas aos controles ou ao monitor da colheitadeira desde a publicação deste documento. Para obter as informações mais atualizadas, consulte o manual do operador da colheitadeira.

1. Engate a plataforma.

2. No ícone do menu HEADER (A) (Plataforma), role até CONVIO settings (B) (Configurações CONVIO) e selecione o medidor de velocidade da esteira (C).

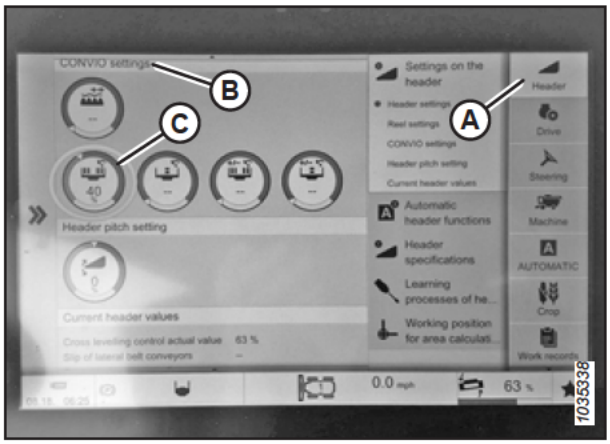

Figura 3.51: Seleção de velocidade da esteira

3. Ajuste a velocidade da esteira tocando no ícone + (A) ou – (B).

4. Pressione a marca de verificação (C) para salvar suas alterações.

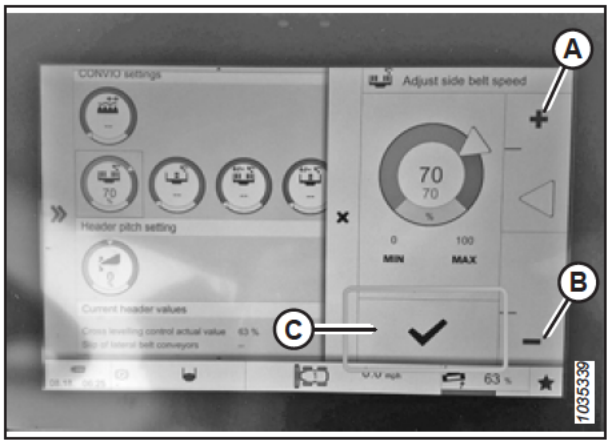

Figura 3.52: Seleção de velocidade da esteira

Informação de horas da plataforma

As horas em que a plataforma esteve operando podem ser recuperadas via o terminal CEBIS.

PERIGO

Certifique-se de que todos os observadores estejam afastados da área.

NOTA:

Alterações podem ter sido feitas aos controles ou ao monitor da colheitadeira desde a publicação deste documento. Para obter as informações mais atualizadas, consulte o manual do operador da colheitadeira.

1. Certifique-se de que o botão (A) de seleção esteja na posição CEBIS (B).
2. Usando o botão de seleção de menu à esquerda (C), role as opções até o ícone WRENCH/MANUTENANCE (D) (Chave de fenda/Manutenção). Pressione o botão de seleção de menu à direita.

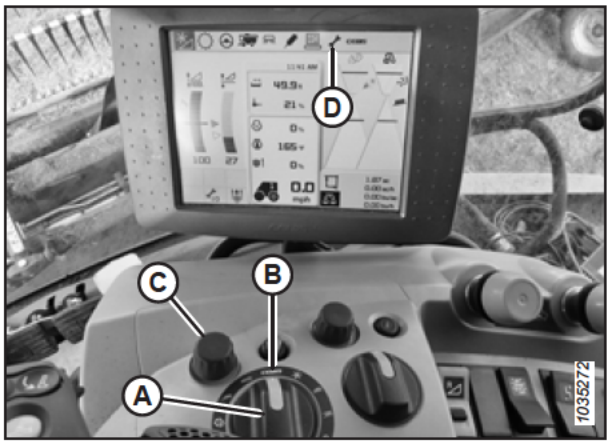

Figura 3.53: Botão posicionado em CEBIS

As horas de operação e informações de manutenção da plataforma aparecerão na tela.

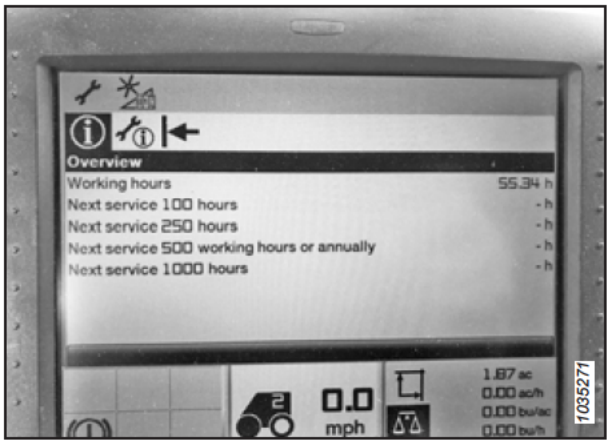

Figura 3.54: Horas da plataforma

3.5.2 Controles de cabine da John Deere Série X9

O mapeamento dos controles no console e no joystick permite uma operação suave da colheitadeira.

Atribuição dos botões da alavanca de velocidade de deslocamento – John Deere Série X9

A função dos botões na alavanca de velocidade de deslocamento (GSL) da cabine de uma colheitadeira pode ser personalizada para atender às preferências do operador.

PERIGO

Certifique-se de que todos os observadores estejam afastados da área.

NOTA:

Alterações podem ter sido feitas aos controles ou ao monitor da colheitadeira desde a publicação deste documento. Para obter as informações mais atualizadas, consulte o manual do operador da colheitadeira.

1. Ligue o motor.
2. Pressione o botão PLATAFORMA (A) no painel abaixo do monitor. A página PLATAFORMA abre.



Figura 3.55: Monitor CommandCenter™

3. Pressione o botão de trava multifuncional (A) até que a luz se apague. A página CONTROLS SETUP (Configuração de controles) é exibida.



Figura 3.56: Console John Deere X9

4. Na alavanca de velocidade de deslocamento (GSL) (A), selecione um botão de função (A, B, C ou D) para configurar.

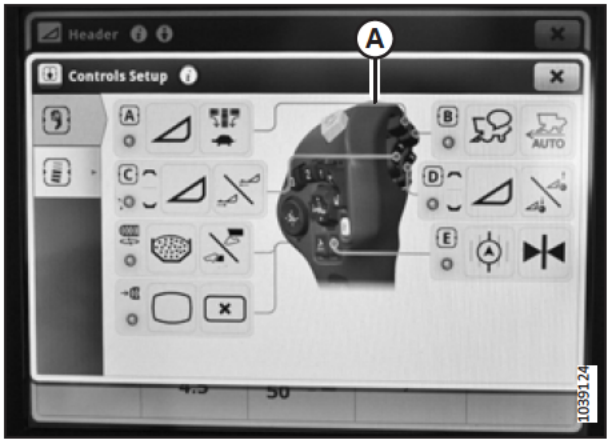

Figura 3.57: Monitor John Deere X9 – Configuração de controle

NOTA:

Há um problema conhecido no monitor da John Deere que pode causar problemas quando determinados botões são mapeados juntos na GSL ou no console do braço. A matriz a seguir especifica quais combinações podem ser mapeadas juntas.

	Mapeamento tartaruga	A	B	E	Rolo	3	4
Mapeamento da inclinação							
A			Sim	Sim	Sim	Sim	Sim
B		Não		Sim	Sim	Sim	Sim
E		Não	Não		Não	Não	Não
Rolo		Sim	Sim	Sim		Sim	Não
3		Sim	Sim	Sim	Sim		Sim
4		Sim	Sim	Sim	Sim	Não	

5. Na janela SELECT FUNCTION (A) (Selecionar função), pressione as setas PARA CIMA ou PARA BAIXO para encontrar a função desejada.
6. Selecione a função para atribuir ao botão selecionado.
7. Pressione o X no canto superior direito para sair da tela CONTROLS SETUP (Configuração de controles).



Figura 3.58: Monitor John Deere X9 – Configuração de controle

Atribuindo botões do console - John Deere Série X9

A função dos botões no console da cabine de uma colheitadeira pode ser personalizada para atender às preferências do operador.

PERIGO

Certifique-se de que todos os observadores estejam afastados da área.

NOTA:

Alterações podem ter sido feitas aos controles ou ao monitor da colheitadeira desde a publicação deste documento. Para obter as informações mais atualizadas, consulte o manual do operador da colheitadeira.

1. Ligue o motor.
2. Pressione o botão PLATAFORMA (A) no painel abaixo do monitor. A página PLATAFORMA abre.



Figura 3.59: Monitor CommandCenter™

3. Pressione o botão de TRAVA DO CONSOLE (A) até que a luz se apague A página CONTROLS SETUP (Configuração de controles) é exibida.



Figura 3.60: John Deere X9 – Console

4. Pressione o botão de função no console (A) que você deseja programar ou modificar.

   NOTA:

   Apenas o botão 2 é um interruptor basculante.

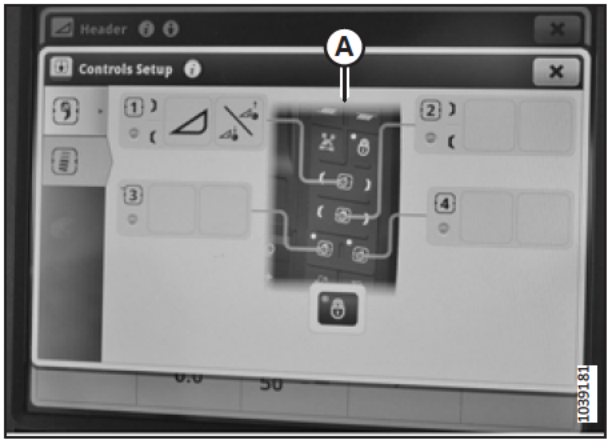

Figura 3.61: Monitor John Deere X9 – Configuração de controle

5. Na janela SELECT FUNCTION (A) (Selecionar função), pressione as setas PARA CIMA ou PARA BAIXO para encontrar a função desejada.
6. Selecione a função para atribuí-la ao botão selecionado.
7. Pressione o X no canto superior direito para sair da tela CONTROLS SETUP (Configuração de controles).

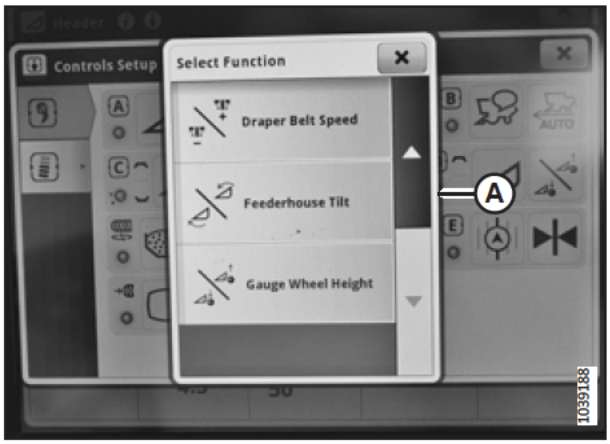

Figura 3.62: Monitor John Deere X9 – Configuração de controle

Uso da função de nível da asa para alternar a inclinação – John Deere Série X9

Usando a função de nível da asa, você pode alternar entre controlar o avanço/recuo do molinete e controlar o cilindro de inclinação da plataforma com a alavanca de velocidade de deslocamento (GSL) da colheitadeira.

PERIGO

Certifique-se de que todos os observadores estejam afastados da área.

NOTA:

Alterações podem ter sido feitas aos controles ou ao monitor da colheitadeira desde a publicação deste documento. Para obter as informações mais atualizadas, consulte o manual do operador da colheitadeira.

1. Ligue o motor.
2. Pressione o botão de TRAVA MULTIFUNCIONAL (A). A página CONTROLS SETUP (Configuração de controles) é exibida.



Figura 3.63: John Deere X9 – Console

3. Verifique qual controle da alavanca de velocidade de deslocamento está mapeado para o ícone de NÍVEL DA ASA (A).

   NOTA:

   Nesta ilustração, o nível da asa está mapeado para o botão A.

   Mapear o ícone de nível da asa para a GSL permitirá ao usuário controlar o avanço/recuo do molinete ou controlar o cilindro de inclinação da plataforma pressionando um botão.

   Quando o botão mapeado é pressionado, a plataforma interpreta o movimento de avanço/recuo do molinete como movimento de avanço/recuo do cilindro de inclinação. Depois que o usuário terminar de ajustar o cilindro de inclinação, ele poderá pressionar o botão mapeado mais uma vez para controlar o avanço/recuo do molinete.

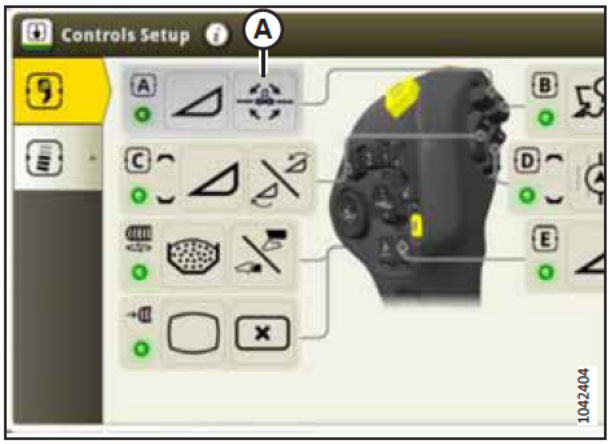

Figura 3.64: Monitor John Deere X9 – Configuração de controle

Mapeamento dos controles de velocidade da esteira na alavanca de velocidade de deslocamento – John Deere Série X9

Os controles de velocidade da esteira podem ser mapeados para a alavanca de velocidade de deslocamento (GSL) ou para botões no braço de comando.

PERIGO

Certifique-se de que todos os observadores estejam afastados da área.

NOTA:

Alterações podem ter sido feitas aos controles ou ao monitor da colheitadeira desde a publicação deste documento. Para obter as informações mais atualizadas, consulte o manual do operador da colheitadeira.

1. Ligue o motor.

2. Pressione o botão de TRAVA MULTIFUNCIONAL (A). A página CONTROLS SETUP (Configuração de controles) é exibida.



Figura 3.65: John Deere X9 – Console

3. Verifique qual controle da GSL está mapeado para o ícone do MODO TARTARUGA (A).

   NOTA:

   Nesta ilustração, o modo tartaruga está mapeado para o botão A.

   O modo tartaruga permite que você alterne para uma velocidade mais lenta da esteira pressionando um botão. A velocidade da esteira no modo tartaruga pode ser ajustada durante a operação normal.

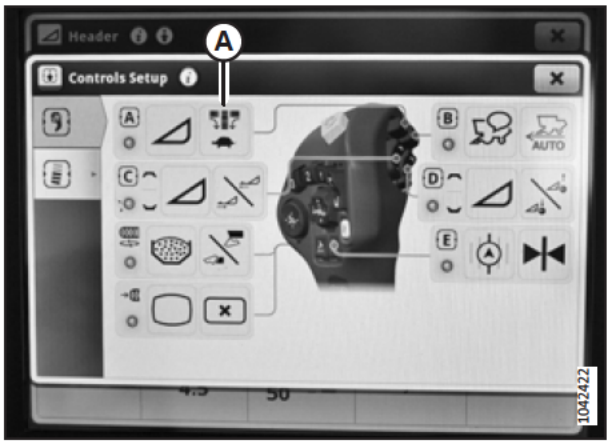

Figura 3.66: Monitor John Deere X9 – Configuração de controle

4. Verifique qual controle da GSL está mapeado para o ícone de CONTROLE DE VELOCIDADE DA ESTEIRA (A).

   NOTA:

   Nesta ilustração, o controle de velocidade da esteira está mapeado para o botão D.

   Mapear o controle de velocidade da esteira para a GSL permitirá que você ajuste a velocidade da esteira pressionando um botão. A velocidade da esteira pode ser ajustada durante a operação normal.



Figura 3.67: Monitor John Deere X9 – Configuração de controles

Bloqueio/desbloqueio da função de inclinação com duplo toque – John Deere Série X9

Quando a função de inclinação com duplo toque está desbloqueada, operar a inclinação da plataforma ocorre da mesma forma que nas versões anteriores do software de integração da John Deere.

NOTA:

Alterações podem ter sido feitas aos controles ou ao monitor da colheitadeira desde a publicação deste documento. Para obter as informações mais atualizadas, consulte o manual do operador da colheitadeira.

Se desejar usar o método de duplo toque para controlar a inclinação da plataforma, você pode bloquear/desbloquear a função segurando o botão de AVANÇO DO MOLINETE (A) na alavanca de velocidade de deslocamento (GSL) por 30 segundos.

NOTA:

Não haverá nenhum indicador indicando que a função de duplo toque foi bloqueada/desbloqueada.



Figura 3.68: Botão de avanço do molinete

Verificação da versão do software do controlador da plataforma – John Deere Série X9

A versão do software do controlador da plataforma na colheitadeira pode ser vista em DIAGNOSTICS CENTER (Centro de diagnósticos) no monitor CommandCenter™.

⚠ PERIGO

Certifique-se de que todos os observadores estejam afastados da área.

NOTA:

Alterações podem ter sido feitas aos controles ou ao monitor da colheitadeira desde a publicação deste documento. Para obter as informações mais atualizadas, consulte o manual do operador da colheitadeira.

1. Ligue o motor.
2. Na página HARVESTING (Colheita), selecione o ícone de MENU (A) no canto inferior direito da página. O MENU é exibido.



Figura 3.69: Monitor John Deere X9 – Página de cultura

3. Selecione a guia SYSTEM (Sistema) (A) e, em seguida, DIAGNOSTICS CENTER (Centro de diagnósticos) (B).



Figura 3.70: Monitor X9 John Deere - Sistema

4. Selecione a guia CONTROLADORES (A).
5. Selecione CONTROLADOR DE PLATAFORMA/ENGATE (B).

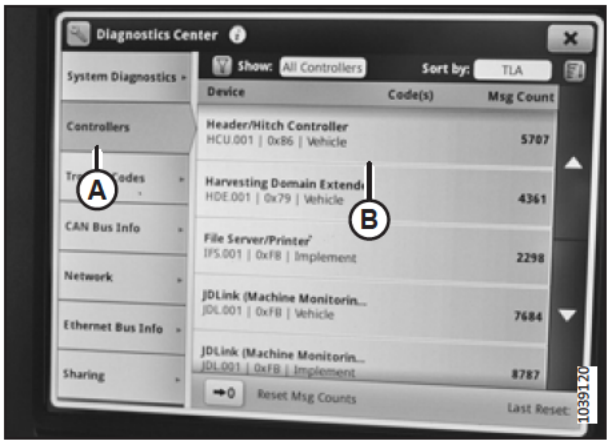

Figura 3.71: Monitor John Deere X9 – Centro de diagnóstico

6. Selecione CONTROLLER INFO (Informações do controlador) (A). Localize a opção SOFTWARE MAIN COMPONENT (Componente principal do software) (B).
7. Selecione o X no canto superior direito para sair da página HEADER/HITCH CONTROLLER (Controlador de plataforma/ engate).

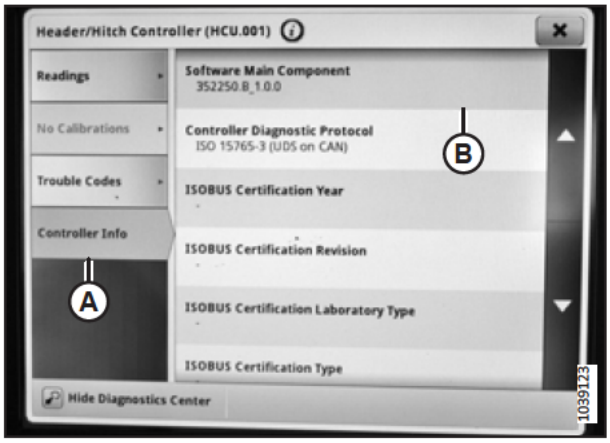

Figura 3.72: Monitor John Deere X9 – Controlador da plataforma/engate

3.6 Acoplamento/Desacoplamento da plataforma

Este capítulo inclui instruções para configurar, acoplar e desacoplar a plataforma.

Colheitadeira	Consulte a
Case IH Séries 7010/8010, 120, 130, 230, 240 e 250	*3.6.1 Colheitadeiras Case IH, página 77*
Colheitadeiras Challenger®, Gleaner® e Massey Ferguson®	*3.6.2 Colheitadeiras Challenger®, Gleaner® e Massey Ferguson®, página 86*
CLAAS Séries 500 (incluindo a Série R), 600, 700, 5000, 6000, 7000 e 8000	*3.6.3 Colheitadeiras CLAAS, página 95*
Série IDEAL™	*3.6.4 Colheitadeiras série IDEAL™, página 105*
John Deere Séries 60, 70, S e T	*3.6.5 Colheitadeiras John Deere, página 111*
New Holland Séries CR e CX	*3.6.6 Colheitadeiras New Holland, página 122*
Rostselmash	*3.6.7 Colheitadeiras Rostselmash, página 132*

NOTA:

Garanta que as funções aplicáveis (controle automático de altura da plataforma [AHHC], opção de plataforma de esteiras, opção de união central hidráulica, molinete de acionamento hidráulico) estejam habilitadas na colheitadeira e no computador da colheitadeira. Deixar de fazê-lo poderá resultar na operação inadequada da plataforma.

3.6.1 Colheitadeiras Case IH

Para acoplar a plataforma a ou desacoplá-la de uma colheitadeira Case IH, siga o procedimento correspondente nesta seção.

Fixação da plataforma à colheitadeira Case IH

A plataforma precisará estar fisicamente conectada ao alimentador da colheitadeira e as conexões elétricas e hidráulicas concluídas.

PERIGO

Para evitar ferimentos ou risco de morte devido ao acionamento inesperado da máquina, sempre pare o motor e remova a chave da ignição antes de deixar o assento do operador por qualquer motivo.

PERIGO

Certifique-se de que todos os observadores estejam afastados da área.

IMPORTANTE:

Se a colheitadeira **NÃO** estiver equipada com um pega-pedras, o painel frontal(A) do alimentador **DEVE** estar na posição intermediária (B). Para obter instruções sobre como ajustar o painel frontal, consulte o manual do operador da colheitadeira.

NOTA:

O pega-pedras evita que pedras ou detritos entrem na colheitadeira e está localizada na frente da colheitadeira e atrás do alimentador.

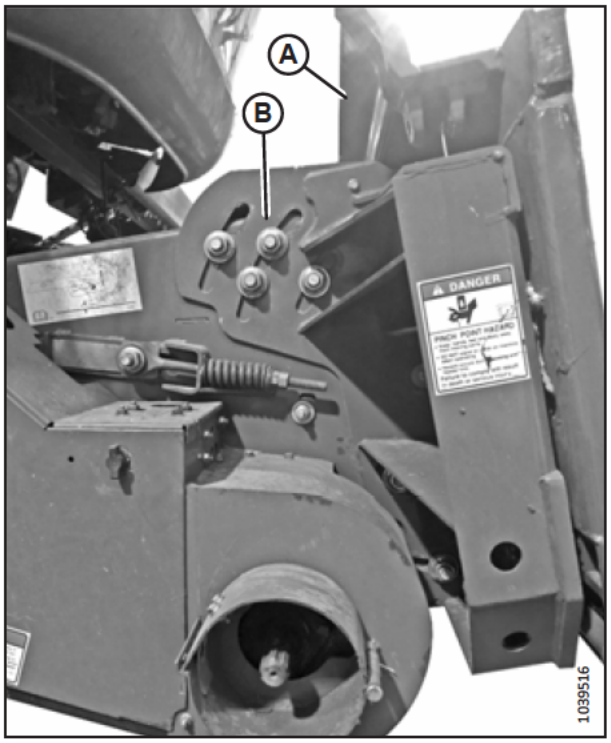

Figura 3.73: Placa frontal inclinada para a posição intermediária em colheitadeira não especificada

1. Desligue o motor e remova a chave da ignição.
2. Na colheitadeira, certifique-se de que a trava da alavanca (A) esteja posicionada de modo que os ganchos (B) possam se encaixar ao módulo de flutuação.

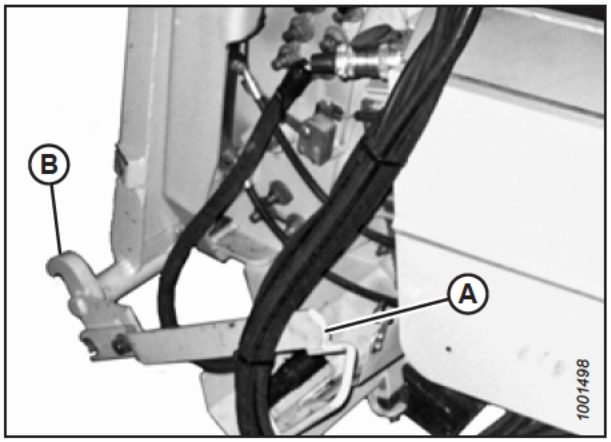

Figura 3.74: Travas do alimentador

3. Conduza lentamente a colheitadeira na direção da plataforma até que o assento do alimentador (A) esteja diretamente sob a travessa superior do módulo de flutuação (B).

4. Eleve o alimentador ligeiramente para levantar a plataforma. Certifique-se de que o assento do alimentador esteja totalmente engatado no chassi do módulo de flutuação.

5. Desligue o motor e remova a chave da ignição.

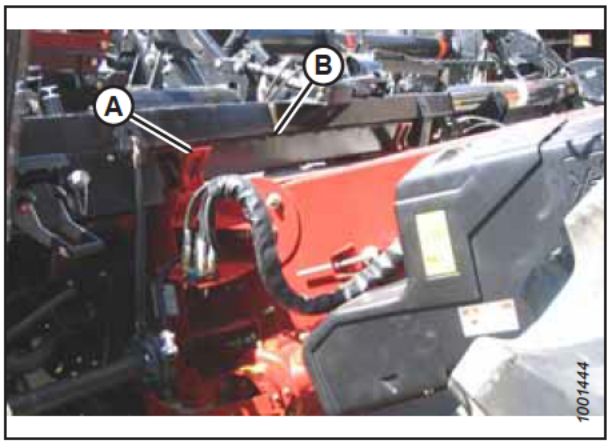

Figura 3.75: Colheitadeira e módulo de flutuação

6. No lado esquerdo do alimentador, eleve a alavanca (A) no módulo de flutuação e empurre a alavanca (B) da colheitadeira para encaixar as travas (C) nos dois lados do alimentador.

7. Empurre a alavanca (A) para baixo de forma que a ranhura na alavanca trave a alça.

8. Se a trava (C) não encaixar totalmente no pino do módulo de flutuação, solte os parafusos (D) e ajuste a trava. Reaperte os parafusos.

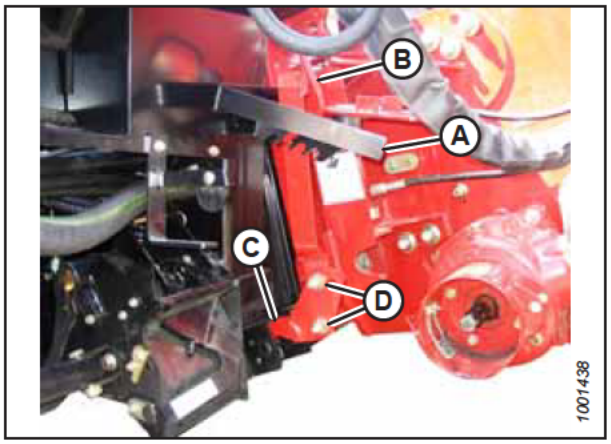

Figura 3.76: Colheitadeira e módulo de flutuação

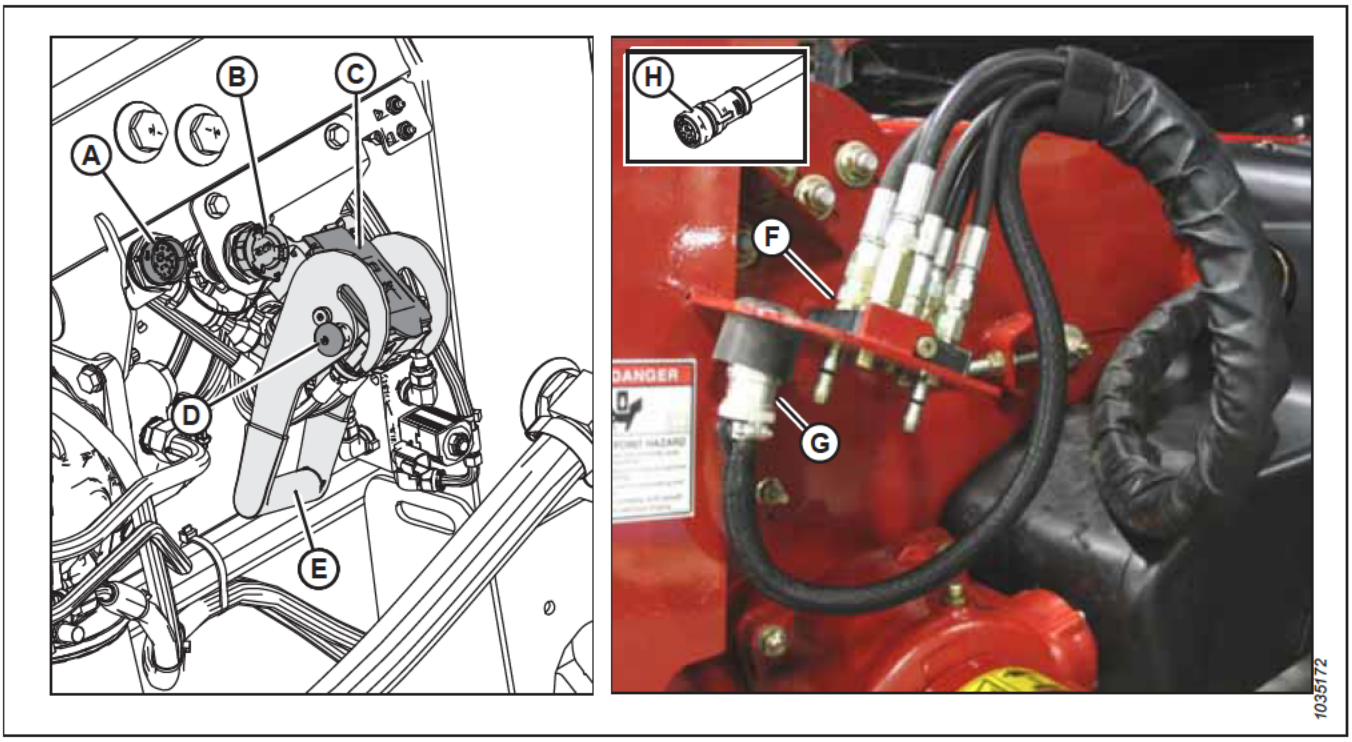

Figura 3.77: Conexões elétricas e do multiacoplador

9. **Se os controles da MacDon na cabine estiverem instalados:** Remova a tampa do conector C81B (A).
10. Remova a tampa do conector C72B (A).
11. Remova a tampa do receptáculo elétrico (C). Limpe as superfícies de contato do receptáculo.
12. Empurre o botão de trava (D) e puxe o manípulo (E) até a posição totalmente aberta.
13. Remova o acoplador hidráulico rápido (F) da placa de armazenamento na colheitadeira. Limpe a superfície de contato do acoplador.
14. Posicione o acoplador (F) no receptáculo do módulo de flutuação (C) e empurre a alça (E) para encaixar os pinos no receptáculo.
15. Empurre a alavanca (E) para a posição fechada até que o botão de trava (D) seja liberado.
16. Retire o conector da colheitadeira (G) do seu local de armazenamento na colheitadeira e conecte-o ao receptáculo C72B (B). Gire o colar no conector para travá-lo no lugar.
17. **Se os controles da MacDon na cabine estiverem instalados:** Pegue o conector do kit de controle da cabine C81A (H) do seu local de armazenamento na colheitadeira e conecte-o ao C81B (A). Gire o colar no conector para travá-lo no lugar.

18. Puxe o colar do eixo de transmissão (A) para trás a fim de liberar o eixo de transmissão do suporte de apoio. Remova o cardan do suporte de apoio.

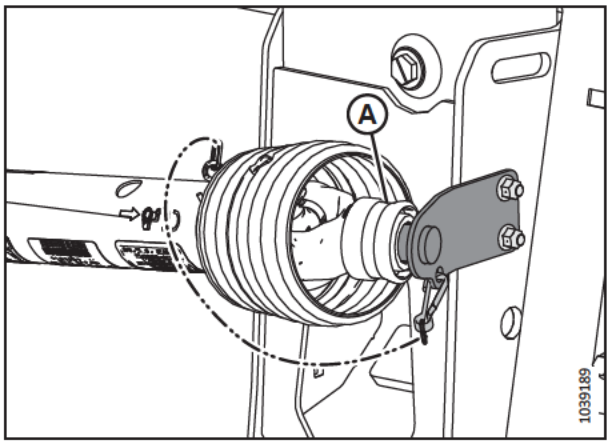

Figura 3.78: Eixo de transmissão na posição de armazenamento – Eixo de transmissão B7038 ou B7039

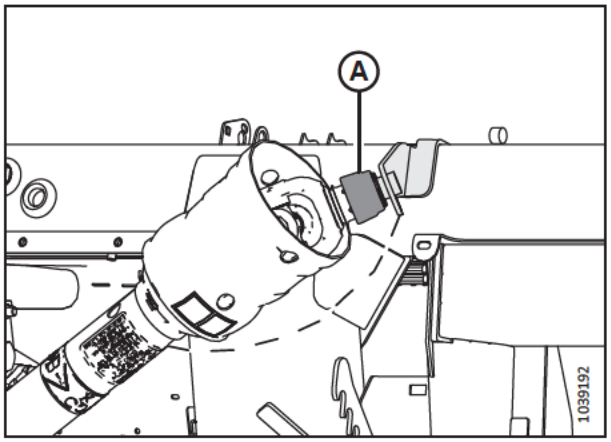

Figura 3.79: Eixo de transmissão na posição de armazenamento – Eixo de transmissão Sidehill/ Hillside B7180, B7181, ou B7326

19. Puxe o colar para trás (A) na extremidade do eixo de transmissão. Empurre o eixo de transmissão na direção do eixo de saída da colheitadeira (B) até que o colar trave.

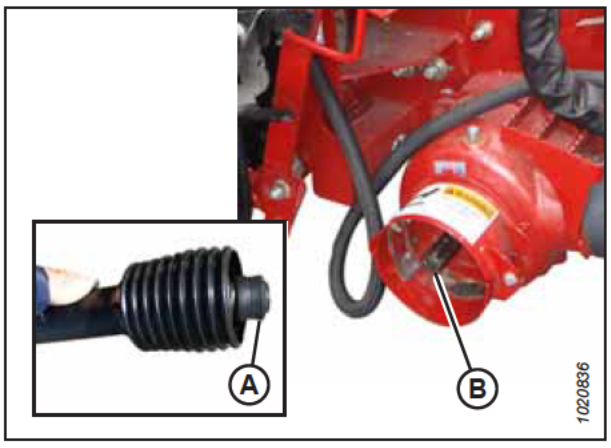

Figura 3.80: Eixo de saída da colheitadeira

20. Proceda conforme as seguintes instruções:

    - Se a plataforma será usada no campo agora, desengate as travas de flutuação puxando cada alavanca da trava de flutuação (A) para longe do módulo de flutuação e para a posição destravada (B).
    - Se a plataforma **NÃO** será usada no campo agora, engate as travas de flutuação empurrando cada alavanca da trava de flutuação (A) em direção ao módulo de flutuação e para a posição travada (C).

    NOTA:

    A ilustração mostra a alavanca da trava de flutuação do lado direito da plataforma. A alavanca da trava de flutuação do lado esquerdo é o oposto.

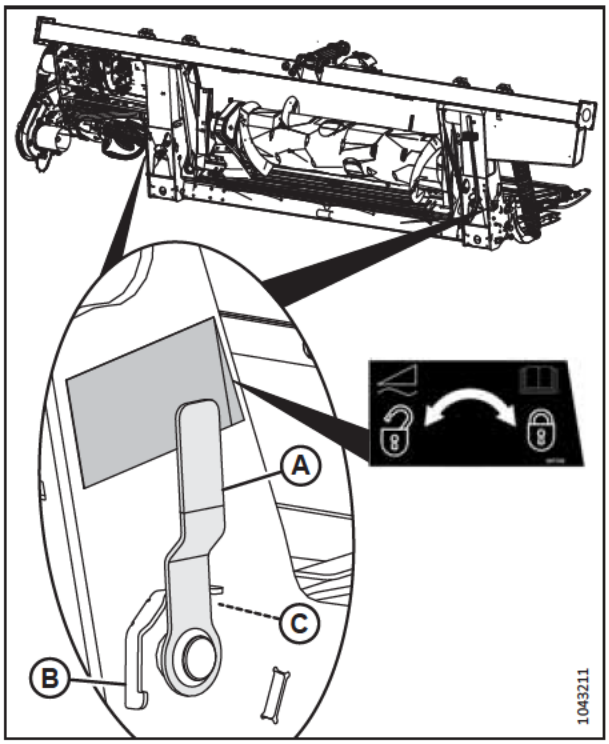

Figura 3.81: Alavanca de trava da flutuação

Separação da plataforma da colheitadeira Case IH

A plataforma precisará ser fisicamente desacoplada da colheitadeira, e as conexões hidráulicas e elétricas precisarão ser removidas.

PERIGO

Para evitar ferimentos corporais ou morte por acionamento inesperado ou queda da máquina suspensa, sempre desligue o motor, remova a chave, e engate os apoios de segurança antes de entrar embaixo da plataforma por qualquer motivo.

PERIGO

Certifique-se de que todos os observadores estejam afastados da área.

1. Ligue o motor.
2. Estacione a colheitadeira em uma superfície nivelada.
3. Posicione a plataforma ligeiramente acima do solo.

4. Desligue o motor e retire a chave da ignição.

   IMPORTANTE:

   Se as rodas de transporte estiverem instaladas, coloque-as na posição de armazenamento ou na posição mais alta de operação. Se as rodas não estiverem posicionadas, a plataforma poderá inclinar-se para frente e dificultar a reconexão. Para obter instruções, consulte *Ajuste das rodas de transporte EasyMove™, página 194*.

   IMPORTANTE:

   Se rodas estabilizadoras estiverem instaladas, coloque-as na posição de armazenamento ou na posição mais alta de operação. Se as rodas não estiverem posicionadas, a plataforma poderá inclinar-se para frente e dificultar a reconexão. Para obter instruções, consulte *Ajustando as rodas estabilizadoras, página 193*.

5. Engate as travas de flutuação puxando a alavanca de cada trava de flutuação (A) para fora do módulo de flutuação e para a posição travada (B).

   NOTA:

   A ilustração mostra a alavanca da trava de flutuação do lado direito da plataforma. A alavanca da trava de flutuação do lado esquerdo é o oposto.

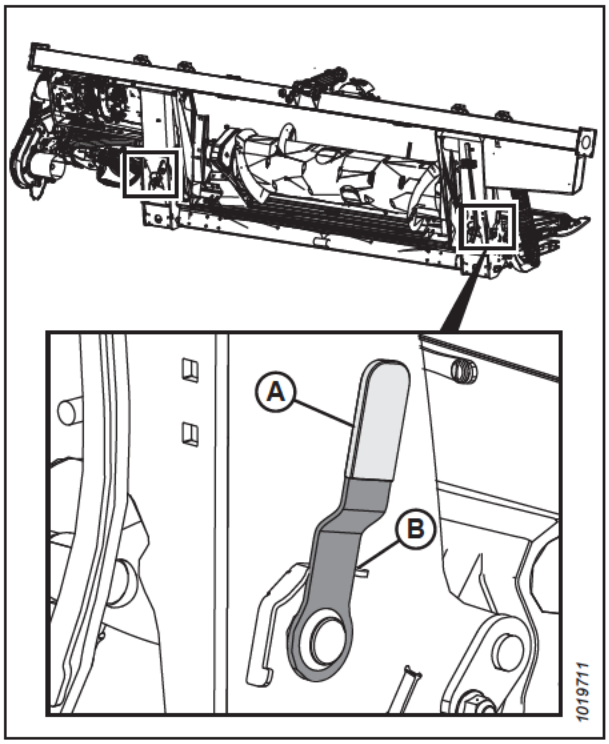

Figura 3.82: Alavanca de trava da flutuação

6. Empurre o colar (A) para trás sobre a extremidade do eixo de transmissão e puxe o eixo de transmissão para fora do eixo de saída da colheitadeira (B) até que o colar desencaixe.

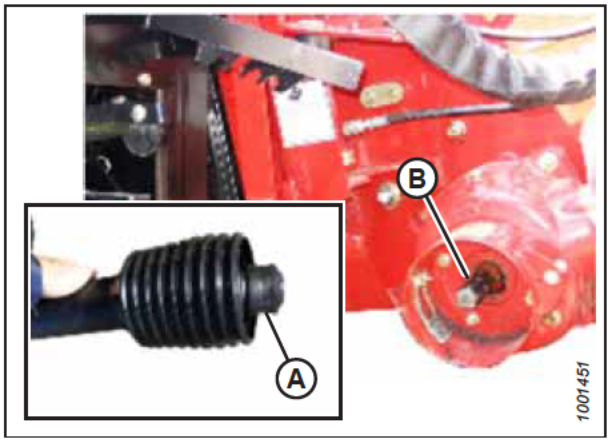

Figura 3.83: Eixo de transmissão

7. Armazene o eixo de transmissão sobre o suporte de apoio do eixo de transmissão (B) puxando o colar para trás (A) sobre o eixo de transmissão e o encaixando sobre o suporte de apoio (B). Libere o colar de modo que ele trave sobre o corpo do suporte de apoio.

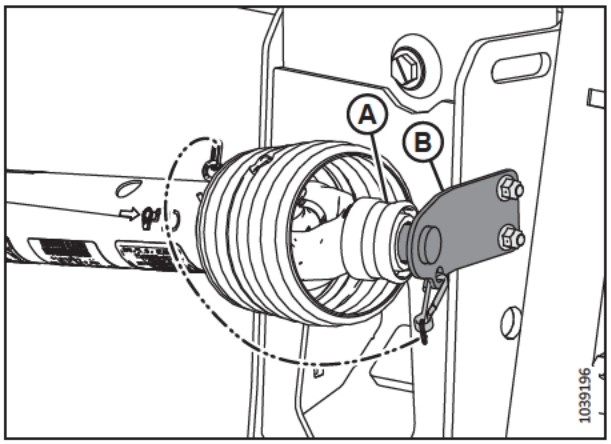

Figura 3.84: Eixo de transmissão na posição de armazenamento – Eixo de transmissão B7038 ou B7039

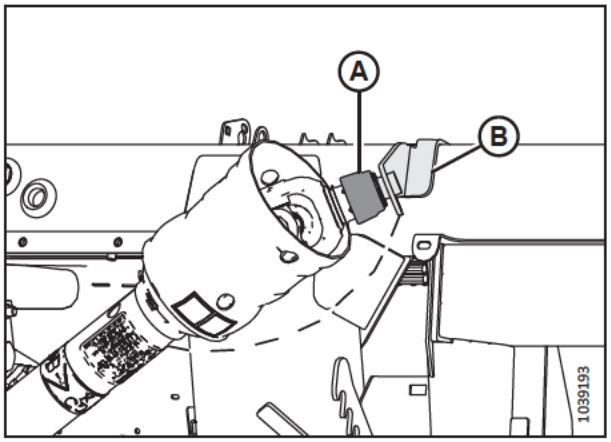

Figura 3.85: Eixo de transmissão na posição de armazenamento – Eixo de transmissão Sidehill/ Hillside B7180, B7181, ou B7326

8. Remova o conector elétrico (A) e recoloque a tampa (B).
9. Se os controles da MacDon na cabine estiverem instalados, gire o colar no conector C81A para desconectá-lo do C81B.
10. Empurre o botão de trava (C) e puxe a alavanca (D) para liberar o multiacoplador (E).

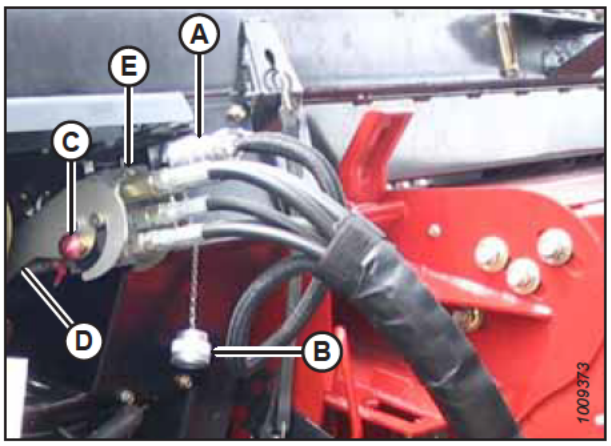

Figura 3.86: Multiacoplador

11. Posicione o multiacoplador (A) na placa de armazenamento (B) na colheitadeira.

12. Coloque o conetor elétrico (C) na cuba de armazenamento (D).

13. Se você desconectou o conector de controle da MacDon na cabine C81A do C81B, mova o conector para seu local de armazenamento na colheitadeira.

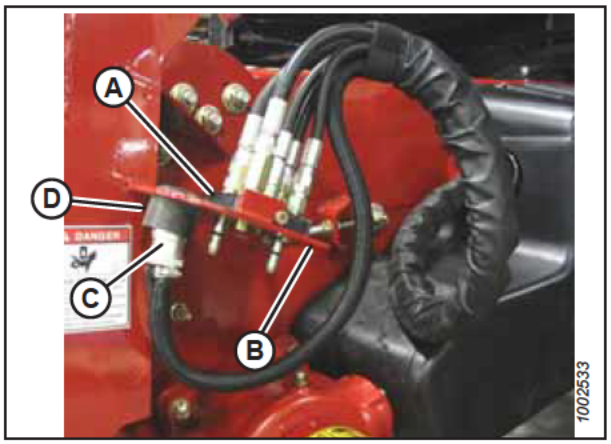

Figura 3.87: Armazenamento do multiacoplador

14. Empurre a alavanca (A) sobre o receptáculo do módulo de flutuação para a posição fechada até que o botão de travamento (B) seja liberado. Feche a tampa.

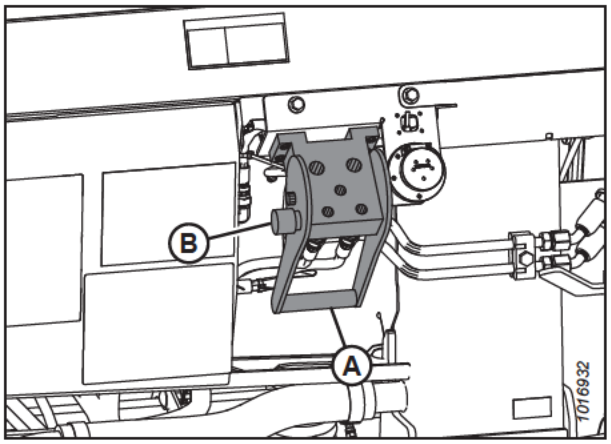

Figura 3.88: Receptáculo do módulo de flutuação

15. Levante a alavanca (A), puxe e abaixe a alavanca (B) para desengatar a trava do alimentador/módulo de flutuação (C).

16. Abaixe o alimentador até que este se desencaixe do suporte do módulo de flutuação.

17. Afaste a colheitadeira lentamente do módulo de flutuação.

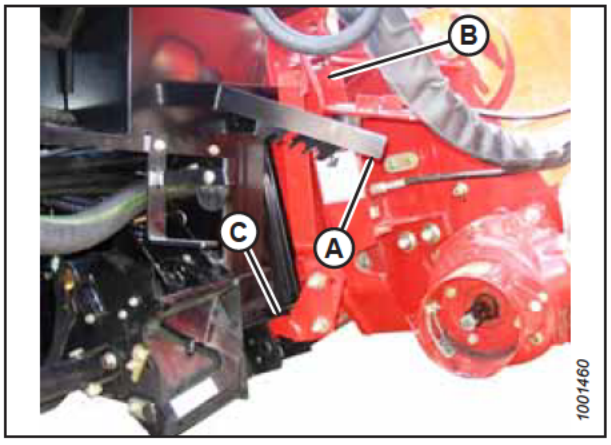

Figura 3.89: Travas do alimentador

3.6.2 Colheitadeiras Challenger®, Gleaner® e Massey Ferguson®

Para acoplar a plataforma a ou desacoplar de uma colheitadeira Challenger®, Gleaner® ou Massey Ferguson®, siga o procedimento correspondente nesta seção.

Acoplamento da plataforma a uma colheitadeira Challenger®, Gleaner® ou Massey Ferguson®

A plataforma precisará estar fisicamente conectada ao alimentador da colheitadeira e as conexões elétricas e hidráulicas concluídas.

NOTA:

O módulo de flutuação está equipado com um multiacoplador que se conecta à colheitadeira. Se a colheitadeira estiver equipada com conectores individuais, um kit multiacoplador (conector de ponto único) terá que ser instalado. Consulte a Tabela *3.1, página 86* para obter uma lista de kits necessários.

Table 3.1 Kits multiacopladores

Colheitadeira	Número do kit AGCO
Challenger®	71530662
Gleaner® Séries R/S	71414706
Massey Ferguson®	71411594

PERIGO

Para evitar ferimentos ou risco de morte devido ao acionamento inesperado da máquina, sempre pare o motor e remova a chave da ignição antes de deixar o assento do operador por qualquer motivo.

PERIGO

Certifique-se de que todos os observadores estejam afastados da área.

IMPORTANTE:

Se a colheitadeira **NÃO** estiver equipada com um pega-pedras, o painel frontal(A) do alimentador **DEVE** estar na posição intermediária (B). Para obter instruções sobre como ajustar o painel frontal, consulte o manual do operador da colheitadeira.

NOTA:

O pega-pedras evita que pedras ou detritos entrem na colheitadeira e está localizada na frente da colheitadeira e atrás do alimentador.

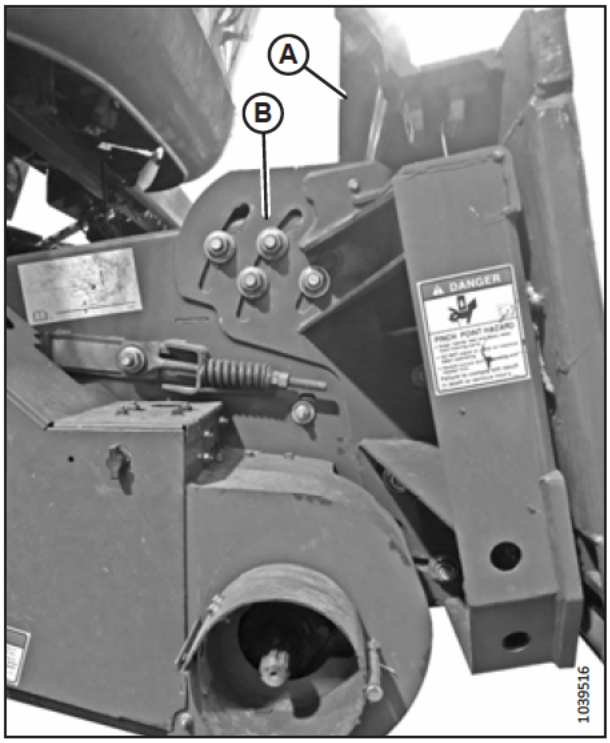

Figura 3.90: Placa frontal inclinada para a posição intermediária em colheitadeira não especificada

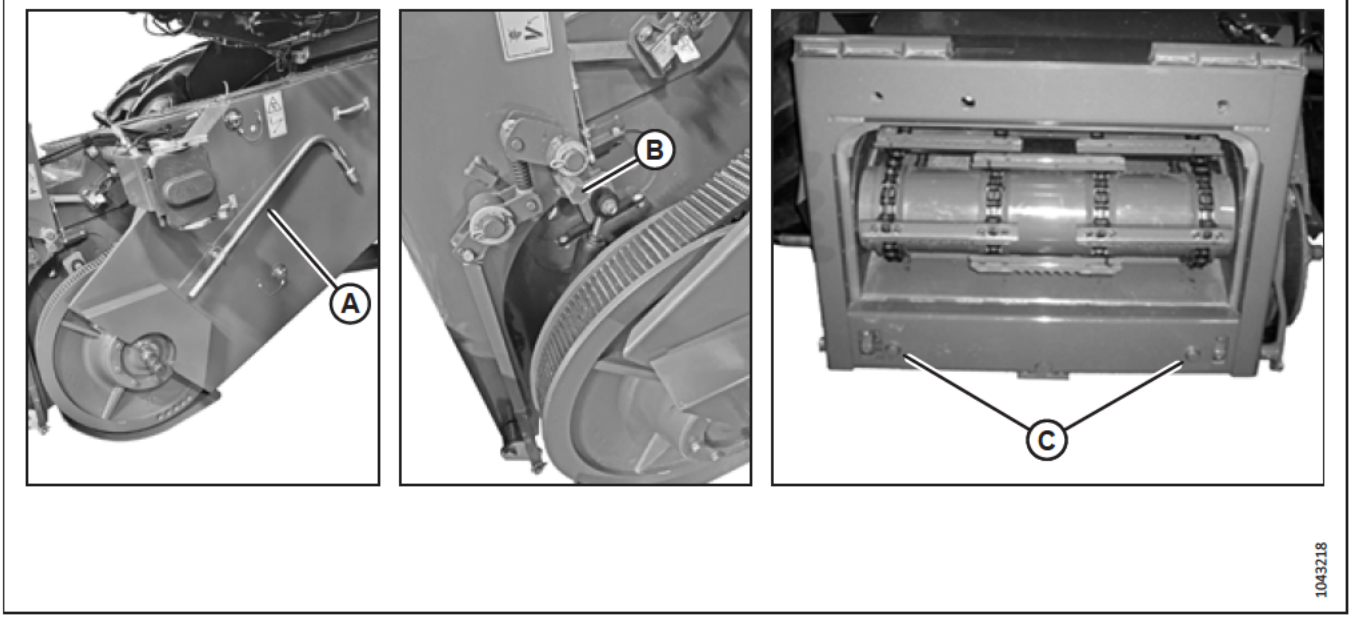

Figura 3.91: Alimentador

1. Desligue o motor e remova a chave da ignição.
2. Pegue a ferramenta do alimentador (A) e instale-a no parafuso de trava (B). Retraia os pinos do alimentador (C) operando a trava.

   NOTA:

   O alimentador da colheitadeira pode não ser exatamente como mostrado. Se o mecanismo de trava for diferente do descrito neste procedimento, consulte o manual do operador da colheitadeira para obter instruções.

3. Aproxime-se lentamente da plataforma até que o alimentador esteja diretamente sob a travessa superior do módulo de flutuação (A).

   NOTA:

   Certifique-se de que os pinos (C) de alinhamento (consulte a Figura *3.91, página 87*) no alimentador estejam alinhados aos orifícios (B) no chassi do módulo de flutuação.

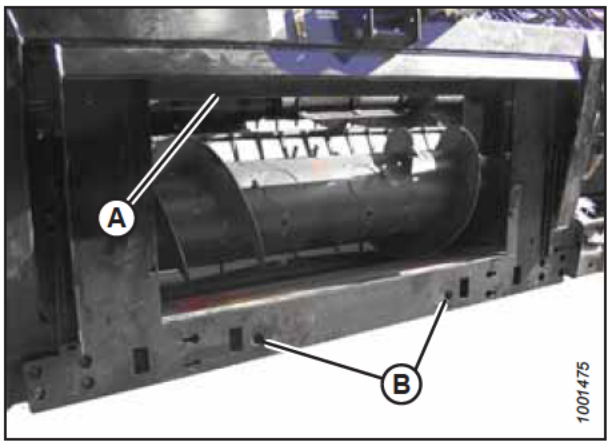

Figura 3.92: Módulo de flutuação

4. Eleve o alimentador ligeiramente para içar a plataforma, garantindo que o assento do alimentador (A) esteja adequadamente encaixado na estrutura do módulo de flutuação.
5. Desligue o motor e remova a chave da ignição.



Figura 3.93: Módulo de flutuação e alimentador

6. Use o mecanismo de trava (B) para engatar os pinos (A) no módulo de flutuação.

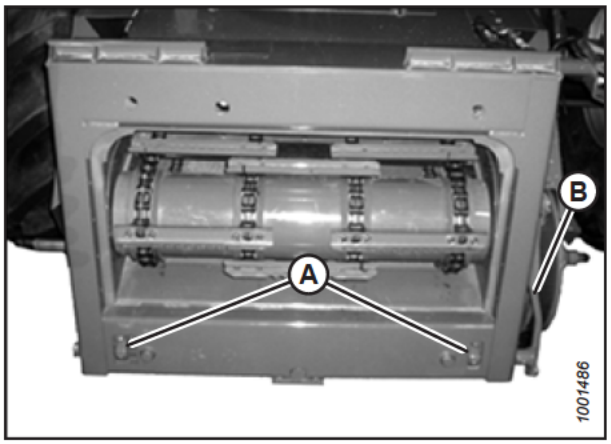

Figura 3.94: Alimentador grupo AGCO

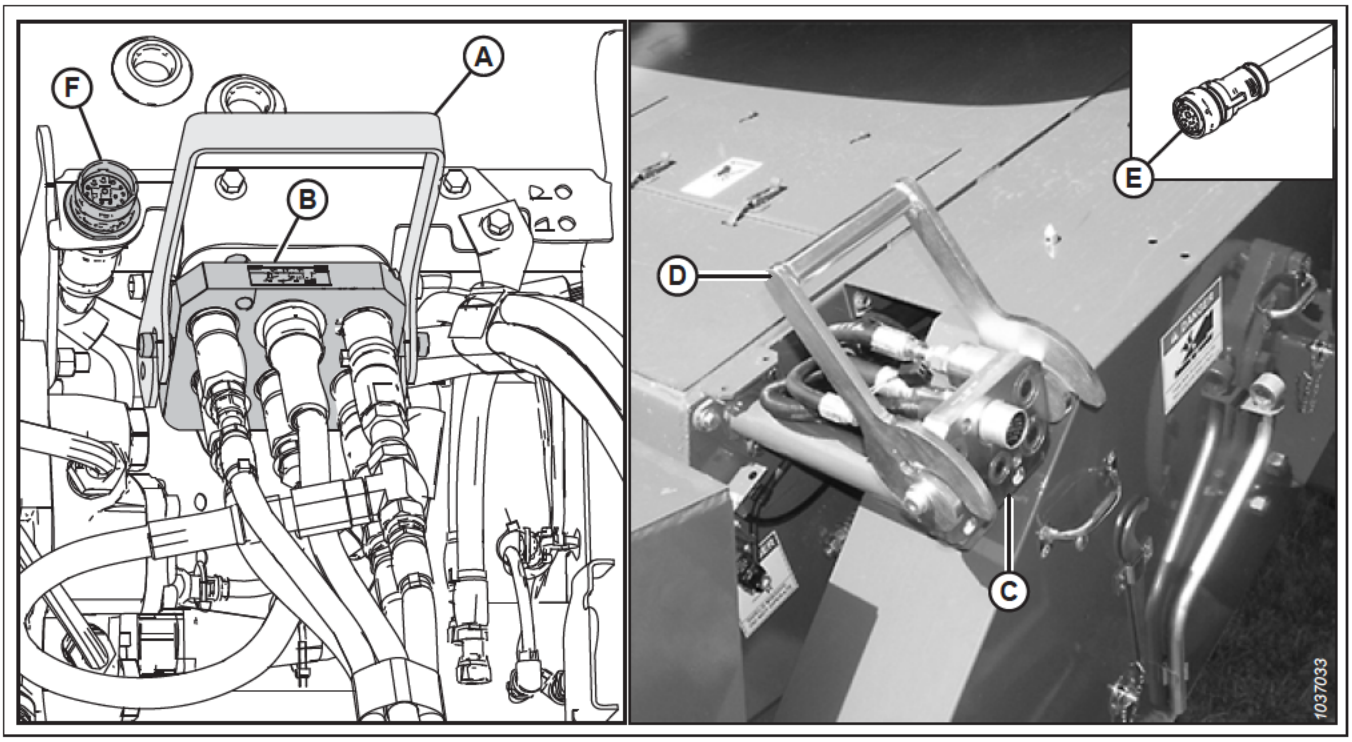

Figura 3.95: Multiacoplador elétrico e hidráulico

7. Levante a alavanca (A) para liberar o multiacoplador (B) do módulo de flutuação.

8. Levante a alavanca (A) na colheitadeira até a posição totalmente aberta. Limpe as superfícies de contato do multiacoplador (B) e do receptáculo (C).

9. Instale o multiacoplador (B) no receptáculo da colheitadeira (C). Puxe a alavanca (D) para engatar o multiacoplador no receptáculo.

10. Retire o conector do kit de controle da cabine C81A (E) do local de armazenamento na colheitadeira e conecte-o ao conector C81B (F) no módulo de flutuação. Gire o colar no conector para travá-lo.

11. Puxe o colar do eixo de transmissão (A) para trás a fim de liberar o eixo de transmissão do suporte de apoio. Remova o cardan do suporte de apoio.

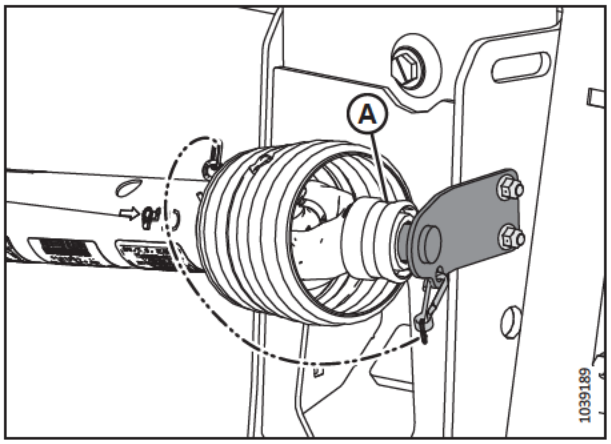

Figura 3.96: Eixo de transmissão em posição de armazenamento

12. Puxe o colar (A) para trás na extremidade do eixo de transmissão e empurre o eixo de transmissão sobre o eixo de saída da colheitadeira (B) até que o colar fique travado.

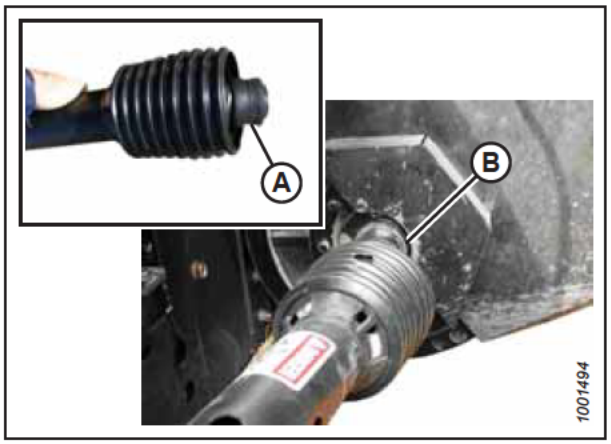

Figura 3.97: Eixo de transmissão

13. Proceda conforme as seguintes instruções:

    - Se a plataforma será usada no campo agora, desengate as travas de flutuação puxando cada alavanca da trava de flutuação (A) para longe do módulo de flutuação e para a posição destravada (B).
    - Se a plataforma **NÃO** será usada no campo agora, engate as travas de flutuação empurrando cada alavanca da trava de flutuação (A) em direção ao módulo de flutuação e para a posição travada (C).

    NOTA:

    A ilustração mostra a alavanca da trava de flutuação do lado direito da plataforma. A alavanca da trava de flutuação do lado esquerdo é o oposto.

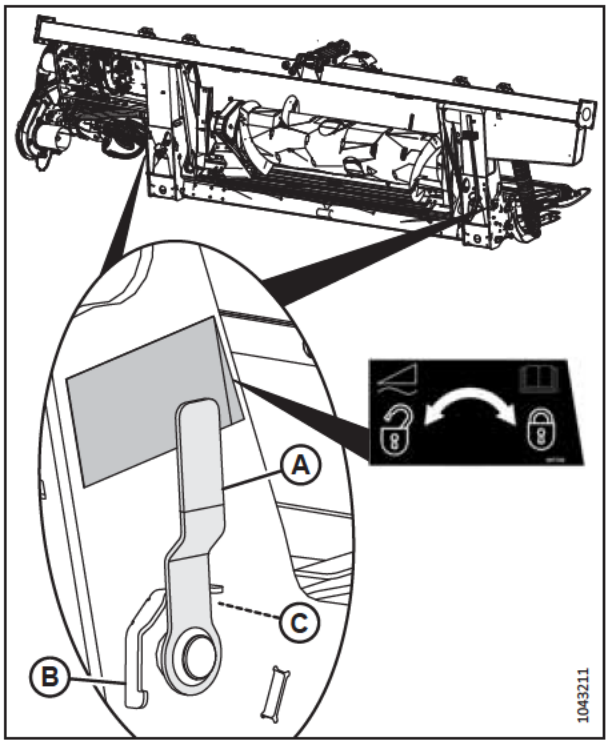

Figura 3.98: Alavanca de trava da flutuação

Desacoplar a plataforma de uma colheitadeira Challenger®, Gleaner® ou Massey Ferguson®

Siga estas instruções para remover os conectores hidráulicos e elétricos e desacoplar a plataforma da colheitadeira.

PERIGO

Para evitar ferimentos corporais ou morte por acionamento inesperado ou queda da máquina suspensa, sempre desligue o motor, remova a chave, e engate os apoios de segurança antes de entrar embaixo da plataforma por qualquer motivo.

PERIGO

Certifique-se de que todos os observadores estejam afastados da área.

1. Ligue o motor.
2. Escolha uma área nivelada e posicione a plataforma ligeiramente acima do solo.
3. Desligue o motor e retire a chave da ignição.

   IMPORTANTE:

   Se as rodas de transporte estiverem instaladas, coloque-as na posição de armazenamento ou na posição mais alta de operação. Se as rodas não estiverem posicionadas, a plataforma poderá inclinar-se para frente e dificultar a reconexão. Para obter instruções, consulte *Ajuste das rodas de transporte EasyMove™, página 194*.

   IMPORTANTE:

   Se rodas estabilizadoras estiverem instaladas, coloque-as na posição de armazenamento ou na posição mais alta de operação. Se as rodas não estiverem posicionadas, a plataforma poderá inclinar-se para frente e dificultar a reconexão. Para obter mais instruções, consulte *Ajustando as rodas estabilizadoras, página 193*.

4. Engate as travas de flutuação puxando a alavanca de cada trava de flutuação (A) para fora do módulo de flutuação e para a posição travada (B).

   NOTA:

   A ilustração mostra a alavanca da trava de flutuação do lado direito da plataforma. A alavanca da trava de flutuação do lado esquerdo é o oposto.

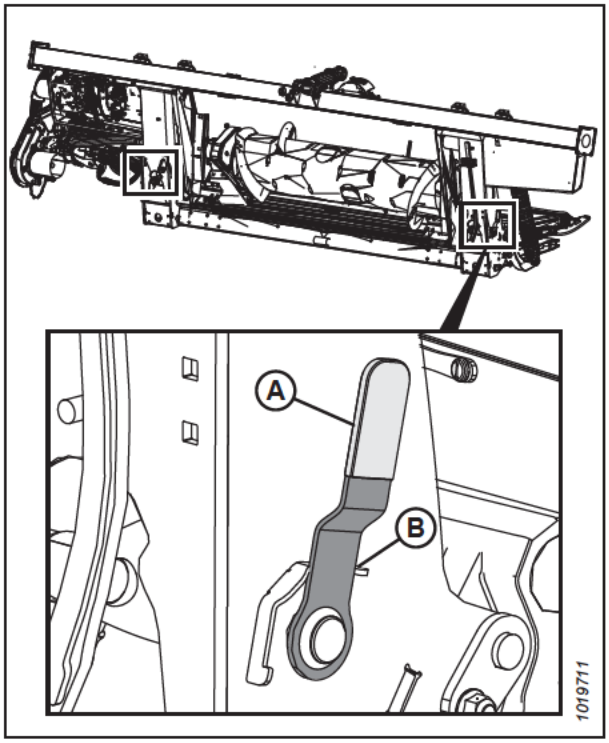

Figura 3.99: Alavanca de travamento do flutuador - lado direito mostrado em detalhes, lado esquerdo oposto

5. Desconecte o eixo de transmissão (A) do eixo de saída da colheitadeira (B).

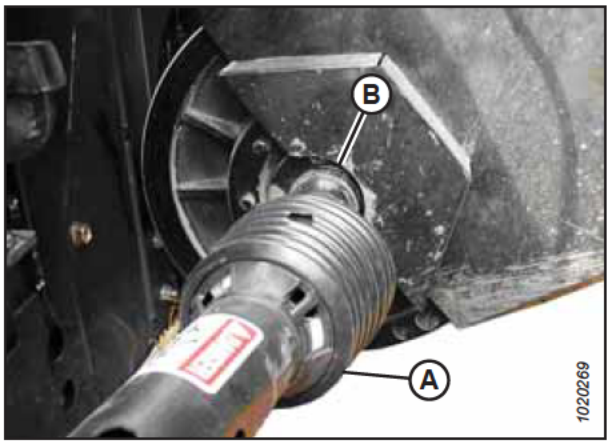

Figura 3.100: Eixo de transmissão

6. Armazene o eixo de transmissão no suporte de apoio do eixo de transmissão (B) puxando o colar para trás (A) sobre o eixo de transmissão e encaixando-o sobre o corpo do suporte de apoio e liberando o colar para que ele trave no local.

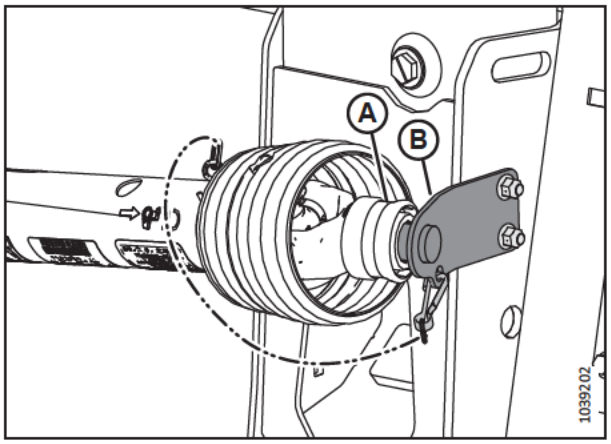

Figura 3.101: Armazenamento do eixo de transmissão

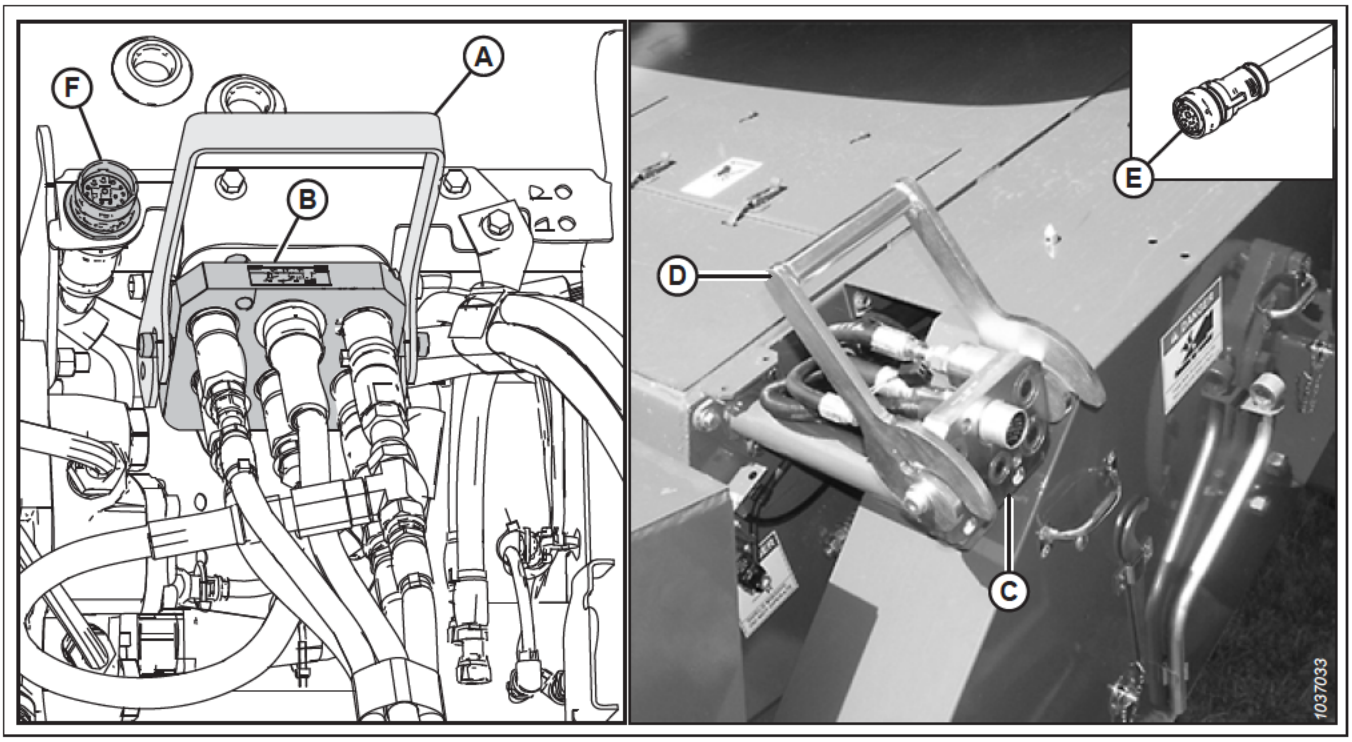

Figura 3.102: Multiacoplador elétrico e hidráulico

7. Gire o colar para liberar o conector de controle do kit de cabine do receptáculo C81B (F) e retorne o conector (E) a um local de armazenamento na colheitadeira.
8. Levante o manípulo (D) para a posição totalmente aberta para liberar o multiacoplador do receptáculo (C) na colheitadeira.
9. Levante a alavanca (A) no módulo de flutuação e coloque o multiacoplador (B) no receptáculo do módulo de flutuação.
10. Abaixe a alavanca (A) para travar o multiacoplador (B).

11. Use a alavanca de trava (B) para retrair as luvas (A) na base do alimentador.

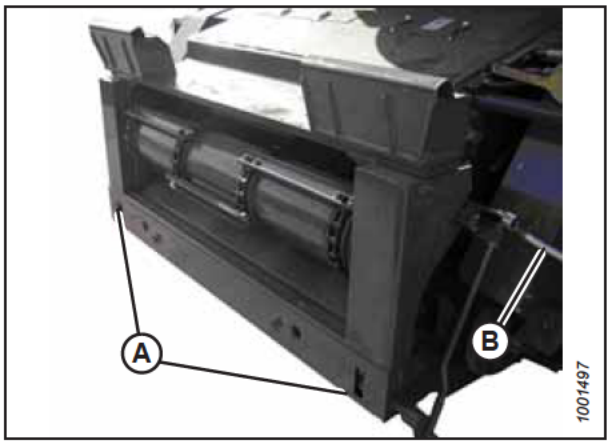

Figura 3.103: Challenger® e Massey Ferguson®

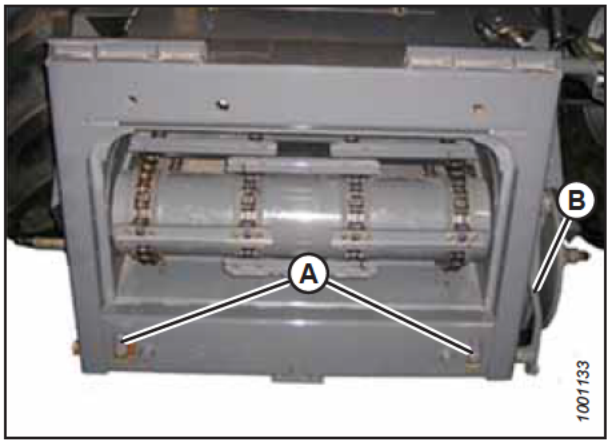

Figura 3.104: Gleaner® Séries R e S

12. Abaixe o alimentador até que o assento (A) desencaixe e libere o suporte do módulo de flutuação (B).
13. Afaste a colheitadeira lentamente do módulo de flutuação.

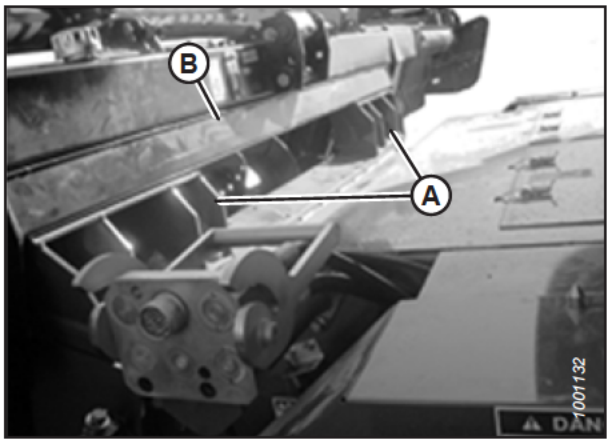

Figura 3.105: Módulo de flutuação na colheitadeira

3.6.3 Colheitadeiras CLAAS

Para acoplar ou desacoplar a plataforma de uma colheitadeira CLAAS, siga o procedimento adequado nesta seção.

A plataforma FlexDraper® Série FD2 é compatível com as colheitadeiras CLAAS Lexion séries 500, 600 e 700, série Tucano e séries 5000, 6000, 7000 e 8000.

Fixação da plataforma à colheitadeira CLAAS

A plataforma precisará estar fisicamente conectada ao alimentador da colheitadeira e as conexões elétricas e hidráulicas concluídas.

PERIGO

Para evitar ferimentos ou risco de morte devido ao acionamento inesperado da máquina, sempre pare o motor e remova a chave da ignição antes de deixar o assento do operador por qualquer motivo.

PERIGO

Certifique-se de que todos os observadores estejam afastados da área.

IMPORTANTE:

Para colheitadeiras CLAAS das séries 7000 e 8000, instale o limitador de ligação do sensor (MD #357776) antes de levantar a plataforma. Ele foi projetado para limitar a faixa de inclinação de avanço/recuo do alimentador CLAAS para evitar interferência entre o cilindro de inclinação em nossa plataforma e um degrau no alimentador da colheitadeira.

IMPORTANTE:

Se a colheitadeira **NÃO** estiver equipada com um pega-pedras, o painel frontal(A) do alimentador **DEVE** estar na posição intermediária (B). Para obter instruções sobre como ajustar o painel frontal, consulte o manual do operador da colheitadeira.

NOTA:

O pega-pedras evita que pedras ou detritos entrem na colheitadeira e está localizada na frente da colheitadeira e atrás do alimentador.

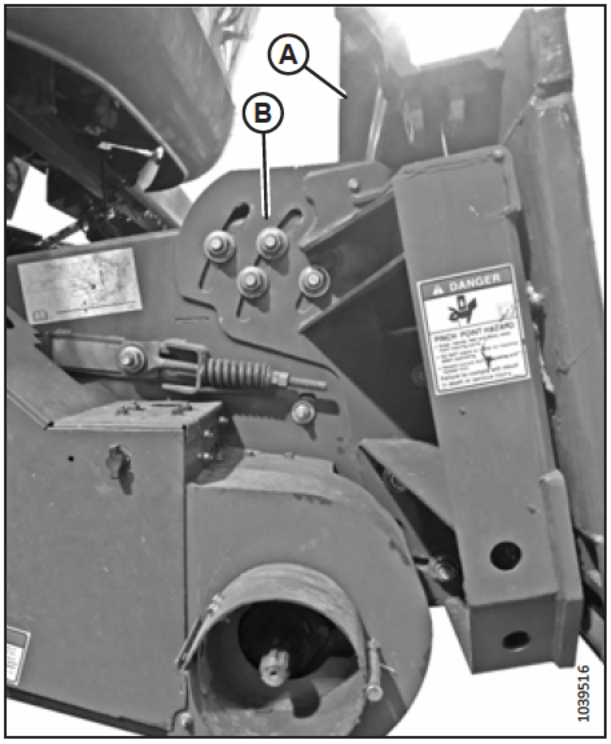

Figura 3.106: Placa frontal inclinada para a posição intermediária em colheitadeira não especificada

1. Desligue o motor e remova a chave da ignição.

2. Mova a alavanca (A) no módulo de flutuação para a posição levantada. Certifique-se de que os pinos (B) nos cantos inferiores do módulo de flutuação estejam retraídos.

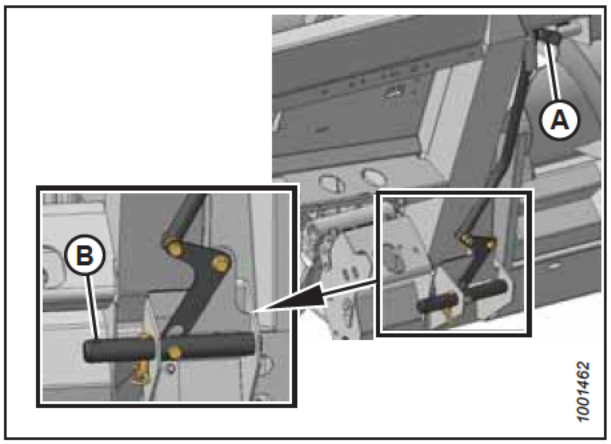

Figura 3.107: Pinos retraídos

3. Conduza lentamente a colheitadeira na direção da plataforma até que o assento do alimentador (A) esteja diretamente sob a travessa superior do módulo de flutuação (B).

4. Eleve o alimentador ligeiramente para levantar a plataforma. Certifique-se de que a sela do alimentador esteja totalmente engatada com a estrutura do módulo flutuador.

5. Desligue o motor e remova a chave da ignição.

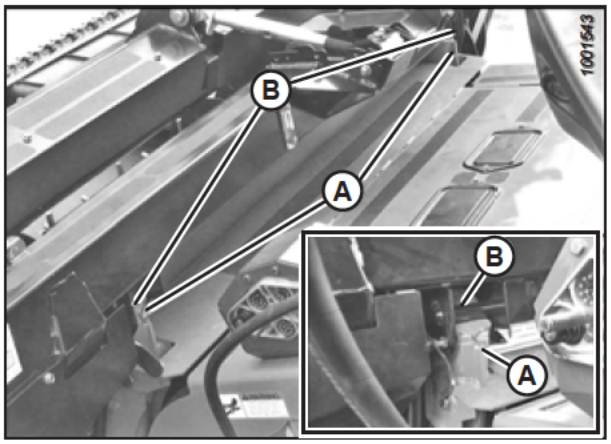

Figura 3.108: Plataforma na colheitadeira

6. Remova o pino de travamento (B) do pinodo módulo de flutuação (A).

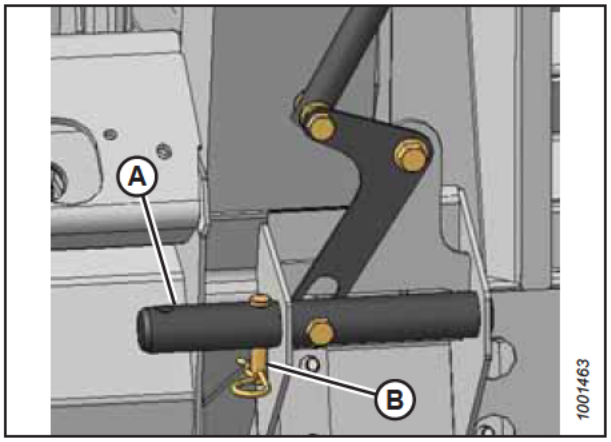

Figura 3.109: Travamento dos pinos

7. Abaixe a alavanca (A) para engatar os pinos (B) do módulo de flutuação no alimentador. Reinsira o pino (C) de travamento conforme mostrado. Prenda o pino de travamento com o grampo de cabelo.

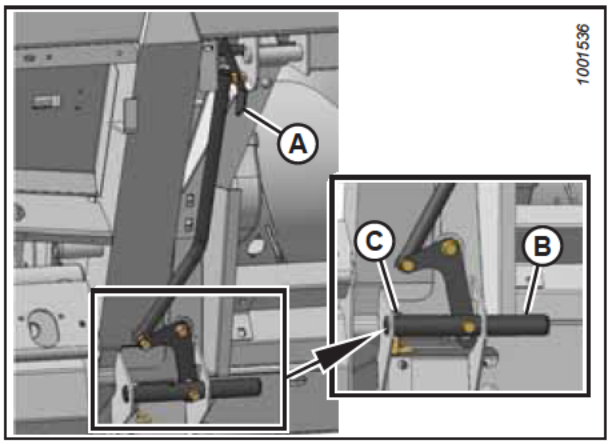

Figura 3.110: Fixação dos pinos

8. Remova a tampa do receptáculo do módulo de flutuação (A). Limpe o receptáculo.

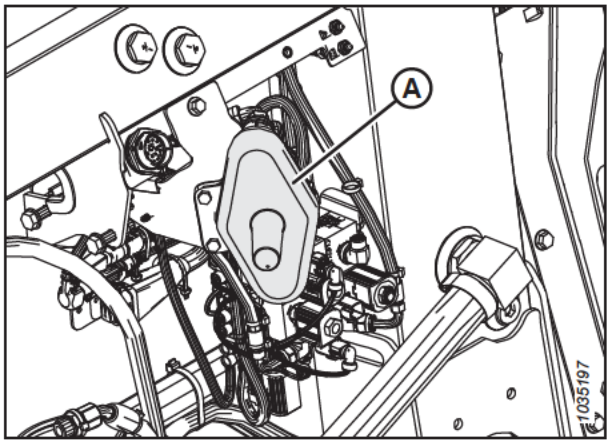

Figura 3.111: Tampa do receptáculo

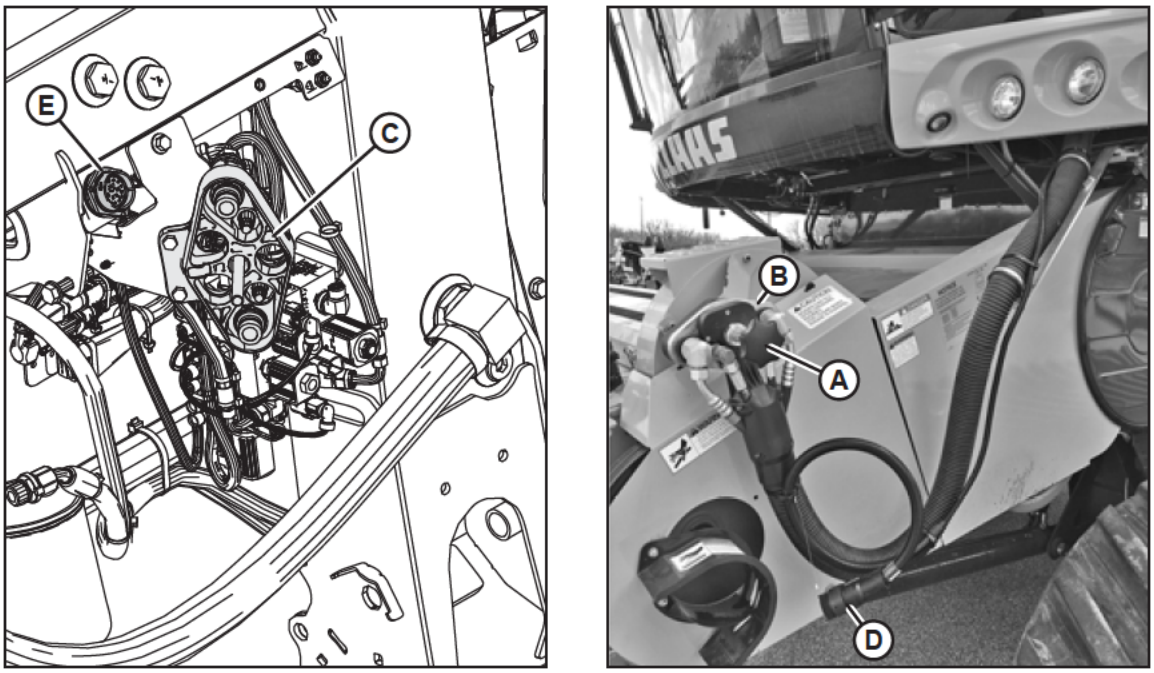

Figura 3.112: Conexões elétricas e do multiacoplador

9. Desparafuse o botão (A) do acoplador da colheitadeira (B) para liberar o acoplador do receptáculo.

10. Limpe o acoplador (B) e o receptáculo.

11. Instale o acoplador da colheitadeira (B) no receptáculo (C) do módulo de flutuação. Prenda o acoplador girando o botão (A).

12. **Se os controles da MacDon na cabine estiverem instalados:** Retire o conector do kit de controle da cabine C81A (D) do local de armazenamento na colheitadeira e conecte-o ao C81B (E) no módulo de flutuação. Gire o colar no conector para travá-lo no lugar.

13. Coloque a tampa do receptáculo do módulo de flutuação (A) no receptáculo da colheitadeira como mostrado na Figura *3.113, página 99*.

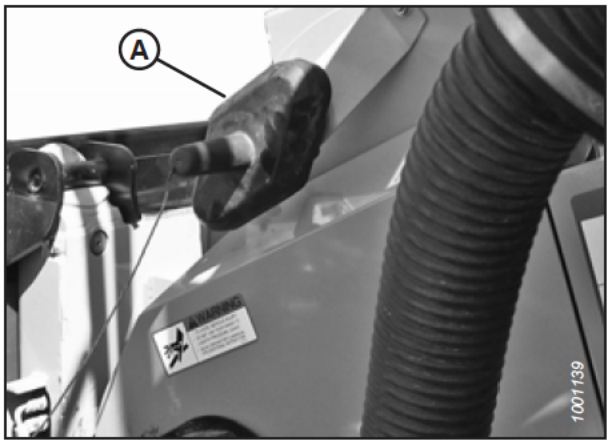

Figura 3.113: Tampa do receptáculo

14. Puxe o colar do eixo de transmissão (A) para trás a fim de liberar o eixo de transmissão do suporte (B). Remova o eixo de transmissão do suporte.

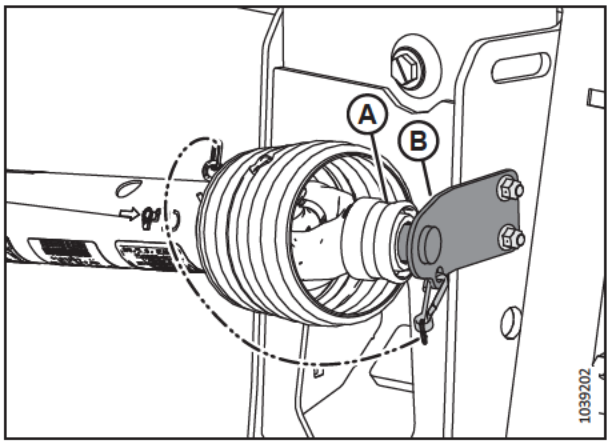

Figura 3.114: Eixo de transmissão em posição de armazenamento

15. Conecte o eixo de transmissão (A) ao eixo de saída da colheitadeira.

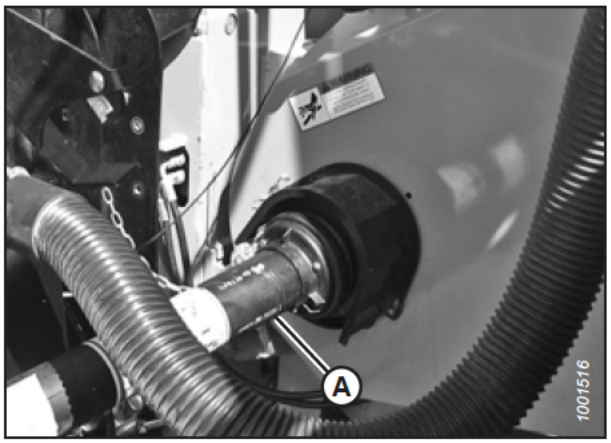

Figura 3.115: Eixo de transmissão e eixo de saída

16. Proceda conforme as seguintes instruções:

    - Se a plataforma será usada no campo agora, desengate as travas de flutuação puxando cada alavanca da trava de flutuação (A) para longe do módulo de flutuação e para a posição destravada (B).
    - Se a plataforma **NÃO** será usada no campo agora, engate as travas de flutuação empurrando cada alavanca da trava de flutuação (A) em direção ao módulo de flutuação e para a posição travada (C).

    NOTA:

    A ilustração mostra a alavanca da trava de flutuação do lado direito da plataforma. A alavanca da trava de flutuação do lado esquerdo é o oposto.

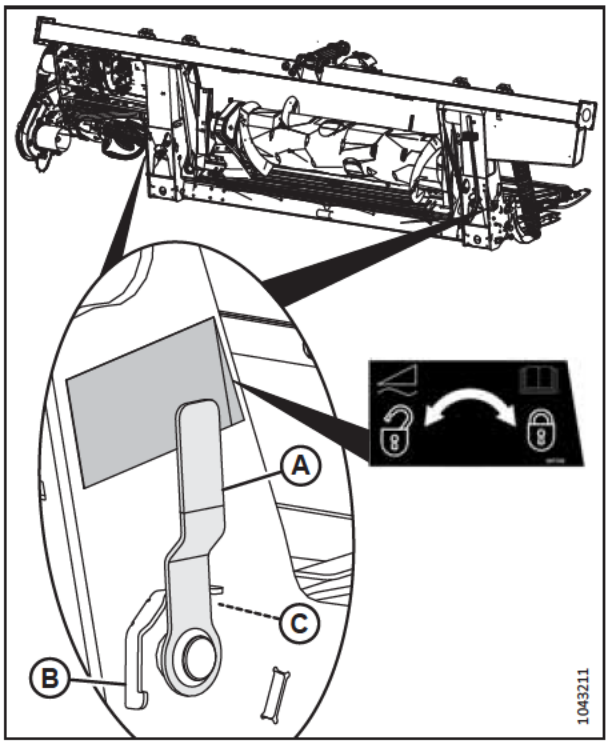

Figura 3.116: Alavanca de trava da flutuação

Separação da plataforma da colheitadeira CLAAS

A plataforma precisará ser fisicamente desacoplada da colheitadeira, e as conexões hidráulicas e elétricas precisarão ser removidas.

PERIGO

Para evitar ferimentos ou risco de morte devido ao acionamento inesperado da máquina, sempre pare o motor e remova a chave da ignição antes de deixar o assento do operador por qualquer motivo.

PERIGO

Certifique-se de que todos os observadores estejam afastados da área.

1. Ligue o motor.
2. Escolha uma área nivelada e posicione a plataforma ligeiramente acima do solo.
3. Desligue o motor e retire a chave da ignição.

    IMPORTANTE:

    Se as rodas de transporte estiverem instaladas, coloque-as na posição de armazenamento ou na posição mais alta de operação. Se as rodas não estiverem posicionadas, a plataforma poderá inclinar-se para frente e dificultar a reconexão. Para obter instruções, consulte *Ajuste das rodas de transporte EasyMove™, página 194*.

    IMPORTANTE:

    Se rodas estabilizadoras estiverem instaladas, coloque-as na posição de armazenamento ou na posição mais alta de operação. Se as rodas não estiverem posicionadas, a plataforma poderá inclinar-se para frente e dificultar a reconexão. Para obter instruções, consulte *Ajustando as rodas estabilizadoras, página 193*.

4. Engate as travas de flutuação puxando a alavanca de cada trava de flutuação (A) para fora do módulo de flutuação e para a posição travada (B).

   NOTA:

   A ilustração mostra a alavanca da trava de flutuação do lado direito da plataforma. A trava de flutuação do lado esquerdo é o oposto.

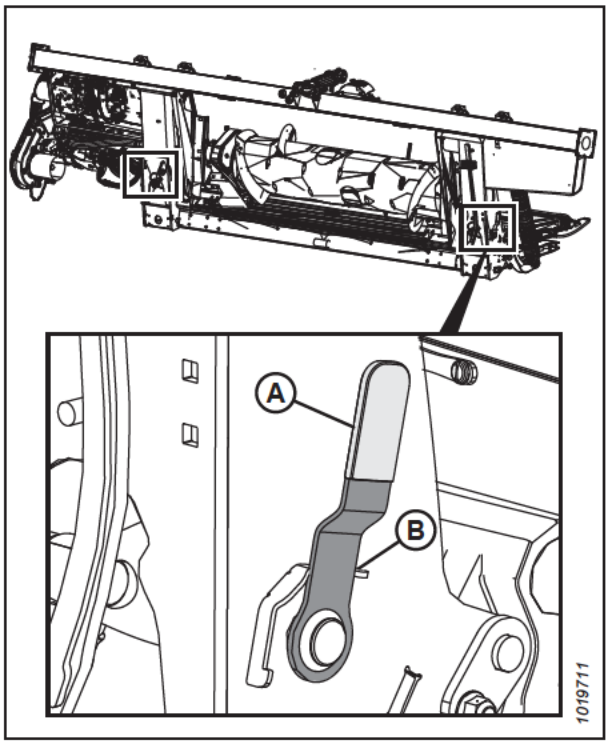

Figura 3.117: Alavanca de trava da flutuação

5. Desconecte o eixo de transmissão (A) da colheitadeira.

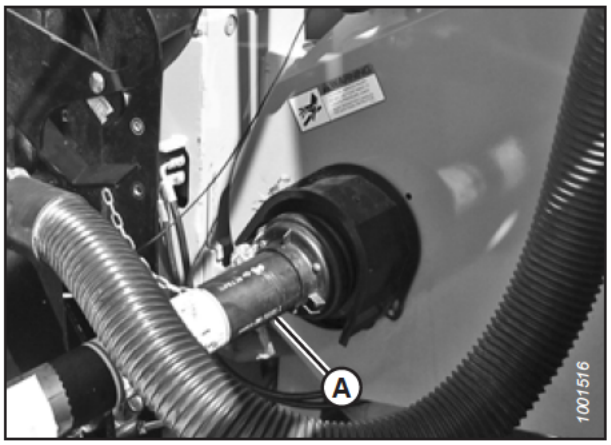

Figura 3.118: Eixo de transmissão

6. Armazene o eixo de transmissão sobre o suporte de apoio do eixo de transmissão (B) puxando o colar para trás (A) sobre o eixo de transmissão e o encaixando sobre o suporte de apoio (B). Libere o colar de modo que ele trave sobre o suporte.

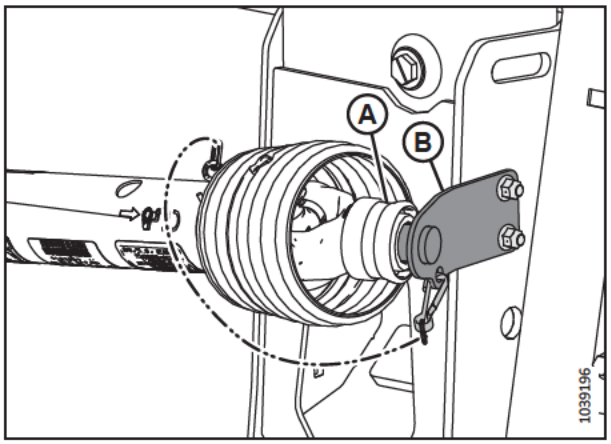

Figura 3.119: Eixo de transmissão na posição de armazenamento – Eixo de transmissão B7039

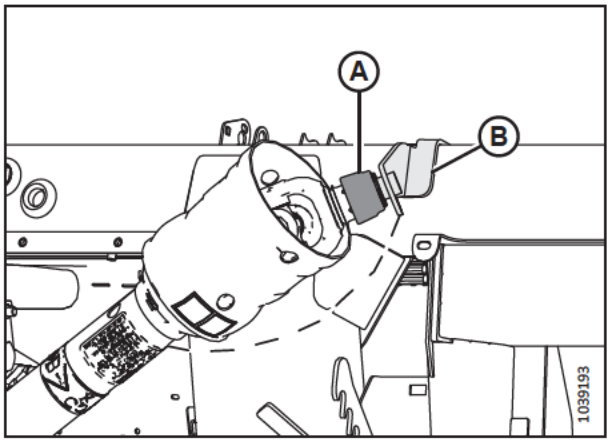

Figura 3.120: Eixo de transmissão na posição de armazenamento – Eixo de transmissão Sidehill/ Hillside B7182

7. Remova a tampa (A) do receptáculo da colheitadeira.

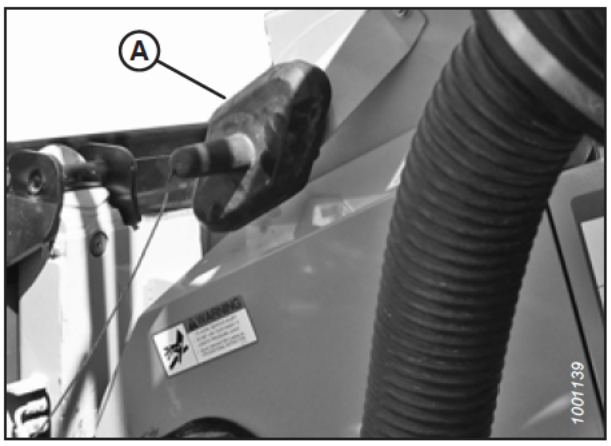

Figura 3.121: tampa

8. Posicione o acoplador (A) no receptáculo da colheitadeira e gire o botão (B) para fixar o acoplador ao receptáculo.

9. Se os controles da MacDon na cabine estiverem instalados, desconecte o conector de controle na cabine C81A do receptáculo C81B e guarde o conector em seu local de armazenamento na colheitadeira.

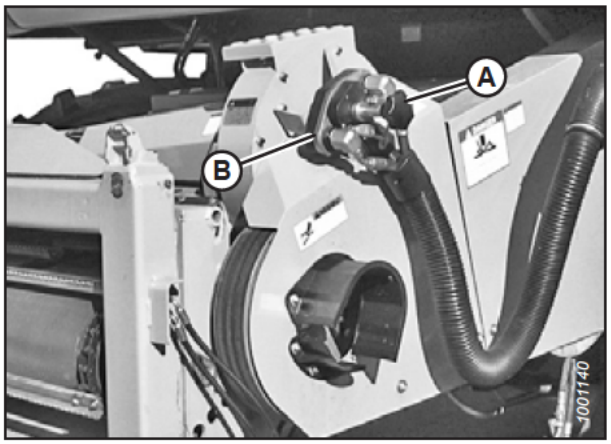

Figura 3.122: Acoplador da colheitadeira

10. Coloque a tampa (A) no receptáculo do módulo de flutuação.

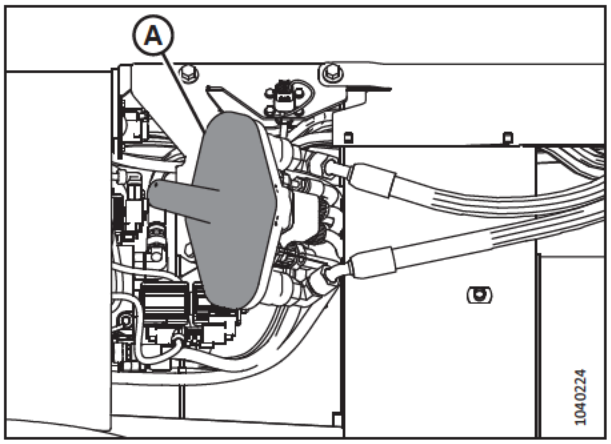

Figura 3.123: Módulo de flutuação

11. Remova o pino de travamento (A) do pino do módulo de flutuação (B).

12. Eleve a alavanca (C) para desencaixar os pinos (B) do alimentador.

13. Substitua o pino de travamento (A) pelo pino do módulo de flutuação e prenda-o com um grampo.

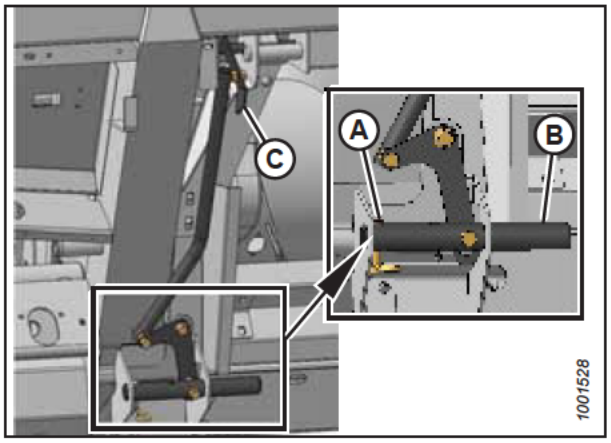

Figura 3.124: Travas do alimentador

14. Abaixe o alimentador até que as estacas do alimentador (A) desencaixem do módulo de flutuação (B).

15. Afaste a colheitadeira lentamente do módulo de flutuação.

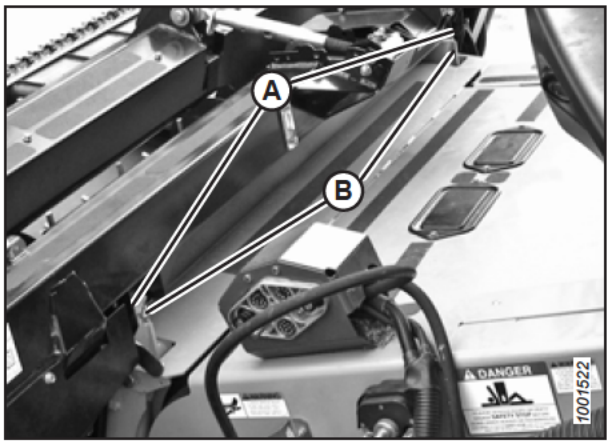

Figura 3.125: Plataforma na colheitadeira

3.6.4 Colheitadeiras série IDEAL™

Para acoplar ou desacoplar a plataforma de uma colheitadeira IDEAL™, siga o procedimento adequado nesta seção.

Acoplamento da plataforma a uma colheitadeira da Série IDEAL™

A plataforma precisará estar fisicamente conectada ao alimentador da colheitadeira e as conexões elétricas e hidráulicas concluídas.

PERIGO

Para evitar ferimentos ou risco de morte devido ao acionamento inesperado da máquina, sempre pare o motor e remova a chave da ignição antes de deixar o assento do operador por qualquer motivo.

PERIGO

Certifique-se de que todos os observadores estejam afastados da área.

IMPORTANTE:

Se a colheitadeira **NÃO** estiver equipada com um pega-pedras, o painel frontal(A) do alimentador **DEVE** estar na posição intermediária (B). Para obter instruções sobre como ajustar o painel frontal, consulte o manual do operador da colheitadeira.

NOTA:

O pega-pedras evita que pedras ou detritos entrem na colheitadeira e está localizada na frente da colheitadeira e atrás do alimentador.

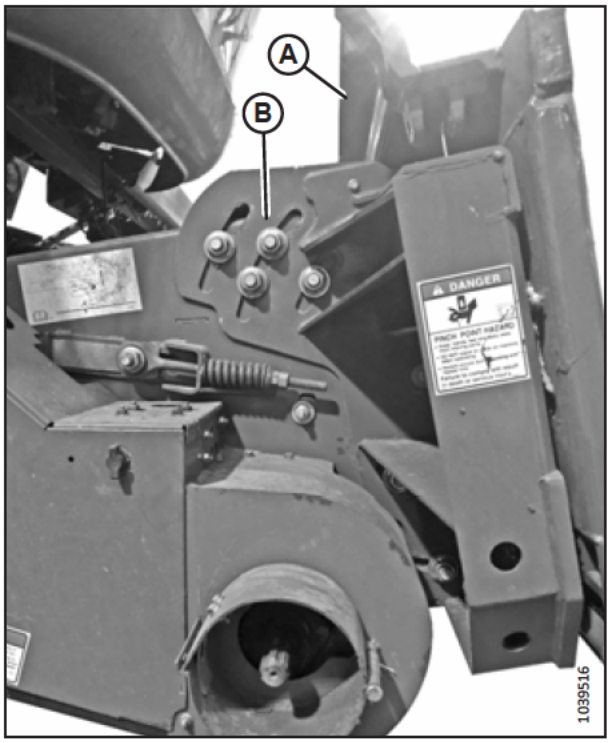

Figura 3.126: Placa frontal inclinada para a posição intermediária em colheitadeira não especificada

1. Desligue o motor e remova a chave da ignição.
2. Puxe a alavanca (A) para cima de modo a retrair os pinos (B) na parte inferior esquerda e direita do alimentador.

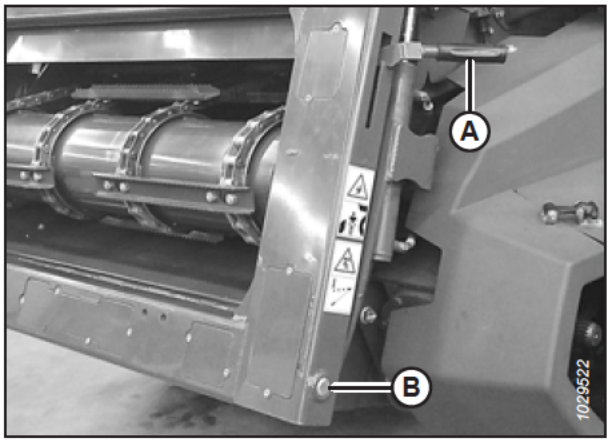

Figura 3.127: Alimentador

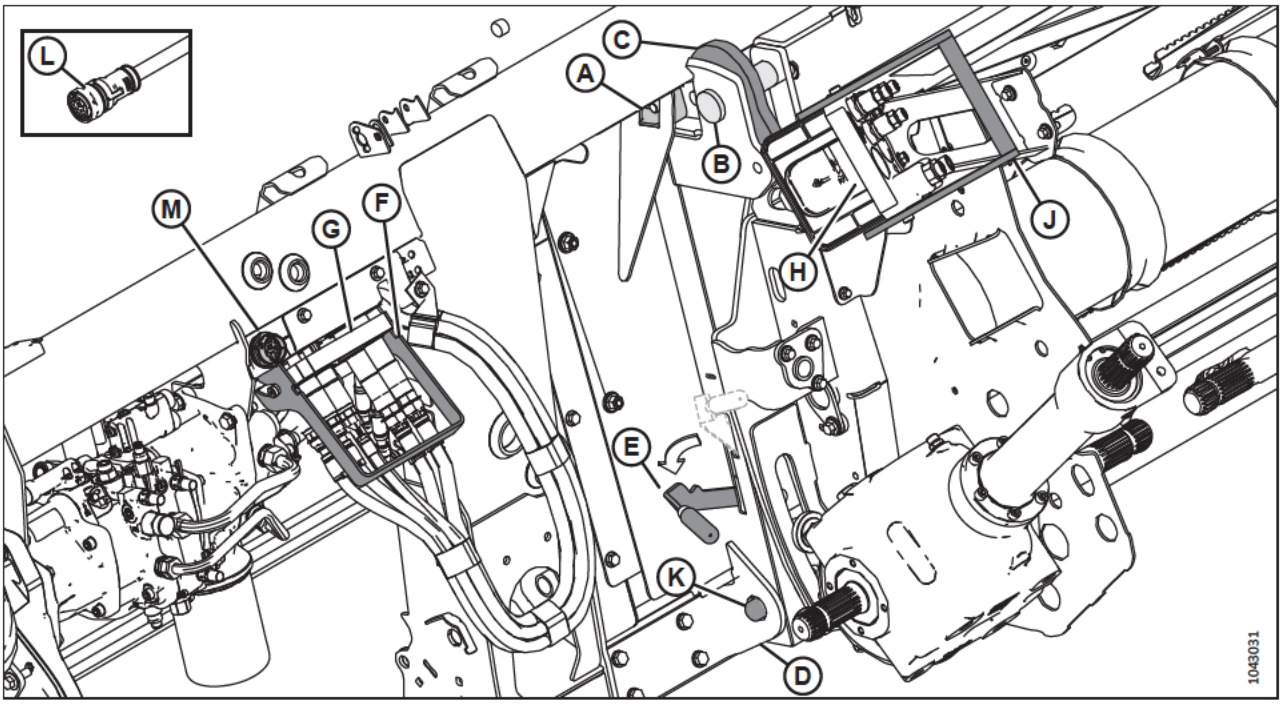

Figura 3.128: Módulo de flutuação

3. Conduza a colheitadeira lentamente em direção à plataforma até que o alimentador esteja diretamente embaixo da barra superior (A) e os pinos (B) estejam sob os ganchos (C) na máscara.

4. Levante o alimentador até que a barra superior da máscara (A) esteja totalmente apoiada no alimentador. Levante a plataforma ligeiramente acima do solo.

   IMPORTANTE:

   O peso total da plataforma deve estar sobre o alimentador, **NÃO** sobre os pinos (B).

5. Posicione a parte inferior do alimentador de modo que os pinos de travamento (K) estejam alinhados aos orifícios do suporte (D).

6. Desligue o motor e remova a chave da ignição.

7. Empurre a alavanca (E) para baixo para estender os pinos de travamento (K) para dentro do suporte (D).

8. Abaixe o manípulo (F) para liberar o multiacoplador (G) da plataforma.

9. Abra a tampa no receptáculo da colheitadeira (H).

10. Empurre o manípulo (J) para a posição totalmente aberta.

11. Limpe as superfícies de contato do multiacoplador e do receptáculo.

12. Posicione o acoplador (G) no receptáculo da colheitadeira (H) e puxe a alavanca (J) para inserir o multiacoplador totalmente no receptáculo.

13. Retire o conector do kit de controle da cabine C81A (L) do local de armazenamento na colheitadeira e conecte-o ao C81B (M) no módulo de flutuação. Gire o colar no conector para travá-lo no lugar.

14. Puxe o colar do eixo de transmissão (A) para trás a fim de liberar o eixo de transmissão do suporte de apoio. Remova o cardan do suporte de apoio.

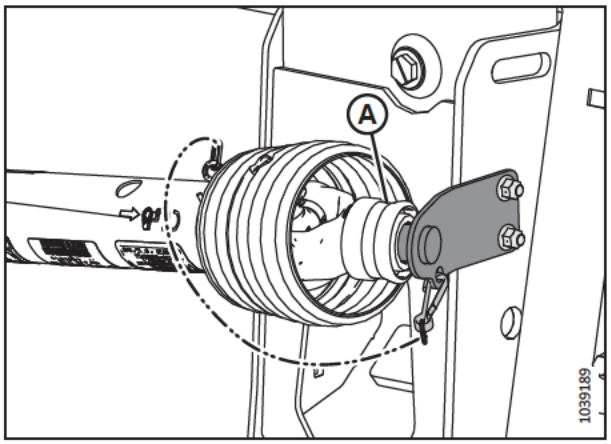

Figura 3.129: Eixo de transmissão em posição de armazenamento

15. Puxe o colar (A) para trás na extremidade do cardan e empurre-o sobre o eixo de saída da colheitadeira (B) até que o colar trave.

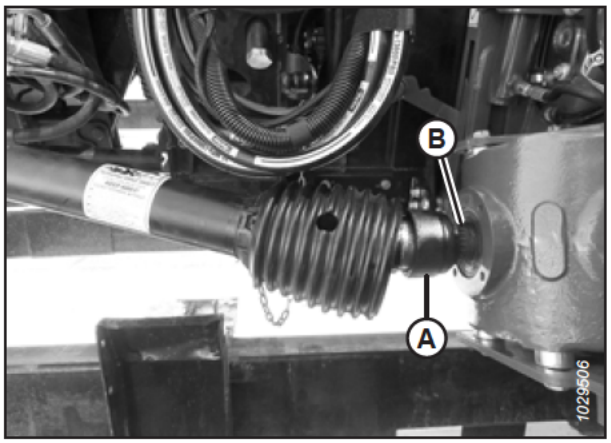

Figura 3.130: Conectando o eixo de transmissão à colheitadeira

16. Proceda conforme as seguintes instruções:

    - Se a plataforma será usada no campo agora, desengate as travas de flutuação puxando cada alavanca da trava de flutuação (A) para longe do módulo de flutuação e para a posição destravada (B).
    - Se a plataforma **NÃO** será usada no campo agora, engate as travas de flutuação empurrando cada alavanca da trava de flutuação (A) em direção ao módulo de flutuação e para a posição travada (C).

    NOTA:

    A ilustração mostra a alavanca da trava de flutuação do lado direito da plataforma. A alavanca da trava de flutuação do lado esquerdo é o oposto.

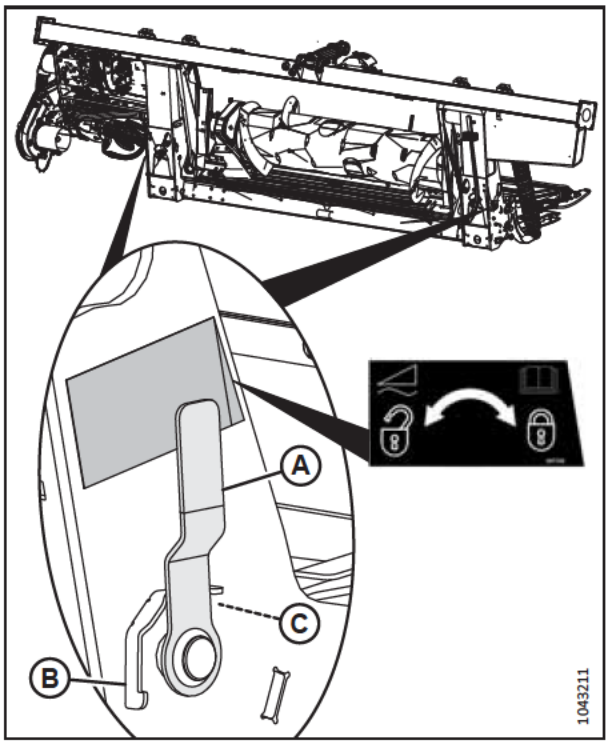

Figura 3.131: Alavanca de trava da flutuação

Desacoplamento da plataforma de uma colheitadeira da série IDEAL™

A plataforma precisará ser fisicamente desacoplada da colheitadeira e as conexões hidráulicas e elétricas removidas.

PERIGO

Para evitar ferimentos ou risco de morte devido ao acionamento inesperado da máquina, sempre pare o motor e remova a chave da ignição antes de deixar o assento do operador.

PERIGO

Certifique-se de que todos os observadores estejam afastados da área.

1. Ligue o motor.
2. Estacione a colheitadeira em uma superfície nivelada.
3. Abaixe a plataforma completamente.
4. Desligue o motor e remova a chave da ignição.

5. Empurre a alavanca do receptáculo da colheitadeira (B) para a posição totalmente aberta e libere o multiacoplador (A).

6. Se os controles da MacDon na cabine estiverem instalados, desconecte o conector de controle na cabine C81A do receptáculo C81B e guarde o conector em seu local de armazenamento na colheitadeira.

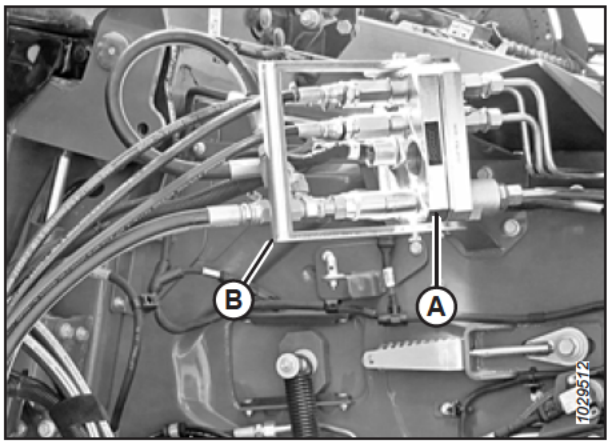

Figura 3.132: Receptáculo da colheitadeira

7. Posicione o multiacoplador (B) no receptáculo da plataforma e mova a alavanca (A) para a posição vertical para travar o multiacoplador.

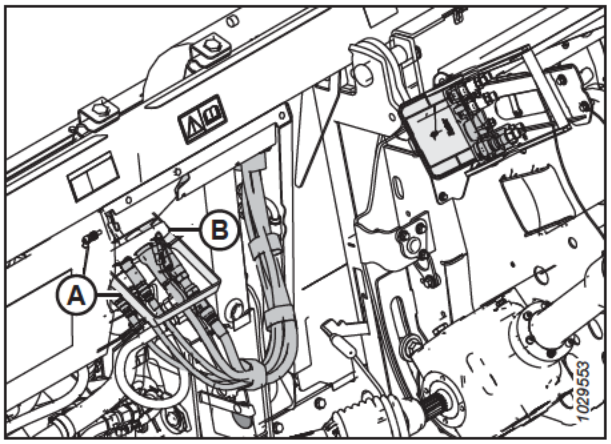

Figura 3.133: Travamento do multiacoplador

8. Puxe o colar (A) no cardan e remova-o do eixo de saída da colheitadeira (B).

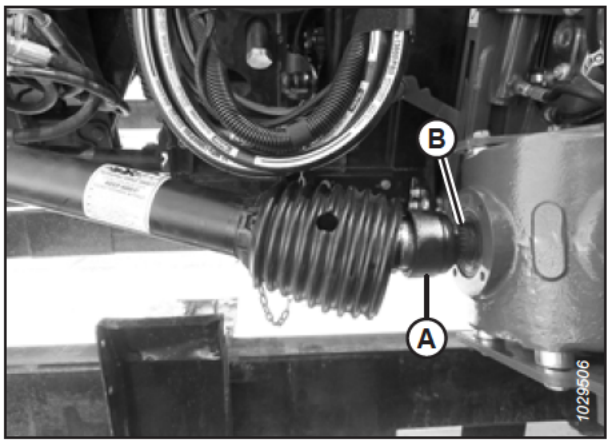

Figura 3.134: Desacoplamento do eixo de transmissão

9. Armazene o eixo de transmissão sobre o suporte de apoio do eixo de transmissão (B) puxando o colar para trás (A) sobre o eixo de transmissão e o encaixando sobre o suporte de apoio (B). Libere o colar de modo que ele trave sobre o suporte.

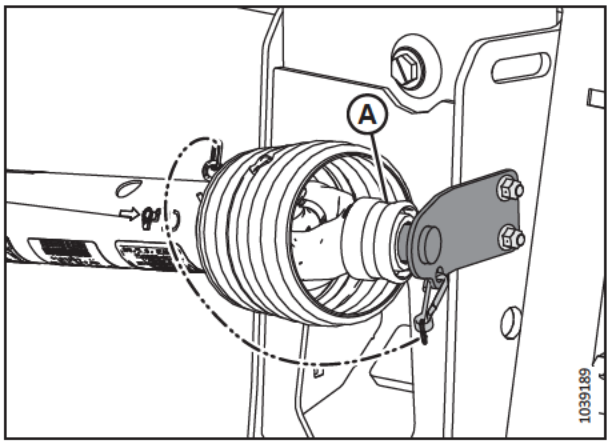

Figura 3.135: Eixo de transmissão em posição de armazenamento

10. Puxe a alavanca (A) para retrair os pinos (B) na base do alimentador.

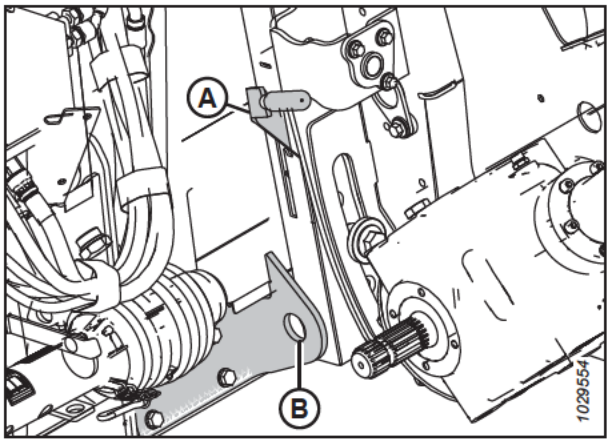

Figura 3.136: Pinos de travamento do alimentador

11. Ligue o motor.
12. Baixe a plataforma até o chão de modo que os pinos do alimentador (A) saiam dos ganchos (B).
13. Recue lentamente a colheitadeira para longe da plataforma.

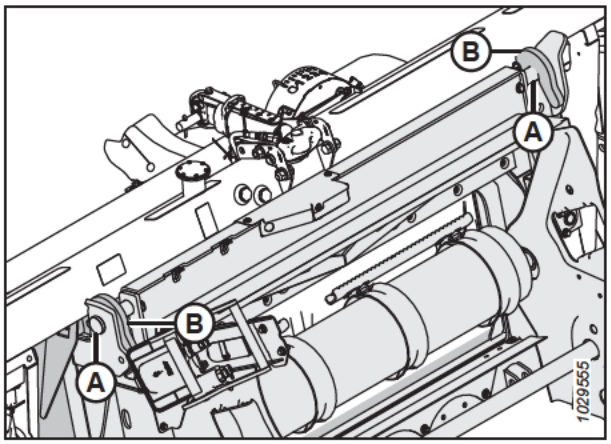

Figura 3.137: Baixando o alimentador

3.6.5 Colheitadeiras John Deere

Para acoplar ou desacoplar a plataforma de uma colheitadeira John Deere, siga o procedimento adequado nesta seção.

A plataforma FlexDraper® Série FD2 é compatível com as colheitadeiras John Deere Séries 60, 70, S, T e X9

Acoplamento da plataforma à colheitadeira John Deere

A plataforma precisará estar fisicamente conectada ao alimentador da colheitadeira e as conexões elétricas e hidráulicas concluídas.

PERIGO

Para evitar ferimentos ou risco de morte devido ao acionamento inesperado da máquina, sempre pare o motor e remova a chave da ignição antes de deixar o assento do operador por qualquer motivo.

PERIGO

Certifique-se de que todos os observadores estejam afastados da área.

IMPORTANTE:

Se a colheitadeira **NÃO** estiver equipada com um pega-pedras, o painel frontal(A) do alimentador **DEVE** estar na posição intermediária (B). Para obter instruções sobre como ajustar o painel frontal, consulte o manual do operador da colheitadeira.

NOTA:

O pega-pedras evita que pedras ou detritos entrem na colheitadeira e está localizada na frente da colheitadeira e atrás do alimentador.

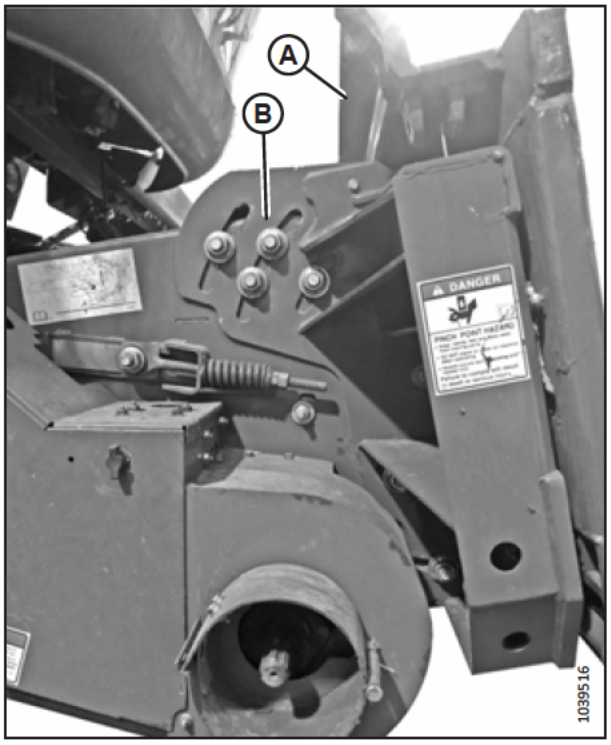

Figura 3.138: Placa frontal inclinada para a posição intermediária em colheitadeira não especificada

1. Desligue o motor e remova a chave da ignição.

2. Empurre a alavanca (A) do receptáculo do multiacoplador da colheitadeira em direção ao alimentador para retrair os pinos (B) nos cantos inferiores do alimentador. Limpe o receptáculo.
3. Conduza lentamente a colheitadeira na direção da plataforma até que o assento do alimentador (C) esteja diretamente sob a travessa superior do módulo de flutuação (D).
4. Levante o alimentador ligeiramente para içar a plataforma, garantindo que o assento do alimentador esteja adequadamente encaixado no chassi do módulo de flutuação.
5. Desligue o motor e remova a chave da ignição.
6. Puxe a alavanca (A) no módulo de flutuação para liberar o multiacoplador (B) da posição de armazenamento.
7. Remova o multiacoplador e empurre a alavanca de volta para dentro do módulo de flutuação.

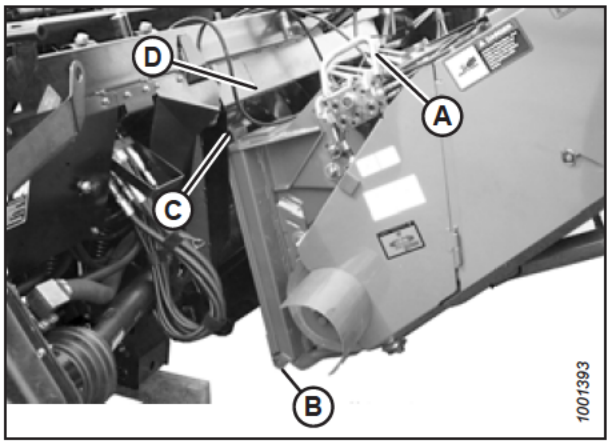

Figura 3.139: Colheitadeira e módulo de flutuação

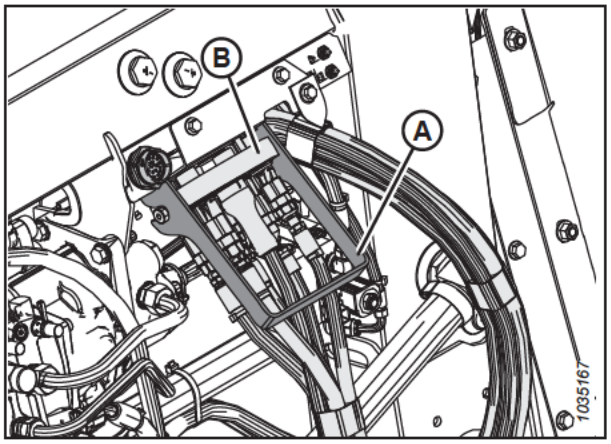

Figura 3.140: Armazenamento do multiacoplador

8. Posicione o multiacoplador (A) no receptáculo e puxe a alavanca (B) para encaixar os olhais do multiacoplador na alavanca.
9. Puxe a alavanca (B) para a posição horizontal e certifique-se de que o multiacoplador (A) esteja totalmente encaixado no receptáculo.

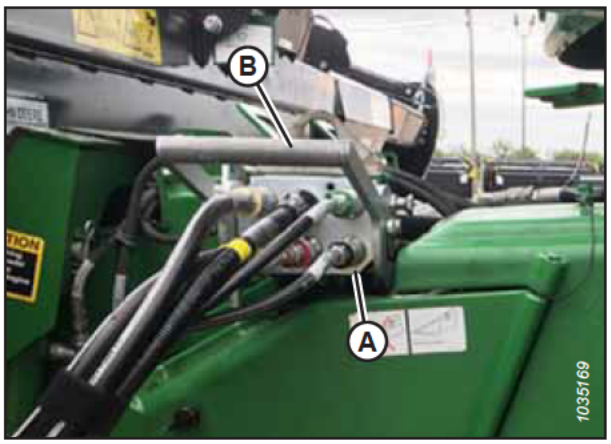

Figura 3.141: Multiacoplador

10. Certifique-se de que os dois pinos de travamento do alimentador (A) estejam totalmente encaixados nos suportes do módulo de flutuação.

    NOTA:

    Se os pinos (C) não estiverem totalmente encaixados nos suportes do módulo de flutuação, solte os parafusos (B) e ajuste o suporte conforme necessário.

11. Aperte os parafusos (B).

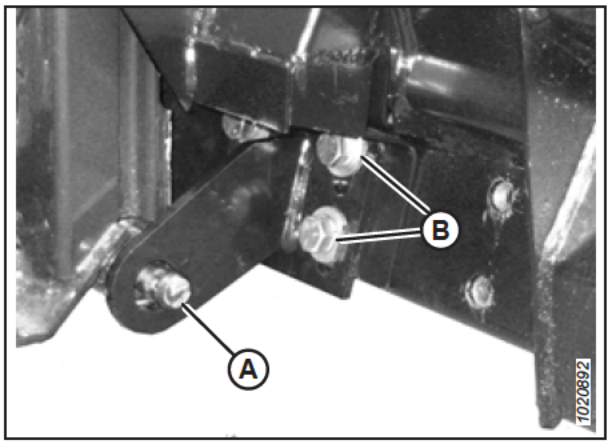

Figura 3.142: Pino de travamento do alimentador usado na John Deere séries 60, 70, S ou T – a série X9 é semelhante

12. **Série X9:** Certifique-se de que os pinos de travamento do alimentador (A) fiquem voltados para a parte inferior do recorte circular nas placas de ajuste (B) com alguma folga, conforme mostrado.

    IMPORTANTE:

    Placas de ajuste de posição única (com apenas um conjunto de furos de montagem) são mostradas na Figura *3.143, página 114*. Se o alinhamento ideal do pino de travamento não puder ser obtido usando as placas de posição única, posicione as placas de ajuste de duas posições (com dois conjuntos de furos de montagem), conforme a Figura *3.144, página 115* ou a Figura *3.145, página 115*. Todas as placas de ajuste e suas porcas de montagem **DEVEM** ficar do lado externo das placas de ancoragem da máscara.

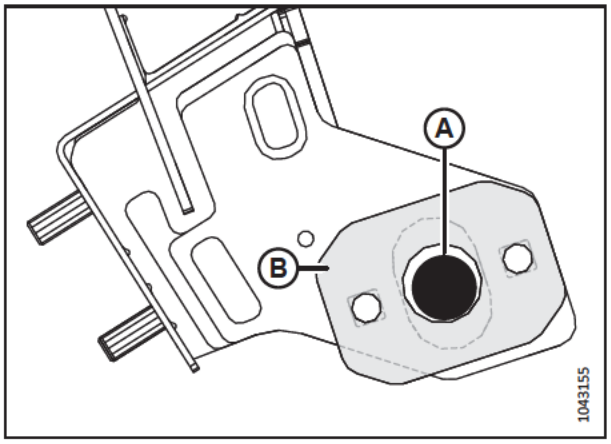

Figura 3.143: Alinhamento ideal do pino de travamento do alimentador – placa de ajuste de posição única

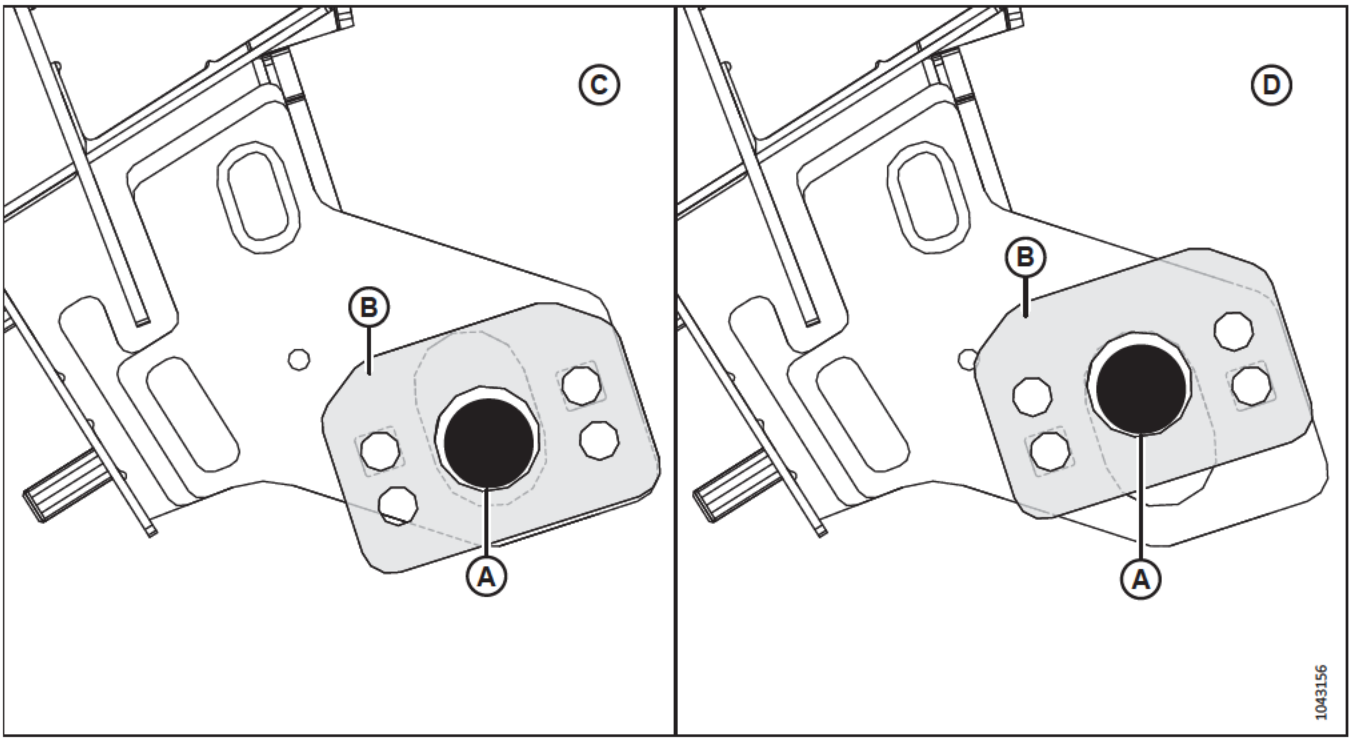

Figura 3.144: Placa de ajuste de duas posições da série X9, lado A

A – Pino de travamento da colheitadeira | B – Placa de travamento de duas posições | C – Posição 1 | D – Posição 2

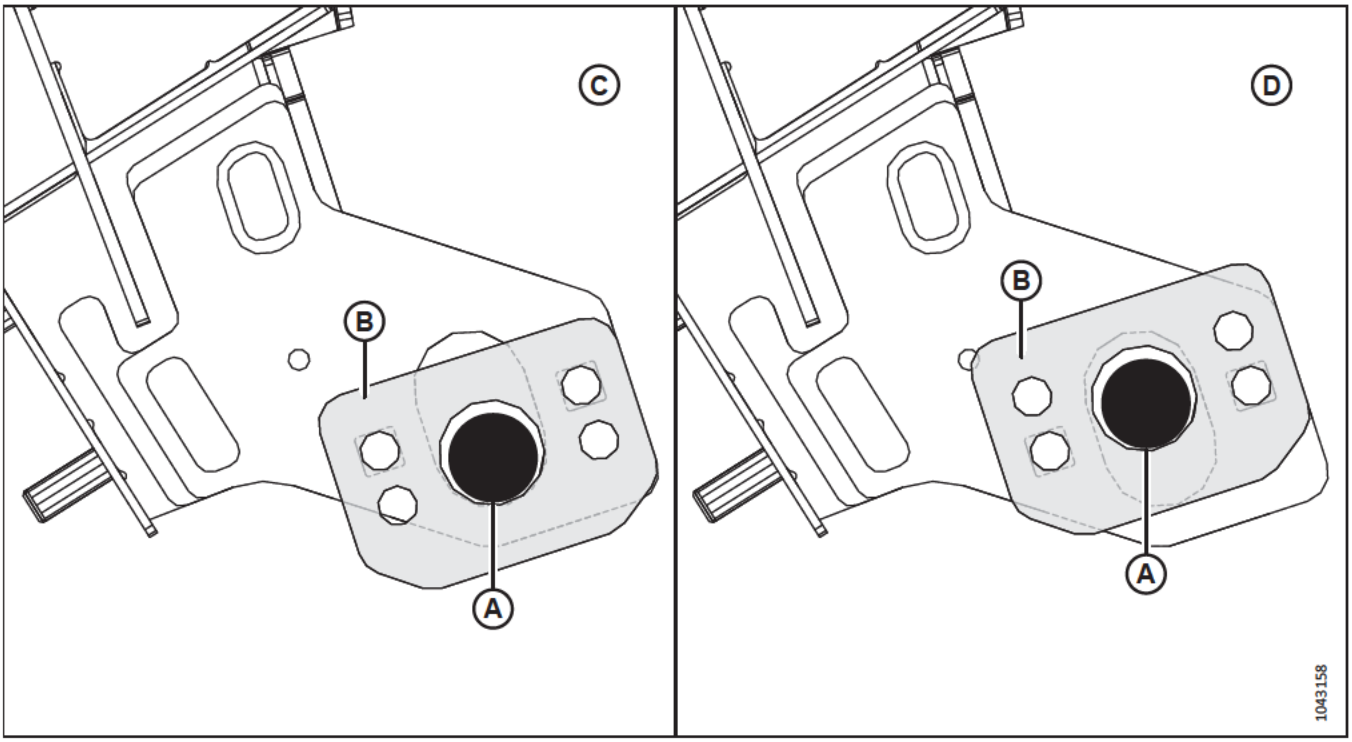

Figura 3.145: Placa de ajuste de duas posições da série X9, lado B

A – Pino de travamento da colheitadeira | B – Placa de travamento de duas posições | C – Posição 1 | D – Posição 2

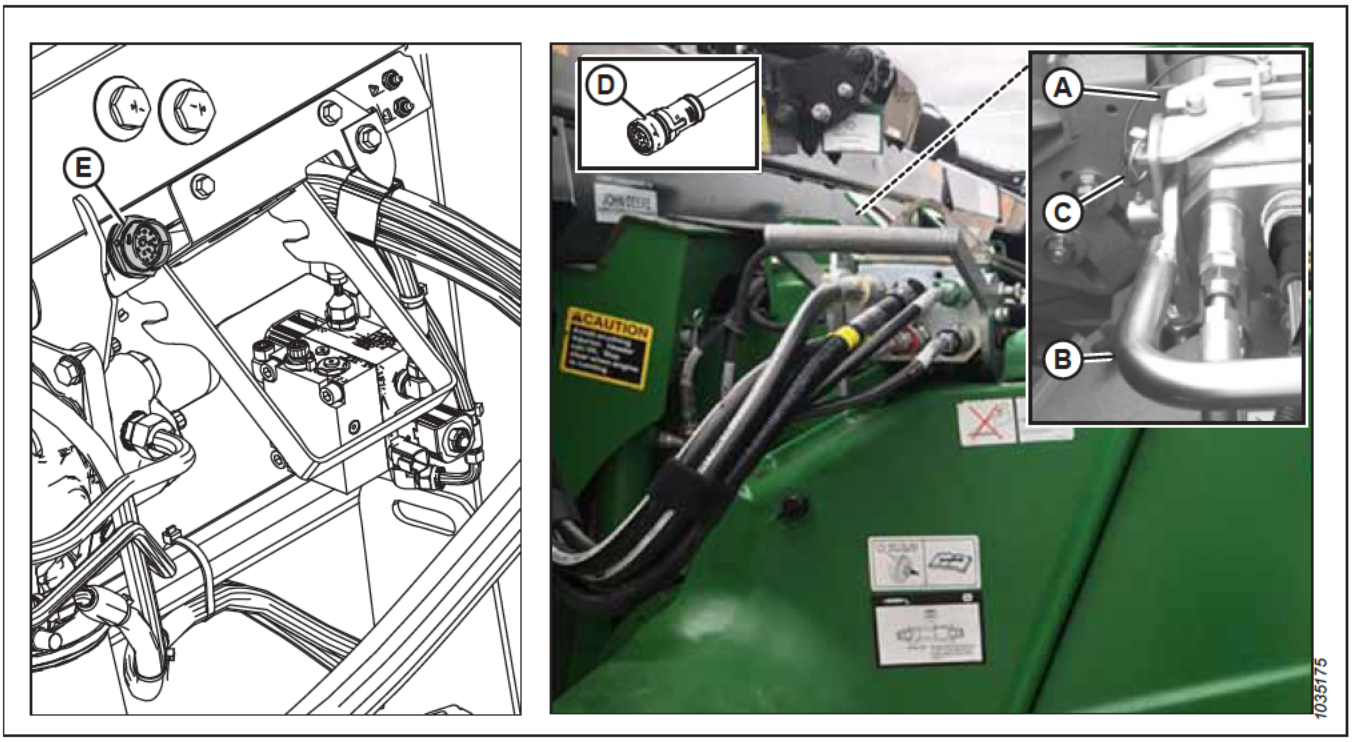

Figura 3.146: Conexões elétricas e trava do multiacoplador

13. Deslize a trava (A) para travar a alavanca (B) na posição e prenda-a com o pino de segurança (C).

14. **Séries 60, 70, S ou T:** Retire o conector do kit de controle da cabine C81A (D) do seu local de armazenamento na colheitadeira e conecte-o ao receptáculo C81B (E) no módulo de flutuação. Gire o colar no conector para travá-lo no lugar.

15. Puxe o colar do eixo de transmissão (A) para trás a fim de liberar o eixo de transmissão do suporte (B). Remova o eixo de transmissão do suporte.

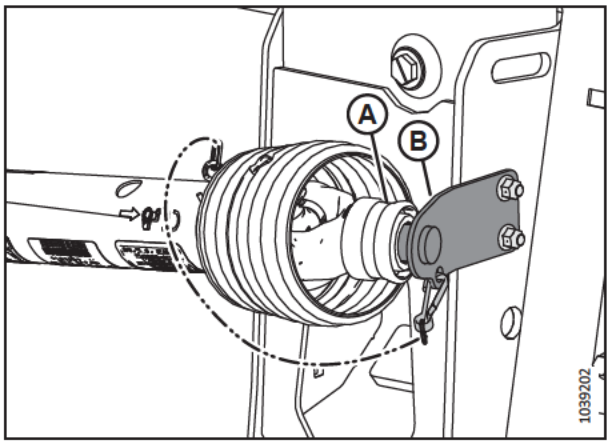

Figura 3.147: Eixo de transmissão na posição de armazenamento – Eixo de transmissão B7038 ou B7039

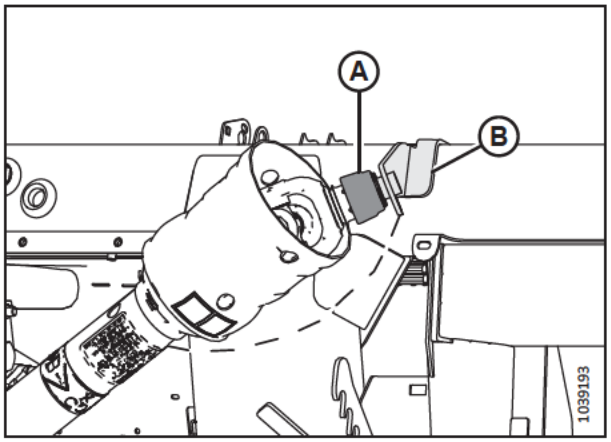

Figura 3.148: Eixo de transmissão na posição de armazenamento – Eixo de transmissão Sidehill/ Hillside B7326 ou B7182

16. Puxe o colar (A) para trás na extremidade do cardan. Empurre o cardan sobre o eixo de saída da colheitadeira (B) até que o colar trave.

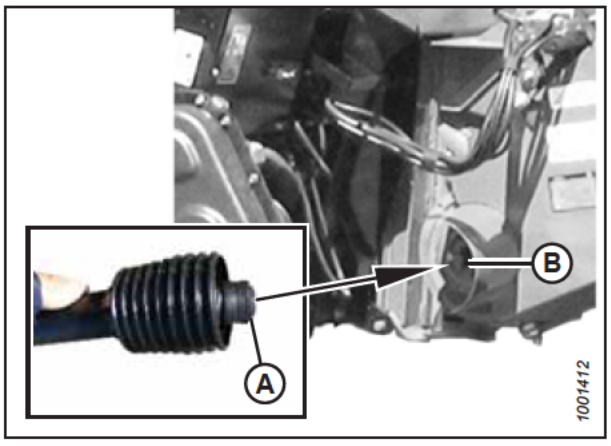

Figura 3.149: Eixo de transmissão

17. Desengate as travas de flutuação puxando a alavanca de cada trava de flutuação (A) para fora do módulo de flutuação e para a posição destravada (B).

    NOTA:

    A ilustração mostra a alavanca da trava de flutuação do lado direito da plataforma; a alavanca da trava de flutuação do lado esquerdo é o oposto.

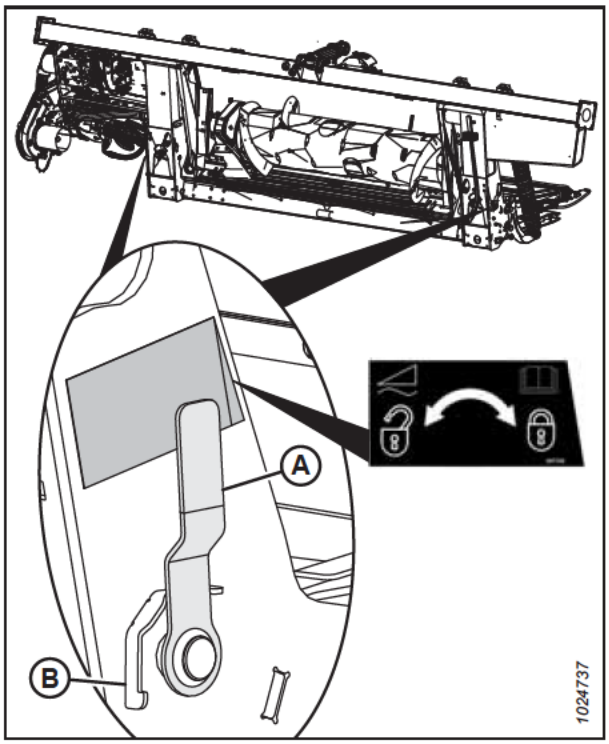

Figura 3.150: Alavanca de trava da flutuação

Separação da plataforma da colheitadeira John Deere

A plataforma precisará ser fisicamente desacoplada da colheitadeira, e as conexões hidráulicas e elétricas precisarão ser removidas.

PERIGO

Para evitar ferimentos corporais ou morte por acionamento inesperado ou queda da máquina suspensa, sempre desligue o motor, remova a chave, e engate os apoios de segurança antes de entrar embaixo da plataforma por qualquer motivo.

PERIGO

Certifique-se de que todos os observadores estejam afastados da área.

1. Ligue o motor.
2. Escolha uma área nivelada e posicione a plataforma ligeiramente acima do solo.
3. Desligue o motor e retire a chave da ignição.

    IMPORTANTE:

    Se as rodas de transporte estiverem instaladas, coloque-as na posição de armazenamento ou na posição mais alta de operação. Se as rodas não estiverem posicionadas, a plataforma poderá inclinar-se para frente e dificultar a reconexão. Para obter instruções, consulte *Ajuste das rodas de transporte EasyMove™, página 194*.

    IMPORTANTE:

    Se rodas estabilizadoras estiverem instaladas, coloque-as na posição de armazenamento ou na posição mais alta de operação. Se as rodas não estiverem posicionadas, a plataforma poderá inclinar-se para frente e dificultar a reconexão. Para obter instruções, consulte *Ajustando as rodas estabilizadoras, página 193*.

4. Engate as travas de flutuação puxando a alavanca de cada trava de flutuação (A) para fora do módulo de flutuação e para a posição travada (B).

   NOTA:

   A ilustração mostra a alavanca da trava de flutuação do lado direito da plataforma. A alavanca da trava de flutuação do lado esquerdo é o oposto.

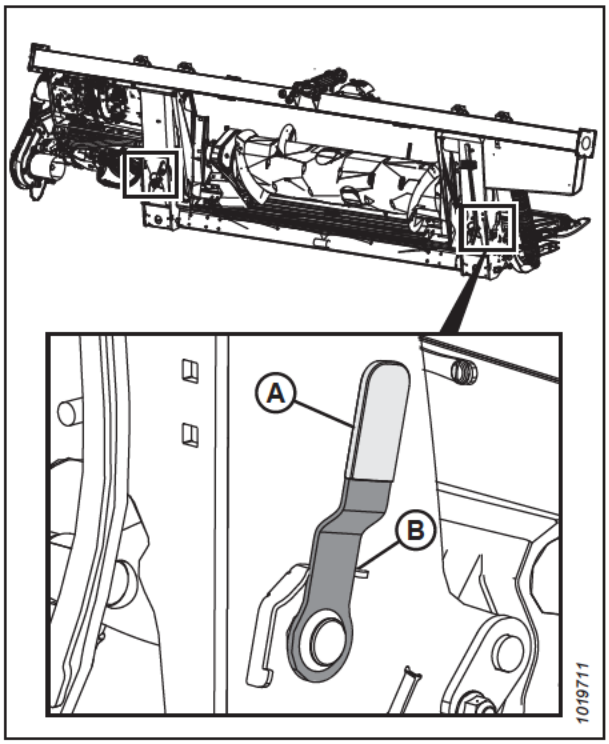

Figura 3.151: Alavanca de trava da flutuação

5. Abra a tampa (A) na colheitadeira, puxe o colar para fora do eixo de transmissão (B) e puxe o eixo de transmissão para fora do eixo de saída da colheitadeira.

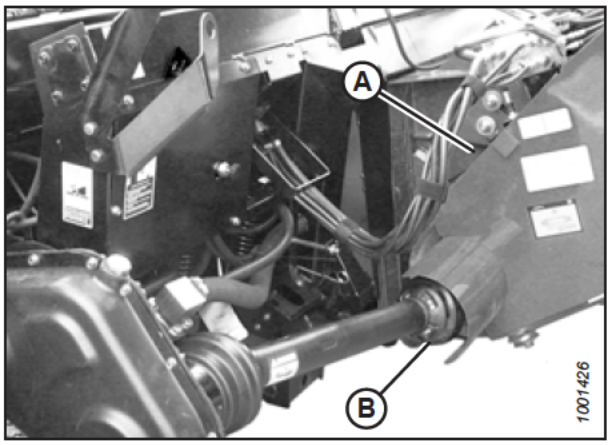

Figura 3.152: Eixo de transmissão

6. Armazene o eixo de transmissão no respectivo suporte (B) puxando o colar para trás (A) no eixo de transmissão e encaixando ele no suporte (B). Solte o colar para que ele fique travado no suporte.

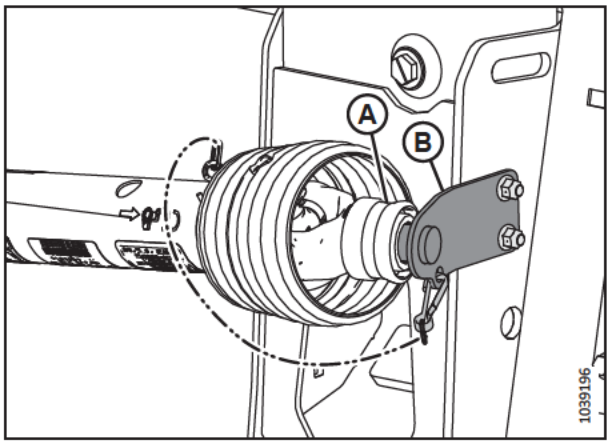

Figura 3.153: Eixo de transmissão na posição de armazenamento – Eixo de transmissão B7038 ou B7039

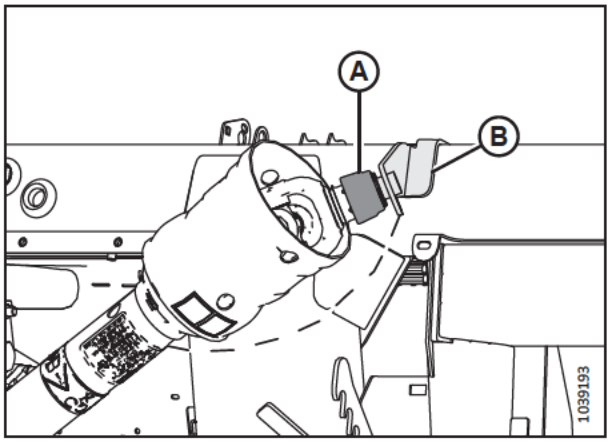

Figura 3.154: Eixo de transmissão na posição de armazenamento – Eixo de transmissão Sidehill/ Hillside B7326 ou B7182

7. Levante a alavanca (A) do módulo de flutuação.

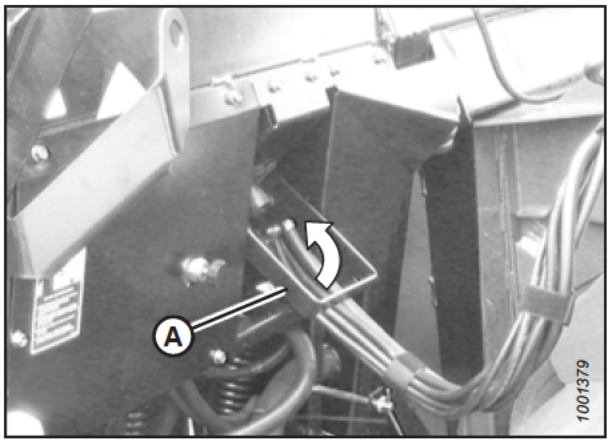

Figura 3.155: Armazenamento do multiacoplador

8. Desconecte o chicote (A) do conector da colheitadeira.
9. Remova o pino de segurança (B) e deslize a trava (C) para liberar a alavanca (D).
10. Levante a alavanca (D) até a posição vertical total para liberar o multiacoplador (E) da colheitadeira.

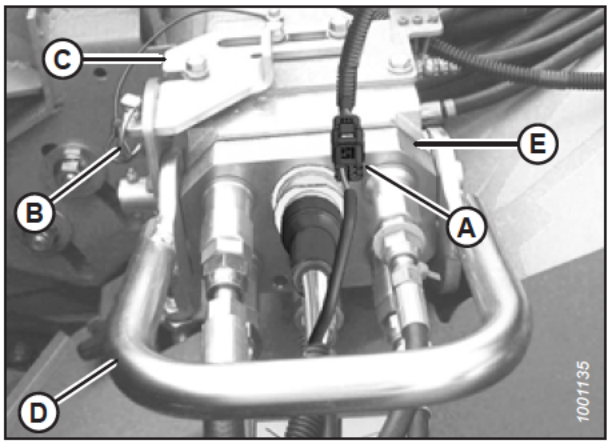

Figura 3.156: Multiacoplador

11. Posicione o multiacoplador (A) no receptáculo do módulo de flutuação e abaixe a alavanca (B) para travar o multiacoplador.

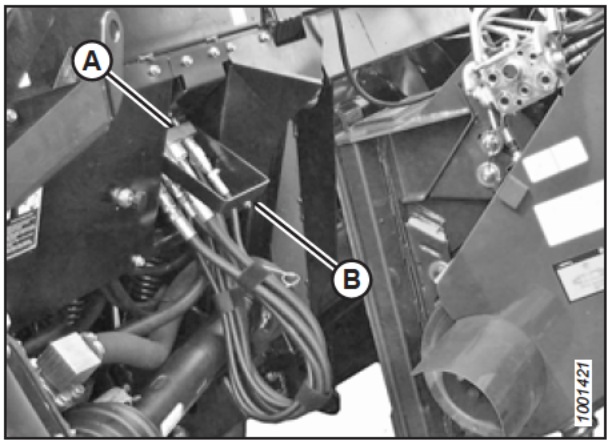

Figura 3.157: Armazenamento do multiacoplador

12. Empurre a alavanca (A) da colheitadeira em direção ao alimentador para desengatar o pino (B) do alimentador do módulo de flutuação.

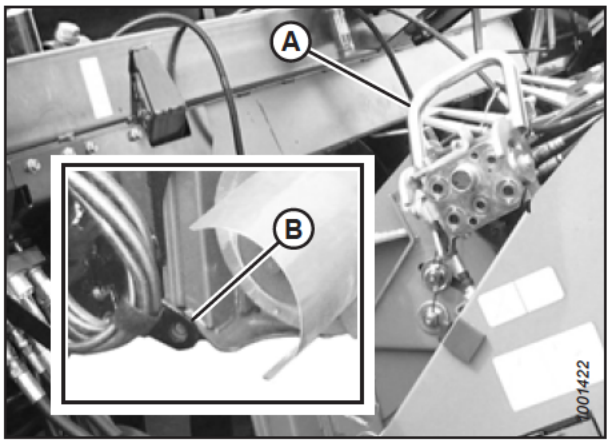

Figura 3.158: Travas do alimentador

13. Abaixe o alimentador até que o assento (A) desencaixe e libere o suporte do módulo de flutuação (B).

14. Afaste a colheitadeira lentamente do módulo de flutuação.

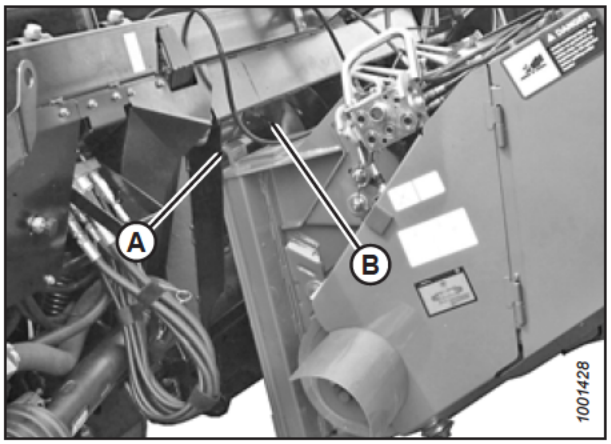

Figura 3.159: Módulo de flutuação e alimentador

3.6.6 Colheitadeiras New Holland

Para acoplar ou desacoplar a plataforma de uma colheitadeira New Holland, siga o procedimento adequado nesta seção.

Consulte a tabela abaixo para informações sobre os modelos de colheitadeira New Holland compatíveis com essa plataforma.

Table 3.2 Compatibilidade da colheitadeira New Holland

Série de colheitadeiras New Holland	Modelo da colheitadeira
CR	920, 940, 960, 970, 980
	9020, 9040, 9060, 9065, 9070, 9080
	6090, 7090, 8080, 8090, 9090
	6,80, 6,90, 7,90, 8,90, 9,90, 10,90
CX	840, 860, 870, 880
	8070, 8080, 8090
	8080 Elevation, 8090 Elevation

Acoplamento da plataforma a uma colheitadeira New Holland CR, CX ou CH

A plataforma precisará estar fisicamente conectada ao alimentador da colheitadeira e as conexões elétricas e hidráulicas concluídas.

PERIGO

Para evitar ferimentos ou risco de morte devido ao acionamento inesperado da máquina, sempre pare o motor e remova a chave da ignição antes de deixar o assento do operador por qualquer motivo.

PERIGO

Certifique-se de que todos os observadores estejam afastados da área.

IMPORTANTE:

Se a colheitadeira **NÃO** estiver equipada com um pega-pedras, o painel frontal(A) do alimentador **DEVE** estar na posição intermediária (B). Para obter instruções sobre como ajustar o painel frontal, consulte o manual do operador da colheitadeira.

NOTA:

O pega-pedras evita que pedras ou detritos entrem na colheitadeira e está localizada na frente da colheitadeira e atrás do alimentador.

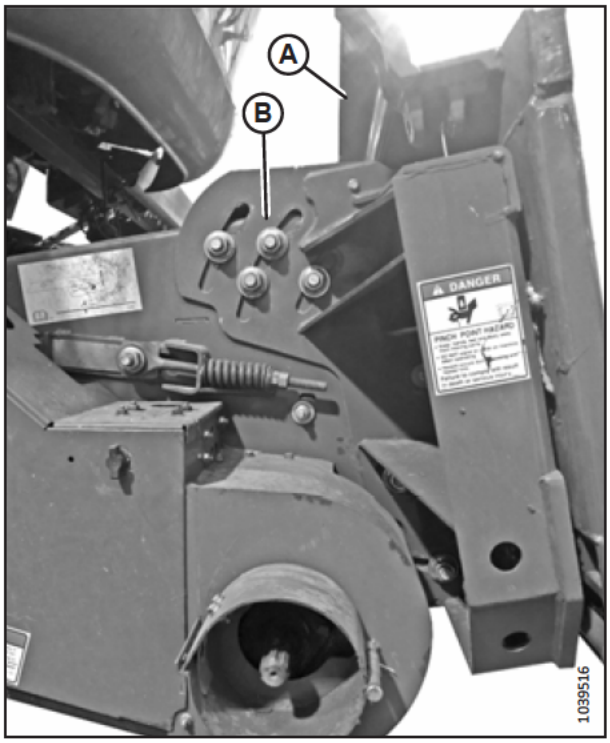

Figura 3.160: Placa frontal inclinada para a posição intermediária em colheitadeira não especificada

1. Desligue o motor e remova a chave da ignição.
2. Certifique-se de que a alavanca (A) esteja posicionada de modo que as travas (B) possam engatar o módulo de flutuação.

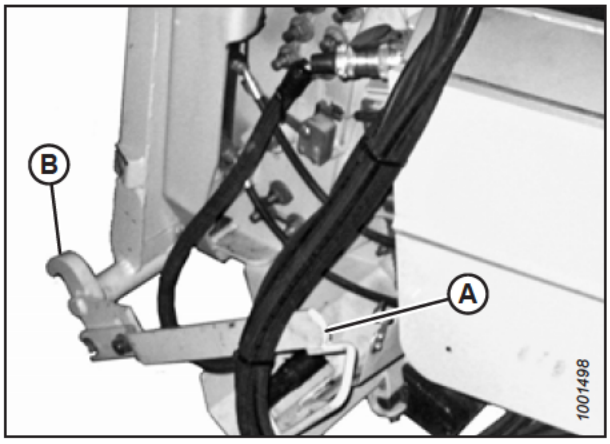

Figura 3.161: Travas do alimentador

3. Conduza lentamente a colheitadeira na direção do módulo de flutuação até que o assento do alimentador (A) esteja diretamente sob
a travessa superior do módulo de flutuação (B).

4. Eleve o alimentador ligeiramente para levantar a plataforma. Certifique-se de que o assento do alimentador esteja totalmente engatado no chassi do módulo de flutuação.

5. Desligue o motor e remova a chave da ignição.

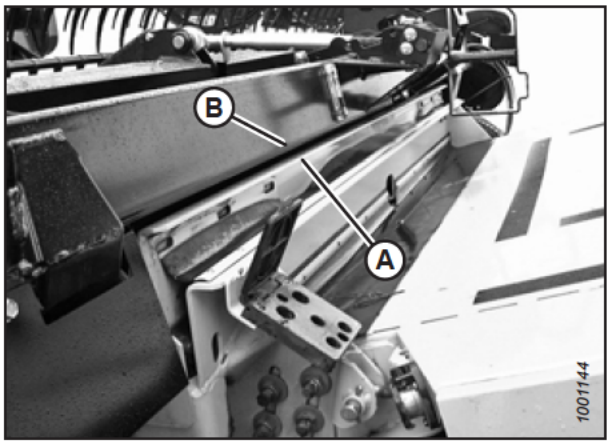

Figura 3.162: Plataforma na colheitadeira

6. No lado esquerdo do alimentador, eleve a alavanca (A) no módulo de flutuação e empurre a alavanca (B) da colheitadeira para encaixar as travas (C) nos dois lados do alimentador.

7. Empurre a alavanca (A) para baixo de modo que a fenda na alavanca se encaixe nela e a trave em seu devido lugar.

8. Se a trava não se engatar totalmente ao pino (D) no módulo de flutuação quando a alavanca (A) e o manípulo (B) estiverem engatados, afrouxe os parafusos (E) e ajuste a trava (C). Reaperte os parafusos.

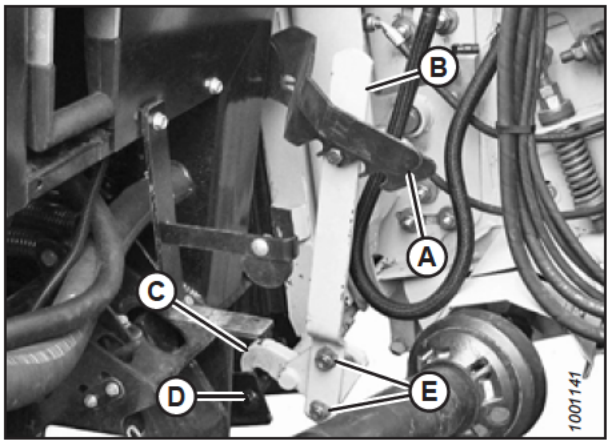

Figura 3.163: Travas do alimentador

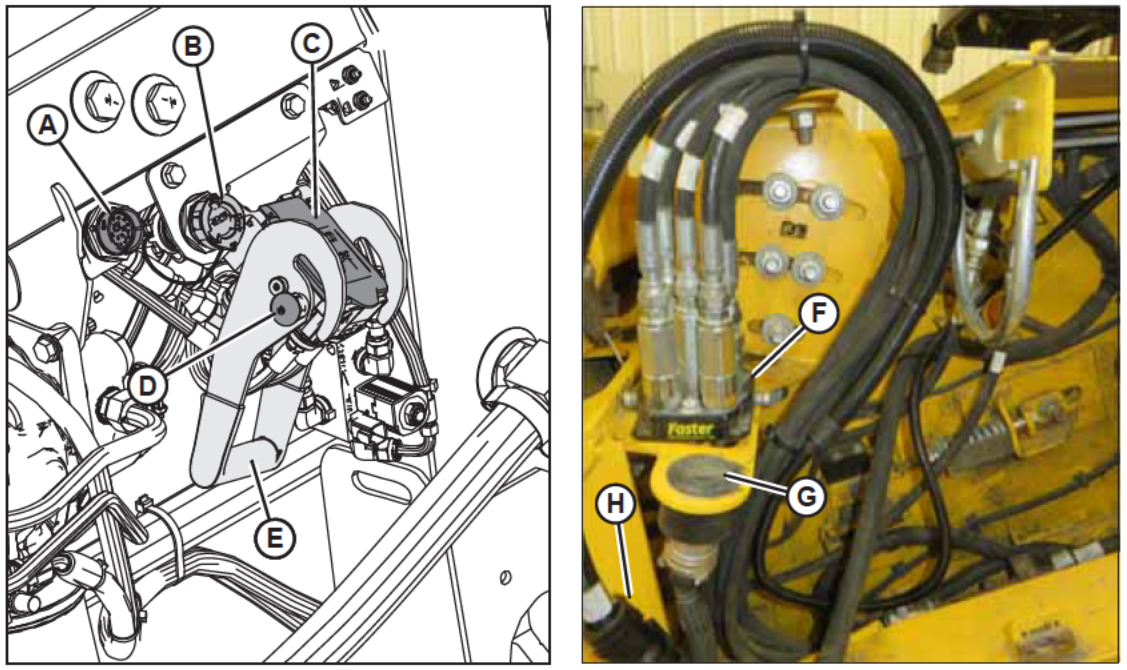

Figura 3.164: Conexões elétricas e do multiacoplador

9. **Se os controles da MacDon na cabine estiverem instalados:** Remova a tampa do conector C81B (A).
10. Remova a tampa do conector C72B (A).
11. Remova a tampa do receptáculo elétrico (C). Limpe as superfícies de contato do receptáculo.
12. Empurre o botão de trava (D) e puxe o manípulo (E) até a posição totalmente aberta.
13. Remova o acoplador hidráulico rápido (F) da placa de armazenamento na colheitadeira. Limpe a superfície de contato do acoplador.
14. Posição do acoplador (F) no receptáculo do módulo de flutuação (C).
15. Empurre a alavanca (E) para a posição fechada até que o botão de trava (D) seja liberado.
16. Retire o conector da colheitadeira (G) do seu local de armazenamento na colheitadeira e conecte-o ao receptáculo C72B (B). Gire o colar no conector para travá-lo no lugar.
17. **Se os controles da MacDon na cabine estiverem instalados:** Pegue o conector do kit de controle da cabine C81A (H) do seu local de armazenamento na colheitadeira e conecte-o ao receptáculo C81B (A). Gire o colar no conector para travá-lo no lugar.

18. Puxe o colar do eixo de transmissão (A) para trás a fim de liberar o eixo de transmissão do suporte (B). Remova o eixo de transmissão do suporte.

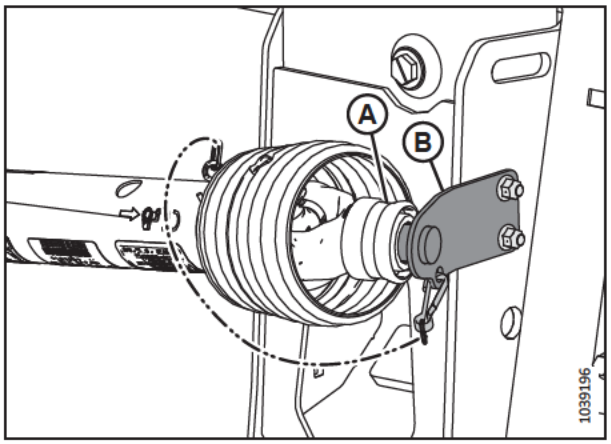

Figura 3.165: Eixo de transmissão na posição de armazenamento – Eixo de transmissão B7038 ou B7039

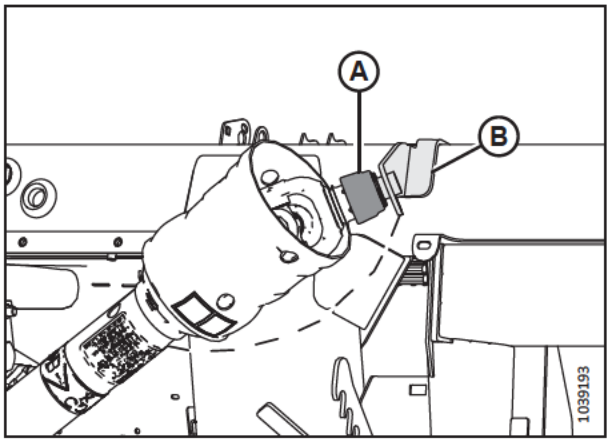

Figura 3.166: Eixo de transmissão na posição de armazenamento – Eixo de transmissão Sidehill/ Hillside B7180, B7181, ou B7326

19. Puxe o colar para trás sobre a extremidade do cardan e empurre-o sobre o eixo de saída da colheitadeira (A) até que o colar trave.

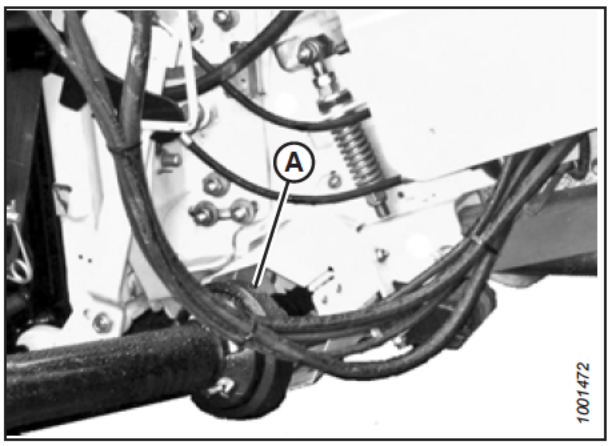

Figura 3.167: Eixo de transmissão e eixo de saída

20. Proceda conforme as seguintes instruções:

    - Se a plataforma será usada no campo agora, desengate as travas de flutuação puxando cada alavanca da trava de flutuação (A) para longe do módulo de flutuação e para a posição destravada (B).
    - Se a plataforma **NÃO** será usada no campo agora, engate as travas de flutuação empurrando cada alavanca da trava de flutuação (A) em direção ao módulo de flutuação e para a posição travada (C).

    NOTA:

    A ilustração mostra a alavanca da trava de flutuação do lado direito da plataforma. A alavanca da trava de flutuação do lado esquerdo é o oposto.

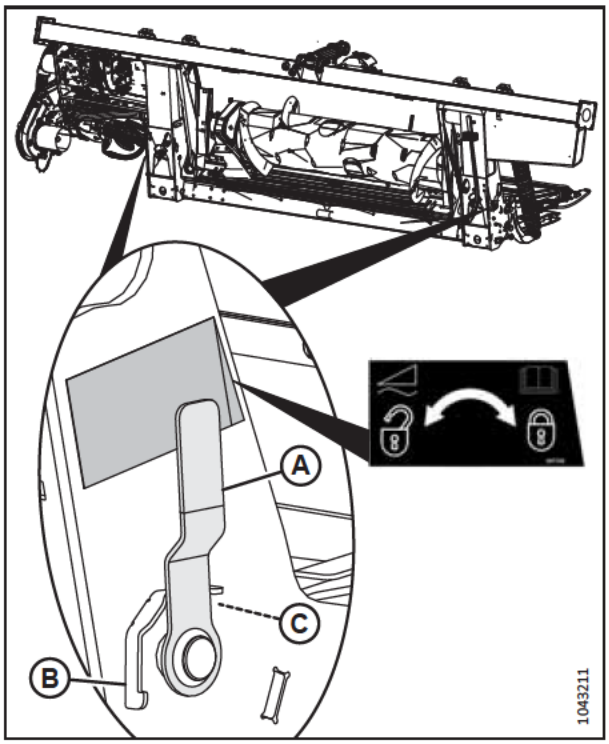

Figura 3.168: Alavanca de trava da flutuação

Desacoplar a plataforma de uma colheitadeira New Holland CR ou CX

A plataforma precisará ser fisicamente desacoplada da colheitadeira, e as conexões hidráulicas e elétricas precisarão ser removidas.

PERIGO

Para evitar ferimentos ou risco de morte devido ao acionamento inesperado da máquina, sempre pare o motor e remova a chave da ignição antes de deixar o assento do operador por qualquer motivo.

PERIGO

Certifique-se de que todos os observadores estejam afastados da área.

1. Ligue o motor.
2. Escolha uma área nivelada e posicione a plataforma ligeiramente acima do solo.
3. Desligue o motor e retire a chave da ignição.

    IMPORTANTE:

    Se as rodas de transporte estiverem instaladas, coloque-as na posição de armazenamento ou na posição mais alta de operação. Se as rodas não estiverem posicionadas, a plataforma poderá inclinar para a frente e dificultar o reacoplamento. Para obter instruções, consulte *Ajuste das rodas de transporte EasyMove™, página 194*.

    IMPORTANTE:

    Se rodas estabilizadoras estiverem instaladas, coloque-as na posição de armazenamento ou na posição mais alta de operação. Se as rodas não estiverem posicionadas, a plataforma poderá inclinar para a frente e dificultar o reacoplamento. Para obter instruções, consulte *Ajustando as rodas estabilizadoras, página 193*.

4. Engate as travas de flutuação puxando a alavanca de cada trava de flutuação (A) para fora do módulo de flutuação e para a posição travada (B).

   NOTA:

   A ilustração mostra a alavanca da trava de flutuação do lado direito da plataforma. A alavanca da trava de flutuação do lado esquerdo é o oposto.

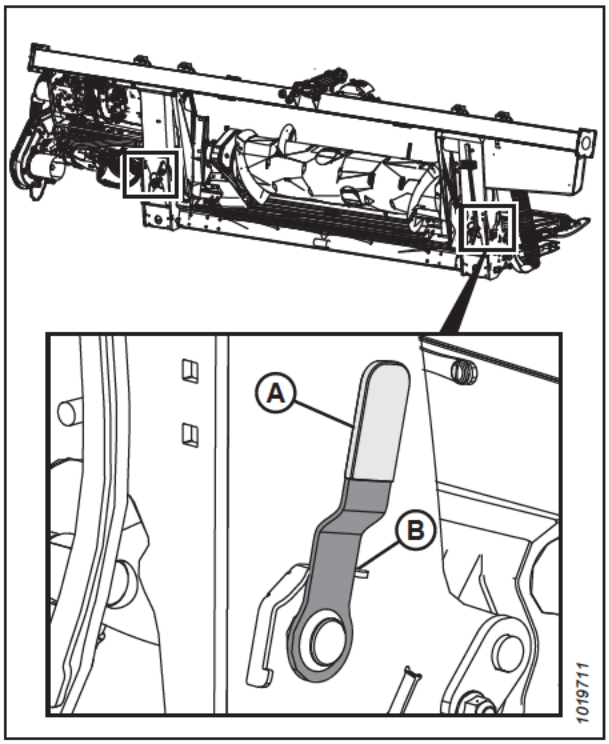

Figura 3.169: Alavanca de trava da flutuação

5. Desconecte o eixo de transmissão da colheitadeira. Empurre o colar para trás sobre a extremidade do eixo de transmissão e puxe o eixo de transmissão para fora do eixo de saída da colheitadeira (A) até que o colar desencaixe.

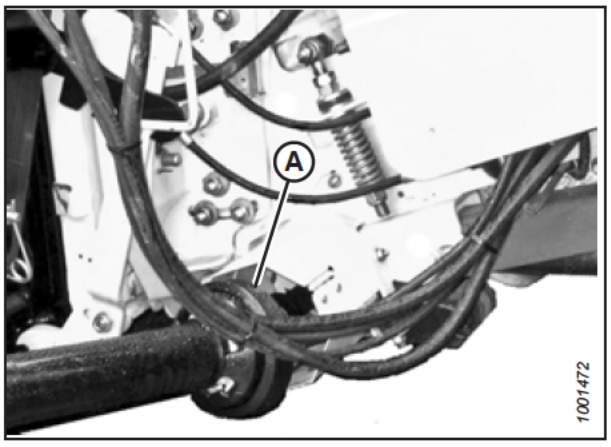

Figura 3.170: Eixo de transmissão

6. Armazene o eixo de transmissão sobre o suporte de apoio do eixo de transmissão (B) puxando o colar para trás (A) sobre o eixo de transmissão e o encaixando sobre o suporte de apoio (B). Libere o colar de modo que ele trave sobre o suporte.

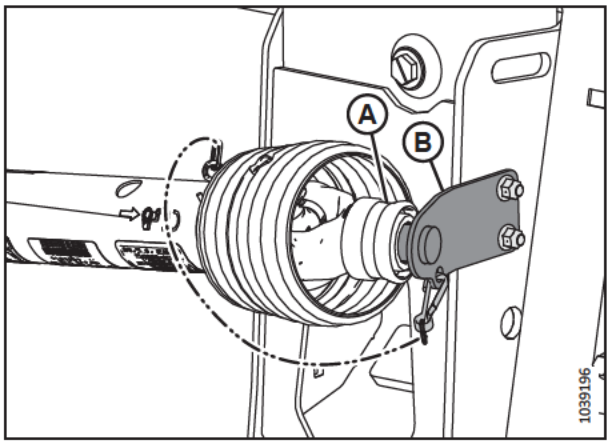

Figura 3.171: Eixo de transmissão na posição de armazenamento – Eixo de transmissão B7038 ou B7039

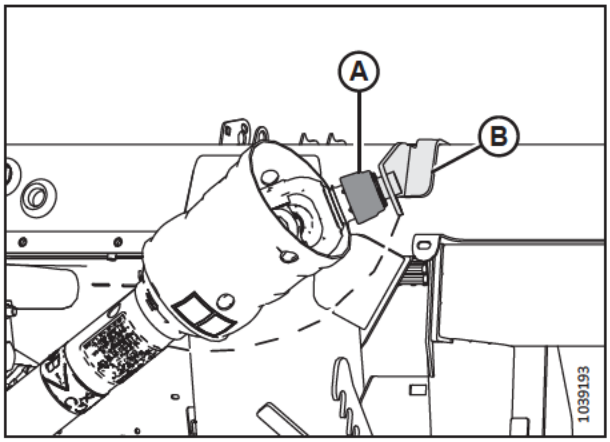

Figura 3.172: Eixo de transmissão na posição de armazenamento – Eixo de transmissão Sidehill/ Hillside B7180, B7181, ou B7326

7. Empurre o botão de trava (B) e puxe a alavanca (C) para liberar o multiacoplador (A).

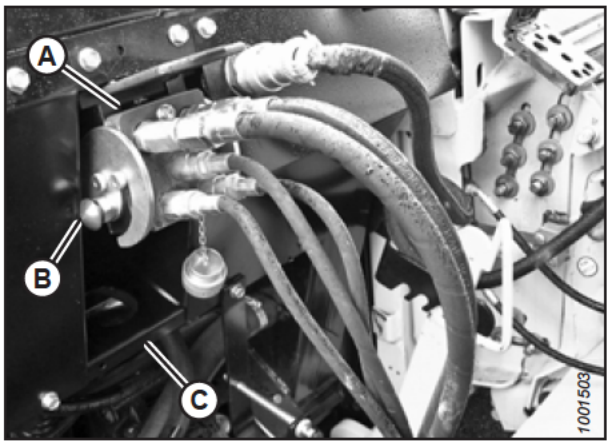

Figura 3.173: Conexões do módulo de flutuação

8. Empurre a alavanca (A) para a posição fechada até que o botão de trava (B) seja liberado. Feche a tampa.

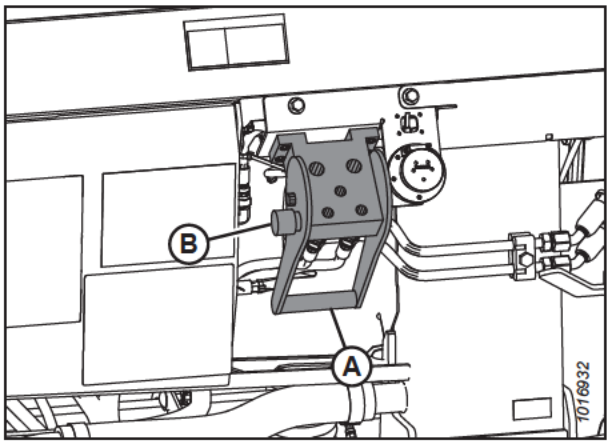

Figura 3.174: Receptáculos do módulo de flutuação

9. Posicione o acoplador hidráulico rápido (A) na placa de armazenamento (B) na colheitadeira.

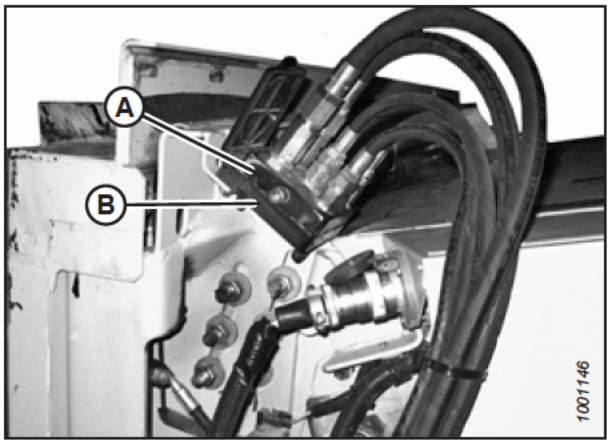

Figura 3.175: Acoplador da colheitadeira

10. Remova o conector elétrico (A) do módulo de flutuação.

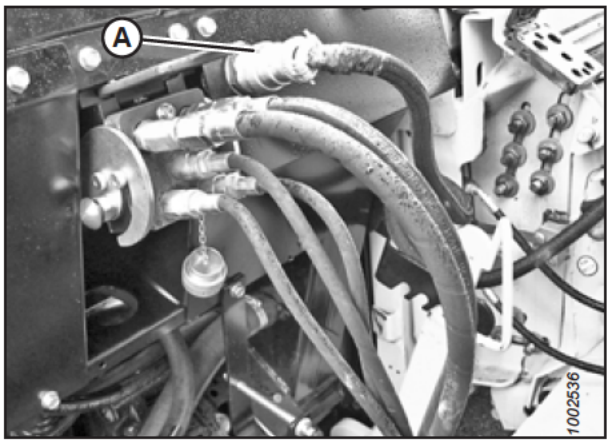

Figura 3.176: Conexões do módulo de flutuação

11. Acople o conector elétrico à colheitadeira no local (A).

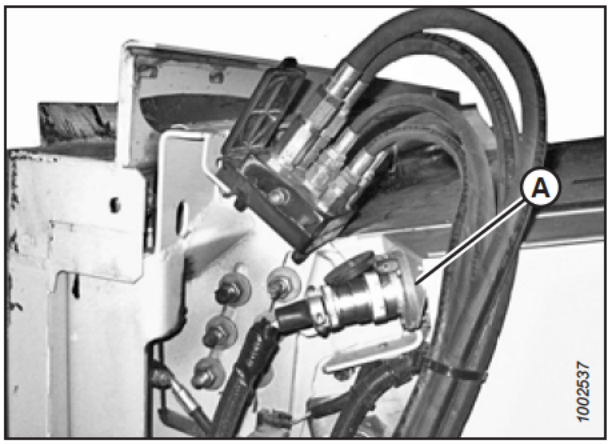

Figura 3.177: Acopladores da colheitadeira

12. Coloque novamente a tampa (A) no receptáculo do módulo de flutuação.

    NOTA:

    Se os controles da MacDon na cabine estiverem instalados, desconecte o conector de controle na cabine C81A do receptáculo C81B e guarde o conector em seu local de armazenamento na colheitadeira.

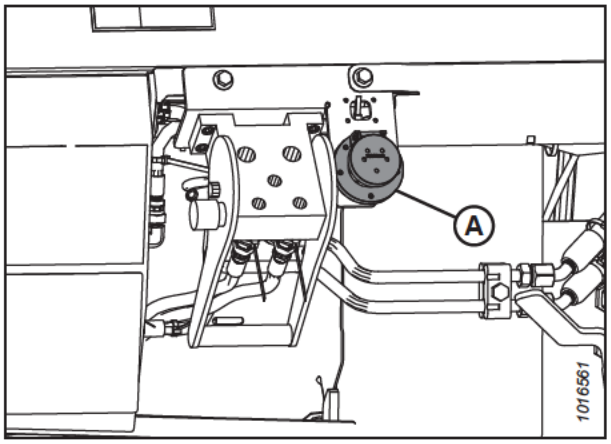

Figura 3.178: Receptáculos do módulo de flutuação

13. Levante a alavanca (A); puxe e abaixe a alavanca (B) para desengatar a trava do alimentador/módulo de flutuação (C).

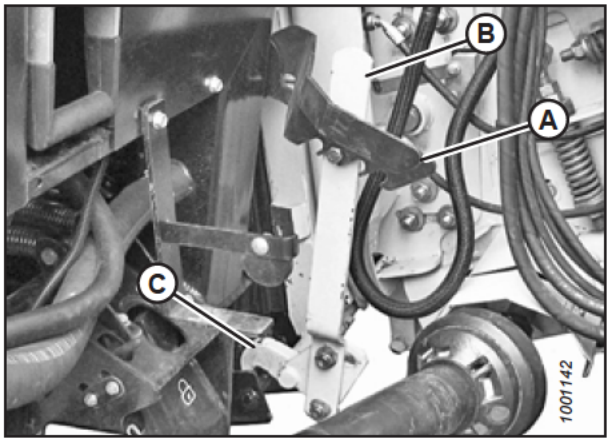

Figura 3.179: Travas do alimentador

14. Abaixe o alimentador (A) até que se desencaixe do suporte (B) do módulo de flutuação.

15. Afaste a colheitadeira lentamente da plataforma.

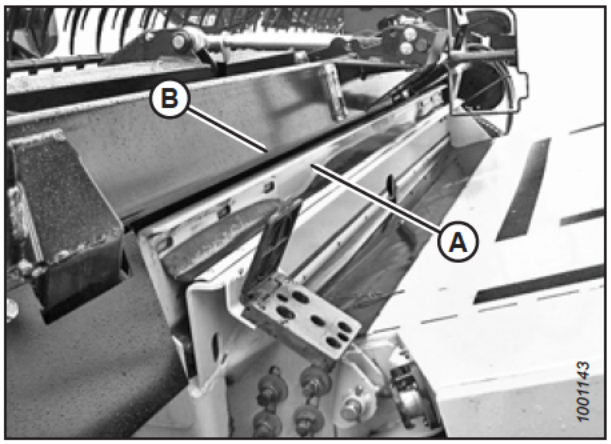

Figura 3.180: Plataforma na colheitadeira

3.6.7 Colheitadeiras Rostselmash

Para acoplar ou desacoplar a plataforma de uma colheitadeira Rostselmash, siga o procedimento correspondente nesta seção.

Consulte a tabela abaixo para informações sobre os modelos de colheitadeira Rostselmash compatíveis com esta plataforma.

Table 3.3 Compatibilidade da Colheitadeira Rostselmash – Plataformas de Esteiras Série FD2

Modelo da colheitadeira
RSM 161
Torum 785
T500

NOTA:

Para completar a conversão do FM200, são necessários pacotes extras. O kit de conversão de máscara B7311 será necessário para todas as colheitadeiras Rostselmash e o kit de conversão do eixo de transmissão B7312 será necessário para colheitadeiras Rostselmash 2019 e anteriores.

Acoplamento da plataforma à colheitadeira Rostselmash

A plataforma precisará estar fisicamente conectada ao alimentador da colheitadeira e as conexões elétricas e hidráulicas concluídas.

PERIGO

Para evitar ferimentos ou risco de morte devido ao acionamento inesperado da máquina, sempre pare o motor e remova a chave da ignição antes de deixar o assento do operador por qualquer motivo.

PERIGO

Certifique-se de que todos os observadores estejam afastados da área.

IMPORTANTE:

Se a colheitadeira **NÃO** estiver equipada com um pega-pedras, o painel frontal(A) do alimentador **DEVE** estar na posição intermediária (B). Para obter instruções sobre como ajustar o painel frontal, consulte o manual do operador da colheitadeira.

NOTA:

O pega-pedras evita que pedras ou detritos entrem na colheitadeira e está localizada na frente da colheitadeira e atrás do alimentador.

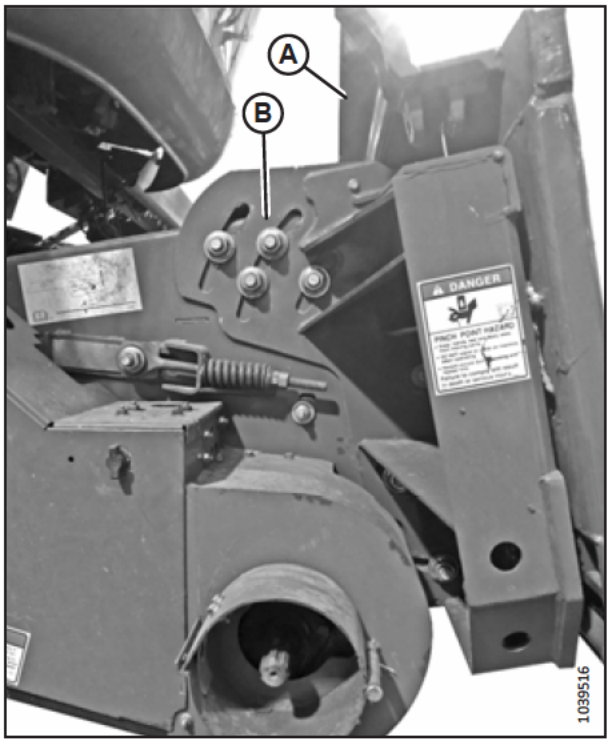

Figura 3.181: Placa frontal inclinada para a posição intermediária em colheitadeira não especificada

1. Conduza lentamente a colheitadeira na direção da plataforma até que o assento do alimentador (A) esteja diretamente sob a travessa superior do módulo de flutuação (B).
2. Levante o alimentador ligeiramente para içar a plataforma, garantindo que o assento do alimentador (A) esteja adequadamente encaixado na estrutura do módulo de flutuação.
3. Desligue o motor e remova a chave da ignição.

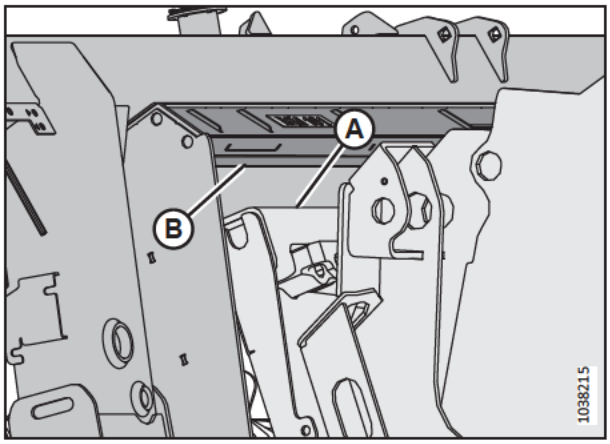

Figura 3.182: Colheitadeira e módulo de flutuação

4. Puxe o pino (A) para fora e gire a alavanca (B) até que ambos os pinos do alimentador (C) estejam totalmente engatados nos suportes do módulo de flutuação (D).

   NOTA:

   Se os pinos (C) não engatarem totalmente nos suportes do módulo de flutuação, solte os parafusos (E) e ajuste os suportes (D) conforme necessário.

5. Aperte as porcas (E).

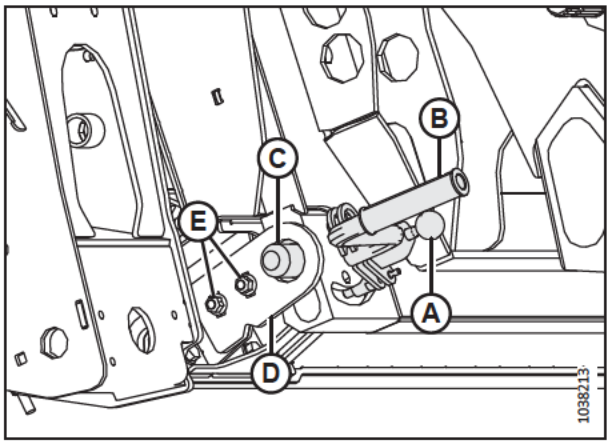

Figura 3.183: Pino do alimentador

6. Empurre o botão de trava (A) e puxe o manípulo (B) até a posição totalmente aberta.

7. Remova o acoplador hidráulico rápido na placa de armazenamento na colheitadeira. Limpe a superfície de contato do acoplador.

8. Posicione o acoplador da colheitadeira ao receptáculo do módulo de flutuação. Empurre a alavanca para baixo para engatar os pinos no receptáculo.

9. Empurre a manopla para baixo até a posição fechada até que o botão de trava (B) seja liberado.

10. Retire o conector da colheitadeira do local de armazenamento na colheitadeira e conecte-o ao receptáculo (C). Gire o colar no conector para travá-lo no lugar.

11. Remova o conector do kit de controle da cabine C81A do local de armazenamento na colheitadeira e conecte-o ao conector C81B (D). Gire o colar no conector para travá-lo.

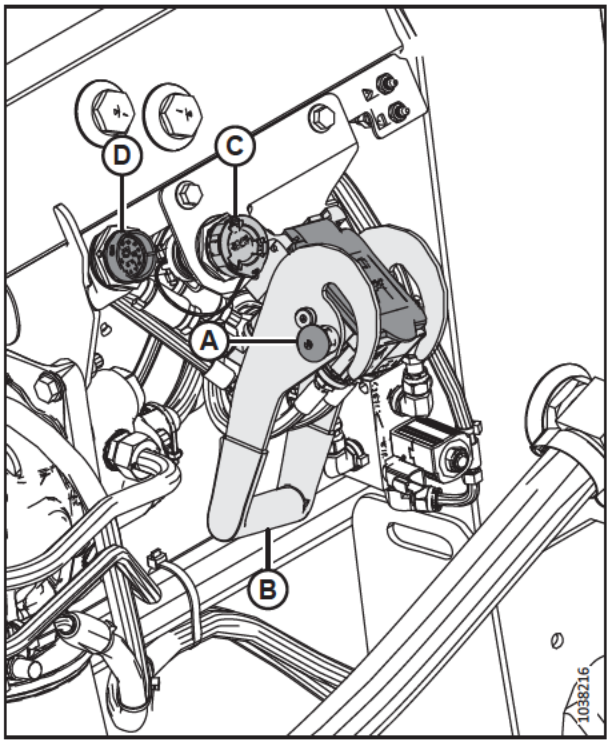

Figura 3.184: Armazenamento do multiacoplador

12. Separe a corrente de segurança (C) do suporte do braço (B).

13. Puxe o colar do eixo de transmissão (A) para trás a fim de liberar o eixo de transmissão do suporte de apoio. Remova o cardan do suporte de apoio.

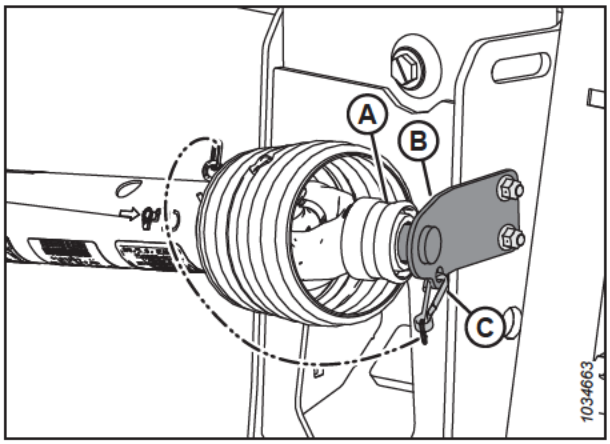

Figura 3.185: Eixo de transmissão em posição de armazenamento

14. Puxe o colar (A) para trás na extremidade do cardan. Empurre o cardan sobre o eixo de saída da colheitadeira (B) até que o colar trave.

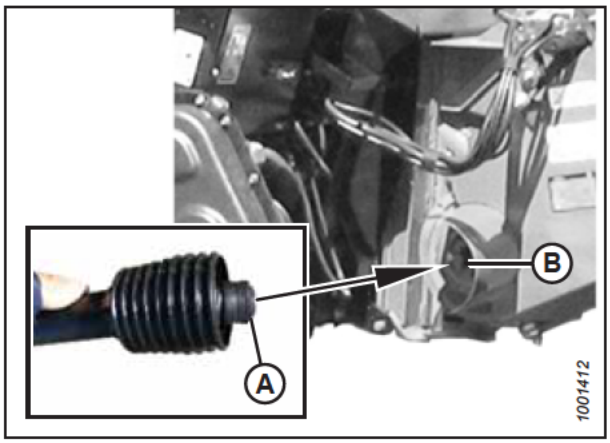

Figura 3.186: Eixo de transmissão

15. Proceda conforme as seguintes instruções:

    - Se a plataforma será usada no campo agora, desengate as travas de flutuação puxando cada alavanca da trava de flutuação (A) para longe do módulo de flutuação e para a posição destravada (B).
    - Se a plataforma **NÃO** será usada no campo agora, engate as travas de flutuação empurrando cada alavanca da trava de flutuação (A) em direção ao módulo de flutuação e para a posição travada (C).

    NOTA:

    A ilustração mostra a alavanca da trava de flutuação do lado direito da plataforma. A alavanca da trava de flutuação do lado esquerdo é o oposto.

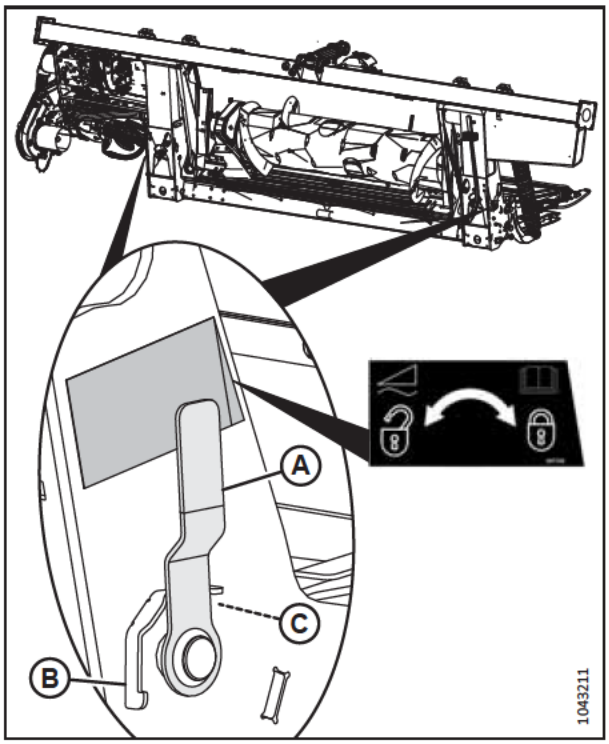

Figura 3.187: Alavanca de trava da flutuação

Desacoplar a plataforma de uma colheitadeira Rostselmash

A plataforma precisará ser fisicamente desacoplada da colheitadeira e as conexões hidráulicas e elétricas removidas.

⚠ PERIGO

Para evitar ferimentos ou risco de morte devido ao acionamento inesperado da máquina, sempre pare o motor e remova a chave da ignição antes de deixar o assento do operador por qualquer motivo.

⚠ PERIGO

Certifique-se de que todos os observadores estejam afastados da área.

1. Ligue o motor.
2. Estacione a colheitadeira em uma superfície nivelada.
3. Posicione a plataforma ligeiramente acima do solo.
4. Desligue o motor e retire a chave da ignição.

    IMPORTANTE:

    Se as rodas de transporte estiverem instaladas, coloque-as na posição de armazenamento ou na posição mais alta de operação. Se as rodas não estiverem posicionadas, a plataforma poderá inclinar-se para frente e dificultar a reconexão. Para obter instruções, consulte *Ajuste das rodas de transporte EasyMove™, página 194*.

    IMPORTANTE:

    Se rodas estabilizadoras estiverem instaladas, coloque-as na posição de armazenamento ou na posição mais alta de operação. Se as rodas não estiverem posicionadas, a plataforma poderá inclinar-se para frente e dificultar a reconexão. Para obter instruções, consulte *Ajustando as rodas estabilizadoras, página 193*.

5. Engate as travas de flutuação puxando a alavanca de cada trava de flutuação (A) para fora do módulo de flutuação e para a posição travada (B).

   NOTA:

   A ilustração mostra a alavanca da trava de flutuação do lado direito da plataforma. A trava de flutuação do lado esquerdo é o oposto.

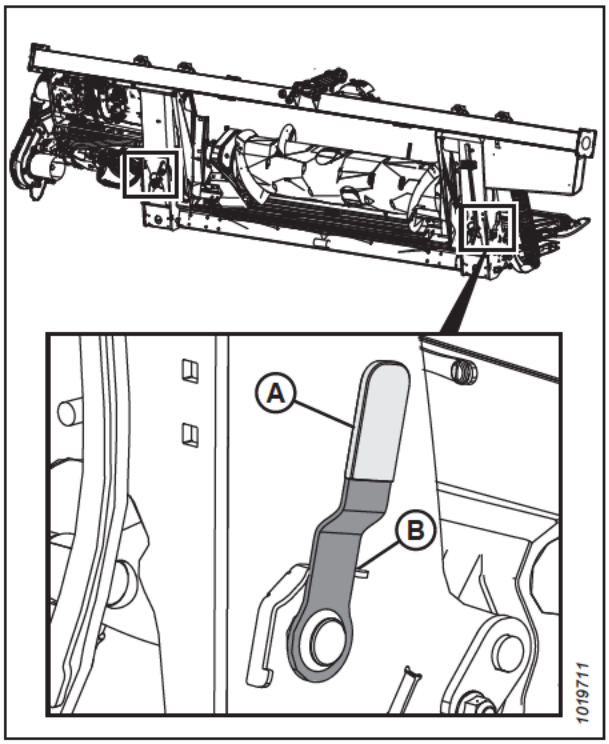

Figura 3.188: Alavanca de trava da flutuação

6. Desconecte o chicote de controle da cabine da colheitadeira C81A (D) do conector C81B (D).
7. Desconecte o chicote elétrico da colheitadeira do conector (C).
8. Empurre o botão de trava (A) e puxe a alavanca (B) para cima para liberar o multiacoplador.
9. Remova o acoplador hidráulico rápido da colheitadeira e devolva ao seu local de armazenamento na colheitadeira.

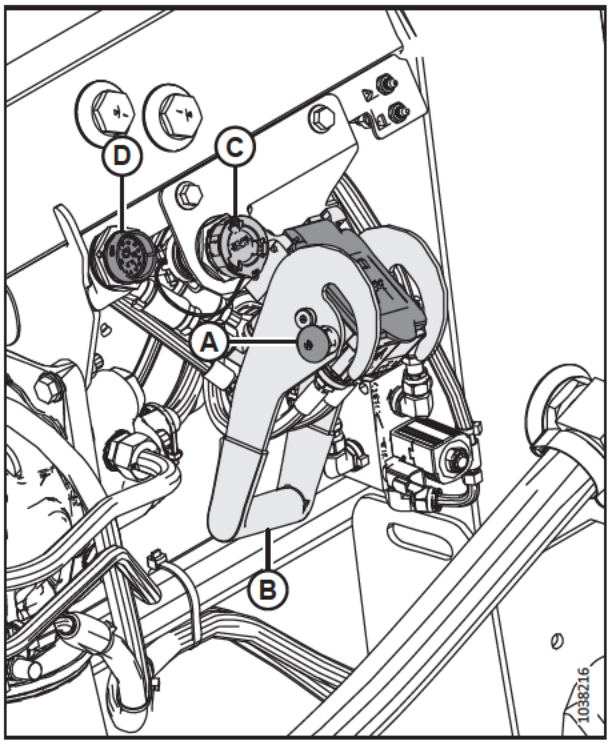

Figura 3.189: Alavanca de trava da flutuação

10. Puxe o colar (A) para trás sobre a extremidade do eixo de transmissão e puxe o eixo de transmissão para fora do eixo de saída da colheitadeira (B) até que o colar desencaixe.

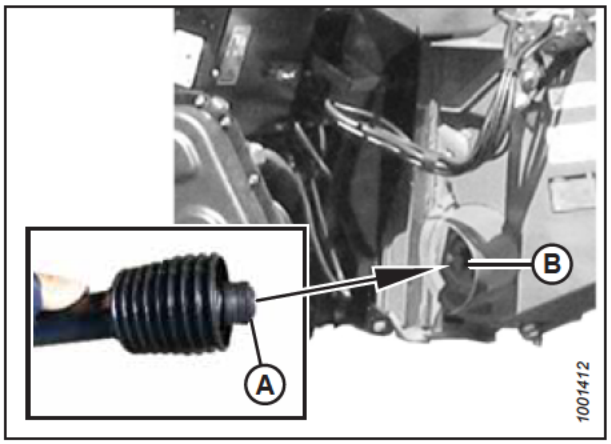

Figura 3.190: Eixo de transmissão

11. Armazene o eixo de transmissão sobre o suporte de apoio do eixo de transmissão (B) puxando o colar para trás (A) sobre o eixo de transmissão e o encaixando sobre o suporte de apoio (B). Libere o colar de modo que ele trave sobre o corpo do suporte de apoio.

12. Fixe a corrente de segurança (C) ao suporte de apoio (B).

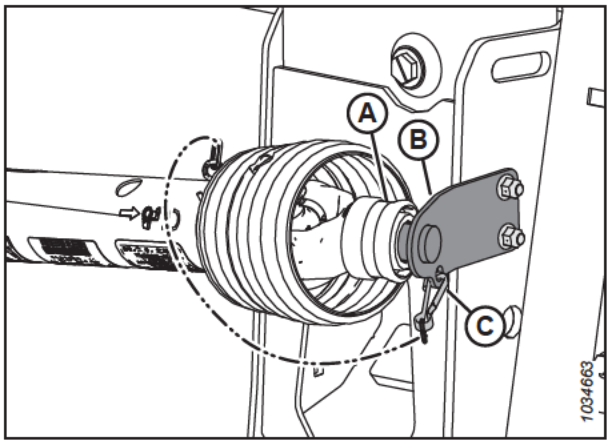

Figura 3.191: Eixo de transmissão na posição de armazenamento – Eixo de transmissão B7038 ou B7039

13. Puxe o pino (A) para fora e gire a alavanca (B) no sentido horário até que ambos os pinos do alimentador (C) estejam totalmente retraídos nos suportes do módulo de flutuação (D).

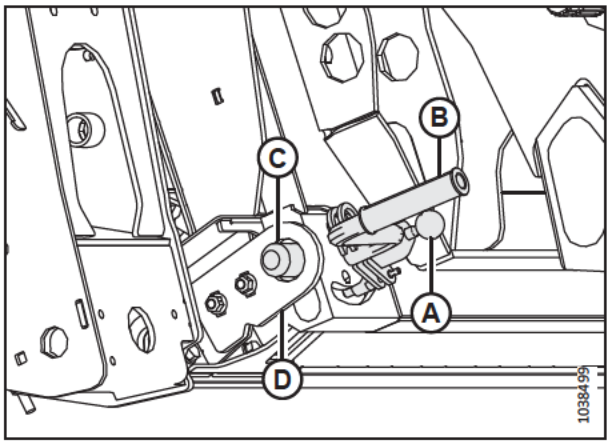

Figura 3.192: Pino do alimentador

14. Ligue o motor.
15. Abaixe o alimentador (A) até que desengate do suporte do módulo de flutuação (B).
16. Afaste a colheitadeira lentamente do módulo de flutuação.

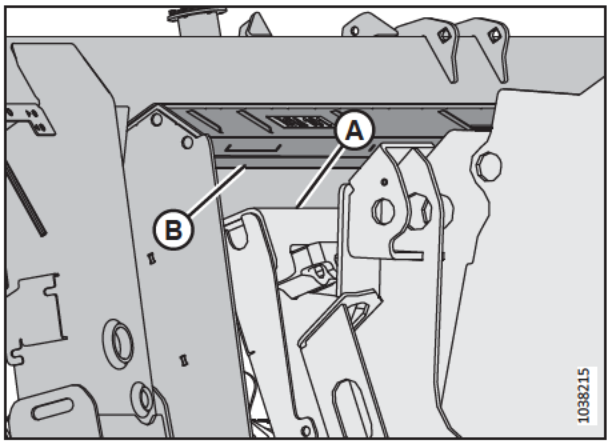

Figura 3.193: Colheitadeira e módulo de flutuação

3.7 Instalação da plataforma

Para melhor desempenho, a plataforma deve ser configurada de forma específica para diversas condições de colheita e culturas.

3.7.1 Acessórios da plataforma

Acessórios opcionais podem melhorar o desempenho em condições específicas ou adicionar recursos à plataforma. Acessórios opcionais podem ser encomendados e instalados com a ajuda do seu concessionário MacDon.

Consulte o Capítulo *5 Opções e acessórios, página 783* para ver a descrição dos itens disponíveis.

3.7.2 Configurações da plataforma

As tabelas a seguir fornecem orientação para regular a plataforma para diversas condições de colheita e culturas.

Para obter as informações sobre as configurações do molinete, consulte *3.7.4 Configurações do molinete, página 152*.

Para obter informações sobre a configuração do sem fim do FM200, consulte *3.8.1 Configurações de desempenho do Sem Fim FM200, página 159*.

NOTA:

Aumente a velocidade da esteira lateral para aumentar o desempenho quando houver material de colheita abundante ou quando você aumentar a velocidade de deslocamento.

Table 3.4 Regulagens recomendadas para cereais

Altura da palhada	102 mm (<4 pol.)						
Rodas estabilizadoras[4]	Armazenamento						
Posição da sapata de deslizamento	Acima ou no meio						
Condições das Culturas	**Divisores de Linha**	**Configurações de velocidade da esteira**[5]	**Ângulo da plataforma**[6, 7]	**Excêntrico do Molinete**	**Velocidade do Molinete %**[8]	**Posição do molinete**	**Sem fim transversal superior**
Leve	Não colocado	8	B – C	3	10-15	6 ou 7	Desnecessário
Normal	Sobre	7	B – C	2	10	6 ou 7	Desnecessário
Pesadas	Sobre	7	B – C	2	10	6 ou 7	Recomendado
Acamadas	Não colocado	7	B – C	3 ou 4	5-10	4 ou 5	Desnecessário
Altura da palhada	102-203 mm (4-8 pol.)						
Rodas estabilizadoras	Conforme necessário						
Posição da sapata de deslizamento	Baixa para condições de culturas acamadas, médio ou baixo para outras condições de cultura.						
Condições das Culturas	**Divisores de Linha**	**Configuração da Velocidade da Esteira**[5]	**Ângulo da plataforma**[6, 7]	**Excêntrico do Molinete**	**Velocidade do Molinete %**[8]	**Posição do molinete**	**Sem fim transversal superior**
Leve	Não colocado	8	B – C	4	10-15	6 ou 7	Desnecessário
Normal	Sobre	7	A	2	10	6 ou 7	Desnecessário
Pesadas	Sobre	7	A	2	10	6 ou 7	Recomendado
Acamadas	Não colocado	7	D	3 ou 4	5-10	4 ou 5	Desnecessário

4. As rodas estabilizadoras são usadas para limitar o movimento lateral e vertical da plataforma ao cortar o solo.
5. Configurações no controle da esteira FM200.
6. Defina o ângulo da plataforma o mais rente possível (configuração A) usando a união central e as sapatas deslizantes, mantendo a altura do corte.
7. A altura do corte da plataforma é determinada pelas configurações da sapata deslizante e do ângulo da plataforma.
8. Porcentagem acima da velocidade no solo.

Table 3.4 Regulagens recomendadas para cereais (continuação)

Altura da palhada	203 mm + (8 pol. +)						
Rodas estabilizadoras	Conforme necessário						
Posição da sapata de deslizamento	Não aplicável						
Condições das Culturas	**Divisores de Linha**	**Configuração da Velocidade da Esteira**[5]	**Ângulo da plataforma**[6, 7]	**Excêntrico do Molinete**	**Velocidade do Molinete %**[8]	**Posição do molinete**	**Sem fim transversal superior**
Leve	Não colocado	8	A	4	10-15	6 ou 7	Desnecessário
Normal	Sobre	7	A	2	10	6 ou 7	Desnecessário
Pesadas	Sobre	7	B – C	2	10	6 ou 7	Desnecessário
Acamadas	Não colocado	7	B – C	3 ou 4	5-10	4 ou 5	Desnecessário

Table 3.5 Regulagens recomendadas para lentilhas

Altura da palhada	No solo						
Rodas estabilizadoras[9]	Armazenamento						
Posição da sapata de deslizamento	Acima ou no meio						
Condições das Culturas	**Divisores de Linha**	**Configurações de velocidade da esteira**[10]	**Ângulo da plataforma**[11, 12]	**Excêntrico do Molinete**	**Velocidade do Molinete %**[13]	**Posição do molinete**	**Sem fim transversal superior**
Leve	Sobre	8	B – C	2	5-10	6 ou 7	Desnecessário
Normal	Sobre	7	B – C	2	10	6 ou 7	Desnecessário
Pesadas	Sobre	7	B – C	2	10	6 ou 7	Desnecessário
Acamadas	Sobre	7	D	2	5-10	6 ou 7	Desnecessário

9. As rodas estabilizadoras são usadas para limitar o movimento lateral e vertical da plataforma ao cortar o solo.
10. Configurações no controle da esteira FM200.
11. Defina o ângulo da plataforma o mais rente possível (configuração A) usando a união central e as sapatas deslizantes, mantendo a altura do corte.
12. A altura do corte da plataforma é determinada pelas configurações da sapata deslizante e do ângulo da plataforma.
13. Porcentagem acima da velocidade no solo.

Table 3.6 Regulagens recomendadas para ervilhas

Altura da palhada	No solo						
Rodas estabilizadoras[14]	Armazenamento						
Posição da sapata de deslizamento	Acima ou no meio						
Condições das Culturas	**Divisores de Linha**	**Configurações de velocidade da esteira**[15]	**Ângulo da plataforma**[16, 17]	**Excêntrico do Molinete**	**Velocidade do Molinete %**[18]	**Posição do molinete**	**Sem fim transversal superior**
Leve	Sobre	7	B – C	2	5-10	6 ou 7	Recomendado
Normal	Sobre	7	B – C	2	10	6 ou 7	Recomendado
Pesadas	Sobre	7	B – C	2	10	4 ou 5	Recomendado
Acamadas	Sobre	7	D	2	5-10	4 ou 5	Recomendado

14. As rodas estabilizadoras são usadas para limitar o movimento lateral e vertical da plataforma ao cortar o solo.
15. Configurações no controle da esteira FM200.
16. Defina o ângulo da plataforma o mais rente possível (configuração A) usando a união central e as sapatas deslizantes, mantendo a altura do corte.
17. A altura do corte da plataforma é determinada pelas configurações da sapata deslizante e do ângulo da plataforma.
18. Porcentagem acima da velocidade no solo.

Table 3.7 Regulagens recomendadas para canola

Altura da palhada	102-203 mm (4-8 pol.)						
Rodas estabilizadoras[19]	Conforme necessário						
Posição da sapata de deslizamento	Baixo para condições leves ou pesadas de culturas, médio ou baixo para condições normais ou acamadas de cultura.						
Condições das Culturas	**Divisores de Linha**	**Configurações de velocidade da esteira**[20]	**Ângulo da plataforma**[21, 22]	**Excêntrico do Molinete**	**Velocidade do Molinete %**[23]	**Posição do molinete**	**Sem fim transversal superior**
Leve	Sobre	7	A	2	5-10	6 ou 7	Recomendado
Normal	Sobre	7	B – C	1	10	6 ou 7	Recomendado
Pesadas	Sobre	8	B – C	1	10	3 ou 4	Recomendado
Acamadas	Sobre	7	D	2	5-10	3 ou 4	Recomendado
Altura da palhada	203 mm + (8 pol. +)						
Rodas estabilizadoras[19]	Conforme necessário						
Posição da sapata de deslizamento	Não aplicável						
Condições das Culturas	**Divisores de Linha**	**Configuração da Velocidade da Esteira**[20]	**Ângulo da plataforma**[21, 22]	**Excêntrico do Molinete**	**Velocidade do Molinete %**[23]	**Posição do molinete**	**Sem fim transversal superior**
Leve	Sobre	7	A	2	5-10	6 ou 7	Recomendado
Normal	Sobre	7	B – C	2	10	6 ou 7	Recomendado
Pesadas	Sobre	8	B – C	1 ou 2	10	3 ou 4	Recomendado
Acamadas	Sobre	7	D	2 ou 3	5-10	3 ou 4	Recomendado

19. As rodas estabilizadoras são usadas para limitar o movimento lateral e vertical da plataforma ao cortar o solo.
20. Configurações no controle da esteira FM200.
21. Defina o ângulo da plataforma o mais rente possível (configuração A) usando a união central e as sapatas deslizantes, mantendo a altura do corte.
22. A altura do corte da plataforma é determinada pelas configurações da sapata deslizante e do ângulo da plataforma.
23. Porcentagem acima da velocidade no solo.

Table 3.8 Regulagens recomendadas para arroz da Califórnia

Altura da palhada	102 mm (<4 pol.)						
Rodas estabilizadoras[24]	Armazenamento						
Posição da sapata de deslizamento	Acima ou no meio						
Condições das Culturas	**Divisores de linha**[25]	**Configurações de velocidade da esteira**[26]	**Ângulo da plataforma**[27, 28]	**Excêntrico do Molinete**	**Velocidade do Molinete %**[29]	**Posição do molinete**	**Sem fim transversal superior**
Leve	Divisor de linha arrozeiro	4	D	2	10-15	6 ou 7	Desnecessário
Normal	Divisor de linha arrozeiro	4	B – C	2	10	4 ou 5	Desnecessário
Pesadas	Divisor de linha arrozeiro	4	B – C	2	10	4 ou 5	Desnecessário
Acamadas	Divisor de linha arrozeiro	4	D	2	5-10	4 ou 5	Desnecessário
Altura da palhada	102-203 mm (4-8 pol.)						
Rodas estabilizadoras[24]	Conforme necessário						
Posição da sapata de deslizamento	No meio ou abaixo						
Condições das Culturas	**Divisores de Linha**[25]	**Configuração da Velocidade da Esteira**[26]	**Ângulo da plataforma**[27, 28]	**Excêntrico do Molinete**	**Velocidade do Molinete %**[29]	**Posição do molinete**	**Sem fim transversal superior**
Leve	Divisor de linha arrozeiro	4	D	3	10-15	6 ou 7	Desnecessário
Normal	Divisor de linha arrozeiro	4	B – C	3	10	6 ou 7	Desnecessário

24. As rodas estabilizadoras são usadas para limitar o movimento lateral e vertical da plataforma ao cortar o solo.
25. O divisor de linha arrozeiro está disponível. O divisor de linha arrozeiro não é necessário em ambas as extremidades da plataforma.
26. Configurações no controle da esteira FM200.
27. Defina o ângulo da plataforma o mais rente possível (configuração A) usando a união central e as sapatas deslizantes, mantendo a altura do corte.
28. A altura do corte da plataforma é determinada pelas configurações da sapata deslizante e do ângulo da plataforma.
29. Porcentagem acima da velocidade no solo.

Table 3.8 Regulagens recomendadas para arroz da Califórnia (continuação)

Pesadas	Divisor de linha arrozeiro	4	B – C	3	10	6 ou 7	Desnecessário
Acamadas	Divisor de linha arrozeiro	4	D	4	5-10	6 ou 7	Desnecessário

Table 3.8 Regulagens recomendadas para arroz da Califórnia (continuação)

Altura da palhada	203 mm + (8 pol. +)						
Rodas estabilizadoras[24]	Conforme solicitado						
Posição da sapata de deslizamento	Não aplicável						
Condições das Culturas	**Divisores de Linha**[25]	**Configuração da Velocidade da Esteira**[26]	**Ângulo da plataforma**[27, 28]	**Excêntrico do Molinete**	**Velocidade do Molinete %**[29]	**Posição do molinete**	**Sem fim transversal superior**
Leve	Divisor de linha arrozeiro	4	A	3	10-15	6 ou 7	Desnecessário
Normal	Divisor de linha arrozeiro	4	B – C	3	10	6 ou 7	Desnecessário
Pesadas	Divisor de linha arrozeiro	4	B – C	3	10	6 ou 7	Desnecessário
Acamadas	Divisor de linha arrozeiro	4	D	4	5-10	6 ou 7	Desnecessário

Table 3.9 Regulagens recomendadas para arroz Delta

Altura da palhada	51-152 mm (2-6 pol.)						
Rodas estabilizadoras[30]	Conforme necessário						
Posição da sapata de deslizamento	No meio ou abaixo						
Condições das Culturas	**Divisores de Linha**	**Configurações de velocidade da esteira**[31]	**Ângulo da plataforma**[32, 33]	**Excêntrico do Molinete**	**Velocidade do Molinete %**[34]	**Posição do molinete**	**Sem fim transversal superior**
Leve	Não colocado	6	D	2 ou 3	10-15	6 ou 7	Desnecessário
Normal	Não colocado	6	B – C	2 ou 3	10	6 ou 7	Desnecessário
Pesadas	Não colocado	6	B – C	2 ou 3	10	6 ou 7	Desnecessário
Acamadas	Não colocado	6	D	3 ou 4	5-10	4 ou 5	Desnecessário
Altura da palhada	152 mm + (6 pol. +)						
Rodas estabilizadoras[30]	Conforme necessário						
Posição da sapata de deslizamento	Não aplicável						
Condições das Culturas	**Divisores de Linha**	**Configuração da Velocidade da Esteira**[31]	**Ângulo da plataforma**[32, 33]	**Excêntrico do Molinete**	**Velocidade do Molinete %**[34]	**Posição do molinete**	**Sem fim transversal superior**
Leve	Não colocado	6	A	2 ou 3	10-15	6 ou 7	Desnecessário
Normal	Não colocado	6	B – C	2 ou 3	10	6 ou 7	Desnecessário
Pesadas	Não colocado	6	B – C	2 ou 3	10	6 ou 7	Desnecessário
Acamadas	Não colocado	6	D	3 ou 4	5-10	4 ou 5	Desnecessário

30. As rodas estabilizadoras são usadas para limitar o movimento lateral e vertical da plataforma ao cortar o solo.
31. Configurações no controle da esteira FM200.
32. Defina o ângulo da plataforma o mais rente possível (configuração A) usando a união central e as sapatas deslizantes, mantendo a altura do corte.
33. A altura do corte da plataforma é determinada pelas configurações da sapata deslizante e do ângulo da plataforma.
34. Porcentagem acima da velocidade no solo.

Table 3.10 Regulagens recomendadas para feijões comestíveis

Altura da palhada	No solo						
Rodas estabilizadoras[35]	Armazenamento						
Posição da sapata de deslizamento	Acima ou no meio						
Condições das Culturas	**Divisores de Linha**	**Configurações de velocidade da esteira**[36]	**Ângulo da plataforma**[37, 38]	**Excêntrico do Molinete**	**Velocidade do Molinete %**[39]	**Posição do molinete**	**Sem fim transversal superior**
Leve	Sobre	8	D	2	5-10	6 ou 7	Desnecessário
Normal	Sobre	7	B – C	2	10	6 ou 7	Desnecessário
Pesadas	Sobre	7	B – C	2	10	6 ou 7	Desnecessário
Acamada	Instalados	7	D	4	5–10	6 ou 7	Não necessário

35. As rodas estabilizadoras são usadas para limitar o movimento lateral e vertical da plataforma ao cortar o solo.
36. Configurações no controle da esteira FM200.
37. Defina o ângulo da plataforma o mais rente possível (configuração A) usando a união central e as sapatas deslizantes, mantendo a altura do corte.
38. A altura do corte da plataforma é determinada pelas configurações da sapata deslizante e do ângulo da plataforma.
39. Porcentagem acima da velocidade no solo.

Table 3.11 Regulagens recomendadas para linho

Altura da palhada	51-153 mm (2-6 pol.)						
Rodas estabilizadoras[40]	Conforme necessário						
Posição da sapata de deslizamento	Baixa para condições de culturas acamadas, médio ou baixo para outras condições de cultura.						
Condições das Culturas	**Divisores de Linha**	**Configurações de velocidade da esteira**[41]	**Ângulo da plataforma**[42, 43]	**Excêntrico do Molinete**	**Velocidade do Molinete %**[44]	**Posição do molinete**	**Sem fim transversal superior**
Leve	Sobre	8	B – C	2	5-10	6 ou 7	Desnecessário
Normal	Sobre	7	A	2	10	6 ou 7	Desnecessário
Pesadas	Sobre	7	B – C	2	10	6 ou 7	Desnecessário
Acamadas	Sobre	7	D	2	5-10	6 ou 7	Desnecessário

40. As rodas estabilizadoras são usadas para limitar o movimento lateral e vertical da plataforma ao cortar o solo.
41. Configurações no controle da esteira FM200.
42. Defina o ângulo da plataforma o mais rente possível (configuração A) usando a união central e as sapatas deslizantes, mantendo a altura do corte.
43. A altura do corte da plataforma é determinada pelas configurações da sapata deslizante e do ângulo da plataforma.
44. Porcentagem acima da velocidade no solo.

3.7.3 Otimização da plataforma para colheita direta de canola

A canola madura pode ser colhida diretamente, mas a maioria das variedades é suscetível à quebra de vagens e subsequente perda de sementes. Esta seção fornece informações sobre acessórios recomendados, configurações e ajustes para otimizar FlexDraper® Série FD2,,, para cultura direta de canola com redução da perda de sementes.

Acessórios recomendados

As seguintes modificações são necessárias para otimizar a plataforma para colheita direta de canola:

- Instalação do sem fim transversal superior de comprimento total
- Instalação das facas verticais

NOTA:

Cada kit contém instruções de instalação e as ferragens necessárias. Para obter mais informações, consulte o Capítulo *5 Opções e acessórios, página 783*.

Configurações recomendadas

Os seguintes ajustes são necessários para otimizar a plataforma para colheita direta de canola:

- Libere a tensão da mola do sem-fim. Para obter mais instruções, consulte *3.8.5 Verificação e ajuste das molas do sem fim, página 190*.
- Ajuste a velocidade do molinete para que seja igual à velocidade de deslocamento da colheitadeira. Aumente a velocidade conforme necessário. Para obter instruções, consulte *3.9.6 Velocidade do molinete, página 247*
- Ajuste a velocidade da esteira lateral na posição seis no controle de velocidade da esteira lateral dentro da cabine. Para obter instruções, consulte *3.9.8 Velocidade das esteiras laterais, página 250*
- Ajuste a altura do molinete de modo que os dedos contatem ligeiramente a cultura. Para obter instruções, consulte *3.9.11 Altura do molinete, página 255*..
- Ajuste da posição de avanço-recuo do molinete. Para obter instruções, consulte *Ajuste da posição avanço-recuo do molinete, página 261*.
- Mova os cilindros de avanço/recuo do molinete para a posição de recuo alternativa. Para instruções, consulte *Reposicionamento dos cilindros de avanço/recuo, página 261*.
- Ajuste do excêntrico do molinete para a posição um. Para obter instruções, consulte *Ajuste do excêntrico do molinete, página 271*.
- Configure o sem fim para a posição de flutuação. Para obter instruções, consulte *3.8.4 Configuração da posição do sem fim, página 188*.

3.7.4 Configurações do molinete

As diferentes combinações de posição do molinete e regulagens do excêntrico afetam a entrega da cultura nas esteiras ao girar o perfil de dedos.

NOTA:

A legenda (A) refere-se ao nível do solo, enquanto a legenda (B) refere-se à altura da palhada.

Table 3.12 Séries FD2 Configurações recomendadas do molinete

Número da regulagem do excêntrico (ganho de velocidade dos dedos)	Número da posição do molinete	Padrão de dedos do molinete	Altura do solo até a palhada
1 (0%)	5 ou 6	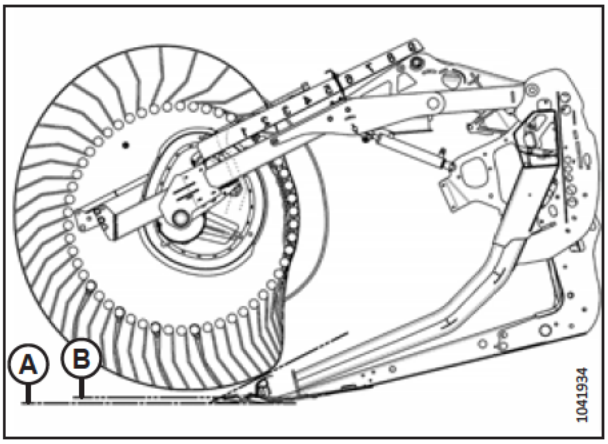	25 mm (0,98 pol.)
2 (20%)	6 ou 7	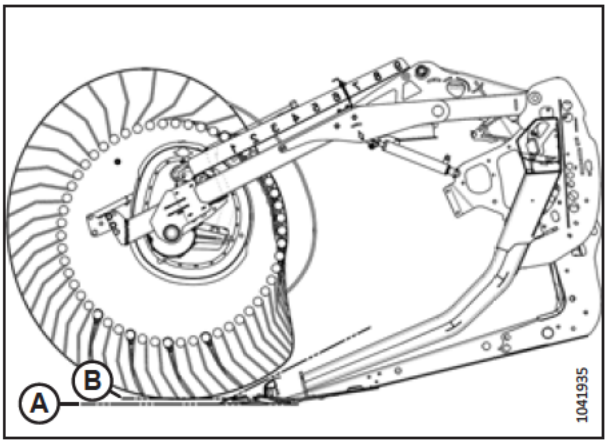	25 mm (0,98 pol.)

Table 3.12 Séries FD2 Configurações recomendadas do molinete (continuação)

Número da regulagem do excêntrico (ganho de velocidade dos dedos)	Número da posição do molinete	Padrão de dedos do molinete	Altura do solo até a palhada
3 (30%)	8	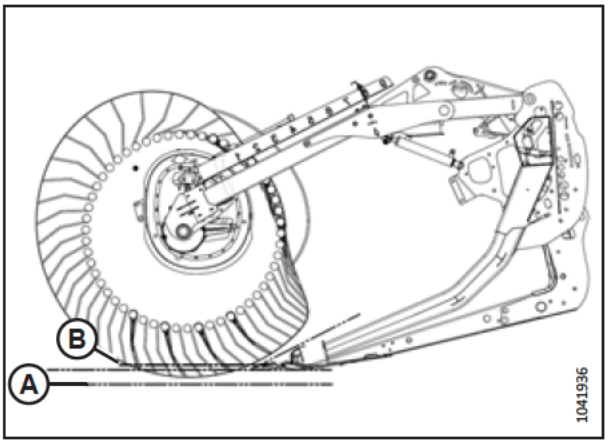	102 mm (4 pol.)
4 (35%)	9	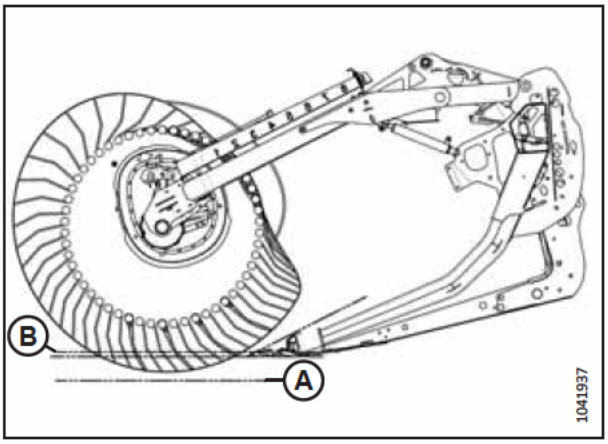	150 mm (5,9 pol.)

NOTA:

- Ajuste o molinete para a frente a fim de chegar mais perto do solo e, ao mesmo tempo, inclinar a plataforma para trás. Os dedos cavarão a terra nas posições de avanço extremas do molinete, então ajuste as sapatas ou o ângulo da plataforma para compensar. Ajuste o molinete para trás a fim de de afastá-lo do solo e, ao mesmo tempo, inclinar a plataforma para a frente.
- A inclinação da plataforma pode ser aumentada para aproximar o molinete do solo, ou reduzida para afastar o molinete do solo, ao mesmo tempo que o material continua fluindo para as esteiras.
- Para deixar a quantidade máxima de palhada na cultura acamada, levante a plataforma e aumente sua inclinação para manter o molinete próximo ao solo. Posicione o molinete totalmente para frente.
- O molinete talvez tenha que ser movido para trás a fim de evitar grumos ou para conectar a barra de corte em culturas mais finas.
- A capacidade mínima de carga de cultura (área mínima da esteira exposta entre o molinete e a chapa traseira da plataforma) ocorre com o molinete na posição mais recuada.
- A capacidade máxima de carga de cultura (área máxima da esteira exposta entre o molinete e chapa traseira da plataforma) ocorre com o molinete na posição mais avançada.
- Devido à natureza da ação do excêntrico, a velocidade das pontas dos dedos na barra de corte torna-se maior que a velocidade do molinete nas regulagens mais altas do excêntrico. Para obter mais informações, consulte a Tabela *3.12, página 153*.

3.7.5 Regulagens do divisor de cultura flutuante (opcional)

Os divisores de cultura flutuantes podem ser ajustados para diferentes condições de cultura.

PERIGO

Para evitar ferimentos corporais ou morte por acionamento inesperado ou queda da máquina suspensa, sempre desligue o motor, remova a chave, e engate os apoios de segurança antes de entrar embaixo da plataforma por qualquer motivo.

Para instruções sobre como fazer ajustes no divisor de cultura flutuante, consulte *Ajuste dos divisores de cultura de flutuação, página 285*. Para configurações, consulte a tabela de altura da palhada aplicável abaixo.

Table 3.13 Altura da palhada 50 mm a 125 mm (2 pol. a 5 pol.)

	Ângulo da plataforma[45]	Altura da palhada	Sapatas principais da plataforma	Batente	Posição de avanço-recuo	Altura do defletor superior	Altura do defletor lateral	Whisker do defletor superior
Normal	A	125 mm (5 pol.)	Abaixada	2	1	1	C	Dentro
	A	125 mm (5 pol.)	Abaixada	2	3	1	C	Dentro
	E	50 mm (2 pol.)	Abaixada	1	1	1,5	C	Dentro
	E	50 mm (2 pol.)	Abaixada	1	3	1,5	C	Dentro
	A	125 mm (5 pol.)	Abaixada	2	3	1	C	Fora

45. A (mín.) – E (máx.)

Table 3.13 Altura da palhada 50 mm a 125 mm (2 pol. a 5 pol.) (continuação)

	Ângulo da plata-forma[46]	Altura da palhada	Sapatas principais da plataformа	Batente	Posição de avanço-recuo	Altura do defletor superior	Altura do defletor lateral	Whisker do defletor superior
Acama-da	A	125 mm (5 pol.)	Abaixada	2	4	1	C	Fora
	E	50 mm (2 pol.)	Abaixada	1	3	2	D	Fora
	E	50 mm (2 pol.)	Abaixada	1	4	2	D	Fora
Grave-mente acamada	A	125 mm (5 pol.)	Abaixada	2	4	3	D	Fora
	A	125 mm (5 pol.)	Abaixada	2	5	4	D	Fora
	E	50 mm (2 pol.)	Abaixada	1	4	3	C	Fora
	E	50 mm (2 pol.)	Abaixada	1	5	4	C	Fora

46. A (mín.) – E (máx.)

Table 3.14 Altura da palhada 20 mm a 100 mm (3/4 pol. a 4 pol.)

	Ângulo da plata-forma[46]	Altura da palhada	Sapatas principais da platafor-ma	Batente	Posição avanço-recuo	Altura do defletor superior	Altura do defletor lateral	Whisker do defletor superior
Normal	A	100 mm (4 pol.)	Meio	2	1	1	C	Dentro
	A	100 mm (4 pol.)	Meio	2	3	1	C	Dentro
	E	20 mm (3/4 pol.)	Meio	1	1	1	C	Dentro
	E	20 mm (3/4 pol.)	Meio	1	3	1	C	Dentro
Acama-da	A	100 mm (4 pol.)	Meio	2	3	1	C	Fora
	A	100 mm (4 pol.)	Meio	2	4	2	C	Fora
	E	20 mm (3/4 pol.)	Meio	1	3	1	D	Fora
	E	20 mm (3/4 pol.)	Meio	1	4	2	D	Fora
Grave-mente acamada	A	100 mm (4 pol.)	Meio	2–3	4	3	D	Fora
	A	100 mm (4 pol.)	Meio	2–3	5	4	D	Fora
	E	20 mm (3/4 pol.)	Meio	1	4	3	C	Fora
	E	20 mm (3/4 pol.)	Meio	1	5	4	C	Fora

Table 3.15 Altura da palhada 16 mm a 50 mm (5/8 pol. a 2 pol.) Barra de corte no solo

	Ângulo da plata-forma[46]	Altura da palhada	Sapatas principais da plataformа	Batente	Posição avanço-recuo	Altura do defletor superior	Altura do defletor lateral	Whisker do defletor superior
Normal	A	50 mm (2 pol.)	Levantada	2	1–3	1	C	Dentro
	A	50 mm (2 pol.)	Levantada	2	1–3	1	C	Dentro
	E	16 mm (5/8 pol.)	Levantada	1	1	2	C	Dentro
	E	16 mm (5/8 pol.)	Levantada	1	3	1	C	Dentro
Acama-da	A	50 mm 2 pol.	Levanta	2	3	1	C	Fora
	A	50 mm (2 pol.)	Levantada	3	4	1	C	Fora
	E	16 mm (5/8 pol.)	Levantada	1	3–4	2	D	Fora
	E	16 mm (5/8 pol.)	Levantada	1	3–4	2	D	Fora
Grave-mente acamada	A	50 mm (2 pol.)	Levantada	2–3	4	3	D	Fora
	A	50 mm (2 pol.)	Levantada	2–3	5	4	D	Fora
	E	16 mm (5/8 pol.)	Levantada	1	4	2,5	C	Fora
	E	16 mm (5/8 pol.)	Levantada	1	5	4	C	Fora

3.8 Configuração dos módulos de flutuação

As seções a seguir descrevem as diretrizes de configuração do módulo de flutuação recomendadas para o seu modelo específico de colheitadeira e tipo de cultura. No entanto, as recomendações podem não abranger todas as condições.

Se surgirem problemas de abastecimento com o módulo de flutuação, consulte o capítulo *6 Diagnóstico e resolução de problemas, página 805*.

3.8.1 Configurações de desempenho do Sem Fim FM200

O sem-fim FM200 pode ser configurado para se adequar a diversas condições de cultura. Há quatro configurações disponíveis.

Configuração ultraestreita: A configuração ultraestreita usa 8 helicoidais longos aparafusados (4 do lado esquerdo e 4 do direito) e 18 dedos do sem fim. Essa configuração pode melhorar o desempenho da alimentação para colheitadeiras com alimentadores estreitos. Ela pode ser útil também na colheita de arroz.

NOTA:

As dimensões (A) e (B) são iguais para ambas as extremidades do sem fim. Devem variar no máximo 15 mm (9/16 pol.) dos valores informados.

NOTA:

Será necessário perfurar orifícios no helicoidal e no tambor para instalar o helicoidal extra.

Para obter mais informações sobre a conversão do sem fim para uma configuração ultraestreita, consulte *Configuração ultraestreita - Helicoidal do sem fim, página 162*.

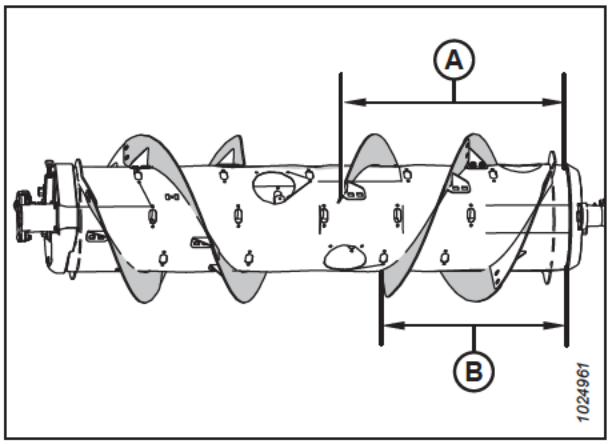

Figura 3.194: Configuração ultra estreita – Visão traseira

A - 760 mm (29 15/16 pol.) **B - 602 mm (23 11/16 pol.)**

Configuração estreita: A configuração estreita usa 4 helicoidais longos aparafusados (2 do lado esquerdo e 2 do direito) e 18 dedos do sem fim.

NOTA:

As dimensões (A) e (B) são iguais para ambas as extremidades do sem fim. Devem variar no máximo 15 mm (9/16 pol.) dos valores informados.

A **configuração estreita** é padrão para as seguintes colheitadeiras:

- IDEAL™ 7/8/9/10
- Gleaner® R6/75, R6/76, S6/77, S6/7/88, S96/7/8
- New Holland CR 920/940/960, 9020/40/60/65, 6090/7090, 8060/8070/8080

A **configuração estreita** é recomendada para as seguintes colheitadeiras:

- Case 2166/88, 2344/66/77/88, 2577/88, 5/6/7088, 5/6/7130, 5/6/7140, 5/6/7150

Para obter mais informações sobre a conversão do sem fim para uma configuração estreita, consulte *Configuração estreita - Helicoidal do sem fim, página 166*.

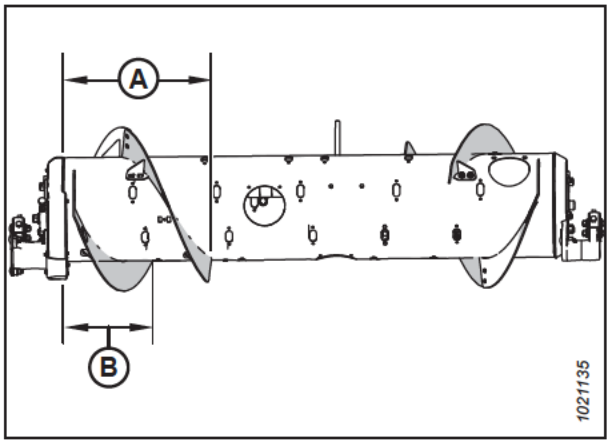

Figura 3.195: Configuração estreita – Visão traseira

A - 514 mm (20 1/4 pol.) **B - 356 mm (14 pol.)**

Configuração média: A configuração média usa 4 helicoidais curtos aparafusados (2 do lado esquerdo e 2 do direito) e 22 dedos do sem fim.

NOTA:

As dimensões (A) e (B) são iguais para ambas as extremidades do sem fim. Devem variar no máximo 15 mm (9/16 pol.) dos valores informados.

A **configuração média** é padrão para as seguintes colheitadeiras:

- Case IH 2166/88, 2344/66/77/88, 2577/88, 5/6/7088, 5/6/7130, 5/6/7140,5/6/7150,7/8/9230, 7/8/9240, 7/8/9250
- Challenger® 66/67/680B, 54/560C, 54/560E
- CLAAS 56/57/58/590R, 57/58/595R, 62/63/64/65/66/670, 73/74/75/76/77/780, 5X00,6X00, 7X00, 8X00
- Fendt 9490x, 6335C
- Gleaner® A66/76/86
- John Deere 95/96/97/9860, 95/96/97/9870, S65/66/67/68/690, T670
- Massey Ferguson® 92/9380, 96/97/9895, 9520/40/60, 9500, 9545/65
- New Holland CR 970/980, 9070/9080, 8090/9090, X.90, X.80
- New Holland CX 8X0, 80X0, 8.X0
- Rostselmash 161, T500, Torum X70, Torum 785

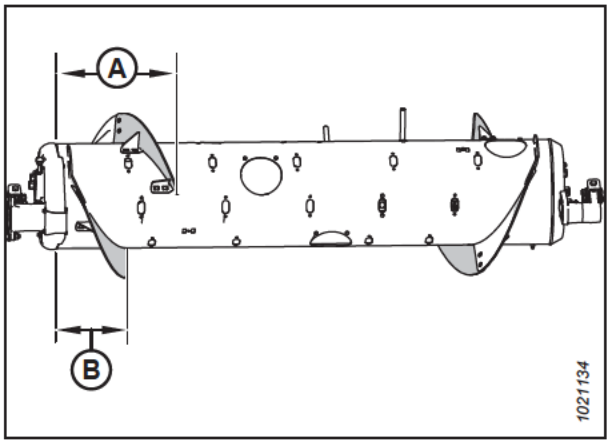

Figura 3.196: Configuração média – Visão traseira

A - 410 mm (16 1/8 pol.) **B - 260 mm (10 1/4 pol.)**

Para obter mais informações sobre a conversão do sem fim para uma configuração média, consulte *Configuração média - Helicoidal do sem fim, página 169*.

Configuração ampla: A configuração ampla usa 2 helicoidais curtos aparafusados (1 do lado esquerdo e 1 do lado direito) e 30 dedos do sem fim.

NOTA:

As dimensões (A) e (B) são iguais para ambas as extremidades do sem fim. Devem variar no máximo 15 mm (9/16 pol.) dos valores informados.

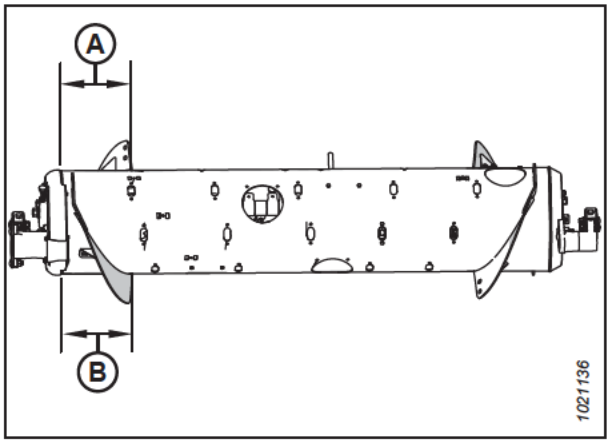

Figura 3.197: Configuração ampla – Visão traseira

A - 257 mm (10 1/8 pol.) **B - 257 mm (10 1/8 pol.)**

A **configuração ampla** é padrão para as seguintes colheitadeiras:

- John Deere X9 1000, 1100

A **configuração ampla** é opcional para as seguintes colheitadeiras:

- Challenger® 670B/680B, 540C/560C, 540E/560E
- CLAAS 590R/595R, 660/670, 760/770/780, 5X00, 6X00, 7X00, 8X00
- Massey Ferguson® 9895, 9540, 9560, 9545, 9565, 9380
- New Holland CX 8X0, 80X0, 8.X0

NOTA:

Essa configuração pode melhorar a capacidade da colheitadeira em colheitadeiras de alimentador extenso em determinadas condições de culturas.

Para obter mais informações sobre a conversão do sem fim para uma configuração ampla, consulte *Configuração ampla - Helicoidal do sem fim, página 171*.

Configuração ultra-ampla: A configuração ultra-ampla usa somente o helicoidal soldado de fábrica (A) responsável por levar a cultura. Nenhum helicoidal aparafusado vem instalado, e recomenda-se um total de 30 dedos do sem fim para esta configuração.

A **configuração ultra-ampla** é opcional para colheitadeiras de alimentador amplo:

NOTA:

Essa configuração pode melhorar a alimentação de colheitadeiras largas.

Para obter mais informações sobre a conversão do sem fim para uma configuração ultra-ampla, consulte *Configuração ultra ampla – Helicoidal sem fim, página 174*.

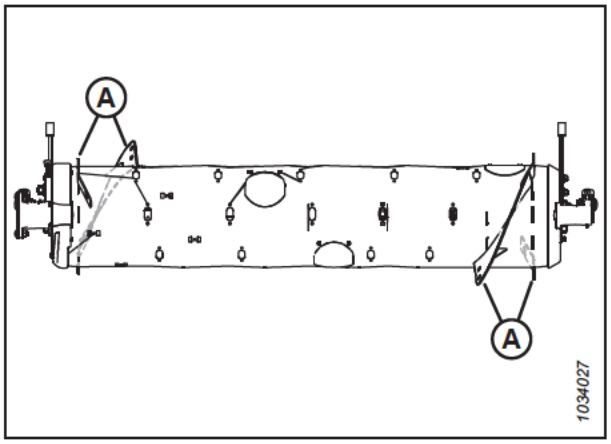

Figura 3.198: Configuração ultra ampla – Visão traseira

Configuração ultraestreita - Helicoidal do sem fim

A configuração ultraestreita usa 8 helicoidais longos aparafusados (4 do lado esquerdo e 4 do direito), e são recomendados 18 dedos do sem fim.

NOTA:

Será necessário perfurar orifícios no helicoidal e no tambor para instalar os quatro helicoidais adicionais.

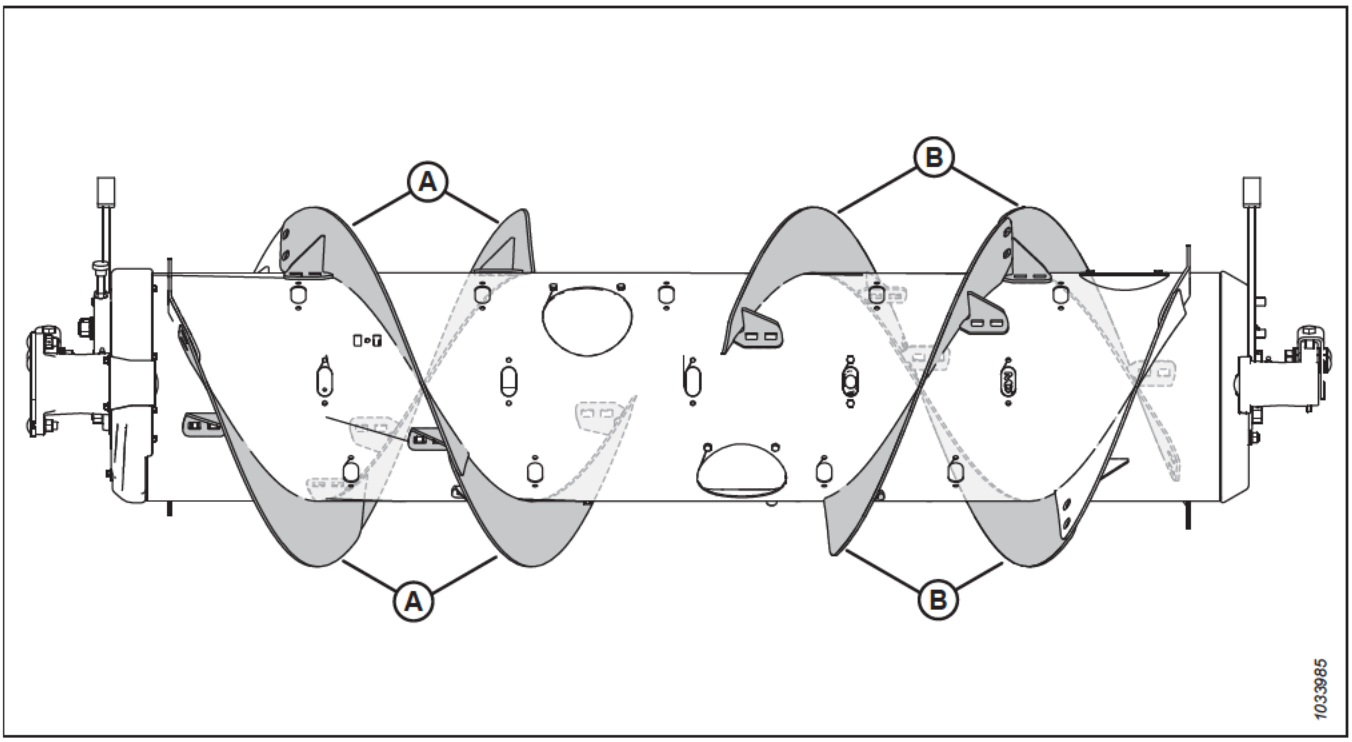

Figura 3.199: Configuração ultraestreita

A - Helicoidal longo esquerdo (MD #287889)

B - Helicoidal longo direito (MD #287890)

Para converter da configuração estreita para a configuração ultraestreita:

Um kit de helicoidais (MD #357234 ou B7345[47]) e são necessários alguns furos para instalar os helicoidais (A). Se necessário, adicione ou remova dedos do sem fim para otimizar a alimentação para sua colheitadeira e condições de cultura.

IMPORTANTE:

As ferragens extras estão incluídas nesses kits. Instale as ferragens corretamente para evitar danos e maximizar o desempenho.

- Para obter as instruções de instalação do helicoidal, consulte *Instalação do helicoidal parafusado, página 178*.
- Para instalar os helicoidais adicionais que requerem a perfuração do orifício, consulte *Instalação do helicoidal parafusado adicional – Configuração ultra estreita apenas, página 181*.
- Para obter as instruções de instalação/remoção do dedo, consulte *3.8.3 Instalação dos dedos do sem fim, página 186* e *3.8.2 Remoção dos dedos do sem fim, página 183*.

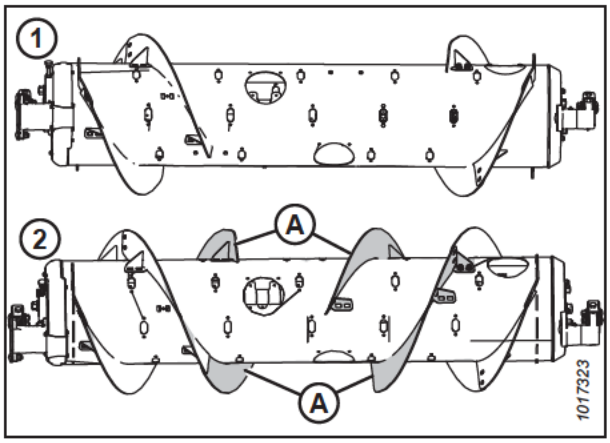

Figura 3.200: Configurações do sem fim – Visão traseira

1- Configuração estreita **2 - Configuração ultra estreita**

Para converter da configuração média, ampla e ultra-ampla para a configuração ultraestreita:

Dois kits de helicoidais (MD #357234 ou B7345[47]) e alguns furos são necessários para converter para esta configuração.

Você precisará substituir os helicoidais curtos existentes (A)[48] com helicoidais longos (B). Se necessário, adicione ou remova dedos do sem fim para otimizar o abastecimento para a sua colheitadeira e condições da cultura.

IMPORTANTE:

As ferragens extras estão incluídas nesses kits. Instale as ferragens corretamente para evitar danos e maximizar o desempenho.

- Para obter as instruções de substituição do helicoidal, consulte *Remoção do helicoidal parafusado, página 176* e *Instalação do helicoidal parafusado, página 178*.
- Para instalar os helicoidais adicionais que requerem a perfuração do orifício, consulte *Instalação do helicoidal parafusado adicional – Configuração ultra estreita apenas, página 181*.
- Para obter as instruções de instalação/remoção do dedo, consulte *3.8.3 Instalação dos dedos do sem fim, página 186* e *3.8.2 Remoção dos dedos do sem fim, página 183*.

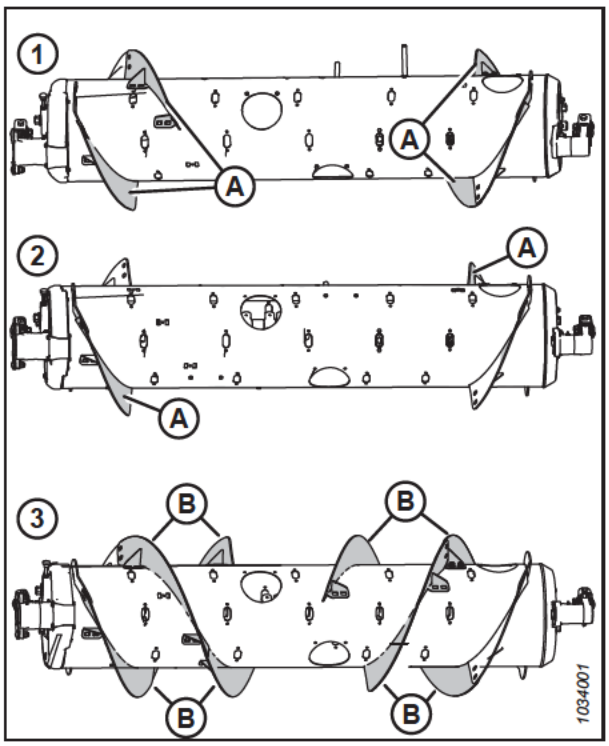

Figura 3.201: Configurações do sem fim – Visão traseira

1- Configuração média **2- Configuração ampla**
3 - Configuração ultraestreita

47. MD #357234 está disponível somente via MacDon Parts. O B7345 está disponível somente via o setor de Equipamentos da MacDon. Ambos os kits contêm helicoidais resistentes ao desgaste.
48. A quantidade de helicoidais curtos existentes é 0, 2 ou 4, dependendo da configuração atual.

NOTA:

Se estiver convertendo o sem fim de uma configuração ultra-ampla, não haverá nenhum helicoidal aparafusado existente a remover porque essa configuração usa apenas o helicoidal soldado de fábrica (A).

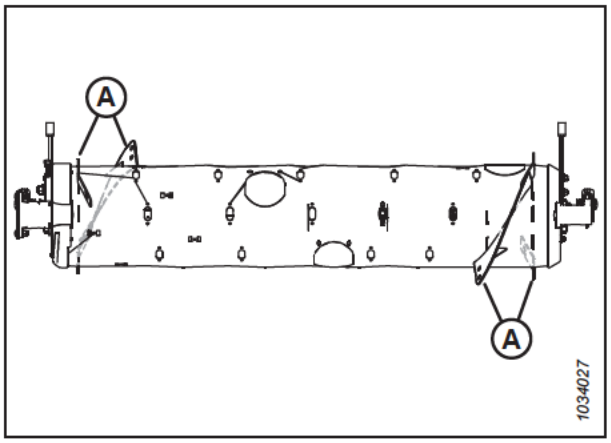

Figura 3.202: Configuração ultra ampla

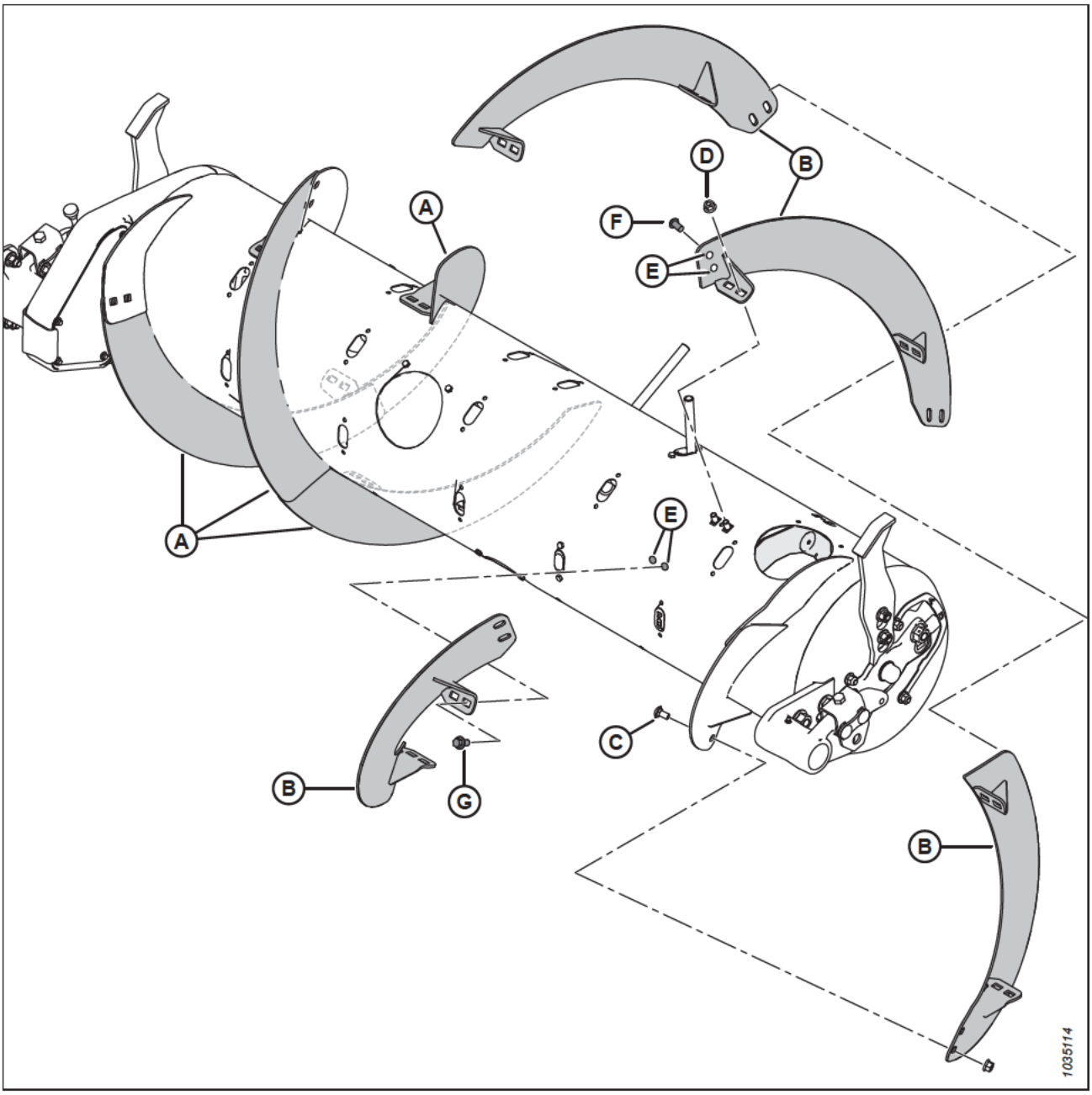

Figura 3.203: Configuração ultraestreita

A - Helicoidal longo esquerdo (MD #287889)

B - Helicoidal longo direito (MD #287890)

C - Parafuso de transporte M10 x 20 mm (MD #136178)

D - Porca do flange de travamento central M10 (MD #135799)

E - Orifícios perfurados – 11 mm (7/16 pol.) [49]

F - Parafuso de cabeça botão M10 x 20 mm (MD #135723)[50]

G - Parafuso de cabeça flangeada M10 x 20 mm (MD #152655)[51]

49. Cada um dos quatro helicoidais adicionais requerem seis orifícios perfurados para instalar (quatro no sem fim e dois no helicoidal adjacente).
50. Usado nos orifícios perfurados no helicoidal existente.
51. Usado nos orifícios perfurados no sem fim.

Configuração estreita - Helicoidal do sem fim

A configuração estreita usa quatro helicoidais longos aparafusados (dois do lado esquerdo e dois do direito) e 18 dedos do sem fim.

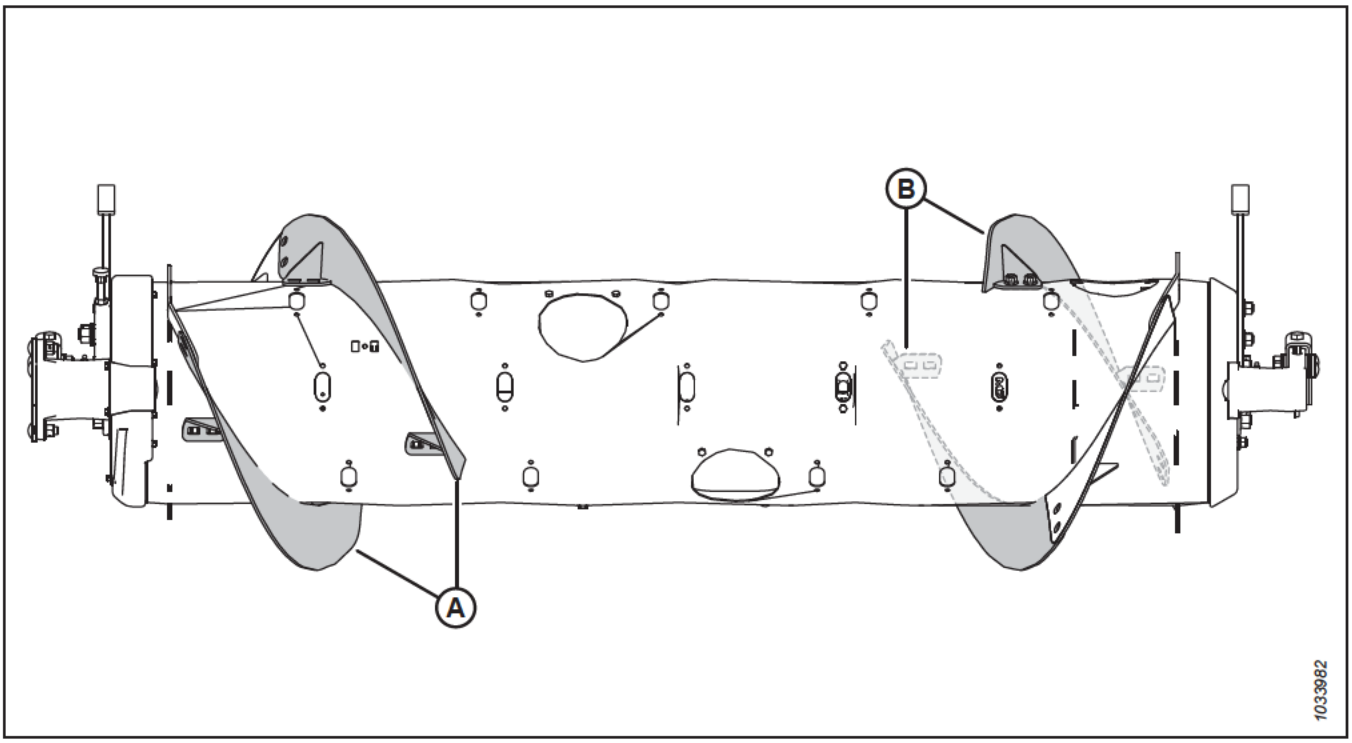

Figura 3.204: Configuração estreita

A - Helicoidal longo esquerdo (MD #287889) **B - Helicoidal longo direito (MD #287890)**

Para converter o sem fim de uma configuração ultraestreita para uma configuração estreita:

Remova as quatro travas (A) do sem-fim e instale os dedos adicionais do sem-fim. É recomendado um total de 18 dedos do sem-fim para esta configuração.

- Para obter as instruções de remoção do helicoidal, consulte *Remoção do helicoidal parafusado, página 176*.
- Para obter as instruções de instalação do dedo, consulte *3.8.3 Instalação dos dedos do sem fim, página 186*.

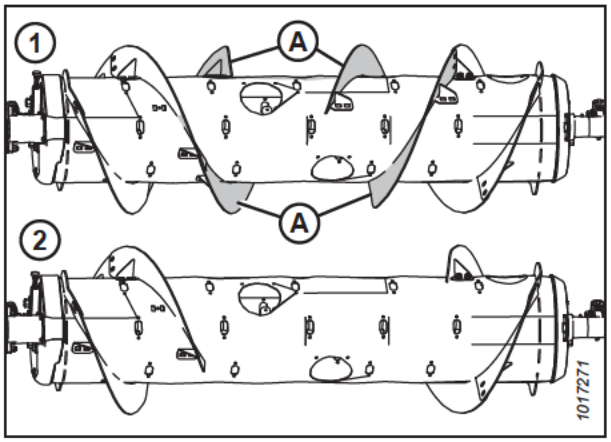

Figura 3.205: Configurações do sem fim – Visão traseira

1 - Configuração ultra estreita **2- Configuração estreita**

Para converter o sem fim da configuração média, ampla ou ultra-ampla para a configuração estreita:

Um kit de helicoidais (MD #357234 ou B7345[52]) é necessário. Você precisará substituir qualquer um dos helicoidais curtos existentes (A)[53] por helicoidais longos (B) e remover os dedos extras do sem fim. É recomendado um total de 18 dedos do sem fim para esta configuração.

IMPORTANTE:

As ferragens extras estão incluídas nesses kits. Instale as ferragens corretamente para evitar danos e maximizar o desempenho.

- Para obter as instruções de substituição do helicoidal, consulte *Remoção do helicoidal parafusado, página 176* e *Instalação do helicoidal parafusado, página 178*.
- Para obter as instruções de remoção do dedo, consulte *3.8.2 Remoção dos dedos do sem fim, página 183*.

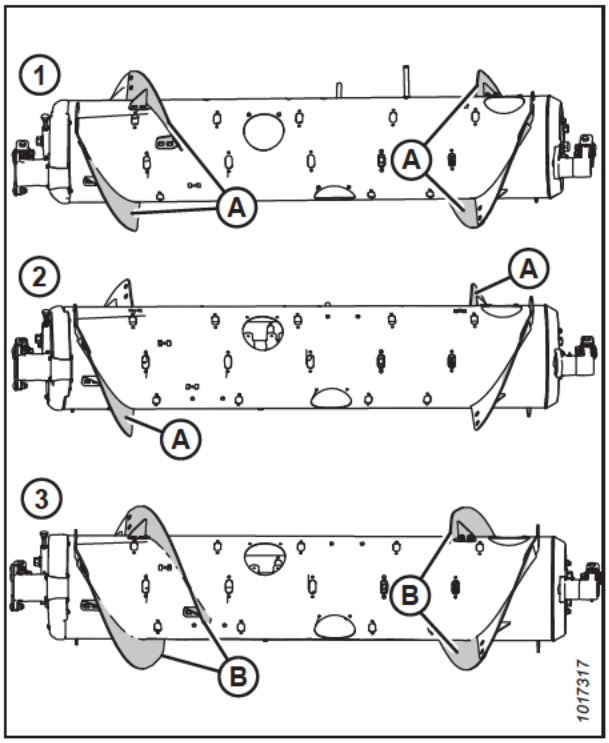

Figura 3.206: Configurações do sem fim – Visão traseira

1- Configuração média **2- Configuração ampla**
3- Configuração estreita

NOTA:

Se estiver convertendo o sem fim de uma configuração ultra-ampla, não haverá nenhum helicoidal aparafusado existente a remover porque essa configuração usa apenas o helicoidal soldado de fábrica (A).

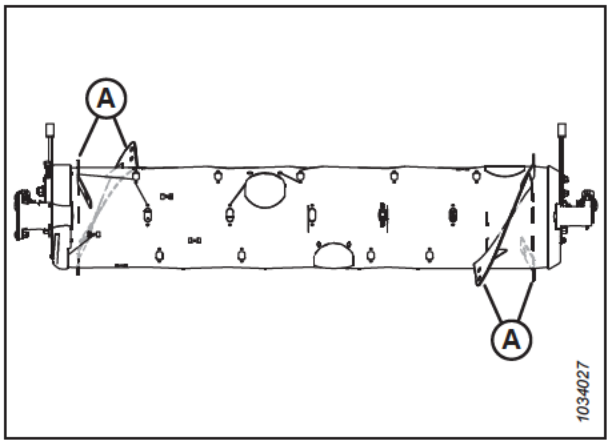

Figura 3.207: Configuração ultra ampla

52. MD #357234 está disponível somente via MacDon Parts. O B7345 está disponível somente via o setor de Equipamentos da MacDon. Ambos os kits contêm helicoidais resistentes ao desgaste.
53. A quantidade de helicoidais curtos existentes é 0, 2 ou 4, dependendo da configuração atual.

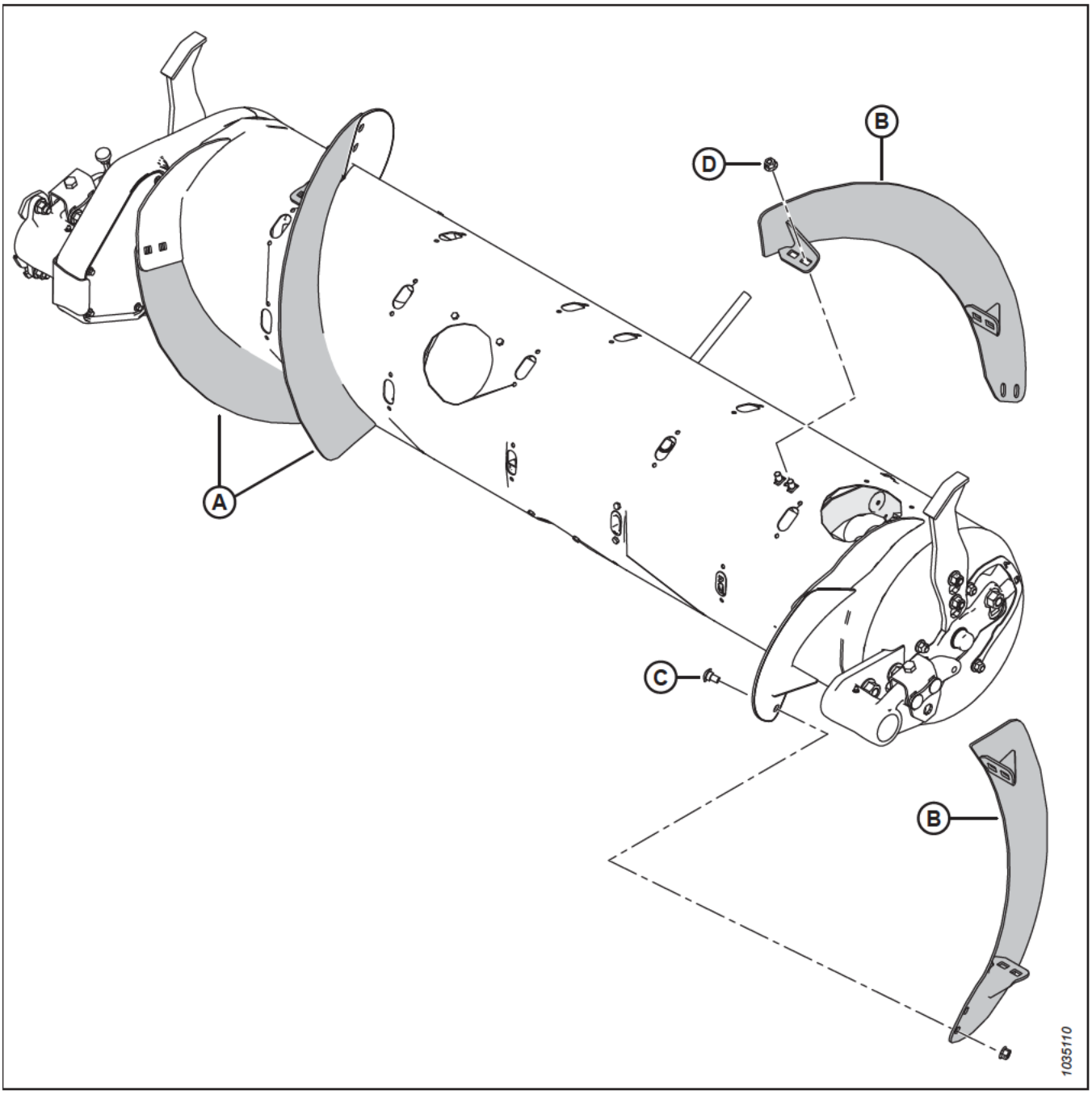

Figura 3.208: Configuração estreita

A - Helicoidal longo esquerdo (MD #287889)

B - Helicoidal longo direito (MD #287890)

C - Parafuso de transporte M10 x 20 mm (MD #136178)

D - Porca do flange de travamento central M10 (MD #135799)

Configuração média - Helicoidal do sem fim

A configuração média usa quatro helicoidais curtos aparafusados (dois do lado esquerdo e dois do direito), e são recomendados 22 dedos do sem fim.

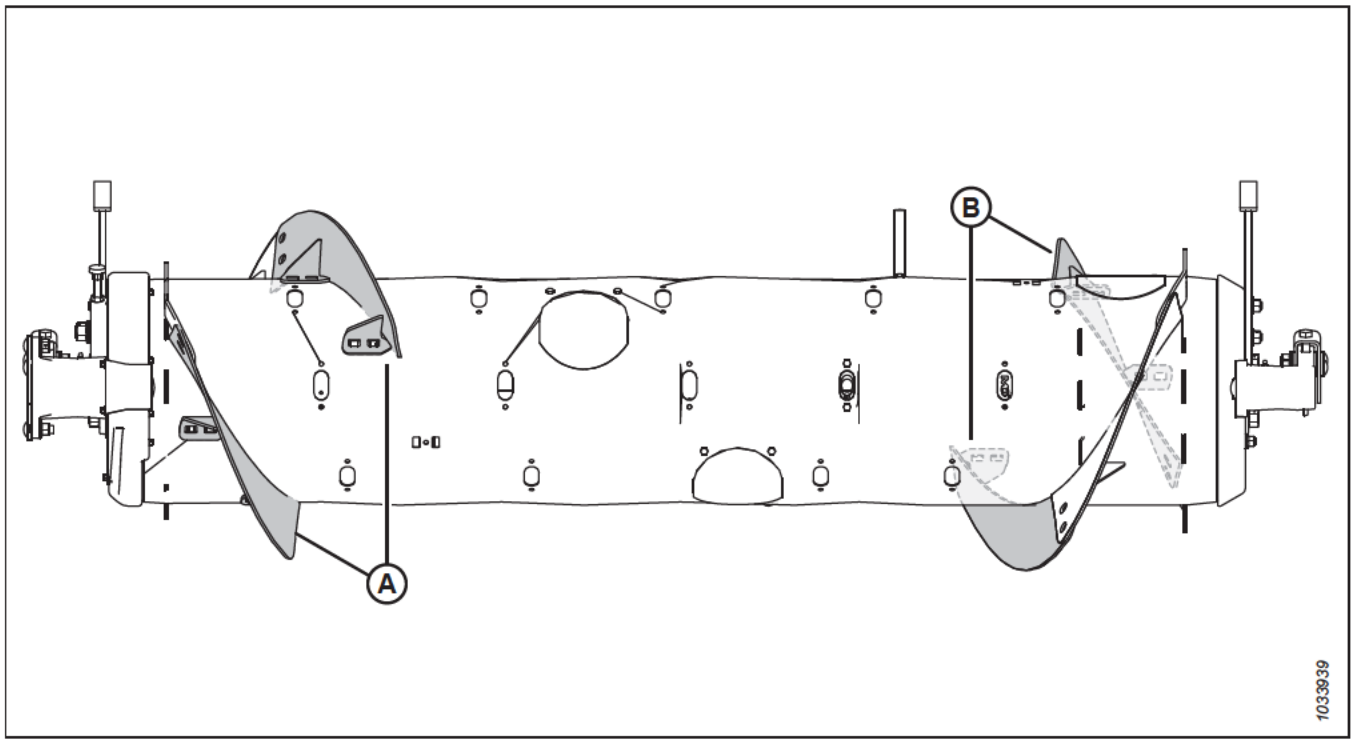

Figura 3.209: Configuração média

A - Helicoidal curto esquerdo (MD #287888) **B - Helicoidal curto direito (MD #287887)**

Para converter da configuração ampla para a média:

Um kit de helicoidais (MD #357233 ou B7344[54]) é necessário. Você precisará instalar novos helicoidais (A) e remover os dedos extras do sem fim. É recomendado um total de 22 dedos do sem fim para esta configuração.

- Para obter instruções de instalação do helicoidal, consulte *Instalação do helicoidal parafusado, página 178*.
- Para obter instruções de remoção de dedos, consulte *3.8.2 Remoção dos dedos do sem fim, página 183*.

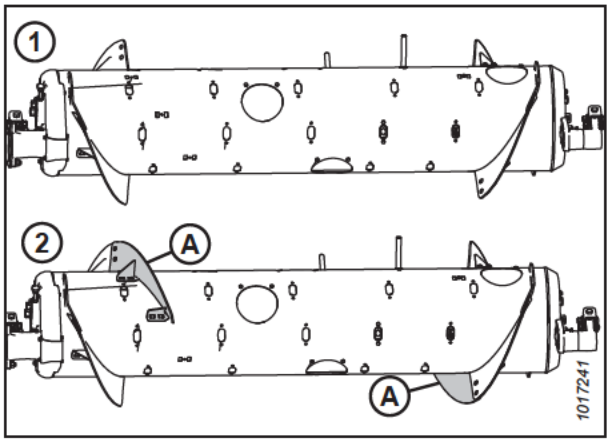

Figura 3.210: Configurações do sem fim – Visão traseira

1- Configuração ampla **2- Configuração média**

54. MD #357233 está disponível somente via MacDon Parts. O B7344 está disponível somente via o setor de Equipamentos da MacDon. Ambos os kits contêm helicoidais resistentes ao desgaste.

Para converter da configuração estreita ou ultraestreita para a configuração média:

Dois kits de helicoidais (MD #357233 ou B7344[54]) são necessários. Você precisará substituir qualquer um dos helicoidais longos (A)[55] por helicoidais curtos (B) e instalar dedos adicionais do sem fim. É recomendado um total de 22 dedos do sem fim para esta configuração.

- Para obter instruções de substituição do helicoidal, consulte *Remoção do helicoidal parafusado, página 176* e *Instalação do helicoidal parafusado, página 178*.
- Para obter instruções de instalação de dedos, consulte *3.8.3 Instalação dos dedos do sem fim, página 186*.

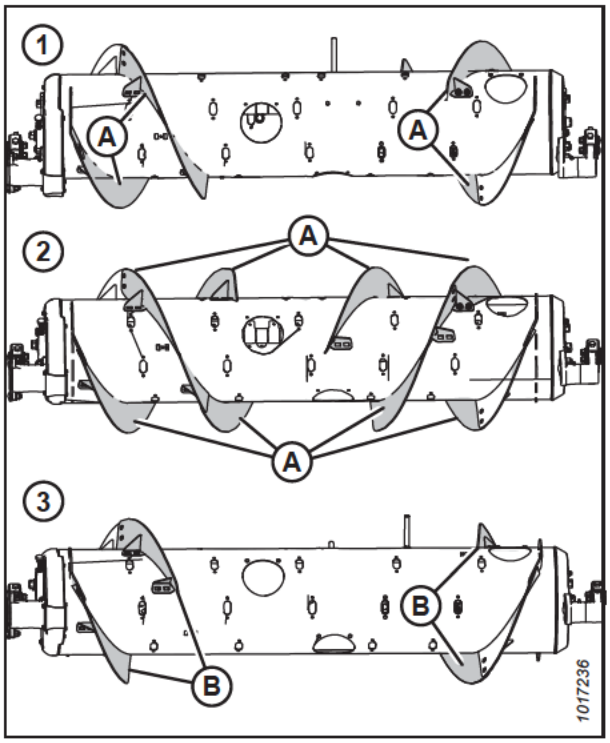

Figura 3.211: Configurações do sem fim – Visão traseira

1- Configuração estreita **2 - Configuração ultra estreita**
3- Configuração média

Para converter da configuração ultra-ampla para a configuração média.

Dois kits de helicoidais (MD #357233 ou B7344[54]) são necessários. Você precisará instalar quatro helicoidais curtos nos helicoidais soldados existentes (A) e remover os dedos extras do sem fim. É recomendado um total de 22 dedos do sem fim para esta configuração.

- Para obter instruções de instalação do helicoidal, consulte *Instalação do helicoidal parafusado, página 178*.
- Para obter instruções de remoção de dedos, consulte *3.8.2 Remoção dos dedos do sem fim, página 183*.

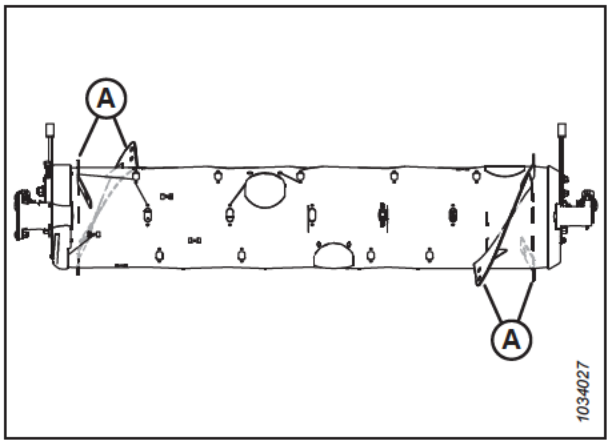

Figura 3.212: Configuração ultra ampla

55. A quantidade de helicoidais longos existentes é 4 ou 8, dependendo da configuração atual.

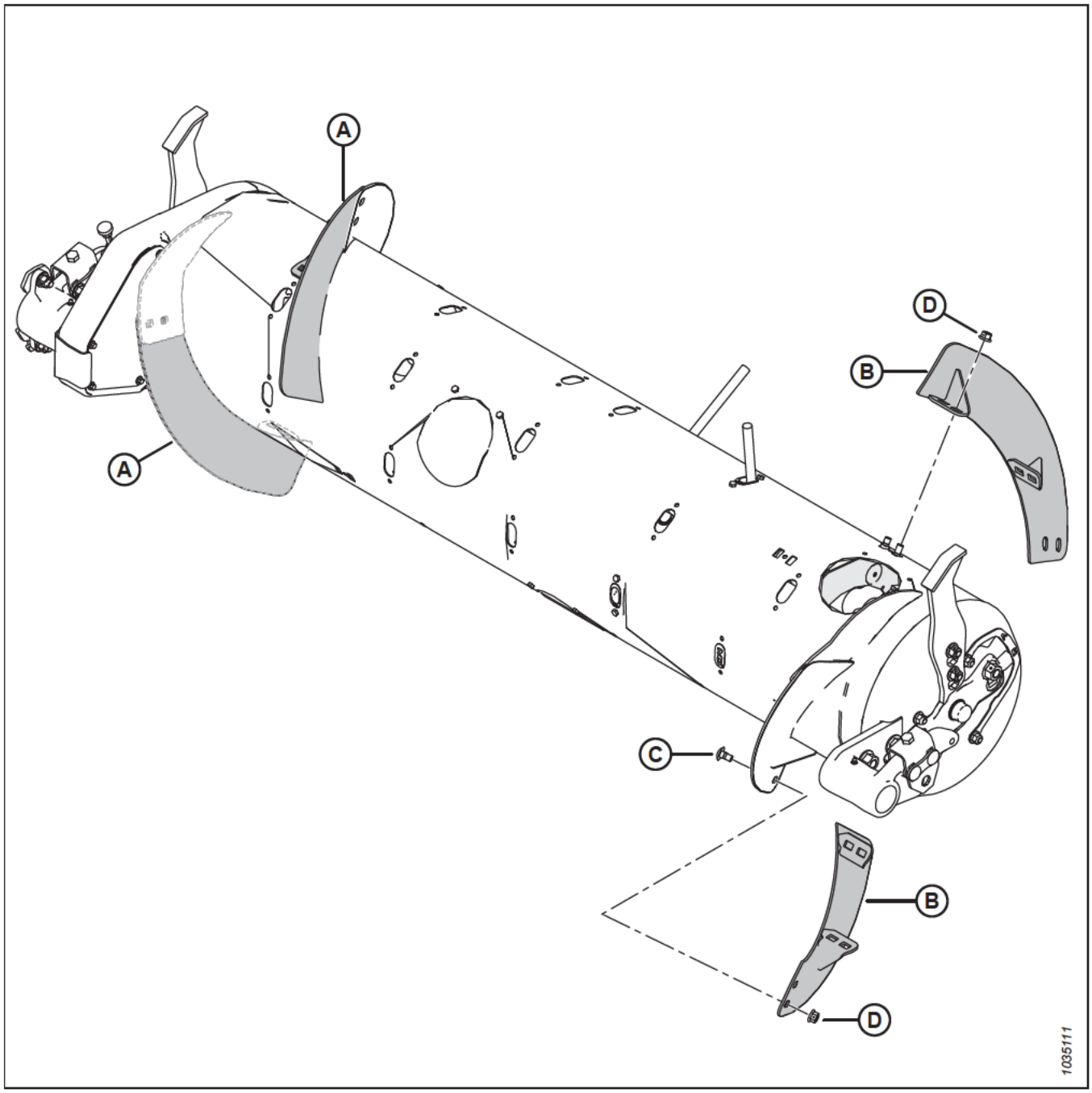

Figura 3.213: Configuração média

A - Helicoidal curto esquerdo (MD #287888)

B - Helicoidal curto direito (MD #287887)

C - Parafuso de transporte M10 x 20 mm (MD #136178)

D - Porca do flange de travamento central M10 (MD #135799)

Configuração ampla - Helicoidal do sem fim

A configuração ampla usa dois helicoidais curtos aparafusados (um do lado esquerdo e outro do lado direito), e são recomendados 30 dedos do sem fim.

NOTA:

Essa configuração pode melhorar a capacidade da colheitadeira em colheitadeiras de alimentador extenso em determinadas condições de culturas.

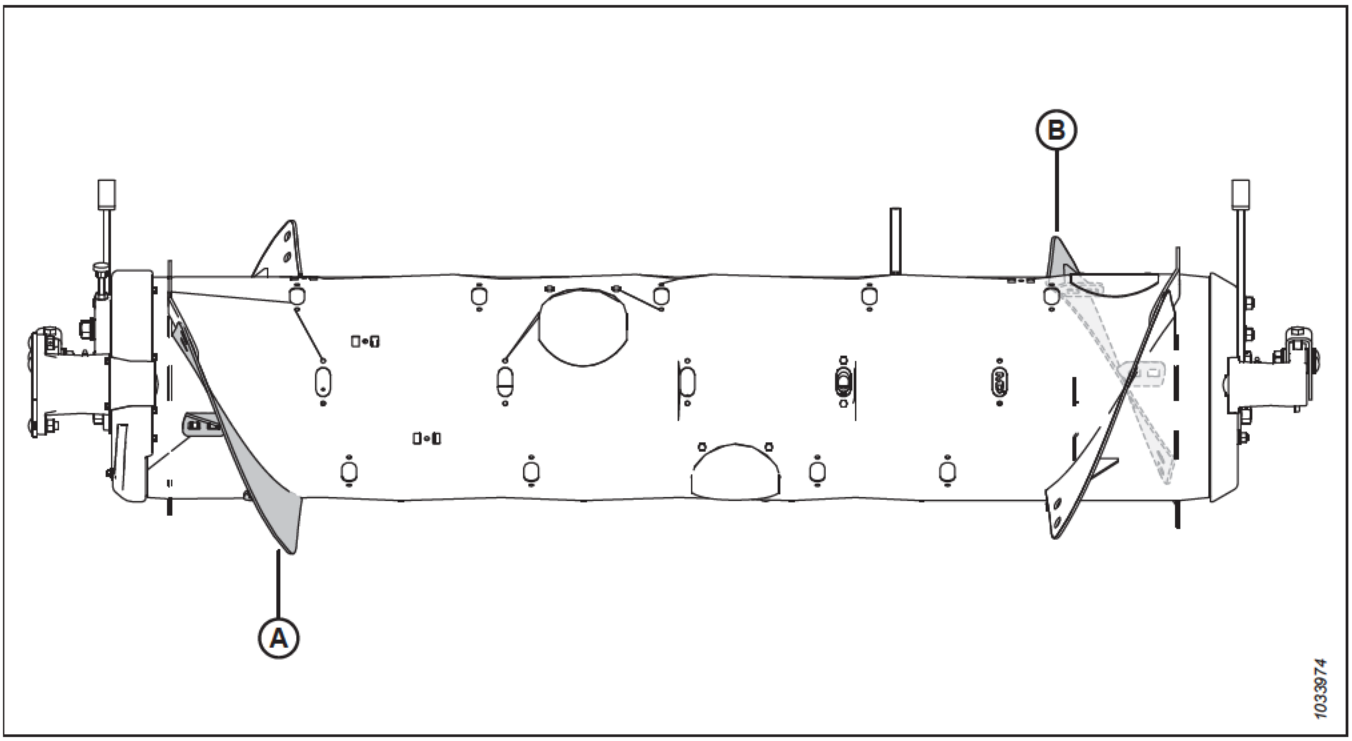

Figura 3.214: Configuração ampla

A - Helicoidal curto esquerdo (MD #287888) **B - Helicoidal curto direito (MD #287887)**

Para converter da configuração média para configuração ampla:

Remova os helicoidais existentes (A) do sem-fim e instale os dedos adicionais do sem-fim. É recomendado um total de 30 dedos do sem-fim para esta configuração.

- Para obter as instruções de remoção do helicoidal, consulte *Remoção do helicoidal parafusado, página 176*.
- Para obter as instruções de instalação do dedo, consulte *3.8.3 Instalação dos dedos do sem fim, página 186*.

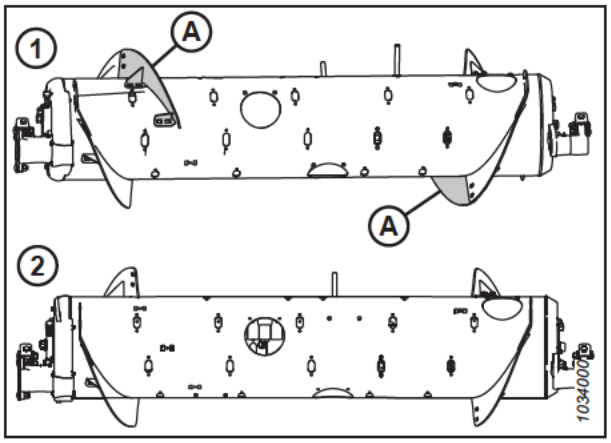

Figura 3.215: Configurações do sem fim – Visão traseira

1- Configuração média **2- Configuração ampla**

Para converter da configuração ultra-ampla para a configuração ampla:

Um kit de helicoidais (MD #357233 ou B7344[56]) é necessário. Você precisará instalar dois helicoidais curtos nos helicoidais soldados existentes (A). É recomendado um total de 30 dedos do sem fim para esta configuração.

- Para obter instruções de instalação do helicoidal, consulte *Instalação do helicoidal parafusado, página 178*.
- Se necessário para remover os dedos do sem fim, consulte *3.8.2 Remoção dos dedos do sem fim, página 183*.

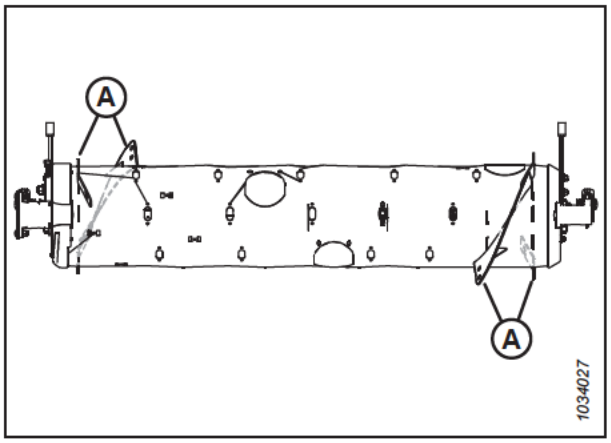

Figura 3.216: Configuração ultra ampla

Para converter da configuração estreita ou ultraestreita para a configuração ampla:

Um kit de helicoidais (MD #357233 ou B7344[56]) é necessário. Você precisará substituir qualquer um dos helicoidais longos existentes (A)[57] por helicoidais curtos (B) e instalar dedos adicionais do sem fim. É recomendado um total de 30 dedos do sem fim para esta configuração.

- Para obter instruções de substituição do helicoidal, consulte *Remoção do helicoidal parafusado, página 176* e *Instalação do helicoidal parafusado, página 178*.
- Para obter instruções de instalação de dedos, consulte *3.8.3 Instalação dos dedos do sem fim, página 186*.

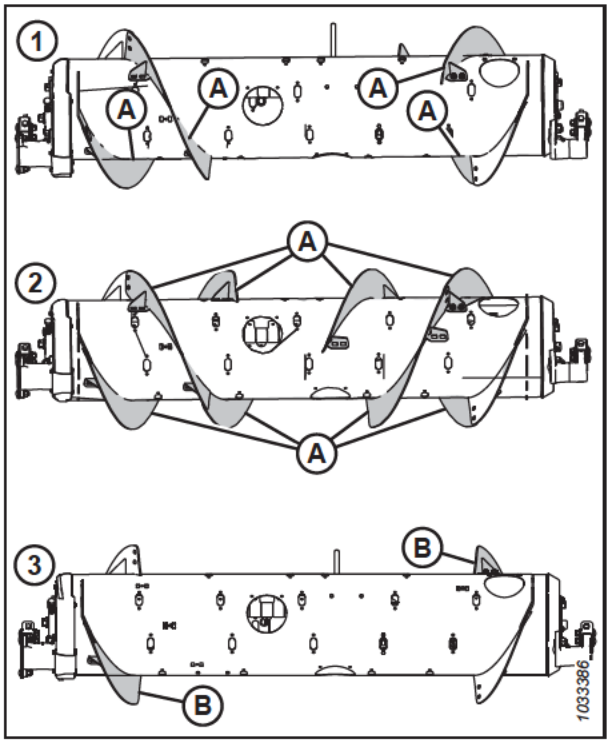

Figura 3.217: Configurações do sem fim – Visão traseira

1- Configuração estreita **2 - Configuração ultra estreita**
3- Configuração ampla

56. MD #357233 está disponível somente via MacDon Parts. B7344 está disponível somente via o setor de Equipamentos. Ambos os kits contêm helicoidais resistentes ao desgaste.
57. A quantidade de helicoidais longos existentes é 4 ou 8, dependendo da configuração atual.

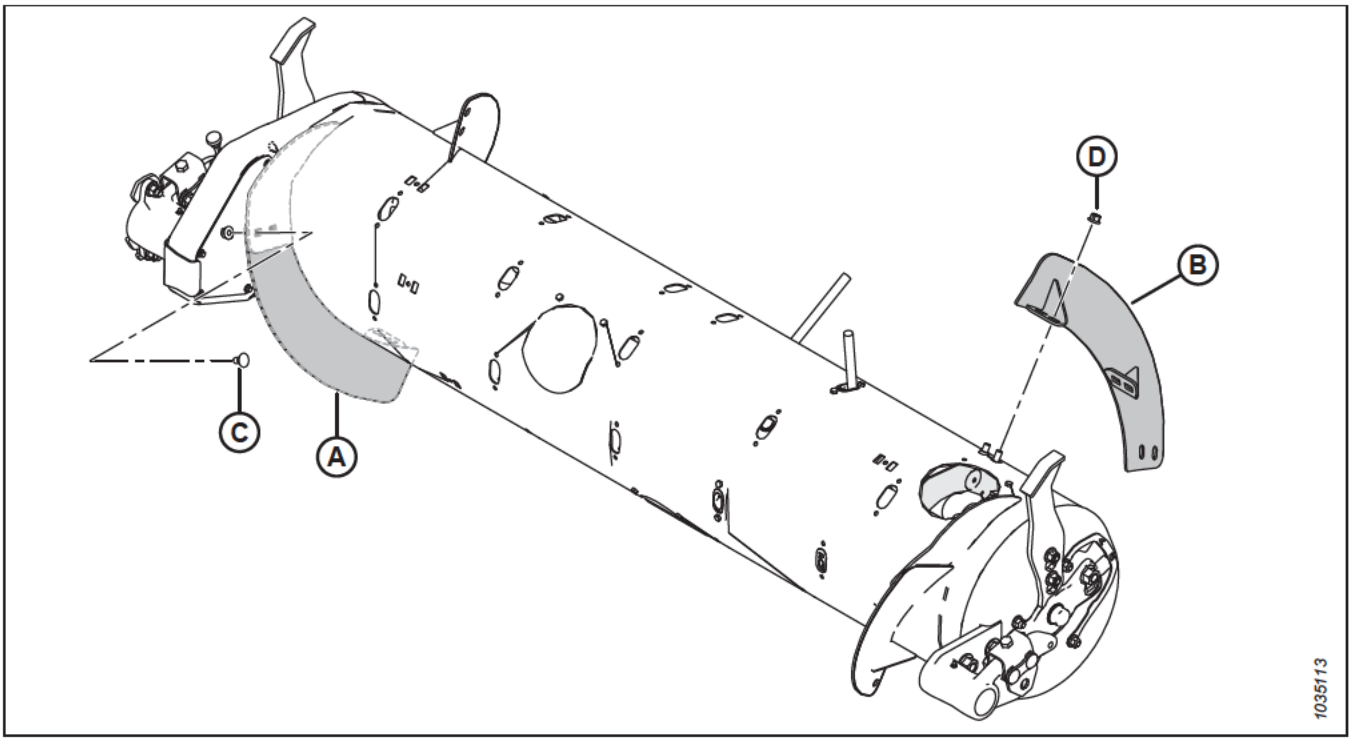

Figura 3.218: Configuração ampla

A - Helicoidal curto esquerdo (MD #287888)

B - Helicoidal curto direito (MD #287887)

C - Parafuso de transporte M10 x 20 mm (MD #136178)

D - Porca do flange de travamento central M10 (MD #135799)

Configuração ultra ampla – Helicoidal sem fim

A configuração ultra-ampla não usa nenhum helicoidal aparafusado; o helicoidal soldado de fábrica é o único responsável por levar a cultura. É recomendado um total de 30 dedos do sem fim para esta configuração.

NOTA:

Essa configuração pode melhorar a capacidade da colheitadeira em colheitadeiras de alimentador extenso em determinadas condições de culturas.

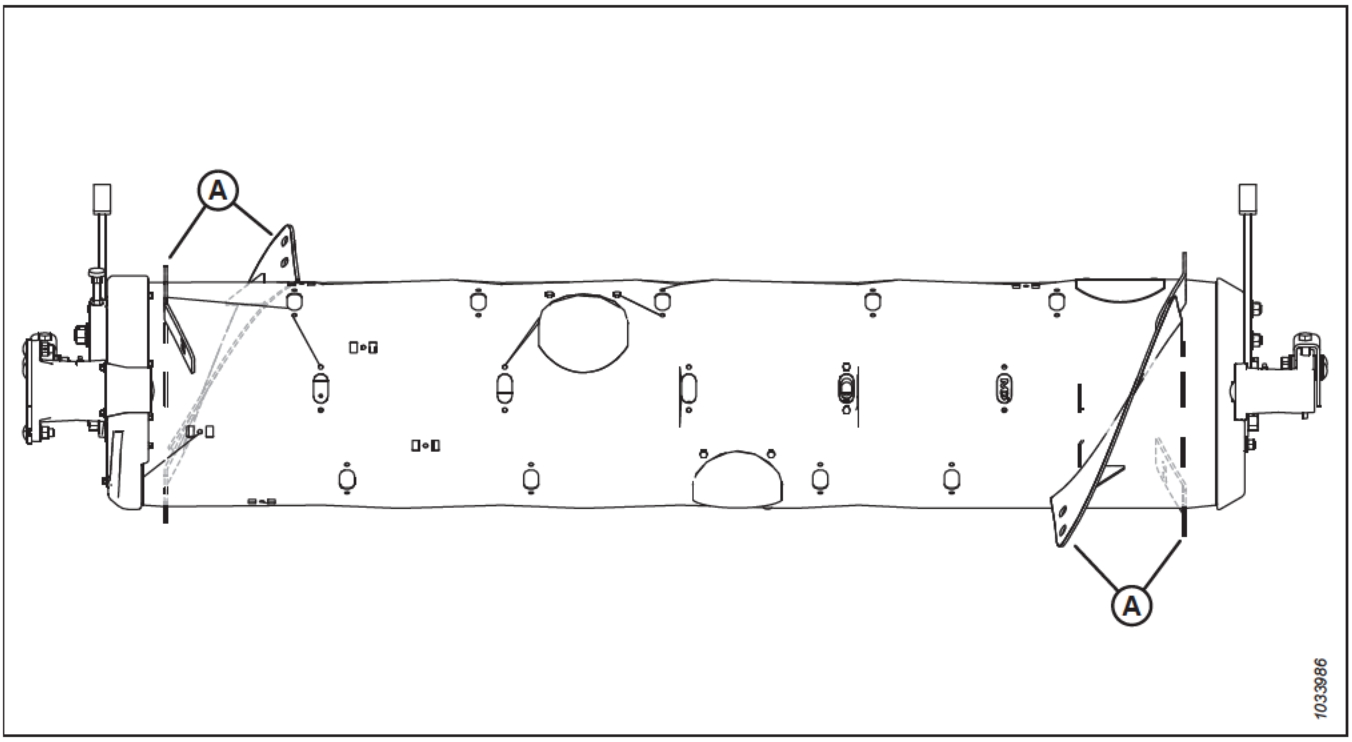

Figura 3.219: Configuração ultra ampla

A - Helicoidal soldado em fábrica

Para converter para a configuração ultra-ampla:

Remova todos os helicoidais aparafusados existentes (A) do sem-fim e instale os dedos adicionais do sem-fim, se necessário. É recomendado um total de 30 dedos do sem-fim para esta configuração.

- Para obter as instruções de remoção do helicoidal, consulte *Remoção do helicoidal parafusado, página 176*.
- Para obter as instruções de instalação do dedo, consulte *3.8.3 Instalação dos dedos do sem fim, página 186*.

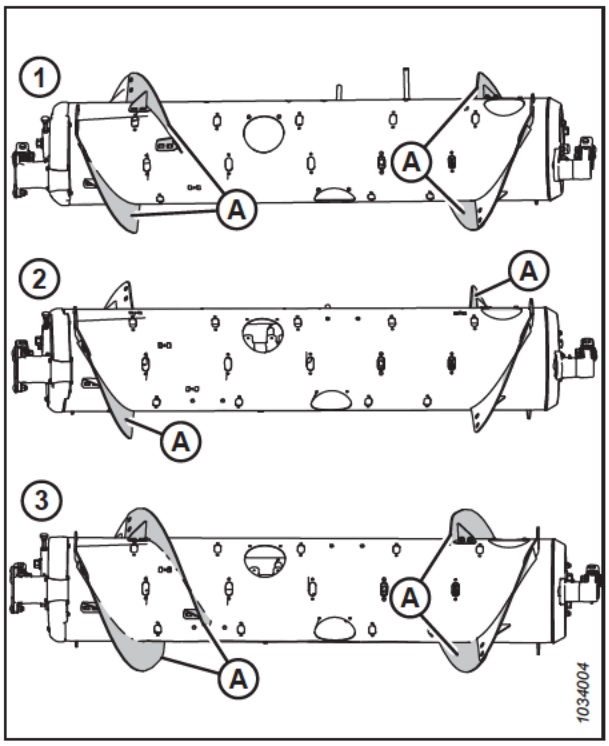

Figura 3.220: Configurações do sem fim – Visão traseira

1- Configuração média
2- Configuração ampla
3- Configuração estreita

Helicoidal do sem-fim

O helicoidal do sem fim no FM200 pode ser configurado para colheitadeiras e condições de cultura específicos.

Consulte *3.8.1 Configurações de desempenho do Sem Fim FM200, página 159* para ver instruções e configurações específicas de colheitadeiras/culturas.

Remoção do helicoidal parafusado

O sem-fim tem helicoidais removíveis que podem ser personalizados para diferentes modelos de colheitadeiras.

Antes de remover o helicoidal aparafusado, determine o tipo e a quantidade de helicoidais necessários. Para obter informações sobre as diferentes configurações de helicoidal, consulte *3.8.1 Configurações de desempenho do Sem Fim FM200, página 159*.

Para remover um helicoidal aparafusado, siga estes passos:

1. Para melhorar o acesso ao sem-fim de alimentação, remova o módulo de flutuação da colheitadeira.
2. Desligue o motor e remova a chave da ignição.
3. Gire o sem-fim, conforme necessário.

   NOTA:

   As imagens deste procedimento ilustram o sem-fim separado do módulo de flutuação para fins de clareza. É possível executar o procedimento com o sem-fim instalado no módulo de flutuação.
4. Retire os parafusos (A) e a tampa de acesso (B). Guarde essas peças para remontagem. Se necessário, remova várias tampas de acesso.

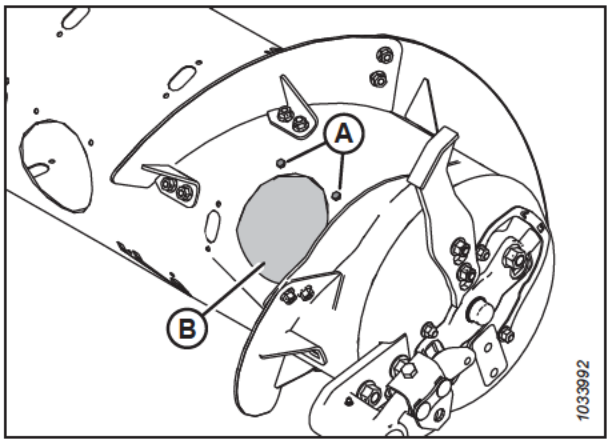

Figura 3.221: Tampas de acesso do sem fim - Lado direito

5. Remova os parafusos e porcas (B) e remova os helicoidais (A).

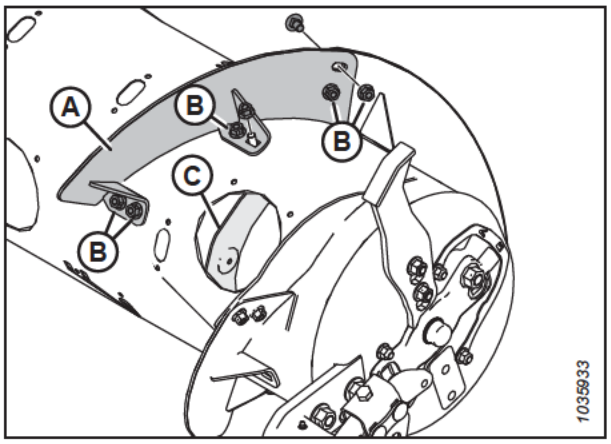

Figura 3.222: Helicoidal curto - Lado direito

NOTA:

A ilustração mostra o novo helicoidal longo (A) instalado.

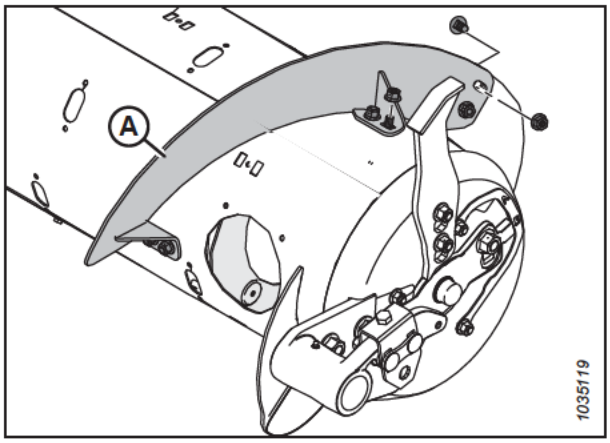

Figura 3.223: Helicoidal longo - Lado direito

6. Instale um tampão (A) com um parafuso M6 (B) e uma porca em T (C) no local de cada helicoidal removido. Aperte as ferragens com um torque de 9 Nm (6,64 lbf·pé [80 lbf·pol.]).

   NOTA:

   Se os parafusos **NÃO** forem novos, revista-os com trava roscas de torque médio (Loctite® 243 ou equivalente) antes de instalá-los.

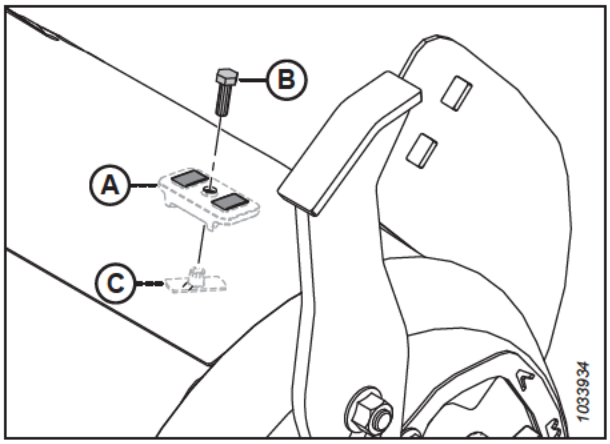

Figura 3.224: Instalação dos conectores de orifício de fixação

7. Repita esse procedimento para remover o helicoidal (A) no lado esquerdo do sem-fim.

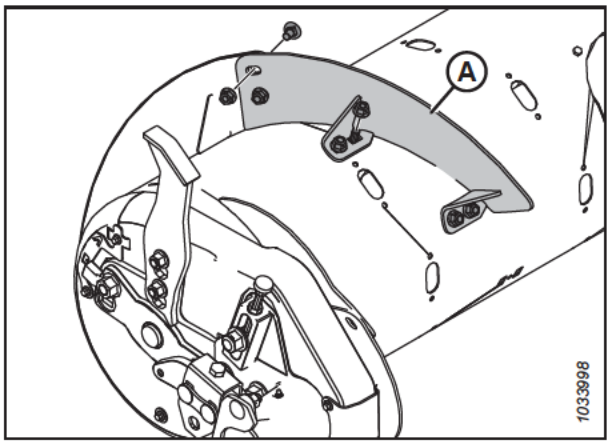

Figura 3.225: Helicoidal curto - Lado esquerdo

8. Reinstale a(s) tampa(s) de acesso (A) usando os parafusos guardados (B) e as porcas soldadas dentro do sem fim. Revista os parafusos com trava roscas de torque médio (Loctite® 243 ou equivalente) e aperte as ferragens com torque de 9 Nm (6,64 lbf·pé [80 lbf·pol.]).

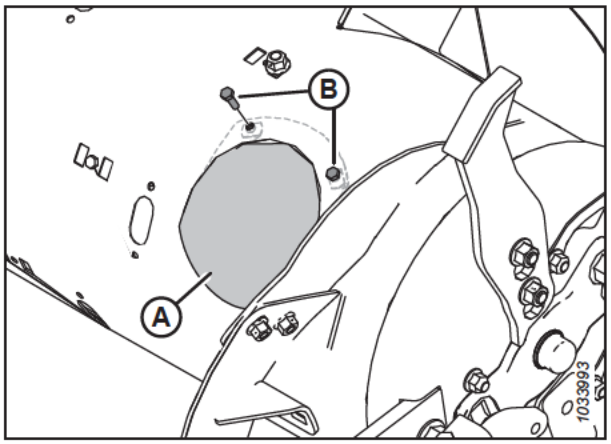

Figura 3.226: Tampa de acesso - Lado direito

Instalação do helicoidal parafusado

O sem-fim tem helicoidais removíveis que podem ser personalizados para diferentes modelos de colheitadeiras.

Antes de instalar o helicoidal aparafusado, determine o tipo e a quantidade de helicoidais necessários. Para obter informações sobre as diferentes configurações de helicoidal, consulte *3.8.1 Configurações de desempenho do Sem Fim FM200, página 159*.

Para instalar um helicoidal aparafusado, siga estes passos:

1. Para melhorar o acesso ao sem-fim de alimentação, remova o módulo de flutuação da colheitadeira.
2. Desligue o motor e remova a chave da ignição.
3. Gire o sem-fim, conforme necessário.

   NOTA:

   As imagens deste procedimento ilustram o sem-fim separado do módulo de flutuação para fins de clareza. Este possível executar o procedimento com o sem-fim instalado no módulo de flutuação.
4. Retire os parafusos (A) e a tampa de acesso (B). Guarde essas peças para remontagem. Se necessário, remova várias tampas de acesso.

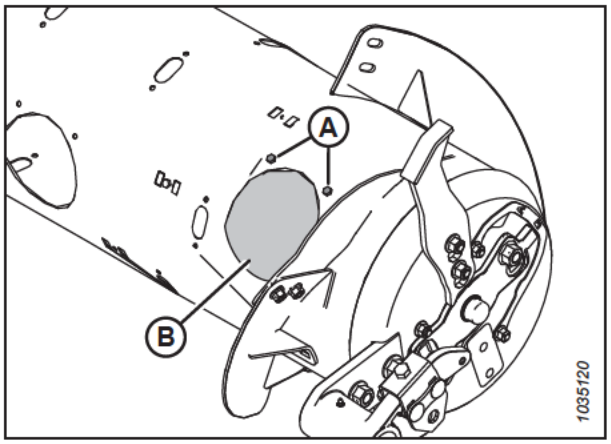

Figura 3.227: Tampas de acesso do sem fim - Lado direito

5. Alinhe o novo helicoidal aparafusado (A) para definir quais tampões serão removidos do sem fim. O novo helicoidal se sobrepõe ao lado externo do helicoidal adjacente.

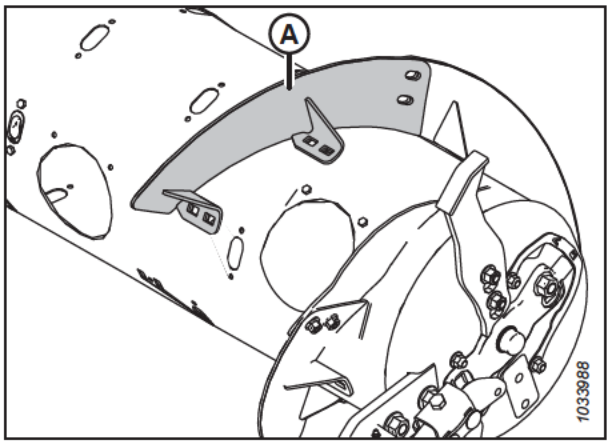

Figura 3.228: Lado direito do sem fim

6. Remova os bujões de orifício aplicáveis(A).

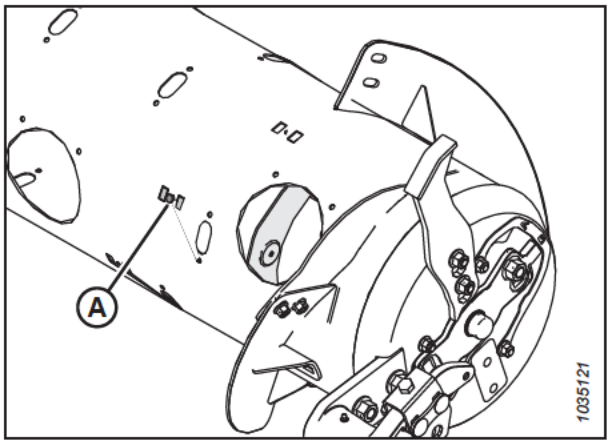

Figura 3.229: Lado direito do sem fim

7. Instale o helicoidal (A) usando parafusos de fixação M10 x 20 mm de pescoço quadrado e contraporcas centrais nos locais (B).

   IMPORTANTE:

   As cabeças dos parafusos devem ser instaladas no interior do sem-fim para evitar danos aos componentes internos do sem-fim.

   IMPORTANTE:

   Os parafusos que prendem os helicoidais uns aos outros devem ter as cabeças dos parafusos na parte interna (lado da cultura) do helicoidal.

8. Aperte as seis porcas e parafusos com torque de 47 Nm (35 lbf·ft) para eliminar a deflexão no helicoidal, então aperte-os com torque de 61 Nm (45 lbf·ft).

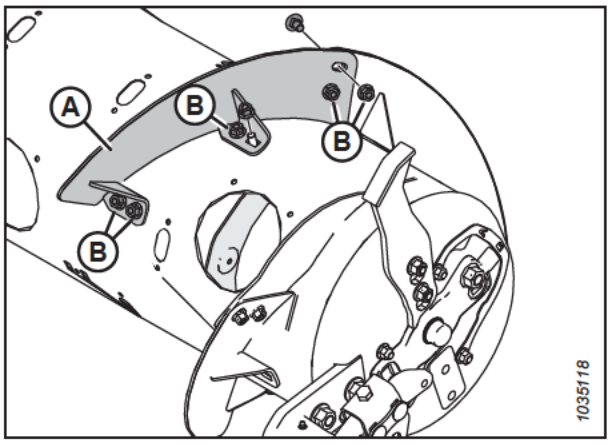

Figura 3.230: Helicoidal curto - Lado direito

NOTA:

A ilustração mostra o helicoidal longo (A) instalado.

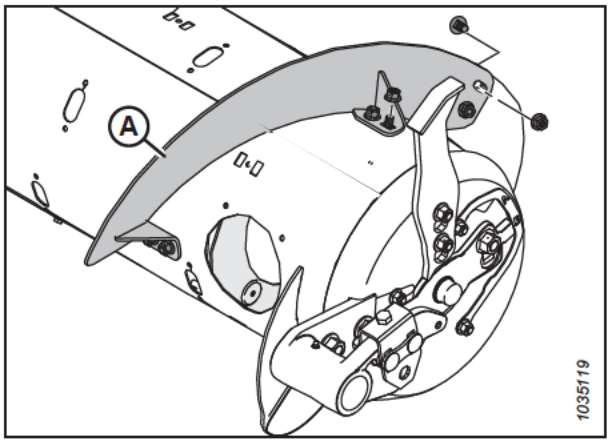

Figura 3.231: Helicoidal longo - Lado direito

9. Repita o procedimento para instalar o helicoidal (A) no lado esquerdo do sem fim.

   NOTA:

   O desempenho do helicoidal é ideal quando não há folgas. Se desejar, é possível utilizar selante de silicone para preencher essas folgas.

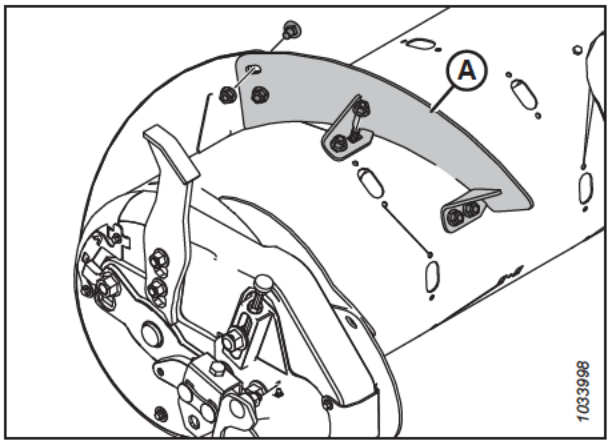

Figura 3.232: Helicoidal curto - Lado esquerdo

10. Reinstale a(s) tampa(s) de acesso (A) usando os parafusos guardados (B) e as porcas soldadas dentro do sem fim. Revista os parafusos com trava roscas de torque médio (Loctite® 243 ou equivalente) e aperte as ferragens com torque de 9 Nm (6,63 lbf·pé [80 lbf·pol.]).

11. Se você estiver convertendo o sem fim para uma configuração ultraestreita e precisar fazer furos para instalar os helicoidais restantes, prossiga para *Instalação do helicoidal parafusado adicional – Configuração ultra estreita apenas, página 181*.

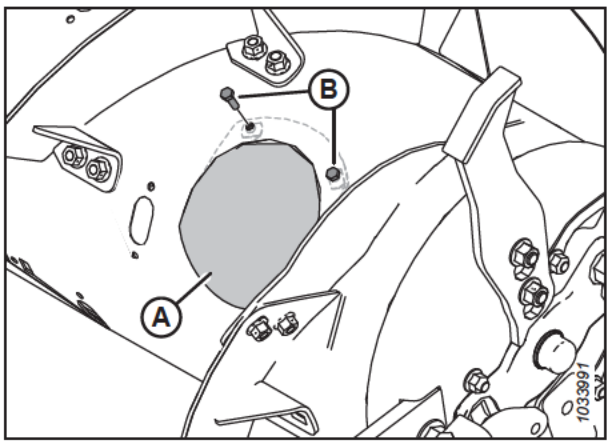

Figura 3.233: Tampa de acesso - Lado direito

Instalação do helicoidal parafusado adicional – Configuração ultra estreita apenas

Ao converter o sem fim para uma configuração ultraestreita, serão necessários alguns furos para instalar os helicoidais adicionais.

NOTA:

Este procedimento parte do pressuposto de que o sem fim do alimentador está atualmente na configuração estreita (4 helicoidais longos [A] instalados).

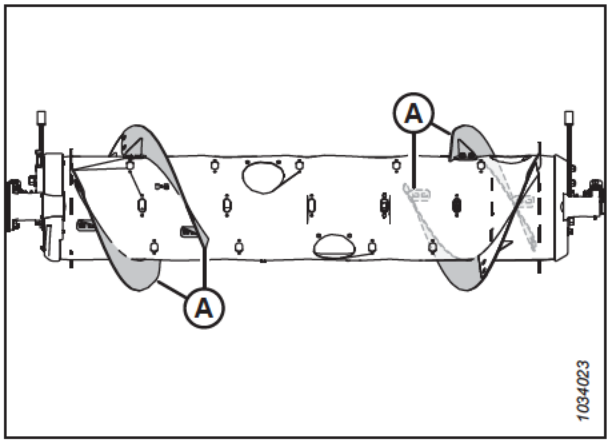

Figura 3.234: Configuração estreita

Para instalar os quatro helicoidais longos adicionais para uma configuração ultraestreita, siga estes passos:

1. Para melhorar o acesso ao sem-fim de alimentação, remova o módulo de flutuação da colheitadeira.
2. Desligue o motor e remova a chave da ignição.
3. Gire o sem-fim, conforme necessário.

   NOTA:

   As imagens deste procedimento ilustram o sem-fim separado do módulo de flutuação para fins de clareza. Este possível executar o procedimento com o sem-fim instalado no módulo de flutuação.
4. Posicione o novo helicoidal (A) na parte externa do helicoidal (B) já instalado, no lado esquerdo do sem fim, como mostrado.
5. Marque os locais dos furos (C) no helicoidal (B) já instalado.
6. Remova a tampa de acesso mais próxima do helicoidal (B) já instalado. Guarde as ferragens para reinstalação.
7. Remova do sem fim o helicoidal aparafusado (B) já instalado. Guarde as ferragens para reinstalação.

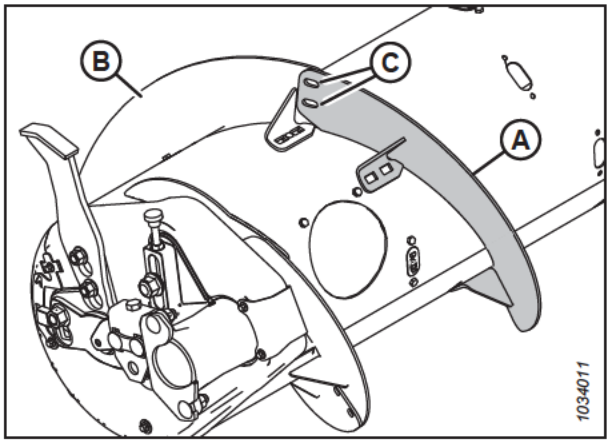

Figura 3.235: Lado esquerdo do sem fim

8. Faça dois furos de 11 mm (7/16 pol.) nos locais (A) que você marcou no Passo *5, página 181*.

9. Reinstale o helicoidal aparafusado.

   IMPORTANTE:

   Verifique se as cabeças dos parafusos franceses estão instaladas no interior do sem fim para evitar danos aos componentes.

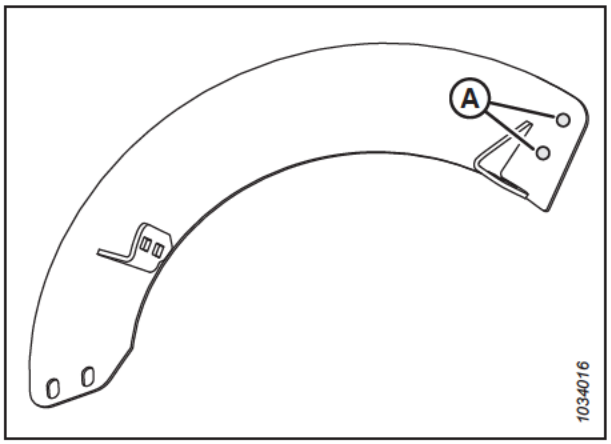

Figura 3.236: Locais para perfuração

10. Posicione o novo helicoidal (A) no sem fim, por fora do helicoidal já instalado (B).

11. Prenda o novo helicoidal com dois parafusos de cabeça botão M10 x 20 mm e porcas de trava centrais (C).

    IMPORTANTE:

    Certifique-se de que as cabeças dos parafusos estejam no lado interno (lado da cultura) e as porcas estejam no lado externo do novo helicoidal.

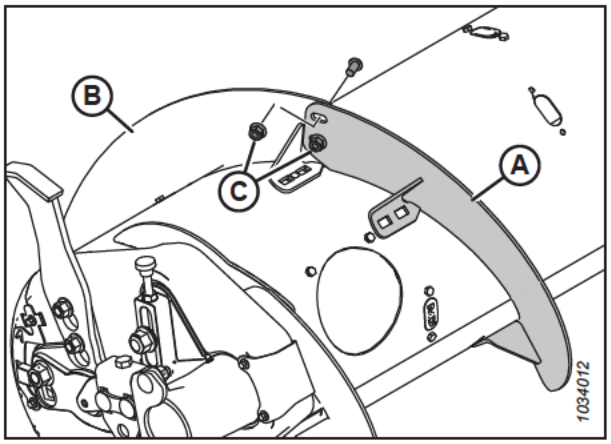

Figura 3.237: Lado esquerdo do sem fim

12. Estenda o novo helicoidal (A) para que se ajuste ao tubo do sem fim, como mostrado. Use os orifícios chanfrados do helicoidal para obter o melhor ajuste ao redor do tubo do sem fim.

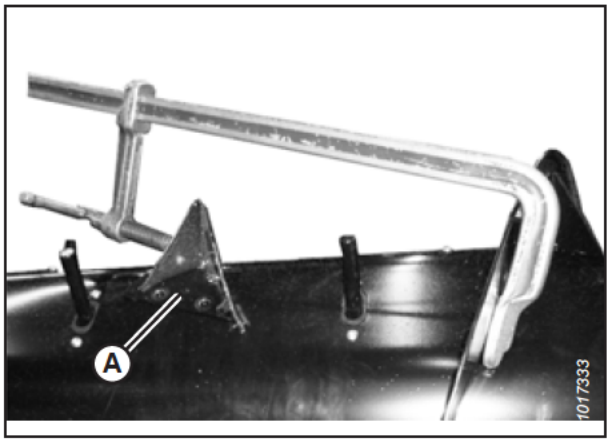

Figura 3.238: Helicoidal estendido axialmente

13. Marque quatro locais de furo (A) no novo helicoidal e faça furos de 11 mm (7/16 pol.) no tubo do sem fim.

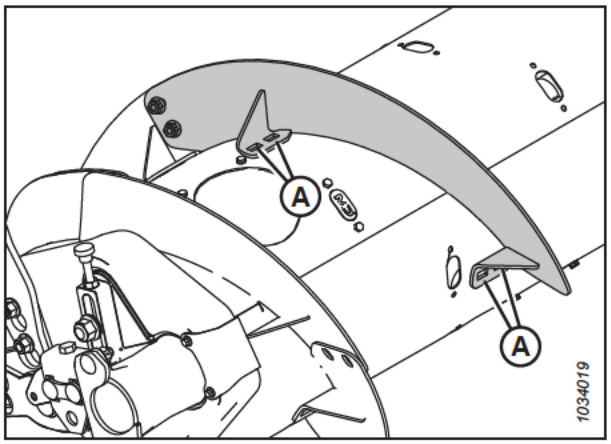

Figura 3.239: Helicoidal do lado esquerdo do sem fim

14. Remova a(s) tampa(s) de acesso mais próxima(s) (B). Guarde a tampa para reinstalação.
15. Prenda o helicoidal ao sem fim nos orifícios perfurados (A) usando quatro parafusos de cabeça flangeada M10 x 20 mm e porcas de trava centrais.
16. Repita o Passo *3, página 181* ao Passo *15, página 183* para o outro helicoidal, no lado esquerdo do sem fim.
17. Repita o passo *3, página 181* a *15, página 183* para os dois helicoidais, no lado direito do sem fim.
18. Aperte todas as porcas e parafusos do helicoidal com torque de 47 Nm(35 lbf pé) para eliminar a deflexão no helicoidal e, em seguida, aperte as porcas e parafusos com torque de 61 Nm(45 lbf pé).

    NOTA:

    O helicoidal tem melhor desempenho quando não há folga entre o helicoidal e o tambor do sem fim. Se desejar, use selante de silicone para preencher as folgas.

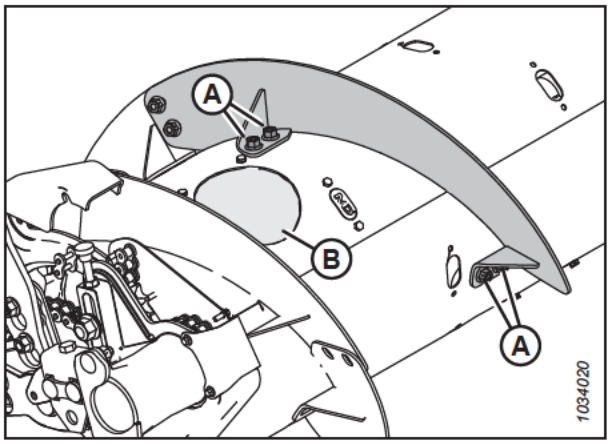

Figura 3.240: Lado esquerdo do sem fim

19. Se necessário, adicione ou remova dedos do sem fim para otimizar o abastecimento para a sua colheitadeira e condições da cultura. Para obter instruções, consulte *3.8.2 Remoção dos dedos do sem fim, página 183* ou *3.8.3 Instalação dos dedos do sem fim, página 186*.
20. Se você não estiver adicionando nem removendo dedos do sem fim, reinstale todas as tampas de acesso. Revista os parafusos guardados com trava roscas de torque médio (Loctite® 243 ou equivalente) e use-os para prender as tampas do sem fim. Aperte os parafusos com um torque de 9 Nm (6,64 lbf·pé [80 lbf·pol.]).

3.8.2 Remoção dos dedos do sem fim

O sem-fim usa dedos para trazer a cultura ao alimentador. A quantidade de dedos varia para os diferentes modelos de colheitadeiras.

⚠ PERIGO

Certifique-se de que todos os observadores estejam afastados da área.

ADVERTÊNCIA

Para evitar ferimentos corporais por causa de quedas ou por causa do molinete suspenso, sempre engate os apoios de segurança do molinete antes de entrar embaixo do molinete por qualquer motivo.

IMPORTANTE:

Remova os dedos do sem fim de fora para dentro. Certifique-se de que o número de dedos seja igual em cada lado do sem fim.

1. Ligue o motor.
2. Eleve o molinete completamente.
3. Desligue o motor e remova a chave da ignição.
4. Engate os apoios de segurança do molinete. Para obter instruções, consulte *Engate dos apoios de segurança do molinete., página 41*.
5. Remova os parafusos (A) e a tampa de acesso (B) mais próxima do dedo que está sendo removido. Guarde as peças para reinstalação.

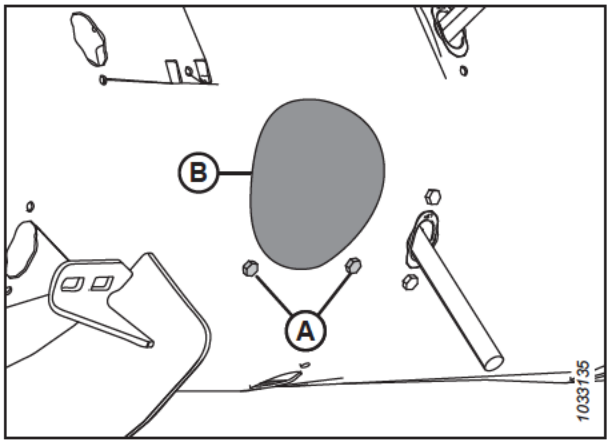

Figura 3.241: Tampa de acesso ao orifício do sem fim

6. Remova os dedos do sem fim desta forma:
   a. Remova o pino R (A).
   b. Retire o dedo (B) do suporte de dedo (C).
   c. Introduza o dedo (B) pelo guia (D) e para dentro do tambor.
   d. Puxe o dedo para fora do orifício de acesso do tambor.

   NOTA:

   Se o dedo do sem fim estiver quebrado, remova quaisquer resquícios de dentro do suporte (C) e do sem fim.

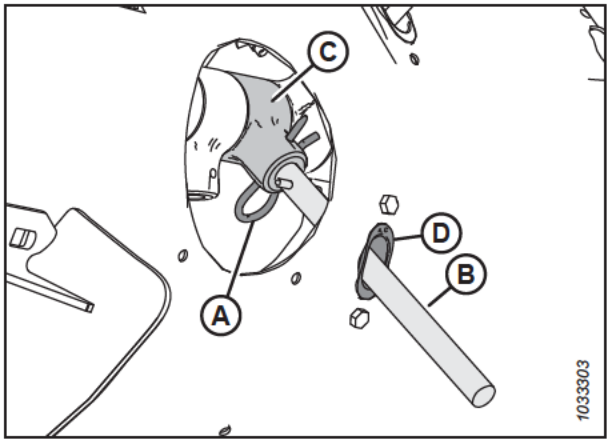

Figura 3.242: Dedo do sem fim

7. Remova e guarde os dois parafusos (A) e as porcas em T (não mostradas) que prendem a guia dos dedos (B) aos sem fins.
8. Remova o guia (B).

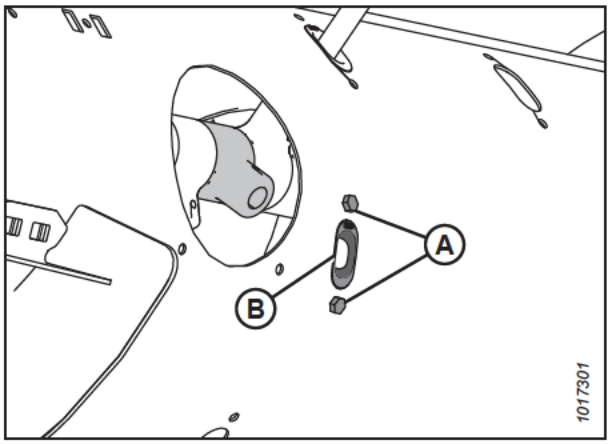

Figura 3.243: Orifício do dedo do sem fim

9. Posicione o conector (A) no orifício na parte de dentro do sem fim. Prenda o conector com dois parafusos M6 de cabeça hexagonal (B) e porcas T. Aperte as ferragens com um torque de 9 Nm (6,64 lbf·pé [80 lbf·pol.]).

   NOTA:

   Os parafusos (B) vêm com uma camada de trava roscas que sairá se os parafusos forem removidos. Se for reinstalar os parafusos (B), aplique trava roscas de torque médio (Loctite® 243 ou equivalente) antes de reinstalar os parafusos.

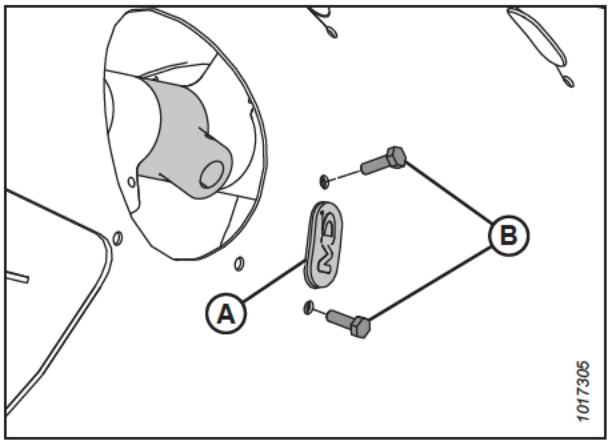

Figura 3.244: Tampão

10. Prenda a tampa de acesso (B) com parafusos (A). Aperte os parafusos com um torque de 9 Nm (6,64 lbf·pé [80 lbf·pol.]).

    NOTA:

    Os parafusos (A) vêm com uma camada de trava roscas que sairá se os parafusos forem removidos. Se for reinstalar os parafusos (A), aplique trava roscas de torque médio (Loctite® 243 ou equivalente) antes de reinstalar os parafusos.

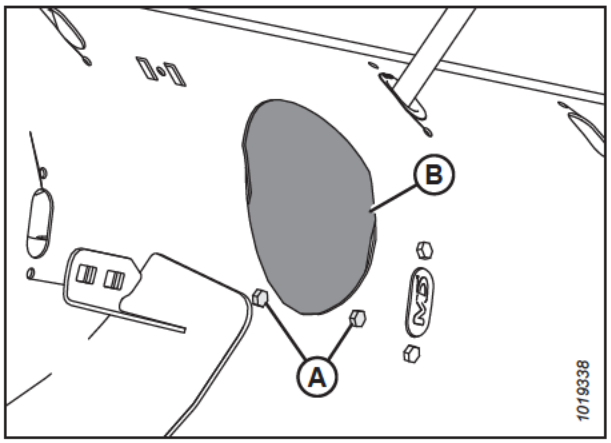

Figura 3.245: Tampa de acesso ao orifício do sem fim

3.8.3 Instalação dos dedos do sem fim

O sem fim usa dedos para levar a cultura até o alimentador. A quantidade de dedos varia conforme os diferentes modelos de colheitadeiras.

PERIGO

Certifique-se de que todos os observadores estejam afastados da área.

ADVERTÊNCIA

Para evitar ferimentos corporais por causa de quedas ou por causa do molinete suspenso, sempre engate os apoios de segurança do molinete antes de entrar embaixo do molinete por qualquer motivo.

IMPORTANTE:

Certifique-se de instalar o mesmo número de dedos em cada lado do sem fim.

1. Ligue o motor.
2. Eleve o molinete completamente.
3. Desligue o motor e remova a chave da ignição.
4. Engate os apoios de segurança do molinete. Para obter instruções, consulte *Engate dos apoios de segurança do molinete., página 41*.
5. Insira o guia (B) a partir do interior do sem fim e prenda-o com parafusos (A) e porcas T (não mostradas).

   IMPORTANTE:

   Sempre instale um novo guia ao substituir um dedo sólido.

   NOTA:

   Os parafusos (A) vêm com uma camada de trava roscas que sairá se os parafusos forem removidos. Se estiver reinstalando os parafusos (A), aplique trava roscas de torque médio (Loctite® 243 ou equivalente) nas roscas dos parafusos antes da reinstalação.
6. Aperte os parafusos (A) com um torque de 9 Nm (6,64 lbf·pé [80 lbf·pol.]).

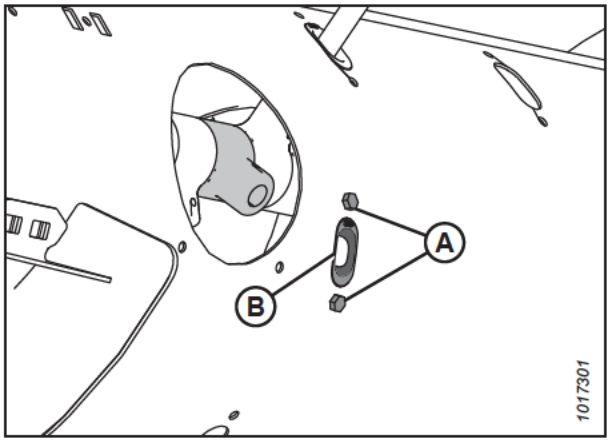

Figura 3.246: Orifício do dedo do sem fim

7. Coloque o dedo do sem fim (A) dentro do sem fim. Insira uma extremidade do dedo do sem fim (A) para cima através da parte inferior do guia (B) e insira a outra extremidade no suporte (C).

8. Prenda o dedo inserindo o pino R (D) no suporte. Certifique-se de que a extremidade redonda (o lado em forma de S) do pino R esteja voltada para o lado acionado por corrente do sem fim. Certifique-se de que a extremidade fechada do pino R aponte na direção da rotação do sem fim para a frente.

   IMPORTANTE:

   Posicione o pino R conforme descrito neste passo, para evitar que ele caia durante a operação. Quando se perde dedos, é possível que a plataforma não consiga levar a cultura adequadamente para a colheitadeira. Além disso, os dedos que caem dentro do sem fim podem danificar os componentes internos deste.

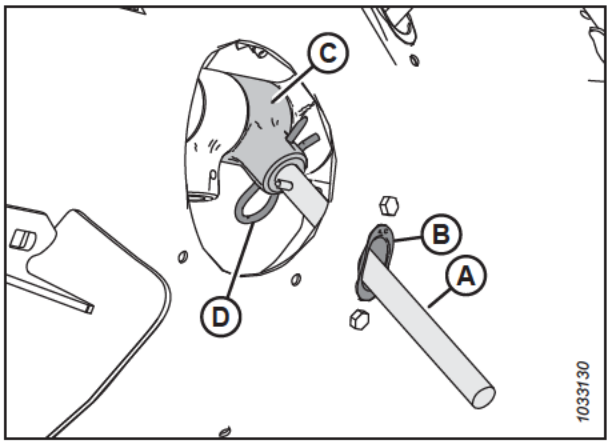

Figura 3.247: Dedo do sem fim

9. Prenda a tampa de acesso (B) com parafusos (A). Aperte os parafusos com um torque de 9 Nm (6,64 lbf·pé [80 lbf·pol.]).

   NOTA:

   Os parafusos (A) vêm com uma camada de trava roscas que sairá se os parafusos forem removidos. Se estiver reinstalando os parafusos (A), aplique trava roscas de torque médio (Loctite® 243 ou equivalente) nas roscas dos parafusos antes da reinstalação.

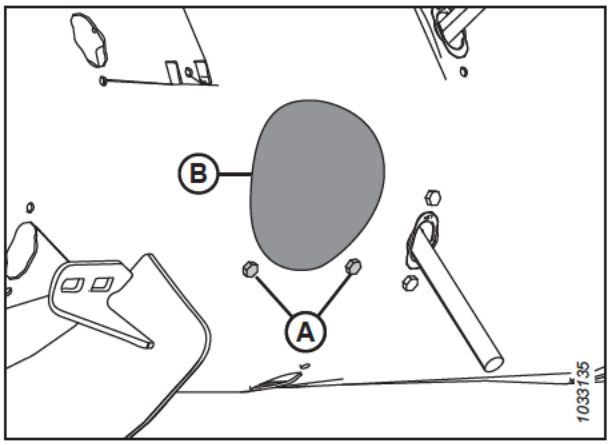

Figura 3.248: Tampa de acesso ao orifício do sem fim

3.8.4 Configuração da posição do sem fim

A posição do sem fim tem duas configurações: flutuante e fixa. A regulagem de fábrica é na posição de flutuação, que é recomendada para a maioria das condições de cultura.

O ajuste da flutuação dos braços do sem fim (A) está localizado na parte inferior esquerda e inferior direita do módulo de flutuação.

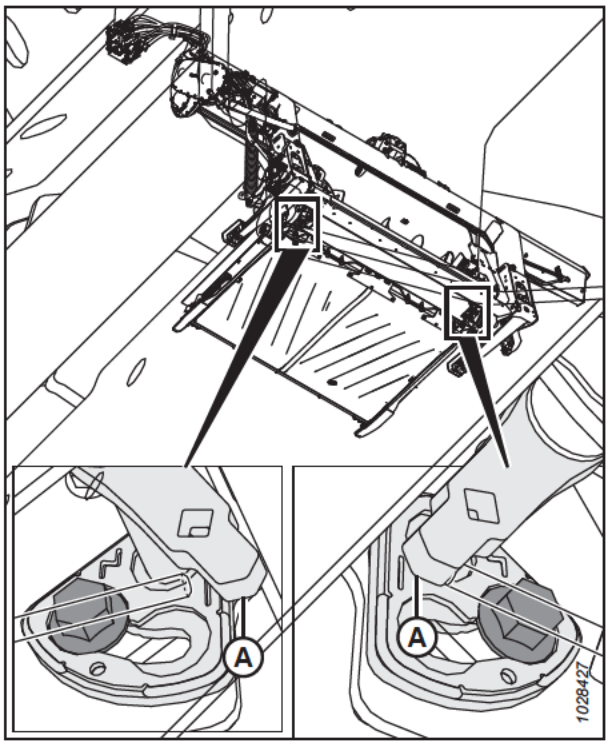

Figura 3.249: Ajuste da flutuação dos braços do sem fim

Se o parafuso (A) estiver próximo ao símbolo de flutuação (B), o sem fim está na posição de flutuação. Se o parafuso (A) estiver próximo ao símbolo de fixado (C), o sem fim está na posição fixa.

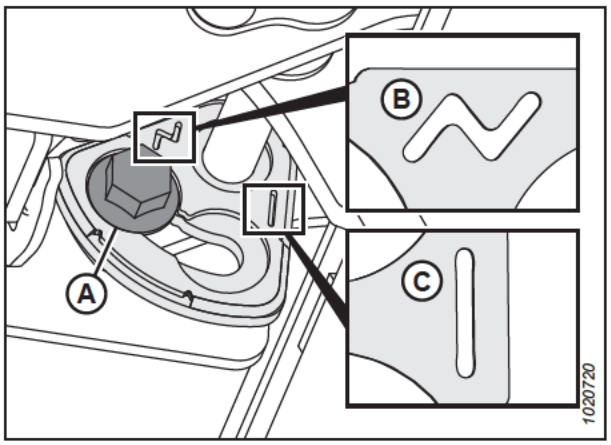

Figura 3.250: Posições da flutuação do sem fim

CUIDADO

Certifique-se de que os suportes esquerdo e direito estejam regulados na mesma posição. Os dois parafusos (A) precisam estar no mesmo local para evitar danos à máquina durante a operação.

PERIGO

Para evitar ferimentos corporais ou morte por acionamento inesperado ou queda da máquina suspensa, sempre desligue o motor, remova a chave, e engate os apoios de segurança antes de entrar embaixo da plataforma por qualquer motivo.

PERIGO

Certifique-se de que todos os observadores estejam afastados da área.

Para configurar a posição do sem fim, siga estes passos:

1. Ligue o motor.
2. Eleve totalmente a plataforma.
3. Engate os apoios de segurança da plataforma. Para obter instruções, consulte o manual do operador da colheitadeira.
4. Desligue o motor e remova a chave da ignição.
5. Use uma chave de 21 mm. Solte o parafuso (A) até que a cabeça do parafuso esteja fora do suporte (B).

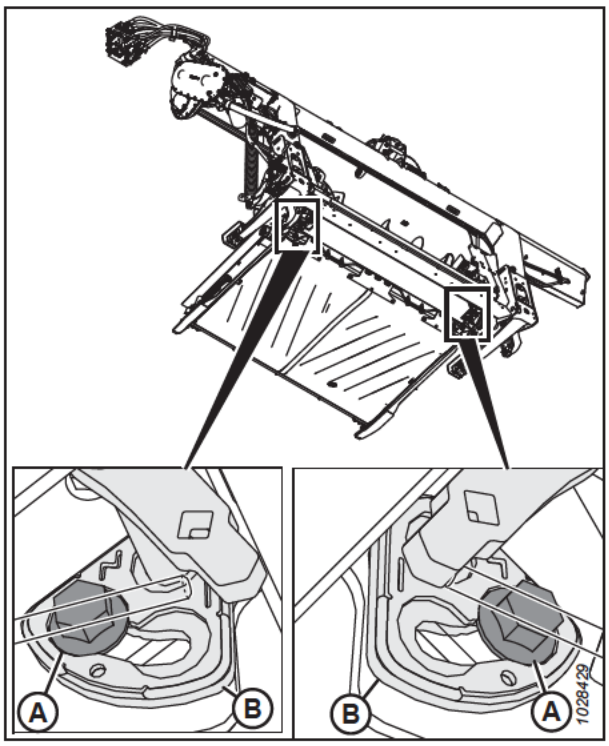

Figura 3.251: Ajuste de flutuação do sem-fim

6. Usando uma barra de torção no orifício quadrado do braço (B), mova o braço para frente até que o parafuso (A) esteja na ranhura sobre o suporte, próximo ao símbolo de fixado.

   NOTA:

   Se você for mudar a posição do sem fim de fixa para flutuante, mova o braço na direção oposta.

7. Aperte o parafuso (A) em 122 Nm (90 lbf·pés).

   IMPORTANTE:

   O parafuso (A) deve estar devidamente encaixado no recuo do suporte antes de apertá-lo. Se o braço (B) puder se mover após apertar o parafuso, então o parafuso (A) não foi encaixado corretamente.

8. Repita esse procedimento para o lado oposto.

   IMPORTANTE:

   Os parafusos (A) em cada lado do módulo de flutuação devem estar na mesma posição para evitar danos à máquina durante a operação.

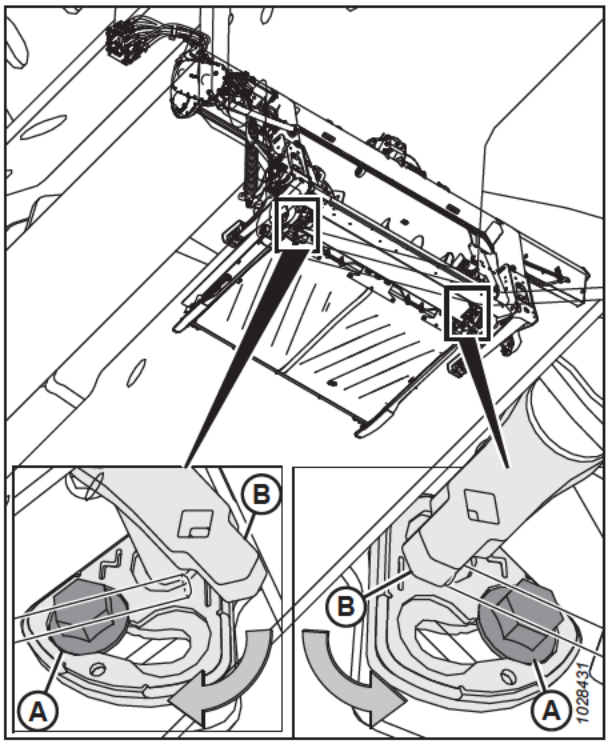

Figura 3.252: Ajuste de flutuação do sem-fim

3.8.5 Verificação e ajuste das molas do sem fim

O sem fim possui um sistema de tensão de molas ajustável que o permite flutuar pela superfície da cultura em vez de esmagá-la ou danificá-la. A tensão configurada de fábrica é adequada para a maioria das condições de culturas.

PERIGO

Para evitar ferimentos corporais ou morte por acionamento inesperado ou queda da máquina suspensa, sempre desligue o motor, remova a chave, e engate os apoios de segurança antes de entrar embaixo da plataforma por qualquer motivo.

PERIGO

Certifique-se de que todos os observadores estejam afastados da área.

1. Ligue o motor.
2. Eleve totalmente a plataforma.
3. Desligue o motor e remova a chave da ignição.
4. Engate os apoios de segurança da plataforma. Para obter instruções, consulte o manual do operador da colheitadeira.

5. Verifique o comprimento da rosca passada saliente na porca (A). O comprimento deve ter de 22-26 mm (7/8–1 pol.).

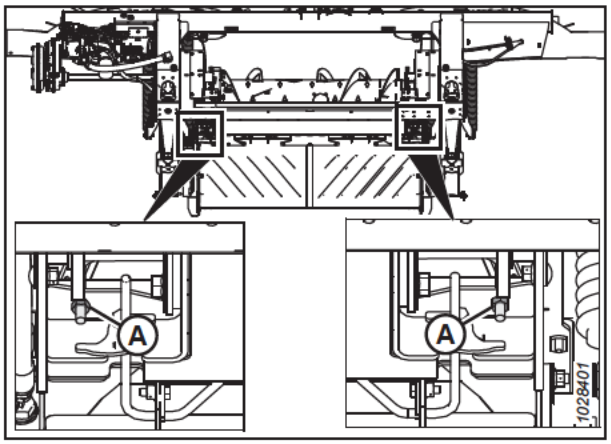

Figura 3.253: Tensionador da mola

Se algum ajuste for necessário, siga estas etapas:

6. Solte a contraporca superior (A) no tensor da mola.

   NOTA:

   A contraporca superior está localizada no outro lado da placa.

7. Gire a porca inferior (B) até que a rosca (C) sobressaia 22–26 mm(7/8–1 pol.).

8. Aperte a contraporca (A).

9. Repita os Passos *6, página 191* a *8, página 191* no lado oposto.

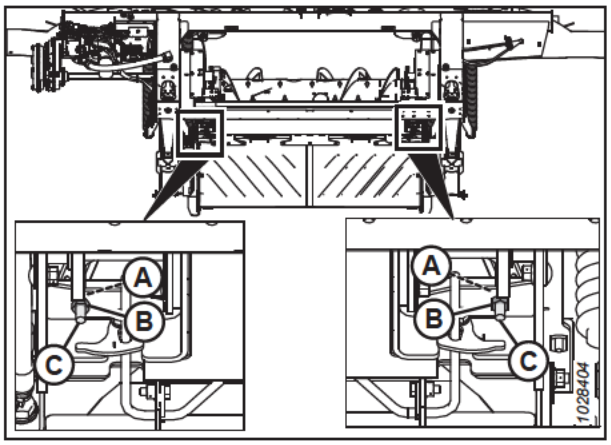

Figura 3.254: Tensionador da mola

3.8.6 Barras raspadoras

Um kit de barra raspadora pode ser fornecido com a plataforma. A instalação do kit de barra raspadora melhora o abastecimento em determinadas culturas, como o arroz.

Para informações sobre remoção e instalação de barras raspadoras, consulte *4.11 Barras raspadoras, página 685*.

3.9 Variáveis de operação da plataforma

A plataforma terá melhor desempenho se você configurá-la de acordo com suas culturas e condições específicas.

O ajuste correto da plataforma reduz a perda de cultura e acelera a colheita. Ajustes adequados, juntamente com manutenção oportuna, também aumentarão a vida útil da plataforma.

As variáveis listadas na Tabela *3.16, página 192* e detalhadas nas próximas páginas afetarão o desempenho de sua plataforma.

Rapidamente, você se tornará adepto a ajustar a máquina para conseguir os resultados desejados. A maioria das configurações abaixo são de fábrica, mas podem ser alteradas para se adequarem a várias culturas e condições de colheita.

Table 3.16 Variáveis de operação

Variável	Consulte
Altura de corte	*3.9.1 Corte do solo, página 192* *3.9.2 Corte no solo, página 211*
Flutuação da plataforma	*3.9.3 Flutuação da plataforma, página 214*
Ângulo da plataforma	*3.9.5 Ângulo da plataforma, página 239*
Velocidade do molinete	*3.9.6 Velocidade do molinete, página 247*
Velocidade no solo	*3.9.7 Velocidade no solo, página 249*
Velocidade da esteira	*3.9.8 Velocidade das esteiras laterais, página 250*
Velocidade da navalha	*3.9.10 Informações da velocidade da navalha, página 252*
Altura do molinete	*3.9.11 Altura do molinete, página 255*
Posição avanço-recuo do molinete	*3.9.12 Posição avanço-recuo do molinete, página 260*
Ângulo de ataque do molinete	*3.9.13 Tempo dos dedos do molinete, página 269*
Divisores de linha de cultura	*3.9.15 Divisores de cultura, página 277*
Configurações do sem fim	*3.8.1 Configurações de desempenho do Sem Fim FM200, página 159*

3.9.1 Corte do solo

O projeto da plataforma permite que você colha acima do chão, o que resulta no corte da palhada a uma altura uniforme.

Ao cortar cultura acima do nível do solo:

- Use rodas estabilizadoras na plataforma (se esse componente opcional estiver instalado) para definir a altura de corte. O sistema de rodas estabilizadoras é projetado para minimizar as trepidações nas extremidades da plataforma e pode ser usado para fazer a plataforma flutuar, a fim de atingir uma altura de corte uniforme ao cortar acima do solo em grãos de cereais.

  NOTA:

  Trave as asas da plataforma ao usar o sistema de rodas estabilizadoras.

- As rodas de contorno enviam informações consistentes sobre a altura de corte de volta à plataforma, para que esta possa flexionar, manter uma altura de corte precisa e consistente e ainda usar o controle automático de altura da colheitadeira de forma fluida. As rodas entram em contato com o solo, o que permite que a barra de corte permaneça a uma altura fixa, mesmo em contornos ondulados. Não é necessário ajustar as configurações de fábrica do controle automático de altura.

  NOTA:

  Trave as asas da plataforma ao usar as rodas de contorno.

A altura de corte do sistema de rodas estabilizadoras (ou sistema de rodas estabilizadoras/de transporte) é controlada pelo controle de altura da plataforma da colheitadeira.

Se as rodas estabilizadoras estiverem instaladas, consulte *Ajustando as rodas estabilizadoras, página 193* para alterar a posição da roda.

Se a opção de transporte EasyMove™ estiver instalada, consulte *Ajuste das rodas de transporte EasyMove™, página 194* para alterar a posição da roda.

Se as rodas de contorno ContourMax™ estiverem instaladas, consulte *Extensão/retração das rodas de contorno usando pedal, página 195* para mudar a posição das rodas.

Ajustando as rodas estabilizadoras

Uma plataforma adequadamente ajustada alcançará um equilíbrio entre o peso da plataforma sustentado pelo flutuador e o peso da plataforma sustentado pelas rodas estabilizadoras.

Consulte *3.7.2 Configurações da plataforma, página 140* para ver o uso recomendado para culturas e condições de culturas específicas.

NOTA:

Se a palhada estiver irregular ao colher fora do chão usando rodas estabilizadoras (e outros problemas de nivelamento da plataforma tiverem sido eliminados – consulte *3.11 Nivelar a plataforma, página 515*), ajuste a flutuação até que a altura da palhada fique uniforme:

- No lado da plataforma onde a palhada está alta, afrouxe as molas de flutuação (tornando a plataforma mais pesada).
- No lado da plataforma onde a palhada está baixo, aperte as molas de flutuação (tornando a plataforma mais leve).

IMPORTANTE:

Ao cortar no solo, ajuste a flutuação usando o procedimento padrão de ajuste da flutuação. Haverá mau desempenho e possível desgaste ao usar as configurações de flutuação das rodas estabilizadoras ao cortar no solo.

PERIGO

Para evitar ferimentos ou risco de morte devido ao acionamento inesperado da máquina, sempre pare o motor e remova a chave da ignição antes de deixar o assento do operador por qualquer motivo.

PERIGO

Certifique-se de que todos os observadores estejam afastados da área.

1. Ligue o motor.
2. Eleve a plataforma até que as rodas estabilizadoras fiquem afastadas do solo.
3. Desligue o motor e remova a chave da ignição.

4. Segure a alavanca do pivô do eixo (B); **NÃO** levante a alavanca.

   NOTA:

   Levantar a alavanca tornará mais difícil remover o sistema da ranhura (C).

5. Puxe a alça de flutuação (A) para trás para remover o pino da ranhura (C).

6. Levante a roda para a posição de altura desejada usando o suporte (B) e encaixe o canal de suporte na ranhura central (C) no suporte superior.

7. A alavanca de suspensão (A) deve encaixar na ranhura. Se a alavanca de suspensão não encaixar, empurre-a (para a posição do meio ou central) ou puxe-a (para a posição superior) para garantir que se encaixe na ranhura.

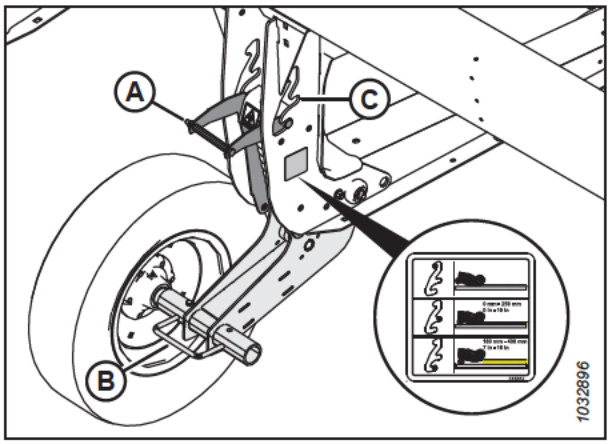

Figura 3.255: Roda estabilizadora

8. Use o controle automático de altura da plataforma da colheitadeira (AHHC) para manter automaticamente a altura de corte. Para obter instruções e mais detalhes, consulte *3.10 Sistema de controle automático da altura da plataforma, página 299* e o manual do operador da colheitadeira.

   NOTA:

   O sensor de altura no Módulo de Flutuação FM200 deve ser conectado ao sistema de controle de altura dentro da cabine.

Ajuste das rodas de transporte EasyMove™

Uma plataforma adequadamente ajustada alcançará um equilíbrio entre o peso da plataforma sustentado pelo flutuador e o peso da plataforma sustentado pelas rodas de transporte.

PERIGO

Para evitar ferimentos ou risco de morte devido ao acionamento inesperado da máquina, sempre pare o motor e remova a chave da ignição antes de deixar o assento do operador por qualquer motivo.

PERIGO

Certifique-se de que todos os observadores estejam afastados da área.

1. Ligue o motor.

2. Levante a plataforma de modo que as rodas de transporte fiquem fora do chão.

3. Desligue o motor e remova a chave da ignição.

4. Verifique se a flutuação está funcionando adequadamente. Para obter mais instruções, consulte *Verificação e ajuste da flutuação da plataforma, página 215*.

5. Segure a alavanca do pivô do eixo (C); **NÃO** levante a alavanca.

   NOTA:

   Levantar a alavanca tornará mais difícil remover o sistema da ranhura (B).

6. Puxe a alavanca de suspensão (A) para trás para remover o pino da ranhura (B).

7. Ajuste a roda para a posição de ranhura desejada.

8. A alavanca de suspensão (A) deve encaixar na ranhura. Se a alavanca de suspensão não encaixar, empurre-a (para a posição do meio) ou puxe-a (para a posição superior) para garantir que se encaixe na ranhura.

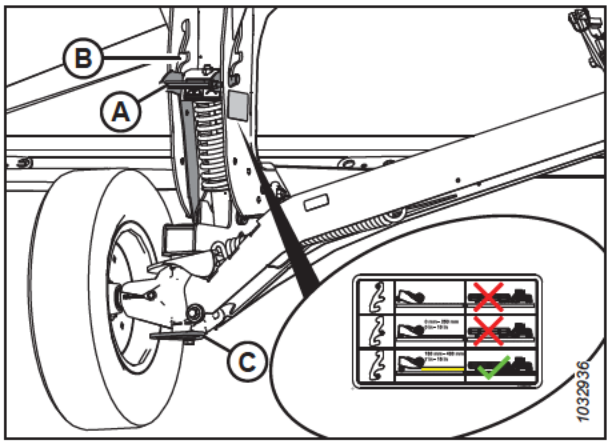

Figura 3.256: Roda direita

9. Segure a alavanca do pivô do eixo (A); **NÃO** levante a alavanca.

   NOTA:

   Levantar a alavanca tornará mais difícil remover o sistema da ranhura.

10. Puxe a alça de flutuação (B) para trás para remover o pino da ranhura.

11. Ajuste a roda para a posição de ranhura desejada.

12. A alavanca de suspensão (B) deve encaixar na ranhura. Se ela não encaixar, puxe-a para garantir que se encaixe na ranhura.

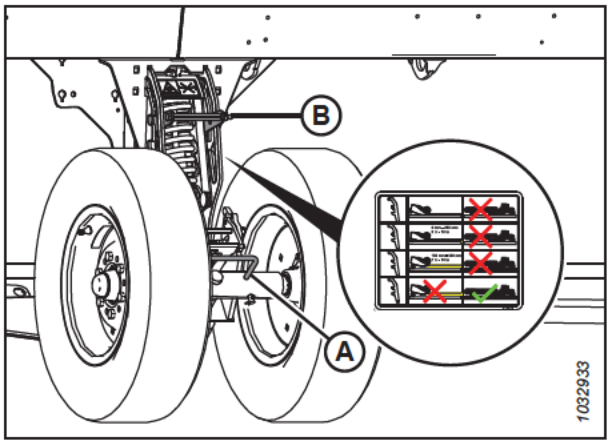

Figura 3.257: Roda esquerda

13. Use o controle automático de altura da plataforma da colheitadeira (AHHC) para manter automaticamente a altura de corte. Para obter instruções, consulte *3.10 Sistema de controle automático da altura da plataforma, página 299* e o manual do operador da colheitadeira.

    NOTA:

    O sensor de altura do Módulo de Flutuação FM200 deve ser conectado ao módulo de controle da plataforma para colheitadeira dentro da cabine.

Extensão/retração das rodas de contorno usando pedal

As rodas de contorno permitem que a plataforma espelhe os contornos do solo e podem ser ajustadas entre 25 mm (1 pol.) e 457 mm (18 pol.) de distância da superfície do solo. Um pedal permite que as rodas sejam controladas de dentro da cabine da colheitadeira.

NOTA:

Se a colheitadeira for capaz de operar as rodas de contorno usando os controles nativos da colheitadeira, não se usa um pedal. Para obter mais informações, consulte a Tabela *3.17, página 196*.

Table 3.17 Controles usados para operar as rodas de contorno de acordo com a marca da colheitadeira

Marca da colheitadeira	Controles usados para operar rodas de contorno
Case	Pedal ou controles nativos da colheitadeira, dependendo do modelo da colheitadeira e da versão do software instalado. Para obter instruções sobre como usar os controles nativos da colheitadeira, consulte *Extensão/retração das rodas de contorno usando controles integrados – Case e New Holland, página 197*.
CLAAS Séries 600 e 700	Pedal ou controles nativos da colheitadeira, dependendo do modelo da colheitadeira. Para obter instruções sobre como usar os controles nativos da colheitadeira, consulte *Extensão/retração das rodas de contorno – CLAAS séries 600 e 700, página 200*.
CLAAS Série 8000	Pedal ou controles nativos da colheitadeira, dependendo do modelo da colheitadeira. Para obter instruções sobre como usar os controles nativos da colheitadeira, consulte *Extensão e retração das rodas de contorno – CLAAS Série 8000, página 204*.
Challenger®, Gleaner®, Massey Ferguson®	Pedal necessário
IDEAL™	Pedal necessário
John Deere séries T, 60/70 e S	Pedal necessário
John Deere Série X9	Somente controles nativos da colheitadeira. Para obter instruções, consulte *Extensão/retração das rodas de contorno usando controles integrados – John Deere Série X9, página 205*.
New Holland	Pedal ou controles nativos da colheitadeira, dependendo do modelo da colheitadeira e da versão do software instalado. Para obter instruções sobre como usar os controles nativos da colheitadeira, consulte *Extensão/retração das rodas de contorno usando controles integrados – Case e New Holland, página 197*.
Rostselmash	Pedal necessário

PERIGO

Para evitar ferimentos corporais ou morte por acionamento inesperado ou queda da plataforma suspensa, sempre desligue o motor, remova a chave da ignição, e engate os apoios de segurança antes de entrar embaixo da plataforma por qualquer motivo. Se estiver usando um veículo de elevação, certifique-se de que a plataforma esteja segura antes de prosseguir.

PERIGO

Certifique-se de que todos os observadores estejam afastados da área.

1. Ligue o motor.
2. Mantenha o pedal pressionado para ativar as rodas de contorno.

   NOTA:

   Quando o pedal das rodas de contorno é ativado e o botão de avanço/recuo do molinete é pressionado na alavanca multifuncional da colheitadeira, as rodas de contorno se movem independentemente da posição do botão de avanço/recuo/inclinação da plataforma.
3. Para regular adequadamente os cilindros hidráulicos, pressione e segure o botão de RECUO DO MOLINETE na alavanca da colheitadeira para estender as rodas totalmente para baixo e, em seguida, mantenha o botão pressionado por 30 segundos.

4. Pressione e segure o botão de AVANÇO DO MOLINETE na alavanca multifuncional da colheitadeira para retrair totalmente as rodas e, em seguida, mantenha pressionado o botão por 30 segundos.
5. Opere os controles hidráulicos na alavanca multifuncional para mover as rodas até a altura desejada.
6. Solte o pedal para desativar as rodas de contorno. A inclinação da plataforma e as funções de avanço/recuo devem operar normalmente.

A tabela a seguir descreve a funcionalidade dos botões de avanço/recuo do molinete na plataforma quando o pedal da roda de contorno e a chave de avanço/recuo/inclinação da plataforma estão em vários estados (ativo/inativo). O X indica que a chave está ativa.

Table 3.18 Gráfico de Lógica de Controle

Interruptor ativado				
Condição do pedal ContourMax™	Posição do interruptor de ângulo de avanço-recuo/da plataforma		Controles da plataforma de multifunção da colheitadeira	
	Recuo-avanço	Ângulo	Avanço do molinete	Recuo do molinete
–	X	–	Molinete para frente	Molinete para trás
–	–	X	Extensão de ângulo da plataforma	Retração de ângulo da plataforma
X	—	X	Retração da roda de contorno (diminui a altura de corte)	Extensão da roda de contorno (aumenta a altura de corte)
X	X	–		

NOTA:

Quando as rodas de contorno estão totalmente retraídas, a barra de corte pode estar no solo quando o ângulo da plataforma é definido aproximadamente entre (B) e (E); as rodas de contorno entrarão em contato com o solo quando o ângulo da plataforma for definido entre (A) e (B).

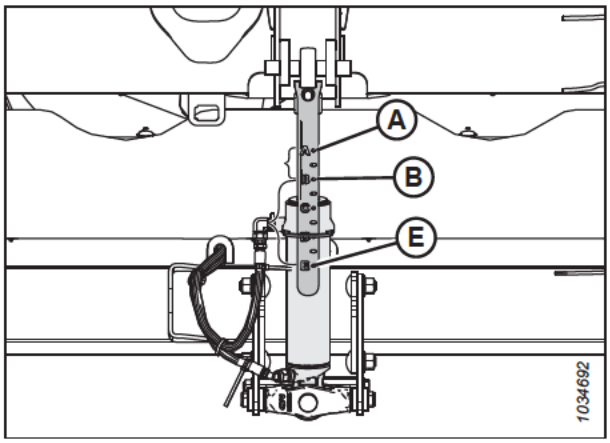

Figura 3.258: Indicador de ângulo da plataforma

Extensão/retração das rodas de contorno usando controles integrados – Case e New Holland

A altura das rodas de contorno pode ser ajustada por meio do manche multifuncional.

PERIGO

Certifique-se de que todos os observadores estejam afastados da área.

NOTA:

Alterações podem ter sido feitas aos controles ou ao monitor da colheitadeira desde a publicação deste documento. Para obter as informações mais atualizadas, consulte o manual do operador da colheitadeira.

Para levantar ou abaixar as rodas de contorno, pressione os botões SHIFT (A) e LEVANTAR/ABAIXAR MOLINETE (B).



Figura 3.259: Manche multifuncional – Case

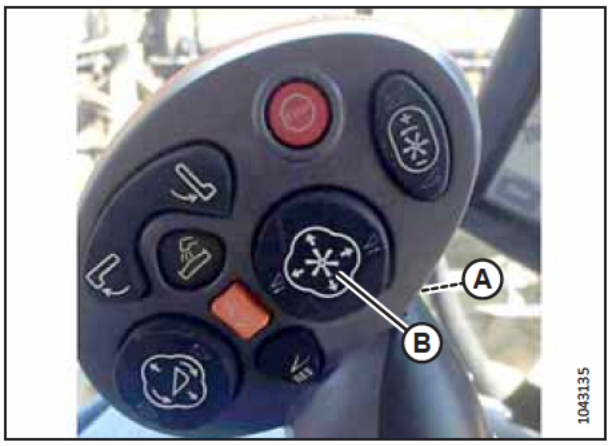

Figura 3.260: Manche multifuncional – New Holland

Extensão/retração das rodas de contorno usando controles integrados – CLAAS séries 600 e 700

Todas as funções da plataforma controladas pelo botão da alavanca multifuncional da colheitadeira estarão disponíveis apenas quando o interruptor de função da plataforma estiver na posição de extensão/retração da mesa VARIO.

Mova o interruptor de função da plataforma (A) para a posição de extensão/retração da mesa VARIO para ativar as funções de controle da plataforma pela alavanca multifuncional da colheitadeira.



Figura 3.261: Interruptor de função da plataforma

Selecione a função padrão para o interruptor seletor multifuncional (com kit de integração CLAAS)

A função padrão para a chave seletora da alavanca multifuncional é selecionável. Por exemplo, ao cortar no solo, a função padrão pode ser definida para que o interruptor seletor da alavanca multifuncional ative o cilindro de controle de ângulo. Da mesma forma, ao cortar acima do solo, a função padrão pode ser alterada para que os controles do interruptor seletor controlem as rodas de contorno.

PERIGO

Certifique-se de que todos os observadores estejam afastados da área.

NOTA:

Alterações podem ter sido feitas aos controles ou ao monitor da colheitadeira desde a publicação deste documento. Para obter as informações mais atualizadas, consulte o manual do operador da colheitadeira.

Para selecionar o controle de ângulo como a função seletora:

Se a colheitadeira estiver equipada com uma alavanca padrão: Enquanto pressiona o botão de AVANÇO DO MOLINETE, empurre o botão (A) para cima. Mantenha os dois botões pressionados por 30 segundos.

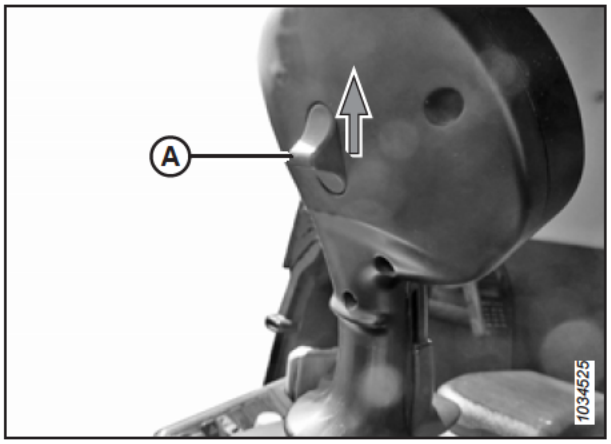

Figura 3.262: Alavanca padrão

Se a colheitadeira estiver equipada com uma alavanca multifuncional CMOTION: Enquanto pressiona o botão de AVANÇO DO MOLINETE, puxe o botão da alavanca multifuncional (A) na sua direção. Mantenha os dois botões pressionados por 30 segundos.

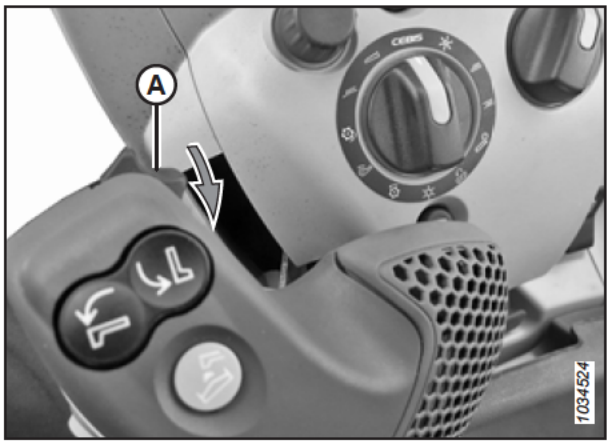

Figura 3.263: Alavanca CMOTION

Para selecionar a roda de contorno como a função de alternância padrão:

Se a colheitadeira estiver equipada com uma alavanca padrão: Enquanto pressiona o botão de RECUO DO MOLINETE, empurre o botão (A) para cima. Mantenha os dois botões pressionados por 30 segundos.

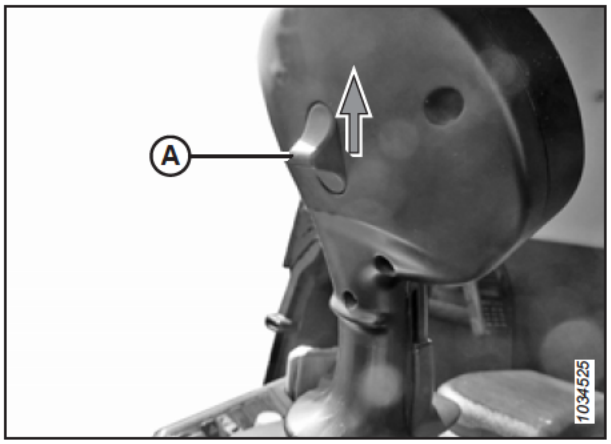

Figura 3.264: Alavanca padrão

Se a colheitadeira estiver equipada com uma alavanca multifuncional CMOTION: Enquanto pressiona o botão de RECUO DO MOLINETE, puxe o botão da alavanca multifuncional (A) na sua direção. Mantenha os dois botões pressionados por 30 segundos.

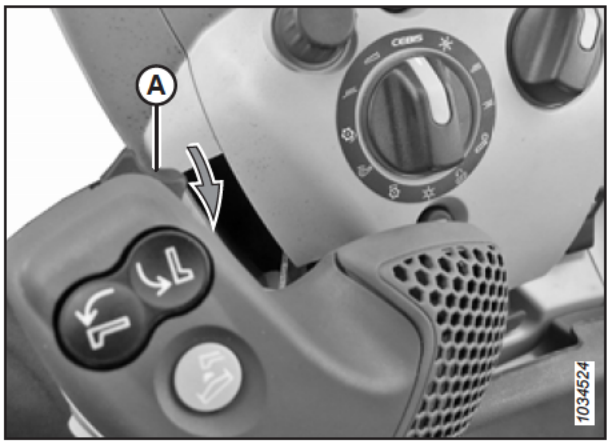

Figura 3.265: Alavanca CMOTION

Extensão/retração das rodas de contorno – CLAAS séries 600 e 700

As rodas de contorno podem ser controladas pelo botão de seleção da alavanca multifuncional ou por uma combinação de botão de seleção e botão de avanço/recuo do molinete, dependendo do que tenha sido configurado como função seletora padrão.

PERIGO

Certifique-se de que todos os observadores estejam afastados da área.

NOTA:

Alterações podem ter sido feitas aos controles ou ao monitor da colheitadeira desde a publicação deste documento. Para obter as informações mais atualizadas, consulte o manual do operador da colheitadeira.

1. Mova o botão HOTKEY (tecla de atalho) (A) no console do operador para a posição da placa do deque (ícone de plataforma [A] com as setas apontando uma para a outra).



Figura 3.266: Botão da alavanca multifuncional

Ajuste das rodas de contorno quando o controle da angulação está selecionado como função padrão

2. **Se a colheitadeira estiver equipada com a alavanca CMOTION**: puxe o botão seletor (A) na sua direção enquanto pressiona simultaneamente o botão de AVANÇO/RECUO DO MOLINETE.
   - A função de avanço do molinete vai retrair as rodas de contorno, diminuindo a altura de corte.
   - A função de recuo do molinete vai estender as rodas de contorno, aumentando a altura de corte.

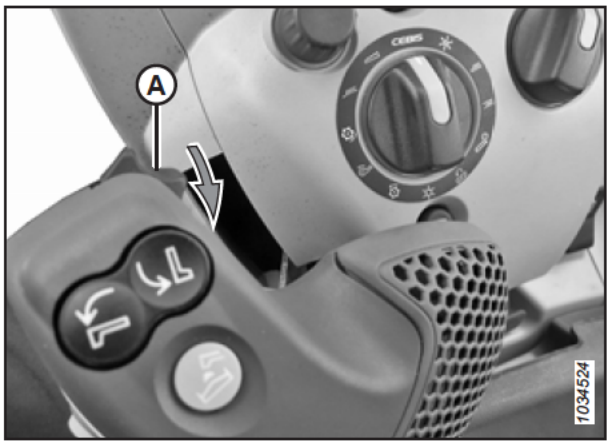

Figura 3.267: Alavanca CMOTION

3. **Se a colheitadeira estiver equipada com a alavanca padrão:** empurre o botão (A) para cima enquanto pressiona simultaneamente o botão de AVANÇO/RECUO DO MOLINETE.
   - A função de avanço do molinete vai retrair as rodas de contorno, diminuindo a altura de corte.
   - A função de recuo do molinete vai estender as rodas de contorno, aumentando a altura de corte.

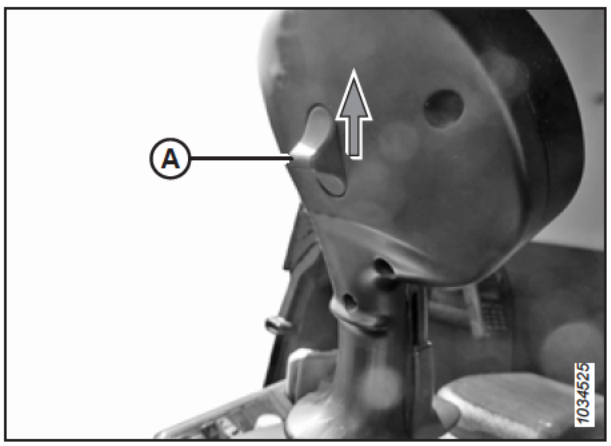

Figura 3.268: Alavanca padrão

Ajuste das rodas de contorno quando roda de contorno está selecionada como função padrão

4. **Se a colheitadeira estiver equipada com uma alavanca CMOTION:**
   - Empurre o botão seletor (C) para longe de você (direção [A]) para retrair as rodas de contorno, diminuindo a altura de corte.
   - Puxe o botão seletor (C) na sua direção (direção [B]) para estender as rodas de contorno, aumentando a altura de corte.

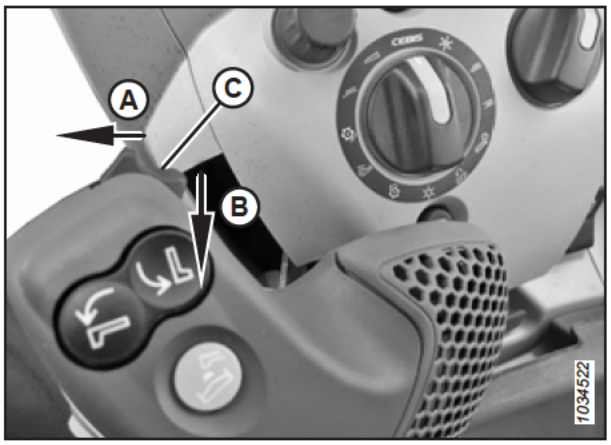

Figura 3.269: Alavanca CMOTION

5. **Se a colheitadeira estiver equipada com uma alavanca padrão:**
   - Puxe o botão (C) para baixo (direção [A]) para retrair as rodas de contorno, diminuindo a altura de corte.
   - Empurre o botão (C) para cima (direção [B]) para estender as rodas de contorno, aumentando a altura de corte.

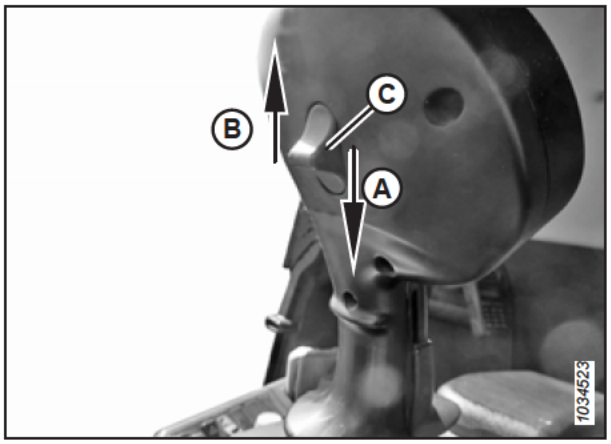

Figura 3.270: Alavanca padrão

Extensão/retração das rodas de contorno usando controles integrados – CLAAS Série 8000

Para que o controle integrado de angulação e das rodas de contorno funcione, o ícone OUTRAS FUNÇÕES DA PLATAFORMA deve ser selecionado no terminal CEBIS da colheitadeira.

1. Na página principal, selecione o ícone HEADER (Plataforma) (A).

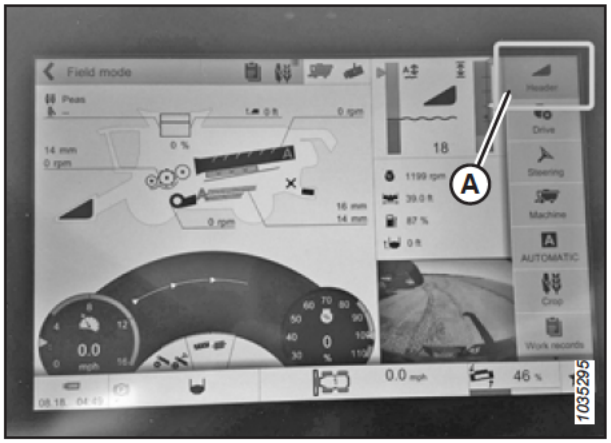

Figura 3.271: Ícone de funções da plataforma

2. Selecione o ícone OUTRAS FUNÇÕES DA PLATAFORMA (A).

   NOTA:

   Esta função pode ser adicionada ao menu FAVORITOS e pode ser acessada rapidamente por meio do botão ESTRELA na alavanca multifuncional.

   NOTA:

   Caso o botão OUTRAS FUNÇÕES DA PLATAFORMA não apareça, o ID da plataforma precisará ser configurado no CEBIS. Para obter instruções, consulte o manual do operador da colheitadeira.



Figura 3.272: Ícone de outras funções da plataforma

3. Para acessar as funções salvas em FAVORITOS, pressione o botão ESTRELA (A) na alavanca multifuncional.



Figura 3.273: Botão de favoritos

Seleção da função padrão do botão da alavanca multifuncional

A função padrão do botão seletor da alavanca multifuncional é selecionável. Por exemplo, ao colher no chão, a função padrão pode ser definida para que o botão ative o cilindro de controle da angulação. Da mesma forma, ao colher acima do chão, a função padrão pode ser alterada para que o botão seletor controle as rodas de contorno.

NOTA:

A única maneira de saber qual função padrão está configurada é observar qual recurso da plataforma é ativado quando a chave seletora é operada.

PERIGO

Certifique-se de que todos os observadores estejam afastados da área.

1. Para selecionar o controle da angulação como função seletora padrão, puxe o botão da alavanca multifuncional (A) em sua direção enquanto pressiona simultaneamente o botão de avanço do molinete. Segure esses botões por 30 segundos.

2. Para selecionar roda de contorno como função de alternância padrão, puxe o botão seletor da alavanca multifuncional (A) em sua direção enquanto pressiona simultaneamente o botão de recuo do molinete. Segure esses botões por 30 segundos.

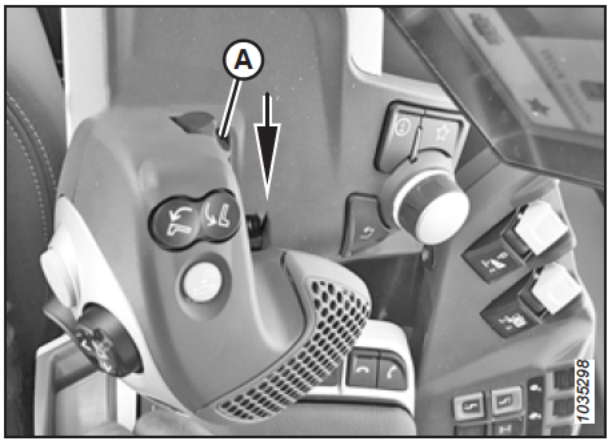

Figura 3.274: Alavanca CMOTION

Extensão e retração das rodas de contorno – CLAAS Série 8000

O botão seletor da alavanca multifuncional CMOTION pode ser ajustado para controlar a posição das rodas de contorno na plataforma.

PERIGO

Certifique-se de que todos os observadores estejam afastados da área.

Controle das rodas de contorno quando o controle da angulação está selecionado como função padrão

1. Na alavanca multifuncional CMOTION, puxe o botão seletor multifuncional (A) em sua direção enquanto pressiona simultaneamente o botão de AVANÇO/RECUO DO MOLINETE.

   - A função de avanço do molinete vai retrair as rodas de contorno, diminuindo a altura de corte.
   - A função de recuo do molinete vai estender as rodas de contorno, aumentando a altura de corte.

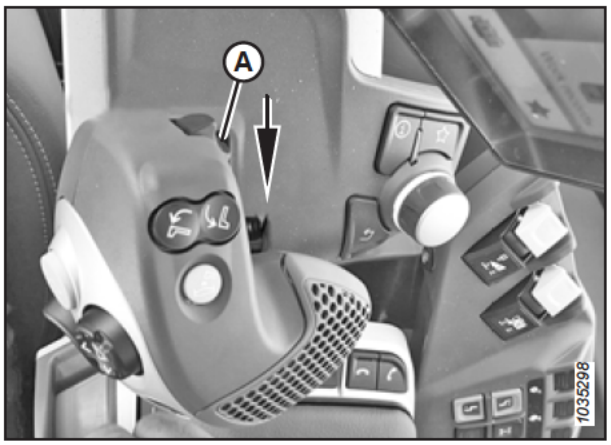

Figura 3.275: Alavanca CMOTION

Ajuste das rodas de contorno quando roda de contorno está selecionada como função padrão

2. Opere a alavanca CMOTION da seguinte forma:
   - Empurre o botão seletor (C) para longe de você (direção [A]) para retrair as rodas de contorno, diminuindo a altura de corte.
   - Puxe o botão seletor (C) na sua direção (direção [B]) para estender as rodas de contorno, aumentando a altura de corte.

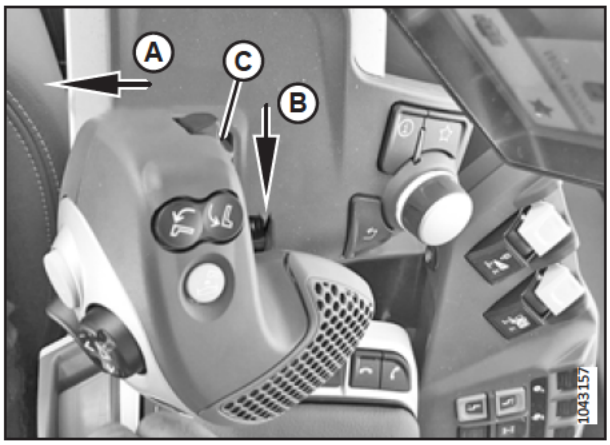

Figura 3.276: Alavanca CMOTION

Extensão/retração das rodas de contorno usando controles integrados – John Deere Série X9

A altura das rodas de contorno pode ser ajustada usando o monitor do CommandCenter™, a alavanca de velocidade de deslocamento ou o console.

PERIGO

Certifique-se de que todos os observadores estejam afastados da área.

NOTA:

Alterações podem ter sido feitas aos controles ou ao monitor da colheitadeira desde a publicação deste documento. Para obter as informações mais atualizadas, consulte o manual do operador da colheitadeira.

Opere as rodas de contorno usando um destes métodos:

- Na página HEADER (Plataforma) do monitor do CommandCenter™, selecione GAUGE WHEELS (Rodas reguladoras) e, em seguida, selecione as setas para levantar ou abaixar as rodas. Para obter instruções, consulte o Passo *1, página 206*.
- Atribua o botão “C” ou “D” da alavanca de velocidade de deslocamento (GSL) à ALTURA DAS RODAS REGULADORAS. Para obter instruções, consulte o Passo *1, página 207*.
- Atribua os botões do console “1” ou “2” à ALTURA DAS RODAS REGULADORAS. Para obter instruções, consulte o Passo *1, página 208*.

Método 1: Operação das rodas de contorno usando a página HEADER (Plataforma)

1. Pressione o botão PLATAFORMA (A) no painel abaixo do monitor. A página PLATAFORMA abre.



Figura 3.277: Monitor CommandCenter™

2. Selecione GAUGE WHEELS (Rodas reguladoras) (A).

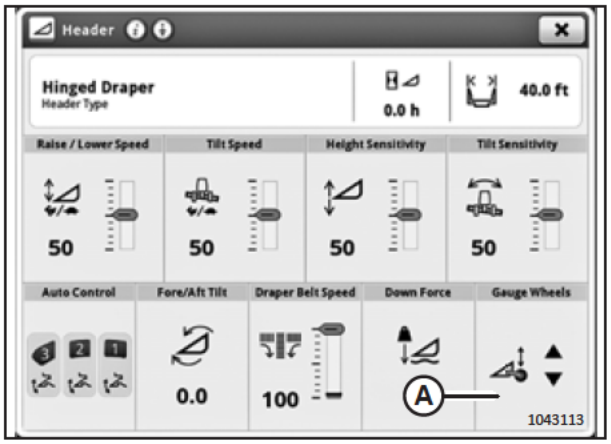

Figura 3.278: Monitor CommandCenter™

3. Assim que o pop-up GAUGE WHEELS (Rodas reguladoras) aparecer:
   - Para levantar as rodas, pressione a seta (A).
   - Para abaixar as rodas, pressione a seta (B).

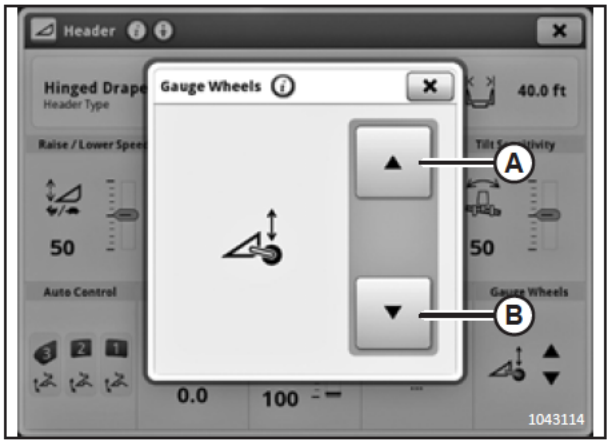

Figura 3.279: Monitor CommandCenter™

Método 2: Operação das rodas de contorno usando a alavanca de velocidade de deslocamento (GSL)

1. Pressione o botão de trava multifuncional (A) até que a luz se apague. A página CONTROLS SETUP (Configuração de controles) é exibida.



Figura 3.280: Console John Deere X9

2. Na página CONTROLS SETUP (Configuração de controles), selecione o botão de função “C” ou “D”.



Figura 3.281: Monitor John Deere X9 – Configuração de controle

3. Na janela SELECT FUNCTION (Selecionar função), selecione GAUGE WHEEL HEIGHT (Altura das rodas reguladoras) (A).
4. O botão GSL atribuído para GAUGE WHEEL HEIGHT (Altura das rodas reguladoras) agora pode ser usado para levantar ou abaixar as rodas de contorno.

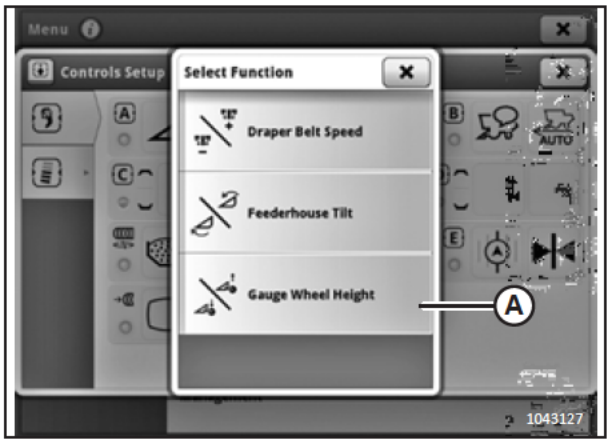

Figura 3.282: Monitor John Deere X9 – Configuração de controle

Método 3: Operação das rodas de contorno usando o console

1. Pressione o botão de bloqueio do console (A) até que a luz se apague A página CONTROLS SETUP (Configuração de controles) é exibida.



Figura 3.283: John Deere X9 – Console

2. Na página CONTROLS SETUP (Configuração de controles), selecione o botão “1” ou “2” do console.

   NOTA:

   Apenas o botão 2 é um interruptor basculante.

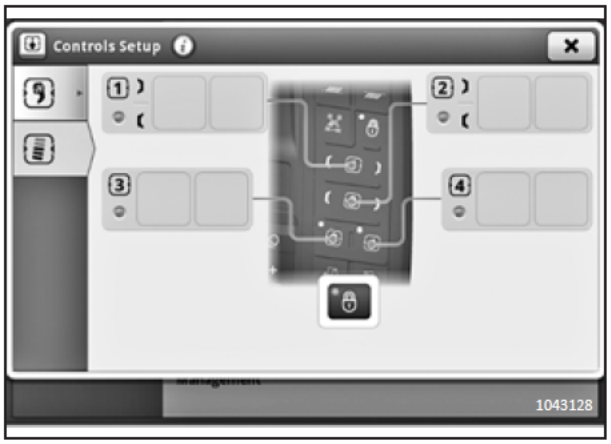

Figura 3.284: Monitor John Deere X9 – Configuração de controle

3. Na janela SELECT FUNCTION (Selecionar função), selecione GAUGE WHEEL HEIGHT (Altura das rodas reguladoras) (A).
4. O botão do console atribuído para GAUGE WHEEL HEIGHT (Altura das rodas reguladoras) agora pode ser usado para levantar ou abaixar as rodas de contorno.

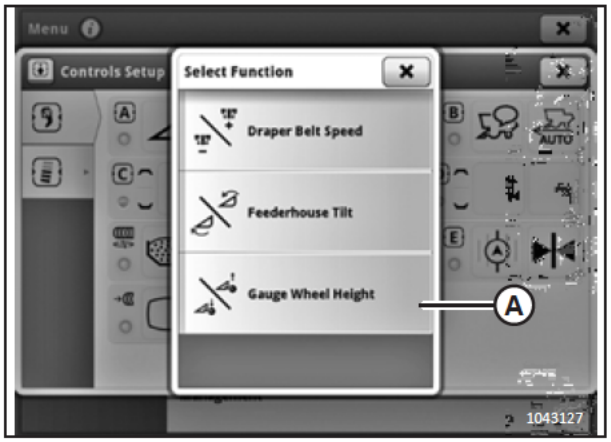

Figura 3.285: Monitor John Deere X9 – Configuração de controle

Nivelamento da altura da roda de contorno

As rodas de contorno permitem que a plataforma espelhe os contornos do solo e podem ser ajustadas entre 25 mm (1 pol.) e 457 mm (18 pol.) de distância da superfície do solo.

PERIGO

Para evitar ferimentos ou morte devido ao acionamento inesperado ou à queda de uma máquina suspensa, sempre desligue o motor e retire a chave antes de deixar o assento do operador e sempre engate os apoios de segurança antes de ficar sob a máquina por qualquer motivo.

PERIGO

Certifique-se de que todos os observadores estejam afastados da área.

NOTA:

Ajuste a flutuação da plataforma antes de nivelar as rodas de contorno. Para obter instruções, consulte *Verificação e ajuste da flutuação da plataforma, página 215*.

NOTA:

Defina o balanço das asas antes de nivelar as rodas de contorno. Para obter instruções, consulte *3.9.4 Verificação e ajuste do balanço das asas, página 234*.

1. Destrave as asas da plataforma. Para obter instruções, consulte *Operação em modo flex, página 229*.
2. Destrave a flutuação da plataforma. Para obter instruções, consulte *Travamento/Destravamento da flutuação da plataforma, página 228*.
3. Estacione a colheitadeira em uma superfície nivelada.
4. Abaixe totalmente o molinete.
5. Ajuste as rodas de contorno de forma que o indicador de altura (A) esteja no número 2 (B).

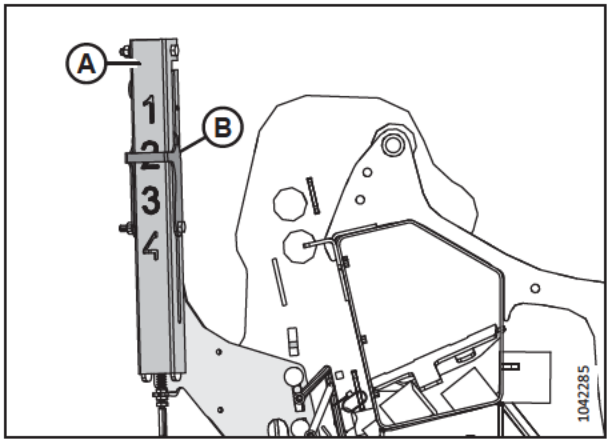

Figura 3.286: Indicador de altura - Extremidade traseira esquerda

6. Baixe a plataforma até que o ponteiro indicador de altura da plataforma (A) esteja no número 2 (B).
7. Desligue o motor e remova a chave da ignição.

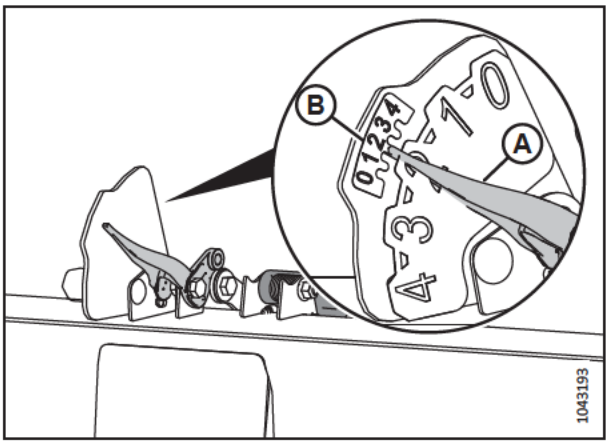

Figura 3.287: Indicador automático de altura da plataforma

8. No centro da plataforma, meça a distância (A) do solo até a ponta dos dedos duplos centrais. Registre a distância (A).
9. Em cada extremidade da plataforma, meça a distância (A) do solo até a ponta dos dedos duplos finais. Registre ambas as medidas.
   - Se a diferença entre as medidas no centro e nas extremidades for menor que 25 mm (1 pol.), nenhum ajuste será necessário.
   - Se a diferença entre as medidas no centro e nas extremidades for maior que 25 mm (1 pol.), será necessário um ajuste. Continue para o próximo passo.
10. Ligue o motor.
11. Eleve totalmente a plataforma.
12. Desligue o motor e remova a chave da ignição.
13. Engate os apoios de segurança da plataforma. Para obter instruções, consulte o manual do operador da colheitadeira.

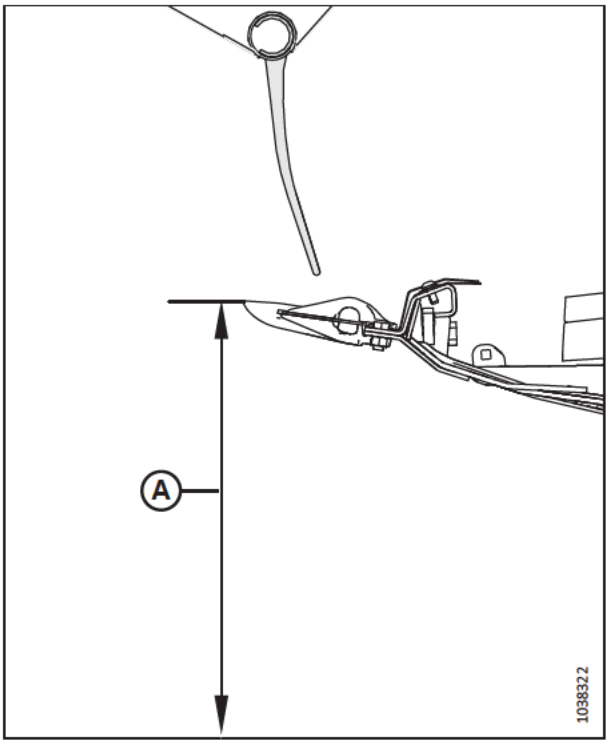

Figura 3.288: Indicador da configuração da flutuação

14. Remova o pino (A).
15. Reposicione a placa de ajuste (B) na ranhura para alinhar com um orifício diferente. Há uma diferença de aproximadamente 24 mm (1/2 pol.) entre cada um dos orifícios.
    - Se a medida for menor que a medida no centro da plataforma, mova a placa de ajuste na **DIREÇÃO** da barra de corte.
    - Se a medida for maior que a medida no centro da plataforma, mova a placa de ajuste para **LONGE** da barra de corte.
16. Reinstale o pino (A).
17. Na extremidade oposta da plataforma, repita o Passo *14, página 211* e o Passo *16, página 211*.
18. Desengate os apoios de segurança da plataforma. Para obter instruções, consulte o manual do operador da colheitadeira.
19. Baixe a plataforma até que o ponteiro indicador de altura da plataforma (A) esteja no número 2 (B).
20. Desligue o motor e remova a chave da ignição.
21. Meça novamente a distância entre os dedos duplos e o solo. Certifique-se de que as três medidas sejam iguais. Se for necessário mais ajuste, repita do Passo *14, página 211* ao Passo *17, página 211*.

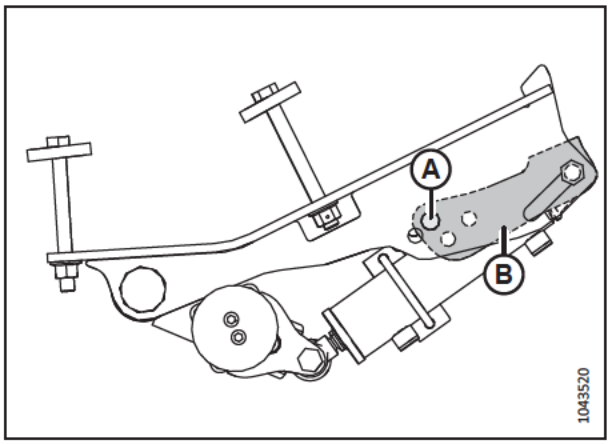

Figura 3.289: Localização do pino – roda esquerda externa

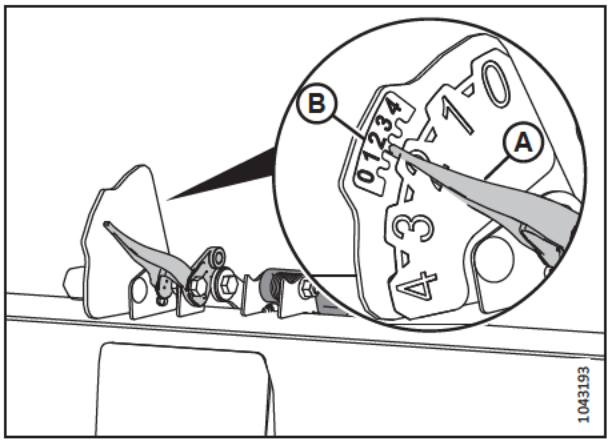

Figura 3.290: Indicador automático de altura da plataforma

3.9.2 Corte no solo

A altura de corte irá variar dependendo do tipo de cultura, condições da cultura, condições de corte, etc.

A colheita no chão é realizada com a plataforma totalmente abaixada e a barra de corte no chão. A orientação da navalha e dos dedos duplos com relação ao solo (ângulo da plataforma) é controlada pelas sapatas deslizantes e a união central — ela **NÃO** é controlada pelos cilindros de levante da plataforma. As sapatas deslizantes, a união central e a trava de flexibilidade permitem que você faça ajustes conforme as condições do terreno para maximizar a quantidade de material cortado e, ao mesmo tempo, reduzir os danos à navalha causados por pedras e detritos.

A barra de corte flexível, as asas e o sistema de flutuação da plataforma compensam fossas, cumes e outras variações no contorno do solo para evitar que a barra de corte force o solo para baixo ou deixe de cortar a cultura.

Consulte os seguintes tópicos para obter mais informações:

- *Ajuste das sapatas deslizantes internas, página 212*

- *Ajuste das sapatas deslizantes externas, página 213*
- *3.9.3 Flutuação da plataforma, página 214*
- *3.9.5 Ângulo da plataforma, página 239*

Ajuste das sapatas deslizantes internas

As sapatas deslizantes e a união central permitem que você faça ajustes conforme as condições do terreno para maximizar a quantidade de material cortado e, ao mesmo tempo, reduzir os danos à navalha causados por pedras e detritos.

PERIGO

Para evitar ferimentos corporais ou morte por acionamento inesperado ou queda da máquina suspensa, sempre desligue o motor, remova a chave, e engate os apoios de segurança antes de entrar embaixo da plataforma por qualquer motivo.

PERIGO

Certifique-se de que todos os observadores estejam afastados da área.

IMPORTANTE:

O uso de sapatas deslizantes na posição abaixada pode acelerar o desgaste das placas das sapatas.

1. Ligue o motor.
2. Eleve totalmente a plataforma.
3. Desligue o motor e remova a chave da ignição.
4. Engate os apoios de segurança da plataforma. Para obter instruções, consulte o manual do operador da colheitadeira.
5. Eleve totalmente as rodas estabilizadoras ou as rodas de transporte (se instaladas). Para obter instruções, consulte o seguinte:
   - *Ajustando as rodas estabilizadoras, página 193*
   - *Ajuste das rodas de transporte EasyMove™, página 194*
6. Remova o pino de segurança (A) de cada sapata deslizante.
7. Segure a sapata (B) e remova o pino (C) desengatando da estrutura e puxando-o da sapata.
8. Eleve ou abaixe a sapata deslizante (B) para alcançar a posição desejada utilizando os orifícios no suporte (D) como guia.
9. Instale o pino (C) na posição desejada no suporte (D), acople na estrutura e prenda com o pino de segurança (A).
10. Certifique-se de que todas as sapatas deslizantes estejam ajustadas na mesma posição.
11. Usando os controles de ângulo da plataforma, ajuste o ângulo da plataforma na posição de trabalho desejada.

    NOTA:

    Se o ângulo da plataforma não for essencial, defina-o na posição intermediária.

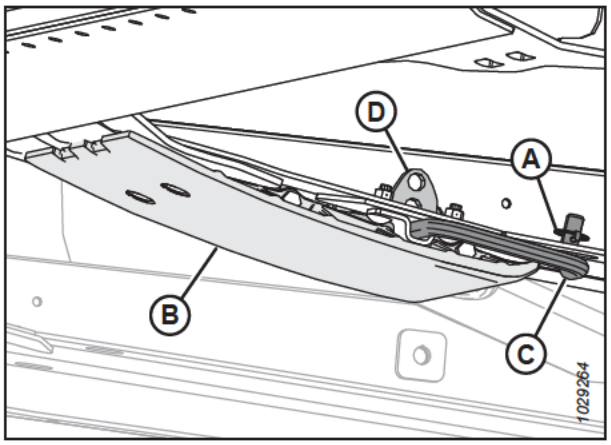

Figura 3.291: Sapata deslizante interna

12. Verifique a flutuação da plataforma. Para obter mais instruções, consulte *3.9.3 Flutuação da plataforma, página 214*.

Ajuste das sapatas deslizantes externas

As sapatas deslizantes e a união central permitem que você faça ajustes conforme as condições do terreno para maximizar a quantidade de material cortado e, ao mesmo tempo, reduzir os danos à navalha causados por pedras e detritos.

PERIGO

Para evitar ferimentos corporais ou morte por acionamento inesperado ou queda da máquina suspensa, sempre desligue o motor, remova a chave, e engate os apoios de segurança antes de entrar embaixo da plataforma por qualquer motivo.

PERIGO

Certifique-se de que todos os observadores estejam afastados da área.

IMPORTANTE:

O uso de sapatas deslizantes na posição abaixada pode acelerar o desgaste delas.

1. Ligue o motor.
2. Eleve totalmente a plataforma.
3. Desligue o motor e remova a chave da ignição.
4. Engate os apoios de segurança da plataforma. Para obter instruções, consulte o manual do operador da colheitadeira.
5. Eleve totalmente as rodas estabilizadoras ou as rodas de transporte (se instaladas). Para obter instruções, consulte o seguinte:
   - *Ajustando as rodas estabilizadoras, página 193*
   - *Ajuste das rodas de transporte EasyMove™, página 194*
6. Remova o pino de segurança (A) de cada pino de sapata deslizante (C).
7. Segure a sapata (B) e retire o pino (C) desacoplando-o do suporte e puxando-o da sapata.
8. Eleve ou abaixe a sapata deslizante (B) para alcançar a posição desejada utilizando os orifícios na placa de suporte como guia.
9. Reinstale o pino (C) na posição desejada na placa de suporte, encaixe-o no suporte e prenda-o com o pino de segurança (A).
10. Verifique se todas as sapatas deslizantes estão ajustadas para a mesma posição.
11. Verifique a flutuação da plataforma. Para obter mais instruções, consulte *3.9.3 Flutuação da plataforma, página 214*.

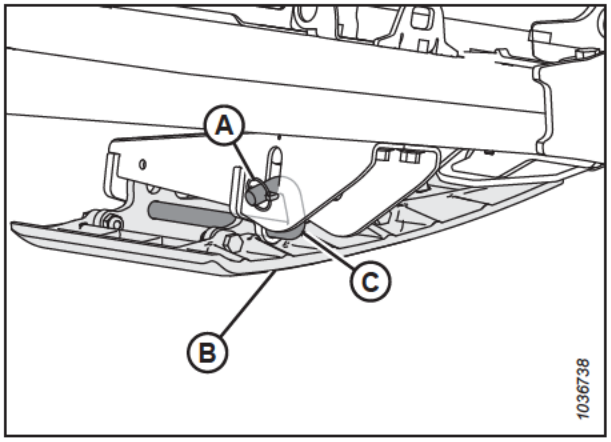

Figura 3.292: Sapata deslizante externa

3.9.3 Flutuação da plataforma

O sistema de flutuação da plataforma suporta o peso da plataforma para reduzir a pressão do solo na barra de corte, permitindo que a plataforma siga mais facilmente o solo e responda rapidamente a mudanças ou obstáculos repentinos.

A flutuação da plataforma é indicada no indicador de flutuação (A). Os valores de 0 a 4 representam a pressão que a barra de corte exerce sobre o solo, sendo 0 a pressão mínima e 4 a máxima. Eles representam também o ponto em que a plataforma se encontra no intervalo de flutuação, sendo 0 o limite inferior e 4 o superior.

IMPORTANTE:

O indicador no lado esquerdo do módulo de flutuação se destina à indicação e às configurações da flutuação. O indicador no lado direito destina-se somente às configurações.

A força máxima é determinada pela tensão nas molas de flutuação ajustáveis do módulo de flutuação. A flutuação pode ser alterada para atender a diferentes condições e depende das opções instaladas na plataforma.

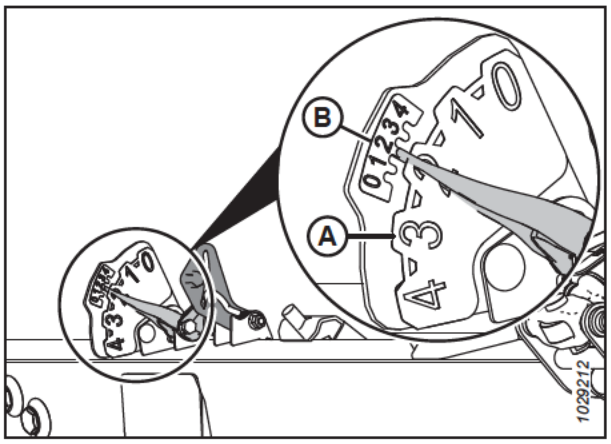

Figura 3.293: Indicador de flutuação – lado esquerdo

NOTA:

O decalque (B) no topo do indicador de flutuação é usado para verificar e ajustar as regulagens de flutuação. Para obter instruções, consulte *Verificação e ajuste da flutuação da plataforma, página 215*.

A Plataforma FlexDraper® Série FD2 tem melhor desempenho com pressão de solo mínima sob condições normais. Se você adicionar à plataforma acessórios opcionais que afetam seu peso, reajuste o flutuador.

1. Configure a flutuação para corte no solo conforme segue:
   a. Certifique-se de que as travas de flutuação da plataforma estejam desengatadas.
   Para obter instruções, consulte *Travamento/ Destravamento da flutuação da plataforma, página 228*.
   b. Usando os controles da plataforma da colheitadeira, abaixe o alimentador até o indicador de flutuação (A) alcançar o valor de flutuação desejado (força da barra de corte no chão). Regule o indicador de flutuação inicialmente na posição 2 e ajuste conforme necessário.
2. Configure a flutuação para corte acima do solo conforme segue:
   a. Ajuste as rodas. Para obter instruções, consulte *3.9.1 Corte do solo, página 192*.
   b. Observe o valor da flutuação no indicador de flutuação e mantenha esse valor durante a operação (desconsidere pequenas flutuações no indicador).

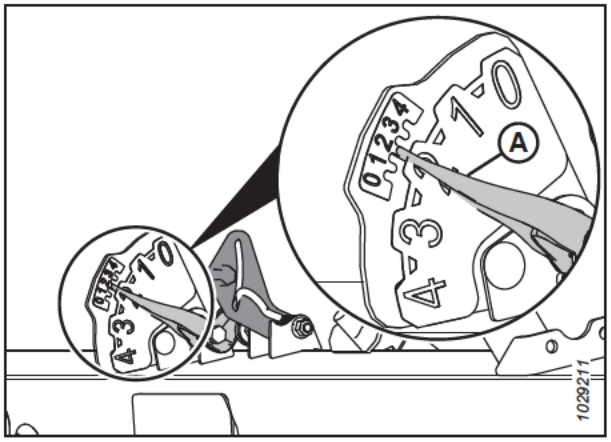

Figura 3.294: Cortando rente ao solo

Verificação e ajuste da flutuação da plataforma

A plataforma é equipada com um sistema de flutuação que a faz flutuar sobre o solo para compensar as mudanças na elevação do solo. Se a flutuação da plataforma não for regulada corretamente, a barra de corte poderá escavar o solo ou deixar a cultura sem cortar. Se a regulagem de flutuação não for satisfatória, ela precisará ser inspecionada e ajustada.

IMPORTANTE:

NÃO use as molas do módulo de flutuação para nivelar a plataforma.

Ao ajustar a flutuação, siga estas orientações:

- Defina a flutuação da plataforma o mais leve possível, mas não tão leve que a plataforma trepide quando a colheitadeira está em movimento. Isso vai ajudar a evitar a quebra de navalhas, arrasto de terra, acúmulo de terra na barra de corte em condições úmidas e desgaste excessivo das sapatas e das placas de desgaste da barra de corte.
- Para evitar que a plataforma trepide excessivamente e corte de forma irregular quando a flutuação estiver leve, opere a colheitadeira em uma velocidade de deslocamento mais baixa.
- Para cortar cultura com a plataforma acima do nível do solo, use as rodas estabilizadoras em conjunto com a flutuação da plataforma.
  Isso minimizará a trepidação nas extremidades da plataforma e ajudará a regular a altura de corte. Para obter instruções, consulte *Ajustando as rodas estabilizadoras, página 193*.

PERIGO

Certifique-se que todos os observadores tenham deixado a área.

PERIGO

Para evitar ferimentos ou risco de morte devido à partida inesperada da máquina, sempre desligue o motor e retire a chave da ignição antes de deixar o assento do operador por qualquer motivo.

NOTA:

Se você não conseguir alcançar uma flutuação adequada da plataforma usando todos os ajustes disponíveis, altere a regulagem da mola de flutuação. Para obter instruções, consulte *Alteração da regulagem da mola de flutuação – Alavancas de flutuação com dois orifícios, página 220*.

Para verificar e ajustar as configurações de flutuação, faça o seguinte:

Etapas preliminares

1. Ligue o motor.
2. Estacione a colheitadeira em uma superfície nivelada.

3. Localize o nivelador (A) no topo do quadro do módulo de flutuação. Certifique-se de que a bolha esteja no centro. Se forem necessários ajustes, consulte *3.11 Nivelar a plataforma, página 515*.

4. Posicione a plataforma de modo que a barra de corte esteja entre 254-356 mm (10-14 pol) distante do solo.

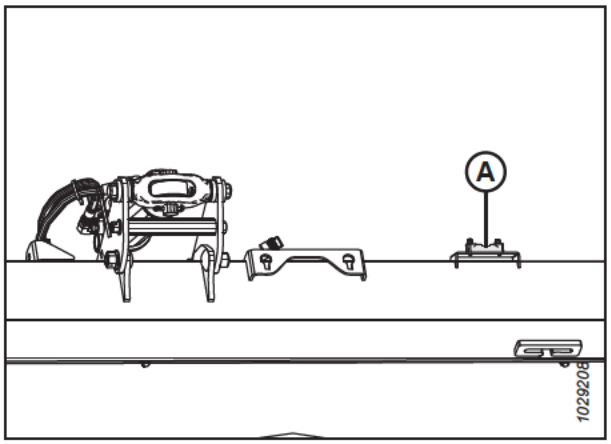

Figura 3.295: Nivelador

5. Ajuste a posição de avanço/recuo do molinete de modo que o indicador no suporte do indicador esquerdo (A) fique na posição **6**.

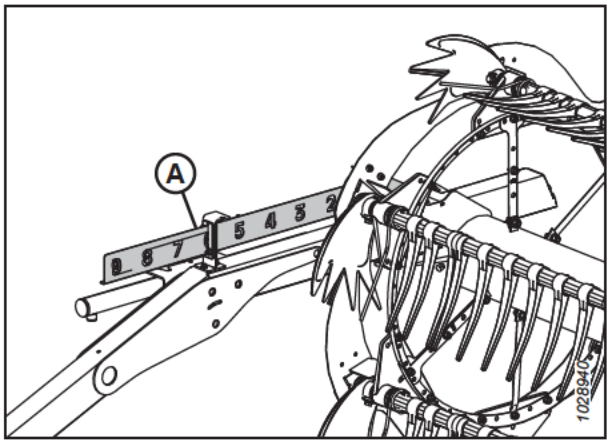

Figura 3.296: Posição avanço-recuo

6. Ajuste a união central (A) de modo que o indicador (B) fique na posição **D** do regulador.

7. Abaixe totalmente o molinete.

8. Desligue o motor e remova a chave da ignição.

9. Trave as asas da plataforma. Para obter instruções, consulte *Operação em modo rígido, página 231*.

10. Se as rodas de transporte estiverem instaladas na plataforma, coloque-as na posição mais alta.

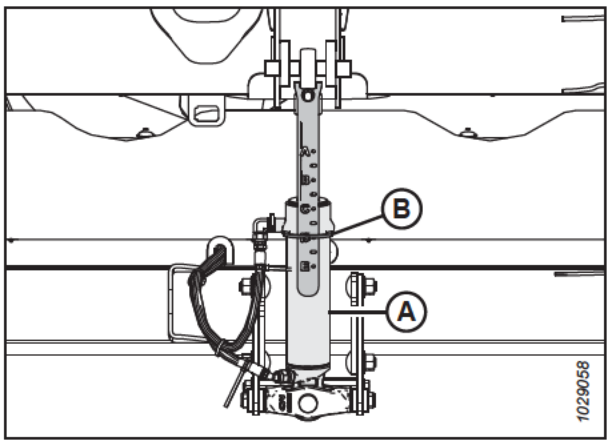

Figura 3.297: União Central

11. Se o ponteiro não estiver no zero, afrouxe o parafuso (A) e deslize a placa do indicador de flutuação (B) até que o ponteiro (C) esteja no **0** (D). Aperte a porca do parafuso (A).

    NOTA:

    Use o ponto zero (E) acima do decalque para ajustar corretamente a agulha indicadora.

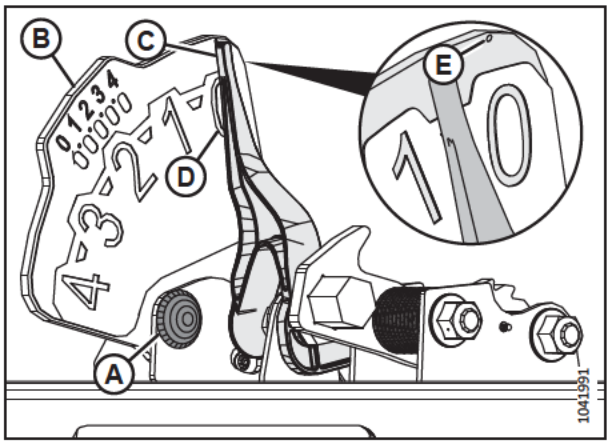

Figura 3.298: Indicador da flutuação

12. No lado esquerdo do módulo de flutuação, puxe a alavanca da trava de flutuação (A) para fora do módulo de flutuação e para baixo até a posição (B) (DESTRAVADA).

13. Repita a etapa anterior no lado direito do módulo de flutuação.

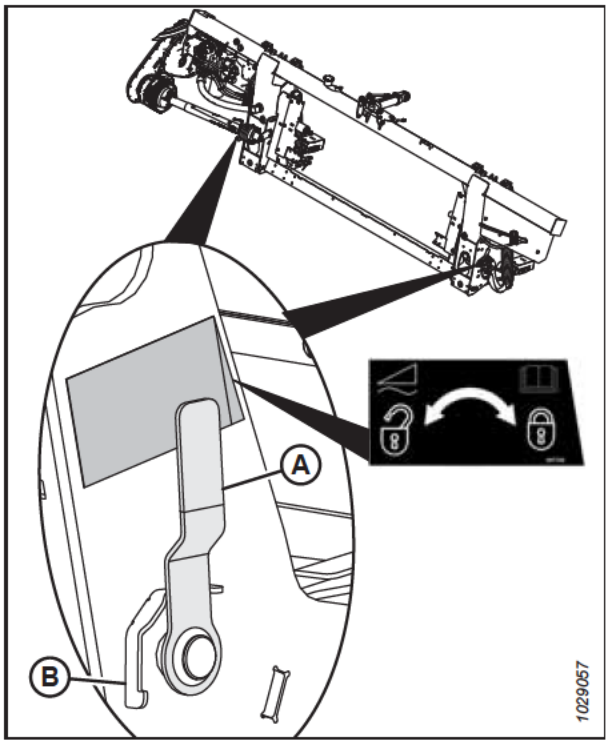

Figura 3.299: Trava de flutuação em posição de travamento

14. Abra a tampa lateral esquerda. Para obter mais instruções, consulte *Abrir as tampas laterais da plataforma, página 44*.

15. Remova o pino R (A) que fixa a multiferramenta (B) ao suporte na chapa lateral esquerda.

16. Remova a ferramenta múltipla (B). Substitua o grampo de cabelo.

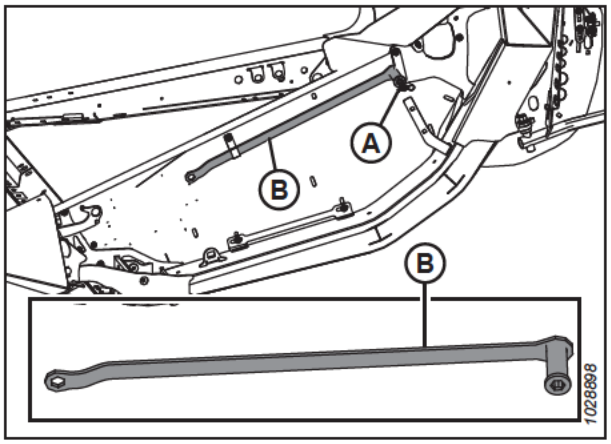

Figura 3.300: Localização da multiferramenta

Ajuste das alavancas de regulagem da flutuação

17. No lado esquerdo do módulo de flutuação, levante manualmente a alavanca de ajuste da flutuação (A) para que a alavanca fique livre de folga.

    NOTA:

    Algumas peças foram removidas da ilustração para fins de clareza.

18. Encaixe totalmente a extremidade plana da multiferramenta (B) na alavanca de ajuste da flutuação, conforme mostrado. A multiferramenta deve ficar inclinada para a frente do módulo de flutuação.

19. Puxe a multiferramenta (B) em direção à parte traseira do módulo de flutuação até que a alavanca de ajuste da flutuação (A) não possa mais ser puxada para trás e fique travada no lugar em seu último dente (C).

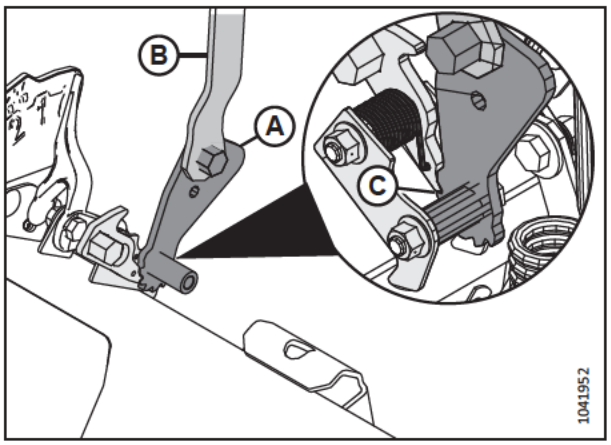

Figura 3.301: Multiferramenta engatada com conjunto de configuração de flutuação esquerda

20. Repita do Passo *17, página 218* ao Passo *19, página 218* para regular a alavanca de ajuste da flutuação direita.

    IMPORTANTE:

    Ajuste ambas as alavancas de regulagem da flutuação, esquerda e direita, **ANTES** de ajustar a flutuação em qualquer dos lados da plataforma.

21. Remova a multiferramenta e reserve-a:

Verificação da flutuação

22. Ajuste a flutuação esquerda empurrando a extremidade esquerda da plataforma para baixo aproximadamente 76 mm (3 pol.). Deixe a plataforma subir. Repita este passo pelo menos três vezes.

    NOTA:

    Mover o lado esquerdo da plataforma para cima e para baixo garante que a leitura no indicador esquerdo seja precisa.

23. No lado esquerdo do módulo de flutuação, confira a escala superior do indicador de regulagem da flutuação (B). O ponteiro (A) do indicador deve apontar para o número 2.
    - Se o ponteiro (A) do indicador (B) apontar para um valor maior que 2, a flutuação está muito pesada.
    - Se o ponteiro (A) do indicador (B) apontar para um valor menor que 2, a flutuação está muito leve.

    NOTA:

    O conjunto inferior de números indica a altura de flutuação quando a plataforma está operando no campo.

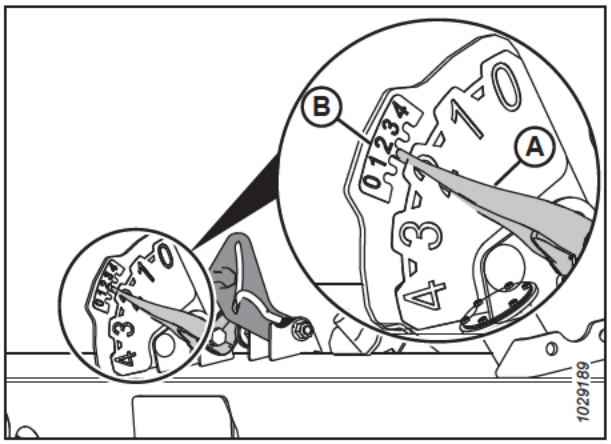

Figura 3.302: Indicador esquerdo de regulagem de flutuação e de altura (AHHC)

Ajuste da flutuação

24. No lado esquerdo do módulo de flutuação, solte os parafusos (C).
    Gire as travas da mola (B) para que as cabeças dos parafusos (A) fiquem acessíveis.

25. Aumente ou diminua a flutuação no lado esquerdo do módulo de flutuação conforme necessário:
    - Para aumentar a flutuação, gire os parafusos ajustadores (A) no sentido horário.
    - Para diminuir a flutuação, gire os parafusos ajustadores (A) no sentido anti-horário.

    NOTA:

    Cada par de parafusos (A) deve ser ajustado na mesma medida.

26. Defina o flutuador esquerdo novamente. Consulte a Etapa *22, página 218* para obter instruções.

27. Verifique novamente o indicador esquerdo de regulagem da flutuação. Consulte o Passo *23, página 219* para obter instruções.

28. Se a regulagem de flutuação esquerda não for satisfatória, repita do Passo *25, página 219* até o Passo *27, página 219*.

29. Verifique e ajuste o flutuador direito. Para obter mais instruções, consulte o passo .*22, página 218* até o passo *28, página 219*.

30. Em ambos os lados do módulo de flutuação, trave os parafusos de ajuste (A) com travas de mola (B). Verifique se as cabeças dos parafusos (A) estão encaixadas nos recortes da trava da mola. Aperte os parafusos (C) para prender as travas de mola.

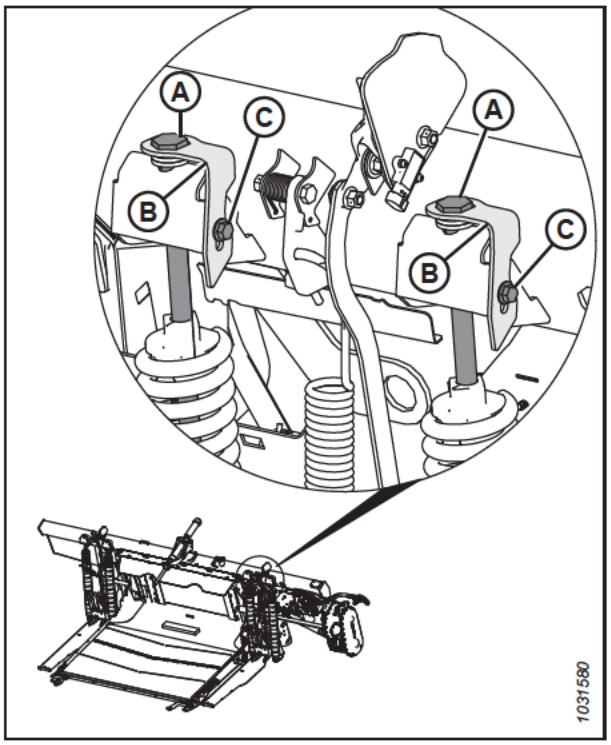

Figura 3.303: Ajuste de flutuação esquerda

ADVERTÊNCIA

Solte a alavanca de regulagem da flutuação antes de retomar a operação.

Liberação das alavancas de regulagem da flutuação

31. Encaixe a multiferramenta (C) totalmente na lingueta (B) e empurre-a para cima para liberar a alavanca de regulagem da flutuação (A).

32. Ajuste o balanço das asas. Para obter mais instruções, vá para *3.9.4 Verificação e ajuste do balanço das asas, página 234*.

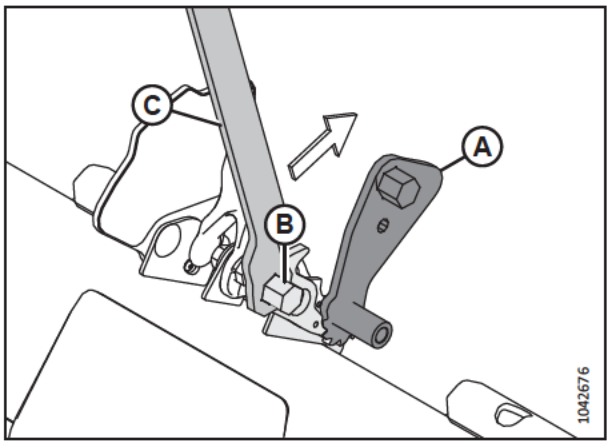

Figura 3.304: Multiferramenta encaixada na lingueta esquerda

Alteração da regulagem da mola de flutuação – Alavancas de flutuação com dois orifícios

A regulagem da mola da flutuação da plataforma é determinada pelo peso da plataforma. Se o peso da plataforma mudou (por exemplo, devido à adição de equipamento opcional), será necessário alterar a regulagem da mola de flutuação. Para determinar a regulagem apropriada da mola de flutuação para a plataforma, calcule o peso da plataforma.

NOTA:

Este procedimento se aplica **SOMENTE** a plataformas com dois orifícios (A) e (B) nas alavancas da mola de flutuação. Se a plataforma na qual você está trabalhando tiver alavancas de molas de flutuação com apenas um orifício, consulte para obter instruções sobre como alterar a regulagem da mola da flutuação.

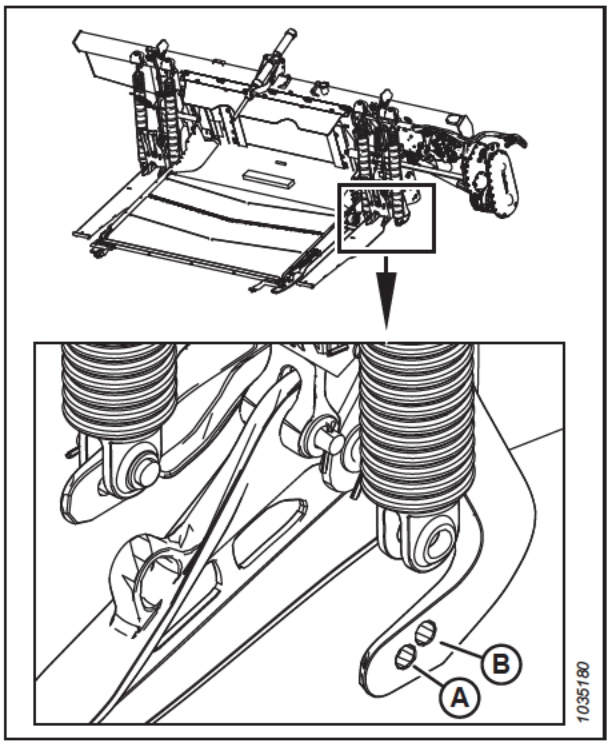

Figura 3.305: Alavanca da mola de flutuação esquerda

PERIGO

Para evitar ferimentos ou risco de morte devido ao acionamento inesperado da máquina, sempre pare o motor e remova a chave da ignição antes de deixar o assento do operador por qualquer motivo.

Determinação do peso da plataforma e da regulagem da mola

1. Consultando a Tabela *3.19, página 221*, calcule o peso total da plataforma de acordo com a fórmula (A) + (B) + (C) + (D) = Peso total da plataforma, onde:
   - O peso base da plataforma é (A)
   - O peso dos divisores, se houver, é (B)
   - O peso do sem fim transversal superior (UCA), se instalado, é (C)
   - O peso de outros opcionais, se houver, é (D)

   Para obter um exemplo desse cálculo, consulte *Exemplo, página 222*.

Table 3.19 Pesos dos componentes da plataforma

Categoria	Modelo da plataforma	Configuração da navalha	Configuração do molinete	Peso
(A) Peso base da plataforma – selecione uma	FD225	Simples	Qualquer	N/D. Use o orifício traseiro na alavanca de flutuação.
	FD230	Simples	Qualquer	2400 kg (5.300 lb)
	FD235	Simples	Qualquer	2600 kg (5.750 lb)
	FD235	Dupla	Qualquer	2700 kg (5.950 lb)
	FD240	Simples	Qualquer	2800 kg (6.150 lb)
	FD240	Dupla	Qualquer	N/D. Use o orifício dianteiro na alavanca de flutuação.
	FD241	Dupla	Qualquer	N/D. Use o orifício dianteiro na alavanca de flutuação.
	FD245	Dupla	Qualquer	3225 kg (7.100 lb)
	FD250	Dupla	Qualquer	3400 kg (7.500 lb)
(B) Divisores - selecione até uma opção	**Opção de divisor instalada**			20 kg (50 lb)
	Divisor de linha arrozeiro			
	Navalhas verticais			185 kg (407 lb)[58]
	Opção de UCA instalada			142 kg (312 lb)
	FD230 duas peças			
	FD235 duas peças			156 kg (343 lb)

58. O peso inclui o pacote hidráulico para FD250.

Table 3.19 Pesos dos componentes da plataforma (continuação)

Categoria	Modelo da plataforma	Configuração da navalha	Configuração do molinete	Peso
(C) Sem fim transversal superior (UCA) – se um UCA estiver instalado na plataforma, selecione uma opção.[59]	FD240 três peças			168 kg (370 lb)
	FD245 três peças			191 kg (420 lb)
	FD250 três peças			212 kg (468 lb)
(D) Outras opções – adicione quaisquer opções instaladas	**Opções instaladas**			360 kg (800 lb)
	Rodas de transporte			
	Rodas de contorno			205 kg (450 lb)
	Rodas estabilizadoras			160 kg (350 lb)

Exemplo

Exemplo de cálculo do peso da plataforma para plataforma FlexDraper® FD235, navalha simples, navalha dupla, sem UCA, sem opções:

Peso base da plataforma (A) = 2.600 kg (5.750 lb)

Peso das navalhas verticais (B) = (70 kg [150 lb])

Peso do UCA (C) = 0 kg (0 lb)

Peso dos opcionais (D) = 0 kg (0 lb)

Peso total da plataforma = (A) + (B) + (C) + (D) = 2.670 kg (5.900 lb)

59. Adicione 24,5 kg (54 lb) para a tubulação hidráulica, se instalada separadamente.

2. Usando o peso total da plataforma calculado no passo anterior, consulte *3.20, página 223* para determinar em qual faixa de peso a plataforma está e, portanto, qual regulagem da mola de flutuação é mais apropriada para a plataforma.

NOTA:

Geralmente, plataformas mais pesadas precisam de molas de flutuação posicionadas no orifício anterior da alavanca de flutuação; plataformas mais leves usam o orifício posterior. Algumas plataformas têm apenas uma regulagem da mola de flutuação possível.

Table 3.20 Localização da instalação da molas da flutuação na alavanca de flutuação

Modelo da plataforma	Configuração da navalha	Configuração do molinete	Faixa de peso (leve)	Orifício da alavanca de flutuação	Faixa de peso (pesada)	Orifício da alavanca de flutuação	Regulagem da mola
FD225	Simples	Qualquer	Use o orifício posterior na alavanca de flutuação				1
FD230	Simples	Qualquer	2400–2675 kg (5300–5900 lb)	Posterior	2676-3215 kg (5901-7100 lb)	Anterior	1
FD235	Simples	Qualquer	2600-3050 kg (5750-6700 lb)	Posterior	3051-3415 kg (6701-7550 lb)	Anterior	3
FD235	Dupla	Qualquer	2700-3150 kg (5950-6900 lb)	Posterior	3151-3515 kg (6901-7750 lb)	Anterior	2
FD240	Simples	Dupla	2800-3200 kg (6150-7000 lb)	Posterior	3201-3615 kg (7001-7950 lb)	Anterior	3
FD240	Dupla	Dupla	2900-3400 kg (6.393-7.496 lb)	Posterior	3401-3700 kg (7497-8157 lb)	Anterior	4
FD240	Simples	Triplo	2900-3400 kg (6393-7496 lb)	Posterior	3401-3700 kg (7497-8157 lb)	Anterior	4
FD240	Dupla	Triplo	3000-3400 kg (6614-7496 lb)	Posterior	3401-3800 kg (7497-8378 lb)	Anterior	4
FD241	Dupla	Qualquer	Use o orifício posterior na alavanca de flutuação				4
FD245	Dupla	Qualquer	3225-3475 kg (7100-7650 lb)	Posterior	3476-4050 kg (7651-8900 lb)	Anterior	4
FD250	Dupla	Qualquer	3400-3800 kg (7500-8350 lb)	Posterior	3801-4215 kg (8351-9300 lb)	Anterior	5

3. Se for preciso mudar a regulagem da mola de flutuação, vá para o próximo passo.

Alteração da regulagem da mola de flutuação

4. Desligue o motor e remova a chave da ignição.

5. Trave a flutuação da plataforma puxando a alavanca de trava da flutuação para a posição (A) no lado esquerdo do módulo de flutuação.

   NOTA:

   A flutuação está destravada quando a alavanca está na posição (B).

6. Repita o passo anterior para regular a alavanca da trava de flutuação no outro lado do módulo de flutuação.

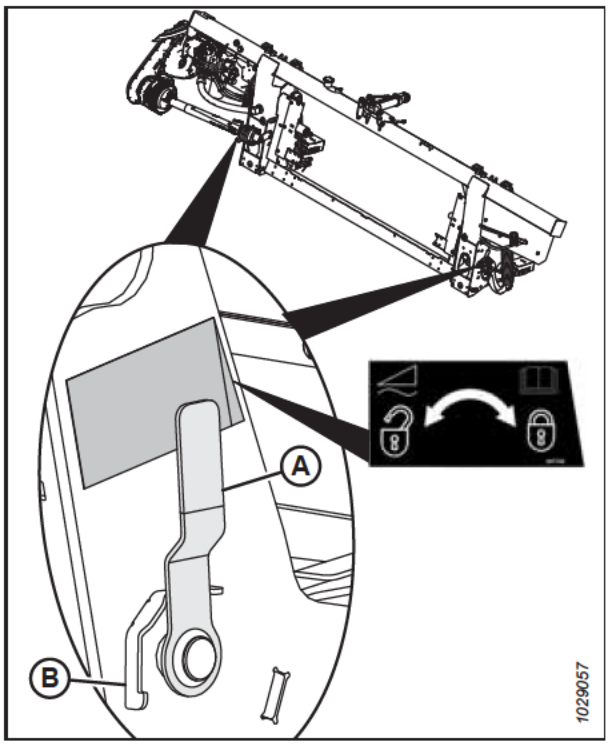

Figura 3.306: Trava de flutuação em posição de travamento

7. Acesse os parafusos de ajuste das molas da flutuação (A), ao soltar os parafusos (C) e gire as travas das molas (B) para frente.
8. Afrouxe os parafusos ajustadores (A) fazendo pequenos ajustes de mesmo incremento em cada parafuso, um após o outro, até que as molas fiquem soltas.

   NOTA:

   Os parafusos ajustadores vão subir ligeiramente acima das arruelas quando as molas estiverem soltas.

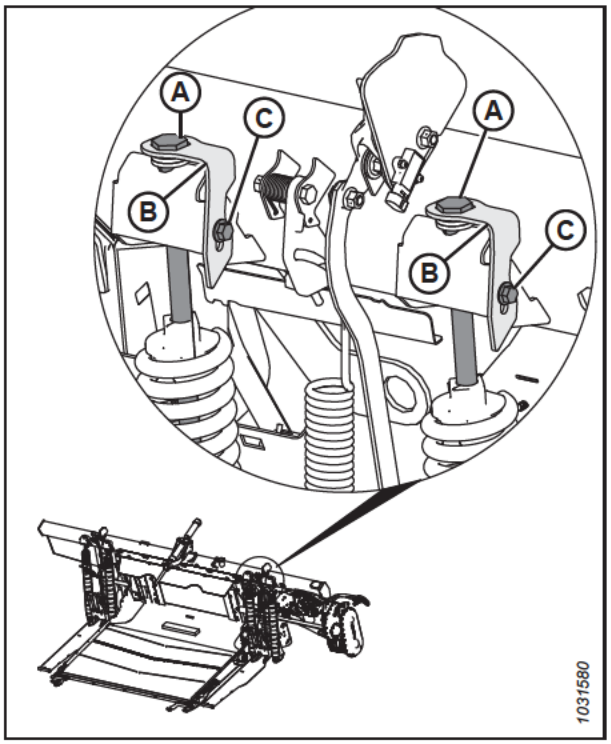

Figura 3.307: Ajuste de flutuação esquerda

9. Remova as cupilhas (C) do pino (A).
10. Remova o pino (A) e a arruela (B).

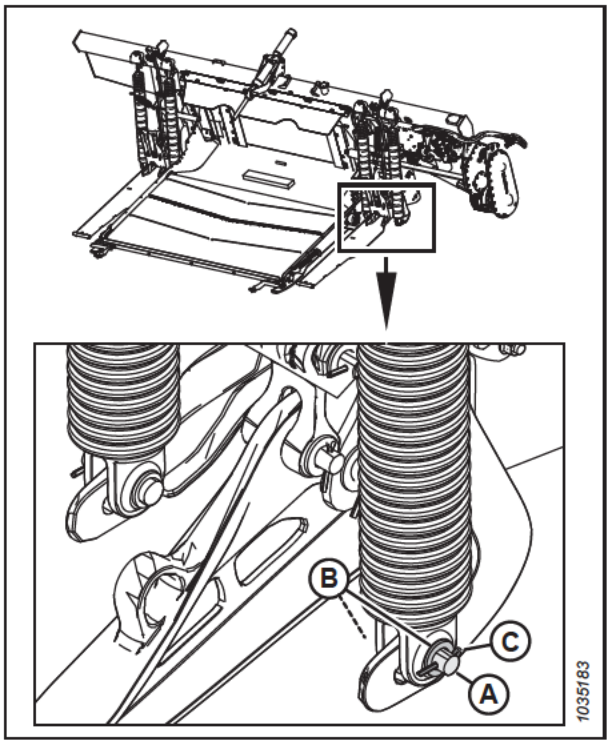

Figura 3.308: Mola de flutuação esquerda instalada no orifício posterior da alavanca de flutuação

11. Alinhe a mola com o orifício anterior da alavanca de flutuação (A) ou o orifício posterior da alavanca de flutuação (B) de acordo com as especificações na Tabela *3.20, página 223*.

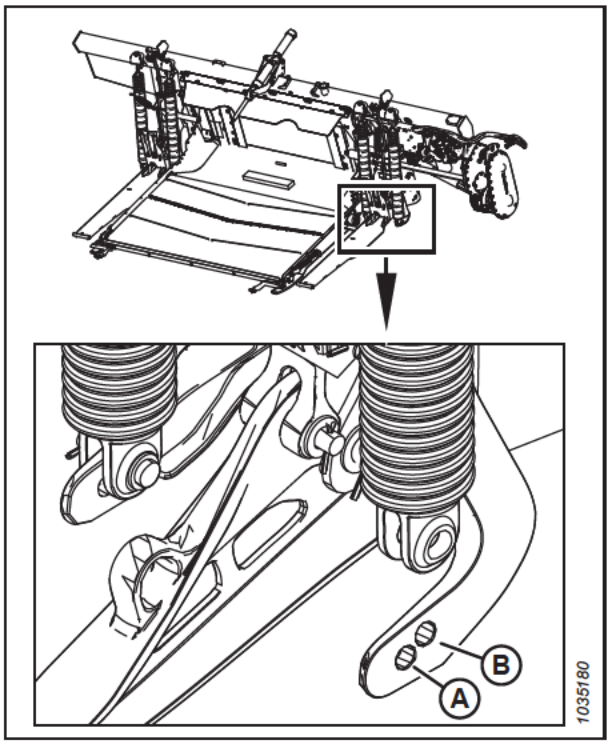

Figura 3.309: Mola de flutuação esquerda instalada no orifício posterior da alavanca de flutuação

12. Instale o pino (A) e duas arruelas (B) no novo orifício.
13. Fixe o pino com o contrapino (C).
14. Repita do Passo *9, página 225* até o Passo *13, página 226* para regular a mola (D).

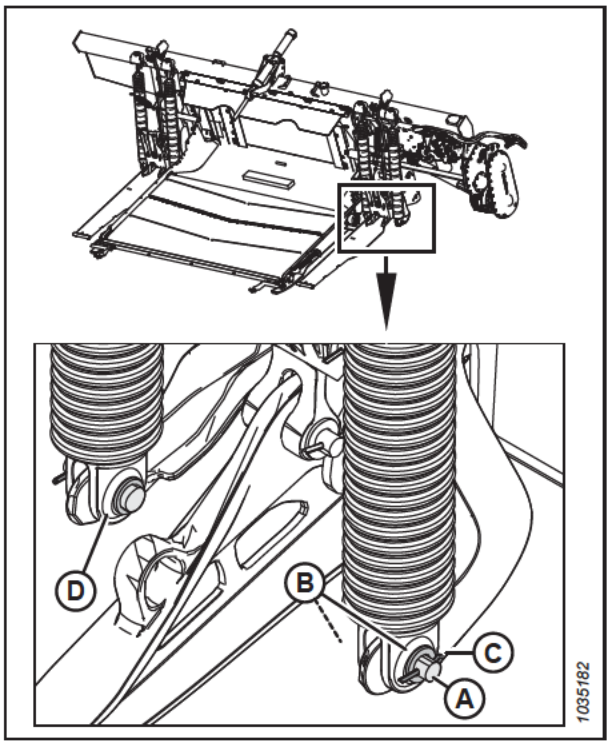

Figura 3.310: Mola de flutuação esquerda - instalada no orifício da alavanca de flutuação traseira

15. Reaperte os parafusos ajustadores (A) fazendo pequenos ajustes de mesmo incremento em cada parafuso, um após o outro, até que as molas de flutuação tenham o mesmo comprimento.

16. Repita os passos *7, página 225* a *15, página 227* no par de molas da flutuação (B) no lado oposto do módulo de flutuação.

17. Verifique a flutuação e, se necessário, ajuste-a. Para obter instruções, consulte *Verificação e ajuste da flutuação da plataforma, página 215*.

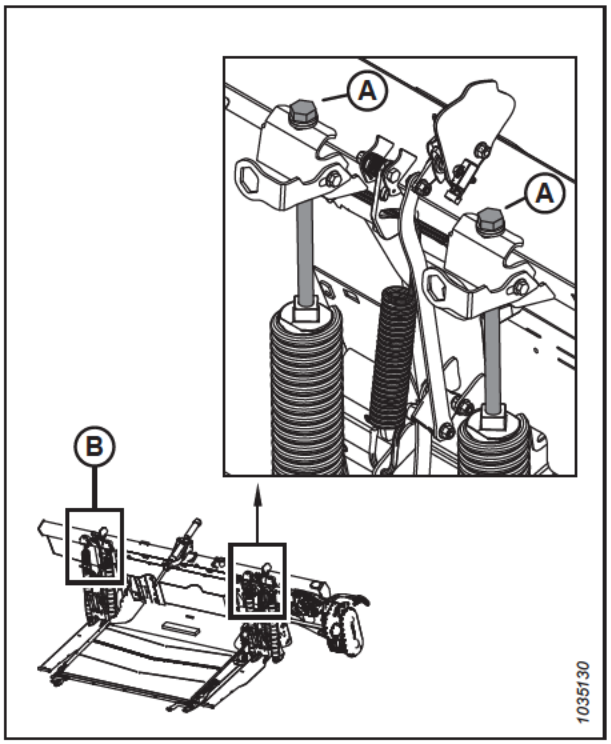

Figura 3.311: Ajuste de flutuação – Esquerdo

Travamento/Destravamento da flutuação da plataforma

Duas travas de flutuação, uma em cada lado do módulo de flutuação, travam e destravam o sistema de flutuação da plataforma.

IMPORTANTE:

Encaixe as travas de flutuação ao transportar a plataforma com o módulo de flutuação acoplado, para que não haja movimento relativo entre o módulo de flutuação e a plataforma. As travas de flutuação devem ser usadas também ao desacoplar o módulo de flutuação da colheitadeira, para permitir que o alimentador libere o módulo de flutuação.

- Para desengatar (destravar) as travas de flutuação, puxe a alavanca da trava de flutuação (A) para a posição (B). Nessa posição, a plataforma fica destravada e pode flutuar em relação ao módulo de flutuação.
- Para engatar (travar) as travas de flutuação, empurre a alavanca da trava de flutuação (A) para a posição (C). Nessa posição, a plataforma não pode se mover em relação ao módulo de flutuação.

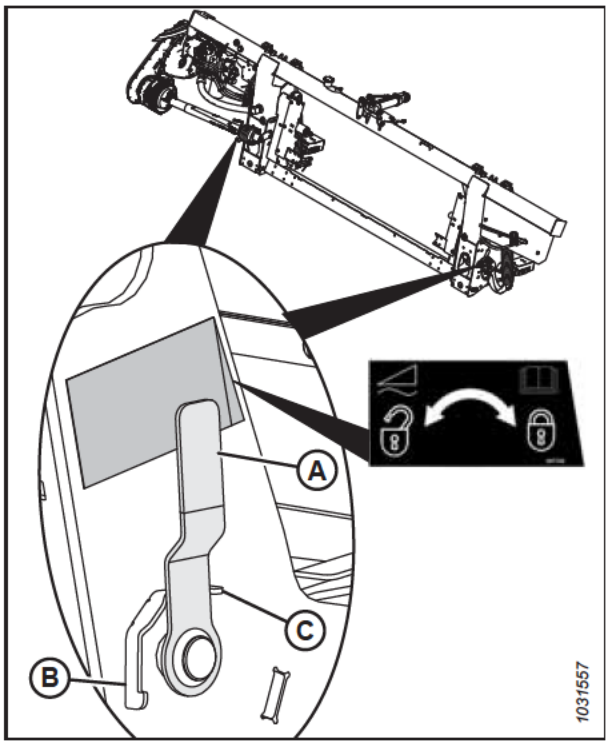

Figura 3.312: Trava de flutuação - na posição travada

Operação em modo flex

A plataforma é projetada para operar com a barra de corte no chão. As três seções da barra de corte movem-se independentemente para seguir os contornos do terreno. Quando as asas estão destravadas, elas ficam livres para se movimentar para cima e para baixo.

1. Desligue o motor e remova a chave da ignição.
2. Mova o puxador da mola (A) na fenda inferior para destravar a asa. Deve ser possível ouvir a trava se soltar.
3. Se a conexão de bloqueio não desengatar, mova a asa levantando e abaixando a plataforma, mude o ângulo da plataforma ou mova a colheitadeira até que desengate.
4. Se a trava ainda não desengatar, prossiga para o próximo Passo.
5. Abra a tampa lateral esquerda. Para obter mais instruções, consulte *Abrir as tampas laterais da plataforma, página 44*.

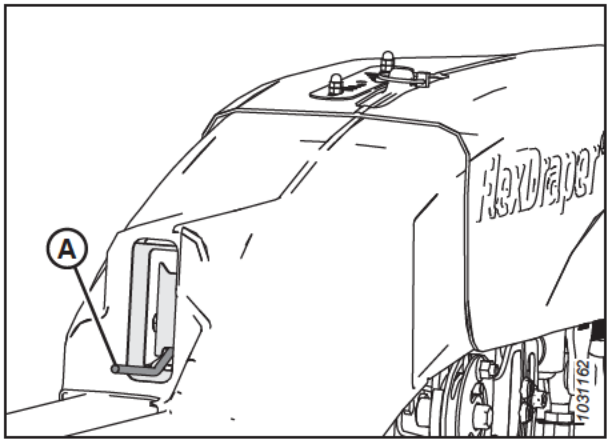

Figura 3.313: Asa na posição destravada

6. Remova o pino R (A) que prende a multiferramenta ao suporte na chapa final esquerda.
7. Remova a multiferramenta (B). Reinstale o pino R no suporte.

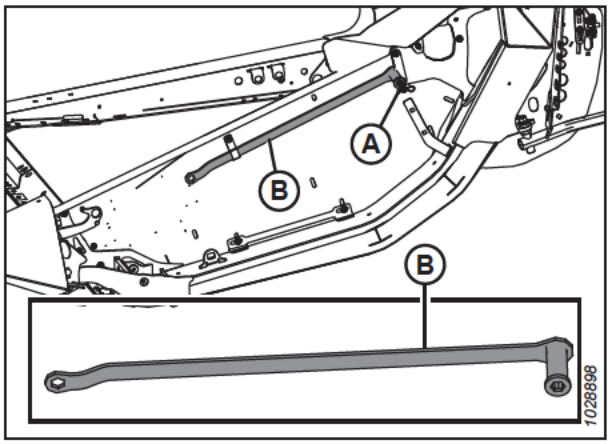

Figura 3.314: Chapa lateral esquerda

8. Conecte o cabo do verificador de flexibilidade (A) à trava do cabo do verificador de flexibilidade (B).

   NOTA:

   As peças na ilustração foram removidas para maior clareza.

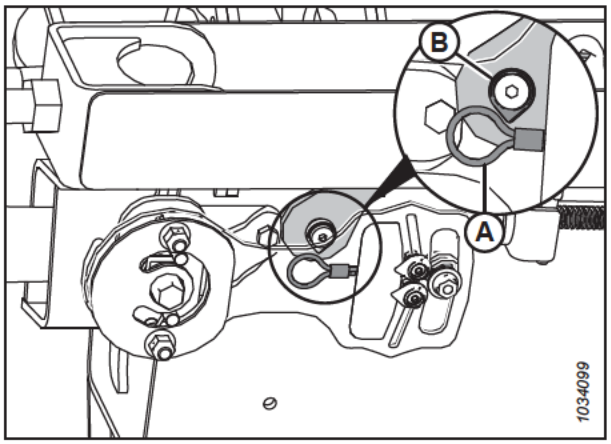

Figura 3.315: Trava do cabo do indicador da balança – Esquerdo

9. Use a multiferramenta (A) na placa (B) para mover a asa para cima e para baixo até que a trava seja liberada.

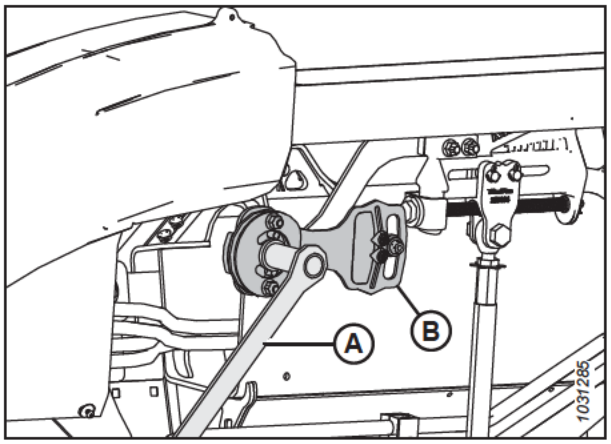

Figura 3.316: Trava da asa na posição destravada

10. Desconecte o cabo do indicador da balança (A) da trava do indicador da balança (B).

    NOTA:

    As peças na ilustração foram removidas para maior clareza.

11. Retorne a multiferramenta (A) à sua posição de armazenamento. Reinstale a capa do elo.

12. Se necessário, ajuste o balanço da asa. Para obter mais instruções, consulte *3.9.4 Verificação e ajuste do balanço das asas, página 234*.

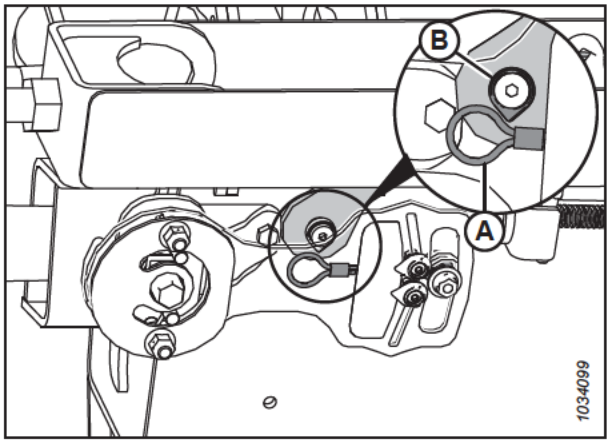

Figura 3.317: Trava do cabo do indicador da balança – Esquerdo

NOTA:

Quando a plataforma está acoplada a uma colheitadeira e suas asas estão travadas e niveladas com o deque da esteira central, o pino Lynch (A) deve apontar para o centro do indicador (B).
Se o pino Lynch (A) **NÃO** apontar para o centro do indicador (B) nessas condições, calibre o indicador afrouxando os parafusos (C) e ajustando sua posição. O indicador deve se mover à medida que a asa flexiona. Se o indicador continuar preso em uma das extremidades do intervalo, consulte *Verificação e ajuste da flutuação da plataforma, página 215* e *3.9.4 Verificação e ajuste do balanço das asas, página 234*.

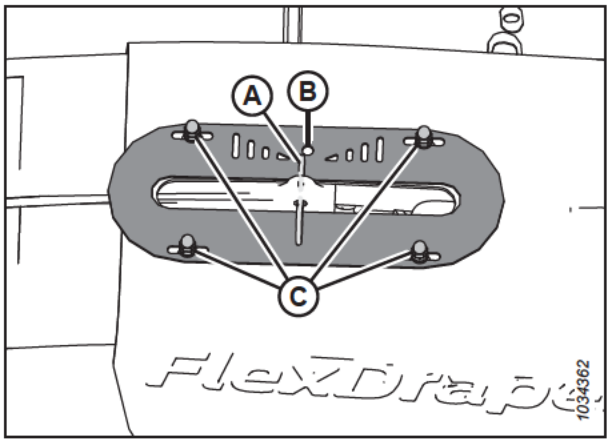

Figura 3.318: Indicador de movimento das asas no topo da tampa da articulação - Lado esquerdo exibido

13. Feche a tampa lateral esquerda. Para obter mais instruções, consulte *Fechar as tampas laterais da plataforma, página 45*.

Operação em modo rígido

A plataforma é projetada para operar com a barra de corte no chão. Travar as asas permite que a plataforma seja operada como uma plataforma rígida, com a barra de corte reta. Quando as três seções da plataforma estão travadas, a barra de corte fica rígida e se move para cima e para baixo ao mesmo tempo.

Trave as asas como segue:

1. Mova a manopla da mola (A) para a extremidade superior da ranhura para travar a asa. Você deverá ouvir a trava engatar.
2. Se o elo da trava não engatar, mova a asa levantando e abaixando a plataforma, mudando o ângulo da plataforma ou conduzindo a colheitadeira até que o engate ocorra.
3. Se a trava continuar sem engatar, vá para o próximo passo.
4. Remova as tampas das conexões flexíveis. Para obter mais instruções, consulte *Remoção das capas do elo flexível interno, página 54*.

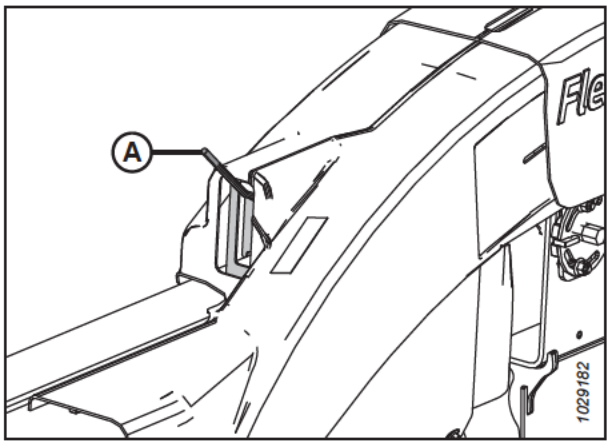

Figura 3.319: Asa na posição travada

5. Abra a tampa lateral esquerda. Para obter mais instruções, consulte *Abrir as tampas laterais da plataforma, página 44*.
6. Remova o pino R (A) que fixa a multiferramenta ao suporte na chapa lateral esquerda.
7. Retire a multiferramenta (B) da sua posição de armazenamento. Reinstale o pino R no suporte.

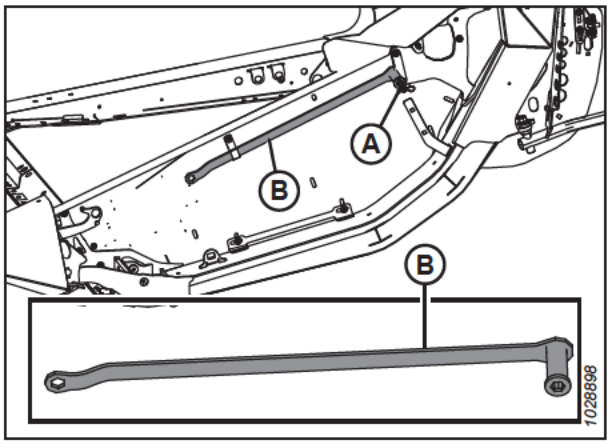

Figura 3.320: Chapa lateral esquerda

8. Use a multiferramenta (A) na placa (B) para mover a asa para cima e para baixo até que a trava seja engatada.
9. Retorne a multiferramenta (A) à sua posição de armazenamento.
10. Reinstale a capa do elo flexível. Para obter mais instruções, consulte *Instale as tampas da articulação flexível do lado interno, página 55*.

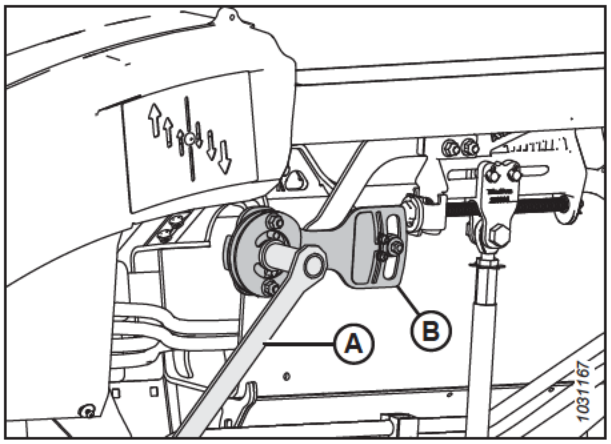

Figura 3.321: Asa na posição travada

Desativação do limitador de flexibilidade

Desativar o limitador de flexibilidade aumenta a extensão em que as asas da plataforma podem ser flexionadas. Você pode querer desativar o limitador de flexibilidade para aumentar a capacidade da plataforma de se ajustar a mudanças na elevação do terreno e/ou quando você estiver colhendo culturas altas, como cereais em pé e canola.

PERIGO

Para evitar ferimentos ou morte devido ao acionamento inesperado ou à queda de uma máquina suspensa, sempre desligue o motor e retire a chave antes de deixar o assento do operador e sempre engate os apoios de segurança antes de ficar sob a máquina por qualquer motivo.

PERIGO

Certifique-se de que todos os observadores estejam afastados da área.

NOTA:

Depois de remover a placa do limitador de flexibilidade, você terá que ajustar a folga entre o molinete e a barra de corte. Consulte *4.13.1 Folga do molinete até a barra de corte, página 708* para especificações.

1. Ligue o motor.
2. Estacione a colheitadeira em uma superfície nivelada.

3. Trave as asas da plataforma. Para obter instruções, consulte *Operação em modo rígido, página 231*.
4. Estenda totalmente a união central hidráulica.
5. Abaixe a plataforma completamente.
6. Desligue o motor e remova a chave da ignição.
7. Remova dois parafusos (A).
8. Remova a placa do limitador de flexibilidade (B).
9. Guarde os parafusos (A) e o limitador de flexibilidade (B) na caixa de armazenamento manual.
10. Repita do Passo *7, página 233* até o Passo *9, página 233* para remover o limitador de flexibilidade e as ferragens do outro lado do módulo de flutuação.
11. Ajuste a folga dos dedos do molinete. Para obter instruções, consulte *4.13.1 Folga do molinete até a barra de corte, página 708*.

    IMPORTANTE:

    É necessário ajustar a folga entre o molinete e a barra de corte para evitar que ela corte os dedos do molinete quando as asas flexionam.

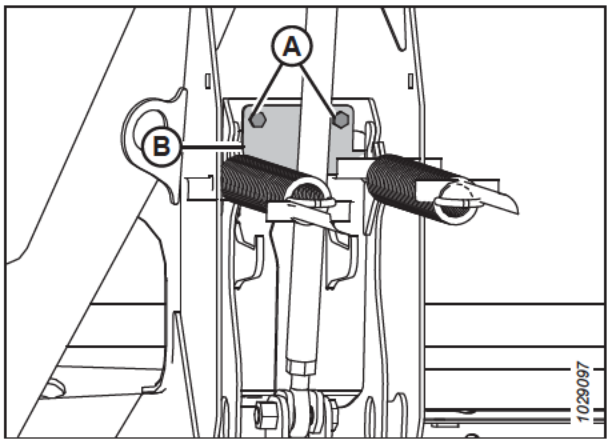

Figura 3.322: Placa do limitador de flexibilidade

Ativação do limitador de flexibilidade

Ativar o limitador de flexibilidade limita a capacidade de flexionar a plataforma, permitindo que o molinete fique muito próximo da barra de corte. Uma relação estreita entre o molinete e a barra de corte é ideal ao colher culturas curtas, como lentilhas, ervilhas ou soja curta.

PERIGO

Para evitar ferimentos ou morte devido ao acionamento inesperado ou à queda de uma máquina suspensa, sempre desligue o motor e retire a chave antes de deixar o assento do operador e sempre engate os apoios de segurança antes de ficar sob a máquina por qualquer motivo.

PERIGO

Certifique-se de que todos os observadores estejam afastados da área.

NOTA:

Depois de instalar a placa do limitador de flutuação flexível, você terá que ajustar a folga entre o molinete e a barra de corte. Consulte *4.13.1 Folga do molinete até a barra de corte, página 708* para especificações.

1. Ligue o motor.
2. Estacione a colheitadeira em uma superfície nivelada.
3. Trave as asas da plataforma. Para obter instruções, consulte *Operação em modo rígido, página 231*.
4. Abaixe a plataforma completamente.
5. Estenda totalmente a união central hidráulica.
6. Desligue o motor e remova a chave da ignição.

7. Retire as duas placas do limitador de flexibilidade e as ferragens da caixa de armazenamento manual da plataforma.
8. No lado esquerdo da plataforma, posicione o limitador de flexibilidade (B) conforme mostrado.
9. Prenda o limitador com dois parafusos (A).
10. Repita os dois passos anteriores para instalar o limitador de flexibilidade no lado direito do módulo de flutuação.
11. Ajuste a folga dos dedos do molinete. Para obter instruções e especificações, consulte *Ajuste da folga entre o molinete e a barra de corte, página 712*.

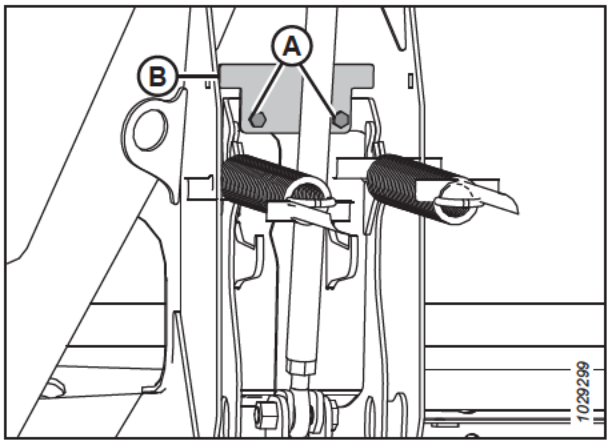

Figura 3.323: Placa do limitador de flexibilidade

3.9.4 Verificação e ajuste do balanço das asas

O balanço das asas é um fator crítico para garantir que a plataforma siga os contornos do solo com precisão. Se o balanço das asas da plataforma estiver insatisfatório, ele precisará ser ajustado.

PERIGO

Para evitar lesões corporais ou morte devido à partida inesperada da máquina, sempre desligue o motor e remova a chave da ignição antes de fazer ajustes na máquina.

PERIGO

Certifique-se de que todos os observadores estejam afastados da área.

IMPORTANTE:

Certifique-se de que a flutuação da plataforma esteja regulada corretamente para leituras precisas de balanço das asas. Para obter instruções, consulte *Verificação e ajuste da flutuação da plataforma, página 215*. O módulo de flutuação deve estar nivelado antes de serem realizados ajustes.

NOTA:

As asas da plataforma estão equilibradas quando é preciso a mesma quantidade de força para movê-las para cima ou para baixo.

Se as asas da plataforma tiverem um aspecto curvo para cima (sorriso) (A) ou para baixo (franzido) (B) e a plataforma estiver deixando de cortar ou empurrando o chão, será preciso ajustar o balanço das asas.

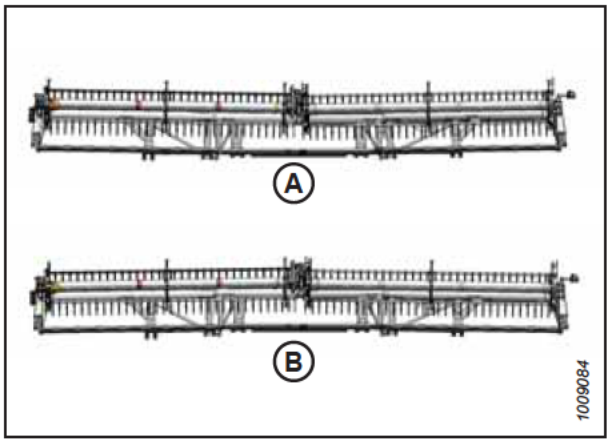

Figura 3.324: Desequilíbrio das asas

1. Ligue o motor.
2. Ajuste a posição de avanço/recuo do molinete de modo que o indicador no suporte do indicador esquerdo (A) fique na posição **6**.
3. Abaixe totalmente o molinete.

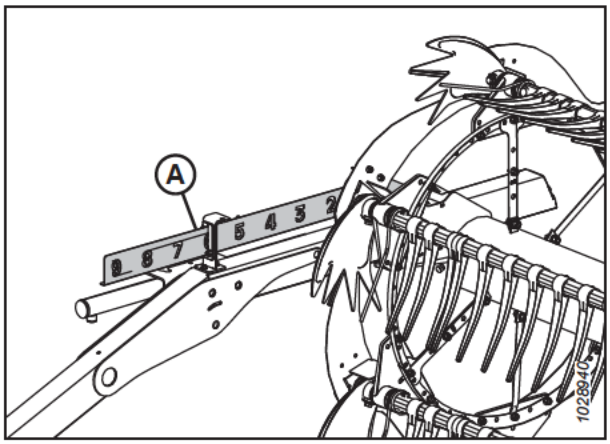

Figura 3.325: Posição avanço-recuo

4. Ajuste a união central (A) de modo que o indicador (B) fique na posição **D** do regulador.
5. **Plataformas com rodas de transporte ou rodas estabilizadoras instaladas:** Mova as rodas de modo que fiquem apoiadas pela plataforma.
   - Para rodas de transporte, consulte *Ajuste das rodas de transporte EasyMove™, página 194*.
   - Para rodas estabilizadoras, consulte *Extensão/retração das rodas de contorno usando pedal, página 195*.
6. Estacione a colheitadeira em uma superfície nivelada.
7. Mova a plataforma para cima ou para baixo conforme necessário até que ela repouse a 254–356 mm (10–14 pol.) do solo.

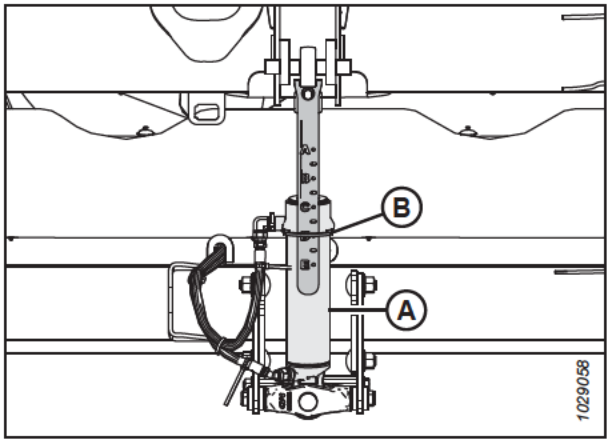

Figura 3.326: União Central

8. Localize o nivelador (A) no topo do quadro do módulo de flutuação. Certifique-se de que a bolha esteja no centro. Se forem necessários ajustes, consulte *3.11 Nivelar a plataforma, página 515*.
9. Desligue o motor e remova a chave da ignição.
10. Remova as tampas das conexões. Para obter mais instruções, consulte *Remoção das capas do elo flexível interno, página 54*.

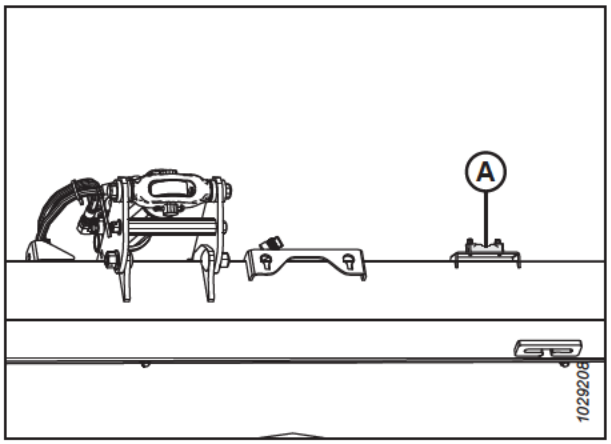

Figura 3.327: Nivelador

11. Conecte o cabo do verificador de flexibilidade (A) à trava do cabo do verificador de flexibilidade (B).

    NOTA:

    Algumas partes ficaram transparentes na ilustração para mostrar melhor a trava do cabo.
12. Abra a tampa lateral esquerda da plataforma. Para obter mais instruções, consulte *Abrir as tampas laterais da plataforma, página 44*.

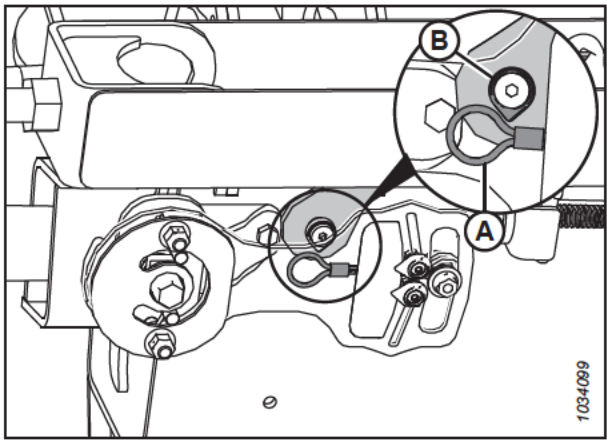

Figura 3.328: Trava do cabo do verificador de flexibilidade esquerdo

13. Remova o pino R (A) que prende a multiferramenta ao suporte na chapa final esquerda.
14. Remova a multiferramenta (B). Reinstale o pino R.

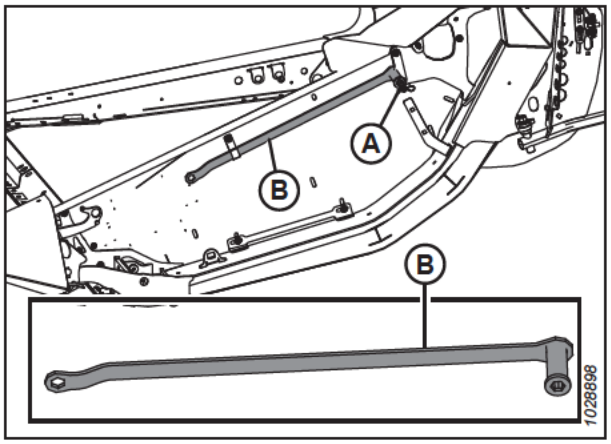

Figura 3.329: Chapa lateral esquerda

15. Destrave a asa que você está verificando movendo as manoplas da mola (A) para a posição inferior (DESTRAVADA). Destrave **SOMENTE** a asa que está sendo verificada. Certifique-se de que a outra asa esteja travada.

    NOTA:

    Após mover a manopla da mola, você deverá ouvir um clique indicando o engate ou desengate do mecanismo interno.

16. Se o mecanismo interno da trava não engatar, mova a asa usando a multiferramenta (B) até ouvir um clique.

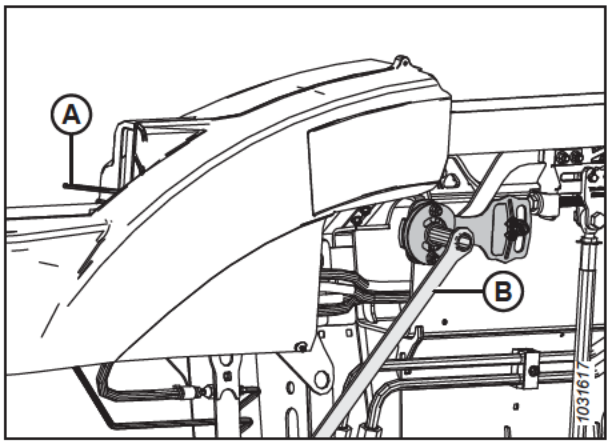

Figura 3.330: Asa na posição destravada

17. Certifique-se de que os alternadores de verificação da flutuação (A) estejam desengatados (para baixo) em ambos os lados do módulo de flutuação.

18. Certifique-se de que as travas de flutuação (B) estejam engatadas (para cima) em ambos os lados do módulo de flutuação.

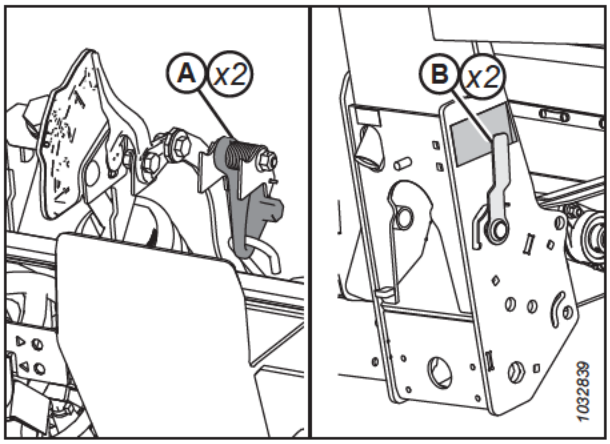

Figura 3.331: Conjunto da placa estriada

19. Na placa do indicador da balança, aperte com os dedos os indicadores (A) e (B) juntos.

20. Use a multiferramenta (C) para girar a placa do do indicador da balança para cima até que o pino vá até o fim do orifício. O indicador (B) inferior move-se para baixo para oferecer a primeira leitura.

21. Use a multiferramenta (C) para girar a placa do verificador de flexibilidade para baixo até que o pino chegue ao final da ranhura. O indicador superior (A) move-se para cima para oferecer a segunda leitura.

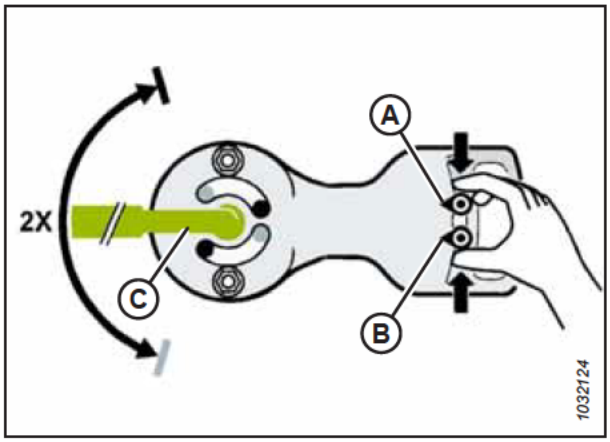

Figura 3.332: Indicadores de balanço da asa esquerda

22. Interprete a leitura na placa do verificador de flexibilidade da seguinte forma:
    - Se a asa estiver muito leve (A), torne-a mais pesada girando o parafuso ajustador (D) para mover o pino Clevis (E) na direção (F). Verifique novamente o balanço da asa. Ajuste o balanceamento conforme necessário até que a asa esteja balanceada (C).
    - Se a asa estiver muito pesada (B), torne-a mais leve girando o parafuso ajustador (D) para mover o pino Clevis (E) na direção (G). Verifique novamente o balanço da asa. Ajuste o balanceamento conforme necessário até que a asa esteja balanceada (C).
    - Se a asa estiver equilibrada (C), nenhuma ação é necessária. Prossiga para o próximo passo.
23. Mova a manopla da mola para a posição superior (TRAVADA).
24. Se a trava não engatar, mova a asa para cima e para baixo com a multiferramenta até ela engatar.

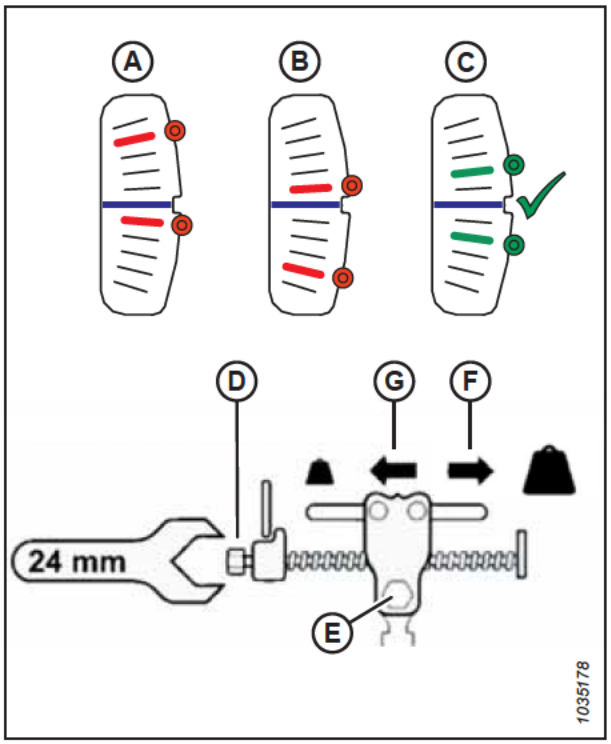

Figura 3.333: Ajuste do balanço da asa esquerda Placa do verificador

25. Remova o cabo do indicador da balança (A) da trava do indicador da balança (B).

    IMPORTANTE:

    O cabo do verificador flexível pode ser danificado se for deixado no lugar.
26. Repita este procedimento para definir o balanço da outra asa.

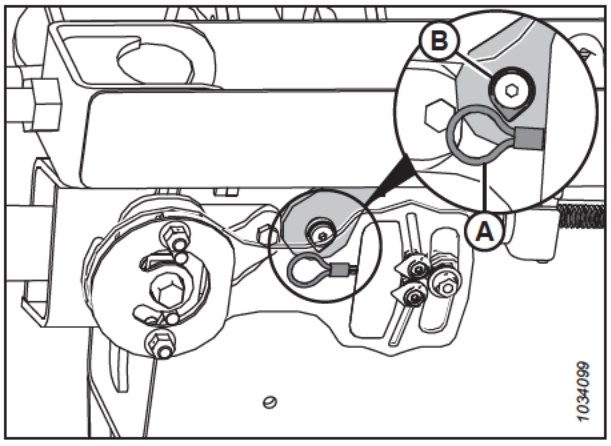

Figura 3.334: Trava do cabo do verificador de flexibilidade esquerdo

27. Retorne a multiferramenta (B) à sua posição de armazenamento. Prenda a multiferramenta com o pino R (A).

28. Reinstale as capas do elo.

    - Para as capas do elo flexível externas, consulte *Instalação das capas do elo flexível externo, página 57*.
    - Para as capas do elo flexível internas, consulte *Instale as tampas da articulação flexível do lado interno, página 55*.

    NOTA:

    Ao operar a plataforma no campo, ajuste o flutuador principal conforme necessário para manter um balanço adequado das asas. Para obter instruções, consulte *Verificação e ajuste da flutuação da plataforma, página 215*.

29. Serão necessários ajustes adicionais na plataforma, se a barra de corte não estiver reta quando as asas estiverem travadas. Entre em contato com seu concessionário MacDon.

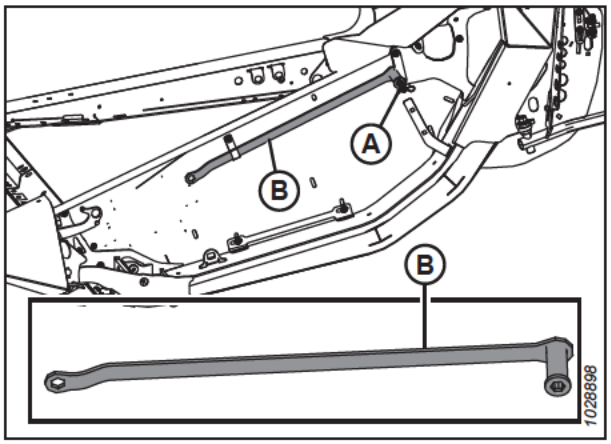

Figura 3.335: Chapa lateral esquerda

3.9.5 Ângulo da plataforma

Você pode ajustar o ângulo da plataforma para acomodar diferentes condições de cultura e/ou tipos de solo usando a união central entre a colheitadeira e a plataforma.

Consulte *Ajustar o ângulo da plataforma pela colheitadeira, página 240* para saber os detalhes de ajuste específicos da colheitadeira.

O ângulo da plataforma (A) é formado entre a plataforma e o chão.

Ao colher a cultura no nível do chão, o ângulo da plataforma controla a distância (B) entre a navalha da barra de corte e o chão.

Ajustar o ângulo da plataforma a faz inclinar até o ponto da sapata deslizante/contato com o solo (C).

O ângulo do dedo duplo (D) é aquele entre a superfície superior dos dedos duplos da barra de corte e o solo.

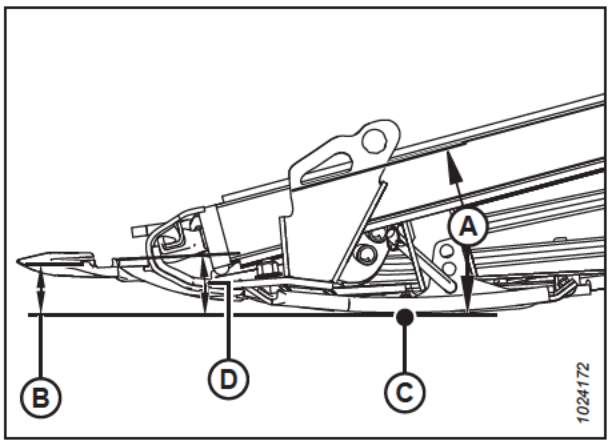

Figura 3.336: Ângulo da plataforma

O ângulo mais raso (A) (união central totalmente retraída) está a 1,7° e fornece a palhada mais alta ao cortar no solo.

O ângulo mais íngreme (E) (união central totalmente estendida) está a 8,9° e fornece a palhada mais baixa ao cortar no solo.

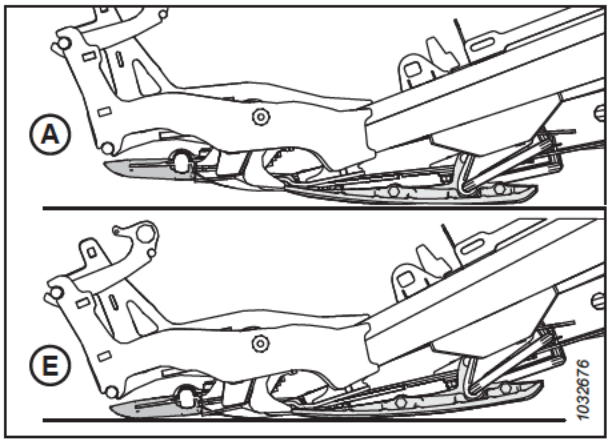

Figura 3.337: Ângulo do dedo duplo

Ajuste o ângulo da plataforma de acordo com o tipo e a condição da cultura e do solo da seguinte forma:

- Use uma regulagem mais rasa (A) (posição **A** no indicador) para condições normais de corte e para solo úmido a fim de reduzir o acúmulo de terra na barra de corte. Um ângulo raso da plataforma também minimiza os danos à navalha em campos pedregosos.
- Use regulagens mais íngremes (E) (posição **E** no indicador) para culturas acamadas e culturas que ficam próximas ao solo, como a soja.

Escolha um ângulo de plataforma que maximize o desempenho da plataforma de acordo com as condições da cultura e do campo.

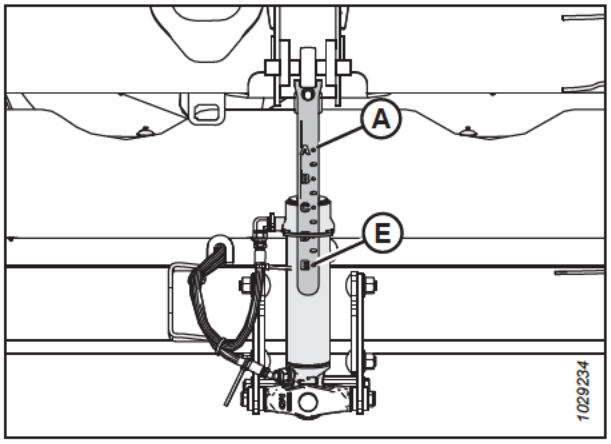

Figura 3.338: União Central

Ajustar o ângulo da plataforma pela colheitadeira

O ângulo da plataforma é ajustado da cabine da colheitadeira por meio de um botão na alavanca de controle do operador e um indicador na conexão central ou no monitor da cabine. O ângulo da plataforma é determinado pelo comprimento da

conexão central entre o o módulo de flutuação da colheitadeira e a plataforma, ou pelo grau de inclinação do alimentador de alguns modelos de colheitadeiras.

Colheitadeiras Case:

Colheitadeiras Case usam interruptores de alavancas de controle para ajustar a união central e modificar o ângulo da plataforma.

1. Mantenha pressionado o botão SHIFT (A) atrás da alavanca de controle e pressione o interruptor (B) para inclinar a plataforma para frente ou pressione o interruptor (C) para incliná-la para trás.



Figura 3.339: Controles da colheitadeira Case

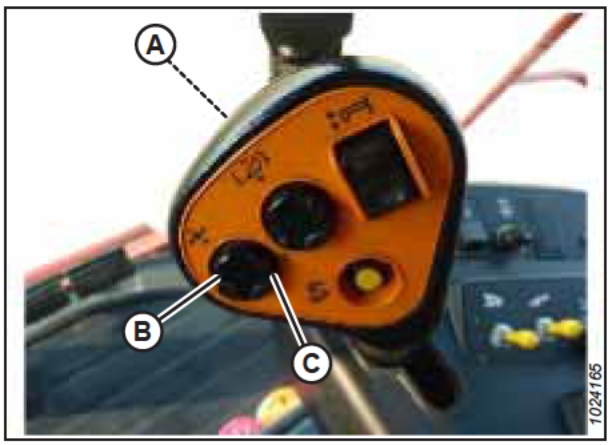

Figura 3.340: Controles da colheitadeira Case

Colheitadeiras Challenger®, Gleaner® e Massey Ferguson®:

As colheitadeiras Challenger®, Gleaner® e Massey Ferguson® usam uma combinação de interruptores de avanço/recuo do molinete na alavanca de controle e um interruptor basculante auxiliar instalado pelo concessionário que alterna entre a funcionalidade de avanço/recuo e a de inclinação da plataforma.

NOTA:

A localização do interruptor basculante varia de acordo com o modelo da colheitadeira.

1. **Apenas Gleaner A®:** Abra a tampa do encosto (A) para expor uma série de interruptores.

2. Pressione o interruptor basculante instalado pelo concessionário (B) na posição INCLINAÇÃO DA PLATAFORMA.

   NOTA:

   Um console da Gleaner A® é mostrado na imagem; outros modelos de colheitadeiras Challenger® e Massey Ferguson® têm um interruptor basculante no console (não exibido).

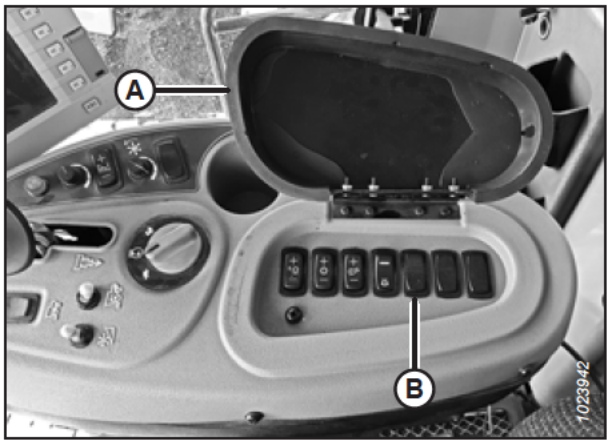

Figura 3.341: Console da Gleaner A®:

3. Para inclinar a plataforma para frente, para um ângulo mais íngreme, pressione o botão (A) na alavanca de controle. Para inclinar a plataforma para trás, para um ângulo mais raso, pressione o botão (B) na alavanca de controle.



Figura 3.342: Controles da Gleaner® S9

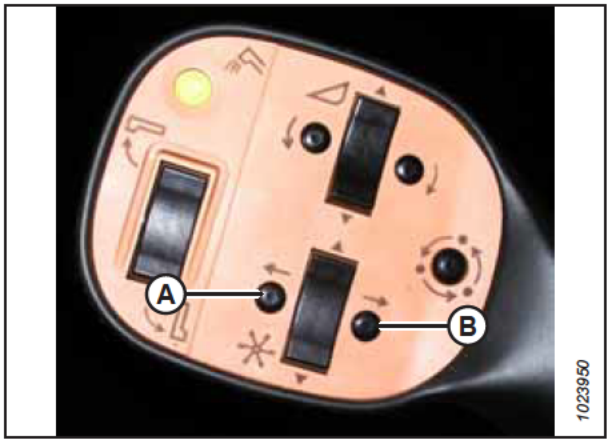

Figura 3.343: Controles da Gleaner® R65/75

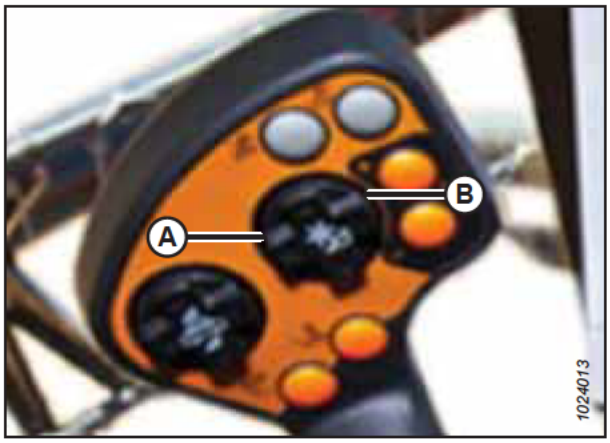

Figura 3.344: Controles Challenger®/Massey Ferguson®

Colheitadeiras CLAAS:

CLAAS (com interruptor de avanço/recuo e inclinação da plataforma de fábrica): Modelos mais recentes de colheitadeiras CLAAS usam uma combinação de interruptores de avanço/recuo do molinete na alavanca de controle e um interruptor basculante auxiliar de fábrica que alterna entre a funcionalidade de avanço/recuo e a de inclinação da plataforma.

1. Pressione o interruptor HOTKEY (TECLA DE ATALHO) (A) no console do operador para a posição da placa do deque (ícone de plataforma [B] com as setas apontando umas para as outras).

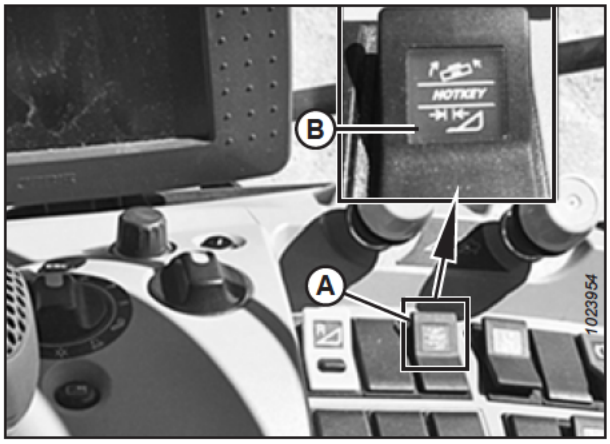

Figura 3.345: Console CLAAS 700

2. Pressione e segure o interruptor (A) atrás da alavanca de controle.
3. Para inclinar a plataforma para frente (ângulo mais íngreme), pressione o interruptor (C). Para inclinar a plataforma para trás (ângulo mais raso), pressione o interruptor (B).

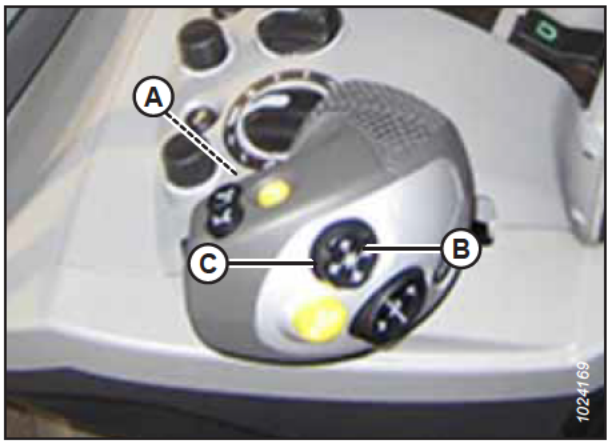

Figura 3.346: Alavanca de controle CLAAS 5000, 6000, 7000 ou 8000

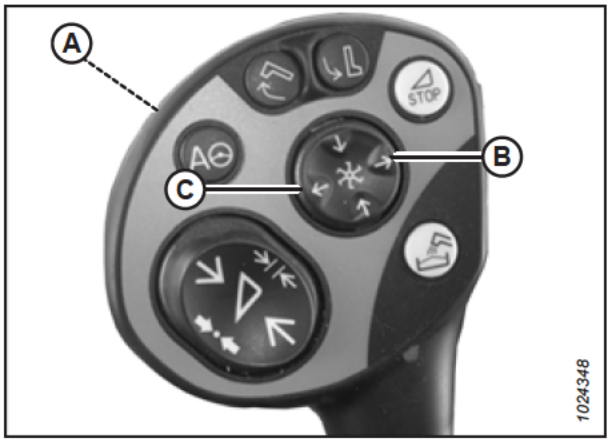

Figura 3.347: Alavanca de controle CLAAS 500, 600 ou 700

Colheitadeiras John Deere:

John Deere S700: As colheitadeiras da série S700 podem usar um sistema de inclinação do deque da placa do alimentador para ajuste de avanço-recuo do alimentador. Defina o deque da placa na posição mediana, use o avanço-recuo e o sistema de inclinação MacDon.

IMPORTANTE:

O equipamento pode ser danificado se tanto o deque da placa quanto a inclinação da plataforma MacDon estiverem ajustados para o alcance máximo.

1. Para inclinar a plataforma para frente (ângulo mais íngreme), pressione o interruptor (A). Para inclinar a plataforma para trás (ângulo mais raso), pressione o interruptor (B).

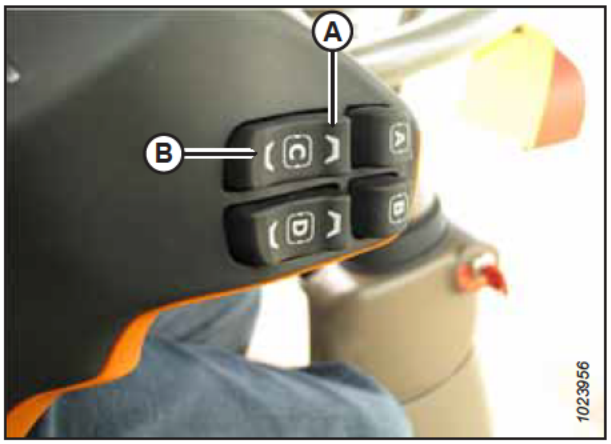

Figura 3.348: Controles de inclinação do avanço-recuo do alimentador John Deere 700

John Deere (exceto Série S700): Outras colheitadeiras John Deere usam uma combinação de interruptores de avanço-recuo do molinete na alavanca de controle e um interruptor basculante auxiliar instalado pelo concessionário que alterna entre a funcionalidade do avanço-recuo e a de inclinação da plataforma.

1. Pressione o interruptor (A) de avanço-recuo do molinete/ inclinar plataforma no console para a posição HEADER TILT (INCLINAR PLATAFORMA).

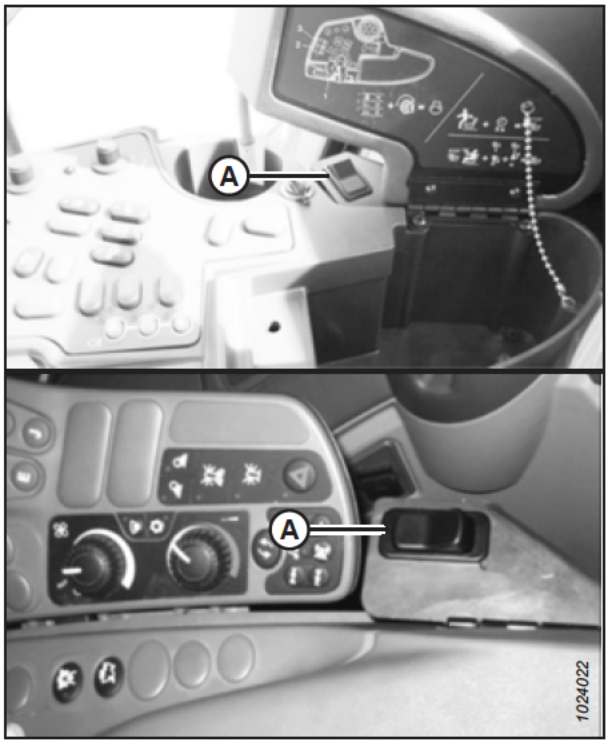

Figura 3.349: Consoles John Deere

2. Para inclinar a plataforma para frente (ângulo mais íngreme), pressione o interruptor (A). Para inclinar a plataforma para trás (ângulo mais raso), pressione o interruptor (B).



Figura 3.350: Alavanca de controle John Deere

Colheitadeiras New Holland:

Colheitadeiras New Holland usam interruptores de alavancas de controle para ajustar a união central e modificar o ângulo da plataforma.

1. Mantenha pressionado o botão SHIFT (A) na parte traseira da alavanca de controle e pressione o interruptor (B) para inclinar a plataforma para frente, para um ângulo mais íngreme, ou o interruptor (C) para incliná-la para trás, para um ângulo mais raso.

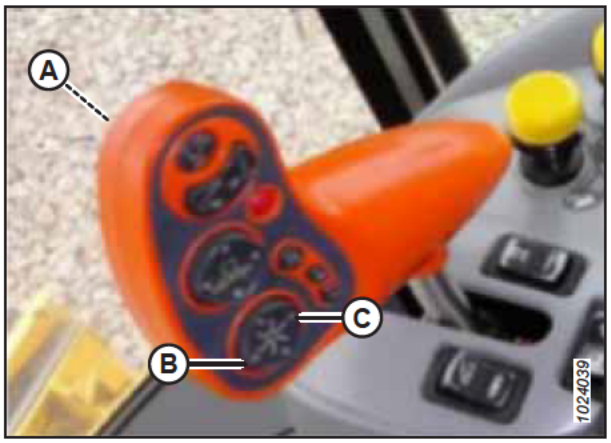

Figura 3.351: Controles New Holland CR/CX

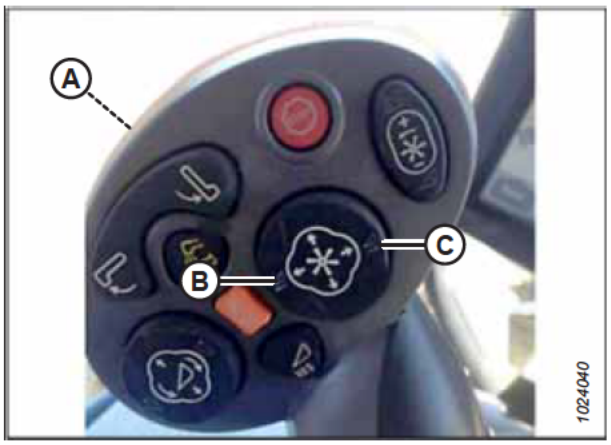

Figura 3.352: Controles New Holland CR/CX

Colheitadeiras Rostselmash:

Colheitadeiras Rostselmash usam uma combinação de interruptores de avanço-recuo do molinete na alavanca de controle e um interruptor basculante auxiliar de fábrica no console de controles da colheitadeira que alterna entre a funcionalidade do avanço-recuo e a de inclinação da plataforma.

1. Pressione o botão ON (Ligar) (A) no console para colocar os controles em modo HEADER TILT (Inclinar plataforma).
2. Para inclinar a plataforma para frente, para um ângulo mais íngreme, pressione o botão (B) na alavanca de controle. Para inclinar a plataforma para trás, para um ângulo mais raso, pressione o botão (C) na alavanca de controle.

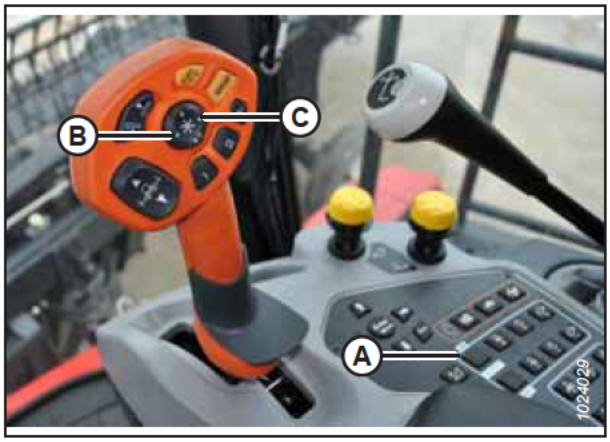

Figura 3.353: Controles da Rostselmash

3.9.6 Velocidade do molinete

A velocidade do molinete ajuda a controlar a forma como a cultura passa da barra de corte para as esteiras.

O molinete funciona melhor quando parece ser conduzido pelo solo. Ele deve mover a cultura cortada uniformemente através da barra de corte e nas esteiras sem deformação e com o mínimo de perturbação.

Nas culturas em pé, a velocidade do molinete deve ser ligeiramente superior ou igual à velocidade de deslocamento.

Em culturas achatadas ou culturas que se inclinam para longe da barra de corte, a velocidade do molinete precisa ser maior do que a velocidade de deslocamento. Para conseguir isso, aumente a velocidade do molinete ou diminua a velocidade de deslocamento.

A quebra excessiva de grãos ou a perda da cultura através do tubo traseiro da plataforma podem ser indicações de que a velocidade do molinete está muito alta. A velocidade excessiva do molinete também aumenta o desgaste dos componentes do molinete e sobrecarrega o acionamento do molinete.

NOTA:

A velocidade excessiva do molinete também fará com que o circuito do molinete fique com alívio. O molinete irá acelerar e desacelerar a cada barra ao operar em colheitas pesadas, difíceis e acamadas. Reduzir a velocidade do molinete, para que fique mais próximo da velocidade do solo, ainda permitirá que o molinete levante a colheita sem tentar puxá-la do solo. Isso também reduzirá a perda de sementes do molinete que tenta pentear a cultura, em vez de apenas levantá-la.

Para velocidades do molinete recomendadas para culturas e condições específicas, consulte *3.7.2 Configurações da plataforma, página 140*.

Você pode ajustar a velocidade do molinete usando os controles da cabine da colheitadeira. Para obter instruções, consulte o manual do operador da colheitadeira.

Engrenagens tensionadoras opcionais para o acionamento do molinete

Engrenagens opcionais para uso em condições de culturas específicas estão disponíveis como alternativa às engrenagens únicas instaladas de fábrica.

A plataforma é equipada de fábrica com uma engrenagem de acionamento do molinete de 19 dentes simples, o que é adequado à maioria das culturas.

Substituir a engrenagem de acionamento do molinete de 19 dentes simples por uma engrenagem de acionamento dupla opcional (A) fornecerá mais torque ao molinete em condições de corte pesado.

Com a engrenagem de acionamento do molinete dupla opcional instalada, uma engrenagem opcional de 52 dentes (B) pode ser adicionada por cima da engrenagem inferior existente de 56 dentes, permitindo maior velocidade do molinete em culturas leves ao operar com velocidade de deslocamento mais alta.

Com essas duas engrenagens opcionais instaladas, a mudança de alto torque para alta velocidade e vice-versa será rápida e fácil. Para obter informações sobre engrenagens, consulte a Tabela *3.21, página 249*, *3.22, página 249* *3.23, página 249*. Entre em contato com seu concessionário MacDon para obter mais informações.

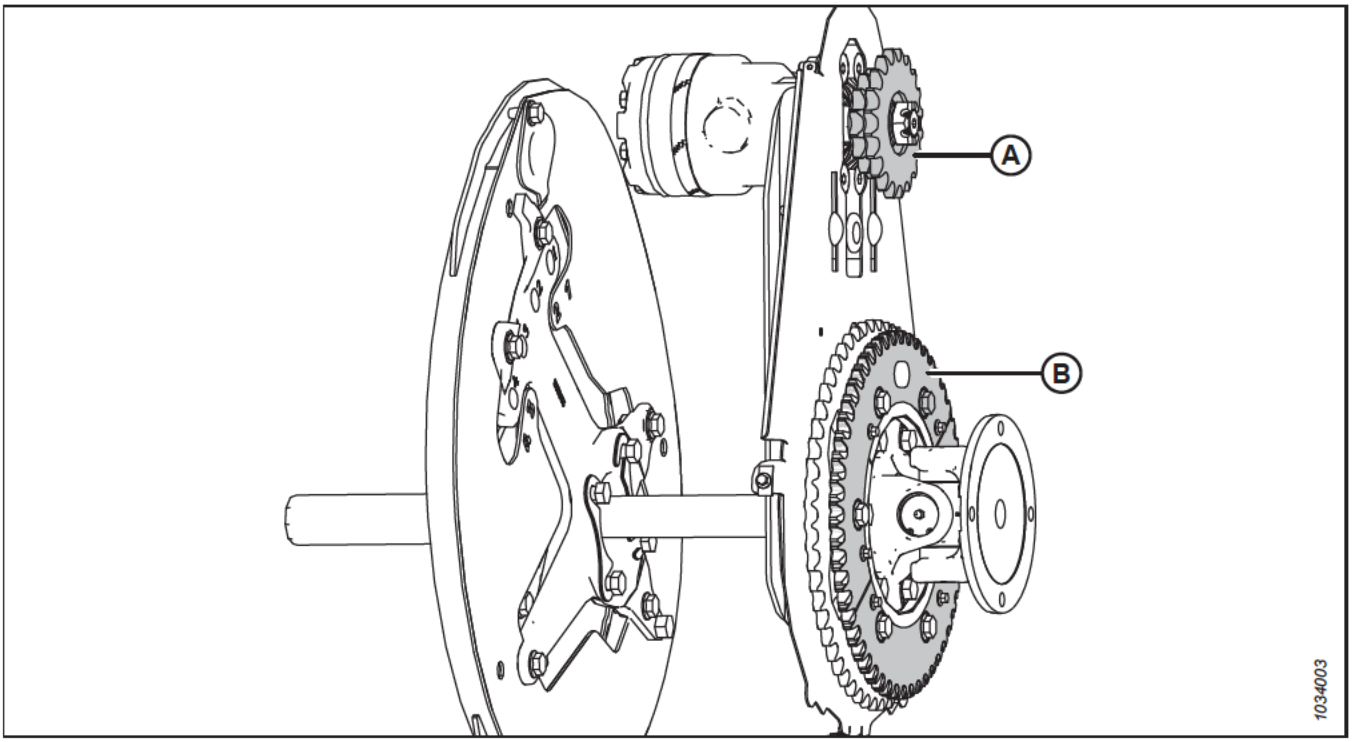

Figura 3.354: Acionamento do molinete com engrenagens opcionais

A - Engrenagem de acionamento do molinete dupla (MD #273451, MD #273452 ou MD #273453)[60]

B - Engrenagem de 52 dentes (MD #273689)[61]

60. Essas engrenagens são vendidas separadamente (peças individuais).
61. Esta engrenagem está incluída no kit MD #311882.

Table 3.21 Engrenagens opcionais

Engrenagem	Parte hidráulica da máquina	Colheitadeira	Aplicação	Engrenagem tensora opcional para acionamento
Engrenagem motora dupla do molinete (A)	13,79 MPa (2.000 psi)	Rotativa transversal Gleaner®	Colheita de arroz baixo	10/20 dentes
Engrenagens tensoras duplas para o acionamento do molinete (A)	17.24 MPa (2500 psi)	CLAAS Séries 500, 700, Rotativa axial Challenger®	Colheita de arroz baixo	12/20 dentes
Engrenagem inferior (B)	–	Todos	Colheitas leves	52 dentes

Table 3.22 Engrenagens opcionais (Case)

Engrenagem	Parte hidráulica da máquina	Colheitadeira	Aplicação	Engrenagem tensora opcional para acionamento
Engrenagens tensoras duplas para o acionamento do molinete (A)	13.79 MPa (2000 psi)	Case IH série 7010, 8010, 7120, 8120, 88	Cultura de arroz baixo	10/20 dentes
Engrenagem inferior (B)	–	Todos	Colheitas leves	52 dentes

Table 3.23 Engrenagens opcionais (New Holland)

Engrenagem	Parte hidráulica da máquina	Colheitadeira	Aplicação	Engrenagem tensora opcional para acionamento
Engrenagens tensoras duplas para o acionamento do molinete (A)	20.68 MPa (3000 psi)	New Holland CR, CX	Colheita de arroz baixo	14/20 dentes
Engrenagem inferior (B)	–	Todos	Colheitas leves	52 dentes

3.9.7 Velocidade no solo

A operação da plataforma numa velocidade de deslocamento adequada resulta em um corte limpo e alimentação uniforme.

Reduza a velocidade do veículo em condições de corte difíceis para reduzir o desgaste do equipamento.

Ao realizar a colheita de culturas muito leves (por exemplo, soja curta), use velocidades de deslocamento mais baixas para permitir que o molinete puxe as plantas mais baixas. Comece em 4,8 a 5,8 km/h (3,0 a 3,5 mph) e ajuste a velocidade conforme necessário.

Velocidades de deslocamento mais altas podem exigir configurações de flutuação mais pesadas para evitar que a plataforma balance. Se você aumentar a velocidade de deslocamento, aumente a velocidade da esteira e do molinete para dar conta do material extra.

A Figura *3.355, página 250* ilustra a relação entre a velocidade de deslocamento e a área de corte para os diversos tamanhos de plataforma.

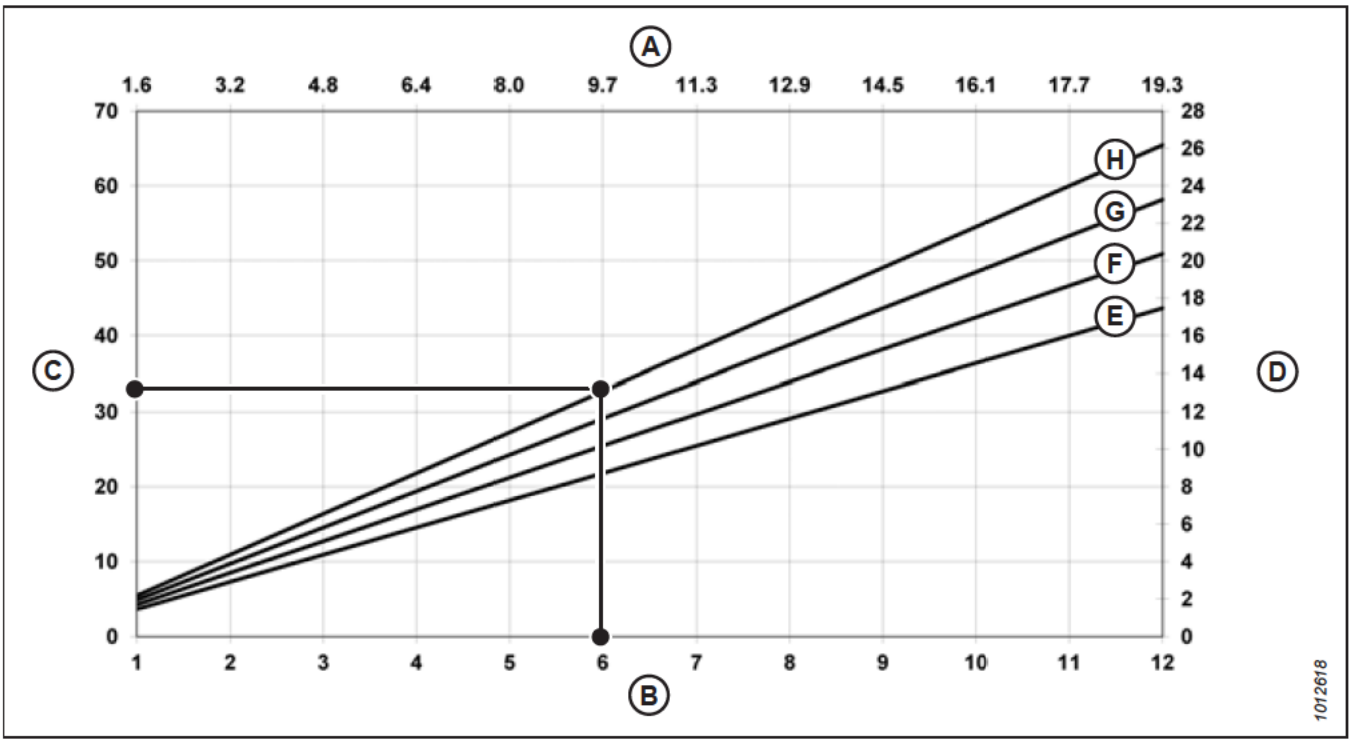

Figura 3.355: Velocidade no solo vs. Acres

A - Quilômetros/hora
B - Milhas/hora
C - Acres/hora
D - Hectares/hora
E - 9,1 m (30 pés)
F - 10,7 m (35 pés)
G - 12,2 m (40 pés)
H - 13,7 m (45 pés)

Exemplo: Uma plataforma de 12,2 m (40 pés) operando a uma velocidade no solo de 9,7 km/h(6 mph) deve produzir uma área de corte de aproximadamente 11,3 hectares (28 acres) em uma hora.

3.9.8 Velocidade das esteiras laterais

Operar com a velocidade correta da esteira é um fator importante para alcançar o fluxo desejado de cultura cortada que sai da barra de corte.

Otimize a velocidade da esteira lateral para a densidade da cultura, a velocidade de deslocamento e a capacidade do alimentador. Esteiras laterais que rodam muito rápido puxarão a cultura para fora da barra de corte, o que pode resultar em acúmulo de cultura na esteira central. Esteiras laterais que rodam muito lentamente permitem que a esteira central puxe a cultura para fora delas, o que pode resultar em alimentação irregular.

Ajuste a velocidade da esteira lateral para um abastecimento eficiente da cultura para a esteira central do módulo de flutuação. Para obter mais instruções, consulte *Ajuste da velocidade da esteira lateral, página 251*.

Ajuste da velocidade da esteira lateral

As esteiras laterais transportam a cultura cortada para a esteira central do módulo de flutuação que, então, alimenta a colheitadeira. Você pode ajustar a velocidade das esteiras laterais para diferentes culturas e condições das culturas.

As esteiras laterais (A) são movidas por motores hidráulicos e uma bomba que é alimentada pelo acionamento do alimentador da colheitadeira via uma caixa de engrenagens no módulo de flutuação. Você pode ajustar a velocidade da esteira lateral de dentro da cabine usando o controle de velocidade da esteira lateral, que regula o fluxo que vai para os motores hidráulicos da esteira.

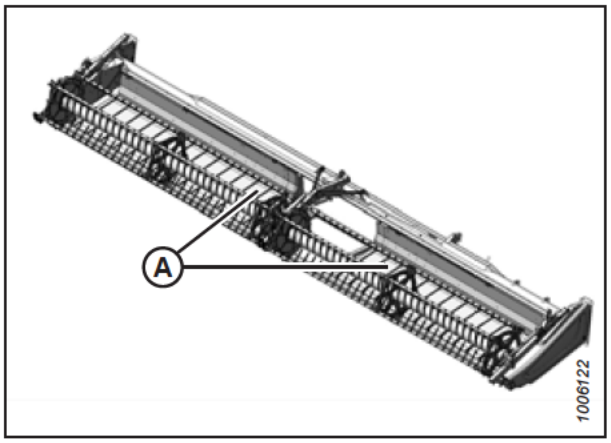

Figura 3.356: Esteiras laterais

Colheitadeiras com controles integrados

1. Use os controles integrados da esteira para definir a velocidade da esteira. Para obter instruções, consulte o manual do operador da colheitadeira.

   Para ver as regulagens recomendadas da plataforma, consulte um dos seguintes:

   - *3.7.2 Configurações da plataforma, página 140*
   - *3.7.3 Otimização da plataforma para colheita direta de canola, página 152*

   NOTA:

   Para colheitadeiras John Deere X9, use cada incremento de dez para cada número (ou seja: 10 = 1).

   NOTA:

   Para compatibilidade das colheitadeiras Case IH e New Holland com os controles integrados de velocidade da esteira, consulte o manual do operador da colheitadeira.

Colheitadeiras com controle de velocidade da esteira lateral da MacDon na cabine

1. Gire o botão (A) para definir a velocidade da esteira. Para ver as regulagens recomendadas da plataforma, consulte um dos seguintes:

   - *3.7.2 Configurações da plataforma, página 140*
   - *3.7.3 Otimização da plataforma para colheita direta de canola, página 152*

   NOTA:

   O botão (B) na Figura *3.357, página 251* permite que o operador alterne entre os controles de inclinação da plataforma e avanço/recuo do molinete. Para obter instruções sobre como usar os controles, consulte *Ajustar o ângulo da plataforma pela colheitadeira, página 240*.

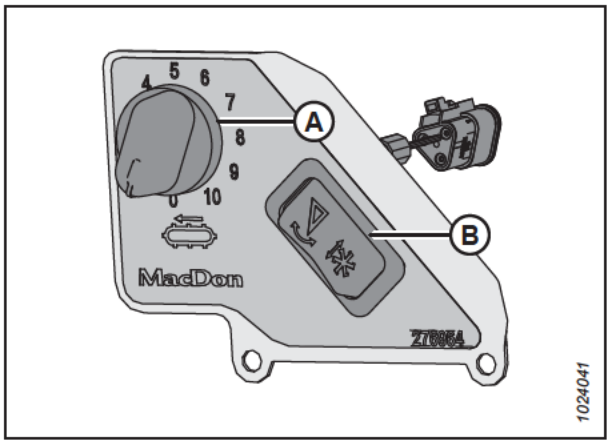

Figura 3.357: Controle de velocidade da esteira lateral dentro da cabine

NOTA:

Para colheitadeiras CNH, o botão para ativar a inclinação da plataforma e os controles de avanço/recuo do molinete estão localizados atrás da alavanca de velocidade de deslocamento (GSL).

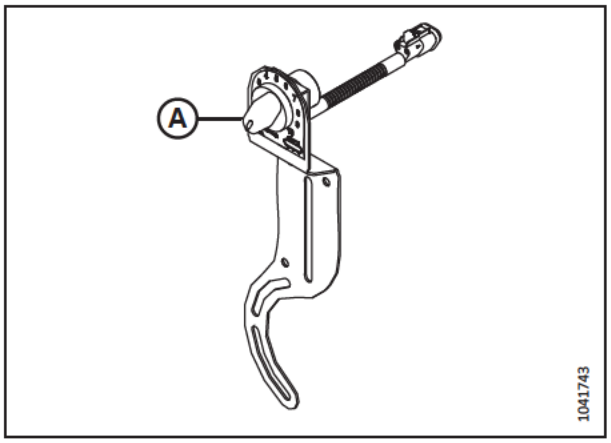

Figura 3.358: Controle de velocidade da esteira lateral dentro da cabine CNH

3.9.9 Velocidade da esteira central

A esteira central move a cultura cortada das esteiras laterais para o sem fim do módulo de flutuação.

O módulo de flutuação da esteira central (A) é acionado por um motor hidráulico e uma bomba, que é alimentada pelo acionamento da esteira central da colheitadeira através de uma caixa de engrenagem no módulo de flutuação.

IMPORTANTE:

A velocidade da esteira central é determinada pela velocidade do alimentador da colheitadeira e não pode ser ajustada de maneira independente.

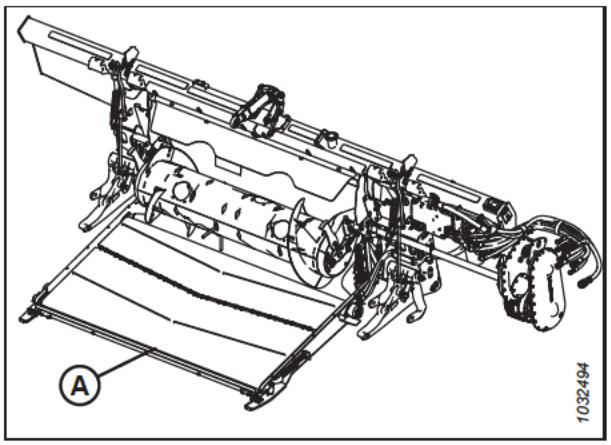

Figura 3.359: Módulo de flutuação FM200

3.9.10 Informações da velocidade da navalha

O módulo de flutuação é acionado por um eixo de transmissão que está conectado ao alimentador da colheitadeira. O eixo de transmissão se acopla a uma caixa de engrenagens que aciona a bomba do acionamento das navalhas.

Table 3.24 Velocidade do alimentador

Marca da colheitadeira	Velocidade do alimentador (rpm)
Case IH	580
Challenger®	625
CLAAS 500/600/700	Velocidade mostrada: 420 Velocidade real do eixo: 750
CLAAS 5000/6000/7000/8000	750

Table 3.24 Velocidade do alimentador (continuação)

Marca da colheitadeira	Velocidade do alimentador (rpm)
Gleaner®	625
IDEAL™	620
John Deere[62]	490
Massey Ferguson®	625
New Holland	580

Table 3.25 Velocidade da navalha da plataforma Série FD2

Plataforma	Variação de velocidade recomendada para as navalhas (rpm)	
	Acionamento da navalha simples	Acionamento da navalha dupla
FD225	600-700	–
FD230	600-750	–
FD235	600-700	600-750
FD240	600-650	600-750
FD241	–	600-750
FD245	–	600-750
FD250	–	600-750

IMPORTANTE:

Certifique-se de que a velocidade da navalha esteja dentro do intervalo de rotação na Tabela *3.25, página 253*. Para obter instruções, consulte *Verificação da velocidade da navalha, página 253*.

IMPORTANTE:

Para evitar que a navalha tenha excesso de velocidade, regule sua velocidade tendo a velocidade do alimentador regulada com o valor máximo.

Verificação da velocidade da navalha

Para obter o melhor desempenho, o acionamento da navalha da plataforma deve funcionar dentro da faixa de rpm especificada. Você pode verificar a velocidade da navalha usando um tacômetro óptico no volante do motor de acionamento da navalha.

PERIGO

Para evitar ferimentos ou risco de morte devido ao acionamento inesperado da máquina, sempre pare o motor e remova a chave da ignição antes de deixar o assento do operador por qualquer motivo.

1. Desligue o motor e remova a chave da ignição.
2. Abra a tampa lateral. Para obter instruções, consulte o *Abrir as tampas laterais da plataforma, página 44*.

PERIGO

Certifique-se de que todos os observadores estejam afastados da área.

3. Ligue o motor.

62. Algumas colheitadeiras John Deere têm uma velocidade fixa do alimentador de 520 rpm. Para fins de teste hidráulico, essa diferença não é significativa.

4. Engate o motor da plataforma e opere o alimentador na velocidade máxima. Para obter informações de velocidade máxima, consulte a Tabela *3.26, página 254*.

   IMPORTANTE:

   Antes de verificar a velocidade da navalha, certifique-se de que o alimentador esteja configurado para a velocidade máxima. Isso evitará que a navalha ultrapasse a velocidade ao fazer ajustes adicionais.

5. Opere o módulo de flutuação e a plataforma até que a temperatura do óleo seja de 38°C a 52°C (100°F a 125°F).

Table 3.26 Velocidade do alimentador

Marca da colheitadeira	Velocidade do alimentador (rpm)
Case IH	580
Challenger®	625
CLAAS 500/600/700	Velocidade mostrada: 420 Velocidade real do eixo: 750
CLAAS 5000/ 6000/7000/8000	750
Gleaner®	625
IDEAL™	620
John Deere[63]	490
Massey Ferguson®	625
New Holland	580

6. Meça o rpm da polia (A) usando um tacômetro de foto manual.

   NOTA:

   Uma revolução (rpm) é equivalente a dois cursos de navalha (spm) (1 rpm = 2 spm).

7. Desligue o motor e remova a chave da ignição.

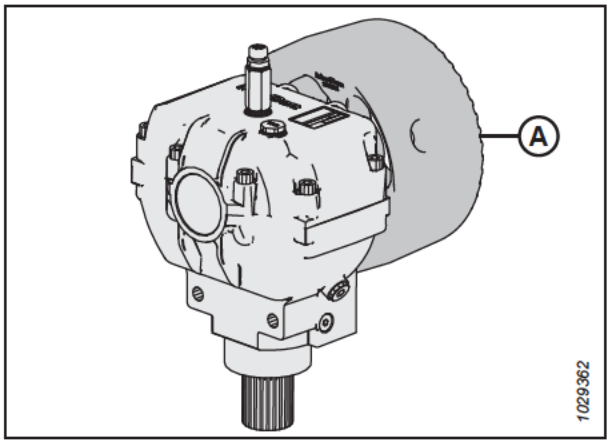

Figura 3.360: Roda volante

8. Compare a medição de rpm do volante com as rotações na Tabela *3.27, página 254*.

9. Contate seu concessionário MacDon caso o rpm mensurado da polia exceda a variação de rpm especificada para a sua plataforma.

Table 3.27 Velocidade da navalha da plataforma Série FD2

Plataforma	Variação de velocidade recomendada para as navalhas (rpm)	
	Acionamento da navalha simples	Acionamento da navalha dupla
FD225	600-700	–
FD230	600-750	–
FD235	600-700	600-750
FD240	600-650	600-750
FD241	–	600-750
FD245	–	600-750
FD250	–	600-750

63. Algumas colheitadeiras John Deere têm uma velocidade fixa do alimentador de 520 rpm. Para fins de teste hidráulico, essa diferença não é significativa.

3.9.11 Altura do molinete

A posição de operação do molinete depende do tipo de cultura e das condições de corte.

A altura do molinete é controlada manualmente ou com botões predefinidos na alavanca de velocidade de deslocamento (GLS) na cabine da colheitadeira. Consulte o manual do operador da sua colheitadeira ou *3.10 Sistema de controle automático da altura da plataforma, página 299* para obter mais informações.

Para mais informações sobre o posicionamento de avanço/recuo do molinete, consulte *3.9.12 Posição avanço-recuo do molinete, página 260*.

A tabela a seguir descreve como alterar a posição do molinete para diferentes condições de cultura:

Table 3.28 Posição do molinete

Condições das culturas	Posição do molinete
Arroz acamado	• Abaixe o molinete • Mude a velocidade do molinete e/ou a configuração do excêntrico • Altere a posição de avanço/recuo do molinete estendendo o molinete
Espessa ou pesada e em pé (todas)	Levante o molinete

Se o molinete ficar muito baixo, poderão ocorrer as seguintes condições:

- Perda de cultura sobre o tubo traseiro da plataforma
- Desorganização da cultura nas esteiras causada pelos dedos do molinete
- Cultura sendo empurrada para baixo pelas barras
- Cultura alta enrolada em torno do acionamento e das extremidades do molinete

Se o molinete ficar muito alto, poderão ocorrer as seguintes condições:

- Obstrução da barra de corte
- Acamamento da cultura e cultura sem ser cortada
- Talos de grão caindo na frente da barra de corte

Para saber as alturas do molinete recomendadas para culturas e condições de cultura específicas, consulte *3.7.2 Configurações da plataforma, página 140*.

IMPORTANTE:

Mantenha uma folga suficiente entre o molinete e a barra de corte para evitar que os dedos do molinete entrem em contato com a barra de corte durante a operação. Para obter instruções, consulte *4.13.1 Folga do molinete até a barra de corte, página 708*.

Verificação e ajuste do sensor de altura do molinete

A orientação do braço do sensor de altura do molinete deve ser verificada manualmente no sensor. A faixa de tensão de saída do sensor pode ser verificada manualmente no sensor ou na cabine.

IMPORTANTE:

Regule a altura mínima do molinete antes de ajustar o sensor de altura do molinete. Para obter instruções, consulte *4.13.1 Folga do molinete até a barra de corte, página 708* e *Medição da folga entre o molinete e a barra de corte, página 709*.

NOTA:

Para obter instruções dentro da cabine, consulte o manual do operador da colheitadeira.

PERIGO

Para evitar ferimentos ou risco de morte devido ao acionamento inesperado da máquina, sempre pare o motor e remova a chave da ignição antes de deixar o assento do operador por qualquer motivo.

PERIGO

Certifique-se de que todos os observadores estejam afastados da área.

Verificação e ajuste da orientação do braço do sensor

1. Ligue o motor.
2. Estacione a colheitadeira em uma superfície nivelada.
3. Desligue o motor e remova a chave da ignição.
4. Na chapa final direita, localize o sensor de altura do molinete (A). O sensor se conecta ao braço direito do molinete.

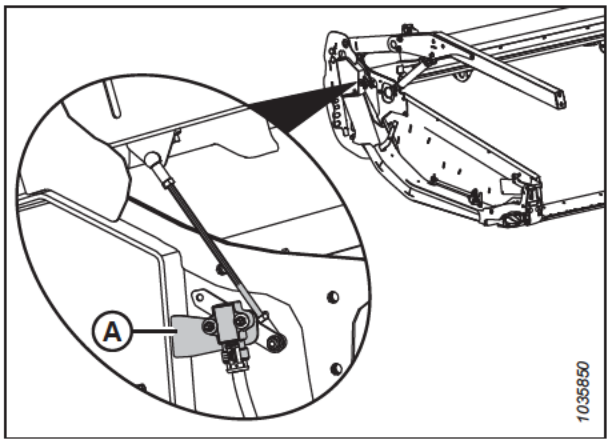

Figura 3.361: Localização do sensor de altura do molinete

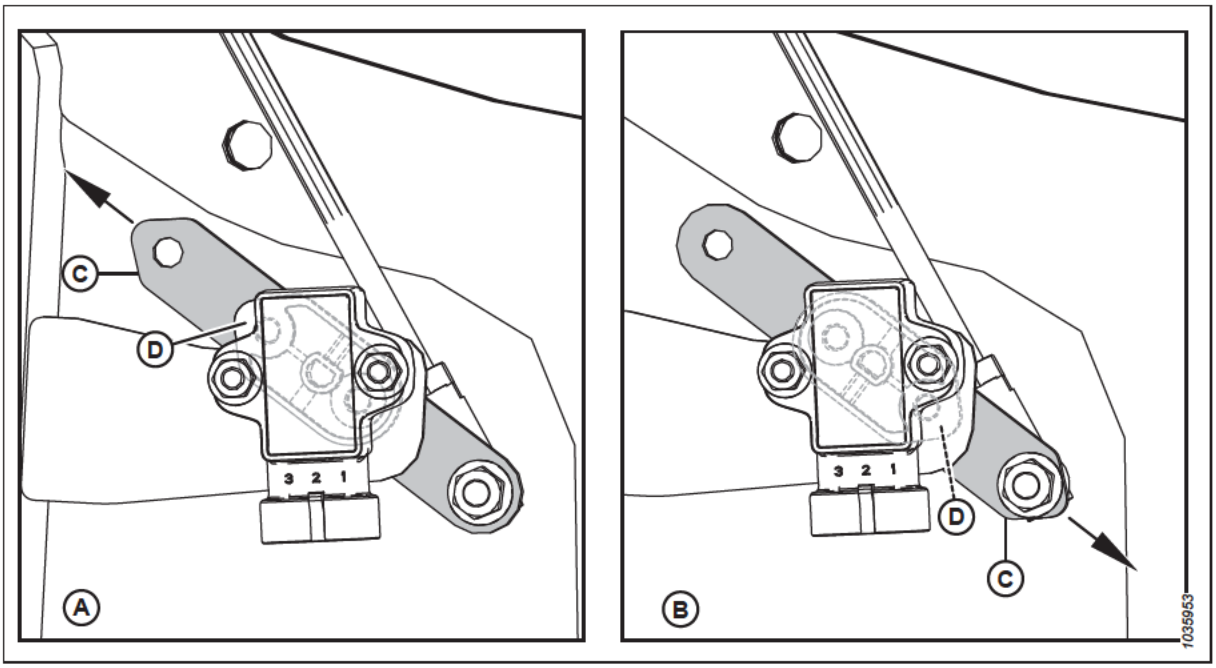

Figura 3.362: Configurações do sensor do braço/ponteiro

A - Configuração para John Deere, CLAAS, IDEAL™

B - Configuração para Case/New Holland

C - Braço do sensor

D - Ponteiro do sensor (localizado entre o sensor e o braço do sensor)

5. Certifique-se que o braço do sensor (C) e o ponteiro (D) estão configurados adequadamente para a plataforma. Para obter mais instruções, consulte a Figura *3.362, página 257*.

   NOTA:

   Na configuração **A**, a seta indica que a extremidade longa do braço do sensor está voltada para a parte traseira da plataforma.

   Na configuração **B**, a seta indica que a extremidade longa do braço do sensor está voltada para a parte dianteira da plataforma.

6. Se a orientação do braço do sensor estiver incorreta, remova o braço do sensor (C) e reposicione-o na orientação correta.
   Aperte a porca com torque de 8,2 Nm (6 lbf·pé [72,5 lbf·pol.]).

Verificação e ajuste da tensão de saída do sensor quando o molinete está baixado

7. Acione o freio de estacionamento.
8. Ligue o motor.
9. Abaixe totalmente o molinete.
10. Use o monitor da colheitadeira ou um voltímetro para medir a faixa de tensão quando o molinete estiver abaixado. Consulte a Tabela *3.29, página 257* para obter as faixas de tensão recomendadas.

Table 3.29 Limites de tensão do sensor de altura do molinete

Tipo de colheitadeira	Faixa de tensão recomendada	
	Tensão com o molinete levantado	Tensão com o molinete abaixado
Case/New Holland	0,7-1,1 V	3,9-4,3 V
CLAAS	3,9-4,3 V	0,7-1,1 V

Table 3.29 Limites de tensão do sensor de altura do molinete (continuação)

Tipo de colheitadeira	Faixa de tensão recomendada	
	Tensão com o molinete levantado	Tensão com o molinete abaixado
IDEAL™	3,9-4,3 V	0,7-1,1 V
John Deere	3,9-4,3 V	0,7-1,1 V

11. Desligue o motor e remova a chave da ignição.
12. Usando um voltímetro, meça a tensão entre o terra (pino 2) e o sinal (pino 3) no sensor de altura do molinete (A).
13. Certifique-se que a tensão esteja dentro da faixa de tensão recomendada. Se a tensão não estiver dentro da faixa especificada, afrouxe as contraporcas (B) e (C) e ajuste o comprimento da haste.
14. Aperte as contraporcas manualmente até que estejam firmes e, em seguida, aperte-as mais um quarto de volta.

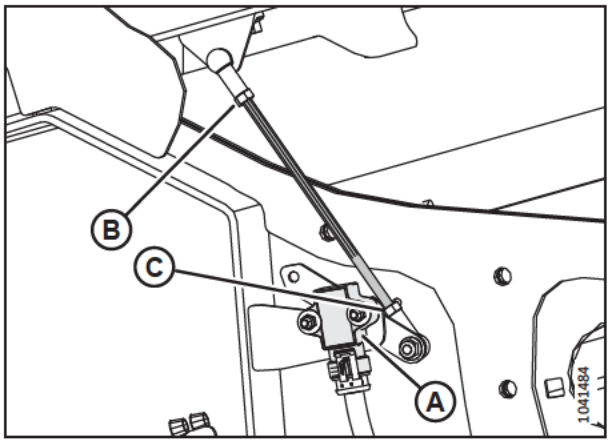

Figura 3.363: Sensor de altura do molinete - braço direito do molinete com molinete para baixo

Verificação e ajuste da tensão de saída do sensor quando o molinete está elevado

15. Ligue o motor.
16. Levante totalmente o molinete.
17. Use o monitor da colheitadeira ou um voltímetro para medir a faixa de tensão quando o molinete está levantado. Consulte a Tabela *3.29, página 257* para obter as faixas de tensão recomendadas.
18. Desligue o motor e remova a chave da ignição.
19. Usando um voltímetro, meça a tensão entre o terra (pino 2) e o sinal (pino 3) no sensor de altura do molinete (A).
20. Se a tensão não estiver na faixa recomendada, afrouxe duas porcas sextavadas M5 (B) e gire o sensor (A) para atingir a faixa de tensão recomendada.
21. Aperte as porcas (B) com torque de 2,5 Nm (1,8 lbf·pé [22 lbf·pol.]).
22. Ligue o motor.
23. Abaixe totalmente o molinete.

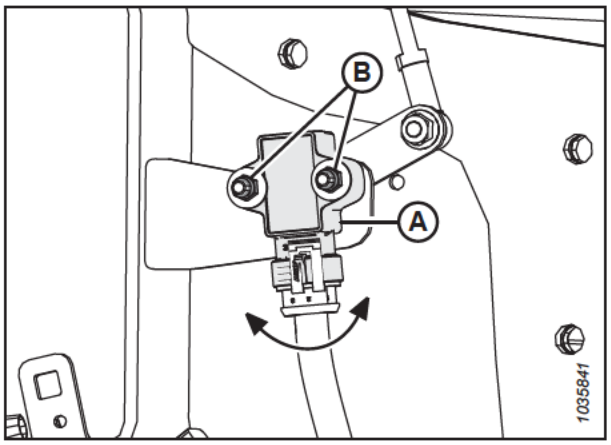

Figura 3.364: Sensor de altura do molinete – Braço direito com molinete elevado

Substituição do sensor de altura do molinete

O sensor de altura do molinete é usado para fazer referência a onde o molinete está posicionado acima da barra de corte.

PERIGO

Para evitar lesões corporais ou morte devido à partida inesperada da máquina, sempre desligue o motor e remova a chave da ignição antes de fazer ajustes na máquina.

PERIGO

Certifique-se de que todos os observadores estejam afastados da área.

1. Ligue o motor.
2. Abaixe totalmente o molinete.
3. Desligue o motor e remova a chave da ignição.
4. Desconecte o chicote do sensor (A).
5. Remova dois parafusos de cabeça hexagonal (B) do braço do sensor (C). Guarde as ferragens para reinstalação.

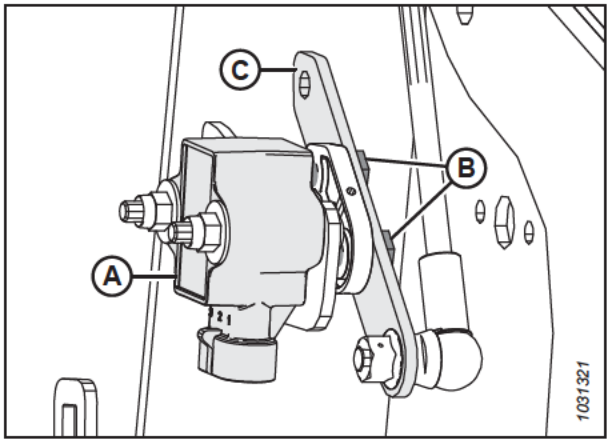

Figura 3.365: Sensor de altura do molinete – Braço direito do molinete

6. Remova duas porcas autotravantes, arruelas e parafusos (A) fixando o sensor (B) à estrutura da plataforma. Remova o sensor.
7. Instale o novo sensor (B) no suporte (C) na estrutura da plataforma.
8. Prenda-o usando os parafusos (A), arruelas e porcas nyloc guardados.
9. Aperte os parafusos (A) com torque de 2–3 Nm (1,5–2,2 lbf·pé [17–27 lbf·pol.]).

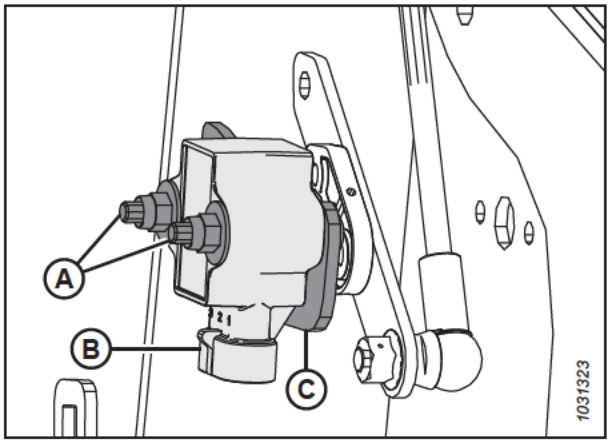

Figura 3.366: Sensor de altura do molinete – Braço direito do molinete

10. Fixe o braço do sensor (B) usando os parafusos retentores de cabeça hexagonal (A). Certifique-se de que o ponteiro do sensor (C) está instalado na mesma direção que a ponta longa do braço do sensor (B).
11. Aperte os parafusos (A) com torque de 4 Nm (2,95 lbf·pé [35 lbf·pol.]).
12. Conecte o chicote ao sensor.
13. Verifique a faixa de tensão do sensor. Para obter mais instruções, consulte *Verificação e ajuste do sensor de altura do molinete, página 255*.

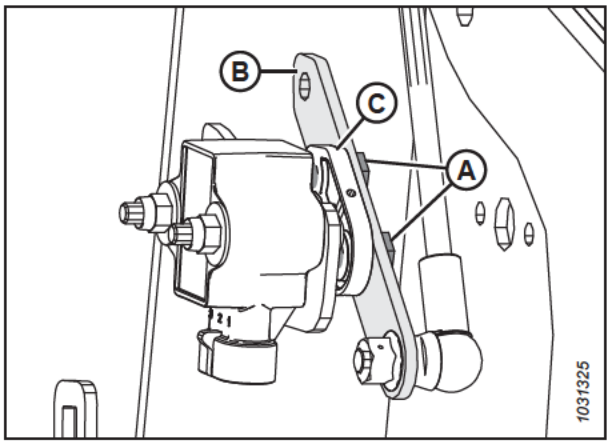

Figura 3.367: Sensor de altura do molinete – Braço direito do molinete

3.9.12 Posição avanço-recuo do molinete

A posição de avanço/recuo do molinete é um fator crítico para o alcance dos melhores resultados em condições adversas. A posição do molinete recomendada de fábrica tem o marcador de posição centralizado sobre os números 4–5 (no indicador). Esse valor é adequado para condições normais, mas você pode ajustar a posição de avanço/recuo conforme necessário.

Para melhorar o desempenho do molinete em determinadas condições de cultura, o molinete pode ser movido aproximadamente 155 mm (6 pol.) mais para trás reposicionando os cilindros de avanço/recuo nos braços do molinete da plataforma. Para obter mais instruções, consulte *Reposicionamento dos cilindros de avanço/recuo, página 261*.

Você pode criar posições predefinidas de avanço/recuo do molinete usando o recurso One-Touch-Return em uma ceifadora da Série M1 ou M2. Para configurar esse recurso, consulte o manual do operador da ceifadora,

O indicador da posição do molinete (A) está localizado no braço do molinete esquerdo. O suporte (B) é o marcador da posição do avanço-recuo do molinete.

Para culturas retas em pé, centralize o molinete sobre a barra de corte (4–5 no indicador).

Para culturas que estão deitadas, emaranhadas ou inclinadas, talvez seja necessário mover o molinete à frente da barra de corte (número mais baixo no indicador).

NOTA:

Se você tiver dificuldades em colher cultura achatada, ajuste o ângulo da plataforma para uma posição mais íngreme. Para obter instruções, consulte *3.9.5 Ângulo da plataforma, página 239*. Somente ajuste a posição do molinete após ajustar o ângulo da plataforma.

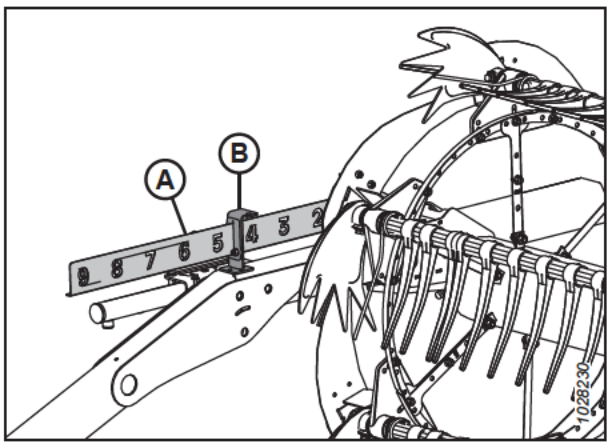

Figura 3.368: Indicador do avanço-recuo

NOTA:

Em culturas de difícil colheita, como arroz, ou culturas muito acamadas, que exigem posicionamento do molinete totalmente avançado, regule o ângulo de ataque do molinete para um posicionamento adequado da cultura sobre as esteiras. Para obter instruções, consulte *3.9.13 Tempo dos dedos do molinete, página 269*.

Ajuste da posição avanço-recuo do molinete

A posição do molinete regulada de fábrica é adequada a condições normais, mas você pode ajustar a posição de avanço/recuo conforme necessário usando os controles dentro da cabine.

Para ajustar a posição anterior-posterior do molinete, siga estes passos:

1. Opere o sistema hidráulico a fim de mover o molinete para a posição desejada enquanto utiliza o indicador de avanço-recuo (A) como referência. O suporte (B) é o marcador da posição.
2. Verifique a folga entre o molinete e a barra de corte após ajustar a regulagem do excêntrico. Consulte os seguintes:
   - *4.13.1 Folga do molinete até a barra de corte, página 708*
   - *4.13.2 Flexão do molinete para baixo, página 716*

   IMPORTANTE:

   Operar com o molinete muito a frente pode resultar no contato dos dedos duplos com o solo. Ao operar com o molinete nessa posição, abaixe as saptatas deslizantes ou ajuste a inclinação da plataforma conforme necessário a fim de evitar danos aos dedos.

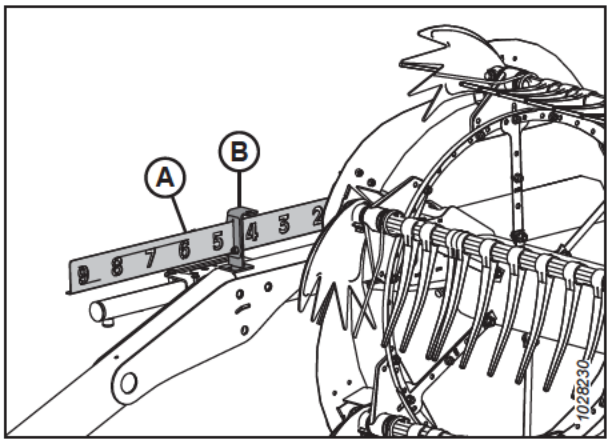

Figura 3.369: Indicador do avanço-recuo

Reposicionamento dos cilindros de avanço/recuo

Para acomodar determinadas condições de culturas, você pode mover o molinete aproximadamente 155 mm (6 pol.) mais para trás reposicionando os cilindros de avanço/recuo nos braços do molinete.

PERIGO

Para evitar ferimentos ou risco de morte devido ao acionamento inesperado da máquina, sempre pare o motor e remova a chave da ignição antes de deixar o assento do operador por qualquer motivo.

PERIGO

Certifique-se de que todos os observadores estejam afastados da área.

IMPORTANTE:

Certifique-se de que todos os cilindros de avanço/recuo estejam regulados na mesma posição.

1. Ligue o motor.
2. Ajuste a altura do molinete de modo que os braços do molinete fiquem paralelos ao solo.
3. Desligue o motor e remova a chave da ignição.

4. Remova o pino R (A) que prende a multiferramenta ao suporte na chapa final esquerda.

5. Remova a multiferramenta (B). Reinstale o pino R.

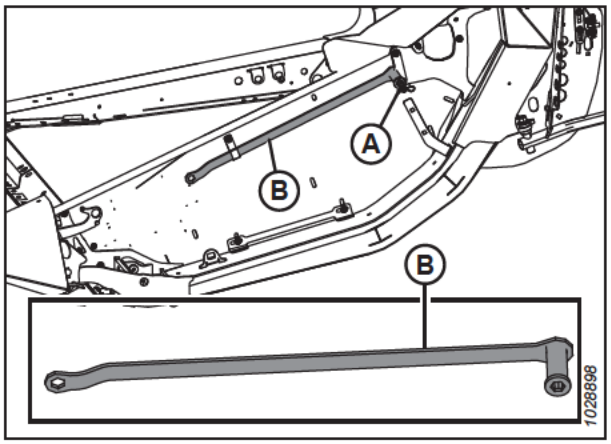

Figura 3.370: Chapa lateral esquerda

6. Consulte a Figura *3.371, página 263* para determinar os procedimentos de ajuste do cilindro de avanço/recuo adequados ao seu tipo de plataforma. O número na ilustração refere-se a um dos seguintes procedimentos:

   - Para braços do molinete com ajuste do cilindro de avanço/recuo [**1**] na parte da frente, consulte o Passo *1, página 264*.
   - Para braços do molinete com ajuste do cilindro de avanço/recuo [**2**] na parte de trás, consulte o Passo *1, página 265*.

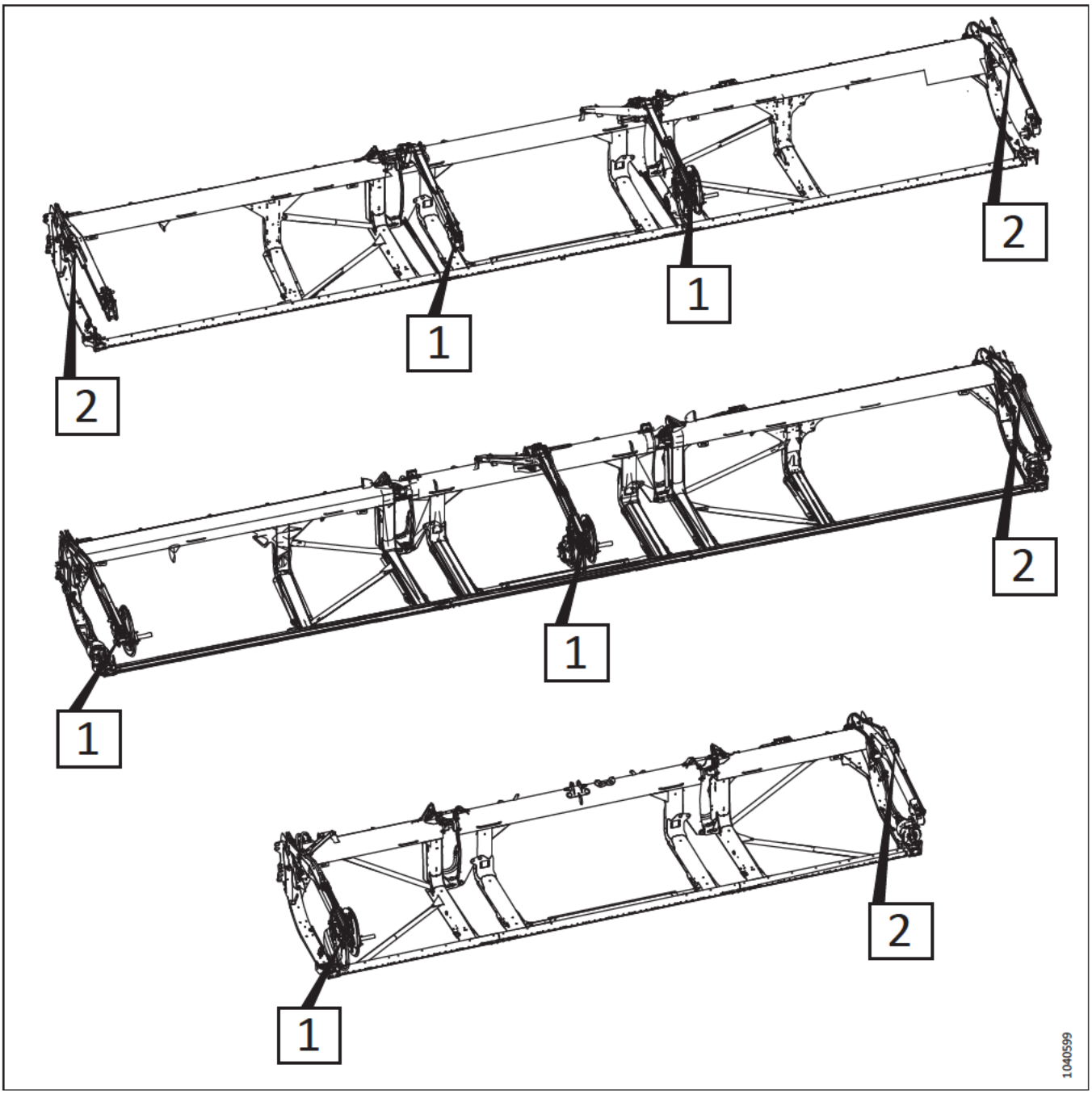

Figura 3.371: Cilindros de avanço/recuo ajustáveis - números de referência do procedimento

Para alterar a posição do molinete nos cilindros de avanço/recuo que se ajustam na frente do braço do molinete, siga estes passos:

1. Remova o anel bipartido (A), o pino Clevis (B) e a arruela plana que fixam o cilindro de avanço/recuo ajustável na posição de avanço.

   NOTA:

   Os componentes do acionamento do molinete não estão ilustrados na imagem.

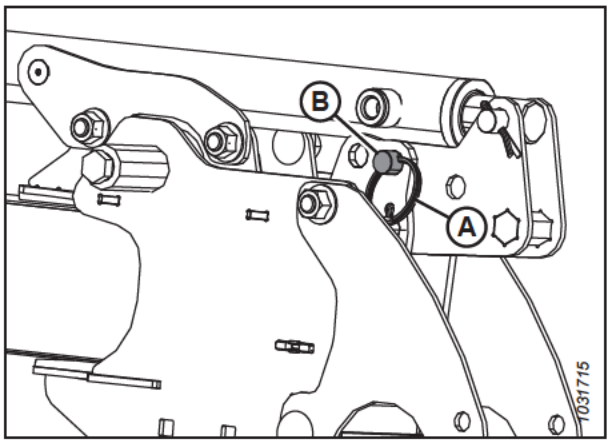

Figura 3.372: Ajuste do cilindro de avanço/recuo tipo 1 - posição de avanço

2. Use uma multiferramenta (A) para empurrar o suporte (B) para a traseira até que o orifício (C) esteja alinhado ao orifício (D). O molinete vai mover-se para a traseira à medida que o suporte (B) gire no pino inferior (E).

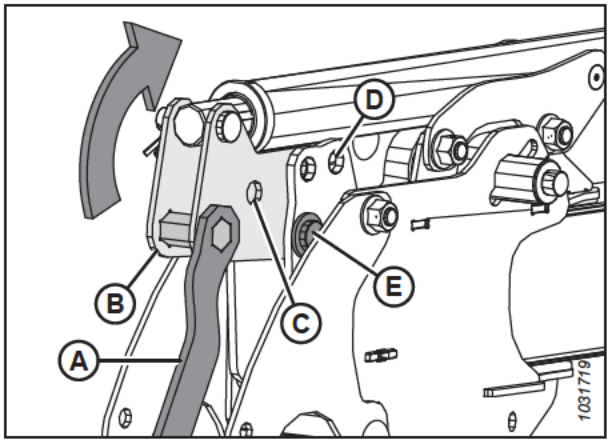

Figura 3.373: Ajuste do cilindro de avanço/recuo tipo 1 - posição de avanço

3. Prenda o cilindro na posição de recuo usando o pino Clevis (A), a arruela plana e o anel bipartido (B).

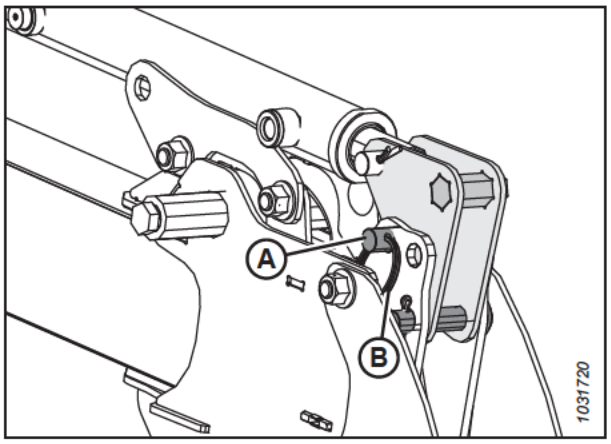

Figura 3.374: Ajuste do cilindro de avanço/recuo tipo 1 - posição de recuo

Para alterar a posição do molinete nos cilindros de avanço/recuo que se ajustam na parte de trás do braço do molinete, siga estes passos:

NOTA:

O suporte de cilindro com fenda mostrado nas ilustrações a seguir é montado no lado externo do braço do molinete.

1. Remova o anel de separação (A) e o pino de engate (B) que fixam o cilindro esquerdo na posição para frente no suporte do cilindro (C).

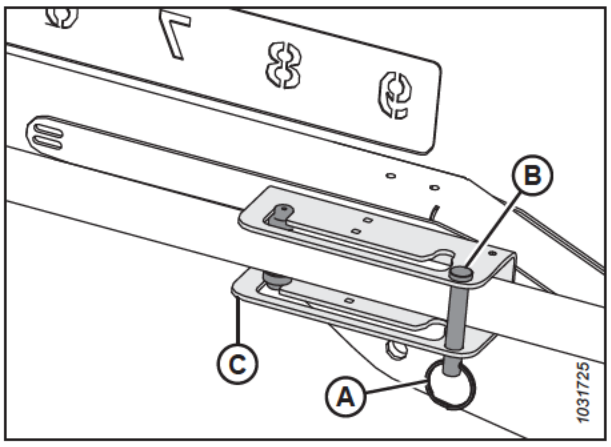

Figura 3.375: Ajuste do cilindro de avanço/recuo tipo 2 - posição de avanço

2. Deslize as guias do cilindro (A) ao longo da ranhura do suporte e na posição traseira (B).

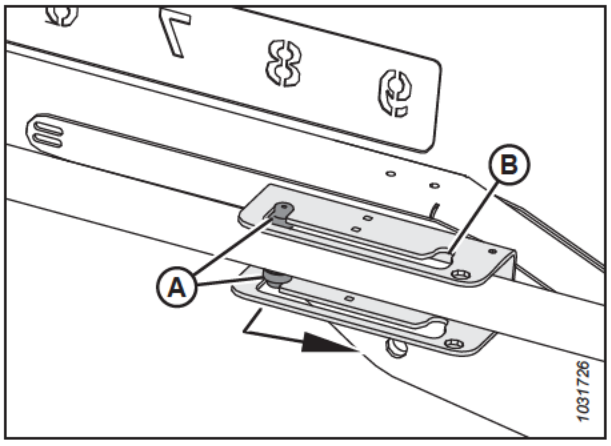

Figura 3.376: Ajuste do cilindro de avanço/recuo tipo 2 - posição de avanço

3. Reinstale o pino de engate (A) e o anel de separação (B) para fixar o cilindro na posição de recuo (C) no suporte.

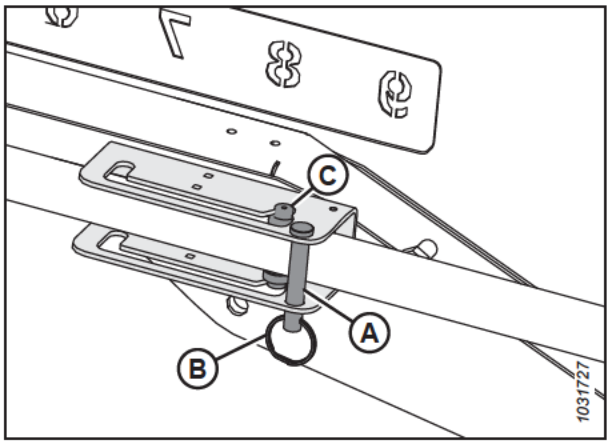

Figura 3.377: Ajuste do cilindro de avanço/recuo tipo 2 - posição de recuo

4. Certifique-se de que ainda haja uma folga adequada entre o molinete e as seguintes partes da plataforma:
   - Chapa traseira
   - Braçadeiras do molinete
   - Sem fim transversal superior (se instalado na plataforma)
5. Se necessário, ajuste o ângulo de ataque do molinete. Para obter as instruções, consulte *3.9.13 Tempo dos dedos do molinete, página 269*.

Verificação e ajuste do sensor de posição de avanço/recuo do molinete

O sensor de posição de avanço/recuo do molinete indica a posição do molinete no plano de avanço/recuo. A orientação do braço do sensor e a faixa de tensão de saída do sensor devem ser calibradas.

PERIGO

Para evitar ferimentos ou risco de morte devido ao acionamento inesperado da máquina, sempre pare o motor e remova a chave da ignição antes de deixar o assento do operador por qualquer motivo.

PERIGO

Certifique-se de que todos os observadores estejam afastados da área.

Verificação e ajuste da orientação do braço do sensor

1. Estacione a colheitadeira em uma superfície nivelada.
2. Desligue o motor e remova a chave da ignição.

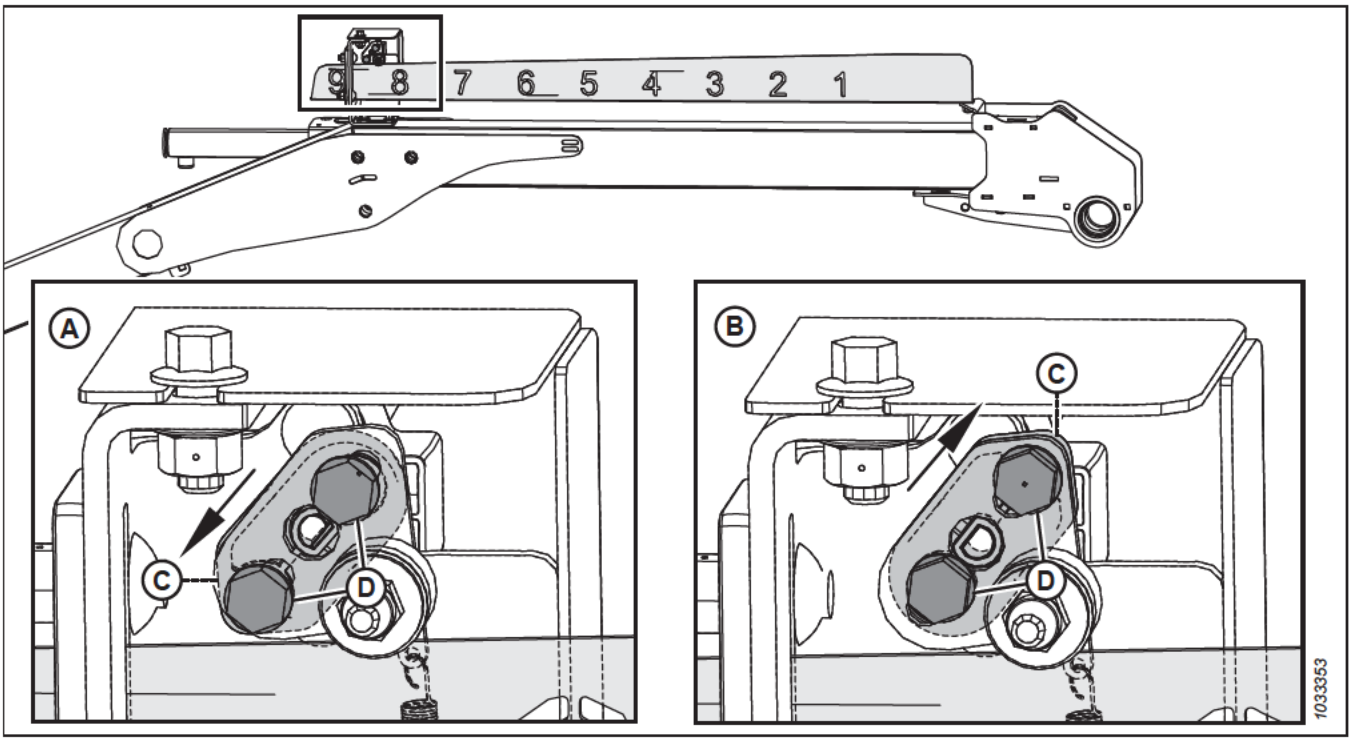

Figura 3.378: Configurações do braço do sensor

A - Configuração para John Deere, CLAAS, IDEAL™

B - Configuração para Case/New Holland

C - Braço do sensor

D - Ferragens de montagem

3. Verifique a orientação do braço (C) e das ferragens (D) do sensor. Se o braço do sensor (C) não estiver orientado corretamente, remova-o e reinstale-o na orientação correta.

Verificação e ajuste da tensão de saída do sensor

4. Engate o freio de mão.

   IMPORTANTE:

   Para medir a tensão de saída do sensor de avanço/recuo, o motor precisa estar girando e fornecendo energia para o sensor.

5. Ligue o motor.

6. Ajuste o molinete na posição de avanço total. Certifique-se de que a dimensão (A) (do suporte do sensor ao final do indicador) seja 62–72 mm (2 3/8–2 3/4 pol.).

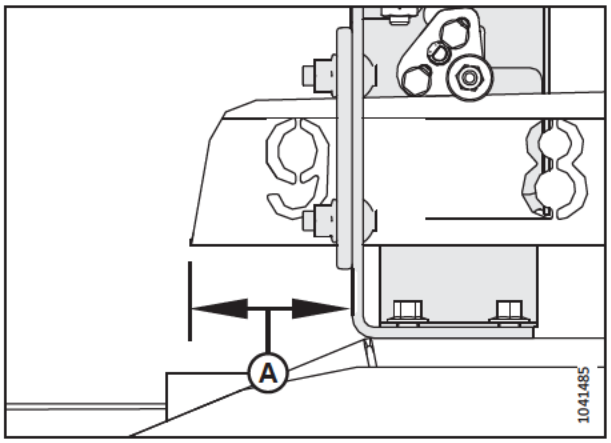

Figura 3.379: Suporte do avanço-recuo

7. Use o monitor da colheitadeira ou um voltímetro (se for medir o sensor manualmente) para medir a faixa de tensão. Se você estiver usando um voltímetro, verifique a tensão no sensor (A) entre o pino 2 (terra) e o pino 3 (sinal).
   - Para colheitadeiras Case e New Holland, a faixa de tensão deve ser de 0,7–1,1 V.
   - Para colheitadeiras Challenger®, CLAAS, Gleaner®, IDEAL®, John Deere e Massey Ferguson®, a faixa de tensão deve ser de 3,9–4,3 V.
8. Desligue o motor e remova a chave da ignição.

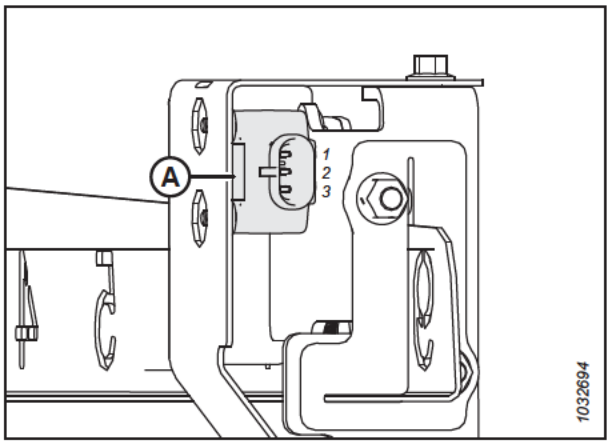

Figura 3.380: Sensor do avanço-recuo

9. Se o ajuste for necessário, afrouxe as ferragens (A) e gire o sensor (B) até que a tensão esteja na faixa correta.
10. Assim que o ajuste do sensor for concluído, aperte as ferragens com torque de 2,1 Nm (1,5 lbf·pé [18,6 lbf·pol.]).

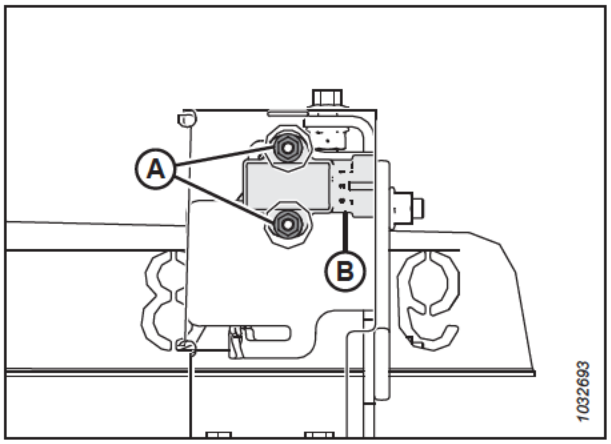

Figura 3.381: Sensor do avanço-recuo

11. Certifique-se de que o parafuso (A) esteja girando livremente. **NÃO** aperte o parafuso.

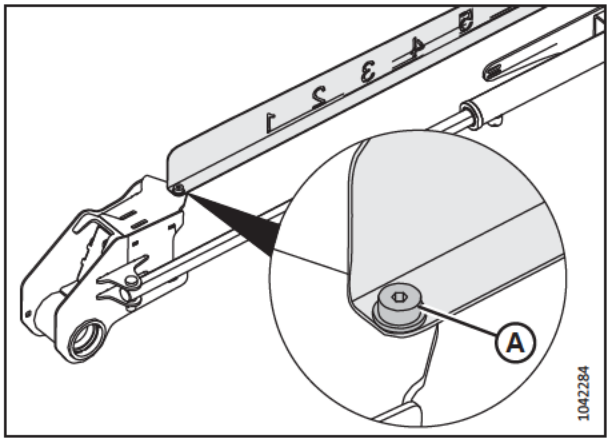

Figura 3.382: Parafuso indicador

3.9.13 Tempo dos dedos do molinete

O ângulo de ataque do molinete descreve a posição dos dedos do molinete em relação à barra de corte. Você pode alterá-lo mudando a posição de avanço/recuo do molinete e a regulagem do excêntrico do molinete. Você pode querer mudar o ângulo de ataque do molinete para se adequar a diferentes condições de colheita.

Alterar a posição do molinete é o que mais afeta o ângulo de ataque do molinete. Por outro lado, alterar a configuração do excêntrico é o que menos afeta o ângulo de ataque do molinete. Por exemplo, com a faixa de posição do excêntrico a 33°, a faixa de angulação dos dedos do molinete correspondente é de apenas 5° no ponto mais baixo de rotação do molinete.

Para melhor resultado, use a configuração mínima do excêntrico, que direcionará a cultura para a extremidade posterior da barra de corte e para as esteiras. Para obter mais informações, consulte *3.7.2 Configurações da plataforma, página 140*.

Configurações do excêntrico do molinete

Alterar a posição do excêntrico permite ajustar o ponto em que os dedos do molinete liberam a cultura reunida para as esteiras. São disponibilizadas recomendações para configurações do excêntrico do molinete em diversas condições de cultura.

Os números de configuração são visíveis acima das fendas no disco de excêntrico. Para obter mais instruções, consulte *Ajuste do excêntrico do molinete, página 271*.

NOTA:

Para a configuração do ângulo de ataque do molinete recomendado para uso em diversas condições de colheita, consulte *3.7.2 Configurações da plataforma, página 140*.

Excêntrico na posição 1, molinete na posição 5 ou 6 — entrega o fluxo de cultura mais uniforme nas esteiras, sem afofar ou desorganizar o material.

- Essa regulagem vai liberar a cultura perto da barra de corte. Use essa regulagem quando a barra de corte estiver no chão durante a colheita.
- Algumas culturas não são entregues depois da barra de corte quando a barra de corte está acima do chão e o molinete está numa posição de muito avanço. Portanto, defina a velocidade inicial do molinete para que se aproxime da velocidade de deslocamento.

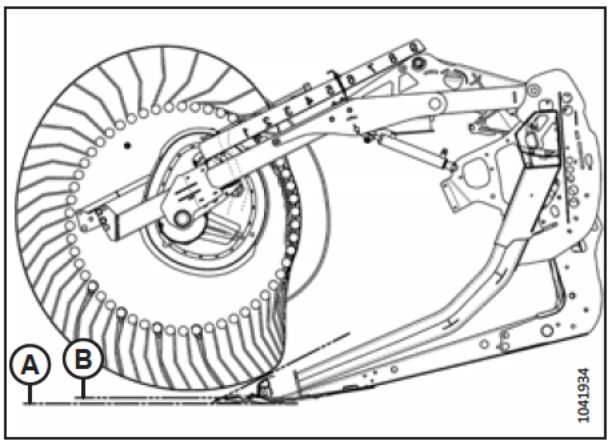

Figura 3.383: Perfil de dedos - Excêntrico na posição 1

Excêntrico na posição 2, molinete na posição 6 ou 7 — são as posições iniciais recomendadas para a maioria das culturas e condições.

- Antes de ajustar a regulagem do excêntrico, ajuste o avanço/recuo do molinete para tentar levar a cultura para a esteira.
- Se a cultura ainda se prende à barra de corte e o molinete não consegue empurrar a cultura de volta para a esteira, aumente a regulagem do excêntrico para empurrar a cultura além do limite posterior da barra de corte.
- Se a cultura está ficando afofada ou se houver uma interrupção no fluxo entre as esteiras, diminua a regulagem do excêntrico.
- Essa regulagem resulta em uma velocidade da ponta dos dedos do molinete aproximadamente 20% mais rápida do que a velocidade do molinete.

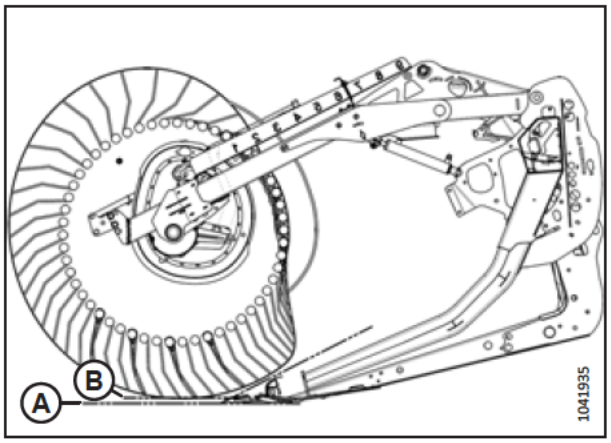

Figura 3.384: Perfil de dedos - Excêntrico na posição 2

Excêntrico na posição 3, molinete na posição 8 — regulagem usada principalmente para deixar uma palhada longa.

- Essa posição permite que o molinete alcance adiante e levante a cultura através das navalhas e para as esteiras.
- Essa regulagem resulta em uma velocidade da ponta dos dedos do molinete aproximadamente 30% mais rápida do que a velocidade do molinete.

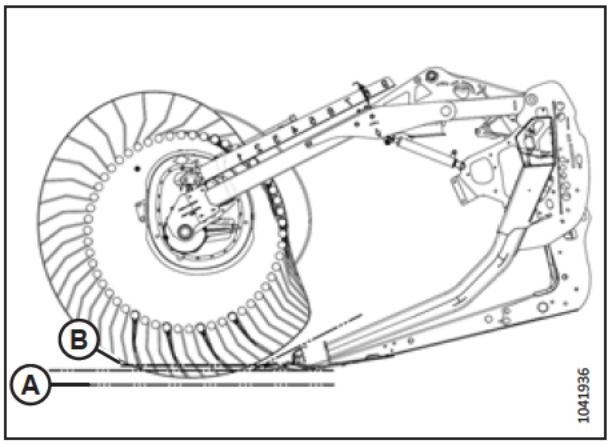

Figura 3.385: Perfil de dedos - Excêntrico na posição 3

Excêntrico na posição 4, ângulo mínimo da plataforma, molinete na posição 9 — a plataforma deixa uma palhada mais curta ao colher culturas acamadas (em comparação com uma plataforma totalmente inclinada para a frente). Com esse ângulo da plataforma, o molinete consegue apenas roçar o chão.

- Essa posição permite que o molinete alcance adiante e levante a cultura através das navalhas e para as esteiras.
- Essa regulagem resulta em uma velocidade da ponta dos dedos do molinete aproximadamente 35% mais rápida do que a velocidade do molinete.

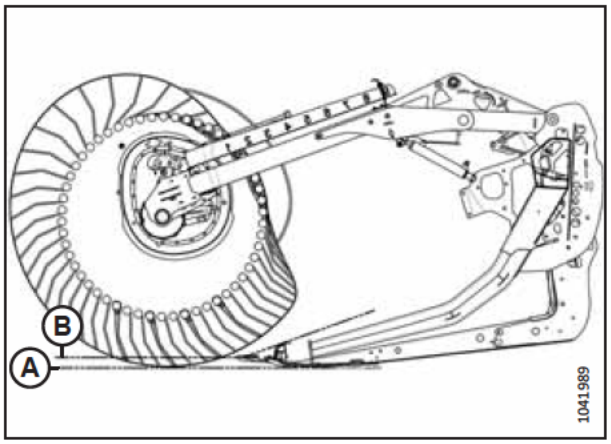

Figura 3.386: Perfil de dedos - Excêntrico na posição 4, ângulo mínimo da plataforma

Excêntrico na posição 4, ângulo máximo da plataforma, molinete na posição 9 proporciona o máximo de alcance do molinete abaixo da barra de corte para recolher culturas acamadas.

- Essa posição deixa uma quantidade significativa de palhada quando a altura de corte está definida em aproximadamente 203 mm (8 pol.).
  Em materiais úmidos, como arroz, é possível dobrar a velocidade de deslocamento da colheitadeira em virtude da redução do material cortado.
- Essa regulagem resulta em uma velocidade da ponta dos dedos do molinete aproximadamente 35% mais rápida do que a velocidade do molinete.

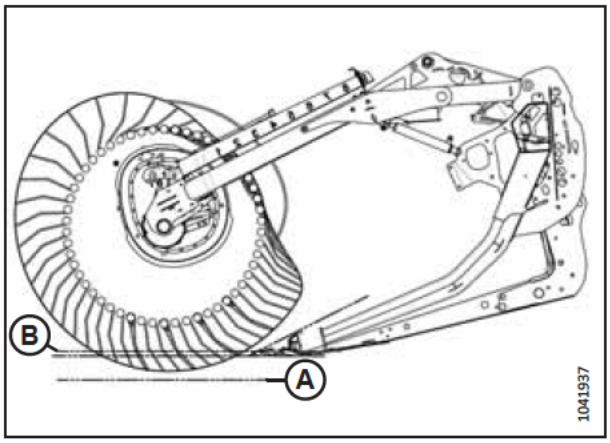

Figura 3.387: Perfil de dedos - Excêntrico na posição 4, ângulo máximo da plataforma

NOTA:

O uso de configurações do excêntrico mais altas quando a posição de avanço-recuo do molinete está definida entre 4 e 5, resulta em uma redução drástica da capacidade da esteira. Isso acontece em virtude dos dedos do molinete se envolverem continuamente com a cultura que já está se movendo nas esteiras, interrompendo o fluxo no alimentador da colheitadeira. As configurações mais altas do excêntrico são recomendadas somente quando o molinete está configurado totalmente para frente ou perto disso.

Ajuste do excêntrico do molinete

Ajuste o excêntrico do molinete para alterar o ângulo de ataque do molinete.

IMPORTANTE:

Sempre verifique a folga entre o molinete e a barra de corte depois de ajustar o ângulo de ataque e as posições de avanço/recuo do molinete.
Para obter mais informações, consulte *4.13.1 Folga do molinete até a barra de corte, página 708*.

PERIGO

Para evitar ferimentos ou risco de morte devido ao acionamento inesperado da máquina, sempre pare o motor e remova a chave da ignição antes de deixar o assento do operador por qualquer motivo.

NOTA:

Se houver vários excêntricos do molinete, ajuste todos eles.

1. Desligue o motor e remova a chave da ignição.

2. Remova o pino R (A) que prende a multiferramenta (B) ao suporte na chapa final esquerda.

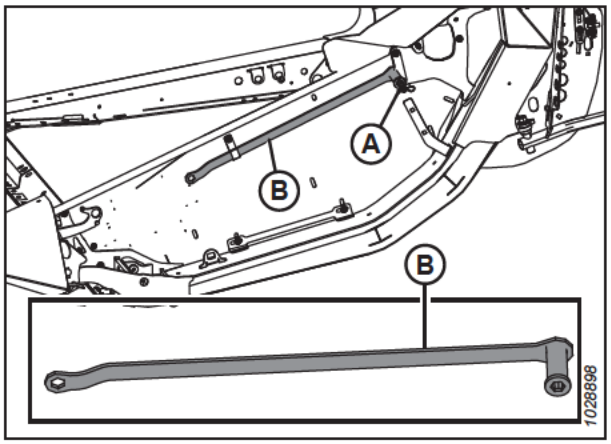

Figura 3.388: Chapa lateral esquerda

3. Usando a multiferramenta, gire o pino trava (A) no sentido **ANTI-HORÁRIO** para liberar o disco do excêntrico.

   IMPORTANTE:

   Consulte o decalque da trava do excêntrico para ver a direção de rotação de travamento/destravamento. Forçar a trava do excêntrico na direção errada pode danificar os pinos do rolete.

4. Use a chave na multiferramenta (B) para girar o disco do excêntrico e alinhar o pino da lingueta (A) com a posição do furo do disco do excêntrico desejado (C) (1 para 4).

   NOTA:

   O parafuso (B) é soldado ao suporte do excêntrico.

5. Gire a lingueta do pino (A) no sentido **HORÁRIO** para encaixar e travar o disco do excêntrico.

   IMPORTANTE:

   Certifique-se de que o excêntrico esteja preso no lugar antes de operar a máquina.

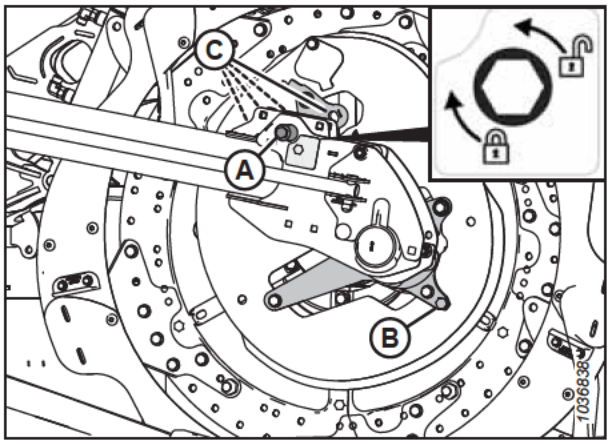

Figura 3.389: Posições do disco do excêntrico

6. Repita o procedimento acima para todos os excêntricos do molinete.

3.9.14 Sem fim transversal superior

O sem fim transversal superior (UCA) melhora a alimentação de culturas no centro da plataforma em condições de culturas pesadas. Ele é ideal para colheitas de grande volume de forragem, aveia, canola, mostarda e outras culturas espessas de difícil transporte.

Você pode usar a válvula de interrupção (A) para desligar o sem fim transversal superior quando seu uso não for necessário.

NOTA:

Ainda que o sem fim transversal superior esteja desligado, ele precisa ser lubrificado em intervalos regulares devido ao movimento das asas.

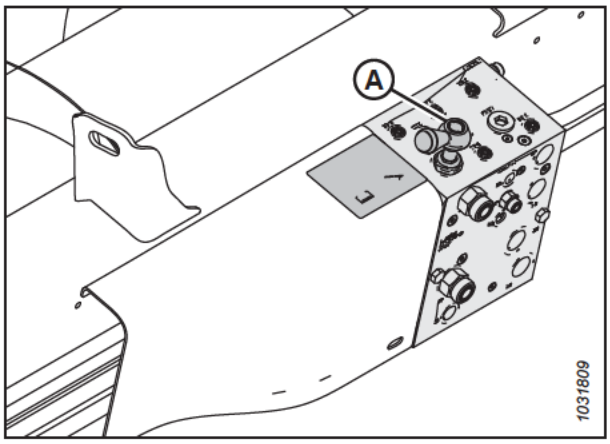

Figura 3.390: Válvula de interrupção

Ajuste da posição do sem fim transversal superior — sem fins de duas ou três peças

O sem fim transversal superior (UCA) tem uma montagem ajustável que permite regular a posição para diferentes condições de colheita. Plataformas com sem fim de três peças têm duas instalações ajustáveis: uma em cada extremidade do sem fim central.

NOTA:

Para obter informações sobre as posições dos parafusos dianteiros primário e secundário, consulte a Figura *3.393, página 274*.

Os suportes são inicialmente instalados na posição mais traseira, de modo que o parafuso dianteiro (A) fique na posição primária. Essa posição é a configuração recomendada para a maioria das condições.

Quando o parafuso dianteiro (A) está na posição primária, o sem fim e o molinete podem operar com segurança em qualquer posição. Você pode ajustar a posição do sem fim até certo ponto alterando a posição do suporte em relação ao parafuso traseiro (B).

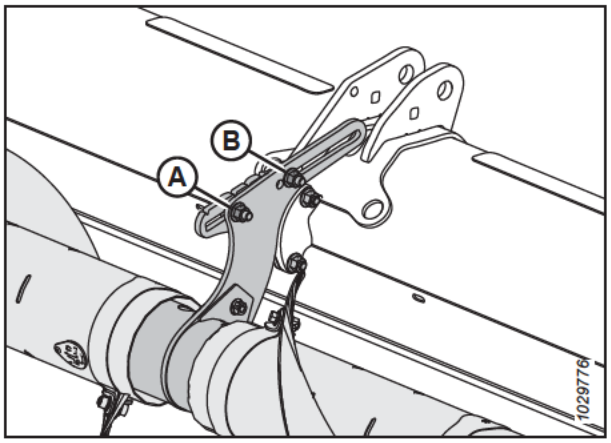

Figura 3.391: Posição inicial das fixações ajustáveis - Sem-fim de duas peças

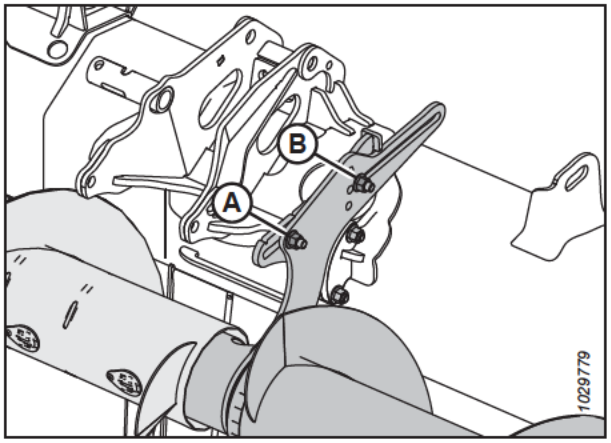

Figura 3.392: Posição inicial das fixações ajustáveis - Sem-fim de três peças

A posição do sem fim pode ser ajustada ainda mais movendo o parafuso dianteiro para a posição secundária (B). Para sem fins de três peças (2), posições secundárias adicionais (B) estão disponíveis se você desejar levantar ou abaixar o sem fim. Quando o parafuso dianteiro está em uma dessas posições, o ajuste de avanço/recuo fica limitado, evitando que o UCA interfira no sem fim e no chassi da plataforma.

IMPORTANTE:

Quando o parafuso dianteiro está em uma das posições secundárias (B) e o molinete está na posição mais traseira, os dedos do molinete e os braços do excêntrico podem entrar em contato com o UCA. Quando o molinete é movido totalmente para trás (por exemplo, ao colher canola), o UCA também precisa ser movido totalmente para trás para permitir folga suficiente entre os dedos do molinete e o sem fim.

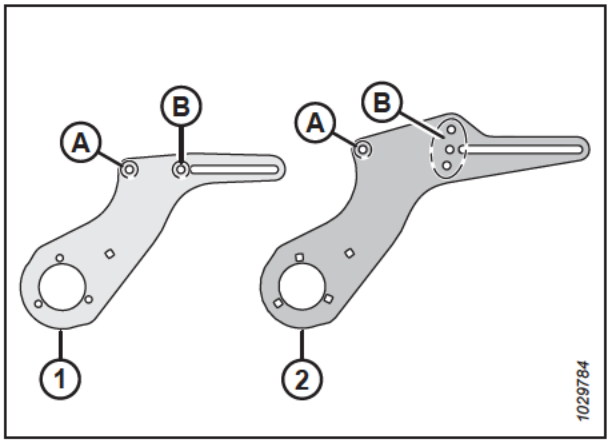

Figura 3.393: Detalhes do suporte ajustável

1 - Instalação de um sem fim de duas peças

2 - Instalação de um sem-fim de duas peças

A - Posição primária do parafuso frontal

B - Posição(ões) secundária(s) do Parafuso frontal

Mova o sem fim para frente a fim de:

- Ajudar a transportar culturas leves, especialmente em encostas
- Melhorar a alimentação de culturas leves
- Reduzir o acúmulo ou a interrupção do fluxo de cultura causados pelo molinete

Mova o sem fim em direção à traseira para

- Aumentar o volume disponível para condução de culturas pesadas
- Mantenha o trado próximo aos defletores para evitar que a cultura fique atrás do sem-fim e se enrole ao redor do sem-fim

Para ajustar a posição do sem-fim, faça o seguinte:

1. Localize o suporte ajustável.

   NOTA:

   Em sem fins de duas peças, o suporte ajustável se projeta do conjunto de suporte central. Nos sem fins de três peças, o suporte ajustável se projeta das extremidades do sem fim central.

   NOTA:

   A ilustração mostra a montagem ajustável esquerda em um sem fim de três peças. O suporte ajustável do sem fim de duas peças é semelhante, mas tem apenas uma posição secundária para o parafuso frontal ao invés de três. Consulte a Figura *3.393, página 274* para obter mais informações.

2. Caso deseje, mude a localização do parafuso e da porca (A). O parafuso e a porca dianteiros têm duas localizações possíveis nos sem fins de duas peças: a localização primária e a localização secundária. Nos sem fins de três peças, há quatro locais possíveis: um local principal e três locais secundários.

3. Afrouxe a porca frontal (A) e a traseira (B) o suficiente para permitir que o suporte ajustável deslize.

4. Mova o suporte para a posição desejada.

5. Aperte novamente as porcas (A) e (B). Aperte as porcas com torque de 69 Nm (51 lbf pé).

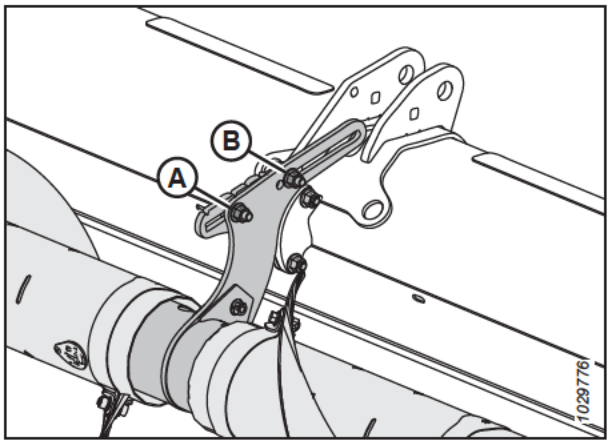

Figura 3.394: Posição inicial das fixações ajustáveis - Sem-fim de duas peças

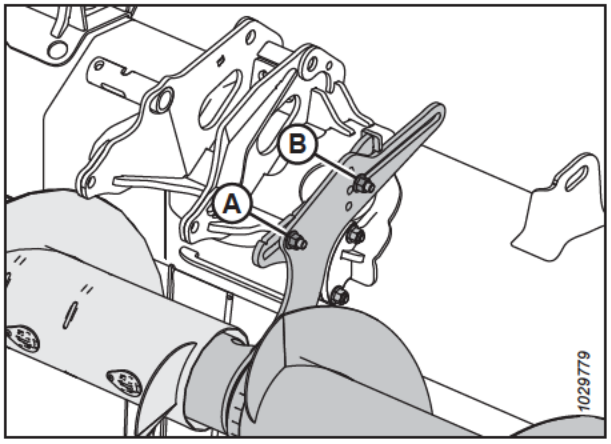

Figura 3.395: Posição inicial das fixações ajustáveis - Sem-fim de três peças

6. Se um UCA de três peças estiver instalado, repita este procedimento no segundo suporte ajustável.

   IMPORTANTE:

   Em plataformas com sem fim de três peças, certifique-se de que ambos os suportes estejam na mesma posição.

7. Verifique se há interferência entre os dedos do molinete e o UCA. Verifique se há interferência entre os braços do excêntrico e o UCA ao longo de toda a faixa hidráulica de avanço/recuo do molinete. Para obter mais instruções, consulte *Verificação do sem fim transversal superior em relação à interferência, página 276*.

Verificação do sem fim transversal superior em relação à interferência

Se o sem-fim transversal superior (UCA) estiver desajustado, ele pode entrar em contato com o molinete ou a estrutura da plataforma. A folga entre o UCA e certos componentes da plataforma precisará ser inspecionada.

PERIGO

Para evitar ferimentos ou risco de morte devido à partida inesperada da máquina, desligue o motor e remova a chave da ignição antes de fazer ajustes na máquina.

PERIGO

Certifique-se de que todos os observadores estejam afastados da área.

1. Ligue o motor.
2. Ajuste o molinete totalmente para trás.
3. Coloque blocos de 254–356 mm (10–14 pol.) sob a barra de corte em ambas as extremidades da plataforma. Abaixe a plataforma sobre os blocos para que a plataforma tome a forma de um sorriso.
4. Desligue o motor e remova a chave da ignição.
5. Gire manualmente o sem fim transversal superior (A). Certifique-se de que a folga entre o sem fim transversal superior e os componentes da plataforma seja de pelo menos 10 mm (13/32 pol.) nos seguintes locais:
   - Braços do excêntrico do molinete (B)
   - Dedos do molinete (C)
   - Suportes do cilindro do molinete (D)
   - Plataformas de chassi bipartido: Junta do chassi bipartido (E)
   - FD241, FD245 e FD250: Junta do chassi bipartido (E)
6. Se a folga entre o sem-fim transversal superior e os componentes da plataforma precisar de ajuste, vá para *Ajuste da posição do sem fim transversal superior — sem fins de duas ou três peças, página 273*.

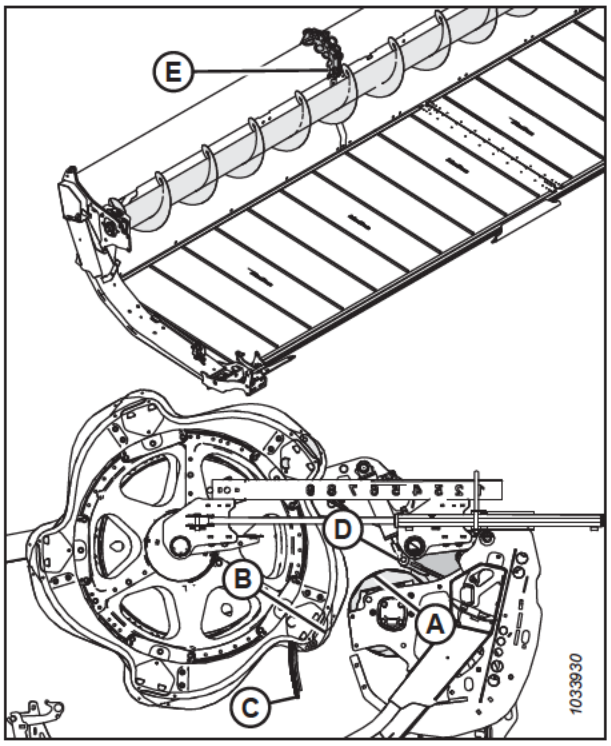

Figura 3.396: Localizações de verificação de folga do UCA

3.9.15 Divisores de cultura

Divisores de cultura separam a cultura durante a colheita. Remova-os para instalar navalhas verticais e para diminuir a largura de transporte.

Divisores de cultura padrão são fornecidos com todas as plataformas. Você também pode adquirir divisores de cultura flutuantes opcionais. Consulte *5.1.4 Divisores de cultura flutuantes, página 784*.

Remover divisores de cultura

Os divisores de cultura podem ser removidos para permitir a instalação de outros opcionais ou para diminuir a largura de transporte.

PERIGO

Para evitar ferimentos corporais ou morte por acionamento inesperado ou queda da máquina suspensa, sempre desligue o motor, remova a chave, e engate os apoios de segurança antes de entrar embaixo da plataforma por qualquer motivo.

PERIGO

Certifique-se de que todos os observadores estejam afastados da área.

1. Ligue o motor.
2. Abaixe o molinete e levante a plataforma. Para instruções, consulte o manual do operador da colheitadeira.
3. Desligue o motor e remova a chave da ignição.
4. Engate os apoios de segurança. Para obter instruções, consulte o manual do operador da colheitadeira.
5. Abra as tampas laterais. Para obter mais instruções, consulte *Abrir as tampas laterais da plataforma, página 44*.
6. Remova o pino de segurança (A).
7. Segure o divisor de cultura (E).
8. Gire o eixo hexagonal (B) na trava do divisor (C) para frente para desengatá-lo do parafuso (D).

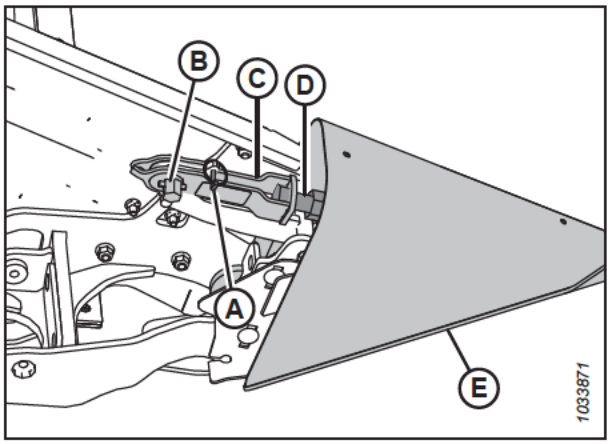

Figura 3.397: Divisor de cultura com trinco

9. Abaixe o divisor de cultura (A) e remova-o da chapa final.
10. Feche a tampa lateral. Para obter mais instruções, consulte *Fechar as tampas laterais da plataforma, página 45*.

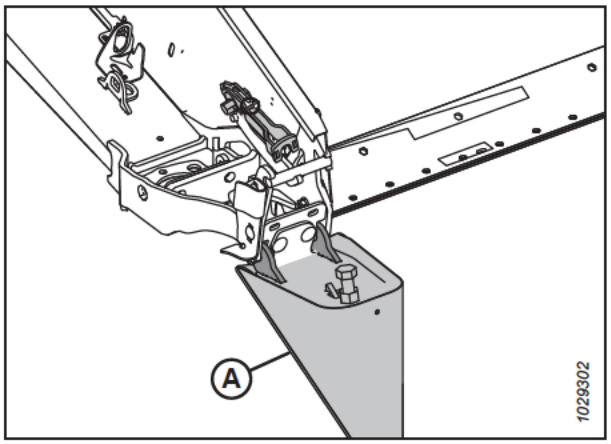

Figura 3.398: Divisor de cultura com trinco

11. Se o suporte de armazenamento opcional estiver instalado, coloque o divisor de cultura (A) posicionado no suporte (B).
12. Se o suporte de armazenamento opcional não estiver instalado, guarde os divisores de cultura num local seguro.

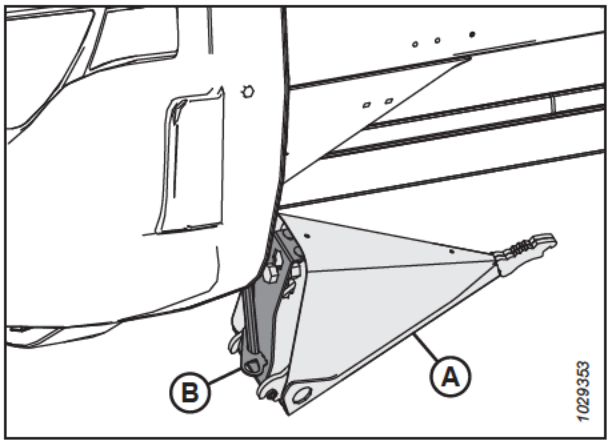

Figura 3.399: Armazenamento do divisor de cultura opcional

Instalação de divisores de cultura

Siga estas instruções para a correta instalação dos divisores de cultura.

PERIGO

Para evitar ferimentos corporais ou morte por acionamento inesperado ou queda da máquina suspensa, sempre desligue o motor, remova a chave, e engate os apoios de segurança antes de entrar embaixo da plataforma por qualquer motivo.

PERIGO

Certifique-se de que todos os observadores estejam afastados da área.

1. Ligue o motor.
2. Abaixe totalmente o molinete.
3. Eleve totalmente a plataforma.
4. Desligue o motor e remova a chave da ignição.
5. Engate os apoios de segurança da plataforma. Para obter instruções, consulte o manual do operador da colheitadeira.

6. Se o suporte de armazenamento opcional estiver instalado, remova o divisor de cultura (A) de sua posição de armazenamento levantando-o de modo que o parafuso (B) saia do orifício no suporte de armazenamento (C).
7. Se o suporte de armazenamento opcional **NÃO** estiver instalado, retire os divisores de cultura do local onde foram armazenados.
8. Abra a tampa lateral. Para obter instruções, consulte o *Abrir as tampas laterais da plataforma, página 44*.

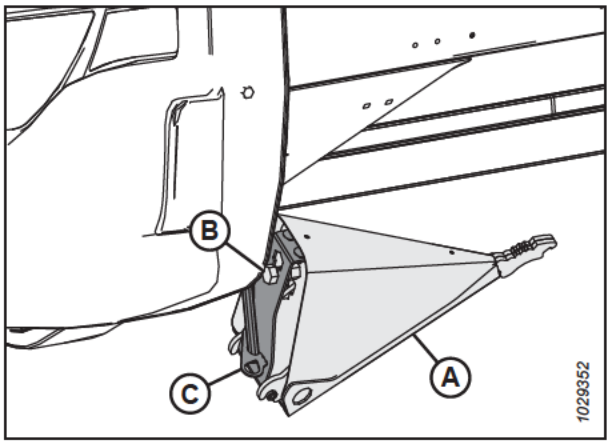

Figura 3.400: Divisor de cultura opcional

9. Insira as luvas do divisor de cultura (A) nos orifícios da chapa lateral como exibido.
10. Remova o pino de segurança (B) da trava (C).

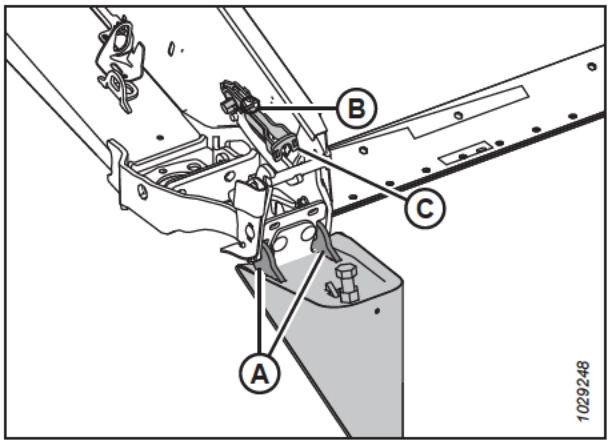

Figura 3.401: Divisor de cultura com trinco

11. Levante a extremidade dianteira da trava (A) e o divisor de cultura (B).

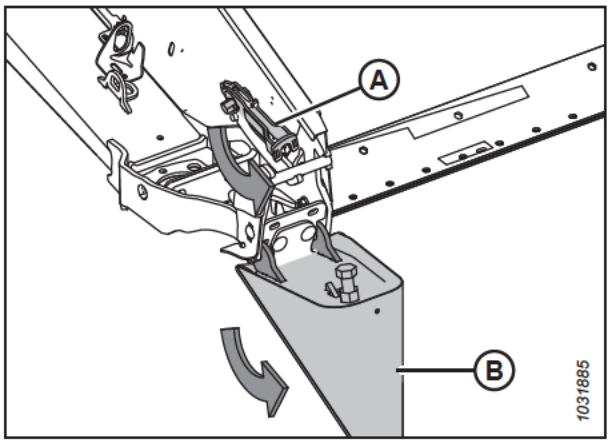

Figura 3.402: Divisor de cultura com trinco

12. Engate a trava (A) no parafuso divisor de cultura (B).
13. Gire o eixo sextavado (D) na trava (A) no sentido anti-horário para engatar a trava.

    NOTA:

    O eixo sextavado (D) requer um torque de 40–54 Nm (30–40 lbf·pé) para fechar a trava. Se o ajuste for necessário, afrouxe a trava (A) e ajuste o parafuso (B) para corrigir a quantidade de torque necessária.
14. Prenda o divisor de cultura com o pino de segurança (C).
15. Feche a tampa lateral. Para obter instruções, consulte o *Fechar as tampas laterais da plataforma, página 45*.

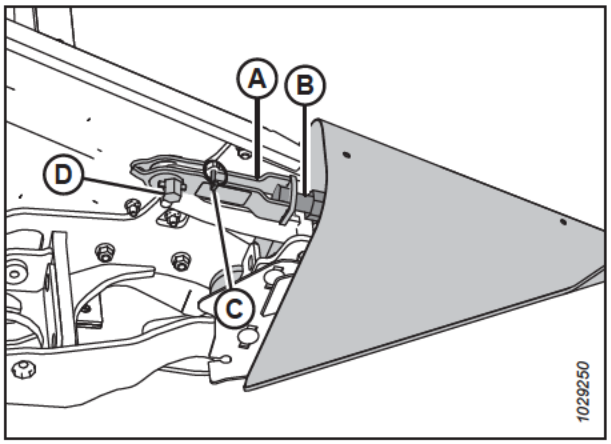

Figura 3.403: Divisor de cultura com trinco

Remoção dos divisores de cultura flutuantes

Remova os divisores de cultura flutuantes para instalar outros acessórios ou os divisores de cultura padrão.

PERIGO

Para evitar ferimentos corporais ou morte devido ao acionamento inesperado da máquina ou queda de uma máquina levantada, sempre desligue o motor e remova a chave da ignição antes de fazer algum ajuste na máquina. JAMAIS suba ou vá para debaixo de uma plataforma sem apoio.

PERIGO

Certifique-se de que todos os observadores estejam afastados da área.

1. Ligue o motor.
2. Abaixe totalmente o molinete.
3. Levante a plataforma 0,6–0,9 m (2–3 pés) acima do solo.
4. Desligue o motor e remova a chave da ignição.
5. Abra a tampa lateral.

6. Pegue a multiferramenta (A) da chapa lateral esquerda.
7. Remova o pino de segurança (B).
8. Instale a multiferramenta (A) no eixo hexagonal (C).
9. Gire a multiferramenta para baixo até que a trava (D) seja liberada do parafuso (E).
10. Levante a trava (D) para cima e para fora do parafuso (E).

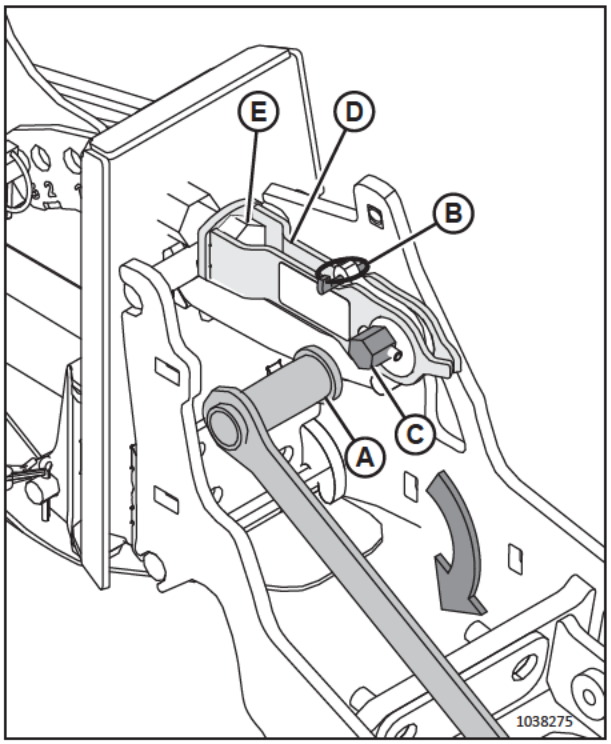

Figura 3.404: Divisor de cultura flutuante instalado

11. Incline o divisor de cultura flutuante e puxe-o para fora da plataforma.
12. Reinstale o pino de segurança (A).
13. Feche a tampa lateral.
14. Repita do Passo *5, página 280* ao Passo *13, página 281* na extremidade oposta da plataforma para instalar o divisor de cultura flutuante oposto.

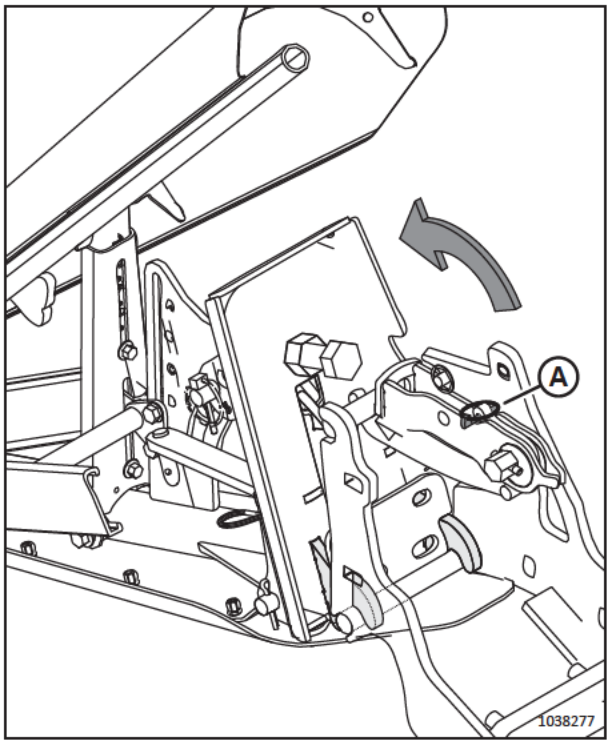

Figura 3.405: Trava liberada

Remoção dos divisores de cultura flutuantes

Siga estas instruções para a correta instalação dos divisores de cultura flutuantes na plataforma.

PERIGO

Para evitar ferimentos corporais ou morte devido ao acionamento inesperado da máquina ou queda de uma máquina levantada, sempre desligue o motor e remova a chave da ignição antes de fazer algum ajuste na máquina. JAMAIS suba ou vá para debaixo de uma plataforma sem apoio.

PERIGO

Certifique-se de que todos os observadores estejam afastados da área.

1. Ligue o motor.
2. Abaixe totalmente o molinete.
3. Levante a plataforma 0,6–0,9 m (2–3 pés) acima do solo.
4. Desligue o motor e remova a chave da ignição.
5. Abra as tampas laterais.
6. Remova o pino de segurança (A) da trava rápida (B).
7. Prenda a multiferramenta (C) (armazenada na chapa lateral esquerda) no eixo hexagonal (D) e gire-o para liberar a trava (B).
8. Se os divisores de cultura (E) estiverem instalados, arranque a trava (B) do parafuso (F) e deixe os divisores de cultura de lado.

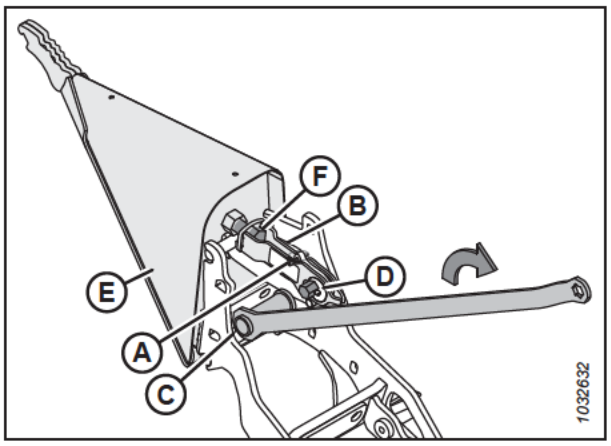

Figura 3.406: Divisor de cultura instalado

9. Insira as luvas do divisor de cultura (A) nas saliências da estrutura da plataforma.

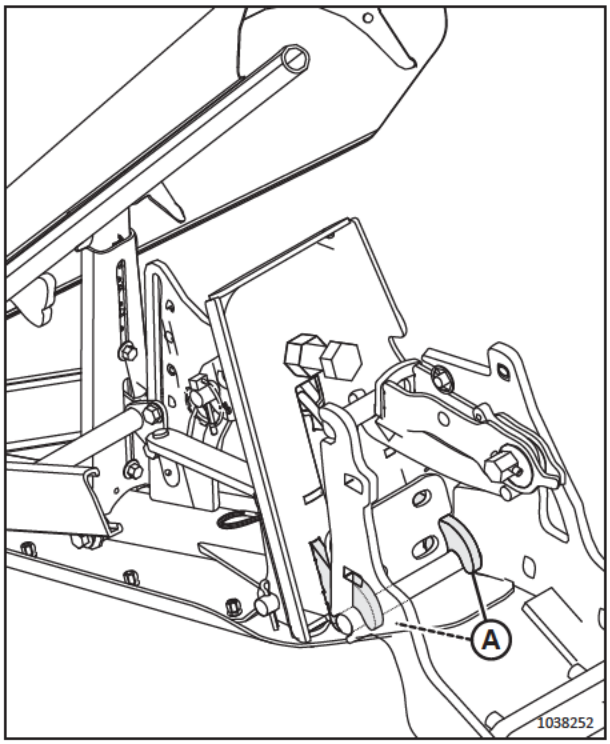

Figura 3.407: Instalação de linha de cultura

10. Levante a extremidade dianteira da trava rápida (A) e gire o divisor de cultura (B) para a posição.

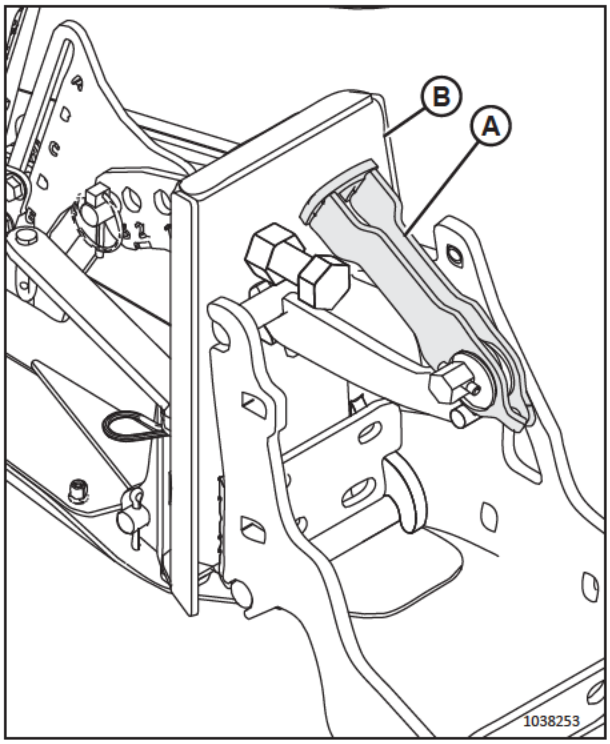

Figura 3.408: Trava rápida

11. Acople a trava rápida (A) ao parafuso.
12. Certifique-se de que a trava fecha firmemente e que o batente do divisor de cultura (B) esteja em contato com o batente da plataforma (C).

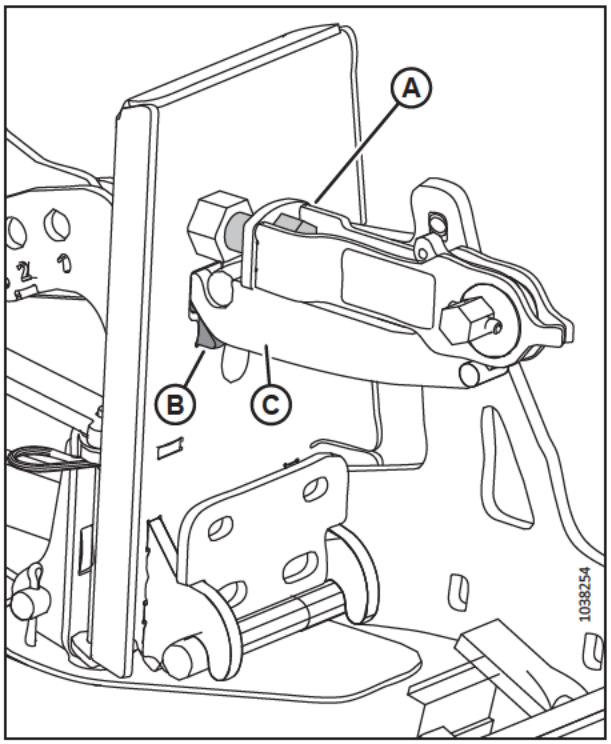

Figura 3.409: Divisor de cultura travado na plataforma

13. Se a trava necessitar de ajustes, afrouxe a porca (A), e ajuste o comprimento do parafuso (B) até que falte 40–54 Nm (30–40 lbf·pés) de torque no eixo hexagonal (C) para fechar a trava.
14. Reaperte a porca (A).
15. Conecte a multiferramenta (D) no eixo (C) hexagonal e gire a multiferramenta para travar a trava.
16. Instale o pino de segurança (E) para prender a trava rápida no lugar.
17. Repita o passo *6, página 282* ao *16, página 284* na extremidade oposta da plataforma para instalar o divisor de cultura oposto.
18. Feche as tampas laterais. Para obter instruções, consulte *Fechar as tampas laterais da plataforma, página 45*.
19. Verifique a flutuação. Para obter instruções, consulte *Verificação e ajuste da flutuação da plataforma, página 215*.
20. Verifique o balanço das asas. Para obter mais instruções, consulte *3.9.4 Verificação e ajuste do balanço das asas, página 234*.

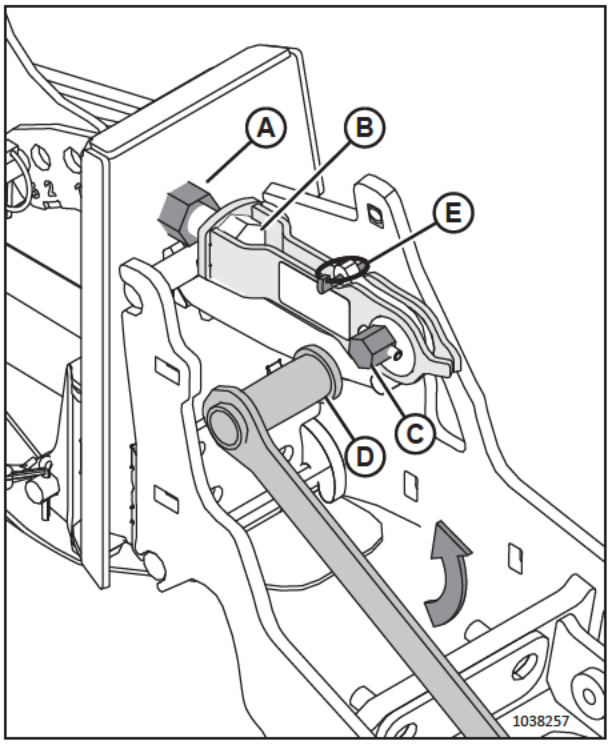

Figura 3.410: Ajuste da trava

Ajuste dos divisores de cultura de flutuação

Os divisores de cultura podem ser ajustados para diferentes condições de cultura.

PERIGO

Para evitar ferimentos corporais ou morte devido ao acionamento inesperado da máquina ou queda de uma máquina levantada, sempre desligue o motor e remova a chave da ignição antes de fazer algum ajuste na máquina. JAMAIS suba ou vá para debaixo de uma plataforma sem apoio.

PERIGO

Certifique-se de que todos os observadores estejam afastados da área.

1. Ligue o motor.
2. Abaixe totalmente o molinete.
3. Levante a plataforma 0,6–0,9 m (2–3 pés) acima do solo.
4. Desligue o motor e remova a chave da ignição.
5. Consulte o gráfico de acordo com a faixa de altura da palhada e configuração do molinete:
   - Campo com altura de palhada de 50–125 mm (2–5 pol.), plataformas com molinete duplo ou triplo: consulte o Passo *6, página 286*.
   - Campo com altura de palhada de 20–100 mm (3/4–4 pol.), plataformas com molinete duplo ou triplo: consulte o Passo *7, página 287*.
   - Barra de corte no chão, campo com altura de palhada de 16–50 mm (5/8–2 pol.), plataformas com molinete duplo ou triplo: consulte o Passo *8, página 288*.
   - Campo com uma altura de palhada de 50–125 mm (2–5 pol.), plataformas com molinete simples: consulte o Passo *9, página 289*.
   - Campo com altura de palhada de 20–100 mm (3/4–4 pol.), plataformas com molinete simples: consulte o Passo *10, página 290*.
   - Barra de corte no chão, campo com altura de palhada de 16–50 mm (5/8–2 pol.), plataformas com molinete simples: consulte o Passo *11, página 291*.

Table 3.30 Regulagens do divisor de cultura flutuante – Plataformas de molinete duplo ou triplo, campo com altura de palhada de 50–125 mm (2–5 pol.)

6. Ajuste a plataforma de acordo com as configurações na linha da tabela que descreve a condição da cultura e a altura da palhada:
   a. Ajuste o ângulo da plataforma.
   b. Ajuste as sapatas deslizantes da plataforma.
   c. Ajuste o divisor de cultura flutuante (batente inferior à haste lateral do defletor superior) e confirme que a faixa de movimento definida pelo batente **NÃO** esteja em contato com os suportes do molinete ou com o molinete. Para obter mais instruções, consulte o passo *.12, página 292* até o passo *18, página 295*.

	Altura da palhada	Ângulo da plataforma[64]	Sapatas deslizantes da plataforma	Batentes inferiores	Posição avanço-recuo da ponta do cone	Altura do defletor superior	Altura do defletor lateral	Haste lateral do defletor superior
Cultura em pé	125 mm (5 pol.)	A	Abaixa	2	1 ou 3	1	C	Dentro
	50 mm (2 pol.)	E	Abaixa	1	1 ou 3	1,5	C	Dentro
Acamadas	125 mm (5 pol.)	A	Abaixa	2	3 ou 4	1	C	Fora
	50 mm (2 pol.)	E	Abaixa	1	3 ou 4	2	D	Fora
Gravemente acamada[65]	125 mm (5 pol.)	A	Abaixa	2	4	3	D	Fora
	125 mm (5 pol.)	A	Abaixa	2	5	4	D	Fora
	50 mm (2 pol.)	E	Abaixa	1	4	3	C	Fora
	50 mm (2 pol.)	E	Abaixa	1	5	4	C	Fora

64. A (mín.) – E (máx.)
65. Cobertura da cultura mais baixa que 150 mm (6 pol.)

Table 3.31 Regulagens do divisor de cultura flutuante – Plataformas com molinete duplo ou triplo, campo com altura da palhada de 20–100 mm (3–4 pol.)

7. Ajuste a plataforma de acordo com as configurações na linha da tabela que descreve a condição da cultura e a altura da palhada:
   a. Ajuste o ângulo da plataforma.
   b. Ajuste as sapatas deslizantes da plataforma.
   c. Ajuste o divisor de cultura flutuante (batente inferior à haste lateral do defletor superior) e confirme que a faixa de movimento definida pelo batente **NÃO** esteja em contato com os suportes do molinete ou com o molinete. Para obter mais instruções, consulte o passo *.12, página 292* até o passo *18, página 295*.

	Altura da palhada	Ângulo da plataforma[66]	Sapatas deslizantes da plataforma	Batentes inferiores	Posição avanço-recuo da ponta do cone	Altura do defletor superior	Altura do defletor lateral	Haste lateral do defletor superior
Cultura em pé	100 mm (4 pol.)	A	Meio	2	1 ou 3	1	C	Dentro
	20 mm (3/4 pol.)	E	Meio	1	1 ou 3	1	C	Dentro
Acamadas	100 mm (4 pol.)	A	Meio	2	3	1	C	Fora
	100 mm (4 pol.)	A	Meio	2	4	2	C	Fora
	20 mm (3/4 pol.)	E	Meio	1	3	1	D	Fora
	20 mm (3/4 pol.)	E	Meio	1	4	2	D	Fora
Gravemente acamada[67]	100 mm (4 pol.)	A	Meio	2 ou 3	4	3	D	Fora
	100 mm (4 pol.)	A	Meio	2 ou 3	5	4	D	Fora
	20 mm (3/4 pol.)	E	Meio	1	4	3	C	Fora
	20 mm (3/4 pol.)	E	Meio	1	5	4	C	Fora

66. A (mín.) – E (máx.)
67. Cobertura da cultura mais baixa que 150 mm (6 pol.)

Table 3.32 Regulagens do divisor de cultura flutuante – Plataformas com molinete duplo ou triplo, barra de corte no chão, campo com altura da palhada de 16–50 mm (5/8–2 pol.)

8. Ajuste a plataforma de acordo com as configurações na linha da tabela que descreve a condição da cultura e a altura da palhada:
   a. Ajuste o ângulo da plataforma.
   b. Ajuste as sapatas deslizantes da plataforma.
   c. Ajuste o divisor de cultura flutuante (batente inferior à haste lateral do defletor superior) e confirme que a faixa de movimento definida pelo batente **NÃO** esteja em contato com os suportes do molinete ou com o molinete. Para obter mais instruções, consulte o passo *.12, página 292* até o passo *18, página 295*.

	Altura da palhada	Ângulo da plataforma[68]	Sapatas deslizantes da plataforma	Batentes inferiores	Posição avanço-recuo da ponta do cone	Altura do defletor superior	Altura do defletor lateral	Haste lateral do defletor superior
Cultura em pé	50 mm (2 pol.)	A	Levanta	2	1 ou 3	1	C	Dentro
	16 mm (5/8 pol.)	E	Levanta	1	1	2	C	Dentro
	16 mm (5/8 pol.)	E	Levanta	1	3	1	C	Dentro
Acamadas	50 mm (2 pol.)	A	Levanta	2	3	1	C	Fora
	50 mm (2 pol.)	A	Levanta	3	4	1	C	Fora
	16 mm (5/8 pol.)	E	Levanta	1	3 ou 4	2	D	Fora
Gravemente acamada[69]	50 mm (2 pol.)	A	Subir	2 ou 3	4	3	D	Fora
	50 mm (2 pol.)	A	Levanta	2 ou 3	5	4	D	Fora
	16 mm (5/8 pol.)	E	Levanta	1	4	2,5	C	Fora
	16 mm (5/8 pol.)	E	Levanta	1	5	4	C	Fora

68. A (mín.) – E (máx.)
69. Cobertura da cultura mais baixa que 150 mm (6 pol.)

Table 3.33 Regulagens do divisor de cultura flutuante – Plataformas com molinete simples, campo com altura da palhada de 50–125 mm (2–5 pol.)

9. Ajuste a plataforma de acordo com as configurações na linha da tabela que descreve a condição da cultura e a altura da palhada:
   a. Ajuste o ângulo da plataforma.
   b. Ajuste as sapatas deslizantes da plataforma.
   c. Ajuste o divisor de cultura flutuante (trava de segurança até a haste lateral do defletor superior) e confirme que a faixa de movimento definida pela trava de segurança **NÃO** esteja em contato com os suportes do molinete ou com o molinete. Para obter mais instruções, consulte o Passo *12, página 292* até o Passo *18, página 295*.

	Altura da palhada	Ângulo da plataforma[70]	Sapatas deslizantes da plataforma	Batentes inferiores	Posição avanço-recuo da ponta do cone	Altura do defletor superior	Altura do defletor lateral	Haste lateral do defletor superior
Cultura em pé ou acamada	125 mm (5 pol.)	A	Abaixada	2	4	1	A–E	Dentro ou Fora
	50 mm (2 pol.)	E	Abaixada	1	5	2,5	A–E	Dentro ou Fora
Gravemente acamada[71]	125 mm (5 pol.)	A	Abaixada	2	4	1	A–E	Dentro ou Fora
	50 mm (2 pol.)	E	Abaixada	1	5	2,5	A–E	Dentro ou Fora

70. A (mín.) – E (máx.)
71. Cobertura da cultura mais baixa que 150 mm (6 pol.)

Table 3.34 Regulagens do divisor de cultura flutuante - Plataformas com molinete simples, campo com altura da palhada de 20–100 mm (3/4–4 pol.)

10. Ajuste a plataforma de acordo com as configurações na linha da tabela que descreve a condição da cultura e a altura da palhada:
    a. Ajuste o ângulo da plataforma.
    b. Ajuste as sapatas deslizantes da plataforma.
    c. Ajuste o divisor de cultura flutuante (trava de segurança até a haste lateral do defletor superior) e confirme que a faixa de movimento definida pela trava de segurança **NÃO** esteja em contato com os suportes do molinete ou com o molinete. Para obter mais instruções, consulte o Passo *12, página 292* até o Passo *18, página 295*.

	Altura da palhada	Ângulo da plataforma[72]	Sapatas deslizantes da plataforma	Batentes inferiores	Posição avanço-recuo da ponta do cone	Altura do defletor superior	Altura do defletor lateral	Haste lateral do defletor superior
Cultura em pé ou acamada	100 mm (4 pol.)	A	No meio	2	5	1	A–E	Dentro ou Fora
	20 mm (3/4 pol.)	E	No meio	1	5	2,5	A–E	Dentro ou Fora
Gravemente acamada[73]	100 mm (4 pol.)	A	No meio	2	4	1	A–E	Dentro ou Fora
	20 mm (3/4 pol.)	E	No meio	1	5	2,5	A–E	Dentro ou Fora

72. A (mín.) – E (máx.)
73. Cobertura da cultura mais baixa que 150 mm (6 pol.)

Table 3.35 Regulagens do divisor de cultura flutuante - Plataformas com molinete simples, barra de corte no chão, campo com altura da palhada de 16–50 mm (5/8–2 pol.)

11. Ajuste a plataforma de acordo com as configurações na linha da tabela que descreve a condição da cultura e a altura da palhada:
    a. Ajuste o ângulo da plataforma.
    b. Ajuste as sapatas deslizantes da plataforma.
    c. Ajuste o divisor de cultura flutuante (trava de segurança até a haste lateral do defletor superior) e confirme que a faixa de movimento definida pela trava de segurança **NÃO** esteja em contato com os suportes do molinete ou com o molinete. Para obter mais instruções, consulte o Passo *12, página 292* até o Passo *18, página 295*.

	Altura da palhada	Ângulo da plataforma[74]	Sapatas deslizantes da plataforma	Batentes inferiores	Posição avanço-recuo da ponta do cone	Altura do defletor superior	Altura do defletor lateral	Haste lateral do defletor superior
Cultura em pé ou acamada	50 mm (2 pol.)	A	Levantada	2	4	1	A–E	Dentro ou Fora
	16 mm (5/8 pol.)	E	Levantada	1	5	2,5	A–E	Dentro ou Fora
Gravemente acamada[75]	50 mm (2 pol.)	A	Levantada	2	4	1	A–E	Dentro ou Fora
	16 mm (5/8 pol.)	E	Levantada	1	5	2,5	A–E	Dentro ou Fora

74. A (mín.) – E (máx.)
75. Cobertura da cultura mais baixa que 150 mm (6 pol.)

12. **Trava de segurança:** Remova o pino Lynch (A) do pino Clevis e, em seguida, remova o pino Clevis. Guarde ambos os pinos, Lynch e Clevis, pois serão reinstalados depois.

13. Incline o divisor, em seguida reinstale o pino Clevis no orifício apropriado numerado de 1 a 3. Prenda o pino Clevis com o pino Lynch.

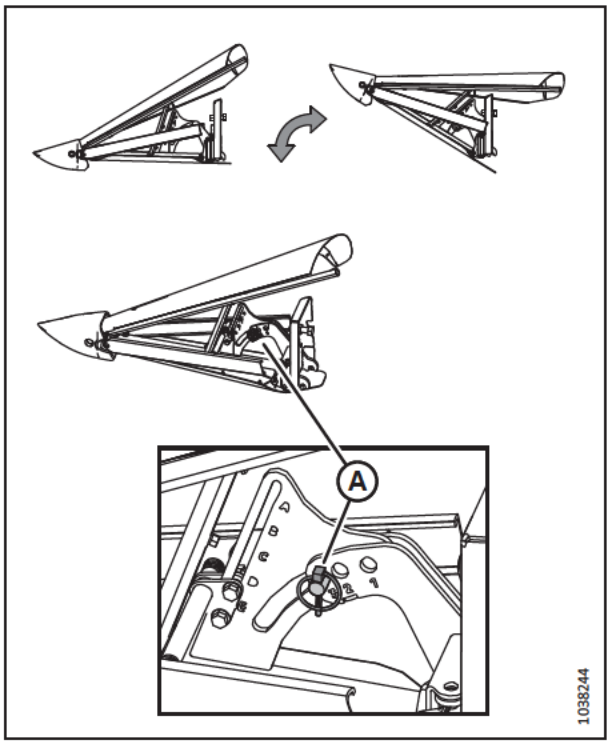

Figura 3.411: Ajuste do batente inferior

14. **Avanço/recuo da ponta do cone:** Remova o parafuso (A), mova o tubo e instale o parafuso em um dos cinco orifícios do tubo.

    NOTA:

    - No exemplo (B), o parafuso está instalado no orifício “1” do tubo.
    - No exemplo (C), o parafuso está instalado no orifício “5” do tubo.

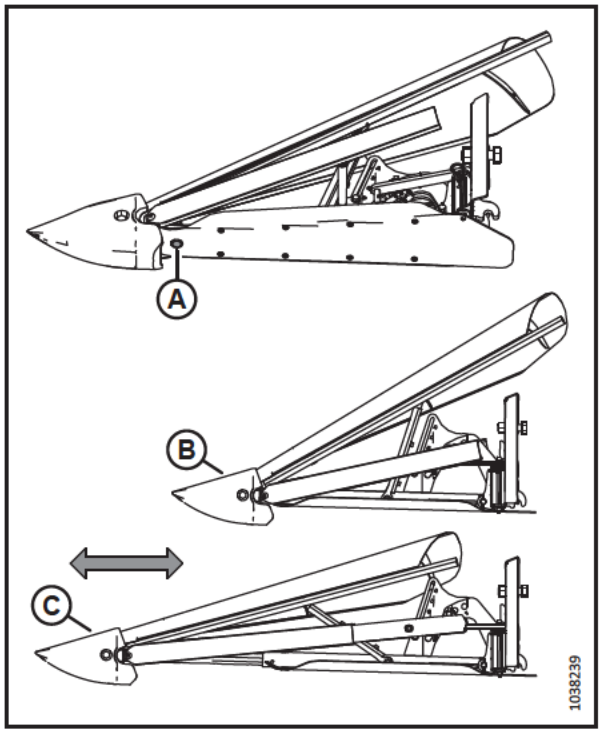

Figura 3.412: Ajuste de avanço-recuo da ponta do cone

15. **Altura do defletor superior:** Afrouxe as porcas nos parafusos (A). Deslize o suporte central até a regulagem desejada (1–4,5), em seguida aperte as porcas.
    - Alinhe os pontos com o suporte para definir meios incrementos. O exemplo (B) é 2,5.
    - Alinhe o número com o suporte para definir incrementos inteiros. O exemplo (C) é 2.

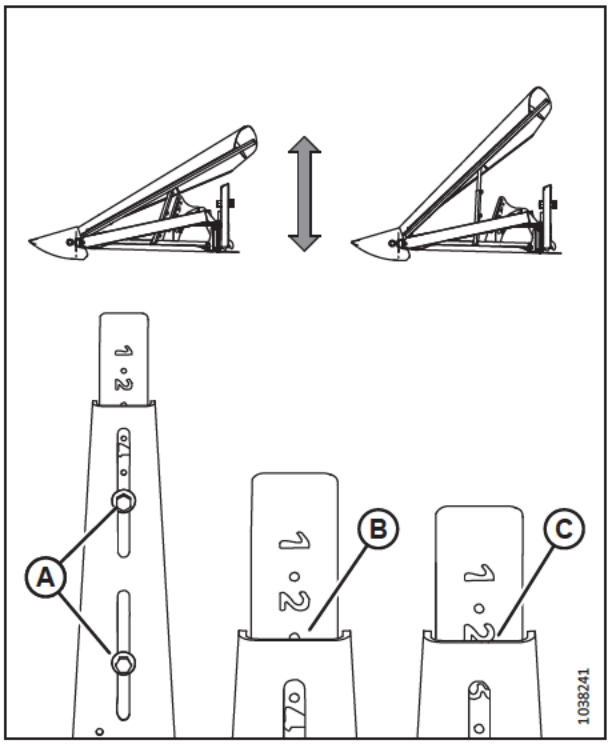

Figura 3.413: Ajuste de altura do defletor superior

16. **Altura do defletor lateral:** Afrouxe as porcas nos parafusos (A). Deslize os defletores até que o encaixe (B) esteja na regulagem desejada (A–E), em seguida aperte as porcas.

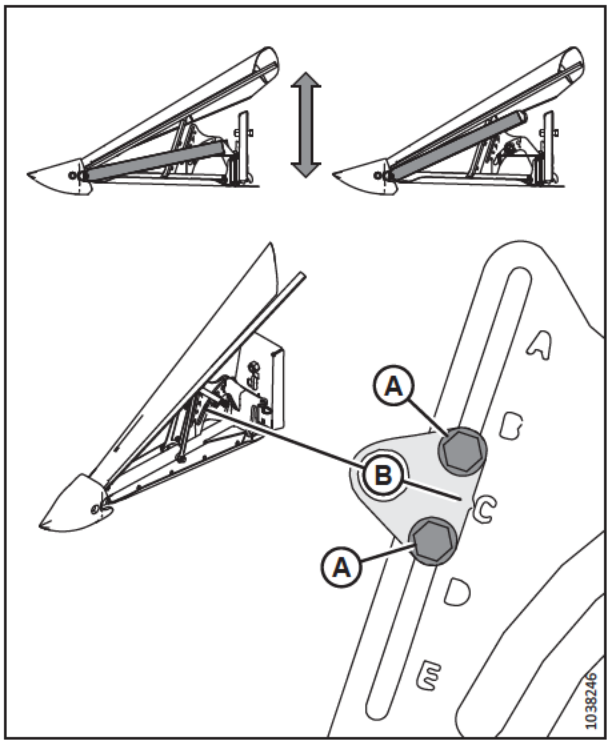

Figura 3.414: Ajuste de altura do defletor lateral

17. **Haste lateral do defletor superior:** Afrouxe a porca (A) e o parafuso (B), em seguida gire a haste (C). Aperte a porca (A) com torque de 39 Nm (29 lbf pé). Aperte o parafuso (B) com torque de 52 Nm (38 lbf pé).

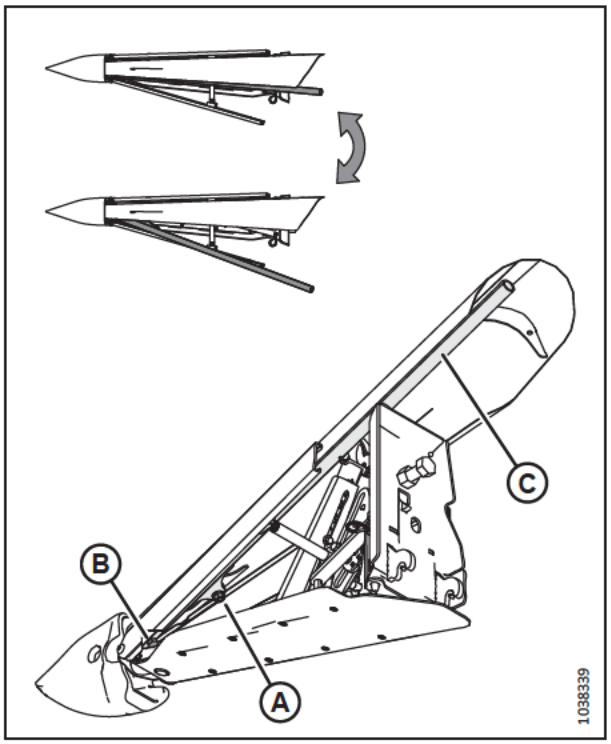

Figura 3.415: Ajuste da haste lateral do defletor superior

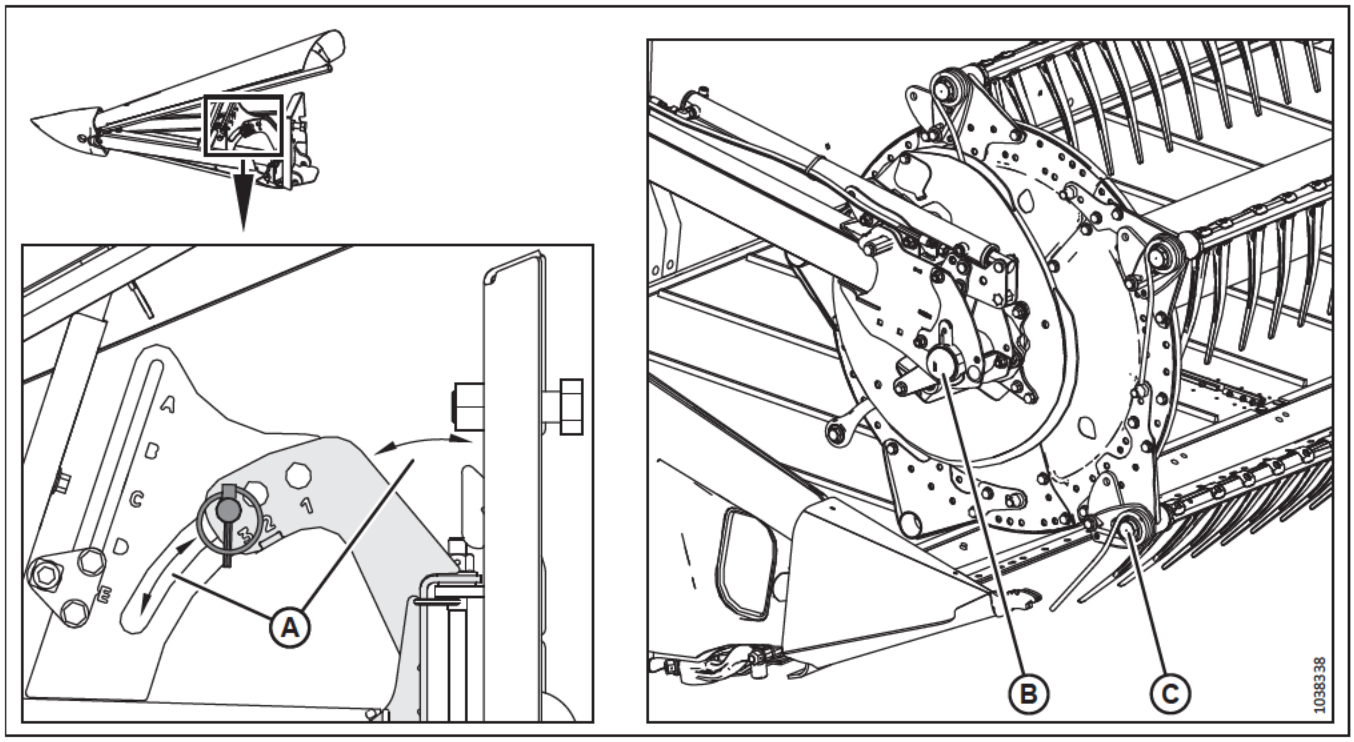

Figura 3.416: Faixa de movimento do divisor de cultura flutuante

18. **Verificação da amplitude de movimento:** Levante e abaixe o divisor de cultura flutuante na faixa de movimentação (A) definida pela trava de segurança. Confirme que o divisor flutuante **NÃO** está em contato com os suportes do molinete (B) ou com o molinete (C).

    IMPORTANTE:

    Ao verificar se há interferência entre os divisores de cultura flutuantes e um **MOLINETE SIMPLES**, certifique-se também de que os divisores de cultura flutuantes **NÃO** entrem em contato com o acionamento do molinete.

3.9.16 Tirantes divisores de linha

Use as hastes do divisor de cultura com os divisores de cultura para ajudar a separar a cultura na colheita. As hastes do divisor de cultura têm maior utilidade quando a cultura é espessa ou está baixa. Nas culturas em pé, use somente os divisores de cultura.

A tabela a seguir descreve quais culturas devem ser colhidas com a haste do divisor e quais culturas devem ser colhidas sem a haste do divisor.

Table 3.36 Recomendação de uso da haste do divisor de cultura

Com divisores de linha		Sem divisores de linha
Alfafa	Cereal acamado	Feijão
Canola	Ervilhas	Milho
Linho	Soja	Arroz
Semente de grama	Erva do Sudão	Soja
Lentilhas	Forragem de inverno	Cereal em pé

Remoção dos divisores de linhas

As hastes do divisor de cultura podem ser removidas das extremidades dos divisores de cultura e armazenadas na plataforma.

1. Solte o parafuso (B) e remova o tirante do divisor de cultura (A) dos dois lados da plataforma.

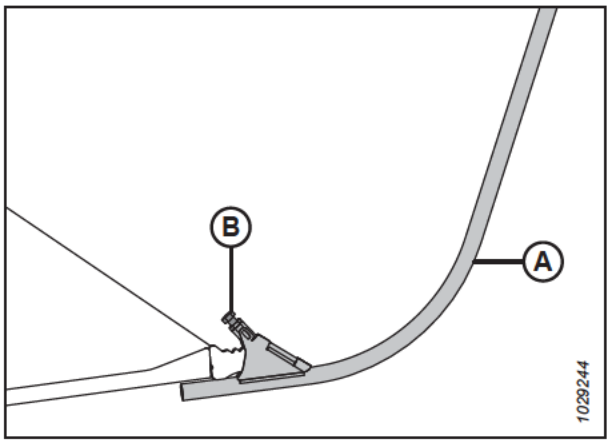

Figura 3.417: Divisor de linha de cultura

2. Armazene as duas hastes do divisor de cultura (B) na chapa final direita.
3. Prenda as hastes com pino de segurança (A).

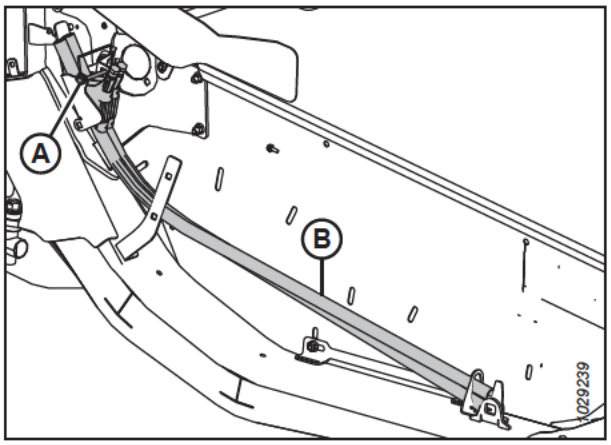

Figura 3.418: Guarda direita

Instalação dos tirantes divisores de linhas

As hastes do divisor de cultura podem ser instaladas nas extremidades dos divisores de cultura para ajudar a separar a cultura espessa.

1. Abra a tampa lateral direita. Para obter mais instruções, consulte *Abrir as tampas laterais da plataforma, página 44*.

2. Solte o pino Lynch (A) que prende as hastes do divisor (B) à chapa final da plataforma. Remova a haste do divisor do local de armazenamento.
3. Reinstale o pino de segurança (A).

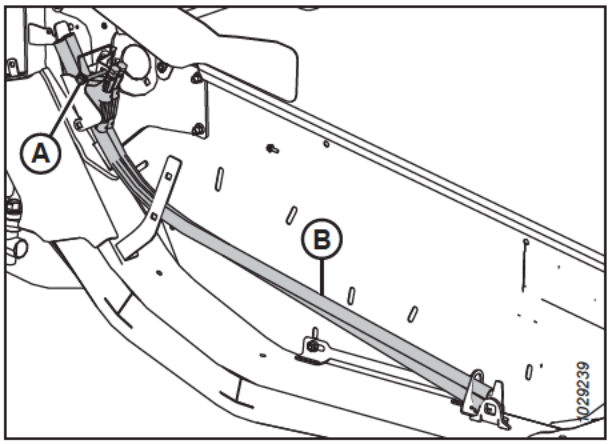

Figura 3.419: Divisores de linha em Local de armazenamento na chapa lateral direita da plataforma

4. Posicione a haste do divisor de cultura (A) na ponta do divisor conforme exibido. Aperte o parafuso (B).
5. Repita esse procedimento para instalar a haste do divisor de cultura no lado oposto da plataforma.
6. Feche a tampa lateral direita. Para obter mais instruções, consulte *Fechar as tampas laterais da plataforma, página 45*.

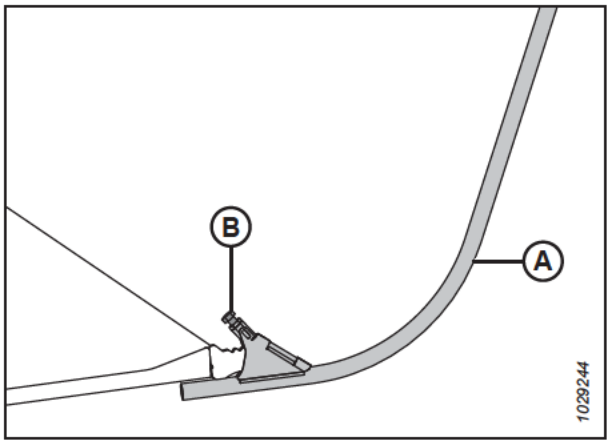

Figura 3.420: Tirante divisor sobre o divisor de linhas

Divisores de linha arrozeiro opcional

As hastes opcionais para divisores de linha arrozeiros são usadas para auxiliar com culturas de arroz altas e emaranhadas. Elas podem ser instaladas nas extremidades dos divisores de cultura.

Os divisores de linha arrozeiros melhoram o desempenho em culturas de arroz altas e emaranhadas. Para obter mais informações, consulte *5.1.7 Kit do divisor de linha arrozeiro, página 786*.

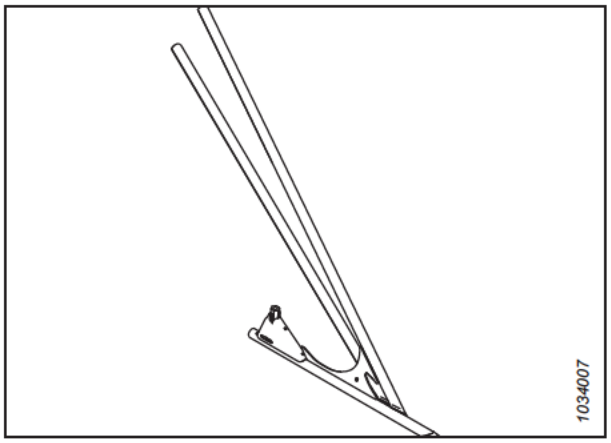

Figura 3.421: Divisor de linha para arrozeiro opcional

Os divisores de linha arrozeiros são armazenados na traseira de ambas as chapas finais no suporte de armazenamento (A) e ficam presos por um pino (B).
A instalação e remoção desses divisores seguem os mesmos procedimentos que para hastes dos divisores de cultura padrão.

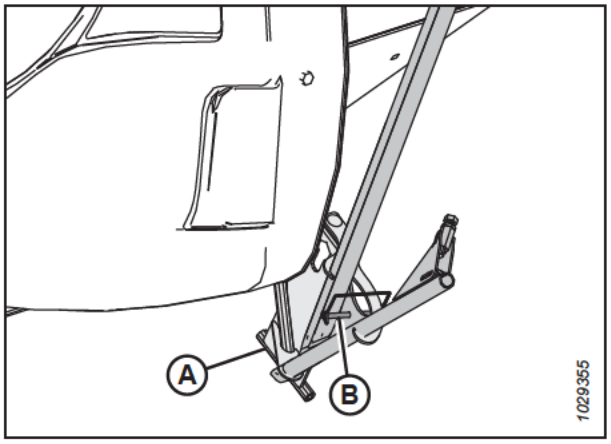

Figura 3.422: Armazenamento do divisor de linha arrozeiro

3.10 Sistema de controle automático da altura da plataforma

O sistema de controle automático de altura da plataforma (AHHC) da MacDon funciona em conjunto com a opção de AHHC disponível em certos modelos de colheitadeira.

Dois sensores de efeito Hall (A) são instalados nos indicadores de configuração de flutuação no módulo de flutuação. Esses sensores enviam sinais para a colheitadeira de modo a permitir que a colheitadeira mantenha a plataforma a uma altura de corte consistente e a uma configuração de flutuação ideal conforme a plataforma segue os contornos do solo.

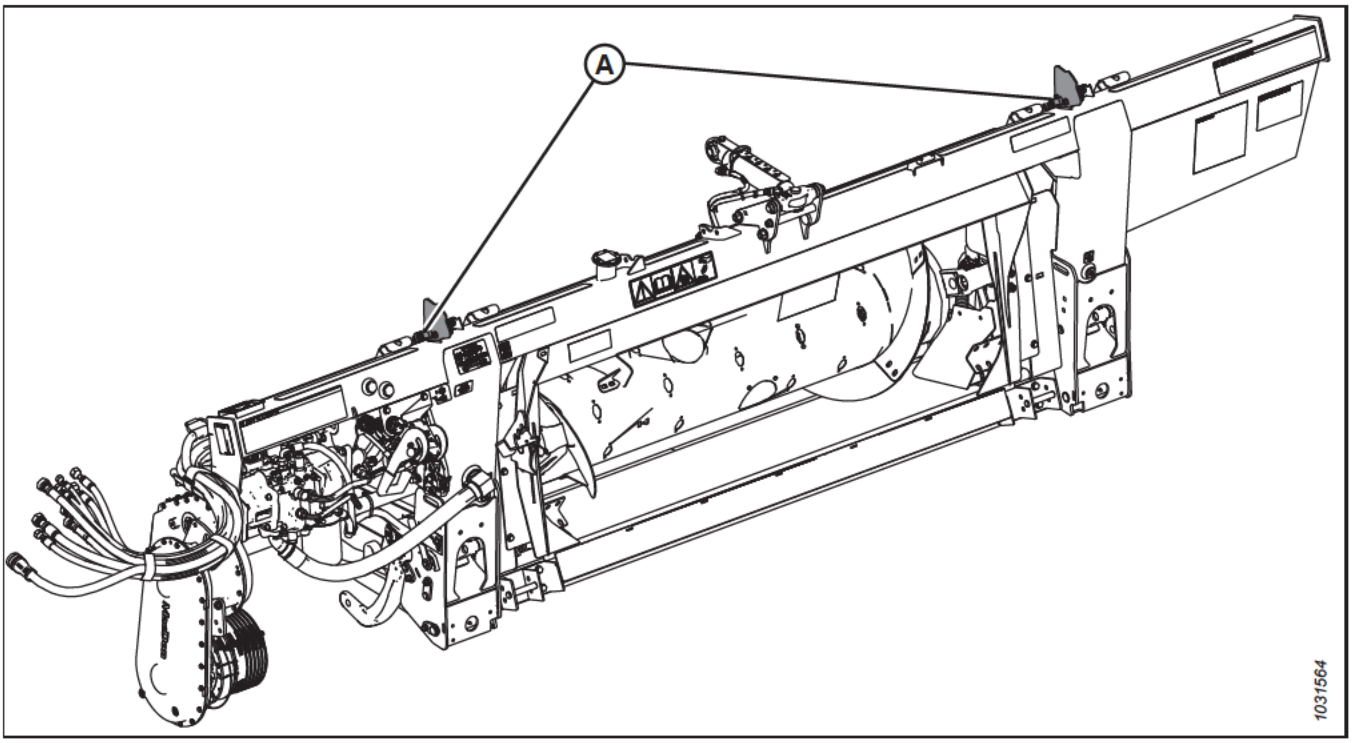

Figura 3.423: Módulo de flutuação FM200

Conclua as seguintes tarefas antes de usar o sistema AHHC:

1. Prepare a colheitadeira para usar o recurso AHHC (aplica-se somente a alguns modelos de colheitadeira — consulte as instruções para a sua colheitadeira).
2. Calibre os sensores usados pelo sistema AHHC para que a colheitadeira possa interpretar corretamente os dados dos sensores de efeito hall no módulo de flutuação. Para mais informações, consulte o manual do operador da colheitadeira.

Para configurar o sistema AHHC para um modelo específico de colheitadeira, consulte o procedimento aplicável:

- *3.10.5 Colheitadeiras Case IH Séries 130 e 140 intermediárias, página 307*
- *3.10.6 Colheitadeiras Case IH Séries 120, 230, 240 e 250, página 317*
- *3.10.7 Colheitadeiras Challenger® e Massey Ferguson® séries 6 e 7, página 337*
- *3.10.8 Colheitadeiras CLAAS Série 500, página 345*
- *3.10.9 Colheitadeiras CLAAS Séries 600 e 700, página 357*
- *3.10.10 Colheitadeiras das Séries CLAAS 5000, 6000, 7000 e 8000, página 369*
- *3.10.11 Colheitadeiras Gleaner® Séries R65, R66, R75, R76 e S, página 382*
- *3.10.12 Colheitadeiras Gleaner® Série S9, página 392*
- *3.10.13 Colheitadeiras série IDEAL™, página 408*

- *3.10.14 Colheitadeiras John Deere Série 70, página 423*
- *3.10.15 Colheitadeiras John Deere Séries S e T, página 430*
- *3.10.16 Colheitadeiras John Deere Série S7, página 449*
- *3.10.17 Colheitadeiras John Deere Série X9, página 462*
- *3.10.18 Colheitadeiras New Holland Séries CR e CX – 2014 e anteriores, página 476*
- *3.10.19 Colheitadeiras New Holland – Série CR (2015 e posteriores) e CH, página 487*
- *3.10.20 Colheitadeiras Rostselmash – RSM-081 e RSM–161, página 508*

3.10.1 Operação do sensor do controle automático de altura

Os sensores de posição fornecidos com o sistema de controle automático de altura da plataforma (AHHC) comunicam dados sobre a altura da plataforma ao computador da colheitadeira.

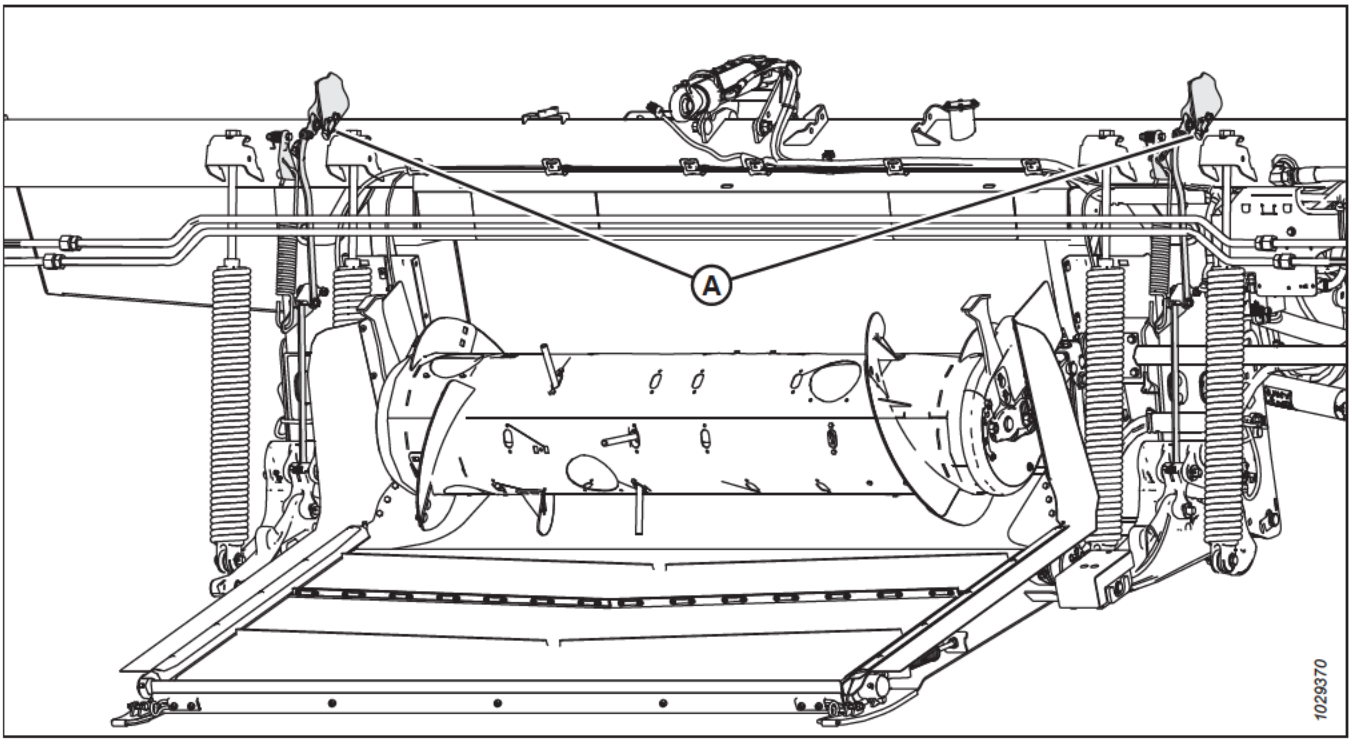

Figura 3.424: Localização dos sensores de controle de altura no módulo de flutuação

Visão geral do sensor de controle automático de altura da plataforma

Dois sensores de efeito Hall são instalados nas agulhas indicadoras de flutuação (A). À medida que a plataforma sobe e desce, os sensores comunicam a altura da plataforma ao computador da colheitadeira. O computador da colheitadeira, em resposta, elevará ou abaixará o alimentador para que a plataforma possa manter uma altura de corte consistente.

A tensão normal do sinal de operação dos sensores fica entre 0,7 VCC e 4,3 VCC. Um aumento na tensão de um sensor está correlacionado a um aumento na altura da plataforma, enquanto uma diminuição na tensão do sensor está relacionada a uma diminuição na altura da plataforma. Qualquer erro do sensor resulta em um sinal de 0 V, que indica um sensor defeituoso ou uma fonte de tensão insuficiente.

Faixas de tensão do sensor de controle automático de altura da plataforma

A tensão relatada pelos sensores ocorre em uma faixa mínima de 2,5 V (Faixa [A]) e máxima de 4,0 V (Faixa [C]). A faixa de tensão ideal para os sensores é de 0,7–4,3 V (Faixa C), uma faixa total de 3,6 V. Se a tensão estiver muito próxima do limite inferior (D) da faixa, será difícil calibrar o sistema AHHC. Um sensor configurado corretamente terá espaço suficiente em ambas as extremidades da faixa de tensão.

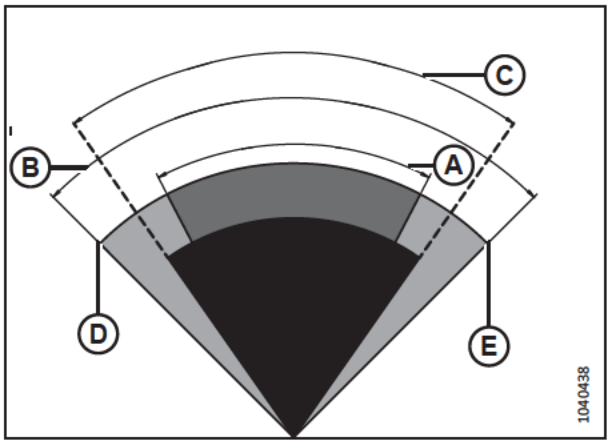

Figura 3.425: Faixa de tensão ideal do sensor

A - Faixa de tensão mínima - 2,5 V
B - Faixa de tensão máxima - 4,0 V
C - Faixa de tensão ideal - 3,3 V, entre 0,7 V e 4,3 V
D Tensão mínima - 0,5 V
E Tensão máxima - 4,5 V

Um sensor regulado de modo que a faixa de tensão (p. ex., a faixa de tensão [C]) esteja muito próxima do seu limite de baixa tensão (D) ou do seu limite de alta tensão (E) terá dificuldade em se manter dentro da sua faixa operacional ideal (A) de 0,7–4,3 V. Se o sensor relatar valores acima da tensão máxima (E) ou abaixo da tensão mínima (D), o sistema AHHC deixará de funcionar corretamente.

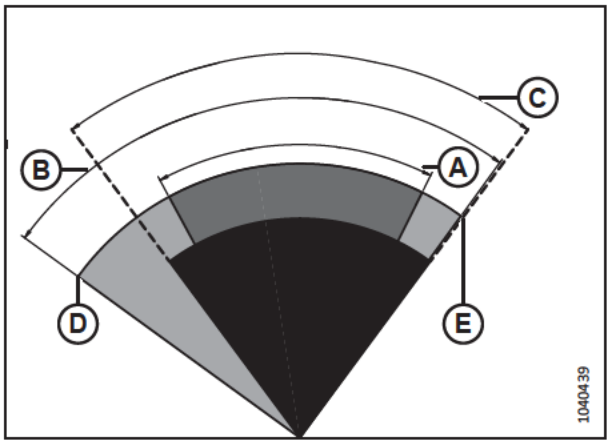

Figura 3.426: Faixa do sensor definida muito perto do limite de tensão

A - Faixa de tensão mínima - 2,5 V
B - Faixa de tensão máxima - 4,0 V
C - Faixa de tensão regulada
D Tensão mínima - 0,5 V
E Tensão máxima - 4,5 V

Um sensor configurado para ter uma faixa de tensão inferior a 2,5 V (p. ex., a faixa [C]) terá dificuldade em se manter dentro da faixa ideal de 3,6 V. A colheitadeira vai tentar manter o sensor dentro da estreita faixa definida e, para isso, vai levantar e abaixar a plataforma continuamente em busca da altura apropriada da plataforma.

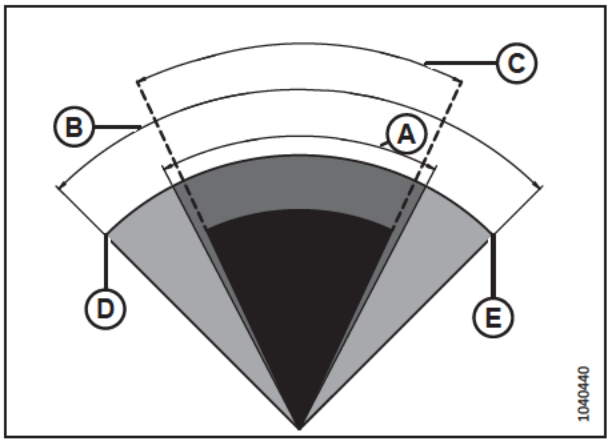

Figura 3.427: Faixa do sensor muito estreito

A - Faixa de tensão mínima - 2,5 V
B - Faixa de tensão máxima - 4,0 V
C - Faixa de tensão regulada
D Tensão mínima - 0,5 V
E Tensão máxima - 4,5 V

3.10.2 Tensão de saída do sensor recomendada para colheitadeiras

A saída do sensor do controle automático de altura da plataforma (AHHC) deve estar dentro de uma faixa de tensão específica para cada colheitadeira ou o sistema AHHC não funcionará adequadamente. Os valores de tensão inferior e superior recomendados para a melhor operação do AHHC são fornecidos abaixo.

Table 3.37 Limites de tensão da colheitadeira

Colheitadeira	Limite inferior de tensão (V)	Limite superior de tensão (V)	Faixa mínima (V)
Case IH 5088/6088/7088, 5130/6130/7130, 7010/8010, 7120/8120/9120, 7230/8230/9230, e 7240/8240/9240	0,7	4,3	2,5
Challenger® Séries B e C	0,7	4,3	2,5
CLAAS Séries 500/600/700, Séries 5000/6000/7000/8000 e Série Tucano	0,7	4,3	2,5
Série IDEAL™	0,7	4,3	2,5
Gleaner® Séries R e S	0,7	4,3	2,5
John Deere Séries 70, S e T	0,7	4,3	2,5
Massey Ferguson® 9005 e 9500	0,7	4,3	2,5
New Holland CR/CX - sistema de 5 V	0,7	4,3	2,5
New Holland CR/CX - sistema de 10 V	2,8	7,2	4,1–4,4

3.10.3 Verificação manual dos limites de tensão

Para que o sistema de controle automático de altura da plataforma (AHHC) funcione corretamente, as tensões informadas à colheitadeira pelos sensores de altura da plataforma devem ocorrer dentro da faixa especificada.

NOTA:

Em alguns modelos de colheitadeiras, você pode conferir a voltagem de dentro da cabine.

NOTA:

Se o plugue padrão estiver instalado no conector P600, ele enviará a média de ambos os sensores para a colheitadeira. Se o plugue de inclinação lateral opcional estiver instalado no conector P600, ele enviará sinais de tensão separados a partir de ambos os sensores para a colheitadeira.

PERIGO

Para evitar ferimentos ou risco de morte devido ao acionamento inesperado da máquina, sempre pare o motor e remova a chave da ignição antes de deixar o assento do operador por qualquer motivo.

ADVERTÊNCIA

Certifique-se de que todos os observadores estejam afastados da área.

1. Ligue o motor.
2. Estacione a colheitadeira em uma superfície nivelada.
3. Posicione a plataforma de modo que a barra de corte esteja entre 254-356 mm (10-14 pol) distante do solo.

Verificando o limite de tensão superior do sensor

4. Estenda o ângulo da proteção até que o indicador (A) do ângulo da plataforma esteja na posição **E** na união central.
5. Desligue o motor e remova a chave da ignição.

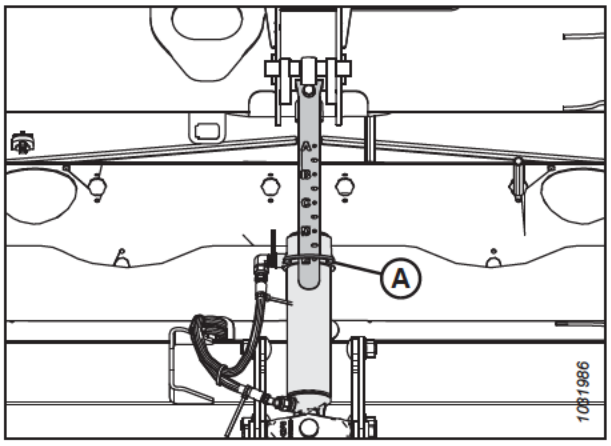

Figura 3.428: União Central

6. Certifique-se de que a conexão da trava da flutuação esteja nas travas de segurança (a arruela [A] não se move) em ambos os locais.

   NOTA:

   Se a plataforma **NÃO** estiver nas travas de segurança, a tensão poderá sair da faixa durante a operação, causando mau funcionamento do sistema de AHHC. Se a plataforma não estiver nas travas de segurança, consulte *3.11 Nivelar a plataforma, página 515* para obter instruções.

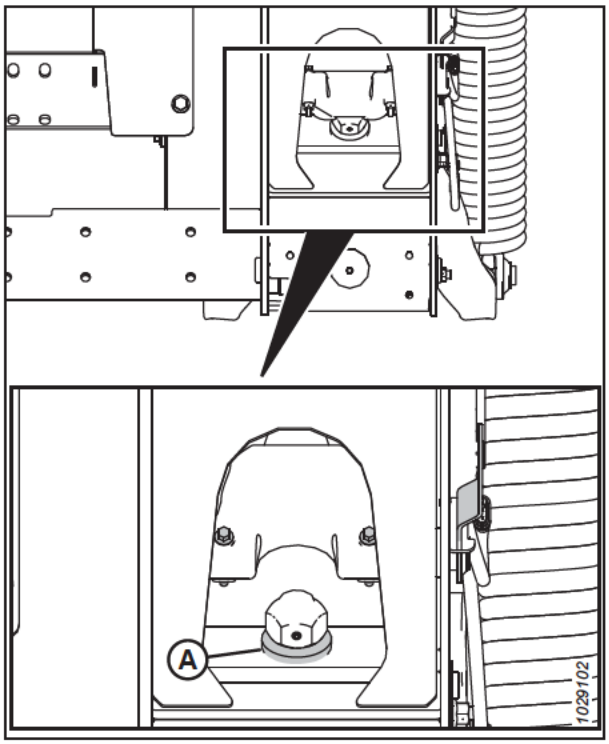

Figura 3.429: Arruela dos batentes inferiores

7. Se o ponteiro não estiver no zero, afrouxe o parafuso (A) e deslize a placa do indicador de flutuação (B) até que o ponteiro (C) esteja no **0** (D). Aperte a porca do parafuso (A).

   NOTA:

   Use o ponto zero (E) acima do decalque para ajustar corretamente a agulha indicadora.

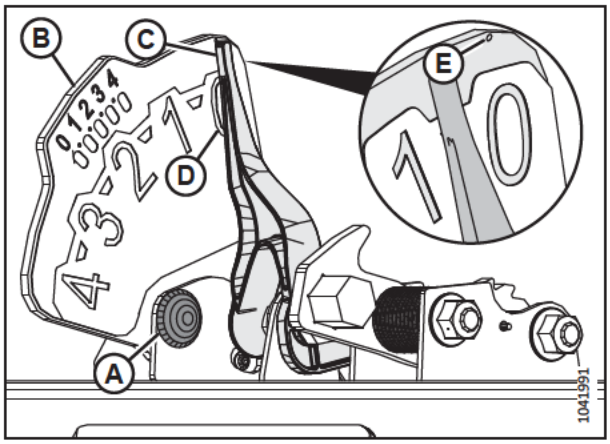

Figura 3.430: Indicador da flutuação

8. Localize o conector P600 (A) à esquerda do módulo de flutuação.

9. Remova a tampa do conector (B).

10. Insira a chave e gire-a para a posição LIGAR.

11. Usando um multímetro digital, confira o conector P600 para ver a tensão de alimentação vinda da colheitadeira. O multímetro deve mostrar 5 V no pino 7.

    - Pino 7 - FM2215E – alimentação
    - Pino 8 - FM2515E – terra

12. No conector P600, compare a tensão informada pelo sensor esquerdo (pinos 1 e 8) e pelo sensor direito (pinos 3 e 8) com a faixa superior especificada em *3.10.2 Tensão de saída do sensor recomendada para colheitadeiras, página 302*.

    - Pino 1 - FM3326A – sinal do sensor esquerdo
    - Pino 3 - FM3328A – sinal do sensor direito
    - Pino 8 - FM2515E – terra

    NOTA:

    Com a conexão da trava de flutuação na trava de segurança, a leitura da tensão superior deve ser a mesma em ambos os sensores (esquerdo e direito).

13. Se você precisar ajustar a tensão, afrouxe as porcas (A), reposicione o sensor (B) na placa indicadora e, em seguida, aperte as porcas (A) com torque de 3 Nm (2,2 lbf·pé / 22 lbf·pol.).

    NOTA:

    Ao apertar as porcas, certifique-se de que o sensor (B) NÃO se mova na placa indicadora.

14. Gire a chave para a posição DESLIGADO e retire-a da ignição.

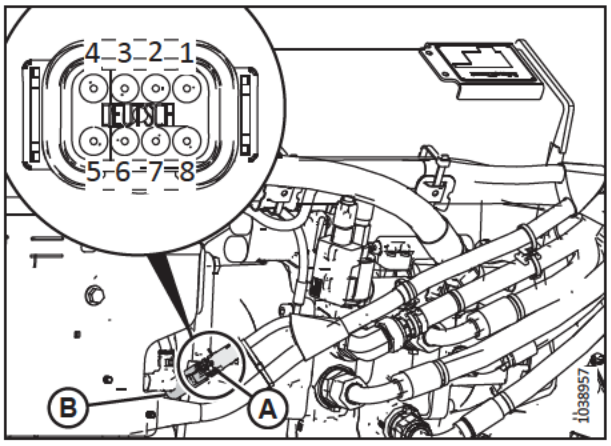

Figura 3.431: Conector P600 - vista da parte traseira

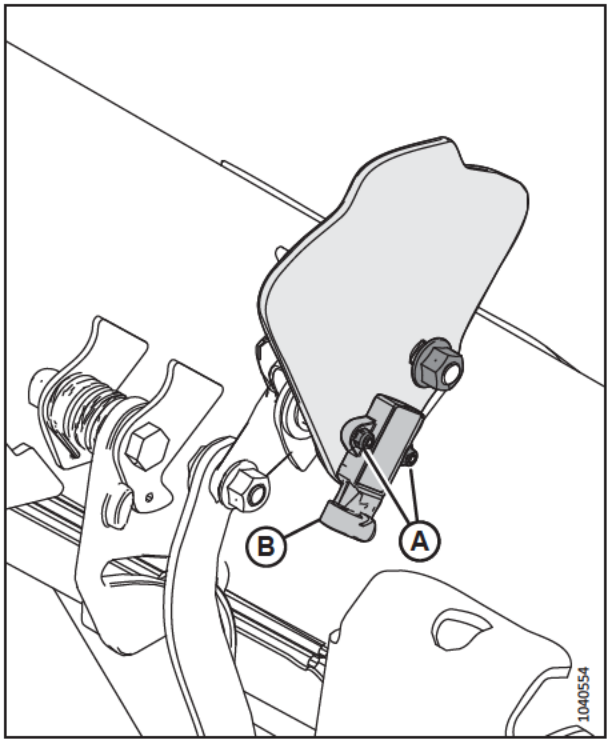

Figura 3.432: Placa indicadora de flutuação esquerda

Verificando o limite de tensão inferior do sensor

15. Estenda o ângulo da proteção até que o indicador (A) do ângulo da plataforma esteja na posição **E** na união central.
16. Abaixe a plataforma totalmente até o chão.
17. Desligue o motor e remova a chave da ignição.

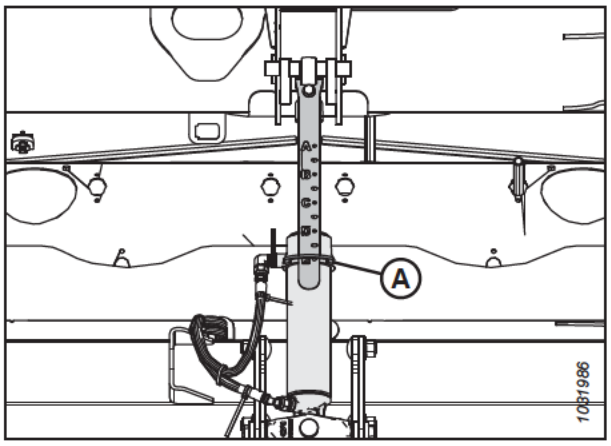

Figura 3.433: União Central

18. O ponteiro do indicador de flutuação (A) deve estar em 4 (B).
19. Insira a chave e gire-a para a posição LIGAR.
20. No conector P600, compare a tensão informada pelo sensor esquerdo (pinos 1 e 8) e pelo sensor direito (pinos 3 e 8) com o limite inferior de tensão especificado em *3.10.2 Tensão de saída do sensor recomendada para colheitadeiras, página 302*.
    - Pino 1 - FM3326A – sinal do sensor esquerdo
    - Pino 3 - FM3328A – sinal do sensor direito
    - Pino 8 - FM2515E – terra
21. Se precisar ajustar a voltagem, consulte o Passo *13, página 305* para obter instruções.

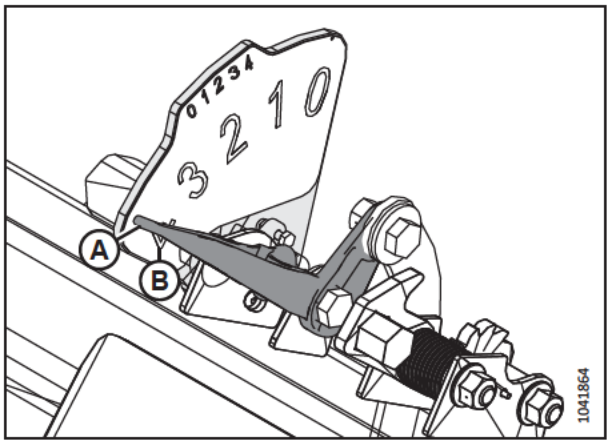

Figura 3.434: Indicador de flutuação esquerdo - Vista a partir da traseira

3.10.4 Adaptador de 10 Volts – Somente colheitadeiras New Holland

As colheitadeiras New Holland equipadas com um sistema de 10 V requerem um adaptador de 10 V para calibrar o sistema de controle automático de altura da plataforma (AHHC).

Se uma colheitadeira New Holland 10 V não tiver o adaptador (A) instalado, a saída do AHHC será sempre lida como 0 V, independentemente da posição do sensor.

Para obter instruções sobre como verificar as tensões do sensor, consulte *Verificação da faixa de tensão de dentro da cabine da colheitadeira – New Holland Séries CR e CX, página 476* ou *3.10.3 Verificação manual dos limites de tensão, página 302*.

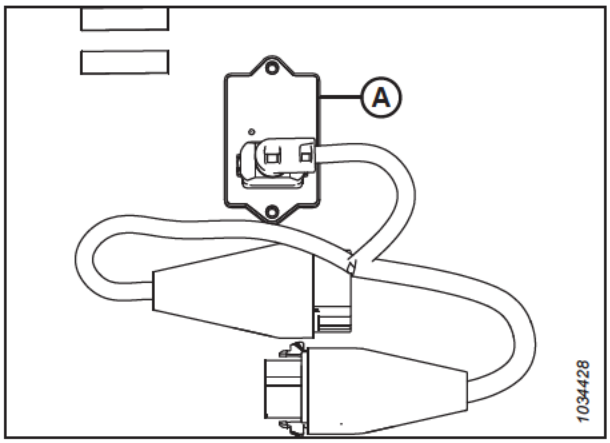

Figura 3.435: Adaptador de 10 V (B7241)

3.10.5 Colheitadeiras Case IH Séries 130 e 140 intermediárias

Para tornar o sistema de controle automático de altura da plataforma (AHHC) compatível com as colheitadeiras Case IH Séries 130 e 140, você precisa regular a velocidade do molinete e os controles do sistema AHHC, bem como calibrar o sistema AHHC para garantir que esteja funcionando corretamente.

Verificação da faixa de tensão de dentro da cabine da colheitadeira – Case IH 5130, 5140, 6130, 6140, 7130 e 7140

O sensor de controle automático da altura da plataforma deve operar dentro de uma faixa de tensão específica para que funcione adequadamente.

NOTA:

Alterações podem ter sido feitas aos controles ou ao monitor da colheitadeira desde a publicação deste documento. Para obter as informações mais atualizadas, consulte o manual do operador da colheitadeira.

⚠ PERIGO

Certifique-se de que todos os observadores estejam afastados da área.

1. Ligue o motor.
2. Posicione a plataforma a 254-356 mm (10-14 pol.) acima do solo.
3. Destrave a flutuação da plataforma. Para obter instruções, consulte *Travamento/Destravamento da flutuação da plataforma, página 228*.
4. Desligue o motor e remova a chave da ignição.

5. Certifique-se de que a conexão da trava da flutuação esteja nas travas de segurança (a arruela [A] não pode ser movida) em ambos os locais.

   NOTA:

   Se a plataforma não estiver nas travas de segurança nos próximos dois passos, a tensão poderá sair da faixa durante a operação, causando mau funcionamento do sistema de AHHC. Se a plataforma não estiver nas travas de segurança, consulte *3.11 Nivelar a plataforma, página 515* para obter instruções.

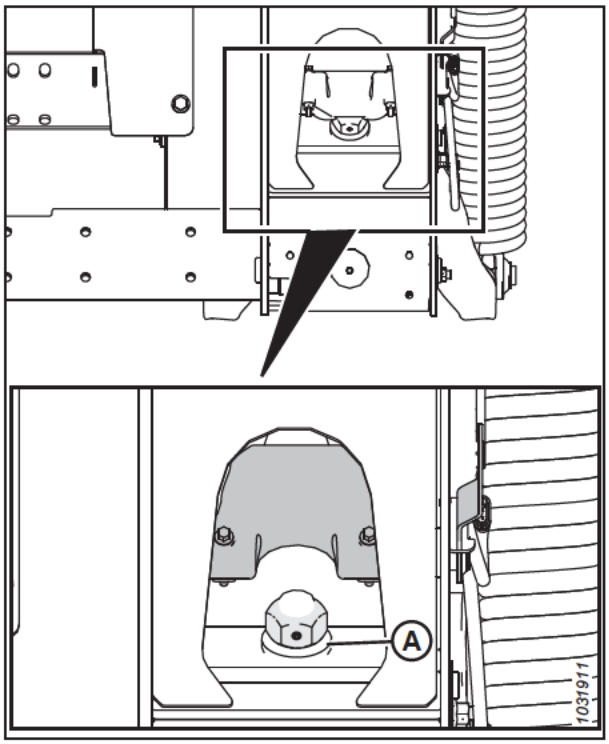

Figura 3.436: Trava da flutuação

6. Se o ponteiro não estiver no zero, afrouxe o parafuso (A) e deslize a placa do indicador de flutuação (B) até que o ponteiro (C) esteja no **0** (D). Aperte a porca do parafuso (A).

   NOTA:

   Use o ponto zero (E) acima do decalque para ajustar corretamente a agulha indicadora.

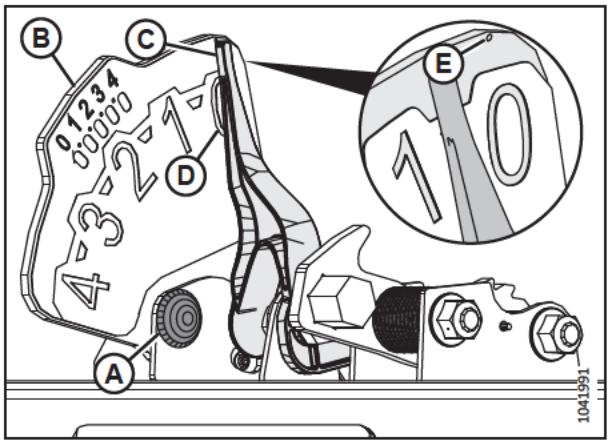

Figura 3.437: Indicador da flutuação

7. Certifique-se que a flutuação da plataforma esteja desengatada.

8. Na tela principal do monitor da colheitadeira, selecione DIAGNÓSTICO (A). A página DIAGNÓSTICO é exibida.

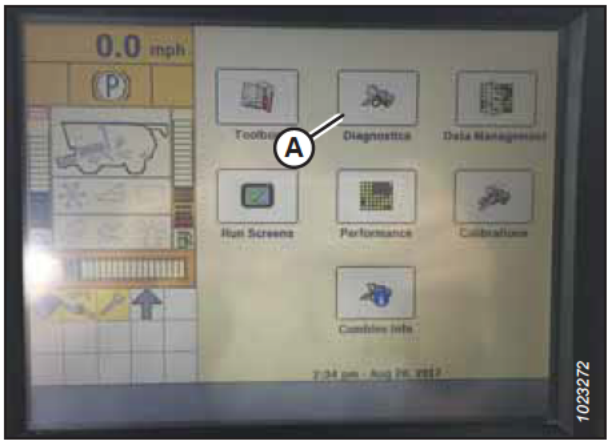

Figura 3.438: Monitor da Colheitadeira Case IH

9. Selecione CONFIGURAÇÕES (A). A página CONFIGURAÇÕES é exibida.

10. No menu GROUP (GRUPO), selecione HEADER (PLATAFORMA) (B).

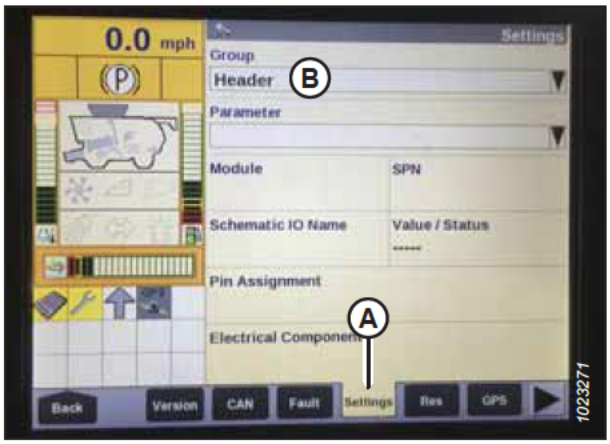

Figura 3.439: Monitor da Colheitadeira Case IH

11. No menu PARAMETER (PARÂMETRO), selecione LEFT HEIGHT/TILT SENSOR (SENSOR DE ALTURA ESQUERDO / DE INCLINAÇÃO) (A).



Figura 3.440: Monitor da Colheitadeira Case IH

12. A tela CONFIGURAÇÕES atualiza-se para exibir a tensão do campo VALORES/STATUS (A). Abaixe o alimentador completamente e então eleve-o a 254–356 mm (10-14 pol.) do solo para poder ver totalmente as leituras das faixas de tensão.



Figura 3.441: Monitor da Colheitadeira Case IH

Consulta rápida sobre configurações da plataforma – Case séries IH 130 e 140

As regulagens de controle automático de altura da plataforma (AHHC) recomendadas para uma Plataforma FlexDraper® Série FD2 operando com uma colheitadeira Case IH Séries 130 e 140 são fornecidas abaixo.

NOTA:

Alterações podem ter sido feitas aos controles ou ao monitor da colheitadeira desde a publicação deste documento. Para obter as informações mais atualizadas, consulte o manual do operador da colheitadeira.

Table 3.38 Configurações da plataforma – Case séries IH 130 e 140

Parâmetros de configuração	Configuração sugerida	
Tipo de corte	Plataforma	
Flutuador de pressão da plataforma	Não instalada	
Sensibilidade de altura do HHC[76]	Sistema de dois sensores	250
	Sistema de sensor único	180
Sensibilidade de inclinação HHC	150	
Tipo de acionamento do molinete	Engrenagem de acionamento de 19 dentes padrão	4
	Engrenagem de acionamento de torque alto de 14 dentes opcional	5
	Engrenagem de acionamento de torque alto de 10 dentes opcional	6
Sensor de altura do molinete	Sim	
Inclinação automática	Sistema de dois sensores	SIM
	Sistema de sensor único	NÃO

76. Caso ocorra oscilação durante a operação, diminua a regulagem de HHC HEIGHT SENSITIVITY (Sensibilidade de altura do HCC) em 20 pontos de cada vez até que o problema seja resolvido.

Regulagem da plataforma no monitor da colheitadeira - Case IH 5130, 5140, 6130, 6140, 7130 e 7140

Para regular a plataforma de forma a funcionar com uma colheitadeira, é necessário acessar a página HEADER SETUP (Regulagem da plataforma) no monitor da colheitadeira.

NOTA:

Alterações podem ter sido feitas aos controles ou ao monitor da colheitadeira desde a publicação deste documento. Para obter as informações mais atualizadas, consulte o manual do operador da colheitadeira.

1. Na tela principal do monitor da colheitadeira, selecione o ícone TOOLBOX (Caixa de ferramentas) (A).

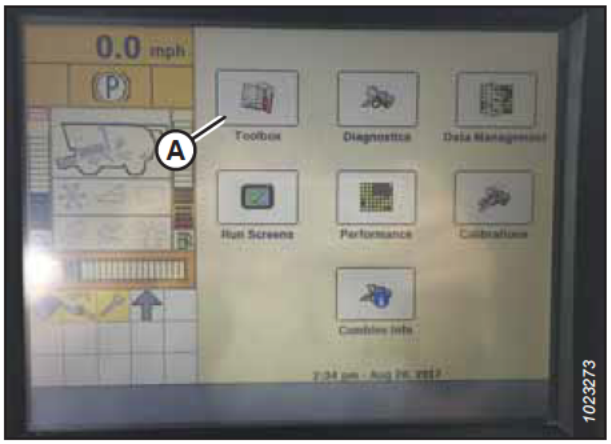

Figura 3.442: Monitor da Colheitadeira Case IH

2. Selecione a guia HEAD 1 (Plataforma 1) (A). A página HEADER SETUP (Configuração da plataforma) é exibida.

   NOTA:

   Para localizar a guia HEAD 1 (Plataforma 1), talvez seja necessário usar as setas laterais (C).

3. No menu TIPO DE CORTE (B), selecione PLATAFORMA.

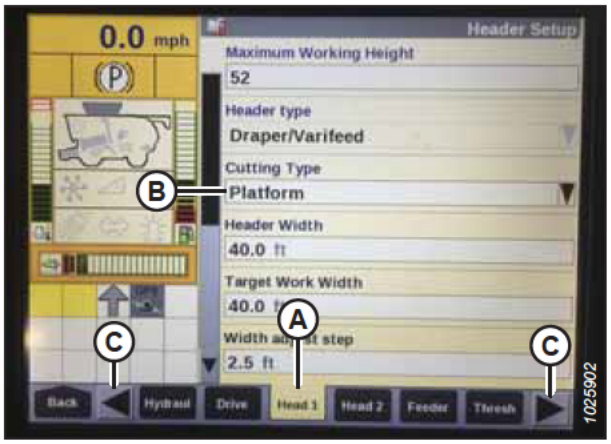

Figura 3.443: Monitor da Colheitadeira Case IH

4. Selecione a guia PLATAFORMA 2 (A). A página CONFIGURAÇÃO DA PLATAFORMA 2 é exibida.

5. No menu PRESSÃO DE FLUTUAÇÃO DA PLATAFORMA (B), selecione NÃO INSTALADO.

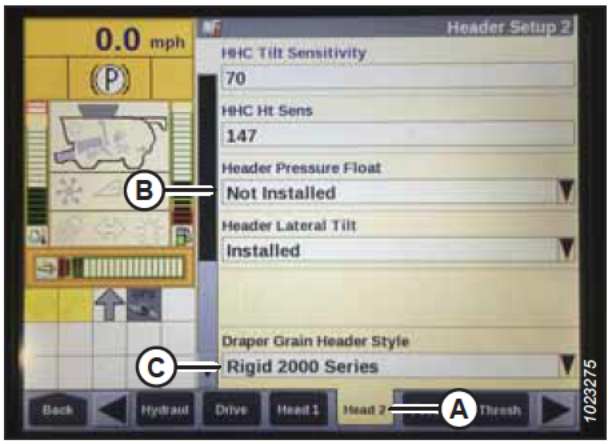

Figura 3.444: Monitor da Colheitadeira Case IH

6. Localize o campo HHC HEIGHT SENSITIVITY (Sensibilidade de altura do HHC) (A). Insira as seguintes regulagens:

   - **Sistema com dois sensores:** Defina HHC HEIGHT SENSITIVITY (Sensibilidade de altura do HHC) com 250.
   - **Sistema com sensor único:** Defina HHC HEIGHT SENSITIVITY (Sensibilidade de altura do HHC) com 180.

   NOTA:

   Se a colheitadeira ficar levantando e abaixando a plataforma continuamente durante a operação (oscilando), diminua a regulagem HHC HEIGHT SENSITIVITY (Sensibilidade de altura do HHC) em 20 pontos de cada vez até que o problema seja resolvido.

7. Configure a SENSIBILIDADE DE INCLINAÇÃO HHC (B) em 150. Se desejar, aumente ou reduza esse valor.

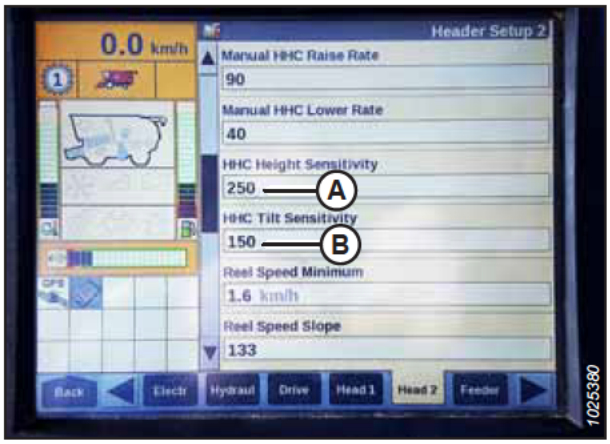

Figura 3.445: Monitor da Colheitadeira Case IH

8. No menu REEL DRIVE TYPE (Tipo de acionador do molinete) (A), selecione um dos itens a seguir:

   - Se a colheitadeira estiver equipada com uma engrenagem de acionamento padrão com 19 dentes, selecione 4.
   - Se a colheitadeira estiver equipada com uma engrenagem de acionamento opcional de alto torque com 14 dentes, selecione 5.
   - Se a colheitadeira estiver equipada com uma engrenagem de acionamento opcional de alto torque com 10 dentes, selecione 6.

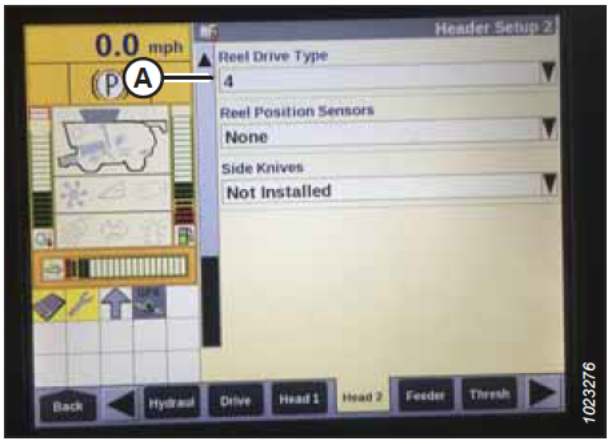

Figura 3.446: Monitor da Colheitadeira Case IH

9. No menu SENSOR DE ALTURA DO MOLINETE (A), selecione SIM.



Figura 3.447: Monitor da Colheitadeira Case IH

10. Localize o campo AUTOTILT (Inclinação automática) (A).
    - **Sistema com dois sensores:** Selecione YES (Sim).
    - **Sistema com sensor único:** Selecione NO (Não).

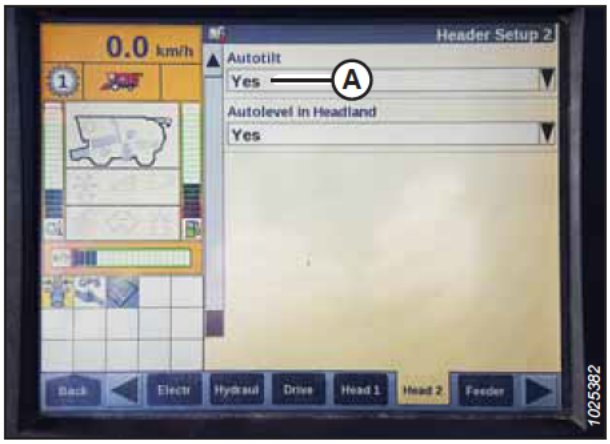

Figura 3.448: Monitor da Colheitadeira Case IH

Calibração do controle automático de altura da plataforma – colheitadeiras Case IH 5130, 5140, 6130, 6140, 7130 e 7140 com versão do software inferior a 28.00

A saída do sensor de controle automático de altura da plataforma (AHHC) precisa ser calibrada para cada colheitadeira.

PERIGO

Certifique-se de que todos os observadores estejam afastados da área.

NOTA:

Alterações podem ter sido feitas aos controles ou ao monitor da colheitadeira desde a publicação deste documento. Para obter as informações mais atualizadas, consulte o manual do operador da colheitadeira.

NOTA:

Se a flutuação da plataforma estiver definida como muito leve, isso poderá impedir a calibração do AHHC. Para evitar que a plataforma se separe do módulo de flutuação, pode ser necessário alterar a flutuação para uma regulagem mais pesada durante o procedimento de calibração.

1. Selecione o botão DIAGNOSTICS (Diagnóstico) na tela inicial e, em seguida, selecione a guia VERSION (Versão) (A).
2. Certifique-se de que a versão do software seja **inferior a 28.00**. Se a versão do software for superior a 28.00, consulte *Calibração do controle automático de altura da plataforma - Colheitadeiras Case IH com o software versão 28.00 ou posterior, página 325*.



Figura 3.449: Monitor da Colheitadeira Case IH

3. Certifique-se de que a união central esteja na posição **D.**

   NOTA:

   Quando a calibração estiver completa, ajuste a união central de volta para o ângulo de plataforma desejado. Para obter instruções, consulte *3.9.5 Ângulo da plataforma, página 239*.

4. Confirme que todas as conexões elétricas e hidráulicas entre a plataforma e o módulo de flutuação estejam funcionando.
5. Ligue o motor da colheitadeira, mas **NÃO** engate o separador ou o alimentador.
6. Localize o botão CONTROLE DA PLATAFORMA no console direito. Defina o CONTROLE DA PLATAFORMA para HT (modo AHHC).
7. Mantenha pressionado o botão DOWN (Abaixar) por 10 segundos para abaixar o alimentador da colheitadeira (o alimentador deve parar de se mover).
8. Mantenha pressionado o botão RAISE (Levantar) até que o alimentador chegue à altura máxima. Ele vai parar a 0,6 m (2 pés) do chão por 5 segundos e, em seguida, continuará subindo. Isso indica que o procedimento de calibração foi bem-sucedido.
9. Se a flutuação tiver sido alterada para uma configuração mais pesada para concluir a calibração, ajuste a plataforma para o peso de flutuação recomendado.

Configuração de predefinição de altura de corte – Case IH 5130, 5140, 6130, 6140, 7130 e 7140

As posições de corte e elevação da plataforma podem ser predefinidas no console de controle da colheitadeira.

NOTA:

Alterações podem ter sido feitas aos controles ou ao monitor da colheitadeira desde a publicação deste documento. Para obter as informações mais atualizadas, consulte o manual do operador da colheitadeira.

PERIGO

Certifique-se de que todos os observadores estejam afastados da área.

NOTA:

O indicador (A) deve estar na posição **0** (B) quando a plataforma está a 254–356 mm (10–14 pol.) do chão. Quando a plataforma está no chão, o indicador deve estar na posição **1** (C) para uma baixa pressão de solo ou na posição **4** (D) para uma alta pressão de solo. Condições de solo e cultura determinam a quantidade de flutuação a ser empregada. A regulagem de flutuação ideal é a mais leve possível, sem causar trepidação da plataforma ou perda de cultura. Operar com uma configuração de flutuação pesada de forma prematura desgasta a placa de desgaste da barra de corte.

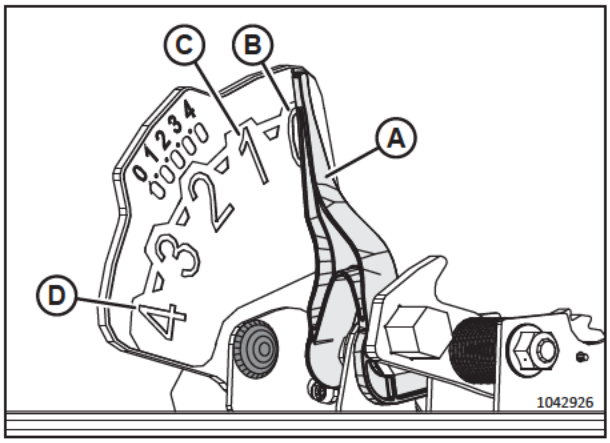

Figura 3.450: Indicador de flutuação

1. Engate o separador e a plataforma.
2. Posicione a plataforma na altura de corte desejada.
3. Pressione 1 no botão (A). Um indicador amarelo ao lado do botão acenderá.

   NOTA:

   Sempre defina a posição da plataforma **ANTES** de definir a posição do molinete. Se a plataforma e o molinete forem definidos ao mesmo tempo, as configurações do molinete não serão salvas.
4. Mova o molinete para a posição de operação desejada.
5. Pressione o botão 1 (A). Um indicador amarelo ao lado do botão se acenderá.



Figura 3.451: Console da colheitadeira Case

6. Posicione a plataforma em uma segunda altura de corte desejada.
7. Pressione o botão 2 (A). Um indicador amarelo ao lado do botão se acenderá.
8. Mova o molinete para a posição de operação desejada.
9. Pressione o botão 2 (A). Um indicador amarelo ao lado do botão se acenderá.



Figura 3.452: Console da colheitadeira Case

As setas para cima e para baixo não devem aparecer na caixa ALTURA MANUAL (A) na tela EXECUTAR 1 no monitor da colheitadeira. Isso indica que o controle automático de altura da plataforma (AHHC) está em funcionamento.

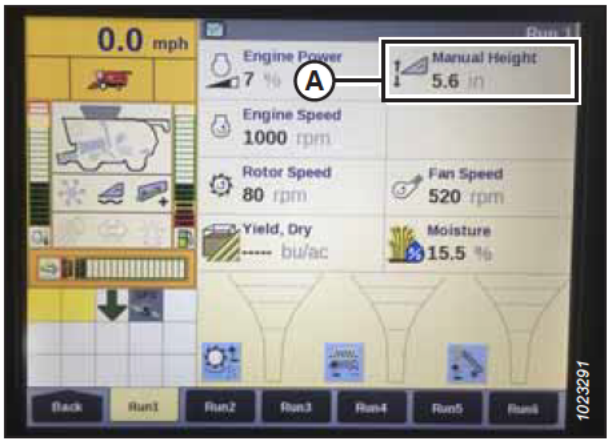

Figura 3.453: Monitor da colheitadeira Case - Tela Run 1 (Executar 1)

10. Para habilitar as predefinições de altura de corte, ative o botão AHHC (A) para colocar a plataforma no solo. Para habilitar a primeira predefinição, toque no botão uma vez. Para habilitar a segunda predefinição, toque no botão duas vezes.

    Para levantar a plataforma até sua altura máxima de funcionamento, segure o botão SHIFT atrás da alavanca de controle enquanto pressiona o botão AHHC (A).



Figura 3.454: Alavanca de controle da colheitadeira Case

11. A altura máxima de operação pode ser ajustada na tela HEADER SETUP (Regulagem da plataforma) no monitor da colheitadeira. Insira a altura desejada no campo MAXIMUM WORKING HEIGHT (A) (Altura máxima de operação).



Figura 3.455: Monitor da colheitadeira Case – Tela de configuração da plataforma

12. Se necessário, ajuste a posição de uma das predefinições usando o botão (A) no console da colheitadeira.



Figura 3.456: Console da colheitadeira Case

3.10.6 Colheitadeiras Case IH Séries 120, 230, 240 e 250

Para tornar o sistema de controle automático de altura (AHHC) da sua plataforma compatível com a colheitadeira, defina as opções de regulagem de velocidade do molinete, regule os controles do AHHC e calibre o sistema AHHC para garantir que esteja funcionando corretamente.

Verificação da faixa de tensão da cabine da colheitadeira– Colheitadeiras Série Case IH, 120, 230, 240, e 250

Para que o sistema de controle automático de altura da plataforma (AHHC) funcione corretamente, os sensores de altura da plataforma devem detectar as leituras de tensão corretas. As saídas do sensor podem ser vistas no monitor da colheitadeira.

NOTA:

Alterações podem ter sido feitas aos controles ou ao monitor da colheitadeira desde a publicação deste documento. Para obter as informações mais atualizadas, consulte o manual do operador da colheitadeira.

PERIGO

Certifique-se de que todos os observadores estejam afastados da área.

1. Ligue o motor.
2. Posicione a plataforma a 254-356 mm (10-14 pol.) acima do solo.
3. Destrave a flutuação da plataforma. Para obter instruções, consulte *Travamento/Destravamento da flutuação da plataforma, página 228*.
4. Desligue o motor e remova a chave da ignição.

5. Certifique-se de que a ligação da trava da flutuação está nos batentes inferiores (a arruela [A] não pode ser movida) em ambos os locais.

   NOTA:

   Se a plataforma não estiver sobre os batentes inferiores durante os próximos dois passos, a tensão poderá sair do limite durante a operação, causando mau funcionamento do sistema de controle automático de altura da plataforma (AHHC). Se a plataforma não estiver nos batentes inferiores, consulte o *3.11 Nivelar a plataforma, página 515* para obter instruções.

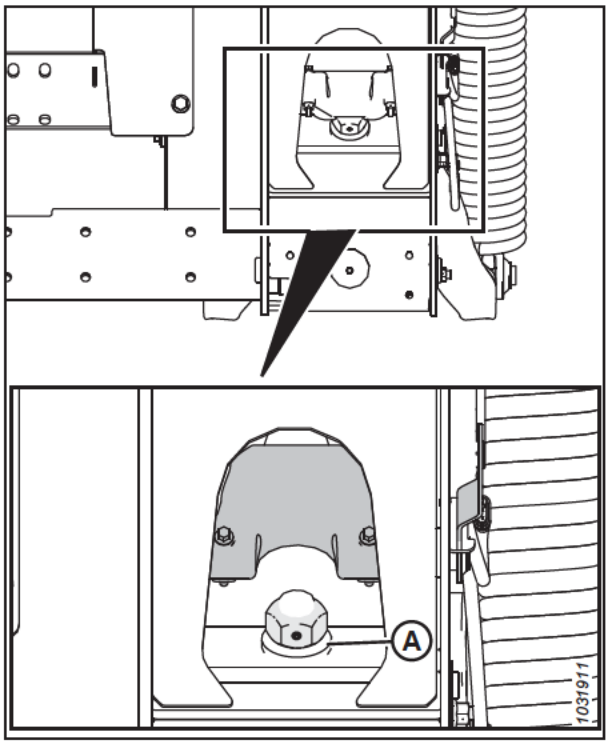

Figura 3.457: Trava da flutuação

6. Se o ponteiro não estiver no zero, afrouxe o parafuso (A) e deslize a placa do indicador de flutuação (B) até que o ponteiro (C) esteja no **0** (D). Aperte a porca do parafuso (A).

   NOTA:

   Use o ponto zero (E) acima do decalque para ajustar corretamente a agulha indicadora.

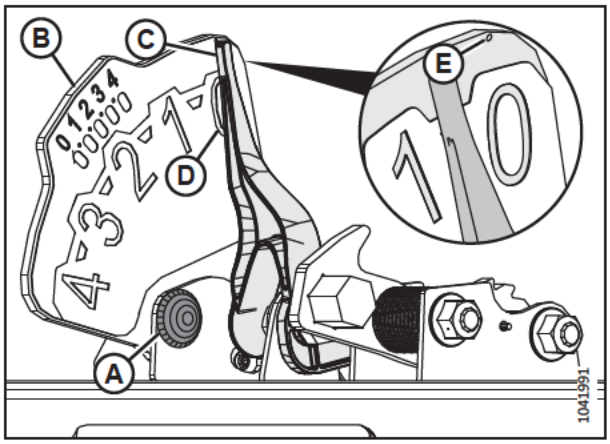

Figura 3.458: Indicador da flutuação

7. Certifique-se de que flutuação da plataforma esteja destravada.
8. Selecione DIAGNÓSTICO (A) na tela PRINCIPAL. A página DIAGNÓSTICO abre.
9. Selecione CONFIGURAÇÕES. A página CONFIGURAÇÕES abre.

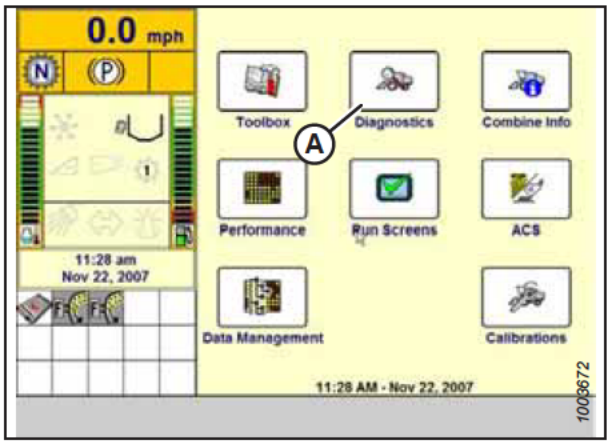

Figura 3.459: Monitor da Colheitadeira Case IH

10. Selecione o menu suspenso GRUPO (A). A caixa de diálogo GRUPO se abre.

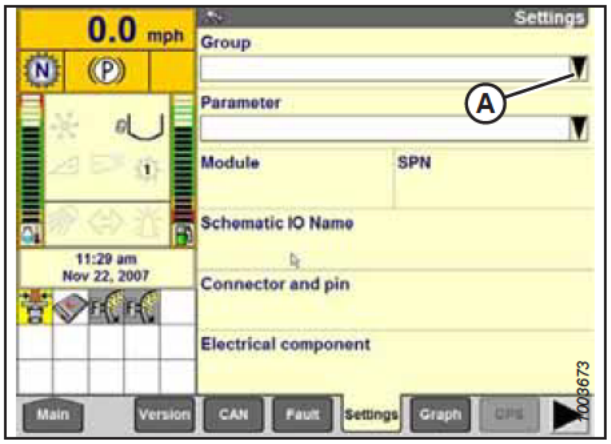

Figura 3.460: Monitor da Colheitadeira Case IH

11. Selecione HEADER HEIGHT/TILT (ALTURA/INCLINAÇÃO DA PLATAFORMA) (A). A tela PARAMETER (PARÂMETRO) é aberta.

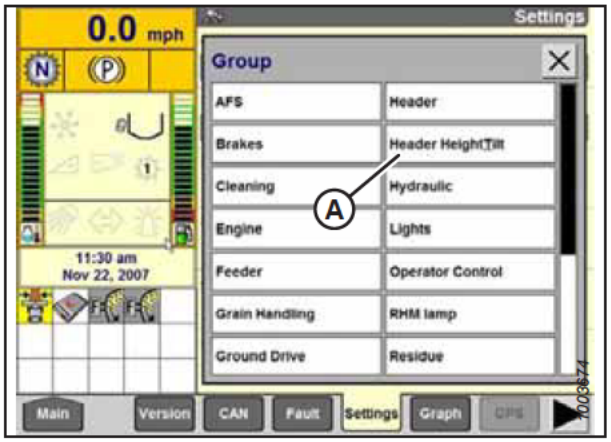

Figura 3.461: Monitor da Colheitadeira Case IH

12. Selecione LEFT HEADER HEIGHT SEN (SENSOR ESQUERDO DE ALTURA DA PLATAFORMA) (A) e, então, selecione o botão GRAPH (GRÁFICO) (B). A tensão exata é exibida na parte superior da tela. Levante e abaixe a plataforma para ver a variação completa de leituras de tensão.

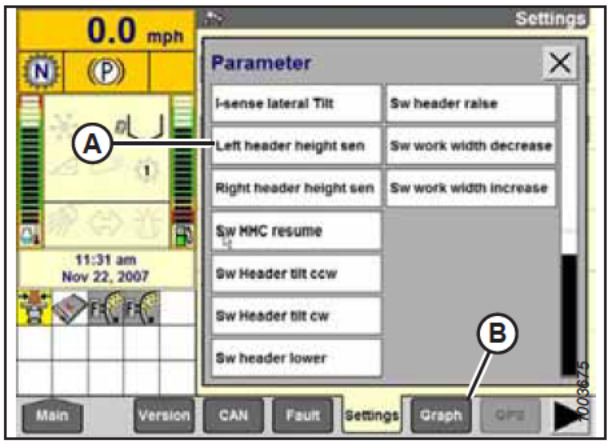

Figura 3.462: Monitor da Colheitadeira Case IH

Referência rápida sobre configurações da plataforma – Case séries IH 120, 230, 240 e 250

As regulagens de controle automático de altura da plataforma (AHHC) recomendadas para uma plataforma FlexDraper® Série FD2 operando com uma colheitadeira Case IH Séries 120, 230, 240 e 250 são fornecidas abaixo.

NOTA:

As opções de configuração variam de acordo com a versão do software da colheitadeira. Para a versão do software 28.00 ou superior, consulte a Tabela *3.39, página 320*; para versões inferiores, consulte a Tabela *3.40, página 321*.

Table 3.39 Configurações de plataforma – Case IH séries 120, 230, 240 e 250 (Versão do software 28.00 ou superior)

Parâmetros de configuração	Configuração sugerida	
Subtipo de plataforma	• Se a versão de software 36.4.XX ou posterior estiver instalada: **SÉRIE FD2/D2** • Se uma versão de software anterior à versão 36.4.X.X estiver instalada: **2000**	
Tipo de chassi	FLEXHEAD	
Sensores da plataforma	HABILITAR	
Pressão de flutuação da plataforma	NÃO	
Resposta à altura/inclinação	RÁPIDA	
Cancelamento de altura automático	SIM	
Sensibilidade de altura do HHC [77]	Sistema de dois sensores	250
	Sistema de sensor único	180
Sensibilidade de inclinação HHC	150	
Sensor de altura do molinete	SIM	
Inclinação automática	Sistema de dois sensores	SIM
	Sistema de sensor único	NÃO

77. Se ocorrerem oscilações durante a operação, reduza a configuração HHC HEIGHT SENSITIVITY (Sensibilidade de altura do HHC) em 20 pontos por vez até que deixem de ocorrer.

Table 3.40 Configurações de plataforma – Case IH séries 120, 230, 240 e 250 (versão do software abaixo de 28.00)

Parâmetros de configuração	Configuração sugerida	
Estilo da plataforma	FLEXHEAD	
Rampa da velocidade automática do molinete	133	
Pressão de flutuação da plataforma	NÃO	
Acionamento do molinete	HIDRÁULICO	
Avanço/recuo do molinete	SIM	
Sensibilidade de altura do HHC [78]	Sistema de dois sensores	250
	Sistema de sensor único	180
Sensibilidade de inclinação HHC	150	
Controle do avanço/recuo	SIM	
Inclinação de avanço/recuo da plataforma	SIM	
Tipo de plataforma (guia HEAD2)	ESTEIRA	
Tipo de corte	PLATAFORMA	
Largura da plataforma	Configurar de acordo com a especificação da plataforma	
Utilização da plataforma	Configurar de acordo com a especificação da plataforma	
Sensor de altura do molinete	SIM	
Inclinação automática	Sistema de dois sensores	SIM
	Sistema de sensor único	NÃO

Calibração do controle automático de altura da plataforma – colheitadeiras Case IH 120, 230, 240 e 250 com versão do software inferior a 28.00

A saída do sensor do controle automático de altura da plataforma (AHHC) deve ser calibrada para cada colheitadeira ou o recurso de AHHC não funcionará adequadamente.

PERIGO

Certifique-se de que todos os observadores estejam afastados da área.

NOTA:

Este procedimento se aplica às colheitadeiras com uma versão do software anterior a 28.00. Para obter instruções sobre a calibração do AHHC para colheitadeiras com software posterior à versão 28.00 ou acima, consulte *Calibração do controle automático de altura da plataforma - Colheitadeiras Case IH com o software versão 28.00 ou posterior, página 325*.

NOTA:

Alterações podem ter sido feitas aos controles ou ao monitor da colheitadeira desde a publicação deste documento. Para obter as informações mais atualizadas, consulte o manual do operador da colheitadeira.

NOTA:

Se a flutuação da plataforma estiver definida como muito leve, isso poderá impedir a calibração do AHHC. Talvez seja necessário usar definições de flutuação mais pesadas para a plataforma neste procedimento para que esta não se separe do módulo de flutuação.

78. Se ocorrerem oscilações durante a operação, reduza a configuração HHC HEIGHT SENSITIVITY (Sensibilidade de altura do HHC) em 20 pontos por vez até que deixem de ocorrer.

1. Certifique-se de que a união central esteja na posição **D**.

   NOTA:

   Quando a configuração e calibração estiverem completas, ajuste a união central de volta para o ângulo de plataforma desejado. Para obter instruções, consulte *3.9.5 Ângulo da plataforma, página 239*.

2. Confirme se todas as conexões elétricas e hidráulicas entre a plataforma e o módulo de flutuação estão funcionando.

3. Selecione o ícone TOOLBOX (Caixa de ferramentas) (A) na tela principal.

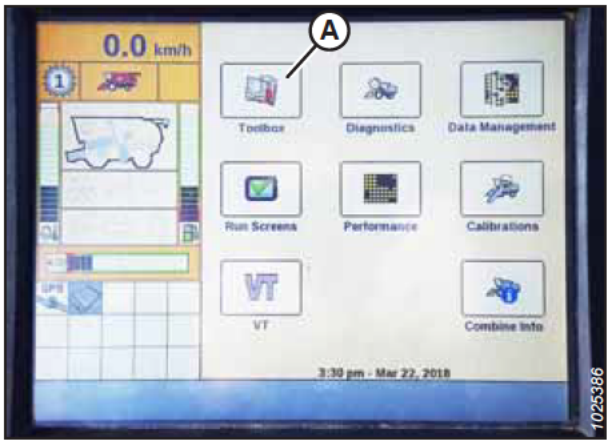

Figura 3.463: Monitor da Colheitadeira Case IH

4. Selecione a guia HEADER (Plataforma) (A).

   NOTA:

   Para localizar a guia HEADER (Plataforma), talvez seja necessário usar as setas laterais (C).

5. No campo HEADER STYLE (B) (Estilo da plataforma) selecione FLEXHEAD.



Figura 3.464: Monitor da Colheitadeira Case IH

6. Defina o valor de AUTO REELSPEED SLOPE (Inclinação de velocidade automática do molinete).

   NOTA:

   O valor de AUTO REELSPEED SLOPE (Inclinação de velocidade automática do molinete) mantém automaticamente a velocidade do molinete em relação à velocidade de deslocamento. Por exemplo, se o valor estiver definido como 133, a velocidade de rotação do molinete será maior que a velocidade de deslocamento da colheitadeira. Em geral, a velocidade do molinete deve ser um pouco mais rápida que a velocidade de deslocamento da colheitadeira; no entanto, ajuste o valor de acordo com as condições da cultura.

7. Defina FLUTUAÇÃO DE PRESSÃO DA PLATAFORMA para NO. Verifique se o ACIONAMENTO DO MOLINETE está definido em HIDRÁULICO.

8. Defina o AVANÇO-RECUO DO MOLINETE como SIM (se aplicável).



Figura 3.465: Monitor da Colheitadeira Case IH

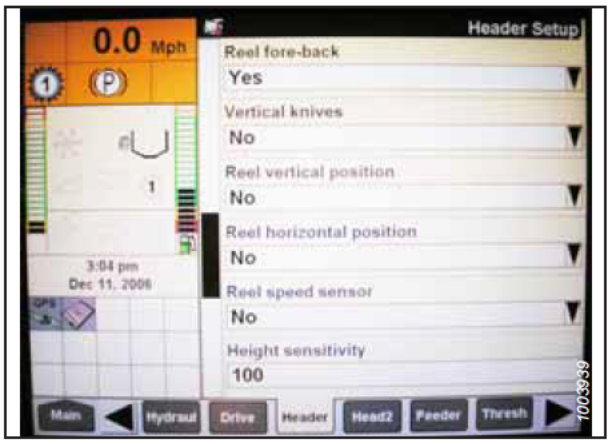

Figura 3.466: Monitor da Colheitadeira Case IH

9. Localize o campo HHC HEIGHT SENSITIVITY (A) (Sensibilidade de altura do HHC) e defina-o da seguinte maneira:

   - **Sistemas com dois sensores:** Defina HHC HEIGHT SENSITIVITY (Sensibilidade de altura do HHC) com 250.
   - **Sistemas com sensor único:** Defina HHC HEIGHT SENSITIVITY (Sensibilidade de altura do HHC) com 180.

   NOTA:

   Se a colheitadeira ficar levantando e abaixando a plataforma continuamente durante a operação (um comportamento denominado “hunting” [caça]), diminua a regulagem HHC HEIGHT SENSITIVITY (Sensibilidade de altura do HHC) em 20 pontos de cada vez até que o problema seja resolvido.

10. Ajuste HHC TILT SENSITIVITY (Sensibilidade de inclinação HHC) (B) para 150. Ajuste a sensibilidade conforme desejado.

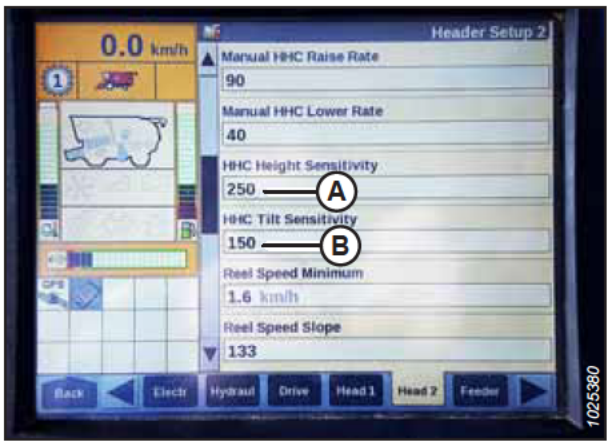

Figura 3.467: Monitor da Colheitadeira Case IH

11. Defina o CONTROLE DE AVANÇO/RECUO e de INCLINAÇÃO DO AVANÇO/RECUO DA PLATAFORMA para SIM (se aplicável).



Figura 3.468: Monitor da Colheitadeira Case IH

12. Pressione HEAD2 (PLAT2) (A) na parte inferior da página.
13. Verifique se o TIPO DE PLATAFORMA (B) está configurado para ESTEIRA.

    NOTA:

    Se o resistor de reconhecimento estiver conectado ao chicote da plataforma, não será possível alterar esta configuração.

14. Defina o CUTTING TYPE (TIPO DE CORTE) (C) como PLATFORM (PLATAFORMA).
15. Defina a LARGURA DA PLATAFORMA (D) e UTILIZAÇÃO DA PLATAFORMA (E) para os calores apropriados.

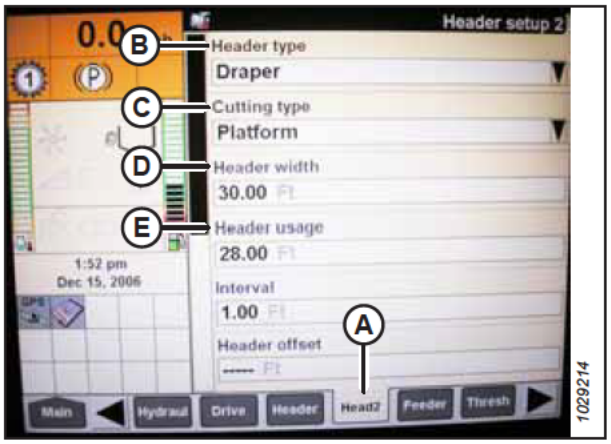

Figura 3.469: Monitor da Colheitadeira Case IH

16. No menu SENSOR DE ALTURA DO MOLINETE, selecione SIM (A).



Figura 3.470: Monitor da Colheitadeira Case IH

17. Localize o campo AUTOTILT (A) (Inclinação automática) e defina-o da seguinte maneira:
    - **Sistema com dois sensores:** Selecione YES (Sim).
    - **Sistema com sensor único:** Selecione NO (Não).

    NOTA:

    Se a flutuação foi configurada como mais pesada para completar o procedimento de calibração do AHHC, ajuste-a para a flutuação de operação recomendada após a calibração ter sido completada.

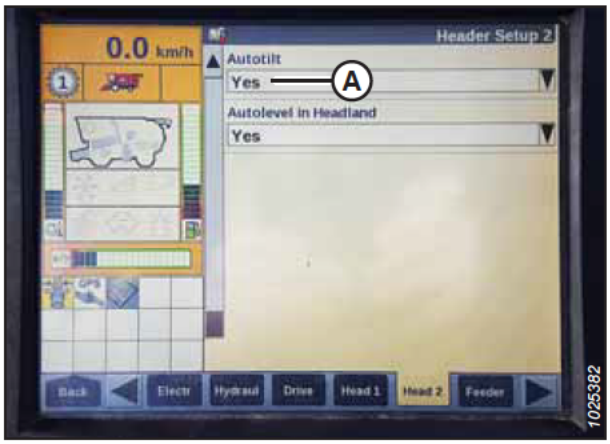

Figura 3.471: Monitor da Colheitadeira Case IH

Calibração do controle automático de altura da plataforma - Colheitadeiras Case IH com o software versão 28.00 ou posterior

Calibre a saída do sensor de controle automático de altura da plataforma (AHHC) para cada colheitadeira.

PERIGO

Certifique-se de que todos os observadores estejam afastados da área.

NOTA:

Alterações podem ter sido feitas aos controles ou ao monitor da colheitadeira desde a publicação deste documento. Para obter as informações mais atualizadas, consulte o manual do operador da colheitadeira.

1. Para ver a versão do software selecione o botão DIAGNOSTIC (Diagnóstico) na tela inicial e, em seguida, selecione a guia VERSION (A) (Versão).

   NOTA:

   Se a flutuação da plataforma estiver definida como muito leve, isso poderá impedir a calibração do AHHC. Talvez seja necessário usar definições de flutuação mais pesadas para a plataforma neste procedimento para que esta não se separe do módulo de flutuação.

2. Certifique-se de que a versão do software seja **28.00 ou superior**.

3. Defina a conexão central da plataforma em **D**.

   NOTA:

   Quando a configuração e calibração estiverem completas, ajuste a união central de volta para o ângulo de plataforma desejado. Para obter instruções, consulte *3.9.5 Ângulo da plataforma, página 239*.

4. Eleve a plataforma sobre os batentes inferiores e destrave a flutuação.

5. Coloque as asas na posição travada.



Figura 3.472: Monitor da Colheitadeira Case IH

Ajuste das configurações do monitor da colheitadeira

6. Selecione o ícone TOOLBOX (Caixa de ferramentas) (A) na tela MAIN (Principal).

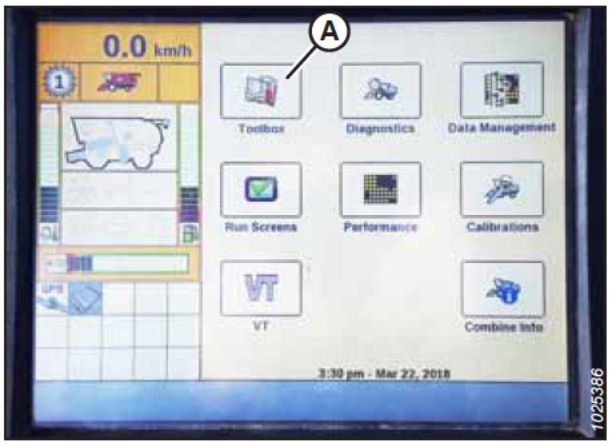

Figura 3.473: Monitor da Colheitadeira Case IH

7. Selecione a guia HEAD 1 (Plataforma 1) (A).

   NOTA:

   Para localizar a guia HEAD 1 (Plataforma 1), talvez seja necessário usar as setas laterais (B).

8. Localize o campo HEADER SUB TYPE (Subtipo de plataforma) (C).

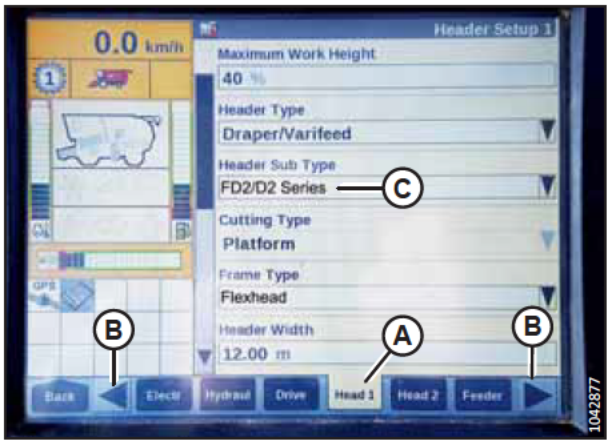

Figura 3.474: Monitor da Colheitadeira Case IH

9. Selecione o seguinte valor no campo HEADER SUB TYPE (Subtipo da plataforma):

   - Se a versão 36.4.X.X ou posterior do software estiver instalada, selecione **FD2/D2 SERIES** (Série FD2/D2) (A).

     NOTA:

     Selecionar FD2/D2 SERIES (Série FD2/D2) otimizará o desempenho do AHHC nas plataformas das séries FD2 e D2.

   - Se uma versão de software anterior à versão 36.4.X.X estiver instalada, selecione **2000** (B).

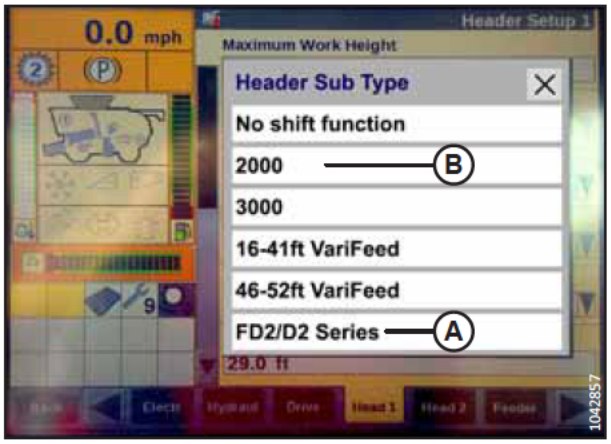

Figura 3.475: Monitor da Colheitadeira Case IH

10. Retorne à página HEAD 1 (Plataforma 1) e selecione FLEXHEAD no menu suspenso FRAME TYPE (Tipo de chassi) (A).

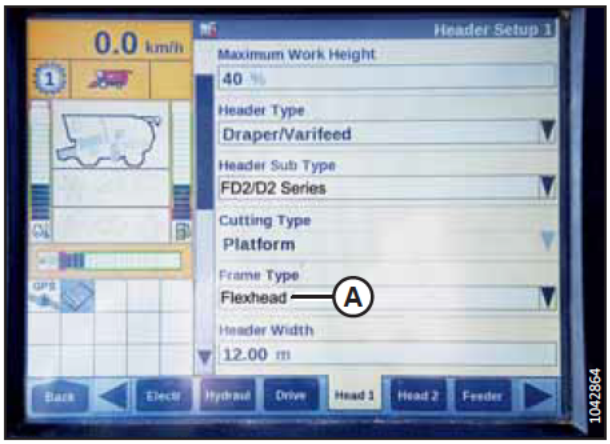

Figura 3.476: Monitor da Colheitadeira Case IH

11. Selecione a guia PLATAFORMA 2 (A).
12. No campo SENSORES DA PLATAFORMA (B), selecione HABILITAR.
13. No campo PRESSÃO DE FLUTUAÇÃO DA PLATAFORMA (C), selecione NÃO.
14. No campo RESPOSTA ALTURA/INCLINAÇÃO (D), selecione RÁPIDA.
15. No campo CANCELAMENTO DE ALTURA AUTOMÁTICA (E), selecione SIM.
16. Pressione a seta para baixo (F) e siga para a próxima tela.

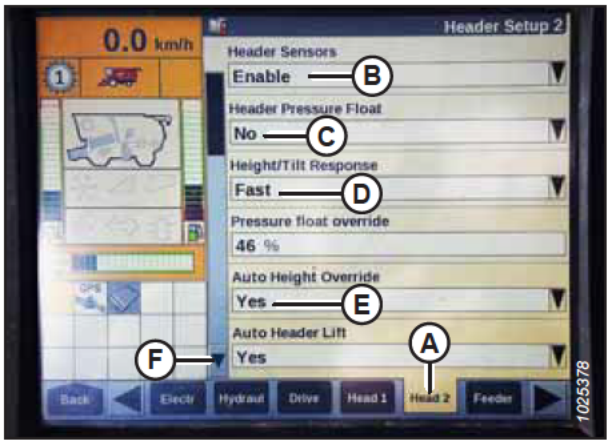

Figura 3.477: Monitor da Colheitadeira Case IH

17. Localize o campo HHC HEIGHT SENSITIVITY (A) (Sensibilidade de altura do HHC) e defina-o da seguinte maneira:
    - **Sistema com sensor único:** Defina HHC HEIGHT SENSITIVITY (Sensibilidade de altura do HHC) com 180.
    - **Sistema com dois sensores:** Defina HHC HEIGHT SENSITIVITY (Sensibilidade de altura do HHC) com 250.

    NOTA:

    Se a colheitadeira ficar levantando e abaixando a plataforma continuamente durante a operação (um comportamento denominado “hunting” [caça]), diminua a regulagem HHC HEIGHT SENSITIVITY (Sensibilidade de altura do HHC) em 20 pontos de cada vez até que o problema seja resolvido.
18. Ajuste HHC TILT SENSITIVITY (Sensibilidade de inclinação HHC) (B) para 150. Ajuste a sensibilidade conforme desejado.

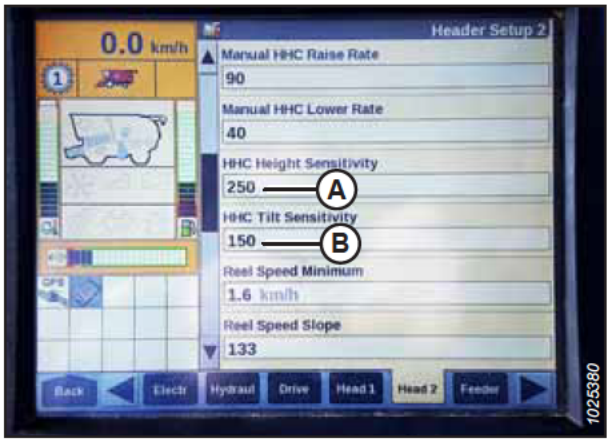

Figura 3.478: Monitor da Colheitadeira Case IH

19. No menu SENSOR DE ALTURA DO MOLINETE, selecione SIM (A).



Figura 3.479: Monitor da Colheitadeira Case IH

20. Role a tela até o campo AUTOTILT (A) (Inclinação automática) e defina-o da seguinte maneira:
    - **Sistema com dois sensores:** Selecione YES (Sim).
    - **Sistema com sensor único:** Selecione NO (Não).

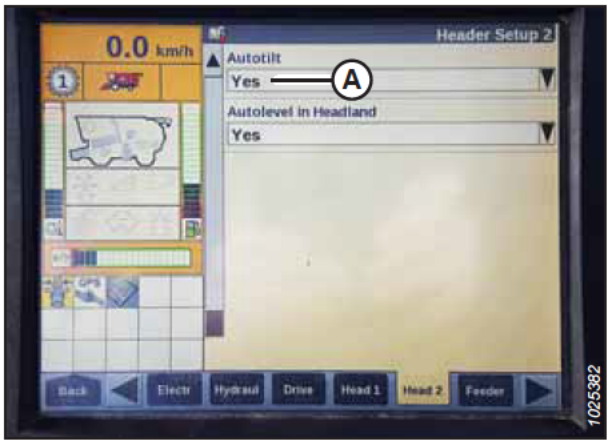

Figura 3.480: Monitor da Colheitadeira Case IH

Calibração do controle automático de altura da plataforma

21. Selecione CALIBRAÇÃO no monitor da colheitadeira e pressione a tecla de navegação de seta direita para inserir a caixa de informações.
22. Selecione HEADER (A) (Plataforma) e pressione ENTER. A caixa de diálogo CALIBRATION (Calibração) será exibida.

    NOTA:

    Use as teclas de navegação PARA CIMA e PARA BAIXO para percorrer as diferentes opções.

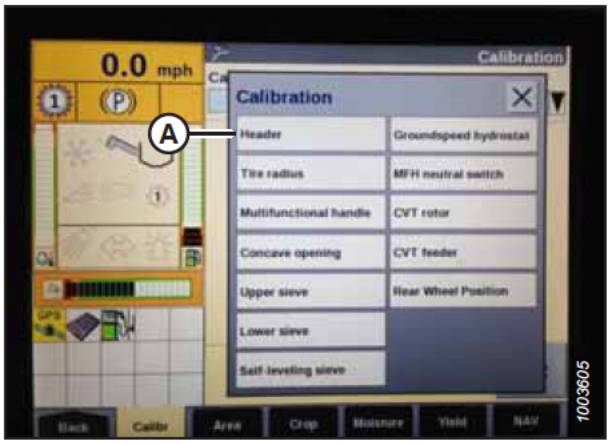

Figura 3.481: Monitor da Colheitadeira Case IH

23. Siga as etapas de calibração conforme aparecem. Conforme prossegue pelo procedimento de calibração, o monitor será atualizado automaticamente para exibir a próxima etapa.

    NOTA:

    O procedimento de calibração é interrompido ao pressionar a tecla ESC durante qualquer uma das etapas ou deixar o sistema ocioso por mais de 3 minutos.

    NOTA:

    Consulte o manual do operador da colheitadeira para obter explicações sobre quaisquer códigos de erro.

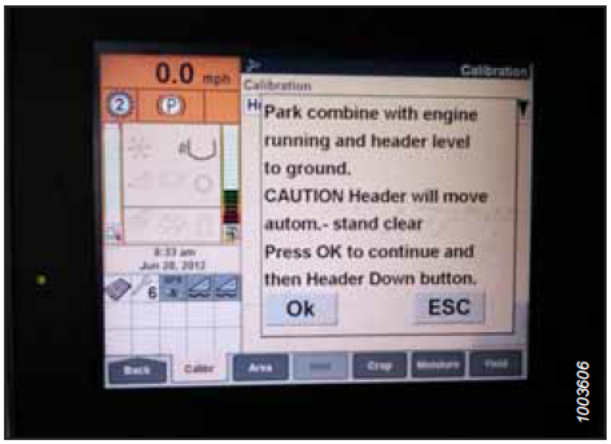

Figura 3.482: Monitor da Colheitadeira Case IH

24. Quando todos os passos estiverem concluídos, a mensagem CALIBRATION SUCCESSFUL (Calibração bem-sucedida) será exibida na página. Saia do menu CALIBRATION (Calibração) pressionando a tecla ENTER ou ESC.

    NOTA:

    Se o flutuador foi configurado como mais pesado para completar a calibração, ajuste a plataforma para a operação de flutuação recomendada após a calibração ter sido completada.

25. Verifique se o ícone AUTO HEIGHT (A) (Altura automática) aparece no monitor, como mostrado em (B). Quando a plataforma está posicionada para colher no chão, essa regulagem verifica se a colheitadeira está usando corretamente o sensor na plataforma para detectar a pressão no solo.

    NOTA:

    Os ícones (A) e (B) só aparecem no monitor após o engate do separador com a plataforma e o pressionar do botão HEADER RESUME (Reiniciar plataforma) no painel de controle.

    NOTA:

    O campo AUTO HEIGHT (B) (Altura automática) pode aparecer em qualquer das guias RUN (Executar), não necessariamente na guia RUN 1 (Executar 1).

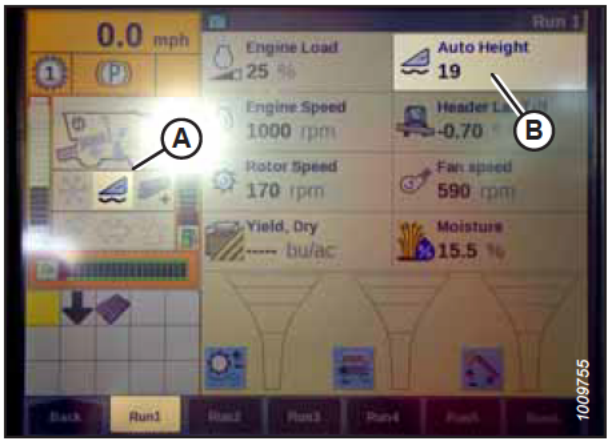

Figura 3.483: Monitor da Colheitadeira Case IH

Verificação da tensão elétrica dos sensores de altura do molinete – Colheitadeiras Case IH

A tensão de saída dos sensores de altura do molinete pode ser inspecionada por meio do monitor da colheitadeira na cabine.

PERIGO

Certifique-se de que todos os observadores estejam afastados da área.

NOTA:

Alterações podem ter sido feitas aos controles ou ao monitor da colheitadeira desde a publicação deste documento. Para obter as informações mais atualizadas, consulte o manual do operador da colheitadeira.

1. Na tela principal do monitor da colheitadeira, selecione DIAGNOSTICS (DIAGNÓSTICO) (A). A página DIAGNOSTICS (DIAGNÓSTICO) é exibida.

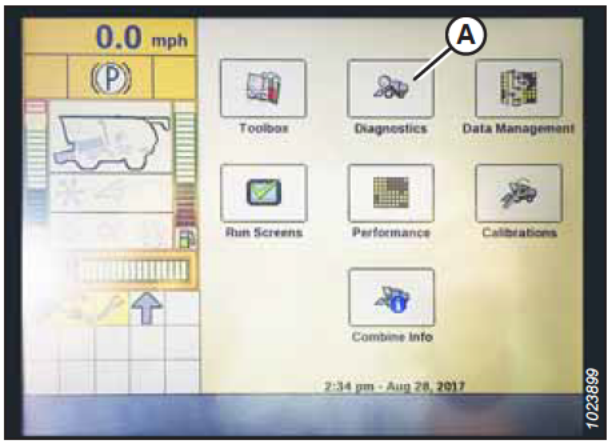

Figura 3.484: Monitor da Colheitadeira Case IH

2. Selecione a guia CONFIGURAÇÕES (A). A página SETTINGS (CONFIGURAÇÕES) é exibida.
3. No menu GROUP (GRUPO), selecione HEADER (PLATAFORMA) (B).
4. No menu PARAMETER (PARÂMETRO), selecione REEL VERTICAL POSITION (POSIÇÃO VERTICAL DO MOLINETE) (C).

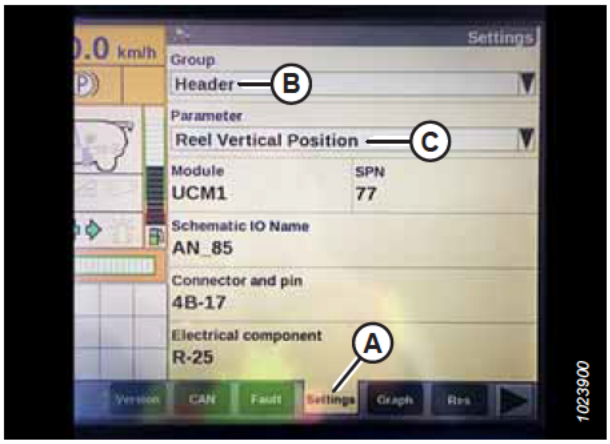

Figura 3.485: Monitor da Colheitadeira Case IH

5. Selecione a guia GRAPH (GRÁFICO) (A). O gráfico REEL VERTICAL POSITION (POSIÇÃO VERTICAL DO MOLINETE) é exibido.
6. Abaixe o molinete para ver o limite superior de tensão (B). A tensão deve estar entre 4,1-4,3 V.
7. Levante o molinete para ver o limite inferior de tensão (C). A tensão deve estar entre 0,7-0,9 V.
8. Se a tensão estiver fora da faixa, consulte *Verificação e ajuste do sensor de altura do molinete, página 255*.

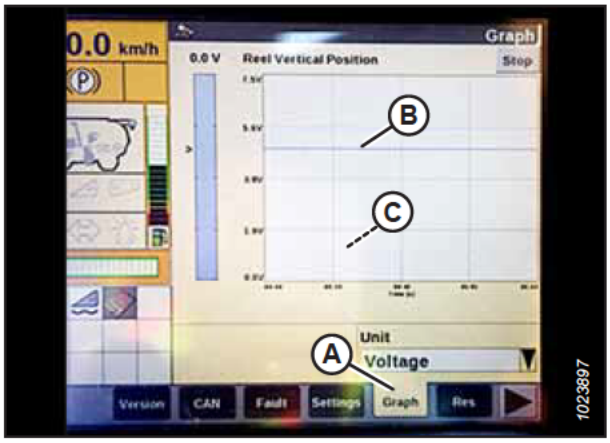

Figura 3.486: Monitor da Colheitadeira Case IH

Configuração de predefinição de altura de corte – colheitadeiras Case IH 120, 230, 240 e 250

A altura de corte predefinida pode ser regulada assim que o sistema automático de controle de altura da plataforma (AHHC) estiver regulado. A altura de corte predefinida é a altura na qual o sistema AHHC tentará manter a plataforma conforme a colheitadeira avança.

PERIGO

Certifique-se de que todos os observadores estejam afastados da área.

NOTA:

Alterações podem ter sido feitas aos controles ou ao monitor da colheitadeira desde a publicação deste documento. Para obter as informações mais atualizadas, consulte o manual do operador da colheitadeira.

NOTA:

O indicador (A) deve estar na posição **0** (B) quando a plataforma está a 254–356 mm (10–14 pol.) do chão. Quando a plataforma está no chão, o indicador deve estar na posição **1** (C) para uma baixa pressão de solo ou na posição **4** (D) para uma alta pressão de solo. As condições de solo e cultura determinam a quantidade de flutuação a ser empregada. A regulagem ideal é a mais leve possível, sem causar trepidação da plataforma ou perda de cultura. Operar com configurações pesadas de forma prematura desgasta a placa de desgaste da barra de corte.

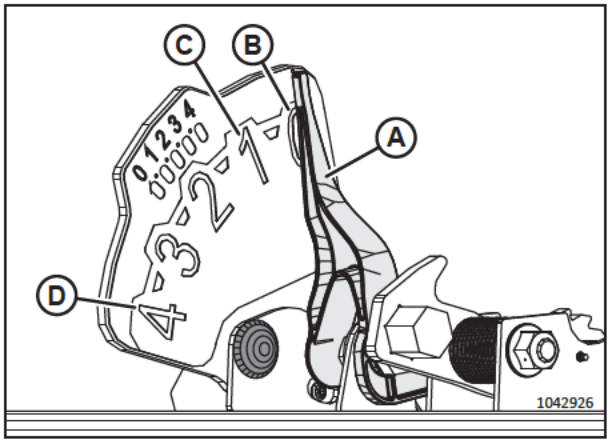

Figura 3.487: Indicador de flutuação

1. Engate o separador e a plataforma.
2. Posicione a plataforma em uma altura de corte desejada.
3. Pressione o botão DEFINIR 1 (A). A luz ao lado do interruptor (A) se acenderá.

   NOTA:

   Use o botão (C) para ajustes finos.

   NOTA:

   Ao ajustar as predefinições, sempre defina a posição da plataforma antes de definir a posição do molinete. Se a plataforma e o molinete forem definidos ao mesmo tempo, as configurações do molinete não serão salvas.
4. Mova o molinete para a posição de operação desejada.
5. Pressione o botão CONFIGURAR n.º 1 (A). A luz ao lado do interruptor (A) se acenderá.
6. Posicione a plataforma em uma segunda altura de corte desejada.
7. Pressione o botão DEFINIR 2 (B). A luz ao lado do botão (B) vai acender.



Figura 3.488: Controles da colheitadeira Case

8. Posicione o molinete em uma segunda posição de trabalho desejada.
9. Pressione o botão DEFINIR 2 (B). A luz ao lado do botão (B) vai acender.
10. Para trocar entre os pontos de ajuste, pressione RETOMADA DA PLATAFORMA (A).
11. Para levantar a plataforma, mantenha pressionado o botão SHIFT (B) atrás da alavanca de controle e pressione o botão RETOMADA DA PLATAFORMA (A). Para abaixar a plataforma, pressione o botão RETOMADA DA PLATAFORMA (A) uma vez para retornar à altura predefinida da plataforma.

    NOTA:

    Pressionar os interruptores ELEVAR/ABAIXAR PLATAFORMA (C) e (D) desativará o modo de ALTURA AUTOMÁTICA. Pressione RETOMADA DA PLATAFORMA (A) para retomar o modo ALTURA AUTOMÁTICA.



Figura 3.489: Controles da colheitadeira Case

Função de reversão do molinete – Colheitadeiras Case IH

Com a instalação do kit Case 91826802, as colheitadeiras Case IH Flagship podem permitir a reversão do molinete com o alimentador.

PERIGO

Certifique-se de que todos os observadores estejam afastados da área.

NOTA:

Alterações podem ter sido feitas aos controles ou ao monitor da colheitadeira desde a publicação deste documento. Para obter as informações mais atualizadas, consulte o manual do operador da colheitadeira.

1. Selecione CAIXA DE FERRAMENTAS (A) na tela PRINCIPAL.
2. Selecione a guia HEAD 1 (Plataforma 1) (A).

    NOTA:

    Para localizar a guia HEAD 1 (Plataforma 1), talvez seja necessário usar as setas laterais (B).

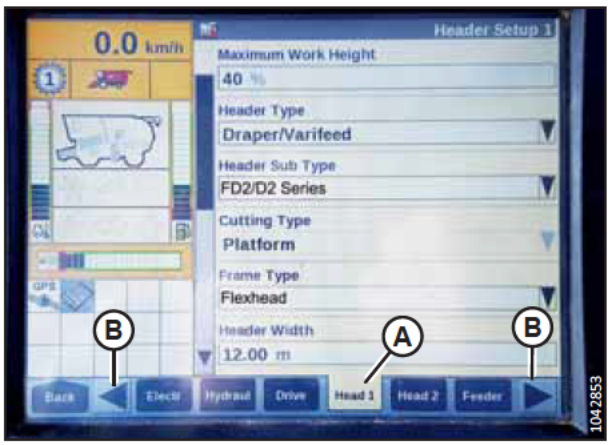

Figura 3.490: Monitor da Colheitadeira Case IH

3. Localize o campo SUBTIPO DE PLATAFORMA.

4. Selecione o seguinte valor no campo HEADER SUB TYPE (Subtipo da plataforma):

   - Se a versão 36.4.X.X ou posterior do software estiver instalada, selecione **FD2/D2 SERIES** (Série FD2/D2) (A).

     NOTA:

     Selecionar FD2/D2 SERIES (Série FD2/D2) otimizará o desempenho do AHHC nas plataformas das séries FD2 e D2.

   - Se uma versão de software anterior à versão 36.4.X.X estiver instalada, selecione **2000** (B).

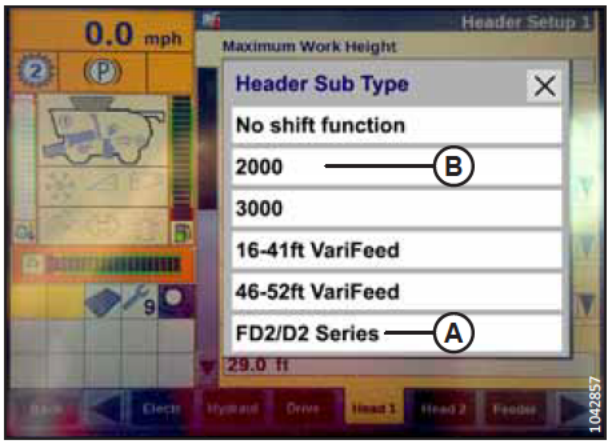

Figura 3.491: Monitor da Colheitadeira Case IH

5. Retorne à página HEAD 1 (Plataforma 1) e selecione FLEXHEAD no menu suspenso FRAME TYPE (Tipo de chassi) (A).

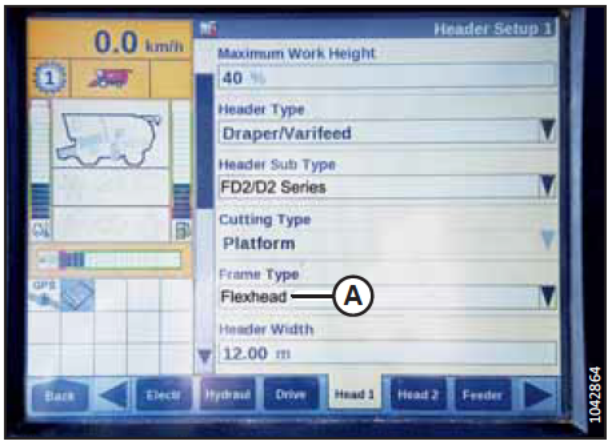

Figura 3.492: Monitor da Colheitadeira Case IH

6. Selecione a guia PLATAFORMA 2 (A).

7. No campo SENSORES DA PLATAFORMA (B), selecione HABILITAR.

8. No campo PRESSÃO DE FLUTUAÇÃO DA PLATAFORMA (C), selecione NÃO.

9. No campo HEIGHT/TILT RESPONSE (Resposta altura/inclinação) (D), selecione FAST (Rápida).

   NOTA:

   O campo AUTO HEADER LIFT (E) (Levante automático da plataforma) pode ser definido de acordo com a preferência do usuário.



Figura 3.493: Monitor da Colheitadeira Case IH

10. Pressione a seta para baixo (F) e siga para a próxima tela.
11. No campo HYDRAULIC REEL (A) (Molinete hidráulico), selecione YES (Sim).
12. No campo HYDRAULIC REEL REVERSE (B) (Reversão hidráulica do molinete), selecione YES (Sim).



Figura 3.494: Monitor da Colheitadeira Case IH

13. No campo OVERLAP MODE (A) (Modo de sobreposição), selecione MANUAL.
14. No campo WORK WIDTH RESET (B) (Redefinição da largura de trabalho), selecione MANUAL.



Figura 3.495: Monitor da Colheitadeira Case IH

Controle de velocidade da esteira lateral – colheitadeiras Case IH

A velocidade da esteira lateral pode ser ajustada na tela sensível ao toque na versão de software 34 e posteriores.

PERIGO

Certifique-se de que todos os observadores estejam afastados da área.

NOTA:

Alterações podem ter sido feitas aos controles ou ao monitor da colheitadeira desde a publicação deste documento. Para obter as informações mais atualizadas, consulte o manual do operador da colheitadeira.

1. Selecione a guia HEAD 1 (Plataforma 1) (A).

   NOTA:

   Para localizar a guia HEAD 1 (Plataforma 1), talvez seja necessário usar as setas laterais (B).

2. Localize o campo HEADER SUB TYPE (Subtipo de plataforma) (C).

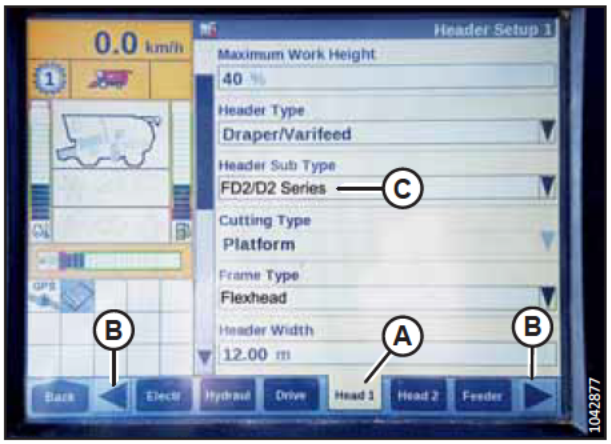

Figura 3.496: Monitor da Colheitadeira Case IH

3. Selecione o seguinte no campo HEADER SUB TYPE (Subtipo de plataforma):

   - Se a versão 36.4.X.X ou posterior do software estiver instalada, selecione **FD2/D2 SERIES** (Série FD2/D2) (A).

     NOTA:

     Selecionar FD2 SERIES (Série FD2) otimizará o desempenho do AHHC nas plataformas das séries FD2 e D2.

   - Se uma versão de software anterior à versão 36.4.X.X estiver instalada, selecione **2000** (B).

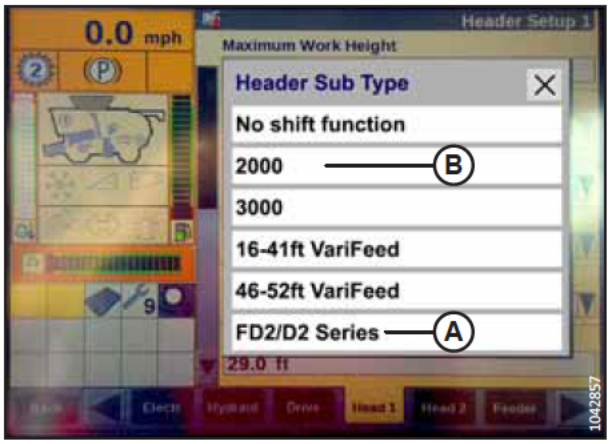

Figura 3.497: Monitor da Colheitadeira Case IH

4. Use a barra de rolagem (A) para navegar até LATERAL BELT SPD (Velocidade da esteira lateral) (B).

   NOTA:

   A velocidade da esteira lateral pode ser ajustada usando as setas laterais (C). Selecione ENTER (D) depois de ajustar a velocidade da esteira.

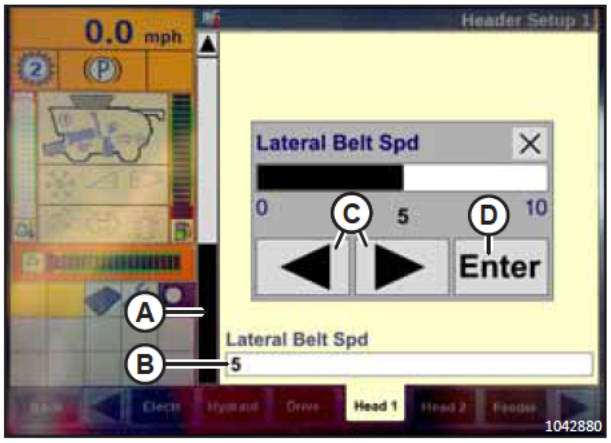

Figura 3.498: Monitor da Colheitadeira Case IH

5. Navegue até a guia RUN4 (A).
6. No campo WORK CONDITION (Condição de trabalho) (B), selecione AUTO-DEFAULT (Automático – padrão).

   NOTA:

   A velocidade da esteira lateral pode ser ajustada selecionando o campo LATERAL BELT SPD (Velocidade da esteira lateral) (C).

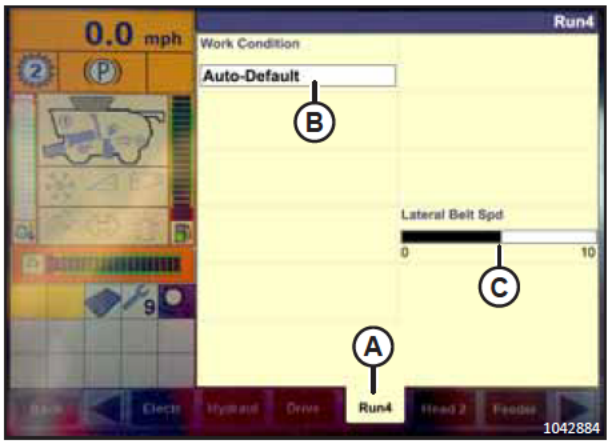

Figura 3.499: Monitor da Colheitadeira Case IH

Compatibilidade do sensor de velocidade do molinete – colheitadeiras Case IH

As configurações de velocidade do molinete podem ser ajustadas usando a tela sensível ao toque na versão de software 34 e posteriores.

PERIGO

Certifique-se de que todos os observadores estejam afastados da área.

NOTA:

Alterações podem ter sido feitas aos controles ou ao monitor da colheitadeira desde a publicação deste documento. Para obter as informações mais atualizadas, consulte o manual do operador da colheitadeira.

1. Selecione a guia HEAD 2 (Plataforma 2) (A).

   NOTA:

   Para localizar a guia HEAD 2 (Plataforma 2), talvez seja necessário usar as setas laterais (C).

2. No campo REEL SPEED SENSOR (B) (Sensor de velocidade do molinete), selecione YES (Sim).

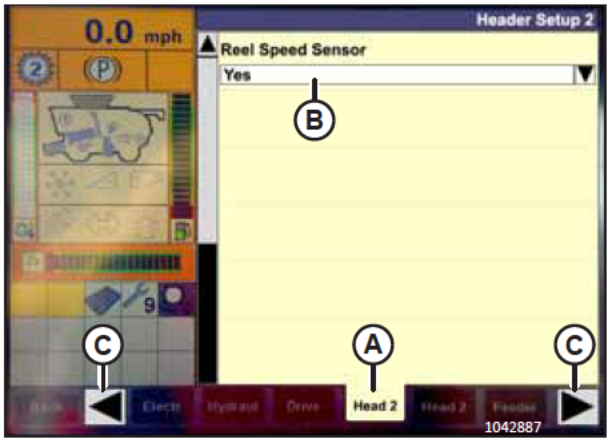

Figura 3.500: Monitor da Colheitadeira Case IH

3. Selecione a guia HEAD 2 (Plataforma 2) (A).

4. Localize o campo REEL SPROCKETS RATIO (Relação das engrenagens do molinete) (B) e selecione a relação apropriada das engrenagens.

   NOTA:

   A relação 19/56 é a configuração padrão, enquanto as relações 10/56 e 20/52 são configurações opcionais.

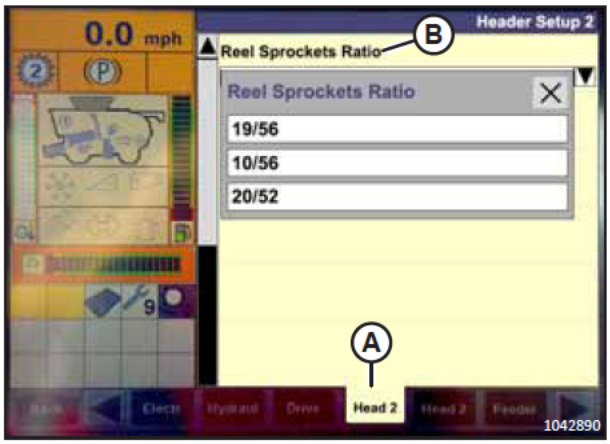

Figura 3.501: Monitor da Colheitadeira Case IH

3.10.7 Colheitadeiras Challenger® e Massey Ferguson® séries 6 e 7

Para tornar o sistema de controle automático de altura (AHHC) da sua plataforma compatível com a colheitadeira, defina as opções de regulagem de velocidade do molinete, regule os controles do AHHC e calibre o sistema AHHC para garantir que esteja funcionando corretamente.

Verificação da faixa de tensão da cabine da colheitadeira – Challenger® e Massey Ferguson®

O sensor de controle automático da altura da plataforma deve operar dentro de uma faixa de tensão específica para que funcione adequadamente.

PERIGO

Certifique-se de que todos os observadores estejam afastados da área.

NOTA:

Alterações podem ter sido feitas aos controles ou ao monitor da colheitadeira desde a publicação deste documento. Para obter as informações mais atualizadas, consulte o manual do operador da colheitadeira.

1. Ligue o motor.
2. Posicione a plataforma a 254-356 mm (10-14 pol.) acima do solo.
3. Destrave a flutuação da plataforma. Para obter instruções, consulte *Travamento/Destravamento da flutuação da plataforma, página 228*.
4. Desligue o motor e remova a chave da ignição.

5. Certifique-se de que a conexão da trava da flutuação esteja nas travas de segurança (a arruela [A] não pode ser movida) em ambos os locais.

   NOTA:

   Se a plataforma não estiver nas travas de segurança nos próximos dois passos, a tensão poderá sair da faixa durante a operação, causando mau funcionamento do sistema de AHHC. Se a plataforma não estiver nas travas de segurança, consulte *3.11 Nivelar a plataforma, página 515* para obter instruções.

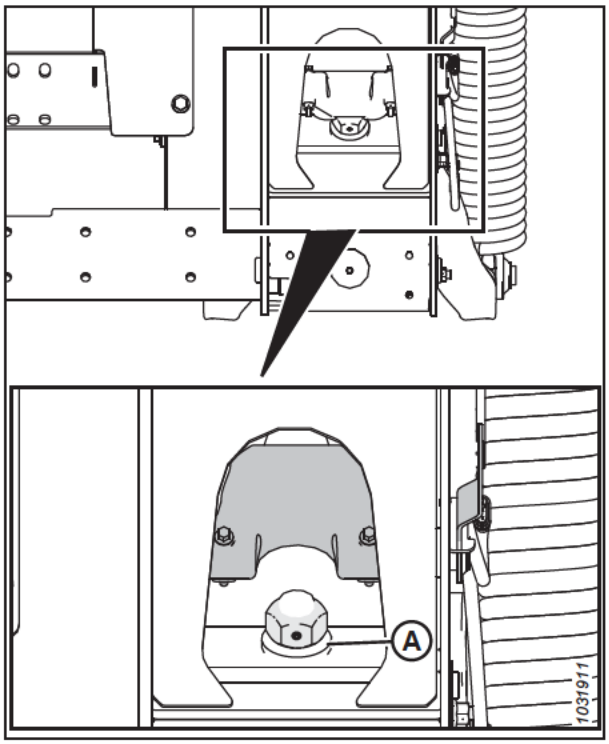

Figura 3.502: Trava da flutuação

6. Se o ponteiro não estiver no zero, afrouxe o parafuso (A) e deslize a placa do indicador de flutuação (B) até que o ponteiro (C) esteja no **0** (D). Aperte a porca do parafuso (A).

   NOTA:

   Use o ponto zero (E) acima do decalque para ajustar corretamente a agulha indicadora.

7. Aperte o parafuso (A).

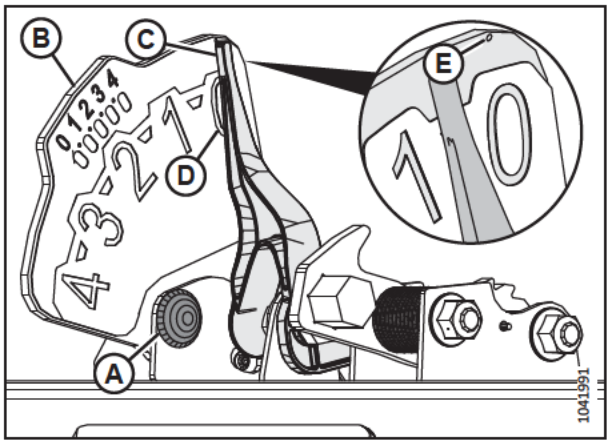

Figura 3.503: Indicador da flutuação

8. No monitor da colheitadeira, vá para a página FIELD (Campo) e pressione o ícone de diagnósticos. A tela MISCELLANEOUS (Miscelânea) é exibida.

9. Selecione VMM DIAGNOSTIC (Diagnóstico VMM) (A). A página VMM DIAGNOSTIC (Diagnóstico VMM) é exibida.

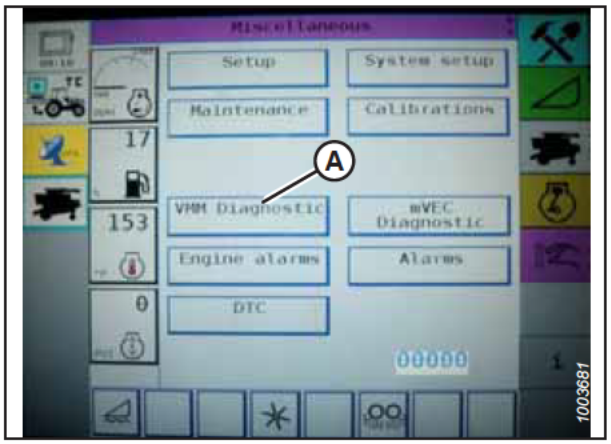

Figura 3.504: Painel da colheitadeira Challenger®

10. Vá para a aba ANALOG IN (Em analógico) (A) e em seguida escolha VMM MODULE 3 (Módulo VMM 3) selecionando a caixa de texto abaixo das quatro abas. A tensão do sensor do AHHC aparece na página como HEADER HEIGHT RIGHT POT (Potenciômetro direito de altura da plataforma) e HEADER HEIGHT LEFT POT (Potenciômetro esquerdo de altura da plataforma). As leituras podem ser um pouco diferentes.

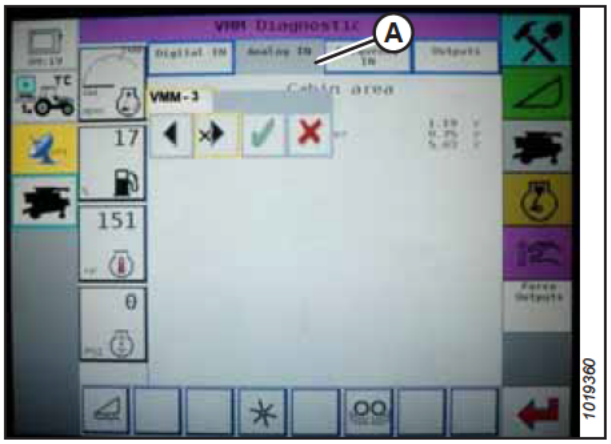

Figura 3.505: Painel da colheitadeira Challenger®

11. Abaixe totalmente o alimentador da colheitadeira (o módulo de flutuação deve estar totalmente separado da plataforma).

    NOTA:

    Pode ser necessário manter pressionado o botão ABAIXAR PLATAFORMA por alguns segundos para abaixar totalmente o alimentador.

12. Leia a tensão.

13. Eleve a plataforma a 254-356 mm (10-14 pol.) acima do solo e destrave a flutuação.

14. Leia a tensão.

15. Se a tensão do sensor não estiver dentro dos limites alto e baixo, ou se a faixa entre os limites alto e baixo for insuficiente, será necessário realizar ajustes. Para obter mais instruções, consulte *3.10.3 Verificação manual dos limites de tensão, página 302*.



Figura 3.506: Painel da colheitadeira Challenger®

Acoplamento do controle automático de altura da plataforma - Challenger® e Massey Ferguson®

O sistema de controle automático de altura da plataforma (AHHC) deve ser ativado antes da configuração de seus recursos.

NOTA:

Alterações podem ter sido feitas aos controles ou ao monitor da colheitadeira desde a publicação deste documento. Para obter as informações mais atualizadas, consulte o manual do operador da colheitadeira.

Os seguintes componentes do sistema são necessários para o funcionamento do AHHC:

- Módulo principal (placa PCB) e módulo acionador da plataforma (placa PCB) instalados na caixa de placas no módulo do painel de fusíveis (FP)
- Entradas do operador na alavanca de controle multifuncional
- Entradas do operador montadas no painel do módulo do console de controle (CC).
- A válvula eletro-hidráulica de controle de levante da plataforma

Para acionar o AHHC, siga estes passos:

1. Percorra pelas opções de controle da plataforma no painel da colheitadeira utilizando o interruptor de controle da plataforma, até que o ícone do AHHC (A) apareça na primeira caixa de mensagens. O AHHC ajustará a altura da plataforma em relação ao solo, de acordo com as configurações de altura e sensibilidade.

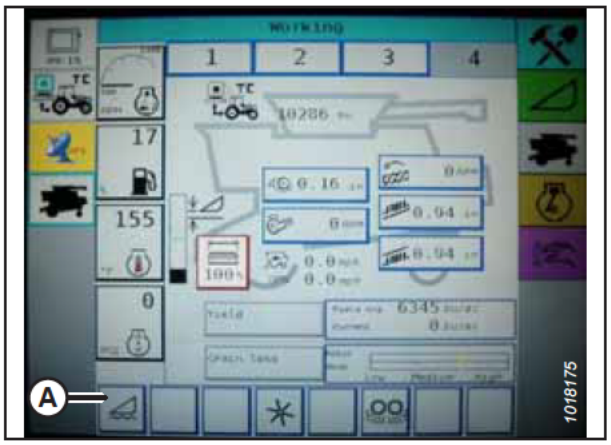

Figura 3.507: Painel da colheitadeira Challenger®

Calibração do controle automático de altura da plataforma - Challenger® e Massey Ferguson®

A saída do sensor de controle automático de altura da plataforma (AHHC) precisa ser calibrada para cada colheitadeira.

⚠ PERIGO

Certifique-se de que todos os observadores estejam afastados da área.

NOTA:

Alterações podem ter sido feitas aos controles ou ao monitor da colheitadeira desde a publicação deste documento. Para obter as informações mais atualizadas, consulte o manual do operador da colheitadeira.

NOTA:

Se a flutuação da plataforma estiver definida como muito leve, isso pode impedir a calibração adequada do sistema de AHHC. Talvez seja necessário usar regulagens mais pesadas para a plataforma durante o procedimento de calibração para garantir que ela não se separe do módulo de flutuação.

1. Certifique-se de que a união central esteja em **D**.

   NOTA:

   Quando a configuração e calibração estiverem completas, ajuste a união central de volta para o ângulo de plataforma desejado. Para obter instruções, consulte *3.9.5 Ângulo da plataforma, página 239*.

2. Na página FIELD (Campo), selecione o ícone de DIAGNÓSTICO (A). A tela MISCELLANEOUS (Miscelânea) é exibida.

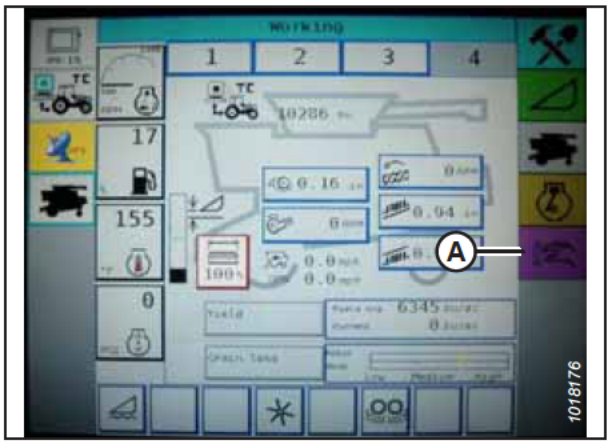

Figura 3.508: Painel da colheitadeira Challenger®

3. Selecione CALIBRATIONS (A) (Calibrações). A tela CALIBRATIONS (Calibrações) é exibida.

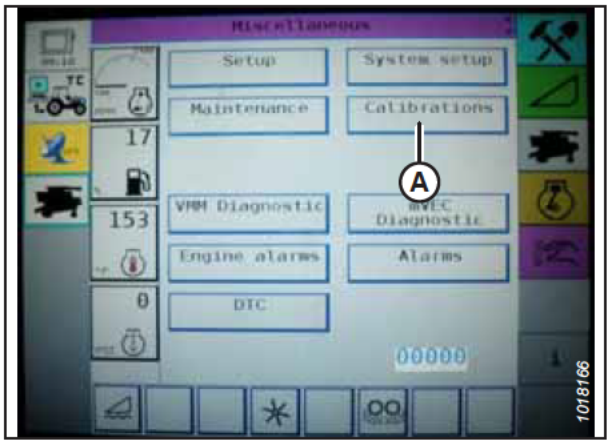

Figura 3.509: Painel da colheitadeira Challenger®

4. Selecione HEADER (A) (Plataforma). A página HEADER CALIBRATION (Calibração da plataforma) mostrará um WARNING (Advertência).

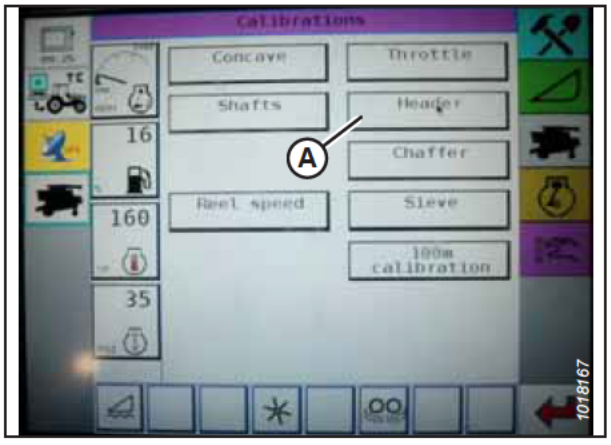

Figura 3.510: Painel da colheitadeira Challenger®

5. Leia a mensagem de advertência e, em seguida, selecione o botão com a marca de verificação verde.

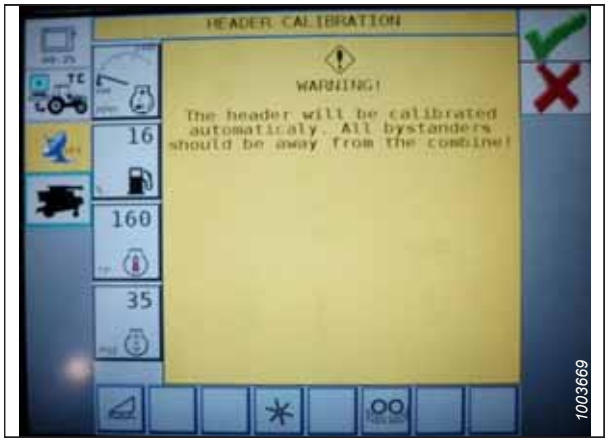

Figura 3.511: Painel da colheitadeira Challenger®

6. Siga as instruções na tela para completar a calibração.

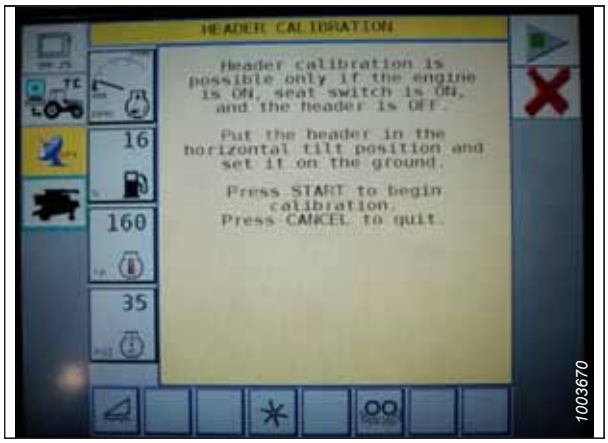

Figura 3.512: Painel da colheitadeira Challenger®

NOTA:

O procedimento de calibração pode ser cancelado a qualquer momento pressionando o botão CANCELAR na tela. Enquanto a calibração da plataforma estiver em andamento, esta também pode ser cancelada utilizando os botões PARA CIMA, PARA BAIXO, INCLINAÇÃO À DIREITA ou INCLINAÇÃO À ESQUERDA na alavanca de controle.

NOTA:

Se a colheitadeira não tiver a INCLINAÇÃO DA PLATAFORMA instalada ou se estiver inoperante, avisos podem ser recebidos durante a calibração. Pressione o botão verde de verificação se esses avisos aparecerem. Isso não afetará a calibração.

NOTA:

Se o flutuador foi configurado como mais pesado para completar o procedimento de calibração do AHHC, ajuste-o para a operação de flutuação recomendada após a calibração ter sido completada.

Ajuste da altura da plataforma - Challenger® e Massey Ferguson®

O recurso de controle automático de altura da plataforma (AHHC) permite que o operador defina alturas específicas para a plataforma.

PERIGO

Certifique-se de que todos os observadores estejam afastados da área.

NOTA:

Alterações podem ter sido feitas aos controles ou ao monitor da colheitadeira desde a publicação deste documento. Para obter as informações mais atualizadas, consulte o manual do operador da colheitadeira.

Uma vez que o AHHC esteja ativado, pressione e solte o botão ABAIXAR PLATAFORMA na alavanca de controle. O AHHC abaixará automaticamente a plataforma para a configuração de altura selecionada.

É possível ajustar a altura selecionada no AHHC utilizando o botão HEIGHT ADJUSTMENT (AJUSTE DE ALTURA) (A) no console de controle. Girar o botão no sentido horário aumenta a altura selecionada e, no sentido anti-horário, reduz a altura selecionada.



Figura 3.513: Botão de ajuste de altura no console de controle da colheitadeira

Ajuste da taxa de elevação/descida da plataforma - Challenger® e Massey Ferguson®

A taxa na qual a plataforma sobe e desce pode ser configurada acessando o menu CONTROLE DA PLATAFORMA no monitor da colheitadeira.

NOTA:

Alterações podem ter sido feitas aos controles ou ao monitor da colheitadeira desde a publicação deste documento. Para obter as informações mais atualizadas, consulte o manual do operador da colheitadeira.

1. Pressione o ícone HEADER (A) (Plataforma) na página FIELD (Campo). A tela HEADER (Plataforma) é exibida.

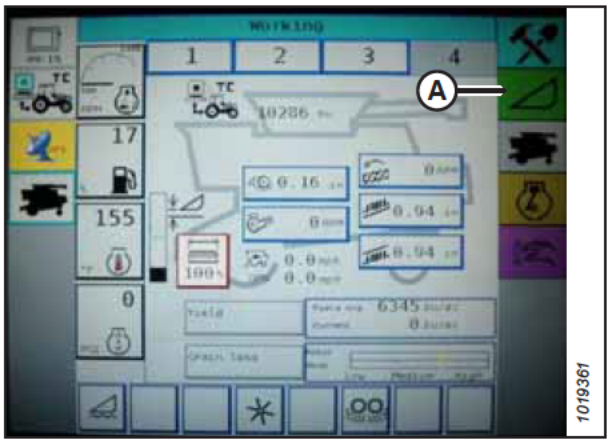

Figura 3.514: Painel da colheitadeira Challenger®

2. Selecione HEADER CONTROL (A) (Controle de plataforma). A página HEADER CONTROL (Controle da plataforma) é exibida.

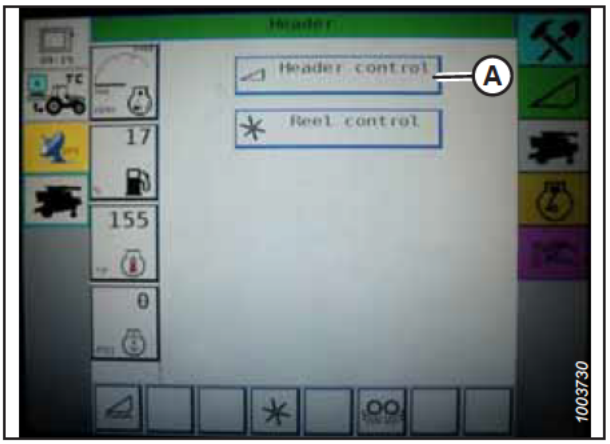

Figura 3.515: Painel da colheitadeira Challenger®

3. Vá para a aba CONFIGURAÇÕES DA TABELA

4. Pressione o botão de seta para cima próximo a MAX UP PWM (PWM máximo de subida) para aumentar a porcentagem e a velocidade de elevação. Pressione o botão de seta para baixo próximo a MAX UP PWM (PWM máximo de subida) para diminuir a porcentagem e a velocidade de elevação.

5. Pressione o botão de seta para cima próximo a MAX DOWN PWM (PWM máximo de descida) para aumentar a porcentagem e a velocidade de descida. Pressione o botão de seta para baixo próximo a MAX DOWN PWM (PWM máximo de descida) para diminuir a porcentagem e a velocidade de descida.

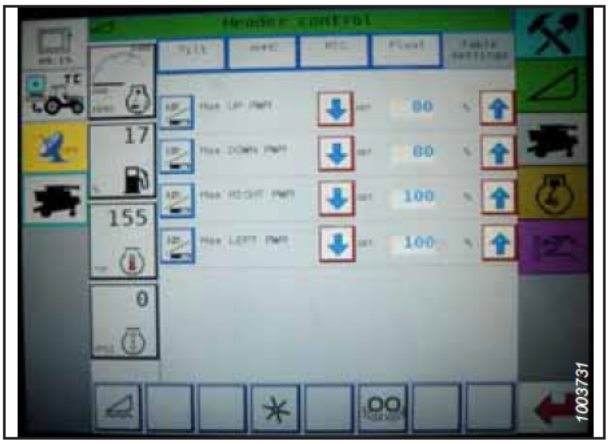

Figura 3.516: Painel da colheitadeira Challenger®

Configuração da sensibilidade do controle automático de altura da plataforma - Challenger® e Massey Ferguson®

O ajuste de sensibilidade controla a distância que a barra de corte deve percorrer antes que o controle automático de altura da plataforma (AHHC) levante ou abaixe o alimentador. Quando a sensibilidade é definida no ponto máximo, pequenas alterações na altura do solo fazem o AHHC movimentar o alimentador. Quando a sensibilidade está definida no ponto mínimo, somente grandes alterações na altura do solo fazem o AHHC movimentar o alimentador.

PERIGO

Certifique-se de que todos os observadores estejam afastados da área.

NOTA:

Alterações podem ter sido feitas aos controles ou ao monitor da colheitadeira desde a publicação deste documento. Para obter as informações mais atualizadas, consulte o manual do operador da colheitadeira.

1. Selecione o ícone HEADER (Plataforma) na página FIELD (Campo). A tela HEADER (Plataforma) é exibida.

2. Pressione o botão HEADER CONTROL (A) (Controle da plataforma). A página HEADER CONTROL (Controle da plataforma) é exibida. Você pode ajustar a sensibilidade nesta página usando os botões de seta para cima ou para baixo.

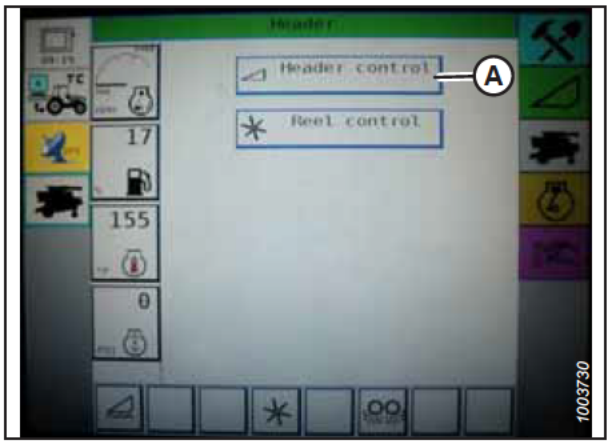

Figura 3.517: Painel da colheitadeira Challenger®

3. Ajuste a sensibilidade para a configuração máxima.
4. Ative o AHHC e pressione o botão ABAIXAR PLATAFORMA na alavanca de controle.
5. Reduza a sensibilidade até que o alimentador permaneça estável e não balance para cima e para baixo.

   NOTA:

   Esta é a sensibilidade máxima e é somente uma configuração inicial. A configuração final deve ser feita em campo à medida que a reação do sistema variar com alterações na superfície e condições de operação.

   NOTA:

   Caso uma sensibilidade máxima não seja necessária, uma configuração menos sensível reduzirá a frequência das correções de altura da plataforma e o desgaste de componentes. Abrir parcialmente a válvula acumuladora atenuará a ação dos cilindros de elevação da plataforma e reduzirá a procura da plataforma.

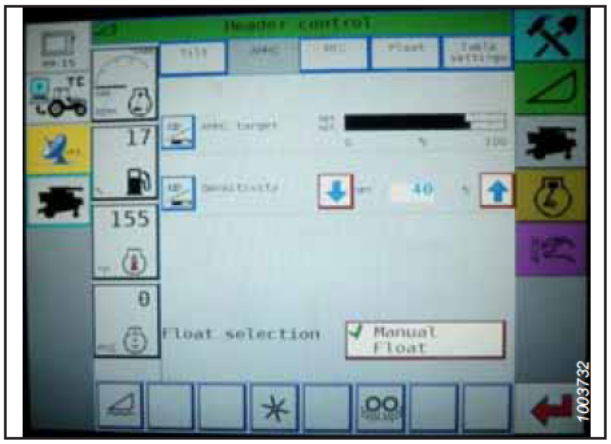

Figura 3.518: Painel da colheitadeira Challenger®

3.10.8 Colheitadeiras CLAAS Série 500

Para tornar o sistema de controle automático de altura (AHHC) da sua plataforma compatível com a colheitadeira, defina as opções de regulagem de velocidade do molinete, regule os controles do AHHC e calibre o sistema AHHC para garantir que esteja funcionando corretamente.

Calibração do controle automático de altura da plataforma– CLAAS Série 500

A saída do sensor de controle automático de altura da plataforma (AHHC) precisa ser calibrada para cada colheitadeira.

NOTA:

Alterações podem ter sido feitas aos controles ou ao monitor da colheitadeira desde a publicação deste documento. Para obter as informações mais atualizadas, consulte o manual do operador da colheitadeira.

NOTA:

Se a flutuação da plataforma estiver definida como muito leve, isso pode impedir a calibração do AHHC. Talvez seja necessário usar definições mais pesadas para a plataforma no procedimento de calibração para que esta não se separe do módulo de flutuação.

1. Certifique-se de que a união central esteja na posição **D**.

   NOTA:

   Quando a configuração e calibração estiverem completas, ajuste a união central de volta para o ângulo de plataforma desejado. Para obter instruções, consulte *3.9.5 Ângulo da plataforma, página 239*.

2. **Plataformas do modelo ano 2023 e mais recentes:** Localize o sensor de inclinação do avanço/recuo do alimentador (B) no lado direito do alimentador da colheitadeira, perto do apoio de segurança (A) da plataforma.

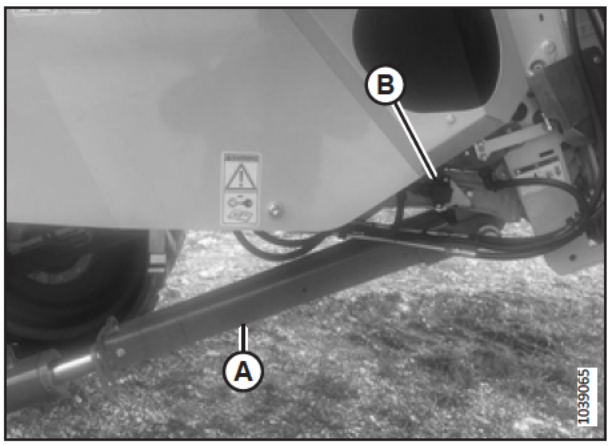

Figura 3.519: Localização do limitador de ligação do sensor - Máscara CLAAS

3. **Plataformas do modelo ano 2023 e mais recentes:** Certifique-se de que o limitador de ligação do sensor esteja no orifício (C) conforme mostrado. Se não estiver, solte a porca que prende o limitador de ligação do sensor, mova-o do orifício (M) para o orifício (C) e reinstale a porca.

   IMPORTANTE:

   NÃO tente calibrar a plataforma quando o limitador de ligação estiver na posição (M).

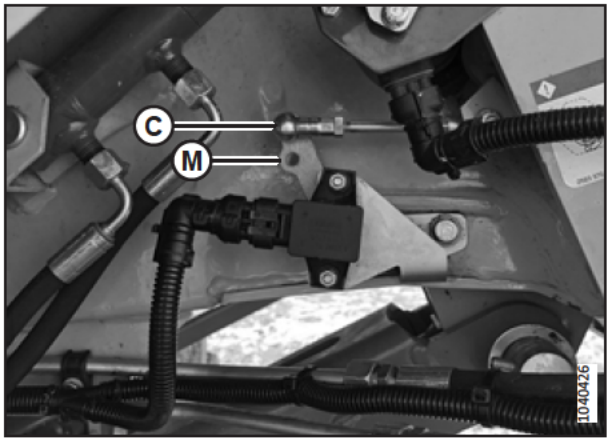

Figura 3.520: Elo do braço do sensor

4. Na página PRINCIPAL, selecione ACOPLAMENTO DIANTEIRO (A).



Figura 3.521: Página principal CEBIS

5. Pressione < (A) ou > (B) para selecionar AUTO HEADER (Plataforma automática) e pressione OK (C). A página E5 indica se a altura automática da plataforma está ligada ou desligada.

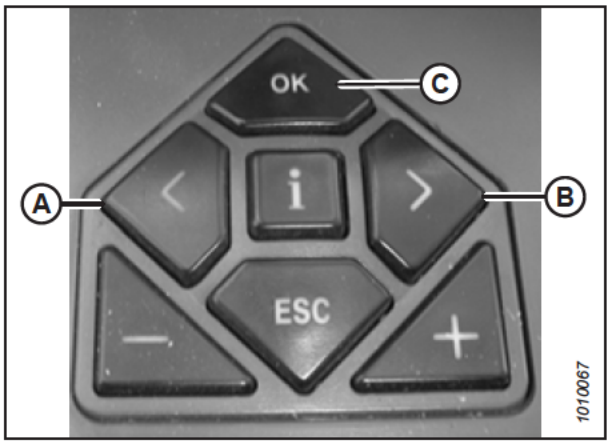

Figura 3.522: Controles da colheitadeira CLAAS

6. Pressione – (A) ou + (B) para ligar o AHHC e pressione OK (C).
7. Engate o mecanismo de debulha e a plataforma.

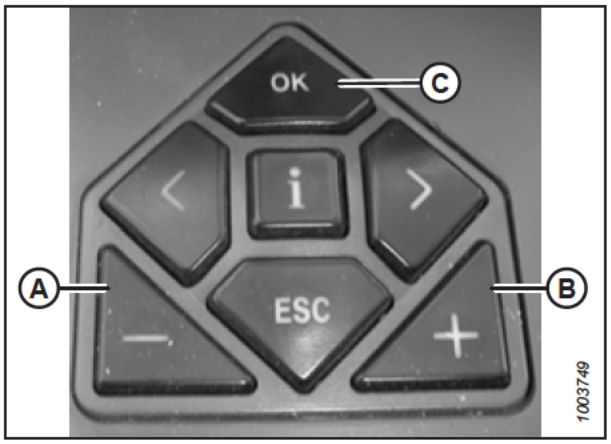

Figura 3.523: Controles da colheitadeira CLAAS

8. Pressione < ou > para selecionar CUTT. HEIGHT LIMITS (Limites da altura de corte) e pressione OK no controle da colheitadeira.
9. Siga os procedimentos exibidos na tela para programar os limites superior e inferior da plataforma no CEBIS.

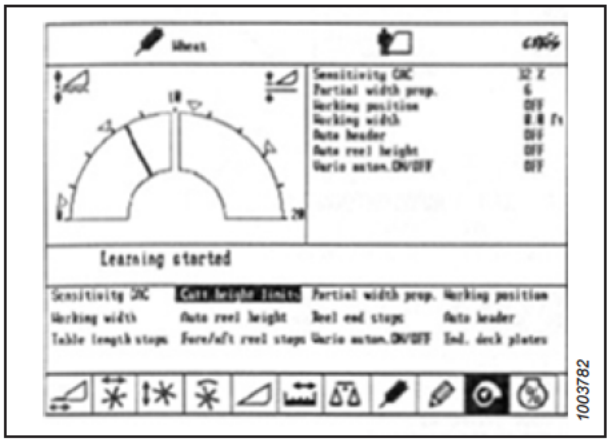

Figura 3.524: Monitor da colheitadeira CLAAS

10. Pressione < ou > para selecionar SENSITIVITY CAC (Sensibilidade CAC) e pressione OK no controle da colheitadeira.

    NOTA:

    A regulagem da sensibilidade do sistema AHHC afeta a velocidade de reação do AHHC na plataforma.

11. Pressione – ou + para alterar a regulagem de velocidade de reação e pressione OK no controle da colheitadeira.

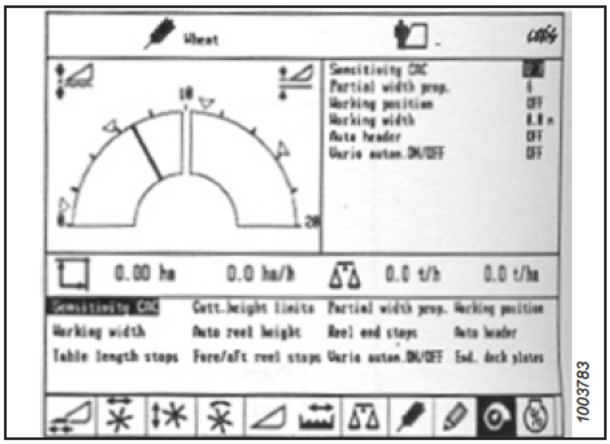

Figura 3.525: Monitor da colheitadeira CLAAS

12. Verifique a regulagem de sensibilidade usando a linha (A) ou o valor (B).

    NOTA:

    A regulagem pode ser ajustada entre 0% e 100%. Quando a sensibilidade é regulada em 0%, os sinais das faixas de detecção não têm efeito sobre o ajuste automático da altura de corte. Quando a sensibilidade é regulada em 100%, os sinais das faixas de detecção têm efeito máximo sobre o ajuste automático da altura de corte. Ajuste a sensibilidade a partir de 50%.

13. Se a flutuação foi ajustada para o procedimento de calibração, verifique e ajuste-a. Para obter instruções, consulte *Verificação e ajuste da flutuação da plataforma, página 215*.

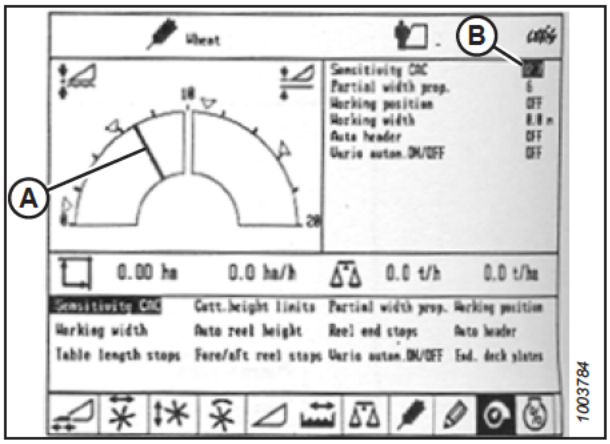

Figura 3.526: Monitor da colheitadeira CLAAS

14. **Plataformas do modelo ano 2023 e mais recentes:** Remova a porca que prende o limitador de ligação do sensor. Mova o limitador de ligação para a posição (M) conforme mostrado. Reinstale a porca.

    IMPORTANTE:

    NÃO tente operar a plataforma quando o limitador de ligação estiver na posição (C).

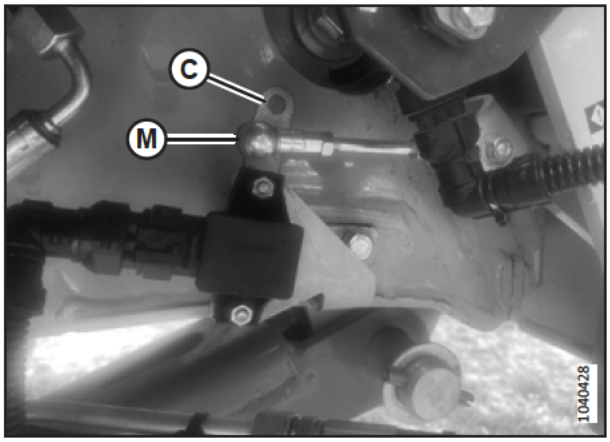

Figura 3.527: Limitador de ligação do sensor – Máscara CLAAS

Altura de corte – CLAAS série 500

As alturas de corte podem ser programadas nos sistemas de altura de corte predefinida e de contorno automático. Utilize o sistema de configuração de altura de corte predefinida para alturas de corte acima de 150 mm (6 pol.) e utilize o sistema de autocontorno para alturas de corte abaixo de 150 mm (6 pol.).

Configuração predefinida de altura de corte – CLAAS Série 500

Uma vez que o sistema de controle automático de altura da plataforma (AHHC) tenha sido regulado e ativado, a altura de corte predefinida pode ser configurada.

NOTA:

Alterações podem ter sido feitas aos controles ou ao monitor da colheitadeira desde a publicação deste documento. Para obter as informações mais atualizadas, consulte o manual do operador da colheitadeira.

PERIGO

Certifique-se de que todos os observadores estejam afastados da área.

1. Ligue o motor.
2. Ative a chave de habilitação do motor.
3. Engate o mecanismo de debulha.
4. Engate a plataforma.
5. Pressione brevemente o botão (A) para ativar o sistema de contorno automático ou pressione brevemente o botão (B) para ativar a altura de corte predefinida.

   NOTA:

   O botão (A) somente é usado com a função AHHC. O botão (B) somente é usado com o retorno para a função de corte.

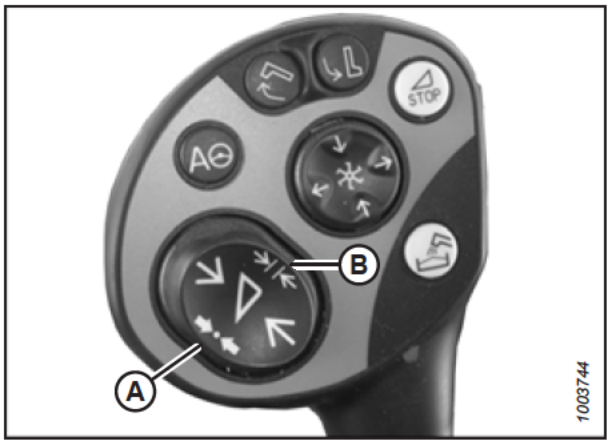

Figura 3.528: Botões da alavanca de controle

6. Pressione < (C) ou > (D) para selecionar a página CUTTING HEIGHT (Altura de corte) e pressione OK (E).
7. Pressione "-" (A) ou "+" (B) para definir a altura de corte desejada. Uma seta indica a altura de corte selecionada na escala.

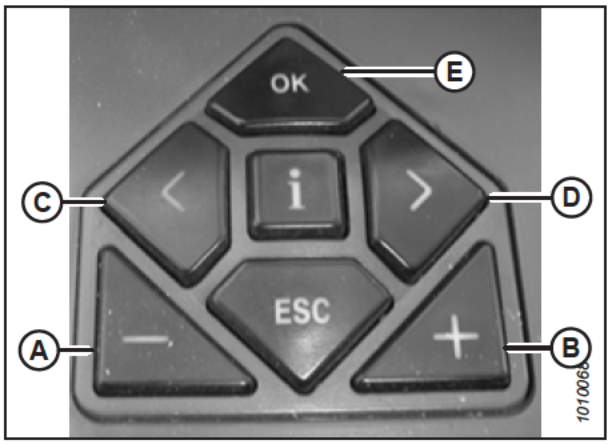

Figura 3.529: Controles da colheitadeira CLAAS

8. Pressione brevemente o botão (A) ou botão (B) para selecionar o ponto de configuração.
9. Repita o Passo *7, página 350* para o ponto de configuração.

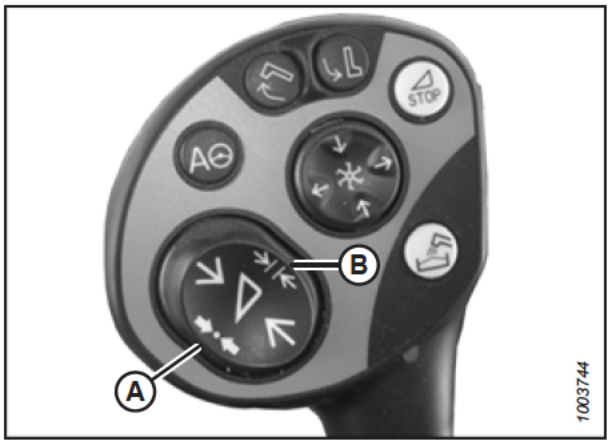

Figura 3.530: Botões da alavanca de controle

Configuração manual da altura de corte – CLASS Série 500

Uma vez que o sistema de controle automático de altura da plataforma (AHHC) tenha sido regulado e ativado, a altura de corte predefinida pode ser configurada.

PERIGO

Certifique-se de que todos os observadores estejam afastados da área.

NOTA:

Alterações podem ter sido feitas aos controles ou ao monitor da colheitadeira desde a publicação deste documento. Para obter as informações mais atualizadas, consulte o manual do operador da colheitadeira.

1. Pressione o botão (A) para elevar a plataforma ou o botão (B) para abaixar a plataforma até a altura de corte desejada.
2. Pressione e segure o botão (C) por 3 segundos para programar a altura de corte (um alarme soará quando a nova configuração tiver sido salva).
3. Se desejar, programe um segundo ponto de regulagem usando o botão (A) para elevar a plataforma ou o botão (B) para abaixá-la até a altura de corte desejada, em seguida pressione o botão (C) brevemente para programar esse segundo ponto de regulagem (soará um alarme quando a nova regulagem tiver sido salva).

   NOTA:

   Para colher acima do chão, repita o Passo*1, página 351*, em seguida use o **botão (D)** em vez do botão (C) ao repetir o Passo *2, página 351*.

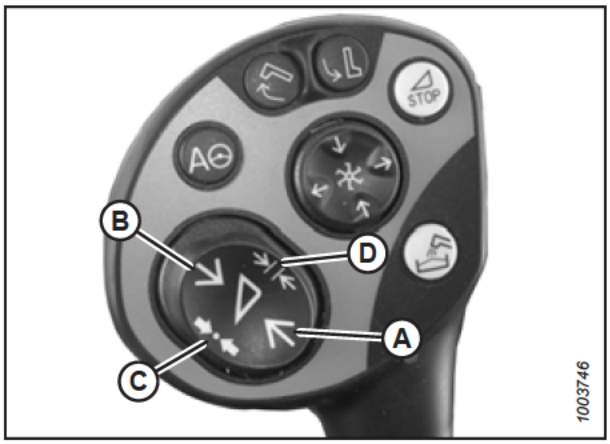

Figura 3.531: Botões da alavanca de controle

Configuração da sensibilidade do controle automático de altura da plataforma - CLAAS Série 500

Os ajustes de sensibilidade controlam a distância que a barra de corte deve percorrer antes que o controle automático de altura da plataforma (AHHC) movimente o alimentador. Quando a sensibilidade é definida no ponto máximo, pequenas alterações na altura do solo fazem o sistema movimentar o alimentador. Quando a sensibilidade está definida no ponto mínimo, somente grandes alterações na altura do solo fazem o sistema movimentar o alimentador.

NOTA:

Defina os limites superior e inferior da plataforma antes de definir a sensibilidade do sistema AHHC. A regulagem pode ser ajustada entre 0% e 100%. Quando a sensibilidade é regulada em 0%, os sinais das faixas de detecção não têm efeito sobre o ajuste automático da altura de corte. Quando a sensibilidade é ajustada em 100%, os sinais das faixas de detecção têm efeito máximo sobre o ajuste automático da altura de corte. Comece ajustando a sensibilidade a partir de 50%.

NOTA:

Alterações podem ter sido feitas aos controles ou ao monitor da colheitadeira desde a publicação deste documento. Para obter as informações mais atualizadas, consulte o manual do operador da colheitadeira.

1. Pressione < (C) ou > (D) para selecionar SENSITIVITY CAC (Sensibilidade CAC) e pressione OK (E).
2. Pressione – (A) ou + (B) para alterar a regulagem de velocidade de reação e pressione OK (E).

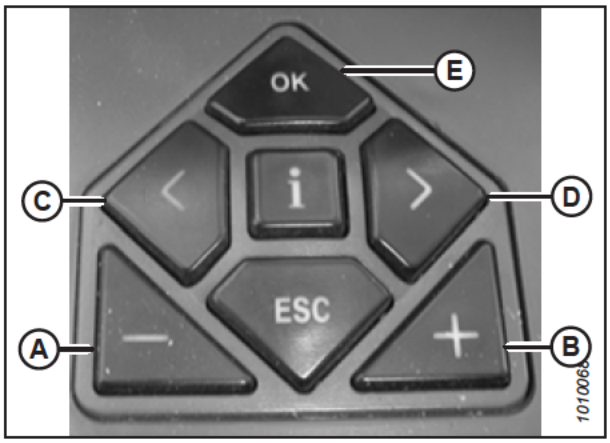

Figura 3.532: Controles da colheitadeira CLAAS

3. Verifique a regulagem de sensibilidade usando a linha (A) ou o valor (B).

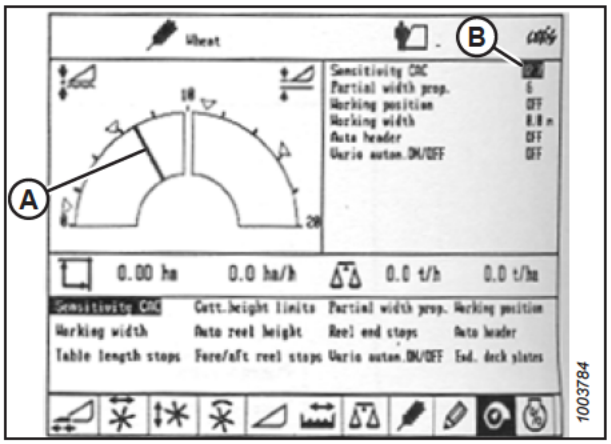

Figura 3.533: Monitor da colheitadeira CLAAS

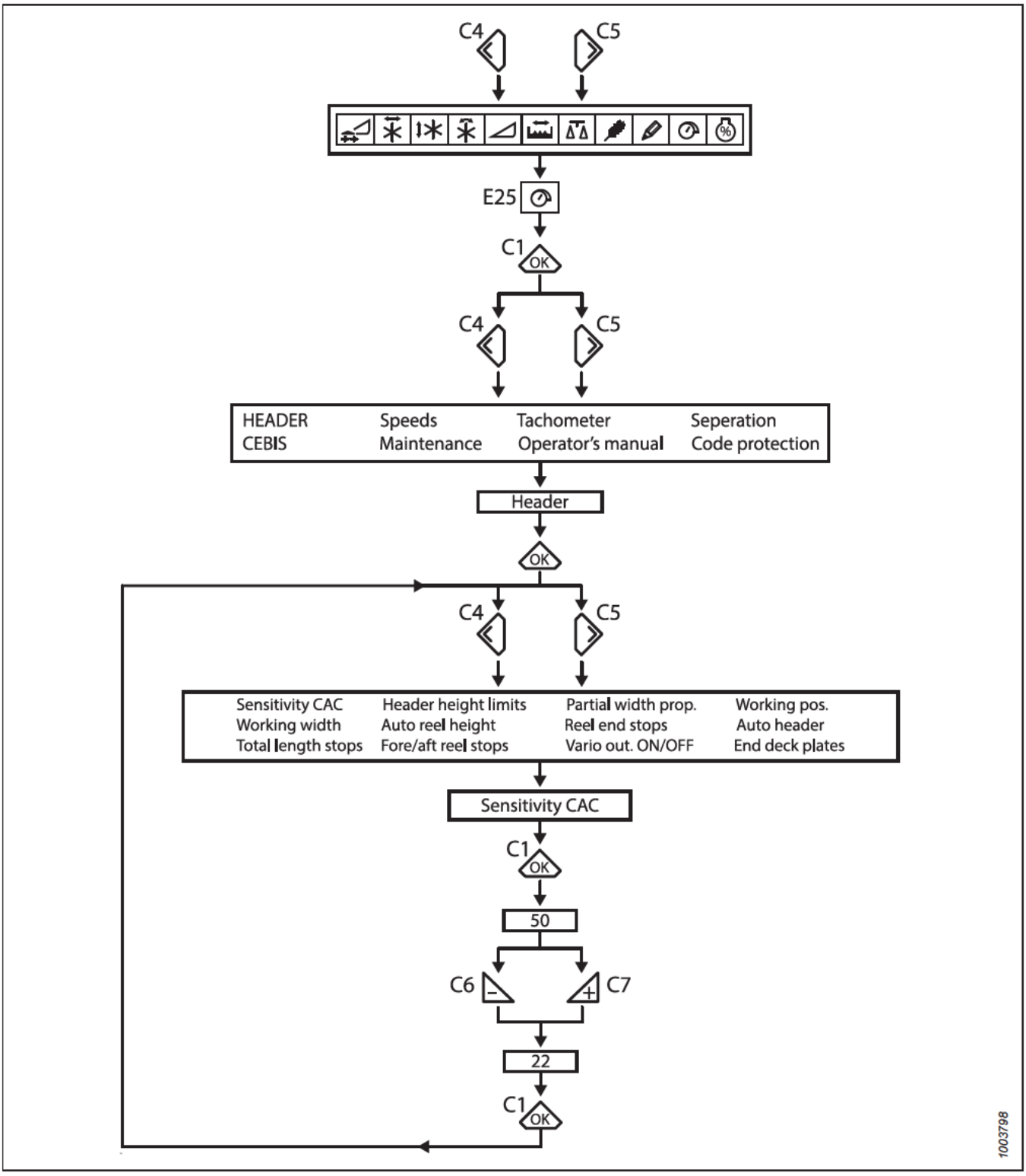

Figura 3.534: Fluxograma para a configuração de sensibilidade do otimizador de flutuação

Ajuste de velocidade automática do molinete – CLAAS Série 500

A velocidade predefinida do molinete pode ser configurada quando as funções de plataforma automática forem ativadas.

NOTA:

Alterações podem ter sido feitas aos controles ou ao monitor da colheitadeira desde a publicação deste documento. Para obter as informações mais atualizadas, consulte o manual do operador da colheitadeira.

1. Pressione "<" ou ">" para selecionar REEL WINDOW (Janela do molinete). A janela E15 exibe a velocidade de avanço ou recuo atual do molinete em relação à velocidade de deslocamento.

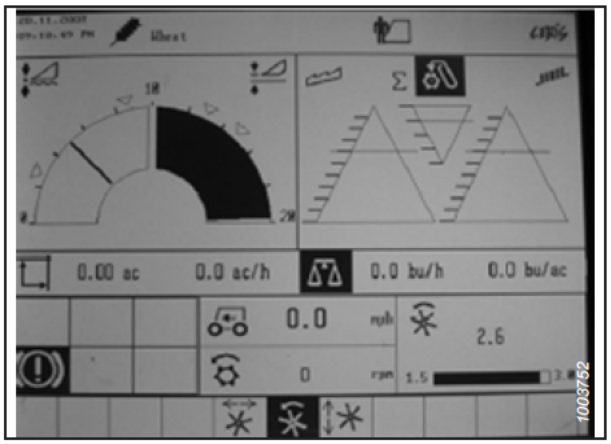

Figura 3.535: Monitor da colheitadeira CLAAS

2. Pressione a tecla OK (C) para abrir a janela VELOCIDADE DO MOLINETE.
3. Pressione "-" (A) ou "+" (B) para definir a velocidade do molinete em relação à velocidade de deslocamento atual. A janela E15 exibe a velocidade do molinete selecionada.

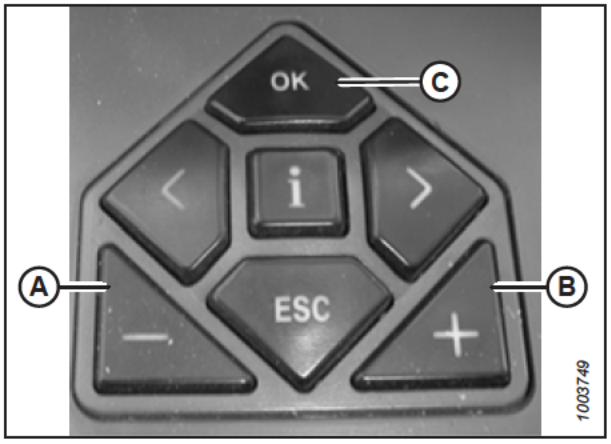

Figura 3.536: Controles da colheitadeira CLAAS

4. Ajuste a velocidade do molinete girando o botão seletor até a posição do molinete (A).
5. Pressione “-” ou “+” para definir a velocidade do molinete.



Figura 3.537: Seletor rotativo da colheitadeira CLAAS

6. Pressione e segure o botão (A) ou o botão (B) por 3 segundos para armazenar a configuração (um alarme soará quando a nova configuração for armazenada).

   NOTA:

   Sempre que o botão (A) ou o botão (B) for pressionado por 3 segundos, as posições atuais para a velocidade do molinete e a altura de corte são armazenadas.

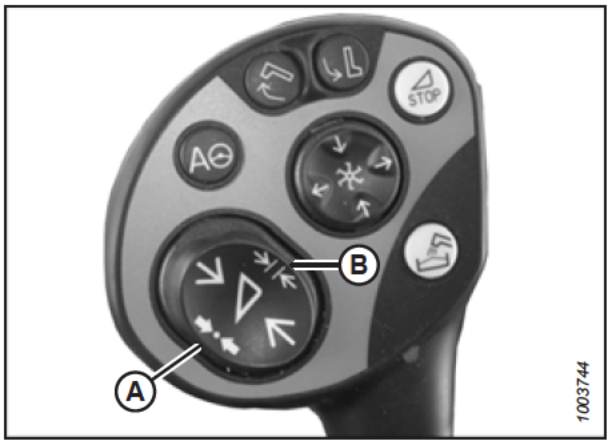

Figura 3.538: Botões da alavanca de controle de CLAAS

7. Pressione “<” ou “>” para selecionar REEL WINDOW (Janela do molinete). A janela E15 exibe a velocidade de avanço ou recuo atual do molinete em relação à velocidade de deslocamento.

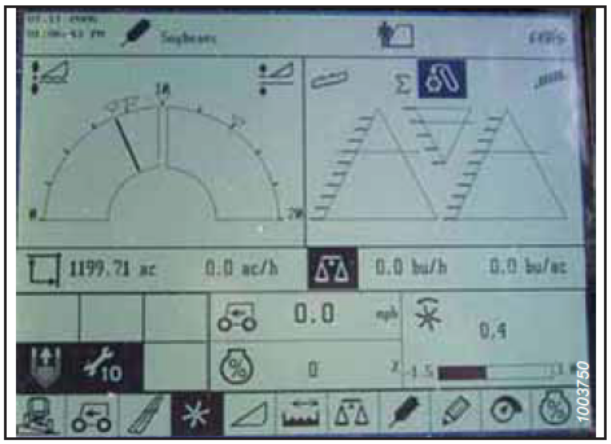

Figura 3.539: Monitor da colheitadeira CLAAS

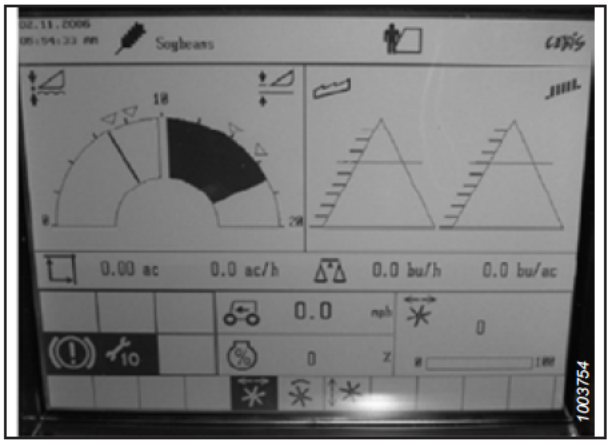

Figura 3.540: Monitor da colheitadeira CLAAS

8. Pressione a tecla OK (E) e use a tecla < (C) ou > (D) para selecionar a janela REEL FORE AND AFT (Avanço/recuo do molinete).

9. Utilize a tecla – (A) ou a tecla + (B) para configurar a posição do avanço/recuo do molinete.

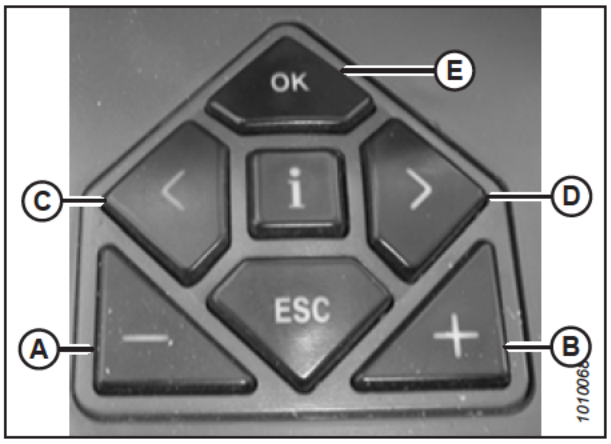

Figura 3.541: Controles da colheitadeira CLAAS

10. Pressione e segure o botão (A) ou o botão (B) por 3 segundos para armazenar a configuração no CEBIS (um alarme soará quando a nova configuração for armazenada).

    NOTA:

    Sempre que o botão (A) ou o botão (B) for pressionado por 3 segundos, as posições atuais para a velocidade do molinete e a altura de corte são armazenadas.

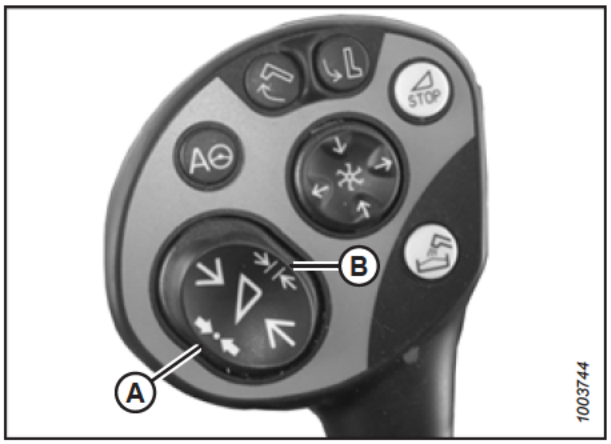

Figura 3.542: Botões da alavanca de controle de CLAAS

3.10.9 Colheitadeiras CLAAS Séries 600 e 700

Para tornar o sistema de controle automático de altura (AHHC) da sua plataforma compatível com a colheitadeira, você precisa definir as opções de regulagem de plataforma da colheitadeira de acordo com o modelo específico da plataforma, ajustar as regulagens de velocidade do molinete, regular os controles do AHHC e calibrar o sistema AHHC para garantir que esteja funcionando corretamente.

Calibração do controle automático de altura da plataforma - Séries CLAAS 600 e 700

A saída do sensor do controle automático de altura da plataforma (AHHC) deve ser calibrada para cada colheitadeira ou o recurso de AHHC não funcionará adequadamente.

NOTA:

Alterações podem ter sido feitas aos controles ou ao monitor da colheitadeira desde a publicação deste documento. Para obter as informações mais atualizadas, consulte o manual do operador da colheitadeira.

NOTA:

Se a flutuação da plataforma estiver definida como muito leve, isso pode impedir a calibração do AHHC. Talvez seja necessário usar definições mais pesadas para a plataforma no procedimento de calibração para que esta não se separe do módulo de flutuação.

1. Certifique-se de que a união central esteja na posição **D**.

   NOTA:

   Quando a configuração e calibração estiverem completas, ajuste a união central de volta para o ângulo de plataforma desejado. Para obter instruções, consulte *3.9.5 Ângulo da plataforma, página 239*.

2. Certifique-se que a flutuação da plataforma esteja desengatada.

3. Coloque as asas na posição travada.

4. **Plataformas do modelo ano 2023 e mais recentes:** Localize o sensor de inclinação do avanço/recuo do alimentador (B) no lado direito do alimentador da colheitadeira, perto do apoio de segurança (A) da plataforma.

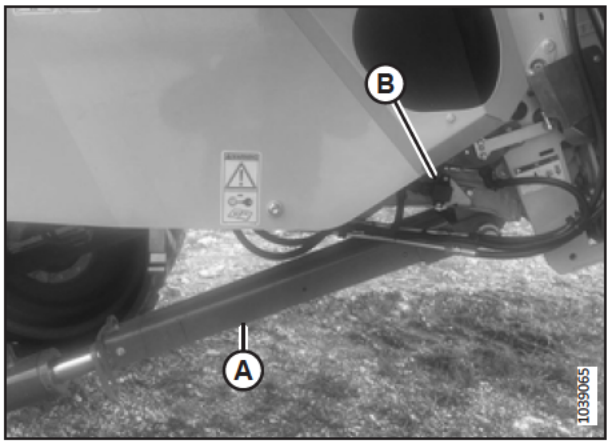

Figura 3.543: Localização do limitador de ligação do sensor - Máscara CLAAS

5. **Plataformas do modelo ano 2023 e mais recentes:** Certifique-se de que o limitador de ligação do sensor esteja no orifício (C) conforme mostrado. Se não estiver, solte a porca que prende o limitador de ligação do sensor, mova-o do orifício (M) para o orifício (C) e reinstale a porca.

   IMPORTANTE:

   NÃO tente calibrar a plataforma quando o limitador de ligação estiver na posição (M).

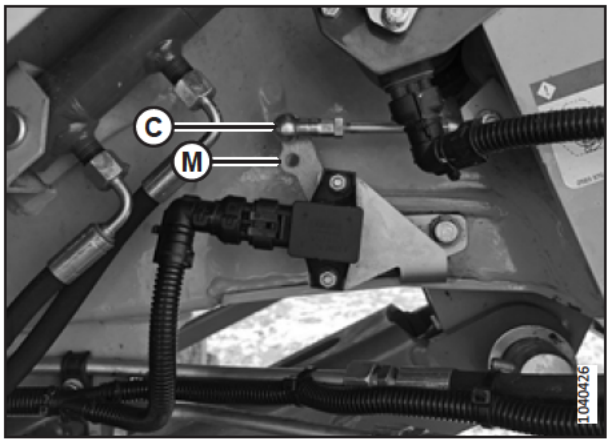

Figura 3.544: Elo do braço do sensor

6. Na página PRINCIPAL, selecione ACOPLAMENTO DIANTEIRO (A).



Figura 3.545: Página principal CEBIS

7. Use o botão de controle (A) para destacar o ícone Auto Contour (B) (Autocontorno). Pressione o botão de controle (A) para selecioná-lo.

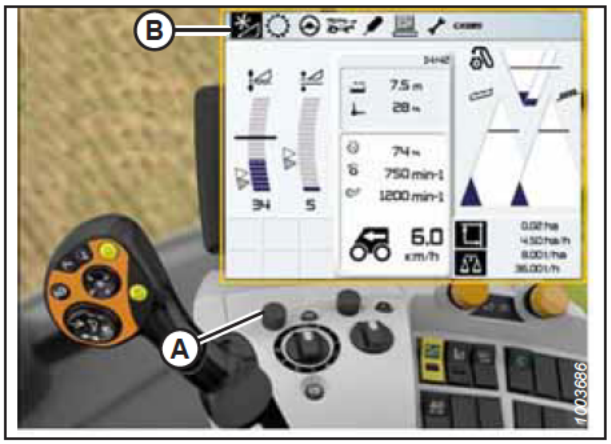

Figura 3.546: Monitor da colheitadeira CLAAS, console e alavanca de controle

8. Use o botão de controle (A) para destacar o ícone semelhante a uma plataforma com as setas para cima e para baixo (não mostrado). Pressione o botão de controle (A) para selecioná-lo. O ícone de plataforma destacado (B) aparecerá na tela.



Figura 3.547: Monitor da colheitadeira CLAAS, console e alavanca de controle

9. Use o botão de controle (A) para destacar o ícone de plataforma (B). Pressione o botão de controle (A) para selecioná-lo.

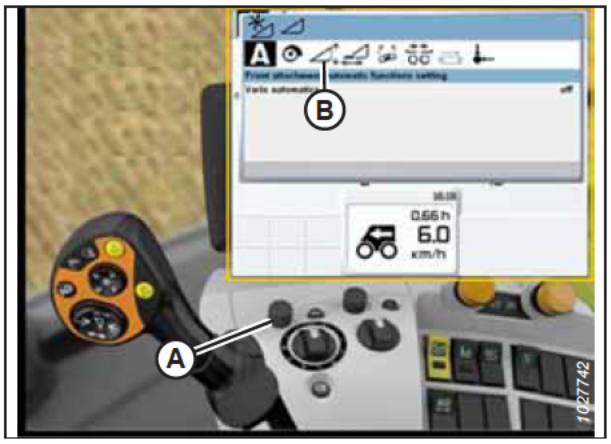

Figura 3.548: Monitor da colheitadeira CLAAS, console e alavanca de controle

10. Use o botão de controle (A) para destacar o ícone da chave de fenda (B).
11. Engate o separador da colheitadeira e o alimentador.
12. Pressione o botão de controle (A). Uma barra de progresso é exibida.



Figura 3.549: Monitor da colheitadeira CLAAS, console e alavanca de controle

13. Eleve totalmente o alimentador. A barra de progresso (A) avançará até 25%.
14. Abaixe totalmente o alimentador. A barra de progresso (A) avançará até 50%.
15. Eleve totalmente o alimentador. A barra de progresso (A) avançará até 75%.
16. Abaixe totalmente o alimentador. A barra de progresso (A) avançará até 100%.



Figura 3.550: Monitor da colheitadeira CLAAS, console e alavanca de controle

17. Certifique-se de que a barra de progresso (A) esteja em 100%. Agora o procedimento de calibração está completo.

    NOTA:

    Se a tensão não estiver dentro da faixa de 0,7–4,3 V em qualquer momento durante a calibração, o monitor indicará que o procedimento de aprendizado não foi concluído.

18. Se a flutuação foi ajustada para o procedimento de calibração, verifique e ajuste-a. Para obter instruções, consulte *Verificação e ajuste da flutuação da plataforma, página 215*.



Figura 3.551: Monitor da colheitadeira CLAAS, console e alavanca de controle

19. **Plataformas do modelo ano 2023 e mais recentes:** Remova a porca que prende o limitador de ligação do sensor. Mova o limitador de ligação para a posição (M) conforme mostrado. Reinstale a porca.

    IMPORTANTE:

    NÃO tente operar a plataforma quando o limitador de ligação estiver na posição (C).

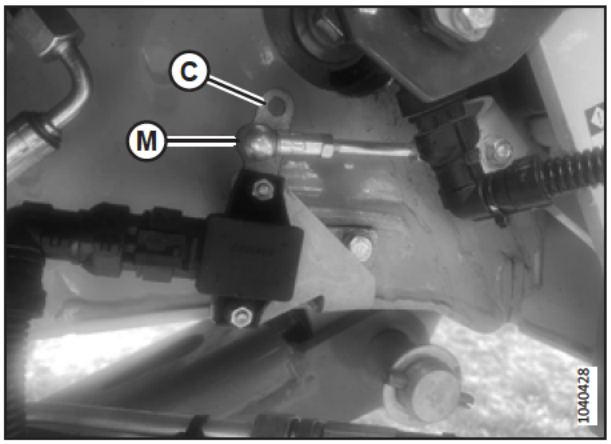

Figura 3.552: Limitador de ligação do sensor – Máscara CLAAS

Configuração da altura de corte – CLAAS Séries 600 e 700

O operador consegue configurar duas alturas de corte predefinidas. As predefinições de altura podem ser selecionadas usando a alavanca de controle da colheitadeira.

PERIGO

Certifique-se de que todos os observadores estejam afastados da área.

NOTA:

Alterações podem ter sido feitas aos controles ou ao monitor da colheitadeira desde a publicação deste documento. Para obter as informações mais atualizadas, consulte o manual do operador da colheitadeira.

1. Abaixe a plataforma para a altura de corte desejada ou para a configuração de pressão de solo. A caixa indicadora de flutuação deve ser configurada para 1,5.
2. Segure o lado esquerdo do interruptor (A) até ouvir um som.



Figura 3.553: Monitor da colheitadeira CLAAS, console e alavanca de controle

Configuração do controle automático de sensibilidade de altura da plataforma - Séries CLAAS 600 e 700

Os ajustes de sensibilidade controlam a distância que a barra de corte deve percorrer antes que o controle automático de altura da plataforma (AHHC) movimente o alimentador. Quando a sensibilidade é definida no ponto máximo, pequenas

alterações na altura do solo fazem o alimentador se movimentar. Quando a sensibilidade está definida no ponto mínimo, somente grandes alterações na altura do solo fazem o alimentador se movimentar.

NOTA:

Alterações podem ter sido feitas aos controles ou ao monitor da colheitadeira desde a publicação deste documento. Para obter as informações mais atualizadas, consulte o manual do operador da colheitadeira.

1. Use o botão de controle (A) para destacar o ícone PLATAFORMA/MOLINETE (B). Pressione o botão de controle (A) para selecioná-lo. A caixa de diálogo PLATAFORMA/MOLINETE é aberta.
2. Selecione o ícone PLATAFORMA.

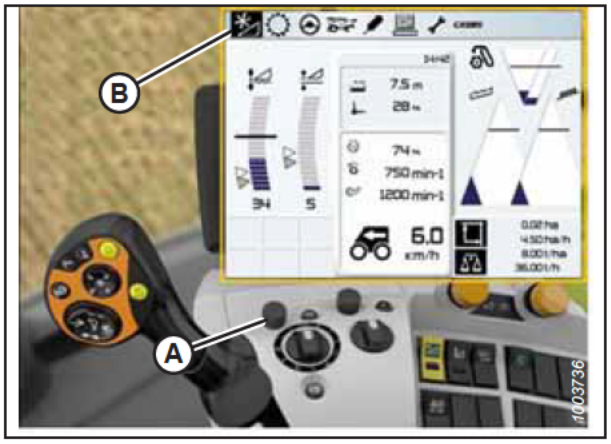

Figura 3.554: Monitor da colheitadeira CLAAS, console e alavanca de controle

3. Selecione o ícone CONFIGURAÇÕES DO PARÂMETRO PARA ACOPLAMENTO DIANTEIRO (A). Uma lista de configurações aparece.
4. Selecione SENSIBILIDADE CAC (B) a partir da lista.



Figura 3.555: Monitor da colheitadeira CLAAS, console e alavanca de controle

5. Selecione o ícone de SENSIBILIDADE CAC (A).

6. Se o tempo de reação entre a plataforma e o módulo de flutuação for muito lento durante o corte no solo, aumente a configuração CUTTING HEIGHT ADJUSTMENT (Ajuste da altura de corte) (B). Se o tempo de reação entre a plataforma e o módulo de flutuação for muito rápido, diminua a configuração CUTTING HEIGHT ADJUSTMENT (Ajuste da altura de corte).

   NOTA:

   As regulagens entre 1 e 50 fornecem uma resposta mais rápida, enquanto as regulagens entre -1 e -50 fornecem uma resposta mais lenta. Para obter melhores resultados, faça os ajustes em incrementos de 5.

7. Se a plataforma abaixar muito lentamente, aumente a sensibilidade. Se a plataforma atingir o solo com muita força ou abaixar muito rapidamente, diminua a sensibilidade.



Figura 3.556: Monitor da colheitadeira CLAAS

Ajuste da velocidade automática do molinete – CLAAS Séries 600 e 700

Você pode regular a velocidade predefinida do molinete após ativar as funções automáticas da plataforma.

NOTA:

Alterações podem ter sido feitas aos controles ou ao monitor da colheitadeira desde a publicação deste documento. Para obter as informações mais atualizadas, consulte o manual do operador da colheitadeira.

1. Use o botão de controle (A) para destacar o ícone PLATAFORMA/MOLINETE (B). Pressione o botão de controle (A) para selecioná-lo. A caixa de diálogo PLATAFORMA/MOLINETE é aberta.

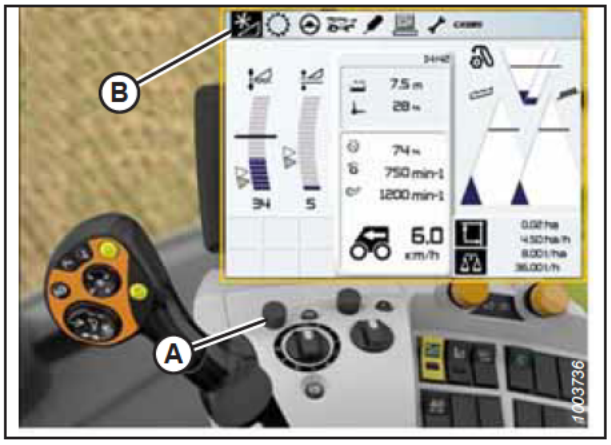

Figura 3.557: Monitor da colheitadeira CLAAS, console e alavanca de controle

2. Use o botão de controle (A) para selecionar a VELOCIDADE DO MOLINETE (B), e ajuste a velocidade do molinete (caso **NÃO** esteja usando a velocidade automática do molinete). Um gráfico aparecerá na caixa de diálogo.



Figura 3.558: Monitor da colheitadeira CLAAS, console e alavanca de controle

3. Selecione VALOR ATUAL (A) da caixa de diálogo VELOCIDADE AUTOMÁTICA DO MOLINETE (caso esteja usando a velocidade automática do molinete). A caixa de diálogo VALOR ATUAL indica a velocidade automática do molinete.



Figura 3.559: Monitor da colheitadeira CLAAS, console e alavanca de controle

4. Utilize o botão de controle (A) para ajustar a velocidade do molinete.

   NOTA:

   Essa opção só está disponível com o motor em plena aceleração.



Figura 3.560: Monitor da colheitadeira CLAAS, console e alavanca de controle

Calibração do sensor de altura do molinete e sensor de avanço/recuo do molinete – CLAAS Série 600 e 700

A saída do sensor do controle automático de altura da plataforma (AHHC) deve ser calibrada para cada colheitadeira ou o recurso de AHHC não funcionará adequadamente.

NOTA:

Alterações podem ter sido feitas aos controles ou ao monitor da colheitadeira desde a publicação deste documento. Para obter as informações mais atualizadas, consulte o manual do operador da colheitadeira.

NOTA:

Calibrar o sensor de avanço/recuo do molinete só é possível quando o kit de integração CLAAS opcional (B7231) está instalado.

NOTA:

Se a flutuação da plataforma estiver definida como muito leve, isso pode impedir a calibração do AHHC. Talvez seja necessário usar definições mais pesadas para a plataforma no procedimento de calibração para que esta não se separe do módulo de flutuação.

PERIGO

Certifique-se de que todos os observadores estejam afastados da área.

1. Certifique-se de que a união central esteja em **D**.

   NOTA:

   Quando a calibração estiver completa, ajuste a união central de volta para o ângulo de plataforma desejado. Para obter instruções, consulte *3.9.5 Ângulo da plataforma, página 239*.

2. Ligue o motor.

3. Posicione a plataforma a 254–356 mm (10–14 pol.) do solo. Mantenha o motor funcionando.

   IMPORTANTE:

   NÃO desligue o motor. A colheitadeira precisa estar completamente ociosa para que os sensores possam calibrar adequadamente.

4. Use o botão de controle (A) para destacar o ícone (B) ACOPLAMENTO DIANTEIRO. Pressione o botão de controle (A) para selecioná-lo.

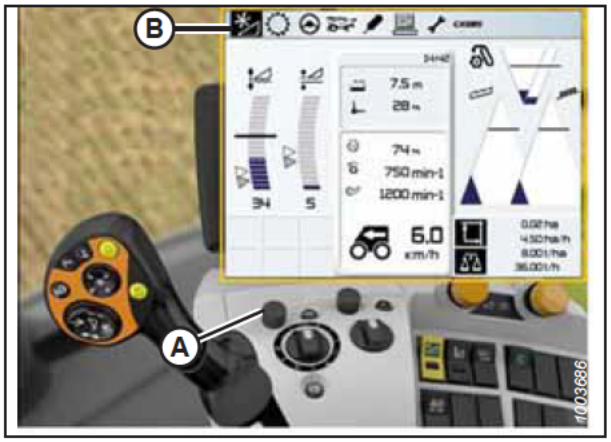

Figura 3.561: Monitor da colheitadeira CLAAS, console e alavanca de controle

5. Use o botão de controle (A) para destacar o ícone MOLINETE (B). Pressione o botão de controle (A) para selecioná-lo.

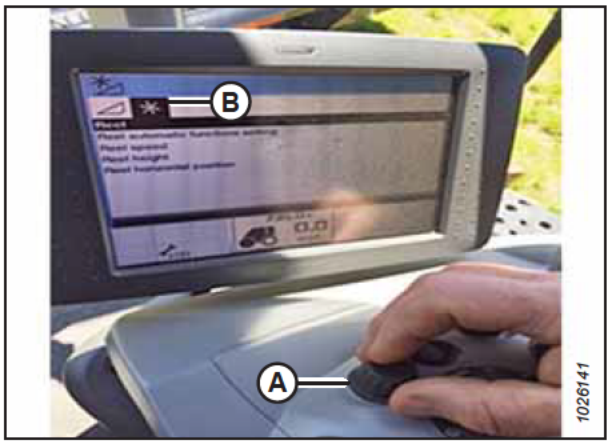

Figura 3.562: Monitor e console da colheitadeira CLAAS

6. Destaque o ícone ALTURA DO MOLINETE (A). Pressione o botão de controle para selecioná-lo.
7. Selecione INFORMAÇÕES DE TERMINAIS (B) a partir da lista.



Figura 3.563: Monitor e console da colheitadeira CLAAS

8. Use o botão de controle (A) para destacar o ícone da chave de fenda (B).
9. Pressione o botão de controle.



Figura 3.564: Monitor da colheitadeira CLAAS, console e alavanca de controle

10. O gráfico de barra do progresso (A) é exibido na tela.

11. Siga as instruções na tela para elevar e baixar o molinete.



Figura 3.565: Monitor da colheitadeira CLAAS, console e alavanca de controle

12. Certifique-se de que o gráfico de progresso (A) esteja mostrando 100%. Quando o gráfico de progresso mostrar 100%, o procedimento de calibração estará completo.



Figura 3.566: Monitor da colheitadeira CLAAS, console e alavanca de controle

13. **Se equipado com o kit de integração CLAAS (B7231):** Calibre o sensor de avanço/recuo do molinete selecionando REEL HORIZONTAL POSITION (A) (Posição horizontal do molinete) e, em seguida, LEARNING END STOPS (B) (Aprendizagem de paradas finais).

14. Repita do Passo *8, página 366* até o Passo *12, página 367*.



Figura 3.567: Monitor e console da colheitadeira CLAAS

Ajuste da altura automática do molinete – CLAAS Séries 600 e 700

A configuração automática de altura do molinete pode ser configurada acessando o menu MOLINETE no monitor da colheitadeira.

NOTA:

Alterações podem ter sido feitas aos controles ou ao monitor da colheitadeira desde a publicação deste documento. Para obter as informações mais atualizadas, consulte o manual do operador da colheitadeira.

1. Use o mostrador giratório HOTKEY (A) para selecionar o ícone do MOLINETE (B).

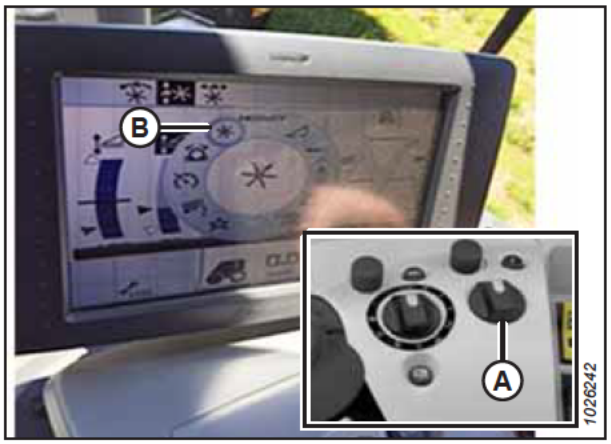

Figura 3.568: Monitor e console da colheitadeira CLAAS

2. Use o botão de controle (A) para selecionar o ícone de ALTURA AUTOMÁTICA DO MOLINETE (B) no topo da página.

   NOTA:

   O ícone ALTURA AUTOMÁTICA DO MOLINETE (C) no centro da tela deve estar destacado em preto. Se não estiver em preto, os limites das extremidades não foram definidos ou o controle automático de altura da plataforma (AHHC) não está ativo. Para obter mais instruções, consulte *Calibração do sensor de altura do molinete e sensor de avanço/recuo do molinete – CLAAS Série 600 e 700, página 365*.

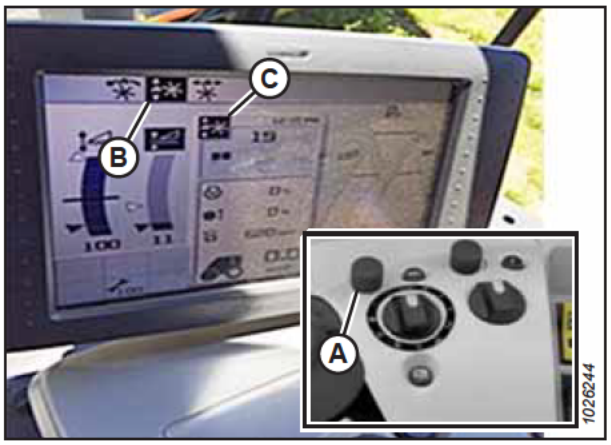

Figura 3.569: Monitor e console da colheitadeira CLAAS

3. Ajuste a posição da altura automática do molinete para a posição atual do AHHC usando o botão de navegação externo (A). Para diminuir a posição predefinida do molinete, gire o botão de navegação no sentido anti-horário; para aumentar, gire-o no sentido horário. O monitor atualiza a configuração atual (B).

   NOTA:

   Se o ícone ALTURA AUTOMÁTICA DO MOLINETE no centro da tela não estiver em preto, a posição do AHHC não está ativa.

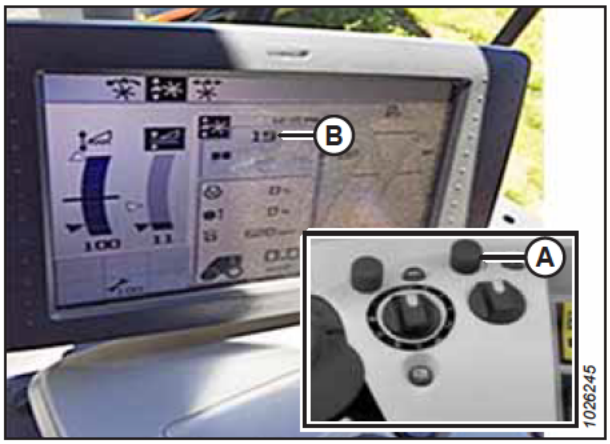

Figura 3.570: Monitor e console da colheitadeira CLAAS

3.10.10 Colheitadeiras das Séries CLAAS 5000, 6000, 7000 e 8000

Para tornar o sistema de controle automático de altura (AHHC) da sua plataforma compatível com a colheitadeira, você precisa definir as opções de regulagem de plataforma da colheitadeira de acordo com o modelo específico da plataforma, ajustar as regulagens de velocidade do molinete, regular os controles do AHHC e calibrar o sistema AHHC para garantir que esteja funcionando corretamente.

Referência rápida de configurações da plataforma – Série CLAAS 5000, 6000, 7000 e 8000

As regulagens de controle automático de altura da plataforma (AHHC) recomendadas para uma plataforma FlexDraper® Série FD2 operando com uma colheitadeira CLAAS Séries 5000, 6000, 7000 ou 8000 são fornecidas abaixo.

Table 3.41 Regulagens da plataforma – CLAAS Séries 5000, 6000, 7000 e 8000

Parâmetros de configuração	Configuração sugerida
Tipo de acessório frontal	Produto de barra de corte flexível de outros fabricantes
Largura de trabalho	Ajuste da largura da plataforma
Velocidade de queda com autocontorno	Ajuste para preferência
Ajuste de velocidade do molinete	Ajuste para preferência

Configurando a plataforma – Série CLAAS 5000, 6000, 7000 e 8000

Para configurar uma plataforma para trabalhar com o sistema de controle automático de altura da plataforma (AHHC), será necessário acessar o menu ACESSÓRIO FRONTAL por meio do terminal CEBIS.

NOTA:

Alterações podem ter sido feitas aos controles ou ao monitor da colheitadeira desde a publicação deste documento. Para obter as informações mais atualizadas, consulte o manual do operador da colheitadeira.

1. Na página principal, selecione ACOPLAMENTO DIANTEIRO (A).



Figura 3.571: Página principal CEBIS

2. Na lista suspensa, selecione PARÂMETROS DO ACOPLAMENTO DIANTEIRO (A).



Figura 3.572: Página do acoplamento dianteiro

3. Na página PARÂMETROS DO ACOPLAMENTO DIANTEIRO, selecione TIPO DE ACOPLAMENTO DIANTEIRO (A).

4. Na lista suspensa, selecione FLEX CUTTERBAR PRODUCT BY OTHER MANUFACTURER (B) (Barra de corte flexível de outro fabricante).

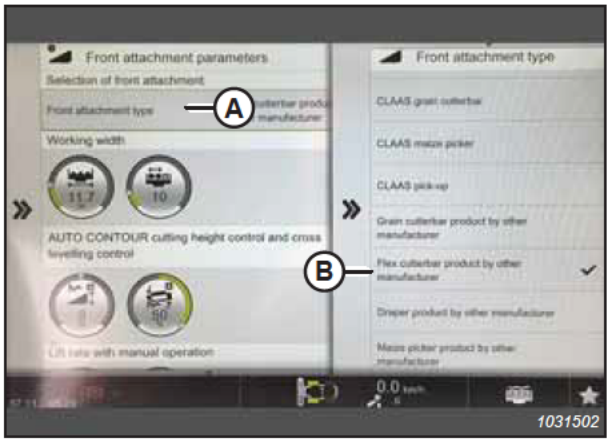

Figura 3.573: Página de parâmetros do acoplamento

5. Na página PARÂMETROS DO ACOPLAMENTO DIANTEIRO, selecione LARGURA DE TRABALHO (A).
6. Defina a largura da plataforma deslizando a seta de ajuste (B) para cima ou para baixo.
7. Selecione a marca de seleção (C) para salvar as configurações.

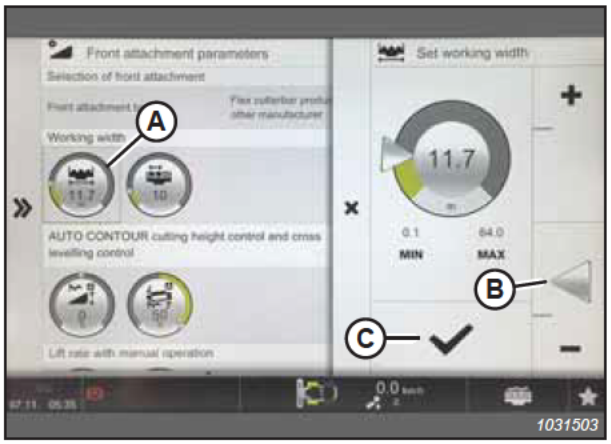

Figura 3.574: Página de parâmetros do acoplamento

Calibração do controle automático de altura da plataforma – CLAAS Séries 5000, 6000, 7000 e 8000

A saída do sensor do controle automático de altura da plataforma (AHHC) deve ser calibrada para cada colheitadeira ou o sistema de AHHC não funcionará adequadamente. As máscaras CLAAS mais recentes são equipadas com um limitador de ligação do sensor que deve ser regulado antes que o sistema AHHC possa ser calibrado.

PERIGO

Certifique-se de que todos os observadores estejam afastados da área.

NOTA:

Alterações podem ter sido feitas aos controles ou ao monitor da colheitadeira desde a publicação deste documento. Para obter as informações mais atualizadas, consulte o manual do operador da colheitadeira.

NOTA:

Se a flutuação da plataforma estiver definida como muito leve, isso pode impedir a calibração do AHHC. Talvez seja necessário usar definições mais pesadas para a plataforma no procedimento de calibração para que esta não se separe do módulo de flutuação.

1. Certifique-se de que a união central esteja em **D**.

   NOTA:

   Quando a calibração estiver completa, ajuste a união central de volta para o ângulo de plataforma desejado. Para obter instruções, consulte *3.9.5 Ângulo da plataforma, página 239*.

2. **Plataformas do modelo ano 2023 e mais recentes:** Localize o sensor de inclinação do avanço/recuo do alimentador (B) no lado direito do alimentador da colheitadeira, perto do apoio de segurança (A) da plataforma.

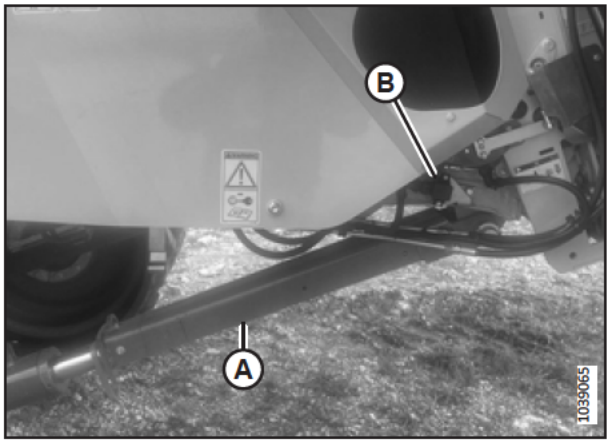

Figura 3.575: Localização do limitador de ligação do sensor - Máscara CLAAS

3. **Plataformas do modelo ano 2023 e mais recentes:** Certifique-se de que o limitador de ligação do sensor esteja no orifício (C) conforme mostrado. Se o limitador não estiver não estiver no orifício (C), mova o limitador de ligação do orifício (M) para o orifício (C) e reinstale a porca.

   IMPORTANTE:

   NÃO tente calibrar a plataforma quando o limitador de ligação estiver na posição (M).

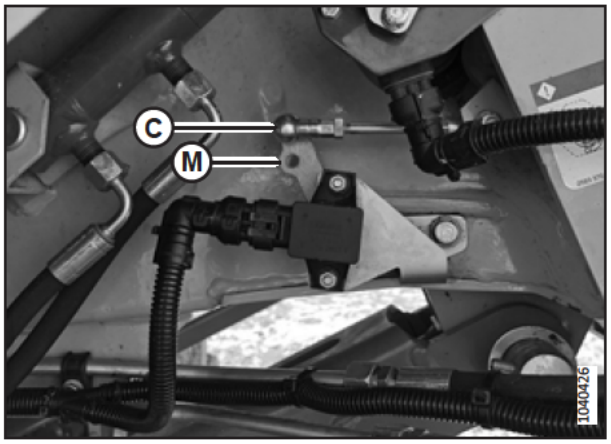

Figura 3.576: Elo do braço do sensor

4. Na página PRINCIPAL, selecione ACOPLAMENTO DIANTEIRO (A).



Figura 3.577: Página principal CEBIS

5. Selecione PROCEDIMENTOS DE APRENDIZADO (A) no menu.
6. Selecione FRONT ATTACHMENT HEIGHT (B) (Altura do acessório frontal).

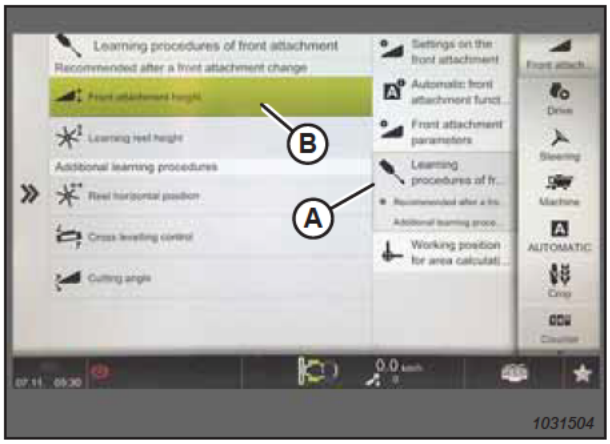

Figura 3.578: Página dos procedimentos de aprendizado

7. Siga as instruções exibidas nos campos DESCRIÇÃO e NOTAS (A).

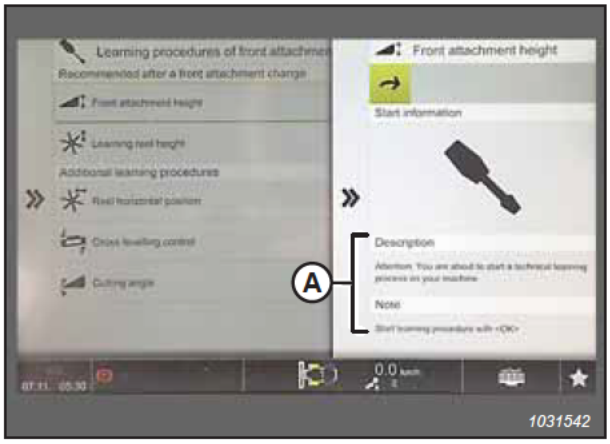

Figura 3.579: Página da altura do acoplamento dianteiro

8. Quando solicitado, selecione o botão OK (A) para iniciar o procedimento de aprendizado.



Figura 3.580: Controles do operador

9. Quando solicitado, levante o acoplamento dianteiro com o botão (A) na alavanca multifunção.
10. Quando solicitado, abaixe o acoplamento dianteiro com o botão (B) na alavanca multifunção.
11. Repita os passos anteriores quando solicitado até que a calibração seja concluída.



Figura 3.581: Alavanca multifunção

12. **Plataformas do modelo ano 2023 e mais recentes:** Remova a porca que prende o limitador de ligação do sensor. Mova o limitador de ligação para a posição (M) conforme mostrado.

    IMPORTANTE:

    NÃO tente operar a plataforma quando o limitador de ligação estiver na posição (C).

13. Reinstale a porca.

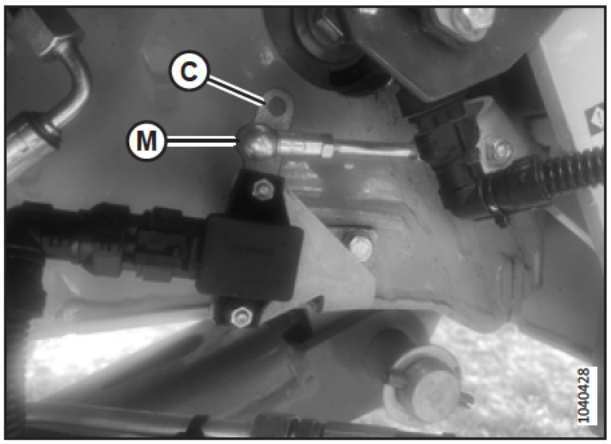

Figura 3.582: Limitador de ligação do sensor – Máscara CLAAS

Configuração da predefinição de altura de corte e bobina – Série CLAAS 5000, 6000, 7000 e 8000

A regulagem do molinete e da altura de corte pode ser salva na colheitadeira. Durante a colheita, selecione a regulagem na alavanca de controle.

PERIGO

Certifique-se de que todos os observadores estejam afastados da área.

NOTA:

Alterações podem ter sido feitas aos controles ou ao monitor da colheitadeira desde a publicação deste documento. Para obter as informações mais atualizadas, consulte o manual do operador da colheitadeira.

1. Defina a altura de corte desejada com os botões para levantar/abaixar o alimentador (A) na alavanca multifunção.
2. Defina a posição desejada do molinete com os botões (B).
3. Pressione e mantenha pressionado o botão PREDEFINIÇÃO DE ALTURA AUTOMÁTICA (C) para armazenar as configurações.

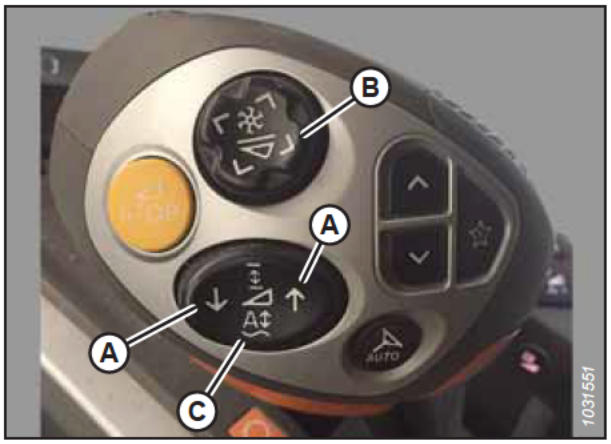

Figura 3.583: Alavanca multifunção

NOTA:

Um triângulo (A) é exibido no indicador de altura da plataforma informando o nível predefinido.



Figura 3.584: Página principal CEBIS

Regulagem da sensibilidade do controle automático de altura da plataforma – CLAAS Séries 5000, 6000, 7000 e 8000

Os ajustes de sensibilidade controlam a distância que a barra de corte deve percorrer antes que o controle automático de altura da plataforma (AHHC) movimente o alimentador. Quando a sensibilidade é definida no ponto máximo, bastam pequenas alterações na altura do solo para fazer o sistema movimentar o alimentador. Quando a sensibilidade está definida no ponto mínimo, somente grandes alterações na altura do solo fazem o sistema movimentar o alimentador.

PERIGO

Certifique-se de que todos os observadores estejam afastados da área.

NOTA:

Alterações podem ter sido feitas aos controles ou ao monitor da colheitadeira desde a publicação deste documento. Para obter as informações mais atualizadas, consulte o manual do operador da colheitadeira.

1. Na página principal, selecione ACOPLAMENTO DIANTEIRO (A).



Figura 3.585: Página principal CEBIS

2. Na lista suspensa, selecione PARÂMETROS DO ACOPLAMENTO DIANTEIRO (A).



Figura 3.586: Página de parâmetros do acoplamento dianteiro

3. Percorra a lista e selecione o ícone VELOCIDADE DE QUEDA COM AUTOCONTORNO (A).
4. Ajuste a velocidade de queda deslizando a seta de ajuste (B) para cima ou para baixo.
5. Selecione a marca de seleção (C) para confirmar as configurações.

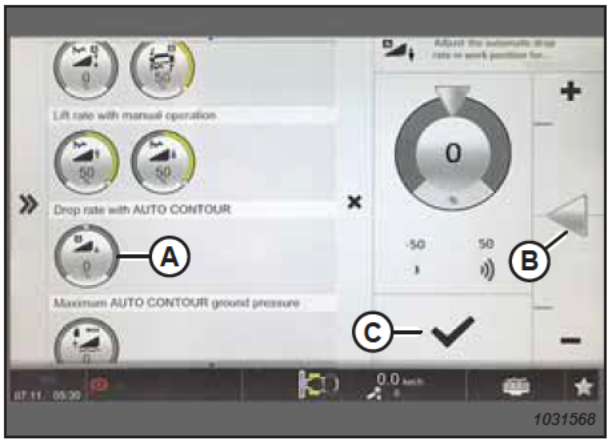

Figura 3.587: Página de velocidade de queda e autocontorno

Ajustando a velocidade do molinete automático – Série CLAAS 5000, 6000, 7000 e 8000

A velocidade predefinida do molinete pode ser regulada depois que as funções automáticas da plataforma forem ativadas.

PERIGO

Certifique-se de que todos os observadores estejam afastados da área.

NOTA:

Alterações podem ter sido feitas aos controles ou ao monitor da colheitadeira desde a publicação deste documento. Para obter as informações mais atualizadas, consulte o manual do operador da colheitadeira.

1. Na página principal, selecione ACOPLAMENTO DIANTEIRO (A).



Figura 3.588: Página principal CEBIS

2. Na lista, selecione CONFIGURAÇÕES NO ACOPLAMENTO DIANTEIRO (A).
3. Selecione VALORES ALVO DO MOLINETE (B).
4. Selecione o ícone AJUSTAR VELOCIDADE DO MOLINETE (C).



Figura 3.589: Página de configurações no acoplamento dianteiro

5. Ajuste o valor alvo da velocidade do molinete deslizando a seta de ajuste (A) para cima ou para baixo.
6. Selecione a marca (B) para salvar a configuração.



Figura 3.590: Página do valor alvo de velocidade do molinete

Calibração do sensor de altura do molinete e sensor de avanço/recuo do molinete – CLAAS Séries 5000, 6000, 7000 e 8000

A saída do sensor do controle automático de altura da plataforma (AHHC) deve ser calibrada para cada colheitadeira, caso contrário o recurso de posição do molinete não funcionará adequadamente.

PERIGO

Certifique-se de que todos os observadores estejam afastados da área.

NOTA:

Calibrar o sensor de avanço/recuo do molinete só é possível quando o kit de integração CLAAS opcional (MD #B7231) está instalado.

NOTA:

Alterações podem ter sido feitas aos controles ou ao monitor da colheitadeira desde a publicação deste documento. Para obter as informações mais atualizadas, consulte o manual do operador da colheitadeira.

1. Para colheitadeiras **CLAAS 8800**, é preciso ajustar o limitador de ligação antes e depois do processo de calibração.

   NOTA:

   As colheitadeiras CLAAS 8800 requerem um limitador de ligação (MD # 357776) que modificará o alcance do sensor para evitar contato entre o suporte do cilindro de inclinação da união central e a proteção contra poeira no alimentador.

2. Posicione a plataforma a 254–356 mm (10–14 pol.) do solo.

   NOTA:

   NÃO desligue o motor. A colheitadeira precisa estar completamente ociosa para que os sensores possam calibrar adequadamente.

3. Na página principal, selecione ACOPLAMENTO DIANTEIRO (A).

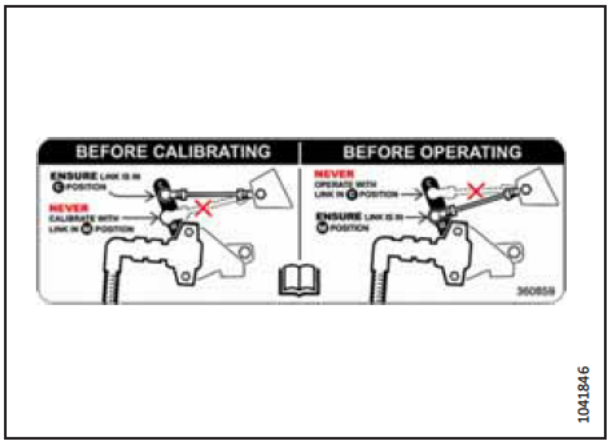

Figura 3.591: Limitador de ligação CLAAS (MD #357776)



Figura 3.592: Página principal CEBIS

4. Selecione PROCEDIMENTOS DE APRENDIZADO PARA O ACOPLAMENTO DIANTEIRO (A).

5. Selecione APRENDER ALTURA DO MOLINETE (B).



Figura 3.593: Página do acoplamento dianteiro

6. Siga as instruções exibidas nos campos DESCRIÇÃO e NOTAS (A).

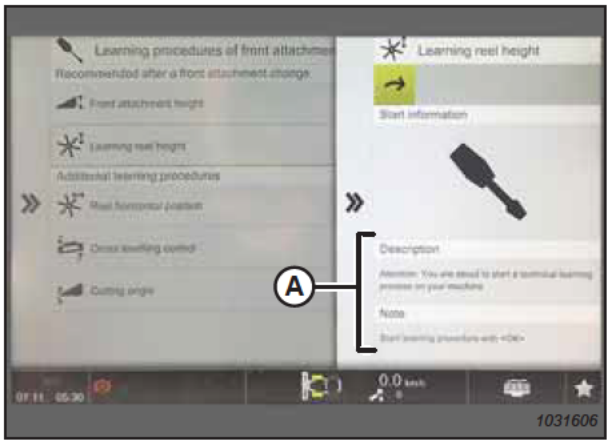

Figura 3.594: Página de aprendizado da altura do molinete

7. Quando solicitado, selecione o botão OK (A) para iniciar o procedimento de aprendizado.



Figura 3.595: Controles do operador

8. **Se equipado com o kit de integração CLAAS (B7231):** Para calibrar o sensor de avanço/recuo do molinete, selecione REEL HORIZONTAL POSITION (A) (Posição horizontal do molinete) como procedimento de aprendizado e siga as instruções na tela.



Figura 3.596: Página do acoplamento dianteiro

3.10.11 Colheitadeiras Gleaner® Séries R65, R66, R75, R76 e S

Para tornar o sistema de controle automático de altura (AHHC) da sua plataforma compatível com a colheitadeira, defina as opções de regulagem de velocidade do molinete, regule os controles do AHHC e calibre o sistema AHHC para garantir que esteja funcionando corretamente.

Verificação da faixa de tensão na cabine da colheitadeira – Gleaner® Séries R65, R66, R75, R76 e Série S pré-2016

O sensor de controle automático de altura da plataforma (AHHC) deve operar dentro de uma faixa de tensão específica para funcionar adequadamente.

NOTA:

Alterações podem ter sido feitas aos controles ou ao monitor da colheitadeira desde a publicação deste documento. Para obter as informações mais atualizadas, consulte o manual do operador da colheitadeira.

PERIGO

Certifique-se de que todos os observadores estejam afastados da área.

1. Ligue o motor.
2. Posicione a plataforma a 254-356 mm (10-14 pol.) acima do solo.
3. Destrave a flutuação da plataforma. Para obter instruções, consulte *Travamento/Destravamento da flutuação da plataforma, página 228*.
4. Desligue o motor e remova a chave da ignição.
5. Certifique-se de que a ligação da trava da flutuação está nos batentes inferiores (a arruela [A] não pode ser movida) em ambos os locais.

   NOTA:

   Se a plataforma não estiver nas travas de segurança nos próximos dois passos, a tensão poderá sair da faixa durante a operação, causando mau funcionamento do sistema de AHHC. Se a plataforma não estiver nas travas de segurança, consulte *3.11 Nivelar a plataforma, página 515* para obter instruções.

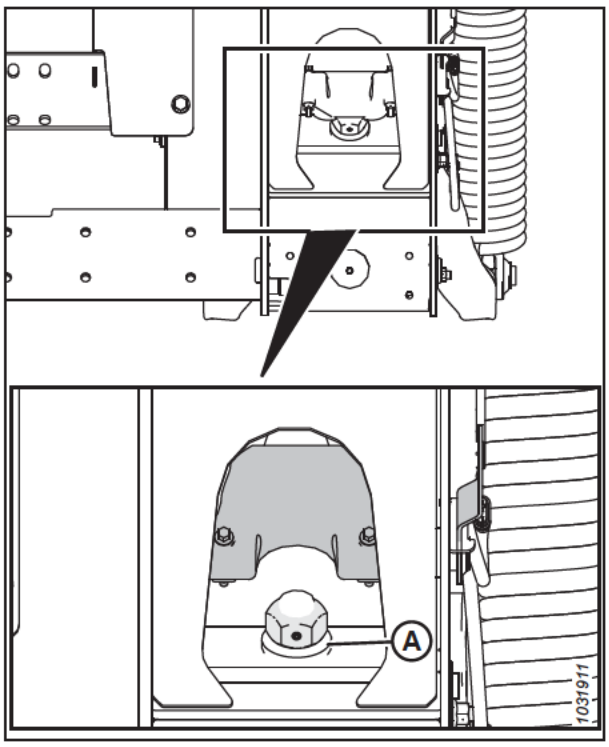

Figura 3.597: Trava da flutuação

6. Se o ponteiro não estiver no zero, afrouxe o parafuso (A) e deslize a placa do indicador de flutuação (B) até que o ponteiro (C) esteja no **0** (D). Aperte a porca do parafuso (A).

   NOTA:

   Use o ponto zero (E) acima do decalque para ajustar corretamente a agulha indicadora.

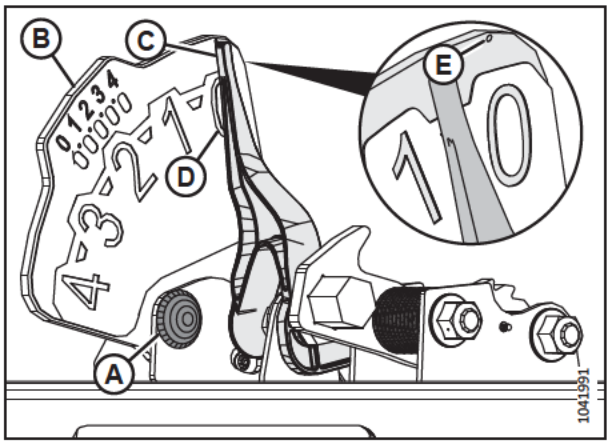

Figura 3.598: Indicador da flutuação

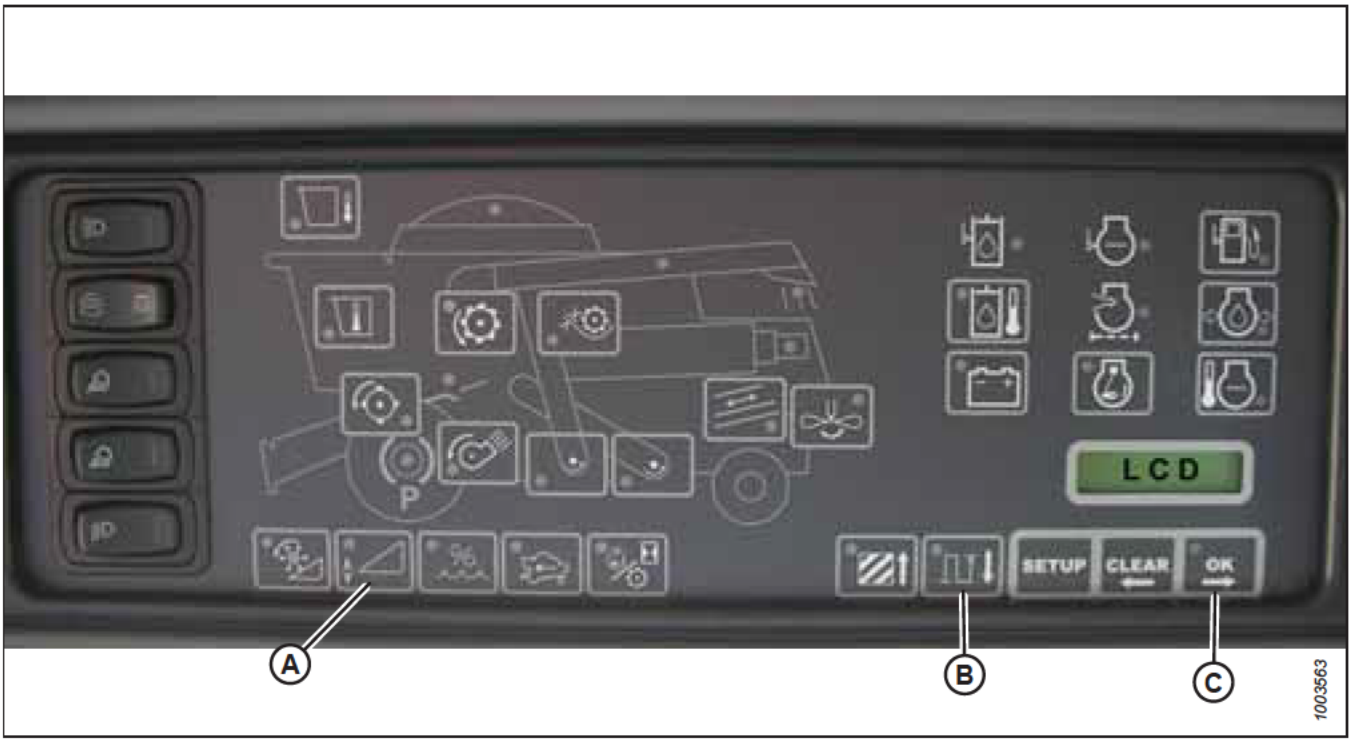

Figura 3.599: Monitor de elevação da colheitadeira

7. Certifique-se que a flutuação da plataforma esteja desengatada.

8. Pressione o botão (A) e o mantenha pressionado no monitor de elevação da plataforma por três segundos para entrar no modo de diagnóstico.

9. Navegue para baixo utilizando o botão (B) até que "ESQUERDA" seja mostrado na tela LCD.

10. Pressione o botão OK (C). O número indicado na tela LCD é a leitura de tensão do sensor de AHHC. Levante e abaixe a plataforma para ver toda a gama de leituras de tensão.

Ativação do controle automático de altura da plataforma – Gleaner® Séries R65, R66, R75, R76 e Série S pré-2016

O controle automático de altura da plataforma (AHHC) precisa estar ativado para que você possa ajustar sua altura e sensibilidade.

PERIGO

Certifique-se de que todos os observadores estejam afastados da área.

NOTA:

Alterações podem ter sido feitas aos controles ou ao monitor da colheitadeira desde a publicação deste documento. Para obter as informações mais atualizadas, consulte o manual do operador da colheitadeira.

Os seguintes componentes do sistema são necessários para o funcionamento do controle automático de altura da plataforma (AHHC):

- Módulo principal e módulo acionador da plataforma montados na caixa de placas no módulo do painel de fusíveis (FP)
- Entradas do operador da manopla do controle multifunção.
- Entradas do operador montadas no painel do módulo do console de controle (CC).
- Válvula de controle de elevação da plataforma eletro-hidráulica.



Figura 3.600: Controles de altura automática da plataforma da colheitadeira

1. Pressione o botão MODO AUTOMÁTICO (A) até que a lâmpada de LED do AHHC (B) comece a piscar. Se a lâmpada do RTC estiver piscando, pressione o botão MODO AUTOMÁTICO (A) novamente até mudar para o AHHC.

2. Pressione momentaneamente o botão (A) na alavanca de controle. A lâmpada do AHHC deve mudar de piscante para contínua. A plataforma deve pender em para o solo. O AHHC agora está funcionando e pode ser ajustado para altura e sensibilidade.
3. Use os controles para ajustar a altura e a sensibilidade de acordo com as constantes condições do solo, como barrancos rasos e trincheiras de drenagem de campo.

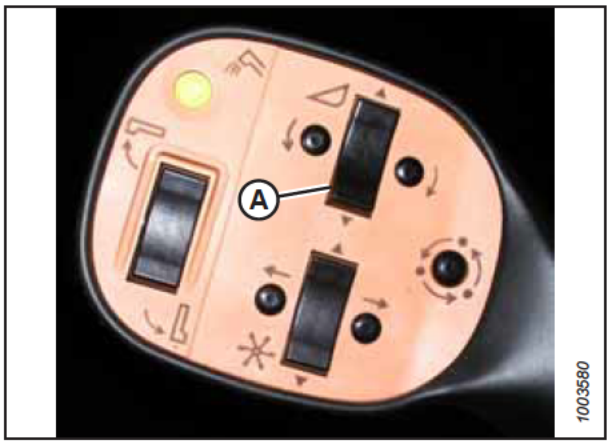

Figura 3.601: Alavanca de controle

Calibração do controle automático de altura da plataforma – Gleaner® Séries R65, R66, R75, R76 e Série S pré-2016

A saída do sensor de controle automático de altura da plataforma (AHHC) precisa ser calibrada para cada colheitadeira.

NOTA:

Alterações podem ter sido feitas aos controles ou ao monitor da colheitadeira desde a publicação deste documento. Para obter as informações mais atualizadas, consulte o manual do operador da colheitadeira.

NOTA:

Se a flutuação da plataforma estiver definida como muito leve, isso pode impedir a calibração do AHHC. Talvez seja necessário usar definições mais pesadas para a plataforma no procedimento de calibração para que esta não se separe do módulo de flutuação.



Figura 3.602: Controles de altura automática da plataforma da colheitadeira

A - Botão MODO AUTOMÁTICO
B - Luz do AHHC
C - botão CAL1
D - luz de elevação da plataforma
E - Luz de rebaixamento da plataforma
F - Modo AUTOMÁTICO
G - botão CAL2

NOTA:

A calibração deve ser realizada em solo plano e nivelado sem a plataforma acoplada. As funções de altura e a inclinação da plataforma não devem estar no modo automático ou em espera. O rpm do motor também deve estar acima de 2000 rpm. A opção de inclinação da plataforma para colheitadeiras de 2004 e anteriores não funciona com plataformas MacDon. Este sistema precisará ser removido e desabilitado para que o AHHC possa ser calibrado. Para obter instruções, consulte o manual do operador da colheitadeira.

1. Certifique-se de que a união central esteja na posição **D**.

   NOTA:

   Quando a calibração estiver completa, ajuste a união central de volta para o ângulo de plataforma desejado. Para obter instruções, consulte *3.9.5 Ângulo da plataforma, página 239*.

2. Pressione o botão MODO AUTOMÁTICO (A) até que a lâmpada do AHHC (B) acenda.

3. Pressione e segure o botão CAL1 (C) até ver as seguintes luzes piscarem: levantar plataforma (D), abaixar plataforma (E), modo de inclinação automática (F) e AHHC (B).

4. Abaixe totalmente a plataforma e continue a manter o botão HEADER LOWER (ABAIXAR PLATAFORMA) pressionado por 5-8 segundos para garantir que o módulo de flutuação se separe da plataforma.

5. Pressione o botão CAL2 (G) até que a luz de abaixar plataforma (E) pare de piscar e solte-o quando a luz de levantar plataforma (D) começar a piscar.

6. Eleve a plataforma até sua altura máxima e garanta que a plataforma esteja apoiada sobre os batentes.

7. Pressione o botão CAL2 (G) até a lâmpada de elevação da plataforma (D) se apague.

   NOTA:

   Os passos a seguir se aplicam somente a 2005 e a colheitadeiras mais novas com o alimentador Smartrac.

8. Espere que a lâmpada de INCLINAÇÃO DA PLATAFORMA ESQUERDA (não mostrada) comece a piscar e incline a plataforma o máximo possível para a esquerda.

9. Pressione o botão CAL2 (G) até que a HEADER TILT LEFT (INCLINAÇÃO DA PLATAFORMA ESQUERDA) (não mostrada) pare de piscar e solte o botão quando a HEADER TILT RIGHT (INCLINAÇÃO DA PLATAFORMA DIREITA) (não mostrada) começar a piscar.

10. Incline a plataforma o máximo possível para a direita.

11. Pressione o botão CAL2 (G) até que todas as seguintes luzes estejam piscando: levantar plataforma (D), abaixar plataforma (E), modo de altura automática (A), plataforma direita e plataforma esquerda (não mostradas) e modo de inclinação automática (F).

12. Centralize a plataforma.

13. Pressione o botão CAL1 (C) para sair da calibração e salvar todos os valores. Todas as luzes deverão parar de piscar.

    NOTA:

    Se o flutuador foi configurado como mais pesado para completar o procedimento de calibração do AHHC, ajuste-o para a operação de flutuação recomendada após a calibração ter sido completada.

Desligar o acumulador – Gleaner® Séries R65, R66, R75, R76 e Série S pré-2016

O acumulador afetará o tempo de reação do ajuste de altura da colheitadeira, o que pode afetar o desempenho do sistema de controle automático de altura da plataforma (AHHC).

Para obter melhor desempenho, desligue o acumulador do alimentador. Para obter instruções, consulte o manual do operador da colheitadeira.

NOTA:

O acumulador está localizado adiante da barra do eixo dianteiro esquerdo.



Figura 3.603: Interruptor Ligar/Desligar do acumulador da colheitadeira
A - Alavanca do acumulador (posição desligado)

Ajuste da taxa de levante/descida da plataforma – Gleaner® séries R65, R66, R75, R76 e Série S pré-2016

A estabilidade do sistema de controle automático de altura da plataforma (AHHC) é afetada pelas variações do fluxo hidráulico. Ajuste a taxa de elevação/descida da plataforma para garantir a estabilidade do sistema de controle automático de altura da plataforma.

Ajuste o restritor de subida da plataforma (A) e o restritor de descida da plataforma (B) no bloco hidráulico de forma que leve aproximadamente 6 segundos para levantar a plataforma do nível do solo até a altura máxima (ou seja, até o ponto em que os cilindros hidráulicos estão totalmente estendidos), e aproximadamente 6 segundos para abaixar a plataforma da altura máxima até o nível do solo.

Se a plataforma se mover excessivamente (por exemplo, oscilações) quando estiver no solo, ajuste a taxa mais baixa para que leve 7 ou 8 segundos para a plataforma descer até o nível do solo.

NOTA:

Faça esse ajuste com o sistema hidráulico à temperatura normal de operação (54,4 °C [130 °F]) e com o motor funcionando com potência máxima.

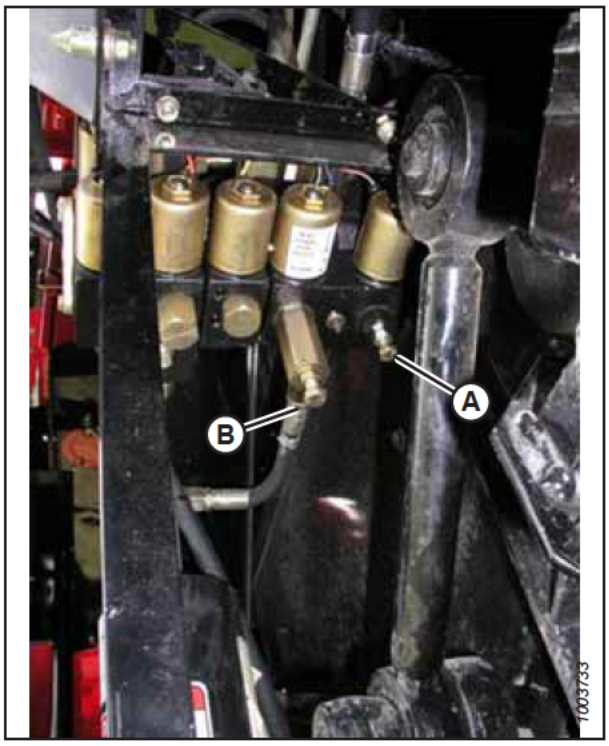

Figura 3.604: Restritores ajustáveis de elevação e descida da plataforma

Ajuste da pressão de solo - Gleaner® Séries R65, R66, R75, R76 e Série S pré-2016

Ajuste a configuração de pressão da plataforma no solo para que a pressão seja a mais leve possível, mas suficientemente pesada para que a plataforma não apresente trepidação durante a operação.

NOTA:

Alterações podem ter sido feitas aos controles ou ao monitor da colheitadeira desde a publicação deste documento. Para obter as informações mais atualizadas, consulte o manual do operador da colheitadeira.

1. Certifique-se de que o indicador (A) esteja na posição 0 (B) quando a plataforma estiver 254–356 mm (10–14 pol.) acima do chão. Se não estiver, verifique a tensão de saída do sensor de flutuação. Para obter instruções, consulte *Verificação da faixa de tensão na cabine da colheitadeira – Gleaner® Séries R65, R66, R75, R76 e Série S pré-2016, página 382*.

   NOTA:

   Quando a plataforma está no chão, o indicador deve estar na posição 1 (C) para uma baixa pressão de solo ou na posição 4 (D) para uma alta pressão de solo. Condições de solo e cultura determinam a quantidade de flutuação a ser empregada. A regulagem ideal é a mais leve possível, sem causar trepidação da plataforma ou perda de cultura. Operar com configurações pesadas de forma prematura desgasta a placa de desgaste da barra de corte.

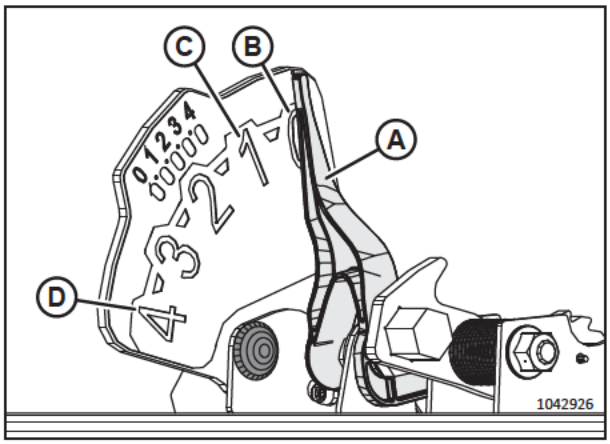

Figura 3.605: Indicador de flutuação

2. Certifique-se de que a plataforma esteja no modo controle automático de altura da plataforma (AHHC). Ele é indicado pela luz LED MODO AUTO (A) exibindo uma luz contínua e sólida.

3. A plataforma vai abaixar até a altura (pressão de solo) que corresponde à posição selecionada com o botão de controle de altura (B). Gire o botão no sentido anti-horário para uma pressão de solo mínima, e no sentido horário para uma pressão de solo máxima.



Figura 3.606: Console AHHC

Ajuste da sensibilidade do controle automático de altura da plataforma -– Gleaner® Séries R65, R66, R75, R76 e Série S pré-2016

A sensibilidade do controle automático de altura da plataforma (AHHC) refere-se à distância que a barra de corte deve percorrer para cima ou para baixo antes que o AHHC reaja e eleve ou abaixe o alimentador.

NOTA:

Alterações podem ter sido feitas aos controles ou ao monitor da colheitadeira desde a publicação deste documento. Para obter as informações mais atualizadas, consulte o manual do operador da colheitadeira.



Figura 3.607: Console de controle automático de altura da plataforma

O botão seletor de AJUSTE DA SENSIBILIDADE (A) controla a distância que a barra de corte deve percorrer, para cima ou para baixo, antes que o AHHC reaja e levante ou abaixe o alimentador.

Quando o seletor de AJUSTE DE SENSIBILIDADE (A) é configurado até o seu ponto máximo (girado completamente no sentido horário), são necessárias apenas pequenas alterações na altura do solo para que o alimentador levante ou abaixe. Nesta posição, a barra de corte pode se mover para cima e para baixo aproximadamente 19 mm (3/4 pol.) antes de o módulo de controle ativar a válvula hidráulica de controle para levantar ou abaixar a estrutura da plataforma.

Quando o seletor de AJUSTE DE SENSIBILIDADE (A) é configurado até o seu ponto mínimo (girado completamente no sentido anti-horário), são necessárias grandes alterações na altura do solo para que o alimentador levante ou abaixe. Nesta posição, a barra de corte pode se mover para cima e para baixo aproximadamente 51 mm (2 pol.) antes de o módulo de controle ativar a válvula hidráulica de controle para levantar ou abaixar a estrutura da plataforma.

A entrada HEADER SENSE LINE (LINHA DE DETECÇÃO DA PLATAFORMA) também altera o intervalo de sensibilidade. Quando conectada a uma esteira, a posição anti-horário (menos sensível) permite aproximadamente 102 mm (4 pol.) de deslocamento vertical antes que a correção seja feita.

Resolução de alarmes e diagnóstico de falhas – Gleaner® Séries R65, R66, R75, R76 e Série S pré-2016

Consulte esta seção para saber o significado dos alarmes e falhas relacionados ao sistema de controle automático de altura da plataforma (AHHC). Os alarmes e falhas de diagnóstico são exibidos no painel de instrumentos eletrônico (EIP) da colheitadeira.

NOTA:

Alterações podem ter sido feitas aos controles ou ao monitor da colheitadeira desde a publicação deste documento. Para obter as informações mais atualizadas, consulte o manual do operador da colheitadeira.

Tipo de exibição:

Exibido no tacômetro (A) como “XX” ou “XXX”.



Figura 3.608: Tacômetro

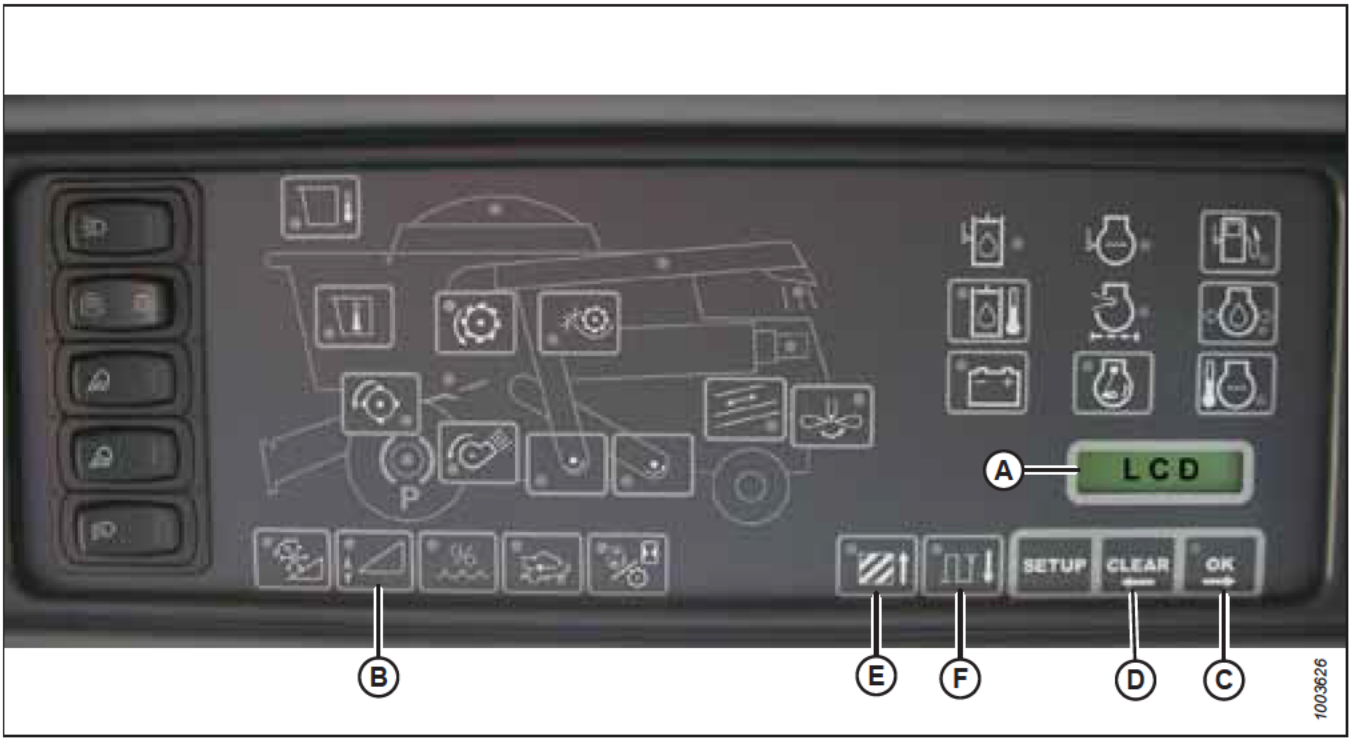

Figura 3.609: Painel de instrumentos eletrônicos da colheitadeira (EIP)

NOTA:

Exibido no LCD (A) como “XX pol.” ou “XXX cm”.

Condições do alarme:

Um alarme soará se uma mensagem de erro for recebida do painel de fusíveis. A campainha do alarme toca cinco vezes a cada 10 segundos. LCD (A) no painel de instrumentos eletrônicos (EIP) indica o sistema da plataforma em erro como CTRL PLAT, seguido por ERR ALT para a altura, e CTRL PLAT seguido por ERR INCL para inclinação. O LED de altura da plataforma pisca uma luz amarela duas vezes por segundo.

Quando ocorre uma condição de alarme, o LED pisca (verde, amarelo ou vermelho dependendo da entrada). Adicionalmente, uma mensagem é exibida no LCD para identificar a natureza do alarme. Por exemplo, TEMP HIDR, ABERTO, CUR piscarão alternadamente.

Falhas do diagnóstico de erros:

Consulte a Figura *3.609, página 391*.

Pressionar o botão de altura da plataforma (B) por no mínimo 5 segundos colocará o painel de instrumentos eletrônico (EIP) no modo de diagnóstico da plataforma. O LCD (exibido na página anterior) exibirá a mensagem DIAG PLT quando o EIP entrar no modo de diagnóstico.

Neste modo, após 3 segundos, as identificações de parâmetros de erro da plataforma serão mostrados no LCD do EIP. Todas as informações exibidas são somente leitura.

Os botões OK (C) e LIMPAR (D) permitem navegar pela lista de parâmetros. Se não houver nenhum código de falha ativo, o LCD da EIP exibirá NENHUM CÓDIGO.

Quando um parâmetro é exibido, a sua identificação é mostrada por 3 segundos; após isso, o seu valor é automaticamente exibido.

Pressionar o botão OK (C) enquanto o valor é exibido avançará para o próximo parâmetro e exibirá a sua identificação.

Quando uma identificação de parâmetro é exibida e o botão OK (C) é pressionado antes de 3 segundos, o valor dos parâmetros é exibido.

Pressionar AREA (E) irá ativar/desativar as opções. Quando a palavra ESQUERDO for exibida no LCD, pressione o botão OK (C) e a tensão do controle automático de altura da plataforma (AHHC) será exibida no monitor.

Pressione o botão DIST (F) para navegar pela tabela.

Pressione o botão LIMPAR (D) para sair do diagnóstico da plataforma e retornar ao modo normal.

3.10.12 Colheitadeiras Gleaner® Série S9

Para tornar o sistema de controle automático de altura (AHHC) da sua plataforma compatível com a colheitadeira, defina as opções de regulagem de velocidade do molinete, regule os controles do AHHC e calibre o sistema AHHC para garantir que esteja funcionando corretamente.

Regulagem da plataforma – Gleaner® Série S9

Para configurar uma plataforma para trabalhar com o sistema de controle automático de altura da plataforma (AHHC), será necessário acessar o menu CONFIGURAÇÕES DA PLATAFORMA por meio do terminal Tyton.

NOTA:

Alterações podem ter sido feitas aos controles ou ao monitor da colheitadeira desde a publicação deste documento. Para obter as informações mais atualizadas, consulte o manual do operador da colheitadeira.

O terminal Tyton da AGCO (A) é usado para configurar e gerenciar uma plataforma MacDon em colheitadeiras Gleaner® Série S9. Utilize o monitor sensível ao toque para selecionar o item desejado na página.



Figura 3.610: Estação do operador - Gleaner S9®

A - Terminal Tyton B - Alavanca de controle
C - Acelerador D - Cluster de controle da plataforma

1. No quadrante superior direito da página inicial, selecione o ícone de COLHEITADEIRA (A). O COMBINE MAIN MENU (Menu principal da colheitadeira) é exibido.

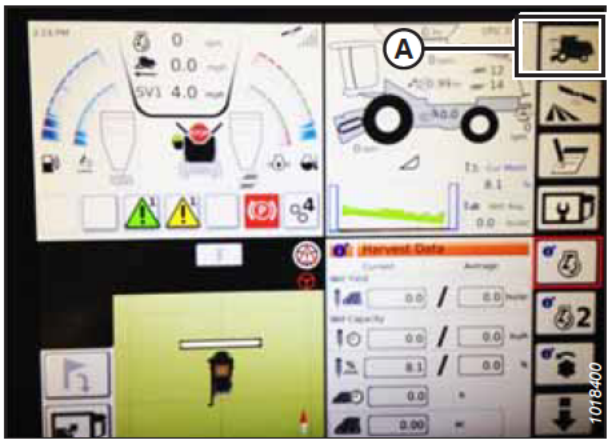

Figura 3.611: Ícone da colheitadeira na página inicial

2. No COMBINE MAIN MENU (Menu principal da colheitadeira), selecione HEADER SETTINGS (A) (Regulagens da plataforma). A página HEADER SETTINGS (Regulagens da plataforma) é exibida.

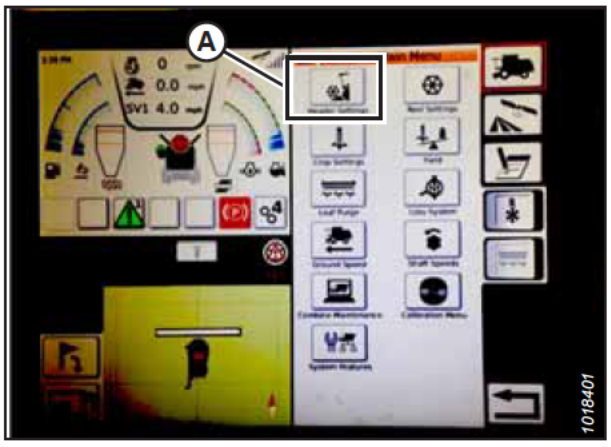

Figura 3.612: Configurações da plataforma no menu principal da colheitadeira

3. Toque no campo HEADER CONFIGURATION (Configuração da plataforma) (A). Uma lista de plataformas aparece.
   - Caso sua plataforma MacDon já esteja configurada, ela deve aparecer na lista de plataformas. Selecione a plataforma MacDon (B) para destacar a plataforma em azul e, em seguida, toque na marca de verificação verde (E) para continuar.
   - Caso apenas a plataforma DEFAULT (Padrão) (D) seja mostrada, selecione o botão ABC (C) e use o teclado na tela para inserir as informações da plataforma MacDon. Depois de inserir as informações, selecione uma das seguintes opções para retornar à página HEADER SETTINGS (Regulagens da plataforma):
     - A marca de verificação verde (E) salva as regulagens
     - O ícone de lixeira (F) exclui a plataforma destacada da lista
     - O X vermelho (G) cancela as alterações

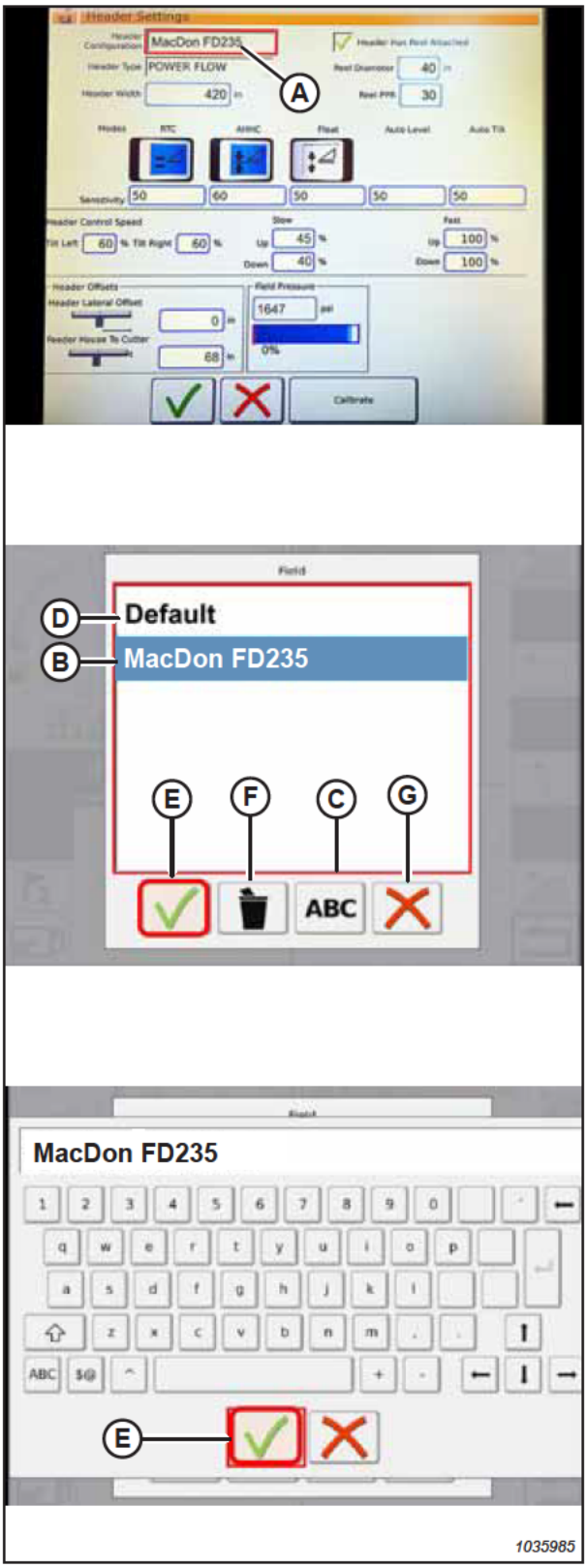

Figura 3.613: Menu de configuração da plataforma na página de configurações da plataforma

4. Para especificar o tipo de plataforma instalada na máquina, selecione o campo HEADER TYPE (Tipo de plataforma) (A). Uma lista de tipos de plataforma aparece.

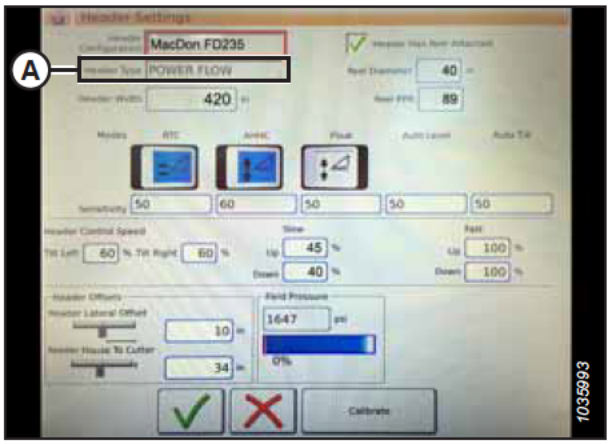

Figura 3.614: Configurações da plataforma

5. Selecione POWER FLOW (A). Selecione a marca de verificação verde (B) para salvar sua escolha.

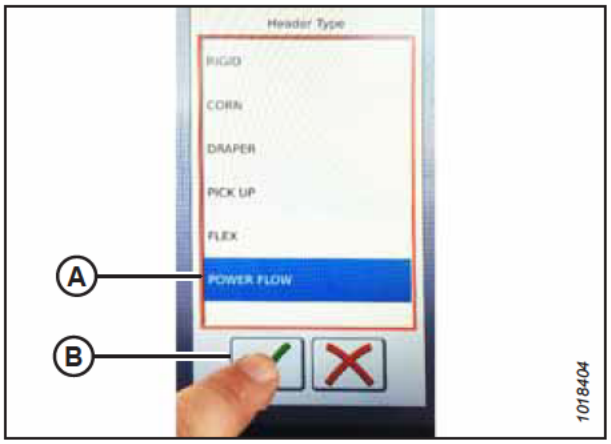

Figura 3.615: Tipo de plataforma

6. Certifique-se de que a caixa de seleção PLATAFORMA POSSUI MOLINETE ACOPLADO (A) esteja selecionada.

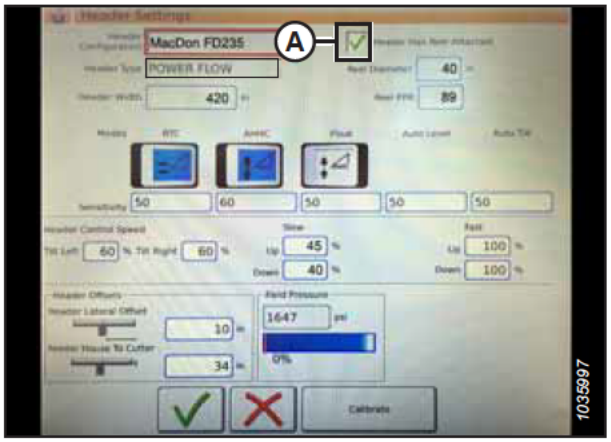

Figura 3.616: Configurações da plataforma

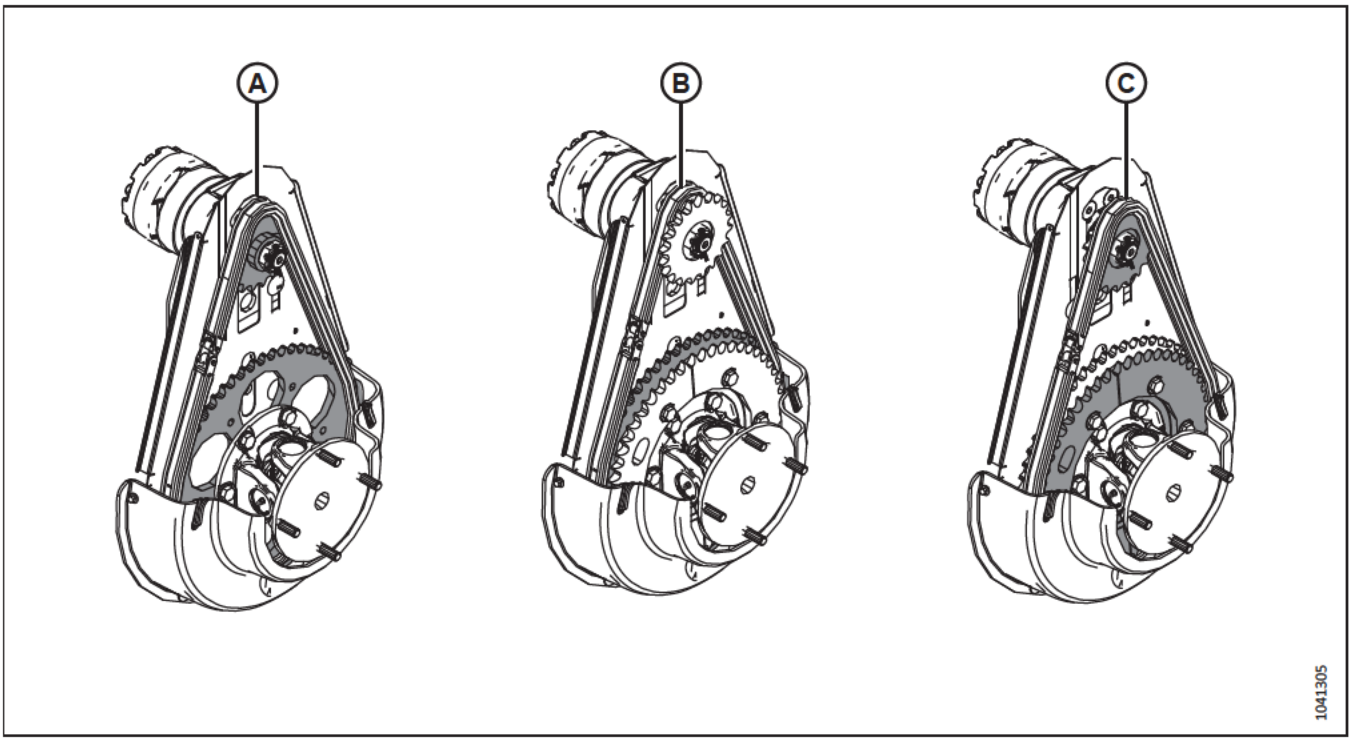

Figura 3.617: Configurações do acionamento do molinete

7. Se o tipo de configuração do acionamento do molinete instalado na plataforma ainda não for conhecido, identifique-o:
   - (A) Configuração padrão: Um conjunto de engrenagens está instalado.
   - (B) Alto torque/baixa velocidade: A corrente está instalada no conjunto interno de engrenagens.
   - (C) Alta velocidade/baixo torque: A corrente está instalada no conjunto externo de engrenagens.

8. Selecione o campo REEL DIAMETER (Diâmetro do molinete) (A) e um teclado numérico é exibido. Insira **40** para um molinete MacDon.

9. Selecione o campo REEL PPR (Pulsos por revolução do molinete) (B). Insira o valor de acordo com o tipo de configuração da engrenagem de acionamento do molinete identificado no Passo *7, página 396*:
   - Configuração padrão: **192**
   - Alto torque/baixa velocidade: **303**
   - Baixo torque/alta velocidade: **169**

   NOTA:

   Quando o AHHC está ativado, o molinete deve se mover um pouco mais rápido que a velocidade de deslocamento da colheitadeira. Se o molinete se mover mais rápido ou mais devagar que o desejado com a configuração de PPR acima, entre em contato com seu concessionário para obter assistência.

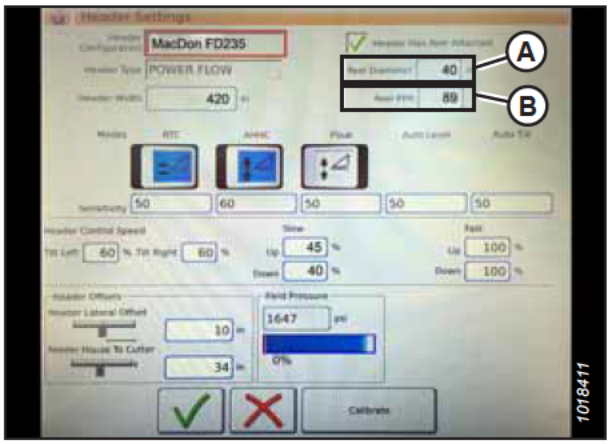

Figura 3.618: Configurações da plataforma

10. Selecione a marca de verificação verde (B) abaixo do teclado numérico (A).

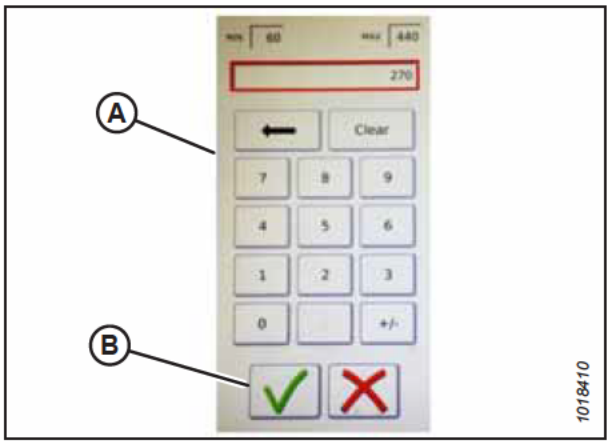

Figura 3.619: Teclado numérico

11. Selecione a marca de verificação verde (A) na parte inferior da página HEADER SETTINGS (Regulagens da plataforma).

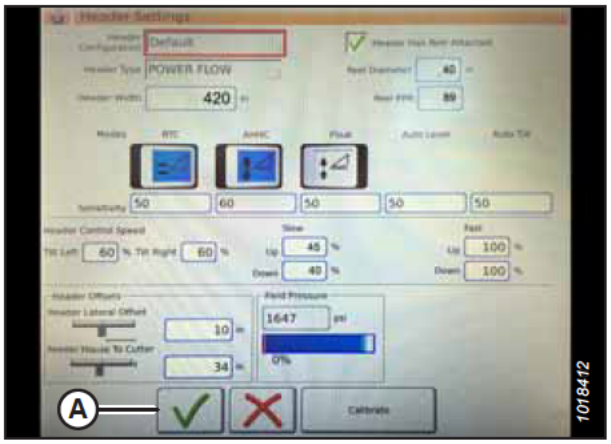

Figura 3.620: Página de configurações da plataforma

Regulagem da velocidade mínima e calibração do molinete – Gleaner® Série S9

Para regular a velocidade mínima do molinete da plataforma para trabalhar com o sistema de controle automático de altura da plataforma (AHHC) e para calibrar o molinete, acesse o menu REEL SETTINGS (Configurações do molinete).

PERIGO

Certifique-se de que todos os observadores estejam afastados da área.

NOTA:

Alterações podem ter sido feitas aos controles ou ao monitor da colheitadeira desde a publicação deste documento. Para obter as informações mais atualizadas, consulte o manual do operador da colheitadeira.

1. Em COMBINE MAIN MENU (Menu principal da colheitadeira), selecione REEL SETTINGS (Regulagens do molinete) (A). A página REEL SETTINGS (Regulagens do molinete) é exibida.

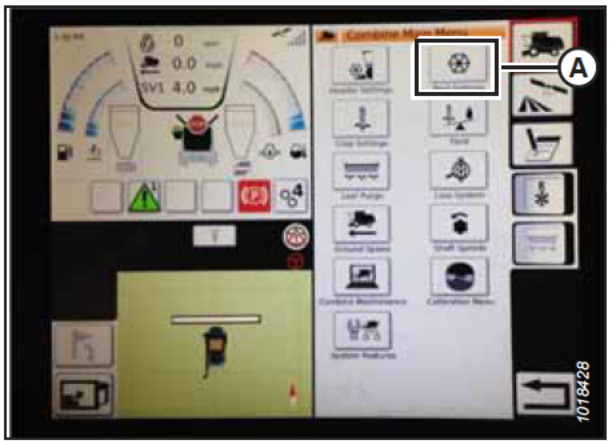

Figura 3.621: Configurações do molinete no menu principal da colheitadeira

2. Para regular a velocidade mínima do molinete, selecione o campo SPEED MINIMUM (Velocidade mínima) (B). O teclado de tela aparecerá.

3. Insira o valor desejado. Selecione a marca de verificação verde para inserir o novo valor ou o X vermelho para cancelar a entrada. A velocidade do molinete é exibida em mph e rpm.

   NOTA:

   Na parte inferior da página REELS SETTINGS (Regulagens do molinete), o diâmetro e o numero de pulsos por revolução (PPR) do molinete são mostrados. Esses valores já foram definidos na página HEADER SETTINGS (Regulagens da plataforma).

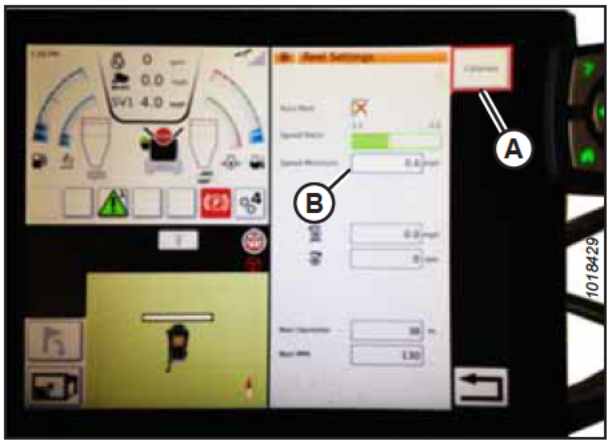

Figura 3.622: Calibração das configurações do molinete

4. Para calibrar a velocidade do molinete, selecione o botão CALIBRATE (Calibrar) (A) no canto superior direito da página. O CALIBRATION WIZARD (Assistente de calibração) será aberto e mostrará uma mensagem de advertência.

5. Veja as condições listadas na advertência do CALIBRATION WIZARD (Assistente de calibração) e certifique-se de atender a todas elas. Pressione a marca de verificação verde (A) para aceitar e iniciar a calibração. Pressione o X vermelho (B) para cancelar o procedimento de calibração.



Figura 3.623: Assistente de calibração

6. Uma mensagem aparece no CALIBRATION WIZARD (Assistente de calibração) indicando que a calibração do molinete começou. O molinete começará a girar lentamente e depois aumentará a velocidade. Se necessário, selecione o X vermelho na parte inferior da tela para cancelar o processo de calibração. Caso contrário, espere pela mensagem de que a calibração do molinete foi concluída com êxito.
7. Selecione a marca de verificação verde na parte inferior da tela para salvar as regulagens de calibração.



Figura 3.624: Progresso da calibração

Regulagem de controles automáticos da plataforma – Gleaner® Série S9

Você pode configurar funções automáticas da plataforma na página HEADER SETTINGS (Regulagens da plataforma).

NOTA:

Alterações podem ter sido feitas aos controles ou ao monitor da colheitadeira desde a publicação deste documento. Para obter as informações mais atualizadas, consulte o manual do operador da colheitadeira.

1. **Funções de controle automático:** Há interruptores-comutadores LIGA/DESLIGA na página de CONFIGURAÇÕES DA PLATAFORMA para as funções de controle automático. Para plataformas MacDon, certifique-se de que as duas funções a seguir estão ativadas como exibido:
   - RTC (retorno ao corte) (A)
   - AHHC (controle automático de altura da plataforma) (B)

   Todos os outros interruptores estão desativados (não destacados).

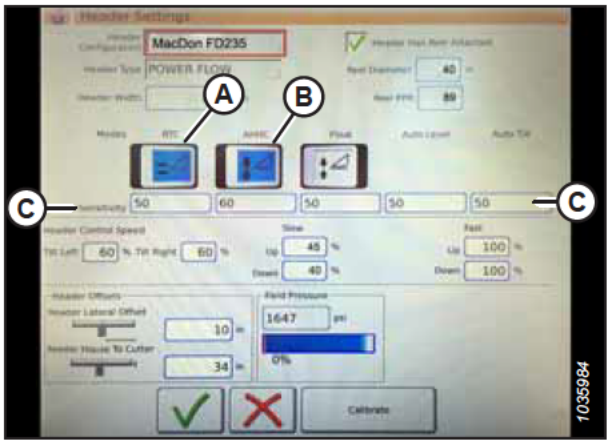

Figura 3.625: Configurações de controles automáticos e sensibilidade

2. **Sensibilidade:** A configuração (C) controla a sensibilidade de um controle (RTC ou AHHC) para uma determinada alteração no feedback do sensor. Os campos de configuração ficam localizados diretamente abaixo dos interruptores-comutadores. Para inserir uma nova configuração de sensibilidade, toque o campo de configuração abaixo do interruptor-comutador específico e insira o novo valor através do teclado virtual.

   - Aumente a sensibilidade caso a colheitadeira não altere a posição do alimentador rápido o suficiente quando no modo automático.
   - Diminua a sensibilidade caso a colheitadeira oscile continuamente em uma posição no modo automático.

   NOTA:

   Os pontos iniciais de sensibilidade para as plataformas MacDon são os seguintes:

   - **50** para RTC (A)
   - **60** para AHHC (B)

3. **Velocidade da plataforma:** A área HEADER CONTROL SPEED (A) (Controle de velocidade da plataforma) na página HEADER SETTINGS (Regulagens da plataforma) é usada para ajustar as seguintes velocidades:

   - Inclinação para a direita e para esquerda são as inclinações laterais do painel frontal da colheitadeira
   - Plataforma para cima e para baixo (velocidades rápida e lenta) é um botão em dois estágios que tem a velocidade baixa no primeiro conjunto e a rápida no segundo

   NOTA:

   Os pontos de partida do controle de velocidade para plataformas MacDon são os seguintes:

   - Lenta: 45 para cima/40 para baixo
   - Rápida: 100 para cima/100 para baixo

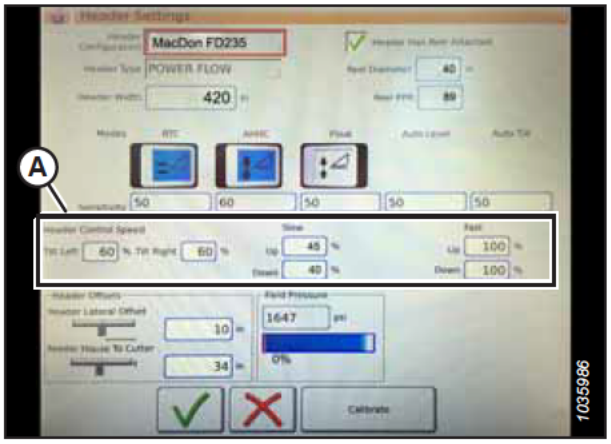

Figura 3.626: Configurações de controle de velocidade da plataforma

4. **Deslocamentos da plataforma (A):** As distâncias de deslocamento são importantes para mapeamento de produção. Há duas dimensões ajustáveis na página de CONFIGURAÇÕES DA PLATAFORMA:

   - Parâmetro de compensação lateral da plataforma: a distância entre a união central da plataforma e a união central da máquina. Ajustada para **0** para uma plataforma MacDon.
   - Do alimentador para o cortador: a distância da interface da máquina à barra de corte. Ajustada para **68** para uma plataforma MacDon.

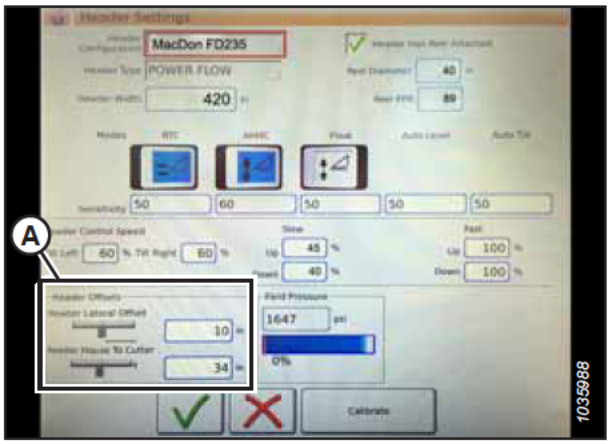

Figura 3.627: Configurações de compensação da plataforma

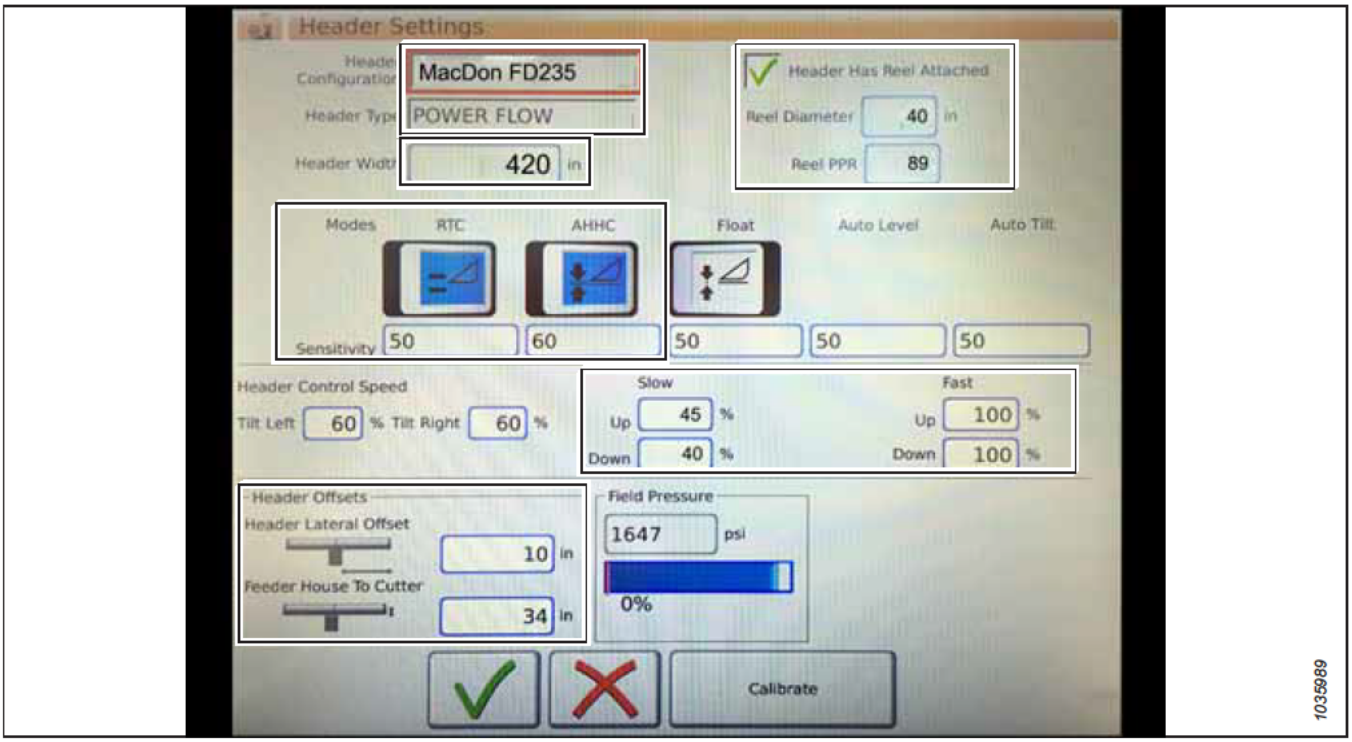

Figura 3.628: Entradas de configurações da plataforma MacDon

Calibração do controle automático de altura da plataforma – Gleaner® Série S9

A saída do sensor do controle automático de altura da plataforma (AHHC) deve ser calibrada para cada colheitadeira ou o recurso de AHHC não funcionará adequadamente.

PERIGO

Certifique-se de que todos os observadores estejam afastados da área.

NOTA:

Alterações podem ter sido feitas aos controles ou ao monitor da colheitadeira desde a publicação deste documento. Para obter as informações mais atualizadas, consulte o manual do operador da colheitadeira.

NOTA:

Se a flutuação da plataforma estiver definida como muito leve, isso pode impedir a calibração do AHHC. Talvez seja necessário usar definições mais pesadas para a plataforma no procedimento de calibração para que esta não se separe do módulo de flutuação.

1. Certifique-se de que a união central esteja em **D**.

   NOTA:

   Quando a calibração estiver completa, ajuste a união central de volta para o ângulo de plataforma desejado. Para obter instruções, consulte *3.9.5 Ângulo da plataforma, página 239*.

2. Em COMBINE MAIN MENU (Menu principal da colheitadeira), selecione o ícone HEADER SETTINGS (Regulagens da plataforma) (A).

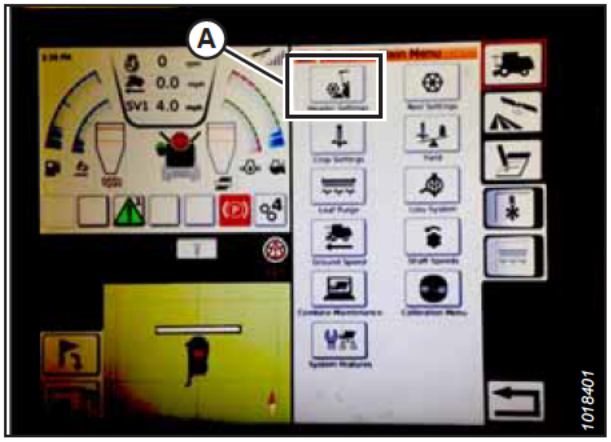

Figura 3.629: Menu principal da colheitadeira

3. Selecione CALIBRATE (A) (Calibrar) na parte inferior da página. A página HEADER CALIBRATION (Calibração da plataforma) é exibida.

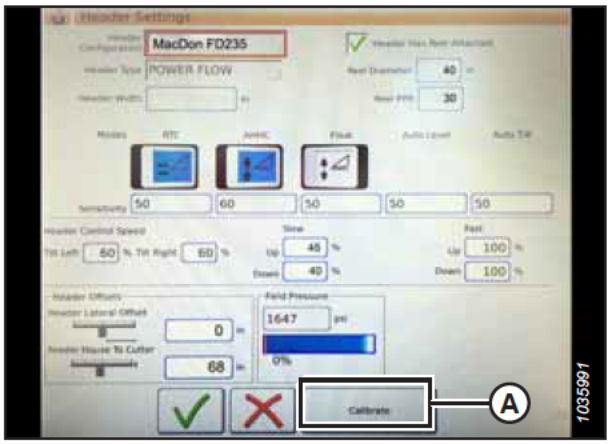

Figura 3.630: Página de configurações da plataforma

O lado direito da página exibe informações (A) de calibração da plataforma. As informações são mostradas para uma lista de sensores (B):

- Sensores esquerdo e direito da plataforma (tensão) (os valores serão os mesmos para plataformas MacDon)
- Sensor de altura da plataforma (mA)
- Sensor de posição de inclinação (mA)

Os seguintes modos válidos são exibidos com marcas de verificação (C) abaixo dos valores do sensor (B):

- Return to cut (Retornar ao corte)
- Automatic header height control (Controle automático de altura da plataforma)

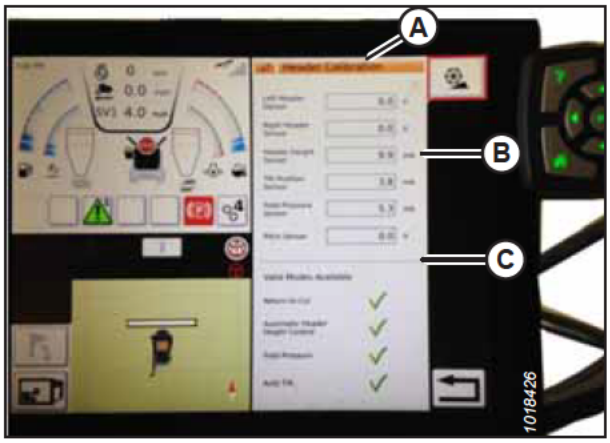

Figura 3.631: Página de calibração da plataforma

4. Na alavanca de controle, pressione o botão ABAIXAR PLATAFORMA (A). Os valores do sensor na página HEADER CALIBRATION (Calibragem da plataforma) vão mudar conforme a plataforma abaixar.



Figura 3.632: Interruptor de descida da plataforma

5. Selecione o ícone de CALIBRAÇÃO (A).

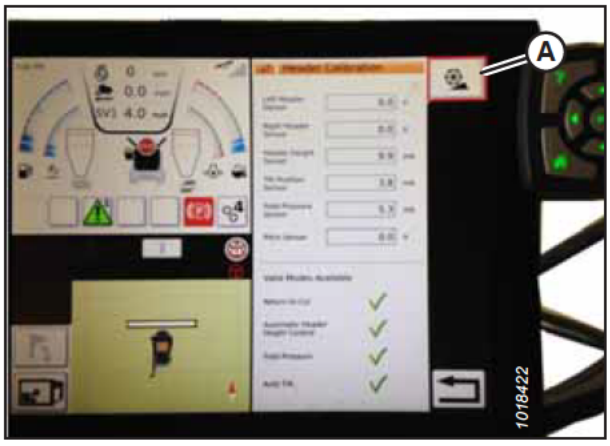

Figura 3.633: Calibração da plataforma

6. A página com a mensagem de advertência para CALIBRAÇÃO DA PLATAFORMA será exibida. Certifique-se de que todas as condições sejam cumpridas.

7. Selecione a marca de verificação verde na parte inferior da tela para dar início ao CALIBRATION WIZARD (Assistente de calibração).

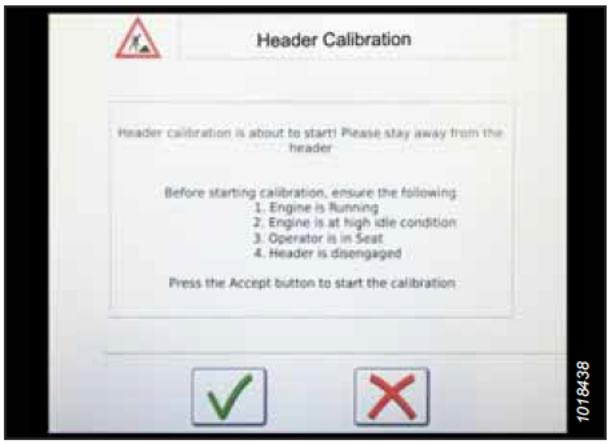

Figura 3.634: Advertência de calibração da plataforma

Uma barra de progresso é exibida na parte inferior da tela. A plataforma se moverá de forma automática e errática durante a calibração; você pode interromper o processo a qualquer momento selecionando o X vermelho abaixo da barra de progresso.

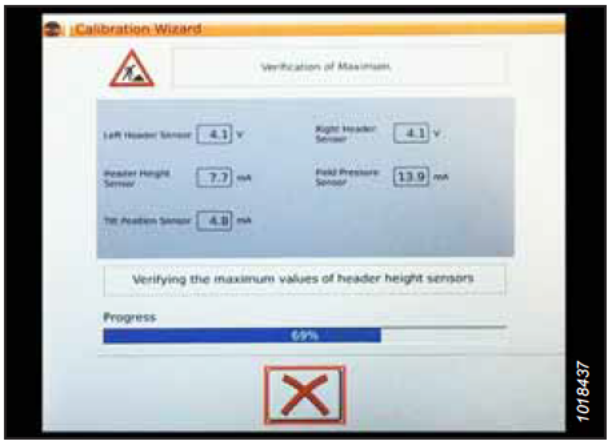

Figura 3.635: Calibração em andamento

8. Quando o processo de calibração estiver concluído, uma mensagem aparecerá com informações (A). As marcas de verificação verdes significam que funções (B) foram calibradas. Selecione a marca de verificação verde (C) na parte inferior da tela para sair da página de calibração.



Figura 3.636: Página de calibração concluída

NOTA:

Selecione o ícone CALIBRATION (A) (Calibração) na página COMBINE MAIN MENU (Menu principal da colheitadeira). O CALIBRATION MENU (Assistente de calibração) é exibido. No CALIBRATION MENU (Menu de calibração) você pode calibrar diversas outras funcionalidades, como a plataforma e o molinete.

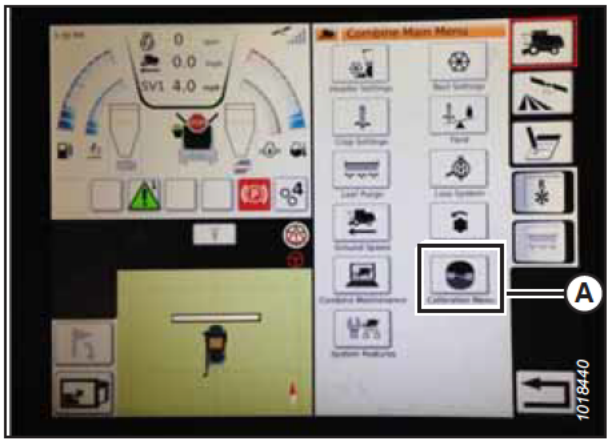

Figura 3.637: Menu de calibração direta

Uso do controle automático de altura da plataforma – Gleaner® Série S9

Depois que o sistema de controle automático de altura da plataforma (AHHC) tiver sido regulado, você poderá acioná-lo e ajustar a posição da plataforma usando um botão de controle.

NOTA:

Alterações podem ter sido feitas aos controles ou ao monitor da colheitadeira desde a publicação deste documento. Para obter as informações mais atualizadas, consulte o manual do operador da colheitadeira.

Os seguintes controles são usados para operar as funções do AHHC:

- Terminal Tyton (A)
- Alavanca de controle (B)
- Acelerador (C)
- Conjunto de controles da plataforma (D)

Use o manual do operador da colheitadeira para se familiarizar com os controles.



Figura 3.638: Controles do operador da Gleaner® S9

1. Com a plataforma em funcionamento, configure o interruptor de inclinação lateral (A) para MANUAL.
2. Acione o AHHC pressionando o botão (B) para cima.



Figura 3.639: Conjunto de controles da plataforma

3. Pressione o botão de controle do AHHC (A) na alavanca de controle para engatar o AHHC. A plataforma se move para a posição de regulagem atual.



Figura 3.640: AHHC (Controle Automático de Altura da Plataforma) na alavanca de controle

4. Utilize o indicador de controle do PONTO DE REGULAGEM DA ALTURA DA PLATAFORMA (A) conforme necessário para realizar pequenos ajustes na posição.

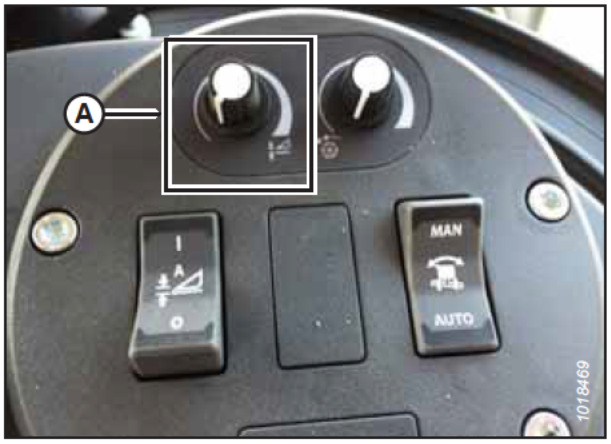

Figura 3.641: Conjunto de controles da plataforma

Revisão das regulagens da plataforma em operação – Gleaner® Série S9

Você pode rever as regulagens do controle automático de altura da plataforma (AHHC) pressionando o ícone de PLATAFORMA na página inicial do terminal Tyton.

NOTA:

Alterações podem ter sido feitas aos controles ou ao monitor da colheitadeira desde a publicação deste documento. Para obter as informações mais atualizadas, consulte o manual do operador da colheitadeira.

1. Para ver o seguinte grupo de regulagens da plataforma, selecione o ícone de PLATAFORMA (A) no lado direito da página inicial:
   - POSIÇÃO ATUAL da plataforma (B).
   - VALOR-ALVO da posição de corte (C) (indicado pela linha vermelha)
   - Símbolo de PLATAFORMA (D) - selecione para ajustar o valor-alvo da posição de corte usando o botão de rolagem no lado direito do terminal Tyton.
   - ALTURA DE CORTE para o AHHC (E) – faça ajustes finos usando o seletor de controle do valor-alvo de altura da plataforma no conjunto de controles da plataforma.
   - LARGURA DE TRABALHO DA PLATAFORMA (F)
   - ANGULAÇÃO DA PLATAFORMA (G)

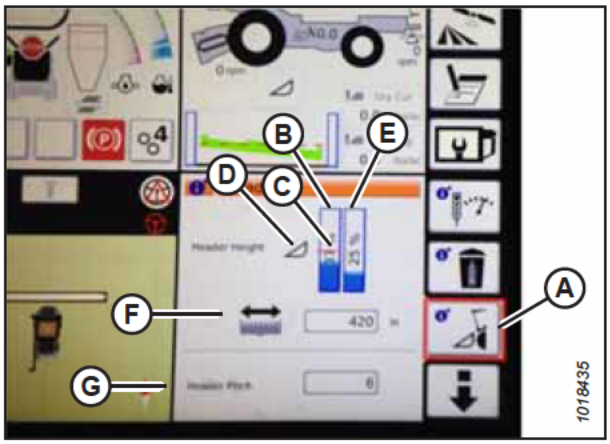

Figura 3.642: Grupos de plataformas

2. Selecionar um campo abre o teclado de tela para que os valores possam ser ajustados. Insira o novo valor e selecione a marca de verificação verde quando terminar.

   NOTA:

   O botão de rolagem (A) está localizado no lado direito do terminal Tyton.

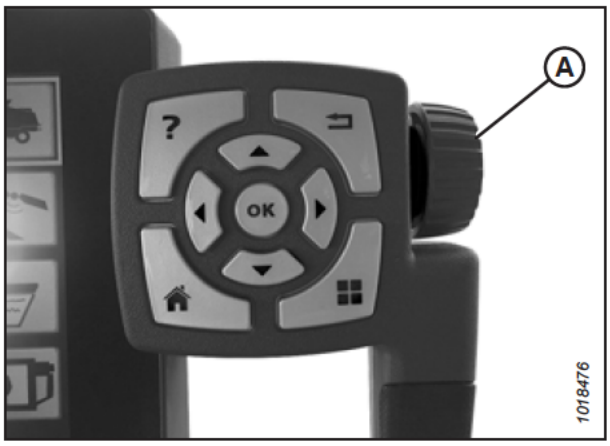

Figura 3.643: Roda de ajuste no lado direito do terminal Tyton

NOTA:

O seletor de controle de regulagem da altura da plataforma (A) está localizado no conjunto de controles da plataforma.

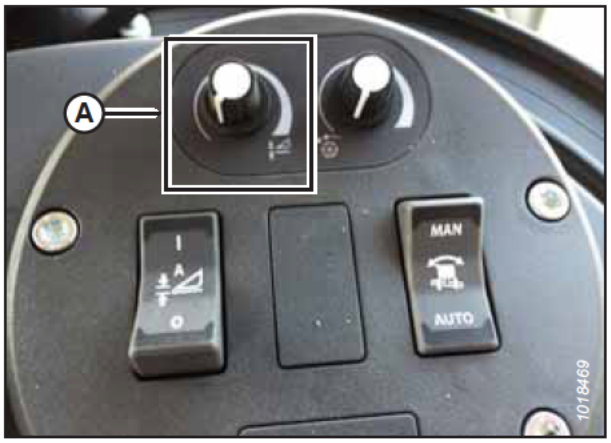

Figura 3.644: Conjunto de controles da plataforma

Guia rápido das regulagens da plataforma – Gleaner® Série S9

As regulagens de controle automático de altura da plataforma (AHHC) recomendadas para uma Plataforma FlexDraper® Série FD2 operando com uma colheitadeira Gleaner® S9 são fornecidas abaixo.

Table 3.42 Regulagens da plataforma – Gleaner® Série S9

Parâmetros de configuração	Configuração sugerida
Tipo de plataforma	Fluxo de alimentação
Caixa de seleção A plataforma tem molinete anexado	Verificado
Diâmetro do molinete	40
PPR do molinete[79]	192
Sensibilidade (RTC)	50
Sensibilidade (AHHC)	60
Controle de velocidade da plataforma [80]	Lento: Para cima 45/Para baixo 40 Rápida: Para cima 100/Para baixo 100
Deslocamento lateral da plataforma	0
Alimentador para cortador	68

3.10.13 Colheitadeiras série IDEAL™

Para tornar o sistema de controle automático de altura (AHHC) da sua plataforma compatível com a colheitadeira, defina as opções de regulagem de velocidade do molinete, regule os controles do AHHC e calibre o sistema AHHC para garantir que esteja funcionando corretamente.

Referência rápida de regulagens da plataforma – Série IDEAL™

As regulagens de controle automático de altura da plataforma (AHHC) recomendadas para uma plataforma operando com uma colheitadeira da série IDEAL™ são fornecidas abaixo.

Para instruções detalhadas, siga para os procedimentos de configuração e calibração da plataforma para colheitadeira IDEAL™.

79. Pulsos por revolução.
80. Um botão de dois estágios com baixa velocidade no primeiro detentor e rápida no segundo.

Table 3.43 Configurações da plataforma – IDEAL™

Parâmetros de configuração	Configuração sugerida		
Tipo de plataforma	Fluxo de alimentação		
Caixa de seleção do molinete	Verificado		
Diâmetro do molinete	102 cm (40 pol.)[81]		
PPR do molinete[82]	Padrão - 38	Engrenagem de alto torque - 61	Engrenagem de alta velocidade - 34
Sensibilidade (RTC)	50		
Sensibilidade (AHHC)	60		
Controle de velocidade da plataforma [83]	Lento: Para cima 45/Para baixo 40 Rápida: Para cima 100/Para baixo 100		
Deslocamento lateral da plataforma	0		
Alimentador para cortador	68		

Configuração da plataforma - Série IDEAL™

Defina essas opções de configuração inicial em sua colheitadeira Série IDEAL™ ao configurar o sistema de controle automático de altura da plataforma (AHHC).

NOTA:

Alterações podem ter sido feitas aos controles ou ao monitor da colheitadeira desde a publicação deste documento. Para obter as informações mais atualizadas, consulte o manual do operador da colheitadeira.

O terminal Tyton da AGCO (A) é usado para configurar e gerenciar uma plataforma MacDon em uma colheitadeira Série IDEAL™. Utilize o monitor sensível ao toque para selecionar o item desejado na página.



Figura 3.645: Estação do operador série IDEAL™

A - Terminal Tyton **B - Alavanca de controle**
C - Acelerador **D - Cluster de controle da plataforma**

81. Se a velocidade do molinete não indexar corretamente, o diâmetro do molinete pode ser aumentado para 112 cm (44 pol.).
82. Pulsos por revolução.
83. Um botão de dois estágios com baixa velocidade no primeiro detentor e rápida no segundo.

1. No lado superior direito da página inicial, selecione o ícone de COLHEITADEIRA (A). O COMBINE MAIN MENU (Menu principal da colheitadeira) é exibido.

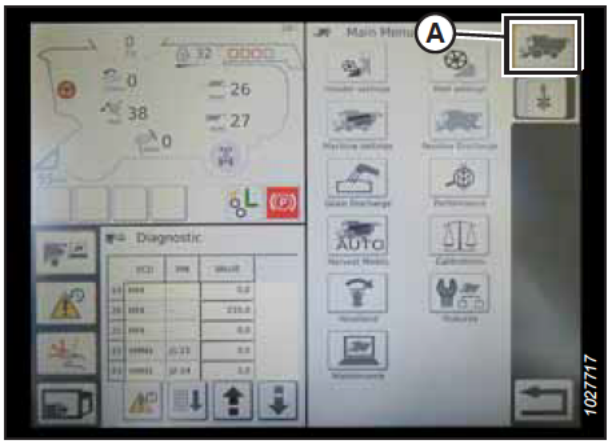

Figura 3.646: Ícone da colheitadeira na página inicial

2. No COMBINE MAIN MENU (Menu principal da colheitadeira), selecione HEADER SETTINGS (A) (Regulagens da plataforma). A página HEADER SETTINGS (Regulagens da plataforma) é exibida.

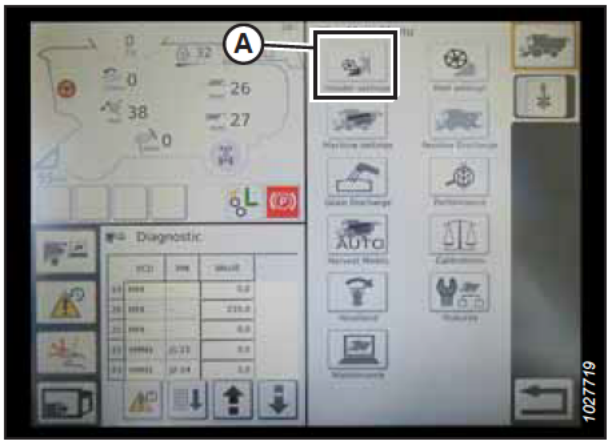

Figura 3.647: Configurações da plataforma no menu principal da colheitadeira

3. Toque no campo HEADER CONFIGURATION (Configuração da plataforma) (A). Uma lista de plataformas aparece.
   - Caso uma plataforma MacDon já esteja configurada, ela aparecerá na lista. Selecione o título da plataforma MacDon (B) para destacar o título em azul e, em seguida, toque na marca verde de verificação (E) para continuar a configuração.
   - Caso apenas a plataforma DEFAULT (Padrão) (D) seja mostrada, selecione o botão ABC (C) e use o teclado na tela para inserir as informações da plataforma. Depois de inserir as informações, selecione uma das seguintes opções para retornar à página HEADER SETTINGS (Regulagens da plataforma):
     - A marca de verificação verde (E) salva as regulagens
     - O ícone de lixeira (F) exclui a plataforma destacada da lista
     - O X vermelho (G) cancela as alterações

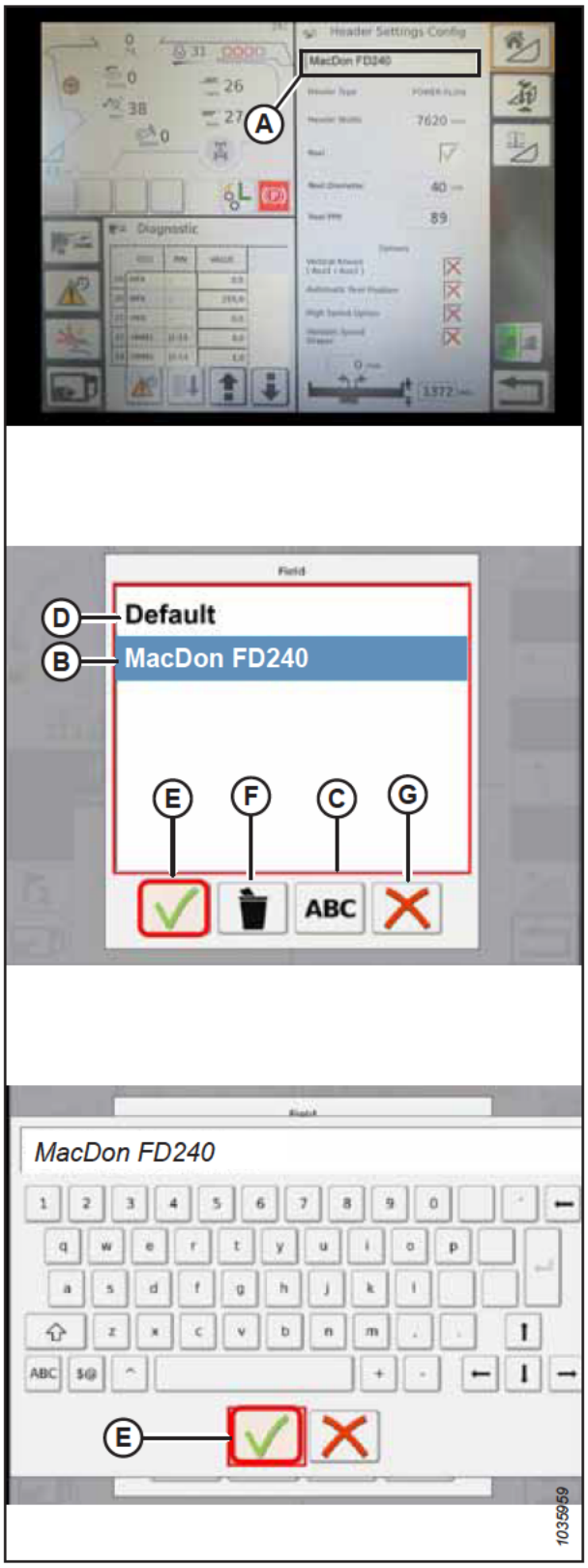

Figura 3.648: Menu de configuração da plataforma na página de configurações da plataforma

4. Para especificar o tipo de plataforma instalada na máquina, selecione o campo HEADER TYPE (A) (Tipo de plataforma).

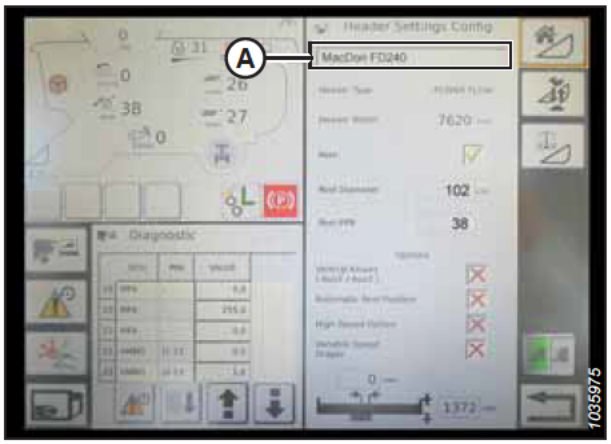

Figura 3.649: Configurações da plataforma

5. Na lista de tipos de plataforma predefinidos, selecione POWER FLOW (A).

6. Selecione a marca de verificação verde (B) para salvar sua escolha e continuar.

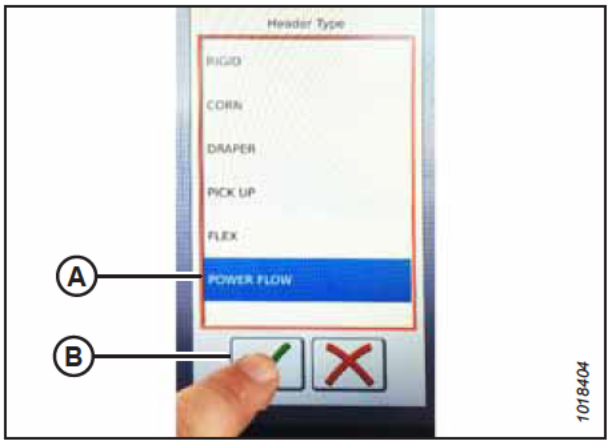

Figura 3.650: Tipo de plataforma

7. Certifique-se de que a caixa de seleção MOLINETE (A) esteja selecionada.

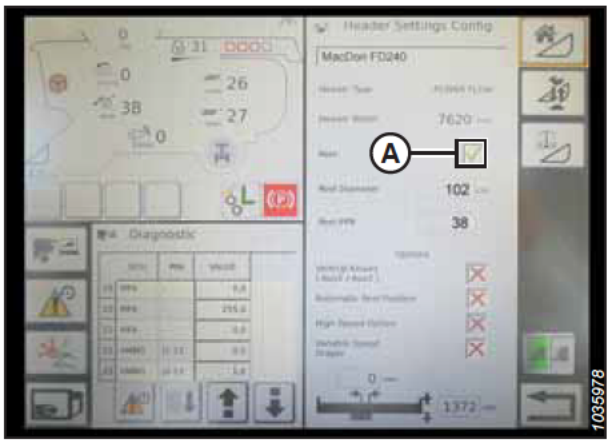

Figura 3.651: Configurações da plataforma

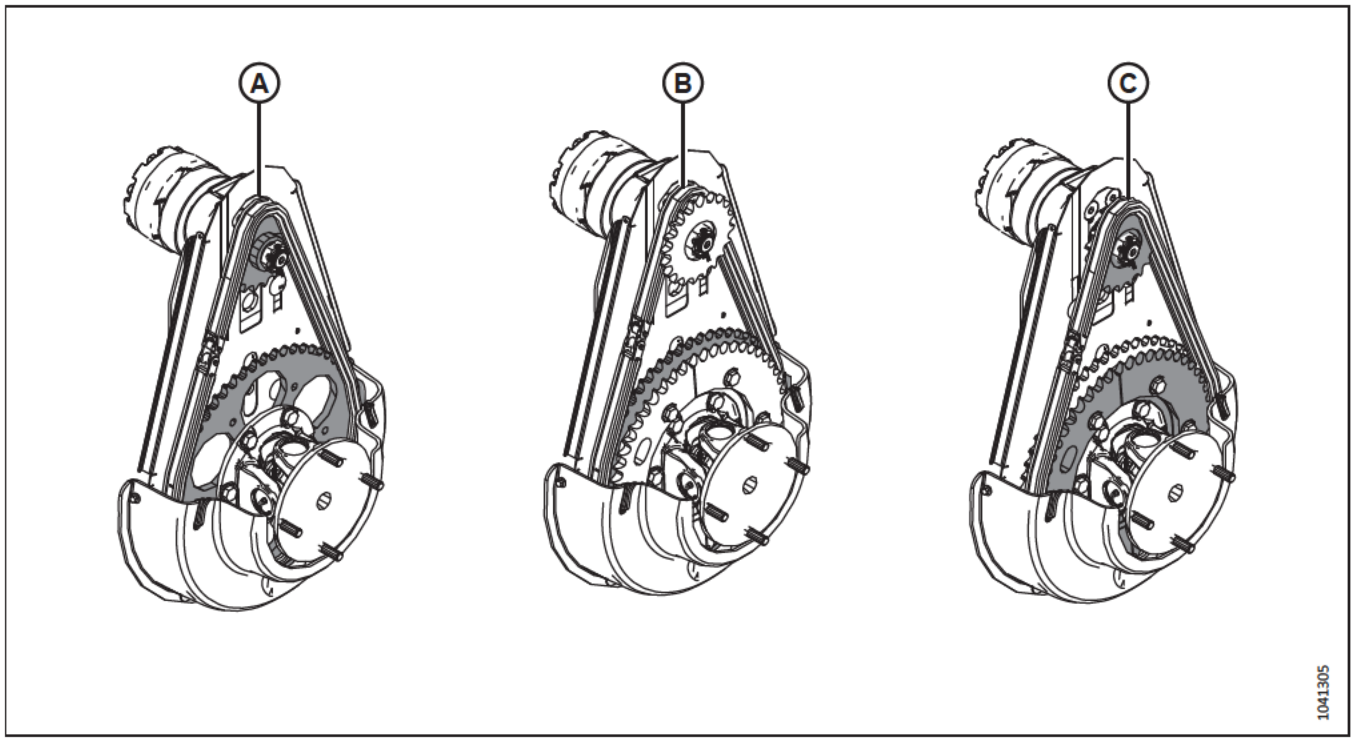

Figura 3.652: Configurações do acionamento do molinete

8. Se o tipo de configuração do acionamento do molinete instalado na plataforma ainda não for conhecido, identifique-o:
   - Configuração padrão (A): Um conjunto de engrenagens está instalado.
   - Alto torque/baixa velocidade (B): A corrente está instalada no conjunto interno de engrenagens.
   - Alta velocidade/baixo torque (C): A corrente está instalada no conjunto externo de engrenagens.

9. Selecione o campo REEL DIAMETER (A) (Diâmetro do molinete). Um teclado numérico é exibido. Insira o seguinte valor para um molinete MacDon:
   - 102 cm (40 pol.)

   NOTA:

   Se a velocidade do molinete não indexar corretamente, o diâmetro do molinete poderá ser aumentado para 112 cm (44 pol.).

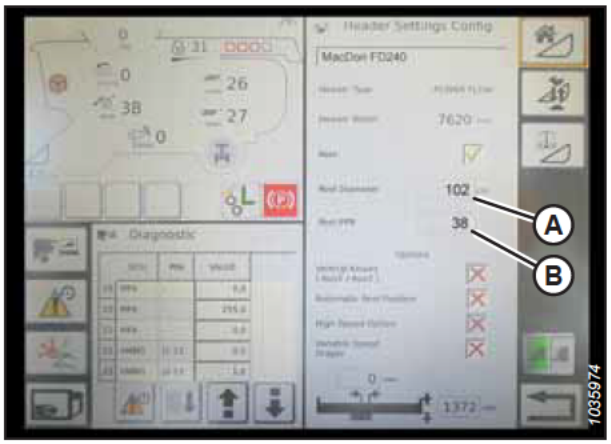

Figura 3.653: Configurações da plataforma

10. Selecione o campo REEL PPR (B) (Pulsos por revolução do molinete) e insira o valor relevante:
    - **Padrão:** 38
    - **Alto torque/baixa velocidade:** 61
    - **Alta velocidade/baixo torque:** 34

NOTA:

Quando o AHHC está ativado, o molinete deve se mover um pouco mais rápido que a velocidade de deslocamento da colheitadeira. Se o molinete se mover mais rápido ou mais devagar que o desejado com a configuração de PPR acima, entre em contato com seu concessionário para obter assistência.

11. Selecione a marca de verificação verde (B) abaixo do teclado numérico (A).

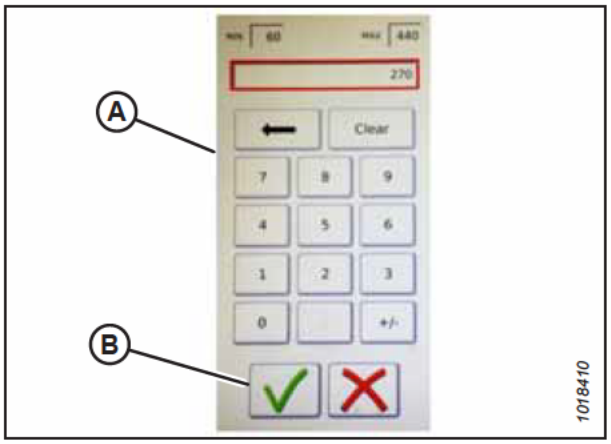

Figura 3.654: Teclado numérico

12. Selecione a marca de verificação verde (A) na parte inferior da página HEADER SETTINGS (Regulagens da plataforma).

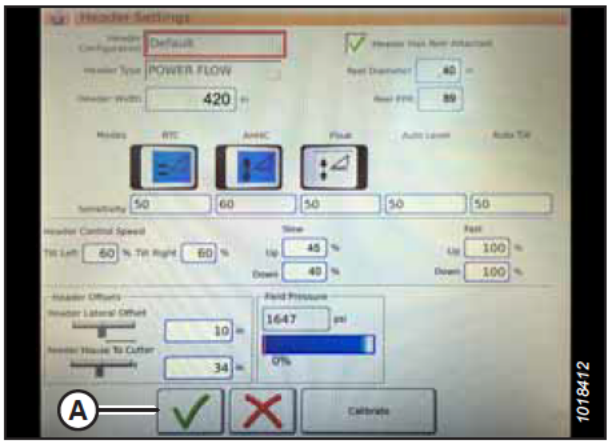

Figura 3.655: Página de configurações da plataforma

Configuração da velocidade mínima e calibração do molinete - Série IDEAL™

Para configurar a velocidade do molinete na plataforma para funcionar com o sistema de controle automático de altura da plataforma (AHHC) em uma colheitadeira da Série IDEAL™, os parâmetros de operação do molinete devem ser configurados e a colheitadeira deve executar um procedimento de calibração automática do molinete.

PERIGO

Certifique-se de que todos os observadores estejam afastados da área.

NOTA:

Alterações podem ter sido feitas aos controles ou ao monitor da colheitadeira desde a publicação deste documento. Consulte o manual do operador da colheitadeira para obter informações atualizadas.

1. No COMBINE MAIN MENU (MENU PRINCIPAL DA COLHEITADEIRA), toque em REEL SETTINGS (CONFIGURAÇÕES DO MOLINETE) (A) para abrir a tela com esse mesmo nome.

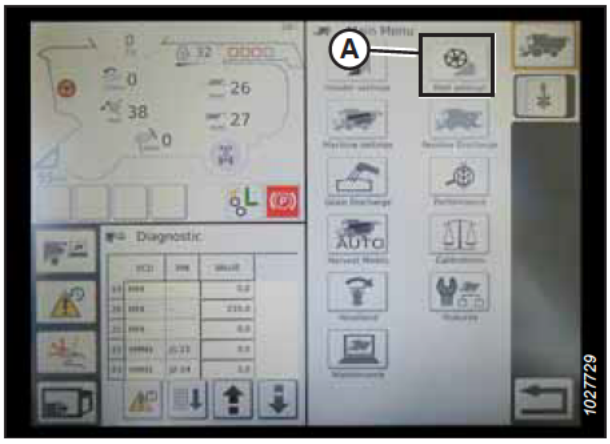

Figura 3.656: Configurações do molinete no menu principal da colheitadeira

2. Para regular a velocidade mínima do molinete, toque no campo SPEED MINIMUM (B) (Mínimo de velocidade). O teclado de tela aparecerá. Insira o valor desejado. Selecione a marca de verificação verde para aceitar o novo valor ou o X vermelho para cancelar. A velocidade do molinete é exibida em milhas por hora (mph) e rotações por minuto (rpm).

   NOTA:

   O diâmetro do molinete e os pulsos por revolução (PPR) são exibidos na parte inferior da página CONFIGURAÇÕES DO MOLINETE. Esses valores já foram definidos na página de CONFIGURAÇÕES DA PLATAFORMA.

3. Selecione o botão CALIBRATE (A) (Calibrar) no canto superior direito da página REEL SETTINGS (Regulagens do molinete). O CALIBRATION WIZARD (Assistente de calibração) é exibido.

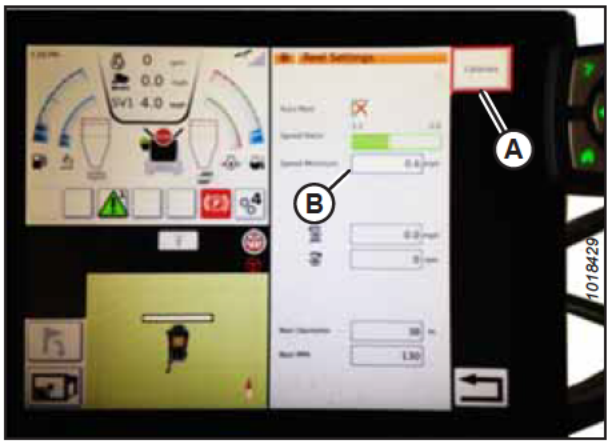

Figura 3.657: Calibração das configurações do molinete

4. Certifique-se de que todas as condições listadas no aviso do ASSISTENTE DE CALIBRAÇÃO tenham sido atendidas. Pressione a marca de seleção verde para iniciar o procedimento de calibração do molinete. Pressione o X vermelho para cancelar o procedimento de calibração.



Figura 3.658: Assistente de calibração

5. Uma mensagem aparece no CALIBRATION WIZARD (Assistente de calibração) indicando que o procedimento de calibração do molinete começou. O molinete começará a girar lentamente e aumentará gradualmente a velocidade. Se necessário, toque no X vermelho (não exibido) para cancelar o procedimento de calibração. Caso contrário, espere pela mensagem de que o procedimento de calibração do molinete foi concluída com êxito. Selecione a marca de verificação verde para salvar as regulagens de calibração.



Figura 3.659: Progresso da calibração

Configuração dos controles automáticos da plataforma - série IDEAL™

Para configurar as funções de controle automático de altura da plataforma (AHHC) em uma colheitadeira Série IDEAL™ para trabalhar com sua plataforma, navegue até a página CONFIGURAÇÕES DA PLATAFORMA no computador da colheitadeira.

NOTA:

Alterações podem ter sido feitas aos controles ou ao monitor da colheitadeira desde a publicação deste documento. Para obter as informações mais atualizadas, consulte o manual do operador da colheitadeira.

1. **Funções automáticas de controle:** Há interruptores-comutadores LIGA/DESLIGA na página de CONFIGURAÇÕES DA PLATAFORMA para as funções de controle automático. Para plataformas MacDon, certifique-se de que as duas funções a seguir estão ativadas como exibido:

   - RTC (retorno ao corte) (A)
   - AHHC (controle automático de altura da plataforma) (B)

   Todos os outros interruptores devem estar desativados (não destacados).

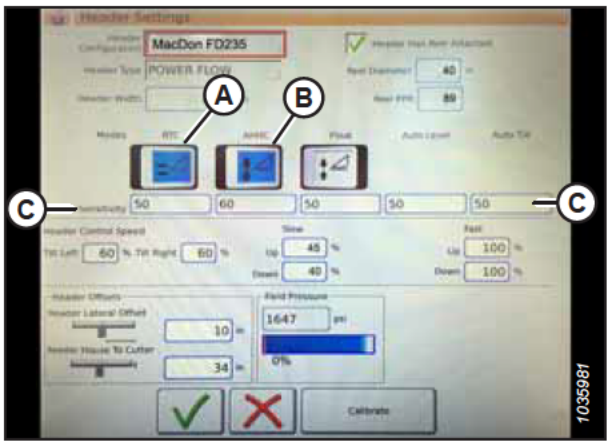

Figura 3.660: Configurações de controles automáticos e sensibilidade

2. A configuração de **Sensibilidade** (C) controla a sensibilidade de um controle (RTC ou AHHC) para uma determinada mudança no feedback do sensor. Os campos de configuração ficam localizados diretamente abaixo dos interruptores-comutadores. Para inserir uma nova configuração de sensibilidade, toque o campo de configuração abaixo do interruptor-comutador específico e insira o novo valor através do teclado virtual.

   - Aumente a sensibilidade caso a colheitadeira não altere a posição do alimentador rápido o suficiente quando no modo automático.
   - Diminua a sensibilidade caso a colheitadeira oscile continuamente em uma posição no modo automático.

   NOTA:

   As seguintes configurações de sensibilidade são recomendadas para plataformas MacDon:

   - **50** para RTC (A)
   - **60** para AHHC (B)

3. **Velocidade da plataforma:** A área HEADER CONTROL SPEED (A) (Controle de velocidade da plataforma) na página HEADER SETTINGS (Regulagens da plataforma) é usada para ajustar as seguintes velocidades:

   - Inclinação para a direita e para esquerda são as inclinações laterais do painel frontal da colheitadeira.
   - A função de levantar/abaixar a plataforma usa um botão com dois detentores: no primeiro detentor temos a velocidade lenta para levantar/abaixar; no segundo, a velocidade rápida.

   NOTA:

   As regulagens de velocidade de controle da plataforma recomendadas são:

   - Lenta: Para cima 45/Para baixo 40
   - Rápida: Para cima 100/Para baixo 100

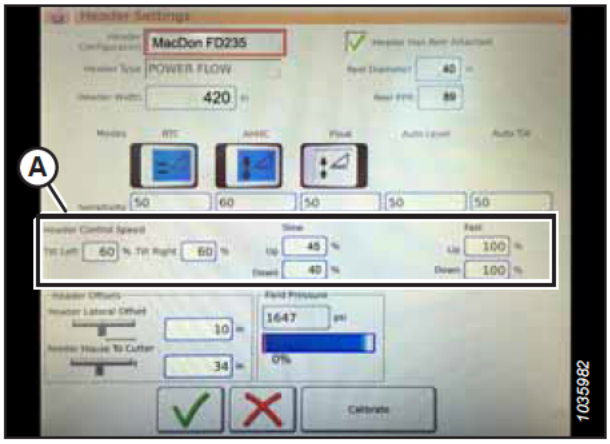

Figura 3.661: Configurações de controle de velocidade da plataforma

4. **Distâncias da plataforma (A):** Medidas de distância são importantes para o mapeamento da produção. Há duas dimensões ajustáveis na página de HEADER SETTINGS (Regulagens da plataforma):
   - HEADER LATERAL OFFSET (Distância lateral da plataforma): é a distância entre a união central da plataforma e a união central da máquina. Deve ser ajustada com **0** no caso de plataformas MacDon.
   - FEEDER HOUSE TO CUTTER (Entre o alimentador e o cortador): é a distância entre a interface da máquina e a barra de corte. Deve ser ajustada com **68** no caso de plataformas MacDon.

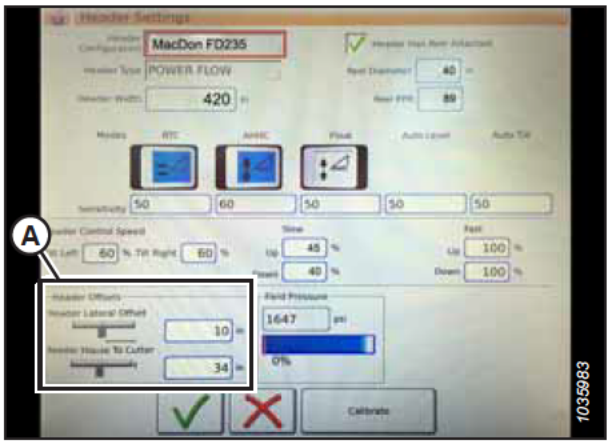

Figura 3.662: Configurações de compensação da plataforma

Calibração da plataforma - Série IDEAL™

A saída do sensor do controle automático de altura da plataforma (AHHC) precisa ser calibrada para a colheitadeira.

PERIGO

Certifique-se de que todos os observadores estejam afastados da área.

NOTA:

Alterações podem ter sido feitas aos controles ou ao monitor da colheitadeira desde a publicação deste documento. Para obter as informações mais atualizadas, consulte o manual do operador da colheitadeira.

1. Em COMBINE MAIN MENU (Menu principal da colheitadeira), selecione o ícone HEADER SETTINGS (Regulagens da plataforma) (A).

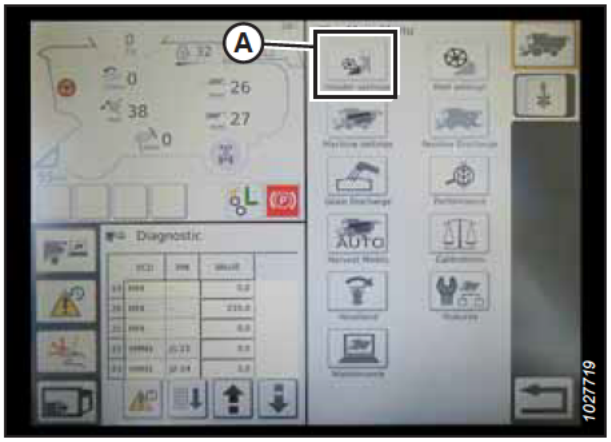

Figura 3.663: Menu principal da colheitadeira

2. Selecione o ícone de CALIBRAÇÃO DA PLATAFORMA (A) ao lado da página HEADER SETTINGS CONFIG (Configuração das regulagens da plataforma).

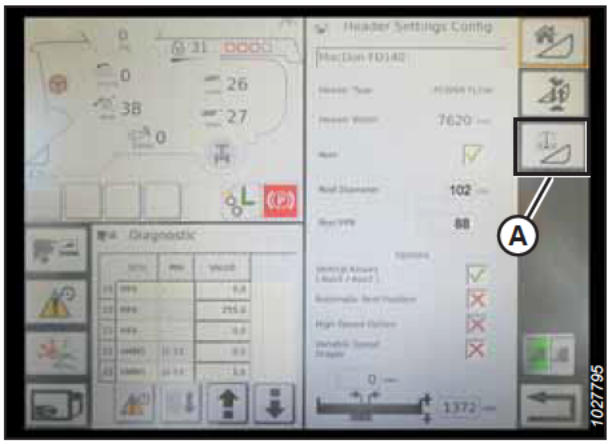

Figura 3.664: Página de configurações da plataforma

3. A página com a mensagem de advertência para CALIBRAÇÃO DA PLATAFORMA será exibida. Certifique-se de que todas as condições sejam cumpridas.

4. Selecione a marca de verificação verde na parte inferior da tela para dar início ao procedimento de calibração e siga os comandos na tela.



Figura 3.665: Advertência de calibração da plataforma

Uma barra de progresso é apresentada; o processo de calibração pode ser interrompido selecionando o X vermelho. A plataforma se move automática e erraticamente durante esse processo.

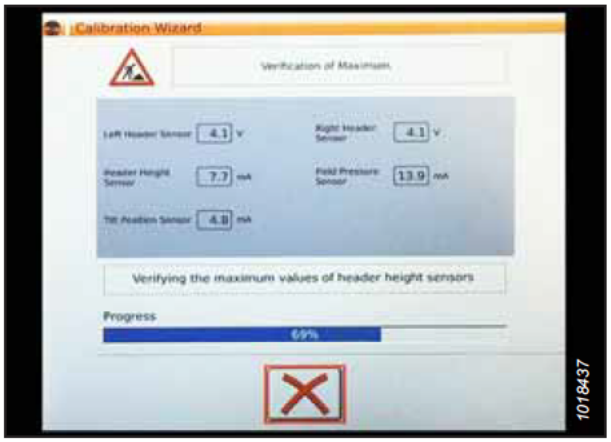

Figura 3.666: Calibração em andamento

5. Quando o procedimento de calibração for concluído:
   - Analise as informações de resumo (A)
   - Certifique-se de que as marcas de verificação verdes confirmem as funções calibradas (B)
   - Selecione a marca de verificação (C) para salvar as regulagens calibradas.



Figura 3.667: Página de calibração concluída

NOTA:

Selecione o ícone CALIBRATIONS (A) (Calibrações) na página MAIN MENU (Menu principal) para abrir o CALIBRATION MENU (Menu de calibração), onde você pode escolher entre uma variedade de calibrações, incluindo da plataforma e do molinete.

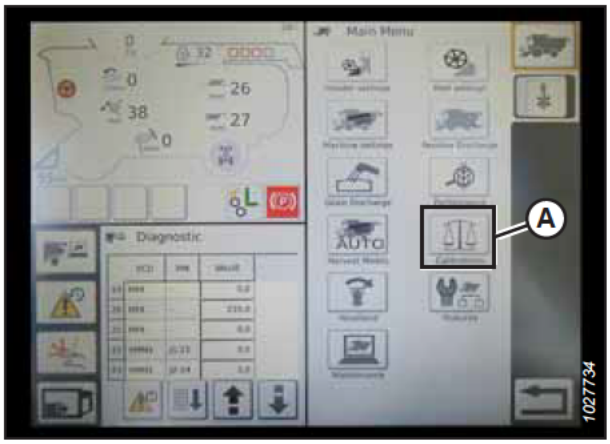

Figura 3.668: Menu de calibração direta

Operação da plataforma - Série IDEAL™

Depois que o sistema de controle automático de altura da plataforma (AHHC) tiver sido configurado na colheitadeira Série IDEAL™, você vai poder controlá-lo de dentro da cabine da colheitadeira.

NOTA:

Alterações podem ter sido feitas aos controles ou ao monitor da colheitadeira desde a publicação deste documento. Para obter as informações mais atualizadas, consulte o manual do operador da colheitadeira.

Os seguintes são usados para operar as funções do AHHC:

- Terminal Tyton (A)
- Alavanca de controle (B)
- Acelerador (C)
- Conjunto de controles da plataforma (D)

Consulte o manual do operador da colheitadeira para se familiarizar com os controles da colheitadeira.



Figura 3.669: Estação do operador

1. Com a plataforma em operação, configure a inclinação lateral para MANUAL pressionando o botão (A). A luz acima do botão (A) deve estar apagada.
2. Acione o AHHC pressionando o botão (B). A luz acima do botão (B) deve estar acesa.



Figura 3.670: Conjunto de controles da plataforma

3. Pressione o botão de controle do AHHC (A) na alavanca de controle para engatar o AHHC. A plataforma se move para a posição de regulagem configurada.



Figura 3.671: AHHC (Controle Automático de Altura da Plataforma) na alavanca de controle

4. Utilize o indicador de controle do PONTO DE REGULAGEM DA ALTURA DA PLATAFORMA (A) conforme necessário para realizar pequenos ajustes na posição da plataforma.



Figura 3.672: Conjunto de controles da plataforma

Análise das configurações em campo da plataforma – Série IDEAL™

Assim que o sistema de controle automático de altura da plataforma (AHHC) estiver funcionando corretamente com sua colheitadeira Série IDEAL™, você pode ajustar essas configurações de AHHC de acordo com sua preferência.

NOTA:

Alterações podem ter sido feitas aos controles ou ao monitor da colheitadeira desde a publicação deste documento. Para obter as informações mais atualizadas, consulte o manual do operador da colheitadeira.

1. Selecione o ícone PLATAFORMA (A) no lado direito da página inicial para visualizar as seguintes configurações do grupo de plataformas:
   - POSIÇÃO ATUAL da plataforma (B).
   - VALOR-ALVO da posição de corte (C) (indicado pela linha vermelha)
   - Símbolo PLATAFORMA (D) – selecione para ajustar a regulagem da posição de corte usando o botão de ajuste no lado direito do terminal Tyton.
   - ALTURA DO CORTE para o AHHC (E) – ajuste fino desta configuração com o seletor de controle de regulagem de altura da plataforma no conjunto de controles da plataforma.
   - LARGURA DE TRABALHO DA PLATAFORMA (F)
   - ANGULAÇÃO DA PLATAFORMA (G)

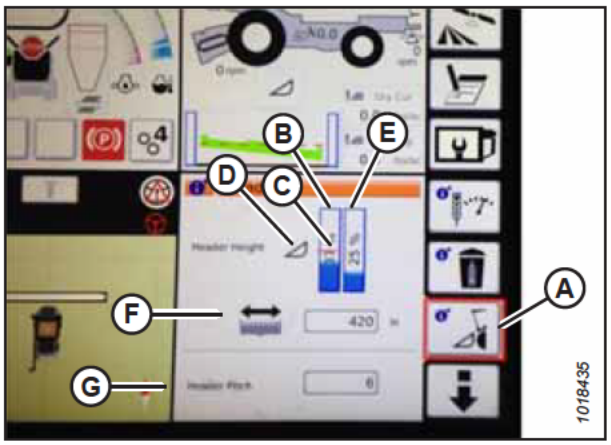

Figura 3.673: Grupos de plataformas

2. Selecionar um campo abre o teclado de tela para que os valores possam ser ajustados. Insira o novo valor e toque na marca de seleção verde.

   NOTA:

   A roda de ajuste (A) está localizada no lado direito do terminal Tyton.

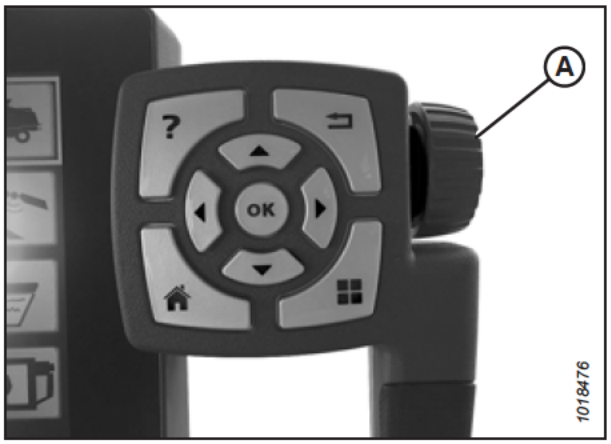

Figura 3.674: Roda de ajuste direita do terminal Tyton

NOTA:

O seletor de controle de regulagem da altura da plataforma (A) está localizado no conjunto de controles da plataforma.



Figura 3.675: Conjunto de controles da plataforma

3.10.14 Colheitadeiras John Deere Série 70

Para tornar o sistema de controle automático de altura (AHHC) da sua plataforma compatível com a colheitadeira, você precisa definir as opções de regulagem de plataforma da colheitadeira de acordo com o modelo específico da plataforma, ajustar as regulagens de velocidade do molinete, regular os controles do AHHC e calibrar o sistema AHHC para garantir que esteja funcionando corretamente.

Verificação da faixa de tensão da cabine da colheitadeira– John Deere Série 70

O sensor de controle automático de altura da plataforma (AHHC) deve operar dentro de uma faixa de tensão específica para funcionar adequadamente.

NOTA:

Alterações podem ter sido feitas aos controles ou ao monitor da colheitadeira desde a publicação deste documento. Para obter as informações mais atualizadas, consulte o manual do operador da colheitadeira.

PERIGO

Certifique-se de que todos os observadores estejam afastados da área.

1. Ligue o motor.
2. Posicione a plataforma a 254-356 mm (10-14 pol.) acima do solo.

3. Destrave a flutuação da plataforma. Para obter instruções, consulte *Travamento/Destravamento da flutuação da plataforma, página 228*.

4. Desligue o motor e remova a chave da ignição.

5. Certifique-se de que a conexão da trava da flutuação esteja nas travas de segurança (a arruela [A] não pode ser movida) em ambos os locais.

   NOTA:

   Se a plataforma não estiver nas travas de segurança nos próximos dois passos, a tensão poderá sair da faixa durante a operação, causando mau funcionamento do sistema de AHHC. Se a plataforma não estiver nas travas de segurança, consulte *3.11 Nivelar a plataforma, página 515* para obter instruções sobre como nivelar a plataforma.

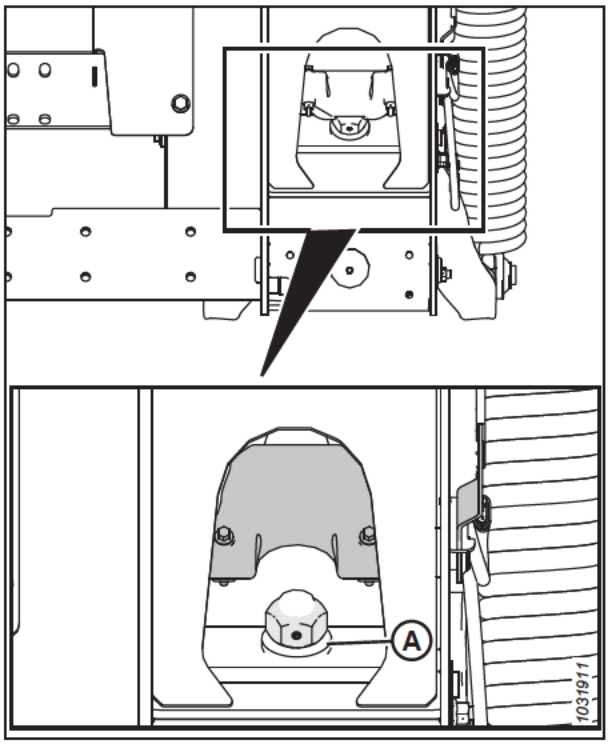

Figura 3.676: Trava da flutuação

6. Se o ponteiro não estiver no zero, afrouxe o parafuso (A) e deslize a placa do indicador de flutuação (B) até que o ponteiro (C) esteja no **0** (D). Aperte a porca do parafuso (A).

   NOTA:

   Use o ponto zero (E) acima do decalque para ajustar corretamente a agulha indicadora.

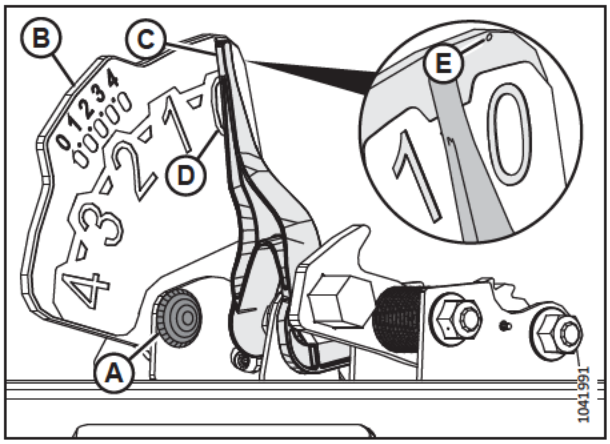

Figura 3.677: Indicador da flutuação

7. Pressione o botão PÁGINA INICIAL (A) na página principal do monitor.



Figura 3.678: Monitor da colheitadeira John Deere

8. Certifique-se de que os três ícones (A) mostrados na ilustração à direita estejam aparecendo no monitor.



Figura 3.679: Monitor da colheitadeira John Deere

9. Use o botão de navegação (A) para destacar o ícone do meio (o "i" verde) e pressione o botão de marca de seleção (B) para selecionar o mesmo. A CENTRAL DE MENSAGENS aparece.

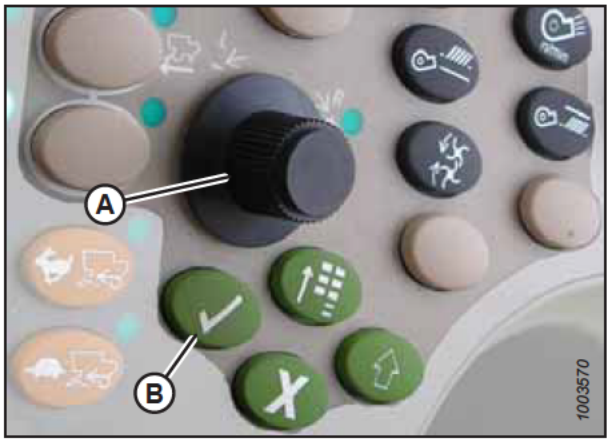

Figura 3.680: Console de controle da colheitadeira John Deere

10. Use o botão de rolagem para destacar as ABORDAGENS DE DIAGNÓSTICO (A) da coluna direita. Selecione-o pressionando o botão de marca de seleção.

11. Use o botão de rolagem para destacar a caixa suspensa (B). Pressione o botão de marca de seleção para selecioná-lo.



Figura 3.681: Monitor da colheitadeira John Deere

12. Use o botão de rolagem para destacar o VEÍCULO LC 1.001 (A). Pressione o botão de marca de seleção para selecioná-lo.



Figura 3.682: Monitor da colheitadeira John Deere

13. Use o botão de rolagem para marcar a seta para baixo (A). Pressione o botão de marca de verificação para navegar pela lista até que 029 DATA (B) (Dados 029) apareça e a leitura da tensão (C) apareça no monitor.

14. Certifique-se que a flutuação da plataforma esteja desengatada.

15. Ligue o motor.

    NOTA:

    Pode ser necessário manter o botão ABAIXAR PLATAFORMA pressionado por alguns segundos para garantir que o alimentador seja totalmente abaixado.

16. Abaixe completamente o alimentador até o chão.



Figura 3.683: Monitor da colheitadeira John Deere

17. Verifique a leitura da tensão no display. Para obter informações sobre a faixa de tensão apropriada, consulte *3.10.2 Tensão de saída do sensor recomendada para colheitadeiras, página 302*.

18. Levante a plataforma de modo que fique ligeiramente acima do solo e verifique novamente a leitura do sensor.

Calibração da velocidade do alimentador – John Deere Série 70

A velocidade do alimentador deve ser calibrada antes da calibração do sistema de controle automático de altura da plataforma (AHHC).

Para obter instruções, consulte o manual do operador da colheitadeira.

Ajuste da taxa de elevação/descida manual da plataforma– John Deere Série 70

A taxa na qual a plataforma pode ser levantada ou abaixada usando os controles na cabine da colheitadeira pode ser ajustada usando o console da colheitadeira.

NOTA:

Alterações podem ter sido feitas aos controles ou ao monitor da colheitadeira desde a publicação deste documento. Para obter as informações mais atualizadas, consulte o manual do operador da colheitadeira.

1. Pressione o botão (A) e a configuração da variação atual de elevação/descida aparecerá no display (quanto menor a leitura, mais lenta será a velocidade em que a plataforma se move).

2. Utilize o botão de navegação (B) para ajustar a variação. O ajuste será gravado automaticamente.

   NOTA:

   Se o display permanecer inativo por um curto período de tempo, ele retornará automaticamente para a página anterior. Pressionar o botão marca de seleção (C) também retornará o display para a página anterior.

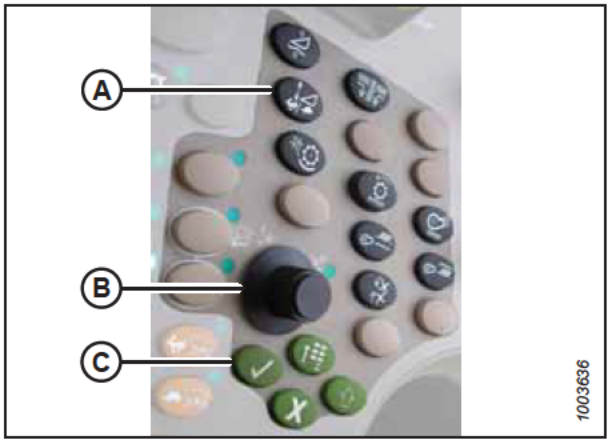

Figura 3.684: Console de controle da colheitadeira John Deere

NOTA:

Os números mostrados nas telas nestas ilustrações são apenas para fins de referência; eles não pretendem representar as configurações específicas para o seu equipamento.



Figura 3.685: Monitor da colheitadeira John Deere

Calibração do controle automático de altura da plataforma - John Deere Série 70

A saída do sensor de controle automático de altura da plataforma (AHHC) precisa ser calibrada para cada colheitadeira.

PERIGO

Para evitar lesões corporais ou morte devido à partida inesperada da máquina, sempre desligue o motor e remova a chave da ignição antes de fazer ajustes na máquina.

PERIGO

Certifique-se de que todos os observadores estejam afastados da área.

NOTA:

Alterações podem ter sido feitas aos controles ou ao monitor da colheitadeira desde a publicação deste documento. Para obter as informações mais atualizadas, consulte o manual do operador da colheitadeira.

NOTA:

Se a flutuação da plataforma estiver definida como muito leve, isso pode impedir a calibração do AHHC. Talvez seja necessário usar definições mais pesadas para a plataforma no procedimento de calibração para que esta não se separe do módulo de flutuação.

1. Ligue o motor.
2. Certifique-se de que a união central esteja em **D**.

   NOTA:

   Quando a calibração estiver completa, ajuste a união central de volta para o ângulo de plataforma desejado. Para obter instruções, consulte *3.9.5 Ângulo da plataforma, página 239*.
3. Descanse a plataforma sobre os batentes.
4. Desligue o motor e remova a chave da ignição.
5. Coloque as asas na posição travada.
6. Destrave a flutuação da plataforma. Para obter instruções, consulte *Travamento/Destravamento da flutuação da plataforma, página 228*.
7. Pressione o botão (A) para selecionar o ícone (B).
8. Pressione o botão (A) pela segunda vez para entrar nos modos de diagnóstico e calibração.

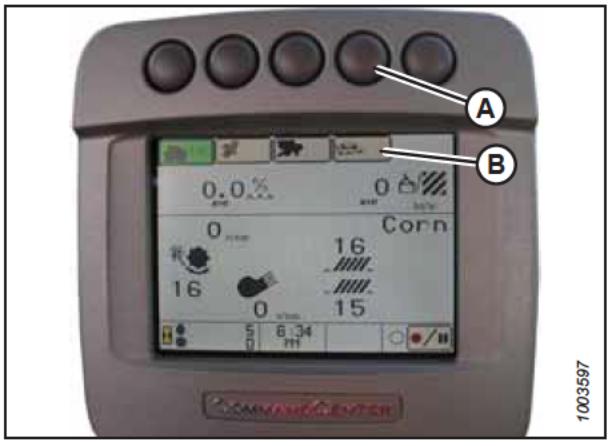

Figura 3.686: Monitor da colheitadeira John Deere

9. Selecione HEADER (PLATAFORMA) na caixa (A) navegando para baixo usando o botão de rolagem e, em seguida, pressione o botão de marca de verificação.

   NOTA:

   O botão e barra de navegação são exibidos na Figura *3.688, página 429*.

10. Role para baixo até o ícone inferior direito (B) e pressione o botão de marca de verificação para selecioná-lo.

11. Siga os passos listados na página para executar a calibração.

    NOTA:

    Se um código de erro surgir no monitor, o sensor não está no intervalo correto de funcionamento. Verifique e ajuste o intervalo. Para obter instruções, consulte *Verificação da faixa de tensão da cabine da colheitadeira - John Deere Séries S e T, página 430*.

12. Se o flutuador foi configurado como mais pesado para completar o procedimento de calibração do AHHC, ajuste-o para a operação de flutuação recomendada após a calibração ter sido completada.

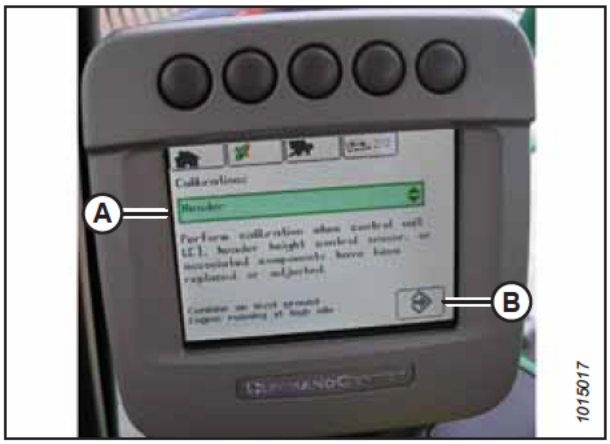

Figura 3.687: Monitor da colheitadeira John Deere

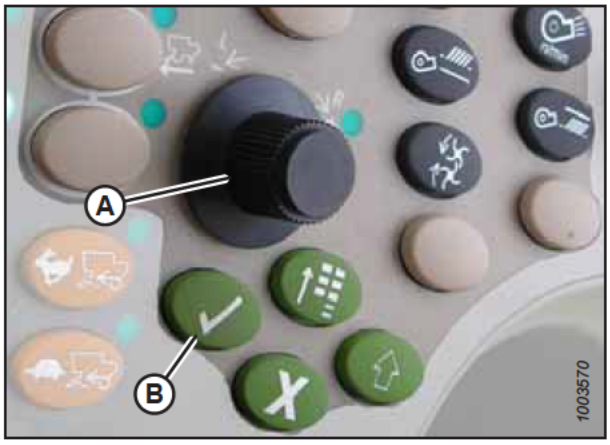

Figura 3.688: Console de controle da colheitadeira John Deere

A - Botão de rolagem **B - Botão marca de seleção**

Configuração da sensibilidade do controle automático de altura da plataforma - John Deere Série 70

O ajuste de sensibilidade controla a distância que a barra de corte deve percorrer para cima ou para baixo antes que o controle automático de altura da plataforma (AHHC) reaja e levante ou abaixe o alimentador.

Quando a sensibilidade é definida no ponto máximo, são necessárias pequenas alterações na altura do solo para fazer o alimentador levantar ou abaixar. Quando a sensibilidade está definida no ponto mínimo, são necessárias grandes alterações na altura do solo para fazer com que o alimentador levante ou abaixe.

NOTA:

Alterações podem ter sido feitas aos controles ou ao monitor da colheitadeira desde a publicação deste documento. Para obter as informações mais atualizadas, consulte o manual do operador da colheitadeira.

1. Pressione o botão (A) duas vezes. A configuração atual da sensibilidade aparecerá no monitor.
2. Utilize o botão de navegação (B) para ajustar a configuração da sensibilidade. O ajuste será gravado automaticamente.

NOTA:

Se a página permanecer inativa por um curto período de tempo, ela retornará automaticamente para a página anterior. Pressionar o botão de marca de verificação verde (C) também retornará o monitor para a página anterior.

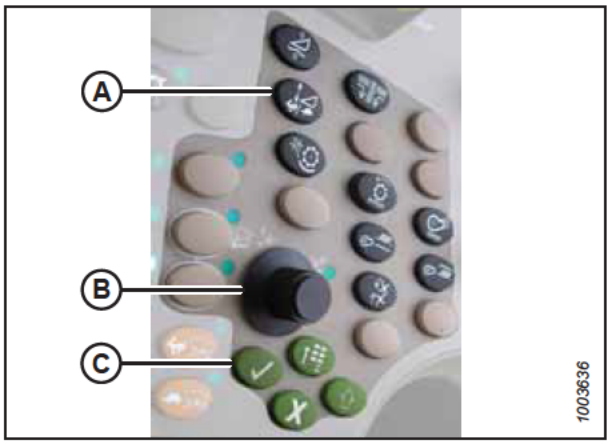

Figura 3.689: Console de controle da colheitadeira John Deere

NOTA:

Os números mostrados nas telas nestas ilustrações são apenas para fins de referência; eles não pretendem representar as configurações específicas para o seu equipamento.



Figura 3.690: Monitor da colheitadeira John Deere

3.10.15 Colheitadeiras John Deere Séries S e T

Para tornar o sistema de controle automático de altura (AHHC) da sua plataforma compatível com a colheitadeira, você precisa definir as opções de regulagem de plataforma da colheitadeira de acordo com o modelo específico da plataforma, ajustar as regulagens de velocidade do molinete, regular os controles do AHHC e calibrar o sistema AHHC para garantir que esteja funcionando corretamente.

Verificação da faixa de tensão da cabine da colheitadeira - John Deere Séries S e T

O sensor de controle automático de altura da plataforma (AHHC) deve operar dentro de uma faixa de tensão específica para funcionar adequadamente.

NOTA:

Alterações podem ter sido feitas aos controles ou ao monitor da colheitadeira desde a publicação deste documento. Para obter as informações mais atualizadas, consulte o manual do operador da colheitadeira.

⚠ PERIGO

Certifique-se de que todos os observadores estejam afastados da área.

1. Ligue o motor.
2. Posicione a plataforma a 254-356 mm (10-14 pol.) acima do solo.

3. Destrave a flutuação da plataforma. Para obter instruções, consulte *Travamento/Destravamento da flutuação da plataforma, página 228*.

4. Desligue o motor e remova a chave da ignição.

5. Certifique-se de que a conexão da trava da flutuação esteja nas travas de segurança (a arruela [A] não pode ser movida) em ambos os locais.

   NOTA:

   Se a plataforma não estiver nas travas de segurança nos próximos dois passos, a tensão poderá sair da faixa durante a operação, causando mau funcionamento do sistema de AHHC. Se a plataforma não estiver nas travas de segurança, consulte *3.11 Nivelar a plataforma, página 515* para obter instruções.

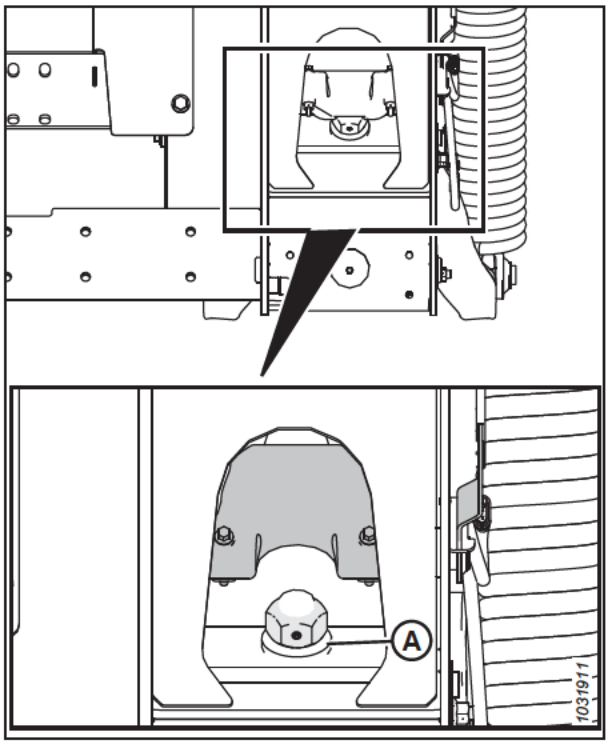

Figura 3.691: Trava da flutuação

6. Se o ponteiro não estiver no zero, afrouxe o parafuso (A) e deslize a placa do indicador de flutuação (B) até que o ponteiro (C) esteja no **0** (D). Aperte a porca do parafuso (A).

   NOTA:

   Use o ponto zero (E) acima do decalque para ajustar corretamente a agulha indicadora.

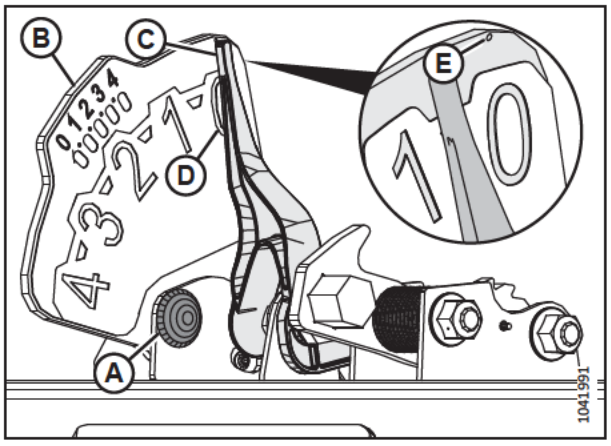

Figura 3.692: Indicador da flutuação

7. Selecione o ícone CALIBRATION (A) (Calibração) na página principal do monitor. A página CALIBRATION (Calibração) aparecerá.



Figura 3.693: Monitor da colheitadeira John Deere

8. Selecione o ícone LEITURAS DE DIAGNÓSTICO (A) na página CALIBRATION (Calibração). A página DIAGNOSTIC READINGS (Leituras de diagnóstico) aparece. Essa página fornece acesso a calibrações, opções da plataforma e informações de diagnóstico.

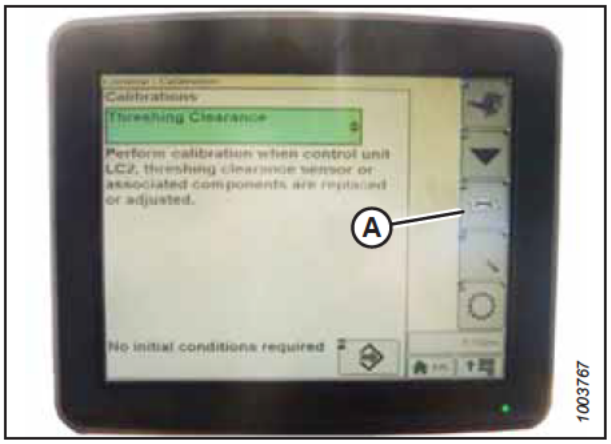

Figura 3.694: Monitor da colheitadeira John Deere

9. Selecione RETOMAR AHHC (A) e a lista de opões de calibração aparecerá.



Figura 3.695: Monitor da colheitadeira John Deere

10. Selecione a opção DETECÇÃO DE AHHC.
11. Pressione o ícone (A). O menu de DETECÇÃO DE AHHC será exibido, assim como cinco páginas de informações.



Figura 3.696: Monitor da colheitadeira John Deere

12. Pressione o ícone (A) até que apareça escrito "Página 5" próximo ao topo da página e as seguintes leituras do sensor apareçam:
    - ALTURA DA PLATAFORMA ESQUERDA
    - ALTURA DA PLATAFORMA CENTRAL
    - ALTURA DA PLATAFORMA DIREITA

    É exibida a leitura dos sensores esquerdo e direito. Na plataforma MacDon, pode haver um sensor localizado na caixa do indicador de flutuação (padrão) ou dois sensores localizados na parte de trás da estrutura lateral do módulo de flutuação (opcional).



Figura 3.697: Monitor da colheitadeira John Deere

13. Certifique-se de que flutuação da plataforma esteja destravada.
14. Ligue o motor.
15. Abaixe completamente o alimentador até o chão.

    NOTA:

    Pode ser necessário manter pressionado o botão ABAIXAR PLATAFORMA por alguns segundos para abaixar totalmente o alimentador.
16. Verifique a leitura da tensão no display. Para obter informações sobre a faixa de tensão apropriada, consulte *3.10.2 Tensão de saída do sensor recomendada para colheitadeiras, página 302*.

Ajuste da taxa de elevação/descida manual da plataforma - John Deere Séries S e T

A taxa de elevação ou descida da plataforma por meio dos controles da colheitadeira pode ser alterada na tela de sensibilidade de altura no centro de comando da colheitadeira.

NOTA:

Alterações podem ter sido feitas aos controles ou ao monitor da colheitadeira desde a publicação deste documento. Para obter as informações mais atualizadas, consulte o manual do operador da colheitadeira.

1. Coloque as asas na posição travada.

NOTA:

O indicador (A) deve estar na posição **0** (B) quando a plataforma está a 254–356 mm (10–14 pol.) do chão. Quando a plataforma está no chão, o indicador deve estar na posição **1** (C) para uma baixa pressão de solo ou na posição **4** (D) para uma alta pressão de solo. As condições de solo e cultura determinam a quantidade de flutuação a ser empregada. A regulagem ideal é a mais leve possível, sem causar trepidação da plataforma ou perda de cultura. Operar com configurações pesadas de forma prematura desgasta a placa de desgaste da barra de corte.

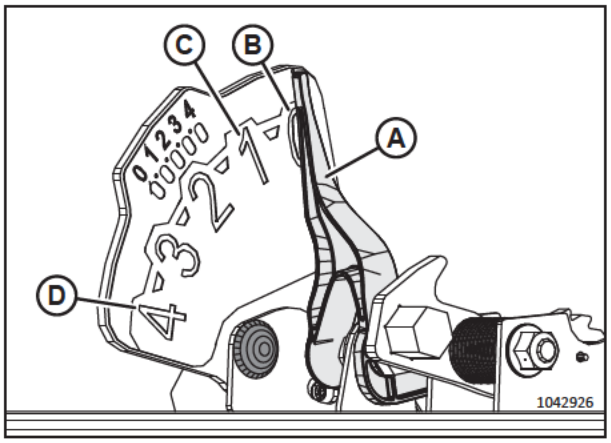

Figura 3.698: Indicador de flutuação

2. Pressione o botão (A). A configuração atual da sensibilidade aparecerá no display.



Figura 3.699: Centro de comando da colheitadeira John Deere

3. Pressione os ícones - ou + (A) para ajustar as variações.

   NOTA:

   Os números mostrados na tela da colheitadeira nesta ilustração são apenas para fins de referência; eles não têm intenção de representar as configurações específicas para o seu equipamento.

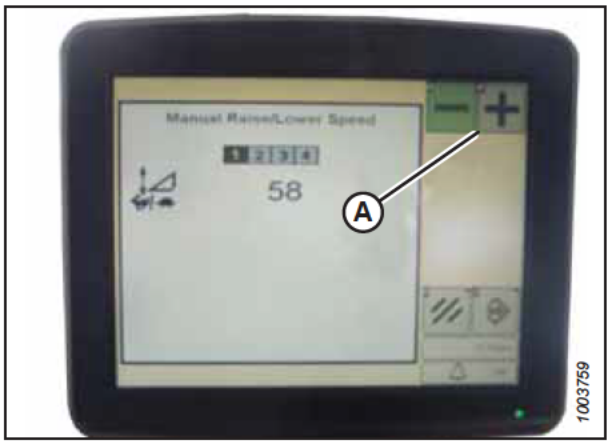

Figura 3.700: Monitor da colheitadeira John Deere

Calibração do controle automático de altura da plataforma – John Deere Séries S e T

A saída do sensor do controle automático de altura da plataforma (AHHC) deve ser calibrada para cada colheitadeira ou o recurso de AHHC não funcionará adequadamente.

PERIGO

Certifique-se de que todos os observadores estejam afastados da área.

NOTA:

Alterações podem ter sido feitas aos controles ou ao monitor da colheitadeira desde a publicação deste documento. Para obter as informações mais atualizadas, consulte o manual do operador da colheitadeira.

NOTA:

Se a flutuação da plataforma estiver definida como muito leve, isso poderá impedir a calibração do AHHC. Talvez seja necessário usar definições mais pesadas para a plataforma no procedimento de calibração para que esta não se separe fisicamente do módulo de flutuação.

1. Ligue o motor.
2. Certifique-se de que a união central esteja em **D**.

   NOTA:

   Quando a calibração estiver completa, ajuste a união central de volta para o ângulo de plataforma desejado. Para obter instruções, consulte *3.9.5 Ângulo da plataforma, página 239*.
3. Descanse a plataforma sobre os batentes.
4. Destrave a flutuação.
5. Desligue o motor e remova a chave da ignição.
6. Coloque as asas na posição travada.
7. Selecione o ícone de DIAGNÓSTICO (A) na página principal do monitor. A página CALIBRATION (Calibração) aparecerá.



Figura 3.701: Monitor da colheitadeira John Deere

8. Selecione THRESHING CLEARANCE (Folga da debulhadora) (A). Uma lista de opções de calibração é exibida.

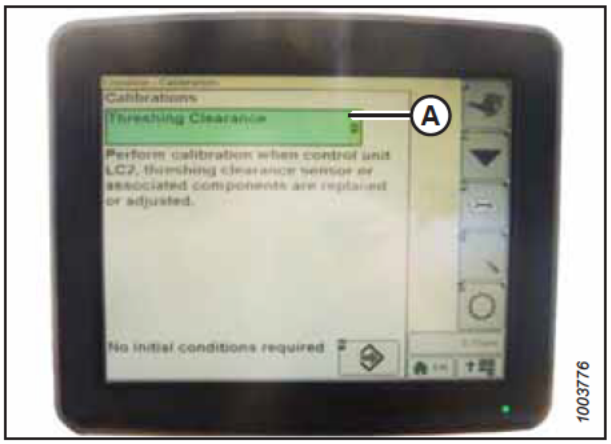

Figura 3.702: Monitor da colheitadeira John Deere

9. Selecione VELOCIDADE DO ALIMENTADOR (A) da lista de opções de calibração.

   NOTA:

   A calibração da velocidade do alimentador deve ser feita antes da calibração da plataforma.

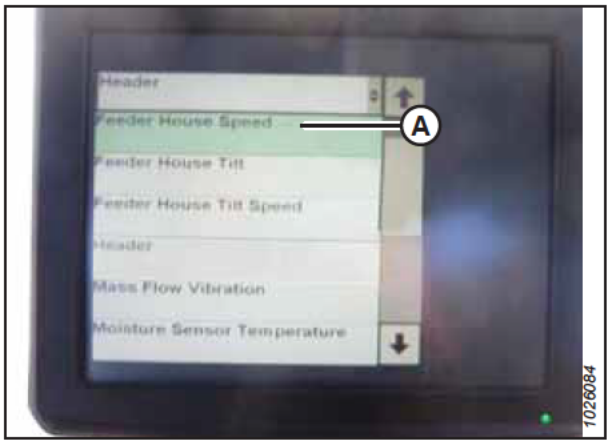

Figura 3.703: Monitor da colheitadeira John Deere

10. Com FEEDER HOUSE SPEED (Velocidade do alimentador) selecionado, selecione o ícone (A).
    O ícone se torna verde.

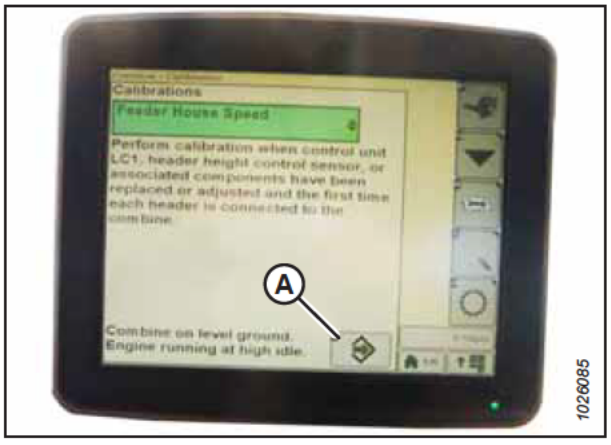

Figura 3.704: Monitor da colheitadeira John Deere

11. Selecione o ícone (A). Instruções aparecem na tela para orientá-lo durante o processo de calibração.

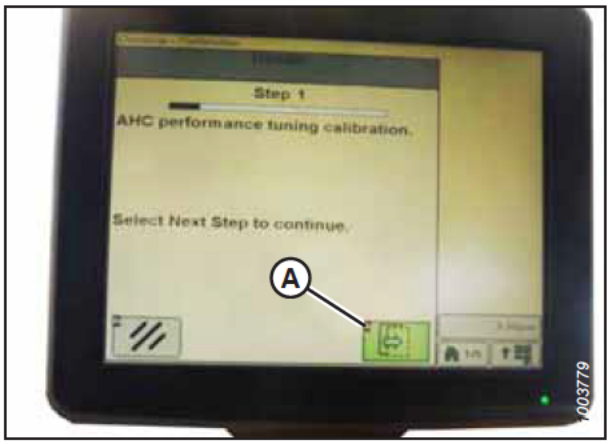

Figura 3.705: Monitor da colheitadeira John Deere

12. Selecione PLATAFORMA (A) da lista de opções de calibração.

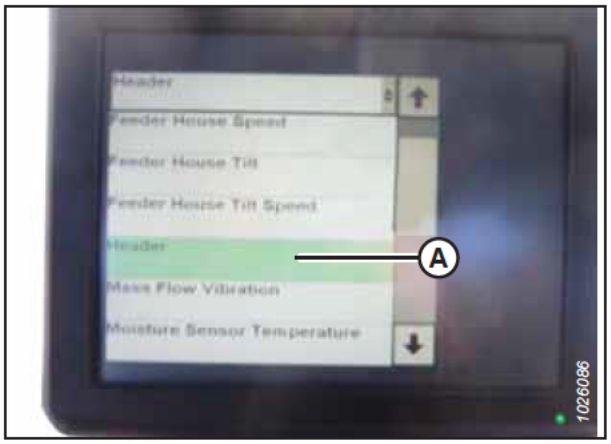

Figura 3.706: Monitor da colheitadeira John Deere

13. Com HEADER (Plataforma) selecionado, selecione o ícone (A). O ícone se torna verde.

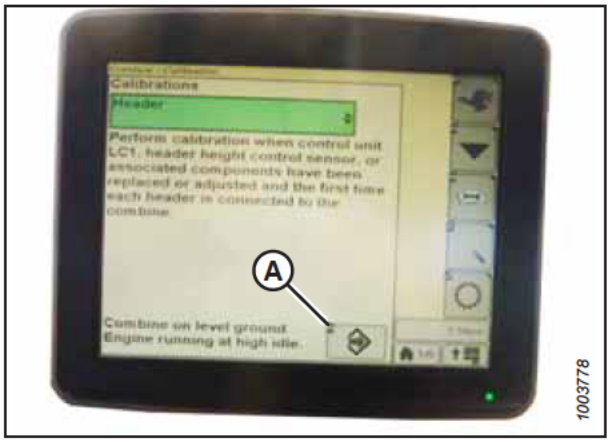

Figura 3.707: Monitor da colheitadeira John Deere

14. Selecione o ícone (A). Instruções aparecem na tela para orientá-lo durante o processo de calibração.

    NOTA:

    Se um código de erro aparecer durante a calibração, o sensor precisará de ajustes. Para obter instruções, consulte *Verificação da faixa de tensão da cabine da colheitadeira - John Deere Séries S e T, página 430*.

    NOTA:

    Se o flutuador foi configurado como mais pesado para completar o processo de calibração, ajuste-o para a operação de flutuação recomendada após a calibração ter sido completada.

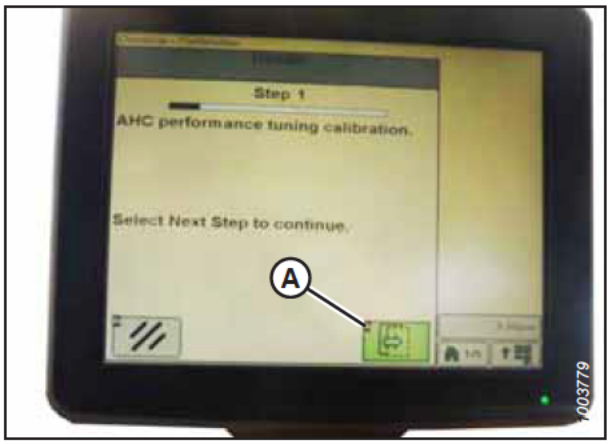

Figura 3.708: Monitor da colheitadeira John Deere

Configuração da sensibilidade do controle automático de altura da plataforma - John Deere Séries S e T

O ajuste de sensibilidade controla a distância que a barra de corte deve percorrer para cima ou para baixo antes que o controle automático de altura da plataforma (AHHC) reaja e levante ou abaixe o alimentador.

Quando a sensibilidade é definida no ponto máximo, apenas pequenas alterações na altura do solo levantam ou abaixam o alimentador. Quando a sensibilidade está definida no ponto mínimo, grandes alterações na altura do solo levantam ou abaixam o alimentador.

NOTA:

Alterações podem ter sido feitas aos controles ou ao monitor da colheitadeira desde a publicação deste documento. Para obter as informações mais atualizadas, consulte o manual do operador da colheitadeira.

1. Pressione o botão (A) duas vezes e a configuração atual da sensibilidade aparecerá no display.



Figura 3.709: Centro de comando da colheitadeira John Deere

2. Pressione os ícones - ou + (A) para ajustar as variações.

   NOTA:

   Os números mostrados na tela da colheitadeira nesta ilustração são apenas para fins de referência; eles não têm intenção de representar as configurações específicas para o seu equipamento.



Figura 3.710: Monitor da colheitadeira John Deere

Configurações predefinidas de altura de corte – John Deere Séries S e T

A configuração do molinete e da altura de corte pode ser armazenada no computador da colheitadeira de acordo com as predefinições. Essas configurações podem ser definidas e selecionadas usando a alavanca de controle da colheitadeira.

NOTA:

Alterações podem ter sido feitas aos controles ou ao monitor da colheitadeira desde a publicação deste documento. Para obter as informações mais atualizadas, consulte o manual do operador da colheitadeira.

1. Certifique-se de que o indicador (A) esteja na posição **0** (B), com a plataforma a 254–356 mm (10–14 pol.) do chão.

   NOTA:

   Quando a plataforma está no chão, o indicador deve estar na posição **1** (C) para uma baixa pressão de solo ou na posição **4** (D) para uma alta pressão de solo. Condições de solo e cultura determinam a quantidade de flutuação a ser empregada. A regulagem ideal é a mais leve possível, sem causar trepidação da plataforma ou perda de cultura. Operar com configurações pesadas de forma prematura desgasta a placa de desgaste da barra de corte.

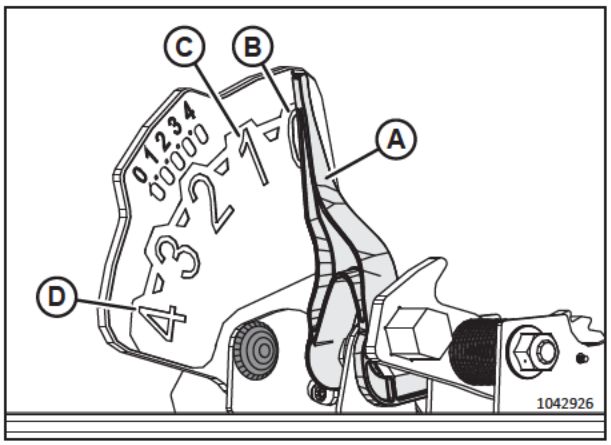

Figura 3.711: Indicador de flutuação

2. Pressione o ícone de COLHEITADEIRA - REGULAGEM DA PLATAFORMA (A) na página principal. A página COMBINE – HEADER SETUP (Colheitadeira – regulagem da plataforma) é exibida. Essa página é usada para definir diversas regulagens da plataforma, tais como velocidade do molinete, largura da plataforma e altura do alimentador para acoplamento do medidor de acres.



Figura 3.712: Monitor da colheitadeira

3. Selecione o ícone COLHEITADEIRA - CONFIGURAÇÃO DA PLATAFORMA AHC (A). A página COLHEITADEIRA - CONFIGURAÇÃO DA PLATAFORMA AHC é exibida.



Figura 3.713: Monitor da colheitadeira

4. Selecione os ícones SENSOR AUTOMÁTICO DE ALTURA (A), RETORNAR AO CORTE (B) e POSIÇÃO DO MOLINETE (C).

   NOTA:

   Se não for possível selecionar o ícone POSIÇÃO DO MOLINETE (C) (nenhuma marca de seleção), o sensor de altura do molinete requer calibração. Para obter mais instruções, consulte *Calibrando o sensor de altura do molinete e o sensor de avanço-recuo do molinete - John Deere Séries S e T, página 447*.

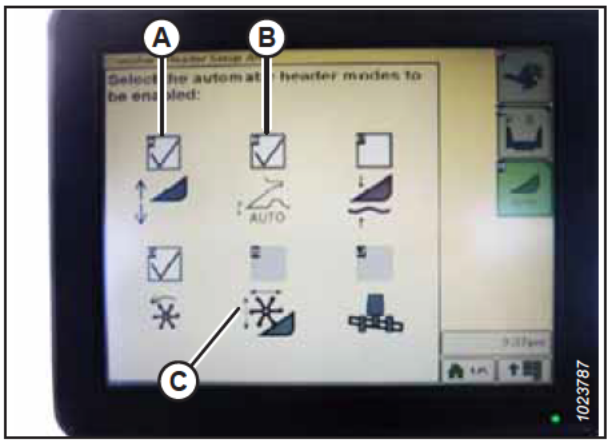

Figura 3.714: Monitor da colheitadeira

5. Engate a plataforma.
6. Mova a plataforma para a posição desejada e use o botão (A) para ajustar em detalhes a posição.
7. Mova o molinete para a posição desejada.



Figura 3.715: Console de controle da colheitadeira

8. Pressione e segure o interruptor de predefinição 2 (B) até que o ícone de altura do molinete pisque no visor.
9. Repita os três passos anteriores para o interruptor de predefinição 3 (C).
10. Selecione uma configuração adequada de pressão de solo. Use o botão 2 de predefinição (B) na alavanca de controle para um ajuste da pressão baixa do solo em condições de solo lamacento ou macio, e o botão 3 (C) para uma alta pressão de solo, em condições de solo mais duras e uma velocidade de solo mais rápida.

NOTA:

A configuração do botão 1 (A) deve ser usada para levantar a plataforma na saída de corte e não é utilizada para o corte no solo.

NOTA:

Quando o AHHC está engatado, o ícone AHHC (A) é exibido no display e o número indicando qual botão foi pressionado (B) é exibido na página.



Figura 3.716: Botões da alavanca de controle

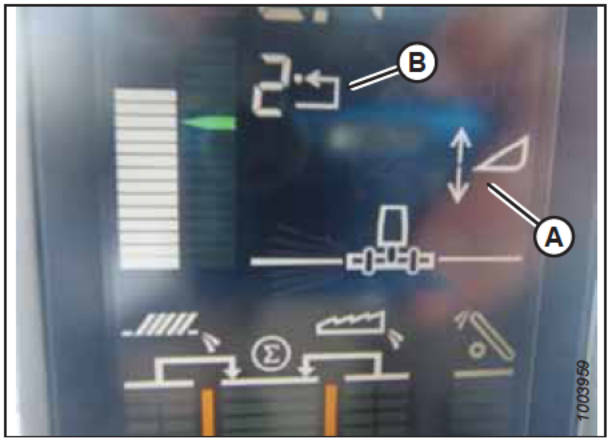

Figura 3.717: Monitor da colheitadeira

Calibração da variação de inclinação do avanço-recuo do alimentador – John Deere Séries S e T

Siga este procedimento para calibrar a faixa de inclinação do avanço/recuo do alimentador da colheitadeira.

NOTA:

Alterações podem ter sido feitas aos controles ou ao monitor da colheitadeira desde a publicação deste documento. Para obter as informações mais atualizadas, consulte o manual do operador da colheitadeira.

NOTA:

Esse procedimento aplica-se somente às colheitadeiras John Deere Séries S e T modelos ano 2015 e posteriores.

A inclinação do avanço-recuo do alimentador é controlada pelos botões (C) e (D) na parte traseira da alavanca de controle.



Figura 3.718: Alavanca de controle John Deere

NOTA:

Os controles de inclinação do avanço/recuo do alimentador podem ser alterados para funcionar com os botões E e F selecionando o ícone de alavanca de controle (A) e, em seguida, selecionando FEEDER HOUSE FORE/AFT TILT (Inclinação do avanço/recuo do alimentador) no menu suspenso (B).

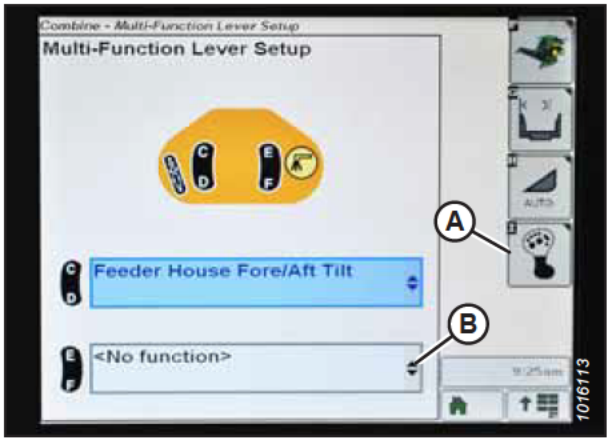

Figura 3.719: Monitor da colheitadeira John Deere

Para calibrar a variação de inclinação do avanço-recuo do alimentador, siga esses passos:

1. Certifique-se de que a união central esteja em **D**.

   NOTA:

   Quando a configuração e calibração estiverem completas, ajuste a união central de volta para o ângulo de plataforma desejado. Para obter instruções, consulte *3.9.5 Ângulo da plataforma, página 239*.

2. Descanse a plataforma sobre os batentes.

3. Destrave a flutuação da plataforma. Para obter instruções, consulte *Travamento/Destravamento da flutuação da plataforma, página 228*.

4. Selecione o ícone de DIAGNÓSTICO (A) na página principal do monitor. A página CALIBRATION (Calibração) aparecerá.

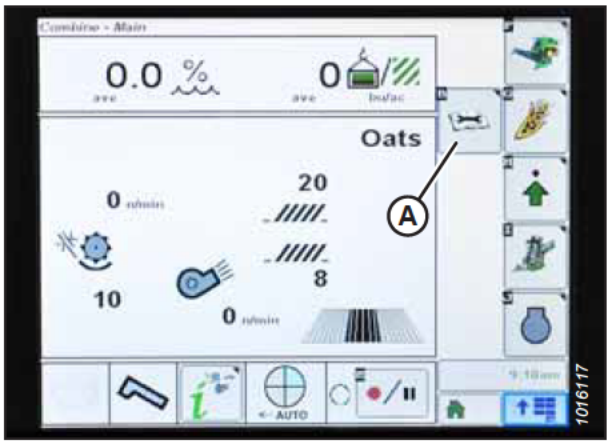

Figura 3.720: Monitor da colheitadeira John Deere

5. Selecione CALIBRAÇÕES no menu suspenso (A) para visualizar a lista de opções de calibração.

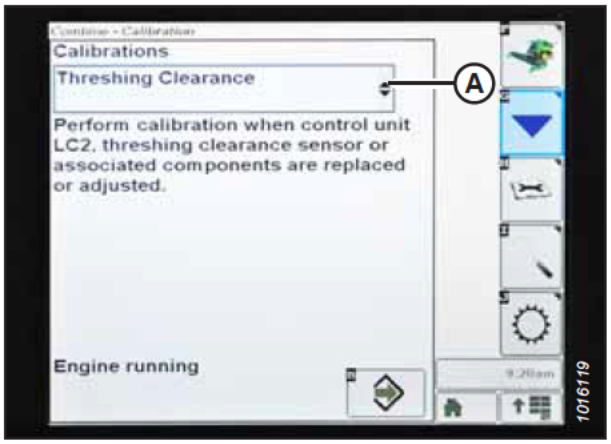

Figura 3.721: Monitor da colheitadeira John Deere

6. Selecione a seta (A) para percorrer as opções de calibração e selecione FEEDER HOUSE FORE/AFT TILT RANGE (Faixa de inclinação do avanço/recuo do alimentador).

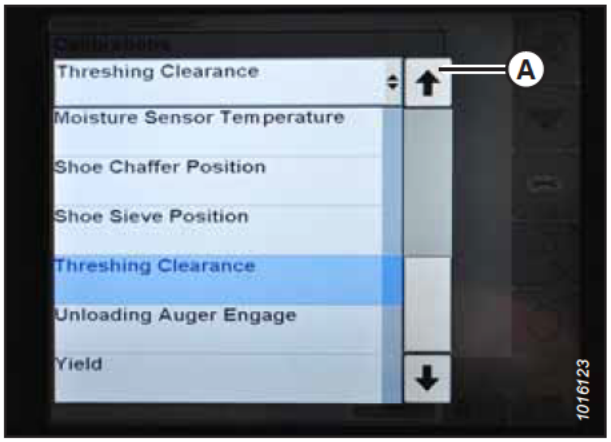

Figura 3.722: Monitor da colheitadeira John Deere

7. Selecione o ícone ENTER (A).

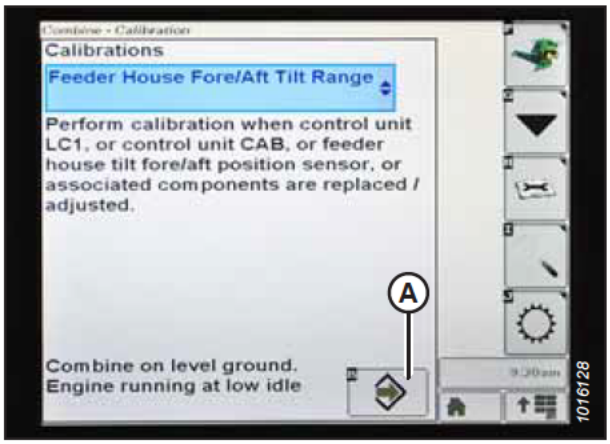

Figura 3.723: Monitor da colheitadeira John Deere

8. Siga as instruções exibidas na página. Conforme prossegue pelo procedimento de calibração, o monitor será atualizado automaticamente para exibir a próxima etapa.

   NOTA:

   Se um código de erro aparecer durante a calibração, o sensor precisará de ajustes. Para obter instruções, consulte *Verificação da faixa de tensão da cabine da colheitadeira - John Deere Séries S e T, página 430*.

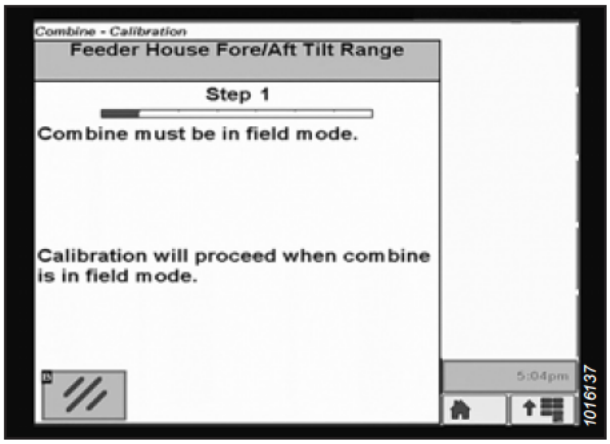

Figura 3.724: Monitor da colheitadeira John Deere

Verificação da tensão do sensor de altura do molinete – John Deere Séries S e T

Verifique as tensões do sensor de altura do molinete para garantir que estão dentro da faixa prescrita.

NOTA:

Alterações podem ter sido feitas aos controles ou ao monitor da colheitadeira desde a publicação deste documento. Para obter as informações mais atualizadas, consulte o manual do operador da colheitadeira.

1. Selecione o ícone CALIBRATION (A) (Calibração) na página principal do monitor. A página CALIBRATION (Calibração) aparecerá.

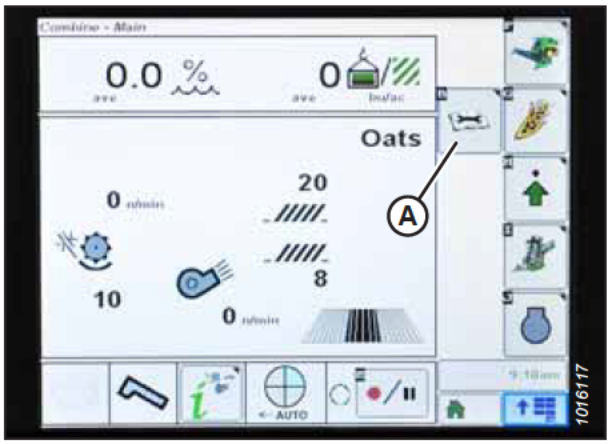

Figura 3.725: Monitor da colheitadeira John Deere

2. Selecione o ícone LEITURAS DE DIAGNÓSTICO (A) na página CALIBRATION (Calibração). A página DIAGNOSTIC READINGS (Leituras de diagnóstico) aparece. Essa página fornece acesso a calibrações, opções da plataforma e informações de diagnóstico.

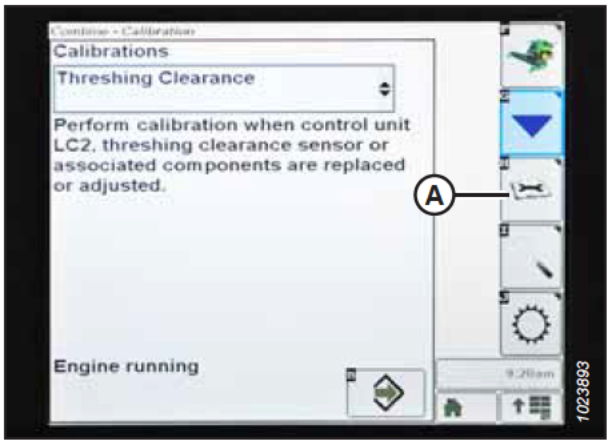

Figura 3.726: Monitor da colheitadeira John Deere

3. Selecione o menu suspenso (A) para visualizar a lista de opções de calibração.

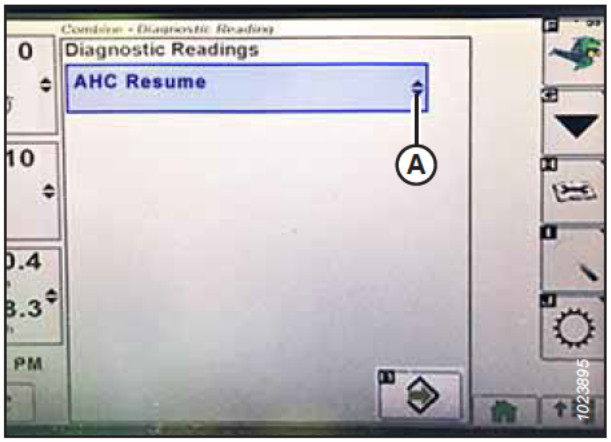

Figura 3.727: Monitor da colheitadeira John Deere

4. Role para baixo e selecione RESUME REEL (RETOMAR MOLINETE) (A).



Figura 3.728: Monitor da colheitadeira John Deere

5. Selecione o ícone ENTER (A). A página Reel Resume (Retomar molinete) é exibida.

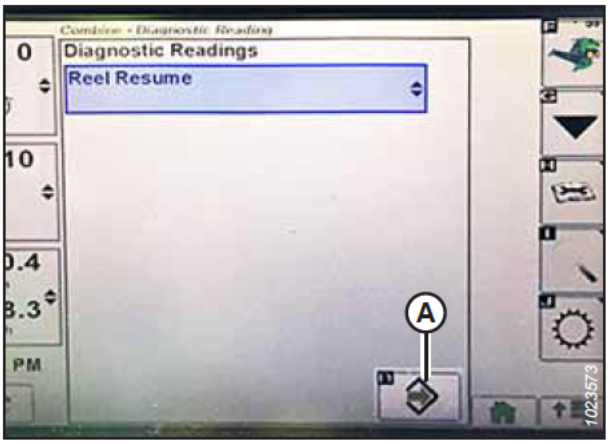

Figura 3.729: Monitor da colheitadeira John Deere

6. Pressione o ícone de PRÓXIMA PÁGINA (A) para ir à página 3.

7. Abaixe o molinete para ver o limite inferior de tensão (B). A tensão deve estar entre 0,5–0,9 V.

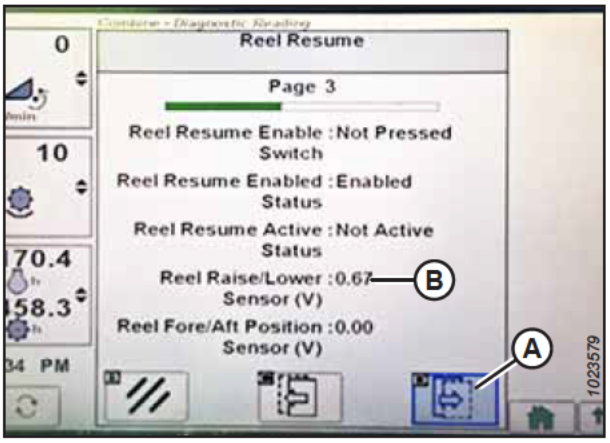

Figura 3.730: Monitor da colheitadeira John Deere

8. Levante o molinete para ver o limite superior de tensão (A). A tensão deve estar entre 4,1-4,3 V.

9. Se a tensão estiver fora da faixa correta, consulte *Verificação e ajuste do sensor de altura do molinete, página 255*.

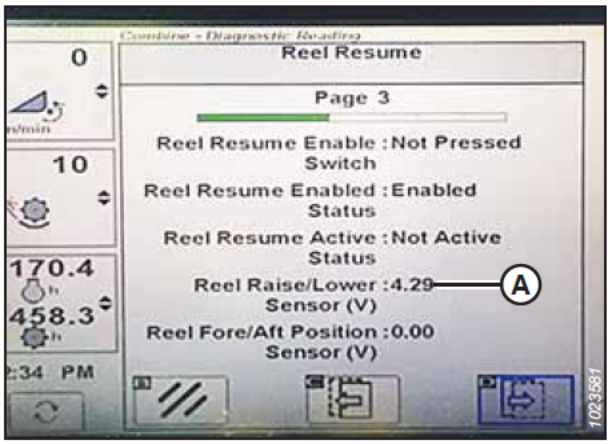

Figura 3.731: Monitor da colheitadeira John Deere

Calibrando o sensor de altura do molinete e o sensor de avanço-recuo do molinete - John Deere Séries S e T

A saída do sensor do controle automático de altura da plataforma (AHHC) deve ser calibrada para cada colheitadeira ou o recurso de posicionamento do molinete não funcionará adequadamente. O procedimento a seguir aplica-se somente às colheitadeiras John Deere Séries S e T modelos ano 2015 e posteriores.

NOTA:

Alterações podem ter sido feitas aos controles ou ao monitor da colheitadeira desde a publicação deste documento. Para obter as informações mais atualizadas, consulte o manual do operador da colheitadeira.

PERIGO

Certifique-se de que todos os observadores estejam afastados da área.

1. Ligue o motor.

2. Posicione a plataforma a 254–356 mm (10–14 pol.) do solo.

   IMPORTANTE:

   NÃO desligue o motor. A colheitadeira deve estar em marcha lenta para calibrar adequadamente os sensores.

3. Selecione o ícone de DIAGNÓSTICO (A) na página principal do monitor. A página CALIBRATION (Calibração) é exibida.

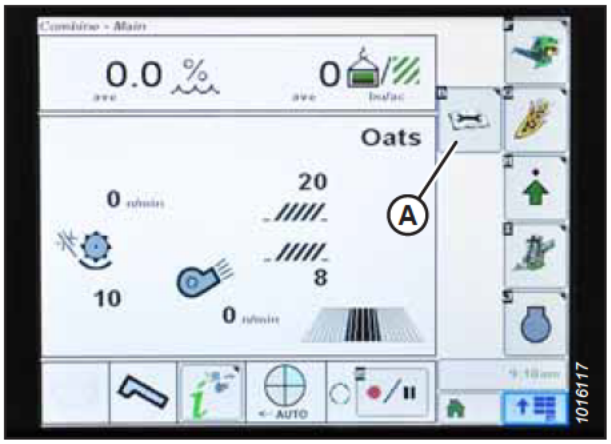

Figura 3.732: Monitor da colheitadeira John Deere

4. Selecione CALIBRAÇÕES no menu suspenso (A) para visualizar a lista de opções de calibração.
5. Percorra a lista de opções e selecione POSIÇÃO DO MOLINETE.
6. Selecione o ícone ENTER (B).

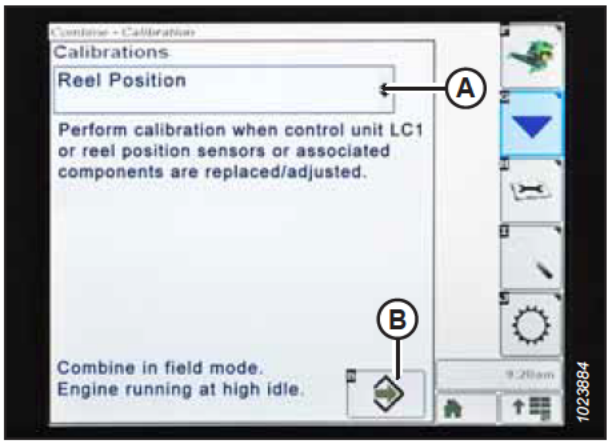

Figura 3.733: Monitor da colheitadeira John Deere

7. Siga as instruções exibidas na página. Conforme prosseguir pelo procedimento de calibração, o monitor será atualizado, automaticamente para exibir o próximo passo. A calibração requer o uso dos interruptores de elevação (A) e de rebaixamento (B) do molinete na alavanca de controle.



Figura 3.734: Alavanca de controle John Deere

8. Pressione e segure o interruptor ABAIXAR MOLINETE até que o molinete esteja totalmente abaixado. Continue a pressionar o interruptor ABAIXAR MOLINETE enquanto indicado no monitor.



Figura 3.735: Monitor da colheitadeira John Deere

9. Pressione e segure o interruptor LEVANTAR MOLINETE até que o molinete esteja totalmente levantado. Continue a pressionar o interruptor LEVANTAR MOLINETE enquanto exigido pelo monitor.

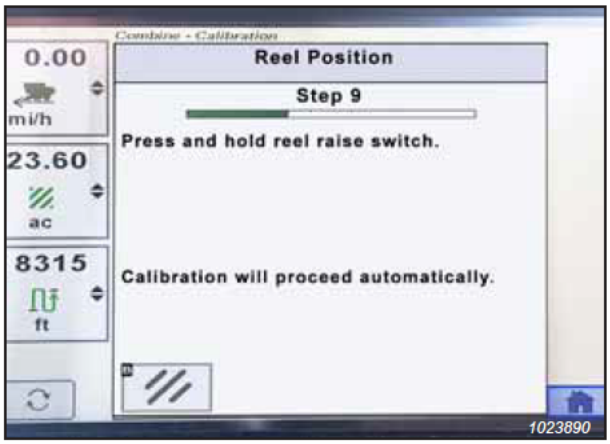

Figura 3.736: Monitor da colheitadeira John Deere

10. Quando todos os passos forem concluídos, será mostrada a mensagem CALIBRAÇÃO CONCLUÍDA na página. Saia do menu CALIBRAÇÃO pressionando o ícone ENTER (A).

    NOTA:

    Se um código de erro aparecer durante a calibração, o sensor precisará de ajustes. Para obter instruções, consulte *Verificação da tensão do sensor de altura do molinete – John Deere Séries S e T, página 444*.



Figura 3.737: Monitor da colheitadeira John Deere

3.10.16 Colheitadeiras John Deere Série S7

Para tornar o sistema de controle automático de altura da plataforma (AHHC) compatível com as colheitadeiras John Deere Série S7, você deve definir as opções de configuração da plataforma da colheitadeira para o modelo específico da plataforma, definir as configurações de velocidade do molinete, configurar os controles AHHC e calibrar o sistema AHHC para garantir que esteja funcionando corretamente.

Ajuste da plataforma – John Deere Série S7

Defina essas opções de configuração inicial em sua colheitadeira ao configurar o sistema de controle automático de altura da plataforma (AHHC).

NOTA:

Alterações podem ter sido feitas aos controles ou ao monitor da colheitadeira desde a publicação deste documento. Para obter as informações mais atualizadas, consulte o manual do operador da colheitadeira.

1. Pressione o botão PLATAFORMA (A) no painel abaixo do monitor. A página HEADER (Plataforma) é exibida.



Figura 3.738: Monitor John Deere S7

2. Selecione o campo TIPO DE PLATAFORMA (A). A caixa de diálogo DETALHES DA PLATAFORMA é aberta.



Figura 3.739: Monitor John Deere S7 – Página da plataforma

3. Verifique se a largura correta da plataforma é exibida em WIDTH (Largura).

4. Para alterar a largura da plataforma, selecione o campo (A). A caixa de diálogo WIDTH (Largura) será exibida.

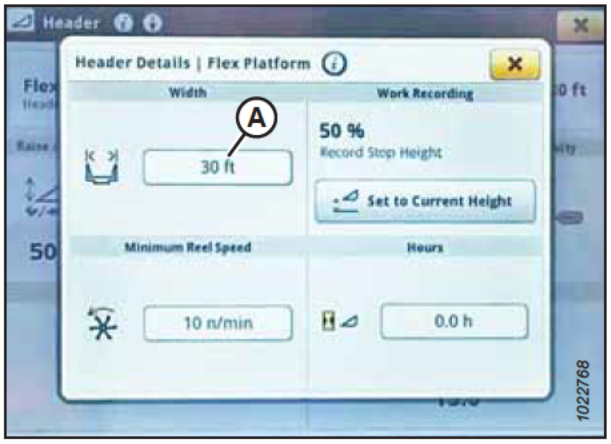

Figura 3.740: Monitor John Deere S7 – Janela de detalhes da plataforma

5. Use o teclado de tela para introduzir a largura correta da plataforma e pressione OK.



Figura 3.741: Monitor John Deere S7 – Ajuste de largura da plataforma

6. Pressione o botão de fechar (A) no canto superior direito para voltar para a página HEADER (Plataforma).



Figura 3.742: Monitor John Deere S7 – Caixa de diálogo de detalhes da plataforma

7. A velocidade de levantar/abaixar (A), velocidade de inclinação (B), sensibilidade de altura (C) e sensibilidade de inclinação (D) podem ser ajustadas nesta página. Selecione a opção que desejar ajustar. Este exemplo mostra o ajuste da velocidade de levantar/abaixar.

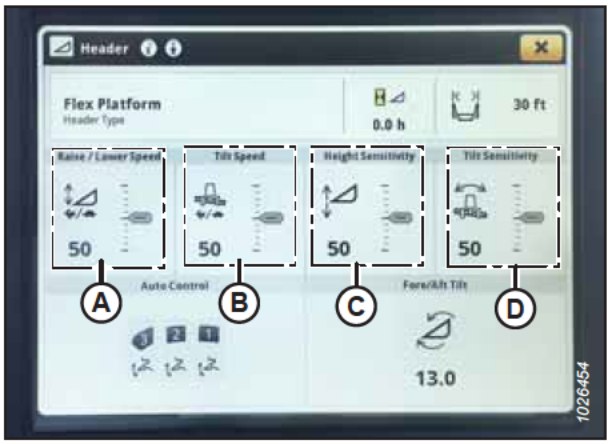

Figura 3.743: Monitor John Deere S7 – Página da plataforma

8. Utilize os botões “+” ou “–“ para ajustar a configuração.

9. Pressione o botão X no canto superior direito da janela para voltar à página HEADER (Plataforma).

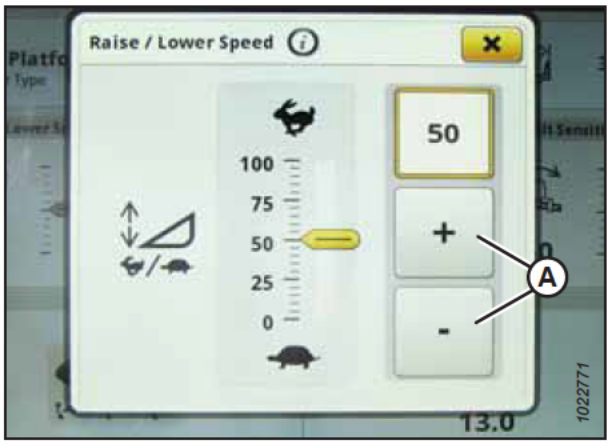

Figura 3.744: Monitor John Deere S7 - Ajuste da velocidade de subida/descida

10. Selecione os ícones CONTROLE AUTOMÁTICO (A). A página CONTROLE AUTOMÁTICO DA PLATAFORMA é exibida.



Figura 3.745: Monitor John Deere S7 – Página da plataforma

11. Se a plataforma ainda não tiver sido calibrada, um ícone de erro aparecerá no botão SENSOR DE ALTURA (A). Selecione o botão (A) para exibir a mensagem de erro.

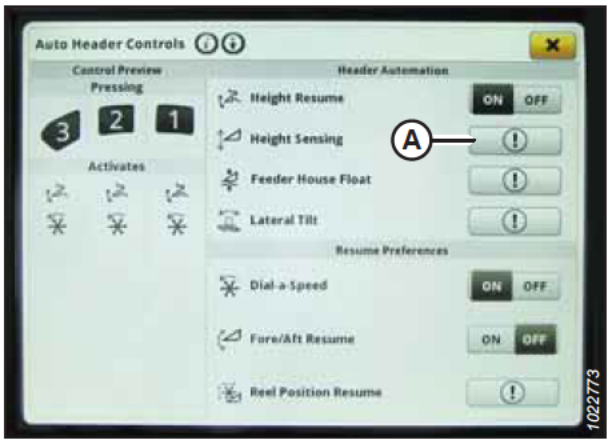

Figura 3.746: Monitor John Deere S7 – Controle automático da plataforma

12. Leia a mensagem de erro e selecione OK.
13. Prossiga para *Verificação da faixa de tensão da cabine da colheitadeira - John Deere Série S7, página 453*.



Figura 3.747: Monitor John Deere S7 – Mensagem de erro do sensor de altura

Verificação da faixa de tensão da cabine da colheitadeira - John Deere Série S7

A saída do sensor automático (AHHC) de controle de altura da plataforma deve estar dentro de um intervalo específico ou a função não será executada adequadamente.

NOTA:

Alterações podem ter sido feitas aos controles ou ao monitor da colheitadeira desde a publicação deste documento. Para obter as informações mais atualizadas, consulte o manual do operador da colheitadeira.

PERIGO

Certifique-se de que todos os observadores estejam afastados da área.

1. Ligue o motor.
2. Posicione a plataforma a 254-356 mm (10-14 pol.) acima do solo.
3. Destrave a flutuação da plataforma. Para obter instruções, consulte *Travamento/Destravamento da flutuação da plataforma, página 228*.
4. Desligue o motor e remova a chave da ignição.

5. Certifique-se de que a conexão da trava da flutuação esteja nas travas de segurança (a arruela [A] não se move) em ambos os locais.

   NOTA:

   Se a plataforma não estiver nas travas de segurança durante os próximos dois passos, a tensão poderá sair da faixa durante a operação e causar mau funcionamento do sistema de controle de altura automática da plataforma (AHHC).

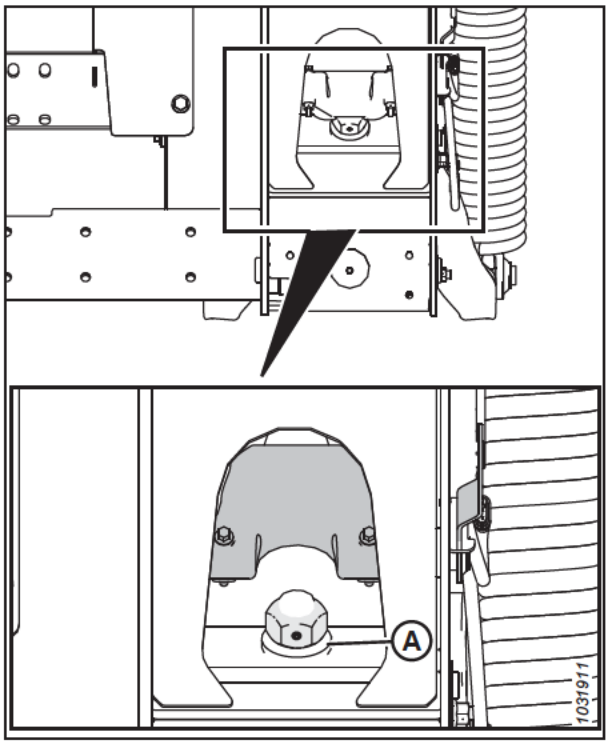

Figura 3.748: Trava da flutuação

6. Se o ponteiro não estiver no zero, afrouxe o parafuso (A) e deslize a placa do indicador de flutuação (B) até que o ponteiro (C) esteja no **0** (D). Aperte a porca do parafuso (A).

   NOTA:

   Use o ponto zero (E) acima do decalque para ajustar corretamente a agulha indicadora.

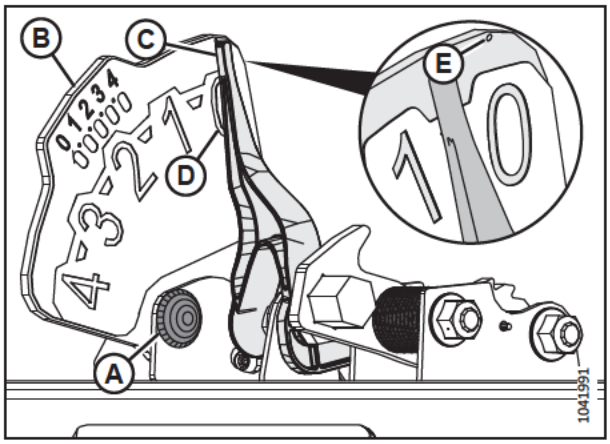

Figura 3.749: Indicador da flutuação

7. Na página COLHEITA, selecione o ícone do MENU (A) no canto inferior direito da página.



Figura 3.750: Monitor John Deere S7 – Página de colheita

8. Na tela MENU, selecione a guia SYSTEM (SISTEMA) (A). O MENU é aberto.
9. Selecione o ícone DIAGNOSTICS CENTER (CENTRO DE DIAGNÓSTICO) (B). A tela DIAGNOSTICS CENTER (CENTRO DE DIAGNÓSTICO) é aberta.

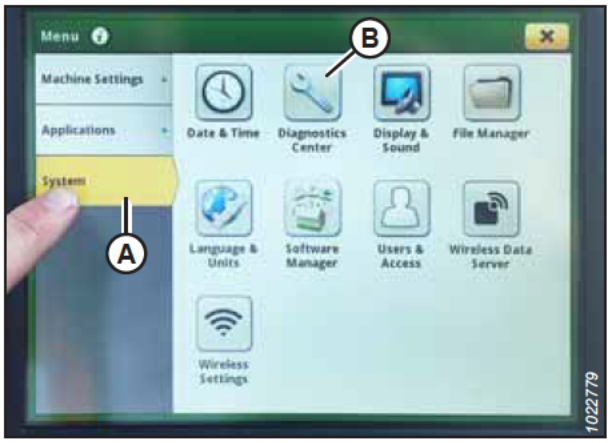

Figura 3.751: Monitor John Deere S7 – Menu

10. Selecione AHC - DETECÇÃO (A). A página AHC - DETECÇÃO/DIAGNÓSTICO aparecerá.



Figura 3.752: Monitor John Deere S7 – Centro de diagnóstico

11. Selecione a aba SENSOR (A) para visualizar as tensões do sensor. A tensão do sensor central de altura da plataforma (B) deve estar entre 0,7 e 4,3 V, com pelo menos 3 V de variação entre 0 e 4 na caixa de indicador de flutuação.

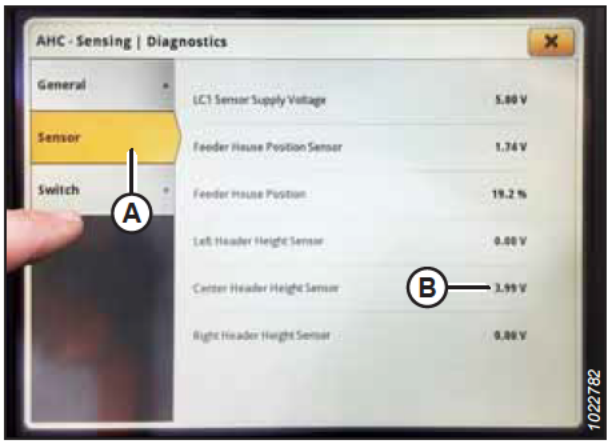

Figura 3.753: Monitor John Deere S7 – Verificação da tensão do sensor

Calibração do alimentador – John Deere Série S7

O alimentador deve ser calibrado antes da calibração da plataforma.

PERIGO

Certifique-se de que todos os observadores estejam afastados da área.

NOTA:

Alterações podem ter sido feitas aos controles ou ao monitor da colheitadeira desde a publicação deste documento. Para obter as informações mais atualizadas, consulte o manual do operador da colheitadeira.

1. Ligue o motor.
2. Certifique-se de que a união central esteja em **D**.

   NOTA:

   Quando a calibração estiver completa, ajuste a união central de volta para o ângulo de plataforma desejado. Para obter instruções, consulte *3.9.5 Ângulo da plataforma, página 239*.
3. Descanse a plataforma sobre os batentes.
4. Destrave a flutuação da plataforma. Para obter instruções, consulte *Travamento/Destravamento da flutuação da plataforma, página 228*.
5. Desligue o motor e remova a chave da ignição.

6. Na página COLHEITA, selecione o ícone do MENU (A) no canto inferior direito da página. O MENU é aberto.



Figura 3.754: Monitor John Deere S7 – Página de colheita

7. Selecione a guia CONFIGURAÇÕES DA MÁQUINA (A).
8. Selecione o ícone CALIBRAÇÕES E PROCEDIMENTOS (B). A página CALIBRAÇÕES E PROCEDIMENTOS é exibida.

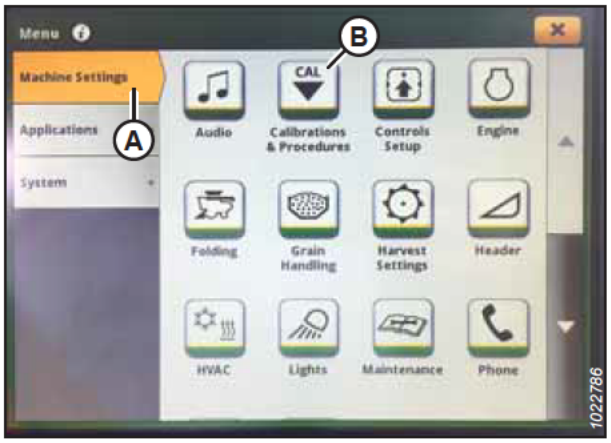

Figura 3.755: Monitor John Deere S7 – Configurações da máquina

9. Selecione a guia PLATAFORMA (A).
10. Selecione CALIBRAÇÃO DA VELOCIDADE DE ELEVAÇÃO DO ALIMENTADOR (B). A página CALIBRAÇÃO DA VELOCIDADE DE ELEVAÇÃO DO ALIMENTADOR aparece.

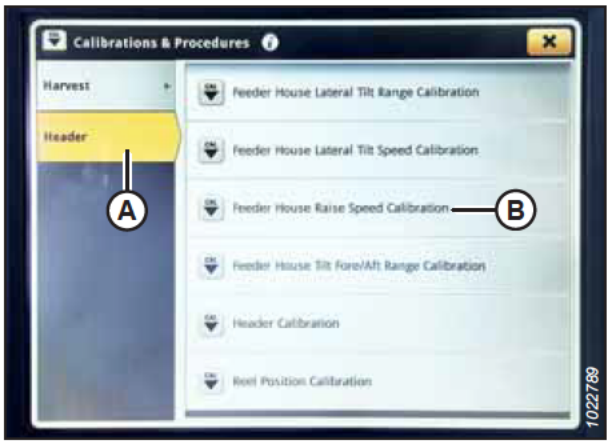

Figura 3.756: Monitor John Deere S7 – Calibrações e procedimentos

11. Selecione CALIBRAR (A) na parte inferior da página. Uma visão geral de calibração aparecerá.

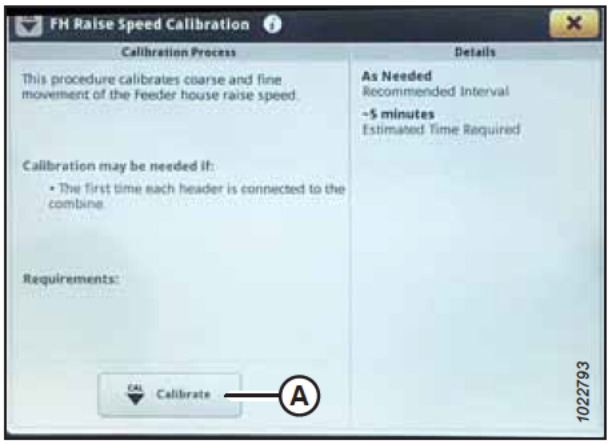

Figura 3.757: Monitor John Deere S7 – Calibração do alimentador

12. Leia a visão geral de calibração e pressione START (Iniciar).



Figura 3.758: Monitor John Deere S7 – Calibração do alimentador

13. Siga as instruções exibidas na página. Conforme prossegue pelo procedimento de calibração, o monitor será atualizado automaticamente para exibir a próxima etapa.



Figura 3.759: Monitor John Deere S7 – Calibração do alimentador

14. Quando a calibração estiver completa, selecione SAVE (Salvar).



Figura 3.760: Monitor John Deere S7 – Calibração do alimentador

Calibração da plataforma – John Deere Série S7

Antes que o sistema de controle automático de altura da plataforma (AHHC) possa ser usado, é preciso calibrar a plataforma.

O alimentador deve ser calibrado antes de calibrar a plataforma. Se o alimentador ainda não tiver sido calibrado, consulte *Calibração do alimentador – John Deere Série S7, página 456*.

NOTA:

Alterações podem ter sido feitas aos controles ou ao monitor da colheitadeira desde a publicação deste documento. Para obter as informações mais atualizadas, consulte o manual do operador da colheitadeira.

PERIGO

Certifique-se de que todos os observadores estejam afastados da área.

1. Ligue o motor.
2. Certifique-se de que a união central esteja em **D.**

   NOTA:

   Quando a calibração estiver completa, ajuste a união central de volta para o ângulo de plataforma desejado. Para obter instruções, consulte *3.9.5 Ângulo da plataforma, página 239*.
3. Descanse a plataforma sobre os batentes.
4. Destrave a flutuação da plataforma. Para obter instruções, consulte *Travamento/Destravamento da flutuação da plataforma, página 228*.
5. Desligue o motor e remova a chave da ignição.

6. Na página COLHEITA, selecione o ícone do MENU (A) no canto inferior direito da tela. O MENU é aberto.



Figura 3.761: Monitor John Deere S7 – Página de colheita

7. Selecione a guia CONFIGURAÇÕES DA MÁQUINA (A).
8. Selecione o ícone CALIBRAÇÕES E PROCEDIMENTOS (B). A página CALIBRAÇÕES E PROCEDIMENTOS é exibida.

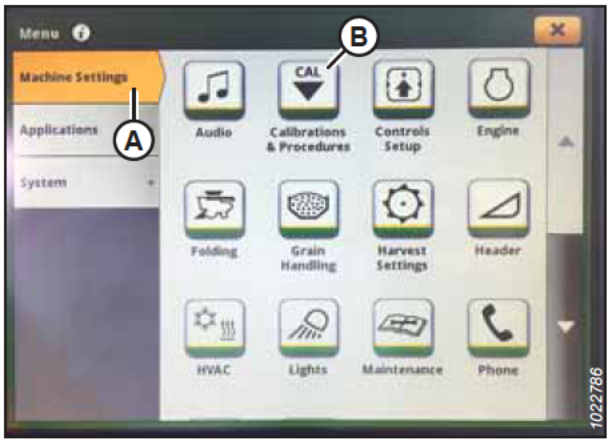

Figura 3.762: Monitor John Deere S7 – Configurações da máquina

9. Selecione a guia PLATAFORMA (A).
10. Selecione CALIBRAÇÃO DA PLATAFORMA (B). A página CALIBRAÇÃO DA PLATAFORMA é exibida.

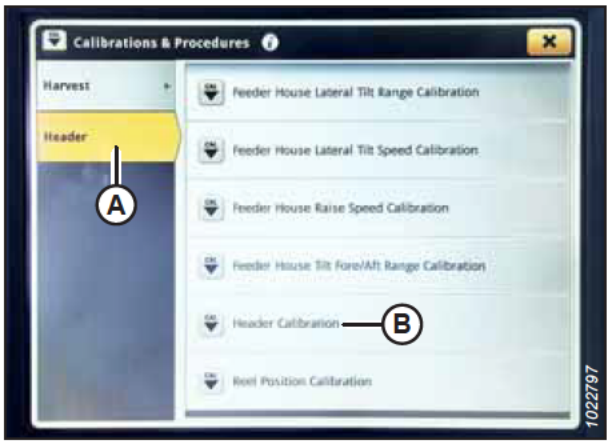

Figura 3.763: Monitor John Deere S7 – Calibrações e procedimentos

11. Selecione CALIBRAR (A) na parte inferior da página. A janela de visão geral de calibração se abre.

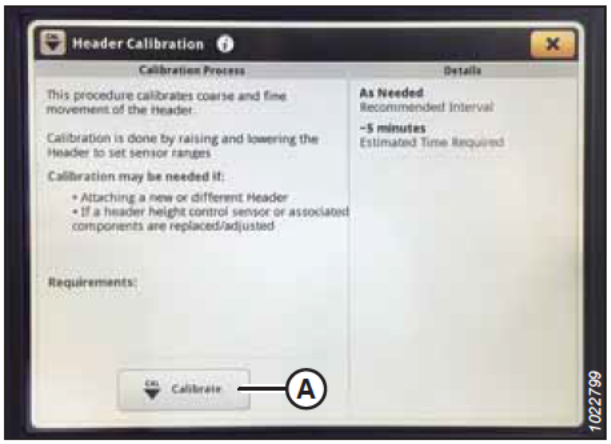

Figura 3.764: Monitor John Deere S7 – Calibração da plataforma

12. Pressione o botão (A) no console para colocar o motor em marcha com potência máxima.



Figura 3.765: Console John Deere Série S7

13. Selecione INICIAR na página de VISÃO GERAL DE CALIBRAÇÃO.

14. Siga as instruções exibidas no monitor da colheitadeira. Conforme prossegue pelo procedimento de calibração, o monitor será atualizado automaticamente para exibir a próxima etapa.



Figura 3.766: Monitor John Deere S7 – Calibração da plataforma

15. Quando a calibração estiver completa, selecione SAVE (Salvar).



Figura 3.767: Monitor John Deere S7 – Calibração da plataforma

3.10.17 Colheitadeiras John Deere Série X9

Para tornar o sistema de controle automático de altura da plataforma (AHHC) compatível com a colheitadeira, você deve regular a plataforma da sua colheitadeira para o modelo específico da plataforma, configurar as opções da tela de toque, regular os controles AHHC e calibrar o sistema AHHC para garantir que esteja funcionando corretamente.

Configurando a plataforma no monitor do CommandCenter™ – John Deere Série X9

As configurações do controle automático de altura da plataforma principal (AHHC) podem ser configuradas no monitor do CommandCenter™ dentro da cabine da colheitadeira.

NOTA:

Alterações podem ter sido feitas aos controles ou ao monitor da colheitadeira desde a publicação deste documento. Para obter as informações mais atualizadas, consulte o manual do operador da colheitadeira.

PERIGO

Certifique-se de que todos os observadores estejam afastados da área.

1. Ligue o motor.
2. Pressione o botão PLATAFORMA (A) no painel abaixo do monitor. A página PLATAFORMA abre.



Figura 3.768: Monitor CommandCenter™

3. Certifique-se de que o tipo de plataforma (A) e o tamanho (B) estejam corretos.

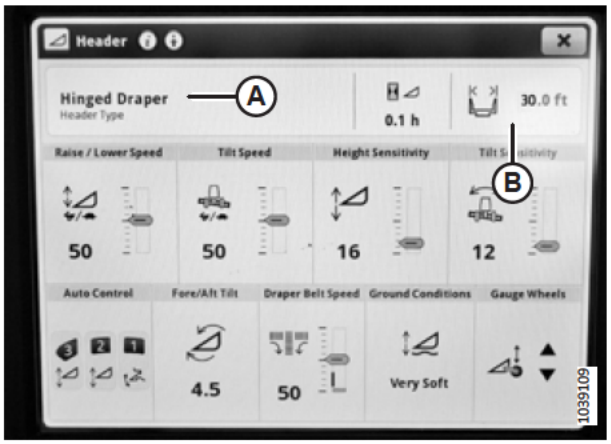

Figura 3.769: Monitor CommandCenter™ – Página da plataforma

4. Selecione AUTO CONTROL (A) (Controle automático). A página AUTO HEADER CONTROLS (Controles automáticos da plataforma) é exibida.

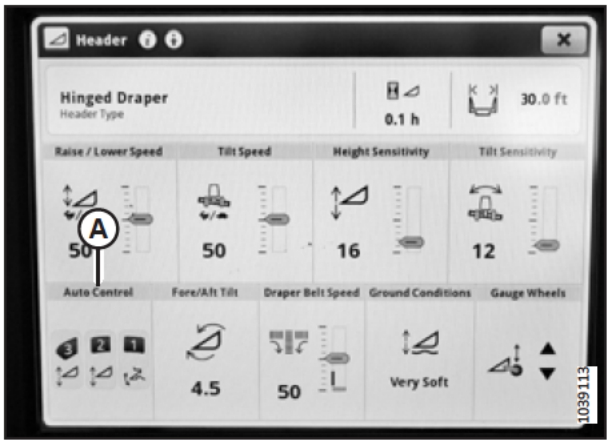

Figura 3.770: Monitor CommandCenter™ – Página de controles de plataforma automática

5. Na página AUTO HEADER CONTROLS (Controles automáticos da plataforma), certifique-se de que as seguintes OPÇÕES DE AUTOMAÇÃO DA PLATAFORMA estejam definidas com ON (Ligado):
   - HEIGHT RESUME (Retomada da altura)
   - HEIGHT SENSING (Sensor de altura)
   - LATERAL TILT (Inclinação lateral)
6. Certifique-se de que as seguintes opções em RESUME PREFERENCES (Preferências de retomada) estejam ON (Ligado):
   - AUTO REEL SPEED (Velocidade automática do molinete)
   - FORE/AFT RESUME (Retomada do avanço/recuo)
   - REEL POSITION RESUME (Retomada da posição do molinete)

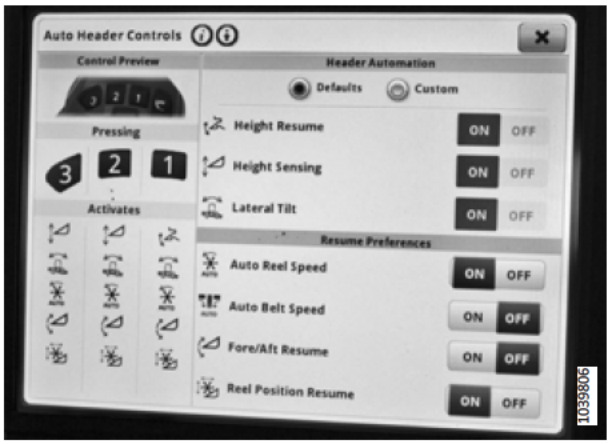

Figura 3.771: Monitor CommandCenter™ – Página de controles de plataforma automática

7. Defina quaisquer outras configurações na página AUTO HEADER CONTROLS (Controles automáticos da plataforma) que não tenham sido mencionadas nos dois passos anteriores com OFF (Desligado). Pressione o X no canto da janela para sair da página.
8. Na página HEADER (Plataforma), selecione HEIGHT SENSITIVITY (A) (Sensibilidade de altura). Altere o valor para 10.
9. Selecione TILT SENSITIVITY (B) (Sensibilidade de inclinação). Altere o valor para 10.
10. Pressione X (C) para sair da página HEADER (Plataforma).

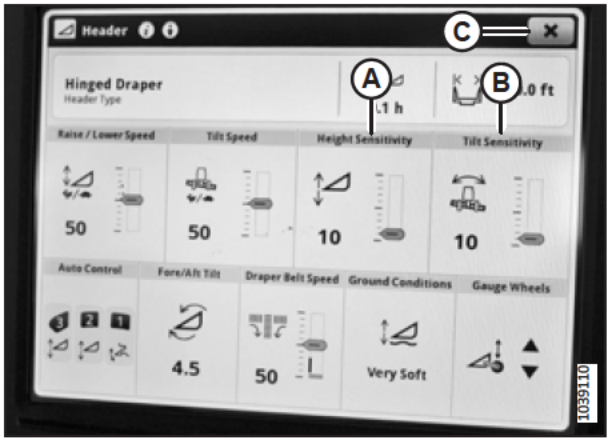

Figura 3.772: Monitor CommandCenter™ – Página da plataforma

Calibração do controle automático de altura da plataforma - John Deere Série X9

A saída do sensor do controle automático de altura da plataforma (AHHC) deve ser calibrada para cada colheitadeira ou o recurso de AHHC não funcionará adequadamente.

⚠ PERIGO

Certifique-se de que todos os observadores estejam afastados da área.

NOTA:

Alterações podem ter sido feitas aos controles ou ao monitor da colheitadeira desde a publicação deste documento. Para obter as informações mais atualizadas, consulte o manual do operador da colheitadeira.

1. Ligue o motor.
2. Estacione a colheitadeira em uma superfície nivelada.
3. Ajuste a união central (A) de modo que o indicador (B) fique na posição D do regulador.
4. Certifique-se de que a plataforma e o painel frontal da colheitadeira estejam nivelados.
5. Mova o molinete para a posição 6.

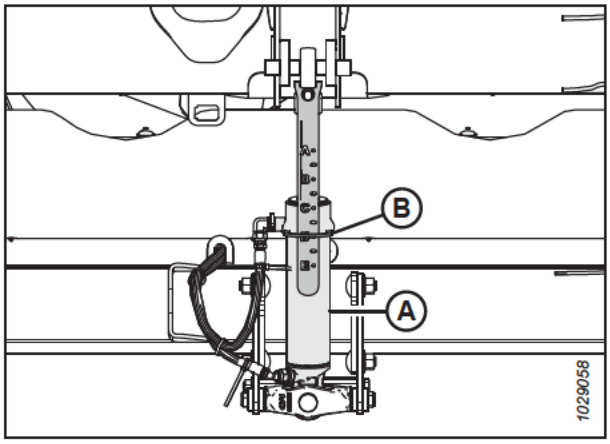

Figura 3.773: União Central

6. Na tela do CommandCenter™, selecione o ícone de MENU (A) no canto inferior direito da página HARVESTING (Colheita). O MENU é exibido.



Figura 3.774: Monitor John Deere X9 – Página de cultura

7. Selecione a guia CONFIGURAÇÕES DA MÁQUINA (A).
8. Selecione o ícone CALIBRAÇÕES E PROCEDIMENTOS (B). A página CALIBRAÇÕES E PROCEDIMENTOS é exibida.



Figura 3.775: Monitor John Deere X9 – Configurações da máquina

9. Selecione a guia PLATAFORMA (A).
10. Selecione CALIBRAÇÃO DA FAIXA DA RODA DE CONTORNO (B). A página CALIBRAÇÃO DA FAIXA DA RODA DE CONTORNO aparece
11. Siga as instruções exibidas na página. À medida que prosseguir pelo procedimento de calibração, o monitor será atualizado automaticamente para mostrar o próximo passo.
12. Selecione SAVE (Salvar) para confirmar a calibração.

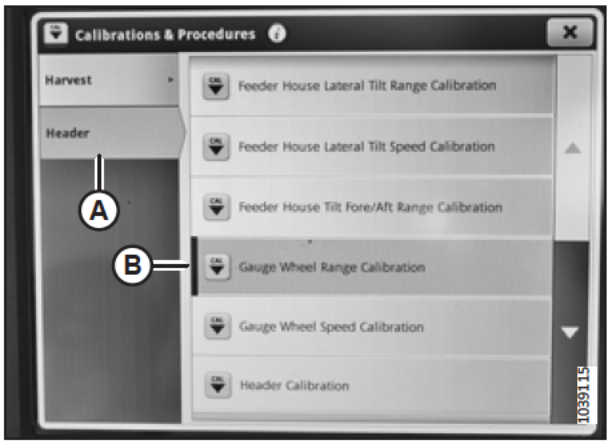

Figura 3.776: Monitor John Deere X9 - Calibração da faixa da roda do medidor

13. Selecione HEADER CALIBRATION (A) (Calibração da plataforma). A página HEADER CALIBRATION (Calibração da plataforma) é exibida.

    NOTA:

    Desbloqueie as travas mecânicas da flutuação antes de calibrar a plataforma.

14. Eleve a plataforma até o topo da faixa do alimentador e certifique-se de que ambos os indicadores de flutuação cheguem a 0. Aguarde até que os indicadores parem de se mover antes de prosseguir.

15. Abaixe a plataforma até que o indicador de flutuação chegue a 4 e não possa mais descer.

16. Eleve a plataforma novamente até o topo da faixa do alimentador e certifique-se de que ambos os indicadores de flutuação cheguem a 0. Aguarde até que os indicadores parem de se mover antes de prosseguir.

17. Selecione SAVE (Salvar) para confirmar a calibração.

18. Selecione REEL AND CUTTERBAR POSITION CALIBRATION (A) (Calibração da posição do molinete e da barra de corte). A página REEL AND CUTTERBAR POSITION CALIBRATION (Calibração da posição do molinete e da barra de corte) é exibida.

19. Siga as instruções exibidas na página. À medida que prosseguir pelo procedimento de calibração, o monitor será atualizado automaticamente para mostrar o próximo passo.

20. Selecione SAVE (Salvar).

21. Pressione o X no canto superior direito para sair da página CALIBRATION & PROCEDURES (Calibração e procedimentos).

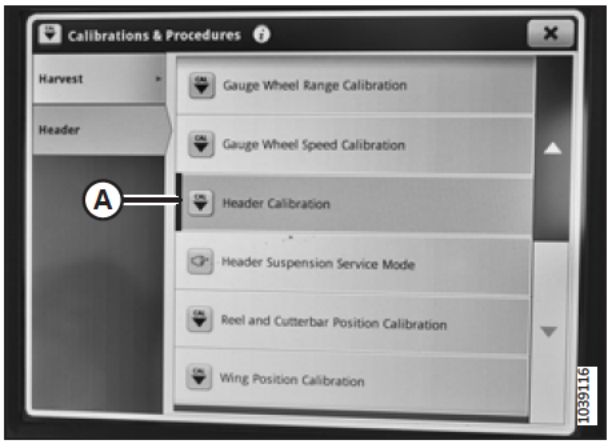

Figura 3.777: Monitor John Deere X9 – Calibração da plataforma



Figura 3.778: Monitor John Deere X9 - Calibração da posição do molinete e da barra de corte

Verificação da faixa de tensão de dentro da cabine da colheitadeira – John Deere Série X9

A tensão dos sensores de controle automático de altura da plataforma (AHHC) precisará ser verificada para garantir a operação adequada do sistema.

PERIGO

Certifique-se de que todos os observadores estejam afastados da área.

NOTA:

Alterações podem ter sido feitas aos controles ou ao monitor da colheitadeira desde a publicação deste documento. Para obter as informações mais atualizadas, consulte o manual do operador da colheitadeira.

1. Ligue o motor.
2. Na página HARVESTING (Colheita), selecione o ícone de MENU (A) no canto inferior direito da página. O MENU é exibido.



Figura 3.779: Monitor John Deere X9 – Página de cultura

3. Selecione a guia SYSTEM (Sistema) (A) e, em seguida, DIAGNOSTICS CENTER (Centro de diagnósticos) (B).



Figura 3.780: Monitor X9 John Deere - Sistema

4. Selecione a guia CONTROLADORES (A).
5. Selecione CONTROLADOR DE PLATAFORMA/ENGATE (B).

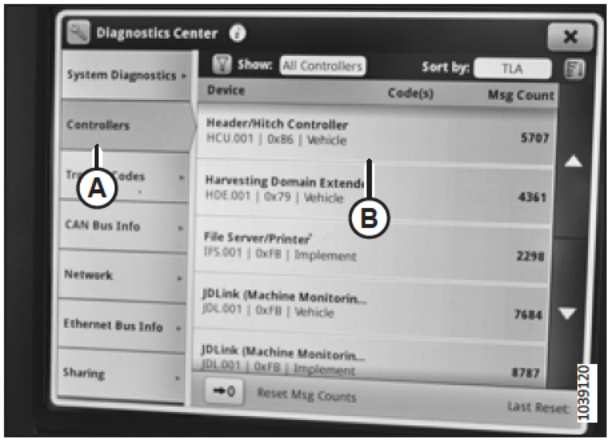

Figura 3.781: Monitor John Deere X9 – Centro de diagnóstico

6. Selecione READINGS (A) (Leituras) no monitor e percorra a lista (B) para encontrar a leitura de tensão desejada. Para obter informações sobre a faixa de tensão apropriada, consulte *3.10.2 Tensão de saída do sensor recomendada para colheitadeiras, página 302*.

7. Pressione o X no canto superior direito para sair da página HEADER/HITCH CONTROLLER (Controlador de plataforma/ engate).

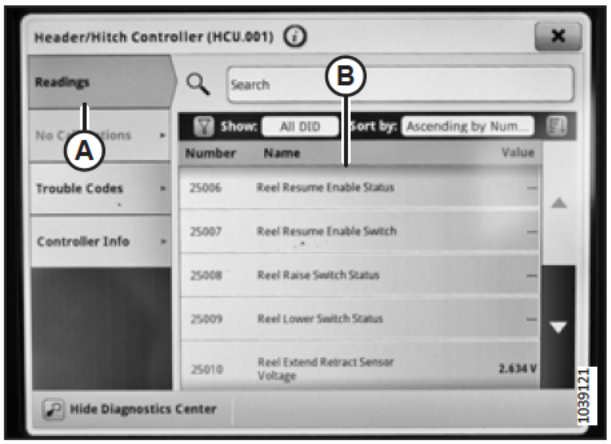

Figura 3.782: Monitor John Deere X9 – Controlador da plataforma/engate

Uso do controle automático de altura da plataforma – John Deere Série X9

A alavanca de velocidade de deslocamento na cabine da colheitadeira tem três botões que podem ser usados para controlar o sistema de controle automático de altura da plataforma (AHHC).

PERIGO

Certifique-se de que todos os observadores estejam afastados da área.

NOTA:

Alterações podem ter sido feitas aos controles ou ao monitor da colheitadeira desde a publicação deste documento. Para obter as informações mais atualizadas, consulte o manual do operador da colheitadeira.

1. Ligue o motor.

2. Pressione o botão PLATAFORMA (A) no painel abaixo do monitor. A página PLATAFORMA abre.



Figura 3.783: Monitor CommandCenter™

3. Selecione AUTO CONTROL (A) (Controle automático). A página AUTO HEADER CONTROLS (Controles automáticos da plataforma) é exibida.

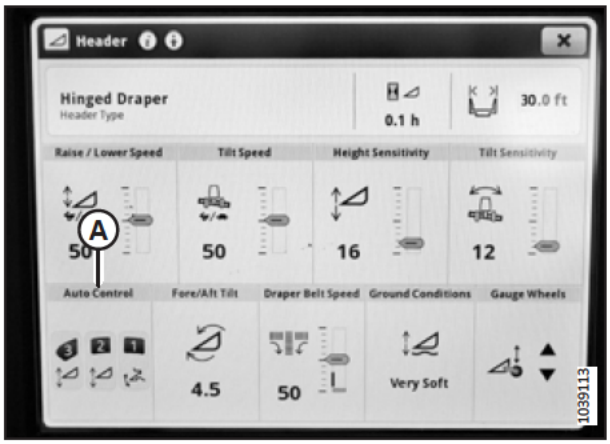

Figura 3.784: Monitor CommandCenter™ – Página de controles de plataforma automática

4. Na página AUTO HEADER CONTROLS (Controles automáticos da plataforma), localize CONTROL PREVIEW (A) (Visualização dos controles).

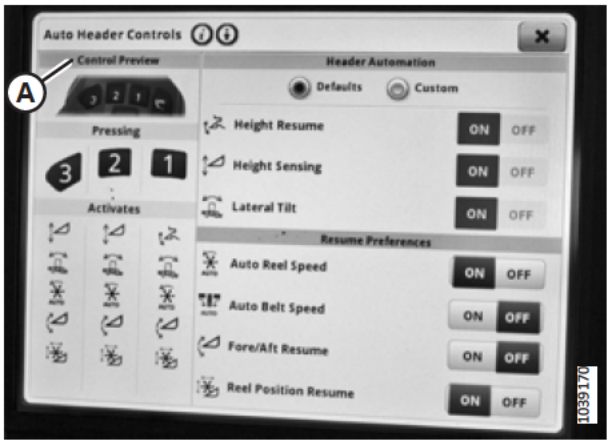

Figura 3.785: Monitor John Deere X9 – Página de controles automáticos da plataforma

NOTA:

Quando os botões 2 ou 3 (A) na alavanca multifuncional são pressionados, o sistema move automaticamente a plataforma para a configuração predefinida. A configuração predefinida pode ser definida pelo operador.

NOTA:

Abaixo de cada botão há uma lista de funções que ele vai executar.

NOTA:

O botão 1 é usado para a função RETORNAR À ALTURA.



Figura 3.786: John Deere X9 – Alavanca multifuncional

5. Pressione o botão 2 ou 3 (B) na alavanca multifuncional para definir a posição do molinete.

6. Pressione o botão (A) para ajustar as posições de avanço/recuo e altura do molinete. Mantenha o botão pressionado por 3 segundos para salvar a configuração. Isso se tornará a configuração predefinida do molinete para o botão 2 ou 3.

   NOTA:

   Os botões 2 e 3 podem ter configurações diferentes.



Figura 3.787: John Deere X9 – Alavanca multifuncional

7. Se a plataforma estiver equipada com a opção ContourMax™, a regulagem das RODAS ESTABILIZADORAS precisará ser ajustada dependendo da altura de corte desejada. Prossiga para o tópico relevante:

   - *Colher acima do chão - Plataformas equipadas com ContourMax™, página 470*
   - *Colher do nível do chão – Plataformas equipadas com ContourMax™, página 472*

Colher acima do chão - Plataformas equipadas com ContourMax™

Em colheitadeiras John Deere Série X9, o sistema de controle automático de altura da plataforma (AHHC) só funciona na colheita acima do chão se a opção ContourMax™ estiver instalada na plataforma. A flutuação da plataforma precisará ser regulada para plataformas colhendo no chão que tenham a opção ContourMax™ instalada.

PERIGO

Certifique-se de que todos os observadores estejam afastados da área.

NOTA:

Alterações podem ter sido feitas aos controles ou ao monitor da colheitadeira desde a publicação deste documento. Para obter as informações mais atualizadas, consulte o manual do operador da colheitadeira.

1. Ligue o motor.

2. Pressione o botão PLATAFORMA (A) no painel abaixo do monitor. A página PLATAFORMA abre.



Figura 3.788: Monitor CommandCenter™

3. Na página PLATAFORMA, selecione RODAS DE CONTORNO (A).

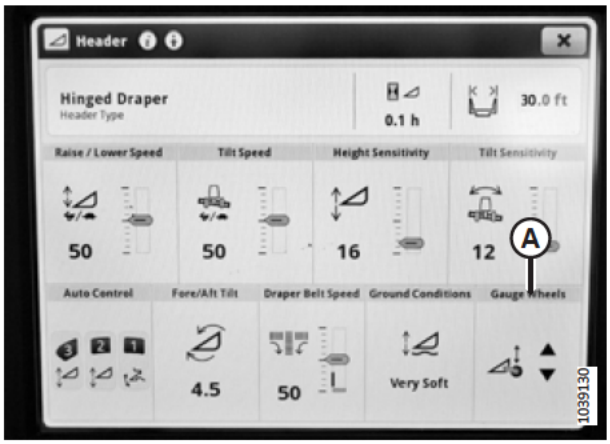

Figura 3.789: Monitor John Deere X9 – Tela da plataforma

4. Ajuste a altura usando os controles no monitor ou usando o botão (A) no console. A regulagem será salva automaticamente no botão 2 ou 3 da alavanca multifuncional.



Figura 3.790: Monitor John Deere X9 – Tela da plataforma

5. Na página HEADER (Plataforma), selecione GROUND CONDITIONS (A) (Condições de solo).

   NOTA:

   Essa regulagem só pode ser alterada quando o modo de detecção de altura está ativado.

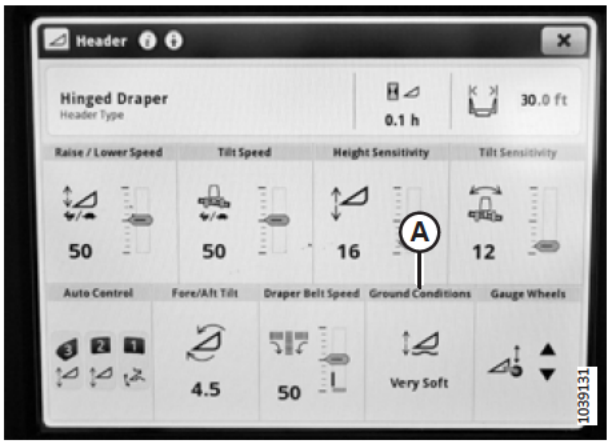

Figura 3.791: Monitor John Deere X9 – Tela da plataforma

6. Escolha uma das seguintes regulagens de pressão de solo da plataforma.
   - VERY FIRM (Muito firme) (1 no indicador de flutuação)
   - FIRM (Firme) (1,5 no indicador de flutuação)
   - TYPICAL (Típica) (2 no indicador de flutuação)
   - SOFT (Suave) (2,5 no indicador de flutuação)
   - VERY SOFT (Muito suave) (3 no indicador de flutuação)

   NOTA:

   Quanto mais firme a configuração, mais pressão de solo é aplicada na plataforma.

   NOTA:

   Essas regulagens são salvas automaticamente no botão 2 ou 3 da alavanca multifuncional, dependendo de qual deles está selecionado. O botão selecionado é exibido no canto do monitor.

Colher do nível do chão – Plataformas equipadas com ContourMax™

O sistema de controle automático de altura da plataforma (AHHC) permite que ela siga os contornos do solo durante a colheita. Se a plataforma estiver equipada com a opção ContourMax™, a regulagem GAUGE WHEELS (Rodas estabilizadoras) na página HEADER (Plataforma) do CommandCenter™ dentro da cabine da colheitadeira precisará ser ajustada.

PERIGO

Certifique-se de que todos os observadores estejam afastados da área.

NOTA:

Alterações podem ter sido feitas aos controles ou ao monitor da colheitadeira desde a publicação deste documento. Para obter as informações mais atualizadas, consulte o manual do operador da colheitadeira.

1. Ligue o motor.
2. Pressione o botão PLATAFORMA (A) no painel abaixo do monitor. A página PLATAFORMA abre.



Figura 3.792: Monitor CommandCenter™

3. Na página PLATAFORMA, selecione RODAS DE CONTORNO (A).

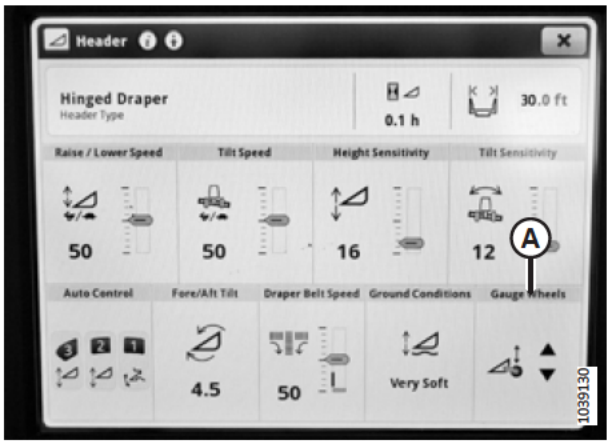

Figura 3.793: Monitor John Deere X9 – Tela da plataforma

4. Retraia totalmente as rodas usando o ajuste de altura no monitor ou use o botão (A) no console. A regulagem será salva automaticamente no botão da alavanca multifuncional ativo (2 ou 3).

5. Engate a plataforma.



Figura 3.794: Monitor John Deere X9 – Tela da plataforma

6. Na página HEADER (Plataforma), selecione GROUND CONDITIONS (A) (Condições de solo).

   NOTA:

   Essa regulagem só pode ser alterada quando o modo de detecção está ativado.

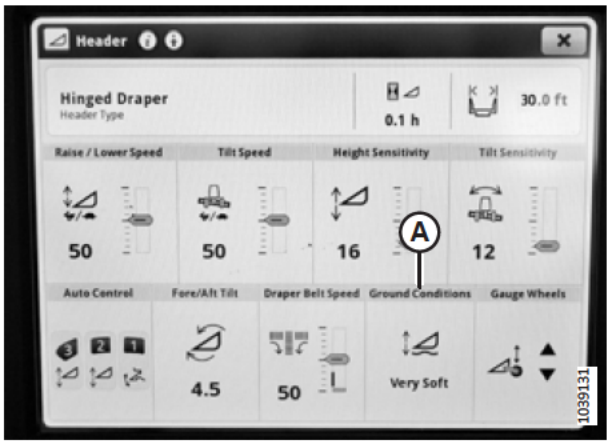

Figura 3.795: Monitor John Deere X9 – Tela da plataforma

7. Escolha uma das seguintes regulagens de pressão de solo da plataforma.
   - VERY FIRM (Muito firme) (1 no indicador de flutuação)
   - FIRM (Firme) (1,5 no indicador de flutuação)
   - TYPICAL (Típica) (2 no indicador de flutuação)
   - SOFT (Suave) (2,5 no indicador de flutuação)
   - VERY SOFT (Muito suave) (3 no indicador de flutuação)

   NOTA:

   Quanto mais firme a configuração, mais pressão de solo é aplicada na plataforma.

   NOTA:

   Essas regulagens são salvas automaticamente no botão da alavanca multifuncional selecionado (2 ou 3). O botão ativo selecionado é mostrado no canto do monitor.

Verificação de códigos de erro no controlador da plataforma - John Deere Série X9

Se ocorrerem erros no sistema de controle automático de altura da plataforma (AHHC) durante a operação, eles poderão ser vistos no DIAGNOSTICS CENTER (Centro de diagnósticos) do computador da colheitadeira.

PERIGO

Certifique-se de que todos os observadores estejam afastados da área.

NOTA:

Alterações podem ter sido feitas aos controles ou ao monitor da colheitadeira desde a publicação deste documento. Para obter as informações mais atualizadas, consulte o manual do operador da colheitadeira.

1. Ligue o motor.
2. Na página HARVESTING (Colheita), selecione o ícone de MENU (A) no canto inferior direito da página. O MENU é exibido.



Figura 3.796: Monitor John Deere X9 – Página de cultura

3. Selecione a guia SYSTEM (Sistema) (A) e, em seguida, DIAGNOSTICS CENTER (Centro de diagnósticos) (B).



Figura 3.797: Monitor X9 John Deere - Sistema

4. Selecione a guia CONTROLADORES (A).
5. Selecione CONTROLADOR DE PLATAFORMA/ENGATE (B).

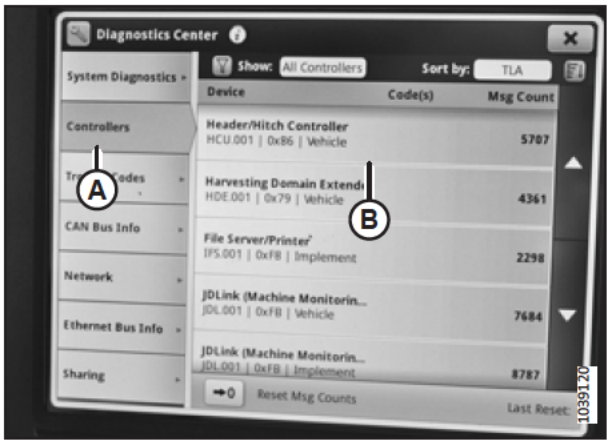

Figura 3.798: Monitor John Deere X9 – Centro de diagnóstico

6. Selecione TROUBLE CODES (A) (Códigos de problemas). Os códigos de problema aparecerão no lado direito (B) do monitor.
7. Pressione o X no canto superior direito para sair da página HEADER/HITCH CONTROLLER (Controlador de plataforma/ engate).

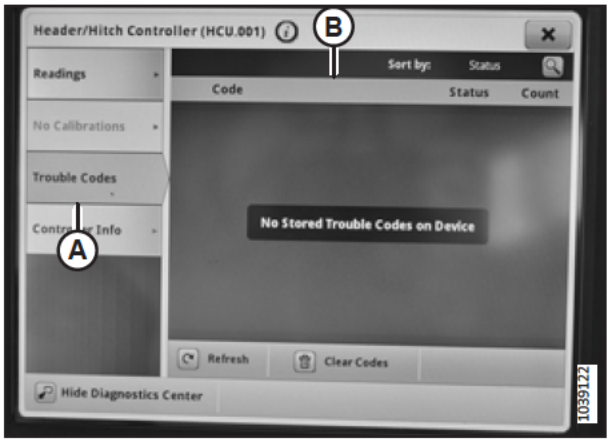

Figura 3.799: Monitor John Deere X9 – Controlador da plataforma/engate

Função de reversão do molinete – John Deere Série X9

Você pode permitir a reversão do molinete com o alimentador na colheitadeira.

PERIGO

Certifique-se de que todos os observadores estejam afastados da área.

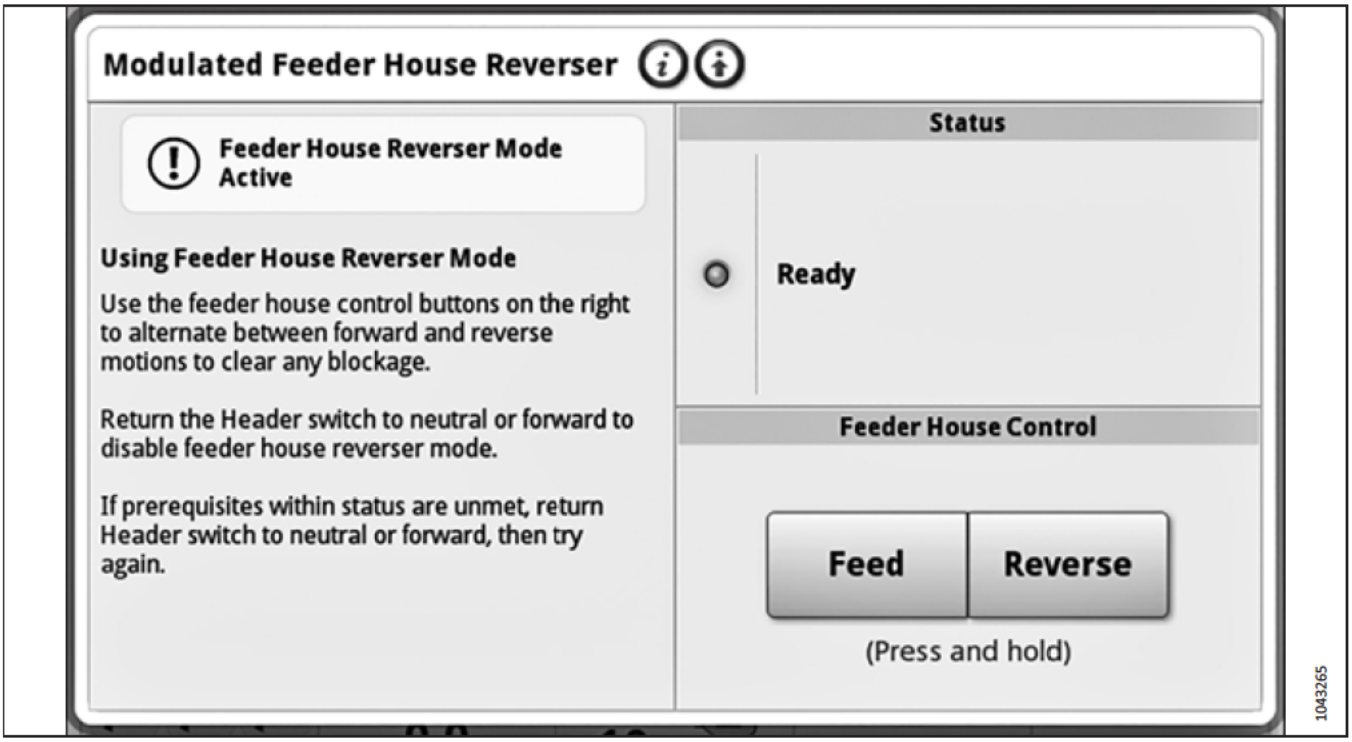

Figura 3.800: Monitor da John Deere Série X9

O molinete pode ser operado em sentido reverso usando os controles de reversão do alimentador. Para obter instruções e as informações mais atualizadas, consulte o manual do operador da colheitadeira.

NOTA:

Os controles de reversão do alimentador podem operar qualquer módulo de flutuação ano modelo 2024 e posteriores de fábrica. Os módulos de flutuação ano modelo 2023 e anteriores requerem o kit de reversão do molinete (B7543) antes que os controles de reversão do alimentador possam ser usados.

3.10.18 Colheitadeiras New Holland Séries CR e CX – 2014 e anteriores

Para tornar o sistema de controle automático de altura (AHHC) da sua plataforma compatível com a colheitadeira, você precisa definir as opções de regulagem de plataforma da colheitadeira de acordo com o modelo específico da plataforma, ajustar as regulagens de velocidade do molinete, regular os controles do AHHC e calibrar o sistema AHHC para garantir que esteja funcionando corretamente.

Verificação da faixa de tensão de dentro da cabine da colheitadeira – New Holland Séries CR e CX

O sensor de controle automático de altura da plataforma (AHHC) deve operar dentro de uma faixa de tensão específica para funcionar adequadamente.

NOTA:

Alterações podem ter sido feitas aos controles ou ao monitor da colheitadeira desde a publicação deste documento. Para obter as informações mais atualizadas, consulte o manual do operador da colheitadeira.

NOTA:

Para New Holland, modelos CR 6,80; 6,90; 7,90; 8,90; 9,90 e 10.90, consulte *3.10.19 Colheitadeiras New Holland – Série CR (2015 e posteriores) e CH, página 487*.

PERIGO

Certifique-se de que todos os observadores estejam afastados da área.

1. Ligue o motor.
2. Posicione a plataforma a 254-356 mm (10-14 pol.) acima do solo.
3. Destrave a flutuação da plataforma. Para obter instruções, consulte *Travamento/Destravamento da flutuação da plataforma, página 228*.
4. Desligue o motor e remova a chave da ignição.
5. Certifique-se de que a conexão da trava da flutuação esteja nas travas de segurança (a arruela [A] não se move) em ambos os locais.

   NOTA:

   Se a plataforma não estiver nas travas de segurança nos próximos dois passos, a tensão poderá sair da faixa durante a operação, causando mau funcionamento do sistema de AHHC. Se a plataforma não estiver nas travas de segurança, consulte *3.11 Nivelar a plataforma, página 515* para obter instruções.

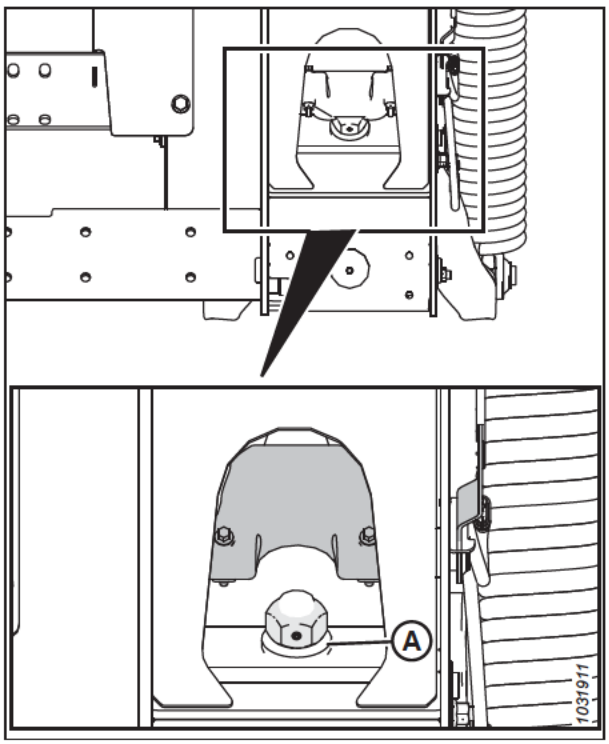

Figura 3.801: Trava da flutuação

6. Se o ponteiro não estiver no zero, afrouxe o parafuso (A) e deslize a placa do indicador de flutuação (B) até que o ponteiro (C) esteja no **0** (D). Aperte a porca do parafuso (A).

   NOTA:

   Use o ponto zero (E) acima do decalque para ajustar corretamente a agulha indicadora.

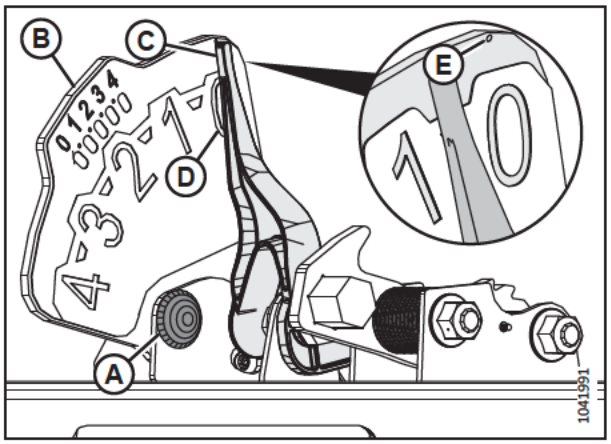

Figura 3.802: Indicador da flutuação

7. Certifique-se que a flutuação da plataforma esteja desengatada.

8. Selecione DIAGNOSTICS (A) (Diagnóstico) na tela principal. A página DIAGNOSTICS (Diagnóstico) é exibida.

9. Selecione CONFIGURAÇÕES. A página CONFIGURAÇÕES é exibida.

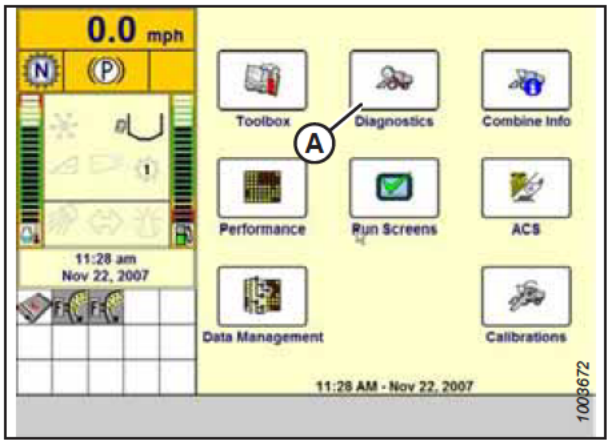

Figura 3.803: Monitor de colheitadeira New Holland

10. Selecione o menu suspenso GRUPO (A). A caixa de diálogo GRUPO é exibida.

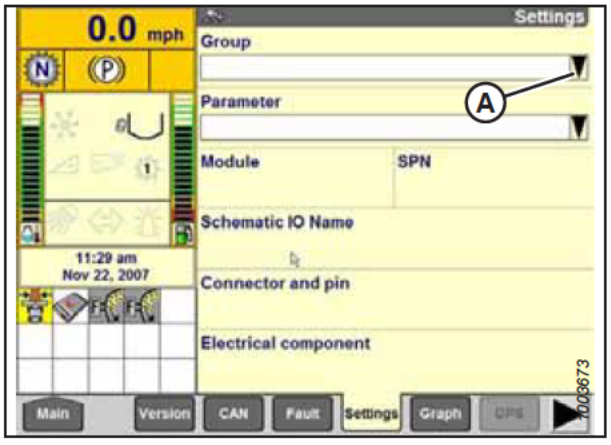

Figura 3.804: Monitor de colheitadeira New Holland

11. Selecione ALTURA/INCLINAÇÃO PLATAFORMA (A). A página PARÂMETRO é exibida.

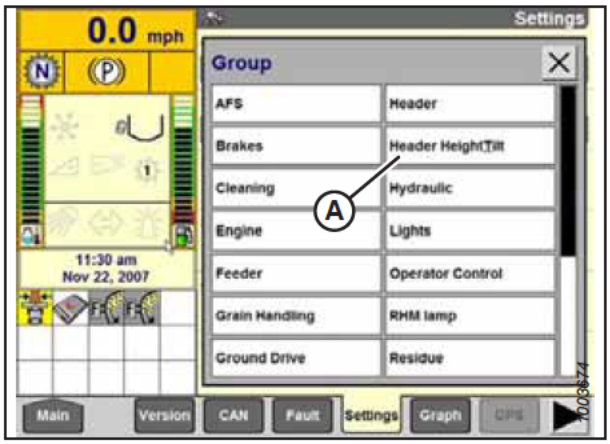

Figura 3.805: Monitor de colheitadeira New Holland

12. Selecione LEFT HEADER HEIGHT SEN (A) (Sensor esquerdo de altura da plataforma), em seguida selecione o botão GRAPH (B) (Gráfico). A leitura da tensão aparece no topo da página.

13. Levante e abaixe a plataforma para ver a variação completa de leituras de tensão.

14. Compare as leituras de tensão no display com as faixas de tensão especificadas em *3.10.2 Tensão de saída do sensor recomendada para colheitadeiras, página 302*.

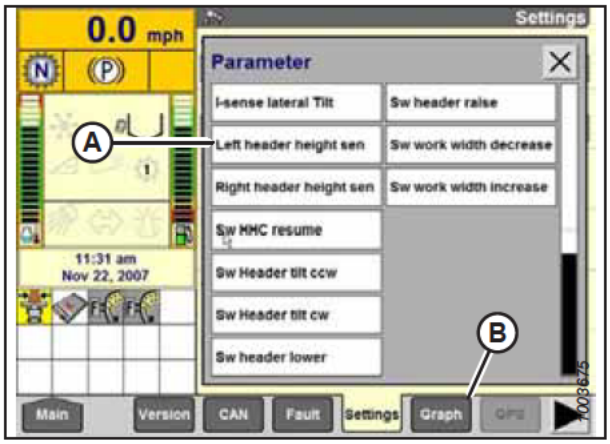

Figura 3.806: Monitor de colheitadeira New Holland

Consulta rápida de configurações da plataforma – New Holland série CR

Use as informações na tabela a seguir para consulta rápida das regulagens recomendadas para uma plataforma acoplada a uma colheitadeira New Holland série CR.

NOTA:

Alterações podem ter sido feitas aos controles ou ao monitor da colheitadeira desde a publicação deste documento. Para obter as informações mais atualizadas, consulte o manual do operador da colheitadeira.

Table 3.44 Configurações da plataforma – New Holland série CR

Parâmetros de configuração	Configuração sugerida
Tipo de corte	Plataforma
Subtipo da plataforma	80/90
Flutuação automática	Instalado
Elevação automática da plataforma	Instalado
Velocidade de elevação/descida manual HHC	Definir para melhor desempenho
Sensibilidade de altura HHC	Definir para melhor desempenho

Table 3.44 Configurações da plataforma – New Holland série CR (continuação)

Parâmetros de configuração	Configuração sugerida
Sensibilidade de inclinação HHC	Definir para melhor desempenho
Sensor de altura do molinete	Sim

Regulagem do controle automático de altura da plataforma – New Holland Séries CR e CX

Use o monitor da colheitadeira para regular o sistema de controle automático de altura da plataforma (AHHC).

NOTA:

Alterações podem ter sido feitas aos controles ou ao monitor da colheitadeira desde a publicação deste documento. Para obter as informações mais atualizadas, consulte o manual do operador da colheitadeira.

NOTA:

Para New Holland, modelos CR 6,80; 6,90; 7,90; 8,90; 9,90 e 10.90, consulte *3.10.19 Colheitadeiras New Holland – Série CR (2015 e posteriores) e CH, página 487*.

1. Selecione FLUTUAÇÃO LATERAL DA PLATAFORMA na tela da colheitadeira e pressione ENTER.
2. Use as teclas de navegação para cima e para baixo para selecionar INSTALLED (Instalado).

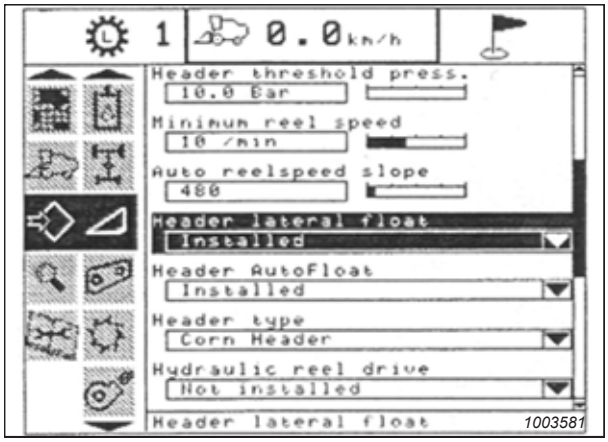

Figura 3.807: Monitor de colheitadeira New Holland

3. Selecione FLUTUAÇÃO AUTOMÁTICA DA PLATAFORMA (A) e pressione ENTER.
4. Utilize as teclas de navegação para cima e para baixo entre as opções e selecione INSTALADO.

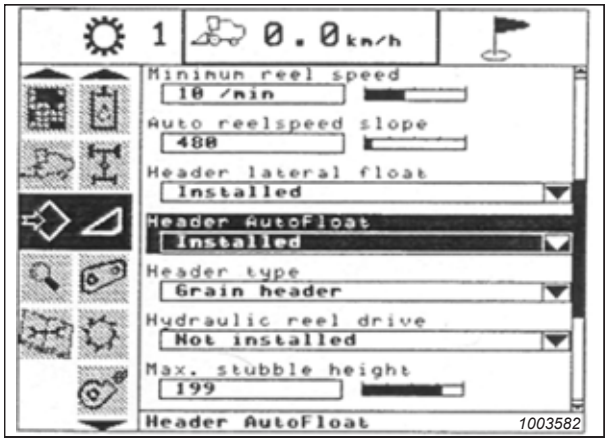

Figura 3.808: Monitor de colheitadeira New Holland

Calibração do controle automático de altura da plataforma – New Holland Séries CR e CX

A saída do sensor de controle automático de altura da plataforma (AHHC) precisa ser calibrada para cada colheitadeira.

PERIGO

Certifique-se de que todos os observadores estejam afastados da área.

NOTA:

Alterações podem ter sido feitas aos controles ou ao monitor da colheitadeira desde a publicação deste documento. Para obter as informações mais atualizadas, consulte o manual do operador da colheitadeira.

NOTA:

Para New Holland, modelos CR 6,80; 6,90; 7,90; 8,90; 9,90 e 10.90, consulte *3.10.19 Colheitadeiras New Holland – Série CR (2015 e posteriores) e CH, página 487*.

NOTA:

Se a flutuação da plataforma estiver definida como muito leve, isso poderá impedir a calibração do AHHC. Você talvez precise usar definições mais pesadas de flutuação no procedimento de calibração para que a plataforma não se separe do módulo de flutuação durante a calibração.

NOTA:

Quando a calibração estiver completa, ajuste a união central de volta para o ângulo de plataforma desejado. Para obter instruções, consulte *3.9.5 Ângulo da plataforma, página 239*.

Verifique as seguintes condições antes de iniciar o procedimento de calibração da plataforma:

- A plataforma está acoplada à colheitadeira.
- A colheitadeira está ao nível do solo, com a plataforma ao nível do solo.
- A plataforma está sobre os batentes inferiores e a união central configurada em **D**.
- O motor está ligado.
- A colheitadeira não está se movendo.
- Nenhum erro foi recebido do módulo Controlador de Altura da Plataforma (CAP).
- O alimentador/a plataforma está desengatado(a).
- Os botões de flutuação lateral **NÃO** estão pressionados.
- A tecla ESC **NÃO** está pressionada.

Para calibrar o AHHC, siga estes passos:

1. Selecione CALIBRAÇÃO no monitor da colheitadeira e pressione a SETA DIREITA de navegação para inserir a caixa de informações.

2. Selecione HEADER (A) (Plataforma) e pressione ENTER. A janela de calibração se abre.

   NOTA:

   Você pode usar as teclas de navegação para cima e para baixo para percorrer as opções.

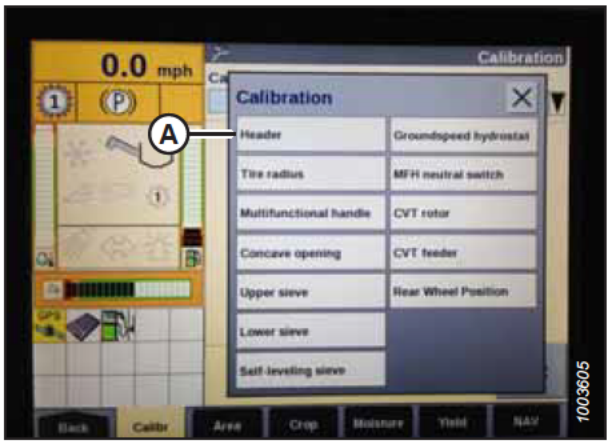

Figura 3.809: Monitor de colheitadeira New Holland

3. Siga os passos na ordem em que aparecem na janela. À medida que prosseguir pelo procedimento de calibração, o monitor será atualizado automaticamente para mostrar o próximo passo.

   NOTA:

   Pressionar a tecla ESC durante qualquer um dos passos ou deixar o sistema ocioso por mais de 3 minutos interromperá o procedimento de calibração.

   NOTA:

   Consulte o manual do operador da colheitadeira para obter explicações sobre quaisquer códigos de erro.



Figura 3.810: Monitor de colheitadeira New Holland

4. Quando todos os passos forem completados, a mensagem CALIBRATION SUCCESSFUL (Calibração bem-sucedida) será exibida na tela. Saia do menu CALIBRATION (Calibração) pressionando a tecla ENTER ou ESC.

   NOTA:

   Se o flutuador foi configurado como mais pesado para completar o procedimento de calibração do AHHC, ajuste-o para a operação de flutuação recomendada após a calibração ter sido completada.

5. Se a unidade não funcionar adequadamente, conduza a calibração para altura máxima de restolho. Para obter mais instruções, consulte *Calibração da altura máxima da palhada – New Holland Série CR e CX, página 482*.

Calibração da altura máxima da palhada – New Holland Série CR e CX

Este procedimento detalha como configurar a altura na qual o contador da área de colheita iniciará e interromperá a contagem da área colhida.

NOTA:

Alterações podem ter sido feitas aos controles ou ao monitor da colheitadeira desde a publicação deste documento. Para obter as informações mais atualizadas, consulte o manual do operador da colheitadeira.

IMPORTANTE:

- Se o valor configurado for baixo demais, o contador de área pode **NÃO** ser exato visto que a plataforma às vezes é elevada acima desse limiar embora a colheitadeira ainda esteja cortando.
- Se o valor configurado for alto demais, o contador de área continuará contando mesmo quando a plataforma estiver elevada (mas abaixo desse limiar) e a colheitadeira não estiver mais cortando a cultura.

PERIGO

Certifique-se de que todos os observadores estejam afastados da área.

1. Selecione a caixa de diálogo de calibração MAXIMUM STUBBLE HEIGHT (ALTURA MÁXIMA DA PALHADA). Conforme prossegue pelo procedimento de calibração, o monitor será atualizado automaticamente para exibir a próxima etapa.

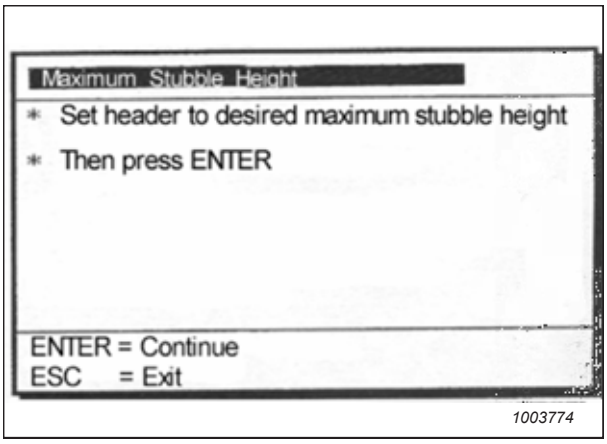

Figura 3.811: Caixa de diálogo de calibração New Holland

2. Mova a plataforma para a altura máxima de palhada desejada usando o botão de controle na alavanca multifuncional.

   NOTA:

   Regule a plataforma para uma altura que nunca será atingida durante a colheita. Isso garantirá que o contador da área de colheita nunca pare de registrar os dados de colheita enquanto o sistema de controle automático de altura da plataforma (AHHC) estiver ativo.

3. Pressione ENTER para continuar. Conforme prossegue pelo procedimento de calibração, o monitor será atualizado automaticamente para exibir a próxima etapa.

4. Pressione ENTER ou ESC para fechar a tela de calibração. A calibração está agora completa.

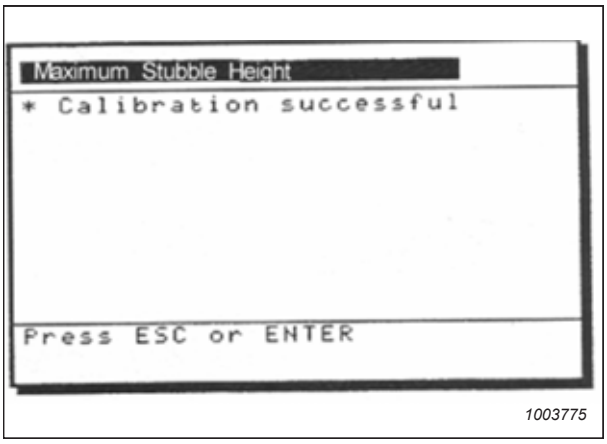

Figura 3.812: Caixa de diálogo de calibração New Holland

Ajuste da taxa de levante da plataforma – New Holland séries CR e CX

Se necessário, a variação de elevação da plataforma (a primeira velocidade no interruptor de ALTURA DA PLATAFORMA na alavanca multifuncional), pode ser ajustada.

NOTA:

Alterações podem ter sido feitas aos controles ou ao monitor da colheitadeira desde a publicação deste documento. Para obter as informações mais atualizadas, consulte o manual do operador da colheitadeira.

PERIGO

Certifique-se de que todos os observadores estejam afastados da área.

NOTA:

Para New Holland, modelos CR 6,80; 6,90; 7,90; 8,90; 9,90 e 10.90, consulte *3.10.19 Colheitadeiras New Holland – Série CR (2015 e posteriores) e CH, página 487*.

1. Selecione VARIAÇÃO DE ELEVAÇÃO DA PLATAFORMA no monitor da colheitadeira.
2. Utilize os botões “+” ou “–“ para alterar a configuração.
3. Pressione ENTER para salvar a nova configuração.

   NOTA:

   A variação de elevação pode ser alterada de 32 - 236 em incrementos de 34. A configuração de fábrica é 100.

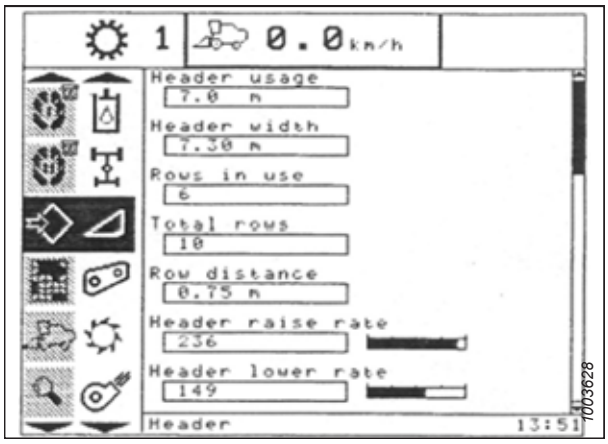

Figura 3.813: Monitor de colheitadeira New Holland

Ajuste da taxa de descida da plataforma – New Holland séries CR e CX

Se necessário, a variação de descida da plataforma (o botão de controle automático de altura da plataforma ou segunda velocidade na chave do balancim da alavanca multifunção) pode ser alterada.

NOTA:

Alterações podem ter sido feitas aos controles ou ao monitor da colheitadeira desde a publicação deste documento. Para obter as informações mais atualizadas, consulte o manual do operador da colheitadeira.

PERIGO

Certifique-se de que todos os observadores estejam afastados da área.

NOTA:

Para New Holland, modelos CR 6,80; 6,90; 7,90; 8,90; 9,90 e 10.90, consulte *3.10.19 Colheitadeiras New Holland – Série CR (2015 e posteriores) e CH, página 487*.

1. Selecione VARIAÇÃO DE DESCIDA DA PLATAFORMA no monitor da colheitadeira.
2. Utilize os botões "+" ou "–" para alterar a configuração para 50.
3. Pressione ENTER para salvar a nova configuração.

   NOTA:

   A variação de descida da plataforma pode ser alterada de 2 a 247 em incrementos de 7. Ela é configurada de fábrica como 100.

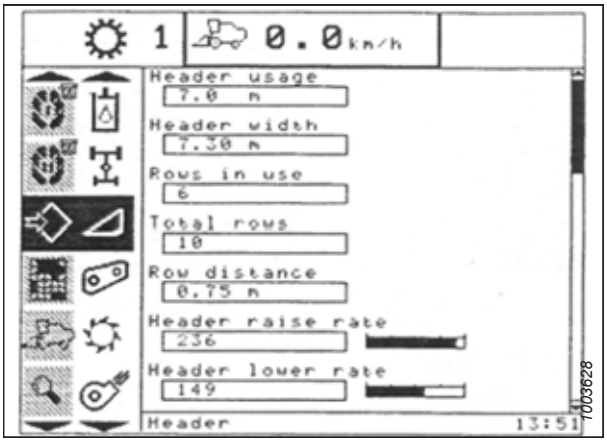

Figura 3.814: Monitor de colheitadeira New Holland

Regulagem da sensibilidade do controle automático de altura da plataforma – New Holland Série CR e CX

O ajuste de sensibilidade controla a distância que a barra de corte deve percorrer para cima ou para baixo antes que o controle automático de altura da plataforma (AHHC) reaja e levante ou abaixe o alimentador.

Quando a sensibilidade é definida no ponto máximo, apenas pequenas alterações na altura do solo levantam ou abaixam o alimentador. Quando a sensibilidade está definida no ponto mínimo, são necessárias grandes alterações na altura do solo para levantar ou abaixar o alimentador.

NOTA:

Alterações podem ter sido feitas aos controles ou ao monitor da colheitadeira desde a publicação deste documento. Para obter as informações mais atualizadas, consulte o manual do operador da colheitadeira.

NOTA:

Para New Holland, modelos CR 6,80; 6,90; 7,90; 8,90; 9,90 e 10.90, consulte *3.10.19 Colheitadeiras New Holland – Série CR (2015 e posteriores) e CH, página 487*.

PERIGO

Certifique-se de que todos os observadores estejam afastados da área.

1. Engate o mecanismo de debulha e o alimentador.
2. Selecione SENSIBILIDADE DA ALTURA no monitor da colheitadeira.
3. Utilize os botões "+" ou "–" para alterar a configuração para 200.
4. Pressione ENTER para salvar a nova configuração.

   NOTA:

   A sensibilidade pode ser alterada de 10 a 250 em incrementos de 10. Ela é configurada de fábrica como 100.



Figura 3.815: Monitor de colheitadeira New Holland

Regulagens predefinidas de altura de corte – New Holland Séries CR e CX

A configuração do molinete e da altura de corte pode ser armazenada no computador da colheitadeira de acordo com as predefinições. Essas configurações podem ser definidas e selecionadas usando o console de controle da colheitadeira.

NOTA:

Alterações podem ter sido feitas aos controles ou ao monitor da colheitadeira desde a publicação deste documento. Para obter as informações mais atualizadas, consulte o manual do operador da colheitadeira.

NOTA:

Para New Holland, modelos CR 6,80; 6,90; 7,90; 8,90; 9,90 e 10.90, consulte *3.10.19 Colheitadeiras New Holland – Série CR (2015 e posteriores) e CH, página 487*.

NOTA:

O indicador (A) deve estar na posição **0** (B) quando a plataforma está a 254–356 mm (10–14 pol.) do chão. Quando a plataforma está no chão, o indicador deve estar na posição **1** (C) para uma baixa pressão de solo ou na posição **4** (D) para uma alta pressão de solo. Condições de solo e cultura determinam a quantidade de flutuação a ser empregada. A regulagem ideal é a mais leve possível, sem causar trepidação da plataforma ou perda de cultura. Operar com configurações pesadas de forma prematura desgasta a placa de desgaste da barra de corte.

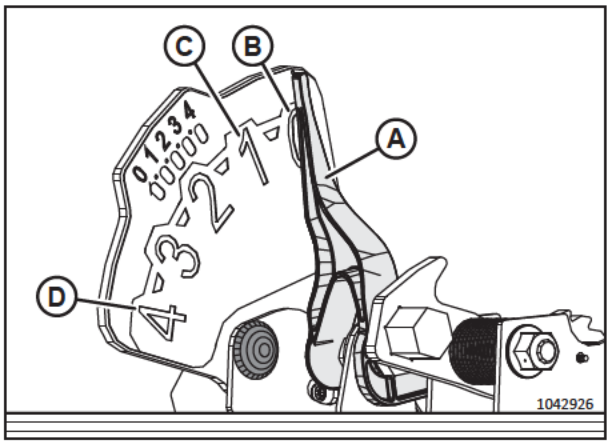

Figura 3.816: Indicador de flutuação

1. Engate o mecanismo de debulha e o alimentador com os interruptores (A) e (B).
2. Ajuste o interruptor basculante da HEADER MEMORY (MEMÓRIA DA PLATAFORMA) (D) na posição STUBBLE HEIGHT/AUTOFLOAT (ALTURA DA PALHADA/MODO AUTOFLUTUADOR) (A) ou (B).
3. Levante ou abaixe a plataforma à altura de corte desejada usando o interruptor momentâneo FLUTUAÇÃO LATERAL e ALTURA DA PLATAFORMA (C).
4. Pressione levemente o botão CONTROLE AUTOMÁTICO DE ALTURA DA PLATAFORMA (E) por um mínimo de 2 segundos para armazenar a posição da altura. Um aviso sonoro confirma a configuração.

   NOTA:

   É possível armazenar dois valores diferentes para a altura da plataforma usando interruptor de balanceamento da MEMÓRIA DA PLATAFORMA (D) na posição (A) ou (B) da ALTURA DA PALHADA/MODO AUTOFLUTUADOR.
5. Levante ou abaixe o molinete para a altura de trabalho desejada usando o interruptor momentâneo ALTURA DO MOLINETE.

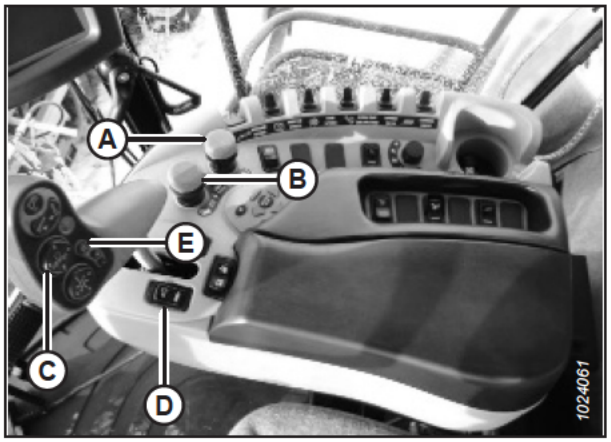

Figura 3.817: Controles de colheitadeiras New Holland

6. Pressione levemente o botão CONTROLE AUTOMÁTICO DE ALTURA DA PLATAFORMA (E) por um mínimo de 2 segundos para armazenar a posição da altura. Um aviso sonoro confirma a configuração.

7. Para alterar uma das regulagens de altura da plataforma memorizadas enquanto a colheitadeira está em uso, utilize o interruptor basculante de FLUTUAÇÃO LATERAL E ALTURA DA PLATAFORMA (A) (lento para cima/baixo) para elevar ou descer a plataforma até o valor desejado. Pressione levemente o botão CONTROLE AUTOMÁTICO DE ALTURA DA PLATAFORMA (B) por no mínimo 2 segundos a fim de armazenar a nova posição da altura. Um aviso sonoro confirma a configuração.

   NOTA:

   Pressionar totalmente o botão CONTROLE AUTOMÁTICO DE ALTURA DA PLATAFORMA (B) desacopla o módulo de flutuação.

   NOTA:

   Não é necessário pressionar o interruptor de basculante (C) depois de alterar o ponto de ajuste da altura da plataforma.

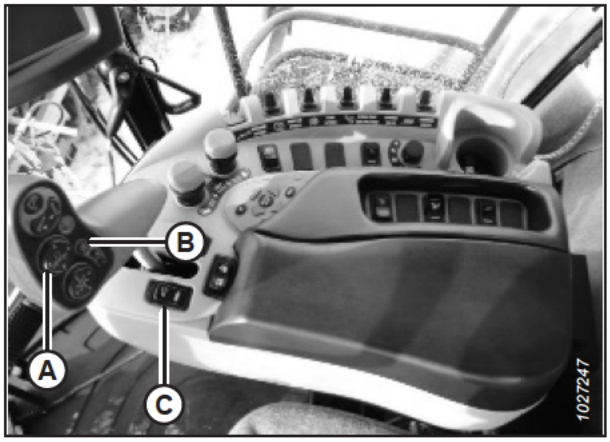

Figura 3.818: Controles de colheitadeiras New Holland

3.10.19 Colheitadeiras New Holland – Série CR (2015 e posteriores) e CH

Para tornar o sistema de controle automático de altura (AHHC) da sua plataforma compatível com a colheitadeira, você precisa definir as opções de regulagem de plataforma da colheitadeira de acordo com o modelo específico da plataforma, ajustar as regulagens de velocidade do molinete, regular os controles do AHHC e calibrar o sistema AHHC para garantir que esteja funcionando corretamente.

Esta seção aplica-se apenas aos modelos CR 2015 e posteriores (6.80, 6.90, 7.90, 8.90, 9.90 e 10.90).

Verificação da faixa de tensão da cabine da colheitadeira – New Holland Série CR e CH

O sensor de controle automático de altura da plataforma (AHHC) deve operar dentro de uma faixa de tensão específica para funcionar adequadamente.

NOTA:

Alterações podem ter sido feitas aos controles ou ao monitor da colheitadeira desde a publicação deste documento. Para obter as informações mais atualizadas, consulte o manual do operador da colheitadeira.

NOTA:

Série CR: Esta seção aplica-se apenas aos modelos CR 2015 e posteriores (6.80, 6.90, 7.90, 8.90, 9.90 e 10.90). Para os modelos de colheitadeira New Holland pré-2015, consulte *3.10.18 Colheitadeiras New Holland Séries CR e CX – 2014 e anteriores, página 476*.

⚠ PERIGO

Certifique-se de que todos os observadores estejam afastados da área.

1. Ligue o motor.

2. Posicione a plataforma a 254-356 mm (10-14 pol.) acima do solo.

3. Destrave a flutuação da plataforma. Para obter instruções, consulte *Travamento/Destravamento da flutuação da plataforma, página 228*.

4. Desligue o motor e remova a chave da ignição.

5. Certifique-se de que a conexão da trava da flutuação esteja nas travas de segurança (a arruela [A] não se move) em ambos os locais.

   NOTA:

   Se a plataforma não estiver nas travas de segurança nos próximos dois passos, a tensão poderá sair da faixa durante a operação, causando mau funcionamento do sistema de AHHC. Se a plataforma não estiver nas travas de segurança, consulte *3.11 Nivelar a plataforma, página 515* para obter instruções.

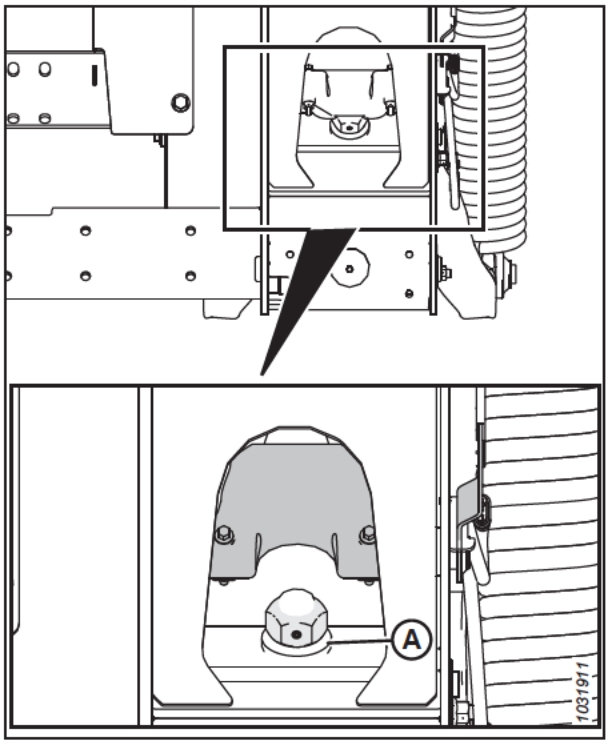

Figura 3.819: Trava da flutuação

6. Se o ponteiro não estiver no zero, afrouxe o parafuso (A) e deslize a placa do indicador de flutuação (B) até que o ponteiro (C) esteja no **0** (D). Aperte a porca do parafuso (A).

   NOTA:

   Use o ponto zero (E) acima do decalque para ajustar corretamente a agulha indicadora.

7. Certifique-se de que flutuação da plataforma esteja destravada.

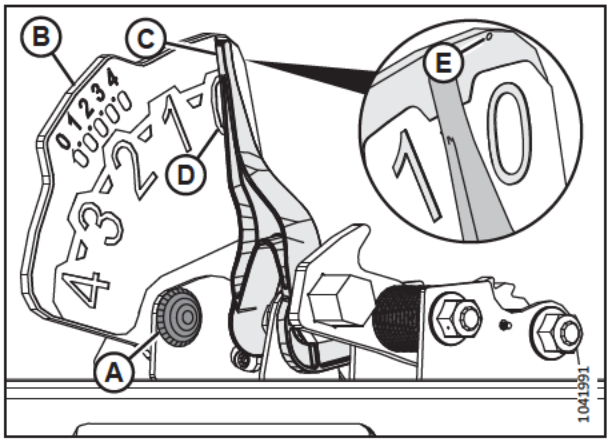

Figura 3.820: Indicador da flutuação

8. Selecione o ícone DIAGNOSTICS (A) (Diagnóstico) na tela principal. A página DIAGNOSTICS (Diagnóstico) é exibida.

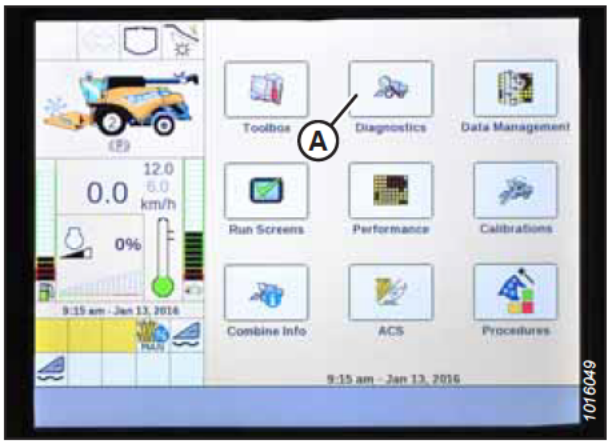

Figura 3.821: Monitor de colheitadeira New Holland

9. Selecione a guia CONFIGURAÇÕES (A). A página SETTINGS (CONFIGURAÇÕES) é exibida.



Figura 3.822: Monitor de colheitadeira New Holland

10. Selecione ALTURA PLATAFORMA/INCLINAÇÃO (A) do menu suspenso GRUPO.

11. Selecione a opção HEADER HEIGHT SENS. L (B) (Sensor esquerdo de altura da plataforma) no menu suspenso PARAMETER (Parâmetro).



Figura 3.823: Monitor de colheitadeira New Holland

12. Selecione a guia GRAPH (Gráfico) (A). A tensão exata (B) é exibida na parte superior da página.

13. Levante e abaixe a plataforma para ver a variação completa de leituras de tensão.

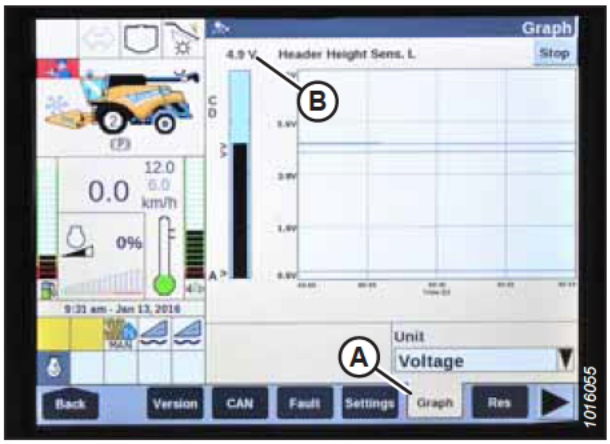

Figura 3.824: Monitor de colheitadeira New Holland

Configuração do controle automático de altura da plataforma – New Holland Série CR e CH

O controle automático de altura da plataforma (AHHC) é configurado por meio do monitor da colheitadeira e pela alavanca de controle.

Para garantir o melhor desempenho do sistema de controle automático de altura da plataforma (AHHC), execute esses procedimentos com a união central em **D**. Quando a configuração e a calibração estiverem completas, ajuste a união central de volta ao ângulo da plataforma desejado.

NOTA:

Alterações podem ter sido feitas aos controles ou ao monitor da colheitadeira desde a publicação deste documento. Para obter as informações mais atualizadas, consulte o manual do operador da colheitadeira.

NOTA:

Modelos CR: Esta seção aplica-se apenas aos modelos CR 2015 e posteriores (6.80, 6.90, 7.90, 8.90, 9.90 e 10.90). Para os demais modelos de colheitadeira New Holland pré-2015, consulte *3.10.18 Colheitadeiras New Holland Séries CR e CX – 2014 e anteriores, página 476*.

PERIGO

Certifique-se de que todos os observadores estejam afastados da área.

1. Ligue o motor.
2. Certifique-se de que a união central da plataforma esteja em **D**.
3. Desligue o motor.
4. Vire a chave para a posição RUN (Ligar).

5. Selecione TOOLBOX (Caixa de ferramentas) (A) na tela principal. A página TOOLBOX (Caixa de ferramentas) é exibida.

   IMPORTANTE:

   Algumas colheitadeiras New Holland não permitem alterar as configurações da plataforma pelo menu principal. Agora essa é uma configuração do concessionário. Se você não conseguir alterar as configurações da plataforma pelo menu principal, entre em contato com seu concessionário.

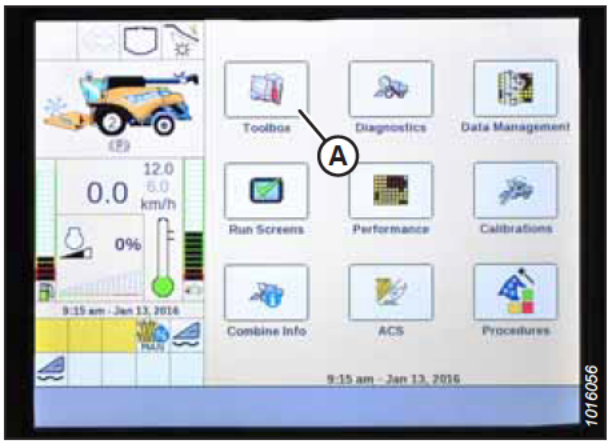

Figura 3.825: Monitor de colheitadeira New Holland

6. Selecione a PLATAFORMA 1 (A). A página CONFIGURAÇÃO DA PLATAFORMA 1 é exibida.

7. Selecione TIPO DE CORTE na seta suspensa (B) e altere o TIPO DE CORTE para a PLATAFORMA (C).

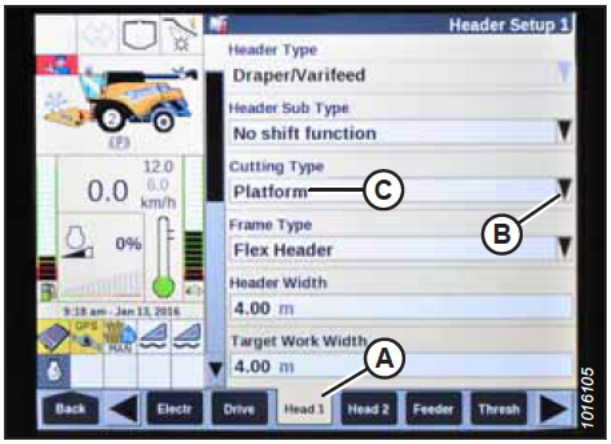

Figura 3.826: Monitor de colheitadeira New Holland

8. Selecione a seta suspensa SUBTIPO DE PLATAFORMA e defina TIPO DE SUBTIPO DE PLATAFORMA para 80/90 (A).



Figura 3.827: Monitor de colheitadeira New Holland

9. Selecione a PLATAFORMA 2 (A). A página CONFIGURAÇÃO DA PLATAFORMA 2 é exibida.



Figura 3.828: Monitor de colheitadeira New Holland

10. Selecione FLUTUAÇÃO AUTOMÁTICA no menu suspenso e configure a FLUTUAÇÃO AUTOMÁTICA para INSTALADA (A).

11. Selecione ELEVAÇÃO AUTOMÁTICA DA PLATAFORMA no menu suspenso e configure ELEVAÇÃO AUTOMÁTICA DA PLATAFORMA para INSTALADA (B).

    NOTA:

    Com a ELEVAÇÃO AUTOMÁTICA DA PLATAFORMA instalada e o AHHC ativado, a plataforma se elevará automaticamente quando a alavanca de controle for puxada.

12. Configure os valores para VARIAÇÃO MANUAL DA SUBIDA DO HHC (C) e a VARIAÇÃO MANUAL DA DESCIDA DO HHC (D) para melhor desempenho de acordo com as condições do solo.



Figura 3.829: Monitor de colheitadeira New Holland

13. Configure os valores para SENSIBILIDADE DA ALTURA (A) e a SENSIBILIDADE DA INCLINAÇÃO (B) para melhor desempenho de acordo com as condições do solo.

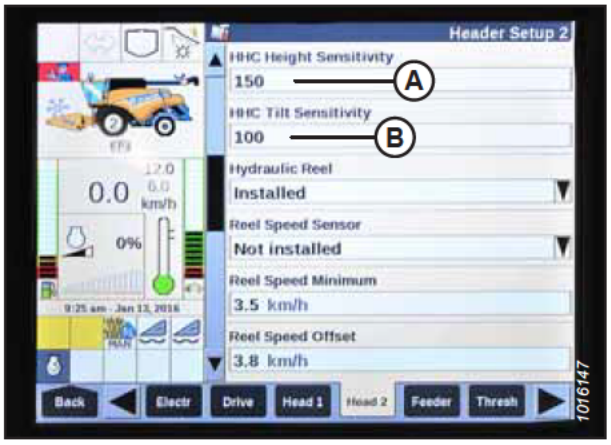

Figura 3.830: Monitor de colheitadeira New Holland

14. No menu SENSOR DE ALTURA DO MOLINETE (A), selecione SIM.



Figura 3.831: Monitor de colheitadeira New Holland

Configuração da velocidade do molinete – New Holland Série CR e CH

As configurações de diâmetro e deslocamento do molinete precisarão ser inseridas no computador da colheitadeira antes que o molinete possa ser operado.

NOTA:

Alterações podem ter sido feitas aos controles ou ao monitor da colheitadeira desde a publicação deste documento. Para obter as informações mais atualizadas, consulte o manual do operador da colheitadeira.

NOTA:

Modelos CR: Esta seção aplica-se apenas aos modelos CR 2015 e posteriores (6.80, 6.90, 7.90, 8.90, 9.90 e 10.90). Para os demais modelos de colheitadeira New Holland pré-2015, consulte *3.10.18 Colheitadeiras New Holland Séries CR e CX – 2014 e anteriores, página 476*.

1. Desligue o motor.
2. Vire a chave para a posição RUN (Ligar).
3. Certifique-se de que o software do monitor da colheitadeira esteja atualizado com a versão relevante especificada abaixo ou uma posterior:
   - Colheitadeiras dos modelos anos 2015–2018: UCM v38.10.0.0
   - Colheitadeiras do modelo ano 2019 e mais recentes: UCM v1.4.0.0

4. Certifique-se de que a união central da plataforma esteja em **D**.

5. Selecione TOOLBOX (Caixa de ferramentas) (A) na tela principal. A página TOOLBOX (Caixa de ferramentas) é exibida.

   IMPORTANTE:

   Algumas colheitadeiras New Holland não permitem alterar as configurações da plataforma pelo menu principal. Agora essa é uma configuração do concessionário. Se você não conseguir alterar as configurações da plataforma pelo menu principal, entre em contato com seu concessionário.

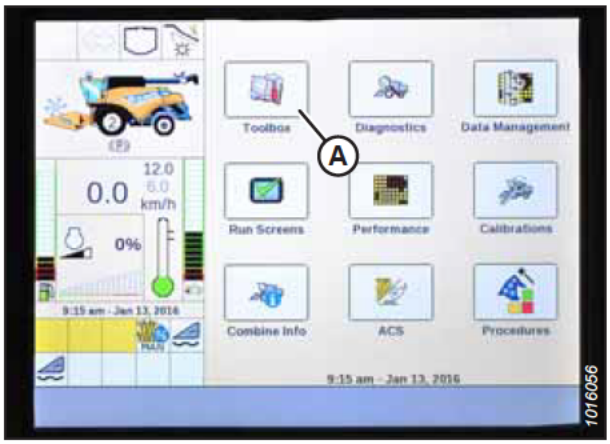

Figura 3.832: Monitor de colheitadeira New Holland

6. Selecione a PLATAFORMA 2 (A). A página CONFIGURAÇÃO DA PLATAFORMA 2 é exibida.

7. Selecione DIÂMETRO DO MOLINETE (B) e digite 102 cm (40,16 pol).

8. Selecione REEL DISPLACEMENT PER REVOLUTION (C) (Deslocamento por revolução do molinete) e insira o valor adequado de acordo com a combinação específica de tamanhos das engrenagens motora e movida detalhados na tabela a seguir.

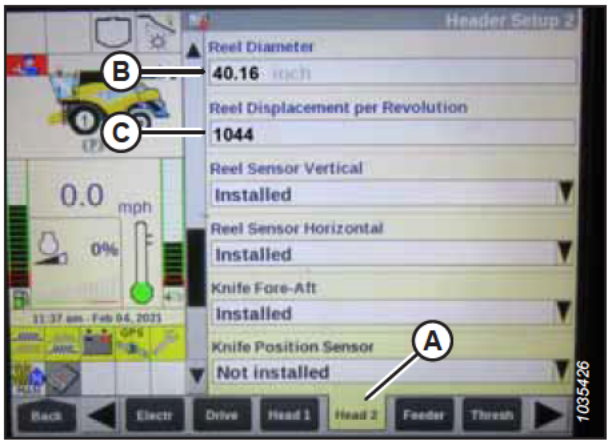

Figura 3.833: Monitor de colheitadeira New Holland

Table 3.45 Gráfico de deslocamento do molinete por revolução

Tamanho da engrenagem do acionador (Número de dentes)	Tamanho da engrenagem acionada (Número de dentes)	Deslocamento do molinete por revolução
19 (padrão)	56	769
14 (alto torque / baixa velocidade)[84]	56	1044
20 (baixo torque / alta velocidade)[85]	52	679

Calibração do controle automático de altura da plataforma – New Holland Série CR e CH

A saída do sensor do controle automático de altura da plataforma (AHHC) deve ser calibrada para cada colheitadeira ou o recurso de AHHC não funcionará adequadamente.

PERIGO

Certifique-se de que todos os observadores estejam afastados da área.

84. Kit de duas velocidades com corrente nas engrenagens internas.
85. Kit de duas velocidades com corrente nas engrenagens externas.

NOTA:

Alterações podem ter sido feitas aos controles ou ao monitor da colheitadeira desde a publicação deste documento. Para obter as informações mais atualizadas, consulte o manual do operador da colheitadeira.

NOTA:

Modelos CR: Esta seção aplica-se apenas aos modelos CR 2015 e posteriores (6.80, 6.90, 7.90, 8.90, 9.90 e 10.90). Para os demais modelos de colheitadeira New Holland pré-2015, consulte *3.10.18 Colheitadeiras New Holland Séries CR e CX – 2014 e anteriores, página 476*.

NOTA:

Se a flutuação da plataforma estiver definida como muito leve, isso pode impedir a calibração do AHHC. Talvez seja necessário usar definições mais pesadas para a plataforma no procedimento de calibração para que esta não se separe do módulo de flutuação.

NOTA:

Quando a calibração estiver completa, ajuste a união central de volta para o ângulo de plataforma desejado. Para obter instruções, consulte *3.9.5 Ângulo da plataforma, página 239*.

Verifique as seguintes condições antes de iniciar o procedimento de calibração da plataforma:

- A plataforma está acoplada à colheitadeira.
- A colheitadeira está ao nível do solo, com a plataforma ao nível do solo.
- A plataforma está sobre os batentes inferiores e a união central configurada em **D**.
- O motor está ligado.
- A colheitadeira não está se movendo.
- Nenhum erro foi recebido do módulo controlador de altura da plataforma (HHC).
- O alimentador/a plataforma está desengatado(a).
- Os botões de flutuação lateral **NÃO** estão pressionados.
- A tecla ESC **NÃO** está pressionada.

Para calibrar o AHHC, siga estes passos:

1. Selecione CALIBRAÇÕES (A) na tela principal. A página CALIBRAÇÃO aparecerá.

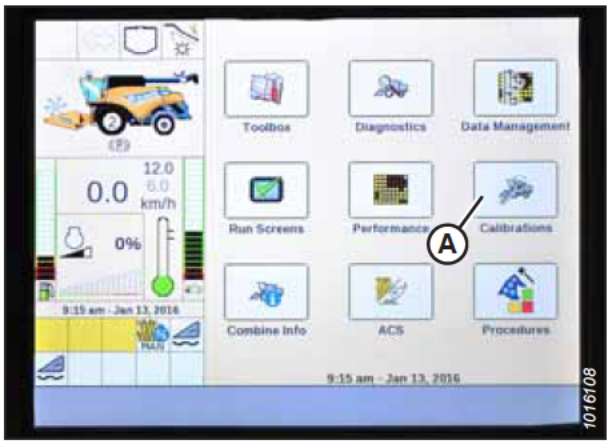

Figura 3.834: Monitor de colheitadeira New Holland

2. Selecione o menu suspenso CALIBRAÇÃO (A).



Figura 3.835: Monitor de colheitadeira New Holland

3. Selecione PLATAFORMA (A) da lista de opções de calibração.



Figura 3.836: Monitor de colheitadeira New Holland

4. Siga os passos da calibração na ordem em que aparecem na página. Conforme prossegue pelo procedimento de calibração, o monitor será atualizado automaticamente para exibir a próxima etapa.

   NOTA:

   O procedimento de calibração é interrompido ao pressionar a tecla ESC durante qualquer uma das etapas ou deixar o sistema ocioso por mais de 3 minutos.

   NOTA:

   Consulte o manual do operador da colheitadeira para obter explicações sobre quaisquer códigos de erro.



Figura 3.837: Monitor de colheitadeira New Holland

5. Quando todas as etapas tiverem sido concluídas, a mensagem CALIBRAÇÃO CONCLUÍDA será exibida na página.

   NOTA:

   Se a flutuação foi configurada como mais pesada para realizar o procedimento de calibração do AHHC, ajuste-o para a operação de flutuação recomendada após a calibração ter sido realizada.



Figura 3.838: Monitor de colheitadeira New Holland

Calibração do sensor de altura do molinete e do sensor de avanço/recuo do molinete – New Holland Série CR e CH

O sensor de altura do molinete e o sensor de avanço/recuo do molinete precisarão ser calibrados antes que o sistema de controle automático de altura da plataforma (AHHC) possa ser usado. A calibração da posição do molinete calibra o sensor de altura do molinete e o sensor de avanço/recuo do molinete.

PERIGO

Certifique-se de que todos os observadores estejam afastados da área.

NOTA:

Alterações podem ter sido feitas aos controles ou ao monitor da colheitadeira desde a publicação deste documento. Para obter as informações mais atualizadas, consulte o manual do operador da colheitadeira.

NOTA:

Modelos CR: Esta seção aplica-se apenas aos modelos CR 2015 e posteriores (6.80, 6.90, 7.90, 8.90, 9.90 e 10.90). Para os demais modelos de colheitadeira New Holland pré-2015, consulte *3.10.18 Colheitadeiras New Holland Séries CR e CX – 2014 e anteriores, página 476*.

Para calibrar a posição do molinete, siga estes passos:

1. Ligue o motor.
2. Posicione a plataforma a 254–356 mm (10–14 pol.) do solo.

   IMPORTANTE:

   NÃO desligue o motor. A colheitadeira deve estar em marcha lenta para calibrar adequadamente os sensores.

3. Selecione CALIBRATIONS (Calibrações) (A) na tela principal. A página CALIBRATION (Calibração) aparecerá.

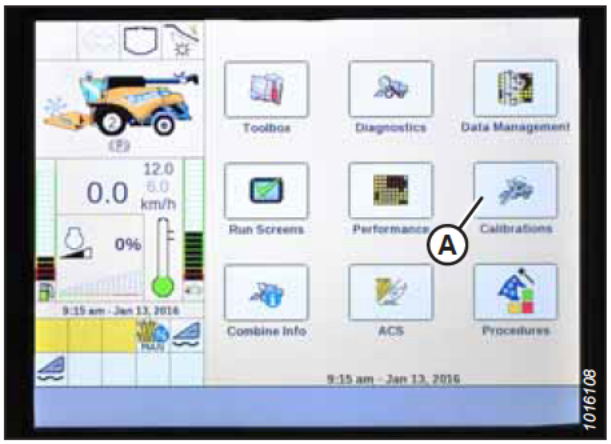

Figura 3.839: Monitor de colheitadeira New Holland

4. Selecione o menu suspenso CALIBRAÇÃO (A).



Figura 3.840: Monitor de colheitadeira New Holland

5. Selecione POSIÇÃO DO MOLINETE (A) na lista de opções de calibração.



Figura 3.841: Monitor de colheitadeira New Holland

6. Um aviso de CUIDADO (A) será exibido. Selecione ENTER.



Figura 3.842: Monitor de colheitadeira New Holland

7. Se a mensagem “Confirm varifeed knife is completely retracted” (A) (Confirme se a navalha varifeed está completamente retraída) aparecer, selecione ENTER.

   NOTA:

   A navalha varifeed não se aplica às plataformas MacDon.

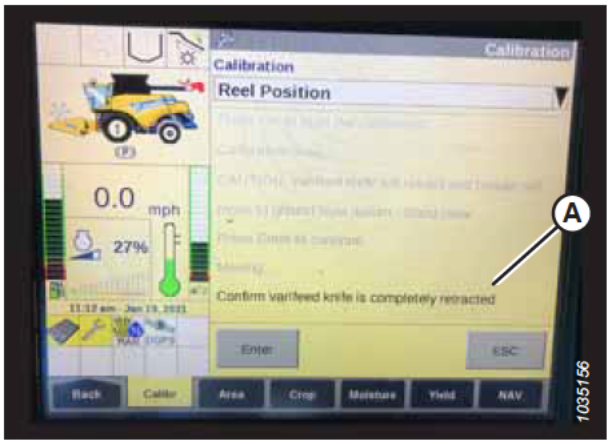

Figura 3.843: Monitor de colheitadeira New Holland

8. Siga os passos da calibração (A) conforme aparecem na página. Conforme prossegue pelo procedimento de calibração, o monitor será atualizado automaticamente para exibir a próxima etapa.

   NOTA:

   Pressionar a tecla ESC durante qualquer um dos passos ou deixar o sistema ocioso por mais de 3 minutos interromperá o procedimento de calibração.

   NOTA:

   Consulte o manual do operador da colheitadeira para obter explicações sobre quaisquer códigos de erro.



Figura 3.844: Monitor de colheitadeira New Holland

Verificação da tensão do sensor de altura do molinete – New Holland Séries CR e CH

Verifique as tensões do sensor de altura do molinete para garantir que estão dentro da faixa prescrita.

NOTA:

Alterações podem ter sido feitas aos controles ou ao monitor da colheitadeira desde a publicação deste documento. Para obter as informações mais atualizadas, consulte o manual do operador da colheitadeira.

1. Na tela principal do monitor da colheitadeira, selecione DIAGNÓSTICO (A). A página DIAGNÓSTICO é exibida.

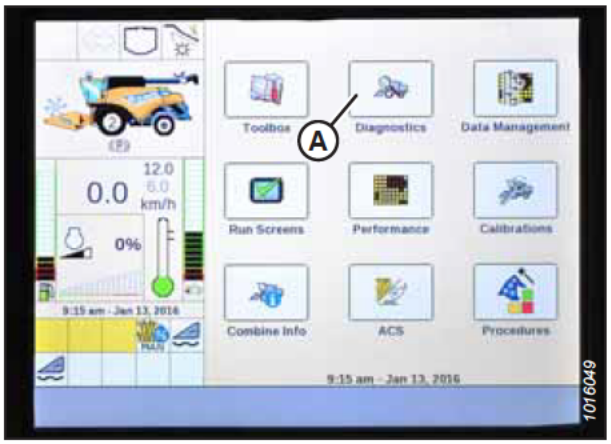

Figura 3.845: Monitor de colheitadeira New Holland

2. Selecione a guia CONFIGURAÇÕES (A). A página SETTINGS (CONFIGURAÇÕES) é exibida.
3. No menu GRUPO (B), selecione PLATAFORMA.
4. No menu PARÂMETRO (C), selecione POSIÇÃO VERTICAL DO MOLINETE.

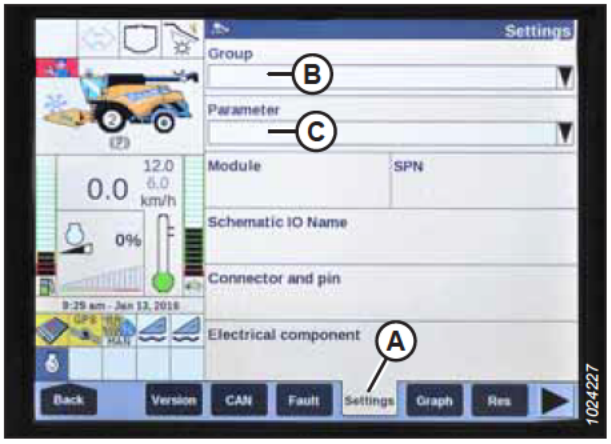

Figura 3.846: Monitor de colheitadeira New Holland

5. Selecione a guia GRAPH (GRÁFICO) (A). A POSIÇÃO VERTICAL DO MOLINETE é exibida.
6. Levante o molinete para ver a baixa tensão (C). A tensão deve estar na faixa de 0,7–1,1 V.
7. Abaixe o molinete para ver a alta tensão (B). A tensão deve estar na faixa de 3,9–4,3 V.
8. Se a tensão estiver fora da faixa, consulte *Verificação e ajuste do sensor de altura do molinete, página 255*.

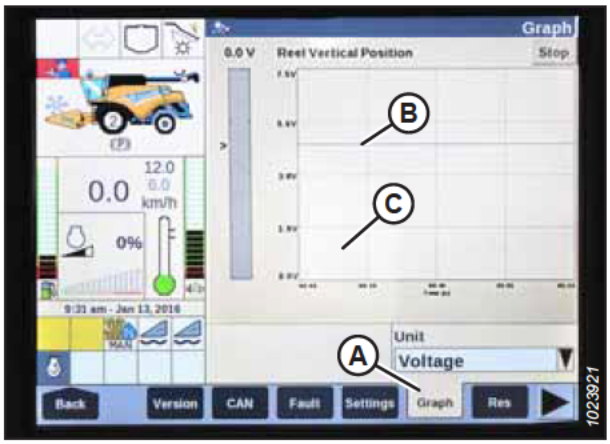

Figura 3.847: Monitor de colheitadeira New Holland

Configuração de predefinição de altura de corte – New Holland Série CR e CH

A configuração da altura de corte pode ser armazenada na colheitadeira. Durante a colheita, a configuração pode ser selecionada na alavanca de controle.

NOTA:

Alterações podem ter sido feitas aos controles ou ao monitor da colheitadeira desde a publicação deste documento. Para obter as informações mais atualizadas, consulte o manual do operador da colheitadeira.

NOTA:

Modelos CR: Esta seção aplica-se apenas aos modelos CR 2015 e posteriores (6.80, 6.90, 7.90, 8.90, 9.90 e 10.90). Para os demais modelos de colheitadeira New Holland pré-2015, consulte *3.10.18 Colheitadeiras New Holland Séries CR e CX – 2014 e anteriores, página 476*.

O console tem dois botões utilizados para predefinições automáticas de altura. A chave presente nos modelos antigos agora está configurada como mostrado à direita. As plataformas MacDon necessitam, somente, dos dois primeiros botões (A) e (B). O terceiro botão (C) não está configurado.

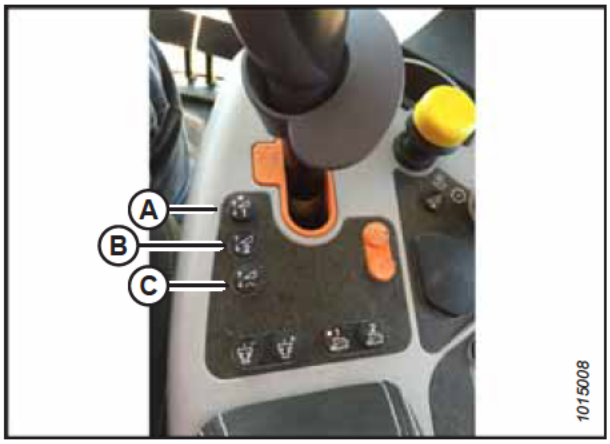

Figura 3.848: Controles de colheitadeiras New Holland

Para configurar uma altura de corte predefinida, siga estes passos:

PERIGO

Certifique-se de que todos os observadores estejam afastados da área.

1. Engate o separador e a plataforma.
2. Selecione o botão predefinido 1 (A). Uma luz amarela no botão se acenderá.
3. Posicione a plataforma na altura de corte desejada.



Figura 3.849: Controles de colheitadeiras New Holland

4. Para configurar a predefinição, segure o botão RESUME (Retomar) (C) na alça multifuncional até que o monitor emita um bipe.

   NOTA:

   Ao configurar as predefinições, sempre defina a posição da plataforma antes da posição do molinete. Se a plataforma e o molinete forem definidos ao mesmo tempo, as configurações do molinete não serão salvas.

5. Mova o molinete para a posição de operação desejada.
6. Mantenha pressionado o botão RESUME (RETOMAR) (C) na alavanca multifunção para configurar as predefinições.
7. Repita as etapas de *2, página 502* a *6, página 502* usando o botão de predefinição 2.
8. Abaixe a plataforma até o solo.
9. Selecione EXECUTAR TELAS (A) na página principal.



Figura 3.850: Alavanca multifunção da colheitadeira New Holland

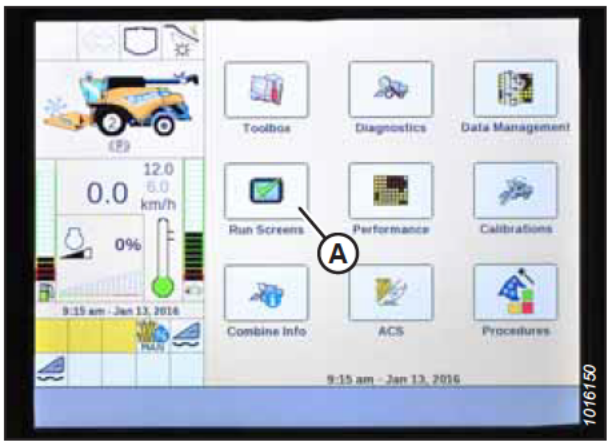

Figura 3.851: Monitor de colheitadeira New Holland

10. Selecione a aba EXECUTAR, que exibe a ALTURA MANUAL.

    NOTA:

    O campo ALTURA MANUAL pode aparecer em qualquer das abas EXECUTAR. Ao pressionar um botão de predefinição de altura automática, o monitor muda para ALTURA AUTOMÁTICA (A).

11. Pressione um dos botões de predefinições automáticas de altura para selecionar uma altura de corte predefinida.



Figura 3.852: Monitor de colheitadeira New Holland

Configuração da altura máxima de trabalho – New Holland Série CR e CH

A altura máxima de trabalho pode ser configurada por meio do monitor da colheitadeira.

NOTA:

Alterações podem ter sido feitas aos controles ou ao monitor da colheitadeira desde a publicação deste documento. Para obter as informações mais atualizadas, consulte o manual do operador da colheitadeira.

NOTA:

Modelos CR: Esta seção aplica-se apenas aos modelos CR 2015 e posteriores (6.80, 6.90, 7.90, 8.90, 9.90 e 10.90). Para os demais modelos de colheitadeira New Holland pré-2015, consulte *3.10.18 Colheitadeiras New Holland Séries CR e CX – 2014 e anteriores, página 476*.

1. Selecione CAIXA DE FERRAMENTAS (A) na tela principal. A página CAIXA DE FERRAMENTAS é exibida.

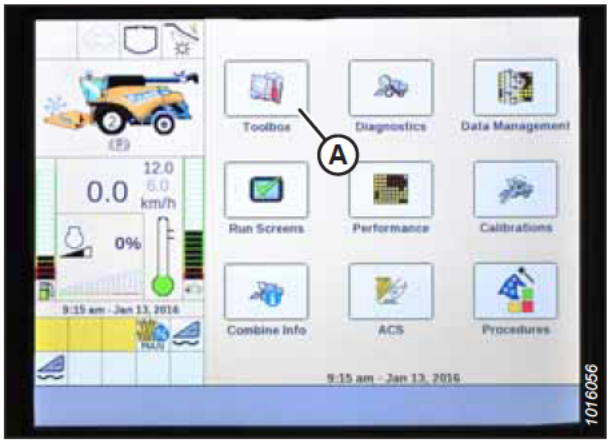

Figura 3.853: Monitor de colheitadeira New Holland

2. Selecione ALIMENTADOR (A). A página CONFIGURAÇÃO DA PLATAFORMA é exibida.
3. Selecione o campo ALTURA MÁXIMA DE TRABALHO (B).

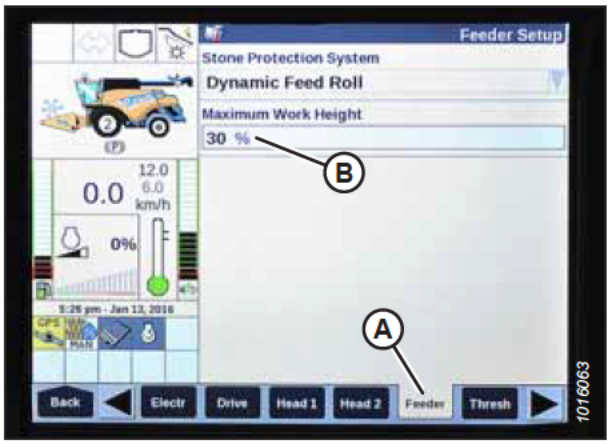

Figura 3.854: Monitor de colheitadeira New Holland

4. Configure ALTURA MÁXIMA DE TRABALHO com o valor desejado.
5. Selecione Set (Definir) e depois ENTER.



Figura 3.855: Monitor de colheitadeira New Holland

Configuração do avanço/recuo do molinete, inclinação da plataforma e tipo de plataforma – New Holland Série CR e CH

A inclinação de avanço-recuo do molinete e as configurações de tipo de plataforma para o sistema de controle automático de altura da plataforma (AHHC) podem ser alterados pelo acesso aos menus PLATAFORMA.

NOTA:

Modelos CR: Este procedimento se aplica apenas aos modelos New Holland CR 6.90, 7.90, 8.90 e 9.90 de 2016.

NOTA:

Alterações podem ter sido feitas aos controles ou ao monitor da colheitadeira desde a publicação deste documento. Para obter as informações mais atualizadas, consulte o manual do operador da colheitadeira.

NOTA:

Algumas colheitadeiras New Holland não permitem alterar as configurações da plataforma pelo menu principal. Agora essa é uma configuração do concessionário. Se você não conseguir alterar as configurações da plataforma pelo menu principal, entre em contato com seu concessionário.

⚠ PERIGO

Certifique-se de que todos os observadores estejam afastados da área.

1. Gire a chave de ignição para a posição LIGAR.

2. Na página HEAD 1 (Plataforma 1), altere CUTTING TYPE (Tipo de corte) (A) de FLEX para PLATFORM (Plataforma).

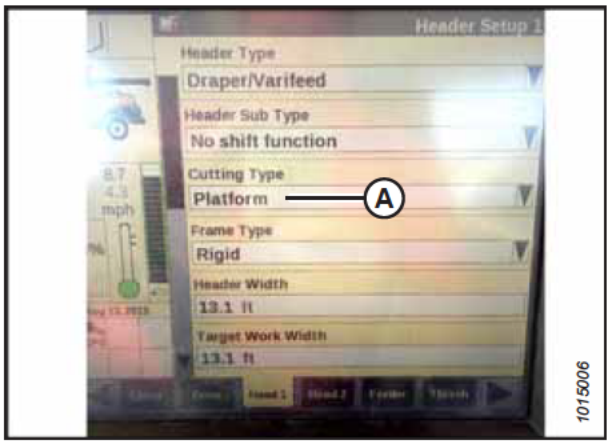

Figura 3.856: Monitor de colheitadeira New Holland

3. Na página HEAD 2 (Plataforma 2), altere HEADER SUB TYPE (Subtipo da plataforma) (A) de DEFAULT (Padrão) para 80/90.



Figura 3.857: Monitor de colheitadeira New Holland

Agora há dois botões diferentes para as predefinições EM SOLO. A chave presente nos modelos antigos agora está configurada como mostrado à direita. As plataformas MacDon necessitam, somente, dos dois primeiros botões (A) e (B). O terceiro botão (C) abaixo não está configurado.

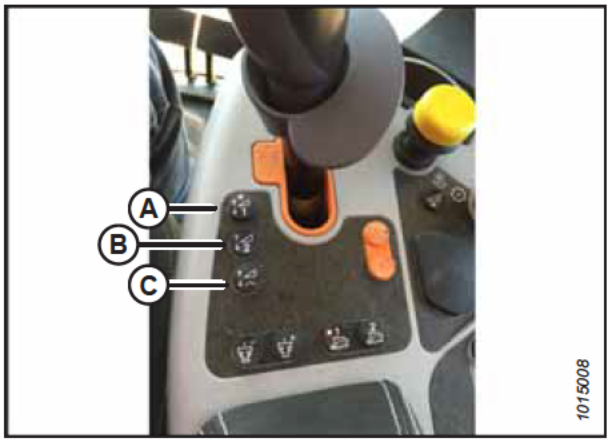

Figura 3.858: Controles de colheitadeiras New Holland

Função de reversão do molinete – New Holland Série CR e CH

Você pode permitir a reversão do molinete com o alimentador nas colheitadeiras New Holland Série CR.

PERIGO

Certifique-se de que todos os observadores estejam afastados da área.

NOTA:

Alterações podem ter sido feitas aos controles ou ao monitor da colheitadeira desde a publicação deste documento. Para obter as informações mais atualizadas, consulte o manual do operador da colheitadeira.

1. Selecione CAIXA DE FERRAMENTAS (A) na tela PRINCIPAL.

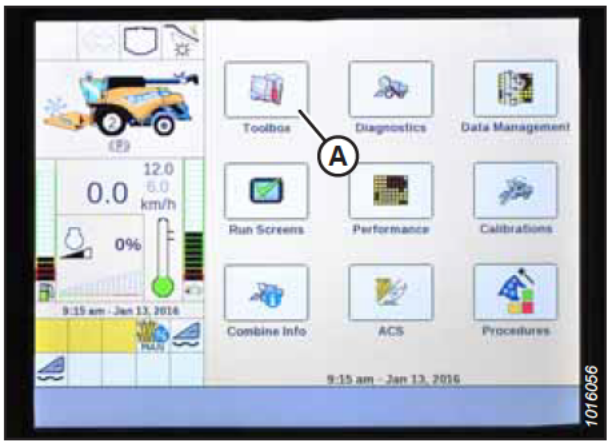

Figura 3.859: Monitor colheitadeiras New Holland

2. Selecione a guia HEAD 1 (Plataforma 1) (A).

   NOTA:

   Para localizar a guia HEAD 1 (Plataforma 1), talvez seja necessário usar as setas laterais (B).

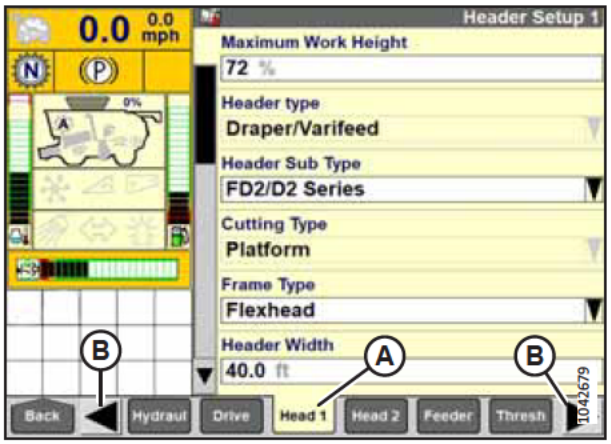

Figura 3.860: Monitor colheitadeiras New Holland

3. Localize o campo SUBTIPO DE PLATAFORMA.

4. Selecione o seguinte valor na janela HEADER SUB TYPE (Subtipo da plataforma):

   - Se a versão 36.4.X.X ou posterior do software estiver instalada, selecione **FD2/D2 SERIES** (Série FD2/D2) (A).

     NOTA:

     Selecionar FD2/D2 SERIES (Série FD2/D2) otimizará o desempenho do AHHC nas plataformas das séries FD2 e D2.

   - Se uma versão de software anterior à 36.4.X.X estiver instalada, selecione **80/90**.

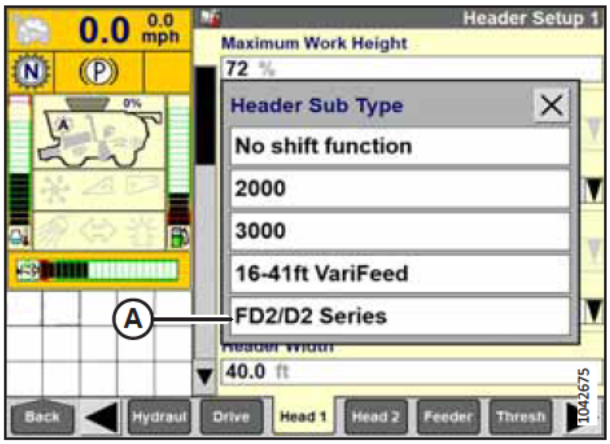

Figura 3.861: Monitor colheitadeiras New Holland

5. Retorne à página HEADER SETUP 1 (Regulagem da plataforma 1) e selecione FLEXHEAD no menu suspenso FRAME TYPE (Tipo de chassi) (A).

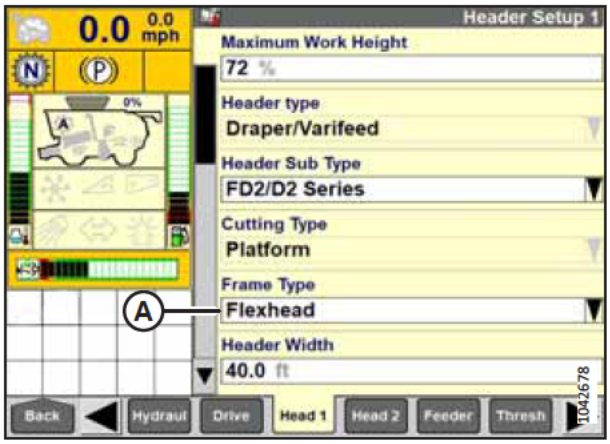

Figura 3.862: Monitor colheitadeiras New Holland

6. Selecione a guia PLATAFORMA 2 (A).

7. No campo SENSORES DA PLATAFORMA (B), selecione HABILITAR.

8. No campo PRESSÃO DE FLUTUAÇÃO DA PLATAFORMA (C), selecione NÃO.

9. No campo HEIGHT/TILT RESPONSE (Resposta altura/inclinação) (D), selecione FAST (Rápida).

   NOTA:

   O campo AUTO HEADER LIFT (E) (Levante automático da plataforma) pode ser definido de acordo com a preferência do usuário.

10. Pressione a seta para baixo (F) e siga para a próxima tela.



Figura 3.863: Monitor colheitadeiras New Holland

11. No campo HYDRAULIC REEL (A) (Molinete hidráulico), selecione YES (Sim).
12. No campo HYDRAULIC REEL REVERSE (B) (Reversão hidráulica do molinete), selecione YES (Sim).



Figura 3.864: Monitor colheitadeiras New Holland

13. No campo OVERLAP MODE (A) (Modo de sobreposição), selecione MANUAL.
14. No campo WORK WIDTH RESET (B) (Redefinição da largura de trabalho), selecione MANUAL.



Figura 3.865: Monitor colheitadeiras New Holland

3.10.20 Colheitadeiras Rostselmash – RSM-081 e RSM–161

Instruções sobre como usar o sistema de controle automático de altura da plataforma (AHHC) com colheitadeiras Rostselmash RSM-081 e RSM-161 são fornecidas abaixo.

Calibração do controle automático de altura da plataforma – Rostselmash RSM-081 e RSM–161

A saída do sensor do controle automático de altura da plataforma (AHHC) deve ser calibrada para cada colheitadeira ou o sistema de AHHC não funcionará adequadamente. O recurso AHHC nas colheitadeiras Rostselmash RSM-081 e RSM-161 pode ser calibrado usando o procedimento de calibração automática.

PERIGO

Certifique-se de que todos os observadores estejam afastados da área.

NOTA:

Alterações podem ter sido feitas aos controles ou ao monitor da colheitadeira desde a publicação deste documento. Para obter as informações mais atualizadas, consulte o manual do operador da colheitadeira.

1. Ligue o motor.
2. Ajuste a união central na posição **D**. Para instruções, consulte o *3.9.5 Ângulo da plataforma, página 239*.

3. Ajuste o acelerador do motor para a velocidade de operação.
4. Estacione a colheitadeira em uma superfície nivelada.
5. Deixe o motor atingir a temperatura normal de funcionamento.
6. Abaixe a plataforma até o piso.
7. Certifique-se de que o ponteiro (A) no indicador de flutuação do módulo de flutuação esteja apontando para 4 (B), conforme mostrado.

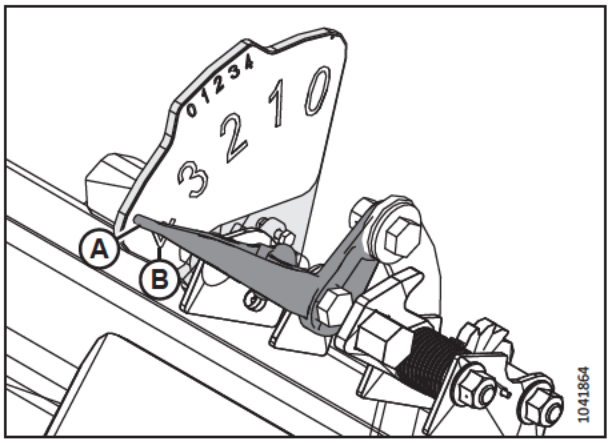

Figura 3.866: Indicador de flutuação

8. Selecione o ícone de CHAVE DE BOCA (A). A janela SETTINGS (Regulagens) (B) é exibida.



Figura 3.867: Menu Settings (Regulagens)

9. Selecione o ícone CALIBRATIONS (Calibrações) (A). O menu CALIBRATION SETTINGS (Regulagens de calibração) é exibido.



Figura 3.868: Menu Settings (Regulagens) – botão de calibração

10. Selecione GFCS (A) (Chave de fenda).

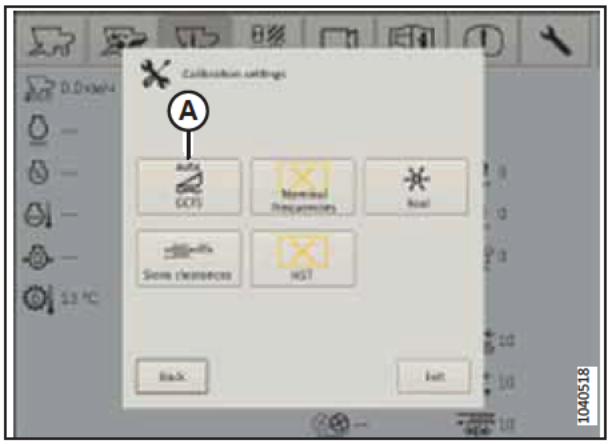

Figura 3.869: Menu Calibration Settings (Regulagens de calibração)

11. Pressione START CALIBRATION (A) (Iniciar calibração). A plataforma subirá até a altura máxima e depois descerá para a posição mais baixa possível.

    NOTA:

    Se o sistema reportar tensões do sensor fora da faixa aceitável (0,7–4,3 V), a calibração vai falhar. A faixa de tensão deve ser medida nos sensores. Para obter instruções sobre como inspecionar a faixa de tensão dos sensores de altura da plataforma, consulte *3.10.3 Verificação manual dos limites de tensão, página 302*.

12. Ajuste a união central com a regulagem desejada. Para obter instruções, consulte *3.9.5 Ângulo da plataforma, página 239*.

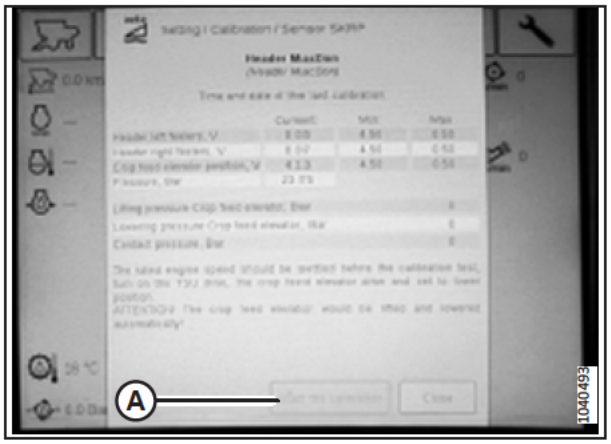

Figura 3.870: Tela de calibração

Ativação do controle automático de altura da plataforma – Rostselmash RSM-081 e RSM–161

Uma vez que o sistema de controle automático de altura da plataforma (AHHC) tenha sido configurado na colheitadeira, ele precisará ser ativado no computador da colheitadeira.

NOTA:

Alterações podem ter sido feitas aos controles ou ao monitor da colheitadeira desde a publicação deste documento. Para obter as informações mais atualizadas, consulte o manual do operador da colheitadeira.

PERIGO

Certifique-se de que todos os observadores estejam afastados da área.

1. Selecione o ícone de CHAVE DE BOCA (A). A janela SETTINGS (Regulagens) (B) será exibida.
2. Selecione GCFS (C). A página GCFS SETTINGS (Regulagens do GCFS) será exibida.



Figura 3.871: Menu Settings (Regulagens)

3. Certifique-se de que o MODE 1 (A) (Modo 1) e o MODE 2 (B) (Mode 2) estejam definidos como CUTTING HEIGHT MAINTAINING MODE (Modo de manutenção da altura de corte).
4. Pressione o botão OK (C) para confirmar as alterações.

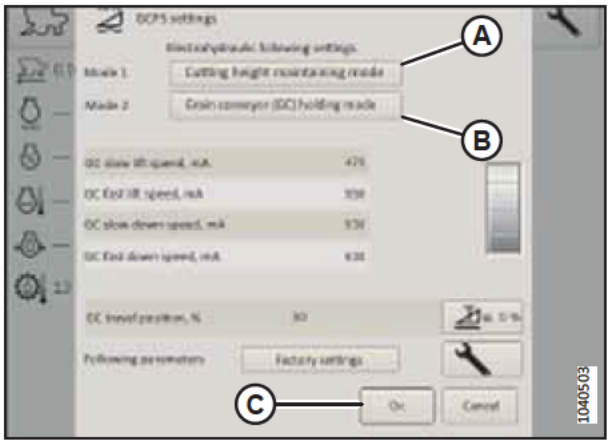

Figura 3.872: Menu Settings (Regulagens)

Calibração da velocidade do molinete – Rostselmash RSM-081 e RSM-161

A velocidade do molinete precisará ser calibrada antes que o recurso de velocidade automática do molinete do sistema de controle automático de altura da plataforma (AHHC) nas colheitadeiras Rostselmash RSM-081 e RSM-161 possa ser usado.

PERIGO

Certifique-se de que todos os observadores estejam afastados da área.

NOTA:

Alterações podem ter sido feitas aos controles ou ao monitor da colheitadeira desde a publicação deste documento. Para obter as informações mais atualizadas, consulte o manual do operador da colheitadeira.

1. Ligue o motor.
2. Estacione a colheitadeira em uma superfície nivelada.
3. Deixe o motor atingir a temperatura normal de funcionamento.

4. Selecione o ícone de CHAVE DE BOCA (A). A janela SETTINGS (Regulagens) (B) é exibida.



Figura 3.873: Menu Settings (Regulagens)

5. Selecione o ícone CALIBRATIONS (Calibrações) (A). A janela CALIBRATION SETTINGS (Regulagens de calibração) é exibida.



Figura 3.874: Menu Settings (Regulagens) – botão de calibração

6. Selecione o ícone REEL (Molinete) (A). A página REEL CALIBRATION (Calibração do molinete) é exibida.

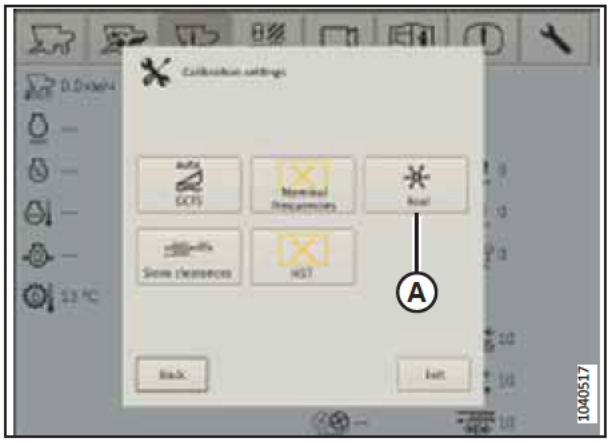

Figura 3.875: Menu Calibration Settings (Regulagens de calibração)

7. Selecione START CALIBRATION (A) (Iniciar calibração). O monitor emitirá um aviso sonoro para indicar que o procedimento foi iniciado. O molinete vai começar a girar e vai parar quando a calibração estiver concluída. Este procedimento pode levar vários minutos para ser concluído.
8. Selecione o botão OK (B).

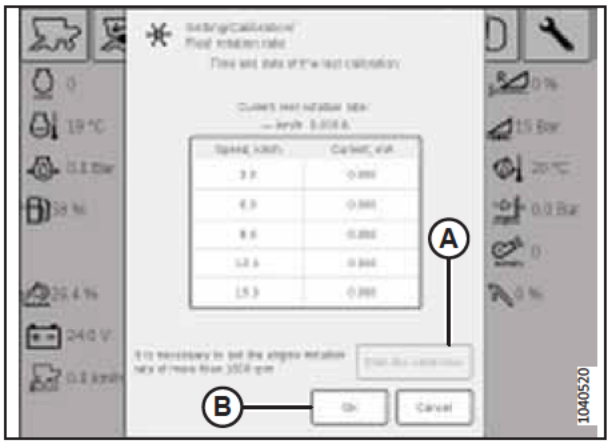

Figura 3.876: Página Reel calibration (Calibração do molinete)

Operação da plataforma - Rostselmash RSM-081 e RSM-161

Depois que o sistema de controle automático de altura da plataforma (AHHC) tiver sido calibrado, as regulagens da plataforma poderão ser otimizadas usando os controles na cabine da colheitadeira.

PERIGO

Certifique-se de que todos os observadores estejam afastados da área.

NOTA:

Alterações podem ter sido feitas aos controles ou ao monitor da colheitadeira desde a publicação deste documento. Para obter as informações mais atualizadas, consulte o manual do operador da colheitadeira.

1. Ligue o motor.
2. Engate o alimentador da colheitadeira. Para obter instruções, consulte o manual do operador da colheitadeira.
3. Engate a plataforma. Para obter instruções, consulte o manual do operador da colheitadeira.
4. Na alavanca de controle da colheitadeira, use o botão de levantar/abaixar a plataforma (A) para mover a plataforma até a altura desejada.

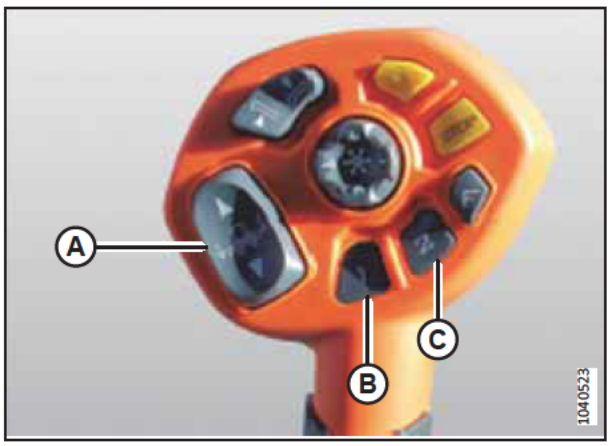

Figura 3.877: Alavanca de controle da colheitadeira

NOTA:

As regulagens de altura predefinidas devem estar entre 10% e 50% da pressão de solo, conforme indicado na BARRA DE PRESSÃO DE SOLO (A).



Figura 3.878: Página de operação da colheitadeira

5. Pressione e segure o botão (B) por 3 segundos para salvar a predefinição de altura. Pressione e solte o botão (B) novamente para fazer com que a plataforma se mova para a altura predefinida.
6. Se você deseja outra predefinição no botão (C):
   a. Use o botão de subida/descida da plataforma (A) para mover a plataforma até outra altura desejada.
   b. Pressione e segure o botão (C) por 3 segundos para salvar a segunda predefinição de altura. Pressione e solte o botão (C) novamente para fazer a plataforma mover para a segunda altura predefinida.

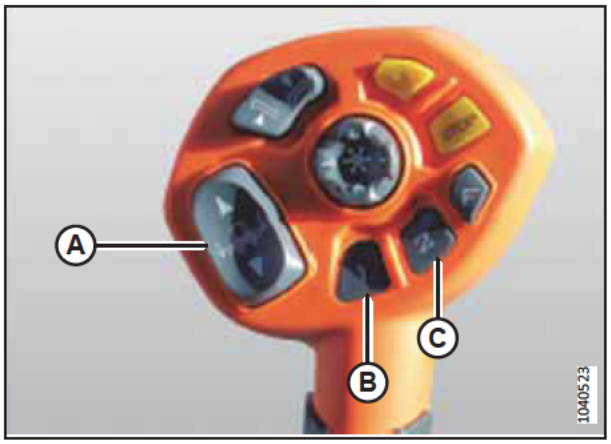

Figura 3.879: Alavanca de controle da colheitadeira

3.11 Nivelar a plataforma

O módulo de flutuação é ajustado na fábrica para fornecer o nível adequado para a plataforma e normalmente não requer ajuste. No entanto, se um ajuste for necessário, um procedimento para fazê-lo é fornecido.

Antes de tentar nivelar a plataforma, certifique-se do seguinte:

- Certifique-se de que os pneus da colheitadeira estejam com a pressão correta.
- Certifique-se de que o alimentador da colheitadeira esteja nivelado. Para obter instruções, consulte o manual do operador da colheitadeira.
- Certifique-se de que a parte superior do módulo de flutuação esteja nivelada e paralela ao alimentador da colheitadeira, verificando o nível de bolha no módulo de flutuação.

IMPORTANTE:

As molas da flutuação **NÃO** são usadas para nivelar a plataforma.

Se a plataforma ainda não estiver nivelada, execute os seguintes passos:

PERIGO

Para evitar ferimentos ou risco de morte devido ao acionamento inesperado da máquina, sempre pare o motor e remova a chave da ignição antes de deixar o assento do operador por qualquer motivo.

PERIGO

Certifique-se de que todos os observadores estejam afastados da área.

1. Ligue o motor.
2. Estacione a colheitadeira em uma superfície nivelada.
3. Inspecione a plataforma para determinar qual lado está muito alto e qual lado está muito baixo.
4. Desligue o motor e remova a chave da ignição.
5. Trave as asas da plataforma. Para obter instruções, consulte *Operação em modo rígido, página 231*.
6. Verifique e, se necessário, ajuste a flutuação. Para obter instruções, consulte *Verificação e ajuste da flutuação da plataforma, página 215*.

7. Desengate as duas travas de flutuação da plataforma puxando a alavanca da trava de flutuação (A) do módulo de flutuação e empurre a alavanca da trava de flutuação para baixo e para a posição (B) (DESTRAVAR).

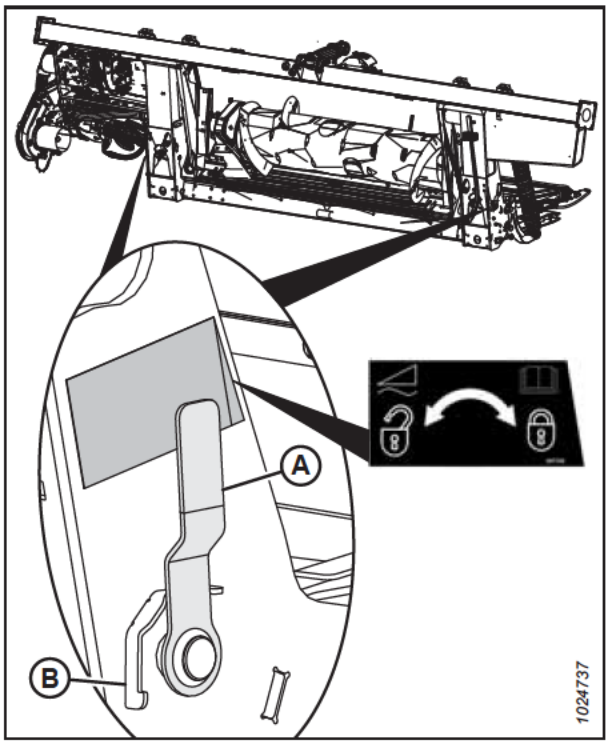

Figura 3.880: Trava de flutuação em posição de travamento

8. No lado alto da plataforma, faça um pequeno ajuste na porca (A) (1/4–1/2 volta) no sentido anti-horário. **NÃO** faça nenhum outro ajuste na porca da trava de flutuação neste lado da plataforma ainda.

   IMPORTANTE:

   Ajustar a porca (A) com mais de duas voltas em qualquer sentido pode afetar de modo adverso a flutuação da plataforma.

   NOTA:

   Girar a porca da trava de flutuação no sentido horário levanta esse lado da plataforma; girá-lo no sentido anti-horário abaixa esse lado da plataforma.

   NOTA:

   O parafuso de ajuste (B) não precisa ser afrouxado para ajustes de até meia volta da porca (A).

9. Faça o mesmo ajuste na porca da trava de flutuação no lado baixo da plataforma na direção contrária. Por exemplo, se um ajuste de 1/4 de volta no sentido anti-horário foi feito no lado alto da plataforma, faça um ajuste de 1/4 de volta no sentido horário no lado baixo da plataforma.

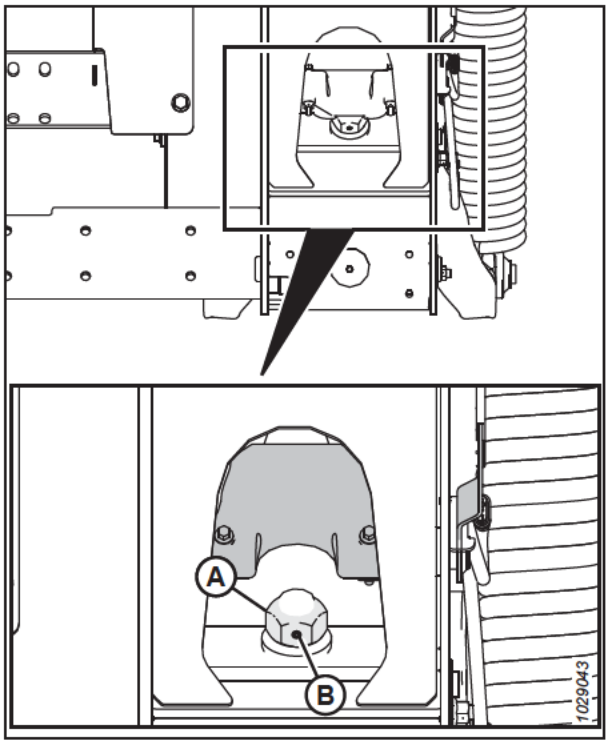

Figura 3.881: Trava da flutuação - Direita

10. Reinicie o indicador de flutuação com zero afrouxando o parafuso (A) e deslizando a placa do indicador de flutuação (B) até que o ponteiro (C) esteja em **0** (D). Aperte a porca do parafuso (A).

    NOTA:

    Use o ponto zero (E) acima do decalque para ajustar corretamente a agulha indicadora.

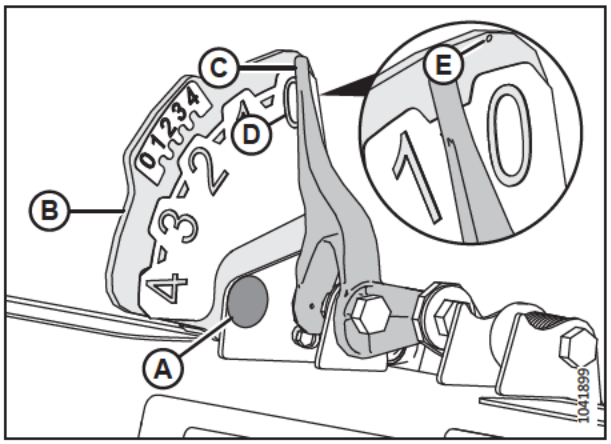

Figura 3.882: Indicador da flutuação

11. Certifique-se de que haja uma folga mínima de 2–3 mm (1/8 pol.) (A) entre a estrutura e a parte traseira da alavanca da articulação superior.

12. Verifique a flutuação após o nivelamento da plataforma. Para obter instruções, consulte *Verificação e ajuste da flutuação da plataforma, página 215*.

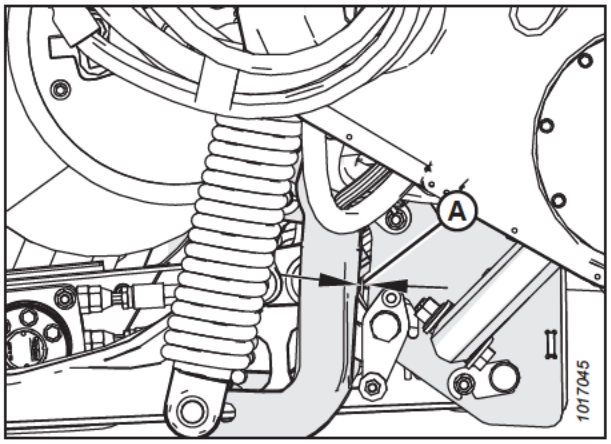

Figura 3.883: Alavanca articulada

3.12 Desobstrução da barra de corte

Se a barra de corte não estiver funcionando corretamente, remova possíveis obstruções da barra de corte.

PERIGO

Para evitar ferimentos ou morte devido ao acionamento inesperado ou à queda de uma máquina suspensa, sempre desligue o motor e retire a chave antes de deixar o assento do operador e sempre engate os apoios de segurança antes de ficar sob a máquina por qualquer motivo.

PERIGO

Certifique-se de que todos os observadores estejam afastados da área.

ADVERTÊNCIA

Utilize luvas pesadas ao trabalhar perto de navalhas ou ao manuseá-las.

IMPORTANTE:

Abaixar o molinete giratório sobre uma barra de corte obstruída danificará os componentes do molinete.

1. Ligue o motor.
2. Pare o movimento de avanço da máquina e desengate os acionadores da plataforma.
3. Levante a plataforma para evitar que ela se encha de detritos.
4. Faça a reversão do alimentador da colheitadeira, e do acionamento da plataforma. Se a barra de corte continuar obstruída, vá para o próximo passo.
5. Se a obstrução **NÃO** foi resolvida, desengate o acionador da embreagem da plataforma e eleve a plataforma totalmente.
6. Desligue o motor e remova a chave da ignição.
7. Engate os apoios de segurança da plataforma. Para obter instruções, consulte o manual do operador da colheitadeira.
8. Limpe a barra de corte.

3.13 Desconexão da esteira central do módulo de flutuação

A colheita às vezes fica presa entre a esteira central e o deque central. Siga este procedimento para limpar de forma segura todas as obstruções da esteira central do módulo de flutuação.

PERIGO

Certifique-se de que todos os observadores estejam afastados da área.

1. Ligue o motor.
2. Pare o movimento de avanço da máquina e desengate os acionadores da plataforma.
3. Eleve a plataforma levemente do chão e levante o molinete.
4. Reduza a velocidade da esteira lateral para 0.
5. Faça a reversão do alimentador da colheitadeira conforme a especificação do fabricante (a reversão da alimentação varia entre os diferentes modelos de colheitadeiras) e engate o acionamento da plataforma.
6. Aumente lentamente a velocidade da esteira lateral para as configurações anteriores depois que a obstrução for removida.

3.14 Transporte

Existem duas maneiras de transportar a plataforma: você pode acoplá-la na frente ou rebocá-la atrás de uma colheitadeira ou trator agrícola.

Para obter mais informações, consulte:

- *3.14.1 Plataforma de transporte na colheitadeira, página 520*
- *3.14.2 Reboque, página 520*

3.14.1 Plataforma de transporte na colheitadeira

Em condições de boa visibilidade, você pode transportar a plataforma acoplada a uma colheitadeira.

ADVERTÊNCIA

NÃO conduza a colheitadeira com a plataforma acoplada em uma estrada à noite ou em condições de visibilidade reduzida, como neblina ou chuva. A largura da plataforma pode não ser tão visível nessas condições.

CUIDADO

- **Verifique as leis locais sobre regulamentos de largura e requisitos de iluminação ou sinalização antes de fazer o transporte em rodovias.**
- **Siga todos os procedimentos recomendados no manual de operação da sua colheitadeira para transporte, reboque etc.**
- **Desengate o acionador da embreagem da plataforma nos trajetos de ida e volta do campo.**
- **Antes de dirigir em uma rodovia, certifique-se de que as luzes estejam limpas e funcionando corretamente. As luzes laranja são para uma melhor visibilidade ao se aproximar do tráfego. Sempre use luzes ao trafegar em rodovias.**
- **NÃO use as luzes de campo em rodovias, elas podem confundir os outros motoristas.**
- **Antes de dirigir em uma rodovia, limpe as sinalizações e os refletores do veículo, ajuste os espelhos retrovisores e limpe as janelas.**
- **Abaixe o molinete totalmente e eleve a plataforma, a menos que você esteja transportando a plataforma em terreno montanhoso.**
- **Cuidado com obstruções na estrada, tráfego em sentido contrário e pontes.**
- **Ao trafegar em declives, reduza a velocidade e mantenha a plataforma a uma altura mínima para fornecer estabilidade máxima caso você precise parar por qualquer motivo. Quando o declive acabar, levante a plataforma completamente para evitar contato com o solo.**

3.14.2 Reboque

Plataformas com a opção de transporte EasyMove™ podem ser rebocadas na traseira de uma colheitadeira ou de um trator agrícola a uma velocidade máxima de 32 km/h (20 mph).

Consulte o manual do operador de veículos de reboque para obter mais instruções.

Fixação da plataforma ao veículo de reboque

A plataforma pode ser rebocada por uma ceifadora devidamente configurada, uma colheitadeira ou um trator agrícola.

CUIDADO

Siga as instruções abaixo para evitar a perda de controle que leva a lesões corporais e/ou danos à máquina:

- **O veículo rebocador deve ser mais pesado que a plataforma para garantir um controle adequado e bom desempenho de frenagem.**
- **Utilize apenas uma colheitadeira ou um trator agrícola para rebocar a plataforma.**
- **Certifique-se de que o molinete esteja totalmente abaixado e de volta nos braços de suporte para estabilizar a plataforma durante o transporte. Para plataformas com avanço/recuo hidráulico do molinete, nunca conecte os acopladores um ao outro ou o circuito estará completo e o molinete poderá avançar durante o transporte.**
- **Certifique-se de que todos os pinos estejam adequadamente fixos na posição de transporte nos suportes da roda, no suporte da barra de corte e no engate.**
- **Verifique a condição e a pressão dos pneus antes de transportar a plataforma.**
- **Conecte o engate ao veículo de reboque usando um pino de engate, um pino de trava da mola ou outro conector adequado.**
- **Acople a corrente do engate de segurança ao veículo de reboque. Ajuste o comprimento da corrente de segurança de modo que forneça apenas a folga suficiente para permitir o giro.**
- **Conecte a tomada de sete polos do chicote elétrico da plataforma ao receptáculo correspondente no veículo de reboque. (O receptáculo de sete polos está disponível no departamento de peças do seu concessionário MacDon.)**
- **Certifique-se de que as luzes estejam funcionando de forma adequada e limpe a sinalização de veículo de movimento lento e outros refletores. Use as luzes de advertência piscantes, exceto se proibido por lei.**

Precauções para o reboque da plataforma

Leia esta lista de precauções antes de acoplar e rebocar uma plataforma atrás de uma colheitadeira ou um trator agrícola.

CUIDADO

Cumpra as instruções a seguir para evitar perda de controle que leva a ferimentos graves e/ou danos à máquina:

- **NÃO exceda o limite de 32 km/h (20 mph).**
- **Em pistas escorregadias ou condições extremas, reduza a velocidade de transporte para menos de 8 km/h (5 mph).**
- **Somente faça curvas em velocidades muito baixas (8 km/h [5 mph] ou menos), pois a plataforma fica menos estável em curvas. NÃO acelere ao entrar ou sair de uma curva.**
- **Obedeça a todas as regras de trânsito rodoviário da sua área ao transportar a plataforma em vias públicas. Use as luzes amarelas piscantes, exceto se proibido por lei.**

3.14.3 Conversão da posição de transporte para a posição de campo (opcional)

Converta a plataforma de volta à posição de campo depois de rebocá-la para o novo local.

Movendo a roda externa esquerda do transporte para a posição de trabalho – Opção ContourMax™

A roda esquerda precisa ser reposicionada para a posição de trabalho após estar na posição de transporte.

PERIGO

Para evitar ferimentos corporais ou morte por acionamento inesperado ou queda da plataforma suspensa, desligue o motor, remova a chave e engate os apoios de segurança antes de entrar embaixo da plataforma. Caso esteja usando um dispositivo de elevação para apoiar a plataforma, certifique-se de que ela esteja fixa antes de prosseguir.

PERIGO

Certifique-se de que todos os observadores estejam afastados da área.

1. Ligue o motor.
2. Eleve totalmente a plataforma.
3. Desligue o motor e remova a chave da ignição.
4. Engate os apoios de segurança da plataforma ou apoie a plataforma em blocos no nível do chão. Se você estiver usando blocos para apoiar a plataforma, certifique-se de que a plataforma esteja a aproximadamente 914 mm (36 pol.) do chão.
5. Remova o pino de segurança (A).
6. Remova o pino de travamento (B).
7. Deslize o conjunto da roda (C) para fora do suporte de armazenamento (D).

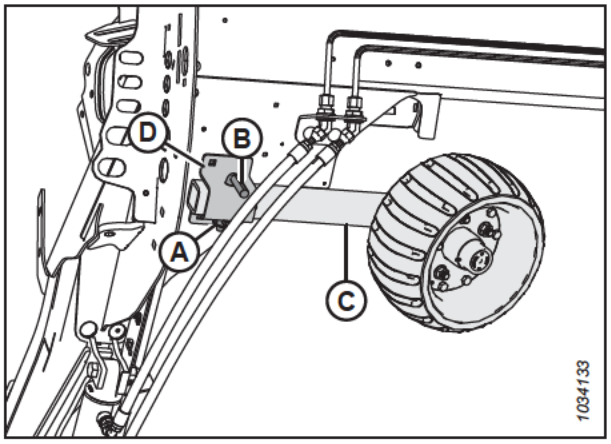

Figura 3.884: Conjunto de rodas esquerdas

8. Com a roda voltada para dentro, alinhe o conjunto da roda (C) com o conjunto do isolador e deslize-o em direção à frente da plataforma até que os orifícios dos pinos se alinhem.
9. Instale o pino de travamento (B).
10. Instale o pino de segurança (A).

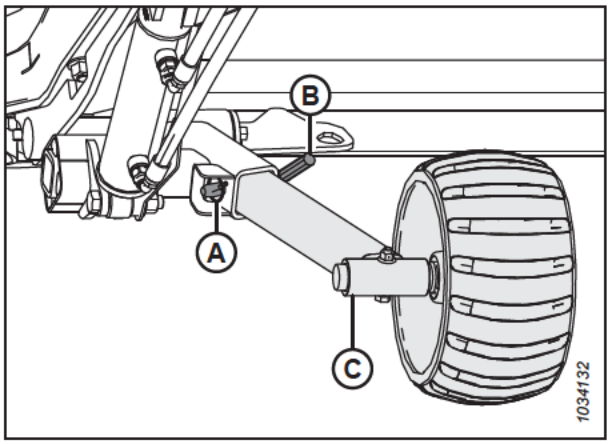

Figura 3.885: Conjunto de rodas esquerdas

Remoção da barra de reboque

Remova o cambão de reboque do local de transporte ao converter a plataforma da posição de transporte.

1. Bloqueie os pneus da plataforma com calços (A) para evitar que a plataforma se mova.



Figura 3.886: Bloqueio dos pneus

2. Desconecte o conector elétrico (A) e a corrente de segurança (B) do veículo de reboque e armazene como mostrado.
3. Se estiver removendo um cambão de reboque com uma extensão, siga para o Passo *4, página 524*. Se estiver removendo um cambão de reboque sem uma extensão, siga para o Passo *16, página 525*.

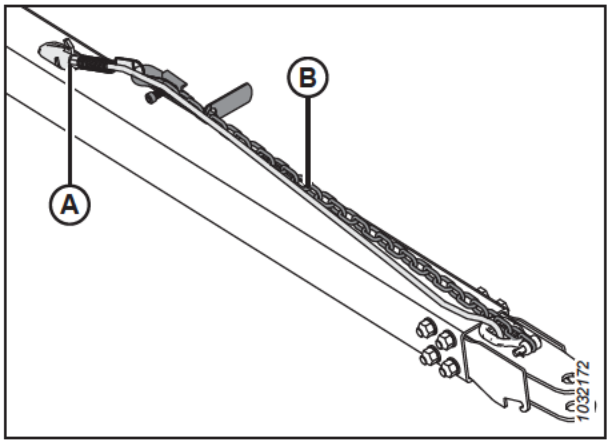

Figura 3.887: Conjunto da barra de reboque

Remover a barra de reboque instalada com uma extensão:

4. Desconecte o chicote do cambão de reboque (A) do chicote da extensão (B).
5. Remova o pino Lynch (C) da trava.

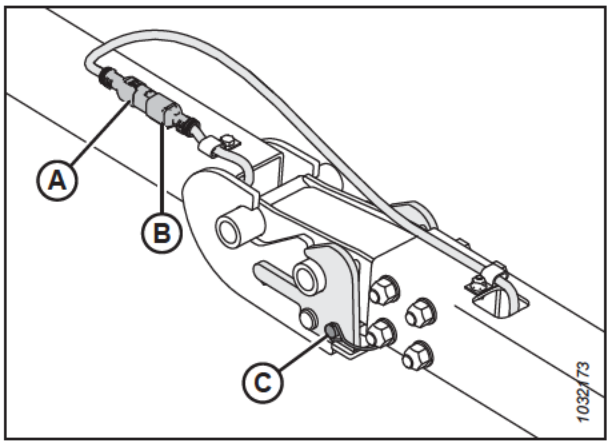

Figura 3.888: Barra de reboque/chicote de extensão

6. Prenda o chicote da barra de reboque (A) no local de armazenamento.
7. Levante segurando pelo engate próximo à conexão da trava para diminuir o peso sobre a trava. Enquanto estiver levantando, puxe a alça da trava (B) para liberar o olhal do cambão de reboque e, em seguida, abaixe lentamente o conjunto até o chão.
8. Levante a extremidade do cambão de reboque (C) e puxe para afastá-lo da extensão (D).

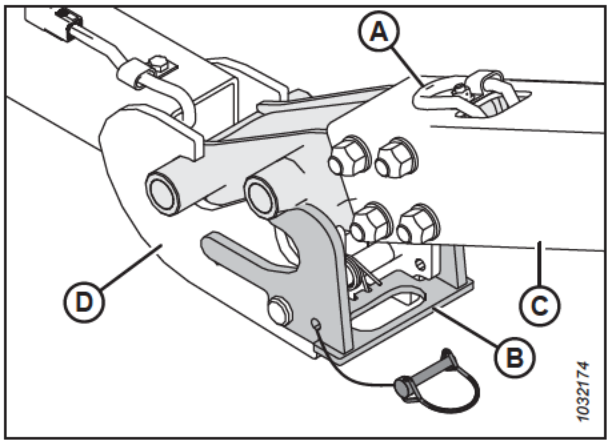

Figura 3.889: Barra de reboque/junta de extensão

9. Desconecte o chicote elétrico da extensão da barra de reboque (A) do chicote do pivô de transporte esquerdo (B).

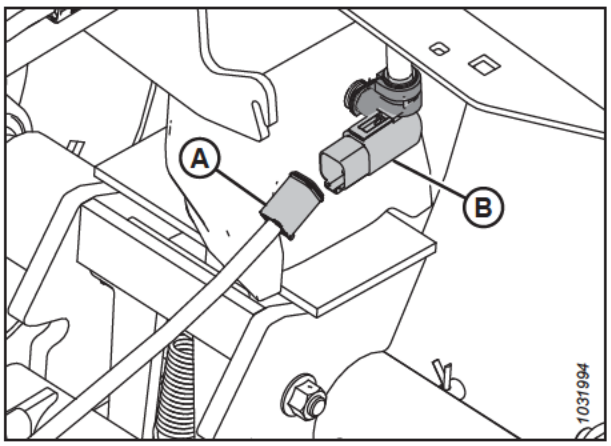

Figura 3.890: Conexão elétrica da barra de reboque

10. Remova o pino Lynch (A) do pivô de transporte (B).
11. Empurre a trava (C) para trás para soltar a extensão (D).

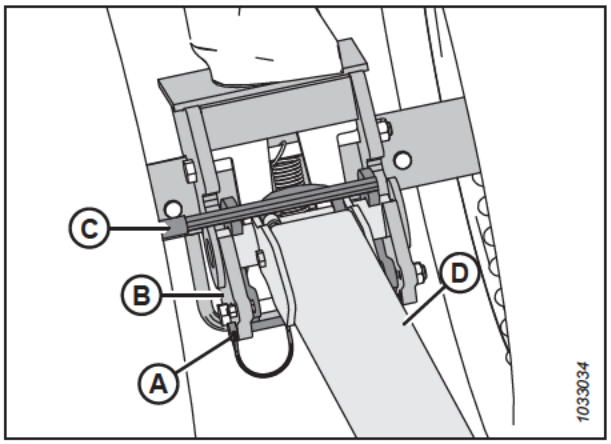

Figura 3.891: Extensão da barra de reboque e pivô do transporte

12. Levante a extensão (A) e puxe para separá-la do pivô de transporte (B).
13. Prenda o chicote da extensão (C) dentro do tubo (A) de extensão do cambão de reboque.
14. Reinstale o pino Lynch no pivô de transporte esquerdo para guardá-lo com segurança.
15. Para saber mais sobre o armazenamento da barra de reboque, consulte *Armazenamento da barra de reboque, página 527*.

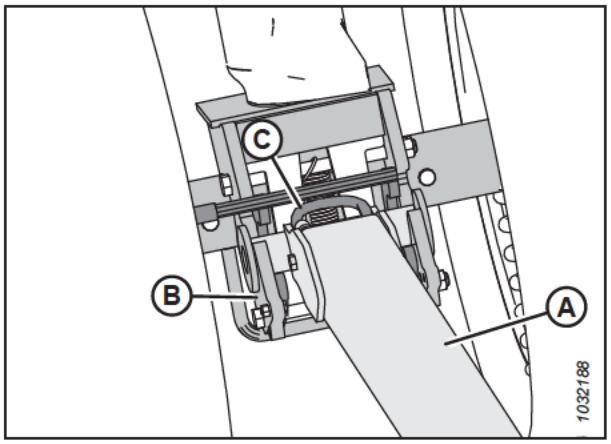

Figura 3.892: Trava desengatada da extensão

Remover a barra de reboque instalada sem uma extensão:

16. Desconecte o chicote elétrico da extensão da barra de reboque (A) do chicote do pivô de transporte esquerdo (B).

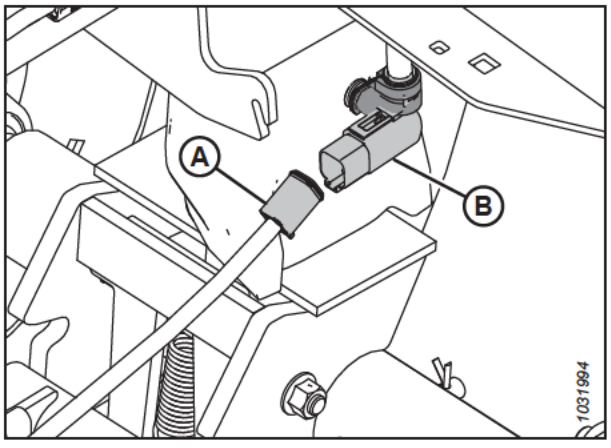

Figura 3.893: Conexão elétrica da barra de reboque

17. Remova o pino de segurança (A) e em seguida empurre a trava (B) para liberar a barra de reboque.

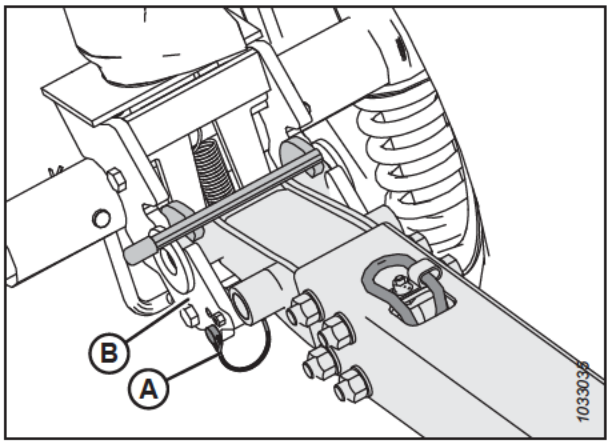

Figura 3.894: Barra de reboque e pivô de transporte esquerdo

18. Levante o cambão de reboque (A) e puxe para afastá-lo do pivô de transporte (B).
19. Reinstale o pino Lynch no pivô de transporte esquerdo para guardá-lo com segurança.
20. Para saber mais sobre o armazenamento da barra de reboque, consulte *Armazenamento da barra de reboque, página 527*.

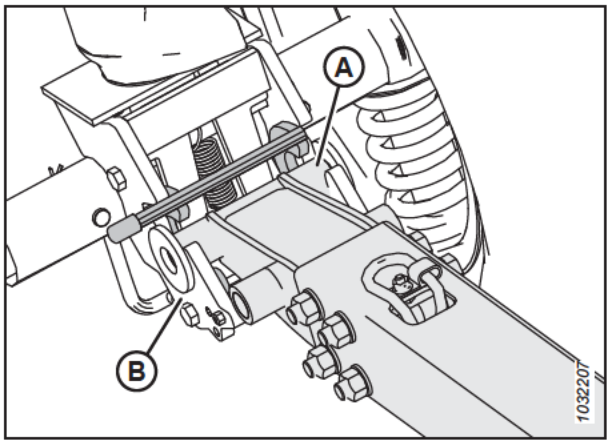

Figura 3.895: Barra de reboque e pivô de transporte esquerdo

Armazenamento da barra de reboque

Guarde o cambão de reboque no tubo traseiro quando não estiver em uso.

Extensão da barra de reboque

1. Insira a extremidade do tubo (B) da extensão da barra de reboque (A) no pino (C).
2. Gire a extensão do cambão de reboque até o suporte (D).

   NOTA:

   Para evitar que a extensão do cambão de reboque trepide e se solte, certifique-se de que a barra de extensão esteja fixa na ranhura do suporte (E).

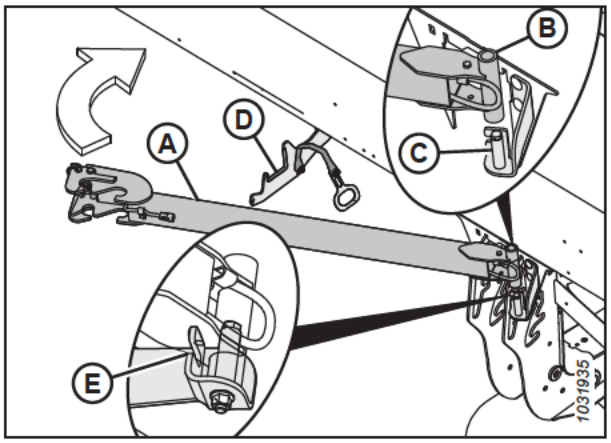

Figura 3.896: Armazenamento da extensão da barra de reboque

3. Fixe a extensão do cambão de reboque prendendo a alça da cinta (A) no entalhe do suporte (B).

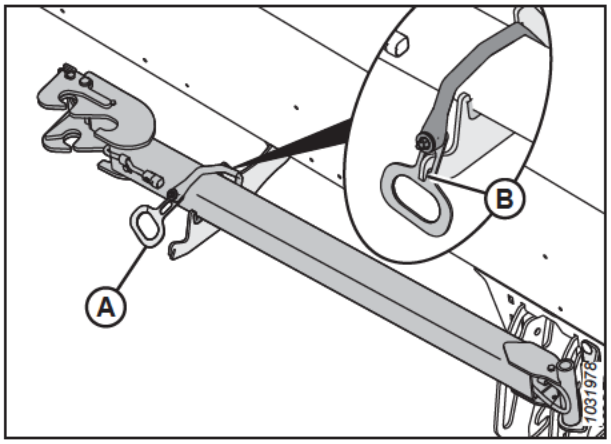

Figura 3.897: Armazenamento da extensão da barra de reboque

Barra de reboque

4. Abra a tampa lateral esquerda. Para obter instruções, consulte *Abrir as tampas laterais da plataforma, página 44*.

5. Com a corrente de reboque e o chicote (A) voltados para cima, insira a extremidade de engate (B) do cambão de reboque no tubo traseiro esquerdo.

   IMPORTANTE:

   A tampa lateral da plataforma foi removida da ilustração para maior clareza.

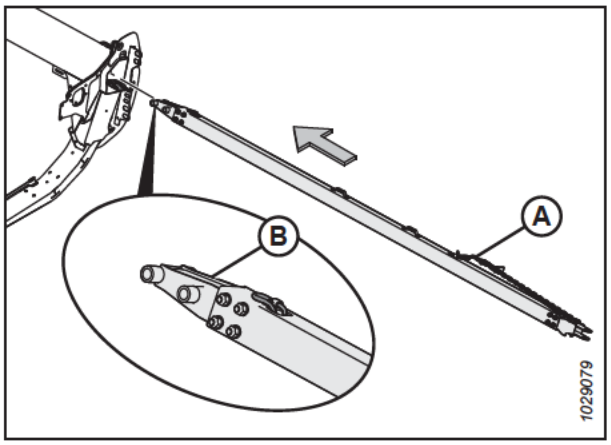

Figura 3.898: Extremidade do engate

6. Deslize o cambão de reboque para dentro do tubo traseiro até que os ganchos (A) engatem nos entalhes do ângulo de suporte (B).

7. Feche a tampa lateral da plataforma. Para obter mais instruções, consulte *Fechar as tampas laterais da plataforma, página 45*.

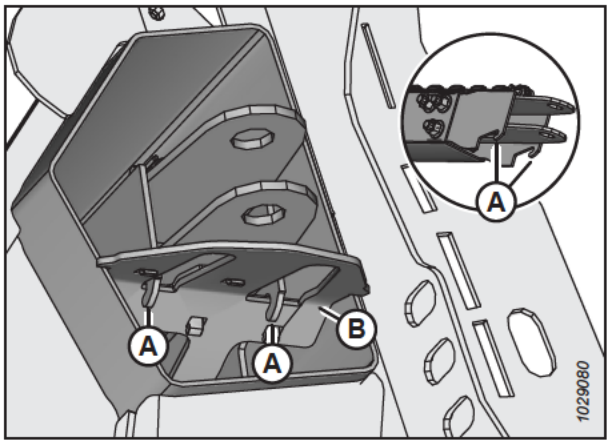

Figura 3.899: Ganchos de retenção com ponta de engate

Movendo as rodas (esquerdas) dianteiras para a posição de trabalho

Este procedimento explica como mover as rodas para a posição de armazenamento mais alta, mas você pode querer usar uma posição mais baixa se quiser que as rodas sirvam de apoio à plataforma durante as operações de campo.

NOTA:

Este procedimento pressupõe que o cambão de reboque foi removida. Para obter instruções sobre como remover o cambão de reboque, consulte *Remoção da barra de reboque, página 523*.

PERIGO

Para evitar ferimentos corporais ou morte por acionamento inesperado ou queda da máquina suspensa, sempre desligue o motor, remova a chave, e engate os apoios de segurança antes de entrar embaixo da plataforma por qualquer motivo.

PERIGO

Certifique-se de que todos os observadores estejam afastados da área.

1. Ligue o motor.
2. Levante a plataforma até as rodas de transporte ficarem a 51-102 mm (2-4 pol.) acima do solo.
3. Desligue o motor e remova a chave da ignição.
4. Engate os apoios de segurança da plataforma. Para obter instruções, consulte o manual do operador da colheitadeira.
5. Gire o conjunto da roda de transporte esquerda (A) a 90º na direção mostrada.

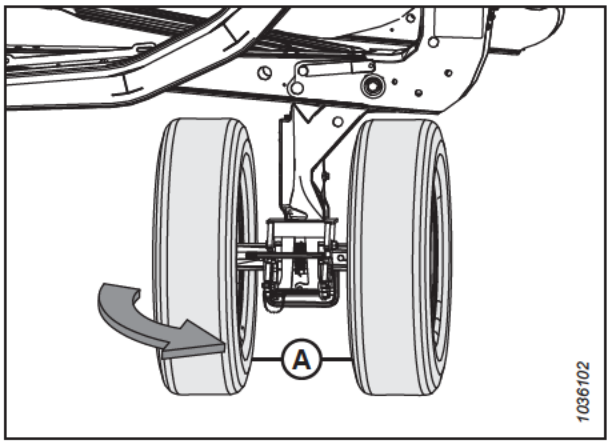

Figura 3.900: Rodas de transporte esquerdas no Modo transporte

6. Remova o pino de segurança (A). Puxe o manípulo (B) para engatar a trava (C) – isso evita que o conjunto da roda de transporte gire.

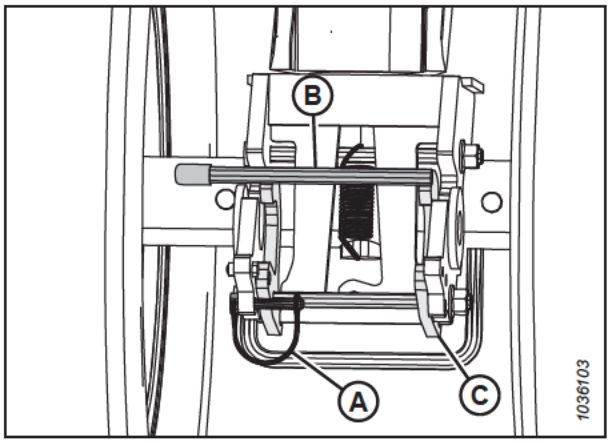

Figura 3.901: Rodas de transporte esquerdas - Trava de rotação desengatada

7. Prenda a trava (B) com o pino de segurança (A).

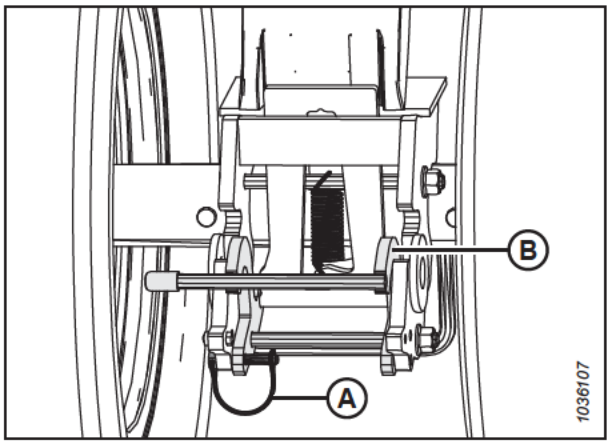

Figura 3.902: Rodas de transporte esquerdas - Trava de rotação engatada

8. Para destravar o pivô, use seu pé para aplicar pressão ao parafuso (B) enquanto empurra o manípulo (A) para baixo.

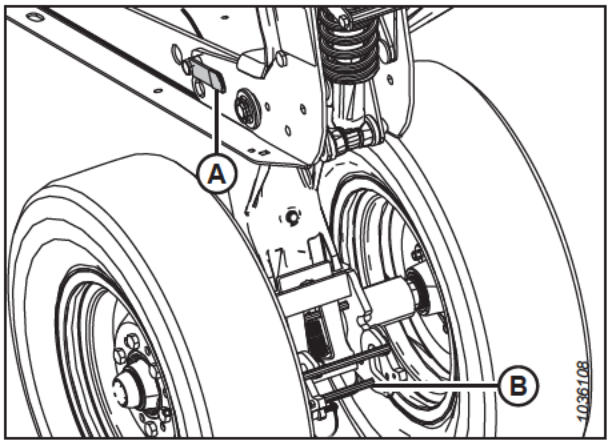

Figura 3.903: Rodas de transporte esquerdas - Pivô liberado

9. Levante o manípulo (A) enquanto puxa o manípulo (B) para levantar o conjunto da roda esquerda para a posição de armazenamento mais alta.

   NOTA:

   Foram removidas peças da ilustração para obter uma melhor clareza.

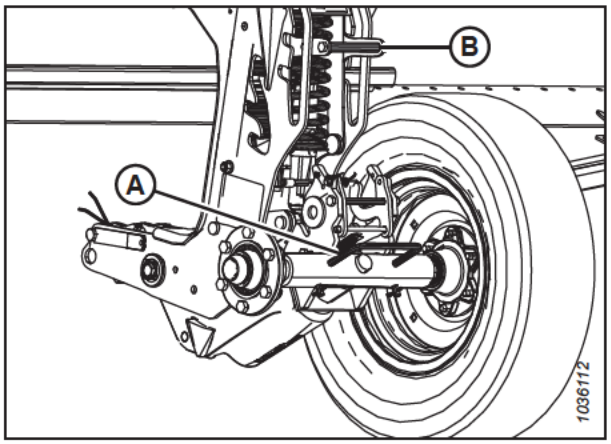

Figura 3.904: Rodas de transporte esquerdas na posição de armazenamento mais alta

10. Certifique-se de que o pino (A) esteja visível na posição de armazenamento mais alta na placa (B).

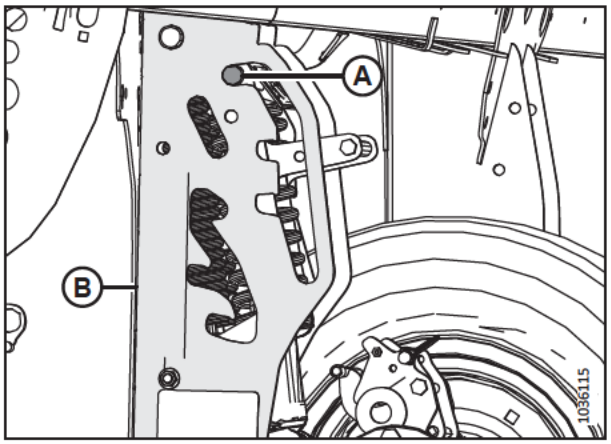

Figura 3.905: Pino do pivô da roda de transporte esquerda na posição de armazenamento mais alta

Movendo as rodas traseiras (direitas) até a posição de campo

Este procedimento explica como mover as rodas para a posição de armazenamento mais alta, mas você pode querer usar uma posição mais baixa se quiser que as rodas sirvam de apoio à plataforma durante as operações de campo.

PERIGO

Para evitar ferimentos corporais ou morte por acionamento inesperado ou queda da máquina suspensa, sempre desligue o motor, remova a chave, e engate os apoios de segurança antes de entrar embaixo da plataforma por qualquer motivo.

PERIGO

Certifique-se de que todos os observadores estejam afastados da área.

1. Ligue o motor.
2. Levante a plataforma até as rodas de transporte ficarem a 51-102 mm (2-4 pol.) acima do solo.

   NOTA:

   Levante a plataforma o suficiente para engatar os apoios de segurança — você terá que trabalhar sob a plataforma para concluir este procedimento.

   NOTA:

   Se o engate dos apoios de segurança exigir o levantamento da plataforma a uma altura em que seja inconveniente trabalhar nela, use blocos para apoiar a plataforma de maneira que as rodas de transporte fiquem a 51–102 mm (2–4 pol.) acima do solo.
3. Desligue o motor e remova a chave da ignição.
4. Engate os apoios de segurança da plataforma. Para obter instruções, consulte o manual do operador da colheitadeira.

5. No eixo de transporte direito, remova o pino de segurança (A) da trava do eixo de transporte direito.
6. Apoie o eixo de transporte direito usando a alavanca da roda (B) e então empurre-a (C) para liberar o eixo da estrutura da plataforma.
7. Abaixe o eixo de transporte direito até o chão usando a alavanca da roda (B).
8. Reinstale o pino de segurança (A) na trava.

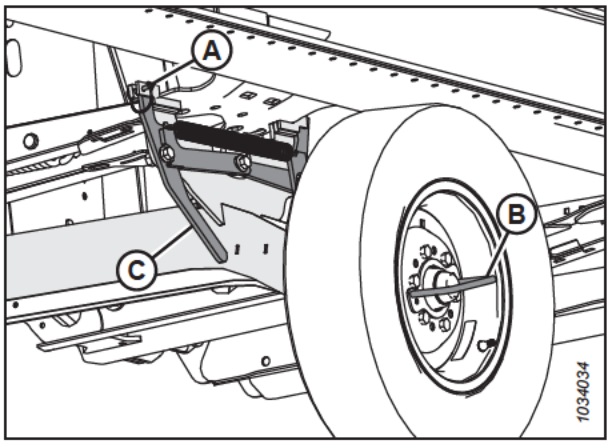

Figura 3.906: Eixo de transporte direito travado na Posição de transporte

9. Levante e gire o eixo de transporte direito (A) na direção mostrada usando a alavanca da roda.

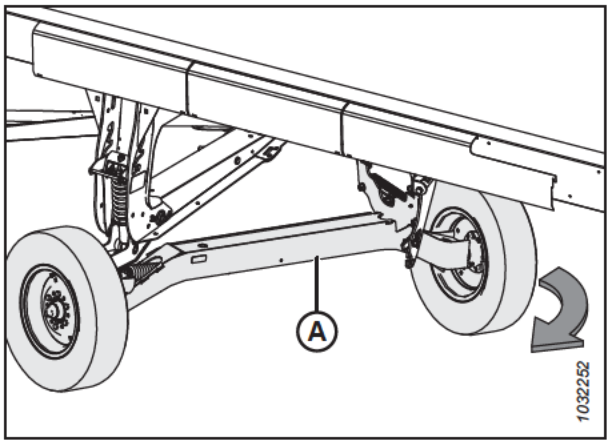

Figura 3.907: Rotação do eixo de transporte direito

10. Usando a alavanca da roda (A), levante e posicione o eixo (B) de transporte direito no suporte de campo (C) para engatar a trava.

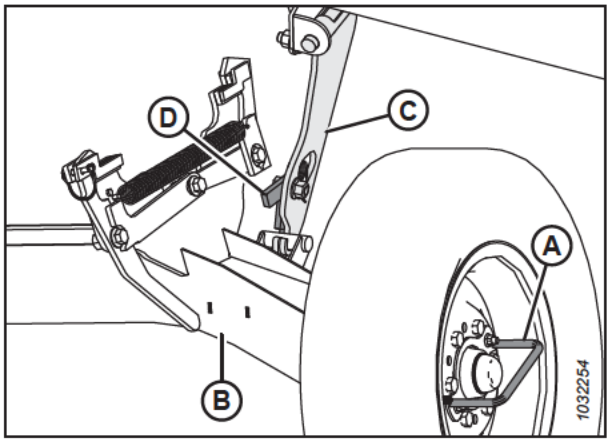

Figura 3.908: Eixo de transporte direito travado na Posição de trabalho

11. Puxe o manípulo de ajuste de altura de transporte (A) e o manípulo do pivô do eixo de levantamento (B) para mover o eixo para a posição de armazenamento mais alta. Certifique-se de que o pino (C) esteja visível na posição de armazenamento mais alta conforme mostrado.
12. Ajuste a posição das sapatas deslizantes na perna de transporte direita para coincidir com os outros. Para obter mais instruções, consulte *Ajuste das sapatas deslizantes internas, página 212*.

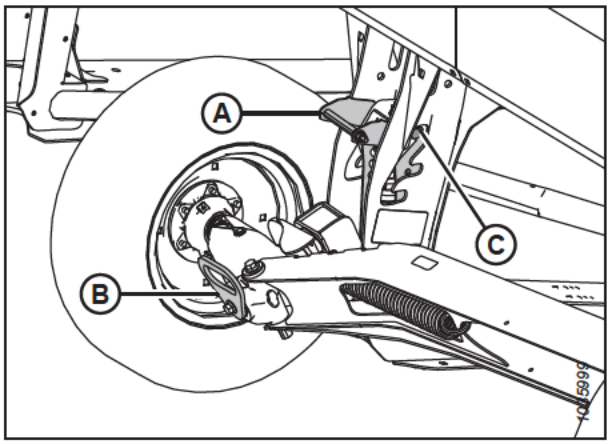

Figura 3.909: Rodas de transporte direitas na posição de armazenamento mais alta

3.14.4 Conversão da posição de campo para a posição de transporte (opcional)

Coloque a plataforma na posição de campo antes de rebocá-la para um novo local.

Movendo a roda externa esquerda da posição de trabalho para a de trabalho

A roda esquerda externa precisa ser colocada na posição de transporte para que a plataforma possa ser rebocada.

PERIGO

Para evitar ferimentos corporais ou morte por acionamento inesperado ou queda da plataforma suspensa, desligue o motor, remova a chave e engate os apoios de segurança antes de entrar embaixo da plataforma. Caso esteja usando um dispositivo de elevação para apoiar a plataforma, certifique-se de que ela esteja fixa antes de prosseguir.

PERIGO

Certifique-se de que todos os observadores estejam afastados da área.

1. Ligue o motor.
2. Eleve totalmente a plataforma.
3. Desligue o motor e remova a chave da ignição.
4. Engate os apoios de segurança da plataforma ou apoie a plataforma em blocos no nível do chão. Se você estiver usando blocos para apoiar a plataforma, certifique-se de que a plataforma esteja a aproximadamente 914 mm (36 pol.) do chão.

5. Remova o pino de segurança (A).
6. Remova os pinos de travamento (B).
7. Deslize o conjunto da roda esquerda (C) em direção à parte traseira da plataforma.

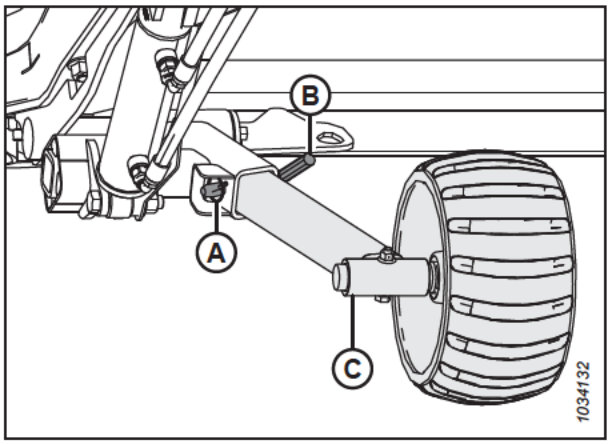

Figura 3.910: Conjunto de rodas esquerdas

8. Com a roda voltada para fora, deslize o conjunto da roda esquerda (C) para o suporte de armazenamento (D).
9. Instale o pino de travamento (B).
10. Instale o pino de segurança (A).

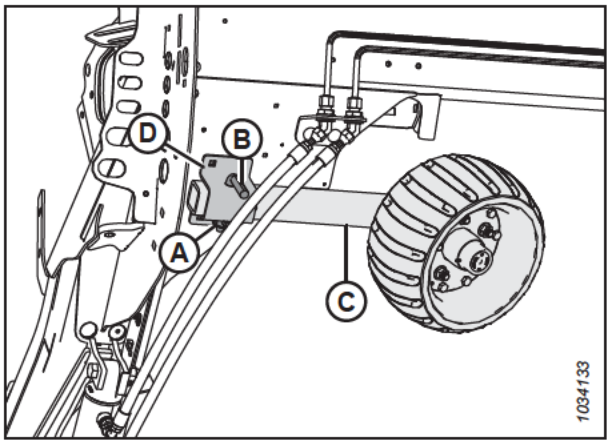

Figura 3.911: Conjunto de rodas esquerdas

Movendo as rodas (esquerdas) dianteiras para a posição de transporte

As rodas dianteiras (esquerdas) estão localizadas mais próximas do veículo rebocador. Para preparar a plataforma para transporte, abaixe as rodas até o chão e gire-as para que fiquem voltadas para a direção do deslocamento.

PERIGO

Para evitar ferimentos corporais ou morte por acionamento inesperado ou queda da máquina suspensa, sempre desligue o motor, remova a chave, e engate os apoios de segurança antes de entrar embaixo da plataforma por qualquer motivo.

PERIGO

Certifique-se de que todos os observadores estejam afastados da área.

CUIDADO

Mantenha distância das rodas e solte o acoplamento com cuidado já que as rodas se soltarão subitamente quando o mecanismo for liberado.

1. Ligue o motor.
2. Eleve totalmente a plataforma.

3. Desligue o motor e remova a chave da ignição.

4. Engate os apoios de segurança da plataforma ou apoie a plataforma em blocos no nível do chão. Se estiver usando blocos para apoiar a plataforma, certifique-se de que a plataforma esteja a aproximadamente 914 mm (36 pol.) do chão.

5. Ajuste a altura da roda estabilizadora na posição de transporte (orifício mais baixo). Puxe a alavanca de suspensão (A) para fora e empurre a alavanca do pivô do eixo (B) para baixo até atingir a posição de transporte.

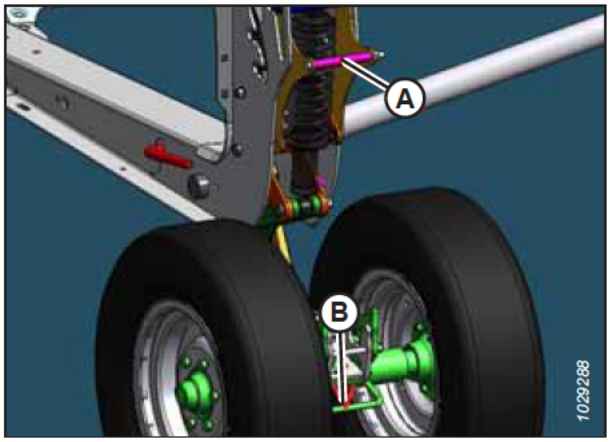

Figura 3.912: Rodas de transporte dianteiras

6. Prenda o pivô de transporte esquerdo empurrando a alavanca do pivô (A) para frente até engatar a trava.

7. Puxe a alavanca do pivô para trás para garantir que a trava está totalmente engatada.



Figura 3.913: Rodas de transporte dianteiras

8. Remova o pino Clevis (A) que prende a trava.

9. Empurre a alavanca do pivô (B) para cima para destravar o conjunto da roda.

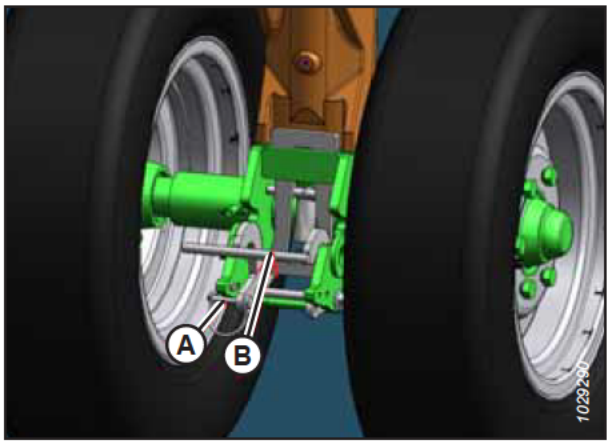

Figura 3.914: Rodas de transporte dianteiras

10. Gire o conjunto da roda dianteira (A) 90 ° no sentido horário.

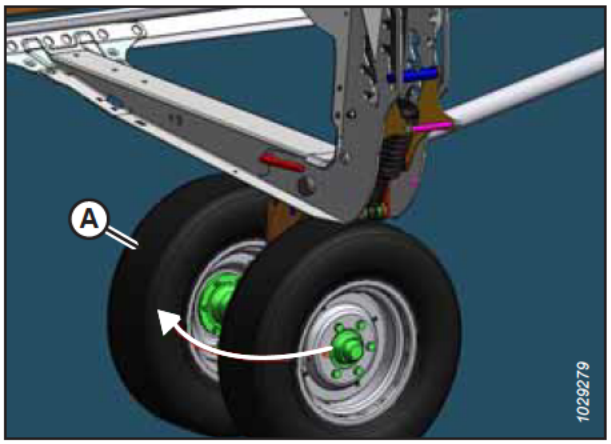

Figura 3.915: Rodas de transporte dianteiras

Movendo as rodas traseiras (direitas) até a posição de transporte

A plataforma precisa ser colocada na posição de transporte antes que possa ser rebocada.

PERIGO

Para evitar ferimentos corporais ou morte por acionamento inesperado ou queda da máquina suspensa, sempre desligue o motor, remova a chave, e engate os apoios de segurança antes de entrar embaixo da plataforma por qualquer motivo.

CUIDADO

Mantenha distância das rodas e solte o acoplamento com cuidado já que as rodas se soltarão subitamente quando o mecanismo for liberado.

1. Levante totalmente a sapata deslizante no eixo de transporte direito. Para obter mais instruções, consulte *Ajuste das sapatas deslizantes internas, página 212*.

2. Ajuste a altura da roda estabilizadora na posição de transporte (orifício mais baixo) como segue:
   - Se ela estiver no orifício superior, empurre a alavanca (A) para soltá-la.
   - Se estiver no orifício do meio, puxe a alavanca (A) para soltá-la.
3. Puxe a alavanca de suspensão (A) para fora e empurre a alavanca do pivô do eixo (B) para baixo.

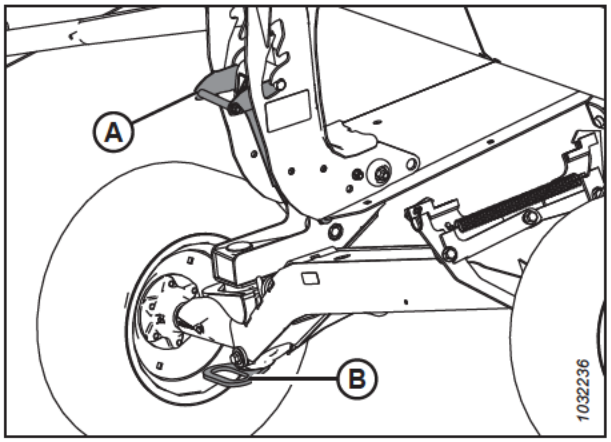

Figura 3.916: Rodas reguladoras

4. Empurre a trava (A) para baixo no suporte de campo direito (B) para destravar.

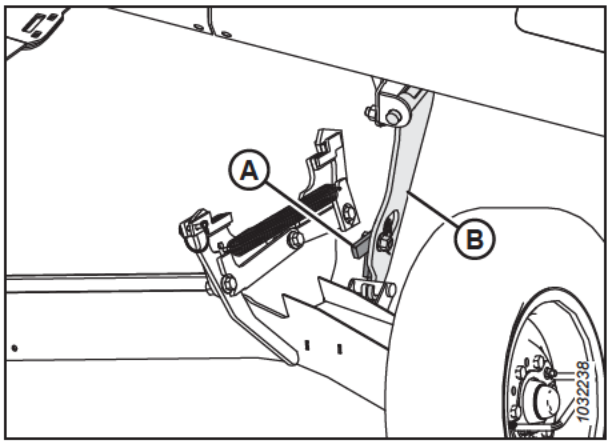

Figura 3.917: Suporte de campo direito

5. Levante a alavanca da roda (A) para remover o eixo de transporte direito (B) do suporte (C) de campo direito e então abaixe o eixo até o chão.

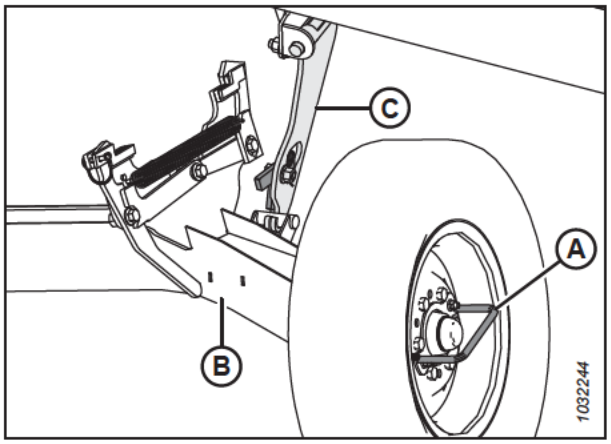

Figura 3.918: Suporte de campo direito

6. Use a alavanca da roda e gire o eixo de transporte direito (A) para baixo do chassi da plataforma.

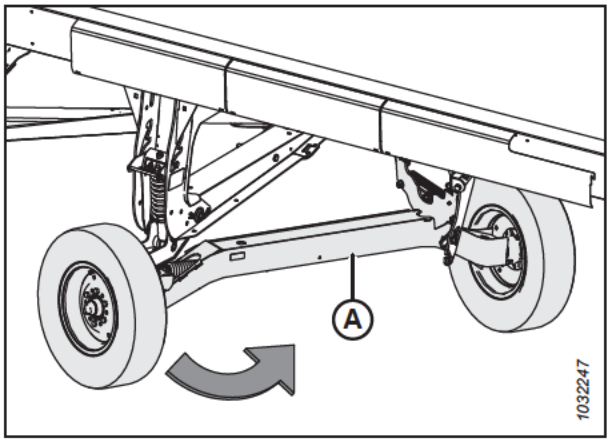

Figura 3.919: Eixo de transporte direito

7. Remova o pino Clevis (A) da trava do eixo de transporte direito.
8. Levante o eixo de transporte direito com a alavanca da roda (B) até que a trava engate.
9. Empurre a alavanca da roda (B) para baixo e certifique-se de que a trava esteja engatada.
10. Prenda a trava reinstalando o pino Clevis (A).

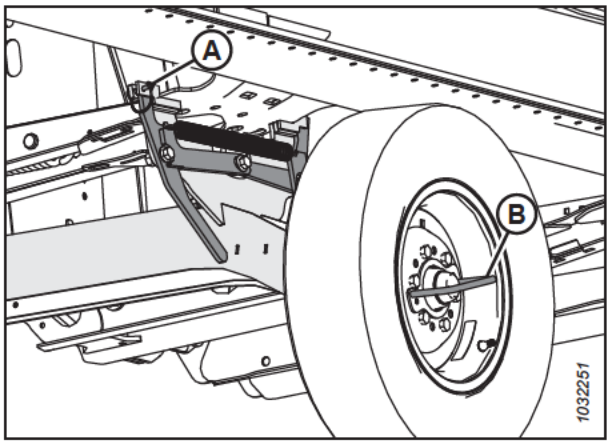

Figura 3.920: Eixo de transporte direito

Remover a barra de reboque do armazenamento

Ao converter a plataforma para a posição de transporte, você deve retirar o cambão de reboque do seu local de armazenamento no tubo traseiro.

Extensão da barra de reboque

1. Remova a cinta (A) do suporte (B) para liberar a extensão do cambão de reboque (C).
2. Gire a extensão do cambão de reboque para soltá-la do pino (D).
3. Levante a extensão do cambão de reboque (C) afastando-a do pino (D).

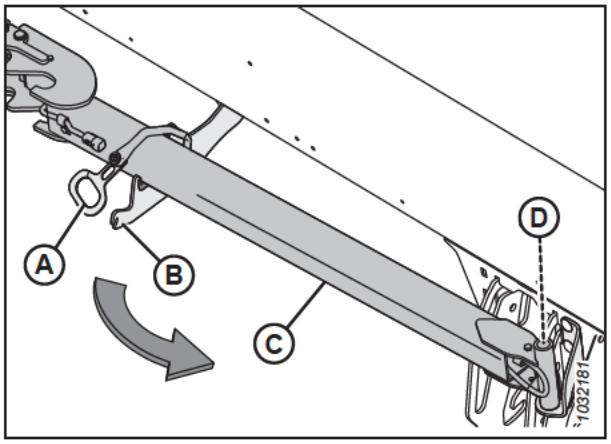

Figura 3.921: Extensão da barra de reboque armazenada

Barra de reboque

4. Abra a tampa lateral esquerda. Para obter instruções, consulte *Abrir as tampas laterais da plataforma, página 44*.

5. Puxe o cambão de reboque para a frente até que atinja a parada. Levante o cambão de reboque para soltar o batente (C) e o gancho (A) Clevis do ângulo de suporte (B); em seguida puxe-o para fora do tubo.

   NOTA:

   O tubo traseiro aparece transparente na ilustração.

6. Deslize o cambão de reboque para fora do tubo traseiro da plataforma.

   NOTA:

   Evite o contato com mangueiras e linhas hidráulicas ou elétricas próximas.

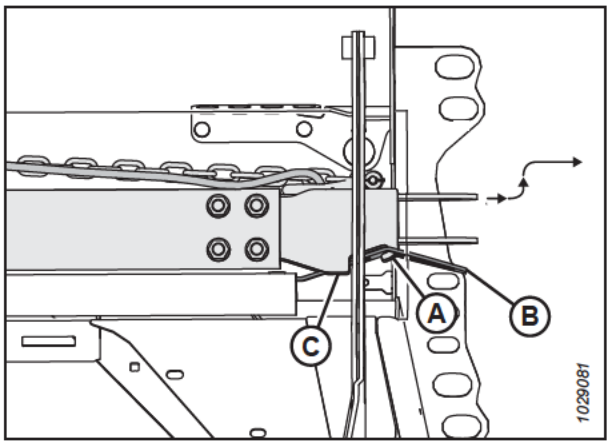

Figura 3.922: Barra de reboque armazenada

Fixação da barra de reboque

A barra de reboque consiste de duas seções que permitem o manuseio e o armazenamento mais fácil.

1. Bloqueie os pneus da plataforma com calços (A) para evitar que a plataforma se mova.

2. Retire o cambão de reboque do local de armazenamento Para obter mais instruções, consulte *Remover a barra de reboque do armazenamento, página 538*.

3. Caso esteja instalando um cambão de reboque e uma extensão, siga para o Passo *4, página 540*. Caso esteja instalando apenas um cambão de reboque, siga para o Passo *18, página 541*.



Figura 3.923: Bloqueio dos pneus

Instalar barra de reboque e extensão:

4. Remova o pino de segurança (A) do pivô de transporte esquerdo (B).
5. Empurre a extensão (D) nas luvas do pivô de transporte esquerdo (B) até que a trava engate (C).
6. Reinstale o pino Lynch (A) no pivô de transporte para fixar a extensão.
7. Retire a extremidade do chicote de extensão (E) de dentro do tubo de extensão.

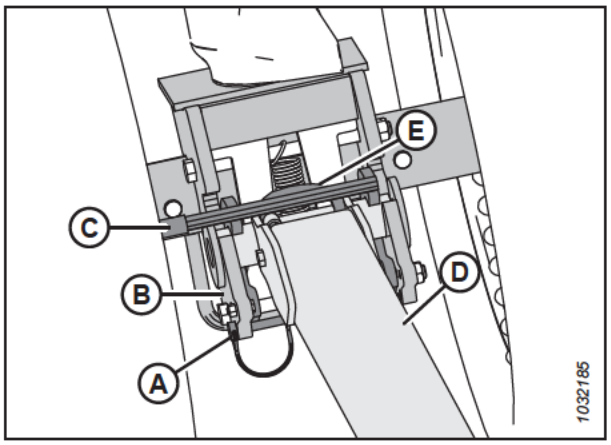

Figura 3.924: Extensão da barra de reboque para pivô de transporte esquerdo

8. Conecte o chicote do fiamento da extensão (A) ao chicote do pivô de transporte esquerdo (B).

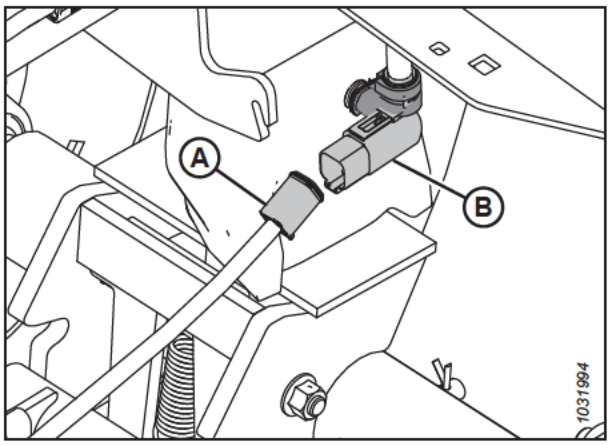

Figura 3.925: Conexão elétrica da barra de reboque

9. Remova o pino de segurança (E) da trava (B).
10. Posicione a extremidade da barra de transporte (C) nos olhais de extensão da barra de transporte no solo.
11. Levante a extensão (D) para engatar a trava (B) no cambão de reboque (C).
12. Recupere a extremidade do chicote da barra de reboque (A) de seu local de armazenamento.

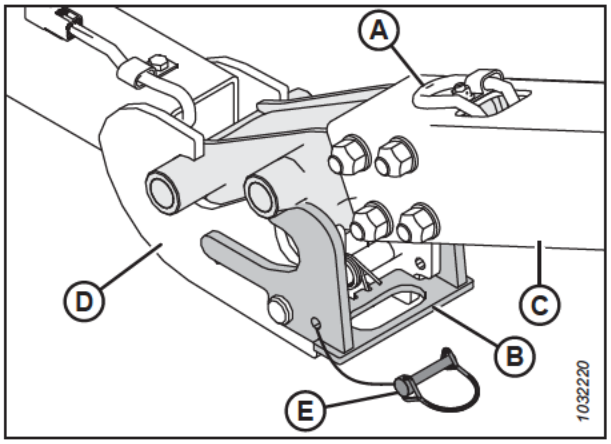

Figura 3.926: Barra de reboque para extensão

13. Conecte o chicote da barra de reboque (A) ao chicote de extensão (B).
14. Reinstale o pino Lynch (C) na trava para fixar o cambão de reboque.

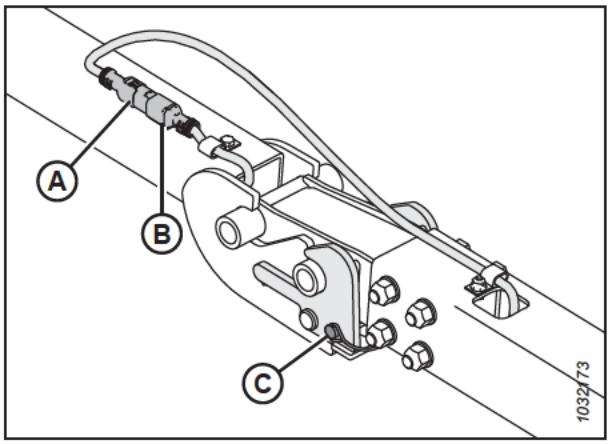

Figura 3.927: Barra de reboque/chicote de extensão

15. Retire o chicote elétrico do cambão de reboque (A) e a corrente de segurança (B) do local de armazenamento.
16. Conecte o chicote elétrico do cambão de reboque ao veículo e prenda a corrente de segurança desde o cambão de reboque até o veículo de reboque.
17. Ligue o pisca-alerta do reboque e verifique se todos os faróis da plataforma estão funcionando.

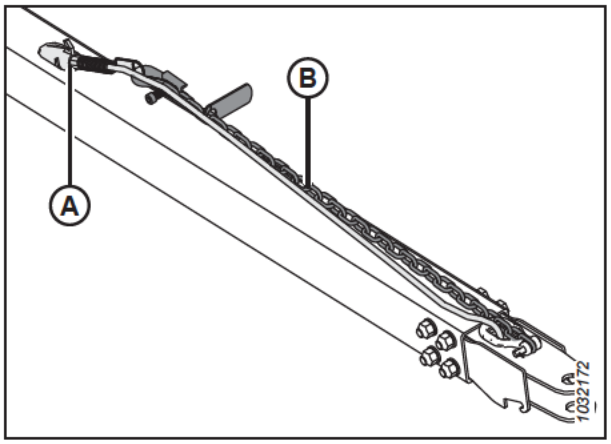

Figura 3.928: Chicote do fiamento da barra de reboque

Instalar apenas a barra de reboque:

18. Remova o pino de segurança (A) do pivô de transporte esquerdo (B).
19. Empurre o cambão de reboque (C) nas luvas do pivô de transporte esquerdo (B) até que a trava (D) engate.
20. Reinstale o pino Lynch (A) no pivô de transporte para fixar o cambão de reboque.
21. Recupere a extremidade do chicote da barra de reboque (E).

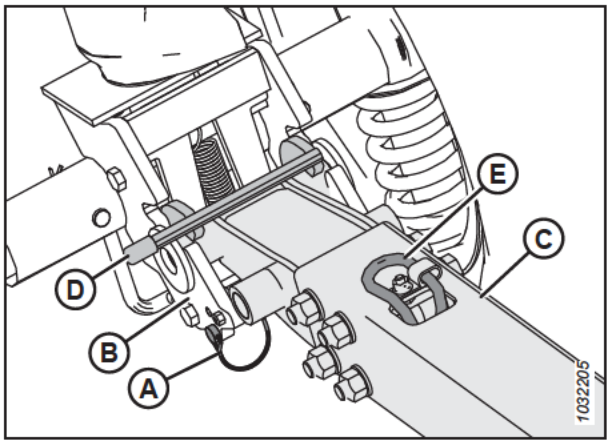

Figura 3.929: Barra de reboque e pivô de transporte esquerdo

22. Conecte o chicote do fiamento da extensão (A) ao chicote do pivô de transporte esquerdo (B).

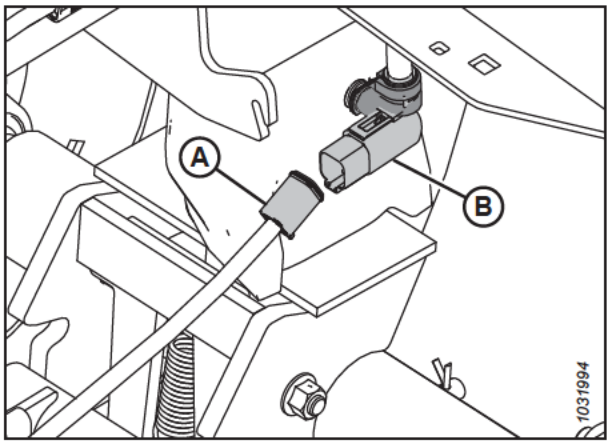

Figura 3.930: Conexão elétrica da barra de reboque

23. Retire o chicote elétrico do cambão de reboque (A) e a corrente de segurança (B) do local de armazenamento.
24. Conecte o chicote elétrico do cambão de reboque ao veículo e prenda a corrente de segurança desde o cambão de reboque até o veículo de reboque.
25. Ligue o pisca-alerta do reboque e verifique se todos os faróis da plataforma estão funcionando.

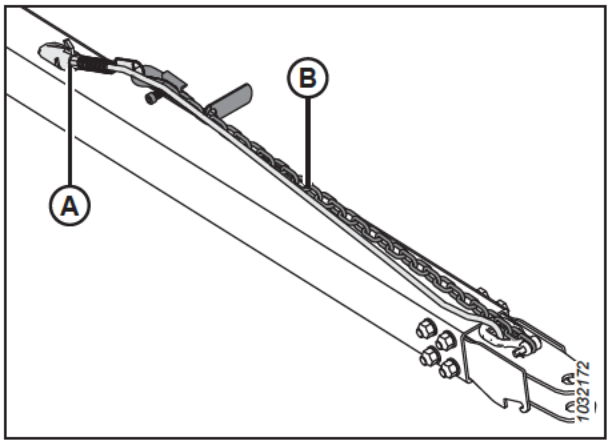

Figura 3.931: Chicote do fiamento da barra de reboque

3.15 Armazenamento da plataforma

Armazenar a plataforma de forma adequada ajuda a prolongar sua vida útil.

ADVERTÊNCIA

Nunca utilize gasolina, nafta ou qualquer material volátil para limpar a plataforma. Esses materiais podem ser tóxicos e/ou inflamáveis.

CUIDADO

Cubra os dedos duplos e a barra de corte para evitar ferimentos em virtude de contato acidental.

1. Limpe a plataforma cuidadosamente.
2. Armazene a máquina em um local seco e protegido, se possível. Se a plataforma for armazenada em uma área externa, sempre cubra-a com lona à prova d'água ou outro material de proteção.

   NOTA:

   Se a plataforma for armazenada em uma área externa, remova as esteiras e guarde-as em local seco e protegido da luz. Se você não for remover as esteiras, abaixe a barra de corte para que água e neve não se acumulem nas esteiras. O acúmulo de água e neve sobre a plataforma exerce peso significativo sobre as esteiras e o chassi da plataforma.
3. Abaixe a plataforma sobre blocos para manter a barra de corte afastada do solo.
4. Abaixe totalmente o molinete. Se a plataforma for armazenada em área externa, amarre o molinete ao chassi para evitar a rotação do molinete pelo vento.
5. Para evitar a formação de ferrugem na plataforma, repinte todas as superfícies pintadas desgastadas ou lascadas.
6. Solte as correias de acionamento.
7. Lubrifique bem a plataforma. Deixe um excesso de graxa nos encaixes para manter a umidade fora dos rolamentos.
8. Aplique graxas nas roscas expostas, barras do cilindro e nas superfícies deslizantes dos componentes.
9. Verifique a plataforma em busca de componentes com desgaste e repare-os conforme necessário.
10. Verifique a plataforma em busca de componentes quebrados e solicite peças de reposição ao seu concessionário. O reparo imediato desses itens poupará tempo e esforço na próxima temporada.
11. Substitua ferragens que estejam faltando. Aperte ferragens soltas com o valor de torque especificado. Para obter mais informações, consulte *7.1 Especificações de torque, página 825*.

Capítulo 4: Manutenção e serviço

Este capítulo contém as informações necessárias para realizar a manutenção de rotina e as tarefas de serviço ocasionais em sua máquina. A palavra “manutenção” refere-se a tarefas agendadas que ajudam sua máquina a operar com segurança e eficácia; O termo “serviço” refere-se a tarefas que devem ser realizadas cada vez que uma peça precisar ser reparada ou substituída. Para realizar procedimentos de serviço avançados, entre em contato com seu Concessionário.

Um catálogo de peças é fornecido na caixa plástica do manual na traseira, ao lado da perna direita da plataforma.

Registre as horas de operação e use o registro de manutenção fornecido (consulte *4.2.1 Registro/cronograma de manutenção, página 546*) para manter o controle da sua agenda de manutenção.

4.1 Preparação da máquina para serviços

Atente para todas as precauções de segurança antes de iniciar o serviço na máquina.

PERIGO

Para evitar ferimentos ou morte devido ao acionamento inesperado ou à queda de uma máquina suspensa, sempre desligue o motor e retire a chave antes de deixar o assento do operador e sempre engate os apoios de segurança antes de ficar sob a máquina por qualquer motivo.

CUIDADO

A fim de evitar lesões corporais, siga todas as precauções de segurança listadas antes da manutenção da plataforma ou de abrir as tampas de acionamento.

PERIGO

Certifique-se de que todos os observadores estejam afastados da área.

Antes de fazer um serviço na máquina, siga estes passos:

1. Ligue o motor.
2. Abaixe a plataforma completamente. Se for necessário fazer a manutenção na posição da plataforma elevada, sempre engate os apoios de segurança.
3. Desligue o motor e remova a chave da ignição.
4. Engate o freio de estacionamento.
5. Aguarde a parada de todas as peças móveis.

4.2 Requisitos de manutenção

A manutenção regular é o melhor seguro contra desgaste prematuro e avarias inoportunas. Seguir essa manutenção programada aumentará a vida útil da máquina. Registre as horas de operação, use o registro de manutenção e mantenha cópias dos seus registros de manutenção (consulte *4.2.1 Registro/cronograma de manutenção, página 546*).

Os requisitos de manutenção periódica são organizados de acordo com os intervalos de manutenção. Se um intervalo de manutenção especificar mais de um período de tempo (por exemplo, "100 horas ou anualmente"), faça a manutenção da máquina no primeiro período atingido.

IMPORTANTE:

Os intervalos recomendados referem-se a condições normais de uso. Realize a manutenção mais frequentemente se a máquina for operada sob condições adversas (poeira em excesso, cargas extremamente pesadas etc.).

Ao realizar a manutenção da máquina, consulte a seção apropriada neste capítulo e use somente os fluidos e lubrificantes especificados. Consulte a área interna da contracapa para lubrificantes e fluidos recomendados.

⚠ CUIDADO

Siga todas as instruções de segurança. Para obter instruções, consulte *1 Segurança, página 1* e *4.1 Preparação da máquina para serviços, página 545*.

4.2.1 Registro/cronograma de manutenção

Manter um registro permite que o usuário acompanhe quando a manutenção é realizada.

Ação:		✓ – Verificar					♦ – Lubrificar						▲ – Alterar					
✎	Leitura do horímetro																	
✎	Data da manutenção																	
✎	Reparado por																	
Primeiro uso		Consulte *4.2.2 Inspeção de amaciamento, página 549*.																
Fim da temporada		Consulte *4.2.4 Manutenção do equipamento – Final da temporada, página 550*.																
10 horas ou diariamente (o que ocorrer primeiro)																		
✓	Mangueiras e linhas hidráulicas; consulte *4.2.5 Verificação das mangueiras e tubulações hidráulicas, página 551* [86]																	
✓	Seções da navalha, dedos duplos e apalpadores, consulte *4.8 Navalha, página 615*[86]																	
✓	Pressão do pneu, consulte *4.16.3 Verificação da pressão dos pneus, página 768*[86]																	
♦	Rolos da esteira central; consulte *A Cada 10 Horas, página 553*																	
✓	Para ganchos do suporte de elo, consulte *4.10.7 Verificar os ganchos do suporte do engate, página 683*[86]																	
✓	Torque do parafuso do eixo, consulte *4.16.2 Verificação do torque do parafuso de montagem de transporte, página 766*																	
25 horas																		
✓	Nível do óleo hidráulico no reservatório, consulte *4.4.1 Verificação do nível do óleo no reservatório hidráulico, página 573*[86]																	
♦	Canhoto da navalha, consulte *A Cada 25 Horas, página 554*[86]																	
50 horas ou anualmente																		
♦	Eixo de transmissão e juntas universais do eixo de transmissão, consulte *A Cada 50 Horas, página 555*																	

86. A MacDon recomenda manter um registro da manutenção diária como prova de uma máquina com manutenção adequada.

♦	Rolamento direito do sem fim transversal superior, consulte *A Cada 50 Horas, página 555*																	
♦	Cubos deslizantes do sem fim transversal superior, consulte *A Cada 50 Horas, página 555*																	
♦	Suporte de rolamento do sem fim transversal superior e junta universal, consulte *A Cada 50 Horas, página 555*																	
♦	Pivôs do módulo de flutuação do sem fim, consulte *A Cada 50 Horas, página 555*																	
♦	Rolamentos do rolo da esteira central, 3 locais. Consulte *A Cada 50 Horas, página 555*																	
♦	Corrente de acionamento do molinete (se a corrente estiver seca no próximo intervalo de lubrificação, considere diminuir o intervalo de lubrificação.); consulte *A Cada 50 Horas, página 555*																	
▲	Lubrificante da caixa de navalhas (somente nas primeiras 50 horas), consulte *Troca de óleo da caixa de navalhas, página 656*																	
▲	Lubrificante da caixa de engrenagens do acionamento da plataforma (somente nas primeiras 50 horas), consulte *Troca de óleo da caixa de engrenagens de acionamento da plataforma, página 568*																	
▲	Lubrificante da caixa de engrenagens complementar do acionamento da plataforma (somente nas primeiras 50 horas), consulte *Troca de óleo da caixa de engrenagens complementar de acionamento da plataforma, página 571*																	
✓	Folga do sem fim para o assoalho e para a esteira central, consulte *4.7.1 Ajuste da folga entre o sem fim e a bandeja, página 590*																	
✓	Nível do lubrificante da caixa de engrenagens, consulte *Verificar o nível de óleo na caixa de engrenagens da plataforma, página 567*																	
✓	Nível do lubrificante da caixa de engrenagens complementar, consulte *Verificar o nível de óleo na caixa de engrenagens complementar da plataforma, página 569*																	
✓	Tensão da corrente de acionamento do molinete, consulte *4.14.1 Corrente de acionamento do molinete, página 739*																	
✓	Folga do dedo do molinete/barra de corte, consulte *4.13.1 Folga do molinete até a barra de corte, página 708*																	
✓	Torque do parafuso da roda, consulte *4.16.1 Verificação de torque do parafuso da roda, página 766*																	

✓	Nível de lubrificante da caixa de navalhas, consulte *Verificar o nível de óleo na caixa de navalhas, página 655*																	
✓	Parafusos de montagem da caixa de navalhas, consulte *Verificação dos parafusos de montagem, página 656*																	
100 horas ou anualmente (o que ocorrer primeiro)																		
♦	Corrente de acionamento do sem fim, consulte *A Cada 100 Horas, página 559*																	
♦	Pivôs de flutuação, consulte *A Cada 100 Horas, página 559*																	
♦	Tencionadores das molas da flutuação, consulte *A Cada 100 Horas, página 559*																	
250 horas ou anualmente (o que ocorrer primeiro)																		
♦	Rolamentos do cardam do molinete, consulte *A Cada 250 Horas, página 561*																	
♦	Junta universal de acionamento do molinete, consulte *A Cada 250 Horas, página 561*																	
♦	Elo flexível; consulte *A Cada 250 Horas, página 561*																	
✓	Folga axial da roda de contorno; consulte *4.15.4 Verificação da folga axial da roda de contorno, página 762*																	
♦	Cubo da roda de contorno, consulte *4.15.3 Lubrificação do sistema de roda de contorno, página 760*																	
▲	Filtro de óleo hidráulico, consulte *4.4.4 Troca do filtro de óleo, página 575*																	
500 horas ou anualmente (o que ocorrer primeiro)																		
♦	Rolamentos da roda reguladora/transporte de velocidade lenta, consulte *A Cada 500 Horas, página 562*																	
✓	Tensão da corrente da caixa de engrenagens de acionamento da plataforma, consulte *4.6.5 Ajustar a tensão da corrente - caixa de engrenagens, página 587*																	
✓	Tensão da corrente da caixa de engrenagens de acionamento complementar da plataforma, consulte *4.6.6 Ajustar a tensão da corrente - caixa de engrenagens complementar, página 588*																	
1000 horas ou 3 anos (o que ocorrer primeiro)																		
▲	Lubrificante da caixa de navalhas, consulte *Troca de óleo da caixa de navalhas, página 656*																	
▲	Lubrificante da caixa de engrenagens de acionamento da plataforma, consulte *Troca de óleo da caixa de engrenagens de acionamento da plataforma, página 568*																	

▲	Lubrificante da caixa de engrenagens complementar de acionamento da plataforma, consulte *Troca de óleo da caixa de engrenagens complementar de acionamento da plataforma, página 571*																	
▲	Óleo hidráulico, consulte *4.4.3 Troca de óleo do reservatório hidráulico, página 574*																	

4.2.2 Inspeção de amaciamento

Uma inspeção de amaciamento inclui a verificação de correias, fluidos e uma inspeção geral da máquina para verificação de ferragem solta ou de outras áreas de atenção. As inspeções de amaciamento garantem que todos os componentes possam operar por um extenso período de tempo sem que sejam necessários manutenção ou substituições. O período de amaciamento trata-se das 50 primeiras horas após a partida inicial da máquina.

Intervalo de inspeção	Item	Consulte a
5 minutos	Verifique o nível do óleo hidráulico no reservatório (verifique o nível de óleo após a primeira preparação e após as mangueiras hidráulicas estarem preenchidas com óleo).	*4.4.1 Verificação do nível do óleo no reservatório hidráulico, página 573*
5 horas	Verifique se há ferragens soltas e aperte quaisquer ferragens soltas com a especificação de torque exigida.	*7.1 Especificações de torque, página 825*
10 horas	Verifique a tensão da correia de acionamento do sem fim.	*Verificar a tensão da corrente de acionamento do sem fim – Método completo, página 595*
10 horas	Verifique os parafusos de instalação da caixa de navalhas.	*Verificação dos parafusos de montagem, página 656*
10 horas	Lubrifique os rolamentos da esteira central.	*A Cada 10 Horas, página 553*
50 horas	Troque o óleo da caixa de engrenagens do módulo de flutuação.	*Troca de óleo da caixa de engrenagens de acionamento da plataforma, página 568*
50 horas	Troque o filtro do óleo hidráulico do módulo de flutuação.	*4.4.4 Troca do filtro de óleo, página 575*
50 horas	Troque o lubrificante da caixa de navalhas.	*Troca de óleo da caixa de navalhas, página 656*
50 horas	Verifique a tensão da correia da caixa de engrenagens.	*4.6.5 Ajustar a tensão da corrente - caixa de engrenagens, página 587* e *4.6.6 Ajustar a tensão da corrente - caixa de engrenagens complementar, página 588*

4.2.3 Manutenção do equipamento – Pré-temporada

O equipamento deve ser inspecionado e reparado no início de cada temporada de operação.

CUIDADO

- **Leia este manual para se atualizar quanto a recomendações de segurança e funcionamento.**
- **Revise todos os decalques de segurança e os outros decalques da plataforma. Observe as áreas de perigo.**
- **Certifique-se de que todas as tampas e dedos duplos estejam devidamente instalados e seguros. Nunca altere ou remova equipamentos de segurança.**
- **Certifique-se de que você compreende e tem praticado o uso seguro de todos os controles. Conheça a capacidade e as características operacionais da máquina.**
- **Certifique-se de possuir um kit de primeiros socorros e um extintor de incêndio. Saiba onde estão e como usá-los.**

1. Lubrifique a máquina completamente. Para obter instruções, consulte *4.3 Lubrificação, página 553*.
2. Execute todas as tarefas da manutenção anual. Para obter mais instruções, consulte *4.2.1 Registro/cronograma de manutenção, página 546*.

4.2.4 Manutenção do equipamento – Final da temporada

Inspecione e realize a manutenção necessária de equipamentos ao final de cada temporada de operação.

PERIGO

Certifique-se de que todos os observadores estejam afastados da área.

ADVERTÊNCIA

Nunca utilize gasolina, nafta ou qualquer material volátil para a limpeza. Esses materiais podem ser tóxicos e/ou inflamáveis.

CUIDADO

Cubra os dedos duplos e a barra de corte para evitar ferimentos em virtude de contato acidental.

1. Limpe a plataforma cuidadosamente.
2. Armazene a máquina em local seco e protegido, se possível. Se a plataforma for armazenada em uma área externa, cubra-a com lona à prova d'água ou outro material de proteção.

   NOTA:

   Se a plataforma for armazenada em uma área externa, remova as esteiras e guarde-as em local seco e protegido da luz. Se você **NÃO** for remover as esteiras, abaixe a barra de corte para que água e neve não se acumulem nas esteiras. O acúmulo de água e neve sobre a plataforma exerce peso significativo sobre as esteiras e o chassi da plataforma.
3. Abaixe a plataforma sobre blocos para manter a barra de corte afastada do solo.
4. Abaixe totalmente o molinete. Se a plataforma for armazenada em área externa, amarre o molinete ao chassi para evitar a rotação da roda pelo vento.
5. Para evitar a formação de ferrugem na plataforma, repinte todas as superfícies pintadas desgastadas ou lascadas.
6. Solte as correias de acionamento.
7. Lubrifique bem a plataforma. Deixe um excesso de graxa nos encaixes para manter a umidade fora dos rolamentos.
8. Aplique graxa nas roscas expostas, hastes do cilindro e nas superfícies deslizantes dos componentes.

9. Lubrifique as navalhas. Consulte o interior da tampa traseira para lubrificantes recomendados.
10. Verifique a plataforma em busca de componentes quebrados e solicite peças de reposição ao seu concessionário. O reparo imediato desses itens poupará tempo e esforço no início da próxima temporada.
11. Aperte todas as ferragens soltas. Para saber as especificações de torque, consulte o Capítulo *7.1 Especificações de torque, página 825*.

4.2.5 Verificação das mangueiras e tubulações hidráulicas

Verifique sinais de vazamento diariamente nas mangueiras e tubulações hidráulicas.

PERIGO

Certifique-se de que todos os observadores estejam afastados da área.

PERIGO

Para evitar lesões corporais ou morte devido à partida inesperada da máquina, sempre desligue o motor e remova a chave da ignição antes de fazer ajustes na máquina.

ADVERTÊNCIA

- **Evite fluidos de alta pressão. Um fluido que vaza pode penetrar na pele e causar ferimentos graves.**
- **Antes de desconectar linhas hidráulicas, alivie a pressão no sistema hidráulico. Antes de adicionar pressão ao sistema hidráulico, aperte todas as conexões do sistema.**
- **Mantenha o corpo longe de orifícios e bicos que possam ejetar fluidos sob alta pressão.**
- **Se um fluido penetrar na pele, ele deve ser removido cirurgicamente dentro de poucas horas por um médico experiente, caso contrário poderá haver gangrena.**



Figura 4.1: Perigo da pressão hidráulica

- **Use um pedaço de papel ou papelão para procurar por vazamentos.**

IMPORTANTE:

Mantenha as pontas do acoplador hidráulico e os conectores limpos. Permitir que poeira, sujeira, água ou material estranho entrem em contato com o sistema é a maior causa de danos ao sistema hidráulico. **NÃO** tente realizar reparo dos sistemas hidráulicos em campo. Ajustes precisos exigem conexões perfeitamente limpas durante a inspeção.

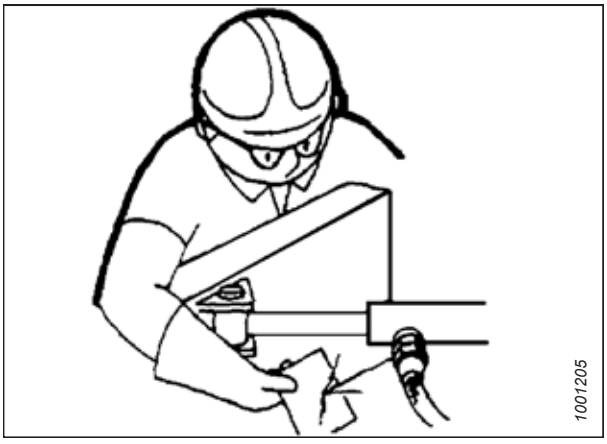

Figura 4.2: Teste para vazamentos hidráulicos

1. Ligue o motor.
2. Engate a plataforma. Com ela funcionando, levante e abaixe a plataforma e o molinete. Estenda e retraia o molinete. Deixe-a em funcionamento por 10 minutos.
3. Desligue o motor e remova a chave da ignição.
4. Quando a máquina tiver ficado parada por várias horas, ande ao seu redor verificando mangueiras, tubulações e encaixes em busca de vazamentos visíveis de óleo.

4.3 Lubrificação

As localizações da graxeira zerk estão marcadas na máquina por decalques mostrando uma pistola de graxa e o intervalo de lubrificação em horas de operação da plataforma.

Consulte o interior da tampa traseira para obter informações sobre lubrificantes recomendados.

Registre as horas de operação da plataforma. Use o registro de manutenção fornecido neste manual para acompanhar quais procedimentos de manutenção foram executados na plataforma e quando. Para obter mais informações, consulte *4.2.1 Registro/ cronograma de manutenção, página 546*.

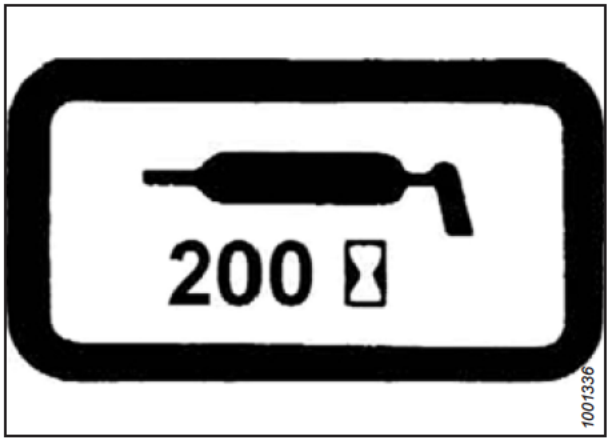

Figura 4.3: Decalque do intervalo de lubrificação

4.3.1 Intervalos de lubrificação

Os intervalos de lubrificação são especificados em termos de horas de operação da plataforma. Manter registros de manutenção precisos é a melhor maneira de garantir que esses procedimentos sejam executados em tempo hábil.

A Cada 10 Horas

A manutenção diária é necessária para manter sua máquina operando com desempenho máximo. Ela permite também que você inspecione a máquina a fim de identificar problemas antecipadamente.

Use graxa de alto desempenho, alta temperatura e extrema pressão (EP2) com base de lítio e máximo de 1% de dissulfeto de molibdênio (NLGI Categoria 2), a menos que especificado de outra forma.

IMPORTANTE:

Ao lubrificar rolamentos (A), limpe detritos e o excesso de lubrificante ao redor do rolamento. Inspecione a condição do rolamento e da caixa do rolamento. Lubrifique o rolamento até que saia graxa da vedação. Limpe qualquer excesso de graxa na área após a lubrificação.

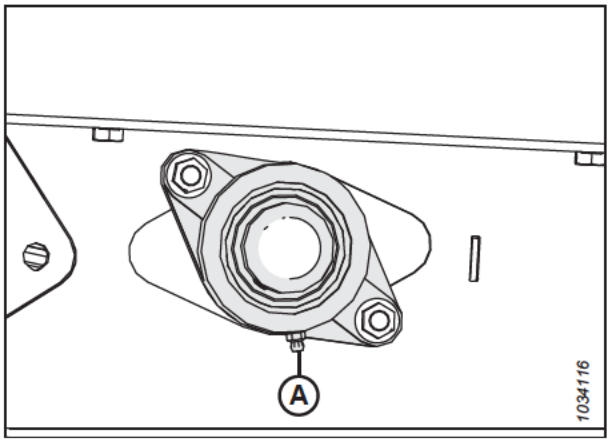

Figura 4.4: Rolo de acionamento da esteira central

IMPORTANTE:

Ao lubrificar rolamentos (A), limpe detritos e o excesso de graxa ao redor da caixa do rolamento. Inspecione a condição do rolamento e da caixa de rolamento. Lubrifique o rolamento até que saia graxa da vedação. A lubrificação inicial de uma plataforma nova pode exigir 5–10 bombeadas adicionais de graxa. Limpe qualquer excesso de graxa na área após a lubrificação.

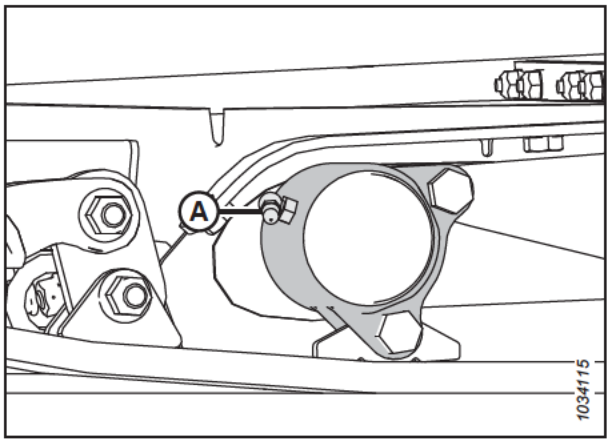

Figura 4.5: Rolo livre da esteira central

A Cada 25 Horas

A manutenção regular é necessária para manter sua máquina operando com desempenho máximo. Ela permite também que você inspecione a máquina a fim de identificar problemas antecipadamente.

Use graxa de alto desempenho, alta temperatura e extrema pressão (EP2) com base de lítio e máximo de 1% de dissulfeto de molibdênio (NLGI Categoria 2), a menos que especificado de outra forma.

Lubrifique o canhoto da navalha (A) a cada 25 horas. Após lubrificar o canhoto da navalha, verifique se há sinais de aquecimento excessivo nos primeiros dedos duplos. Se necessário, alivie a pressão no canhoto da navalha pressionando a esfera de retenção na graxeira.

IMPORTANTE:

NÃO lubrifique o canhoto da navalha em excesso. Lubrificar o canhoto da navalha em excesso coloca a navalha sob pressão fazendo com que ela friccione os dedos duplos, o que resulta em desgaste excessivo. Aplique somente 1–2 bombeadas de graxa usando uma engraxadeira mecânica (**NÃO** use engraxadeira elétrica). Se for necessário usar mais de 6–8 bombeadas de graxa para preencher a cavidade, substitua a vedação no canhoto da navalha. Para obter instruções, consulte *4.8.3 Remoção do rolamento do canhoto da navalha, página 618*.

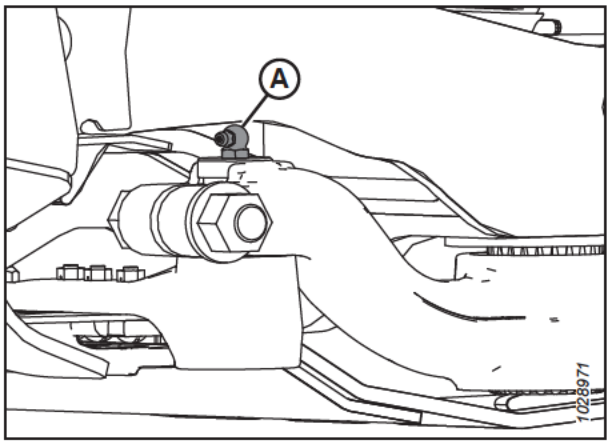

Figura 4.6: Canhoto da navalha

A Cada 50 Horas

A manutenção é necessária para manter sua máquina operando com desempenho máximo. Ela permite também que você inspecione a máquina a fim de identificar problemas antecipadamente.

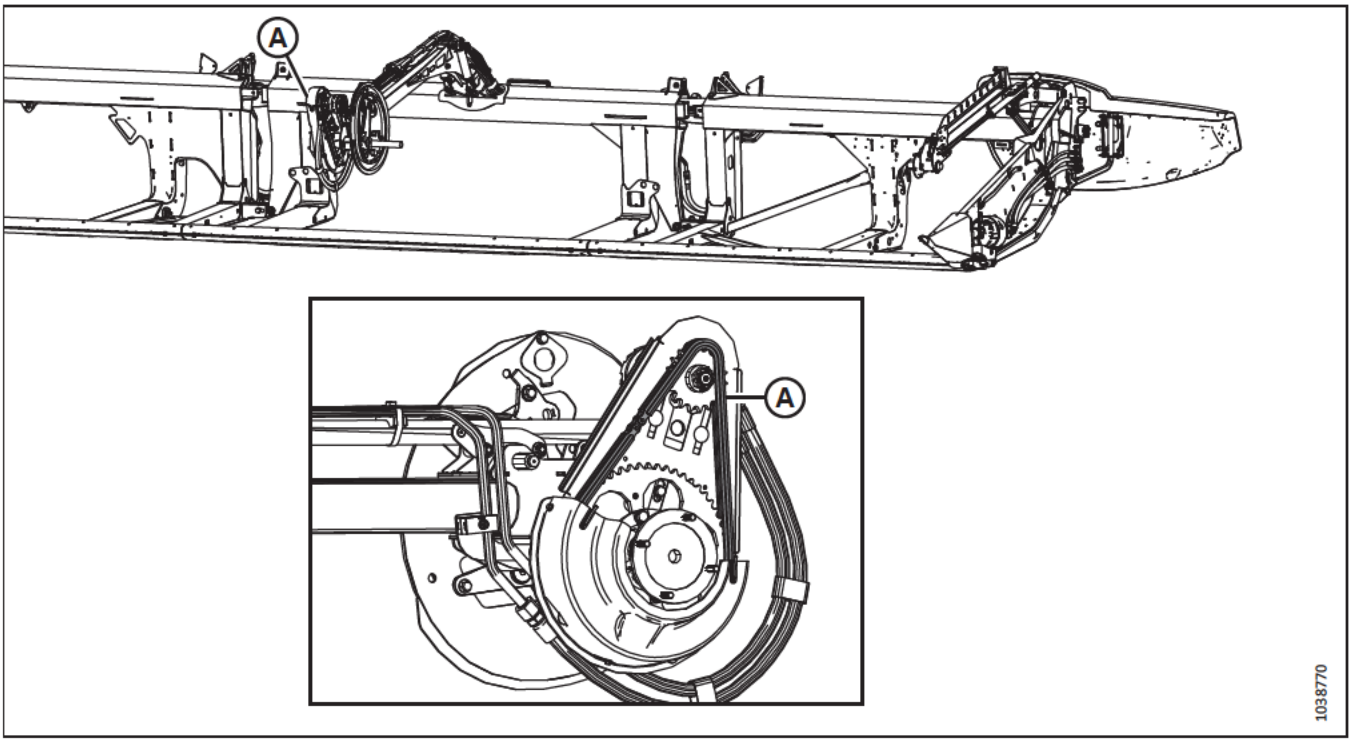

Figura 4.7: Molinete

A - Corrente motora do molinete. Para lubrificar a corrente, consulte *4.3.3 Lubrificação da corrente de acionamento do molinete, página 564***.**

IMPORTANTE:

Use um óleo de corrente com viscosidade entre 100–150 cSt a 40 °C (normalmente médio a pesado) ou óleo mineral Sae 20W50 que não contenha detergentes ou solventes.

NOTA:

Se a corrente estiver seca no próximo intervalo de lubrificação, lubrifique-a com mais frequência.

Use graxa de alto desempenho, alta temperatura e extrema pressão (EP2) com base de lítio e máximo de 1% de dissulfeto de molibdênio (NLGI Categoria 2), a menos que especificado de outra forma.

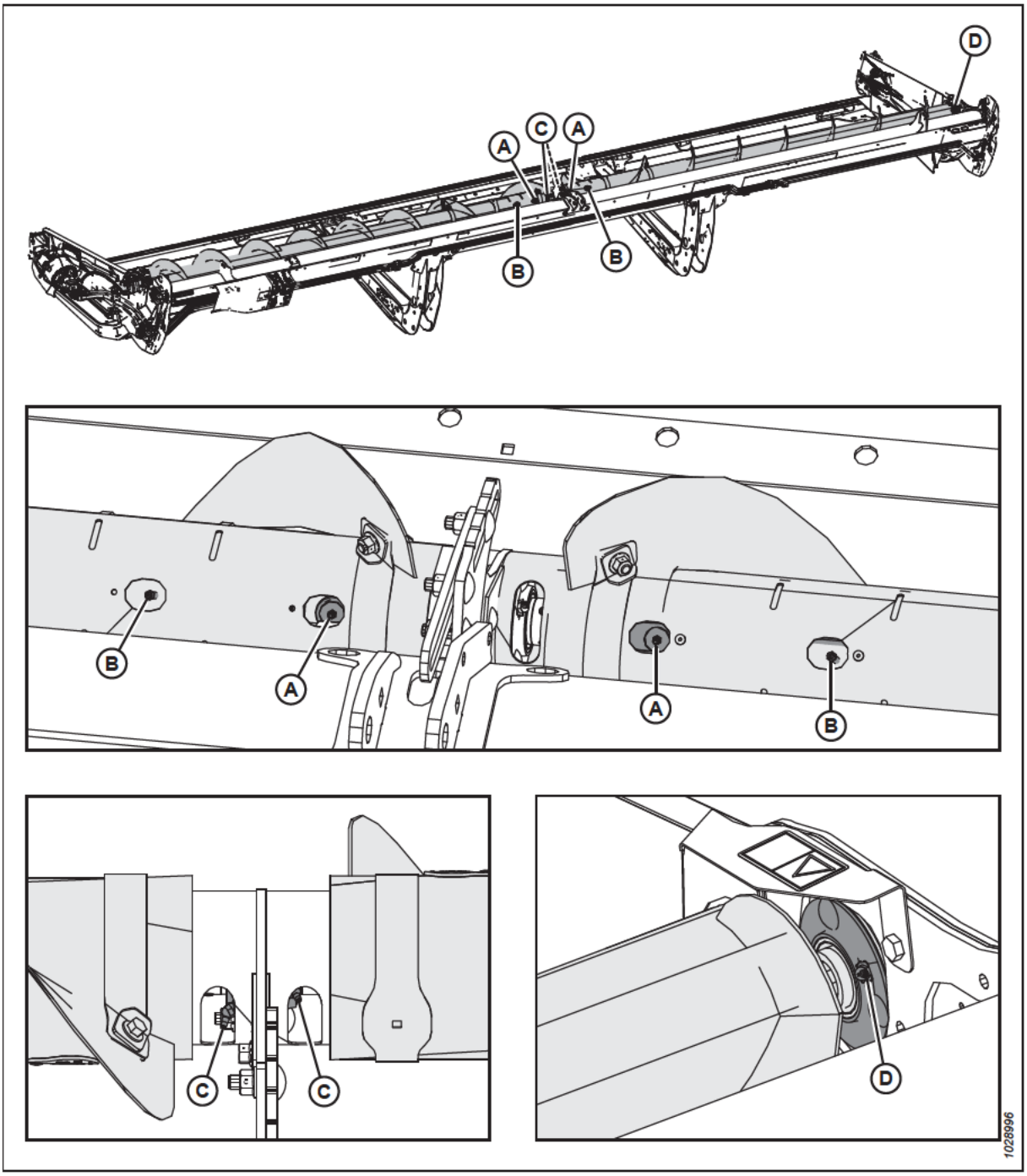

Figura 4.8: Sem fim transversal superior de duas peças

A - Juntas universais do sem fim transversal superior (dois lugares)
B - Cubos deslizantes do sem fim transversal superior (dois lugares)
C - Rolamentos centrais do sem fim transversal superior (dois lugares)
D - Rolamento da extremidade direita

IMPORTANTE:

O sem fim transversal superior (UCA) deve ser lubrificado regularmente, mesmo quando desligado, pois seus componentes se movimentam quando a plataforma é flexionada, independentemente de ele estar girando ou não.

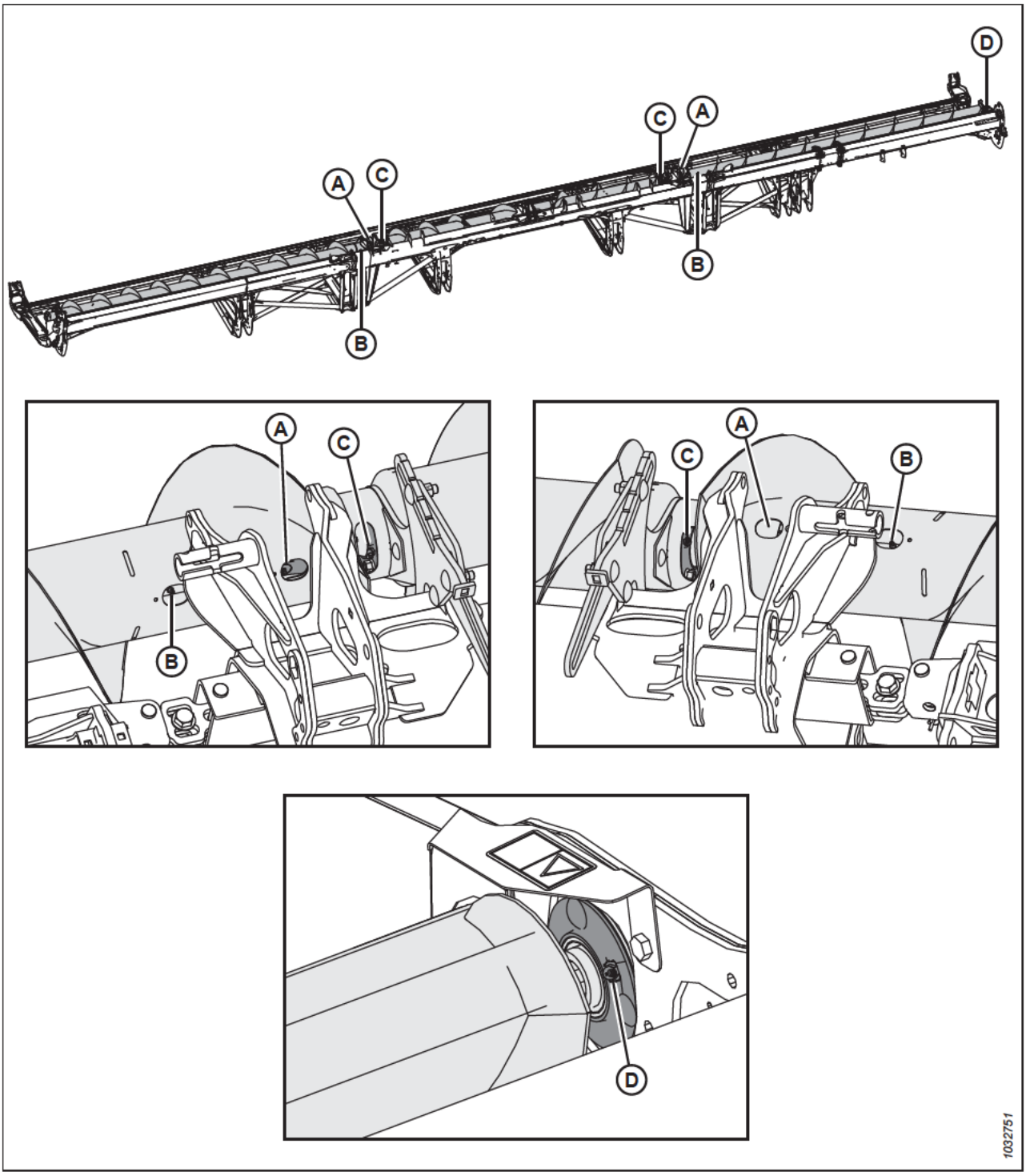

Figura 4.9: Sem fim transversal superior de três peças

A - Juntas universais do sem fim transversal superior (dois lugares)
B - Cubos deslizantes do sem fim transversal superior (dois lugares)
C - Rolamentos centrais do sem fim transversal superior (dois lugares)
D - Rolamento da extremidade direita

IMPORTANTE:

O sem fim transversal superior (UCA) deve ser lubrificado regularmente, mesmo quando desligado, pois seus componentes se movimentam quando a plataforma é flexionada, independentemente de ele estar girando ou não.

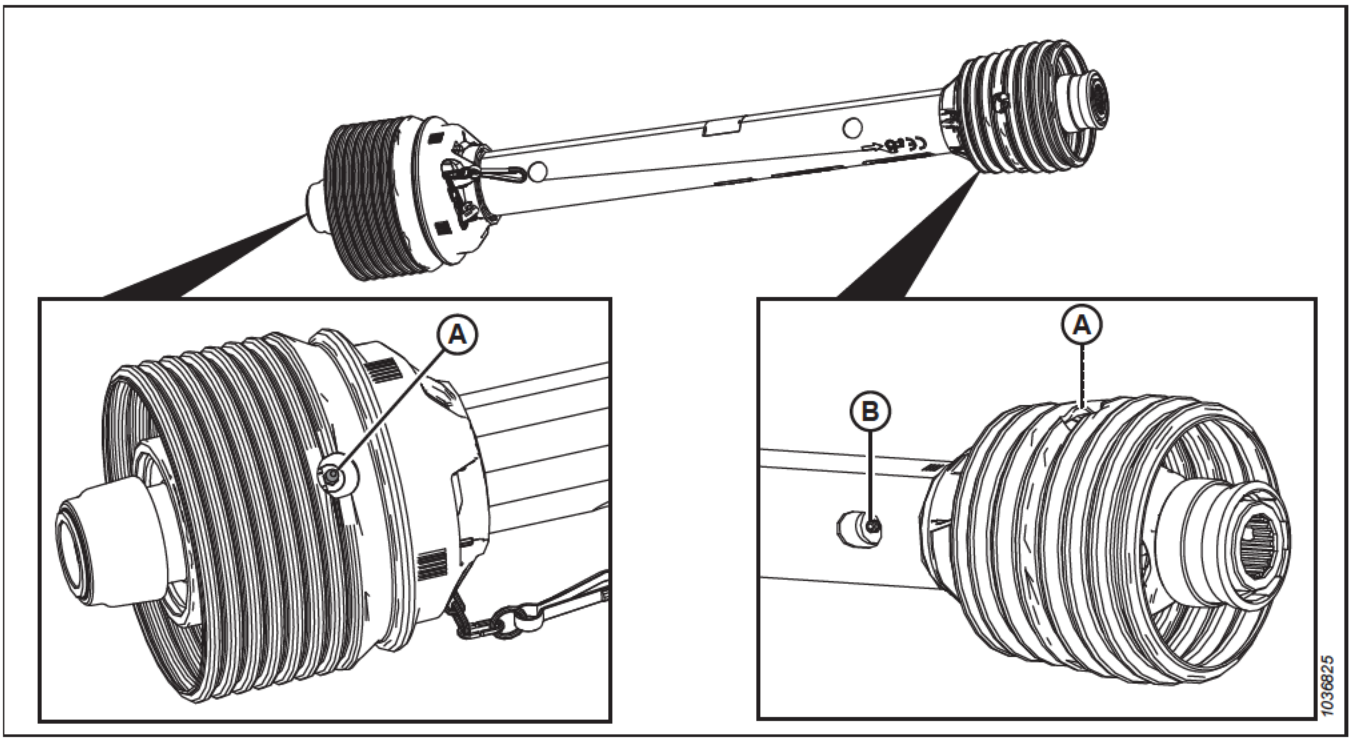

Figura 4.10: FM200

A - Cruzeta do eixo de transmissão (dois lugares)

B - Junta deslizante do eixo de transmissão[87]

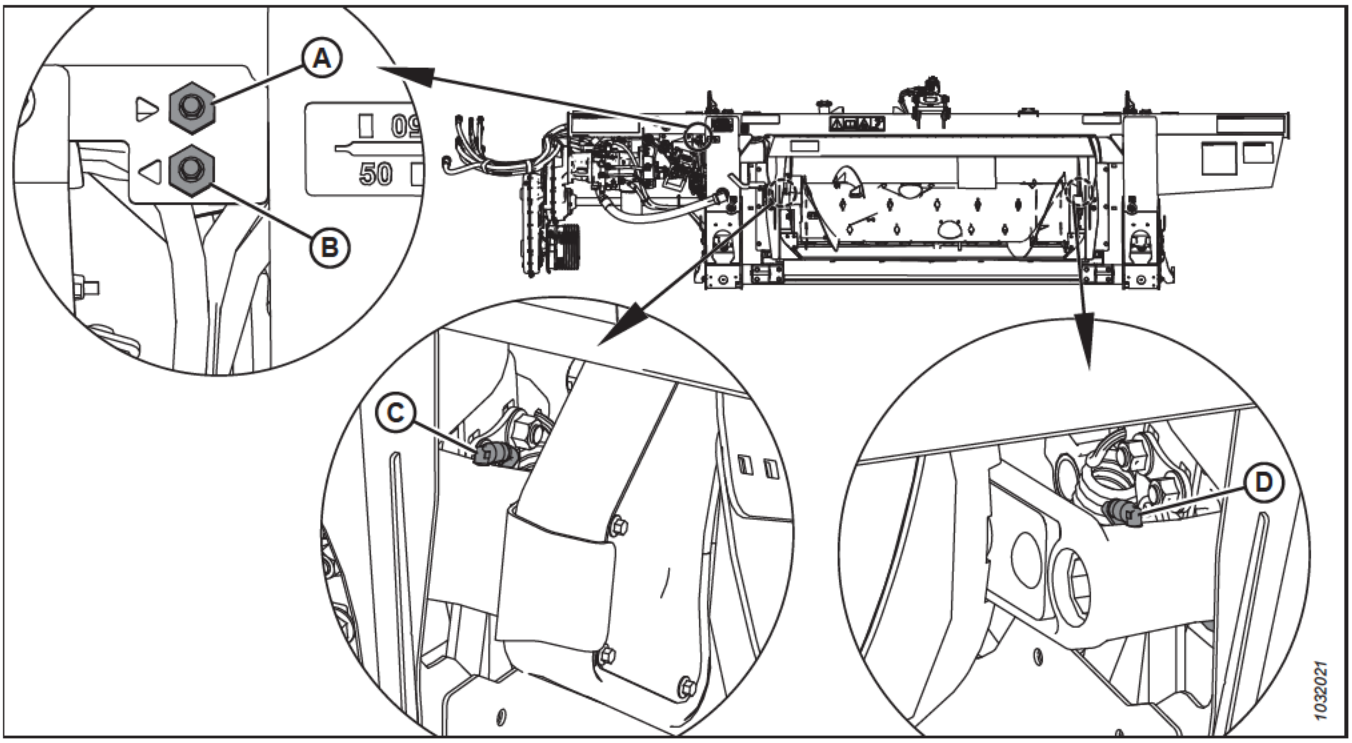

Figura 4.11: FM200

A - Linha de graxa remota para pivô do sem fim (lado direito)

B - Linha de graxa remota para pivô do sem fim (lado esquerdo)

C - Pivô do sem fim (lado esquerdo)

D - Pivô do sem fim (lado direito)

87. Use graxa de alto desempenho, alta temperatura e extrema pressão (EP2) a base de lítio, com no máximo 10% de dissulfeto de molibdênio (NLGI Categoria 2).

A Cada 100 Horas

A manutenção é necessária para manter sua máquina operando com desempenho máximo. Ela permite também que você inspecione a máquina a fim de identificar problemas antecipadamente.

Use graxa de alto desempenho, alta temperatura e extrema pressão (EP2) com base de lítio e máximo de 1% de dissulfeto de molibdênio (NLGI Categoria 2), a menos que especificado de outra forma.

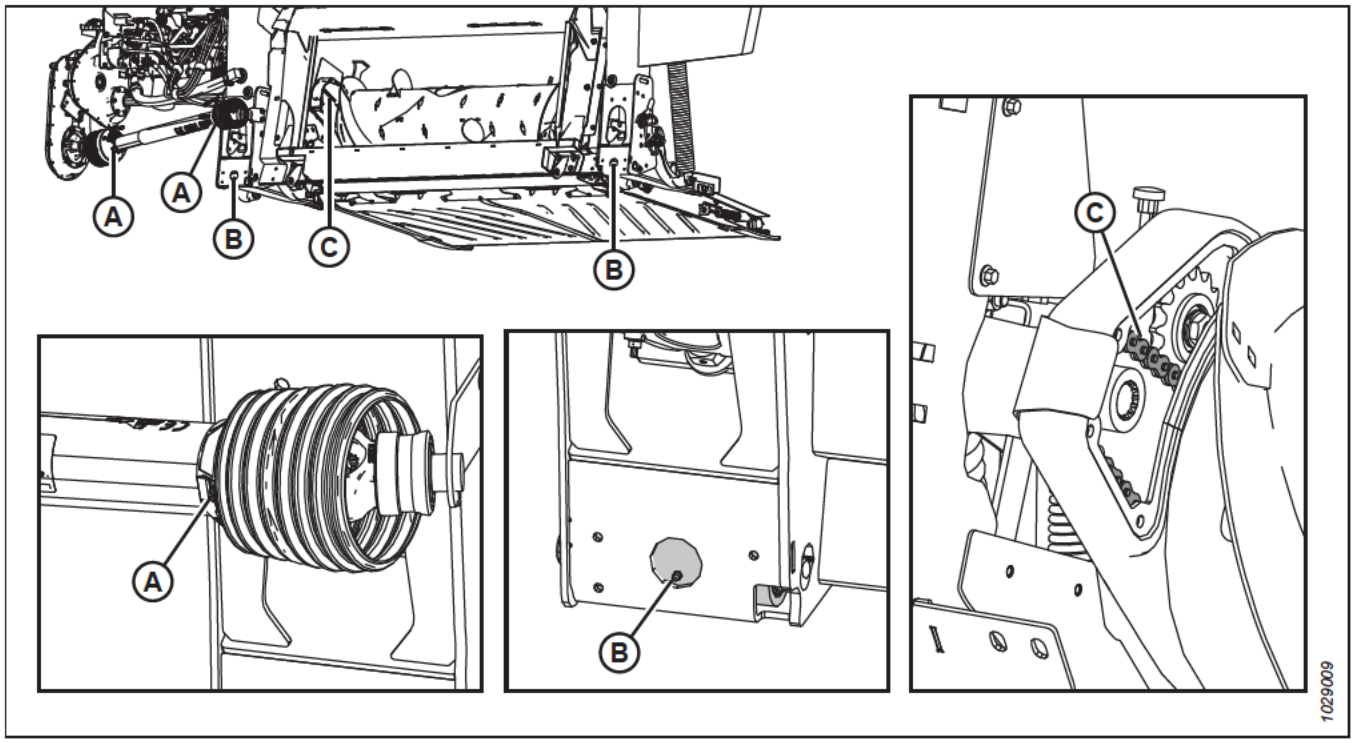

Figura 4.12: FM200

A - Proteção do eixo de transmissão (ambas extremidades)
B - Pivôs de flutuação (direito e esquerdo)
C - Corrente motora do sem fim. Para lubrificar a corrente, consulte ***4.3.4 Remoção da corrente de acionamento do sem fim, página 565.***

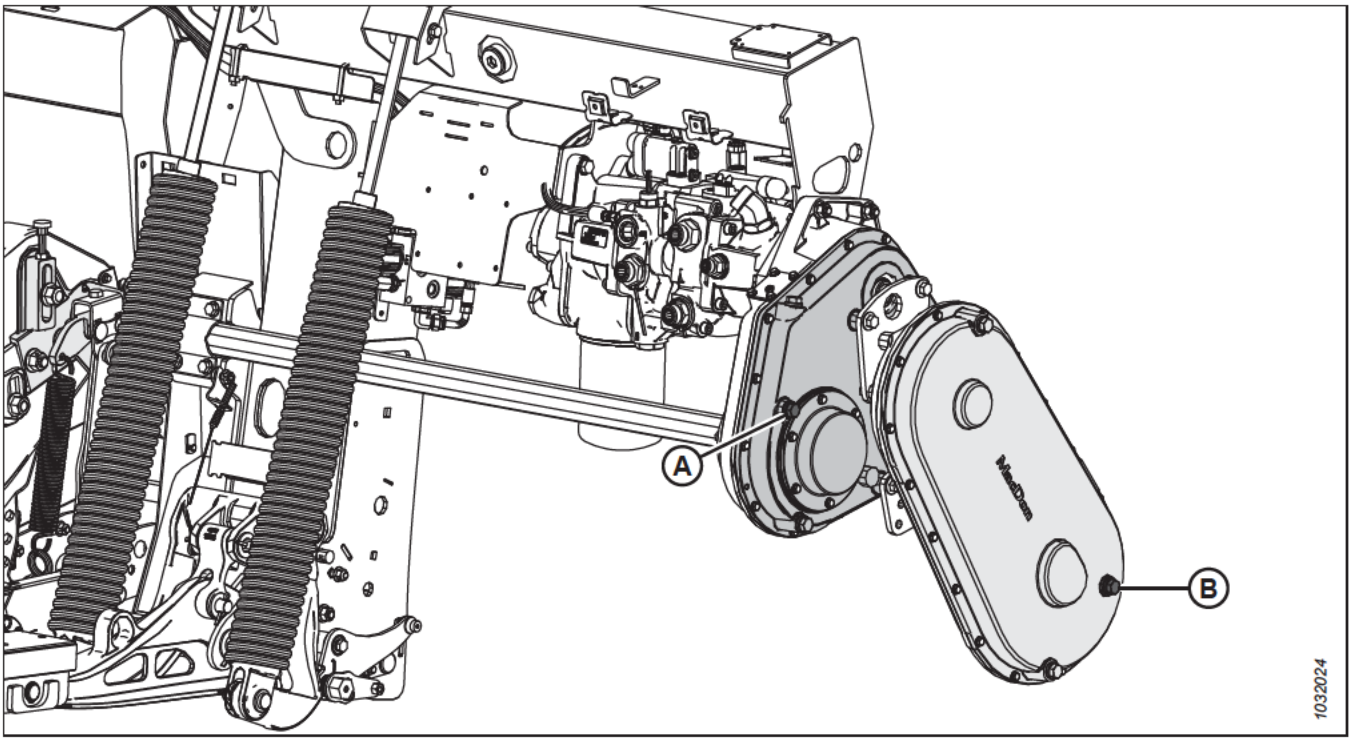

Figura 4.13: FM200

A - Nível de óleo da caixa de engrenagens principal. Para lubrificar a caixa de engrenagens principal, consulte *4.3.5 Lubrificação da caixa de engrenagens de acionamento da plataforma, página 567*.
B - Nível de óleo da caixa de engrenagens complementar. Para lubrificar a caixa de engrenagens complementar, consulte *4.3.6 Lubrificação da caixa de engrenagens complementar de acionamento da plataforma, página 569*.

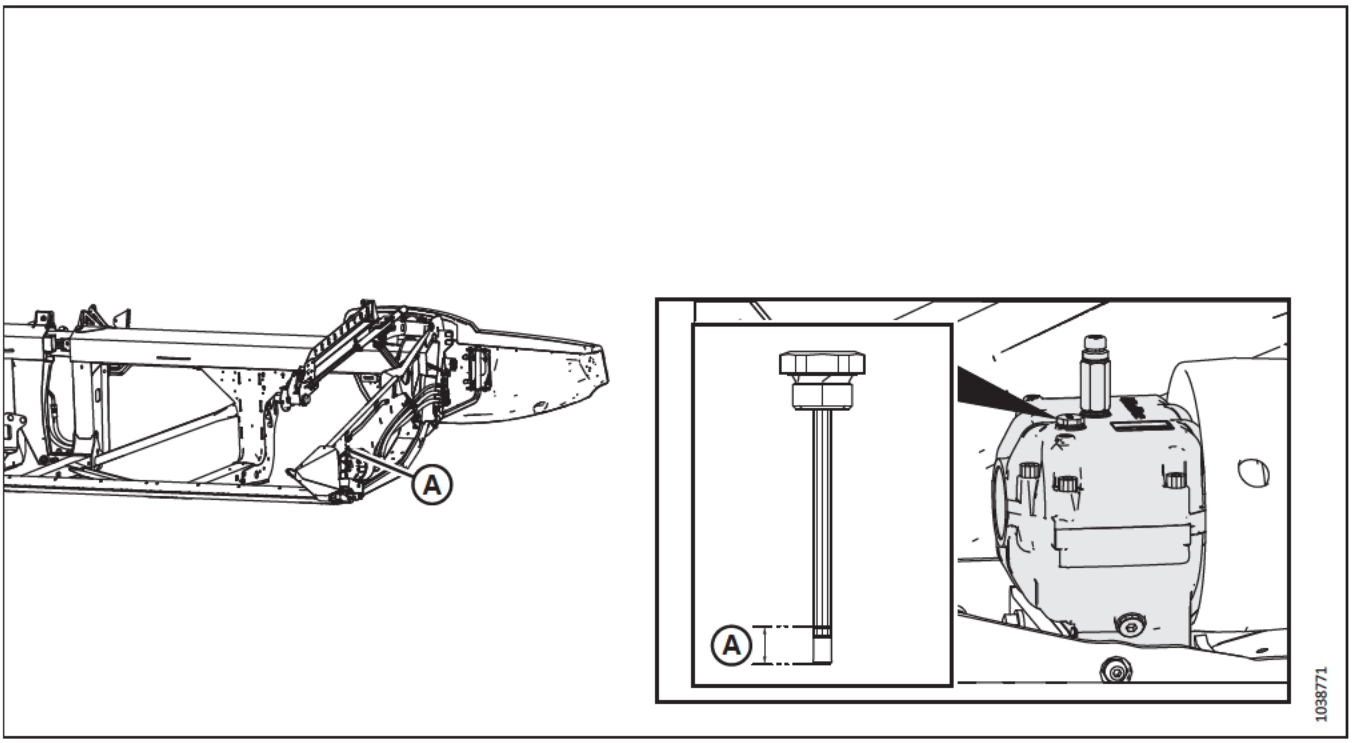

Figura 4.14: Caixa de navalhas

A - Nível de óleo da caixa de navalhas. Para lubrificar a caixa de navalhas, consulte *Verificar o nível de óleo na caixa de navalhas, página 655*.

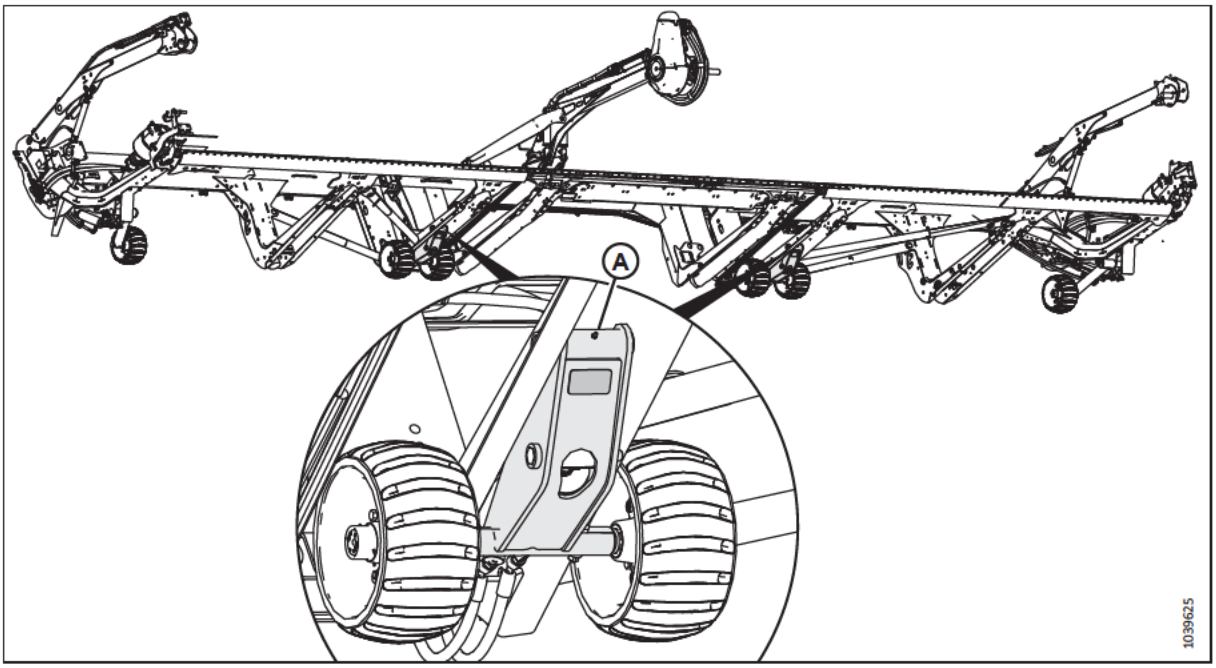

Figura 4.15: Conjuntos de rodas de contorno interno

A - Conjuntos de rodas internas (dois lugares)

A Cada 250 Horas

A manutenção é necessária para manter sua máquina operando com desempenho máximo. Ela permite também que você inspecione a máquina a fim de identificar problemas antecipadamente.

Use graxa de alto desempenho, alta temperatura e extrema pressão (EP2) com base de lítio e máximo de 1% de dissulfeto de molibdênio (NLGI Categoria 2), a menos que especificado de outra forma.

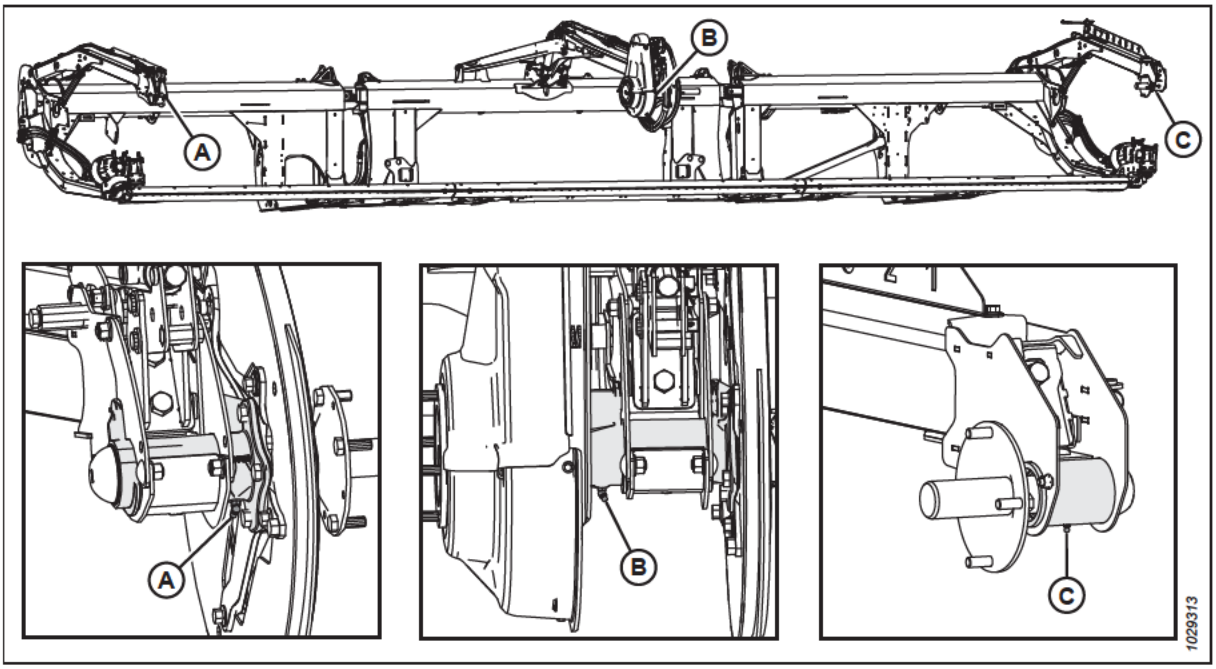

Figura 4.16: Molinete

A - Rolamento direito do molinete (um lugar) **B - Rolamento central do molinete (um lugar)** **C - Rolamento esquerdo do molinete (um lugar)**

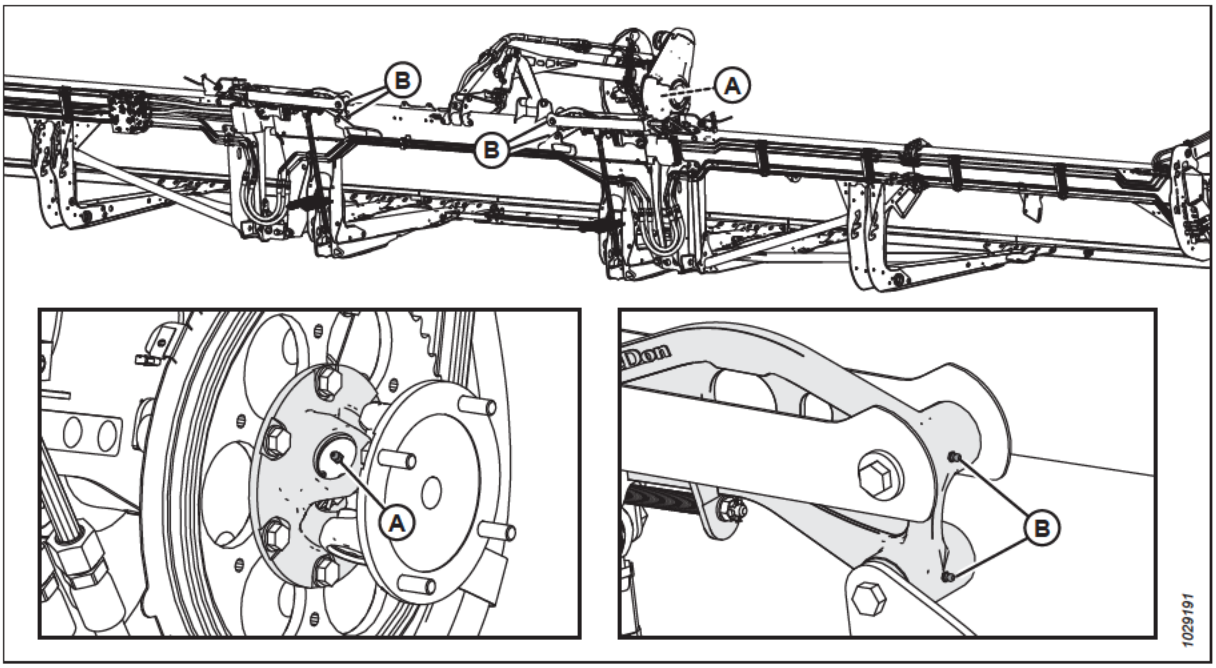

Figura 4.17: Molinete

A - Junta universal do molinete (dois lugares)[88] **B - Elo flexível (dois lugares) - ambos os lados**

A Cada 500 Horas

A manutenção é necessária para manter sua máquina operando com desempenho máximo. Ela permite também que você inspecione a máquina a fim de identificar problemas antecipadamente.

Utilize graxa desempenho de alta temperatura e extrema pressão (EP2) com máximo de 1% de dissulfeto de molibdênio (NLGI Categoria 2) de base lítio, a menos que seja especificado o contrário.

88. A junta universal tem um kit de cruzeta e rolamento de lubrificação estendida. Pare de engraxar a junta universal quando o engraxe se tornar difícil ou ela parar de absorver a graxa. A lubrificação excessiva da junta universal vai danificá-la. Seis a oito bombeadas são suficientes na primeira lubrificação. Lubrifique a junta universal com mais frequência, pois ela se desgasta e requer mais de seis bombeadas.

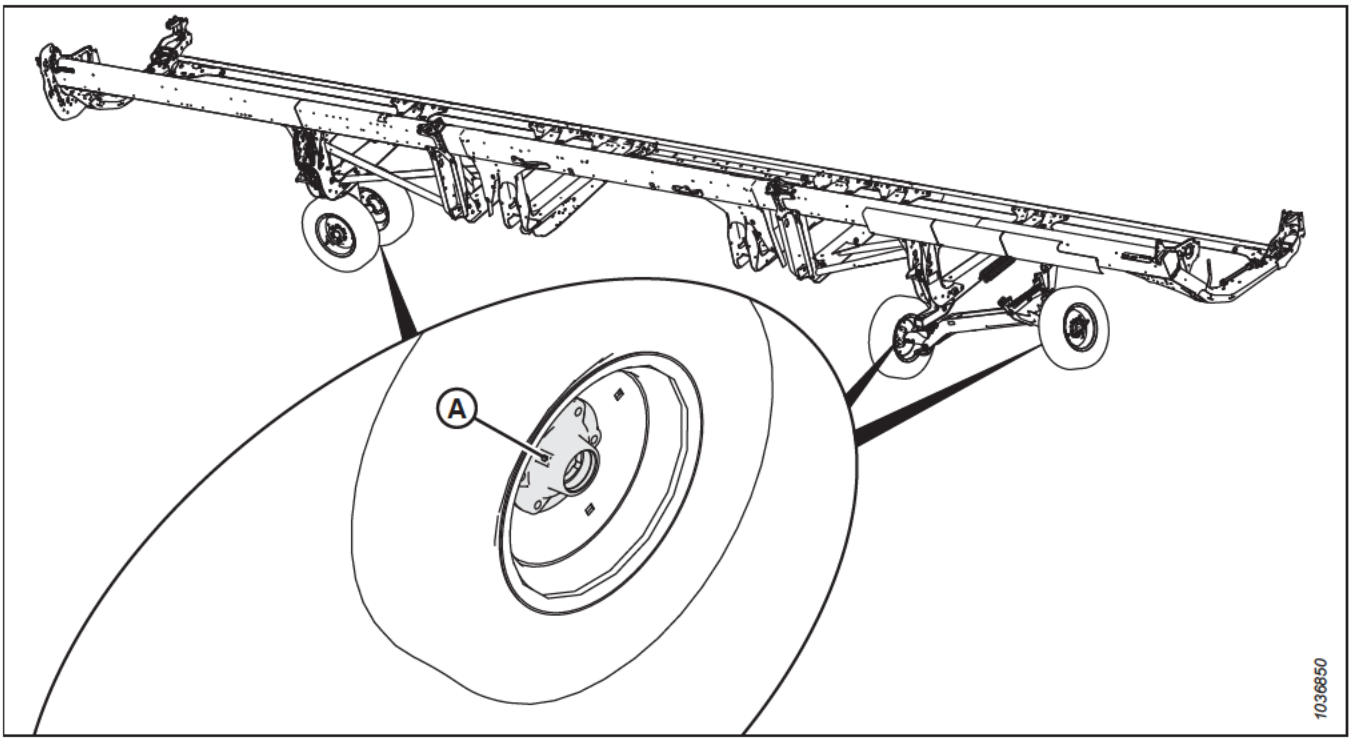

Figura 4.18: A Cada 500 Horas

C - Rolamentos das rodas (quatro lugares)

4.3.2 Procedimento de lubrificação

Os pontos de lubrificação estão identificados na máquina por decalques exibindo uma pistola de graxa e o intervalo de lubrificação em horas de operação. Os decalques do layout do ponto de lubrificação estão localizados na plataforma e no lado direito do módulo de flutuação.

PERIGO

Para evitar ferimentos ou risco de morte devido ao acionamento inesperado da máquina, sempre pare o motor e remova a chave da ignição antes de deixar o assento do operador por qualquer motivo.

Consulte o interior da tampa traseira para ver os lubrificantes recomendados.

Registre as horas em operação e use o Registro de Manutenção fornecido para manter um registro das manutenções programadas; consulte *4.2.1 Registro/cronograma de manutenção, página 546*.

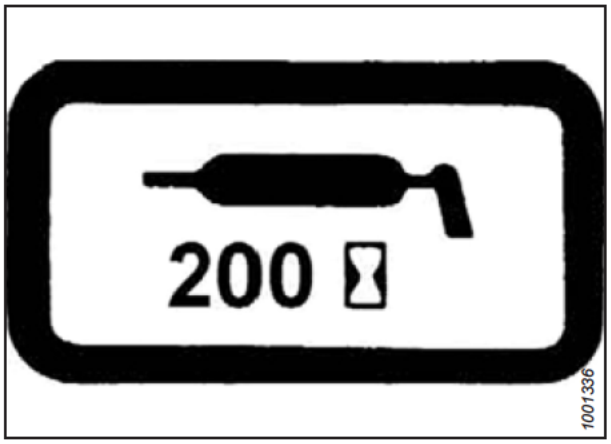

Figura 4.19: Decalque do intervalo de lubrificação

1. Antes de lubrificar uma graxeira, limpe-a com um pano limpo para evitar injetar sujeira e areia na conexão.

   IMPORTANTE:

   Use apenas graxa limpa, de alta temperatura e extrema pressão.

2. Injete a graxa pelos bocais usando uma engraxadeira até que a graxa transborde dos bocais (exceto onde indicado).

3. Deixe o excesso de graxa no bocal para manter a sujeira no lado de fora.

4. Substitua qualquer bocal de graxa solto ou quebrado imediatamente.

5. Remova e limpe qualquer acessório que não vá ser lubrificado. Limpe a passagem do lubrificante. Substitua as graxeiras se necessário.

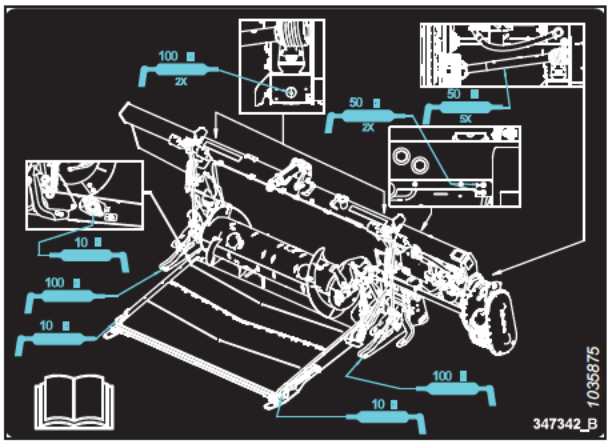

Figura 4.20: Decalque do layout do ponto de lubrificação FM200

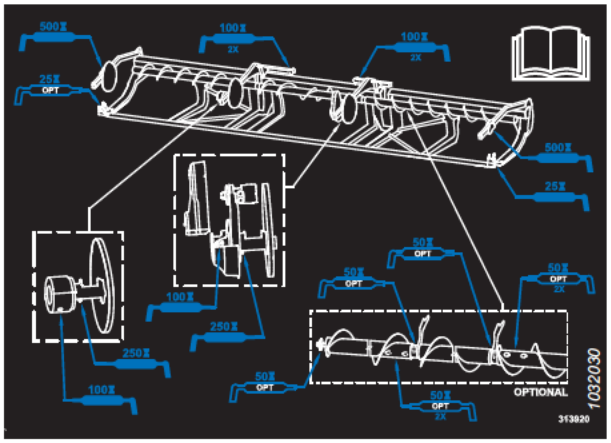

Figura 4.21: Decalque do layout do ponto de lubrificação Série FD2

4.3.3 Lubrificação da corrente de acionamento do molinete

A lubrificação protege a corrente e as engrenagens motoras contra desgaste.

PERIGO

Para evitar ferimentos ou risco de morte devido ao acionamento inesperado da máquina, sempre pare o motor e remova a chave da ignição antes de deixar o assento do operador por qualquer motivo.

PERIGO

Certifique-se de que todos os observadores estejam afastados da área.

IMPORTANTE:

NÃO use graxa ou óleo de motor para lubrificar a corrente motora do molinete.

1. Remova a tampa do acionamento do molinete. Para obter instruções, consulte *Remoção da tampa do acionador do molinete, página 51*.

   IMPORTANTE:

   Use um óleo de corrente com viscosidade entre 100–150 cSt a 40 °C (104 °F) (normalmente médio a pesado) ou um óleo mineral (SAE 20W50) que não contenha detergentes ou solventes.

2. Aplique uma quantidade generosa de óleo de corrente no interior da corrente (A) usando uma lata de óleo, pincel ou aerossol. Gire manualmente o molinete para lubrificar a corrente.
3. Reinstale a tampa do acionamento do molinete. Para obter mais instruções, consulte *Instalação da tampa do acionador do molinete, página 53*.
4. Ligue o motor. Para obter instruções, consulte manual do operador da colheitadeira.
5. Ligue a plataforma e o molinete por alguns minutos para que o óleo se espalhe na corrente.

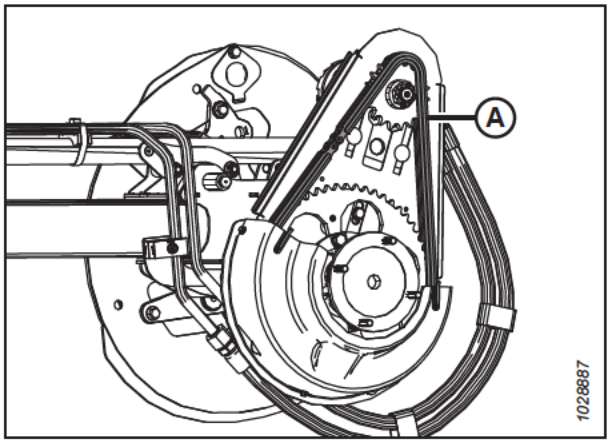

Figura 4.22: Acionamento do molinete

4.3.4 Remoção da corrente de acionamento do sem fim

Lubrifique a corrente de transmissão do sem fim de acordo com o intervalo especificado no cronograma de manutenção.

NOTA:

Você pode lubrificar a corrente motora do sem fim com o módulo de flutuação acoplado à colheitadeira, mas esse procedimento é mais fácil de ser realizado com o módulo de flutuação desacoplado da plataforma.

PERIGO

Para evitar ferimentos ou risco de morte devido ao acionamento inesperado da máquina, sempre pare o motor e remova a chave da ignição antes de deixar o assento do operador por qualquer motivo.

A tampa do acionamento do sem fim consiste em uma tampa superior, uma tampa inferior e um painel de inspeção de metal. Somente o painel de inspeção de metal precisa ser removido ao se realizar esse procedimento.

1. Desligue o motor e remova a chave da ignição.

2. Remova os quatro parafusos (A) e o painel de inspeção de metal (B). Guarde os parafusos.

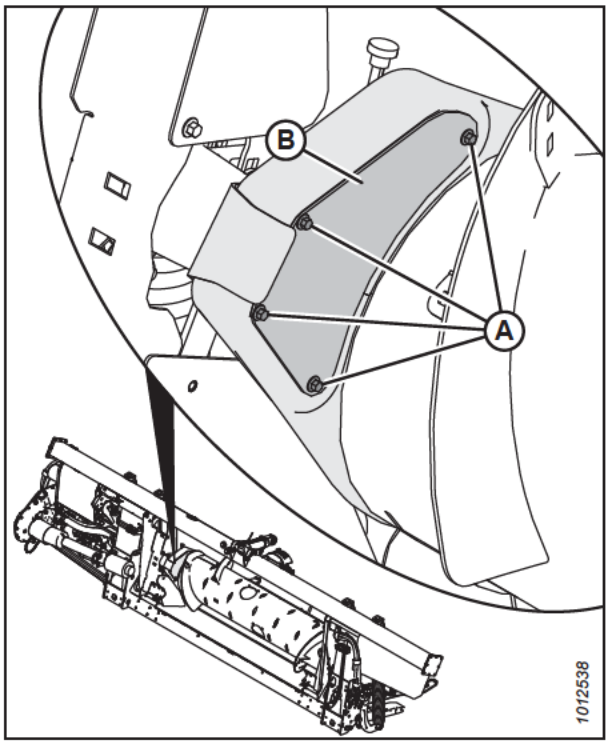

Figura 4.23: Painel de inspeção do acionamento do sem fim

3. Aplique uma quantidade generosa de graxa à corrente (A), à engrenagem tensora (B) e a polia tensora (C).

4. Gire o sem fim e aplique graxa em mais áreas da corrente, se necessário.

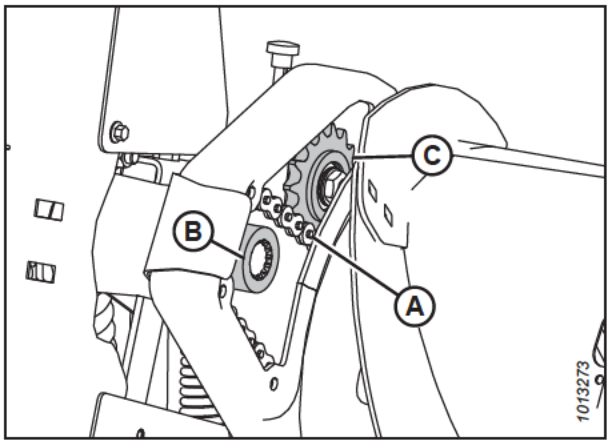

Figura 4.24: Corrente de acionamento do sem fim

5. Reinstale o painel de inspeção de metal (B). Prenda o painel com quatro parafusos (A).

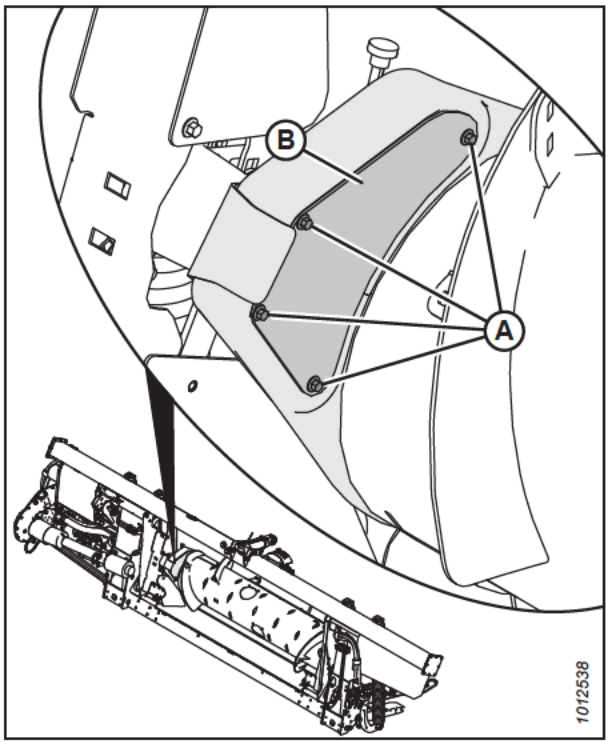

Figura 4.25: Painel de inspeção do acionamento do sem fim

4.3.5 Lubrificação da caixa de engrenagens de acionamento da plataforma

Verificar o nível de óleo na caixa de engrenagens da plataforma

Verifique o nível de óleo da caixa de engrenagens motoras da plataforma a cada 100 horas.

PERIGO

Para evitar ferimentos ou risco de morte devido ao acionamento inesperado da máquina, sempre pare o motor e remova a chave da ignição antes de deixar o assento do operador por qualquer motivo.

PERIGO

Certifique-se de que todos os observadores estejam afastados da área.

1. Abaixe a plataforma completamente.
2. Desligue o motor e remova a chave da ignição.

3. Remova o bujão do nível de óleo (A) da caixa de engrenagens (B) e certifique-se de que o nível do óleo esteja na parte inferior do orifício.
4. Adicione óleo, se necessário. Para obter mais instruções, consulte *Adicionar óleo à caixa de engrenagens de acionamento da plataforma, página 568*.
5. Recoloque o tampão do nível de óleo (A).

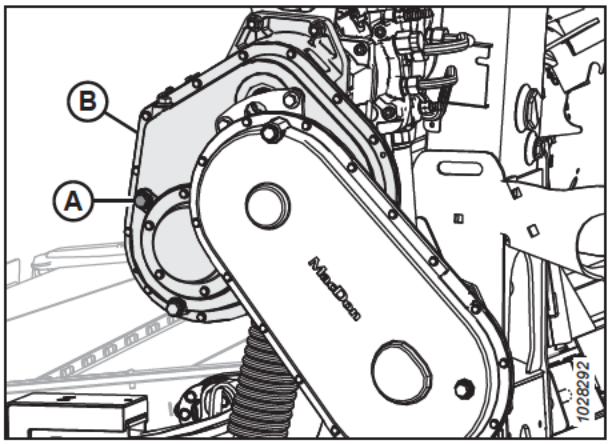

Figura 4.26: Caixa de engrenagens de acionamento da plataforma

Adicionar óleo à caixa de engrenagens de acionamento da plataforma

A caixa de engrenagens inclui bujões de enchimento, verificação e drenagem para uma rápida verificação e manutenção do lubrificante da engrenagem quando ela está montada no módulo de flutuação.

PERIGO

Para evitar ferimentos ou risco de morte devido ao acionamento inesperado da máquina, sempre pare o motor e remova a chave da ignição antes de deixar o assento do operador por qualquer motivo.

1. Desligue o motor e remova a chave da ignição.
2. Remova o tampão de enchimento (B) e o tampão do nível de óleo (A) da caixa de engrenagens.
3. Adicione óleo no orifício do bujão (B) até que transborde pelo orifício do bujão de nível de óleo (A). Consulte o interior da tampa traseira para lubrificantes e fluidos recomendados.
4. Recoloque o plugue do nível de óleo (A) e o bujão (B).

   NOTA:

   O plugue do dreno de óleo é magnético. Certifique-se de que o bujão magnético esteja instalado na posição de drenagem de óleo.

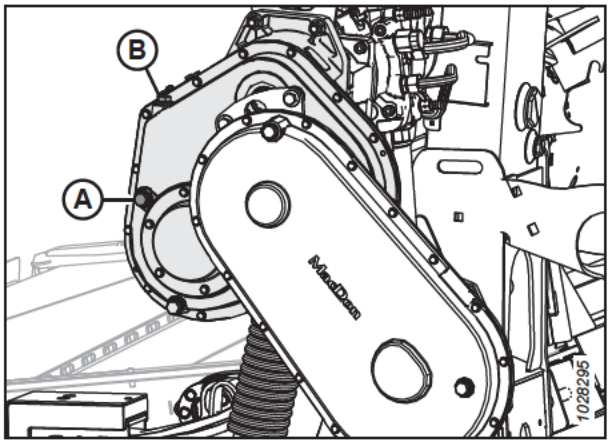

Figura 4.27: Caixa de engrenagens de acionamento da plataforma

Troca de óleo da caixa de engrenagens de acionamento da plataforma

Troque o óleo da caixa de engrenagem de acionamento da plataforma após as primeiras 50 horas de operação e depois a cada 1000 horas (ou 3 anos).

PERIGO

Para evitar ferimentos ou risco de morte devido ao acionamento inesperado da máquina, sempre pare o motor e remova a chave da ignição antes de deixar o assento do operador por qualquer motivo.

ADVERTÊNCIA

Certifique-se de que todos os observadores estejam afastados da área.

1. Ligue o motor.
2. Engate a plataforma para aquecer o óleo.
3. Eleve ou abaixe a plataforma para posicionar o tampão de drenagem de óleo (A) em seu ponto mais baixo.
4. Desligue o motor e remova a chave da ignição.
5. Coloque um recipiente de tamanho adequado (aproximadamente 4 litros [1 galão americano]) sob o dreno da caixa de engrenagens para coletar o óleo drenado.
6. Remova o plugue do dreno de óleo (A) e o bujão (B).
7. Permita a drenagem do óleo.
8. Recoloque o tampão de drenagem do óleo (A) e remova o tampão do nível de óleo (B).
9. Adicione óleo pelo orifício do bujão (C) até que o óleo transborde pelo orifício de nível de óleo (B). Consulte o interior da tampa traseira para ver os lubrificantes recomendados.

   NOTA:

   A caixa de engrenagens comporta aproximadamente 2,75 litros (2,9 quartos) de óleo.
10. Recoloque o tampão de nível de óleo (B) e o tampão de preenchimento (C).

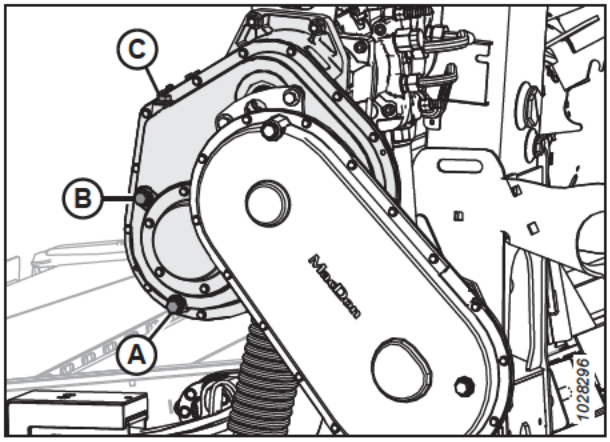

Figura 4.28: Caixa de engrenagens de acionamento da plataforma

4.3.6 Lubrificação da caixa de engrenagens complementar de acionamento da plataforma

Verificar o nível de óleo na caixa de engrenagens complementar da plataforma

Verifique o nível de óleo da caixa de engrenagens de acionamento da plataforma a cada 100 horas.

PERIGO

Para evitar ferimentos ou risco de morte devido ao acionamento inesperado da máquina, sempre pare o motor e remova a chave da ignição antes de deixar o assento do operador por qualquer motivo.

PERIGO

Certifique-se de que todos os observadores estejam afastados da área.

1. Abaixe a plataforma completamente.
2. Desligue o motor e remova a chave da ignição.

3. Remova o bujão de nível de óleo (A) da caixa de engrenagens de completação. O óleo deve estar no nível da porta.
4. Se houver uma quantidade insuficiente de óleo na caixa de engrenagens de acoplamento, remova o bujão (B) e adicione óleo. Para obter instruções, consulte *Adicionar óleo à caixa de engrenagens complementar de acionamento da plataforma, página 570*.
5. Recoloque o tampão do nível de óleo (A).

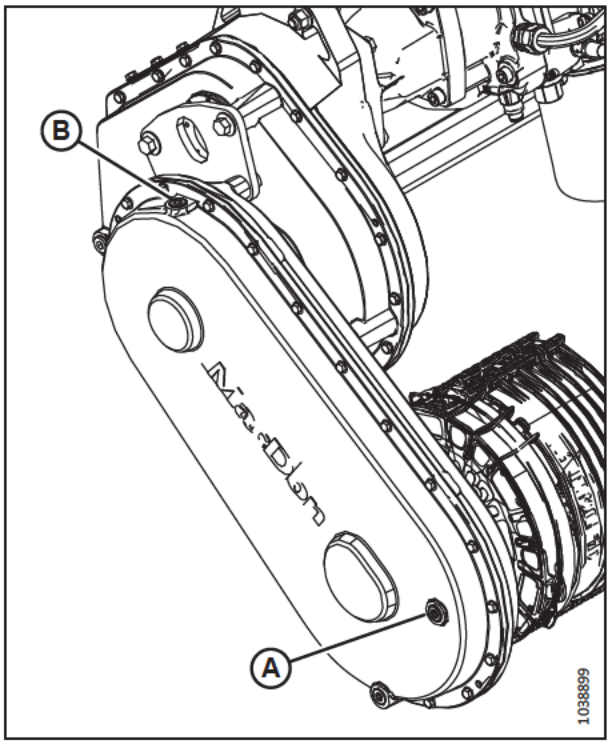

Figura 4.29: Caixa de engrenagens complementar de acionamento da plataforma

Adicionar óleo à caixa de engrenagens complementar de acionamento da plataforma

A caixa de engrenagens complementar inclui bujões de enchimento, verificação e drenagem para uma rápida verificação e manutenção do lubrificante da engrenagem quando ela está montada no módulo de flutuação.

PERIGO

Para evitar ferimentos ou risco de morte devido ao acionamento inesperado da máquina, sempre pare o motor e remova a chave da ignição antes de deixar o assento do operador por qualquer motivo.

PERIGO

Certifique-se de que todos os observadores estejam afastados da área.

1. Ligue o motor.
2. Abaixe a barra de corte até o chão e certifique se de que a caixa de engrenagens complementar esteja em posição de trabalho.
3. Desligue o motor e remova a chave da ignição.

4. Remova o tampão de enchimento (B) e o tampão do nível de óleo (A).

5. Adicione óleo pelo orifício do bujão (B) até que o óleo transborde pelo orifício (A). Consulte a área interna da contracapa para lubrificantes e fluidos recomendados.

6. Recoloque o plugue do nível de óleo (A) e o bujão (B). Aperte os parafusos com torque entre 30–35 Nm (22–30 lbf pé).

   NOTA:

   O plugue do dreno de óleo é magnético. Certifique-se de que o bujão magnético esteja instalado na posição de drenagem de óleo.

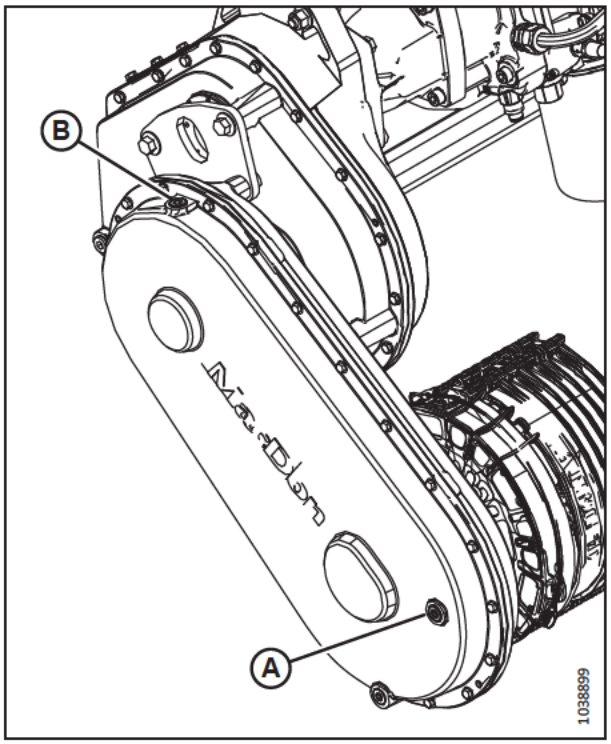

Figura 4.30: Caixa de engrenagens complementar de acionamento da plataforma

Troca de óleo da caixa de engrenagens complementar de acionamento da plataforma

Troque o óleo da caixa de engrenagem de acionamento da plataforma após as primeiras 50 horas de operação e depois a cada 1000 horas (ou 3 anos).

PERIGO

Para evitar ferimentos ou risco de morte devido ao acionamento inesperado da máquina, sempre pare o motor e remova a chave da ignição antes de deixar o assento do operador por qualquer motivo.

PERIGO

Certifique-se de que todos os observadores estejam afastados da área.

1. Ligue o motor.

2. Engate a plataforma para aquecer o óleo.

3. Eleve ou abaixe a plataforma para posicionar o tampão de drenagem de óleo (A) em seu ponto mais baixo.
4. Desligue o motor e remova a chave da ignição.
5. Coloque um recipiente de tamanho adequado (aproximadamente 4 litros [1 galão americano]) sob o dreno da caixa de engrenagens para coletar o óleo drenado.
6. Remova o plugue do dreno de óleo (A) e o bujão (B).
7. Permita a drenagem do óleo.
8. Recoloque o plugue do dreno de óleo (A).

   IMPORTANTE:

   O plugue do dreno de óleo é magnético. Certifique-se de que o bujão magnético esteja instalado na posição de drenagem de óleo (A).
9. Remova o tampão do nível de óleo (B).
10. Adicione óleo pelo bujão (C) até que o óleo transborde pelo orifício de nível de óleo (B). Consulte o interior da tampa traseira para ver os lubrificantes recomendados.

    NOTA:

    A caixa de engrenagens motoras da plataforma comporta aproximadamente 2,25 litros (2,4 quartos) de óleo.
11. Recoloque o tampão de nível de óleo (B) e o tampão de preenchimento (C).

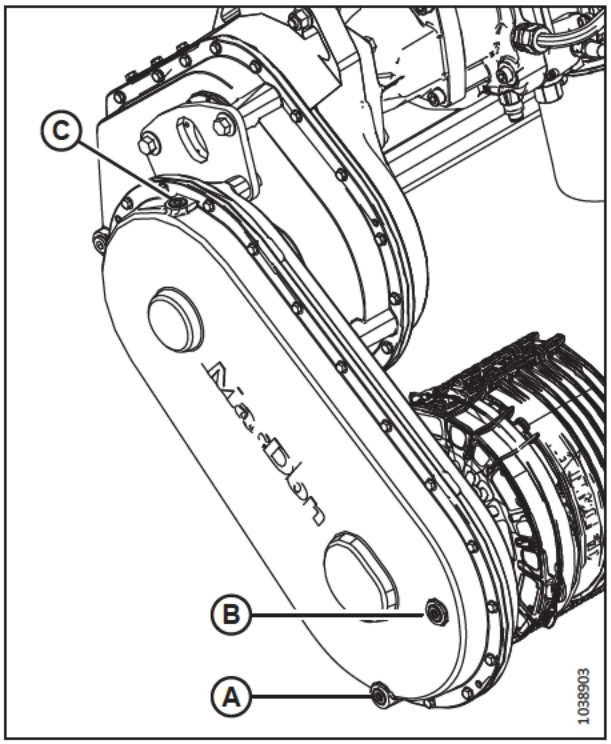

Figura 4.31: Caixa de engrenagens complementar de acionamento da plataforma

4.4 Hidráulica

A estrutura do módulo de flutuação age como um reservatório de óleo. Consulte a área interna da contracapa para obter informações sobre requisitos de óleo do módulo de flutuação.

4.4.1 Verificação do nível do óleo no reservatório hidráulico

Você pode verificar o nível de óleo no reservatório de óleo hidráulico da plataforma pelo visor no módulo de flutuação.

PERIGO

Para evitar ferimentos ou risco de morte devido ao acionamento inesperado da máquina, sempre pare o motor e remova a chave da ignição antes de deixar o assento do operador por qualquer motivo.

PERIGO

Certifique-se de que todos os observadores estejam afastados da área.

NOTA:

Inspecione o nível do óleo hidráulico quando o óleo hidráulico estiver frio.

1. Abaixe a plataforma até o solo.
2. Retraia totalmente a união central.
3. Desligue o motor e remova a chave da ignição.
4. Certifique-se de que o óleo esteja no nível adequado para o terreno conforme segue:
   - **Terreno nivelado:** O nível do óleo deve preencher aproximadamente metade (A) do medidor.
   - **Terreno inclinado:** O nível do óleo deve preencher aproximadamente três quartos (B) do medidor.

   NOTA:

   Pode ser necessário reduzir ligeiramente o nível do óleo quando a temperatura ambiente exceder 35 °C (95 °F); isso evitará o transbordamento no tubo de respiro.

   NOTA:

   Se o kit de extensão do gargalo de enchimento (B7542) estiver instalado, você poderá consultar a especificação do nível de óleo para terrenos inclinados mesmo quando a plataforma estiver em terreno plano.

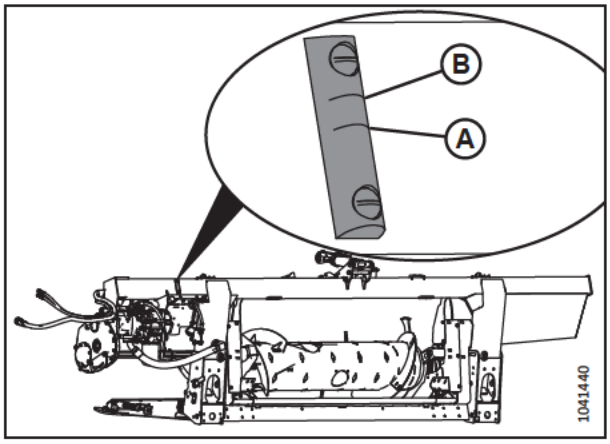

Figura 4.32: Medidor do nível de óleo

4.4.2 Adição de óleo ao reservatório hidráulico

Se o nível de óleo do reservatório hidráulico estiver muito baixo ou se o óleo tiver sido drenado, você terá que adicionar óleo.

PERIGO

Para evitar ferimentos ou risco de morte devido ao acionamento inesperado da máquina, sempre pare o motor e remova a chave da ignição antes de deixar o assento do operador por qualquer motivo.

PERIGO

Certifique-se de que todos os observadores estejam afastados da área.

1. Ligue o motor.
2. Engate a plataforma para aquecer o óleo.
3. Desligue o motor e remova a chave da ignição.
4. Limpe qualquer sujeira ou detritos da tampa de abastecimento (A).

CUIDADO

O reservatório de óleo pode estar sob pressão; retire a tampa lentamente.

5. Gire a tampa do bujão de enchimento (A) no sentido anti-horário para removê-la.
6. Abasteça o reservatório de óleo hidráulico com óleo morno (aproximadamente 21 °C [70 °F]) até alcançar o nível de abastecimento adequado. Consulte *4.4.1 Verificação do nível do óleo no reservatório hidráulico, página 573* para obter informações sobre como verificar o nível do óleo hidráulico.

   IMPORTANTE:

   O óleo morno fluirá melhor pela tela do bocal do que o óleo frio. **NÃO** remova a tela.

   NOTA:

   A capacidade do tanque de óleo hidráulico é de aproximadamente 95 litros (25 galões).
7. Reinstale a tampa de enchimento (A).
8. Verifique novamente o nível do óleo.

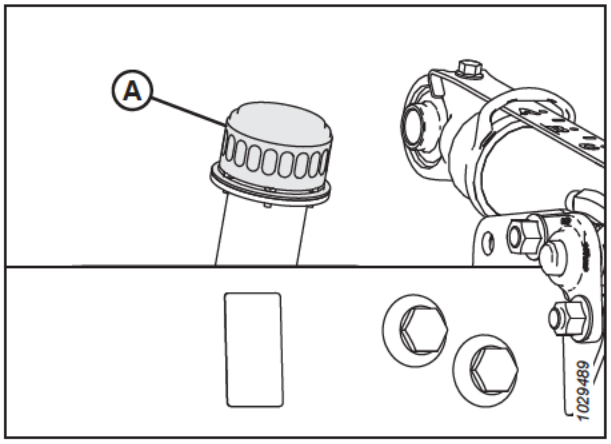

Figura 4.33: Tampa de enchimento do óleo do reservatório

4.4.3 Troca de óleo do reservatório hidráulico

Troque o óleo hidráulico do reservatório a cada 1000 horas ou 3 anos (o que ocorrer primeiro).

PERIGO

Para evitar ferimentos ou risco de morte devido ao acionamento inesperado da máquina, sempre pare o motor e remova a chave da ignição antes de deixar o assento do operador por qualquer motivo.

PERIGO

Certifique-se de que todos os observadores estejam afastados da área.

1. Ligue o motor.
2. Engate a plataforma para aquecer o óleo.
3. Desligue o motor e remova a chave da ignição.

4. Coloque um recipiente com capacidade de pelo menos 50 L (13 galões) sob os dois plugues do dreno de óleo (A).
5. Usando um soquete sextavado de 7/8 pol., remova os plugues do dreno de óleo (A). Permita a drenagem do óleo completamente.
6. Recoloque os plugues do dreno de óleo (A).
7. Se necessário, troque o filtro de óleo. Para obter instruções, consulte *4.4.4 Troca do filtro de óleo, página 575*.
8. Adicione óleo ao reservatório. Para obter instruções, consulte *4.4.2 Adição de óleo ao reservatório hidráulico, página 573*.

   NOTA:

   A capacidade do tanque de óleo hidráulico é de aproximadamente 95 L (25 galões).

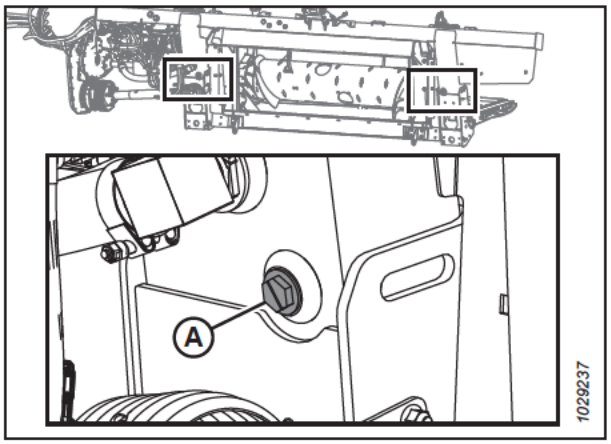

Figura 4.34: Dreno do reservatório

4.4.4 Troca do filtro de óleo

O filtro de óleo hidráulico remove contaminantes sólidos que podem interferir na operação do sistema hidráulico da plataforma. O filtro de óleo precisa ser trocado periodicamente.

Use o kit de filtro (MD #320360) para substituir o filtro.

PERIGO

Para evitar ferimentos ou risco de morte devido ao acionamento inesperado da máquina, sempre pare o motor e remova a chave da ignição antes de deixar o assento do operador por qualquer motivo.

1. Desligue o motor e remova a chave da ignição.
2. Limpe ao redor das superfícies de contato do filtro (A) e da bomba integrada (B).
3. Coloque um recipiente de tamanho adequado (aproximadamente 1 litro [0,26 galões]) sob o filtro para coletar o escoamento de óleo.
4. Desenrosque o filtro (A) manualmente e limpe a porta do filtro exposta na bomba integrada.
5. Aplique uma fina camada de óleo limpo ao O-ring fornecido com o filtro novo.
6. Gire o filtro para dentro da bomba integrada (B) até que o anel O-ring toque a superfície de contato. Aperte o filtro uma volta adicional de 1/2 a 3/4 manualmente.

   IMPORTANTE:

   NÃO use uma chave de filtro para instalar o filtro. Apertar demais pode danificar o anel O-ring e o filtro.

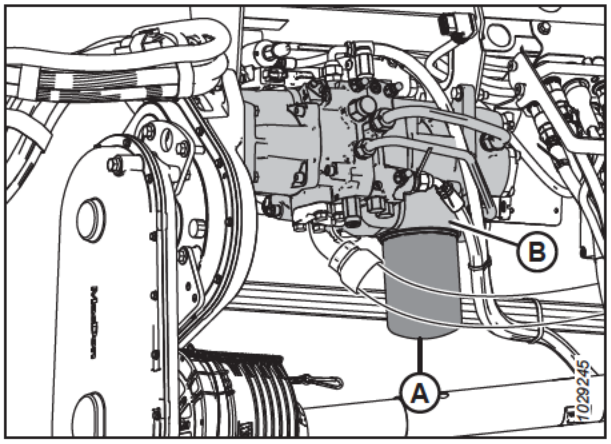

Figura 4.35: Bomba integrada FM200

4.5 Sistema elétrico

O sistema elétrico da plataforma é alimentado pela colheitadeira. A plataforma conta com vários faróis e sensores que requerem eletricidade.

4.5.1 Substituição das lâmpadas

As luzes são uma característica de segurança importante. Substitua lâmpadas ou luzes danificadas ou com mau funcionamento imediatamente.

PERIGO

Para evitar lesões corporais ou morte devido à partida inesperada da máquina, sempre desligue o motor e remova a chave da ignição antes de fazer ajustes na máquina.

Use a lâmpada de número 1156 para luzes de transporte laranja e a de número 1157 para as luzes vermelhas traseiras (opção transporte).

Luzes de liberação (apenas América do Norte)

1. Desligue o motor e remova a chave da ignição.
2. Use uma chave Phillips para retirar os três parafusos (A) da fixação e remova a lente de plástico. Guarde os parafusos.
3. Substitua a lâmpada e reinstale a lente de plástico e os parafusos.

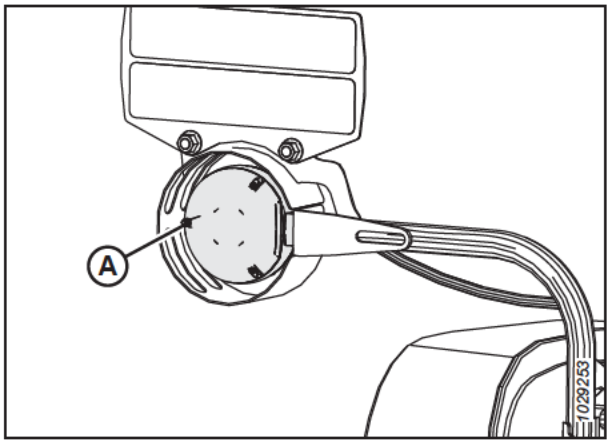

Figura 4.36: Iluminação de liberação esquerda

Iluminação de transporte

4. Use uma chave Phillips para retirar os parafusos (A) da fixação e remova a lente de plástico. Guarde os parafusos.
5. Substitua a lâmpada e reinstale a lente de plástico e os parafusos.

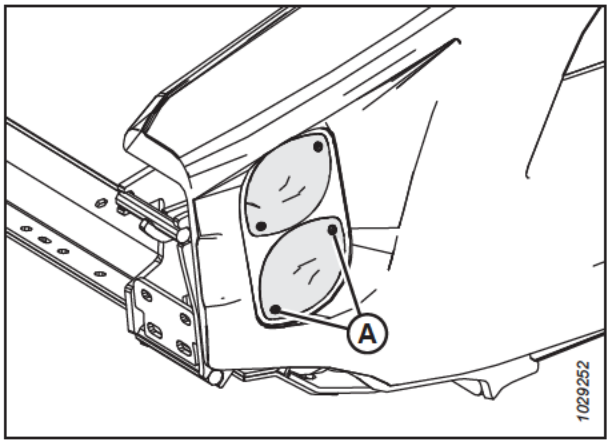

Figura 4.37: Opção de transporte – Luzes vermelhas e laranja

4.6 Acionamento da plataforma

O acionamento da plataforma consiste em um eixo de transmissão da colheitadeira à caixa de engrenagens do módulo de flutuação FM200 que aciona o alimentador e as bombas hidráulicas. A bomba fornece energia hidráulica para esteiras, navalhas e equipamentos opcionais.

4.6.1 Remoção do eixo de transmissão

O eixo de transmissão transfere energia da tomada de força (PTO) da colheitadeira para a caixa de engrenagens complementar do módulo de flutuação da plataforma. O colar de liberação rápida permite que o eixo de transmissão seja removido ao desconectar o módulo de flutuação da plataforma da colheitadeira.

PERIGO

Para evitar ferimentos ou risco de morte devido ao acionamento inesperado da máquina, sempre pare o motor e remova a chave da ignição antes de deixar o assento do operador por qualquer motivo.

PERIGO

Certifique-se de que todos os observadores estejam afastados da área.

1. Ligue o motor.
2. Abaixe totalmente o molinete.
3. Abaixe a plataforma completamente.
4. Desligue o motor e remova a chave da ignição.
5. Desconecte a corrente de segurança do eixo de transmissão (A) do slot na placa de alumínio.

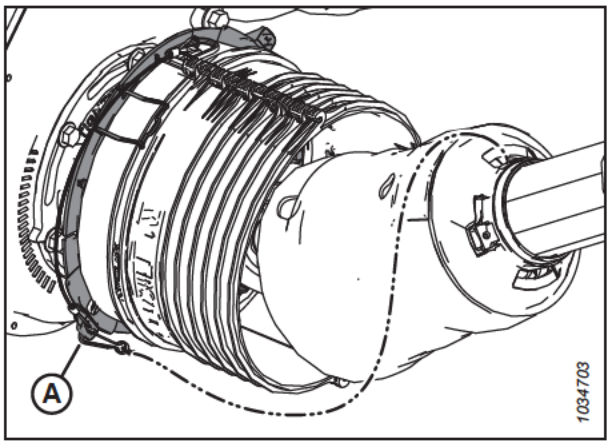

Figura 4.38: Proteção do eixo de transmissão

6. Empurre os clipes (A) para cima para liberar a proteção (B).

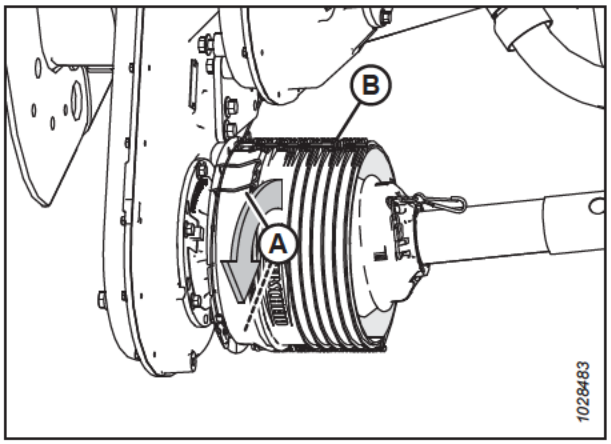

Figura 4.39: Proteção do eixo de transmissão

7. Deslize a proteção (A) ao longo do eixo de transmissão para acessar o colar de desconexão rápida (B).

   NOTA:

   Se a proteção não deslizar, use uma ferramenta.

8. Puxe o colar de desconexão rápida (B) para liberar o garfo do eixo de transmissão. Deslize o eixo de transmissão para fora do eixo da caixa de engrenagens.

9. Deslize o eixo de transmissão ao longo da proteção e, em seguida, abaixe-o até o chão.

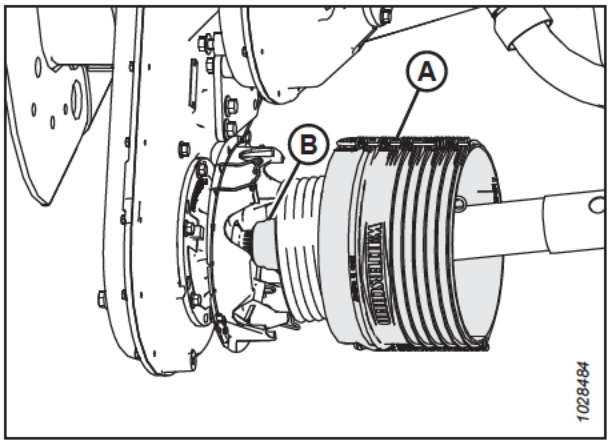

Figura 4.40: Proteção do eixo de transmissão

10. Desconecte a corrente (D) do suporte do braço (B).
11. No extremo oposto do eixo de transmissão (C), puxe o colar de desconexão rápida (A) para trás e libere o garfo do eixo de transmissão.
12. Deslize o garfo para fora do suporte de apoio (B).
13. Remova o eixo de transmissão (C).

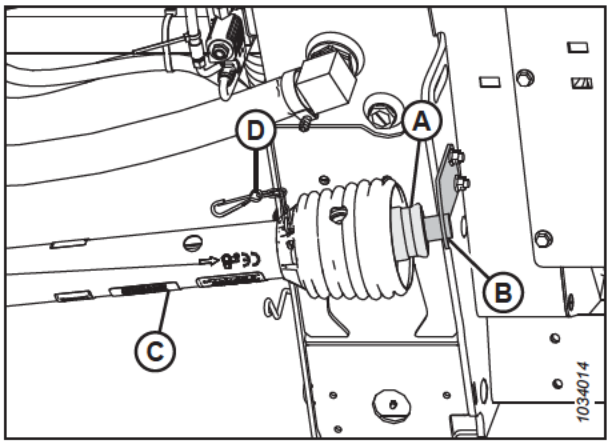

Figura 4.41: Proteção do eixo de transmissão

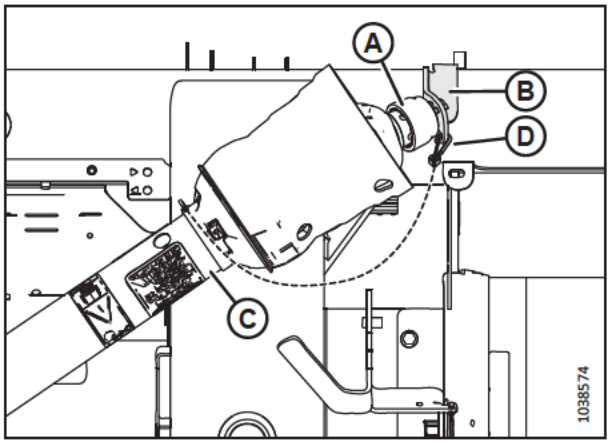

Figura 4.42: Proteção do eixo de transmissão de encosta opcional

4.6.2 Instalação do eixo de transmissão

O eixo de transmissão transfere energia da tomada de força (PTO) da colheitadeira para a caixa de engrenagens complementar do módulo de flutuação da plataforma. Ele precisará ser instalado no módulo de flutuação.

PERIGO

Para evitar ferimentos ou risco de morte devido ao acionamento inesperado da máquina, sempre pare o motor e remova a chave da ignição antes de deixar o assento do operador por qualquer motivo.

PERIGO

Certifique-se de que todos os observadores estejam afastados da área.

IMPORTANTE:

Se o eixo de transmissão tiver sido desmontado, certifique-se de que as duas metades estejam sincronizadas antes de instalar o eixo de transmissão na plataforma e na colheitadeira. A imagem ilustra uma regulagem correta (A) e uma regulagem incorreta (B).

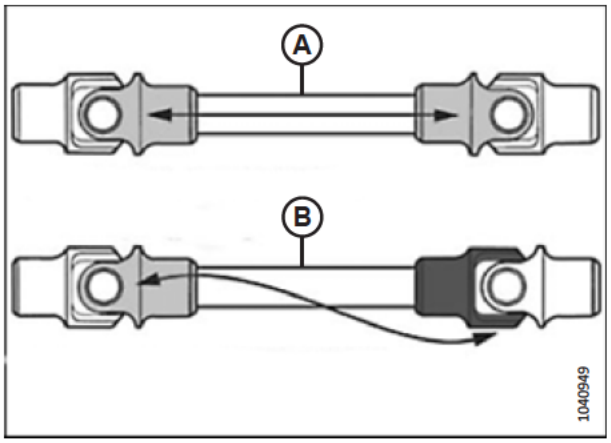

Figura 4.43: Determinação da regulagem do eixo de transmissão

1. Ligue o motor.
2. Abaixe totalmente o molinete.
3. Abaixe a plataforma completamente.
4. Desligue o motor e remova a chave da ignição.
5. Posicione o suporte do eixo de transmissão (A) (fornecido com o eixo de transmissão) na parte interna esquerda do módulo de flutuação, conforme mostrado.
6. Fixe o suporte com dois parafusos M10 x 30 mm e porcas flangeadas (B).

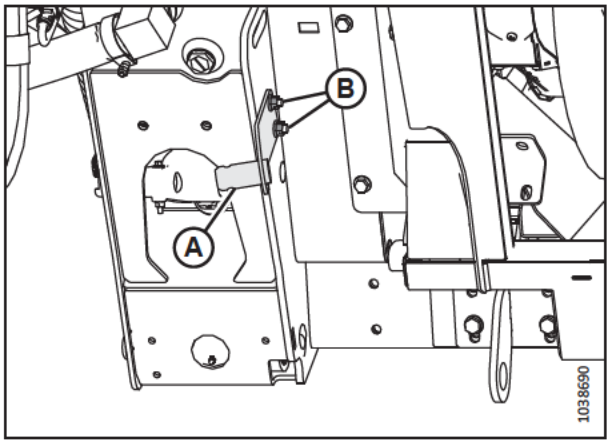

Figura 4.44: Suporte do eixo de transmissão

7. Na extremidade do eixo de transmissão (D) que tem a seta (C) apontando para o colar, puxe para trás o colar de desconexão rápida (A).
8. Deslize o garfo no suporte de apoio (B).
9. Conecte a corrente de segurança (E) ao suporte de apoio.

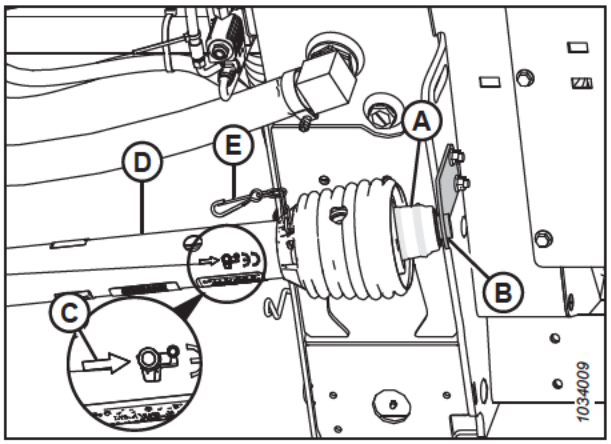

Figura 4.45: Proteção do eixo de transmissão

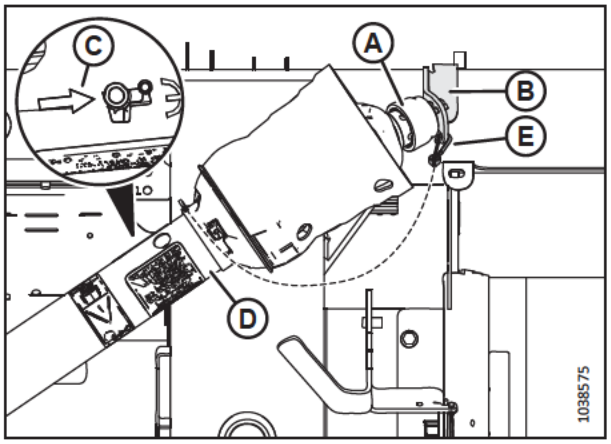

Figura 4.46: Proteção do eixo de transmissão de encosta opcional

10. Empurre os clipes (A) para cima para liberar a proteção (B).

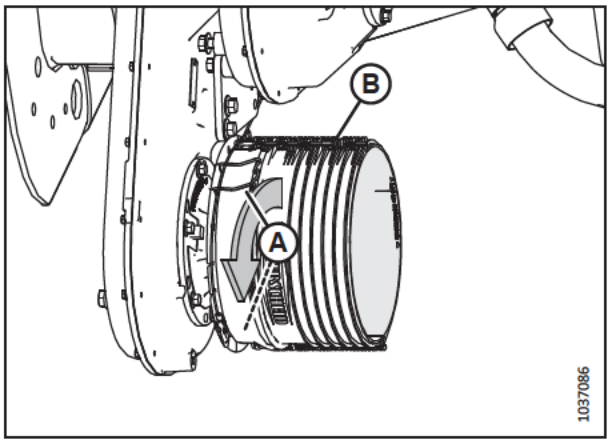

Figura 4.47: Proteção do eixo de transmissão

11. Deslize o eixo através da proteção (A). Puxe o colar de desconexão rápida (B) para liberar o garfo do eixo de transmissão.
12. Deslize o eixo de transmissão no eixo da caixa de engrenagens até que se prenda.

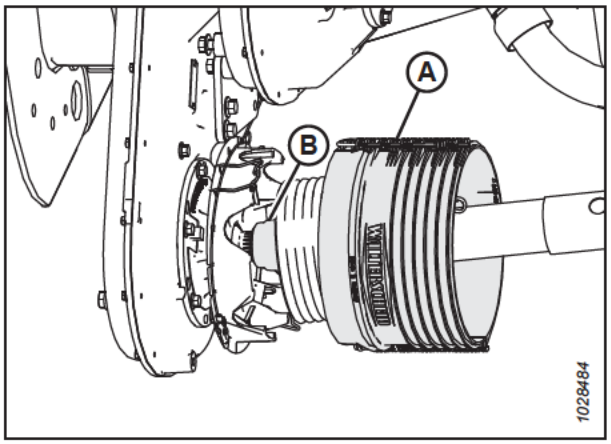

Figura 4.48: Proteção do eixo de transmissão

13. Deslize a proteção em direção à caixa de engrenagens até que os grampos (A) se prendam à proteção (B).

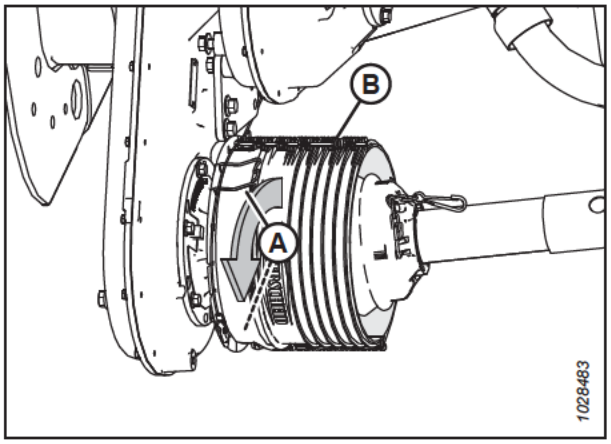

Figura 4.49: Proteção do eixo de transmissão

14. Prenda a corrente de segurança do eixo de transmissão (A) no orifício na placa de alumínio.

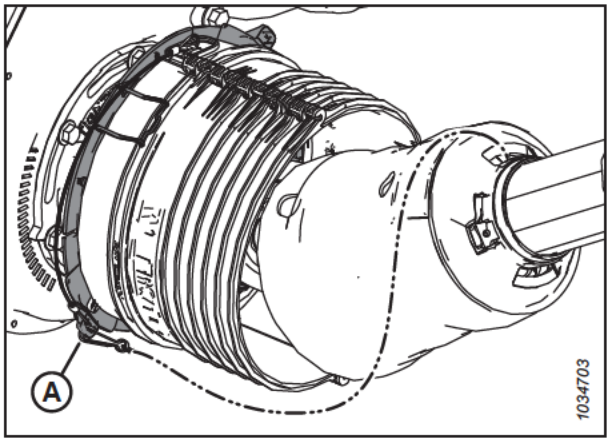

Figura 4.50: Proteção do eixo de transmissão

4.6.3 Remoção da proteção do eixo de transmissão

A proteção principal do eixo de transmissão deve permanecer acoplada ao eixo de transmissão durante o funcionamento, mas pode ser removida para fins de manutenção.

PERIGO

Para evitar ferimentos ou risco de morte devido ao acionamento inesperado da máquina, sempre pare o motor e remova a chave da ignição antes de deixar o assento do operador por qualquer motivo.

NOTA:

O eixo de transmissão **NÃO** precisa ser removido do módulo de flutuação para se remover a proteção do eixo de transmissão.

1. Desligue a colheitadeira e remova a chave da ignição.
2. Desacople a correia (D) e puxe o colar do cardan (A) retirando-o do suporte (B) da tomada de força (PTO).
3. Deslize o garfo (C) para fora do suporte (B) e libere o colar (A).

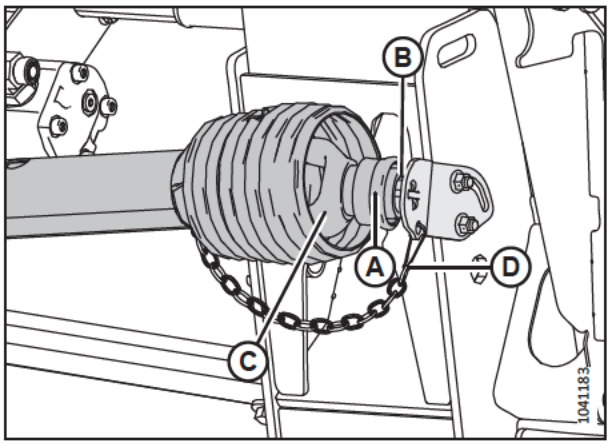

Figura 4.51: Eixo de transmissão - Extremidade da colheitadeira

4. Levante a extremidade da colheitadeira do cardan (A) do gancho e estenda o cardan até que se separe.

   NOTA:

   Segure a extremidade do módulo de flutuação do cardan (B) para evitar que caia e atinja o solo.



Figura 4.52: Eixo de transmissão separado

5. Use uma chave de fenda capaz de liberar a graxeira/trava (A).



Figura 4.53: Proteção do eixo de transmissão

6. Gire o anel de travamento do dedo duplo do eixo de transmissão (A) no sentido anti-horário usando uma chave de fenda até que as linguetas (B) se alinhem às aberturas na proteção.

7. Empurre a proteção para fora do eixo de transmissão.

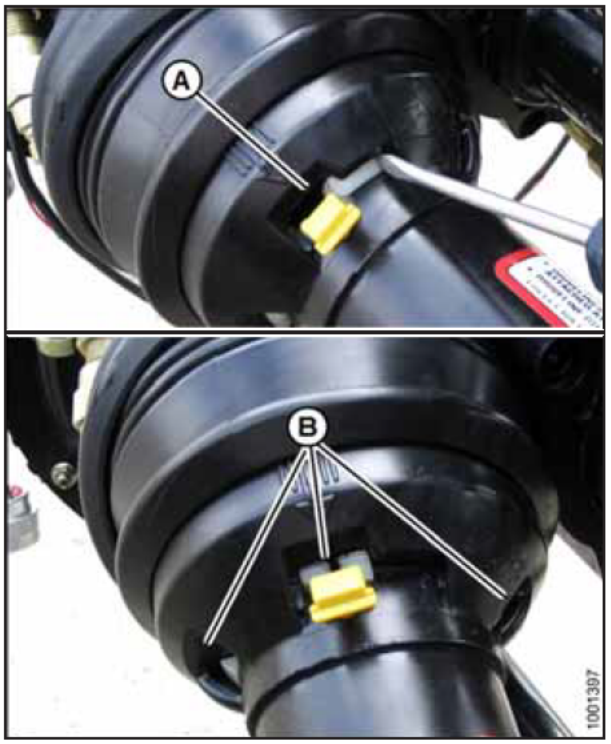

Figura 4.54: Proteção do eixo de transmissão

4.6.4 Instalação da proteção do eixo de transmissão.

Instale a proteção do eixo de transmissão antes de operar a plataforma.

1. Deslize a proteção sobre o eixo de transmissão e alinhe a lingueta na fenda no anel de travamento (A) com a seta (B) na proteção.

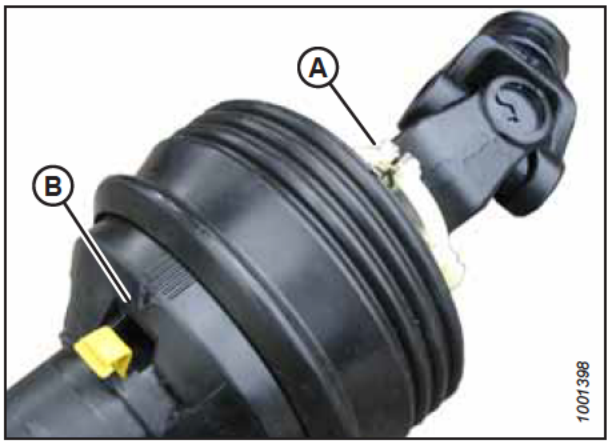

Figura 4.55: Proteção do eixo de transmissão

2. Empurre a proteção em direção ao anel até que o anel de travamento esteja visível nas fendas (A).

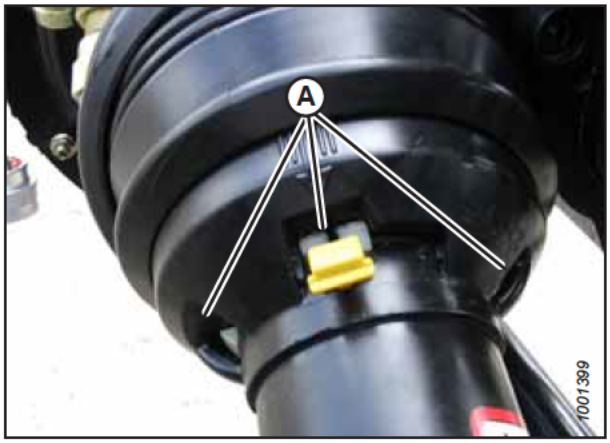

Figura 4.56: Proteção do eixo de transmissão

3. Use uma chave de fenda na abertura para girar o anel (A) no sentido horário.



Figura 4.57: Proteção do eixo de transmissão

4. Empurre a graxeira (A) de volta para dentro da proteção.



Figura 4.58: Proteção do eixo de transmissão

5. Monte o eixo de transmissão.

   IMPORTANTE:

   As ranhuras são codificadas a fim de alinhar os universais. Alinhe a solda (A) com a ranhura que faltar (B) durante a montagem. O desalinhamento das metades do eixo pode causar vibração excessiva e falha no funcionamento do sem fim/da caixa de engrenagens.

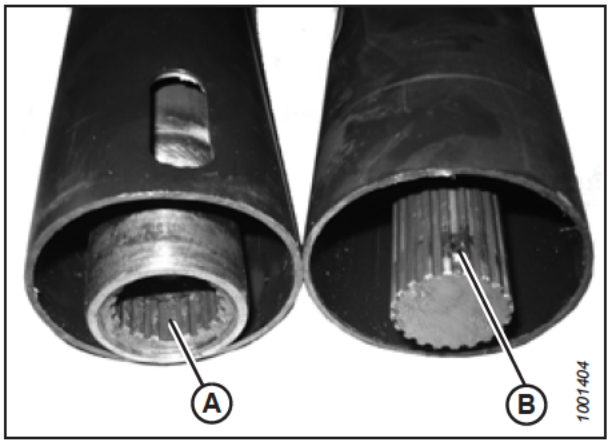

Figura 4.59: Eixo de transmissão

6. Posicione a extremidade do cardan da colheitadeira no suporte de armazenamento (B) da tomada de força (PTO).
7. Puxe o colar (A) para trás do cardan e deslize o cardan sobre o suporte até que o garfo do cardan (D) trave no suporte.
8. Solte o colar (A) e prenda a corrente (D).

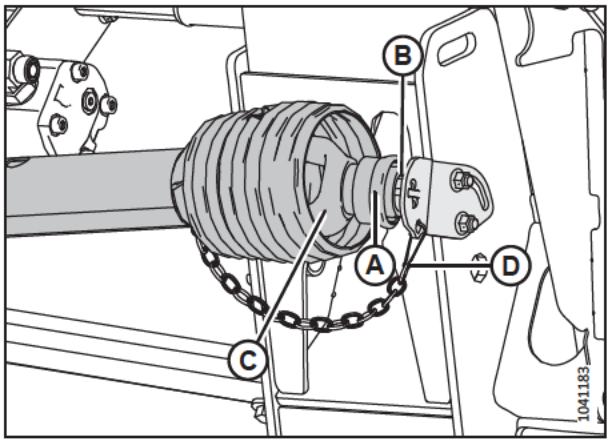

Figura 4.60: Eixo de transmissão - Extremidade da colheitadeira

4.6.5 Ajustar a tensão da corrente - caixa de engrenagens

A tensão da corrente motora da caixa de engrenagens é configurada de fábrica, mas ajustes são necessários após as primeiras 50 horas e depois a cada 500 horas ou anualmente (o que ocorrer primeiro). Exceto nas trocas de óleo, a corrente motora da caixa de engrenagens não requer manutenções regulares.

PERIGO

Para evitar ferimentos ou risco de morte devido ao acionamento inesperado da máquina, sempre pare o motor e remova a chave da ignição antes de deixar o assento do operador por qualquer motivo.

PERIGO

Certifique-se de que todos os observadores estejam afastados da área.

1. Ligue o motor.
2. Estenda totalmente a união central hidráulica.
3. Abaixe a plataforma completamente.
4. Desligue o motor e remova a chave da ignição.
5. Remova quatro parafusos (A), a tampa (B) e a junta (C) da caixa de engrenagens. Guarde os parafusos.

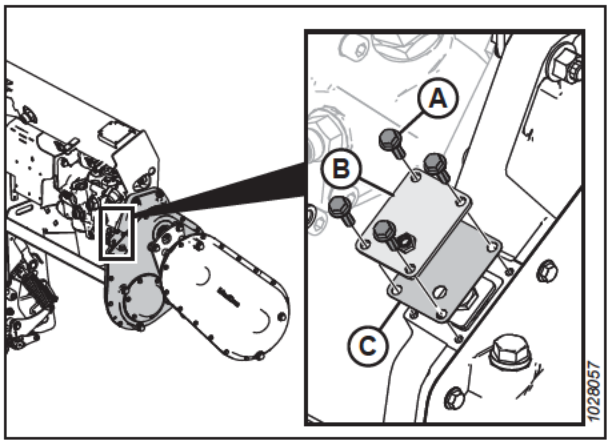

Figura 4.61: Tampa do tensor da corrente da caixa de engrenagens

6. Retire a placa do retentor (A).
7. Aperte o parafuso (B) com um torque de 2,5 Nm (1,84 lbf·pé [22 lbf·pol.]).
8. Solte o parafuso (B) em 3 faces (1/2 volta).

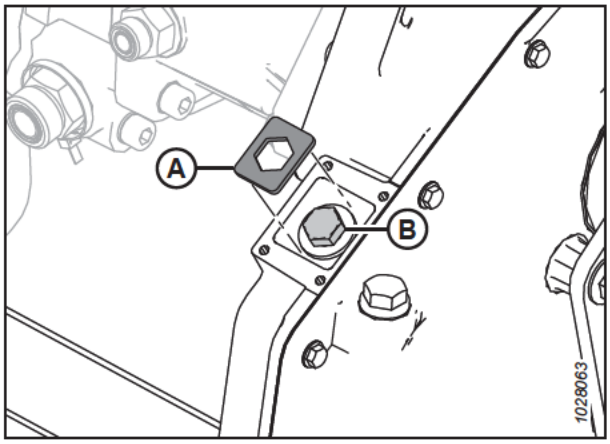

Figura 4.62: Tensor da corrente da caixa de engrenagens

9. Se necessário, gire o parafuso (B) um pouco até que a placa do retentor (A) possa ser instalada.

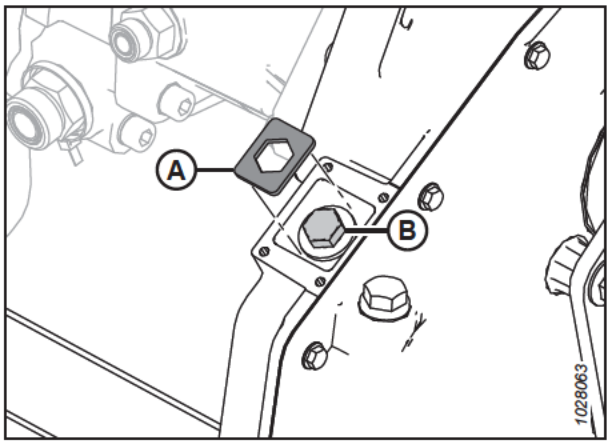

Figura 4.63: Tensor da corrente da caixa de engrenagens

10. Reinstale a corrente ajustando a tampa (B) e a junta (C).
11. Instale quatro parafusos (A). Aperte os parafusos com um torque de 9,5 Nm (7 lbf·pé [84 lbf·pol.]).

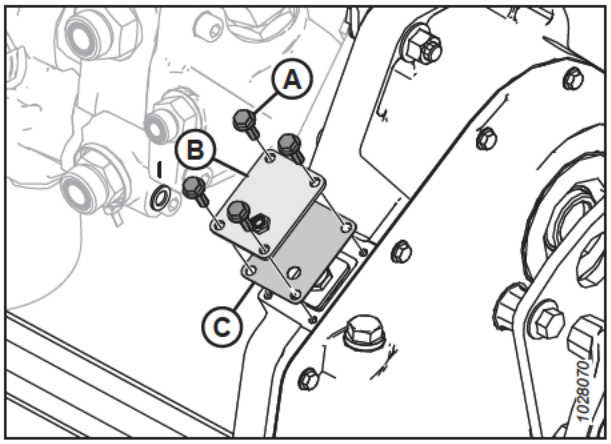

Figura 4.64: Tampa do tensor da corrente da caixa de engrenagens

4.6.6 Ajustar a tensão da corrente - caixa de engrenagens complementar

A tensão da corrente motora da caixa de engrenagens é configurada de fábrica, mas ajustes são necessários após as primeiras 50 horas e depois a cada 500 horas ou anualmente (o que ocorrer primeiro). Exceto nas trocas de óleo, a corrente motora da caixa de engrenagens não requer manutenções regulares.

PERIGO

Para evitar ferimentos ou risco de morte devido ao acionamento inesperado da máquina, sempre pare o motor e remova a chave da ignição antes de deixar o assento do operador por qualquer motivo.

PERIGO

Certifique-se de que todos os observadores estejam afastados da área.

1. Ligue o motor.
2. Abaixe a plataforma completamente.
3. Desligue o motor e remova a chave da ignição.

4. Remova o eixo de transmissão. Para obter mais instruções, consulte *4.6.1 Remoção do eixo de transmissão, página 577*.

5. Remova três parafusos (A) que prendem a base da proteção (B) da entrada do cardan.

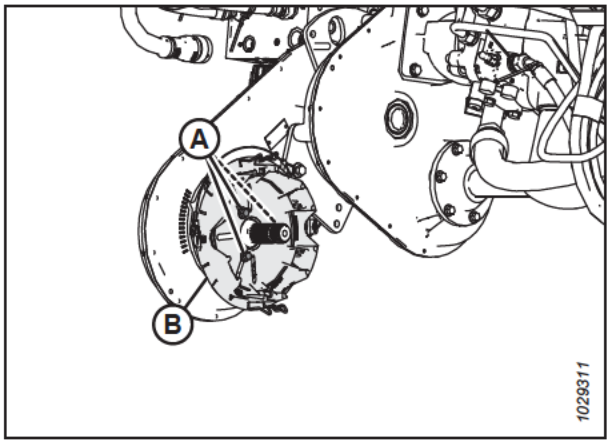

Figura 4.65: Tampa do tensor da corrente da caixa de engrenagens complementar

6. Solte os seis parafusos (B) que prendem o cubo do tensor da corrente (A) à caixa de engrenagens.

7. Localize o recurso usinado (C). Usando uma chave, gire o cubo (A) no sentido horário para apertar a corrente.

8. Com uma leve pressão na chave, determine qual marca (D) do compartimento da caixa de engrenagens está alinhada ao ponteiro do indicador no cubo.

9. Defina a tensão adequada na corrente girando ligeiramente o cubo (A) uma marcação para trás.

10. Na tampa (A), aperte seis parafusos (B) com torque de 25 Nm (18,4 lbf·pé [221 lbf·pol.]).

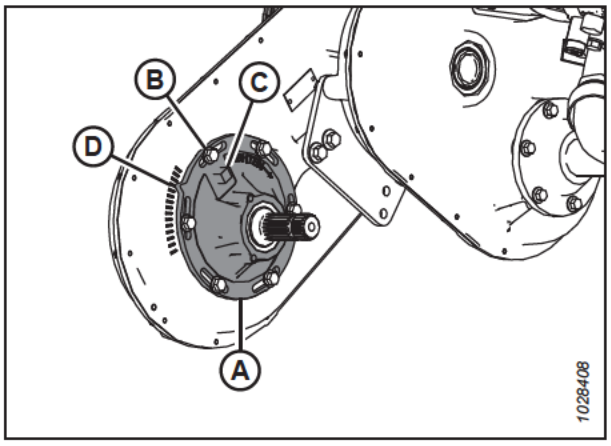

Figura 4.66: Tampa do tensor da corrente da caixa de engrenagens complementar

11. Instale a base da proteção do cardan (B).

12. Prenda a base com três parafusos (A).

13. Instale o eixo de transmissão. Para obter mais instruções, consulte *4.6.2 Instalação do eixo de transmissão, página 579*.

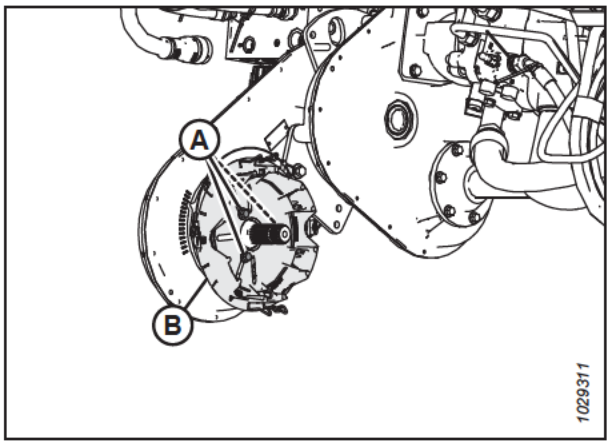

Figura 4.67: Tampa do tensor da corrente da caixa de engrenagens complementar

4.7 Sem fim

O sem fim do Módulo de Flutuação FM200 leva a cultura cortada do deque da esteira central para o alimentador da colheitadeira.

4.7.1 Ajuste da folga entre o sem fim e a bandeja

Deve haver uma folga adequada entre o sem fim e a bandeja no módulo de flutuação para garantir que a cultura seja alimentada sem problemas.

PERIGO

Para evitar ferimentos ou risco de morte devido ao acionamento inesperado da máquina, sempre pare o motor e remova a chave da ignição antes de deixar o assento do operador por qualquer motivo.

PERIGO

Certifique-se de que todos os observadores estejam afastados da área.

IMPORTANTE:

Mantenha uma distância adequada entre o sem fim e seu assoalho. Uma folga muito pequena pode fazer com que os dedos ou o helicoidal entrem em contato e danifiquem a esteira central ou a bandeja ao operar a plataforma em certos ângulos. Procure por evidências de contato ao lubrificar o módulo de flutuação.

1. Ligue o motor.
2. Estenda a união central até o ângulo mais íngreme da plataforma (posição **E**) e posicione a plataforma a 254–356 mm (10–14 pol.) do chão.
3. Trave as asas da plataforma. Para obter instruções, consulte *Operação em modo rígido, página 231*.
4. Desligue o motor e remova a chave da ignição.

5. Certifique-se de que a conexão da trava da flutuação esteja nas travas de segurança (a arruela [A] não pode ser girada) em ambos os locais.

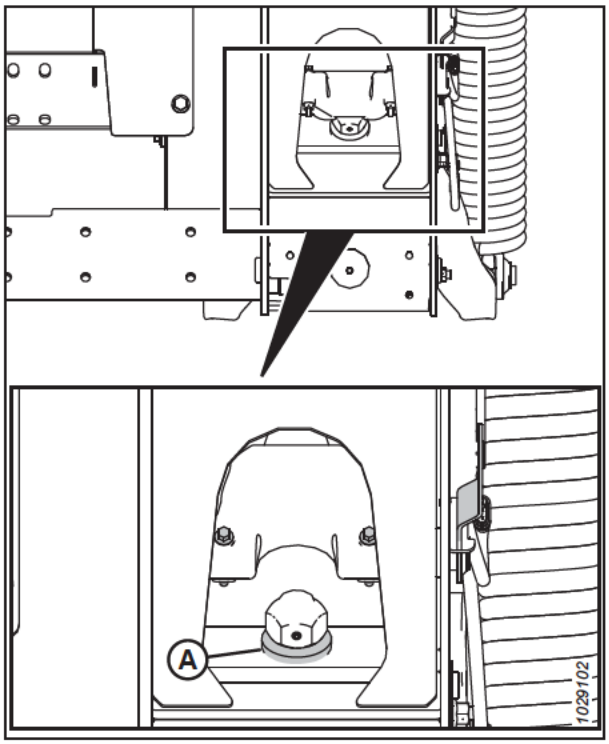

Figura 4.68: Arruela dos batentes inferiores

6. Antes de ajustar a folga entre o sem fim e a bandeja, verifique a posição de flutuação do sem fim para determinar o quanto de folga é necessário:

   IMPORTANTE:

   Certifique-se de que os parafusos (A) estejam configurados na mesma localização em ambas as extremidades da plataforma para evitar danos à máquina durante a operação.

   - Se a cabeça do parafuso (A) estiver muito próxima ao símbolo de flutuação (B), o sem fim está na posição de flutuação.

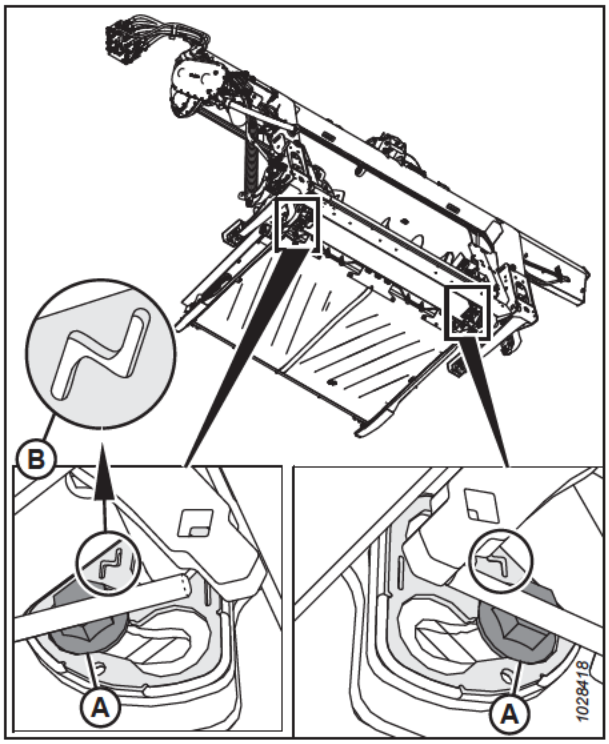

Figura 4.69: Posição de flutuação

- Se a cabeça do parafuso (A) estiver muito próxima ao símbolo de fixado (B), o sem fim estará na posição fixa.

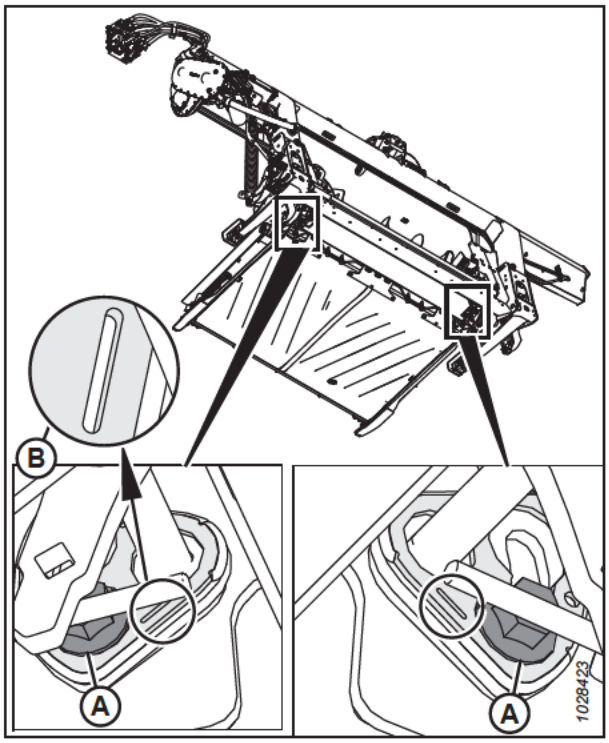

Figura 4.70: Posição fixada

7. Verifique a folga (C) entre o helicoidal do sem fim e a bandeja.
   - Se o sem fim estiver na posição fixa, a folga deve ser de 24–28 mm (15/16–1 1/8 pol.).
   - Se o sem fim estiver na posição de flutuação, a folga deve ser de 11,5–15,5 mm (7/16–5/8 pol.).
8. Se a folga exigir ajuste, solte duas porcas (B) e gire o sem fim para posicionar o helicoidal sobre a bandeja de alimentação.
9. Gire o parafuso (A) no sentido horário para aumentar a folga (C), e gire-o (A) no sentido anti-horário para reduzir a folga (C).
   - Se o sem fim estiver na posição fixa, defina a folga entre 24–28 mm (15/16–1 1/8 pol.).
   - Se o sem fim estiver na posição de flutuação, defina a folga entre 11,5–15,5 mm (7/16–5/8 pol.).

   NOTA:

   A folga aumenta entre 25–40 mm (1–1 1/2 pol.) quando a união central está totalmente retraída.

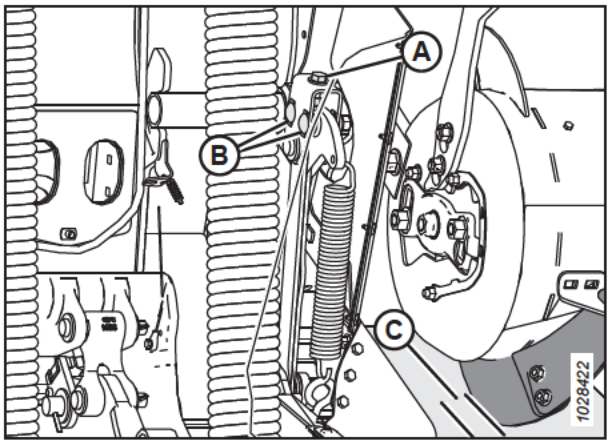

Figura 4.71: Folga do sem fim

10. Repita os passos *7, página 592* a *9, página 592* na extremidade oposta do sem fim.

    IMPORTANTE:

    Ajustar um lado do sem fim pode afetar o outro lado. Sempre verifique novamente ambos os lados do sem fim após fazer os ajustes finais.

11. Aperte as porcas (B) nas duas extremidades do sem fim. Ajuste o torque das porcas para 96 Nm (70 lbf-pés).

12. Gire o sem fim e verifique novamente as folgas.

4.7.2 Verificar a tensão da corrente do sem fim

O sem fim é acionado por corrente pela engrenagem do sistema motor do módulo de flutuação acoplado à lateral do sem fim.

Existem dois métodos para verificar a tensão da corrente de acionamento do sem fim: o método rápido destina-se a verificações frequentes; já o método completo é mais preciso e deve ser usado para substituir ou reinstalar a corrente.

Consulte o procedimento apropriado para verificação da tensão da corrente do sem fim:

- *Verificar a tensão da corrente de acionamento do sem fim – Método rápido, página 593*
- *Verificar a tensão da corrente de acionamento do sem fim – Método completo, página 595*

Verificar a tensão da corrente de acionamento do sem fim – Método rápido

O sem fim é acionado por corrente pela engrenagem tensionadora do sistema de acionamento do módulo de flutuação acoplada à lateral do sem fim.

PERIGO

Para evitar ferimentos ou risco de morte devido ao acionamento inesperado da máquina, sempre pare o motor e remova a chave da ignição antes de deixar o assento do operador por qualquer motivo.

ADVERTÊNCIA

Para evitar ferimentos corporais por causa de quedas ou por causa do molinete suspenso, sempre engate os apoios de segurança do molinete antes de entrar embaixo do molinete por qualquer motivo.

ADVERTÊNCIA

Certifique-se de que todos os observadores estejam afastados da área.

NOTA:

Existem dois métodos para verificar a tensão da corrente de acionamento do sem fim: o método rápido destina-se a verificações frequentes; já o método completo (consulte *Verificar a tensão da corrente de acionamento do sem fim – Método completo, página 595*) é mais preciso e deve ser usado quando a corrente de acionamento do sem fim for reinstalada ou substituída

1. Ligue o motor.
2. Abaixe a plataforma completamente.
3. Eleve o molinete completamente.
4. Desligue o motor e remova a chave da ignição.

5. Engate os apoios de segurança do molinete. Para obter instruções, consulte *Engate dos apoios de segurança do molinete., página 41*.

6. Gire o sem fim (A) manualmente na direção oposta até que não seja mais possível girá-lo.

7. Marque uma linha (B) ao redor da tampa inferior e o tambor.

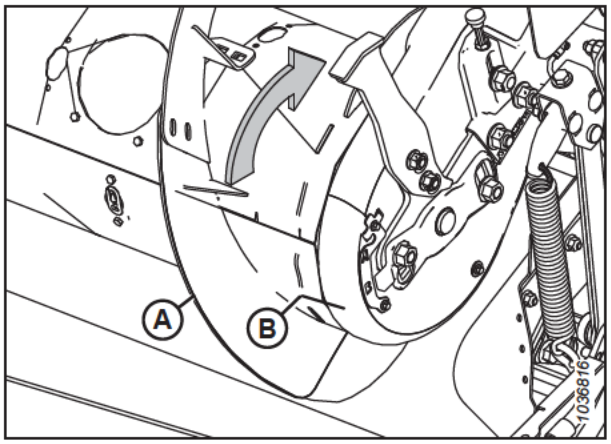

Figura 4.72: Acionamento do sem fim

8. Gire o sem fim (A) manualmente para frente até que não seja mais possível girá-lo. A linha marcada irá se separar.

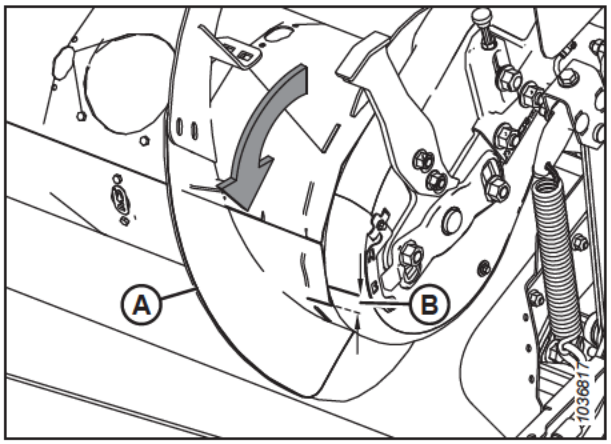

Figura 4.73: Acionamento do sem fim

9. Meça a distância entre as duas linhas (B).

   Para uma corrente nova:

   - Se a distância (B) for de 1-4 mm (0,04-0,16 pol.), nenhum ajuste é necessário.
   - Se a distância (B) for maior do que 4 mm (0,16 pol.), a corrente de tensão de acionamento do sem fim precisará ser ajustada. Para obter mais instruções, consulte *4.7.5 Ajustar a tensão da corrente de acionamento do sem fim, página 604*.

   Para uma corrente usada:

   - Se a distância (B) for de 3-8 mm (0,12-0,31 pol.), nenhum ajuste é necessário.
   - Se a distância (B) for maior do que 8 mm (0,31 pol.), a corrente de tensão de acionamento do sem fim precisará ser ajustada. Para obter mais instruções, consulte *4.7.5 Ajustar a tensão da corrente de acionamento do sem fim, página 604*.

Verificar a tensão da corrente de acionamento do sem fim – Método completo

O sem fim é acionado por corrente pela engrenagem tensionadora do sistema de acionamento do módulo de flutuação acoplada à lateral do sem fim.

PERIGO

Para evitar ferimentos ou risco de morte devido ao acionamento inesperado da máquina, sempre pare o motor e remova a chave da ignição antes de deixar o assento do operador por qualquer motivo.

ADVERTÊNCIA

Para evitar ferimentos corporais por causa de quedas ou por causa do molinete suspenso, sempre engate os apoios de segurança do molinete antes de entrar embaixo do molinete por qualquer motivo.

ADVERTÊNCIA

Certifique-se de que todos os observadores estejam afastados da área.

NOTA:

Existem dois métodos para verificar a tensão da corrente de acionamento do sem fim: o método completo é mais preciso e deve ser usado ao reinstalar ou substituir a corrente; o método rápido (consulte *Verificar a tensão da corrente de acionamento do sem fim – Método rápido, página 593*) destina-se a verificações frequentes.

1. Ligue o motor.
2. Abaixe a plataforma completamente.
3. Eleve o molinete completamente.
4. Engate os apoios de segurança do molinete. Para obter instruções, consulte *Engate dos apoios de segurança do molinete., página 41*.
5. Separe a plataforma da colheitadeira. Para obter mais instruções, consulte *3.6 Acoplamento/Desacoplamento da plataforma, página 77*.
6. Desligue o motor e remova a chave da ignição.

7. No lado esquerdo do sem fim, remova os quatro parafusos (A) e o painel de inspeção (B).
8. Retire os parafusos (C) e o indicador/braçadeira (D) que prende as duas tampas juntas.
9. Remova o parafuso (E).
10. Remova o parafuso e a arruela (H) que prendem a tampa inferior (F).
11. Gire a tampa inferior (F) para frente para removê-la.

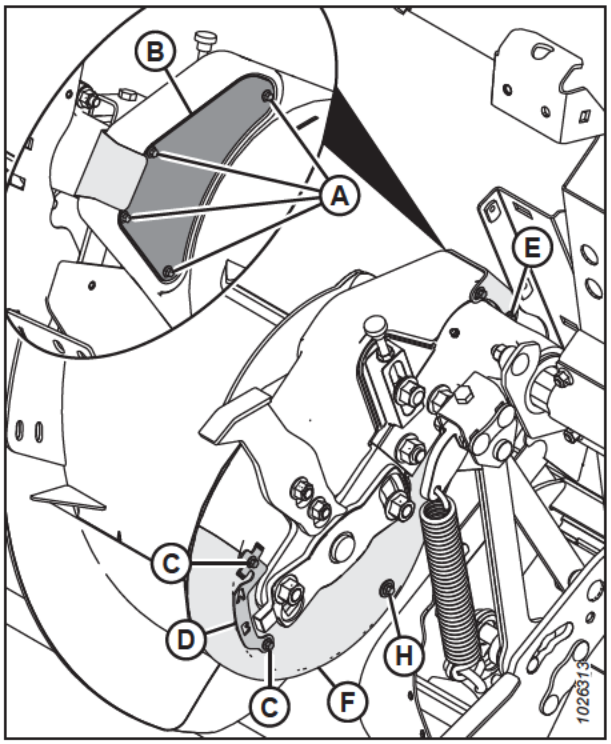

Figura 4.74: Acionamento do sem fim – Visão traseira

12. Verifique a corrente no ponto médio (A). Deve haver 4 mm (1/8 pol.) de deflexão. Se forem necessários ajustes, consulte *4.7.5 Ajustar a tensão da corrente de acionamento do sem fim, página 604*.

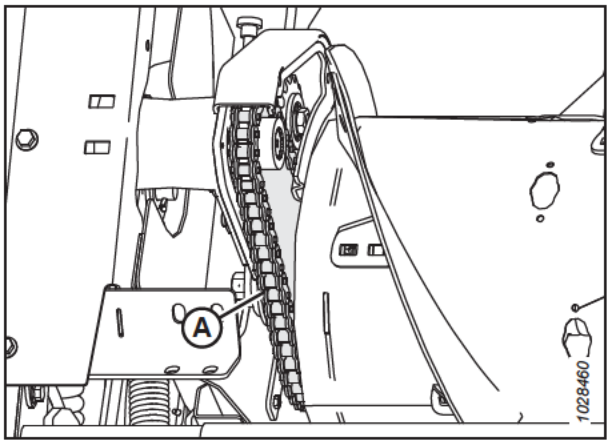

Figura 4.75: Corrente do sem fim – Visão traseira

13. Posicione a tampa inferior (F) e prenda-a com parafuso e arruela (H).
14. Instale o parafuso (E).
15. Prenda a tampa inferior à superior com o indicador/ abraçadeira (D) e os parafusos (C).
16. Instale o painel de inspeção (B) e prenda-o com quatro parafusos (A). Aperte os parafusos (A) com torque de 3,5 Nm (2,6 lbf·pé [30 lbf·pol.]).

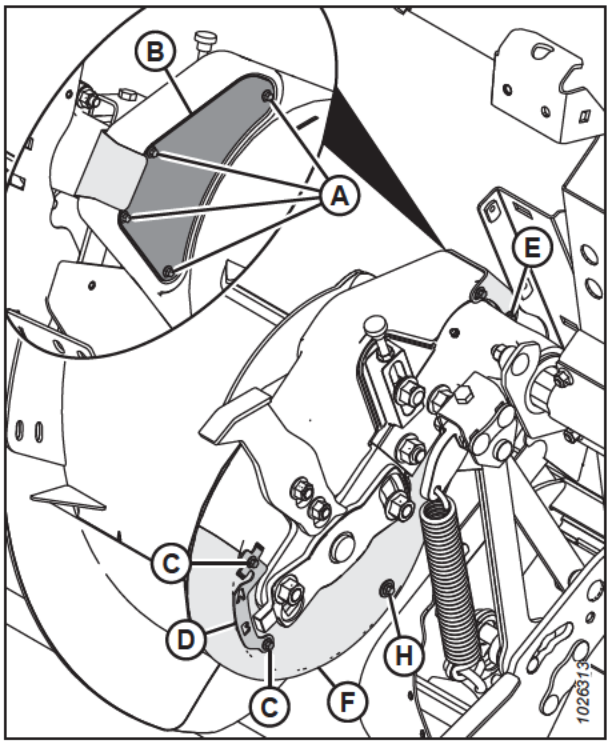

Figura 4.76: Acionamento do sem fim – Visão traseira

4.7.3 Remoção da corrente de transmissão do sem fim

O tensor da corrente só pode eliminar a folga para um único ângulo. Substitua a corrente quando estiver gasta ou estirada além dos limites do tensor.

PERIGO

Para evitar ferimentos ou risco de morte devido ao acionamento inesperado da máquina, sempre pare o motor e remova a chave da ignição antes de deixar o assento do operador por qualquer motivo.

PERIGO

Certifique-se de que todos os observadores estejam afastados da área.

NOTA:

Substitua a corrente por uma corrente contínua (MD #220317).

NOTA:

As ilustrações mostram o lado esquerdo do sem fim.

1. Ligue o motor.
2. Incline a plataforma totalmente para trás para maximizar o espaço entre o sem fim e a bandeja.
3. Separe a plataforma da colheitadeira. Para obter mais instruções, consulte *3.6 Acoplamento/Desacoplamento da plataforma, página 77*.

4. Coloque blocos de madeira (A) embaixo do sem fim para evitar que ele caia na esteira central e seja danificado.

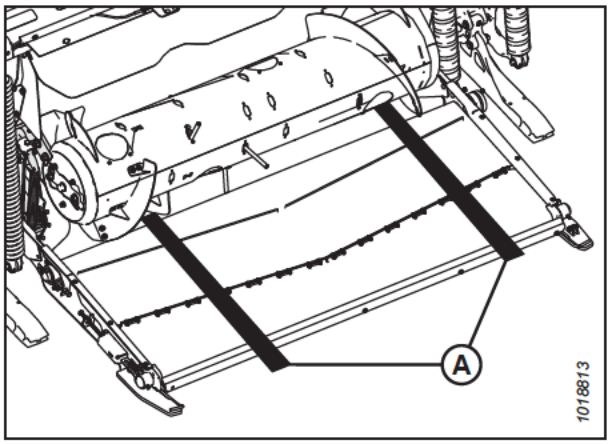

Figura 4.77: Blocos embaixo do sem fim

5. Solte os dois parafusos (A) e o batente (B). Repita esse passo para o lado oposto.

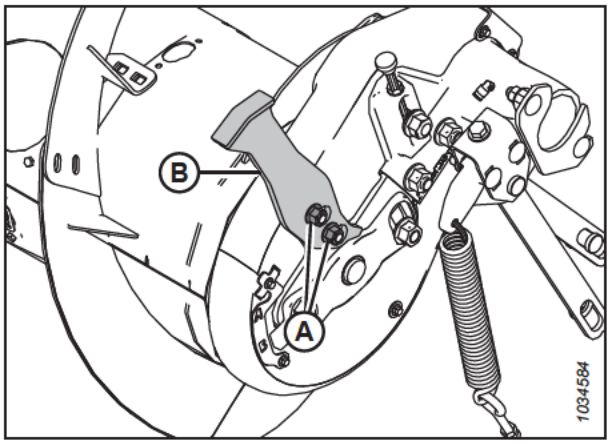

Figura 4.78: Batente do sem fim - lado esquerdo

6. No lado esquerdo do sem fim, remova os parafusos (E) e o retentor da tampa (F).
7. Remova os quatro parafusos (A) e o painel de inspeção (B).
8. Remova os parafusos (C) e o indicador/abraçadeira (D) que fixam as tampas superior (G) e inferior (H).
9. Remova o parafuso e a arruela (J) que fixam a tampa inferior (H).
10. Gire a tampa superior (G) e a tampa inferior (H) para frente para removê-las do sem fim.

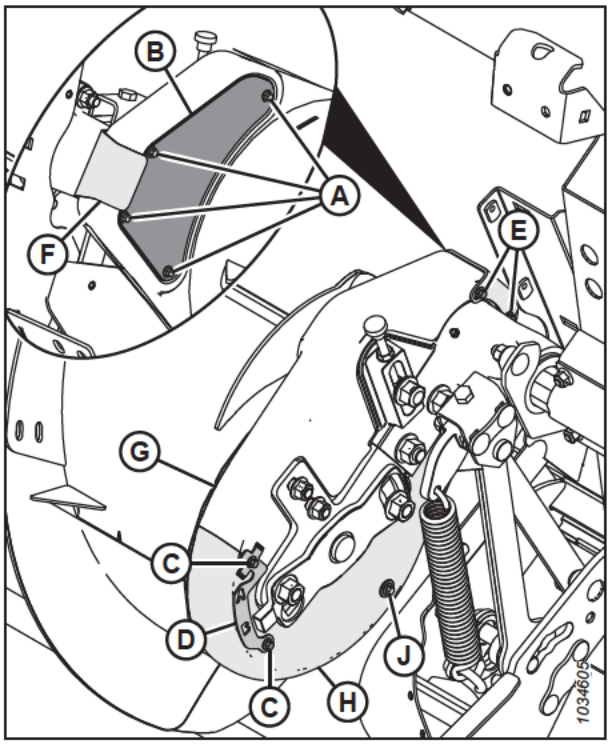

Figura 4.79: Acionamento do sem fim

11. Para liberar a tensão na corrente, solte a contraporca (C) e gire o parafuso borboleta (D) no sentido anti-horário para soltar o parafuso que prende a engrenagem (B), evitando que ela levante.

    IMPORTANTE:

    NÃO solte a porca fina (E) no lado interno da engrenagem tensionadora.

12. Solte a porca da engrenagem tensionadora (A) e levante a engrenagem (B) para a posição mais alta a fim de liberar a tensão na corrente.
13. Aperte a porca (A) para prender a engrenagem no lugar.
14. Retire o parafuso (F) e a arruela (G).

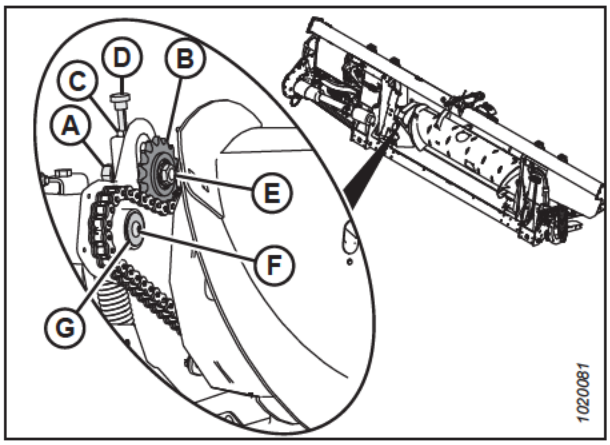

Figura 4.80: Acionamento do sem fim

15. Remova dois parafusos e porcas (A).

    NOTA:

    Talvez seja necessário ter uma segunda pessoa para segurar o sem fim enquanto você remove completamente os parafusos.

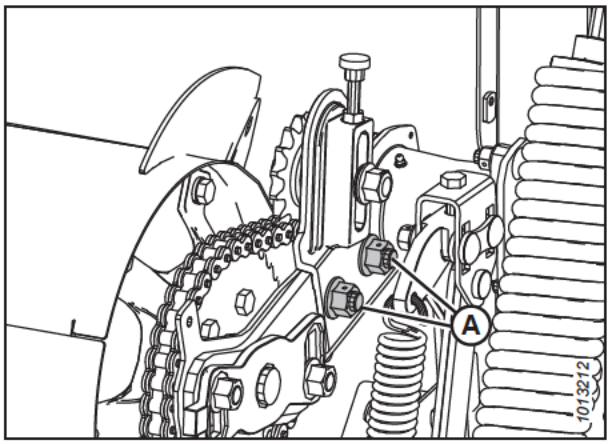

Figura 4.81: Suporte do braço do sem fim

16. Usando um pé de cabra no local (A) entre o braço de suporte (C) e pivô do sem fim (B), mova o sem fim para a direita.

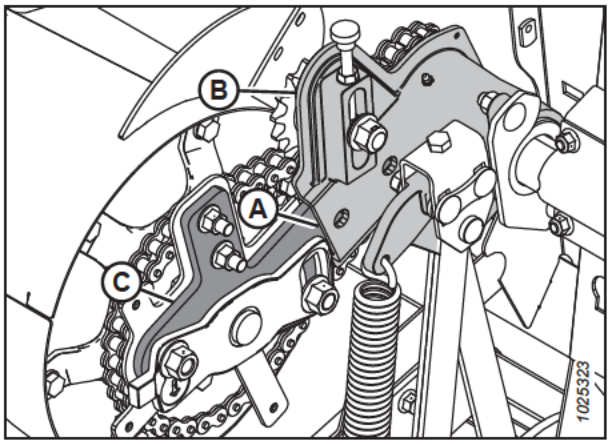

Figura 4.82: sem fim

17. Remova a engrenagem motora (A) e a corrente (B) do eixo estriado.

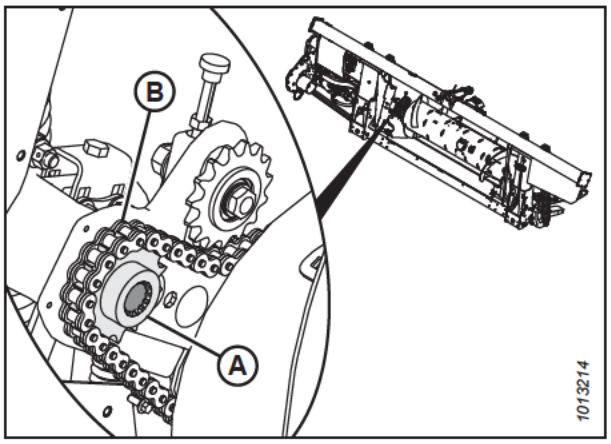

Figura 4.83: Acionamento do sem fim

18. Manobre o sem fim (A) lateralmente e para frente para remover a corrente (B) do sem fim.

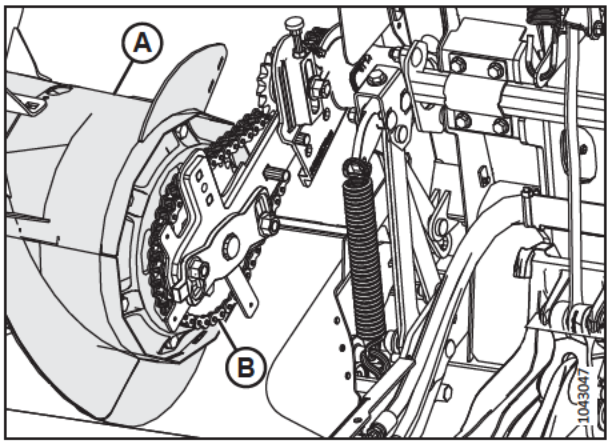

Figura 4.84: Acionamento do sem fim

4.7.4 Instalação da corrente de transmissão do sem fim

A corrente de acionamento do sem fim transfere energia da caixa de engrenagens principal para o sem fim.

NOTA:

As ilustrações mostram o lado esquerdo do sem fim.

1. Coloque a corrente de acionamento (B) sobre a engrenagem no lado do acionamento do sem fim (A).

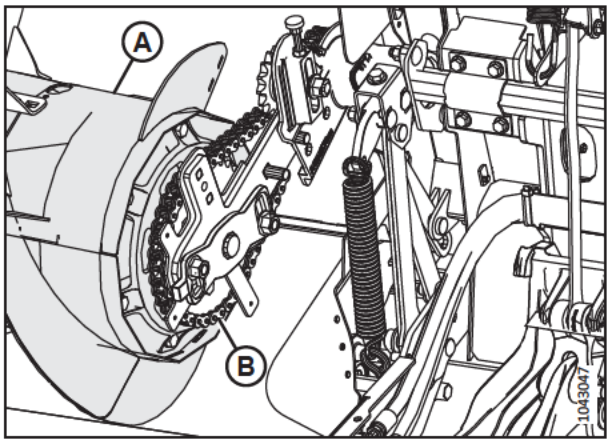

Figura 4.85: Acionamento do sem fim

2. Posicione a engrenagem de acionamento (B) na corrente (A) e alinhe-a no eixo.

   NOTA:

   O rebaixo da engrenagem (B) deve ficar voltado para o sem fim.

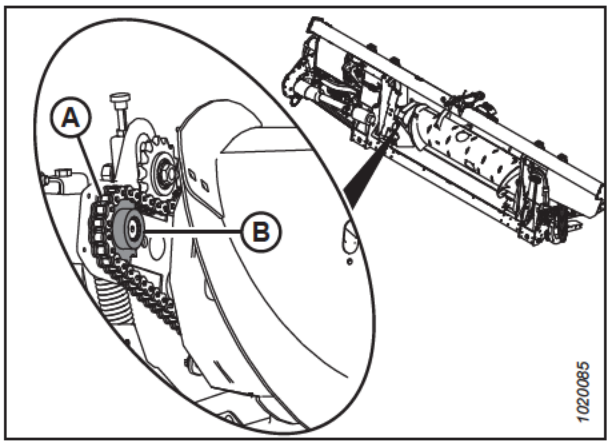

Figura 4.86: Acionamento do sem fim

3. Aplique trava roscas de torque médio (Loctite® 243 ou equivalente) nas roscas do parafuso (A).
4. Instale a arruela (B) e fixe-a com o parafuso (A).

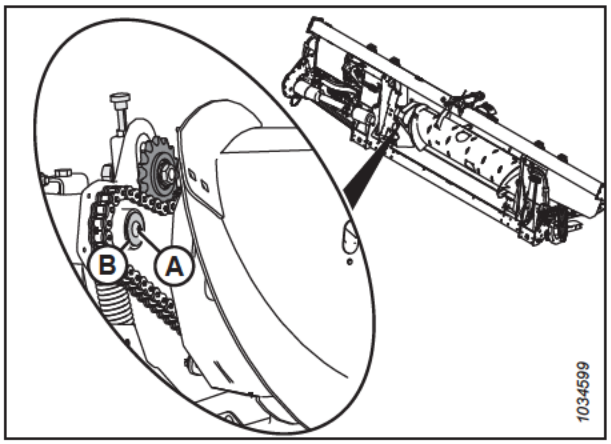

Figura 4.87: Acionamento do sem fim

5. Deslize o conjunto do sem fim na direção da fundição e reinstale os dois parafusos e as porcas (A).

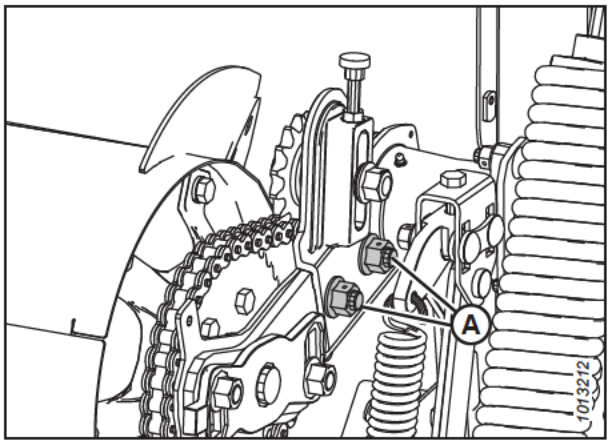

Figura 4.88: Acionamento do sem fim

6. Gire o sem fim em sentido inverso para eliminar a folga na parte inferior da correia.

   IMPORTANTE:

   NÃO solte a porca fina (C) no lado interno da engrenagem movida do eixo.

7. Gire o parafuso borboleta (D) no sentido horário para mover a engrenagem tensionadora (B) até que esteja **APERTADA SOMENTE COM OS DEDOS**.

   IMPORTANTE:

   NÃO aperte demais a engrenagem.

8. Aperte a porca tensionadora (A) e ajuste o torque para 265 Nm (195 lbf pé).

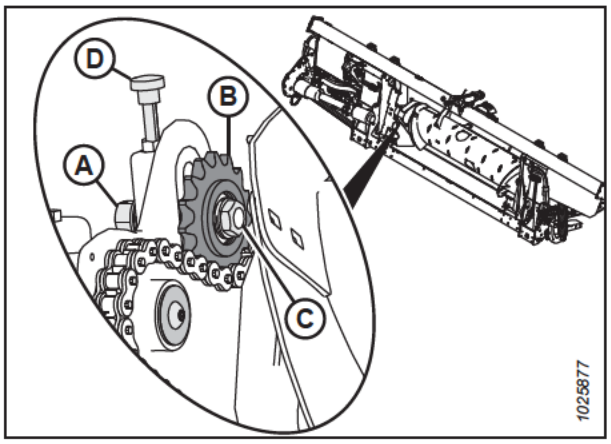

Figura 4.89: Acionamento do sem fim

9. Aperte a contraporca (A).

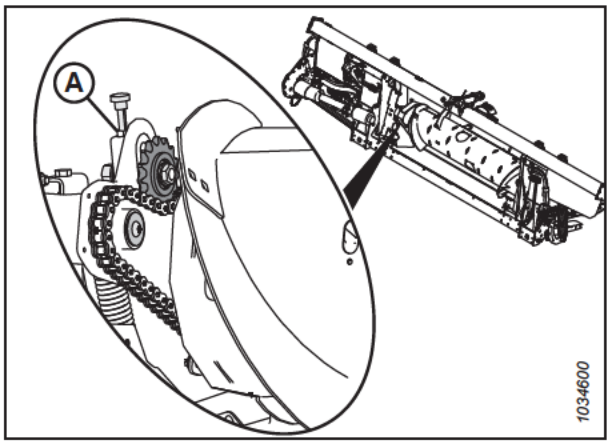

Figura 4.90: Acionamento do sem fim

10. Posicione a tampa inferior (H) e prenda-a com parafuso e arruela (J).
11. Posicione a tampa superior (G). Prenda as tampas superior e inferior com o indicador/abraçadeira (D) e os parafusos (C).
12. Instale o painel de inspeção (B) e prenda-o com quatro parafusos (A). Aperte os parafusos com torque de 3,5 Nm (2,6 lbf·pé [30 lbf·pol.]).
13. Instale o retentor da tampa (F) e prenda com dois parafusos (E).

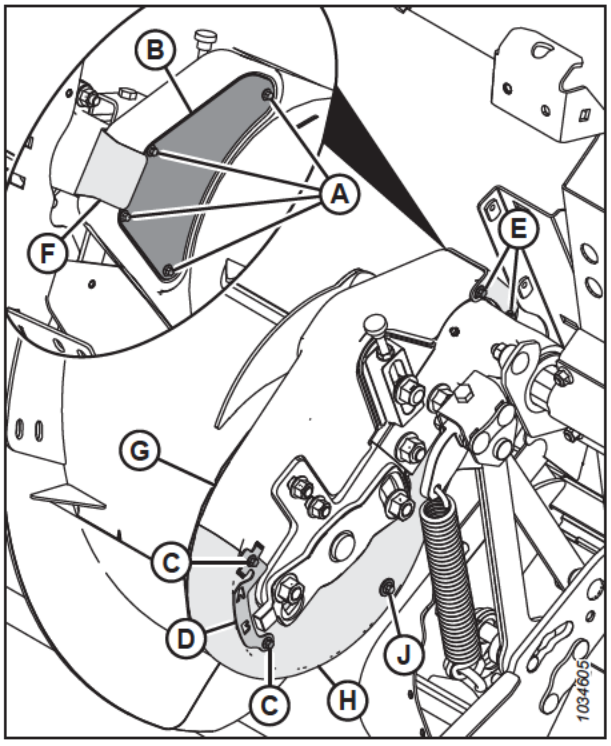

Figura 4.91: sem fim

14. Remova os blocos de madeira (A) da esteira central.

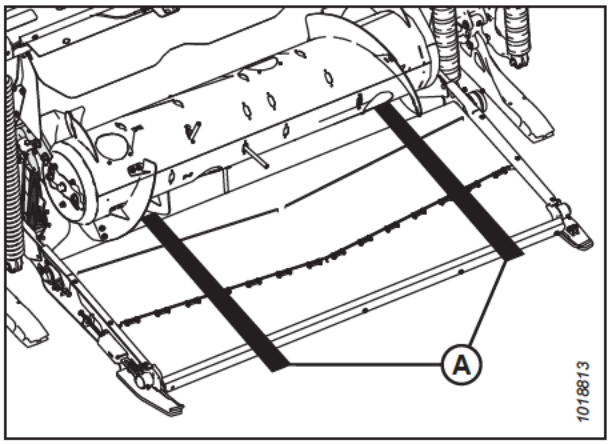

Figura 4.92: Blocos embaixo do sem fim

4.7.5 Ajustar a tensão da corrente de acionamento do sem fim

O sem fim é acionado por corrente pela engrenagem do sistema motor do módulo de flutuação acoplado à lateral do sem fim. Uma tensão insuficiente pode desgastar prematuramente as engrenagens ou danificar a corrente.

PERIGO

Para evitar ferimentos ou risco de morte devido ao acionamento inesperado da máquina, sempre pare o motor e remova a chave da ignição antes de deixar o assento do operador por qualquer motivo.

ADVERTÊNCIA

Para evitar ferimentos corporais por causa de quedas ou por causa do molinete suspenso, sempre engate os apoios de segurança do molinete antes de entrar embaixo do molinete por qualquer motivo.

ADVERTÊNCIA

Certifique-se de que todos os observadores estejam afastados da área.

1. Ligue o motor.
2. Abaixe a plataforma completamente.
3. Eleve o molinete completamente.
4. Engate os apoios de segurança do molinete. Para obter instruções, consulte *Engate dos apoios de segurança do molinete., página 41*.
5. Separe a plataforma da colheitadeira. Para obter mais instruções, consulte *3.6 Acoplamento/Desacoplamento da plataforma, página 77*.
6. Desligue o motor e remova a chave da ignição.

7. Remova quatro parafusos (A) e inspecione o painel (B) para ver a corrente.

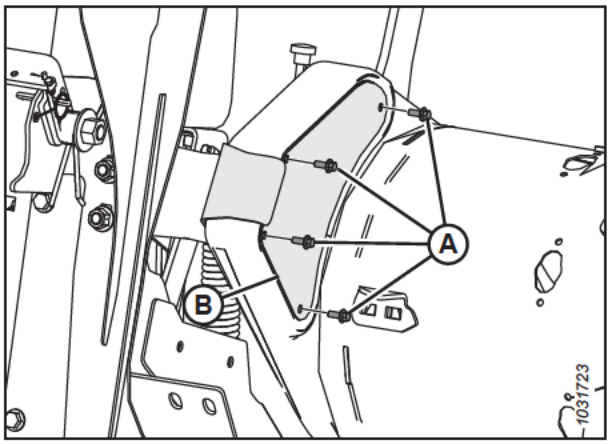

Figura 4.93: Lado esquerdo do acionamento do sem fim – Visão traseira

8. Afrouxe a porca de travamento (B).
9. Solte a porca da polia (A) levemente para permitir que a polia se mova ao girar o regulador (C).
10. Gire o sem fim em sentido inverso para eliminar a folga na parte superior da corrente.

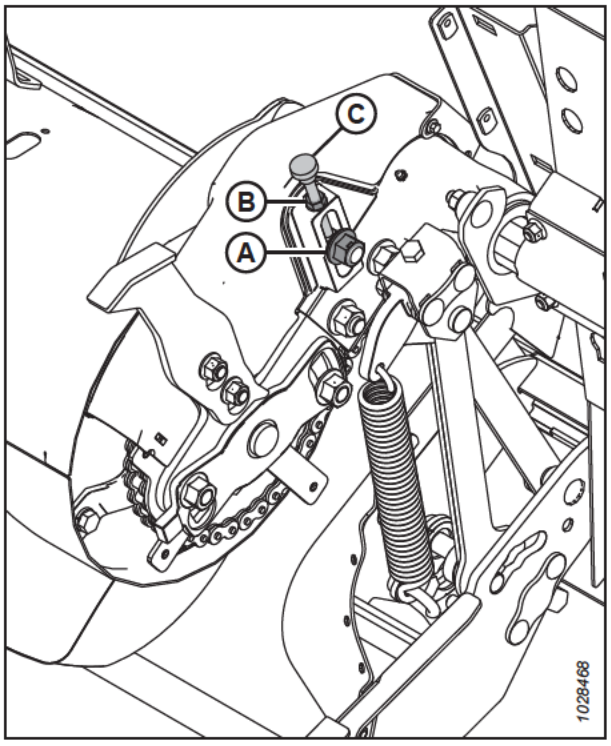

Figura 4.94: Lado esquerdo do acionamento do sem fim – Visão dianteira

11. Gire o parafuso borboleta (A) no sentido horário para aumentar a tensão até que a deflexão da corrente (B) seja de 4 mm (1/8 pol.) no ponto médio.

    IMPORTANTE:

    NÃO aperte demais a corrente.

    NOTA:

    As tampas foram removidas da ilustração para maior clareza.

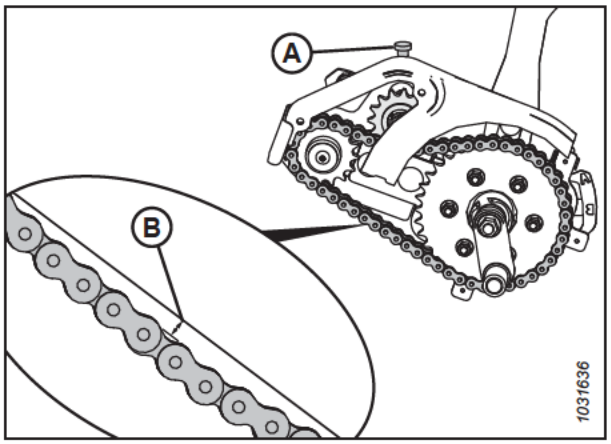

Figura 4.95: Deflexão da corrente do sem fim

12. Após ajustar a tensão, aperte a contraporca (A).
13. Aperte a porca tensionadora (B) e ajuste o torque para 265 Nm (195 lbf pé).
14. Após apertar a porca tensionadora e a contraporca, verifique novamente a deflexão da corrente no ponto médio.

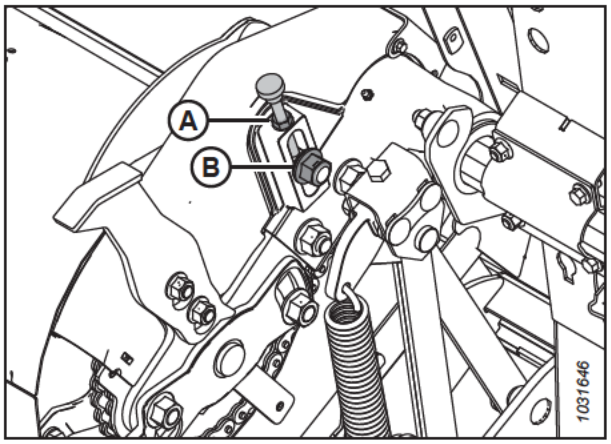

Figura 4.96: Corrente do sem fim – Visão dianteira

15. Instale o painel de inspeção (B) e prenda-o com quatro parafusos (A).
16. Aperte os parafusos (A) com um torque de 3,5 Nm (2,6 lbf·pé [30 lbf·pol.]).

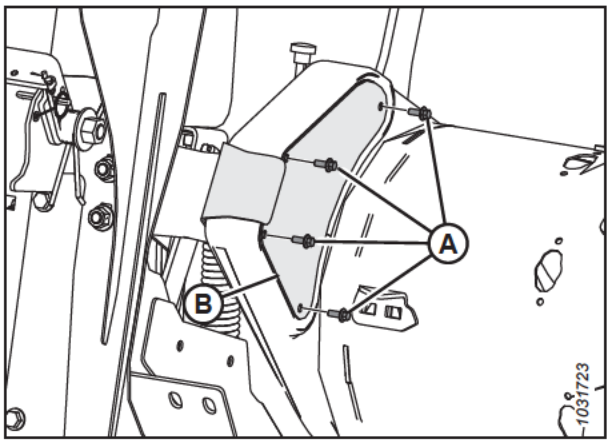

Figura 4.97: Lado esquerdo do acionamento do sem fim – Visão traseira

4.7.6 Helicoidal do sem-fim

O helicoidal do sem fim no FM200 pode ser configurado para colheitadeiras e condições de cultura específicos.

Consulte *3.8.1 Configurações de desempenho do Sem Fim FM200, página 159* para ver instruções e configurações específicas de colheitadeiras/culturas.

4.7.7 Dedos do sem fim

O sem fim do FM200 usa dedos retráteis para levar a cultura para dentro do alimentador da colheitadeira. Algumas condições podem exigir a remoção ou a instalação dos dedos para uma alimentação ideal da cultura. Substitua quaisquer dedos gastos ou danificados.

Remoção dos dedos do sem fim

O sem fim possui dedos que se estendem e retraem para puxar a cultura para o alimentador da colheitadeira. Remova os dedos do sem fim para alterar o seu perfil de configuração.

PERIGO

Para evitar lesões corporais ou morte devido à partida inesperada da máquina, sempre desligue o motor e remova a chave da ignição antes de fazer ajustes na máquina.

ADVERTÊNCIA

Certifique-se de que todos os observadores estejam afastados da área.

ADVERTÊNCIA

Para evitar ferimentos corporais por causa de quedas ou por causa do molinete suspenso, sempre engate os apoios de segurança do molinete antes de entrar embaixo do molinete por qualquer motivo.

IMPORTANTE:

Ao remover os dedos do sem fim, trabalhe de fora para dentro. Certifique-se de que haja um número igual de dedos nos dois lados do sem fim quando terminar.

1. Ligue o motor.
2. Eleve o molinete completamente.
3. Desligue o motor e remova a chave da ignição.
4. Engate os apoios de segurança do molinete. Para obter instruções, consulte *Engate dos apoios de segurança do molinete., página 41*.

5. Localize a tampa de acesso mais próxima do dedo a ser removido.
6. Remova e guarde os parafusos (A) e a tampa de acesso (B).

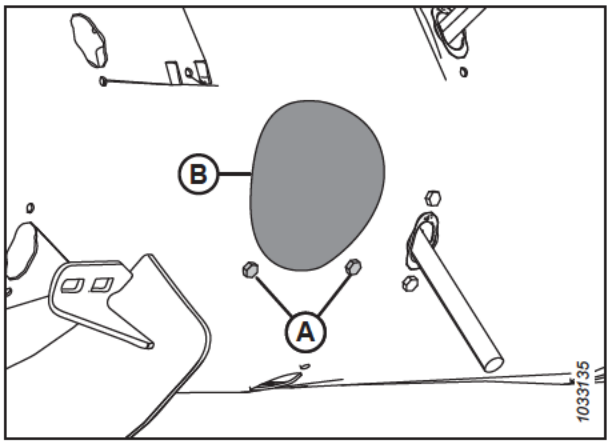

Figura 4.98: Tampa de acesso ao orifício do sem fim

7. Remova o pino R (A). Retire o dedo (B) do suporte de dedo (C).
8. Se o dedo estiver quebrado, remova quaisquer restos do suporte (C) e de dentro do tambor.

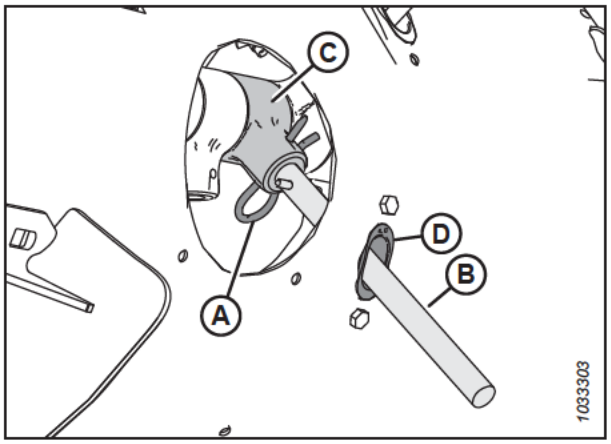

Figura 4.99: Dedo do sem fim

9. Remova e guarde os dois parafusos (A) e as porcas em T (não mostradas) que prendem a guia dos dedos (B) aos sem fins.
10. Remova o guia (B).

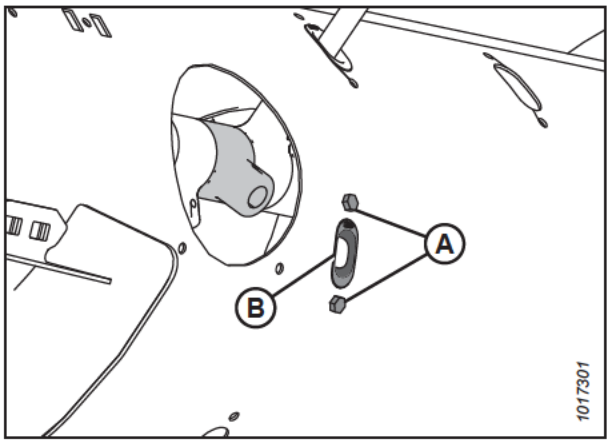

Figura 4.100: Orifício do dedo do sem fim

11. Posicione o conector (A) no orifício na parte de dentro do sem fim.
12. Prenda o conector com dois parafusos M6 de cabeça hexagonal (B) e porcas T. Aperte os parafusos com um torque de 9 Nm (6,63 lbf·pé [80 lbf·pol.]).

    NOTA:

    Os parafusos (B) vêm com uma camada de trava roscas que sairá se os parafusos forem removidos. Se você estiver reinstalando os parafusos (B), aplique trava rosca de resistência média (Loctite® 243 ou equivalente) nas roscas dos parafusos antes de instalá-los.

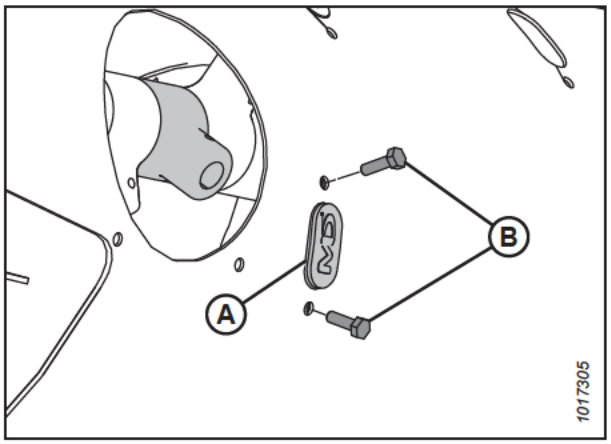

Figura 4.101: Bujão instalado no sem-fim

13. Prenda a tampa de acesso (B) com parafusos (A).
14. Aperte os parafusos com um torque de 9 Nm (6,63 lbf·pé [80 lbf·pol.]).

    NOTA:

    Os parafusos (A) vêm com uma camada de trava roscas que sairá se os parafusos forem removidos. Se estiver reinstalando os parafusos (A), aplique trava roscas de torque médio (Loctite® 243 ou equivalente) nas roscas dos parafusos antes da reinstalação.

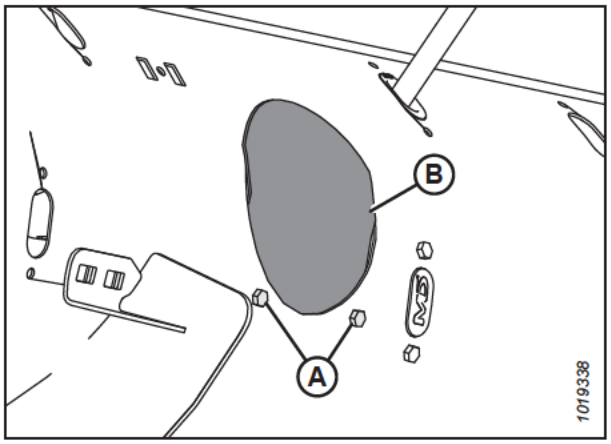

Figura 4.102: Tampa de acesso ao orifício do sem fim

Instalação dos dedos do sem fim

O sem fim possui dedos que se estendem e retraem para puxar a cultura para o alimentador da colheitadeira. Instale os dedos no sem fim para alterar o seu perfil de configuração.

PERIGO

Para evitar lesões corporais ou morte devido à partida inesperada da máquina, sempre desligue o motor e remova a chave da ignição antes de fazer ajustes na máquina.

ADVERTÊNCIA

Certifique-se de que todos os observadores estejam afastados da área.

ADVERTÊNCIA

Para evitar ferimentos corporais por causa de quedas ou por causa do molinete suspenso, sempre engate os apoios de segurança do molinete antes de entrar embaixo do molinete por qualquer motivo.

IMPORTANTE:

Ao instalar os dedos adicionais, certifique-se de instalar o mesmo número em cada lado do sem fim.

1. Ligue o motor.
2. Eleve o molinete completamente.
3. Desligue o motor e remova a chave da ignição.
4. Engate os apoios de segurança do molinete. Para obter instruções, consulte *Engate dos apoios de segurança do molinete., página 41*.
5. Remova os parafusos (A) e a tampa de acesso (B) mais próxima do dedo que está sendo removido. Guarde as peças para reinstalação.

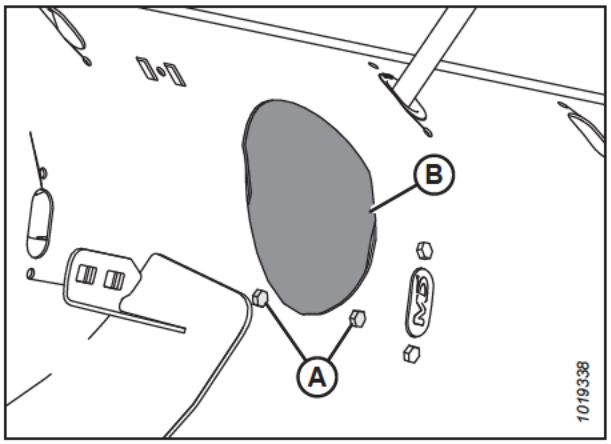

Figura 4.103: Tampa de acesso ao orifício do sem fim

6. Remova dois parafusos (B), as porcas T (não mostradas) e o conector (A).

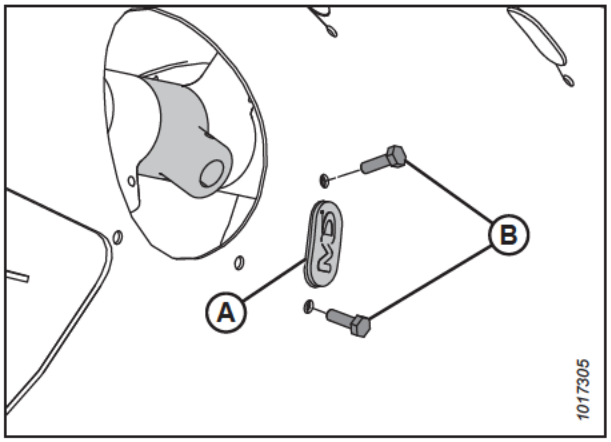

Figura 4.104: Orifício do dedo do sem fim

7. Insira o guia (B) de dentro do sem fim e prenda com parafusos (A) e porcas T (não mostradas).

   IMPORTANTE:

   Sempre instale um novo guia ao substituir um dedo sólido.

   NOTA:

   Os parafusos (A) vêm com uma camada de trava roscas que sairá se os parafusos forem removidos. Se estiver reinstalando os parafusos (A), aplique trava roscas de torque médio (Loctite® 243 ou equivalente) nas roscas dos parafusos antes da reinstalação.

8. Aperte os parafusos (A) com um torque de 9 Nm (6,63 lbf·pé [80 lbf·pol.]).

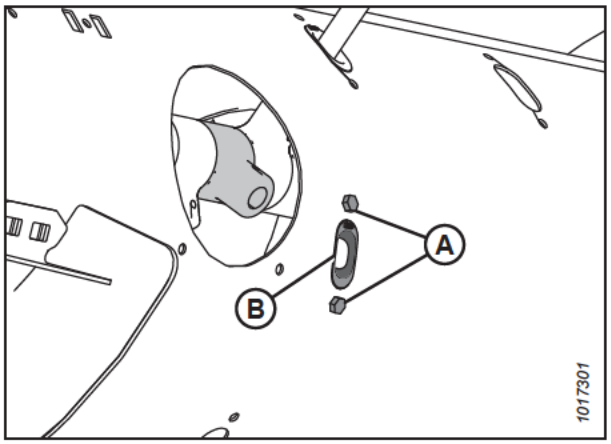

Figura 4.105: Orifício do dedo do sem fim

9. Coloque o dedo do sem fim (A) pelo interior do sem fim. Insira o dedo do sem fim (A) na parte inferior do guia (B) e insira a outra extremidade no suporte (C).

10. Prenda o dedo inserindo o pino R (D) no suporte. Verifique se a extremidade redonda (o lado em forma de S) do pino R está voltada para o lado da corrente de transmissão do sem fim.

    IMPORTANTE:

    Posicione o pino R conforme descrito neste passo, para evitar que ele caia durante a operação. Se os dedos forem perdidos, talvez a plataforma não consiga alimentar a cultura adequadamente na colheitadeira. Além disso, a queda de dedos dentro do sem fim pode danificar os componentes internos.

    NOTA:

    Certifique-se de que a extremidade fechada do pino R aponte na direção da rotação do sem fim.

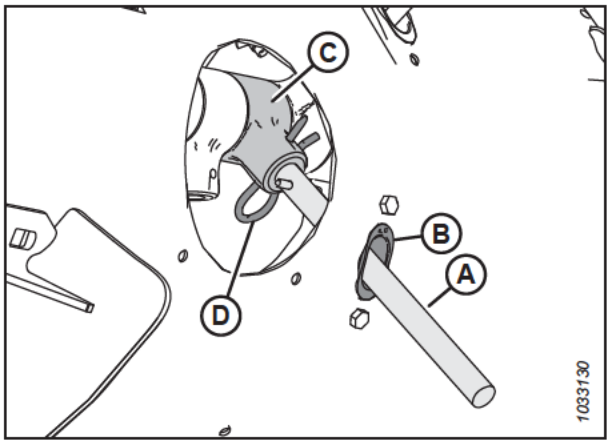

Figura 4.106: Dedo do sem fim

11. Prenda a tampa de acesso (B) com parafusos (A). Aperte os parafusos com um torque de 9 Nm (6,63 lbf·pé [80 lbf·pol.]).

    NOTA:

    Os parafusos (A) vêm com uma camada de trava roscas que sairá se os parafusos forem removidos. Se estiver reinstalando os parafusos (A), aplique trava roscas de torque médio (Loctite® 243 ou equivalente) nas roscas dos parafusos antes da reinstalação.

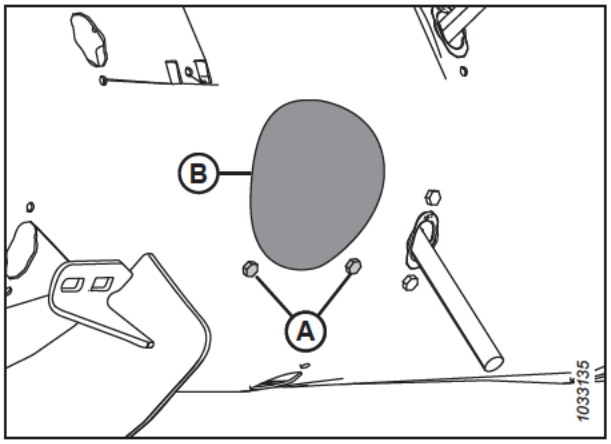

Figura 4.107: Tampa de acesso ao orifício do sem fim

Sincronização dos dedos do sem fim

O sem fim tem dedos que se estendem e retraem para puxar a cultura para o alimentador da colheitadeira. Este procedimento determina onde os dedos ficam quando estão totalmente estendidos do sem fim.

PERIGO

Para evitar ferimentos ou morte devido ao acionamento inesperado ou à queda de uma máquina suspensa, sempre desligue o motor e retire a chave antes de deixar o assento do operador e sempre engate os apoios de segurança antes de ficar sob a máquina por qualquer motivo.

ADVERTÊNCIA

Certifique-se de que todos os observadores estejam afastados da área.

1. Ligue o motor.
2. Eleve o molinete completamente.
3. Engate os apoios de segurança do molinete. Para obter instruções, consulte *Engate dos apoios de segurança do molinete., página 41*.
4. Desligue o motor e remova a chave da ignição.
5. Verifique se o indicador (C) está configurado para a mesma posição em cada extremidade do sem fim.

   NOTA:

   Há duas posições diferentes para extensão do dedo do sem fim: **A** e **B**. A posição **A** é usada para canola. A posição **B** é usada para grãos. A configuração de fábrica para o indicador é a posição **B**.

   IMPORTANTE:

   Ambos os indicadores de temporização dos dedos **DEVEM** estar na mesma posição. Caso contrário, o sem fim será danificado sem possibilidade de conserto.

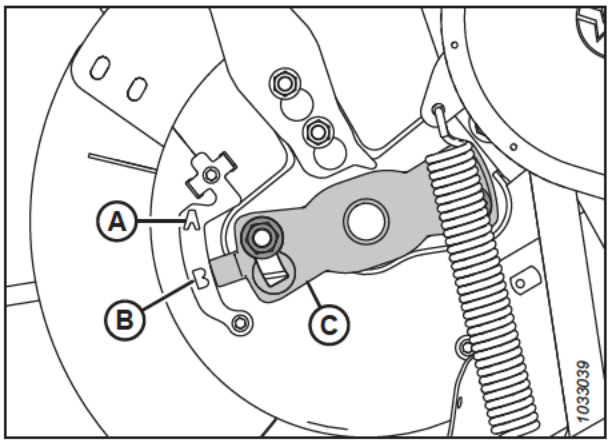

Figura 4.108: Sincronização do dedo do sem fim – Exibição do lado esquerdo do sem fim

6. Para ajustar a posição do indicador, consulte *Ajuste da sincronização dos dedos do sem fim, página 612*.
7. Desengate os apoios de segurança do molinete. Para obter instruções, consulte *Desengate do apoios de segurança do molinete, página 42*.

Ajuste da sincronização dos dedos do sem fim

Os dedos do sem fim se estendem e retraem para puxar a cultura para o alimentador da colheitadeira. Este procedimento determina onde os dedos ficam quando estão totalmente estendidos do sem fim.

NOTA:

As ilustrações mostram apenas o lado esquerdo do sem fim, mas o procedimento se aplica a ambos os lados.

PERIGO

Para evitar ferimentos ou risco de morte devido ao acionamento inesperado da máquina, sempre pare o motor e remova a chave da ignição antes de deixar o assento do operador por qualquer motivo.

ADVERTÊNCIA

Para evitar ferimentos corporais por causa de quedas ou por causa do molinete suspenso, sempre engate os apoios de segurança do molinete antes de entrar embaixo do molinete por qualquer motivo.

ADVERTÊNCIA

Certifique-se de que todos os observadores estejam afastados da área.

1. Ligue o motor.
2. Eleve o molinete completamente.
3. Engate os apoios de segurança do molinete. Para obter instruções, consulte *Engate dos apoios de segurança do molinete., página 41*.
4. Desligue o motor e remova a chave da ignição.
5. Localize o indicador do dedo sincronizado (C) na extremidade do sem fim. Há duas posições para a extensão do dedo do sem fim: Posição **A** e posição **B**.
6. Solte as porcas (D) e ajuste o indicador de temporização dos dedos (C) para a posição desejada.

   IMPORTANTE:

   Ambos os indicadores de temporização dos dedos **DEVEM** estar na mesma posição. Caso contrário, o sem fim será danificado sem possibilidade de conserto.

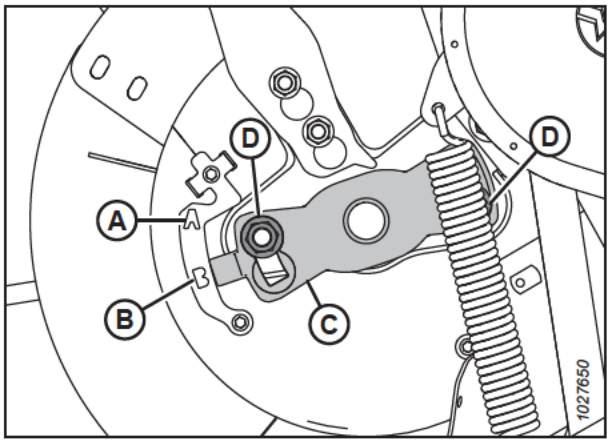

Figura 4.109: Indicador do dente sincronizado do sem fim

NOTA:

Se o indicador de temporização dos dedos estiver apontando para a posição **A**, isso indica que os dedos do sem fim ficarão totalmente estendidos nesse ponto. Isso permite que a cultura seja apanhada e solta antes de entrar no alimentador. Essa regulagem é mais adequada para canola ou culturas espessas.

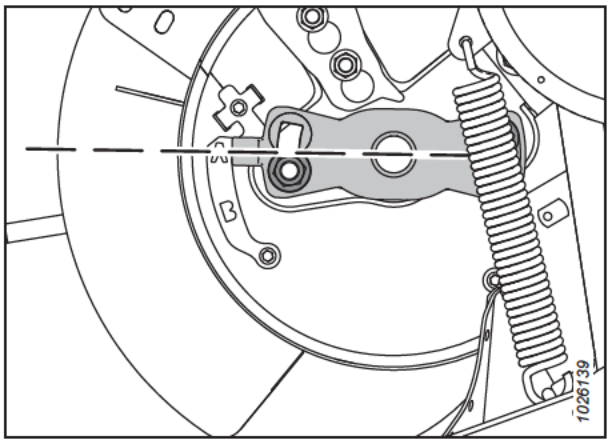

Figura 4.110: Posição A do sem fim

NOTA:

Se o indicador estiver apontando para a posição **B**, isso indica que os dedos do sem fim estarão totalmente estendidos nesse ponto. Isso permite que a cultura seja apanhada e solta depois de entrar no alimentador. Essa regulagem é mais adequada para grãos ou feijões.

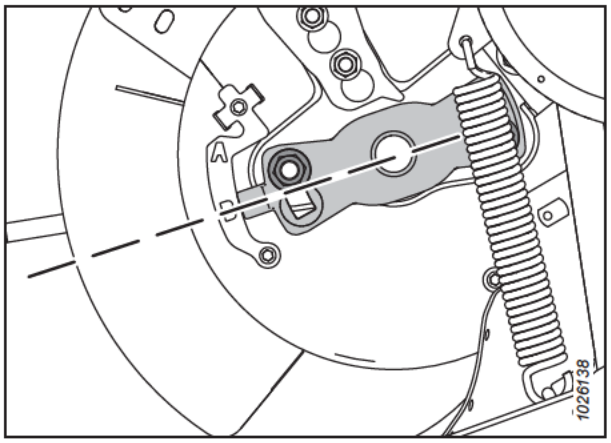

Figura 4.111: Posição B do sem fim

7. Quando o ajuste estiver concluído, aperte as porcas (A) com um torque de 115 Nm (85 lbf·pé).
8. Desengate os apoios de segurança do molinete. Para obter instruções, consulte *Desengate do apoios de segurança do molinete, página 42*.

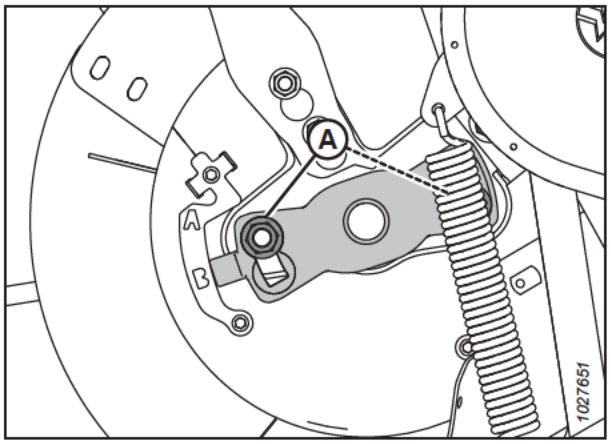

Figura 4.112: Indicador do dente sincronizado do sem fim

4.8 Navalha

As navalhas da barra de corte cortam a cultura. As navalhas, os dedos duplos e o canhoto da navalha necessitarão de manutenção periodicamente.

ADVERTÊNCIA

Sempre mantenha as mãos afastadas da área entre os dedos duplos e a navalha.

ADVERTÊNCIA

Utilize luvas pesadas ao trabalhar perto de navalhas ou ao manuseá-las.

CUIDADO

Consulte *4.1 Preparação da máquina para serviços, página 545* antes de fazer manutenção na máquina ou abrir as tampas do acionamento.

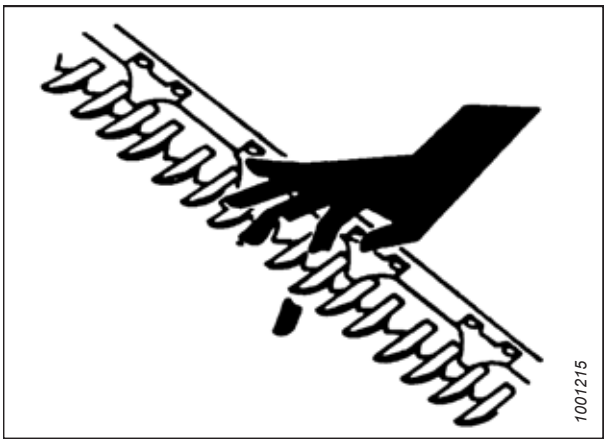

Figura 4.113: Risco da Barra de Corte

4.8.1 Substituição da Seção da Navalha

Seções desgastadas ou danificadas em uma navalha podem ser substituídas individualmente, sem remover a navalha da barra de corte.

PERIGO

Para evitar lesões corporais ou morte devido à partida inesperada da máquina, sempre desligue o motor e remova a chave da ignição antes de fazer ajustes na máquina.

PERIGO

Certifique-se de que todos os observadores estejam afastados da área.

ADVERTÊNCIA

Para evitar ferimentos corporais por causa de quedas ou por causa do molinete suspenso, sempre engate os apoios de segurança do molinete antes de entrar embaixo do molinete por qualquer motivo.

ADVERTÊNCIA

Utilize luvas pesadas ao trabalhar perto de navalhas ou ao manuseá-las.

1. Ligue o motor.
2. Eleve o molinete completamente.
3. Desligue o motor e remova a chave da ignição.
4. Engate os apoios de segurança do molinete. Para obter instruções, consulte *Engate dos apoios de segurança do molinete., página 41*.

5. Identifique as seções danificadas da navalha. Se houver um apalpador, afrouxe as porcas (A) que prendem o apalpador (B) para acessar a seção danificada da navalha.

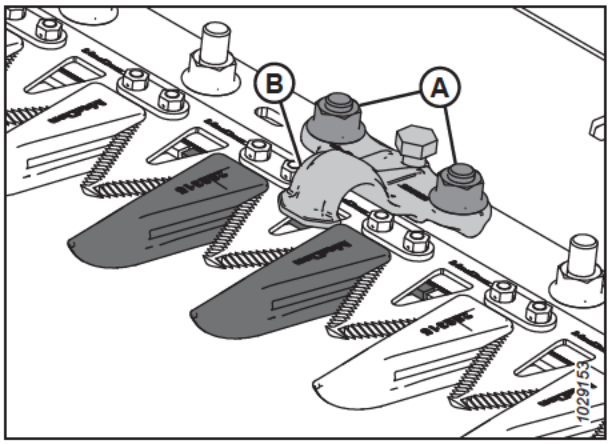

Figura 4.114: Barra de corte

6. Retire os parafusos e as porcas (B). Guarde as ferragens.

   NOTA:

   Se as ferragens da navalha estiverem sob um apalpador, gire o volante da navalha para reposicioná-la.

7. Para as seções perto da extremidade motora, remova as barras (C) e eleve a seção da navalha (A) afastando-a da barra traseira da navalha.

8. Limpe a barra traseira da navalha e posicione a nova seção sobre ela.

   NOTA:

   A qualidade do corte pode ser afetada se forem usadas seções com serrilhado fino e grosso na mesma navalha.

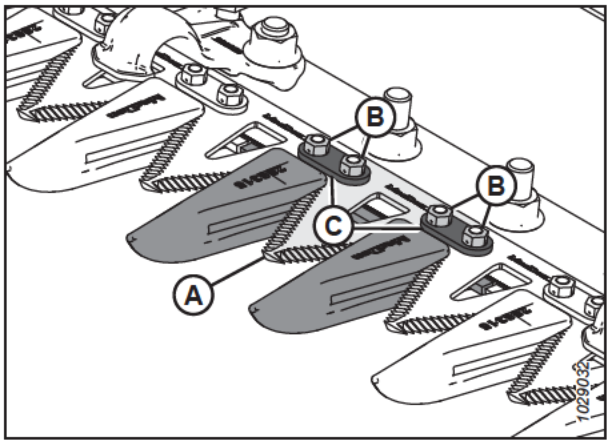

Figura 4.115: Barra de corte

9. Para as seções da navalha perto da extremidade motora, reposicione as barras (C).

10. Se um apalpador foi removido anteriormente, reinstale-o com os parafusos e as porcas (B).

    NOTA:

    Certifique-se de que as cabeças dos parafusos se encaixem totalmente nos orifícios oblongos da barra traseira da navalha.

11. Aperte as porcas (B) com torque de 12 Nm (8,85 lbf·pé [106 lbf·pol.]).

12. Para verificar o ajuste do apalpador, consulte *Verificar os apalpadores - dedos duplos longos, página 634* ou *Verificação do apalpador - dedos duplos curtos, página 647*.

4.8.2 Remoção da navalha

Se a navalha estiver danificada, ela precisará ser removida.

PERIGO

Para evitar lesões corporais ou morte devido à partida inesperada da máquina, sempre desligue o motor e remova a chave da ignição antes de fazer ajustes na máquina.

ADVERTÊNCIA

Permaneça na traseira das navalhas durante a remoção para reduzir o risco de ferimentos causados pelas bordas afiadas. Use luvas pesadas ao manusear a navalha.

NOTA:

Em plataformas de navalha simples, o canhoto da navalha fica localizado no lado esquerdo da navalha. Em plataformas de navalha dupla, há dois canhotos de navalha localizados no lado esquerdo e no lado direito da navalha. Para plataformas com navalha dupla, verifique qual navalha precisa ser removida antes de iniciar o procedimento.

1. Desligue o motor e remova a chave da ignição.
2. Abra a tampa lateral. Para obter instruções, consulte o *Abrir as tampas laterais da plataforma, página 44*.
3. Posicione a navalha no meio de sua faixa de curso girando o volante acoplado à caixa da navalha.
4. Limpe a área ao redor da navalha.
5. Remova a graxeira (A) do pino.

   NOTA:

   Remover a graxeira facilita reinstalar o pino do canhoto da navalha posteriormente.
6. Retire o parafuso e a porca (B).
7. Use uma chave de fenda ou cinzel na ranhura (C) para liberar a carga sobre o pino do canhoto.
8. Use uma chave de fenda ou cinzel como alavanca e empurre o pino do canhoto para cima na ranhura do pino até que o pino saia do canhoto da navalha.

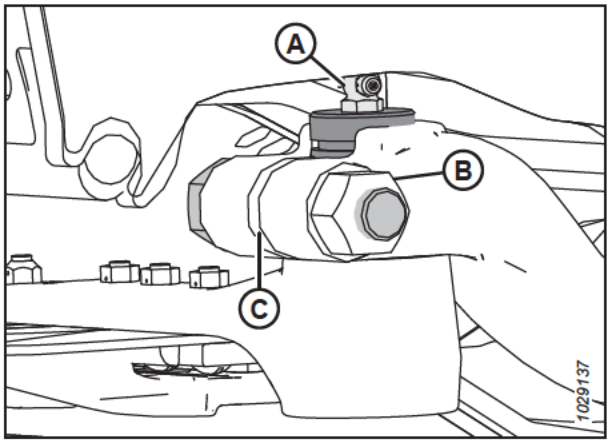

Figura 4.116: Canhoto da navalha

9. Empurre o conjunto de navalhas (A) para dentro até que esteja livre do braço motor (B).

   NOTA:

   As peças do chassi e da tampa lateral foram removidas da ilustração para mostrar os componentes do canhoto da navalha.
10. A menos que esteja sendo substituído, vede o rolamento do canhoto (C) com plástico ou fita para evitar a entrada de sujeira e detritos.
11. Puxe o braço de acionamento da navalha (B) para a posição externa para dar espaço para a navalha.

    NOTA:

    Se for remover o canhoto da navalha ou o rolamento do canhoto da navalha, puxe a navalha para fora o suficiente para acessar essas peças.
12. Remova a navalha (A).

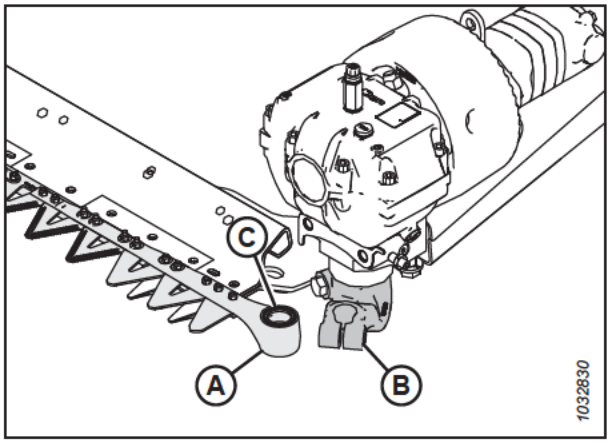

Figura 4.117: Canhoto esquerdo

4.8.3 Remoção do rolamento do canhoto da navalha

O rolamento do canhoto da navalha permite que o pino do canhoto da navalha gire dentro do canhoto à medida que o braço de acionamento move a navalha para a frente e para trás. Se um rolamento estiver queimado ou danificado, será necessário substituí-lo.

PERIGO

Para evitar lesões corporais ou morte devido à partida inesperada da máquina, sempre desligue o motor e remova a chave da ignição antes de fazer ajustes na máquina.

PERIGO

Certifique-se de que todos os observadores estejam afastados da área.

ADVERTÊNCIA

Permaneça na traseira das navalhas durante a remoção para reduzir o risco de ferimentos causados pelas bordas afiadas. Use luvas pesadas ao manusear a navalha.

1. Ligue o motor.
2. Abaixe totalmente o molinete.
3. Desligue o motor e remova a chave da ignição.
4. Remova a navalha. Para obter mais instruções, consulte *4.8.2 Remoção da navalha, página 616*.

   NOTA:

   Devido aos rolamentos estarem sendo substituídos, não é necessário envolver a navalha para proteger o rolamento.

5. Use uma ferramenta de extremidade plana com o mesmo diâmetro do pino (A). Bata de leve na vedação (B), no rolamento (C), no plugue (D) e no O-ring (E) pelo lado de baixo do canhoto da navalha.

   NOTA:

   A vedação (B) pode ser substituída sem a remoção do rolamento. Quado alterar a vedação, verifique se há sinais de desgaste no pino ou no rolamento de agulhas e substitua a vedação se necessário.

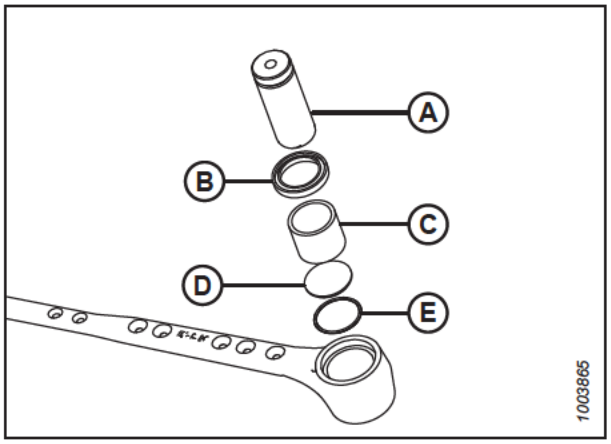

Figura 4.118: Conjunto de rolamento do canhoto da navalha

4.8.4 Instalação do rolamento do canhoto da navalha

O rolamento do canhoto da navalha permite que o pino do canhoto da navalha gire dentro do canhoto à medida que o braço motor move a navalha para a frente e para trás. Deve-se instalar um novo rolamento do canhoto da navalha assim que o antigo for removido.

ADVERTÊNCIA

Permaneça na traseira das navalhas durante a remoção para reduzir o risco de ferimentos causados pelas bordas afiadas. Use luvas pesadas ao manusear a navalha.

1. Desligue o motor e remova a chave da ignição.
2. Coloque o anel O-ring (E) e o plugue (D) no canhoto da navalha.
3. Use uma ferramenta de ponta chata (A) com aproximadamente o mesmo diâmetro do rolamento (C) e empurre o rolamento para dentro do canhoto da navalha até que o topo do rolamento esteja nivelado com o degrau do canhoto da navalha.

   IMPORTANTE:

   Instale o rolamento com as marcas de identificação voltadas para cima.
4. Instale a vedação (B) no canhoto da navalha com a borda virada para o exterior.

   IMPORTANTE:

   Para evitar falha prematura do canhoto da navalha ou da caixa de navalhas, certifique-se de que não haja folgas entre o pino do canhoto da navalha e o rolamento de agulhas, e também entre o pino do canhoto da navalha e o braço de saída.

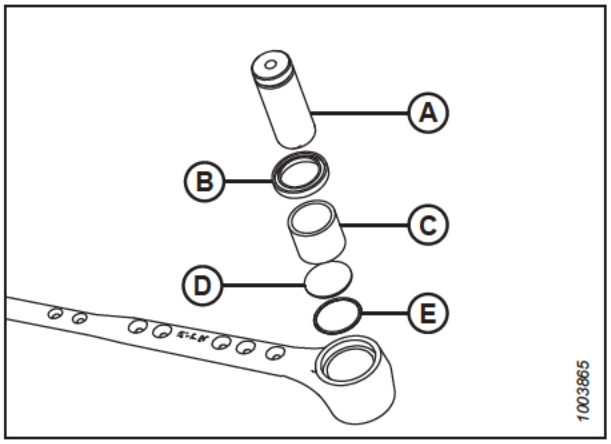

Figura 4.119: Conjunto de rolamento do canhoto da navalha

4.8.5 Instalação da faca

Se a navalha foi removida, siga este procedimento para instalá-la.

PERIGO

Para evitar lesões corporais ou morte devido à partida inesperada da máquina, sempre desligue o motor e remova a chave da ignição antes de fazer ajustes na máquina.

ADVERTÊNCIA

Permaneça na traseira das navalhas durante a remoção para reduzir o risco de ferimentos causados pelas bordas afiadas. Use luvas pesadas ao manusear a navalha.

1. Desligue o motor e remova a chave da ignição.
2. Abra a tampa lateral. Para obter instruções, consulte o *Abrir as tampas laterais da plataforma, página 44*.

   NOTA:

   As ilustrações de instalação mostram a navalha esquerda sendo instalada. O procedimento é o mesmo para instalar a navalha direita.

3. Lubrifique o rolamento do canhoto (A) e, em seguida, instale o conjunto da navalha na plataforma.

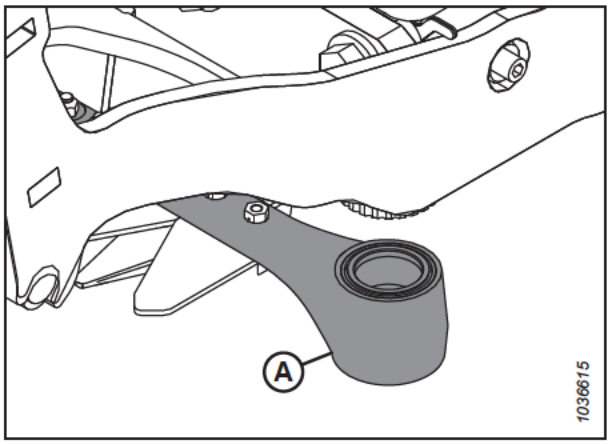

Figura 4.120: Canhoto da navalha

4. Instale o pino do canhoto (A) através do braço de acionamento e dentro do canhoto da navalha.
5. Posicione o pino do canhoto (A) de modo que o sulco (B) fique 2 mm (0,08 pol.) acima do braço motor.

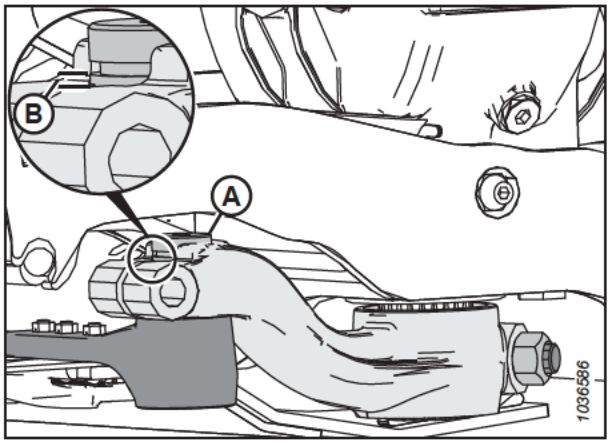

Figura 4.121: Canhoto da navalha

6. Fixe o pino do canhoto com um parafuso M16 x 85 mm (A) e porca (B). Instale o parafuso a partir do lado interno do braço. Aperte o parafuso com torque de 220 Nm (162 lbf pé).
7. Gire o volante acoplado à caixa de navalhas para posicionar o braço da navalha (A) até o limite interno de deslocamento. Certifique-se de que ainda haja 0,2–1,2 mm (0,02–0,05 pol.) de folga (C) entre o braço motor e o canhoto da navalha.
8. Se o braço motor não exigir nenhum ajuste, siga para o Passo *9, página 621*. Se forem necessários ajustes, entre em contato com seu concessionário MacDon.

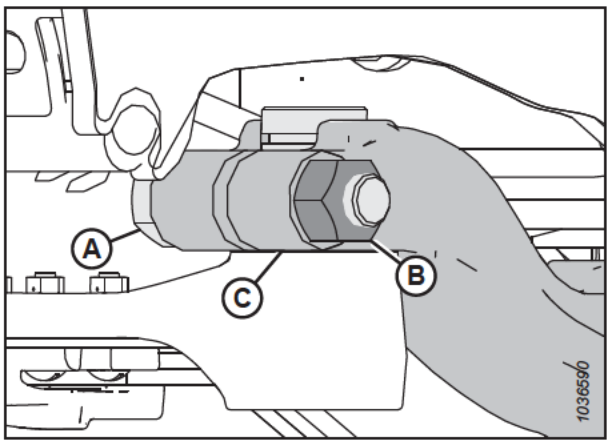

Figura 4.122: Canhoto da navalha

9. Reinstale a graxeira (A). Aplique graxa na conexão até que o canhoto da navalha faça um leve movimento para baixo.

   IMPORTANTE:

   NÃO lubrifique o canhoto da navalha em excesso. Lubrificar demais o canhoto da faca pode desalinhar as navalhas, fazendo com que os dedos duplos superaqueçam e sobrecarreguem o motor de acionamento da faca. Se você aplicou muita graxa no bocal, remova o bocal de graxa para liberar a pressão.

   NOTA:

   Se houver ar preso na cavidade do rolamento, o canhoto da navalha vai se mover para baixo antes de ficar preenchido com graxa.

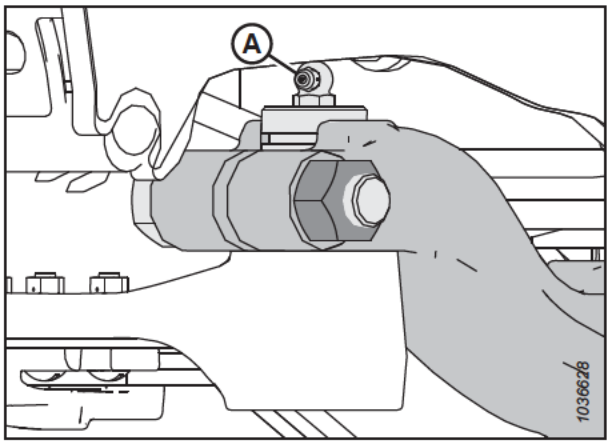

Figura 4.123: Canhoto da navalha

10. Feche a tampa lateral. Para obter instruções, consulte o *Fechar as tampas laterais da plataforma, página 45*.

4.8.6 Navalhas de reposição

Duas navalhas sobressalentes (A) podem ser armazenadas no tubo traseiro da plataforma, localizado na extremidade direita da plataforma. Certifique-se de que as navalhas sobressalentes estejam bem presas com trava (B) e pino R (C).

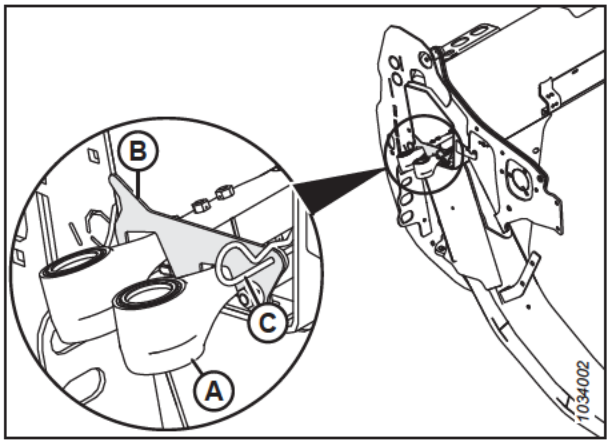

Figura 4.124: Navalhas de reposição

4.8.7 Dedos duplos e apalpadores longos

Os dedos duplos auxiliam no alinhamento da barra da navalha. Os apalpadores prendem as seções da barra da navalha contra os dedos duplos da navalha para garantir um corte adequado.

Os dedos duplos e apalpadores a seguir são usados em configurações de dedos duplos longos:

NOTA:

As configurações de dedos duplos longos requerem dois dedos duplos curtos, um em cada extremidade da barra de corte.

NOTA:

Um kit de dedos duplos de quatro pontas pode ser usado para substituir os dedos duplos. Dedos de quatro pontas são ideais para uso em condições rochosas ou para a colheita de culturas propensas a quebras, como lentilhas. Para obter mais informações, consulte o catálogo de peças da plataforma.

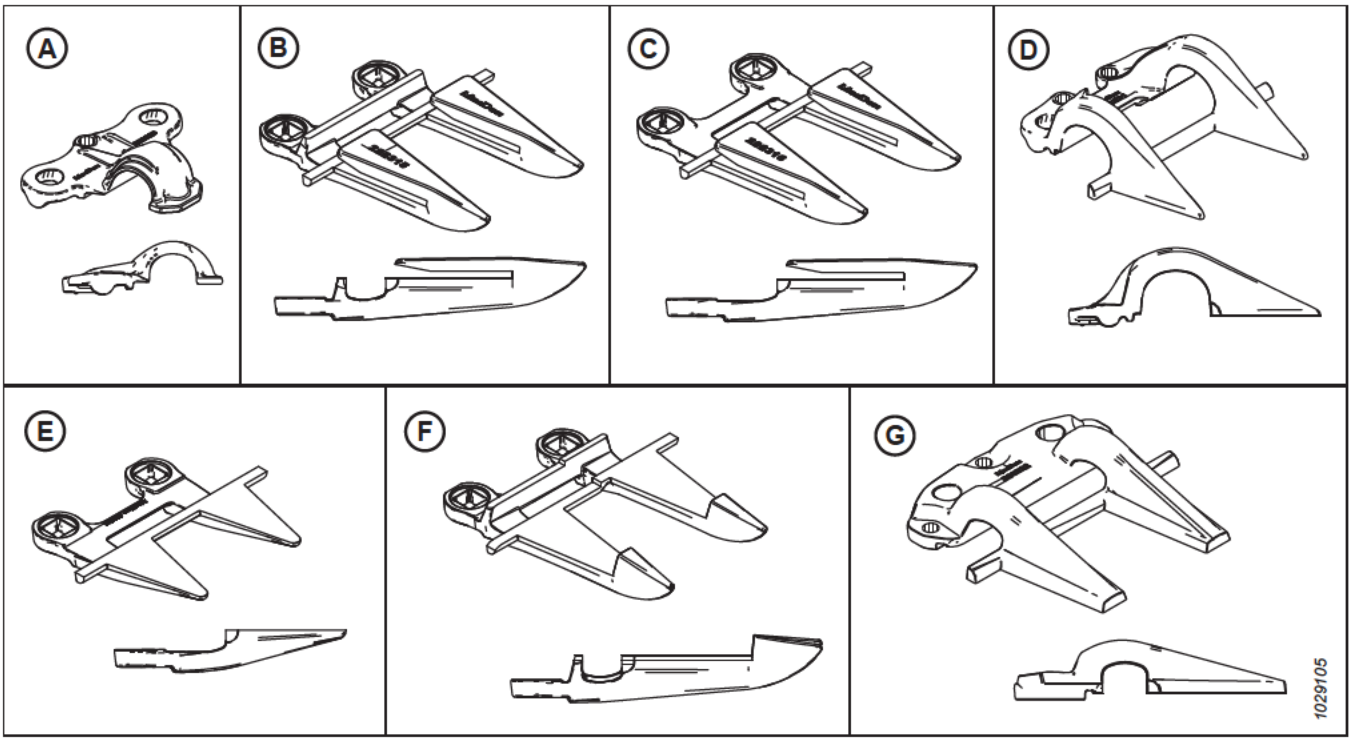

Figura 4.125: Tipos de dedos duplos e apalpadores usados em configurações com dedos duplos longos

A - Apalpador longo (MD #286329)
B - Dedos duplos longos (MD #286315)
C - Dedos duplos longos finais (sem encosto) (MD #286316)[89]
D - Apalpador PlugFree™ final (MD #286331)
E - Dedos duplos PlugFree™ finais (sem encosto) (MD #286319)[90]
F - Dedos duplos longos centrais (MD #286317)[91].
G - Apalpador longo central (MD #286332)[91]

Os dedos duplos são configurados de maneira distinta em plataformas diferentes. Ao substituir dedos duplos e apalpadores longos, certifique-se de usar a sequência de substituição correta para sua plataforma. Consulte o tópico relevante:

- *Configuração de dedos duplos longos em plataformas de navalha simples, página 623*
- *Configuração de dedos duplos longos em plataformas de navalha dupla – FD235 , página 624*
- *Configuração de dedos duplos longos em plataformas de navalha dupla - FD240, página 625*
- *Configuração de dedos duplos longos em plataformas de navalha dupla – FD241, página 626*
- *Configuração de dedos duplos longos em plataformas de navalha dupla - FD245, página 627*
- *Configuração de dedos duplos longos em plataformas de navalha dupla - FD250, página 628*

89. Instalados nas posições 2, 3 e 4 na(s) lateral(is) do acionamento. Consulte *Substituir os dedos duplos longos, página 631*.
90. Instalados na posição 1 na(s) lateral(is) do acionamento. Plataformas de navalha simples usam dedos duplos padrão na extremidade direita.
91. Apenas plataformas de navalhas duplas

Configuração de dedos duplos longos em plataformas de navalha simples

Os dedos duplos são configurados de maneira distinta em plataformas de tamanhos diferentes. A ilustração fornecida aqui mostra dedos duplos longos instalados em plataformas de navalha simples.

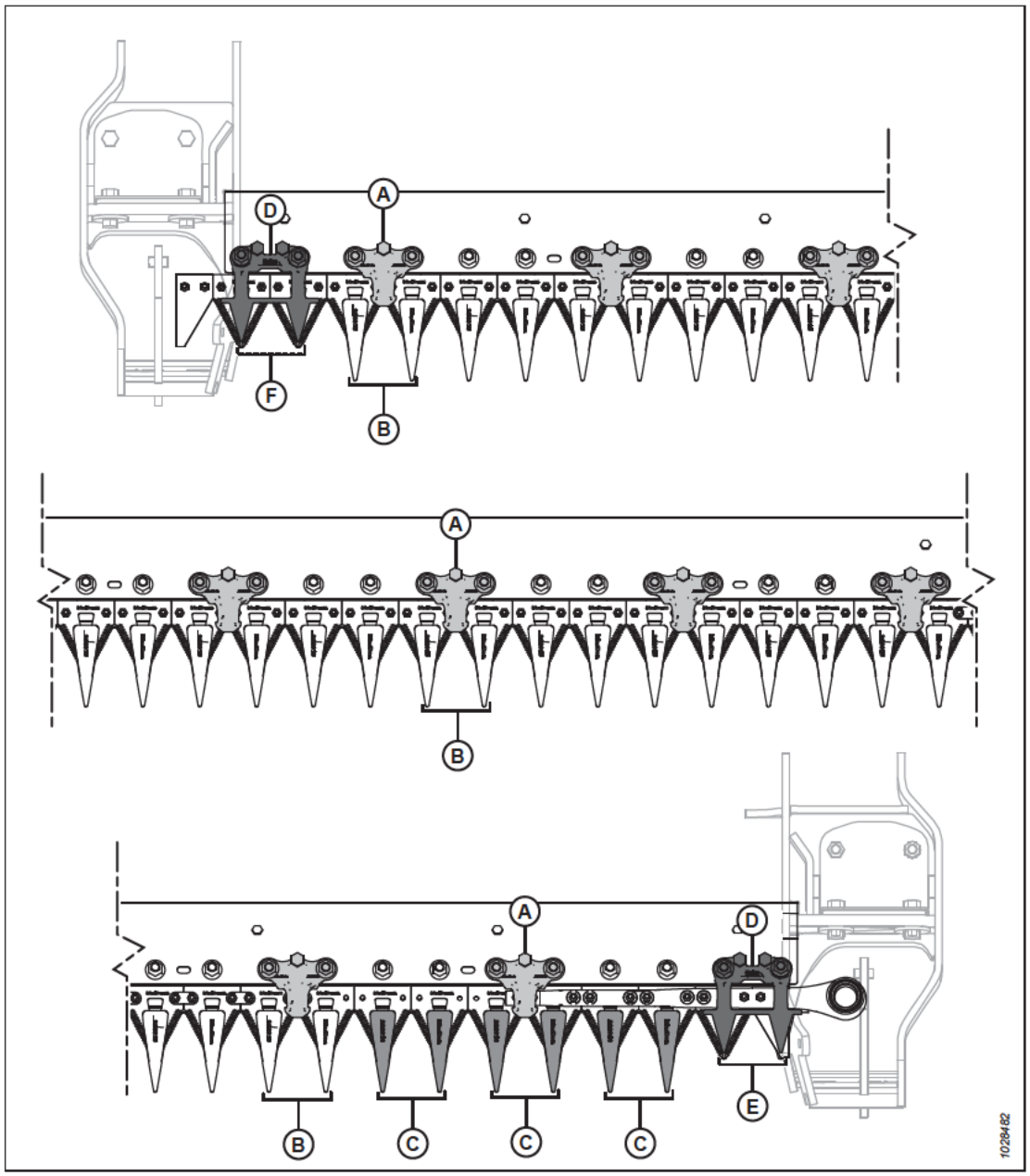

Figura 4.126: Locais de dedos duplos e apalpadores longos - plataformas de navalha simples

A - Apalpador longo (MD #286329)
B - Dedos duplos longos (MD #286315)
C - Dedos duplos longos finais (sem encosto) (MD #286316)
D - Apalpador PlugFree™ (MD #286331)
E - Dedos duplos PlugFree™ (sem encosto) (MD #286319)
F - Dedos duplos curtos (MD #286318)

Configuração de dedos duplos longos em plataformas de navalha dupla – FD235

Os dedos duplos são configurados de maneira distinta em plataformas diferentes. A ilustração fornecida aqui mostra dedos duplos longos instalados em plataformas de navalha dupla.

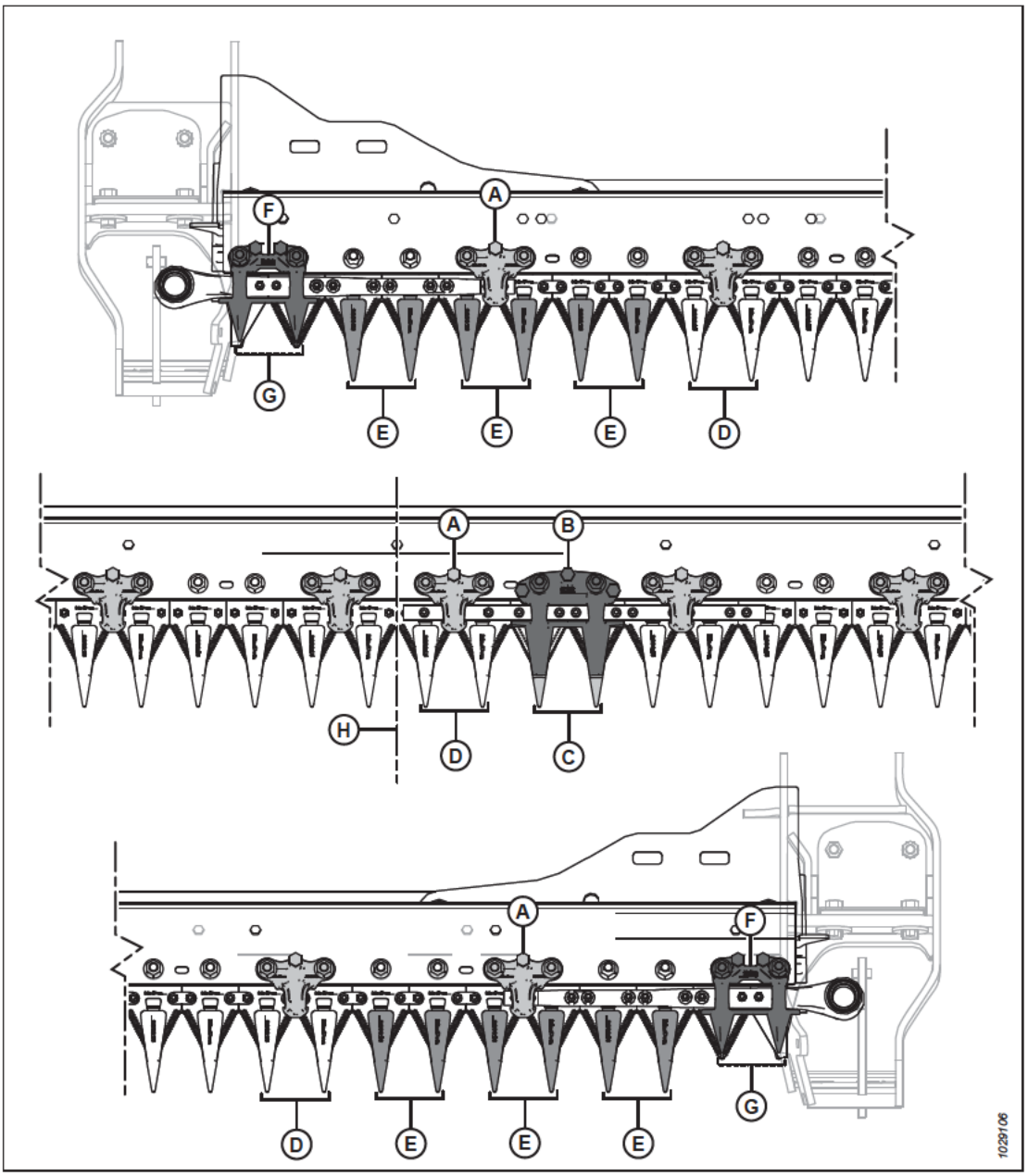

Figura 4.127: Localização dos dedos duplos e apalpadores longos - Plataformas de navalha dupla FD235

A - Apalpador longo (MD # 286329) [92]
B - Apalpador longo Central (MD #286332)
C - Dedos duplos longos Centrais (MD #286317)
D - Dedos duplos longos (MD #286315)
E - Dedos duplos longos Finais (sem encosto) (MD #286316)
F - Apalpador PlugFree™ (MD #286331)
G - Dedos duplos PlugFree™ (sem encosto) (MD #286319)
H - Centro da plataforma

92. Deve sempre haver um apalpador no dedo duplo à direita do dedo duplo central, independentemente da configuração.

Configuração de dedos duplos longos em plataformas de navalha dupla - FD240

Os dedos duplos auxiliam no alinhamento da barra da navalha. Os apalpadores prendem as seções da barra da navalha contra os dedos duplos da navalha para garantir um corte adequado.

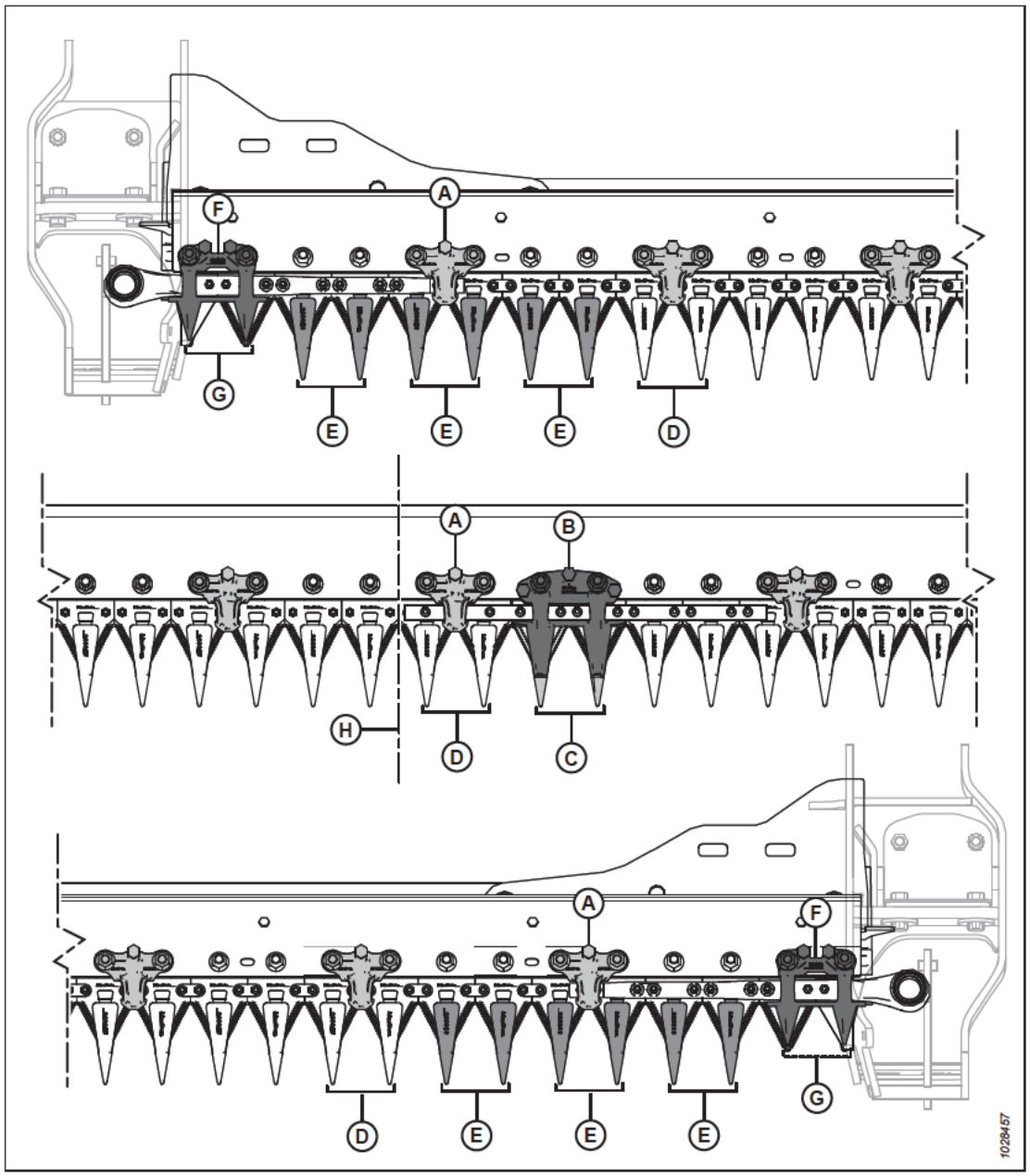

Figura 4.128: Locais de dedos duplos e apalpadores longos – Plataformas FD240 de navalhas duplas

A - Apalpador longo (MD #286329)
B - Apalpador longo Central (MD #286332)
C - Dedos duplos longos Centrais (MD #286317)
D - Dedos duplos longos (MD #286315)
E - Dedos duplos longos Finais (sem encosto) (MD #286316)
F - Apalpador curto (MD #286331)
G - Dedos duplos curtos (sem encosto) (MD #286319)
H - Centro da plataforma

Configuração de dedos duplos longos em plataformas de navalha dupla – FD241

Os dedos duplos são configurados de maneira distinta em plataformas de tamanhos diferentes. A ilustração fornecida aqui mostra dedos duplos longos instalados em plataformas de navalha dupla.

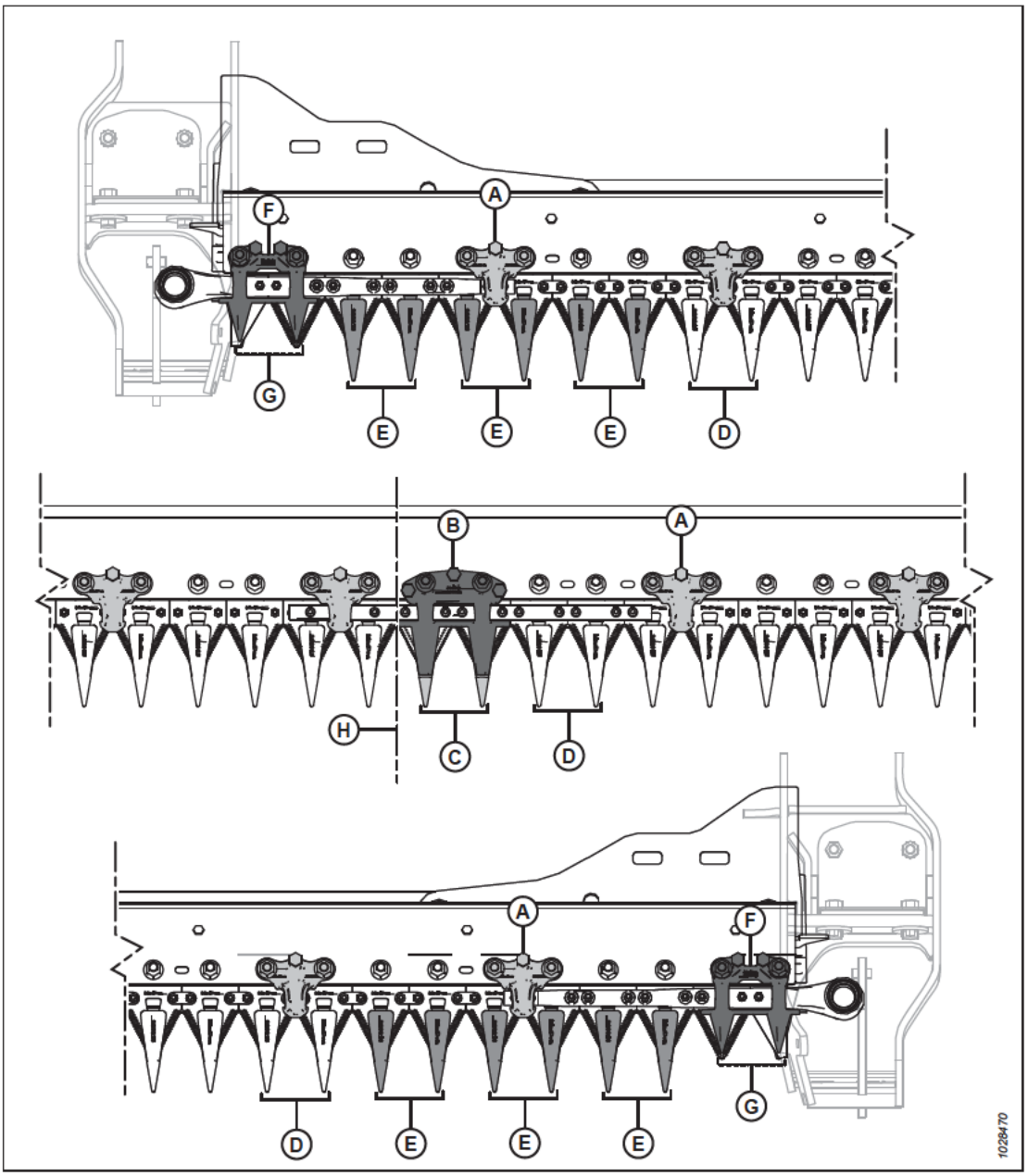

Figura 4.129: Localizações de dedos duplos e apalpadores longos

A - Apalpador longo (MD #286329)[93]
B - Apalpador longo central (MD #286332)
C - Dedos duplos longos centrais (MD #286317)
D - Dedos duplos longos (MD #286315)
E - Dedos duplos longos finais (sem encosto) (MD #286316)
F - Apalpador PlugFree™ (MD #286331)
G - Dedos duplos PlugFree™ (sem encosto) (MD #286319)
H - Centro da plataforma

93. Deve sempre haver um apalpador no dedo duplo à direita do dedo duplo central, independentemente da configuração.

Configuração de dedos duplos longos em plataformas de navalha dupla - FD245

Os dedos duplos são configurados de maneira distinta em plataformas de tamanhos diferentes. A ilustração fornecida aqui mostra dedos duplos longos instalados em plataformas de navalha dupla.

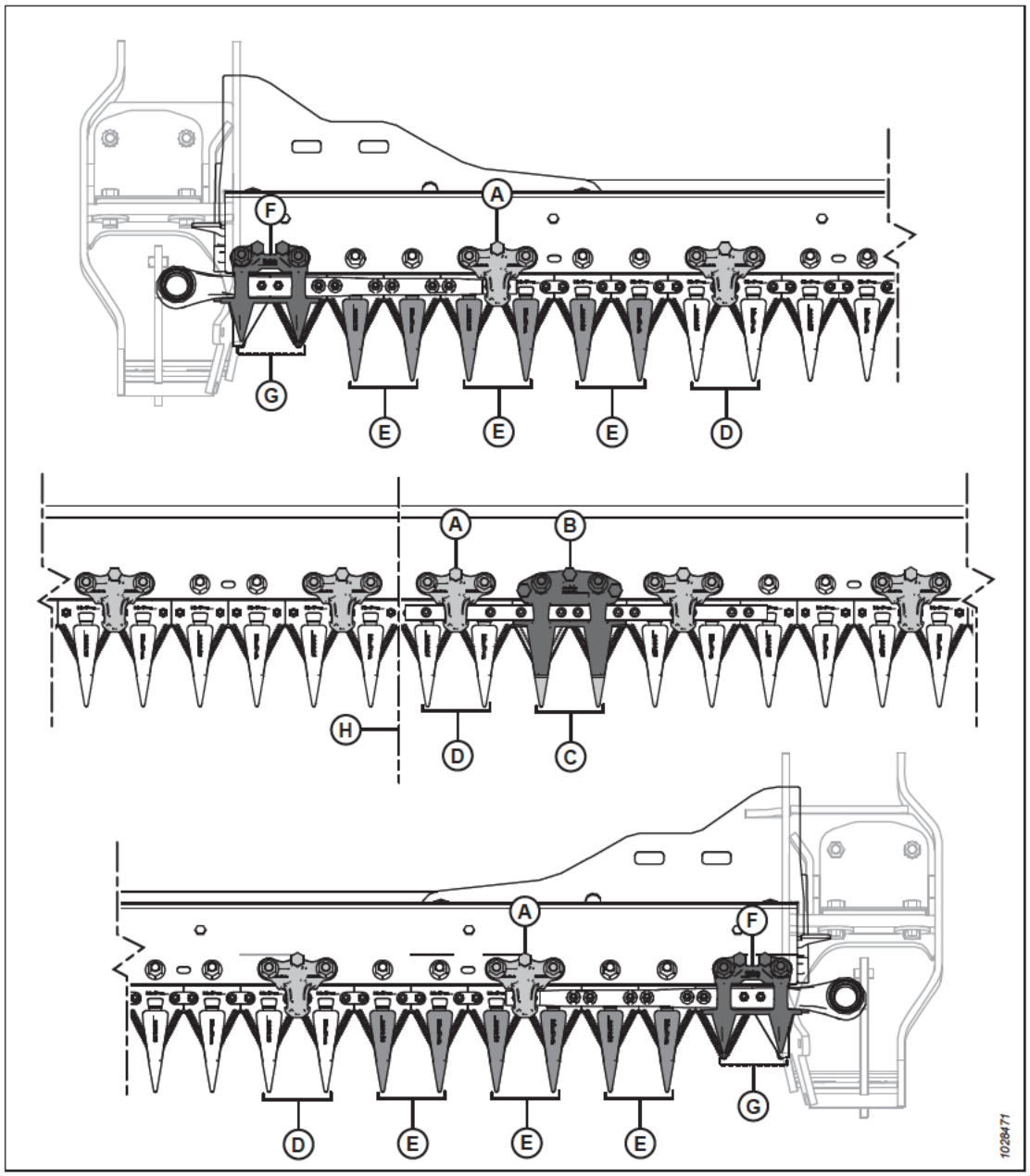

Figura 4.130: Localização dos dedos duplos e apalpadores longos - Plataformas de navalha dupla FD245

A - Apalpador longo (MD # 286329) [94]
B - Apalpador longo Central (MD #286332)
C - Dedos duplos longos Centrais (MD #286317)
D - Dedos duplos longos (MD #286315)
E - Dedos duplos longos Finais (sem encosto) (MD #286316)
F - Apalpador PlugFree™ (MD #286331)
G - Dedos duplos PlugFree™ (sem encosto) (MD #286319)
H - Centro da plataforma

94. Deve sempre haver um apalpador no dedo duplo à direita do dedo duplo central, independentemente da configuração.

Configuração de dedos duplos longos em plataformas de navalha dupla - FD250

Os dedos duplos são configurados de maneira distinta em plataformas de tamanhos diferentes. A ilustração fornecida aqui mostra dedos duplos longos instalados em plataformas de navalha dupla.

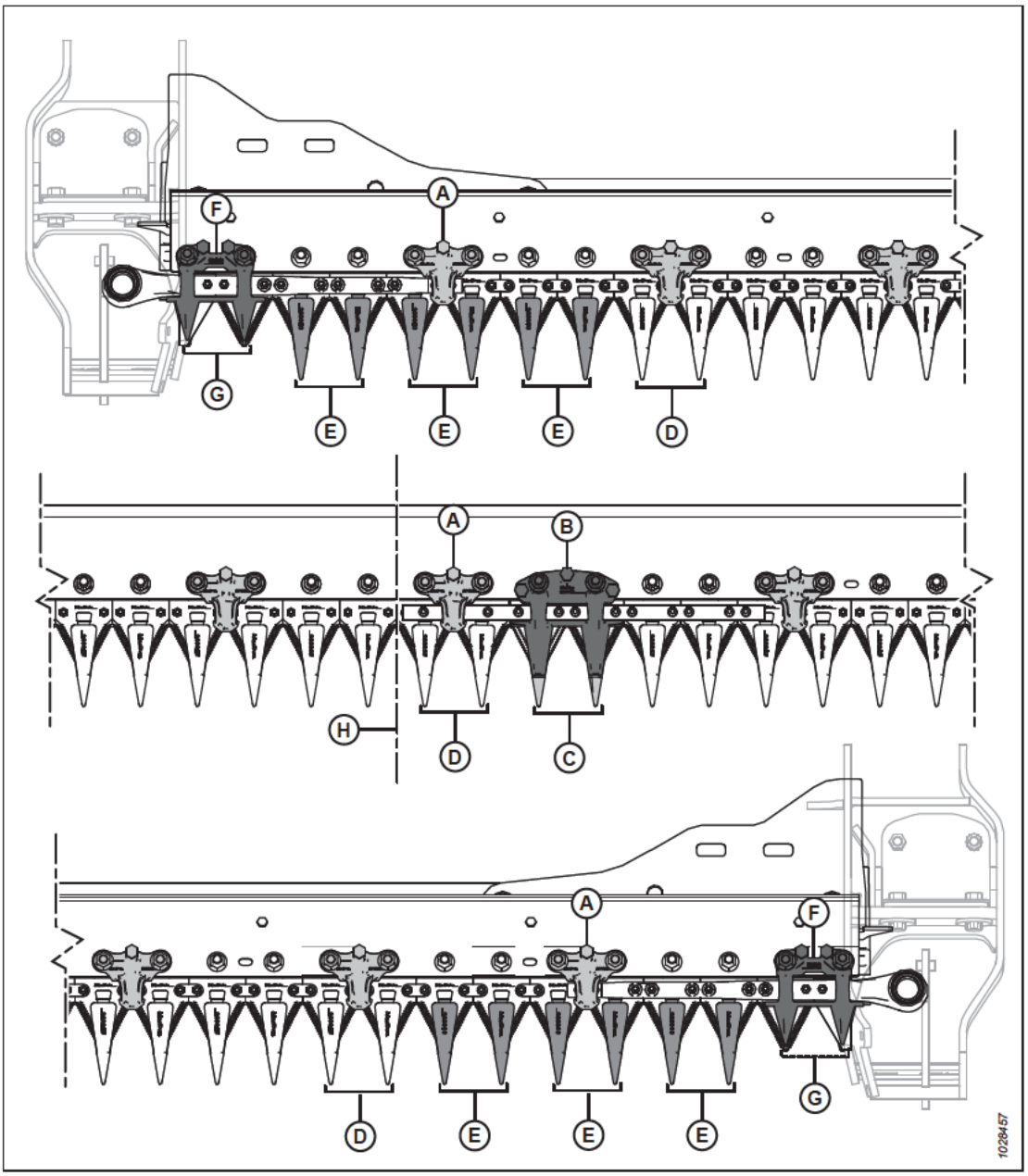

Figura 4.131: Locais de dedos duplos e apalpadores longos – Plataformas FD250 de navalhas duplas

A - Apalpador longo (MD #286329)
B - Apalpador longo Central (MD #286332)
C - Dedos duplos longos Centrais (MD #286317)
D - Dedos duplos longos (MD #286315)
E - Dedos duplos longos Finais (sem encosto) (MD #286316)
F - Apalpador curto (MD #286331)
G - Dedos duplos curtos (sem encosto) (MD #286319)
H - Centro da plataforma

Ajuste dos dedos duplos e do encosto do dedo

Se um dedo duplo ou encosto do dedo duplo estiver desalinhado devido a contato com uma rocha ou obstrução semelhante, use a ferramenta de endireitamento de dedo duplo para corrigir o problema.

PERIGO

Para evitar lesões corporais ou morte devido à partida inesperada da máquina, sempre desligue o motor e remova a chave da ignição antes de fazer ajustes na máquina.

ADVERTÊNCIA

Para evitar ferimentos corporais por causa de quedas ou por causa do molinete suspenso, sempre engate os apoios de segurança do molinete antes de entrar embaixo do molinete por qualquer motivo.

ADVERTÊNCIA

Utilize luvas pesadas ao trabalhar perto de navalhas ou ao manuseá-las.

1. Eleve o molinete completamente.
2. Desligue o motor e remova a chave da ignição.
3. Engate os apoios de segurança do molinete. Para obter instruções, consulte *Engate dos apoios de segurança do molinete., página 41*.

4. Para ajustar a ponta do dedo duplo para cima, posicione a ferramenta de endireitamento de dedo conforme mostrado e puxe a ferramenta para cima.

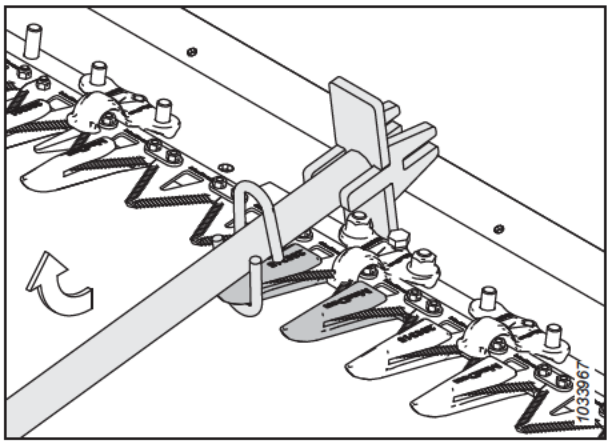

Figura 4.132: Ajuste para cima – Dedo longo

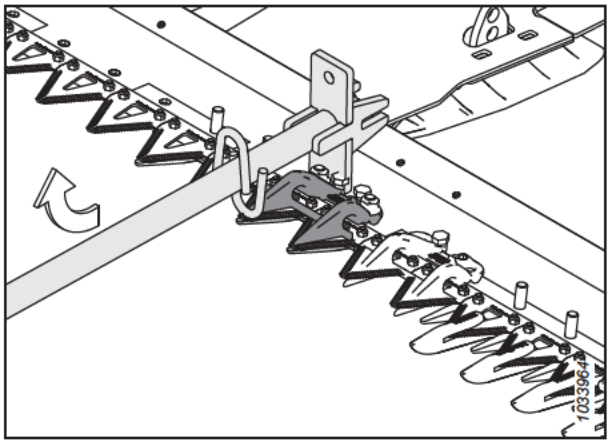

Figura 4.133: Ajuste para cima – Dedo duplo curto

5. Para ajustar a ponta do dedo duplo para baixo, posicione a ferramenta de endireitamento de dedo conforme mostrado e empurre a ferramenta para baixo.

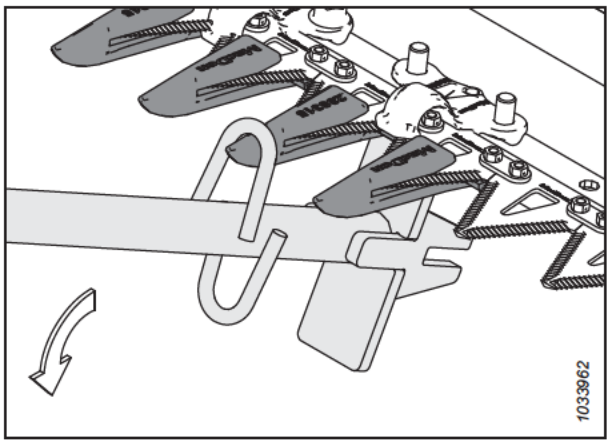

Figura 4.134: Ajuste para baixo – Dedo duplo longo

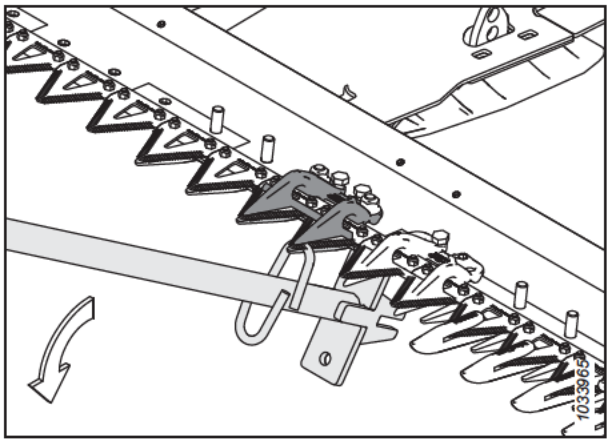

Figura 4.135: Ajuste para baixo - Dedo duplo curto

6. Para ajustar a barra de dedos duplos, posicione a ferramenta de endireitamento de dedo conforme mostrado e, em seguida, empurre a ferramenta para baixo ou puxe-a para cima.

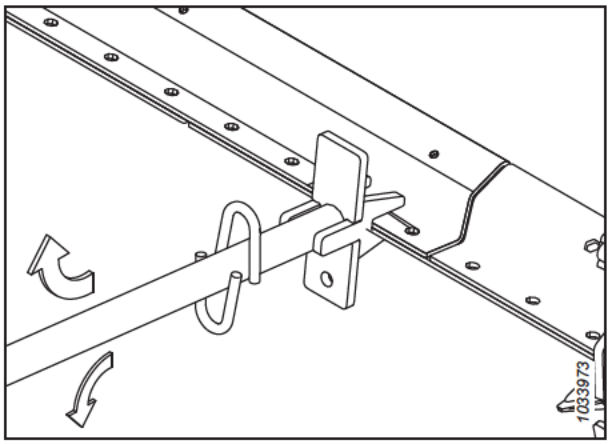

Figura 4.136: Ajuste do encosto do dedo – Sem dedos

Substituir os dedos duplos longos

Os dedos duplos se desgastam e acabam tendo que ser substituídos. Este procedimento visa substituir os dedos duplos padrão e os especiais (lado de acionamento) que ficam próximos do motor de acionamento da navalha.

PERIGO

Para evitar lesões corporais ou morte devido à partida inesperada da máquina, sempre desligue o motor e remova a chave da ignição antes de fazer ajustes na máquina.

PERIGO

Certifique-se de que todos os observadores estejam afastados da área.

ADVERTÊNCIA

Para evitar ferimentos corporais por causa de quedas ou por causa do molinete suspenso, sempre engate os apoios de segurança do molinete antes de entrar embaixo do molinete por qualquer motivo.

ADVERTÊNCIA

Utilize luvas pesadas ao trabalhar perto de navalhas ou ao manuseá-las.

IMPORTANTE:

Ao substituir dedos duplos longos, certifique-se de que a sequência de apalpadores está correta para seu tipo e largura de plataforma. Para obter mais informações, consulte *4.8.7 Dedos duplos e apalpadores longos, página 621*.

NOTA:

Um kit de dedos duplos de quatro pontas pode ser usado para substituir os dedos duplos. Os dedos duplos de quatro pontas são ideais para uso em condições rochosas ou para a colheita de culturas propensas a quebras, como lentilhas. Para obter mais informações, consulte o catálogo de peças da plataforma.

IMPORTANTE:

Plataformas de navalha simples ou duplas: Em ambas as extremidades da plataforma, na posição 1 (lado externo dos dedos duplos) figuram dedos duplos curtos. No(s) lado(s) de acionamento da plataforma, nas posições 2, 3 e 4, figuram dedos duplos longos finais (sem encosto). Começando na posição 5, os dedos duplos restantes são longos. Certifique-se de que os dedos duplos sobressalentes adequados sejam instalados nessas posições.

IMPORTANTE:

Plataformas de navalha dupla: Um dedo duplo longo central é instalado onde as duas navalhas se sobrepõem. Os dedos duplos longos centrais contam com procedimentos de substituição ligeiramente distintos. Para obter instruções, consulte *Substituição dos dedos duplos longos centrais – plataforma de navalhas duplas, página 636*.

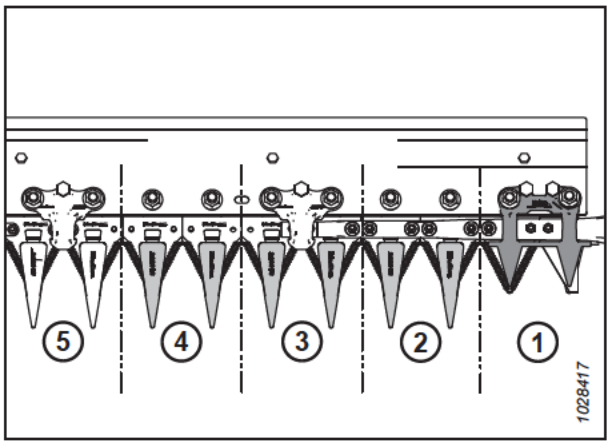

Figura 4.137: Dedos duplos longos do acionamento lateral

1. Ligue o motor.
2. Eleve o molinete completamente.
3. Desligue o motor e remova a chave da ignição.
4. Engate os apoios de segurança do molinete. Para obter instruções, consulte *Engate dos apoios de segurança do molinete., página 41*.
5. Abra a tampa lateral. Para obter instruções, consulte o *Abrir as tampas laterais da plataforma, página 44*.
6. Gire o volante acoplado à caixa de navalhas para ajustar manualmente a posição da navalha até que suas seções estejam espaçadas no meio entre os dedos duplos.
7. Feche a tampa lateral. Para obter instruções, consulte o *Fechar as tampas laterais da plataforma, página 45*.

8. Remova as duas contraporcas e parafusos (B) que prendem o dedo duplo longo (A) e o apalpador (C) (se aplicável) à barra de corte.
9. Remova o dedo duplo longo (A), apalpador (C), e a sapata plástica. Descarte o dedo duplo longo.

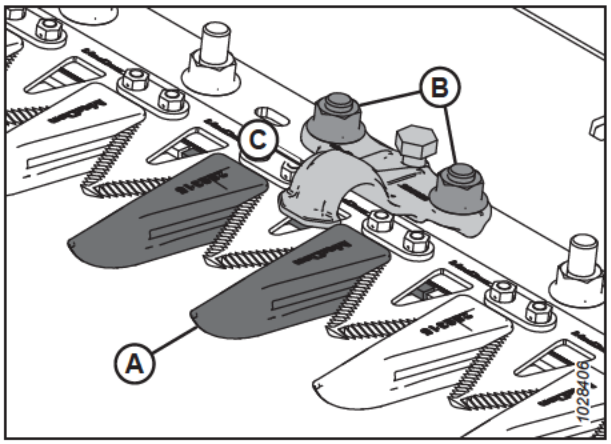

Figura 4.138: Dedos duplos longos

10. Posicione a sapata (A) e os dedos duplos longos de substituição (B) sob a barra de corte.

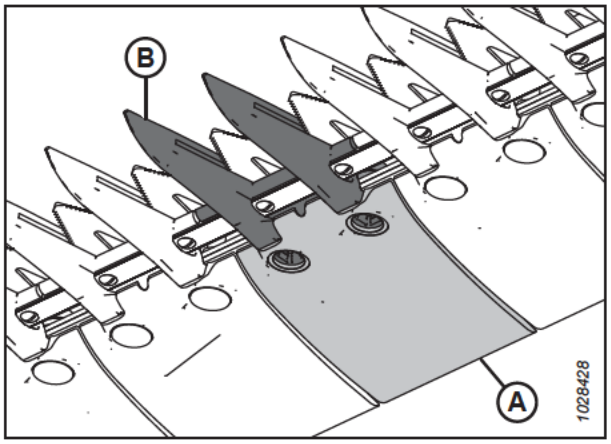

Figura 4.139: Dedos duplos longos e sapata

11. Posicione o apalpador (A) (se aplicável) e solte o parafuso ajustador (C) de modo que não avance além da parte inferior do apalpador.
12. Prenda o dedo duplo longo, a sapata e o apalpador (se aplicável) com dois parafusos e porcas (B). Aperte as porcas com torque de 85 Nm (63 lbf pé).
13. Se houver um apalpador nessa posição, consulte *Ajustar os apalpadores - dedos duplos longos, página 635*.

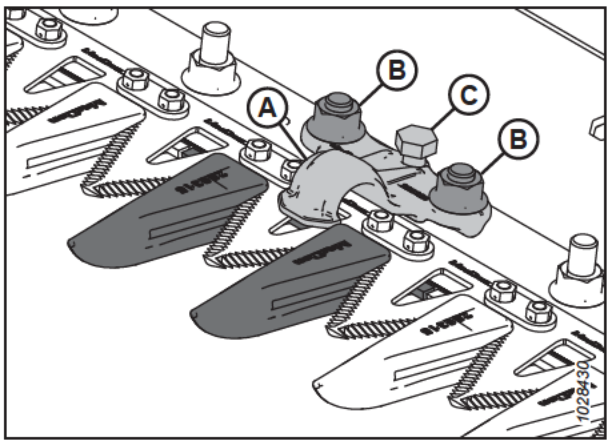

Figura 4.140: Dedos duplos longos

Verificar os apalpadores - dedos duplos longos

Os apalpadores de dedos duplos longos evitam que as seções da navalha na barra de corte se soltem dos dedos, ao mesmo tempo que permitem que a navalha deslize. Inspecione os apalpadores para garantir que haja uma folga adequada entre os apalpadores e as seções da navalha.

Este procedimento se aplica a apalpadores padrão. Para verificar os apalpadores centrais em plataformas com navalhas duplas, consulte *Verificação do apalpador central em plataforma de navalha dupla - dedos duplos longos, página 638*.

NOTA:

Alinhe os dedos duplos antes de ajustar os apalpadores. Para obter instruções, consulte *Ajuste dos dedos duplos e do encosto do dedo, página 629*.

PERIGO

Para evitar lesões corporais ou morte devido à partida inesperada da máquina, sempre desligue o motor e remova a chave da ignição antes de fazer ajustes na máquina.

PERIGO

Certifique-se de que todos os observadores estejam afastados da área.

ADVERTÊNCIA

Para evitar ferimentos corporais por causa de quedas ou por causa do molinete suspenso, sempre engate os apoios de segurança do molinete antes de entrar embaixo do molinete por qualquer motivo.

ADVERTÊNCIA

Utilize luvas pesadas ao trabalhar perto de navalhas ou ao manuseá-las.

1. Eleve o molinete completamente.
2. Desligue o motor e remova a chave da ignição.
3. Engate os apoios de segurança do molinete. Para obter instruções, consulte *Engate dos apoios de segurança do molinete., página 41*.
4. Abra a tampa lateral. Para obter instruções, consulte o *Abrir as tampas laterais da plataforma, página 44*.
5. Gire o volante acoplado à caixa de navalhas para posicionar a seção da navalha (A) sob o apalpador (B) e entre os dedos duplos (C).
6. Empurre a seção da navalha (A) para baixo com aproximadamente 44 N (10 lbf) de força e use um calibrador para medir a folga entre o apalpador (B) e a seção da navalha. Certifique-se de que a folga seja de 0,1–0,5 mm (0,004–0,020 pol.).
7. Se forem necessários ajustes, consulte *Ajustar os apalpadores - dedos duplos longos, página 635*.
8. Feche a tampa lateral. Para obter instruções, consulte o *Fechar as tampas laterais da plataforma, página 45*.

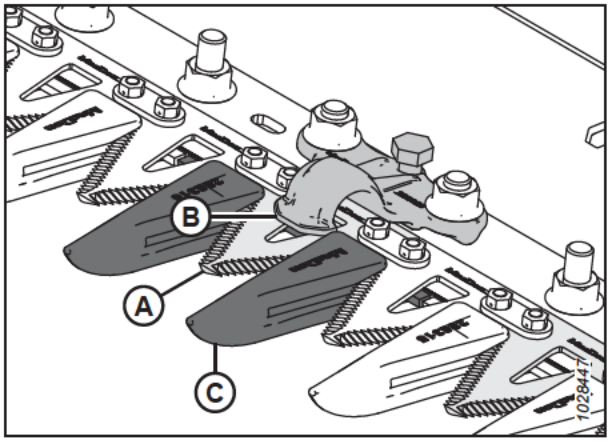

Figura 4.141: Apalpadores dos dedos duplos longos

Ajustar os apalpadores - dedos duplos longos

Se um apalpador de dedos duplos longos ou de quatro pontas estiver prendendo a navalha, ajuste o apalpador.

Este procedimento se aplica a apalpadores padrão. Para ajustar os apalpadores centrais em plataformas com navalhas duplas, consulte *Ajuste do apalpador central em plataforma de navalha dupla – dedos duplos longos, página 639*.

PERIGO

Para evitar lesões corporais ou morte devido à partida inesperada da máquina, sempre desligue o motor e remova a chave da ignição antes de fazer ajustes na máquina.

PERIGO

Certifique-se de que todos os observadores estejam afastados da área.

ADVERTÊNCIA

Para evitar ferimentos corporais por causa de quedas ou por causa do molinete suspenso, sempre engate os apoios de segurança do molinete antes de entrar embaixo do molinete por qualquer motivo.

ADVERTÊNCIA

Utilize luvas pesadas ao trabalhar perto de navalhas ou ao manuseá-las.

1. Alinhe os dedos duplos. Para obter instruções, consulte *Ajuste dos dedos duplos e do encosto do dedo, página 629*.
2. Eleve o molinete completamente.
3. Desligue o motor e remova a chave da ignição.
4. Engate os apoios de segurança do molinete. Para obter instruções, consulte *Engate dos apoios de segurança do molinete., página 41*.
5. Ajuste a folga dos apalpadores conforme segue:
   - Para abaixar a parte dianteira do apalpador (A) e diminuir a folga, gire o parafuso ajustador (B) no sentido horário.
   - Para levantar a parte dianteira do apalpador (A) e aumentar a folga, gire o parafuso ajustador (B) no sentido anti-horário.

   NOTA:

   Para ajustes maiores, pode ser necessário afrouxar as porcas (C) antes de girar o parafuso ajustador (B). Após o ajuste, aperte novamente as porcas com torque de 85 Nm (63 lbf pé).

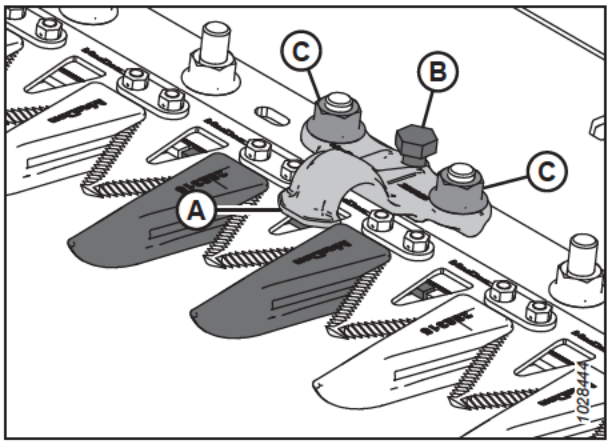

Figura 4.142: Apalpadores longos

6. Verifique a folga do apalpador. Para obter instruções, consulte *Verificar os apalpadores - dedos duplos longos, página 634*.
7. Gire o motor a uma velocidade baixa e fique atento a ruídos causados por folga insuficiente. Repita do Passo *5, página 635* ao Passo *6, página 635* se necessário.

   IMPORTANTE:

   Uma folga insuficiente do apalpador resultará no superaquecimento da navalha e dos dedos duplos.

Substituição dos dedos duplos longos centrais – plataforma de navalhas duplas

O procedimento de substituição do dedo duplo central de uma plataforma de navalha dupla (onde as duas navalhas se sobrepõem) é ligeiramente diferente do procedimento para dedos duplos longos.

PERIGO

Para evitar lesões corporais ou morte devido à partida inesperada da máquina, sempre desligue o motor e remova a chave da ignição antes de fazer ajustes na máquina.

ADVERTÊNCIA

Para evitar ferimentos corporais por causa de quedas ou por causa do molinete suspenso, sempre engate os apoios de segurança do molinete antes de entrar embaixo do molinete por qualquer motivo.

ADVERTÊNCIA

Utilize luvas pesadas ao trabalhar perto de navalhas ou ao manuseá-las.

1. Ligue o motor.
2. Eleve o molinete completamente.
3. Desligue o motor e remova a chave da ignição.
4. Engate os apoios de segurança do molinete. Para obter instruções, consulte *Engate dos apoios de segurança do molinete., página 41*.
5. Remova as duas porcas e os parafusos (C) que prendem a proteção (A) e o apalpador (B) à barra de corte.
6. Remova o dedo duplo (A), a sapata plástica e o apalpador (B).

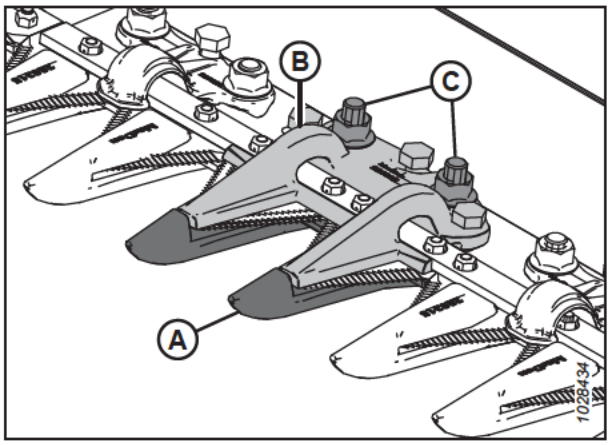

Figura 4.143: Dedos duplos longos centrais

IMPORTANTE:

Certifique-se de que o dedo duplo sobressalente seja do tipo correto com compensação das superfícies de corte (A).

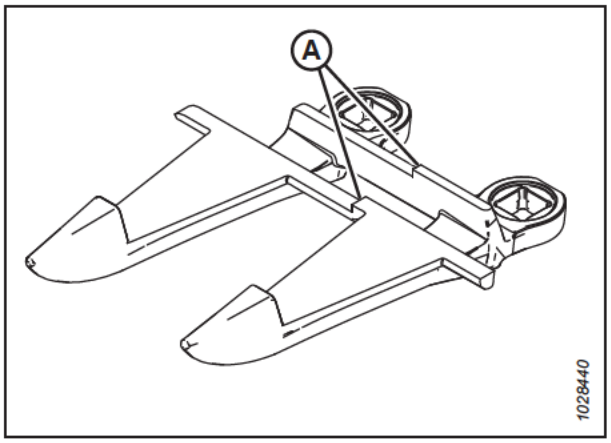

Figura 4.144: Dedos duplos longos centrais

7. Antes de instalar o novo dedo duplo longo central, certifique-se de que o calço de sobreposição (A) esteja presente embaixo da barra de corte e que o lado mais espesso do calço esteja posicionado abaixo do dedo duplo central.

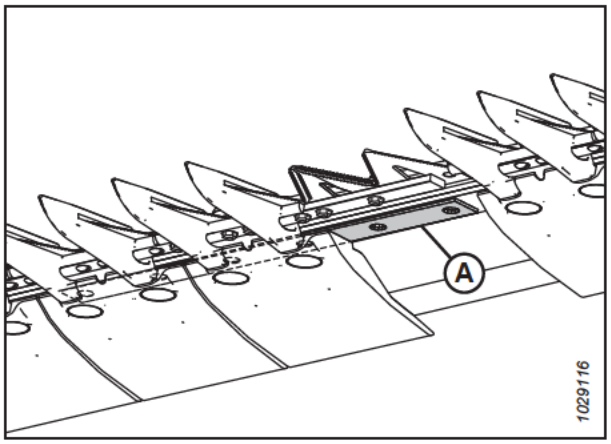

Figura 4.145: Barra de corte

8. Posicione a sapata (A) e os novos dedos duplos (B) sob a barra de corte.

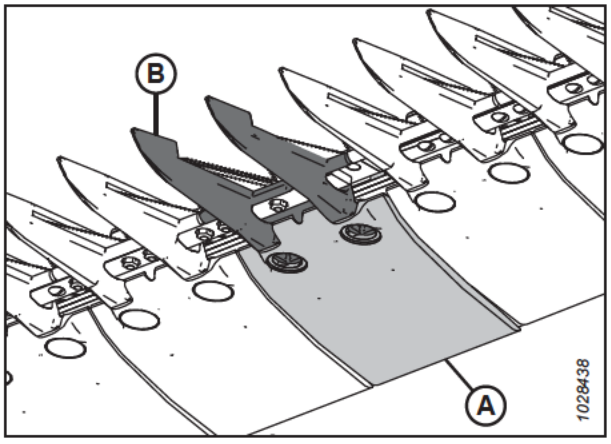

Figura 4.146: Dedos duplos longos centrais e sapata

9. Instale três parafusos ajustadores (A) de modo que avancem 4 mm (5/32 pol.) além da parte inferior do apalpador logo central (B).

10. Posicione os apalpadores centrais (B) na barra de corte.

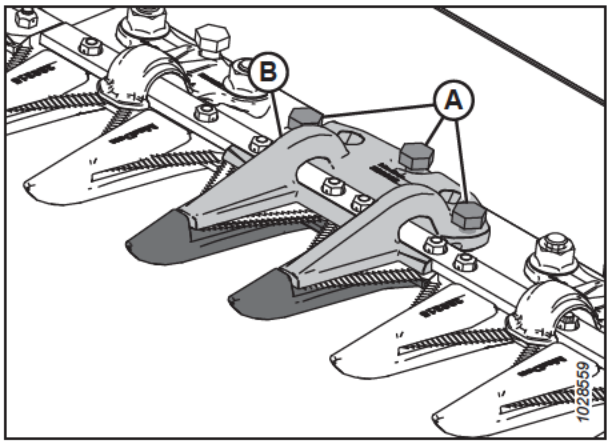

Figura 4.147: Dedos duplos longos centrais

11. Fixe o apalpador longo central (A) com dois parafusos e porcas (B), mas **NÃO** aperte as ferragens neste momento.

    IMPORTANTE:

    O apalpador (A) deve acomodar duas navalhas sobrepostas na posição do dedo duplo central. Certifique-se de que o dedo duplo sobressalente adequado seja instalado nessa posição.

12. Ajuste o apalpador até que a folga esteja aceitável.

    - Para obter mais instruções sobre o ajuste, consulte *Ajuste do apalpador central em plataforma de navalha dupla – dedos duplos longos, página 639*.
    - Para saber as especificações das folgas, consulte *Verificação do apalpador central em plataforma de navalha dupla - dedos duplos longos, página 638*.

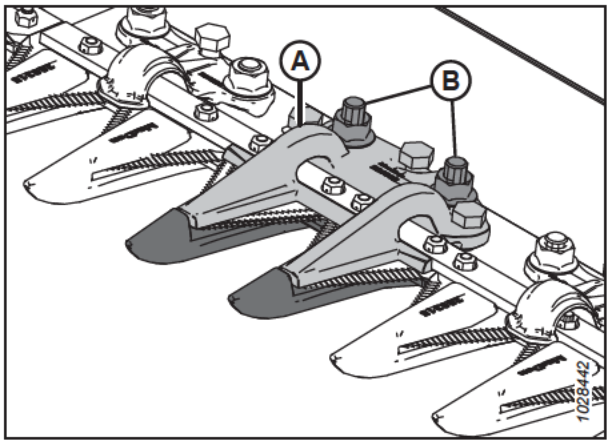

Figura 4.148: Dedos duplos longos centrais

13. Aperte as porcas (B) com torque de 85 Nm (63 lbf·pé).

Verificação do apalpador central em plataforma de navalha dupla - dedos duplos longos

O apalpador do dedo duplo longo central evita que a seção central da navalha na barra de corte se solte do dedo duplo, ao mesmo tempo que permite que a navalha deslize. Inspecione o apalpador central para garantir que haja uma folga adequada entre o apalpador e a seção central da navalha.

PERIGO

Para evitar lesões corporais ou morte devido à partida inesperada da máquina, sempre desligue o motor e remova a chave da ignição antes de fazer ajustes na máquina.

PERIGO

Certifique-se de que todos os observadores estejam afastados da área.

ADVERTÊNCIA

Para evitar ferimentos corporais por causa de quedas ou por causa do molinete suspenso, sempre engate os apoios de segurança do molinete antes de entrar embaixo do molinete por qualquer motivo.

ADVERTÊNCIA

Utilize luvas pesadas ao trabalhar perto de navalhas ou ao manuseá-las.

1. Eleve o molinete completamente.
2. Desligue o motor e remova a chave da ignição.
3. Engate os apoios de segurança do molinete. Para obter instruções, consulte *Engate dos apoios de segurança do molinete., página 41*.
4. Abra a tampa lateral. Para obter instruções, consulte o *Abrir as tampas laterais da plataforma, página 44*.
5. Gire o volante acoplado à caixa de navalhas para posicionar manualmente a navalha totalmente para dentro até que as seções da navalha estejam sob o apalpador (A). Repita este passo para mover a outra navalha.
6. Empurre a seção da navalha com aproximadamente 44 N (10 lbf) de força, e use um calibrador de lâminas para medir a folga entre o apalpador (A) e a seção da navalha. Certifique-se que a folga seja a seguinte:
   - Na ponta (B) dos apalpadores: 0,1-0,5 mm (0,004-0,020 pol.)
   - Na parte de trás (C) dos apalpadores: 0,1-1,0 mm (0,004-0,040 pol.)
7. Se forem necessários ajustes, consulte *Ajuste do apalpador central em plataforma de navalha dupla – dedos duplos longos, página 639*.
8. Após apertar as porcas (D), verifique novamente a folga e ajuste se necessário.
9. Feche a tampa lateral. Para obter instruções, consulte o *Fechar as tampas laterais da plataforma, página 45*.

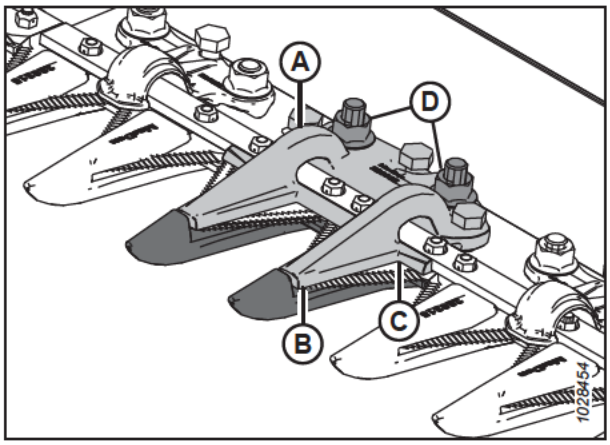

Figura 4.149: Apalpadores longos centrais

Ajuste do apalpador central em plataforma de navalha dupla – dedos duplos longos

Se o apalpador de dedo duplo longo central estiver prendendo a navalha, ajuste-o.

PERIGO

Para evitar lesões corporais ou morte devido à partida inesperada da máquina, sempre desligue o motor e remova a chave da ignição antes de fazer ajustes na máquina.

PERIGO

Certifique-se de que todos os observadores estejam afastados da área.

ADVERTÊNCIA

Para evitar ferimentos corporais por causa de quedas ou por causa do molinete suspenso, sempre engate os apoios de segurança do molinete antes de entrar embaixo do molinete por qualquer motivo.

ADVERTÊNCIA

Utilize luvas pesadas ao trabalhar perto de navalhas ou ao manuseá-las.

1. Eleve o molinete completamente.
2. Desligue o motor e remova a chave da ignição.
3. Engate os apoios de segurança do molinete. Para obter instruções, consulte *Engate dos apoios de segurança do molinete., página 41*.
4. Folgue as ferragens de montagem (B).
5. Ajuste a folga dos apalpadores conforme segue:
   - Para aumentar a folga, gire os parafusos ajustadores (A) no sentido horário (aperte os parafusos).
   - Para diminuir a folga, gire os parafusos ajustadores (A) no sentido anti-horário (afrouxe os parafusos).
6. Para ajustar a folga somente na ponta do apalpador, use o parafuso ajustador (C) da seguinte forma:
   - Para aumentar a folga, gire o parafuso ajustador (C) no sentido anti-horário (afrouxe os parafusos).
   - Para diminuir a folga, gire o parafuso ajustador (C) no sentido horário (aperte os parafusos).

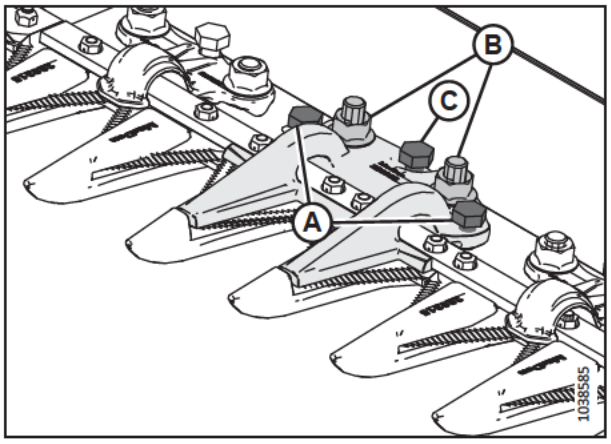

Figura 4.150: Apalpadores longos centrais

7. Aperte as porcas para 85 Nm (63 libras pés).
8. Gire o motor a uma velocidade baixa e fique atento a ruídos causados por folga insuficiente.

   IMPORTANTE:

   Uma folga insuficiente do apalpador resultará no superaquecimento da navalha e dos dedos duplos.
9. Verifique a folga do dedo duplo central. Para obter mais informações, consulte *Verificação do apalpador central em plataforma de navalha dupla - dedos duplos longos, página 638*.

4.8.8 Dedos duplos curtos e apalpadores

Dedos duplos curtos diminuem a probabilidade de a navalha ficar obstruída em culturas úmidas ou lamacentas, tais como gramas e canola.

Os dedos duplos e apalpadores a seguir são usados em configurações de dedos curtos:

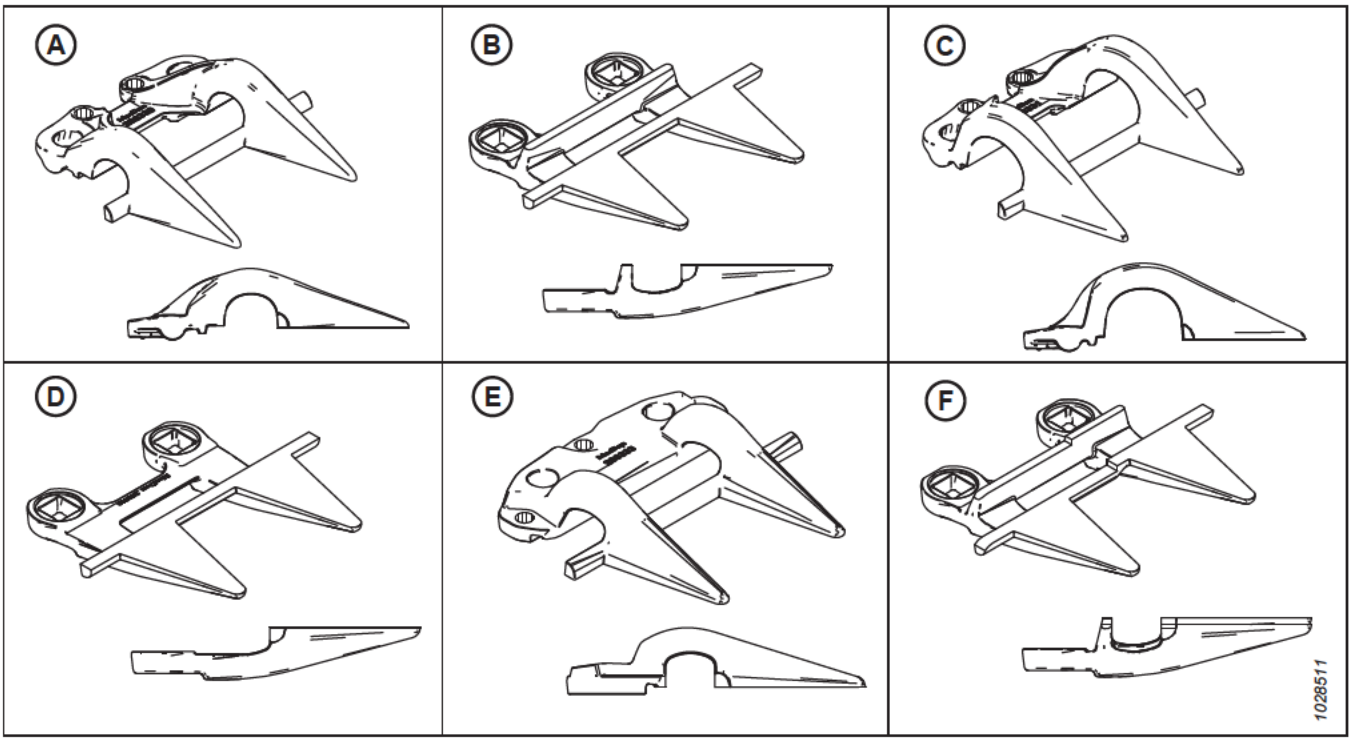

Figura 4.151: Tipos de dedos e apalpadores usados em configurações de dedos duplos curtos

A - Apalpador PlugFree™ (MD #286330)
B - Dedos duplos PlugFree™ (MD #286318)
C - Apalpador PlugFree™ final (MD #286331)[95]
D - Dedos duplos PlugFree™ finais (sem encosto) (MD #286319)[96]
E - Apalpador PlugFree™ central (MD #286333)[97]
F - Dedos duplos PlugFree™ centrais (MD #286320)[97]

Os dedos duplos são configurados de maneira distinta em plataformas diferentes. Ao substituir dedos duplos curtos e seus apalpadores, certifique-se de usar a sequência correta para sua plataforma. A lista a seguir é um guia para as diferentes configurações:

- *Configuração de dedos duplos curtos em plataformas de navalha simples, página 642*
- *Configuração de dedos duplos curtos em plataformas de navalha dupla – todos os tamanhos, exceto D241, página 643*
- *Configuração de dedos duplos curtos em plataformas de navalha dupla – FD241, página 644*

95. Instalado nas posições 1–3 no(s) lado(s) do acionamento; instalado na posição 1 no lado direito de plataformas de navalha simples.
96. Instalados nas posições 1–4 no(s) lado(s) do acionamento. Plataformas de navalha simples usam um dedo duplo padrão na extremidade direita da plataforma.
97. Somente plataformas de navalhas duplas.

Configuração de dedos duplos curtos em plataformas de navalha simples

Os dedos duplos são configurados de maneira distinta em plataformas de tamanhos diferentes. A ilustração fornecida aqui mostra dedos duplos curtos instalados em plataforma de navalha simples.

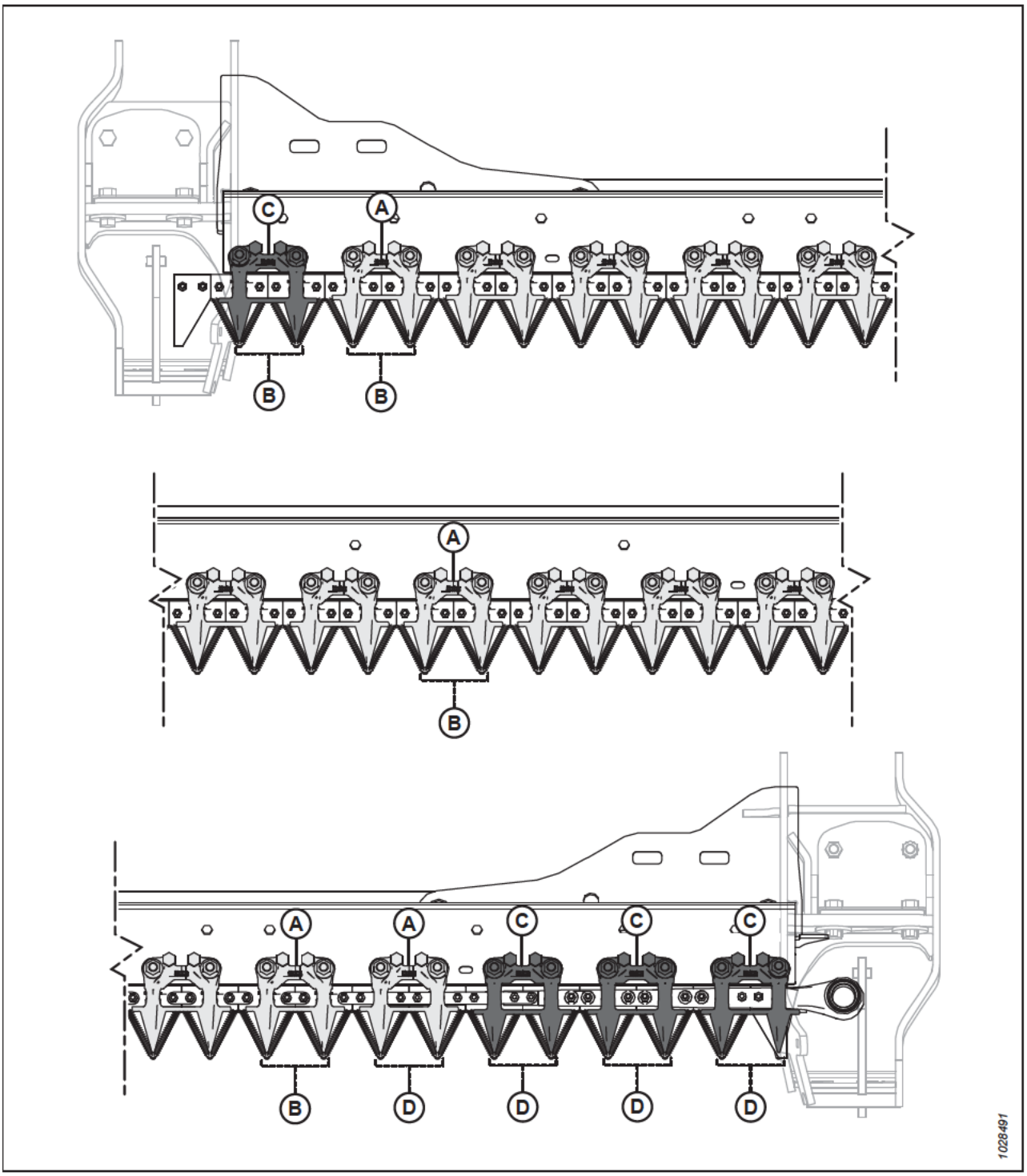

Figura 4.152: Locais de dedos duplos e apalpadores curtos – plataformas de navalha simples

A - Apalpador PlugFree™ (MD #286330)
B - Dedos duplos PlugFree™ (MD #286318)
C - Apalpador PlugFree™ final (x4) (MD #286331)
D - Dedos duplos PlugFree™ finais (sem encosto) (x5) (MD #286319)

Configuração de dedos duplos curtos em plataformas de navalha dupla – todos os tamanhos, exceto D241

Os dedos duplos são configurados de maneira distinta em plataformas de tamanhos diferentes. A ilustração fornecida aqui mostra dedos duplos curtos instalados em plataforma de navalha dupla.

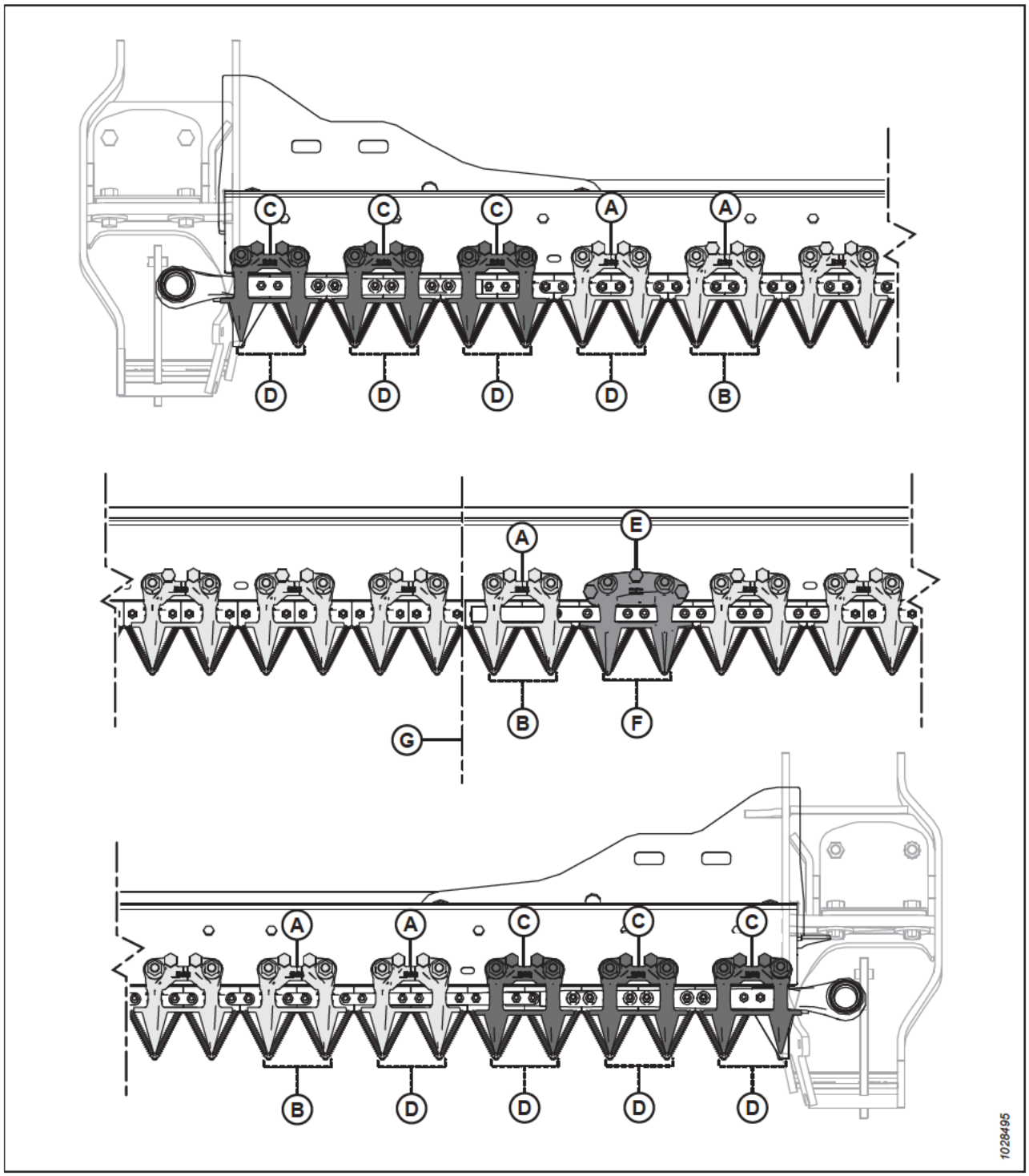

Figura 4.153: Locais de dedos duplos e apalpadores curtos - plataformas de navalha duplas

A - Apalpador PlugFree™ (MD #286330)
B - Dedos duplos PlugFree™ (MD #286318)
C - Apalpador PlugFree™ final (x6) (MD #286331)
D - Dedos duplos PlugFree™ finais (sem encosto) (x8) (MD #286319)
E - Apalpador PlugFree™ central (MD #286333)
F - Dedos duplos PlugFree™ centrais (MD #286320)
G - Centro da plataforma

Configuração de dedos duplos curtos em plataformas de navalha dupla – FD241

Os dedos duplos são configurados de maneira distinta em plataformas de tamanhos diferentes. A ilustração fornecida aqui mostra dedos duplos curtos instalados em plataforma de navalha dupla.

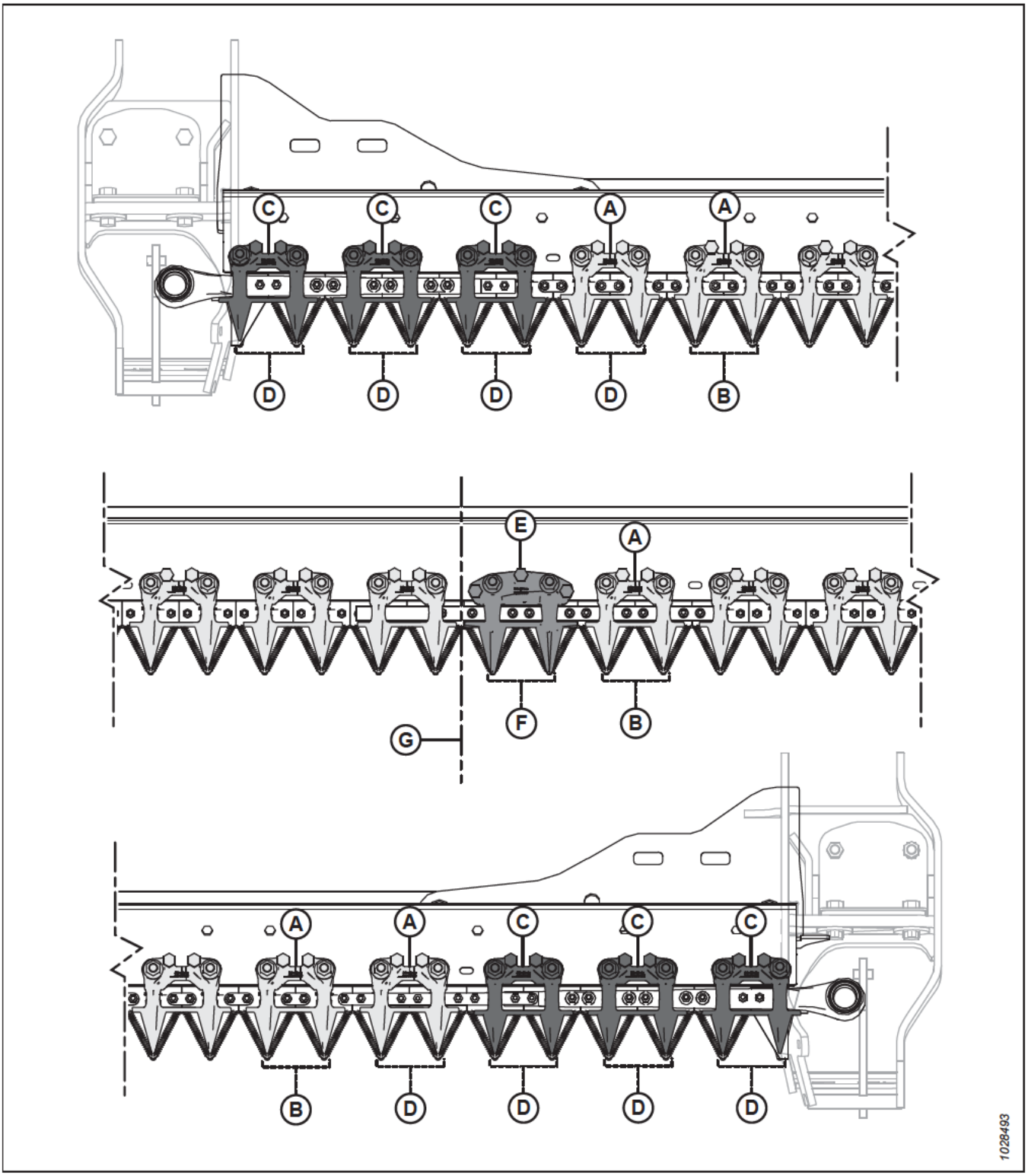

Figura 4.154: Localização dos dedos duplos curtos e apalpadores

A - Apalpador PlugFree™ (MD #286330)
B - Dedos duplos PlugFree™ (MD #286318)
C - Apalpador PlugFree™ final (x6) (MD #286331)
D - Dedos duplos PlugFree™ finais (sem encosto) (x8) (MD #286319)
E - Apalpador PlugFree™ central (MD #286333)
F - Dedos duplos PlugFree™ centrais (MD #286320)
G - Centro da plataforma

Substituição de dedos duplos curtos ou dedos duplos das extremidades

Dedos duplos curtos ou finais vêm instalados de fábrica e diminuem a probabilidade de a navalha ficar obstruída em condições úmidas ou lamacentas ou em culturas difíceis, como gramas e canola.

PERIGO

Para evitar lesões corporais ou morte devido à partida inesperada da máquina, sempre desligue o motor e remova a chave da ignição antes de fazer ajustes na máquina.

PERIGO

Certifique-se de que todos os observadores estejam afastados da área.

ADVERTÊNCIA

Para evitar ferimentos corporais por causa de quedas ou por causa do molinete suspenso, sempre engate os apoios de segurança do molinete antes de entrar embaixo do molinete por qualquer motivo.

ADVERTÊNCIA

Utilize luvas pesadas ao trabalhar perto de navalhas ou ao manuseá-las.

IMPORTANTE:

O procedimento de substituição do dedo duplo central em uma plataforma de navalha dupla é ligeiramente diferente. Para obter instruções, consulte *Substituição do dedo duplo central – plataformas de navalhas duplas, página 649*.

Para substituir um dedo duplo curto ou um dedo duplo final, siga estes passos:

1. Ligue o motor.
2. Eleve o molinete completamente.
3. Desligue o motor e remova a chave da ignição.
4. Engate os apoios de segurança do molinete. Para obter instruções, consulte *Engate dos apoios de segurança do molinete., página 41*.
5. Remova as porcas e parafusos (A) que prendem o dedo duplo curto (B) e o apalpador (C) à barra de corte.
6. Remova o dedo duplo curto (B), o apalpador (C) e a sapata plástica.

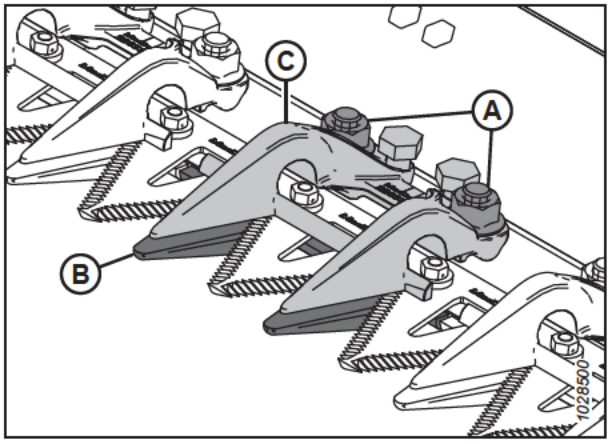

Figura 4.155: Dedos duplos curtos

IMPORTANTE:

Os dedos duplos finais são os quatro primeiros dedos duplos (A) nas laterais do acionamento da plataforma e **NÃO** têm encosto. Instale os dedos duplos de substituição adequados nessas posições.

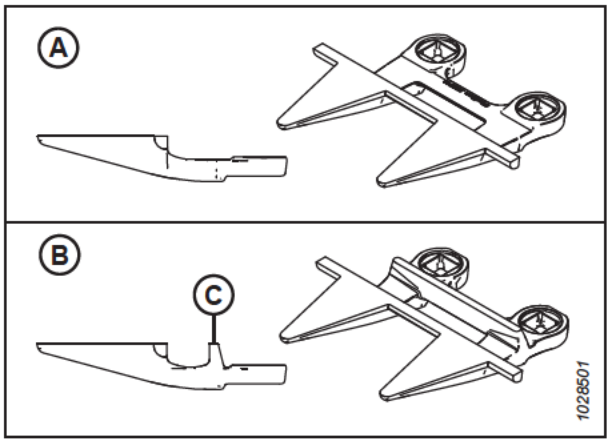

Figura 4.156: Dedos duplos das extremidades e dedos duplos curtos

A - Dedos duplos PlugFree™ finais (MD #286319)
B - Dedos duplos PlugFree™ (com encosto [C]) (MD #286318)

7. Posicione a sapata (A) e os dedos duplos curtos de substituição (B) sob a barra de corte.

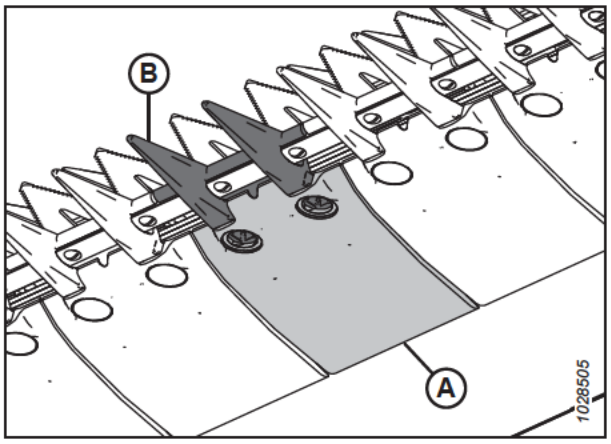

Figura 4.157: Dedos duplos curtos e sapata

8. Posicione o apalpador (A) e afrouxe os dois parafusos ajustadores (B) para que não avancem além da parte inferior do apalpador.
9. Prenda o dedo duplo curto, a sapata e o apalpador com dois parafusos e porcas (C). **NÃO** aperte as porcas.
10. Ajuste o apalpador até que a folga esteja aceitável.
    - Para obter mais instruções sobre o ajuste, consulte *Ajustar os apalpadores - dedos duplos curtos, página 648*.
    - Para saber as especificações das folgas, consulte *Verificação do apalpador - dedos duplos curtos, página 647*.
11. Aperte a porca (C) para 85 Nm (63 lbf·ft).

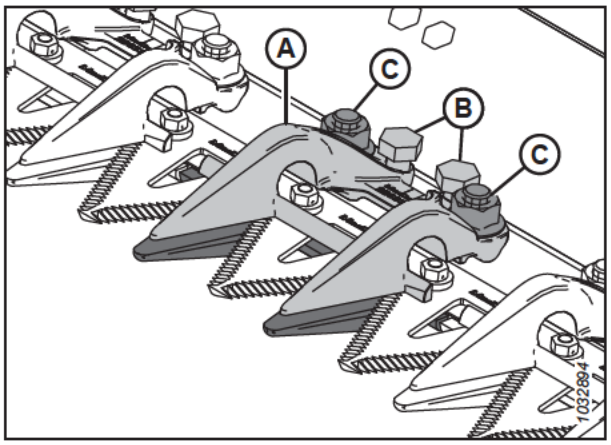

Figura 4.158: Dedos duplos curtos

12. Verifique a folga.
    - Se a folga for aceitável, a instalação do apalpador está concluída.
    - Se a folga não for aceitável, repita do Passo *10, página 646* ao Passo *12, página 647*.
13. Desengate os apoios de segurança do molinete. Para obter instruções, consulte *Desengate do apoios de segurança do molinete, página 42*.

Verificação do apalpador - dedos duplos curtos

Os apalpadores de dedos duplos curtos evitam que as seções da navalha na barra de corte se soltem dos dedos duplos, ao mesmo tempo que permitem que a navalha deslize. Inspecione os apalpadores para garantir que haja uma folga adequada entre os apalpadores e as seções da navalha.

Para verificar os apalpadores centrais em plataformas com navalhas duplas, consulte *Verificação do apalpador central em plataformas de navalha dupla - dedos duplos curtos, página 651*.

PERIGO

Para evitar lesões corporais ou morte devido à partida inesperada da máquina, sempre desligue o motor e remova a chave da ignição antes de fazer ajustes na máquina.

PERIGO

Certifique-se de que todos os observadores estejam afastados da área.

ADVERTÊNCIA

Para evitar ferimentos corporais por causa de quedas ou por causa do molinete suspenso, sempre engate os apoios de segurança do molinete antes de entrar embaixo do molinete por qualquer motivo.

ADVERTÊNCIA

Utilize luvas pesadas ao trabalhar perto de navalhas ou ao manuseá-las.

1. Eleve o molinete completamente.
2. Desligue o motor e remova a chave da ignição.
3. Engate os apoios de segurança do molinete. Para obter instruções, consulte *Engate dos apoios de segurança do molinete., página 41*.
4. Gire o volante acoplado à caixa de navalhas para posicionar manualmente a navalha para dentro até que as seções da navalha estejam sob o apalpador (A).
5. Empurre a seção da navalha com aproximadamente 44 N (10 lbf) de força e use um calibrador para medir a folga entre a ponta do apalpador (B) e a seção da navalha. Certifique-se de que a folga seja de 0,1–0,5 mm (0,004–0,020 pol.).
6. Se forem necessários ajustes, consulte *Ajustar os apalpadores - dedos duplos curtos, página 648*.

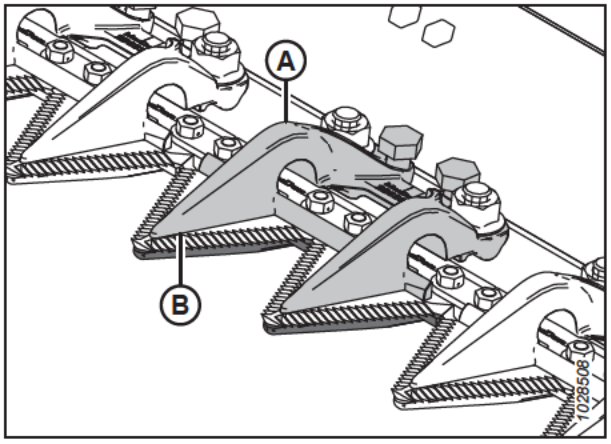

Figura 4.159: Dedos duplos curtos

Ajustar os apalpadores - dedos duplos curtos

Se um apalpador de dedo duplo curto estiver prendendo sua navalha, ajuste o apalpador.

Para ajustar os apalpadores centrais em plataformas com navalhas duplas, consulte *Ajustar os apalpadores centrais - dedos duplos curtos, página 652*.

PERIGO

Para evitar lesões corporais ou morte devido à partida inesperada da máquina, sempre desligue o motor e remova a chave da ignição antes de fazer ajustes na máquina.

PERIGO

Certifique-se de que todos os observadores estejam afastados da área.

ADVERTÊNCIA

Para evitar ferimentos corporais por causa de quedas ou por causa do molinete suspenso, sempre engate os apoios de segurança do molinete antes de entrar embaixo do molinete por qualquer motivo.

ADVERTÊNCIA

Utilize luvas pesadas ao trabalhar perto de navalhas ou ao manuseá-las.

1. Eleve o molinete completamente.
2. Desligue o motor e remova a chave da ignição.
3. Engate os apoios de segurança do molinete. Para obter instruções, consulte *Engate dos apoios de segurança do molinete., página 41*.
4. Ajuste a folga dos apalpadores conforme segue:
   - Para diminuir a folga, gire os parafusos ajustadores (A) no sentido horário.
   - Para aumentar a folga, gire os parafusos ajustadores (A) no sentido anti-horário.

   NOTA:

   Para ajustes maiores, pode ser necessário afrouxar as porcas (B) antes de girar os parafusos ajustadores (A). Após o ajuste, aperte novamente as porcas com torque de 85 Nm (63 lbf pé).

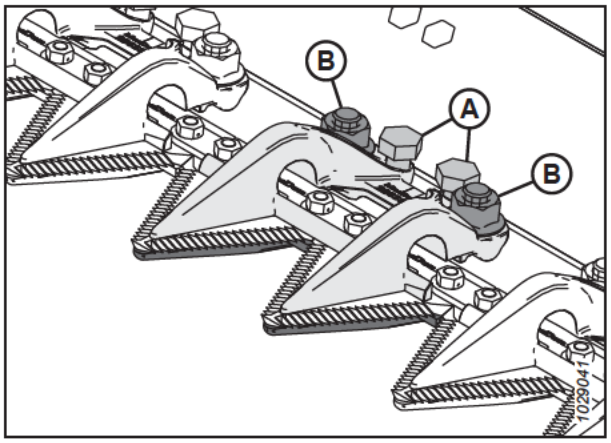

Figura 4.160: Apalpadores de dedos duplos curtos

5. Opere a plataforma a uma velocidade baixa e fique atento a ruídos causados por folga insuficiente. Ajuste a plataforma conforme necessário.

   IMPORTANTE:

   Uma folga insuficiente do apalpador resultará no superaquecimento da navalha e dos dedos duplos.
6. Desengate os apoios de segurança do molinete. Para obter instruções, consulte *Desengate do apoios de segurança do molinete, página 42*.

Substituição do dedo duplo central – plataformas de navalhas duplas

O dedo duplo compensado no centro de uma plataforma de navalha dupla (onde as duas navalhas se sobrepõem) necessita de um procedimento de substituição um pouco diferente em relação ao procedimento de um dedo duplo padrão.

PERIGO

Para evitar lesões corporais ou morte devido à partida inesperada da máquina, sempre desligue o motor e remova a chave da ignição antes de fazer ajustes na máquina.

ADVERTÊNCIA

Para evitar ferimentos corporais por causa de quedas ou por causa do molinete suspenso, sempre engate os apoios de segurança do molinete antes de entrar embaixo do molinete por qualquer motivo.

ADVERTÊNCIA

Utilize luvas pesadas ao trabalhar perto de navalhas ou ao manuseá-las.

1. Ligue o motor.
2. Eleve o molinete completamente.
3. Desligue o motor e remova a chave da ignição.
4. Engate os apoios de segurança do molinete. Para obter instruções, consulte *Engate dos apoios de segurança do molinete., página 41*.
5. Remova as duas porcas e os parafusos (C) que prendem o protetor de dedo duplo central (A) e o apalpador (B) à barra de corte.
6. Remova o dedo duplo central (A), a sapata plástica e o apalpador (B).

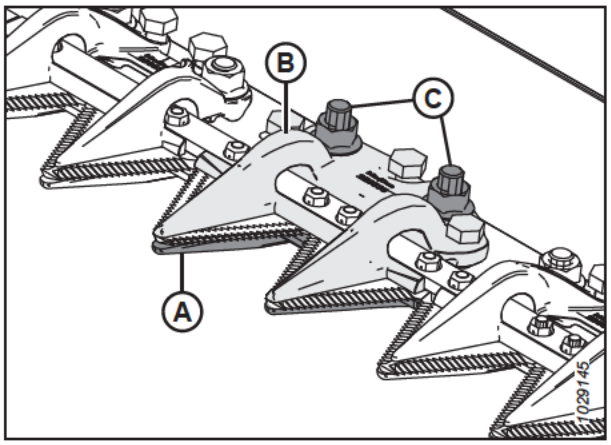

Figura 4.161: Dedos duplos centrais

IMPORTANTE:

Certifique-se de que o dedo duplo central sobressalente seja do tipo correto com compensação das superfícies de corte (A).

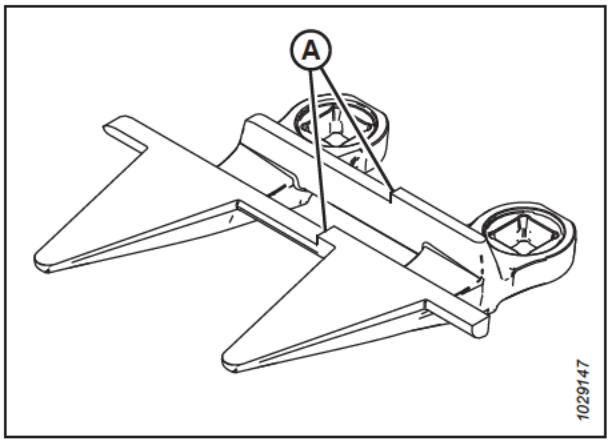

Figura 4.162: Dedos duplos centrais

7. Antes de instalar o novo dedo duplo central, certifique-se de que o calço de sobreposição (A) esteja embaixo da barra de corte e que o lado mais espesso do calço esteja posicionado embaixo do dedo duplo central.

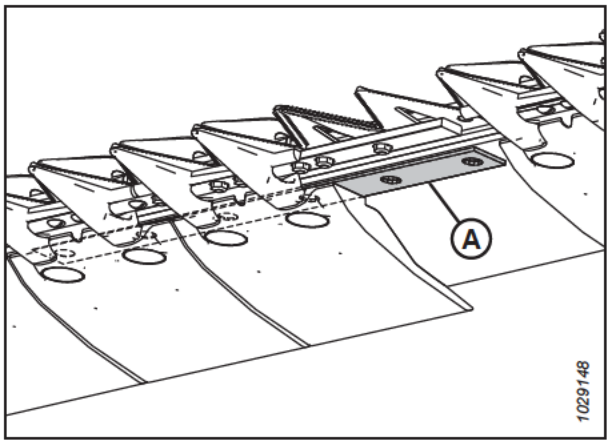

Figura 4.163: Barra de corte

8. Posicione a sapata (A) e os novos dedos duplos centrais (B) sob a barra de corte.

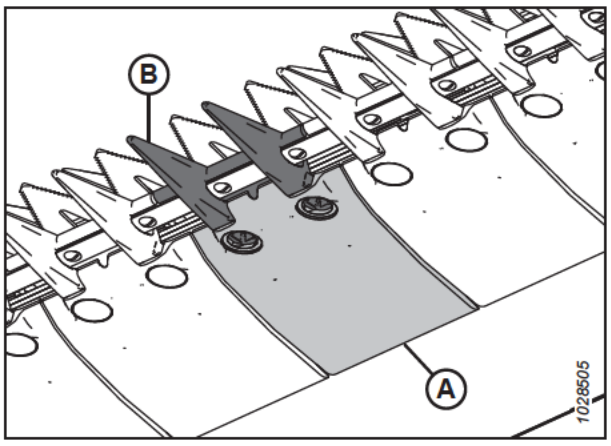

Figura 4.164: Dedos duplos centrais e sapata

9. Enrosque três parafusos ajustadores (A) de modo que avancem 4 mm (5/32 pol.) além da parte inferior do apalpador central (B).

10. Posicione os apalpadores centrais (B) na barra de corte.

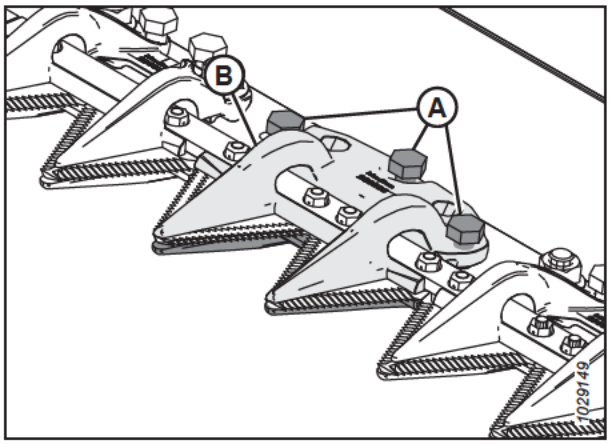

Figura 4.165: Dedos duplos centrais

11. Fixe o apalpador central (A) com dois parafusos e porcas (B), mas **NÃO** aperte as porcas neste momento.

    IMPORTANTE:

    O apalpador (A) deve acomodar duas navalhas sobrepostas na posição do dedo duplo central. Instale o dedo duplo central de substituição adequado nessa posição.

12. Ajuste o apalpador até que a folga esteja aceitável.

    - Para obter mais instruções sobre o ajuste, consulte *Ajustar os apalpadores centrais - dedos duplos curtos, página 652*.
    - Para saber as especificações das folgas, consulte *Verificação do apalpador central em plataformas de navalha dupla - dedos duplos curtos, página 651*.

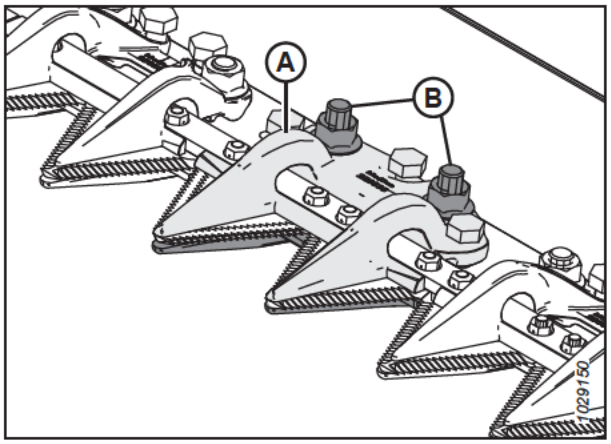

Figura 4.166: Dedos duplos centrais

13. Aperte as porcas para 85 Nm (63 libras pés).

Verificação do apalpador central em plataformas de navalha dupla - dedos duplos curtos

Os apalpadores de dedos duplos curtos centrais evitam que a seção central da navalha na barra de corte se solte dos dedos duplos, ao mesmo tempo que permitem que a navalha deslize. Inspecione o apalpador central para garantir que haja uma folga adequada entre o apalpador e a seção central da navalha.

PERIGO

Para evitar lesões corporais ou morte devido à partida inesperada da máquina, sempre desligue o motor e remova a chave da ignição antes de fazer ajustes na máquina.

PERIGO

Certifique-se de que todos os observadores estejam afastados da área.

ADVERTÊNCIA

Para evitar ferimentos corporais por causa de quedas ou por causa do molinete suspenso, sempre engate os apoios de segurança do molinete antes de entrar embaixo do molinete por qualquer motivo.

ADVERTÊNCIA

Utilize luvas pesadas ao trabalhar perto de navalhas ou ao manuseá-las.

1. Eleve o molinete completamente.
2. Desligue o motor e remova a chave da ignição.
3. Engate os apoios de segurança do molinete. Para obter instruções, consulte *Engate dos apoios de segurança do molinete., página 41*.
4. Abra a tampa lateral. Para obter instruções, consulte o *Abrir as tampas laterais da plataforma, página 44*.
5. Gire o volante acoplado à caixa de navalhas para posicionar manualmente a navalha para dentro até que a seção da navalha esteja sob o apalpador (A). Repita este passo para mover a outra navalha.
6. Empurre a seção da navalha para baixo com aproximadamente 44 N (10 libras) de força. Use um calibrador para medir a folga entre o apalpador (A) e a seção da navalha. Certifique-se de que a folga seja a seguinte:
   - Na ponta (B) dos apalpadores: 0,1–0,5 mm (0,004–0,020 pol.)
   - Na parte de trás (C) dos apalpadores: 0,1–1,0 mm (0,004–0,040 pol.)
7. Se forem necessários ajustes, consulte *Ajustar os apalpadores centrais - dedos duplos curtos, página 652*.
8. Aperte as porcas (D), verifique novamente a distância e ajuste se necessário.
9. Feche a tampa lateral. Para obter instruções, consulte o *Fechar as tampas laterais da plataforma, página 45*.

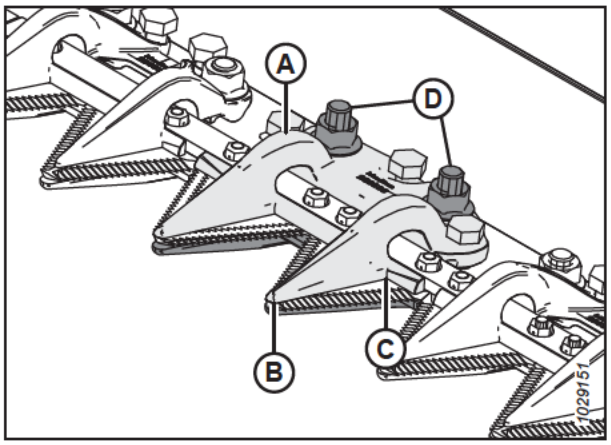

Figura 4.167: Apalpadores de dedos duplos centrais

Ajustar os apalpadores centrais - dedos duplos curtos

Se um apalpador de dedo duplo curto estiver prendendo a navalha, ajuste o apalpador.

PERIGO

Para evitar lesões corporais ou morte devido à partida inesperada da máquina, sempre desligue o motor e remova a chave da ignição antes de fazer ajustes na máquina.

ADVERTÊNCIA

Certifique-se de que todos os observadores estejam afastados da área.

ADVERTÊNCIA

Para evitar ferimentos corporais por causa de quedas ou por causa do molinete suspenso, sempre engate os apoios de segurança do molinete antes de entrar embaixo do molinete por qualquer motivo.

ADVERTÊNCIA

Utilize luvas pesadas ao trabalhar perto de navalhas ou ao manuseá-las.

1. Eleve o molinete completamente.
2. Desligue o motor e remova a chave da ignição.
3. Engate os apoios de segurança do molinete. Para obter instruções, consulte *Engate dos apoios de segurança do molinete., página 41*.
4. Folgue as ferragens de montagem (B).
5. Ajuste a folga dos apalpadores conforme segue:
   - Para aumentar a folga, gire os parafusos ajustadores (A) no sentido horário (aperte os parafusos).
   - Para diminuir a folga, gire os parafusos ajustadores (A) no sentido anti-horário (afrouxe os parafusos).
6. Para ajustar a folga na ponta do apalpador, gire o parafuso ajustador (C) da seguinte forma:
   - Para aumentar a folga, gire o parafuso ajustador (C) no sentido anti-horário (afrouxe os parafusos).
   - Para diminuir a folga, gire o parafuso ajustador (C) no sentido horário (aperte os parafusos).

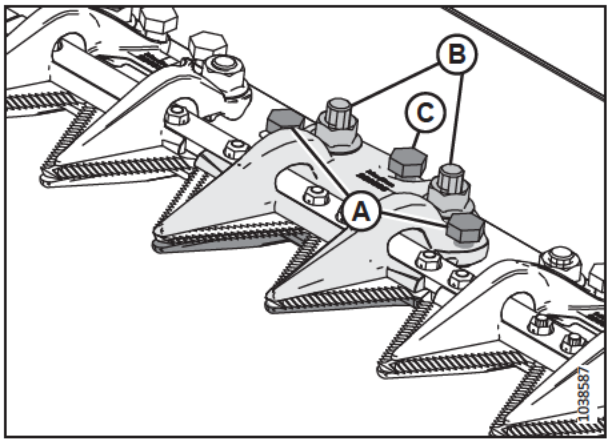

Figura 4.168: Apalpadores centrais

7. Aperte as porcas (B) com torque de 85 Nm (63 lbf·pé).
8. Gire o motor a uma velocidade baixa e fique atento a ruídos causados por folga insuficiente. Ajuste as navalhas conforme necessário.

   IMPORTANTE:

   Uma folga insuficiente do apalpador resultará no superaquecimento da navalha e dos dedos duplos.

4.8.9 Proteção do canhoto da navalha

A proteção do canhoto se prende à proteção lateral e reduz a abertura do canhoto da navalha, a fim de evitar o acúmulo de cultura cortada no recorte do canhoto da navalha.

IMPORTANTE:

Remova as proteções ao usar a barra de corte no chão, em condições de lama. A lama pode acumular na cavidade atrás da proteção e causar defeito na caixa de navalhas.

Instalação da proteção do canhoto da navalha

A proteção do canhoto é usada principalmente em arroz e gramíneas finas para evitar que a safra fique presa na abertura de entrega. A proteção do canhoto não é recomendada em todas as condições.

PERIGO

Para evitar ferimentos corporais ou morte por acionamento inesperado ou queda da máquina suspensa, sempre desligue o motor, remova a chave, e engate os apoios de segurança antes de entrar embaixo da plataforma por qualquer motivo.

PERIGO

Certifique-se de que todos os observadores estejam afastados da área.

ADVERTÊNCIA

Utilize luvas pesadas ao trabalhar perto de navalhas ou ao manuseá-las.

IMPORTANTE:

Se as proteções forem necessárias em condições lamacentas, verifique frequentemente a cavidade atrás da proteção e remova qualquer lama acumulada atrás da proteção.

1. Ligue o motor.
2. Eleve o molinete completamente.
3. Abaixe a plataforma completamente.
4. Desligue o motor e remova a chave da ignição.
5. Engate os apoios de segurança do molinete. Para obter instruções, consulte *Engate dos apoios de segurança do molinete., página 41*.
6. Obtenha as proteções do canhoto na carcaça de armazenamento manual.
7. Posicione a proteção do canhoto (A) contra o dedo como mostrado. Alinhe a proteção de forma que o recorte corresponda ao perfil do canhoto e/ou aos apalpadores.
8. Alinhe os orifícios de instalação e prenda a proteção com dois parafusos sextavados M10 x 30, arruelas (B) e porcas.
9. Aperte os parafusos (B) apenas o suficiente para segurar a proteção do canhoto (A) no lugar enquanto permite que a proteção fique o mais próximo possível do canhoto da navalha.
10. Gire manualmente a polia da caixa de navalhas a fim de mover a navalha e verifique se há interferência entre o canhoto da navalha e o protetor do canhoto (A). Ajuste a proteção do canhoto para eliminar qualquer interferência com a navalha.
11. Aperte os parafusos (B) com torque de 11 Nm (8,11 lbf·pé [97 lbf·pol.]).

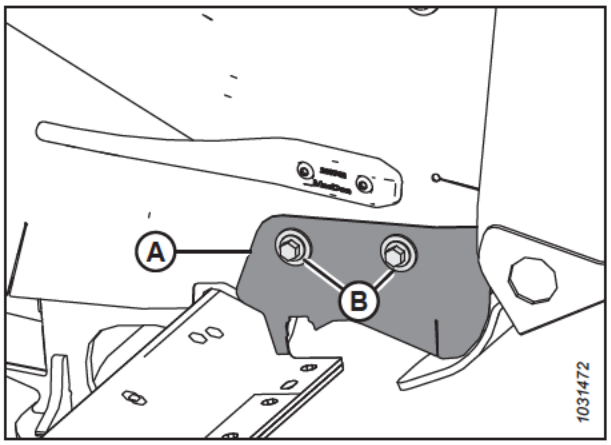

Figura 4.169: Proteção do canhoto da navalha

4.9 Sistema de acionamento da navalha

O sistema da caixa de navalhas transforma pressão hidráulica bombeada em um movimento mecânico que move uma série de navalhas serrilhadas na dianteira da plataforma para cortar uma variedade de culturas.

4.9.1 Caixa de navalhas

A caixa de navalhas é acionada por um motor hidráulico e converte o movimento rotacional em movimento recíproco da navalha.

As plataformas de navalha simples possuem uma caixa de navalhas (A) e um motor (B) no lado esquerdo; já as plataformas de navalha dupla contam com uma caixa de navalha e um motor em cada extremidade da plataforma.

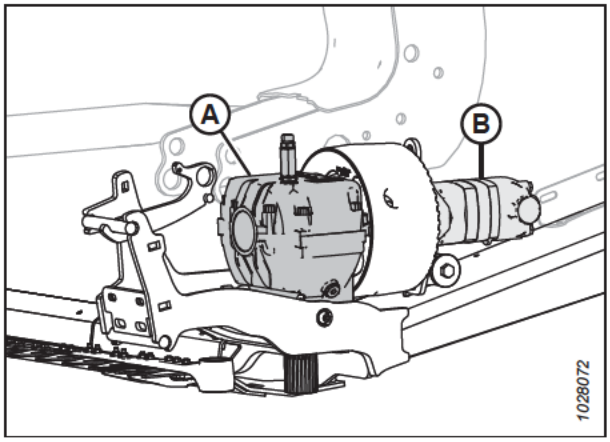

Figura 4.170: Lado esquerdo da caixa de navalhas exibido – Semelhante ao lado direito

Verificar o nível de óleo na caixa de navalhas

Deve haver um nível suficiente de óleo em cada caixa de navalhas para que o acionador de navalhas funcione corretamente. Você pode inspecionar o nível de óleo usando a vareta instalada em cada caixa de navalhas.

PERIGO

Para evitar lesões corporais ou morte devido à partida inesperada da máquina, sempre desligue o motor e remova a chave da ignição antes de fazer ajustes na máquina.

PERIGO

Certifique-se de que todos os observadores estejam afastados da área.

1. Certifique-se de que a plataforma esteja nivelada.
2. Abaixe a plataforma completamente.
3. Ajuste o ângulo da plataforma para que a parte superior da caixa de navalhas fique nivelada com o solo.
4. Desligue o motor e remova a chave da ignição.
5. Abra a tampa lateral. Para obter instruções, consulte o *Abrir as tampas laterais da plataforma, página 44*.

6. Remova a vareta de medição do nível de óleo (A).
7. Verifique o nível de óleo. O nível de óleo deve estar dentro da faixa (B), entre as linhas próximo à parte inferior da vareta.
8. Reinstale a vareta de medição do nível de óleo (A). Aperte a vareta com torque de 23 Nm (17 lbf·pé [204 lbf·pol.]).
9. Se a plataforma tiver duas caixas de navalha, repita este procedimento para verificar o nível de óleo na outra caixa de navalha.

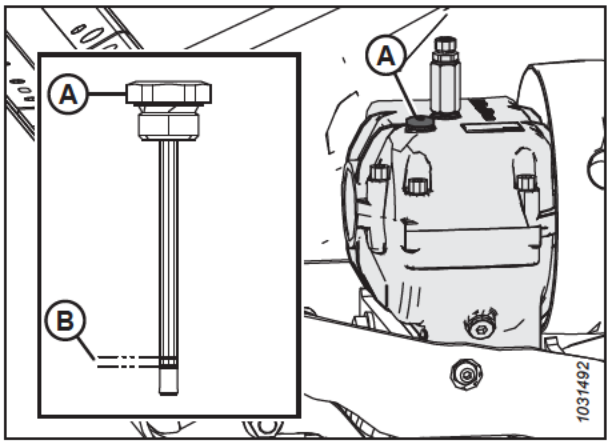

Figura 4.171: Caixa de navalhas

Verificação dos parafusos de montagem

Verifique o torque nos quatro parafusos de montagem da caixa de navalhas (A) e (B) após as primeiras 10 horas de operação e a cada 100 horas depois disso.

1. Certifique-se de que o torque de todos os parafusos seja de 343 Nm (253 lbf·pé).
   Aperte os parafusos laterais primeiro (A), depois os inferiores (B).

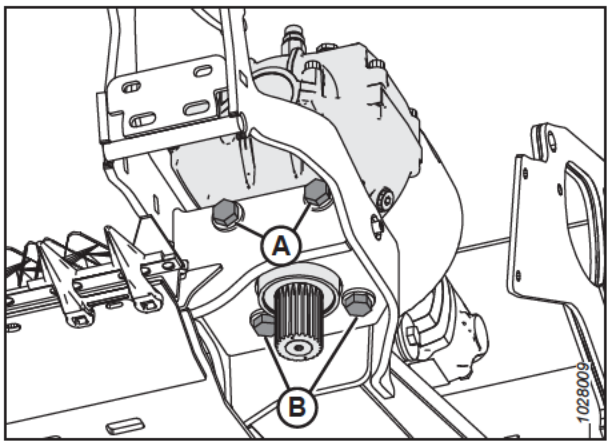

Figura 4.172: Caixa de navalhas - vista inferior

Troca de óleo da caixa de navalhas

Troque o lubrificante da caixa de navalhas após as primeiras 50 horas de operação e depois a cada 1.000 horas (ou 3 anos).

PERIGO

Para evitar lesões corporais ou morte devido à partida inesperada da máquina, sempre desligue o motor e remova a chave da ignição antes de fazer ajustes na máquina.

PERIGO

Certifique-se de que todos os observadores estejam afastados da área.

1. Ligue o motor.
2. Eleve totalmente a plataforma.
3. Desligue o motor e remova a chave da ignição.

4. Abra a tampa lateral. Para obter mais instruções, consulte *Abrir as tampas laterais da plataforma, página 44*.

5. Posicione um recipiente grande o suficiente para receber cerca de 1,5 litro (0,4 galão americano) sob a caixa de navalhas para coletar o óleo.

6. Remova a vareta de nível (A) e o tampão de drenagem (C).

7. Permita que o óleo seja drenado da caixa de navalhas e para dentro do recipiente abaixo.

8. Reinstale o tampão de drenagem (C).

9. Adicione 1,5 litro (0,4 galão americano) de óleo à caixa de navalhas.
   Consulte o interior da tampa traseira para lubrificantes e fluidos recomendados.

   NOTA:

   Verifique o nível de óleo com a parte superior da caixa de navalhas na horizontal e com a vareta de medição (A) aparafusada.

10. Verifique se o nível do óleo está na faixa correta (B).

11. Feche a tampa lateral. Para obter mais instruções, consulte *Fechar as tampas laterais da plataforma, página 45*.

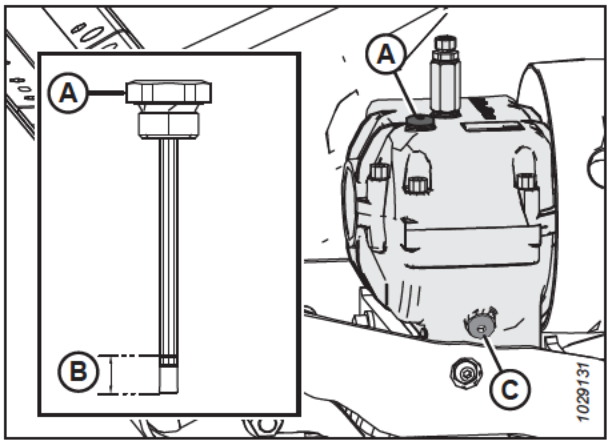

Figura 4.173: Caixa de navalhas

4.10 Deque de alimentação

O deque de alimentação está localizado no Módulo de flutuação FM200. Ele consiste em um motor e uma esteira central que leva a cultura cortada para o sem fim.

4.10.1 Substituição da esteira central

A esteira central no módulo de flutuação entrega a cultura colhida no alimentador da colheitadeira. Substitua a esteira central caso esteja rasgada, rachada ou com aletas faltando.

PERIGO

Para evitar ferimentos ou morte devido ao acionamento inesperado ou à queda de uma máquina suspensa, sempre desligue o motor e retire a chave antes de deixar o assento do operador e sempre engate os apoios de segurança antes de ficar sob a máquina por qualquer motivo.

PERIGO

Certifique-se de que todos os observadores estejam afastados da área.

1. No lado inferior do deque de alimentação, gire a tranca (A) e destrave a alavanca (B).
2. Repita o passo anterior no lado oposto do deque de alimentação.

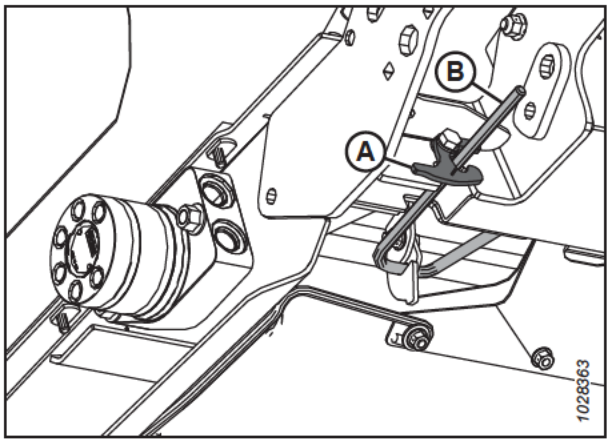

Figura 4.174: Lado de baixo do deque central

3. Segure a janela (A) e gire a alavanca (B) para liberar a janela.

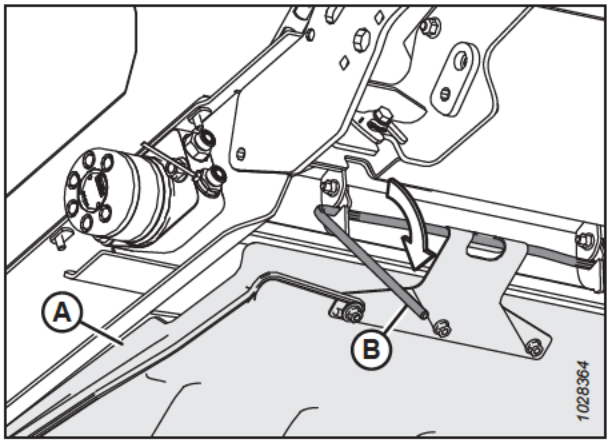

Figura 4.175: Lado de baixo do deque central

4. Abaixe a bandeja do deque de alimentação (A).

   NOTA:

   Abaixar a bandeja do deque de alimentação melhora o acesso às ferragens que prendem a esteira central.

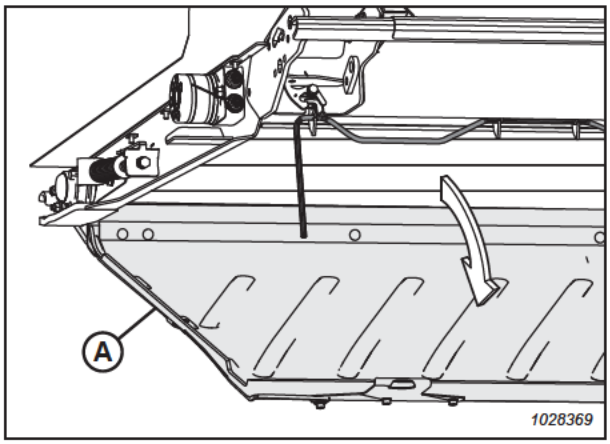

Figura 4.176: Janela de inspeção

5. Ligue o motor.
6. Eleve totalmente a plataforma.
7. Eleve o molinete completamente.
8. Desligue o motor e remova a chave da ignição.
9. Engate os apoios de segurança da plataforma. Para obter instruções, consulte o manual do operador da colheitadeira.
10. Engate os apoios de segurança do molinete. Para obter instruções, consulte *Engate dos apoios de segurança do molinete., página 41*.
11. Remova cinco parafusos (A) escareados e o retentor (B).
12. Remova um parafuso de cabeça soquete e a arruela (C).
13. Tombe o enchimento intermediário (D).
14. Repita os passos *11, página 659* a *13, página 659* no outro lado do deque de alimentação.

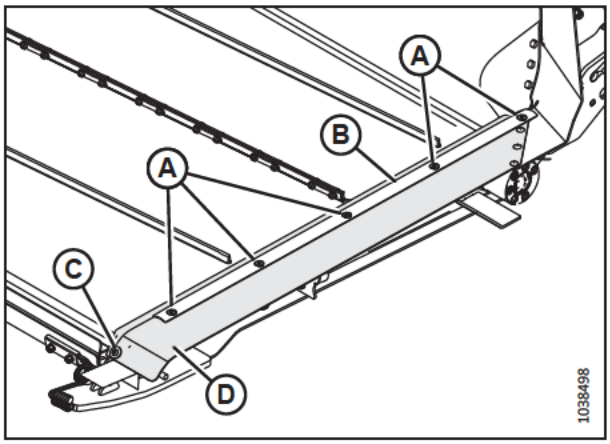

Figura 4.177: Vedação da esteira central

15. Localize o tensor da esteira central. Solte a contraporca (A). Gire o parafuso (B) no sentido anti-horário para aliviar a tensão na esteira.

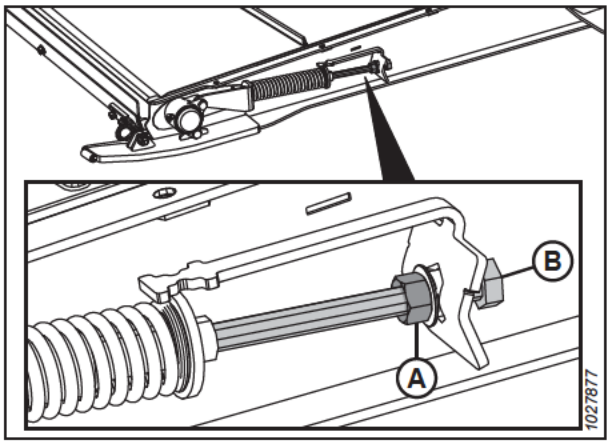

Figura 4.178: Tensionador da esteira central

16. No lado esquerdo do deque, remova as ferragens (A) da fundição do rolo movido (B).

    NOTA:

    Observe se a fundição do rolo cai ou se move para cima quando as ferragens são removidas. Será mais fácil começar a reinstalar as ferragens da fundição no lado em que a fundição cai.

17. Repita o passo anterior no lado direito do deque.

18. Mova o rolo movido de volta para dentro do recorte no chassi.

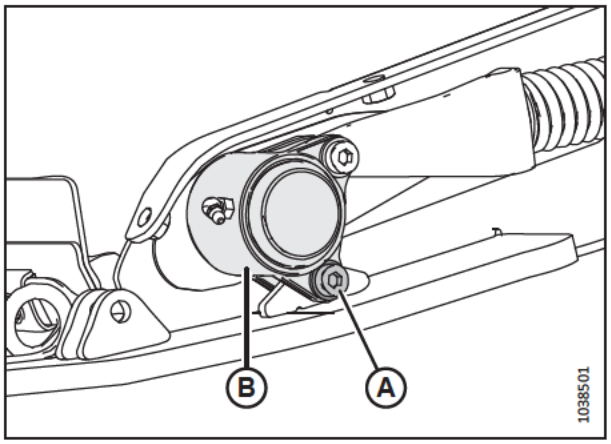

Figura 4.179: Fundição do rolamento do rolo movido

19. Remova as porcas e os parafusos (A). Remova as cintas do conector da esteira (B).

20. Puxe a esteira do deque.

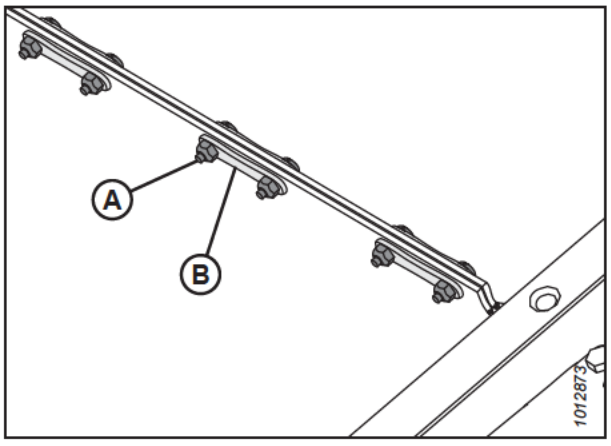

Figura 4.180: Conector da esteira

21. Instale a nova esteira sobre o rolo motor (A). Certifique-se de que as guias da esteira se encaixem nas ranhuras do rolo motor (B).

22. Puxe a esteira ao longo da parte inferior do deque de alimentação e sobre o rolo movido (C).

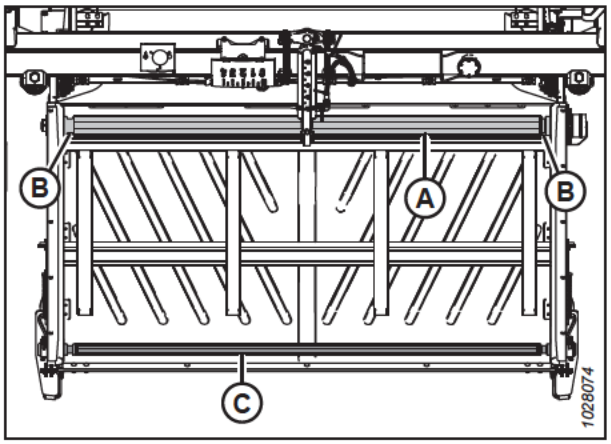

Figura 4.181: Esteira central do módulo de flutuação

23. Conecte a junta da esteira com os conectores (B). Prenda os conectores com as porcas e parafusos (A).

    IMPORTANTE:

    Certifique-se de que as cabeças dos parafusos estejam voltadas para a parte traseira do deque. Aperte os parafusos **somente** até que as extremidades dos parafusos estejam alinhadas com as porcas.

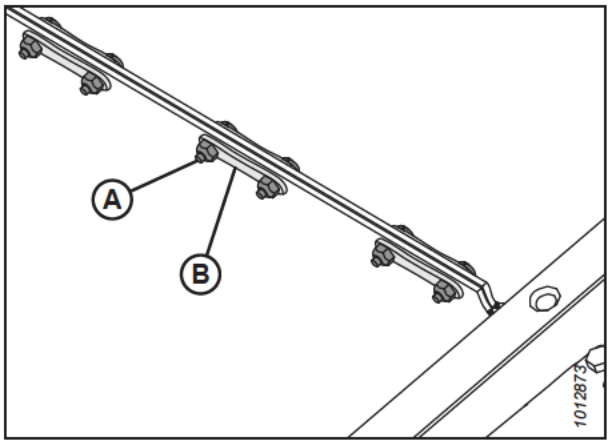

Figura 4.182: Cintas do conector da esteira

24. Mova o rolo movido de volta para a posição de operação.

25. Aplique trava roscas de torque médio (Loctite® 243 ou equivalente) nas roscas das ferragens (A).

26. No lado do deque de alimentação onde a fundição caiu quando as ferragens foram removidas, reinstale as ferragens (A) para prender a fundição do rolo movido (B) ao chassi.

27. Repita os dois passos anteriores no lado oposto do deque de alimentação.

28. Aperte o parafuso (A) com torque de 12 Nm (8,85 lbf·pé [106 lbf·pol.]).

    IMPORTANTE:

    NÃO aperte totalmente o parafuso (A).

29. Ajuste da tensão da esteira. Para obter mais instruções, consulte *4.10.2 Verificação e ajuste da tensão da esteira central, página 663*.

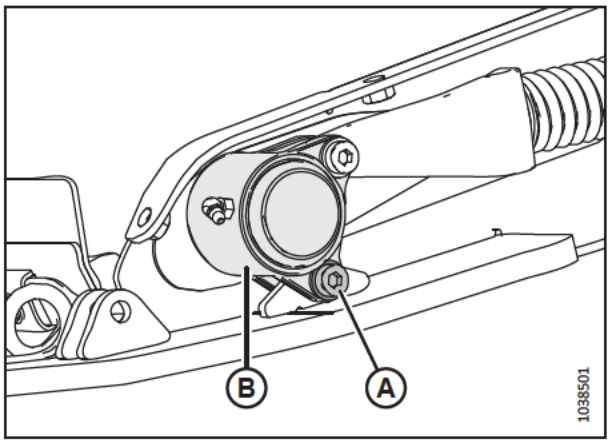

Figura 4.183: Fundição do rolamento do rolo movido

30. Posicione o enchimento intermediário (D) conforme mostrado. Reinstale o retentor (B).

31. Prenda o retentor e o enchimento intermediário com um parafuso de cabeça redonda e arruela (C) e cinco parafusos escareados (A).

32. Repita os dois passos anteriores no lado oposto do deque de alimentação.

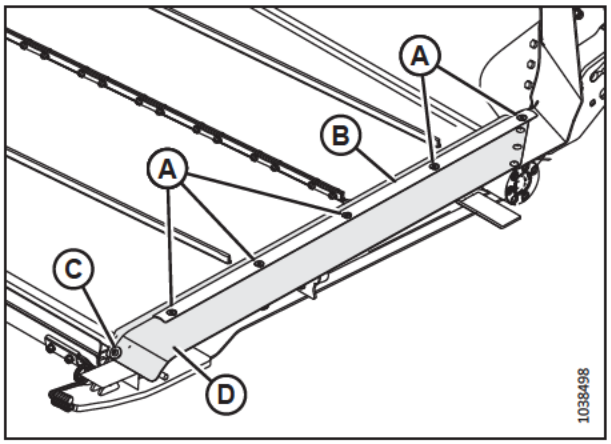

Figura 4.184: Vedação da esteira central

33. Eleve a janela do deque (A).

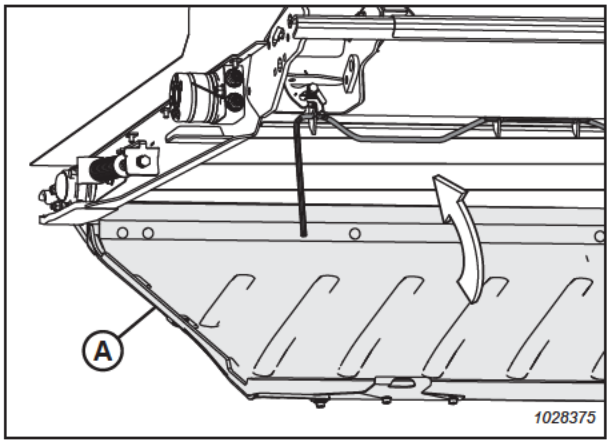

Figura 4.185: Janela de inspeção

34. Encaixe a alavanca de travamento (A) em três ganchos da janela de inspeção (B).

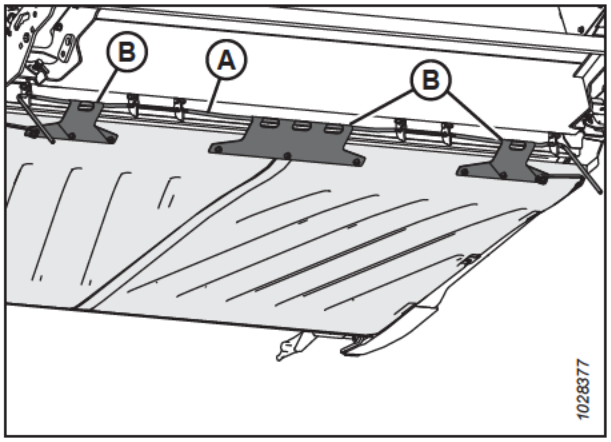

Figura 4.186: Lado de baixo da janela de inspeção

35. Gire as alavancas (A) para cima, para trazer a bandeja do deque de de alimentação para a posição travada.

    NOTA:

    Certifique-se de que os três ganchos da bandeja do deque (B) estejam fixados à alavanca de travamento.

36. Segure a bandeja do deque de alimentação no lugar e gire a trava (C) para travar a alavanca (A).

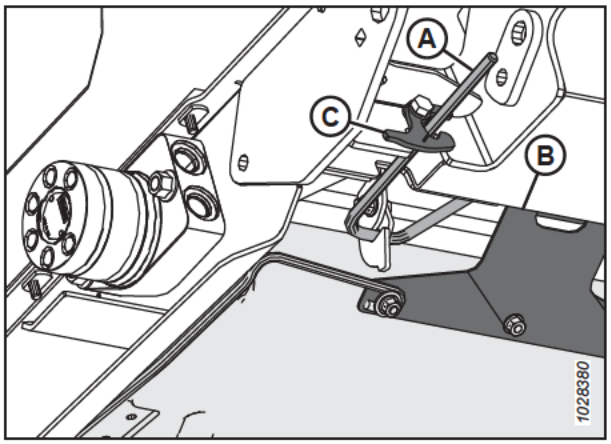

Figura 4.187: Lado de baixo da janela de inspeção

4.10.2 Verificação e ajuste da tensão da esteira central

Para que a esteira opere corretamente, ela deve ser tensionada adequadamente. Inspecione a tensão na esteira e ajuste se necessário.

PERIGO

Para evitar ferimentos ou morte devido ao acionamento inesperado ou à queda de uma máquina suspensa, sempre desligue o motor e retire a chave antes de deixar o assento do operador e sempre engate os apoios de segurança antes de ficar sob a máquina por qualquer motivo.

PERIGO

Certifique-se de que todos os observadores estejam afastados da área.

NOTA:

As ilustrações neste procedimento mostram o lado esquerdo da plataforma; o procedimento para o lado direito é semelhante.

1. Ligue o motor.
2. Eleve totalmente a plataforma.
3. Desligue o motor e remova a chave da ignição.
4. Engate os apoios de segurança da plataforma. Para obter instruções, consulte o manual do operador da colheitadeira.

Verificação da tensão da esteira central

5. Certifique-se de que a guia da esteira (faixa de borracha no lado inferior da esteira) esteja adequadamente encaixada na ranhura do rolo motor e que o rolo movido esteja entre as guias.

6. Verifique a posição do disco retentor de mola (A). Se a esteira de alimentação rolar no trilho corretamente e os retentores da mola em ambos os lados da esteira estiverem posicionados corretamente, nenhum ajuste será necessário.

   NOTA:

   A posição inicial do disco retentor de mola (A) é centralizada no formato de U no indicador (B); no entanto, a posição do disco (A) vai variar depois do ajuste do percurso da esteira.

7. Se forem necessários ajustes, prossiga para o passo *8, página 664*.

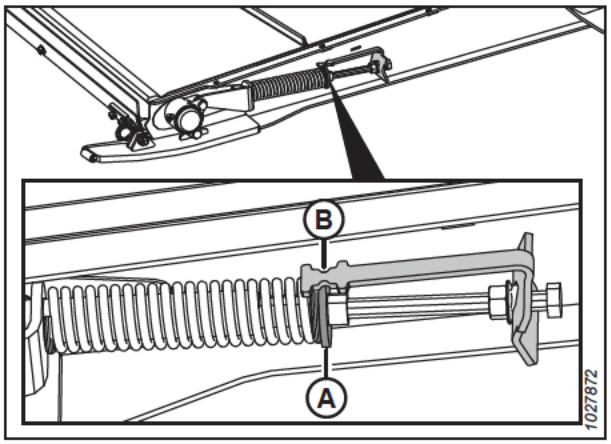

Figura 4.188: Tensionador da esteira central

Ajuste da tensão da esteira central

8. Ajuste a tensão da esteira soltando a contraporca (A) e girando o parafuso (B) no sentido horário para aumentar a tensão (ou no sentido anti-horário para diminuí-la). O disco retentor (C) deve estar no meio do indicador (D).

   IMPORTANTE:

   Para pequenos ajustes de tensão, apenas um lado da esteira precisa ser ajustado. Para evitar um percurso desigual da esteira no caso de ajustes maiores de tensão, ambos os lados da esteira precisam ser ajustados.

9. Se a esteira não estiver rolando corretamente, ajuste o disco retentor (C) de modo que ele **NÃO** fique na parte do meio do indicador (D), mas dentro da faixa a seguir:

   - Quando afrouxado para 3 mm (1/8 pol.), o disco retentor (C) se moverá na direção da frente do deque a partir do centro do indicador (D).
   - Quando apertado a 6 mm (1/4 pol.), o disco retentor (C) se moverá na direção da parte traseira do deque a partir do centro do indicador (D).

10. Aperte a contraporca (A). Certifique-se de que a porca flangeada (E) esteja apertada contra o suporte do indicador.

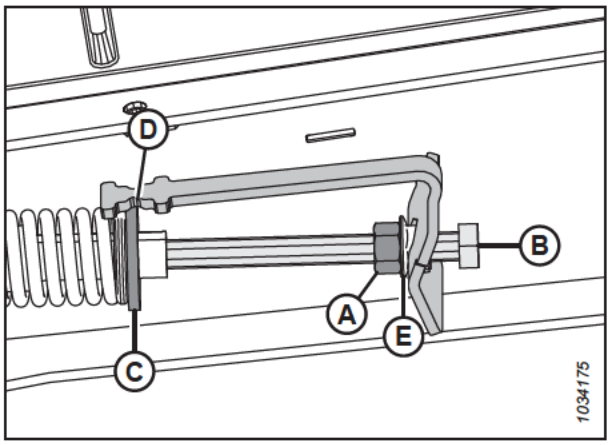

Figura 4.189: Tencionador da esteira central – Lado esquerdo

4.10.3 Rolo de acionamento da esteira central

O rolo motor da esteira central é acionado hidraulicamente para girar a esteira central e levar a cultura na direção do sem fim do alimentador.

Remoção do rolo de acionamento da esteira central

O rolo de acionamento da esteira central deve ser removido quando for reparado ou substituído.

PERIGO

Para evitar ferimentos ou morte devido ao acionamento inesperado ou à queda de uma máquina suspensa, sempre desligue o motor e retire a chave antes de deixar o assento do operador e sempre engate os apoios de segurança antes de ficar sob a máquina por qualquer motivo.

PERIGO

Certifique-se de que todos os observadores estejam afastados da área.

1. Ligue o motor.
2. Eleve o molinete completamente.
3. Eleve totalmente a plataforma.
4. Desligue o motor e remova a chave da ignição.
5. Engate os apoios de segurança do molinete. Para obter instruções, consulte *Engate dos apoios de segurança do molinete., página 41*.
6. Engate os apoios de segurança da plataforma. Para obter instruções, consulte o manual do operador da colheitadeira.
7. Localize o tensor da esteira central. Solte a contraporca (A). Gire o parafuso (B) no sentido anti-horário para aliviar a tensão na esteira.

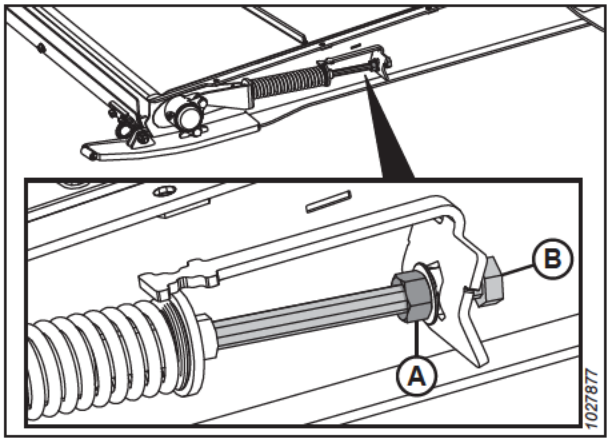

Figura 4.190: Tensionador da esteira central

8. Remova as porcas e os parafusos (A). Remova as cintas do conector da esteira (B).

9. Levante as laterais da esteira para expor os rolos.

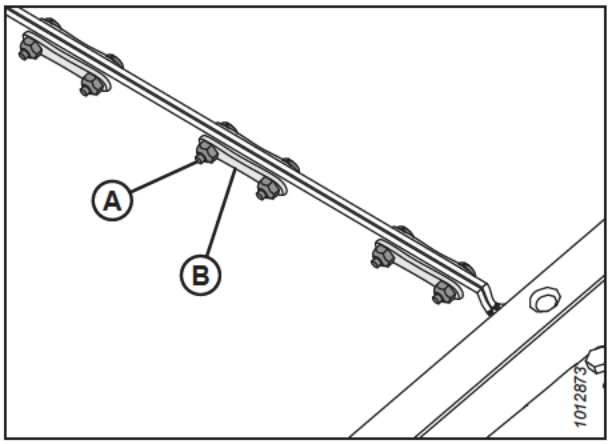

Figura 4.191: Conector da esteira

10. No lado direito do deque, remova duas porcas (A) e parafusos do compartimento do rolo do acionamento (B).

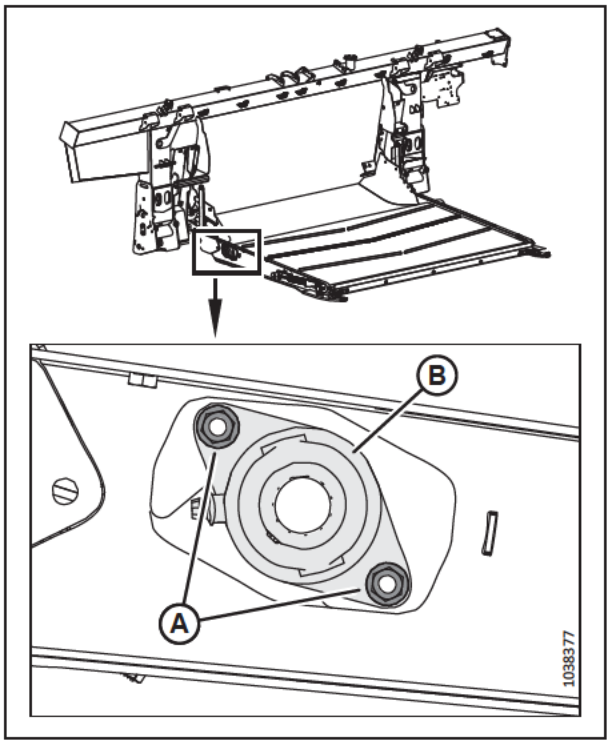

Figura 4.192: rolamento de rolos de acionamento

11. Deslize o rolo de acionamento com o conjunto do rolamento (A) para a direita até o lado esquerdo sair da ranhura do motor.
12. Remova as duas tampas (B).

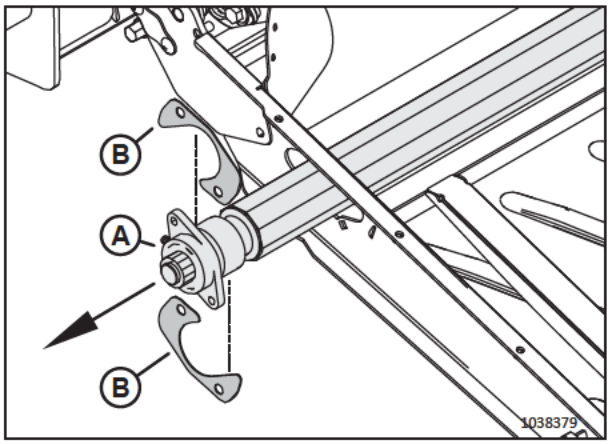

Figura 4.193: Rolo de acionamento

13. Levante a extremidade esquerda para fora da estrutura.
14. Deslize o conjunto (A) para a esquerda, orientando o compartimento (B) do rolamento através da abertura (C) da estrutura.
15. Remova o rolo (A).

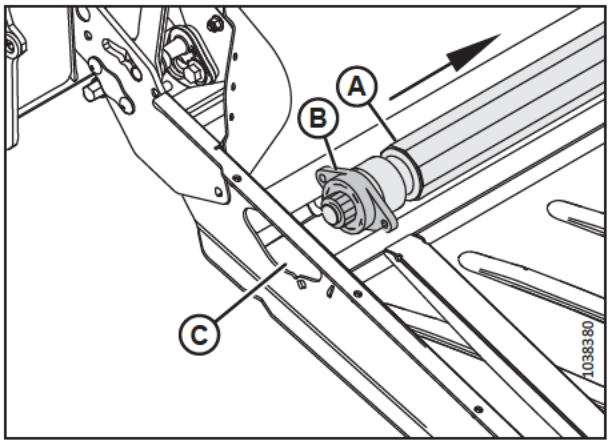

Figura 4.194: Rolo de acionamento

Instalação do rolo de acionamento da esteira central

O rolo de acionamento da esteira central deve ser instalado depois de ter sido reparado ou substituído.

1. Aplique graxas nas estrias do motor.
2. Oriente a extremidade do rolamento (A) do rolo de acionamento através da abertura da estrutura (B).

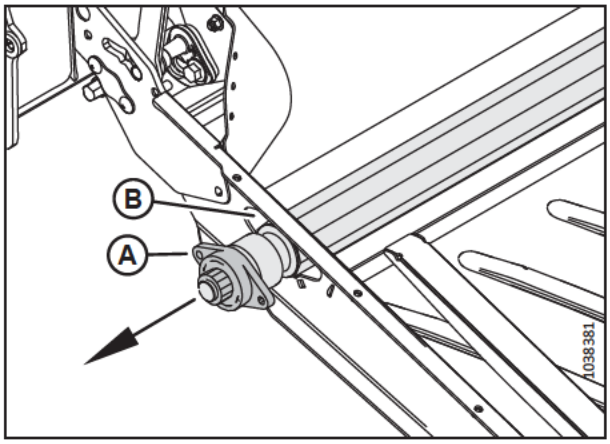

Figura 4.195: Rolo de acionamento – Extremidade do rolamento

3. Deslize a extremidade esquerda do rolo de acionamento (A) sobre a ranhura do motor (B).

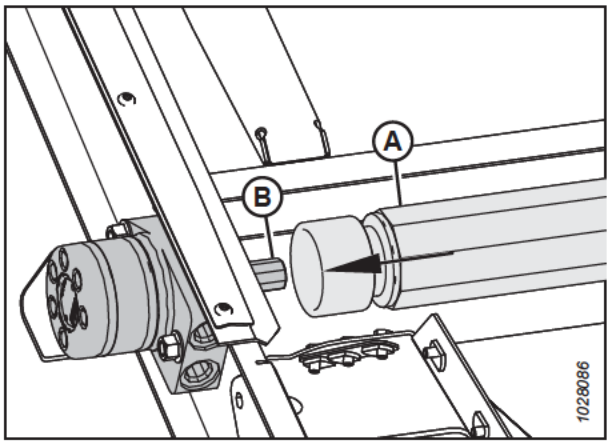

Figura 4.196: Motor da esteira central

4. Instale dois parafusos (A) no deque central.
5. Instale duas proteções (B) nos dois parafusos.

   IMPORTANTE:

   Posicione as proteções na ordem mostrada.
6. Prenda a caixa do rolamento do rolo motor usando duas porcas (D).
7. Instale a esteira do deque central. Para obter mais instruções, consulte *4.10.1 Substituição da esteira central, página 658*.
8. Tencione a esteira central. Para obter mais instruções, consulte *4.10.2 Verificação e ajuste da tensão da esteira central, página 663*.

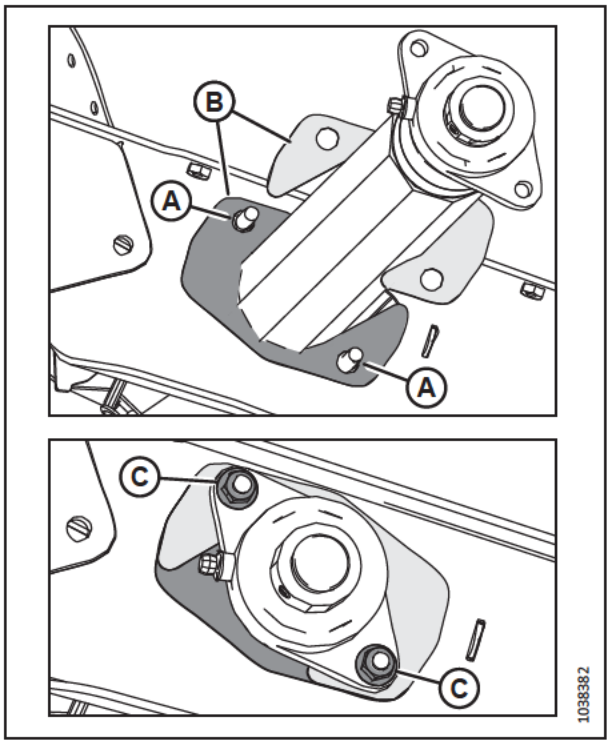

Figura 4.197: Rolo de acionamento – Extremidade do rolamento

Remoção do rolamento do rolo motor da esteira central

O rolamento do rolo de acionamento da esteira central ajuda o rolo a girar. O rolamento deve ser removido quando for substituído.

PERIGO

Para evitar ferimentos ou morte devido ao acionamento inesperado ou à queda de uma máquina suspensa, sempre desligue o motor e retire a chave antes de deixar o assento do operador e sempre engate os apoios de segurança antes de ficar sob a máquina por qualquer motivo.

1. Eleve o molinete completamente.
2. Eleve totalmente a plataforma.
3. Desligue o motor e remova a chave da ignição.
4. Engate os apoios de segurança do molinete. Para obter instruções, consulte *Engate dos apoios de segurança do molinete., página 41*.
5. Engate os apoios de segurança da plataforma. Para obter instruções, consulte o manual do operador da colheitadeira.
6. Localize o tensor da esteira central. Solte a contraporca (A). Gire o parafuso (B) no sentido anti-horário para aliviar a tensão na esteira.

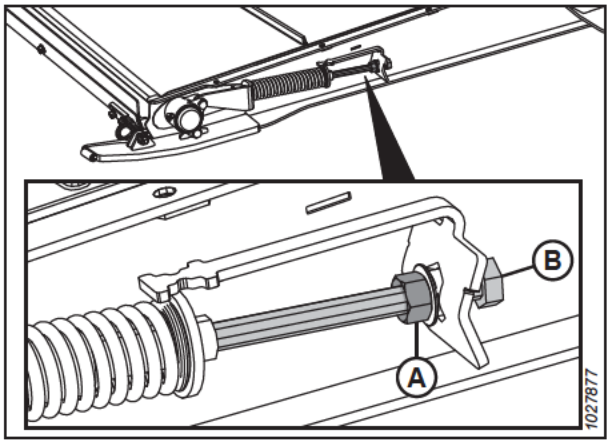

Figura 4.198: Tensionador da esteira central

7. Afrouxe o parafuso de ajuste (A) na trava do rolamento (B).
8. Use um martelo e bata na trava do rolamento (B) na direção oposta à rotação do sem fim para liberar a trava.

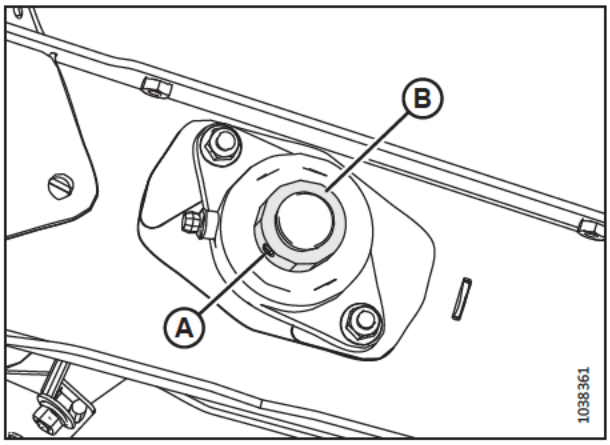

Figura 4.199: Rolamento do rolo de acionamento da esteira central

9. Remova duas porcas (A).

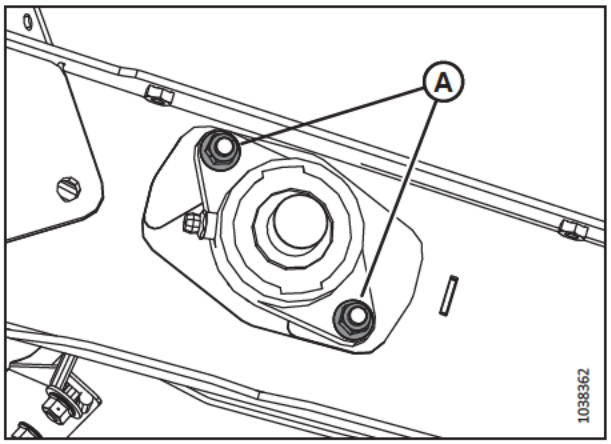

Figura 4.200: Rolamento do rolo de acionamento da esteira central

10. Remova o compartimento do rolamento (A).

    NOTA:

    Se o rolamento estiver engripado no eixo, pode ser mais fácil remover o conjunto do rolo de acionamento. Para obter mais instruções, consulte *Remoção do rolo de acionamento da esteira central, página 665*.

11. Inspecione ambas as tampas (B) quanto a danos. Se estiverem danificadas, substitua-as pelas peças do kit MD #347553.

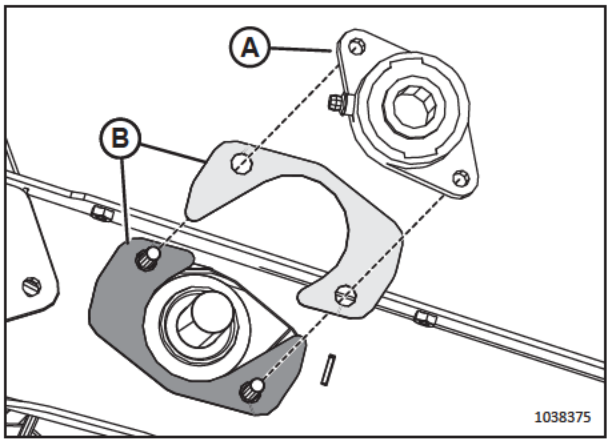

Figura 4.201: Rolamento do rolo de acionamento da esteira central

Instalação do rolamento do rolo de acionamento da esteira central

O rolamento é fixado no lugar por parafusos e um colar de travamento.

1. Instale dois parafusos (A) no deque central.
2. Instale duas proteções (B) nos dois parafusos.

   IMPORTANTE:

   Posicione as proteções na ordem mostrada.
3. Instale o compartimento do rolamento do rolo de acionamento (C) no eixo.
4. Prenda o compartimento usando duas porcas (D).
5. Instale o colar de travamento do rolamento (E) sobre o eixo.
6. Usando um martelo e saca-pino, bata na trava do rolamento na direção da rotação do sem fim para travá-lo.
7. Aperte o parafuso de ajuste do rolamento (F).
8. Tencione a esteira central. Para obter mais instruções, consulte *4.10.2 Verificação e ajuste da tensão da esteira central, página 663*.

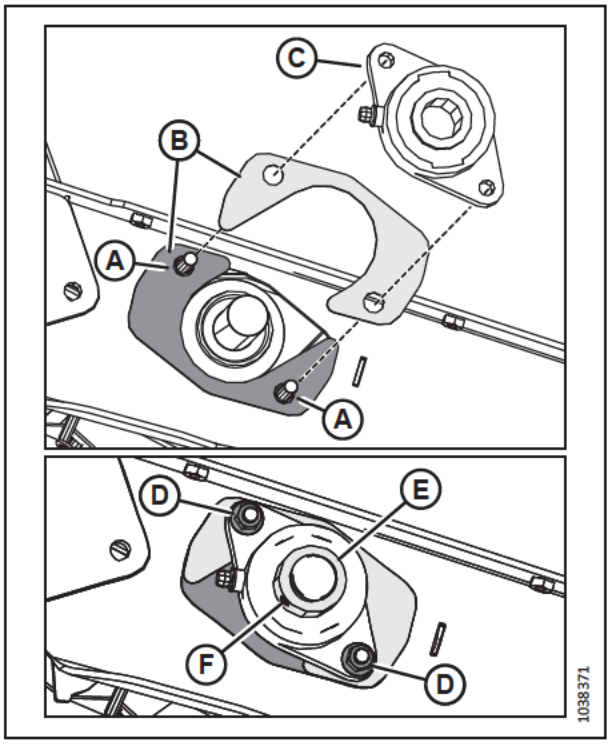

Figura 4.202: Rolamento do rolo de acionamento da esteira central

4.10.4 Rolo livre da esteira central

O rolo movido da esteira central é acionado pela fricção da esteira central que está sendo girada pelo rolo motor. Assim como o rolo motor, o rolo movido ajuda a esteira central a transportar a cultura até o sem fim.

Remover o rolo movido da esteira central

O rolo movido da esteira central precisa ser removido para ser reparado ou substituído.

PERIGO

Para evitar ferimentos ou morte devido ao acionamento inesperado ou à queda de uma máquina suspensa, sempre desligue o motor e retire a chave antes de deixar o assento do operador e sempre engate os apoios de segurança antes de ficar sob a máquina por qualquer motivo.

1. Eleve o molinete completamente.
2. Eleve totalmente a plataforma.
3. Desligue o motor e remova a chave da ignição.
4. Engate os apoios de segurança do molinete. Para obter instruções, consulte *Engate dos apoios de segurança do molinete., página 41*.
5. Engate os apoios de segurança da plataforma. Para obter instruções, consulte o manual do operador da colheitadeira.

6. Localize o tensor da esteira central. Solte a contraporca (A). Gire o parafuso (B) no sentido anti-horário para aliviar a tensão na esteira.

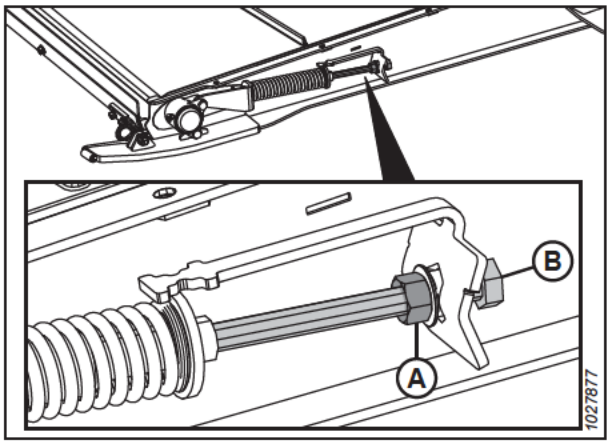

Figura 4.203: Tensionador da esteira central

7. Remova as porcas e os parafusos (A). Remova as cintas do conector da esteira (B).
8. Separe a esteira.
9. Abaixe a frente do deque central.

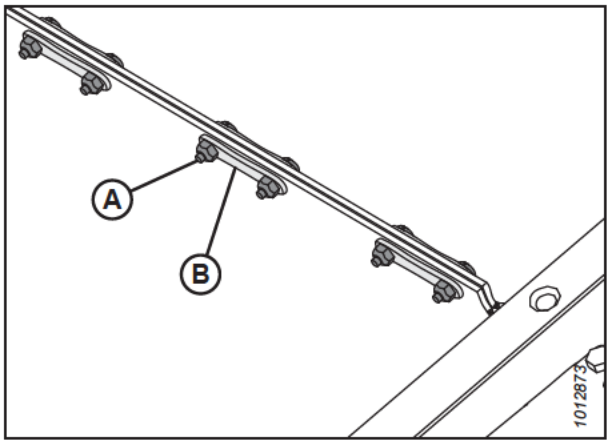

Figura 4.204: Conector da esteira

10. Remova a proteção contra poeira (A) e a porca (B) do compartimento do rolamento (C).

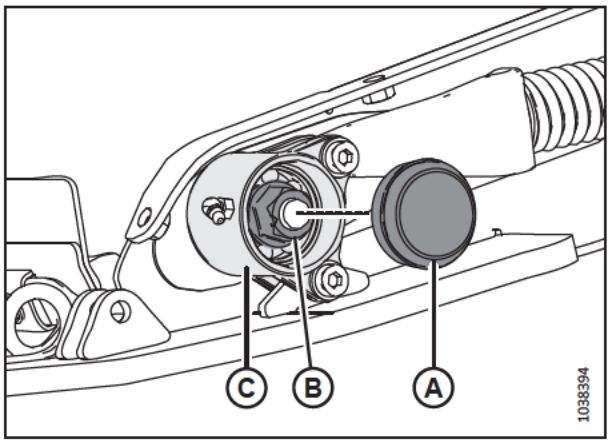

Figura 4.205: Invólucro do rolamento de rolo movido

11. Remova as ferragens que prendem a caixa do rolamento ao patim do deque e o tensor dos locais (A).
12. Remover o compartimento do rolamento (B) do rolo movido.
13. Repita do Passo *10, página 672* até o Passo *12, página 673* para o lado oposto do deque de alimentação.

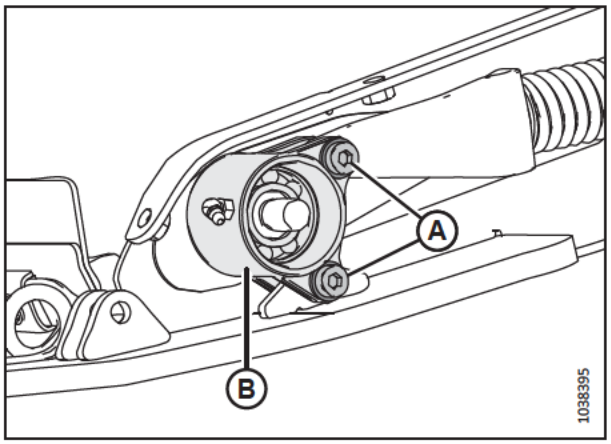

Figura 4.206: Invólucro do rolamento de rolo movido

14. Em um lado da estrutura do deque, remova a porca (A) e a tampa (B).

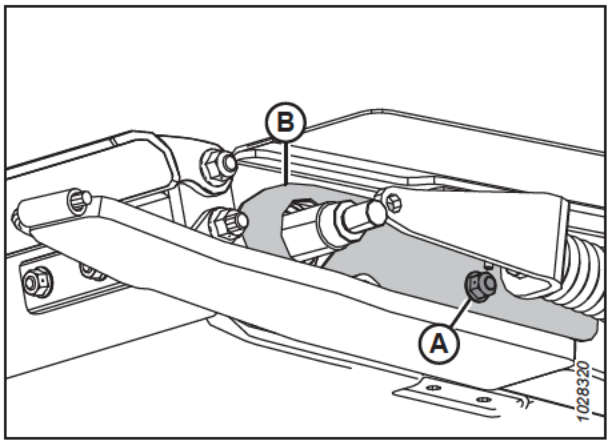

Figura 4.207: Tampa do rolo movido

15. Deslize o rolo movido (A) para fora através do outro lado do chassi do deque.

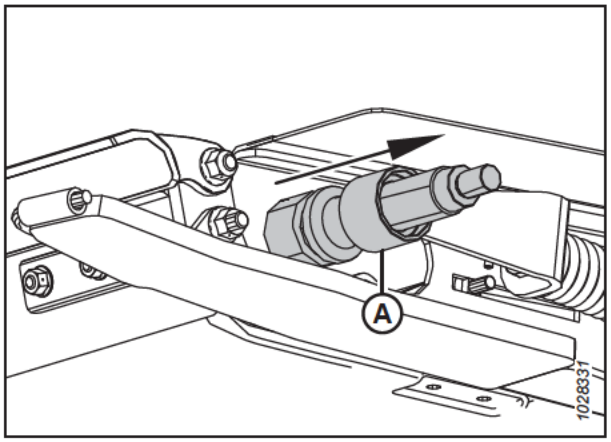

Figura 4.208: Rolo livre

Instalar o rolo movido da esteira central

O rolo movido da esteira central deve ser instalado depois de ter sido reparado ou substituído.

1. Deslize a tampa (A) sobre uma das extremidades do rolo movido
2. Pincele o eixo do rolo movido (B) com óleo.
3. Com cuidado, gire o conjunto do rolamento (C) no eixo manualmente para evitar danos à vedação.

   IMPORTANTE:

   Certifique-se de que o conjunto do rolamento esteja perpendicular ao eixo para evitar danos à vedação durante a instalação.

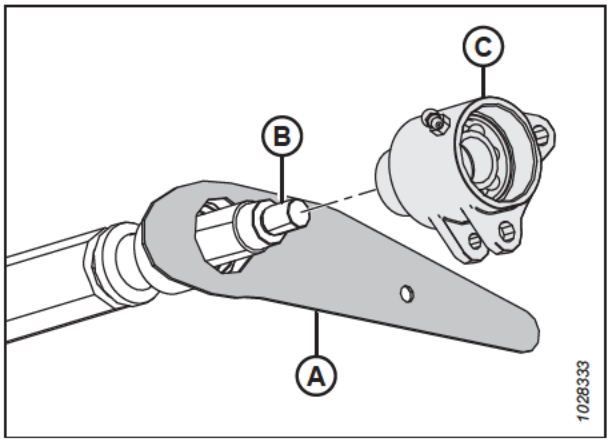

Figura 4.209: Rolo livre

4. Depois de instalar o rolamento e ambas as vedações ao redor do eixo, instale a porca (A).
5. Aperte a porca com torque de 81 Nm (60 lbf·pé).

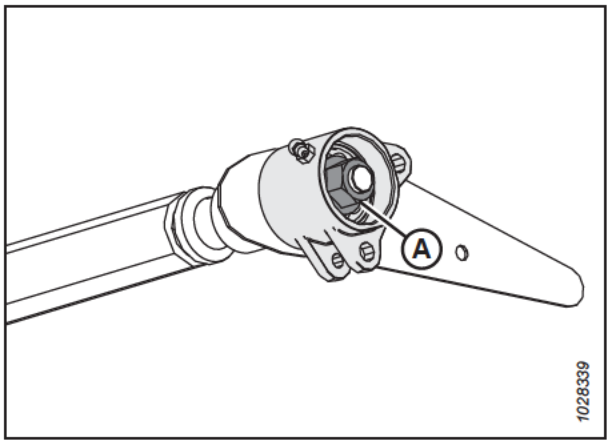

Figura 4.210: Rolamento do rolo movido esquerdo

6. Deslize o rolo movido através do recorte no chassi do deque.

   NOTA:

   A extremidade direita do rolo movido deve ficar para fora do chassi do deque direito.

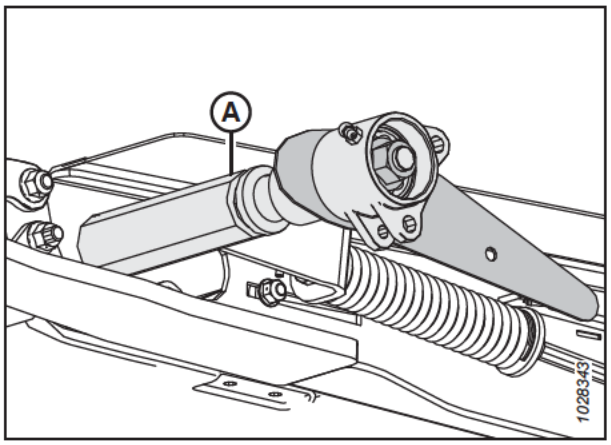

Figura 4.211: Deque central – Lado esquerdo

7. Instale o parafuso de dentro do deque de alimentação para prender a tampa do rolo movido (A).
8. Instale a porca (B). **NÃO** aperte demais a porca. A porca deve manter a tampa do rolo movido no lugar e deve se mover com o rolo movido.

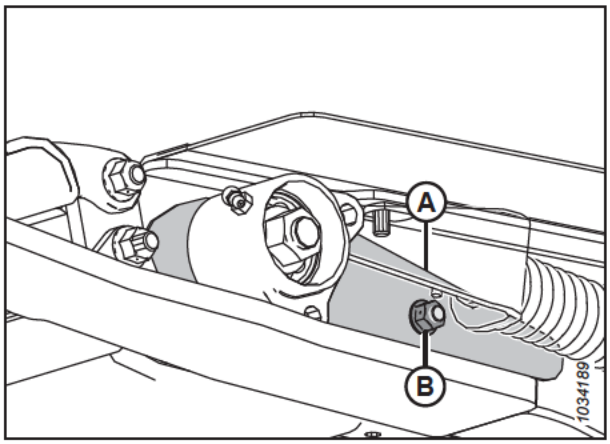

Figura 4.212: Tampa livre – Lado esquerdo

9. No lado direito do chassi do deque, pincele a extremidade oposta do eixo do rolo movido (A) com óleo.
10. Com cuidado, gire o conjunto do rolamento (B) no eixo (A) manualmente para evitar danos à vedação.

    IMPORTANTE:

    Certifique-se de que o conjunto do rolamento esteja perpendicular ao eixo para evitar danos à vedação durante a instalação.

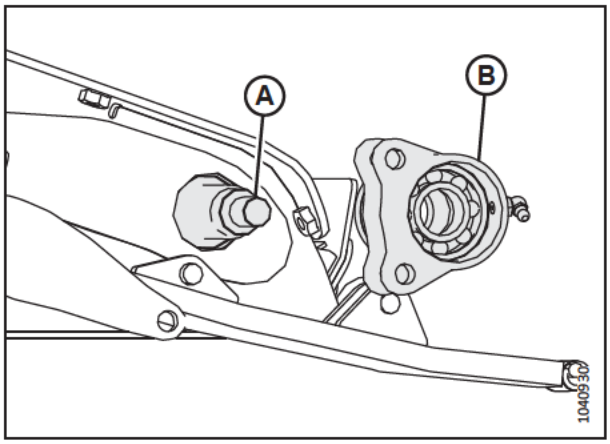

Figura 4.213: Deque central – Lado direito

11. Depois de instalar o rolamento e ambas as vedações ao redor do eixo direito, instale a porca (A).
12. Aperte a porca com torque de 81 Nm (60 lbf·pé).

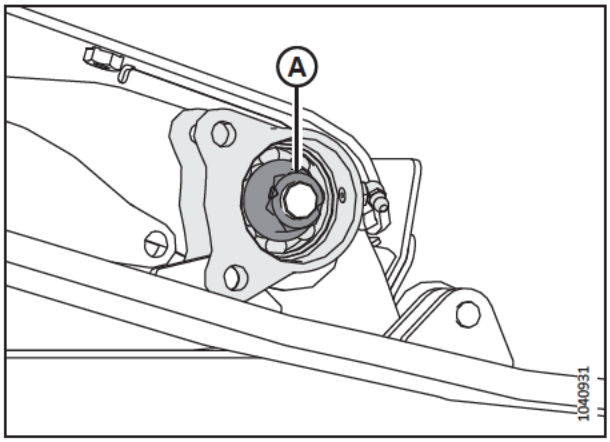

Figura 4.214: Deque central – Lado direito

13. Gire o compartimento do rolo movido (A) até que os orifícios nas guias inferiores se alinhem com o orifício na guia soldada (B).

14. Aplique trava roscas de torque médio (Loctite® 243 ou equivalente) nas roscas do parafuso com cabeça Allen e, em seguida, prenda a caixa do rolo à aba soldada usando o parafuso, a arruela e a porca na posição (C).

15. Alinhe o orifício no suporte fundido (D) com os orifícios na guia superior na caixa do rolo livre (A).

16. Aplique trava roscas de torque médio (Loctite® 243 ou equivalente) nas roscas do parafuso com cabeça Allen e, em seguida, prenda o suporte fundido à caixa do rolo usando o parafuso, a arruela e a porca na posição (E)

17. Aperte os parafusos (C) e (E) com torque de 12 Nm (8,85 lbf·pé [106 lbf·pol.]).

    IMPORTANTE:

    NÃO aperte demais os parafusos (C) e (E).

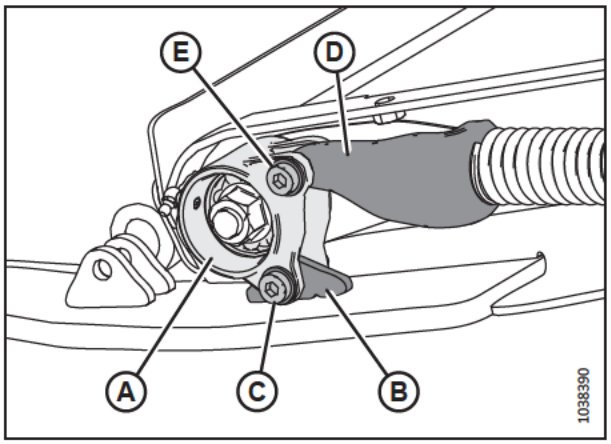

Figura 4.215: Rolamento do rolo movido esquerdo

18. Lubrifique a cavidade do rolamento com graxa e instale a tampa contra poeira (A).

19. Certifique-se de que o bocal de graxa esteja funcionando. Lubrifique o rolamento de rolos livres da esteira de alimentação até que a graxa saia pela vedação. Limpe qualquer excesso de graxa na área após a lubrificação.

20. Repita do Passo *13, página 676* ao Passo *19, página 676* no lado direito do rolo movido da esteira central.

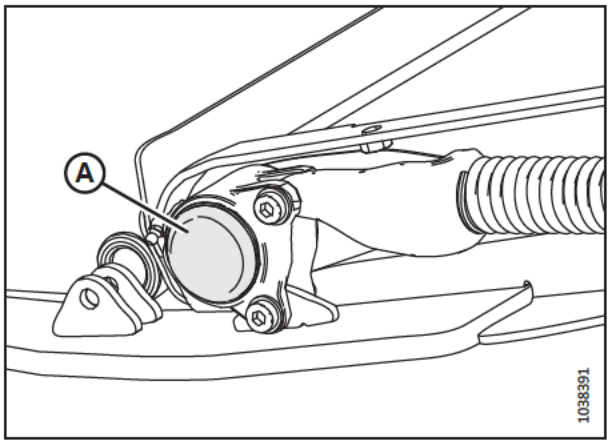

Figura 4.216: Deque central – Lado esquerdo

21. Retraia a esteira central e a prenda com parafusos (A), conectores (B) e porcas.

22. Tencione a esteira central. Para obter mais instruções, consulte *4.10.2 Verificação e ajuste da tensão da esteira central, página 663*.

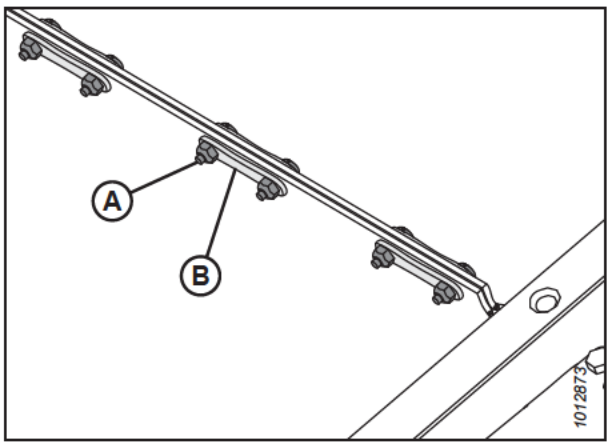

Figura 4.217: Conector da esteira

Substituir o rolamento do rolo movido da esteira central

O rolamento do rolo movido da esteira central ajuda o rolo a girar. O rolamento deve ser removido quando for substituído.

NOTA:

O procedimento é o mesmo para ambos os lados do rolo movido da esteira central. O lado esquerdo do rolo é mostrado nas ilustrações abaixo.

PERIGO

Para evitar ferimentos ou morte devido ao acionamento inesperado ou à queda de uma máquina suspensa, sempre desligue o motor e retire a chave antes de deixar o assento do operador e sempre engate os apoios de segurança antes de ficar sob a máquina por qualquer motivo.

PERIGO

Certifique-se de que todos os observadores estejam afastados da área.

1. Eleve o molinete completamente.
2. Eleve totalmente a plataforma.
3. Desligue o motor e remova a chave da ignição.
4. Engate os apoios de segurança do molinete. Para obter instruções, consulte *Engate dos apoios de segurança do molinete., página 41*.
5. Engate os apoios de segurança da plataforma. Para obter instruções, consulte o manual do operador da colheitadeira.
6. Localize o tensor da esteira central. Solte a contraporca (A). Gire o parafuso (B) no sentido anti-horário para aliviar a tensão na esteira.

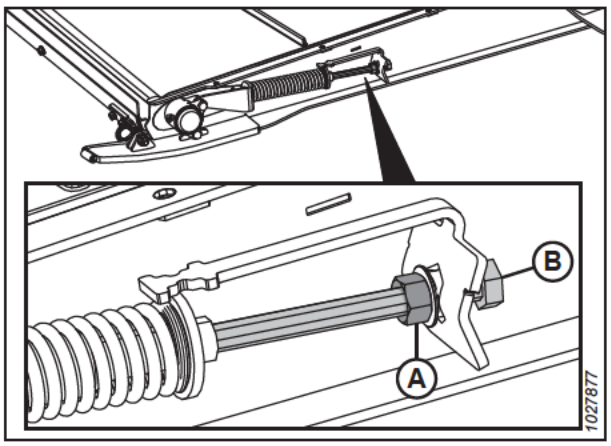

Figura 4.218: Tensionador da esteira central

7. Remova os parafusos com cabeça Allen, as arruelas e porcas (A) que prendem o compartimento do rolamento ao patim do deque e o tensor.
8. Remova a proteção contra poeira (B).

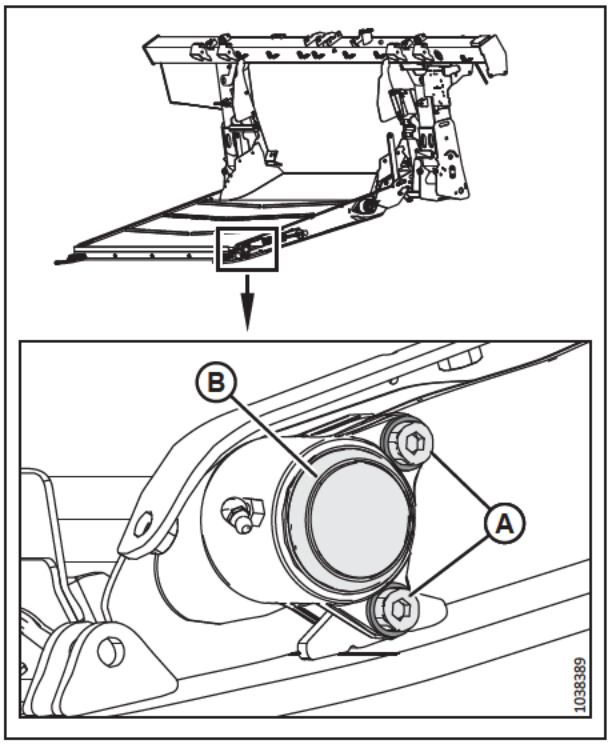

Figura 4.219: Rolamento do rolo movido esquerdo

9. Remova a porca (A) e, em seguida, remova o compartimento do rolamento (B) do deque. Guarde a porca e o compartimento do rolamento.

   NOTA:

   Se o rolamento estiver engripado no eixo, poderá ser mais fácil remover o conjunto do rolo movido. Para obter instruções, consulte *Remover o rolo movido da esteira central, página 671*.

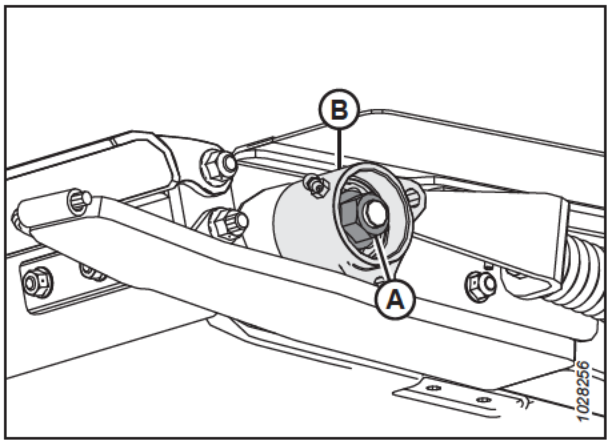

Figura 4.220: Rolamento do rolo movido – Lado esquerdo

10. Remova o anel de retenção (A), o rolamento (B) e as vedações (C) da caixa do rolamento (D).
11. Aplique óleo no furo antes de montar as partes.
12. Instale as vedações (C) na caixa do rolamento (D).

    NOTA:

    Certifique-se de que o lado plano da vedação esteja voltado para dentro.
13. Aplique graxa no rolamento (B) e instale-o conforme mostrado.
14. Instale o anel de retenção (A).

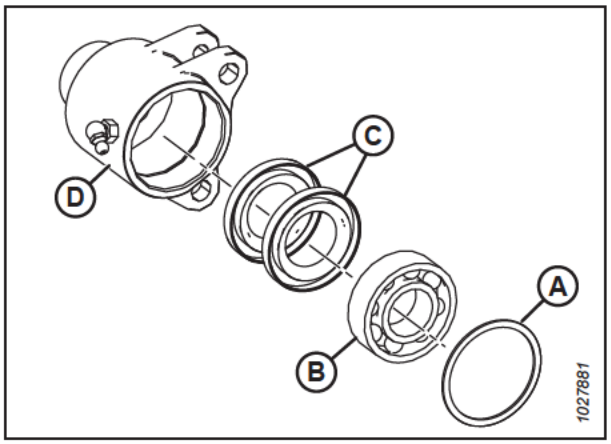

Figura 4.221: Conjunto de rolamento

15. Pincele o eixo do rolo movido (A) com óleo.
16. Com cuidado, gire o conjunto do rolamento (B) no eixo (A) manualmente para evitar danos à vedação.

    IMPORTANTE:

    Certifique-se de que o conjunto do rolamento esteja perpendicular ao eixo para evitar danos à vedação durante a instalação.

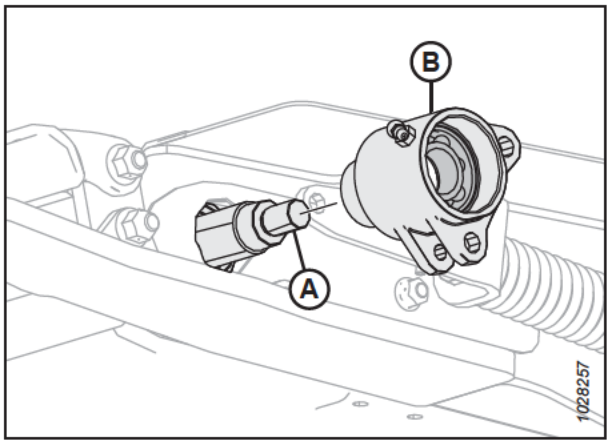

Figura 4.222: Rolamento do rolo movido – Lado esquerdo

17. Após instalar o rolamento e ambas as vedações ao redor do eixo, instale a porca (A) e aplique torque de 81 Nm (60 lbf pé).

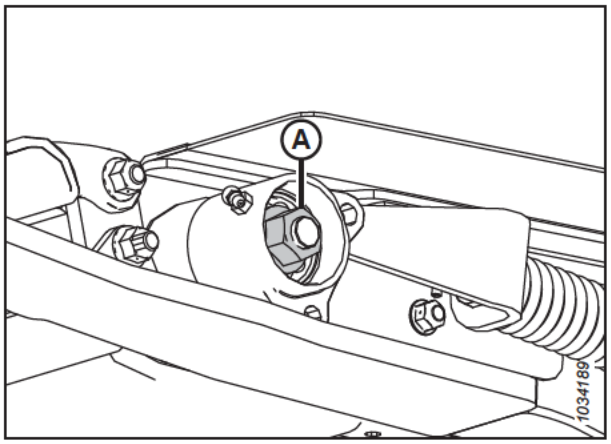

Figura 4.223: Rolamento do rolo movido – Lado esquerdo

18. Gire o compartimento do rolo movido (A) até que os orifícios nas guias inferiores se alinhem com o orifício na guia soldada (B).
19. Aplique trava roscas de força média (Loctite® 243 ou equivalente) às roscas do parafuso com cabeça Allen e, em seguida, instale o parafuso, a arruela e a porca na posição (C).
20. Alinhe o orifício no suporte fundido (D) com os orifícios na guia superior na caixa do rolo livre (A).
21. Aplique trava roscas de torque médio (Loctite® 243 ou equivalente) nas roscas do parafuso com cabeça Allen e, em seguida, instale o parafuso, a arruela e a porca na posição (E).
22. Aperte os parafusos (C) e (E) com torque de 12 Nm (8,85 lbf·pé [106 lbf·pol.]).

    IMPORTANTE:

    NÃO aperte demais os parafusos (C) e (E).
23. Repita do Passo ao Passo *22, página 680* no lado oposto.
24. Preencha a cavidade do rolamento com graxa e instale a tampa contra poeira (A) em ambos os lados do rolo movido.
25. Certifique-se de que o bocal de graxa esteja funcionando.
26. Repita do Passo *24, página 680* ao Passo *25, página 680* no lado oposto.
27. Tencione a esteira central. Para obter mais instruções, consulte *4.10.2 Verificação e ajuste da tensão da esteira central, página 663*.

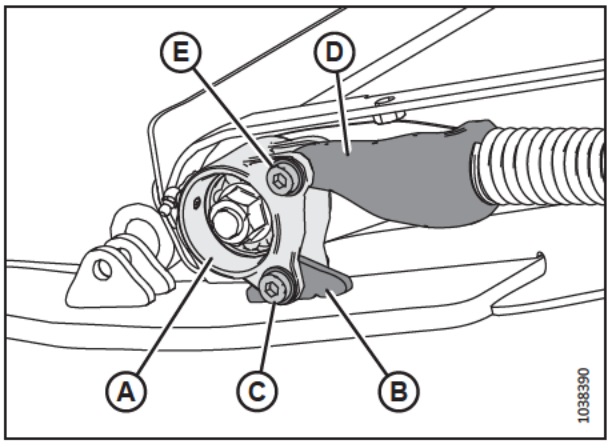

Figura 4.224: Rolamento do rolo movido – Lado esquerdo

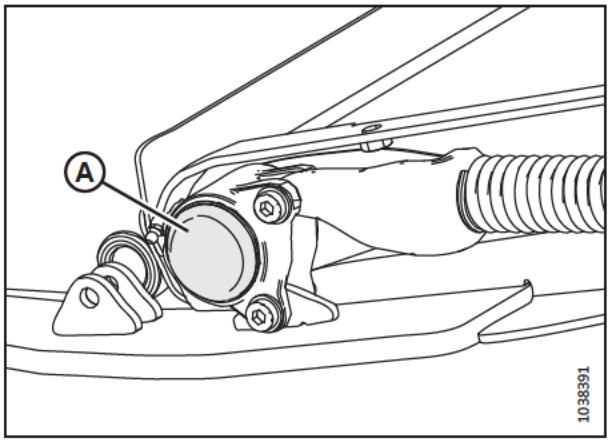

Figura 4.225: Deque central – Lado esquerdo

4.10.5 Abaixar a janela de inspeção

A janela de inspeção protege a esteira central de itens no solo. Pode ser aberta e fechada para acessar a esteira central.

PERIGO

Para evitar ferimentos ou morte devido ao acionamento inesperado ou à queda de uma máquina suspensa, sempre desligue o motor e retire a chave antes de deixar o assento do operador e sempre engate os apoios de segurança antes de ficar sob a máquina por qualquer motivo.

PERIGO

Certifique-se de que todos os observadores estejam afastados da área.

1. Ligue o motor.
2. Eleve totalmente a plataforma.
3. Desligue o motor e remova a chave da ignição.
4. Engate os apoios de segurança da plataforma. Para obter instruções, consulte o manual do operador da colheitadeira.
5. No lado inferior do deque de alimentação, gire a tranca (A) e destrave a alavanca (B). Repita este passo na extremidade oposta do deque de alimentação.

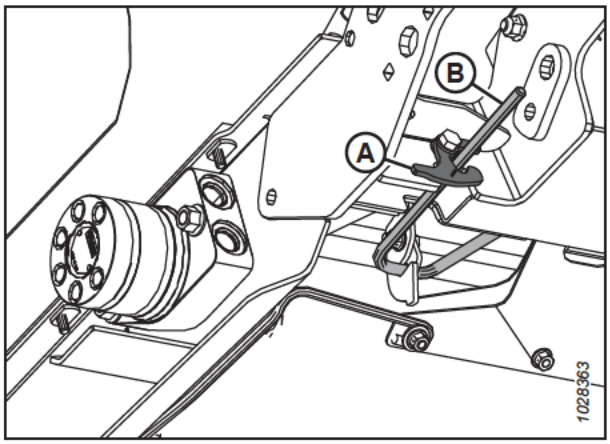

Figura 4.226: Lado de baixo do deque central

6. Segure a janela (A) e gire a alavanca (B) para liberar a janela.

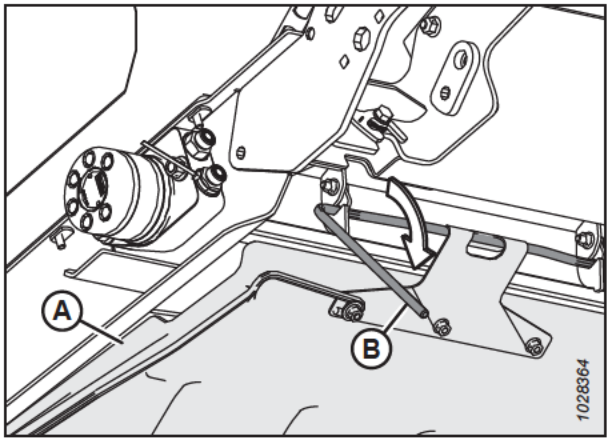

Figura 4.227: Lado de baixo do deque central

7. Abaixe a janela de inspeção (A).

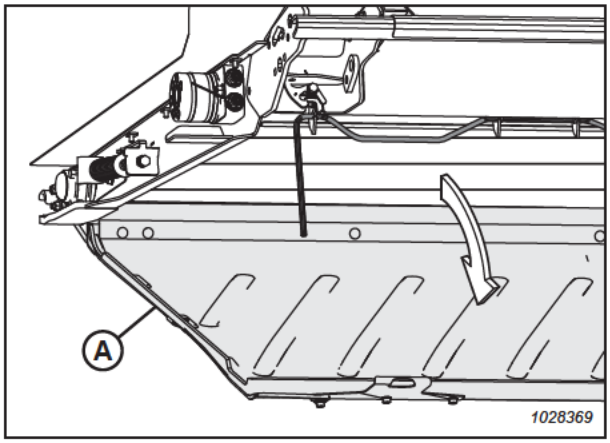

Figura 4.228: Janela de inspeção

4.10.6 Elevar a janela de inspeção

A janela de inspeção protege a esteira central de itens no solo. Pode ser aberta e fechada para acessar a esteira central.

PERIGO

Para evitar ferimentos ou morte devido ao acionamento inesperado ou à queda de uma máquina suspensa, sempre desligue o motor e retire a chave antes de deixar o assento do operador e sempre engate os apoios de segurança antes de ficar sob a máquina por qualquer motivo.

1. Eleve a janela do deque (A).

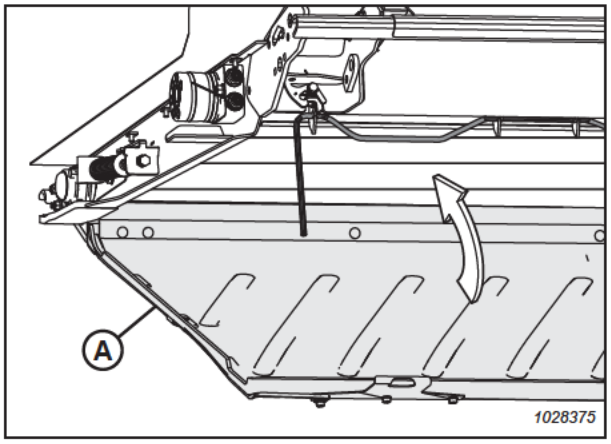

Figura 4.229: Janela de inspeção

2. Encaixe a alavanca de travamento (A) em três ganchos da janela de inspeção (B).

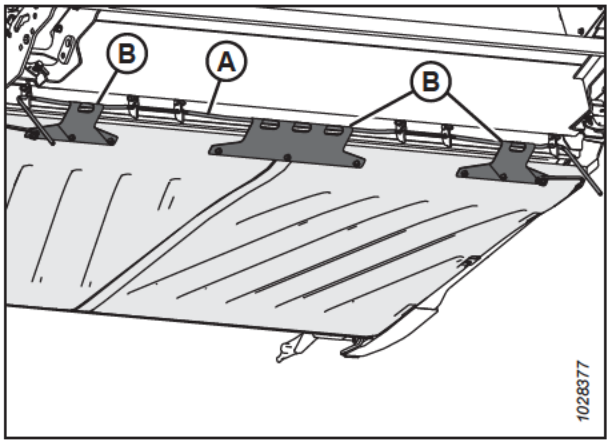

Figura 4.230: Lado de baixo da janela de inspeção

3. Gire as alavancas (A) para cima, trazendo a janela de inspeção para a posição trancada.

   NOTA:

   Certifique-se de que os três ganchos da janela (B) estejam fixados à alavanca de travamento.

4. Segure a janela de inspeção no lugar e gire a trava (C) para travar o manípulo (A).

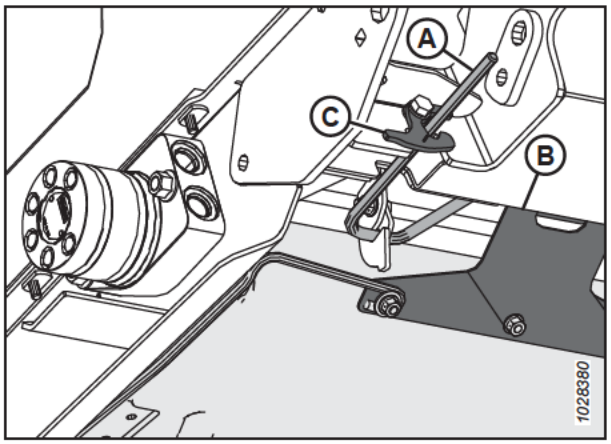

Figura 4.231: Lado de baixo da janela de inspeção

4.10.7 Verificar os ganchos do suporte do engate

Verifique os ganchos do suporte do engate direito e esquerdo **DIARIAMENTE** para garantir que não estejam rachados ou quebrados.

PERIGO

Para evitar ferimentos corporais ou morte por acionamento inesperado ou queda da máquina suspensa, sempre desligue o motor, remova a chave, e engate os apoios de segurança antes de entrar embaixo da plataforma por qualquer motivo.

PERIGO

Certifique-se de que todos os observadores estejam afastados da área.

1. Ligue o motor.
2. Eleve totalmente a plataforma.
3. Desligue o motor e remova a chave da ignição.
4. Engate os apoios de segurança da plataforma. Para obter instruções, consulte o manual do operador da colheitadeira.
5. Antes de operar, certifique-se de que os ganchos do suporte do engate (A) estejam engatados no módulo de flutuação, embaixo do deque de alimentação.

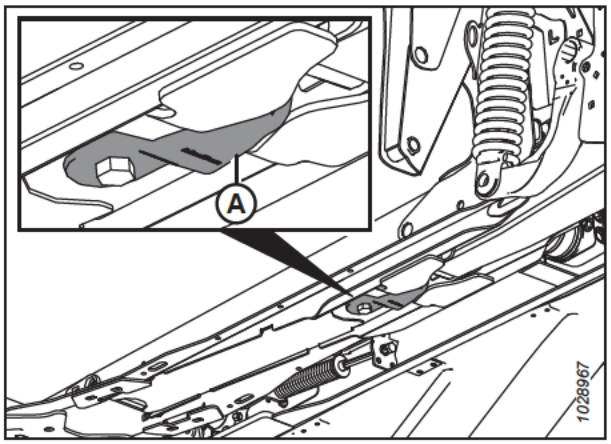

Figura 4.232: Deque central – Vista inferior

NOTA:

A Figura *4.233, página 684* mostra um gancho de suporte de elo não danificado (A) e um gancho de suporte de elo danificado (B). Um gancho de suporte de elo esticado não é mostrado.

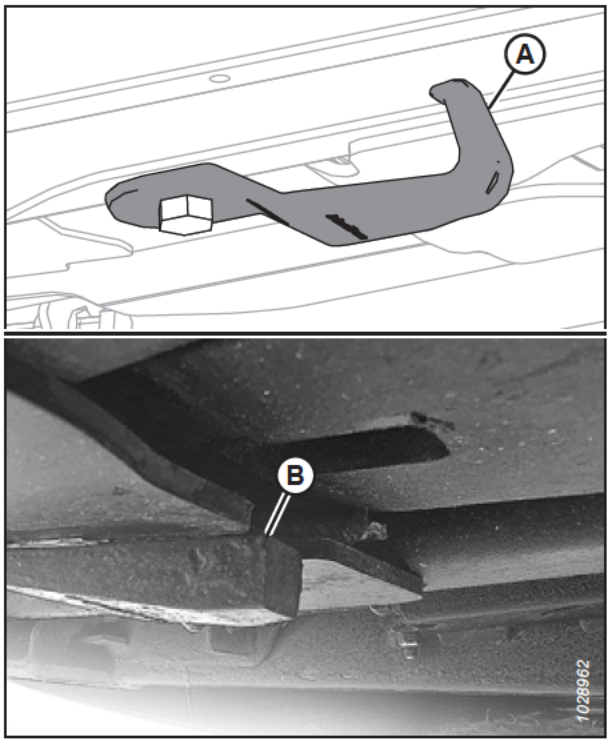

Figura 4.233: Ganchos do suporte do engate

NOTA:

Para mover o gancho (A) para a posição de armazenamento, solte o parafuso (B) e gire o gancho em 90°.

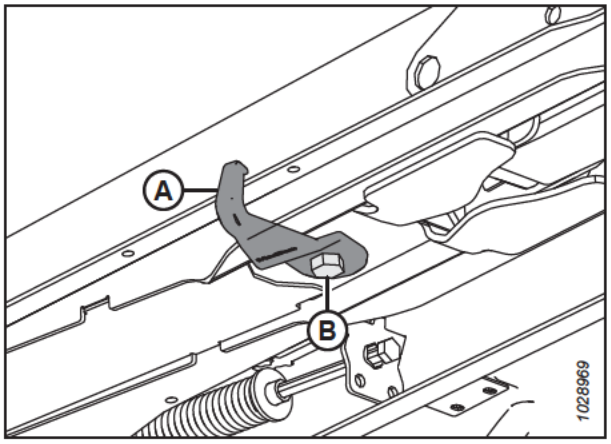

Figura 4.234: Gancho do suporte do engate em armazenamento

4.11 Barras raspadoras

Barras raspadoras são instaladas na abertura do módulo de flutuação para melhorar a alimentação em culturas como arroz. Poderá ser necessário removê-las, dependendo da configuração desejada do módulo de flutuação.

4.11.1 Remoção das barras raspadoras

As barras raspadoras são fixadas à estrutura do módulo de flutuação com quatro parafusos e porcas.

1. Separe a plataforma da colheitadeira. Para obter mais instruções, consulte *3.6 Acoplamento/Desacoplamento da plataforma, página 77*.

2. Remova quatro parafusos e porcas (A) que prendem a barra raspadora (B) à estrutura do módulo de flutuação e remova a barra raspadora.

   NOTA:

   Deve existir apenas dois parafusos superiores na barra raspadora (B).

3. Repita o passo anterior no lado oposto do módulo de flutuação.

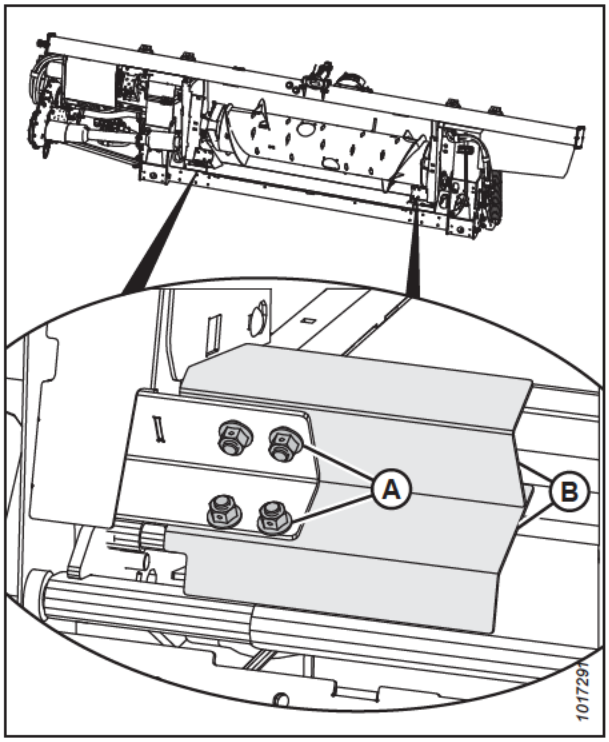

Figura 4.235: Barras raspadoras

4.11.2 Instalação das barras raspadoras

As barras raspadoras estão instaladas nos cantos inferiores da abertura do módulo de flutuação.

1. Separe a plataforma da colheitadeira. Para obter mais instruções, consulte *3.6 Acoplamento/Desacoplamento da plataforma, página 77*.

2. Posicione a barra raspadora (B), conforme mostrado, de modo que o entalhe fique no canto da estrutura.

3. Prenda a barra raspadora (B) ao módulo de flutuação com quatro parafusos e porcas (A). Certifique-se de que as porcas estejam voltadas para a colheitadeira.

   NOTA:

   Se os parafusos e porcas inferiores forem muito difíceis de instalar, instale apenas os dois parafusos superiores.

4. Repita o Passo *2, página 686* e o Passo *3, página 686* no lado oposto do módulo de flutuação.

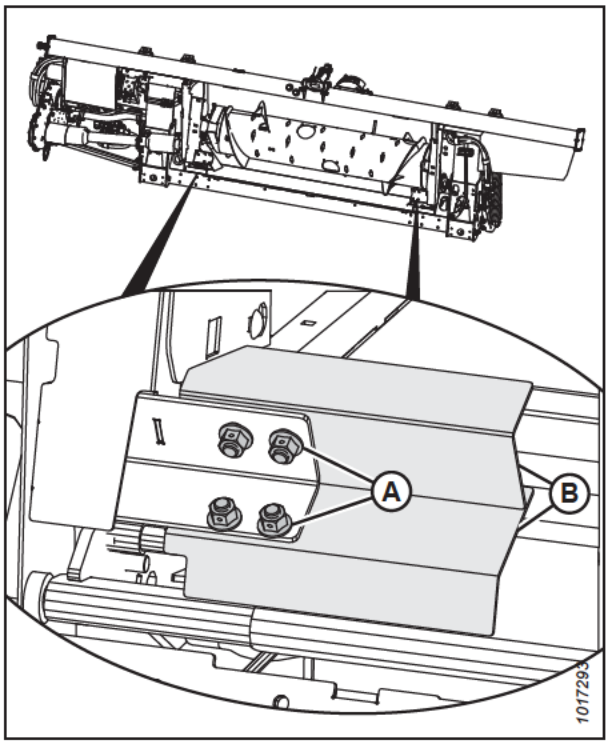

Figura 4.236: Barras raspadoras

4.12 Esteiras laterais da plataforma

Há duas esteiras, uma de cada lado da plataforma. Elas levam a cultura cortada ao sem fim e à esteira central do módulo de flutuação. Substitua as esteiras caso estejam rasgadas, rachadas ou se estiverem com aletas faltando.

4.12.1 Remoção de esteiras laterais

Substitua as esteiras caso estejam rasgadas, rachadas ou se estiverem com aletas faltando.

PERIGO

Para evitar ferimentos ou morte devido ao acionamento inesperado ou à queda de uma máquina suspensa, sempre desligue o motor e retire a chave antes de deixar o assento do operador e sempre engate os apoios de segurança antes de ficar sob a máquina por qualquer motivo.

ADVERTÊNCIA

Certifique-se de que todos os observadores estejam afastados da área.

1. Ligue o motor.
2. Eleve o molinete completamente.
3. Eleve totalmente a plataforma.
4. Desligue o motor e remova a chave da ignição.
5. Engate os apoios de segurança da plataforma. Para obter instruções, consulte o manual do operador da colheitadeira.
6. Engate os apoios de segurança do molinete. Para obter instruções, consulte *Engate dos apoios de segurança do molinete., página 41*.
7. Mova a esteira até que a junta da esteira esteja na área de trabalho.
8. Gire o parafuso (B) no sentido anti-horário para diminuir a tensão na esteira. O indicador do tensor (B) vai se deslocar para fora, mostrando que a esteira está sendo afrouxada.

   IMPORTANTE:

   Para evitar falha prematura da esteira, dos rolos da esteira e/ou dos componentes do aperto, **NÃO** opere a plataforma quando o indicador de tensão não estiver visível.

   IMPORTANTE:

   NÃO ajuste a porca (C). Essa porca é usada somente para o alinhamento da esteira.

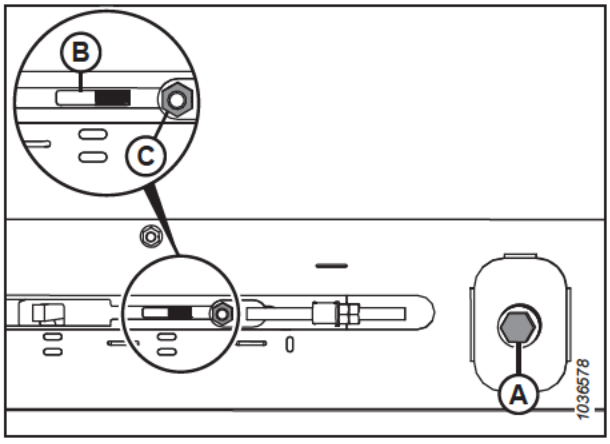

Figura 4.237: Ajuste do tensor esquerdo

9. Remova os parafusos e as porcas (A) e os conectores do tubo (B) da junta da esteira.
10. Remova os parafusos (C), conector de ponte (D) e porcas do lado dianteiro da junta da esteira.
11. Puxe a esteira do deque.

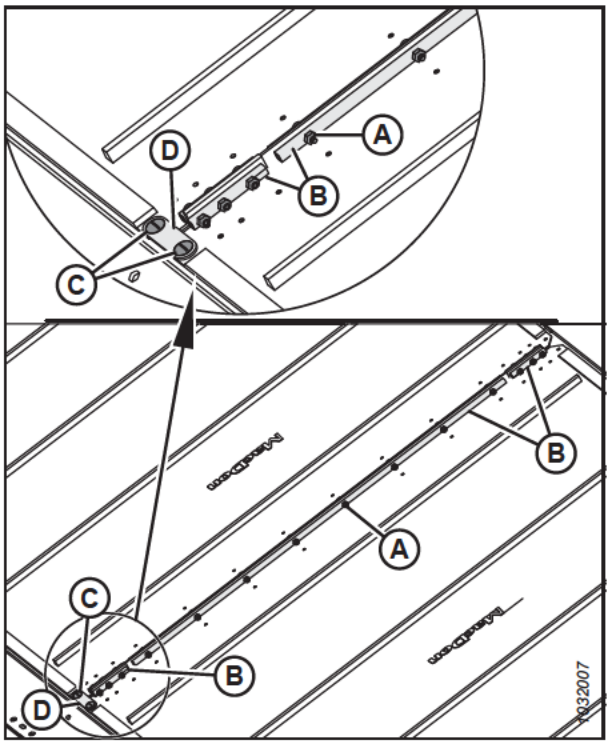

Figura 4.238: Conectores da esteira

4.12.2 Instalação de esteiras laterais

As esteiras laterais levam a cultura cortada para o centro da plataforma.

PERIGO

Para evitar ferimentos ou morte devido ao acionamento inesperado ou à queda de uma máquina suspensa, sempre desligue o motor e retire a chave antes de deixar o assento do operador e sempre engate os apoios de segurança antes de ficar sob a máquina por qualquer motivo.

PERIGO

Certifique-se de que todos os observadores estejam afastados da área.

1. Ligue o motor.
2. Eleve o molinete completamente.
3. Eleve totalmente a plataforma.
4. Desligue o motor e remova a chave da ignição.
5. Engate os apoios de segurança da plataforma. Para obter instruções, consulte o manual do operador da colheitadeira.
6. Engate os apoios de segurança do molinete. Para obter instruções, consulte *Engate dos apoios de segurança do molinete., página 41*.

7. Aplique talco em pó no lado inferior das guias da esteira e à superfície da esteira que forma uma vedação com a barra de corte.
8. Insira a esteira no deque na extremidade interna no rolo de acionamento. Puxe a esteira para o deque enquanto a alimenta na extremidade.
9. Insira a esteira até que possa ser enrolada em volta do rolo de acionamento.
10. Insira a extremidade oposta da esteira no deque sobre os rolos. Empurre a esteira totalmente no deque.
11. Prenda as extremidades da esteira usando tubos conectores (B), parafusos (A) (com as cabeças voltadas para a abertura central) e porcas.

    NOTA:

    Os dois tubos conectores curtos ficam acoplados à parte dianteira e traseira da esteira.
12. Instale o conector de ponte (D) usando os parafusos (C) e porcas no lado dianteiro da junta da esteira.

    NOTA:

    Segure os parafusos (C) em um ângulo de 90° em relação ao conector da ponte (D) enquanto aperta as porcas. Segurar os parafusos vai evitar que o conector da ponte se curve.
13. Aperte as porcas com torque de 9,5 Nm (7 lbf·pé [84 lbf·pol.]).
14. ajuste da tensão da esteira. Para obter mais instruções, consulte *4.12.4 Ajuste da tensão da esteira lateral, página 692*.
15. Opere as esteiras com o motor em marcha lenta para que o talco possa aderir às superfícies de vedação da esteira.

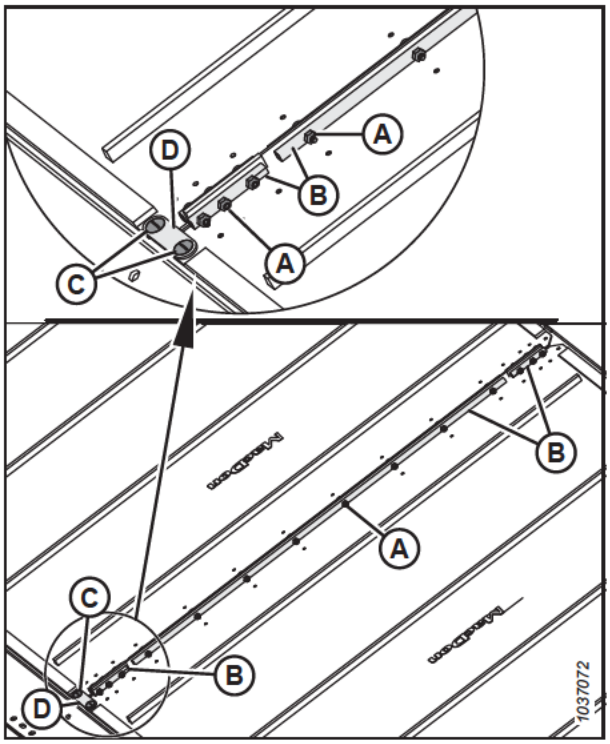

Figura 4.239: Conectores da esteira

4.12.3 Ajuste da altura do deque da esteira lateral

O ajuste adequado da altura do deque evitará a entrada de material nas esteiras laterais e seu emperramento.

PERIGO

Para evitar ferimentos corporais ou morte por acionamento inesperado ou queda da máquina suspensa, sempre desligue o motor, remova a chave, e engate os apoios de segurança antes de entrar embaixo da plataforma por qualquer motivo.

IMPORTANTE:

As novas esteiras laterais instaladas de fábrica passam por testes de calor e pressão na fábrica. A folga entre a esteira e a barra de corte é configurada para 1–3 mm (0,04–0,12 pol.).

1. Abaixe a plataforma sobre os quatro blocos (A) (305–356 mm [12–14 pol.]).

   NOTA:

   Posicione um bloco em cada extremidade da plataforma e um bloco em cada ponto de articulação da asa.

2. Desligue o motor e remova a chave da ignição.

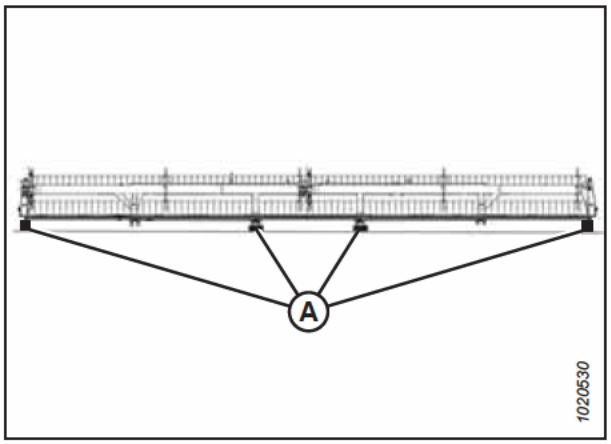

Figura 4.240: Plataforma sobre os blocos

NOTA:

Faça medições nos suportes da plataforma (A) quando a plataforma estiver na posição de trabalho. Dependendo do tamanho da plataforma, haverá dois, três ou quatro suportes por deque.

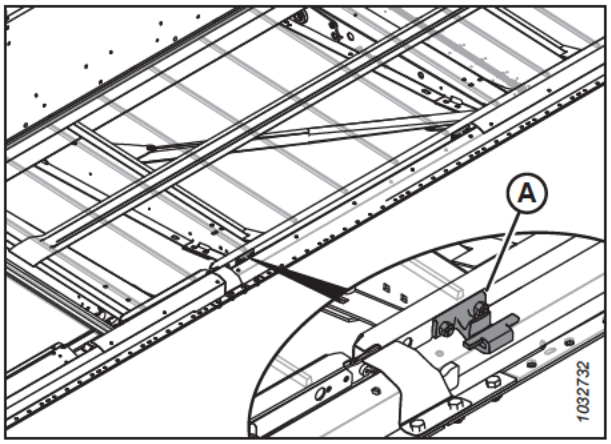

Figura 4.241: Suportes do deque da esteira

3. Certifique-se de que a folga (C) entre a esteira (A) e a vedação de metal (D) seja de 1–4 mm (0,04–0,16 pol.).

4. Alivie a tensão na esteira. Para obter mais instruções, consulte *4.12.4 Ajuste da tensão da esteira lateral, página 692*.

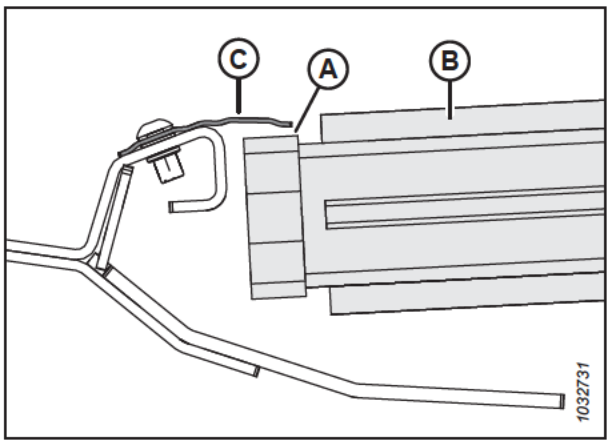

Figura 4.242: Vedação da esteira

5. Levante a borda frontal da esteira (A) após a barra de corte (B) para expor o suporte do deque.

6. Meça e observe a espessura da correia da esteira.

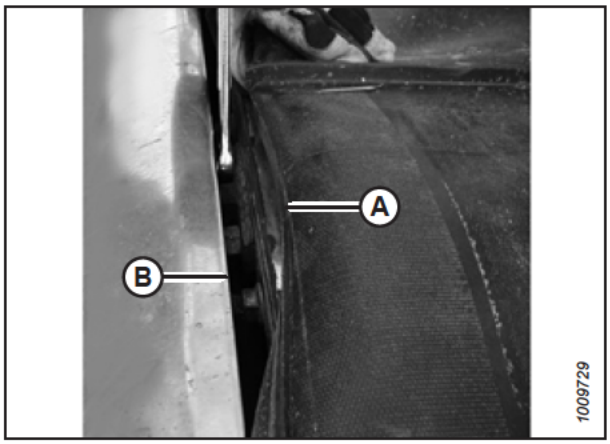

Figura 4.243: Suporte do deque

NOTA:

A esteira foi removida na imagem para mostrar o deck.

7. Afrouxe as duas contraporcas (A) no suporte do deque (B) em uma meia volta **APENAS**.

8. Bata no deque (C) com um martelo e um bloco de madeira para abaixá-lo em relação aos seus suportes. Toque no suporte (B) utilizando uma punção para elevar o deque em relação aos suportes.

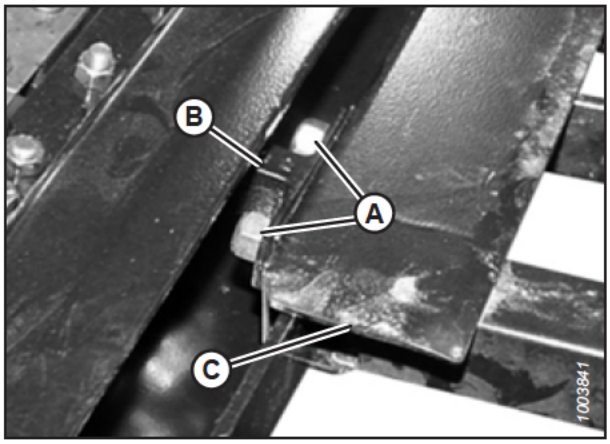

Figura 4.244: Suporte do deque

Table 4.1 Quantidade de suportes do deque (B)

Modelo	Quantidade
FD225	6
FD230	8
FD235, FD240, FD241	10
FD245	12
FD250	14

9. Use um calibre com a mesma espessura que a esteira, mais 1 mm (0,04 pol.). Deslize o calibre ao longo do deque (A) sob a vedação de metal (C) para definir corretamente a folga.

10. Para criar uma vedação, ajuste o deque (A) para que o espaço (B) entre a vedação de metal (C) e o deque seja da mesma espessura que as correias da esteira mais 1 mm (0,04 pol.).

NOTA:

Para verificar a folga em um rolo da esteira, comece medindo no tubo do rolo, **NÃO** no deque.

11. Aperte as ferragens de sustentação do deque (D).

12. Verifique novamente a folga (B) com o calibrador de navalhas. Para obter mais instruções, consulte o passo*9, página 691*.

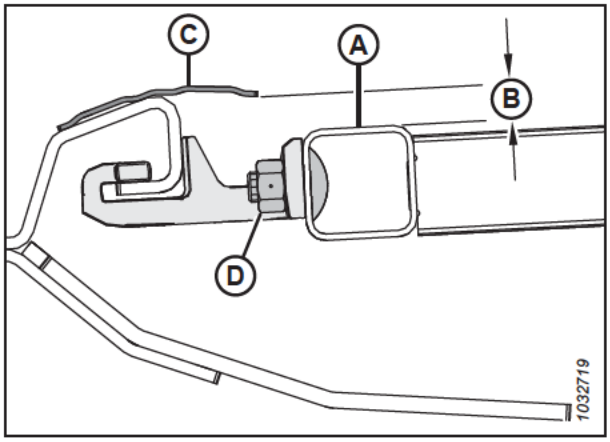

Figura 4.245: Suporte do deque

4.12.4 Ajuste da tensão da esteira lateral

A tensão nas esteiras laterais pode ser ajustada usando os ajustadores em cada extremidade da esteira.

PERIGO

Para evitar ferimentos corporais ou morte por acionamento inesperado ou queda da máquina suspensa, sempre desligue o motor, remova a chave, e engate os apoios de segurança do veículo antes de entrar embaixo da máquina por qualquer motivo.

PERIGO

Certifique-se de que todos os observadores estejam afastados da área.

IMPORTANTE:

A tensão da esteira é ajustada na fábrica e não deve exigir ajuste. Se houver necessidade de ajustes, certifique-se de que a tensão esteja definida de forma que a esteira não escorregue ou ceda abaixo da barra de corte. A tensão excessiva na esteira pode danificar o acionamento e os rolos da esteira.

1. Certifique-se de que o indicador de tensão (A) cubra a metade interna da janela.
2. Ligue o motor.
3. Eleve totalmente a plataforma.
4. Desligue o motor e remova a chave da ignição.
5. Engate os apoios de segurança da plataforma. Para obter instruções, consulte o manual do operador da colheitadeira.

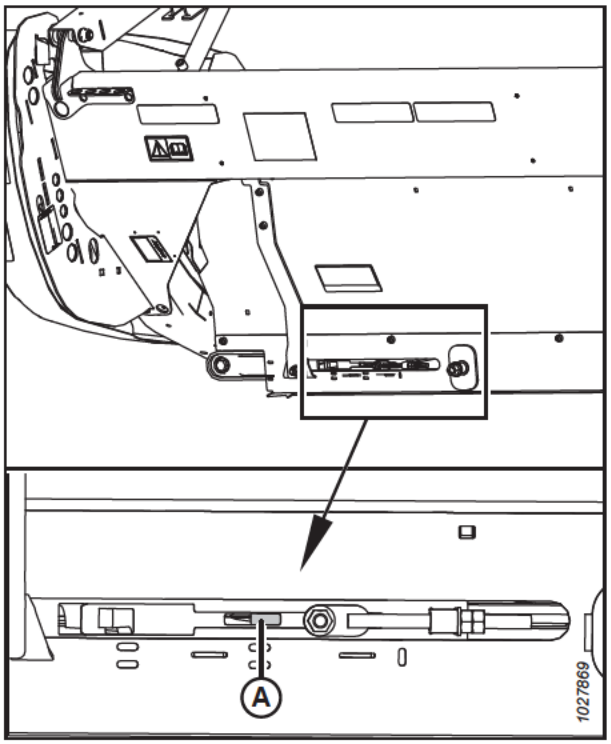

Figura 4.246: Verificação do ajustador de tensão esquerdo

6. Certifique-se que a guia da esteira (faixa de borracha no lado inferior da esteira) esteja encaixada na ranhura (A) do rolo motor de forma adequada.

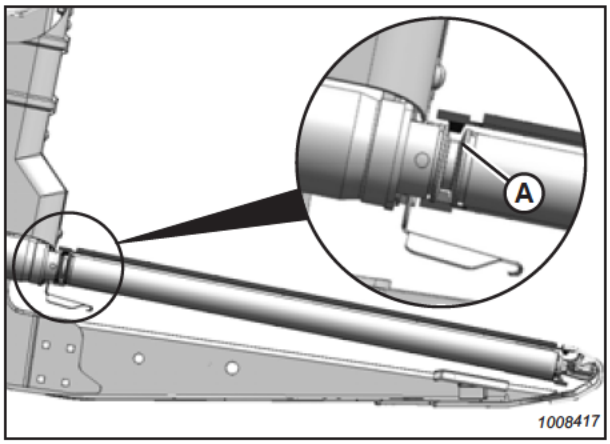

Figura 4.247: Rolo de acionamento

7. Certifique-se que o rolo movido (A) esteja entre as guias (B).

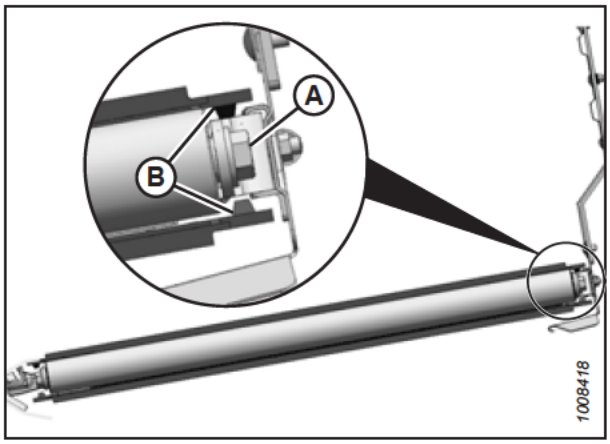

Figura 4.248: Rolo livre

8. Aperte o parafuso ajustador (A) até que o indicador do tensor cubra a metade interna da janela. O indicador do tensor (B) se moverá para dentro para mostrar que a esteira está sendo apertada.

   IMPORTANTE:

   Para evitar falha prematura da esteira, dos rolos da esteira e/ou dos componentes do aperto, **NÃO** opere a plataforma quando o indicador de tensão não estiver visível.

   IMPORTANTE:

   NÃO ajuste a porca (C). Essa porca é usada somente para o alinhamento da esteira.

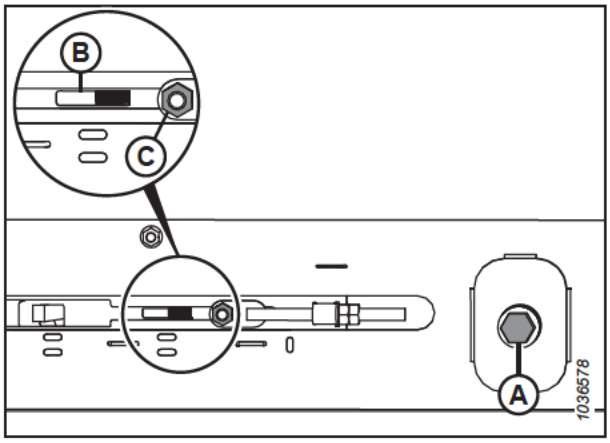

Figura 4.249: Ajuste do tensor esquerdo

4.12.5 Ajustar a trilha da esteira lateral

Para garantir que as esteiras laterais girem suavemente sem esfregar a lateral da estrutura da plataforma, pode ser necessário ajustar seu percurso.

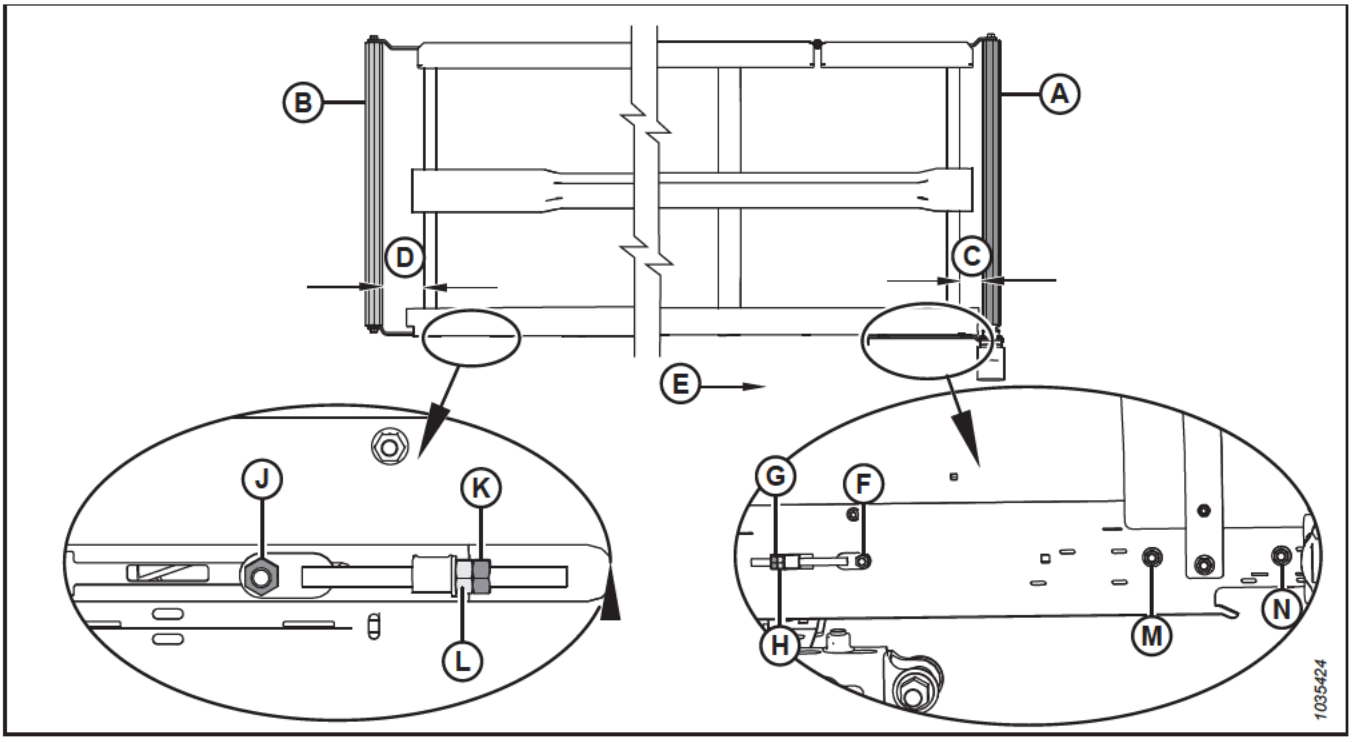

Figura 4.250: Ajustes do percurso da esteira - plataforma esquerda

A - Rolos de acionamento
B - Rolo movido
C - Ajuste do rolo de acionamento
D - Ajuste do rolo movido
E - Orientação da esteira
F - Porca no lado do rolo do acionamento
G - Contraporca para o rolo do acionamento
H - Ajustador para o rolo do acionamento
J - Porca no lado do rolo movido
K - Contraporca para o rolo movido
L - Ajustador para o rolo movido
M - Porca no lado do rolo do acionamento
N - Porca no lado do rolo do acionamento

1. Para determinar quais ajustes e qual rolo os requer, consulte a tabela a seguir:

Table 4.2 da plataforma

Se o percurso é nesta direção	Local	Ajuste	Método
Chapa traseira	Rolo motor	Aumente **C**	Aperte a porca de ajuste (H)
Barra de corte	Rolo motor	Diminua **C**	Afrouxe a porca de ajuste (H)
Chapa traseira	Rolo movido	Aumente **D**	Aperte a porca de ajuste (L)
Barra de corte	Rolo movido	Diminua **D**	Afrouxe a porca de ajuste (L)

2. Ajuste o rolo motor (A) para mudar **C** (consulte a Tabela *4.2, página 694* e a Figura *4.250, página 694*) da seguinte forma:

   a. Folgue as porcas (F), (M) e (N) e a contraporca (G).

   b. Gire a porca de ajuste (H).

   c. Aperte as porcas (F), (M) e (N) e a contraporca (G).

3. Ajuste o rolo movido (B) para mudar **D** (consulte a Tabela *4.2, página 694* e a Figura *4.250, página 694*) da seguinte forma:

   a. Afrouxe a porca (J) e a contraporca (K).

   b. Gire a porca de ajuste (L).

   NOTA:

   Se a esteira estiver desalinhada na extremidade do rolo movido depois deste ter sido ajustado, é provável que o rolo motor não esteja alinhado com o deque. Ajuste o rolo motor e depois reajuste o rolo movido.

   c. Aperte a porca (J) e a contraporca (K).

4.12.6 Inspeção do rolamento de rolo da esteira

Os rolos da esteira possuem rolamentos não lubrificáveis, no entanto, a vedação externa deve ser verificada a cada 200 horas (mais frequentemente em condições arenosas) para obter o máximo de vida do rolamento.

Usando um termômetro infravermelho, verifique se há rolamentos do rolo da esteira defeituosos da seguinte maneira:

1. Engate a plataforma e coloque-a para funcionar por aproximadamente 3 minutos.

2. Verifique a temperatura dos rolamentos de rolo da esteira de cada um dos braços (A) do rolo (B) e (C) em cada deque. Certifique-se de que a temperatura não ultrapasse 44 °C (80 °F) acima da temperatura ambiente.

   Substitua os rolamentos do rolo que excedem a temperatura máxima recomendada. Para obter instruções, consulte:

   - *4.12.8 Substituição do rolamento do rolo movido do deque da esteira lateral, página 697*
   - *4.12.11 Substituição do rolo motor da esteira lateral, página 704*

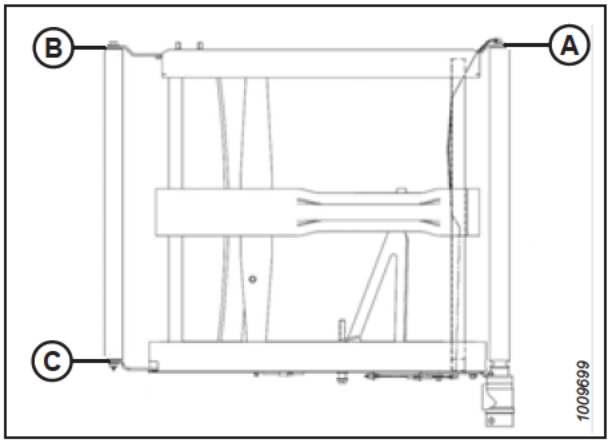

Figura 4.251: Braços do rolete

4.12.7 Remoção do rolo movido do deque da esteira lateral

O deque da esteira lateral tem um rolo em cada extremidade do deque. Um é o rolo movido e o outro é o rolo de acionamento.

PERIGO

Para evitar ferimentos ou morte devido ao acionamento inesperado ou à queda de uma máquina suspensa, sempre desligue o motor e retire a chave antes de deixar o assento do operador e sempre engate os apoios de segurança antes de ficar sob a máquina por qualquer motivo.

PERIGO

Certifique-se de que todos os observadores estejam afastados da área.

1. Ligue o motor.
2. Acione a plataforma até que você possa acessar o conector da esteira lateral pela extremidade externa do deque.
3. Eleve totalmente a plataforma.
4. Eleve o molinete completamente.
5. Desligue o motor e remova a chave da ignição.
6. Engate os apoios de segurança da plataforma. Para obter instruções, consulte o manual do operador da colheitadeira.
7. Engate os apoios de segurança do molinete. Para obter instruções, consulte *Engate dos apoios de segurança do molinete., página 41*.
8. Solte a esteira girando o parafuso de ajuste (A) no sentido antihorário até que ele não possa mais ser ajustado.

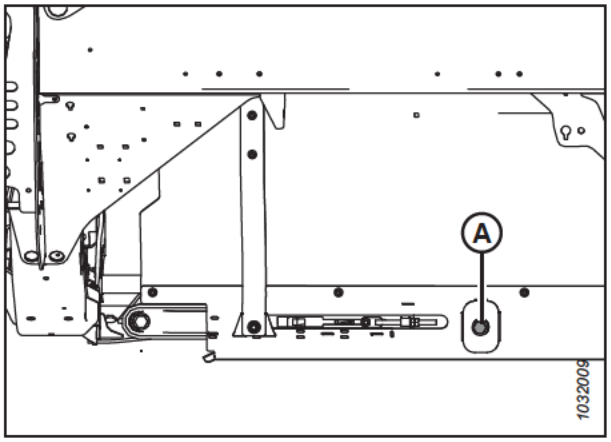

Figura 4.252: Tencionador - Lado esquerdo exibido

9. Remova os parafusos (C), o conector de ponte (D) e as porcas do lado dianteiro da junta da esteira.
10. Remova os parafusos e as porcas (A) e os conectores do tubo (B) da junta da esteira.
11. Puxe a esteira fora do rolo movido.

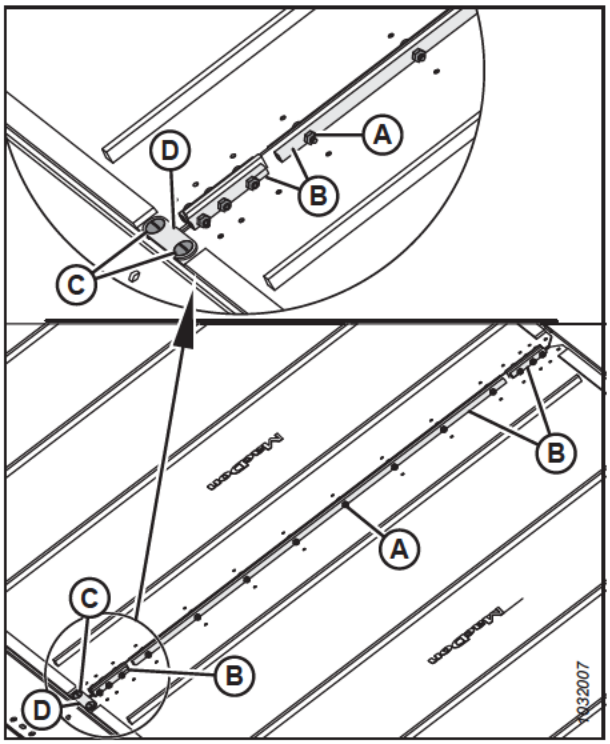

Figura 4.253: Conectores da esteira

12. Remova o parafuso (A) e a arruela do rolo movido na parte traseira do deque da plataforma.
13. Remova o parafuso (B) e a arruela do rolo movido na parte frontal do deque da plataforma.
14. Abra os braços do rolo (C) e (D) e remova o rolo movido.

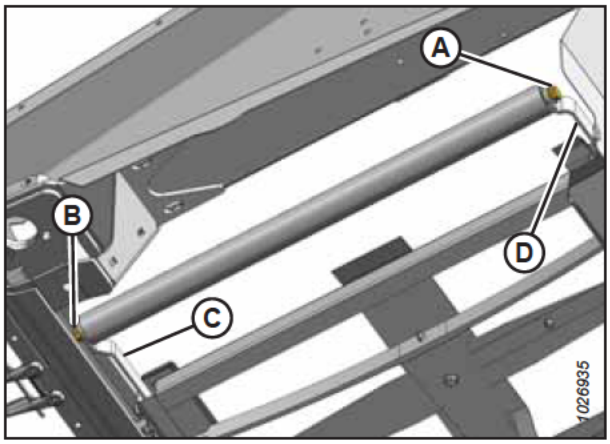

Figura 4.254: Rolo livre

4.12.8 Substituição do rolamento do rolo movido do deque da esteira lateral

O rolo movido do deque da esteira lateral tem rolamentos instalados para permitir que o rolo gire.

1. Remova o rolo movido do deque da esteira. Para obter instruções, consulte *4.12.7 Remoção do rolo movido do deque da esteira lateral, página 695*.

2. Prenda o tubo do rolo movido (C) em um torno usando um tecido enrolado em volta do rolo para evitar danos.
3. Remova o conjunto do rolamento (A) e a vedação (B) do tubo do rolo (C) como segue:
   a. Prenda o martelo deslizante (D) ao eixo roscado (E) no conjunto do rolamento.
   b. Retire o conjunto do rolamento (A) e a vedação (B) com leves batidas.
4. Limpe o interior do tubo do rolo (C), e verifique-o em busca de sinais de desgaste ou danos. Substitua o tubo se necessário.

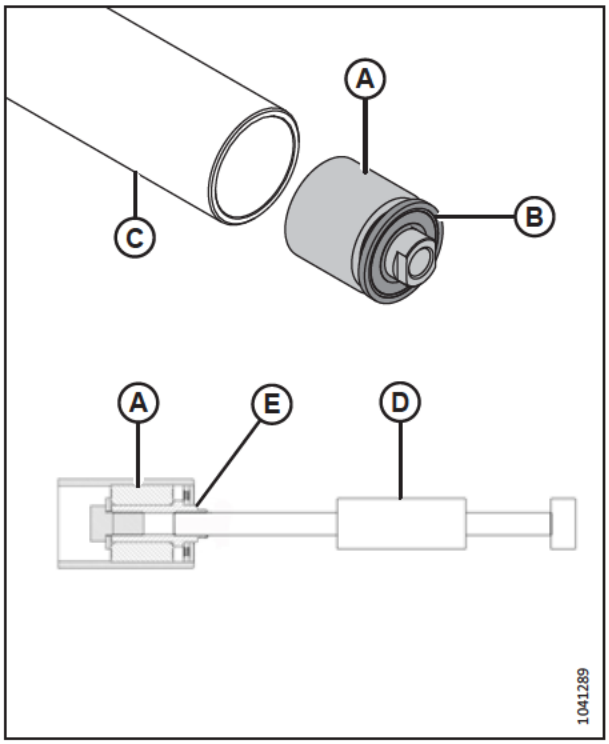

Figura 4.255: Rolamento do rolo movido e vedação

IMPORTANTE:

Ao instalar o novo rolamento, **NÃO** apoie a extremidade oposta do rolo diretamente no chão. O conjunto do rolamento (A) se estende além do tubo do rolo (B), e apoiar a extremidade do rolo no chão vai empurrar o rolamento ainda mais para dentro do tubo.

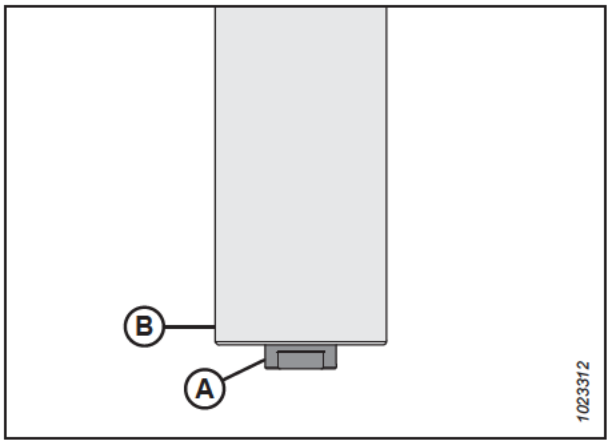

Figura 4.256: Rolo livre

5. Esculpa uma cavidade (A) em um bloco de madeira.
6. Coloque a extremidade do rolo movido (B) no bloco de madeira, com o conjunto do rolamento que sobressai apoiado na cavidade (A).

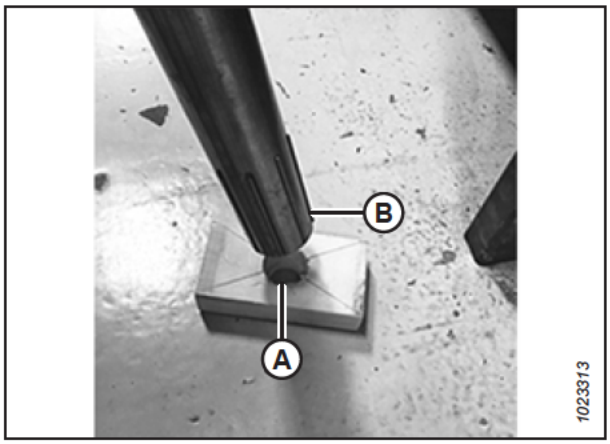

Figura 4.257: Rolo livre

7. Instale o novo conjunto do rolamento (A) pressionando a pista externa do rolamento para dentro do tubo até que esteja a 14–15 mm (9/16–19/32 pol.) (B) da borda externa do tubo.

   NOTA:

   Antes de instalar uma nova vedação, preencha a área (A) com aproximadamente 8 bombeadas de graxa.

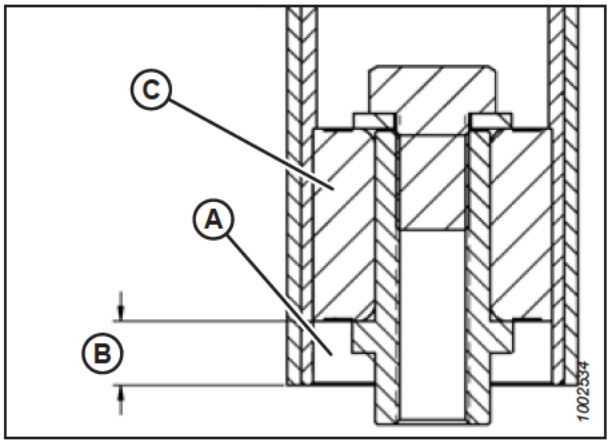

Figura 4.258: Rolamento de rolo da polia

8. Instale a nova vedação (A) pressionando nos anéis interno e externo da vedação até que esteja a 3-4 mm (1/8-3/16 pol.) (B) a partir da borda externa do tubo.

   NOTA:

   A vedação pode ser orientada em qualquer direção.

9. Reinstale o rolo movido. Para obter mais instruções, consulte *4.12.9 Instalar o rolo movido do deque da esteira lateral, página 700*.

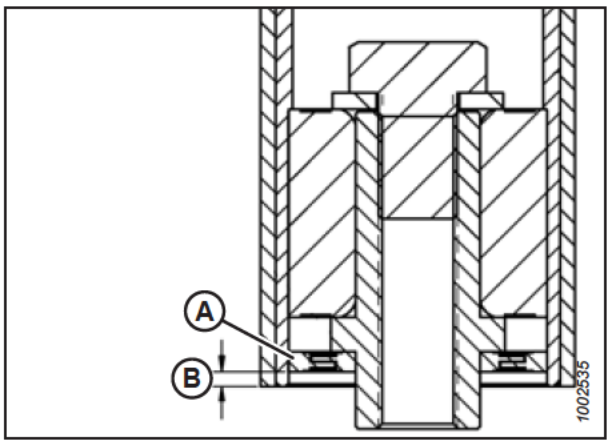

Figura 4.259: Rolamento de rolo da polia

4.12.9 Instalar o rolo movido do deque da esteira lateral

O deque da esteira lateral tem um rolo em cada extremidade do deque. Um deles é o rolo movido e o outro é o rolo motor. Se o rolo movido estiver gasto ou danificado, ele precisará ser substituído.

PERIGO

Certifique-se de que todos os observadores estejam afastados da área.

PERIGO

Para evitar ferimentos ou morte devido ao acionamento inesperado ou à queda de uma máquina suspensa, sempre desligue o motor e retire a chave antes de deixar o assento do operador e sempre engate os apoios de segurança antes de ficar sob a máquina por qualquer motivo.

1. Ligue o motor.
2. Levante a plataforma e o molinete.
3. Acione os apoios de segurança do molinete.
4. Acione os apoios de segurança da plataforma.
5. Instale o rolo movido (A) entre os braços do rolo movido (B).
6. Prenda o rolo movido com dois parafusos e arruelas (C). Aperte os parafusos com torque de 95 Nm (70 lbf·pé).

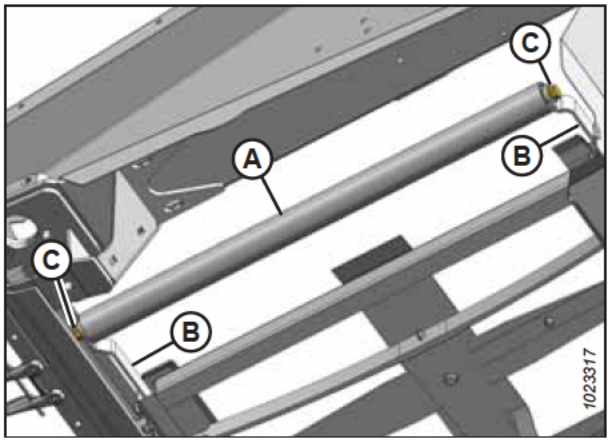

Figura 4.260: Rolo livre

7. Prenda as extremidades da esteira com tubos conectores (B) e parafusos e porcas (A).

   IMPORTANTE:

   Instale os parafusos de modo que as cabeças fiquem voltadas para dentro.

   NOTA:

   Os dois tubos conectores curtos ficam acoplados à parte dianteira e traseira da esteira.

8. Instale o conector de ponte (D) usando os parafusos (C) e porcas no lado dianteiro da junta da esteira.

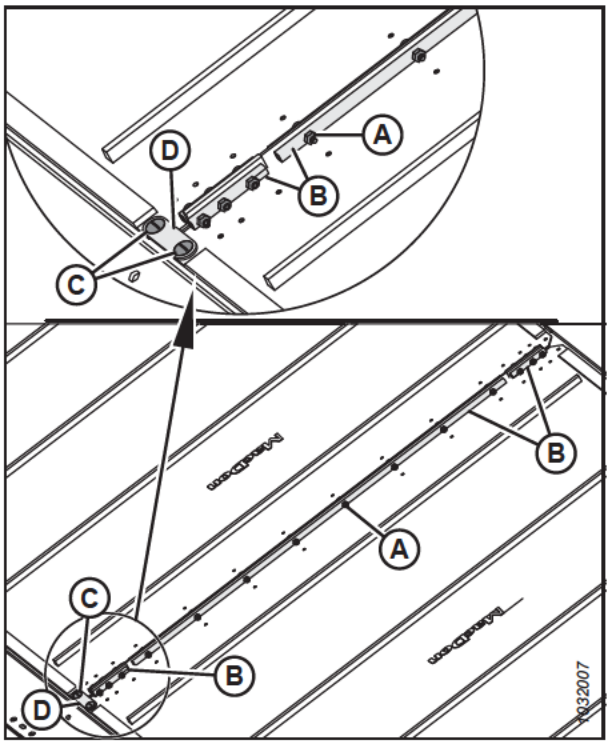

Figura 4.261: Conector da esteira

9. Aperte a esteira girando o parafuso de ajuste (A) no sentido horário. Para obter mais instruções, consulte *4.12.4 Ajuste da tensão da esteira lateral, página 692*.

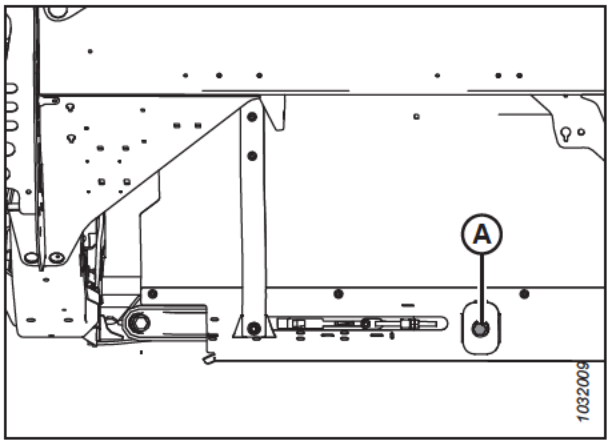

Figura 4.262: Tensor da esteira

10. Desengate os apoios de segurança do molinete e da plataforma.
11. Ligue o motor.
12. Abaixe totalmente a plataforma e o molinete.
13. Engate a plataforma. Certifique-se de que as esteiras laterais estejam alinhadas corretamente. Para obter instruções, consulte *4.12.4 Ajuste da tensão da esteira lateral, página 692*.

4.12.10 Remover o rolo do acionamento da esteira lateral

O deque da esteira lateral tem um rolo em ambas as extremidades do deque. Um deles é o rolo movido e o outro é o rolo motor.

PERIGO

Para evitar ferimentos ou morte devido ao acionamento inesperado ou à queda de uma máquina suspensa, sempre desligue o motor e retire a chave antes de deixar o assento do operador e sempre engate os apoios de segurança antes de ficar sob a máquina por qualquer motivo.

PERIGO

Certifique-se de que todos os observadores estejam afastados da área.

1. Ligue o motor.
2. Eleve totalmente a plataforma.
3. Eleve o molinete completamente.
4. Se o conector da esteira não estiver visível, engate a plataforma até que você consiga acessar o conector pela extremidade externa do deque.
5. Desligue o motor e remova a chave da ignição.
6. Engate os apoios de segurança do molinete. Para obter instruções, consulte *Engate dos apoios de segurança do molinete., página 41*.
7. Engate os apoios de segurança da plataforma. Para obter instruções, consulte o manual do operador da colheitadeira.
8. Solte a esteira girando o parafuso de ajuste (A) no sentido antihorário até que ele não possa mais ser ajustado.

   IMPORTANTE:

   NÃO ajuste a porca (B). Essa porca é usada somente para o alinhamento da esteira.

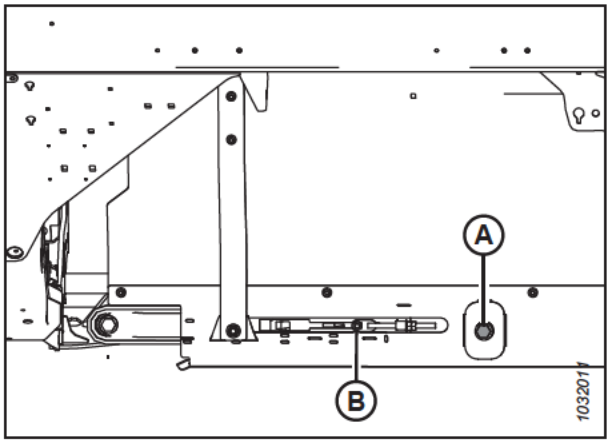

Figura 4.263: Tensor da esteira

9. Remova os parafusos e as porcas (A) e os conectores do tubo (B) da junta da esteira.
10. Remova os parafusos (C), o conector de ponte (D) e as porcas do lado dianteiro da junta da esteira.
11. Puxe a esteira fora do rolo de acionamento;

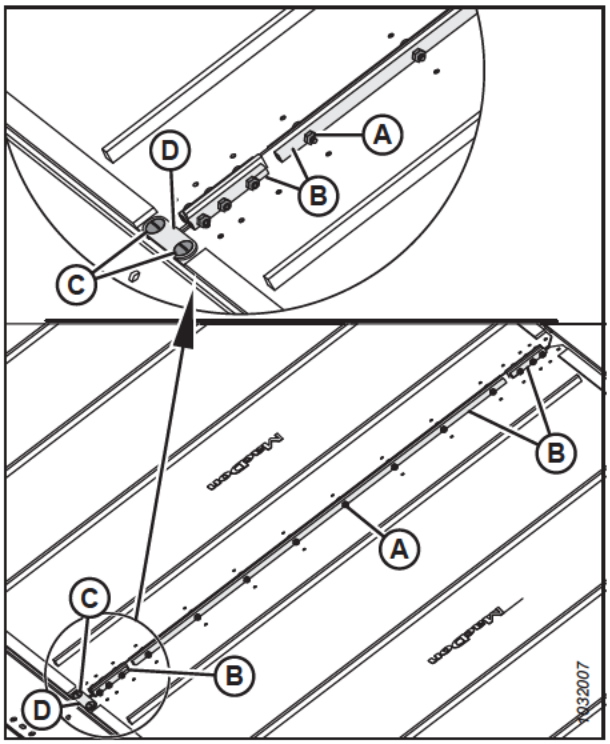

Figura 4.264: Conectores da esteira

12. Alinhe os parafusos de ajuste com o orifício (A). Remova os dois parafusos de ajuste que prendem o motor ao rolo motor.

    NOTA:

    Os parafusos de fixação estão separados a 1/4 de volta.

13. Solte dois parafusos (B) que prendem o motor ao braço do rolo de acionamento.

    NOTA:

    Pode ser necessário remover a proteção de plástico (C) para obter acesso ao parafuso superior.

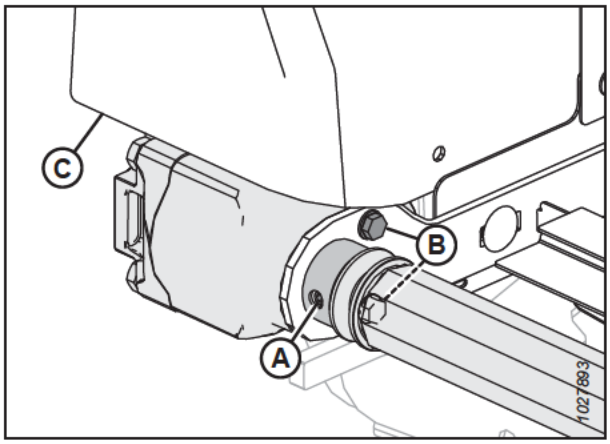

Figura 4.265: Rolo de acionamento

NOTA:

Talvez seja necessário separar o rolo e o suporte (A) para remover o rolo do eixo. Guarde a chaveta reta.

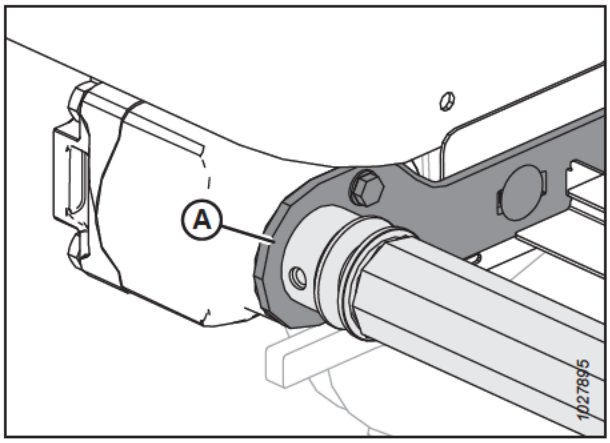

Figura 4.266: Rolo de acionamento

14. Solte dois parafusos (A) segurando o braço do suporte (B).
15. Remova o parafuso (C) e a arruela que prendem o lado oposto do rolo de acionamento para sustentar o braço (B).
16. Remova o rolo de acionamento (D).

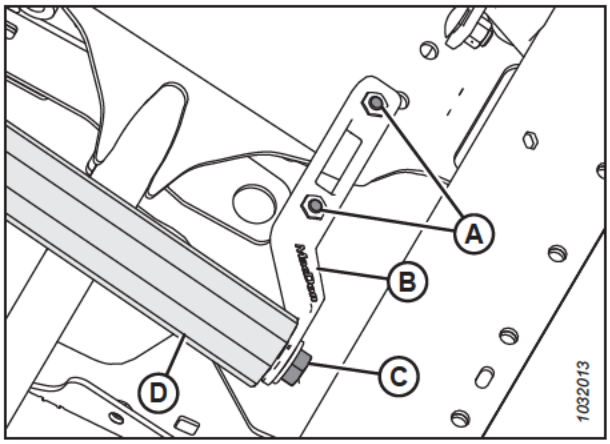

Figura 4.267: Rolo de acionamento

4.12.11 Substituição do rolo motor da esteira lateral

Você vai precisar de um martelo deslizante para substituir o rolamento de um rolo motor.

1. Remova o conjunto de rolo movido da esteira. Para obter mais instruções, consulte *4.12.10 Remover o rolo do acionamento da esteira lateral, página 702*.
2. Prenda o rolo motor (A) em um torno, enrolado em um tecido para evitar que sofra danos.

3. Remova o conjunto do rolamento (A) e a vedação (B) do tubo do rolo (C) como segue:
   a. Prenda o martelo deslizante (D) ao eixo roscado (E) no conjunto do rolamento.
   b. Retire o conjunto do rolamento (A) e a vedação (B) com leves batidas.
4. Limpe o interior do tubo do rolo (C), verifique o tubo em busca de sinais de desgaste ou danos e substitua-o se necessário.

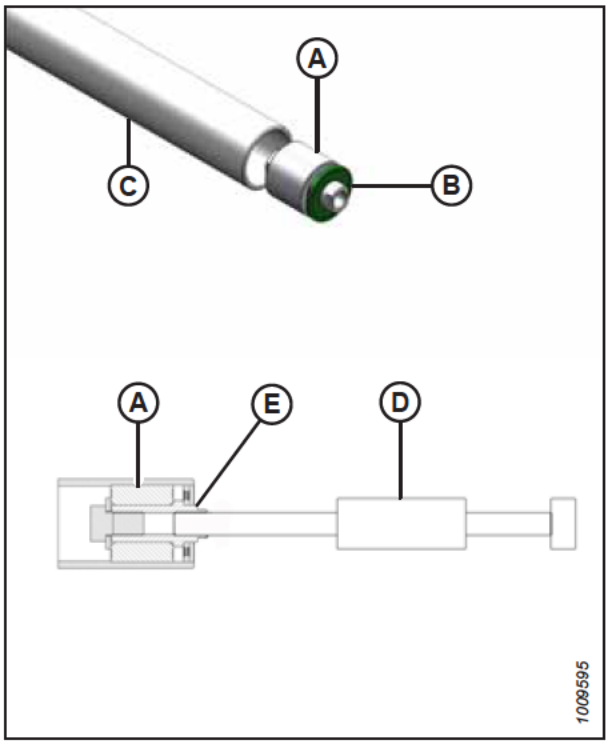

Figura 4.268: Rolamento de rolo

5. Instale o novo conjunto do rolamento (A) pressionando a pista externa do rolamento para dentro do tubo até que esteja a 14-15 mm (9/16–19/32 pol.) (B) da borda externa do tubo.
6. Aplique graxa na parte frontal do conjunto de rolamentos (A). Consulte a área interna da contracapa deste manual para ver as especificações de graxas.
7. Instale a nova vedação (C) na abertura do rolo e instale uma arruela plana (1,0 pol. I.D. x 2,0 pol. O.D) na vedação.
8. Bata de leve na vedação (C) na abertura do rolo com um soquete de tamanho adequado. Bata de leve na arruela e no conjunto (A) do rolamento até que a vedação esteja a 3–4 mm (1/8–3/16 pol.) (D) do lado externo do tubo.

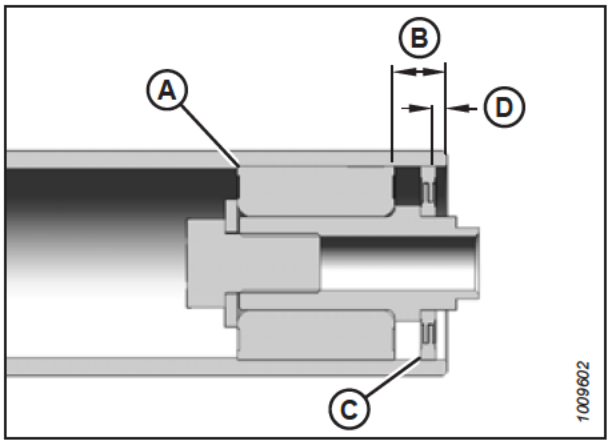

Figura 4.269: Rolamento de rolo

4.12.12 Instalar o rolo de acionamento da esteira lateral

O deque da esteira lateral tem um rolo em cada extremidade do deque. Um deles é o rolo movido e o outro é o rolo motor.

PERIGO

Certifique-se de que todos os observadores estejam afastados da área.

PERIGO

Para evitar ferimentos ou morte devido ao acionamento inesperado ou à queda de uma máquina suspensa, sempre desligue o motor e retire a chave antes de deixar o assento do operador e sempre engate os apoios de segurança antes de ficar sob a máquina por qualquer motivo.

1. Ligue o motor.
2. Levante a plataforma e o molinete.
3. Acione os apoios de segurança do molinete.
4. Acione os apoios de segurança da plataforma.
5. Posicione o rolo de acionamento (A) entre os braços de suporte do rolo.
6. Prenda o rolo motor com uma arruela e um parafuso (B).
7. Aperte os parafusos (C) no braço do suporte.
8. Ajuste o torque do parafuso (B) para 95 Nm (70 lbf·ft).
9. Lubrifique o eixo do motor e insira-o na extremidade do rolo motor (A).

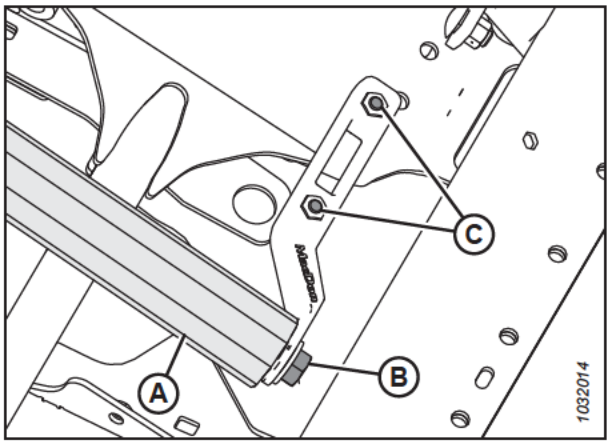

Figura 4.270: Rolo de acionamento

10. Prenda o motor ao suporte do rolo com dois parafusos (B). Aperte os parafusos com torque de 27 Nm (19,9 lbf·pé [239 lbf·pol.]).
11. Certifique-se de que a chaveta reta esteja no lugar no eixo do motor e, em seguida, insira o eixo do motor totalmente para dentro do rolo.
12. Usando uma chave sextavada, aperte os dois parafusos de ajuste (não exibidos) através do orifício de acesso (A).

    NOTA:

    Aperte os parafusos que estiverem soltos e reinstale a proteção de plástico (C), caso tenha sido removida anteriormente.

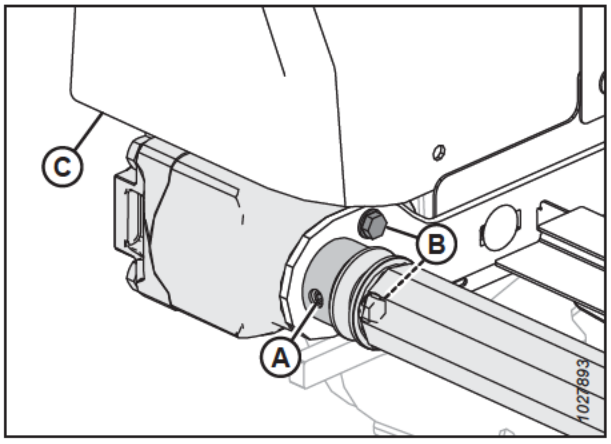

Figura 4.271: Rolo de acionamento

13. Passe a esteira ao redor do rolo motor e prenda as extremidades da esteira usando tubos conectores (B), parafusos (A) (com as cabeças voltadas para a abertura central) e porcas.

    NOTA:

    Os dois tubos conectores curtos ficam acoplados à parte dianteira e traseira da esteira.

14. Instale o conector de ponte (D) usando os parafusos (C) e porcas no lado dianteiro da junta da esteira.

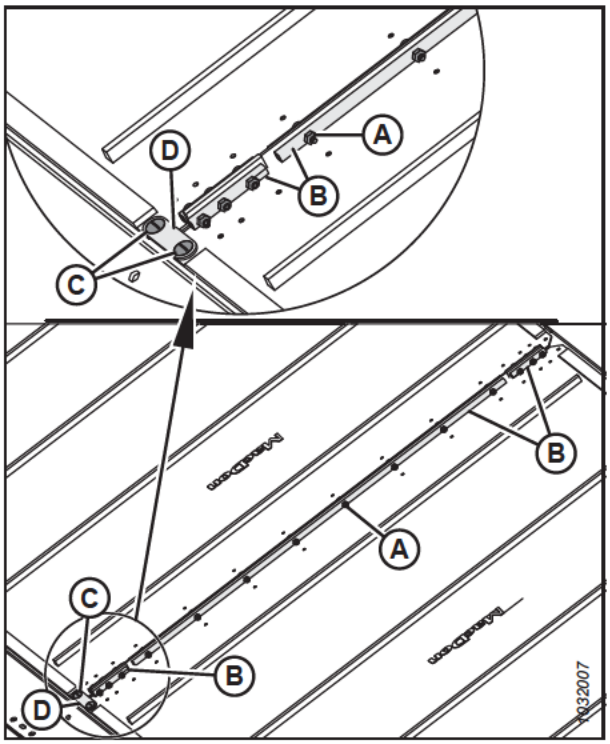

Figura 4.272: Conector da esteira

15. Aperte a esteira girando o parafuso de ajuste (A) no sentido horário. Para obter mais instruções, consulte *4.12.4 Ajuste da tensão da esteira lateral, página 692*.

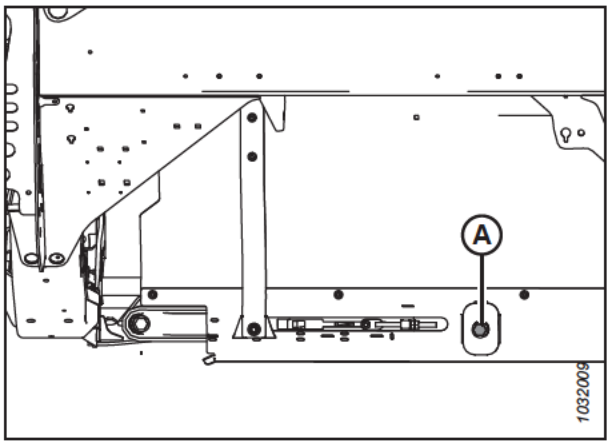

Figura 4.273: Tencionador da esteira - Lado esquerdo exibido

16. Desengate os apoios de segurança do molinete e da plataforma.
17. Ligue o motor.
18. Abaixe a plataforma e o molinete.
19. Engate a plataforma. Certifique-se de que a esteira esteja alinhada corretamente. Para obter mais instruções, consulte *4.12.5 Ajustar a trilha da esteira lateral, página 694*.

4.13 Molinete

O molinete apresenta um excêntrico com formato único, que permite que os dedos alcancem embaixo de culturas acamadas e recolha antes de ser cortado.

CUIDADO

Para evitar ferimentos, antes de reparar a máquina ou abrir as tampas do acionamento, consulte *4.1 Preparação da máquina para serviços, página 545*

4.13.1 Folga do molinete até a barra de corte

Deve haver folga suficiente entre os dedos do molinete e a barra de corte para garantir que os dedos do molinete não entrem em contato com a barra de corte durante a operação. A folga é configurada na fábrica, mas alguns ajustes podem ser necessários antes de colocar a plataforma em operação.

Meça a folga (A) entre a ponta do dedo do molinete e o dedo duplo (dedo duplo longo [B] ou dedo duplo curto [C], dependendo da configuração da plataforma). Compare a medida com as especificações listadas na tabela abaixo:

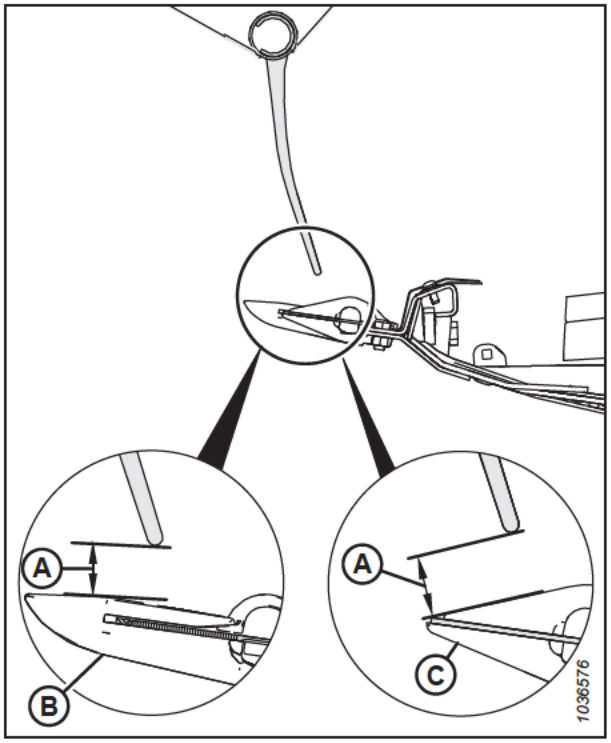

Figura 4.274: Folga do dedo

Table 4.3 Folga entre o dedo do molinete e o dedo duplo - plataformas de molinete simples

Modelo da plataforma	Painéis finais	Ao lado do braço central
FD225	50 mm (1,97 pol.)	—

Table 4.4 Folga entre o dedo do molinete e o dedo duplo - plataformas de molinete duplo

Modelo da plataforma	Painéis finais	Ao lado do braço central
FD230	20 mm (0,80 pol.)	50 mm (1,97 pol.)
FD235 FD240 FD241	20 mm (0,80 pol.)	20 mm (0,80 pol.)

Table 4.5 Folga entre o dedo do molinete e o dedo duplo - plataformas de molinete triplo

Modelo da plataforma	Painéis finais externos	Ao lado dos braços centrais
FD240 FD241 FD245 FD250	20 mm (0,80 pol.)	20 mm (0,80 pol.)

Medição da folga entre o molinete e a barra de corte

A folga entre o molinete e a barra de corte refere-se ao espaço entre as extremidades dos dedos do molinete e a barra de corte. Dependendo da configuração da plataforma, a folga entre o molinete e a barra de corte pode variar ao longo do comprimento da plataforma. Para determinar se a folga é aceitável, primeiro ela deve ser medida.

NOTA:

Este procedimento pode ser executado com os cilindros de avanço/recuo do molinete na posição padrão ou na posição de colheita de canola, desde que os cilindros de avanço/recuo permaneçam na mesma posição durante o procedimento.

PERIGO

Para evitar ferimentos ou risco de morte devido ao acionamento inesperado da máquina, sempre pare o motor e remova a chave da ignição antes de deixar o assento do operador por qualquer motivo.

PERIGO

Certifique-se de que todos os observadores estejam afastados da área.

1. Ligue o motor.
2. Estacione a colheitadeira em uma superfície nivelada.
3. Ajuste a posição de avanço/recuo do molinete até que o número **7** no indicador de avanço/recuo (A) esteja oculto pelo suporte do sensor (B).

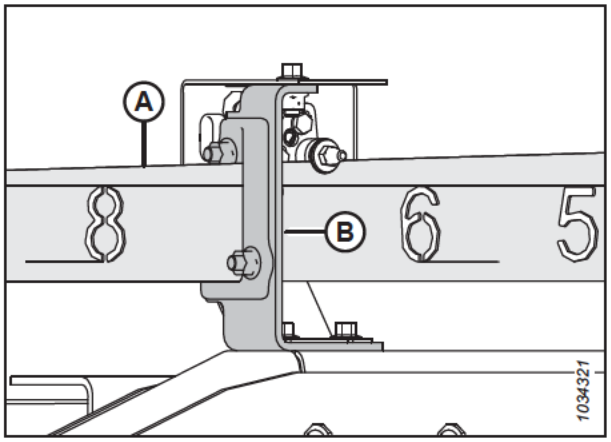

Figura 4.275: Posição avanço-recuo do molinete

4. **Plataformas de molinete único:** Levante a plataforma alto o suficiente para colocar dois blocos de 254 mm (10 pol.) de altura (A) sob a barra de corte, bem na parte interna dos pontos de flexão da asa.

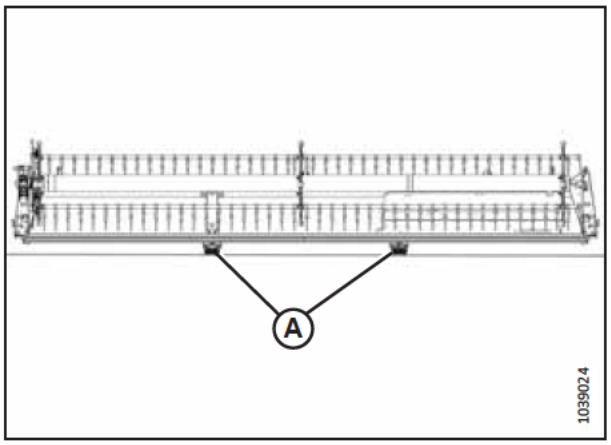

Figura 4.276: Locais de bloqueio FlexDraper® — Molinete único

5. **Plataformas de molinete duplo:** Levante a plataforma alto o suficiente para colocar dois blocos de 254 mm (10 pol.) de altura (A) sob a barra de corte, na parte interna dos pontos de flexão da asa.

   NOTA:

   Você não precisa de blocos para apoiar as asas de plataformas de molinete triplo.

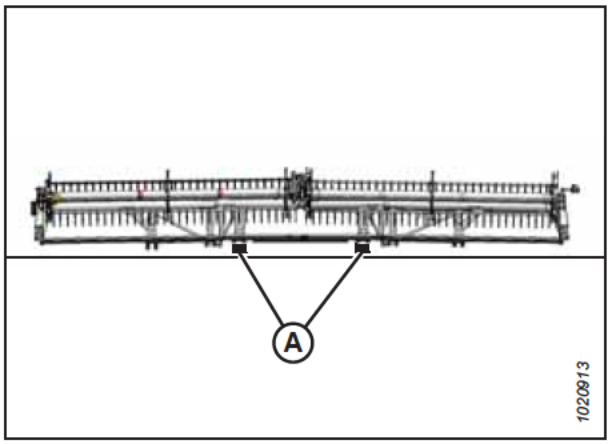

Figura 4.277: Locais de bloqueio FlexDraper® – plataformas de molinete duplo

6. **Plataformas de molinete simples e molinete duplo: Plataformas de molinete duplo:** Mova as manoplas da mola de trava da asa (A) para baixo para a posição DESTRAVAR.

   NOTA:

   A folga do molinete em plataformas com molinete triplo deve ser medida com as asas travadas.

7. Abaixe a plataforma até que o indicador de flutuação esteja na posição 2 ou 3. As asas nas plataformas de molinete simples e molinete duplo devem estar totalmente flexionadas para baixo (franzido); as asas de plataformas de molinete triplo devem estar niveladas com o deque central.

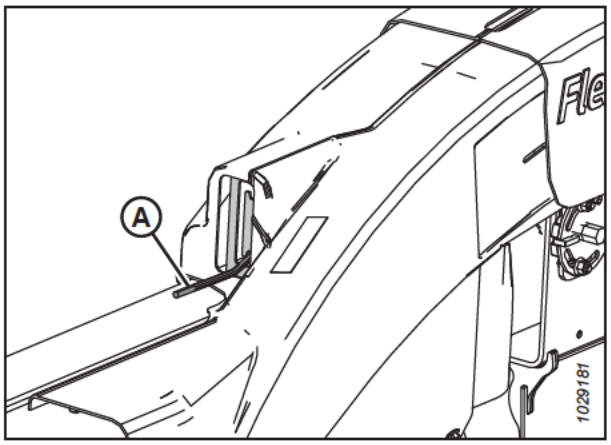

Figura 4.278: Trava da asa na posição DESTRAVAR

8. Gire o molinete manualmente até que uma barra esteja diretamente acima da barra de corte.
9. Meça e registre a folga (A) entre a ponta do dedo do molinete e um dos dedos duplos na extremidade do molinete, seja um dedo duplo longo (B) ou curto (C). Para obter as especificações de folga, consulte *4.13.1 Folga do molinete até a barra de corte, página 708*.

   Para obter os locais de medição, consulte a figura relevante:

   - Plataformas de molinete simples: Figura *4.280, página 711*
   - Plataformas de molinete duplo: Figura *4.281, página 712*
   - Plataformas de molinete triplo: Figura *4.282, página 712*

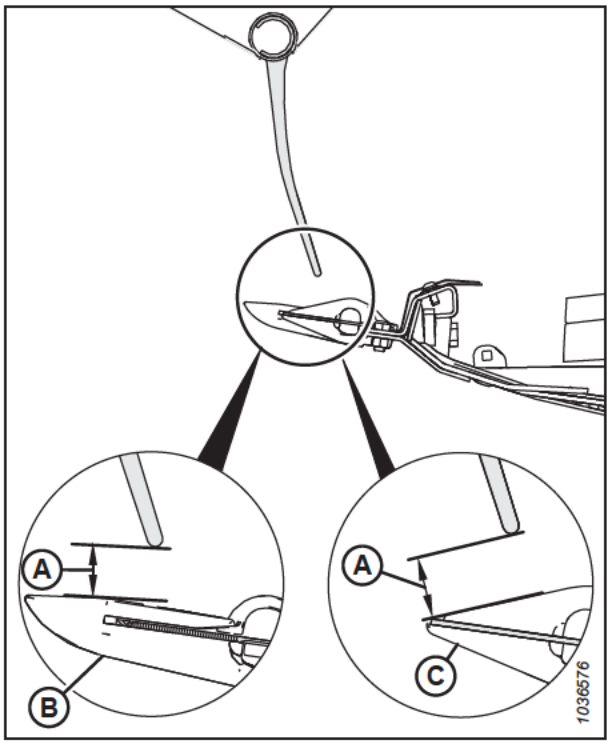

Figura 4.279: Folga do dedo

Locais de medição para molinete simples (A): Extremidades externas do molinete (dois locais).

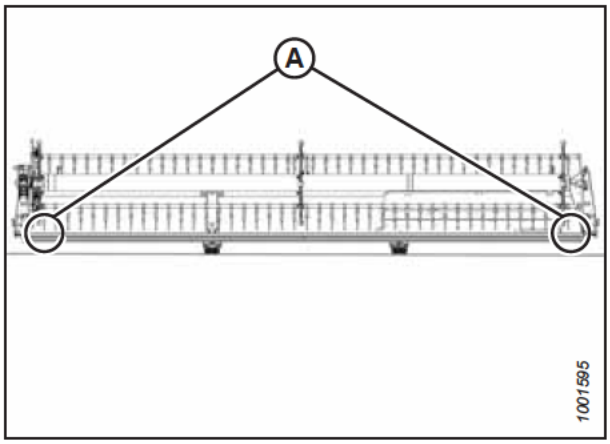

Figura 4.280: Locais de medição FlexDraper® — Molinete único

Locais de medição do molinete duplo (A): Pontas externas dos molinetes e em ambos pontos de articulação (quatro locais).

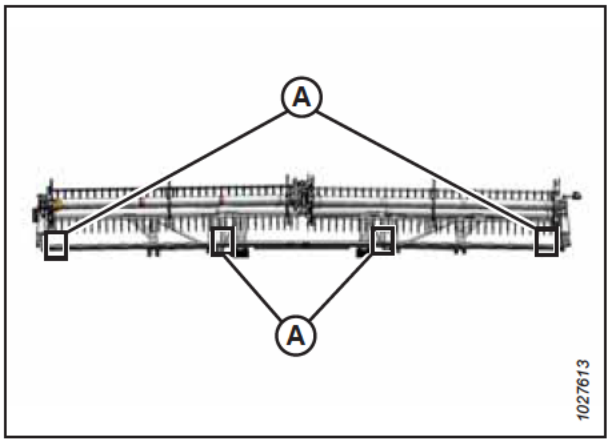

Figura 4.281: Locais de medição FlexDraper® — Molinete duplo

Locais de medição de molinete triplo (A): Ambas as extremidades de três molinetes (seis locais).

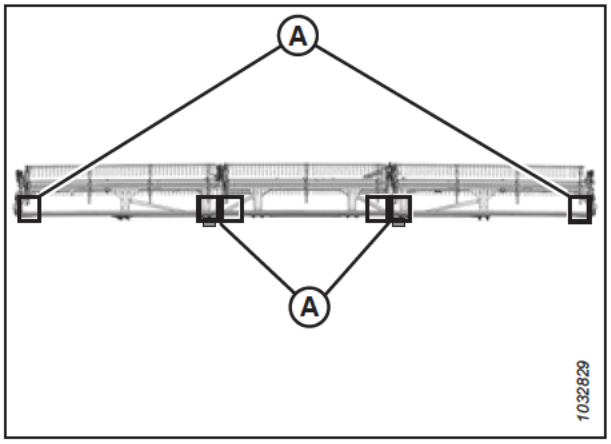

Figura 4.282: Locais de medição FlexDraper® – molinete triplo

10. Ajuste a folga entre o molinete e a barra de corte, se necessário. Para obter instruções, consulte *Ajuste da folga entre o molinete e a barra de corte, página 712*.

Ajuste da folga entre o molinete e a barra de corte

Caso a folga entre os dedos do molinete e a barra de corte seja insuficiente, será necessário ajustá-la para que não ocorram danos ao equipamento.

NOTA:

Este procedimento pode ser executado com os cilindros de avanço/recuo do molinete na posição padrão ou na posição de colheita de canola, desde que os cilindros de avanço/recuo permaneçam na mesma posição durante o procedimento.

PERIGO

Para evitar ferimentos ou risco de morte devido ao acionamento inesperado da máquina, sempre pare o motor e remova a chave da ignição antes de deixar o assento do operador por qualquer motivo.

PERIGO

Certifique-se de que todos os observadores estejam afastados da área.

1. Meça a folga entre o molinete e a barra de corte. Para obter instruções, consulte *Medição da folga entre o molinete e a barra de corte, página 709*.
2. Ligue o motor.

3. Ajuste a posição de avanço/recuo do molinete até que o número **7** no indicador de avanço/recuo (A) esteja oculto pelo suporte do sensor (B).

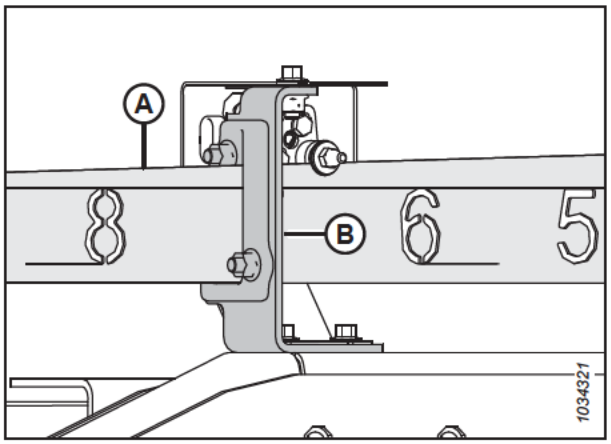

Figura 4.283: Posição avanço-recuo

4. Levante a plataforma alto o suficiente para colocar dois blocos de 254 mm (10 pol.) de altura (A) sob a barra de corte, bem na parte interna dos pontos de flexão da asa.

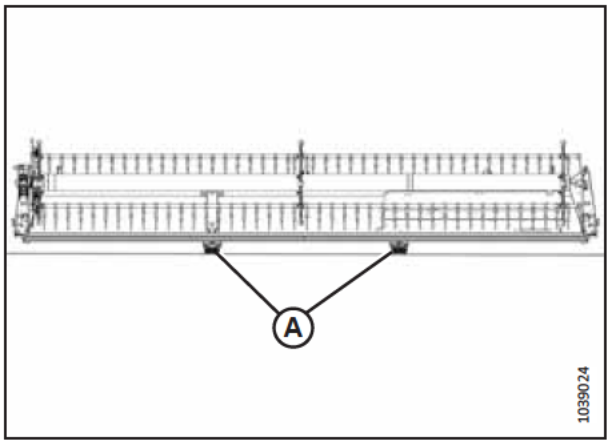

Figura 4.284: Locais de bloqueio FlexDraper® — Molinete único

5. Levante a plataforma alto o suficiente para colocar dois blocos de 254 mm (10 pol.) de altura (A) sob a barra de corte, bem na parte interna dos pontos de flexão da asa.

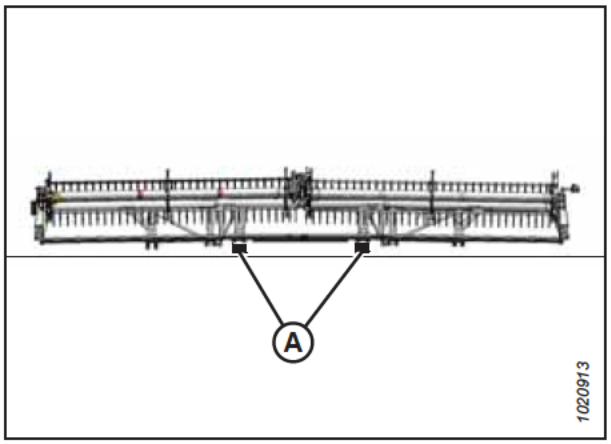

Figura 4.285: Locais de bloqueio FlexDraper® — Molinete duplo

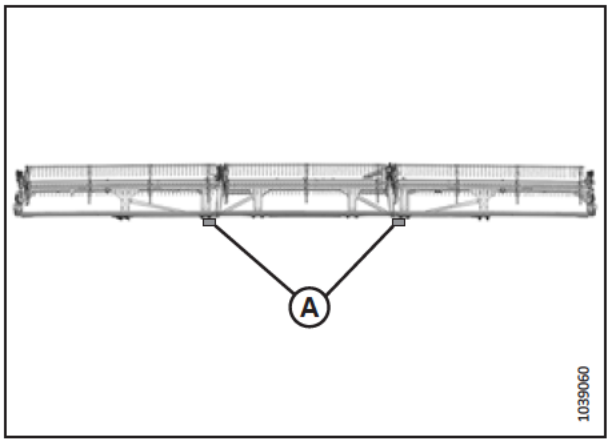

Figura 4.286: Locais de bloqueio FlexDraper® – Molinete triplo

6. Abaixe o molinete totalmente e continue segurando o botão de controle para regular os cilindros.
7. Desligue o motor e remova a chave da ignição.
8. Ajuste a folga nos lados externos do molinete como segue:
   a. Folgue o parafuso (A) no cilindro do braço externo.
   b. Ajuste a haste do cilindro (B), se necessário:
      - Para aumentar a folga entre os dedos do molinete e a barra de corte, gire a haste do cilindro (B) para fora do Clevis.
      - Para diminuir a folga entre os dedos do molinete e a barra de corte, gire a haste do cilindro (B) para dentro do Clevis.
   c. Aperte o parafuso (A).
9. Repita o Passo *8, página 714* para o lado oposto da plataforma.

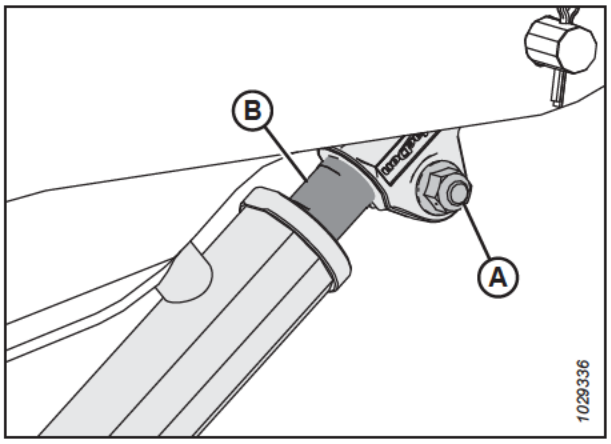

Figura 4.287: Cilindro externo do braço

10. Folgue os parafusos (A) em ambos cilindros do braço centrais.
11. Ajuste a folga conforme segue:

    IMPORTANTE:

    Ajuste ambas as hastes do cilindro igualmente.

    - Para aumentar a folga entre os dedos do molinete e a barra de corte, gire as hastes do cilindro (D) para fora do Clevis.
    - Para diminuir a folga entre os dedos do molinete e a barra de corte, gire as hastes do cilindro (D) para dentro do Clevis.
12. Certifique-se de que a medida (B) seja idêntica em ambos os cilindros.

    NOTA:

    A medição (B) vai do centro dos pinos de montagem (C) até o topo dos entalhes nas hastes do cilindro (D).
13. Certifique-se de que os pinos de montagem (C) **NÃO POSSAM** ser girados manualmente. Se um dos pinos de montagem puder ser girado, ajuste as hastes do cilindro (D) conforme necessário:

    - Gire a haste do cilindro para fora do Clevis para aumentar a carga na haste do cilindro.
    - Gire a haste do cilindro para dentro do Clevis para diminuir a carga na haste do cilindro.

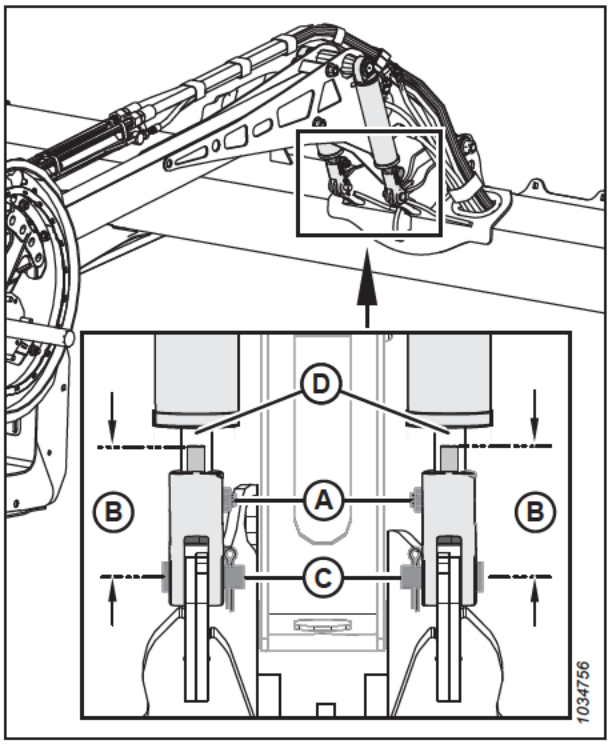

Figura 4.288: Cilindros do braço central

14. Aperte os parafusos (A).
15. **Plataformas de molinete triplo:** Repita do Passo *10, página 715* ao Passo *14, página 715* para definir a folga entre o molinete e a barra de corte no outro braço central do molinete.
16. Ligue o motor.
17. Eleve o molinete completamente.
18. Abaixe o molinete totalmente e continue segurando o botão de controle para regular os cilindros.
19. Desligue o motor e remova a chave da ignição.
20. Verifique novamente as medições da folga entre o molinete e a barra de corte. Se necessário, repita os procedimentos de ajuste.
21. Mova o molinete para trás para garantir que os dedos do molinete não entrem em contato com as proteções do defletor.
22. Se os dedos do molinete entrarem em contato com as proteções do defletor, ajuste o molinete para cima para manter a folga em todas as posições de avanço/recuo do molinete. Se ainda houver contato após o ajuste do molinete, apare os dedos conforme necessário.
23. Verifique periodicamente se há evidências de contato durante a operação. Ajuste a folga entre o molinete e a barra de corte, conforme necessário.

4.13.2 Flexão do molinete para baixo

O molinete deve ser ajustado para posição "triste" (forneça mais folga no centro do molinete do que nas extremidades) para compensar a flexão do molinete.

Ajuste da forma do molinete

Os tubos de dedos do molinete precisam ser regulados na posição de curva para baixo (franzido) (faça com que a folga no centro do molinete seja maior do que nas extremidades) para compensar a flexão do molinete.

PERIGO

Para evitar lesões corporais ou morte devido à partida inesperada da máquina, sempre desligue o motor e remova a chave da ignição antes de fazer ajustes na máquina.

1. Posicione o molinete acima da barra de corte (entre **4** e **5** no indicador de posição de avanço-recuo [A]) para fornecer a folga adequada em todas as posições do avanço-recuo do molinete. O suporte (B) é o marcador da posição.
2. Desligue o motor e remova a chave da ignição.
3. Registre a medição em cada ponto do disco do molinete para cada tubo do molinete.

   NOTA:

   Meça o perfil da flexão para baixo antes de desmontar o molinete para manutenção, de modo que o perfil possa ser mantido durante a remontagem.

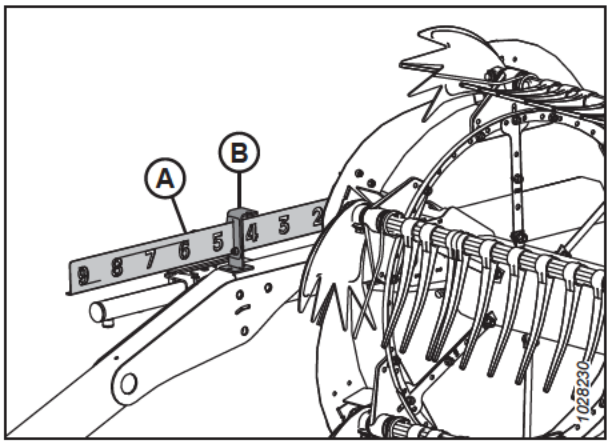

Figura 4.289: Indicador de posição do avanço-recuo

4. Comece com o disco do molinete mais próximo ao centro da plataforma e prossiga em direção às extremidades externas; ajuste o perfil da plataforma como segue:
   a. Remova os parafusos (A).
   b. Solte o parafuso (B) e ajuste o braço (C) até obter a medida desejada entre o tubo do molinete e a barra de corte.

      NOTA:

      Permita que os tubos do molinete se curvem naturalmente e posicione a ferragem de acordo.

   c. Reinstale os parafusos (A) nos furos alinhados e os aperte.

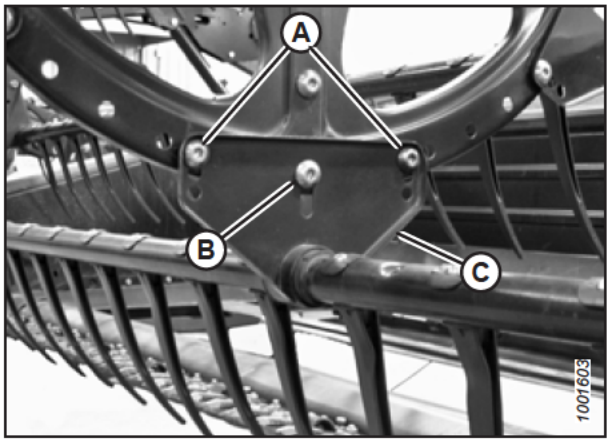

Figura 4.290: Disco central do molinete

4.13.3 Centralização do molinete

O molinete deve ser centralizado na plataforma para evitar qualquer contato com os painéis finais.

PERIGO

Para evitar ferimentos corporais ou morte por acionamento inesperado da máquina, sempre desligue o motor e retire a chave antes de ajustar a máquina.

PERIGO

Certifique-se de que todos os observadores estejam afastados da área.

1. Ligue o motor.
2. Abaixe totalmente o molinete.
3. Abaixe a plataforma completamente.
4. Desligue o motor e remova a chave da ignição.
5. Meça a folga (A) nos locais (B) entre o tubo dos dedos do molinete e a chapa lateral em ambas as extremidades da plataforma. Os espaços devem ser os mesmos se o molinete estiver centralizado.

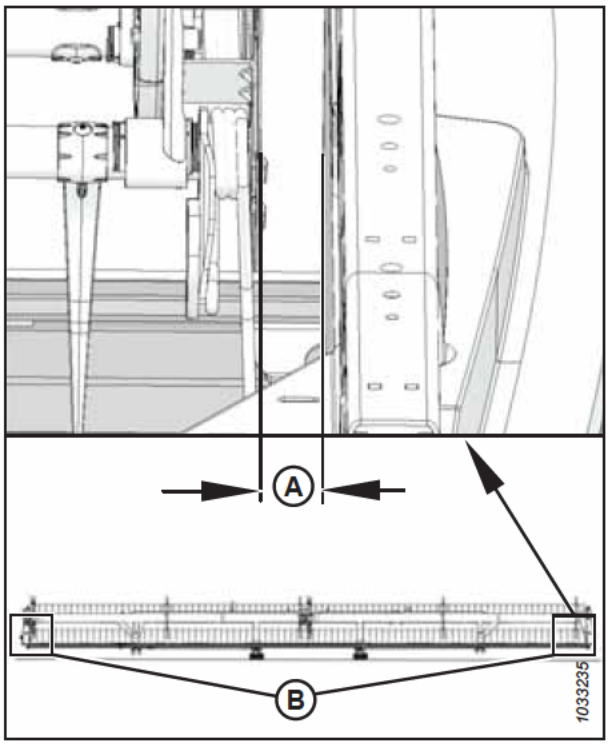

Figura 4.291: Espaço entre o molinete e a chapa lateral

6. Solte o parafuso (A) da braçadeira (B) no braço central de suporte.
7. Movimente a extremidade anterior do braço de suporte do molinete (C) lateralmente conforme necessário para centralizar o molinete.
8. Aperte o parafuso (A) com torque de 457 Nm (337 lbf·pé).

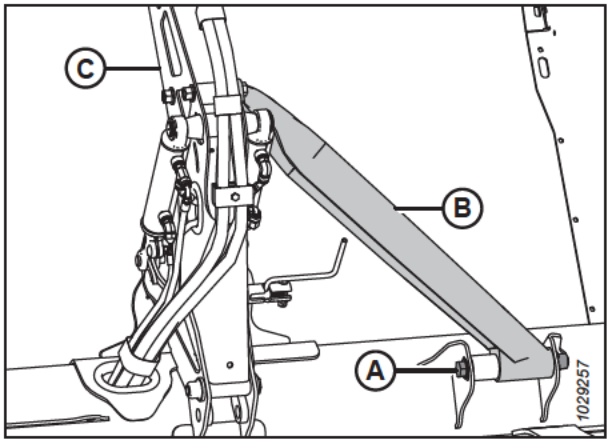

Figura 4.292: Braço central de suporte do

4.13.4 Dedos do molinete

Se um dedo do molinete estiver danificado ou com desgaste, será necessário fazer sua remoção para substituí-lo. Os dedos do molinete podem ser de plástico ou de aço.

IMPORTANTE:

Mantenha os dedos do molinete em bom estado e endireite-os ou substitua-os conforme necessário.

Remoção de dedos de aço do molinete

Os dedos de aço precisarão ser retirados da barra do molinete se estiverem danificados.

PERIGO

Para evitar ferimentos ou risco de morte devido ao acionamento inesperado da máquina, sempre pare o motor e remova a chave da ignição antes de deixar o assento do operador por qualquer motivo.

PERIGO

Certifique-se de que todos os observadores estejam afastados da área.

ADVERTÊNCIA

Para evitar ferimentos corporais por causa de quedas ou por causa do molinete suspenso, sempre engate os apoios de segurança do molinete antes de entrar embaixo do molinete por qualquer motivo.

IMPORTANTE:

Apoie a barra o tempo todo para evitar danos à barra e a outros componentes.

1. Ligue o motor.
2. Abaixe a plataforma completamente.
3. Eleve o molinete completamente.
4. Desligue o motor e remova a chave da ignição.
5. Engate os apoios de segurança do molinete. Para obter instruções, consulte *Engate dos apoios de segurança do molinete., página 41*.
6. Remova as buchas da barra aplicável no centro dos discos esquerdos. Para obter mais instruções, consulte *Remover as buchas dos molinetes, página 721*.
7. Acople os braços do tubo (B) ao disco do molinete nos locais de acoplamento originais (A).
8. Corte o dedo danificado para removê-lo do tubo.
9. Remova os parafusos dos dedos que estavam ao lado do dedo original e deslize os dedos para substituir o dedo que foi cortado. Remova os braços (B) da barra, se necessário.

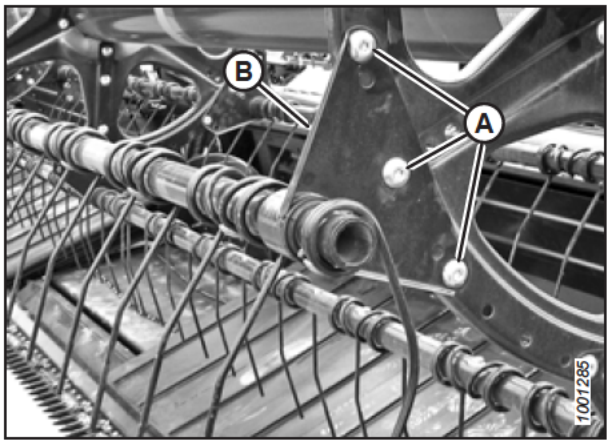

Figura 4.293: Braço do tubo

Instalação de dedos de aço do molinete

Assim que o antigo dedo de aço for removido, um novo dedo pode ser colocado na barra.

NOTA:

Este procedimento tem por pressuposto que o dedo foi removido da máquina. Para obter instruções sobre a remoção dos dedos, consulte *Remoção de dedos de aço do molinete, página 718*.

PERIGO

Para evitar ferimentos ou risco de morte devido ao acionamento inesperado da máquina, sempre pare o motor e remova a chave da ignição antes de deixar o assento do operador por qualquer motivo.

ADVERTÊNCIA

Para evitar ferimentos corporais por causa de quedas ou por causa do molinete suspenso, sempre engate os apoios de segurança do molinete antes de entrar embaixo do molinete por qualquer motivo.

IMPORTANTE:

Apoie a barra o tempo todo para evitar danos a ela e a outros componentes.

1. Deslize o novo dedo e o braço do tubo (A) em direção à extremidade do tubo.
2. Instalação das buchas na barra. Para obter mais instruções, consulte *Instalação das buchas nos molinetes, página 724*.
3. Acople os dedos ao tubo com parafusos e porcas (B).

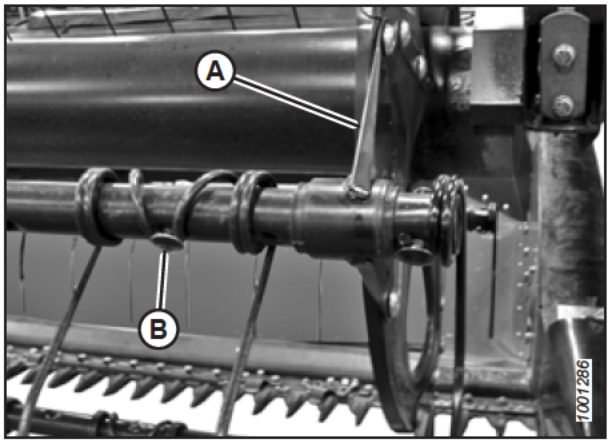

Figura 4.294: Tubo

Remoção de dedos de plástico do molinete

Os dedos de plástico do molinete estão fixados à barra por meio de um único parafuso Torx®.

PERIGO

Para evitar lesões corporais ou morte devido à partida inesperada da máquina, sempre desligue o motor e remova a chave da ignição antes de fazer ajustes na máquina.

PERIGO

Certifique-se de que todos os observadores estejam afastados da área.

ADVERTÊNCIA

Para evitar ferimentos corporais por causa de quedas ou por causa do molinete suspenso, sempre engate os apoios de segurança do molinete antes de entrar embaixo do molinete por qualquer motivo.

1. Ligue o motor.
2. Abaixe a plataforma completamente.
3. Eleve o molinete completamente.
4. Desligue o motor e remova a chave da ignição.
5. Engate os apoios de segurança do molinete. Para obter instruções, consulte *Engate dos apoios de segurança do molinete., página 41*.
6. Remova o parafuso (A) com uma chave soquete Torx Plus® 27 IP.

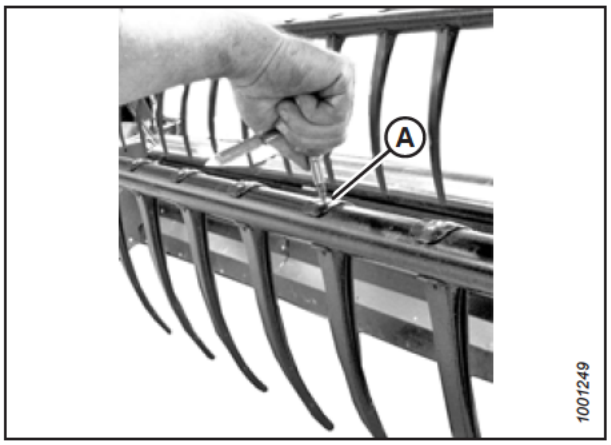

Figura 4.295: Remoção do dedo de plástico

7. Empurre o clipe na parte superior do dedo para trás em direção ao tubo do molinete, como exibido, e retire o dedo do tubo.



Figura 4.296: Remoção do dedo de plástico

Instalação de dedos de plástico do molinete

Assim que o dedo de plástico do molinete for removido, o novo pode ser instalado.

PERIGO

Para evitar ferimentos ou risco de morte devido ao acionamento inesperado da máquina, sempre pare o motor e remova a chave da ignição antes de deixar o assento do operador por qualquer motivo.

ADVERTÊNCIA

Para evitar ferimentos corporais por causa de quedas ou por causa do molinete suspenso, sempre engate os apoios de segurança do molinete antes de entrar embaixo do molinete por qualquer motivo.

NOTA:

Este procedimento tem por pressuposto que o dedo foi removido da máquina. Para obter informações sobre a remoção dos dedos, consulte *Remoção de dedos de plástico do molinete, página 719*.

1. Posicione o novo dedo na extremidade posterior do tubo. Engate a aresta na extremidade inferior do dedo no orifício inferior do tubo.
2. Levante o flange superior e gire o dedo, como exibido, até que a alça na parte superior do dedo engate no furo superior do tubo de dedos.



Figura 4.297: Instalação do dedo de plástico

3. Instale o parafuso (A) utilizando uma chave soquete Torx Plus® 27 IP com torque de 8,5–9,0 Nm (6,3–6,6 lbf·pé [75–80 lbf·pol.]).

   IMPORTANTE:

   NÃO force o dedo antes de apertar o parafuso de montagem. Forçá-lo sem apertar o parafuso de montagem fará com que o dedo quebre ou estilhace os pinos localizadores.

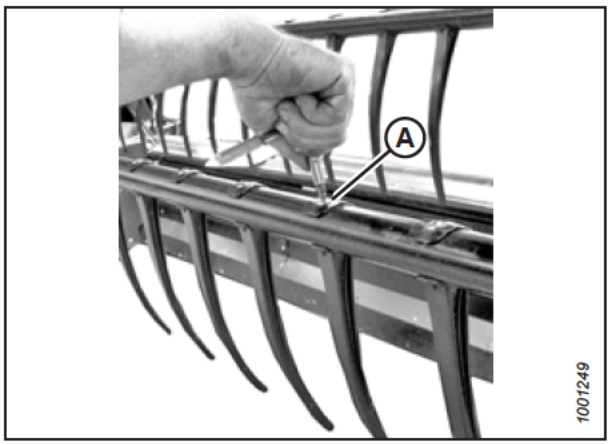

Figura 4.298: Instalação do dedo de plástico

4.13.5 Buchas do tubo

A barra do molinete tem como apoio a bucha da barra, que está fixada ao disco do molinete. Se uma bucha da barra estiver danificada ou com desgaste, será necessário substituí-la.

Remover as buchas dos molinetes

As braçadeiras da bucha que prendem a barra à bucha precisarão ser soltas para que as duas metades da bucha possam ser removidas.

PERIGO

Para evitar lesões corporais ou morte devido à partida inesperada da máquina, sempre desligue o motor e remova a chave da ignição antes de fazer ajustes na máquina.

PERIGO

Certifique-se de que todos os observadores estejam afastados da área.

ADVERTÊNCIA

Para evitar ferimentos corporais por causa de quedas ou por causa do molinete suspenso, sempre engate os apoios de segurança do molinete antes de entrar embaixo do molinete por qualquer motivo.

IMPORTANTE:

Apoie a barra o tempo todo para evitar danos a ela e a outros componentes.

1. Ligue o motor.
2. Abaixe a plataforma completamente.
3. Eleve o molinete completamente.
4. Desligue o motor e remova a chave da ignição.
5. Engate os apoios de segurança do molinete. Para obter instruções, consulte *Engate dos apoios de segurança do molinete., página 41*.

   NOTA:

   Se você for substituir somente a bucha da extremidade do excêntrico, vá para o Passo *11, página 723*.

Disco central e buchas da extremidade traseira

6. Remova as tampas laterais do molinete e o suporte das mesmas (C) da extremidade posterior do molinete no local aplicável do tubo do molinete.

   NOTA:

   Não há nenhuma tampa lateral no disco central.

7. Remova os parafusos (A) que prendem o braço do tubo (B) ao disco.

   IMPORTANTE:

   Observe os locais com orifícios no braço e no disco e assegure-se de que os parafusos (A) sejam reinstalados nos locais originais.

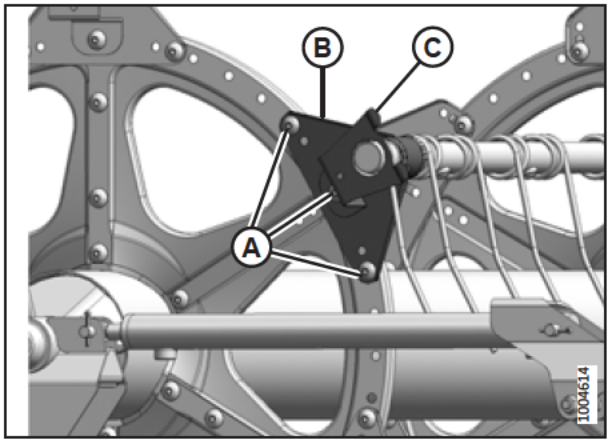

Figura 4.299: Extremidade traseira

8. Solte as braçadeiras da bucha (A) usando uma chave de fenda pequena para separar as serrações. Retire o grampo do tubo.

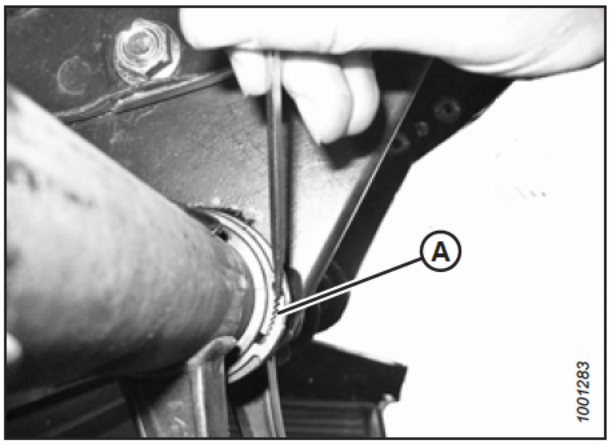

Figura 4.300: Braçadeira da Bucha

9. Gire o braço da barra (A) até liberar o disco e deslize o braço para dentro, retirando-o da bucha (B).

10. Remova as metades da bucha (B). Se necessário, remova o próximo dedo, de modo que o braço possa se deslizar para fora da bucha. Consulte os procedimentos a seguir conforme necessário:

    - *Remoção de dedos de plástico do molinete, página 719*
    - *Remoção de dedos de aço do molinete, página 718*

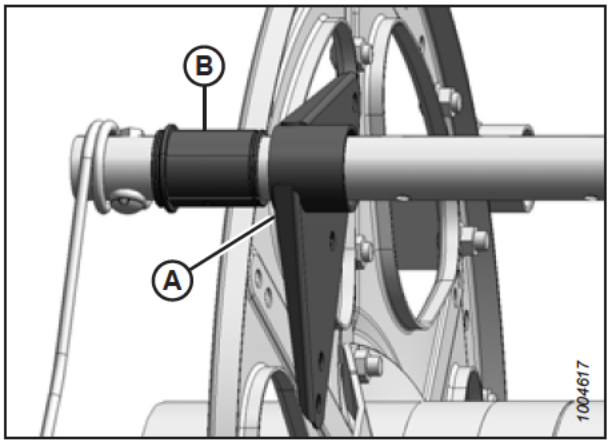

Figura 4.301: Bucha

Buchas da extremidade do excêntrico

11. Remova as tampas laterais e o suporte da tampa lateral (A) do local aplicável do tubo na extremidade do excêntrico.

    NOTA:

    Para remover as buchas da extremidade do excêntrico é preciso mover a barra através dos braços do disco para expor as buchas.

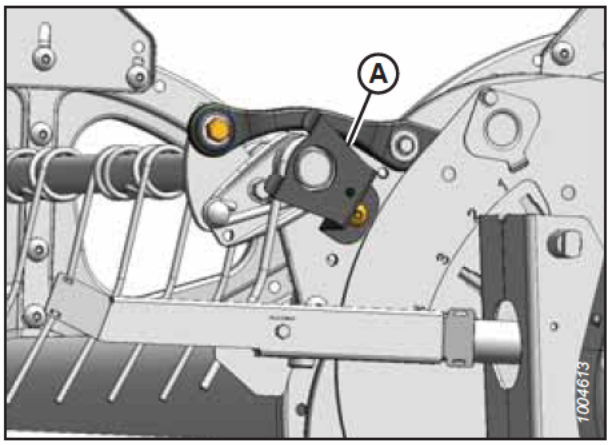

Figura 4.302: Extremidade do excêntrico

12. Remova as proteções laterais do molinete e o suporte (C) das proteções laterais da extremidade traseira do molinete no local adequado do tubo.

    NOTA:

    Não há nenhuma proteção lateral no disco central.

13. Retire os parafusos (A) que prendem os braços da barra (B) aos discos centrais.

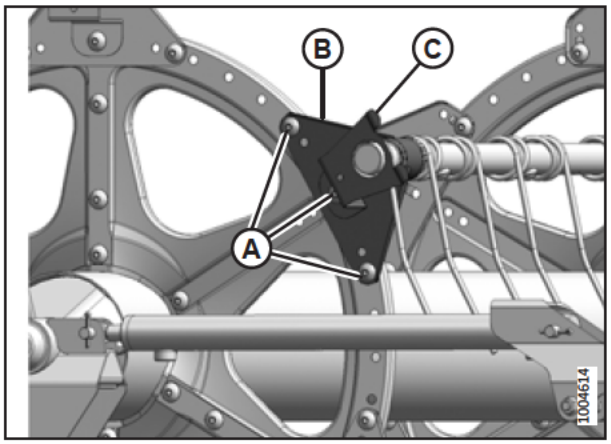

Figura 4.303: Extremidade traseira

Instalação das buchas nos molinetes

Assim que as metades antigas da bucha da barra forem removidas, as novas podem ser instaladas.

NOTA:

Este procedimento presume que os passos para *Remover as buchas dos molinetes, página 721* já foram executados.

PERIGO

Para evitar lesões corporais ou morte devido à partida inesperada da máquina, sempre desligue o motor e remova a chave da ignição antes de fazer ajustes na máquina.

ADVERTÊNCIA

Para evitar ferimentos corporais por causa de quedas ou por causa do molinete suspenso, sempre engate os apoios de segurança do molinete antes de entrar embaixo do molinete por qualquer motivo.

IMPORTANTE:

Apoie a barra o tempo todo para evitar danos a ela ou a outros componentes.

1. Use um par de alicates de trava de canal modificado (A) para instalar as abraçadeiras da bucha (C). Prenda os alicates em um torno e faça um entalhe (B) na extremidade de cada braço para encaixar a abraçadeira como mostrado.

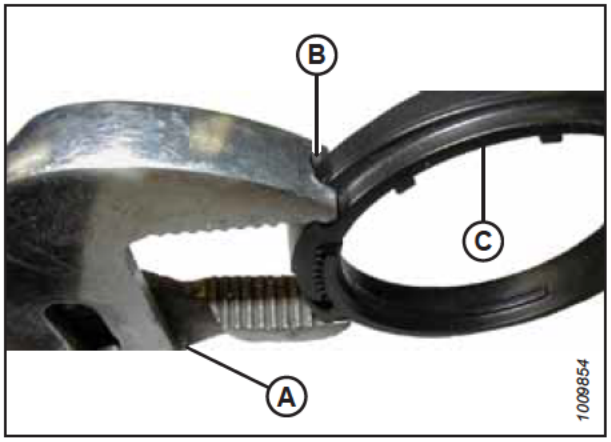

Figura 4.304: Alicate bico de papagaio alterado

Buchas da extremidade do excêntrico

2. Posicione as metades da bucha (B) no tubo (A) com a extremidade sem flange adjacente ao braço do tubo e posicione a alça em cada metade da bucha no orifício do tubo.
3. Deslize a barra (A) na direção da extremidade posterior do molinete para inserir a bucha (B) no braço da barra. Se os suportes da barra estiverem instalados, certifique-se de que as buchas nesses locais deslizem para dentro do suporte.
4. Reinstale os dedos removidos anteriormente. Consulte os procedimentos a seguir conforme necessário:
   - *Instalação de dedos de plástico do molinete, página 720*
   - *Instalação de dedos de aço do molinete, página 719*
5. Instale a braçadeira da bucha (A) no tubo adjacente à extremidade sem flange da bucha (B).
6. Posicione a abraçadeira (A) nas buchas (B) de modo que as bordas da abraçadeira e da bucha estejam rentes quando a abraçadeira se encaixar à ranhura na bucha e as linguetas da trava estiverem engatadas.

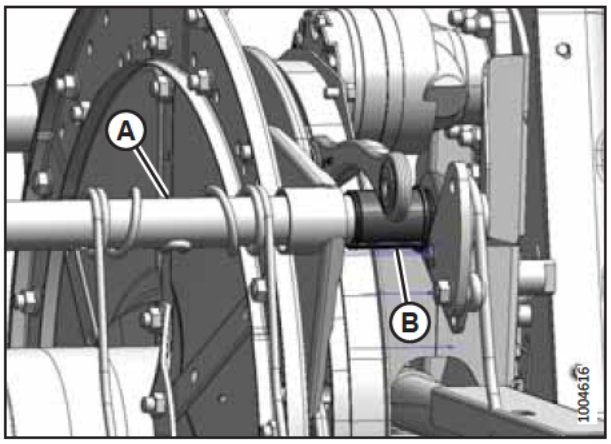

Figura 4.305: Extremidade do excêntrico

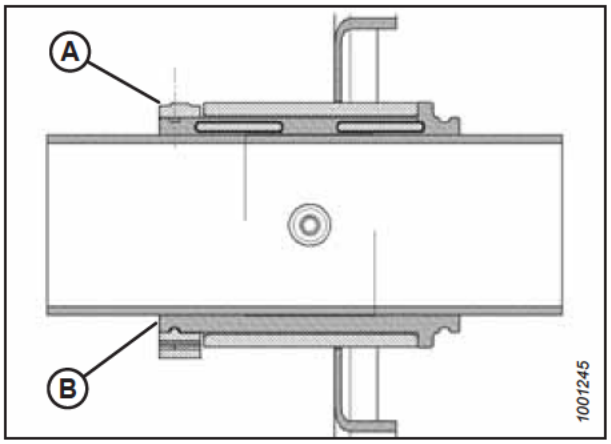

Figura 4.306: Bucha

7. Aperte a braçadeira (A) com o alicate de trava de canal modificado (B) até que a pressão do dedo **NÃO POSSA** mover a braçadeira.

   IMPORTANTE:

   Apertar demais a braçadeira pode resultar em quebra.

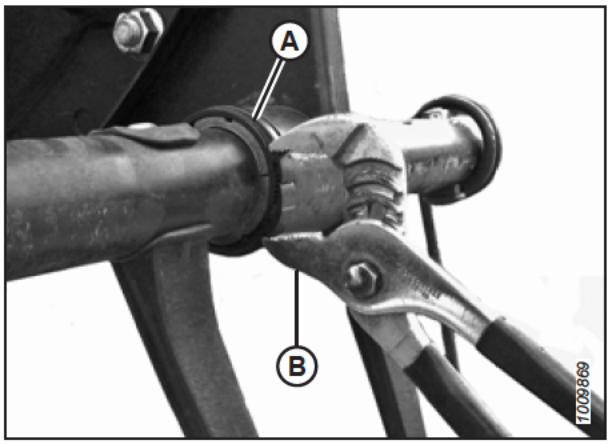

Figura 4.307: Instalação da Braçadeira

8. Alinhe o tubo (B) com o braço do excêntrico e instale o parafuso (A). Ajuste o torque do parafuso para 165 Nm (120 libras pés).

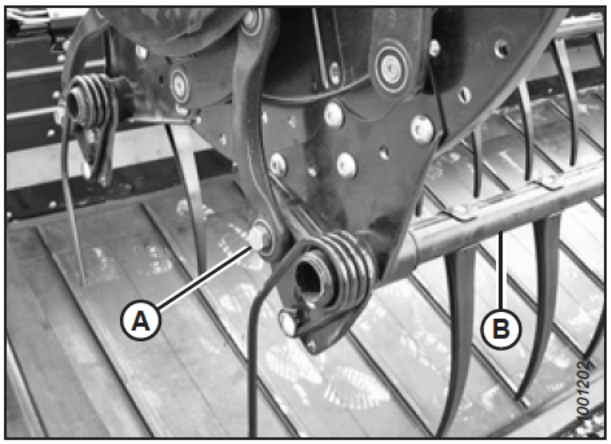

Figura 4.308: Extremidade do excêntrico

9. Remova os parafusos (A) que prendem o braço do tubo (B) ao disco central.
10. Instale o braço da barra (B) e o suporte da tampa lateral (C) na extremidade posterior do molinete no local aplicável da barra. Prenda o suporte com parafusos (A).

    NOTA:

    Não há nenhuma tampa lateral nos discos centrais.

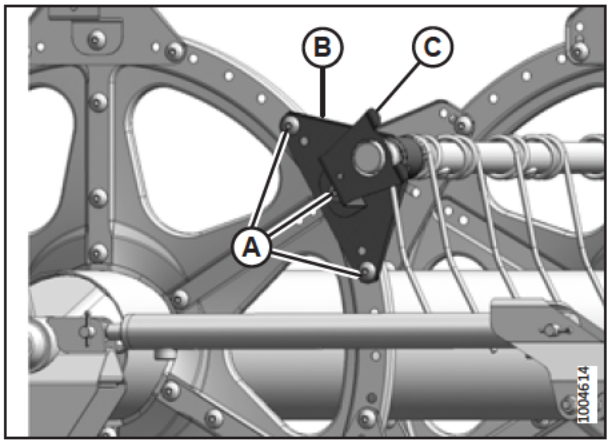

Figura 4.309: Extremidade traseira

11. Instale o suporte da tampa lateral (A) no local aplicável do tubo na extremidade do excêntrico do molinete.
12. Reinstale as proteções laterais do molinete. Para obter mais instruções, consulte *4.13.6 Proteções do molinete, página 728*.

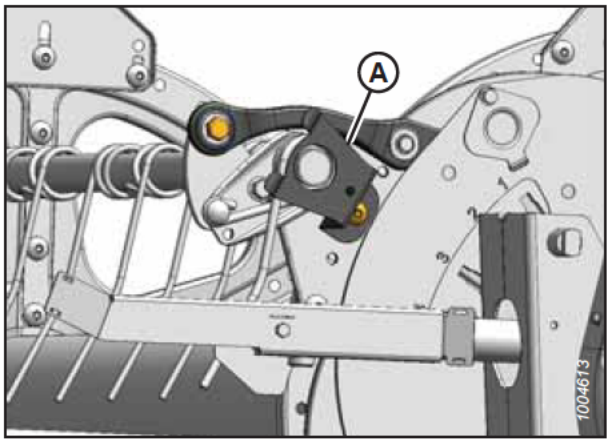

Figura 4.310: Extremidade do excêntrico

Disco central e buchas da extremidade traseira

13. Posicione as metades da bucha (B) no tubo (A) com a extremidade sem flange adjacente ao braço do tubo e posicione a alça em cada metade da bucha no orifício do tubo.
14. Deslize a barra (A) na bucha (B). Posicione a barra contra o disco em seu local original.
15. Reinstale os dedos removidos anteriormente. Para obter instruções, consulte:
    - *Instalação de dedos de plástico do molinete, página 720*
    - *Instalação de dedos de aço do molinete, página 719*

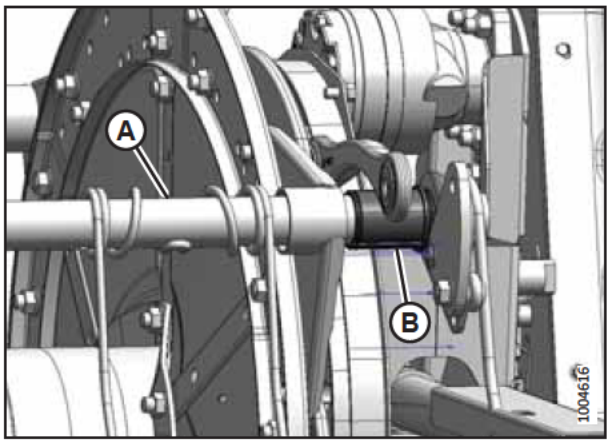

Figura 4.311: Extremidade do excêntrico

16. Instale a braçadeira da bucha (A) no tubo adjacente à extremidade sem flange da bucha (B).
17. Posicione a abraçadeira (A) nas buchas (B) de modo que as bordas da abraçadeira e da bucha estejam rentes quando a abraçadeira se encaixar à ranhura na bucha e as linguetas da trava estiverem engatadas.

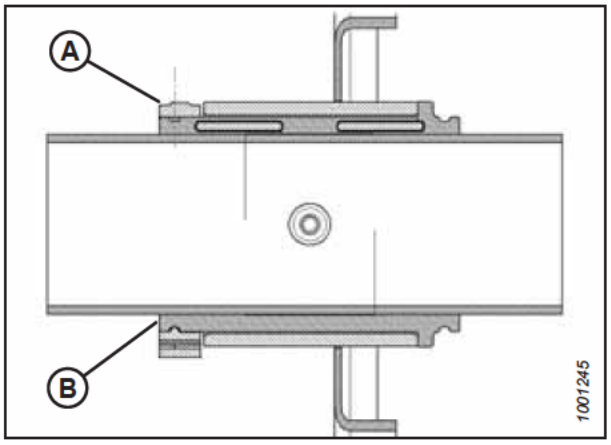

Figura 4.312: Bucha

18. Aperte a braçadeira (A) com o alicate de trava de canal modificado (B) até que a pressão do dedo **NÃO POSSA** mover a braçadeira.

    IMPORTANTE:

    Apertar demais a braçadeira pode resultar em quebra.

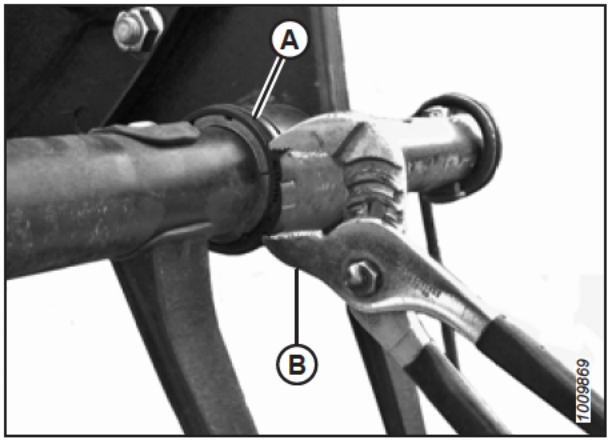

Figura 4.313: Instalação da Braçadeira

19. Remova os parafusos (A) que prendem o braço do tubo (B) ao disco central.
20. Instale o braço da barra (B) e o suporte da tampa lateral (C) na extremidade posterior do molinete no local aplicável da barra. Prenda o suporte com parafusos (A).

    NOTA:

    Não há nenhuma tampa lateral nos discos centrais.

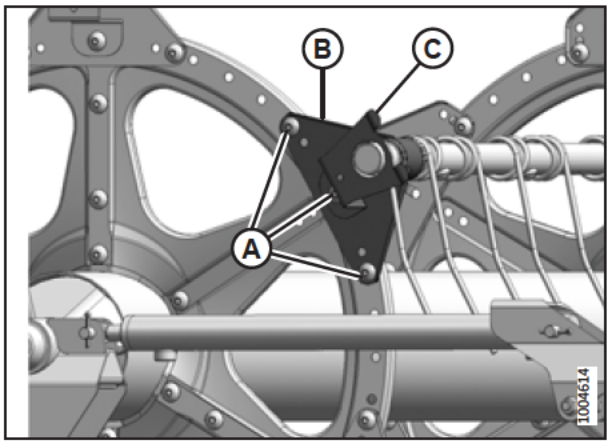

Figura 4.314: Extremidade traseira

4.13.6 Proteções do molinete

As proteções laterais do molinete e os suportes não exigem manutenção regular, mas devem ser verificados periodicamente quanto a danos e fixadores soltos ou danificados. As tampas laterais e suportes ligeiramente amassados ou deformados são reparáveis, mas é necessário substituir os componentes gravemente danificados.

Há quatro tipos de proteção lateral do molinete. Certifique-se de instalar a proteção lateral do molinete correta no local apropriado, como exibido na Figura *4.315 Proteções do molinete, página 728*.

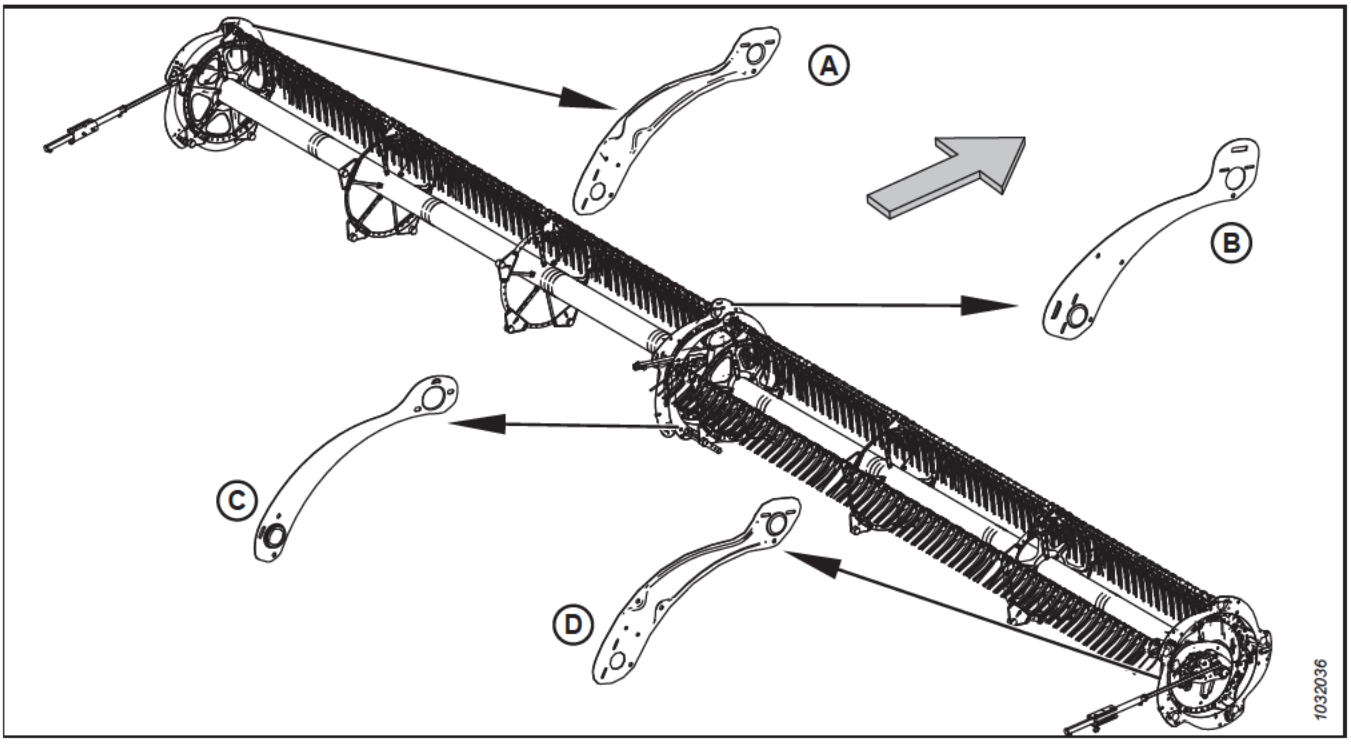

Figura 4.315: Proteções do molinete

A - Extremidade traseira, externa (MD #311695)
B - Extremidade do excêntrico, interna (MD #273823)
C - Extremidade traseira, interna (MD #311795)
D - Extremidade do excêntrico, externa (MD #311694)

NOTA:

A seta mostrada na ilustração aponta para a frente da máquina.

Substituir proteções laterais do molinete na extremidade externa do excêntrico

O procedimento de substituição das proteções laterais do molinete se aplica à extremidade externa do excêntrico, exceto onde indicado.

PERIGO

Para evitar ferimentos ou risco de morte devido ao acionamento inesperado da máquina, sempre pare o motor e remova a chave da ignição antes de deixar o assento do operador por qualquer motivo.

PERIGO

Certifique-se de que todos os observadores estejam afastados da área.

NOTA:

As setas nas ilustrações deste procedimento indicam a frente da plataforma.

NOTA:

Guarde todas as peças removidas, salvo instrução contrária.

1. Ligue o motor.
2. Abaixe totalmente a plataforma e o molinete.
3. Desligue o motor e remova a chave da ignição.
4. Gire o molinete manualmente até que a proteção lateral do molinete que necessita de substituição (A) esteja acessível.
5. Remova os três parafusos (B).

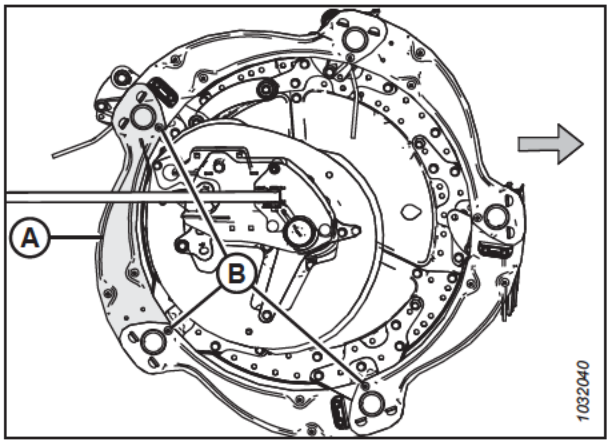

Figura 4.316: Proteção lateral do molinete - Lado externo da extremidade do excêntrico

6. Remova dois parafusos e porcas (A). Remova o defletor do excêntrico externo.
7. Levante a extremidade da tampa lateral (B) para fora do suporte (C).

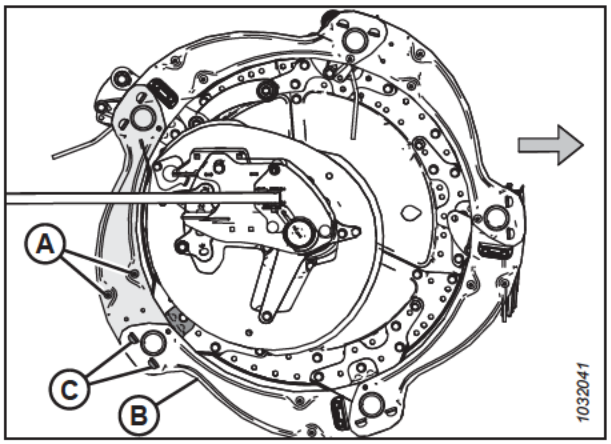

Figura 4.317: Proteção lateral do molinete - Lado externo da extremidade do excêntrico

8. Remova a proteção lateral do molinete dos suportes (A).

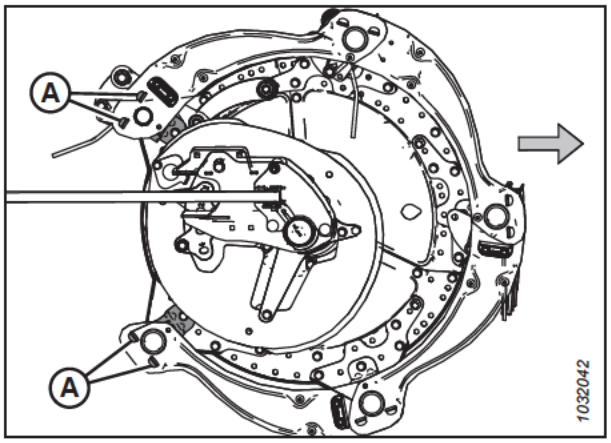

Figura 4.318: Proteção lateral do molinete removida- Lado externo da extremidade do excêntrico

9. Levante um pouco a extremidade da proteção lateral do molinete velha (A) para fora do suporte (B).
10. Posicione a nova proteção lateral do molinete (C) no suporte (B) sob a proteção lateral do molinete velha (A).
11. Posicione a outra extremidade da nova proteção lateral do molinete (C) no outro suporte (D) sobre a proteção lateral do molinete velha (E).
12. Reinstale três parafusos (F).
13. Reinstale dois parafusos (G), o defletor externo do excêntrico e as porcas (removidos no passo *6, página 730*) na nova proteção lateral do molinete.
14. Aperte todas as ferragens instaladas.

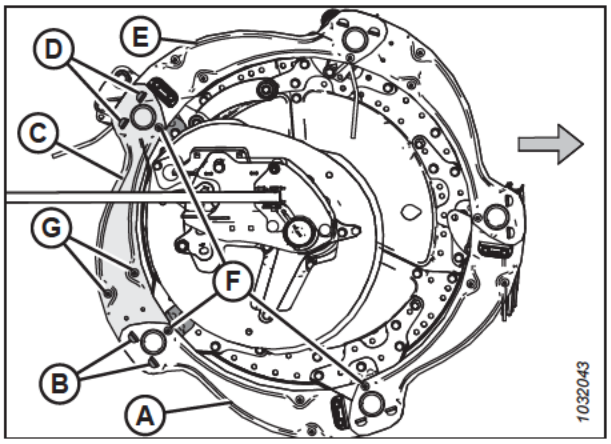

Figura 4.319: Proteção lateral do molinete - Lado externo da extremidade do excêntrico

Substituir proteções laterais do molinete na extremidade interna do excêntrico

O procedimento de substituição das proteções laterais do molinete se aplica à extremidade interna do excêntrico.

PERIGO

Para evitar ferimentos ou risco de morte devido ao acionamento inesperado da máquina, sempre pare o motor e remova a chave da ignição antes de deixar o assento do operador por qualquer motivo.

PERIGO

Certifique-se de que todos os observadores estejam afastados da área.

As proteções laterais são diferentes para a extremidade interna e externa do excêntrico. Para obter referência, consulte a Figura *4.315, página 728*.

NOTA:

As setas nas ilustrações a seguir apontam para a frente da máquina.

1. Ligue o motor.
2. Abaixe totalmente o molinete.
3. Abaixe a plataforma completamente.
4. Desligue o motor e remova a chave da ignição.
5. Gire o molinete manualmente até que a proteção lateral do molinete que necessita de substituição (A) esteja acessível.
6. Remova os três parafusos (B).

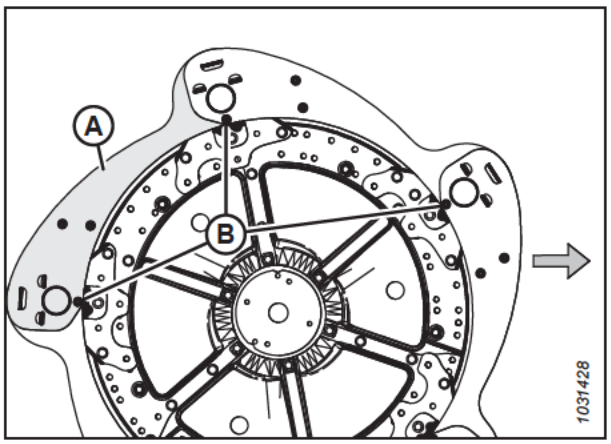

Figura 4.320: Proteção lateral do molinete - Lado interno da extremidade do excêntrico

7. Remova e guarde dois parafusos (A), o defletor do excêntrico e as porcas da proteção lateral do molinete.
8. Levante a extremidade da proteção lateral (B) para fora do suporte (C).

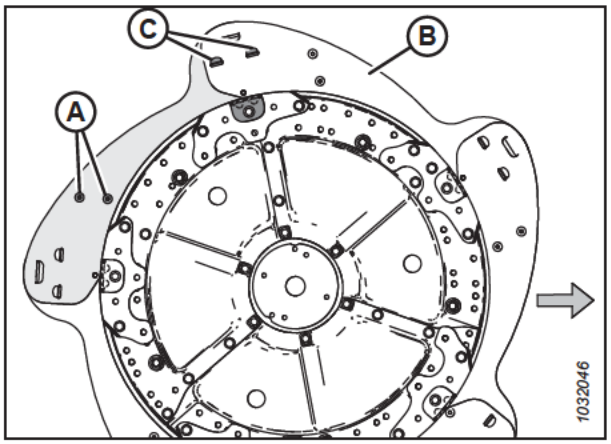

Figura 4.321: Proteção lateral do molinete - Lado interno da extremidade do excêntrico

9. Remova a proteção lateral do molinete dos suportes (A).

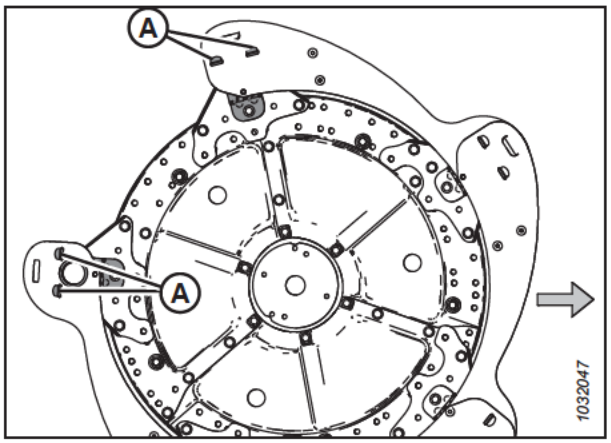

Figura 4.322: Proteção lateral do molinete removida- Lado interno da extremidade do excêntrico

10. Levante um pouco a extremidade da proteção lateral do molinete velha (A) para fora do suporte (B).
11. Posicione a nova proteção lateral do molinete (C) no suporte (B) sob a proteção lateral do molinete velha (A).
12. Posicione a outra extremidade da nova proteção lateral do molinete (C) no outro suporte (D) sobre a proteção lateral do molinete velha (E).
13. Reinstale três parafusos (F).
14. Reinstale dois parafusos (G), o defletor do excêntrico e as porcas (removidos no Passo *7, página 732*) na nova proteção lateral do molinete.
15. Aperte todas as ferragens instaladas.

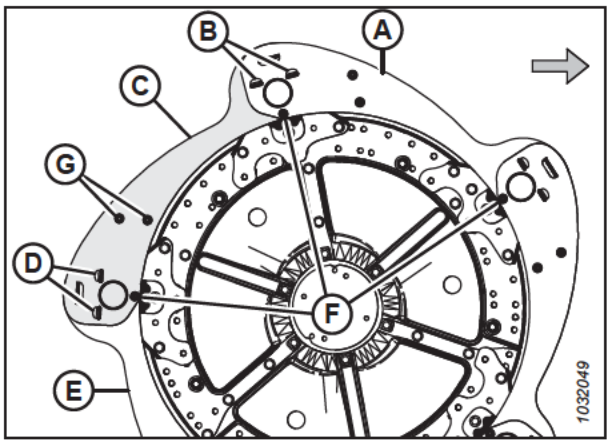

Figura 4.323: Proteção lateral do molinete - Lado interno da extremidade do excêntrico

Substituir proteções laterais do molinete na extremidade traseira externa

Será necessário substituir a tampa lateral do molinete se ela estiver danificada.

PERIGO

Para evitar ferimentos ou risco de morte devido ao acionamento inesperado da máquina, sempre pare o motor e remova a chave da ignição antes de deixar o assento do operador por qualquer motivo.

PERIGO

Certifique-se de que todos os observadores estejam afastados da área.

1. Ligue o motor.
2. Abaixe totalmente o molinete.
3. Abaixe a plataforma completamente.
4. Desligue o motor e remova a chave da ignição.
5. Gire o molinete manualmente até que a proteção lateral do molinete que necessita de substituição (A) esteja acessível.
6. Remova os três parafusos (B).

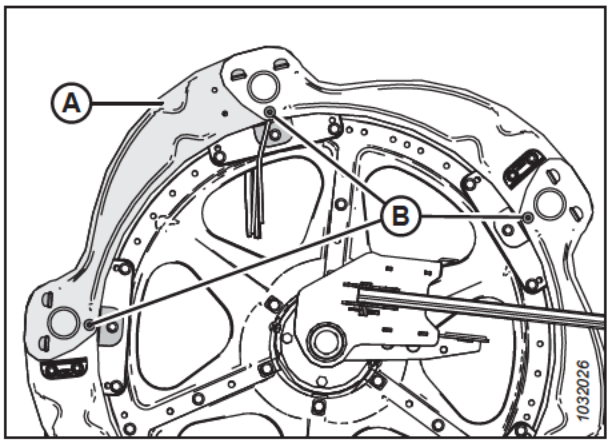

Figura 4.324: Proteção lateral do molinete - Lado externo da extremidade da traseira

7. Levante a extremidade da proteção lateral (A) para fora do suporte (B).

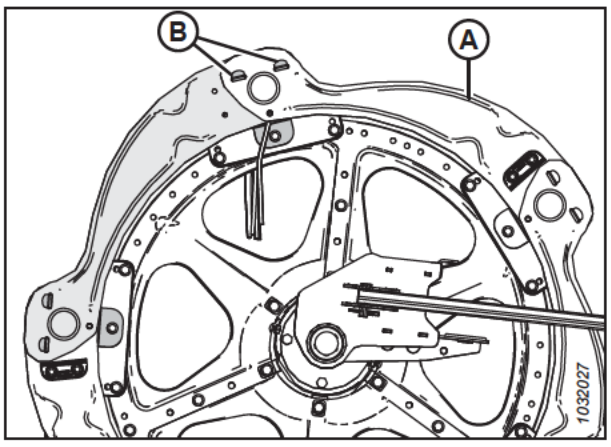

Figura 4.325: Proteção lateral do molinete - Lado externo da extremidade da traseira

8. Remova a proteção lateral do molinete dos suportes (A).
9. Remova a pá do molinete se estiver instalada na proteção lateral do molinete.

   NOTA:

   As pás da extremidade do molinete (B) estão instaladas alternativamente nas proteções laterais do molinete.

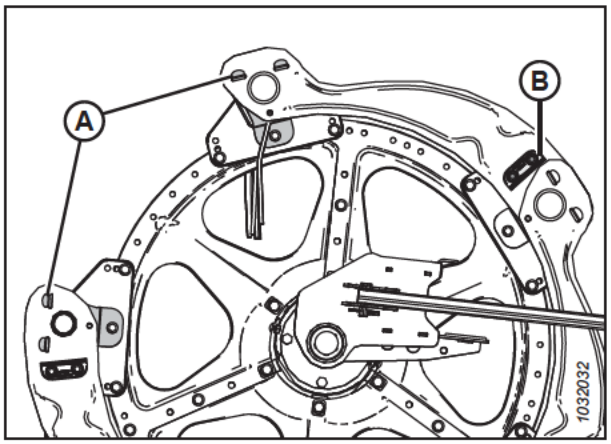

Figura 4.326: Proteção lateral do molinete removida - Lado externo da extremidade da traseira

10. Levante um pouco a extremidade da proteção lateral (A) para fora do suporte (B).
11. Posicione a nova proteção lateral do molinete (C) no suporte (B) sob a proteção lateral do molinete velha (A).
12. Posicione a outra extremidade da nova proteção lateral do molinete (C) em outro suporte (E) sobre a tampa lateral do molinete velha.
13. Reinstale três parafusos (D).
14. Reinstale a pá (removida no Passo *9, página 734*) na nova proteção lateral do molinete, se foi previamente instalada.
15. Aperte todas as ferragens instaladas.

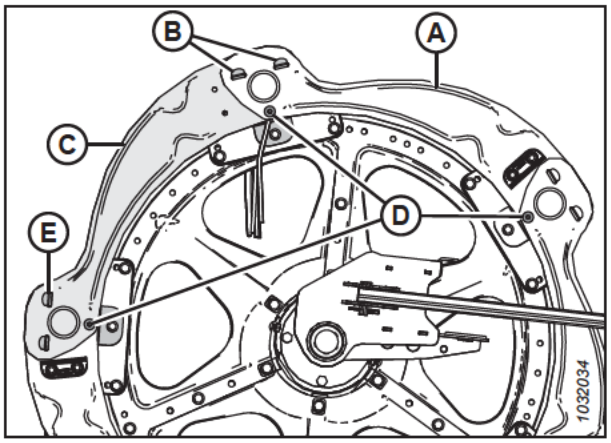

Figura 4.327: Proteção lateral do molinete - Lado externo da extremidade da traseira

Substituir proteções laterais do molinete na extremidade traseira interna

As proteções laterais do molinete devem ser substituídas se estiverem danificadas.

PERIGO

Para evitar ferimentos ou risco de morte devido ao acionamento inesperado da máquina, sempre pare o motor e remova a chave da ignição antes de deixar o assento do operador por qualquer motivo.

PERIGO

Certifique-se de que todos os observadores estejam afastados da área.

NOTA:

Guarde todas as peças removidas, a menos que seja instruído de forma diferente.

1. Ligue o motor.
2. Abaixe totalmente o molinete.
3. Abaixe a plataforma completamente.

4. Desligue o motor e remova a chave da ignição.
5. Gire o molinete manualmente até que a proteção lateral do molinete que necessita de substituição (A) esteja acessível.
6. Remova seis parafusos e porcas M10 (B).

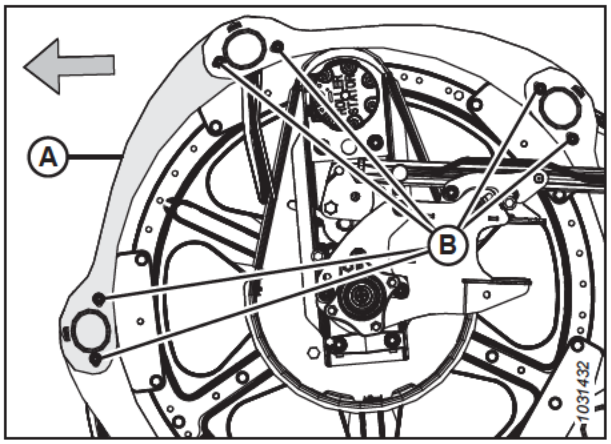

Figura 4.328: Proteção lateral do molinete - Lado interno da extremidade da traseira

7. Levante a outra tampa lateral (A) para desengatar a dobradiça da tampa (B).
8. Levante a extremidade da proteção lateral do molinete (B) da tampa lateral (C) e gire esta para baixo.

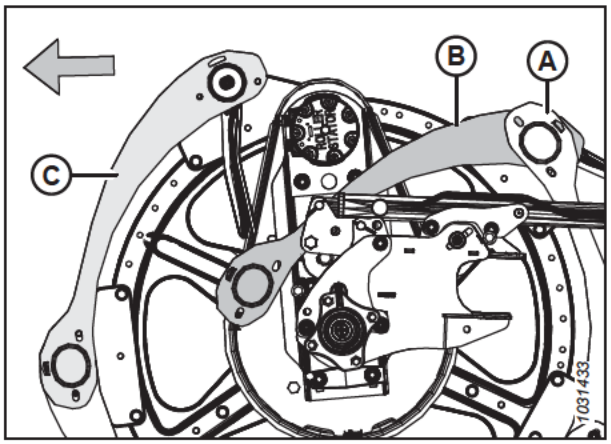

Figura 4.329: Proteção lateral do molinete - Lado interno da extremidade da traseira

9. Remova o parafuso M10 (A), a porca (B) e o retentor do dedo final (C) da barra que prende a bucha e o dedo final posterior.
10. Remova a bucha da tampa lateral (D).
11. Remova e descarte a proteção lateral do molinete danificada (E).

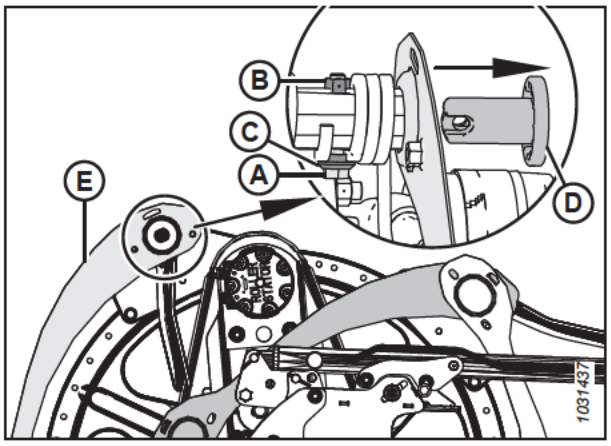

Figura 4.330: Proteção lateral do molinete - Lado interno da extremidade da traseira

12. Posicione a nova proteção lateral do molinete (A) conforme mostrado. Insira a aba da tampa lateral na tampa adjacente (B).
13. Posicione a outra extremidade da nova chapa final (A) na barra. Prenda a tampa lateral com a bucha (C).

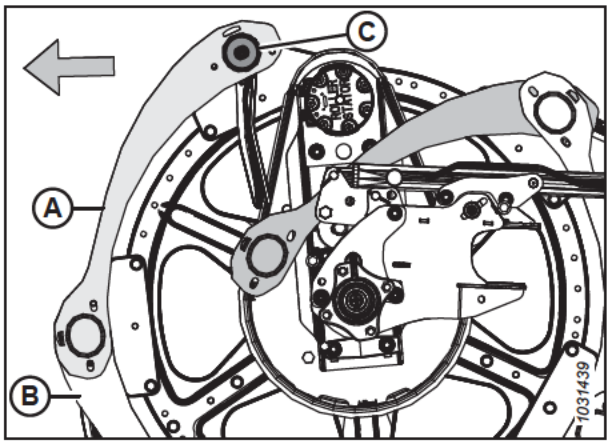

Figura 4.331: Proteção lateral do molinete - Lado interno da extremidade da traseira

14. Posicione o dedo final traseiro (A) como exibido.
15. Prenda o dedo final traseiro (A) e a bucha (instalada no Passo *13, página 736*) com parafuso M10 (B), retentor do dedo final (C) e porca (D).

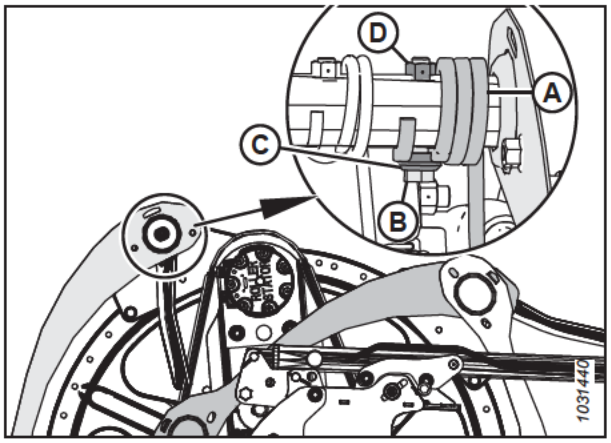

Figura 4.332: Proteção lateral do molinete - Lado interno da extremidade da traseira

16. Gire a proteção lateral do molinete (A) para cima. Encaixe as abas (B) em ambas as extremidades.
17. Prenda as proteções laterais do molinete usando seis parafusos M10 e porcas (C).
18. Ajuste o torque das porcas (C) para 35 Nm (26 lbf pé).

    IMPORTANTE:

    NÃO aperte demais as porcas.

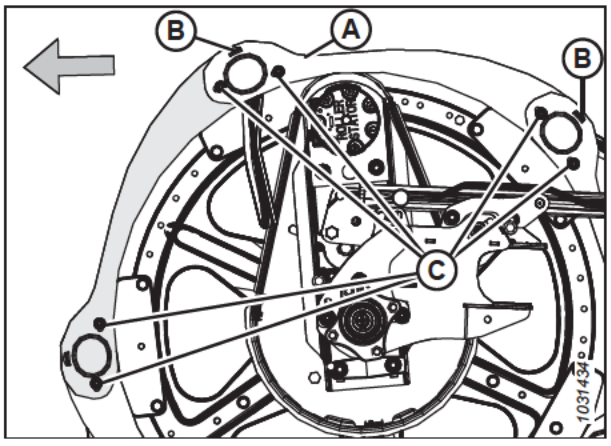

Figura 4.333: Proteção lateral do molinete - Lado interno da extremidade da traseira

Substituição dos suportes da proteção lateral do molinete

Os suportes das proteções laterais do molinete devem ser substituídos se estiverem danificados.

PERIGO

Para evitar ferimentos ou risco de morte devido ao acionamento inesperado da máquina, sempre pare o motor e remova a chave da ignição antes de deixar o assento do operador por qualquer motivo.

PERIGO

Certifique-se de que todos os observadores estejam afastados da área.

NOTA:

Todas as ilustrações exibidas mostram a extremidade externa do excêntrico.

1. Ligue o motor.
2. Abaixe totalmente o molinete.
3. Abaixe a plataforma completamente.
4. Desligue o motor e remova a chave da ignição.
5. Gire o molinete manualmente até que o suporte da proteção lateral do molinete que necessita de substituição esteja acessível.
6. Remova o parafuso (B) que prende a proteção lateral do molinete ao suporte (A).
7. Remova os parafusos (C) do suporte (A) e dos dois suportes adjacentes.

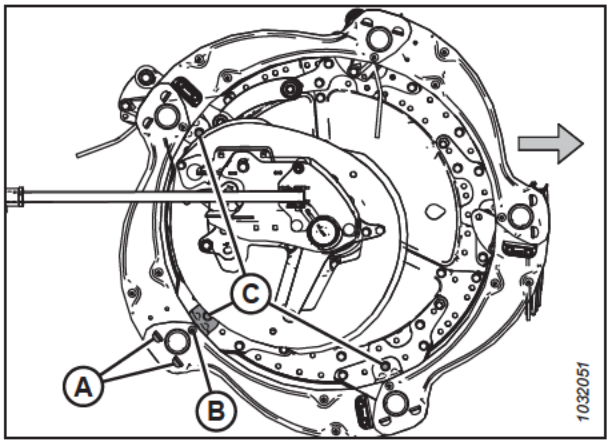

Figura 4.334: Suportes da proteção lateral do molinete

8. Mova a chapa final do molinete (A) e o suporte (B) para longe da barra. Remova o suporte das tampas laterais.

9. Insira as abas do novo suporte (B) nas ranhuras da proteção lateral do molinete (A). Certifique-se de que as abas se engataram nas duas proteções laterais do molinete.

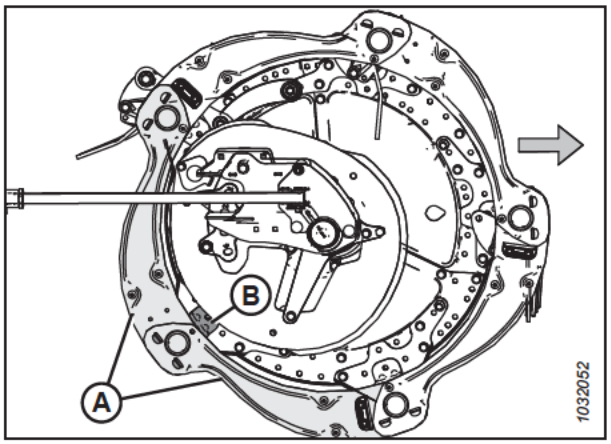

Figura 4.335: Suportes da proteção lateral do molinete

10. Prenda o suporte (A) ao disco com o parafuso e porca (B). **NÃO** aperte as ferragens ainda.

11. Prenda as proteções laterais do molinete (C) ao suporte (A) com o parafuso e a porca (D). **NÃO** aperte as ferragens ainda.

12. Reacople os outros suportes com os parafusos e as porcas (E).

13. Certifique-se de que haja folga adequada entre a barra e o suporte da proteção lateral do molinete.

14. Aperte as porcas com torque de 27 Nm (20 lbf·pé [239 lbf·pol.]).

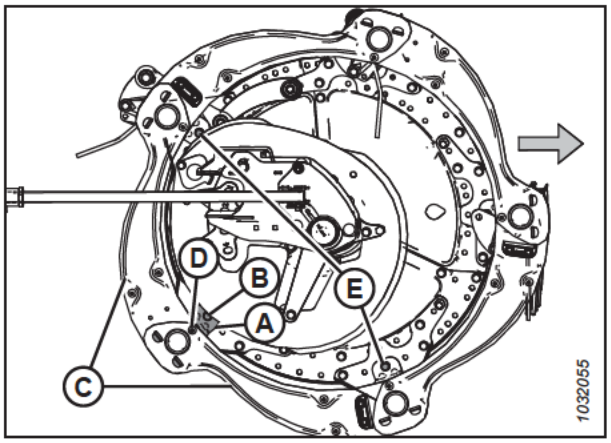

Figura 4.336: Suportes da proteção lateral do molinete

4.14 Acionamento do molinete

O motor acionado hidraulicamente ativa a corrente presa ao braço central entre os molinetes na plataforma de molinete duplo , e ao braço central esquerdo na plataforma de molinete triplo.

4.14.1 Corrente de acionamento do molinete

A corrente de acionamento do molinete transfere energia do motor do molinete acionado hidraulicamente para as engrenagens que fazem girar os molinetes.

Afrouxamento da corrente de acionamento do molinete

A tensão da corrente de acionamento do molinete pode ser aliviada para permitir o acesso aos componentes da transmissão.

PERIGO

Para evitar lesões corporais ou morte devido à partida inesperada da máquina, sempre desligue o motor e remova a chave da ignição antes de fazer ajustes na máquina.

PERIGO

Certifique-se de que todos os observadores estejam afastados da área.

1. Ligue o motor.
2. Abaixe a plataforma completamente.
3. Ajuste o molinete totalmente para frente.
4. Desligue o motor e remova a chave da ignição.
5. Remova a tampa do acionamento do molinete. Para obter mais instruções, consulte *Remoção da tampa do acionador do molinete, página 51*.
6. Abra a tampa lateral. Para obter instruções, consulte o *Abrir as tampas laterais da plataforma, página 44*.
7. Remova o pino R (A) que fixa a multiferramenta (B) ao suporte na chapa lateral esquerda.
8. Remova a multiferramenta (B) e instale novamente o pino R no suporte.

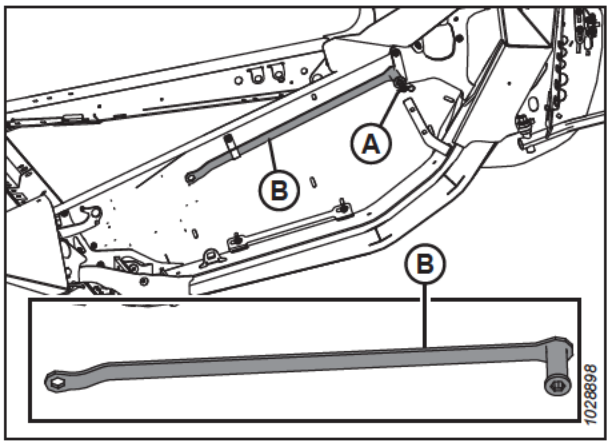

Figura 4.337: Local de armazenamento multiferramenta

IMPORTANTE:

NÃO afrouxe o suporte do motor, ele é ajustado de fábrica e preso com arruelas Belleville. Ajuste a tensão da corrente sem afrouxar os parafusos de montagem do acionamento.

9. Empurre o retentor de tensão (A) no sentido horário com o dedão e mantenha na posição desbloqueada.
10. Coloque a multiferramenta (B) no tensionador da corrente (C) e rotacione a multiferramenta para cima de modo a liberar a tensão da corrente.
11. Retorne a multiferramenta à posição de armazenamento.

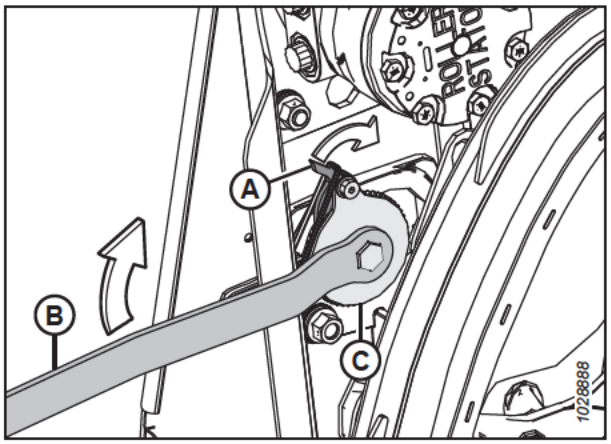

Figura 4.338: Acionamento do molinete

Apertar a corrente de acionamento do molinete

Uma corrente de acionamento corretamente tensionada garante uma ótima transferência de energia e, ao mesmo tempo, minimiza o desgaste dos componentes.

PERIGO

Para evitar lesões corporais ou morte devido à partida inesperada da máquina, sempre desligue o motor e remova a chave da ignição antes de fazer ajustes na máquina.

1. Desligue o motor e remova a chave da ignição.
2. Abra a tampa lateral. Para obter instruções, consulte o *Abrir as tampas laterais da plataforma, página 44*.
3. Remova o pino R (A) que fixa a multiferramenta (B) ao suporte na chapa lateral esquerda.
4. Remova a multiferramenta (B) e instale novamente o pino R no suporte.

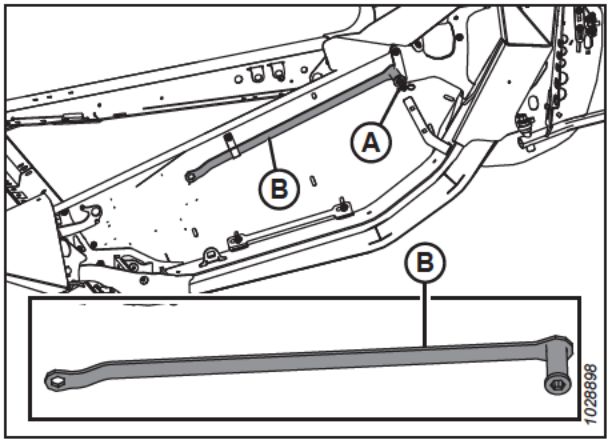

Figura 4.339: Local de armazenamento da multiferramenta – Lado esquerdo

5. Coloque a multiferramenta (A) no tensionador da corrente (B).

   IMPORTANTE:

   NÃO afrouxe o suporte do motor, ele é ajustado de fábrica e preso com arruelas Belleville. Ajuste a tensão da corrente sem afrouxar os parafusos de montagem do acionamento.

6. Gire a multiferramenta (A) para baixo até que a corrente esteja tensionada.

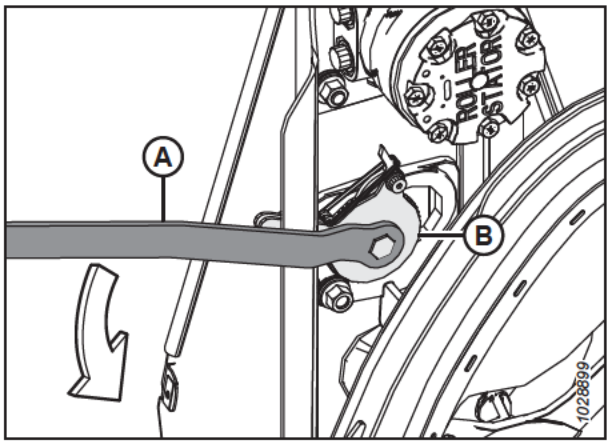

Figura 4.340: Acionamento do molinete

7. Assim que a corrente estiver apertada, gire a multiferramenta para cima para encaixar adequadamente os dentes do bloqueio/trava nos dentes do tensor. Se o tensor não pular um dente antes de apertar, **NÃO** force o tensor para o próximo entalhe.

   IMPORTANTE:

   NÃO aperte demais a corrente. Se estiver apertada demais, a corrente colocará cargas excessivas nas engrenagens, fazendo com que os rolamentos do motor e/ou outros componentes falhem prematuramente.

   IMPORTANTE:

   Deve haver aproximadamente 38 mm (1 1/2 pol.) de movimento em um lado (A) da corrente, enquanto ela estiver tensionada no outro lado (B). Esse nível de tensão e folga na corrente é necessário para pular um entalhe no tensor da corrente.

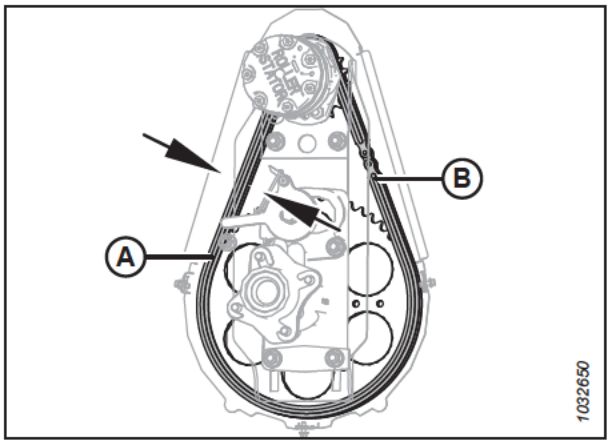

Figura 4.341: Acionamento do molinete

8. Gire o molinete à mão para verificar se a corrente ainda está engatada corretamente em todos os dentes da engrenagem inferior (A). Para evitar danos, certifique-se de que a corrente não fique muito tensionada durante o giro do molinete.

9. Retorne a multiferramenta à posição de armazenamento.

10. Feche a tampa lateral. Para obter instruções, consulte o *Fechar as tampas laterais da plataforma, página 45*.

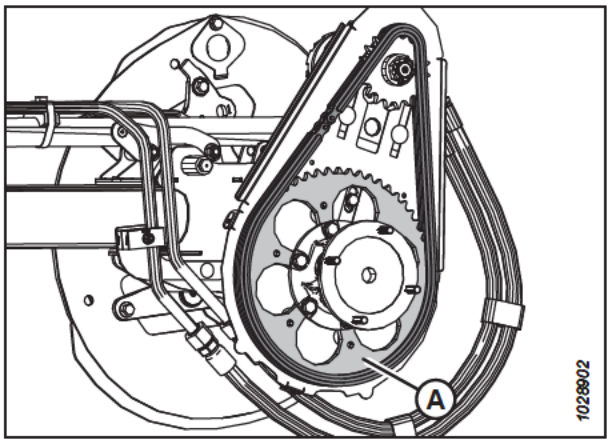

Figura 4.342: Acionamento do molinete

4.14.2 Engrenagem tensionadora para acionamento do molinete

A engrenagem de acionamento do molinete está fixada no motor de acionamento do molinete.

Remoção da engrenagem de acionamento do molinete simples

A engrenagem motora do molinete é acoplada ao motor de acionamento do molinete. A velocidade e o torque do molinete podem ser alterados com a substituição das engrenagens motora e movida.

PERIGO

Para evitar ferimentos ou risco de morte devido ao acionamento inesperado da máquina, sempre pare o motor e remova a chave da ignição antes de deixar o assento do operador por qualquer motivo.

1. Desligue o motor e remova a chave da ignição.
2. Remova a tampa do acionamento do molinete. Para obter mais instruções, consulte *Remoção da tampa do acionador do molinete, página 51*.
3. Afrouxe a corrente de acionamento do molinete (A). Para obter mais instruções, consulte *Afrouxamento da corrente de acionamento do molinete, página 739*.
4. Remova a corrente de acionamento do molinete (A) da engrenagem de acionamento do molinete (B).

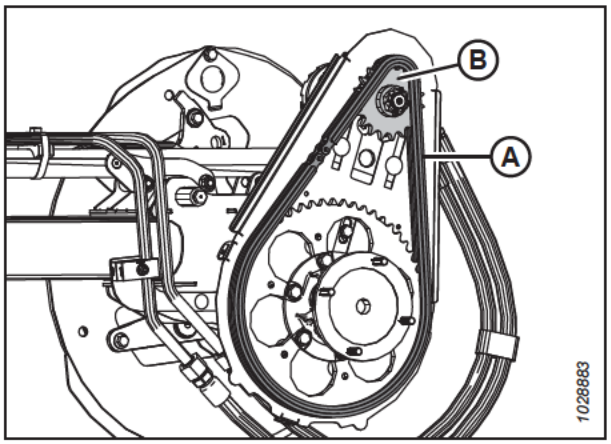

Figura 4.343: Engrenagem simples

5. Remova o pino e a porca ranhurada (A) do eixo do motor.
6. Remova a engrenagem do acionamento do motor (B). Certifique-se de que a chave permanece no eixo.

   IMPORTANTE:

   Para evitar danos ao motor, use um extrator se a engrenagem (B) não sair manualmente. **NÃO** use pé de cabra e/ou martelo para remover a engrenagem de acionamento.

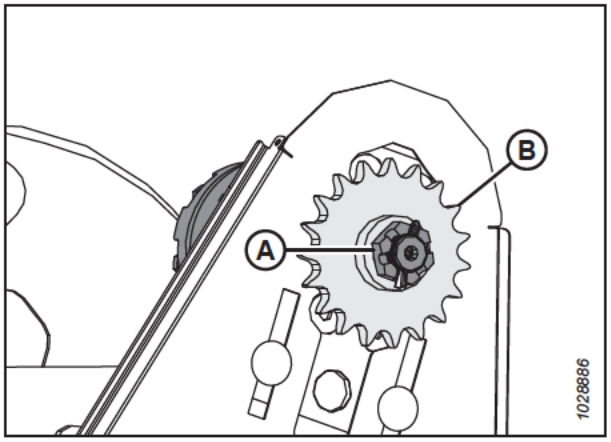

Figura 4.344: Engrenagem simples

Instalação da engrenagem de acionamento do molinete simples

A engrenagem motora do molinete é acoplada ao motor de acionamento do molinete. A velocidade e o torque do molinete podem ser alterados com a substituição das engrenagens motora e movida.

PERIGO

Para evitar ferimentos ou risco de morte devido ao acionamento inesperado da máquina, sempre pare o motor e remova a chave da ignição antes de deixar o assento do operador por qualquer motivo.

1. Alinhe a chaveta na engrenagem (B) com a chave no eixo do motor e deslize a engrenagem no eixo. Prenda com a porca castelo (A).
2. Aperte a porca castelo (A) com torque de 12 Nm (8,85 lbf·pé [106 lbf·pol.]).
3. Instale o contrapino (A). Se necessário, aperte a porca fendida (A) ao próximo slot para instalar o contrapino.

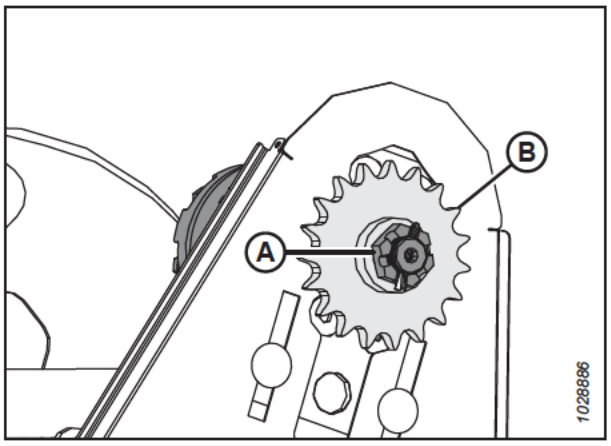

Figura 4.345: Engrenagem simples

4. Instale a corrente (A) na engrenagem tensora de acionamento (B).
5. Aperte a corrente de acionamento. Para obter mais instruções, consulte *Apertar a corrente de acionamento do molinete, página 740*.
6. Reinstale a tampa do acionamento do molinete. Para obter mais instruções, consulte *Instalação da tampa do acionador do molinete, página 53*.

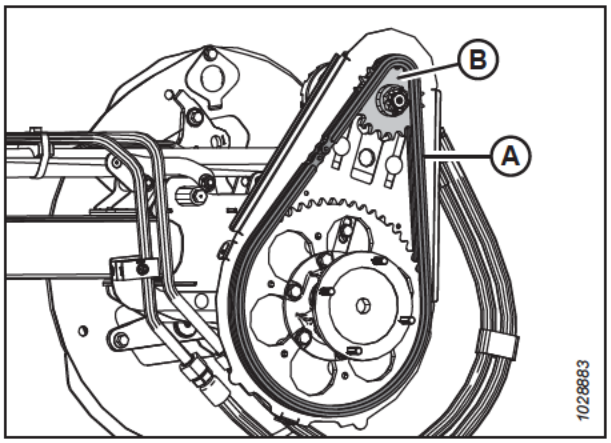

Figura 4.346: Engrenagem simples

4.14.3 Alteração da posição da corrente da velocidade do molinete com kit de duas velocidades instalado

A engrenagem motora do molinete é acoplada ao motor de acionamento do molinete. A velocidade e o torque do molinete podem ser alterados com a substituição das engrenagens motora e movida.

PERIGO

Para evitar ferimentos ou risco de morte devido ao acionamento inesperado da máquina, sempre pare o motor e remova a chave da ignição antes de deixar o assento do operador por qualquer motivo.

1. Desligue o motor e remova a chave da ignição.
2. Remova a tampa do acionamento do molinete. Para obter mais instruções, consulte *Remoção da tampa do acionador do molinete, página 51*.
3. Afrouxe a correntes de acionamento do molinete. Para obter mais instruções, consulte *Afrouxamento da corrente de acionamento do molinete, página 739*.
4. Mova a corrente (A) do conjunto atual de engrenagem para o outro conjunto (B).

   NOTA:

   O conjunto interno de engrenagens é para aplicações de alto torque, e o conjunto externo de engrenagens é para aplicações de alta velocidade.

   NOTA:

   - Se estiver convertendo da configuração de alta velocidade para a configuração de alto torque, mova a corrente na engrenagem superior primeiro. Isso permitirá mais folga da corrente para fazer a mudança na engrenagem motora inferior.
   - Se estiver convertendo a regulagem de alto torque para alta velocidade, mova a corrente na engrenagem movida inferior primeiro. Isso permitirá mais folga para fazer a mudança na engrenagem superior.

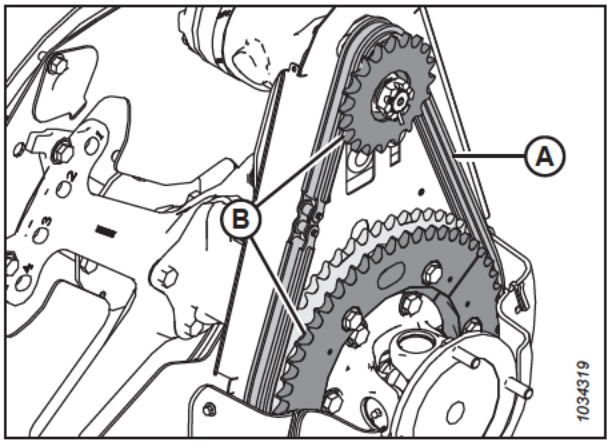

Figura 4.347: Engrenagem tensionadora para acionamento do molinete

5. Aperte a correntes de acionamento do molinete. Para obter mais instruções, consulte *Apertar a corrente de acionamento do molinete, página 740*.

4.14.4 Junta universal de acionamento do Molinete duplo ou triplo

Em plataformas equipadas com molinete duplo, a junta universal motora do molinete duplo permite que cada molinete se movimente de forma independente.

Lubrifique as juntas universais de acordo com as especificações. Para obter mais instruções, consulte *4.3 Lubrificação, página 553*.

Substitua a junta universal se estiver gravemente desgastada ou danificada. Para obter instruções, consulte *Remoção da junta universal de acionamento do molinete – molinete duplo ou triplo, página 744*.

Remoção da junta universal de acionamento do molinete – molinete duplo ou triplo

Será necessário substituir a junta universal se ela estiver gasta ou danificada.

PERIGO

Para evitar ferimentos ou risco de morte devido ao acionamento inesperado da máquina, sempre pare o motor e remova a chave da ignição antes de deixar o assento do operador por qualquer motivo.

1. Desligue o motor e remova a chave da ignição.
2. Remova as tampas de acionamento. Para obter instruções, consulte *Remoção da tampa do acionador do molinete, página 51*.

3. Apoie a extremidade interna do molinete direito usando uma carregadeira e cintas de náilon (A) ou um dispositivo de içamento equivalente.

   IMPORTANTE:

   Para evitar danificar o tubo central, apoie o molinete o mais perto do disco final quanto possível.

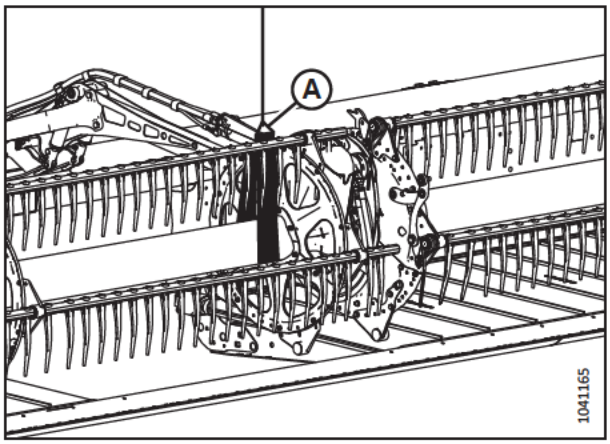

Figura 4.348: Molinete de apoio

4. Remova os quatro parafusos (A) que fixam o tubo do molinete ao flange da junta em U (B) e mova o molinete lateralmente.

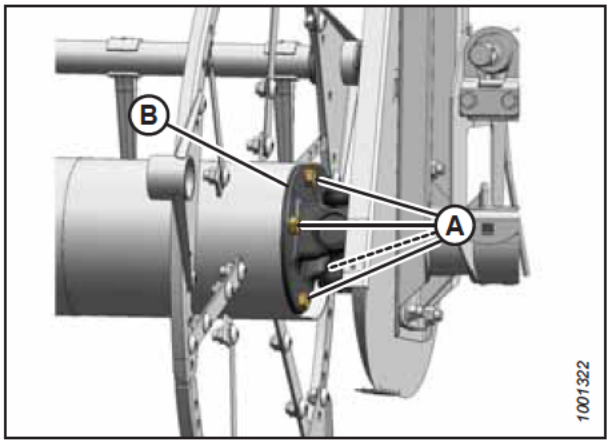

Figura 4.349: Junta universal

5. Retire os seis parafusos (A) que prendem o flange da junta em U (B) ao acionamento da engrenagem tensora (C).

6. Remova a junta em U.

   NOTA:

   Pode ser necessário mover o molinete direito lateralmente para que a junta universal possa liberar o tubo.

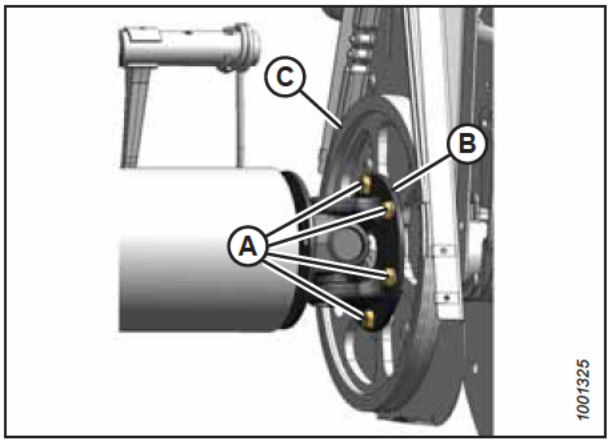

Figura 4.350: Junta universal

7. **Somente molinete triplo:** Existe um calço (A) entre o tubo do molinete e a junta universal. Guarde este calço para reinstalação.

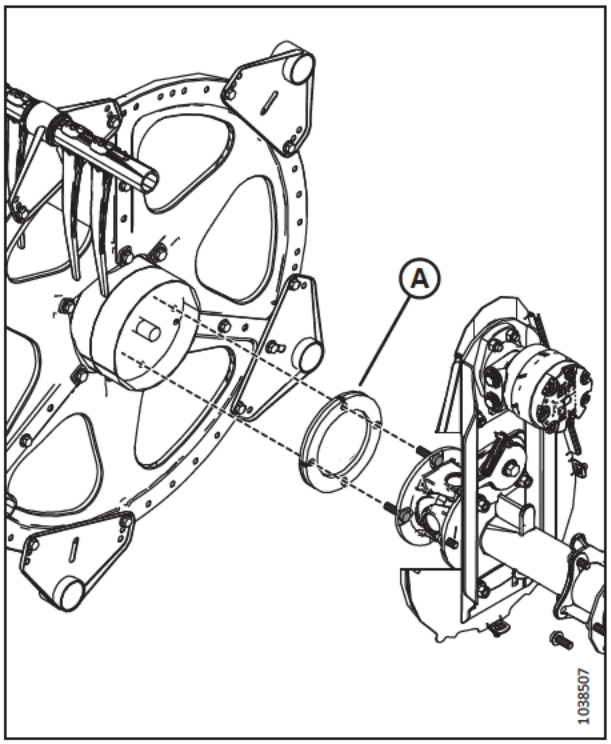

Figura 4.351: Calço – Somente molinete triplo

Instalar a junta universal de acionamento – molinete duplo ou triplo

Assim que a junta universal for removida, o novo pode ser instalado.

1. Posicione a flange da junta universal (B) no acionamento da engrenagem (C) como mostrado.
2. Aplique um trava rosca de força média (Loctite® 243 ou equivalente) às roscas de seis parafusos (A) e instale os parafusos. Aperte os parafusos manualmente; **NÃO** aplique torque aos parafusos.

   NOTA:

   Somente quatro parafusos (A) são mostrados.

   NOTA:

   Pode ser necessário mover o molinete direito lateralmente para que a junta em U possa liberar o tubo do molinete.

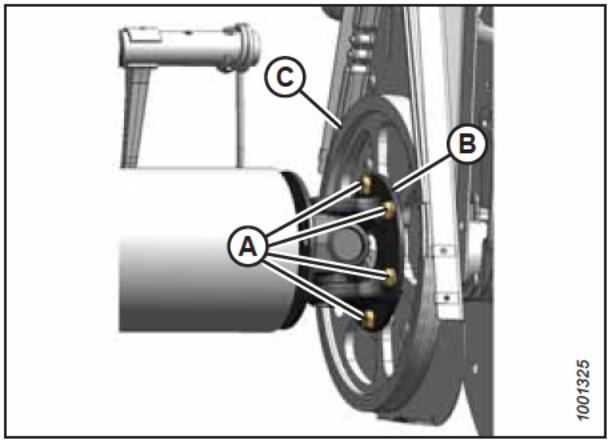

Figura 4.352: Junta universal

3. **Somente molinete triplo:** Certifique-se de que o calço (A) está posicionado entre o tubo do molinete e a junta universal. Alinhe os orifícios no calço com os do tubo do molinete.

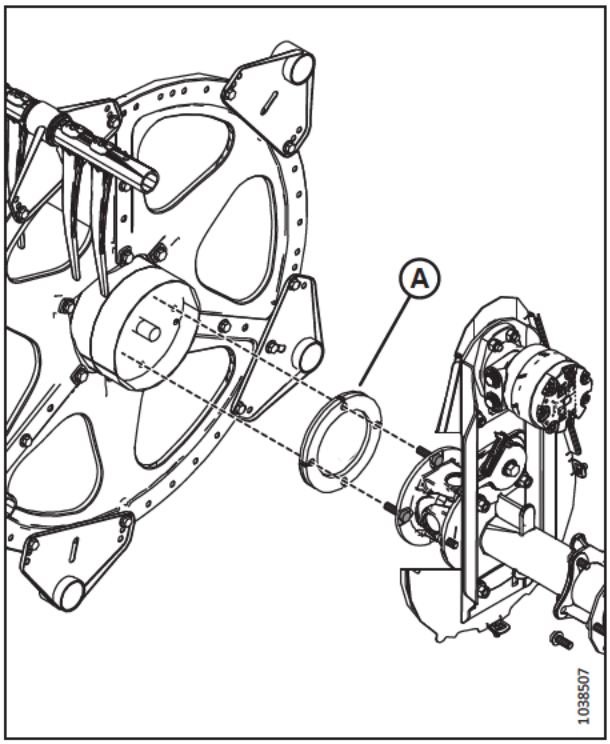

Figura 4.353: Calço – Somente molinete triplo

4. Posicione o tubo do molinete contra o acionamento do molinete e engate o eixo da ponteira no orifício piloto da junta universal.
5. Gire o molinete até alinhar os orifícios na extremidade do tubo do molinete e os orifícios na flange da junta universal (B).
6. Aplique um trava-roscas de força média (Loctite® 243 ou equivalente) aos quatro parafusos de 1/2 pol. (A). Instale os parafusos no flange.
7. Aperte todos os dez parafusos com torque de 110 Nm (81 lbf·pé).

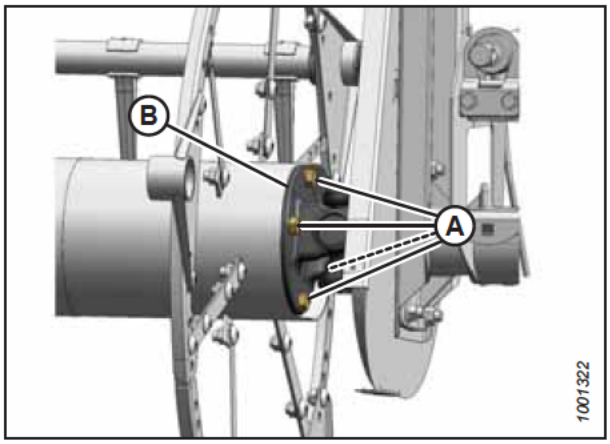

Figura 4.354: Junta universal

8. Remova a cinta (A) do molinete.

9. Instale a tampa de acionamento Para obter instruções, consulte *Instalação da tampa do acionador do molinete, página 53*.

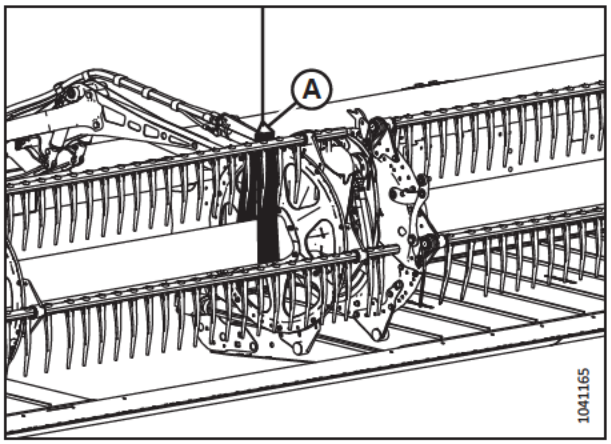

Figura 4.355: Molinete de apoio

4.14.5 Motor de acionamento do molinete

O motor de acionamento do molinete é usado no sistema de acionamento em plataformas de esteiras de molinete duplo e triplo. O motor não precisa de manutenção ou serviços regulares. Se ocorrerem problemas com o motor, ele deve ser removido e reparado em seu concessionário MacDon.

Remoção do motor de acionamento do molinete

Remova o motor de acionamento do molinete se houver algum problema. Se ocorrerem problemas com o motor, ele deve ser removido e reparado em seu concessionário MacDon.

PERIGO

Para evitar ferimentos ou risco de morte devido ao acionamento inesperado da máquina, sempre pare o motor e remova a chave da ignição antes de deixar o assento do operador por qualquer motivo.

1. Desligue o motor e remova a chave da ignição.

2. Afrouxe a correntes de acionamento. Para obter mais instruções, consulte *Afrouxamento da corrente de acionamento do molinete, página 739*.

3. Remova a engrenagem de acionamento. Para obter mais instruções, consulte *Remoção da engrenagem de acionamento do molinete simples, página 742*.

4. Marque as linhas hidráulicas (A) e suas localizações no motor (B) para garantir a reinstalação correta.

   NOTA:

   Antes de desconectar das linhas hidráulicas, limpe as portas do motor e superfícies externas.

5. Desconecte as linhas hidráulicas (A) do motor (B). Cubra ou bujão os orifícios abertos e as tubulações.

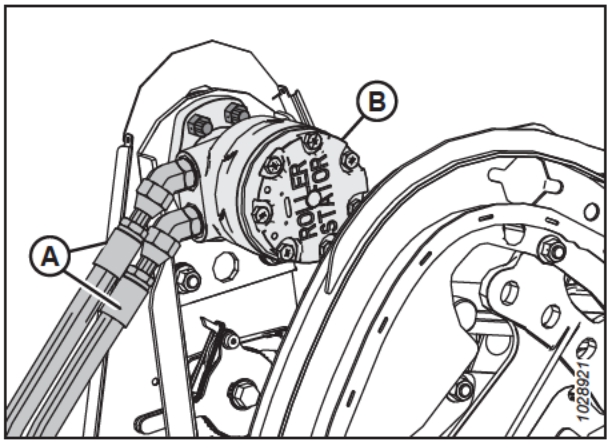

Figura 4.356: Mangueiras e motor do molinete

6. Caso não seja possível acessar os parafusos escareados (B) através das aberturas da caixa da corrente, solte as ferragens de montagem no suporte do motor (A) e deslize este para cima ou para baixo até que os parafusos fiquem acessíveis.
7. Remova os quatro parafusos escareados (B) e remova o motor (C).

   NOTA:

   Em caso de substituição do motor, remova encaixes hidráulicos do motor antigo e instale-os no novo usando as mesmas orientações.

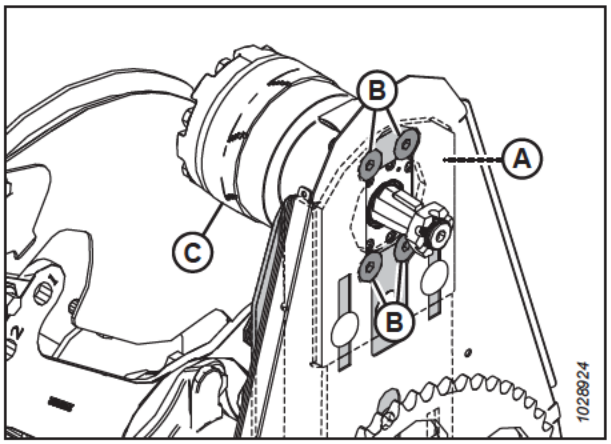

Figura 4.357: Parafusos de montagem do motor de acionamento do molinete

Instalação do motor de acionamento do molinete

Siga este procedimento para instalar o motor de acionamento do molinete. Se ocorrerem problemas com o motor, ele deve ser removido e reparado em seu concessionário MacDon.

1. Caso não seja possível acessar os orifícios de montagem (B) através das aberturas da caixa da corrente, solte as ferragens de montagem no suporte do motor (A) e deslize-o para cima ou para baixo se necessário.

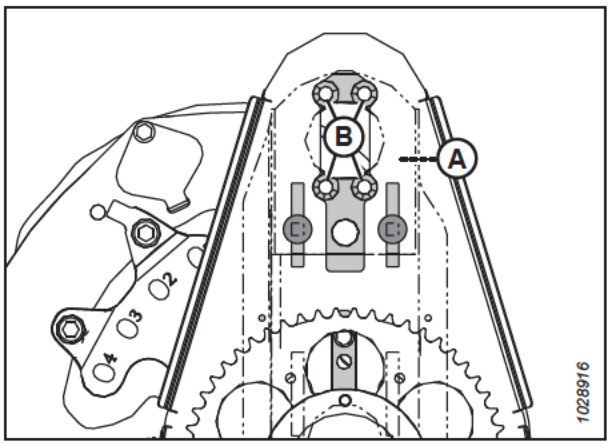

Figura 4.358: Orifícios de montagem do motor de acionamento do molinete

2. Prenda (A) o suporte do motor (B) com quatro parafusos escareados M12 x 40 mm e porcas (C).
3. Aperte a ferragem a um torque de 95 Nm (70 libras pés).
4. Se você estiver instalando um motor **NOVO**, instale as conexões hidráulicas do motor original no novo motor.

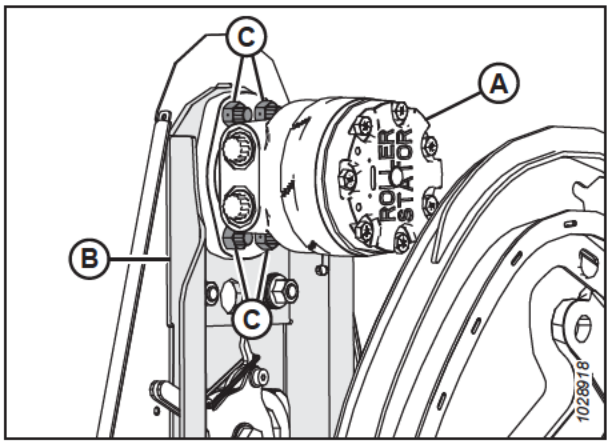

Figura 4.359: Motor de acionamento do molinete

5. Alinhe a chaveta da engrenagem (B) com a chave do eixo do motor. Deslize a engrenagem no eixo. Prenda com a porca castelo (A).
6. Aperte as porcas castelo (A) com torque de 12 Nm (8,85 lbf·pé / 106 lbf·pol.).
7. Instale a cupilha. Se necessário, aperte a porca castelo (A) até a próxima ranhura para instalar o contrapino.

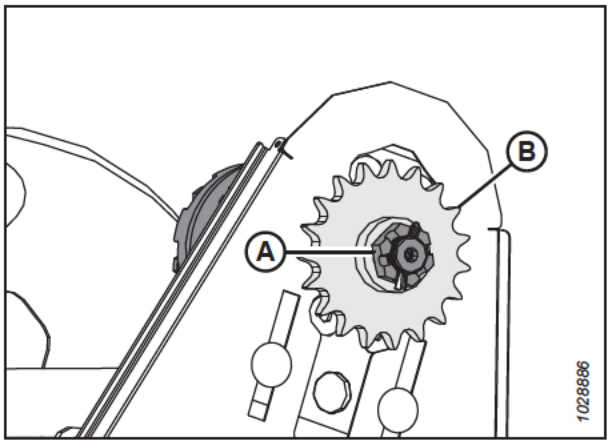

Figura 4.360: Acionamento do molinete

8. Instale a corrente (A) na engrenagem de acionamento (B).

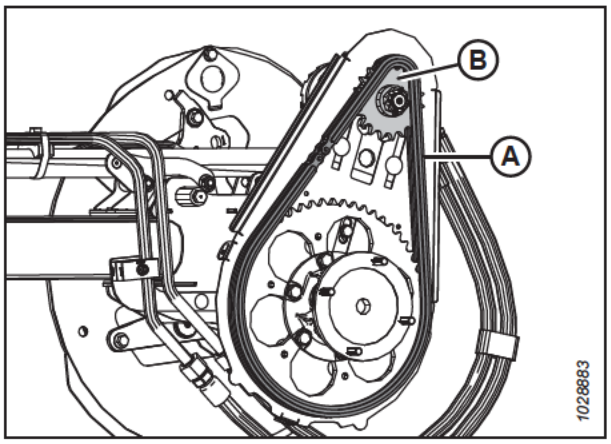

Figura 4.361: Acionamento do molinete

9. Se as ferragens de montagem (A) foram afrouxadas para este procedimento, certifique-se de que haja três arruelas Belleville sobrepostas instaladas conforme mostrado em cada parafuso (B).

10. Oriente as arruelas Belleville de modo que a borda externa da primeira arruela (C) fique contra a fundição e as bordas externas das duas arruelas seguintes (D) fiquem voltadas uma para a outra.

11. Aperte as porcas (A) até que saiam pelo fundo (47–54 Nm [35–40 lbf pé]).

12. Afrouxe cada porca (A) em 3/4 de volta.

13. Aperte a corrente de acionamento. Para obter mais instruções, consulte *Apertar a corrente de acionamento do molinete, página 740*.

14. Remova as tampas ou plugues das portas e tubulações. Conecte as tubulações hidráulicas (A) aos encaixes hidráulicos (B) no motor (C).

    IMPORTANTE:

    Certifique-se de que as tubulações hidráulicas (A) estejam instaladas nos locais originais.

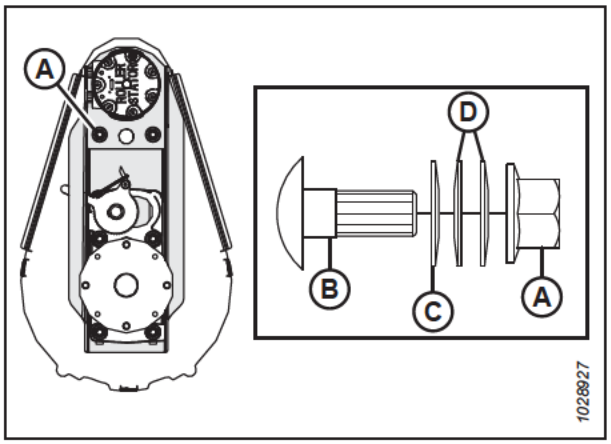

Figura 4.362: Suporte do motor de acionamento do molinete

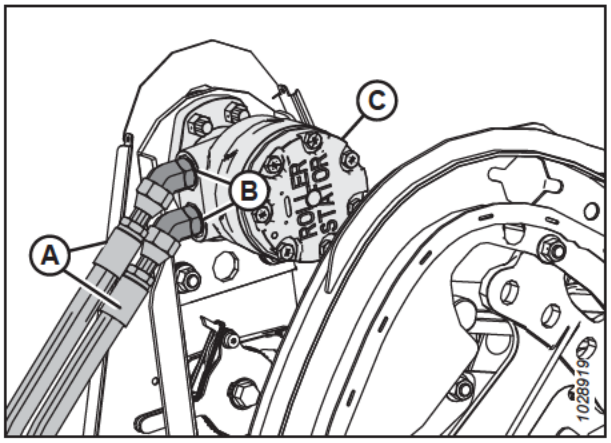

Figura 4.363: Mangueiras e motor do molinete

4.14.6 Substituição da corrente de acionamento (contínua) – molinete duplo e triplo

A corrente motora permite que o motor de acionamento do molinete hidráulico gire o molinete. Substitua a corrente se ela estiver danificada ou gasta.

PERIGO

Para evitar lesões corporais ou morte devido à partida inesperada da máquina, sempre desligue o motor e remova a chave da ignição antes de fazer ajustes na máquina.

1. Desligue o motor e remova a chave da ignição.

2. Remova a tampa do acionamento do molinete. Para obter instruções, consulte *Remoção da tampa do acionador do molinete, página 51*.

3. Afrouxe a correntes de acionamento. Para obter mais instruções, consulte *Afrouxamento da corrente de acionamento do molinete, página 739*.

4. **Molinete duplo:** No braço central do molinete, enrole o tubo do molinete com a cinta (A) conforme mostrado. Prenda a cinta ao garfo de uma empilhadeira (ou equipamento de içamento equivalente).

   Molinete triplo: Na lateral esquerda do molinete central, enrole o tubo do molinete com a cinta (A) conforme mostrado. Prenda a cinta ao garfo de uma empilhadeira (ou equipamento de içamento equivalente).

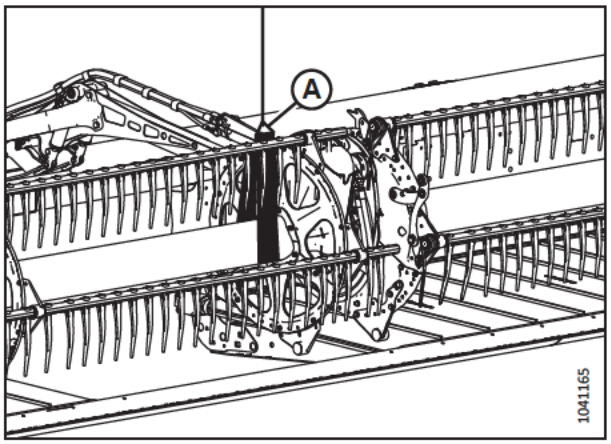

Figura 4.364: Molinete de apoio

5. Desenhe uma linha através do flange da junta universal (B) e da engrenagem movida (C) para marcar o local de instalação.

6. Retire os seis parafusos e arruelas (A) que prendem o flange da junta universal (B) à engrenagem movida (C).

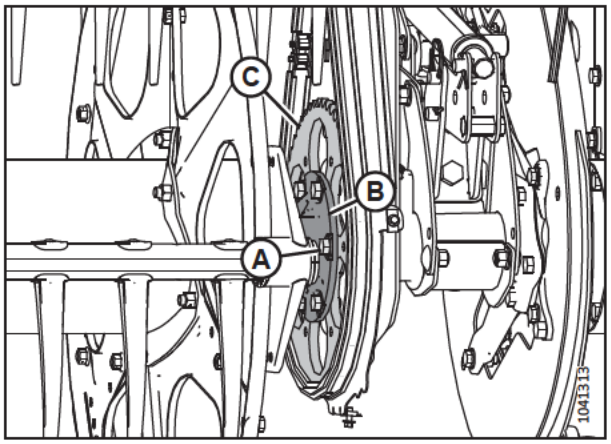

Figura 4.365: Junta universal

7. **Molinete duplo:** Mova o molinete direito lateralmente para separar a junta universal do molinete (A) da engrenagem movida do molinete (B).

   Molinete triplo: Mova os molinetes central e direito para separar a junta universal do molinete (A) da engrenagem movida do molinete (B).

8. Remova a corrente de acionamento (C).

9. Instale a corrente (C) passando-a por cima da junta universal (B) e ao redor das engrenagens.

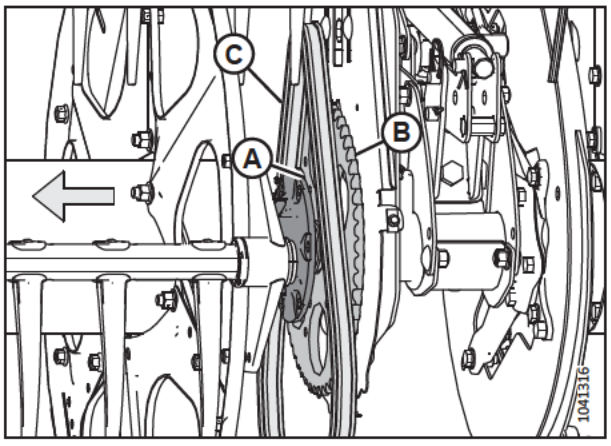

Figura 4.366: Substituição da corrente

10. Alinhe as marcas feitas no flange da junta universal (B) e na engrenagem movida (C).
11. Aplique trava roscas de torque médio (Loctite® 243 ou equivalente) nos seis parafusos de 1/2 pol. (A).
12. Instale os seis parafusos e arruelas (A) que prendem o flange da junta universal (B) à engrenagem movida (C).
13. Aperte os parafusos (A) com torque de 110 Nm (81 lbf·pé).

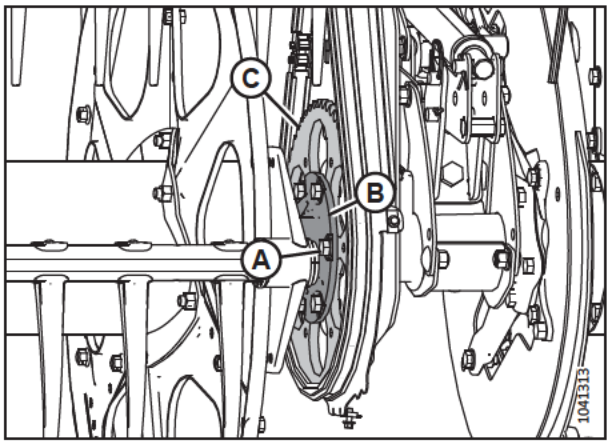

Figura 4.367: Junta universal

14. Remova a cinta (A).
15. Aperte a corrente de acionamento. Para obter mais instruções, consulte *Apertar a corrente de acionamento do molinete, página 740*.
16. Reinstale a tampa do acionamento do molinete. Para obter mais instruções, consulte *Instalação da tampa do acionador do molinete, página 53*.

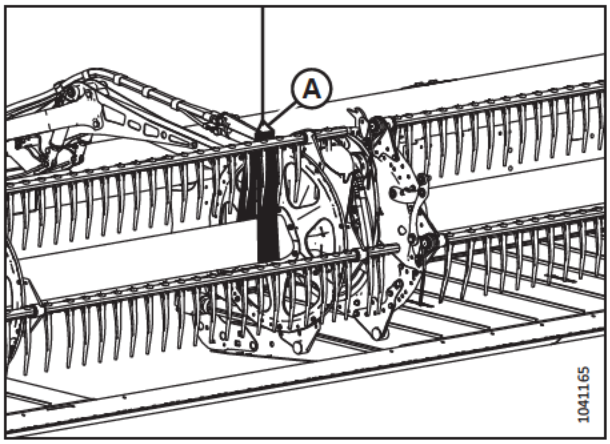

Figura 4.368: Molinete e cinta

4.14.7 Sensor de velocidade do molinete

Os sensores de velocidade do molinete (e o procedimento para substituí-los) variam de acordo com o modelo da colheitadeira.

Consulte os tópicos a seguir conforme seu modelo de colheitadeira:

Substituição do sensor de velocidade do molinete das colheitadeiras Challenger®, Gleaner®, IDEAL™ ou Massey Ferguson®

O sensor de velocidade do molinete está localizado no acionamento do molinete e detecta a velocidade com que a engrenagem do acionamento do molinete está girando. Em caso de mau funcionamento, pode ser necessário um ajuste ou substituição.

⚠ PERIGO

Para evitar ferimentos ou risco de morte devido ao acionamento inesperado da máquina, sempre pare o motor e remova a chave da ignição antes de deixar o assento do operador por qualquer motivo.

1. Desligue o motor e remova a chave da ignição.
2. Remova as tampas de acionamento. Para obter mais instruções, consulte *Remoção da tampa do acionador do molinete, página 51*.

3. Desconecte o conector elétrico (A) do chicote da plataforma.

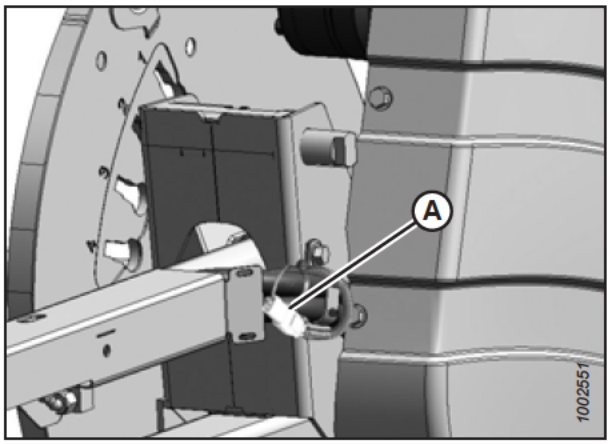

Figura 4.369: Conjunto do acionamento do molinete - Chicote elétrico

4. Corte a braçadeira (A) que prende o chicote à tampa.
5. Retire dois parafusos (B), o sensor (C) e o chicote. Caso necessário, envergue a tampa (D) para remover o chicote.
6. Passe o fio do novo sensor atrás da tampa (D) através da caixa de corrente.
7. Instale o novo sensor no suporte (E) e prenda-o com dois parafusos (B).
8. Ajuste a folga entre o disco do sensor (F) e o sensor (C) para 3,5 mm (1/8 pol.).

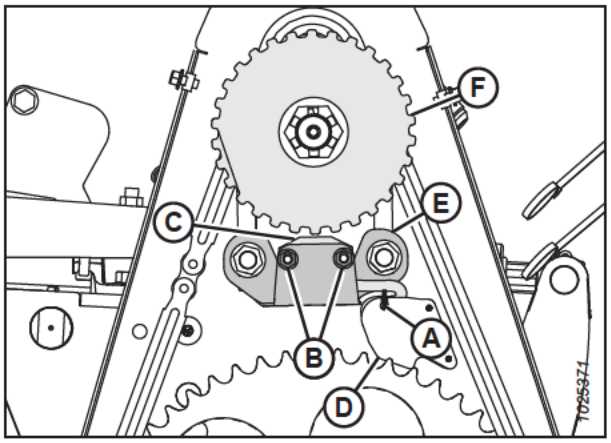

Figura 4.370: Conjunto do acionamento do molinete - Sensor de velocidade

9. Conecte o chicote do sensor ao chicote da plataforma (A).

   IMPORTANTE:

   Certifique-se de que o chicote elétrico do sensor **NÃO** entre em contato com a corrente ou a engrenagem tensora.
10. Reinstale a tampa de acionamento. Para obter mais instruções, consulte *Instalação da tampa do acionador do molinete, página 53*.
11. Certifique-se de que o sensor esteja funcionando corretamente.

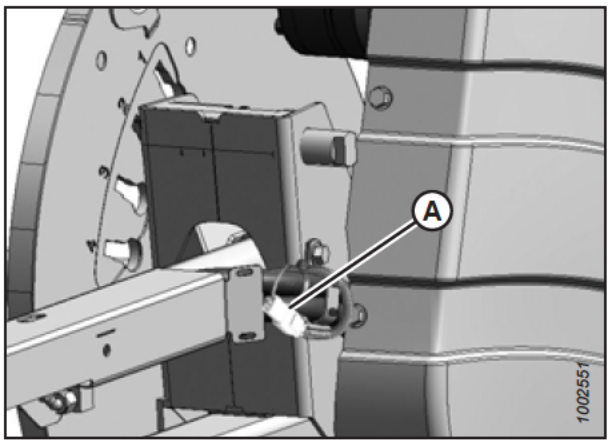

Figura 4.371: Conjunto do acionamento do molinete - Chicote elétrico

Substituição do Sensor de Velocidade do Molinete CLAAS

O sensor de velocidade do molinete está localizado no acionamento do molinete e detecta a velocidade com que a engrenagem motora do molinete está girando. Em caso de mau funcionamento do sensor, poderá ser necessário um ajuste ou substituição.

PERIGO

Para evitar ferimentos ou risco de morte devido ao acionamento inesperado da máquina, sempre pare o motor e remova a chave da ignição antes de deixar o assento do operador por qualquer motivo.

1. Desligue o motor e remova a chave da ignição.
2. Remova as tampas de acionamento. Para obter mais instruções, consulte *Remoção da tampa do acionador do molinete, página 51*.
3. Desconecte o conector do chicote elétrico localizado atrás da caixa da corrente do sensor (A).
4. Remova as braçadeiras (B).
5. Remova a proteção (C) e rebites (D).
6. Remova a porca (E) e remova o sensor (A).
7. Posicione o novo sensor (A) no suporte (F). Fixe-o com a porca (E).
8. Ajuste a folga entre o disco do sensor (G) e o sensor em 3,5 mm (1/8 pol.) usando porcas (E).
9. Passe o chicote através do orifício do conector no painel e conecte-o ao sensor (A). Fixe o chicote e prenda com a proteção (C) e rebites (D).

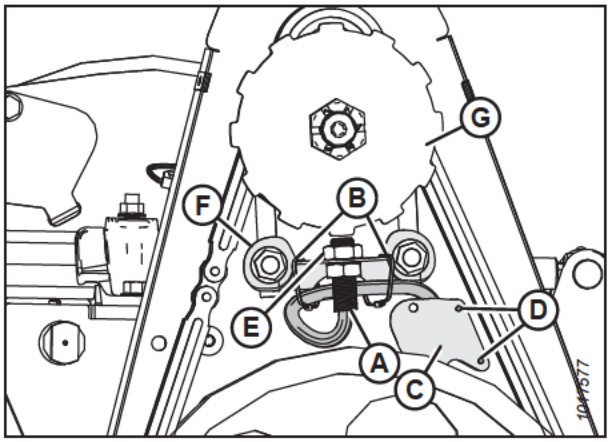

Figura 4.372: Sensor de velocidade

10. Fixe o chicote ao suporte do sensor com braçadeiras (B) como mostrado.

    IMPORTANTE:

    Certifique-se de que o chicote elétrico do sensor **NÃO** entre em contato com a corrente ou a engrenagem tensora.

11. Reinstale a tampa de acionamento. Para obter mais instruções, consulte *Instalação da tampa do acionador do molinete, página 53*.

Substituição do sensor de velocidade do molinete John Deere

O sensor de velocidade do molinete está localizado no acionamento do molinete e detecta a velocidade com que a engrenagem motora do molinete está girando. Em caso de mau funcionamento do sensor, poderá ser necessário um ajuste ou substituição.

PERIGO

Para evitar ferimentos ou risco de morte devido ao acionamento inesperado da máquina, sempre pare o motor e remova a chave da ignição antes de deixar o assento do operador por qualquer motivo.

1. Desligue o motor e remova a chave da ignição.
2. Remova as tampas de acionamento. Para obter mais instruções, consulte *Remoção da tampa do acionador do molinete, página 51*.

3. Desconecte o conector elétrico (D) do chicote da plataforma (E).
4. Retire a porca superior (C) e remova o sensor (B).
5. Retire a porca superior do novo sensor e posicione o sensor no suporte. Prenda com a porca superior (C).
6. Ajuste a folga entre o disco do sensor (A) e o sensor (B) para 1 mm (0,04 pol.) com a porca (C).
7. Conecte o conector elétrico (D) ao chicote da plataforma (E).

   IMPORTANTE:

   Certifique-se de que o chicote elétrico do sensor **NÃO** entre em contato com a corrente ou a engrenagem tensora.
8. Reinstale a tampa de acionamento. Para obter mais instruções, consulte *Instalação da tampa do acionador do molinete, página 53*.

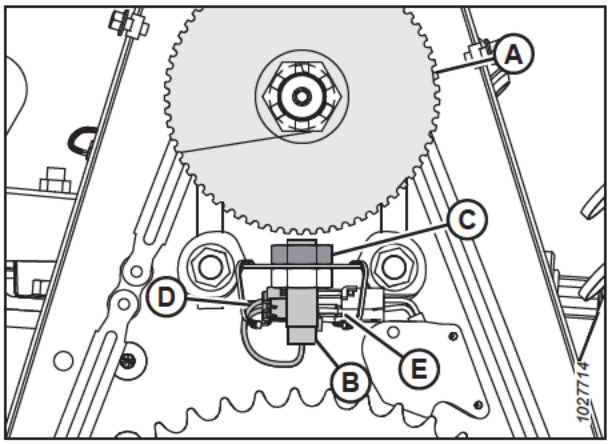

Figura 4.373: Sensor de velocidade

4.15 Rodas de contorno - Opcional

A opção de rodas de contorno ContourMax™ permite que a plataforma flexione junto com os contornos do campo, deixando uma altura de palhada consistente ao cortar até 46 cm (18 pol.) acima do solo.

4.15.1 Verificação do torque do parafuso da roda – opção ContourMax™

Os parafusos de roda que prendem as rodas ContourMax™ devem ser apertados duas vezes.

PERIGO

Para evitar lesões corporais ou morte devido à partida inesperada da máquina, sempre desligue o motor e remova a chave da ignição antes de fazer ajustes na máquina.

1. Desligue o motor e remova a chave da ignição.
2. Encaixe a roda ContourMax™ no cubo.
3. Instale os cinco parafusos que prendem a roda.
4. Aperte os parafusos inicialmente com torque de 88 Nm (65 lbf·pé) de acordo com a sequência de aperto dos parafusos mostrada nas ilustrações à direita. Apoie a roda para prepará-la para o torque final.
5. Aperte os parafusos novamente até um torque final de 122 Nm (90 lbf·pé).
6. Repita do Passo *2, página 757* ao Passo *5, página 757* para a outra roda.

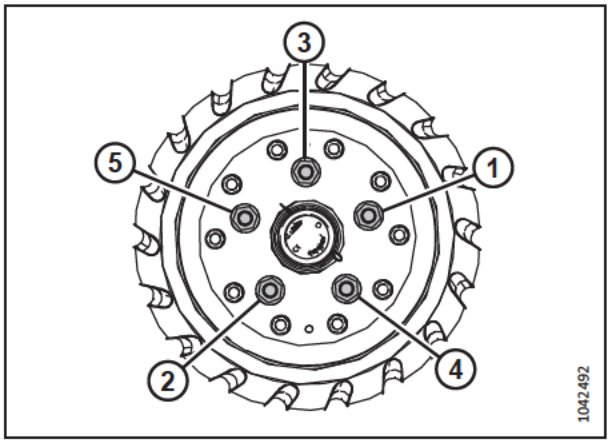

Figura 4.374: Sequência para apertar os parafusos na roda esquerda

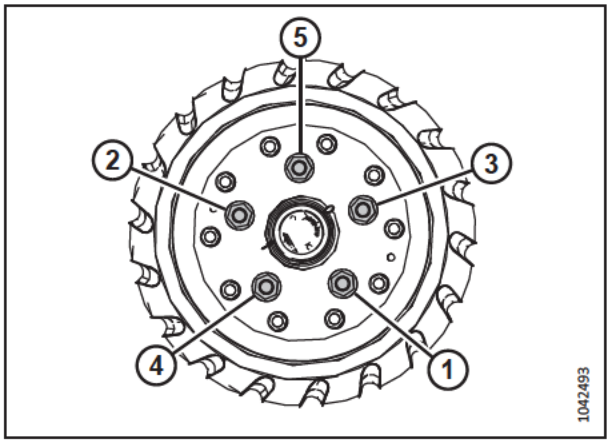

Figura 4.375: Sequência para apertar os parafusos na roda direita

4.15.2 Nivelamento da altura da roda de contorno

As rodas de contorno permitem que a plataforma espelhe os contornos do solo e podem ser ajustadas entre 25 mm (1 pol.) e 457 mm (18 pol.) de distância da superfície do solo.

PERIGO

Para evitar ferimentos ou morte devido ao acionamento inesperado ou à queda de uma máquina suspensa, sempre desligue o motor e retire a chave antes de deixar o assento do operador e sempre engate os apoios de segurança antes de ficar sob a máquina por qualquer motivo.

PERIGO

Certifique-se de que todos os observadores estejam afastados da área.

NOTA:

Ajuste a flutuação da plataforma antes de nivelar as rodas de contorno. Para obter instruções, consulte *Verificação e ajuste da flutuação da plataforma, página 215*.

NOTA:

Defina o balanço das asas antes de nivelar as rodas de contorno. Para obter instruções, consulte *3.9.4 Verificação e ajuste do balanço das asas, página 234*.

1. Destrave as asas da plataforma. Para obter instruções, consulte *Operação em modo flex, página 229*.
2. Destrave a flutuação da plataforma. Para obter instruções, consulte *Travamento/Destravamento da flutuação da plataforma, página 228*.
3. Estacione a colheitadeira em uma superfície nivelada.
4. Abaixe totalmente o molinete.
5. Ajuste as rodas de contorno de forma que o indicador de altura (A) esteja no número 2 (B).

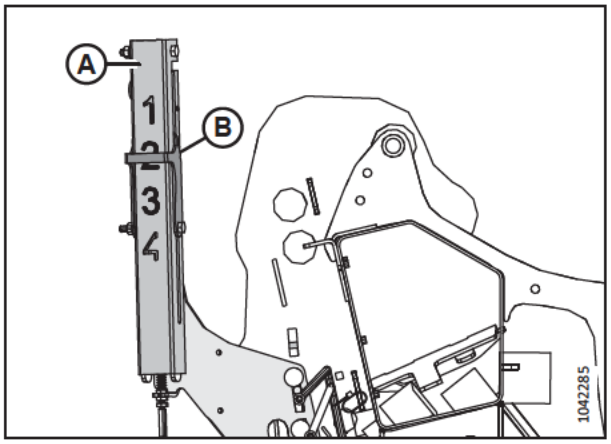

Figura 4.376: Indicador de altura - Extremidade traseira esquerda

6. Baixe a plataforma até que o ponteiro indicador de altura da plataforma (A) esteja no número 2 (B).
7. Desligue o motor e remova a chave da ignição.

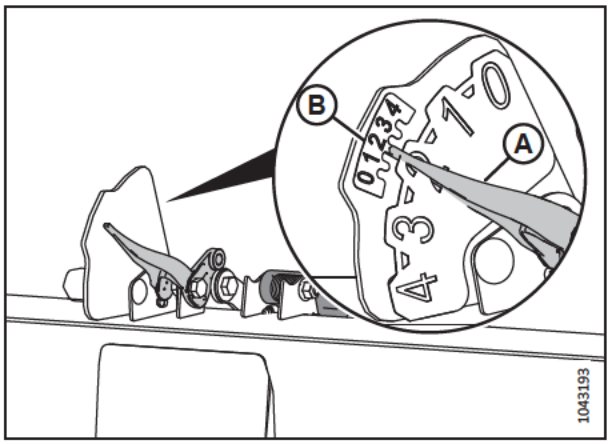

Figura 4.377: Indicador automático de altura da plataforma

8. No centro da plataforma, meça a distância (A) do solo até a ponta dos dedos duplos centrais. Registre a distância (A).
9. Em cada extremidade da plataforma, meça a distância (A) do solo até a ponta dos dedos duplos finais. Registre ambas as medidas.
    - Se a diferença entre as medidas no centro e nas extremidades for menor que 25 mm (1 pol.), nenhum ajuste será necessário.
    - Se a diferença entre as medidas no centro e nas extremidades for maior que 25 mm (1 pol.), será necessário um ajuste. Continue para o próximo passo.
10. Ligue o motor.
11. Eleve totalmente a plataforma.
12. Desligue o motor e remova a chave da ignição.
13. Engate os apoios de segurança da plataforma. Para obter instruções, consulte o manual do operador da colheitadeira.

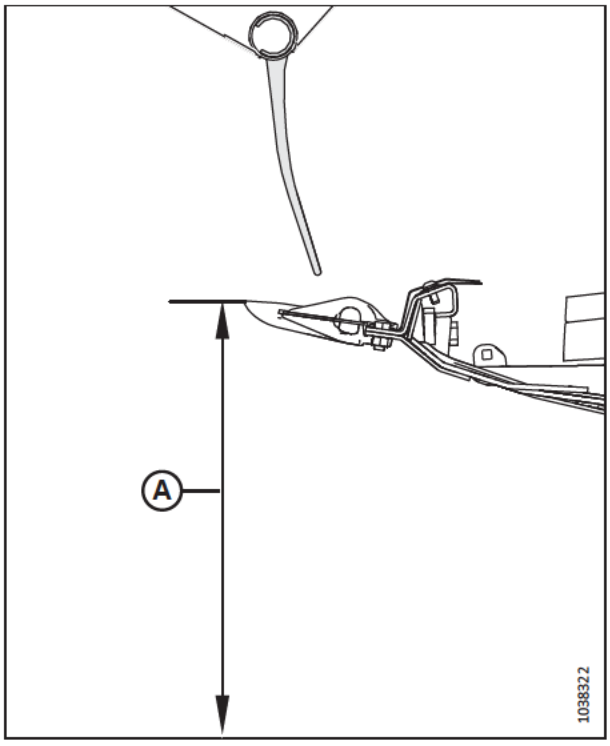

Figura 4.378: Indicador da configuração da flutuação

14. Remova o pino (A).
15. Reposicione a placa de ajuste (B) na ranhura para alinhar com um orifício diferente. Há uma diferença de aproximadamente 24 mm (1/2 pol.) entre cada um dos orifícios.
    - Se a medida for menor que a medida no centro da plataforma, mova a placa de ajuste na **DIREÇÃO** da barra de corte.
    - Se a medida for maior que a medida no centro da plataforma, mova a placa de ajuste para **LONGE** da barra de corte.
16. Reinstale o pino (A).
17. Na extremidade oposta da plataforma, repita o Passo *14, página 760* e o Passo *16, página 760*.
18. Desengate os apoios de segurança da plataforma. Para obter instruções, consulte o manual do operador da colheitadeira.
19. Baixe a plataforma até que o ponteiro indicador de altura da plataforma (A) esteja no número 2 (B).
20. Desligue o motor e remova a chave da ignição.
21. Meça novamente a distância entre os dedos duplos e o solo. Certifique-se de que as três medidas sejam iguais. Se for necessário mais ajuste, repita do Passo *14, página 760* ao Passo *17, página 760*.

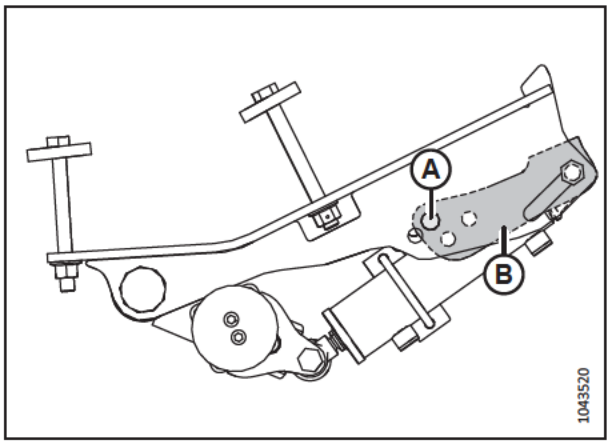

Figura 4.379: Localização do pino – roda esquerda externa

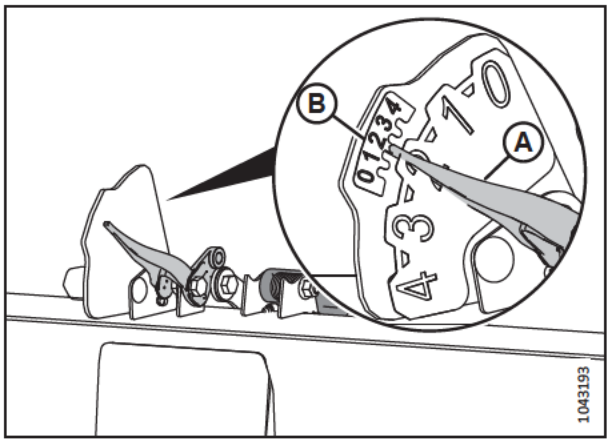

Figura 4.380: Indicador automático de altura da plataforma

4.15.3 Lubrificação do sistema de roda de contorno

A lubrificação do sistema de roda de contorno ajudará a garantir uma operação confiável e maximizar a vida útil dos componentes.

Os componentes do sistema de roda de contorno requerem lubrificação em intervalos diferentes:

- Lubrifique os conjuntos de rodas internas a cada 100 horas
- Lubrifique os eixos das rodas anualmente

PERIGO

Para evitar ferimentos corporais ou morte por acionamento inesperado ou queda da plataforma suspensa, desligue o motor, remova a chave e engate os apoios de segurança antes de entrar embaixo da plataforma. Caso esteja usando um dispositivo de elevação para apoiar a plataforma, certifique-se de que ela esteja fixa antes de prosseguir.

PERIGO

Certifique-se de que todos os observadores estejam afastados da área.

1. Eleve totalmente a plataforma.
2. Desligue o motor e remova a chave da ignição.
3. Engate os apoios de segurança da plataforma ou apoie a plataforma em blocos no nível do chão. Se você estiver usando blocos para apoiar a plataforma, certifique-se de que a plataforma esteja a aproximadamente 914 mm (36 pol.) do chão. Para obter instruções sobre como engatar os apoios de segurança da plataforma, consulte o manual do operador da colheitadeira.

Figura 4.381: Conjuntos de rodas de contorno interno

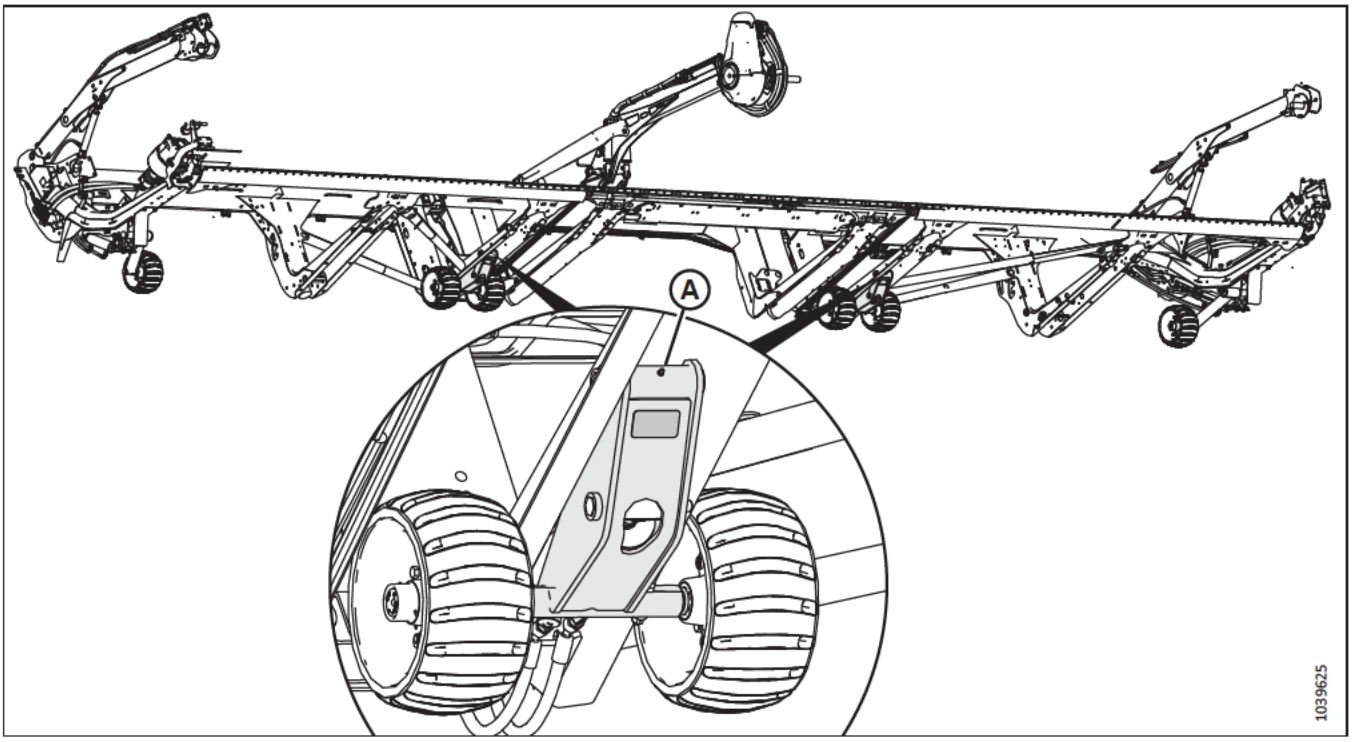

A - Conjuntos de rodas internas (dois lugares)

4. Aplique graxa nos pontos (A) nos dois conjuntos internos de rodas.

5. Remova
   o plugue de borracha (A) do cubo da roda de contorno. Guarde o plugue para reinstalação.

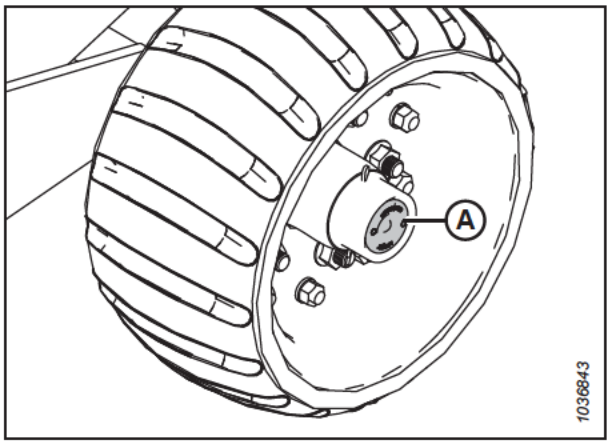

Figura 4.382: Tampão de borracha no eixo da roda de contorno

6. Engraxe o ponto de lubrificação (A) e deixe o excesso de graxa escoar da frente do cubo do eixo.

   IMPORTANTE:

   Engraxe o ponto de lubrificação **LENTAMENTE**. Engraxar de forma rápida pode fazer a vedação traseira se mover.

7. Reinstale o tampão de borracha (B).

8. Repita o procedimento nas rodas de contorno restantes.

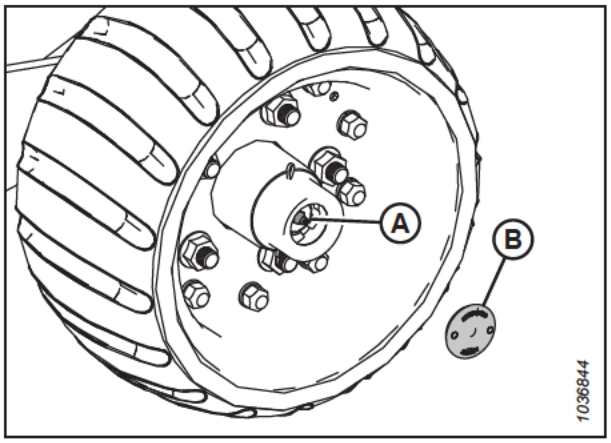

Figura 4.383: Ponto de lubrificação no eixo da roda de contorno

4.15.4 Verificação da folga axial da roda de contorno

A folga axial de uma roda refere-se ao seu movimento ao longo do eixo do fuso. Se houver muita folga no conjunto da roda, será necessário apertar a porca castelo sob a tampa contra poeira.

PERIGO

Para evitar lesões corporais ou morte devido à partida inesperada da máquina, sempre desligue o motor e remova a chave da ignição antes de fazer ajustes na máquina.

1. Desligue o motor e remova a chave da ignição.

2. Verifique a folga axial nos conjuntos de rodas (A).

Figura 4.384: Conjuntos de rodas ContourMax™

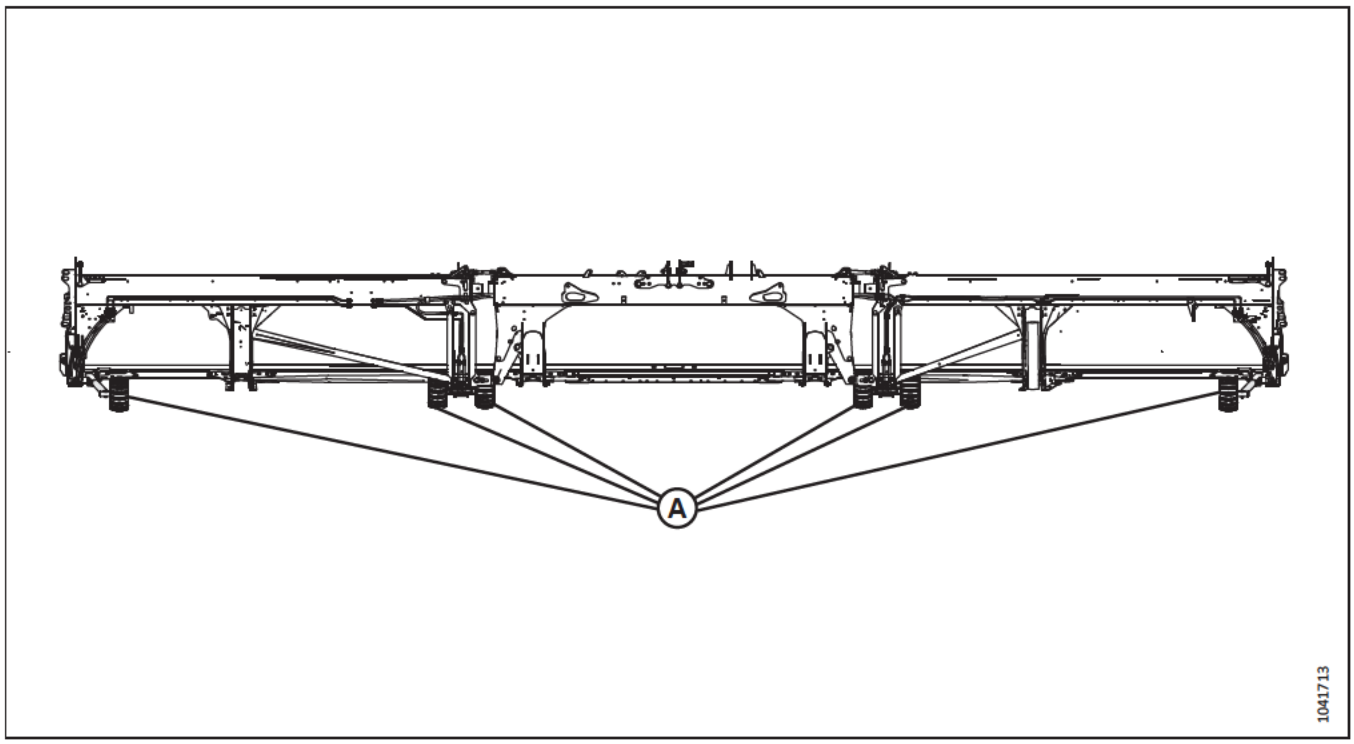

3. Se a folga axial (A) for maior que 0,30 mm (0,012 pol.), remova a tampa contra poeira (B).

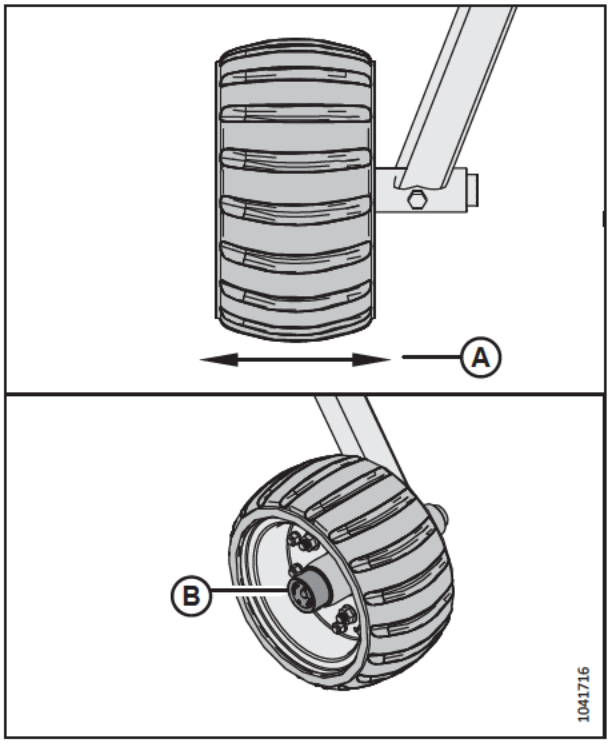

Figura 4.385: Folga axial da roda ContourMax™ e tampa contra poeira

4. Remova o contrapino (A).
5. Aperte a porca castelo (B) até que esteja firme, em seguida afrouxe para a ranhura seguinte na porca.

   NOTA:

   É preciso que haja ALGUMA folga no conjunto da roda. Apertar demais a porca castelo pode causar falha.
6. Reinstale as cupilhas (A).
7. Após apertar o conjunto, lubrifique o fuso (C) até a saída de graxa.
8. Reinstale a tampa contra poeira (A).

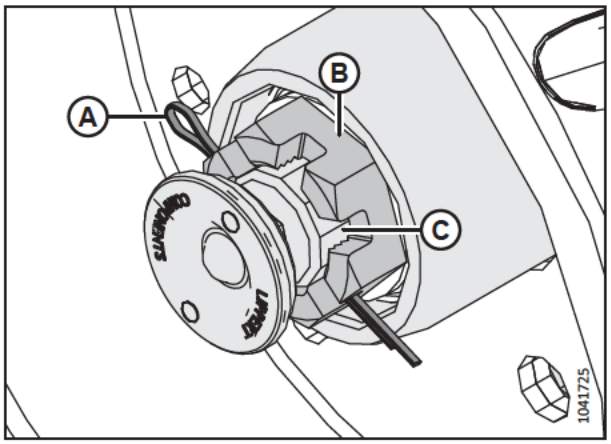

Figura 4.386: Fuso ContourMax™

4.15.5 Zerando o indicador mecânico

O indicador mecânico precisará ser zerado para garantir que funcione com precisão.

PERIGO

Para evitar ferimentos corporais ou morte devido ao acionamento inesperado da máquina ou queda de uma máquina levantada, sempre desligue o motor e remova a chave da ignição antes de fazer algum ajuste na máquina. JAMAIS suba ou vá para debaixo de uma plataforma sem apoio.

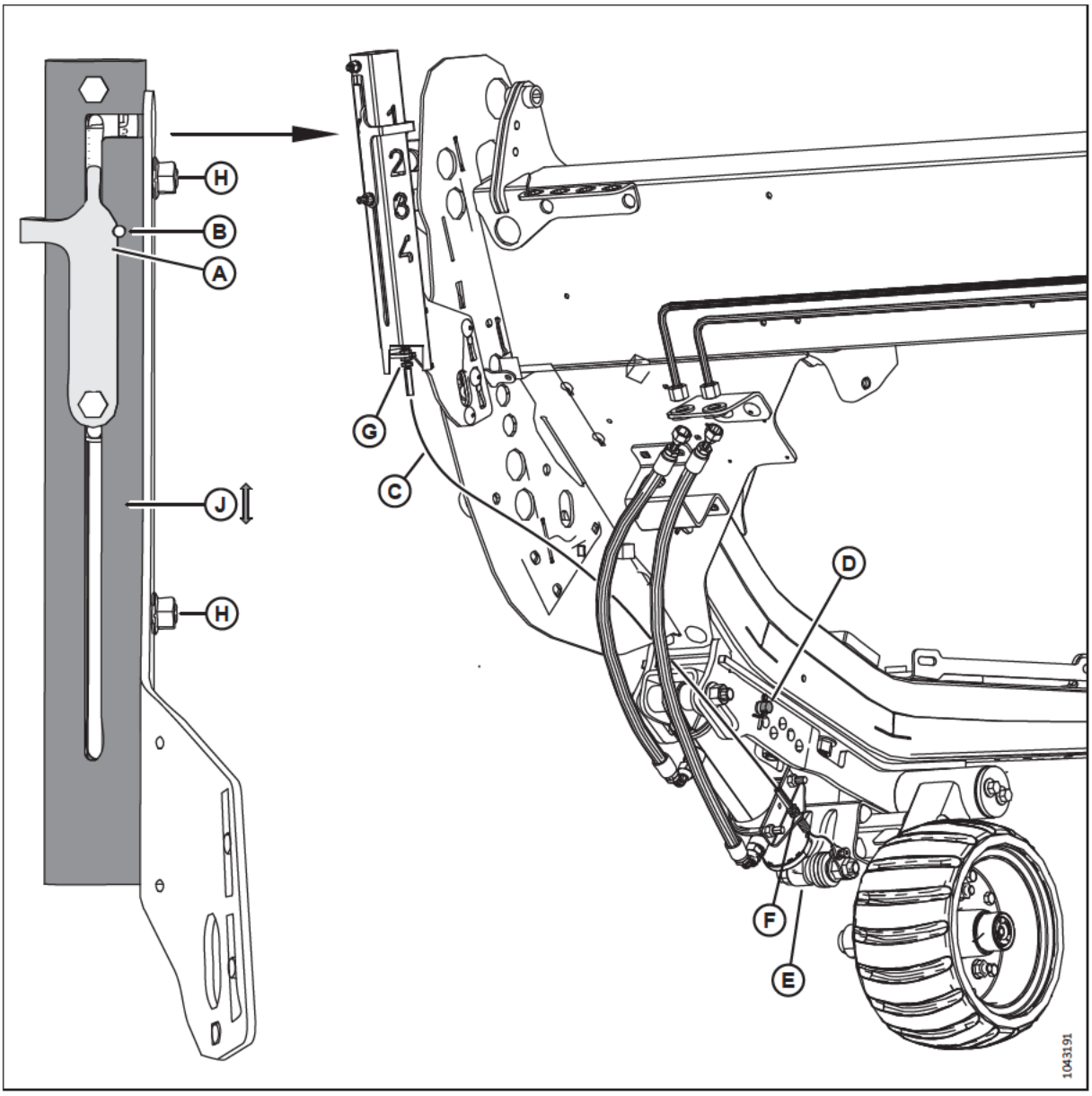

Figura 4.387: Indicador mecânico

1. Desligue o motor e remova a chave da ignição.
2. O indicador mecânico é zerado quando o entalhe no indicador (A) se alinha com o orifício (B) nas seguintes condições:
   - O cabo (C) está apertado
   - O pino está instalado no orifício (D)
   - O cilindro (E) está totalmente retraído
3. Se o entalhe **NÃO** estiver alinhado com o orifício, ajuste uma ou todas as peças a seguir:
   - Afrouxe duas porcas (H) e deslize o tubo (J) para cima ou para baixo. Aperte as porcas.
   - Ajuste as contraporcas do cabo nos locais (G) ou (F). Aperte as contraporcas do cabo com torque de 6 Nm (4 lbf·pé [48 lbf·pol.]).

4.16 Sistema de transporte (opcional)

A plataforma pode ser equipada com um conjunto de rodas de transporte, para que a plataforma possa ser rebocada por uma colheitadeira ou trator.

Consulte *Ajuste das rodas de transporte EasyMove™, página 194* para obter mais informações.

4.16.1 Verificação de torque do parafuso da roda

Com as rodas de transporte instaladas, verifique o torque do parafuso da roda depois de 1 hora em funcionamento e, posteriormente, a cada 100 horas de operação.

PERIGO

Para evitar lesões corporais ou morte devido à partida inesperada da máquina, sempre desligue o motor e remova a chave da ignição antes de fazer ajustes na máquina.

1. Desligue o motor e remova a chave da ignição.
2. Na ordem mostrada, aperte os parafusos com torque de 115 Nm (85 lbf·pé).

   IMPORTANTE:

   Depois de reinstalar uma roda, verifique o torque do parafuso da roda após 1 hora de operação e a cada 100 horas a partir de então.

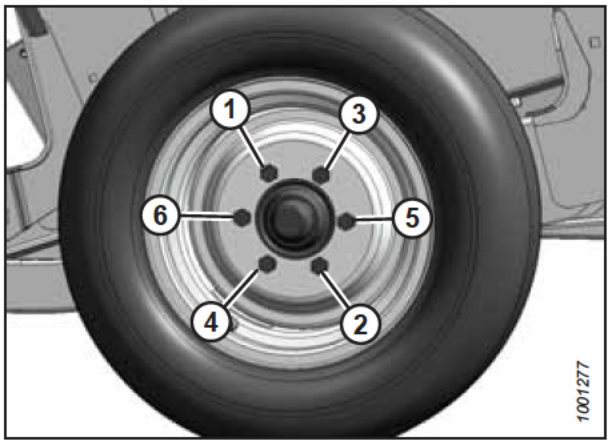

Figura 4.388: Sequência de ajuste de parafuso

4.16.2 Verificação do torque do parafuso de montagem de transporte

Para garantir uma operação segura, verifique diariamente as ferragens que prendem os componentes opcionais do sistema de transporte à plataforma.

PERIGO

Para evitar lesões corporais ou morte devido à partida inesperada da máquina, sempre desligue o motor e remova a chave da ignição antes de fazer ajustes na máquina.

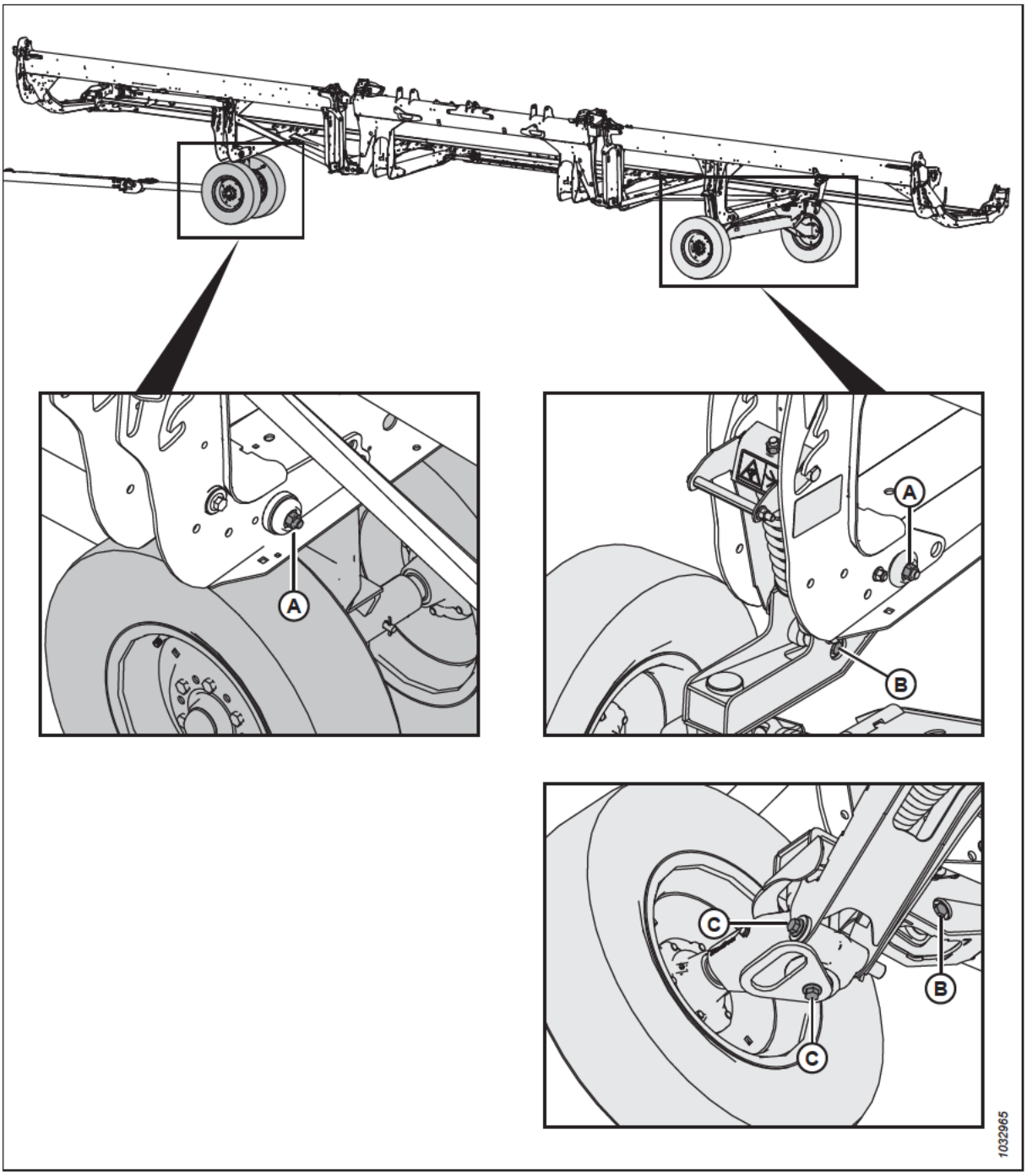

Figura 4.389: Parafusos do conjunto do sistema de transporte

1. Verifique o torque dos seguintes parafusos **DIARIAMENTE** para garantir que esteja de acordo com os valores especificados:
   - Parafusos (A): 234 Nm (173 lbf pé)
   - Parafusos (B): 343 Nm (253 lbf·pé)
   - Parafusos (C): 343 Nm (253 lbf pé)

4.16.3 Verificação da pressão dos pneus

A pressão adequada dos pneus garante um desempenho adequado e um desgaste uniforme.

ADVERTÊNCIA

- **Um pneu pode explodir quando está enchendo e causar ferimentos graves ou morte.**
- **NÃO fique próximo ao pneu. Use um mandril de fixação e uma mangueira de extensão.**
- **NÃO exceda a pressão de enchimento máxima especificada na etiqueta do pneu.**
- **Substitua pneus defeituosos.**
- **Substitua aros que estejam rachados, desgastados ou muito enferrujados.**
- **Nunca solde o aro da roda.**
- **Nunca use força em um pneu inflado ou parcialmente inflado.**

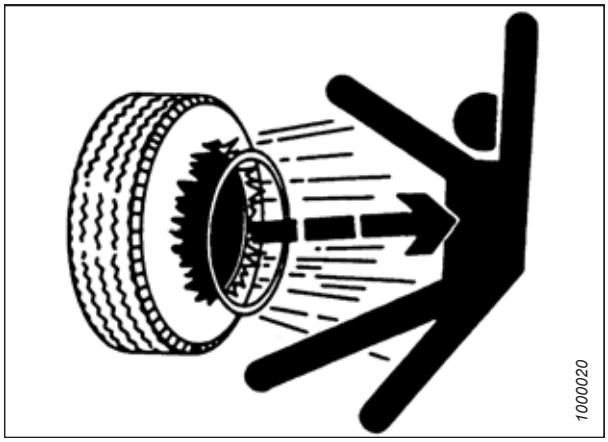

Figura 4.390: Aviso de inflação

- **Certifique-se de que o pneu esteja assentado corretamente antes de inflá-lo até a pressão de operação.**
- **Se o pneu não estiver na posição correta no aro ou se estiver excessivamente cheio, o talão do pneu pode soltar em um lado, causando vazamento de ar em alta velocidade e com grande força. Um vazamento de ar dessa natureza pode empurrar o pneu em qualquer direção, colocando em risco qualquer pessoa na área.**
- **Certifique-se que todo o ar seja removido de um pneu antes de removê-lo do aro.**
- **NÃO remova, instale ou faça reparos em um pneu em um aro, exceto se tiver o equipamento adequado e experiência para realizar o trabalho. Leve o pneu e o aro a uma oficina de reparos qualificada.**

1. Verifique a pressão do pneu. Para obter especificações sobre a pressão, consulte a Tabela *4.6, página 768*.
2. Certifique-se de que o pneu esteja assentado corretamente no aro antes de enchê-lo. Se o pneu não estiver posicionado corretamente no aro, leve-o a uma oficina qualificada.
3. Se for necessário inflar, use um mandril de fixação e uma mangueira de extensão para inflar o pneu até a pressão desejada.

   IMPORTANTE:

   NÃO exceda a pressão de enchimento máxima especificada na etiqueta do pneu.

Table 4.6 Pressão de enchimento dos pneus

Dimensão	Variação de carga	Pressão
225/75 R15	F	655 kPa (95 psi)

4.16.4 Alteração da conexão do engate da barra de reboque do pino para engate

A barra de reboque de transporte inclui montagens de pino de engate e anel do pino.

1. Remova o pino R do pino de engate (A) e desconecte a corrente (B). Armazene o pino de engate (A) com o adaptador de engate do pino.
2. Remova quatro porcas, quatro parafusos e oito arruelas planas (C) da extremidade do cambão de reboque. Guarde as ferragens para reinstalação.

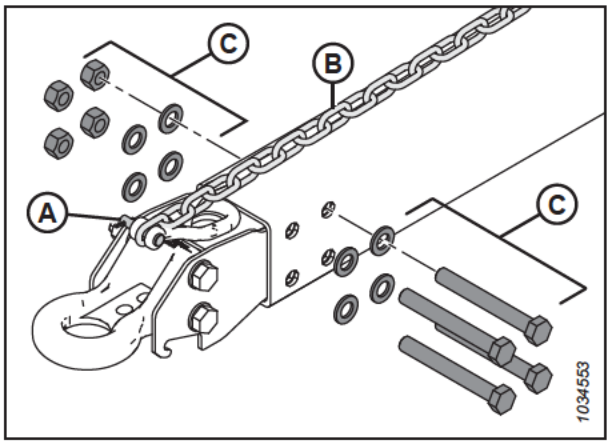

Figura 4.391: Remoção do adaptador de transporte do pino

3. Coloque uma fita ou corda de 6 m (20 pés.) de linha de tração para a extremidade de transporte (A) do chicote.
4. Remova o parafuso (B) que segura o chicote no clipe em P. Guarde o parafuso.
5. A partir da extremidade do engate (C), puxe suavemente o chicote para fora através da abertura no pino (D) até que você possa ver a linha de tração. Depois, desconecte a linha de tração e coloque o pino de lado. Deixe a linha de tração dentro do cambão de reboque.

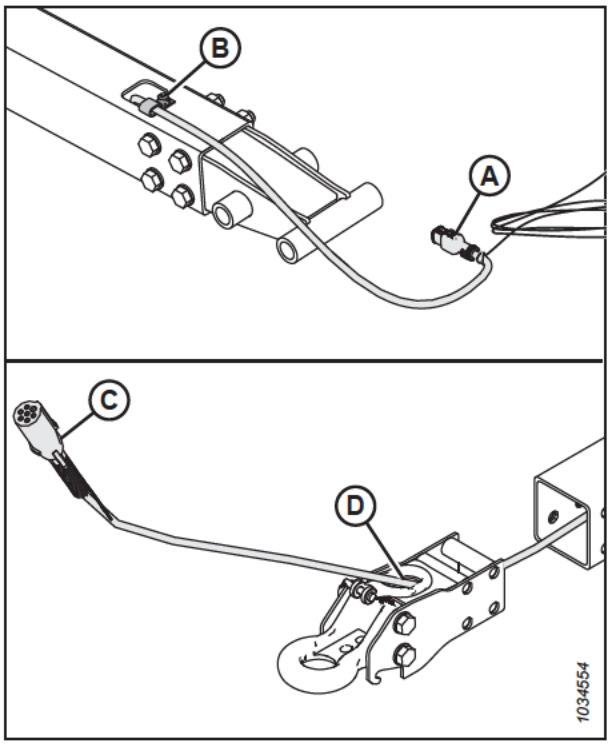

Figura 4.392: Remoção do adaptador de transporte do pino

6. Pegue o adaptador do engate
7. Insira o conector de transporte (A) do chicote elétrico através da abertura (B) no anel do adaptador clevis.
8. Fixe a linha de tração (C) no chicote. Usando a linha de tração, gentilmente puxe o chicote através do cambão de reboque.
9. Assegure-se de que a extremidade de transporte (A) do chicote se estenda 480 mm (18 7/8 pol.) além do clipe em P (D).
10. Fixe o chicote no clipe em P com o parafuso do Passo *6, página 770*.

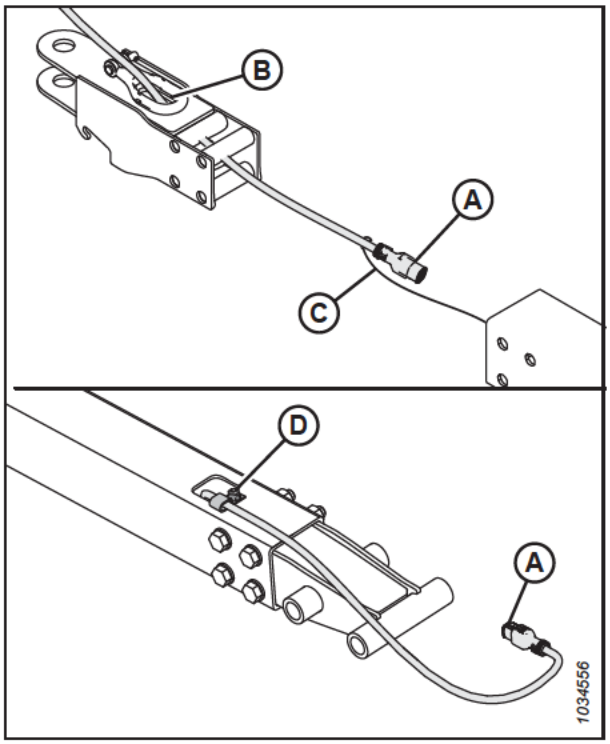

Figura 4.393: Instalação do adaptador de anel do engate

11. Instale quatro porcas, quatro parafusos e oito arruelas planas (A) para fixar o adaptador do engate na barra de reboque.

    NOTA:

    Certifique-se de que a ferragem (A) está reinstalada na mesma orientação que estava antes de ser removida.

12. Reconecte a corrente com o pino do engate (B) e prenda com o contrapino.

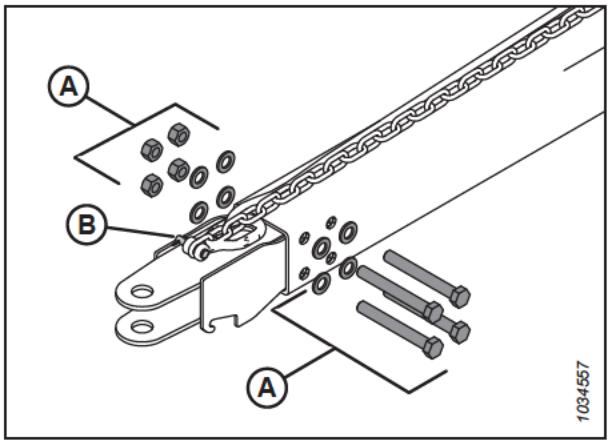

Figura 4.394: Instalação do adaptador de anel do engate

13. Aperte as porcas (A) no padrão cruzado mostrado. Verifique novamente cada porca em sequência, até que o torque seja ajustado para 310 Nm (229 lbf·ft).

14. Insira o pino de engate no adaptador do engate. Prenda o pino com um pino de segurança .

    NOTA:

    Os pinos não estão ilustrados na imagem.

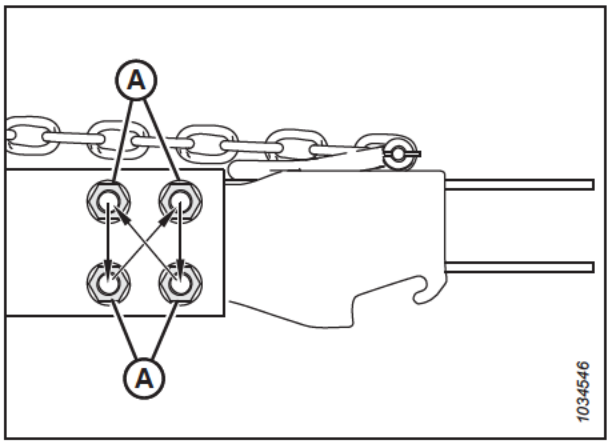

Figura 4.395: Sequência de torque

4.16.5 Alteração da conexão do engate da barra de reboque de engate para o pino

A barra de reboque de transporte inclui montagens de pino de engate e anel do pino.

1. Remova o pino R do pino de engate (A) e desconecte a corrente (B). Armazene o pino de engate (A) com o adaptador do engate.

2. Remova quatro porcas, quatro parafusos e oito arruelas planas (C) da extremidade do cambão de reboque. Guarde as ferragens para reinstalação.

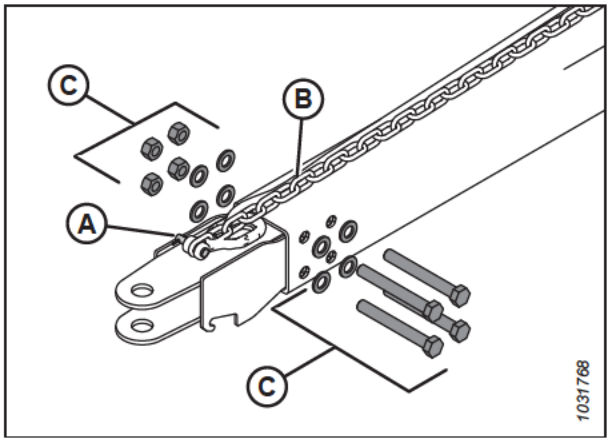

Figura 4.396: Remoção do adaptador de transporte

3. Fixe uma linha de tração de 6 m (20 pés) com fita ou braçadeira na extremidade de transporte (A) do chicote.
4. Remova o parafuso (B) que segura o chicote no clipe em P. Guarde o parafuso para reinstalação.
5. A partir da extremidade do engate (C), puxe suavemente o chicote para fora através da abertura no engate (D) até que você possa ver a linha de tração. Depois, desconecte a linha de tração e coloque o adaptador do engate de lado. Deixe a linha de tração dentro da barra de reboque.

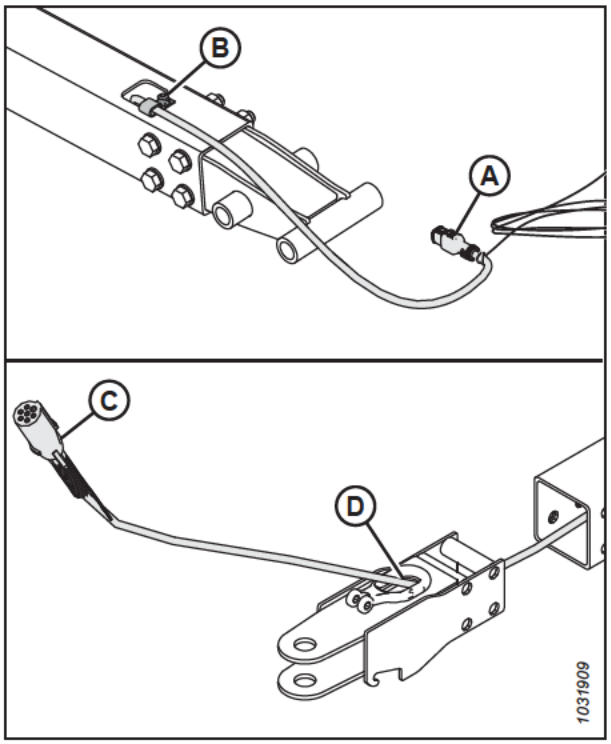

Figura 4.397: Remoção do adaptador de transporte do engate

6. Insira o conector de transporte (A) do chicote elétrico através da abertura (B) no adaptador do anel do pino.
7. Amarre ou prenda a linha de tração (C) ao chicote. Puxe suavemente o chicote através do cambão de reboque com a linha de tração na extremidade de transporte.
8. Assegure-se de que a extremidade de transporte (A) do chicote se estenda a 480 mm (18 7/8 in.) após o clipe em P (D).
9. Fixe o chicote no clipe em P com o parafuso removido no Passo *4, página 772*.

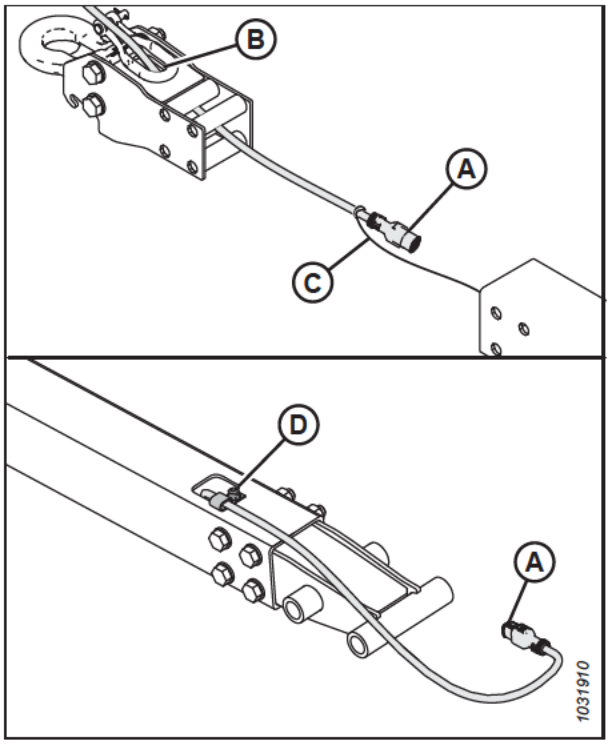

Figura 4.398: Instalação do adaptador de anel do pino

10. Reinstale quatro porcas, quatro parafusos e oito arruelas planas (A) para fixar o adaptador do anel do pino no cambão de reboque.

    NOTA:

    Certifique-se de que a ferragem (A) está reinstalada com as quatro cabeças de parafuso no mesmo lado.

11. Reconecte a corrente com o pino do engate (B) e prenda com o contrapino.

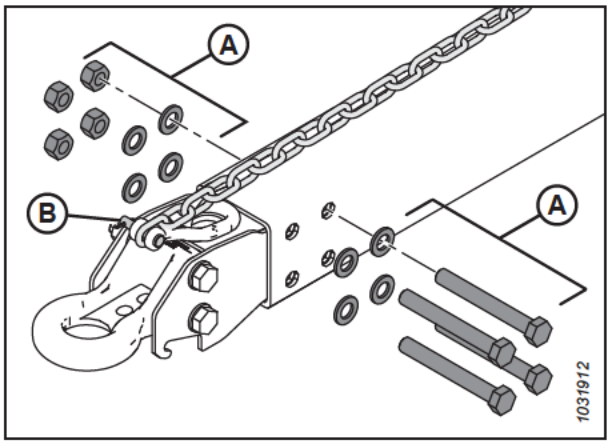

Figura 4.399: Instalação do adaptador de anel do pino

12. Aperte as porcas (A) no padrão cruzado mostrado. Verifique novamente cada porca em sequência, até que o torque seja ajustado para 310 Nm (229 lbf·ft).

13. Insira o pino de engate no adaptador do anel do pino. Prenda o pino com um pino de segurança.

    NOTA:

    Os pinos não estão ilustrados na imagem.

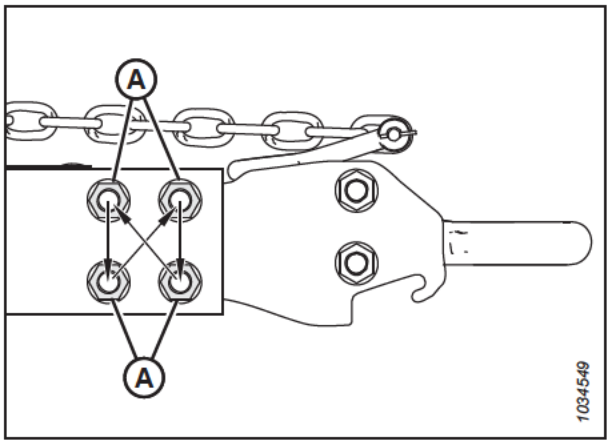

Figura 4.400: Sequência de torque

4.17 Navalha vertical VertiBlade™ (opcional)

O kit de faca vertical opcional é um cortador vertical montado em cada extremidade da plataforma. A faca vertical corta culturas emaranhadas e propensas a quebrar, como canola, para reduzir a perda de sementes.

4.17.1 Substituindo seções da faca vertical

O kit de navalhas verticais VertiBlade™ (vendido separadamente) inclui um kit de serviço que fornece quatro seções de navalhas de reposição. Siga estas instruções para substituir uma seção de navalha danificada.

PERIGO

Para evitar ferimentos ou morte devido ao acionamento inesperado ou à queda de uma máquina suspensa, sempre desligue o motor e retire a chave antes de deixar o assento do operador e sempre engate os apoios de segurança antes de ficar sob a máquina por qualquer motivo.

PERIGO

Certifique-se de que todos os observadores estejam afastados da área.

CUIDADO

Instale os dedos duplos verticais antes de prender ou remover navalhas verticais. Utilize luvas pesadas ao trabalhar perto de navalhas ou ao manuseá-las.

NOTA:

As peças sobressalentes da navalha vertical detalhadas neste tópico são vendidas separadamente no kit de navalhas verticais (B7466).

1. Ligue o motor.
2. Levante a plataforma 153–254 mm (6–10 pol.) do chão.
3. Desligue o motor e remova a chave da ignição.
4. Engate os apoios de segurança da plataforma. Para obtain instruções, consulte o manual do operador da colheitadeira.
5. Abra as tampas laterais da plataforma. Para obter instruções, consulte *Abrir as tampas laterais da plataforma, página 44*.
6. Desacople a navalha vertical da plataforma. Guarde a navalha vertical em local próximo.
7. Remova o pino de retenção (A) do protetor da faca.
8. Remova o protetor de faca usando a alça (B).

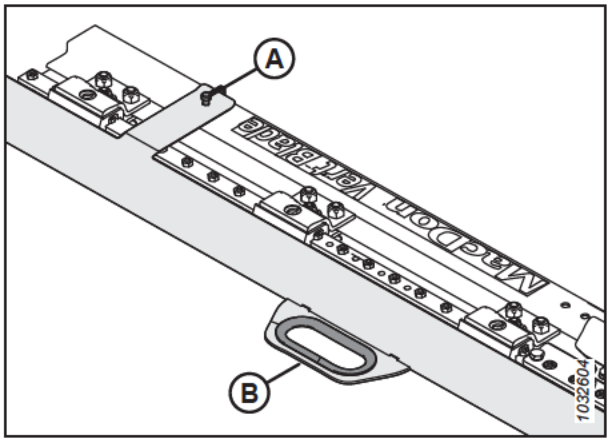

Figura 4.401: Proteção da faca vertical

9. Remova os três parafusos (A) que prendem a barra de fresagem (B) ao suporte da lâmina e do conjunto da seção da navalha (C).
10. Incline a barra de fresagem (B) para cima.
11. Deslize o conjunto (C) para fora.

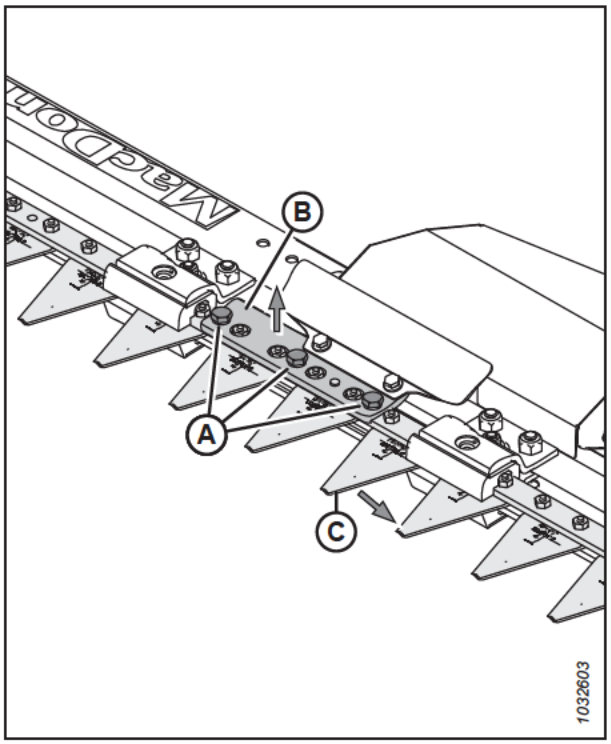

Figura 4.402: Lâmina vertical - Proteção removida

NOTA:

Se você não puder inclinar a barra de fresagem (A) para cima o suficiente para deslizar o conjunto da seção da navalha (B) para fora, remova os parafusos (C) que prendem o capô (D) ao conjunto das navalhas verticais. Solte as porcas (E) que prendem o trilho deslizante (F). Agora, a barra de fresagem deve estar solta o suficiente para inclinar para cima.

IMPORTANTE:

Se você precisar afrouxar as ferragens do clipe (G) e clipes (H) para deslizar o conjunto da seção da navalha para fora, siga o Passo *16, página 776* para apertar adequadamente as ferragens quando a navalha estiver instalada.

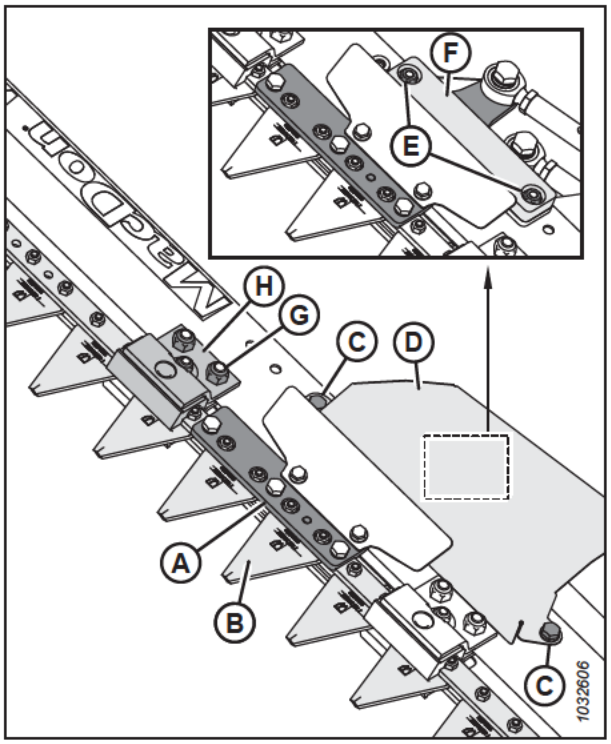

Figura 4.403: Lâmina vertical - Proteção removida

12. Remova dois parafusos (A) e porcas (B) de fixação da seção da faca (C) ao suporte (D).

13. Aplique trava roscas de torque médio (Loctite® 243 ou equivalente) em dois parafusos novos (A) (MD #313790).

14. Prenda a nova seção de faca (C) (MD #313788) ao suporte (D) usando dois parafusos (A) e porcas (B) (MD #313789).

15. Aperte as porcas (B) com torque de 7 Nm (5,16 lbf·pé [62 lbf·pol.]).

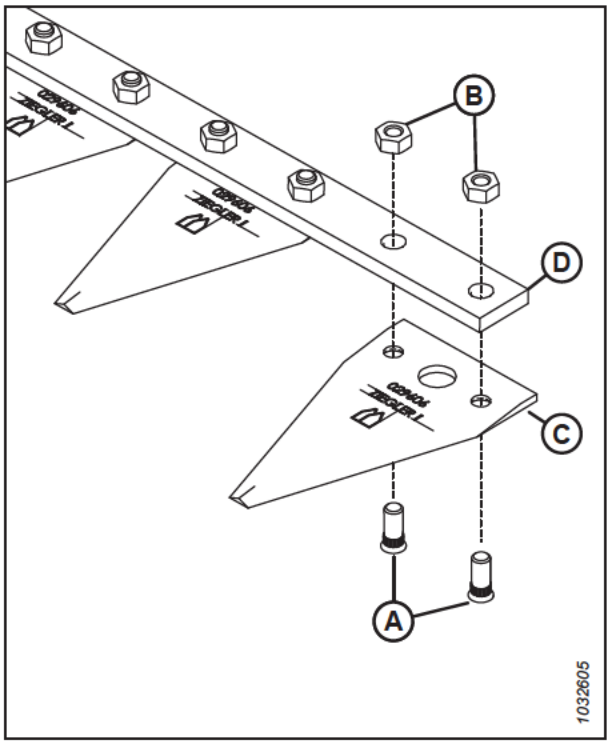

Figura 4.404: Conjunto de seção de faca

16. Se você afrouxou as ferragens do clipe (A), (B) e clipes (C) para deslizar o conjunto da seção da navalha para fora, aperte as ferragens da seguinte forma:

    a. Aperte a porca M8 (A) de modo que a folga (D) entre as seções da navalha (E) **NÃO** exceda 3 mm (1/8 pol.).

    b. Certifique-se de que os clipes (C) **NÃO** prendam a navalha com muita força.

       NOTA:

       Clipes excessivamente apertados restringem o movimento da navalha.

    c. Aperte as porcas (B) com torque de 50 Nm (37 lbf·pé).

17. Reinstale os componentes restantes e os dedos duplos. A instalação é o inverso da remoção.

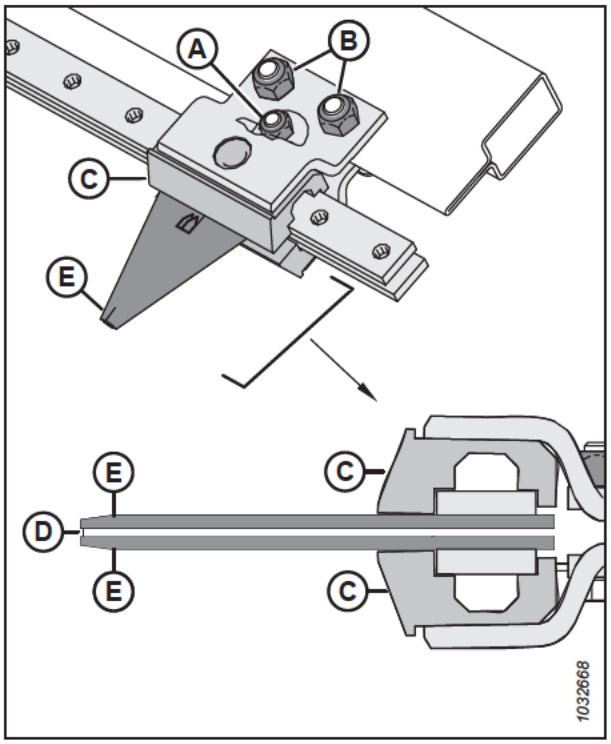

Figura 4.405: Espaço entre o clipe e a seção da faca

4.17.2 Lubrificação da navalha vertical

Cada navalha vertical tem dois pontos de lubrificação que você pode acessar removendo o painel de manutenção da navalha.

PERIGO

Para evitar ferimentos ou morte devido ao acionamento inesperado ou à queda de uma máquina suspensa, sempre desligue o motor e retire a chave antes de deixar o assento do operador e sempre engate os apoios de segurança antes de ficar sob a máquina por qualquer motivo.

PERIGO

Certifique-se de que todos os observadores estejam afastados da área.

Lubrifique as hastes impulsoras da navalha vertical (A) depois de serem instaladas pela primeira vez e a cada 50 horas de operação a partir de então.

NOTA:

Use lubrificante de alto desempenho, alta temperatura e extrema pressão (EP2) com base de lítio e máximo de 1% de dissulfeto de molibdênio (NLGI Categoria 2) para lubrificar as navalhas verticais.

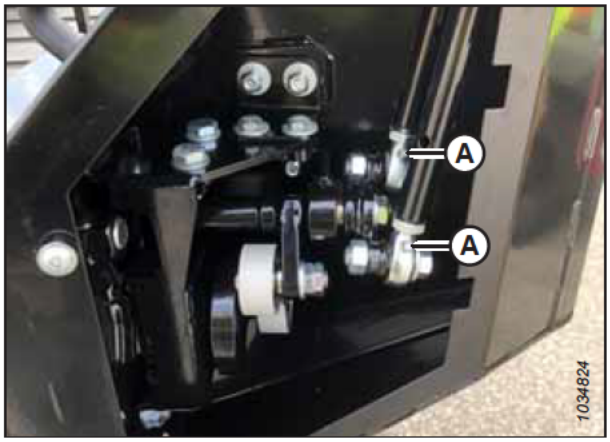

Figura 4.406: Graxeiras nas hastes impulsoras da navalha vertical

Para lubrificar as hastes impulsoras da navalha vertical, siga estes passos:

NOTA:

Algumas peças foram removidas da ilustração para melhor clareza.

1. Ligue o motor.
2. Abaixe a plataforma até o solo.
3. Desligue o motor e remova a chave da ignição.

4. Retire os parafusos (A) e a tampa de acesso (B).

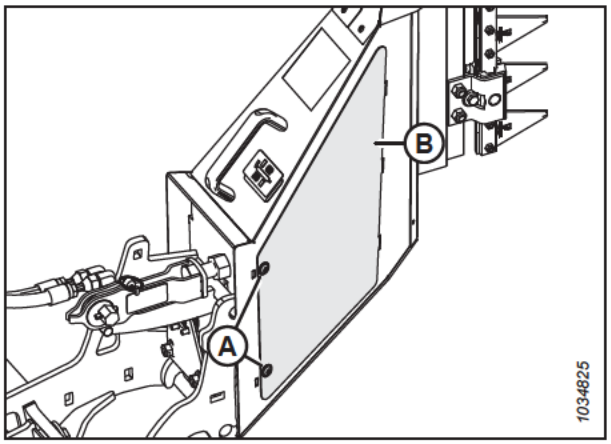

Figura 4.407: Tampa de acesso à navalha vertical

5. Aplique graxa nas graxeiras das hastes impulsoras (A).

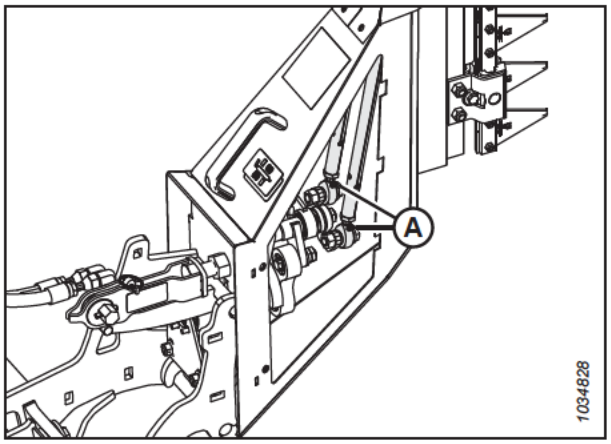

Figura 4.408: Graxeiras nas hastes impulsoras da navalha vertical

6. Reinstale a tampa de acesso (B).
7. Prenda a tampa de acesso com parafusos (A).
8. Repita este procedimento para lubrificar a outra navalha vertical.

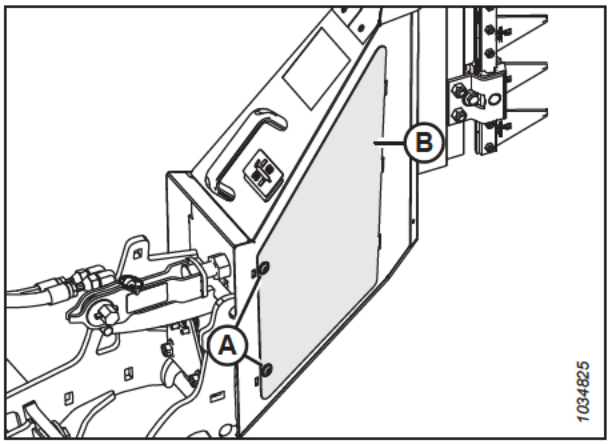

Figura 4.409: Tampa de acesso à navalha vertical

4.17.3 Conversão da posição da navalha VertiBlade™

A navalha vertical VertiBlade™ é entregue em posição de enfardamento para protegê-la contra danos. Se esta posição não for viável, as navalhas podem ser abaixadas.

NOTA:

Se as navalhas forem abaixadas, elas poderão ser danificadas se a plataforma passar por drenos ou áreas rochosas.

PERIGO

Para evitar ferimentos ou morte devido ao acionamento inesperado ou à queda de uma máquina suspensa, sempre desligue o motor e retire a chave antes de deixar o assento do operador e sempre engate os apoios de segurança antes de ficar sob a máquina por qualquer motivo.

1. Desligue o motor e remova a chave da ignição.
2. Remova as ferragens (A). Guarde as ferragens.
3. Remova os suportes metálicos (B) e (C).

   NOTA:

   Há um suporte adicional (B) não mostrado na ilustração.

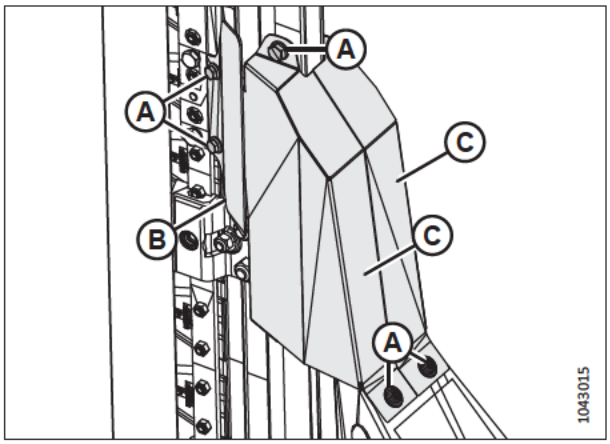

Figura 4.410: Remoção as ferragens ao redor da navalha

4. Remova as ferragens (A) que prendem as barras de deslizamento (B). Guarde as ferragens.
5. Remova e guarde as barras de deslizamento (B).
6. Remova as ferragens (C) que prendem o canhoto da navalha (D) e o canhoto da navalha (E). Guarde as ferragens.
7. Remova e guarde o canhoto da navalha (D) e o canhoto da navalha (E).

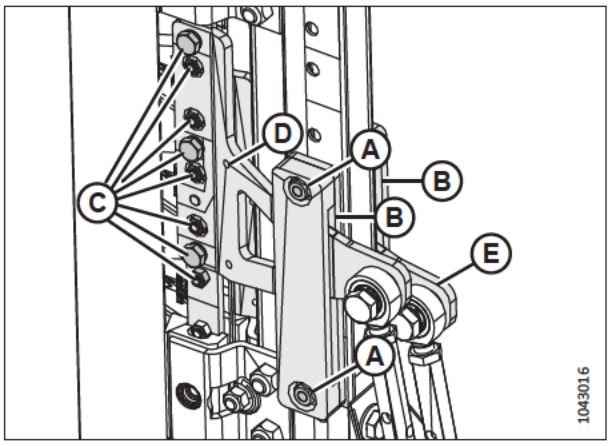

Figura 4.411: Remoção das ferragens que prendem os canhotos da navalha

8. Remova as ferragens (A) que prendem a tampa (B). Guarde as ferragens.
9. Remova a tampa (B).

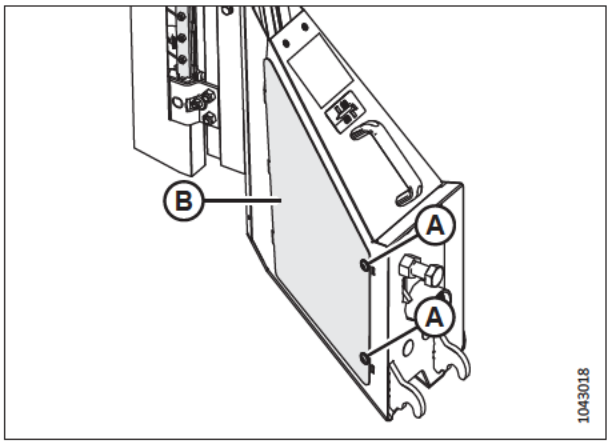

Figura 4.412: Remoção da tampa

10. Sob a tampa, remova os parafusos e arruelas (A). Guarde as ferragens.

    NOTA:

    Foram removidas peças da ilustração para obter uma melhor clareza.

11. Aplique um trava rosca de torque médio (Loctite® 243 ou equivalente) às roscas dos parafusos guardados.
12. Deslize a navalha (B) para baixo até que você possa reinstalar os parafusos e arruelas (A) nos orifícios (C) sob a tampa.
13. Aperte os parafusos com torque de 54 Nm (40 lbf·pé).

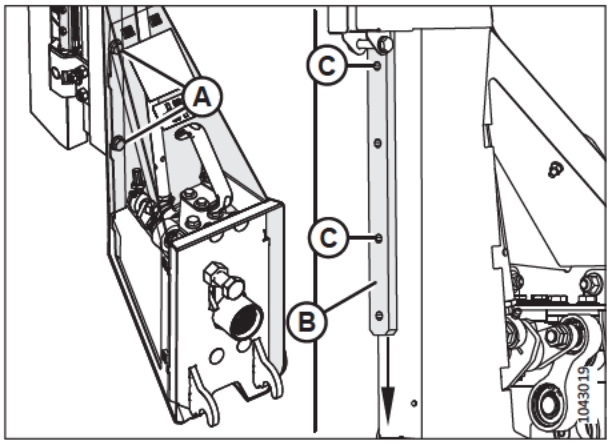

Figura 4.413: Ajuste da posição da navalha

14. Reinstale a tampa (B).
15. Reinstale as ferragens (A).
16. Aperte as ferragens com um torque de 27 Nm (20 lbf·pé [240 lbf·pol.]).

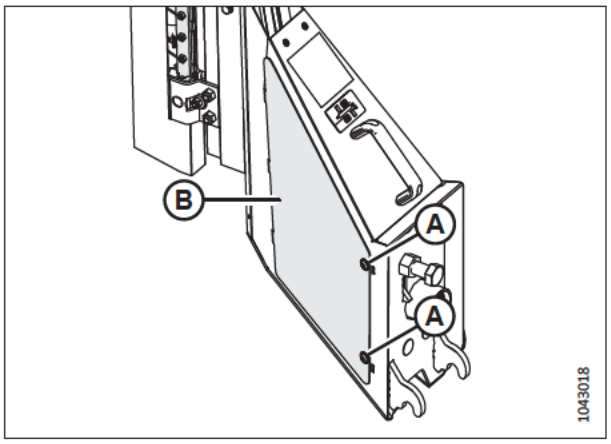

Figura 4.414: Reinstalação da tampa

17. Troque o canhoto da navalha (D) e o canhoto da navalha (E) do Passo *7, página 779* e reinstale-os de cabeça para baixo para compensar seus novos locais.

    NOTA:

    Foram removidas peças da ilustração para obter uma melhor clareza.

18. Aperte as ferragens que prendem os canhotos da navalha da seguinte forma:

    - Aperte os parafusos M6 com torque de 12 Nm (8,5 lbf·pé [102 lbf·pol.]).
    - Aperte os parafusos M8 com torque de 27 Nm (20 lbf·pé [240 lbf·pol.]).
    - Aperte os parafusos M10 com torque de 54 Nm (40 lbf·pé).

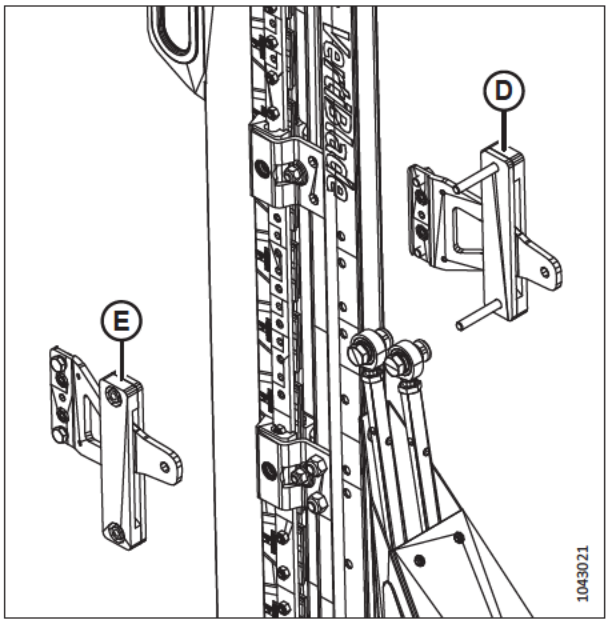

Figura 4.415: Reinstalação dos canhotos da navalha

19. Reinstale os suportes metálicos (A).
20. Reinstale as ferragens (B) e (C).
21. Aperte as ferragens (B) e (C) com torque de 27 Nm (20 lbf·pé [240 lbf·pol.]).
22. Reinstale os suportes metálicos (D).

    NOTA:

    Há um suporte adicional (D) não mostrado na ilustração.

23. Reinstale as ferragens (E).
24. Aperte as ferragens (E) com torque de 12 Nm (8,5 lbf·pé [102 lbf·pol.]).

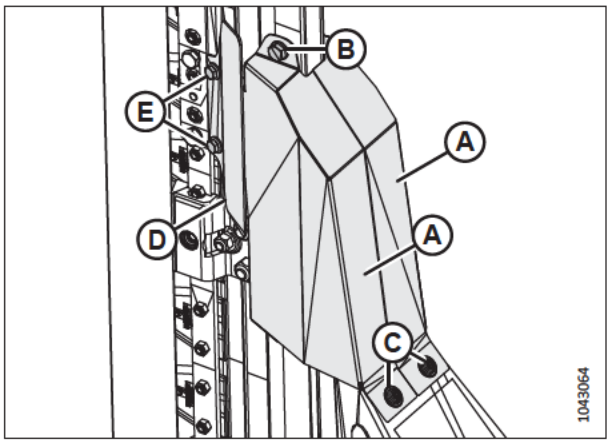

Figura 4.416: Reinstalação das ferragens ao redor da navalha

Capítulo 5: Opções e acessórios

As opções e os acessórios a seguir estão disponíveis para uso em sua plataforma. Consulte seu concessionário MacDon para obter informações sobre disponibilidade e pedidos.

5.1 Kits de entrega de cultura

A entrega de cultura é o processo no qual a cultura vai da barra de corte para o alimentador. Os kits opcionais de entrega de cultura podem otimizar o desempenho da plataforma em cultura ou condições específicas.

5.1.1 Kit dos dedos levantadores de culturas

Dedos levantadores de cultura são recomendados para uma altura máxima da palhada (por exemplo, ao colher culturas muito acamadas).

Instruções de instalação estão inclusas no kit.

Cada kit (B7022) contém 10 dedos levantadores. Solicite a quantidade de kits a seguir conforme o tamanho da plataforma:

- 7,6 m (25 pés) – 3 kits
- 9,1 m (30 pés) – 3 kits
- 10,6 m (35 pés) – 4 kits
- 12,1 m (40 pés) – 4 kits
- 12,5 m (41 pés) – 4 kits
- 13,7 m (45 pés) – 5 kits
- 15,2 m (50 pés) – 5 kits

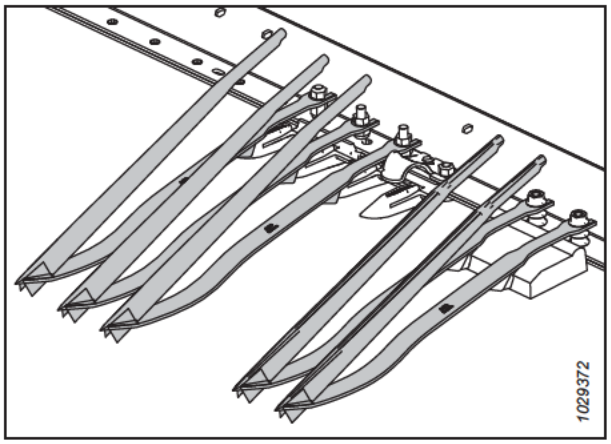

Figura 5.1: Kit dos dedos levantadores das culturas de cereais

5.1.2 Kit de suporte de armazenamento dos dedos levantadores

Suportes armazenam os dedos levantadores na traseira da plataforma.

Instruções de instalação estão inclusas no kit.

B7023

NOTA:

Este kit é apenas para um lado. Peça dois kits para ambos os lados da plataforma.

NOTA:

As plataformas FD225 precisam de apenas um kit.

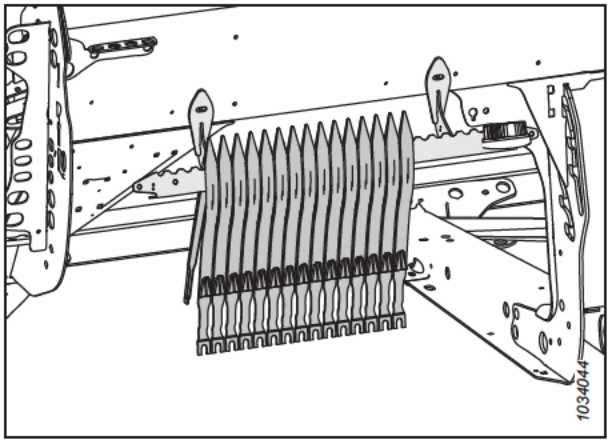

Figura 5.2: Kit de suporte de dedos levantadores - lado esquerdo

5.1.3 Kit de suporte de armazenamento do divisor de cultura

O kit de suporte de armazenamento de divisor de culturas é usado para armazenar os divisores de cultura padrão e/ou flutuantes na plataforma.

Instruções de instalação estão inclusas no kit.

B7030

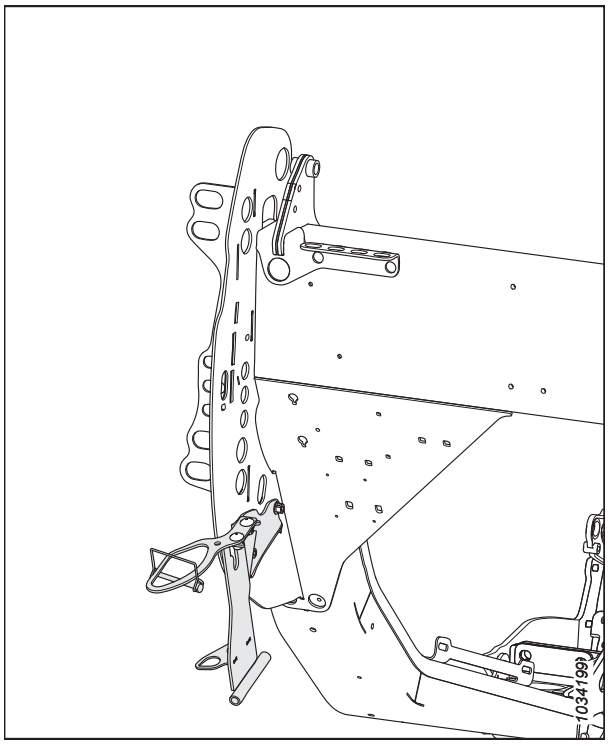

Figura 5.3: Kit de suporte de armazenamento do divisor

5.1.4 Divisores de cultura flutuantes

Os divisores de cultura flutuantes ajudam a plataforma a seguir os contornos do solo, melhoram a divisão de cultura e reduzem o esmagamento.

Instruções de instalação estão inclusas no kit.

B7346

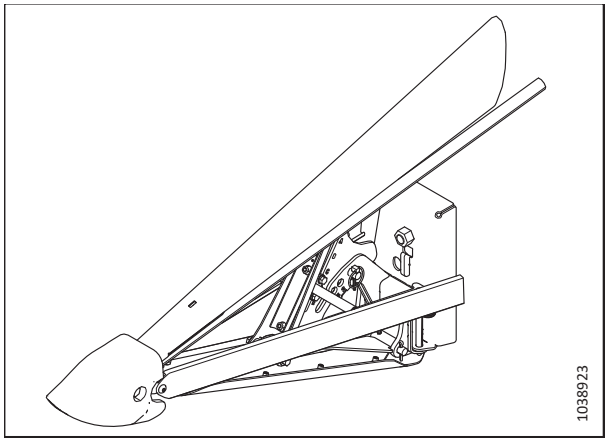

Figura 5.4: Divisor de cultura flutuante

5.1.5 Sem fim transversal superior de comprimento completo

O sem fim transversal superior (UCA) é acoplado à plataforma na frente do tubo traseiro e melhora a alimentação de culturas no centro da plataforma em condições de culturas pesadas.

O sem fim transversal superior (A) é ideal para o grande volume de colheita de forragem, aveia, canola, mostarda e outras culturas volumosas de difícil abastecimento.

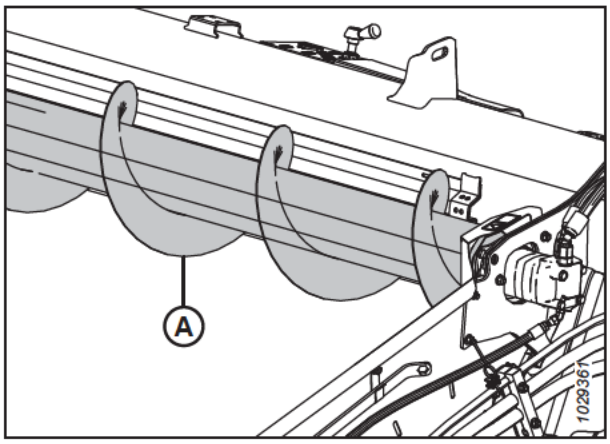

Figura 5.5: Sem fim transversal superior

Peça os pacotes a seguir:

Pacote básico do sem fim

Inclui sem fim, suportes, acionamento e tubulação do acoplamento hidráulico para plataformas compatíveis com sem fim transversal superior.

Solicite a lista de kits a seguir de acordo com o tamanho de sua plataforma:

- 7,6 m (25 pés) – B6413 (duas peças)
- 9,1 m (30 pés) – B6414 (duas peças)
- 10,6 m (35 pés) – B6415 (duas peças)
- 12,1 m (40 pés) – B6417 (três peças)
- 12,5 m (41 pés) – B6416 (duas peças)
- 13,7 m (45 pés) – B6418 (três peças)
- 15,2 m (50 pés) – B6419 (três peças)

Pacote de encanamento hidráulico

Este pacote é necessário apenas para plataformas sem parte hidráulica do UCA instalado de fábrica.

Solicite a lista de kits a seguir de acordo com o tamanho de sua plataforma:

- 7,6 m (25 pés) – B7338 (duas peças)
- 9,1 m (30 pés) – B7117 (duas peças)
- 10,6 m (35 pés) – B7118 (duas peças)
- 12,1 m (40 pés) – B7119 (três peças)
- 12,5 m (41 pés) – B7120 (duas peças)
- 13,7 m (45 pés) – B7121 (três peças)
- 15,2 m (50 pés) – B7121 (três peças)

5.1.6 Kit de dedos do molinete para culturas acamadas

Os dedos de aço acoplam-se às extremidades de todas as outras barras de dentes e ajudam a limpar o material em culturas pesadas e difíceis de serem cortadas, como arroz acamado.

NOTA:

O Kit de Dedos do Molinete para Culturas Acamadas não é compatível com defletores largos de esteiras.

Cada kit contém três dedos para a extremidade do excêntrico e três dedos para a extremidade posterior do molinete. Instruções de instalação, ajuste e de hardware estão incluídas no kit.

B7230



Figura 5.6: Dedo de culturas acamadas

5.1.7 Kit do divisor de linha arrozeiro

Os divisores de linha de cultura arrozeiro se prendem aos divisores de cultura esquerdo e direito e dividem as colheitas de arroz altas e enroladas de forma semelhante para os divisores de linha de cultura padrão em execução para culturas em pé.

O kit inclui tanto o divisor esquerdo quanto o direito, além dos suportes de armazenamento.

B7238

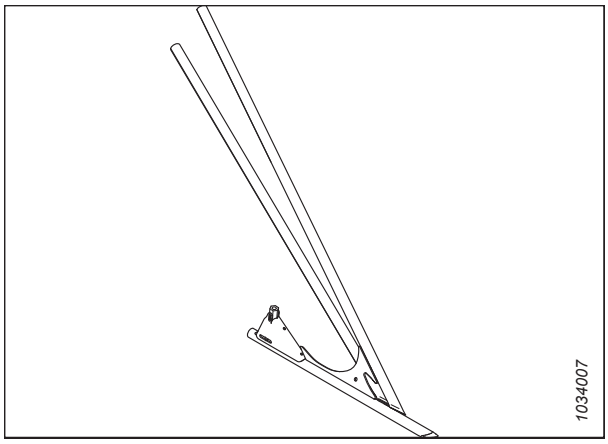

Figura 5.7: Kit do divisor de linha arrozeiro esquerdo

5.1.8 Kit de acoplamento para girassol

Este kit permite que a plataforma FlexDraper® Série FD2 (somente com dedos duplos longos) seja convertida em uma plataforma para girassol.

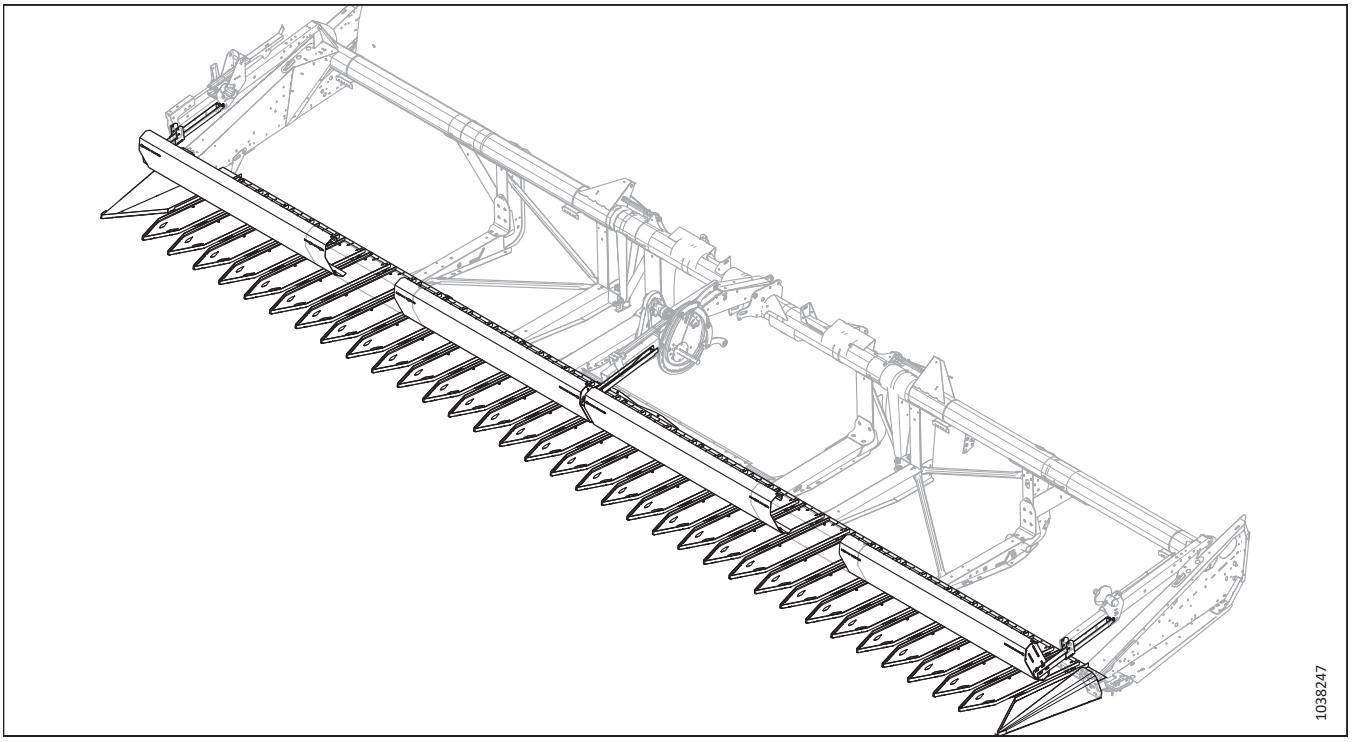

Figura 5.8: Acessório para girassol

Encomende o kit de acoplamento para girassol de acordo com o tamanho da plataforma:

- 9,1 m (30 pés) – C2086
- 10,6 m (35 pés) – C2087
- 12,1 m (40 pés), molinete triplo – C2169
- 12,1 m (40 pés), molinete duplo – C2088
- 12,5 m (41 pés) molinete duplo – C2088
- 13,7 m (45 pés) – C2089
- 15,2 m (50 pés) – C2170

Os coletores contêm um kit básico, kits de chapas e defletores.

Kit básico (B7302) – contém suportes comuns, divisores de extremidades, suportes de bandeja de barra de corte, componentes da barra de inclinação e ferragens.

Kit de bandejas (B7303) – contém cinco bandejas por kit (incluindo duas sobressalentes). Encomende a quantidade de kits de bandejas de acordo com o tamanho da plataforma:

- 9,1 m (30 pés) – 0 kits (o kit básico contém bandejas suficientes para as plataformas de 9,1 m [30 pés]. Não são necessários kits de bandejas adicionais.)
- 10,6 m (35 pés) – 1 kit
- 12,1 m (40 pés) – 2 kits
- 12,5 m (41 pés) – 2 kits
- 13,7 m (45 pés) – 3 kits
- 15,2 m (50 pés) – 4 kits

Defletores – contêm painéis de barra de inclinação e suportes de bandejas de barra de corte adicionais:

- 9,1 m (30 pés) – B7304
- 10,6 m (35 pés) – B7305
- 12,1 m (40 pés), molinete triplo – B7395
- 12,1 m (40 pés), molinete duplo – B7306
- 12,5 m (41 pés), molinete duplo – B7306
- 13,7 m (45 pés) – B7307
- 15,2 m (50 pés) – B7396

5.1.9 Hastes defletoras finais

As hastes defletoras evitam que culturas entregues na abertura interfiram com culturas em pé.

NOTA:

As hastes defletoras finais são usadas apenas para elaboração de faixas paralelas com entrega final.

Há um kit para o lado esquerdo da plataforma (B6447) e um kit para o lado direito da plataforma (B6448).

As instruções de instalação e de ajuste estão incluídas em cada kit.

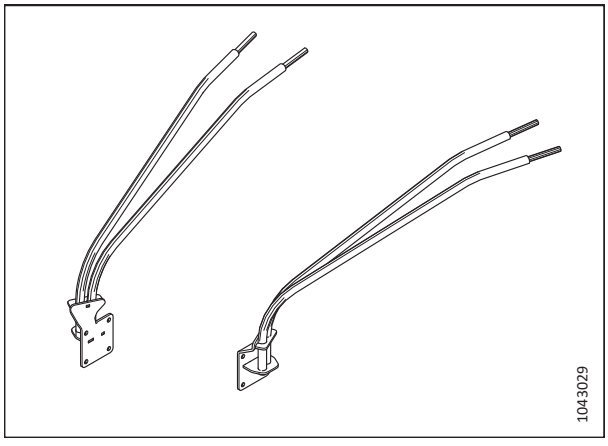

Figura 5.9: Hastes defletoras finais

5.1.10 Kit de navalhas verticais VertiBlade™

A VertiBlade™ é uma cortadora de cultura vertical montada em cada extremidade da plataforma. Ela é usada para cortar culturas acamadas ou emaranhadas.

Peça os pacotes a seguir:

VertiBlade básico™

Inclui as navalhas, suportes, acionamento e tubulação do acoplamento hidráulico para concluir a instalação em plataformas compatíveis com divisor de potência.

B7029

Pacote de encanamento hidráulico

Os pacotes de tubulação hidráulica são necessários apenas para plataformas sem parte hidráulica do divisor de potência instalada de fábrica. O pacote inclui as linhas hidráulicas para tornar a plataforma compatível com divisor de potência (VertiBlade™).

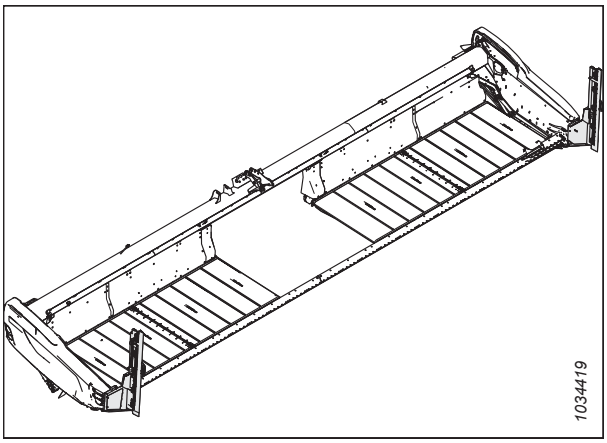

Figura 5.10: Kit de navalhas verticais VertiBlade™

Solicite um dos kits a seguir conforme o tamanho da plataforma:

- 7,6 m (25 pés) – B7339
- 9,1 m (30 pés) –B7127
- 10,6 m (35 pés) –B7128
- 12,1 m (40 pés) – B7129
- 12,5 m (41 pés) – B7130
- 13,7 m (45 pés) – B7195
- 15,2 m (50 pés) – B7131

As instruções de instalação estão incluídas nos kits.

5.1.11 Kit de Integração do Controle de Velocidade da Esteira Lateral na Cabine

O Kit de Integração do Controle de Velocidade da Esteira Lateral na Cabine permite que o operador controle a velocidade da esteira lateral de dentro da cabine da colheitadeira. O kit foi projetado para caber em um monitor Case IH AFS Pro 600 ou Pro 700, ou em um monitor New Holland IntelliView™ 6 ou 7.

As instruções de instalação estão incluídas no kit MD #357945.

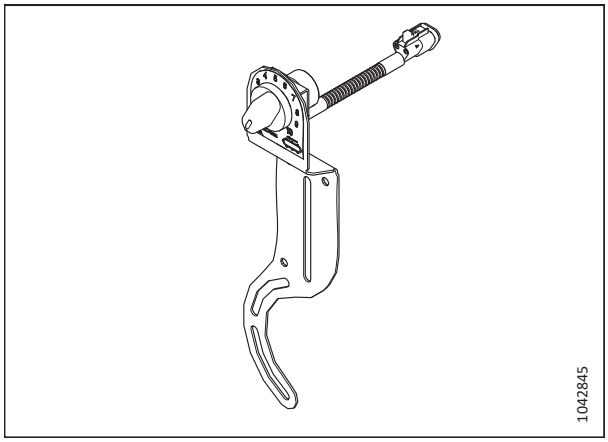

Figura 5.11: Kit de Controle de Velocidade das Esteiras Laterais na Cabine

5.2 Kits da barra de corte

A barra de corte está localizada na frente da plataforma. Ela apoia a navalha e os dedos duplos que, juntos, são usados para cortar a cultura.

5.2.1 Kit de proteção de pedras

Uma proteção contra pedras estende a altura da borda da barra de corte para ajudar a evitar que pedras rolem para dentro dos deques da esteira.

Solicite pacotes por tamanho de plataforma:

- FD225, FD230, FD235 e FD241 – B7122
- FD240, FD245 e FD250 – B7123

Instruções de instalação estão inclusas no kit.

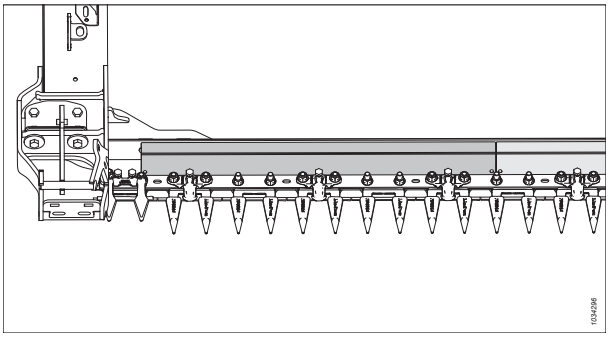

Figura 5.12: Kit de proteção de pedras

5.2.2 Dedos duplos de quatro pontas

As proteções de quatro pontos fornecem maior proteção da faca em condições muito rochosas e podem melhorar o desempenho da plataforma com culturas propensas a estilhaçamento, reduzindo o movimento lateral da cultura.

Kits de dedos duplos de quatro pontas estão disponíveis para todas as plataformas FlexDraper® Série FD2. Consulte o catálogo de peças da plataforma ou entre em contato com seu concessionário para obter os números das peças.

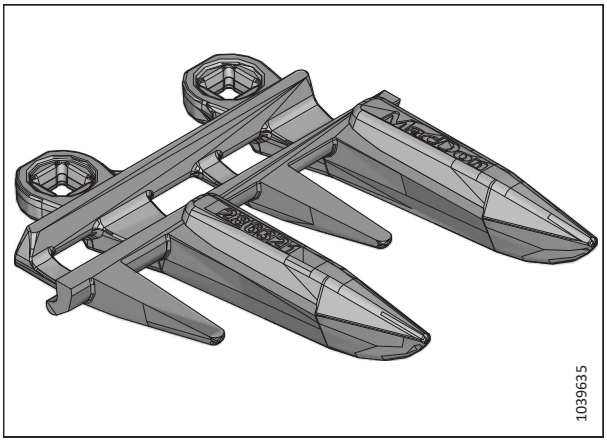

Figura 5.13: Dedos duplos de quatro pontas

5.3 Kits do módulo de flutuação FM200

O módulo de flutuação é usado para prender a plataforma na colheitadeira. Ele une o fluxo de cultura proveniente de ambas as esteiras laterais e também puxa a cultura para dentro do alimentador da colheitadeira.

5.3.1 Kit Adaptador de Sensor de 10 V

Este kit destina-se a colheitadeiras New Holland CR/CX que usam sensores de 10 V.

B7241

Este adaptador destina-se às seguintes colheitadeiras New Holland CR/CX:

- Todas as colheitadeiras CX800/CX8000/CX900
- Colheitadeiras CR9040/CR9060 antes do número de série HAJ111000
- Colheitadeiras CR9070 antes do número de série Y8G1412000

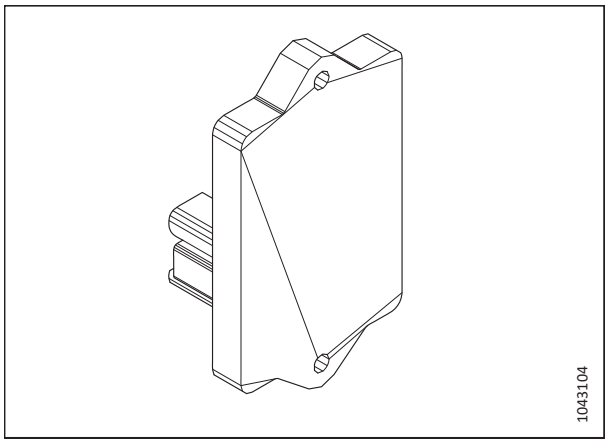

Figura 5.14: Kit de adaptador de sensor de 10 V

5.3.2 Kits de defletores de cultura

Este kit inclui diferentes tamanhos de defletores de cultura para instalação no módulo de flutuação, dependendo do tamanho do alimentador.

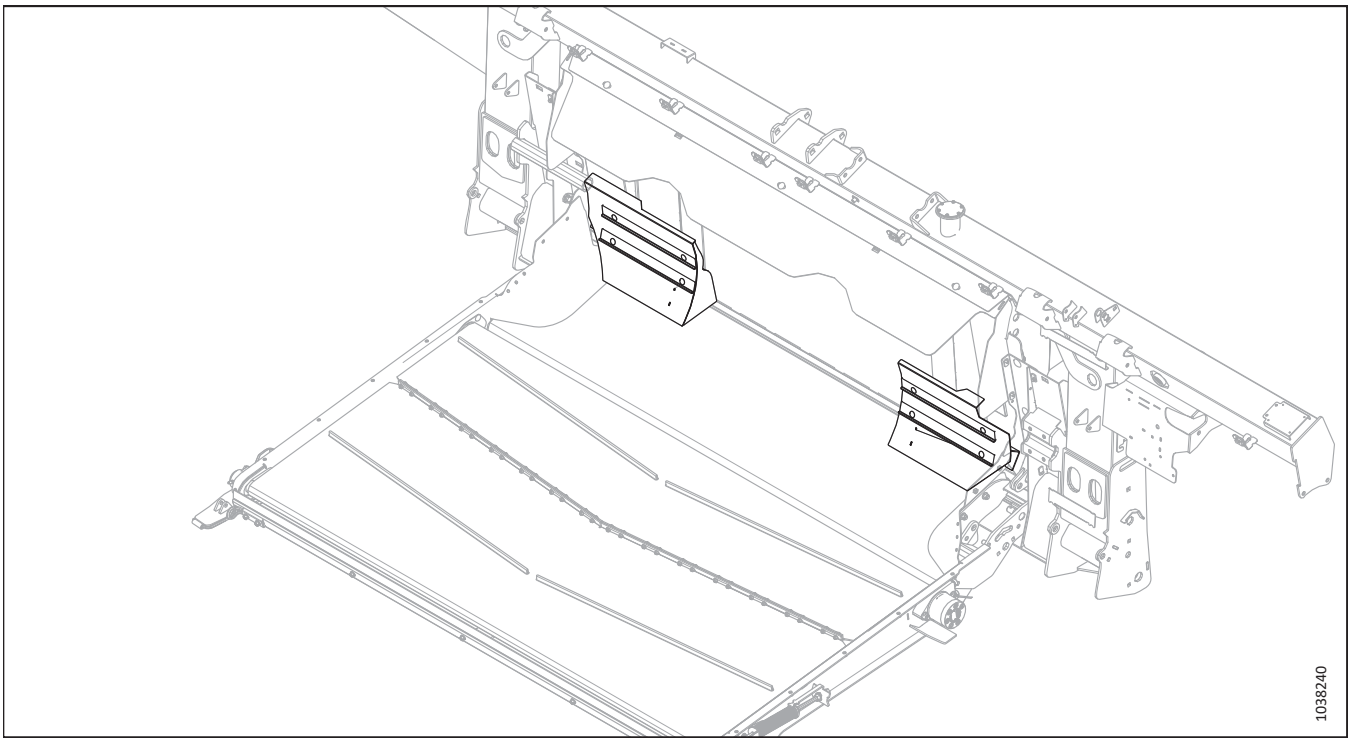

Figura 5.15: Defletores de cultura

Consulte a tabela abaixo para determinar qual kit de defletores encomendar.

Tamanho do alimentador da colheitadeira	Kit
Ultraestreito	B7314
Estreito	B7347
Médio	B7348

5.3.3 Reforço central estendido

O kit de reforço central estendido inclui uma placa de reforço mais longa para vedar a área atrás da chapa de transição, reduzindo perdas ao cortar culturas como feijão e ervilha.

As instruções de instalação estão incluídas no kit.

B6450

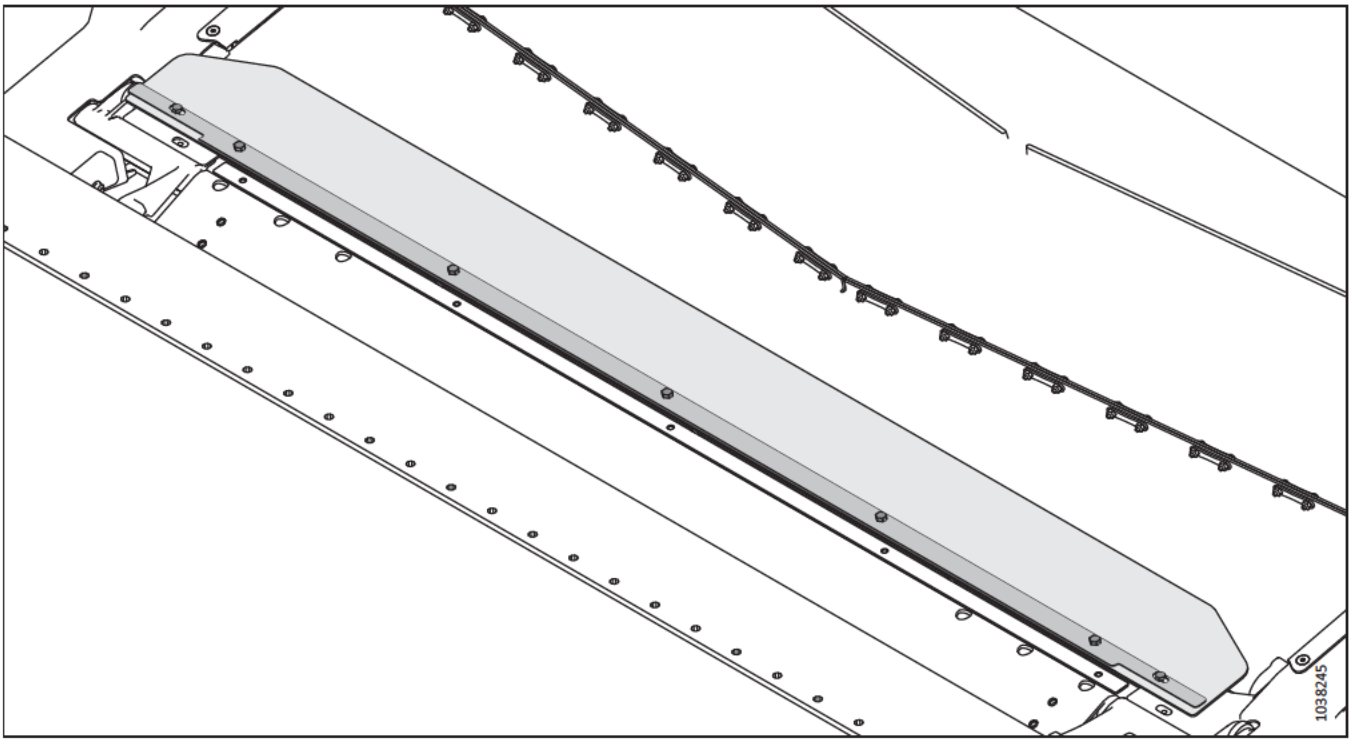

Figura 5.16: Reforço central estendido

5.3.4 Kit de extensão de alta resistência do helicoidal do sem fim

O Kit de Extensão do Helicoidal melhora a alimentação da cultura em condições de palha verde/molhada (por exemplo, cereais verdes e arroz).

Consulte *3.8.1 Configurações de desempenho do Sem Fim FM200, página 159* para obter uma lista de possíveis combinações de helicoidais.

B6400

As instruções de instalação estão incluídas no kit.

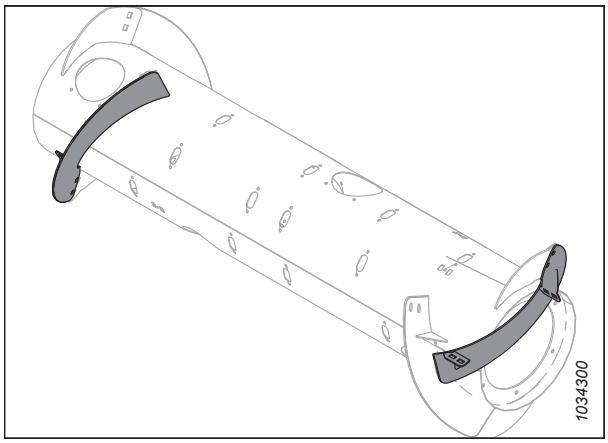

Figura 5.17: Kit de extensão de alta resistência do helicoidal do sem fim

5.3.5 Kit de enchimento completo da interface

O kit de reforço de interface total fornece vedação extra entre o módulo de flutuação e a plataforma.

NOTA:

Este kit está disponível apenas para plataformas com configuração europeia.

As instruções de instalação estão incluídas no kit.

B7217

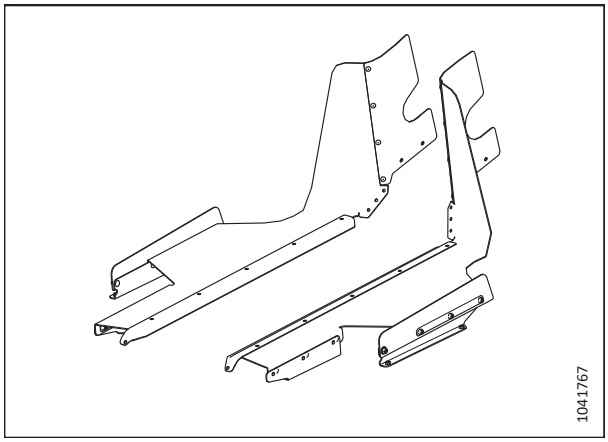

Figura 5.18: Kit de enchimento completo da interface

5.3.6 Kit de extensão do reservatório hidráulico

O kit de extensão do reservatório hidráulico estende a posição da tampa do respiro, possibilitando a operação do módulo de flutuação em encostas íngremes, mantendo o fornecimento de óleo para o lado de sucção da bomba.

Este kit é recomendado em caso de operação em encostas com inclinação superior a 5°.

B7542

As instruções de instalação estão incluídas no kit.

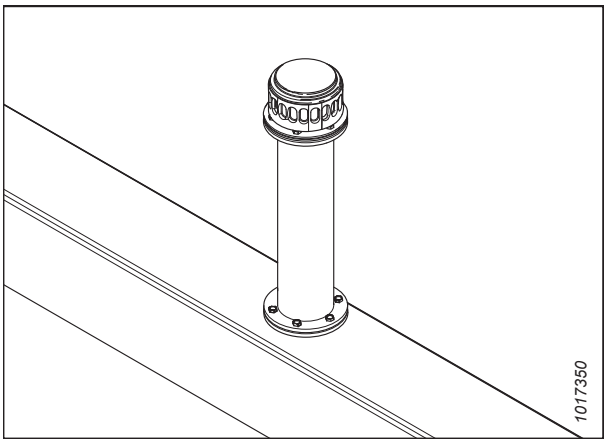

Figura 5.19: Kit de extensão do reservatório hidráulico

5.3.7 Kit de tampão de inclinação lateral

Este kit permite que a inclinação lateral da colheitadeira funcione com o Controle automático de altura (AHHC).

B7196

As instruções de instalação estão incluídas no kit.

NOTA:

Este kit não é recomendado para encostas com inclinação superior a 10%.



Figura 5.20: Tampão de inclinação lateral

5.3.8 Kit de Barras Raspadoras

As barras raspadoras melhoram a alimentação em certas culturas, como a de arroz. Elas **NÃO** são recomendadas para culturas de cereais.

Selecione o Kit de Barras Raspadoras com base na largura do alimentador da colheitadeira. Para obter mais informações, consulte a Tabela *5.1, página 796*.

Instruções de instalação estão inclusas no kit.

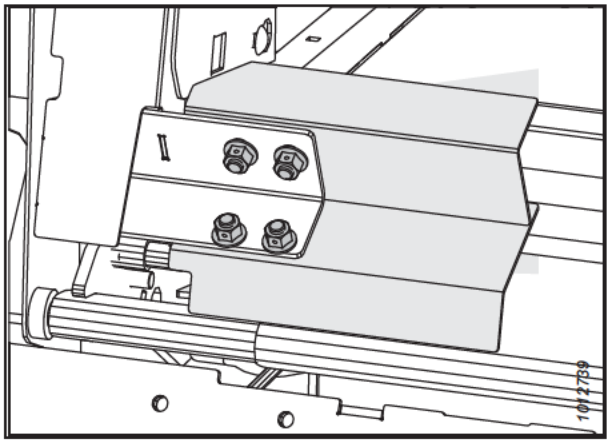

Figura 5.21: Barra raspadoras

Table 5.1 Recomendações e configurações da barra raspadora

Kit	Comprimento da barra raspadora	Largura da abertura do módulo de flutuação	Comprimento recomendado para alimentador
B6042	265 mm (10 1/2 pol.)	1317 mm (52 pol.)	1250–1350 mm (49–65 pol.)
B6044	325 mm (13 pol.)	1197 mm (47 pol.)	Apenas para culturas especiais
B6045	365 mm (14 1/2 pol.)	1117 mm (44 pol.)	1100 mm (43 1/2 pol.) e abaixo
B6046	403 mm (16 pol.)	1041 mm (41 pol.)	Apenas para culturas especiais
B6213	515 mm (20 pol.)	817 mm (32 pol.)	Apenas para culturas especiais

5.4 Kits da plataforma

Os kits da plataforma adicionam recursos ou melhorias ao chassi da plataforma e não uma função ou sistema específicos.

5.4.1 Kit de rodas de contorno ContourMax™

O ContourMax™ oferece controle automático e flexível de altura (AHHC) para alturas de palhada de 25–457 mm (1–18 pol.) (plataformas padrão oferecem 0–152 mm [0–6 pol.])

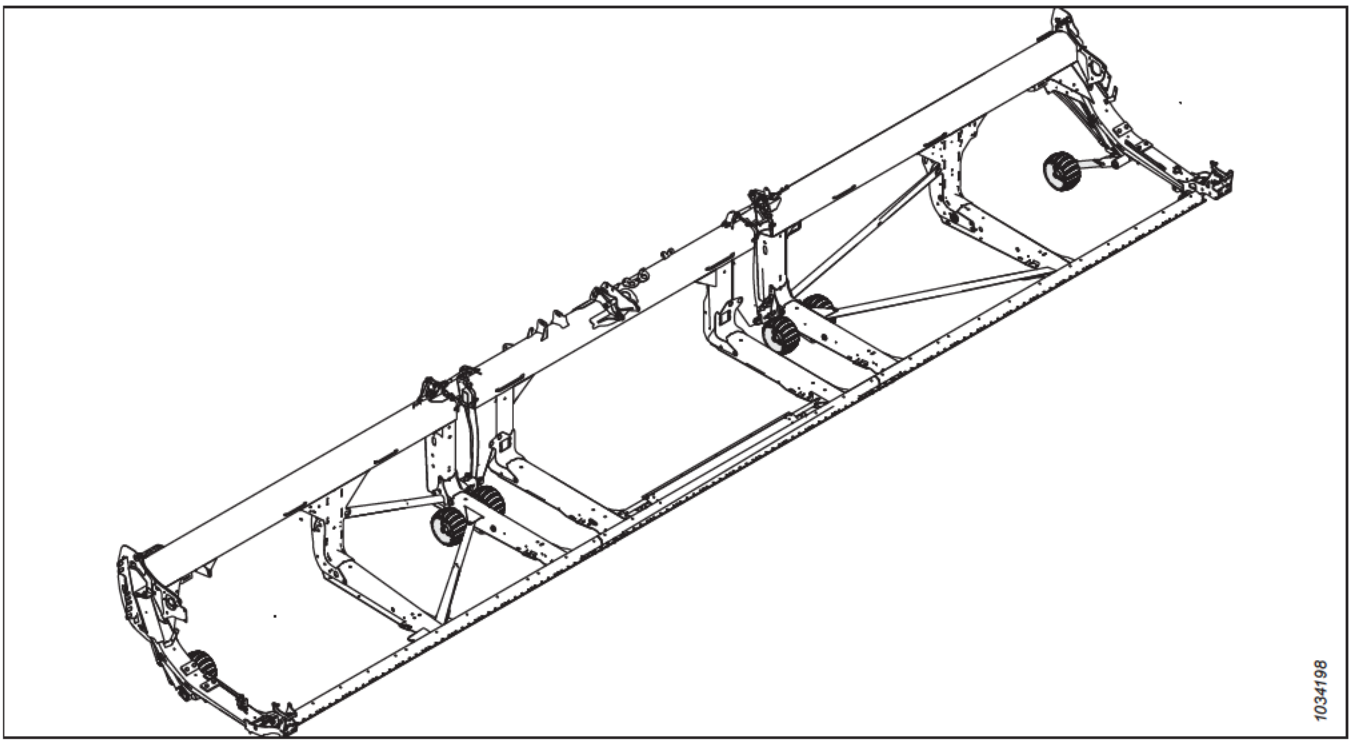

Figura 5.22: Rodas de contorno ContourMax™

O kit consiste em quatro conjuntos de rodas e ajuste de altura hidráulico a partir do interior da cabine da colheitadeira. Instruções de instalação estão inclusas no kit. Peça os pacotes a seguir:

Pacote básico ContourMax™: Inclui rodas, suportes, cilindros, válvula de controle e tubulação hidráulica para concluir a instalação em plataformas compatíveis com ContourMax™.

B7335

Pacote de tubulação hidráulica: Inclui linhas hidráulicas para tornar a plataforma compatível com ContourMax™, caso não venha configurada de fábrica. Solicite o pacote de tubulação hidráulica na lista a seguir de acordo com o modelo da sua plataforma:

- FD225 – B7340
- FD230 – B7082
- FD235 – B7083
- FD240 – B7113
- FD241 – B7114
- FD245 – B7193
- FD250 – B7116

5.4.2 Kit do pedal ContourMax™

O pedal ContourMax™ permite que você mude a posição do ContourMax™ sem tirar a mão da alavanca multifuncional.

Esta opção está disponível para colheitadeiras John Deere e AGCO (Challenger®, Fendt®, Gleaner® e Massey Ferguson®).

B7040

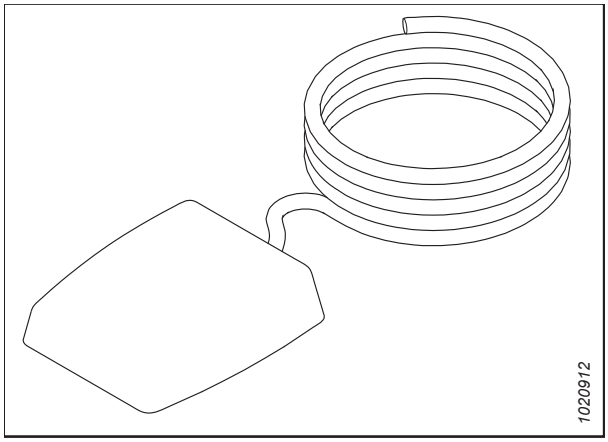

Figura 5.23: Pedal ContourMax™

5.4.3 Sistema de transporte EasyMove™

O sistema de transporte EasyMove™ torna mais rápido do que nunca mover sua plataforma de campo em campo. Ao operar no campo, as rodas também podem ser usadas como rodas estabilizadoras.

As instruções de instalação estão incluídas no kit.

Para instalar este kit, encomende um dos seguintes de acordo com o tamanho da plataforma:

- 9,1 m (30 pés) – C2172
- 10,6 m (35 pés) – C2260
- 12,1 m (40 pés) – C2173
- 12,5 m (41 pés) – C2173
- 13,7 m (45 pés) – C2173
- 15,2 m (50 pés) – C2173

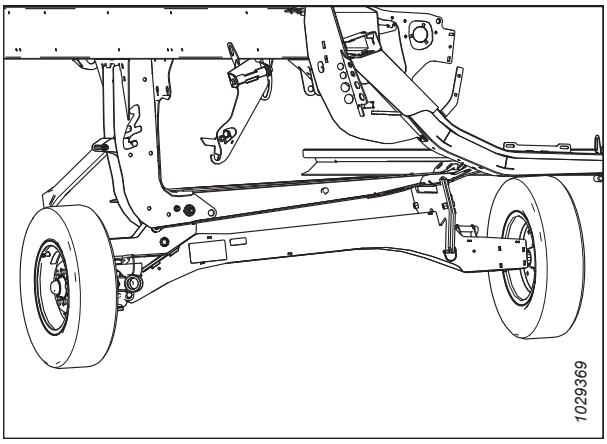

Figura 5.24: Sistema de transporte EasyMove™

O C2172 consiste em

- Kit básico de rodas estabilizadoras / transporte EasyMove™ – B6288
- Rodas e pneus – B7398
- Cambão de reboque curto – B7391

O C2260 consiste em

- Kit básico de rodas estabilizadoras / transporte EasyMove™ – B6288
- Rodas e pneus – B7398
- Cambão de reboque médio – B7548

O C2173 consiste em

- Kit básico de rodas estabilizadoras / transporte EasyMove™ – B6288
- Rodas e pneus – B7398
- Cambão de reboque longo – B7392

NOTA:

O sistema de transporte EasyMove™ **NÃO** é compatível com as plataformas FD225.

5.4.4 Kit de dedo da extremidade traseira interno em aço

Dedos opcionais a serem usados em culturas difíceis, canola e forragem acamada, onde os dedos plásticos angulados cedem e são distorcidos por cargas pesadas de cultura.

As instruções de instalação estão incluídas no kit.

MD #311972

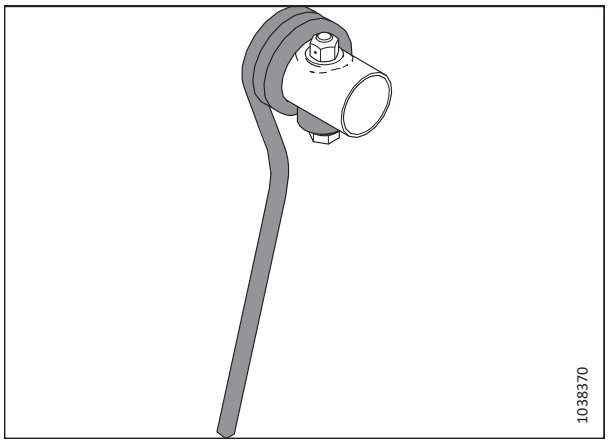

Figura 5.25: Dedo da extremidade traseira interno em aço

5.4.5 Kit de dedo da extremidade traseira externo em aço

Dedos opcionais a serem usados em culturas difíceis, como canola e forragem acamada, onde os dedos plásticos angulados cedem e são distorcidos por cargas pesadas de cultura.

As instruções de instalação estão incluídas no kit.

MD #311959

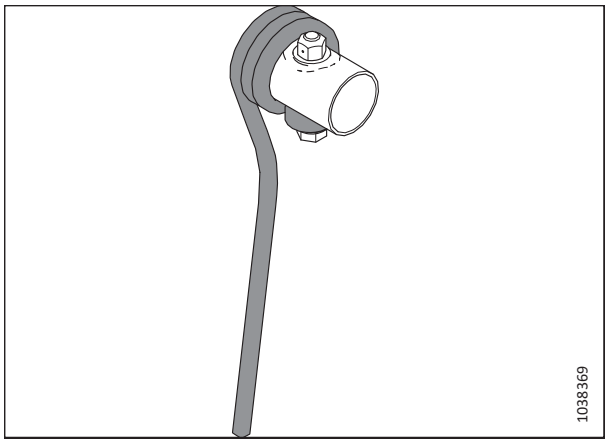

Figura 5.26: Dedo da extremidade traseira externo em aço

5.4.6 Kit de dedos de plástico do molinete

Solicite um dos kits a seguir conforme o tamanho da plataforma:

- 6,1 m (20 pés), molinete simples, 6 barras a 9 barras – B7360
- 7,6 m (25 pés), molinete simples, 6 barras a 9 barras – B7361
- 9,1 m (30 pés), molinete duplo, 6 barras a 9 barras – B7362
- 12,5 m (41 pés), molinete duplo, 5 barras a 6 barras – B7359

Para obter instruções de instalação, consulte *Instalação de dedos de plástico do molinete, página 720*.

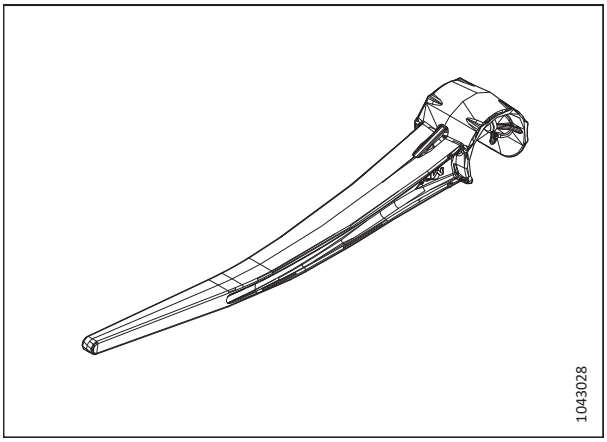

Figura 5.27: Dedo de plástico do molinete

5.4.7 Kit de Dedos de Aço do Molinete

Dedos opcionais para serem usados em culturas difíceis, canola acamada e/ou forragem.

Solicite um dos kits a seguir conforme o tamanho da plataforma:

- 7,6 m (25 pés), molinete único, 6 barras – MD #360679
- 7,6 m (25 pés), molinete único, 9 barras – MD #360680
- 9,1 m (30 pés), molinete duplo, 5 barras – MD #311054
- 9,1 m (30 pés), molinete duplo, 6 barras – MD #311055
- 10,6 m (35 pés), molinete duplo, 5 barras – MD #311068
- 10,6 m (35 pés), molinete duplo, 6 barras – MD #311069

As instruções de instalação estão incluídas no kit.

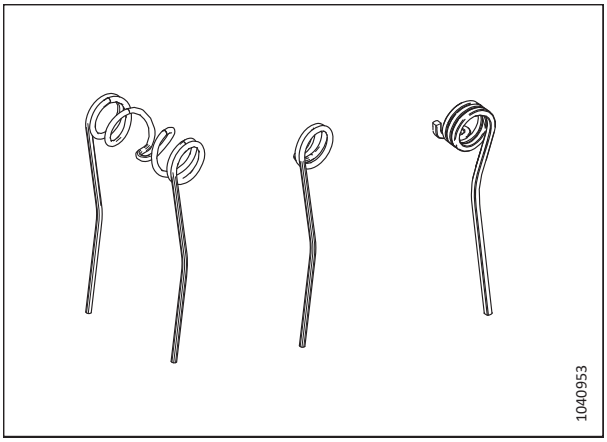

Figura 5.28: Dedos de aço do molinete

5.4.8 Kit estabilizador para encostas

O kit estabilizador para encostas é recomendado para cortar em declives laterais com inclinação superior a 5°.

As instruções de instalação estão incluídas no kit.

B7028

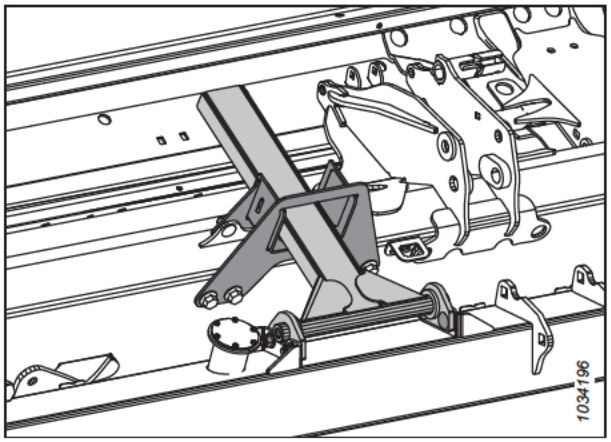

Figura 5.29: Kit estabilizador para encostas

5.4.9 Kit de roda estabilizadora

As rodas estabilizadoras estabilizam o movimento lateral da plataforma ao cortar em alturas acima das que são possíveis com sapatas deslizantes padrão.

Instruções de instalação e de ajuste estão inclusas no kit.

C2171

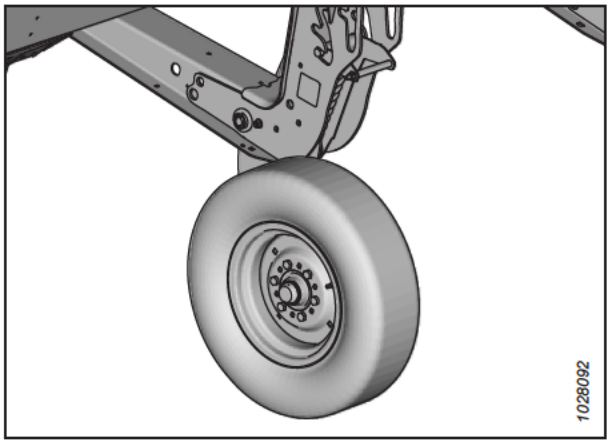

Figura 5.30: Kit de roda estabilizadora

5.4.10 Kit de sapatas deslizantes de aço

O kit fornece sapatas mais resistentes ao desgaste para uso em condições rochosas e abrasivas.

IMPORTANTE:

Este kit não é recomendado para uso em condições de lama úmida ou risco de fagulha.

O kit contém duas sapatas deslizantes. Para fazer a substituição total de um conjunto de sapatas deslizantes padrão, solicite três pacotes (seis sapatas no total).

B6801

As instruções de instalação estão incluídas no kit.

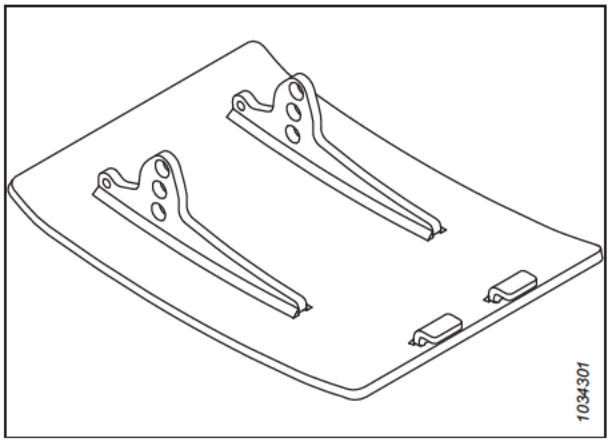

Figura 5.31: Kit de sapatas deslizantes de aço

5.4.11 Kit de lâmpadas de palhada

A iluminação para palhada é usada em condições de baixa iluminação e permite que você veja o corte da palhada atrás da plataforma. O kit de iluminação para palhada está disponível para plataformas FlexDraper® FD2 variando de 7,6 a 13,7 m (25 a 45 pés). Este kit é atualmente compatível com colheitadeiras John Deere, Case e New Holland com o software necessário. Para obter detalhes sobre a compatibilidade das colheitadeiras Case e New Holland, consulte a Tabela *5.2, página 804*.[98]

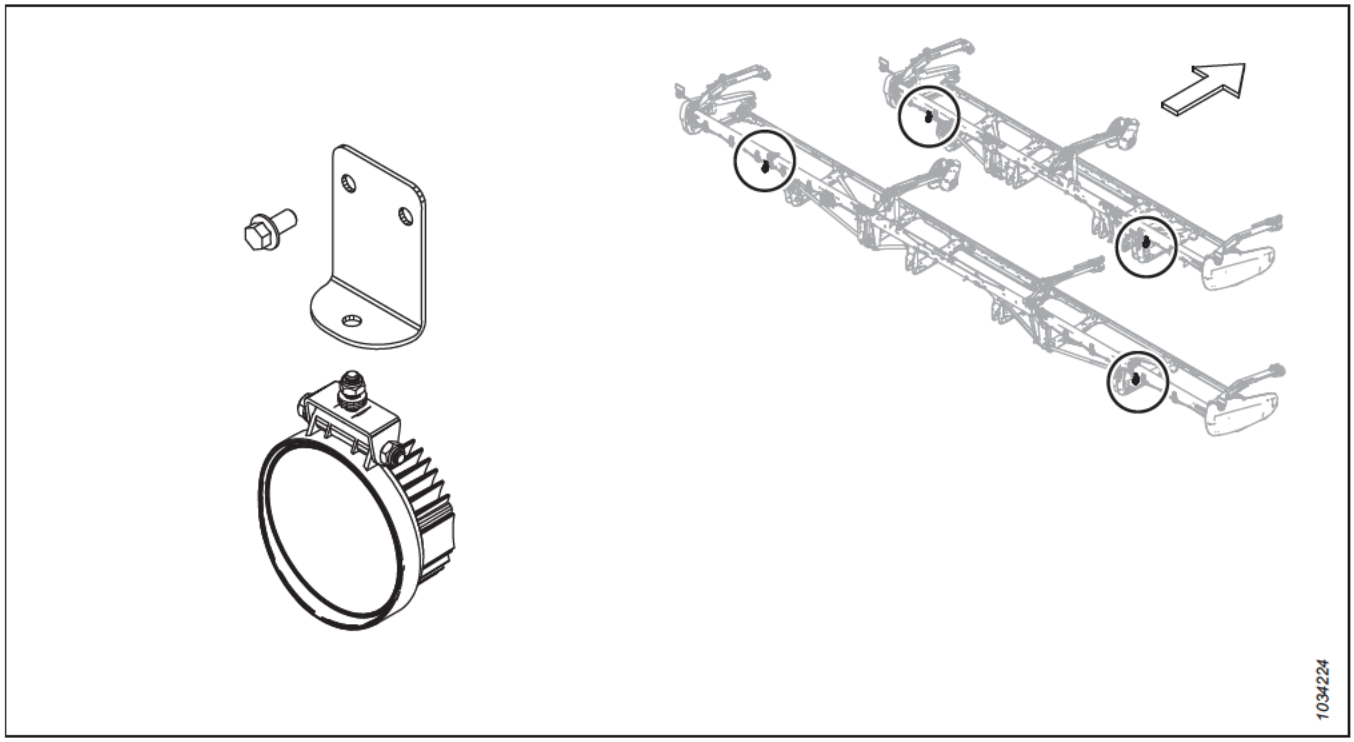

Figura 5.32: Kit de lâmpadas de palhada

98. Se sua colheitadeira for compatível, poderá ser necessária uma atualização de software.

Instruções de instalação estão incluídas no kit.

B7027

Table 5.2 Tabela de compatibilidade

Modelo[99]	Ano modelo
Case IH – 7250/8250/9250	2019 e posterior
Case IH intermediárias – 6160/ 7160	2024 e posterior
New Holland CR – 8.90, 9.80, 9.90, 10.90	2019 e posterior
New Holland CX – 8.80/8.90	2020 e posterior

99. Se sua colheitadeira for compatível, poderá ser necessária uma atualização de software.

Capítulo 6: Diagnóstico e resolução de problemas

As tabelas de resolução de problemas fornecidas ajudam você a diagnosticar e resolver quaisquer problemas que possa ter com a plataforma.

6.1 Perda de cultura na barra de corte

Use as seguintes tabelas para determinar a causa da perda de cultura na barra de corte e a solução recomendada.

Table 6.1 Resolução de problemas - perda de cultura na barra de corte

Problema	Solução	Consulte
Sintoma: A plataforma não está recolhendo a cultura caída		
Barra de corte alta demais	Abaixe a barra de corte	• *3.9.1 Corte do solo, página 192* • *3.9.2 Corte no solo, página 211*
Ângulo da plataforma baixo demais	Aumente o ângulo da plataforma	*3.9.5 Ângulo da plataforma, página 239*
Molinete alto demais	Abaixe o molinete	*3.9.11 Altura do molinete, página 255*
O molinete está muito para trás	Mova o molinete para frente	*3.9.12 Posição avanço-recuo do molinete, página 260*
Velocidade de deslocamento rápida demais para a velocidade do molinete	Aumente a velocidade do molinete ou reduza a velocidade de deslocamento	• *3.9.6 Velocidade do molinete, página 247* • *3.9.7 Velocidade no solo, página 249*
Dedos do molinete não levantam a cultura suficientemente	Aumente a agressividade do ângulo de ataque	*3.9.13 Tempo dos dedos do molinete, página 269*
Dedos do molinete não levantam a cultura suficientemente	Instale levantadores de cultura	Concessionário MacDon
Sintoma: As pontas das culturas se dispersam ou quebram		
A velocidade do molinete está muito rápida	Reduza a velocidade do molinete	*3.9.6 Velocidade do molinete, página 247*
Molinete muito baixo	Levante o molinete	*3.9.11 Altura do molinete, página 255*
Velocidade de deslocamento muito rápida	Reduza a velocidade de deslocamento	*3.9.7 Velocidade no solo, página 249*
Cultura madura demais	Trabalhe à noite quando a umidade é maior	—
Sintoma: Material acumulando entre a chapa final e o canhoto da navalha		
As pontas da cultura se afastam do orifício do canhoto da navalha na chapa final	Adicione proteções do canhoto (exceto em solos úmidos ou pegajosos)	*4.8.9 Proteção do canhoto da navalha, página 653*
Sintoma: Há material não sendo cortado		
Dedos duplos obstruídos com detritos	Instale os dedos duplos curtos	*4.8.8 Dedos duplos curtos e apalpadores, página 641*
Seções quebradas da navalha	Substitua as seções quebradas	*4.8.1 Substituição da Seção da Navalha, página 615*
Sintoma: Trepidação excessiva em velocidade de campo normal		

Table 6.1 Resolução de problemas - perda de cultura na barra de corte (continuação)

Problema	Solução	Consulte
Flutuação configurada muito leve	Ajuste a flutuação da plataforma	*3.9.3 Flutuação da plataforma, página 214*
Sintoma: O divisor de linha atropela a cultura em pé		
Hastes do divisor de linha longas demais	Remova as hastes do divisor	*3.9.15 Divisores de cultura, página 277*
Sintoma: A cultura não é cortada nas extremidades		
O molinete não está “triste” ou não está centralizado na plataforma	Ajuste a posição horizontal do molinete ou o perfil “triste” do molinete.	*3.9.12 Posição avanço-recuo do molinete, página 260*
Os apalpadores da navalha não estão ajustados adequadamente	Ajuste os apalpadores de modo que a navalha trabalhe livremente, mas ainda assim impedindo que as seções levantem os dedos duplos	• *Ajustar os apalpadores - dedos duplos longos, página 635* • *Ajustar os apalpadores - dedos duplos curtos, página 648*
Seções ou dedos duplos da navalha estão gastos ou quebrados	Substitua todas as peças cortantes gastas e quebradas	*4.8 Navalha, página 615*
A plataforma não está nivelada	Nivele a plataforma	*3.11 Nivelar a plataforma, página 515*
Os dedos do molinete não levantam a cultura adequadamente à frente da navalha	Ajuste a posição do molinete e/ou o ângulo de ataque	• *3.9.12 Posição avanço-recuo do molinete, página 260* • *3.9.13 Tempo dos dedos do molinete, página 269*
O divisor atropela a cultura espessa nas extremidades, impedindo a alimentação adequada devido ao material ficar entre os dedos duplos	Substitua 3–4 dedos duplos finais por dedos duplos curtos	• *4.8.8 Dedos duplos curtos e apalpadores, página 641* • Concessionário MacDon
Sintoma: Cultura flui sobre as hastes do divisor e acumula nas chapas finais		
As hastes do divisor não fornecem separação suficiente	Instale hastes do divisor longas	*3.9.15 Divisores de cultura, página 277*
Sintoma: Os grãos cortados caem na frente da barra de corte		
Velocidade de deslocamento muito lenta	Aumente a velocidade de deslocamento	*3.9.7 Velocidade no solo, página 249*
Velocidade do molinete muito lenta	Aumente a velocidade do molinete	*3.9.6 Velocidade do molinete, página 247*
Molinete alto demais	Abaixe o molinete	*3.9.11 Altura do molinete, página 255*
Barra de corte alta demais	Abaixe a barra de corte	• *3.9.1 Corte do solo, página 192* • *3.9.2 Corte no solo, página 211*
O molinete está muito para frente	Mova o molinete para trás nos braços	*3.9.12 Posição avanço-recuo do molinete, página 260*

Table 6.1 Resolução de problemas - perda de cultura na barra de corte (continuação)

Problema	Solução	Consulte
Corte a velocidades acima de 10 km/h (6 mph) com engrenagem de acionamento do molinete de 10 dentes	Substitua a engrenagem de acionamento do molinete por uma de 19 dentes	• *Remoção da engrenagem de acionamento do molinete simples, página 742* • • *4.14.2 Engrenagem tensionadora para acionamento do molinete, página 742*
Componentes da navalha gastos ou quebrados	Substitua os componentes	*4.8 Navalha, página 615*

6.2 Ação de corte e componentes da navalha

Use as seguintes tabelas para determinar a causa da ação de corte e os problemas de componente na navalha e o procedimento de reparo recomendado.

Table 6.2 Resolução de problemas - ação cortante e componentes da navalha

Problema	Solução	Consulte
Sintoma: Corte de cultura áspero ou irregular		
Os apalpadores da navalha não estão ajustados adequadamente	Ajuste os apalpadores	• *Ajustar os apalpadores - dedos duplos longos, página 635* • *Ajustar os apalpadores - dedos duplos curtos, página 648*
Seções ou dedos duplos da navalha estão gastos ou quebrados	Substitua todas as peças cortantes gastas e quebradas	• *Substituir os dedos duplos longos, página 631* • *Substituição dos dedos duplos longos centrais – plataforma de navalhas duplas, página 636* • *Substituição de dedos duplos curtos ou dedos duplos das extremidades, página 645* • *Substituição do dedo duplo central – plataformas de navalhas duplas, página 649* • *4.8.1 Substituição da Seção da Navalha, página 615*
Velocidade de deslocamento rápida demais para a velocidade do molinete	Reduza a velocidade de deslocamento ou aumente a velocidade do molinete	• *3.9.6 Velocidade do molinete, página 247* • *3.9.7 Velocidade no solo, página 249*
Os dedos do molinete não levantam a cultura adequadamente à frente da navalha	Ajuste a posição/ângulo de ataque do molinete	• *3.9.12 Posição avanço-recuo do molinete, página 260* • *3.9.13 Tempo dos dedos do molinete, página 269*
Barra de corte alta demais	Reduza a altura de corte	*3.9.1 Corte do solo, página 1923.9.2 Corte no solo, página 211*
Ângulo da plataforma plano demais	Deixe o ângulo da plataforma mais íngreme	*3.9.5 Ângulo da plataforma, página 239*
Borda cortante dos dedos duplos não está fechada o suficiente ou paralela o bastante às seções da navalha	Alinhe os dedos duplos	*Ajuste dos dedos duplos e do encosto do dedo, página 629*
Cultura emaranhada/difícil de cortar	Instale dedos duplos curtos	Contate seu concessionário MacDon • *Ajustar os apalpadores - dedos duplos longos, página 635* • *Ajustar os apalpadores - dedos duplos curtos, página 648*

Table 6.2 Resolução de problemas - ação cortante e componentes da navalha (continuação)

Problema	Solução	Consulte
O molinete está muito para trás	Mova o molinete para frente	*3.9.12 Posição avanço-recuo do molinete, página 260*

Table 6.2 Resolução de problemas - ação cortante e componentes da navalha (continuação)

Problema	Solução	Consulte
Sintoma: A navalha fica presa		
Molinete alto demais ou muito para frente	Abaixe o molinete ou mova-o para trás	• *3.9.11 Altura do molinete, página 255* • *3.9.12 Posição avanço-recuo do molinete, página 260*
Velocidade de deslocamento alta demais	Diminua a velocidade de deslocamento	*3.9.7 Velocidade no solo, página 249*
Ajuste inadequado do apalpador da navalha	Ajuste os apalpadores	• *Ajustar os apalpadores - dedos duplos longos, página 635* • *Ajustar os apalpadores - dedos duplos curtos, página 648*
Seção da navalha cega ou quebrada	Substitua a seção da navalha correspondente	*4.8.1 Substituição da Seção da Navalha, página 615*
Dedos duplos tortos ou quebrados	Alinhe ou substitua os dedos duplos	*Ajuste dos dedos duplos e do encosto do dedo, página 629*
Os dedos do molinete não levantam a cultura adequadamente à frente da navalha	Ajuste a posição/ângulo de ataque do molinete	• *3.9.12 Posição avanço-recuo do molinete, página 260* • *3.9.13 Tempo dos dedos do molinete, página 269*
Os dedos de aço do molinete entram em contato com a navalha	Aumente a folga entre o molinete e a barra de corte / ajuste o perfil “triste”	*4.13.1 Folga do molinete até a barra de corte, página 708*
Acúmulo de lama ou terra na barra de corte	Eleve a barra de corte baixando as sapatas de deslizamento	*3.9.2 Corte no solo, página 211*
Acúmulo de lama ou terra na barra de corte	Aplaine o ângulo da plataforma	*3.9.5 Ângulo da plataforma, página 239*
A navalha não está operando na velocidade recomendada	Verifique a velocidade do motor da colheitadeira ou a velocidade da navalha da plataforma	• Manual do operador da colheitadeira • *Verificação da velocidade da navalha, página 253*
Sintoma: Vibração excessiva da plataforma		
Desgaste excessivo da navalha	Substitua a navalha	• *4.8.2 Remoção da navalha, página 616* • *4.8.5 Instalação da faca, página 619*
Os apalpadores da navalha não estão ajustados adequadamente	Ajuste os apalpadores	• *Ajustar os apalpadores - dedos duplos longos, página 635* • *Ajuste do apalpador central em plataforma de navalha dupla – dedos duplos longos, página 639* • *Ajustar os apalpadores - dedos duplos curtos, página 648* • *Ajustar os apalpadores centrais - dedos duplos curtos, página 652*

Table 6.2 Resolução de problemas - ação cortante e componentes da navalha (continuação)

Problema	Solução	Consulte
Pino do canhoto ou braço de acionamento frouxo ou gasto	Aperte ou substitua as peças	*4.8.1 Substituição da Seção da Navalha, página 615*
Sintoma: Vibração excessiva do módulo de flutuação e da plataforma		
Velocidade incorreta da navalha	Ajuste a velocidade da navalha	• *Verificação da velocidade da navalha, página 253* • Concessionário MacDon
Barra de corte entortada	Endireite a barra de corte	Concessionário MacDon
Sintoma: Quebra excessiva das seções ou dos dedos duplos da navalha		
Os apalpadores da navalha não estão ajustados adequadamente	Ajuste os apalpadores	• *Ajustar os apalpadores - dedos duplos longos, página 635* • *Ajustar os apalpadores - dedos duplos curtos, página 648*
A barra de corte opera baixa demais em condições pedregosas	Eleve a barra de corte usando as sapatas de deslizamento	*3.9.2 Corte no solo, página 211*
Flutuação está configurada para muito pesada	Ajuste as molas da flutuação para uma flutuação mais leve	*Verificação e ajuste da flutuação da plataforma, página 215*
Dedos duplos tortos ou quebrados	Endireite ou substitua os dedos duplos	• *4.8.7 Dedos duplos e apalpadores longos, página 621* • *4.8.8 Dedos duplos curtos e apalpadores, página 641*
O ângulo da plataforma está muito íngreme	Aplaine o ângulo da plataforma	*3.9.5 Ângulo da plataforma, página 239*
Sintoma: Quebra da parte posterior da navalha		
Dedos duplos tortos ou quebrados	Endireite ou substitua os dedos duplos	• *4.8.7 Dedos duplos e apalpadores longos, página 621* • *4.8.8 Dedos duplos curtos e apalpadores, página 641*
Pino do canhoto da navalha gasto	Substitua o pino do canhoto da navalha	• *4.8.3 Remoção do rolamento do canhoto da navalha, página 618* • *4.8.4 Instalação do rolamento do canhoto da navalha, página 619*
Navalha cega	Substitua a navalha	• *4.8.2 Remoção da navalha, página 616* • *4.8.5 Instalação da faca, página 619*
A velocidade da navalha está muito rápida	Abaixe a velocidade da navalha	Concessionário MacDon
Solte as ferragens da seção da navalha	Verifique e aperte todas as ferragens da navalha	—

6.3 Entrega do molinete

Use as seguintes tabelas para determinar a causa dos problemas de transferência do molinete e o procedimento de reparo recomendado.

Table 6.3 Resolução de problemas - transferência do molinete

Problema	Solução	Consulte
Sintoma: O molinete não está liberando material na cultura em pé normal		
A velocidade do molinete está muito rápida	Reduza a velocidade do molinete	*3.9.6 Velocidade do molinete, página 247*
Molinete muito baixo	Levante o molinete	*3.9.11 Altura do molinete, página 255*
Os dedos do molinete estão muito agressivos	Reduza a configuração do excêntrico	*3.9.13 Tempo dos dedos do molinete, página 269*
O molinete está muito para trás	Mova o molinete para frente	*3.9.12 Posição avanço-recuo do molinete, página 260*
Sintoma: O molinete não está liberando material na cultura acamada e em pé (molinete totalmente abaixado)		
Os dedos do molinete estão muito agressivos para a cultura em pé	Reduza a configuração do excêntrico em um ou dois ou mova o molinete para frente	*3.9.13 Tempo dos dedos do molinete, página 269*
Sintoma: Enrolamento na extremidade do molinete		
Os dedos do molinete estão muito agressivos	Reduza a configuração do excêntrico	*3.9.13 Tempo dos dedos do molinete, página 269*
Molinete muito baixo	Levante o molinete	*3.9.11 Altura do molinete, página 255*
A velocidade do molinete está muito rápida	Reduza a velocidade do molinete	*3.9.6 Velocidade do molinete, página 247*
Molinete não centralizado na plataforma	Centralize o molinete na plataforma	*4.13.3 Centralização do molinete, página 716*
Sintoma: O molinete libera a cultura muito rapidamente		
Os dedos do molinete não estão agressivos o suficiente	Aumente a configuração do excêntrico para ser compatível com a transferência à posição de avanço-recuo do molinete	*3.9.13 Tempo dos dedos do molinete, página 269*
O molinete está muito para frente	Mova o molinete para trás para ficar compatível com a configuração do excêntrico	*3.9.12 Posição avanço-recuo do molinete, página 260*
Sintoma – O molinete não levanta		
Os acopladores de elevação do molinete são incompatíveis ou apresentam defeito	Troque o acoplador rápido	Concessionário MacDon
Sintoma – O molinete não gira		
Os acopladores rápidos não estão conectados corretamente	Conecte os acopladores	*3.6 Acoplamento/Desacoplamento da plataforma, página 77*
Corrente motora do molinete desconectada ou quebrada	Conecte/substitua a corrente	*4.14.6 Substituição da corrente de acionamento (contínua) – molinete duplo e triplo, página 751*
Sintoma: Movimento do molinete irregular sem carga		
Folga excessiva na corrente de tração do molinete	Aperte a corrente	*Apertar a corrente de acionamento do molinete, página 740*
Sintoma: O movimento do molinete está irregular ou para em culturas pesadas		

Table 6.3 Resolução de problemas - transferência do molinete (continuação)

Problema	Solução	Consulte
A velocidade do molinete está muito rápida	Reduza a velocidade do molinete	*3.9.6 Velocidade do molinete, página 247*
Os dedos do molinete não estão agressivos o suficiente	Mova a regulagem dos dedos do molinete ou do excêntrico para um ângulo de ataque mais agressivo	*3.9.13 Tempo dos dedos do molinete, página 269*
Molinete muito baixo	Levante o molinete	*3.9.11 Altura do molinete, página 255*
A válvula de alívio na colheitadeira (não no módulo de flutuação) tem ajuste de pressão de alívio baixo	Aumente a pressão de alívio de acordo com as recomendações do fabricante	Manual do operador da colheitadeira
Nível baixo do reservatório de óleo na colheitadeira **NOTA:** Pode haver mais de um reservatório	Encha até o nível adequado	Manual do operador da colheitadeira
Defeito na válvula de alívio	Substitua a válvula de alívio	Manual do operador da colheitadeira
Corte de culturas difíceis com a engrenagem motora do molinete de torque padrão (19 dentes)	Substitua a engrenagem por uma com alto torque a fim de estar compatível com a pressão de circuito do molinete da colheitadeira	• *4.14.2 Engrenagem tensionadora para acionamento do molinete, página 742* • Instale o kit de duas velocidades (MD #311882)
Sintoma: Dedos de plástico cortados na ponta		
Folga do molinete até a barra de corte insuficiente	Aumente a folga	*4.13.1 Folga do molinete até a barra de corte, página 708*
Sintoma: Dedos de plástico dobrados para trás na ponta		
Molinete cavando o solo com velocidade mais lenta do que a velocidade de deslocamento	Levante a plataforma	• *3.9.1 Corte do solo, página 192* •
Molinete cavando o solo com velocidade mais lenta do que a velocidade de deslocamento	Reduza a inclinação da plataforma	*3.9.5 Ângulo da plataforma, página 239*
Molinete cavando o solo com velocidade mais lenta do que a velocidade de deslocamento	Mova o molinete para trás	*3.9.12 Posição avanço-recuo do molinete, página 260*
Sintoma: Dedos de plástico dobrados para frente na ponta		
Molinete cavando o solo com velocidade mais rápida do que a velocidade de deslocamento	Levante a plataforma	• *3.9.1 Corte do solo, página 192* • *3.9.2 Corte no solo, página 211*
Molinete cavando o solo com velocidade mais rápida do que a velocidade de deslocamento	Reduza a inclinação da plataforma	*3.9.5 Ângulo da plataforma, página 239*
Molinete cavando o solo com velocidade mais rápida do que a velocidade de deslocamento	Mova o molinete para trás	*3.9.12 Posição avanço-recuo do molinete, página 260*

Table 6.3 Resolução de problemas - transferência do molinete (continuação)

Problema	Solução	Consulte
Sintoma: Dedos de plástico dobrados próximo ao tubo		
Embuchamento excessivo na barra de corte com maços de cultura que se acumulam na barra de corte, mantendo a operação do molinete	Corrija os problemas de embuchamento/corte	*3.12 Desobstrução da barra de corte, página 518*
Embuchamento excessivo na barra de corte com maços de cultura que se acumulam na barra de corte, mantendo a operação do molinete	Pare o molinete antes que o embuchamento se torne excessivo	*3.12 Desobstrução da barra de corte, página 518*

6.4 Plataformas e esteiras

Use as seguintes tabelas para determinar os problemas da plataforma e da esteira e o procedimento de reparo recomendado.

Table 6.4 Resolução de problemas - Plataformas e esteiras

Problema	Solução	Consulte
Sintoma: Elevação insuficiente da plataforma		
Baixa pressão de alívio	Aumente a pressão de alívio	Concessionário da colheitadeira
Sintoma: Velocidade insuficiente da esteira lateral		
Controle de velocidade regulado muito baixo	Aumente a regulagem de controle de velocidade	*3.9.8 Velocidade das esteiras laterais, página 250*
Acionamento da plataforma para colheitadeira lento demais	Ajuste para corrigir a velocidade para o modelo de colheitadeira	Manual do operador da colheitadeira
Sintoma: Velocidade insuficiente da esteira central		
Pressão de alívio baixa demais	Teste o sistema hidráulico da esteira central	Concessionário MacDon
Acionamento da plataforma para colheitadeira lento demais	Ajuste para corrigir a velocidade para o modelo de colheitadeira	Manual do operador da colheitadeira
Sintoma: Esteira central não se move		
As esteiras estão frouxas	Aperte as esteiras	*4.10.2 Verificação e ajuste da tensão da esteira central, página 663*
Rolo de acionamento ou rolo movido envolvidos com material	Afrouxe a esteira e limpe os rolos	*4.10.2 Verificação e ajuste da tensão da esteira central, página 663*
Aleta ou barra conectora emperrada por estrutura ou material	Afrouxe a esteira e remova a obstrução	*4.10.2 Verificação e ajuste da tensão da esteira central, página 663*
Rolamento de rolos preso	Substitua o rolamento do rolo	*Substituir o rolamento do rolo movido da esteira central, página 677*
Baixo óleo hidráulico	Preencha completamente o reservatório de óleo hidráulico da colheitadeira	Manual do operador da colheitadeira
Regulagem de alívio incorreta na válvula de controle de fluxo	Ajuste a regulagem de alívio	Concessionário MacDon
Sintoma: A esteira lateral está travando		
Material não está sendo alimentado de modo uniforme pela navalha	Abaixe o molinete	*3.9.11 Altura do molinete, página 255*
Material não está sendo alimentado de modo uniforme pela navalha	Instale os dedos duplos curtos	*4.8.8 Dedos duplos curtos e apalpadores, página 641*
Sintoma: Culturas volumosas não fluem uniformemente		
O ângulo da plataforma está baixo demais	Aumente o ângulo da plataforma	*3.9.5 Ângulo da plataforma, página 239*
Sobrecarga de material nas esteiras	Aumente a velocidade da esteira lateral	*3.9.8 Velocidade das esteiras laterais, página 250*
Sobrecarga de material nas esteiras	Instale um sem fim transversal superior	*5.1.5 Sem fim transversal superior de comprimento completo, página 785*
Sobrecarga de material nas esteiras	Adicione extensões do helicoidal	Concessionário MacDon
Sintoma: Retroalimentação da esteira		
Esteiras operando muito lentamente em cultura pesada	Aumente a velocidade da esteira	*3.9.8 Velocidade das esteiras laterais, página 250*

Table 6.4 Resolução de problemas - Plataformas e esteiras (continuação)

Problema	Solução	Consulte
Sintoma: Cultura é jogada pela abertura e sob a esteira lateral oposta		
Esteiras operando rápido demais em cultura leve	Reduza a velocidade da esteira	*3.9.8 Velocidade das esteiras laterais, página 250*
Sintoma: O material acumula nos defletores finais e é liberado em montes		
Defletores finais largos demais	Para plataformas com deslocamento manual do deque, apare o defletor ou substitua por um defletor estreito (MD #172381)	*3.12 Desobstrução da barra de corte, página 518*

6.5 Colhendo feijão

Use as seguintes tabelas para determinar a causa de quaisquer problemas de corte de feijão e as soluções recomendadas.

Table 6.5 Resolução de problemas - colhendo feijão

Problema	Solução	Consulte
Sintoma: Plantas são desfolhadas e plantas completas ou parciais são deixadas para trás		
Plataforma fora do solo	Baixe a plataforma para o solo e opere-a sobre sapatas de deslizamento e/ou a barra de corte	*3.9.2 Corte no solo, página 211*
Flutuação regulada muito leve – a plataforma flutua em elevações do terreno e não abaixa rápido o suficiente	1. Ajuste a flutuação para 335–338 N (75–85 lbf). 2. Ajuste a flutuação conforme necessário para evitar que a plataforma salte excessivamente ou sulque o solo macio.	*3.9.3 Flutuação da plataforma, página 214*
Molinete alto demais com cilindros totalmente retraídos	Ajuste a altura do molinete	*3.9.11 Altura do molinete, página 255*
O ângulo de ataque não é agressivo o suficiente	Ajuste o ângulo de ataque	*3.9.13 Tempo dos dedos do molinete, página 269*
O molinete está muito recuado para trás	Com a plataforma no solo e o ângulo da plataforma devidamente ajustado, mova o molinete para frente até que as pontas dos dedos rocem a superfície do solo	*3.9.12 Posição avanço-recuo do molinete, página 260*
Ângulo da plataforma plano demais	Ajuste o ângulo da plataforma	*Ajustar o ângulo da plataforma pela colheitadeira, página 240*
Ângulo da plataforma plano demais	Aumente o ângulo da plataforma retraindo completamente os cilindros de levante (se estiver colhendo no chão)	*Ajustar o ângulo da plataforma pela colheitadeira, página 240*
Molinete muito lento	Ajuste a velocidade do molinete para que seja ligeiramente mais rápida do que a velocidade de deslocamento	*3.9.6 Velocidade do molinete, página 247*
Velocidade de deslocamento muito rápida	Reduza a velocidade de deslocamento	*3.9.7 Velocidade no solo, página 249*
Sapatas deslizantes muito baixas	Suba as sapatas deslizantes até a regulagem mais elevada	*3.9.2 Corte no solo, página 211*
Sujeira acumula no fundo da barra de corte, com tiras plásticas de desgaste na barra de corte; levanta a barra de corte do chão	• Aumente a flutuação • O solo está úmido demais – espere o solo secar • Limpe manualmente o fundo da barra de corte quando ocorrer acúmulo excessivo	*Verificação e ajuste da flutuação da plataforma, página 215*

Table 6.5 Resolução de problemas - colhendo feijão (continuação)

Problema	Solução	Consulte
A plataforma não está nivelada	Nivele a plataforma	*3.11 Nivelar a plataforma, página 515*
Seções da navalha gastas ou danificadas	Substitua as seções ou a navalha	*4.8 Navalha, página 615*
Partes de cipós ficam presas nas pontas dos dedos duplos **NOTA:** (Este problema ocorre com mais frequência com feijões colhidos em linhas que ficam fundas devido ao cultivo.)	Instale o kit de conversão de dedos duplos curtos	*4.8.8 Dedos duplos curtos e apalpadores, página 641*
Empurrando resíduos da cultura no solo	Instale dedos duplos curtos	*4.8.8 Dedos duplos curtos e apalpadores, página 641*
A velocidade da navalha está muito lenta	Aumente a velocidade do alimentador ou assegure que a velocidade da navalha esteja dentro da faixa recomendada	• *3.9.10 Informações da velocidade da navalha, página 252* • *Verificação da velocidade da navalha, página 253*
Sintoma: Perdas excessivas nos divisores		
A haste do divisor passa por cima da cultura e despedaça as vagens	Remova a haste do divisor	*3.9.15 Divisores de cultura, página 277*
Cipós e plantas se acumulam na chapa final	Instale hastes do divisor	*3.9.15 Divisores de cultura, página 277*
Sintoma: Cipós capturados entre o topo da esteira e a barra de corte		
A barra de corte se enche de detritos quando o vão entre a esteira e a barra de corte está adequadamente ajustado	Eleve a plataforma conforme necessário e mova os deques para frente e para trás para ajudar a limpar a barra de corte	—
Mover os deques com a plataforma elevada não limpa os detritos da barra de corte	Remova manualmente os detritos da cavidade da barra de corte	—
Sintoma: A cultura acumula nos dedos duplos e não se move para trás na direção das esteiras		
O ângulo de ataque do molinete não é agressivo o suficiente	Aumente a agressividade dos dedos (posição do excêntrico)	*3.9.13 Tempo dos dedos do molinete, página 269*
Molinete alto demais	Abaixe o molinete	*3.9.11 Altura do molinete, página 255*
Folga mínima entre o molinete e a barra de corte definida muito alta	Ajuste a altura mínima do molinete com os cilindros totalmente retraídos	*4.13.1 Folga do molinete até a barra de corte, página 708*
O molinete está muito para frente	Reposicione o molinete	*3.9.12 Posição avanço-recuo do molinete, página 260*
Sintoma: A cultura enrosca no molinete		
Molinete muito baixo	Levante o molinete	*3.9.11 Altura do molinete, página 255*
Sintoma: O molinete despedaça as vagens		
O molinete está muito para frente	Reposicione o molinete	*3.9.12 Posição avanço-recuo do molinete, página 260*
Velocidade do molinete muito rápida	Reduza a velocidade do molinete	*3.9.6 Velocidade do molinete, página 247*

Table 6.5 Resolução de problemas - colhendo feijão (continuação)

Problema	Solução	Consulte
Vagens secas demais	Corte a cultura à noite, quando há orvalho e as vagens amolecem	—
O ângulo de ataque do molinete não é agressivo o suficiente	Aumente a agressividade dos dedos (posição do excêntrico)	*3.9.13 Tempo dos dedos do molinete, página 269*
Sintoma: Os dedos duplos estão quebrando		
Flutuação insuficiente (regulagem de flutuação muito pesada)	Aumente a flutuação (ajuste para uma regulagem mais leve)	*3.9.3 Flutuação da plataforma, página 214*
Quantidade excessiva de pedras no campo	Considere instalar dedos duplos curtos opcionais **NOTA:** Com a instalação dos dedos duplos curtos, você está trocando danos aos dedos duplos por danos a seções da navalha (embora trocar seções com dedos duplos curtos seja mais fácil)	Concessionário MacDon
Sintoma: A barra de corte empurra muito detrito e terra		
Plataforma pesada demais	Deixe a plataforma mais leve	*3.9.3 Flutuação da plataforma, página 214*
O ângulo da plataforma está muito íngreme	Diminua o ângulo da plataforma	*3.9.5 Ângulo da plataforma, página 239*
Dedos duplos obstruídos com detritos e/ou solo	Instale dedos duplos curtos	*4.8.8 Dedos duplos curtos e apalpadores, página 641*
Apoio insuficiente para a plataforma	Instale sapatas deslizantes centrais	*3.9.2 Corte no solo, página 211*
Sintoma: A cultura enrosca nas extremidades do molinete		
A cultura não cortada interfere nas extremidades do molinete	Adicione as proteções do molinete	O catálogo de peças da plataforma
Sintoma: A barra de corte se enche de terra		
Vão excessivo entre a esteira e a barra de corte	Eleve a plataforma conforme necessário e mova os deques para frente e para trás para ajudar a limpar a barra de corte	—
Sintoma: O molinete ocasionalmente carrega plantas para o mesmo local		
Dedos de aço entortam e engancham plantas das esteiras	Endireite os dedos	—
Acúmulo de terra na extremidade dos dedos evita que as plantas caiam dos dedos nas esteiras	Levante o molinete	*3.9.11 Altura do molinete, página 255*
Acúmulo de terra na extremidade dos dedos evita que as plantas caiam dos dedos nas esteiras	Ajuste a posição de avanço/recuo do molinete para mover os dedos para fora do solo	*3.9.12 Posição avanço-recuo do molinete, página 260*
Sintoma: A barra de corte está empurrando solo		
Marcas de pneus ou bordas das linhas de colheita	Corte angulado em linhas ou bordas de colheita	–

Table 6.5 Resolução de problemas - colhendo feijão (continuação)

Problema	Solução	Consulte
Terreno ondulado ao longo do campo	Corte em 90° para o terreno angulado (desde que a navalha flutue por todo o campo sem cravar no solo)	–
Sintoma: O molinete carrega quantidade excessiva de plantas ou chumaços		
Acúmulo excessivo de cultura nas esteiras (até o tubo central do molinete)	Aumente a velocidade da esteira	*3.9.8 Velocidade das esteiras laterais, página 250*
Ângulo de ataque muito lento	Aumente o ângulo de ataque	*3.9.13 Tempo dos dedos do molinete, página 269*

6.6 Códigos de erro do multiacoplador CLAAS para solução de problemas

O multiacoplador no kit de integração CLAAS vem equipado com um indicador intermitente, que exibe códigos de erro por meio de um LED vermelho. Uma lista de códigos de erro é fornecida. Se nenhum erro for detectado, o LED do indicador intermitente ficará acesso (sem piscar) na cor verde.

Um código de erro consiste em uma sequência de dois dígitos, que pode ser determinada interpretando a sequência de piscadas emitidas pelo indicador intermitente no multiacoplador CLAAS. Cada código consiste em uma combinação específica de quatro tipos de saída: demora nos dígitos, demora nas piscadas, piscadas longas e piscadas curtas.

Consulte a legenda abaixo para saber como interpretar códigos de erro:

- Piscadas longas são indicadas por ___
- Piscadas curtas são indicadas por _
- O atraso entre o primeiro e o segundo dígito é indicado por /
- A demora entre as piscadas em um código de dígito único é indicada por -

Consulte a Tabela *6.6, página 822* para obter uma explicação do que significa cada código de piscada.

O indicador intermitente continuará exibindo códigos de erro até que o problema seja resolvido. Se houver vários códigos de erro, eles serão exibidos em sequência, com um longo atraso entre os códigos.

Depois que o problema for corrigido, a colheitadeira terá que ser desligada e ligada para reiniciar o indicador intermitente.

Table 6.6 Códigos de erro indicados pela sequência de piscadas – Indicador intermitente do multiacoplador do Kit de Integração CLAAS

Código	Falha indicada	Sequência de piscadas
1	Válvula da esteira lateral: circuito aberto	___ / _
2	Válvula da esteira lateral: sobrecorrente	___ / -_-_
3	Velocidade da esteira lateral: circuito aberto	___ / -_-_-_
4	Velocidade da esteira lateral: sobrecorrente	___ / -_-_-_-_
5	Válvula Seletor 1: circuito aberto	___ / -_-_-_-_-_
6	Válvula Seletor 1: sobrecorrente	___ / -_-_-_-_-_-_
7	Válvula Seletor 2: circuito aberto	___ / -_-_-_-_-_-_-_
8	Válvula Seletor 2: sobrecorrente	___ / -_-_-_-_-_-_-_-_
9	Válvula de avanço do molinete: circuito aberto	___ / -_-_-_-_-_-_-_-_-_
10	Válvula de avanço do molinete: sobrecorrente	_ / ___
11	Válvula de recuo do molinete: circuito aberto	_ / _
12	Válvula de recuo do molinete: sobrecorrente	_ / _-_
13	Sinal de entrada de velocidade da esteira lateral: fora da faixa	_ / _-_-_
14	Sinal de entrada de velocidade da esteira lateral: aberto	_ / _-_-_-_
19	Controlador: excesso de temperatura	_ / _-_-_-_-_-_-_-_-_
20	Entrada de avanço do molinete: aberto ou em curto com o terra	_-_ / ___
21	Entrada de avanço do molinete: em curto com o terra	_-_ / _
22	Entrada de recuo do molinete: aberto ou em curto com o terra	_-_ / _-_
23	Entrada de recuo do molinete: em curto com o terra	_-_ / _-_-_
24	Entrada de inclinação de avanço: aberta ou em curto com o terra	_-_ / _-_-_-_
25	Entrada de inclinação de avanço: em curto com o terra	_-_ / _-_-_-_-_
26	Entrada de inclinação de recuo: aberta ou em curto com o terra	_-_ / _-_-_-_-_-_
27	Entrada de inclinação de recuo: em curto com o terra	_-_ / _-_-_-_-_-_-_
28	Erro CAN	_-_ / _-_-_-_-_-_-_-_
29	Sensor de altura esquerdo: tensão alta	_-_ / _-_-_-_-_-_-_-_-_
30	Sensor de altura esquerdo: tensão baixa	_-_-_ / ___
31	Controlador: temperatura abaixo	_-_-_ / _
35	Sensor de altura direito: tensão alta	_-_-_ / _-_-_-_-_
36	Sensor de altura direito: tensão baixa	_-_-_ / _-_-_-_-_-_
37	Sensor de avanço/recuo do molinete: tensão alta	_-_-_ / _-_-_-_-_-_-_
38	Sensor de avanço/recuo do molinete: tensão baixa	_-_-_ / _-_-_-_-_-_-_-_
39	Controlador: tensão eletrônica baixa	_-_-_ / _-_-_-_-_-_-_-_-_
40	Controlador: tensão eletrônica alta	_-_-_-_ / ___

Table 6.6 Códigos de erro indicados pela sequência de piscadas – Indicador intermitente do multiacoplador do Kit de Integração CLAAS (continuação)

41	Controlador: sobretensão na alimentação de saída	_-_-_-_ / _
42	Controlador: tensão baixa na alimentação de saída	_-_-_-_ / _-_
43	Sensor de avanço/recuo do molinete: não calibrado	_-_-_-_ / _-_-_

Capítulo 7: Referência

Consulte os procedimentos e informações deste capítulo conforme necessário.

7.1 Especificações de torque

As tabelas a seguir fornecem os valores de torque para diversos parafusos, parafusos de cabeça cilíndrica e encaixes hidráulicos. Consulte esses valores somente quando nenhum outro valor de torque tiver sido especificado em um determinado procedimento.

- Aplique o valor de torque especificado nos gráficos abaixo a todos os parafusos, a menos que indicado de outra forma neste manual.
- Substitua as ferragens removidas por outras de mesma resistência e grau.
- Consulte as tabelas de valores de torque como guia ao verificar periodicamente o aperto dos parafusos.
- Leia as marcações nas cabeças de parafuso para entender as categorias de torque dos parafusos comuns e parafusos de cabeça cilíndrica.

Contraporcas

As contraporcas precisam de menos torque do que as porcas usadas para outros fins. Quando for aplicar o torque em contraporcas acabadas, multiplique o torque aplicado a porcas normais por 0,65 para encontrar o valor de torque modificado.

Parafusos autorroscantes

Consulte os valores de torque padrão ao instalar os parafusos autorroscantes. **NÃO** instale parafusos autorroscantes em juntas estruturais ou críticas.

7.1.1 Especificações dos parafusos métricos

As especificações são fornecidas para os valores de torque finais apropriados para fixar vários tamanhos de parafusos métricos.

NOTA:

Os valores de torque fornecidos nas seguintes tabelas de torque de parafuso métricas aplicam-se a ferragens instaladas secas, ou seja, sem graxa, óleo ou trava-roscas nas roscas ou cabeçotes. NÃO adicione graxa, óleo ou trava-rosca aos parafusos ou parafusos de cabeça, a menos que você seja instruído a fazê-lo neste manual.

Table 7.1 Parafusos métricos categoria 8.8 e porca de giro livre categoria 9

Dimensão nominal (A)	Torque (Nm)		Torque (lbf·ft) (*lbf·pol)	
	Mín.	Máx.	Mín.	Máx.
3-0,5	1,4	1,6	*13	*14
3,5-0,6	2,2	2,5	*20	*22
4-0,7	3,3	3,7	*29	*32
5-0,8	6,7	7,4	*59	*66
6-1,0	11,4	12,6	*101	*112
8-1,25	28	30	20	23
10-1,5	55	60	40	45
12-1,75	95	105	70	78
14-2,0	152	168	113	124
16-2,0	236	261	175	193
20-2,5	460	509	341	377
24-3,0	796	879	589	651

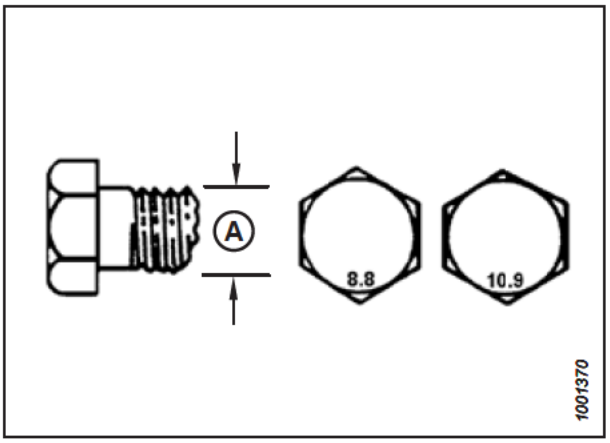

Figura 7.1: Categorias de parafusos

Table 7.2 Parafusos métricos categoria 8.8 e porca de rosca deformada categoria 9

Dimensão nominal (A)	Torque (Nm)		Torque (lbf·ft) (*lbf·pol)	
	Mín.	Máx.	Mín.	Máx.
3-0,5	1	1,1	*9	*10
3,5-0,6	1,5	1,7	*14	*15
4-0,7	2,3	2,5	*20	*22
5-0,8	4,5	5	*40	*45
6-1,0	7,7	8,6	*69	*76
8-1,25	18,8	20,8	*167	*185
10-1,5	37	41	28	30
12-1,75	65	72	48	53
14-2,0	104	115	77	85
16-2,0	161	178	119	132
20-2,5	314	347	233	257
24-3,0	543	600	402	444

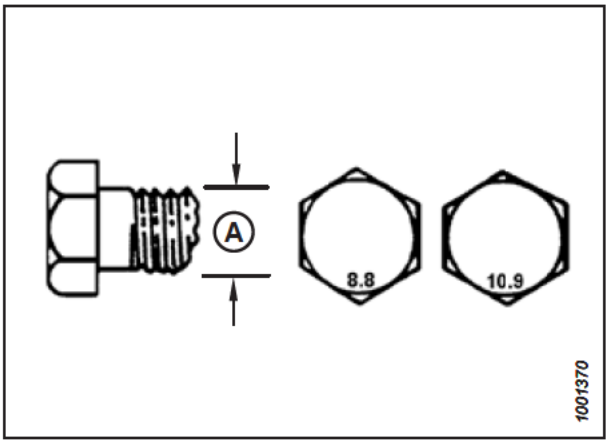

Figura 7.2: Categorias de parafusos

Table 7.3 Parafusos métricos categoria 10.9 e porca de giro livre categoria 10

Dimensão nominal (A)	Torque (Nm)		Torque (lbf·ft) (*lbf·pol)	
	Mín.	Máx.	Mín.	Máx.
3-0,5	1,8	2	*18	*19
3,5-0,6	2,8	3,1	*27	*30
4-0,7	4,2	4,6	*41	*45
5-0,8	8,4	9,3	*82	*91
6-1,0	14,3	15,8	*140	*154
8-1,25	38	42	28	31
10-1,5	75	83	56	62
12-1,75	132	145	97	108
14-2,0	210	232	156	172
16-2,0	326	360	242	267
20-2,5	637	704	472	521
24-3,0	1101	1217	815	901

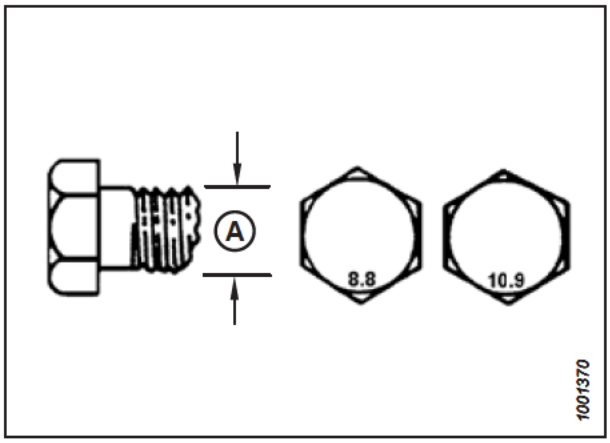

Figura 7.3: Categorias de parafusos

Table 7.4 Parafusos métricos categoria 10.9 e porca de rosca deformada categoria 10

Dimensão nominal (A)	Torque (Nm)		Torque (lbf·ft) (*lbf·pol)	
	Mín.	Máx.	Mín.	Máx.
3-0,5	1,3	1,5	*12	*13
3,5-0,6	2,1	2,3	*19	*21
4-0,7	3,1	3,4	*28	*31
5-0,8	6,3	7	*56	*62
6-1,0	10,7	11,8	*95	*105
8-1,25	26	29	19	21
10-1,5	51	57	38	42
12-1,75	90	99	66	73
14-2,0	143	158	106	117
16-2,0	222	246	165	182
20-2,5	434	480	322	356
24-3,0	750	829	556	614

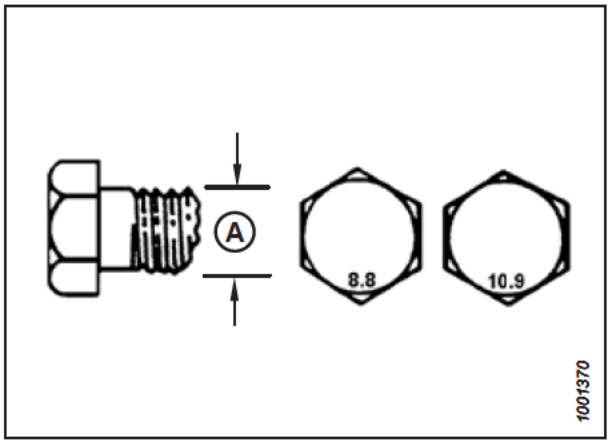

Figura 7.4: Categorias de parafusos

7.1.2 Especificações do parafuso métrico - alumínio fundido

As especificações são fornecidas para os valores de torque final apropriados para vários tamanhos de parafusos métricos em alumínio fundido.

NOTA:

Os valores de torque fornecidos nas seguintes tabelas de torque de parafuso métricas aplicam-se a ferragens instaladas secas, ou seja, sem graxa, óleo ou trava-roscas nas roscas ou cabeçotes. NÃO adicione graxa, óleo ou trava-rosca aos parafusos ou parafusos de cabeça, a menos que você seja instruído a fazê-lo neste manual.

Table 7.5 Fixação de parafusos métricos em alumínio fundido

Dimensão nominal (A)	Torque do parafuso			
	8,8 (alumínio fundido)		10,9 (alumínio fundido)	
	Nm	lbf·ft	Nm	lbf·ft
M3	–	–	–	1
M4	–	–	4	2,6
M5	–	–	8	5,5
M6	9	6	12	9
M8	20	14	28	20
M10	40	28	55	40
M12	70	52	100	73
M14	–	–	–	–
M16	–	–	–	–

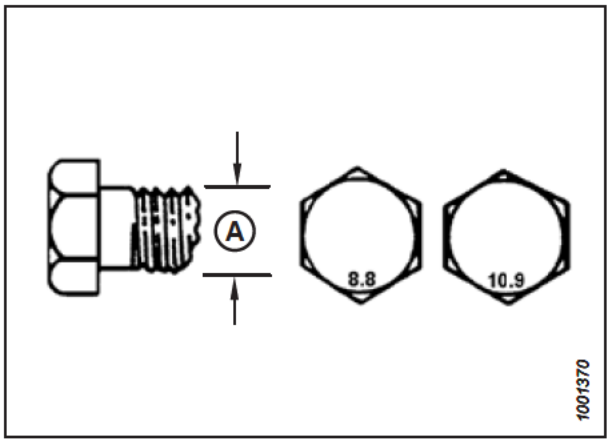

Figura 7.5: Categorias de parafusos

7.1.3 Encaixes hidráulicos da saliência do O-ring – ajustáveis

Os valores de torque padrão são fornecidos para encaixes hidráulicos ajustáveis. Se um procedimento especificar um valor de torque diferente para o mesmo tipo e tamanho de conexão encontrado neste tópico, use o valor especificado no procedimento.

1. Inspecione o anel de vedação (A) e o assento (B) quanto a sujeira ou defeitos.
2. Afaste a contraporca (C) o mais distante possível. Assegure-se de que a arruela (D) não esteja solta e seja empurrada na direção da porca de travamento (C) o mais distante possível.
3. Certifique-se de que o anel de vedação (A) **NÃO** esteja nas roscas. Ajuste o anel de vedação (A) se for necessário.
4. Aplique óleo de sistema hidráulico no anel O (A).

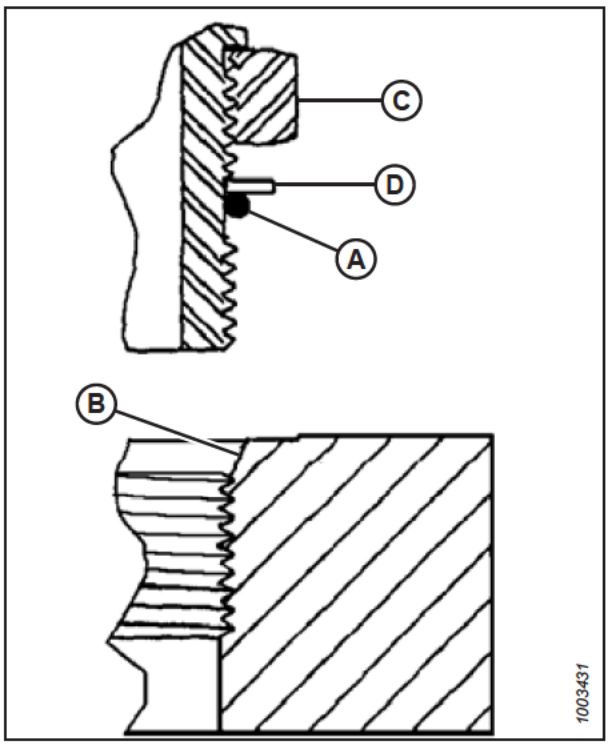

Figura 7.6: Encaixe hidráulico

5. Instale o encaixe (B) na porta até a arruela (D) e o anel O-ring (A) encostarem na face da peça (E).
6. Posicione os encaixes das cantoneiras desparafusando não mais que uma volta.
7. Gire a contraporca (C) em direção à arruela (D) e aperte-a com o valor de torque indicado na tabela. Utilize duas chaves, uma no encaixe (B) e a outra na contraporca (C).
8. Verifique o estado final do encaixe.

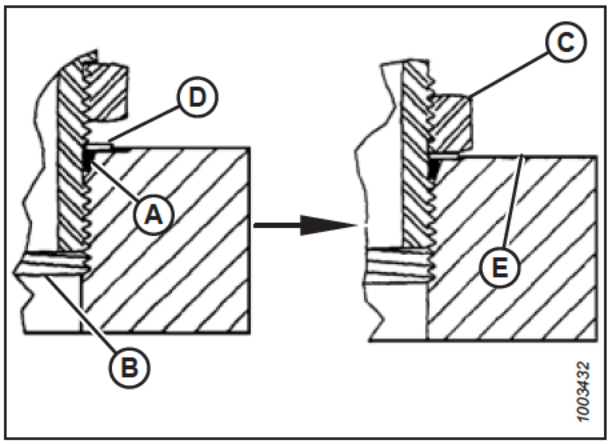

Figura 7.7: Encaixe hidráulico

Table 7.6 Encaixes hidráulicos do O-ring Boss (ORB) – Ajustáveis e Não ajustáveis

Dimensão Dash SAE	Dimensão da rosca (pol.)	Valor do torque[100]	
		Nm	libras pés (*libras polegada)
-2	5/16–24	10–11	*89–97
-3	3/8–24	18–20	*159–177
-4	7/16–20	29–32	21–24
-5	1/2–20	32–35	24–26
-6	9/16–18	40–44	30–32
-8	3/4–16	70–77	52–57
-10	7/8–14	115–127	85–94
-12	1 1/16–12	183–201	135–148
-14	1 3/16–12	237–261	175–193
-16	1 5/16–12	271–298	200–220
-20	1 5/8–12	339–373	250–275
-24	1 7/8–12	414–455	305–336
-32	2 1/2–12	509–560	375–413

100. Os valores de torque mostrados são baseados em conexões lubrificadas assim como nas remontagens.

7.1.4 Encaixes hidráulicos da saliência do O-ring – não ajustáveis

Os valores de torque padrão são fornecidos para encaixes hidráulicos não ajustáveis. Se um procedimento especificar um valor de torque diferente para o mesmo tipo e tamanho de conexão encontrado neste tópico, use o valor especificado no procedimento.

1. Inspecione o anel de vedação (A) e o assento (B) quanto a sujeira ou defeitos.
2. Certifique-se de que o anel de vedação (A) **NÃO** esteja nas roscas. Ajuste o anel de vedação (A) se for necessário.
3. Aplique óleo de sistema hidráulico no anel em O.
4. Instale o encaixe (C) na abertura até que o encaixe esteja apertado à mão.
5. Aplique torque ao encaixe (C) de acordo com os valores na Tabela *7.7, página 830*.
6. Verifique o estado final do encaixe.

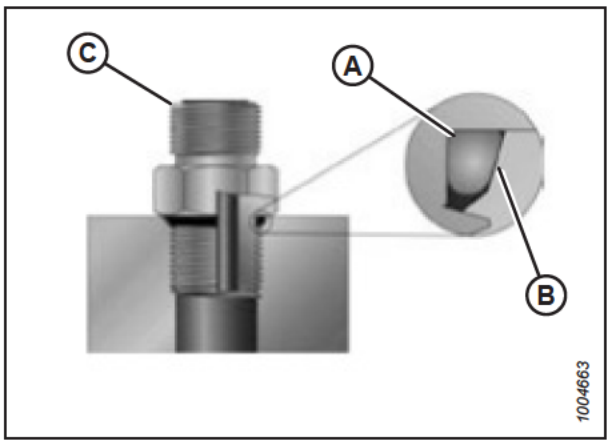

Figura 7.8: Encaixe hidráulico

Table 7.7 Encaixes hidráulicos do O-ring Boss (ORB) – Ajustáveis e Não ajustáveis

Dimensão Dash SAE	Dimensão da rosca (pol.)	Valor do torque[101]	
		Nm	libras pés (*libras polegada)
-2	5/16–24	10–11	*89–97
-3	3/8–24	18–20	*159–177
-4	7/16–20	29–32	21–24
-5	1/2–20	32–35	24–26
-6	9/16–18	40–44	30–32
-8	3/4–16	70–77	52–57
-10	7/8–14	115–127	85–94
-12	1 1/16–12	183–201	135–148
-14	1 3/16–12	237–261	175–193
-16	1 5/16–12	271–298	200–220
-20	1 5/8–12	339–373	250–275
-24	1 7/8–12	414–455	305–336
-32	2 1/2–12	509–560	375–413

7.1.5 Encaixes hidráulicos de vedação de face com O-ring

Os valores de torque padrão são fornecidos para encaixes hidráulicos de vedação de face do anel O-ring. Se um procedimento especificar um valor de torque diferente para o mesmo tipo e tamanho de conexão encontrado neste tópico, use o valor especificado no procedimento.

Os valores de torque são mostrados na Tabela *7.8, página 831*.

101. Os valores de torque mostrados são baseados em conexões lubrificadas assim como nas remontagens.

1. Certifique-se de que as superfícies de vedação e as roscas de conexão estejam livres de rebarbas, cortes, arranhões e qualquer material estranho.



Figura 7.9: Encaixe hidráulico

2. Aplique óleo de sistema hidráulico no O-ring (B).
3. Alinhe o conjunto do tubo ou da mangueira de modo que a face plana da manga (A) ou (C) encoste totalmente no anel O-ring (B).
4. Enrosque manualmente a porca do tubo ou mangueira (D) até que esteja apertada. A porca deve girar livremente até atingir o ponto mais fundo.
5. Aplique torque ao encaixe de acordo com os valores na Tabela *7.8, página 831*.

   NOTA:

   Se aplicável, prenda a flange da chave sextavada no corpo de encaixe (E) para impedir a rotação do corpo de encaixe e da mangueira ao apertar a porca de encaixe (D).
6. Use três chaves ao montar as uniões ou unir as duas mangueiras.
7. Verifique o estado final do encaixe.

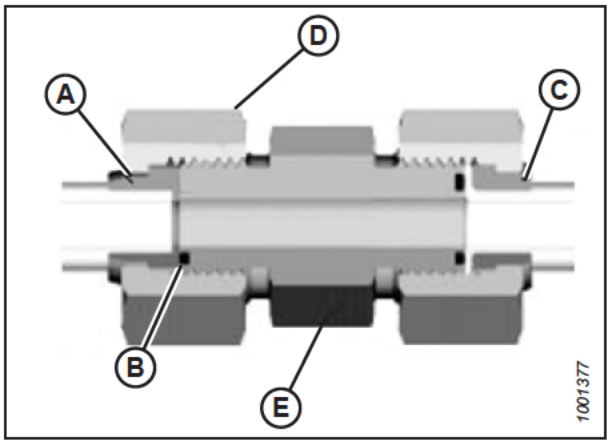

Figura 7.10: Encaixe hidráulico

Table 7.8 Encaixes hidráulicos de vedação da face do O-ring (ORFS)

Dimensão Dash SAE	Dimensão da rosca (pol.)	Diâmetro externo do tubo (pol.)	Valor do torque[102]	
			Nm	lbf·ft
-3	Nota[103]	3/16	–	–
-4	9/16	1/4	25-28	18-21
-5	Nota[103]	5/16	–	–
-6	11/16	3/8	40–44	30–32
-8	13/16	1/2	55-61	41-45
-10	1	5/8	80-88	59-65
-12	1 3/16	3/4	115-127	85-94

102. Os valores de torque e de ângulos apresentados foram estabelecidos com base em conexões lubrificadas e em remontagens.
103. Extremidade com O-ring de vedação facial não definida para o tubo desta dimensão.

Table 7.8 Encaixes hidráulicos de vedação da face do O-ring (ORFS) (continuação)

Dimensão Dash SAE	Dimensão da rosca (pol.)	Diâmetro externo do tubo (pol.)	Valor do torque[104]	
			Nm	lbf·ft
-14	Nota[103]	7/8	–	–
-16	1 7/16	1	150-165	111-122
-20	1 11/16	1 1/4	205–226	151–167
-24	2	1 1/2	315–347	232–256
-32	2 1/2	2	510-561	376-414

7.1.6 Encaixes da rosca do tubo cônico

Os valores de torque padrão são fornecidos para conexões de rosca de tubo trapezoidal. Se um procedimento especificar um valor de torque diferente para o mesmo tipo e tamanho de conexão encontrado neste tópico, use o valor especificado no procedimento.

Monte as conexões do tubo da seguinte forma:

1. Certifique-se de que a conexão e as roscas da porta estejam livres de rebarbas, cortes, arranhões e qualquer outra forma de contaminação.
2. Aplique o vedante de rosca de tubo (tipo cola) nas roscas do tubo externo.
3. Encaixe a conexão na abertura até que esteja apertada à mão.
4. Aplique torque ao conector a um ângulo de torque adequado. Os valores de voltas de aperto com o dedo (TFFT) e faces de aperto com os dedos (FFFT) são exibidos na tabela*7.9, página 832*. Certifique-se de que a extremidade do tubo em forma de um conector (normalmente um cotovelo de 45° ou 90°) esteja alinhada para receber o conjunto do tubo ou da mangueira. Sempre conclua o alinhamento da conexão no sentido do aperto. Nunca afrouxe os conectores rosqueados para obter o alinhamento.
5. Limpe todos os resíduos e o excesso de condicionador de rosca com limpador adequado.
6. Inspecione a condição final da conexão. Preste atenção especialmente à possibilidade de rachaduras na abertura de porta.
7. Marque a posição final do encaixe. Se houver um vazamento, desmonte a conexão e verifique se há danos.

   NOTA:

   A falha das conexões devido ao excesso de torque pode não ser evidente até que as conexões sejam desmontadas e inspecionadas.

Table 7.9 Conexão roscada para tubulação hidráulica

Tamanho da rosca do tubo cônico	TFFT recomendado	FFFT recomendado
1/8-27	2-3	12-18
1/4-18	2-3	12-18
3/8-18	2-3	12-18
1/2-14	2-3	12-18
3/4-14	1,5-2,5	12-18
1–11 1/2	1,5-2,5	9-15

104. Os valores de torque e de ângulos apresentados foram estabelecidos com base em conexões lubrificadas e em remontagens.

Table 7.9 Conexão roscada para tubulação hidráulica (continuação)

Tamanho da rosca do tubo cônico	TFFT recomendado	FFFT recomendado
1 1/4–11 1/2	1,5-2,5	9-15
1 1/2–11 1/2	1,5-2,5	9-15
2–11 1/2	1,5-2,5	9-15

7.2 Gráfico de conversão

Neste manual, são usadas tanto as unidades de medida SI (incluindo o sistema métrico) quanto as unidades comuns nos EUA (às vezes chamadas de unidades padrão). Uma lista dessas unidades, juntamente com suas abreviações e fatores de conversão, é fornecida aqui para sua referência.

Table 7.10 Gráfico de conversão

Quantidade	Unidades SI (Métrico)		Fator	Unidades comuns nos EUA (Padrão)	
	Nome da unidade	Abreviatura		Nome da unidade	Abreviatura
Área	hectares	ha	x 2,4710 =	acres	acres
Fluxo	litros por minuto	L/min	x 0,2642 =	Galões americanos por minuto	gpm
Força	Newton	N	x 0,2248 =	libra-força	lbf
Comprimento	milímetro	mm	x 0,0394 =	polegada	pol.
Comprimento	metro	m	x 3,2808 =	pé	pé
Potência	quilowatt	kW	x 1,341 =	horse-power (cavalo-vapor).	hp
Pressão	quilopascal	kPa	x 0,145 =	libras por polegada quadrada	psi
Pressão	megapascal	MPa	x 145,038 =	libras por polegada quadrada	psi
Pressão	bar (não SI)	bar	x 14,5038 =	libras por polegada quadrada	psi
Torque	Newton metro	Nm	x 0,7376 =	pés libras ou libras pé	lbf·ft
Torque	Newton metro	Nm	x 8,8507 =	libra polegadas ou polegada libras	lbf·pol.
Temperatura	graus Celsius	°C	(°C x 1,8) + 32 =	Graus fahrenheit	°F
Velocidade	metros por minuto	m/min	x 3,2808 =	pés por minuto	pés/min
Velocidade	metros por segundo	m/s	x 3,2808 =	pés por segundo	pés/s
Velocidade	quilômetros por hora	km/h	x 0,6214 =	milhas por hora	mph
Volume	litro	L	x 0,2642 =	galão EUA	gal EUA
Volume	milímetro	mL	x 0,0338 =	onça	oz.
Volume	centímetro cúbico	cm^3 ou cc	x 0,061 =	polegada cúbica	$pol.^3$
Peso	quilograma	kg	x 2,2046 =	libra	lb.

Índice

A

acessório para girassol 787
acionadores da plataforma..... 577
  caixas de engrenagens
    corrente de acionamento complementar da caixa de engrenagens 588
    corrente de acionamento da caixa de engrenagens 587
  dedos duplos do eixo de transmissão
    instalação..... 585
    remoção 583
acionadores do molinete
  junta universal do acionamento do molinete duplo 744
acionamentos
  acionamento da plataforma..... 577
acionamentos da navalha 253
AHHC, *Consulte* controle automático de altura da plataforma
ângulo da plataforma..... 239
apoios de segurança 40
apoios de segurança do molinete 41
  desengate..... 42
  engate..... 41

B

balanço das asas
  verificação e ajuste do balanço das asas..... 234
barra de corte
  desconexão..... 518
  opções 791
barras de reboque
  armazenamento..... 527
  fixação 539
  remoção..... 523
  remoção do armazenamento 538
barras raspadoras.....191, 796
  instalação 685
  remoção..... 685

C

caixas de engrenagens
  caixa de engrenagens
    ajuste da tensão da corrente..... 587
    lubrificação da caixa de engrenagens 567
      adição de óleo 568
      troca do óleo 568
      verificação do nível de óleo..... 567
  caixa de engrenagens complementar
    ajuste da tensão da corrente..... 588
  caixa de engrenagens do acoplamento
    lubrificação da caixa de engrenagens do acoplamento 569
      adição de óleo 570
      troca do óleo 571
      verificação do nível de óleo..... 569
caixas de navalhas
  troca do óleo..... 656
  verificação do nível de óleo..... 655
  verificação dos parafusos de montagem..... 656
cardans
  proteções do cardan
    instalação de proteção..... 585
    remoção de proteção 583
colheitadeiras
  acoplamento da plataforma à colheitadeira
    Case IH 77
    CLAAS..... 96
    John Deere 112
    New Holland CR/CX/CH..... 122
    Rostselmash 132
    Série IDEAL™ 105
  acoplar/desacoplar plataforma..... 77
  desacoplar a colheitadeira da plataforma
    New Holland Séries CR e CX..... 127
    Rostselmash 136
    Série IDEAL™ 109
  plataforma de transporte 520
    na colheitadeira..... 520
    precauções de reboque 521
    reboque..... 520
    reboque da plataforma
      fixação ao veículo de reboque 521
  separação da colheitadeira da plataforma
    Case IH 82
    CLAAS..... 101
    John Deere 118
colheitadeiras AGCO
  Challenger®
    acoplamento da plataforma à colheitadeira..... 86
    desacoplar a colheitadeira da plataforma..... 91
  Gleaner®
    acoplamento da plataforma à colheitadeira..... 86
    desacoplar a colheitadeira da plataforma..... 91
  Massey Ferguson®
    acoplamento da plataforma à colheitadeira..... 86
    desacoplar a colheitadeira da plataforma..... 91
Colheitadeiras AGCO
  Série IDEAL™..... 105
    acoplamento da plataforma à colheitadeira..... 105

Desacoplamento da colheitadeira da plataforma 109
Colheitadeiras Case IH
afixação da colheitadeira à plataforma..... 77
separação da colheitadeira da plataforma 82
colheitadeiras CLAAS
fixação da plataforma 96
separação da plataforma 101
Colheitadeiras CLAAS
sensores de velocidade do molinete
substituição 755
Colheitadeiras John Deere
afixação da colheitadeira à plataforma..... 112
sensores de velocidade do molinete
substituição 755
separação da colheitadeira da plataforma 118
Colheitadeiras New Holland
Adaptador de 10 V 307
Colheitadeiras New Holland CR/CX
separação da colheitadeira da plataforma 127
colheitadeiras New Holland CR/CX/CH
acoplamento da colheitadeira à plataforma 122
Colheitadeiras Rostselmash
afixação da colheitadeira à plataforma..... 132
desacoplar a colheitadeira da plataforma 136
configuração do módulo de flutuação 159
configurações do sem fim
configuração ampla 171
configuração estreita 166
configuração média 169
configuração ultra ampla..... 174
configuração ultra estreita..... 162
configurações do sem-fim 159
controle automático de altura
Case IH série 120 320
Case IH Séries 230/240..... 320
Colheitadeiras Case IH
verificação da tensão elétrica do sensor de altura do molinete..... 329
Colheitadeiras Case IH 5130/6130/7130
ajuste da
configuração predefinida de altura 314
calibração
controle automático de altura 313
configurar a plataforma no monitor da colheitadeira 311
tensão de saída do sensor
verificação da faixa de tensão da cabine..... 307
Colheitadeiras Case IH 5140/6140/7140
ajuste da
configuração predefinida de altura 314
configurar a plataforma no monitor da colheitadeira 311
tensão de saída do sensor
verificação da faixa de tensão da cabine..... 307
Colheitadeiras Case IH 7010
tensão de saída do sensor
verificação da faixa de tensão da cabine..... 317
Colheitadeiras Case IH com software versão 28.00
calibrando o controle automático de altura da plataforma..... 325
Colheitadeiras Case IH Séries 120..... 317
ajuste
configuração predefinida de altura 331
calibração
controle automático de altura 321
tensão de saída do sensor
verificação da faixa de tensão da cabine..... 317
Colheitadeiras Case IH Séries 130.....307, 310
Colheitadeiras Case IH Séries 140..... 307
Colheitadeiras Case IH Séries 230..... 317
ajuste
configuração predefinida de altura 331
calibração
controle automático de altura 321
tensão de saída do sensor
verificação da faixa de tensão da cabine..... 317
Colheitadeiras Case IH Séries 240..... 317
ajuste
configuração predefinida de altura 331
calibração
controle automático de altura 321
tensão de saída do sensor
verificação da faixa de tensão da cabine..... 317
Colheitadeiras Case IH Séries 250..... 317
ajuste
configuração predefinida de altura 331
calibração
controle automático de altura 321
tensão de saída do sensor
verificação da faixa de tensão da cabine..... 317
Colheitadeiras CLAAS Série 500 345
ajuste
a sensibilidade 351
altura de corte manual 350
configuração predefinida de altura 349
velocidade automática do molinete 354
altura de corte 349
calibração
controle automático de altura 345
Colheitadeiras CLAAS Série 600 357
ajuste
a sensibilidade 361–362
altura de corte 361
altura do molinete..... 368
velocidade automática do molinete 363
calibração
altura do molinete..... 365
avanço-recuo do molinete..... 365
controle automático de altura 357

Colheitadeiras CLAAS Série 700 357
ajuste
a sensibilidade 361–362
altura de corte 361
altura do molinete 368
velocidade automática do molinete 363
calibração
altura do molinete 365
avanço-recuo do molinete..... 365
controle automático de altura 357
Colheitadeiras da série CLAAS 5000/6000/7000/ 8000 369
ajuste da velocidade automática do molinete 377
configuração 369
configurar a altura de corte e do molinete 375
Colheitadeiras Gleaner® Série S (pré-2016)
ajuste da elevação/descida 388
engatando o controle automático de altura da plataforma 384
Colheitadeiras Gleaner® séries R65/R75
ajuste da variação de elevação/descida 388
engatando o controle automático de altura da plataforma 384
Colheitadeiras John Deere Série 70 423
ajuste
taxa manual de elevação/descida 427
calibração
AHHC 428
tensão de saída do sensor
verificação da faixa de tensão da cabine 423
Colheitadeiras John Deere Série S 430
ajuste
configuração predefinida de altura 439
ajuste da
a sensibilidade 438
ajuste da variação de elevação/descida manualmente 433
calibração
altura do molinete e avanço-recuo do molinete 447
calibração da inclinação do avanço-recuo do alimentador 442
calibrando o controle automático de altura da plataforma 435
tensão de saída do sensor
verificação da faixa de tensão da cabine 430
verificação da tensão elétrica do sensor de altura do molinete 444
Colheitadeiras John Deere Série S7..... 449
calibração
alimentador..... 456
plataforma 459
configuração da plataforma 449
tensão de saída do sensor
verificação da faixa de tensão da cabine 453
Colheitadeiras John Deere Série T 430
ajuste
configuração predefinida de altura 439
ajuste da
a sensibilidade 438
ajuste da variação de elevação/descida manualmente 433
calibração
altura do molinete e avanço-recuo do molinete 447
calibração da inclinação do avanço-recuo do alimentador 442
calibrando o controle automático de altura da plataforma 435
tensão de saída do sensor
verificação da faixa de tensão da cabine 430
verificação da tensão elétrica do sensor de altura do molinete 444
Colheitadeiras New Holland
Adaptador de 10 V 307
verificação da tensão elétrica do sensor de altura do molinete 500
Colheitadeiras New Holland série CR/CX 476
ajuste
a sensibilidade 485
configuração predefinida de altura 486
variação de descida da plataforma 484
variação de elevação da plataforma..... 483
calibração
altura máxima de palhada..... 482
controle automático de altura 481
engatando o controle automático de altura da plataforma..... 480
tensão de saída do sensor
verificação da faixa de tensão da cabine 476
Colheitadeiras Rostselmash..... 508
calibrando o controle automático de altura da plataforma..... 508
Colheitadeiras série IDEAL™..... 408
calibração da plataforma..... 418
calibração do molinete 414
configuração da plataforma 409
configuração da velocidade mínima do molinete..... 414
configurações de controles automáticos da plataforma..... 416
operação..... 420
revisão das configurações da plataforma em operação 422
Colheitadeiras séries CLAAS 7000/8000
calibração..... 371
configuração da sensibilidade 376
consulta rápida.....310, 320
Colheitadeiras Gleaner S9 408
Colheitadeiras IDEAL™..... 408

New Holland CR 479
Série CLAAS 5000, 6000, 7000 e 8000 369
operação do sensor 300
tensão de saída do sensor 302
requisitos da colheitadeira 302
verificação manual dos limites de tensão 302
controle automático de altura da plataforma
colheitadeira New Holland CH 487
acionamento do controle automático de altura da plataforma 490
calibração do controle automático de altura da plataforma 494
calibração do sensor de avanço/recuo do molinete 497
configuração da altura máxima de trabalho 503
configuração da velocidade do molinete 493
configuração predefinida de altura de corte 501
reversão do molinete 506
tensão de saída do sensor
verificação da faixa de tensão de dentro da cabine 487
Colheitadeiras Case IH
controle de velocidade da esteira lateral 334
reversão do molinete 332
sensor de velocidade do molinete 336
colheitadeiras Challenger® Série 6 337
acionamento do controle automático de altura da plataforma 340
ajuste
altura da plataforma 342
variação de elevação/descida da plataforma 343
calibração
controle automático de altura da plataforma 340
tensão de saída do sensor
verificação na cabine 337
Colheitadeiras Challenger® Série 6
ajuste
a sensibilidade 344
colheitadeiras Challenger® Série 7 337
tensão de saída do sensor
verificação na cabine 337
Colheitadeiras Gleaner® Série S 382
Colheitadeiras Gleaner® Série S (pré-2016)
ajuste da pressão de solo 388
ajuste da sensibilidade 389
calibração do controle automático de altura da plataforma 385
desligar o acumulador 387
solução de problemas de alarmes e falhas 390
tensão de saída do sensor
verificação da faixa de tensão de dentro da cabine 382
Colheitadeiras Gleaner® Série S9 392
calibração
controle automático de altura da plataforma 401
calibração do molinete 397
configuração da plataforma 392
operação 405
regulagem da velocidade mínima do molinete 397
regulagem de controles automáticos da plataforma 399
revisão das regulagens da plataforma em operação 407
Colheitadeiras Gleaner® Séries R65/R66/R75/R76
tensão de saída do sensor
verificação da faixa de tensão de dentro da cabine 382
Colheitadeiras Gleaner® Séries R65/R75 382
ajuste da pressão de solo 388
ajuste da sensibilidade 389
calibração do controle automático de altura da plataforma 385
desligar o acumulador 387
solução de problemas de alarmes e falhas 390
Colheitadeiras John Deere Série 70
ajuste
sensibilidade 429
calibração
velocidade do alimentador 427
Colheitadeiras John Deere Série X9
calibração 464
colheita acima do chão 470
colher no chão 472
controlador da plataforma
verificação da versão do software 75
verificação de códigos de erro 474
reversão do molinete 476
usando 468
colheitadeiras New Holland série CR
configuração da altura máxima de trabalho 503
reversão do molinete 506
colheitadeiras New Holland Série CR 2015 487
acionamento do controle automático de altura da plataforma 490
calibração do controle automático de altura da plataforma 494
calibração do sensor de avanço/recuo do molinete 497
configuração da velocidade do molinete 493
configuração predefinida de altura de corte 501
tensão de saída do sensor
verificação da faixa de tensão de dentro da cabine 487
Colheitadeiras New Holland Série CR 2015
calibração do sensor de altura do molinete 497
Colheitadeiras Rostselmash

ativação 510
calibração da velocidade do molinete 511
operação da plataforma 513
New Holland Série CR/CXe CH colheitadeiras
configuração
avanço/recuo do molinete 504
inclinação da plataforma 504
tipo de plataforma 504
controle automático de altura da plataforma (AHHC)
Colheitadeiras John Deere Série X9 462
controles de cabine
Colheitadeiras CLAAS Série 600 62
Colheitadeiras CLAAS Série 700 62
Colheitadeiras John Deere Série X9 68
correntes
corrente de acionamento complementar da caixa de engrenagens
ajuste da tensão 588
corrente de acionamento da caixa de engrenagens
ajuste da tensão 587
corrente de acionamento do molinete
ajuste da tensão 739
corrente de acionamento do sem fim
verificação da tensão (completa) 595
verificação da tensão (rápida) 593
pinhão de acionamento do sem fim
ajuste da tensão da corrente 604
instalação 601
lubrificação 565
remoção 597
corte
do solo 192
ajuste das rodas estabilizadoras 193
fora do solo
ajuste das rodas de transporte 194
no nível do solo 211

D

dedos
dedos do sem fim 607
ajuste da sincronização dos dedos 612
instalação 186, 609
remoção 183, 607
verificação dos dedos sincronizados 612
dedos do molinete 718
dedos duplos e apalpadores
dedos duplos
Configuração FD245 para dedos duplos longos 627
dedos duplos e apalpadores curtos
navalha dupla
configuração de dedos duplos curtos – 12.5 m (41 ft.) 644
configuração de dedos duplos curtos – todos exceto 12,5 m (41 ft.) 643
dedos duplos e apalpadores longos
navalha dupla
Configuração FD235 para dedos duplos longos 624
Configuração FD240 para dedos duplos longos 625
Configuração FD241 para dedos duplos longos 626
Configuração FD250 para dedos duplos longos 628
definições 29
defletores de cultura 792
deque central
verificar os ganchos do suporte do engate 683
distância do molinete
medição 709
divisores de cultura 277
divisores de cultura flutuantes
ajustar configurações 155
ajuste 285
instalação 278, 282
remoção 277, 280
divisores de cultura flutuantes 784
ajuste 285
instalação 282
remoção 280
divisores de linha 295
instalação 296
remoção 296
divisores de linha arrozeiro 298
kit do divisor de linha arrozeiro 786
divisores de linha de cultura 295
instalação 296
remoção 296

E

eixos de transmissão
instalação 579
remoção 577
enchimento/pressão dos pneus 768
engrenagens tensionadoras 742
ajuste da tensão da corrente de acionamento do molinete 739
engrenagens tensionadoras opcionais para o acionamento do molinete 247
engrenagens tensoras
acionamento do molinete
instalação da engrenagem dupla (opcional) 743
entrega de cultura
opções 783
especificações
Dimensões da Plataforma FlexDraper® Série FD2 35

Especificações da plataforma FlexDraper® Série FD2 e do módulo de flutuação 31
especificações de torque 825
especificações de torque 825
encaixes da rosca do tubo cônico 832
Encaixes da vedação da face do anel em O 830
Encaixes hidráulicos da saliência do anel em O – ajustável 828
Encaixes hidráulicos da saliência do anel em O – Não ajustável 830
especificações dos parafusos métricos 825
alumínio fundido 827
parafusos de transporte 766
esteiras
ajuste do percurso da esteira lateral 694
módulo de flutuação
ajuste da tensão da esteira 663
verificação da tensão da esteira 663
módulos de flutuação
deque de alimentação 658
substituição da esteira central 658
solução de problemas 815
velocidade da esteira lateral 250
ajuste de velocidade 251
esteiras centrais
ajuste de velocidade 252
rolamento do rolo de acionamento
instalação 671
remoção 668
rolamento do rolo movido
substituição 677
rolo motor 665
rolo movido 671
instalação 674
rolos de acionamento
instalação 667
remoção 665
rolos intermediário
remoção 671
substituição da esteira central 658
tensão da esteira
verificação, ajuste 663
esteiras da plataforma, *Consulte* esteiras
excêntricos
ajuste do excêntrico do molinete 271
configurações do excêntrico do molinete 269

F

flexão do molinete para baixo 716
fluidos e lubrificantes recomendados 847
flutuação
flutuação da plataforma
alteração da configuração da mola da flutuação 220
verificação e ajuste 215
travas de flutuação da plataforma 228
travas do flutuador da asa
destravada 229
travada 231
flutuação da plataforma 214

G

gráfico de conversão 834

H

Hastes defletoras finais 788
helicoidal 176, 607
instalação 178, 181
remoção 176
helicoidal do sem fim 794
hidráulica 573
encaixes
encaixes da rosca do tubo cônico 832
Saliência do anel em O — ajustável 828
Saliência do anel em O — não ajustável 830
Vedação da face do anel em O 830
reservatório hidráulico
adição de óleo 573
kit de extensão do reservatório 795
troca do óleo 574
verificação do nível de óleo 573
segurança hidráulica 8
troca do filtro de óleo 575
verificação de mangueiras e linhas 551

I

identificação de componente
módulo de flutuação – FM200 37
Plataforma Série FD2 FlexDraper® 36
início de funcionamento
verificações diárias 59
inspeções
inspeções de amaciamento 549
inspeções de amaciamento 549
intervalos de manutenção
lubrificação 553

J

janela de inspeção
abaixamento 680
elevação 682
Juntas universais

junta universal do acionamento do molinete duplo 744

K

kit de dedos levantadores de culturas 783
kits de armazenamento 783
kit de interface completa do enchimento 794
kit de plugue de inclinação lateral 795
kit de proteção de pedras 791
kit de reforço central estendido 793
kit de suporte de armazenamento do divisor de cultura 784
kits de dedos do molinete para culturas acamadas 786
kits de integração
Colheitadeiras Case IH
rodas de contorno 197
Colheitadeiras John Deere Série X9
atribuição de botões da alavanca de velocidade de deslocamento 68, 205
atribuição de botões do console 70
controles de velocidade da esteira 73
duplo toque 74
nível da asa 72
regulagem da plataforma no CommandCenter™ 462
verificação da faixa de tensão de dentro da cabine da colheitadeira 466
Colheitadeiras New Holland
rodas de contorno 197
kits de módulo de flutuação 792
kits de navalha vertical 789

L

lâmpadas
substituição 576
lubrificação
a cada 10 Horas 553
a cada 100 Horas 559
a cada 25 Horas 554
a cada 250 Horas 561
a cada 50 Horas 555
a cada 500 Horas 562
Procedimento de lubrificação 563
registros/cronograma de lubrificação 546
lubrificação e manutenção 553
caixa de engrenagens complementar de acionamento da plataforma
lubrificação da caixa de engrenagens 569
troca do óleo 571
verificação do nível de óleo 569
caixa de engrenagens de acionamento da plataforma
lubrificação da caixa de engrenagens 567
troca do óleo 568
verificação do nível de óleo 567
corrente de acionamento do molinete 564
corrente de acionamento do sem fim 565
Procedimento de lubrificação 563

M

manutenção de equipamentos
fim da temporada 550
pré-temporada 550
manutenção e serviços 545
armazenamento da plataforma 543
contourMax™
folga axial 762
lubrificação 760
cronograma de manutenção 546
esteiras centrais
verificação e ajuste da tensão 663
intervalos de lubrificação 553
requisitos de manutenção 546
segurança na manutenção 6
serviços
fim da temporada 550
inspeções de amaciamento 549
pré-temporada 550
preparação da máquina 545
modos de operação
modo flex 229
modo rígido 231
modos flex
operação em modo flex 229
modos rígidos
operação em modo rígido 231
módulos de flutuação
Acionamento do sem-fim
ajuste da tensão da correia de acionamento do sem-fim 604
barras raspadoras 191, 685
instalação 685
remoção 685
deque central 658
verificar os ganchos do suporte do engate 683
desconexão da esteira central 519
esteira central
rolamento de rolos de acionamento
instalação 671
rolamento do rolo motor 668
rolamento do rolo movido
substituição 677
rolo de acionamento 665
instalação 667
remoção 665
rolo livre 671
rolo movido

instalação 674
rolos intermediário
remoção 671
substituição da esteira central 658
tensão da esteira
verificação, ajuste 663
helicoidal 176, 607
sem fim 590
dedos do sem fim 607
instalação 186, 609
remoção 183, 607
verificação dos dedos sincronizados 612
folga entre o sem fim e a chapa 590
sem fins
dedos do sem fim
ajuste da sincronização dos dedos 612
helicoidal do sem fim opcional 794
molinetes ..... 739, *Consulte* molinetes
altura do molinete
substituição do sensor 259
verificação e ajuste dos sensores 255
dedos do molinete
remover os dedos de plástico 719
folga entre o molinete e a barra de corte 708
ajuste 712
molinete triste 716
posição de avanço/recuo 260
reposicionamento dos cilindros 261
verificação e ajuste dos sensores 266
sistemas de acionamento do molinete 739
capas 51
solução de problemas 812
substituição dos sensores de velocidade do molinete
Colheitadeiras AGCO 753
Colheitadeiras Challenger® 753
colheitadeiras Gleaner® 753
Colheitadeiras Massey Ferguson® 753
Colheitadeiras série IDEAL™ 753
molinetes recolhedores 708
acionadores do molinete
engrenagem dupla (opcional)
instalação 743
engrenagens tensoras de acionamento 742
opcional para condições especiais 247
junta universal do acionamento do molinete
duplo 744
altura do molinete 255
ângulo de ataque do molinete 269
apoios de segurança do molinete 41
acoplamento 41
desacoplamento 42
buchas da barra 721
centralização 716
dedos do molinete 718
instalar os dedos de aço 719
instalar os dedos de plástico 720
remover os dedos de aço 718
excêntrico do molinete
ajuste do excêntrico do molinete 271
configurações e diretrizes 269
folga do molinete
medição 709
motores de acionamento do molinete 748
posição avanço-recuo
ajuste 261
proteções laterais do molinete 728
substituição dos sensores de velocidade do molinete 753
velocidade do molinete 247
motores
motor de acionamento do molinete 748
motores de acionamento do molinete 748

N

navalhas 615
localização da navalha sobressalente 621
solução de problemas 808
navalhas de reposição 621
números de série
localizações xi
registros xi
números do modelo
registros xi

O

opcionais
barras de corte
kit de navalha vertical 789
contourMax™ 757
ajuste das rodas com o pedal 195
folga axial 762
lubrificação 760
ContourMax™
nivelamento da altura da roda 209, 758
entrega de cultura
Hastes defletoras finais (entrega final) 788
helicoidal do sem fim 794
kit da barra raspadora 796
módulos de flutuação
kit de extensão do reservatório hidráulico 795
kit de interface completa do enchimento 794
kit de reforço central estendido 793
kit de tampão de inclinação lateral 795
kits de adaptador de sensor de 10 V 792
kits de defletores de cultura 792
plataformas
kit de acoplamento para girassol 787

molinete
kits de dedos de aço 801
kits de dedos de plástico..... 801
opções..... 783
barra de corte 791
barras de corte
kit de retardador de pedras 791
divisores de linha arrozeiro 298
engrenagens tensionadoras para acionamento do molinete 247
entrega de cultura..... 783
sem fim transversal superior..... 785
módulos de flutuação 792
plataformas 797
rodas estabilizadoras..... 802
proteção do canhoto da navalha..... 653
instalação..... 653
sistemas de transporte..... 766

P

parafusos métricos
especificações de torque 825
períodos de amaciamento..... 60
plataformas..... 40
acessórios..... 140
alteração da configuração da mola da flutuação 220
ângulo da plataforma
ajustar na colheitadeira 240–241
armazenar a plataforma 543
configuração 140
flutuação 214–215, 220
nivelamento..... 515
opções 797
operação da plataforma 39
plataforma de transporte
fixação da plataforma ao veículo de reboque..... 521
na colheitadeira..... 520
reboque 520
precauções de transporte..... 521
travas de flutuação..... 228
variáveis de operação 192
verificação e ajuste..... 215
posição de avanço/recuo do molinete, *Consulte* molinetes
posições de avanço-recuo do molinete
ajuste..... 261
procedimentos de desligamento 61
proteção do canhoto da navalha 653
instalação 653

R

reboque da plataforma..... 520
conversão da posição de trabalho para a posição de transporte..... 533
movendo as rodas
as rodas dianteiras (esquerdas) para a posição de transporte 534
rodas traseiras (direitas) para a posição de transporte 536
conversão de transporte para trabalho 522
armazenamento da barra de reboque 527
movendo as rodas
as rodas (esquerdas) dianteiras para a posição de trabalho 528
rodas traseiras (direitas) para a posição de trabalho 531
remoção da barra de reboque..... 523
remover a barra de reboque do armazenamento..... 538
fixação ao veículo de reboque 521
mover a roda esquerda externa da posição de transporte para a de trabalho..... 522
registros/cronograma de manutenção..... 546
regulagens
otimizar plataformas para canola..... 152
regulagens da plataforma recomendadas 140
regulagens do molinete recomendadas..... 152
responsabilidades do proprietário/operador 39
roda
verificação de torque do parafuso..... 757
rodas e pneus
enchimento/pressões dos pneus..... 768
rodas estabilizadoras 802
verificação de torque do parafuso..... 766
rodas estabilizadoras
ajuste..... 193
kits 802
rolamentos
esteira central
instalação do rolamento do rolo de acionamento 671
remoção do rolamento do rolo de acionamento 668
esteira lateral
inspeção do rolamento de rolo da esteira lateral 695
rolamento de rolos de adicionamento 704
rolamentos de rolos do acionador
instalação 671
remoção..... 668
rolamentos do rolo da esteira
inspeção..... 695
rolamentos do rolo motor
rolo motor da esteira lateral
substituição 704
rolos de acionamento
esteira central 665

instalação 667
remoção 665

S

sapatas deslizantes, *Consulte* corte no solo
ajuste das sapatas deslizantes externas 213
ajuste das sapatas deslizantes internas 212
segurança 1
apoios de segurança da plataforma 40
apoios de segurança do molinete 41
decalques de sinalização de segurança 13
entender os decalques 20
instalação de decalques 13
locais do decalque de segurança 14
palavras de aviso 2
segurança geral 3
segurança hidráulica 8
segurança na manutenção 6
segurança operacional 40
símbolos de alerta de segurança 1
verificações diárias de início de funcionamento 59
sem fim 590
configurações do sem fim 159
correntes de acionamento
ajuste da tensão da corrente 604
instalação 601
lubrificação 565
remoção 597
verifique a tensão da corrente 595
dedos 607
instalação 186, 609
remoção 183, 607
verificação dos dedos sincronizados 612
dentes, *Consulte* dedos
folga entre o sem fim e a chapa 590
helicoidal 176, 607
instalação 178, 181
remoção 176
mola de tensão
verificação e ajuste 190
sem fins
configurações do sem fim
configuração ampla 171
configuração estreita 166
configuração média 169
configuração ultra ampla 174
configuração ultra estreita 162
correntes de acionamento
verificação da tensão 593
dedos
ajuste da sincronização dos dedos 612
helicoidal
helicoidal do sem fim opcional 794
sem fins transversais superiores 273
ajustar a posição 273
kits 785
sem-fim
engrenagem tensora de acionamento do sem-fim
ajuste da tensão da correia de acionamento do sem-fim 604
posição do sem-fim 188
sensor de altura do molinete
Colheitadeiras séries CLAAS 7000/8000
calibração 379
sensor dianteiro-traseiro do molinete
Colheitadeiras séries CLAAS 7000/8000
calibração 379
sensores
altura do molinete
verificação e ajuste 255
posição de anterior-posterior do molinete
verificação e ajuste 266
sensor de controle automático de altura 300
sensor de velocidade do molinete
substituição das colheitadeiras AGCO 753
substituição das colheitadeiras Challenger® 753
substituição das colheitadeiras Massey Ferguson® 753
substituição das colheitadeiras séries IDEAL™ 753
substituição em colheitadeiras CLAAS 755
substituição em colheitadeiras Gleaner® 753
substituição em colheitadeiras John Deere 755
serviços, *Consulte* manutenção e serviços
sistema elétrico 576
sensores
sensor de velocidade do molinete
substituição em colheitadeiras AGCO 753
substituição em colheitadeiras CLAAS 755
substituição em colheitadeiras John Deere 755
sensores de controle automático de altura 300
substituição das lâmpadas 576
sistema flex-float
limitador de flexibilidade
ativar 233
desativação 232
sistemas das esteiras laterais
inspeção do rolamento de rolo da esteira lateral 695
rolamento de rolos de adicionamento 704
sistemas de acionamento da navalha 655
caixa de navalhas 655
informações de velocidade da navalha 252
sistemas de acionamento do molinete
ajuste da forma do molinete 716
buchas da barra
instalação 724
remoção 721
corrente de acionamento do molinete
afrouxamento 739

aperto 740
engrenagem simples de acionamento do molinete
instalação 743
remoção 742
instalação da junta universal de acionamento do molinete – acionamento de molinete duplo, triplo 746
instalação do motor de acionamento do molinete 749
remoção da junta universal de acionamento do molinete – acionamento de molinete duplo, triplo 744
remoção do motor de acionamento do molinete 748
substituição da corrente motora (sem fim) - molinete duplo 751
suportes da proteção lateral
substituição 737
substituição na extremidade externa do excêntrico 729
substituição na extremidade interna do excêntrico 731
substituição na extremidade traseira externa 733
substituição na extremidade traseira interna 734
tampa do acionamento do molinete
instalação 53
remoção 51
sistemas de barra de corte
ajuste
apalpadores centrais de dedos duplos curtos 652
apalpadores de dedos duplos curtos 648
apalpadores de dedos duplos longos 635
apalpadores longos centrais 639
dedos duplos e barra de dedos duplos 629
ajuste de apalpadores de dedos duplos longos de quatro pontas 635
configuração de dedos duplos curtos
plataformas de navalha simples 642
configuração de dedos duplos longos
plataformas de navalha simples 623
dedos duplos curtos
verificação dos apalpadores 647
verificação dos apalpadores centrais 651
dedos duplos e apalpadores curtos 641
dedos duplos e apalpadores longos 621
dedos duplos longos
verificação dos apalpadores 634
verificação dos apalpadores centrais 638
instalação da navalha 619
remoção da navalha 616
rolamentos do canhoto
instalação 619
remoção 618
substituição
dedos duplos centrais em plataformas de navalhas duplas 649
dedos duplos curtos/finais 645
dedos duplos longos 631
dedos duplos longos centrais em plataformas de navalhas duplas 636
substituição de seção de navalha danificada/quebrada 615
sistemas de esteiras laterais
ajuste da altura do deque da esteira lateral 689
ajuste da tensão da esteira lateral 692
instalação de esteiras laterais 688
instalação do rolo motor da esteira lateral 705
instalação do rolo movido da esteira lateral 700
remoção de esteiras laterais 687
remoção do rolo motor da esteira lateral 702
remoção do rolo movido da esteira lateral 695
substituição do rolamento do rolo movido 697
sistemas de transporte 766
conversão da posição de trabalho para a posição de transporte 533
movendo as rodas
as rodas dianteiras (esquerdas) para a posição de transporte 534
rodas traseiras (direitas) para a posição de transporte 536
conversão de transporte para trabalho 522
armazenamento da barra de reboque 527
movendo as rodas
as rodas (esquerdas) dianteiras para a posição de trabalho 528
rodas traseiras (direitas) para a posição de trabalho 531
remoção da barra de reboque 523
remover a barra de reboque do armazenamento 538
enchimento/pressão dos pneus 768
mover a roda esquerda externa da posição de transporte para a de trabalho 522
plataforma de transporte 520
na colheitadeira 520
verificação do torque do parafuso da roda 766
verificação do torque do parafuso de montagem da roda 766
Sistemas de transporte EasyMove™
ajuste das rodas 194
alteração da conexão do engate do cambão de reboque
clevis para pinça 771
pinça para clevis 769
solução de problemas 805
ação cortante e componentes de navalha 808
Códigos de erro do multiacoplador CLAAS 821
corte de feijões comestíveis 817
perda de cultura na barra de corte 805
plataforma e esteiras 815

transferência do molinete..... 812

T

tampas laterais da plataforma 44
abertura 44
ajustar, verificar 46
fechamento 45
instalação 51
remoção..... 50

V

velocidade no solo..... 249
velocidades 253
velocidade da esteira central..... 252
velocidade da esteira lateral..... 250
ajuste 251
velocidade do molinete..... 247
velocidade no solo 249
velocidades do molinete..... 247
verificações diárias de início de funcionamento 59
visão geral do produto 29

Fluidos e lubrificantes recomendados

Certifique-se de que sua máquina funcione com a máxima eficiência usando apenas fluidos e lubrificantes limpos.

- Use recipientes limpos para manipular todos os lubrificantes.
- Armazene fluidos e lubrificantes em uma área protegida contra poeira, umidade e outros contaminantes.

Lubrificante	Especificação	Descrição	Uso	Capacidades
Graxa	SAE multiuso	Desempenho de alta temperatura extrema pressão (EP) com máximo de 1% de dissulfeto de molibdênio (NLGI Categoria 2) de base lítio	Conforme exigido, salvo o contrário seja indicado	—
		Desempenho de alta temperatura extrema pressão (EP) com máximo de 10% de dissulfeto de molibdênio (NLGI Categoria 2) de base lítio	Juntas deslizantes do eixo de transmissão	—
Óleo lubrificante	SAE 85W-140	Categoria de serviço API GL-5	Caixa de navalhas	1,5 litros (1,3 quartos)
			caixa de engrenagens	2,75 litros (2,9 quartos)
			caixa de engrenagens complementar	2,25 litros (2,4 quartos)
Óleo hidráulico	Óleo trans-hidráulico de grau único. Viscosidade a 60,1 cSt a 40 °C (104 °F) Viscosidade a 9,5 cSt a 100 °C (212 °F) Marcas recomendadas: • Petro-Canada Duratran • John Deere Hy-Gard J20C • CNH Hy-Tran Ultratraction • CNH Hy-Tran Multitraction • AGCO Power Fluid 821 XL	Lubrificante óleo trans/ hidráulico	Reservatório dos sistemas de acionamento da plataforma	95 litros (25,1 galões americanos)
Óleo de corrente	Olho de corrente com viscosidade de 100 a 150 sCt a 40 °C (104 °F) ou óleo mineral SAE 20W-50 sem detergentes ou solventes	O óleo de corrente é formulado para fornecer boa proteção contra desgaste e resistência à formação de espuma. Protege a corrente e as rodas motrizes contra o desgaste.	Corrente de acionamento do molinete	—

MacDon

CLIENTES
MacDon.com

CONCESSIONÁRIOS
Portal.MacDon.com

As marcas registradas dos produtos são de propriedade dos seus respectivos fabricantes e/ou distribuidores.

Impresso no Canadá