Série FD2
Plataforma FlexDraper® com módulo de flutuação FM200

Catálogo de peças

262519 Revisão B

Tradução da instrução original

Plataforma FlexDraper® Série FD2 com módulo de flutuação FM200

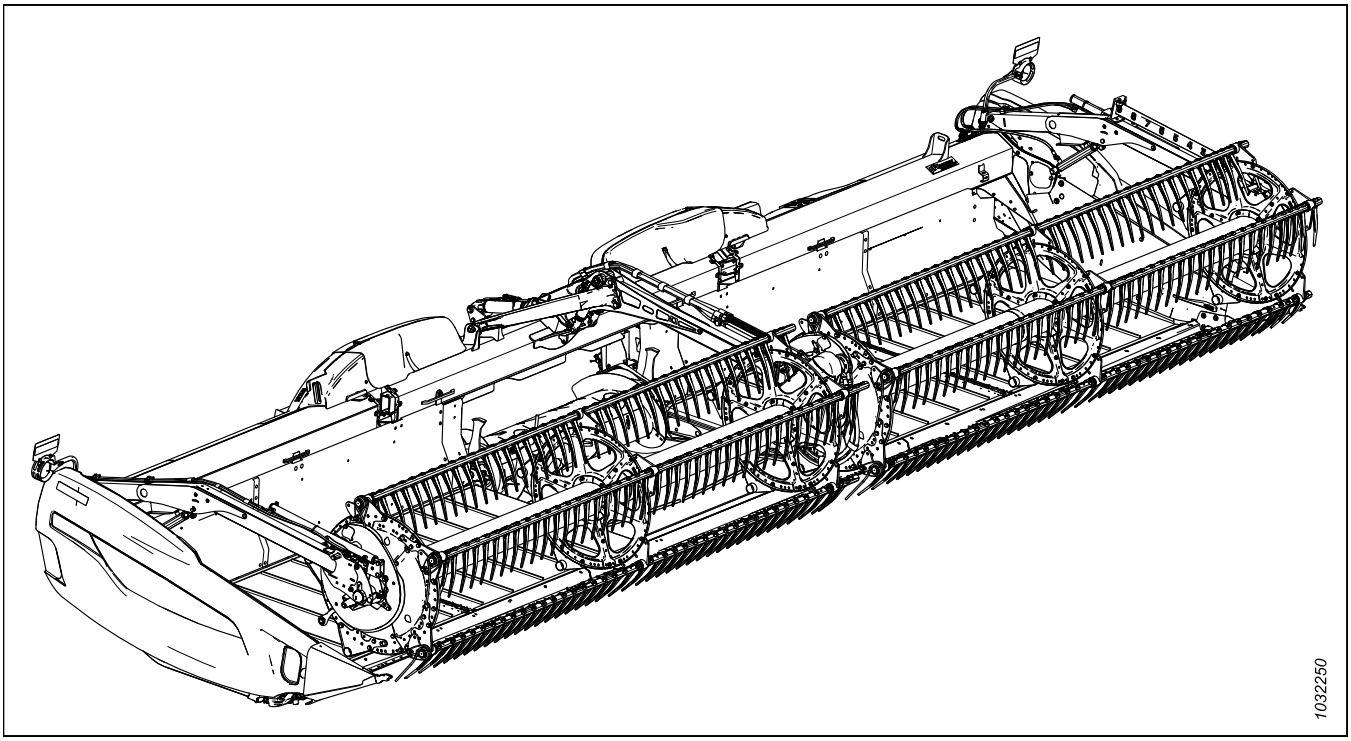

Traduzido: fevereiro de 2024

Introdução

Este catálogo de peças lista todas as peças de reposição que podem ser solicitadas para uma Plataforma para Colheitadeira (Seções *1 Componentes da estrutura da plataforma, página 1* a *145 (Opção) VertiBlade™ Componentes da faca vertical, página 413*) e para um Módulo de Flutuação FM200 (Seções *146 Componentes da estrutura – Módulo de flutuação, página 419* a *188 (Opção) Barras raspadoras, página 535*).

Ao fazer o pedido, verifique se o número da peça foi completa e corretamente fornecido. Algumas peças variam com o tamanho da plataforma; certifique-se de solicitar o número de peça correto para a sua unidade.

O texto em negrito é utilizado para indicar atualizações feitas no nível de revisão atual. Em cada nova revisão do catálogo, as revisões anteriores são adicionadas ao texto regular.

Os conectores elétricos usadosnos produtos MacDon estão disponíveis para venda, mas não estão listados neste catálogo. Para obter a lista de conectores disponíveis, consulte o Catálogo de Peças de Conectores Elétricos (MD #169641).

Neste catálogo, os lados direito e esquerdo são determinados a partir da visão do operador sentado em sua posição na colheitadeira. Algumas vezes, é utilizada uma seta nas ilustrações para indicar a posição para a frente.

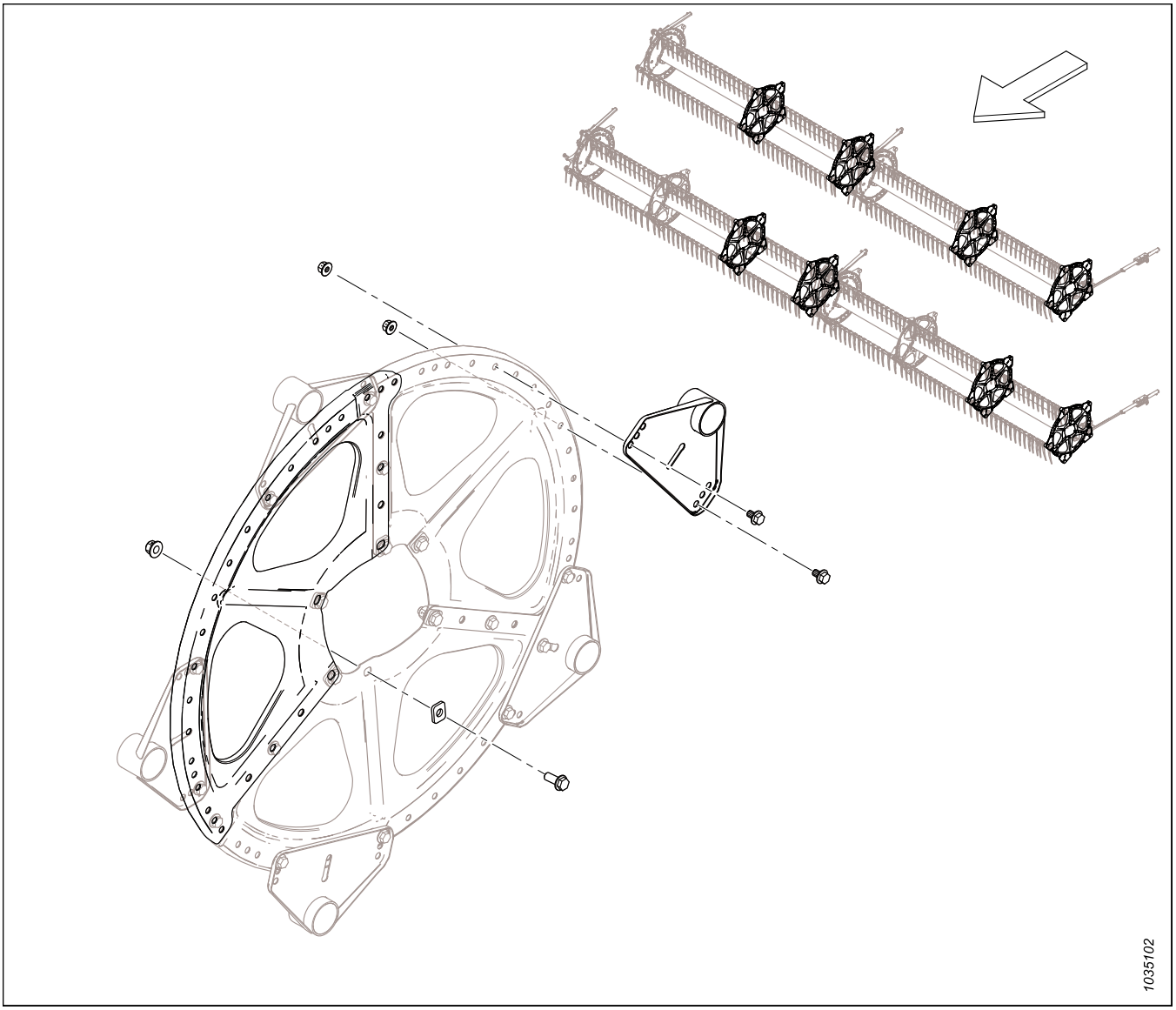

Abreviações (do inglês)

A/R – conforme necessário (quantidade pode variar)	ASSY – conjunto	BHRN – cabeça redonda gola nervurada
BV – válvula esférica	CCW – sentido anti-horário	CON – cônica (arruela da mola)
CSK – escareado	C/W – completo com	CW – sentido horário
DBLE – duplo	DK – navalha dupla	DR – molinete duplo
DT – rosca distorcida	FLG – flange/chanfrado	GA – medidor
GR – classificação	GS – semente de grama	HD – plataforma
HDR – plataforma	MFA – avanço-recuo hidráulico	HH – cabeça sextavada
HNBR – borracha de nitrilo butadieno hidrogenada	HYD – hidráulico	Diâm. Int. – diâmetro interno
IP – plus interno (torx plus)	KP – pressão da navalha	KR – retorno da navalha
LG – longo	LH – lado esquerdo (determinado a partir da posição do operador, olhando para frente)	LK – trava
MACH – máquina	MD – MacDon	MFA – avanço-recuo manual
MY – ano do modelo	NC – rosca grossa nacional	NF – rosca fina nacional
NSS – não é vendido separadamente	NT – transporte estreito	DIÂM. EXT. – diâmetro externo
OPT – opcional	PO – operado por piloto	PT – sistema de arrasto (condicionador da ceifeira)
RC – corrente dos rolos	REF – referência, número da peça exibido em outro lugar no catálogo	REG – regular
RH – lado direito (determinado a partir da posição do operador, olhando para frente)	RHSN – parafuso francês de cabeça arredondada ou gola quadrada	RHSSN – cabeça arredondada, curta, gola quadrada
RTD – tambor do dedo giratório	SAE – Sociedade de Engenheiros Automotivos (peça produzida em conformidade com)	SD – esteira lateral
SER – serrilhado	SK – navalha simples	SKT HD – cabeça Allen
SMTH – liso	SMV – veículo em baixa velocidade	SOCK – soquete
SP – plataforma (ceifadeira) motorizada	SPCL – especial	SPH – esférico
SPI – serrilhados por polegada (seções de navalha)	SR – molinete simples	STL – aço (inoxidável)
STR – padrão	STVR – palha	TFL – rosca total
THD – rosca	TR – molinete triplo	UCA – sem fim transversal superior
UDK – navalha dupla não temporizada	UNC – rosca unificada grossa	UNEF – rosca unificada extra fina
UNF – rosca unificada fina	UNS – série de rosca unificada especial	VK – navalha vertical
WF – chassi largo	ZP – zincado	

Quebras de números de série

O lado do número de série em que aparece o traço (–) determina se a peça é usada "até" ou "após" o número de série dado.

Exemplo:

- –451189 Para máquinas com número de série menor ou igual a 451189
- 451190– Para máquinas com número de série igual ou maior que 451190

Resumo das alterações – Série FD2 e FM200 (MD #262519 Rev. B)

Esta lista abrange as alterações feitas desde a última revisão (MD #262519 Rev. A).

Seção	Resumo de alterações	Somente para uso interno
67 Sapatas deslizantes – Extremidade e centro, página 171	Parafuso 30628 substituído pelo parafuso 135335, adicionada arruela plana 184711. Ilustração atualizada de 1036404 para 1043569 para exibir alterações.	ECN 64715
89 Hidráulica – ContourMax™, rodas de contorno (FD225 e FD230), página 243	Notas de rodapé atualizadas para refletir a substituição do pacote B7389 pelo pacote B7480.	ECN 63827
90 Hidráulica – ContourMax™, rodas de contorno (FD235), página 247	Notas de rodapé atualizadas para refletir a substituição do pacote B7389 pelo pacote B7480.	ECN 63827
91 Hidráulica – ContourMax™, rodas de contorno (FD240, FD241, FD245, e FD250), página 251	Notas de rodapé atualizadas para refletir a substituição do pacote B7389 pelo pacote B7480.	ECN 63827
103 Decalques e refletores – Série FD2, página 279	Adicionados os decalques ausentes 174436, 233745, 258792, 279085, 302204, 313881, 316662, 316639, 316649, 327086, 327717 e 327802. Ilustração atualizada de 1039686 para 1043536 para exibir alterações.	Suporte a produtos, publicações técnicas
109 (Opção) ContourMax™ – Rodas de contorno externas, página 295	Pacote B7389 substituído pelo pacote B7480, notas de rodapé atualizadas para fazer referência a todas as seções de hidráulica aplicáveis. Conjunto de braço exterior superior 313913 substituído pelo conjunto 233948, que é substituído pelo conjunto 360992. Suportes externos 233980 e 233960 substituídos pelos suportes externos 360875 e 360987.	ECN 63827
	Mangueiras 283779 e 360452 substituídas pelas mangueiras 323994 e 323995.	ECN 64528
	Suportes externos 360875 e 360987 retrabalhados. Ajustador 233975 substituído pelo ajustador 319878 para modelo ano 2024 e posteriores. Ilustração atualizada de 1036674 para 1043534 para exibir alterações.	UECN 31576
110 (Opção) ContourMax™ – Rodas de contorno internas, página 301	Pacote B7389 substituído pelo pacote B7480. Notas de rodapé atualizadas para fazer referência a todas as seções de hidráulica aplicáveis.	ECN 63827
	Posições das bobinas 287449 e válvulas 287450 trocadas. Ilustração atualizada de 1041579 para 1043564 para exibir alterações.	Peças

Seção	Resumo de alterações	Somente para uso interno
116 (Opção) EasyMove™ – Transporte em baixa velocidade, rodas, pneus e barra de reboque, página 323	Adicionado coletor de barra de reboque longa C2173. Kit de pneus B6275 substituído pelo B7398. Pneu 230483 substituído pelo 327808, adicionado decalque de pressão do pneu 327802. Notas de rodapé adicionadas para maior clareza.	ECN 62597
	316904 descontinuado e parafusos 42292 removidos; parafuso 184679 feito ferragem B, era ferragem R. Descrição revisada do suporte de canal curto 327680 para bastões de reboque curtos (B7391) e adicionado canal de suporte longo 327817 (substitui dois do suporte 327680) para bastões de reboque longos (B7392). Ilustração atualizada de 1038286 para 1041769 para exibir alterações.	ECN 64203
133 (Opção) Rodas estabilizadoras, página 373	Kit de rodas estabilizadoras C2051 substituído pelo C2171. Kit de pneus B6275 substituído pelo B7398. Pneu 230483 substituído pelo 327808, adicionado decalque de pressão do pneu 327802. Notas de rodapé adicionadas para maior clareza.	ECN 62597
147 Bomba, caixa de engrenagens e acionamento de entrada, página 421	Removidas as proporções de engrenagem das descrições de 308726, 337713, 347001 e 308863.	Suporte a produtos
	O rolamento de inserção 328371 foi substituído pelo rolamento de colar 21363; foi removido o parafuso sextavado 320418. Ilustração atualizada de 1038292 para 1042897.	Suporte a produtos
150 Conjunto da caixa de engrenagens, página 429	Adicionada a placa de parafuso da caixa de engrenagens 368863 como peça passível de manutenção entre a arruela 184587 (ferragem B) e o parafuso tensor 328158 (ferragem H). Ilustração atualizada de 1038480 para 1043556 para exibir alterações.	ECN 64719
151 Conjunto de acionamento de entrada, página 433	Removidas as proporções de engrenagem das descrições de 308726, 337713, 347001 e 308863.	Suporte a produtos
175 Hidráulica – Molinete duplo, módulo de flutuação para bloco da plataforma, página 501	Número de peça da cinta de travamento de 16 polegadas (item nº 7) corrigido de 347969 para 347979.	Peças
176 Hidráulica – Molinete triplo, módulo de flutuação para bloco da plataforma, página 503	Número de peça da cinta de travamento de 16 polegadas (item nº 10) corrigido de 347969 para 347979.	Peças
187 (Opção) Extensão do Reservatório de Óleo, página 533	Substituído o pacote B6057 pelo pacote B7542. Substituído o kit 312824 pelo kit 284975. Adicionado kit de gaxetas 312706 e porcas M5 136635. Ilustração atualizada de 1027492 para 1043561 para exibir alterações.	ECN 64871
Todo o documento	Títulos dos tópicos dos pacotes de acoplamento Case revisados para maior clareza.	Peças
Todo o documento	Observações e notas de rodapé revisadas para maior clareza.	Publicações técnicas

Introdução i
Abreviações (do inglês) ii
Quebras de números de série iii
Resumo das alterações – Série FD2 e FM200 (MD #262519 Rev. B) iv

1 Componentes da estrutura da plataforma 1
2 Painéis de extremidade do quadro da plataforma 3
3 Chassi da plataforma - Chassi bipartido e ferragens 5
4 Caixa manual, pino de retenção e armazenamento de navalha 7
5 Chapa de transição 9
6 Cones divisores 11
7 Hastes divisórias e armazenamento 13
8 Tampas laterais – Case 15
9 Componentes de montagem da tampa lateral 17
10 Esteira 21
11 Esteira – Painéis de placa traseira (FD225) 23
12 Esteira – Painéis traseiros (FD230, FD235, FD240, e FD241) 25
13 Esteira – Painéis traseiras (FD245 e FD250) 27
14 Esteira – Tensor 29
15 Esteira – Rolo de acionamento 33
16 Esteira – Deques e deslizantes (FD225) 35
17 Esteira – Deques e trilhos (FD230, FD235, FD240 e FD241) 37
18 Esteira – Deques e trilhos (FD245 e FD250) 39
19 Esteira – Vedações (FD225) 41
20 Esteira – Vedações (FD230, FD235 e FD240) 43
21 Esteira – Vedações (FD241, FD245 e FD250) 45
22 Defletor de Esteira – Estreito 47
23 Articulação do balanço 49
24 Proteção da articulação flexível – Dobradiça do tubo posterior 55
25 Proteção da articulação flexível – Molinete simples (FD225) e Molinete duplo (FD230, FD235, FD240, e FD241) 57
26 Proteção da articulação flexível – Molinete triplo (FD240) 59
27 Proteção da articulação flexível – Molinete triplo (FD245 e FD250) 61
28 Dedos duplos, suportes e sapatas da barra de corte – Navalha única, dedos longos (FD225, FD230, FD235 e FD240) 63
29 Dedos duplos, apalpadores e sapatas de barra de corte – Navalha dupla, dedos longos (FD235, FD240, FD241, FD245 e FD250) 65
30 Dedos duplos, suportes e sapatas da barra de corte - Navalha única, dedos curtos PlugFree™ (FD225, FD230, FD235 e FD240) 67
31 Dedos duplos, apalpadores e sapatas de barra de corte - navalha dupla, dedos curtos PlugFree™ (FD235, FD240, FD241, FD245 e FD250) 69
32 Navalhas – Plataformas de navalha simples (FD225) 71
33 Navalhas – Plataformas de navalha simples (FD230, FD235 e FD240) 75
34 Navalhas - Plataformas de navalha dupla (FD235 e FD240) 81
35 Navalhas - Plataformas de navalha dupla (FD241) 87
36 Navalhas – Plataformas de navalha dupla (FD245) 91

37 Navalhas – Plataformas de navalha dupla (FD250) 97
38 Acionamento da navalha – Navalhas simples e dupla 103
39 Caixa de navalhas 107
40 Braço de suporte do molinete e cilindros de levante – Braço central (FD230, FD235, FD240 e FD241) 109
41 Braço de suporte do molinete e cilindros de levante – Braço central, lado direito (FD240, FD245 e FD250) 111
42 Braço de suporte do molinete e cilindros de levante – Braço central, lado esquerdo (FD240, FD245 e FD250) 113
43 Braço de suporte e cilindros de levante do molinete – Braços externos, molinete simples 115
44 Braço de suporte do molinete e cilindros de elevação – Braços externos, Molinete duplo e triplo 117
45 Componentes do braço do molinete – Braço direito, molinete único (FD225) 119
46 Componentes do braço do molinete – Braço direito, molinete duplo (FD230, FD235, FD240, e FD241) 121
47 Componentes do braço do molinete – Braço direito, molinete triplo (FD240, FD245, e FD250) 123
48 Componentes do braço do molinete – Braço central (FD230, FD235, FD240, FD241, FD245, e FD250) 125
49 Componentes do braço do molinete – Braço direito central, molinete triplo (FD240, FD245, e FD250) 127
50 Componentes do braço do molinete – Braço esquerdo (FD225, FD230, FD235, FD240, FD241, FD245, e FD250) 129
51 Molinete – Acionamento, braço direito, molinete único 131
52 Molinete - Acionamento, braço central, molinete duplo e molinete triplo 135
53 Molinete – Componentes do excêntrico, braço direito 141
54 Molinete – Componentes do excêntrico, braço direito central, molinete triplo (FD240, FD245, e FD250) 143
55 Molinete – Barras 145
56 Molinete – Disco, extremidade do excêntrico e articulação (FD225, FD230, FD235, FD240, FD241, FD245 e FD250) 149
57 Molinete – Disco, amplitude média, lado do excêntrico (FD225, FD235, FD240, FD241, FD245 e FD250) 151
58 Molinete – Disco, amplitude média, lado final (FD225, FD230, FD235, FD240, FD241, FD245 e FD250) 153
59 Molinete – Disco, extremidade final (FD225, FD230, FD235, FD240, FD241, FD245 e FD250) 155
60 Molinete – Tubos centrais, molinete único 157
61 Molinete – Tubos centrais, molinete duplo 159
62 Molinete – Tubos centrais, molinete triplo 161
63 Molinete – Proteções laterais do molinete, extremidade do excêntrico, interno 163
64 Molinete – Proteções laterais do molinete, extremidade do excêntrico, externo 165
65 Molinete – Proteções laterais do molinete, extremidade final, interno 167
66 Molinete – Proteções laterais do molinete, extremidade final, externo 169
67 Sapatas deslizantes – Extremidade e centro 171
68 Hidráulica – Conexões e fixadores do bloco 173
69 Hidráulica – Bujões do bloco 175
70 Hidráulica – Acionamento de navalha, navalha simples e dupla, lado esquerdo (FD225, FD230, FD235, FD240, FD241 e FD245) 177
71 Hidráulica – Acionamento da navalha, navalha dupla, lado esquerdo (FD250) 181
72 Hidráulica – Acionamento por navalha, navalha dupla, lado direito (FD235, FD240, e FD241) 185
73 Hidráulica – Acionamento por navalha, navalha dupla, lado direito (FD245 e FD250) 189
74 Hidráulica – Acionamento da esteira (FD225, FD230, FD235, FD240, e FD241) 193
75 Hidráulica – Acionamento da esteira (FD245 e FD250) 197

76 Hidráulica – Elevação e avanço-recuo, molinete simples, braço esquerdo (FD225) 199
77 Hidráulica – Elevação e avanço-recuo, molinete simples, braço direito (FD225) 201
78 Hidráulica – Elevação e avanço-recuo, molinete duplo, braço esquerdo (FD230, FD235, FD240 e FD241) 205
79 Hidráulica – Elevação e avanço-recuo, molinete duplo, braço central (FD230, FD235, FD240 e FD241) 209
80 Hidráulica – Elevação e avanço-recuo, molinete duplo, braço direito (FD230 e FD235) 211
81 Hidráulica – Elevação e avanço-recuo, molinete duplo, braço direito (FD240 e FD241) 215
82 Hidráulica – Elevação e avanço-recuo, molinete triplo, braço esquerdo (FD240, FD245, e FD250) 219
83 Hidráulica – Elevação e avanço-recuo, molinete triplo, braço central Lado esquerdo (FD240, FD245 e FD250) 223
84 Hidráulica – Elevação e avanço-recuo, molinete triplo, braço central Lado direito (FD240, FD245 e FD250) 225
85 Hidráulica – Elevação e avanço-recuo, molinete triplo, braço direito (FD240, FD245 e FD250) 227
86 Hidráulica – Sem-fim transversal superior 231
87 Hidráulica – Acionamento do molinete, molinete simples 235
88 Hidráulica – Acionamento do molinete, molinete duplo e triplo 239
89 Hidráulica – ContourMax™, rodas de contorno (FD225 e FD230) 243
90 Hidráulica – ContourMax™, rodas de contorno (FD235) 247
91 Hidráulica – ContourMax™, rodas de contorno (FD240, FD241, FD245, e FD250) 251
92 Hidráulica – Lâmina vertical VertiBlade™ (FD225, FD230, FD235, FD241 e FD245) 255
93 Hidráulica – Lâmina vertical VertiBlade™ (FD250) 259
94 Tampas de linha hidráulica (FD225) 261
95 Tampas de linha hidráulica (FD230, FD235, e FD240) 263
96 Tampas de linha hidráulica (FD241, FD245, e FD250) 265
97 Elétrica – Chicote (FD225) 267
98 Elétrica – Chicote (FD230, FD235, FD240, FD241, FD245, e FD250) 269
99 Elétrica – Luzes de liberação 271
100 Elétrica – Sensor de altura do molinete 273
101 Elétrico – Sensor avanço-recuo do molinete (2023 e anterior) 275
102 Elétrico – Sensor avanço-recuo do molinete (2024 e posterior) 277
103 Decalques e refletores – Série FD2 279
104 Decalques – Identificação do produto, caixa 283
105 Decalques – Francês 287
106 Decalques – Português 289
107 Decalques – Russo 291
108 Decalques – Espanhol 293
109 (Opção) ContourMax™ – Rodas de contorno externas 295
110 (Opção) ContourMax™ – Rodas de contorno internas 301
111 (Opção) ContourMax™ – Kit de serviço de medidor 305
112 (Opção) ContourMax™ – Sensor de altura – Case 307
113 (Opção) Dedos levantadores e rack de armazenamento 311
114 (Opção) Suporte de armazenamento do divisor 313
115 (Opção) EasyMove™ – Transporte em baixa velocidade, kit básico e rodas estabilizadoras 315
116 (Opção) EasyMove™ – Transporte em baixa velocidade, rodas, pneus e barra de reboque 323

117 (Opção) Reparo do batente do elo flexível 329
118 (Opção) Divisores de colheita flutuantes 331
119 (Opção) Kits de dedos de quatro pontas, lâmina única 337
120 (Opção) Kits de dedos de quatro pontas, lâmina dupla 339
121 (Opção) Sapatas deslizantes de alto desgaste 341
122 (Opção) Dedos do molinete para culturas acamadas 343
123 (Opção) Kits de conversão de tubo de dedos do molinete – Molinete duplo, 5 barras para 6 barras 345
124 (Opção) Kits de conversão de tubo de dedos do molinete – Molinete duplo, 6 barras para 9 barras 349
125 (Opção) Molinete – Duas velocidades 353
126 (Opção) Divisor de linha para arroz 355
127 (Opção) Kit retardador de pedras 357
128 (Opção) Kit de serviço – Dedos duplos longos, navalhas grossas 359
129 (Opcional) Kit de serviço - Dedos duplos curtos PlugFree™, navalhas grossas 361
130 (Opcional) Kit de Serviço Plus – Navalha única 363
131 (Opção) Kit de Serviço Plus – Navalha dupla 367
132 (Opção) Kit estabilizador para encostas 371
133 (Opção) Rodas estabilizadoras 373
134 (Opção) Kit de dedo de aço 377
135 (Opção) Kits de dedos do molinete de aço 379
136 (Opção) Lâmpadas do refletor 381
137 (Opção) Acessório Girassol – Kit Base – Barra Inclinada e Defletores 383
138 (Opção) Acessório Girassol – Kit Base – Chapas e Suportes 387
139 (Opção) Acessório Girassol – Kits Defletores (Molinete Duplo) 389
140 (Opção) Acessório Girassol – Kits Defletores (Molinete Triplo) 391
141 (Opção) Acoplamento para girassol — Chapas 395
142 (Opção) Sem-fim transversal superior – Sem-fim de duas peças (FD225, FD230, FD235, e FD241) 397
143 (Opção) Sem fim transversal superior – Sem fim de três peças (FD240, FD245, e FD250) 403
144 (Opção) VertiBlade™ Kit de faca vertical 409
145 (Opção) VertiBlade™ Componentes da faca vertical 413
146 Componentes da estrutura – Módulo de flutuação 419
147 Bomba, caixa de engrenagens e acionamento de entrada 421
148 Conjunto da bomba 423
149 Bomba integrada – Peças de serviço 425
150 Conjunto da caixa de engrenagens 429
151 Conjunto de acionamento de entrada 433
152 Eixo de transmissão de entrada e suporte 435
153 Eixo de transmissão de entrada e suporte – Ângulo elevado 437
154 Kits de conversão do eixo de transmissão de entrada 441
155 Sem fim e componentes internos 443
156 Conjunto do sem-fim – Braço direito 445
157 Conjunto do sem-fim – Braço esquerdo 449
158 Sem-fim – Ligações da flutuação 453
159 Acoplamento do sem-fim 455

160 Kit de Conversão do Sem Fim – Dedos e helicoidal 457
161 Sem fim – Kits de defletores de cultura 461
162 Sem-fim – Linhas de graxa 463
163 Articulação de flutuação e configuração e medição de flutuação 465
164 Kit de retrabalho do pivô de trava de flutuação 469
165 Molas da flutuação 471
166 Fixação do módulo de flutuação e componentes de reforço – FM200 a Série FD2 (2021 e anterior) 473
167 Fixação do módulo de flutuação e componentes de reforço – FM200 a Série FD2 (2022 e posterior) 477
168 Deque central – Estrutura, pinos de articulação e suporte frontal 481
169 Deque central – Esteira 483
170 Deque central – Rolo movido/acionador e tensor 485
171 Deque de alimentação – Chapas e reforços 489
172 Sistema hidráulico – União central e inclinação da plataforma / avanço-recuo do molinete 493
173 Sistema hidráulico – Deque de alimentação 497
174 Hidráulica – Sucção e retorno 499
175 Hidráulica – Molinete duplo, módulo de flutuação para bloco da plataforma 501
176 Hidráulica – Molinete triplo, módulo de flutuação para bloco da plataforma 503
177 Elétrica – Base 507
178 Elétrica – FM200 para cabine de colheitadeira 509
179 Decalques e refletores – FM200 513
180 Case IH – Acoplamento do módulo de flutuação 515
181 Case IH – Acoplamento hidráulico/elétrico 517
182 Case IH séries 2300/2500 – Kit de acoplamento do módulo de flutuação 521
183 Case IH Série 2300/2500 – Acoplamento hidráulico/elétrico 523
184 (Opção) Kits helicoidais do sem-fim 527
185 (Opção) Preenchimento de interface completa FM200 – Série FD2 529
186 (Opção) Enchimentos e ligações FM200 531
187 (Opção) Extensão do Reservatório de Óleo 533
188 (Opção) Barras raspadoras 535
Índice 538

1 Componentes da estrutura da plataforma

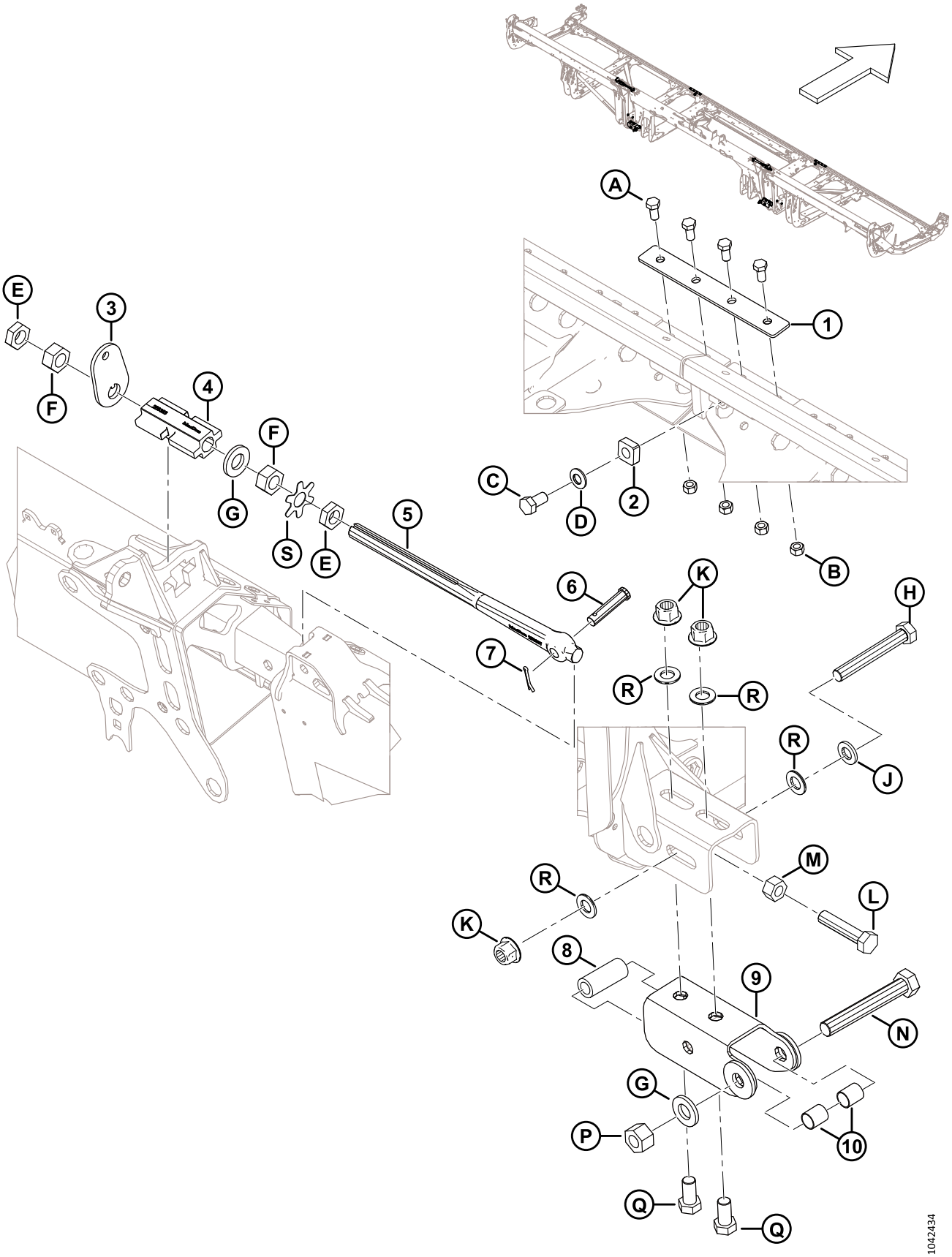

COMPONENTES DA ESTRUTURA DA PLATAFORMA

Ref.	Número de peça	Descrição	Qtd.	Número de série
1	288438	BARRA	2	
2	266277	BATENTE – DOBRADIÇA	2	
3	258835	ARRUELA – TRAVA DE ASA	2	
4	258383	TRAVA – TRAVA DE ASA USINADA	2	
5	258637	ELO – ELO DE TRAVAMENTO ADJ	2	
6	18704	PINO – ENGATE, 15 MM X 68 MM OAL	2	
7	18607	PINO – CUPILHA, DIÂM. 5/32 X 1,5 ZP	2	
8	52129	ESPAÇADOR	2	
9	312704	SOLDAGEM DO CANAL	2	
10	258843	BUCHA	4	
A	50155	PARAFUSO – CABEÇA HEXAGONAL TFL M12 X 1,75 X 25-8,8-AA1J		
B	184694	PORCA – HEX M12 X 1,75-8-AA1J		
C	136143	PARAFUSO – CABEÇA HEXAGONAL TFL M16 X 2 X 30-10,9-AA1J		
D	184718	ARRUELA – MOLA M16 AÇO SAE 1050-1075		
E	136513	PORCA – HEX THIN FINE M24 X 1.5-8-AA1J		
F	136512	PORCA – HEX FINE M24 X 1.5-8-AA1J		
G	31774	ARRUELA – PLANA 1-1/8-30HRC-AC0C		
H	136887	PARAFUSO – HEX HD M20 X 2.5 X 140-10.9		
J	21540	ARRUELA – DURA ASTM F436M20-340HV-AB2C		
K	136122	PORCA – HEX FLG CTR LOC M20 X 2,5-10-AA1J		
L	320169	PARAFUSO – SEXTAVADO HD TFL M20 X 2,5 X 90-8,8-ZINCO		
M	136124	PORCA – SEXTAVADA M20 X 2,5-10-AA1J		
N	320171	PARAFUSO – HEX HD M24 X 3 X 160-10.9-ZINC		
P	136848	PORCA – HEX TOP LOC M24 X 3-10-AA1J		
Q	252303	PARAFUSO – HEX HD TFL M20 X 2.5 X 40-10.9-A3L		
R	136701	ARRUELA – NORDLOCK M20		
S	360835	CHAPA – ARRUELA-LINGUETA E PORCA M24		

2 Painéis de extremidade do quadro da plataforma

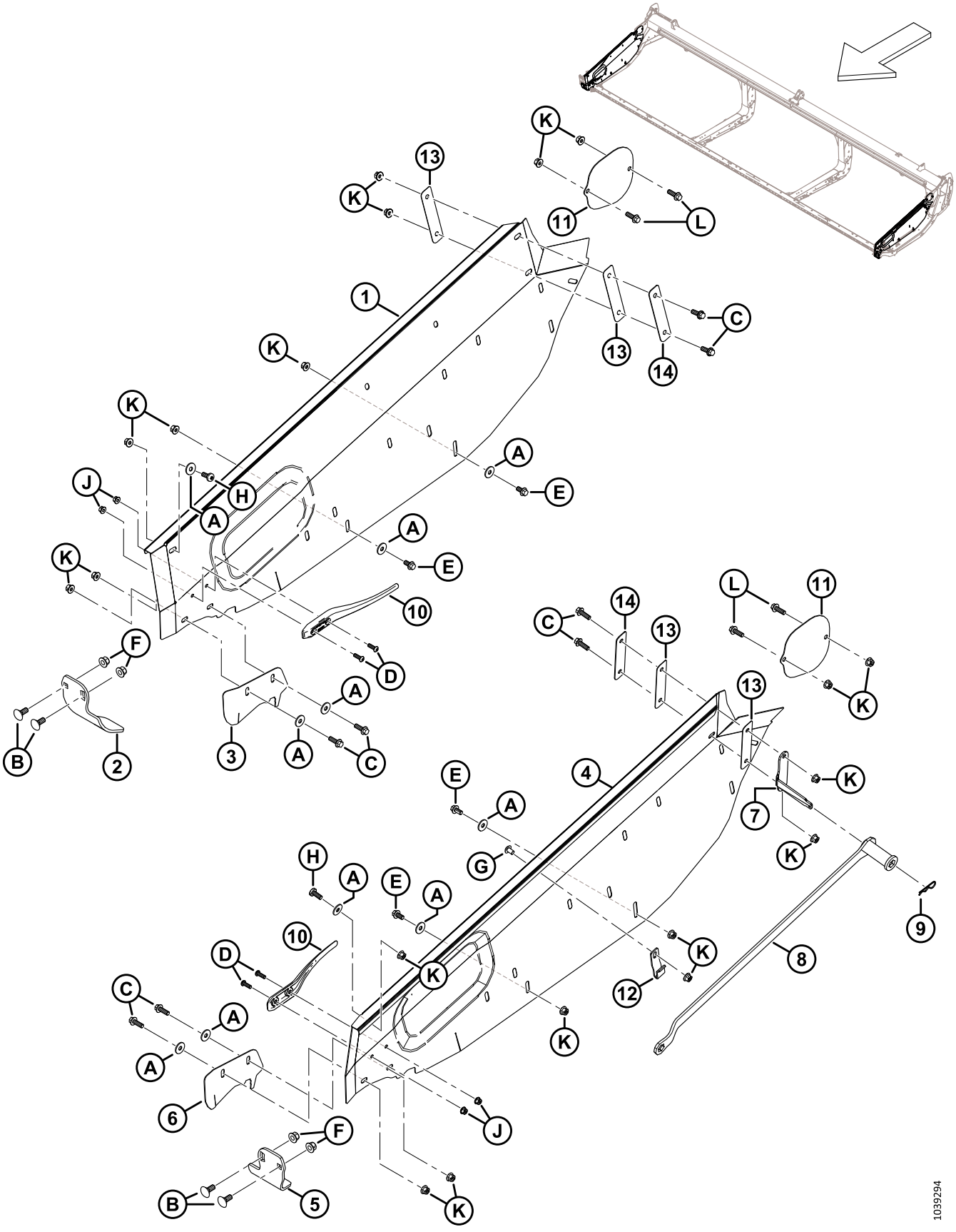

PAINÉIS DE EXTREMIDADE DO QUADRO DA PLATAFORMA

Ref.	Número de peça	Descrição	Qtd.	Número de série
1	368226	PAINEL DE EXTREMIDADE – RH	**1**	
2	289358	DEDO DUPLO – CABEÇA DE NAVALHA DIREITA	1	
3	289349	TAMPA – ABERTURA DA NAVALHA DIREITA [1]	1	
4	368225	PAINEL DE EXTREMIDADE – LH	**1**	
5	289220	DEDO DUPLO – CABEÇA DE NAVALHA ESQUERDA	1	
6	289341	TAMPA – ABERTURA DA NAVALHA ESQUERDA [1]	1	
7	340122	SUPORTE – PORTA-CHAVE	1	
8	360361	FERRAMENTA – SOLDAGEM DE AJUSTE DA PLATAFORMA [2]	1	
9	13125	PINO R	1	
10	289742	DEFLETOR – DEDO	2	
11	289261	PROTEÇÃO – TAMPA UCA	2	
12	340113	RETENTOR – CHAVE DIANTEIRA	1	
13	340193	ISOLADOR – PAINÉIS DA PLATAFORMA [3]	4	
14	340215	PLACA [4]	2	
A	184712	ARRUELA – CHATA GRANDE M10-200HV		
B	184667	PARAFUSO – CABEÇA REDONDA, PESCOÇO QUADRADO M12 X 1,75 X 30-8,8-ZINCO		
C	184665	PARAFUSO – CABEÇA HEXAGONAL CHANFRADA M10 X 1,5 X 30-10,9-AA1J		
D	184649	PARAFUSO – CABEÇA BTN SOQ HEX M8 X 1,25 X 25		
E	152655	PARAFUSO – CABEÇA HEXAGONAL CHANFRADA M10 X 1,5 X 20-8,8-AA1J		
F	136431	PORCA – HEXAGONAL CHANFRADA CTR LOC M12 X 1,75-10		
G	136640	PARAFUSO – TORX TRUSS HD M10 X 1,5 X 16 X SPCL-8,8-AA1J		
H	320304	PARAFUSO – TORX TRUSS HD M10 X 1,5 X 25-SPCL-8,8-ZINCO		
J	135337	PORCA – HEXAGONAL CHANFR CTR LK M8 X 1,25–8-AA1J		
K	135799	PORCA – HEXAGONAL CHANFRADA CTR LOC M10 X 1,5-10		
L	184661	PARAFUSO – CABEÇA HEXAGONAL TFL M10 X 1,5 X 30-8,8-AA1J		

1. Não recomendado em todas as condições. Usado principalmente em arroz e gramíneas finas para evitar que a safra fique presa na abertura de entrega.
2. O kit inclui a ferramenta de ajuste da plataforma (NSS) e instruções.
3. Duas arruelas plásticas (MD #150819) foram usadas anteriormente no lado interno do painel de extremidade.
4. Duas arruelas planas grandes (MD #184712) foram usadas anteriormente no lado interno dos painéis de extremidade, entre as arruelas plásticas (MD #150819) e o parafuso sextavado M10 (MD #184665).

3 Chassi da plataforma - Chassi bipartido e ferragens

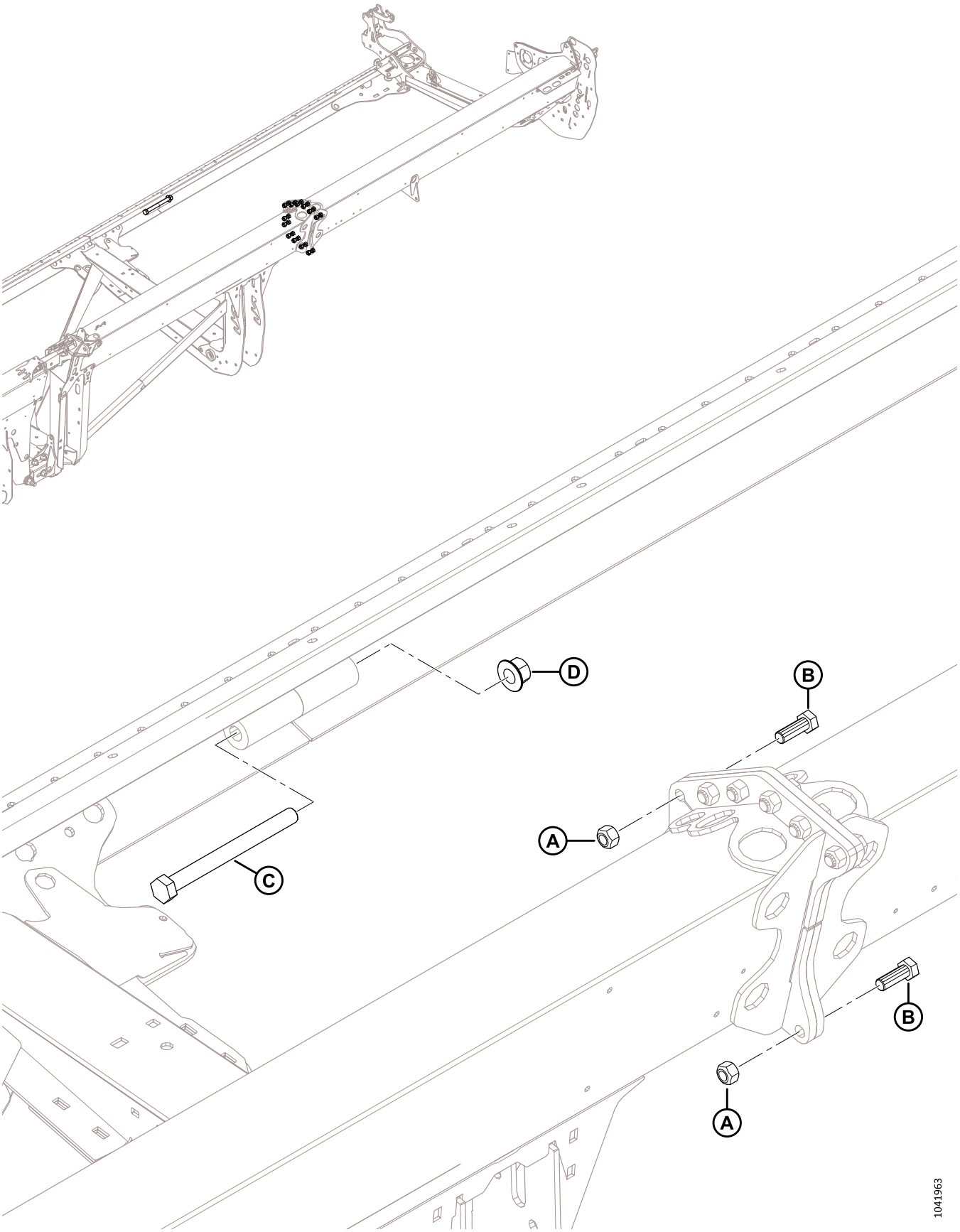

CHASSI DA PLATAFORMA - CHASSI BIPARTIDO E FERRAGENS

Ref.	Número de peça	Descrição	Qtd.	Número de série
A	320026	PORCA – SEXTAVADA TOP LK M16 X 2-10-ZINCO		
B	136671	PARAFUSO – SEXTAVADO HD M16 X 2 X 45-10,9-ZINCO		
C	252581	PARAFUSO – CABEÇA HEXAGONAL M20 X 2,5 X 220-10,9-AA1J		
D	136122	PORCA – SEXTAVADA FLG CTR LK M20 X 2,5-10-AA1J		

4 Caixa manual, pino de retenção e armazenamento de navalha

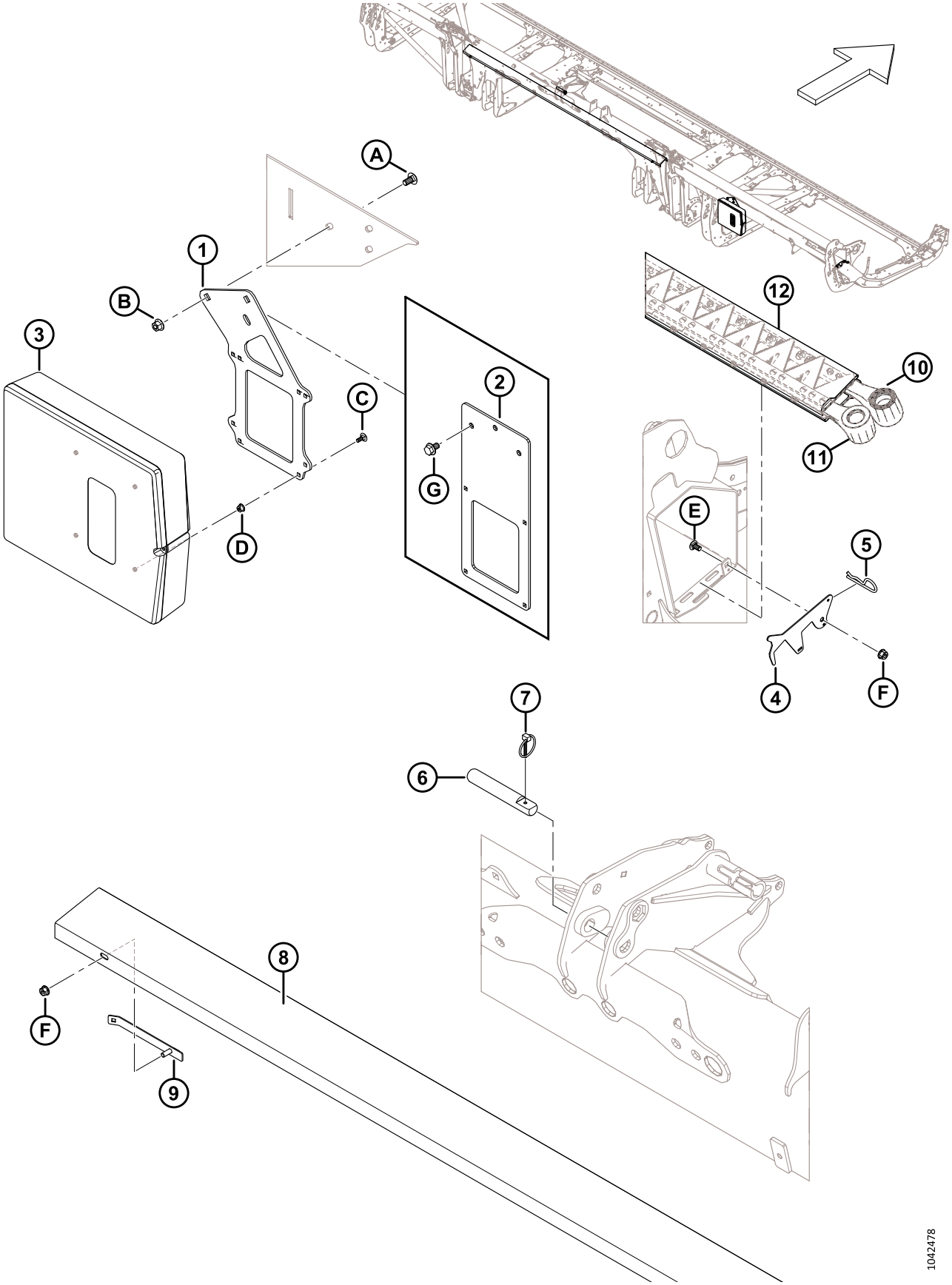

CAIXA MANUAL, PINO DE RETENÇÃO E ARMAZENAMENTO DE NAVALHA

Ref.	Número de peça	Descrição	Qtd.	Número de série
1	360175	SUPORTE – CAIXA DE MANUAL [5]	1	
2	360176	SUPORTE – CAIXA DE MANUAL (FD225) [6]	1	
3	220107	CASE – MANUAL	1	
4	286741	TRAVA – RETENTOR, ARMAZENAMENTO DE NAVALHA	1	
5	13125	PINO R	1	
6	313734	PINO – UNIÃO CENTRAL [7]	1	
7	102264	PINO – DE SEGURANÇA 3/16 X 1 9/16 POL.	1	
8	286502	SUPORTE – NAVALHA SOBRESSALENTE, CURTA (FD225, FD230, FD235, FD240, FD241) [8]	1	
	286503	SUPORTE – NAVALHA SOBRESSALENTE, LONGA (FD245 e FD250) [9]	1	
9	286725	SOLDADURA DE RETENÇÃO, SUPORTE DE NAVALHA DE REPOSIÇÃO	2	
10	REF	NAVALHA – SOBRESSALENTE, SK [10]	1	
11	REF	NAVALHA – SOBRESSALENTE, DK [11]	1	
12	NSS	PROTETOR – NAVALHA	A/R	
A	184657	PARAFUSO – CABEÇA REDONDA, PESCOÇO QUADRADO M10 X 1,5 X 20-8,8-AA1J		
B	135799	PORCA – HEXAGONAL CHANFRADA CTR LOC M10 X 1,5-10		
C	136748	PARAFUSO – RHSN M6 X 1 X 16-8,8-ZINCO		
D	152668	PORCA – HEXAGONAL CHANFRADA CTR LOC M6 X 1-8		
E	191489	PARAFUSO – CABEÇA REDONDA, PESCOÇO QUADRADO TFL M8 X 1,25 X 16-8,8-AA1J		
F	135337	PORCA – HEXAGONAL CHANFR CTR LK M8 X 1,25–8-AA1J		
G	136151	PARAFUSO – SEXTAVADO FLG HD TFL M10 X 1,5 X 16-8,8-AA1J [6]		

5. Todas as plataformas, exceto FD225.
6. Apenas plataformas FD225.
7. O pino da união central é usado para segurar o cilindro a partir do elo central do FM200; consulte a Seção *172 Sistema hidráulico – União central e inclinação da plataforma / avanço-recuo do molinete, página 493*.
8. Usada apenas para as plataformas FD225, FD230, FD235, FD240 e FD241.
9. Usada apenas para plataformas FD245 e FD250.
10. Para peças de reposição, consulte as Seções *32 Navalhas – Plataformas de navalha simples (FD225), página 71* e *33 Navalhas – Plataformas de navalha simples (FD230, FD235 e FD240), página 75*.
11. Para peças de reposição, consulte as Seções *34 Navalhas - Plataformas de navalha dupla (FD235 e FD240), página 81*,*35 Navalhas - Plataformas de navalha dupla (FD241), página 87*,*36 Navalhas – Plataformas de navalha dupla (FD245), página 91* ou *37 Navalhas – Plataformas de navalha dupla (FD250), página 97*.

5 Chapa de transição

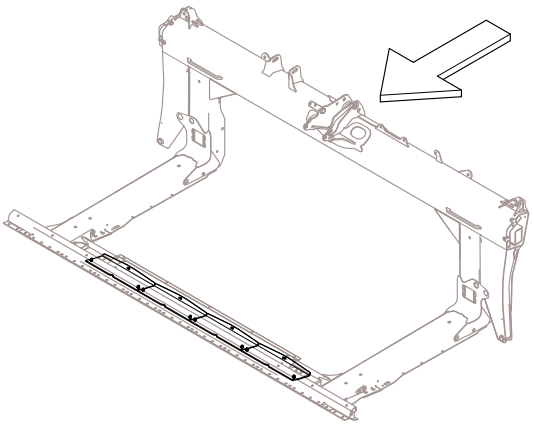

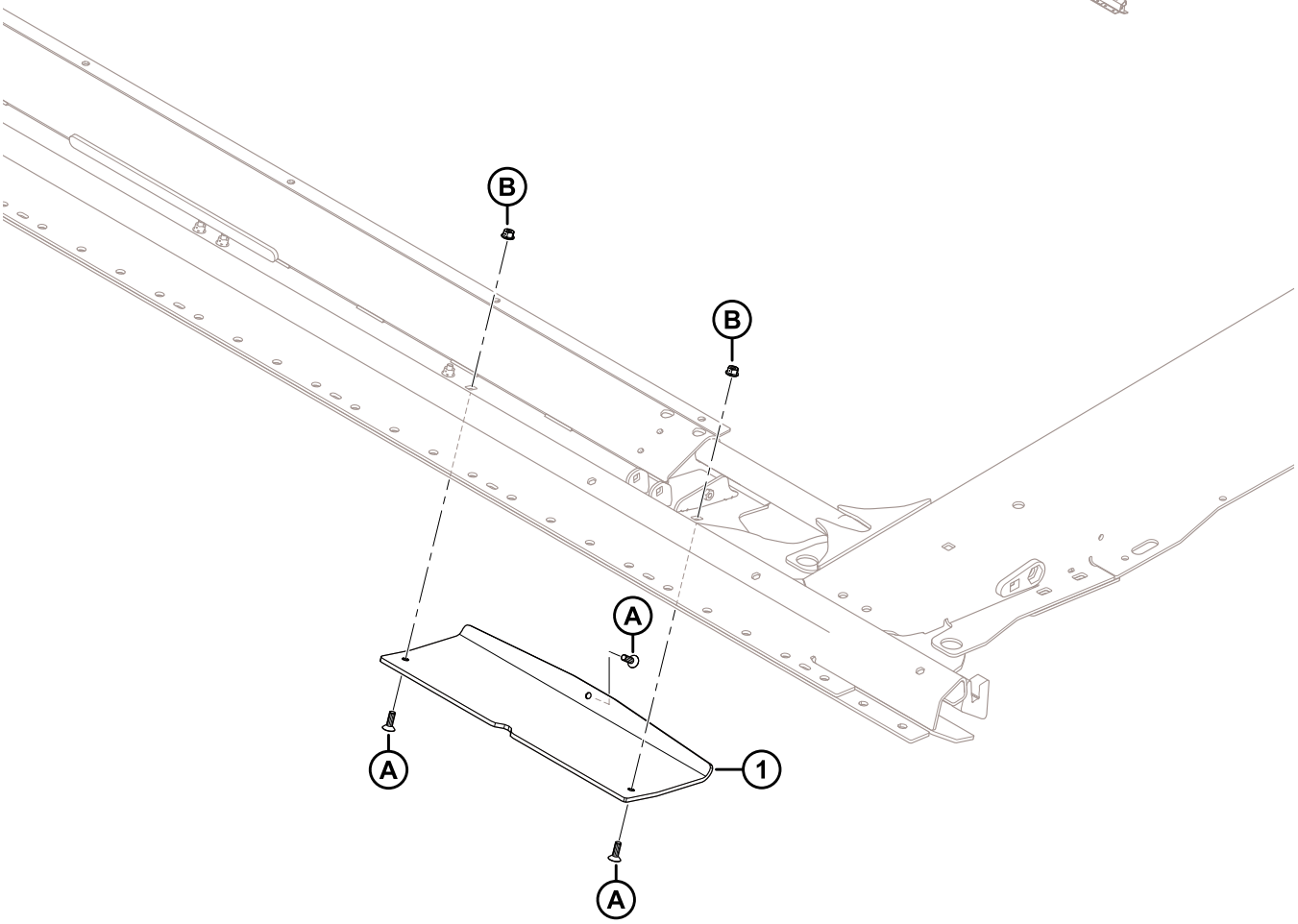

1032288

CHAPA DE TRANSIÇÃO

Ref.	Número de peça	Descrição	Qtd.	Número de série
1	357797	SAPATA – CHAPA DE TRANSIÇÃO	4	
A	136492	PARAFUSO – CABEÇA HEXAGONAL ESCAREADA TFL M8 X 1,25 X 25-10,9-AA1J		
B	135337	PORCA – HEXAGONAL CHANFR CTR LK M8 X 1,25–8-AA1J		

6 Cones divisores

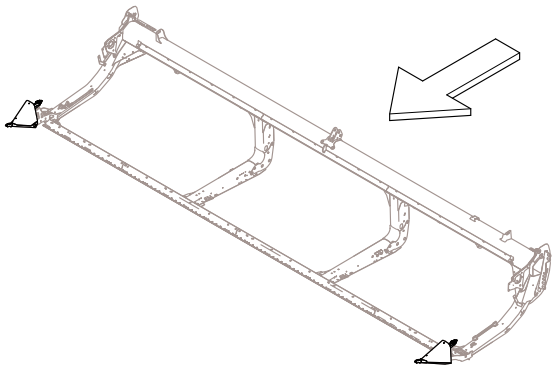

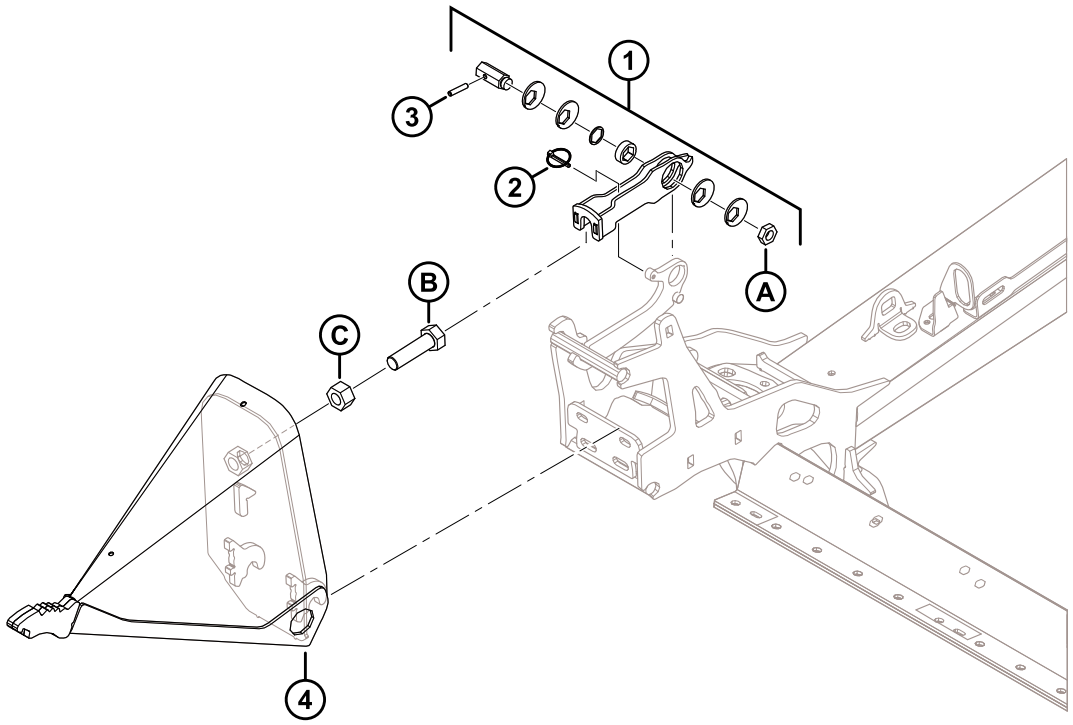

1032287

CONES DIVISORES

Ref.	Número de peça	Descrição	Qtd.	Número de série
1	313767	KIT – TRAVA DO DIVISOR [12]	2	
2	50193	PINO – DE SEGURANÇA	2	
3	16266	PINO – MOLA, 1/4 DIÂM. X 1,25 COMPRIMENTO	2	
4	289235	CONJUNTO DO DIVISOR – ESQUERDO [13]	1	
	289359	MONTAGEM DO DIVISOR – DIREITO [13]	1	
A	320218	PORCA – HEX FINA M16 X 2-SPCL-5-ZINCO		
B	136339	PARAFUSO – CABEÇA HEXAGONAL FINA TFL M20 X 1,5 X 70 X 8,8-ZINCO		
C	136342	PORCA – HEX FINA M20 X 1,5 X 10-AA3L		

12. O kit da trava do divisor inclui trava (NSS), pino Lynch (MD #50193), pino de mola (MD #16266), disco excêntrico (NSS), bucha (NSS), eixo hexagonal (NSS), calço (NSS), trava (NSS), decalques (MD #289762, MD #289763) e porca (MD #320218). Para decalques, consulte a Seção *103 Decalques e refletores – Série FD2, página 279*.
13. Inclui parafuso (MD #136339) e porca (MD #136342).

7 Hastes divisórias e armazenamento

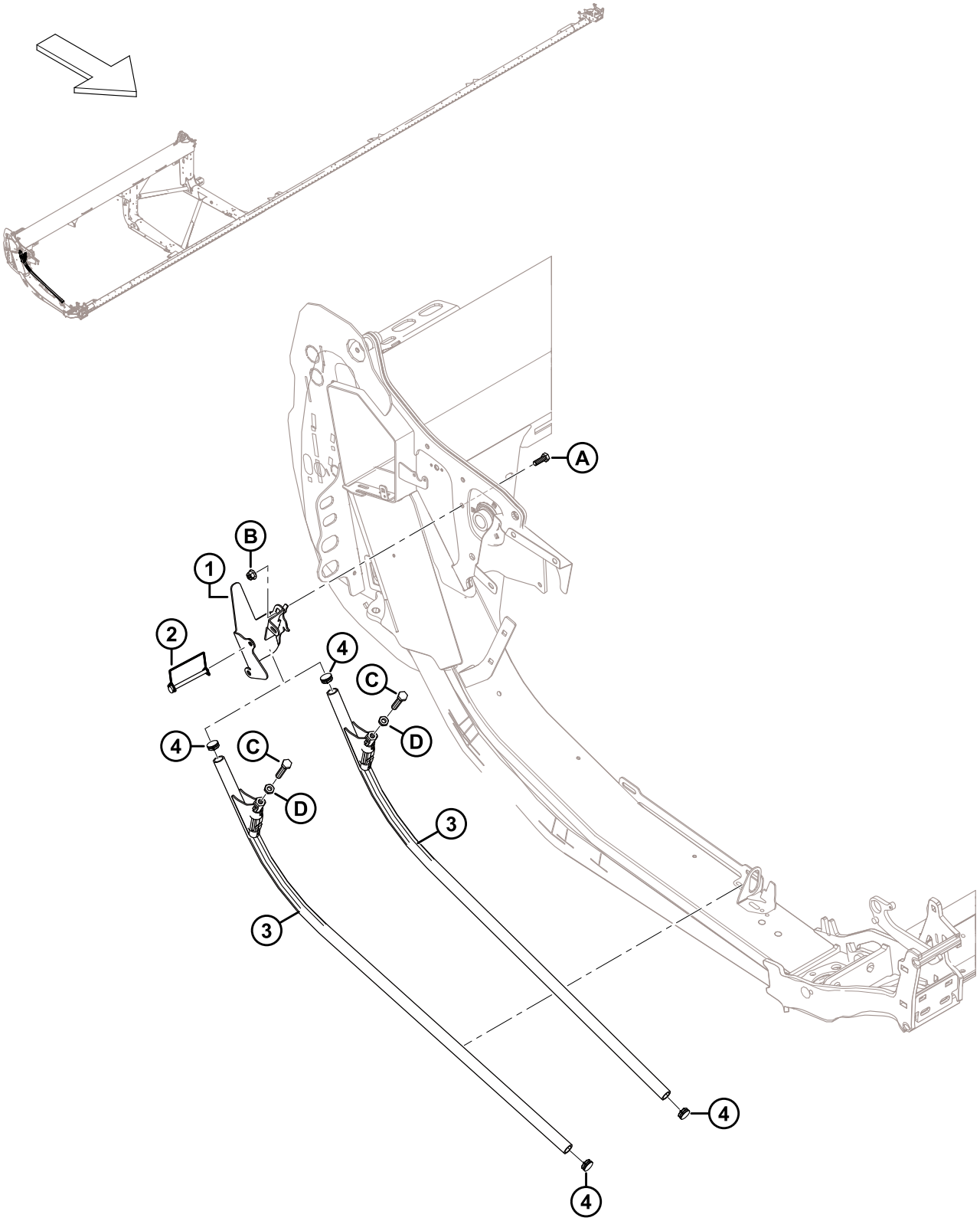

1038599

HASTES DIVISÓRIAS E ARMAZENAMENTO

Ref.	Número de peça	Descrição	Qtd.	Número de série
1	360127	SOLDAGEM DO SUPORTE – ARMAZENAMENTO DA HASTE	1	
2	136749	PINO – DE SEGURANÇA	1	
3	289654	DIVISOR – CONJUNTO DE HASTE [14]	2	
4	335301	TAMPÃO – PLÁSTICO, ENCAIXE	2	
A	184661	PARAFUSO – CABEÇA HEXAGONAL TFL M10 X 1,5 X 30-8,8-AA1J		
B	135799	PORCA – HEXAGONAL CHANFRADA CTR LOC M10 X 1,5-10		
C	252541	PARAFUSO – CABEÇA HEXAGONAL TFL M12 X 1,75 X 65-8,8-AA3L		
D	184696	PORCA – HEX FINA M12 X 1,75-05-AA1J		

14. Inclui parafuso (MD #252541), porca (MD #184696) e dois bujões (MD #335301).

8 Tampas laterais – Case

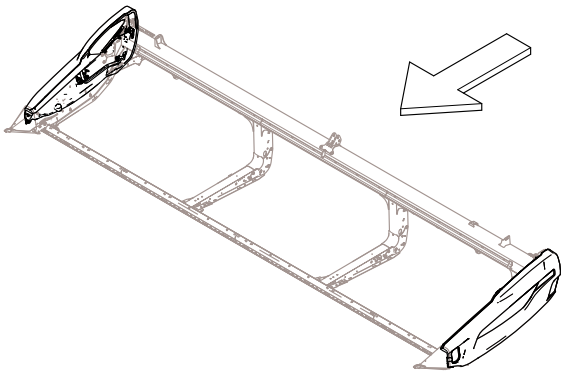

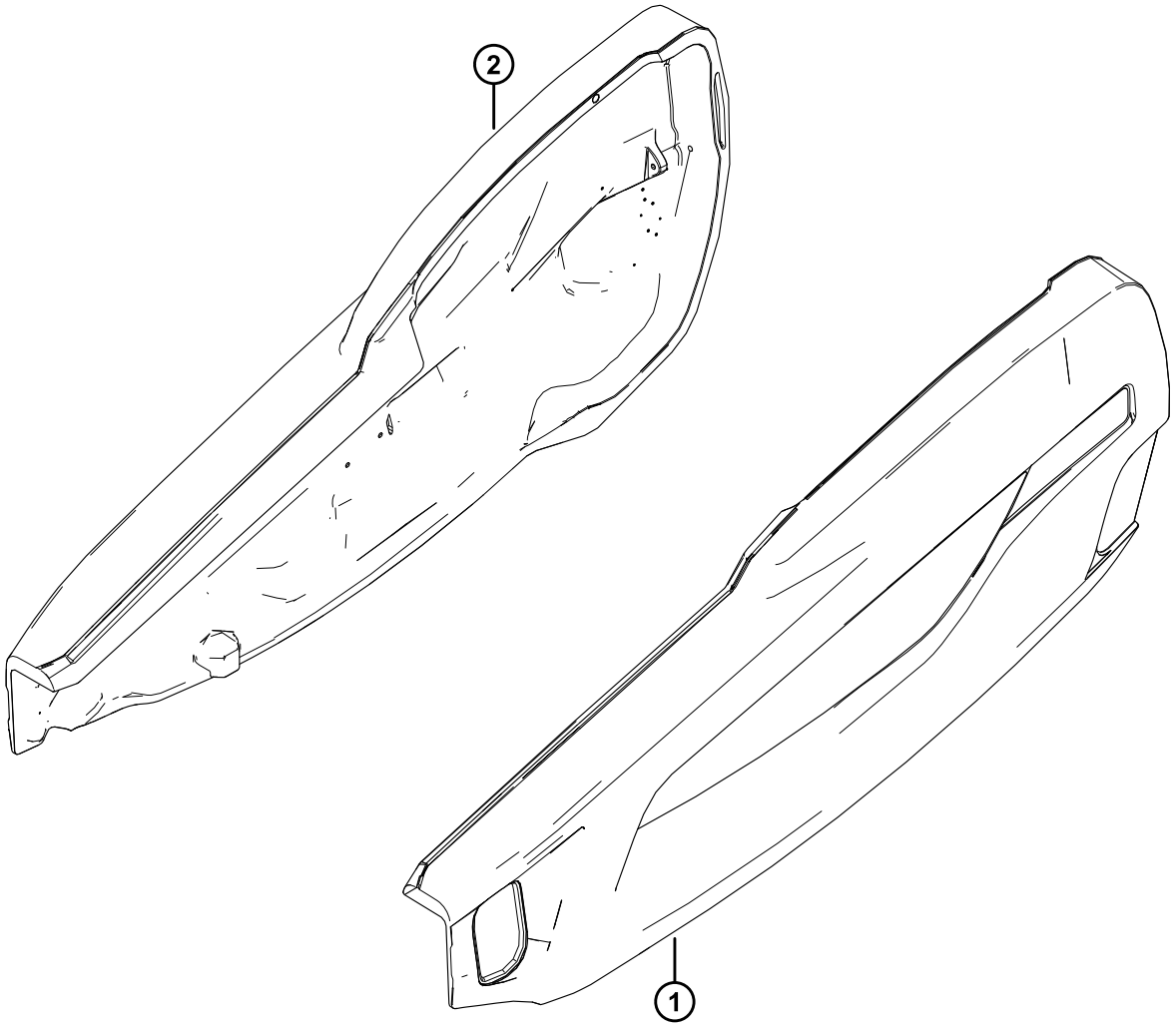

1039649

TAMPAS LATERAIS – CASE

Ref.	Número de peça	Descrição	Qtd.	Número de série
1	360552	TAMPA – CIH AG VERMELHO, ESQUERDA [15]	1	
2	360448	TAMPA – CIH AG VERMELHO, DIREITA [15]	1	
	165524	REFLETOR – VERMELHO, 230 mm [16]		

15. Consulte a Seção *104 Decalques – Identificação do produto, caixa, página 283* para obter os decalques de identificação do produto.
16. Consulte a Seção *103 Decalques e refletores – Série FD2, página 279*. Este refletor é usado apenas na tampa lateral direita.

9 Componentes de montagem da tampa lateral

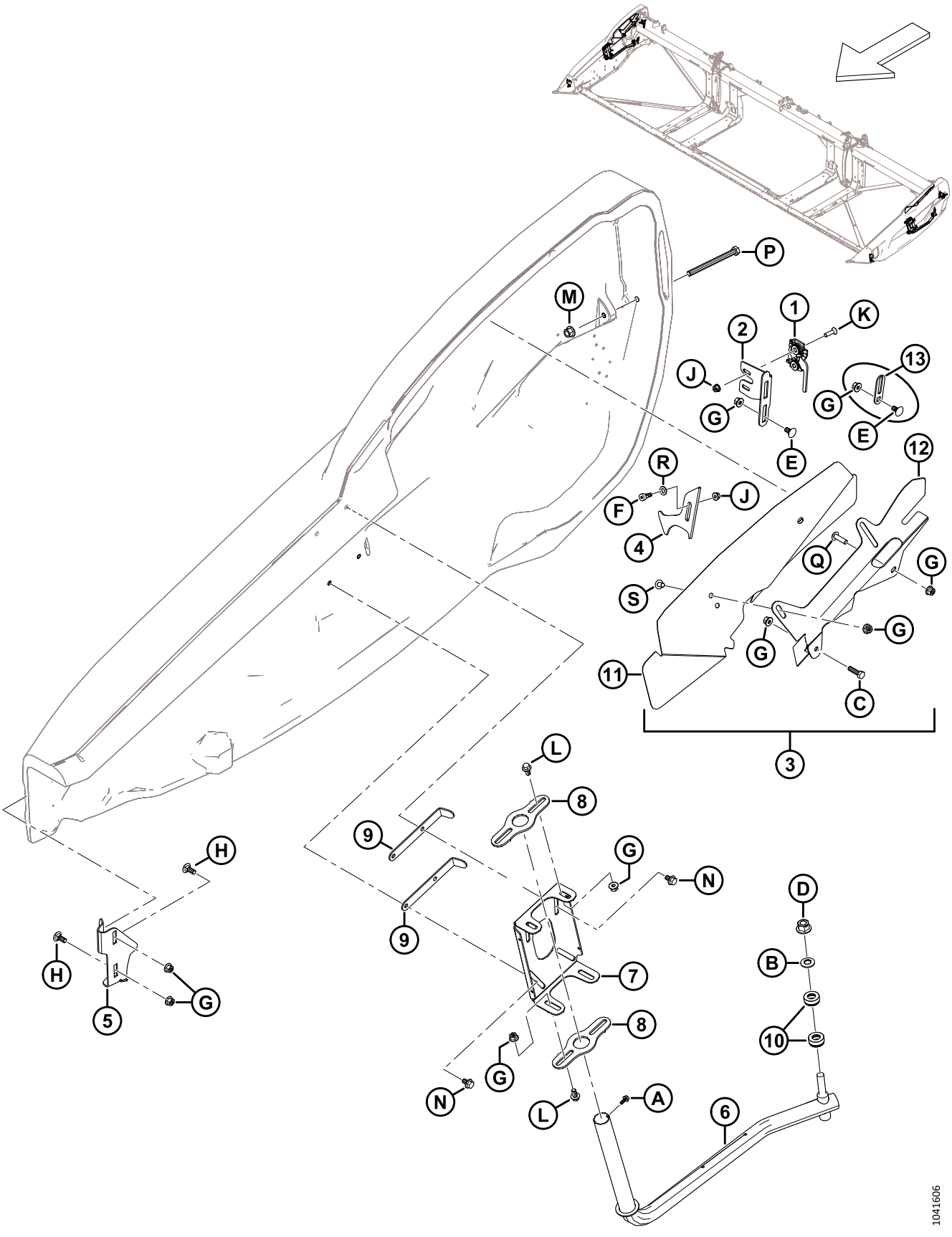

COMPONENTES DE MONTAGEM DA TAMPA LATERAL

Ref.	Número de peça	Descrição	Qtd.	Número de série
1	289925	TRAVA – DIR 2 ESTÁGIOS	1	
	289924	TRAVA – ESQ 2 ESTÁGIOS	1	
2	289621	SUPORTE – TRAVA DIR	1	
	289618	SUPORTE – TRAVA ESQ	1	
3	360785	KIT – PROTETOR DE PESCOÇO RH [17]	1	
	360784	KIT – PROTETOR DE PESCOÇO LH [18]	1	
4	289519	TRAVA – LADO DIREITO	1	
	289520	TRAVA – LADO ESQUERDO	1	
5	289483	SUPORTE – FRENTE DIR	1	
	289380	SUPORTE – FRENTE ESQ	1	
6	289439	BRAÇO – SOLDAGEM DIR	1	
	289375	BRAÇO – SOLDAGEM ESQ	1	
7	313432	PIVÔ – PROTEÇÃO DIR	1	
	313303	PIVÔ – PROTEÇÃO ESQ	1	
8	313304	PIVÔ	4	
9	313783	RETENTOR	4	
10	289487	ROLAMENTO – TRAÇÃO	4	
11	360379	PROTETOR – PESCOÇO RH [19]	1	
	360378	PROTEÇÃO – PESCOÇO LH [19]	1	
12	360375	SUPORTE – PROTEÇÃO DE PESCOÇO RH [19]	1	
	360374	SUPORTE – PROTEÇÃO DE PESCOÇO LH [19]	1	
13	313713	GUIA – TRAVA [20]	2	
A	252284	PARAFUSO – ARRUELA CAB HEX M6 X 1 X 16-450HV		
B	184718	ARRUELA – MOLA M16 AÇO SAE 1050-1075		
C	184665	PARAFUSO – CABEÇA HEXAGONAL CHANFRADA M10 X 1,5 X 30-10,9-AA1J		
D	136736	PORCA – HEX FLG TRAVA SUPERIOR M16 X 1,5-10-AA2L		

17. O kit de protetor de pescoço direito é usado para dar manutenção a protetores de pescoço direito substituídos (MD #340714) para o modelo ano 2023 e unidades anteriores. O kit inclui protetor de pescoço direito (MD #360379), suporte de protetor de pescoço direito (MD #360375), dois parafusos (MD #136640), duas porcas (MD #135799), e instruções.
18. O kit de protetor de pescoço esquerdo é usado para dar manutenção a protetores de pescoço esquerdo substituídos (MD #340111) para o modelo ano 2023 e unidades anteriores. O kit inclui protetor de pescoço esquerdo (MD #360378), suporte de protetor de pescoço esquerdo (MD #360374), dois parafusos (MD #136640), duas porcas (MD #135799) e instruções.
19. Usado para unidades fabricadas no modelo ano 2024 e posteriores, ou para o modelo ano 2023 e anteriores que receberam manutenção com kits de protetor de pescoço (MD #360784 e 360785).
20. Apenas para plataformas de exportação.

COMPONENTES DE MONTAGEM DA TAMPA LATERAL

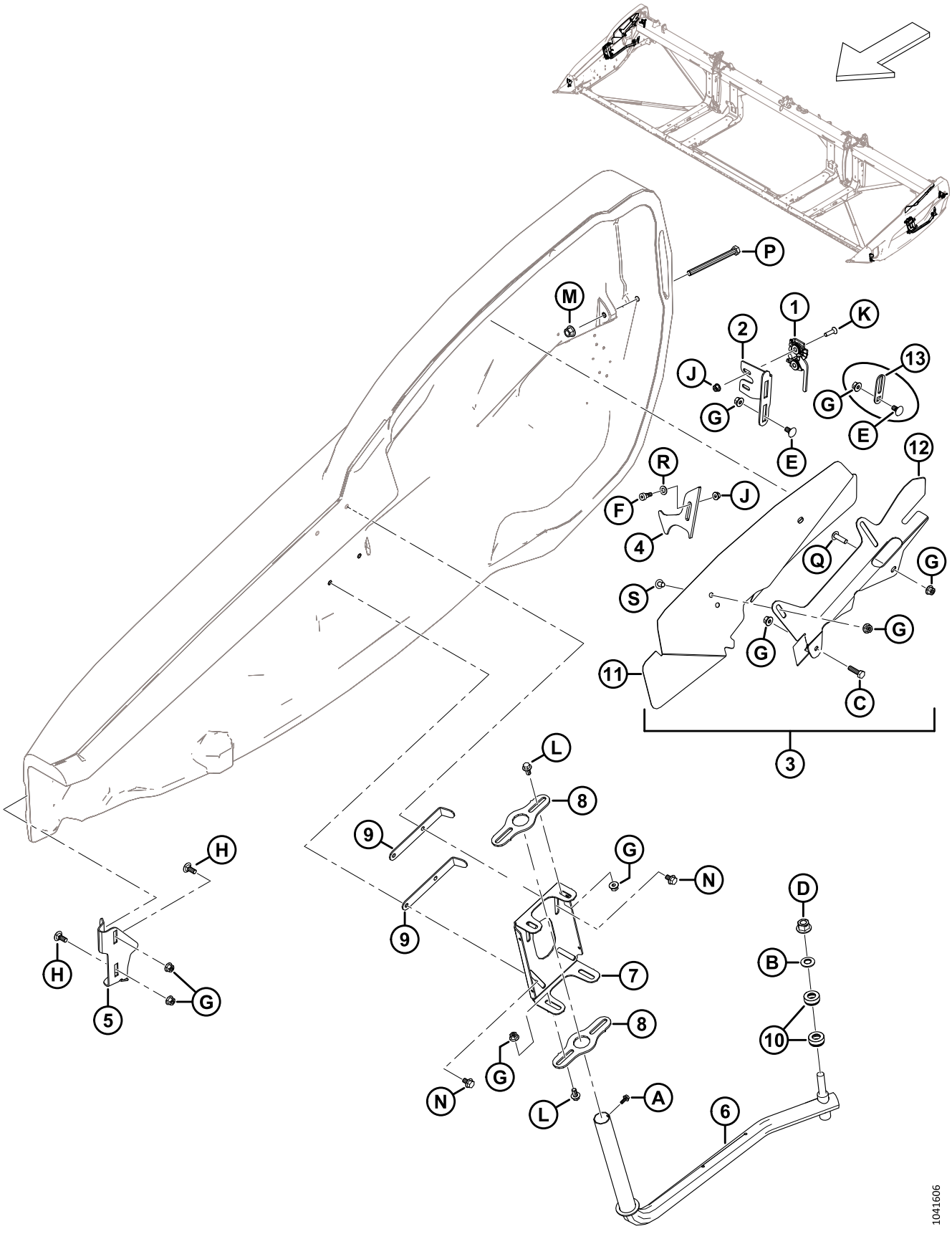

COMPONENTES DE MONTAGEM DA TAMPA LATERAL

Ref.	Número de peça	Descrição	Qtd.	Número de série
E	136178	PARAFUSO – CABEÇA REDONDA, PESCOÇO QUADRADO M10 X 1,5 X 20-8,8-AA1J		
F	135894	PARAFUSO – CABEÇA HEXAGONAL PROT M10		
G	135799	PORCA – HEXAGONAL CHANFRADA CTR LOC M10 X 1,5-10		
H	135785	PARAFUSO – CABEÇA REDONDA, PESCOÇO QUADRADO M10 X 1,5 X 25-8,8-AA1J		
J	135337	PORCA – HEXAGONAL CHANFR CTR LK M8 X 1,25–8-AA1J		
K	135336	PARAFUSO – CSK USI M8 X 1,25 X 30 GR5 AA1J		
L	152655	PARAFUSO – CABEÇA HEXAGONAL CHANFRADA M10 X 1,5 X 20-8,8-AA1J		
M	136431	PORCA – HEXAGONAL CHANFRADA CTR LOC M12 X 1,75-10		
N	136231	PARAFUSO – HEX SER FLG HD M10 X 1,5 X 16 X SPCL-8,8		
P	135696	PARAFUSO – CABEÇA HEXAGONAL M12 X 1,75 X 150-8,8-AA1J		
Q	320327	PARAFUSO – TORX TRUSS HD M10 X 1,5 X 35-SPCL-8,8-ZINCO		
R	184711	ARRUELA – PLANA REG M10-200HV-AA1J		
S	136640	PARAFUSO – TORX TRUSS HD M10 X 1,5 X 16 X SPCL-8,8-AA1J		

10 Esteira

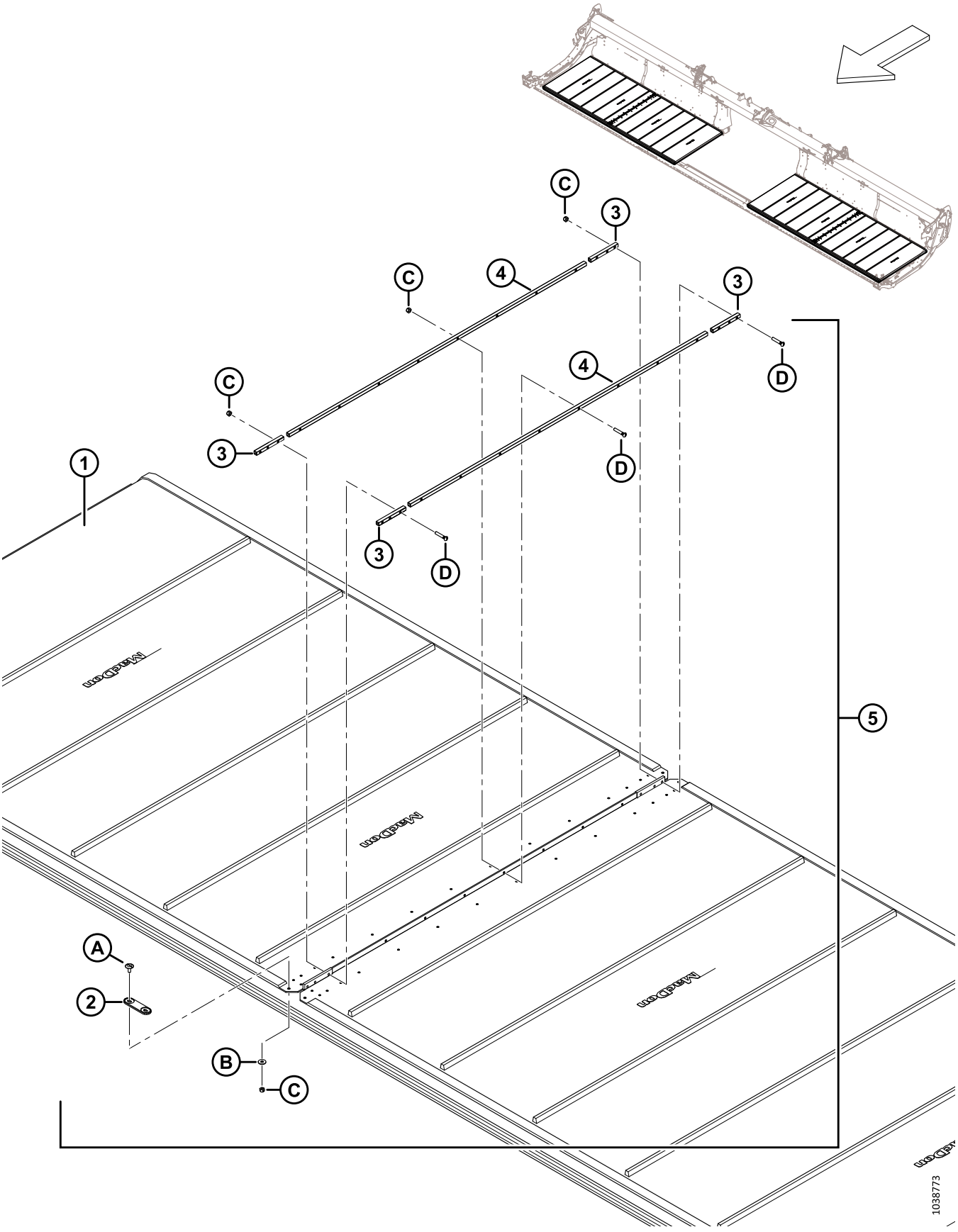

ESTEIRA

Ref.	Número de peça	Descrição	Qtd.	Número de série
1	319098	KIT – ESTEIRA 25 PÉS, 50 POL. DE LARGURA [21]	2	
	319099	KIT – ESTEIRA 30 PÉS, 50 POL. LARG. [21]	2	
	319100	KIT – ESTEIRA 35 PÉS, 50 POL. LARG. [21]	2	
	319101	KIT – ESTEIRA 40 PÉS, 50 POL. LARG. [21]	2	
	319102	KIT – ESTEIRA 41 PÉS, 50 POL. LARG. [21]	2	
	319103	KIT – ESTEIRA 45 PÉS, 50 POL. LARG. [21]	2	
	319104	KIT – ESTEIRA 50 PÉS, 50 POL. DE LARGURA [21]	2	
	319105	KIT – REPARO DE ESTEIRA 50 POL., 500 MM (19,7 POL.) LG [22]	A/R	
	319540	KIT – ESTEIRA A GRANEL DE 50 POL. [23]	OPT	
2	319662	CONECTOR – PONTE	2	
3	NSS	BARRA – CONECTOR ESTEIRA HEM [24]	8	
	319347	KIT – CONECTOR DA ESTEIRA DE 50 POL., BAINHA [25]	A/R	
4	NSS	BARRA – CONECTOR ESTEIRA CENTRAL[26]	4	
	319346	KIT – CONECTOR DA ESTEIRA DE 50 POL., CENTRAL [25]	A/R	
5	319095	KIT – CONECTOR DE ESTEIRA 50 POLEGADAS [27]	2	
A	320148	PARAFUSO – TRUSS SLT HD M6 X 1,0 16-SPCL-8,8-ZINCO		
B	184706	ARRUELA – PLANA GRANDE M6-200HV		
C	286479	PORCA – CTR LOC CSK M6 X 1 50PK [28]		
D	319345	KIT - PARAFUSO M6 X 34 E PORCA C/W 30PK [29]		

21. O kit inclui esteira (NSS) e kit de conector de esteira (MD #319095).
22. O kit inclui peça de reparo da esteira (NSS) e dois kits de conectores da esteira (MD #319095).
23. O kit inclui um rolo de esteira a granel e instruções.
24. Não vendido separadamente (NSS). Solicite o kit de conector hem de esteira (MD #319347) ou o kit de conector de esteira (MD #319095).
25. O kit inclui duas barras de conexão de bainha de esteira (NSS) e ferragens (MD #226259 e MD #320240).
26. Não vendido separadamente (NSS). Solicite o kit de conector central de esteira (MD #319346) ou o kit de conector de esteira (MD #319095).
27. Um kit por lado; Inclui duas barras de conexão central da esteira (NSS), quatro barras de conexão da bainha da esteira (NSS), conector de ponte (MD #319662) e ferragens.
28. O kit inclui 50 porcas; usado para manutenção da ferragem C mostrada na ilustração.
29. O kit inclui 30 parafusos e 30 porcas; usado para manutenção da ferragem D mostrada na ilustração.

11 Esteira – Painéis de placa traseira (FD225)

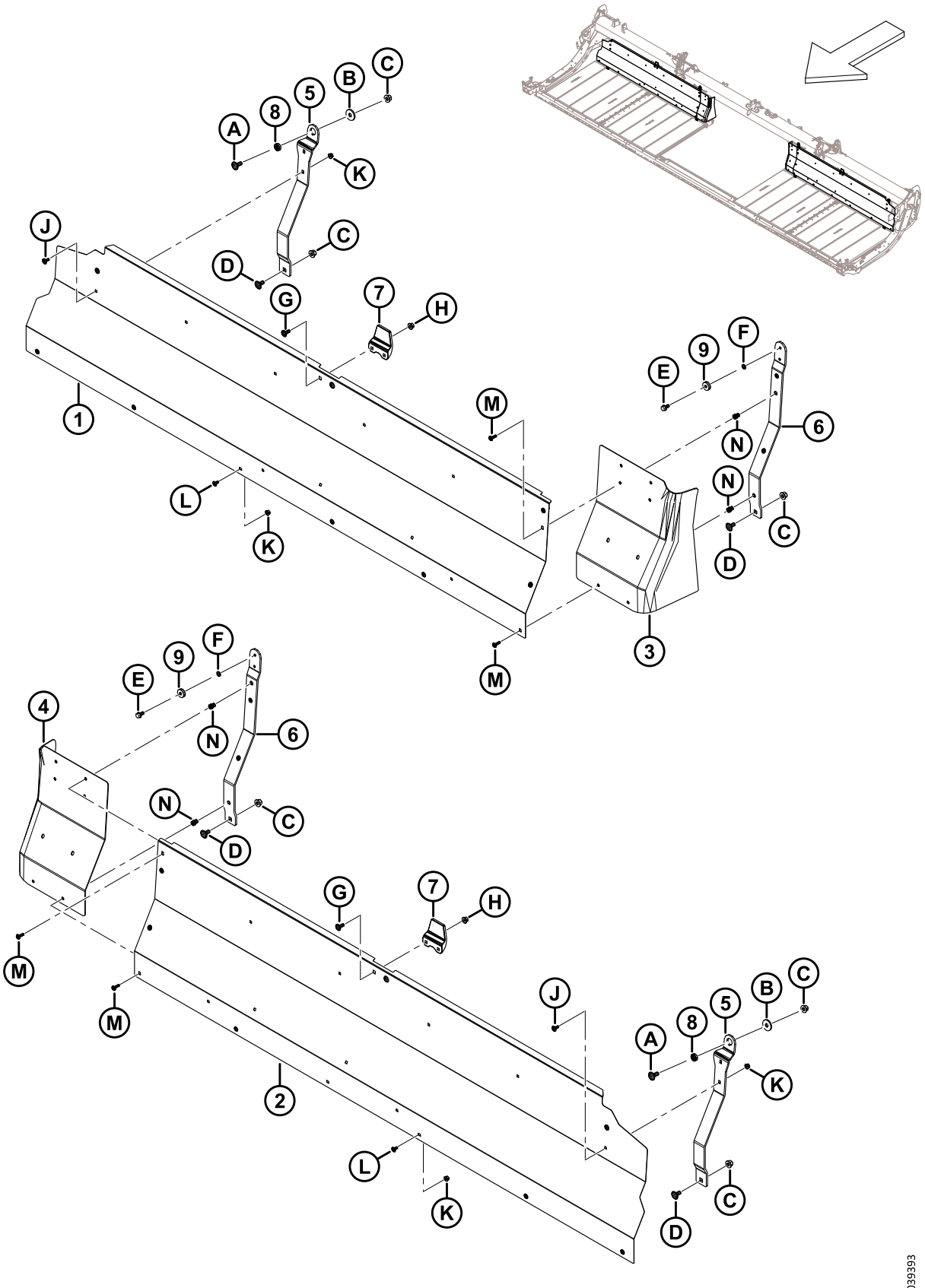

ESTEIRA – PAINÉIS DE PLACA TRASEIRA (FD225)

Ref.	Número de peça	Descrição	Qtd.	Número de série
1	275405	PAINEL - CHAPA TRASEIRA 25 PÉS RH	1	
2	275404	PAINEL – CHAPA TRASEIRA 25 PÉS LH	1	
3	319223	EXTENSÃO – CHAPA TRASEIRA DIREITA	1	
4	319222	EXTENSÃO – CHAPA TRASEIRA LH	1	
5	319394	SUPORTE – DEQUE FLEX EXTERNO	2	
6	319366	SUPORTE – DEQUE FLEX INTERNO [30]	2	
7	145840	GUIA – CHAPA TRASEIRA	2	
8	275563	ESPAÇADOR – ROTAÇÃO ESPECIAL	2	
9	18867	ROLAMENTO – CILÍNDRICO DE ESFERAS DIÂM. EXT. C/W DUAS VEDAÇÕES	2	
A	184667	PARAFUSO – CABEÇA REDONDA, PESCOÇO QUADRADO M12 X 1,75 X 30-8,8-ZINCO		
B	275623	ARRUELA – PLANA		
C	136431	PORCA – HEXAGONAL CHANFRADA CTR LOC M12 X 1,75-10		
D	135903	PARAFUSO – CABEÇA REDONDA, PESCOÇO QUADRADO M12 X 1,75 X 25-8,8-ZINCO		
E	101897	PARAFUSO – HEX WASH HD 3/8 NC X 3/4		
F	18637	ARRUELA – REG. TRAVA 3/8 POL. NOM. Diâm. Int.		
G	135785	PARAFUSO – CABEÇA REDONDA, PESCOÇO QUADRADO M10 X 1,5 X 25-8,8-AA1J		
H	135799	PORCA – HEXAGONAL CHANFRADA CTR LOC M10 X 1,5-10		
J	197171	PARAFUSO – RHSN M8 X 1,25 X 20-8,8-ZINCO		
K	135337	PORCA – HEXAGONAL CHANFR CTR LK M8 X 1,25–8-AA1J		
L	191489	PARAFUSO – CABEÇA REDONDA, PESCOÇO QUADRADO TFL M8 X 1,25 X 16-8,8-AA1J		
M	320290	PARAFUSO – TORX TRUSS HD M8 X 1.25 X 25-SPCL-8.8-ZINC		
N	320181	REBITE – M8 X 1,25 HEX 3,8-7,9		

30. O kit inclui conjunto de suporte do deque flexível interno (NSS) e parafuso (MD #101897).

12 Esteira – Painéis traseiros (FD230, FD235, FD240, e FD241)

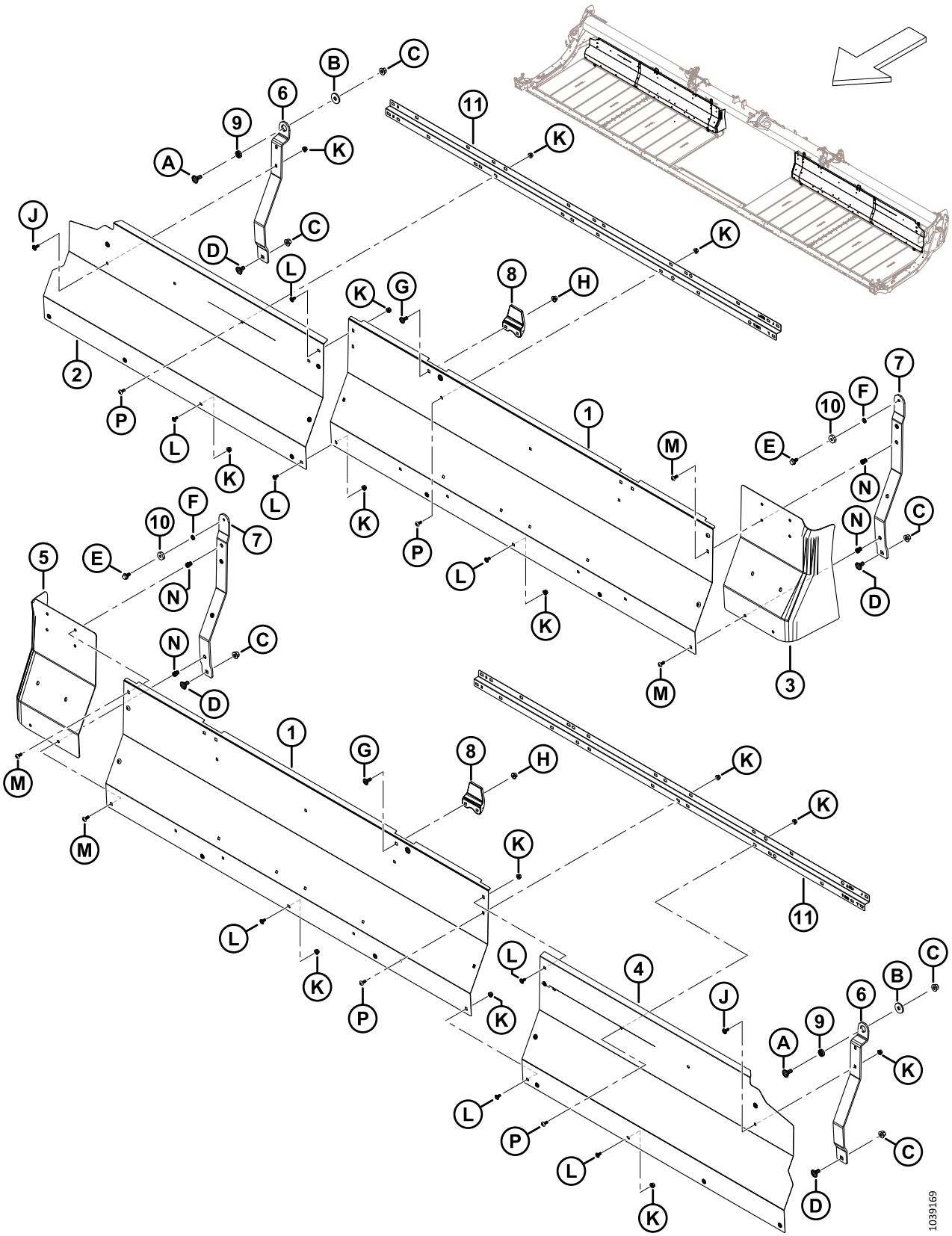

ESTEIRA – PAINÉIS TRASEIROS (FD230, FD235, FD240, E FD241)

Ref.	Número de peça	Descrição	Qtd.	Número de série
1	275837	PAINEL – PLANILHA 30, 35, 40, 41 PÉS INTERNO	2	
2	275461	PAINEL – CHAPA TRASEIRA 30 PÉS DIREITO EXTERIOR	1	
	275320	PAINEL – CHAPA TRASEIRA 35 PÉS DIREITO EXTERIOR	1	
	275287	PAINEL – CHAPA TRASEIRA 40 PÉS DIREITO EXTERIOR	1	
	275483	PAINEL – CHAPA TRASEIRA 41 PÉS RH EXTERIOR	1	
3	319223	EXTENSÃO – CHAPA TRASEIRA DIREITA	1	
4	275460	PAINEL – CHAPA TRASEIRA 30 PÉS ESQUERDO EXTERIOR	1	
	275319	PAINEL – CHAPA TRASEIRA 35 PÉS ESQUERDO EXTERIOR	1	
	275286	PAINEL – CHAPA TRASEIRA 40 PÉS ESQUERDO EXTERIOR	1	
	275484	PAINEL – CHAPA TRASEIRA 41 PÉS LH EXTERIOR	1	
5	319222	EXTENSÃO – CHAPA TRASEIRA ESQUERDA	1	
6	319394	SUPORTE – DEQUE FLEX EXTERNO	2	
7	319366	SUPORTE – DEQUE FLEX INBOARD [31]	2	
8	145840	GUIA – CHAPA TRASEIRA	2	
9	275563	ESPAÇADOR – ROTAÇÃO ESPECIAL	2	
10	18867	ROLAMENTO – CILÍNDRICO DE ESFERAS DIÂM. EXT. COMPLETO COM DUAS VEDAÇÕES	2	
11	360509	SUPORTE – CHAPA TRASEIRA	2	
A	184667	PARAFUSO – CABEÇA REDONDA, PESCOÇO QUADRADO M12 X 1,75 X 30-8,8-ZINCO		
B	275623	ARRUELA – PLANA		
C	136431	PORCA – HEXAGONAL CHANFRADA CTR LOC M12 X 1,75-10		
D	135903	PARAFUSO – CABEÇA REDONDA, PESCOÇO QUADRADO M12 X 1,75 X 25-8,8-ZINCO		
E	101897	PARAFUSO – HEX WASH HD 3/8 NC X 3/4		
F	18637	ARRUELA – REG. TRAVA 3/8 POL. NOM. Diâm. Int.		
G	135785	PARAFUSO – CABEÇA REDONDA, PESCOÇO QUADRADO M10 X 1,5 X 25-8,8-AA1J		
H	135799	PORCA – HEXAGONAL CHANFRADA CTR LOC M10 X 1,5-10		
J	197171	PARAFUSO – RHSN M8 X 1,25 X 20-8,8-ZINCO		
K	135337	PORCA – HEXAGONAL CHANFR CTR LK M8 X 1,25–8-AA1J		
L	191489	PARAFUSO – CABEÇA REDONDA, PESCOÇO QUADRADO TFL M8 X 1,25 X 16-8,8-AA1J		
M	320290	PARAFUSO – TORX TRUSS HD M8 X 1.25 X 25-SPCL-8.8-ZINC		
N	320181	REBITE – M8 X 1,25 HEX 3,8-7,9		
P	320190	PARAFUSO – TORX TRUSS HD M8 X 1,25 X 20-SPCL-8,8-ZINCO		

31. O kit inclui conjunto de suporte de deque flexível interno (NSS) e parafuso (MD #101897).

13 Esteira – Painéis traseiras (FD245 e FD250)

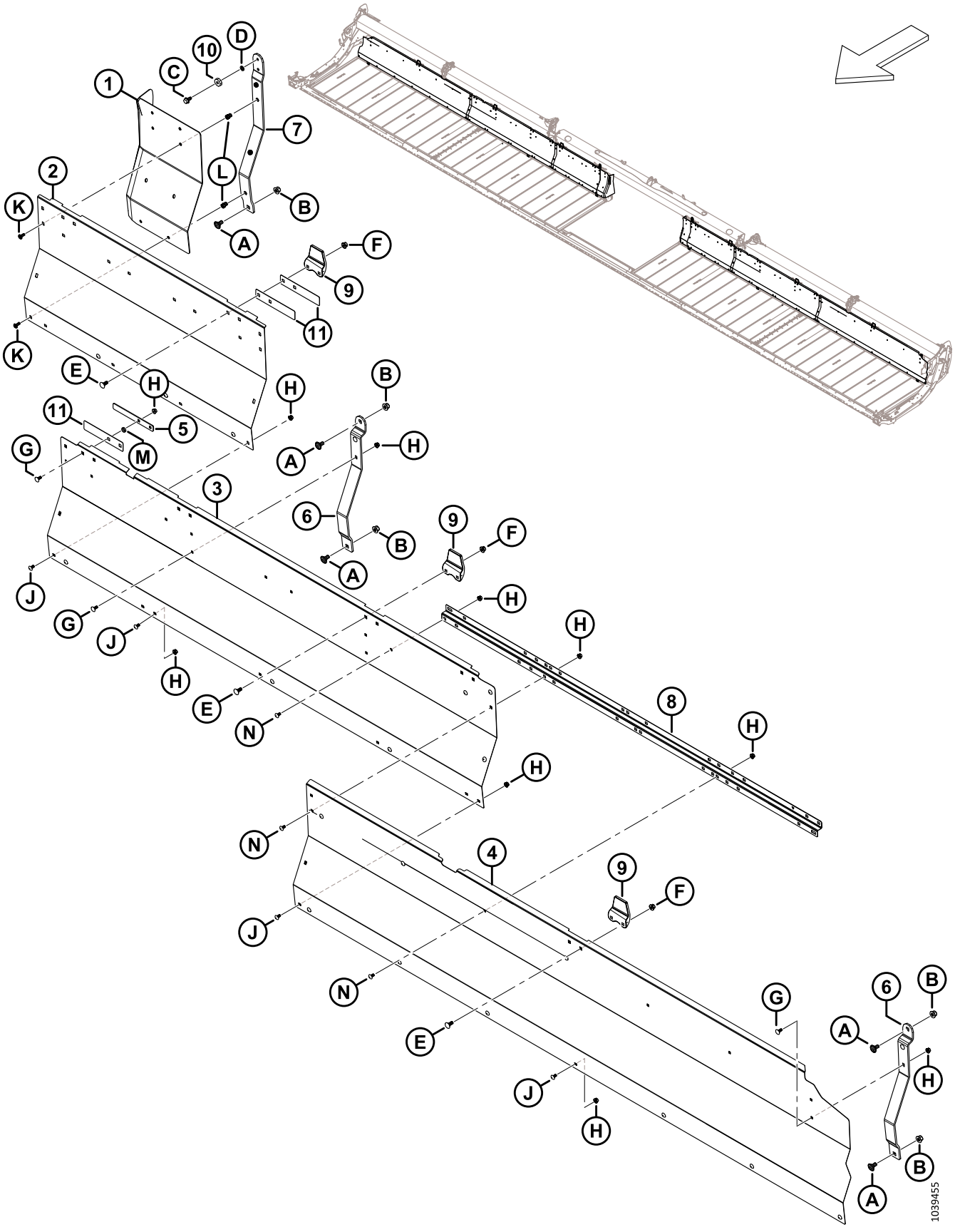

ESTEIRA – PAINÉIS TRASEIRAS (FD245 E FD250)

Ref.	Número de peça	Descrição	Qtd.	Número de série
1	319222	EXTENSÃO – CHAPA TRASEIRA ESQUERDA	1	
	319223	EXTENSÃO – CHAPA TRASEIRA DIREITA	1	
2	275965	PAINEL – CHAPA ESQUERDA/DIREITA INTERNA	2	
3	275676	PAINEL – CHAPA ESQUERDA/DIREITA INTERMEDIÁRIA	2	
4	275319	PAINEL – CHAPA TRASEIRA 45 PÉS ESQUERDO EXTERIOR	1	
	275320	PAINEL – CHAPA TRASEIRA 45 PÉS DIREITO EXTERIOR	1	
	275286	PAINEL – CHAPA TRASEIRA 50 PÉS ESQUERDO EXTERIOR	1	
	275287	PAINEL – CHAPA TRASEIRA 50 PÉS DIREITO EXTERIOR	1	
5	319404	PLACA – CHAPA DO RETENTOR	2	
6	275675	SUPORTE – DEQUE	4	
7	319366	SUPORTE – DEQUE FLEX INBOARD [32]	2	
8	360509	SUPORTE – CHAPA TRASEIRA	2	
9	145840	GUIA – CHAPA TRASEIRA	6	
10	18867	ROLAMENTO – CILÍNDRICO DE ESFERAS DIÂM. EXT. COMPLETO COM DUAS VEDAÇÕES	2	
11	319403	PLACA – CHAPA DO GUIA	6	
A	135903	PARAFUSO – CABEÇA REDONDA, PESCOÇO QUADRADO M12 X 1,75 X 25-8,8-ZINCO		
B	136431	PORCA – HEXAGONAL CHANFRADA CTR LOC M12 X 1,75-10		
C	101897	PARAFUSO – HEX WASH HD 3/8 NC X 3/4		
D	18637	ARRUELA – REG. TRAVA 3/8 POL. NOM. Diâm. Int.		
E	135785	PARAFUSO – CABEÇA REDONDA, PESCOÇO QUADRADO M10 X 1,5 X 25-8,8-AA1J		
F	135799	PORCA – HEXAGONAL CHANFRADA CTR LOC M10 X 1,5-10		
G	197171	PARAFUSO – RHSN M8 X 1,25 X 20-8,8-ZINCO		
H	135337	PORCA – HEXAGONAL CHANFR CTR LK M8 X 1,25–8-AA1J		
J	191489	PARAFUSO – CABEÇA REDONDA, PESCOÇO QUADRADO TFL M8 X 1,25 X 16-8,8-AA1J		
K	320290	PARAFUSO – TORX TRUSS HD M8 X 1.25 X 25-SPCL-8.8-ZINC		
L	320181	REBITE – M8 X 1,25 HEX 3,8-7,9		
M	255930	ARRUELA – PLANA		
N	320190	PARAFUSO – TORX TRUSS HD M8 X 1,25 X 20-SPCL-8,8-ZINCO		

32. O kit inclui conjunto de suporte de deque flexível interno (NSS) e parafuso (MD #101897).

14 Esteira – Tensor

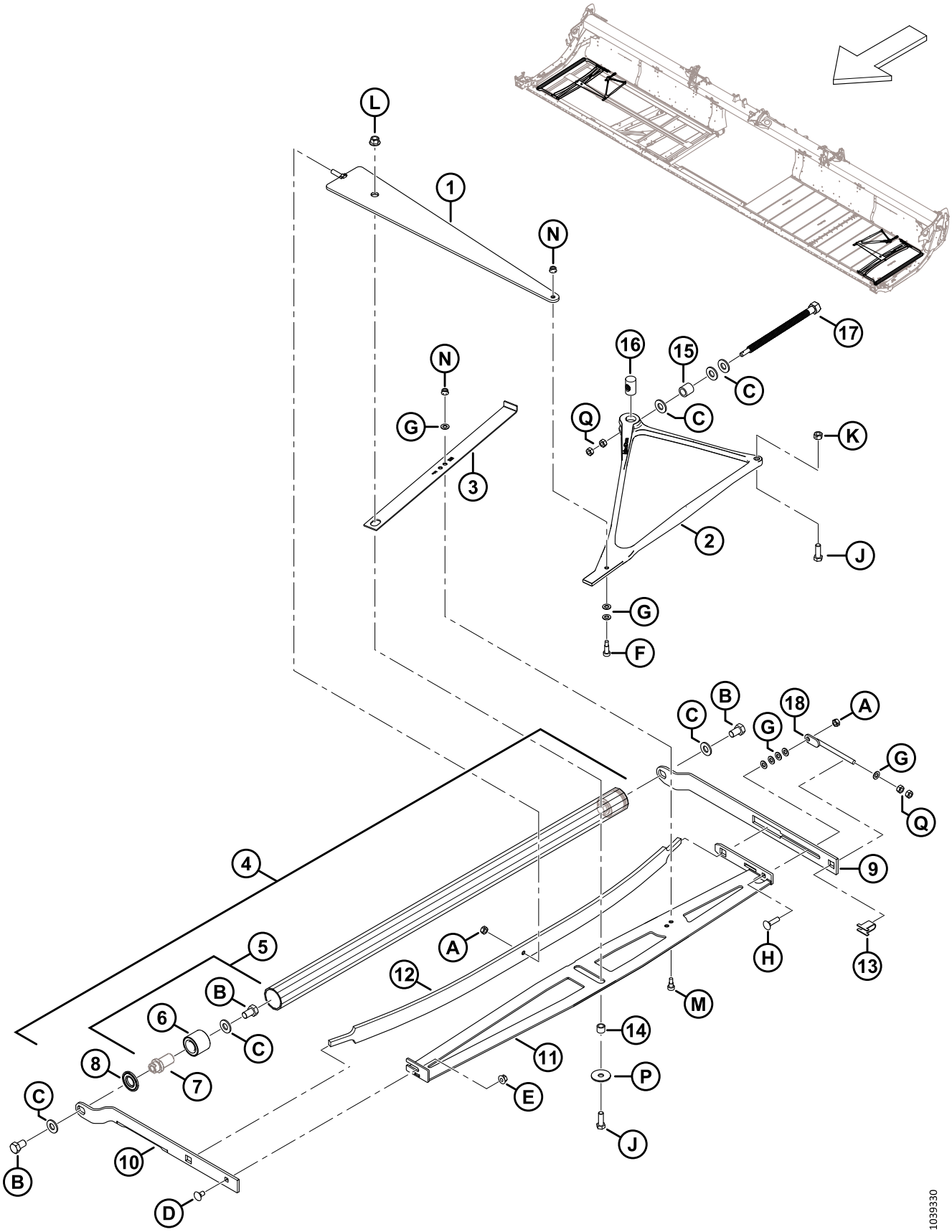

ESTEIRA – TENSOR

Ref.	Número de peça	Descrição	Qtd.	Número de série
1	319051	MEMBRO – SOLDAGEM DE COMPRESSÃO	2	
2	275902	PEÇA DE FUNÇÃO – BALANÇA DO TENSOR	2	
3	275877	INDICADOR – TENSIONADOR	2	
4	275211	SERVIÇO DE CONJUNTO DO ROLO MOVIDO [33]	2	
5	165735	CONJUNTO DE PINO – ROLO DE ESTEIRA [34]	4	
6	132607	ROLAMENTO – DUPLA FILEIRA DE ESFERAS, DIÂMETRO EXTERNO 52 X DIÂMETRO INTERNO 25	4	
7	NSS	PINO [35]		
8	120845	VEDAÇÃO – DISCO DE AÇO NILOS LSTO	4	
9	275324	BRAÇO – ROLO MOVIDO TRASEIRO	2	
10	319708	BRAÇO – ROLO MOVIDO DIANTEIRO RH	1	
	319707	BRAÇO – ROLO MOVIDO DIANTEIRO LH	1	
11	275375	MEMBRO – SOLDAGEM DO ESTABILIZADOR, LADO DIREITO	1	
	275348	MEMBRO – SOLDAGEM DO ESTABILIZADOR, LADO ESQUERDO	1	
12	227747	MOLA – FOLHA	2	
13	275232	SUPORTE – PARAFUSO AJUSTADOR	2	
14	132531	ESPAÇADOR	2	
15	227656	ESPAÇADOR – PARAFUSO TENSIONADOR	2	
16	275879	PORCA – PARAFUSO DE CHUMBO ESPECIAL	2	
17	320167	PARAFUSO – HEX HD M16 X 4.0-SPCL-8.8-AA1J	2	
18	227914	PARAFUSO – AJUSTADOR SOLDAGEM	2	
A	320206	PORCA – HEX CTR LOC M10 X 1,5-8-ZINCO		
B	145249	PARAFUSO – CABEÇA HEXAGONAL TFL 5/8-18 X 1,0 GR5-AA1J		
C	30441	ARRUELA – TEMPERADA ASTM F436 5/8		
D	135785	PARAFUSO – CABEÇA REDONDA, PESCOÇO QUADRADO M10 X 1,5 X 25-8,8-AA1J		
E	135799	PORCA – HEXAGONAL CHANFRADA CTR LOC M10 X 1,5-10		
F	197275	PARAFUSO – CABEÇA HEXAGONAL PROT M10 X 20		
G	184711	ARRUELA – PLANA REG M10-200HV-AA1J		
H	152732	PARAFUSO – CABEÇA REDONDA, PESCOÇO QUADRADO M10 X 1,5 X 40-8,8-AA1J		
J	152730	PARAFUSO – CABEÇA HEXAGONAL TFL M12 X 1,75 X 35-10,9-AA1J		
K	136759	PORCA – HEX CTR LOC M12 X 1,75-8-AA1J		
L	136431	PORCA – HEXAGONAL CHANFRADA CTR LOC M12 X 1,75-10		

33. Inclui dois conjuntos de pinos (MD #165735) e duas vedações (MD #120845).
34. Inclui pino (NSS), rolamento (MD #132607) e ferragens (MD #30441, MD #145249).
35. Não vendido separadamente; incluído na montagem do pino (MD #165735).

ESTEIRA – TENSOR

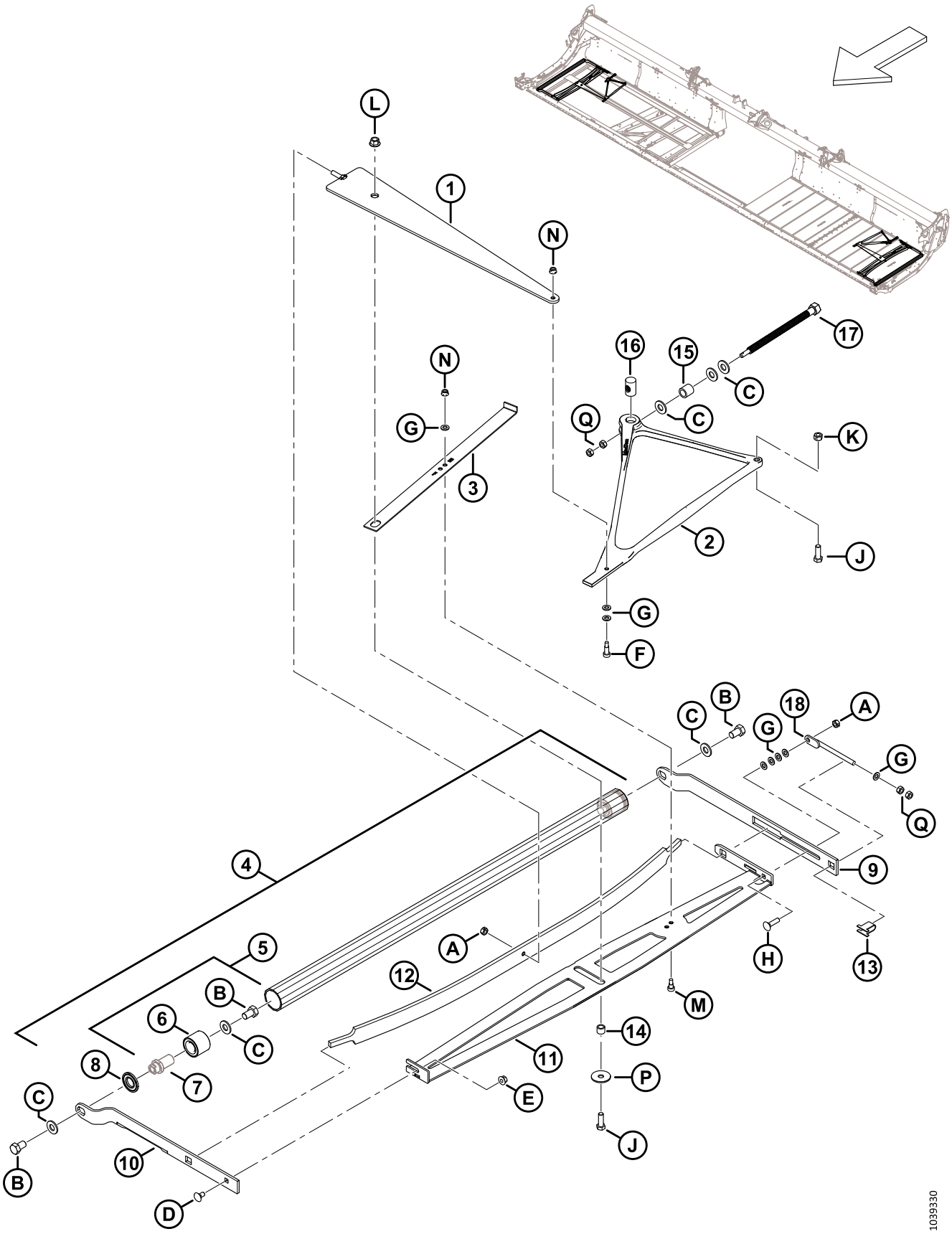

ESTEIRA – TENSOR

Ref.	Número de peça	Descrição	Qtd.	Número de série
M	135894	PARAFUSO – CABEÇA HEXAGONAL PROT M10		
N	135337	PORCA – HEXAGONAL CHANFR CTR LK M8 X 1,25–8-AA1J		
P	42592	ARRUELA – PLANA		
Q	30505	PORCA – HEX M10 X 1,5-10-AA1J		

15 Esteira – Rolo de acionamento

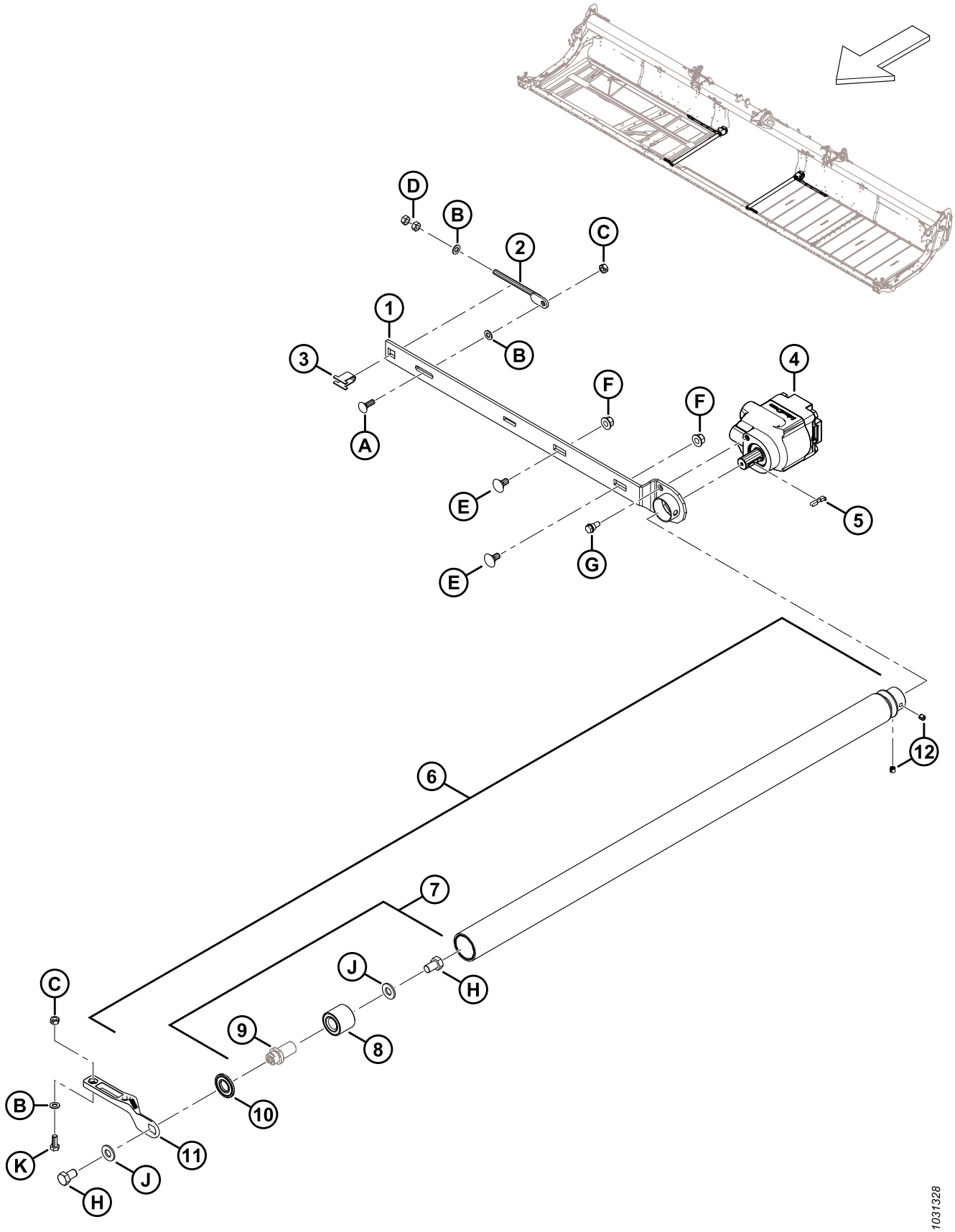

ESTEIRA – ROLO DE ACIONAMENTO

Ref.	Número de peça	Descrição	Qtd.	Número de série
1	275332	BRAÇO – ROLO DE ACIONAMENTO SOLDAGEM	1	
2	227914	PARAFUSO – AJUSTADOR SOLDAGEM	1	
3	275232	SUPORTE – PARAFUSO AJUSTADOR	1	
4	275860	MOTOR – HIDRÁULICO DE ENGRENAGEM DE ACIONAMENTO DA ESTEIRA	1	
	319583	KIT DE VEDAÇÃO – MOTOR DE ACIONAMENTO DE ESTEIRA		
5	275864	CHAVETA – MOTOR DE ACIONAMENTO DE ESTEIRA	1	
6	319191	SERVIÇO DE CONJUNTO DE ROLO DE ACIONAMENTO [36]	1	
7	165735	CONJUNTO DE PINO – ROLO DE ESTEIRA [37]	1	
8	132607	ROLAMENTO – DUPLA FILEIRA DE ESFERAS, DIÂMETRO EXTERNO 52 X DIÂMETRO INTERNO 25	1	
9	NSS	PINO [38]		
10	120845	VEDAÇÃO – DISCO DE AÇO NILOS LSTO	1	
11	319265	PEÇA DE FUNDIÇÃO – BRAÇO DIANTEIRO DIREITO/ESQUERDO	2	
12	320182	PARAFUSO – CONJ SOC M10 X 1,5 X 10-8,8-BO	2	
A	184662	PARAFUSO – CABEÇA REDONDA, PESCOÇO QUADRADO TFL M10 X 1,5 X 30-8,8-AA1J		
B	184711	ARRUELA – PLANA REG M10-200HV-AA1J		
C	320206	PORCA – HEX CTR LOC M10 X 1,5-8-ZINCO		
D	30505	PORCA – HEX M10 X 1,5-10-AA1J		
E	135903	PARAFUSO – CABEÇA REDONDA, PESCOÇO QUADRADO M12 X 1,75 X 25-8,8-ZINCO		
F	136431	PORCA – HEXAGONAL CHANFRADA CTR LOC M12 X 1,75-10		
G	172259	PARAFUSO – OMBRO 0,375-16 UNC-AA1J		
H	145249	PARAFUSO – CABEÇA HEXAGONAL TFL 5/8-18 X 1,0 GR5-AA1J		
J	30441	ARRUELA – TEMPERADA ASTM F436 5/8		
K	184661	PARAFUSO – SEXTAVADO HD TFL M10 X 1,5 X 30-8,8-AA1J		

36. Inclui rolo vulcanizado (NSS), conjunto de pinos (MD #165735), vedação (MD #120845) e dois parafusos de fixação (MD #320182).
37. Inclui pino (NSS), rolamento (MD #132607) e ferragens (MD #30441, MD #145249).
38. Não vendido separadamente; incluído na montagem do pino (MD #165735).

16 Esteira – Deques e deslizantes (FD225)

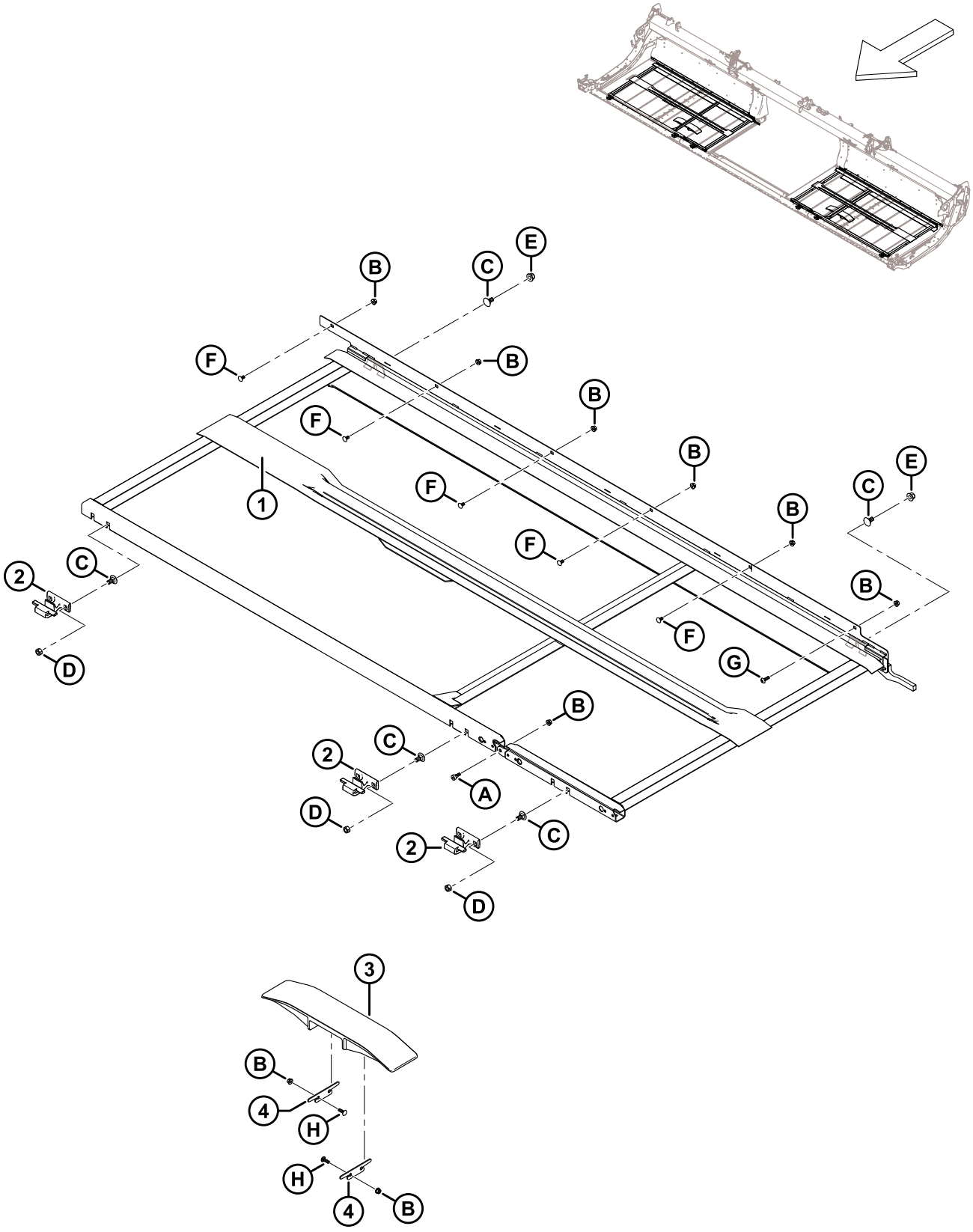

ESTEIRA – DEQUES E DESLIZANTES (FD225)

Ref.	Número de peça	Descrição	Qtd.	Número de série
1	319588	SOLDAGEM DO DEQUE – 25 PÉS RH FLEX	1	
	319587	SOLDAGEM DO DEQUE – 25 PÉS LH FLEX	1	
2	319225	PEÇA DE FUNDIÇÃO – GANCHO DIANTEIRO DO DEQUE	6	
3	340841	DESLIZANTE – PLÁSTICO PADRÃO	2	
4	340681	CALÇO – DESLIZANTE DA ESTEIRA	4	
A	135894	PARAFUSO – CABEÇA HEXAGONAL PROT M10		
B	135337	PORCA – HEXAGONAL CHANFR CTR LK M8 X 1,25–8-AA1J		
C	135903	PARAFUSO – CABEÇA REDONDA, PESCOÇO QUADRADO M12 X 1,75 X 25-8,8-ZINCO		
D	136759	PORCA – HEX CTR LOC M12 X 1,75-8-AA1J		
E	136431	PORCA – HEXAGONAL CHANFRADA CTR LOC M12 X 1,75-10		
F	191489	PARAFUSO – CABEÇA REDONDA, PESCOÇO QUADRADO TFL M8 X 1,25 X 16-8,8-AA1J		
G	320290	PARAFUSO – TORX TRUSS HD M8 X 1,25 X 25-SPCL-8,8-ZINCO		
H	136824	PARAFUSO – RHSSN M8 X 1,25 X 25-8,8-AA1J		

17 Esteira – Deques e trilhos (FD230, FD235, FD240 e FD241)

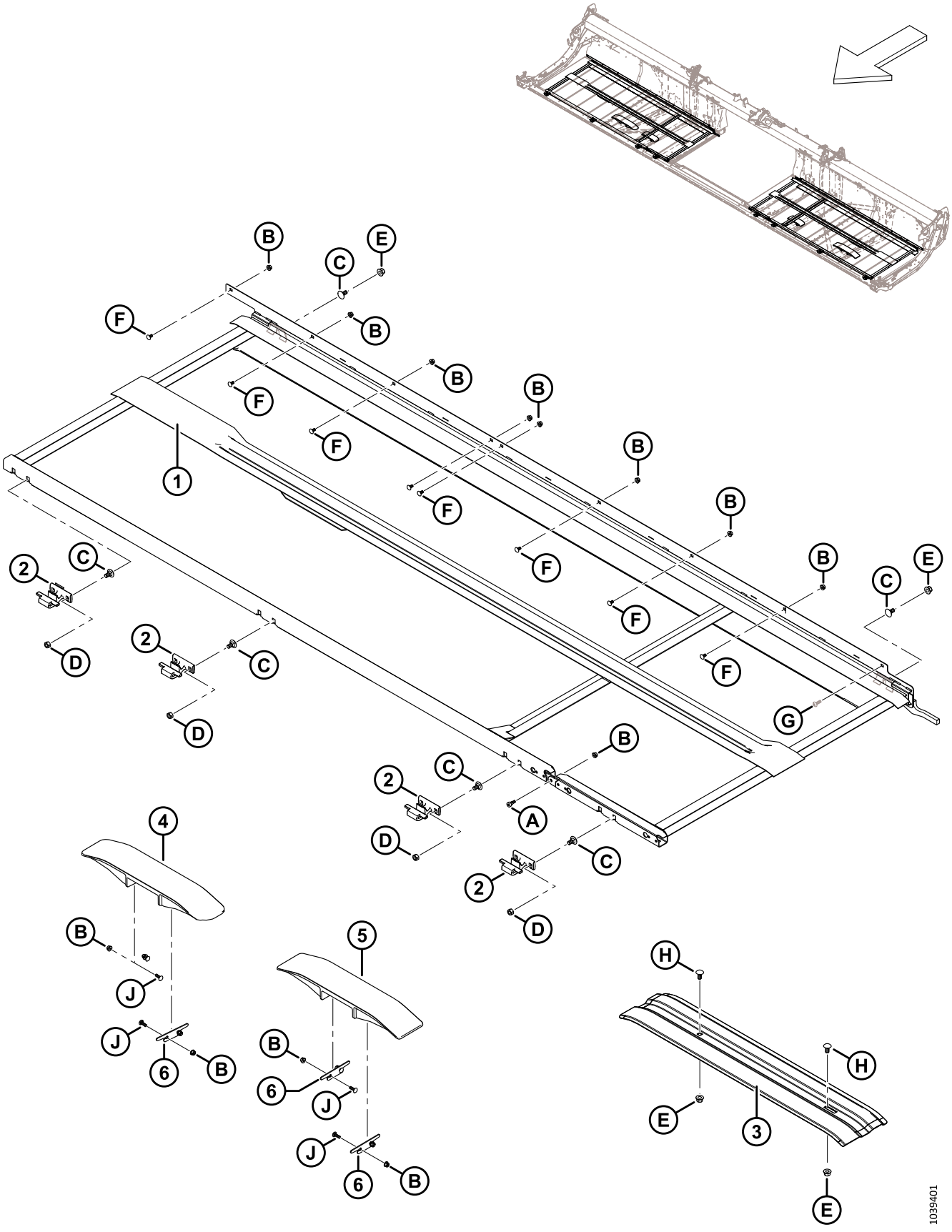

ESTEIRA – DEQUES E TRILHOS (FD230, FD235, FD240 E FD241)

Ref.	Número de peça	Descrição	Qtd.	Número de série
1	275266	SOLDAGEM DO DEQUE – 30 PÉS DIR FLEX	1	
	275265	SOLDAGEM DO DEQUE – 30 PÉS ESQ FLEX	1	
	275505	SOLDAGEM DO DEQUE – 35 PÉS DIR FLEX	1	
	275504	SOLDAGEM DO DEQUE – 35 PÉS ESQ FLEX	1	
	275199	SOLDAGEM DO DEQUE – 40 PÉS DIR FLEX	1	
	275200	SOLDAGEM DO DEQUE – 40 PÉS ESQ FLEX	1	
	275514	SOLDAGEM DO DEQUE – 41 PÉS DIR FLEX	1	
	275513	SOLDAGEM DO DEQUE – 41 PÉS ESQ FLEX	1	
2	319225	PEÇA DE FUNDIÇÃO – GANCHO DIANTEIRO DO DEQUE [39]		
3	319376	SUPORTE – DESLIZANTE DA ESTEIRA INFERIOR (LH APENAS FD230, FD235) [40]	A/R	–451189
	319378	SUPORTE – DESLIZANTE DE ESTEIRA INFERIOR (LH APENAS FD240, FD241) [40]	A/R	–451189
	319228	SUPORTE – DESLIZANTE DE ESTEIRA INFERIOR (RH APENAS FD230) [40]	A/R	–451189
	319377	SUPORTE – DESLIZANTE DE ESTEIRA INFERIOR (RH APENAS FD235, FD240, FD241) [40]	A/R	–451189
4	360151	DESLIZANTE – PLÁSTICO ANGULAR	1	451190–
5	340841	DESLIZANTE – PLÁSTICO PADRÃO [41]		451190–
	360150	DESLIZANTE – PLÁSTICO CURTO (APENAS FD230) [42]		451190–
6	340681	CALÇO – DESLIZANTE DA ESTEIRA	6	451190–
A	135894	PARAFUSO – CABEÇA HEXAGONAL PROT M10		
B	135337	PORCA – HEXAGONAL CHANFR CTR LK M8 X 1,25–8-AA1J		
C	135903	PARAFUSO – CABEÇA REDONDA, PESCOÇO QUADRADO M12 X 1,75 X 25-8,8-ZINCO		
D	136759	PORCA – HEX CTR LOC M12 X 1,75-8-AA1J		
E	136431	PORCA – HEXAGONAL CHANFRADA CTR LOC M12 X 1,75-10		
F	191489	PARAFUSO – CABEÇA REDONDA, PESCOÇO QUADRADO TFL M8 X 1,25 X 16-8,8-AA1J		
G	320290	PARAFUSO – TORX TRUSS HD M8 X 1,25 X 25-SPCL-8,8-ZINCO		
H	152439	PARAFUSO – RHSSN M12 X 1,75 X 25-8,8-AA1J		
J	136824	PARAFUSO – RHSSN M8 X 1,25 X 25-8,8-AA1J		

39. Quantidades: FD230 = 8, FD235 = 10, FD240 = 10 e FD241 = 10.
40. Peça de manutenção apenas para plataformas do modelo ano 2022 e anteriores.
41. Quantidades: FD230 = 1, FD235 = 3, FD240 = 3 e FD241 = 3.
42. Deslizantes plásticos curtos são usados nas costelas do chassi da plataforma interna, apenas para plataformas FD230. Quantidades: FD230 = 2.

18 Esteira – Deques e trilhos (FD245 e FD250)

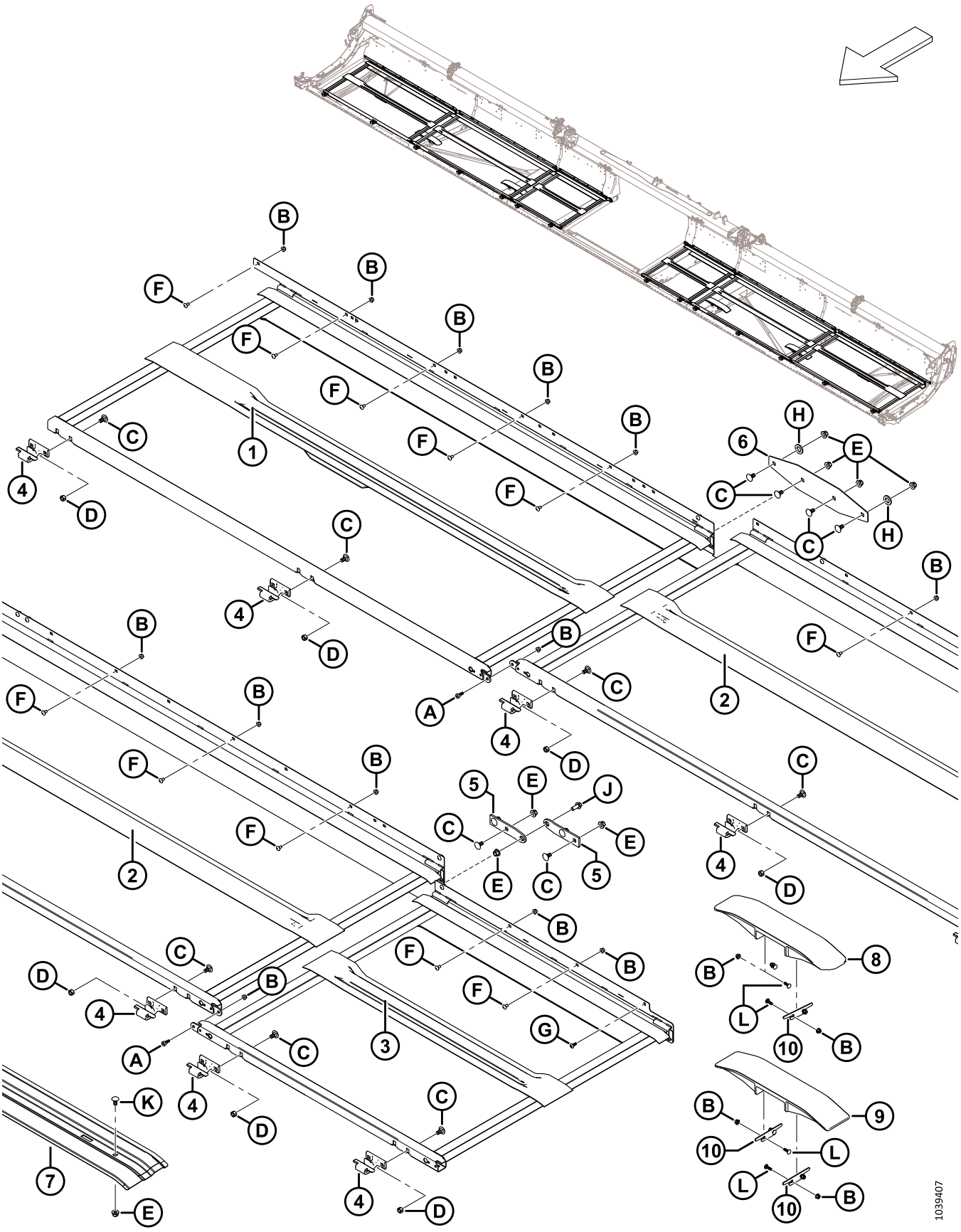

ESTEIRA – DEQUES E TRILHOS (FD245 E FD250)

Ref.	Número de peça	Descrição	Qtd.	Número de série
1	275770	SOLDAGEM DO DEQUE – EXTERNO DIREITO	1	
	275960	SOLDAGEM DO DEQUE – EXTERNO ESQUERDO	1	
2	275779	SOLDAGEM DO DEQUE – 45 PÉS INTERMEDIÁRIO	2	
	275954	SOLDAGEM DO DEQUE – 50 PÉS INTERMEDIÁRIO	2	
3	275641	SOLDAGEM DO DEQUE – DIREITO INTERNO	1	
	275640	SOLDAGEM DO DEQUE – ESQUERDO INTERNO	1	
4	319225	PEÇA DE FUNDIÇÃO – GANCHO DIANTEIRO DO DEQUE	14	
5	275688	DOBRADIÇA – DEQUE CHASSI LARGO	4	
6	275690	PLACA – JUNTA DO QUADRO DO DEQUE	2	
7	319377	SUPORTE – DESLIZANTE DA ESTEIRA (FD245 RH) [43]	A/R	–451189
	319378	SUPORTE – DESLIZANTE DA ESTEIRA (FD245 LH) [44]	A/R	–451189
	319287	SUPORTE – DESLIZANTE DA ESTEIRA (FD250) [45]	A/R	–451189
8	360151	DESLIZANTE – PLÁSTICO ANGULAR	1	451190–
9	340841	DESLIZANTE – PLÁSTICO PADRÃO	3	451190–
10	340681	CALÇO – DESLIZANTE DA ESTEIRA	6	451190–
A	135894	PARAFUSO – CABEÇA HEXAGONAL PROT M10		
B	135337	PORCA – HEXAGONAL CHANFR CTR LK M8 X 1,25–8-AA1J		
C	135903	PARAFUSO – CABEÇA REDONDA, PESCOÇO QUADRADO M12 X 1,75 X 25-8,8-ZINCO		
D	136759	PORCA – HEX CTR LOC M12 X 1,75-8-AA1J		
E	136431	PORCA – HEXAGONAL CHANFRADA CTR LOC M12 X 1,75-10		
F	191489	PARAFUSO – CABEÇA REDONDA, PESCOÇO QUADRADO TFL M8 X 1,25 X 16-8,8-AA1J		
G	320290	PARAFUSO – TORX TRUSS HD M8 X 1,25 X 25-SPCL-8,8-ZINCO		
H	112130	ARRUELA – DURA ASTM F4363/4 POL. NOM. ID AB0C		
J	148798	PARAFUSO – CABEÇA HEXAGONAL CHANFRADA M12 X 1,75 X 30-10,9-AA1J		
K	152439	PARAFUSO – RHSSN M12 X 1,75 X 25-8,8-AA1J		
L	136824	PARAFUSO – RHSSN M8 X 1,25 X 25-8,8-AA1J		

43. Suporte do deslizante da esteira direito para plataformas FD245 modelo ano 2022 e anteriores.
44. Suporte do deslizante da esteira esquerdo para plataformas FD245 modelo ano 2022 e anteriores.
45. Suporte do deslizante da esteira esquerdo e direito para plataformas FD250 modelo ano 2022 e anteriores.

19 Esteira – Vedações (FD225)

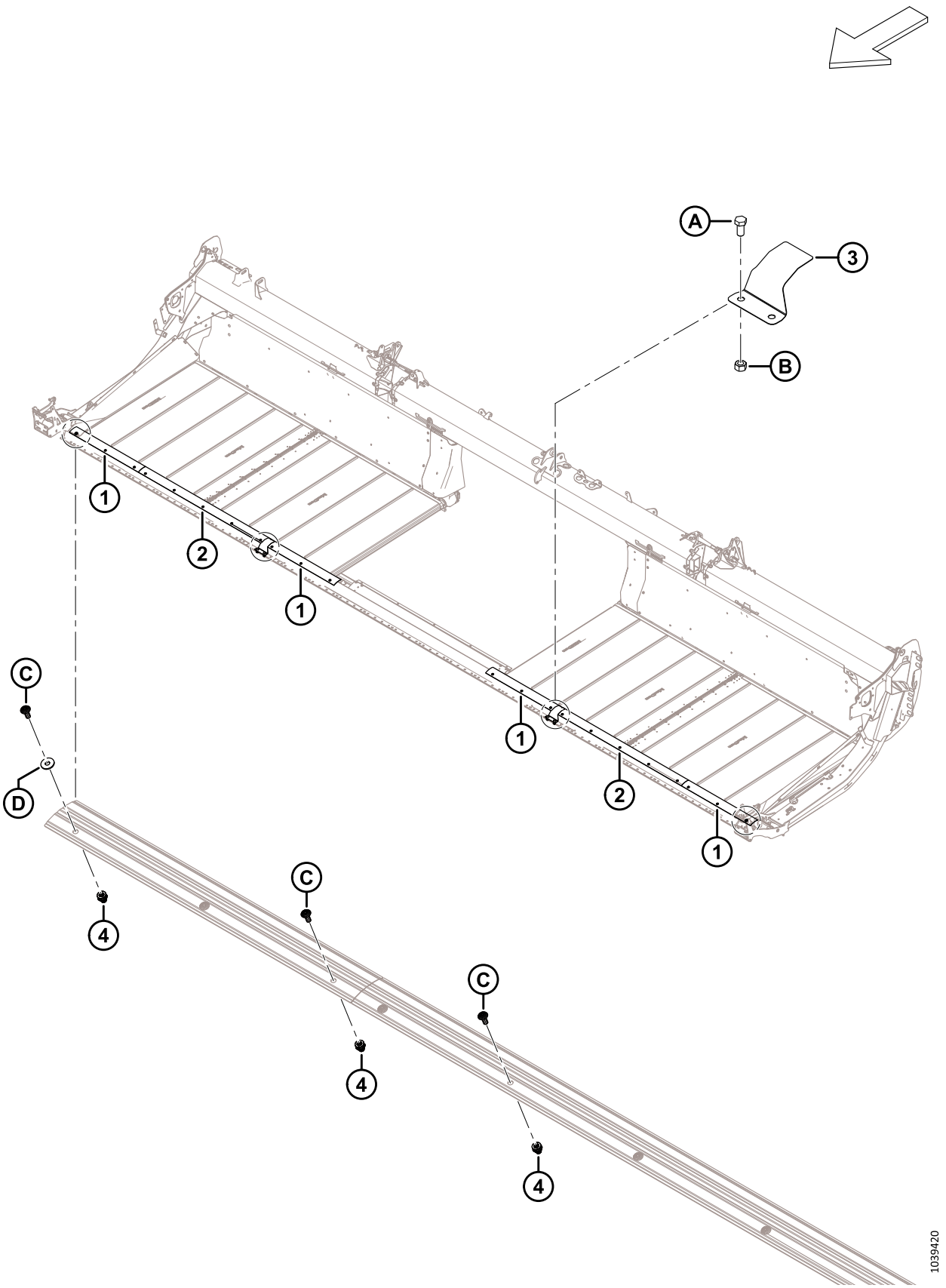

ESTEIRA – VEDAÇÕES (FD225)

Ref.	Número de peça	Descrição	Qtd.	Número de série
1	319231	PLACA – VEDAÇÃO DA BARRA DE CORTE	2	
2	319229	PLACA – VEDAÇÃO DA BARRA DE CORTE	4	
3	319180	TAMPA – DOBRADIÇA DA BARRA DE CORTE	2	
4	320448	REBITE – M8 X 1,25 SEXTAVADO	22	
A	50155	PARAFUSO – CABEÇA HEXAGONAL TFL M12 X 1,75 X 25-8,8-AA1J		
B	184694	PORCA – HEX M12 X 1,75-8-AA1J		
C	320190	PARAFUSO – TORX TRUSS HD M8 X 1,25 X 20-SPCL-8,8-ZINCO		
D	184709	ARRUELA – PLANA GRANDE M8-200HV		

20 Esteira – Vedações (FD230, FD235 e FD240)

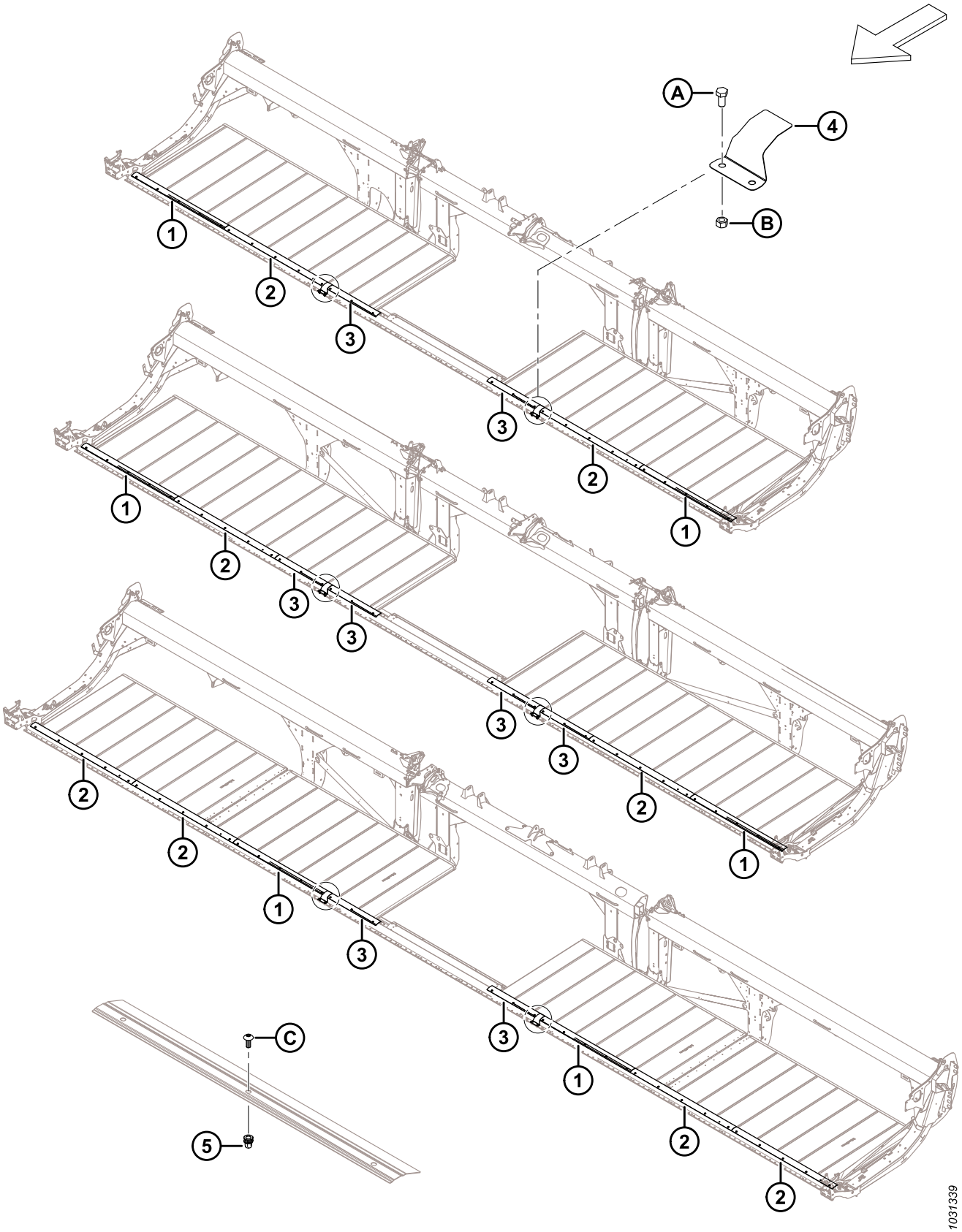

ESTEIRA – VEDAÇÕES (FD230, FD235 E FD240)

Ref.	Número de peça	Descrição	Qtd.	Número de série
1	319231	PLACA – VEDAÇÃO DA BARRA DE CORTE [46]		
2	319230	PLACA – VEDAÇÃO DA BARRA DE CORTE [47]		
3	319229	PLACA – VEDAÇÃO DA BARRA DE CORTE [48]		
4	319180	TAMPA – DOBRADIÇA DA BARRA DE CORTE	2	
5	320448	REBITE – M8 X 1,25 SEXTAVADO[49]		
A	50155	PARAFUSO – CABEÇA HEXAGONAL TFL M12 X 1,75 X 25-8,8-AA1J		
B	184694	PORCA – HEX M12 X 1,75-8-AA1J		
C	320190	PARAFUSO – TORX TRUSS HD M8 X 1,25 X 20-SPCL-8,8-ZINCO		

46. Quantidades: FD230 = 2, FD235 = 2 e FD240 = 2.
47. Quantidades: FD230 = 2, FD235 = 2 e FD240 = 4.
48. Quantidades: FD230 = 2, FD235 = 4 e FD240 = 2.
49. Quantidades: FD230 = 26, FD235 = 32 e FD240 = 36.

21 Esteira – Vedações (FD241, FD245 e FD250)

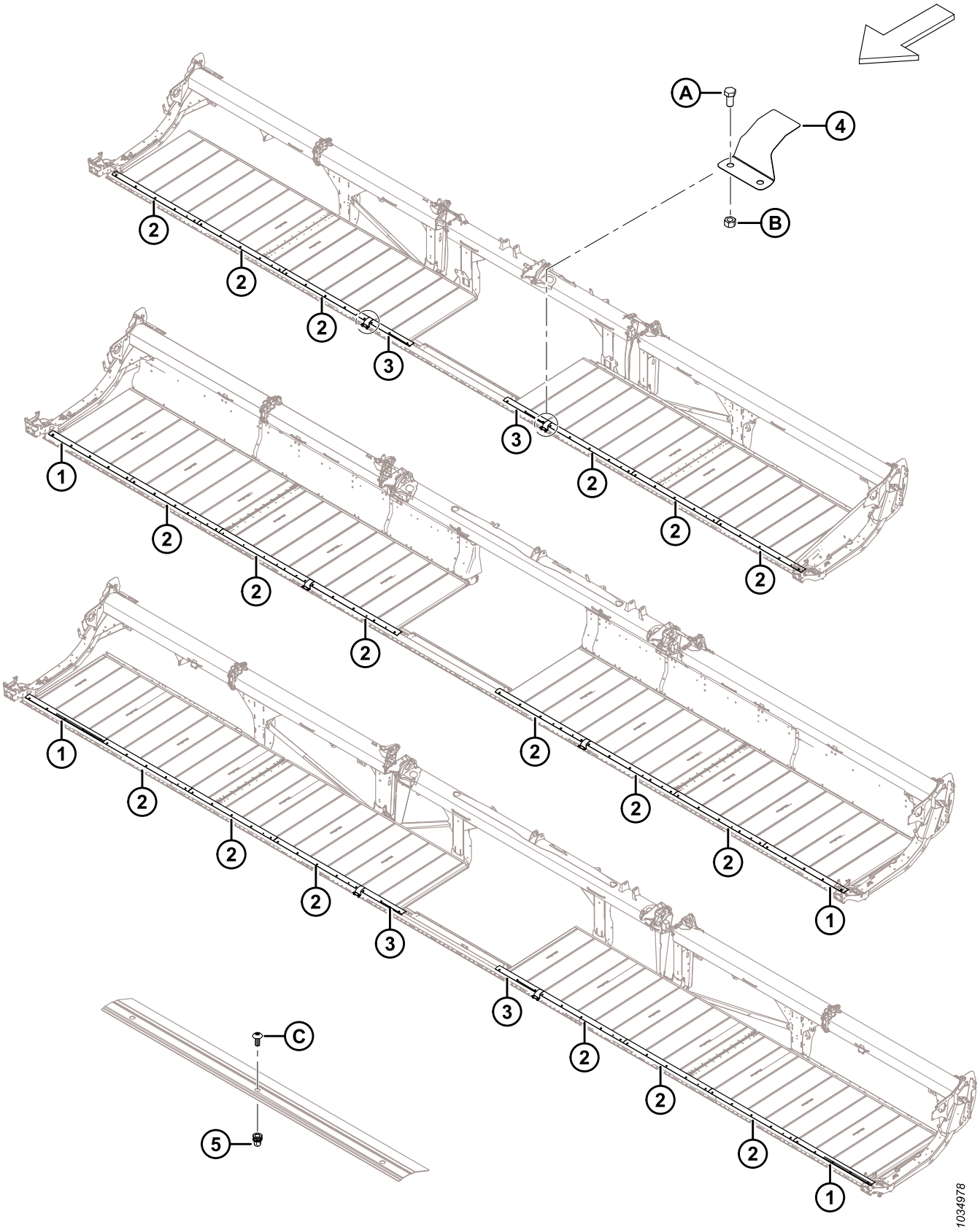

ESTEIRA – VEDAÇÕES (FD241, FD245 E FD250)

Ref.	Número de peça	Descrição	Qtd.	Número de série
1	319231	PLACA – VEDAÇÃO DA BARRA DE CORTE [50]		
2	319230	PLACA – VEDAÇÃO DA BARRA DE CORTE [51]		
3	319229	PLACA – VEDAÇÃO DA BARRA DE CORTE [52]		
4	319180	TAMPA – DOBRADIÇA DA BARRA DE CORTE	2	
5	320448	REBITE – M8 X 1,25 SEXTAVADO[53]		
A	50155	PARAFUSO – CABEÇA HEXAGONAL TFL M12 X 1,75 X 25-8,8-AA1J		
B	184694	PORCA – HEX M12 X 1,75-8-AA1J		
C	320190	PARAFUSO – TORX TRUSS HD M8 X 1,25 X 20-SPCL-8,8-ZINCO		

50. Quantidades: FD241 = 0, FD245 = 2 e FD250 = 2.
51. Quantidades: FD241 = 6, FD245 = 6 e FD250 = 6.
52. Quantidades: FD241 = 2, FD245 = 0 e FD250 = 2.
53. Quantidades: FD241 = 36, FD245 = 40 e FD250 = 46.

22 Defletor de Esteira – Estreito

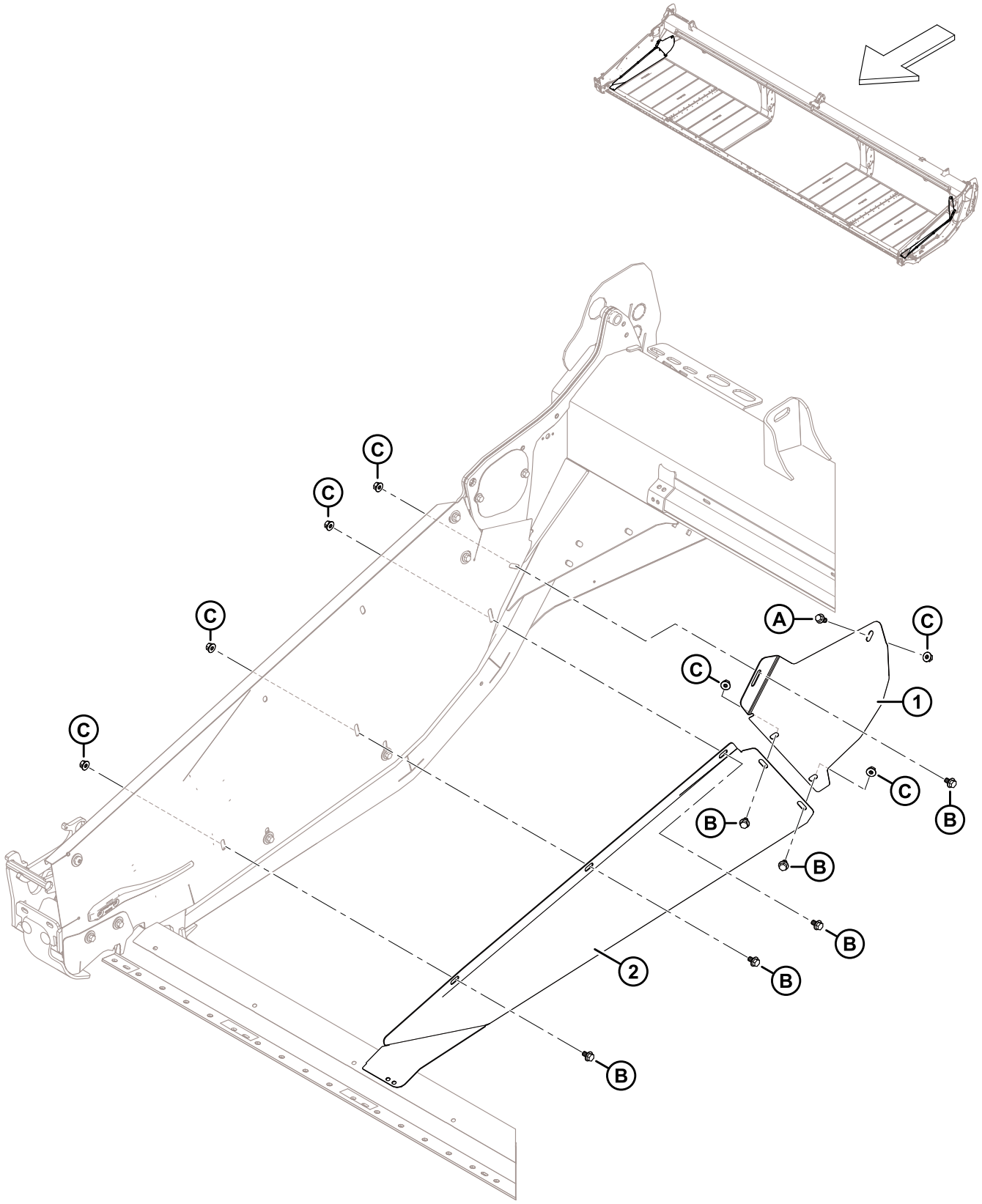

DEFLETOR DE ESTEIRA – ESTREITO

Ref.	Número de peça	Descrição	Qtd.	Número de série
1	289357	DEFLETOR – DIREITO ESTREITO TRASEIRO	1	
	289347	DEFLETOR – ESQUERDO ESTREITO TRASEIRO	1	
2	289356	DEFLETOR – DIREITO ESTREITO DIANTEIRO	1	
	289346	DEFLETOR – ESQUERDO ESTREITO DIANTEIRO	1	
A	152655	PARAFUSO – CABEÇA HEXAGONAL CHANFRADA M10 X 1,5 X 20-8,8-AA1J		
B	136151	PARAFUSO – CABEÇA HEXAGONAL CHANFRADA TFL M10 X 1,5 X 16-8,8-AA1J		
C	135799	PORCA – HEXAGONAL CHANFRADA CTR LOC M10 X 1,5-10		

23 Articulação do balanço

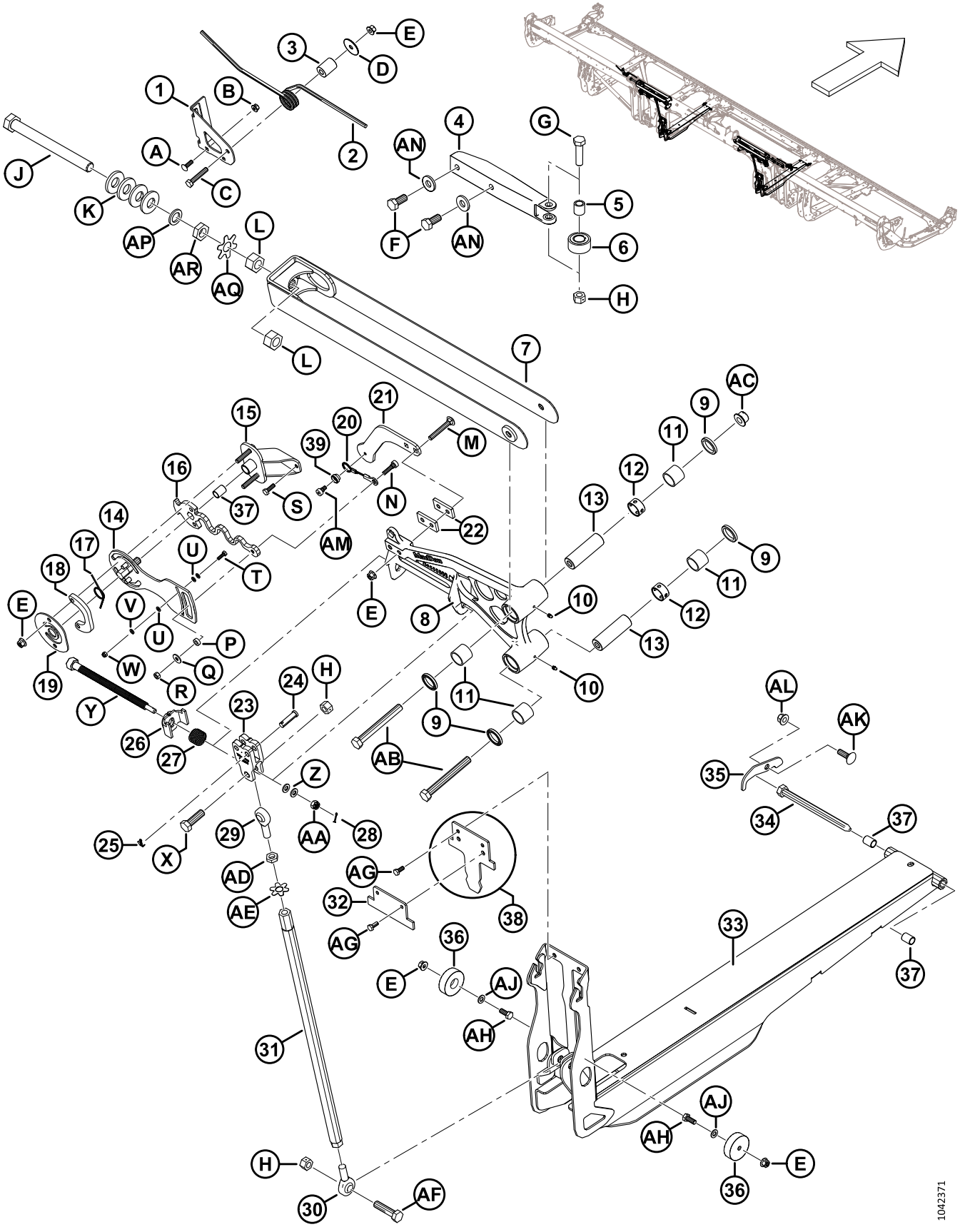

ARTICULAÇÃO DO BALANÇO

Ref.	Número de peça	Descrição	Qtd.	Número de série
1	258740	SUPORTE – TRAVA DE ASA PARAFUSADA	2	
2	258582	MOLA – TRAVA DE ASA	2	
3	258585	ESPAÇADOR – TRAVA DE ASA	2	
4	258627	PEÇA DE FUNDIÇÃO – USINAGEM ESTABILIZADORA DE ASA	2	
5	229340	BUCHA – ESTABILIZADOR DE ASA	2	
6	258041	ROLAMENTO – SEGUIDOR DO EXCÊNTRICO	2	
7	319508	SUPORTE – SOLDAGEM DO ELO SUPERIOR (FD225–FD241) [54]	2	
	258346	SUPORTE – SOLDAGEM DO ELO SUPERIOR (FD230–FD241) [55]	2	
	319509	SUPORTE – SOLDAGEM DO ELO SUPERIOR LARGA (FD245–FD250) [56]	2	
	258399	SUPORTE – SOLDAGEM DO ELO SUPERIOR LARGA (FD245–FD250) [57]	2	
8	335851	COTOVELO DA ARTICULAÇÃO – SUBCONJUNTO 25 PÉS [58]	2	
	258850	BALANÇA – SUBCONJUNTO 30 PÉS [58]	2	
	258849	BALANÇA – SUBCONJUNTO 35 PÉS [58]	2	
	258829	BALANÇA – SUBCONJUNTO 40 PÉS DR [58]	2	
	258831	BALANÇA – SUBCONJUNTO 41 PÉS ESQ [58]	1	
	258829	BALANÇA – SUBCONJUNTO 41 PÉS DIR [58]	1	
	258953	BALANÇA – SUBCONJUNTO 40 PÉS TR [58]	2	
	258963	BALANÇA – SUBCONJUNTO 45 PÉS ESQ [58]	1	
	258969	BALANÇA – SUBCONJUNTO 45 PÉS DIR [58]	1	
	258901	BALANÇA – SUBCONJUNTO 50 PÉS [58]	**2**	
9	113222	VEDAÇÃO	8	
10	18671	CONEXÃO – LUBRIFICADO 1/4 – 28 UNF	4	
11	100500	ROLAMENTO – AGULHAS	8	
12	258481	ESPAÇADOR – BALANÇA	4	
13	258298	PINO – BALANÇA ARTICULADA	4	
14	258815	PLACA SOLDAGEM – INDICADOR DA BALANÇA	2	
15	258757	CONJUNTO – PIVÔ FLEX CHECKER [59]	2	
16	258817	MOLA – INDICADOR DA BALANÇA	2	
17	258940	MOLA – INDICADOR DA BALANÇA	2	
18	258823	PLACA – INDICADOR DA BALANÇA	2	

54. Apenas para plataformas FD225 e plataformas FD230–FD241 do modelo ano 2022 e posteriores.
55. Apenas para plataformas FD230–FD241 do modelo ano 2021 e anteriores.
56. Apenas para plataformas FD245–FD250 do modelo ano 2022 e posteriores.
57. Apenas para plataformas FD245–FD250 do modelo ano 2021 e anteriores.
58. Inclui quatro vedações (MD #113222), duas graxeiras (MD #18671), quatro rolamentos de agulhas (MD #100500) e dois espaçadores de cotovelos da articulação (MD #258481).
59. Inclui bucha (MD #258391).

ARTICULAÇÃO DO BALANÇO

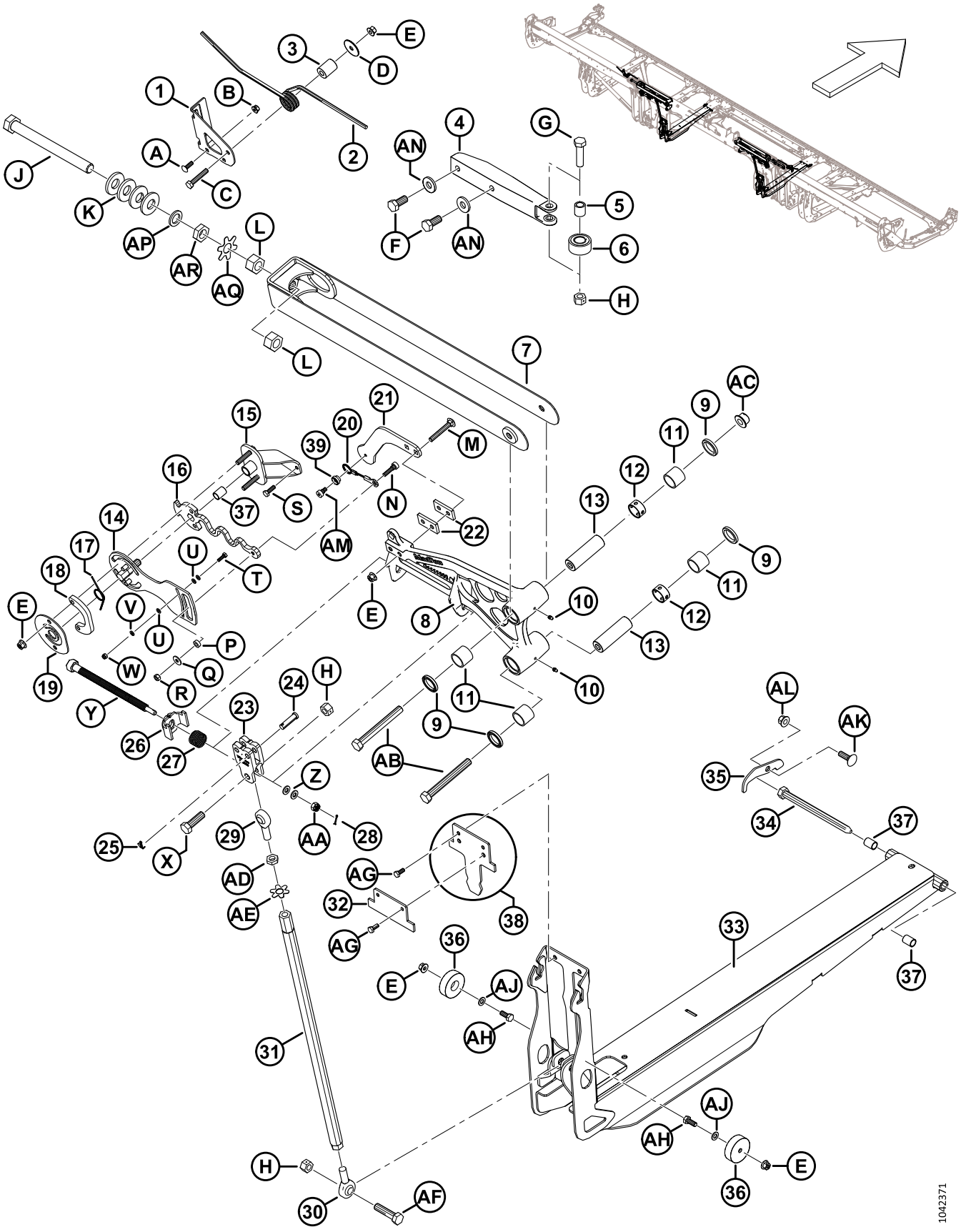

ARTICULAÇÃO DO BALANÇO

Ref.	Número de peça	Descrição	Qtd.	Número de série
19	258822	PLACA – INDICADOR DA BALANÇA	2	
20	258986	CABO – INDICADOR DA BALANÇA	2	
21	258622	SUPORTE – INDICADOR DA BALANÇA	2	
22	340897	PLACA – INDICADOR DA BALANÇA	4	
23	258384	CAVILHA – AJUSTADOR FLEX USINADO	2	
24	184977	PINO – CAVILHA 1/2 POL. X 1 3/4 POL. ZP	4	
25	18605	PINO – CUPILHA, DIÂM. 1/8 X 1 ZP	4	
26	258761	SOLDAGEM – TRAVA DE AJUSTE FLEX	2	
27	258373	MOLA – TRAVAMENTO DA BALANÇA	2	
28	18604	PINO – CUPILHA 3/32 DIÂM. X 3/4 ZP	2	
29	320109	EXTREMIDADE DA HASTE – ELO, ROSCA DIREITA	2	
30	320110	EXTREMIDADE DA HASTE – ELO, ROSCA ESQUERDA	2	
31	319474	SOLDAGEM DO TUBO – TIRANTE	2	
32	340672	PLACA – BATENTE CANAL DE BALANÇO 25 PÉS [60]	2	
	258601	PLACA – LIMITADOR FLEX FROWN [61]	2	
33	319542	CANAL DE EQUILÍBRIO – BUCHAS COMPLETAS	2	
34	174418	PINO – CAB HEX 5/8 X 8,5 LG-AA1J	2	
35	330622	PLACA – MANTENEDOR DE PINO FLEX	2	
36	258791	GUIA – PLÁSTICA	4	
37	258391	BUCHA	6	
38	258990	BATENTE – LIMITADOR FLEX 30 PÉS C/ DECALQUE (APENAS FD230) [62]	2	
	258989	DECALQUE – CANAL DE BALANÇO		
39	258980	TRAVA – CABO VERIFICAÇÃO FLEX	2	
A	136824	PARAFUSO – RHSSN M8 X 1,25 X 25-8,8-AA1J		
B	135337	PORCA – HEXAGONAL CHANFR CTR LK M8 X 1,25–8-AA1J		
C	152193	PARAFUSO – CABEÇA HEXAGONAL M10 X 1,5 X 55 X 8,8-AA1J		
D	258586	ARRUELA		
E	135799	PORCA – HEXAGONAL CHANFRADA CTR LOC M10 X 1,5-10		
F	136137	PARAFUSO – CABEÇA HEXAGONAL TFL M16 X 2 X 35-8,8-AA1J		
G	136141	PARAFUSO – CABEÇA HEXAGONAL M16 X 2 X 60-8,8-AA1J		
H	136476	PORCA – HEXAGONAL CHANFR CTR LOC M16 X 2-8		

60. A placa é conectada diretamente no canal de balanço (MD #319542) apenas nas plataformas FD225.
61. A placa é conectada diretamente ao canal de equilíbrio (MD #319542) nas plataformas FD230, FD235 e FD241. A placa não existe para plataformas de molinete triplo FD240, FD245 e FD250.
62. O batente está presente apenas nas plataformas FD230.

ARTICULAÇÃO DO BALANÇO

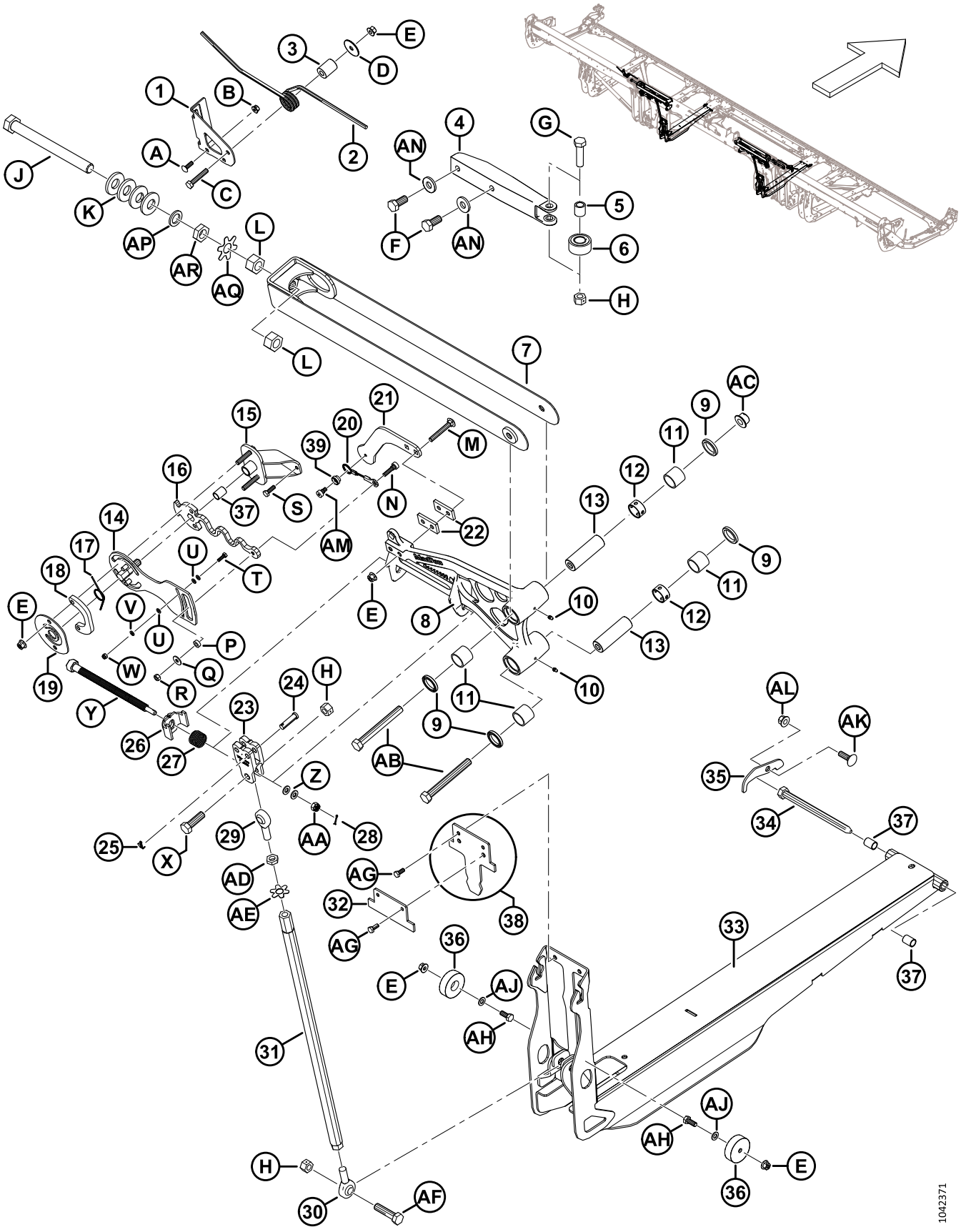

ARTICULAÇÃO DO BALANÇO

Ref.	Número de peça	Descrição	Qtd.	Número de série
J	320108	PARAFUSO – CABEÇA HEXAGONAL FINA M24 X 1,5 X 250-SPCL-10,9-AA1J		
K	320236	ARRUELA – MOLA CÔNICA, M24-FLOCO		
L	136512	PORCA – SEXTAVADA FINA M24 X 1,5-8-AA1J [63]		
	320486	PORCA – SEXTAVADA FINA M24 X 1,5-10-ZINCO [63]		
M	136495	PARAFUSO – CABEÇA REDONDA, PESCOÇO QUADRADO M10 X 1,5 X 70-8,8-AA1J		
N	320160	PARAFUSO – HEX SOC HD SHLDR M10 X 7-M8 X 1,25 X 27-SPCL		
P	258846	ARRUELA		
Q	184709	ARRUELA – PLANA GRANDE M8-200HV		
R	30856	PORCA – HEX M8 X 1,25-9-AA1J		
S	136057	PARAFUSO – CABEÇA HEXAGONAL TFL M8 X 1,25 X 25-10,9-AA1J		
T	184646	PARAFUSO – CABEÇA HEXAGONAL TFL M6 X 1 X 20-8,8-AA1J		
U	184705	ARRUELA – PLANA M6-200HV-AA1J		
V	30631	ARRUELA – PRESSÃO M6		
W	184685	PORCA – HEX NYLOC M6 X 1-8-AA1J		
X	184681	PARAFUSO – CABEÇA HEXAGONAL M16 X 2 X 50-8,8-AA1J		
Y	320167	PARAFUSO – CABEÇA HEXAGONAL M16 X 4,0-SPCL-8,8-AA1J		
Z	30655	ARRUELA – DURA M10-340HV-AB0C		
AA	258758	PORCA – HEX RANHURADA M10 X 1,5-8-AA1J		
AB	184677	PARAFUSO – CABEÇA HEXAGONAL M16 X 2 X 140-8,8-AA1J		
AC	152520	PORCA – HEX FLG TEC LK M16 X 2-10-AA1J		
AD	136473	PORCA – HEX FINA M16 X 2-05-AA1J		
AE	229064	ARRUELA – GUIA M16		
AF	320199	PARAFUSO – CABEÇA HEXAGONAL M16 X 2 X 65-8,8-ZINCO		
AG	30715	PARAFUSO – CABEÇA HEXAGONAL TFL M8 X 1,25 X 20-8,8-AA1J		
AH	30627	PARAFUSO – CABEÇA HEXAGONAL TFL M10 X 1,5 X 25-8,8-A3L		
AJ	184711	ARRUELA – PLANA REG M10-200HV-AA1J		
AK	135900	PARAFUSO – RHSN TFL M12 X 1,75 X 40-8,8-ZINCO		
AL	136431	PORCA – HEXAGONAL CHANFRADA CTR LOC M12 X 1,75-10		
AM	320161	PARAFUSO – HEX SOC HD SHLDR M10 X 7-M8 X 1,25 X 9-SPCL		
AN	22072	ARRUELA – PLANA		
AP	320251	ARRUELA – PLANA, M24-ZINCO		
AQ	360835	CHAPA – ARRUELA-LINGUETA E PORCA M24		
AR	136513	PORCA – SEXTAVADA BAIXA FINA M24 X 1,5-8-AA1J		

63. A FD225 exige duas porcas Classe 8 (MD #136512), uma por elo superior; as plataformas FD230–FD250 exigem quatro porcas Classe 10 (MD #320486), duas por elo superior.

24 Proteção da articulação flexível – Dobradiça do tubo posterior

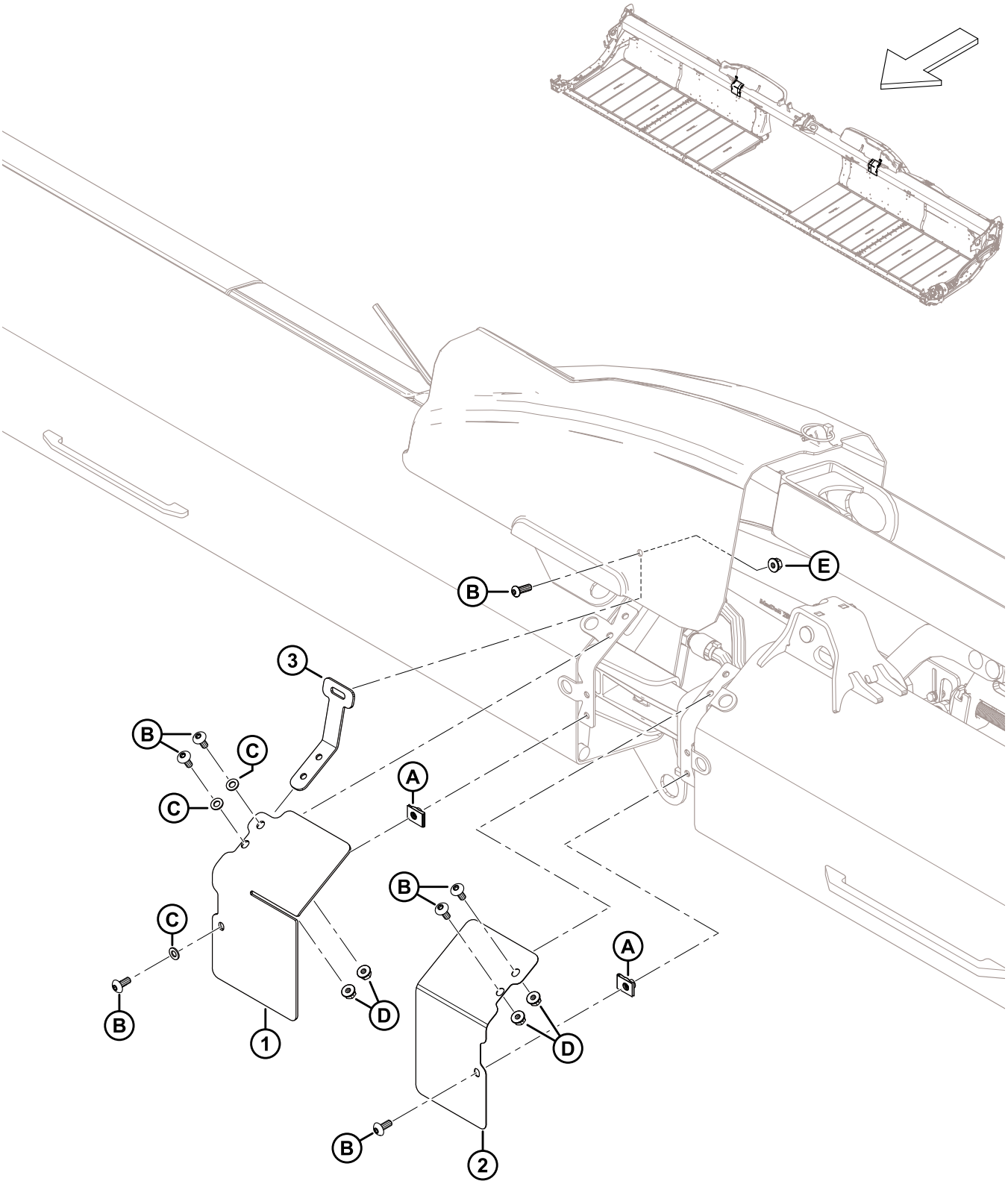

PROTEÇÃO DA ARTICULAÇÃO FLEXÍVEL – DOBRADIÇA DO TUBO POSTERIOR

Ref.	Número de peça	Descrição	Qtd.	Número de série
1	323086	PROTEÇÃO – TRANSIÇÃO DIANTEIRA, ASA DIR	1	
	323082	PROTEÇÃO – TRANSIÇÃO DIANTEIRA, ASA ESQ	1	
2	323087	PROTEÇÃO – TRANSIÇÃO DIANTEIRA, ASA DIR	1	
	323083	PROTEÇÃO – TRANSIÇÃO DIANTEIRA, ASA ESQ	1	
3	258837	SUPORTE – PROTEÇÃO ASA FLEX	2	
A	252839	PORCA – ENGATE M8		
B	320190	PARAFUSO – TORX TRUSS HD M8 X 1,25 X 20-SPCL-8,8-ZINCO		
C	184708	ARRUELA – CHATA M8-200HV-AA1J		
D	135337	PORCA – HEXAGONAL CHANFR CTR LK M8 X 1,25–8-AA1J		
E	135337	PORCA – HEXAGONAL CHANFR CTR LK M8 X 1,25–8-AA1J		

25 Proteção da articulação flexível – Molinete simples (FD225) e Molinete duplo (FD230, FD235, FD240, e FD241)

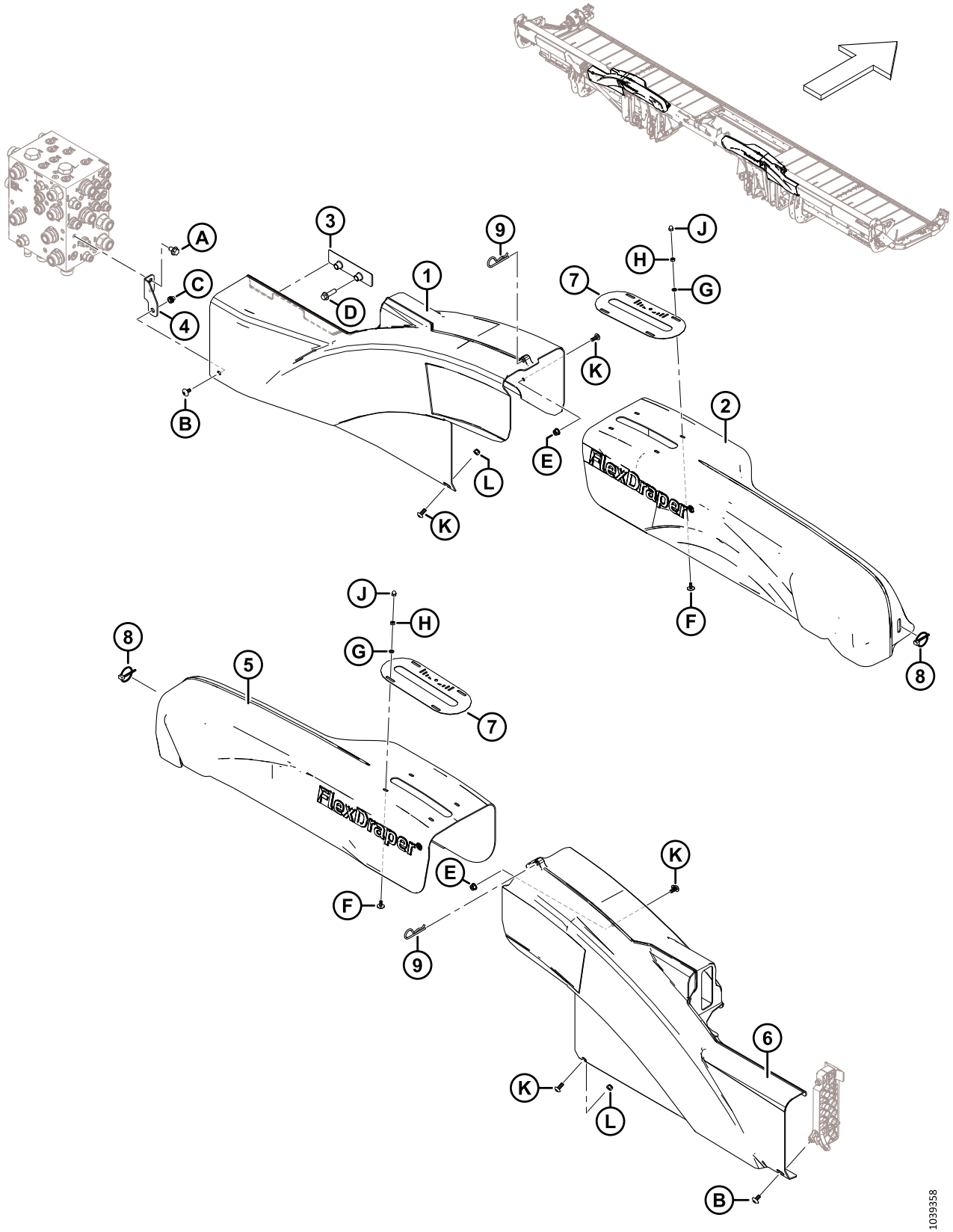

PROTEÇÃO DA ARTICULAÇÃO FLEXÍVEL – MOLINETE SIMPLES (FD225) E MOLINETE DUPLO (FD230, FD235, FD240, E FD241)

Ref.	Número de peça	Descrição	Qtd.	Número de série
1	323032	PROTEÇÃO – ASA ESQ	1	
2	258997	PROTEÇÃO – BALANÇA DR ESQ NF	1	
3	283849	SUPORTE – SUPORTE DE TAMPA HID	1	
4	323773	CONJUNTO – SUPORTE DO PROTETOR RH [64]	1	
5	258998	PROTEÇÃO – BALANÇA DR DIR NF	1	
6	323051	PROTEÇÃO – ASA DIR	1	
7	360299	MEDIDOR – POSIÇÃO FLEX	2	
8	102264	PINO – LYNCH 3/16 X 1 9/16 POL.	2	
9	13125	PINO R	2	
A	136151	PARAFUSO – CABEÇA HEXAGONAL CHANFRADA TFL M10 X 1,5 X 16-8,8-AA1J		
B	320336	PARAFUSO – TORX TRUSS HD M8 X 1,25 X 16-SPCL-8,8-AA1T		
C	320448	REBITE – M8 X 1,25 SEXTAVADO		
D	136211	PARAFUSO – CABEÇA HEXAGONAL CHANFRADA M10 X 1,5 X 35-8,8-AA1J		
E	135337	PORCA – HEXAGONAL CHANFR CTR LK M8 X 1,25–8-AA1J		
F	320148	PARAFUSO – TRUSS SLT HD M6 X 1,0 X 16-SPCL-8,8-ZINCO		
G	184705	ARRUELA – PLANA M6-200HV-AA1J		
H	184683	PORCA – HEX ISO 4032 M6 X 1-8-ZINCO		
J	320246	PORCA – BOLOTA M6 X 1,0-8-ZINCO		
K	320190	PARAFUSO – TORX TRUSS HD M8 X 1,25 X 20-SPCL-8,8-ZINCO		
L	184688	PORCA – HEX NYLOC M8 X 1,25-8-AA1J		

64. O conjunto inclui o suporte de montagem do protetor direito (NSS) e o rebite (MD #320448). As máquinas do modelo ano 2022 e anteriores com suporte substituído (MD #283704) usavam parafuso M10 (MD #152655) e porcas nyloc (MD #252807) para prender a proteção da asa esquerda ao suporte da proteção. Para máquinas do modelo ano 2023 e posteriores, ou para máquinas que receberam manutenção com o conjunto do suporte de proteção (MD #323773), peça o parafuso M8 (MD #320336).

26 Proteção da articulação flexível – Molinete triplo (FD240)

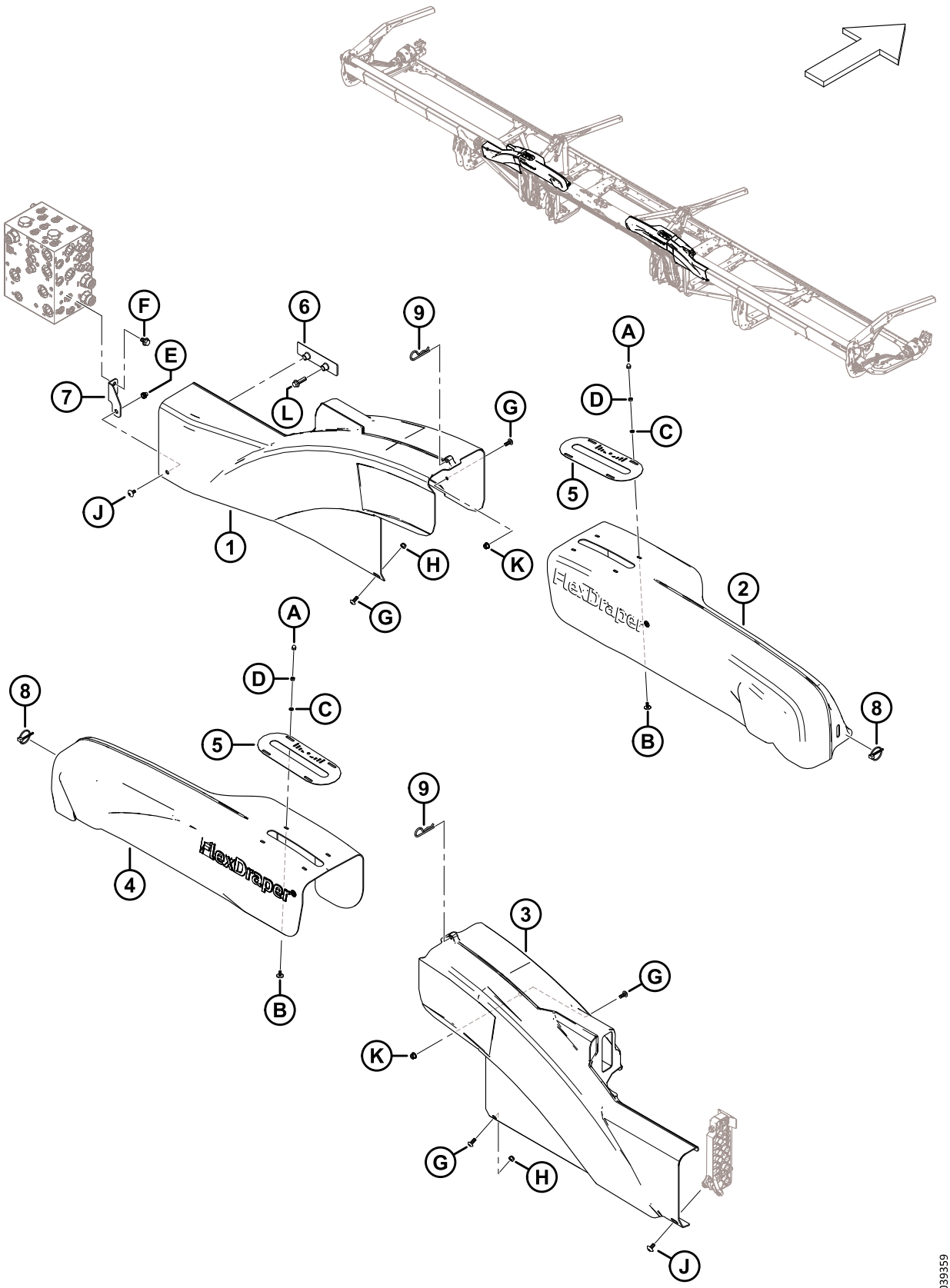

PROTEÇÃO DA ARTICULAÇÃO FLEXÍVEL – MOLINETE TRIPLO (FD240)

Ref.	Número de peça	Descrição	Qtd.	Número de série
1	323032	PROTEÇÃO – ASA ESQ	1	
2	323157	PROTEÇÃO – BALANÇA TR ESQ NF	1	
3	323051	PROTEÇÃO – ASA DIR	1	
4	323158	PROTEÇÃO – BALANÇA TR DIR NF	1	
5	360299	MEDIDOR – POSIÇÃO FLEX	2	
6	283849	SUPORTE – SUPORTE DE TAMPA HID	1	
7	323773	CONJUNTO – SUPORTE DO PROTETOR RH [65]	1	
8	102264	PINO – LYNCH 3/16 X 1 9/16 POL.	2	
9	13125	PINO R	2	
A	320246	PORCA – BOLOTA M6 X 1,0-8-ZINCO		
B	320148	PARAFUSO – TRUSS SLT HD M6 X 1,0 X 16-SPCL-8,8-ZINCO		
C	184705	ARRUELA – PLANA M6-200HV-AA1J		
D	184683	PORCA – HEX ISO 4032 M6 X 1-8-ZINCO		
E	320448	REBITE – M8 X 1,25 SEXTAVADO		
F	136151	PARAFUSO – CABEÇA HEXAGONAL CHANFRADA TFL M10 X 1,5 X 16-8,8-AA1J		
G	320190	PARAFUSO – TORX TRUSS HD M8 X 1,25 X 20-SPCL-8,8-ZINCO		
H	184688	PORCA – HEX NYLOC M8 X 1,25-8-AA1J		
J	320336	PARAFUSO – TORX TRUSS HD M8 X 1,25 X 16-SPCL-8,8-AA1T		
K	135337	PORCA – HEXAGONAL CHANFR CTR LK M8 X 1,25–8-AA1J		
L	136211	PARAFUSO – CABEÇA HEXAGONAL CHANFRADA M10 X 1,5 X 35-8,8-AA1J		

65. O conjunto inclui o suporte de montagem do protetor direito (NSS) e o rebite (MD #320448). As máquinas do modelo ano 2022 e anteriores com suporte substituído (MD #283704) usavam parafuso M10 (MD #152655) e porcas nyloc (MD #252807) para prender a proteção da asa esquerda ao suporte da proteção. Para máquinas do modelo ano 2023 e posteriores, ou para máquinas que receberam manutenção com o conjunto do suporte de proteção (MD #323773), peça o parafuso M8 (MD #320336).

27 Proteção da articulação flexível – Molinete triplo (FD245 e FD250)

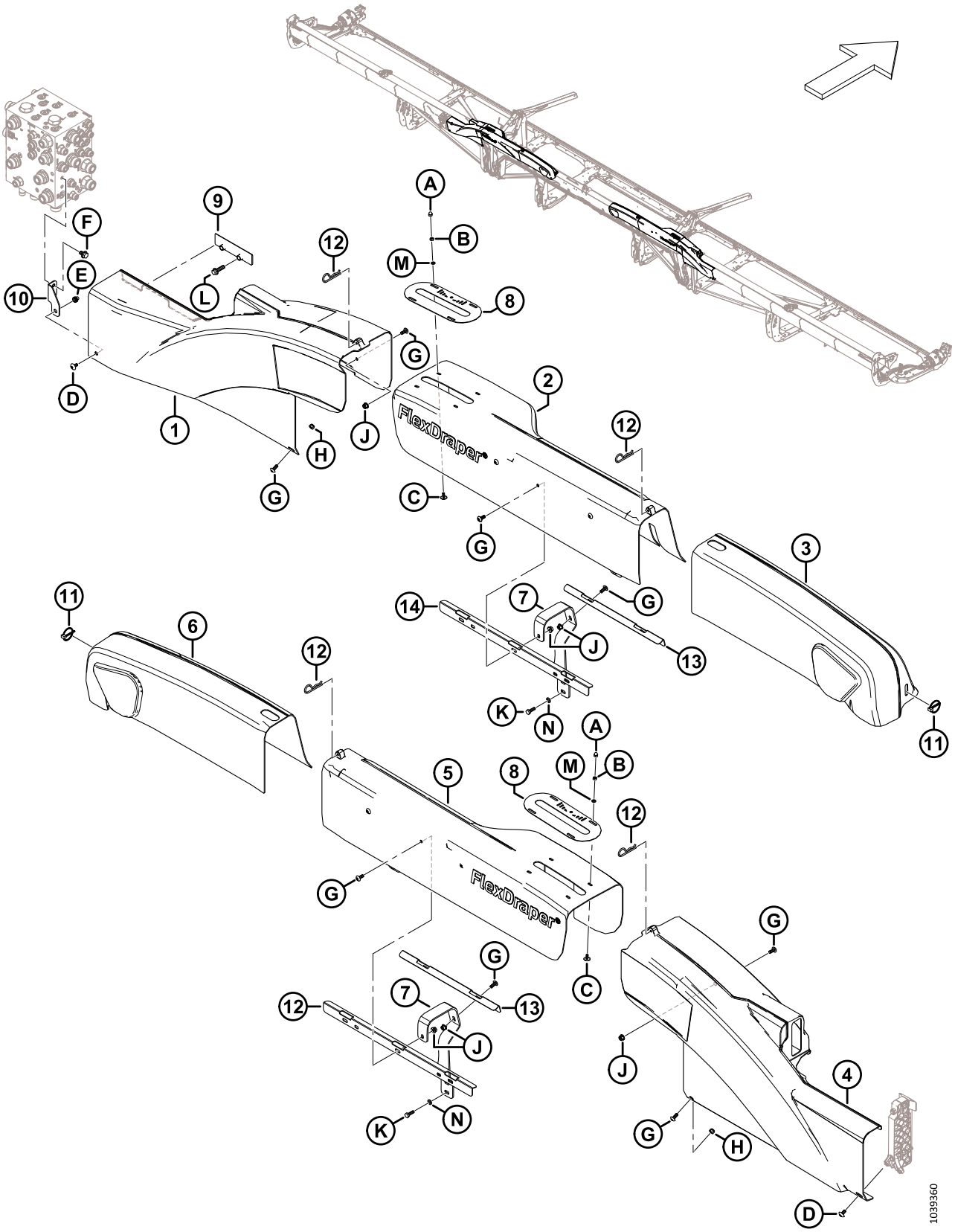

PROTEÇÃO DA ARTICULAÇÃO FLEXÍVEL – MOLINETE TRIPLO (FD245 E FD250)

Ref.	Número de peça	Descrição	Qtd.	Número de série
1	323032	PROTEÇÃO – ASA ESQ	1	
2	319563	PROTEÇÃO -ARTICULAÇÃO FLEX WF TR ESQ	1	
3	258893	PROTEÇÃO -ARTICULAÇÃO FLEX TR ESQ	1	
4	323051	PROTEÇÃO – ASA DIR	1	
5	319564	PROTEÇÃO – ARTICULAÇÃO FLEX WF TR DIR	1	
6	258932	PROTEÇÃO – ARTICULAÇÃO FLEX TR DIR	1	
7	319550	SUPORTE – PROTEÇÃO DE ARTICULAÇÃO	4	
8	360299	MEDIDOR – POSIÇÃO FLEX	2	
9	283849	SUPORTE – SUPORTE DE TAMPA HID	1	
10	323773	CONJUNTO – SUPORTE DO PROTETOR RH [66]	1	
11	102264	PINO – LYNCH 3/16 X 1 9/16 POL.	2	
12	13125	PINO R	4	
13	319548	CINTA – PROTEÇÕES TR	2	
14	319549	CINTA – PROTEÇÕES DIANTEIRAS TR	2	
A	320246	PORCA – BOLOTA M6 X 1,0-8-ZINCO		
B	184683	PORCA – HEX ISO 4032 M6 X 1-8-AA1J		
C	320148	PARAFUSO – TRUSS SLT HD M6 X 1,0 X 16-SPCL-8,8-ZINCO		
D	320336	PARAFUSO – TORX TRUSS HD M8 X 1,25 X 16-SPCL-8,8-AA1T		
E	320448	REBITE – M8 X 1,25 SEXTAVADO		
F	136151	PARAFUSO – CABEÇA HEXAGONAL CHANFRADA TFL M10 X 1,5 X 16-8,8-AA1J		
G	320190	PARAFUSO – TORX TRUSS HD M8 X 1,25 X 20-SPCL-8,8-ZINCO		
H	184688	PORCA – HEX NYLOC M8 X 1,25-8-AA1J		
J	135337	PORCA – HEXAGONAL CHANFR CTR LK M8 X 1,25–8-AA1J		
K	136057	PARAFUSO – CABEÇA HEXAGONAL TFL M8 X 1,25 X 25-10,9-AA1J		
L	136211	PARAFUSO – CABEÇA HEXAGONAL CHANFRADA M10 X 1,5 X 35-8,8-AA1J		
M	184705	ARRUELA – PLANA M6-200HV-AA1J		
N	184708	ARRUELA – CHATA M8-200HV-AA1J		

66. O conjunto inclui o suporte de montagem do protetor direito (NSS) e o rebite (MD #320448). As máquinas do modelo ano 2022 e anteriores com suporte substituído (MD #283704) usavam parafuso M10 (MD #152655) e porcas nyloc (MD #252807) para prender a proteção da asa esquerda ao suporte da proteção. Para máquinas do modelo ano 2023 e posteriores, ou para máquinas que receberam manutenção com o conjunto do suporte de proteção (MD #323773), peça o parafuso M8 (MD #320336).

28 Dedos duplos, suportes e sapatas da barra de corte – Navalha única, dedos longos (FD225, FD230, FD235 e FD240)

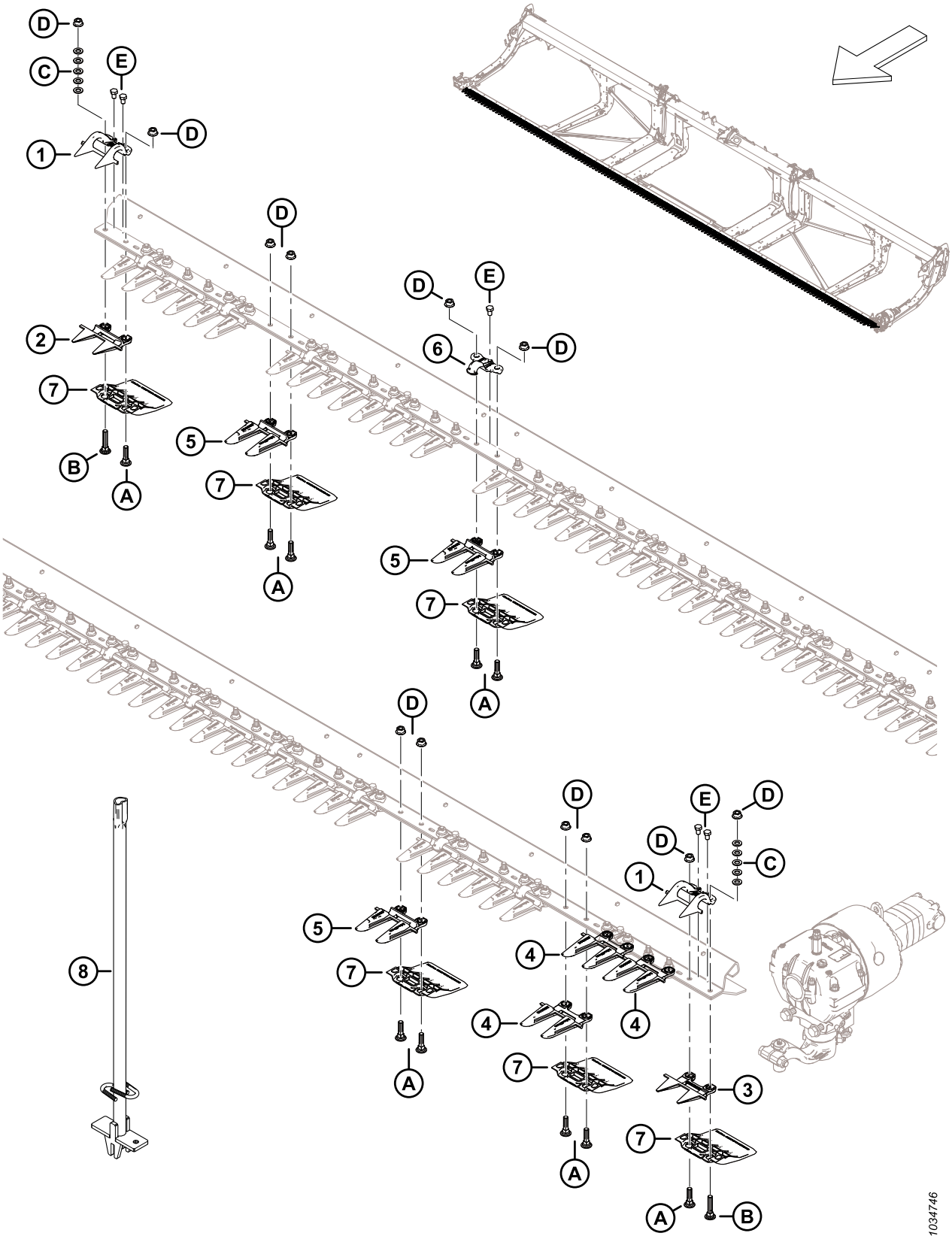

DEDOS DUPLOS, SUPORTES E SAPATAS DA BARRA DE CORTE – NAVALHA ÚNICA, DEDOS LONGOS (FD225, FD230, FD235 E FD240)

Ref.	Número de peça	Descrição	Qtd.	Número de série
	286668	KIT – DEDOS DUPLOS LONGOS 25 PÉS SK [67]	A/R	
	286669	KIT – DEDOS DUPLOS LONGOS 30 PÉS SK [68]	A/R	
	286670	KIT – DEDOS DUPLOS LONGOS 35 PÉS SK [69]	A/R	
	286671	KIT – DEDOS DUPLOS LONGOS 40 PÉS SK [70]	A/R	
1	286331	APALPADORES – DEDO CURTO DA EXTREMIDADE	2	
2	286318	DEDOS DUPLOS – DEDOS CURTOS PLUGFREE	1	
3	286319	DEDOS DUPLOS – DEDOS CURTOS DA EXTREMIDADE	1	
4	286316	DEDOS DUPLOS – DEDOS LONGOS DA EXTREMIDADE	3	
5	286315	DEDOS DUPLOS – DEDOS LONGOS [71]		
6	286329	APALPADORES – DEDOS LONGOS [72]		
7	286257	SAPATA – PLACA DE DESGASTE DA BARRA DE CORTE [73]		
8	286705	FERRAMENTA – SOLDAGEM	A/R	
A	226295	PARAFUSO – RHSN SPCL M12 X 47-8,8		
B	226280	PARAFUSO – RHSN SPCL M12 X 60-8,8		
C	184714	ARRUELA – PLANA REG M12-300HV		
D	136036	PORCA – HEXAGONAL, LISA, CHANFRADA M12 X 1,75-8-AA1J		
E	136005	PARAFUSO – CABEÇA HEXAGONAL FINA TFL M10 X 1,25 X 16-8,8-AA1J		

67. O kit inclui 45 dedos duplos longos (MD #286315), 3 dedos duplos longos finais (MD #286316), 1 dedo duplo PlugFree™ (MD #286318) e 1 dedo duplo PlugFree™ final (MD #286319).
68. O kit inclui 55 dedos duplos longos (MD #286315), 3 dedos duplos longos finais (MD #286316), 1 dedo duplo PlugFree™ (MD #286318) e 1 dedo duplo PlugFree™ final (MD #286319).
69. O kit inclui 65 dedos duplos longos (MD #286315), 3 dedos duplos longos finais (MD #286316), 1 dedo duplo PlugFree (MD #286318) e 1 dedo duplo PlugFree™ final (MD #286319).
70. O kit inclui 75 dedos duplos longos (MD #286315), 3 dedos duplos longos finais (MD #286316), 1 dedo duplo PlugFree™ (MD #286318) e 1 dedo duplo PlugFree™ final (MD #286319).
71. Quantidades: FD225 = 45, FD230 = 55, FD235 = 65 e FD240 = 75.
72. Quantidades: FD225 = 24, FD230 = 29, FD235 = 34 e FD240 = 39.
73. Quantidades: FD225 = 50, FD230 = 60, FD235 = 70 e FD240 = 80.

29 Dedos duplos, apalpadores e sapatas de barra de corte – Navalha dupla, dedos longos (FD235, FD240, FD241, FD245 e FD250)

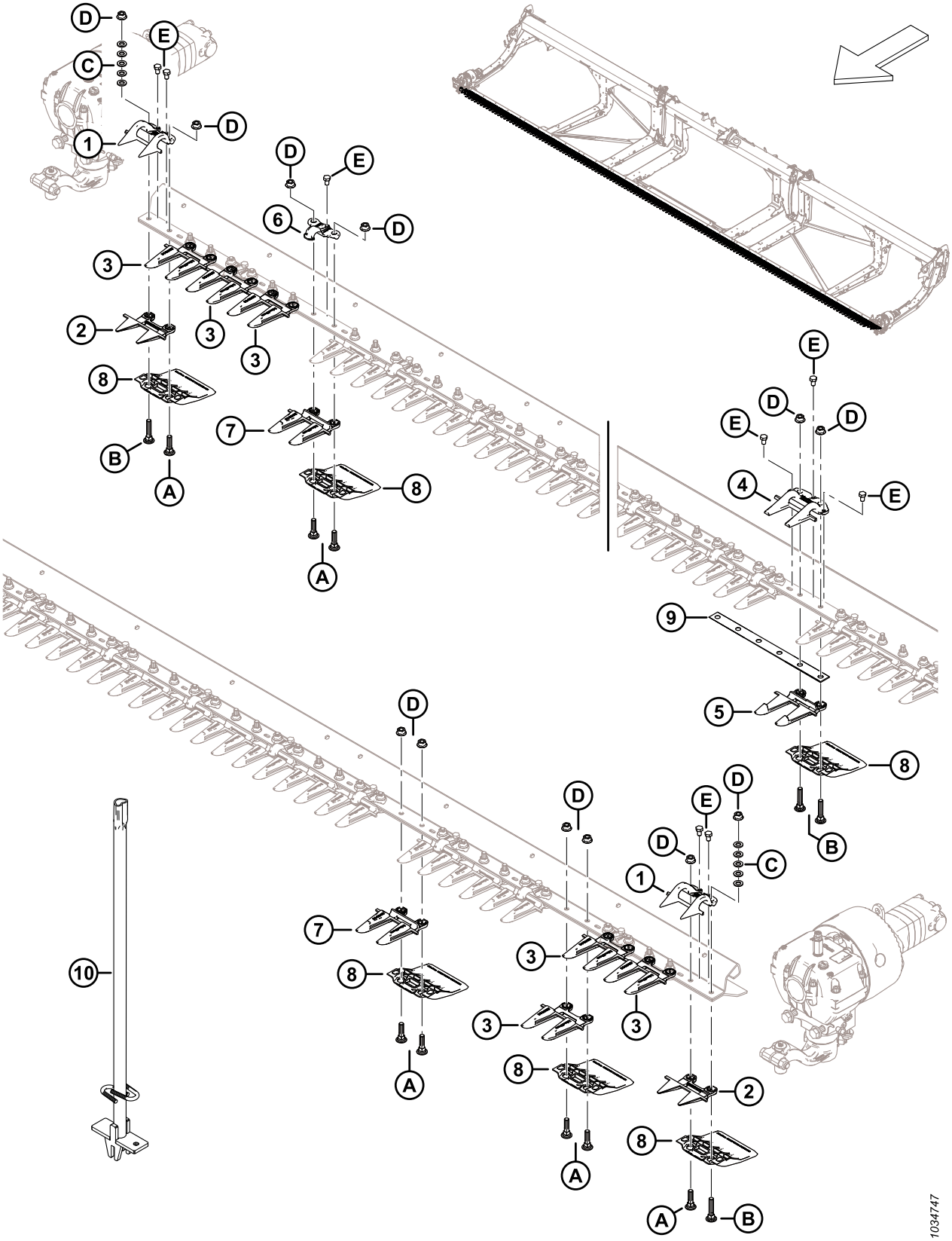

DEDOS DUPLOS, APALPADORES E SAPATAS DE BARRA DE CORTE – NAVALHA DUPLA, DEDOS LONGOS (FD235, FD240, FD241, FD245 E FD250)

Ref.	Número de peça	Descrição	Qtd.	Número de série
	286663	KIT – DEDOS DUPLOS LONGOS DE NAVALHA DUPLA COM 35 PÉS [74]	A/R	
	286664	KIT – DEDOS DUPLOS LONGOS DE NAVALHA DUPLA COM 40 PÉS [75]	A/R	
	286665	KIT – DEDOS DUPLOS LONGOS DE NAVALHA DUPLA COM 41 PÉS [76]	A/R	
	286666	KIT – DEDOS DUPLOS LONGOS DE NAVALHA DUPLA COM 45 PÉS [77]	A/R	
	286667	KIT – DEDOS DUPLOS LONGOS DE NAVALHA DUPLA COM 50 PÉS [78]	A/R	
1	286331	APALPADORES – DEDO CURTO DA EXTREMIDADE	2	
2	286319	DEDOS DUPLOS – DEDOS CURTOS DA EXTREMIDADE	2	
3	286316	DEDOS DUPLOS – DEDOS LONGOS DA EXTREMIDADE	6	
4	286332	APALPADORES – DEDO LONGO CENTRAL	1	
5	286317	DEDOS – DEDO LONGO CENTRAL	1	
6	286329	APALPADORES – DEDOS LONGOS [79]		
7	286315	DEDOS DUPLOS – DEDOS LONGOS [80]		
8	286257	SAPATA – PLACA DE DESGASTE DA BARRA DE CORTE [81]		
9	226861	CALÇO – SOBREPOSIÇÃO DK	1	
10	286705	FERRAMENTA – SOLDAGEM	A/R	
A	226295	PARAFUSO – RHSN SPCL M12 X 47-8,8		
B	226280	PARAFUSO – RHSN SPCL M12 X 60-8,8		
C	184714	ARRUELA – PLANA REG M12-300HV		
D	136036	PORCA – HEXAGONAL, LISA, CHANFRADA M12 X 1,75-8-AA1J		
E	136005	PARAFUSO – CABEÇA HEXAGONAL FINA TFL M10 X 1,25 X 16-8,8-AA1J		

74. O kit inclui 61 dedos duplos longos (MD #286315), 6 dedos duplos longos finais (MD #286316), 1 dedo duplo longo central (MD #286317), 2 dedos duplos curtos PlugFree™ finais (MD #286319) e 1 apalpador de dedo longo central (MD #286332).
75. O kit inclui 71 dedos duplos longos (MD #286315), 6 dedos duplos longos finais (MD #286316), 1 dedo duplo longo central (MD #286317), 2 dedos duplos curtos PlugFree™ finais (MD #286319) e 1 apalpador de dedo longo central (MD #286332).
76. O kit inclui 73 dedos duplos longos (MD #286315), 6 dedos duplos longos finais (MD #286316), 1 dedo duplo longo central (MD #286317), 2 dedos duplos curtos PlugFree™ finais (MD #286319) e 1 apalpador de dedo longo central (MD #286332).
77. O kit inclui 81 dedos duplos longos (MD #286315), 6 dedos duplos longos finais (MD #286316), 1 dedo duplo longo central (MD #286317), 2 dedos duplos curtos PlugFree™ finais (MD #286319) e 1 apalpador de dedo longo central (MD #286332).
78. O kit inclui 91 dedos duplos longos (MD #286315), 6 dedos duplos longos finais (MD #286316), 1 dedo duplo longo central (MD #286317), 2 dedos duplos curtos PlugFree™ finais (MD #286319) e 1 apalpador de dedo longo central (MD #286332).
79. Quantidades: FD235 = 34, FD240 = 38, FD241 = 39, FD245 = 44 e FD250 = 48.
80. Quantidades: FD235 = 61, FD240 = 71, FD241 = 73, FD245 = 81 e FD250 = 91.
81. Quantidades: FD235 = 70, FD240 = 80, FD241 = 82, FD245 = 90 e FD250 = 100.

30 Dedos duplos, suportes e sapatas da barra de corte - Navalha única, dedos curtos PlugFree™ (FD225, FD230, FD235 e FD240)

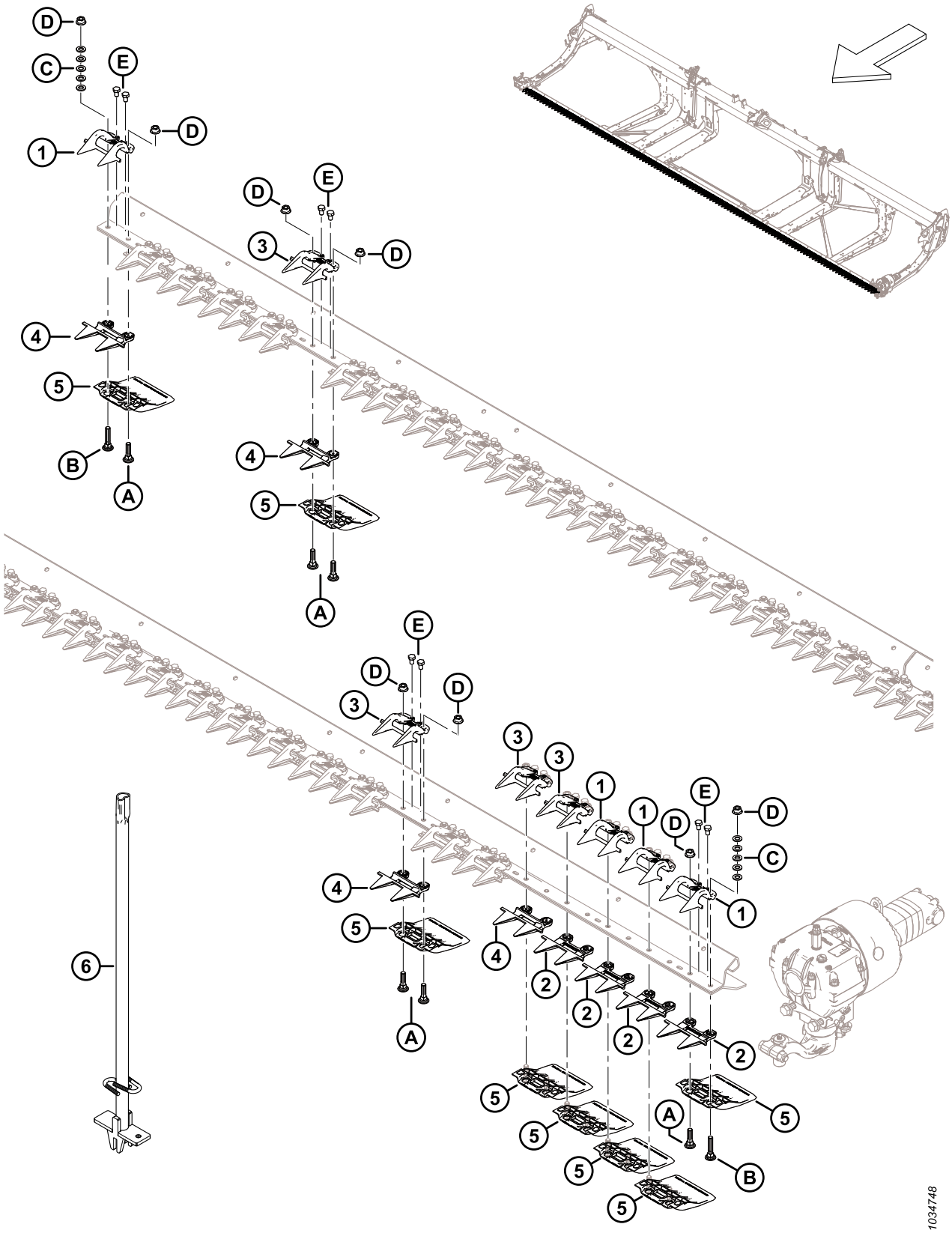

DEDOS DUPLOS, SUPORTES E SAPATAS DA BARRA DE CORTE - NAVALHA ÚNICA, DEDOS CURTOS PLUGFREE™ (FD225, FD230, FD235 E FD240)

Ref.	Número de peça	Descrição	Qtd.	Número de série
	286679	KIT – DEDOS DUPLOS PLUGFREE 25 PÉS SK [82]	A/R	
	286680	KIT – DEDOS DUPLOS PLUGFREE 30 PÉS SK [83]	A/R	
	286681	KIT – DEDOS DUPLOS PLUGFREE 35 PÉS SK [84]	A/R	
	286682	KIT – DEDOS DUPLOS PLUGFREE 40 PÉS SK [85]	A/R	
1	286331	APALPADORES – DEDO CURTO DA EXTREMIDADE	4	
2	286319	DEDOS DUPLOS – DEDOS CURTOS DA EXTREMIDADE	4	
3	286330	APALPADORES – DEDOS CURTOS PLUGFREE [86]		
4	286318	DEDOS DUPLOS – DEDOS CURTOS PLUGFREE [86]		
5	286257	SAPATA – PLACA DE DESGASTE DA BARRA DE CORTE [87]		
6	286705	FERRAMENTA – SOLDAGEM	A/R	
A	226295	PARAFUSO – RHSN SPCL M12 X 47-8,8		
B	226280	PARAFUSO – RHSN SPCL M12 X 60-8,8		
C	184714	ARRUELA – PLANA REG M12-300HV		
D	136036	PORCA – HEXAGONAL, LISA, CHANFRADA M12 X 1,75-8-AA1J		
E	136005	PARAFUSO – CABEÇA HEXAGONAL FINA TFL M10 X 1,25 X 16-8,8-AA1J		

82. O kit inclui 46 dedos duplos PlugFree™ (MD #286318) e 4 dedos duplos finais (MD #286319).
83. O kit inclui 56 dedos duplos PlugFree™ (MD #286318) e 4 dedos duplos finais (MD #286319).
84. O kit inclui 66 dedos duplos PlugFree™ (MD #286318) e 4 dedos duplos finais (MD #286319).
85. O kit inclui 76 dedos duplos PlugFree™ (MD #286318) e 4 dedos duplos finais (MD #286319).
86. Quantidades: FD225 = 46, FD230 = 56, FD235 = 66 e FD240 = 76.
87. Quantidades: FD225 = 50, FD230 = 60, FD235 = 70 e FD240 = 80.

31 Dedos duplos, apalpadores e sapatas de barra de corte - navalha dupla, dedos curtos PlugFree™ (FD235, FD240, FD241, FD245 e FD250)

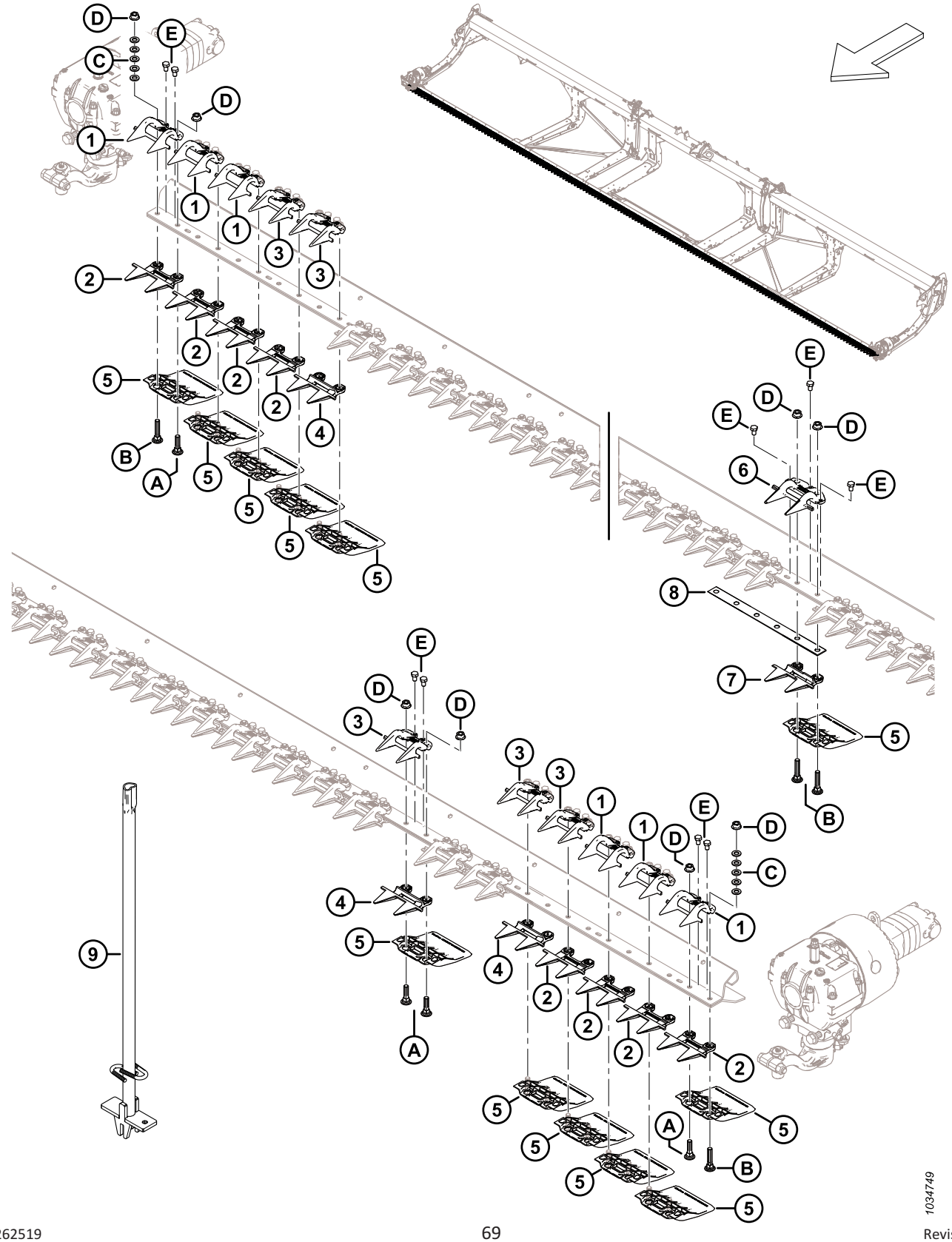

DEDOS DUPLOS, APALPADORES E SAPATAS DE BARRA DE CORTE - NAVALHA DUPLA, DEDOS CURTOS PLUGFREE™ (FD235, FD240, FD241, FD245 E FD250)

Ref.	Número de peça	Descrição	Qtd.	Número de série
	286673	KIT – DEDOS DUPLOS PLUGFREE 30 PÉS DK [88]	A/R	
	286674	KIT – DEDOS DUPLOS PLUGFREE 35 PÉS DK [89]	A/R	
	286675	KIT – DEDOS DUPLOS PLUGFREE 40 PÉS DK [90]	A/R	
	286676	KIT – DEDOS DUPLOS PLUGFREE 41 PÉS DK [91]	A/R	
	286677	KIT – DEDOS DUPLOS PLUGFREE 45 PÉS DK [92]	A/R	
	286678	KIT – DEDOS DUPLOS PLUGFREE 50 PÉS DK [93]	A/R	
1	286331	APALPADORES – DEDO CURTO DA EXTREMIDADE	6	
2	286319	DEDOS DUPLOS – DEDOS CURTOS DA EXTREMIDADE	8	
3	286330	APALPADORES – DEDOS CURTOS PLUGFREE [94]		
4	286318	DEDOS DUPLOS – DEDOS CURTOS PLUGFREE [95]		
5	286257	SAPATA – PLACA DE DESGASTE DA BARRA DE CORTE [96]		
6	286333	APALPADORES – DEDOS CURTOS PLUGFREE CENTRAIS	1	
7	286320	DEDOS DUPLOS – DEDOS CURTOS CENTRAIS	1	
8	226861	CALÇO – SOBREPOSIÇÃO DK	1	
9	286705	FERRAMENTA – SOLDAGEM	A/R	
A	226295	PARAFUSO – RHSN SPCL M12 X 47-8,8		
B	226280	PARAFUSO – RHSN SPCL M12 X 60-8,8		
C	184714	ARRUELA – PLANA REG M12-300HV		
D	136036	PORCA – HEXAGONAL, LISA, CHANFRADA M12 X 1,75-8-AA1J		
E	136005	PARAFUSO – CABEÇA HEXAGONAL FINA TFL M10 X 1,25 X 16-8,8-AA1J		

88. O kit inclui 51 dedos duplos PlugFree™ (MD #286318), 8 dedos duplos finais (MD #286319), 1 dedo duplo central (MD #286320) e 1 apalpador central (MD #286333).
89. O kit inclui 61 dedos duplos PlugFree™ (MD #286318), 8 dedos duplos finais (MD #286319), 1 dedo duplo central (MD #286320) e 1 apalpador central (MD #286333).
90. O kit inclui 71 dedos duplos PlugFree™ (MD #286318), 8 dedos duplos finais (MD #286319), 1 dedo duplo central (MD #286320) e 1 apalpador central (MD #286333).
91. O kit inclui 73 dedos duplos PlugFree™ (MD #286318), 8 dedos duplos finais (MD #286319), 1 dedo duplo central (MD #286320) e 1 apalpador central (MD #286333).
92. O kit inclui 81 dedos duplos PlugFree™ (MD #286318), 8 dedos duplos finais (MD #286319), 1 dedo duplo central (MD #286320) e 1 apalpador central (MD #286333).
93. O kit inclui 91 dedos duplos PlugFree™ (MD #286318), 8 dedos duplos finais (MD #286319), 1 dedo duplo central (MD #286320) e 1 apalpador central (MD #286333).
94. Quantidades: FD240 = 73, FD241 = 75, FD245 = 83 e FD250 = 93.
95. Quantidades: FD240 = 71, FD241 = 73, FD245 = 81 e FD250 = 91.
96. Quantidades: FD240 = 80, FD241 = 82, FD245 = 90 e FD250 = 100.

32 Navalhas – Plataformas de navalha simples (FD225)

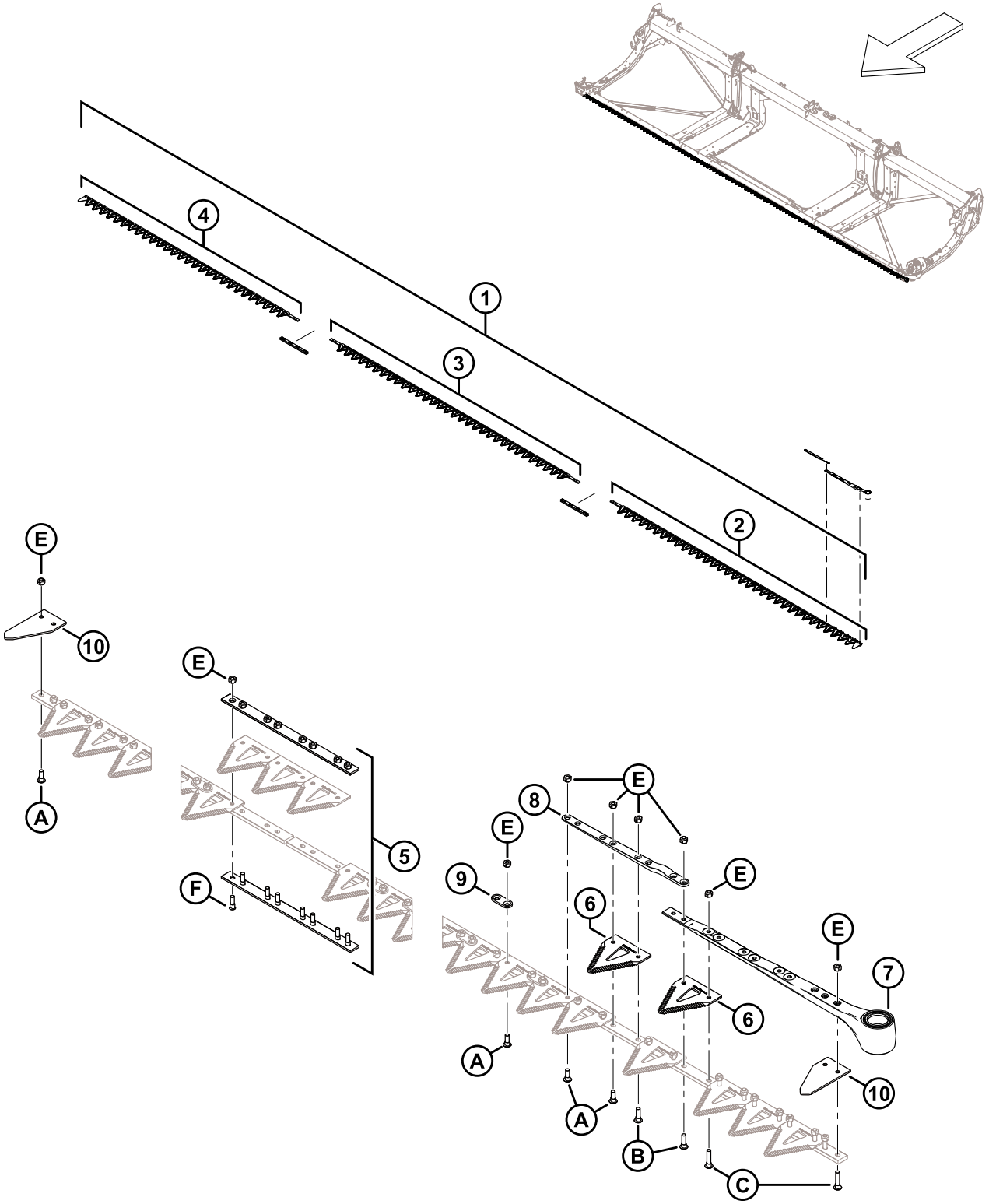

1039416

NAVALHAS – PLATAFORMAS DE NAVALHA SIMPLES (FD225)

Ref.	Número de peça	Descrição	Qtd.	Número de série
1	286597	KIT – NAVALHA 25 PÉS SK GROSSA [97]	1	
	286609	KIT – NAVALHA 25 PÉS SK FINA [98]	OPT	
	286779	KIT – NAVALHA 25 PÉS SK ULTRAGROSSA [99]	OPT	
2	286562	NAVALHA – SEGMENTO DA CABEÇA LH GROSSA 2676 MM	1	
	286579	NAVALHA – SEGMENTO DA CABEÇA LH FINA 2676 MM	OPT	
	286758	NAVALHA – SEGMENTO DA CABEÇA LH ULTRAGROSSA 2676 MM	OPT	
3	286564	NAVALHA – SEGMENTO CENTRAL GROSSA 2663 MM	1	
	286581	NAVALHA – SEGMENTO CENTRAL FINA 2663 MM	OPT	
	286760	NAVALHA – SEGMENTO CENTRAL ULTRAGROSSA 2663 MM	OPT	
4	286566	NAVALHA – SEGMENTO FINAL SK GROSSA 2295 MM	1	
	286583	NAVALHA – SEGMENTO FINAL SK FINA 2295 MM	OPT	
	286763	NAVALHA – SEGMENTO FINAL SK ULTRAGROSSA 2295 MM	OPT	
5	286493	KIT – EMENDA DA NAVALHA	2	
6	286461	SEÇÃO – CLEARCUT GROSSA (PACOTE COM 25) [100]		
	286462	SEÇÃO – CLEARCUT FINA (PACOTE COM 25) [100]	OPT	
	286627	SEÇÃO – CLEARCUT ULTRAGROSSA (PACOTE COM 25) [100]	OPT	
7	226941	CONJUNTO DA CABEÇA DA NAVALHA	1	
	115670	O-RING – 1,78 x 34,64	1	
	113937	DISCO	1	
	113222	KIT DE VEDAÇÃO	1	
	100500	ROLAMENTO – AGULHAS	1	
8	286440	BARRA – FORJADA	1	
9	286481	BARRA – REFORÇO (PACOTE COM 25)		
10	226983	SEÇÃO – FINAL	2	
A	286475	PARAFUSO – M6 X 18 MM, PORCA COMPLETA (PACOTE COM 50)		
B	286476	PARAFUSO – M6 X 22 MM, PORCA COMPLETA (PACOTE COM 25)		
C	286477	PARAFUSO – M6 X 29 MM, PORCA COMPLETA (PACOTE COM 25)		

97. O kit inclui um pacote com 25 seções ClearCut™ grossas (MD #286461), dois kits de emenda de navalha (MD #286493), um segmento de cabeça de navalha grossa LH (MD #286562), um segmento central de navalha grossa (MD #286564) e um segmento final de navalha grossa (MD #286566).
98. O kit inclui um pacote com 25 seções ClearCut™ finas (MD #286462), dois kits de emenda de navalha (MD #286493), um segmento de cabeça de navalha fina LH (MD #286579), um segmento central de navalha fina (MD #286581) e um segmento final de navalha fina (MD #286583).
99. O kit inclui um pacote com 25 seções ClearCut™ ultragrossas (MD #286627), dois kits de emenda de navalha (MD #286493), um segmento de cabeça de navalha ultragrossa LH (MD #286758),, um segmento central de navalha ultragrossa (MD #286760) e um segmento final de navalha ultragrossa (MD #286763).
100. A quantidade da seção é 99.

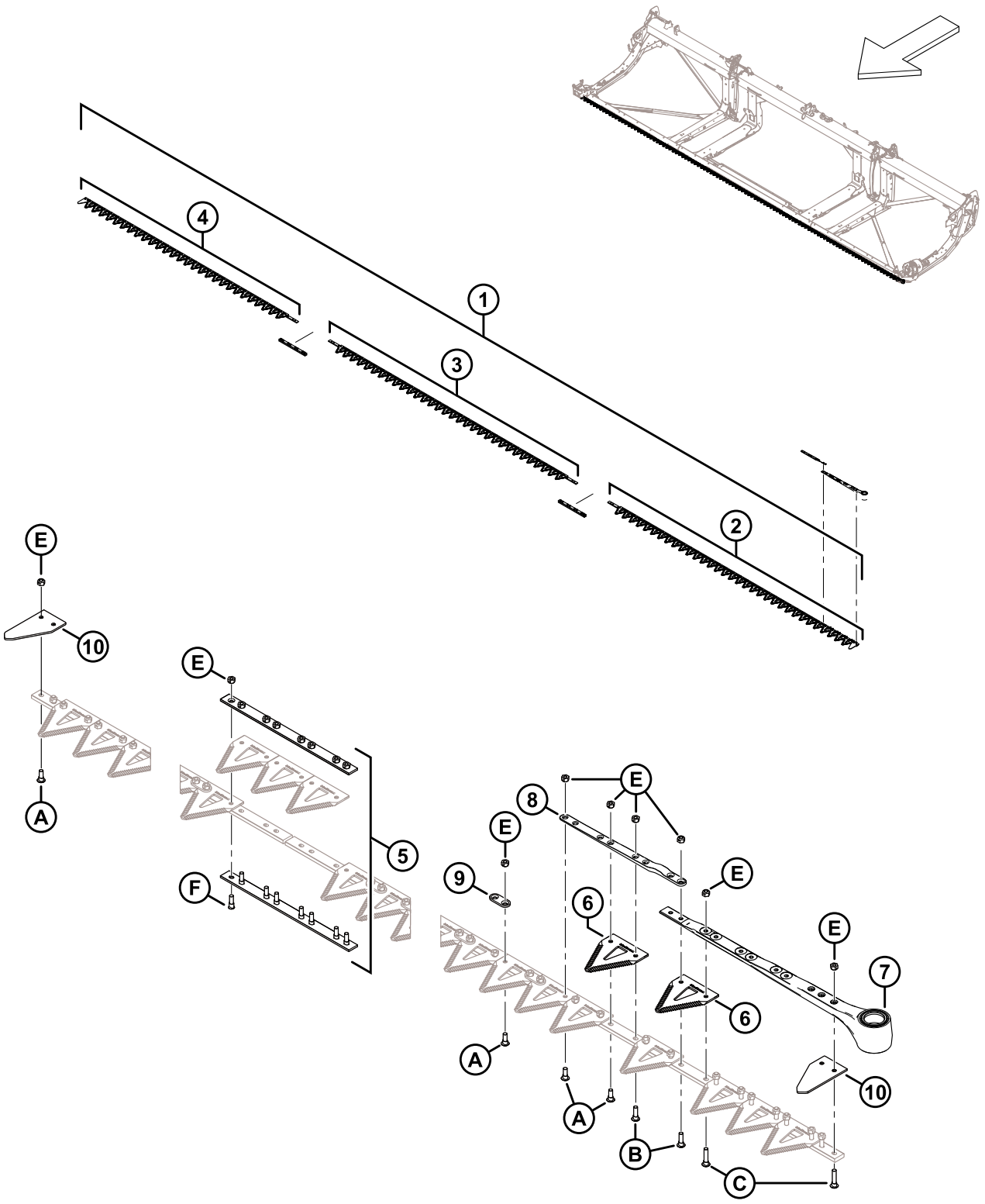

1039416

Ref.	Número de peça	Descrição	Qtd.	Número de série
D	286478	PARAFUSO – M6 X 14 MM CSK, PORCA COMPLETA (PACOTE COM 25)		
E	286479	PORCA – TRAV CTR CSK M6 X 1 (PACOTE COM 50)		
F	286621	PARAFUSO – M6 X 22 MM CSK, PORCA COMPLETA (PACOTE COM 25)		

33 Navalhas – Plataformas de navalha simples (FD230, FD235 e FD240)

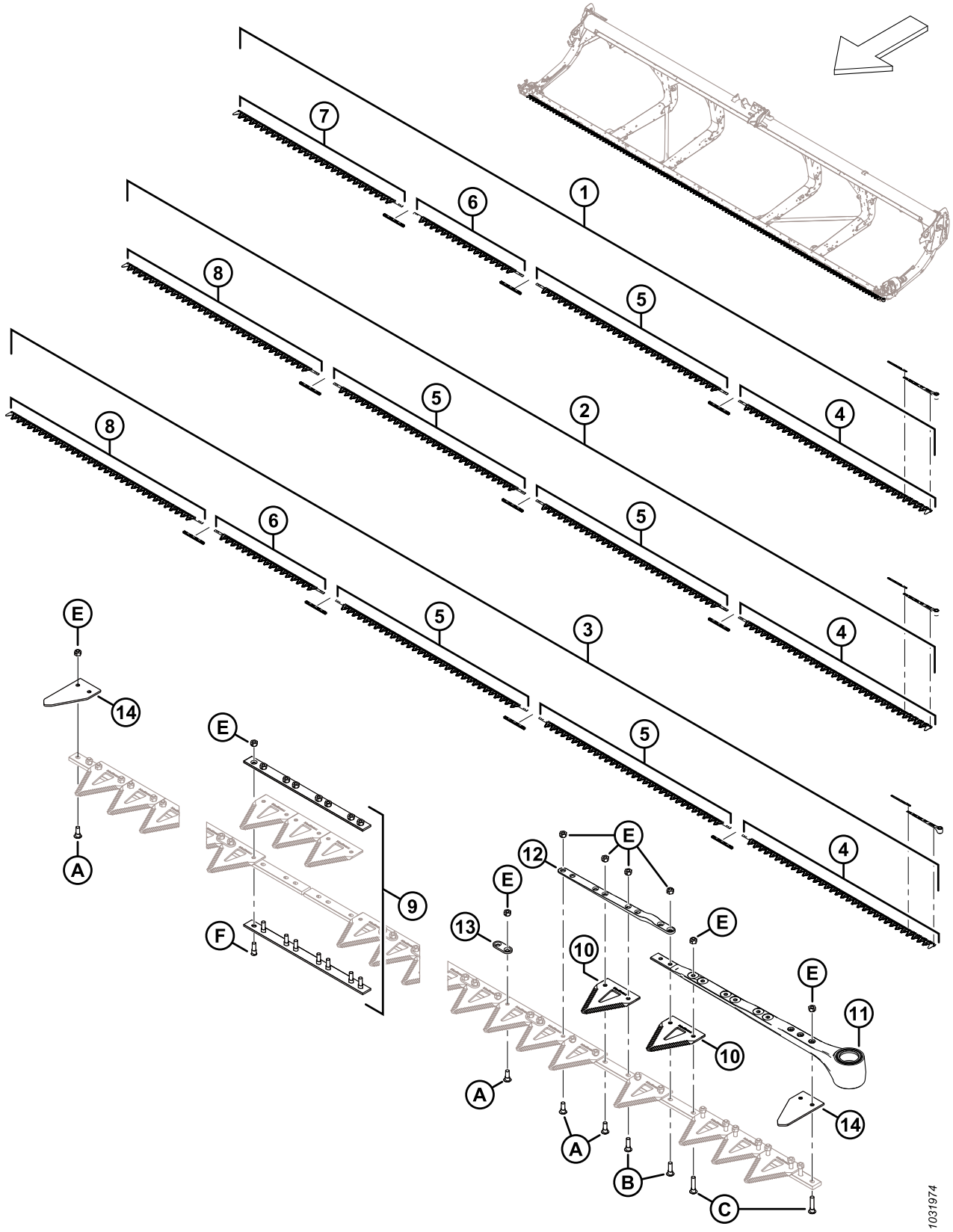

NAVALHAS – PLATAFORMAS DE NAVALHA SIMPLES (FD230, FD235 E FD240)

Ref.	Número de peça	Descrição	Qtd.	Número de série
1	286598	KIT – NAVALHA 30 PÉS SK GROSSA [101]	1	
	286610	KIT – NAVALHA 30 PÉS SK FINA [102]	OPT	
	286780	KIT – NAVALHA 30 PÉS SK ULTRAGROSSA [103]	OPT	
2	286599	KIT – NAVALHA 35 PÉS SK GROSSA [104]	1	
	286611	KIT – NAVALHA 35 PÉS SK FINA [105]	OPT	
	286781	KIT – NAVALHA 35 PÉS SK ULTRAGROSSA [106]	OPT	
3	286600	KIT – NAVALHA 40 PÉS SK GROSSA [107]	1	
	286612	KIT – NAVALHA 40 PÉS SK FINA [108]	OPT	
	286782	KIT – NAVALHA 40 PÉS SK ULTRAGROSSA [109]	OPT	
4	286562	NAVALHA – SEGMENTO DA CABEÇA LH GROSSA 2676 MM	1	
	286579	NAVALHA – SEGMENTO DA CABEÇA LH FINA 2676 MM	OPT	
	286758	NAVALHA – SEGMENTO DA CABEÇA LH ULTRAGROSSA 2676 MM	OPT	

101. O kit inclui um pacote com 25 seções ClearCut™ grossas (MD #286461), três kits de emenda de navalha (MD #286493), um segmento de cabeça de navalha grossa LH (MD #286562), um segmento central de navalha grossa (MD #286564), um segmento central de navalha grossa (MD #286565) e um segmento final de navalha grossa (MD #286566).
102. O kit inclui um pacote com 25 seções ClearCut™ finas (MD #286462), três kits de emenda de navalha (MD #286493), um segmento de cabeça de navalha fina LH (MD #286579), um segmento central de navalha fina (MD #286581), um segmento central de navalha fina (MD #286582), e um segmento final de navalha fina (MD #286583).
103. O kit inclui um pacote com 25 seções ClearCut™ ultragrossas (MD #286627), três kits de emenda de navalha (MD #286493), um segmento de cabeça de navalha ultragrossa LH (MD #286758), um segmento central de navalha ultragrossa (MD #286760), um segmento central de navalha ultragrossa (MD #286761) e um segmento final de navalha ultragrossa (MD #286763).
104. O kit inclui um pacote com 25 seções ClearCut™ grossas (MD #286461), três kits de emenda de navalha (MD #286493), um segmento de cabeça de navalha grossa LH (MD #286562), dois segmentos centrais de navalha grossa (MD #286564) e um segmento final de navalha grossa (MD #286567).
105. O kit inclui um pacote com 25 seções ClearCut™ finas (MD #286462), três kits de emenda de navalha (MD #286493), um segmento de cabeça de navalha fina LH (MD #286579),, dois segmentos centrais de navalha fina (MD #286581) e um segmento final de navalha fina (MD #286584).
106. O kit inclui um pacote com 25 seções ClearCut™ ultragrossas (MD #286627), três kits de emenda de navalha (MD #286493), um segmento de cabeça de navalha ultragrossa LH (MD #286758),, dois segmentos centrais de navalha ultragrossa (MD #286760) e um segmento final de navalha ultragrossa (MD #286764).
107. O kit inclui um pacote com 25 seções ClearCut™ grossas (MD #286461), quatro kits de emenda de navalha (MD #286493), um segmento de cabeça de navalha grossa LH (MD #286562), dois segmentos centrais de navalha grossa (MD #286564), um segmento central de navalha grossa (MD #286565), e um segmento final de navalha grossa (MD #286567).
108. O kit inclui um pacote com 25 seções ClearCut™ finas (MD #286462), quatro kits de emenda de navalha (MD #286493), um segmento de cabeça de navalha fina LH (MD #286579), dois segmentos centrais de navalha fina (MD #286581), um segmento central de navalha fina (MD #286582), e um segmento final de navalha fina (MD #286584).
109. O kit inclui um pacote com 25 seções ClearCut™ ultragrossas (MD #286627), quatro kits de emenda de navalha (MD #286493), um segmento de cabeça de navalha ultragrossa LH (MD #286758), dois segmentos centrais de navalha ultragrossa (MD #286760), um segmento central de navalha ultragrossa (MD #286761) e um segmento final de navalha ultragrossa (MD #286764).

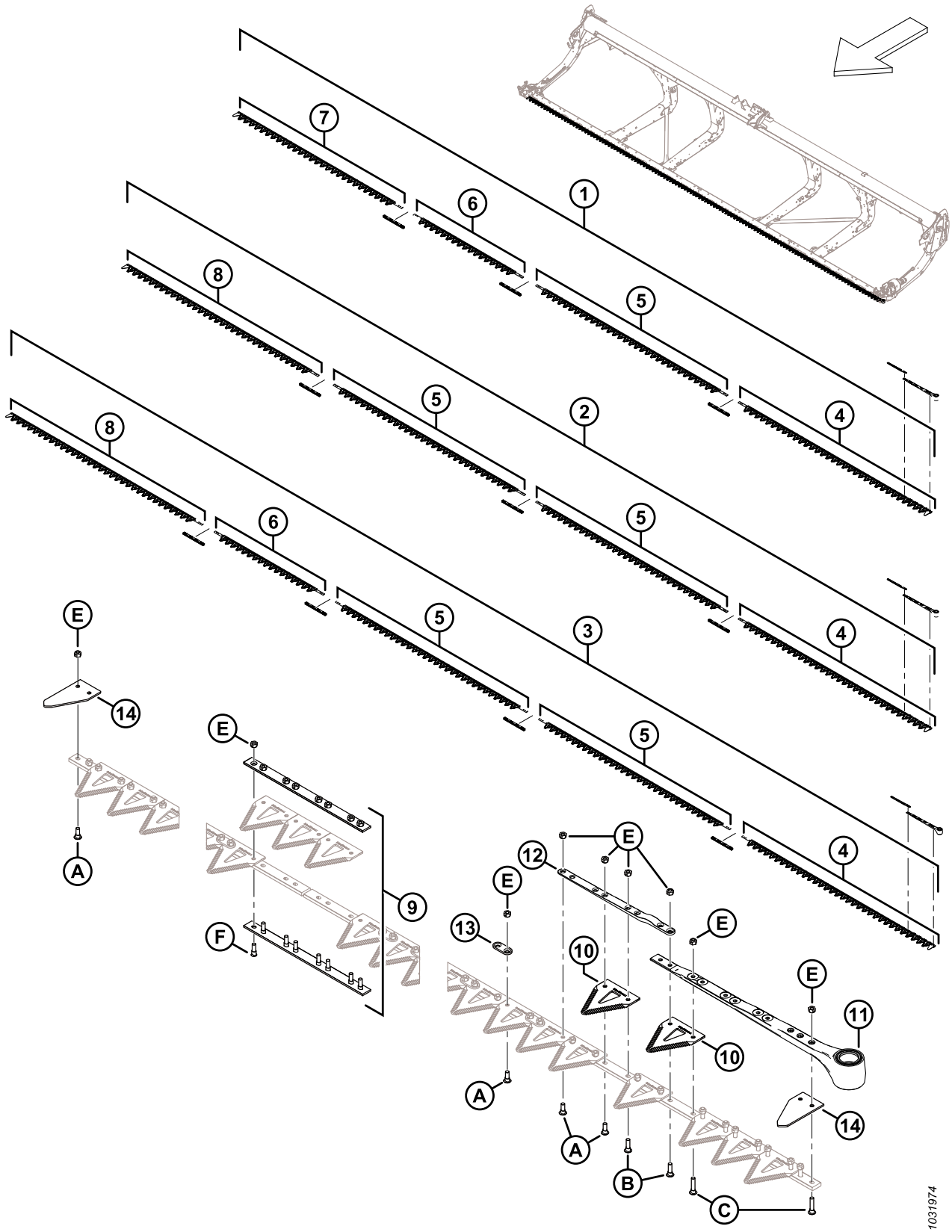
7
6
1
8
5
4
2
3
14
E
A
9
F
12
13
10
11
B
C
1031974

NAVALHAS – PLATAFORMAS DE NAVALHA SIMPLES (FD230, FD235 E FD240)

Ref.	Número de peça	Descrição	Qtd.	Número de série
5	286564	NAVALHA – SEGMENTO CENTRAL GROSSA 2663 MM [110]		
	286581	NAVALHA – SEGMENTO CENTRAL FINA 2663 MM [111]	OPT	
	286760	NAVALHA – SEGMENTO CENTRAL ULTRAGROSSA 2663 MM [112]	OPT	
6	286565	NAVALHA – SEGMENTO CENTRAL GROSSA 1520 MM [113]		
	286582	NAVALHA – SEGMENTO CENTRAL FINA 1520 MM [114]	OPT	
	286761	NAVALHA – SEGMENTO CENTRAL ULTRAGROSSA 1520 MM [115]	OPT	
7	286566	NAVALHA – SEGMENTO FINAL SK GROSSA 2295 MM [116]		
	286583	NAVALHA – SEGMENTO FINAL SK FINA 2295 MM [117]	OPT	
	286763	NAVALHA – SEGMENTO FINAL SK ULTRAGROSSA 2295 MM [117]	OPT	
8	286567	NAVALHA – SEGMENTO FINAL SK GROSSA 2676 MM [118]		
	286584	NAVALHA – SEGMENTO FINAL SK FINA 2676 MM [119]	OPT	
	286764	NAVALHA – SEGMENTO FINAL SK ULTRAGROSSA 2676 MM [119]	OPT	
9	286493	KIT – EMENDA DA NAVALHA [120]		
10	286461	SEÇÃO – CLEARCUT GROSSA (PACOTE COM 25) [121]		
	286462	SEÇÃO – CLEARCUT FINA (PACOTE COM 25) [122]	OPT	
	286627	SEÇÃO – CLEARCUT ULTRAGROSSA (PACOTE COM 25) [122]	OPT	
11	226941	CONJUNTO DA CABEÇA DA NAVALHA	1	
	115670	O-RING – 1,78 x 34,64	1	
	113937	DISCO	1	
	113222	KIT DE VEDAÇÃO	1	
	100500	ROLAMENTO – AGULHAS	1	
12	286440	BARRA – FORJADA	1	
13	286481	BARRA – REFORÇO (PACOTE COM 25)		
14	226983	SEÇÃO – EXTREMIDADE	2	
A	286475	PARAFUSO – M6 X 18 MM, PORCA COMPLETA (PACOTE COM 50)		
B	286476	PARAFUSO – M6 X 22 MM, PORCA COMPLETA (PACOTE COM 25)		

110. Quantidades (segmentos individuais): FD230 = 1, FD235 = 2 e FD240 = 2.
111. Quantidades (segmentos individuais): FD230 = 1, FD235 = 2 e FD240 = 2.
112. Quantidades (segmentos individuais: FD230 = 1, FD235 = 2 e FD240 = 2.
113. Quantidades (segmentos individuais): FD230 = 1, FD235 = 0 e FD240 = 1.
114. Quantidades (segmentos individuais): FD230 = 1, FD235 = 0 e FD240 = 1.
115. Quantidades (segmentos individuais: FD230 = 1, FD235 = 0 e FD240 = 1.
116. Quantidades (segmentos individuais): FD230 = 1, FD235 = 0 e FD240 = 0.
117. Quantidades (segmentos individuais): FD230 = 1, FD235 = 0 e FD240 = 0.
118. Quantidades (segmentos individuais): FD230 = 0, FD235 = 1 e FD240 = 1.
119. Quantidades (segmentos individuais): FD230 = 0, FD235 = 1 e FD240 = 1.
120. Quantidades: FD230 = 3, FD235 = 3 e FD240 = 4.
121. Quantidades (seções individuais): FD230 = 119, FD235 = 139 e FD240 = 159.
122. Quantidades (seções individuais): FD230 = 119, FD235 = 139 e FD240 = 159.

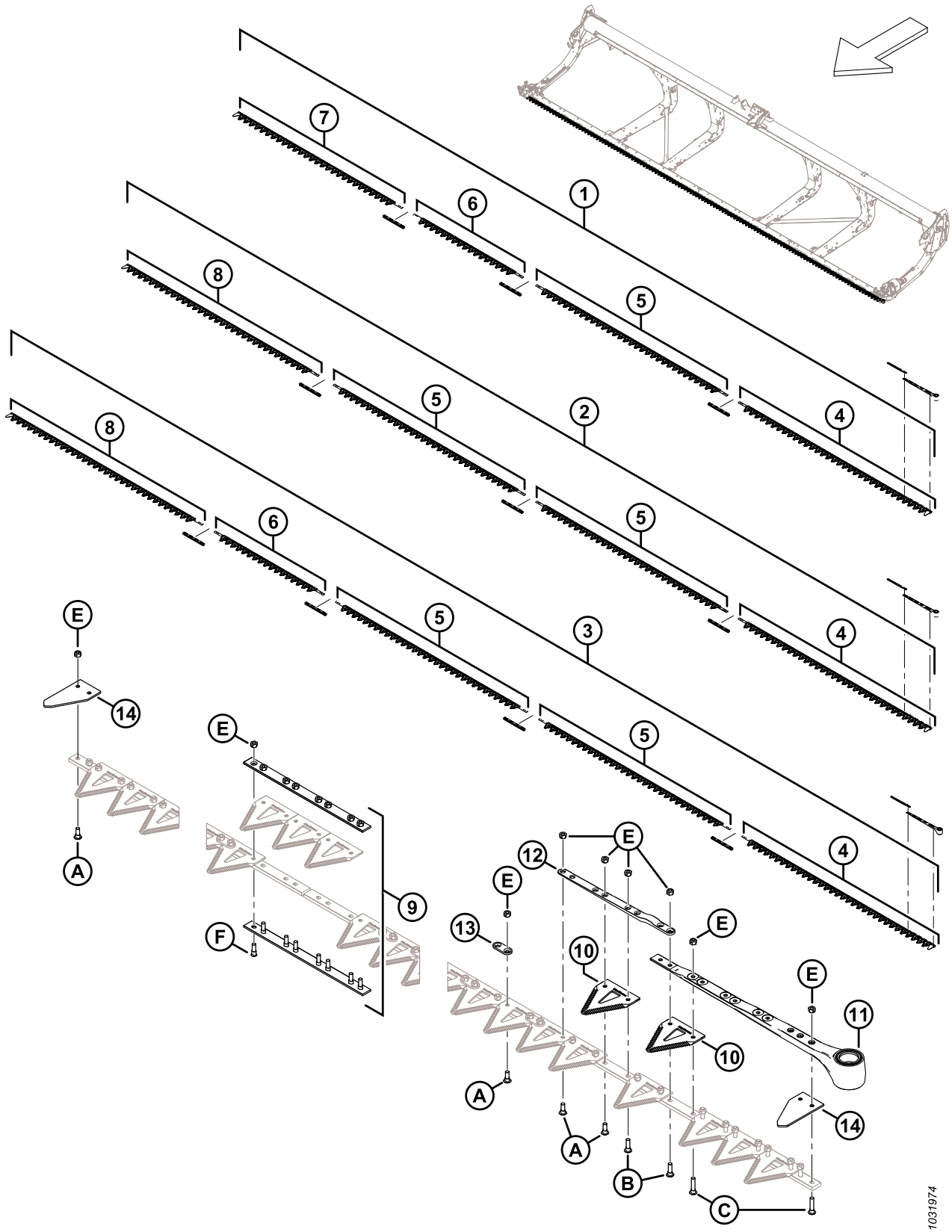
7
6
1
8
5
4
2
3
14
E
A
9
F
12
13
10
11
B
C
1031974

Ref.	Número de peça	Descrição	Qtd.	Número de série
C	286477	PARAFUSO – M6 X 29 MM, PORCA COMPLETA (PACOTE COM 25)		
D	286478	PARAFUSO – M6 X 14 MM CSK, PORCA COMPLETA (PACOTE COM 25)		
E	286479	PORCA – TRAV CTR CSK M6 X 1 (PACOTE COM 50)		
F	286621	PARAFUSO – M6 X 22 MM CSK, PORCA COMPLETA (PACOTE COM 25)		

34 Navalhas - Plataformas de navalha dupla (FD235 e FD240)

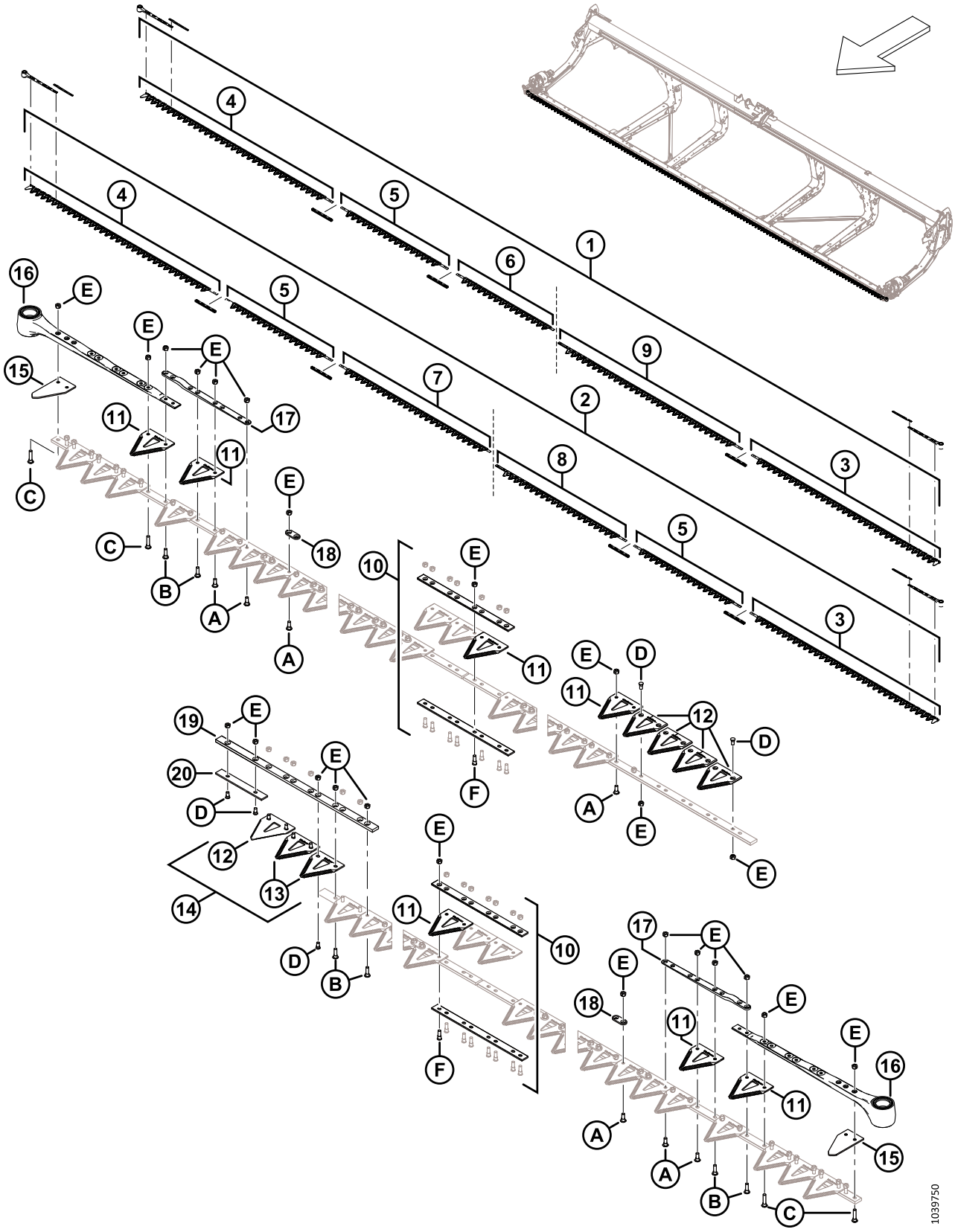

Ref.	Número de peça	Descrição	Qtd.	Número de série
1	286886	KIT – NAVALHA DE 35 PÉS DK GROSSA [123]	1	
	286616	KIT – NAVALHA DE 35 PÉS DK FINA [124]	OPT	
	286787	KIT – NAVALHA DE 35 PÉS DK ULTRAGROSSA [125]	OPT	
2	286887	KIT – NAVALHA DE 40 PÉS DK GROSSA [126]	1	
	286617	KIT – NAVALHA DE 40 PÉS DK FINA [127]	OPT	
	286788	KIT – NAVALHA DE 40 PÉS DK ULTRAGROSSA [128]	OPT	
3	286562	NAVALHA – SEGMENTO DA CABEÇA LH GROSSA 2676 MM	1	
	286579	NAVALHA – SEGMENTO DA CABEÇA LH FINA 2676 MM	OPT	
	286758	NAVALHA – SEGMENTO DA CABEÇA LH ULTRAGROSSA 2676 MM	OPT	
4	286563	NAVALHA – SEGMENTO DA CABEÇA RH GROSSA 2676 MM	1	
	286580	NAVALHA – SEGMENTO DA CABEÇA RH FINA 2676 MM	OPT	
	286759	NAVALHA – SEGMENTO DA CABEÇA RH ULTRAGROSSA 2676 MM	OPT	
5	286565	NAVALHA – SEGMENTO CENTRAL GROSSA 1520 MM [129]		
	286582	NAVALHA – SEGMENTO CENTRAL FINA 1520 MM [129]	OPT	
	286761	NAVALHA – SEGMENTO CENTRAL ULTRAGROSSA 1520 MM [129]	OPT	
6	286865	NAVALHA – SEGMENTO FINAL RH GROSSA 1385 MM [130]		
	286870	NAVALHA – SEGMENTO FINAL RH FINA 1385 MM [130]	OPT	
	286875	NAVALHA – SEGMENTO FINAL RH ULTRAGROSSA 1385 MM [130]	OPT	

123. O kit inclui um pacote com 25 seções ClearCut™ grossas (MD #286461), três kits de emenda de navalha (MD #286493), um segmento de cabeça de navalha grossa LH (MD #286562), um segmento de cabeça de navalha grossa RH (MD #286563), um segmento central de navalha grossa (MD #286565), um segmento final de navalha grossa RH (MD #286865) e um segmento final de navalha grossa LH (MD #286575).
124. O kit inclui um pacote com 25 seções ClearCut™ finas (MD #286462), três kits de emenda de navalha (MD #286493), um segmento de cabeça de navalha fina LH (MD #286579), um segmento de cabeça de navalha fina RH (MD #286580), um segmento central de navalha fina (MD #286582), um segmento final de navalha fina RH (MD #286870) e um segmento final de navalha fina LH (MD #286592).
125. O kit inclui um pacote com 25 seções ClearCut™ ultragrossas (MD #286627), três kits de emenda de navalha (MD #286493), um segmento de cabeça de navalha ultragrossa LH (MD #286758), um segmento de cabeça de navalha ultragrossa RH (MD #286759), um segmento central de navalha ultragrossa (MD #286761), um segmento final de navalha ultragrossa RH (MD #286875) e um segmento final de navalha ultragrossa LH (MD #286768).
126. O kit inclui um pacote com 25 seções ClearCut™ grossas (MD #286461), quatro kits de emenda de navalha (MD #286493), um segmento de cabeça de navalha grossa LH (MD #286562), um segmento de cabeça de navalha grossa RH (MD #286563), dois segmentos centrais de navalha grossa (MD #286565), um segmento final de navalha grossa RH (MD #286866) e um segmento final de navalha grossa LH (MD #286574).
127. O kit inclui um pacote com 25 seções ClearCut™ grossas (MD #286462), quatro kits de emenda de navalha (MD #286493), um segmento de cabeça de navalha grossa LH (MD #286579), um segmento de cabeça de navalha grossa RH (MD #286580), dois segmentos centrais de navalha grossa (MD #286582), um segmento final de navalha grossa RH (MD #286871) e um segmento final de navalha grossa LH (MD #286591).
128. O kit inclui um pacote com 25 seções ClearCut™ ultragrossas (MD #286627), quatro kits de emenda de navalha (MD #286493), um segmento de cabeça de navalha grossa LH (MD #286758), um segmento de cabeça de navalha grossa RH (MD #286759), dois segmentos centrais de navalha grossa (MD #286761), um segmento final de navalha grossa RH (MD #286876) e um segmento final de navalha grossa LH (MD #286767).
129. Quantidades (segmentos individuais): FD235 = 1 e FD240 = 2.
130. Quantidades (segmentos individuais): FD235 = 1 e FD240 = 0.

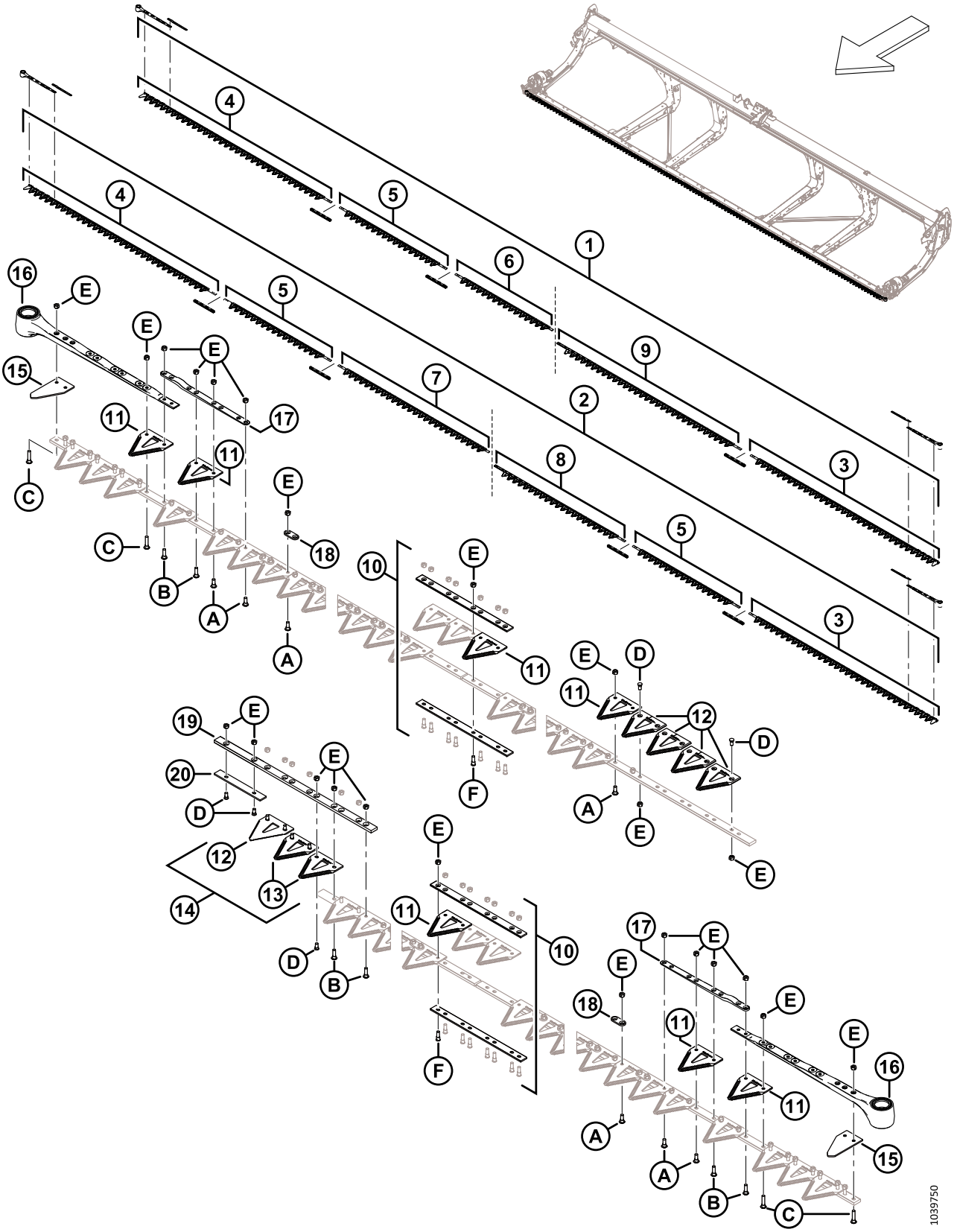
1039750

Ref.	Número de peça	Descrição	Qtd.	Número de série
7	286866	NAVALHA – SEGMENTO FINAL RH GROSSA 2147 MM [131]		
	286871	NAVALHA – SEGMENTO FINAL RH FINA 2147 MM [131]	OPT	
	286876	NAVALHA – SEGMENTO FINAL RH ULTRAGROSSA 2147 MM [131]	OPT	
8	286574	NAVALHA – SEGMENTO FINAL LH GROSSA 1856 MM [131]		
	286591	NAVALHA – SEGMENTO FINAL LH FINA 1856 MM [131]	OPT	
	286767	NAVALHA – SEGMENTO FINAL LH ULTRAGROSSA 1856 MM [131]	OPT	
9	286575	NAVALHA – SEGMENTO FINAL LH GROSSA 2618 MM [130]		
	286592	NAVALHA – SEGMENTO FINAL LH FINA 2618 MM [130]	OPT	
	286768	NAVALHA – SEGMENTO FINAL LH ULTRAGROSSA 2618 MM [130]	OPT	
10	286493	KIT – EMENDA DE NAVALHA [132]		
11	286461	SEÇÃO – CLEARCUT GROSSA (PACOTE COM 25) [133]		
	286462	SEÇÃO – CLEARCUT FINA (PACOTE COM 25) [133]	OPT	
	286627	SEÇÃO – CLEARCUT ULTRAGROSSA (PACOTE COM 25) [133]	OPT	
12	286463	SEÇÃO – CLEARCUT GROSSA SUPERIOR CSK (PACOTE COM 10) [134]		
	286465	SEÇÃO – CLEARCUT FINA SUPERIOR CSK (PACOTE COM 10) [134]	OPT	
	286628	SEÇÃO – CLEARCUT ULTRAGROSSA SUPERIOR CSK (PACOTE COM 10) [134]	OPT	
13	286464	SEÇÃO – CLEARCUT GROSSA INFERIOR CSK (PACOTE COM 10) [135]		
	286466	SEÇÃO – CLEARCUT FINA INFERIOR CSK (PACOTE COM 10) [135]	OPT	
	286629	SEÇÃO – CLEARCUT ULTRAGROSSA INFERIOR CSK (PACOTE COM 10) [135]	OPT	
14	286861	KIT – CLEARCUT GROSSA CENTRAL [136]		
	286862	KIT – CLEARCUT FINA CENTRAL [137]	OPT	
	286863	KIT – CLEARCUT ULTRAGROSSA CENTRAL [138]	OPT	
15	226983	SEÇÃO – EXTREMIDADE	2	

131. Quantidades (segmentos individuais): FD235 = 0 e FD240 = 1.
132. O kit inclui barra de emenda inferior (NSS), barra de emenda superior (NSS), oito parafusos (MD #286314) e oito porcas (MD #226259). Quantidades: FD235 = 3 e FD240 = 4.
133. Quantidades (seções individuais): FD235 = 139 e FD240 = 159.
134. Quantidades (seções individuais): FD235 = 5 e FD240 = 5.
135. Quantidades (seções individuais): FD235 = 2 e FD240 = 2.
136. O kit inclui cinco seções ClearCut™ grossas superiores CSK (NSS), duas seções ClearCut™ grossas inferiores CSK (NSS) e ferragens.
137. O kit inclui cinco seções ClearCut™ finas superiores CSK (NSS), duas seções ClearCut™ finas inferiores CSK (NSS) e ferragens.
138. O kit inclui cinco seções ClearCut™ ultragrossas superiores CSK (NSS), duas seções ClearCut™ ultragrossas inferiores CSK (NSS) e ferragens.

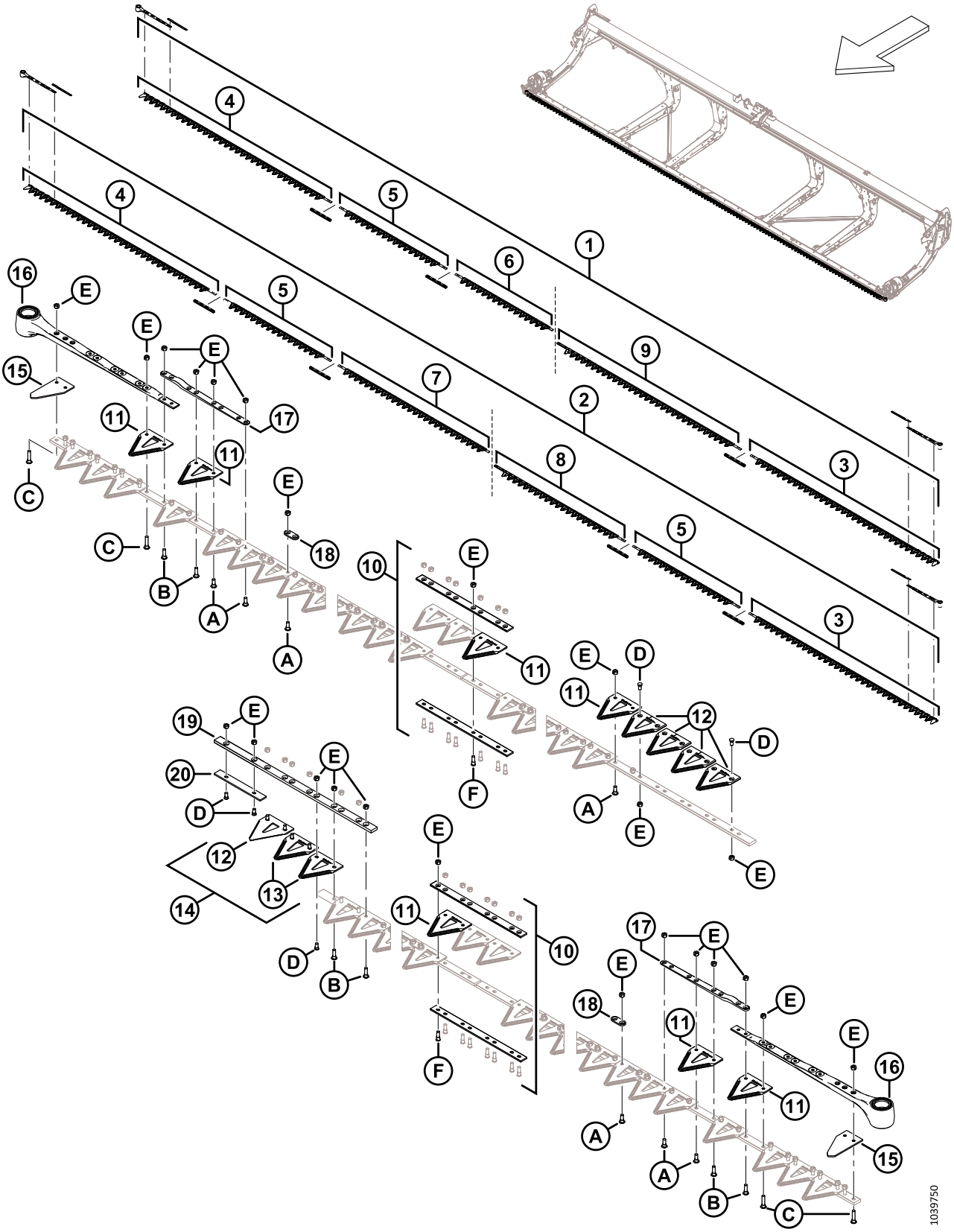
1039750

Ref.	Número de peça	Descrição	Qtd.	Número de série
16	226941	CONJUNTO DA CABEÇA DA NAVALHA	1	
	115670	O-RING – 1,78 x 34,64	1	
	113937	DISCO	1	
	113222	KIT DE VEDAÇÃO	1	
	100500	ROLAMENTO – AGULHAS	1	
17	286440	BARRA – FORJADA	1	
18	286481	BARRA – REFORÇO (PACOTE COM 25) [139]		
19	286362	BARRA – GUIA DE SOBREPOSIÇÃO DE NAVALHA	1	
20	286363	BARRA – DESGASTE	1	
A	286475	PARAFUSO – M6 X 18 MM, PORCA COMPLETA (PACOTE COM 50)		
B	286476	PARAFUSO – M6 X 22 MM, PORCA COMPLETA (PACOTE COM 25)		
C	286477	PARAFUSO – M6 X 29 MM, PORCA COMPLETA (PACOTE COM 25)		
D	286478	PARAFUSO – M6 X 14 MM CSK, PORCA COMPLETA (PACOTE COM 25)		
E	286479	PORCA – TRAV CTR CSK M6 X 1 (PACOTE COM 50)		
F	286621	PARAFUSO – M6 X 22 MM CSK, PORCA COMPLETA (PACOTE COM 25)		

139. Quantidades (barras individuais): FD235 = 72 e FD240 = 88.

35 Navalhas - Plataformas de navalha dupla (FD241)

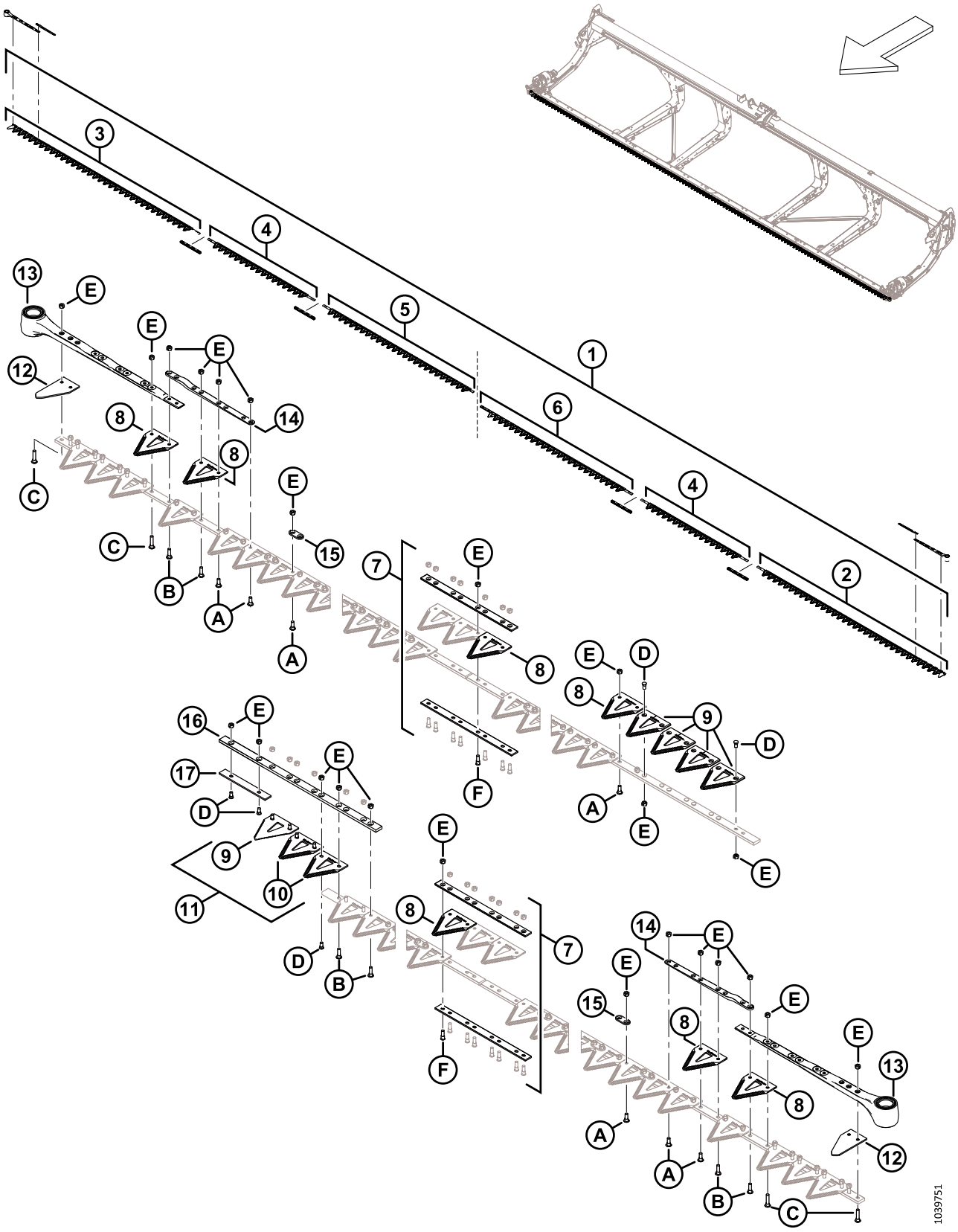

NAVALHAS - PLATAFORMAS DE NAVALHA DUPLA (FD241)

Ref.	Número de peça	Descrição	Qtd.	Número de série
1	286888	KIT – NAVALHA DE 41 PÉS DK GROSSA [140]	1	
	286618	KIT – NAVALHA DE 41 PÉS DK FINA [141]	OPT	
	286789	KIT – NAVALHA DE 41 PÉS DK ULTRAGROSSA [142]	OPT	
2	286562	NAVALHA – SEGMENTO DA CABEÇA LH GROSSA 2676 MM	1	
	286579	NAVALHA – SEGMENTO DA CABEÇA LH FINA 2676 MM	OPT	
	286758	NAVALHA – SEGMENTO DA CABEÇA LH ULTRAGROSSA 2676 MM	OPT	
3	286563	NAVALHA – SEGMENTO DA CABEÇA RH GROSSA 2676 MM	1	
	286580	NAVALHA – SEGMENTO DA CABEÇA RH FINA 2676 MM	OPT	
	286759	NAVALHA – SEGMENTO DA CABEÇA RH ULTRAGROSSA 2676 MM	OPT	
4	286565	NAVALHA – SEGMENTO CENTRAL GROSSA 1520 MM	2	
	286582	NAVALHA – SEGMENTO CENTRAL FINA 1520 MM	OPT	
	286761	NAVALHA – SEGMENTO CENTRAL ULTRAGROSSA 1520 MM	OPT	
5	286866	NAVALHA – SEGMENTO FINAL RH GROSSA 2147 MM	1	
	286871	NAVALHA – SEGMENTO FINAL RH FINA 2147 MM	OPT	
	286876	NAVALHA – SEGMENTO FINAL RH ULTRAGROSSA 2147 MM	OPT	
6	286576	NAVALHA – SEGMENTO FINAL LH GROSSA 2161 MM	1	
	286593	NAVALHA – SEGMENTO FINAL LH FINA 2161 MM	OPT	
	286769	NAVALHA – SEGMENTO FINAL LH ULTRAGROSSA 2161 MM	OPT	
7	286493	KIT – EMENDA DE NAVALHA [143]	4	
8	286461	SEÇÃO – CLEARCUT GROSSA (PACOTE COM 25) [144]		
	286462	SEÇÃO – CLEARCUT FINA (PACOTE COM 25) [144]	OPT	
	286627	SEÇÃO – CLEARCUT ULTRAGROSSA (PACOTE COM 25) [144]	OPT	
9	286463	SEÇÃO – CLEARCUT GROSSA SUPERIOR CSK (PACOTE COM 10) [145]		
	286465	SEÇÃO – CLEARCUT FINA SUPERIOR CSK (PACOTE COM 10) [145]	OPT	
	286628	SEÇÃO – CLEARCUT ULTRAGROSSA SUPERIOR CSK (PACOTE COM 10) [145]	OPT	

140. O kit inclui um pacote com 25 seções ClearCut™ grossas (MD #286461), quatro kits de emenda de navalha (MD #286493), um segmento de cabeça de navalha grossa LH (MD #286562), um segmento de cabeça de navalha grossa RH (MD #286563), dois segmentos centrais de navalha grossa (MD #286565), um segmento final de navalha grossa RH (MD #286866) e um segmento final de navalha grossa LH (MD #286576).
141. O kit inclui um pacote com 25 seções ClearCut™ finas (MD #286462), quatro kits de emenda de navalha (MD #286493), um segmento de cabeça de navalha fina LH (MD #286579), um segmento de cabeça de navalha fina RH (MD #286580), dois segmentos centrais de navalha fina (MD #286582), um segmento final de navalha fina RH (MD #286871) e um segmento final de navalha fina LH (MD #286593).
142. O kit inclui um pacote com 25 seções ClearCut™ ultragrossas (MD #286627), quatro kits de emenda de navalha (MD #286493), um segmento de cabeça de navalha ultragrossa LH (MD #286758), um segmento de cabeça de navalha ultragrossa RH (MD #286759), dois segmentos centrais de navalha ultragrossa (MD #286761), um segmento final de navalha ultragrossa RH (MD #286876) e um segmento final de navalha ultragrossa LH (MD #286769).
143. O kit inclui barra de emenda inferior (NSS), barra de emenda superior (NSS), oito parafusos (MD #286314) e oito porcas (MD #226259).
144. Quantidades (seções individuais): 163.
145. Quantidades (seções individuais): 5.

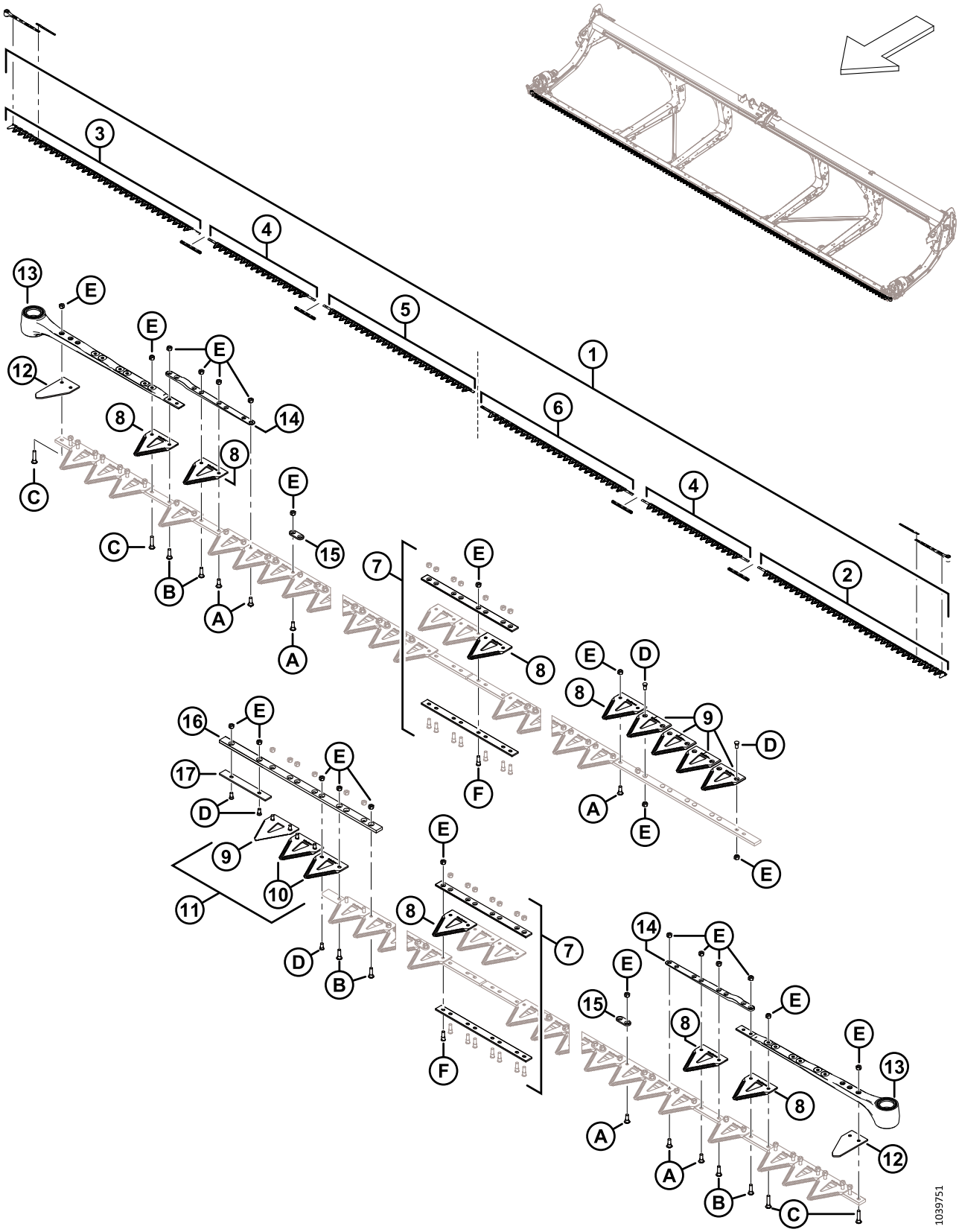
1039751

Ref.	Número de peça	Descrição	Qtd.	Número de série
10	286464	SEÇÃO – CLEARCUT GROSSA INFERIOR CSK (PACOTE COM 10) [146]		
	286466	SEÇÃO – CLEARCUT FINA INFERIOR CSK (PACOTE COM 10) [146]	OPT	
	286629	SEÇÃO – CLEARCUT ULTRAGROSSA INFERIOR CSK (PACOTE COM 10) [146]	OPT	
11	286861	KIT – CLEARCUT GROSSA CENTRAL [147]	A/R	
	286862	KIT – CLEARCUT FINA CENTRAL [148]	OPT	
	286863	KIT – CLEARCUT ULTRAGROSSA CENTRAL [149]	OPT	
12	226983	SEÇÃO – EXTREMIDADE	2	
13	226941	CONJUNTO DA CABEÇA DA NAVALHA	2	
	115670	O-RING – 1,78 x 34,64		
	113937	DISCO		
	113222	KIT DE VEDAÇÃO		
	100500	ROLAMENTO – AGULHAS		
14	286440	BARRA – FORJADA	2	
15	286481	BARRA – REFORÇO (PACOTE COM 25) [150]		
16	286362	BARRA – GUIA DE SOBREPOSIÇÃO DE NAVALHA	1	
17	286363	BARRA – DESGASTE	1	
A	286475	PARAFUSO – M6 X 18 MM, PORCA COMPLETA (PACOTE COM 50)		
B	286476	PARAFUSO – M6 X 22 MM, PORCA COMPLETA (PACOTE COM 25)		
C	286477	PARAFUSO – M6 X 29 MM, PORCA COMPLETA (PACOTE COM 25)		
D	286478	PARAFUSO – M6 X 14 MM CSK, PORCA COMPLETA (PACOTE COM 25)		
E	286479	PORCA – TRAV CTR CSK M6 X 1 (PACOTE COM 50)		
F	286621	PARAFUSO – M6 X 22 MM CSK, PORCA COMPLETA (PACOTE COM 25)		

146. Quantidades (seções individuais): 2.
147. O kit inclui cinco seções ClearCut™ grossas superiores CSK (NSS), duas seções ClearCut™ grossas inferiores CSK (NSS) e ferragens.
148. O kit inclui cinco seções ClearCut™ finas superiores CSK (NSS), duas seções ClearCut™ finas inferiores CSK (NSS) e ferragens.
149. O kit inclui cinco seções ClearCut™ ultragrossas superiores CSK (NSS), duas seções ClearCut™ ultragrossas inferiores CSK (NSS) e ferragens.
150. Quantidades (barras individuais): 88.

36 Navalhas – Plataformas de navalha dupla (FD245)

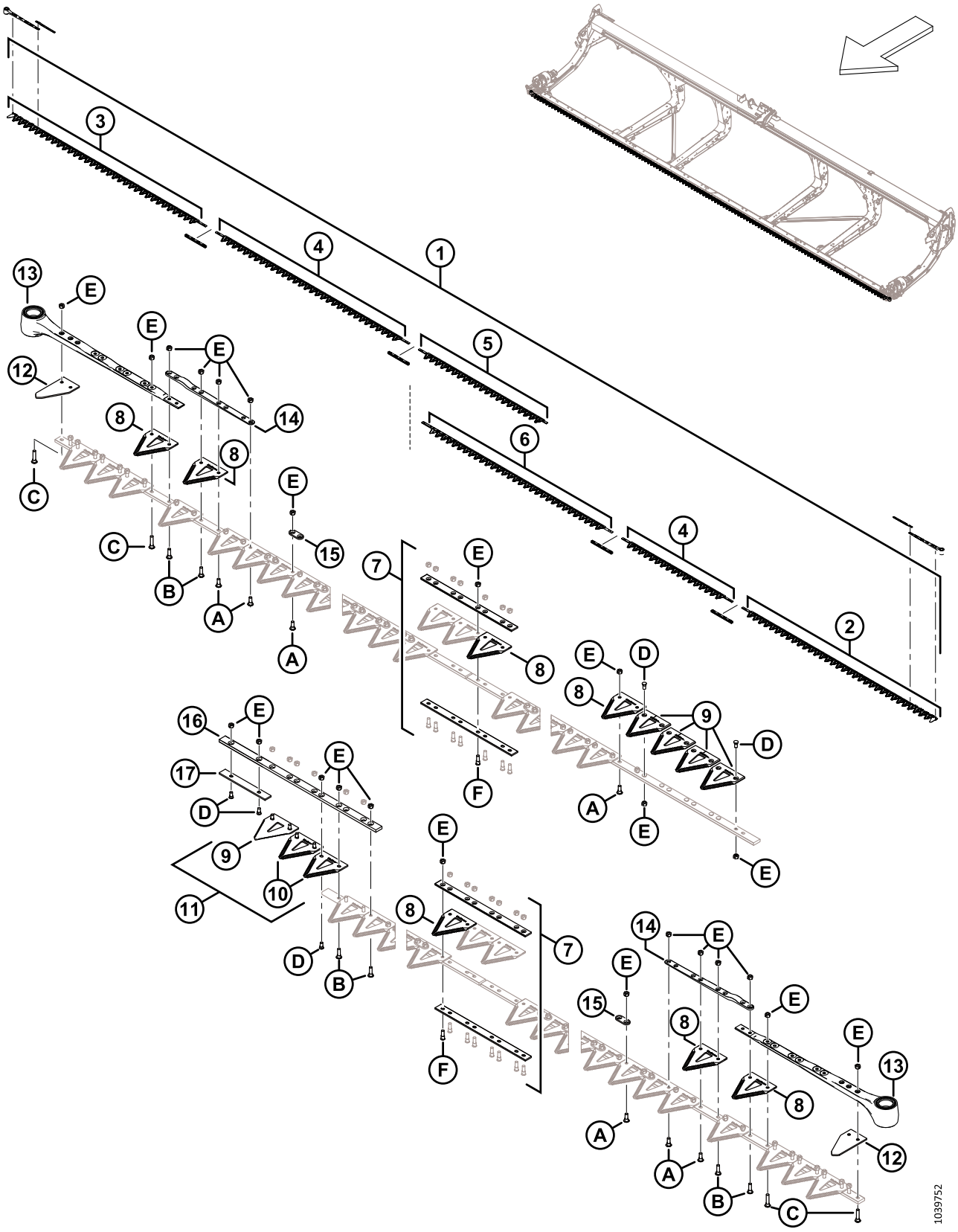

NAVALHAS – PLATAFORMAS DE NAVALHA DUPLA (FD245)

Ref.	Número de peça	Descrição	Qtd.	Número de série
1	286889	KIT – NAVALHA DE 45 PÉS DK GROSSA [151]	1	
	286619	KIT – NAVALHA DE 45 PÉS DK FINA [152]	OPT	
	286790	KIT – NAVALHA DE 45 PÉS DK ULTRAGROSSA [153]	OPT	
2	286562	NAVALHA – SEGMENTO DA CABEÇA LH GROSSA 2676 MM	1	
	286579	NAVALHA – SEGMENTO DA CABEÇA LH FINA 2676 MM	OPT	
	286758	NAVALHA – SEGMENTO DA CABEÇA LH ULTRAGROSSA 2676 MM	OPT	
3	286563	NAVALHA – SEGMENTO DA CABEÇA RH GROSSA 2676 MM	1	
	286580	NAVALHA – SEGMENTO DA CABEÇA RH FINA 2676 MM	OPT	
	286759	NAVALHA – SEGMENTO DA CABEÇA RH ULTRAGROSSA 2676 MM	OPT	
4	286564	NAVALHA – SEGMENTO CENTRAL GROSSA 2663 MM	1	
	286565	NAVALHA – GROSSA DO SEGMENTO CENTRAL 1520 MM	1	
	286581	NAVALHA – SEGMENTO CENTRAL FINA 2663 MM	OPT	
	286582	NAVALHA – SEGMENTO CENTRAL FINA 1520 MM	OPT	
	286760	NAVALHA – SEGMENTO CENTRAL ULTRAGROSSA 2663 MM	OPT	
	286581	NAVALHA – SEGMENTO CENTRAL ULTRAGROSSA 1520 MM	OPT	
5	286867	NAVALHA – SEGMENTO FINAL RH GROSSA 1766 MM	1	
	286872	NAVALHA – SEGMENTO FINAL RH FINA 1766 MM	OPT	
	286877	NAVALHA – SEGMENTO FINAL RH ULTRAGROSSA 1766 MM	OPT	
6	286575	NAVALHA – SEGMENTO FINAL LH GROSSA 2618 MM	1	
	286592	NAVALHA – SEGMENTO FINAL LH FINA 2618 MM	OPT	
	286768	NAVALHA – SEGMENTO FINAL LH ULTRAGROSSA 2618 MM	OPT	
7	286493	KIT – EMENDA DE NAVALHA [154]	4	

151. O kit inclui um pacote com 25 seções ClearCut™ grossas ((MD #286461), quatro kits de emenda de navalha (MD #286493), um segmento de cabeça de navalha grossa LH (MD #286562), um segmento de cabeça de navalha grossa RH (MD #286563), um segmento central de navalha grossa (2663 mm) (MD #286564), um segmento central de navalha grossa (1520 mm) (MD #286565), um segmento final de navalha grossa RH (MD #286867) e um segmento final de navalha grossa LH (MD #286575).
152. O kit inclui um pacote com 25 seções ClearCut™ finas ((MD #286462), quatro kits de emenda de navalha (MD #286493), um segmento de cabeça de navalha fina LH (MD #286579), um segmento de cabeça de navalha fina RH (MD #286580), um segmento central de navalha fina (2663 mm) (MD #286581), um segmento central de navalha fina (1520 mm) (MD #286582), um segmento final de navalha fina RH (MD #286872) e um segmento final de navalha fina LH (MD #286592).
153. O kit inclui um pacote com 25 seções ClearCut™ ultragrossas ((MD #286627), quatro kits de emenda de navalha (MD #286493), um segmento de cabeça de navalha ultragrossa LH (MD #286758), um segmento de cabeça de navalha ultragrossa RH (MD #286759), um segmento central de navalha ultragrossa (2663 mm) (MD #286760), um segmento central de navalha ultragrossa (1520 mm) (MD #286761), um segmento final de navalha ultragrossa RH (MD #286877) e um segmento final de navalha ultragrossa LH (MD #286768).
154. O kit inclui barra de emenda inferior (NSS), barra de emenda superior (NSS), oito parafusos (MD #286314) e oito porcas (MD #226259).

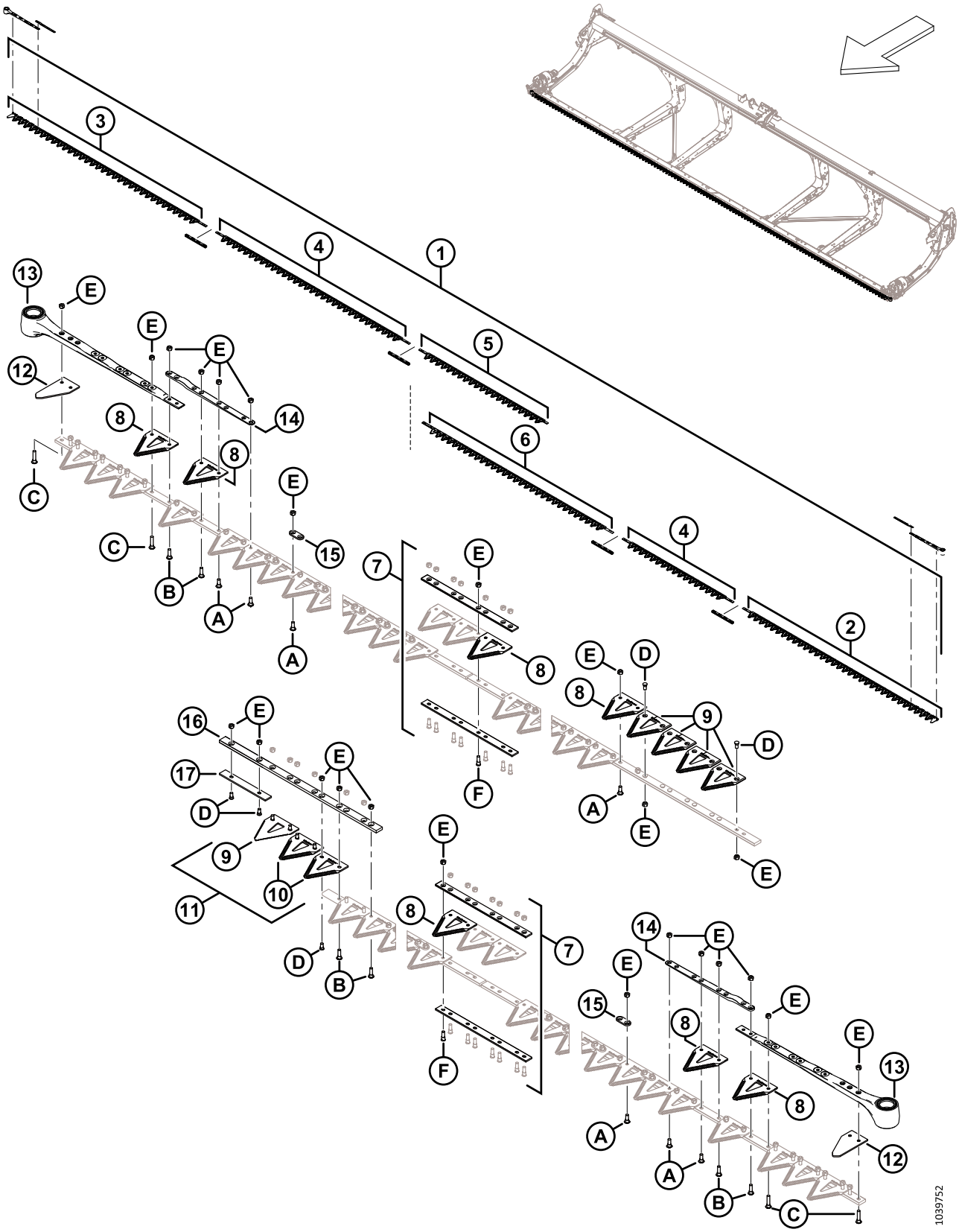
1039752

Ref.	Número de peça	Descrição	Qtd.	Número de série
8	286461	SEÇÃO – CLEARCUT GROSSA (PACOTE COM 25) [155]		
	286462	SEÇÃO – CLEARCUT FINA (PACOTE COM 25) [156]	OPT	
	286627	SEÇÃO – CLEARCUT ULTRAGROSSA (PACOTE COM 25) [156]	OPT	
9	286463	SEÇÃO – CLEARCUT GROSSA SUPERIOR CSK (PACOTE COM 10) [157]		
	286465	SEÇÃO – CLEARCUT FINA SUPERIOR CSK (PACOTE COM 10) [158]	OPT	
	286628	SEÇÃO – CLEARCUT ULTRAGROSSA SUPERIOR CSK (PACOTE COM 10) [158]	OPT	
10	286464	SEÇÃO – CLEARCUT GROSSA INFERIOR CSK (PACOTE COM 10) [159]		
	286466	SEÇÃO – CLEARCUT FINA INFERIOR CSK (PACOTE COM 10) [160]	OPT	
	286629	SEÇÃO – CLEARCUT ULTRAGROSSA INFERIOR CSK (PACOTE COM 10) [160]	OPT	
11	286861	KIT – CLEARCUT GROSSA CENTRAL [161]		
	286862	KIT – CLEARCUT FINA CENTRAL [162]	OPT	
	286863	KIT – CLEARCUT ULTRAGROSSA CENTRAL [163]	OPT	
12	226983	SEÇÃO – EXTREMIDADE	2	
13	226941	CONJUNTO DA CABEÇA DA NAVALHA	2	
	115670	O-RING – 1,78 x 34,64		
	113937	DISCO		
	113222	KIT DE VEDAÇÃO		
	100500	ROLAMENTO – AGULHAS		
14	286440	BARRA – FORJADA	2	
15	286481	BARRA – REFORÇO (PACOTE COM 25) [164]		
16	286362	BARRA – GUIA DE SOBREPOSIÇÃO DE NAVALHA	1	
17	286363	BARRA – DESGASTE	1	
A	286475	PARAFUSO – M6 X 18 MM, PORCA COMPLETA (PACOTE COM 50)		
B	286476	PARAFUSO – M6 X 22 MM, PORCA COMPLETA (PACOTE COM 25)		

155. Quantidades (seções individuais): 179.
156. Quantidades (seções individuais): 179.
157. Quantidades (seções individuais): 5.
158. Quantidades (seções individuais): 5.
159. Quantidades (seções individuais): 2.
160. Quantidades (seções individuais): 2.
161. O kit inclui cinco seções ClearCut™ grossas superiores CSK (NSS), duas seções ClearCut™ grossas inferiores CSK (NSS) e ferragens.
162. O kit inclui cinco seções ClearCut™ finas superiores CSK (NSS), duas seções ClearCut™ finas inferiores CSK (NSS) e ferragens.
163. O kit inclui cinco seções ClearCut™ ultragrossas superiores CSK (NSS), duas seções ClearCut™ ultragrossas inferiores CSK (NSS) e ferragens.
164. Quantidades (barras individuais): 103.

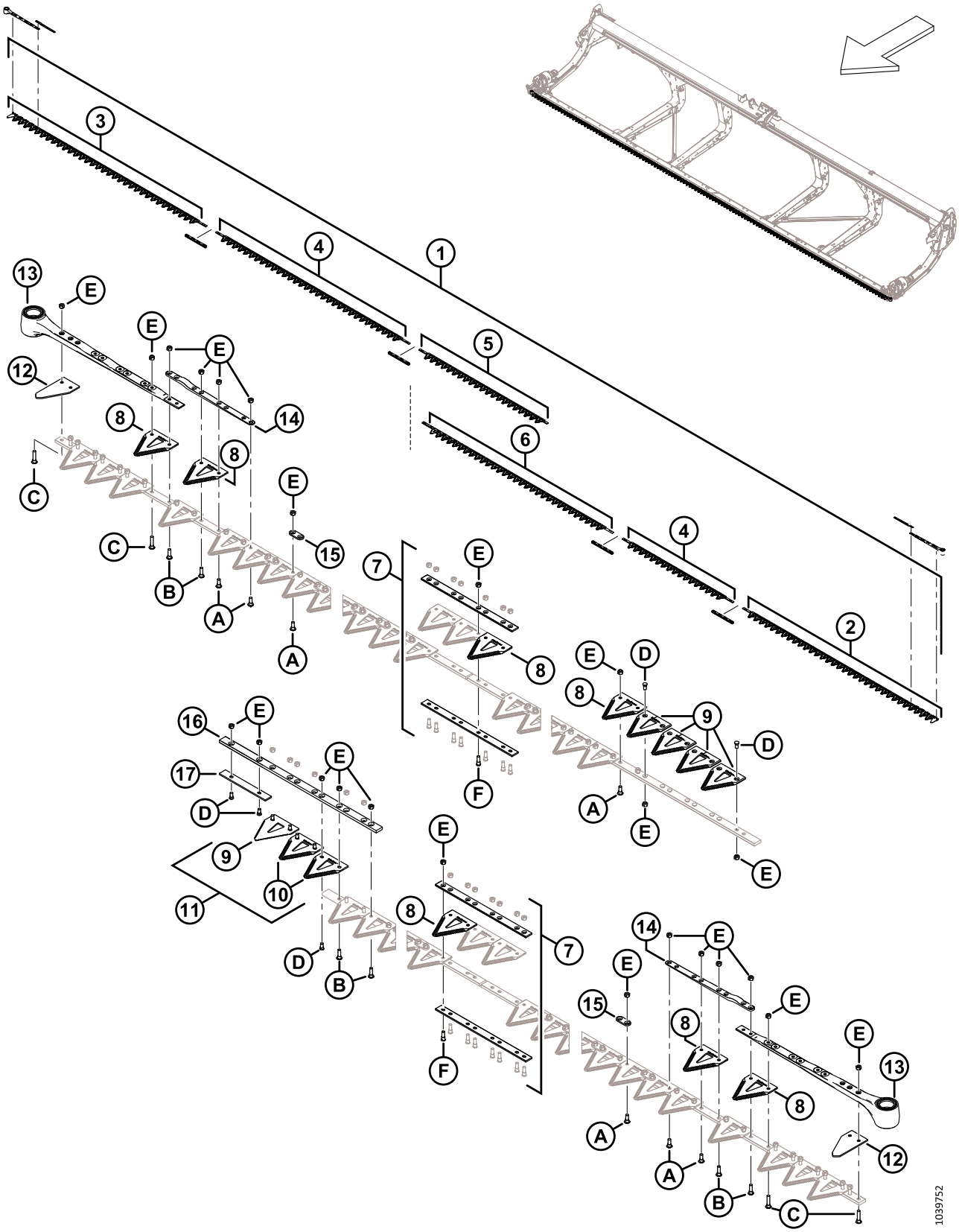
1039752

Ref.	Número de peça	Descrição	Qtd.	Número de série
C	286477	PARAFUSO – M6 X 29 MM, PORCA COMPLETA (PACOTE COM 25)		
D	286478	PARAFUSO – M6 X 14 MM CSK, PORCA COMPLETA (PACOTE COM 25)		
E	286479	PORCA – TRAV CTR CSK M6 X 1 (PACOTE COM 50)		
F	286621	PARAFUSO – M6 X 22 MM CSK, PORCA COMPLETA (PACOTE COM 25)		

37 Navalhas – Plataformas de navalha dupla (FD250)

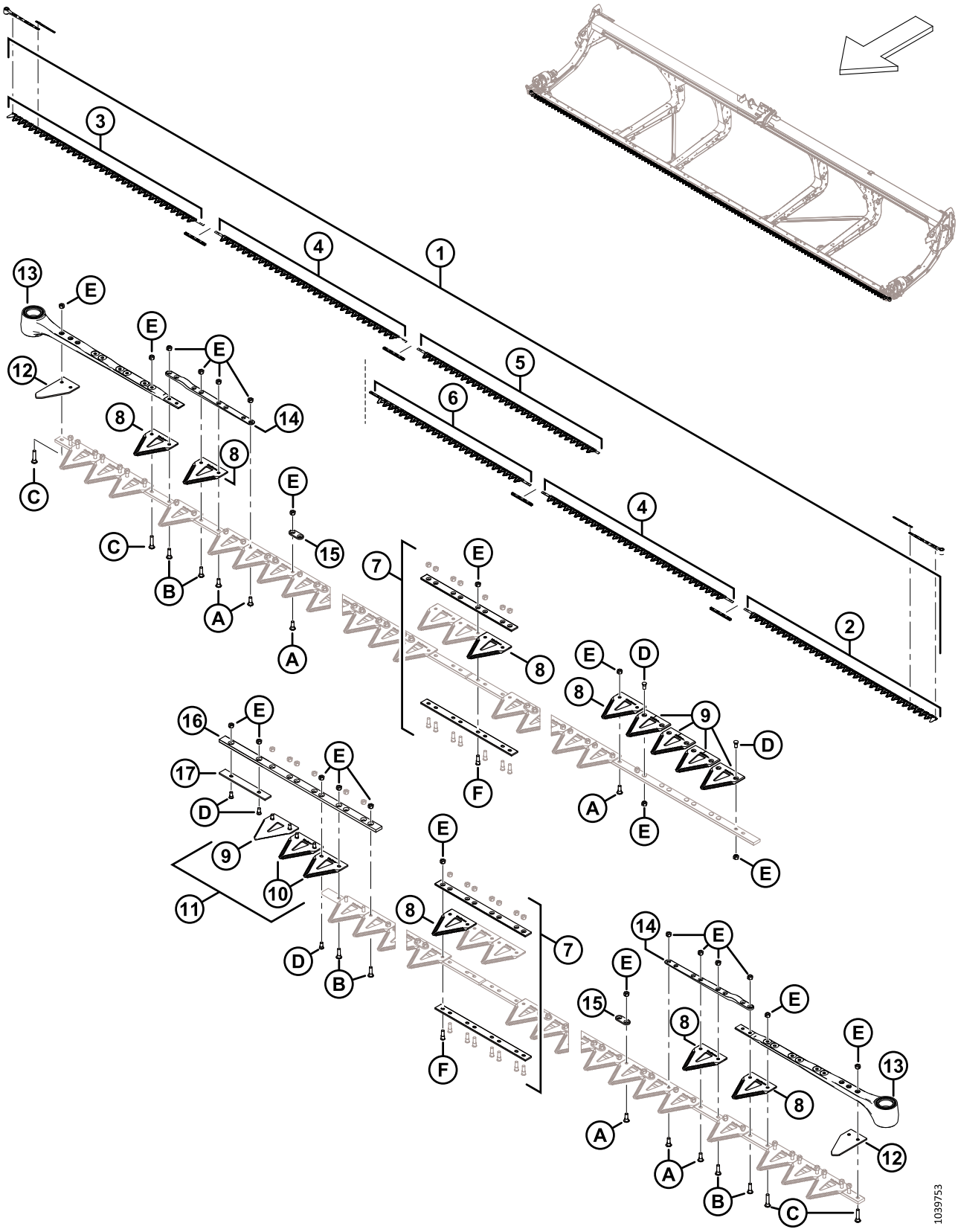

NAVALHAS – PLATAFORMAS DE NAVALHA DUPLA (FD250)

Ref.	Número de peça	Descrição	Qtd.	Número de série
1	286890	KIT – NAVALHA DE 50 PÉS DK GROSSA [165]	1	
	286620	KIT – NAVALHA DE 50 PÉS DK FINA [166]	OPT	
	286791	KIT – NAVALHA DE 50 PÉS DK ULTRAGROSSA [167]	OPT	
2	286562	NAVALHA – SEGMENTO DA CABEÇA LH GROSSA 2676 MM	1	
	286579	NAVALHA – SEGMENTO DA CABEÇA LH FINA 2676 MM	OPT	
	286758	NAVALHA – SEGMENTO DA CABEÇA LH ULTRAGROSSA 2676 MM	OPT	
3	286563	NAVALHA – SEGMENTO DA CABEÇA RH GROSSA 2676 MM	1	
	286580	NAVALHA – SEGMENTO DA CABEÇA RH FINA 2676 MM	OPT	
	286759	NAVALHA – SEGMENTO DA CABEÇA RH ULTRAGROSSA 2676 MM	OPT	
4	286564	NAVALHA – SEGMENTO CENTRAL GROSSA 2663 MM	2	
	286581	NAVALHA – SEGMENTO CENTRAL FINA 2663 MM	OPT	
	286760	NAVALHA – SEGMENTO CENTRAL ULTRAGROSSA 2663 MM	OPT	
5	286868	NAVALHA – SEGMENTO FINAL RH GROSSA 2528 MM	1	
	286873	NAVALHA – SEGMENTO FINAL RH FINA 2528 MM	OPT	
	286878	NAVALHA – SEGMENTO FINAL RH ULTRAGROSSA 2528 MM	OPT	
6	286578	NAVALHA – SEGMENTO FINAL LH GROSSA 2237 MM	1	
	286595	NAVALHA – SEGMENTO FINAL LH FINA 2237 MM	OPT	
	286770	NAVALHA – SEGMENTO FINAL LH ULTRAGROSSA 2237 MM	OPT	
7	286493	KIT – EMENDA DE NAVALHA [168]	4	
8	286461	SEÇÃO – CLEARCUT GROSSA (PACOTE COM 25) [169]		
	286462	SEÇÃO – CLEARCUT FINA (PACOTE COM 25) [170]	OPT	
	286627	SEÇÃO – CLEARCUT ULTRAGROSSA (PACOTE COM 25) [170]	OPT	

165. O kit inclui um pacote com 25 seções ClearCut™ grossas (MD #286461), quatro kits de emenda de navalha (MD #286493), um segmento de cabeça de navalha grossa LH (MD #286562), um segmento de cabeça de navalha grossa RH (MD #286563), dois segmentos centrais de navalha grossa (MD #286564), um segmento final de navalha grossa RH (MD #286868) e um segmento final de navalha grossa LH (MD #286578).
166. O kit inclui um pacote com 25 seções ClearCut™ finas (MD #286462), quatro kits de emenda de navalha (MD #286493), um segmento de cabeça de navalha fina LH (MD #286579), um segmento de cabeça de navalha fina RH (MD #286580), dois segmentos centrais de navalha fina (MD #286581), um segmento final de navalha fina RH (MD #286873) e um segmento final de navalha fina LH (MD #286595).
167. O kit inclui um pacote com 25 seções ClearCut™ ultragrossas (MD #286627), quatro kits de emenda de navalha (MD #286493), um segmento de cabeça de navalha ultragrossa LH (MD #286758), um segmento de cabeça de navalha ultragrossa RH (MD #286759), dois segmentos centrais de navalha ultragrossa (MD #286760), um segmento final de navalha ultragrossa RH (MD #286878) e um segmento final de navalha ultragrossa LH (MD #286770).
168. O kit inclui barra de emenda inferior (NSS), barra de emenda superior (NSS), oito parafusos (MD #286314) e oito porcas (MD #226259).
169. Quantidades (seções individuais): 199.
170. Quantidades (seções individuais): 199.

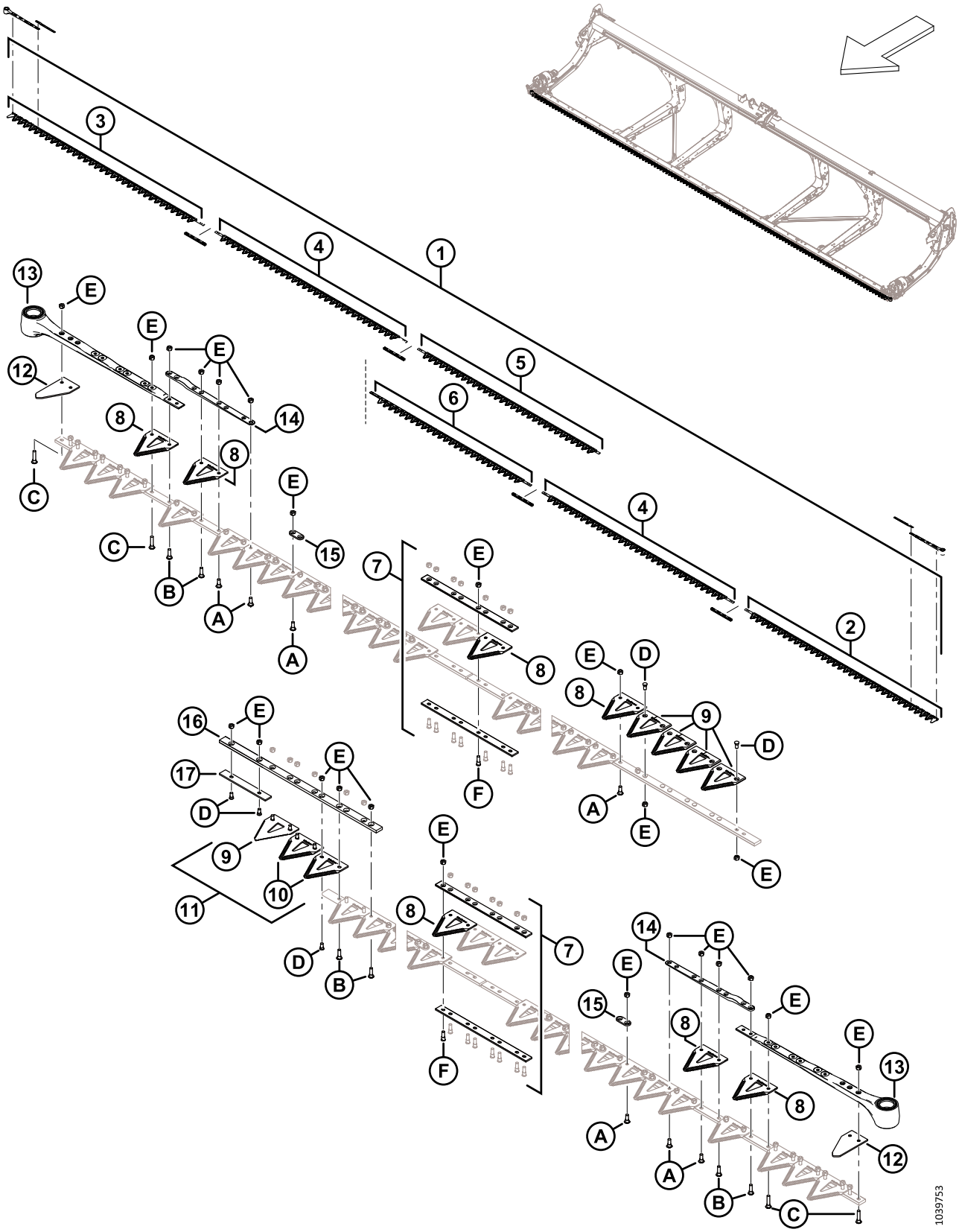
1039753

NAVALHAS – PLATAFORMAS DE NAVALHA DUPLA (FD250)

Ref.	Número de peça	Descrição	Qtd.	Número de série
9	286463	SEÇÃO – CLEARCUT GROSSA SUPERIOR CSK (PACOTE COM 10) [171]		
	286465	SEÇÃO – CLEARCUT FINA SUPERIOR CSK (PACOTE COM 10) [172]	OPT	
	286628	SEÇÃO – CLEARCUT ULTRAGROSSA SUPERIOR CSK (PACOTE COM 10) [172]	OPT	
10	286464	SEÇÃO – CLEARCUT GROSSA INFERIOR CSK (PACOTE COM 10) [173]		
	286466	SEÇÃO – CLEARCUT FINA INFERIOR CSK (PACOTE COM 10) [174]	OPT	
	286629	SEÇÃO – CLEARCUT ULTRAGROSSA INFERIOR CSK (PACOTE COM 10) [174]	OPT	
11	286861	KIT – CLEARCUT GROSSA CENTRAL [175]		
	286862	KIT – CLEARCUT FINA CENTRAL [176]	OPT	
	286863	KIT – CLEARCUT ULTRAGROSSA CENTRAL [177]	OPT	
12	226983	SEÇÃO – EXTREMIDADE	2	
13	226941	CONJUNTO DA CABEÇA DA NAVALHA	2	
	115670	O-RING – 1,78 x 34,64		
	113937	DISCO		
	113222	KIT DE VEDAÇÃO		
	100500	ROLAMENTO – AGULHAS		
14	286440	BARRA – FORJADA	2	
15	286481	BARRA – REFORÇO (PACOTE COM 25) [178]	2	
16	286362	BARRA – GUIA DE SOBREPOSIÇÃO DE NAVALHA	1	
17	286363	BARRA – DESGASTE	1	
A	286475	PARAFUSO – M6 X 18 MM, PORCA COMPLETA (PACOTE COM 50)		
B	286476	PARAFUSO – M6 X 22 MM, PORCA COMPLETA (PACOTE COM 25)		
C	286477	PARAFUSO – M6 X 29 MM, PORCA COMPLETA (PACOTE COM 25)		
D	286478	PARAFUSO – M6 X 14 MM CSK, PORCA COMPLETA (PACOTE COM 25)		

171. Quantidades (seções individuais): 5.
172. Quantidades (seções individuais): 5.
173. Quantidades (seções individuais): 2.
174. Quantidades (seções individuais): 2.
175. O kit inclui cinco seções ClearCut™ grossas superiores CSK (NSS), duas seções ClearCut™ grossas inferiores CSK (NSS) e ferragens.
176. O kit inclui cinco seções ClearCut™ finas superiores CSK (NSS), duas seções ClearCut™ finas inferiores CSK (NSS) e ferragens.
177. O kit inclui cinco seções ClearCut™ ultragrossas superiores CSK (NSS), duas seções ClearCut™ ultragrossas inferiores CSK (NSS) e ferragens.
178. Quantidades (barras individuais): 117.

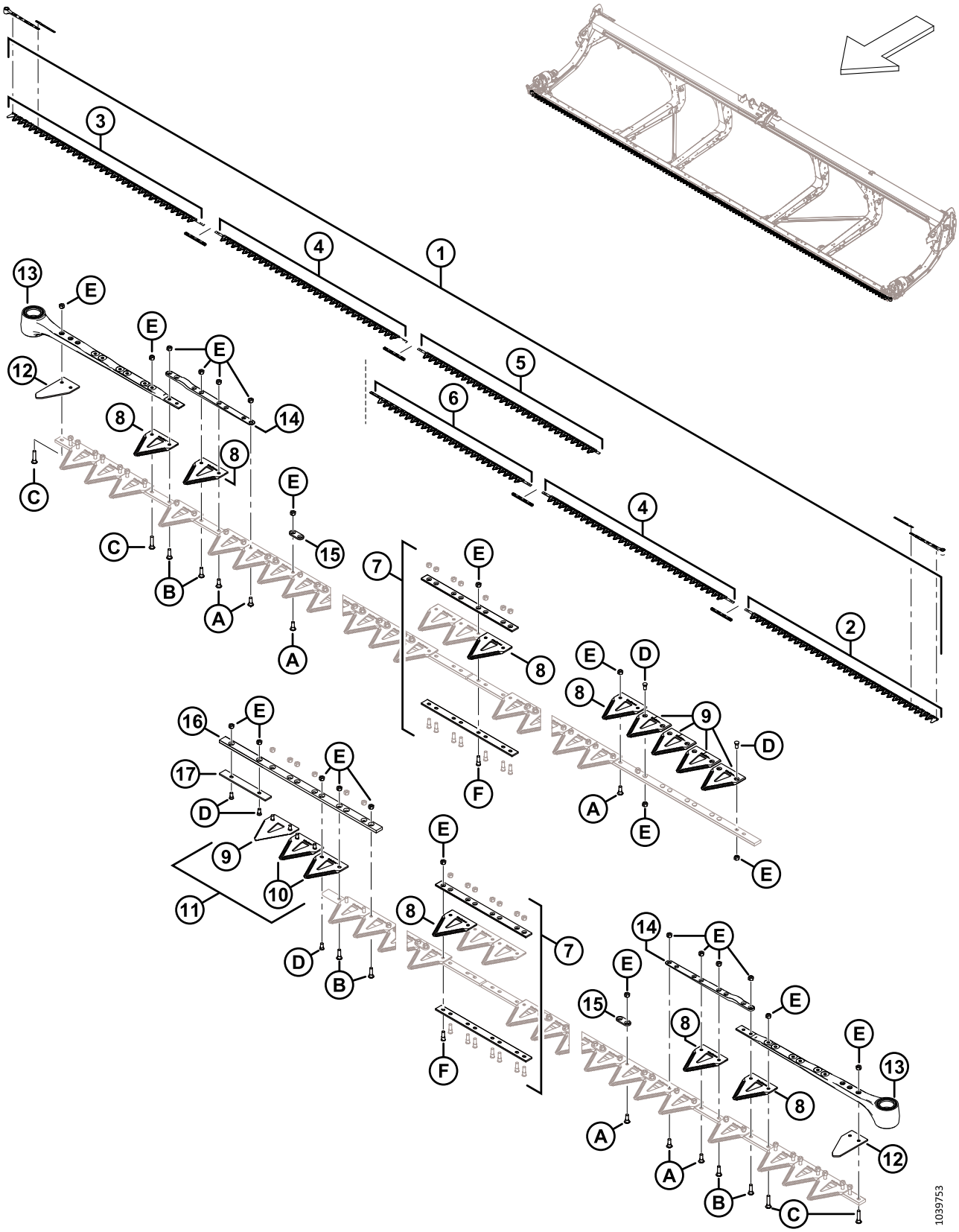
1039753

Ref.	Número de peça	Descrição	Qtd.	Número de série
E	286479	PORCA – TRAV CTR CSK M6 X 1 (PACOTE COM 50)		
F	286621	PARAFUSO – M6 X 22 MM CSK, PORCA COMPLETA (PACOTE COM 25)		

38 Acionamento da navalha – Navalhas simples e dupla

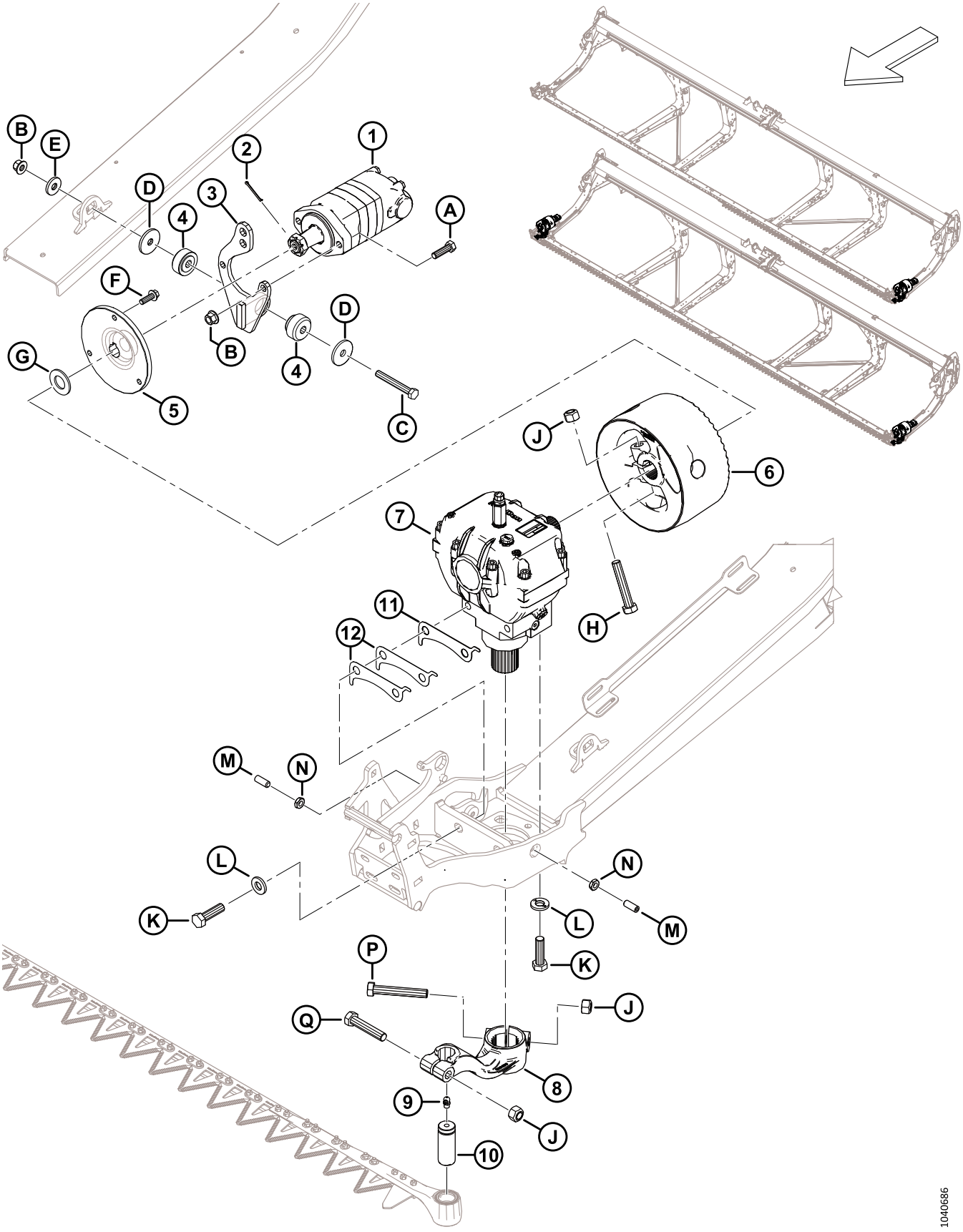

ACIONAMENTO DA NAVALHA – NAVALHAS SIMPLES E DUPLA

Ref.	Número de peça	Descrição	Qtd.	Número de série
1	283002	MOTOR – EATON 2000 100 CC [179]	1	
	174304	KIT DE VEDAÇÃO – MOTOR EATON 2000		
	137375	PORCA – SLTD JAM 1,0 -20 UNEF		
2	18606	PINO – CUPILHA, DIÂM. 1/8 X 1,5 ZP	1	
3	286826	SUPORTE – SOLDAGEM DO MOTOR SAE-A	1	
4	143107	BUCHA – BORRACHA [180]	1	
5	286087	CUBO USINAGEM	1	
6	286703	VOLANTE – DECALQUE ACIONAMENTO DA NAVALHA COMPLETO	1	
7	286089	ACIONAMENTO – NAVALHA [181]	1	
8	226926	BRAÇO – CAIXA DE NAVALHAS LH C/W DECALQUE	1	
	226927	BRAÇO – CAIXA DE NAVALHAS RH C/W DECALQUE (APENAS NAVALHA DUPLA)[182]	1	
9	21194	CONECTOR – LUBRIFICAÇÃO 90º 1/8 NPT	1	
10	113229	PINO – CABEÇA DE FOICE	1	
11	226400	CALÇO – CAIXA DE NAVALHAS, 1,2 MM [183]		
12	360870	CALÇO – CAIXA DE NAVALHAS, 0,6 MM [183]		
A	184669	PARAFUSO – CABEÇA HEXAGONAL M12 X 1,75 X 40-8,8-AA1J	2	
B	136431	PORCA – HEXAGONAL CHANFRADA CTR LOC M12 X 1,75-10	3	
C	184673	PARAFUSO – CABEÇA HEXAGONAL M12 X 1,75 X 90-10,9-AA1J	1	
D	11695	ARRUELA – PLANA	2	
E	4761	ARRUELA – PLANA	1	
F	184663	PARAFUSO – SEXTAVADO HD TFL M10 X 1,5 X 30-10,9-AA1J	3	
G	18603	ARRUELA – PLANA SAE 1 1/16 DI X 2,0 POL DE AA1J	1	
H	320214	PARAFUSO – CABEÇA HEXAGONAL M16 X 2 X 90-10,9-ZINCO	1	
J	320026	PORCA – HEX TRAVA SUPERIOR M16 X 2-10-ZINCO	3	
K	320311	PARAFUSO – CABEÇA HEXAGONAL M16 X 2 X 55-12,9-ZINCO	4	
L	120901	ARRUELA – DURA L9 SPCL 5/8-82/85 HR 15N-AB0C	4	
M	320089	PARAFUSO - CONJUNTO M12 X 1,75 X 30 [184]	2	
N	184696	PORCA – HEX FINA M12 X 1,75-05-AA1J	2	

179. O motor inclui kit de vedação (MD #174304), chave e porca com fenda (MD #137375).
180. A bucha de borracha (MD #143107) inclui ambas as metades mostradas na ilustração.
181. Para peças de reposição, consulte a Seção *39 Caixa de navalhas, página 107*.
182. Apenas plataformas de navalha dupla.
183. A quantidade de calços varia de acordo com as folgas de montagem. O máximo de calços permitido são quatro calços de 1,2 mm (MD # 226400) (ou três calços de 1,2 mm e dois calços de 0,6 mm [MD # 360870]).
184. O parafuso de fixação é usado para ajustar o acionamento da faca (MD #286089) da esquerda para a direita dentro da tolerância especificada. Aperte a porca de travamento (MD #184696) assim que o acionamento da navalha tiver sido ajustado corretamente.

ACIONAMENTO DA NAVALHA – NAVALHAS SIMPLES E DUPLA

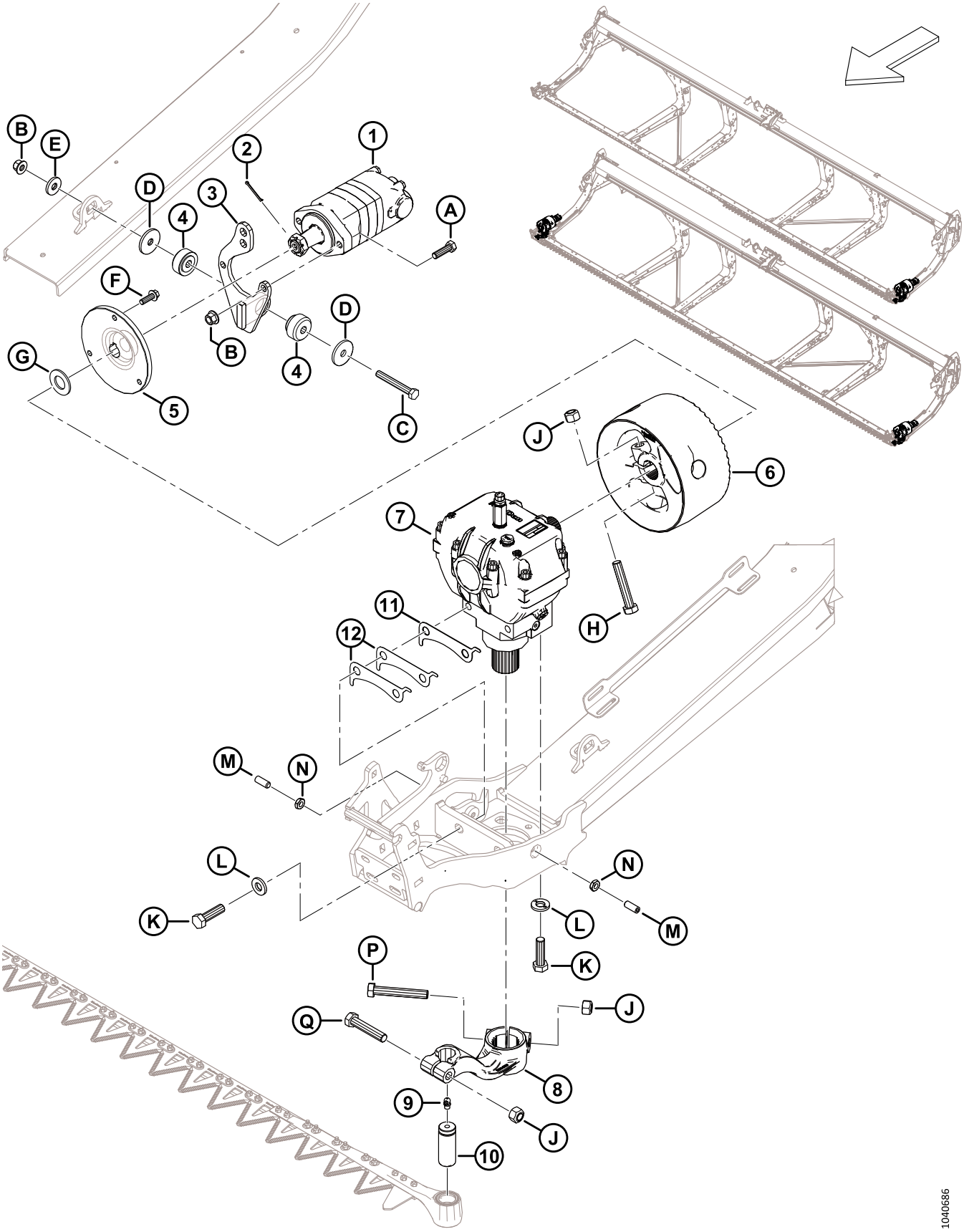

Ref.	Número de peça	Descrição	Qtd.	Número de série
P	320215	PARAFUSO – CABEÇA HEXAGONAL M16 X 2 X 100-10,9-ZINCO	1	
Q	152602	PARAFUSO – CABEÇA HEXAGONAL M16 X 2 X 80-10,9-AA1J	1	

39 Caixa de navalhas

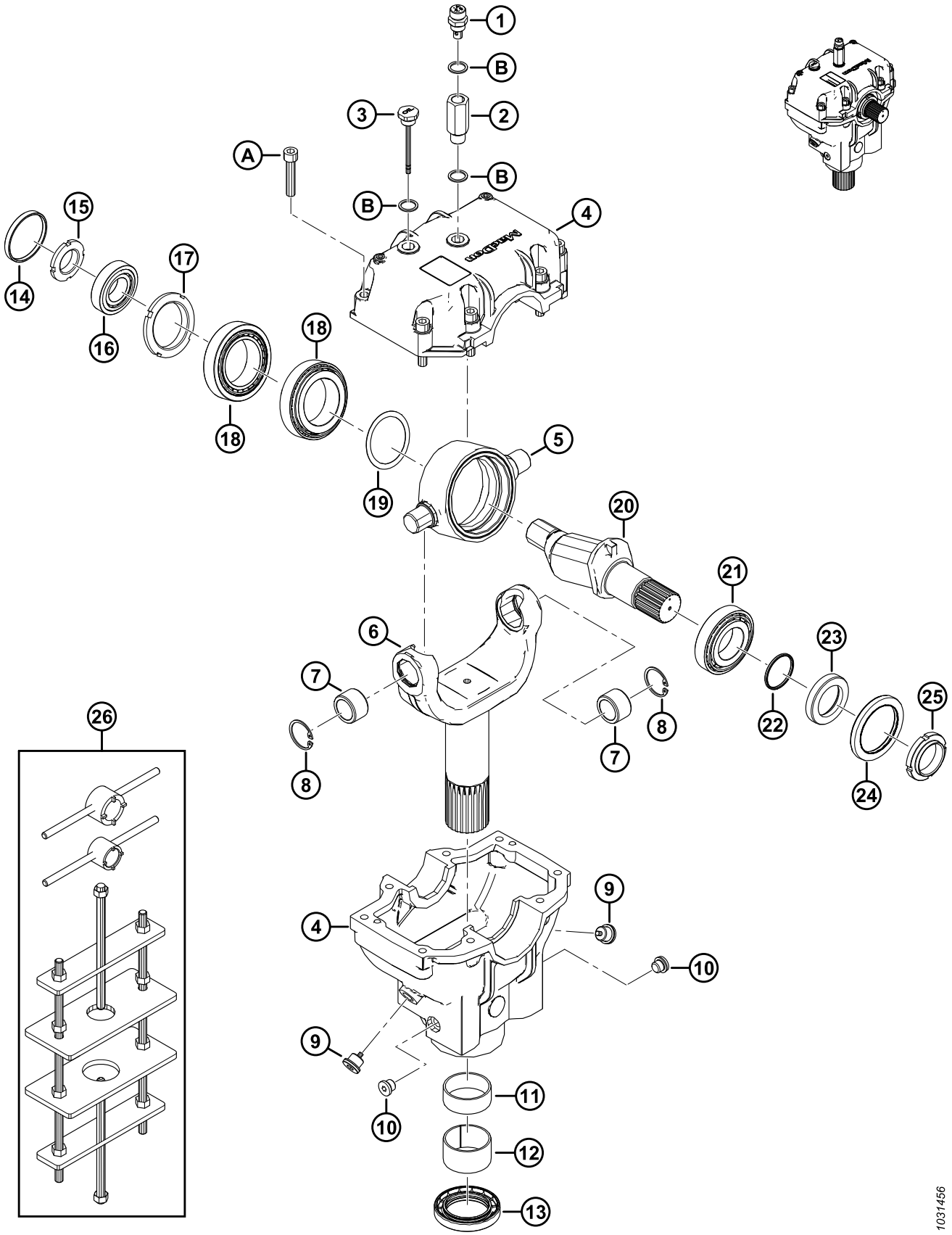

CAIXA DE NAVALHAS

Ref.	Número de peça	Descrição	Qtd.	Número de série
	286089	ACIONAMENTO – NAVALHA		
1	286489	BUJÃO – RESPIRO	1	
2	257089	EXTENSÃO	1	
3	286490	BUJÃO – NÍVEL	1	
4	286485	FUNDIÇÃO – CAIXA DE NAVALHAS [185]	1	
5	100721	PIVÔ	1	
6	286483	CRUZETA	1	
7	100723	BUCHA – BRONZE	2	
8	100722	ANEL – RETENTOR INTERNO	2	
9	286488	BUJÃO – DRENO	2	
10	252423	BUJÃO – DRENO	2	
11	100726	BUCHA – AÇO	1	
12	286486	BUCHA – AÇO	1	
13	286445	VEDAÇÃO – ÓLEO	1	
14	100719	CAPA CONTRA POEIRA	1	
15	100718	PORCA – TRAVA ESPECIAL M30 X 1,5 CLASSE 8,8	1	
16	100717	MONTAGEM – ROLAMENTO (COPO E CONE)	1	
17	100715	PORCA – TRAVA ESPECIAL M55 X 2 CLASSE 8,8	1	
18	100720	MONTAGEM – ROLAMENTO (COPO E CONE)	2	
19	113152	KIT – CALÇO	1	
20	100710	EIXO	1	
21	100714	ROLAMENTO – MONTAGEM COPO E CONE	1	
22	100712	O-RING – 2,62 x 40,95	1	
23	102629	ESPAÇADOR	1	
24	102630	VEDAÇÃO – ÓLEO (LÁBIO DUPLO)	1	
25	100709	PORCA – ESPECIAL M40 X 1,5 CLASSE 8,8	1	
26	139003	KIT – FERRAMENTA CAIXA DE NAVALHAS [186]	A/R	
A	113153	PARAFUSO – CABEÇA HEXAGONAL SOC M10 X 1,5 X 50-8,8-BO		
B	257054	ARRUELA – COBRE		

185. A fundição de caixa de navalhas inclui fundições de caixa de navalhas superior e inferior e oito parafusos (MD #113153).

186. O kit inclui uma ferramenta de soquete grande, uma ferramenta de soquete pequeno e uma estrutura de gabarito de caixa de navalhas.

40 Braço de suporte do molinete e cilindros de levante – Braço central (FD230, FD235, FD240 e FD241)

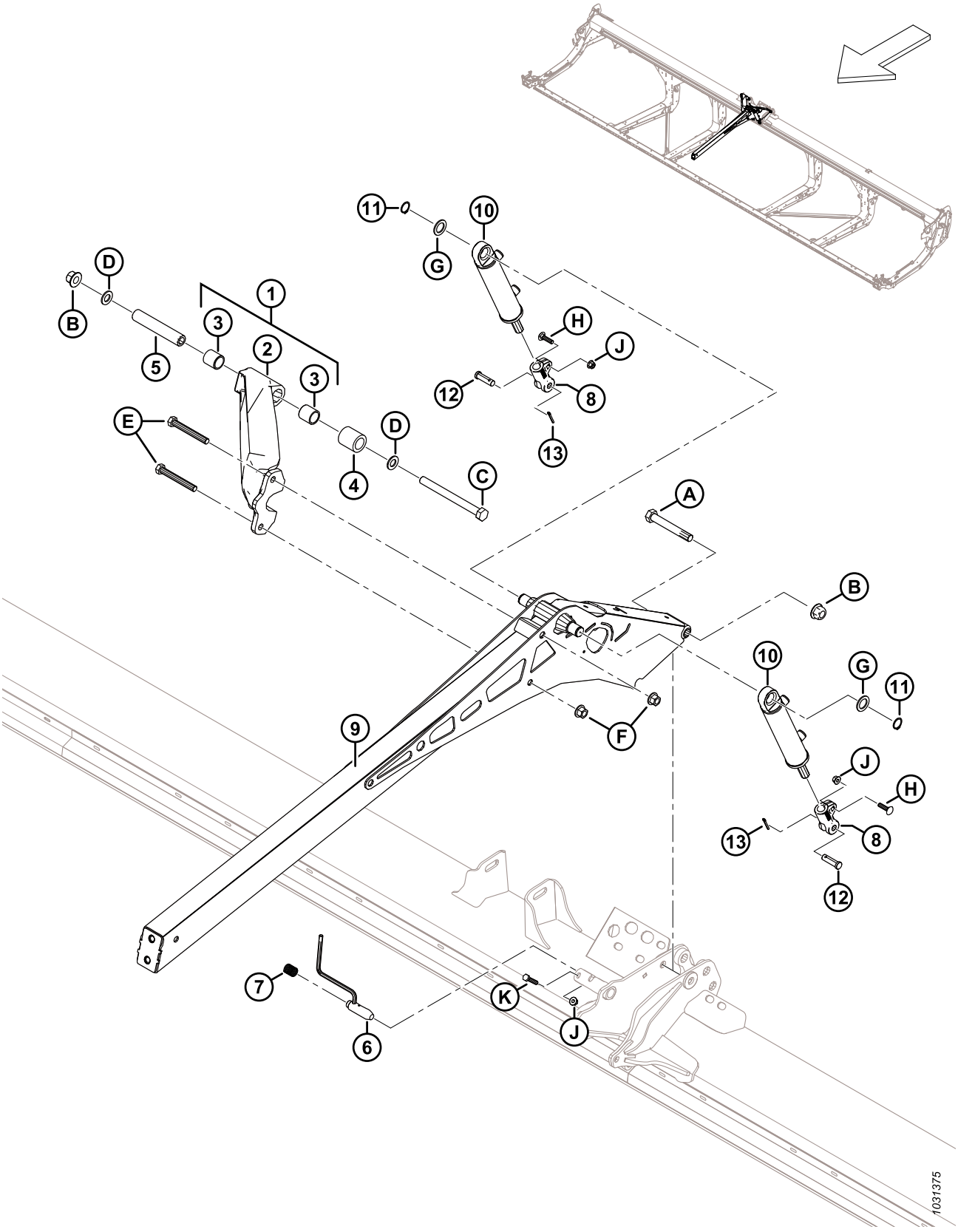

BRAÇO DE SUPORTE DO MOLINETE E CILINDROS DE LEVANTE – BRAÇO CENTRAL (FD230, FD235, FD240 E FD241)

Ref.	Número de peça	Descrição	Qtd.	Número de série
1	311627	ESCORA – BUCHAS COMPLETAS DO SUBCONJUNTO [187]	1	
2	NSS	BRACADEIRA – MAQUINÁRIO [188]	1	
3	311613	BUCHA	2	
4	311612	ESPAÇADOR – PIVÔ DO MOLINETE DA ESCORA	1	
5	311611	TUBO – ESCORA DO MOLINETE DO PIVÔ	1	
6	273680	SOLDAGEM – PINO	1	
7	289880	MOLA – COMPRESSÃO	1	
8	273860	CAVILHA – EXT CIL USINADO	2	
9	273795	BRAÇO – SOLDAGEM CENTRAL	1	
10	273790	CILINDRO – HIDRÁULICO	2	
	311285	KIT DE VEDAÇÃO		
11	30144	ANEL – RETENTOR EXTERNO	2	
12	18621	PINO – ENGATE	2	
13	18648	PINO – CUPILHA, DIÂM. 3/16 X 1,25 ZP	2	
A	320196	PARAFUSO – CABEÇA HEXAGONAL M20 X 2,5 X 140-SPCL-10,9-ZINCO		
B	136122	PORCA – HEX FLG CTR LOC M20 X 2,5-10-AA1J		
C	252581	PARAFUSO – CABEÇA HEXAGONAL M20 X 2,5 X 220-10,9-AA1J		
D	136701	ARRUELA – NORDLOCK M20		
E	320168	PARAFUSO – CABEÇA HEXAGONAL M16 X 2 X 125-8,8-ZINCO		
F	136440	PORCA – HEXAGONAL CHANFR CTR LK M16 X 2-10-AA1J		
G	156178	ARRUELA – TRAÇÃO		
H	152732	PARAFUSO – CABEÇA REDONDA, PESCOÇO QUADRADO M10 X 1,5 X 40-8,8-AA1J		
J	135799	PORCA – HEXAGONAL CHANFRADA CTR LOC M10 X 1,5-10		
K	30629	PARAFUSO – CABEÇA HEXAGONAL M10 X 1,5 X 50-8,8-A3L		

187. Inclui escora usinada (NSS) e duas buchas (MD #311613).
188. Não é vendida separadamente; para reparar esta peça, peça o conjunto completo de braçadeira com buchas (MD #311627).

41 Braço de suporte do molinete e cilindros de levante – Braço central, lado direito (FD240, FD245 e FD250)

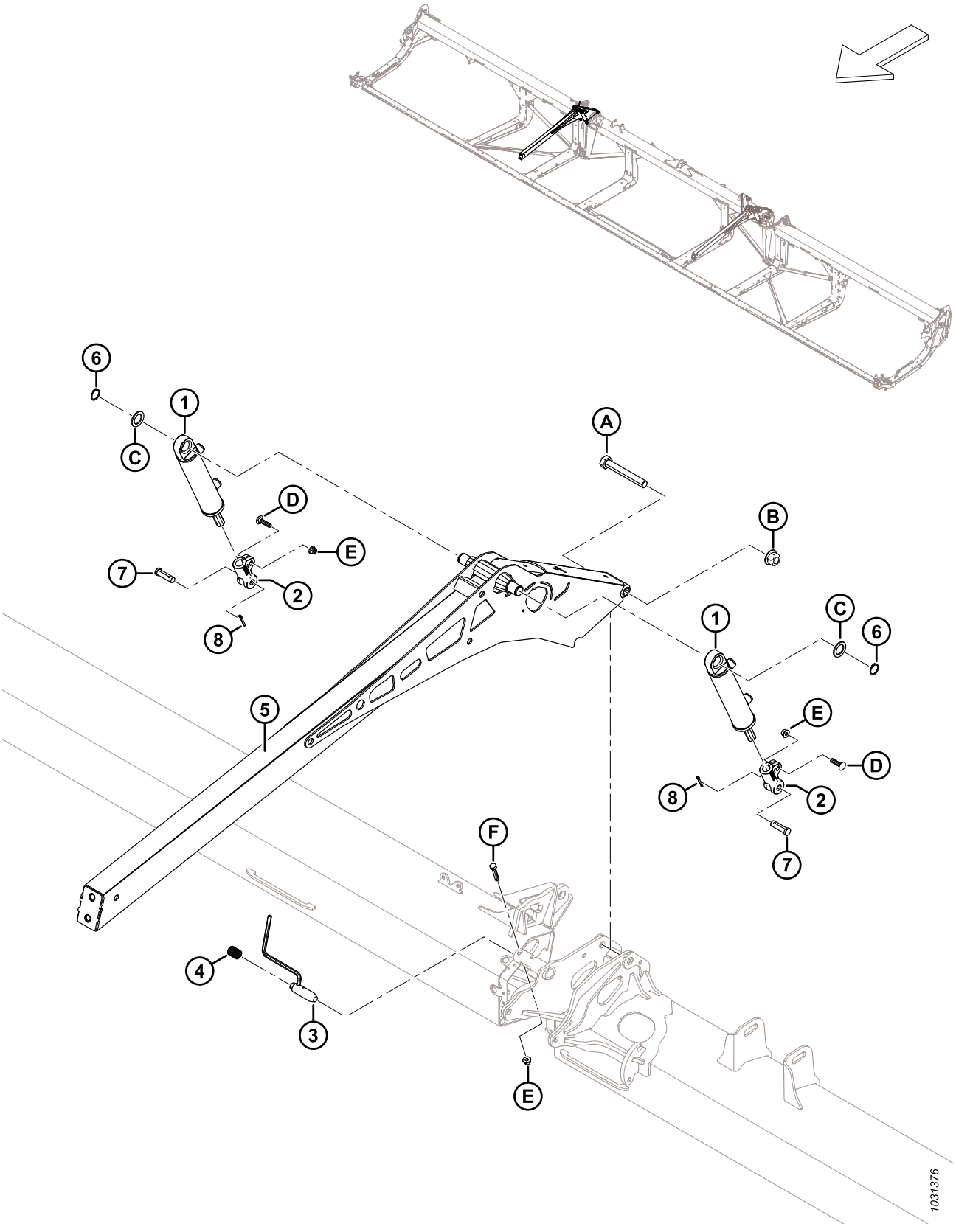

BRAÇO DE SUPORTE DO MOLINETE E CILINDROS DE LEVANTE – BRAÇO CENTRAL, LADO DIREITO (FD240, FD245 E FD250)

Ref.	Número de peça	Descrição	Qtd.	Número de série
1	273790	CILINDRO – HIDRÁULICO	2	
	311285	KIT DE VEDAÇÃO		
2	273860	CAVILHA – EXT CIL USINADO	2	
3	273680	SOLDAGEM – PINO	1	
4	289880	MOLA – COMPRESSÃO	1	
5	273795	BRAÇO – SOLDAGEM CENTRAL	2	
6	30144	ANEL – RETENTOR EXTERNO	2	
7	18621	PINO – ENGATE	2	
8	18648	PINO – CUPILHA, DIÂM. 3/16 X 1,25 ZP	2	
A	320196	PARAFUSO – CABEÇA HEXAGONAL M20 X 2,5 X 140-SPCL-10,9-ZINCO	2	
B	136122	PORCA – HEX FLG CTR LOC M20 X 2,5-10-AA1J	3	
C	156178	ARRUELA – TRAÇÃO	4	
D	152732	PARAFUSO – CABEÇA REDONDA, PESCOÇO QUADRADO M10 X 1,5 X 40-8,8-AA1J	4	
E	135799	PORCA – HEXAGONAL CHANFRADA CTR LOC M10 X 1,5-10	6	
F	30629	PARAFUSO – CABEÇA HEXAGONAL M10 X 1,5 X 50-8,8-A3L	2	

42 Braço de suporte do molinete e cilindros de levante – Braço central, lado esquerdo (FD240, FD245 e FD250)

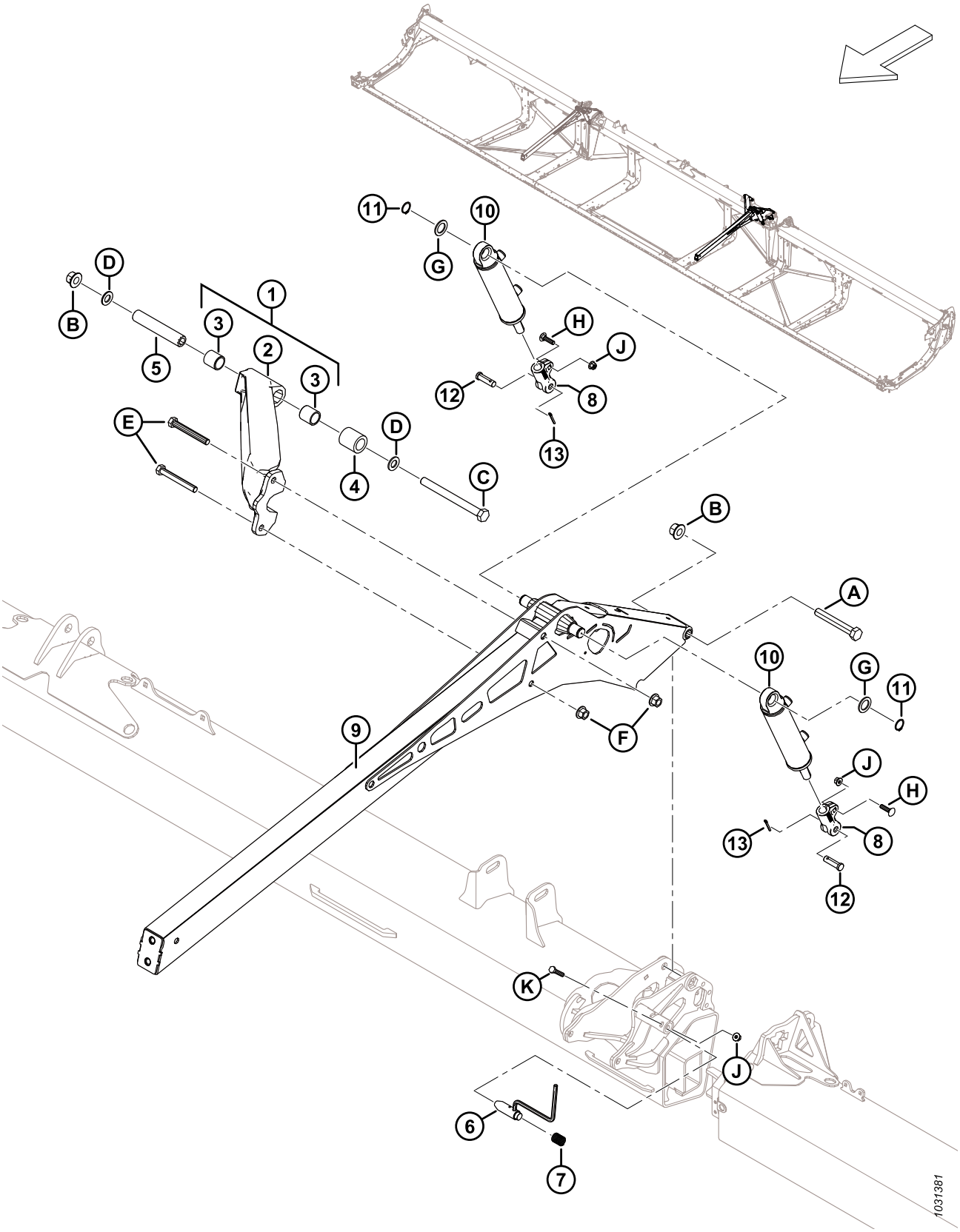

BRAÇO DE SUPORTE DO MOLINETE E CILINDROS DE LEVANTE – BRAÇO CENTRAL, LADO ESQUERDO (FD240, FD245 E FD250)

Ref.	Número de peça	Descrição	Qtd.	Número de série
1	311627	ESCORA – BUCHAS COMPLETAS DO SUBCONJUNTO [189]	1	
2	NSS	BRACADEIRA – MAQUINÁRIO [190]	1	
3	311613	BUCHA	2	
4	311612	ESPAÇADOR – PIVÔ DO MOLINETE DA ESCORA	1	
5	311611	TUBO – ESCORA DO MOLINETE DO PIVÔ	1	
6	273680	SOLDAGEM – PINO	1	
7	289880	MOLA – COMPRESSÃO	1	
8	273860	CAVILHA – EXT CIL USINADO	2	
9	273795	BRAÇO – SOLDAGEM CENTRAL	1	
10	273791	CILINDRO – HIDRÁULICO	2	
	313794	KIT DE VEDAÇÃO		
11	30144	ANEL – RETENTOR EXTERNO	2	
12	18621	PINO – ENGATE	2	
13	18648	PINO – CUPILHA, DIÂM. 3/16 X 1,25 ZP	2	
A	320196	PARAFUSO – CABEÇA HEXAGONAL M20 X 2,5 X 140-SPCL-10,9-ZINCO		
B	136122	PORCA – HEX FLG CTR LOC M20 X 2,5-10-AA1J		
C	252581	PARAFUSO – CABEÇA HEXAGONAL M20 X 2,5 X 220-10,9-AA1J		
D	136701	ARRUELA – NORDLOCK M20		
E	320168	PARAFUSO – CABEÇA HEXAGONAL M16 X 2 X 125-8,8-ZINCO		
F	136440	PORCA – HEXAGONAL CHANFR CTR LK M16 X 2-10-AA1J		
G	156178	ARRUELA – TRAÇÃO		
H	152732	PARAFUSO – CABEÇA REDONDA, PESCOÇO QUADRADO M10 X 1,5 X 40-8,8-AA1J		
J	135799	PORCA – HEXAGONAL CHANFRADA CTR LOC M10 X 1,5-10		
K	30629	PARAFUSO – CABEÇA HEXAGONAL M10 X 1,5 X 50-8,8-A3L		

189. O conjunto inclui escora usinada (NSS) e duas buchas (MD #311613).
190. Não é vendida separadamente; para reparar esta peça, peça o conjunto completo de braçadeira com buchas (MD #311627).

43 Braço de suporte e cilindros de levante do molinete – Braços externos, molinete simples

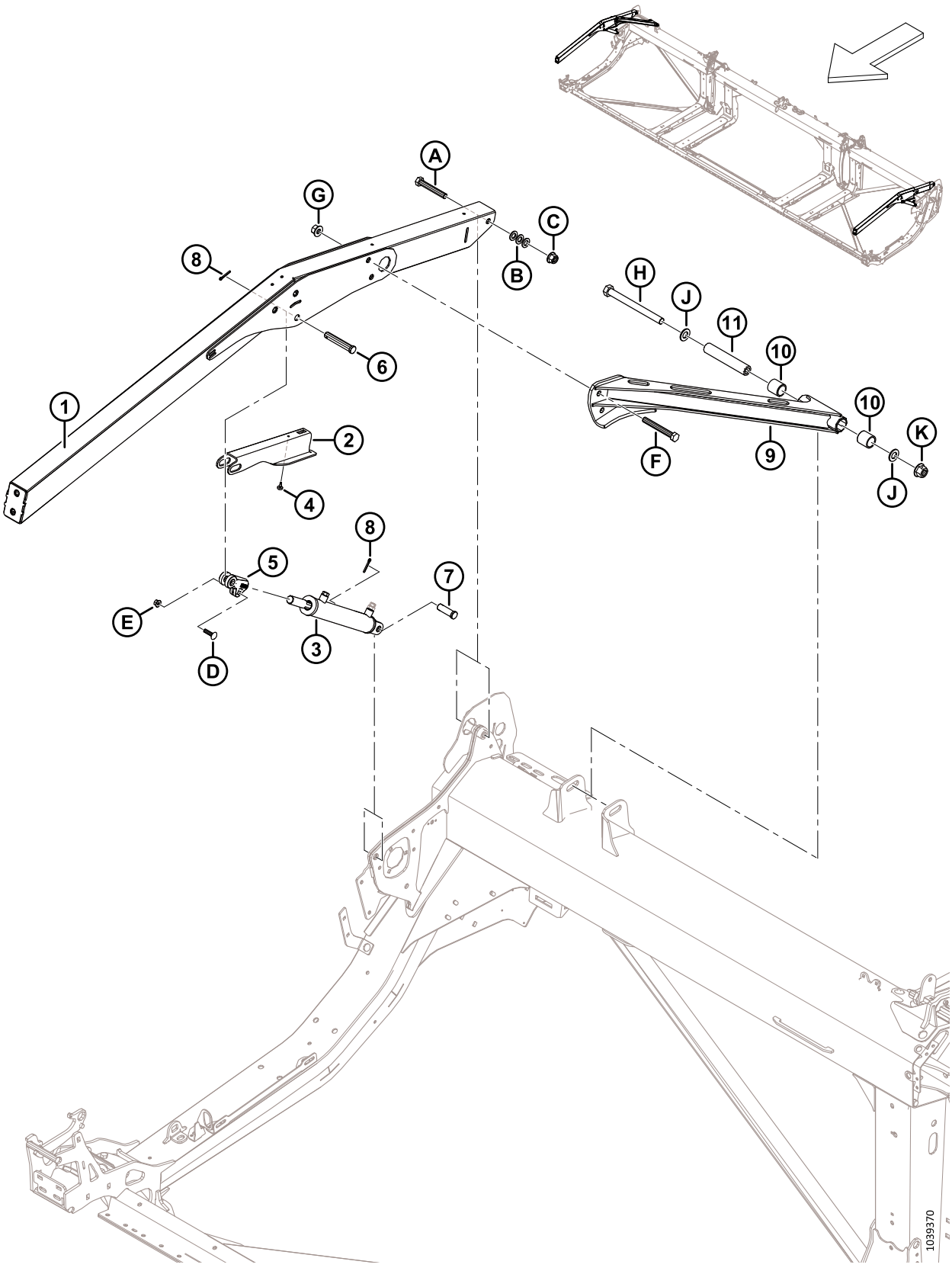

BRAÇO DE SUPORTE E CILINDROS DE LEVANTE DO MOLINETE – BRAÇOS EXTERNOS, MOLINETE SIMPLES

Ref.	Número de peça	Descrição	Qtd.	Número de série
1	360035	CONJUNTO – SR BRAÇO EXTERIOR C/ DECALQUE [191]	2	
2	340191	SUPORTE – APOIO DO MOLINETE	2	
3	273788	CILINDRO – HYD (RH) [192]	1	
	323687	KIT DE VEDAÇÃO		
	273789	CILINDRO – HYD (LH) [192]	1	
	323688	KIT DE VEDAÇÃO		
	174879	RESPIRO – ORB N.° 6		
4	273653	BATENTE – BORRACHA	2	
5	228338	CAVILHA – EXT CIL USINADO	2	
6	18629	PINO – ENGATE	2	
7	18626	PINO – CLEVIS (RH) [193]	1	
	322970	PINO – CLEVIS 3/4 X 1-31/32 (LH) [193]	1	
8	18648	PINO – CUPILHA, DIÂM. 3/16 X 1,25 ZP	4	
9	340648	BRAÇADEIRA – SR C/ BUCHAS [194]	1	
10	311613	BUCHA	2	
11	311611	TUBO – BRAÇADEIRA DO MOLINETE DO PIVÔ	1	
A	136310	PARAFUSO – CABEÇA HEXAGONAL M16 X 2 X 105-SPCL-8,8-AA1J		
B	184717	ARRUELA – PLANA REG M16-200HV-AA1J		
C	152520	PORCA – HEX FLG TEC LK M16 X 2-10-AA1J		
D	152732	PARAFUSO – CABEÇA REDONDA, PESCOÇO QUADRADO M10 X 1,5 X 40-8,8-AA1J		
E	135799	PORCA – HEXAGONAL CHANFRADA CTR LOC M10 X 1,5-10		
F	320168	PARAFUSO – SEXTAVADO M16 X 2 X 125-8,8-AA1J		
G	136440	PORCA – SEXTAVADA FLG CTR LK M16 X 2-10-AA1J		
H	252581	PARAFUSO – SEXTAVADO M20 X 2,5 X 220-10,9-AA1J		
J	136701	ARRUELA - NORDLOCK M20		
K	136122	PORCA – HEX FLG CTR LOC M20 X 2,5-10-AA1J		

191. O braço inclui dois decalques de perigo de emaranhamento no molinete (MD #360541).
192. Para o cilindro direito (MD #273788), peça kit de vedação (MD #323687); para o cilindro esquerdo (MD #273789), peça o kit de vedação (MD #323688).
193. Para prender o cilindro direito na chapa final direita, use o pino clevis (MD #18626); para prender o cilindro esquerdo na chapa final esquerda, use o pino clevis (MD #322970).
194. A braçadeira inclui duas buchas (MD #311613).

44 Braço de suporte do molinete e cilindros de elevação – Braços externos, Molinete duplo e triplo

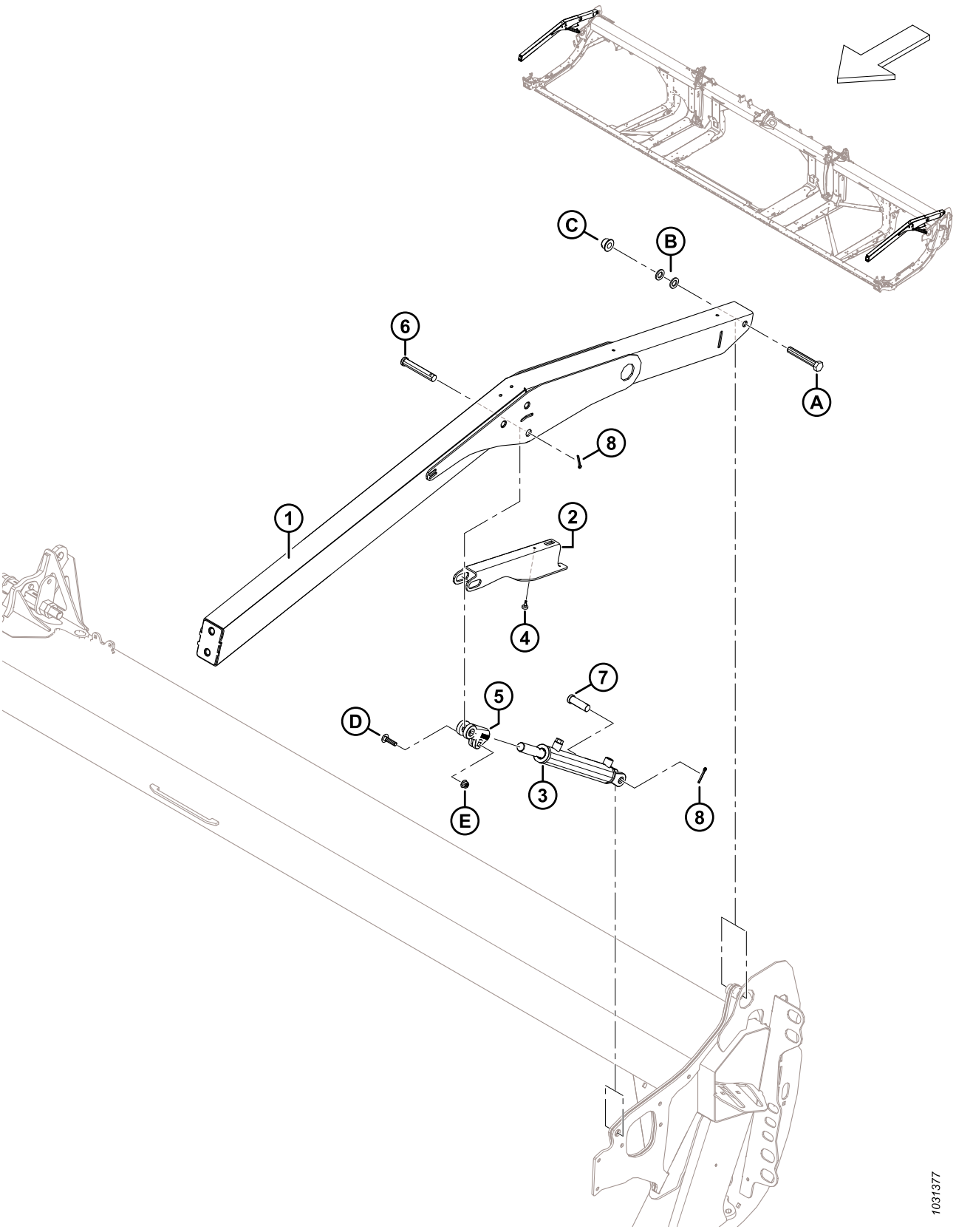

BRAÇO DE SUPORTE DO MOLINETE E CILINDROS DE ELEVAÇÃO – BRAÇOS EXTERNOS, MOLINETE DUPLO E TRIPLO

Ref.	Número de peça	Descrição	Qtd.	Número de série
1	311949	BRAÇO – EXTERIOR C/ DECALQUE [195]	2	
2	340191	SUPORTE – APOIO DO MOLINETE	2	
3	273787	CILINDRO – HIDRÁULICO	2	
	311284	KIT DE VEDAÇÃO		
	174879	RESPIRO – ORB N.° 6		
4	273653	BATENTE – BORRACHA	2	
5	228338	CAVILHA – EXT CIL USINADO	2	
6	18629	PINO – ENGATE	2	
7	18626	PINO – ENGATE	2	
8	18648	PINO – CUPILHA, DIÂM. 3/16 X 1,25 ZP	4	
A	136310	PARAFUSO – CABEÇA HEXAGONAL M16 X 2 X 105-SPCL-8,8-AA1J		
B	184717	ARRUELA – PLANA REG M16-200HV-AA1J		
C	152520	PORCA – HEX FLG TEC LK M16 X 2-10-AA1J		
D	152732	PARAFUSO – CABEÇA REDONDA, PESCOÇO QUADRADO M10 X 1,5 X 40-8,8-AA1J		
E	135799	PORCA – HEXAGONAL CHANFRADA CTR LOC M10 X 1,5-10		

195. O braço inclui dois decalques de perigo de emaranhamento do molinete (MD #360541).

45 Componentes do braço do molinete – Braço direito, molinete único (FD225)

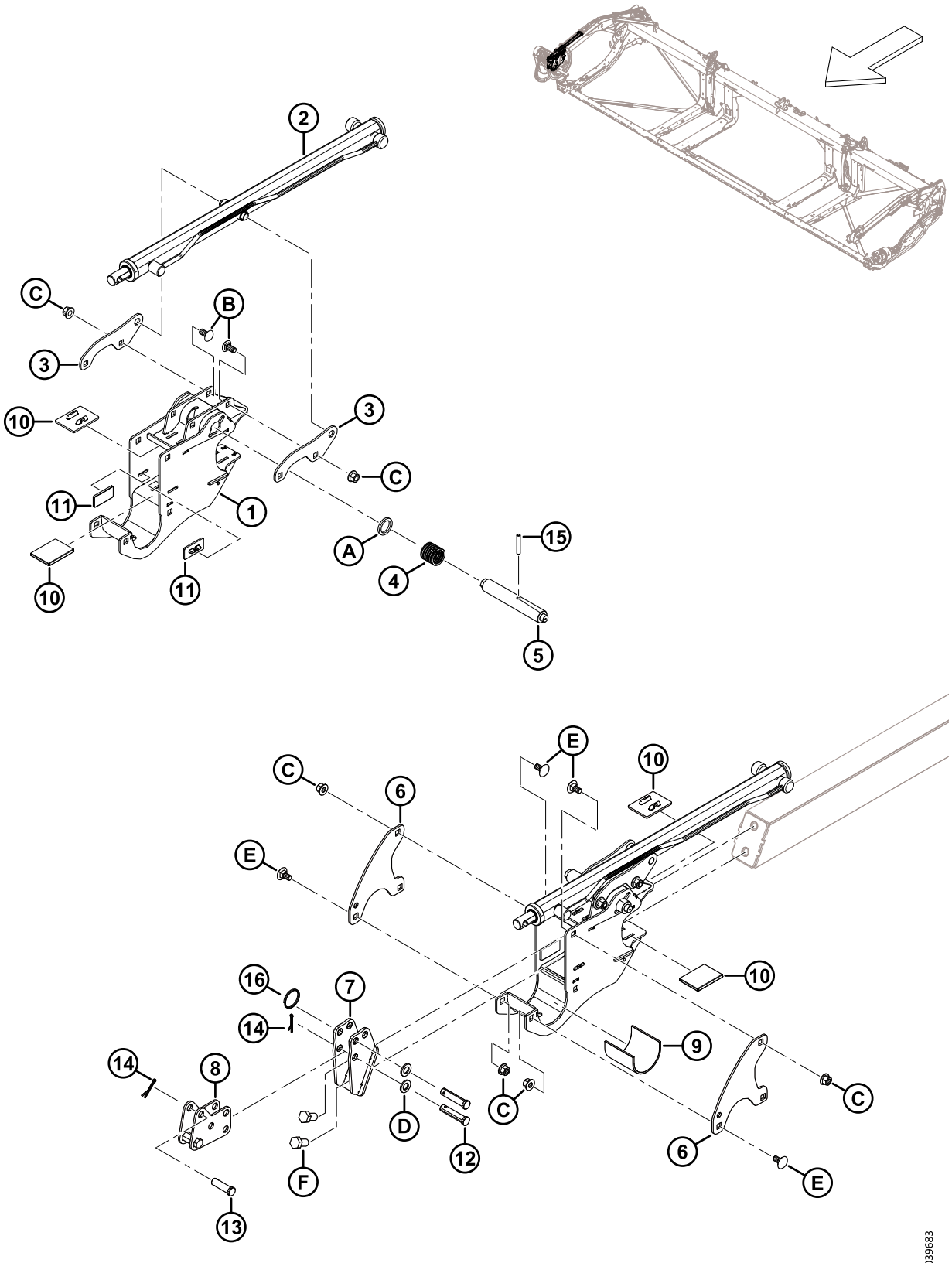

COMPONENTES DO BRAÇO DO MOLINETE – BRAÇO DIREITO, MOLINETE ÚNICO (FD225)

Ref.	Número de peça	Descrição	Qtd.	Número de série
1	340224	SUPORTE – MOLINETE C/W DECALQUE	1	
2	273283	CILINDRO – (AVANÇAO/RECUO)[196]	1	
	313964	KIT DE VEDAÇÃO		
3	273138	ALÇA	2	
4	273861	MOLA – COMP – HÉLICE ESQUERDA	1	
5	273278	PINO – TRAVA EXCÊNTRICO, ACIONAMENTOS RH	1	
6	273122	PLACA – RETENTOR DO MOLINETE	2	
7	311237	SUPORTE – SOLDAGEM ÂNCORA DIANTEIRA	1	
8	311238	ÂNCORA – AVANÇO RECUO SUB SOLDAGEM	1	
9	228381	MANGA – SUPORTE DO CUBO DO MOLINETE	1	
10	273831	BATENTE – DESGASTE DO ACIONADOR DO MOLINETE	4	
11	273777	BATENTE – DESGASTE DO ACIONADOR DO MOLINETE	2	
12	18704	PINO – ENGATE, 15 MM X 68 MM OAL	2	
13	18621	PINO – ENGATE, 15 MM X 50 MM OAL	1	
14	18607	PINO – CUPILHA, DIÂM. 5/32 X 1,5 ZP	2	
15	16681	PINO – MOLA, 5/16 DIÂM. X 2,0 COMPRIMENTO	1	
16	320207	ANEL – SEPARAÇÃO	1	
A	273304	ARRUELA – TRAVA DO EXCÊNTRICO		
B	152439	PARAFUSO – RHSSN M12 X 1,75 X 25-8,8-AA1J		
C	136431	PORCA – HEXAGONAL CHANFRADA CTR LOC M12 X 1,75-10		
D	184717	ARRUELA – PLANA REG M16-200HV-AA1J		
E	135903	PARAFUSO – CABEÇA REDONDA, PESCOÇO QUADRADO M12 X 1,75 X 25-8,8-ZINCO		
F	136143	PARAFUSO – CABEÇA HEXAGONAL TFL M16 X 2 X 30-10,9-AA1J		

196. Braço direito, apenas molinete simples.

46 Componentes do braço do molinete – Braço direito, molinete duplo (FD230, FD235, FD240, e FD241)

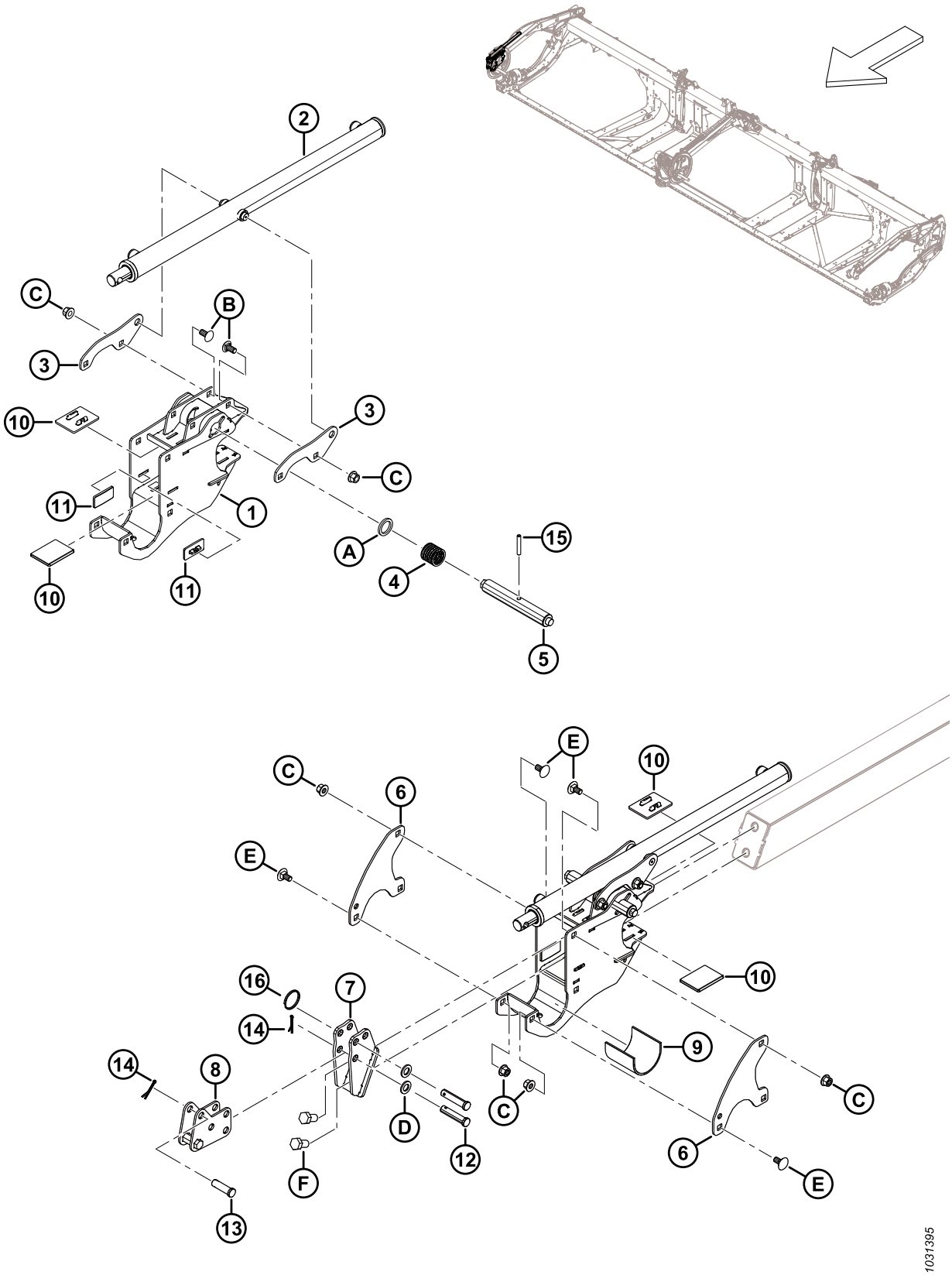

COMPONENTES DO BRAÇO DO MOLINETE – BRAÇO DIREITO, MOLINETE DUPLO (FD230, FD235, FD240, E FD241)

Ref.	Número de peça	Descrição	Qtd.	Número de série
1	340224	SUPORTE – DECALQUE CENTRO DE MOLINETE COMPLETO	1	
2	273284	CILINDRO – AVANÇO RECUO (APENAS BRAÇO DIREITO)	1	
	313964	KIT DE VEDAÇÃO		
3	273138	ALÇA	2	
4	273861	MOLA – COMP – HÉLICE ESQUERDA	1	
5	273281	PINO – TRAVA EXCÊNTRICO DIREITA CAMES	1	
6	273122	PLACA – RETENTOR DO MOLINETE	2	
7	311237	SUPORTE – SOLDAGEM ÂNCORA DIANTEIRA	1	
8	311238	ÂNCORA – AVANÇO RECUO SUB SOLDAGEM	1	
9	228381	MANGA – SUPORTE DO CUBO DO MOLINETE	1	
10	273831	BATENTE – DESGASTE DO ACIONADOR DO MOLINETE	4	
11	273777	BATENTE – DESGASTE DO ACIONADOR DO MOLINETE	2	
12	18704	PINO – ENGATE, 15 MM X 68 MM OAL	2	
13	18621	PINO – ENGATE, 15 MM X 50 MM OAL	1	
14	18607	PINO – CUPILHA, DIÂM. 5/32 X 1,5 ZP	3	
15	16681	PINO – MOLA, 5/16 DIÂM. X 2,0 COMPRIMENTO	1	
16	320207	ANEL – SEPARAÇÃO	1	
A	273304	ARRUELA – TRAVA DO EXCÊNTRICO		
B	152439	PARAFUSO – RHSSN M12 X 1,75 X 25-8,8-AA1J		
C	136431	PORCA – HEXAGONAL CHANFRADA CTR LOC M12 X 1,75-10		
D	184717	ARRUELA – PLANA REG M16-200HV-AA1J		
E	135903	PARAFUSO – CABEÇA REDONDA, PESCOÇO QUADRADO M12 X 1,75 X 25-8,8-ZINCO		
F	136143	PARAFUSO – CABEÇA HEXAGONAL TFL M16 X 2 X 30-10,9-AA1J		

47 Componentes do braço do molinete – Braço direito, molinete triplo (FD240, FD245, e FD250)

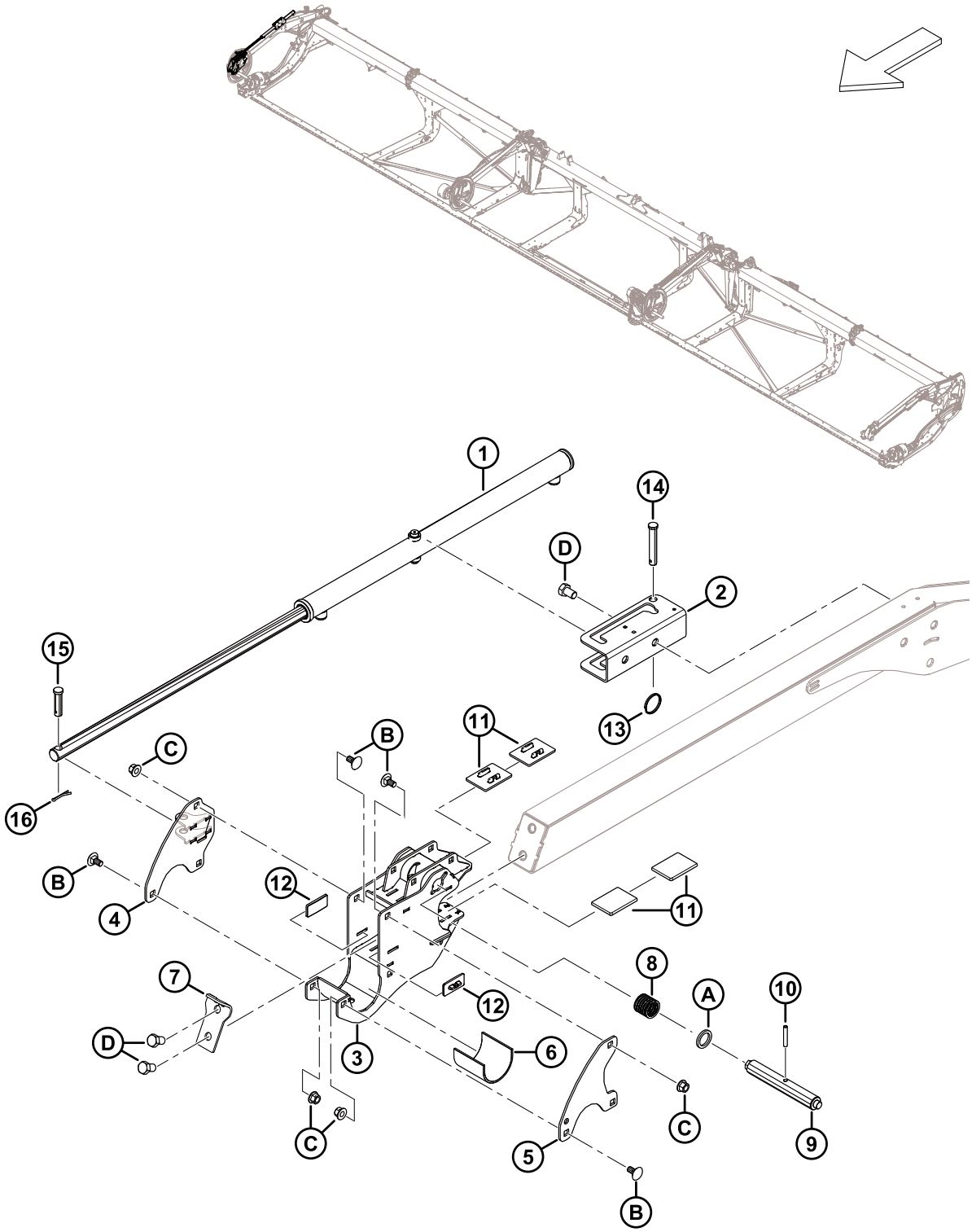

COMPONENTES DO BRAÇO DO MOLINETE – BRAÇO DIREITO, MOLINETE TRIPLO (FD240, FD245, E FD250)

Ref.	Número de peça	Descrição	Qtd.	Número de série
1	273284	CILINDRO – AVANÇO-RECUO	1	
	313964	KIT DE VEDAÇÃO		
2	273637	SUPORTE – MONTAGEM DO CILINDRO	1	
3	340224	SUPORTE – DECALQUE CENTRO DE MOLINETE COMPLETO	1	
4	340571	SOLDAGEM DE SUPORTE – EXCÊNTRICO DIREITO AVANÇO POPA	1	
5	273122	PLACA – RETENTOR DO MOLINETE	1	
6	228381	MANGA – SUPORTE DO CUBO DO MOLINETE	1	
7	311359	PLACA — TRAVA DO MOLINETE	1	
8	273861	MOLA – COMP – HÉLICE ESQUERDA	1	
9	273281	PINO – TRAVA EXCÊNTRICO DIREITA CAMES	1	
10	16681	PINO – MOLA, 5/16 DIÂM. X 2,0 COMPRIMENTO	1	
11	273831	BATENTE – DESGASTE DO ACIONADOR DO MOLINETE	4	
12	273777	BATENTE – DESGASTE DO ACIONADOR DO MOLINETE	2	
13	320207	ANEL – SEPARAÇÃO	1	
14	19958	PINO – ENGATE	1	
15	103879	PINO – ENGATE	1	
16	18607	PINO – CUPILHA, DIÂM. 5/32 X 1,5 ZP	1	
A	273304	ARRUELA – TRAVA DO EXCÊNTRICO		
B	135903	PARAFUSO – CABEÇA REDONDA, PESCOÇO QUADRADO M12 X 1,75 X 25-8,8-ZINCO		
C	136431	PORCA – HEXAGONAL CHANFRADA CTR LOC M12 X 1,75-10		
D	136143	PARAFUSO – CABEÇA HEXAGONAL TFL M16 X 2 X 30-10,9-AA1J		

48 Componentes do braço do molinete – Braço central (FD230, FD235, FD240, FD241, FD245, e FD250)

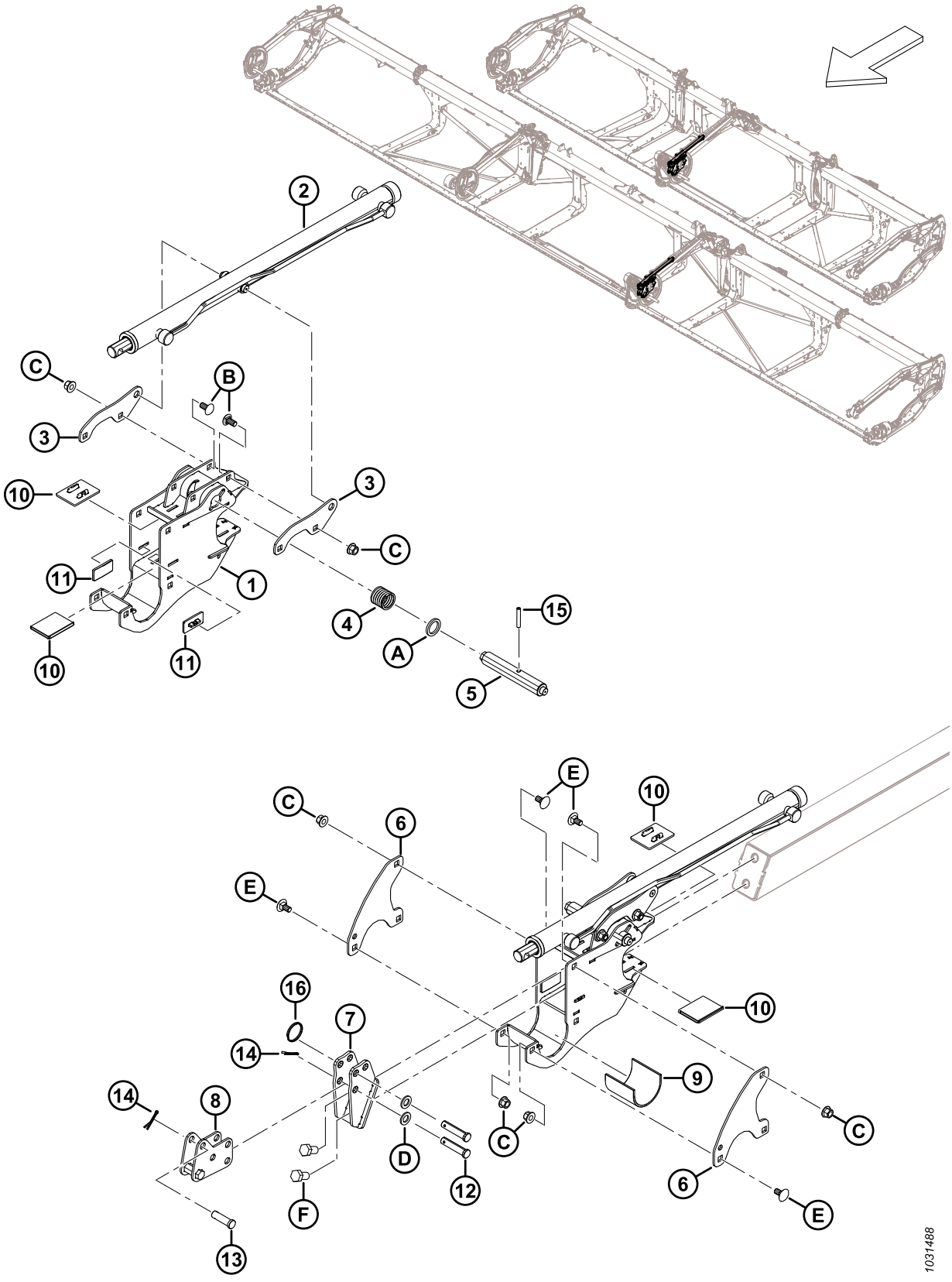

COMPONENTES DO BRAÇO DO MOLINETE – BRAÇO CENTRAL (FD230, FD235, FD240, FD241, FD245, E FD250)

Ref.	Número de peça	Descrição	Qtd.	Número de série
1	340224	SUPORTE – DECALQUE CENTRO DE MOLINETE COMPLETO	1	
2	273283	CILINDRO – AVANÇO-RECUO	1	
	313964	KIT DE VEDAÇÃO		
3	273138	ALÇA	2	
4	273861	MOLA – COMP – HÉLICE ESQUERDA	1	
5	273278	PINO – TRAVA DE ACIONAMENTO DO EXCÊNTRICO E CTR DIREITO	1	
6	273122	PLACA – RETENTOR DO MOLINETE	2	
7	311237	SUPORTE – SOLDAGEM ÂNCORA DIANTEIRA	1	
8	311238	ÂNCORA – AVANÇO RECUO SUB SOLDAGEM	1	
9	228381	MANGA – SUPORTE DO CUBO DO MOLINETE	1	
10	273831	BATENTE – DESGASTE DO ACIONADOR DO MOLINETE	4	
11	273777	BATENTE – DESGASTE DO ACIONADOR DO MOLINETE	2	
12	18704	PINO – ENGATE, 15 MM X 68 MM OAL	2	
13	18621	PINO – ENGATE, 15 MM X 50 MM OAL	1	
14	18607	PINO – CUPILHA, DIÂM. 5/32 X 1,5 ZP	3	
15	16681	PINO – MOLA, 5/16 DIÂM. X 2,0 COMPRIMENTO	1	
16	320207	ANEL – SEPARAÇÃO	1	
A	273304	ARRUELA – TRAVA DO EXCÊNTRICO		
B	152439	PARAFUSO – RHSSN M12 X 1,75 X 25-8,8-AA1J		
C	136431	PORCA – HEXAGONAL CHANFRADA CTR LOC M12 X 1,75-10		
D	184717	ARRUELA – PLANA REG M16-200HV-AA1J		
E	135903	PARAFUSO – CABEÇA REDONDA, PESCOÇO QUADRADO M12 X 1,75 X 25-8,8-ZINCO		
F	136143	PARAFUSO – CABEÇA HEXAGONAL TFL M16 X 2 X 30-10,9-AA1J		

49 Componentes do braço do molinete – Braço direito central, molinete triplo (FD240, FD245, e FD250)

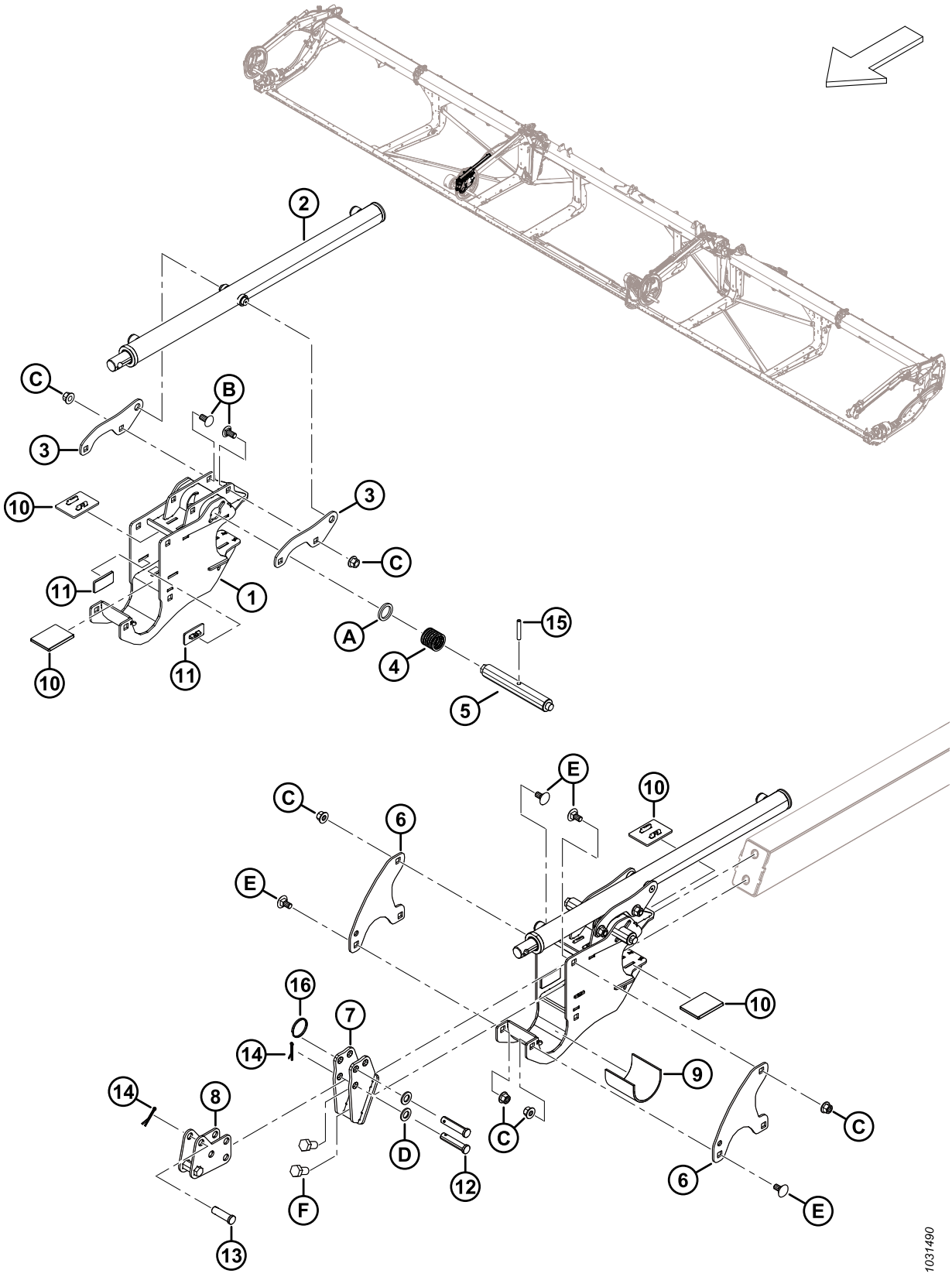

COMPONENTES DO BRAÇO DO MOLINETE – BRAÇO DIREITO CENTRAL, MOLINETE TRIPLO (FD240, FD245, E FD250)

Ref.	Número de peça	Descrição	Qtd.	Número de série
1	340224	SUPORTE – DECALQUE CENTRO DE MOLINETE COMPLETO	1	
2	273284	CILINDRO – AVANÇO-RECUO	1	
	313964	KIT DE VEDAÇÃO		
3	273138	ALÇA	2	
4	273861	MOLA – COMP – HÉLICE ESQUERDA	1	
5	273278	PINO – TRAVA DE ACIONAMENTO DO EXCÊNTRICO E CTR DIREITO	1	
6	273122	PLACA – RETENTOR DO MOLINETE	2	
7	311237	SUPORTE – SOLDAGEM ÂNCORA DIANTEIRA	1	
8	311238	ÂNCORA – AVANÇO RECUO SUB SOLDAGEM	1	
9	228381	MANGA – SUPORTE DO CUBO DO MOLINETE	1	
10	273831	BATENTE – DESGASTE DO ACIONADOR DO MOLINETE	4	
11	273777	BATENTE – DESGASTE DO ACIONADOR DO MOLINETE	2	
12	18704	PINO – ENGATE, 15 MM X 68 MM OAL	2	
13	18621	PINO – ENGATE, 15 MM X 50 MM OAL	1	
14	18607	PINO – CUPILHA, DIÂM. 5/32 X 1,5 ZP	3	
15	16681	PINO – MOLA, 5/16 DIÂM. X 2,0 COMPRIMENTO	1	
16	320207	ANEL – SEPARAÇÃO	1	
A	273304	ARRUELA – TRAVA DO EXCÊNTRICO		
B	152439	PARAFUSO – RHSSN M12 X 1,75 X 25-8,8-AA1J		
C	136431	PORCA – HEXAGONAL CHANFRADA CTR LOC M12 X 1,75-10		
D	184717	ARRUELA – PLANA REG M16-200HV-AA1J		
E	135903	PARAFUSO – CABEÇA REDONDA, PESCOÇO QUADRADO M12 X 1,75 X 25-8,8-ZINCO		
F	136143	PARAFUSO – CABEÇA HEXAGONAL TFL M16 X 2 X 30-10,9-AA1J		

50 Componentes do braço do molinete – Braço esquerdo (FD225, FD230, FD235, FD240, FD241, FD245, e FD250)

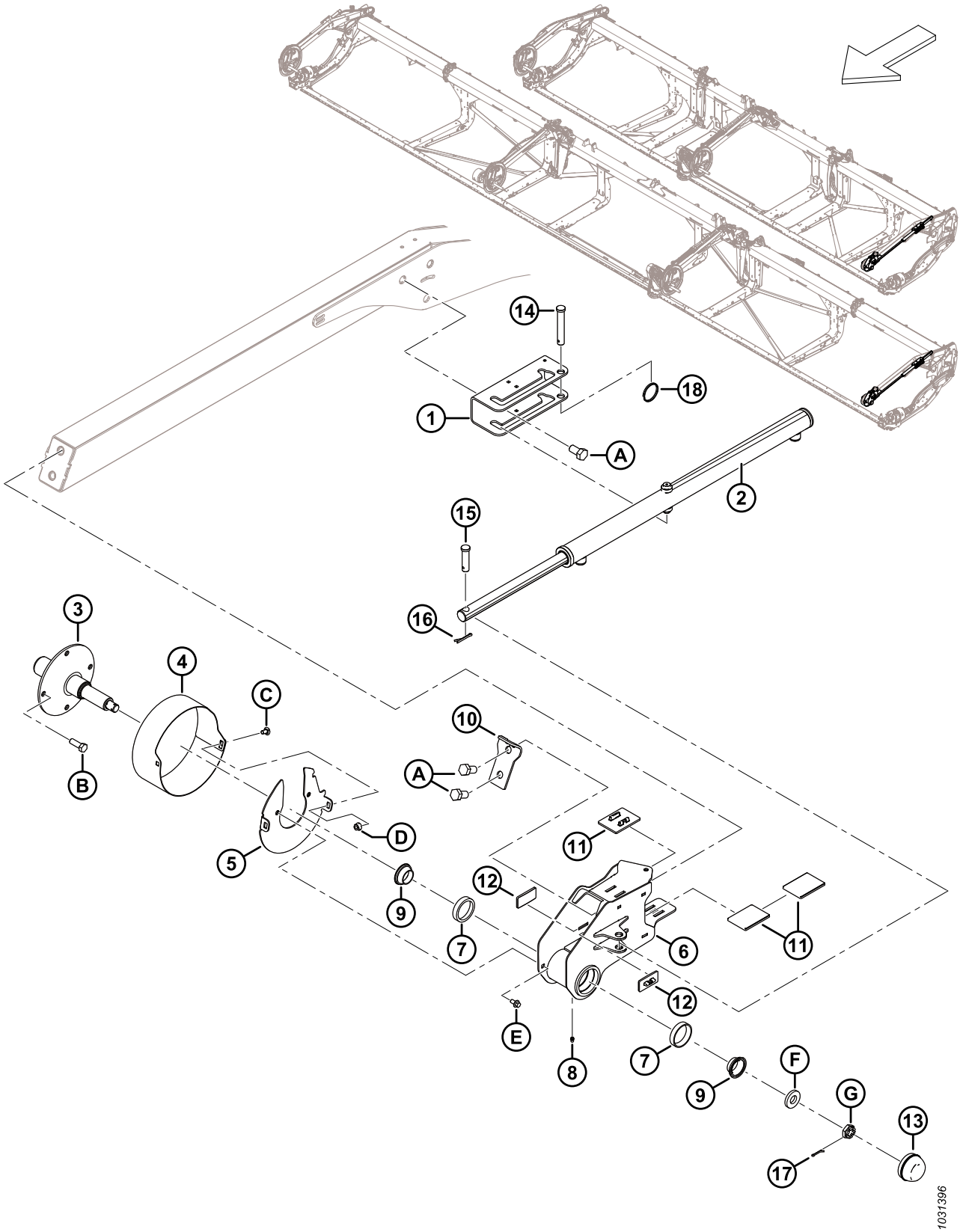

COMPONENTES DO BRAÇO DO MOLINETE – BRAÇO ESQUERDO (FD225, FD230, FD235, FD240, FD241, FD245, E FD250)

Ref.	Número de peça	Descrição	Qtd.	Número de série
1	273637	SUPORTE – MONTAGEM DO CILINDRO	1	
2	273284	CILINDRO – AVANÇO-RECUO	1	
	313964	KIT DE VEDAÇÃO		
3	228322	EIXO – TRASEIRO USINADO	1	
4	273309	PROTEÇÃO – EXTREMIDADE FINAL DO MOLINETE ESQUERDO	1	
5	311632	DISCO – SOLDAGEM	1	
6	273772	SUPORTE DO MOLINETE DA EXTREMIDADE FINAL – COPOS COMPLETOS [197]	1	
7	164215	ROLAMENTO – ANEL EXTERNO DOS ROLOS	2	
8	18671	CONEXÃO – LUBRIFICADO 1/4 – 28 UNF	1	
9	164216	ROLAMENTO – CÔNICO, COMPLETO COM VEDAÇÃO	2	
10	311359	PLACA — TRAVA DO MOLINETE	1	
11	273831	BATENTE – DESGASTE DO ACIONADOR DO MOLINETE	3	
12	273777	BATENTE – DESGASTE DO ACIONADOR DO MOLINETE	2	
13	30520	CAPA CONTRA POEIRA	1	
14	19958	PINO – ENGATE	1	
15	103879	PINO – ENGATE	1	
16	18607	PINO – CUPILHA, DIÂM. 5/32 X 1,5 ZP	2	
17	18605	PINO – CUPILHA, DIÂM. 1/8 X 1 ZP	1	
18	320207	ANEL – SEPARAÇÃO	1	
A	136143	PARAFUSO – CABEÇA HEXAGONAL TFL M16 X 2 X 30-10,9-AA1J		
B	152730	PARAFUSO – CABEÇA HEXAGONAL TFL M12 X 1,75 X 35-10,9-AA1J		
C	191489	PARAFUSO – CABEÇA REDONDA, PESCOÇO QUADRADO TFL M8 X 1,25 X 16-8,8-AA1J		
D	135337	PORCA – HEXAGONAL CHANFR CTR LK M8 X 1,25–8-AA1J		
E	136485	PARAFUSO – CABEÇA HEXAGONAL CHANFRADA TFL M8 X 1,25 X 16-8,8-AA1J		
F	16235	ARRUELA – PLANA		
G	136445	PORCA – HEX SLTD FINA M20 X 1,5-SPCL-22HA-ZINCO		

197. O suporte do molinete da extremidade final inclui conexão de lubrificação (MD #18671) e dois rolamentos de rolos de copo (MD #164215).

51 Molinete – Acionamento, braço direito, molinete único

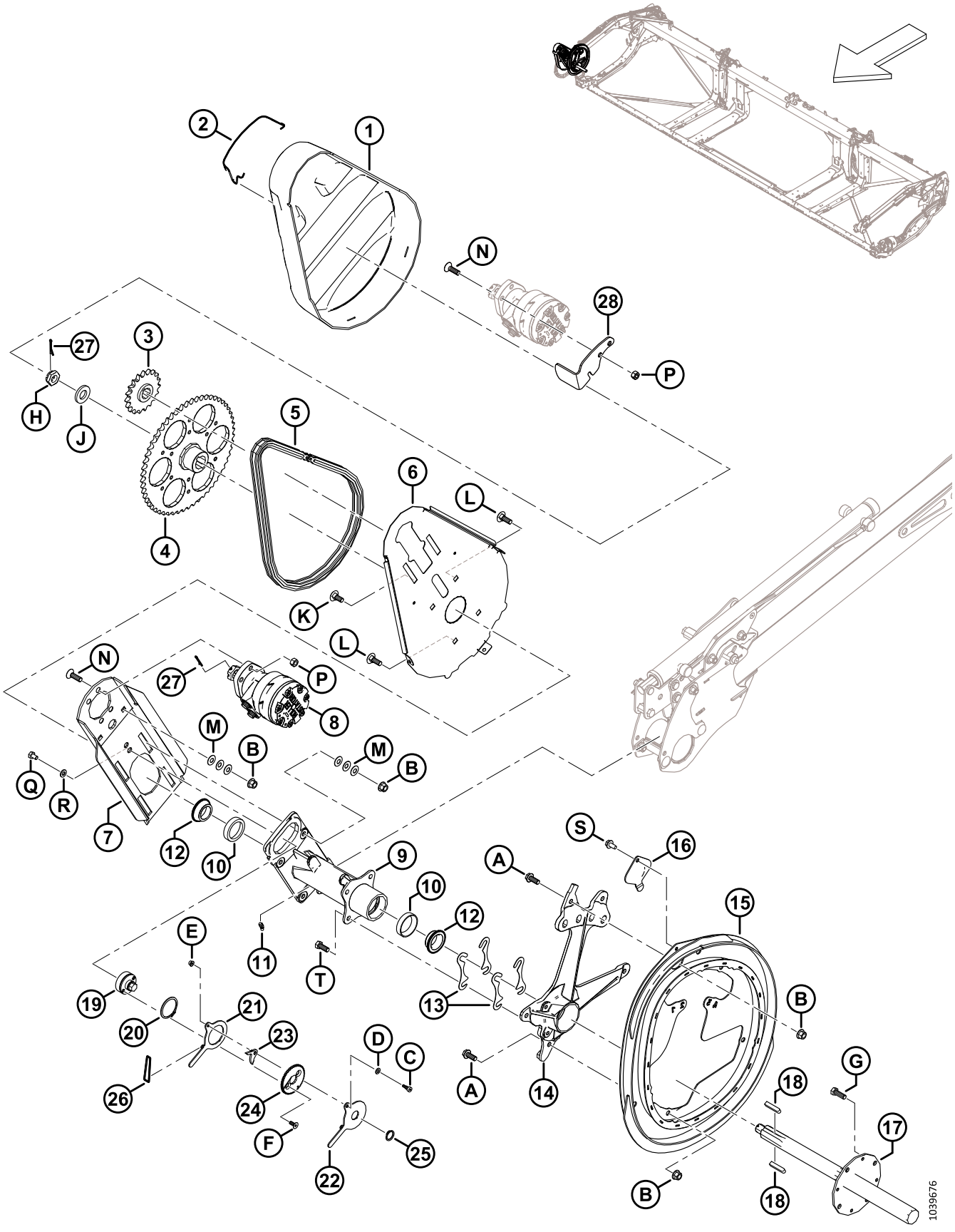

MOLINETE – ACIONAMENTO, BRAÇO DIREITO, MOLINETE ÚNICO

Ref.	Número de peça	Descrição	Qtd.	Número de série
1	228614	TAMPA – ACIONAMENTO DO MOLINETE SR	1	
2	228611	MOLA – TAMPA DE ACIONAMENTO DO MOLINETE	1	
3	273875	ENGRENAGEM – RC 60 19 DENTES	1	
4	228299	ENGRENAGEM – USINAGEM 56 DENTES	1	
5	273907	CORRENTE – RC 60 SEM FIM 76 ELOS	1	
	273963	CORRENTE – CONECTOR RC COMPLETO 76 ELOS	OPT	
6	228604	SUPORTE – CHAPA TRASEIRA DO ACIONAMENTO DO MOLINETE	1	
7	360144	PLACA – MONTAGEM DO MOTOR C/ GRAFITE	1	
8	273258	MOTOR – HYD-15,9 POL. CÚB. SÉRIE 506 [198]	1	
	273259	KIT DE VEDAÇÃO [199]		
	273078	MOTOR – ROLAMENTO DE ALTA CAPACIDADE HYD-260 CC [200]	OPT	
	311620	KIT DE VEDAÇÃO [201]		
	137375	PORCA – SLTD JAM 1,0-20 UNEF		
9	273758	CUBO – ACIONAMENTO DO MOLINETE [202]	1	
10	164214	ROLAMENTO – CAPA	2	
11	21301	CONECTOR – LUBRIFICAÇÃO	1	
12	164213	ROLAMENTO – CÔNICO C/W VEDAÇÃO	2	
13	164061	CALÇO – CUBO PARA EXCÊNTRICO	4	
14	228292	SUPORTE – USINAGEM DO EXCÊNTRICO	1	
15	273926	EXCÊNTRICO – SOLDAGEM	1	
16	137476	TAMPA – ACESSO AO ROLAMENTO DO EXCÊNTRICO	1	
17	228301	EIXO – ACIONAMENTO DO MOLINETE USINADO	1	
18	137721	CHAVETA – EIXO DO ACIONAMENTO DO MOLINETE	2	
19	228460	APERTADOR – CORRENTE	1	
20	111521	ANEL – RETENTOR	1	
21	228478	BRAÇO – INTERNO	1	
22	228479	BRAÇO – EXTERNO	1	
23	228485	TRAVA	1	
24	228477	DISCO – TRAVA	1	
25	191353	ANEL – RETENÇÃO EXTERNO	1	
26	136882	O-RING – 3,5 x 40,5	1	
27	18607	PINO – CUPILHA, DIÂM. 5/32 X 1,5 ZP	2	
28	360186	RETENTOR – TAMPA	1	

198. Motor padrão instalado de fábrica.
199. Kit de vedação para motor padrão (273258).
200. Motor opcional de alta capacidade para altas cargas no molinete.
201. Kit de vedação para motor opcional de alta capacidade (273078).
202. O cubo inclui dois rolamentos de capa (MD #164214) e graxeira (MD #21301).

MOLINETE – ACIONAMENTO, BRAÇO DIREITO, MOLINETE ÚNICO

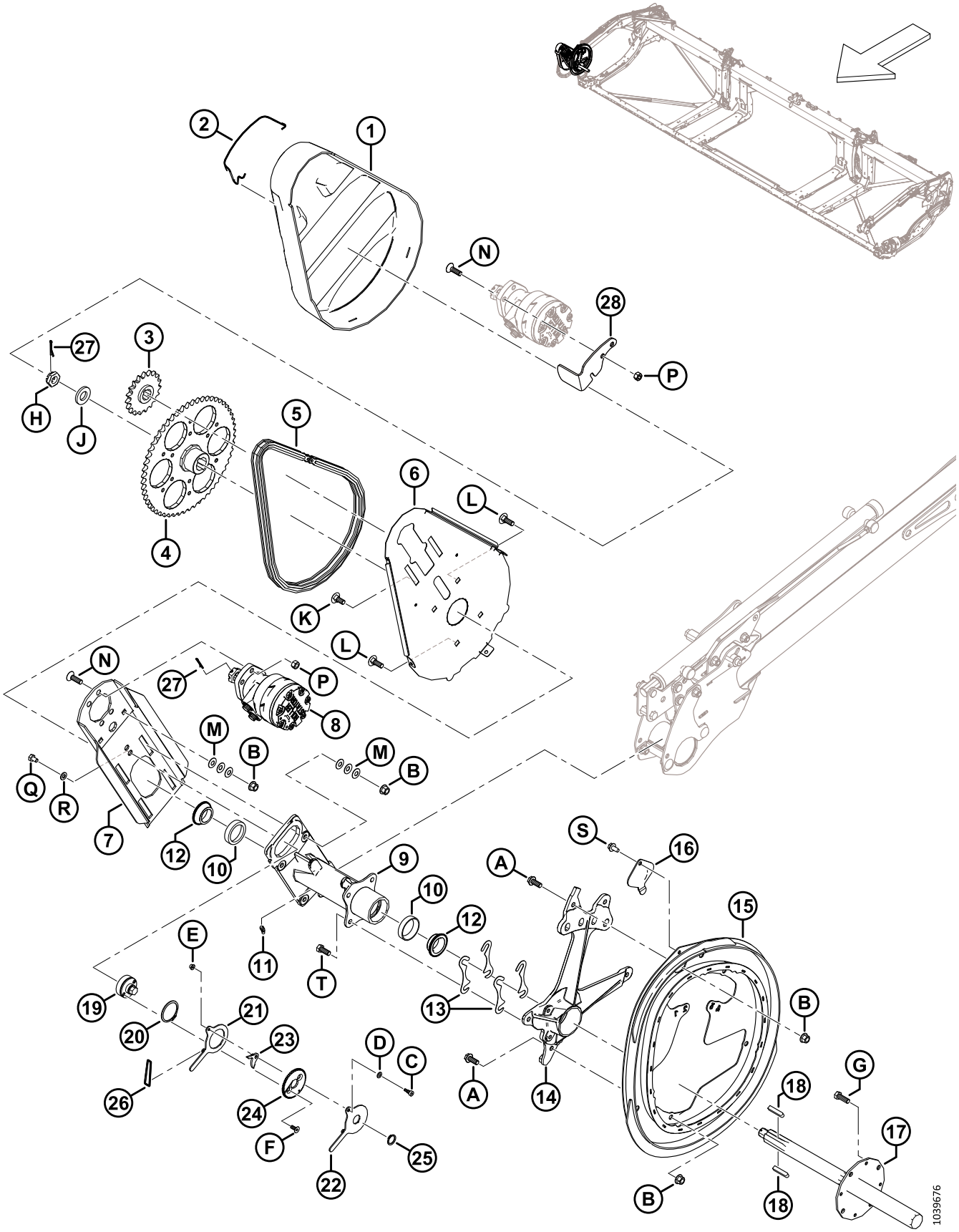

MOLINETE – ACIONAMENTO, BRAÇO DIREITO, MOLINETE ÚNICO

Ref.	Número de peça	Descrição	Qtd.	Número de série
A	320180	PARAFUSO – CABEÇA FLANGEADA HEXAGONAL M12 X 1,75 X 30-SPCL-8,8-AA1J		
B	136431	PORCA – HEXAGONAL CHANFRADA CTR LOC M12 X 1,75-10		
C	197135	PARAFUSO – CABEÇA HEXAGONAL PROT M8 X 10		
D	184708	ARRUELA – CHATA M8-200HV-AA1J		
E	152668	PORCA – HEXAGONAL CHANFRADA CTR LOC M6 X 1-8		
F	136592	PARAFUSO – CABEÇA HEXAGONAL ESCAREADA TFL M8 X 1,25 X 20-8,8-ZINCO		
G	152730	PARAFUSO – CABEÇA HEXAGONAL TFL M12 X 1,75 X 35-10,9-AA1J		
H	136446	PORCA – SEXTAVADA SLTD FINA M24 X 1,5-SPCL-22HA-ZINCO		
J	31774	ARRUELA – PLANA 1-1/8-30HRC-AC0C		
K	184667	PARAFUSO – CABEÇA REDONDA, PESCOÇO QUADRADO M12 X 1,75 X 30-8,8-ZINCO		
L	136291	PARAFUSO – RHSN TFL M12 X 1,75 X 35-8,8-ZINCO		
M	136702	ARRUELA – MOLA CON M12-ZINCO		
N	136401	PARAFUSO – SOC HEX CSK M12 X 1,75 X 40-10,9-AA1J		
P	136759	PORCA – HEX CTR LOC M12 X 1,75-8-AA1J		
Q	136842	PARAFUSO – CABEÇA HEXAGONAL TFL M10 X 1,5 X 16-8,8-ZINCO		
R	30655	ARRUELA – DURA M10-340HV-AB0C		
S	136209	PARAFUSO – ARRUELA HEX M10 X 1,5X20-450HV		
T	30630	PARAFUSO – SEXTAVADO HD TFL M12 X 1,75 X 30-8,8-A3L		

52 Molinete - Acionamento, braço central, molinete duplo e molinete triplo

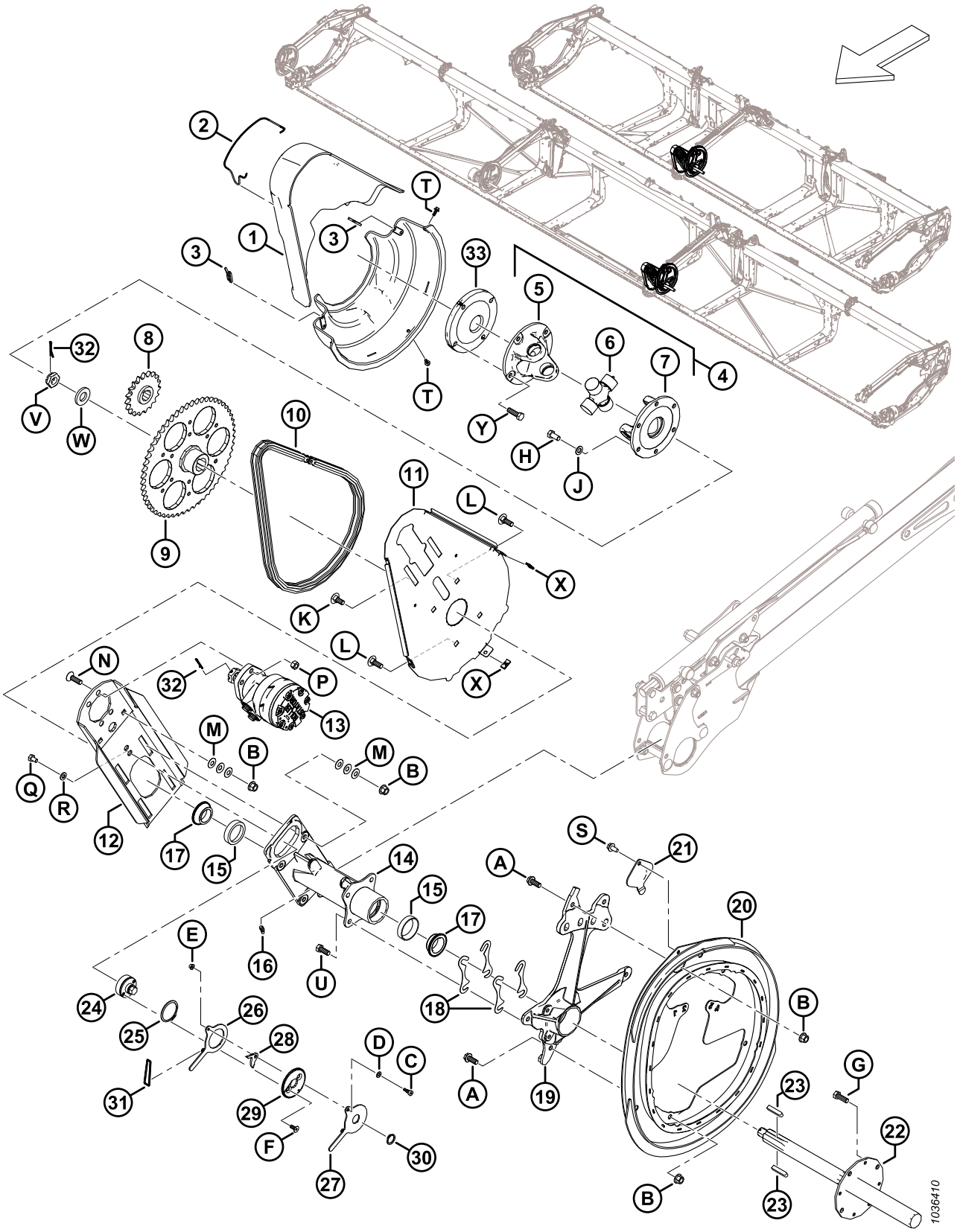

Ref.	Número de peça	Descrição	Qtd.	Número de série
1	228619	CONJUNTO DE TAMPA – ACIONAMENTO DO MOLINETE CENTRAL [203]	1	
2	228611	MOLA – TAMPA DE ACIONAMENTO DO MOLINETE	1	
3	228848	CLIPE – TAMPA DO ACIONAMENTO DO MOLINETE DUPLO	2	
4	228382	JUNTA EM U DO MOTOR DO MOLINETE [204]	1	
5	228384	CRUZETA – PARAFUSO FLANGE 4	1	
6	137825	CONJUNTO CRUZETA DO EIXO	1	
7	228385	CRUZETA – PARAFUSO FLANGE 6	1	
8	273875	ENGRENAGEM – RC 60 19 DENTES	1	
9	228299	ENGRENAGEM – USINAGEM 56 DENTES	1	
10	273907	CORRENTE – RC 60 SEM FIM 76 ELOS	1	
	273963	CORRENTE – CONECTOR RC COMPLETO 76 ELOS	OPT	
11	228604	SUPORTE – CHAPA TRASEIRA DO ACIONAMENTO DO MOLINETE	1	
12	340216	PLACA – MONTAGEM DO MOTOR COM GRAFITE	1	
13	273258	MOTOR – HIDRÁULICO, -15,9 POL. CÚB. SÉRIE 506 [205]	1	
	273259	KIT DE VEDAÇÃO [206]		
	273078	MOTOR – ROLAMENTO DE ALTA CAPACIDADE HYD-260 CC [207]	OPT	
	311620	KIT DE VEDAÇÃO [208]		
	137375	PORCA – SLTD JAM 1,0-20 UNEF		
14	273758	CUBO – ACIONAMENTO DO MOLINETE [209]	1	
15	164214	ROLAMENTO – ANEL EXTERNO	2	
16	21301	GRAXEIRA – LUBRIFICAÇÃO	1	
17	164213	ROLAMENTO – CÔNICO, COMPLETO COM VEDAÇÃO	2	
18	164061	CALÇO – CUBO PARA EXCÊNTRICO	4	
19	228292	SUPORTE – USINAGEM DE EXCÊNTRICO	1	
20	273926	EXCÊNTRICO – SOLDAGEM	1	
21	137476	TAMPA – ACESSO AO ROLAMENTO DO EXCÊNTRICO	1	
22	228301	EIXO – ACIONAMENTO DE MOLINETE USINADO	1	
23	137721	CHAVETA – EIXO ACIONADOR DO MOLINETE	2	
24	228460	APERTADOR – CORRENTE	1	
25	111521	ANEL – RETENTOR	1	
26	228478	BRAÇO – INTERNO	1	

203. O conjunto inclui tampas do molinete de acionamento superior e inferior.
204. A junta em U inclui um conjunto de munhão transversal (MD #137825), cruzeta de flange de quatro parafusos (MD #228384) e cruzeta de flange de seis parafusos (MD #228385).
205. Motor padrão instalado de fábrica.
206. Kit de vedação para motor padrão (MD #273258).
207. Motor opcional de alta capacidade para altas cargas no molinete.
208. Kit de vedação para motor opcional de alta capacidade (MD #273078).
209. O cubo inclui dois rolamentos de capa (MD #164214) e conexão de lubrificação (MD #21301).

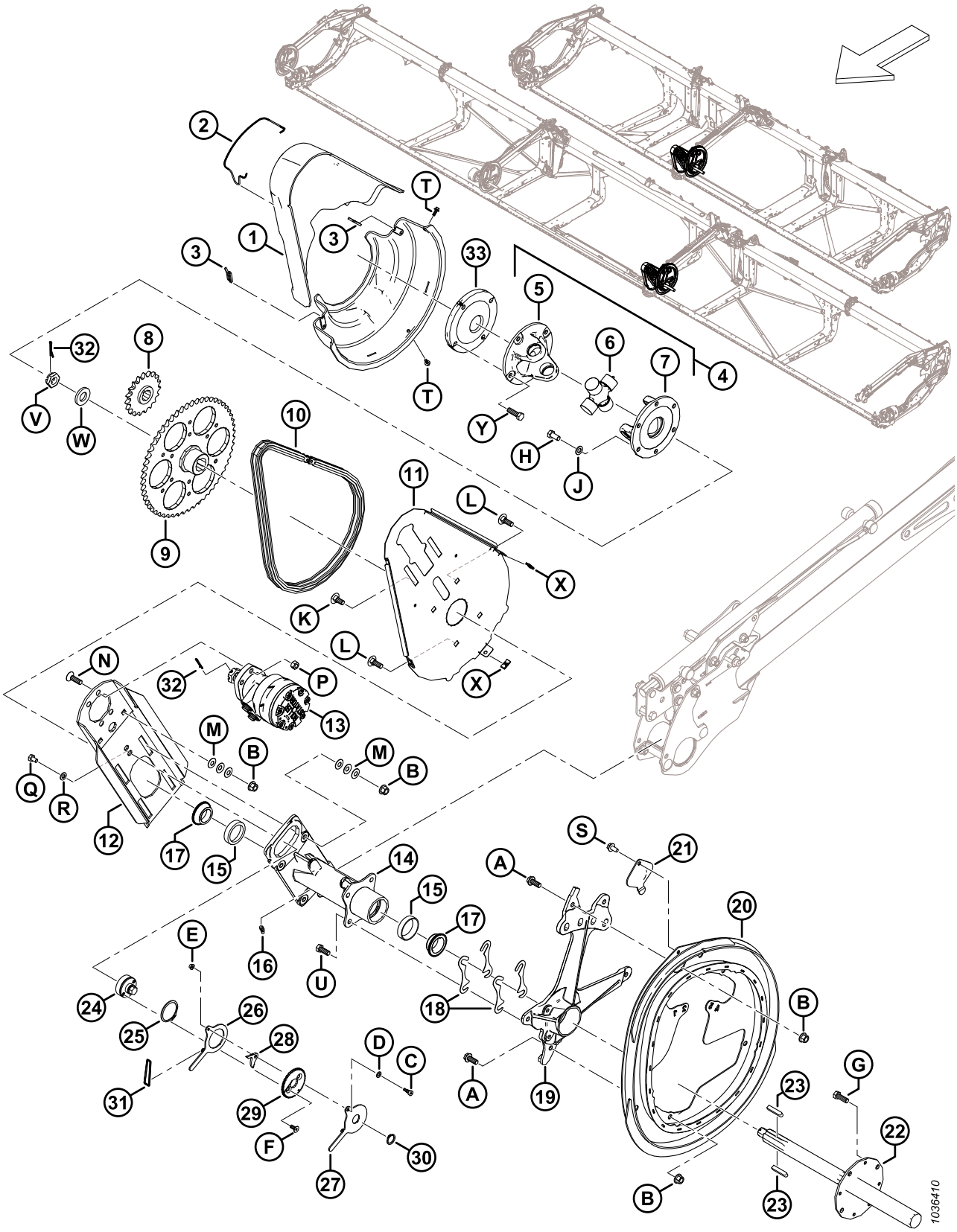
1036410

Ref.	Número de peça	Descrição	Qtd.	Número de série
27	228479	BRAÇO – EXTERNO	1	
28	228485	TRAVA	1	
29	228477	DISCO – TRAVA	1	
30	191353	ANEL – RETENÇÃO EXTERNA	1	
31	136882	O-RING – 3,5 x 40,5	1	
32	18607	PINO – CUPILHA, DIÂM. 5/32 X 1,5 ZP	2	
33	273576	DISCO – CALÇO DO MOLINETE TRIPLO [210]	1	
A	320180	PARAFUSO – CABEÇA FLANGEADA HEXAGONAL M12 X 1,75 X 30-SPCL-8,8-AA1J		
B	136431	PORCA – HEXAGONAL CHANFRADA CTR LOC M12 X 1,75-10		
C	197135	PARAFUSO – CABEÇA HEXAGONAL PROT M8 X 10		
D	184708	ARRUELA – CHATA M8-200HV-AA1J		
E	152668	PORCA – HEXAGONAL CHANFRADA CTR LOC M6 X 1-8		
F	136592	PARAFUSO – CABEÇA HEXAGONAL ESCAREADA TFL M8 X 1,25 X 20-8,8-ZINCO		
G	152730	PARAFUSO – CABEÇA HEXAGONAL TFL M12 X 1,75 X 35-10,9-AA1J		
H	50155	PARAFUSO – CABEÇA HEXAGONAL TFL M12 X 1,75 X 25-8,8-AA1J		
J	184714	ARRUELA – PLANA REG M12-300HV		
K	184667	PARAFUSO – CABEÇA REDONDA, PESCOÇO QUADRADO M12 X 1,75 X 30-8,8-ZINCO		
L	136291	PARAFUSO – RHSN TFL M12 X 1,75 X 35-8,8-ZINCO		
M	136702	ARRUELA – MOLA CON M12-ZINCO		
N	136401	PARAFUSO – SOC HEX CSK M12 X 1,75 X 40-10,9-AA1J		
P	136759	PORCA – HEX CTR LOC M12 X 1,75-8-AA1J		
Q	136842	PARAFUSO – CABEÇA HEXAGONAL TFL M10 X 1,5 X 16-8,8-ZINCO		
R	30655	ARRUELA – DURA M10-340HV-AB0C		
S	136209	PARAFUSO – ARRUELA HEX M10 X 1,5X20-450HV		
T	135959	PARAFUSO – CABEÇA HEXAGONAL CHANFRADA M6 X 1 X 16-10,9-AA1J		
U	30630	PARAFUSO – CABEÇA HEXAGONAL TFL M12 X 1,75 X 30-8,8-A3L		
V	136446	PORCA – HEX SLTD FINA M24 X 1,5-SPCL-22HA-ZINCO		
W	31774	ARRUELA – PLANA 1-1/8-30HRC-AC0C		
X	136443	PORCA – MOLA "U" TIPO M6 X 1		

210. Somente plataformas de molinete triplo.

MOLINETE - ACIONAMENTO, BRAÇO CENTRAL, MOLINETE DUPLO E MOLINETE TRIPLO

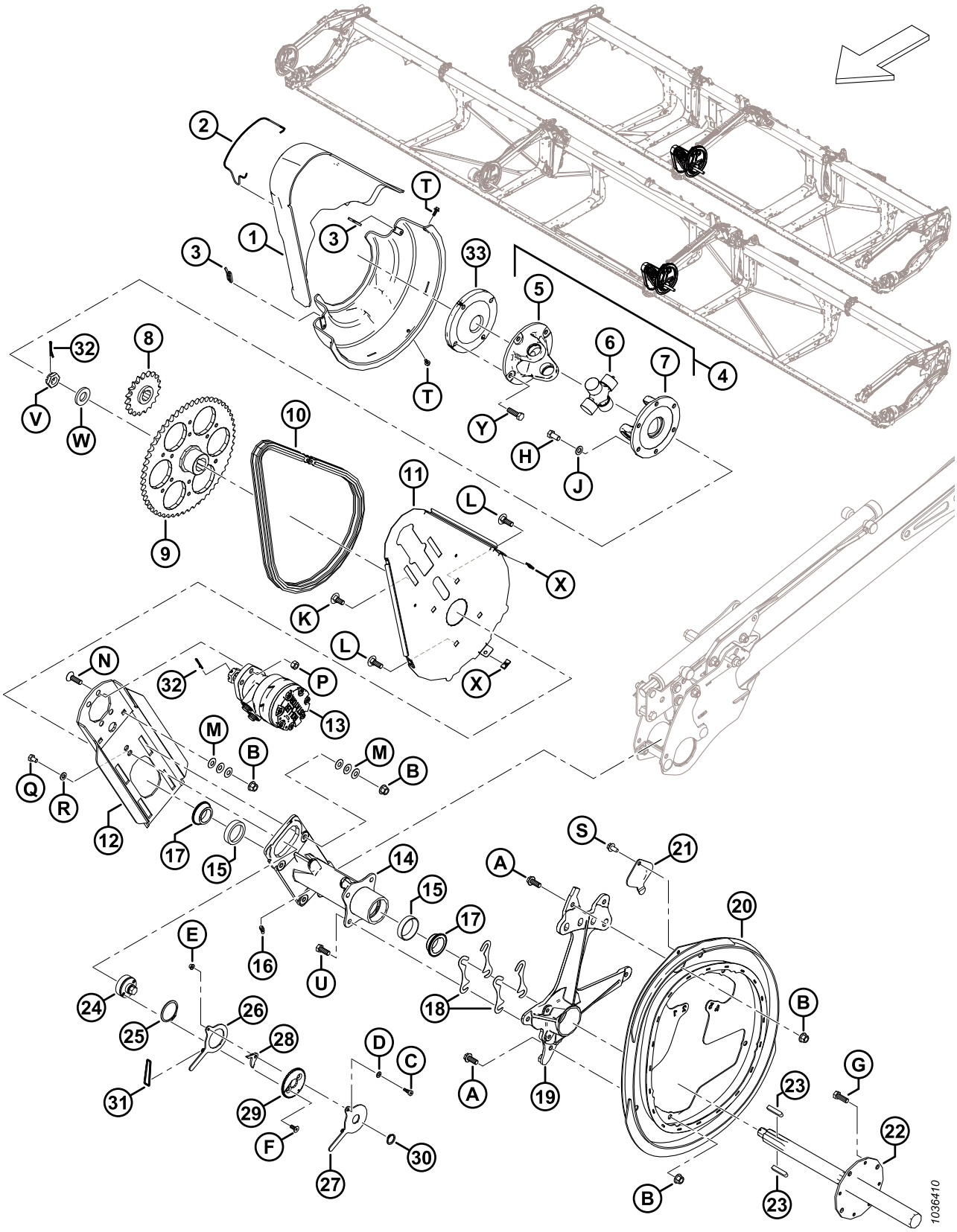

Ref.	Número de peça	Descrição	Qtd.	Número de série
Y	152730	PARAFUSO – CABEÇA HEXAGONAL TFL M12 X 1,75 X 35-10,9-AA1J [211]		
	184669	PARAFUSO – CABEÇA HEXAGONAL M12 X 1,75 X 40-8,8-AA1J [210]		

211. Somente plataformas de molinete duplo.

53 Molinete – Componentes do excêntrico, braço direito

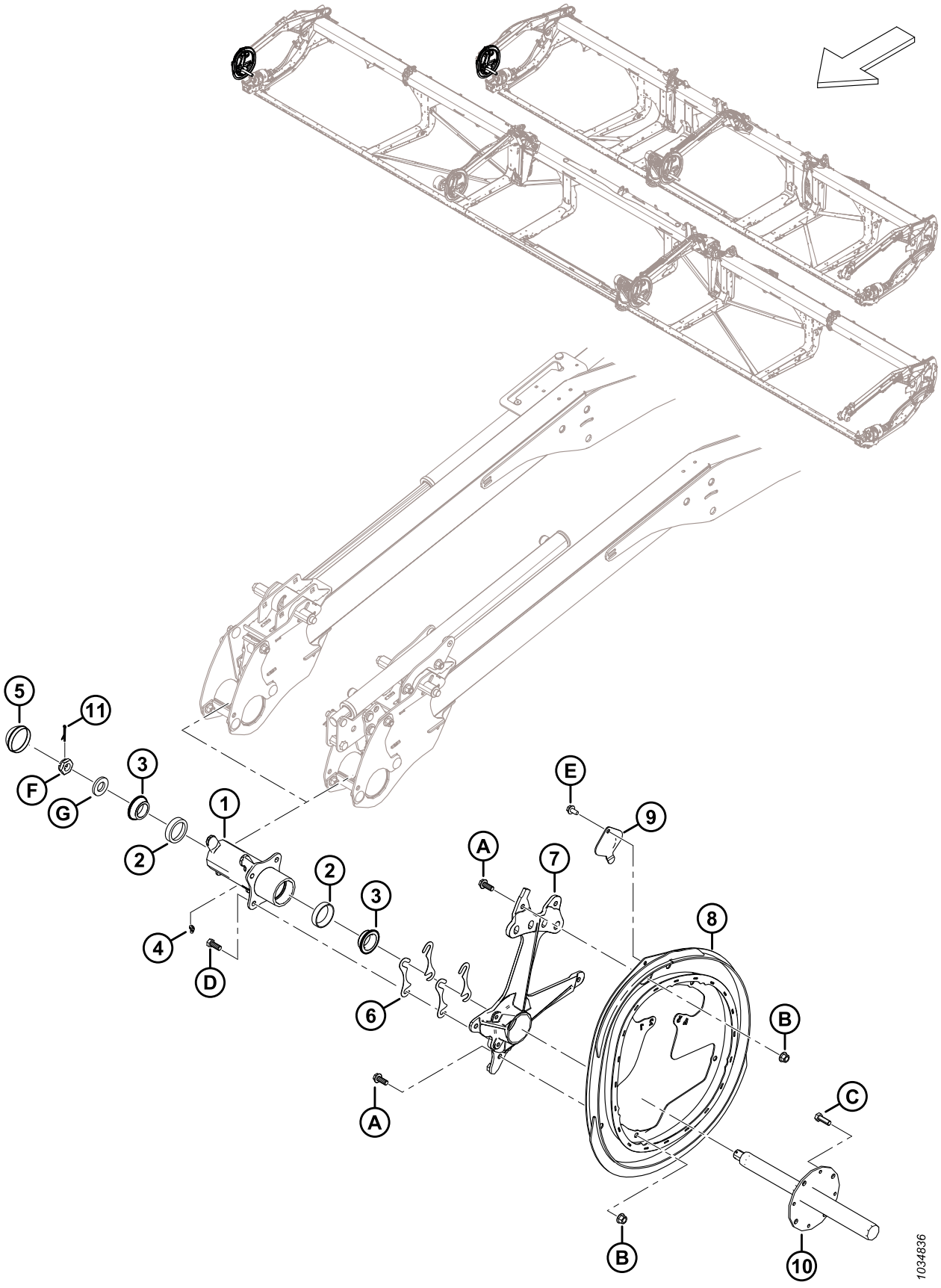

MOLINETE – COMPONENTES DO EXCÊNTRICO, BRAÇO DIREITO

Ref.	Número de peça	Descrição	Qtd.	Número de série
1	273759	CONJUNTO DO CUBO – EXCÊNTRICO DIREITO [212]	1	
2	164214	ROLAMENTO – ANEL EXTERNO	2	
3	164213	ROLAMENTO – CÔNICO, COMPLETO COM VEDAÇÃO	2	
4	21301	GRAXEIRA – LUBRIFICAÇÃO	1	
5	140250	CAPA CONTRA POEIRA	1	
6	164061	CALÇO – CUBO PARA EXCÊNTRICO	4	
7	228292	SUPORTE – USINAGEM DE EXCÊNTRICO	1	
8	273926	EXCÊNTRICO – SOLDAGEM	1	
9	137476	TAMPA – ACESSO AO ROLAMENTO DO EXCÊNTRICO	1	
10	228302	EIXO – MOLINETE RH USINADO	1	
11	18607	PINO – CUPILHA, DIÂM. 5/32 X 1,5 ZP	1	
A	320180	PARAFUSO – CABEÇA FLANGEADA HEXAGONAL M12 X 1,75 X 30-SPCL-8,8-AA1J		
B	136431	PORCA – HEXAGONAL CHANFRADA CTR LOC M12 X 1,75-10		
C	152730	PARAFUSO – CABEÇA HEXAGONAL TFL M12 X 1,75 X 35-10,9-AA1J		
D	30630	PARAFUSO – CABEÇA HEXAGONAL TFL M12 X 1,75 X 30-8,8-A3L		
E	136209	PARAFUSO – ARRUELA HEXAGONAL M10 X 1,5 X 20-450HV		
F	136446	PORCA – HEX SLTD FINA M24 X 1,5-SPCL-22HA-ZINCO		
G	31774	ARRUELA – PLANA 1-1/8-30 HRC-AC0C		

212. O conjunto do cubo inclui duas capas de rolamento (MD #164214) e conexão de lubrificação (MD #21301).

54 Molinete – Componentes do excêntrico, braço direito central, molinete triplo (FD240, FD245, e FD250)

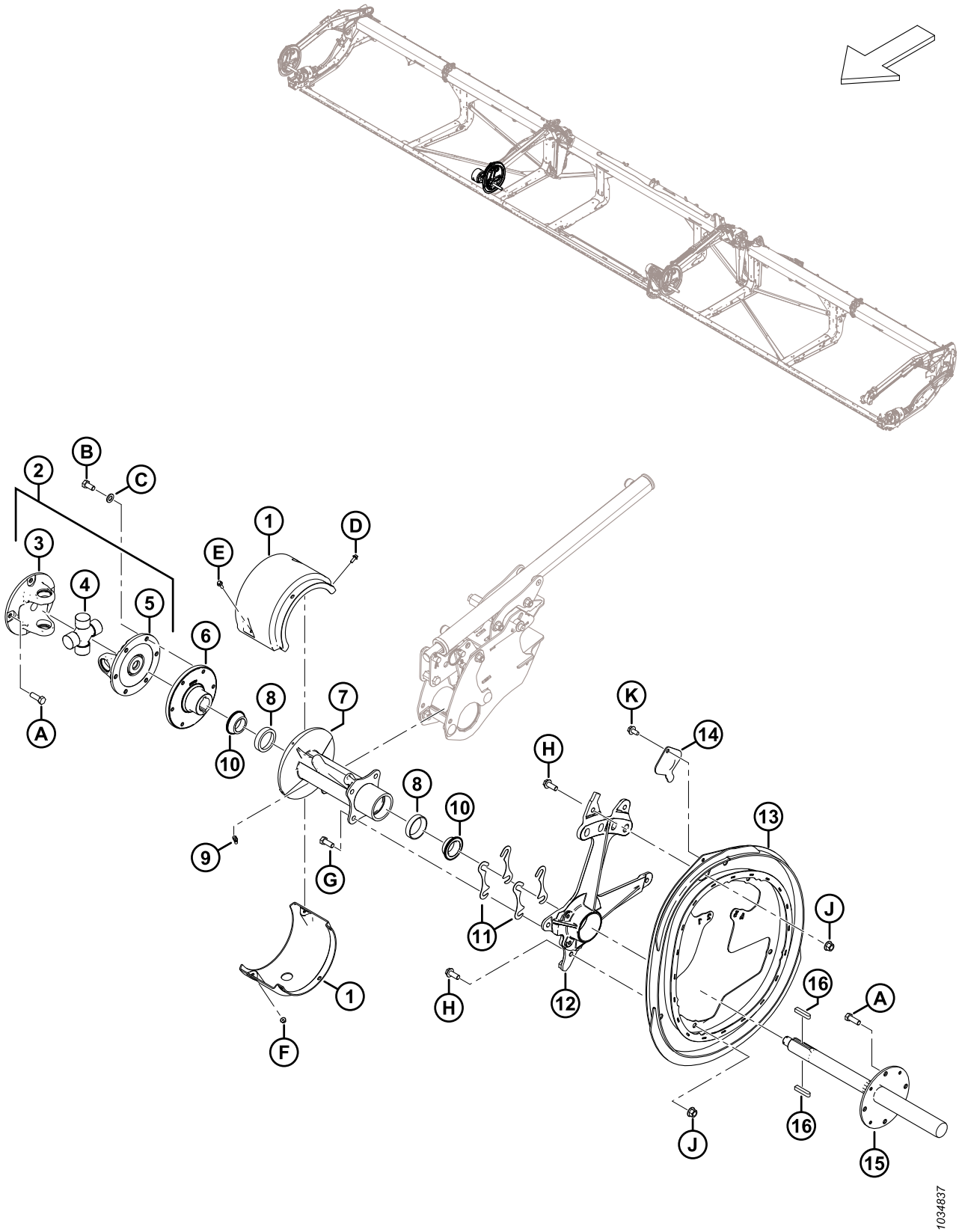

MOLINETE – COMPONENTES DO EXCÊNTRICO, BRAÇO DIREITO CENTRAL, MOLINETE TRIPLO (FD240, FD245, E FD250)

Ref.	Número de peça	Descrição	Qtd.	Número de série
1	311724	CONJUNTO DA TAMPA – MOLINETE TRIPLO [213]	1	
2	228382	JUNTA EM U DO MOTOR DO MOLINETE [214]	1	
3	228384	CRUZETA – PARAFUSO FLANGE 4	1	
4	137825	CONJUNTO CRUZETA DO EIXO	1	
5	228385	CRUZETA – PARAFUSO FLANGE 6	1	
6	273770	CUBO – JUNTA U USINAGEM MT-TR	1	
7	273760	CUBO – TRC C/ COPOS DE ROLAMENTO [215]	1	
8	164214	ROLAMENTO – ANEL EXTERNO	2	
9	21301	GRAXEIRA – LUBRIFICAÇÃO	1	
10	164213	ROLAMENTO – CÔNICO, COMPLETO COM VEDAÇÃO	2	
11	164061	CALÇO – CUBO PARA EXCÊNTRICO	4	
12	228292	SUPORTE – USINAGEM DE EXCÊNTRICO	1	
13	273926	EXCÊNTRICO – SOLDAGEM	1	
14	137476	TAMPA – ACESSO AO ROLAMENTO DO EXCÊNTRICO	1	
15	228301	EIXO – ACIONAMENTO DE MOLINETE USINADO	1	
16	137721	CHAVETA – EIXO ACIONADOR DO MOLINETE	2	
A	152730	PARAFUSO – CABEÇA HEXAGONAL TFL M12 X 1,75 X 35-10,9-AA1J		
B	50155	PARAFUSO – CABEÇA HEXAGONAL TFL M12 X 1,75 X 25-8,8-AA1J		
C	184714	ARRUELA – PLANA REG M12-300HV		
D	252639	PARAFUSO – CABEÇA HEXAGONAL CHANFRADA M6 X 1 X 16 X SPCL-8,8-AA2L		
E	136324	PARAFUSO – CABEÇA HEXAGONAL CHANFRADA TFL M6 X 1 X 20-10,9-AA1J		
F	152668	PORCA – HEXAGONAL CHANFRADA CTR LOC M6 X 1-8		
G	30630	PARAFUSO – CABEÇA HEXAGONAL TFL M12 X 1,75 X 30-8,8-A3L		
H	320180	PARAFUSO – CABEÇA FLANGEADA HEXAGONAL M12 X 1,75 X 30-SPCL-8,8-AA1J		
J	136431	PORCA – HEXAGONAL CHANFRADA CTR LOC M12 X 1,75-10		
K	136209	PARAFUSO – ARRUELA HEXAGONAL M10 X 1,5 X 20-450HV		

213. O conjunto inclui tampas de molinete triplo superior e inferior.
214. A junta em U inclui um conjunto de munhão transversal (MD #137825), cruzeta de flange de quatro parafusos (MD #228384) e cruzeta de flange de seis parafusos (MD #228385).
215. O cubo inclui dois copos de rolamento (MD #164214) e conexão de lubrificação (MD #21301).

55 Molinete – Barras

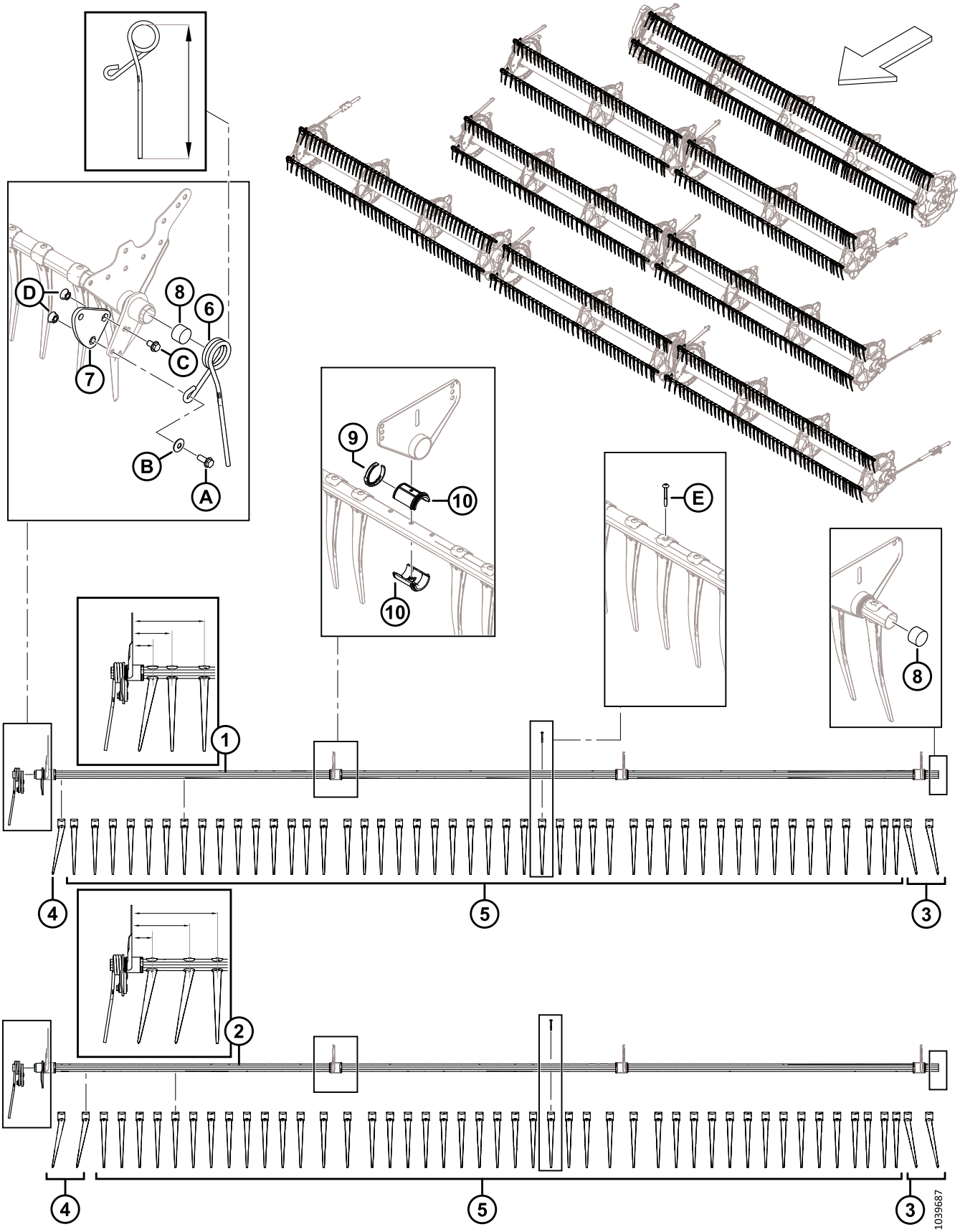

NOTA:

A configuração do dedo varia para barras escalonadas estreitas ou largas; esquerda, direita e central.

Ref.	Número de peça	Descrição	Qtd.	Número de série
1	360201	SOLDAGEM DA BARRA – 25 PÉS SR ESTREITA [216]	3	
	311368	TUBOS DE DEDOS – 30 PÉS DR ESTREITO [216]	6	
	311207	TUBOS DE DEDOS – 35 PÉS DR ESTREITO [216]	6	
	311190	TUBOS DE DEDOS – 40 PÉS DR ESTREITO [216]	6	
	311303	TUBOS DE DEDOS – 41 PÉS DR ESTREITO [216]	6	
	311408	TUBOS DE DEDOS – 40 PÉS TR E 45 PÉS TR ESTREITO [216]	6	
	311745	TUBOS DE DEDOS – 40 PÉS TR ESTREITO (CENTRO) [216]	3	
	311675	TUBOS DE DEDOS – 50 PÉS TR ESTREITO [216]	6	
	311408	TUBOS DE DEDOS – 45 PÉS TR E 50 PÉS TR ESTREITO (CENTRO) [216]	3	
2	360199	SOLDAGEM DA BARRA – 25 PÉS SR LARGA [216]	2	
	311365	TUBOS DE DEDOS – 30 PÉS DR LARGO [216]	4	
	311210	TUBOS DE DEDOS – 35 PÉS DR LARGO [216]	4	
	311193	TUBOS DE DEDOS – 40 PÉS DR LARGO [216]	4	
	311306	TUBOS DE DEDOS – 41 PÉS DR LARGO [216]	4	
	311405	TUBOS DE DEDOS – 40 PÉS TR E 45 PÉS TR LARGO [216]	4	
	311746	TUBOS DE DEDOS – 40 PÉS TR LARGO (CENTRO) [216]	2	
	311676	TUBOS DE DEDOS – 50 PÉS TR LARGO [216]	4	
	311405	TUBOS DE DEDOS – 45 PÉS TR E 50 PÉS TR LARGO (CENTRO) [216]	2	
3	360540	DEDO – PLÁSTICO, LH ANGULADO (PACOTE COM 10)	A/R	
4	311523	DEDO – PLÁSTICO, DIREITA ANGULADO (PACOTE COM 10)	A/R	
5	174849	DEDO – PLÁSTICO, RETO (PACOTE COM 10) [217]		
6	311327	DEDO – EXT DO EXCÊNTRICO DOBRADA, MOLINETE ESQUERDO (315 MM G) [218]	1	
	311325	DEDO – EXT DO EXCÊNTRICO EXTERNO, MOLINETE DIREITO (305 MM G) [218]	1	

216. Barras estreitas ou largas podem ser distinguidas a partir dos três primeiros dedos do lado direito. As barras estreitas têm um dedo em ângulo direito (MD #311523) seguido por dois dedos retos (MD #174849) e medem 76 mm, 146 mm e 265 mm, conforme ilustrado. As barras largas têm dois dedos em ângulo direito (MD #311523) seguidos por um dedo reto (MD #174849) e medem 76 mm, 214 mm e 315 mm, conforme ilustrado.
217. Quantidades por barra (esquerda/direita/centro): ESTREITO – FD230 = 40/41/0, FD235 = 47/48/0, FD240 DR = 55/56/0, FD240 TR = 40/41/26, FD241 = 56/57/0 , FD245 = 40/41/41 e FD250 = 47/48/41. LARGO – FD230 = 37/38/0, FD235 = 44/45/0, FD240 DR = 51/52/0, FD240 TR = 37/38/23, FD241 = 52/54/0 , FD245 = 37/38/38 e FD250 = 44/45/38. Quantidades por tubo de dedos (molinete único): ESTREITO – FD225 = 70. LARGO – FD225 = 71.
218. Existem dois comprimentos de dedo que podem ser encomendados. O dedo no lado direito do molinete é mais curto do que os dedos no centro da plataforma. O dedo correto deve ser instalado na posição correta para prevenir os danos. Determine o comprimento adequado (315 ou 305 mm) de um dedo medindo o dedo da alça superior interna até a ponta do dedo, conforme mostrado na ilustração.

MOLINETE – BARRAS

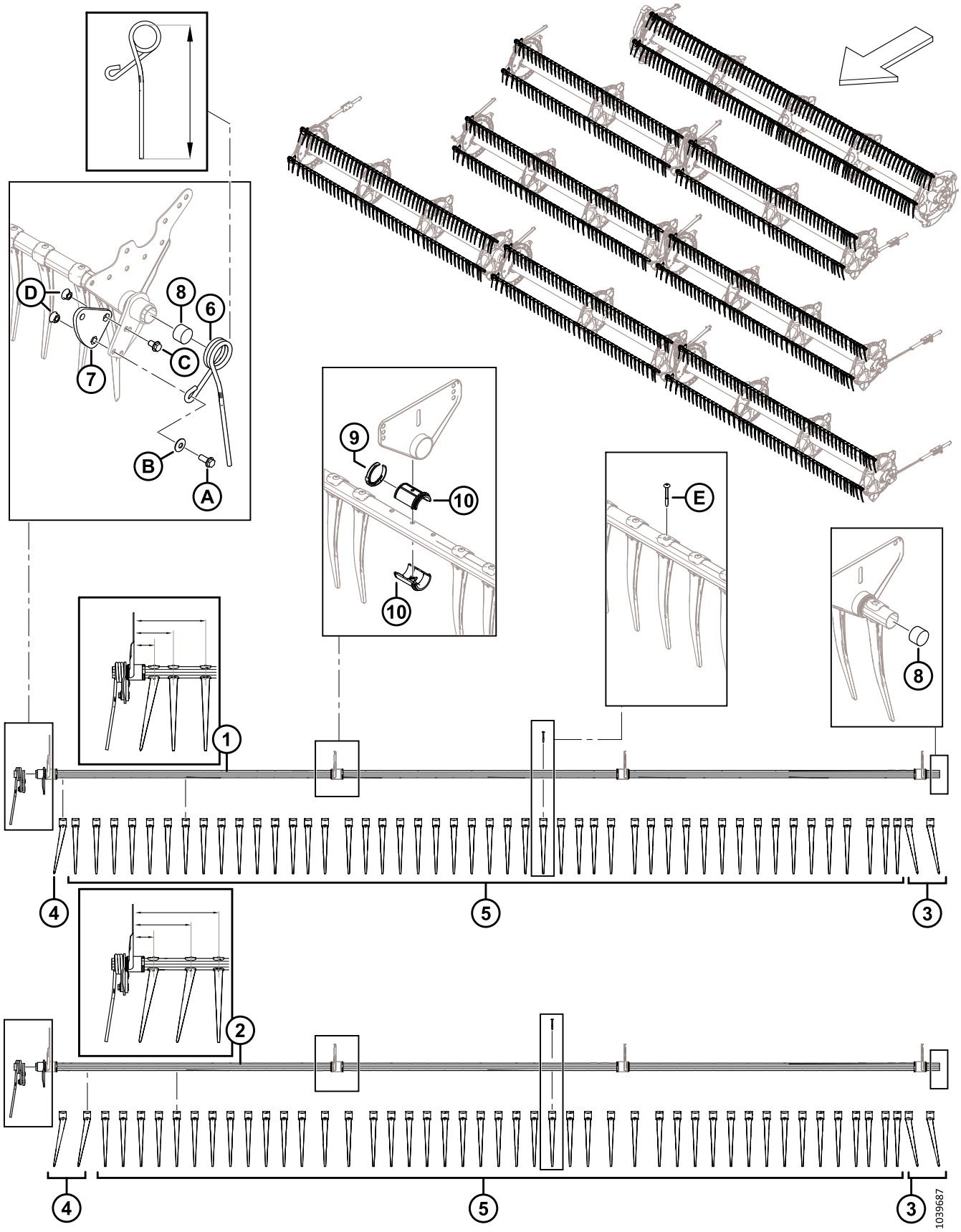

MOLINETE – BARRAS

Ref.	Número de peça	Descrição	Qtd.	Número de série
7	228319	BRAÇO – USINAGEM DA MANIVELA (SR, DR) [219]	1	
	273877	BRAÇO – USINAGEM DA MANIVELA (TR) [220]	1	
8	137980	TAMPÃO – TUBOS DE DEDOS	2	
9	220941	FIXADOR – BUCHA DO TUBOS DE DEDOS, NERVURA CENTRAL (PACOTE COM 5)	A/R	
10	220939	BUCHA DO TUBOS DE DEDOS (PACOTE COM 25)	A/R	
A	320192	PARAFUSO – CABEÇA FLANGEADA HEXAGONAL M12 X 1,75 X 30-SPCL-8,8-AA1J		
B	184597	ARRUELA – MOLA CÔNICA M12-AA1J [221]		
C	320187	PARAFUSO – CABEÇA FLANGEADA HEXAGONAL M12 X 1,75 X 20-SPCL-8,8-AA1J		
D	184697	PORCA – HEXAGONAL CHANFR. SERR. M12 X 1,75-8-AA1J		
E	252687	PARAFUSO — 48° PLASTITE HÉLICE DUPLA		

219. De aço, com três orifícios; apenas para plataformas de molinete simples e duplo.
220. Em alumínio; apenas para plataformas de molinete triplo.
221. Certifique-se de observar a orientação da arruela (MD #184597). A superfície côncava (voltada para dentro) da arruela deve ser instalada voltada para o lado oposto ao conjunto do braço da manivela do tubo.

56 Molinete – Disco, extremidade do excêntrico e articulação (FD225, FD230, FD235, FD240, FD241, FD245 e FD250)

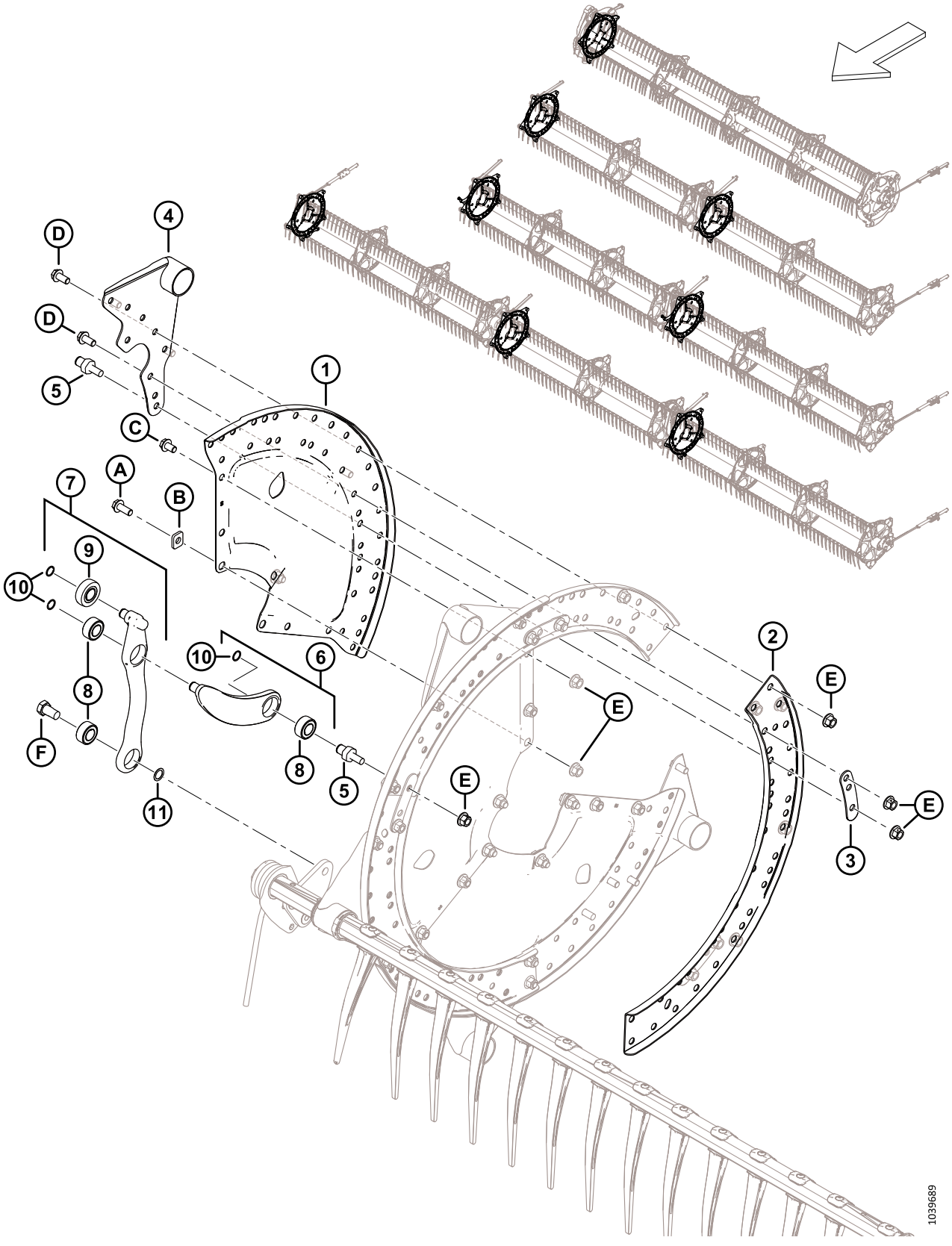

MOLINETE – DISCO, EXTREMIDADE DO EXCÊNTRICO E ARTICULAÇÃO (FD225, FD230, FD235, FD240, FD241, FD245 E FD250)

Ref.	Número de peça	Descrição	Qtd.	Número de série
1	273373	SETOR – EXTREMIDADE DO EXCÊNTRICO	3	
2	273376	CANAL – DISCO DO EXCÊNTRICO	3	
3	311672	TIRA	5	
4	335924	SOLDAGEM DO BRAÇO – EXTREMIDADE DO EXCÊNTRICO	5	
5	340146	PERNO (PARA ARTICULAÇÃO)	5	
6	311615	BRAÇO – CONJUNTO [222]	5	
7	311617	BRAÇO – CONJUNTO DE CONTROLE DE DENTES [223]	5	
8	273347	ROLAMENTO	A/R	
9	273524	ROLAMENTO – SEGUIDOR DO EXCÊNTRICO	A/R	
10	273536	ANEL – RETENTOR	10	
11	137529	CALÇO – ROLAMENTO DA MANIVELA		
A	320180	PARAFUSO – CABEÇA FLANGEADA HEXAGONAL M12 X 1,75 X 30-SPCL-8,8-AA1J		
B	273666	ARRUELA		
C	320179	PARAFUSO – CABEÇA FLANGEADA HEXAGONAL TFL M12 X 1,75 X 20-SPCL-8,8-AA1J		
D	320175	PARAFUSO – CABEÇA FLANGEADA HEXAGONAL TFL M12 X 1,75 X 25-SPCL-8,8-AA1J		
E	136431	PORCA – HEXAGONAL CHANFRADA CTR LOC M12 X 1,75-10		
F	228316	PARAFUSO – CABEÇA HEXAGONAL M16 X 1,5 X 15-SPCL-8,8-AA1J		

222. O conjunto do braço inclui braço (NSS), rolamento (MD #273347) e anel de retenção (MD #273536).
223. O conjunto de controle de dentes inclui braço (NSS), rolamento seguidor de excêntrico (MD #273524), dois rolamentos (MD #273347) e anel de retenção (MD #273536).

57 Molinete – Disco, amplitude média, lado do excêntrico (FD225, FD235, FD240, FD241, FD245 e FD250)

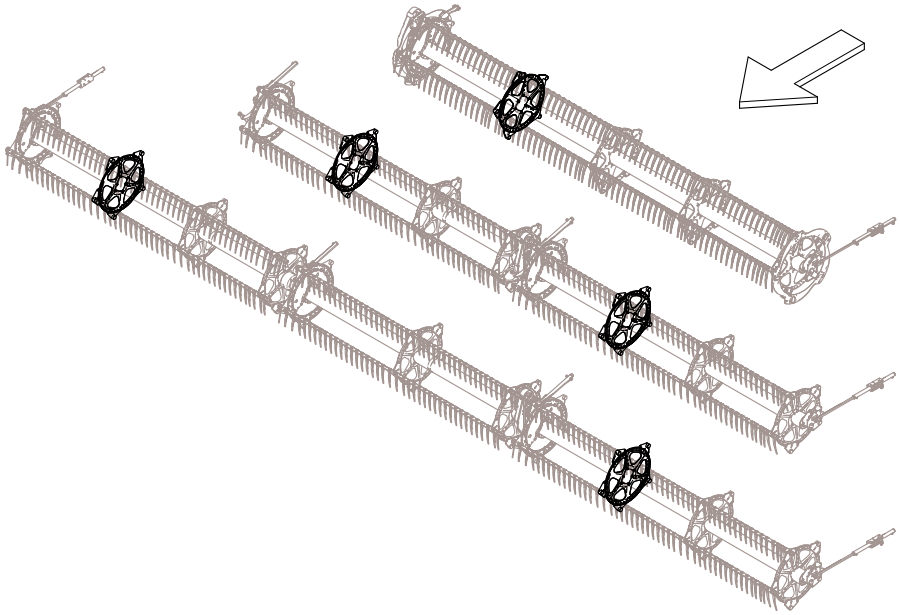

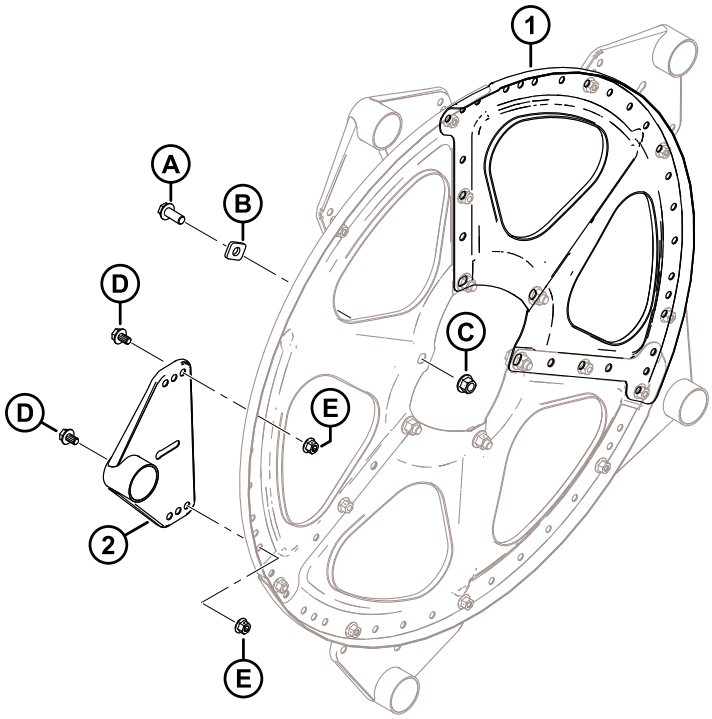

1039691

MOLINETE – DISCO, AMPLITUDE MÉDIA, LADO DO EXCÊNTRICO (FD225, FD235, FD240, FD241, FD245 E FD250)

Ref.	Número de peça	Descrição	Qtd.	Número de série
1	273375	SETOR – AMPLITUDE MÉDIA E EXTREMIDADE FINAL	3	
2	273523	BRAÇO SOLDAGEM – AMPLITUDE MÉDIA	5	
A	320180	PARAFUSO – CABEÇA FLANGEADA HEXAGONAL M12 X 1,75 X 30-SPCL-8,8-AA1J		
B	273666	ARRUELA		
C	136431	PORCA – HEXAGONAL CHANFRADA CTR LOC M12 X 1,75-10		
D	136151	PARAFUSO – CABEÇA HEXAGONAL CHANFRADA TFL M10 X 1,5 X 16-8,8-AA1J		
E	135799	PORCA – HEXAGONAL CHANFRADA CTR LOC M10 X 1,5-10		

58 Molinete – Disco, amplitude média, lado final (FD225, FD230, FD235, FD240, FD241, FD245 e FD250)

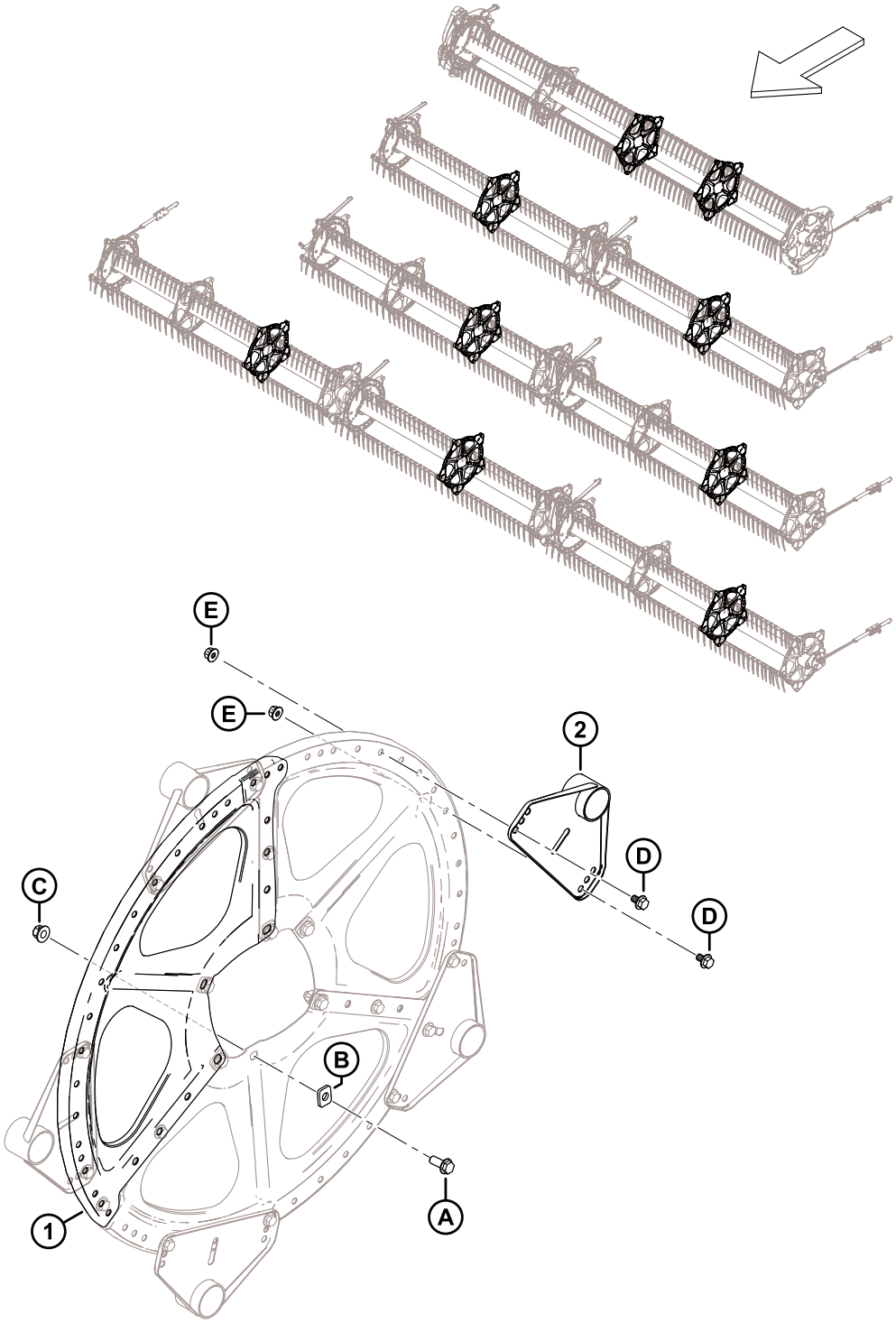

1039693

MOLINETE – DISCO, AMPLITUDE MÉDIA, LADO FINAL (FD225, FD230, FD235, FD240, FD241, FD245 E FD250)

Ref.	Número de peça	Descrição	Qtd.	Número de série
1	273375	SETOR – AMPLITUDE MÉDIA E EXTREMIDADE FINAL	3	
2	273523	BRAÇO SOLDAGEM – AMPLITUDE MÉDIA	5	
A	320180	PARAFUSO – CABEÇA FLANGEADA HEXAGONAL M12 X 1,75 X 30-SPCL-8,8-AA1J		
B	273666	ARRUELA		
C	136431	PORCA – HEXAGONAL CHANFRADA CTR LOC M12 X 1,75-10		
D	136151	PARAFUSO – CABEÇA HEXAGONAL CHANFRADA TFL M10 X 1,5 X 16-8,8-AA1J		
E	135799	PORCA – HEXAGONAL CHANFRADA CTR LOC M10 X 1,5-10		

59 Molinete – Disco, extremidade final (FD225, FD230, FD235, FD240, FD241, FD245 e FD250)

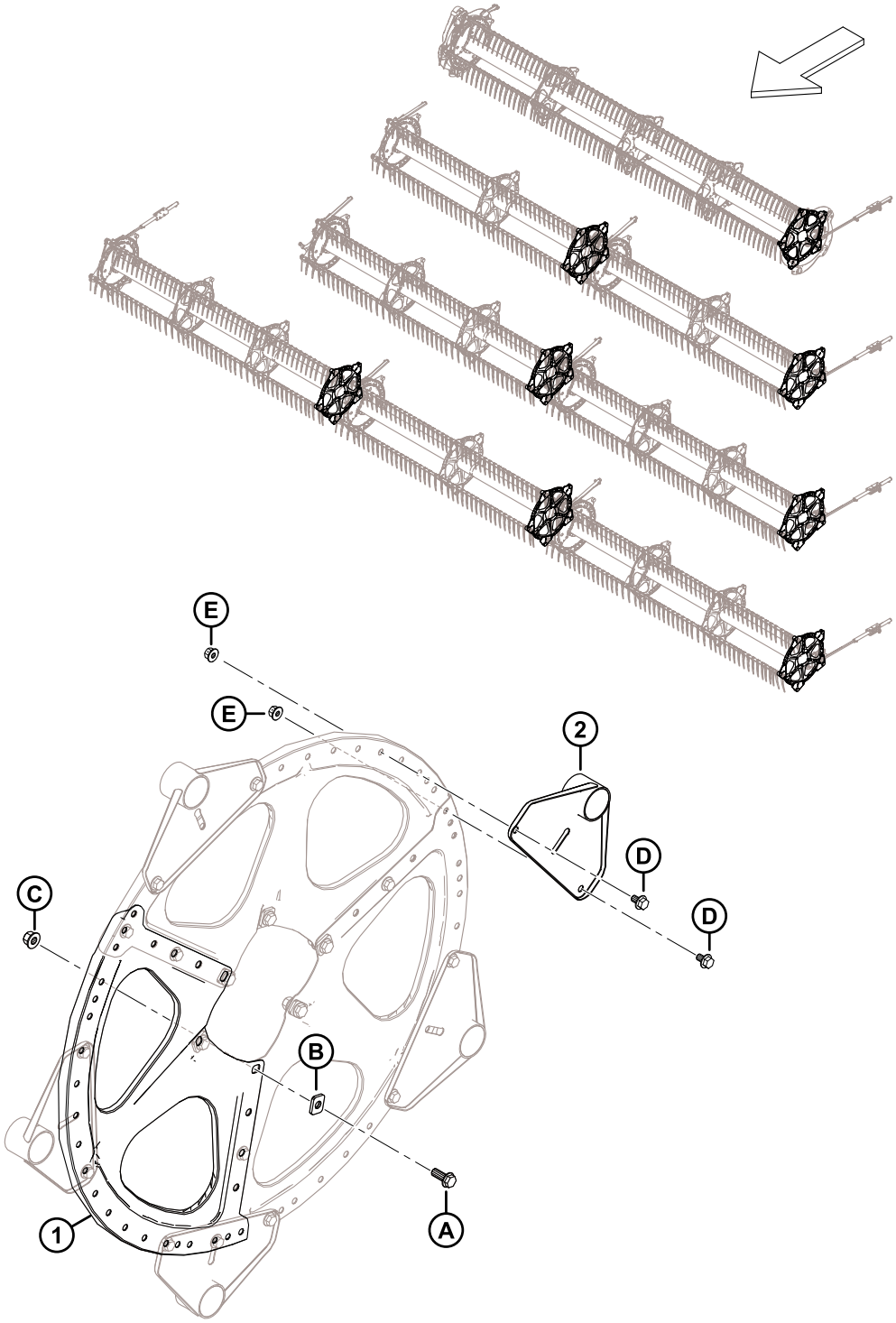

1039695

MOLINETE – DISCO, EXTREMIDADE FINAL (FD225, FD230, FD235, FD240, FD241, FD245 E FD250)

Ref.	Número de peça	Descrição	Qtd.	Número de série
1	273375	SETOR – AMPLITUDE MÉDIA E EXTREMIDADE FINAL	3	
2	311347	SOLDAGEM DO BRAÇO – EXTREMIDADE FINAL	5	
A	320180	PARAFUSO – CABEÇA FLANGEADA HEXAGONAL M12 X 1,75 X 30-SPCL-8,8-AA1J		
B	273666	ARRUELA		
C	136431	PORCA – HEXAGONAL CHANFRADA CTR LOC M12 X 1,75-10		
D	136151	PARAFUSO – CABEÇA HEXAGONAL CHANFRADA TFL M10 X 1,5 X 16-8,8-AA1J		
E	135799	PORCA – HEXAGONAL CHANFRADA CTR LOC M10 X 1,5-10		

60 Molinete – Tubos centrais, molinete único

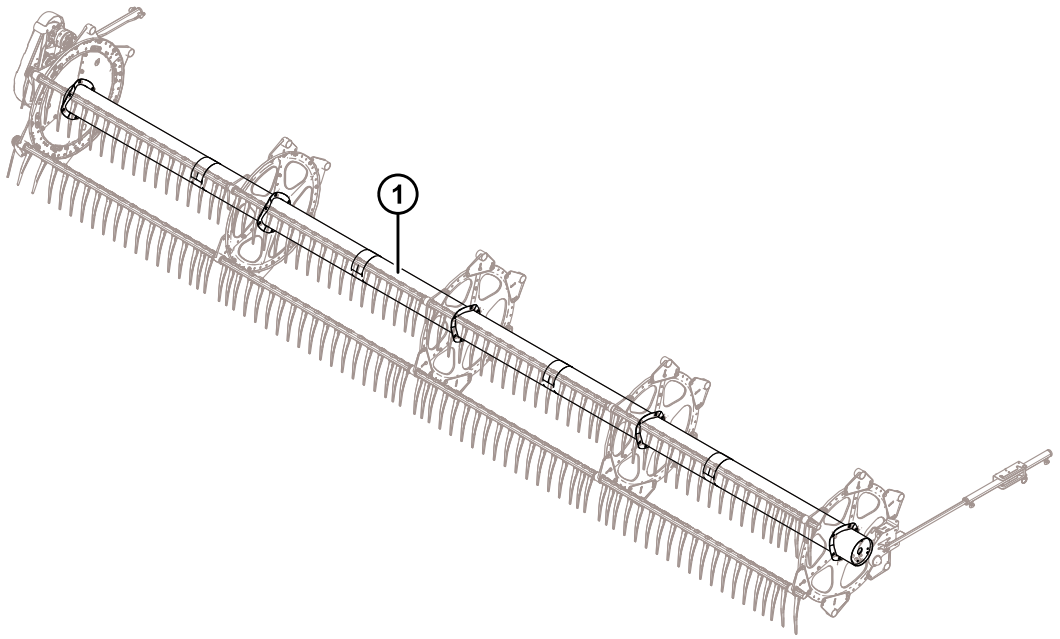

1039380

Ref.	Número de peça	Descrição	Qtd.	Número de série
1	360376	TUBO CENTRAL – C/ DECALQUES, 25 PÉS (DECALQUES ÂMBAR, VERMELHO-LARANJA) [224]	1	

224. FD225 com molinete simples.

61 Molinete – Tubos centrais, molinete duplo

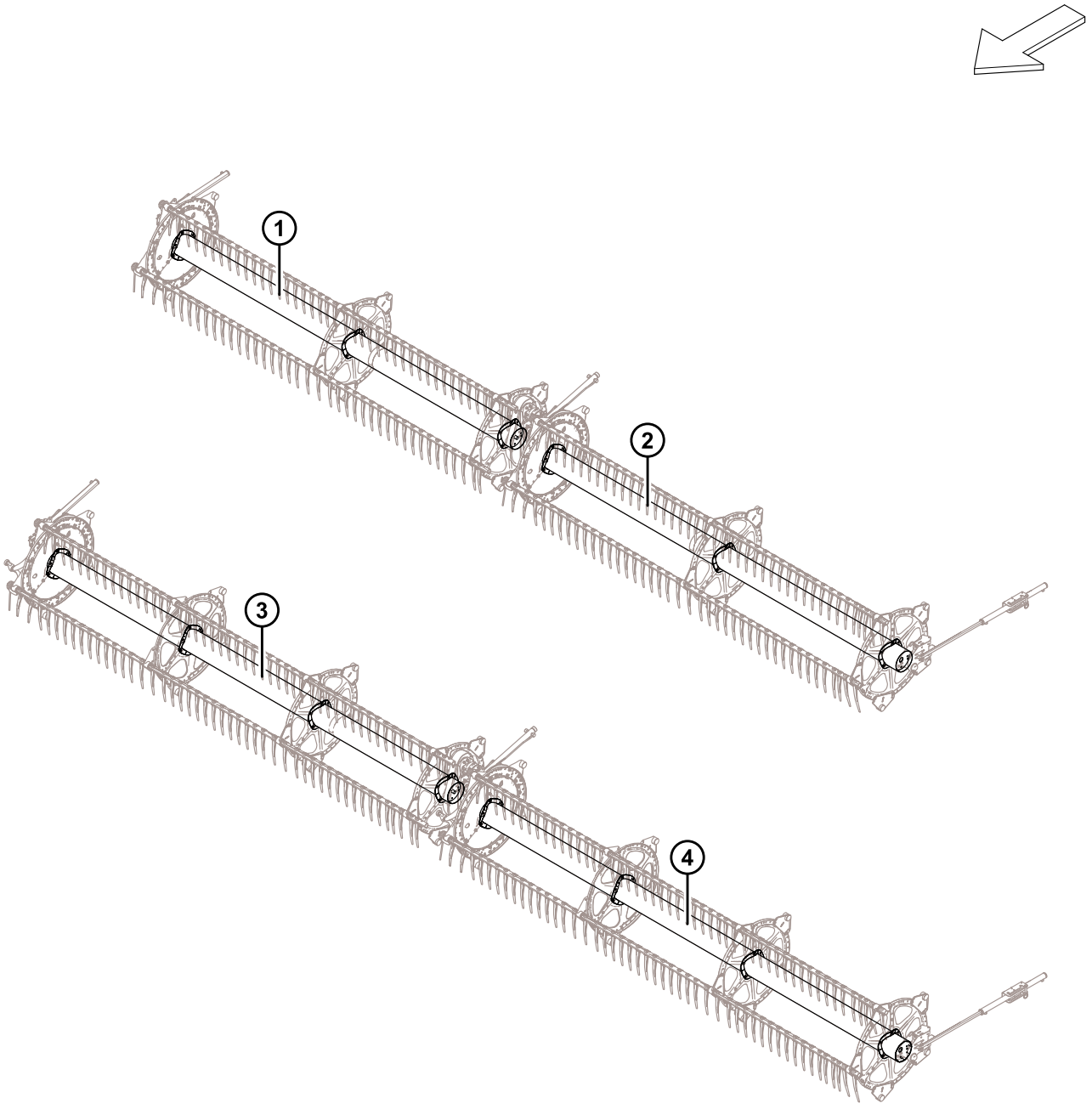

1038508

Ref.	Número de peça	Descrição	Qtd.	Número de série
1	311644	TUBO CENTRAL – C/ DECALQUES, 30 PÉS (DECALQUES LARANJA, VERMELHO-LARANJA) [225]	1	
2	311643	TUBO CENTRAL – C/ DECALQUES, 30 PÉS (DECALQUES LARANJA, VERMELHO-LARANJA) [226]	1	
3	311646	TUBO CENTRAL – C/ DECALQUES, 35 PÉS (DECALQUES ÂMBAR, VERMELHO-LARANJA) [227]	1	
	311195	TUBO CENTRAL – C/ DECALQUES, 40 pés (DECALQUES ÂMBAR) [228]	1	
	311648	TUBO CENTRAL – C/ DECALQUES, 41 PÉS (DECALQUES ÂMBAR, VERMELHO-LARANJA) [229]	1	
4	311645	TUBO CENTRAL – C/ DECALQUES, 35 PÉS (DECALQUES ÂMBAR, VERMELHO-LARANJA) [230]	1	
	311658	TUBO CENTRAL – C/ DECALQUES, 40 PÉS (DECALQUES ÂMBAR, VERMELHO-LARANJA) [228]	1	
	311647	TUBO CENTRAL – C/ DECALQUES, 41 PÉS (DECALQUES ÂMBAR, VERMELHO-LARANJA) [231]	1	

225. Molinete duplo FD230 direito.
226. Molinete duplo FD230 esquerdo.
227. Molinete duplo FD235 direito.
228. Molinete duplo FD240 esquerdo.
229. Molinete duplo FD241 direito.
230. Molinete duplo FD235 esquerdo.
231. Molinete duplo FD241 esquerdo.

62 Molinete – Tubos centrais, molinete triplo

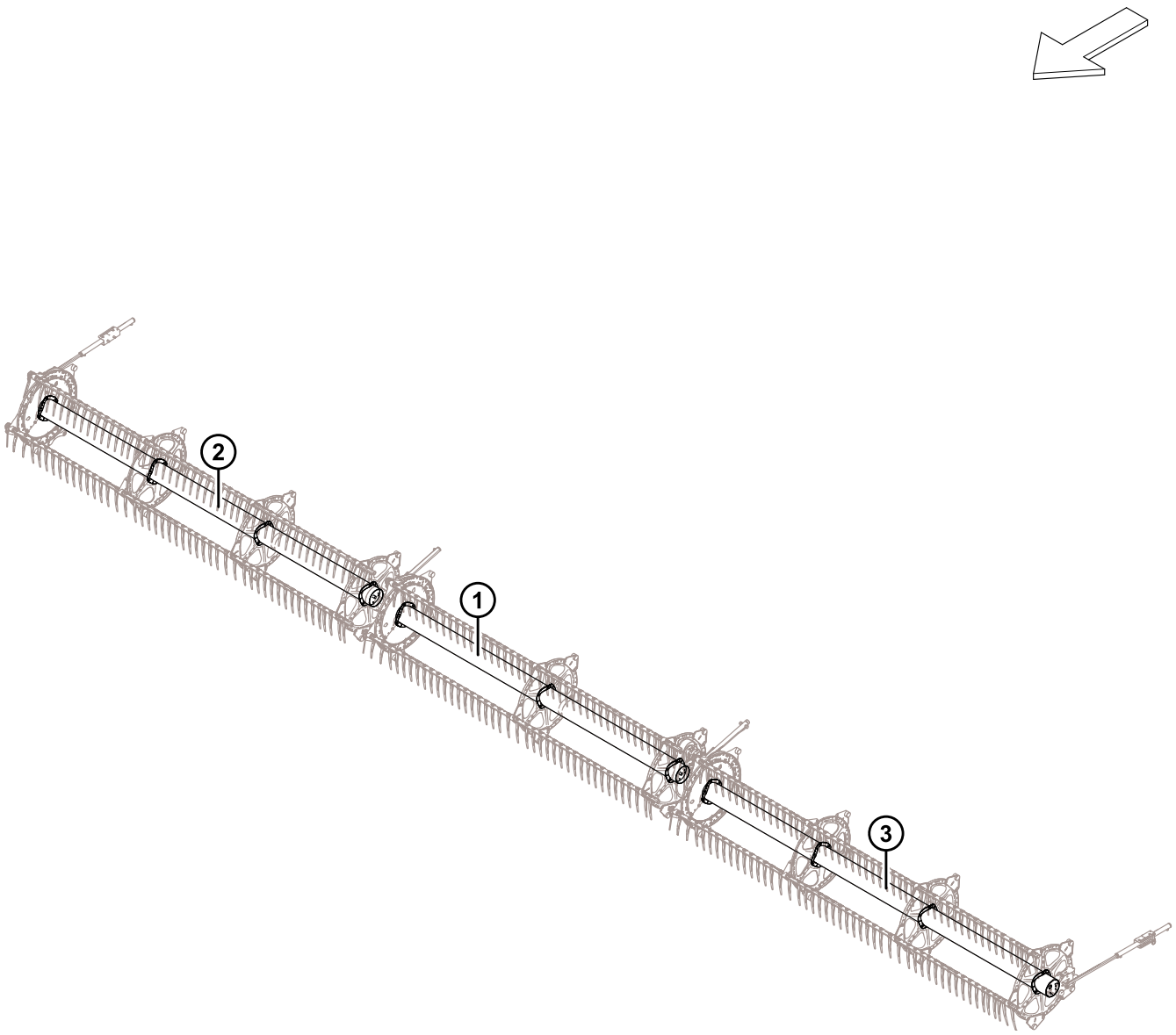

1038505

Ref.	Número de peça	Descrição	Qtd.	Número de série
1	311644	TUBO CENTRAL – C/ DECALQUES, 45 E 50 PÉS (ADESIVOS LARANJA, VERMELHO-LARANJA) [232]	1	
	311038	TUBO CENTRAL – C/ DECALQUES, 40 PÉS (DECALQUES ÂMBAR) [233]	1	
2	311646	TUBO CENTRAL – C/ DECALQUES, 50 PÉS (DECALQUES LARANJA, VERMELHO-LARANJA) [234]	1	
	311644	TUBO CENTRAL – C/ DECALQUES, 40 E 45 PÉS (ADESIVOS LARANJA, VERMELHO-LARANJA) [235]	1	
3	311645	TUBO CENTRAL – C/ DECALQUES, 50 PÉS (DECALQUES LARANJA, VERMELHO-LARANJA) [236]	1	
	311643	TUBO CENTRAL – C/ DECALQUES, 40 E 45 PÉS (ADESIVOS LARANJA, VERMELHO-LARANJA) [237]	1	

232. Molinete triplo central FD245 e FD250.
233. Molinete triplo central FD240.
234. Molinete triplo FD250 direito.
235. Molinete triplo FD240 direito e molinete triplo FD245 direito.
236. Molinete triplo FD250 esquerdo.
237. Molinete triplo FD240 esquerdo e molinete triplo FD245 esquerdo.

63 Molinete – Proteções laterais do molinete, extremidade do excêntrico, interno

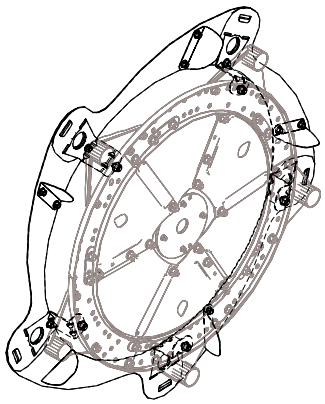

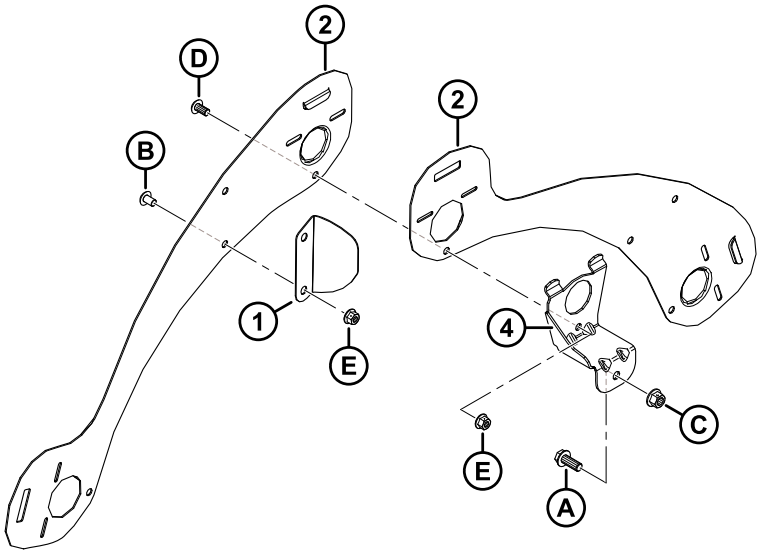

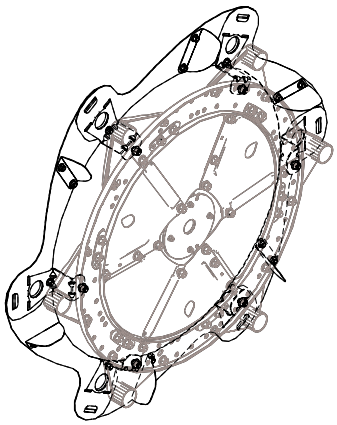

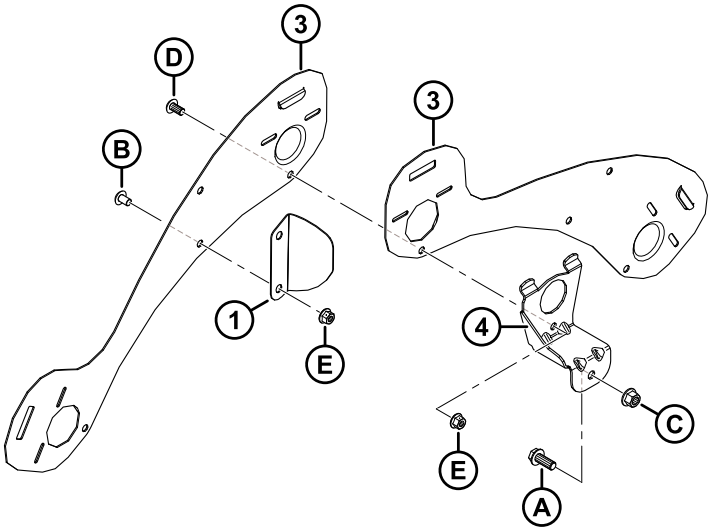

1036485

MOLINETE – PROTEÇÕES LATERAIS DO MOLINETE, EXTREMIDADE DO EXCÊNTRICO, INTERNO

NOTA:

A ilustração superior mostra 5 barras; a ilustração inferior mostra 6 barras.

Ref.	Número de peça	Descrição	Qtd.	Número de série
1	311906	DEFLETOR – EXCÊNTRICO INTERNO [238]		
2	273823	PROTEÇÃO – MOLINETE 5 BARRAS ESQ EXTREMIDADE DO EXCÊNTRICO	5	
3	273813	PROTEÇÃO – MOLINETE 6 BARRAS ESQ EXTREMIDADE DO EXCÊNTRICO	6	
4	311964	SUPORTE — EXTREMIDADE DO EXCÊNTRICO SOLDADA [238]		
A	320180	PARAFUSO – CABEÇA FLANGEADA HEXAGONAL M12 X 1,75 X 30-SPCL-8,8-ZINCO		
B	136640	PARAFUSO – TORX TRELIÇA M10 X 1.5 X 16 X SPCL-8,8-AA1J		
C	136431	PORCA – HEXAGONAL CHANFRADA CTR LOC M12 X 1,75-10		
D	136395	PARAFUSO – TORX TRELIÇA M10 X 1.5 X 20 X SPCL-8.8-A3L		
E	135799	PORCA – HEXAGONAL CHANFRADA CTR LOC M10 X 1,5-10		

238. Quantidades: 5 barras = 5, 6 barras = 6.

64 Molinete – Proteções laterais do molinete, extremidade do excêntrico, externo

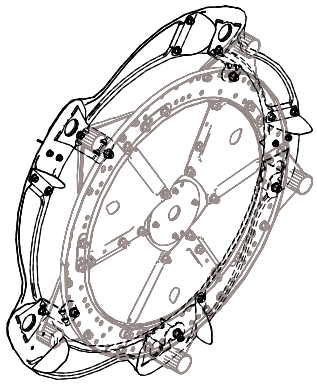

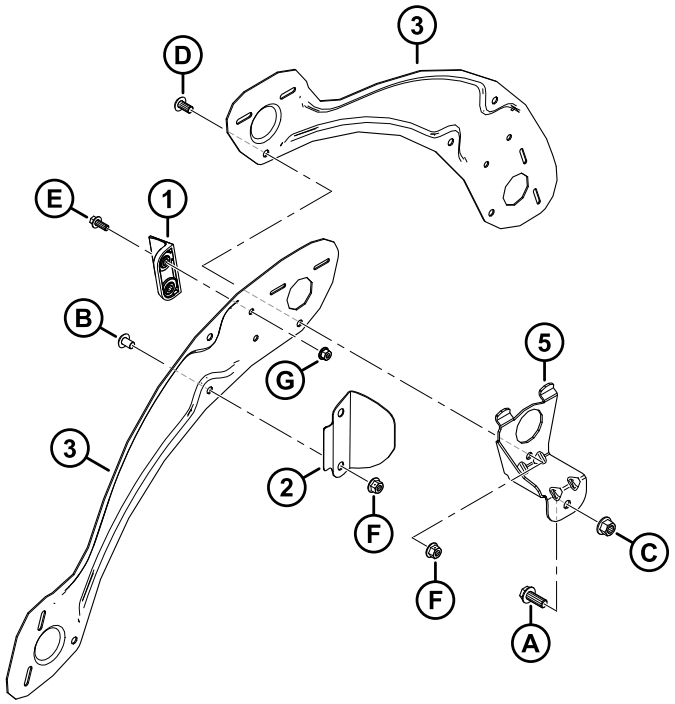

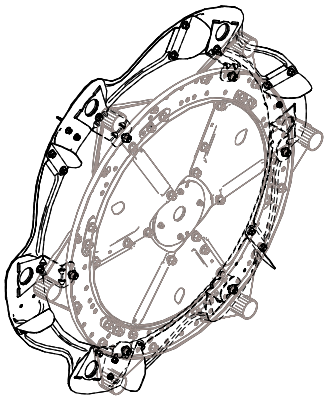

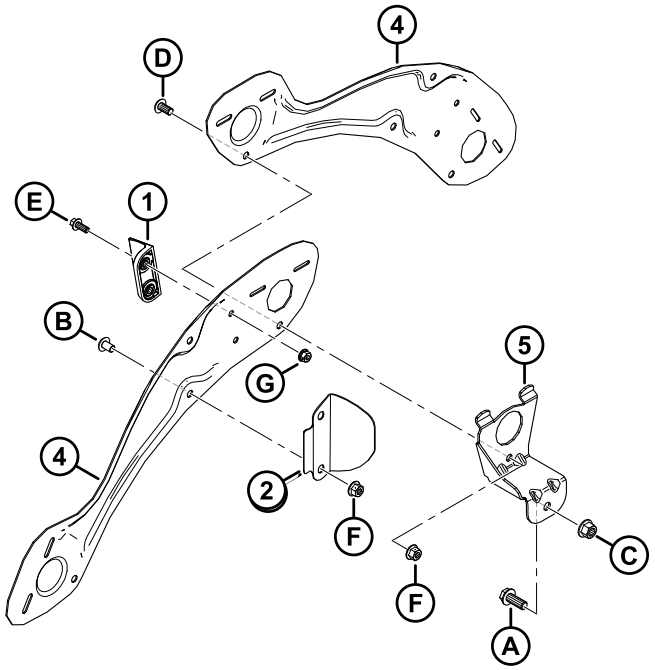

1036486

MOLINETE – PROTEÇÕES LATERAIS DO MOLINETE, EXTREMIDADE DO EXCÊNTRICO, EXTERNO

NOTA:

A ilustração superior mostra 5 barras; a ilustração inferior mostra 6 barras.

Ref.	Número de peça	Descrição	Qtd.	Número de série
1	313035	PÁ — EXTREMIDADE DO MOLINETE, HYTREL	3	
2	311729	DEFLETOR – EXCÊNTRICO EXTERNO [239]		
3	311694	PROTEÇÃO – 5 BARRAS DIR EXTERNO	5	
4	311752	PROTEÇÃO – 6 BARRAS DIR EXTERNO	6	
5	311964	SUPORTE — EXTREMIDADE DO EXCÊNTRICO SOLDADA [239]		
A	320180	PARAFUSO – CABEÇA FLANGEADA HEXAGONAL M12 X 1,75 X 30-SPCL-8,8-ZINCO		
B	136640	PARAFUSO – TORX TRELIÇA M10 X 1.5 X 16 X SPCL-8,8-AA1J		
C	136431	PORCA – HEXAGONAL CHANFRADA CTR LOC M12 X 1,75-10		
D	136395	PARAFUSO – TORX TRELIÇA M10 X 1.5 X 20 X SPCL-8.8-A3L		
E	136300	PARAFUSO – CABEÇA HEXAGONAL CHANFRADA TFL M8 X 1,25 X 20-8,8-AA3L		
F	135799	PORCA – HEXAGONAL CHANFRADA CTR LOC M10 X 1,5-10		
G	135337	PORCA – HEXAGONAL CHANFR CTR LK M8 X 1,25–8-AA1J		

239. Quantidades: 5 barras = 5, 6 barras = 6.

65 Molinete – Proteções laterais do molinete, extremidade final, interno

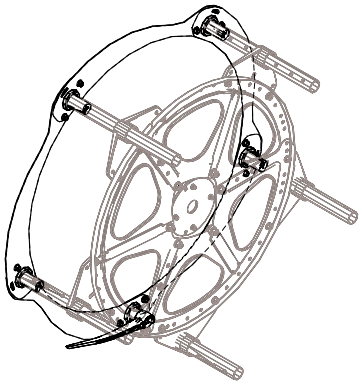

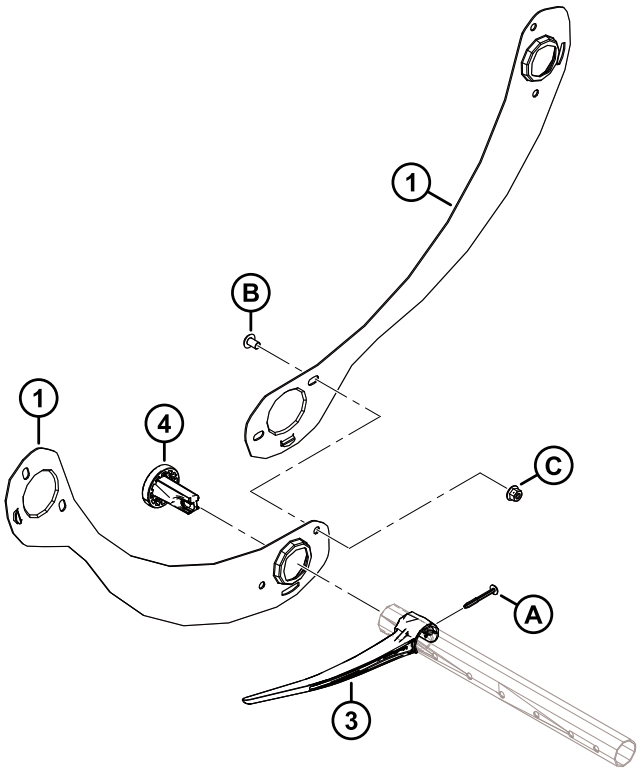

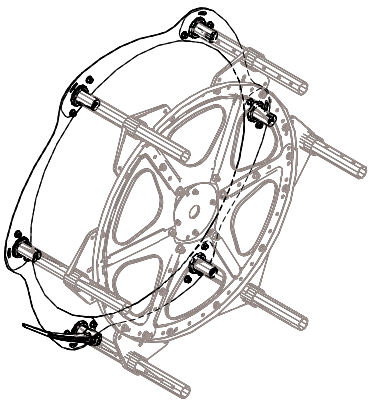

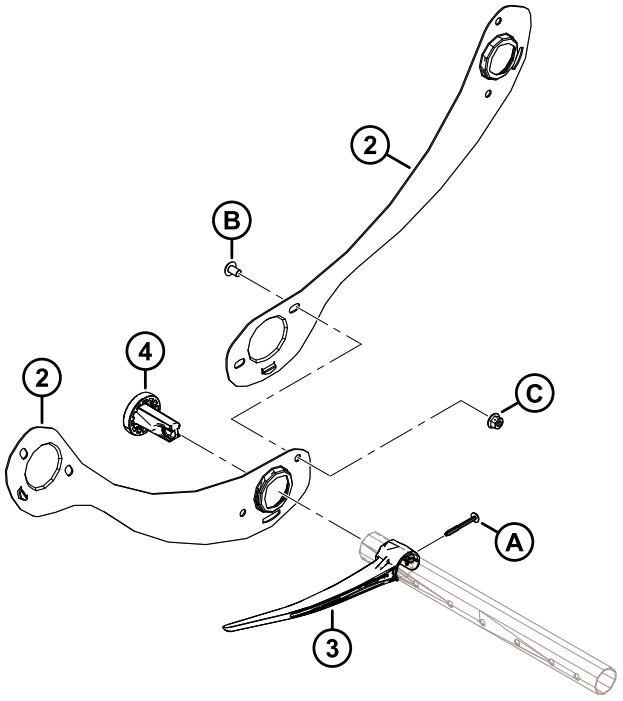

1036769

MOLINETE – PROTEÇÕES LATERAIS DO MOLINETE, EXTREMIDADE FINAL, INTERNO

NOTA:

A ilustração superior mostra 5 barras; a ilustração inferior mostra 6 barras.

Ref.	Número de peça	Descrição	Qtd.	Número de série
1	311795	PROTEÇÃO – MOLINETE 5 BARRAS DIR, EXTEMIDADE FINAL	5	
2	311822	PROTEÇÃO – MOLINETE 6 BARRAS DIR, EXTEMIDADE FINAL	6	
3	311524	DEDO – PLÁSTICO, ESQUERDO E ANGULADO (PACOTE COM 10) [240]		
4	273968	BUCHA — PROTEÇÃO LATERAL	5	
A	252687	PARAFUSO — 48° PLASTITE HÉLICE DUPLA		
B	136640	PARAFUSO – CABEÇA TORX TRELIÇA M10 X 1,5 X 16 X SPCL-8,8-AA1J		
C	135799	PORCA – HEXAGONAL CHANFRADA CTR LOC M10 X 1,5-10		

240. Quantidades: 5 barras = 5, 6 barras = 6.

66 Molinete – Proteções laterais do molinete, extremidade final, externo

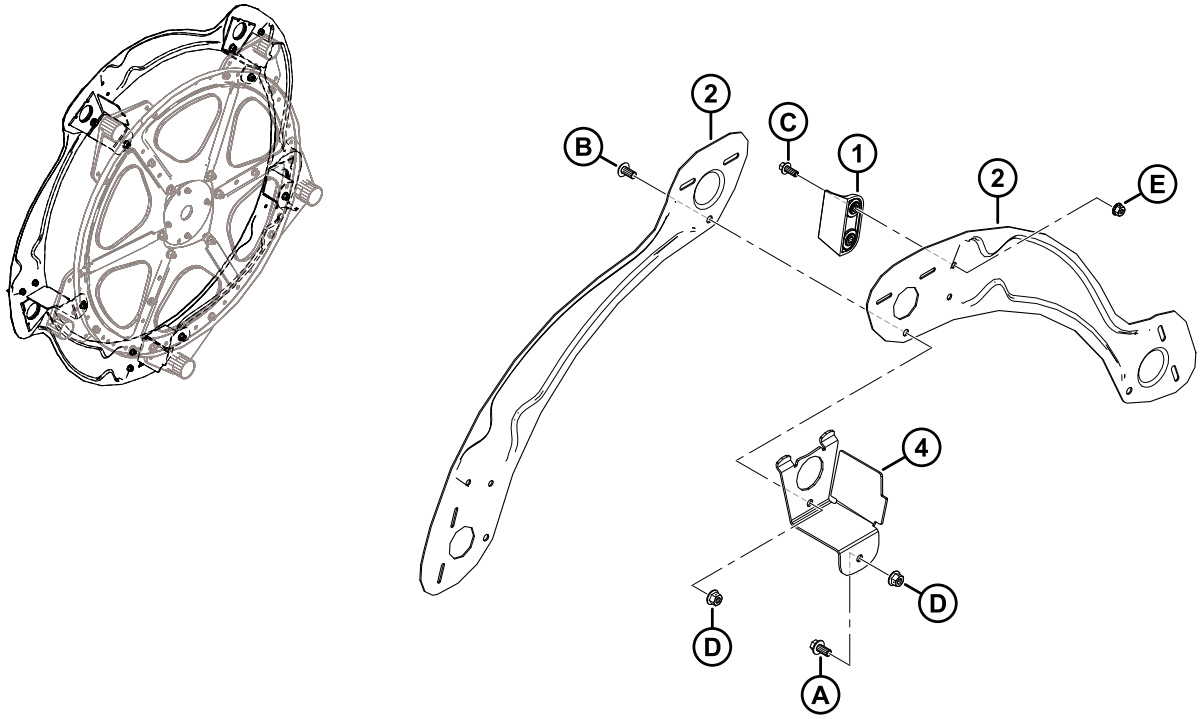

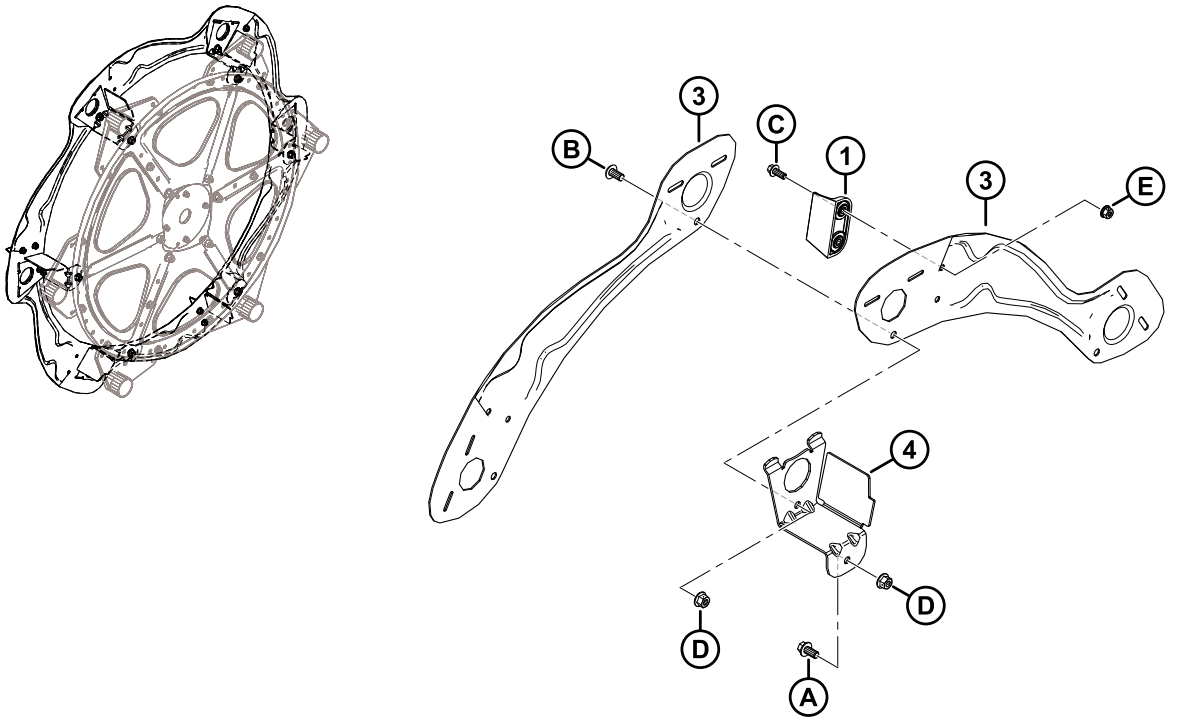

1036771

MOLINETE – PROTEÇÕES LATERAIS DO MOLINETE, EXTREMIDADE FINAL, EXTERNO

NOTA:

A ilustração superior mostra 5 barras; a ilustração inferior mostra 6 barras.

Ref.	Número de peça	Descrição	Qtd.	Número de série
1	313035	PÁ — EXTREMIDADE DO MOLINETE, HYTREL	3	
2	311695	PROTEÇÃO – 5 BARRAS ESQ EXTERNO	5	
3	311753	PROTEÇÃO – 6 BARRAS ESQ EXTERNO	6	
4	311965	SUPORTE – EXTREMIDADE FINAL SOLDADA [241]		
A	152655	PARAFUSO – CABEÇA HEXAGONAL CHANFRADA M10 X 1,5 X 20-8,8-AA1J		
B	136395	PARAFUSO – TORX TRELIÇA M10 X 1.5 X 20 X SPCL-8.8-A3L		
C	136300	PARAFUSO – CABEÇA HEXAGONAL CHANFRADA TFL M8 X 1,25 X 20-8,8-AA3L		
D	135799	PORCA – HEXAGONAL CHANFRADA CTR LOC M10 X 1,5-10		
E	135337	PORCA – HEXAGONAL CHANFR CTR LK M8 X 1,25–8-AA1J		

241. Quantidades: 5 barras = 5, 6 barras = 6.

67 Sapatas deslizantes – Extremidade e centro

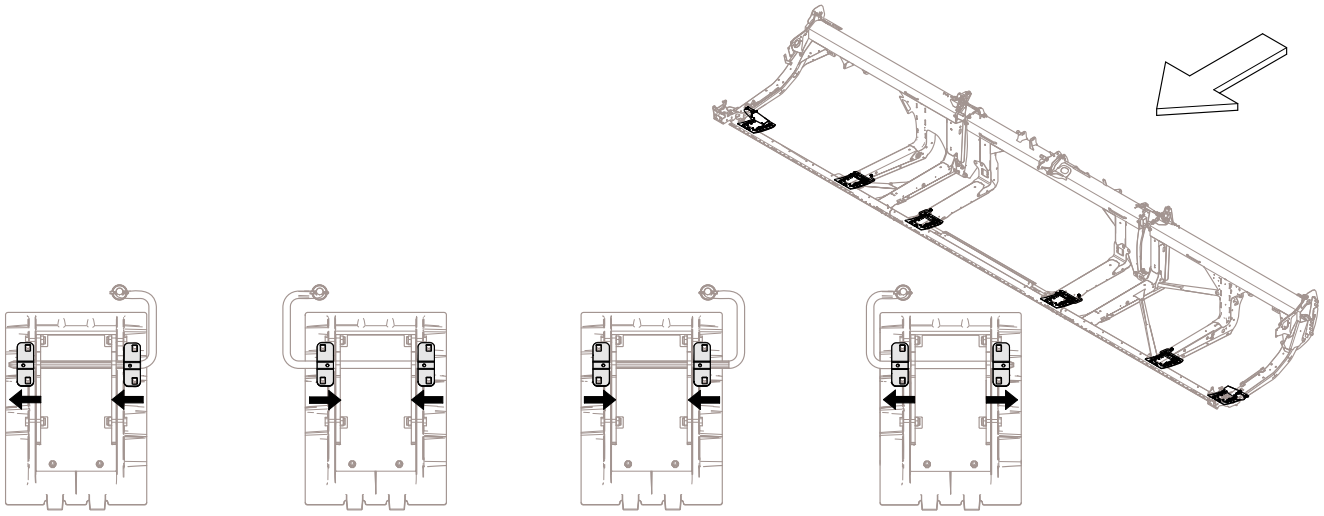

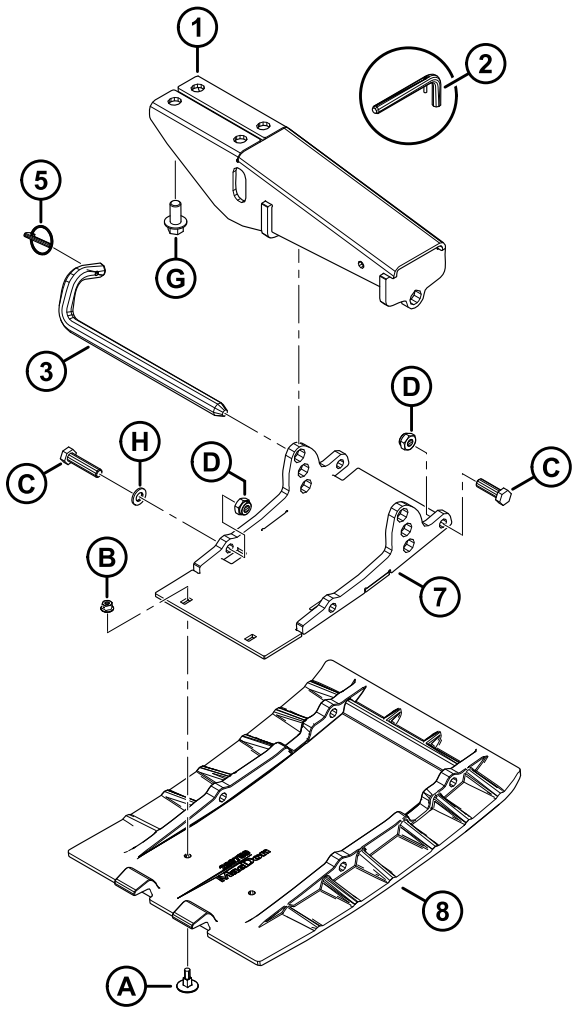

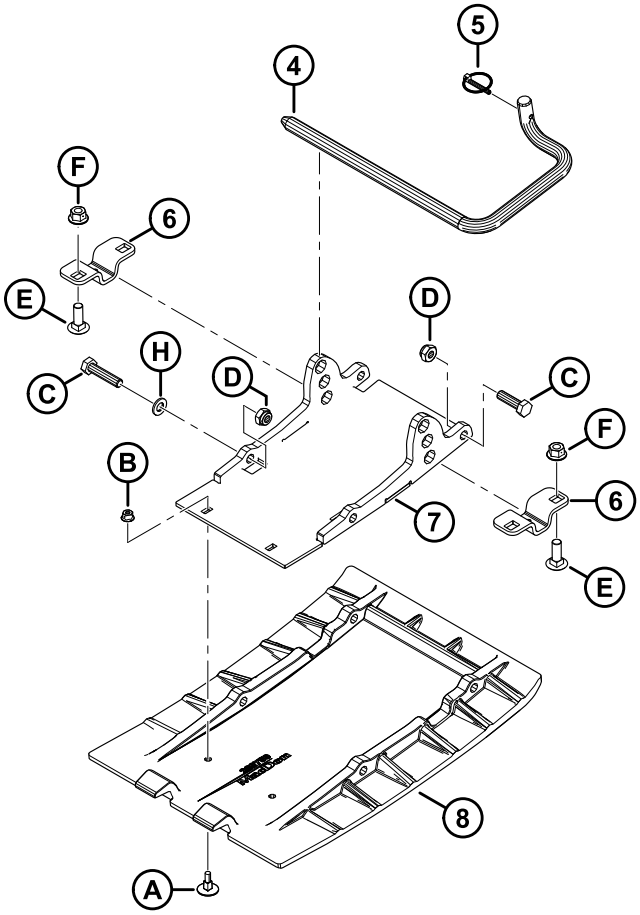

1043569

SAPATAS DESLIZANTES – EXTREMIDADE E CENTRO

Ref.	Número de peça	Descrição	Qtd.	Número de série
1	312680	SOLDAGEM MONTAGEM – SAPATA DESLIZANTE (EXTREMIDADE)	2	
	312777	KIT – MONTAGEM DA SAPATA EXTERNA [242]	A/R	
2	313965	CONJUNTO – PINO (APENAS PARA MANUTENÇÃO) [243]	A/R	
3	312675	HASTE – ACOPLAMENTO	2	
	312777	KIT – PINO C/W DA MONTAGEM DA SAPATA EXTERNA [242]	A/R	
4	165588	HASTE – ENGATE DIR [244]	2	
	165168	HASTE – ACOPLAMENTO, LADO ESQUERDO [244]	2	
5	50193	PINO – LYNCH [245]	6	
6	232806	SUPORTE – SUPORTE DA SAPATA [246]	8	
7	289869	SOLDAGEM SUPORTE – PLACA [245]	6	
8	289759	SAPATA – CHAPA DE DESGASTE, POLIETILENO [245]	6	
A	252176	PARAFUSO – ELEV CSK M6 X 1 X 23-8,8		
B	152668	PORCA – HEXAGONAL CHANFRADA CTR LOC M6 X 1-8		
C	**135335**	**PARAFUSO – SEXTAVADO HD M10 X 1,5 X 45-8,8-AA1J**		
D	184692	PORCA – HEX NYLOC M10 X 1,5-8-AA1J		
E	184662	PARAFUSO – CABEÇA REDONDA, PESCOÇO QUADRADO TFL M10 X 1,5 X 30-8,8-AA1J		
F	135799	PORCA – HEXAGONAL CHANFRADA CTR LOC M10 X 1,5-10		
G	136399	PARAFUSO – CABEÇA HEXAGONAL CHANFRADA TFL M12 X 1,75 X 25-8,8-AA1J		
H	**184711**	**ARRUELA – PLANA REG M10-200HV-AA1J**		

242. O kit inclui a montagem da sapata deslizante da extremidade (MD #312680), haste de engate (MD #312675) e pino Lynch (MD #50193). O kit é usado para fazer a manutenção de plataformas com montagens substituídas (MD #251872) e hastes substituídas (MD #232674).
243. O conjunto do pino inclui o pino de trava (MD #23370) e pino de mola (MD #30907). O conjunto de pinos (MD #313965) permanece disponível apenas para manutenção.
244. A haste de engate direita é mostrada na ilustração. As quantidades de haste de engate direito (MD #165588) e haste de engate esquerdo (MD #165168) são uma de cada para as plataformas FD225 e duas de cada para as plataformas FD230–FD250.
245. Quantidades: FD225 = 4, FD230–FD250 = 6.
246. A orientação deste suporte varia, certifique-se de instalar conforme mostrado para cada sapata deslizante central. Compare a localização do pequeno orifício com as setas. Quantidades: FD225 = 4, FD230–FD250 = 8.

68 Hidráulica – Conexões e fixadores do bloco

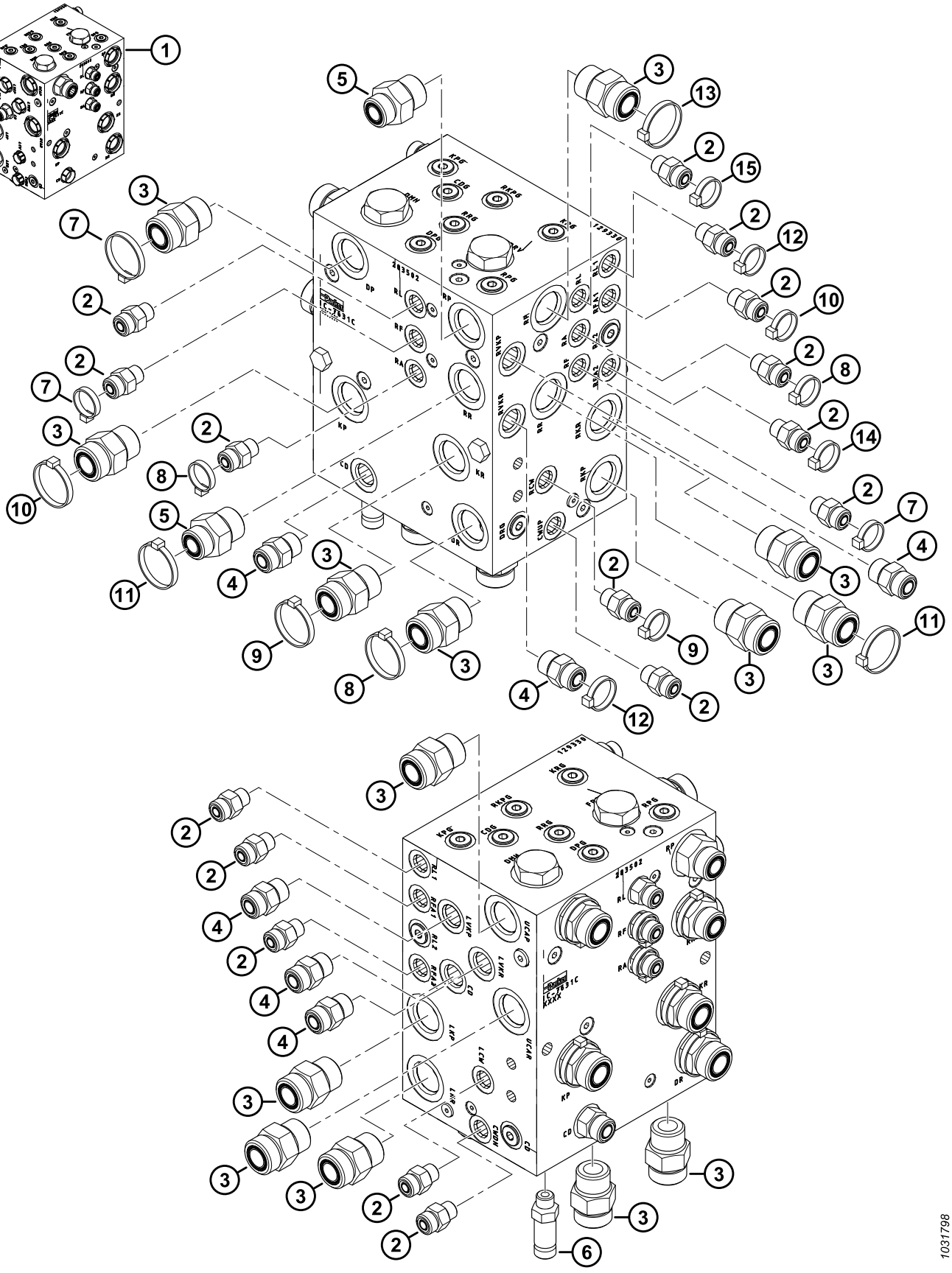

HIDRÁULICA – CONEXÕES E FIXADORES DO BLOCO

Ref.	Número de peça	Descrição	Qtd.	Número de série
1	283502	CONJUNTO DE BLOCO – DK NÃO SINCRONIZADA [247]	A/R	
	283500	CONJUNTO DE BLOCO – SK [248]	A/R	
2	135778	CONEXÃO – ADAPTADOR	15	
	50219	ANEL DE VEDAÇÃO – Ø1,98 X Ø11,89		
	135865	ANEL DE VEDAÇÃO – Ø1,78 X Ø9,25		
3	135788	CONEXÃO – ADAPTADOR	14	
	30971	ANEL DE VEDAÇÃO – Ø2,95 X Ø23,47		
	135868	ANEL DE VEDAÇÃO – Ø1,78 X Ø18,77		
4	135780	CONEXÃO – ADAPTADOR	6	
	44209	ANEL DE VEDAÇÃO – Ø2,21 X Ø16,36		
	135866	O-RING – Ø1,78 X Ø12,42		
5	135786	CONEXÃO – ADAPTADOR	2	
	30971	ANEL DE VEDAÇÃO – Ø2,95 X Ø23,47		
	135867	ANEL DE VEDAÇÃO – Ø1,78 X Ø15,60		
6	252902	CONEXÃO – CONECTOR HID, LONGO	1	
	50219	ANEL DE VEDAÇÃO – Ø1,98 X Ø11,89		
	135865	ANEL DE VEDAÇÃO – Ø1,78 X Ø9,25		
7	49227	FIXADOR – BRAÇADEIRA PLÁSTICA, VERDE	3	
8	40702	BRAÇADEIRA DE CABOS, VERMELHA	3	
9	40703	BRAÇADEIRA DE CABOS, AZUL	2	
10	40704	BRAÇADEIRA DE CABOS, LARANJA	2	
11	40701	BRAÇADEIRA DE CABOS, AMARELA	2	
12	252795	BRAÇADEIRA – DE CABOS, ROSA	2	
13	49232	BRAÇADEIRA – BRAÇADEIRA DE CABOS, BRANCA	1	
14	135266	FIXADOR – BRAÇADEIRA DE CABOS, AZUL CLARO	1	
15	21763	FIXADOR – BRAÇADEIRA DE CABOS, PRETA	1	

247. O conjunto de bloco (MD #283502) inclui 12 plugues (MD #100577), 2 plugues (MD #103575), 12 encaixes (MD #135778), 1 encaixe (MD #135780), 4 encaixes (MD #135788), 1 plugue (MD #136524), 3 plugues (MD #158174) e 2 plugues (MD #283567). Para plugues do bloco, consulte a Seção *69 Hidráulica – Bujões do bloco, página 175*.

248. O conjunto de bloco (MD #283500) inclui 10 plugues (MD #100577), 2 plugues (MD #103575), 12 encaixes (MD #135778), 1 encaixe (MD #135780), 2 encaixes (MD #135788), 2 plugues (MD #136269), 1 plugue (MD #136524), 2 plugues (MD #158174) e 2 plugues (MD #283567). Para plugues do bloco, consulte a Seção *69 Hidráulica – Bujões do bloco, página 175*.

69 Hidráulica – Bujões do bloco

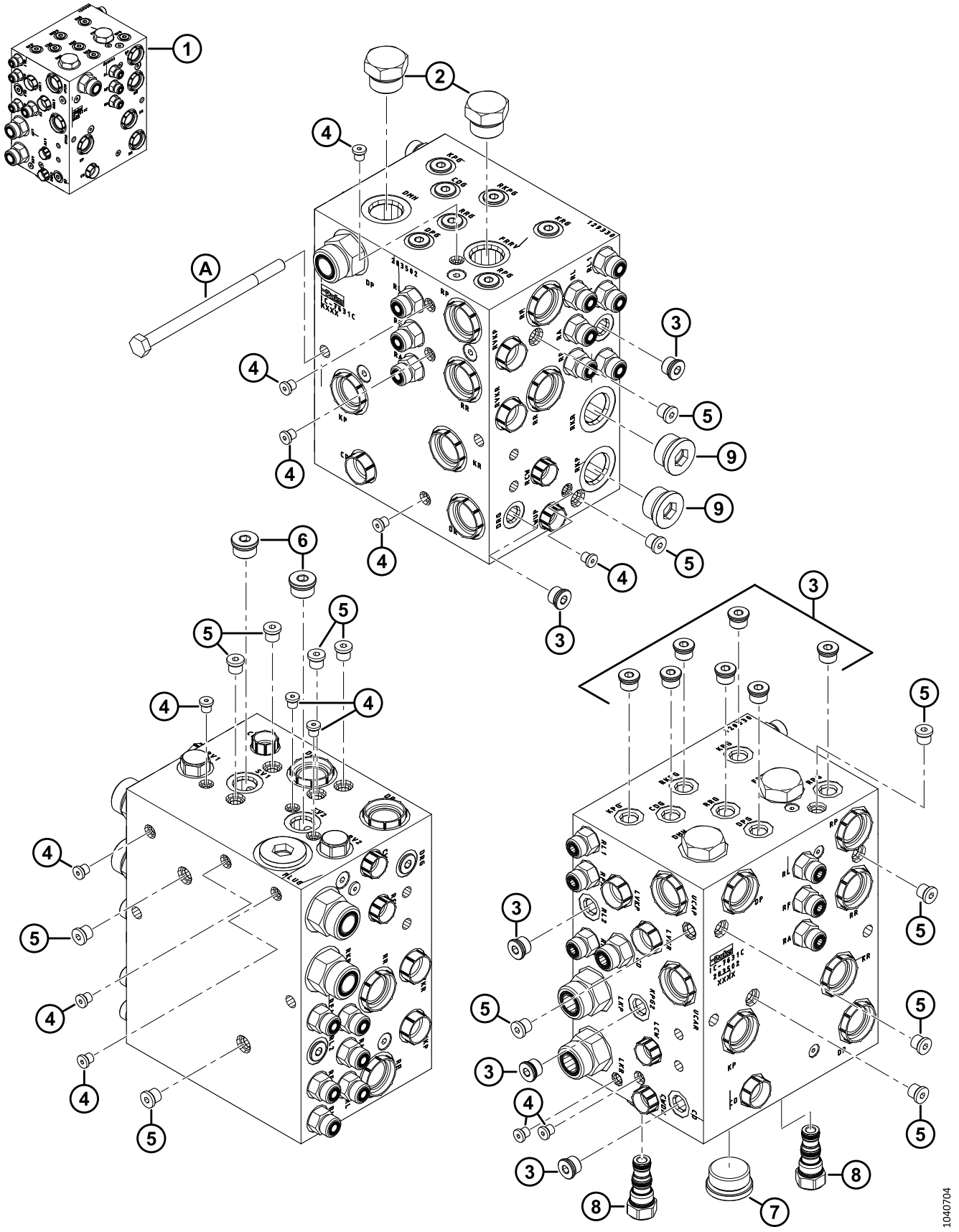

HIDRÁULICA – BUJÕES DO BLOCO

Ref.	Número de peça	Descrição	Qtd.	Número de série
1	283502	CONJUNTO DE BLOCO – DK NÃO SINCRONIZADA [249]	A/R	
	283500	CONJUNTO DE BLOCO – SK [250]	A/R	
2	103575	TAMPÃO – HEXAGONAL COMPLETO COM O-RING	2	
3	100577	PLUGUE – HEX SOCKET C/W O-RING	12	
	50219	ANEL DE VEDAÇÃO – Ø1,98 X Ø11,89		
4	135952	BUJÃO – SOQUETE HEXAGONAL COMPLETO COM ANEL DE VEDAÇÃO	13	
5	102711	BUJÃO – SOQUETE HEXAGONAL COMPLETO COM ANEL DE VEDAÇÃO	13	
6	158174	BUJÃO – SOQUETE HEXAGONAL COMPLETO COM ANEL DE VEDAÇÃO	2	
	44209	ANEL DE VEDAÇÃO – Ø2,21 X Ø16,36		
7	136524	TAMPÃO – SEXTAVADO INTERNO	1	
	50220	ANEL DE VEDAÇÃO – Ø2,95 X Ø29,74		
8	283567	BUJÃO – CAVIDADE	2	
	283569	KIT DE VEDAÇÃO		
9	136269	ENCAIXE – PLUGUE HID 12 ORB HEX SOC [251]	2	
	30971	ANEL DE VEDAÇÃO – Ø2,95 X Ø23,47		
A	136850	PARAFUSO – CABEÇA HEXAGONAL M10 X 1,5 X 160-8,8-AA1J		

249. O conjunto de bloco (MD #283502) inclui 12 plugues (MD #100577), 2 plugues (MD #103575), 12 encaixes (MD #135778), 1 encaixe (MD #135780), 4 encaixes (MD #135788), 1 plugue (MD #136524), 3 plugues (MD #158174) e 2 plugues (MD #283567). Para plugues do bloco, consulte a Seção *68 Hidráulica – Conexões e fixadores do bloco, página 173*.
250. O conjunto de bloco (MD #283500) inclui 10 plugues (MD #100577), 2 plugues (MD #103575), 12 encaixes (MD #135778), 1 encaixe (MD #135780), 2 encaixes (MD #135788), 2 plugues (MD #136269), 1 plugue (MD #136524), 2 plugues (MD #158174) e 2 plugues (MD #283567). Para encaixes do bloco, consulte a Seção *68 Hidráulica – Conexões e fixadores do bloco, página 173*.
251. Somente configurações de navalha simples.

70 Hidráulica – Acionamento de navalha, navalha simples e dupla, lado esquerdo (FD225, FD230, FD235, FD240, FD241 e FD245)

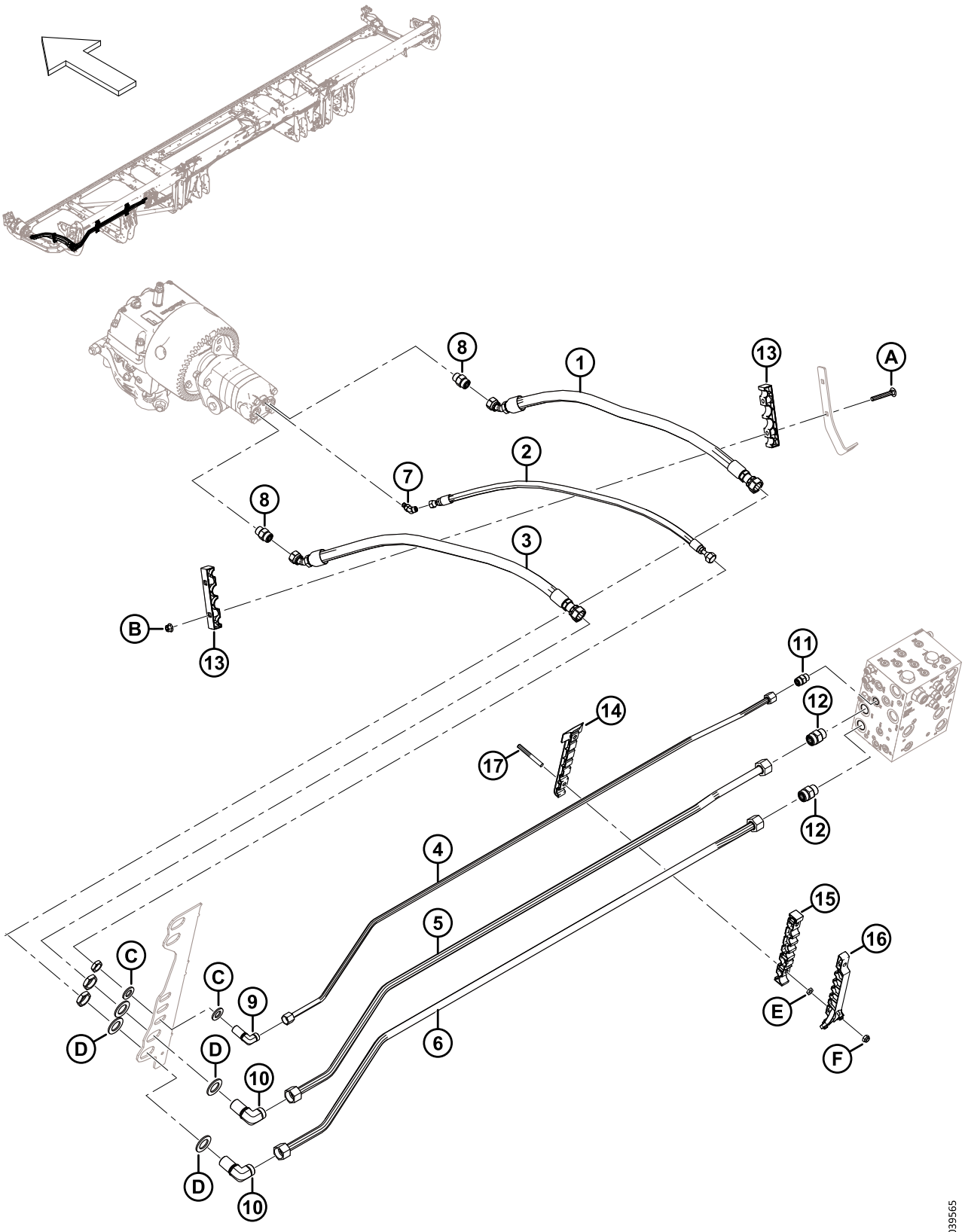

1039565

HIDRÁULICA – ACIONAMENTO DE NAVALHA, NAVALHA SIMPLES E DUPLA, LADO ESQUERDO (FD225, FD230, FD235, FD240, FD241 E FD245)

Ref.	Número de peça	Descrição	Qtd.	Número de série
1	283063	MANGUEIRA – HIDRÁULICA	1	
2	283065	MANGUEIRA – HIDRÁULICA	1	
3	283202	MANGUEIRA – HIDRÁULICA	1	
4	283233	LINHA – HIDRÁULICA (FD225) [252]	1	
	283048	LINHA – HIDRÁULICA (FD230) [253]	1	
	283201	LINHA – HIDRÁULICA (FD235) [254]	1	
	283411	LINHA – HIDRÁULICA (FD240) [255]	1	
	283458	LINHA – HIDRÁULICA (FD241) [256]	1	
	283411	LINHA – HIDRÁULICA (FD245) [257]	1	
5	283232	LINHA – HIDRÁULICA (FD225) [258]	1	
	283047	LINHA – HIDRÁULICA (FD230) [259]	1	
	283104	LINHA – HIDRÁULICA (FD235) [260]	1	
	283410	LINHA – HIDRÁULICA (FD240) [261]	1	
	283457	LINHA – HIDRÁULICA (FD241) [262]	1	
	283410	LINHA – HIDRÁULICA (FD245) [263]	1	
6	283231	LINHA – HIDRÁULICA (FD225) [258]	1	
	283046	LINHA – HIDRÁULICA (FD230) [259]	1	
	283102	LINHA – HIDRÁULICA (FD235) [260]	1	
	283409	LINHA – HIDRÁULICA (FD240) [261]	1	
	283456	LINHA – HIDRÁULICA (FD241) [262]	1	
	283409	LINHA – HIDRÁULICA (FD245) [263]	1	
7	252307	CONEXÃO – COTOVELO 45° HIDRÁULICO	1	
	50223	ANEL DE VEDAÇÃO – Ø1,83 X Ø8,92		
	135957	ANEL DE VEDAÇÃO – Ø1,78 X Ø7,65		
8	184461	CONEXÃO – ADAPTADOR HIDRÁULICO	2	
	44210	ANEL DE VEDAÇÃO – Ø 2,46 X Ø19,18		
	135867	ANEL DE VEDAÇÃO – Ø1,78 X Ø15,60		

252. Usada para plataformas FD225.
253. Usada para plataformas FD230.
254. Usada para plataformas FD235.
255. Usada para plataformas FD240.
256. Usada para plataformas FD241.
257. Usada para plataformas FD245.
258. Usada para plataformas FD225.
259. Usada para plataformas FD230.
260. Usada para plataformas FD235.
261. Usada para plataformas FD240.
262. Usada para plataformas FD241.
263. Usada para plataformas FD245.

HIDRÁULICA – ACIONAMENTO DE NAVALHA, NAVALHA SIMPLES E DUPLA, LADO ESQUERDO (FD225, FD230, FD235, FD240, FD241 E FD245)

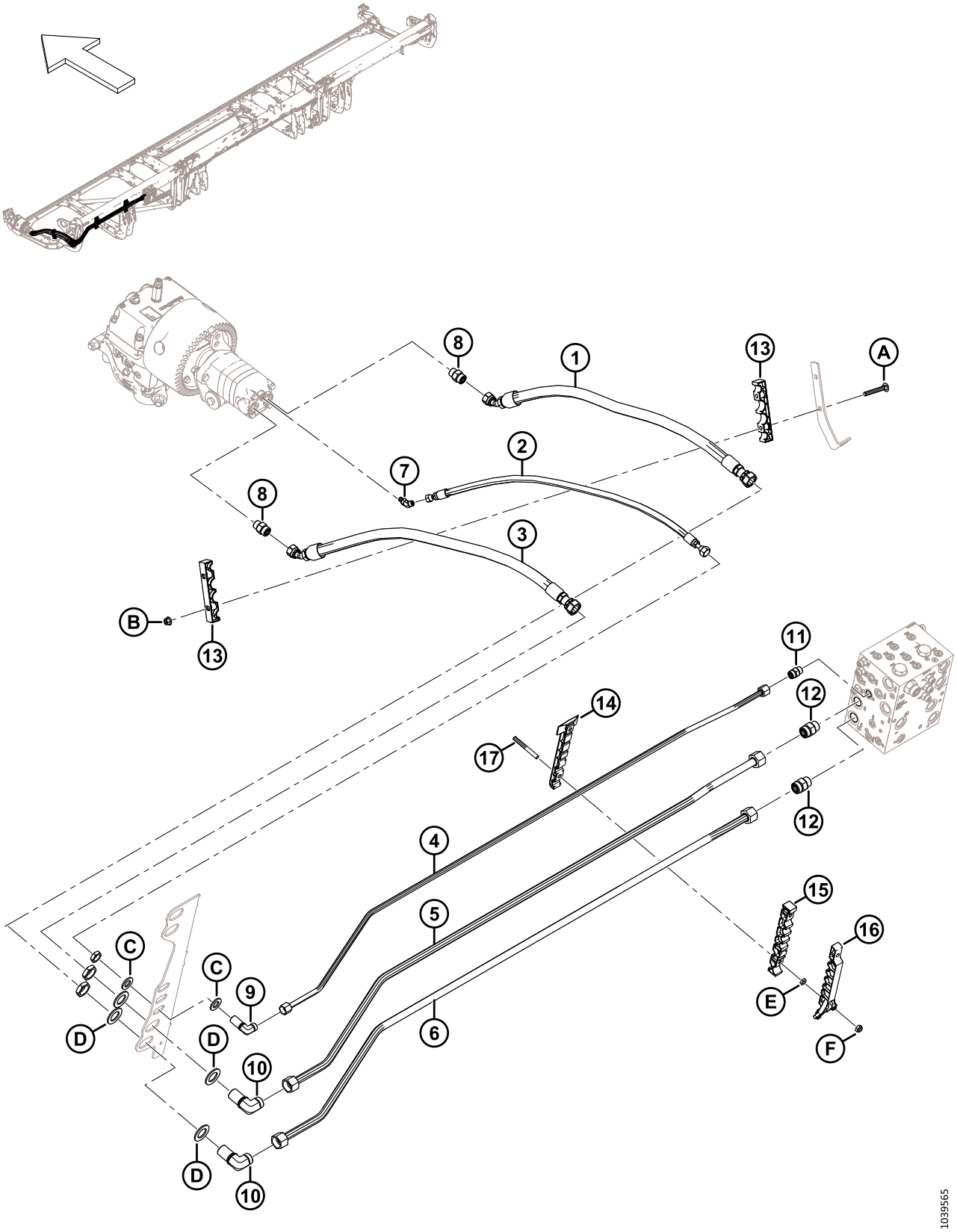

HIDRÁULICA – ACIONAMENTO DE NAVALHA, NAVALHA SIMPLES E DUPLA, LADO ESQUERDO (FD225, FD230, FD235, FD240, FD241 E FD245)

Ref.	Número de peça	Descrição	Qtd.	Número de série
9	136244	CONEXÃO – COTOVELO 90° HID ANTEPARO [264]	1	
	135866	O-RING – Ø1,78 X Ø12,42		
10	136245	CONEXÃO – HID ANTEPARO COTOVELO 90° [264]	2	
	135868	ANEL DE VEDAÇÃO – Ø1,78 X Ø18,77		
11	135780	CONEXÃO – ADAPTADOR	1	
	44209	ANEL DE VEDAÇÃO – Ø2,21 X Ø16,36		
	135866	O-RING – Ø1,78 X Ø12,42		
12	135788	CONEXÃO – ADAPTADOR	2	
	30971	ANEL DE VEDAÇÃO – Ø2,95 X Ø23,47		
	135868	ANEL DE VEDAÇÃO – Ø1,78 X Ø18,77		
13	283984	BRAÇADEIRA – NAVALHA DE LINHA	2	
14	283797	BRAÇADEIRA – LINHA INFERIOR ESQUERDA [265]		
15	283807	BRAÇADEIRA – LINHA INTERMEDIÁRIA ESQUERDA [265]		
16	311233	BRAÇADEIRA – LINHA SUPERIOR ESQUERDA [265]		
17	312654	PERNO – ASA CORREÇÃO BRAÇADEIRA ROSQ [266]		
A	136495	PARAFUSO – CABEÇA REDONDA, PESCOÇO QUADRADO M10 X 1,5 X 70-8,8-AA1J	2	
B	135799	PORCA – HEXAGONAL CHANFRADA CTR LOC M10 X 1,5-10	2	
C	18601	ARRUELA – PLANA SAE	2	
D	136355	ARRUELA – PLANA 2,0 POL. DE ZP	4	
E	136442	PORCA – HEX FINA M10 X 1,5-05-AA1J		
F	184692	PORCA – HEX NYLOC M10 X 1,5-8-AA1J		

264. A conexão inclui a porca de segurança.
265. Quantidades: FD225 = 1, FD230 = 2, FD235 = 3, FD240 = 4, FD241 = 4 e FD245 = 4.
266. Quantidades: FD225 = 2, FD230 = 4, FD235 = 6, FD240 = 8, FD241 = 8 e FD245 = 8.

71 Hidráulica – Acionamento da navalha, navalha dupla, lado esquerdo (FD250)

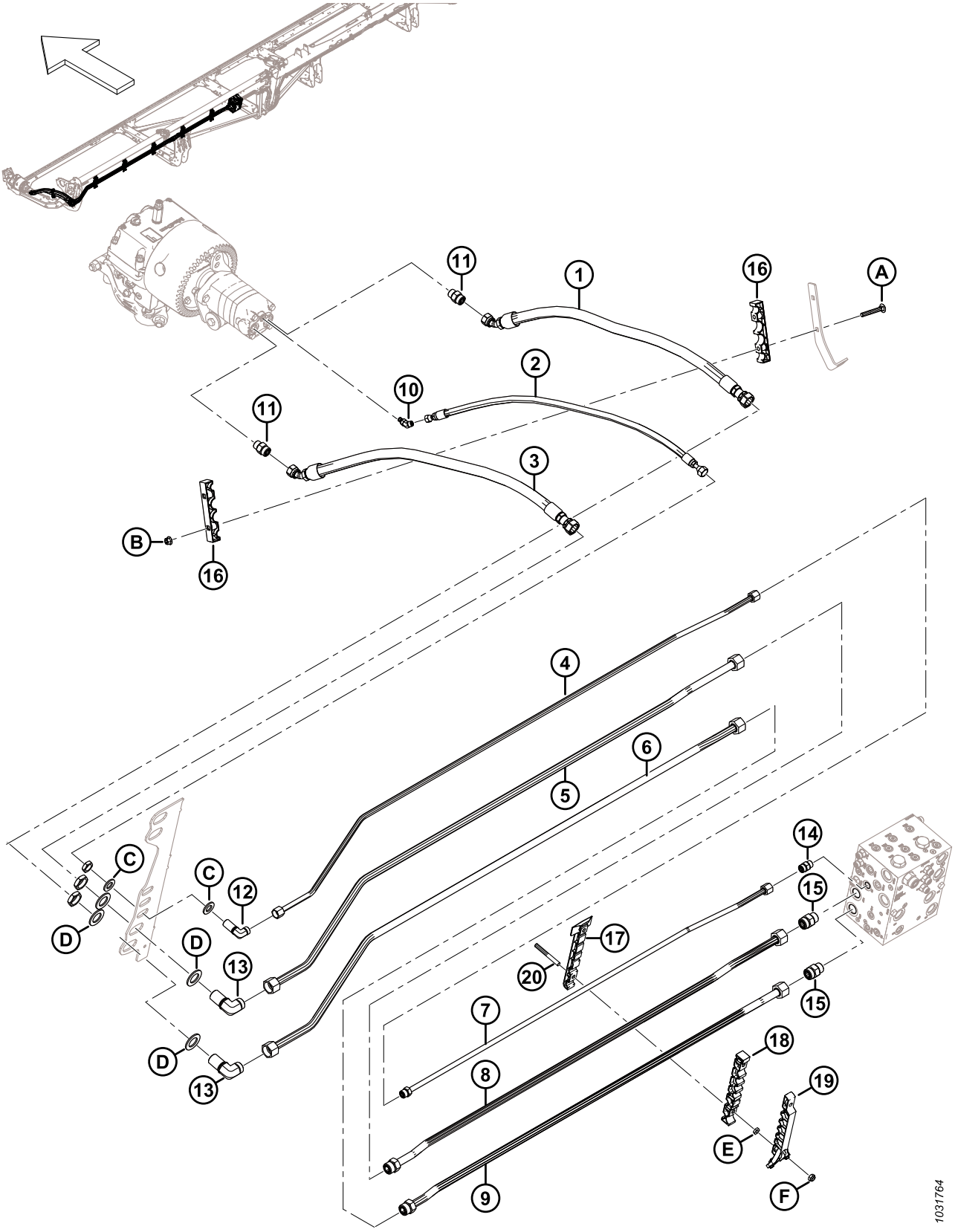

HIDRÁULICA – ACIONAMENTO DA NAVALHA, NAVALHA DUPLA, LADO ESQUERDO (FD250)

Ref.	Número de peça	Descrição	Qtd.	Número de série
1	283063	MANGUEIRA – HIDRÁULICA	1	
2	283065	MANGUEIRA – HIDRÁULICA	1	
3	283202	MANGUEIRA – HIDRÁULICA	1	
4	283465	LINHA – HIDRÁULICA (FD250)	1	
5	283464	LINHA – HIDRÁULICA (FD250)	1	
6	283463	LINHA – HIDRÁULICA (FD250)	1	
7	283174	LINHA – HIDRÁULICA (FD250)	1	
	135866	O-RING – Ø1,78 X Ø12,42		
8	283173	LINHA – HIDRÁULICA (FD250)	1	
	135868	ANEL DE VEDAÇÃO – Ø1,78 X Ø18,77		
9	283172	LINHA – HIDRÁULICA (FD250)	1	
	135868	ANEL DE VEDAÇÃO – Ø1,78 X Ø18,77		
10	252307	CONEXÃO – COTOVELO 45° HIDRÁULICO	1	
	50223	ANEL DE VEDAÇÃO – Ø1,83 X Ø8,92		
	135957	ANEL DE VEDAÇÃO – Ø1,78 X Ø7,65		
11	184461	CONEXÃO – ADAPTADOR HIDRÁULICO	2	
	44210	ANEL DE VEDAÇÃO – Ø 2,46 X Ø19,18		
	135867	ANEL DE VEDAÇÃO – Ø1,78 X Ø15,60		
12	136244	CONEXÃO – COTOVELO 90° HID ANTEPARO [267]	1	
	135866	O-RING – Ø1,78 X Ø12,42		
13	136245	CONEXÃO – HID ANTEPARO COTOVELO 90° [267]	2	
	135868	ANEL DE VEDAÇÃO – Ø1,78 X Ø18,77		
14	135780	CONEXÃO – ADAPTADOR	1	
	44209	ANEL DE VEDAÇÃO – Ø2,21 X Ø16,36		
	135866	O-RING – Ø1,78 X Ø12,42		
15	135788	CONEXÃO – ADAPTADOR	2	
	30971	ANEL DE VEDAÇÃO – Ø2,95 X Ø23,47		
	135868	ANEL DE VEDAÇÃO – Ø1,78 X Ø18,77		
16	283984	BRAÇADEIRA – NAVALHA DE LINHA	2	
17	283797	BRAÇADEIRA – LINHA INFERIOR ESQ	5	
18	283807	BRAÇADEIRA – LINHA INTERMEDIÁRIA ESQUERDA	5	
19	311233	BRAÇADEIRA – LINHA SUPERIOR ESQUERDA	5	
20	312654	PERNO – ASA CORREÇÃO BRAÇADEIRA ROSQ	10	

267. A conexão inclui a porca de segurança.

HIDRÁULICA – ACIONAMENTO DA NAVALHA, NAVALHA DUPLA, LADO ESQUERDO (FD250)

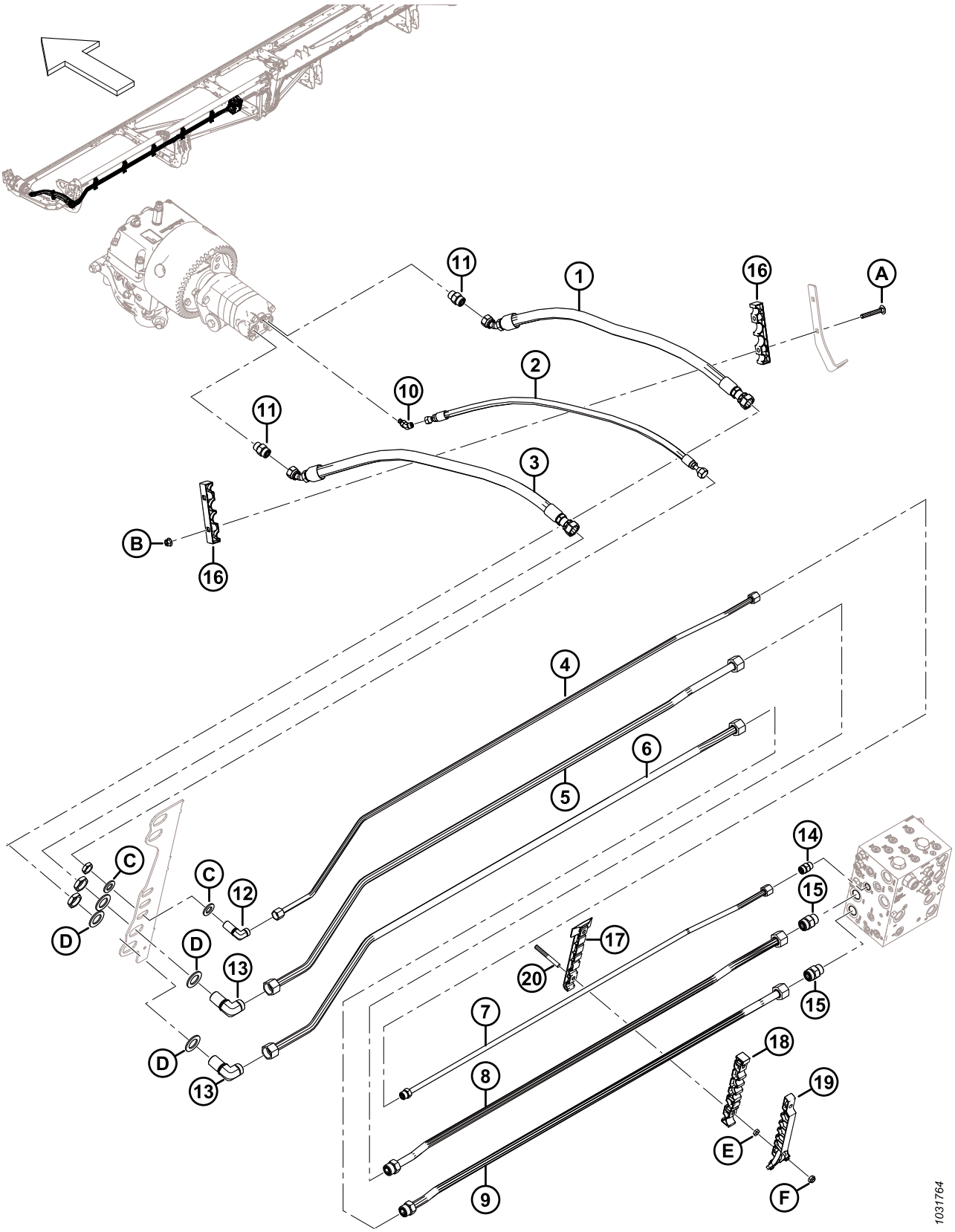

HIDRÁULICA – ACIONAMENTO DA NAVALHA, NAVALHA DUPLA, LADO ESQUERDO (FD250)

Ref.	Número de peça	Descrição	Qtd.	Número de série
A	136495	PARAFUSO – CABEÇA REDONDA, PESCOÇO QUADRADO M10 X 1,5 X 70-8,8-AA1J		
B	135799	PORCA – HEXAGONAL CHANFRADA CTR LOC M10 X 1,5-10		
C	18601	ARRUELA – PLANA SAE		
D	136355	ARRUELA – PLANA 2,0 POL. DE ZP		
E	136442	PORCA – HEX FINA M10 X 1,5-05-AA1J		
F	184692	PORCA – HEX NYLOC M10 X 1,5-8-AA1J		

72 Hidráulica – Acionamento por navalha, navalha dupla, lado direito (FD235, FD240, e FD241)

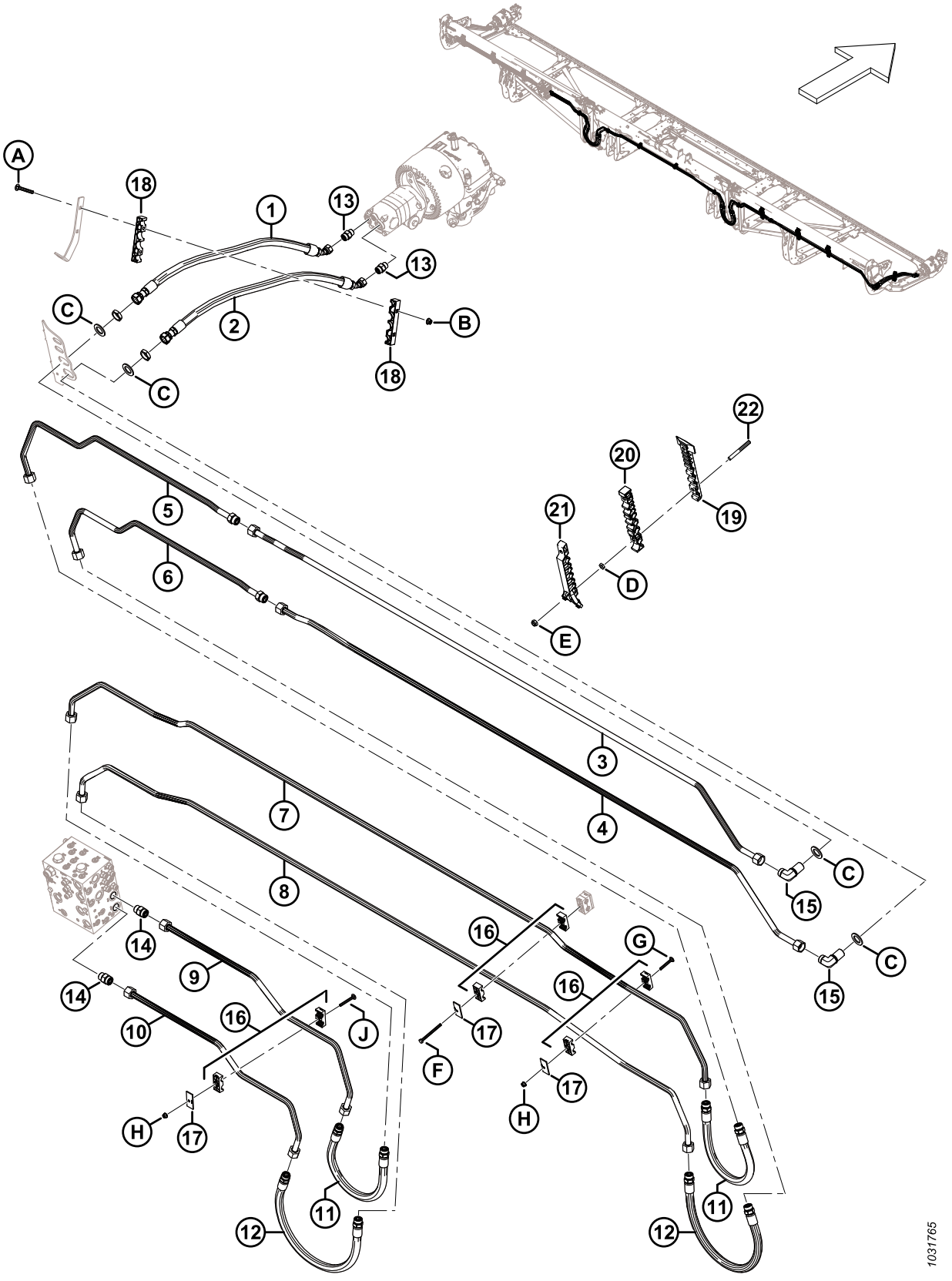

HIDRÁULICA – ACIONAMENTO POR NAVALHA, NAVALHA DUPLA, LADO DIREITO (FD235, FD240, E FD241)

Ref.	Número de peça	Descrição	Qtd.	Número de série
1	283202	MANGUEIRA – HIDRÁULICA	1	
2	283063	MANGUEIRA – HIDRÁULICA	1	
3	283413	LINHA – HIDRÁULICA (FD235–FD241)	1	
4	283412	LINHA – HIDRÁULICA (FD235–FD241)	1	
5	283203	LINHA – HIDRÁULICA (FD235) [268]	1	
	283422	LINHA – HIDRÁULICA (FD240) [269]	1	
	283427	LINHA – HIDRÁULICA (FD241) [270]	1	
	135868	ANEL DE VEDAÇÃO – Ø1,78 X Ø18,77		
6	283204	LINHA – HIDRÁULICA (FD235) [271]	1	
	283421	LINHA – HIDRÁULICA (FD240) [272]	1	
	283426	LINHA – HIDRÁULICA (FD241) [273]	1	
	135868	ANEL DE VEDAÇÃO – Ø1,78 X Ø18,77		
7	283036	LINHA – HIDRÁULICA (FD235–FD241)	1	
8	283035	LINHA – HIDRÁULICA (FD235–FD241)	1	
9	283069	LINHA – HIDRÁULICA (FD235–FD241)	1	
10	283068	LINHA – HIDRÁULICA (FD235–FD241)	1	
11	283070	MANGUEIRA – HIDRÁULICA	2	
	135868	ANEL DE VEDAÇÃO – Ø1,78 X Ø18,77		
12	283378	MANGUEIRA – HIDRÁULICA	2	
	135868	ANEL DE VEDAÇÃO – Ø1,78 X Ø18,77		
13	184461	CONEXÃO – ADAPTADOR HIDRÁULICO	2	
	44210	ANEL DE VEDAÇÃO – Ø 2,46 X Ø19,18		
	135867	ANEL DE VEDAÇÃO – Ø1,78 X Ø15,60		
14	135788	CONEXÃO – ADAPTADOR	2	
	30971	ANEL DE VEDAÇÃO – Ø2,95 X Ø23,47		
	135868	ANEL DE VEDAÇÃO – Ø1,78 X Ø18,77		
15	136245	CONEXÃO – COTOVELO 90° HID ANTEPARO [274]	2	
	135868	ANEL DE VEDAÇÃO – Ø1,78 X Ø18,77		
16	232397	GRAMPO – CONJUNTO [275]	6	
17	232233	BRAÇADEIRA – PLACA DA TAMPA	6	

268. Usada para plataformas FD235.
269. Usada para plataformas FD240.
270. Usada para plataformas FD241.
271. Usada para plataformas FD235.
272. Usada para plataformas FD240.
273. Usada para plataformas FD241.
274. a conexão inclui a porca de segurança (NSS).
275. O conjunto do grampo inclui duas metades do grampo (NSS). NÃO inclui a placa de cobertura ou hardware.

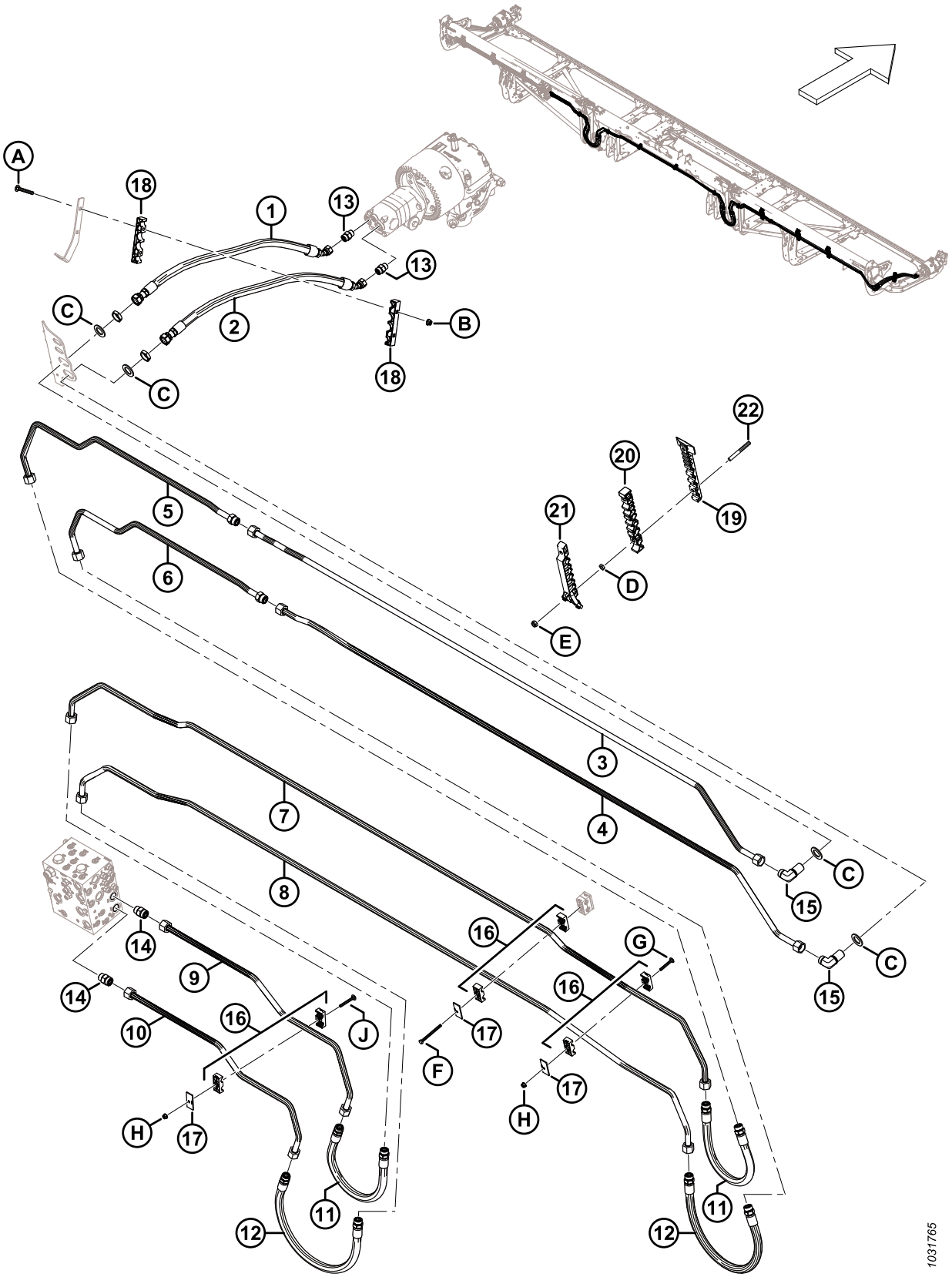
A
18
1
13
13
C
2
B
18
C
22
20
19
21
D
E
5
6
3
4
C
15
C
15
7
8
14
9
14
10
16
J
16
17
F
16
G
17
H
17
H
11
12
11
12
1031765

Ref.	Número de peça	Descrição	Qtd.	Número de série
18	283984	BRAÇADEIRA – NAVALHA DE LINHA	2	
19	283797	BRAÇADEIRA – LINHA INFERIOR ESQ		
20	283807	BRAÇADEIRA – LINHA INTERMEDIÁRIA ESQUERDA		
21	311233	BRAÇADEIRA – LINHA SUPERIOR ESQUERDA		
22	312654	PERNO – ASA CORREÇÃO BRAÇADEIRA ROSQ		
A	136495	PARAFUSO – CABEÇA REDONDA, PESCOÇO QUADRADO M10 X 1,5 X 70-8,8-AA1J		
B	135799	PORCA – HEXAGONAL CHANFRADA CTR LOC M10 X 1,5-10		
C	136355	ARRUELA – PLANA 2,0 POL. DE ZP		
D	136442	PORCA – HEX FINA M10 X 1,5-05-AA1J		
E	184692	PORCA – HEX NYLOC M10 X 1,5-8-AA1J		
F	252002	PARAFUSO – CABEÇA HEXAGONAL M8 X 1,25 X 100-8,8-AA1J		
G	136486	PARAFUSO – CABEÇA REDONDA, PESCOÇO QUADRADO M8 X 1,25 X 60-8,8-AA1J		
H	135337	PORCA – HEXAGONAL CHANFR CTR LK M8 X 1,25–8-AA1J		
J	136779	PARAFUSO – CABEÇA REDONDA, PESCOÇO QUADRADO M8 X 1,25 X 70-8,8-AA1J		

73 Hidráulica – Acionamento por navalha, navalha dupla, lado direito (FD245 e FD250)

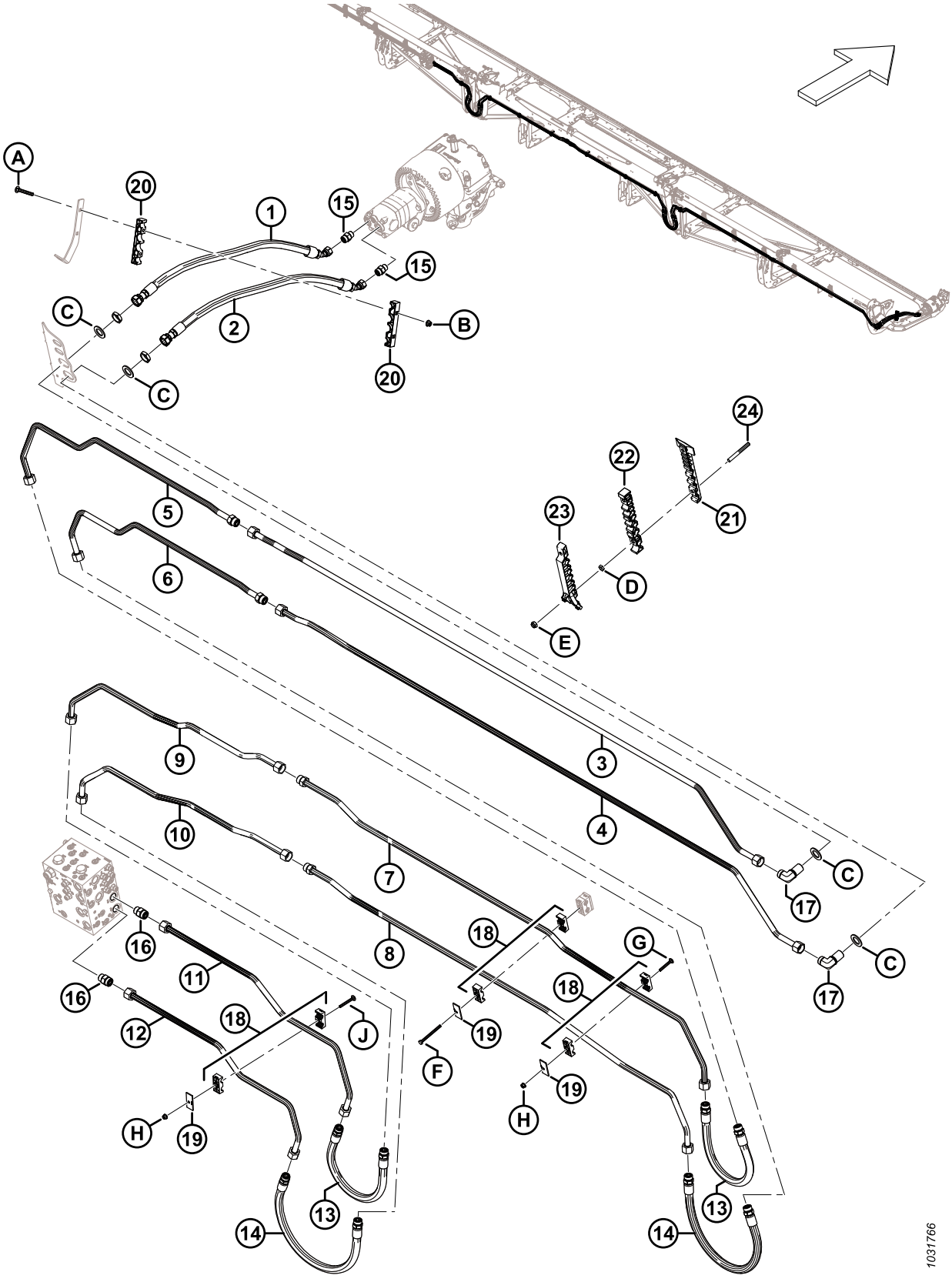

HIDRÁULICA – ACIONAMENTO POR NAVALHA, NAVALHA DUPLA, LADO DIREITO (FD245 E FD250)

Ref.	Número de peça	Descrição	Qtd.	Número de série
1	283202	MANGUEIRA – HIDRÁULICA	1	
2	283063	MANGUEIRA – HIDRÁULICA	1	
3	283413	LINHA – HIDRÁULICA (FD245 E FD250)	1	
4	283412	LINHA – HIDRÁULICA (FD245 E FD250)	1	
5	283422	LINHA – HIDRÁULICA (FD245) [276]	1	
	283176	LINHA – HIDRÁULICA (FD250) [277]	1	
	135868	ANEL DE VEDAÇÃO – Ø1,78 X Ø18,77		
6	283421	LINHA – HIDRÁULICA (FD245) [278]	1	
	283175	LINHA – HIDRÁULICA (FD250) [279]	1	
	135868	ANEL DE VEDAÇÃO – Ø1,78 X Ø18,77		
7	283443	LINHA – HIDRÁULICA (FD245 E FD250)	1	
	135868	ANEL DE VEDAÇÃO – Ø1,78 X Ø18,77		
8	283441	LINHA – HIDRÁULICA (FD245 E FD250)	1	
	135868	ANEL DE VEDAÇÃO – Ø1,78 X Ø18,77		
9	283442	LINHA – HIDRÁULICA (FD245 E FD250)	1	
10	283440	LINHA – HIDRÁULICA (FD245 E FD250)	1	
11	283069	LINHA – HIDRÁULICA (FD245 E FD250)	1	
12	283068	LINHA – HIDRÁULICA (FD245 E FD250)	1	
13	283070	MANGUEIRA – HIDRÁULICA	2	
	135868	ANEL DE VEDAÇÃO – Ø1,78 X Ø18,77		
14	283378	MANGUEIRA – HIDRÁULICA	2	
	135868	ANEL DE VEDAÇÃO – Ø1,78 X Ø18,77		
15	184461	CONEXÃO – ADAPTADOR HIDRÁULICO	2	
	44210	ANEL DE VEDAÇÃO – Ø 2,46 X Ø19,18		
	135867	ANEL DE VEDAÇÃO – Ø1,78 X Ø15,60		
16	135788	CONEXÃO – ADAPTADOR	2	
	30971	ANEL DE VEDAÇÃO – Ø2,95 X Ø23,47		
	135868	ANEL DE VEDAÇÃO – Ø1,78 X Ø18,77		
17	136245	CONEXÃO – COTOVELO 90° HID ANTEPARO [280]	2	
	135868	ANEL DE VEDAÇÃO – Ø1,78 X Ø18,77		
18	232397	GRAMPO – CONJUNTO [281]	6	

276. Usada para plataformas FD245.
277. Usada para plataformas FD250.
278. Usada para plataformas FD245.
279. Usada para plataformas FD250.
280. A conexão inclui a porca de segurança (NSS).
281. O conjunto do grampo inclui duas metades do grampo (NSS). NÃO inclui a placa de cobertura ou hardware.

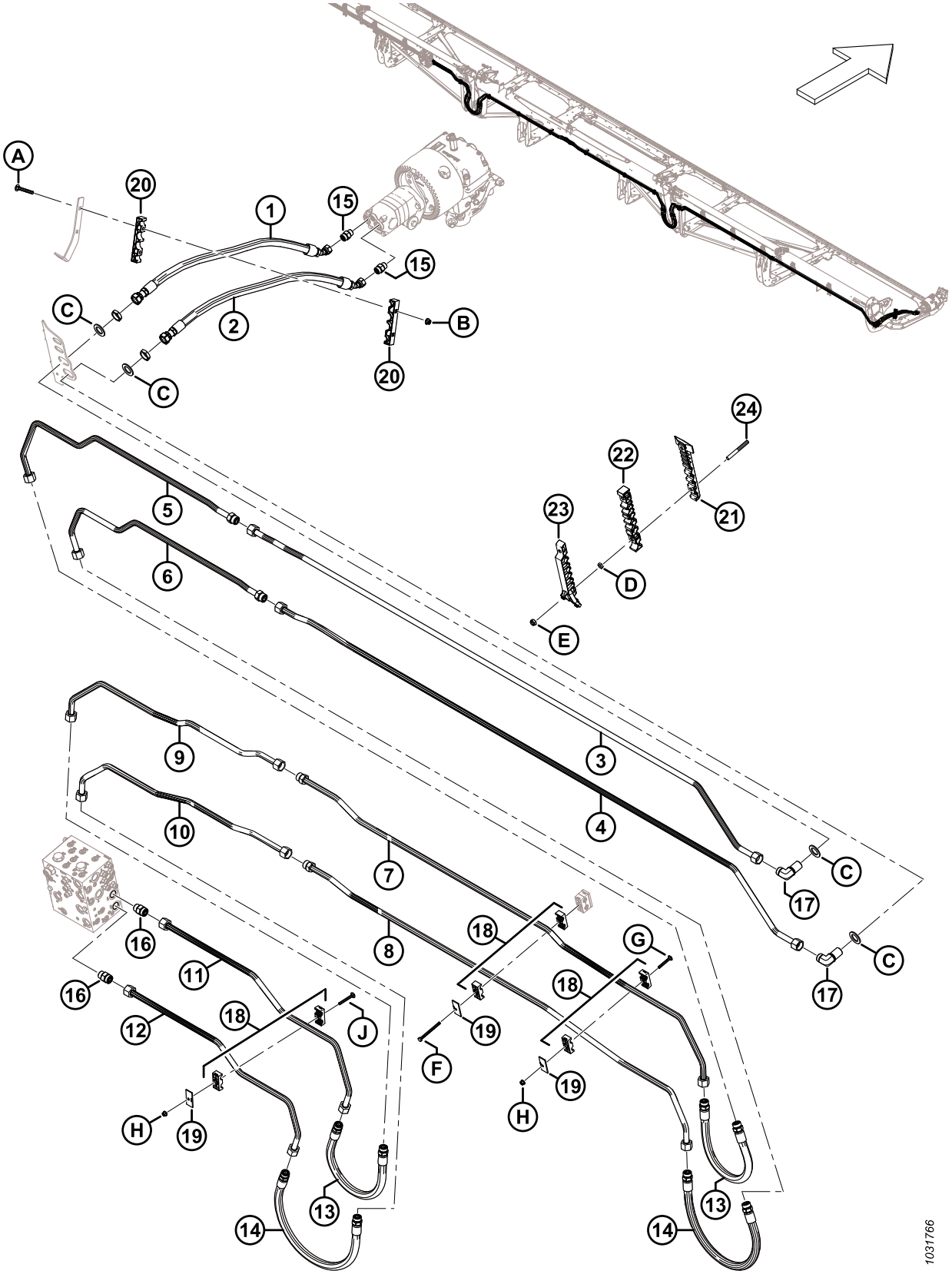
A
20
1
15
15
C
2
B
20
C
24
22
21
23
D
E
5
6
3
4
C
17
C
17
9
10
7
8
16
11
16
12
18
J
H
19
18
19
F
18
G
19
H
13
14
13
14
1031766

Ref.	Número de peça	Descrição	Qtd.	Número de série
19	232233	BRAÇADEIRA – PLACA DA TAMPA	6	
20	283984	BRAÇADEIRA – NAVALHA DE LINHA	2	
21	283797	BRAÇADEIRA – LINHA INFERIOR ESQUERDA [282]		
22	283807	BRAÇADEIRA – LINHA INTERMEDIÁRIA ESQUERDA [282]		
23	311233	BRAÇADEIRA – LINHA SUPERIOR ESQUERDA [282]		
24	312654	PERNO – ASA CORREÇÃO BRAÇADEIRA ROSQ [283]		
A	136495	PARAFUSO – CABEÇA REDONDA, PESCOÇO QUADRADO M10 X 1,5 X 70-8,8-AA1J		
B	135799	PORCA – HEXAGONAL CHANFRADA CTR LOC M10 X 1,5-10		
C	136355	ARRUELA – PLANA 2,0 POL. DE ZP		
D	136442	PORCA – HEX FINA M10 X 1,5-05-AA1J		
E	184692	PORCA – HEX NYLOC M10 X 1,5-8-AA1J		
F	252002	PARAFUSO – CABEÇA HEXAGONAL M8 X 1,25 X 100-8,8-AA1J		
G	136486	PARAFUSO – CABEÇA REDONDA, PESCOÇO QUADRADO M8 X 1,25 X 60-8,8-AA1J		
H	135337	PORCA – HEXAGONAL CHANFR CTR LK M8 X 1,25–8-AA1J		
J	136779	PARAFUSO – CABEÇA REDONDA, PESCOÇO QUADRADO M8 X 1,25 X 70-8,8-AA1J		

282. Quantidades: FD245 = 4 e FD250 = 4.
283. Quantidades: FD245 = 8 e FD250 = 8.

74 Hidráulica – Acionamento da esteira (FD225, FD230, FD235, FD240, e FD241)

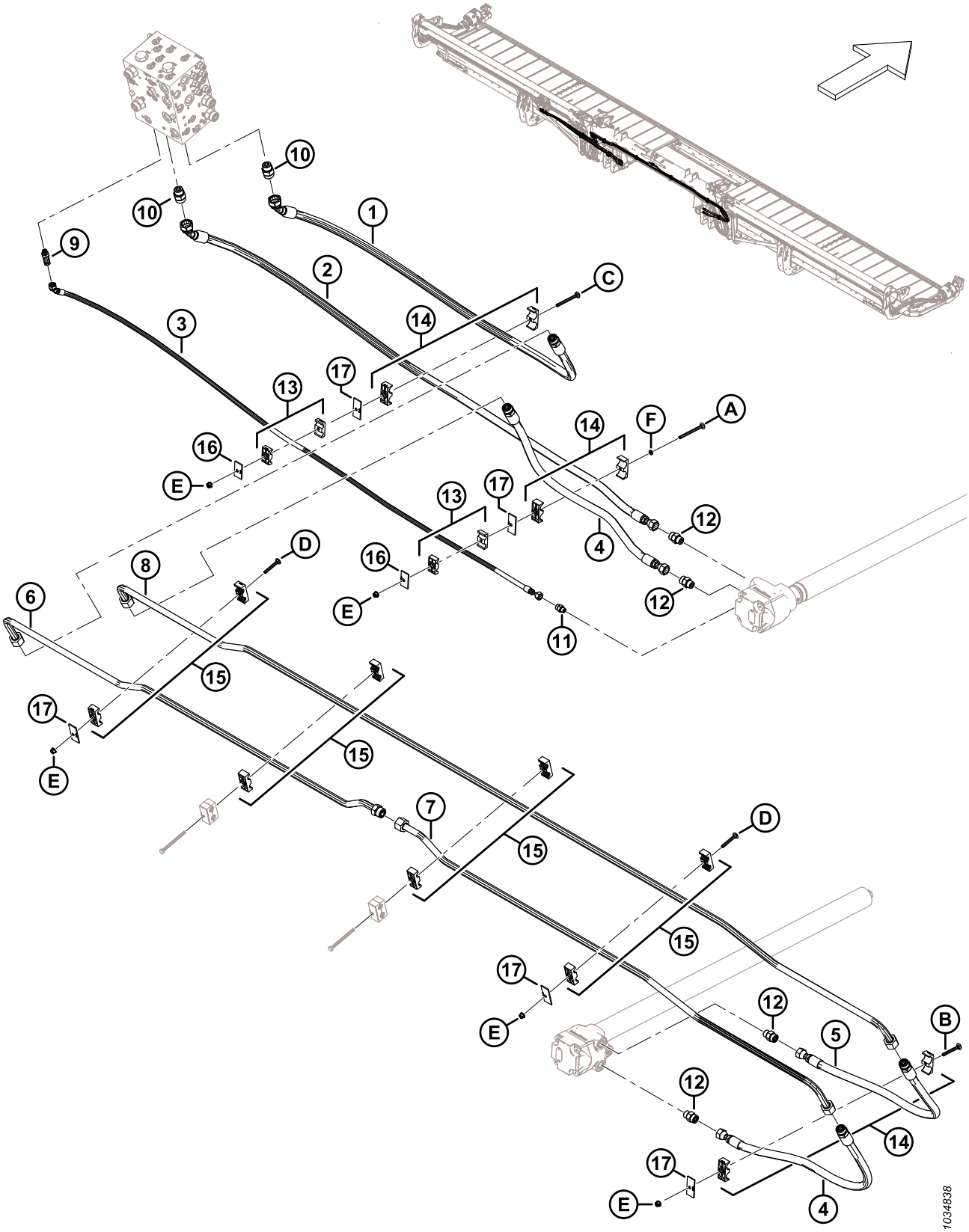

HIDRÁULICA – ACIONAMENTO DA ESTEIRA (FD225, FD230, FD235, FD240, E FD241)

Ref.	Número de peça	Descrição	Qtd.	Número de série
1	283099	MANGUEIRA – HIDRÁULICA	1	
	135868	ANEL DE VEDAÇÃO – Ø1,78 X Ø18,77		
2	283098	MANGUEIRA – HIDRÁULICA	1	
3	283109	MANGUEIRA – HIDRÁULICA	1	
4	283091	MANGUEIRA – HIDRÁULICA	2	
	135868	ANEL DE VEDAÇÃO – Ø1,78 X Ø18,77		
5	283108	MANGUEIRA – HIDRÁULICA	1	
	135868	ANEL DE VEDAÇÃO – Ø1,78 X Ø18,77		
6	283038	LINHA – HIDRÁULICA	1	
	135868	ANEL DE VEDAÇÃO – Ø1,78 X Ø18,77		
7	283039	LINHA – HIDRÁULICA	1	
8	283037	LINHA – HIDRÁULICA	1	
9	252902	CONECTOR – HYD, LONGO (CD) [284]	1	
	50219	ANEL DE VEDAÇÃO – Ø1,98 X Ø11,89		
	135865	ANEL DE VEDAÇÃO – Ø1,78 X Ø9,25		
10	135788	CONECTOR – ADAPTADOR (DP, DR) [285]	2	
	30971	ANEL DE VEDAÇÃO – Ø2,95 X Ø23,47		
	135868	ANEL DE VEDAÇÃO – Ø1,78 X Ø18,77		
11	135778	CONEXÃO – ADAPTADOR	1	
	50219	ANEL DE VEDAÇÃO – Ø1,98 X Ø11,89		
	135865	ANEL DE VEDAÇÃO – Ø1,78 X Ø9,25		
12	184461	CONEXÃO – ADAPTADOR HIDRÁULICO	4	
	44210	ANEL DE VEDAÇÃO – Ø 2,46 X Ø19,18		
	135867	ANEL DE VEDAÇÃO – Ø1,78 X Ø15,60		
13	232395	GRAMPO – CONJUNTO [286]	2	
14	232219	BRAÇADEIRA – CONJUNTO [286]	3	
15	232397	BRAÇADEIRA – CONJUNTO [286]	4	
16	184303	BRAÇADEIRA – PLACA DA TAMPA	2	
17	232233	BRAÇADEIRA – PLACA DA TAMPA	5	
A	320274	PARAFUSO – CABEÇA REDONDA, PESCOÇO QUADRADO SPCL M8 X 1,25 X 100-8,8-ZINCO		
B	136779	PARAFUSO – CABEÇA REDONDA, PESCOÇO QUADRADO M8 X 1,25 X 70-8,8-AA1J		

284. Conecta-se à porta CD.
285. Conecta-se às portas DP e DR.
286. O conjunto do grampo inclui duas metades do grampo (NSS). NÃO inclui a placa de cobertura ou hardware.

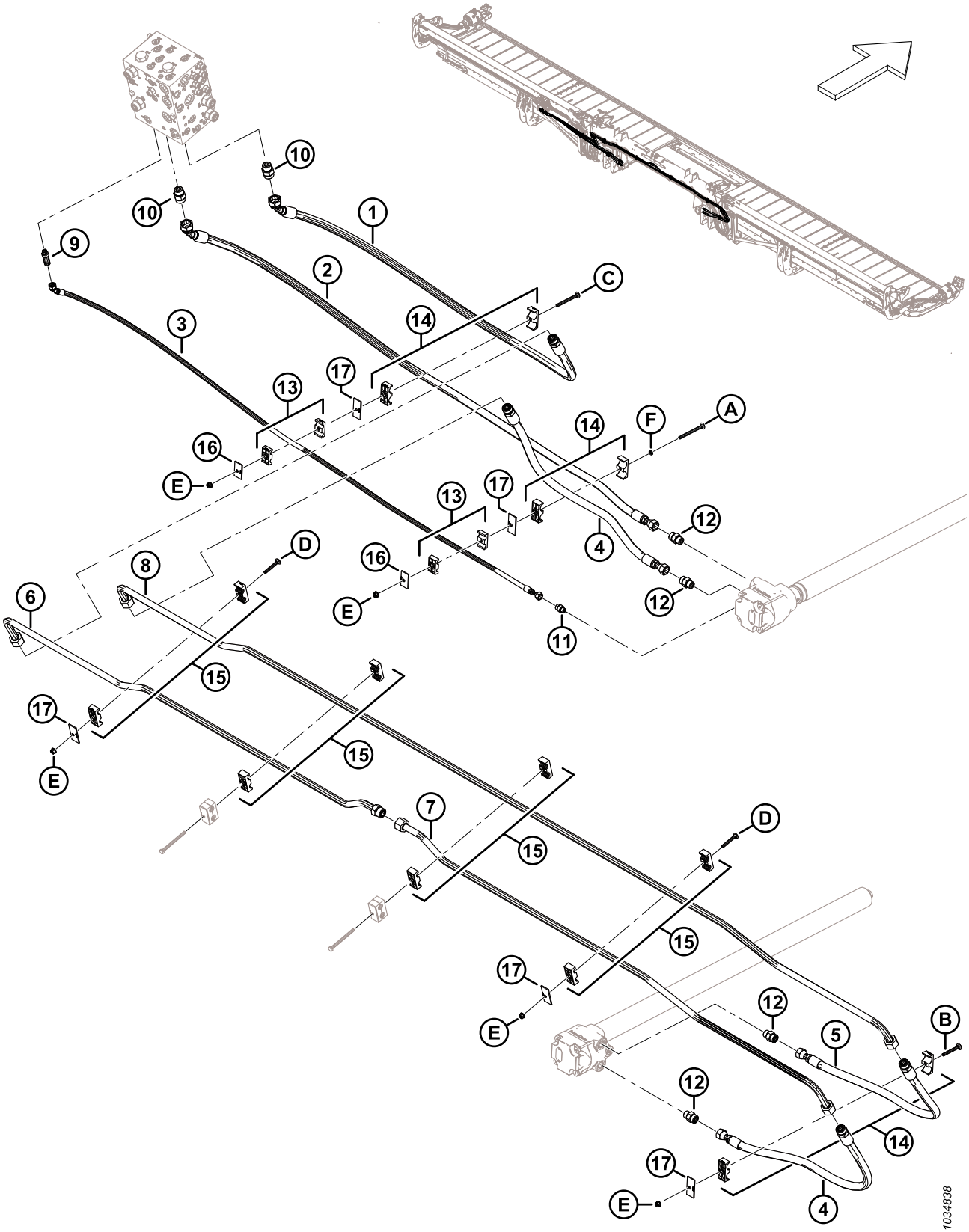
1034838

Ref.	Número de peça	Descrição	Qtd.	Número de série
C	136746	PARAFUSO – CABEÇA REDONDA, PESCOÇO QUADRADO M8 X 1,25 X 90-8,8-AA1J		
D	136486	PARAFUSO – CABEÇA REDONDA, PESCOÇO QUADRADO M8 X 1,25 X 60-8,8-AA1J		
E	135337	PORCA – HEXAGONAL CHANFR CTR LK M8 X 1,25–8-AA1J		
F	184721	ARRUELA – NÁILON DE RETENÇÃO 1/4 POL.		

75 Hidráulica – Acionamento da esteira (FD245 e FD250)

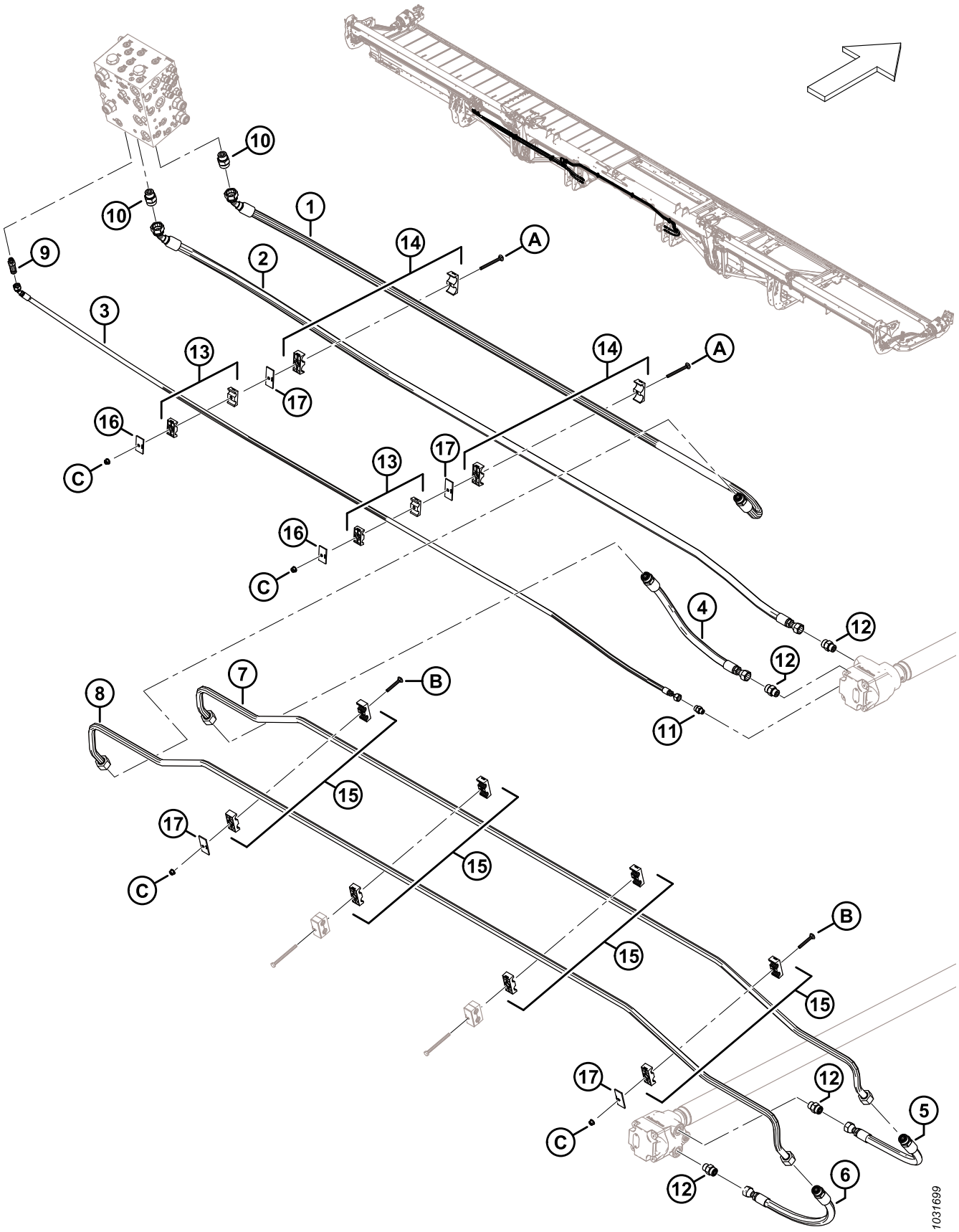

HIDRÁULICA – ACIONAMENTO DA ESTEIRA (FD245 E FD250)

Ref.	Número de peça	Descrição	Qtd.	Número de série
1	283562	MANGUEIRA – HIDRÁULICA	1	
	135868	ANEL DE VEDAÇÃO – Ø1,78 X Ø18,77		
2	283561	MANGUEIRA – HIDRÁULICA	1	
3	283566	MANGUEIRA – HIDRÁULICA	1	
4	283563	MANGUEIRA – HIDRÁULICA	1	
	135868	ANEL DE VEDAÇÃO – Ø1,78 X Ø18,77		
5	283564	MANGUEIRA – HIDRÁULICA	1	
	135868	ANEL DE VEDAÇÃO – Ø1,78 X Ø18,77		
6	283565	MANGUEIRA – HIDRÁULICA	1	
	135868	ANEL DE VEDAÇÃO – Ø1,78 X Ø18,77		
7	283508	LINHA – HIDRÁULICA	1	
8	283509	LINHA – HIDRÁULICA	1	
9	252902	CONEXÃO – CONECTOR HID, LONGO	1	
	50219	ANEL DE VEDAÇÃO – Ø1,98 X Ø11,89		
	135865	ANEL DE VEDAÇÃO – Ø1,78 X Ø9,25		
10	135788	CONEXÃO – ADAPTADOR	2	
	30971	ANEL DE VEDAÇÃO – Ø2,95 X Ø23,47		
	135868	ANEL DE VEDAÇÃO – Ø1,78 X Ø18,77		
11	135778	CONEXÃO – ADAPTADOR	1	
	50219	ANEL DE VEDAÇÃO – Ø1,98 X Ø11,89		
	135865	ANEL DE VEDAÇÃO – Ø1,78 X Ø9,25		
12	184461	CONEXÃO – ADAPTADOR HIDRÁULICO	4	
	44210	ANEL DE VEDAÇÃO – Ø 2,46 X Ø19,18		
	135867	ANEL DE VEDAÇÃO – Ø1,78 X Ø15,60		
13	232395	GRAMPO – CONJUNTO [287]	2	
14	232219	BRAÇADEIRA – CONJUNTO [287]	2	
15	232397	BRAÇADEIRA – CONJUNTO [287]	4	
16	184303	BRAÇADEIRA – PLACA DA TAMPA	2	
17	232233	BRAÇADEIRA – PLACA DA TAMPA	4	
A	136746	PARAFUSO – CABEÇA REDONDA, PESCOÇO QUADRADO M8 X 1,25 X 90-8,8-AA1J	2	
B	136486	PARAFUSO – CABEÇA REDONDA, PESCOÇO QUADRADO M8 X 1,25 X 60-8,8-AA1J	2	
C	135337	PORCA – HEXAGONAL CHANFR CTR LK M8 X 1,25–8-AA1J	4	

287. O conjunto do grampo inclui duas metades do grampo (NSS). NÃO inclui a placa de cobertura ou hardware.

76 Hidráulica – Elevação e avanço-recuo, molinete simples, braço esquerdo (FD225)

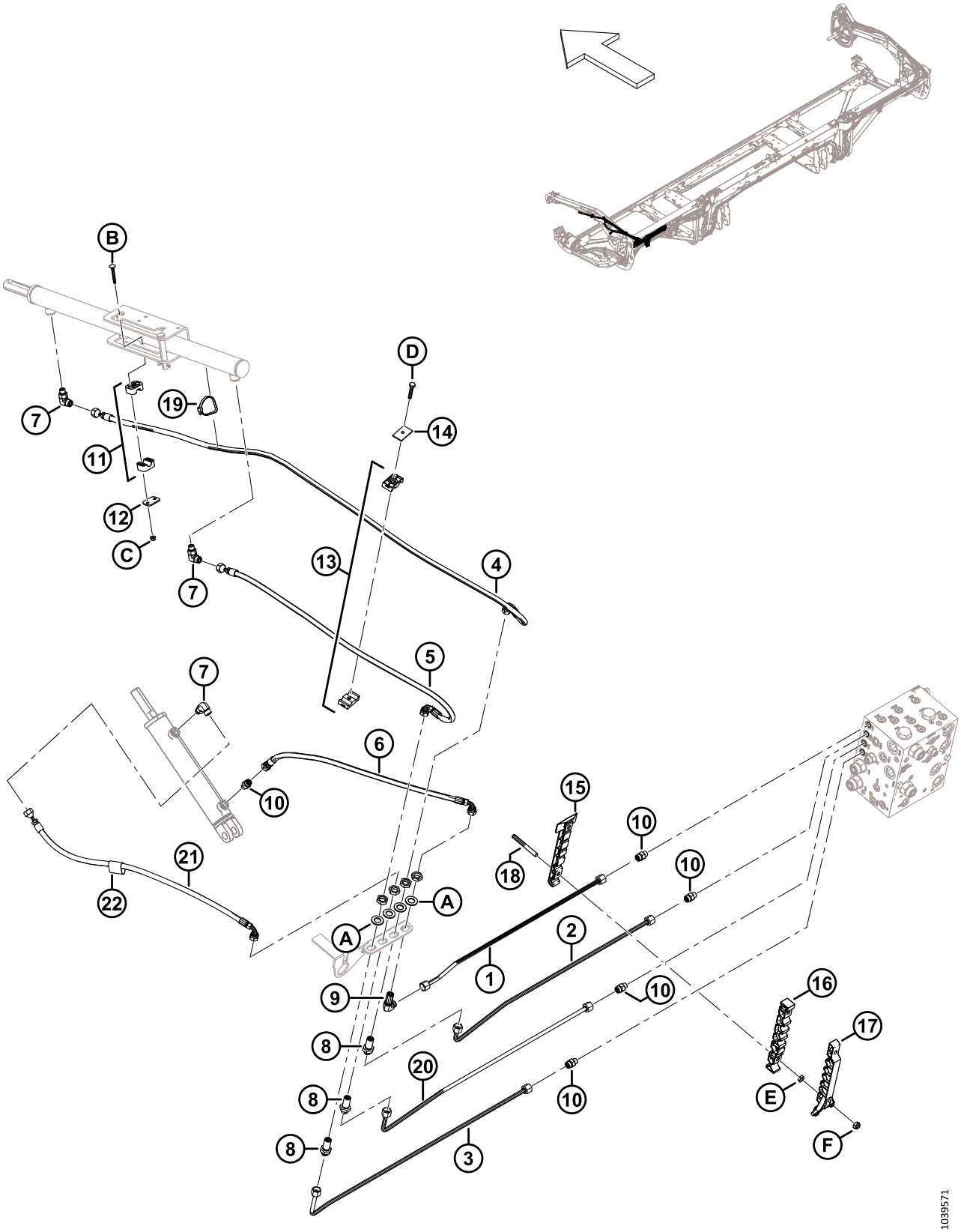

HIDRÁULICA – ELEVAÇÃO E AVANÇO-RECUO, MOLINETE SIMPLES, BRAÇO ESQUERDO (FD225)

Ref.	Número de peça	Descrição	Qtd.	Número de série
1	283249	LINHA – HIDRÁULICA (FD225)	1	
2	283248	LINHA – HIDRÁULICA (FD225)	1	
3	283246	LINHA – HIDRÁULICA (FD225)	1	
4	283057	MANGUEIRA – HYD	1	
5	283058	MANGUEIRA – HYD	1	
6	283059	MANGUEIRA – HYD	1	
7	136095	CONECTOR – COTOVELO 90 ° HYD	3	
8	136145	CONECTOR – BULKHEAD HYD [288]	3	
9	136150	CONECTOR – COTOVELO 90 ° BLKHD HYD [288]	1	
10	135778	CONECTOR – ADAPTADOR	5	
11	283791	BRAÇADEIRA – CONJUNTO [289]	1	
12	255461	PLACA – TAMPA	1	
13	232395	BRAÇADEIRA – CONJUNTO [289]	1	
14	184303	BRAÇADEIRA – PLACA DA TAMPA	1	
15	283797	BRAÇADEIRA – LINHA INFERIOR LH	1	
16	283807	BRAÇADEIRA – LINHA INTERMEDIÁRIA LH	1	
17	311233	BRAÇADEIRA – LINHA SUPERIOR LH	1	
18	312654	PERNO – BRAÇADEIRA THD ASA CORREÇÃO	2	
19	30753	FIXADOR – BRAÇADEIRA DE CABOS, PRETA	1	
20	283247	LINHA – HIDRÁULICA (FD225)	1	
21	283060	MANGUEIRA – HYD	1	
22	135443	CINTA DE TRAVAMENTO – 4" COMPR.	1	
A	136540	ARRUELA – PLANA		
B	184644	PARAFUSO – RHSN M6 X 1 X 50-8,8-ZINCO		
C	152668	PORCA – HEXAGONAL CHANFRADA CTR LOC M6 X 1-8		
D	30660	PARAFUSO – CABEÇA HEXAGONAL M8 X 1,25 X 45-8,8-AA1J		
E	136442	PORCA – HEX FINA M10 X 1,5-05-AA1J		
F	184692	PORCA – HEX NYLOC M10 X 1,5-8-AA1J		

288. O conector inclui uma porca de segurança (NSS).
289. O conjunto da braçadeira inclui duas metades de braçadeira (NSS). NÃO inclui a placa de cobertura ou ferragens.

77 Hidráulica – Elevação e avanço-recuo, molinete simples, braço direito (FD225)

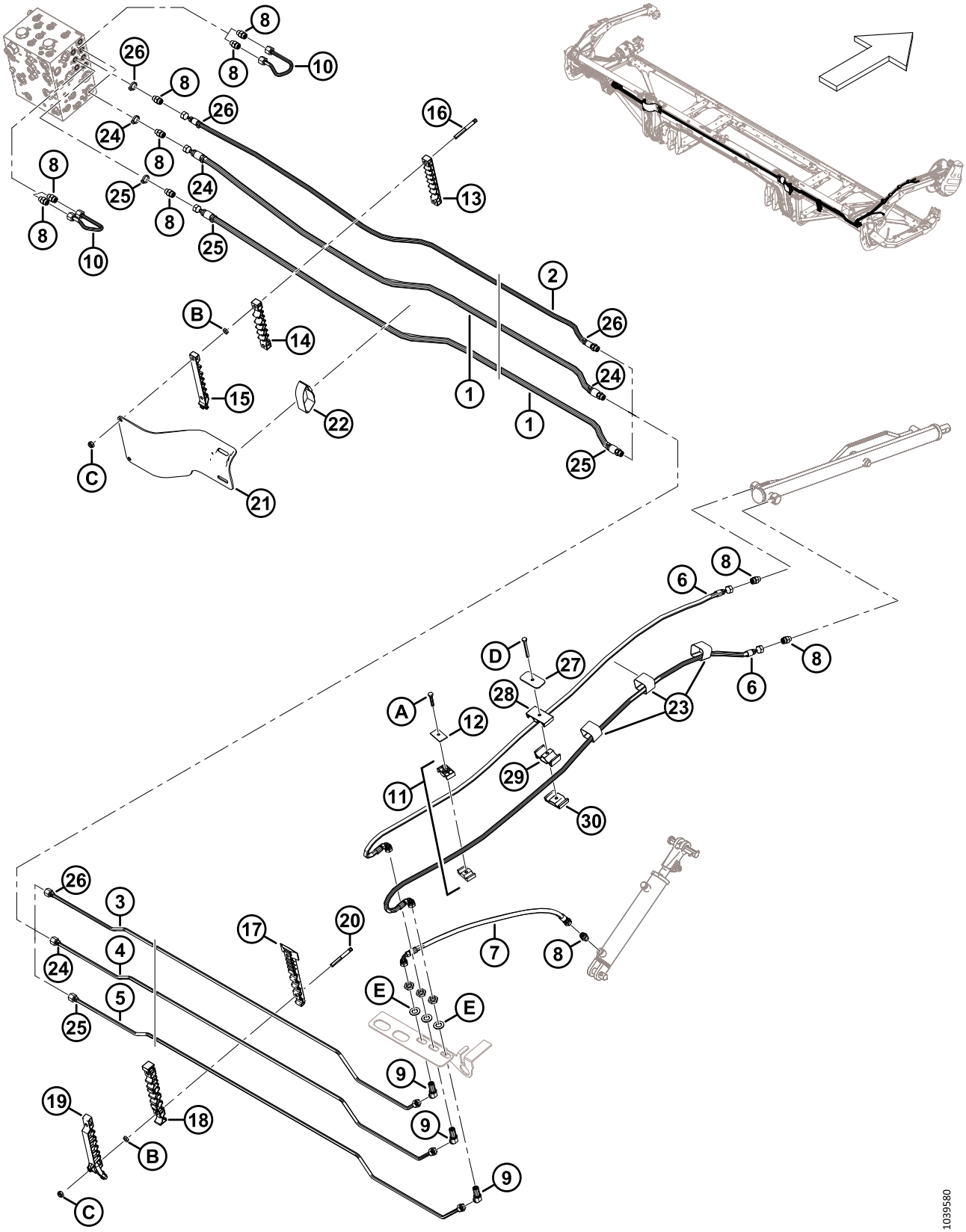

HIDRÁULICA – ELEVAÇÃO E AVANÇO-RECUO, MOLINETE SIMPLES, BRAÇO DIREITO (FD225)

Ref.	Número de peça	Descrição	Qtd.	Número de série
1	283096	MANGUEIRA – HIDRÁULICA	2	
	135865	ANEL DE VEDAÇÃO Ø1,78 X Ø9,25		
2	323356	MANGUEIRA – HYD	1	
3	323343	LINHA – HIDRÁULICA (FD225)	1	
4	323344	LINHA – HIDRÁULICA (FD225)	1	
5	323345	LINHA – HIDRÁULICA (FD225)	1	
6	283327	MANGUEIRA – HYD	2	
7	283059	MANGUEIRA – HIDRÁULICA	1	
8	135778	CONECTOR – ADAPTADOR	10	
9	136146	CONECTOR – COTOVELO 45° BLKHD HYD [290]	3	
10	283251	LINHA – HIDRÁULICA	2	
11	232395	BRAÇADEIRA – CONJUNTO [291]	1	
12	184303	BRAÇADEIRA – PLACA DA TAMPA	1	
13	283909	BRAÇADEIRA – LINHA SUPERIOR FLEX LH	1	
	283906	BRAÇADEIRA – LINHA SUPERIOR FLEX RH	1	
14	283910	BRAÇADEIRA – LINHA INTERMEDIÁRIA FLEX LH	1	
	283907	BRAÇADEIRA – LINHA INTERMEDIÁRIA FLEX RH	1	
15	311461	BRAÇADEIRA – LINHA SUPERIOR FLEX LH	1	
	311462	BRAÇADEIRA – LINHA SUPERIOR FLEX RH	1	
16	312655	PERNO – CORREÇÃO BRAÇADEIRA ROSQ PRETA	2	
17	283820	BRAÇADEIRA – LINHA INFERIOR RH	1	
18	283818	BRAÇADEIRA – LINHA INTERMEDIÁRIA RH	1	
19	311451	BRAÇADEIRA – LINHA SUPERIOR RH	1	
20	312654	PERNO – BRAÇADEIRA THD ASA CORREÇÃO	4	
21	311354	PROTEÇÃO – TRANSIÇÃO DE MANGUEIRA LH	1	
	311360	PROTEÇÃO –- TRANSIÇÃO DE MANGUEIRA RH	1	
22	170851	CINTA DE TRAVAMENTO – 10" LG	2	
23	135444	CINTA DE TRAVAMENTO – 4" LG	3	
24	40704	ABRAÇADEIRA PLÁSTICA – LARANJA	4	
25	40702	ABRAÇADEIRA PLÁSTICA – VERMELHA	4	
26	21763	ABRAÇADEIRA PLÁSTICA – PRETA	4	
27	323023	PLACA – BRAÇO DO MOLINETE CENTRAL DA BRAÇADEIRA	1	
28	283989	PLACA – MANGUEIRA MOLINETE SUPERIOR	1	
29	283988	PLACA – MANGUEIRA MOLINETE MEIO	1	

290. O conector inclui uma porca de segurança (NSS).
291. O conjunto da braçadeira inclui duas metades de braçadeira (NSS). NÃO inclui a placa de cobertura ou ferragens.

HIDRÁULICA – ELEVAÇÃO E AVANÇO-RECUO, MOLINETE SIMPLES, BRAÇO DIREITO (FD225)

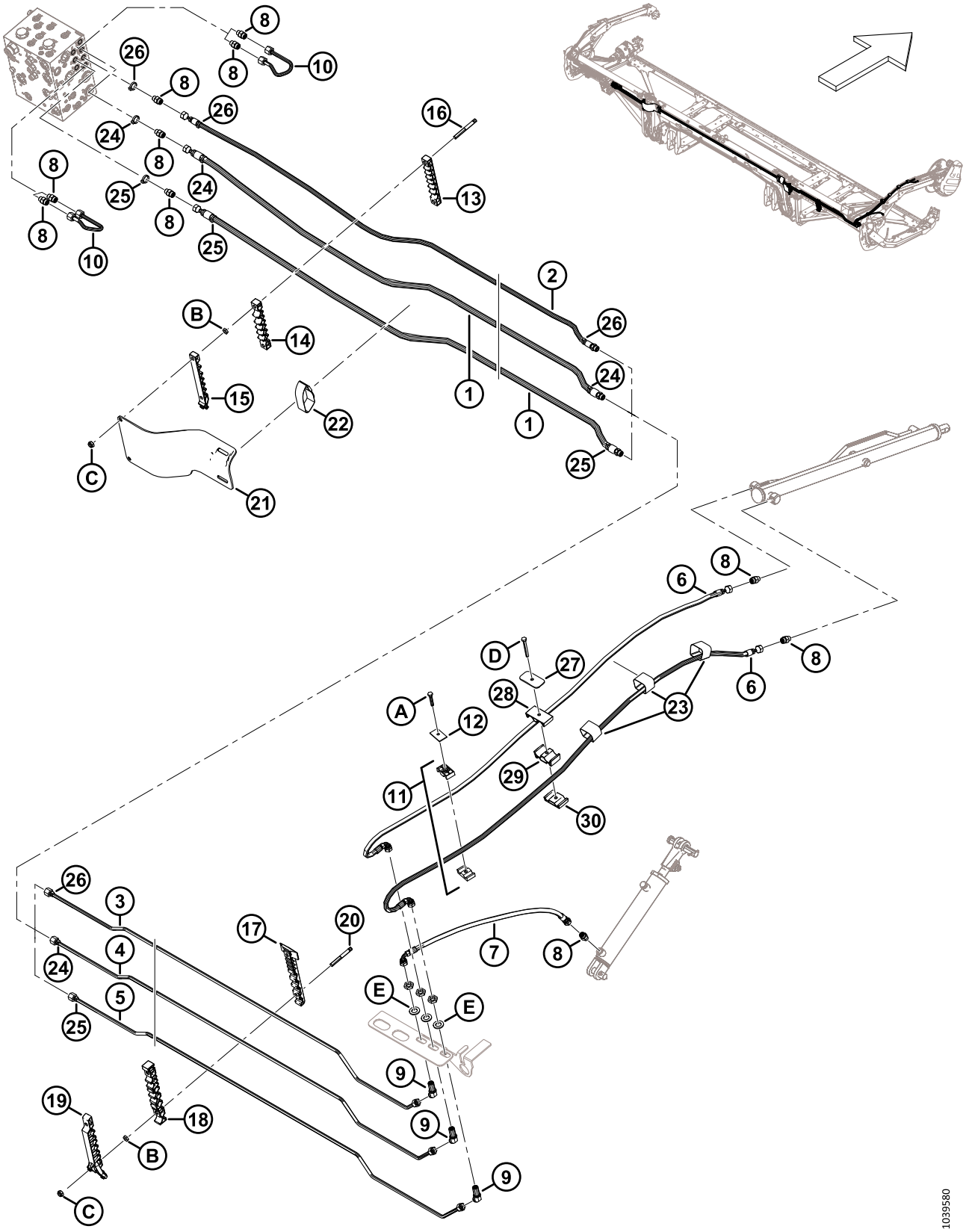

HIDRÁULICA – ELEVAÇÃO E AVANÇO-RECUO, MOLINETE SIMPLES, BRAÇO DIREITO (FD225)

Ref.	Número de peça	Descrição	Qtd.	Número de série
30	283987	PLACA – MANGUEIRA MOLINETE INFERIOR	1	
A	30660	PARAFUSO – CABEÇA HEXAGONAL M8 X 1,25 X 45-8,8-AA1J		
B	136442	PORCA – HEX FINA M10 X 1,5-05-AA1J		
C	184692	PORCA – HEX NYLOC M10 X 1,5-8-AA1J		
D	184656	PARAFUSO – SEXTAVADO HD M8 X 1,25 X 70-8,8-AA1J		
E	136540	ARRUELA – PLANA		

78 Hidráulica – Elevação e avanço-recuo, molinete duplo, braço esquerdo (FD230, FD235, FD240 e FD241)

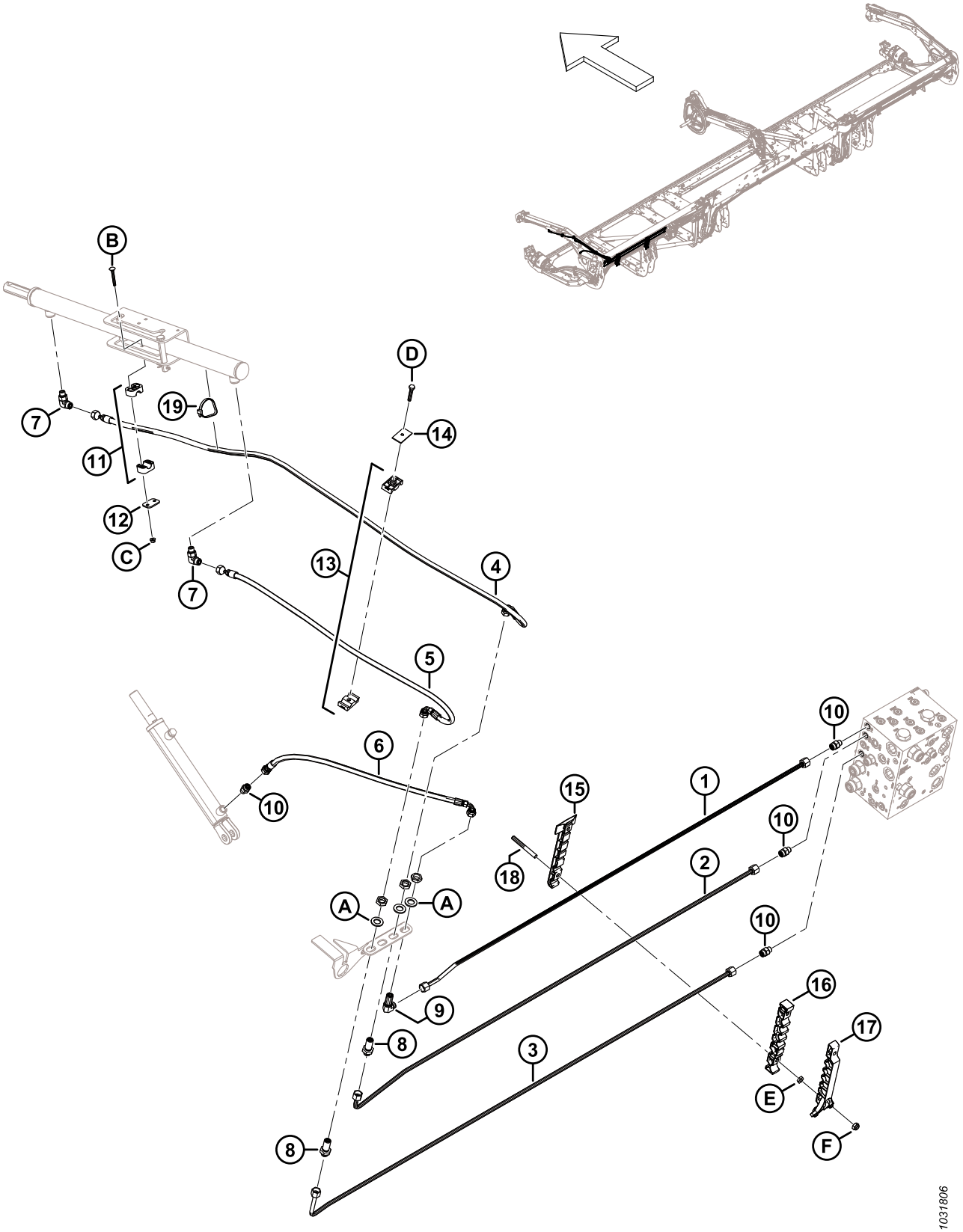

HIDRÁULICA – ELEVAÇÃO E AVANÇO-RECUO, MOLINETE DUPLO, BRAÇO ESQUERDO (FD230, FD235, FD240 E FD241)

Ref.	Número de peça	Descrição	Qtd.	Número de série
1	283056	LINHA – HIDRÁULICA (FD230) [292]	1	
	283144	LINHA – HIDRÁULICA (FD235) [293]	1	
	283420	LINHA – HIDRÁULICA (FD240) [294]	1	
	283183	LINHA – HIDRÁULICA (FD241) [295]	1	
2	283055	LINHA – HIDRÁULICA (FD230) [296]	1	
	283143	LINHA – HIDRÁULICA (FD235) [297]	1	
	283419	LINHA – HIDRÁULICA (FD240) [298]	1	
	283182	LINHA – HIDRÁULICA (FD241) [299]	1	
3	283053	LINHA – HIDRÁULICA (FD230) [296]	1	
	283141	LINHA – HIDRÁULICA (FD235) [297]	1	
	283417	LINHA – HIDRÁULICA (FD240) [298]	1	
	283180	LINHA – HIDRÁULICA (FD241) [299]	1	
4	283057	MANGUEIRA – HID (FD230–FD241)	1	
5	283058	MANGUEIRA – HID (FD230–FD241)	1	
6	283059	MANGUEIRA – HID (FD230–FD241)	1	
7	136095	CONEXÃO – COTOVELO 90° HIDRÁULICO	2	
8	136145	CONEXÃO – HID UNIÃO ANTEPARO [300]	2	
9	136150	CONEXÃO – COTOVELO 90° HID ANTEP [300]	1	
10	135778	CONEXÃO – ADAPTADOR	4	
11	283791	GRAMPO – CONJUNTO [301]	1	
12	255461	PLACA – TAMPA	1	
13	232395	BRAÇADEIRA – CONJUNTO [301]	1	
14	184303	BRAÇADEIRA – PLACA DA TAMPA	1	
15	283797	BRAÇADEIRA – LINHA INFERIOR ESQUERDA [302]		
16	283807	BRAÇADEIRA – LINHA INTERMEDIÁRIA ESQUERDA [302]		
17	311233	BRAÇADEIRA – LINHA SUPERIOR ESQUERDA [302]		
18	312654	PERNO – ASA CORREÇÃO BRAÇADEIRA ROSQ [303]		

292. Usada para plataformas FD230.
293. Usada para plataformas FD235.
294. Usada para plataformas FD240.
295. Usada para plataformas FD241.
296. Usada para plataformas FD230.
297. Usada para plataformas FD235.
298. Usada para plataformas FD240.
299. Usada para plataformas FD241.
300. A conexão inclui a porca de segurança (NSS).
301. O conjunto do grampo inclui duas metades do grampo (NSS). NÃO inclui a placa de cobertura ou hardware.
302. Quantidades: FD230 = 2, FD235 = 3, FD240 = 4 e FD241 = 4.
303. Quantidades: FD230 = 4, FD235 = 6, FD240 = 8 e FD241 = 8.

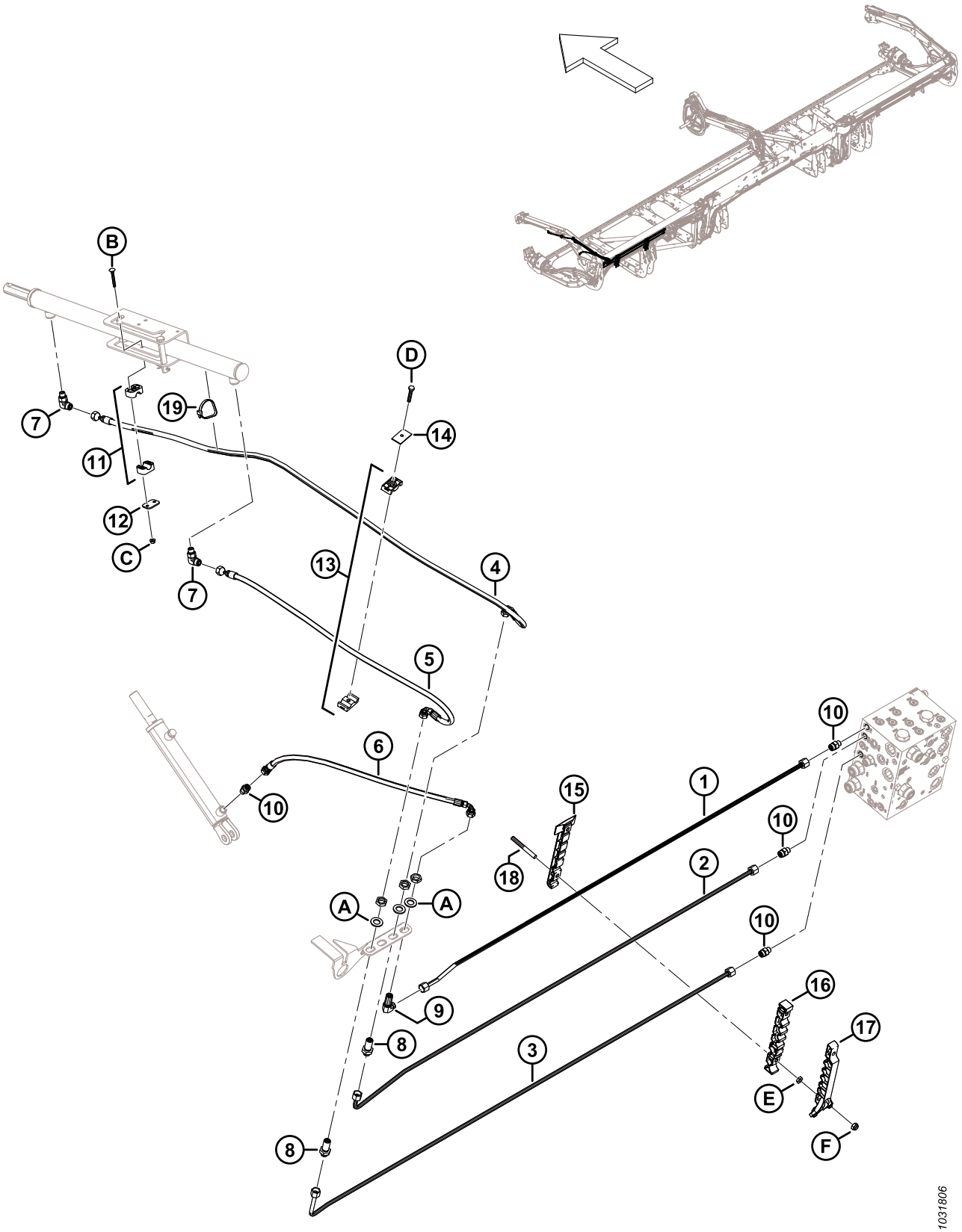
B
D
19
14
7
11
12
C
7
13
4
5
6
10
10
15
1
10
18
2
A
A
10
9
16
8
3
17
E
8
F
1031806

Ref.	Número de peça	Descrição	Qtd.	Número de série
19	30753	FIXADOR – BRAÇADEIRA DE CABOS, PRETA	1	
A	136540	ARRUELA – PLANA		
B	184644	PARAFUSO – RHSN M6 X 1 X 50-8,8-ZINCO		
C	152668	PORCA – HEXAGONAL CHANFRADA CTR LOC M6 X 1-8		
D	30660	PARAFUSO – CABEÇA HEXAGONAL M8 X 1,25 X 45-8,8-AA1J		
E	136442	PORCA – HEX FINA M10 X 1,5-05-AA1J		
F	184692	PORCA – HEX NYLOC M10 X 1,5-8-AA1J		

79 Hidráulica – Elevação e avanço-recuo, molinete duplo, braço central (FD230, FD235, FD240 e FD241)

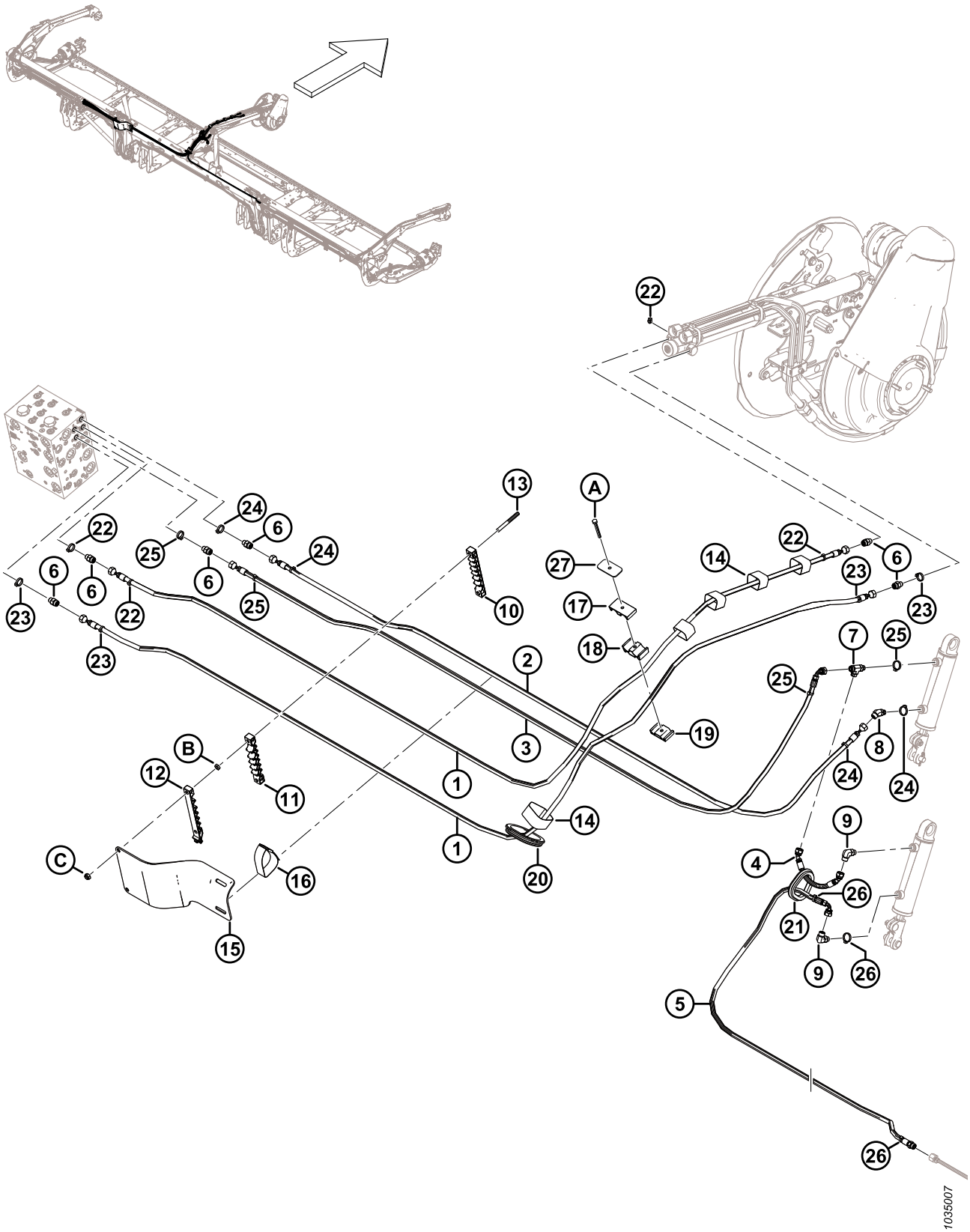

HIDRÁULICA – ELEVAÇÃO E AVANÇO-RECUO, MOLINETE DUPLO, BRAÇO CENTRAL (FD230, FD235, FD240 E FD241)

Ref.	Número de peça	Descrição	Qtd.	Número de série
1	323660	MANGUEIRA – HID, 1/4" DIÂM. INT, 4230 MM LG, 100R17	2	
2	323659	MANGUEIRA – HID, 1/4" DIÂM. INT, 3060 MM LG, 100R17	1	
3	323661	MANGUEIRA – HID, 1/4" DIÂM. INT, 3215 MM LG, 100R17	1	
4	283785	MANGUEIRA – HID, 1/4" DIÂM. INT, 240 MM LG, 100R17	1	
5	323663	MANGUEIRA – HID, 1/4" DIÂM. INT, 2750 MM LG, 100R17	1	
	135865	ANEL DE VEDAÇÃO – Ø1,78 X Ø9,25		
6	135778	CONEXÃO – ADAPTADOR	6	
7	136240	CONEXÃO – T HIDRÁULICO	1	
8	136144	CONEXÃO – COTOVELO 45° HIDRÁULICO	1	
9	136095	CONEXÃO – COTOVELO 90° HIDRÁULICO	2	
10	283909	BRAÇADEIRA – LINHA INFERIOR FLEX ESQ	1	
11	283910	BRAÇADEIRA – LINHA INTERMEDIÁRIA FLEX ESQ	1	
12	311461	BRAÇADEIRA – LINHA SUPERIOR FLEX ESQ	1	
13	312655	PERNO – CORREÇÃO BRAÇADEIRA ROSQ PRETA	2	
14	135444	CINTA DE TRAVAMENTO – 6" COMPR.	5	
15	311354	PROTEÇÃO – TRANSIÇÃO DE MANGUEIRA ESQ	1	
16	295929	CINTA DE TRAVAMENTO – 12" COMPR.	1	
17	283989	BRAÇADEIRA – MOLINETE DE MANGUEIRA SUPERIOR	1	
18	283988	BRAÇADEIRA – MOLINETE DE MANGUEIRA INTERMEDIÁRIO	1	
19	283987	BRAÇADEIRA – MOLINETE DE MANGUEIRA INFERIOR	1	
20	125377	ANEL ISOLANTE – DIÂMETRO INTERNO. 91 MM	1	
21	283889	JUNTA – BORRACHA	1	
22	40704	BRAÇADEIRA DE CABOS, LARANJA	4	
23	40702	BRAÇADEIRA DE CABOS, VERMELHA	4	
24	252795	BRAÇADEIRA – DE CABOS, ROSA	4	
25	21763	FIXADOR – BRAÇADEIRA DE CABOS, PRETA	4	
26	252794	BRAÇADEIRA – DE CABOS, ROXA	3	
27	323023	PLACA – BRAÇO DO MOLINETE CENTRAL DA BRAÇADEIRA	1	
A	184656	PARAFUSO – CABEÇA HEXAGONAL M8 X 1,25 X 70-8,8-AA1J		
B	136442	PORCA – HEX FINA M10 X 1,5-05-AA1J		
C	184692	PORCA – HEX NYLOC M10 X 1,5-8-AA1J		

80 Hidráulica – Elevação e avanço-recuo, molinete duplo, braço direito (FD230 e FD235)

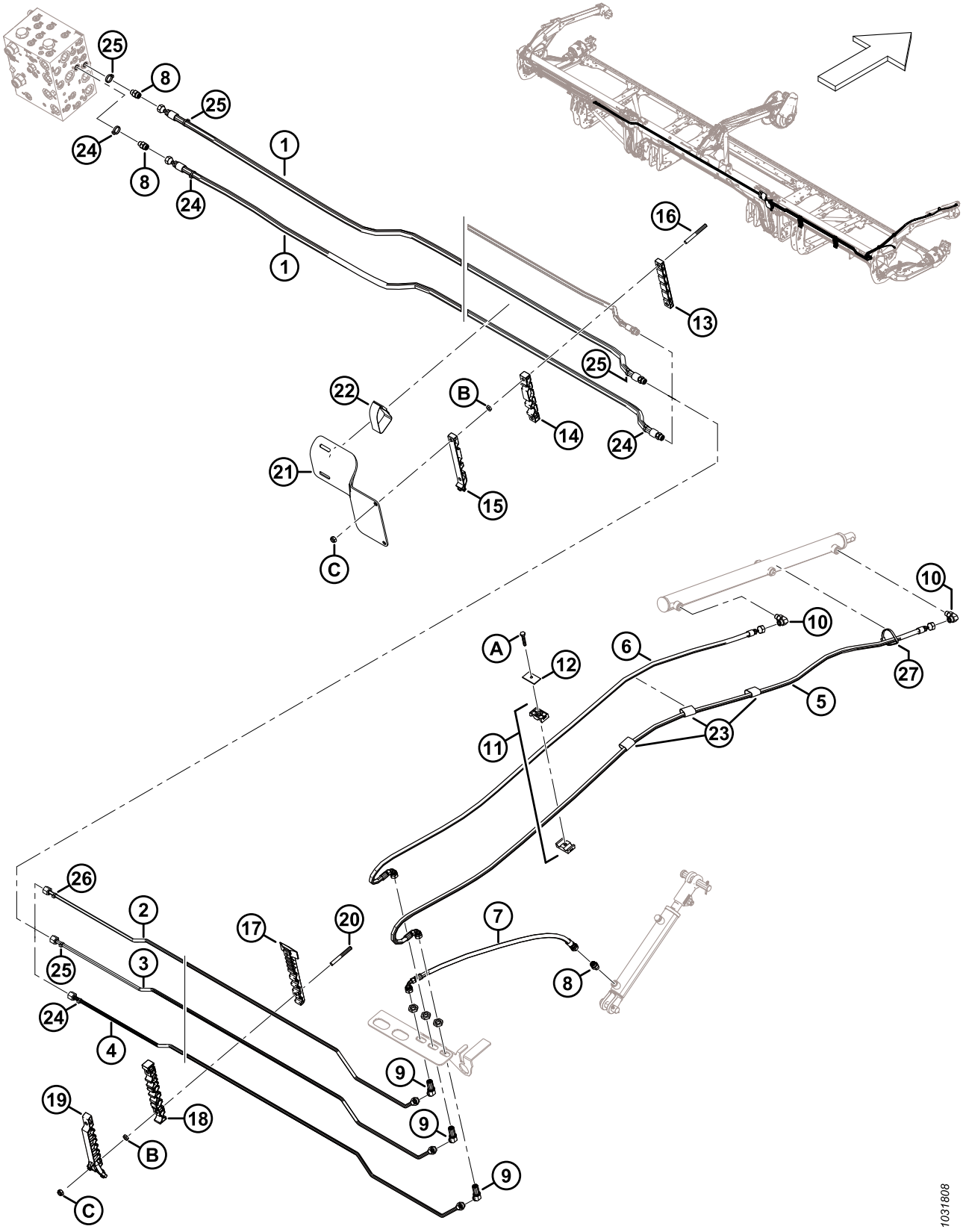

HIDRÁULICA – ELEVAÇÃO E AVANÇO-RECUO, MOLINETE DUPLO, BRAÇO DIREITO (FD230 E FD235)

Ref.	Número de peça	Descrição	Qtd.	Número de série
1	283096	MANGUEIRA – HIDRÁULICA	2	
	135865	ANEL DE VEDAÇÃO – Ø1,78 X Ø9,25		
2	283078	LINHA – HIDRÁULICA (FD230) [304]	1	
	283145	LINHA – HIDRÁULICA (FD235) [305]	1	
3	283079	LINHA – HIDRÁULICA (FD230) [306]	1	
	283146	LINHA – HIDRÁULICA (FD235) [307]	1	
4	283080	LINHA – HIDRÁULICA (FD230) [306]	1	
	283147	LINHA – HIDRÁULICA (FD235) [307]	1	
5	283074	MANGUEIRA – HIDRÁULICA	1	
6	283075	MANGUEIRA – HIDRÁULICA	1	
7	283059	MANGUEIRA – HIDRÁULICA	1	
8	135778	CONEXÃO – ADAPTADOR	3	
9	136146	CONEXÃO – COTOVELO 45° HID ANTEPARO [308]	3	
10	136095	CONEXÃO – COTOVELO 90° HIDRÁULICO	2	
11	232395	GRAMPO – CONJUNTO [309]	2	
12	184303	BRAÇADEIRA – PLACA DA TAMPA	2	
13	283906	BRAÇADEIRA – LINHA SUPERIOR FLEX DIR	1	
14	283907	BRAÇADEIRA – LINHA INTERMEDIÁRIA FLEX DIR	1	
15	311462	BRAÇADEIRA – LINHA SUPERIOR FLEX DIR	1	
16	312655	PERNO – CORREÇÃO BRAÇADEIRA ROSQ PRETA	2	
17	283820	BRAÇADEIRA – LINHA INFERIOR DIREITA [310]		
18	283818	BRAÇADEIRA – LINHA INTERMEDIÁRIA DIREITA [310]		
19	311451	BRAÇADEIRA – LINHA SUPERIOR DIREITA [310]		
20	312654	PERNO – ASA CORREÇÃO BRAÇADEIRA ROSQ [311]		
21	311360	PROTEÇÃO – TRANSIÇÃO DE MANGUEIRA DIR	1	
22	170851	CINTA DE TRAVAMENTO – 10" COMPR.	1	
23	135443	CINTA DE TRAVAMENTO – 4" COMPR.	3	
24	49227	BRAÇADEIRA DE CABOS, VERDE	4	
25	135266	FIXADOR – BRAÇADEIRA DE CABOS, AZUL CLARO	4	
26	252794	BRAÇADEIRA – DE CABOS, ROXA	1	

304. Usada para plataformas FD230.
305. Usada para plataformas FD235.
306. Usada para plataformas FD230.
307. Usada para plataformas FD235.
308. A conexão inclui a porca de segurança (NSS).
309. O conjunto do grampo inclui duas metades do grampo (NSS). NÃO inclui a placa de cobertura ou hardware.
310. Quantidades: FD230 = 2, FD235 = 3.
311. Quantidades: FD230 = 4, FD235 = 6.

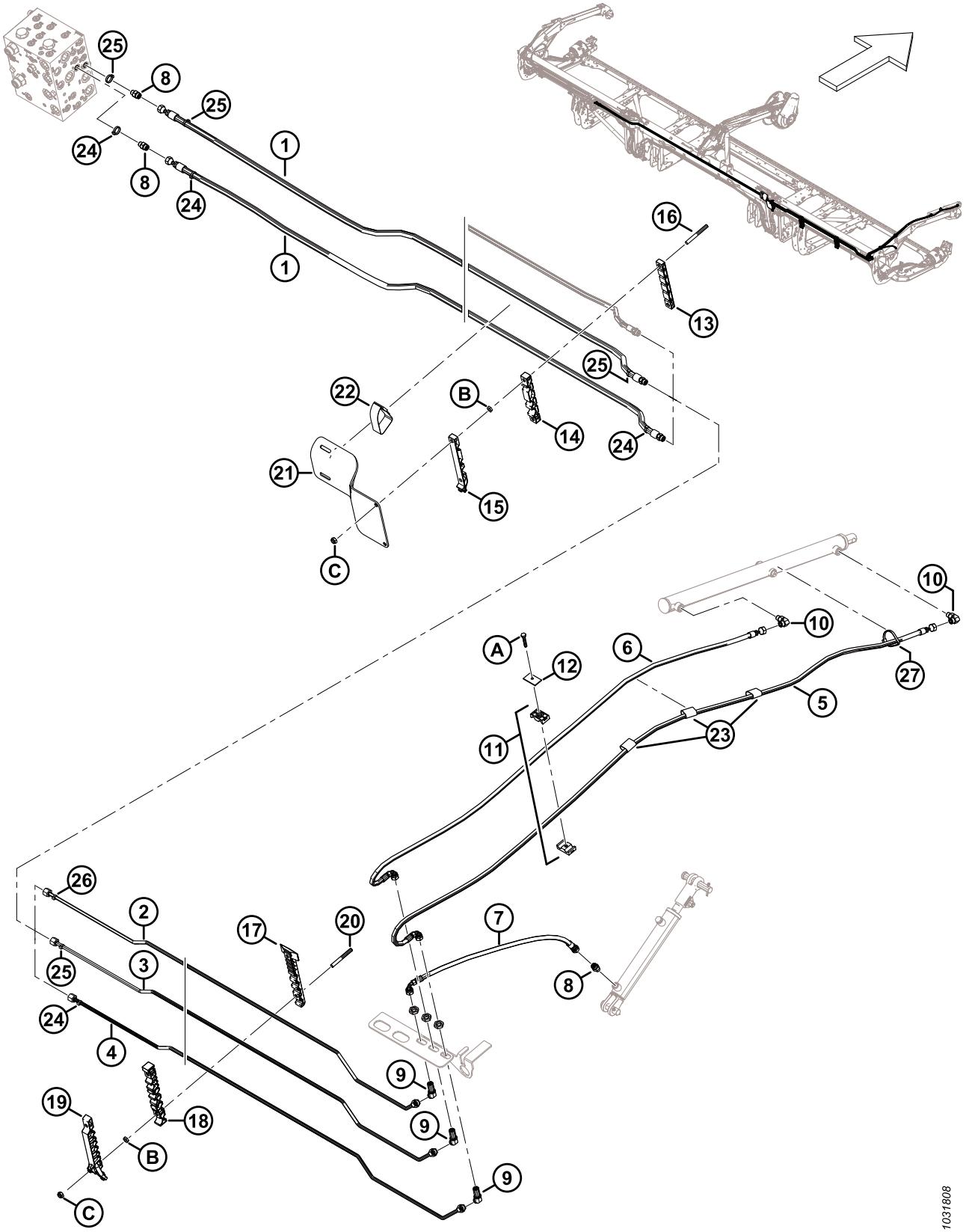
25
8
25
24
8
24
1
1
16
13
25
22
B
14
24
21
15
C
10
10
A
12
6
27
5
23
11
26
2
17
20
7
25
3
8
24
4
9
19
18
9
B
9
C
1031808

Ref.	Número de peça	Descrição	Qtd.	Número de série
27	30753	FIXADOR – BRAÇADEIRA DE CABOS, PRETA	1	
A	30660	PARAFUSO – CABEÇA HEXAGONAL M8 X 1,25 X 45-8,8-AA1J		
B	136442	PORCA – HEX FINA M10 X 1,5-05-AA1J		
C	184692	PORCA – HEX NYLOC M10 X 1,5-8-AA1J		

81 Hidráulica – Elevação e avanço-recuo, molinete duplo, braço direito (FD240 e FD241)

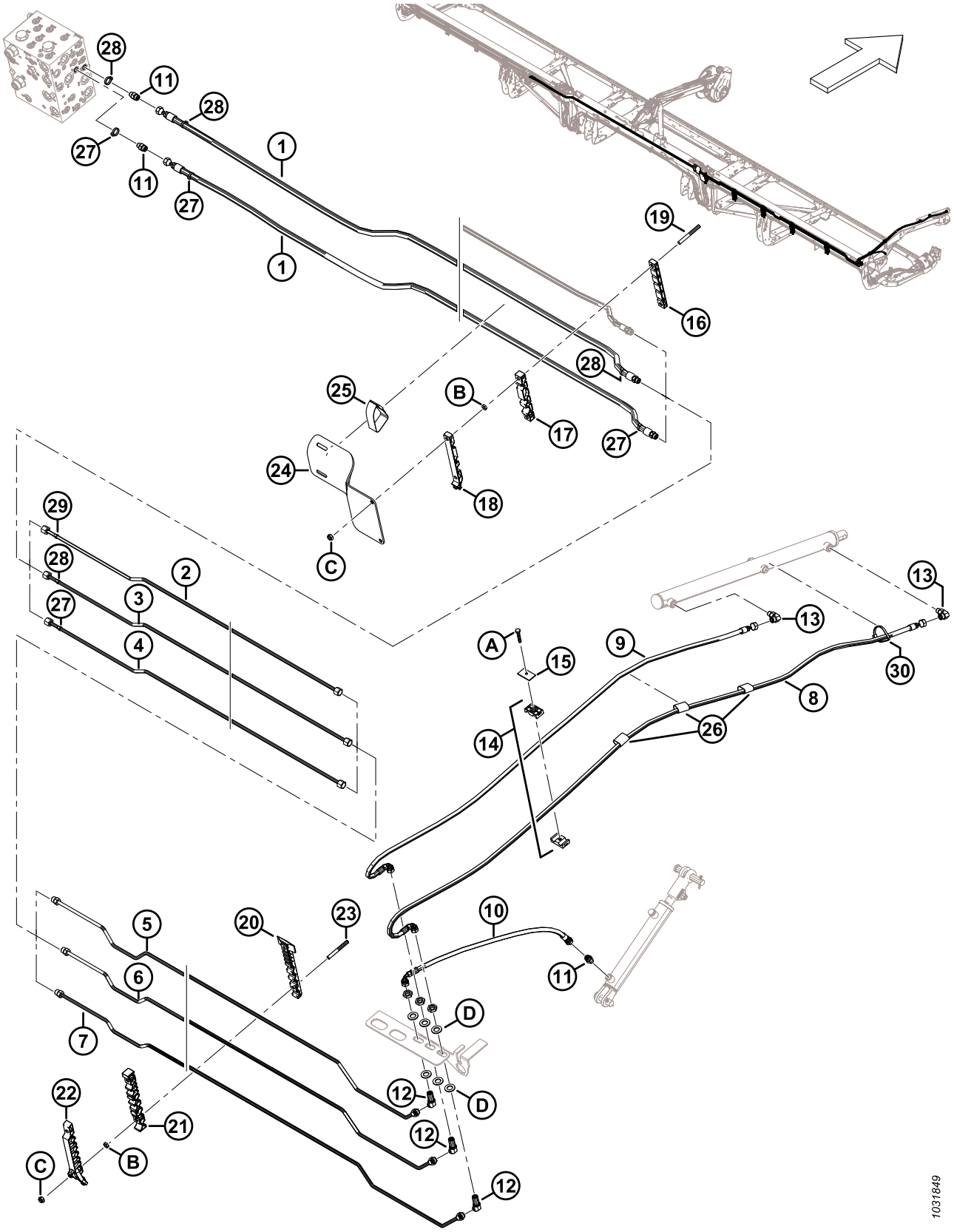

HIDRÁULICA – ELEVAÇÃO E AVANÇO-RECUO, MOLINETE DUPLO, BRAÇO DIREITO (FD240 E FD241)

Ref.	Número de peça	Descrição	Qtd.	Número de série
1	283096	MANGUEIRA – HIDRÁULICA	2	
	135865	ANEL DE VEDAÇÃO – Ø1,78 X Ø9,25		
2	283428	LINHA – HIDRÁULICA (FD240) [312]	1	
	283184	LINHA – HIDRÁULICA (FD241) [313]	1	
3	283429	LINHA – HIDRÁULICA (FD240) [314]	1	
	283185	LINHA – HIDRÁULICA (FD241) [315]	1	
4	283430	LINHA – HIDRÁULICA (FD240) [314]	1	
	283186	LINHA – HIDRÁULICA (FD241) [315]	1	
5	283431	LINHA – HIDRÁULICA	1	
	135865	ANEL DE VEDAÇÃO – Ø1,78 X Ø9,25		
6	283432	LINHA – HIDRÁULICA	1	
	135865	ANEL DE VEDAÇÃO – Ø1,78 X Ø9,25		
7	283433	LINHA – HIDRÁULICA	1	
	135865	ANEL DE VEDAÇÃO – Ø1,78 X Ø9,25		
8	283074	MANGUEIRA – HIDRÁULICA	1	
9	283075	MANGUEIRA – HIDRÁULICA	1	
10	283059	MANGUEIRA – HIDRÁULICA	1	
11	135778	CONEXÃO – ADAPTADOR	3	
12	136146	CONEXÃO – COTOVELO 45° HID ANTEPARO [316]	3	
13	136095	CONEXÃO – COTOVELO 90° HIDRÁULICO	2	
14	232395	GRAMPO – CONJUNTO [317]	2	
15	184303	BRAÇADEIRA – PLACA DA TAMPA	2	
16	283906	BRAÇADEIRA – LINHA SUPERIOR FLEX DIR	1	
17	283907	BRAÇADEIRA – LINHA INTERMEDIÁRIA FLEX DIR	1	
18	311462	BRAÇADEIRA – LINHA SUPERIOR FLEX DIR	1	
19	312655	PERNO – CORREÇÃO BRAÇADEIRA ROSQ PRETA	2	
20	283820	BRAÇADEIRA – LINHA INFERIOR DIREITA [318]		
21	283818	BRAÇADEIRA – LINHA INTERMEDIÁRIA DIREITA [318]		
22	311451	BRAÇADEIRA – LINHA SUPERIOR DIREITA [318]		
23	312654	PERNO – ASA CORREÇÃO BRAÇADEIRA ROSQ [319]		

312. Usada para plataformas FD240.
313. Usada para plataformas FD241.
314. Usada para plataformas FD240.
315. Usada para plataformas FD241.
316. A conexão inclui a porca de segurança (NSS).
317. O conjunto do grampo inclui duas metades do grampo (NSS). NÃO inclui a placa de cobertura ou hardware.
318. Quantidades: FD240 = 4, FD241 = 4.
319. Quantidades: FD240 = 8, FD241 = 8.

HIDRÁULICA – ELEVAÇÃO E AVANÇO-RECUO, MOLINETE DUPLO, BRAÇO DIREITO (FD240 E FD241)

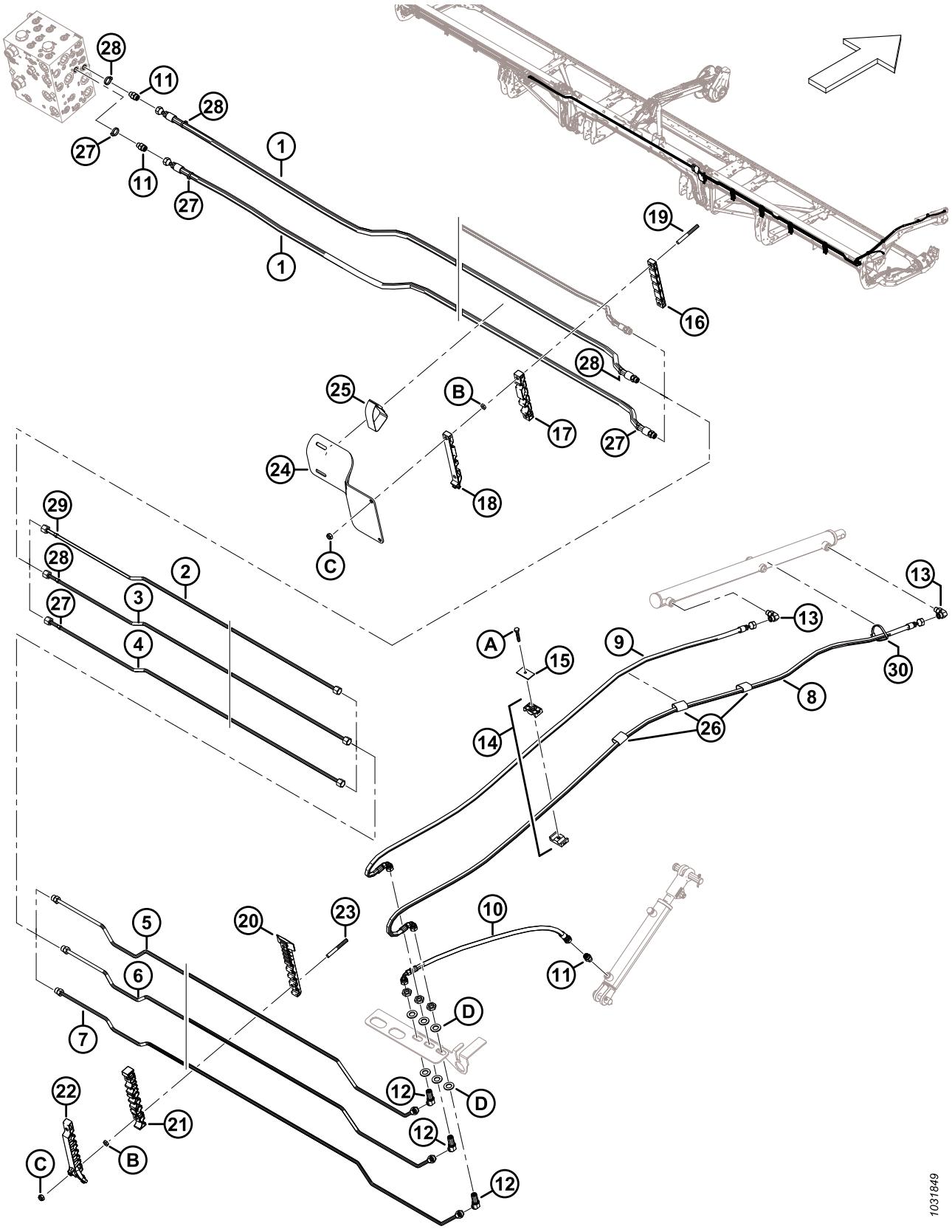

HIDRÁULICA – ELEVAÇÃO E AVANÇO-RECUO, MOLINETE DUPLO, BRAÇO DIREITO (FD240 E FD241)

Ref.	Número de peça	Descrição	Qtd.	Número de série
24	311360	PROTEÇÃO – TRANSIÇÃO DE MANGUEIRA DIR	1	
25	170851	CINTA DE TRAVAMENTO – 10" COMPR.	1	
26	135443	CINTA DE TRAVAMENTO – 4" COMPR.	3	
27	49227	BRAÇADEIRA DE CABOS, VERDE	4	
28	135266	FIXADOR – BRAÇADEIRA DE CABOS, AZUL CLARO	4	
29	252794	BRAÇADEIRA – DE CABOS, ROXA	1	
30	30753	FIXADOR – BRAÇADEIRA DE CABOS, PRETA	1	
A	30660	PARAFUSO – CABEÇA HEXAGONAL M8 X 1,25 X 45-8,8-AA1J		
B	136442	PORCA – HEX FINA M10 X 1,5-05-AA1J		
C	184692	PORCA – HEX NYLOC M10 X 1,5-8-AA1J		
D	136540	ARRUELA – PLANA		

82 Hidráulica – Elevação e avanço-recuo, molinete triplo, braço esquerdo (FD240, FD245, e FD250)

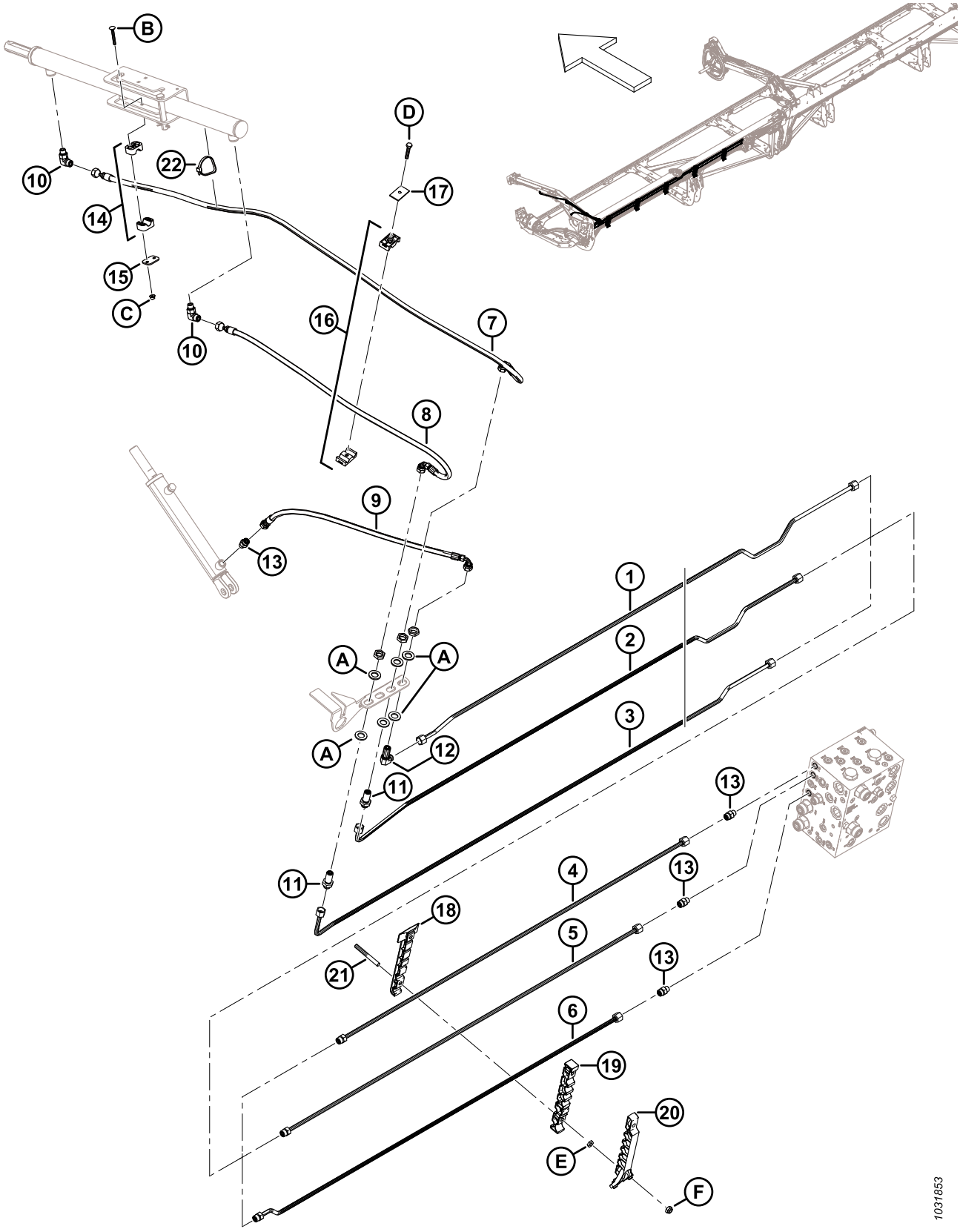

HIDRÁULICA – ELEVAÇÃO E AVANÇO-RECUO, MOLINETE TRIPLO, BRAÇO ESQUERDO (FD240, FD245, E FD250)

Ref.	Número de peça	Descrição	Qtd.	Número de série
1	283420	LINHA – HIDRÁULICA (FD240 e FD245) [320]	1	
	283824	LINHA – HIDRÁULICA (FD250) [321]	1	
2	283419	LINHA – HIDRÁULICA (FD240 e FD245) [322]	1	
	283823	LINHA – HIDRÁULICA (FD250) [323]	1	
3	283417	LINHA – HIDRÁULICA (FD240 e FD245) [322]	1	
	283822	LINHA – HIDRÁULICA (FD250) [323]	1	
4	283450	LINHA – HIDRÁULICA (FD250) [323]	1	
	135865	ANEL DE VEDAÇÃO – Ø1,78 X Ø9,25		
5	283449	LINHA – HIDRÁULICA (FD250) [323]	1	
	135865	ANEL DE VEDAÇÃO – Ø1,78 X Ø9,25		
6	283447	LINHA – HIDRÁULICA (FD250) [323]	1	
	135865	ANEL DE VEDAÇÃO – Ø1,78 X Ø9,25		
7	283057	MANGUEIRA – HIDRÁULICA	1	
8	283058	MANGUEIRA – HIDRÁULICA	1	
9	283059	MANGUEIRA – HIDRÁULICA	1	
10	136095	CONEXÃO – COTOVELO 90° HIDRÁULICO	2	
11	136145	CONEXÃO – HID UNIÃO ANTEPARO [324]	2	
12	136150	CONEXÃO – COTOVELO 90° HID ANTEP [324]	1	
13	135778	CONEXÃO – ADAPTADOR	4	
14	283791	GRAMPO – CONJUNTO [325]	1	
15	255461	PLACA – TAMPA	1	
16	232395	BRAÇADEIRA – CONJUNTO [325]	1	
17	184303	BRAÇADEIRA – PLACA DA TAMPA	1	
18	283797	BRAÇADEIRA – LINHA INFERIOR ESQ	5	
19	283807	BRAÇADEIRA – LINHA INTERMEDIÁRIA ESQUERDA	5	
20	311233	BRAÇADEIRA – LINHA SUPERIOR ESQUERDA	5	
21	312654	PERNO – ASA CORREÇÃO BRAÇADEIRA ROSQ	10	
22	30753	FIXADOR – BRAÇADEIRA DE CABOS, PRETA	1	
A	136540	ARRUELA – PLANA		
B	184644	PARAFUSO – RHSN M6 X 1 X 50-8,8-ZINCO		
C	152668	PORCA – HEXAGONAL CHANFRADA CTR LOC M6 X 1-8		

320. Usada para plataformas FD240 e FD245.
321. Usada para plataformas FD250.
322. Usada para plataformas FD240 e FD245.
323. Usada para plataformas FD250.
324. A conexão inclui a porca de segurança (NSS).
325. O conjunto do grampo inclui duas metades do grampo (NSS). NÃO inclui a placa de cobertura ou hardware.

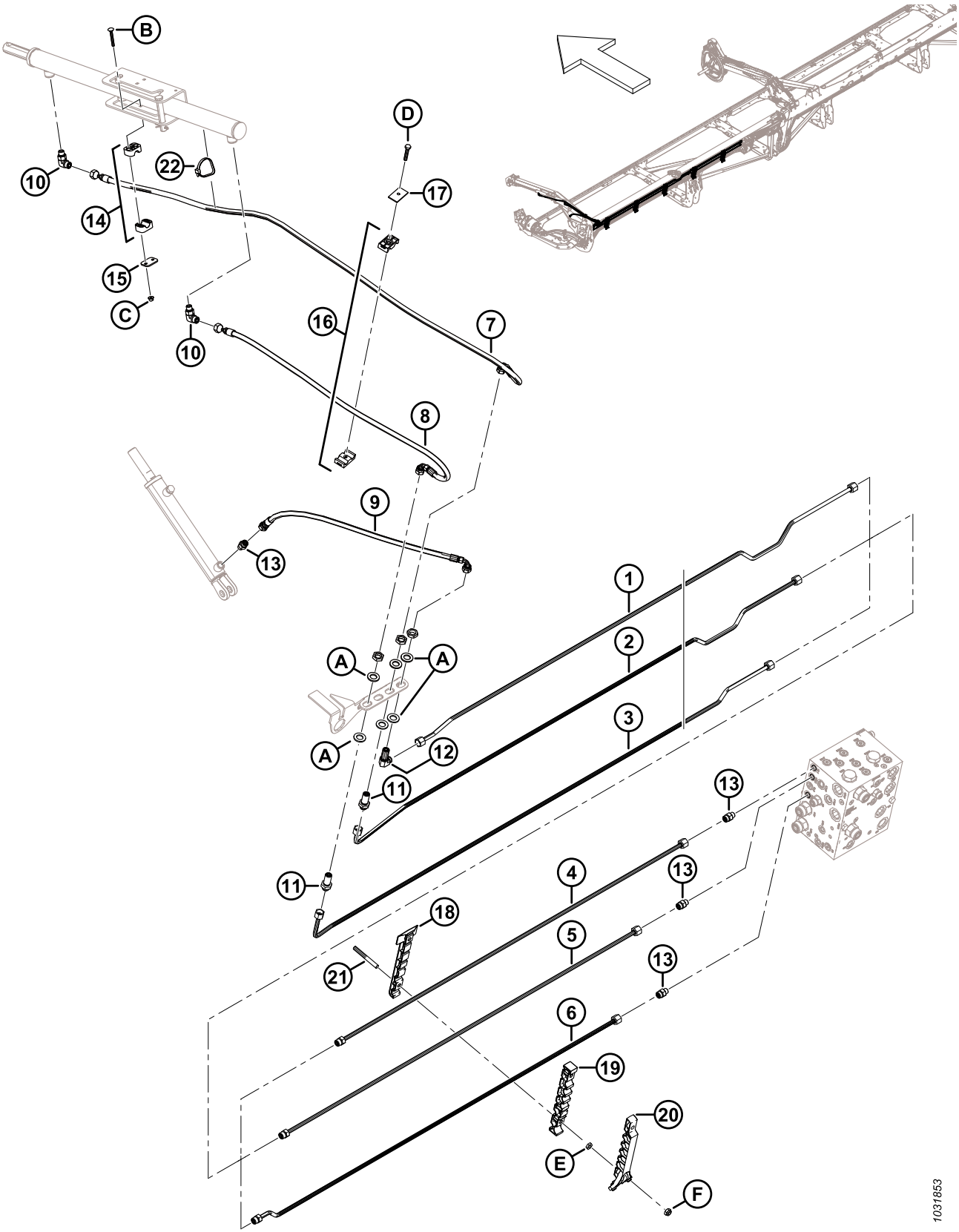
B
D
22
10
17
14
15
C
16
7
10
8
9
13
1
2
A
A
3
A
12
11
13
11
4
13
18
5
21
13
6
19
20
E
F
1031853

Ref.	Número de peça	Descrição	Qtd.	Número de série
D	30660	PARAFUSO – CABEÇA HEXAGONAL M8 X 1,25 X 45-8,8-AA1J		
E	136442	PORCA – HEX FINA M10 X 1,5-05-AA1J		
F	184692	PORCA – HEX NYLOC M10 X 1,5-8-AA1J		

83 Hidráulica – Elevação e avanço-recuo, molinete triplo, braço central Lado esquerdo (FD240, FD245 e FD250)

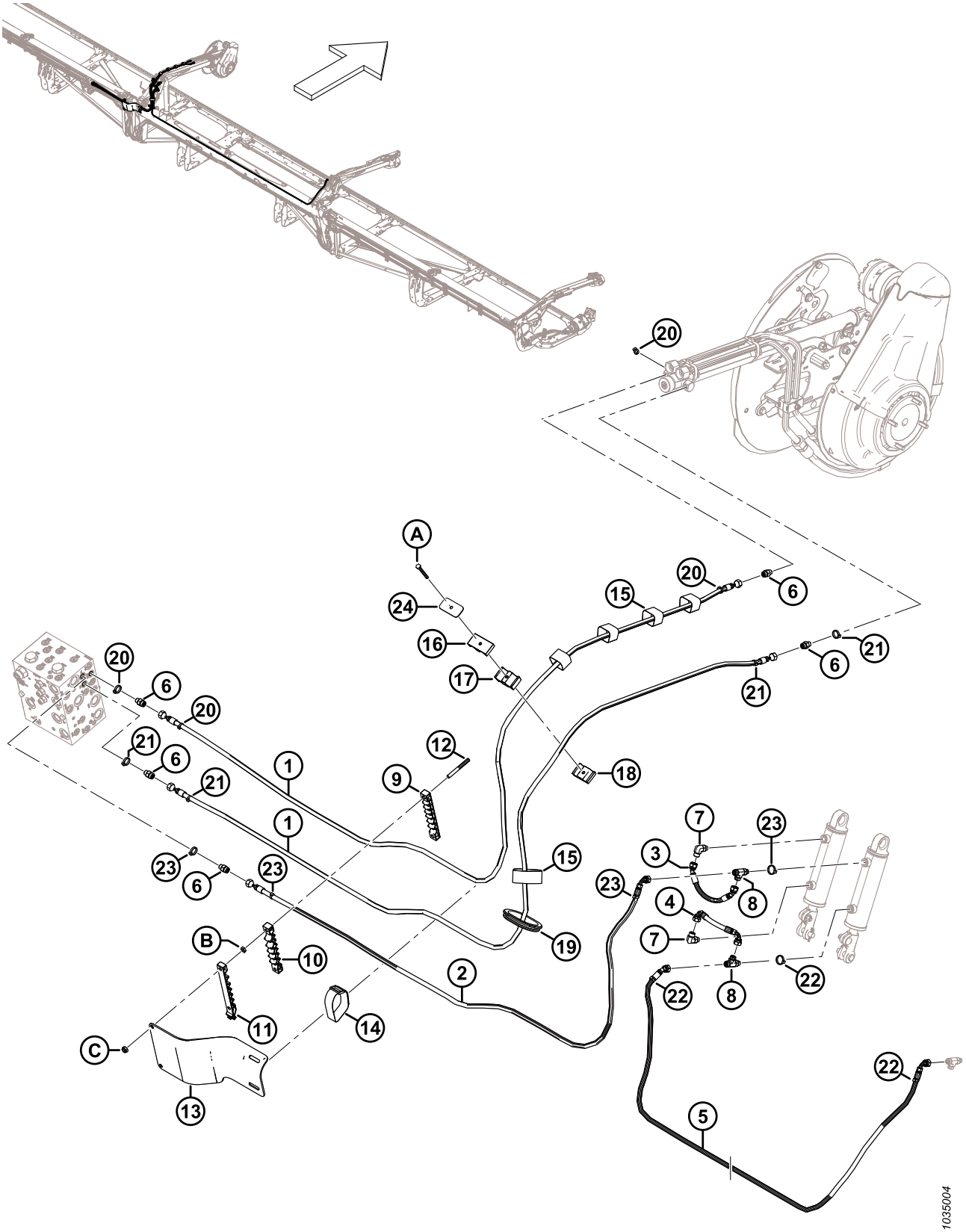

HIDRÁULICA – ELEVAÇÃO E AVANÇO-RECUO, MOLINETE TRIPLO, BRAÇO CENTRAL LADO ESQUERDO (FD240, FD245 E FD250)

Ref.	Número de peça	Descrição	Qtd.	Número de série
1	323665	MANGUEIRA – HIDRÁULICA	2	
2	323666	MANGUEIRA – HIDRÁULICA	1	
3	283785	MANGUEIRA – HIDRÁULICA	1	
4	283786	MANGUEIRA – HIDRÁULICA	1	
5	323670	MANGUEIRA – HIDRÁULICA (FD240) [326]	1	
	323673	MANGUEIRA – HYD (FD245 e FD250) [327]	1	
6	135778	CONEXÃO – ADAPTADOR	5	
7	136095	CONEXÃO – COTOVELO 90° HIDRÁULICO	2	
8	136240	CONEXÃO – T HIDRÁULICO	2	
9	283909	BRAÇADEIRA – LINHA INFERIOR FLEX ESQ	1	
10	283910	BRAÇADEIRA – LINHA INTERMEDIÁRIA FLEX ESQ	1	
11	311461	BRAÇADEIRA – LINHA SUPERIOR FLEX ESQ	1	
12	312655	PERNO – CORREÇÃO BRAÇADEIRA ROSQ PRETA	2	
13	311354	PROTEÇÃO – TRANSIÇÃO DE MANGUEIRA ESQ	1	
14	295929	CINTA DE TRAVAMENTO – 12" COMPR.	1	
15	135444	CINTA DE TRAVAMENTO – 6" COMPR.	5	
16	283989	BRAÇADEIRA – MOLINETE DE MANGUEIRA SUPERIOR	1	
17	283988	BRAÇADEIRA – MOLINETE DE MANGUEIRA INTERMEDIÁRIO	1	
18	283987	BRAÇADEIRA – MOLINETE DE MANGUEIRA INFERIOR	1	
19	125377	ANEL ISOLANTE – DIÂMETRO INTERNO. 91 MM	1	
20	40704	BRAÇADEIRA DE CABOS, LARANJA	4	
21	40702	BRAÇADEIRA DE CABOS, VERMELHA	4	
22	40703	BRAÇADEIRA DE CABOS, AZUL	3	
23	21763	FIXADOR – BRAÇADEIRA DE CABOS, PRETA	4	
24	323023	PLACA – BRAÇO DO MOLINETE CENTRAL DA BRAÇADEIRA	1	
A	184656	PARAFUSO – CABEÇA HEXAGONAL M8 X 1,25 X 70-8,8-AA1J		
B	136442	PORCA – HEX FINA M10 X 1,5-05-AA1J		
C	184692	PORCA – HEX NYLOC M10 X 1,5-8-AA1J		

326. Usada apenas para plataformas FD240.
327. Usada apenas para plataformas FD245 e FD250.

84 Hidráulica – Elevação e avanço-recuo, molinete triplo, braço central Lado direito (FD240, FD245 e FD250)

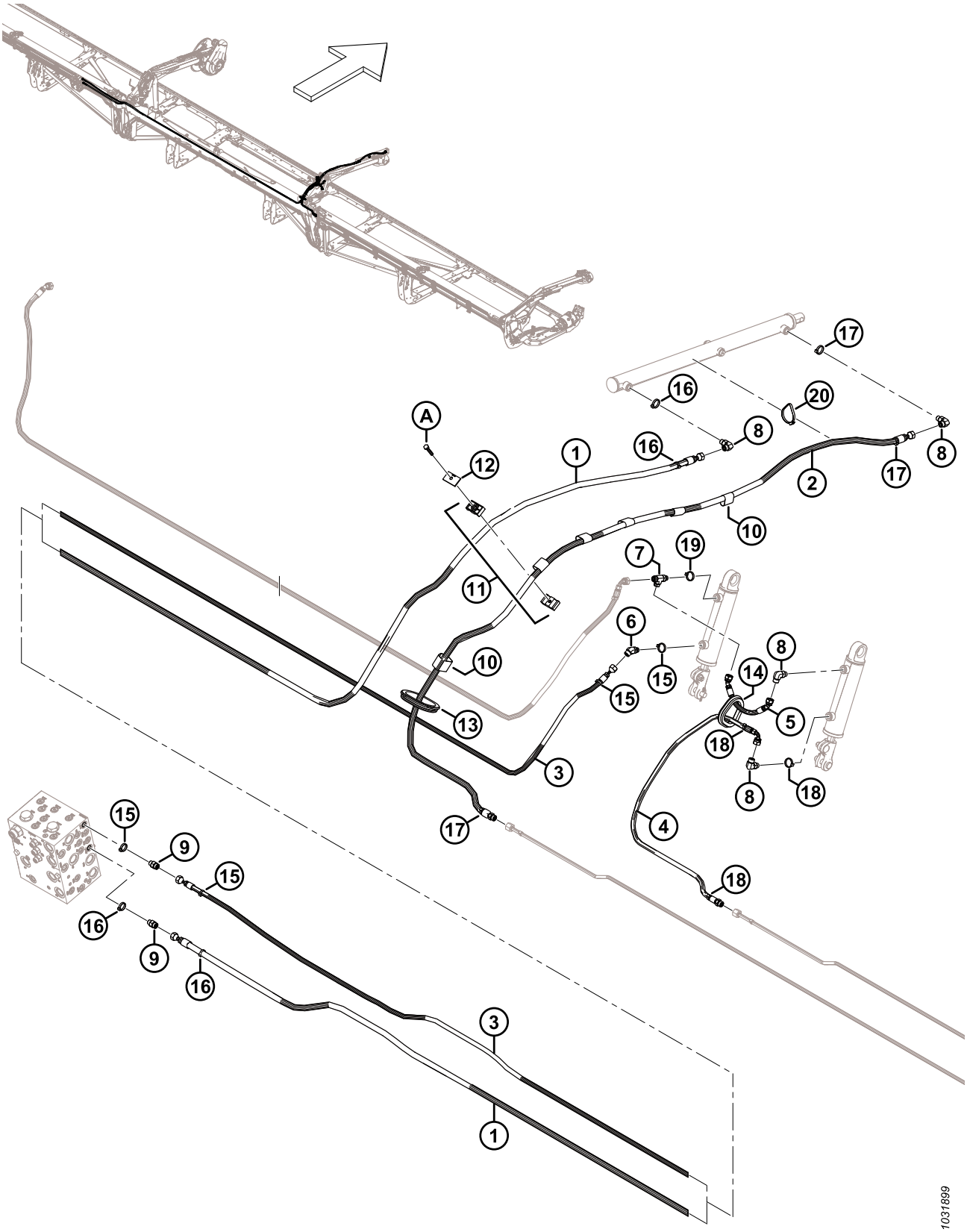

HIDRÁULICA – ELEVAÇÃO E AVANÇO-RECUO, MOLINETE TRIPLO, BRAÇO CENTRAL LADO DIREITO (FD240, FD245 E FD250)

Ref.	Número de peça	Descrição	Qtd.	Número de série
1	323671	MANGUEIRA – HYD (FD240) [328]	1	
	323674	MANGUEIRA – HYD (FD245 e FD250) [329]	1	
2	323669	MANGUEIRA – HIDRÁULICA	1	
	135865	ANEL DE VEDAÇÃO – Ø1,78 X Ø9,25		
3	323664	MANGUEIRA – HYD (FD240) [330]	1	
	323672	MANGUEIRA – HYD (FD245 e FD250) [331]	1	
4	323668	MANGUEIRA – HIDRÁULICA	1	
	135865	ANEL DE VEDAÇÃO – Ø1,78 X Ø9,25		
5	283785	MANGUEIRA – HIDRÁULICA	1	
6	136144	CONEXÃO – COTOVELO 45° HIDRÁULICO	1	
7	136240	CONEXÃO – T HIDRÁULICO	1	
8	136095	CONEXÃO – COTOVELO 90° HIDRÁULICO	4	
9	135778	CONEXÃO – ADAPTADOR	2	
10	135443	CINTA DE TRAVAMENTO – 4" COMPR.	6	
11	232395	GRAMPO – CONJUNTO [332]	1	
12	184303	PLACA – TAMPA	1	
13	125377	ANEL ISOLANTE – DIÂMETRO INTERNO. 91 MM	1	
14	283889	JUNTA – BORRACHA	1	
15	252795	BRAÇADEIRA – DE CABOS, ROSA	4	
16	135226	FIXADOR – BRAÇADEIRA DE CABOS, AZUL CLARO	4	
17	40701	BRAÇADEIRA DE CABOS, AMARELA	3	
18	252794	BRAÇADEIRA – DE CABOS, ROXA	3	
19	40703	BRAÇADEIRA DE CABOS, AZUL	1	
20	30753	FIXADOR – BRAÇADEIRA DE CABOS, PRETA	1	
A	30660	PARAFUSO – CABEÇA HEXAGONAL M8 X 1,25 X 45-8,8-AA1J		

328. Usada para plataformas FD240.
329. Usada para plataformas FD245 e FD250.
330. Usada para plataformas FD240.
331. Usada para plataformas FD245 e FD250.
332. O conjunto do grampo inclui duas metades do grampo (NSS). NÃO inclui a placa de cobertura ou hardware.

85 Hidráulica – Elevação e avanço-recuo, molinete triplo, braço direito (FD240, FD245 e FD250)

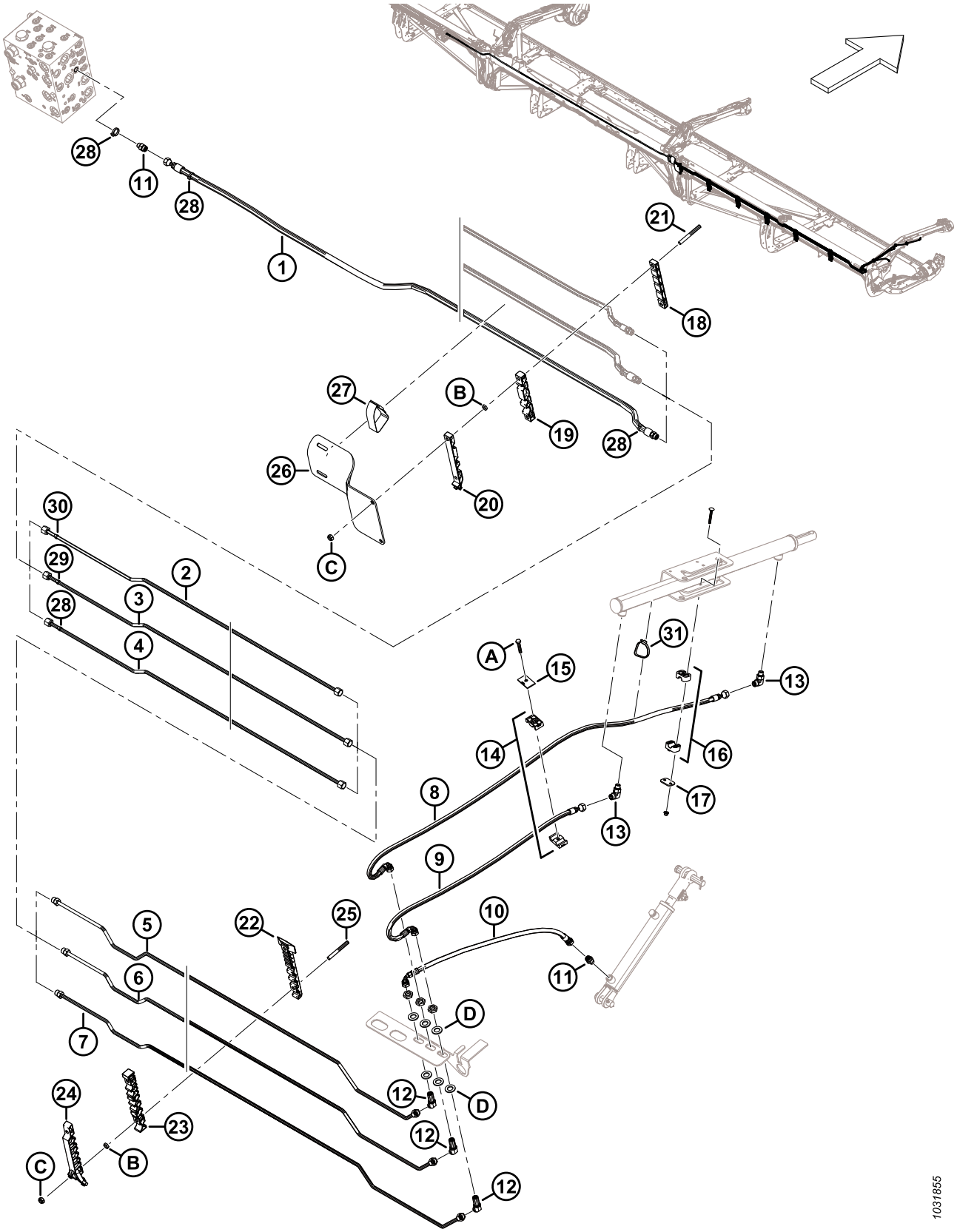

HIDRÁULICA – ELEVAÇÃO E AVANÇO-RECUO, MOLINETE TRIPLO, BRAÇO DIREITO (FD240, FD245 E FD250)

Ref.	Número de peça	Descrição	Qtd.	Número de série
1	283096	MANGUEIRA – HYD (FD240) [333]	1	
	283507	MANGUEIRA – HYD (FD245 e FD250) [334]	1	
	135865	ANEL DE VEDAÇÃO – Ø1,78 X Ø9,25		
2	283428	LINHA – HIDRÁULICA (FD245 e FD250) [335]	1	
	283451	LINHA – HIDRÁULICA (FD250) [336]	1	
3	283429	LINHA – HIDRÁULICA (FD245 e FD250) [335]	1	
	283452	LINHA – HIDRÁULICA (FD250) [337]	1	
4	283430	LINHA – HIDRÁULICA (FD245 e FD250) [335]	1	
	283453	LINHA – HIDRÁULICA (FD250) [337]	1	
5	283431	LINHA – HIDRÁULICA	1	
	135865	ANEL DE VEDAÇÃO – Ø1,78 X Ø9,25		
6	283432	LINHA – HIDRÁULICA	1	
	135865	ANEL DE VEDAÇÃO – Ø1,78 X Ø9,25		
7	283433	LINHA – HIDRÁULICA	1	
	135865	ANEL DE VEDAÇÃO – Ø1,78 X Ø9,25		
8	283057	MANGUEIRA – HIDRÁULICA	1	
9	283058	MANGUEIRA – HIDRÁULICA	1	
10	283059	MANGUEIRA – HIDRÁULICA	1	
11	135778	CONEXÃO – ADAPTADOR	3	
12	136146	CONEXÃO – COTOVELO 45° HID ANTEPARO [338]	3	
13	136095	CONEXÃO – COTOVELO 90° HIDRÁULICO	2	
14	232395	GRAMPO – CONJUNTO [339]	2	
15	184303	BRAÇADEIRA – PLACA DA TAMPA	2	
16	283791	BRAÇADEIRA – CONJUNTO [339]	1	
17	255461	PLACA – TAMPA	1	
18	283906	BRAÇADEIRA – LINHA SUPERIOR FLEX DIR	1	
19	283907	BRAÇADEIRA – LINHA INTERMEDIÁRIA FLEX DIR	1	
20	311462	BRAÇADEIRA – LINHA SUPERIOR FLEX DIR	1	
21	312655	PERNO – CORREÇÃO BRAÇADEIRA ROSQ PRETA	2	
22	283820	BRAÇADEIRA – LINHA INFERIOR DIR	5	
23	283818	BRAÇADEIRA – LINHA INTERMEDIÁRIA DIREITA	5	

333. Usada para plataformas FD240.
334. Usada para plataformas FD245 e FD250.
335. Usada para plataformas FD245 e FD250.
336. Usada para plataformas FD250.
337. Usada para plataformas FD250.
338. A conexão inclui a porca de segurança (NSS).
339. O conjunto do grampo inclui duas metades do grampo (NSS). NÃO inclui a placa de cobertura ou hardware.

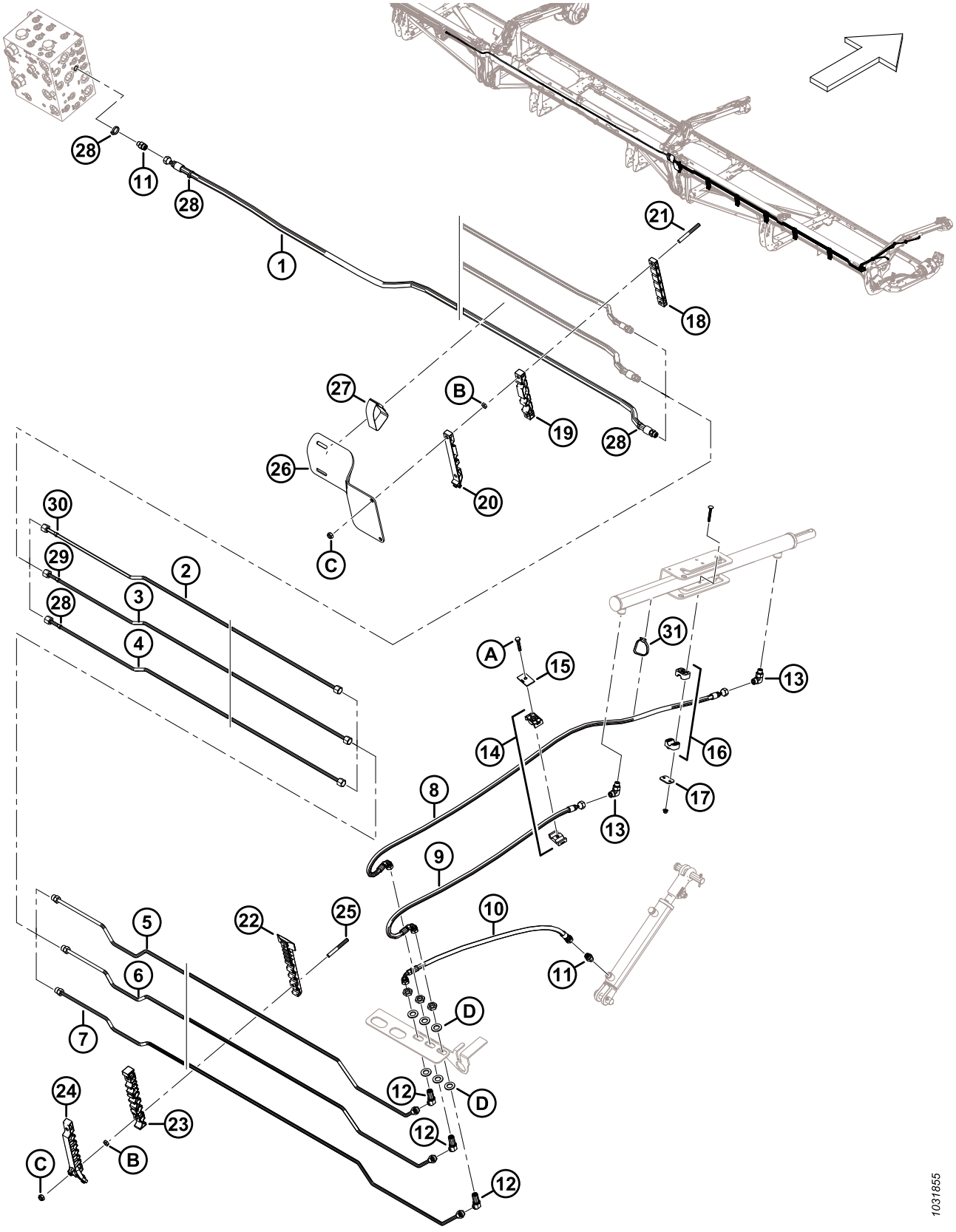
28
11
28
1
21
18
27
B
19
28
26
20
C
30
29
28
2
3
4
A
15
31
13
14
16
17
8
13
9
10
11
22
25
5
6
7
D
12
D
12
12
24
23
C
B
1031855

Ref.	Número de peça	Descrição	Qtd.	Número de série
24	311451	BRAÇADEIRA – LINHA SUPERIOR DIREITA	5	
25	312654	PERNO – ASA CORREÇÃO BRAÇADEIRA ROSQ	10	
26	311360	PROTEÇÃO – TRANSIÇÃO DE MANGUEIRA DIR	1	
27	170851	CINTA DE TRAVAMENTO – 10" COMPR.	1	
28	49227	BRAÇADEIRA DE CABOS, VERDE	4	
29	40701	BRAÇADEIRA DE CABOS, AMARELA	1	
30	252794	BRAÇADEIRA – DE CABOS, ROXA	1	
31	30753	FIXADOR – BRAÇADEIRA DE CABOS, PRETA	1	
A	30660	PARAFUSO – CABEÇA HEXAGONAL M8 X 1,25 X 45-8,8-AA1J		
B	136442	PORCA – HEX FINA M10 X 1,5-05-AA1J		
C	184692	PORCA – HEX NYLOC M10 X 1,5-8-AA1J		
D	136540	ARRUELA – PLANA		

86 Hidráulica – Sem-fim transversal superior

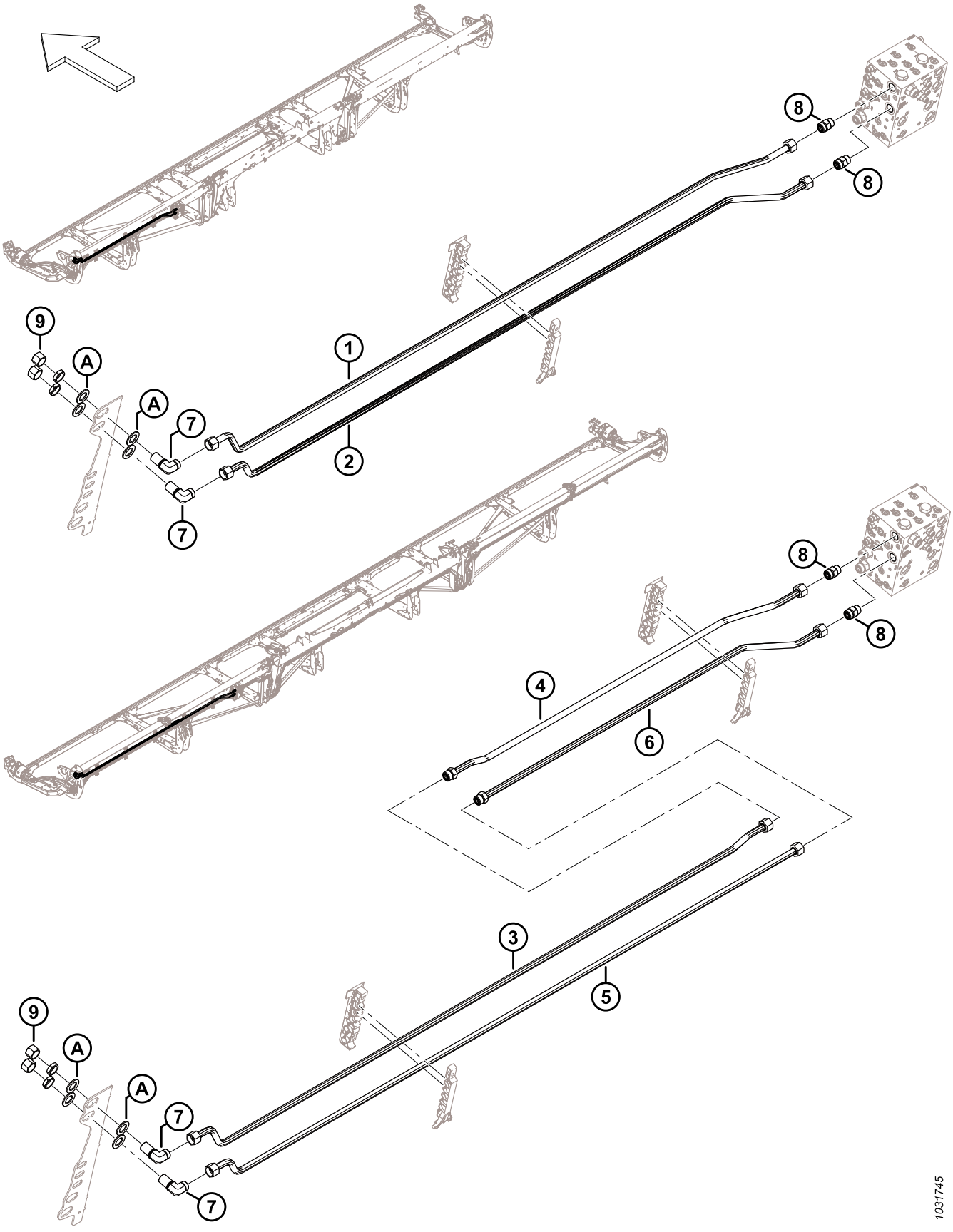

HIDRÁULICA – SEM-FIM TRANSVERSAL SUPERIOR

Ref.	Número de peça	Descrição	Qtd.	Número de série
	B7338	KIT – 25 PÉS HIDRÁULICA SEM FIM TRANSVERSAL SUPERIOR [340]		
	B7117	KIT – 30 PÉS HIDRÁULICAS DO SEM-FIM TRANSVERSAL SUPERIOR [340]		
	B7118	KIT – 35 PÉS HIDRÁULICA SEM-FIM TRANSVERSAL SUPERIOR [340]		
	B7119	KIT – 40 PÉS E 45 PÉS HIDRÁULICA SEM-FIM TRANSVERSAL SUPERIOR [340]		
	B7120	KIT – 41 PÉS HIDRÁULICA SEM-FIM TRANSVERSAL SUPERIOR [340]		
	B7121	KIT – 50 PÉS HIDRÁULICA SEM-FIM TRANSVERSAL SUPERIOR [340]		
1	323355	LINHA – HIDRÁULICA (FD225) [341]	1	
	283052	LINHA – HIDRÁULICA (FD230) [342]	1	
	283164	LINHA – HIDRÁULICA (FD235) [343]	1	
	283471	LINHA – HIDRÁULICA (FD240 E FD245) [344]	1	
	283462	LINHA – HIDRÁULICA (FD241) [345]	1	
2	323355	LINHA – HIDRÁULICA (FD225) [346]	1	
	283051	LINHA – HIDRÁULICA (FD230) [347]	1	
	283205	LINHA – HIDRÁULICA (FD235) [348]	1	
	283470	LINHA – HIDRÁULICA (FD240 E FD245) [349]	1	
	283461	LINHA – HIDRÁULICA (FD241) [350]	1	
3	283469	LINHA – HIDRÁULICA (FD250) [351]	1	
4	283200	LINHA – HIDRÁULICA (FD250) [352]	1	
	135868	ANEL DE VEDAÇÃO – Ø1,78 X Ø18,77		
5	283468	LINHA – HIDRÁULICA (FD250) [352]	1	
6	283199	LINHA – HIDRÁULICA (FD250) [352]	1	
	135868	ANEL DE VEDAÇÃO – Ø1,78 X Ø18,77		
7	136245	CONEXÃO – COTOVELO 90° HID ANTEPARO [353]	2	
	135868	ANEL DE VEDAÇÃO – Ø1,78 X Ø18,77		

340. Os kits estão disponíveis apenas em equipamentos.
341. Usada para plataformas FD225.
342. Usada para plataformas FD230.
343. Usada para plataformas FD235.
344. Usada para plataformas FD240 e FD245.
345. Usada para plataformas FD241.
346. Usada para plataformas FD225.
347. Usada para plataformas FD230.
348. Usada para plataformas FD235.
349. Usada para plataformas FD240 e FD245.
350. Usada para plataformas FD241.
351. Usada para plataformas FD250.
352. Usada para plataformas FD250.
353. A conexão inclui a porca de segurança.

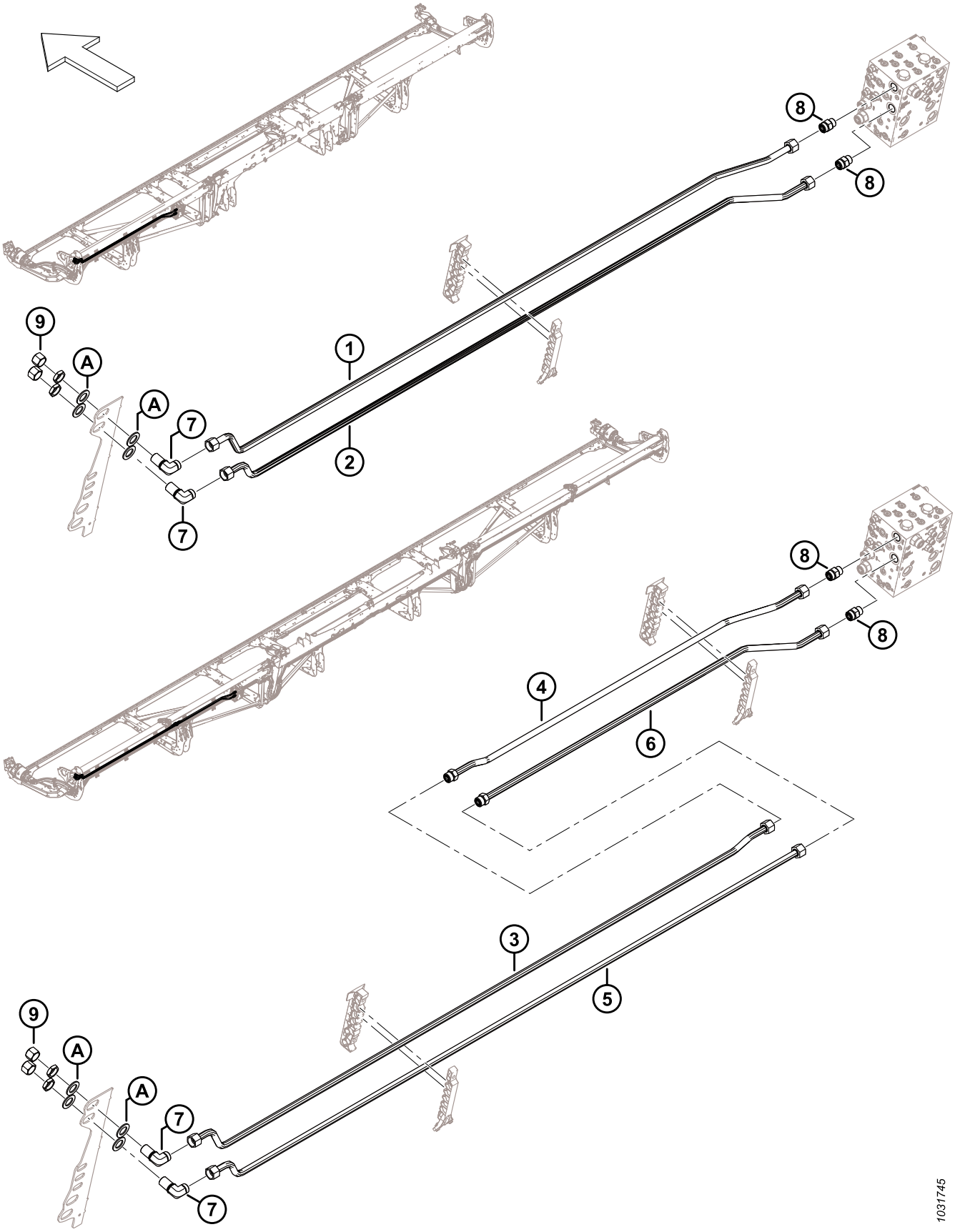
8
8
9
A
A
7
1
2
7
8
8
4
6
9
A
A
7
3
5
7
1031745

Ref.	Número de peça	Descrição	Qtd.	Número de série
8	135788	CONECTOR – ADAPTADOR (UCAP, UCAR) [354]	2	
	30971	ANEL DE VEDAÇÃO – Ø2,95 X Ø23,47		
	135868	ANEL DE VEDAÇÃO – Ø1,78 X Ø18,77		
9	135889	TAMPA – HID SAE – 12 ORFS	2	
A	136355	ARRUELA – PLANA 2,0 POL. DE ZP	4	

354. Conecta-se às portas UCAP e UCAR.

87 Hidráulica – Acionamento do molinete, molinete simples

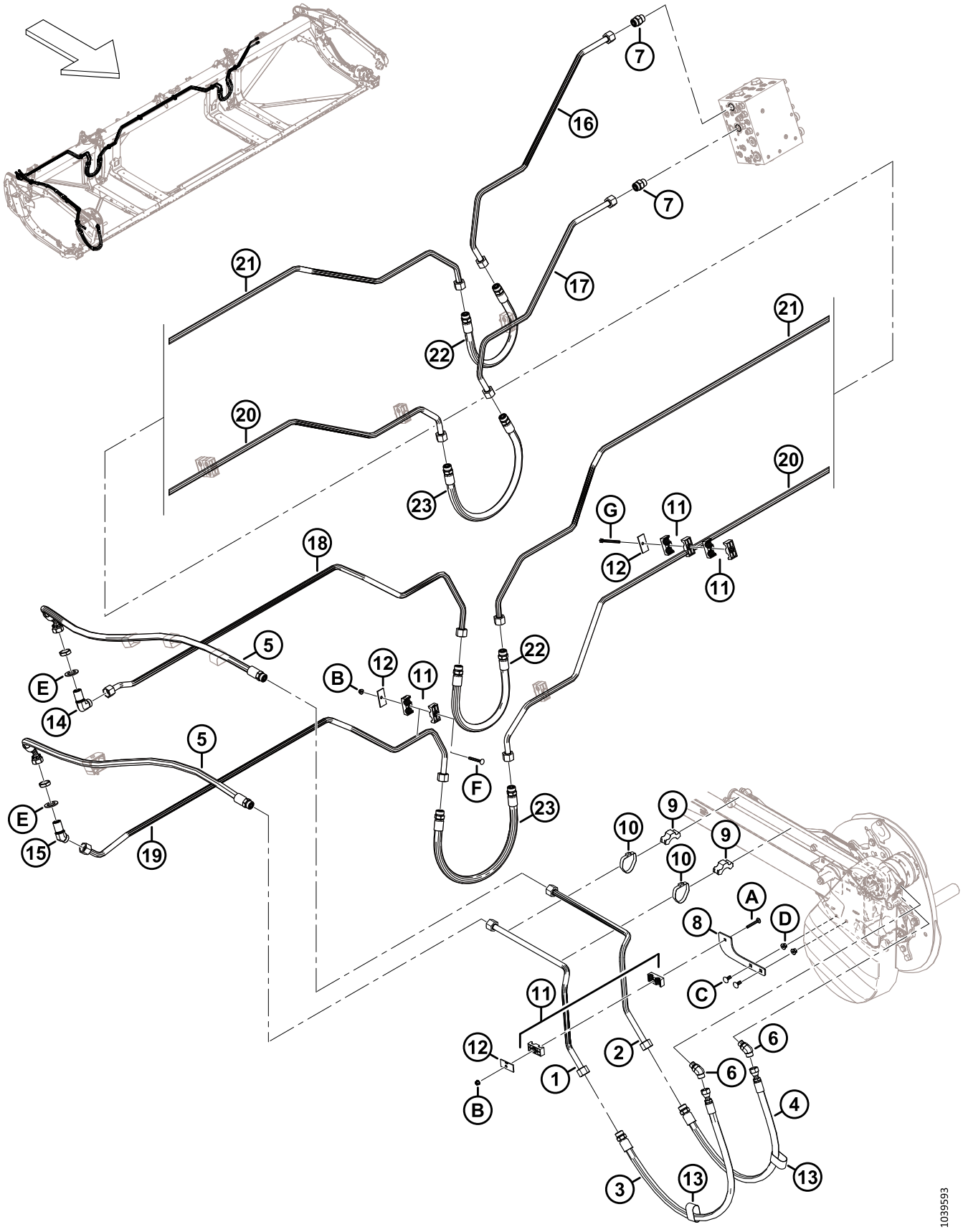

HIDRÁULICA – ACIONAMENTO DO MOLINETE, MOLINETE SIMPLES

Ref.	Número de peça	Descrição	Qtd.	Número de série
1	323428	LINHA – HIDRÁULICA	1	
2	323429	LINHA – HIDRÁULICA	1	
3	283092	MANGUEIRA – HIDRÁULICA	1	
	135868	ANEL DE VEDAÇÃO – Ø1,78 X Ø18,77		
4	283091	MANGUEIRA – HIDRÁULICA	1	
	135868	ANEL DE VEDAÇÃO – Ø1,78 X Ø18,77		
5	323519	MANGUEIRA – HIDRÁULICA (FD225)	2	
	135868	ANEL DE VEDAÇÃO – Ø1,78 X Ø18,77		
6	136327	CONEXÃO – COTOVELO 45° HIDRÁULICO	2	
	44210	ANEL DE VEDAÇÃO – Ø 2,46 X Ø19,18		
	135867	ANEL DE VEDAÇÃO – Ø1,78 X Ø15,60		
7	135788	CONEXÃO – ADAPTADOR	2	
	30971	ANEL DE VEDAÇÃO – Ø2,95 X Ø23,47		
	135868	ANEL DE VEDAÇÃO – Ø1,78 X Ø18,77		
8	273285	SUPORTE – BRAÇADEIRA	1	
9	232405	BRAÇADEIRA – LINHA	2	
10	112823	BRAÇADEIRA – MANGUEIRA	2	
11	232397	BRAÇADEIRA – CONJUNTO [355]	9	
12	232233	BRAÇADEIRA – PLACA DA TAMPA	7	
13	135443	CINTA DE TRAVAMENTO 4" COMPR.	2	
14	136245	CONECTOR - COTOVELO 90 ° BULKHEAD HYD [356]	1	
	135868	ANEL DE VEDAÇÃO – Ø1,78 X Ø18,77		
15	136527	CONECTOR – COTOVELO 45° BULKHEAD [356]	1	
	135868	ANEL DE VEDAÇÃO – Ø1,78 X Ø18,77		
16	323346	LINHA – HIDRÁULICA	1	
17	323347	LINHA – HIDRÁULICA	1	
18	323348	LINHA – HIDRÁULICA	1	
19	323349	LINHA – HIDRÁULICA	1	
20	283035	LINHA – HIDRÁULICA	1	
21	283036	LINHA – HIDRÁULICA	1	
22	283070	MANGUEIRA – HYD	2	
23	283378	MANGUEIRA – HYD	2	
A	136486	PARAFUSO – CABEÇA REDONDA, PESCOÇO QUADRADO M8 X 1,25 X 60-8,8-AA1J		

355. O conjunto da braçadeira inclui duas metades de braçadeira (NSS). NÃO inclui a placa de cobertura ou ferragens.
356. O conector inclui uma porca de segurança (NSS).

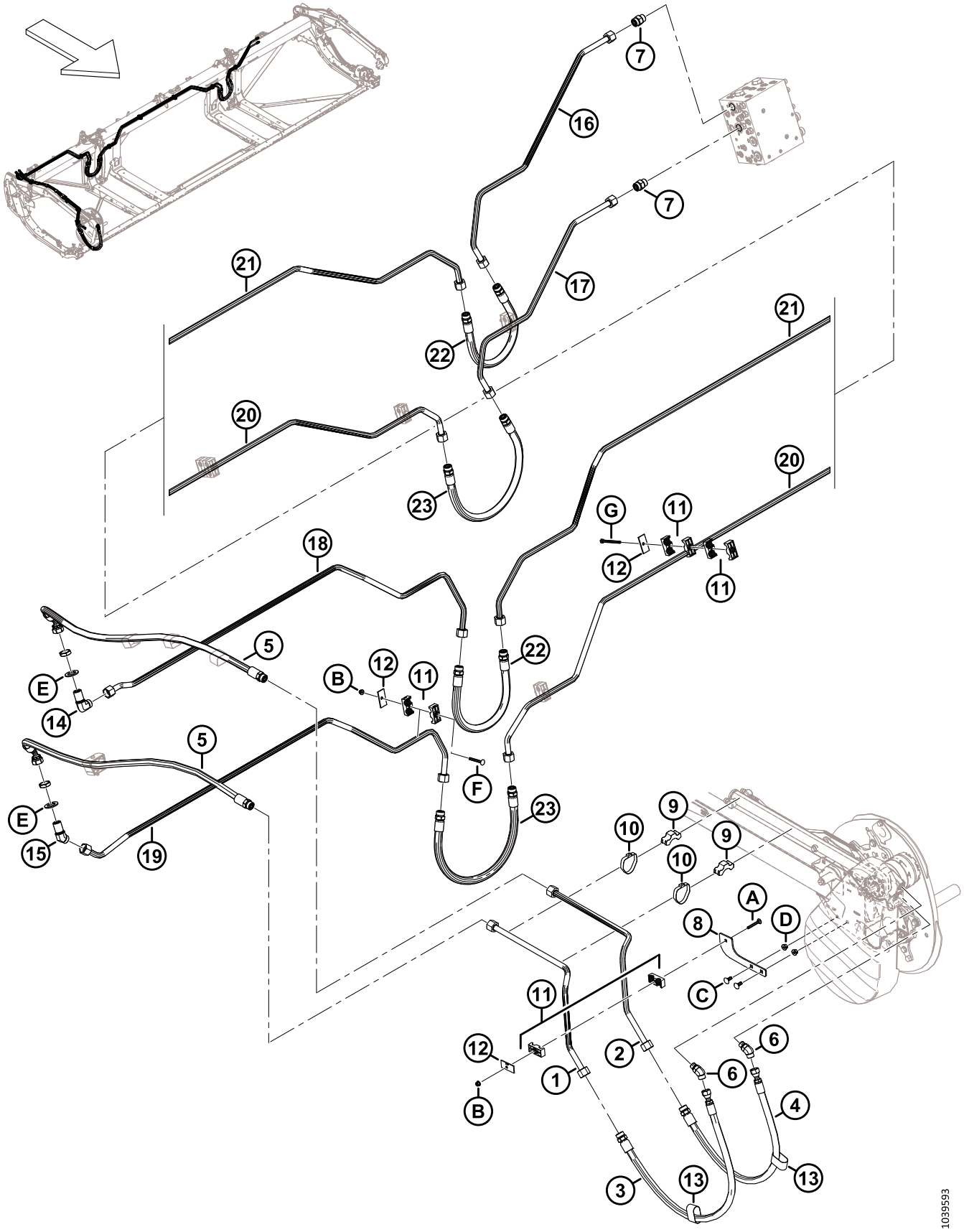
7
16
7
17
21
22
21
20
23
20
G
11
12
11
18
5
E
14
B
12
11
22
5
E
15
19
F
23
10
9
9
10
A
D
8
C
11
12
B
1
2
6
6
4
3
13
13
1039593

Ref.	Número de peça	Descrição	Qtd.	Número de série
B	135337	PORCA – HEXAGONAL CHANFR CTR LK M8 X 1,25–8-AA1J		
C	135785	PARAFUSO – CABEÇA REDONDA, PESCOÇO QUADRADO M10 X 1,5 X 25-8,8-AA1J		
D	135799	PORCA – HEXAGONAL CHANFRADA CTR LOC M10 X 1,5-10		
E	136355	ARRUELA – PLANA 2,0" DIAM. EXT. ZP		
F	136779	PARAFUSO – RHSN M8 X 1,25 X 70-8,8-AA1J		
G	252002	PARAFUSO – SEXTAVADO HD M8 X 1,25 X 100-8,8-AA1J [357]		

357. Este parafuso se fixa no chassi da plataforma e não requer uma porca.

88 Hidráulica – Acionamento do molinete, molinete duplo e triplo

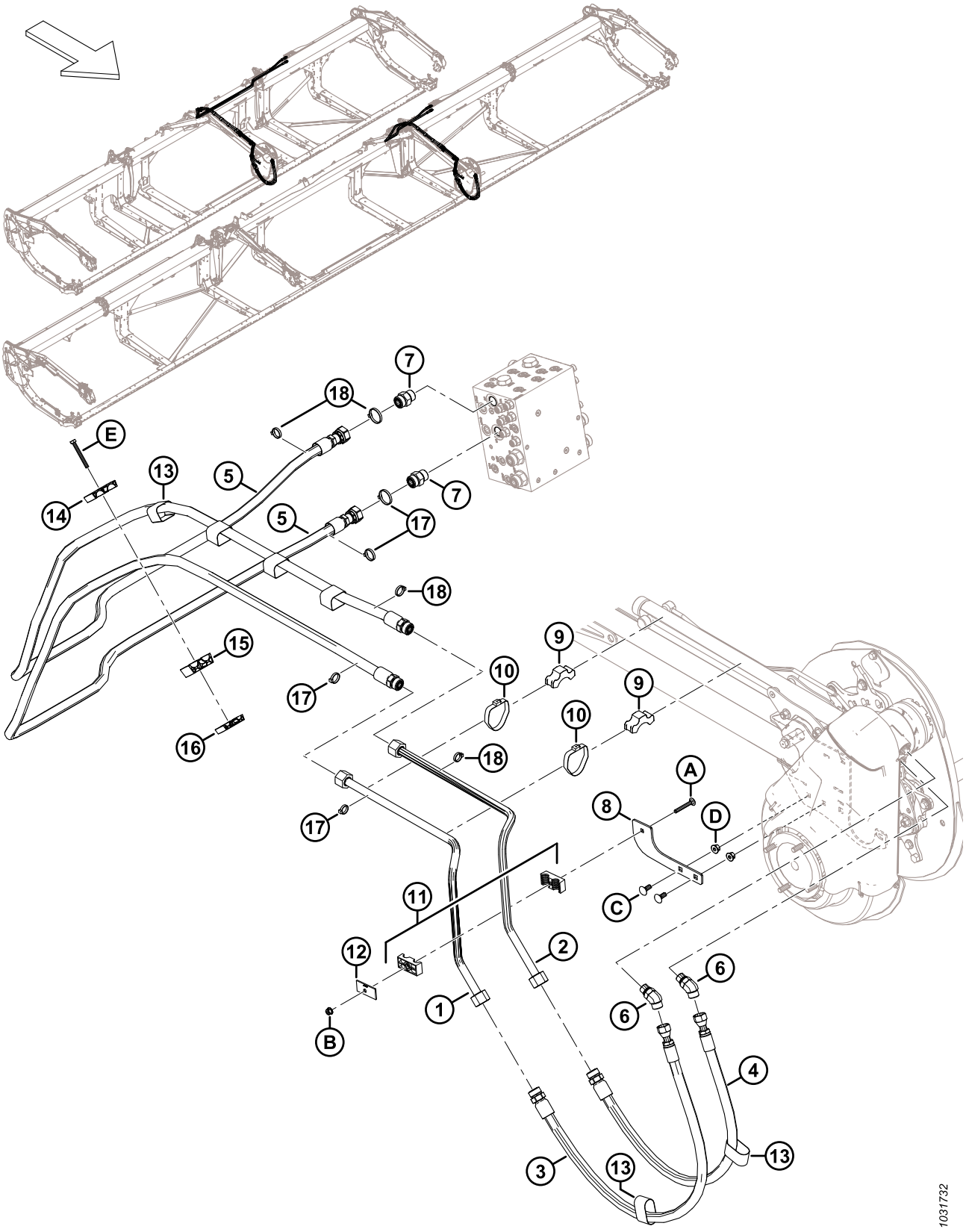

HIDRÁULICA – ACIONAMENTO DO MOLINETE, MOLINETE DUPLO E TRIPLO

Ref.	Número de peça	Descrição	Qtd.	Número de série
1	323428	LINHA – HIDRÁULICA	1	
	323808	KIT – LINHAS DE AÇO DO ACIONAMENTO DO MOLINETE [358]	A/R	–451189
2	323429	LINHA – HIDRÁULICA	1	
	323808	KIT – LINHAS DE AÇO DE ACIONAMENTO DO MOLINETE [358]	A/R	–451189
3	283092	MANGUEIRA – HIDRÁULICA	1	
	135868	ANEL DE VEDAÇÃO – Ø1,78 X Ø18,77		
4	283091	MANGUEIRA – HIDRÁULICA	1	
	135868	ANEL DE VEDAÇÃO – Ø1,78 X Ø18,77		
5	323662	MANGUEIRA – HYD (FD230, FD235, FD240, FD241) [359]	2	
	323667	MANGUEIRA – HYD (FD245, FD250) [360]	2	
	135868	ANEL DE VEDAÇÃO – Ø1,78 X Ø18,77		
6	136327	CONEXÃO – COTOVELO 45° HIDRÁULICO	2	
	44210	ANEL DE VEDAÇÃO – Ø 2,46 X Ø19,18		
	135867	ANEL DE VEDAÇÃO – Ø1,78 X Ø15,60		
7	135788	CONEXÃO – ADAPTADOR	2	
	30971	ANEL DE VEDAÇÃO – Ø2,95 X Ø23,47		
	135868	ANEL DE VEDAÇÃO – Ø1,78 X Ø18,77		
8	273285	SUPORTE – BRAÇADEIRA	1	
9	232405	BRAÇADEIRA – LINHA	2	
10	112823	BRAÇADEIRA – MANGUEIRA	2	
11	232397	GRAMPO – CONJUNTO [361]	1	
12	232233	BRAÇADEIRA – PLACA DA TAMPA	1	
13	135443	CINTA DE TRAVAMENTO 4" COMPR.	2	
14	283989	BRAÇADEIRA – MOLINETE DE MANGUEIRA SUPERIOR	1	
15	283988	BRAÇADEIRA – MOLINETE DE MANGUEIRA INTERMEDIÁRIO	1	
16	283987	BRAÇADEIRA – MOLINETE DE MANGUEIRA INFERIOR	1	
17	40701	BRAÇADEIRA DE CABOS, AMARELA	4	
18	49232	BRAÇADEIRA – BRAÇADEIRA DE CABOS, BRANCA	4	
A	136486	PARAFUSO – CABEÇA REDONDA, PESCOÇO QUADRADO M8 X 1,25 X 60-8,8-AA1J		
B	135337	PORCA – HEXAGONAL CHANFR CTR LK M8 X 1,25–8-AA1J		

358. O kit inclui linhas de aço (MD #323428 e MD #323429) e é usado para manutenção de máquinas construídas antes do modelo ano 2023.
359. Usada para plataformas FD230, FD235, FD240 e FD241.
360. Usada para plataformas FD245 e FD250.
361. O conjunto do grampo inclui duas metades do grampo (NSS). NÃO inclui a placa de cobertura ou hardware.

HIDRÁULICA – ACIONAMENTO DO MOLINETE, MOLINETE DUPLO E TRIPLO

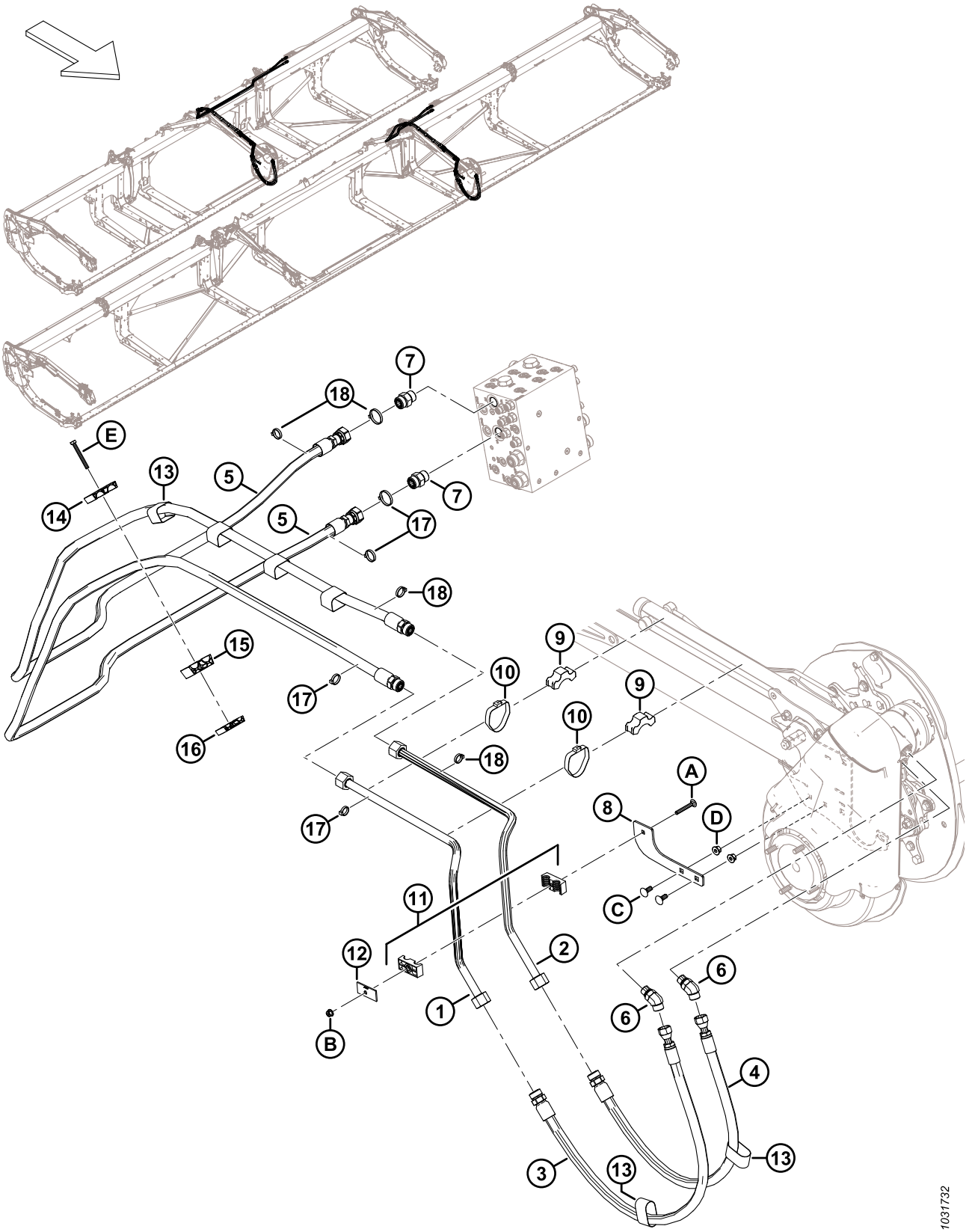

Ref.	Número de peça	Descrição	Qtd.	Número de série
C	135785	PARAFUSO – CABEÇA REDONDA, PESCOÇO QUADRADO M10 X 1,5 X 25-8,8-AA1J		
D	135799	PORCA – HEXAGONAL CHANFRADA CTR LOC M10 X 1,5-10		
E	184656	PARAFUSO – CABEÇA HEXAGONAL M8 X 1,25 X 70-8,8-AA1J		

89 Hidráulica – ContourMax™, rodas de contorno (FD225 e FD230)

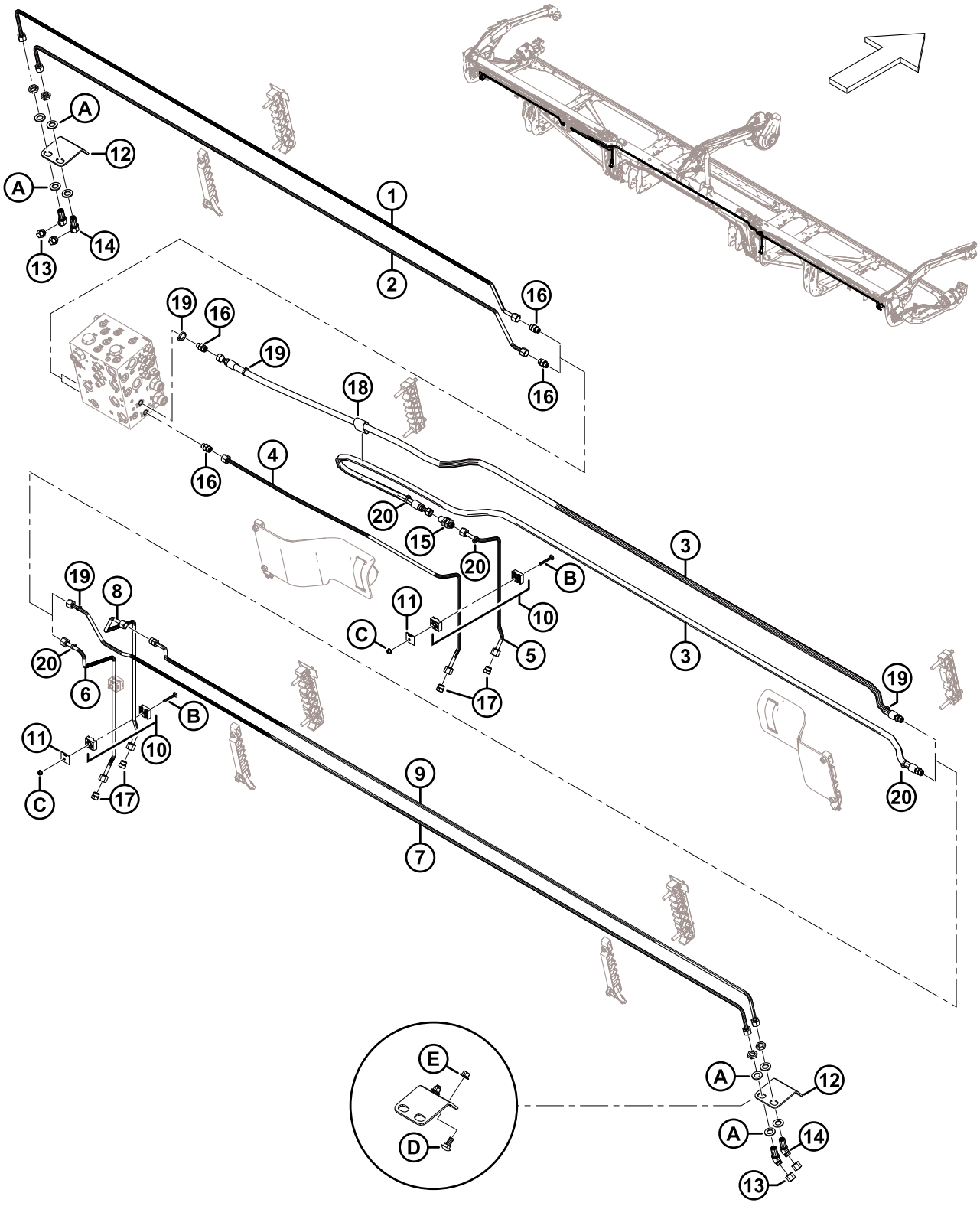

HIDRÁULICA – CONTOURMAX™, RODAS DE CONTORNO (FD225 E FD230)

Ref.	Número de peça	Descrição	Qtd.	Número de série
	B7340	KIT – 25 PÉS PACOTE TUBULAÇÃO CONTOURMAX [362]		
	B7082	KIT – 30 PÉS PCT TUBULAÇÃO CONTOURMAX [362]		
1	323350	LINHA – HIDRÁULICA (FD225) [363]	1	
	313524	LINHA – HIDRÁULICA (FD230) [364]	1	
2	323351	LINHA – HIDRÁULICA (FD225) [363]	1	
	313523	LINHA – HIDRÁULICA (FD230) [364]	1	
3	283096	MANGUEIRA – HYD (FD225 e FD230) [365]	2	
	135865	ANEL DE VEDAÇÃO – Ø1,78 X Ø9,25		
4	313500	LINHA – HIDRÁULICA (FD225 e FD230) [365]	1	
5	313499	LINHA – HIDRÁULICA (FD225 e FD230) [365]	1	
6	283773	LINHA – HIDRÁULICA (FD225 e FD230) [365]	1	
7	323353	LINHA – HIDRÁULICA (FD225) [363]	1	
	313526	LINHA – HIDRÁULICA (FD230) [364]	1	
8	313511	LINHA – HIDRÁULICA (FD225 e FD230) [365]	1	
9	323352	LINHA – HIDRÁULICA (FD225) [363]	**1**	
	313525	LINHA – HIDRÁULICA (FD230) [364]	1	
	135865	ANEL DE VEDAÇÃO – Ø1,78 X Ø9,25		
10	313496	GRAMPO – CONJUNTO [366]	3	
11	313497	PLACA – BRAÇADEIRA DA TAMPA	3	
12	312134	PLACA – MTG ANTEPARO	2	
13	136325	TAMPÃO – HIDRÁULICO SAE-6 ORFS	4	
14	136146	CONEXÃO – COTOVELO 45° HID ANTEPARO [367]	4	
	135865	ANEL DE VEDAÇÃO – Ø1,78 X Ø9,25		
15	136145	CONEXÃO – UNIÃO HID ANTEPARO	1	
	135865	ANEL DE VEDAÇÃO – Ø1,78 X Ø9,25		
16	135778	CONEXÃO – ADAPTADOR	4	
	50219	ANEL DE VEDAÇÃO – Ø1,98 X Ø11,89		
	135865	ANEL DE VEDAÇÃO – Ø1,78 X Ø9,25		

362. O kit inclui todas as peças listadas para deixar a plataforma ContourMax™ pronta se não estiver configurada de fábrica. Você também precisará do pacote B7480 para concluir a instalação; consulte as Seções *109 (Opção) ContourMax™ – Rodas de contorno externas, página 295* e *110 (Opção) ContourMax™ – Rodas de contorno internas, página 301*. Os kits estão disponíveis apenas via Equipamentos.
363. Usada para plataformas FD225.
364. Usada para plataformas FD230.
365. Usada para plataformas FD225 e FD230.
366. O conjunto do grampo inclui duas metades do grampo (NSS). NÃO inclui a placa de cobertura ou hardware.
367. A conexão inclui a porca de segurança (NSS).

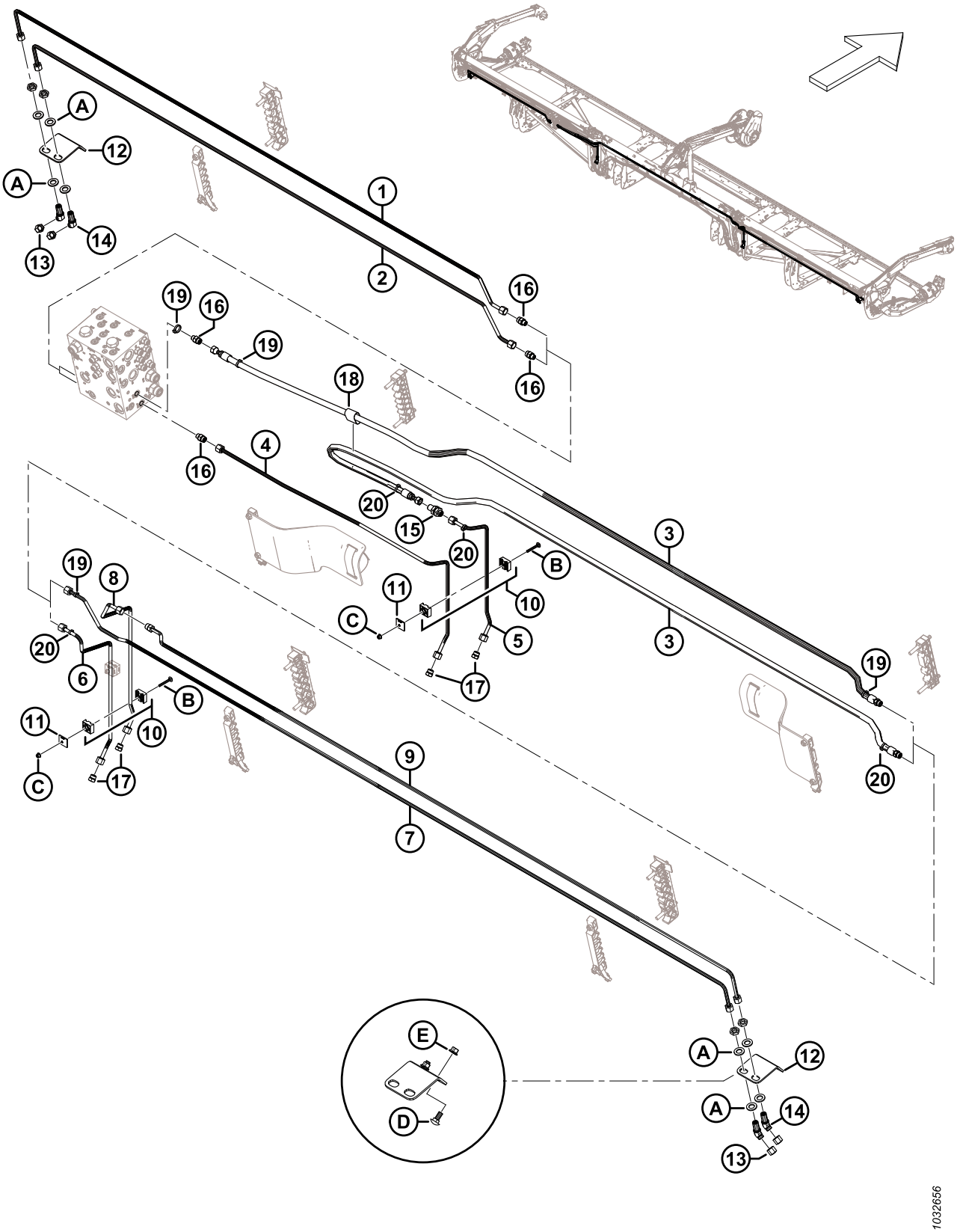
A
12
A
14
13
1
2
16
19
16
19
16
18
16
4
20
15
20
B
11
C
10
5
17
3
3
19
20
19
8
20
6
B
11
10
C
17
9
7
E
D
A
12
A
14
13
1032656

Ref.	Número de peça	Descrição	Qtd.	Número de série
17	136326	PLUGUE – HIDRÁULICO SAE-6 ORFS	4	
18	135443	CINTA DE TRAVAMENTO – 4" COMPR.	1	
19	40703	BRAÇADEIRA DE CABOS, AZUL	4	
20	40701	BRAÇADEIRA DE CABOS, AMARELA	4	
A	136540	ARRUELA – PLANA		
B	184644	PARAFUSO – RHSN M6 X 1 X 50-8,8-ZINCO		
C	152668	PORCA – HEXAGONAL CHANFRADA CTR LOC M6 X 1-8		
D	135785	PARAFUSO – CABEÇA REDONDA, PESCOÇO QUADRADO M10 X 1,5 X 25-8,8-AA1J		
E	135799	PORCA – HEXAGONAL CHANFRADA CTR LOC M10 X 1,5-10		

90 Hidráulica – ContourMax™, rodas de contorno (FD235)

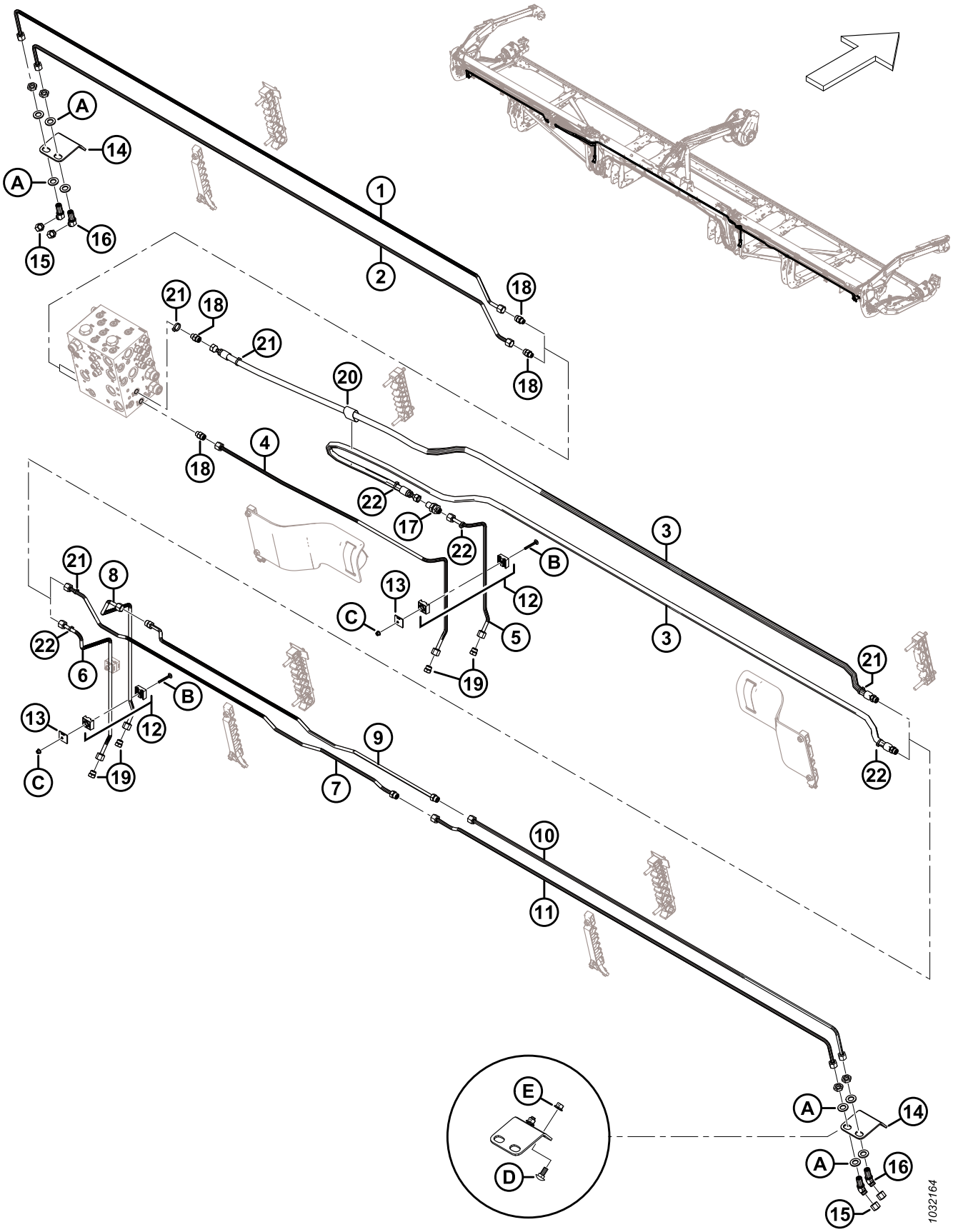

HIDRÁULICA – CONTOURMAX™, RODAS DE CONTORNO (FD235)

Ref.	Número de peça	Descrição	Qtd.	Número de série
	B7083	KIT – 35 PÉS PCT TUBULAÇÃO CONTOURMAX [368]		
1	283017	LINHA – HIDRÁULICA (FD235)	1	
2	283016	LINHA – HIDRÁULICA (FD235)	1	
3	283096	MANGUEIRA – HIDRÁULICA (FD235)	2	
	135865	ANEL DE VEDAÇÃO – Ø1,78 X Ø9,25		
4	313500	LINHA – HIDRÁULICA (FD235)	1	
5	313499	LINHA – HIDRÁULICA (FD235)	1	
6	283773	LINHA – HIDRÁULICA (FD235)	1	
7	323362	LINHA – HIDRÁULICA (FD235)	1	
	135865	ANEL DE VEDAÇÃO – Ø1,78 X Ø9,25		
8	313511	LINHA – HIDRÁULICA (FD235)	1	
9	323361	LINHA – HIDRÁULICA (FD235)	1	
	135865	ANEL DE VEDAÇÃO – Ø1,78 X Ø9,25		
10	283018	LINHA – HIDRÁULICA (FD235)	1	
11	283014	LINHA – HIDRÁULICA (FD235)	1	
12	313496	GRAMPO – CONJUNTO [369]	3	
13	313497	PLACA – BRAÇADEIRA DA TAMPA	3	
14	312134	PLACA – MTG ANTEPARO	2	
15	136325	TAMPÃO – HIDRÁULICO SAE-6 ORFS	4	
16	136146	CONEXÃO – COTOVELO 45° HID ANTEPARO [370]	4	
	135865	ANEL DE VEDAÇÃO – Ø1,78 X Ø9,25		
17	136145	CONEXÃO – UNIÃO HID ANTEPARO	1	
	135865	ANEL DE VEDAÇÃO – Ø1,78 X Ø9,25		
18	135778	CONEXÃO – ADAPTADOR	4	
	50219	ANEL DE VEDAÇÃO – Ø1,98 X Ø11,89		
	135865	ANEL DE VEDAÇÃO – Ø1,78 X Ø9,25		
19	136326	PLUGUE – HIDRÁULICO SAE-6 ORFS	4	
20	135443	CINTA DE TRAVAMENTO – 4" COMPR.	1	
21	40703	BRAÇADEIRA DE CABOS, AZUL	4	
22	40701	BRAÇADEIRA DE CABOS, AMARELA	4	

368. O kit inclui todas as peças listadas para deixar a plataforma ContourMax™ pronta se não estiver configurada de fábrica. Você também precisará do pacote B7480 para concluir a instalação; consulte as Seções *109 (Opção) ContourMax™ – Rodas de contorno externas, página 295* e *110 (Opção) ContourMax™ – Rodas de contorno internas, página 301*. Os kits estão disponíveis apenas via Equipamentos.
369. O conjunto do grampo inclui duas metades do grampo (NSS). NÃO inclui a placa de cobertura ou hardware.
370. A conexão inclui a porca de segurança (NSS).

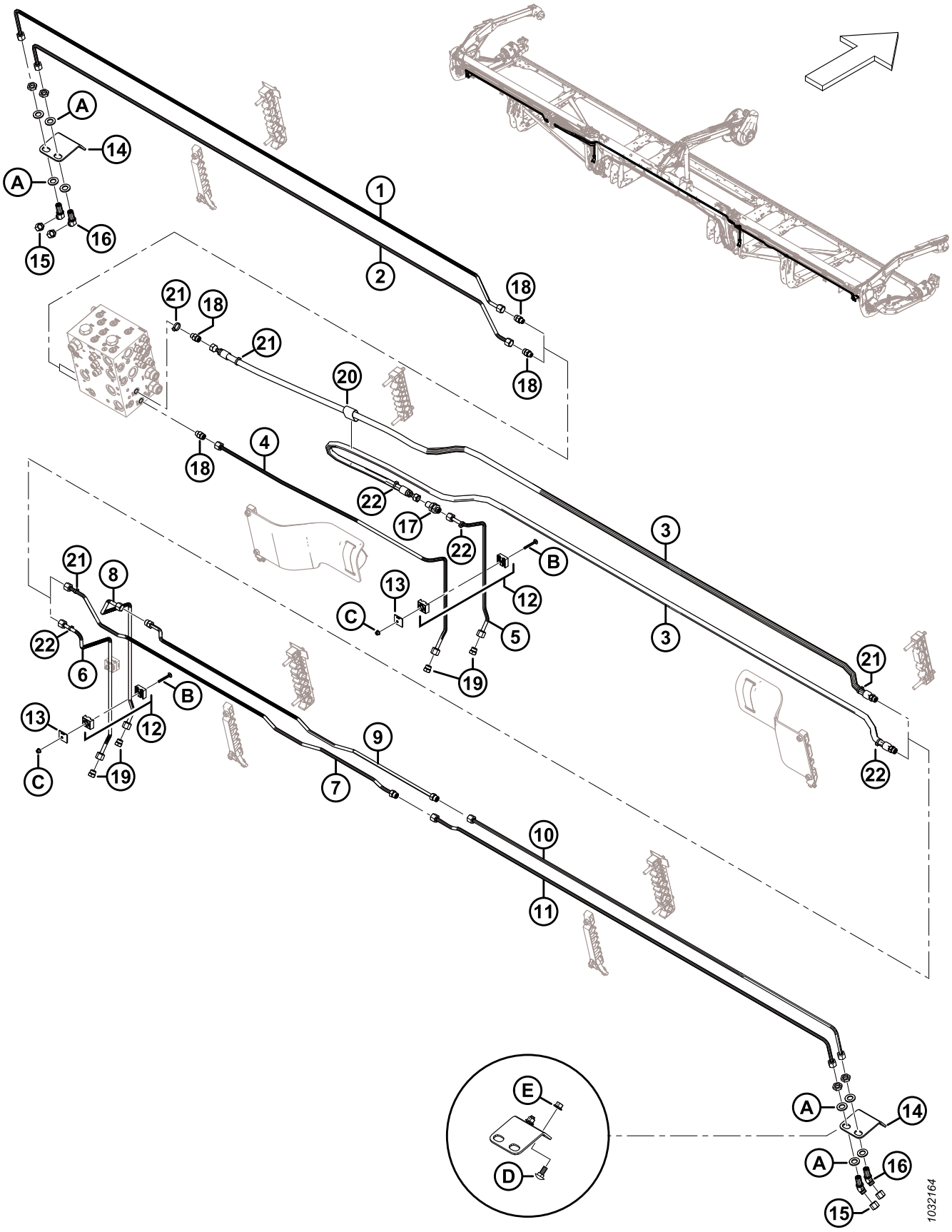
A
14
A
16
15
1
2
18
18
21
18
21
18
20
4
22
17
22
3
B
12
13
C
5
19
3
21
8
21
22
6
B
13
12
C
19
9
7
21
22
10
11
E
D
A
14
A
16
15
1032164

Ref.	Número de peça	Descrição	Qtd.	Número de série
A	136540	ARRUELA – PLANA		
B	184644	PARAFUSO – RHSN M6 X 1 X 50-8,8-ZINCO		
C	152668	PORCA – HEXAGONAL CHANFRADA CTR LOC M6 X 1-8		
D	135785	PARAFUSO – CABEÇA REDONDA, PESCOÇO QUADRADO M10 X 1,5 X 25-8,8-AA1J		
E	135799	PORCA – HEXAGONAL CHANFRADA CTR LOC M10 X 1,5-10		

91 Hidráulica – ContourMax™, rodas de contorno (FD240, FD241, FD245, e FD250)

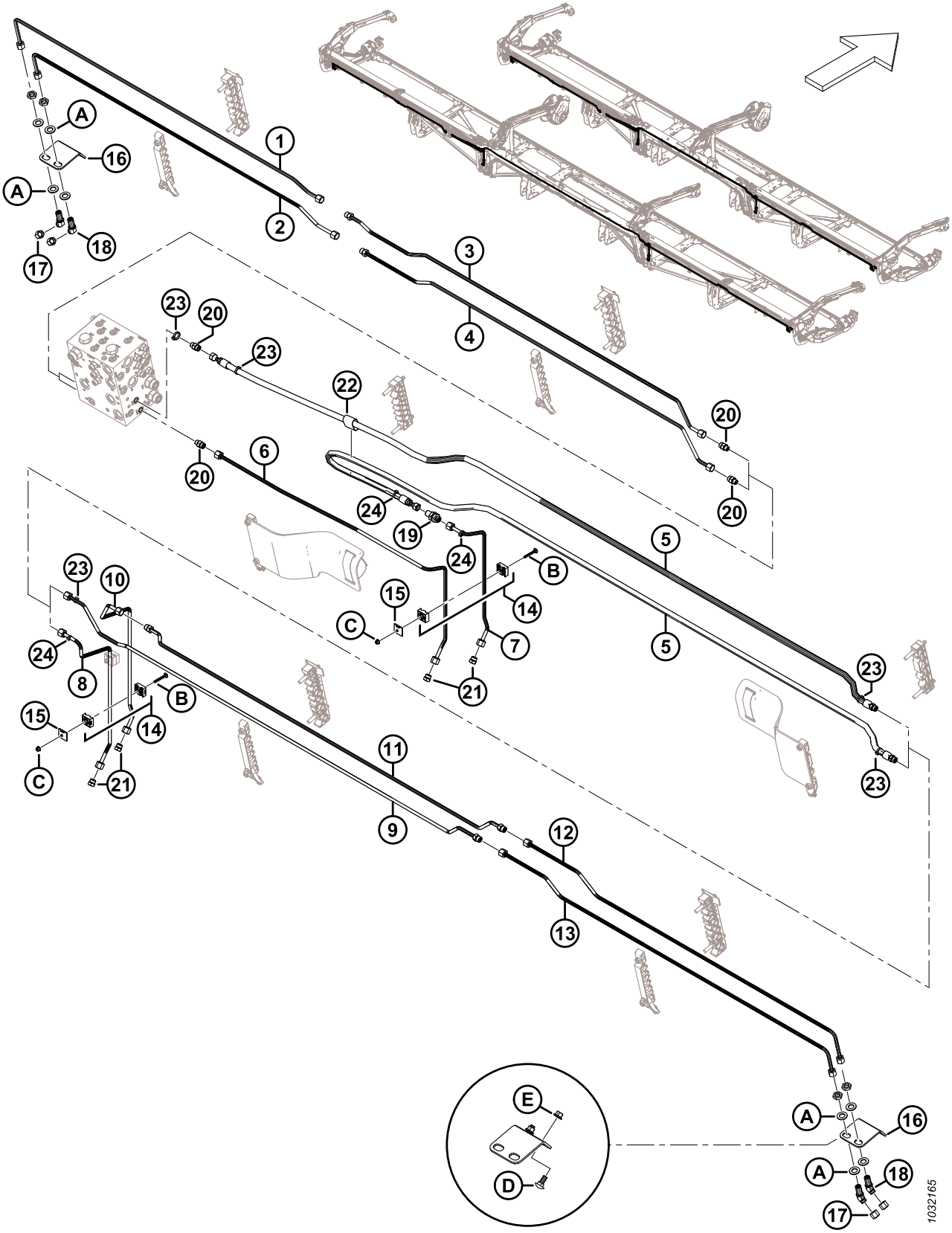

Ref.	Número de peça	Descrição	Qtd.	Número de série
	B7113	KIT – 40 PÉS PCT TUBULAÇÃO CONTOURMAX [371]		
	B7114	KIT – 41 PÉS PCT TUBULAÇÃO CONTOURMAX [371]		
	B7193	KIT – 45 PÉS PCT TUBULAÇÃO CONTOURMAX [371]		
	B7116	KIT – 50 PÉS PCT TUBULAÇÃO CONTOURMAX [371]		
1	313557	LINHA – HIDRÁULICA (FD240 e FD245) [372]	1	
	283837	LINHA – HIDRÁULICA (FD241) [373]	1	
	283833	LINHA – HIDRÁULICA (FD250) [374]	1	
2	313556	LINHA – HIDRÁULICA (FD240 e FD245) [375]	1	
	283836	LINHA – HIDRÁULICA (FD241) [376]	1	
	283831	LINHA – HIDRÁULICA (FD250) [377]	1	
3	283832	LINHA – HIDRÁULICA (FD240, FD241, FD245 E FD250)	1	
	135865	ANEL DE VEDAÇÃO – Ø1,78 X Ø9,25		
4	283830	LINHA – HIDRÁULICA (FD240, FD241, FD245 E FD250)	1	
	135865	ANEL DE VEDAÇÃO – Ø1,78 X Ø9,25		
5	283096	MANGUEIRA – HYD (FD240, FD241) [378]	2	
	283507	MANGUEIRA – HYD (FD245 e FD250) [379]	2	
	135865	ANEL DE VEDAÇÃO – Ø1,78 X Ø9,25		
6	313500	LINHA – HIDRÁULICA (FD240, FD241, FD245 E FD250)	1	
7	313499	LINHA – HIDRÁULICA (FD240, FD241, FD245 E FD250)	1	
8	283773	LINHA – HIDRÁULICA (FD240, FD241, FD245 E FD250)	1	
9	313530	LINHA – HIDRÁULICA (FD240 e FD245) [375]	1	
	283839	LINHA – HIDRÁULICA (FD241) [376]	1	
	283012	LINHA – HIDRÁULICA (FD250) [377]	1	
	135865	ANEL DE VEDAÇÃO – Ø1,78 X Ø9,25		
10	313511	LINHA – HIDRÁULICA (FD240, FD241, FD245 E FD250)	1	

371. O kit inclui todas as peças listadas para deixar a plataforma ContourMax™ pronta se não estiver configurada de fábrica. Você também precisará do pacote B7480 para concluir a instalação; consulte as Seções *109 (Opção) ContourMax™ – Rodas de contorno externas, página 295* e *110 (Opção) ContourMax™ – Rodas de contorno internas, página 301*. Os kits estão disponíveis apenas via Equipamentos.
372. Usada para cabeçotes FD240 e FD245.
373. Usada para plataformas FD241.
374. Usada para plataformas FD250.
375. Usada para cabeçotes FD240 e FD245.
376. Usada para plataformas FD241.
377. Usada para plataformas FD250.
378. Usada para plataformas FD240 e FD241.
379. Usada para plataformas FD245 e FD250.

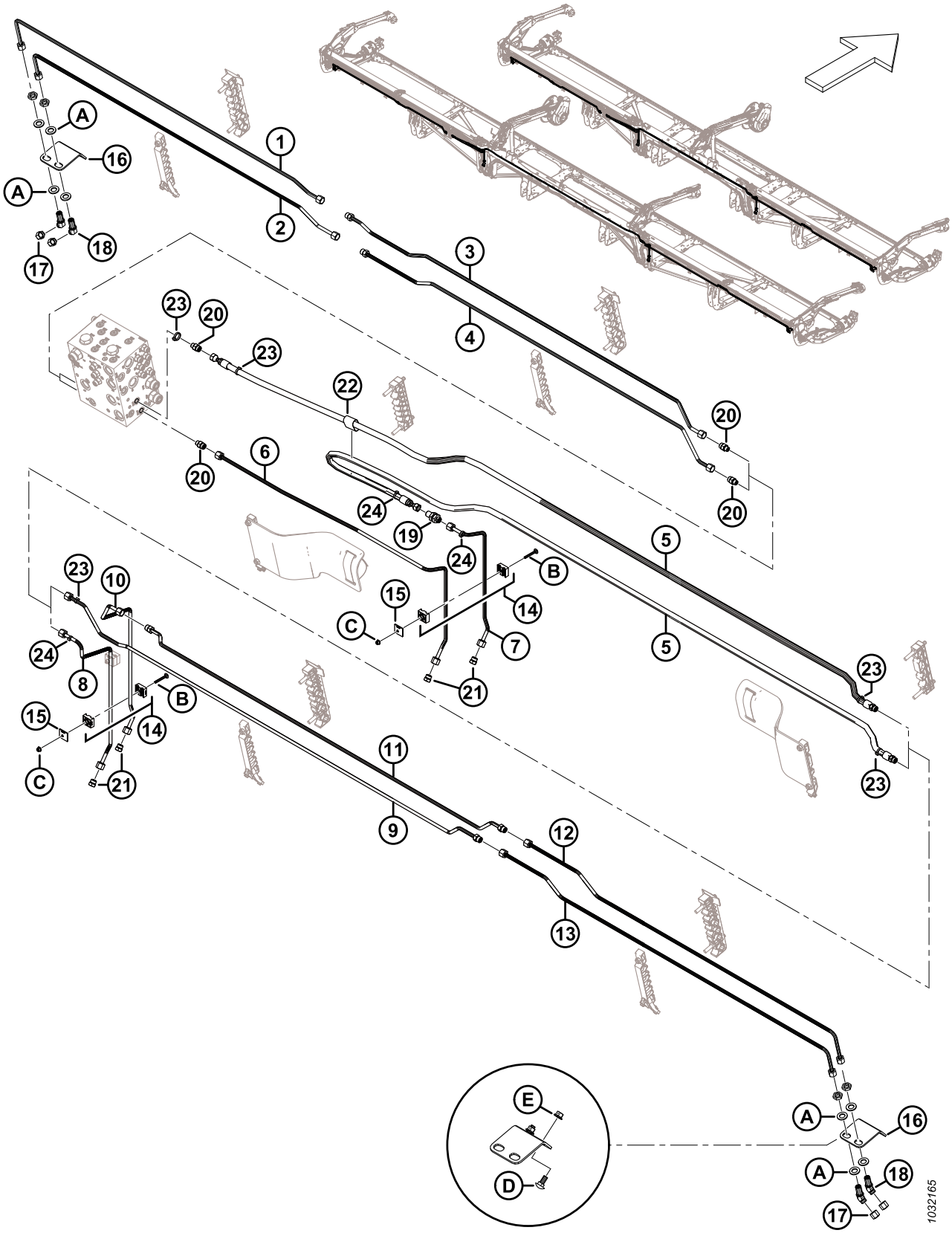
A
16
A
18
17
1
2
3
4
23
20
23
22
20
6
20
24
19
24
20
5
B
15
C
14
7
21
5
23
23
10
24
8
B
15
14
C
21
11
9
12
13
E
D
A
16
A
18
17
1032165

Ref.	Número de peça	Descrição	Qtd.	Número de série
11	313529	LINHA – HIDRÁULICA (FD240 e FD245) [380]	1	
	283838	LINHA – HIDRÁULICA (FD241) [381]	1	
	283015	LINHA – HIDRÁULICA (FD250) [382]	1	
	135865	ANEL DE VEDAÇÃO – Ø1,78 X Ø9,25		
12	283776	LINHA – HIDRÁULICA (FD240, FD241, FD245 E FD250)	1	
13	283777	LINHA – HIDRÁULICA (FD240, FD241, FD245 E FD250)	1	
14	313496	GRAMPO – CONJUNTO [383]	3	
15	313497	PLACA – BRAÇADEIRA DA TAMPA	3	
16	312134	PLACA – MTG ANTEPARO	2	
17	136325	TAMPÃO – HIDRÁULICO SAE-6 ORFS	4	
18	136146	CONEXÃO – COTOVELO 45° HID ANTEPARO [384]	4	
	135865	ANEL DE VEDAÇÃO – Ø1,78 X Ø9,25		
19	136145	CONEXÃO – UNIÃO HID ANTEPARO	1	
	135865	ANEL DE VEDAÇÃO – Ø1,78 X Ø9,25		
20	135778	CONEXÃO – ADAPTADOR	4	
	50219	ANEL DE VEDAÇÃO – Ø1,98 X Ø11,89		
	135865	ANEL DE VEDAÇÃO – Ø1,78 X Ø9,25		
21	136326	PLUGUE – HIDRÁULICO SAE-6 ORFS	4	
22	135443	CINTA DE TRAVAMENTO – 4" COMPR.	1	
23	40703	BRAÇADEIRA DE CABOS, AZUL	4	
24	40701	BRAÇADEIRA DE CABOS, AMARELA	4	
A	136540	ARRUELA – PLANA		
B	184644	PARAFUSO – RHSN M6 X 1 X 50-8,8-ZINCO		
C	152668	PORCA – HEXAGONAL CHANFRADA CTR LOC M6 X 1-8		
D	135785	PARAFUSO – CABEÇA REDONDA, PESCOÇO QUADRADO M10 X 1,5 X 25-8,8-AA1J		
E	135799	PORCA – HEXAGONAL CHANFRADA CTR LOC M10 X 1,5-10		

380. Usada para cabeçotes FD240 e FD245.
381. Usada para plataformas FD241.
382. Usada para plataformas FD250.
383. O conjunto do grampo inclui duas metades do grampo (NSS). NÃO inclui a placa de cobertura ou hardware.
384. A conexão inclui a porca de segurança (NSS).

92 Hidráulica – Lâmina vertical VertiBlade™ (FD225, FD230, FD235, FD241 e FD245)

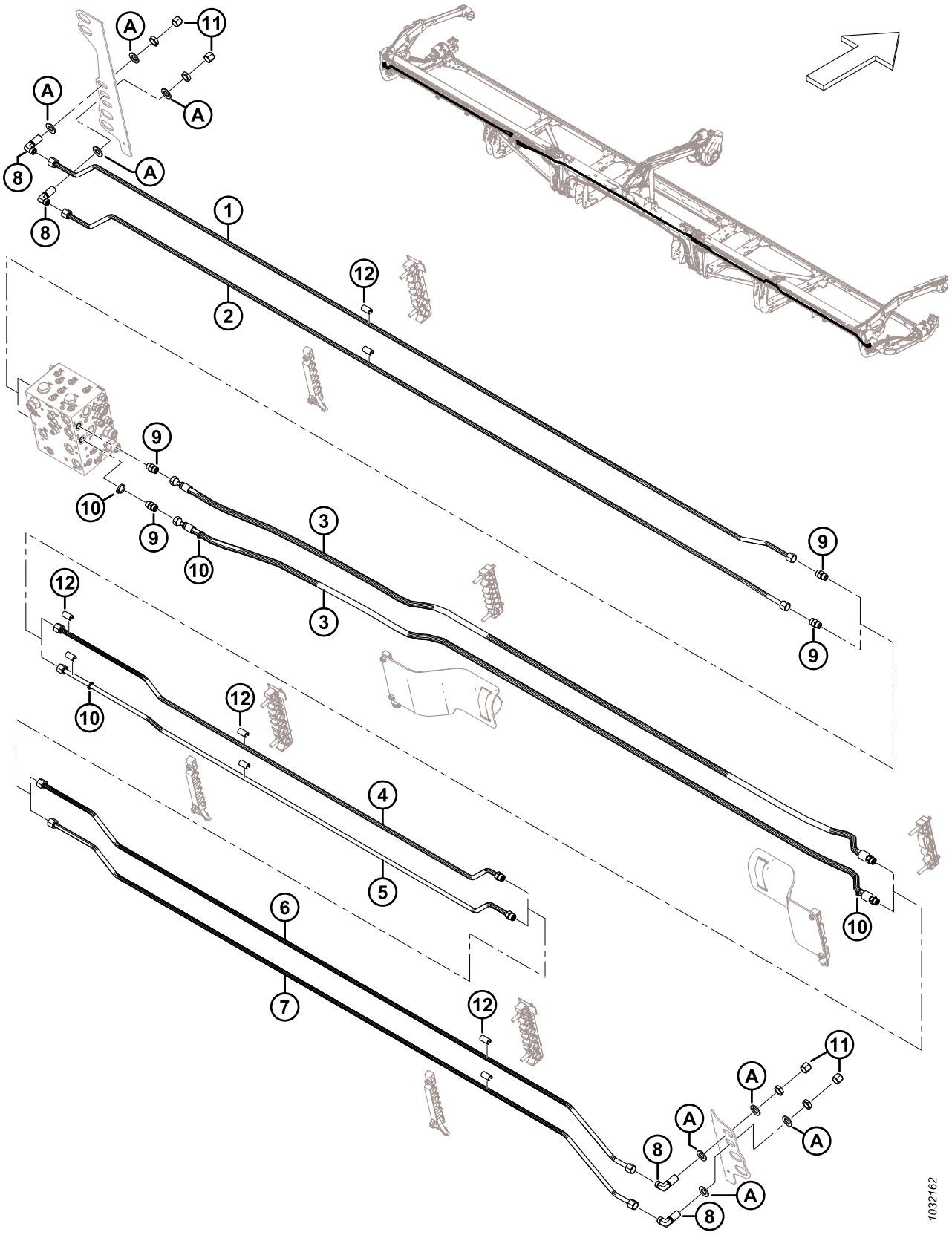

Ref.	Número de peça	Descrição	Qtd.	Número de série
	B7339	KIT – 25 PÉS PACOTE TUBULAÇÃO VERTIBLADE [385]		
	B7127	KIT – 30 PÉS PACOTE TUBULAÇÃO VERTIBLADE [385]		
	B7128	KIT – 35 PÉS PACOTE TUBULAÇÃO VERTIBLADE [385]		
	B7130	KIT – 41 PÉS PACOTE TUBULAÇÃO VERTIBLADE [385]		
	B7195	KIT – 45 PÉS PACOTE TUBULAÇÃO VERTIBLADE [385]		
1	323827	LINHA – HIDRÁULICA (FD225) [386]	1	
	283050	LINHA – HIDRÁULICA (FD230) [387]	1	
	283160	LINHA – HIDRÁULICA (FD235) [388]	1	
	283460	LINHA – HIDRÁULICA (FD241) [389]	1	
	283435	LINHA – HIDRÁULICA (FD245) [390]	1	
2	323826	LINHA – HIDRÁULICA (FD225) [391]	1	
	283049	LINHA – HIDRÁULICA (FD230) [392]	1	
	283159	LINHA – HIDRÁULICA (FD235) [393]	1	
	283459	LINHA – HIDRÁULICA (FD241) [394]	1	
	283434	LINHA – HIDRÁULICA (FD245) [395]	1	
3	283097	MANGUEIRA – HYD (FD225, FD230, FD235 e FD241) [396]	2	
	283560	MANGUEIRA – HYD (FD245) [397]	2	
	135866	O-RING – Ø1,78 X Ø12,42		
4	323829	LINHA – HIDRÁULICA (FD225) [391]	1	
	283081	LINHA – HIDRÁULICA (FD230) [392]	1	
	283161	LINHA – HIDRÁULICA (FD235) [393]	1	
	283194	LINHA – HIDRÁULICA (FD241) [394]	1	
	283436	LINHA – HIDRÁULICA (FD245) [395]	1	
	135866	O-RING – Ø1,78 X Ø12,42		

385. O kit inclui todas as peças listadas para deixar as facas verticais VertiBlade™ da plataforma prontas se não estiverem configuradas de fábrica. Os kits estão disponíveis apenas via Equipamentos.
386. Usada para plataformas FD225.
387. Usada para plataformas FD230.
388. Usada para plataformas FD235.
389. Usada para plataformas F241.
390. Usada para plataformas FD245.
391. Usada para plataformas FD225.
392. Usada para plataformas FD230.
393. Usada para plataformas FD235.
394. Usada para plataformas F241.
395. Usada para plataformas FD245.
396. Usada para plataformas FD225, FD230, FD235 e FD241.
397. Usada para plataformas FD245.

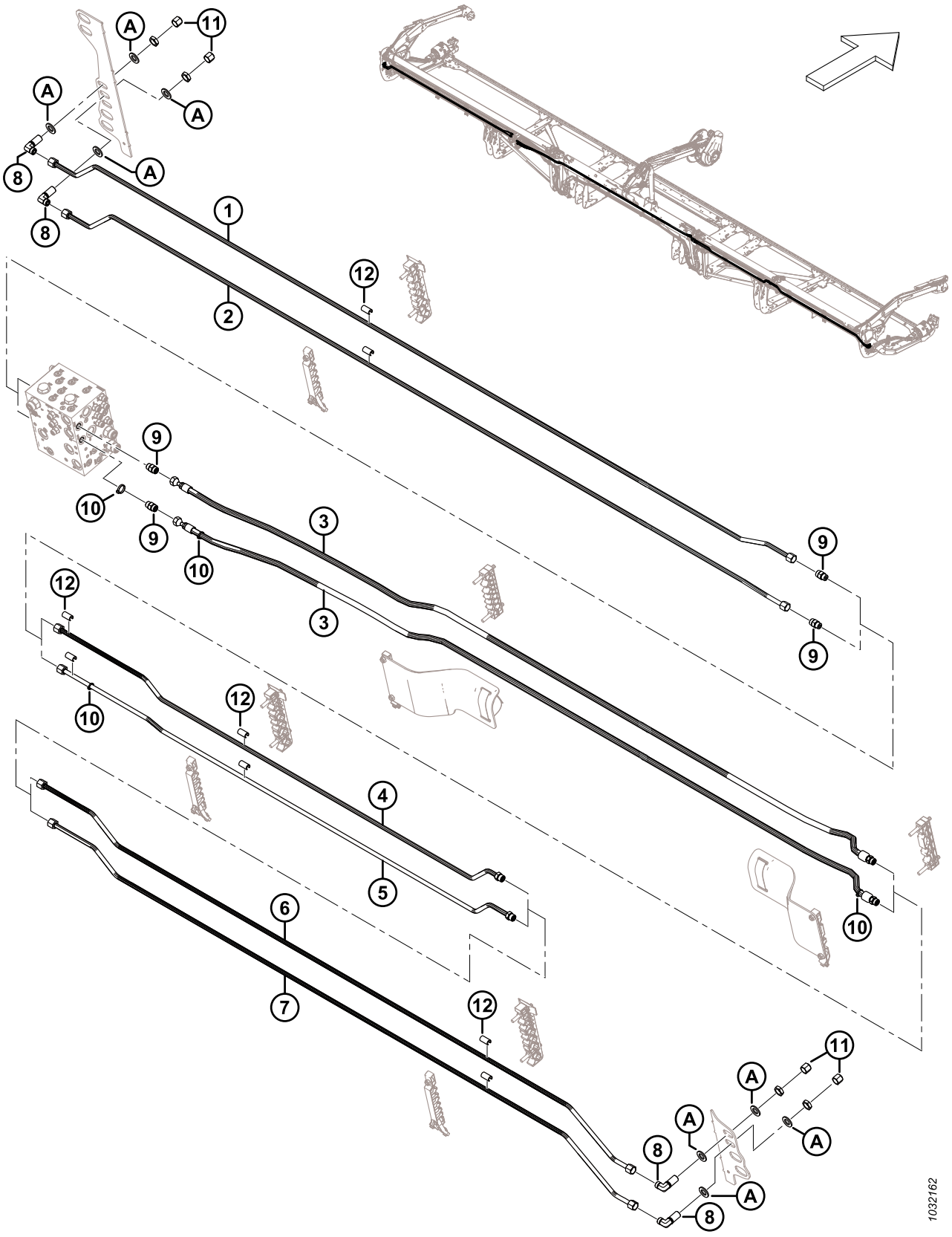
A
11
A
A
8
A
8
1
2
12
9
10
9
10
3
3
12
9
9
10
12
4
5
6
7
12
11
A
A
A
8
A
8
1032162

Ref.	Número de peça	Descrição	Qtd.	Número de série
5	323828	LINHA – HIDRÁULICA (FD225) [398]	1	
	283082	LINHA – HIDRÁULICA (FD230) [399]	1	
	283162	LINHA – HIDRÁULICA (FD235) [400]	1	
	283195	LINHA – HIDRÁULICA (FD241) [401]	1	
	283437	LINHA – HIDRÁULICA (FD245) [402]	1	
	135866	O-RING – Ø1,78 X Ø12,42		
6	283438	LINHA – HIDRÁULICA (FD241 E FD245) [403]	1	
7	283439	LINHA – HIDRÁULICA (FD241 E FD245) [403]	1	
8	136244	CONEXÃO – COTOVELO 90° HID ANTEPARO [404]	4	
	135866	O-RING – Ø1,78 X Ø12,42		
9	135780	CONEXÃO – ADAPTADOR	4	
	44209	ANEL DE VEDAÇÃO – Ø2,21 X Ø16,36		
	135866	O-RING – Ø1,78 X Ø12,42		
10	252795	BRAÇADEIRA – DE CABOS, ROSA	4	
11	136741	TAMPA – HID SAE 8 ORFS	4	
12	323003	ESPAÇADOR – 1/2" LINHA HID [405]		
A	18601	ARRUELA – PLANA SAE		

398. Usada para plataformas FD225.
399. Usada para plataformas FD230.
400. Usada para plataformas FD235.
401. Usada para plataformas F241.
402. Usada para plataformas FD245.
403. Somente plataformas FD241 e FD245.
404. A conexão inclui a porca de segurança.
405. Quantidades: FD225 = 6, FD230 = 10, FD235 = 14, FD241 = 18, e FD245 = 18.

93 Hidráulica – Lâmina vertical VertiBlade™ (FD250)

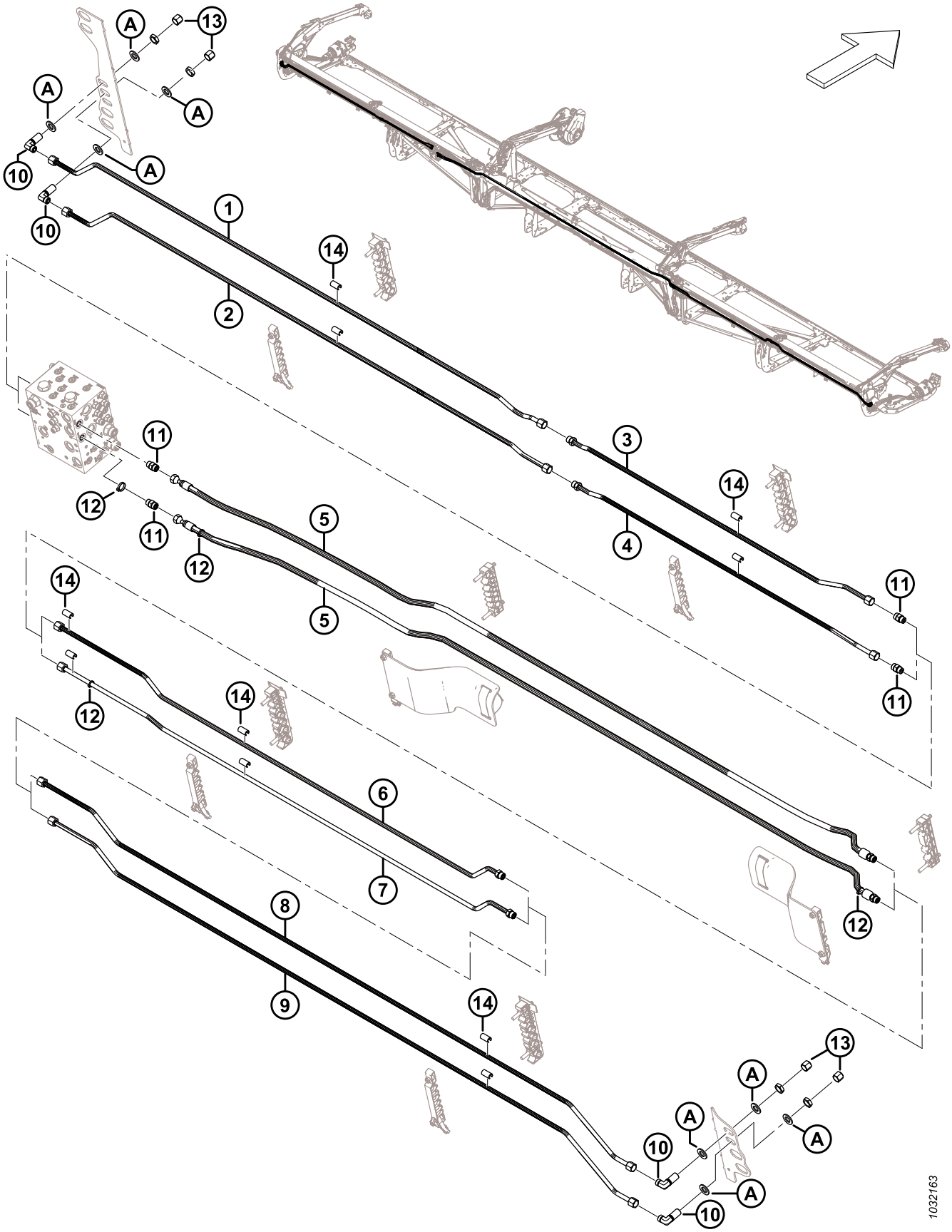

HIDRÁULICA – LÂMINA VERTICAL VERTIBLADE™ (FD250)

Ref.	Número de peça	Descrição	Qtd.	Número de série
	B7131	KIT – 50 PÉS PACOTE TUBULAÇÃO VERTIBLADE [406]		
1	283467	LINHA – HIDRÁULICA	1	
2	283466	LINHA – HIDRÁULICA	1	
3	283191	LINHA – HIDRÁULICA	1	
	135866	O-RING – Ø1,78 X Ø12,42		
4	283190	LINHA – HIDRÁULICA	1	
	135866	O-RING – Ø1,78 X Ø12,42		
5	283560	MANGUEIRA – HIDRÁULICA	2	
	135866	O-RING – Ø1,78 X Ø12,42		
6	283192	LINHA – HIDRÁULICA	1	
	135866	O-RING – Ø1,78 X Ø12,42		
7	283193	LINHA – HIDRÁULICA	1	
	135866	O-RING – Ø1,78 X Ø12,42		
8	283438	LINHA – HIDRÁULICA	1	
9	283439	LINHA – HIDRÁULICA	1	
10	136244	CONEXÃO – COTOVELO 90° HID ANTEPARO [407]	4	
	135866	O-RING – Ø1,78 X Ø12,42		
11	135780	CONEXÃO – ADAPTADOR	4	
	44209	ANEL DE VEDAÇÃO – Ø2,21 X Ø16,36		
	135866	O-RING – Ø1,78 X Ø12,42		
12	252795	BRAÇADEIRA – DE CABOS, ROSA	4	
13	136741	TAMPA – HID SAE 8 ORFS	4	
14	323003	ESPAÇADOR – 1/2" LINHA HID	22	
A	18601	ARRUELA – PLANA SAE		

406. O kit inclui todas as peças listadas para deixar as facas verticais VertiBlade™ da plataforma prontas se não estiverem configuradas de fábrica. Os kits estão disponíveis apenas via Equipamentos.
407. A conexão inclui a porca de segurança.

94 Tampas de linha hidráulica (FD225)

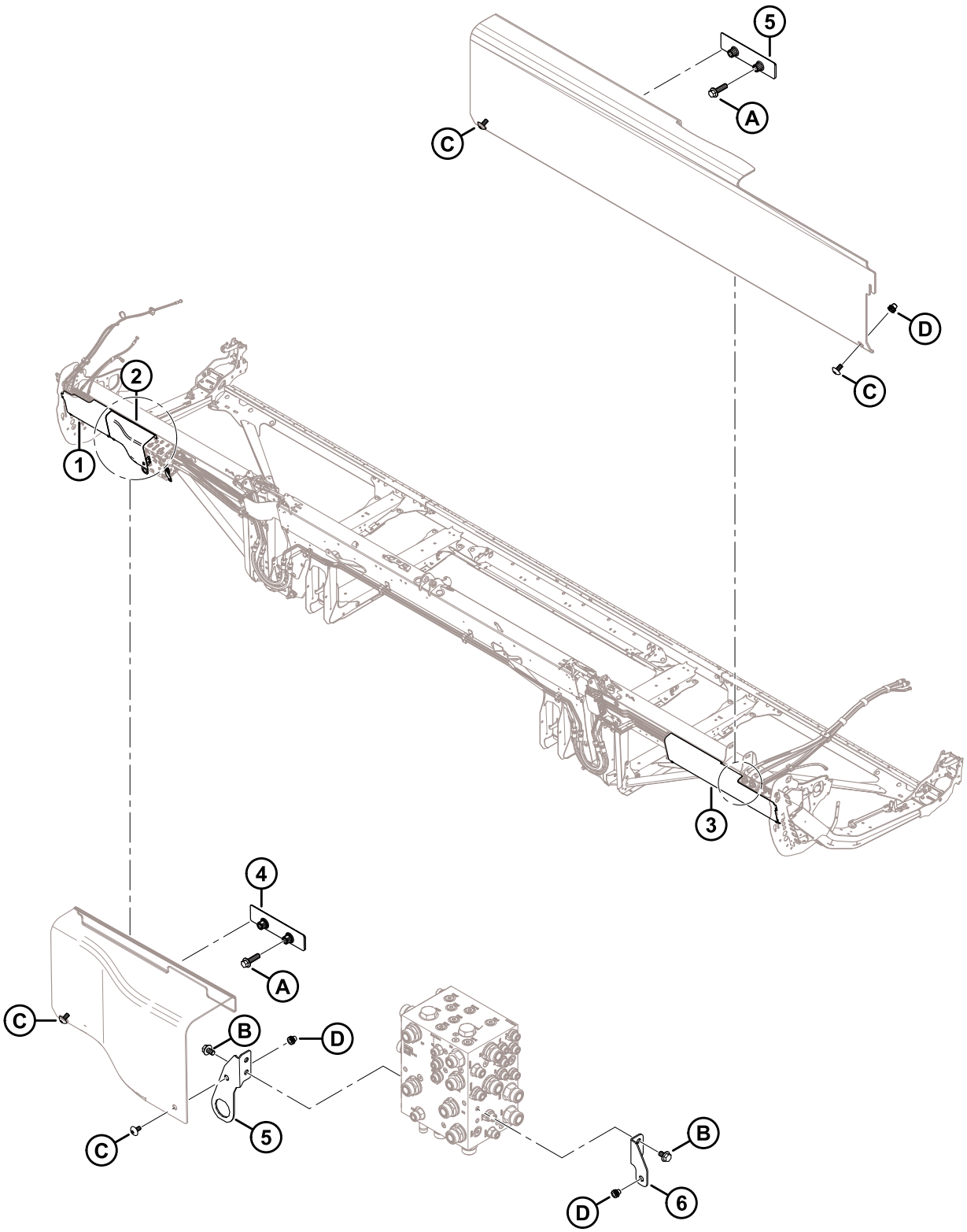

TAMPAS DE LINHA HIDRÁULICA (FD225)

Ref.	Número de peça	Descrição	Qtd.	Número de série
1	323164	TAMPA – HID ESQ. EXTREMIDADE PLÁSTICA	1	
2	323795	TAMPA – BLOCO HYD LH	1	
3	340683	TAMPA – HYD RH EXTREMIDADE PLÁSTICA	1	
4	283849	SUPORTE – SUPORTE DA TAMPA HYD	2	
5	323772	CONJUNTO – SUPORTE DO CONECTOR [408]	1	
6	323773	CONJUNTO – SUPORTE DO PROTETOR RH [409]	1	
A	136211	PARAFUSO – CABEÇA HEXAGONAL CHANFRADA M10 X 1,5 X 35-8,8-AA1J		
B	136151	PARAFUSO – CABEÇA HEXAGONAL CHANFRADA TFL M10 X 1,5 X 16-8,8-AA1J		
C	320336	PARAFUSO – TORX TRUSS HD M8 X 1,25 X 16-SPCL-8,8-AA1T		
D	320448	REBITE – M8 X 1,25 SEXTAVADO		

408. O conjunto inclui o suporte do conector de montagem da tampa (NSS) e o rebite (MD #320448).
409. O conjunto inclui o suporte de montagem do protetor direito (NSS) e o rebite (MD #320448).

95 Tampas de linha hidráulica (FD230, FD235, e FD240)

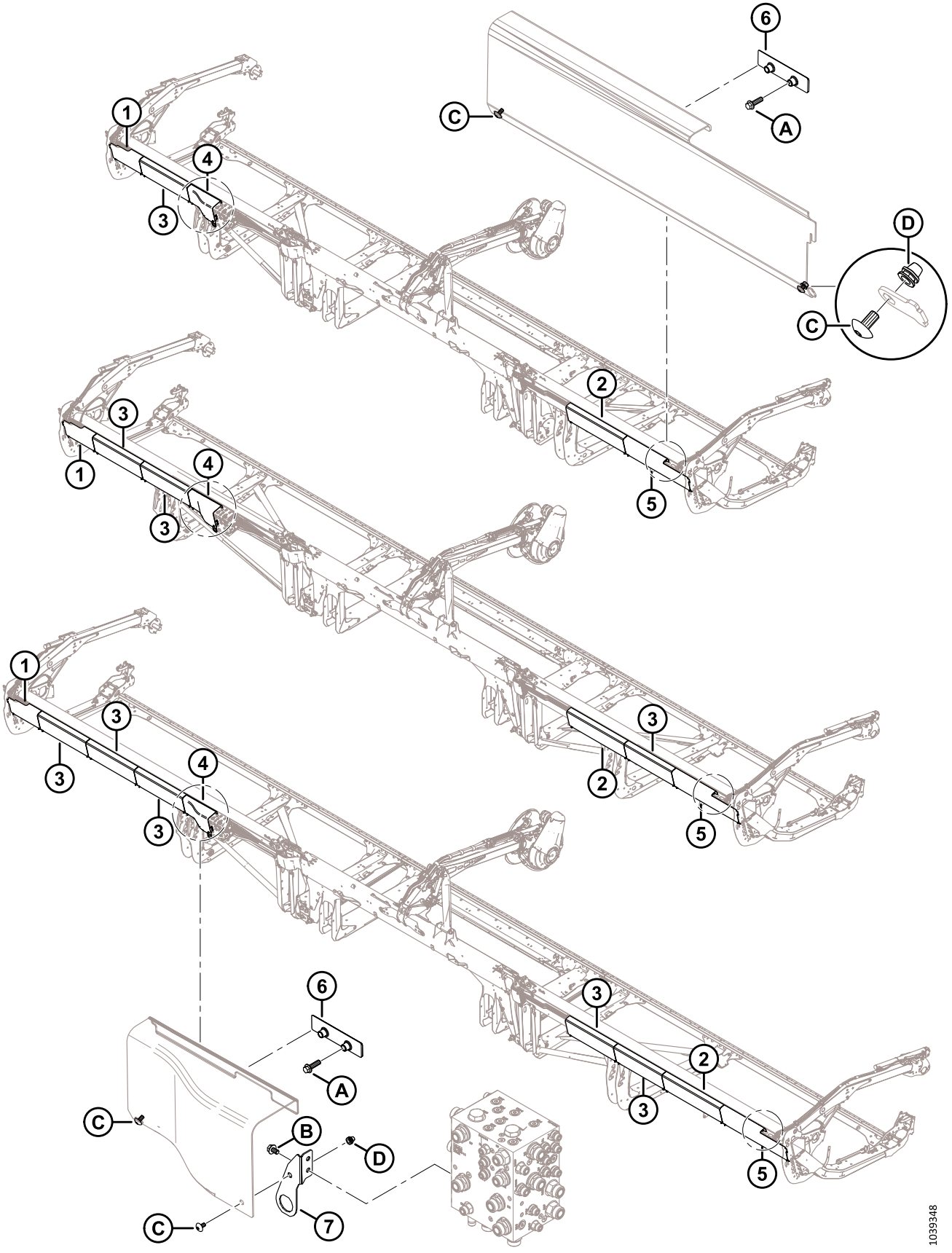

TAMPAS DE LINHA HIDRÁULICA (FD230, FD235, E FD240)

Ref.	Número de peça	Descrição	Qtd.	Número de série
1	323164	TAMPA – HID ESQ. EXTREMIDADE PLÁSTICA	1	
2	323172	TAMPA – HID LONGA PLÁSTICA [410]		
3	323169	TAMPA – HID PLÁSTICO COMUM [411]		
4	323795	TAMPA – BLOCO HYD LH	1	
5	323166	TAMPA – HID DIR. EXTREMIDADE PLÁSTICA	1	
6	283849	SUPORTE – SUPORTE DE TAMPA HID	2	
7	323772	CONJUNTO – SUPORTE DO CONECTOR [412]	1	
A	136211	PARAFUSO – CABEÇA HEXAGONAL CHANFRADA M10 X 1,5 X 35-8,8-AA1J		
B	136151	PARAFUSO – CABEÇA HEXAGONAL CHANFRADA TFL M10 X 1,5 X 16-8,8-AA1J		
C	320336	PARAFUSO – TORX TRUSS HD M8 X 1,25 X 16-SPCL-8.8-AA1T [413]		
D	320448	REBITE – M8 X 1,25 SEXTAVADO		

410. Quantidades: FD230 = 1, FD235 = 1 e FD240 = 1.
411. Quantidades: FD230 = 1, FD235 = 3 e FD240 = 5.
412. O conjunto inclui o suporte do conector de montagem da tampa (NSS) e o rebite (MD #320448). As máquinas do modelo ano 2022 e anteriores com suporte substituído (MD #311513) usavam parafuso M10 (MD #152655) e porca de trava M10 (MD #135799) para prender a tampa do coletor hidráulico esquerdo ao suporte do conector. Para máquinas do modelo ano 2023 e posteriores, ou para máquinas que receberam manutenção com conjunto do suporte do conector (MD #323772), peça o parafuso M8 (MD #320336).
413. Quantidades: FD230 = 10, FD235 = 14 e FD240 = 18.

96 Tampas de linha hidráulica (FD241, FD245, e FD250)

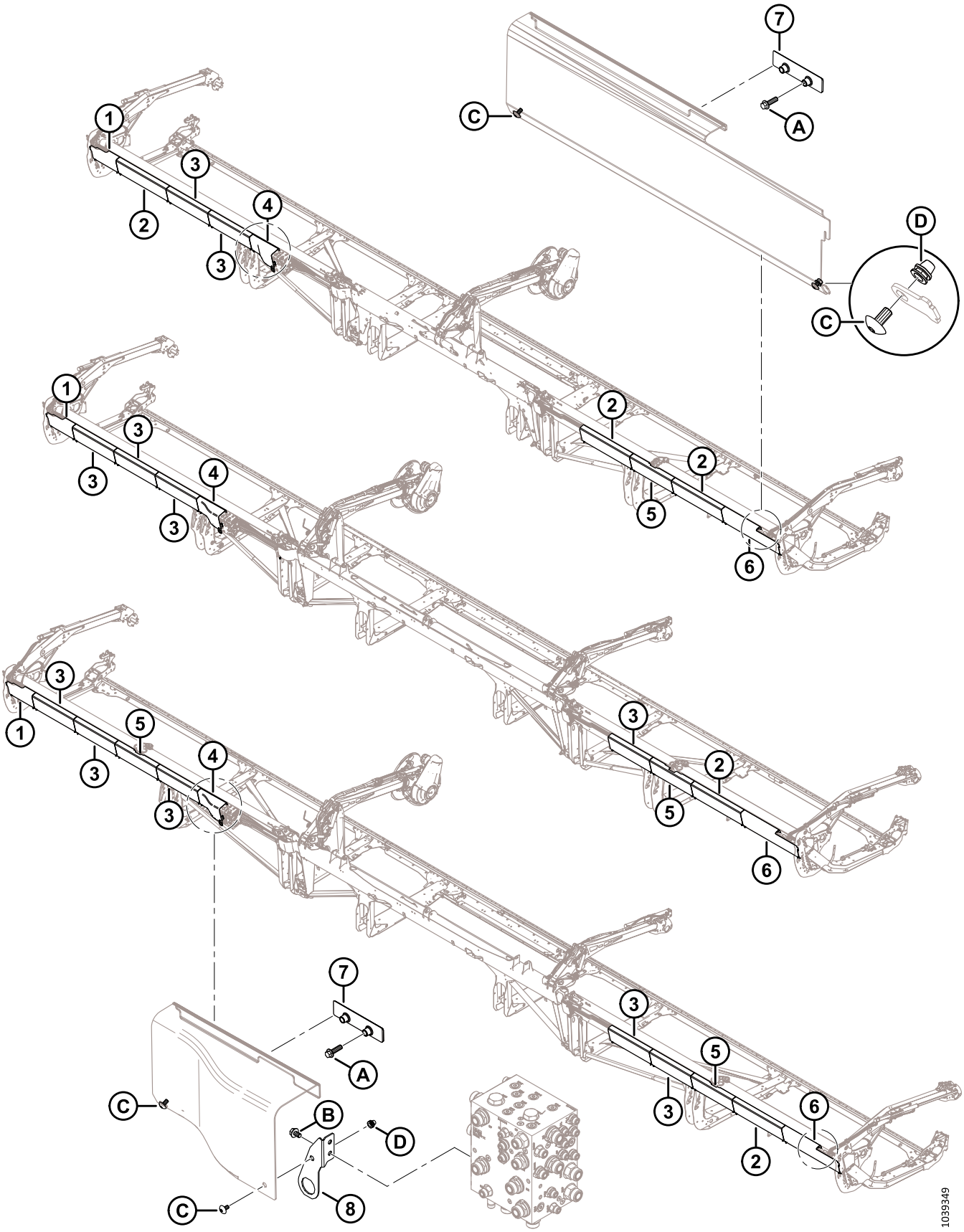

TAMPAS DE LINHA HIDRÁULICA (FD241, FD245, E FD250)

Ref.	Número de peça	Descrição	Qtd.	Número de série
1	323164	TAMPA – HID ESQ. EXTREMIDADE PLÁSTICA	1	
2	323172	TAMPA – HID LONGA PLÁSTICA [414]		
3	323169	TAMPA – HID PLÁSTICO COMUM [415]		
4	323795	TAMPA – BLOCO HYD LH	1	
5	323165	TAMPA – DIV HID PLÁSTICO [416]		
6	323166	TAMPA – HID DIR. EXTREMIDADE PLÁSTICA	1	
7	283849	SUPORTE – SUPORTE DE TAMPA HID	2	
8	323772	CONJUNTO – SUPORTE DO CONECTOR [417]	1	
A	136211	PARAFUSO – CABEÇA HEXAGONAL CHANFRADA M10 X 1,5 X 35-8,8-AA1J		
B	136151	PARAFUSO – CABEÇA HEXAGONAL CHANFRADA TFL M10 X 1,5 X 16-8,8-AA1J		
C	320336	PARAFUSO – TORX TRUSS HD M8 X 1,25 X 16-SPCL-8.8-AA1T [418]		
D	320448	REBITE – M8 X 1,25 SEXTAVADO		

414. Quantidades: FD241 = 3, FD245 = 1 e FD250 = 3.
415. Quantidades: FD241 = 2, FD245 = 4 e FD250 = 5.
416. Quantidades: FD241 = 1, FD245 = 1 e FD250 = 2.
417. O conjunto inclui o suporte do conector de montagem da tampa (NSS) e o rebite (MD #320448). As máquinas do modelo ano 2022 e anteriores com suporte substituído (MD #311513) usavam parafuso M10 (MD #152655) e porca de trava M10 (MD #135799) para prender a tampa do coletor hidráulico esquerdo ao suporte do conector. Para máquinas do modelo ano 2023 e posteriores, ou para máquinas que receberam manutenção com conjunto do suporte do conector (MD #323772), peça o parafuso M8 (MD #320336).
418. Quantidades: FD241 = 18, FD245 = 18 e FD250 = 22.

97 Elétrica – Chicote (FD225)

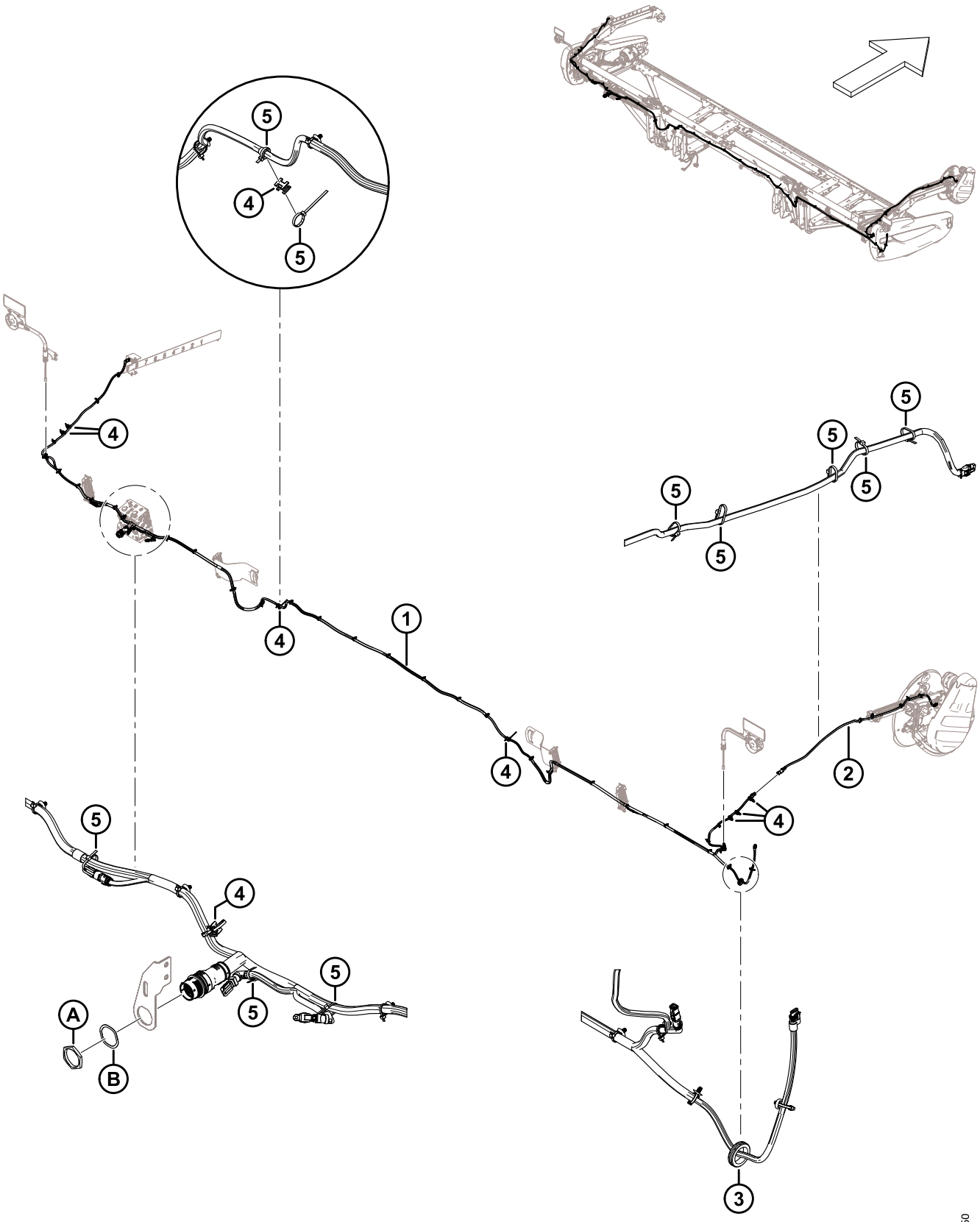

ELÉTRICA – CHICOTE (FD225)

Ref.	Número de peça	Descrição	Qtd.	Número de série
1	323381	CHICOTE – PRINCIPAL 25 PÉS [419]	1	
2	323145	CHICOTE – PLATAFORMA EXT BRAÇO DO MOLINETE	1	
3	323130	JUNTA – BORRACHA	1	
4	134442	ESPAÇADOR – ASSENTO DUPLO GIRATÓRIO	8	
5	21763	BRAÇADEIRA – BRAÇADEIRA PLÁSTICA, PRETA, 160 MM COMPRIMENTO	A/R	
A	134728	PORCA – PAINEL, HDP 20, TAMANHO 24		
B	134730	ARRUELA – TRAVA, HDP 20, TAMANHO 24		

419. O chicote vem completo com todos os fixadores tipo fir tree (MD #136655) conectados.

98 Elétrica – Chicote (FD230, FD235, FD240, FD241, FD245, e FD250)

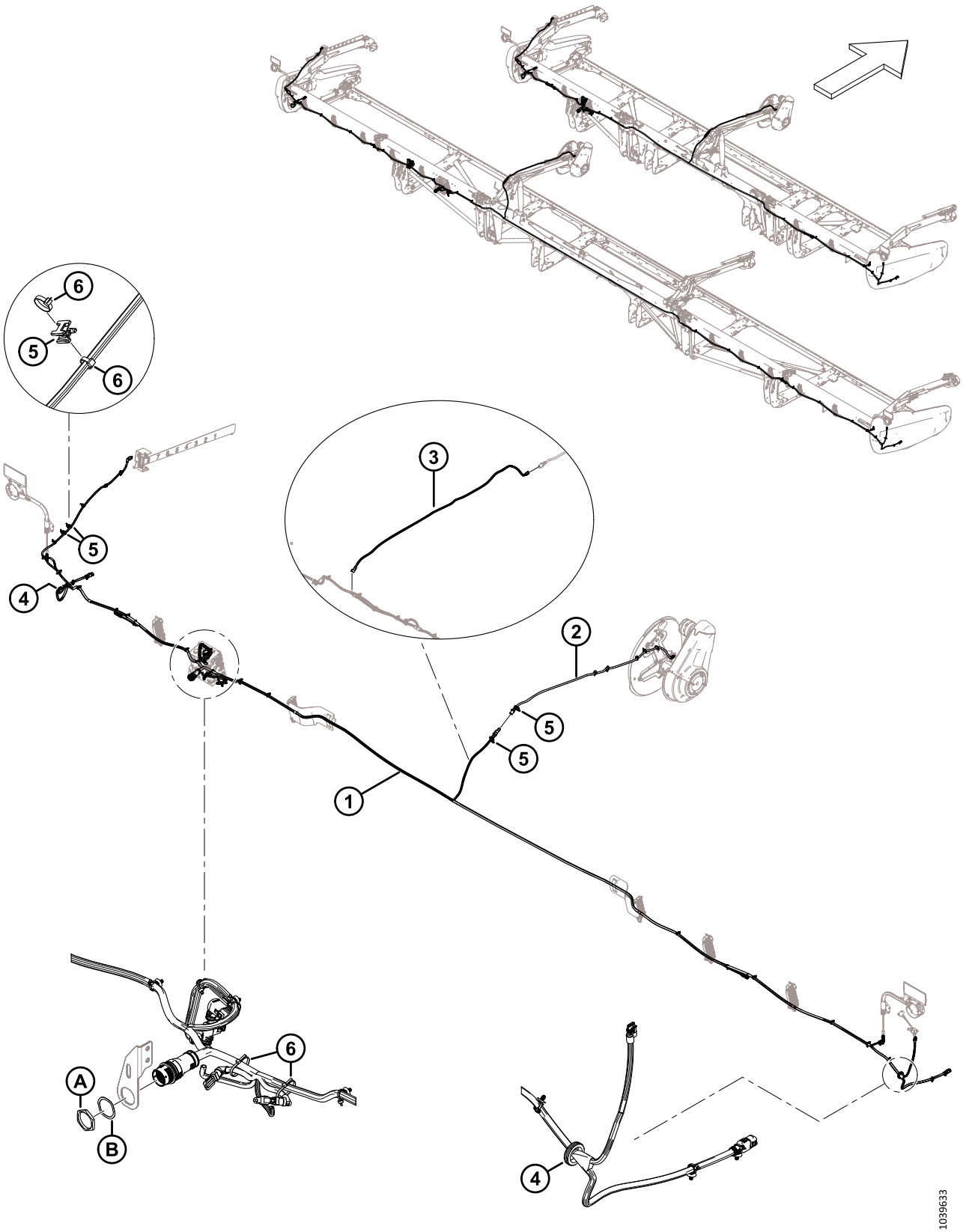

Ref.	Número de peça	Descrição	Qtd.	Número de série
1	323207	CHICOTE – PRINCIPAL 30 PÉS [420]	1	
	323208	CHICOTE – PRINCIPAL 35 PÉS [420]	1	
	323210	CHICOTE – PRINCIPAL 40 PÉS [420]	1	
	323209	CHICOTE – PRINCIPAL 41 PÉS [420]	1	
	323211	CHICOTE – PRINCIPAL 45 PÉS [420]	1	
	323212	CHICOTE – PRINCIPAL 50 PÉS [420]	1	
	136655	SISTEMA DE FIXAÇÃO – SUPORTE DE PINHEIRO C/ ABRAÇADEIRA	A/R	
2	323145	CHICOTE – PLATAFORMA EXT BRAÇO DO MOLINETE	1	
3	323718	CHICOTE – HDR EXTERNO MOLINETE TR (MOLINETE TRIPLO 2021/ 2022 FD240) [421]	1	
4	323130	JUNTA – BORRACHA	2	
5	134442	ESPAÇADOR – ASSENTO DUPLO GIRATÓRIO	4	
6	21763	BRAÇADEIRA – BRAÇADEIRA DE CABOS, PRETA, 160 MM COMPR.	A/R	
A	134728	PORCA – PAINEL, HDP 20, TAMANHO 24		
B	134730	ARRUELA – TRAVA, HDP 20, TAMANHO 24		

420. O chicote vem completo com todos os fixadores tipo fir tree (MD #136655) conectados.
421. Necessário apenas nas plataformas de três molinetes FD240 modelo ano 2021/2022; instalado entre o chicote principal e o chicote de extensão (MD #323145).

99 Elétrica – Luzes de liberação

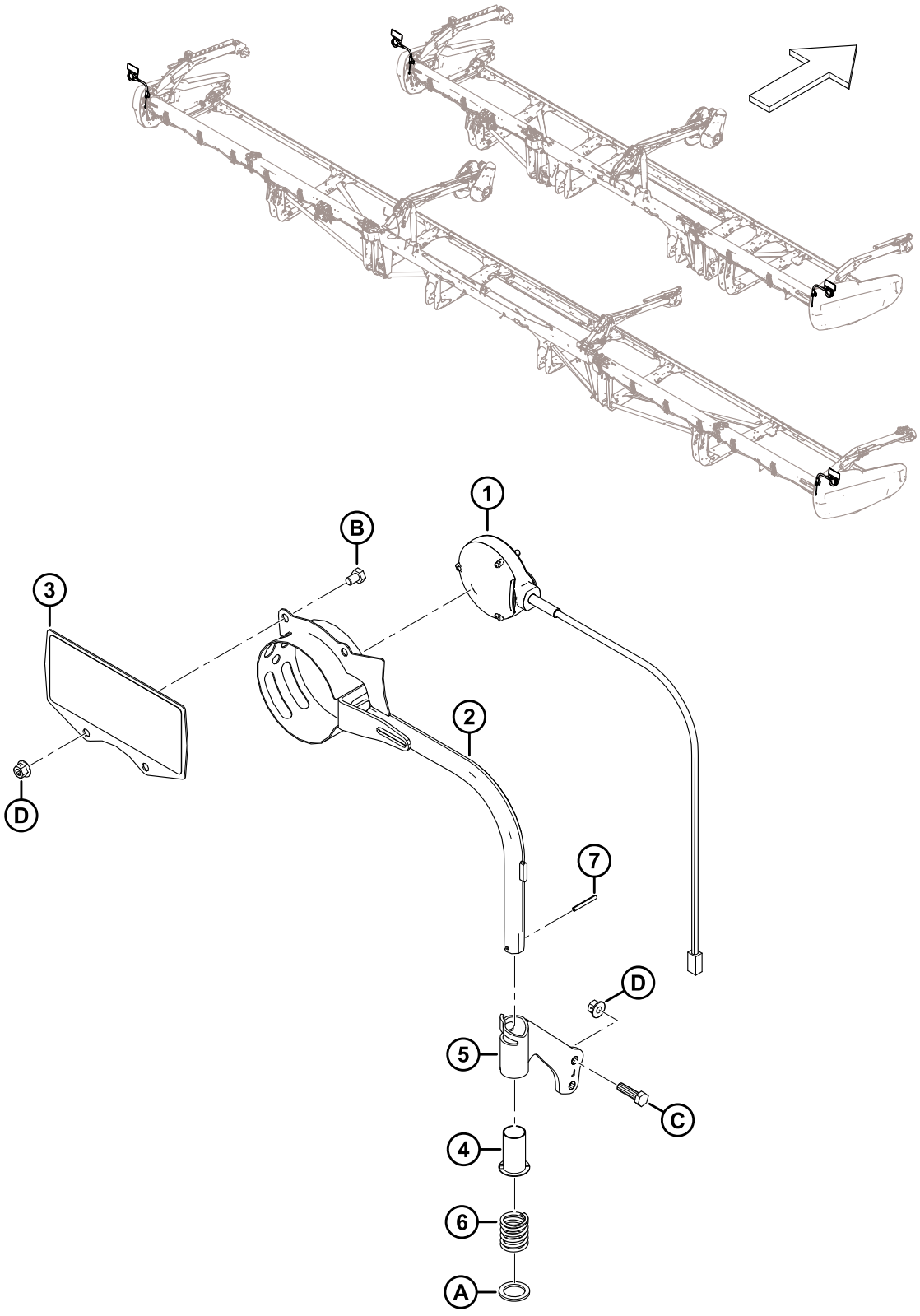

ELÉTRICA – LUZES DE LIBERAÇÃO

Ref.	Número de peça	Descrição	Qtd.	Número de série
1	313940	LUZ – MARCADOR, LARANJA	2	
2	313192	SOLDAGEM – LUZ DE LIBERAÇÃO	2	
3	313643	CONJUNTO – REFLETOR DA COLHEITADEIRA [422]	2	
4	233912	BUCHA	2	
5	233914	CONJUNTO – MONTAGEM DO TUBO ESQUERDO [423]	1	
	233913	CONJUNTO – MONTAGEM DO TUBO DIREITO [423]	1	
6	313064	MOLA – COMPRESSÃO	2	
7	7642	PINO – MOLA, 3/16 DIÂM. X 1,5 COMPRIMENTO	2	
A	320248	ARRUELA – PLANA		
B	50071	PARAFUSO – CABEÇA HEXAGONAL TFL M10 X 1,5 X 15-8,8-AA1J		
C	30628	PARAFUSO – CABEÇA HEXAGONAL M10 X 1,5 X 35-8,8-AA1J		
D	135799	PORCA – HEXAGONAL CHANFRADA CTR LOC M10 X 1,5-10		

422. O conjunto do refletor inclui dois refletores (MD #313730, MD #115146).
423. O conjunto de montagem de tubo inclui a bucha (MD #233912).

100 Elétrica – Sensor de altura do molinete

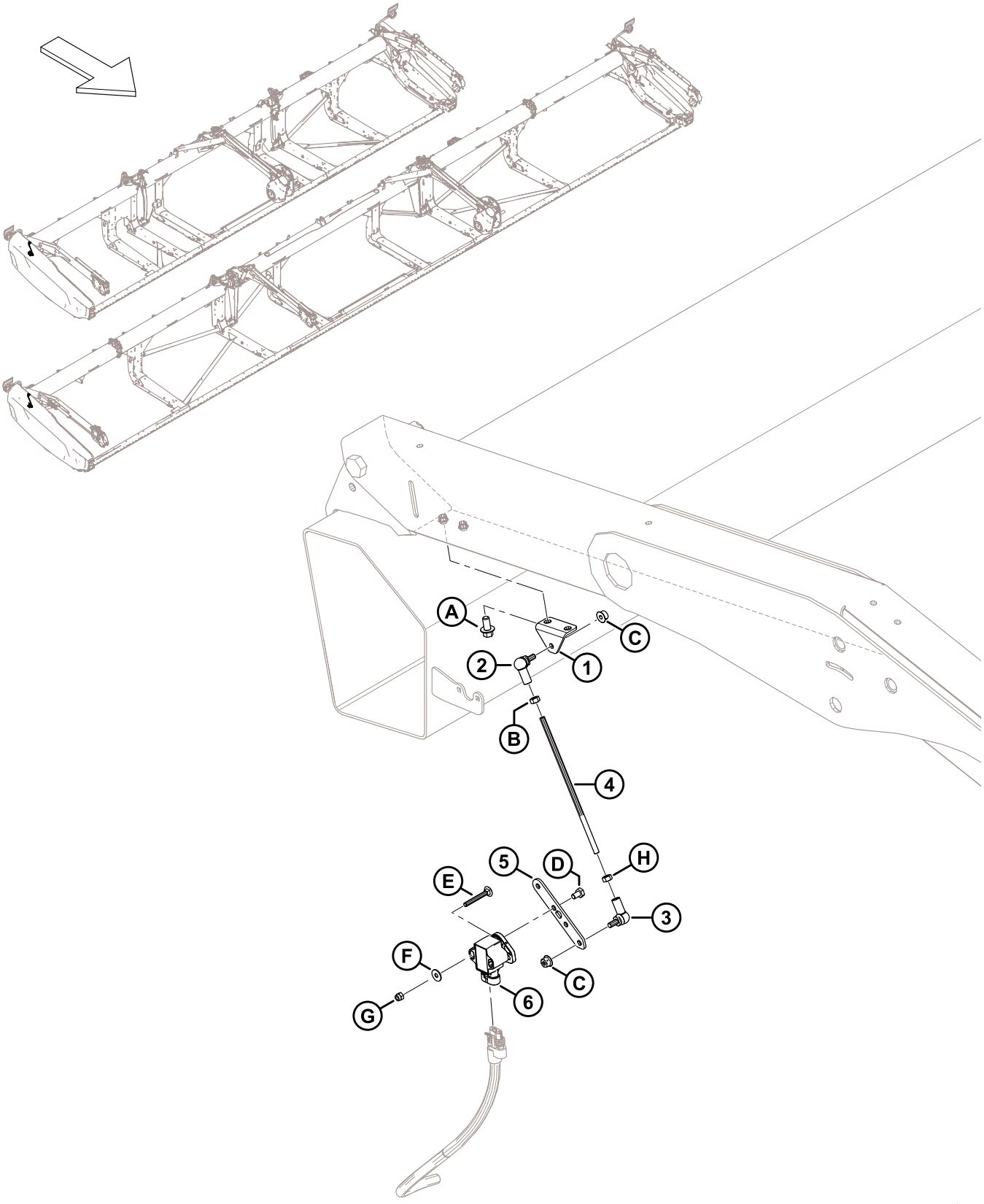

ELÉTRICA – SENSOR DE ALTURA DO MOLINETE

Ref.	Número de peça	Descrição	Qtd.	Número de série
1	251881	SUPORTE	1	
2	291484	UNIÃO ESFÉRICA – ROSCA DIREITA	1	
3	291485	UNIÃO ESFÉRICA – ROSCA ESQUERDA	1	
4	232676	HASTE – ROSCADA	1	
5	251879	BRAÇO – SENSOR DE FLUTUAÇÃO	1	
6	248643	SENSOR GIRATÓRIO – SAÍDA DUPLA	1	
A	136485	PARAFUSO – CABEÇA HEXAGONAL CHANFRADA TFL M8 X 1,25 X 16-8,8-AA1J		
B	184683	PORCA – HEX ISO 4032 M6 X 1-8-ZINCO		
C	152668	PORCA – HEXAGONAL CHANFRADA CTR LOC M6 X 1-8		
D	136561	PARAFUSO – CABEÇA HEXAGONAL TFL M6 X 1 X 10-8,8-AA1J		
E	136604	PARAFUSO – RHSN TFL M5 X 0,8 X 40-8,8-AA1J		
F	184701	ARRUELA – PLANA GRANDE M5-200HV		
G	197230	PORCA – HEX NYLOC M5 X 0,8-8-AA1J		
H	136613	PORCA – HEX ISO ESQ 4032 M6 X 1-8 DE ZINCO		

101 Elétrico – Sensor avanço-recuo do molinete (2023 e anterior)

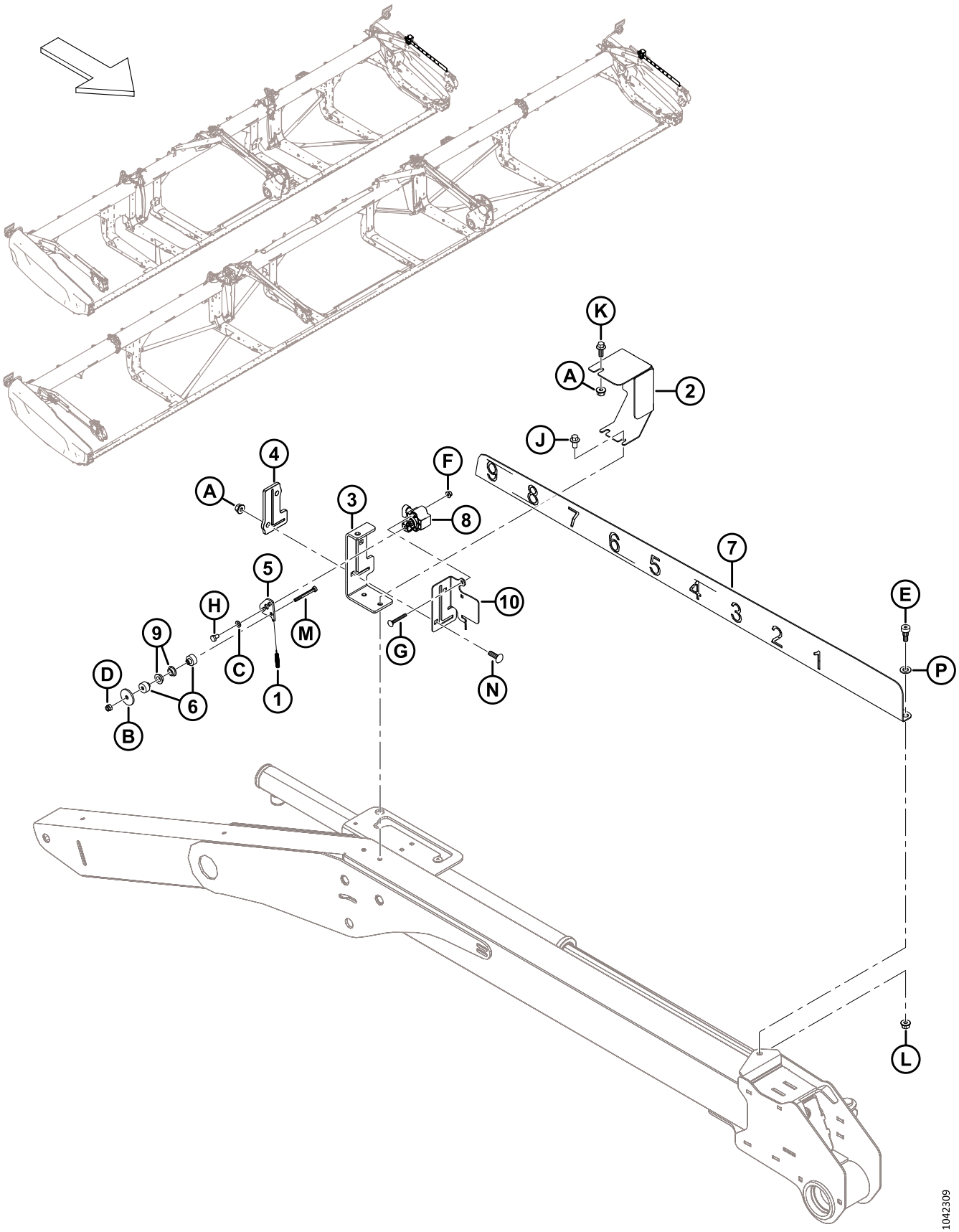

ELÉTRICO – SENSOR AVANÇO-RECUO DO MOLINETE (2023 E ANTERIOR)

NOTA:

Salvo indicação em contrário, as peças e as ferragens listadas nesta seção são usadas para reparar unidades fabricadas no ano modelo 2023 e anteriores.

Ref.	Número de peça	Descrição	Qtd.	Número de série
1	328556	MOLA – EXTENSÃO [424]	1	
2	328547	TAMPA – SENSOR F/A [425]	1	
3	340218	SUPORTE – INDICADOR DE MOLINETE F/A [425]	1	
4	311318	GUIA – MOLINETE F/A [425]	1	
5	328539	BRAÇO – SENSOR F/A [424]	1	
6	328534	ESPAÇADOR – BUCHA DO SENSOR [424]	2	
7	323937	INDICADOR – MOLINETE A/R [425]	1	
8	248643	SENSOR GIRATÓRIO – SAÍDA DUPLA	1	
9	206340	BUCHA – OMBRO, M10	2	
10	340183	PLACA – SUPORTE DO SENSOR [425]	1	
A	135337	PORCA – HEXAGONAL CHANFR CTR LK M8 X 1,25–8-AA1J		
B	43219	ARRUELA – PLANA		
C	184705	ARRUELA – PLANA M6-200HV-AA1J		
D	184685	PORCA – HEX NYLOC M6 X 1-8-AA1J		
E	135894	PARAFUSO – SEXTAVADO SOC HD SHLDR M10		
F	136635	PORCA – HEXAGONAL CHANFR CTR LOC M5 X 0,8-8-AA1J		
G	197229	PARAFUSO – RHSN TFL M5 X 0,8 X 35-4,6-AA1J		
H	136561	PARAFUSO – CABEÇA HEXAGONAL TFL M6 X 1 X 10-8,8-AA1J		
J	136485	PARAFUSO – CABEÇA HEXAGONAL CHANFRADA TFL M8 X 1,25 X 16-8,8-AA1J		
K	136300	PARAFUSO – CABEÇA HEXAGONAL CHANFRADA TFL M8 X 1,25 X 20-8,8-AA3L		
L	135337	PORCA – SEXTAVADA FLG CTR LK M8 X 1,25-8-AA1J		
M	136595	PARAFUSO – SEXTAVADO HD M6 X 1 X 55-8,8		
N	136824	PARAFUSO – RHSSN M8 X 1,25 X 25-8,8-AA1J		
P	184711	ARRUELA – PLANA REG M10-200HV-AA1J		

424. Peça de substituição apenas para o modelo ano 2023 e anteriores.

425. Substituído pelo kit do sensor de avanço-recuo do molinete (MD #368338) para o ano de modelo 2024. Para peças de reposição, consulte a Seção*102 Elétrico – Sensor avanço-recuo do molinete (2024 e posterior), página 277*.

102 Elétrico – Sensor avanço-recuo do molinete (2024 e posterior)

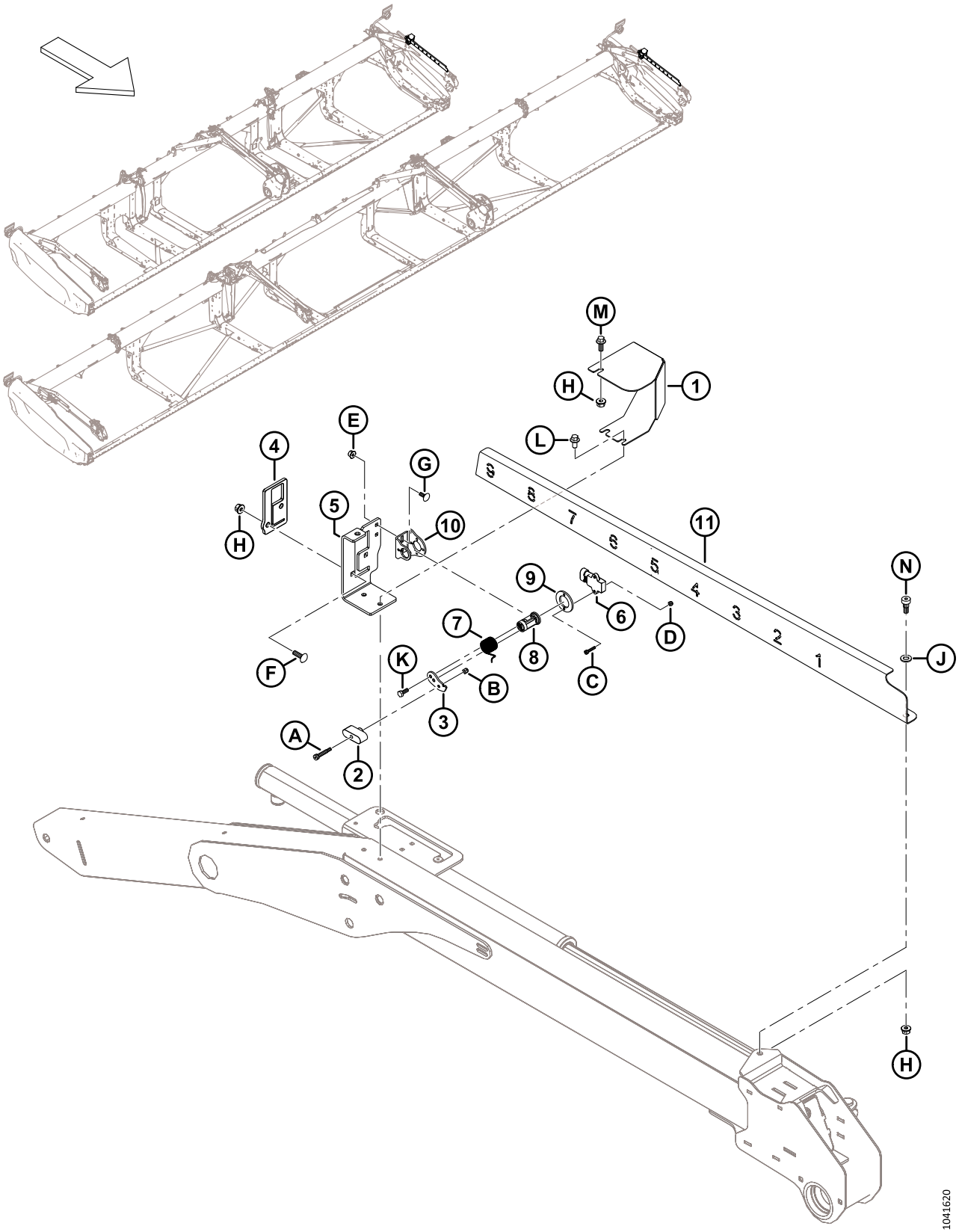

ELÉTRICO – SENSOR AVANÇO-RECUO DO MOLINETE (2024 E POSTERIOR)

Ref.	Número de peça	Descrição	Qtd.	Número de série
	368338	KIT – SENSOR DE AVANÇO/RECUO [426]	A/R	
1	368239	TAMPA – SENSOR DE AVANÇO/RECUO	1	
2	360840	DESLIZANTES – AVANÇO/RECUO	1	
3	340956	BRAÇO – SENSOR	1	
4	360828	GUIA – MOLINETE A/R	1	
5	360824	SUPORTE – INDICADOR DE A/R DO MOLINETE	1	
6	500303	SENSOR – ROTATIVO DUPLO SEM CONTATO	1	
7	360212	MOLA – TORÇÃO	1	
8	352163	CONJUNTO – PIVÔ DO SENSOR	1	
9	352001	ESPAÇADOR – SENSOR	1	
10	340955	SUPORTE – SENSOR	1	
11	360823	INDICADOR – MOLINETE A/R	1	
A	320409	PARAFUSO – SEXTAVADO SOC HD SHLDR 6 X 25-M5 X 0,8 X 9,5-12,9-ZINC		
B	197230	PORCA – SEXTAVADA NYLOC M5 X 0,8-8-AA1J		
C	320410	PARAFUSO – SEXTAVADO SOC HD M4 X 0,7X20-A2SS		
D	320390	PORCA – HEX NYLOC M4 X 0,7-8-A2-SS		
E	152668	PORCA – HEXAGONAL CHANFRADA CTR LOC M6 X 1-8		
F	136824	PARAFUSO – RHSSN M8 X 1,25 X 25-8,8-AA1J		
G	136748	PARAFUSO – RHSN M6 X 1 X 16-8,8-ZINC		
H	135337	PORCA – HEXAGONAL CHANFR CTR LK M8 X 1,25–8-AA1J		
J	184711	ARRUELA – PLANA REG M10-200HV-AA1J		
K	184642	PARAFUSO – SEXTAVADO HD TFL M6 X 1 X 16-8,8-AA1J		
L	136485	PARAFUSO – SEXTAVADO FLG HD TFL M8 X 1,25 X 16-8,8-AA1J		
M	136300	PARAFUSO – SEXTAVADO FLG HD TFL M8 X 1,25 X 20-8,8-AA3L		
N	135894	PARAFUSO – SEXTAVADO SOC HD SHLDR M10		

426. O kit do sensor de avanço/recuo (MD #368338) é usado para atualizar o modelo ano 2023 e unidades anteriores para o projeto do sensor de avanço/recuo do molinete modelo ano 2024. O kit inclui todas as peças e ferragens listadas nesta seção e instruções.

103 Decalques e refletores – Série FD2

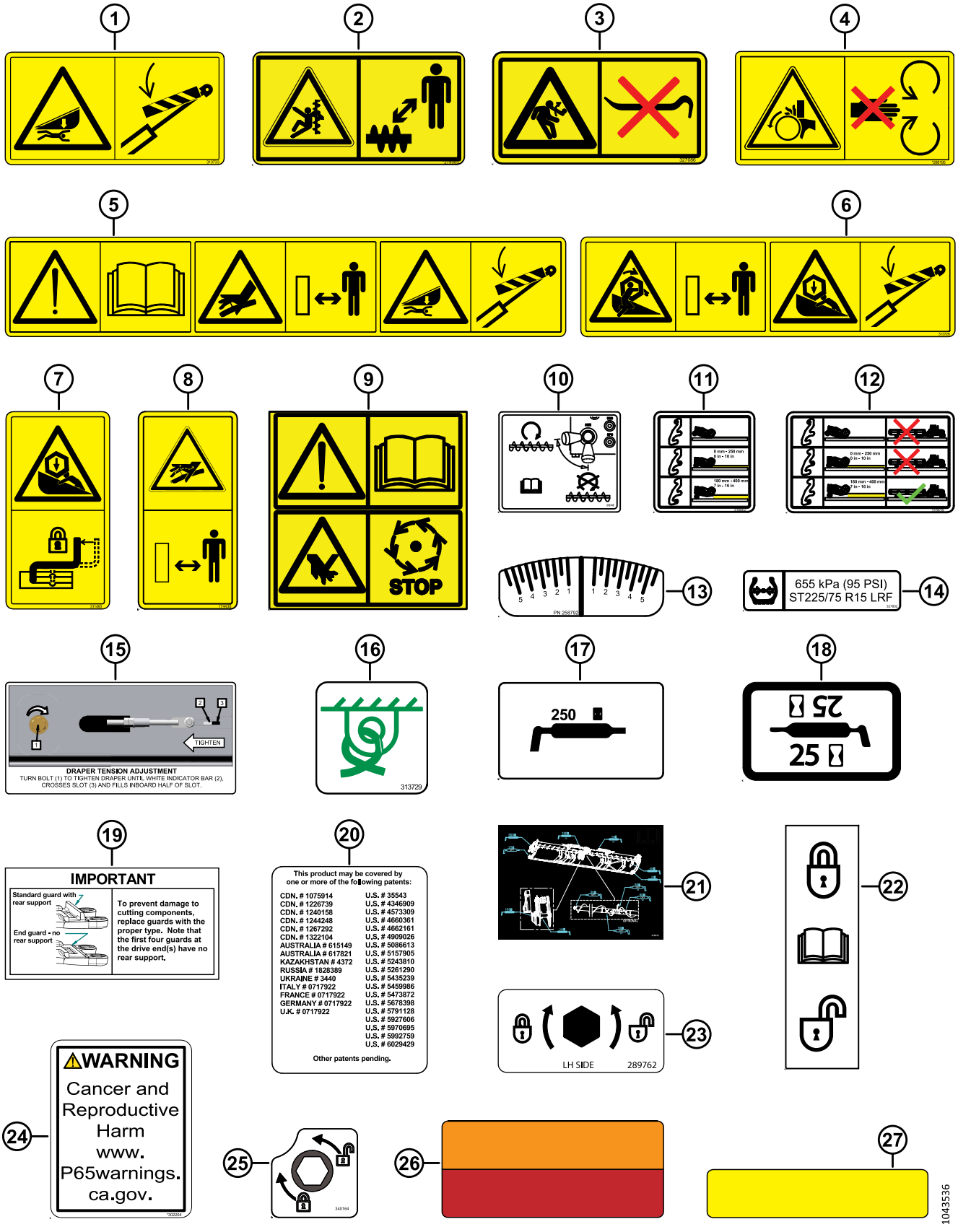

Ref.	Número de peça	Descrição	Qtd.	Número de série
1	313733	DECALQUE – PERIGO COM A PLATAFORMA		
2	**279085**	**DECALQUE – ALERTA, SEM FIM**		
3	**327086**	**DECALQUE - LIBERAÇÃO DE ENERGIA**		
4	288195	DECALQUE – PEÇA ROTATIVA		
5	313725	DECALQUE – MANUAL/HPF/PERIGO		
6	360541	DECALQUE – RISCO/EMARANHAMENTO NO MOLINETE		
7	311493	DECALQUE - TRAVA HÉLICE MOLINETE CENTRAL		
8	**174436**	**DECALQUE – FLUIDO DE ALTA PRESSÃO**		
9	**313881**	**DECALQUE – PERIGO DE FACA VERTICAL**		
10	**233745**	**DECALQUE – VÁLVULA UCA**		
11	**316662**	**DECALQUE – REGULAGEM DE ALTURA** [427]		
12	**316639**	**DECALQUE - AJUSTE DE ALTURA, DIREITA**		
	316649	**DECALQUE - AJUSTE DE ALTURA, ESQUERDA**		
13	**258792**	**DECALQUE – FLEX CHECKER**		
14	**327802**	**DECALQUE – PRESSÃO DO PNEU, 655 KPA (95 PSI)** [428]		
	327717	**DECALQUE – PRESSÃO DO PNEU, 552 KPA (80 PSI)** [429]		
15	279528	DECALQUE - TENSÃO DE ESTEIRA DIREITA		
	220084	DECALQUE - TENSÃO DE ESTEIRA ESQUERDA		
16	313729	DECALQUE - AMARRAÇÃO		
17	323516	DECALQUE - GRAXA (250 HRS)		
18	23164	DECALQUE – LUBRIFICANTE DE 25 HR		
	23165	DECALQUE – LUBRIFICANTE DE 50 HR		
	115759	DECALQUE – GRAXA, 100 HORAS		
19	129313	DECALQUE – IMPORTANTE: DEDOS DUPLOS		
20	32070	DECALQUE – NÚMERO DE PATENTE		
21	313510	DECALQUE - GRAXA, FLX, DR, SEM-FIM 2PC		
	313920	DECALQUE – GRAXA, FLX, TR, SEM-FIM 3PC		
22	165218	DECALQUE – TRAVA DA ASA		
23	289762	DECALQUE - TRAVA DO DIVISOR-ESQUERDA		
	289763	DECALQUE – TRAVA DO DIVISOR-DIREITA		
24	**302204**	**DECALQUE – PROPOSTA 65 CA**		
25	340164	DECALQUE - TRAVA DO EXCÊNTRICO		

427. O decalque é usado para a opção de rodas estabilizadoras.
428. O decalque de pressão do pneu MD #327802 (655 kPa [95 psi]) é usado com o pneu MD #327808.
429. O decalque de pressão do pneu MD #327717 (552 kPa [80 psi]) permanece disponível como peça de reposição para o pneu substituído MD #230483.

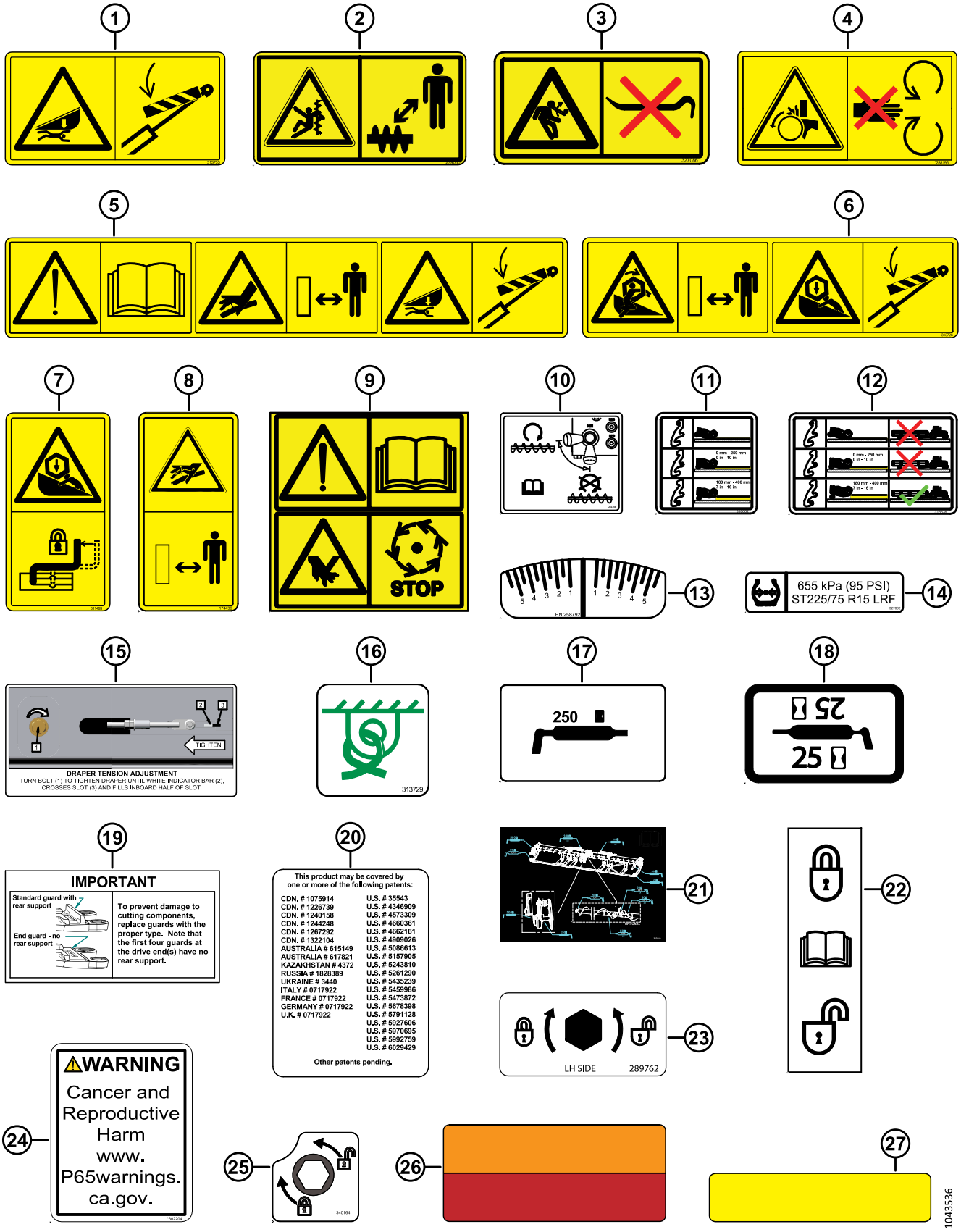
1
2
3
4
5
6
7
8
9
10
11
12
STOP
5 4 3 2 1 1 2 3 4 5
13
655 kPa (95 PSI)
ST225/75 R15 LRF
14
15
TIGHTEN
DRAPER TENSION ADJUSTMENT
TURN BOLT (1) TO TIGHTEN DRAPER UNTIL WHITE INDICATOR BAR (2), CROSSES SLOT (3) AND FILLS INBOARD HALF OF SLOT.
16
313729
17
250
18
25
25
19
IMPORTANT
Standard guard with rear support
End guard - no rear support
To prevent damage to cutting components, replace guards with the proper type. Note that the first four guards at the drive end(s) have no rear support.
20
This product may be covered by one or more of the following patents:
CDN. # 1075914
CDN. # 1226739
CDN. # 1240158
CDN. # 1244248
CDN. # 1267292
CDN. # 1322104
AUSTRALIA # 615149
AUSTRALIA # 617821
KAZAKHSTAN # 4372
RUSSIA # 1828389
UKRAINE # 3440
ITALY # 0717922
FRANCE # 0717922
GERMANY # 0717922
U.K. # 0717922
U.S. # 35543
U.S. # 4346909
U.S. # 4573309
U.S. # 4660361
U.S. # 4662161
U.S. # 4909026
U.S. # 5086613
U.S. # 5157905
U.S. # 5243810
U.S. # 5261290
U.S. # 5435239
U.S. # 5459986
U.S. # 5473872
U.S. # 5678398
U.S. # 5791128
U.S. # 5927606
U.S. # 5970695
U.S. # 5992759
U.S. # 6029429
Other patents pending.
21
22
LH SIDE 289762
23
24
⚠WARNING
Cancer and Reproductive Harm
www.
P65warnings.
ca.gov.
25
26
27
1043536

DECALQUES E REFLETORES – SÉRIE FD2

Ref.	Número de peça	Descrição	Qtd.	Número de série
26	313787	REFLETOR – VERMELHO/LARANJA, 230 MM [430]		
	313730	REFLETOR – VERMELHO/LARANJA, 230 MM (LUZES DE LIMPEZA) [431]		
27	115146	REFLETOR - ÂMBAR, 230 MM		
	273440	REFLETOR - ÂMBAR, 655 MM (8 POL. TUBO CENTRAL) [432]		
	165524	REFLETOR - VERMELHO, 230 MM [433]		

430. O refletor é usado para superfícies de plástico/PVC.
431. O refletor é usado para superfícies de metal.
432. O refletor é usado nos tubos centrais do molinete.
433. O refletor é usado na tampa lateral direita da plataforma.

104 Decalques – Identificação do produto, caixa

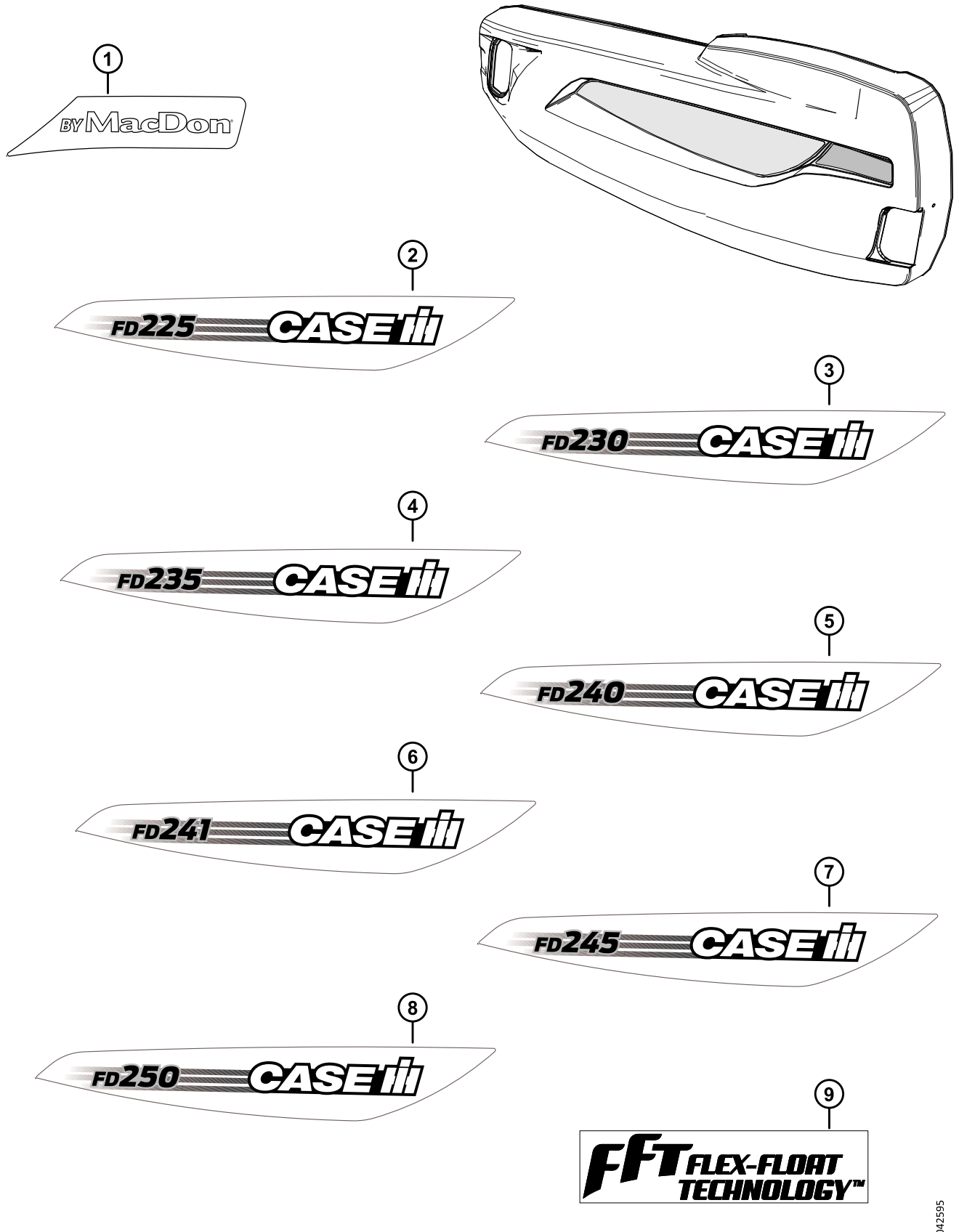

DECALQUES – IDENTIFICAÇÃO DO PRODUTO, CAIXA

Ref.	Número de peça	Descrição	Qtd.	Número de série
1	368422	DECALQUE – BY MACDON CIH TRANSPARENTE, LH [434]	1	
	368423	DECALQUE – BY MACDON CIH TRANSPARENTE, RH [435]	1	
2	368398	DECALQUE – FD225 CIH, LH [436]	1	
	368399	DECALQUE – FD225 CIH, RH [437]	1	
3	368400	DECALQUE – FD230 CIH, LH [438]	1	
	368401	DECALQUE - FD230 CIH, RH [439]	1	
4	368402	DECALQUE – FD235 CIH, LH [440]	1	
	368403	DECALQUE – FD235 CIH, RH [441]	1	
5	368404	DECALQUE – FD240 CIH, LH [442]	1	
	368405	DECALQUE - FD240 CIH, RH [443]	1	
6	368406	DECALQUE – FD241 CIH, LH [444]	1	
	368407	DECALQUE – FD241 CIH, RH [445]	1	
7	368408	DECALQUE – FD245 CIH, LH [446]	1	
	368409	DECALQUE - FD245 CIH, RH [447]	1	

434. Decalque vermelho CIH esquerdo MD n.º 360419 substituído pelo decalque transparente CIH esquerdo MD n.º 368422. Peça o decalque n.º 360419 até acabar o estoque, depois peça o decalque n.º 368422.
435. Decalque vermelho CIH direito MD n.º 360420 substituído pelo decalque transparente CIH direito MD n.º 368423. Peça o decalque n.º 360420 até acabar o estoque, depois peça o decalque n.º 368423.
436. Decalque FD225 CIH esquerdo MD n.º 360391 substituído pelo decalque FD225 CIH esquerdo MD n.º 368398. Peça o decalque n.º 360391 até acabar o estoque, depois peça o decalque n.º 368398.
437. Decalque FD225 CIH direito MD n.º 360392 substituído pelo decalque FD225 CIH direito MD n.º 368399. Peça o decalque n.º 360392 até acabar o estoque, depois peça o decalque n.º 368399.
438. Decalque FD230 CIH esquerdo MD n.º 360393 substituído pelo decalque FD230 CIH esquerdo MD n.º 368400. Peça o decalque n.º 360393 até acabar o estoque, depois peça o decalque n.º 368400.
439. Decalque FD230 CIH direito MD n.º 360394 substituído pelo decalque FD230 CIH direito MD n.º 368401. Peça o decalque n.º 360394 até acabar o estoque, depois peça o decalque n.º 368401.
440. Decalque FD235 CIH esquerdo MD n.º 360395 substituído pelo decalque FD235 CIH esquerdo MD n.º 368402. Peça o decalque n.º 360395 até acabar o estoque, depois peça o decalque n.º 368402.
441. Decalque FD235 CIH direito MD n.º 360396 substituído pelo decalque FD235 CIH direito MD n.º 368403. Peça o decalque n.º 360396 até acabar o estoque, depois peça o decalque n.º 368403.
442. Decalque FD240 CIH esquerdo MD n.º 360397 substituído pelo decalque FD240 CIH esquerdo MD n.º 368404. Peça o decalque n.º 360397 até acabar o estoque, depois peça o decalque n.º 368404.
443. Decalque FD240 CIH direito MD n.º 360398 substituído pelo decalque FD240 CIH direito MD n.º 368405. Peça o decalque n.º 360398 até acabar o estoque, depois peça o decalque n.º 368405.
444. Decalque FD241 CIH esquerdo MD n.º 360399 substituído pelo decalque FD241 CIH esquerdo MD n.º 368406. Peça o decalque n.º 360399 até acabar o estoque, depois peça o decalque n.º 368406.
445. Decalque FD241 CIH direito MD n.º 360400 substituído pelo decalque direito FD241 CIH MD n.º 368407. Peça o decalque n.º 360400 até acabar o estoque, depois peça o decalque n.º 368407.
446. Decalque FD241 CIH esquerdo MD n.º 360401 substituído pelo decalque FD241 CIH esquerdo MD n.º 368408. Peça o decalque n.º 360401 até acabar o estoque, depois peça o decalque n.º 368408.
447. Decalque FD245 CIH direito MD n.º 360402 substituído pelo decalque FD245 CIH direito MD n.º 368409. Peça o decalque n.º 360402 até acabar o estoque, depois peça o decalque n.º 368409.

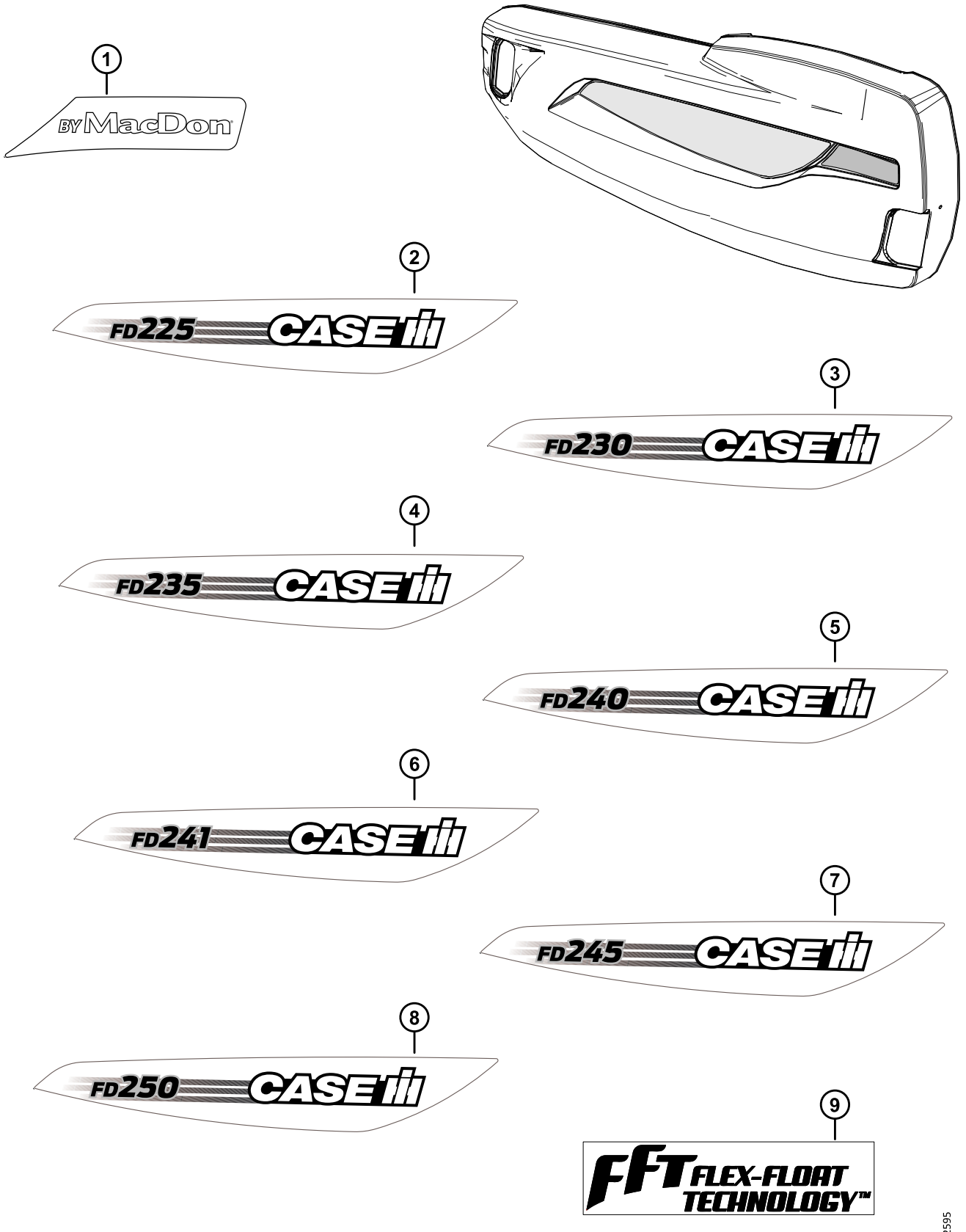
1
BY MacDon
2
FD225 CASE IH
3
FD230 CASE IH
4
FD235 CASE IH
5
FD240 CASE IH
6
FD241 CASE IH
7
FD245 CASE IH
8
FD250 CASE IH
9
FFT FLEX-FLOAT TECHNOLOGY™
1042595

DECALQUES – IDENTIFICAÇÃO DO PRODUTO, CAIXA

Ref.	Número de peça	Descrição	Qtd.	Número de série
8	368410	DECALQUE - FD250 CIH, LH [448]	1	
	368411	DECALQUE - FD250 CIH, RH [449]	1	
9	245093	DECALQUE - FFT (FLEX-FLOAT TECHNOLOGY)	1	

448. Decalque esquerdo FD250 CIH MD n.º 360403 substituído pelo decalque esquerdo FD250 CIH MD n.º 368410. Peça o decalque n.º 360403 até acabar o estoque, depois peça o decalque n.º 368410.
449. Decalque direito FD250 CIH MD n.º 360404 substituído pelo decalque direito FD250 CIH MD n.º 368411. Peça o decalque n.º 360404 até acabar o estoque, depois peça o decalque n.º 368411.

105 Decalques – Francês

1

2

3

4

1036707

DECALQUES – FRANCÊS

Ref.	Número de peça	Descrição	Qtd.	Número de série
1	340049	DECALQUE – ÓLEO, IMPORTANTE, FRANCÊS		
2	245433	DECALQUE – IMPORTANTE: DEDOS DUPLOS, FRANCÊS		
3	245432	DECALQUE – TENSÃO DA ESTEIRA, LADO DIREITO, FRANCÊS		
4	245428	DECALQUE – TENSÃO DA ESTEIRA, LADO ESQUERDO, FRANCÊS		

106 Decalques – Português

1

2

3

4

1036719

DECALQUES – PORTUGUÊS

Ref.	Número de peça	Descrição	Qtd.	Número de série
1	340051	DECALQUE – ÓLEO, IMPORTANTE, PORTUGUÊS		
2	220817	DECALQUE – IMPORTANTE: DEDOS DUPLOS, PORTUGUÊS		
3	220836	DECALQUE – TENSÃO DA ESTEIRA, LADO DIREITO, PORTUGUÊS		
4	220824	DECALQUE – TENSÃO DA ESTEIRA, LADO ESQUERDO, PORTUGUÊS		

107 Decalques – Russo

1

2

3

4

1036727

DECALQUES – RUSSO

Ref.	Número de peça	Descrição	Qtd.	Número de série
1	340052	DECALQUE – ÓLEO, IMPORTANTE, RUSSO		
2	220832	DECALQUE – IMPORTANTE: DEDOS DUPLOS, RUSSO		
3	220834	DECALQUE – TENSÃO DA ESTEIRA, LADO DIREITO, RUSSO		
4	220831	DECALQUE – TENSÃO DA ESTEIRA, LADO ESQUERDO, RUSSO		

108 Decalques – Espanhol

1

2

3

4

1036716

DECALQUES – ESPANHOL

Ref.	Número de peça	Descrição	Qtd.	Número de série
1	340050	DECALQUE – ÓLEO, IMPORTANTE, ESPANHOL		
2	220807	DECALQUE – IMPORTANTE: DEDOS DUPLOS, ESPANHOL		
3	220835	DECALQUE – TENSÃO DA ESTEIRA, LADO DIREITO, ESPANHOL		
4	220814	DECALQUE – TENSÃO DA ESTEIRA, LADO ESQUERDO, ESPANHOL		

109 (Opção) ContourMax™ – Rodas de contorno externas

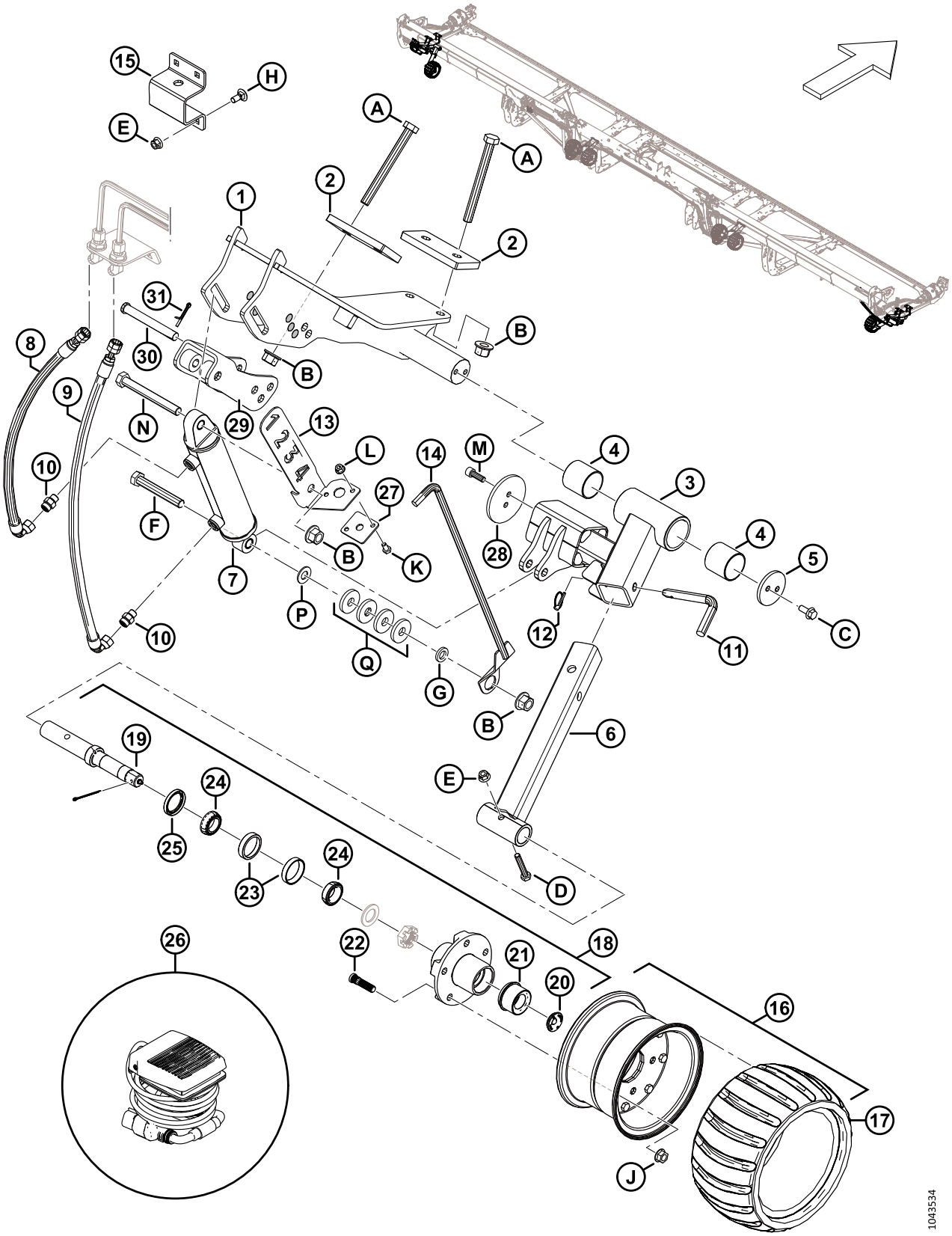

(OPÇÃO) CONTOURMAX™ – RODAS DE CONTORNO EXTERNAS

Ref.	Número de peça	Descrição	Qtd.	Número de série
	B7480	**KIT - RODAS DE CONTORNO CONTOURMAX** [450]		
1	**360875**	**MONTAGEM SOLDAGEM - ESQUERDA EXTERIOR**	**1**	
	360987	**MONTAGEM SOLDAGEM - DIREITA EXTERIOR**	**1**	
2	233874	PLACA – SUPORTE 85 MM	4	
3	**360992**	**BRAÇO EXTERIOR SUPERIOR – CONJUNTO** [451]	**2**	
4	313020	BUCHA – PLÁSTICA	4	
5	233870	RETENTOR	2	
6	313914	SUPORTE EXTERNO INFERIOR – SOLDAGEM	2	
7	313012	CILINDRO – HYD (LH) [452]	1	
	313794	KIT DE VEDAÇÃO		
	258391	BUCHA		
	313011	CILINDRO – HYD (RH) [453]	1	
	313793	KIT DE VEDAÇÃO		
	258391	BUCHA		
8	**323995**	**MANGUEIRA – HYD**	**2**	
9	**323994**	**MANGUEIRA – HYD**	**2**	
10	135778	CONEXÃO – ADAPTADOR	4	
11	313921	PINO – TRAVA	2	
12	50193	PINO – DE SEGURANÇA	2	
13	NSS	SUPORTE – INDICADOR (SOMENTE LH) [454]	1	
	360358	KIT – CONJUNTO, MANUT MEDIDOR CONTMAX [455]	1	
14	NSS	INDICADOR DE ALTURA – SOLDAGEM (APENAS LH) [454]	1	
	360358	KIT – CONJUNTO, MANUT. MEDIDOR CONTMAX [455]	1	
15	313922	CORREIA – ARMAZENAMENTO DA RODA (APENAS LH) [456]	1	
16	313368	RODA DE CONTORNO – CONJUNTO [457]	2	
17	313366	PNEU – RODA DE CONTORNO	2	

450. O kit inclui todas as peças internas e externas listadas para completar a instalação em uma plataforma pronta ContourMax™. Se sua plataforma não estiver configurada de fábrica, você precisará também de um dos pacotes a seguir; consulte as Seções *89 Hidráulica – ContourMax™, rodas de contorno (FD225 e FD230), página 243* a *91 Hidráulica – ContourMax™, rodas de contorno (FD240, FD241, FD245, e FD250), página 251*. Os kits estão disponíveis apenas via Equipamentos.
451. O conjunto do braço inclui duas buchas plásticas (MD #313020).
452. Cilindro hidráulico esquerdo.
453. Cilindro hidráulico direito.
454. O suporte do indicador (MD #340703) e o indicador de altura (MD #313447) foram substituídos pelo kit de manutenção (MD #360358).
455. Para peças de reposição, consulte a Seção *111 (Opção) ContourMax™ – Kit de serviço de medidor, página 305*.
456. Apenas a roda de contorno externa esquerda.
457. O conjunto da roda inclui pneu (MD #313366).

(OPÇÃO) CONTOURMAX™ – RODAS DE CONTORNO EXTERNAS

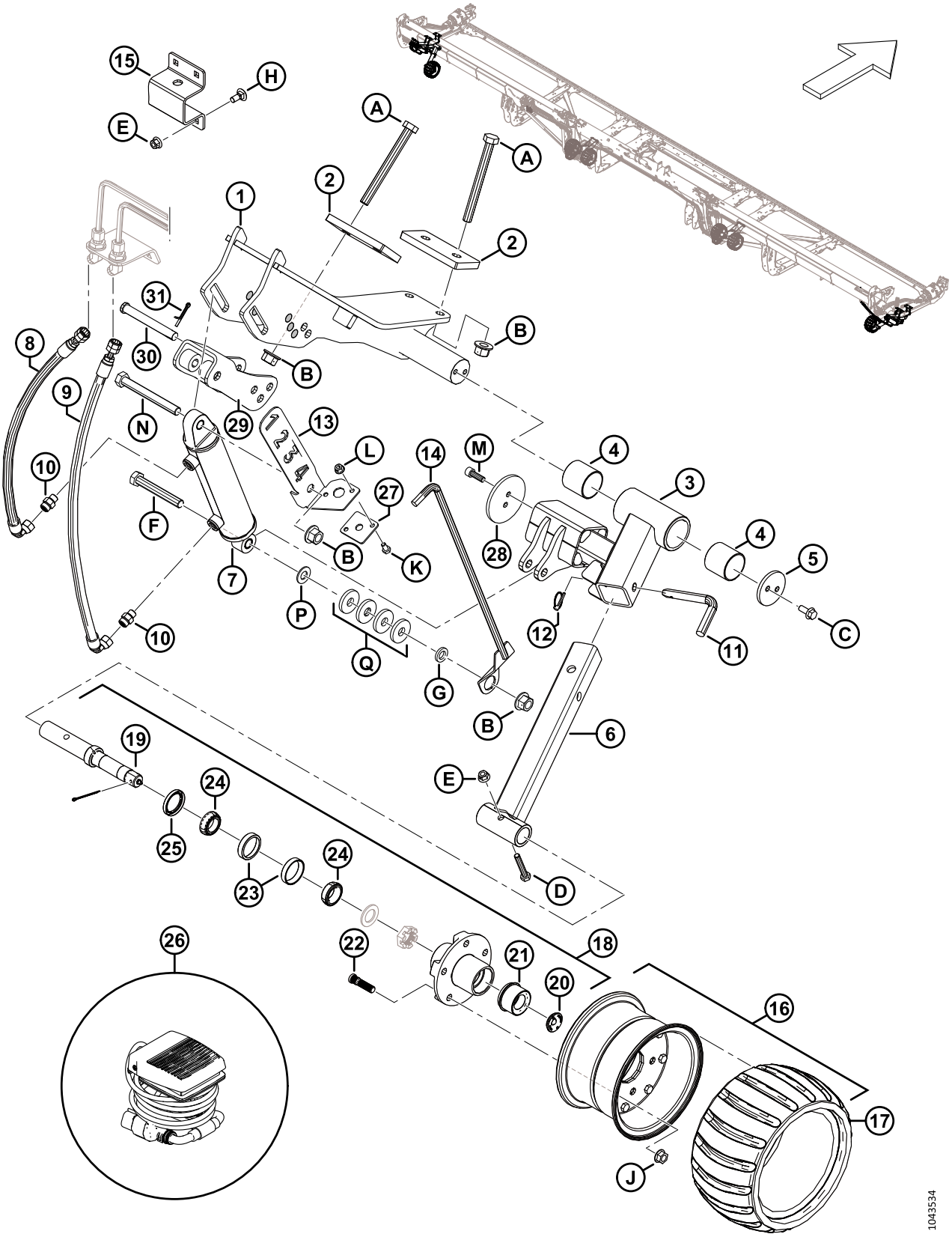

(OPÇÃO) CONTOURMAX™ – RODAS DE CONTORNO EXTERNAS

Ref.	Número de peça	Descrição	Qtd.	Número de série
18	313114	FUSO – CONJUNTO [458]	2	
19	313859	FUSO – EIXO	2	
20	284705	TAMPÃO – BORRACHA	2	
21	284706	TAMPA – EZ LUBE	2	
22	284707	PERNO	10	
23	284708	ROLAMENTO – COPO, 47MM	2	
24	284709	ROLAMENTO – CONE, 44MM	2	
25	284710	VEDAÇÃO	2	
26	314581	CHICOTE – PEDAL	1	
27	313441	GUIA – INDICADOR	1	
28	233920	RETENTOR – PARAFUSO EM 3,75 POL. DISCO	2	
29	**319878**	**AJUSTADOR SOLDADO – CONTOURMAX**	**2**	**486190–**
	233975	AJUSTADOR SOLDADO – CONTOURMAX **(2023–ANTERIORES, APENAS REPOSIÇÃO)** [459]	2	**-486189**
30	113813	PINO – CAVILHA (15,71 MM, 115 MM, ZN PL)	2	
31	18608	PINO – CUPILHA, DIÂM. 3/16 X 1,5 ZP	2	
A	320122	PARAFUSO – CABEÇA HEXAGONAL M16 X 2 X 160-10,9-ZINCO		
B	136440	PORCA – HEXAGONAL CHANFR CTR LK M16 X 2-10-AA1J		
C	135783	PARAFUSO – CABEÇA HEXAGONAL CHANFRADA TFL M10 X 1,5 X 25-10,9-AA1J		
D	184664	PARAFUSO – CABEÇA HEXAGONAL M10 X 1,5 X 60-8,8-AA1J		
E	135799	PORCA – HEXAGONAL CHANFRADA CTR LOC M10 X 1,5-10		
F	136159	PARAFUSO – SEXTAVADO HD M16 X 2 X 110-8,8-AA1J (APENAS LH) [460]		
	152602	PARAFUSO – SEXTAVADO HD M16 X 2 X 80-10,9-AA1J (APENAS RH) [461]		
G	103361	ARRUELA – PLANA (APENAS LH) [460]		
H	135785	PARAFUSO – CABEÇA REDONDA, PESCOÇO QUADRADO M10 X 1,5 X 25-8,8-AA1J		
J	188470	PORCA – FLG DT SMFC 1/2-20 UNF GR 8 AA1J		
K	50139	PARAFUSO – CABEÇA HEXAGONAL TFL M8 X 1,25 X 16-8,8-AA1J		
L	135337	PORCA – HEXAGONAL CHANFR CTR LK M8 X 1,25–8-AA1J		

458. O conjunto do fuso inclui o eixo do fuso (MD #313859), tampão de borracha (MD #284705), tampa do lubrificante EZ (MD #284706), cinco pernos (MD #284707), rolamento copo 47 mm (MD #284708), rolamento cônico de 44 mm (MD #284709), vedação (MD #284710), porca ranhurada (NSS) e arruela (NSS).
459. Peça de reposição somente para unidades fabricadas para modelo/ano 2023 e anteriores.
460. Apenas a roda de contorno externa esquerda.
461. Apenas a roda de contorno externa direita.

(OPÇÃO) CONTOURMAX™ – RODAS DE CONTORNO EXTERNAS

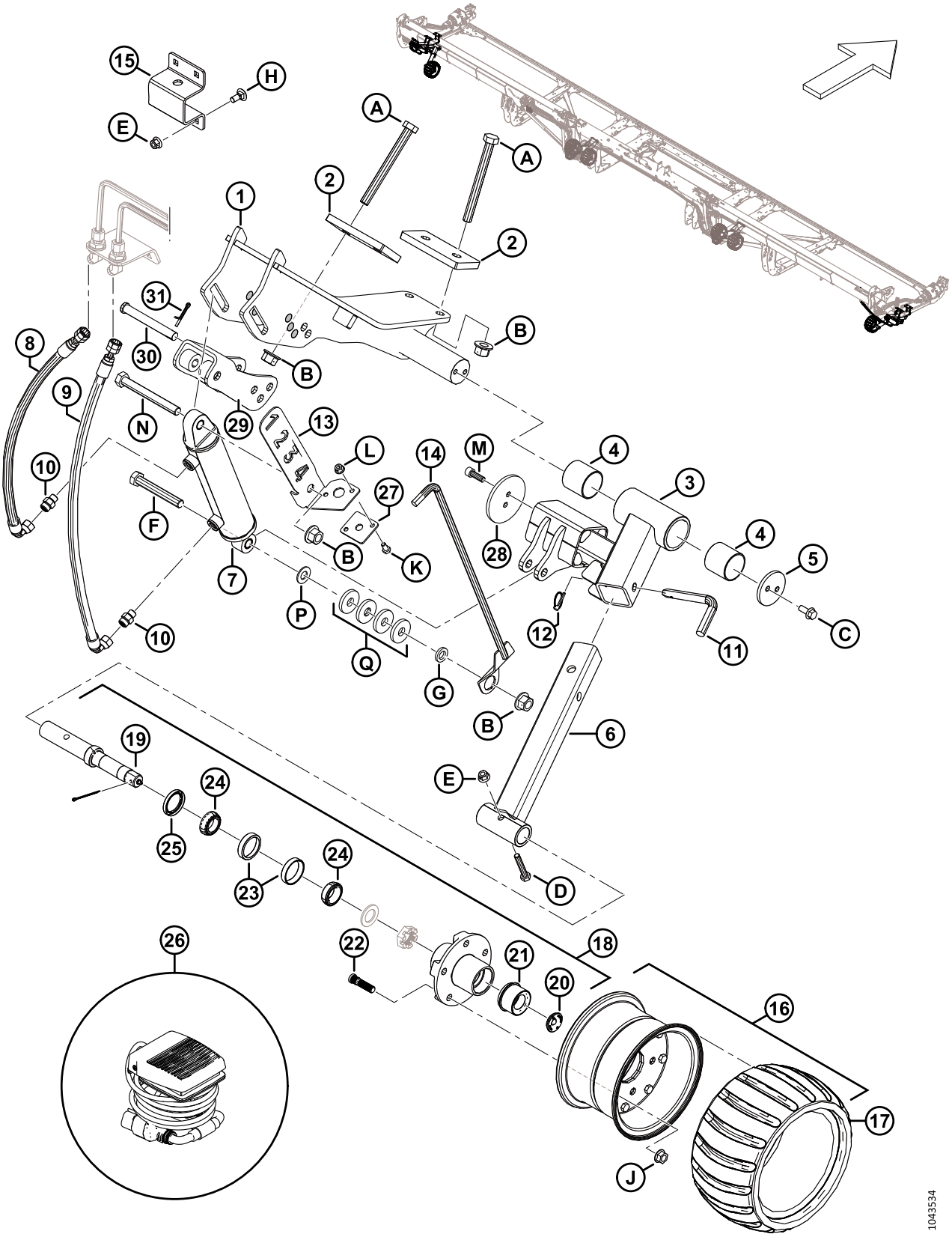

(OPÇÃO) CONTOURMAX™ – RODAS DE CONTORNO EXTERNAS

Ref.	Número de peça	Descrição	Qtd.	Número de série
M	135401	PARAFUSO – CABEÇA HEXAGONAL SOC TFL M10 X 1,5 X 30-8,8-AA1J		
N	184677	PARAFUSO – CABEÇA HEXAGONAL M16 X 2 X 140-8,8-AA1J		
P	18600	ARRUELA – PLANA SAE 21/32 ID X 1 5/16 DIÂM. EXT. AA1J (APENAS LH)[462]		
Q	4762	ARRUELA – PLANA 2/3" DIÂM. INT., 1 13/16” DIÂM. EXT., 1/4” THK (APENAS LH) [462]		

462. Apenas a roda de contorno externa esquerda.

110 (Opção) ContourMax™ – Rodas de contorno internas

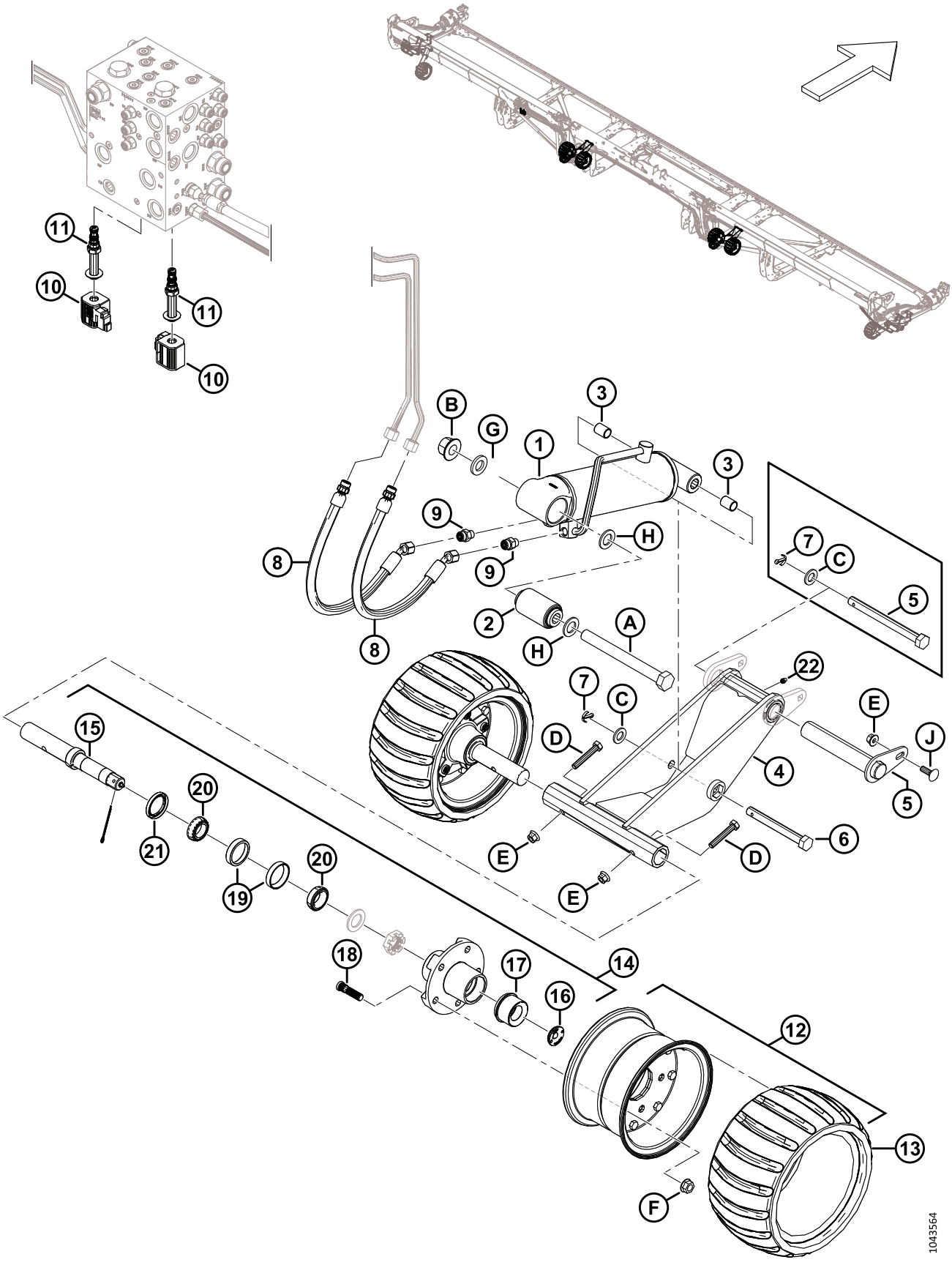

(OPÇÃO) CONTOURMAX™ – RODAS DE CONTORNO INTERNAS

Ref.	Número de peça	Descrição	Qtd.	Número de série
	B7480	**KIT - RODAS DE CONTORNO CONTOURMAX** [463]		
1	313776	ISOLADOR DE CILINDRO ESQUERDO – CONJUNTO [464]	1	
	313791	KIT DE VEDAÇÃO		
	313777	ISOLADOR DE CILINDRO DIREITO – CONJUNTO [464]	1	
	313792	KIT DE VEDAÇÃO		
2	313007	BUCHA – BORRACHA LIGADA	2	
3	258391	BUCHA	4	
4	360774	CONJUNTO – CONTOURMAX C/ ZERK [465]	2	
5	360714	PINO – CONTOURMAX [466]	2	
	360812	KIT – 1,25 POL. PINO CONTOURMAX [467]	A/R	
	360818	KIT – 5/8 POL. PINO CONTOURMAX [468]	A/R	
	313748	PINO – SEXTAVADO 5/8 X 7 POL. LG ZINCO [469]	A/R	
6	313753	PINO – CAB HEX 5/8 X 5,25 LG-ZINCO	2	
7	18648	PINO – CUPILHA, DIÂM. 3/16 X 1,25 ZP	4	
8	283783	MANGUEIRA – HIDRÁULICA	4	
	135865	ANEL DE VEDAÇÃO – Ø1,78 X Ø9,25		
9	135778	CONEXÃO – ADAPTADOR	4	
10	287449	BOBINA – 12VCC – 0,625POL.	2	
11	287450	VÁLVULA – GATILHO	2	
12	313368	RODA DE CONTORNO – CONJUNTO [470]	4	

463. O kit inclui todas as peças internas e externas listadas para completar a instalação em uma plataforma pronta ContourMax™. Se sua plataforma não estiver configurada de fábrica, você precisará também de um dos pacotes a seguir; consulte as Seções *89 Hidráulica – ContourMax™, rodas de contorno (FD225 e FD230), página 243* a *91 Hidráulica – ContourMax™, rodas de contorno (FD240, FD241, FD245, e FD250), página 251*. Os kits estão disponíveis apenas via Equipamentos.
464. O conjunto do isolador de cilindro inclui bucha de borracha ligada (MD #313007) e duas buchas (MD #258391).
465. Inclui graxeira (MD #18671) e decalque de graxa de 100 horas (MD #115759).
466. O pino ContourMax™ (MD #360714) para o modelo ano 2024 e posteriores, inclui um terminal soldado (NSS) e um pino de pivô de 1,25 pol. (NSS). Para dar manutenção a plataformas do modelo ano 2023 e anteriores com o conjunto da roda do modelo ano 2024 (MD #360774), peça o kit de manutenção do pino ContourMax™ de 1,25 pol. (MD #360812) ou o kit de manutenção do pino ContourMax™ de 5/8 pol. (MD #360818).
467. O kit de manutenção com pino ContourMax™ de 1,25 polegada é usado para retrabalhar as costelas internas da plataforma a fim de permitir o uso do pino maior (MD #360714) para prender o conjunto da roda (MD #360774) à costela da plataforma. O kit inclui um pino ContourMax™ (MD #360714), dois terminais de serviço (MD #360713), dois modelos de arruela (MD #360810), ferragens (MD #136211, 135799) e instruções.
468. O kit de manutenção com pino ContourMax™ de 5/8 polegadas é usado a fim de permitir o uso do pino sextavado menor (modelo ano 2023 e anteriores) de 5/8 polegadas (MD #313748) para prender o conjunto da roda (MD #360774) à costela da plataforma. O kit inclui um pino (MD #313748), um espaçador de tubo (MD #360819), um pino (MD #18648), duas placas de arruela (NSS), ferragens (MD #184717, 319544) e instruções.
469. Peça de reposição apenas para o conjunto de roda substituído (MD #323478). Para um novo conjunto de roda (MD #360774), peça o pino (MD #360714) ou kits de manutenção (MD #360812, 360818).
470. O conjunto da roda inclui pneu (MD #313366).

(OPÇÃO) CONTOURMAX™ – RODAS DE CONTORNO INTERNAS

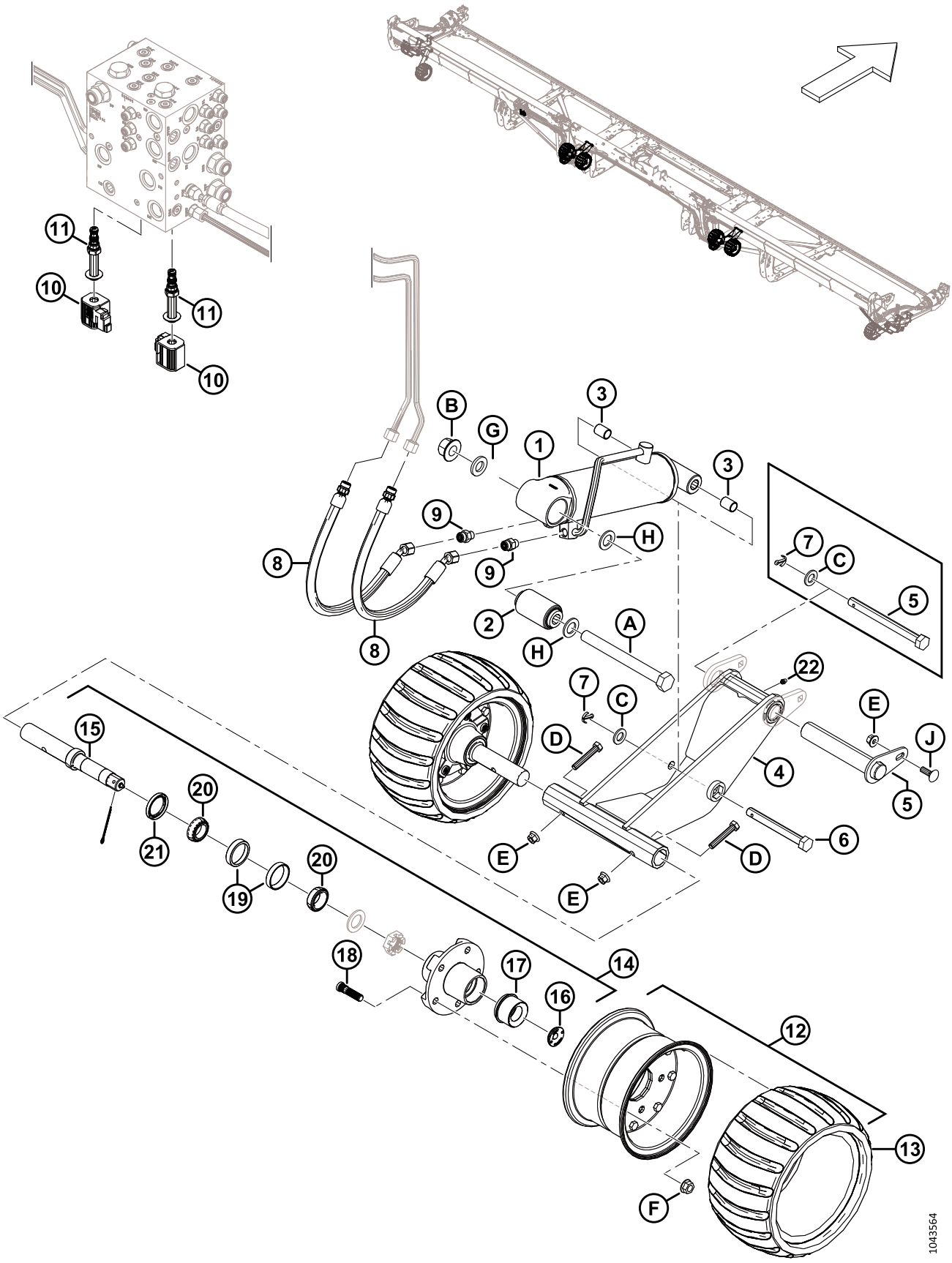

(OPÇÃO) CONTOURMAX™ – RODAS DE CONTORNO INTERNAS

Ref.	Número de peça	Descrição	Qtd.	Número de série
13	313366	PNEU – RODA DE CONTORNO	4	
14	313114	FUSO – CONJUNTO [471].	4	
15	313859	FUSO – EIXO	4	
16	284705	TAMPÃO – BORRACHA	4	
17	284706	TAMPA – EZ LUBE	4	
18	284707	PERNO	20	
19	284708	ROLAMENTO – COPO, 47MM	4	
20	284709	ROLAMENTO – CONE, 44MM	4	
21	284710	VEDAÇÃO	4	
22	18671	CONEXÃO – LUBRIFICADO 1/4 – 28 UNF	2	
A	320331	PARAFUSO – CABEÇA HEXAGONAL M20 X 2,5 X 200-10,9-ZINCO		
B	136122	PORCA – HEX FLG CTR LOC M20 X 2,5-10-AA1J		
C	184717	ARRUELA – PLANA REG M16-200HV-AA1J		
D	184664	PARAFUSO – CABEÇA HEXAGONAL M10 X 1,5 X 60-8,8-AA1J		
E	135799	PORCA – TRAV CTRL HEX FLG M10 X 1,5-10z		
F	188470	PORCA – FLG DT SMFC 1/2-20 UNF GR 8 AA1J		
G	21540	ARRUELA – DURA ASTM F436M20-340HV-AB2C		
H	136477	ARRUELA – PLANA REG M20-200HV		
J	184662	PARAFUSO – RHSN TFL M10 X 1,5 X 30-8,8-AA1J		

471. O conjunto do fuso inclui o eixo do fuso (MD #313859), tampão de borracha (MD #284705), tampa do lubrificante EZ (MD #284706), cinco pernos (MD #284707), rolamento copo 47 mm (MD #284708), rolamento cônico de 44 mm (MD #284709) e vedação (MD #284710)

111 (Opção) ContourMax™ – Kit de serviço de medidor

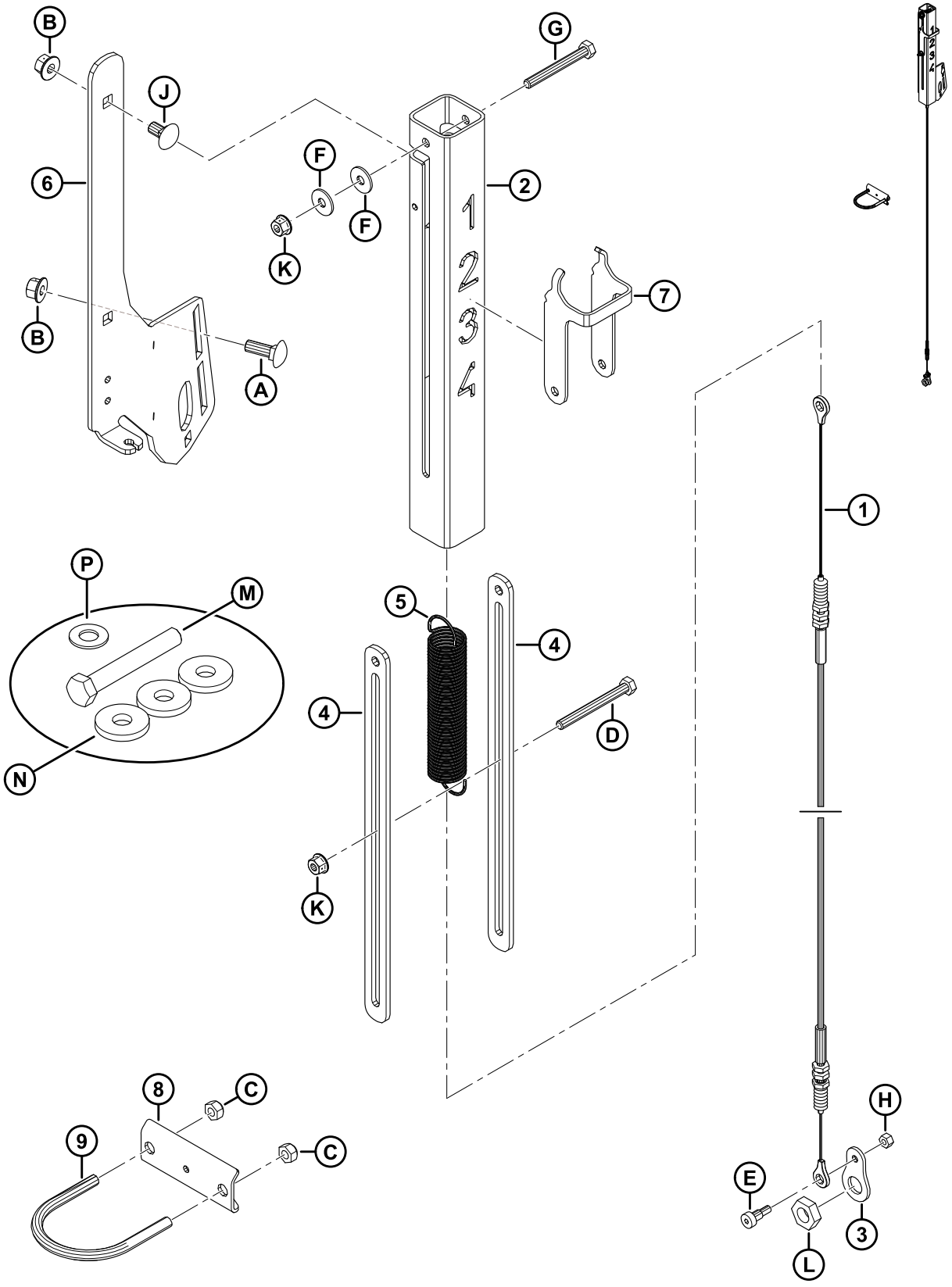

(OPÇÃO) CONTOURMAX™ – KIT DE SERVIÇO DE MEDIDOR

Ref.	Número de peça	Descrição	Qtd.	Número de série
	360358	KIT – CONJUNTO, MANUT. MEDIDOR CONTMAX		
1	360559	CABO – CONTOURMAX	1	
2	360551	TUBO – INDICADOR CONTOURMAX	1	
3	360526	PLACA – CONEXÃO DO CABO	1	
4	233950	ESPAÇADOR – INDICADOR CONTOURMAX	2	
5	233906	MOLA – CONTOURMAX	1	
6	233900	SUPORTE – INDICADOR CONTOURMAX	1	
7	233891	INDICADOR – RODA DE CONTORNO	1	
8	233964	ÂNCORA – CABO INDICADOR	1	
9	47225	PARAFUSO – U	1	
A	184662	PARAFUSO – RHSN TFL M10 X 1,5 X 30-8,8-AA1J		
B	135799	PORCA – SEXTAVADA FLG CTR LOC M10 X 1,5-10		
C	18669	PORCA – SEXTAVADA LK DT 3/8-16 UNC GR5 AA1J		
D	252421	PARAFUSO – SEXTAVADO HD M 8X 1,25 X 80-8,8-AA2L		
E	197135	PARAFUSO – SEXTAVADO SOC HD SHLDR M8 X 10		
F	184709	ARRUELA – PLANA GRANDE M8-200HV		
G	184656	PARAFUSO – SEXTAVADO HD M8 X 1,25 X 70-8,8-AA1J		
H	136773	PORCA – SEXTAVADA CTR LOC M6 X 1-8-AA1J		
J	136178	PARAFUSO – RHSN M10 X 1,5 X 20-8,8-AA1J		
K	135337	PORCA – SEXTAVADA FLG CTR LK M8 X 1,25-8-AA1J		
L	320218	PORCA – SEXTAVADA BAIXA M16 X 2-SPCL-5-ZINCO		
M	136159	PARAFUSO – SEXTAVADO HD M16 X 2 X 110-8,8-AA3L [472]		
N	4762	ARRUELA – PLANA [472]		
P	18600	ARRUELA – PLANA SAE 21/32 DIÂM. INT. X 5/16 DIÂM. EXT. AA1J [472]		

472. Usado apenas para os modelos anos 2020 e 2021.

112 (Opção) ContourMax™ – Sensor de altura – Case

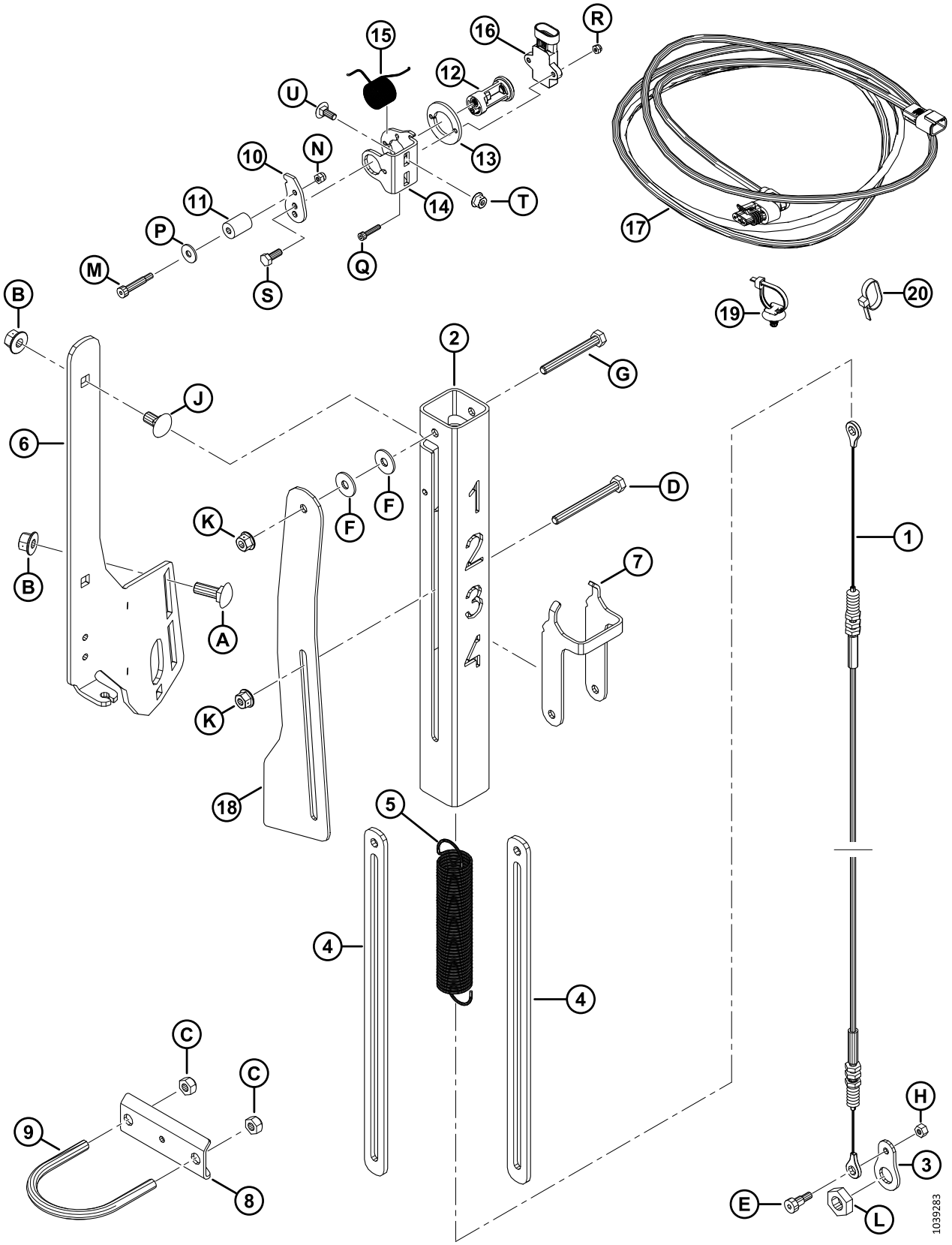

(OPÇÃO) CONTOURMAX™ – SENSOR DE ALTURA – CASE

NOTA:

O kit ContourMax™ Height Sensing é necessário para todas as plataformas de colheitadeira Case equipadas com a opção Rodas de contorno ContourMax™.

Ref.	Número de peça	Descrição	Qtd.	Número de série
	360358	KIT – CONJUNTO, MANUT. MEDIDOR CONTMAX		
	B7350	KIT – CONTOURMAX SENSOR [473]		
1	360559	CABO – CONTOURMAX	1	
2	360551	TUBO – INDICADOR CONTOURMAX	1	
3	360526	PLACA – CONEXÃO DO CABO	1	
4	233950	ESPAÇADOR – INDICADOR CONTOURMAX	2	
5	233906	MOLA – CONTOURMAX	1	
6	233900	SUPORTE – INDICADOR CONTOURMAX	1	
7	233891	INDICADOR – RODA DE CONTORNO	1	
8	233964	ÂNCORA – CABO INDICADOR	1	
9	47225	PARAFUSO – U	1	
10	340956	BRAÇO – SENSOR	1	
11	340289	ROLO – 5/8 POL. DIÂM. EXT.	1	
12	352163	CONJUNTO – PIVÔ DO SENSOR	1	
13	352001	ESPAÇADOR – SENSOR	1	
14	340955	SUPORTE – SENSOR	1	
15	340954	MOLA – TORÇÃO	1	
16	500303	SENSOR – ROTATIVO, DUPLO SEM CONTATO	1	
17	323694	CHICOTE – EXT. POS. CONTORNO	1	
18	323499	LINK – SENSOR CONTOURMAX	1	
19	136655	SISTEMA DE FIXAÇÃO – SUPORTE FIR TREE C/ BRAÇADEIRA	2	
20	21763	FIXADOR – BRAÇADEIRA PLÁSTICA, PRETA	13	
A	184662	PARAFUSO – CABEÇA REDONDA, PESCOÇO QUADRADO TFL M10 X 1,5 X 30-8,8-AA1J		
B	135799	PORCA – HEXAGONAL CHANFRADA CTR LOC M10 X 1,5-10		
C	18669	PORCA – SEXTAVADA LK DT 3/8-16 UNC GR5 AA1J		
D	252421	PARAFUSO – SEXTAVADO HD M 8X 1,25 X 80-8,8-AA2L		
E	197135	PARAFUSO – SEXTAVADO SOC HD SHLDR M8 X 10		
F	184709	ARRUELA – PLANA GRANDE M8-200HV		
G	184656	PARAFUSO – SEXTAVADO HD M8 X 1,25 X 70-8,8-AA1J		
H	136773	PORCA – SEXTAVADA CTR LOC M6 X 1-8-AA1J		

473. Os kits estão disponíveis apenas via Equipamentos.

(OPÇÃO) CONTOURMAX™ – SENSOR DE ALTURA – CASE

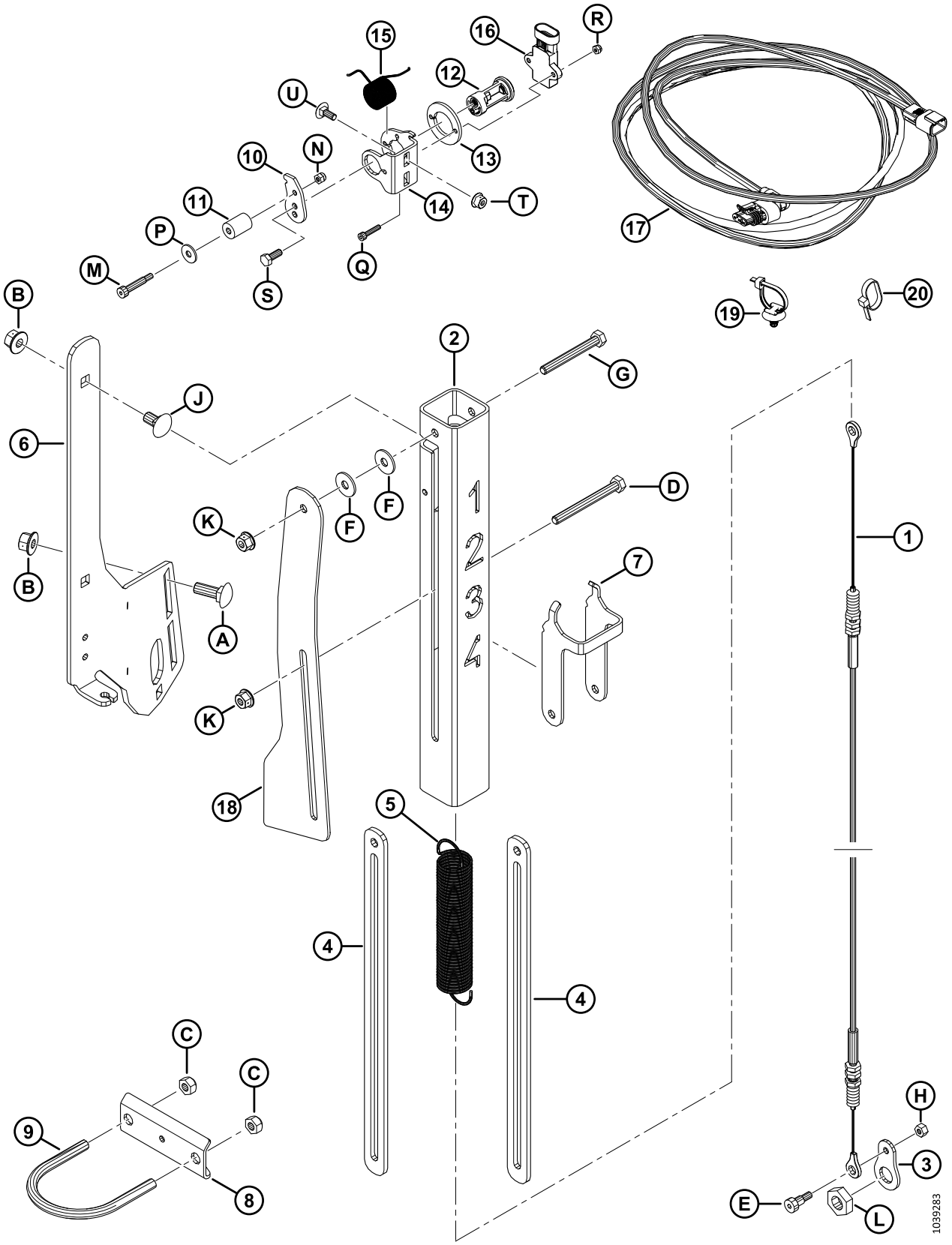

(OPÇÃO) CONTOURMAX™ – SENSOR DE ALTURA – CASE

Ref.	Número de peça	Descrição	Qtd.	Número de série
J	136178	PARAFUSO – RHSN M10 X 1,5 X 20-8,8-AA1J		
K	135337	PORCA – HEXAGONAL CHANFR CTR LK M8 X 1,25–8-AA1J		
L	320218	PORCA – SEXTAVADA BAIXA M16 X 2-SPCL-5-ZINCO		
M	320409	PARAFUSO – SEXTAVADO SOC HD SHLD R6 X 25-M 5 X 0,8 X 9,5-12,9-ZINC		
N	197230	PORCA – SEXTAVADA NYLOC M5 X 0,8-8-AA1J		
P	184706	ARRUELA – PLANA GRANDE M6-200HV		
Q	320410	PARAFUSO – HEX SOC HDM4 X 0,7 X 20-A2SS		
R	320390	PORCA – HEX NYLOC M4 X0,7-8-A2-SS		
S	184642	PARAFUSO – SEXTAVADO HD TFL M6 X 1 X 16-8,8-AA1J		
T	152668	PORCA – SEXTAVADA FLG CTR LOC M6 X 1-8		
U	136748	PARAFUSO – RHSN M6 X 1 X 16-8,8-ZINC		

113 (Opção) Dedos levantadores e rack de armazenamento

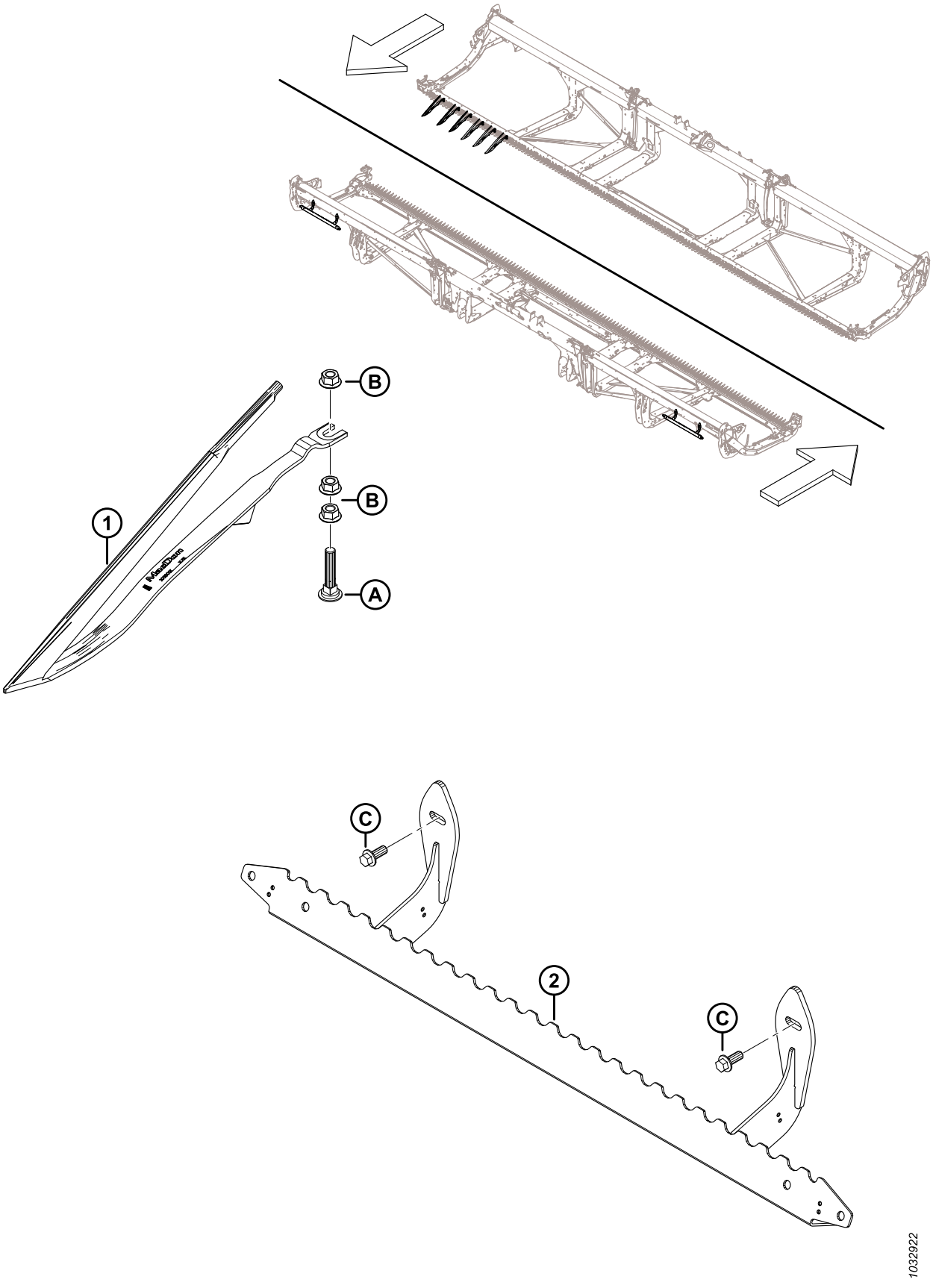

(OPÇÃO) DEDOS LEVANTADORES E RACK DE ARMAZENAMENTO

Ref.	Número de peça	Descrição	Qtd.	Número de série
	B7022	KIT – DEDOS LEVANTADORES [474]		
	B7023	KIT – RACK DE ARMAZENAMENTO DE ELEVADOR [475]		
1	233748	DEFLETOR – DEDO LEVANTADOR	A/R	
2	233770	SUPORTE – SOLDAGEM DE ARMAZENAMENTO DO LEVANTADOR	1	
A	226280	PARAFUSO – RHSN SPCL M12 X 60-8,8		
B	136036	PORCA – HEXAGONAL, LISA, CHANFRADA M12 X 1,75-8-AA1J		
C	136312	PARAFUSO – CABEÇA HEXAGONAL CHANFRADA TFL M10 X 1,5 X 25-10,9-AA1J		

474. Os dedos levantadores são recomendados para culturas de cereais severamente acamadas, onde o operador deseja a altura máxima possível da palhada. A quantidade de kits necessários varia dependendo do tamanho da plataforma: FD225 e FD230 = 3 kits; FD235, FD240, e FD241 = 4 kits; FD245 e FD250 = 5 kits. Os kits estão disponíveis apenas em equipamentos.

475. As quantidades de kits de rack de armazenamento de elevador necessários variam dependendo do tamanho da plataforma. FD225 = 1 kit; FD230, FD235, FD240, FD241, FD245, e FD250 = 2 kits. Os kits estão disponíveis apenas em equipamentos.

114 (Opção) Suporte de armazenamento do divisor

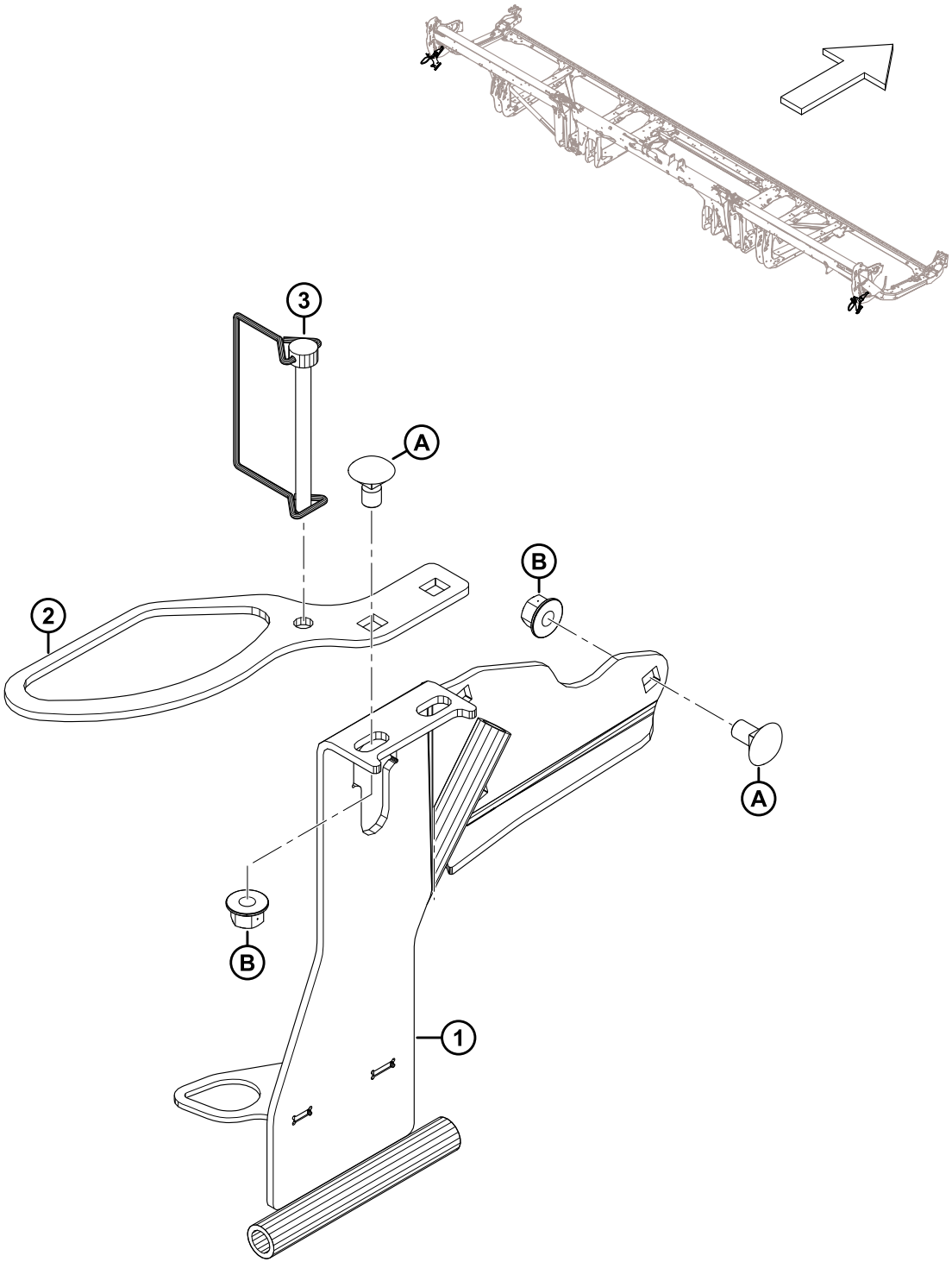

1032910

(OPÇÃO) SUPORTE DE ARMAZENAMENTO DO DIVISOR

Ref.	Número de peça	Descrição	Qtd.	Número de série
	B7030	KIT – SUPORTE DE ARMAZENAMENTO DIVISOR [476]		
1	313566	ARMAZENAMENTO DO DIVISOR ESQUERDO – SOLDAGEM	1	
	313705	ARMAZENAMENTO DO DIVISOR DIREITO – SOLDAGEM	1	
2	311464	SUPORTE – HASTES DE ARROZ PARA ARMAZENAMENTO	2	
3	136749	PINO – DE SEGURANÇA	2	
A	136178	PARAFUSO – CABEÇA REDONDA, PESCOÇO QUADRADO M10 X 1,5 X 20-8,8-AA1J		
B	135799	PORCA – HEXAGONAL CHANFRADA CTR LOC M10 X 1,5-10		

476. Os kits estão disponíveis apenas em equipamentos.

115 (Opção) EasyMove™ – Transporte em baixa velocidade, kit básico e rodas estabilizadoras

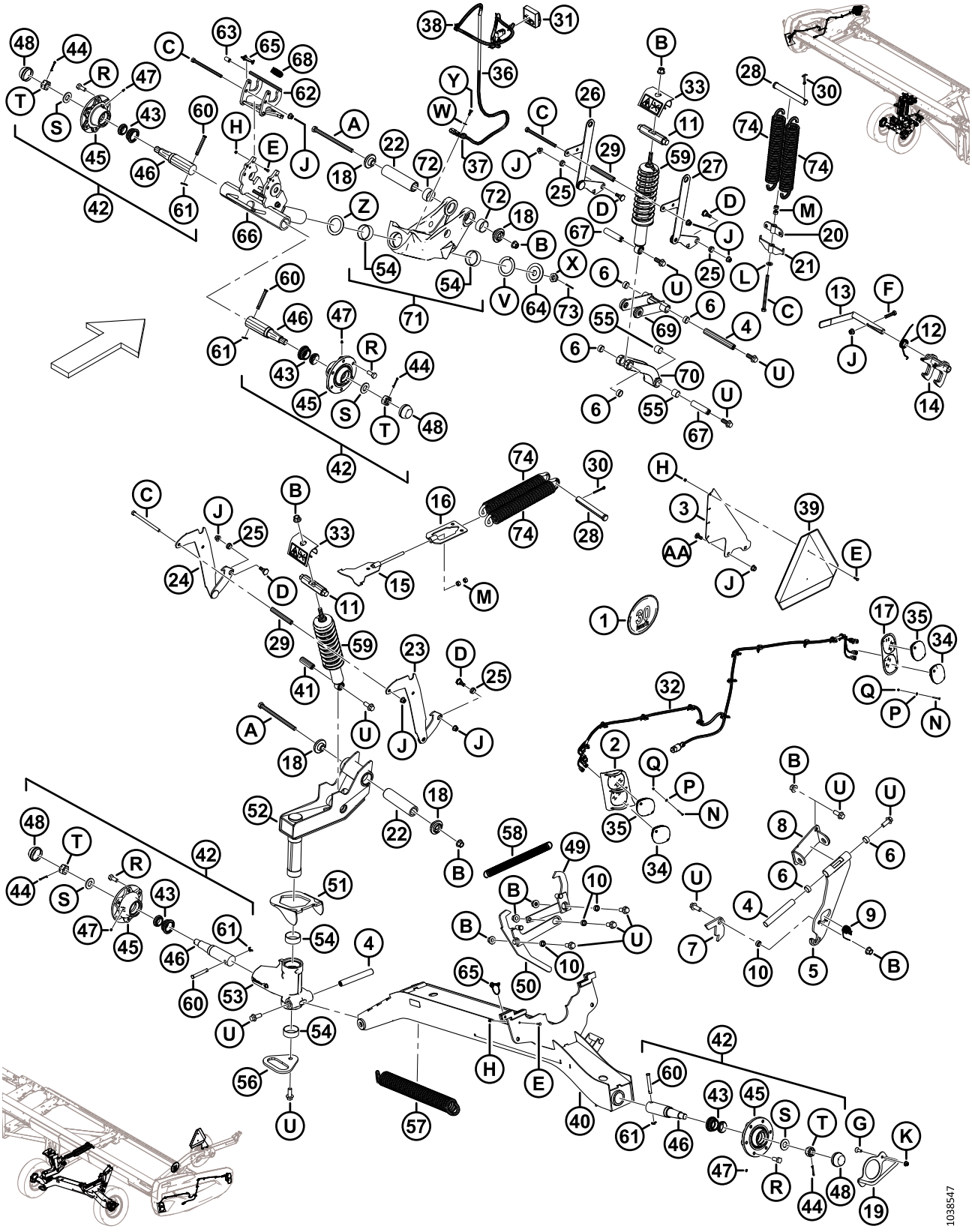

(OPÇÃO) EASYMOVE™ – TRANSPORTE EM BAIXA VELOCIDADE, KIT BÁSICO E RODAS ESTABILIZADORAS

Ref.	Número de peça	Descrição	Qtd.	Número de série
	B6288	TRANSPORTE EM BAIXA VELOCIDADE EASYMOVE™ – RODAS ESTABILIZADORAS E KIT DE BASE [477]		
1	327561	KIT – DECALQUES, SUPORTE SIS	1	
	193243	DECALQUE – SIS, 30 KM/H, PEQUENO	1	
	193241	DECALQUE – SIS, 30 KM/H	1	
	193240	DECALQUE – SIS, 20 MILHAS/H, PEQUENO	1	
	193242	DECALQUE – SIS, 20 MILHAS/H	1	
2	327429	BISEL LEVE – SOLDAGEM, ESQ [478]	1	
	327179	PAINEL LEVE – SOLDAGEM, DIR [478]	1	
3	327428	ALÇA	1	
4	316794	PINO	3	
5	316358	SUPORTE – CONJUNTO [479]	1	
6	210690	BUCHA – COMPOSTO	6	
7	303961	PLACA – TRAVA	1	
8	327704	PIVÔ – SOLDAGEM	1	
9	303379	MOLA – TORÇÃO	1	
10	252958	ESPAÇADOR	4	
11	316284	PINO	2	
12	316119	MOLA – TORÇÃO	1	
13	316118	ALÇA – CONJUNTO	1	
	287701	EMPUNHADURA – ALÇA	1	
14	316110	SOLDAGEM DA TRAVA	1	
15	316096	SUPORTE – SOLDAGEM	1	
16	316095	SUPORTE – SOLDAGEM	1	
17	313406	PAINEL – DIANTEIRO ESQ [478]	1	
	313425	PAINEL – DIANTEIRO DIR [478]	1	
18	303839	PEÇA DE FUNDIÇÃO – PLACA	4	
19	303766	ALAVANCA – SOLDAGEM	1	
20	303693	SUPORTE DE TENSÃO DA MOLA – SOLDAGEM	1	
21	303691	SUPORTE DE AJUSTE DA MOLA – SOLDAGEM	1	
22	303525	PINO – PIVÔ	2	
23	327756	SUPORTE, AJUSTE DE ALTURA – SOLDAGEM, DIREITA	1	
24	327755	SUPORTE, AJUSTE DE ALTURA – SOLDAGEM, ESQUERDA	1	

477. Kits disponíveis apenas em equipamentos.
478. Os biséis são montados nas tampas laterais da plataforma com parafuso de cabeça cilíndrica (MD #320154), arruela plana (MD #18798), e porca sextavada Nyloc (MD #197320).
479. O conjunto de suporte inclui suporte (NSS) e duas buchas compostas (MD #210690).

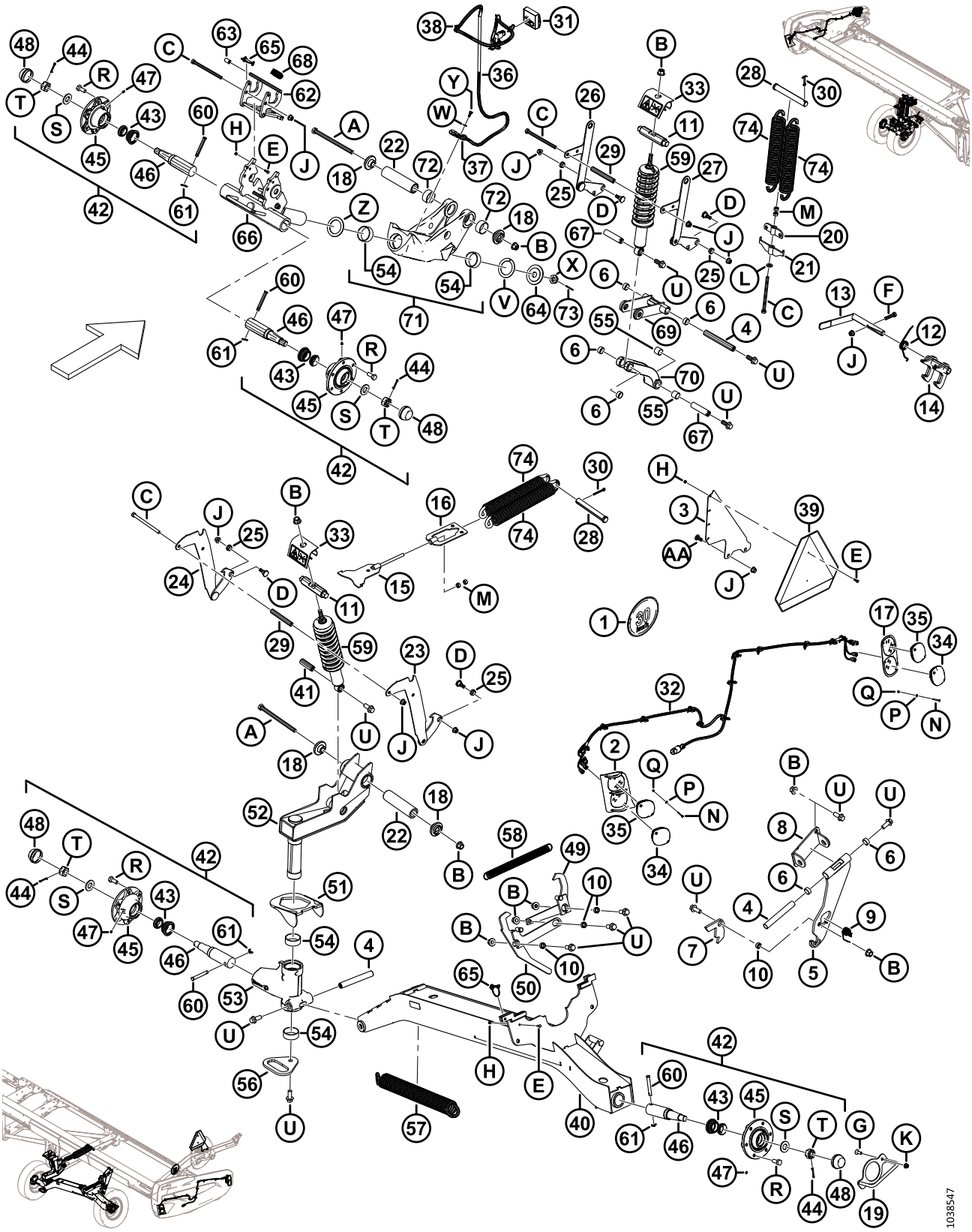
1038547

(OPÇÃO) EASYMOVE™ – TRANSPORTE EM BAIXA VELOCIDADE, KIT BÁSICO E RODAS ESTABILIZADORAS

Ref.	Número de peça	Descrição	Qtd.	Número de série
25	303492	BUCHA – COMPOSTO	4	
26	303491	SUPORTE, AJUSTE DE ALTURA – SOLDAGEM	1	
27	303486	SUPORTE, AJUSTE DE ALTURA – SOLDAGEM	1	
28	292692	PINO – ENGATE	2	
29	210985	ESPAÇADOR	2	
30	18609	PINO – CUPILHA, DIÂM. 1/4 X 2 ZP	2	
31	327255	MÓDULO – LED DE TRANSPORTE C/ FITA	1	
32	323049	CHICOTE – LTS EXT TRANSPORTE	2	
33	327089	ANTI-INTRUSÃO – CONJUNTO	2	
34	316044	LUZ – VERMELHA	2	
35	284215	LUZ – LARANJA	4	
36	284548	CHICOTE – PERNA EXT TRANSPORTE	1	
37	135716	BRAÇADEIRA – ISOLADA 5/8"	1	
38	21763	FIXADOR – BRAÇADEIRA PLÁSTICA, PRETA	7	
39	21032	PLACA SMV – METAL E REFLETOR	1	
40	327786	SUPORTE, EIXO – SOLDAGEM	1	
41	316793	PINO	1	
42	316330	CUBO – CONJUNTO [480]	4	
43	316851	KIT – ROLAMENTO DE RODA [481]	4	
44	18608	PINO – CUPILHA, DIÂM. 3/16 X 1,5 ZP	4	
45	316847	CUBO	4	
46	316848	EIXO	4	
47	18671	CONEXÃO – LUBRIFICADO 1/4 – 28 UNF	4	
48	30520	CAPA CONTRA POEIRA	4	
49	327751	BRAÇO – SOLDAGEM	1	
50	327749	ALAVANCA – SOLDAGEM	1	
51	303832	GANCHO – SOLDAGEM	1	
52	327672	PIVÔ – CONJUNTO	1	
53	303380	CONJUNTO – SUPORTE, PIVÔ [482]	1	
54	210661	BUCHA – COMPOSTO	4	
55	133992	BUCHA – COMPOSTO	6	
56	303033	PLACA – ALAVANCA	1	
57	303021	MOLA – EXTENSÃO	1	

480. O conjunto do cubo inclui pino (MD #18608), graxeira (MD #18671), seis parafusos de roda (MD #18916), tampa contra poeira (MD #30520), cubo (MD #316847), eixo (MD #316848), kit de rolamento de roda (MD #316851), porca ranhurada (MD #316859), e arruela (MD #316860).

481. O kit inclui rolamentos (NSS) e vedação (NSS).

482. O conjunto de suporte do pivô inclui duas buchas compostas (MD #210661) e duas buchas compostas (MD #133992).

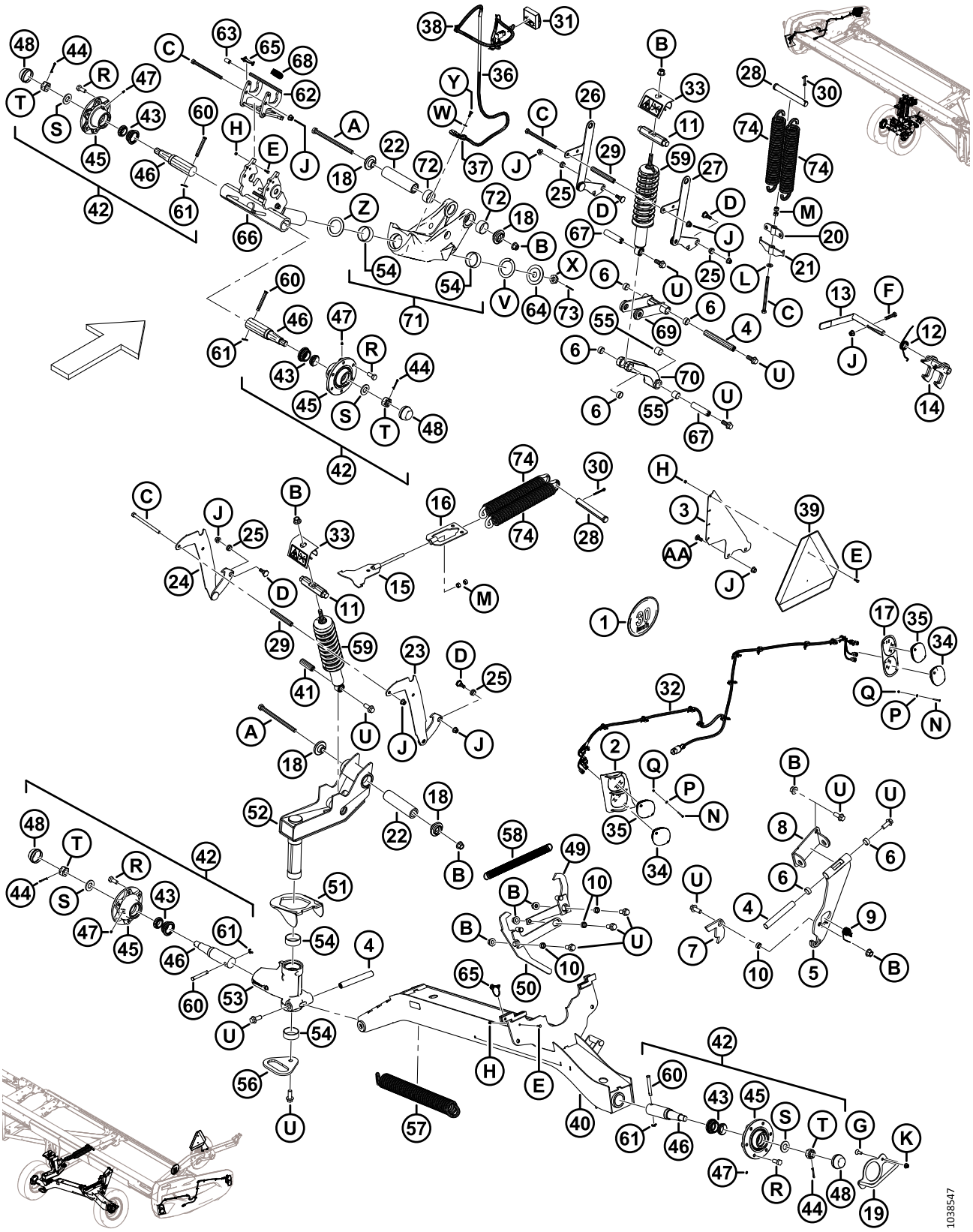
1038547

Ref.	Número de peça	Descrição	Qtd.	Número de série
58	247222	MOLA – EXTENSÃO	1	
59	327798	AMORTECEDOR – PLATAFORMA [483]	2	
60	101007	PINO – ENGATE	4	
61	18648	PINO – CUPILHA, DIÂM. 3/16 X 1,25 ZP	4	
62	327535	TRAVA – CONJUNTO [484]	1	
63	327534	EMPUNHADURA – ALÇA	1	
64	327745	DISCO	1	
65	320205	PINO – LYNCH DIA 5/16 POL. x 1,75" G C/ AMARRAÇÃO	2	
66	327716	FUSO – SOLDAGEM	1	
67	316293	PINO	2	
68	303898	MOLA – EXTENSÃO	1	
69	327738	SUPORTE DE BRAÇO – CONJUNTO [485]	1	
70	303341	SUPORTE DE FUNDIÇÃO – CONJUNTO [486]	1	
71	303283	PIVÔ – CONJUNTO [487]	2	
72	327600	BUCHA – COMPOSTO	4	
73	18607	PINO – CUPILHA, DIÂM. 5/32 X 1,5 ZP	1	
74	144724	MOLA – EXTENSÃO	4	
	316649	DECALQUE – AJUSTE DE ALTURA, ESQUERDA	1	
	316639	DECALQUE – AJUSTE DE ALTURA, DIREITA	1	
	327086	DECALQUE – LIBERAÇÃO DE ENERGIA	2	
	165524	REFLETOR – VERMELHO	2	
	302204	DECALQUE – PROPOSTA 65 CA	1	
A	320011	PARAFUSO – CABEÇA HEXAGONAL M16 X 2 X 240-10,9-ZINCO		
B	136440	PORCA – HEXAGONAL CHANFR CTR LK M16 X 2-10-AA1J		
C	252272	PARAFUSO – CABEÇA HEXAGONAL TFL M12 X 1,75 X 180-10,9-ZINCO		
D	303251	PARAFUSO – 19 MM OMBRO M12 SPCL		
E	184646	PARAFUSO – CABEÇA HEXAGONAL TFL M6 X 1 X 20-8,8-AA1J		
F	152779	PARAFUSO – CABEÇA HEXAGONAL M12 X 1,75 X 55-8,8-AA1J		
G	136857	PARAFUSO – CABEÇA HEXAGONAL ESCAREADA TFL M10 X 1,5 X 30-ZINCO		
H	136773	PORCA – HEXAGONAL CHANFR CTR LOC M6 X 1-8-AA1J		

483. O amortecedor inclui bucha composta (MD #133992).
484. A montagem da trava inclui a trava (NSS) e a alça (MD #327534).
485. O conjunto de suporte de braço inclui suporte de braço (NSS) e duas buchas compostas (MD #210690).
486. O conjunto de suporte inclui suporte (NSS), duas buchas compostas (MD #133992), e duas buchas compostas (MD #210690).
487. O conjunto do pivô inclui o pivô (NSS), duas buchas compostas (MD #210661) e duas buchas compostas (MD #327600).

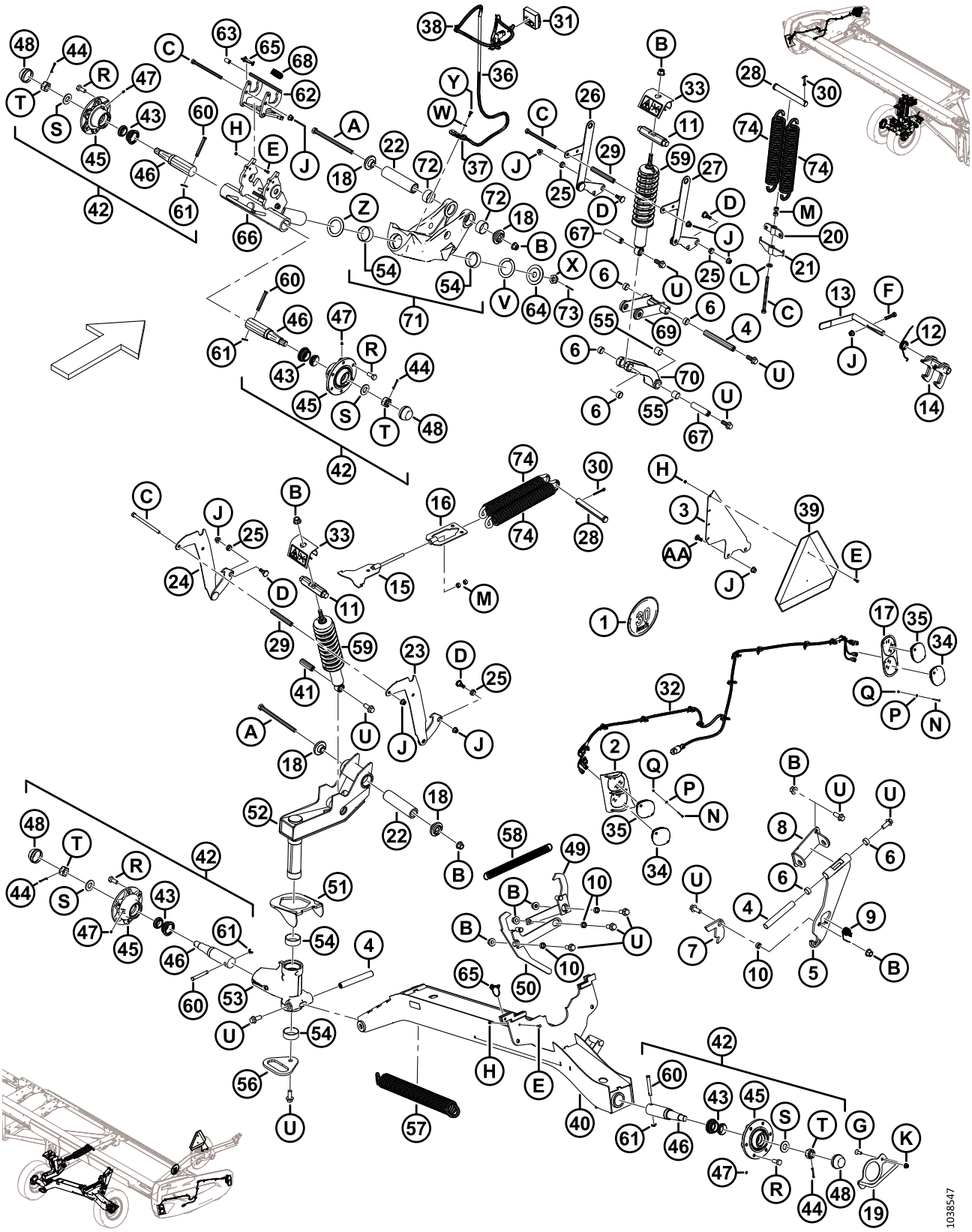
1038547

Ref.	Número de peça	Descrição	Qtd.	Número de série
J	136431	PORCA – HEXAGONAL CHANFRADA CTR LOC M12 X 1,75-10		
K	135799	PORCA – HEXAGONAL CHANFRADA CTR LOC M10 X 1,5-10		
L	135369	ARRUELA – TEMPERADA ASTM F436 1/2		
M	135156	PORCA – HEX M12 X 1,75-10-AA1J		
N	320154	PARAFUSO – CABEÇA FLEXÍVEL DIN 7985 M4 X 0,7 X 35-4,8-ZINCO PRETO		
P	18798	ARRUELA – CHATA SAE DIÂ. INT. 7/32" X 7/16" DIÂ. EXT. AA1J		
Q	197320	PORCA – NYLOC HEXAGONAL M4 X 0,7-8-AA1J		
R	18916	PARAFUSO – RODA 90° 9/16 NF X 1,75 OL – AA1J		
S	316860	ARRUELA		
T	316859	PORCA – RANHURADA		
U	320060	PARAFUSO – CABEÇA HEXAGONAL CHANFRADA TFL M16 X 2 X 40-10,9-ZINCO		
V	210918	ARRUELA – TRAÇÃO		
W	184708	ARRUELA – CHATA M8-200HV-AA1J		
X	136446	PORCA – HEX SLTD FINA M24 X 1,5-SPCL-22HA-ZINCO		
Y	30715	PARAFUSO – CABEÇA HEXAGONAL TFL M8 X 1,25 X 20-8,8-AA1J		
Z	327710	ARRUELA – TRAÇÃO		
AA	152702	PARAFUSO – CABEÇA REDONDA. PESCOÇO QUADRADO M12 X 1,75 X 30-8,8-AA1J		

116 (Opção) EasyMove™ – Transporte em baixa velocidade, rodas, pneus e barra de reboque

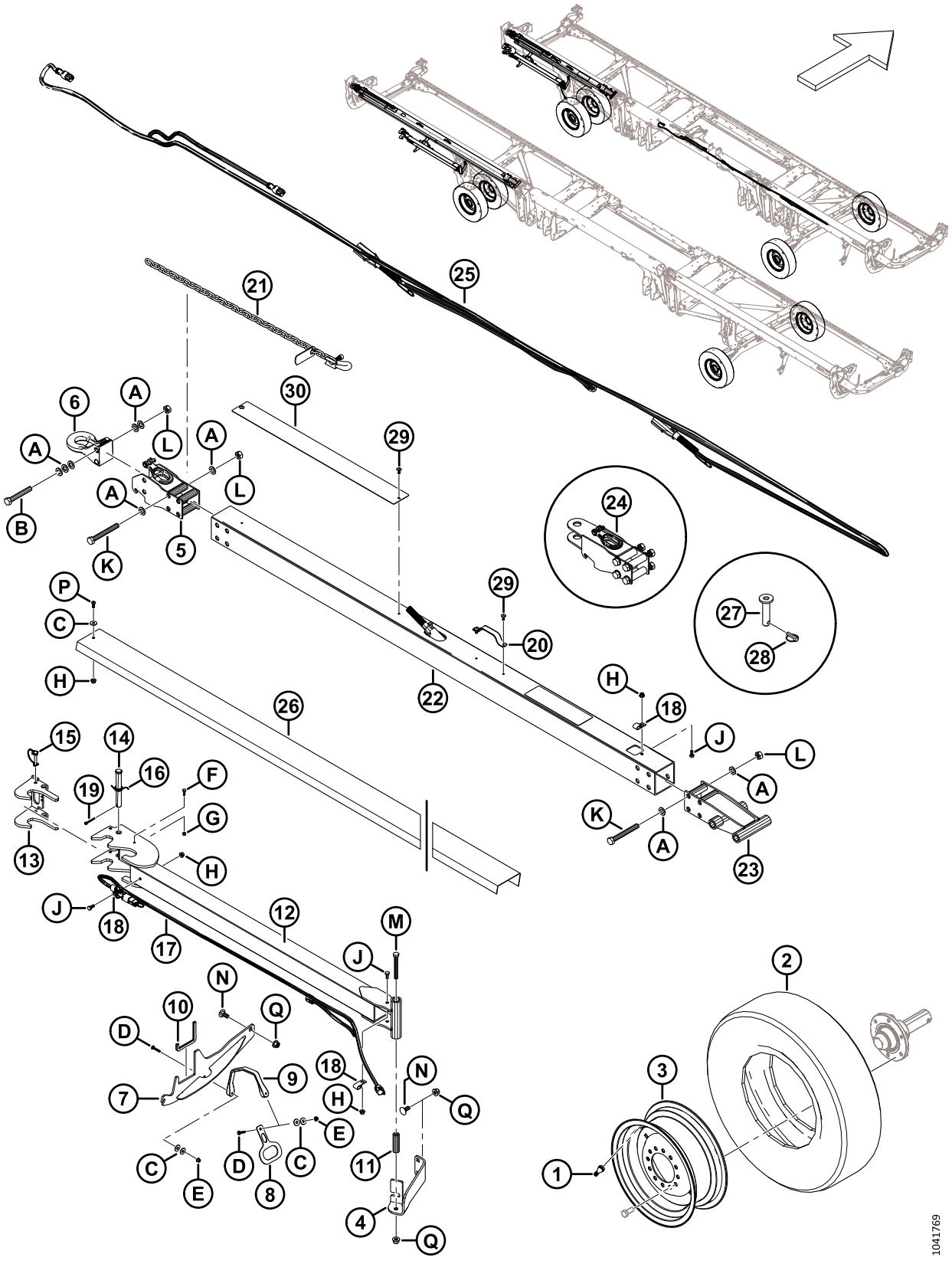

(OPÇÃO) EASYMOVE™ – TRANSPORTE EM BAIXA VELOCIDADE, RODAS, PNEUS E BARRA DE REBOQUE

Ref.	Número de peça	Descrição	Qtd.	Número de série
	B7398	**TRANSPORTE EM BAIXA VELOCIDADE EASYMOVE™ – RODAS E PNEUS** [488]		
1	230968	HASTE – CONJUNTO DE VÁLVULA DE PNEU #TR-416	2	
2	**327808**	**PNEU - ST 225/75 R15 LRF**	**2**	
3	**327807**	**RODA – 15 X 6 BRANCO** [489]	**2**	
	144531	RODA – 15 X 6 LB [490]	**A/R**	
	327802	**DECALQUE – PRESSÃO DO PNEU, 655 KPA (95 PSI)** [491]	**2**	
	327717	DECALQUE – PRESSÃO DO PNEU**, 552 KPA (80 PSI)** [492]	**A/R**	
	C2173	**TRANSPORTE EM BAIXA VELOCIDADE EASYMOVE™ – BARRA DE REBOQUE LONGA** [488]		
	B7392	TRANSPORTE EM BAIXA VELOCIDADE EASYMOVE™ – BARRA DE REBOQUE LONGA [493]		
	B7391	TRANSPORTE EM BAIXA VELOCIDADE EASYMOVE™ – BARRA DE REBOQUE CURTA [493]		
4	327649	ÂNGULO – SUPORTE	1	
5	327694	ENGATE – BASE	1	
6	113566	ENGATE – CAVILHA	1	
7	327771	SOLDAGEM – SUPORTE	1	
8	327304	PLACA – ALAVANCA	1	
9	193187	CINTA – BORRACHA	1	
10	141220	VEDAÇÃO – GUARNIÇÃO DA BORDA	1	
11	327294	TUBO	1	
12	327740	ENGATE, EXTENSÃO – SOLDAGEM	1	
13	327739	SOLDAGEM DA TRAVA	1	
14	320213	PINO – ENGATE	1	
15	320205	PINO – LYNCH DIA 5/16 POL. x 1,75" G C/ AMARRAÇÃO	1	
16	303169	MOLA – TORÇÃO	1	

488. Kits disponíveis apenas em equipamentos.
489. A roda MD #327807 é usada com o pneu MD #327808.
490. A roda MD #144531 permanece disponível como peça de reposição para o pneu substituído MD #230483. A roda MD #144531 **NÃO** está incluída no kit de pneus B7398.
491. O decalque de pressão do pneu MD #327802 (655 kPa [95 psi]) é usado com o pneu MD #327808.
492. O decalque de pressão do pneu MD #327717 (552 kPa [80 psi]) permanece disponível como peça de reposição para o pneu substituído MD #230483.
493. O kit de barra de reboque curta é usado para FD230 e FD235, o kit de barra de reboque longa é usado para FD240, FD241, FD245 e FD250. Os kits estão disponíveis apenas para equipamentos.

(OPÇÃO) EASYMOVE™ – TRANSPORTE EM BAIXA VELOCIDADE, RODAS, PNEUS E BARRA DE REBOQUE

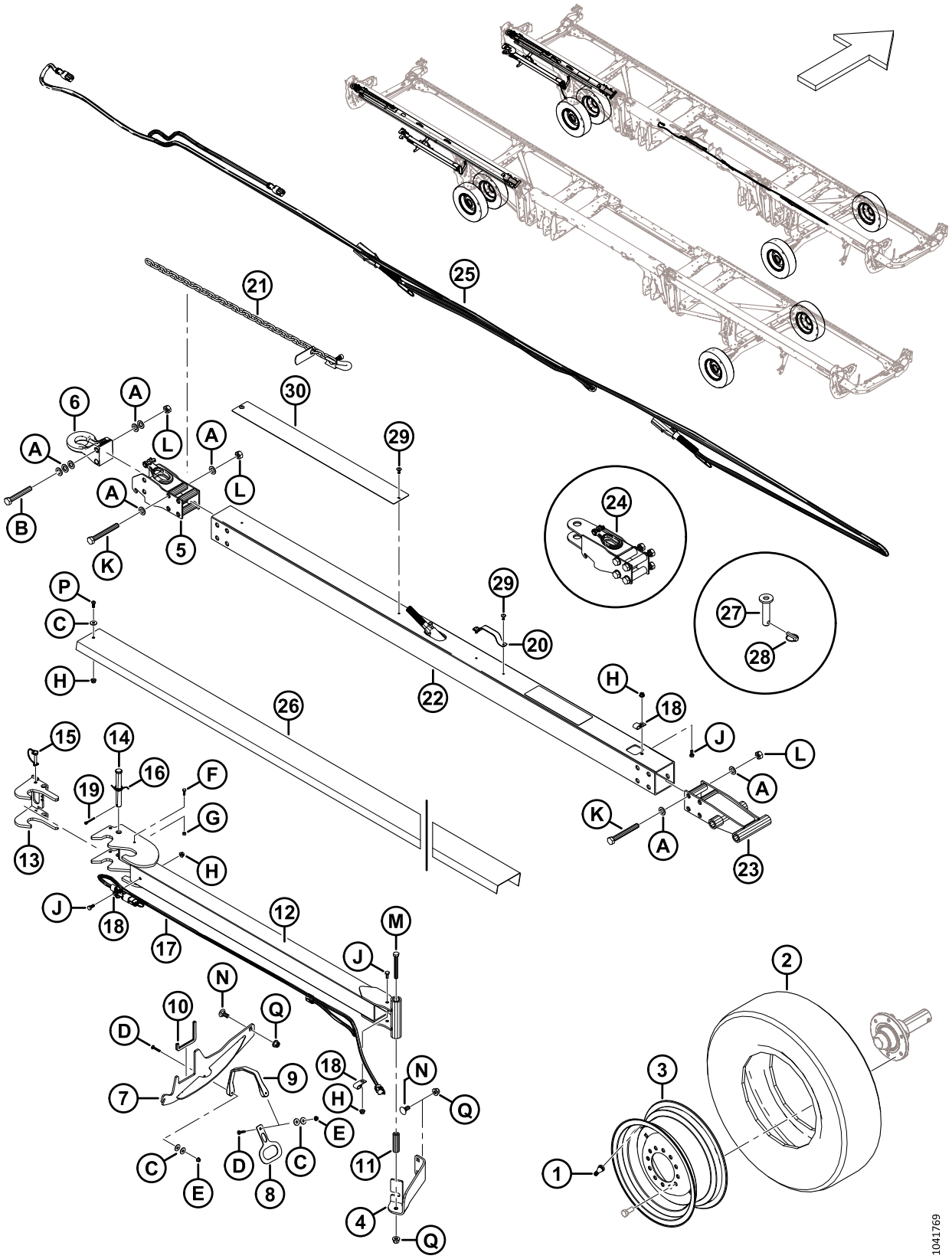

Ref.	Número de peça	Descrição	Qtd.	Número de série
17	284549	CHICOTE – ENGATE EXT TRANSPORTE	1	
18	39272	GRAMPO – ISOLADO	3	
19	18608	PINO – CUPILHA, DIÂM. 3/16 X 1,5 ZP	1	
20	327563	ALÇA [494]	A/R	
21	327532	CORRENTE – SEGURANÇA	1	
22	327696	TUBO – ENGATE, LONGO [495]	1	
	327695	TUBO – ENGATE, CURTO [496]	1	
23	327692	ENGATE, EXTREMIDADE – SOLDAGEM	1	
24	327664	CONJUNTO – ENGATE CAVILHA	1	
25	284550	CHICOTE – LUZES DE TRANSPORTE	1	
26	**327817**	**SUPORTE – CANAL, LONGO** [497]	**1**	
	327680	SUPORTE – CANAL, **CURTO** [498]	1	
27	118239	PINO – ENGATE	1	
28	113561	PINO – DE SEGURANÇA	1	
29	320039	REBITE – POP 4,8 MM X 27,2 MM [499]	A/R	
30	327659	PLACA – DESGASTE	1	
	327588	DECALQUE – PERIGO DE DANOS AO ENGATE	1	
A	184717	ARRUELA – PLANA REG M16-200HV-AA1J		
B	**184679**	**PARAFUSO – SEXTAVADO M16 X 2 X 110-10,9-AA1J**		
C	184709	ARRUELA – PLANA GRANDE M8-200HV		
D	184643	PARAFUSO – CABEÇA REDONDA, PESCOÇO QUADRADO M6 X 1,0 X 35-8,8-AA1J		
E	152668	PORCA – HEXAGONAL CHANFRADA CTR LOC M6 X 1-8		
F	184646	PARAFUSO – CABEÇA HEXAGONAL TFL M6 X 1 X 20-8,8-AA1J		
G	136773	PORCA – HEXAGONAL CHANFR CTR LOC M6 X 1-8-AA1J		
H	135337	PORCA – HEXAGONAL CHANFR CTR LK M8 X 1,25–8-AA1J		
J	30715	PARAFUSO – CABEÇA HEXAGONAL TFL M8 X 1,25 X 20-8,8-AA1J		
K	320219	PARAFUSO – CABEÇA HEXAGONAL M16 X 2 X 130-12,9-ZINCO		

494. Quantidades: barra de reboque longa (B7392) = 2, barra de reboque curta (B7391) = 1.
495. O engate de tubo curto é usado para FD230 e FD235; o engate de tubo longo é usado para FD240, FD241, FD245 e FD250. Os kits estão disponíveis apenas via Equipamentos.
496. O engate de tubo curto é usado para FD230 e FD235; o engate de tubo longo é usado para FD240, FD241, FD245 e FD250. Os kits estão disponíveis apenas via Equipamentos.
497. O canal de suporte curto é usado para FD230 e FD235; o canal de suporte longo é usado para FD240, FD241, FD245 e FD250. Os kits estão disponíveis apenas via Equipamentos.
498. O canal de suporte curto é usado para FD230 e FD235; o canal de suporte longo é usado para FD240, FD241, FD245 e FD250. Os kits estão disponíveis apenas via Equipamentos.
499. Quantidades: barra de reboque longa (B7392) = 6, barra de reboque curta (B7391) = 4.

(OPÇÃO) EASYMOVE™ – TRANSPORTE EM BAIXA VELOCIDADE, RODAS, PNEUS E BARRA DE REBOQUE

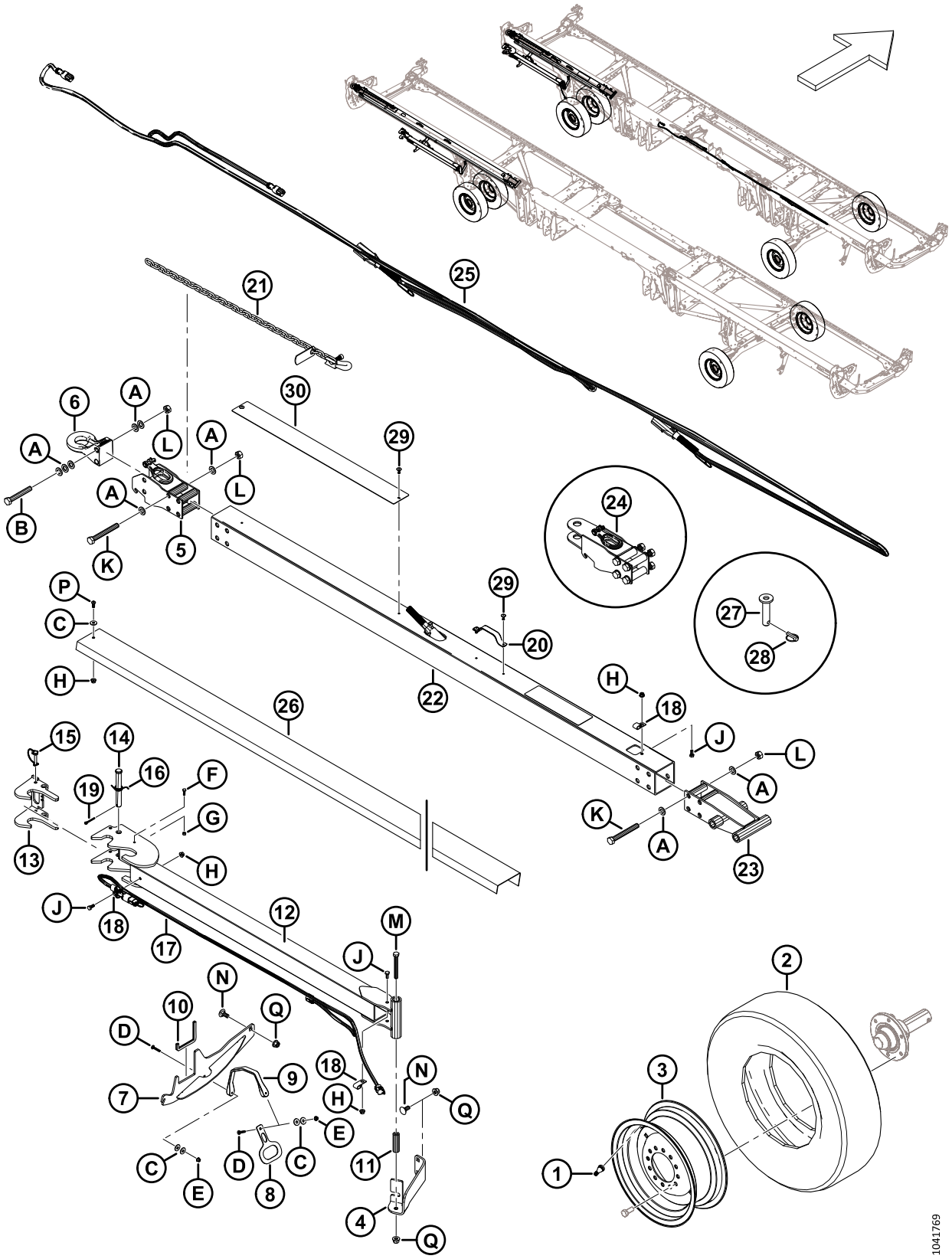

Ref.	Número de peça	Descrição	Qtd.	Número de série
L	320208	PORCA – HEX TRAVA SUPERIOR M16 X 2-12-ZINCO		
M	184672	PARAFUSO – CABEÇA HEXAGONAL M12 X 1,75 X 100-10,9-AA1J		
N	184667	PARAFUSO – CABEÇA REDONDA, PESCOÇO QUADRADO M12 X 1,75 X 30-8,8-ZINCO		
P	320176	PARAFUSO – HEX SOC BTN HD M8 X 1,25 X 20-10,9-AA1J		
Q	136431	PORCA – HEXAGONAL CHANFRADA CTR LOC M12 X 1,75-10		

117 (Opção) Reparo do batente do elo flexível

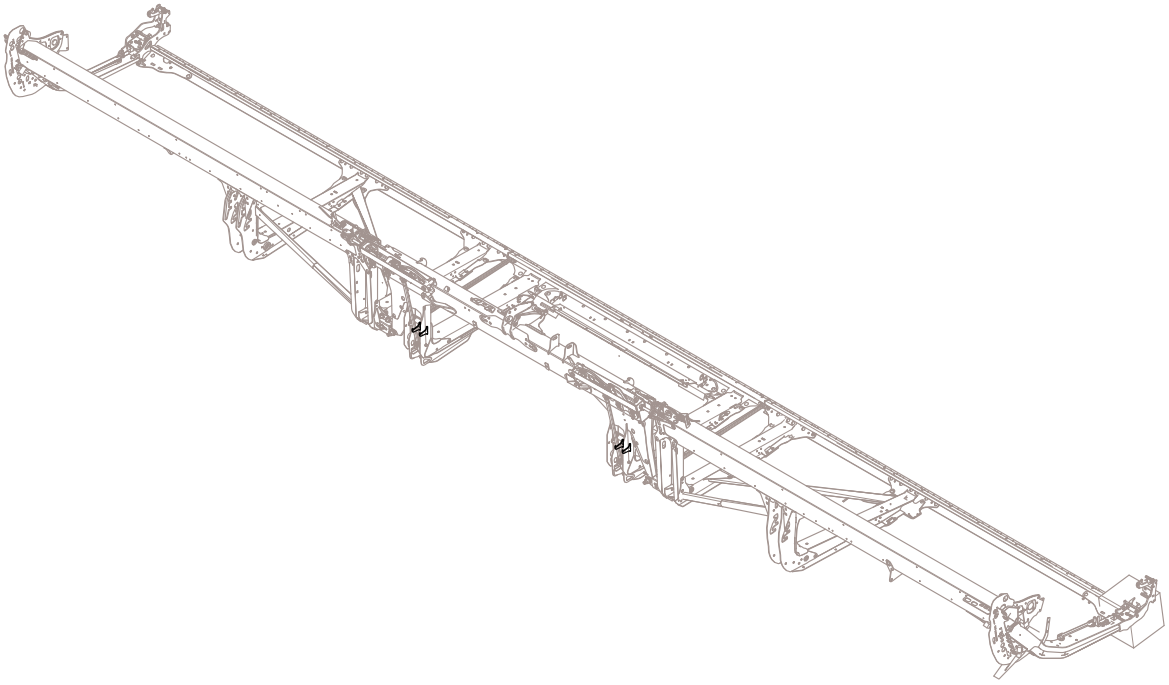

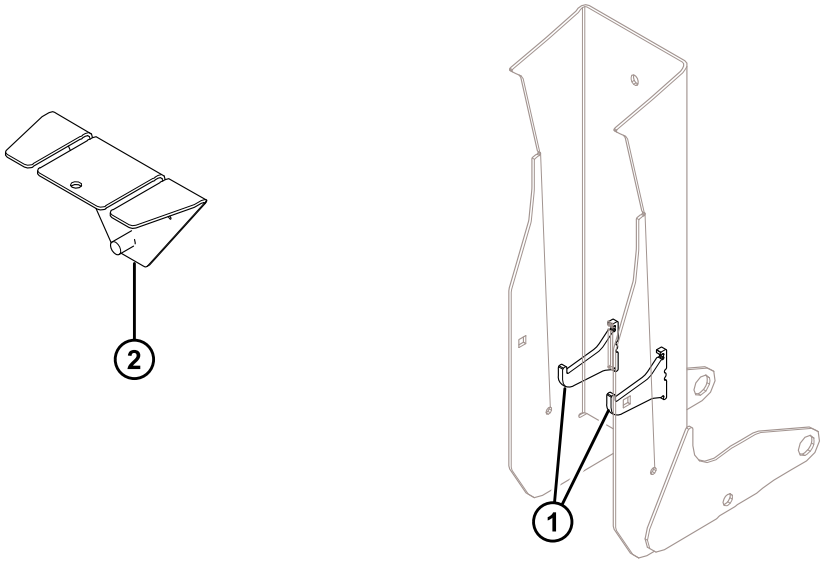

1042461

(OPÇÃO) REPARO DO BATENTE DO ELO FLEXÍVEL

IMPORTANTE:

Ao receber e instalar esta peça, você assume todos os riscos e responsabilidades de qualquer natureza decorrentes da instalação desta peça. A MacDon Industries Ltd. e suas afiliadas se isentam de toda e qualquer responsabilidade advinda da instalação desta peça. O modelo de solda MD #360871 está disponível para simplificar a localização dos batentes. A soldagem deve ser realizada por pessoa certificada por um instituto competente em sua jurisdição, que possua as qualificações ou certificações necessárias de soldagem.

Ref.	Número de peça	Descrição	Qtd.	Número de série
1	360869	KIT – REPARO DO BATENTE DO ELO FLEX	1	
2	360871	FERRAMENTA – MODELO DE SOLDAGEM	1	

118 (Opção) Divisores de colheita flutuantes

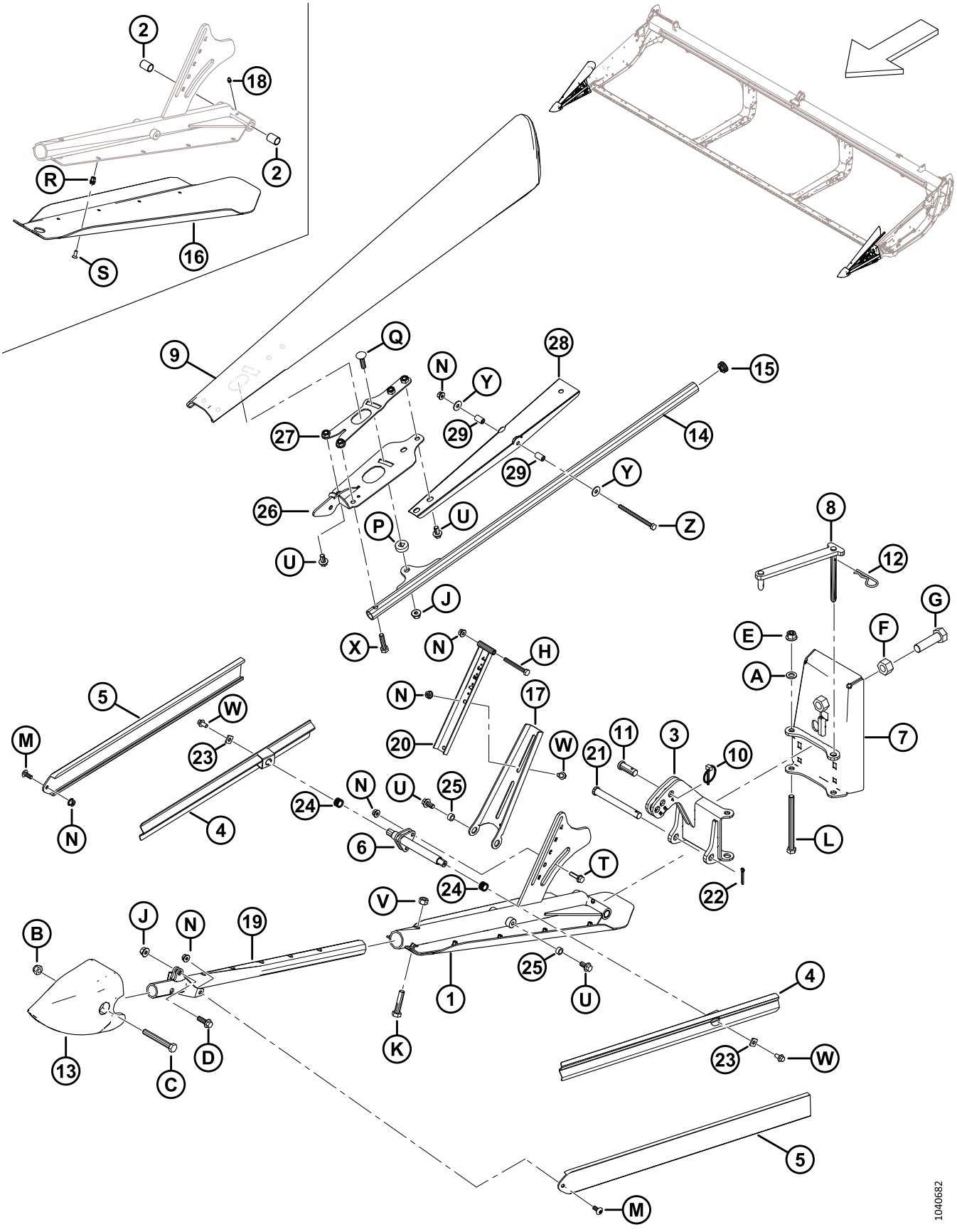

(OPÇÃO) DIVISORES DE COLHEITA FLUTUANTES

Ref.	Número de peça	Descrição	Qtd.	Número de série
	B7346	KIT – DIVISORES FINAIS FLUTUANTES [500]		
1	360072	CONJUNTO – SUPORTE DA SAPATA ESQUERDA [501]	1	
	360114	CONJUNTO – SUPORTE DA SAPATA DIREITA [502]	1	
2	258391	BUCHA	4	
3	360079	DOBRADIÇA SOLDAGEM – ESQ	1	
	360119	DOBRADIÇA SOLDAGEM – DIR	1	
4	360077	DESLIZANTE – SOLDAGEM DO DEFLETOR	4	
5	360122	DEFLETOR – EXTRUDIDO	4	
6	360106	SOLDAGEM – SUPORTE LATERAL	2	
7	360069	PLACA TRASEIRA SOLDAGEM – ESQ	1	
	360134	PLACA TRASEIRA SOLDAGEM – DIR	1	
8	360004	ELO SOLDAGEM – ESQ	1	
	360168	ELO SOLDAGEM – DIR	1	
9	360723	DEFLETOR – LH	1	
	360939	KIT – DEFLETOR, LH [503]	A/R	
	360848	DEFLETOR – RH	1	
	360940	KIT – DEFLETOR, RH [504]	A/R	
10	102264	PINO – LYNCH 3/16 X 1 9/16 POL.	2	
11	18619	PINO – ENGATE	2	
12	13125	PINO R	2	
13	313461	CONE – DIVISOR	2	
14	360103	TUBO – SOLDAGEM	2	
15	335301	TAMPÃO – PLÁSTICO, ENCAIXE	2	
16	340212	SAPATA – ESQUERDA	1	
	340210	SAPATA – DIREITA	1	
17	360110	SUPORTE – DEFLETOR SUPERIOR ESQUERDO	1	
	360120	SUPORTE – DEFLETOR SUPERIOR DIREITO	1	
18	18671	CONEXÃO – LUBRIFICAÇÃO, 1/4-28 POL. UNF	2	

500. Os kits estão disponíveis apenas em equipamentos.
501. O conjunto inclui soldagem do suporte esquerda (NSS), sapata esquerda (MD #340212), graxeira (MD #18671), duas buchas (MD #258391), dez parafusos (MD #320220) e dez porcas (MD #320404).
502. O conjunto inclui soldagem do suporte direito (NSS), sapata direita (MD #340210), graxeira (MD #18671), duas buchas (MD #258391), dez parafusos (MD #320220) e dez porcas (MD #320404).
503. O kit de defletor esquerdo é usado para manutenção do defletor esquerdo substituído (MD #360095). O kit inclui canal defletor (MD #360850), retentor esquerdo (MD #360734), defletor esquerdo (MD #360723), suporte esquerdo (MD #360720), dois tubos pivô (MD #360847), ferragens e instruções.
504. O kit de defletor direito é usado para manutenção do defletor direito substituído (MD #360081). O kit inclui canal defletor (MD #360850), retentor direito (MD #360863), defletor direito (MD #360848), suporte direito (MD #360862), dois tubos pivô (MD #360847), ferragens e instruções.

(OPÇÃO) DIVISORES DE COLHEITA FLUTUANTES

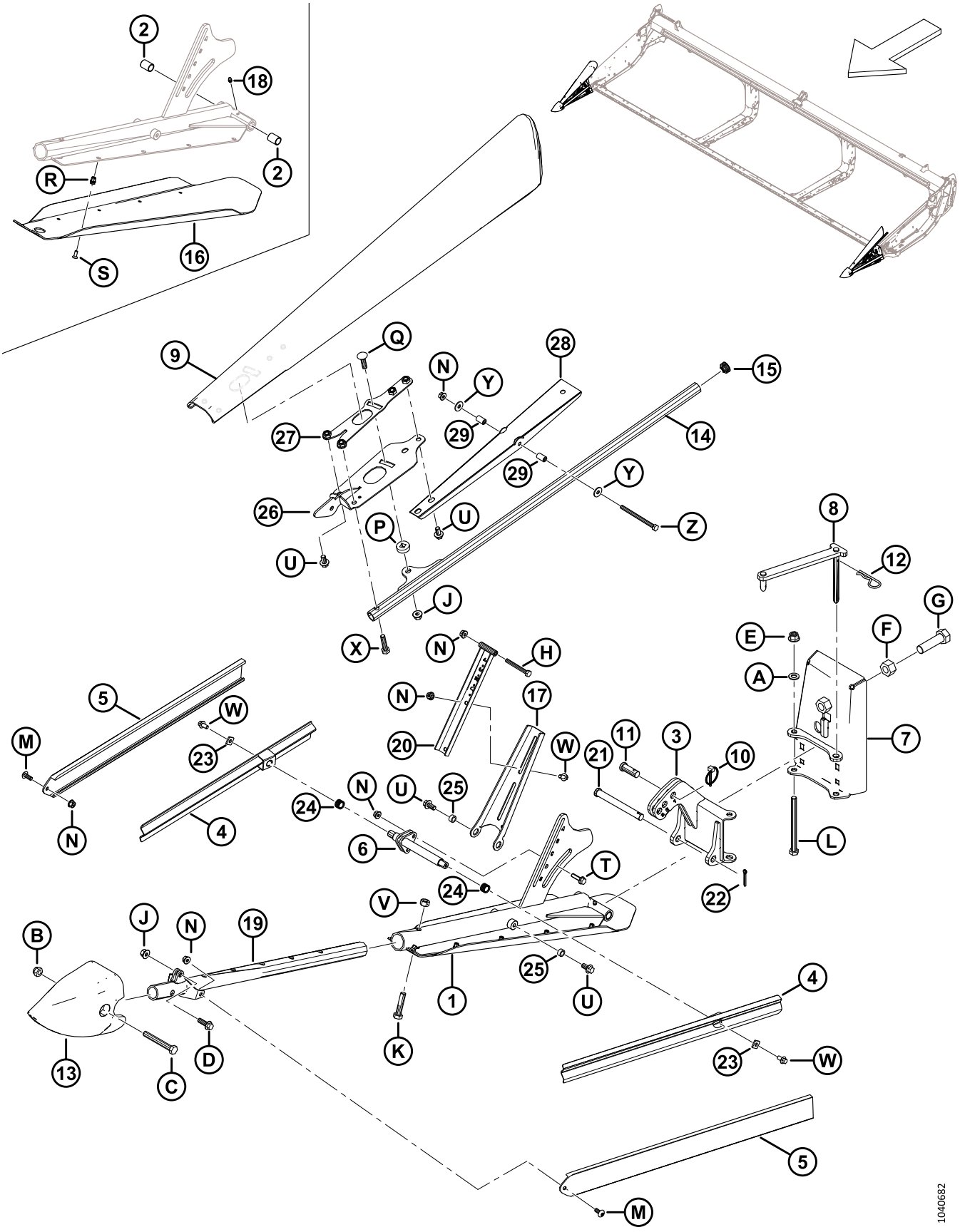

(OPÇÃO) DIVISORES DE COLHEITA FLUTUANTES

Ref.	Número de peça	Descrição	Qtd.	Número de série
19	360076	SOLDAGEM DE SUPORTE – FRENTE	2	
20	360108	SUPORTE DO DEFLETOR	2	
21	49378	PINO – ENGATE	2	
22	18648	PINO – CUPILHA, DIÂM. 3/16 X 1,25 ZP	2	
23	233841	SUPORTE – DEFLETOR	4	
24	26429	MOLA – COMPRESSÃO	4	
25	19542	ESPAÇADOR	4	
26	360720	SUPORTE – SOLDAGEM LH	1	
	360862	SUPORTE – SOLDAGEM RH	1	
27	360734	RETENTOR – SOLDAGEM LH	1	
	360863	RETENTOR – SOLDAGEM RH	1	
28	360850	CANAL – DEFLETOR SUPERIOR	2	
29	360847	TUBO - PIVÔ	4	
A	184714	ARRUELA – PLANA REG M12-300HV		
B	184695	PORCA – HEX NYLOC M12 X 1,75-8-AA1J		
C	184673	PARAFUSO – CABEÇA HEXAGONAL M12 X 1,75 X 90-10,9-AA1J		
D	184665	PARAFUSO – CABEÇA HEXAGONAL CHANFRADA M10 X 1,5 X 30-10,9-AA1J		
E	136431	PORCA – HEXAGONAL CHANFRADA CTR LOC M12 X 1,75-10		
F	136342	PORCA – HEX FINA M20 X 1,5 X 10-AA3L		
G	136339	PARAFUSO – CABEÇA HEXAGONAL FINA TFL M20 X 1,5 X 70 X 8,8-ZINCO		
H	184656	PARAFUSO – CABEÇA HEXAGONAL M8 X 1,25 X 70-8,8-AA1J		
J	135799	PORCA – HEXAGONAL CHANFRADA CTR LOC M10 X 1,5-10		
K	152779	PARAFUSO – CABEÇA HEXAGONAL M12 X 1,75 X 55-8,8-AA1J		
L	135696	PARAFUSO – CABEÇA HEXAGONAL M12 X 1,75 X 150-8,8-AA1J		
M	320190	PARAFUSO – TORX TRUSS HD M8 X 1,25 X 20-SPCL-8,8-ZINCO		
N	135337	PORCA – HEXAGONAL CHANFR CTR LK M8 X 1,25–8-AA1J		
P	360105	ARRUELA – ESPECIAL		
Q	152732	PARAFUSO – RHSN M10 X 1,5 X 40-8,8-AA1J		
R	320404	REBITE – M6 X 1,0 HEX 1,0-3,5		
S	320220	PARAFUSO – CABEÇA TORX CSK TFL M6 X 1 X 16-SPCL-8,8-ZINCO		
T	252655	PARAFUSO – HEX FLG HD TFL M8 X 1.25 X 30-8.8-AA1J		
U	152655	PARAFUSO – CABEÇA HEXAGONAL CHANFRADA M10 X 1,5 X 20-8,8-AA1J		
V	136759	PORCA – HEX CTR LOC M12 X 1,75-8-AA1J		
W	136485	PARAFUSO – CABEÇA HEXAGONAL CHANFRADA TFL M8 X 1,25 X 16-8,8-AA1J		

(OPÇÃO) DIVISORES DE COLHEITA FLUTUANTES

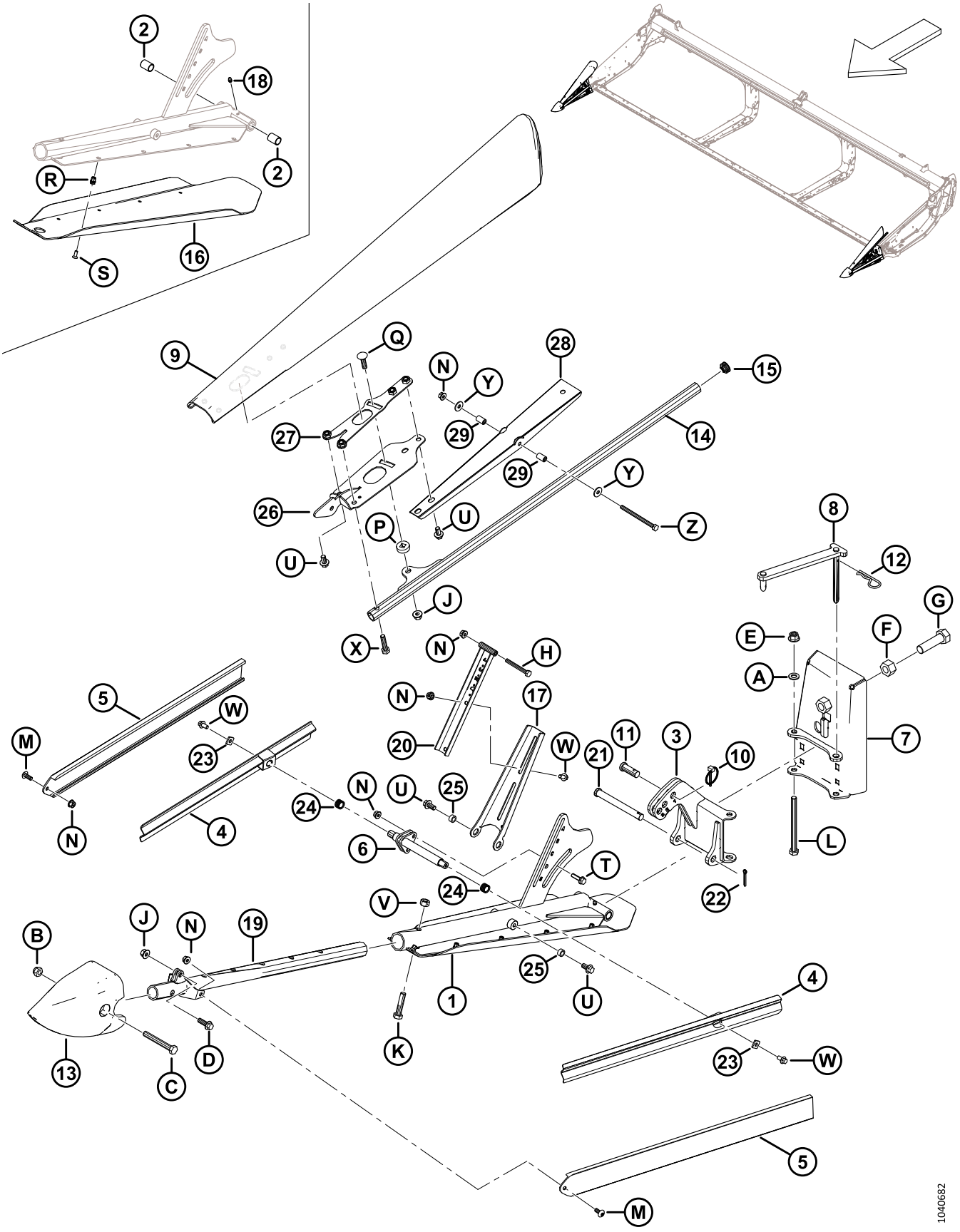

(OPÇÃO) DIVISORES DE COLHEITA FLUTUANTES

Ref.	Número de peça	Descrição	Qtd.	Número de série
X	135319	PARAFUSO – CABEÇA HEXAGONAL M10 X 1,5 X 40-8,8-AA1J		
Y	184709	ARRUELA – PLANA GRANDE M8-200HV		
Z	135523	PARAFUSO – SEXTAVADO HD M8 X 1,25 X 110-8,8-AA1J		

119 (Opção) Kits de dedos de quatro pontas, lâmina única

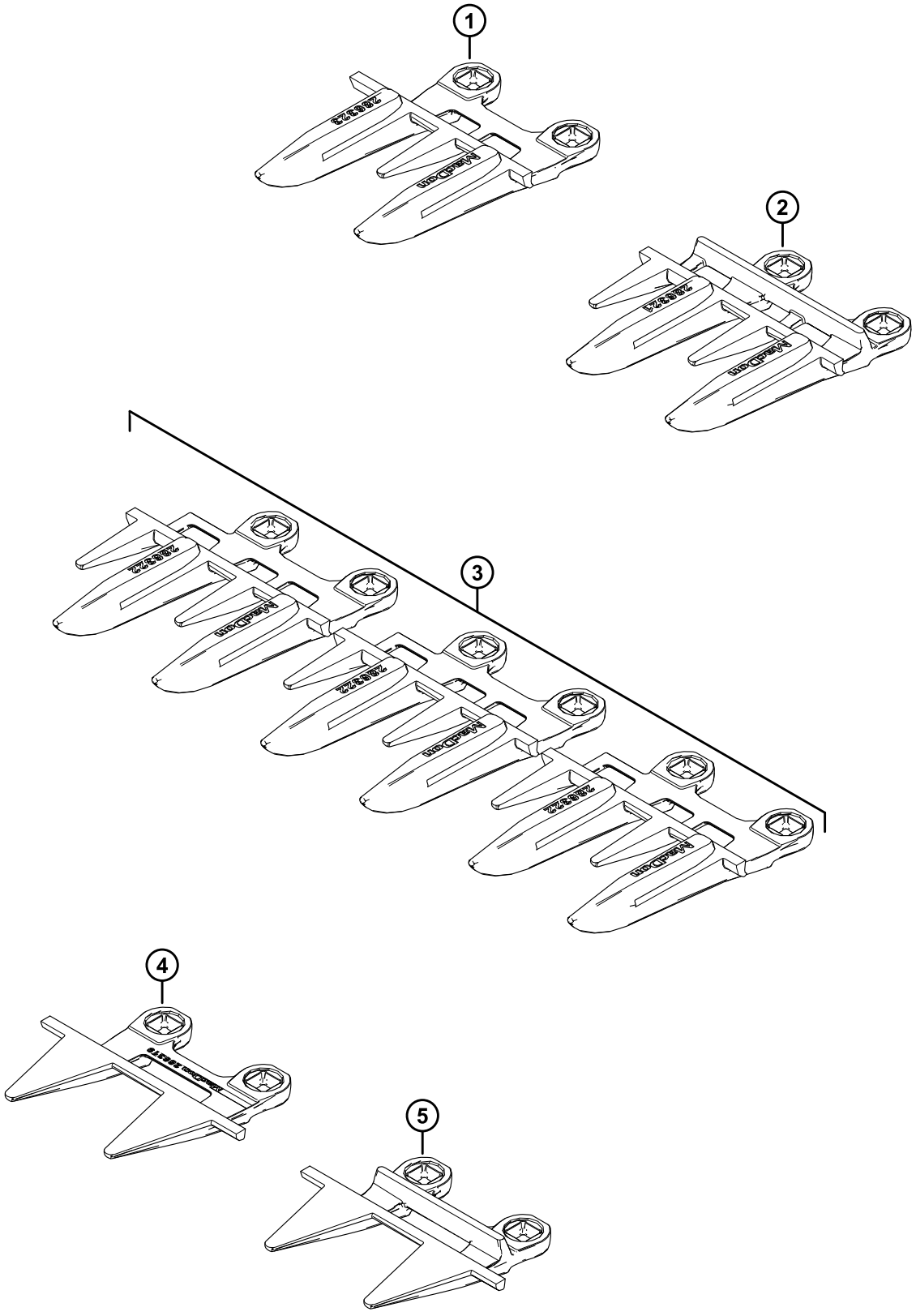

1039619

(OPÇÃO) KITS DE DEDOS DE QUATRO PONTAS, LÂMINA ÚNICA

Ref.	Número de peça	Descrição	Qtd.	Número de série
	286690	KIT – DEDOS DE 4 PONTAS 25 PÉS SK		
	286691	KIT – DEDOS DUPLOS DE 4 PONTAS 30 PÉS SK		
	286692	KIT – DEDOS DE 4 PONTAS 35 PÉS SK		
	286693	KIT – DEDOS DE 4 PONTAS 40 PÉS SK		
1	286323	DEDOS DUPLOS – ESPECIAIS DE 4 PONTAS [505]	1	
2	286321	DEDOS DUPLOS – 4 PONTAS [506]		
3	286322	DEDOS DUPLOS – 4 PONTAS, FINAIS [507]	3	
4	286319	DEDOS DUPLOS – PLUGFREE FINAIS [507]	1	
5	286318	DEDOS DUPLOS – PLUGFREE [505]	1	

505. Usados na extremidade direita da plataforma.
506. Quantidades: FD225 = 44, FD230 = 54, FD235 = 64, FD240 = 74.
507. Usados na extremidade do acionamento da plataforma.

120 (Opção) Kits de dedos de quatro pontas, lâmina dupla

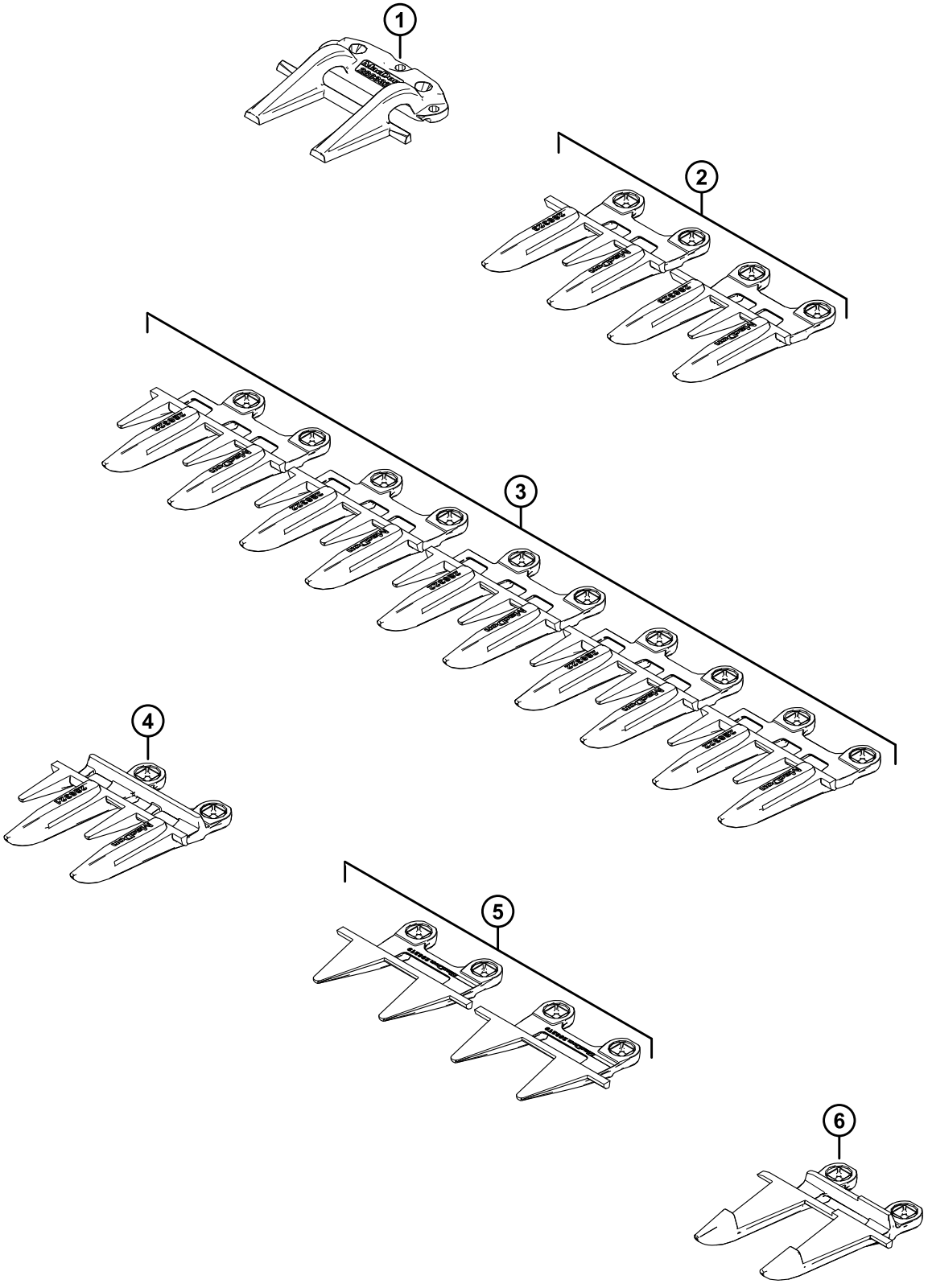

1039618

(OPÇÃO) KITS DE DEDOS DE QUATRO PONTAS, LÂMINA DUPLA

Ref.	Número de peça	Descrição	Qtd.	Número de série
	286683	KIT – DEDOS DUPLOS DE 4 PONTAS 25 PÉS DK		
	286684	KIT – DEDOS DUPLOS DE 4 PONTAS 30 PÉS DK		
	286685	KIT – DEDOS DUPLOS DE 4 PONTAS 35 PÉS DK		
	286686	KIT – DEDOS DUPLOS DE 4 PONTAS 40 PÉS DK		
	286687	KIT – DEDOS DUPLOS DE 4 PONTAS 41 PÉS DK		
	286688	KIT – DEDOS DUPLOS DE 4 PONTAS 45 PÉS DK		
	286689	KIT – DEDOS DUPLOS DE 4 PONTAS 50 PÉS DK		
1	286332	APALPADOR – LONGO CENTRAL [508]	1	
2	286323	DEDOS DUPLOS – ESPECIAIS DE 4 PONTAS [509]	2	
3	286322	DEDOS DUPLOS – 4 PONTAS, FINAIS [510]	5	
4	286321	DEDOS DUPLOS – 4 PONTAS [511]		
5	286319	DEDOS – EXTREMIDADE PLUGFREE [512]	2	
6	286317	DEDOS DUPLOS – LONGOS CENTRAIS [508]	1	

508. Usado próximo ao centro da plataforma.
509. Um dedo duplo de navalha especial com 4 pontas é usado na extremidade direita da plataforma e à esquerda do dedo duplo longo central e do apalpador longo central.
510. Três dedos duplos de 4 pontas finais são usados na extremidade do acionamento da plataforma, e dois dedos duplos de 4 pontas finais são usados na extremidade direita da plataforma.
511. Quantidades: FD225 = 40, FD230 = 50, FD235 = 60, FD240 = 70, FD241 = 72, FD245 = 80, FD250 = 90.
512. Um dedo duplo curto de navalha de ponta PlugFree™ é usado em cada extremidade da plataforma.

121 (Opção) Sapatas deslizantes de alto desgaste

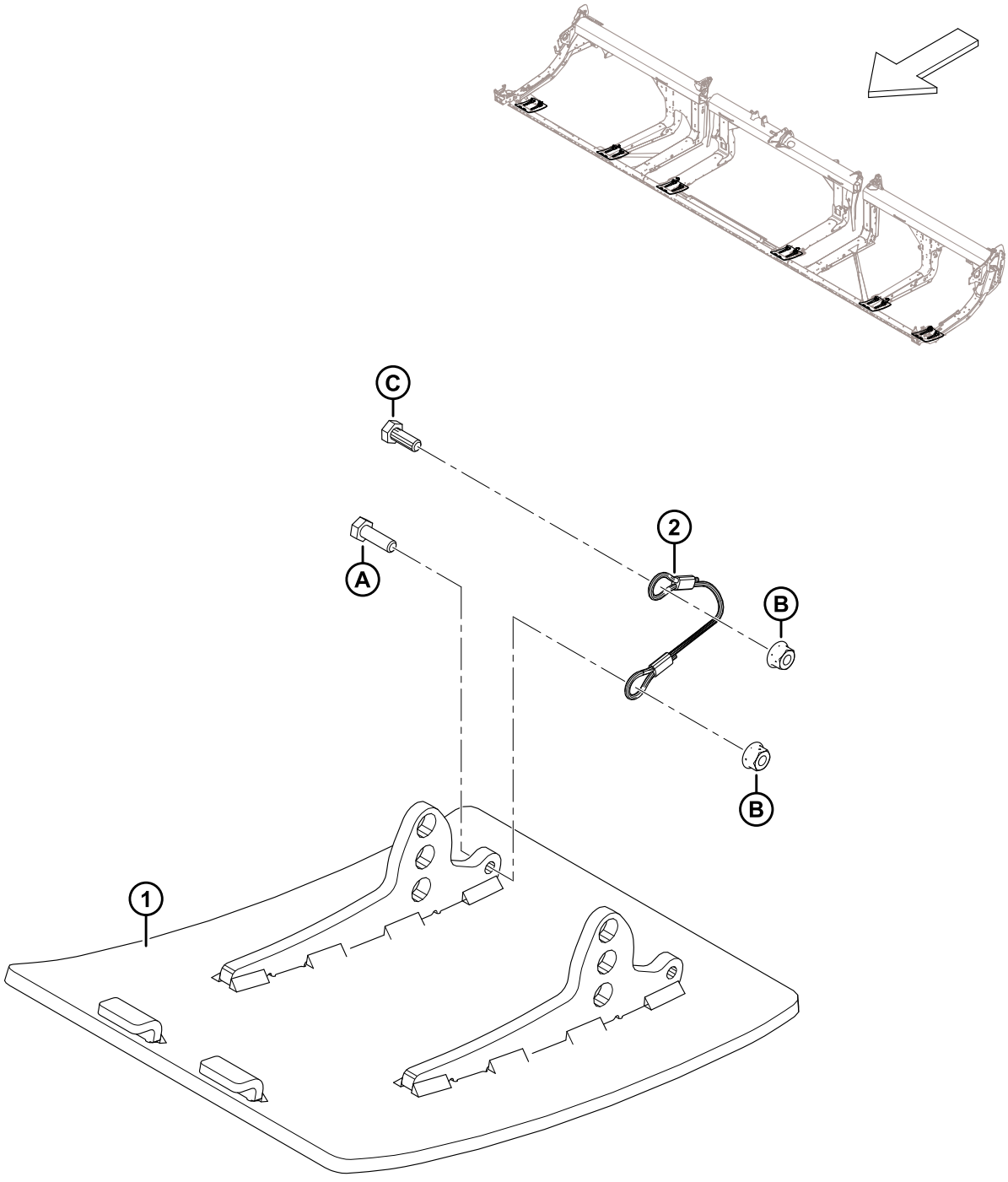

1034768

(OPÇÃO) SAPATAS DESLIZANTES DE ALTO DESGASTE

Ref.	Número de peça	Descrição	Qtd.	Número de série
	B6801	KIT – SAPATAS DESLIZANTES DE AÇO RESISTENTES À ABRASÃO DE ALTO DESGASTE [513]		
1	313374	SOLDAGEM – SAPATA DE ALTO DESGASTE	2	
2	312673	CABO – BATENTE	2	
A	184652	PARAFUSO – CABEÇA HEXAGONAL TFL M8 X 1,25 X 25-8,8-AA1J		
B	135337	PORCA – HEXAGONAL CHANFR CTR LK M8 X 1,25–8-AA1J		
C	30715	PARAFUSO – CABEÇA HEX TFL		

513. O kit inclui duas sapatas de aço de alto desgaste, duas travas de cabo, ferragens e instruções. Dois kits são necessários para as plataformas FD225. Três kits são necessários para FD230 e plataformas maiores. Os kits estão disponíveis em equipamentos.

122 (Opção) Dedos do molinete para culturas acamadas

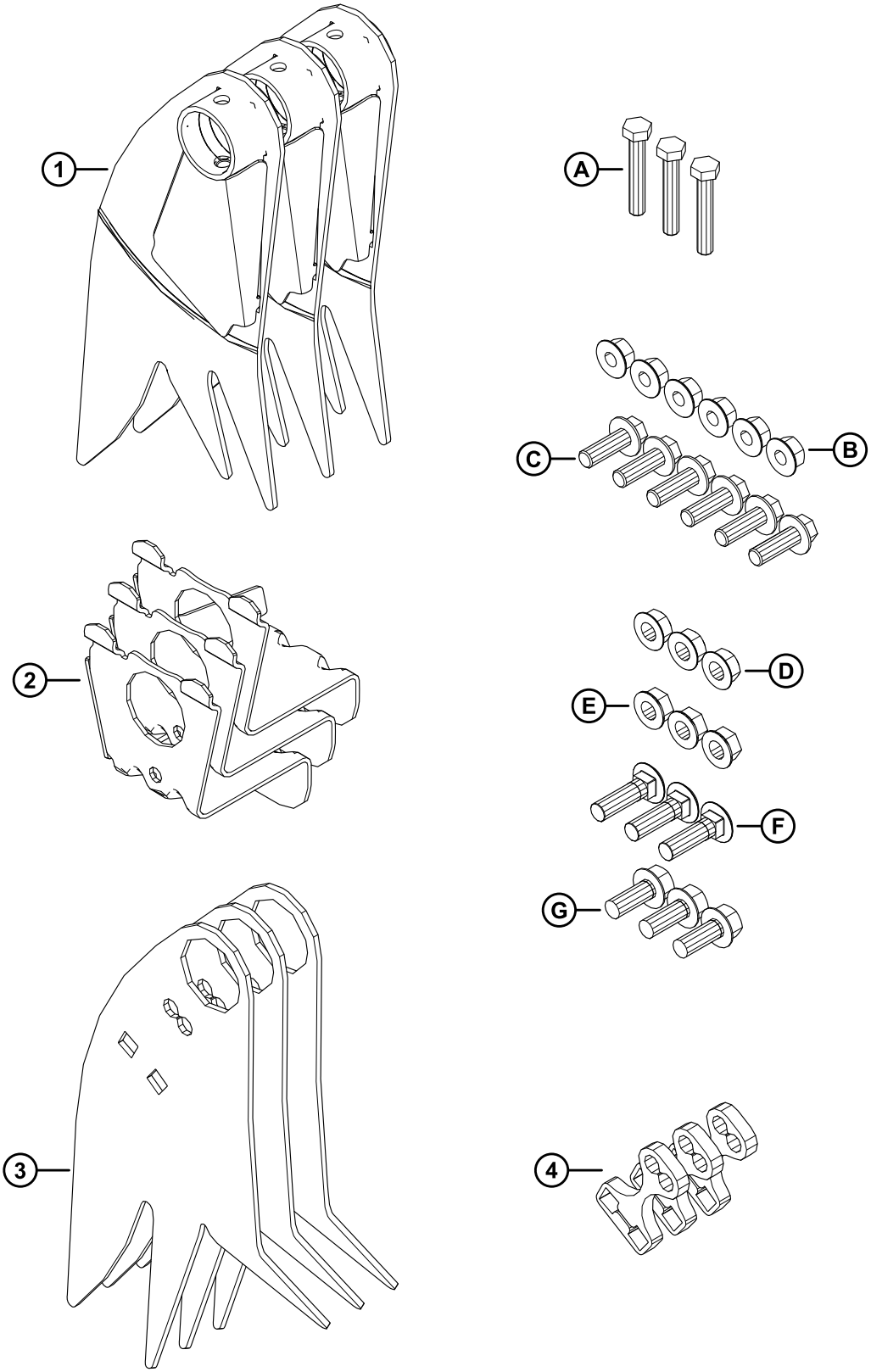

1041518

(OPÇÃO) DEDOS DO MOLINETE PARA CULTURAS ACAMADAS

Ref.	Número de peça	Descrição	Qtd.	Número de série
	B7230	KIT – DEDO PARA CULTURAS ACAMADAS [514]		
1	360045	SOLDAGEM – DEDO RÍGIDO DA EXTREMIDADE FINAL	3	
2	340091	SUPORTE – SOLDAGEM	3	
3	360044	DEDO – RÍGIDO	3	
4	273615	CALÇO	3	
A	184664	PARAFUSO – SEXTAVADO HD M10 X 1,5 X 60-8,8-AA1J		
B	184697	PORCA – SEXTAVADA SER FLG M12 X 1,75-8-AA1J		
C	152731	PARAFUSO – SEXTAVADO FLG HD TFL M12 X 1,75 X 35-10,9-AA1J		
D	21383	PORCA – FLG SER FACE 1/2-13 UNC GR5 AA1J		
E	50186	PORCA – FLG LK DT 1/2-13 UNC GR5 AA1J		
F	30515	PARAFUSO – RHSN 1/2-13 X 1,75-GR5-AA1J		
G	30368	PARAFUSO – HH FLG SER 1/2-13 X 1,25-GR5-AA1J		

514. O kit de dedos do molinete para cultura acamada inclui três dedos para a extremidade do excêntrico do molinete, três dedos para a extremidade final do molinete, três suportes, três calços, todas as ferragens listadas e instruções. Os dedos do molinete para culturas acamadas **NÃO** são compatíveis com o kit defletor da esteira larga. Os kits estão disponíveis apenas via Equipamentos.

123 (Opção) Kits de conversão de tubo de dedos do molinete – Molinete duplo, 5 barras para 6 barras

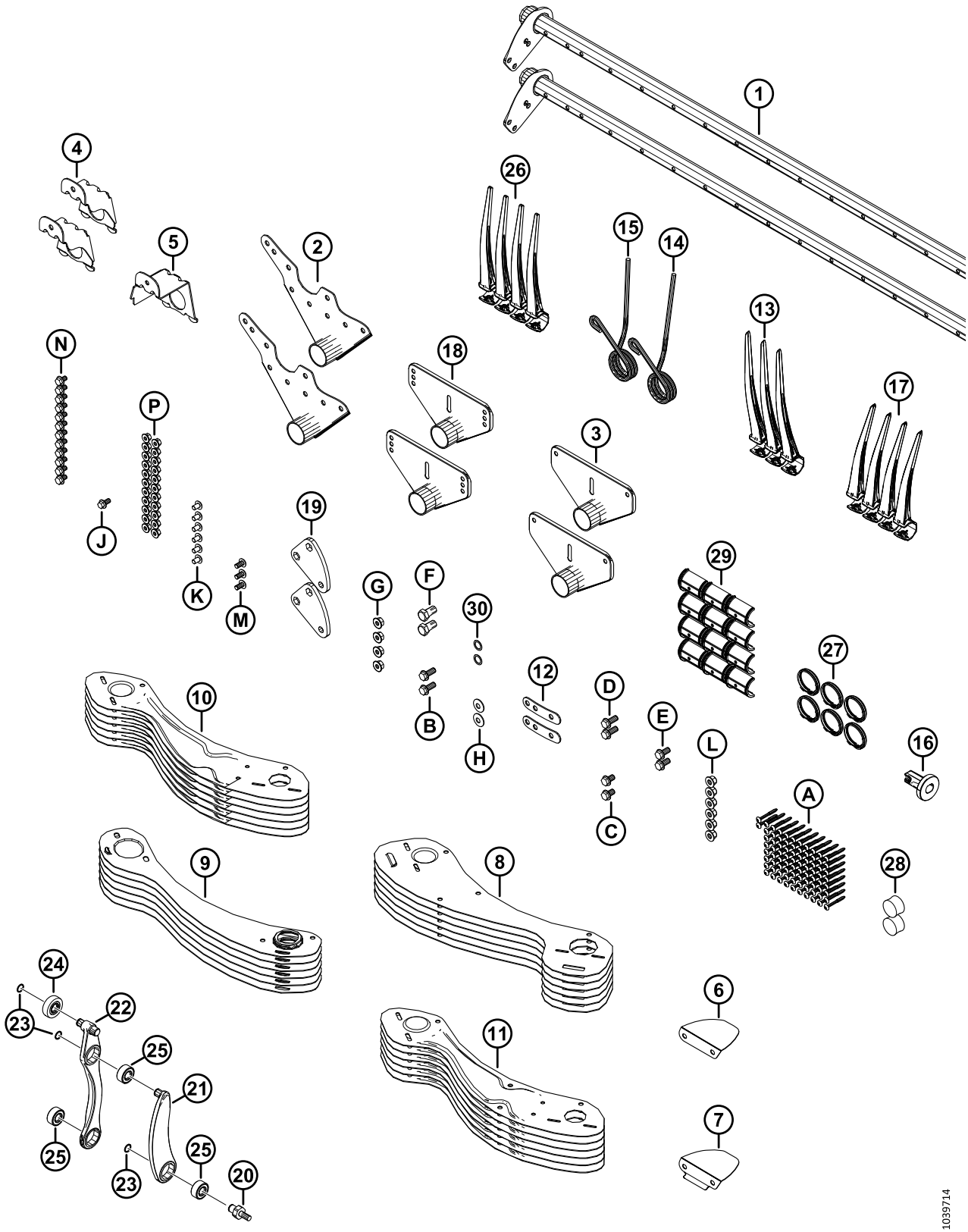

(OPÇÃO) KITS DE CONVERSÃO DE TUBO DE DEDOS DO MOLINETE – MOLINETE DUPLO, 5 BARRAS PARA 6 BARRAS

Ref.	Número de peça	Descrição	Qtd.	Número de série
	B7357	KIT – CONV. 30 PÉS DR 5B A 6B [515]		
	B7358	KIT – CONV. 35 PÉS DR 5B A 6B [515]		
	B7359	KIT – CONV. 41 PÉS DR 5B A 6B [515]		
1	311365	BARRA – 30 PÉS LARGURA DR	2	
	311210	BARRA – 35 PÉS LARGURA DR	2	
	311306	BARRA – 41 PÉS LARGURA DR	2	
2	335924	SOLDAGEM DO BRAÇO – EXTREMIDADE DO EXCÊNTRICO	2	
3	311347	SOLDAGEM DO BRAÇO – EXTREMIDADE FINAL	2	
4	311964	SUPORTE – EXTREMIDADE DO EXCÊNTRICO SOLDADA	2	
5	311965	SUPORTE – SOLDAGEM EXTREMIDADE FINAL [516]	1	
6	311906	DEFLETOR – EXCÊNTRICO INTERNO	1	
7	311729	DEFLETOR – EXCÊNTRICO EXTERNO	1	
8	273813	PROTEÇÃO – EXTREMIDADE EXCÊNTRICO MOLINETE 6 BARRAS LH	6	
9	311822	PROTEÇÃO – EXTREMIDADE FINAL MOLINETE 6 BARRAS RH	6	
10	311753	PROTEÇÃO – 6 BARRAS LH EXTERNA	6	
11	311752	PROTEÇÃO – 6 BARRAS RH EXTERNA	6	
12	311672	TIRA	2	
13	360540	DEDO – PLÁSTICO, ANGULADO LH, 45 MM (PACOTE COM 10) [517]		
14	311327	DEDO – EXTREMIDADE DO EXCÊNTRICO FLEXIONADA	1	
15	311325	DEDO – PLACA DE EXTREMIDADE DO EXCÊNTRICO	1	
16	273968	BUCHA – TAMPA LATERAL	1	
17	311523	DEDO – PLÁSTICO, RH, ANGULADO, 52 MM (PACOTE COM 10)	4	
18	273523	SOLDAGEM DO BRAÇO – MEIO DE VÃO [518]		
19	228319	BRAÇO – MANIVELA USINADA	2	
20	340146	PERNO	2	
21	311615	BRAÇO – CONJUNTO [519]	2	
22	311617	BRAÇO – CONJUNTO DE CONTROLE DE DEDOS [520]	2	
23	273536	ANEL – RETENTOR	6	
24	273524	ROLAMENTO – SEGUIDOR DO EXCÊNTRICO	2	
25	273347	ROLAMENTO	6	

515. Os kits estão disponíveis apenas via Equipamentos.
516. Apenas FD230.
517. Quantidades: FD230 = 3, FD235 = 2, FD241 = 2.
518. Quantidades: FD230 = 2, FD235 = 4, FD241 = 4.
519. O conjunto do braço inclui um anel de retenção (MD #273536) e um rolamento (MD #273347).
520. O conjunto do braço de controle de dedos inclui dois anéis de retenção (MD #273536), um rolamento seguidor do excêntrico (MD #273524) e dois rolamentos (MD #273347).

(OPÇÃO) KITS DE CONVERSÃO DE TUBO DE DEDOS DO MOLINETE – MOLINETE DUPLO, 5 BARRAS PARA 6 BARRAS

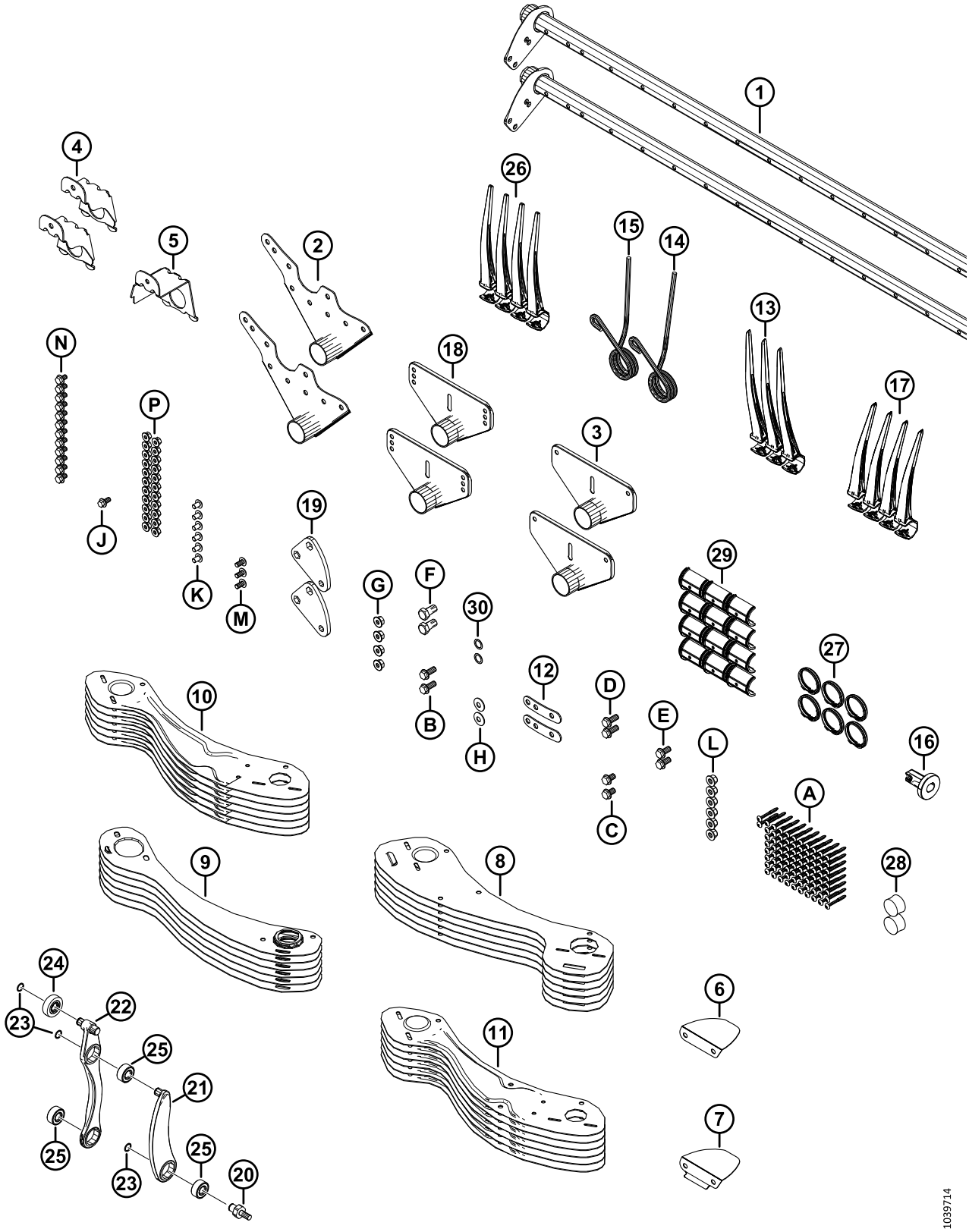

(OPÇÃO) KITS DE CONVERSÃO DE TUBO DE DEDOS DO MOLINETE – MOLINETE DUPLO, 5 BARRAS PARA 6 BARRAS

Ref.	Número de peça	Descrição	Qtd.	Número de série
26	174849	DEDO – PLÁSTICO PESADO (PACOTE COM 10) [521]		
27	220941	BRAÇADEIRA – BUCHA DA BARRA, NERVURA CENTRAL (CAIXA COM 5) [522]		
28	137980	PLUGUE – BARRA [523]		
29	220939	BUCHA DA BARRA (CAIXA COM 25) [524]		
30	137529	CALÇO – ROLAMENTO DA MANIVELA	2	
A	252687	PARAFUSO — 48° PLASTITE HÉLICE DUPLA		
B	320192	PARAFUSO – SEXTAVADO FLG HD M12 X 1,75 X 30-SPCL-8,8-ZINCO		
C	320187	PARAFUSO – SEXTAVADO FLG HD M12 X 1,75 X 20-SPCL-8,8-ZINCO		
D	320180	PARAFUSO – SEXTAVADO FLG HD M12 X 1,75 X 30-SPCL-8,8-ZINCO		
E	320175	PARAFUSO – SEXTAVADO FLG HD TFL M12 X 1,75 X 25-SPCL-8,8-ZINCO		
F	228316	PARAFUSO – SEXTAVADO HD M16 X 1,5 X 30-SPCL-8,8-ZINCO		
G	184697	PORCA – SEXTAVADA SER FLG M12 X 1,75-8-AA1J		
H	184597	ARRUELA – MOLA CON M12-ZINCO		
J	152655	PARAFUSO – SEXTAVADO FLG HD M10 X 1,5 X 20-8,8-AA1J		
K	136640	PARAFUSO – TORX TRUSS HD M10 X 1,5 X 16 X SPCL-8,8-AA1J		
L	136431	PORCA – HEXAGONAL CHANFRADA CTR LOC M12 X 1,75-10		
M	136395	PARAFUSO – TORX TRUSS HD M10 X 1,5 X 20 X SPCL-8,8-A3L		
N	136151	PARAFUSO – SEXTAVADO FLG HD TFL M10 X 1,5 X 16-8,8-AA1J		
P	135799	PORCA – SEXTAVADA FLG CTR LOC M10 X 1,5-10		

521. Quantidades: FD230 = 76, FD235 = 89, FD241 = 106.
522. Quantidades: FD230 = 6, FD235 = 8, FD241 = 8
523. Quantidades: FD230 = 2, FD235 = 3, FD241 = 3.
524. Quantidades: FD230 = 12, FD235 = 16, FD241 = 16.

124 (Opção) Kits de conversão de tubo de dedos do molinete – Molinete duplo, 6 barras para 9 barras

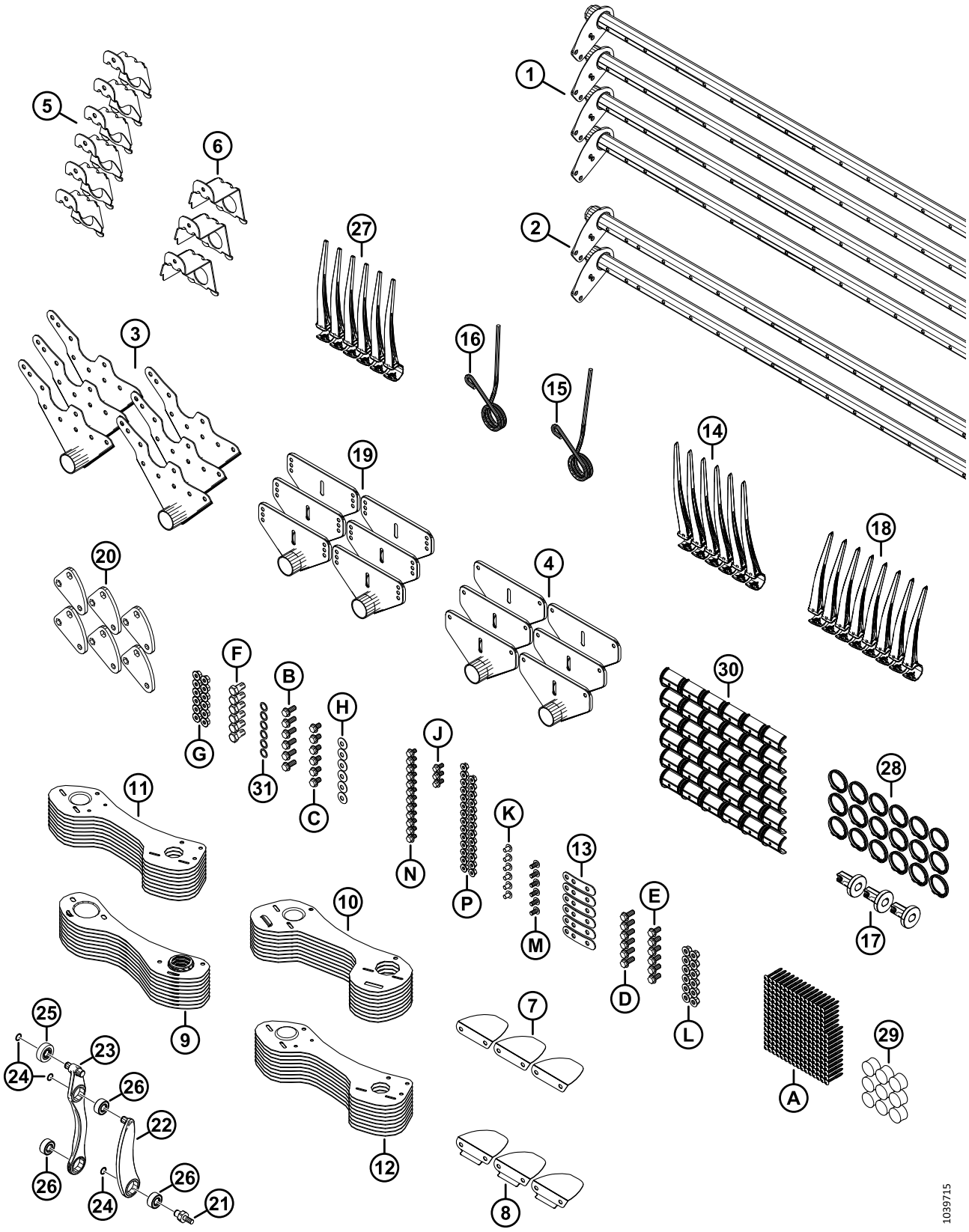

(OPÇÃO) KITS DE CONVERSÃO DE TUBO DE DEDOS DO MOLINETE – MOLINETE DUPLO, 6 BARRAS PARA 9 BARRAS

Ref.	Número de peça	Descrição	Qtd.	Número de série
	B7362	KIT – CONV. 30 PÉS DR 6B A 9B [525]		
1	311368	BARRA – 30 PÉS DR ESTREITO	4	
2	311365	BARRA – 30 PÉS LARGURA DR	2	
3	335924	SOLDAGEM DO BRAÇO – EXTREMIDADE DO EXCÊNTRICO	6	
4	311347	SOLDAGEM DO BRAÇO – EXTREMIDADE FINAL	6	
5	311964	SUPORTE – EXTREMIDADE DO EXCÊNTRICO SOLDADA	6	
6	311965	SUPORTE – EXTREMIDADE FINAL SOLDADA	3	
7	311906	DEFLETOR – EXCÊNTRICO INTERNO	3	
8	311729	DEFLETOR – EXCÊNTRICO EXTERNO	3	
9	311870	PROTEÇÃO – MOLINETE 9 BARRAS RH, EXTEMIDADE FINAL	9	
10	311868	PROTEÇÃO – MOLINETE 9 BARRAS LH, EXTREMIDADE DO EXCÊNTRICO	9	
11	311864	PROTEÇÃO – 9 BARRAS LH EXTERNA	9	
12	311863	PROTEÇÃO – 9 BARRAS RH EXTERNA	9	
13	311672	TIRA	6	
14	360540	DEDO – PLÁSTICO, LH, ANGULADO, 45 MM (PACOTE COM 10)	6	
15	311327	DEDO – EXTREMIDADE DO EXCÊNTRICO FLEXIONADA	3	
16	311325	DEDO – PLACA DE EXTREMIDADE DO EXCÊNTRICO	3	
17	273968	BUCHA – TAMPA LATERAL	3	
18	311523	DEDO – PLÁSTICO, RH, ANGULADO, 52 MM (PACOTE COM 10)	8	
19	273523	BRAÇO SOLDAGEM – MEIO DE VÃO	6	
20	228319	BRAÇO – MANIVELA USINADA	6	
21	340146	PERNO	6	
22	311615	BRAÇO – CONJUNTO [526]	6	
23	311617	BRAÇO – CONJUNTO DE CONTROLE DE DEDOS [527]	6	
24	273536	ANEL – RETENTOR	18	
25	273524	ROLAMENTO – SEGUIDOR DO EXCÊNTRICO	6	
26	273347	ROLAMENTO	18	
27	174849	DEDO – PLÁSTICO, TRABALHO PESADO (PACOTE COM 10)	237	
28	220941	BRAÇADEIRA – BUCHA DA BARRA, NERVURA CENTRAL (CAIXA COM 5)	18	
29	137980	TAMPÃO – BARRA	9	
30	220939	BUCHA DA BARRA (CAIXA COM 25)	36	

525. Os kits estão disponíveis apenas via Equipamentos.
526. O conjunto do braço inclui um anel de retenção (MD #273536) e um rolamento (MD #273347).
527. O conjunto do braço de controle de dedos inclui dois anéis de retenção (MD #273536), um rolamento seguidor do excêntrico (MD #273524) e dois rolamentos (MD #273347).

(OPÇÃO) KITS DE CONVERSÃO DE TUBO DE DEDOS DO MOLINETE – MOLINETE DUPLO, 6 BARRAS PARA 9 BARRAS

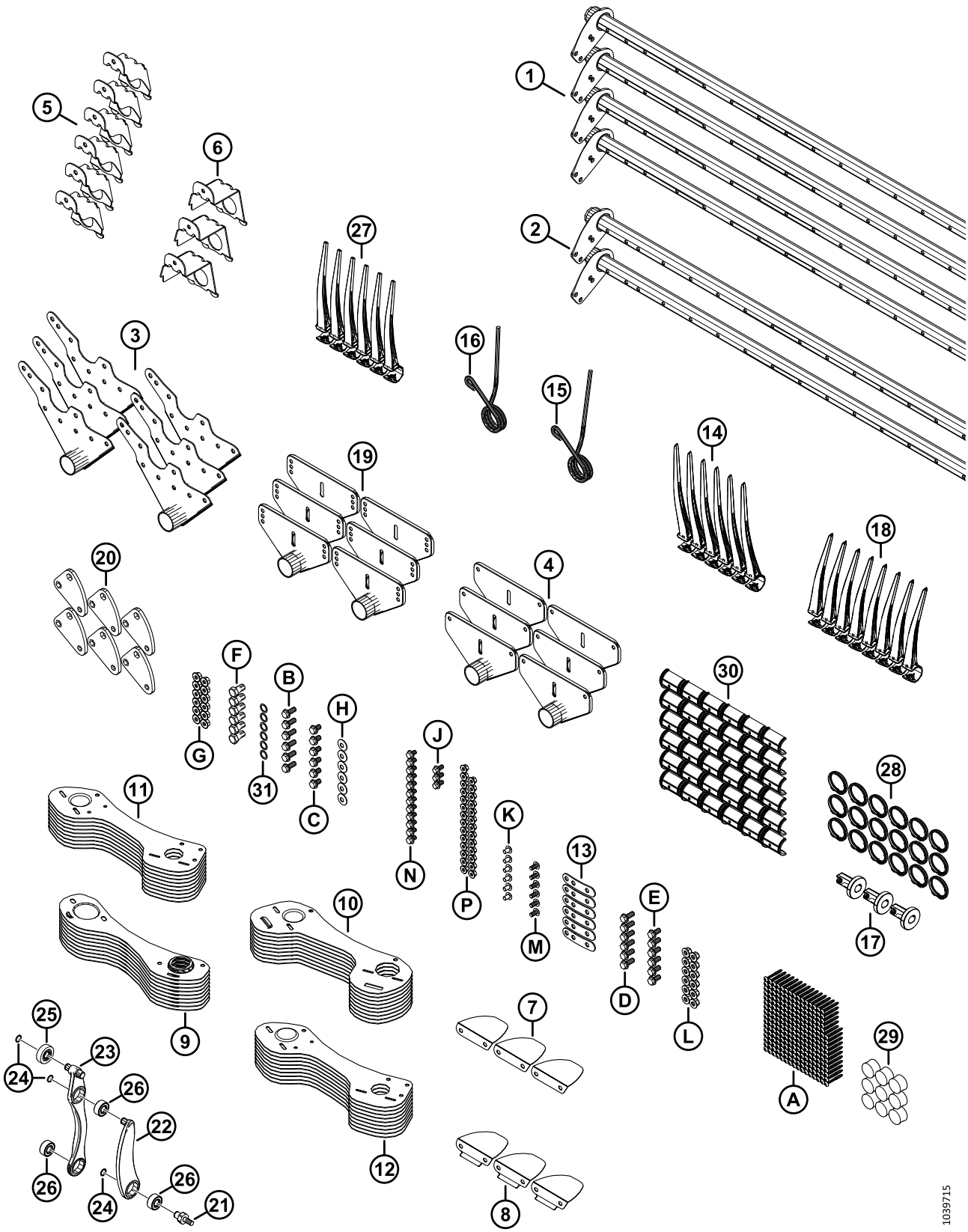

(OPÇÃO) KITS DE CONVERSÃO DE TUBO DE DEDOS DO MOLINETE – MOLINETE DUPLO, 6 BARRAS PARA 9 BARRAS

Ref.	Número de peça	Descrição	Qtd.	Número de série
31	137529	CALÇO – ROLAMENTO DA MANIVELA	6	
A	252687	PARAFUSO — 48° PLASTITE HÉLICE DUPLA		
B	320192	PARAFUSO – SEXTAVADO FLG HD M12 X 1,75 X 30-SPCL-8,8-ZINCO		
C	320187	PARAFUSO – SEXTAVADO FLG HD M12 X 1,75 X 20-SPCL-8,8-ZINCO		
D	320180	PARAFUSO – SEXTAVADO FLG HD M12 X 1,75 X 30-SPCL-8,8-ZINCO		
E	320175	PARAFUSO – SEXTAVADO FLG HD TFL M12 X 1,75 X 25-SPCL-8,8-ZINCO		
F	228316	PARAFUSO – SEXTAVADO HD M16 X 1,5 X 30-SPCL-8,8-ZINCO		
G	184697	PORCA – SEXTAVADA SER FLG M12 X 1,75-8-AA1J		
H	184597	ARRUELA – MOLA CON M12-ZINCO		
J	152655	PARAFUSO – SEXTAVADO FLG HD M10 X 1,5 X 20-8,8-AA1J		
K	136640	PARAFUSO – TORX TRUSS HD M10 X 1,5 X 16 X SPCL-8,8-AA1J		
L	136431	PORCA – HEXAGONAL CHANFRADA CTR LOC M12 X 1,75-10		
M	136395	PARAFUSO – TORX TRUSS HD M10 X 1,5 X 20 X SPCL-8,8-A3L		
N	136151	PARAFUSO – SEXTAVADO FLG HD TFL M10 X 1,5 X 16-8,8-AA1J		
P	135799	PORCA – SEXTAVADA FLG CTR LOC M10 X 1,5-10		

125 (Opção) Molinete – Duas velocidades

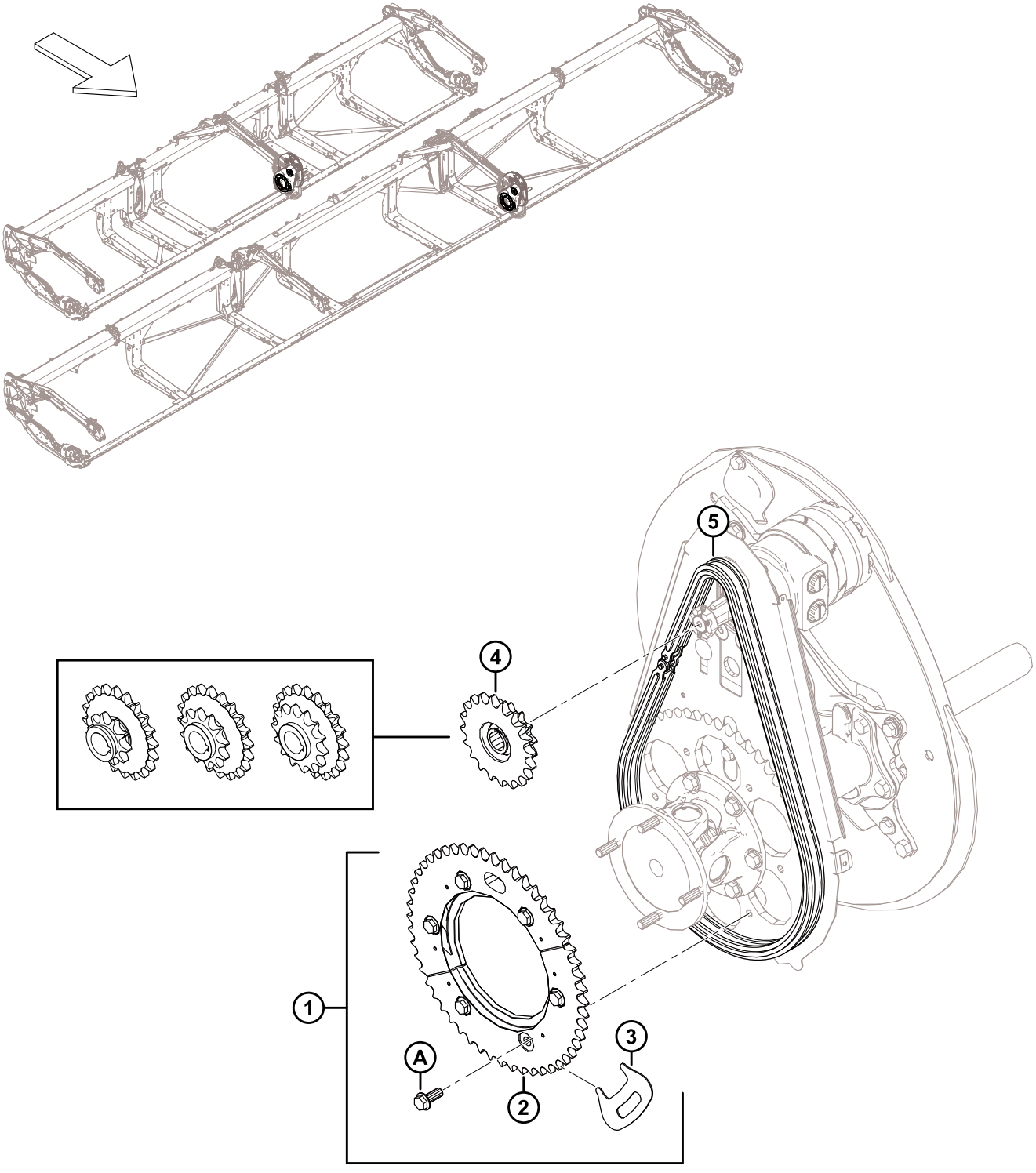

1032643

(OPÇÃO) MOLINETE – DUAS VELOCIDADES

Ref.	Número de peça	Descrição	Qtd.	Número de série
1	311882	KIT – 2 VELOCIDADES [528]	1	
2	273689	ENGRENAGEM – USINADA 52 T	1	
3	273594	FERRAMENTA – ENGRENAGEM	1	
4	273453	ENGRENAGEM - DUPLA 14-20 (CASE) [529]	1	
5	273907	CORRENTE – RC 60 SEM FIM 76 ELOS [530]	OPT	
	273963	CORRENTE – RC C/W CONECTOR 76 ELOS [531]	OPT	
A	320192	PARAFUSO – CABEÇA FLANGEADA HEXAGONAL M12 X 1,75 X 30-SPCL-8,8-AA1J		

528. O kit inclui engrenagem usinada de 52 - dentes (MD #273689), ferramenta de engrenagem (MD #273594), seis parafusos (MD #320180) e instruções.
529. Case, pressão do circuito de acionamento do molinete de 3000 psi.
530. A corrente **NÃO** está incluída no kit (MD #311882). Recomenda-se uma nova corrente se o kit estiver sendo instalado em uma unidade com horas e não for uma nova plataforma. Uma corrente desgastada afetará o registro das metades da engrenagem entre si.
531. A corrente **NÃO** está incluída no kit (MD #311882). Recomenda-se uma nova corrente se o kit estiver sendo instalado em uma unidade com horas e não for uma nova plataforma. Uma corrente desgastada afetará o registro das metades da engrenagem entre si.

126 (Opção) Divisor de linha para arroz

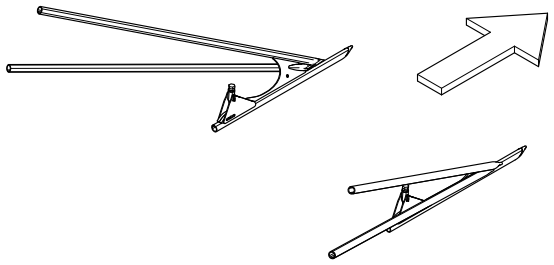

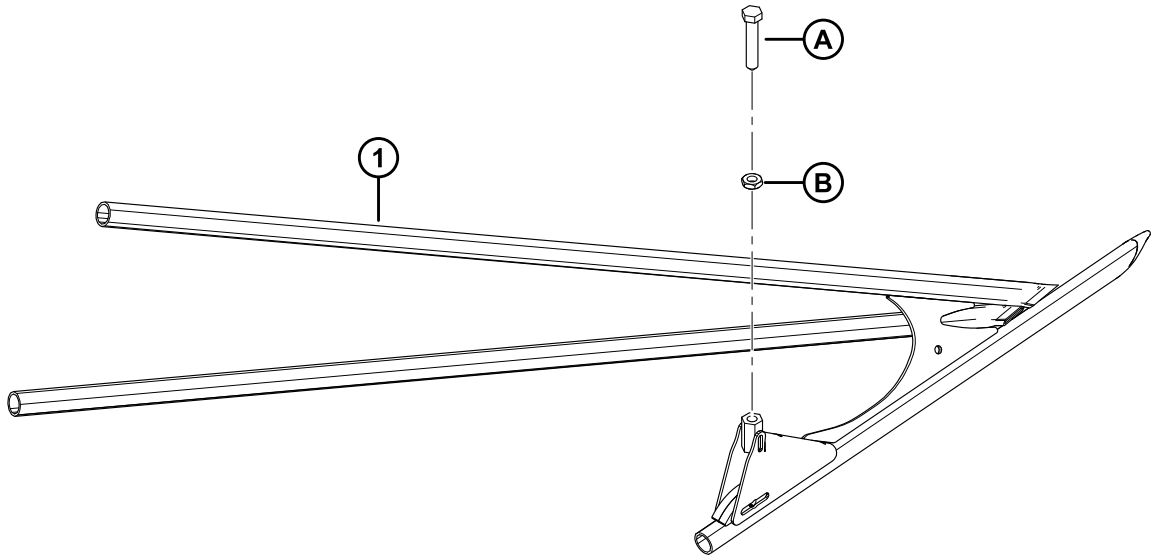

1034744

(OPÇÃO) DIVISOR DE LINHA PARA ARROZ

Ref.	Número de peça	Descrição	Qtd.	Número de série
	B7238	HASTES DO DIVISOR DE LINHA ARROZEIRO [532]		
1	340095	DIVISOR ARROZEIRO – SOLDAGEM DO TUBO, LADO ESQUERDO	1	
	340096	DIVISOR DE ARROZ – SOLDAGEM DO TUBO, LADO DIREITO	1	
A	232762	PARAFUSO DE AJUSTE – USINADO		
B	184696	PORCA – HEX FINA M12 X 1,75-05-AA1J		

532. Kits disponíveis apenas em equipamentos.

127 (Opção) Kit retardador de pedras

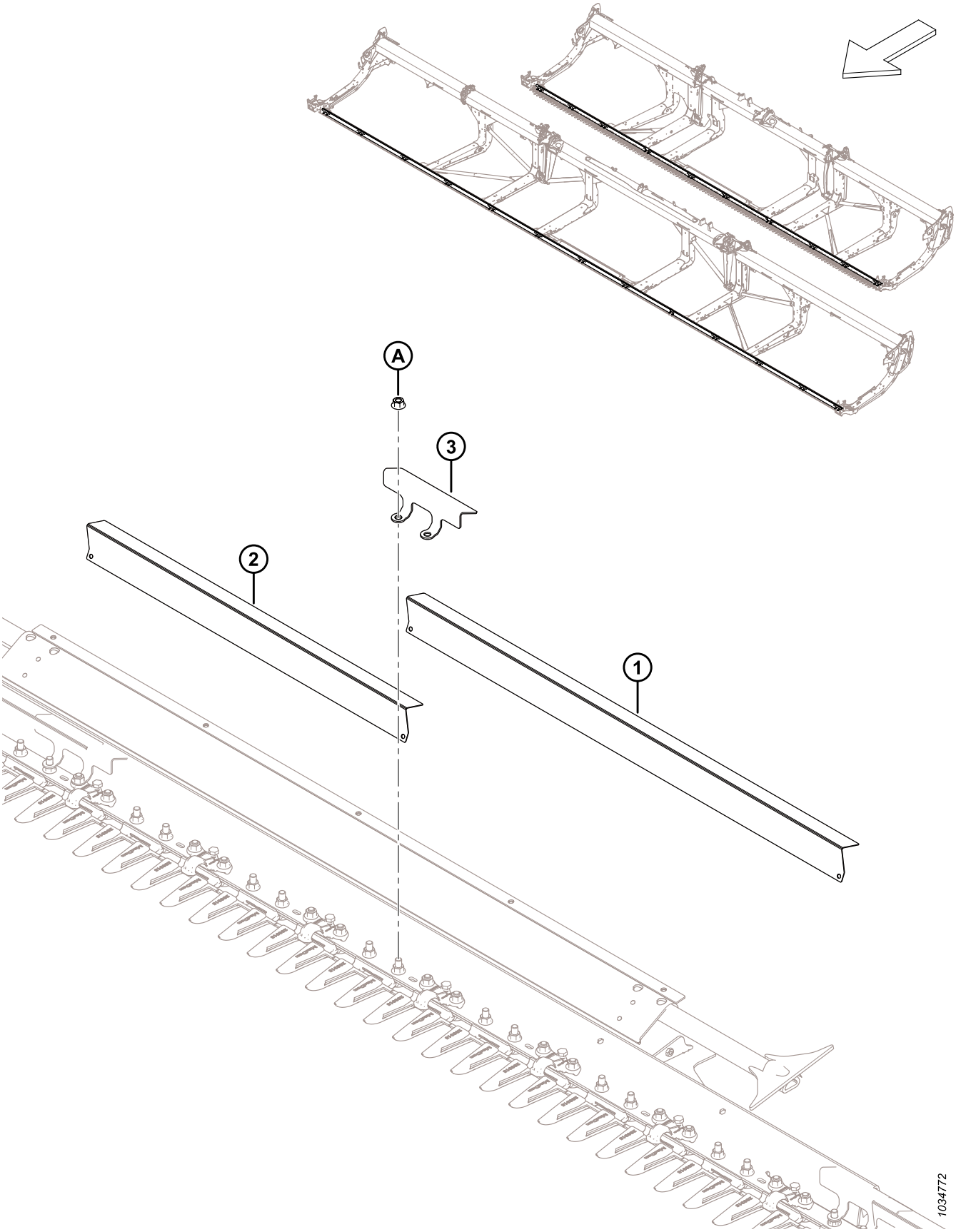

(OPÇÃO) KIT RETARDADOR DE PEDRAS

Ref.	Número de peça	Descrição	Qtd.	Número de série
	B7122	KIT – RETARDADOR DE DETRITOS, FD225. FD230, FD235 e FD241 [533]		
	B7123	KIT – KIT DE RETARDADOR DE DETRITOS, FD240, FD245, E FD250 [533]		
1	233800	DEFLETOR – PROTEÇÃO DE DETRITOS LONGA [534]		
2	233799	DEFLETOR – PROTEÇÃO DE DETRITOS CURTA [535]		
3	233635	BRAÇADEIRA – PROTEÇÃO DE DETRITOS [536]		
A	136036	PORCA – HEXAGONAL, LISA, CHANFRADA M12 X 1,75-8-AA1J		

533. Kits disponíveis apenas por meio de equipamentos.
534. Quantidades por kit: B7122 = 4, B7123 = 10.
535. Quantidades por kit: B7122 = 9, B7123 = 4.
536. Quantidades por kit: B7122 = 14, B7123 = 15.

128 (Opção) Kit de serviço – Dedos duplos longos, navalhas grossas

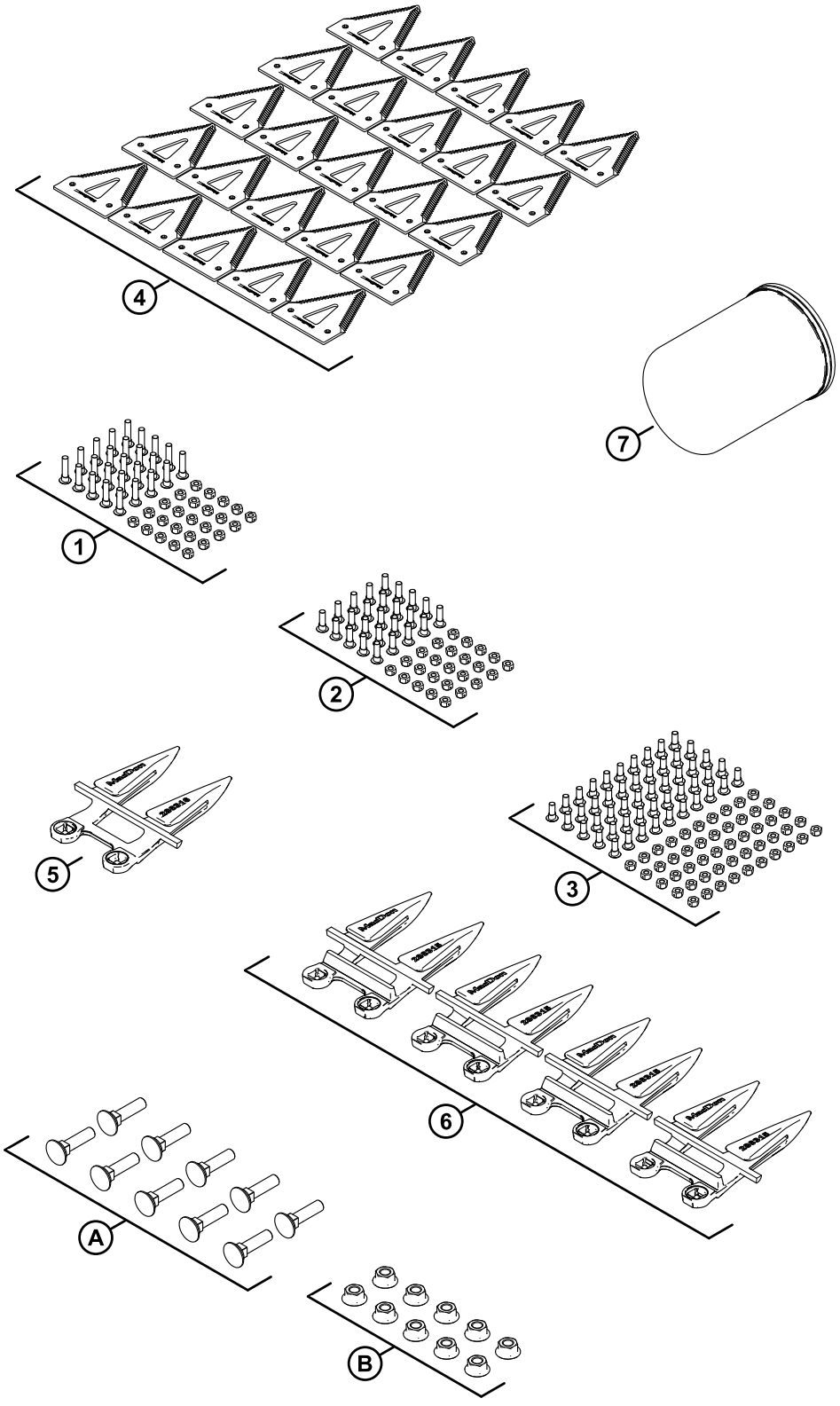

(OPÇÃO) KIT DE SERVIÇO – DEDOS DUPLOS LONGOS, NAVALHAS GROSSAS

NOTA:

Este kit não está disponível para venda na América do Norte.

Ref.	Número de peça	Descrição	Qtd.	Número de série
	B7155	KIT – MANUTENÇÃO, LONGO, GROSSO [537]		
	311789	KIT – SERVIÇO FD2 PTD CRS[538]		
1	286477	KIT – PARAFUSO M6 X 29 COM PORCA 25PK	1	
2	286476	KIT – PARAFUSO M6 X 22 COM PORCA 25PK	1	
3	286475	KIT – PARAFUSO M6 X 18 COM PORCA 50PK	1	
4	286461	SEÇÃO – GROSSA CLEARCUT 25PK	1	
5	286316	DEDOS DUPLOS – DEDOS LONGOS DA EXTREMIDADE	1	
6	286315	DEDOS DUPLOS – DEDOS LONGOS	4	
7	320360	FILTRO – HIDRÁULICO COMPLETO COM DUAS VEDAÇÕES	1	
A	226295	PARAFUSO – RHSN SPCL M12 X 47-8,8		
B	136036	PORCA – HEXAGONAL, LISA, CHANFRADA M12 X 1,75-8-AA1J		

537. Os kits estão disponíveis apenas via Equipamentos.
538. O kit inclui todas as peças listadas.

129 (Opcional) Kit de serviço - Dedos duplos curtos PlugFree™, navalhas grossas

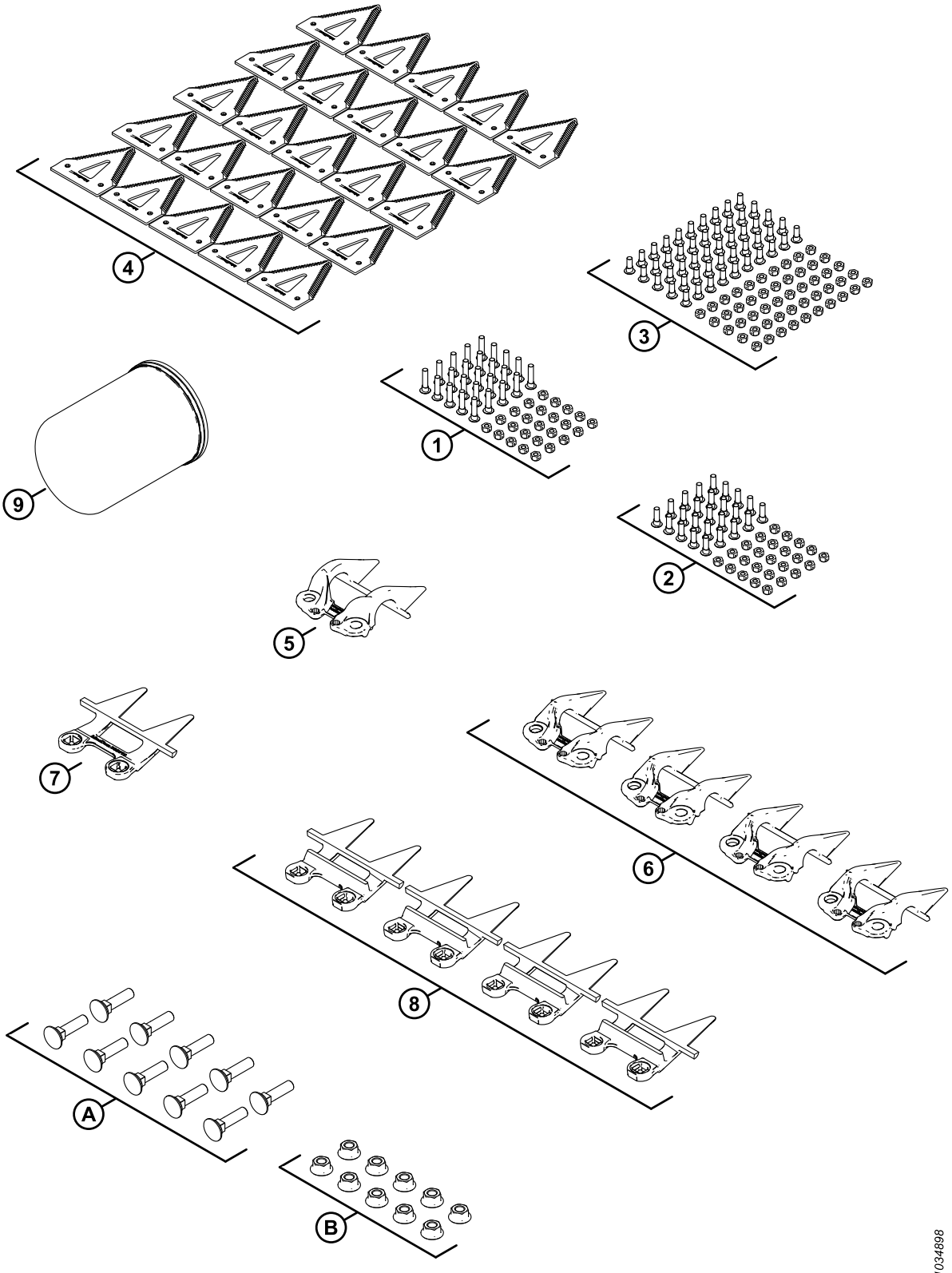

(OPCIONAL) KIT DE SERVIÇO - DEDOS DUPLOS CURTOS PLUGFREE™, NAVALHAS GROSSAS

Ref.	Número de peça	Descrição	Qtd.	Número de série
	B7156	KIT – MANUTENÇÃO, PLUGFREE, GROSSO [539]		
	311790	KIT – SERVIÇO FD2 PF CRS[540]		
1	286477	KIT – PARAFUSO M6 X 29 COM PORCA 25PK	1	
2	286476	KIT – PARAFUSO M6 X 22 COM PORCA 25PK	1	
3	286475	KIT – PARAFUSO M6 X 18 COM PORCA 50PK	1	
4	286461	SEÇÃO – GROSSA CLEARCUT 25PK	1	
5	286331	APALPADORES – DEDOS CURTOS EXTREMIDADE	1	
6	286330	APALPADORES – DEDOS CURTOS PLUGFREE	4	
7	286319	DEDOS – DEDOS CURTOS PLUGFREE	1	
8	286318	DEDOS – DEDOS CURTOS PLUGFREE	4	
9	320360	FILTRO – HIDRÁULICO COMPLETO COM DUAS VEDAÇÕES	1	
A	226295	PARAFUSO – RHSN SPCL M12 X 47-8,8		
B	136036	PORCA – HEXAGONAL, LISA, CHANFRADA M12 X 1,75-8-AA1J		

539. Os kits estão disponíveis apenas via Equipamentos.
540. O kit inclui todas as peças listadas.

130 (Opcional) Kit de Serviço Plus – Navalha única

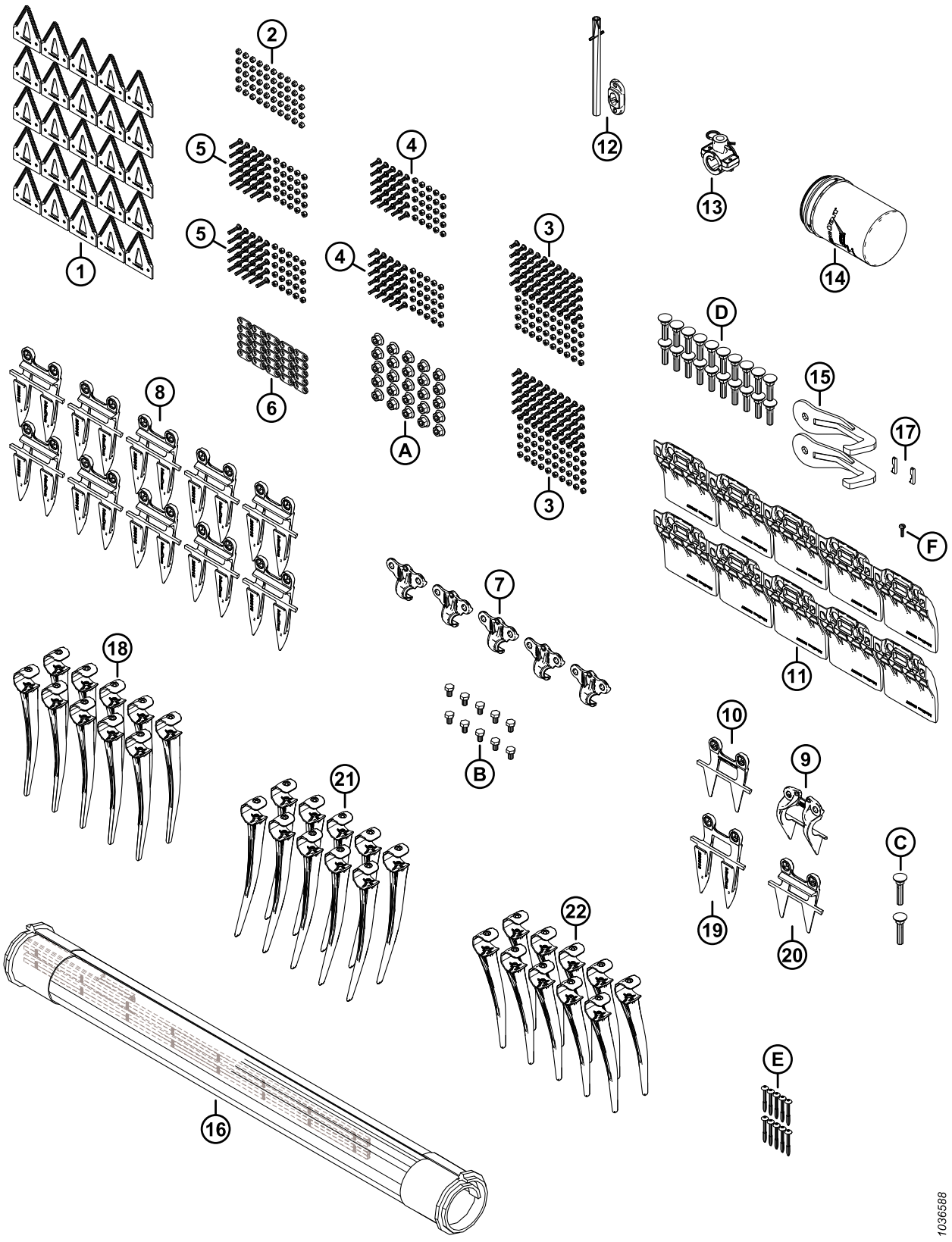

(OPCIONAL) KIT DE SERVIÇO PLUS – NAVALHA ÚNICA

Ref.	Número de peça	Descrição	Qtd.	Número de série
	B7365	KIT – SERVIÇO, PLUS, SK FD2 [541]		
	340492	KIT – SERVIÇO, PLUS, SK FD2 [542]		
1	286461	SEÇÃO – GROSSA CLEARCUT 25PK	1	
2	286479	KIT – PORCA CTR ESCAREADA M6 X 1 PACOTE COM 50	1	
3	286475	KIT – PARAFUSO M6 X 18 COM PORCA 50PK	2	
4	286476	KIT – PARAFUSO M6 X 22 COM PORCA 25PK	2	
5	286477	KIT – PARAFUSO M6 X 29 COM PORCA 25PK	2	
6	286481	BARRA – REFORÇO, PACOTE COM 25	1	
7	286329	APALPADOR – DEDO LONGO	5	
8	286315	DEDOS DUPLOS – DEDOS LONGOS	10	
9	286331	APALPADORES – DEDOS CURTOS EXTREMIDADE	1	
10	286319	DEDOS – DEDOS CURTOS PLUGFREE	1	
11	286257	SAPATA – PLACA DE DESGASTE DA BARRA DE CORTE	10	
12	337152	KIT – DEDO [543]	1	
13	276839	KIT – SUPORTE DE DEDO DIVIDIDO, 5X [544]	1	
14	320360	FILTRO – HIDRÁULICO COMPLETO COM DUAS VEDAÇÕES	1	
15	258876	SOLDAGEM – GANCHO QUEBRÁVEL	2	
16	319105	KIT – REPARO DA ESTEIRA 50 POLEGADAS [545]	1	
	NSS	ESTEIRA – REPARO-50 POL.- PEÇA DE 500 MM		
	319095	KIT – CONECTOR DE ESTEIRA DE 50 POL. [546]		
17	275864	CHAVETA – MOTOR DE ACIONAMENTO DE ESTEIRA	2	
18	174849	DEDO – PLÁSTICO, TRABALHO PESADO (PACOTE COM 10)	1	
19	286316	DEDOS DUPLOS – DEDOS LONGOS DA EXTREMIDADE	1	
20	286318	DEDOS – DEDOS CURTOS PLUGFREE	1	
21	311523	DEDO – PLÁSTICO, LADO DIREITO, ANGULADO, 52 MM (PACOTE COM 10)	1	
22	360540	DEDO – PLÁSTICO, LADO ESQUERDO, ANGULADO, 45 MM (PACOTE COM 10)	1	
A	136036	PORCA – HEXAGONAL, LISA, CHANFRADA M12 X 1,75-8-AA1J		
B	136005	PARAFUSO – CABEÇA HEXAGONAL FINA TFL M10 X 1,25 X 16-8,8-AA1J		

541. Os kits estão disponíveis apenas em equipamentos.
542. O kit inclui todas as peças listadas.
543. O kit inclui pino de mola (MD #7642) e guia (MD #337143).
544. O kit inclui 5 suportes para dedos divididos (NSS), 10 espaçadores (NSS), 5 pinos R (MD #123180), ferragens e instruções.
545. O kit inclui a seção de reparo da esteira (NSS) e dois kits de conectores da esteira (MD #319095).
546. Para peças de reposição, consulte a Seção *10 Esteira, página 21*.

(OPCIONAL) KIT DE SERVIÇO PLUS – NAVALHA ÚNICA

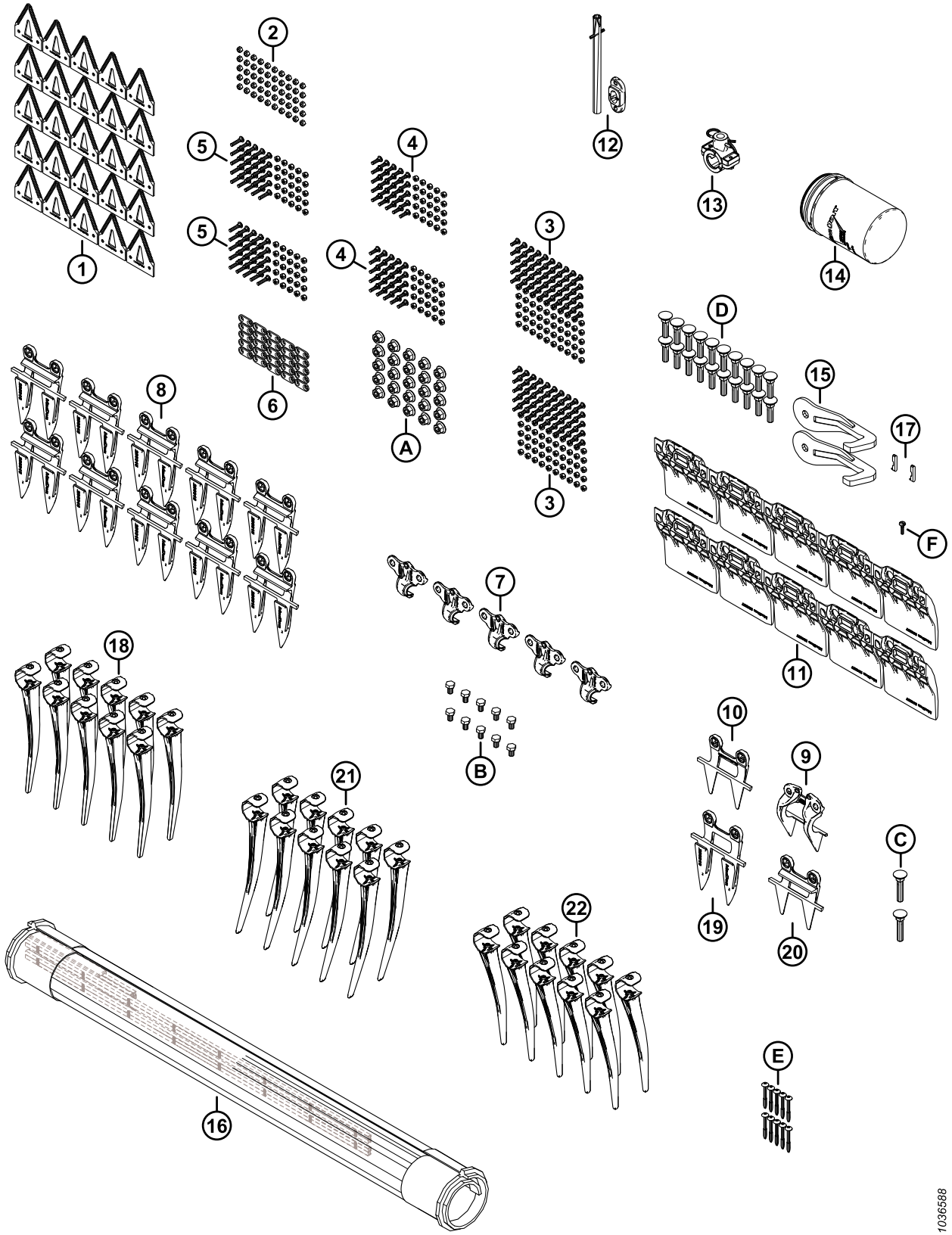

(OPCIONAL) KIT DE SERVIÇO PLUS – NAVALHA ÚNICA

Ref.	Número de peça	Descrição	Qtd.	Número de série
C	226280	PARAFUSO – RHSN SPCL M12 X 60-8,8		
D	226295	PARAFUSO – RHSN SPCL M12 X 47-8,8		
E	252687	PARAFUSO — 48° PLASTITE HÉLICE DUPLA		
F	135630	PARAFUSO – BHRN N.º 12-24 NC X 0,920" G (QTD 50)		

131 (Opção) Kit de Serviço Plus – Navalha dupla

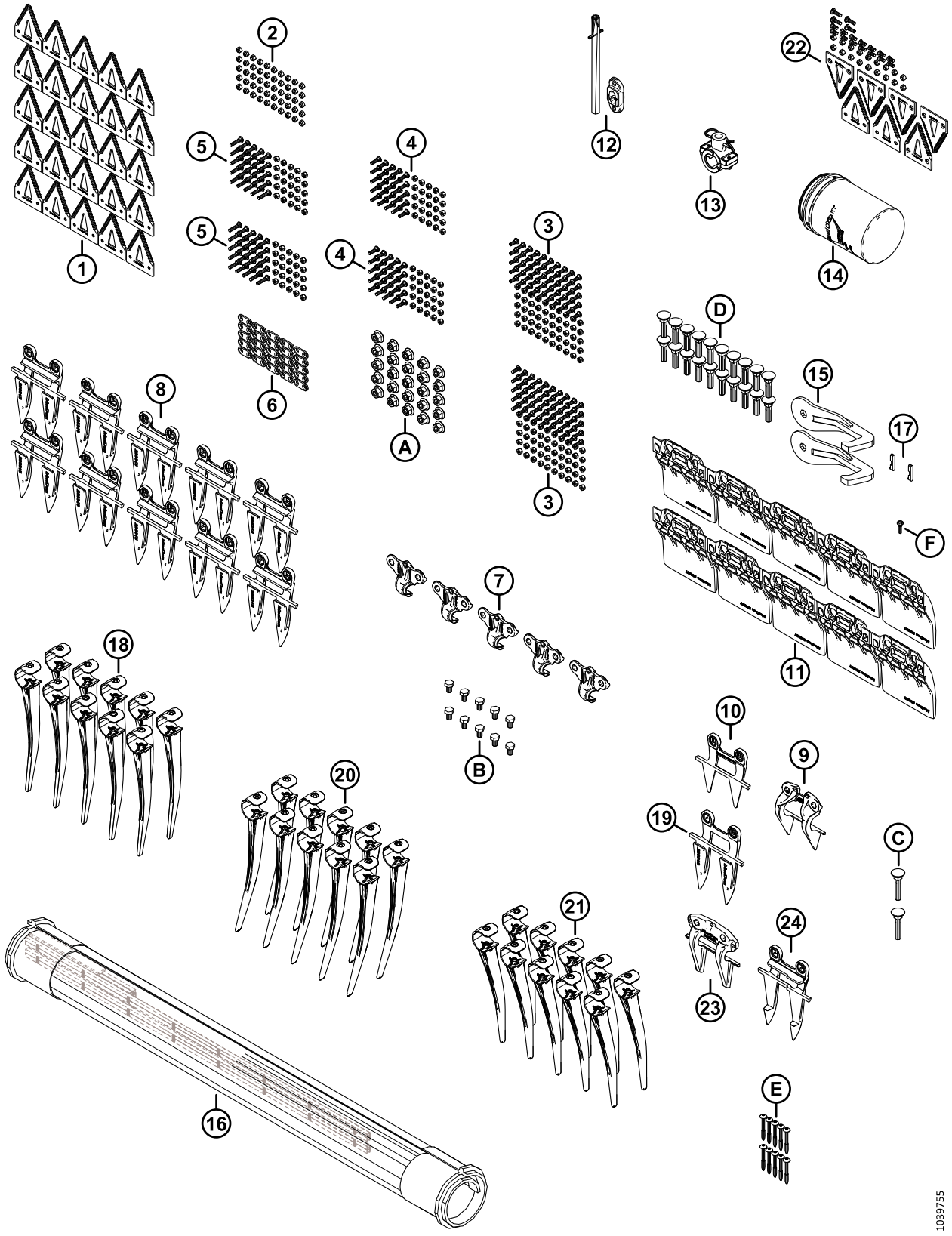

(OPÇÃO) KIT DE SERVIÇO PLUS – NAVALHA DUPLA

NOTA:

Este kit não está disponível para venda na América do Norte.

Ref.	Número de peça	Descrição	Qtd.	Número de série
	B7366	KIT – SERVIÇO, PLUS, DK FD2 [547]		
	340493	KIT – SERVIÇO, PLUS, DK FD2 [548]		
1	286461	SEÇÃO – GROSSA CLEARCUT 25PK	1	
2	286479	KIT – PORCA CTR ESCAREADA M6 X 1 PACOTE COM 50	1	
3	286475	KIT – PARAFUSO M6 X 18 COM PORCA 50PK	2	
4	286476	KIT – PARAFUSO M6 X 22 COM PORCA 25PK	2	
5	286477	KIT – PARAFUSO M6 X 29 COM PORCA 25PK	2	
6	286481	BARRA – REFORÇO, PACOTE COM 25	1	
7	286329	APALPADOR – DEDO LONGO	5	
8	286315	DEDOS DUPLOS – DEDOS LONGOS	10	
9	286331	APALPADORES – DEDOS CURTOS EXTREMIDADE	1	
10	286319	DEDOS – DEDOS CURTOS PLUGFREE	1	
11	286257	SAPATA – PLACA DE DESGASTE DA BARRA DE CORTE	10	
12	337152	KIT – DEDO [549]	1	
13	276839	KIT – SUPORTE DE DEDO DIVIDIDO, 5X [550]	1	
14	320360	FILTRO – HIDRÁULICO COMPLETO COM DUAS VEDAÇÕES	1	
15	258876	SOLDAGEM – GANCHO QUEBRÁVEL	2	
16	319105	KIT – REPARO DA ESTEIRA 50 POLEGADAS [551]	1	
	NSS	ESTEIRA – REPARO-50 POL.- PEÇA DE 500 MM		
	319095	KIT – CONECTOR DE ESTEIRA DE 50 POL. [552]		
17	275864	CHAVETA – MOTOR DE ACIONAMENTO DE ESTEIRA	2	
18	174849	DEDO – PLÁSTICO, TRABALHO PESADO (PACOTE COM 10)	1	
19	286316	DEDOS DUPLOS – DEDOS LONGOS DA EXTREMIDADE	1	
20	311523	DEDO – PLÁSTICO, LADO DIREITO, ANGULADO, 52 MM (PACOTE COM 10)	1	
21	360540	DEDO – PLÁSTICO, LADO ESQUERDO, ANGULADO, 45 MM (PACOTE COM 10)	1	
22	286861	KIT – CLEARCUT GROSSA CENTRAL [553]	1	

547. Os kits estão disponíveis apenas em equipamentos.
548. O kit inclui todas as peças listadas.
549. O kit inclui pino de mola (MD #7642) e guia (MD #337143).
550. O kit inclui 5 suportes para dedos divididos (NSS), 10 espaçadores (NSS), 5 pinos R (MD #123180), ferragens e instruções.
551. O kit inclui a seção de reparo da esteira (NSS) e dois kits de conectores da esteira (MD #319095).
552. Para peças de reposição, consulte a Seção *10 Esteira, página 21*.
553. O kit inclui cinco seções superiores grossas ClearCut™ (NSS), duas seções inferiores grossas ClearCut™ (NSS) e ferragens.

(OPÇÃO) KIT DE SERVIÇO PLUS – NAVALHA DUPLA

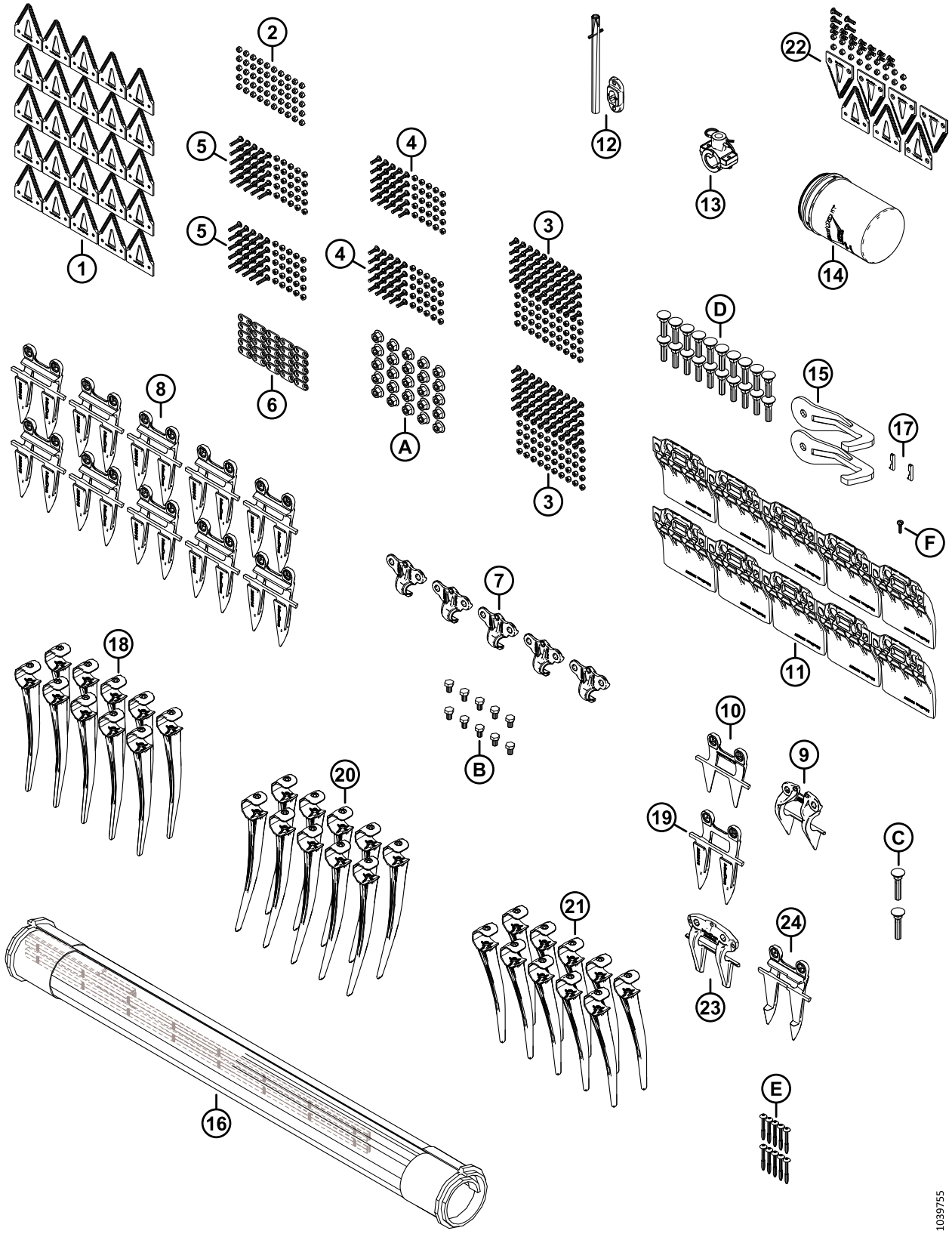

(OPÇÃO) KIT DE SERVIÇO PLUS – NAVALHA DUPLA

Ref.	Número de peça	Descrição	Qtd.	Número de série
23	286332	APALPADORES – DEDO LONGO CENTRAL	1	
24	286317	DEDOS – DEDO LONGO CENTRAL	1	
A	136036	PORCA – HEXAGONAL, LISA, CHANFRADA M12 X 1,75-8-AA1J		
B	136005	PARAFUSO – CABEÇA HEXAGONAL FINA TFL M10 X 1,25 X 16-8,8-AA1J		
C	226280	PARAFUSO – RHSN SPCL M12 X 60-8,8		
D	226295	PARAFUSO – RHSN SPCL M12 X 47-8,8		
E	252687	PARAFUSO — 48° PLASTITE HÉLICE DUPLA		
F	135630	PARAFUSO – BHRN N.º 12-24 NC X 0,920" G (QTD 50)		

132 (Opção) Kit estabilizador para encostas

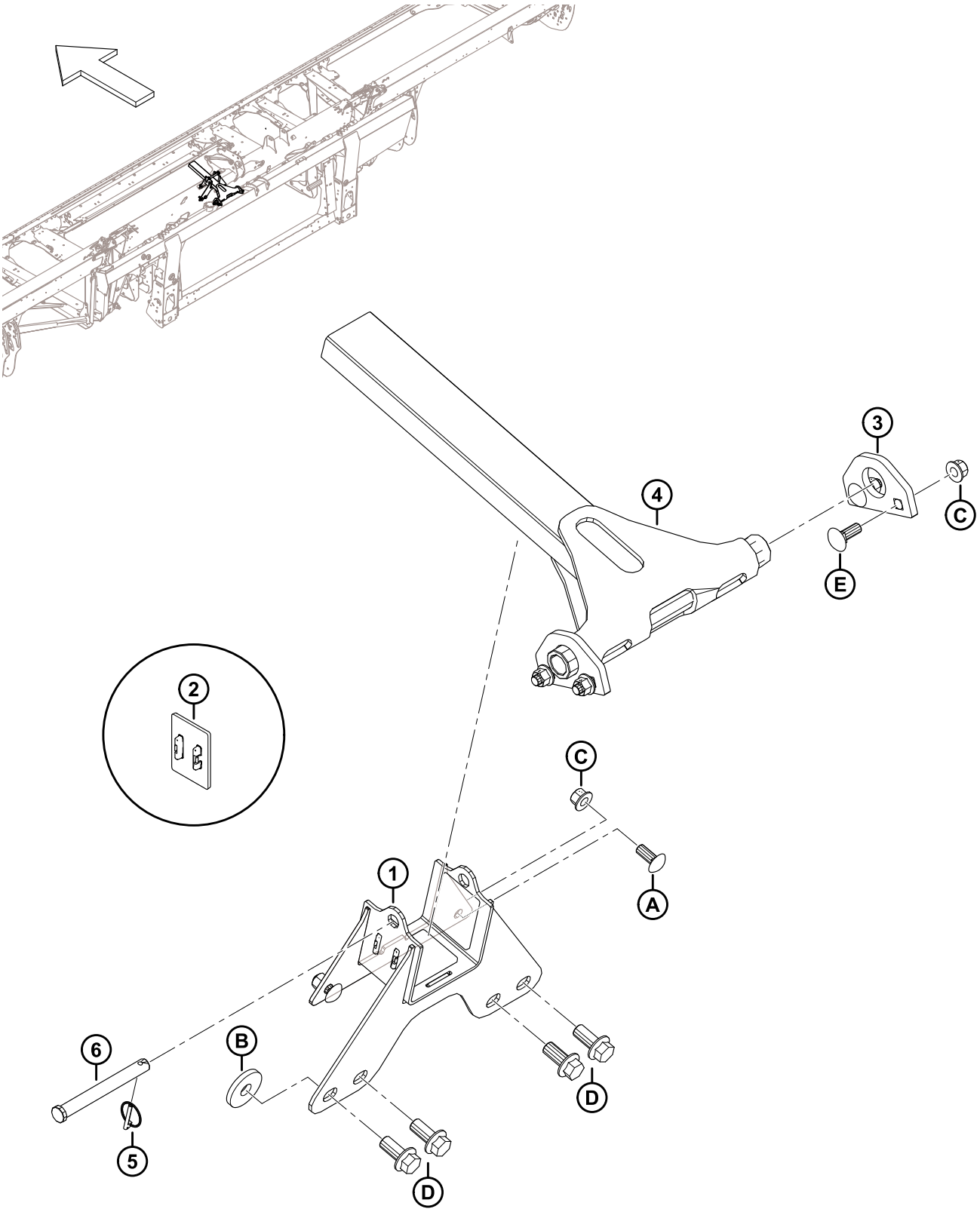

(OPÇÃO) KIT ESTABILIZADOR PARA ENCOSTAS

Ref.	Número de peça	Descrição	Qtd.	Número de série
	B7028	KIT – ESTABILIZADOR LATERAL [554]		
1	258732	CONJUNTO – ESTAB PARA ENCOSTAS SUPORTE [555]	1	
2	273831	BATENTE – DESGASTE DO ACIONADOR DO MOLINETE	3	
3	258343	RESSALTO – ESTABILIZADOR DE ENCOSTA	2	
4	258326	SOLDAGEM – ESTABILIZADOR DE INCLINAÇÃO LATERAL	1	
5	50193	PINO – DE SEGURANÇA	1	
6	49378	PINO – ENGATE	1	
A	152702	PARAFUSO – RHSSN M12 X 1,75 X 30-8,8-AA1J		
B	152009	ARRUELA – ENDURECIDA 5/8		
C	136431	PORCA – HEXAGONAL CHANFRADA CTR LOC M12 X 1,75-10		
D	136378	PARAFUSO – CABEÇA HEXAGONAL CHANFRADA TFL M16 X 2 X 35-10,9		
E	136291	PARAFUSO – RHSN TFL M12 X 1,75 X 35-8,8-ZINCO		

554. Kits disponíveis apenas em equipamentos.
555. O conjunto do suporte inclui três coxins de desgaste (MD #273831).

133 (Opção) Rodas estabilizadoras

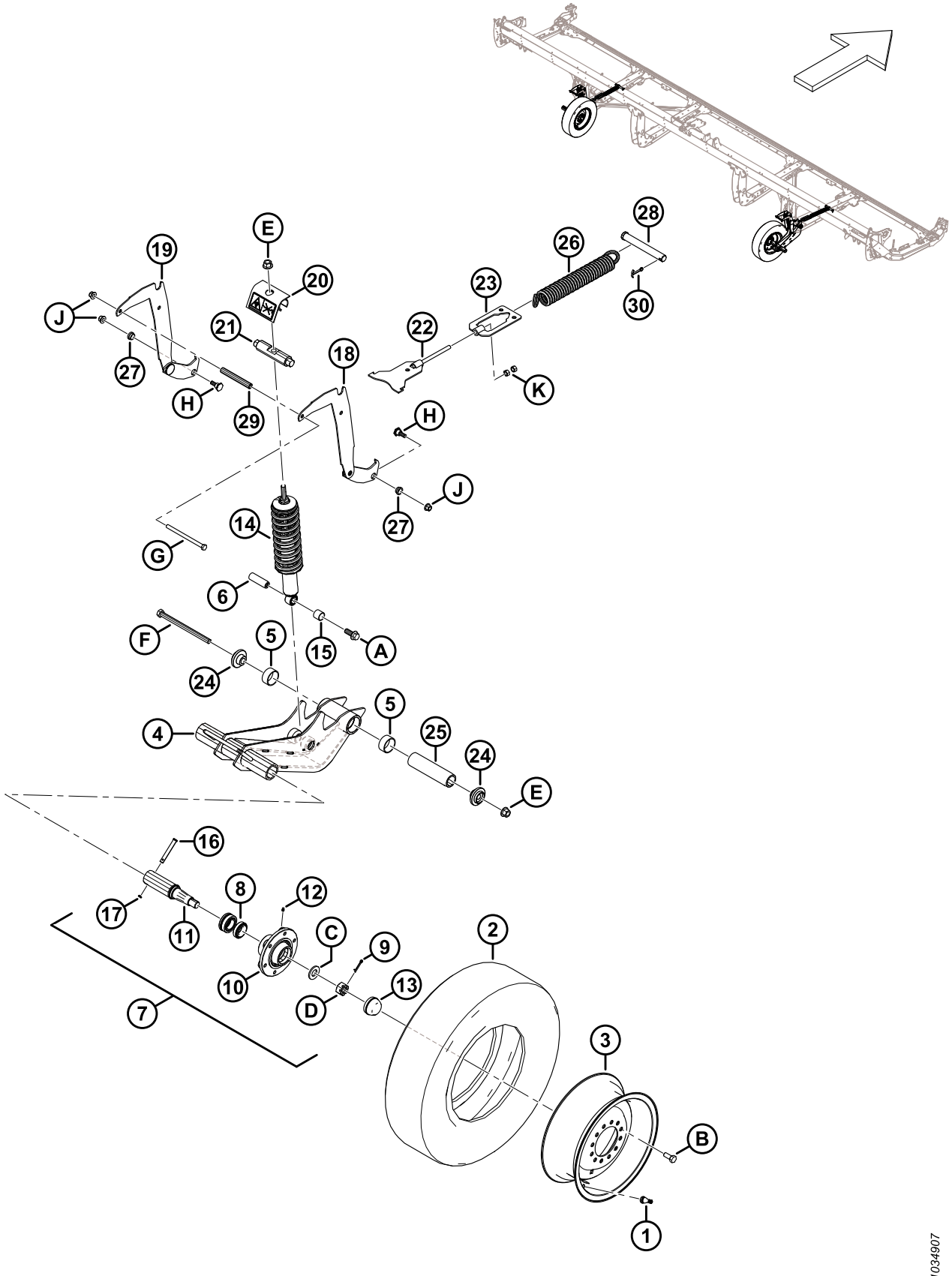

(OPÇÃO) RODAS ESTABILIZADORAS

Ref.	Número de peça	Descrição	Qtd.	Número de série
	C2171	**RODAS ESTABILIZADORAS – KIT** [556]		
	B7398	**KIT - PNEUS, 225/75R15 LRF** [556]		
1	230968	HASTE – CONJUNTO DE VÁLVULA DE PNEU #TR-416	2	
2	**327808**	**PNEU - ST 225/75 R15 LRF**	**2**	
3	**327807**	**RODA – 15 X 6 BRANCO** [557]	**2**	
	144531	RODA – 15 X 6 LB [558]	**A/R**	
	327802	**DECALQUE – PRESSÃO DO PNEU, 655 KPA (95 PSI)** [559]	**2**	
	327717	DECALQUE – PRESSÃO DO PNEU**, 552 KPA (80 PSI)** [560]	**A/R**	
	B6460	KIT – RODAS ESTABILIZADORAS [556]		
4	327682	CONJUNTO – BRAÇO PIVÔ [561]	2	
5	327600	BUCHA – COMPOSTO	4	
6	316793	PINO	2	
7	316330	CONJUNTO – CUBO [562]	2	
8	316851	KIT – ROLAMENTO DE RODAS	2	
9	18608	PINO – CUPILHA, DIÂM. 3/16 X 1,5 ZP	2	
10	316847	CUBO	2	
11	316848	EIXO	2	
12	18671	CONEXÃO – LUBRIFICAÇÃO, 1/4-28 UNF	2	
13	30520	CAPA CONTRA POEIRA	2	
14	**327798**	**AMORTECEDOR – PLATAFORMA** [563]	**2**	
15	133992	BUCHA – COMPOSTO	2	
16	101007	PINO – ENGATE	2	
17	18648	PINO – CUPILHA, DIÂM. 3/16 X 1,25 ZP	2	
18	327656	SOLDAGEM – SUPORTE, AJUSTE DE ALTURA	2	

556. Os kits estão disponíveis apenas via Equipamentos.
557. A roda MD #327807 é usada com o pneu MD #327808.
558. A roda MD #144531 permanece disponível como peça de reposição para o pneu substituído MD #230483. A roda MD #144531 **NÃO** está incluída no kit de pneus B7398.
559. O decalque de pressão do pneu MD #327802 (655 kPa [95 psi]) é usado com o pneu MD #327808.
560. O decalque de pressão do pneu MD #327717 (552 kPa [80 psi]) permanece disponível como peça de reposição para o pneu substituído MD #230483.
561. O conjunto do braço articulado inclui duas buchas compostas (MD #327600).
562. O conjunto do cubo inclui pino (MD #18608), graxeira (MD #18671), seis parafusos de roda (MD #18916), tampa contra poeira (MD #30520), cubo (MD #316847), eixo (MD #316848), kit de rolamento de roda (MD #316851), porca ranhurada (MD #316859), e arruela (MD #316860).
563. O amortecedor inclui bucha composta (MD #133992).

(OPÇÃO) RODAS ESTABILIZADORAS

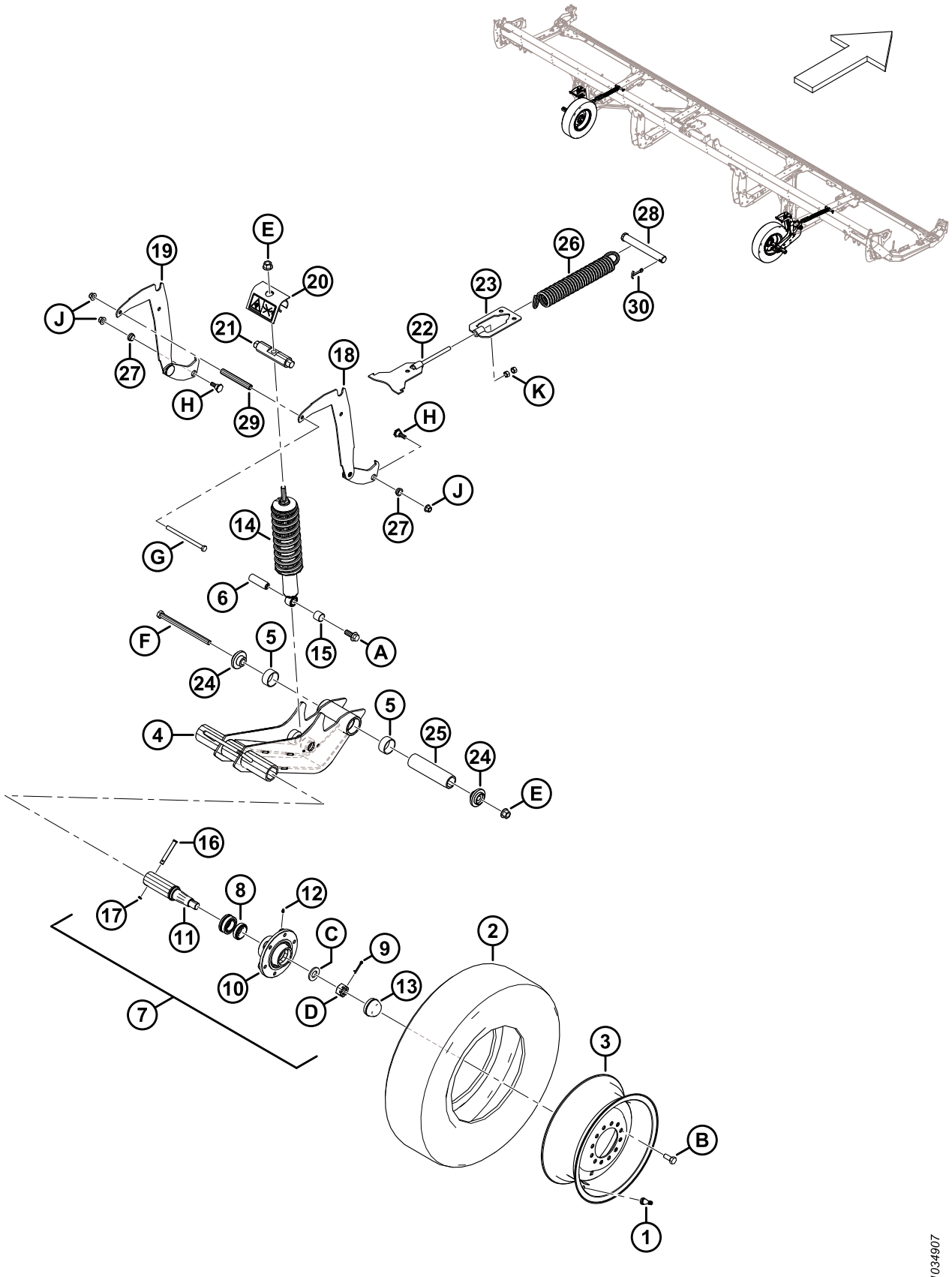

(OPÇÃO) RODAS ESTABILIZADORAS

Ref.	Número de peça	Descrição	Qtd.	Número de série
19	327655	SOLDAGEM – SUPORTE, AJUSTE DE ALTURA	2	
20	327089	CONJUNTO – ANTI-INTRUSÃO [564]	2	
21	316284	PINO	2	
22	316096	SUPORTE – SOLDAGEM	2	
23	316095	SUPORTE – SOLDAGEM	2	
24	303839	PEÇA DE FUNDIÇÃO – PLACA	4	
25	303525	PINO – PIVÔ	2	
26	303520	MOLA – EXTENSÃO	2	
27	303492	BUCHA – COMPOSTO	4	
28	292692	PINO – ENGATE	2	
29	210985	ESPAÇADOR	2	
30	18609	PINO – CUPILHA, DIÂM. 1/4 X 2 ZP	2	
	327086	DECALQUE – LIBERAÇÃO DE ENERGIA	2	
	316662	DECALQUE – DEFINIÇÃO DE ALTURA	2	
A	320060	PARAFUSO – CABEÇA HEXAGONAL CHANFRADA TFL M16 X 2 X 40-10,9-ZINCO		
B	18916	PARAFUSO – RODA 90° 9/16 NF X 1,75 OL – AA1J		
C	316860	ARRUELA		
D	316859	PORCA – RANHURADA		
E	136440	PORCA – HEXAGONAL CHANFR CTR LK M16 X 2-10-AA1J		
F	320011	PARAFUSO – CABEÇA HEXAGONAL M16 X 2 X 240-10,9-ZINCO		
G	252272	PARAFUSO – CABEÇA HEXAGONAL TFL M12 X 1,75 X 180-10,9-ZINCO		
H	303251	PARAFUSO – 19 MM OMBRO M12 SPCL		
J	136431	PORCA – HEXAGONAL CHANFRADA CTR LOC M12 X 1,75-10		
K	135156	PORCA – HEX M12 X 1,75-10-AA1J		

564. O conjunto anti-intrusão inclui decalque de liberação de energia (MD #327086).

134 (Opção) Kit de dedo de aço

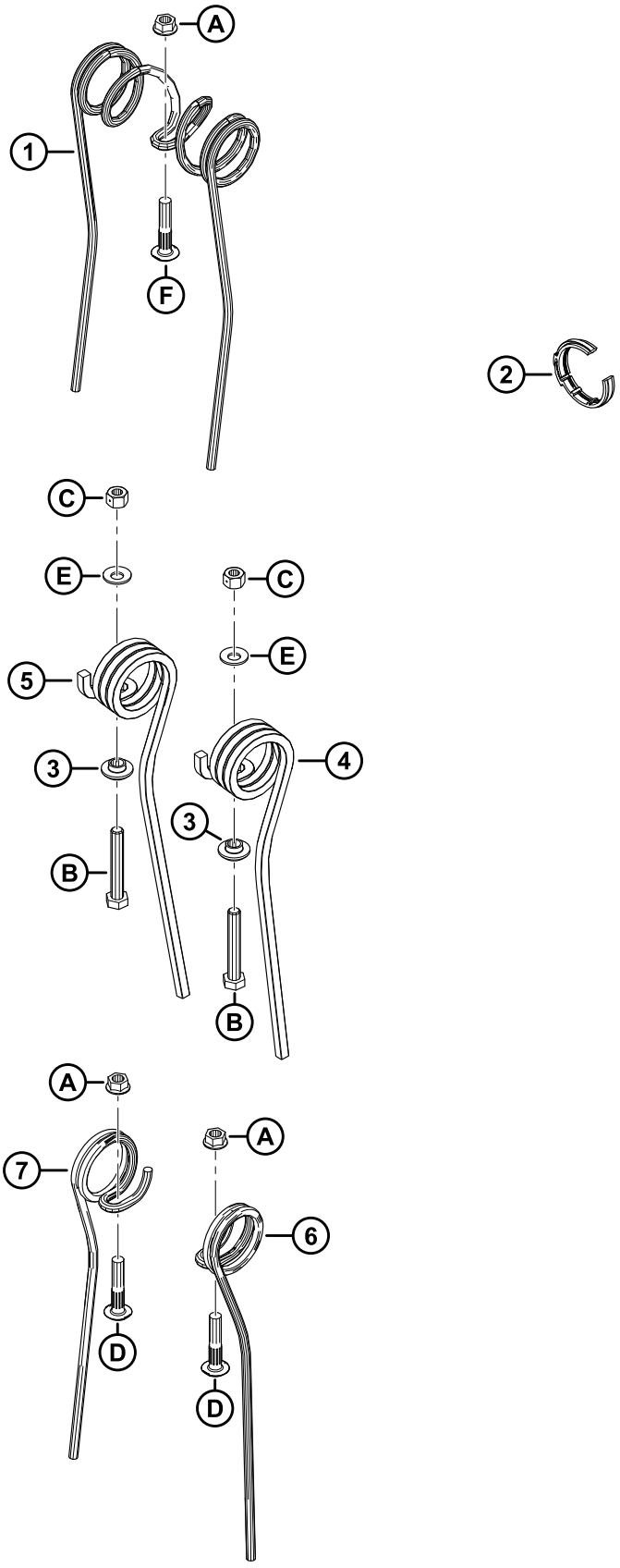

1036678

(OPÇÃO) KIT DE DEDO DE AÇO

Ref.	Número de peça	Descrição	Qtd.	Número de série
	360679	KIT – DEDO DE AÇO, 25 PÉS SR, 6 BARRAS [565]		
	311054	KIT – DEDO DE AÇO, 30 PÉS DR, 5 BARRAS [565]		
	311055	KIT – DEDO DE AÇO, DR 30 PÉS, 6 BARRAS [565]		
	311068	KIT – DEDO DE AÇO, DR 35 PÉS, 5 BARRAS [565]		
	311069	KIT – DEDO DE AÇO, DR 35 PÉS, 6 BARRAS [565]		
1	137092	DEDO [566]		
2	220941	ABRAÇADEIRA – BUCHA DO TUBO DE DEDOS, NERVURA CENTRAL (CAIXA COM 5) [567]		
3	273052	RETENTOR – DEDO DA EXTREMIDADE [568]		
4	311321	DEDO – EXTREMIDADE TRASEIRA EXTERNA [569]		
5	311322	DEDO – EXTREMIDADE TRASEIRA INTERNA [570]		
6	137754	DEDO – SIMPLES, CONCÊNTRICO, DIREITO [571]		
7	137519	DEDO – SIMPLES, CONCÊNTRICO, ESQUERDO [572]		
A	30228	PORCA – CHANFRADA, FACE LISA, ROSCA DEFORMADA, 3/8-16 UNC-GR5-AA1J		
B	108172	PARAFUSO – CABEÇA HEXAGONAL M10 X 1,5 X 65-8,8-AA1J		
C	135800	PORCA – HEXAGONAL CTR LOC SPCL M10 X 1,5-9-AA1J		
D	137118	PARAFUSO – CABEÇA BOTÃO, NERVURA PESCOÇO, 3/8" NC		
E	184584	ARRUELA – MOLA CÔNICA M10 DE AÇO SAE		

565. O kit inclui todas as peças e instruções listadas. Consulte as notas de rodapé em peças de serviço individuais para quantidades.
566. Quantidades: FD225 SR 6 Barras = 135, FD230 DR 5 Barras = 135, FD230 DR 6 Barras = 135, FD235 DR 5 Barras = 143, FD235 DR 6 Barras = 171.
567. Quantidades: FD225 SR 6 Barras = 6, FD230 DR 5 Barras = 6, FD230 DR 6 Barras = 8, FD235 DR 5 Barras = 8, FD235 DR 6 Barras = 10.
568. Quantidades: FD225 SR 6 Barras = 6 FD230 DR 5 Barras = 10, FD230 DR 6 Barras = 12, FD235 DR 5 Barras = 10, FD235 DR 6 Barras = 12.Quantidades:
569. Quantidades: FD225 SR 6 Barras = 6 FD230 DR 5 Barras = 5, FD230 DR 6 Barras = 6, FD235 DR 5 Barras = 5, FD235 DR 6 Barras = 6.
570. Quantidades: FD225 SR 6 Barras = 0 FD230 DR 5 Barras = 5, FD230 DR 6 Barras = 6, FD235 DR 5 Barras = 5, FD235 DR 6 Barras = 6.
571. Quantidades: FD225 SR 6 Barras = 12 FD230 DR 5 Barras = 4, FD230 DR 6 Barras = 6, FD235 DR 5 Barras = 18, FD235 DR 6 Barras = 24.
572. Quantidades: FD225 SR 6 Barras = 9 FD230 DR 5 Barras = 10, FD230 DR 6 Barras = 12, FD235 DR 5 Barras = 30, FD235 DR 6 Barras = 36.

135 (Opção) Kits de dedos do molinete de aço

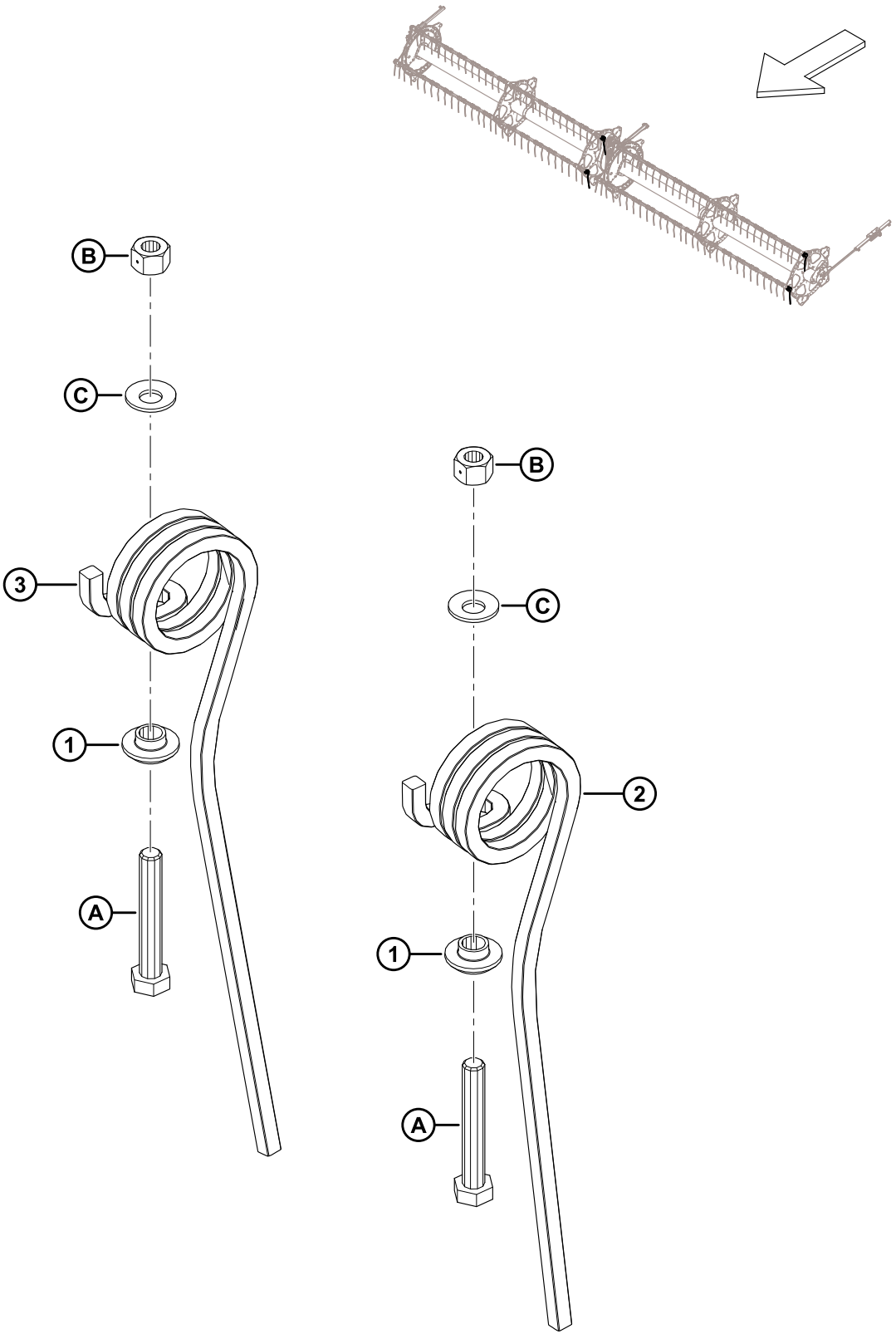

(OPÇÃO) KITS DE DEDOS DO MOLINETE DE AÇO

Ref.	Número de peça	Descrição	Qtd.	Número de série
	311959	KIT – DEDOS DE AÇO EXTREMIDADE, EXTERNOS [573]		
	311972	KIT – DEDOS DE AÇO EXTREMIDADE, INTERNOS [574]		
1	273052	RETENTOR – DEDO DA EXTREMIDADE	1	
2	311321	DEDO – EXTREMIDADE FINAL EXTERNO [575]		
3	311322	DEDO – EXTREMIDADE FINAL INTERNO [576]		
A	108172	PARAFUSO – SEXTAVADO HD M10 X 1,5 X 65-8,8-AA1J		
B	135800	PORCA – SEXTAVADA CTR LOC SPCL M10 X 1,5-9-AA1J		
C	184584	ARRUELA – MOLA CÔNICA M10 DE AÇO SAE		

573. O kit de dedos de aços de extremidade externos inclui um dedo de aço de extremidade final externo (MD #311321), todas as ferragens listadas e instruções.
574. O kit de dedos de aços de extremidade internos inclui um dedo de aço de extremidade final interno (MD #311322), todas as ferragens listadas e instruções.
575. Quantidades: kit MD #311959 = 1, kit MD #311972 = 0.
576. Quantidades: kit MD #311959 = 0, kit MD #311972 = 1.

136 (Opção) Lâmpadas do refletor

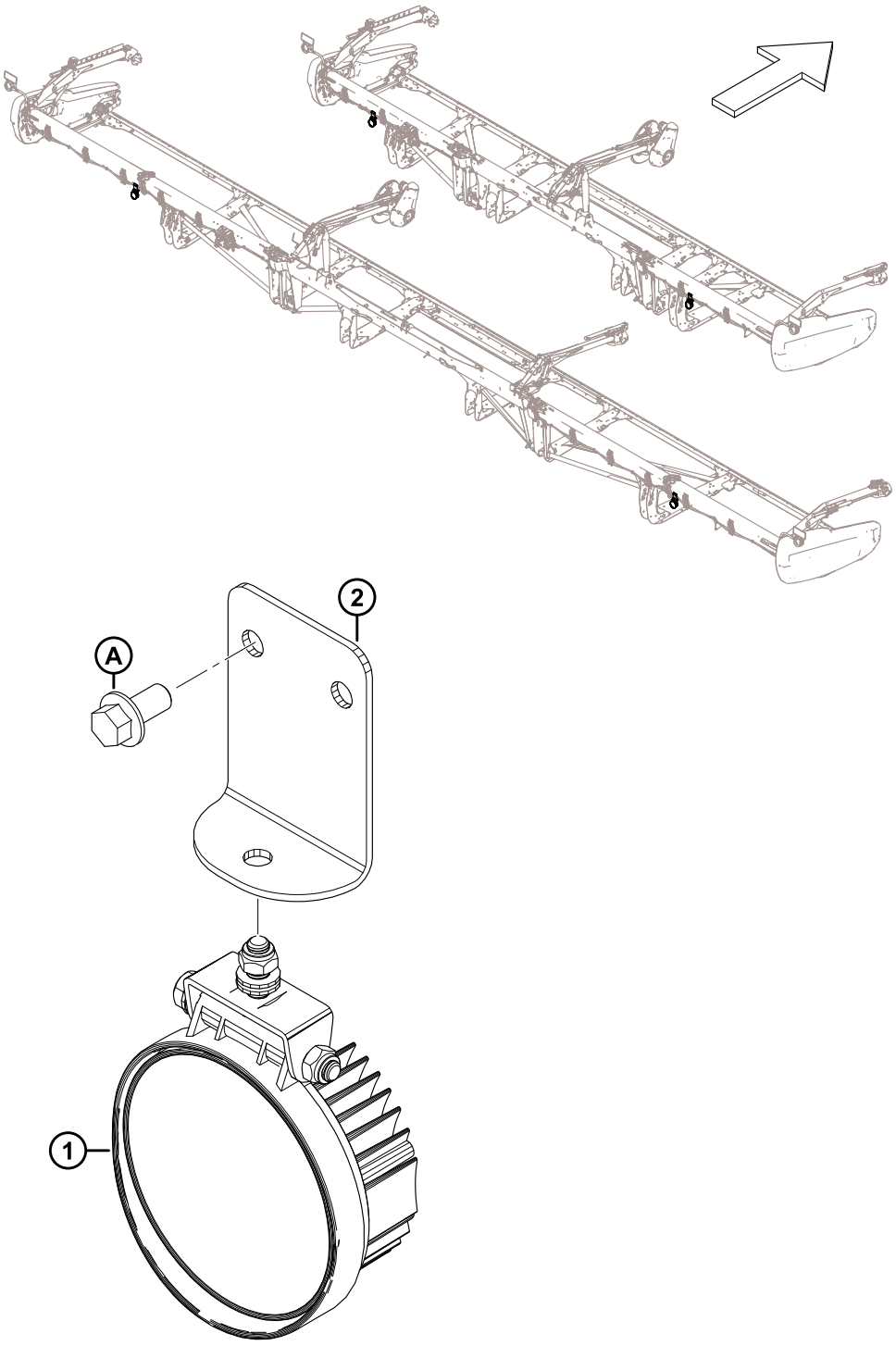

1032898

(OPÇÃO) LÂMPADAS DO REFLETOR

NOTA:

O kit de iluminação para palhadas é compatível apenas com colheitadeiras Case do ano modelo 2019 e posteriores.

Ref.	Número de peça	Descrição	Qtd.	Número de série
	B7027	KIT – ILUMINAÇÃO PARA PALHADAS [577]		
1	258458	LUZ	2	
2	258454	SUPORTE – ILUMINAÇÃO PARA PALHADAS	2	
A	152655	PARAFUSO – CABEÇA HEXAGONAL CHANFRADA M10 X 1,5 X 20-8,8-AA1J		

577. Os kits estão disponíveis apenas em equipamentos.

137 (Opção) Acessório Girassol – Kit Base – Barra Inclinada e Defletores

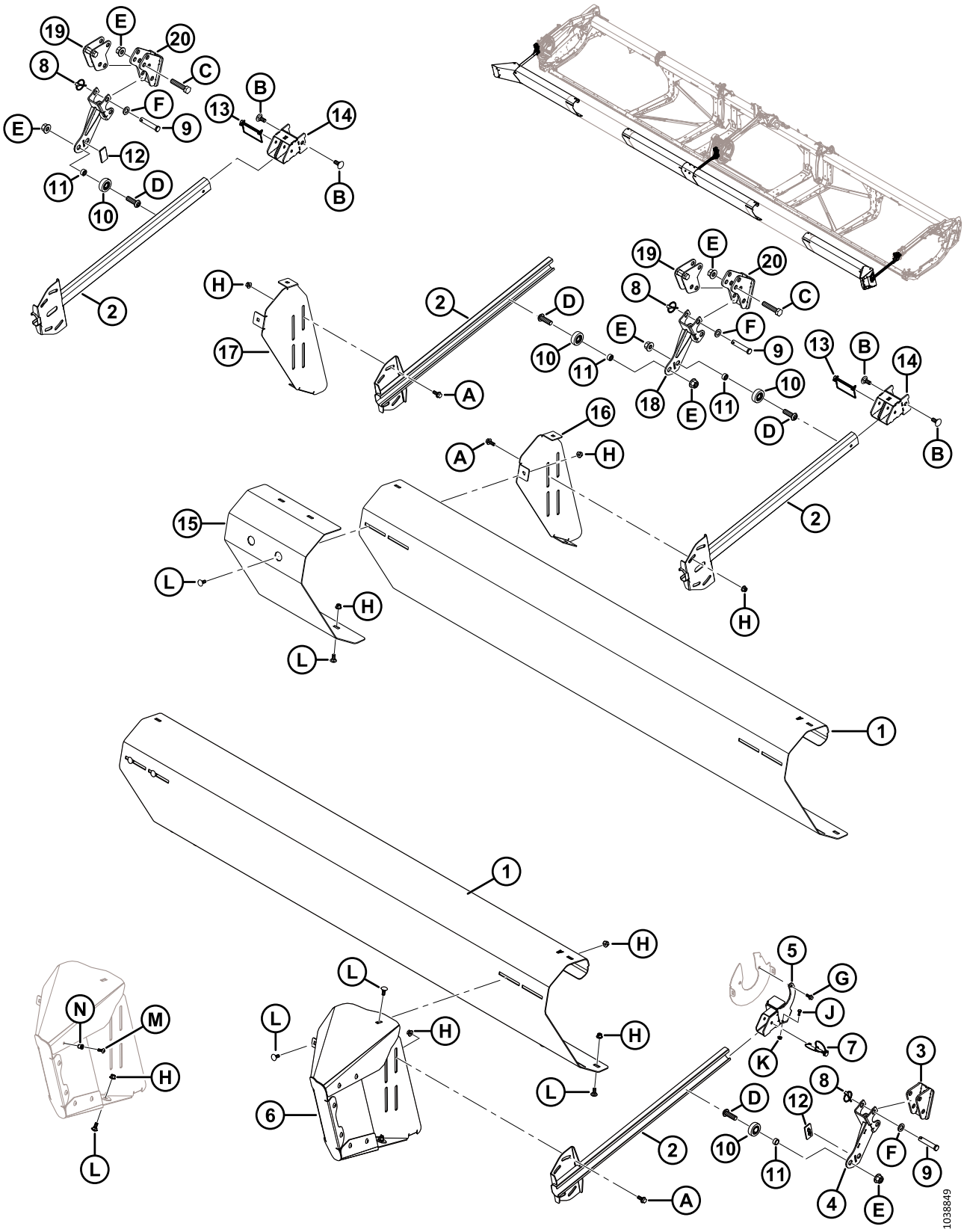

(OPÇÃO) ACESSÓRIO GIRASSOL – KIT BASE – BARRA INCLINADA E DEFLETORES

NOTA:

O acoplamento para Girassol é compatível apenas com dedos duplos longos.

Ref.	Número de peça	Descrição	Qtd.	Número de série
	C2086	KIT – ACESSÓRIO GIRASSOL 30 PÉS [578]		
	C2087	KIT — ACOPLAMENTO PARA GIRASSOL 35 PÉS [578]		
	C2088	KIT – ACOPLAMENTO PARA GIRASSOL 40/41 PÉS (MOLINETE DUPLO) [578]		
	C2169	KIT – ACOPLAMENTO PARA GIRASSOL DE 40 PÉS (MOLINETE TRIPLO) [578]		
	C2089	KIT — ACOPLAMENTO PARA GIRASSOL 45 PÉS [578]		
	C2170	KIT – ACOPLAMENTO PARA GIRASSOL 50 PÉS [578]		
	B7302	KIT – ACOPLAMENTO PARA GIRASSOL, BASE [579]		
1	119691	DEFLETOR – BARRA DE INCLINAÇÃO A [580]	4	
2	119757	BRAÇO – SOLDAGEM DA BARRA DE IMPULSO	4	
3	119593	SUPORTE – SOLDAGEM DA BARRA DE INCLINAÇÃO	1	
4	119667	SUPORTE – SOLDAGEM DA BARRA DE INCLINAÇÃO	1	
5	119666	SUPORTE – SOLDAGEM DE SUSPENSÃO	1	
6	119706	CONJUNTO DE EXTENSÃO DO DEFLETOR – [581]	1	
	119705	CONJUNTO DE EXTENSÃO DO DEFLETOR – DIREITO [581]	1	
7	320205	PINO – LYNCH DIA 5/16 POL. x 1,75" G C/ AMARRAÇÃO	1	
8	102264	PINO – DE SEGURANÇA 3/16 X 9/16 POL.	6	
9	18624	PINO – ENGATE	6	
10	273524	ROLAMENTO – SEGUIDOR DO EXCÊNTRICO	4	
11	101095	ESPAÇADOR	4	
12	273777	BATENTE – DESGASTE DO ACIONADOR DO MOLINETE	2	
13	136749	PINO – DE SEGURANÇA	2	
14	119738	SUPORTE – SOLDADO	2	
15	119725	DEFLETOR – ENCHIMENTO DA BARRA DE INCLINAÇÃO	1	
16	119696	SUPORTE — MONTAGEM DA BARRA DE INCLINAÇÃO, ESQUERDA	1	
17	119697	SUPORTE — MONTAGEM DA BARRA DE INCLINAÇÃO, DIREITA	1	
18	119672	SUPORTE – SOLDAGEM DA BARRA DE INCLINAÇÃO	2	

578. Kit contém kit base (B7302), kit panelas (B7303) e kit defletores (B7304, B7305, B7306, B7395, B7307 ou B7396). Os kits estão disponíveis apenas via Equipamentos.
579. O kit base B7302 inclui todas as peças listadas nesta seção e na Seção *138 (Opção) Acessório Girassol – Kit Base – Chapas e Suportes, página 387*. Os kits estão disponíveis apenas em equipamentos.
580. Quatro defletores (MD #119691) estão incluídos no kit base. As plataformas FD245 e FD250 exigem um total de seis.
581. LH Inclui oito parafusos Torx (MD #320190), oito rebites (MD #252179), um parafuso (MD #135785) e uma porca (MD #135799).

(OPÇÃO) ACESSÓRIO GIRASSOL – KIT BASE – BARRA INCLINADA E DEFLETORES

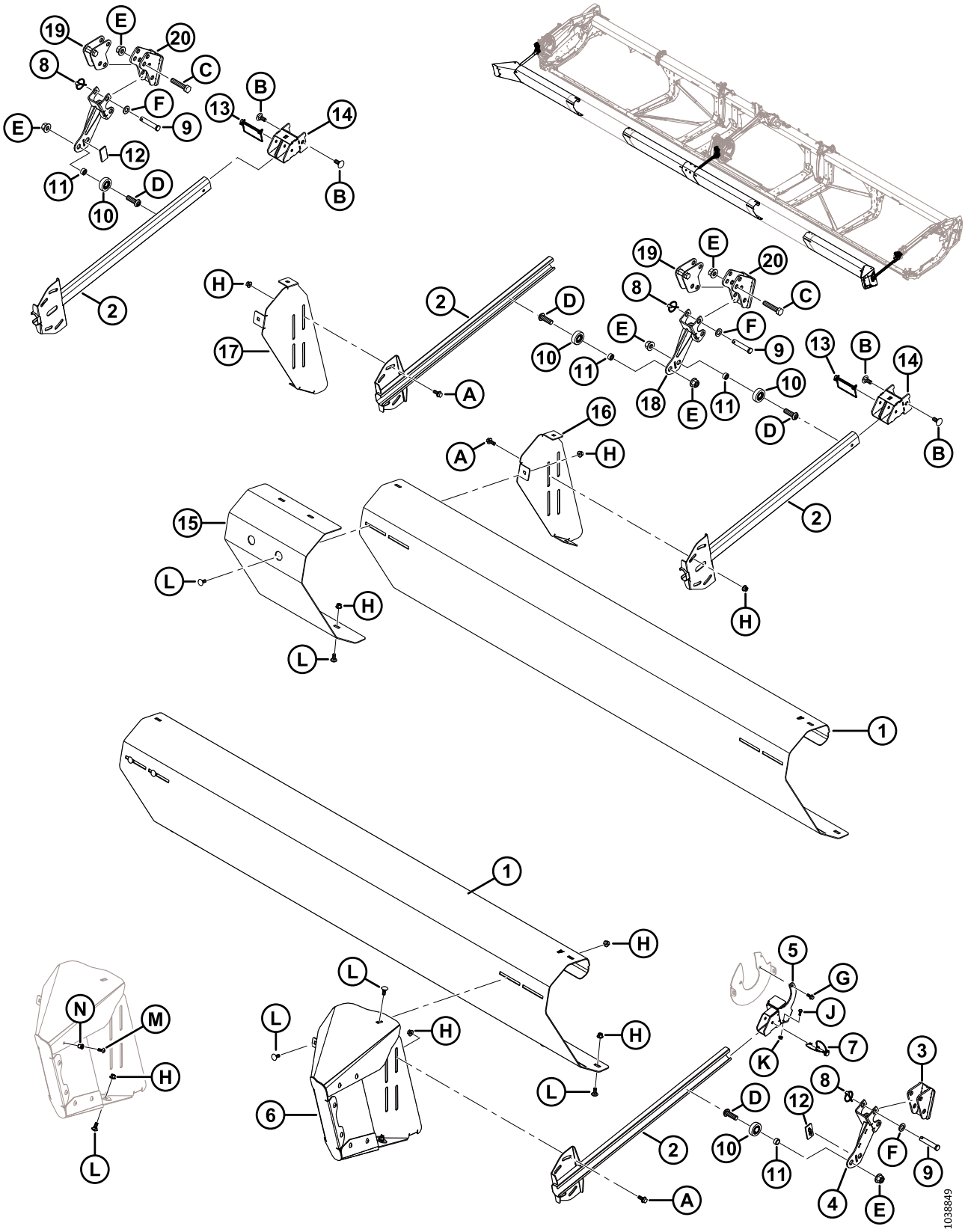

(OPÇÃO) ACESSÓRIO GIRASSOL – KIT BASE – BARRA INCLINADA E DEFLETORES

Ref.	Número de peça	Descrição	Qtd.	Número de série
19	119641	ÂNCORA — AVANÇO RECUO SUBSOLDAGEM	2	
20	119623	SUPORTE – SOLDAGEM ÂNCORA DIANTEIRA	2	
A	135783	PARAFUSO – CABEÇA HEXAGONAL CHANFRADA TFL M10 X 1,5 X 25-10,9-AA1J		
B	184667	PARAFUSO – CABEÇA REDONDA, PESCOÇO QUADRADO M12 X 1,75 X 30-8,8-ZINCO		
C	181475	PARAFUSO – CABEÇA HEXAGONAL M16 X 2 X 75-8,8-BE0R		
D	320441	PARAFUSO – HEX SOC BTN HD M16 X 2,0 X 50-10,9-AA1J		
E	136440	PORCA – HEXAGONAL CHANFR CTR LK M16 X 2-10-AA1J		
F	184717	ARRUELA – PLANA REG M16-200HV-AA1J		
G	136300	PARAFUSO – CABEÇA HEXAGONAL CHANFRADA TFL M8 X 1,25 X 20-8,8-AA3L		
H	135799	PORCA – HEXAGONAL CHANFRADA CTR LOC M10 X 1,5-10		
J	21572	PARAFUSO – CABEÇA HEXAGONAL, 1/4 20 X 0,625 GR5 AA1J		
K	135248	PORCA – HEXAGONAL CHANFR CTR LOC		
L	135785	PARAFUSO – CABEÇA REDONDA, PESCOÇO QUADRADO M10 X 1,5 X 25-8,8-AA1J		
M	320190	PARAFUSO – TORX TRUSS HD M8 X 1,25 X 20-SPCL-8,8-ZINCO		
N	252179	REBITE – M8 X 1,25 HEX 0,7-3,8		

138 (Opção) Acessório Girassol – Kit Base – Chapas e Suportes

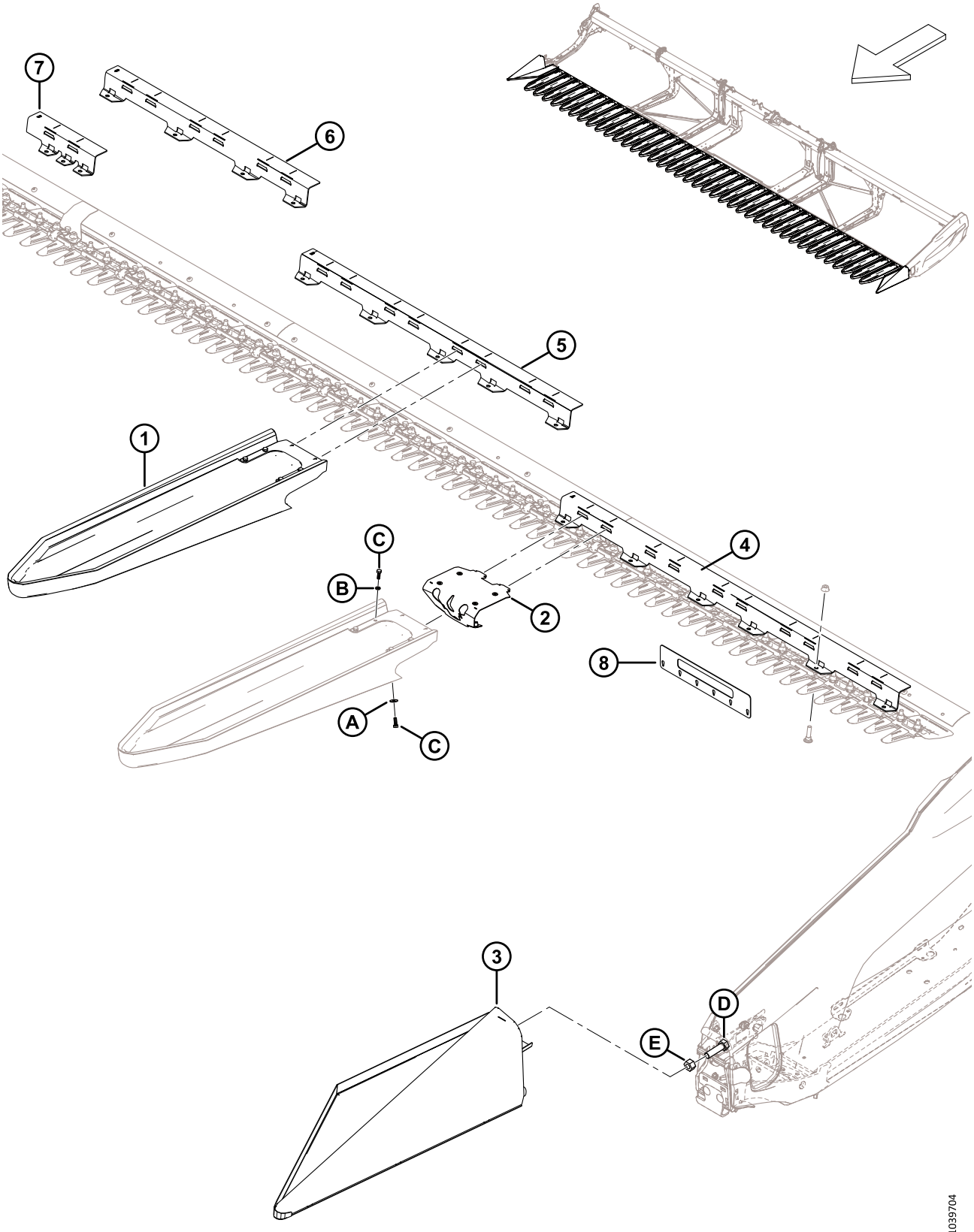

(OPÇÃO) ACESSÓRIO GIRASSOL – KIT BASE – CHAPAS E SUPORTES

NOTA:

O acoplamento para Girassol é compatível apenas com dedos duplos longos.

Ref.	Número de peça	Descrição	Qtd.	Número de série
	B7302	KIT – ACOPLAMENTO PARA GIRASSOL, BASE [582]		
1	119529	CHAPA – FIXAÇÃO RÁPIDA GIRASSOL [583]	5	
2	119726	MONTAGEM – TRAVA DA CHAPA [584]	5	
3	119560	CHAPA – SOLDAGEM, EXTREMIDADE ESQUERDA	1	
	119565	CHAPA – SOLDAGEM, EXTREMIDADE DIREITA	1	
4	119558	SUPORTE – CHAPA 5 FT A	2	
5	119653	SUPORTE – CHAPA 4 FT B	3	
6	119654	SUPORTE – CHAPA 3 FT C	4	
7	119655	SUPORTE – DOBRADIÇA DA CHAPA D	1	
	119656	SUPORTE – DOBRADIÇA DA CHAPA E	1	
8	119766	FERRAMENTA – VERIFICAÇÃO DA PONTA DE PROTEÇÃO, SÉRIE 2	1	
A	184709	ARRUELA – PLANA GRANDE M8-200HV		
B	30716	ARRUELA – PRESSÃO M8-CS-1055-1065-AA1J		
C	184652	PARAFUSO – CABEÇA HEXAGONAL TFL M8 X 1,25 X 25-8,8-AA1J		
D	136339	PARAFUSO – SEXTAVADO HD FINO TFL M20 X 1,5 X 70 X 8,8-ZINC		
E	136342	PORCA – SEXTAVADA FINA M20 X 1,5 X 10-AA3L		

582. O kit base B7302 inclui todas as peças listadas nesta seção e na Seção *137 (Opção) Acessório Girassol – Kit Base – Barra Inclinada e Defletores, página 383*. Os kits estão disponíveis apenas em equipamentos.

583. Inclui trava (MD #119726), abraçadeira (não é vendida separadamente), seis parafusos (MD #184652), quatro arruelas de pressão (MD #30716) e duas arruelas planas (MD #184709).

584. Inclui seis porcas (MD #252179).

139 (Opção) Acessório Girassol – Kits Defletores (Molinete Duplo)

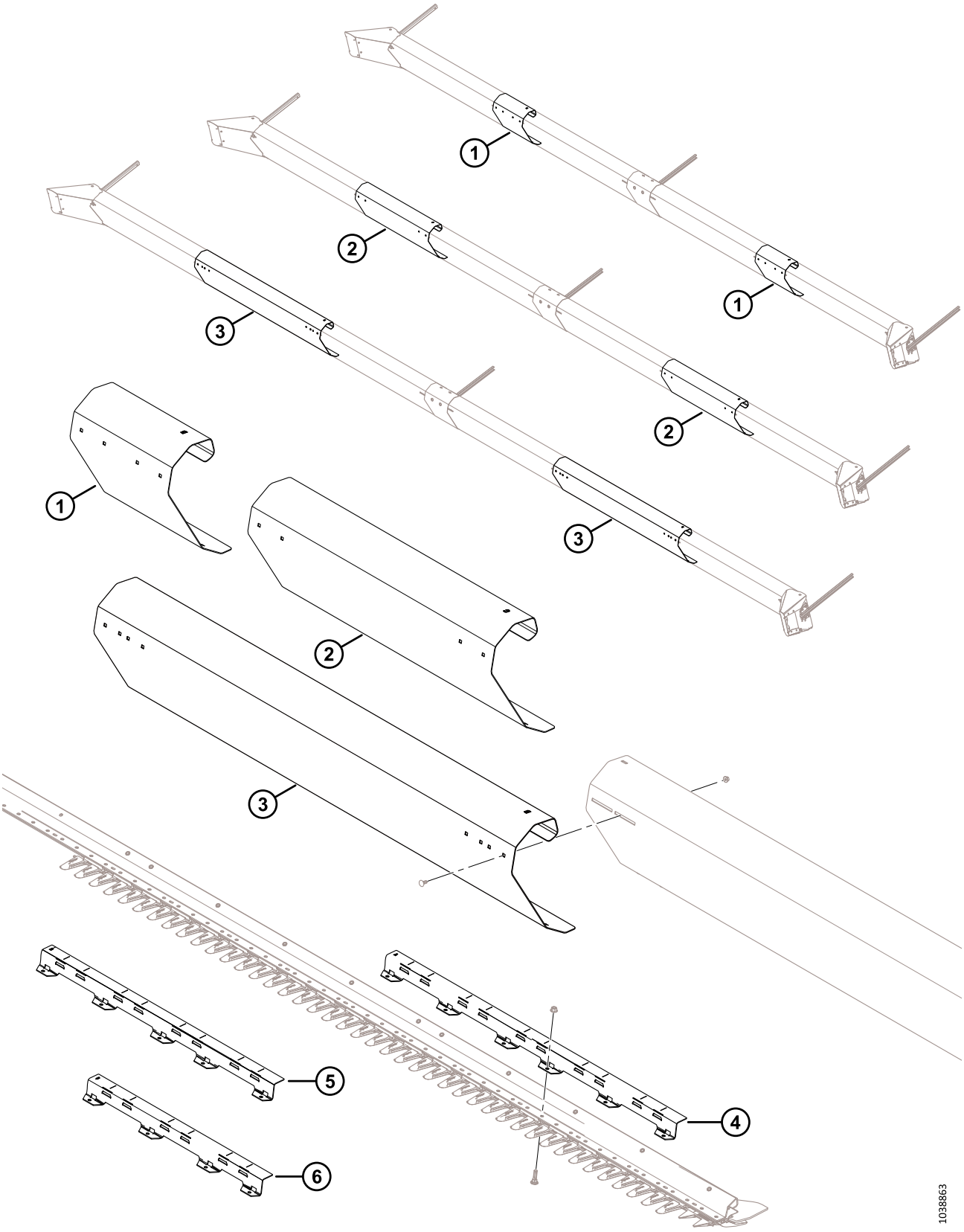

(OPÇÃO) ACESSÓRIO GIRASSOL – KITS DEFLETORES (MOLINETE DUPLO)

NOTA:

O acoplamento para Girassol é compatível apenas com dedos duplos longos.

Ref.	Número de peça	Descrição	Qtd.	Número de série
	B7304	KIT – DEFLETOR GIRASSOL 30 FT [585]		
	B7305	KIT – DEFLETOR PARA GIRASSOL 35 PÉS [585]		
	B7306	KIT – DEFLETOR PARA GIRASSOL 40/41 FT DR [585]		
1	119692	DEFLETOR – BARRA DE INCLINAÇÃO B [586]	2	
2	119693	DEFLETOR – BARRA DE INCLINAÇÃO C [587]	2	
3	119694	DEFLETOR – BARRA DE INCLINAÇÃO D [588]	2	
4	119558	SUPORTE – CHAPA A (5 FT) [588]	2	
5	119653	SUPORTE – CHAPA B (4 FT) [588]	1	
6	119654	SUPORTE – CHAPA C (3 FT) [587]	3	

585. Os kits estão disponíveis apenas em equipamentos.
586. Incluído no B7304 (plataformas FD230).
587. Incluído no B7305 (plataformas FD235).
588. Incluído na B7306 (plataformas de bobina dupla FD240/FD241).

140 (Opção) Acessório Girassol – Kits Defletores (Molinete Triplo)

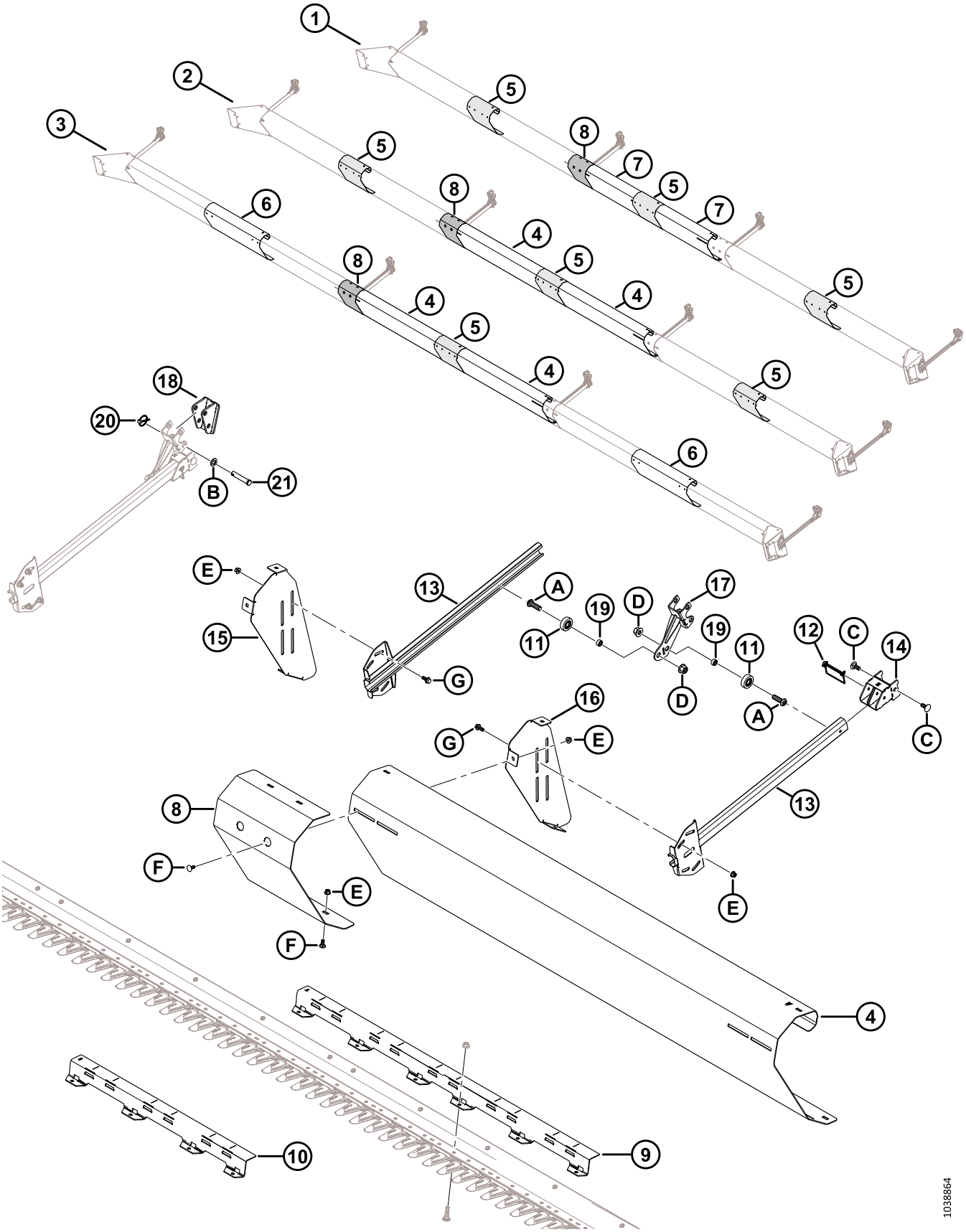

(OPÇÃO) ACESSÓRIO GIRASSOL – KITS DEFLETORES (MOLINETE TRIPLO)

NOTA:

O acoplamento para Girassol é compatível apenas com dedos duplos longos.

Ref.	Número de peça	Descrição	Qtd.	Número de série
	B7395	KIT – DEFLETOR GIRASSOL 40 FT TR [589]		
	B7307	KIT – DEFLETOR PARA GIRASSOL 45 PÉS [589]		
	B7396	KIT – DEFLETOR PARA GIRASSOL 50 PÉS [589]		
1	REF.	CONFIGURAÇÃO FD240 TR		
2	REF.	CONFIGURAÇÃO FD245 TR		
3	REF.	CONFIGURAÇÃO FD250 TR		
4	119691	DEFLETOR – BARRA DE INCLINAÇÃO A [590]		
5	119692	DEFLETOR - BARRA DE INCLINAÇÃO B [591]		
6	119693	DEFLETOR - BARRA DE INCLINAÇÃO C [592]		
7	119745	DEFLETOR - BARRA DE INCLINAÇÃO E [593]		
8	119725	DEFLETOR – ENCHIMENTO DA BARRA DE INCLINAÇÃO	1	
9	119558	SUPORTE - CHAPA A (5 FT) [594]		
10	119654	SUPORTE - CHAPA C (3 FT) [595]	3	
11	273524	ROLAMENTO – SEGUIDOR DO EXCÊNTRICO	2	
12	136749	PINO – DE SEGURANÇA	1	
13	119757	BRAÇO – SOLDAGEM DA BARRA DE IMPULSO	2	
14	119738	SUPORTE – SOLDADO	1	
15	119697	SUPORTE — MONTAGEM DA BARRA DE INCLINAÇÃO DIREITA	1	
16	119696	SUPORTE — MONTAGEM DA BARRA DE INCLINAÇÃO ESQUERDA	1	
17	119672	SUPORTE – SOLDAGEM DA BARRA DE INCLINAÇÃO	1	
18	119593	SUPORTE – SOLDAGEM DA BARRA DE INCLINAÇÃO	1	
19	101095	ESPAÇADOR	2	
20	102264	PINO – LYNCH 3/16 X 1 9/16 POL.	2	
21	18624	PINO – ENGATE	2	
A	320441	PARAFUSO – HEX SOC BTN HD M16 X 2,0 X 50-10,9-AA1J		
B	184717	ARRUELA – PLANA REG M16-200HV-AA1J		

589. Os kits estão disponíveis apenas em equipamentos.
590. Quantidades: B7307 (plataformas FD245) = 2; B7396 (plataformas FD250) = 2.
591. Quantidades: B7395 (plataformas FD240) = 3; B7307 (plataformas FD245) = 3; B7396 (plataformas FD250) = 1.
592. Quantidades: B7396 (Plataformas FD250) = 2.
593. Quantidades: B7395 (plataformas FD240) = 2.
594. Quantidades: B7395 (plataformas FD240) = 2; B7307 (plataformas FD245) = 2; B7396 (plataformas FD250) = 4.
595. Quantidades: B7307 (plataformas FD245) = 3.

(OPÇÃO) ACESSÓRIO GIRASSOL – KITS DEFLETORES (MOLINETE TRIPLO)

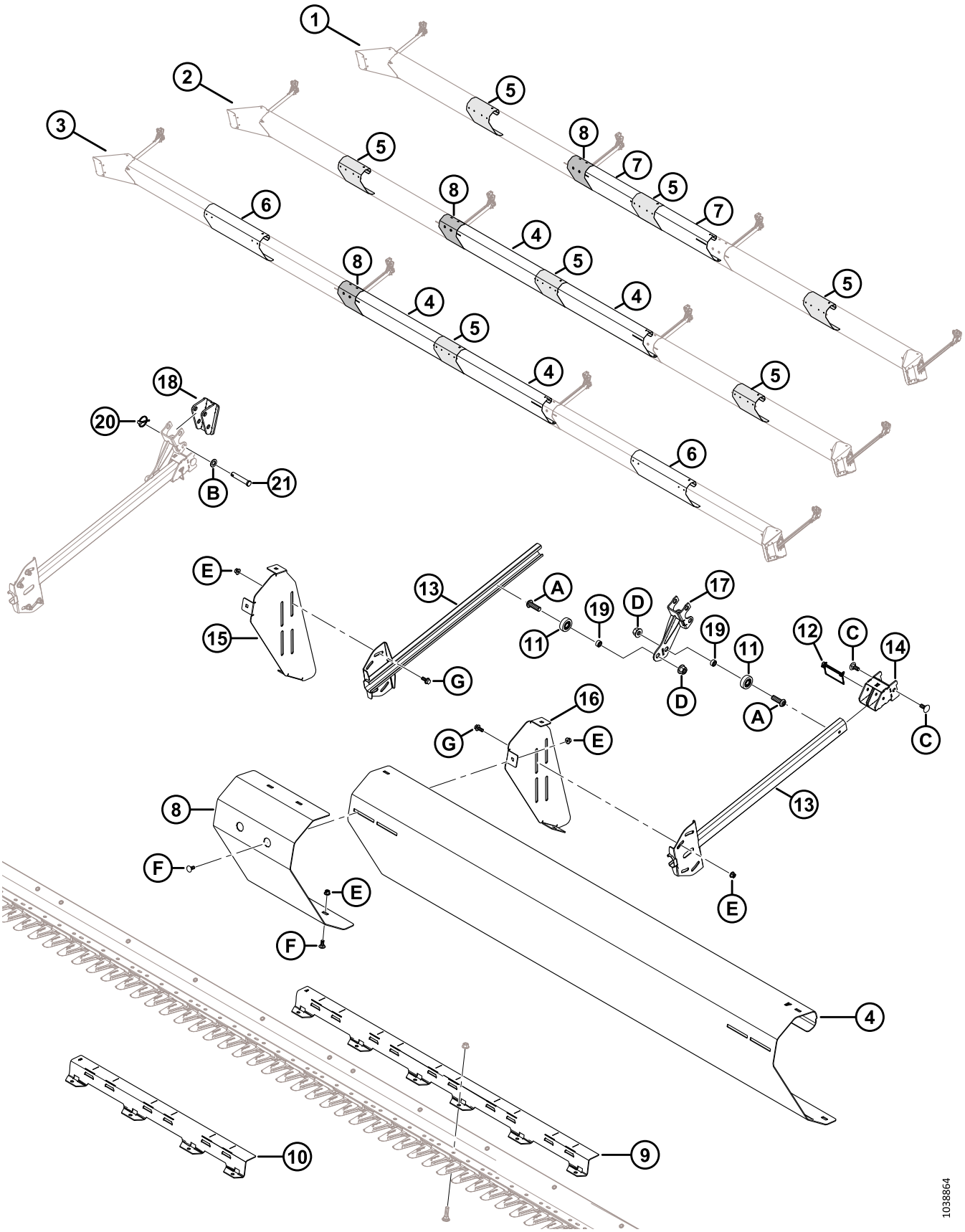

(OPÇÃO) ACESSÓRIO GIRASSOL – KITS DEFLETORES (MOLINETE TRIPLO)

Ref.	Número de peça	Descrição	Qtd.	Número de série
C	184667	PARAFUSO – CABEÇA REDONDA, PESCOÇO QUADRADO M12 X 1,75 X 30-8,8-ZINCO		
D	136440	PORCA – HEXAGONAL CHANFR CTR LK M16 X 2-10-AA1J		
E	135799	PORCA – HEXAGONAL CHANFRADA CTR LOC M10 X 1,5-10		
F	135785	PARAFUSO – CABEÇA REDONDA, PESCOÇO QUADRADO M10 X 1,5 X 25-8,8-AA1J		
G	135783	PARAFUSO – CABEÇA HEXAGONAL CHANFRADA TFL M10 X 1,5 X 25-10,9-AA1J		

141 (Opção) Acoplamento para girassol — Chapas

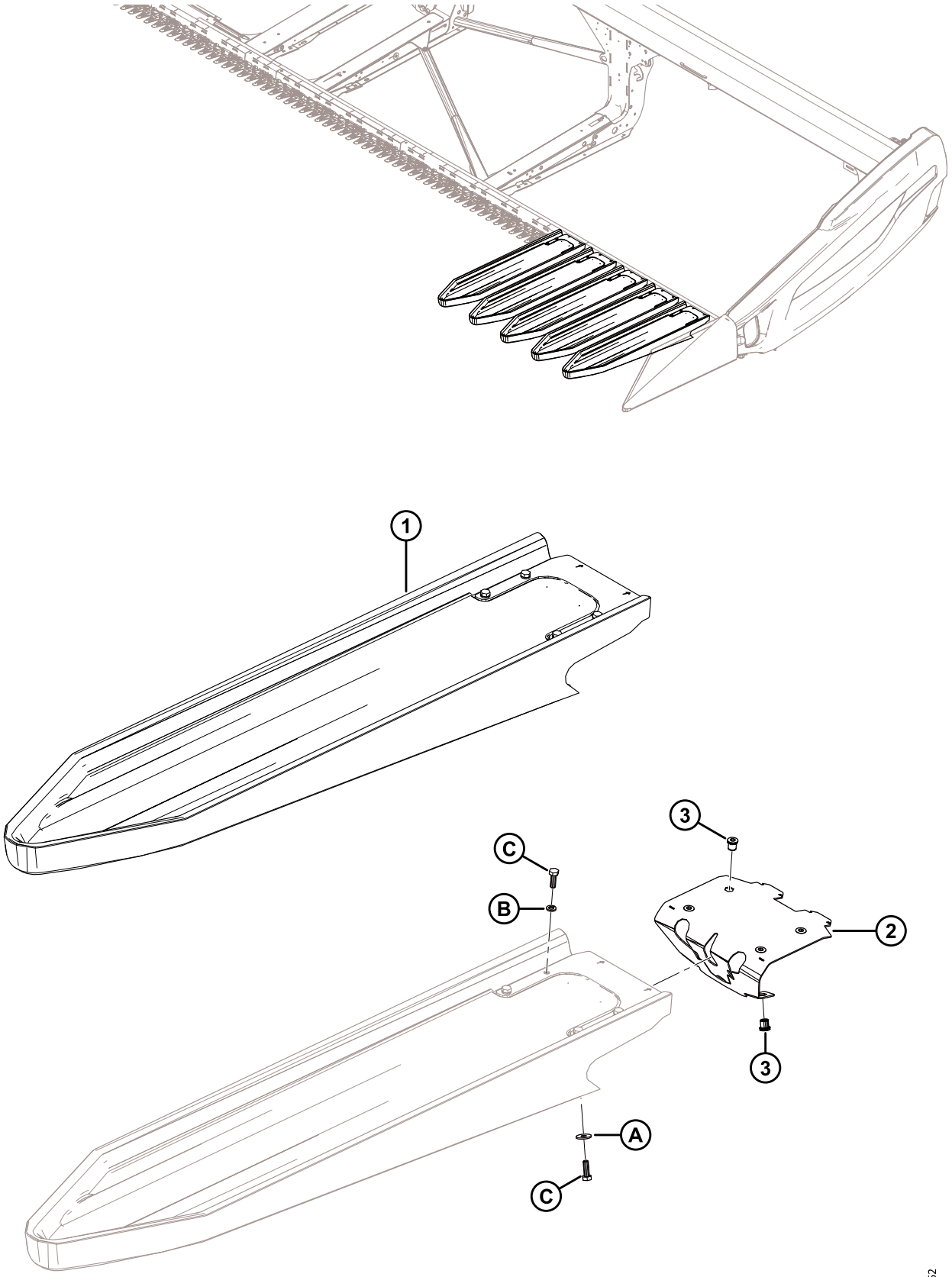

(OPÇÃO) ACOPLAMENTO PARA GIRASSOL — CHAPAS

NOTA:

O acoplamento para Girassol é compatível apenas com dedos duplos longos.

Ref.	Número de peça	Descrição	Qtd.	Número de série
	B7303	KIT – CHAPA PARA GIRASSOL SÉRIE 2 (5 CHAPAS) [596]		
	119737	KIT — CHAPA PARA GIRASSOL SÉRIE 2 (5 CHAPAS)		
1	119529	CHAPA – FIXAÇÃO RÁPIDA GIRASSOL [597]	5	
2	119726	MONTAGEM – TRAVA DA CHAPA [598]	5	
3	252179	PORCA-REBITE – M8 X 1,25 HEX 0,7-3,8	30	
A	184709	ARRUELA – PLANA GRANDE M8-200HV		
B	30716	ARRUELA – PRESSÃO M8-CS-1055-1065-AA1J		
C	184652	PARAFUSO – CABEÇA HEXAGONAL TFL M8 X 1,25 X 25-8,8-AA1J		

596. O kit contém 5 chapas. O kit base (B7302) contém chapas para a plataforma FD230. FD235 requer 1 kit de chapa, FD240/FD241 requer 2 kits de chapa, FD245 requer 3 kits de chapa e FD250 requer 4 kits de chapa. Os kits estão disponíveis apenas via Equipamentos.
597. Inclui trava (MD #119726), abraçadeira (não é vendida separadamente), seis parafusos (MD #184652), quatro arruelas de pressão (MD #30716) e duas arruelas planas (MD #184709).
598. Inclui seis porcas (MD #252179).

142 (Opção) Sem-fim transversal superior – Sem-fim de duas peças (FD225, FD230, FD235, e FD241)

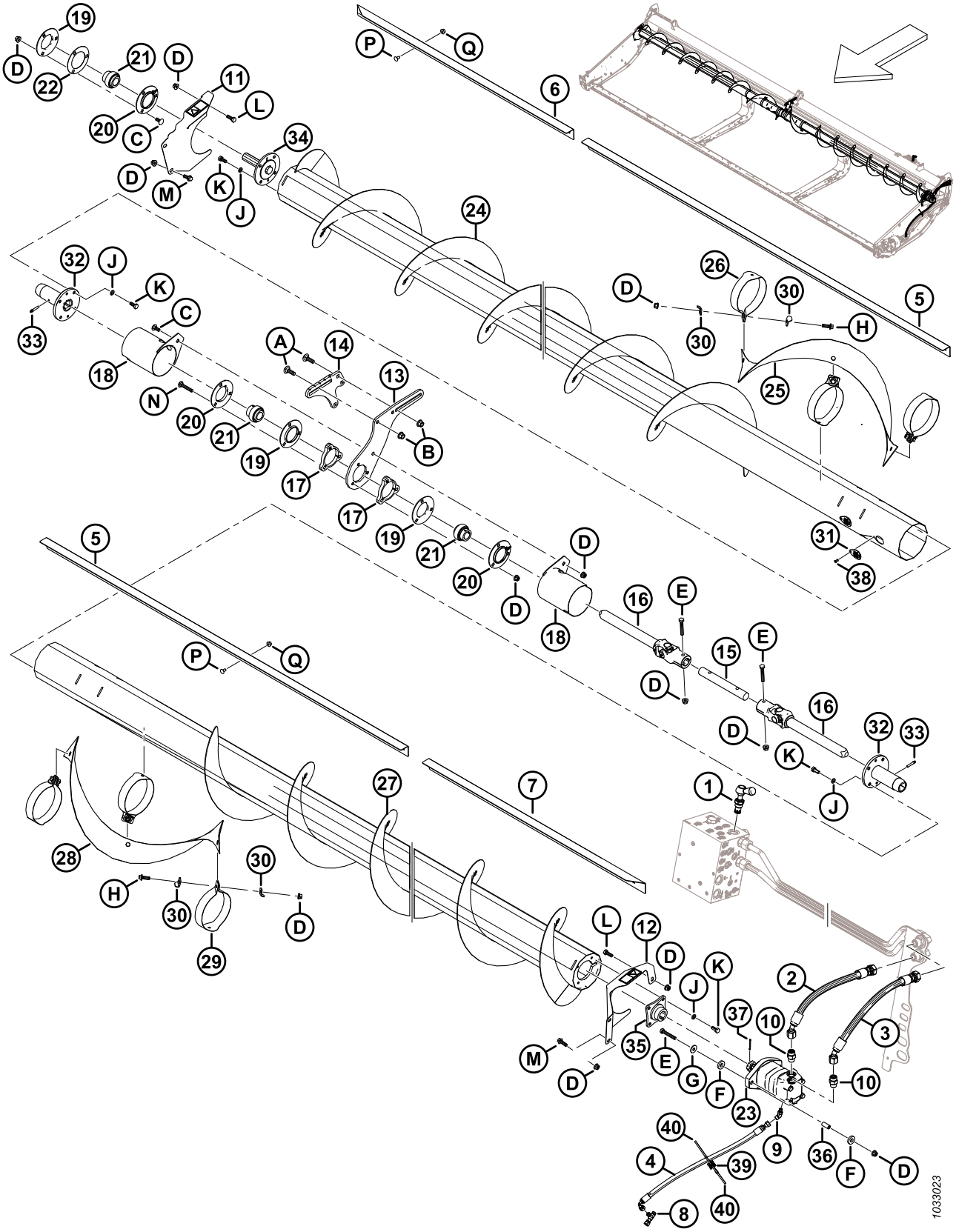

(OPÇÃO) SEM-FIM TRANSVERSAL SUPERIOR – SEM-FIM DE DUAS PEÇAS (FD225, FD230, FD235, E FD241)

Ref.	Número de peça	Descrição	Qtd.	Número de série
	B6413	KIT – SEM FIM TRANSVERSAL SUPERIOR FD225 [599]		
	B6414	KIT – SEM-FIM TRANSVERSAL SUPERIOR FD230 [599]		
	B6415	KIT – SEM-FIM TRANSVERSAL SUPERIOR FD235 [599]		
	B6416	KIT – SEM-FIM TRANSVERSAL SUPERIOR FD241 [599]		
1	283571	VÁLVULA – DESVIO	1	
	245158	KIT DE VEDAÇÃO		
2	283061	MANGUEIRA – HIDRÁULICA	1	
3	283062	MANGUEIRA – HIDRÁULICA	1	
4	283077	MANGUEIRA – HIDRÁULICA	1	
5	275521	DEFLETOR – INTERIOR 30, 35, E 41 PÉS [600]	2	
6	275530	DEFLETOR – 25 PÉS	1	
	275533	DEFLETOR – RECUO DIREITA 30 PÉS	1	
	275543	DEFLETOR – RECUO DIREITA 35 PÉS	1	
	275614	DEFLETOR – RECUO DIREITA 41 PÉS	1	
7	275530	DEFLETOR – 25 PÉS	1	
	275532	DEFLETOR – RECUO ESQUERDA 30 PÉS	1	
	275542	DEFLETOR – RECUO ESQUERDA 35 PÉS	1	
	275524	DEFLETOR – RECUO ESQUERDA 41 PÉS	1	
8	252621	CONEXÃO – T HIDRÁULICO	1	
	135957	ANEL DE VEDAÇÃO – Ø1,78 X Ø7,65		
9	252307	CONEXÃO – COTOVELO 45° HIDRÁULICO	1	
	50223	ANEL DE VEDAÇÃO – Ø1,83 X Ø8,92		
	135957	ANEL DE VEDAÇÃO – Ø1,78 X Ø7,65		
10	184461	CONEXÃO – ADAPTADOR HIDRÁULICO	2	
	44210	ANEL DE VEDAÇÃO – Ø 2,46 X Ø19,18		
	135867	ANEL DE VEDAÇÃO – Ø1,78 X Ø15,60		
11	233725	PROTEÇÃO – MONTAGEM DIR DO DECALQUE COMPLETO	1	
12	233724	PROTEÇÃO – MONTAGEM ESQ DO DECALQUE COMPLETO	1	
13	233738	PLACA – SUPORTE, DESLIZAMENTO CENTRAL	1	
14	233736	PLACA – SUPORTE, CENTRO FIXO	1	
15	233519	EIXO	1	
16	233513	JUNTA – UNIVERSAL	2	
17	233450	PLACA – ESPAÇADOR	2	
18	233371	PROTEÇÃO – SOLDAGEM	2	

599. Kits disponíveis apenas em equipamentos.
600. Defletores internos (MD #275521) não são usados nas plataformas FD225.

(OPÇÃO) SEM-FIM TRANSVERSAL SUPERIOR – SEM-FIM DE DUAS PEÇAS (FD225, FD230, FD235, E FD241)

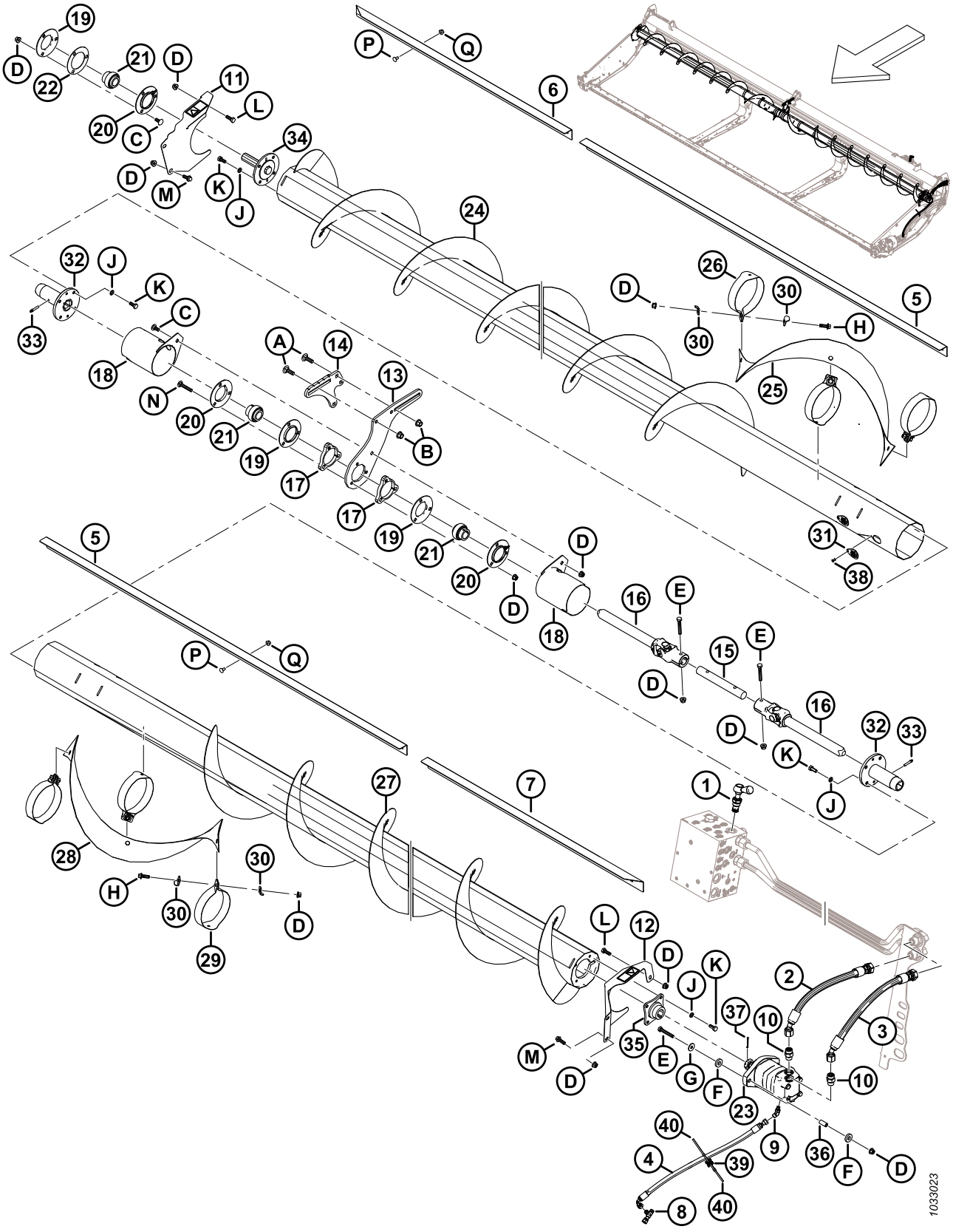

(OPÇÃO) SEM-FIM TRANSVERSAL SUPERIOR – SEM-FIM DE DUAS PEÇAS (FD225, FD230, FD235, E FD241)

Ref.	Número de peça	Descrição	Qtd.	Número de série
19	49306	FLANGE	3	
20	30661	FLANGE	3	
21	21859	ROLAMENTO – ESFERAS, DIÂM. EXT. PISTA INT. FURO 1 3/16"	3	
22	172340	CALÇO	1	
23	283555	MOTOR – HID-100 CC SAE B	1	
	174304	KIT DE VEDAÇÃO – MOTOR EATON 2000		
	137375	PORCA – SLTD JAM 1,0-20 UNEF		
24	233654	SEM FIM – SOLDAGEM RH (FD225) [601]	1	
	233656	SEM FIM – SOLDAGEM RH (FD230) [602]	1	
	233658	SEM FIM – SOLDAGEM RH (FD235) [603]	1	
	233660	SEM FIM – SOLDAGEM RH (FD241) [604]	1	
25	233705	HELICOIDAL – DIR	1	
26	233621	TIRA – DIREITA	3	
27	233655	SEM FIM – SOLDAGEM LH (FD225) [601]	1	
	233657	SEM FIM – SOLDAGEM LH (FD230) [602]	1	
	233659	SEM FIM – SOLDAGEM LH (FD235) [603]	1	
	233661	SEM FIM – SOLDAGEM LH (FD241) [604]	1	
28	233706	HELICOIDAL – ESQ	1	
29	233622	TIRA – ESQUERDA	3	
30	233623	PLACA	12	
31	233625	TAMPA	4	
32	233514	CUBO – SOLDAGEM, UCA DESLIZ	2	
33	30934	CONEXÃO – 1/4-28 ROSCA TRAPEZOIDAL (LUBRIFICAÇÃO)	2	
34	233447	CUBO USINAGEM	1	
35	233443	CUBO - SOLDAGEM, UCA 1,25 EIXO TRAPEZOIDAL	1	
36	233445	ESPAÇADOR	2	
37	18606	PINO – CUPILHA, DIÂM. 1/8 X 1,5 ZP	1	
38	18768	PORCA-REBITE – CEGO Ø0,188 POL. ALCANCE DO PUNHO X 0,251 A 0,375	4	
39	134442	ESPAÇADOR – ASSENTO DUPLO GIRATÓRIO	1	
40	21763	FIXADOR – BRAÇADEIRA DE CABOS, PRETA	2	
A	135900	PARAFUSO – RHSN TFL M12 X 1,75 X 40-8,8-ZINCO		

601. Usada para plataformas FD225.
602. Usada para plataformas FD230.
603. Usada para plataformas FD235.
604. Usada para plataformas FD241.

(OPÇÃO) SEM-FIM TRANSVERSAL SUPERIOR – SEM-FIM DE DUAS PEÇAS (FD225, FD230, FD235, E FD241)

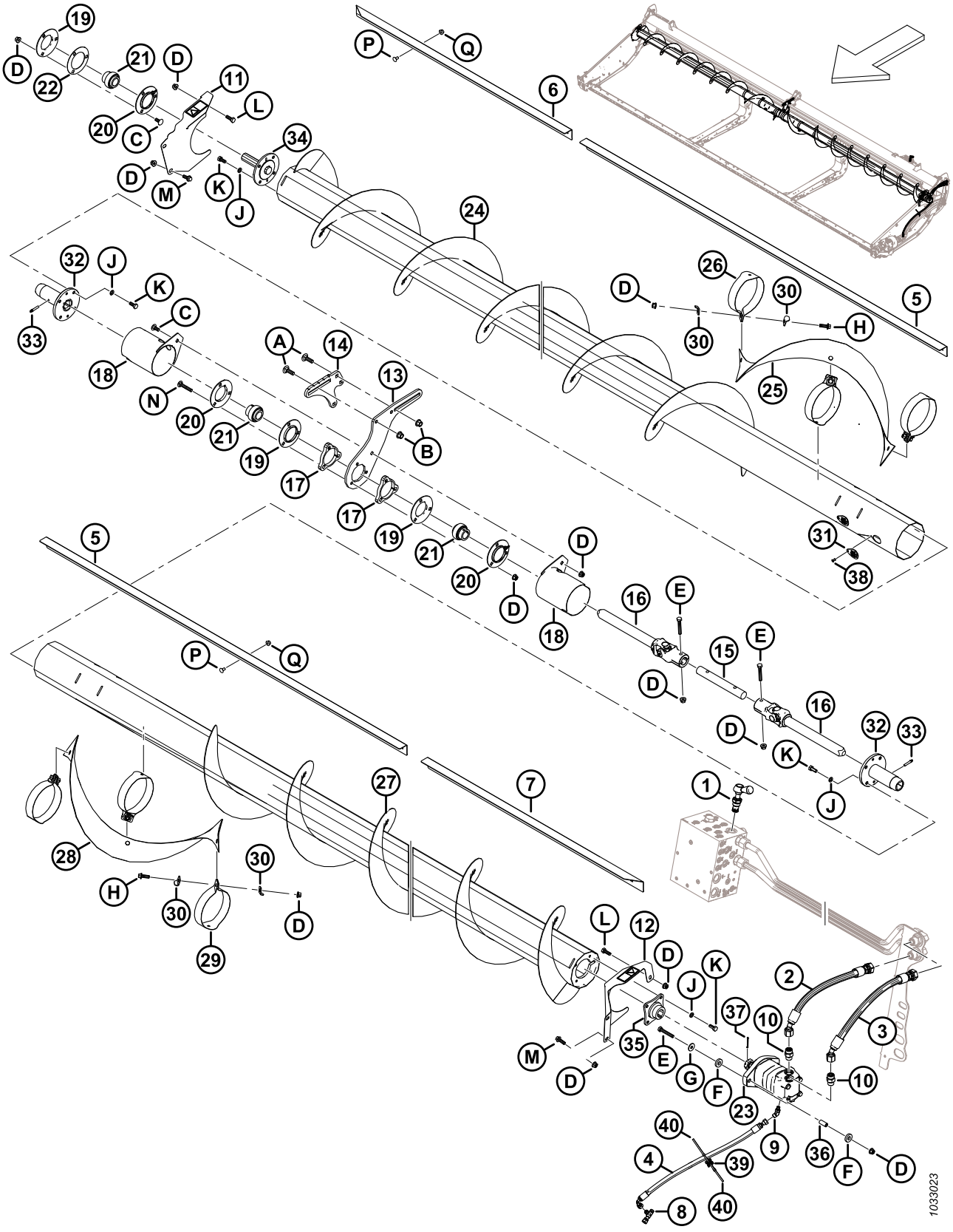

(OPÇÃO) SEM-FIM TRANSVERSAL SUPERIOR – SEM-FIM DE DUAS PEÇAS (FD225, FD230, FD235, E FD241)

Ref.	Número de peça	Descrição	Qtd.	Número de série
B	136431	PORCA – HEXAGONAL CHANFRADA CTR LOC M12 X 1,75-10		
C	135785	PARAFUSO – CABEÇA REDONDA, PESCOÇO QUADRADO M10 X 1,5 X 25-8,8-AA1J		
D	135799	PORCA – HEXAGONAL CHANFRADA CTR LOC M10 X 1,5-10		
E	108172	PARAFUSO – CABEÇA HEXAGONAL M10 X 1,5 X 65-8,8-AA1J		
F	233446	ARRUELA – BORRACHA		
G	184712	ARRUELA – CHATA GRANDE M10-200HV		
H	184665	PARAFUSO – CABEÇA HEXAGONAL CHANFRADA M10 X 1,5 X 30-10,9-AA1J		
J	30632	ARRUELA – DE PRESSÃO M10		
K	30627	PARAFUSO – CABEÇA HEXAGONAL TFL M10 X 1,5 X 25-8,8-A3L		
L	184661	PARAFUSO – CABEÇA HEXAGONAL TFL M10 X 1,5 X 30-8,8-AA1J		
M	184665	PARAFUSO – CABEÇA HEXAGONAL CHANFRADA M10 X 1,5 X 30-10,9-AA1J		
N	136113	PARAFUSO – CABEÇA REDONDA, PESCOÇO QUADRADO M10 X 1,5 X 60-8,8-AA1J		
P	191489	PARAFUSO – CABEÇA REDONDA, PESCOÇO QUADRADO TFL M8 X 1,25 X 16-8,8-AA1J		
Q	135337	PORCA – HEXAGONAL CHANFR CTR LK M8 X 1,25–8-AA1J		

143 (Opção) Sem fim transversal superior – Sem fim de três peças (FD240, FD245, e FD250)

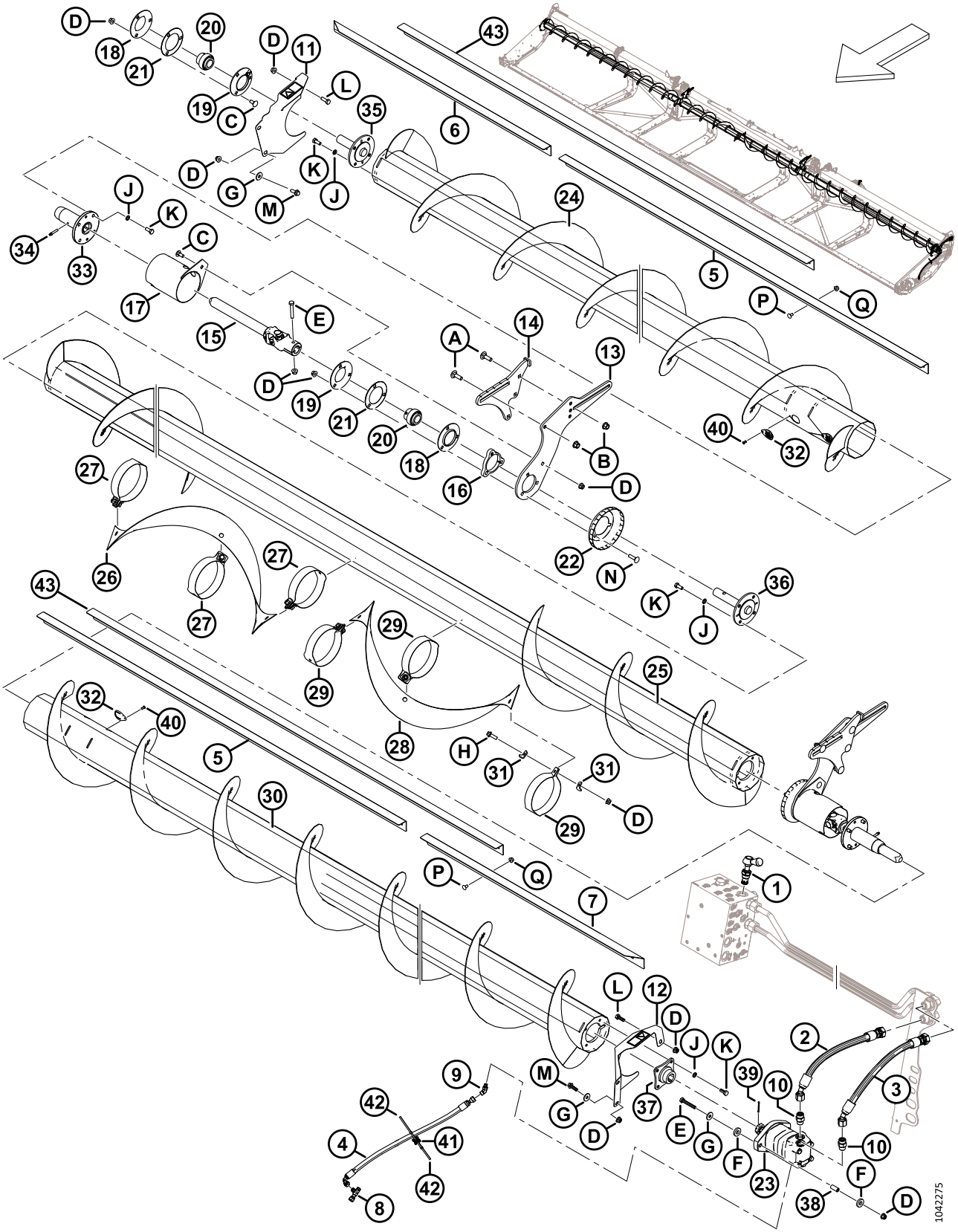

(OPÇÃO) SEM FIM TRANSVERSAL SUPERIOR – SEM FIM DE TRÊS PEÇAS (FD240, FD245, E FD250)

Ref.	Número de peça	Descrição	Qtd.	Número de série
	B6417	KIT – SEM-FIM TRANSVERSAL SUPERIOR FD240 [605]		
	B6418	KIT – SEM-FIM TRANSVERSAL SUPERIOR FD245 [605]		
	B6419	KIT – SEM-FIM TRANSVERSAL SUPERIOR FD250 [605]		
1	283571	VÁLVULA – DESVIO	1	
	245158	KIT DE VEDAÇÃO		
2	283061	MANGUEIRA – HIDRÁULICA	1	
3	283062	MANGUEIRA – HIDRÁULICA	1	
4	283077	MANGUEIRA – HIDRÁULICA	1	
5	275521	DEFLETOR – INTERNO 40 PÉS	2	
	275692	DEFLETOR – INTERNO DE 45 E 50 PÉS	2	
6	275625	DEFLETOR – DIREITO EXTERNO 40 E 50 PÉS	1	
	275543	DEFLETOR – RECUO DIREITA 45 PÉS	1	
7	275624	DEFLETOR – ESQUERDO EXTERNO 40 E 50 PÉS	1	
	275542	DEFLETOR – RECUO ESQUERDA 45 PÉS	1	
8	252621	CONEXÃO – T HIDRÁULICO	1	
	135957	ANEL DE VEDAÇÃO – Ø1,78 X Ø7,65		
9	252307	CONEXÃO – COTOVELO 45° HIDRÁULICO	1	
	50223	ANEL DE VEDAÇÃO – Ø1,83 X Ø8,92		
	135957	ANEL DE VEDAÇÃO – Ø1,78 X Ø7,65		
10	184461	CONEXÃO – ADAPTADOR HIDRÁULICO	2	
	44210	ANEL DE VEDAÇÃO – Ø 2,46 X Ø19,18		
	135867	ANEL DE VEDAÇÃO – Ø1,78 X Ø15,60		
11	233725	PROTEÇÃO – MONTAGEM DIR DO DECALQUE COMPLETO	1	
12	233724	PROTEÇÃO – MONTAGEM ESQ DO DECALQUE COMPLETO	1	
13	233741	PLACA – SUPORTE, DESLIZAMENTO CENTRAL	2	
14	233740	SUPORTE – SOLDAGEM, CENTRO FIXO	2	
15	233513	JUNTA – UNIVERSAL	2	
16	233450	PLACA – ESPAÇADOR	2	
17	233371	PROTEÇÃO – SOLDAGEM	2	
18	49306	FLANGE	2	
19	30661	FLANGE	2	
20	21859	ROLAMENTO – ESFERAS, DIÂM. EXT. PISTA INT. FURO 1 3/16"	3	
21	172340	CALÇO	2	
22	233552	PROTEÇÃO – FORMADA	2	

605. Kits disponíveis apenas em equipamentos.

(OPÇÃO) SEM FIM TRANSVERSAL SUPERIOR – SEM FIM DE TRÊS PEÇAS (FD240, FD245, E FD250)

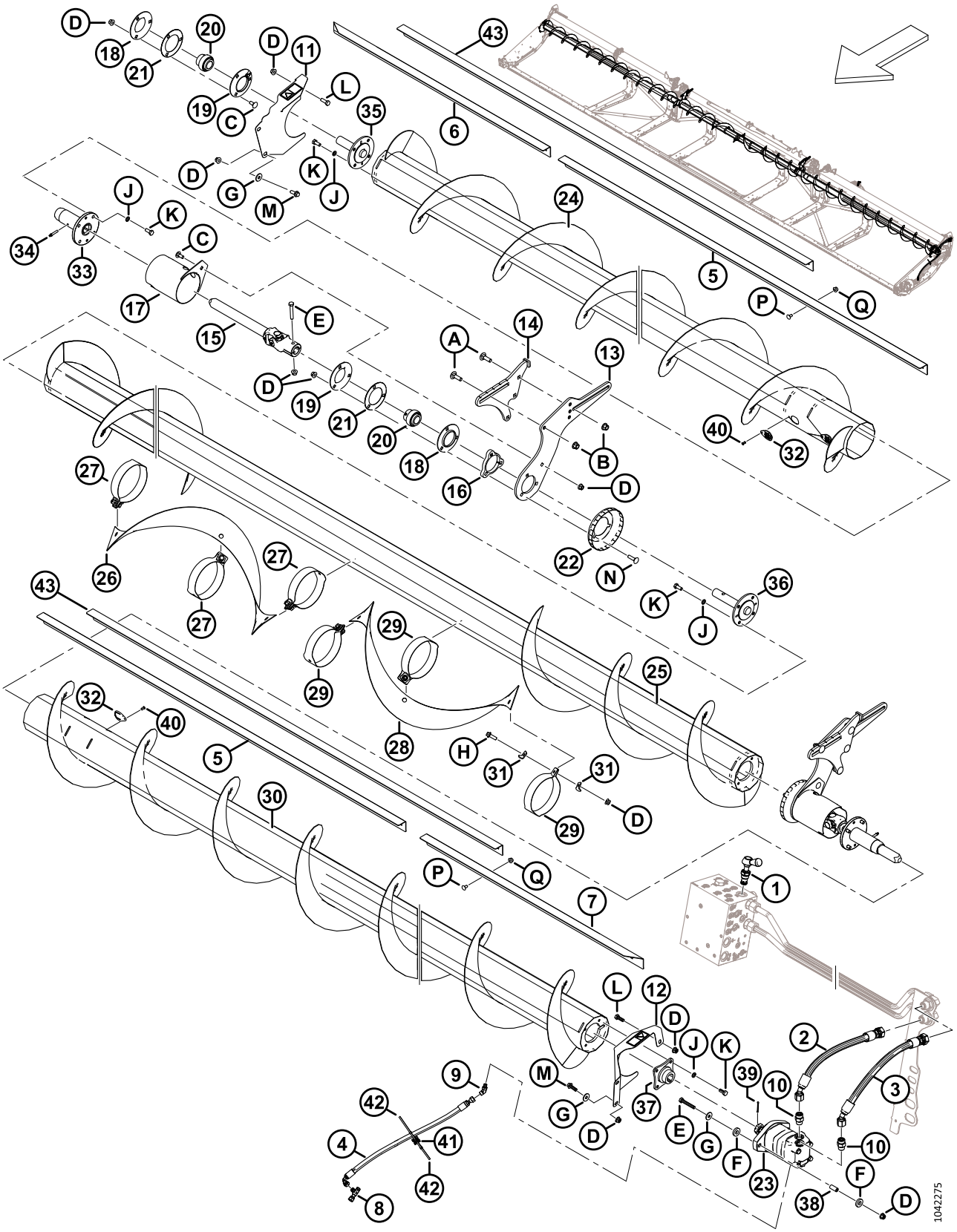

(OPÇÃO) SEM FIM TRANSVERSAL SUPERIOR – SEM FIM DE TRÊS PEÇAS (FD240, FD245, E FD250)

Ref.	Número de peça	Descrição	Qtd.	Número de série
23	283555	MOTOR – HID-100 CC SAE B	1	
	174304	KIT DE VEDAÇÃO – MOTOR EATON 2000		
	137375	PORCA – SLTD JAM 1,0-20 UNEF		
24	233662	SEM FIM – SOLDAGEM RH (FD240 e FD245) [606]	1	
	233664	SEM FIM – SOLDAGEM RH (FD250) [607]	1	
25	233668	SEM FIM – SOLDAGEM CENTRAL (FD240) [608]	1	
	233669	SEM FIM – SOLDAGEM CENTRAL (FD245 e FD250) [609]	1	
26	233705	HELICOIDAL – DIR	1	
27	233621	TIRA – DIREITA	3	
28	233706	HELICOIDAL – ESQ	1	
29	233622	TIRA – ESQUERDA	3	
30	233663	SEM FIM – SOLDAGEM LH (FD240 e FD245) [610]	1	
	233665	SEM FIM – SOLDAGEM LH (FD250) [611]	1	
31	233623	PLACA	12	
32	233625	TAMPA	4	
33	233514	CUBO – SOLDAGEM, UCA DESLIZ	2	
34	30934	CONEXÃO – 1/4-28 ROSCA TRAPEZOIDAL (LUBRIFICAÇÃO)	2	
35	233447	CUBO – USINADO, EXTREMIDADE UCA INTERMEDIÁRIA	1	
36	233516	CUBO – USINADO, UCA CENTRO	2	
37	233443	CUBO – SOLDAGEM, UCA 1,25 EIXO TRAPEZOIDAL	1	
38	233445	ESPAÇADOR	2	
39	18606	PINO – CUPILHA, DIÂM. 1/8 X 1,5 ZP	1	
40	18768	PORCA-REBITE – CEGO Ø0,188 POL. ALCANCE DO PUNHO X 0,251 A 0,375	4	
41	134442	ESPAÇADOR – ASSENTO DUPLO GIRATÓRIO	1	
42	21763	FIXADOR – BRAÇADEIRA DE CABOS, PRETA	2	
43	275691	DEFLETOR – INTERMEDIÁRIO 45 e 50 PÉS [612]	2	
A	135900	PARAFUSO – RHSN TFL M12 X 1,75 X 40-8,8-ZINCO		
B	136431	PORCA – HEXAGONAL CHANFRADA CTR LOC M12 X 1,75-10		

606. Usada para plataformas FD240 e FD245.
607. Usada para plataformas FD250.
608. Usada para plataformas FD240.
609. Usada para plataformas FD245 e FD250.
610. Usada para plataformas FD240 e FD245.
611. Usada para plataformas FD250.
612. O defletor intermediário (MD #275691) é colocado entre os defletores interno e externo apenas para plataformas FD245 e FD250.

(OPÇÃO) SEM FIM TRANSVERSAL SUPERIOR – SEM FIM DE TRÊS PEÇAS (FD240, FD245, E FD250)

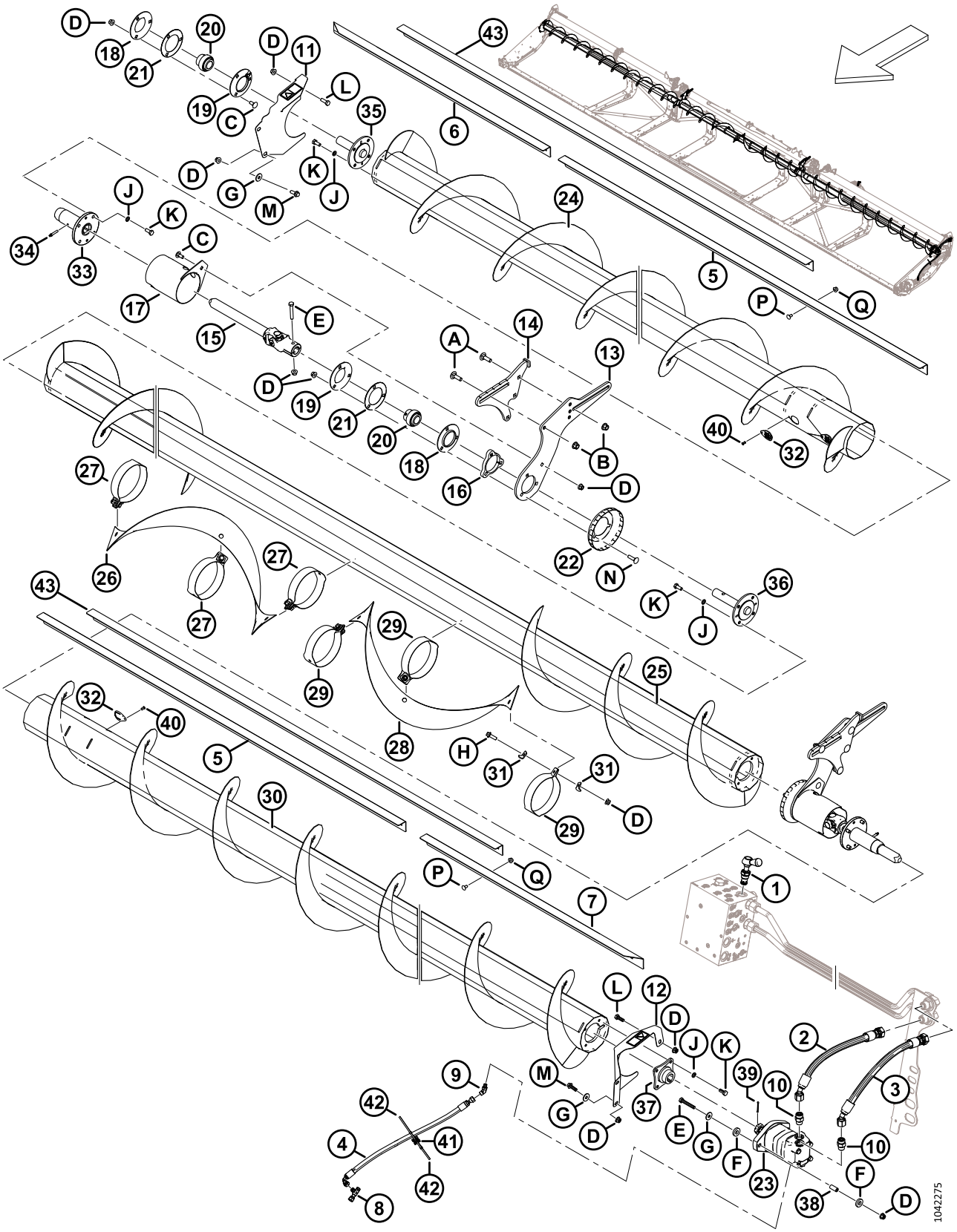

(OPÇÃO) SEM FIM TRANSVERSAL SUPERIOR – SEM FIM DE TRÊS PEÇAS (FD240, FD245, E FD250)

Ref.	Número de peça	Descrição	Qtd.	Número de série
C	135785	PARAFUSO – CABEÇA REDONDA, PESCOÇO QUADRADO M10 X 1,5 X 25-8,8-AA1J		
D	135799	PORCA – HEXAGONAL CHANFRADA CTR LOC M10 X 1,5-10		
E	108172	PARAFUSO – CABEÇA HEXAGONAL M10 X 1,5 X 65-8,8-AA1J		
F	233446	ARRUELA – BORRACHA		
G	184712	ARRUELA – CHATA GRANDE M10-200HV		
H	184665	PARAFUSO – CABEÇA HEXAGONAL CHANFRADA M10 X 1,5 X 30-10,9-AA1J		
J	30632	ARRUELA – DE PRESSÃO M10		
K	30627	PARAFUSO – CABEÇA HEXAGONAL TFL M10 X 1,5 X 25-8,8-A3L		
L	184661	PARAFUSO – CABEÇA HEXAGONAL TFL M10 X 1,5 X 30-8,8-AA1J		
M	184665	PARAFUSO – CABEÇA HEXAGONAL CHANFRADA M10 X 1,5 X 30-10,9-AA1J		
N	152732	PARAFUSO – CABEÇA REDONDA, PESCOÇO QUADRADO M10 X 1,5 X 40-8,8-AA1J		
P	191489	PARAFUSO – CABEÇA REDONDA, PESCOÇO QUADRADO TFL M8 X 1,25 X 16-8,8-AA1J		
Q	135337	PORCA – HEXAGONAL CHANFR CTR LK M8 X 1,25–8-AA1J		

144 (Opção) VertiBlade™ Kit de faca vertical

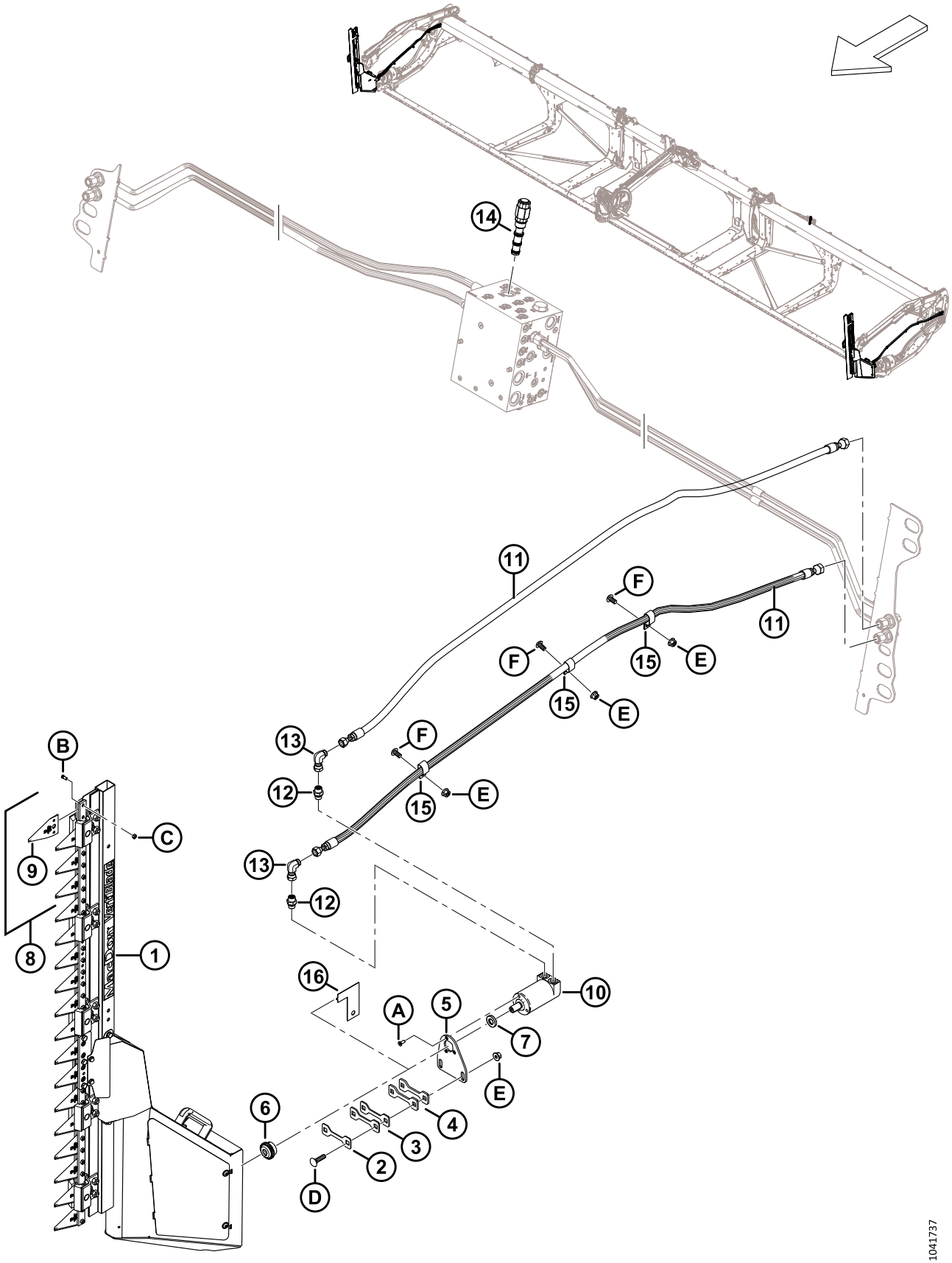

(OPÇÃO) VERTIBLADE™ KIT DE FACA VERTICAL

Ref.	Número de peça	Descrição	Qtd.	Número de série
	B7029	KIT – LÂMINAS VERTICAIS VERTIBLADE [613]		
	B7464	KIT – COMPONENTES DA NAVALHA VERTICAL [614]		
	B7466	KIT – NAVALHA VERTICAL [615]		
1	313502	LÂMINA – MONTAGEM VERTICAL, DIREITA [616]	1	
	313501	NAVALHA – MONTAGEM VERTICAL, ESQUERDA [616]	1	
2	313750	CALÇO – 2 MM THK	A/R	
3	313749	CALÇO – 3 MM THK	A/R	
4	313745	CALÇO – 4,5 MM THK	A/R	
5	313744	SUPORTE – FACA VERTICAL DO MOTOR	2	
6	313808	CUBO	2	
7	313801	ESPAÇADOR	2	
8	313797	KIT – SEÇÕES DE FACA VERTICAL [617]	A/R	
9	313788	SEÇÃO – FACA VERTICAL	A/R	
10	304611	MOTOR – HIDRÁULICO	2	
11	283066	MANGUEIRA – HIDRÁULICA	4	
12	136653	CONEXÃO – ADAPTADOR	4	
	135865	O-RING – Ø1,78 X Ø9,25		
	136654	O-RING – 1,50 X 2,10 x 14,70		
13	136249	CONEXÃO – COTOVELO 90° HIDRÁULICO	4	
14	283008	VÁLVULA – REG DE FLUXO PRIORITÁRIO (FRRV) [618]	1	
	283579	KIT DE VEDAÇÃO		
15	135235	BRAÇADEIRA – MANGUEIRA DUPLA ISOLADA	6	

613. Os kits estão disponíveis apenas em equipamentos.
614. Para mercados europeus. Este kit inclui tudo que vem no kit de navalhas verticais B7029, menos as navalhas verticais esquerda e direita (MD #313501 e 313502), motores (MD #304611), kit de seções de navalhas (MD #313797), espaçadores (MD #313801) e cubos (MD #313808). Para completar as navalhas verticais europeias, peça o kit de navalhas verticais europeias B7466. Os kits estão disponíveis apenas via Equipamentos.
615. Para mercados europeus. Este kit inclui navalhas verticais esquerda e direita (MD #313501 e 313502), motores (MD #304611), kit de seções de navalhas (MD #313797), espaçadores (MD #313801) e cubos (MD #313808) somente. Para completar as navalhas verticais europeias, peça o kit de componentes de navalhas verticais europeias B7464. Os kits estão disponíveis apenas via Equipamentos.
616. Para componentes de faca vertical, consulte a Seção *145 (Opção) VertiBlade™ Componentes da faca vertical, página 413*.
617. O kit inclui quatro seções de navalha verticais (MD #313788), oito parafusos de seção de faca vertical (MD #313789) e oito porcas de seção de faca vertical (MD #313790).
618. Conecta-se à porta FRRV.

(OPÇÃO) VERTIBLADE™ KIT DE FACA VERTICAL

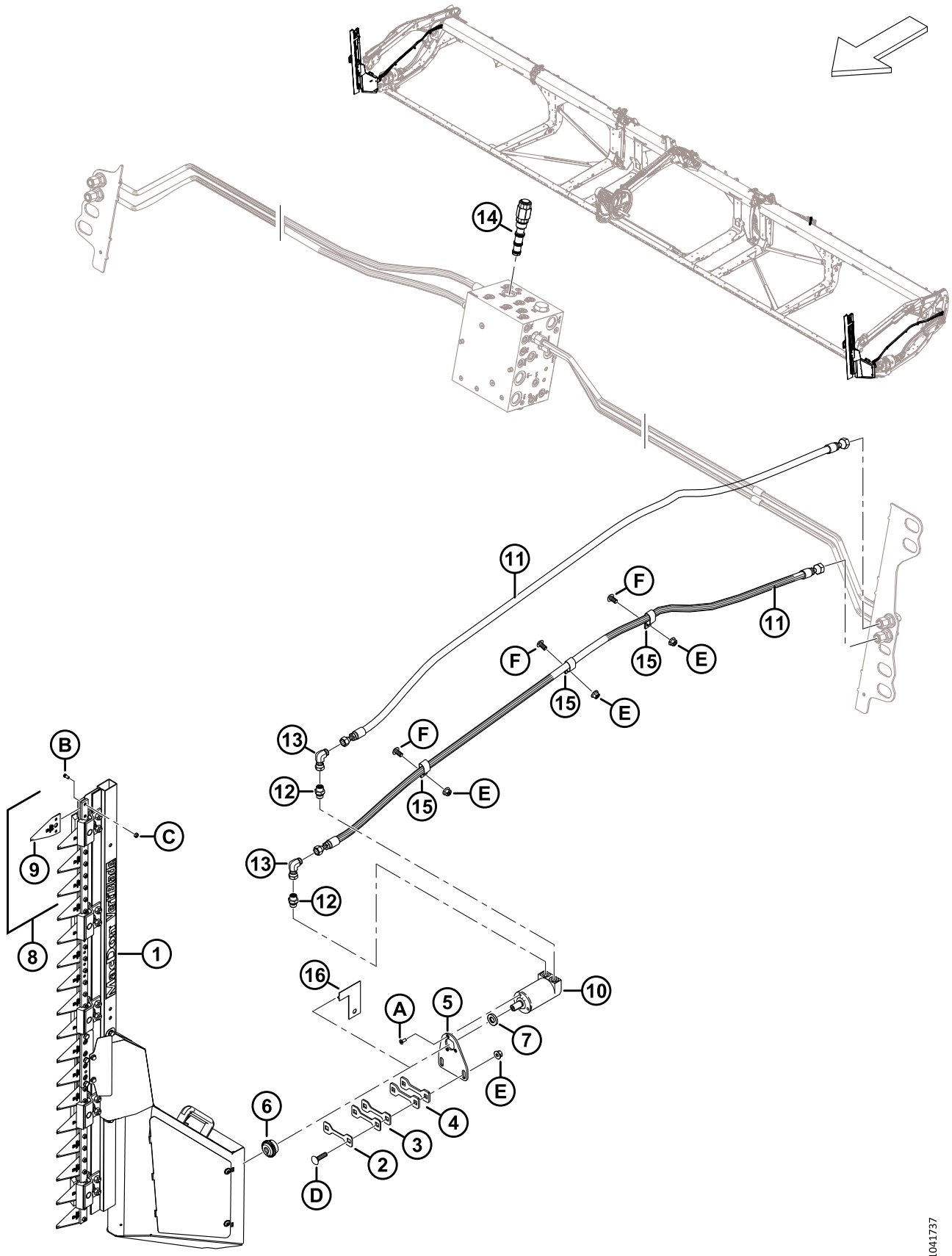

(OPÇÃO) VERTIBLADE™ KIT DE FACA VERTICAL

Ref.	Número de peça	Descrição	Qtd.	Número de série
16	313780	GUIA – FACA VERTICAL [619]	1	
A	320220	PARAFUSO – TORX CSK HD TFL M6 X 1 X 16-SPCL-8.8-ZINC		
B	313789	PARAFUSO – SEÇÃO DE FACA VERTICAL		
C	313790	PORCA – SEÇÃO DE FACA VERTICAL		
D	152732	PARAFUSO – RHSN M10 X 1.5 X 40-8.8-AA1J		
E	135799	PORCA – HEX FLG CTR LOC M10 X 1.5-10		
F	136395	PARAFUSO – TORX TRUSS HD M10 X 1,5 X 20 X SPCL-8,8-A3L		

619. A guia é usada como uma ferramenta para determinar o número correto de calços (MD #313750, MD #313749 e MD #313745) necessários para preencher o espaço entre a placa da estrutura e a com a guia. A guia é removida após determinar a lacuna. Consulte as instruções de instalação para obter mais detalhes.

145 (Opção) VertiBlade™ Componentes da faca vertical

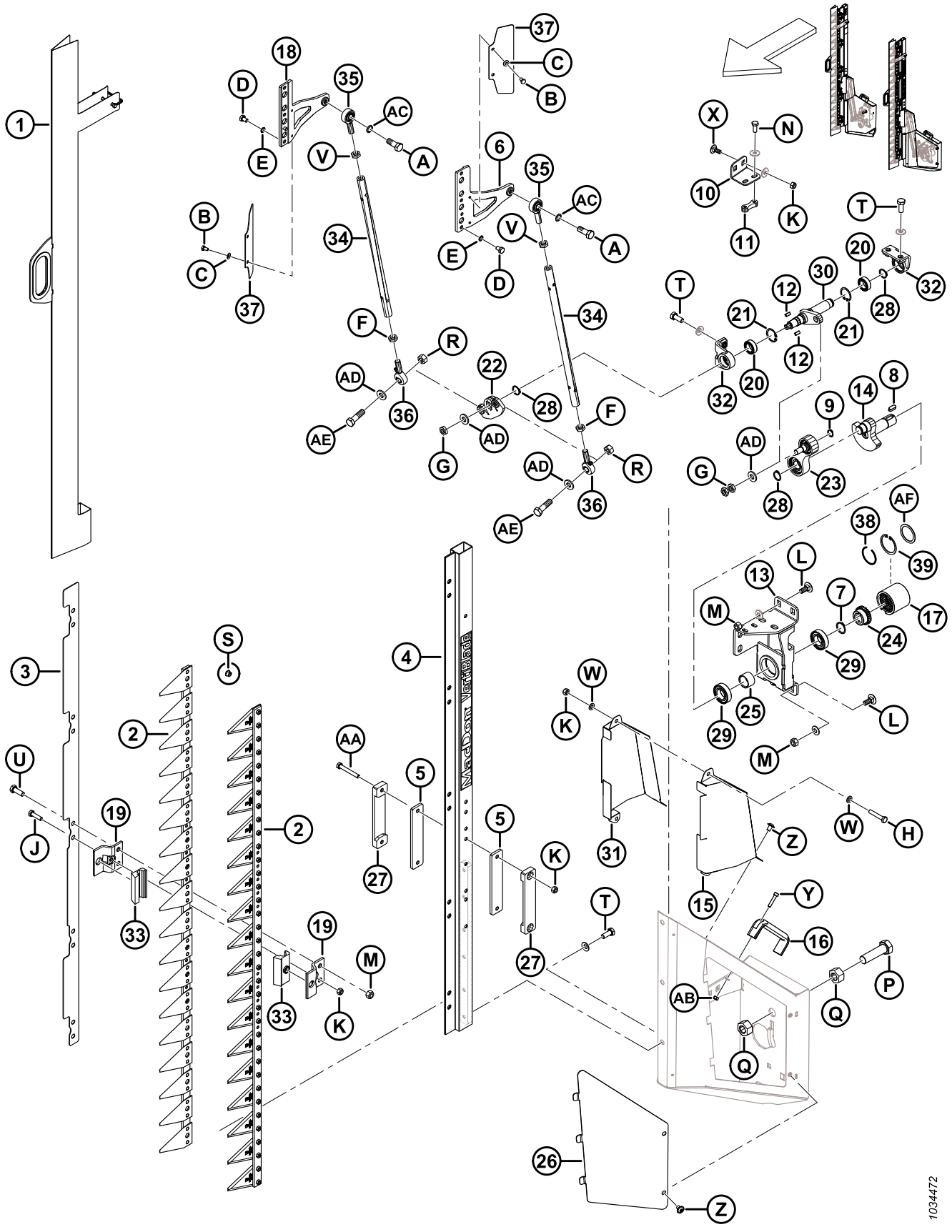

(OPÇÃO) VERTIBLADE™ COMPONENTES DA FACA VERTICAL

Ref.	Número de peça	Descrição	Qtd.	Número de série
	313501	NAVALHA – MONTAGEM VERTICAL, ESQUERDA		
	313502	NAVALHA – MONTAGEM VERTICAL, DIREITA		
1	313798	PROTETOR – FACA VERTICAL	2	
2	313799	CONJUNTO DA NAVALHA – FACA VERTICAL	4	
3	313800	PLACA – POSICIONAMENTO DO ADAPTADOR	2	
4	313802	BARRA	2	
5	313805	GUIA – INTERNO	4	
6	313807	CANHOTO DA NAVALHA – ESQUERDA	2	
7	313810	ANEL – RETENÇÃO EXTERNA	2	
8	313815	CHAVETA	2	
9	313819	ANEL – RETENÇÃO EXTERNA	2	
10	313882	SUPORTE – ACIONAMENTO DA MANIVELA DIR	1	
	313820	SUPORTE – ACIONAMENTO DA MANIVELA ESQ	1	
11	313821	PLACA – ROSCADA	2	
12	313824	CHAVETA	4	
13	313884	SUPORTE – SOLDAGEM DE ACIONAMENTO DIREITO	1	
	313825	SUPORTE – SOLDAGEM DE ACIONAMENTO ESQUERDO	1	
14	313828	EIXO – MANIVELA	2	
15	313836	TAMPA – NAVALHA DIREITA EXTERIOR	2	
	313835	TAMPA – NAVALHA ESQUERDA EXTERIOR	2	
16	313841	ALAVANCA	2	
17	313809	ACOPLAMENTO	2	
18	313869	CANHOTO DA NAVALHA – DIREITA	2	
19	313804	GUIA – NAVALHA	20	
20	313817	ROLAMENTO – ANGULAR	4	
21	313818	ANEL – RETENTOR INTERNO	4	
22	313826	BRAÇO – OSCILANTE	2	
23	313827	CONJUNTO PITTMAN	2	
24	313813	CUBO	2	
25	313814	MANGA – ESPAÇADOR DO VIRABREQUIM	2	
26	313834	TAMPA – LADO DIREITO	1	
	313833	TAMPA – LADO ESQUERDO	1	
27	313806	GUIA – EXTERIOR	4	
28	313811	ANEL – RETENÇÃO EXTERNA	6	
29	313812	ROLAMENTO	4	
30	313883	EIXO – ACIONAMENTO, DIREITO	1	
	313822	EIXO – ACIONAMENTO, ESQUERDO	1	

(OPÇÃO) VERTIBLADE™ COMPONENTES DA FACA VERTICAL

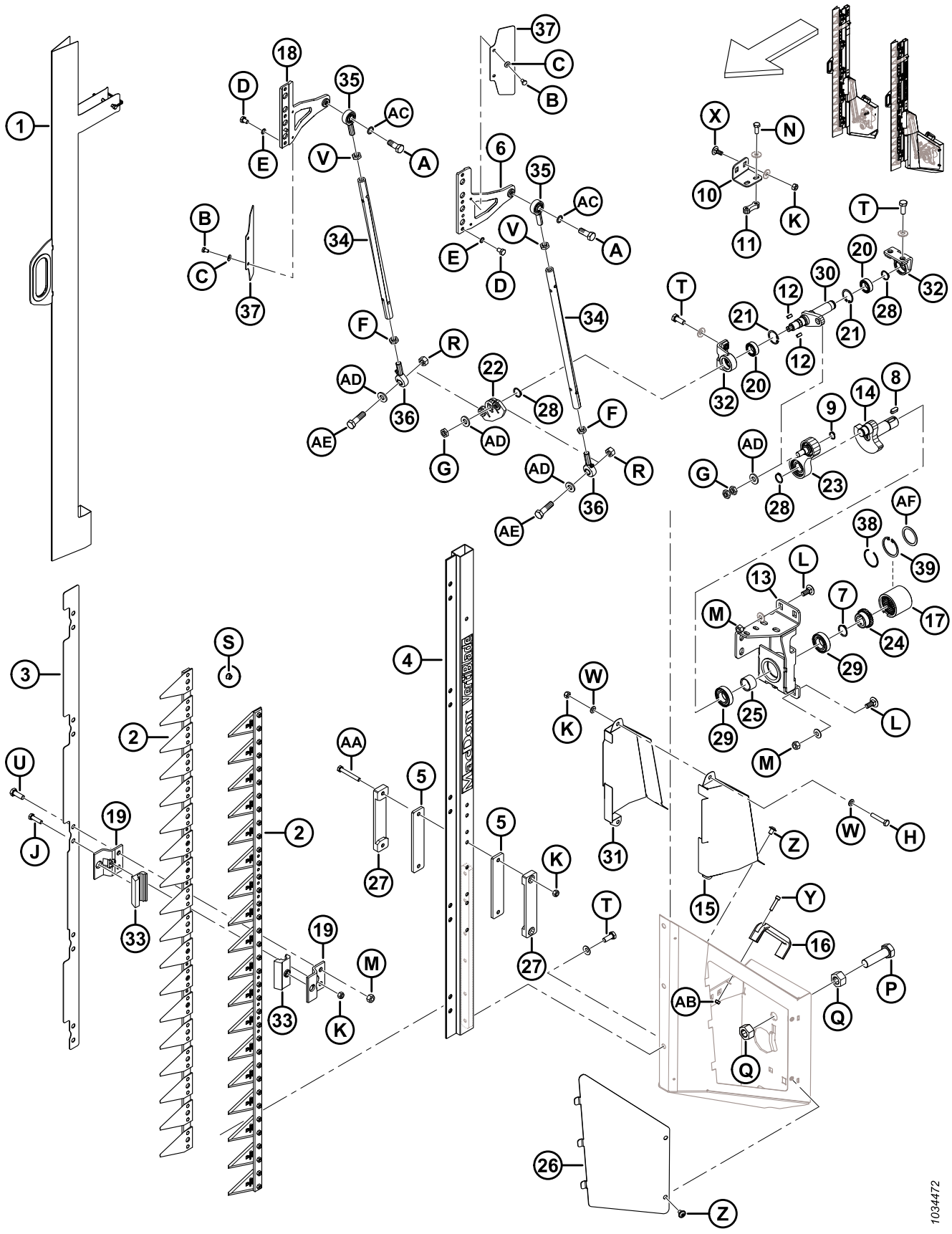

(OPÇÃO) VERTIBLADE™ COMPONENTES DA FACA VERTICAL

Ref.	Número de peça	Descrição	Qtd.	Número de série
31	313838	TAMPA – NAVALHA DIREITA INTERNA	1	
	313837	TAMPA – NAVALHA ESQUERDA INTERNA	1	
32	313816	SUPORTE – EIXO DE SAÍDA	4	
33	313803	GUIA	20	
34	313829	TUBO	4	
35	313830	JUNTA – ESFÉRICA	4	
36	313831	JUNTA – ROLAMENTO ESFÉRICO	4	
37	313839	DEFLETOR	4	
38	340077	ANEL – RETENÇÃO [620]	1	
39	340078	ANEL – INTERNO [620]	1	
	23165	DECALQUE – LUBRIFICANTE DE 50 HR		
	313881	DECALQUE – PERIGO DE FACA VERTICAL		
A	313847	PARAFUSO – M12 X 1,75 X 32		
B	136561	PARAFUSO – HEX HD TFL M6 X 1 X 10-8.8-AA1J		
C	30631	ARRUELA – MOLA DE TRAVA M6		
D	313848	PARAFUSO – HEX M8 X 1 X 12		
E	313849	ARRUELA – TRAVA SCHNORR		
F	313844	PORCA – HEX, M12 X 1.75 LH THD LOCK		
G	313845	PORCA – HEX M12 X 1.5		
H	30660	PARAFUSO – HEX HD M8 X 1.25 X 45-8.8-AA1J		
J	50140	PARAFUSO – HEX HD M8 X 1.25 X 30-8.8-AA1J		
K	135337	PORCA – HEX FLG CTR LK M8 X 1.25-8-AA1J		
L	135785	PARAFUSO – RHSN M10 X 1.5 X 25-8.8-AA1J		
M	135799	PORCA – HEX FLG CTR LOC M10 X 1.5-10		
N	136302	PARAFUSO – HEX SER FLG HD TFL M8 X 1.25 X 20-8.8-ZINC		
P	136339	PARAFUSO – HEX HD FINE TFL M20 X 1.5 X 70 X 8.8-ZINC		
Q	136342	PORCA – HEX FINE M20 X 1.5 X 10-AA3L		
R	136759	PORCA – HEX CTR LOC M12 X 1.75-8-AA1J		
S	152668	PORCA – HEX FLG CTR LOC M6 X 1-8		
T	152670	PARAFUSO – HEX FLG HD M10 X 1.5 X 20-SPC-8.8-AA1J		
U	184661	PARAFUSO – HEX HD TFL M10 X 1.5 X 30-8.8-AA1J		
V	184696	PORCA – HEX THIN M12 X 1.75-05-AA1J		
W	184708	ARRUELA – PLANA M8-200HV-AA1J		
X	197171	PARAFUSO – RHSN M8 X 1.25 X 20-8.8-ZINC		
Y	252236	PARAFUSO – HEX SOC M6 X 1 X 25-10.9 AA1T		
Z	252292	PARAFUSO – HEX SOC BTN HD M8 X 1.25 X 12-10.9-AA1J		

620. Peça de serviço para acoplamento (MD #313809).

(OPÇÃO) VERTIBLADE™ COMPONENTES DA FACA VERTICAL

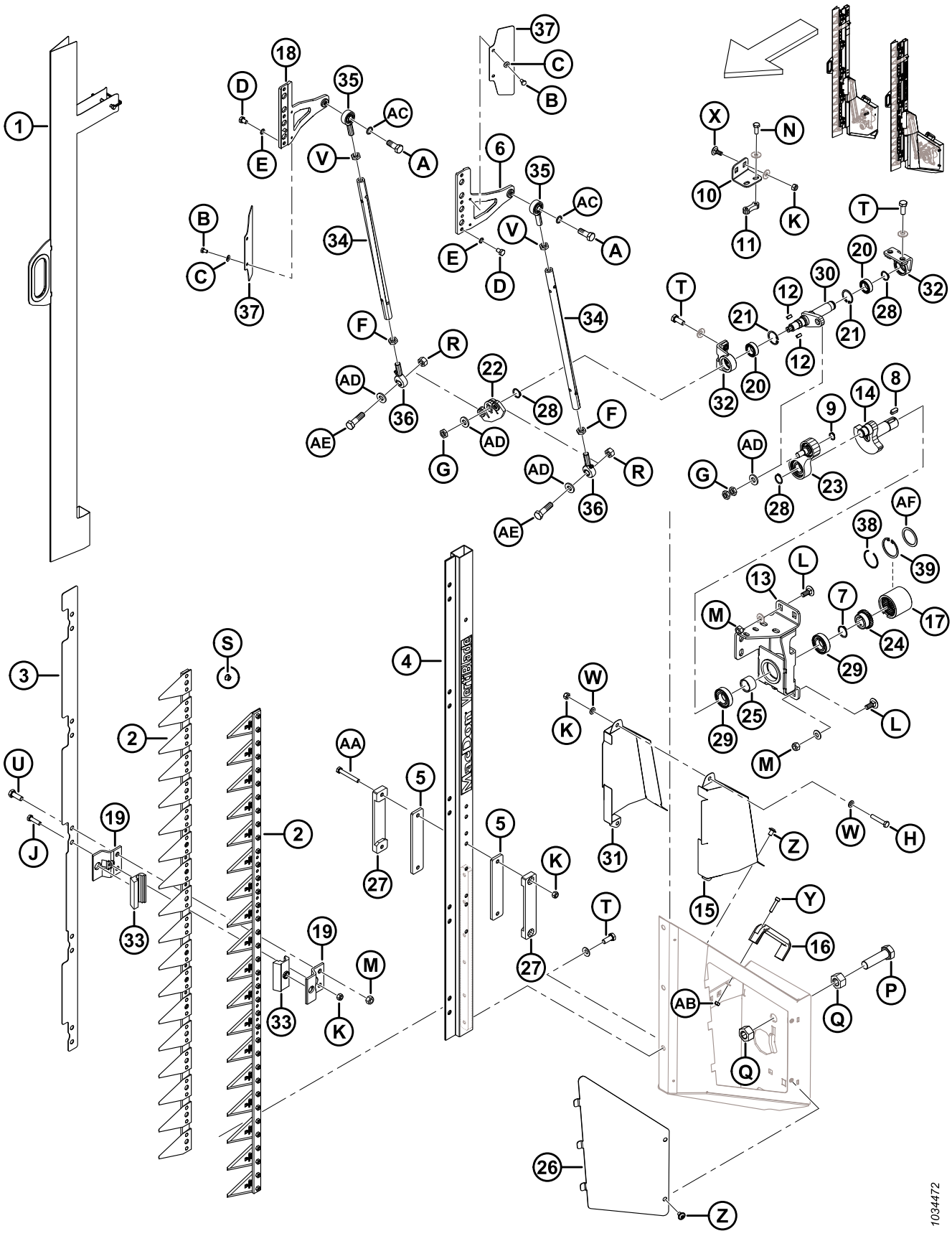

(OPÇÃO) VERTIBLADE™ COMPONENTES DA FACA VERTICAL

Ref.	Número de peça	Descrição	Qtd.	Número de série
AA	252398	PARAFUSO – HEX HD M8 X 1.25 X 60-8.8-ZINC		
AB	136773	PORCA – HEX CTR LOC M6 X 1-8-AA1J		
AC	313846	ARRUELA – TRAVA SCHNORR		
AD	313832	ARRUELA		
AE	313843	PARAFUSO – M12 X 1,75 X 43		
AF	340076	ARRUELA [620]		

146 Componentes da estrutura – Módulo de flutuação

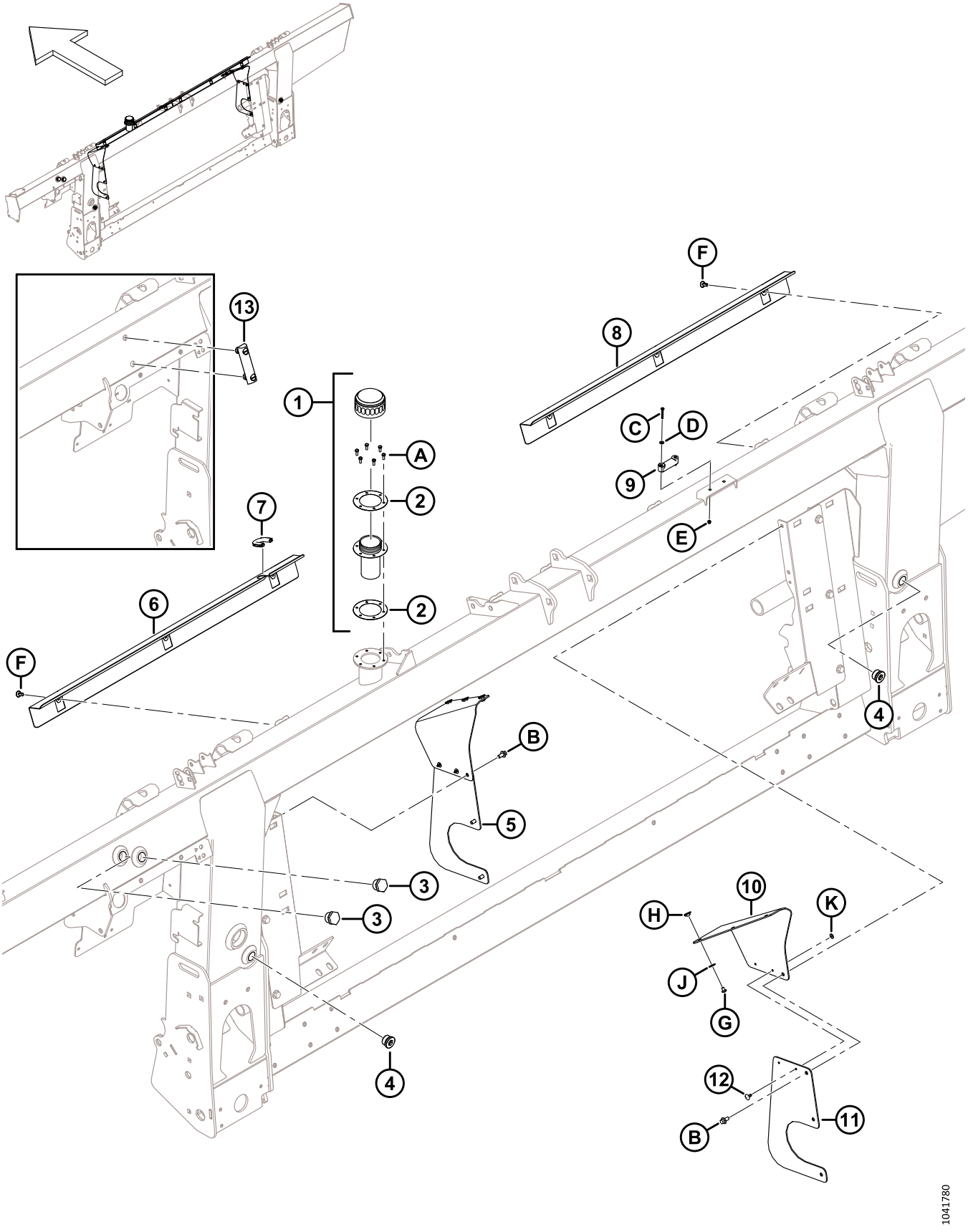

COMPONENTES DA ESTRUTURA – MÓDULO DE FLUTUAÇÃO

Ref.	Número de peça	Descrição	Qtd.	Número de série
1	133942	TAMPA - PREENCHEDOR DE ÓLEO [621]	1	
2	304658	JUNTA – PREENCHIMENTO DE ÓLEO (PACOTE COM 2)	1	
3	304668	VISOR (2022 E ANTERIORES) [622]	2	
4	136269	TAMPÃO – SEXTAVADO INTERNO	2	
	30971	ANEL DE VEDAÇÃO – Ø2,95 X Ø23,47		
5	357512	KIT – LATERAIS DA TAMPA CONTRA POEIRA [623]	A/R	
6	314928	TAMPA – ESQUERDA	1	
7	194082	MOLDE	1	
8	322870	TAMPA – DIREITA	1	
9	322872	NÍVEL – BOLHA	1	
10	357174	ABA – ENCHIMENTO DA TAMPA CONTRA POEIRA	2	
11	357173	TAMPA – LATERAL DO SEM FIM	2	
12	293053	REBITE – POP	4	
13	156696	MEDIDOR – NÍVEL (2023 E POSTERIORES) [624]	1	
A	320397	PARAFUSO – HEX HD TFL M5 X 0,8 X 12-8,8-PLANO (2022 E POSTERIOR)		421190–
	135873	PARAFUSO – USINADO N.º 10-32 X 0,5" HEXAGONAL (2021 E ANTERIORES)		-421189
B	136485	PARAFUSO – CABEÇA HEXAGONAL CHANFRADA TFL M8 X 1,25 X 16-8,8-AA1J		
C	320388	PARAFUSO – CABEÇA TRONCÔNICA TFL M4 X 0,7 X 30-4,8-ZINCO		
D	18798	ARRUELA – CHATA SAE DIÂ. INT. 7/32" X 7/16" DIÂ. EXT. AA1J		
E	197320	PORCA – NYLOC HEXAGONAL M4 X 0,7-8-AA1J		
F	368221	KIT – GRAMPOS DE PRESSÃO [625]		
G	252291	PARAFUSO – PAN HD M6 X 1 X 8-8.8-AA1J		
H	252051	PORCA – T M6		
J	184706	ARRUELA – PLANA GRANDE M6-200HV		
K	293054	ARRUELA – CHATA GRANDE M5-200HV-AA1J		

621. Remova a tampa e a junta que cobrem o orifício de enchimento durante o transporte (não mostrado). Guarde seis parafusos (MD #135873). Substitua a tampa e a junta pela tampa de enchimento de óleo (MD #133942), que vem completa com tampa de óleo (NSS), gargalo de enchimento (NSS) e duas juntas (MD #304658). Use os seis parafusos retidos da tampa de transporte para prender a tampa de enchimento de óleo à estrutura. A tampa de enchimento de óleo vem com a estrutura ou pode ser solicitada como uma substituição.
622. O visor (MD #304668) é usado para máquinas fabricadas no modelo ano 2022 e anteriores.
623. Este kit é usado para manutenção de unidades com tampas laterais substituídas (MD #347558). O kit inclui duas abas de enchimento da tampa contra poeira MD #357174, duas tampas laterais do sem fim (MD #357173), quatro porcas-rebite pop (MD #293053) e ferragens.
624. O medidor de nível (MD #156696) é usado para máquinas fabricadas no modelo ano 2023 e posteriores.
625. O kit contém 6 grampos de pressão.

147 Bomba, caixa de engrenagens e acionamento de entrada

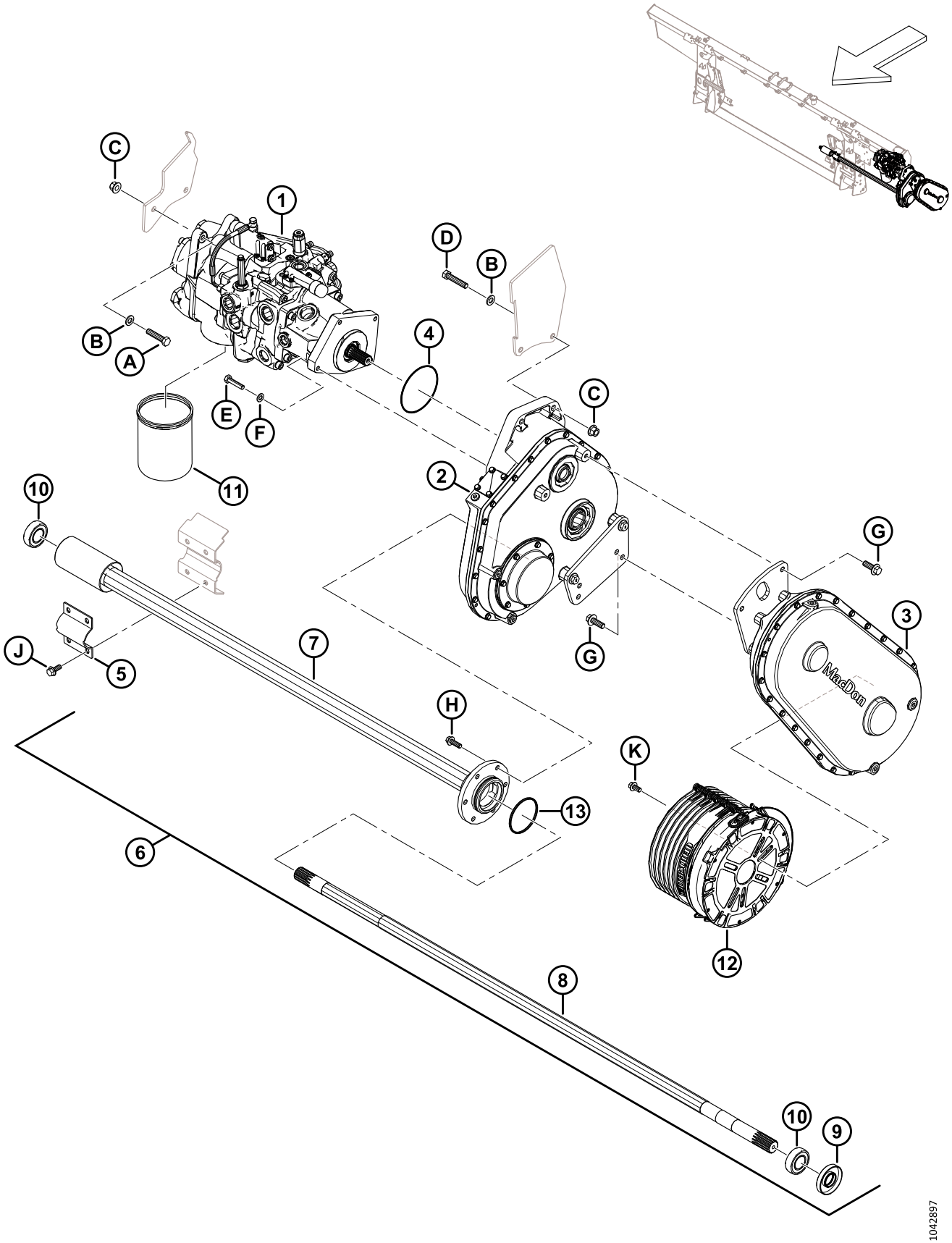

BOMBA, CAIXA DE ENGRENAGENS E ACIONAMENTO DE ENTRADA

Ref.	Número de peça	Descrição	Qtd.	Número de série
1	337774	BOMBA – INTEGRADA [626]	1	
2	308725	ACIONAMENTO – MÓDULO DE FLUTUAÇÃO PRINCIPAL [627]	1	
3	308726	ACIONAMENTO – ENTRADA (CNH) [628]	1	
4	328713	O-RING – 2,62 x 113,97	1	
5	347185	BRAÇADEIRA – PIVÔ DO SEM-FIM	1	
6	308732	CONJUNTO – EIXO DO SEM-FIM DE ALIMENTAÇÃO [629]	1	
7	328370	TUBO – SAÍDA	1	
8	308740	EIXO – SAÍDA	1	
9	308755	VEDAÇÃO – EIXO	1	
10	21363	ROLAMENTO – SPH DIÂM. EXT. E COLAR C/W 2 VEDAÇÕES	2	
11	320360	FILTRO – HYD C/W 2 VEDAÇÕES	1	
12	322561	PROTEÇÃO – CONTRA-CONE 250 MM	1	
13	252462	O-RING – 3,18 x 82,55	1	
A	152779	PARAFUSO – CABEÇA HEXAGONAL M12 X 1,75 X 55-8,8-AA1J		
B	184714	ARRUELA – PLANA REG M12-300HV		
C	136431	PORCA – HEXAGONAL CHANFRADA CTR LOC M12 X 1,75-10		
D	152274	PARAFUSO – CABEÇA HEXAGONAL M12 X 1,75 X 60-8,8-AA1J		
E	135335	PARAFUSO – CABEÇA HEXAGONAL M10 X 1,5 X 45-8,8-AA1J		
F	184711	ARRUELA – PLANA REG M10-200HV-AA1J		
G	152731	PARAFUSO – CABEÇA HEXAGONAL CHANFRADA TFL M12 X 1,75 X 35-10,9-AA1J		
H	184665	PARAFUSO – CABEÇA HEXAGONAL CHANFRADA M10 X 1,5 X 30-10,9-AA1J		
J	135783	PARAFUSO – CABEÇA HEXAGONAL CHANFRADA TFL M10 X 1,5 X 25-10,9-AA1J		
K	152655	PARAFUSO – CABEÇA HEXAGONAL CHANFRADA M10 X 1,5 X 20-8,8-AA1J		

626. Para a montagem da bomba, consulte a Seção *148 Conjunto da bomba, página 423*.
627. Para conjunto da caixa de engrenagens, consulte a Seção *150 Conjunto da caixa de engrenagens, página 429*.
628. Usado com as colheitadeiras Case e New Holland. Para montagem do acionamento de entrada, consulte a Seção *151 Conjunto de acionamento de entrada, página 433*.
629. O conjunto do eixo do sem-fim de alimentação inclui vedação do eixo (MD #308755), mancal do colar (MD #21363), tubo de saída (MD #328370), eixo de saída (MD #328202), rolamento de inserção (MD #328371), anel de vedação (MD #252462) e dois parafusos de ajuste (MD #320418).

148 Conjunto da bomba

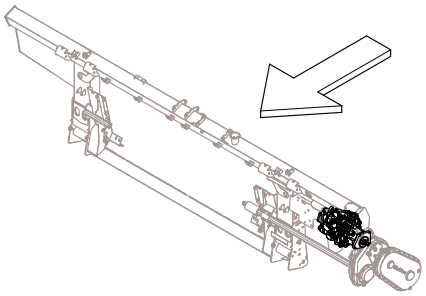

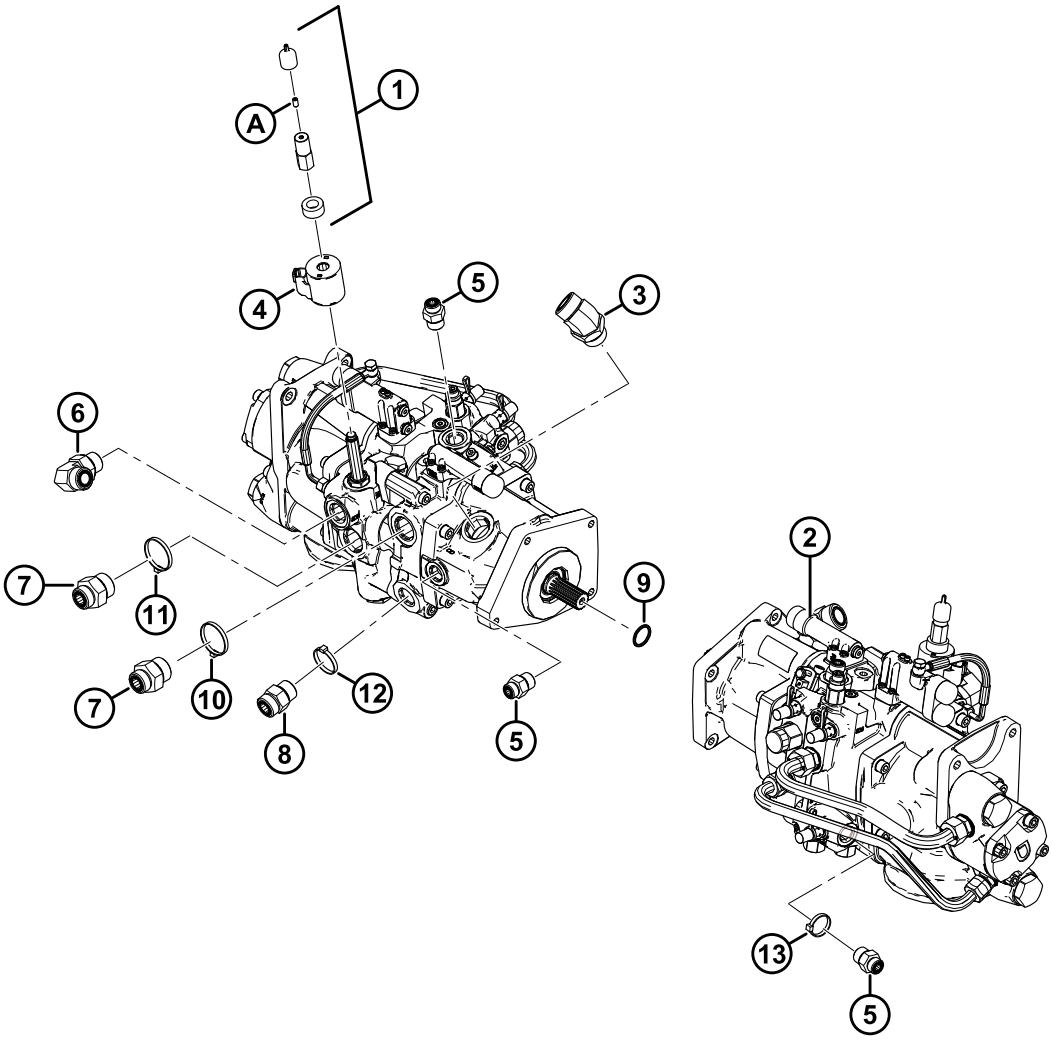

1034439

CONJUNTO DA BOMBA

Ref.	Número de peça	Descrição	Qtd.	Número de série
1	328262	KIT – SUBSTITUIÇÃO MANUAL [630]	1	
2	337774	BOMBA – INTEGRADA [631]	1	
	322148	KIT DE VEDAÇÃO		
3	252814	CONEXÃO – COTOVELO 45° HIDRÁULICO	1	
	135554	O-RING – 1,78 x 23,52		
	50220	ANEL DE VEDAÇÃO – Ø2,95 X Ø29,74		
4	209045	BOBINA – SOLENOIDE	1	
5	184463	CONECTOR – ADAPTADOR HYD (M1, M2) [632]	3	
	44210	ANEL DE VEDAÇÃO – Ø 2,46 X Ø19,18		
	135866	O-RING – Ø1,78 X Ø12,42		
6	135821	CONECTOR – COTOVELO 90° HYD (SDP) [633]	1	
	30971	ANEL DE VEDAÇÃO – Ø2,95 X Ø23,47		
	135868	ANEL DE VEDAÇÃO – Ø1,78 X Ø18,77		
7	135789	CONECTOR – ADAPTADOR (KP) [634]	2	
	50220	ANEL DE VEDAÇÃO – Ø2,95 X Ø29,74		
	135868	ANEL DE VEDAÇÃO – Ø1,78 X Ø18,77		
8	135788	CONECTOR – ADAPTADOR (SDR) [635]	1	
	30971	ANEL DE VEDAÇÃO – Ø2,95 X Ø23,47		
	135868	ANEL DE VEDAÇÃO – Ø1,78 X Ø18,77		
9	17006	O-RING – 3,18 x 25,40	1	
10	40704	BRAÇADEIRA DE CABOS, LARANJA	1	
11	40703	BRAÇADEIRA DE CABOS, AZUL	1	
12	40702	BRAÇADEIRA DE CABOS, VERMELHA	1	
13	21763	FIXADOR – BRAÇADEIRA DE CABOS, PRETA	1	
A	21061	PARAFUSO – SOC HEX AJUSTE 1/4-20 X 1/2 GR5 AF0C	1	

630. O kit inclui a bobina espaçadora (NSS), tampa contra poeira (NSS), porca da bobina (NSS) e parafuso de fixação (MD #21061).
631. Se forem necessárias peças de reposição para o kit de vedação descontinuado (MD #328281) ou válvulas de alívio descontinuadas (MD #322159 e MD #328282), solicite uma nova bomba integrada (MD #337774). Para peças de serviço da bomba integrada, consulte a Seção *149 Bomba integrada – Peças de serviço, página 425*.
632. Conecta-se às portas M1 e M2.
633. Conecta-se à porta SDP.
634. Conecta-se à porta KP.
635. Conecta-se à porta SDR.

149 Bomba integrada – Peças de serviço

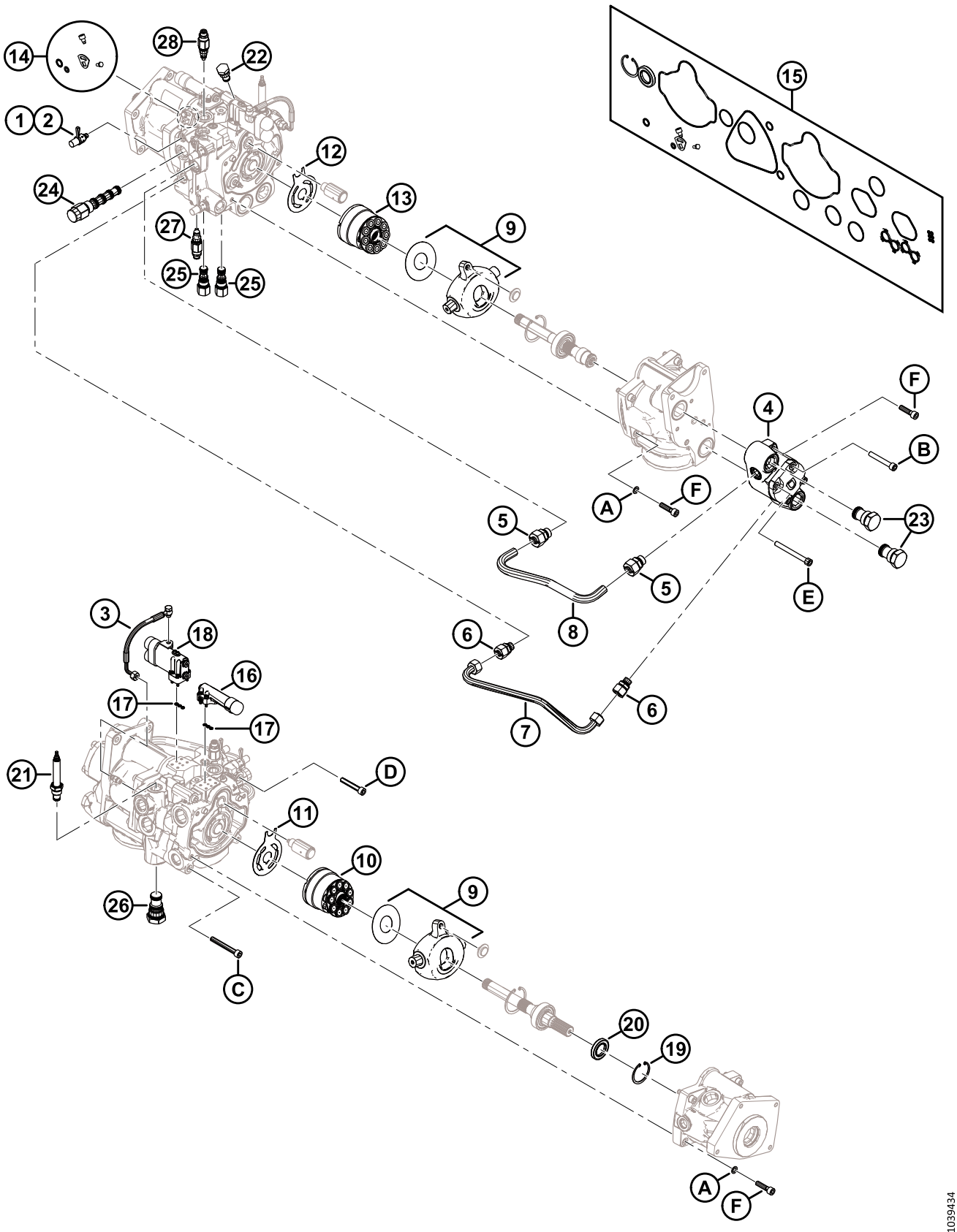

NOTA:

Todas as peças ilustradas que **NÃO** estão na lista de peças são peças sem manutenção, ilustradas apenas para referência.

Ref.	Número de peça	Descrição	Qtd.	Número de série
	337774	BOMBA – INTEGRADA [636]		
1	136900	CAPA – CONTRA POEIRA	3	
2	134437	CONECTOR – PORTA DE TESTE HIDRÁULICO DE ACOPLAMENTO	3	
3	276790	KIT – MANGUEIRA E FERRAGENS LS	1	
4	328288	KIT – BOMBA DE ENGRENAGENS 15CC COM FERRAGENS	1	
5	328292	CONECTOR – ADAPTADOR (18 MM) [637]	2	
6	328293	CONECTOR – ADAPTADOR (15 MM) [638]	2	
7	328291	LINHA – RÉ	1	
8	328290	LINHA – FRENTE	1	
9	337441	KIT – RECONSTRUÇÃO DA CHAPA	2	
10	328313	KIT – GRUPO ROTATIVO 45CC	1	
11	328312	PLACA – VÁLVULA	1	
12	328311	PLACA – VÁLVULA	1	
13	328310	KIT – GRUPO ROTATIVO 38CC	1	
14	337440	KIT – VEDAÇÃO DO EXCÊNTRICO DA BOMBA DE NAVALHA	1	
15	328309	KIT – VEDAÇÃO DA BOMBA	1	
16	328306	KIT – COMPENSADOR DA CAIXA DE NAVALHAS [639]	1	
	357937	CAPA – CONTRA POEIRA	1	
17	328308	KIT – VEDAÇÕES DO COMPENSADOR (SENSOR DE CARGA)	2	
18	328307	KIT – COMPENSADOR DA ESTEIRA LATERAL [640]	1	
	357937	CAPA – CONTRA POEIRA	2	
19	328178	ANEL – RETENTOR INTERNO	1	
20	322142	VEDAÇÃO – EIXO	1	
21	328261	VÁLVULA – CONTROLE DE FLUXO (MV) [641]	1	
	252351	KIT DE VEDAÇÃO		
22	123318	VÁLVULA – VERIFICAÇÃO (CV6) [642]	1	
	322148	KIT DE VEDAÇÃO		

636. Consulte a Seção *148 Conjunto da bomba, página 423*.
637. 18 mm de diâmetro.
638. 15 mm de diâmetro.
639. O kit inclui um compensador (NSS), quatro parafusos M5 (NSS) e uma tampa contra poeira (MD #357937).
640. O kit inclui um compensador (NSS), quatro parafusos M5 (NSS) e duas tampas contra poeira (MD #357937).
641. Conecta-se à porta MV.
642. Conecta-se à porta CV6.

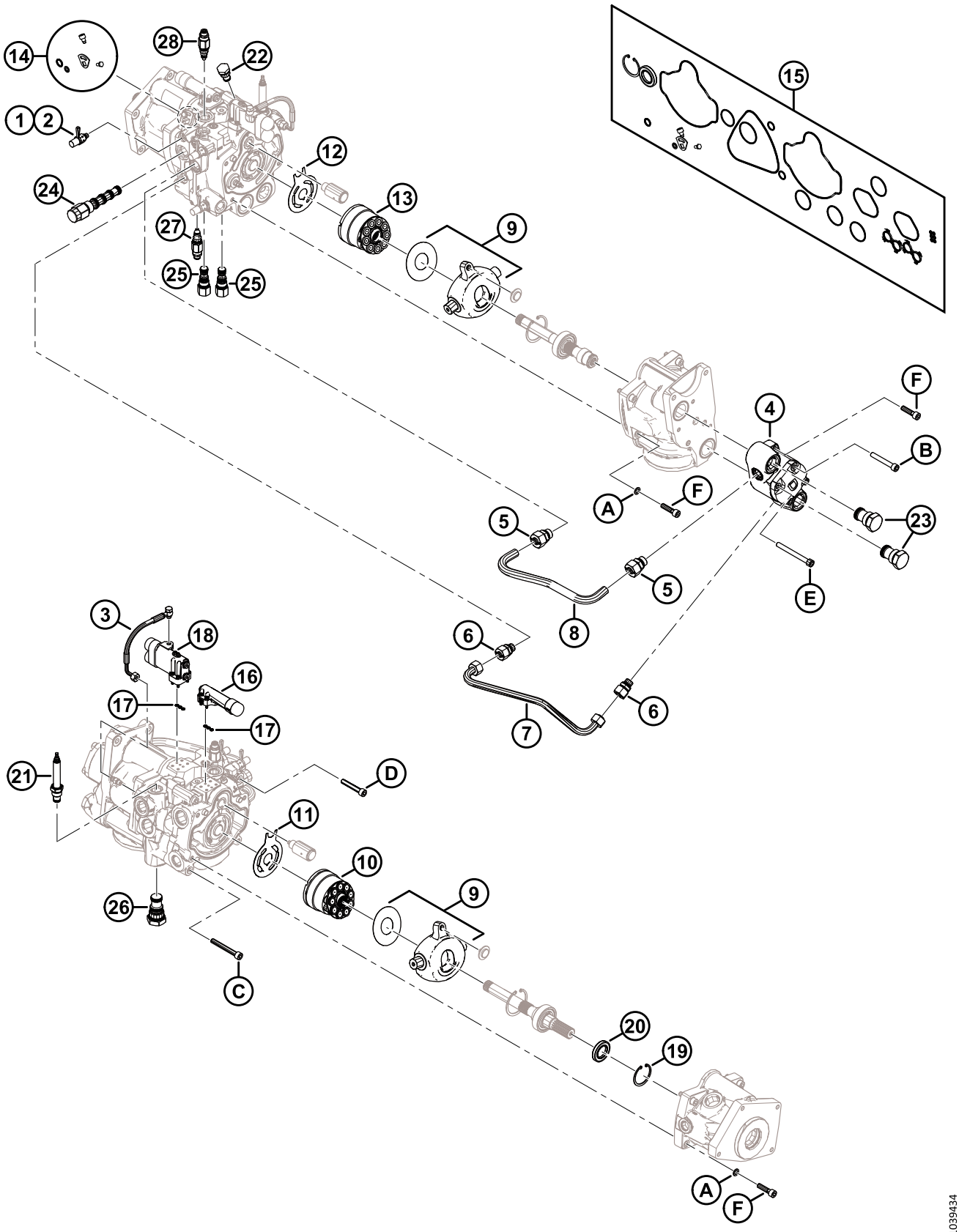
14
28
22
1
2
12
24
13
9
15
27
25
25
F
4
B
A
F
5
23
5
E
8
3
18
6
16
17
17
6
7
21
D
11
10
9
26
C
20
19
A
F
1039434

Ref.	Número de peça	Descrição	Qtd.	Número de série
23	322161	VÁLVULA – VERIFICAÇÃO (CV1, CV2) [643]	2	
	328283	KIT DE VEDAÇÃO		
24	322160	VÁLVULA – 3WAY PO (DH) [644]	1	
	328269	KIT DE VEDAÇÃO		
25	322158	VÁLVULA – LÓGICA PO -10 (LE1, LE2) [645]	2	
	322148	KIT DE VEDAÇÃO		
26	322157	VÁLVULA – ELEMENTO LÓGICO PO -16 (LE3) [646]	1	
	322149	KIT DE VEDAÇÃO		
27	337773	VÁLVULA – ALÍVIO (RV2) [647]	1	
	337823	KIT DE VEDAÇÃO		
28	337770	VÁLVULA – ALÍVIO (RV1) [648]	1	
	337823	KIT DE VEDAÇÃO		
	328262	KIT – SUBSTITUIÇÃO MANUAL [636]	1	
A	337433	ARRUELA – M10 ESPECIAL		
B	337427	PARAFUSO – SOQ HD M10 X 70GR12,9		
C	337431	PARAFUSO – SOQ HD M10 X 80GR12,9		
D	337432	PARAFUSO – SOQ HD M10 X 60GR12,9		
E	337429	PARAFUSO – SOQ HD M10 X 100 GR12,9		
F	337430	PARAFUSO – SOQ HD M10 X 40GR12,9		

643. Conecta-se às portas CV1 e CV2.
644. Conecta-se à porta DH.
645. Conecta-se às portas LE1 e LE2.
646. Conecta-se à porta LE3.
647. Conecta-se à porta RV2.
648. Conecta-se à porta RV1.

150 Conjunto da caixa de engrenagens

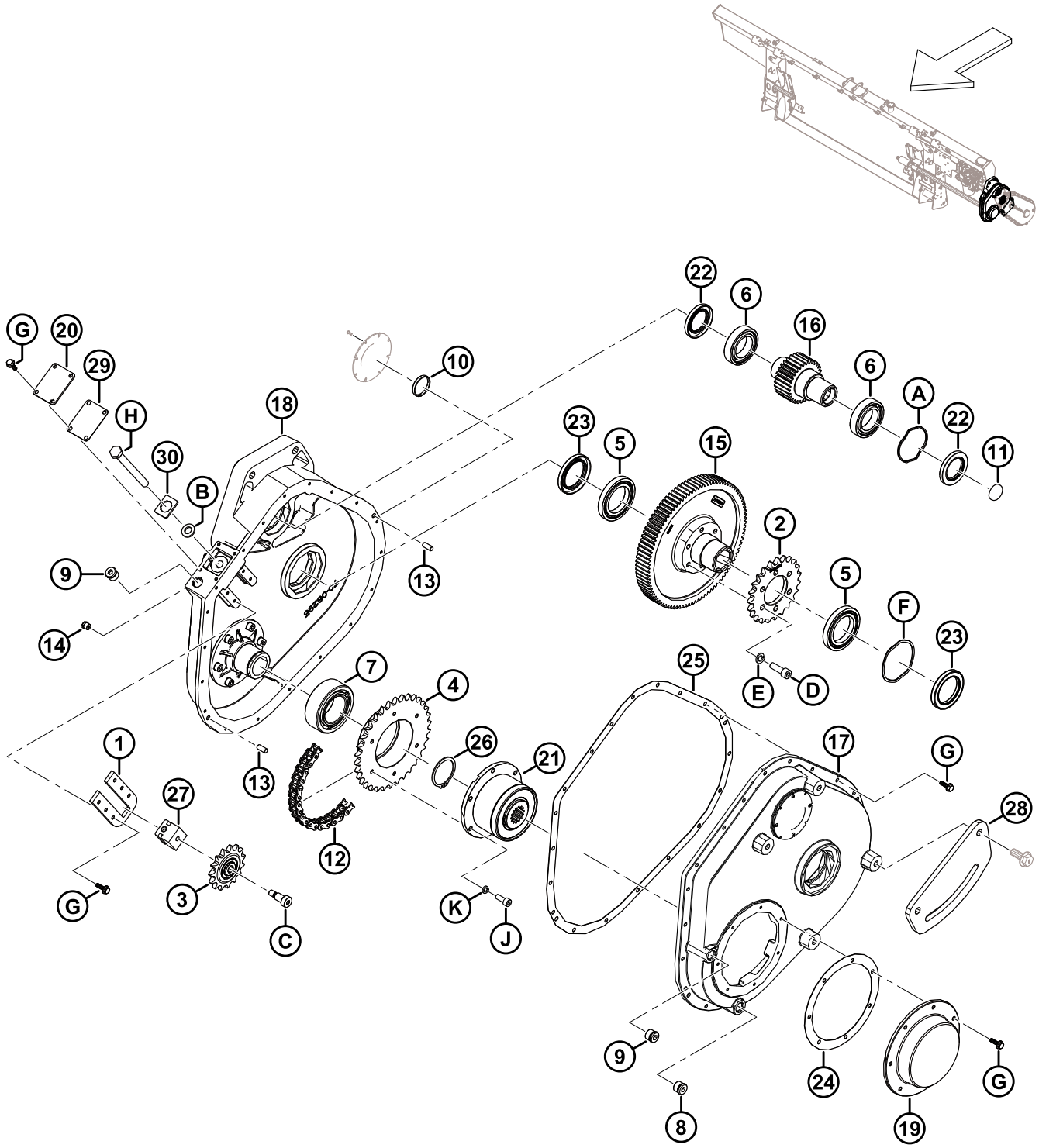

CONJUNTO DA CAIXA DE ENGRENAGENS

Ref.	Número de peça	Descrição	Qtd.	Número de série
	308725	UNIVERDADE – MÓDULO DE FLUTUAÇÃO PRINCIPAL		
	347405	KIT – ATUALIZAÇÃO DA CAIXA DE VELOCIDADES [649]	A/R	
1	328181	PLACA – TENSOR	1	
2	322409	ENGRENAGEM – 50A23	1	
3	328188	ENGRENAGEM – 50B15 COMPLETA ROLAMENTO	1	
4	328187	ENGRENAGEM- 50B34	1	
5	322193	ROLAMENTO – ESFERAS	2	
6	322192	ROLAMENTO – ESFERAS	2	
7	322197	ROLAMENTO – ESFÉRICO DE LINHA DUPLA	1	
8	328154	BUJÃO – ESFERA MAGNÉTICA M18	1	
9	328152	BUJÃO – ESF M18	1	
10	328186	TAMPÃO	1	
11	328185	TAMPÃO	1	
12	301971	CORRENTE – ROLO, RC-50-56P SEM FIM	1	
13	NSS	PINO – CAVILHA	2	
14	328176	RESPIRO – 1/8-27 NPT	1	
15	328175	ENGRENAGEM – 94 DENTES	1	
16	328174	ENGRENAGEM – 30 DENTES	1	
17	NSS	CARCAÇA – CAIXA DE ENGRENAGENS	1	
18	NSS	CARCAÇA – CAIXA DE ENGRENAGENS	1	
19	328164	TAMPA – EMBREAGEM	1	
20	328165	TAMPA – TENSIONADOR	1	
21	314082	EMBREAGEM – WEASLER	1	
22	347416	VEDAÇÃO – VITON 38 X 62 X 7	2	
23	347417	VEDAÇÃO – VITON 48 X 72 X 8	2	
24	328161	JUNTA – TAMPA DA EMBREAGEM	1	
25	347410	JUNTA – CAIXA DE ENGRENAGENS PRINCIPAL FM200	1	
26	322195	ANEL – RETENTOR	1	
27	328157	BLOCO – LIVRE	1	
28	347349	SUPORTE – JUNTA PRINCIPAL DE ACOPLAMENTO	1	
29	328162	JUNTA – TENSIONADOR	1	
30	**368863**	**PLACA – PARAFUSO DA CAIXA DE ENGRENAGENS**	**1**	

649. O kit de atualização da caixa de engrenagens é usado para atualizar as caixas de engrenagens do modelo ano 2020. O kit inclui espaçadores (MD #347408, MD #347409), junta (MD #347410),, duas vedações (MD #347416),, duas vedações (MD #347417), arruelas de mola onduladas (MD #328159, MD #328160), engrenagens (MD #328174, MD #328175), rolamentos de esferas (MD #322192, MD #322193), engrenagem (MD #322409), parafusos (MD #135401), arruelas (MD #30632), e instruções.

CONJUNTO DA CAIXA DE ENGRENAGENS

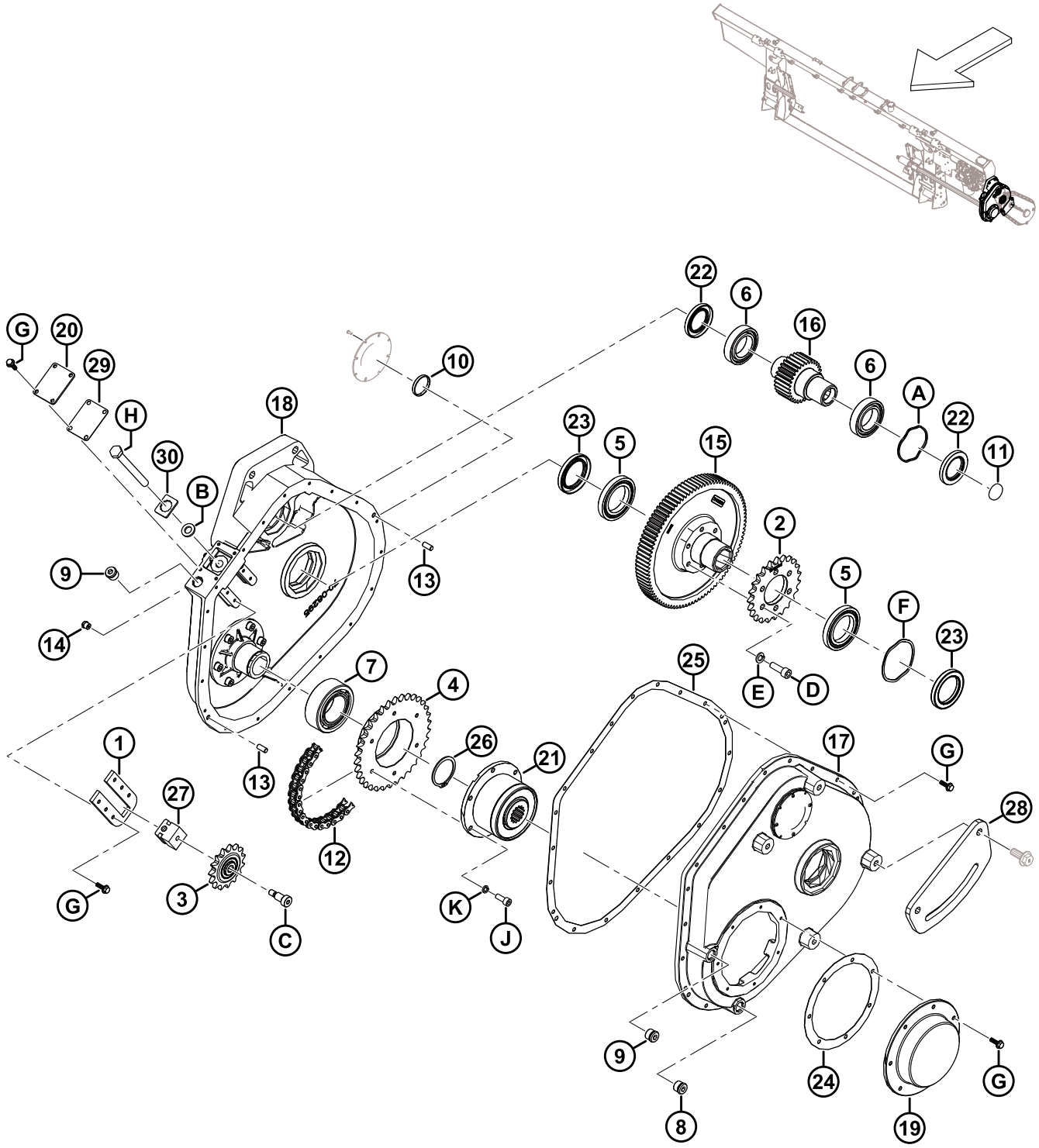

CONJUNTO DA CAIXA DE ENGRENAGENS

Ref.	Número de peça	Descrição	Qtd.	Número de série
A	328160	ARRUELA – MOLA ONDULADA		
B	184587	ARRUELA – PLANA, 1/2 X 1,25 AA1J		
C	328184	PARAFUSO – OMBRO 3/8-16 X 3/4 G		
D	347978	PARAFUSO – TAMPA M10 X 1,5 X 30		
	135401	PARAFUSO – CABEÇA HEXAGONAL SOC TFL M10 X 1,5 X 30-8,8-AA1J [650]		
E	347975	ARRUELA – PARAFUSO DE TRAVA M10		
	30632	ARRUELA – DE PRESSÃO M10 [650]		
F	328159	ARRUELA – MOLA ONDULADA		
G	328156	PARAFUSO – FLANGE SERRILHADO		
H	328158	PARAFUSO – TENSIONADOR		
J	347977	PARAFUSO – TAMPA M8 X 1 X 20		
K	347976	ARRUELA – PARAFUSO DE TRAVA M8		

650. Para máquinas atendidas com kit de atualização da caixa de engrenagens (MD #347405).

151 Conjunto de acionamento de entrada

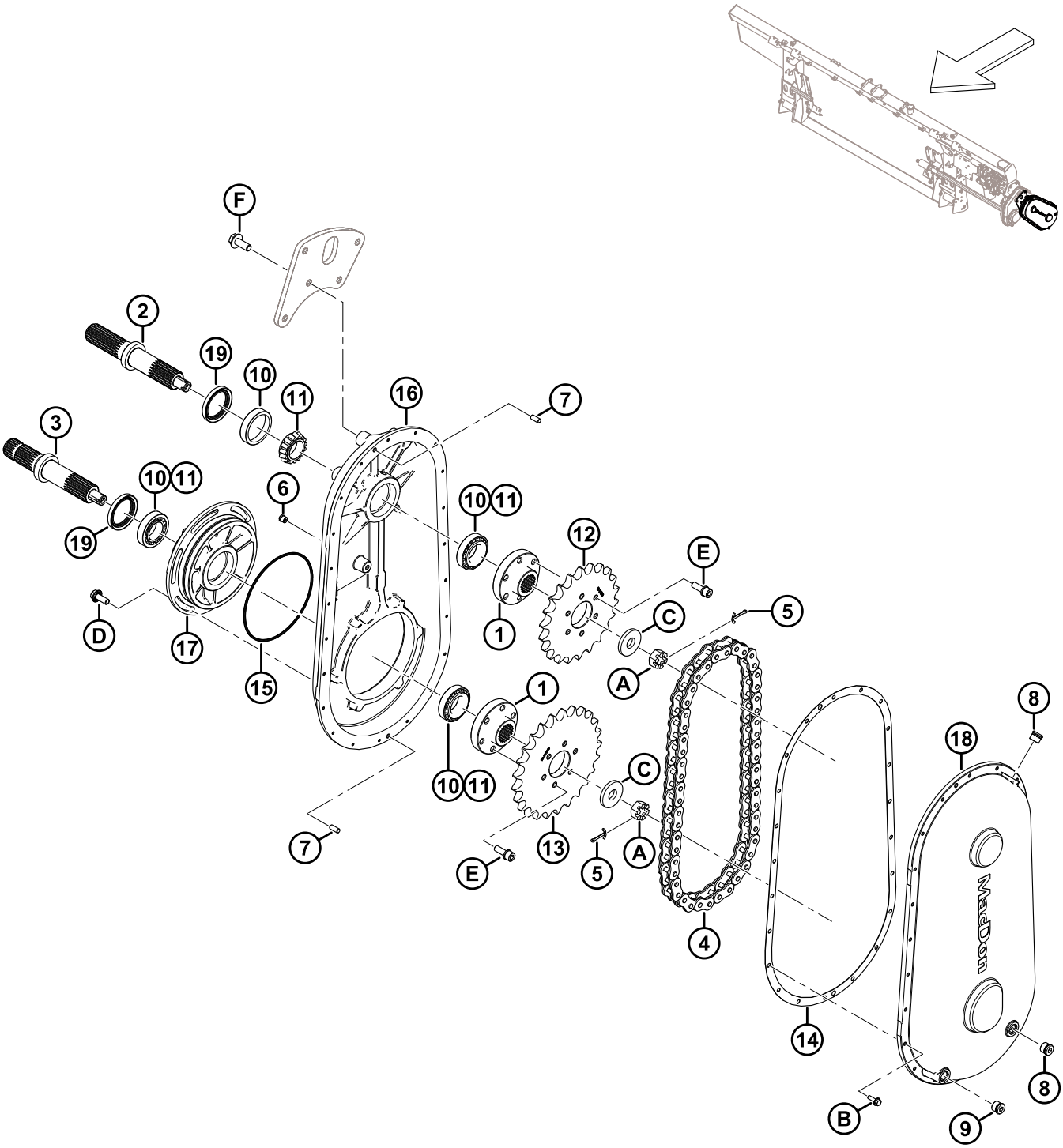

1039341

CONJUNTO DE ACIONAMENTO DE ENTRADA

Ref.	Número de peça	Descrição	Qtd.	Número de série
	B7041	KIT - ENGRENAGEM DE ACIONAMENTO DE ENTRADA CNH [651]		
	308726	ACIONAMENTO – ENTRADA (CNH) [652]		
1	328203	CUBO – ESTRIADO	2	
2	328202	EIXO – SAÍDA	1	
3	328201	EIXO – SAÍDA	1	
4	328120	CORRENTE – RC80 50 PT SEM FIM	1	
5	18607	PINO – CUPILHA, DIÂM. 5/32 X 1,5 ZP	2	
6	328176	RESPIRO – 1/8-27 NPT	1	
7	NSS	PINO – CAVILHA	2	
8	328152	BUJÃO – ESF M18	2	
9	328154	BUJÃO – ESFERA MAGNÉTICA M18	1	
10	30701	ROLAMENTO – ANEL EXTERNO	4	
11	30702	ROLAMENTO – CÔNICO	4	
12	308852	ENGRENAGEM – 80A22 (CNH)	1	
13	308848	ENGRENAGEM – 80A25 (CNH)	1	
14	328200	JUNTA – UNIDADE	1	
15	328199	O-RING – N.º 260	1	
16	328198	CARCAÇA – CAIXA DE ENGRENAGENS	1	
17	328197	CARCAÇA – EXCÊNTRICO	1	
18	328196	TAMPA – CAIXA DE ENGRENAGENS	1	
19	187477	VEDAÇÃO	2	
A	5512	PORCA – SEXTAVADA, RANHURADA, 0,750–16 UNF ZN PL		
B	328156	PARAFUSO – FLANGE SERRILHADO		
C	6647	ARRUELA – PLANA		
D	135783	PARAFUSO – CABEÇA HEXAGONAL CHANFRADA TFL M10 X 1,5 X 25-10,9-AA1J		
E	328183	PARAFUSO – M10 X 1,25 X 30 SEMS		
F	320180	PARAFUSO – SEXTAVADO FLG HD M12 X 1,75 X 30-SPCL-8,8-AA1J		

651. O kit inclui junta (MD #328200), corrente (MD #328120), engrenagens (MD #308848, MD #308852) e instruções. Os kits estão disponíveis apenas via Equipamentos.
652. Usado com as colheitadeiras Case e New Holland.

152 Eixo de transmissão de entrada e suporte

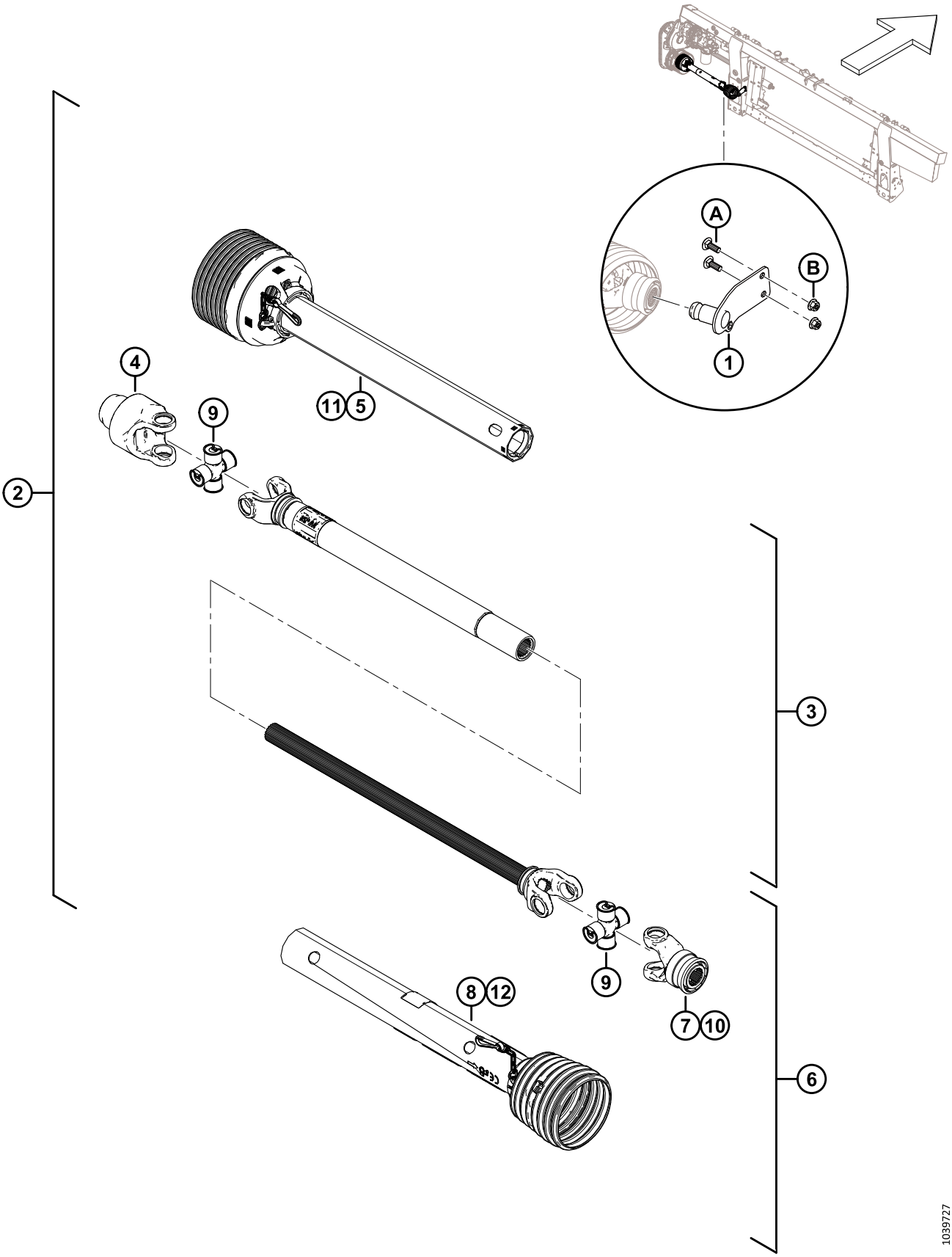

EIXO DE TRANSMISSÃO DE ENTRADA E SUPORTE

Ref.	Número de peça	Descrição	Qtd.	Número de série
	B7038	KIT – EIXO DE TRANSMISSÃO ESTRIADO DE 6 DENTES [653]	1	
	B7039	KIT – EIXO DE TRANSMISSÃO ESTRIADO DE 21 DENTES [654]	1	
1	322486	SUPORTE SOLDAGEM – ARMAZENAMENTO DE PTO 6T [655]	1	
	322456	SUPORTE SOLDAGEM – ARMAZENAMENTO DE PTO 21T [656]	1	
2	314173	EIXO DE TRANSMISSÃO – ESTRIADO 6T [657]	1	
	314174	EIXO DE TRANSMISSÃO – ESTRIADO CE 21T 1,375 POL [658]	1	
3	322915	EIXO DE TRANSMISSÃO – IMPLEMENTO MÉDIO	1	
4	133631	CRUZETA – MOVIMENTO LIVRE	1	
5	322916	EIXO DE TRANSMISSÃO – PROTETOR DE IMPLEMENTAÇÃO	1	
6	322926	EIXO DE TRANSMISSÃO – COLHEITADEIRA MÉDIA 6T [655]	1	
	322924	EIXO DE TRANSMISSÃO – COLHEITADEIRA MÉDIA 21T [656]	1	
7	133634	CRUZETA – 6T [655]	1	
	322925	CRUZETA – 21T [656]	1	
8	322917	EIXO DE TRANSMISSÃO – PROTEÇÃO DE EXTREMIDADE DA COLHEITADEIRA	1	
9	142777	KIT CRUZETA DO EIXO	2	
10	40095	KIT – REPARO	1	
11	322918	KIT DE REPARO DE PROTEÇÃO INTERNA [659]	1	
12	220766	PROTEÇÃO KIT DE REPAROS CE [659]	1	
	36651	DECALQUE – PERIGO		
	194521	DECALQUE – ALERTA		
	30316	DECALQUE – PERIGO		
A	184662	PARAFUSO – CABEÇA REDONDA, PESCOÇO QUADRADO TFL M10 X 1,5 X 30-8,8-AA1J		
B	135799	PORCA – HEXAGONAL CHANFRADA CTR LOC M10 X 1,5-10		

653. Kit de 6 dentes estriados para colheitadeiras Case e New Holland. Os kits estão disponíveis apenas em equipamentos.
654. Kit de 21 dentes estriados para colheitadeiras Case e New Holland. Os kits estão disponíveis apenas em equipamentos.
655. Para eixo de transmissão estriado de 6 dentes.
656. Para eixo de transmissão estriado de 21 dentes.
657. Kit de eixo de transmissão de 6 dentes estriados para colheitadeiras Case e New Holland.
658. Kit de eixo de transmissão de 21 dentes estriados para colheitadeiras Case e New Holland.
659. O kit inclui kit de corrente, rolamento, vedação de bloqueio e instruções.

153 Eixo de transmissão de entrada e suporte – Ângulo elevado

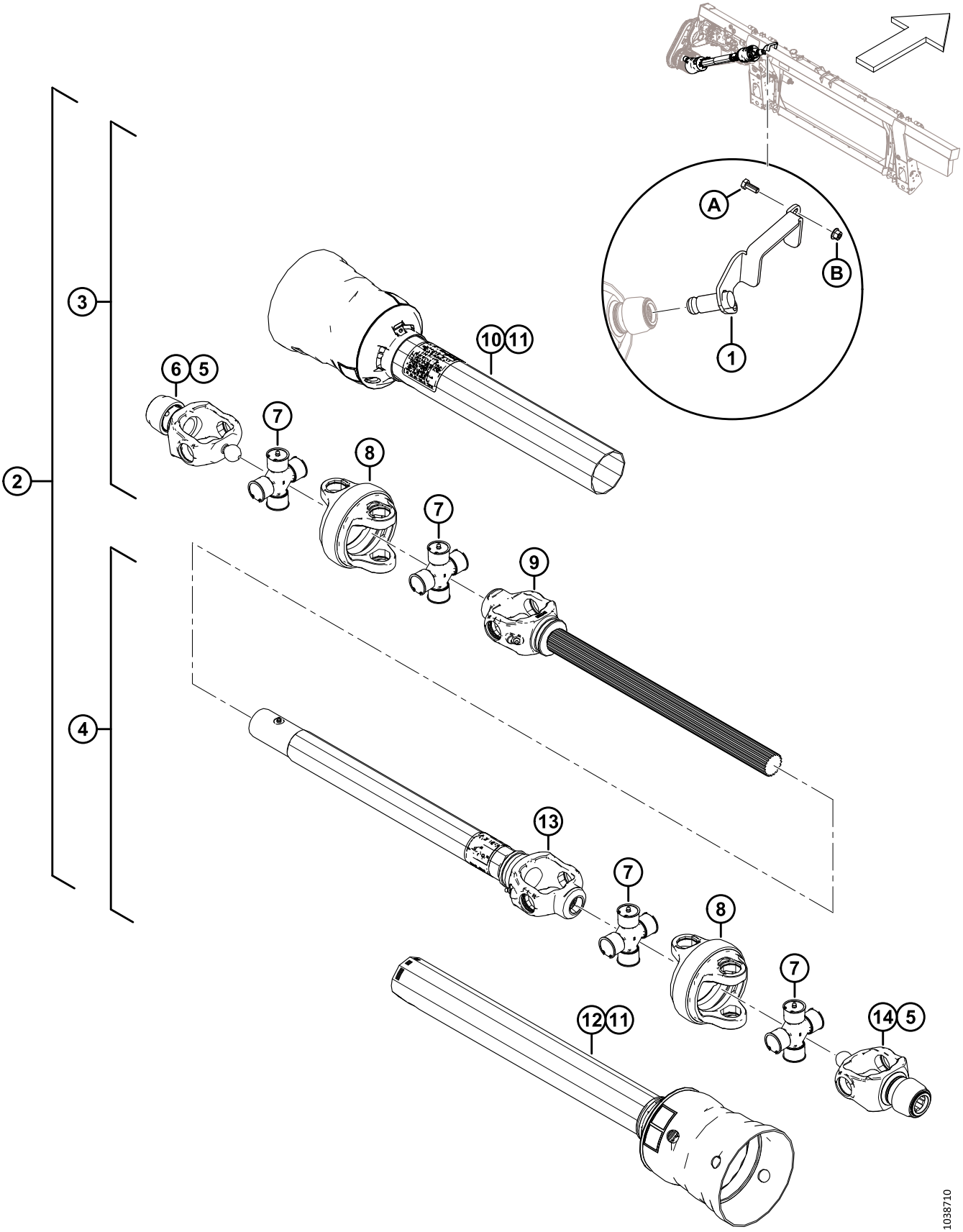

EIXO DE TRANSMISSÃO DE ENTRADA E SUPORTE – ÂNGULO ELEVADO

Ref.	Número de peça	Descrição	Qtd.	Número de série
	B7180	KIT – EIXO DE TRANSMISSÃO DE ÂNGULO ALTO DE 6T [660]		
	B7181	KIT – EIXO DE TRANSMISSÃO DE ÂNGULO ALTO DE 21T [661]		
	B7326	KIT – EIXO DE TRANSMISSÃO ÂNGULO ALTO MÉDIO 21T [662]		
1	357064	SUPORTE SOLDAGEM – ARMAZENAMENTO DE PTO 6T [663]	1	
	357012	SUPORTE SOLDAGEM – ARMAZENAMENTO DE PTO DE 21 DENTES[664]	1	
2	322996	EIXO DE TRANSMISSÃO – ÂNGULO ALTO DE 6 DENTES	1	
	322997	EIXO DE TRANSMISSÃO – ALTO ÂNGULO LONGO 21T	1	
3	337709	EIXO DE TRANSMISSÃO – METADE DO EIXO 6T, PROTEGIDO [663]	1	
	337707	EIXO DE TRANSMISSÃO – METADE DO EIXO 21T, PROTEGIDO [665]	1	
4	337723	EIXO DE TRANSMISSÃO – MEIO TUBO DE 21T, PROTEGIDO [666]	1	
	337727	ACIONAMENTO – MEIO TUBO DE 21 DENTES, PROTEGIDO [667]	1	
5	133632	KIT – REPARO AUTO LOK	2	
6	337711	CRUZETA – 21T CV	1	
7	337712	KIT TRANSVERSAL	4	
8	337715	CARCAÇA CV	2	
9	337716	EIXO DE TRANSMISSÃO – GARFO E EIXO CV [668]	1	
10	337717	EIXO DE TRANSMISSÃO – PROTEÇÃO EXTERNA	1	
11	337718	EIXO DE TRANSMISSÃO – KIT DE REPARO DE PROTEÇÃO	2	
12	337720	EIXO DE TRANSMISSÃO – PROTEÇÃO INTERNA [666]	1	
	337731	EIXO DE TRANSMISSÃO – PROTEÇÃO INTERNA [667]	1	
13	337721	EIXO DE TRANSMISSÃO – TUBO DO CRUZETA E MANGA [666]	1	
	337732	EIXO DE TRANSMISSÃO – TUBO DO CRUZETA E MANGA [667]	1	
14	337722	6T CRUZETA CV [663]	1	
	337711	21T GARFO CV [664]	1	
	30316	DECALQUE – PERIGO		
	36651	DECALQUE – PERIGO		

660. Kit de transmissão estriada longa de 6 dentes para colheitadeiras Case e New Holland Wide e Narrow, com configurações Sidehill (18%) e Hillside (27%). Os kits estão disponíveis apenas via Equipamentos.
661. Kit de transmissão estriada longa de 21 dentes para colheitadeiras Case e New Holland Wide e Narrow, com configurações Sidehill (18%) e Hillside (27%). Os kits estão disponíveis apenas via Equipamentos.
662. Kit de transmissão estriada de 21 dentes para ceifeiras-debulhadoras largas e estreitas Case e New Holland com pacote Everest e pacote Case e New Holland Hillco Hillside Beaterless (27%)
663. Para eixo de transmissão longo estriado de 6 dentes.
664. Para eixo de transmissão estriado de 21 dentes.
665. Para eixos de transmissão estriados de 21 dentes médias e longas.
666. Para transmissões longas de 6 dentes e 21 dentes.
667. Para eixos de transmissão estriados de 21 dentes médios.
668. Para eixos de transmissões longos de 6 dentes e estrias médias e longas de 21 dentes.

EIXO DE TRANSMISSÃO DE ENTRADA E SUPORTE – ÂNGULO ELEVADO

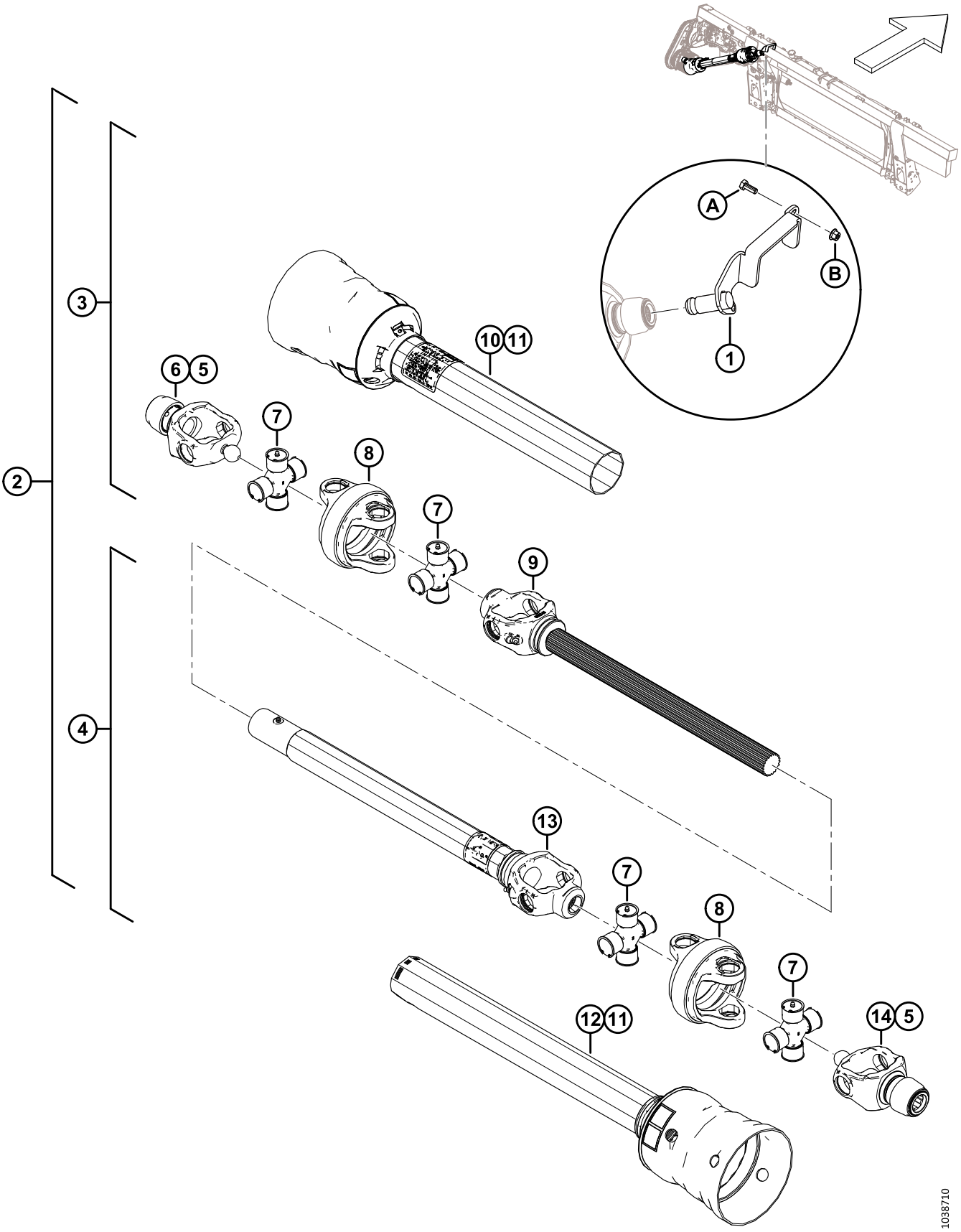

EIXO DE TRANSMISSÃO DE ENTRADA E SUPORTE – ÂNGULO ELEVADO

Ref.	Número de peça	Descrição	Qtd.	Número de série
A	30627	PARAFUSO – CABEÇA HEXAGONAL TFL M10 X 1,5 X 25-8,8-A3L		
B	135799	PORCA – HEXAGONAL CHANFRADA CTR LOC M10 X 1,5-10		

154 Kits de conversão do eixo de transmissão de entrada

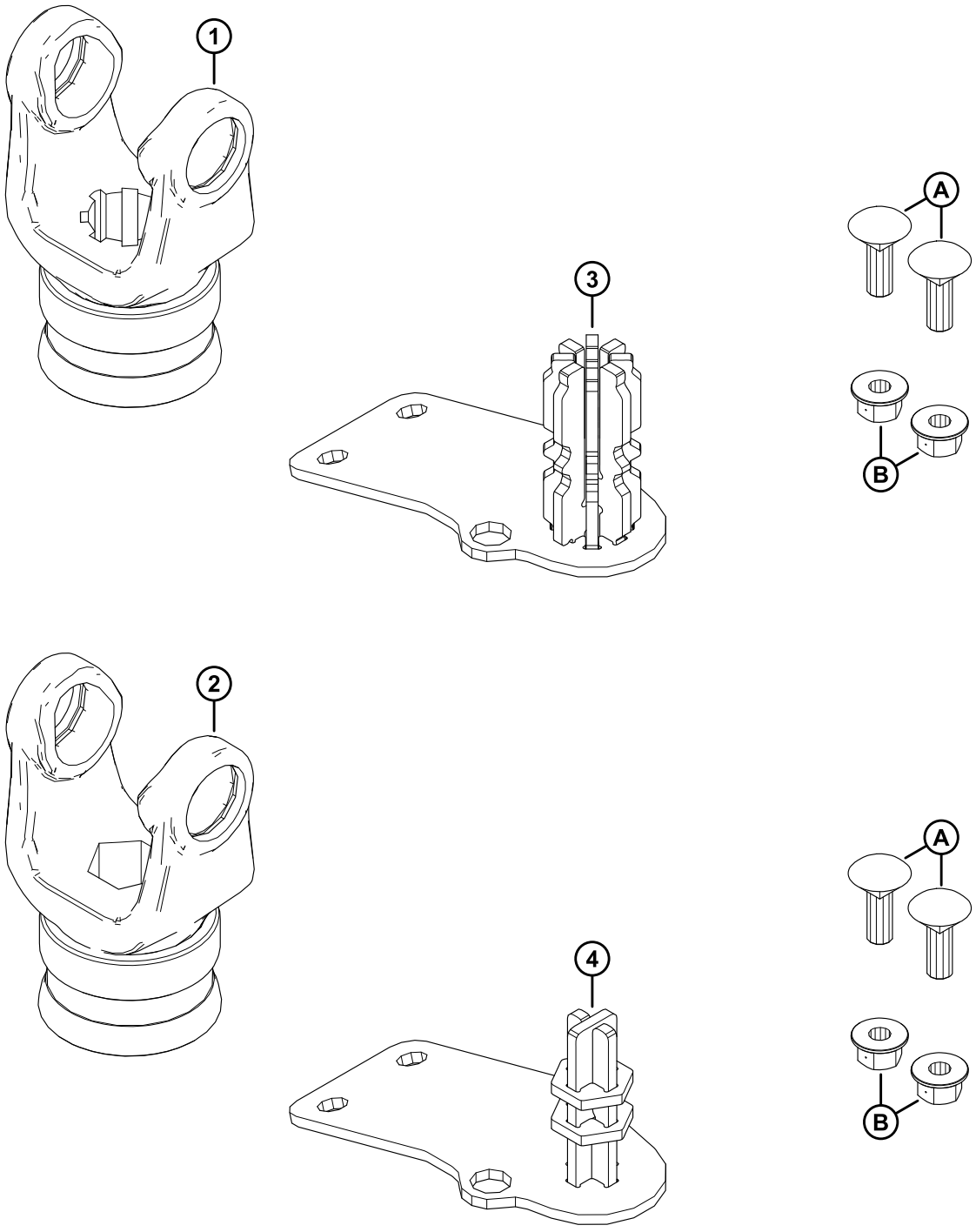

1039521

KITS DE CONVERSÃO DO EIXO DE TRANSMISSÃO DE ENTRADA

Ref.	Número de peça	Descrição	Qtd.	Número de série
	B7312	KIT – CONV. EIXO DE TRANSMISSÃO 8T FM200 [669]		
	B7317	KIT – CONV. EIXO DE TRANSMISSÃO SEXTAVADO FM200 [669]		
1	314657	GARFO – 8T [670]	1	
2	133641	GARFO – SEXTAVADO [671]	1	
3	337117	SOLDAGEM DE ARMAZENAMENTO – 8T [670]	1	
4	347722	SOLDAGEM DE ARMAZENAMENTO – SEXTAVADA [671]	1	
A	184662	PARAFUSO – CABEÇA REDONDA, PESCOÇO QUADRADO TFL M10 X 1,5 X 30-8,8-AA1J		
B	135799	PORCA – HEXAGONAL CHANFRADA CTR LOC M10 X 1,5-10		

669. Os kits estão disponíveis apenas via Equipamentos.
670. Incluído no kit de conversão do eixo de transmissão estriado de 8 dentes (B7312).
671. Incluído no kit de conversão do eixo de transmissão sextavado (B7317).

155 Sem fim e componentes internos

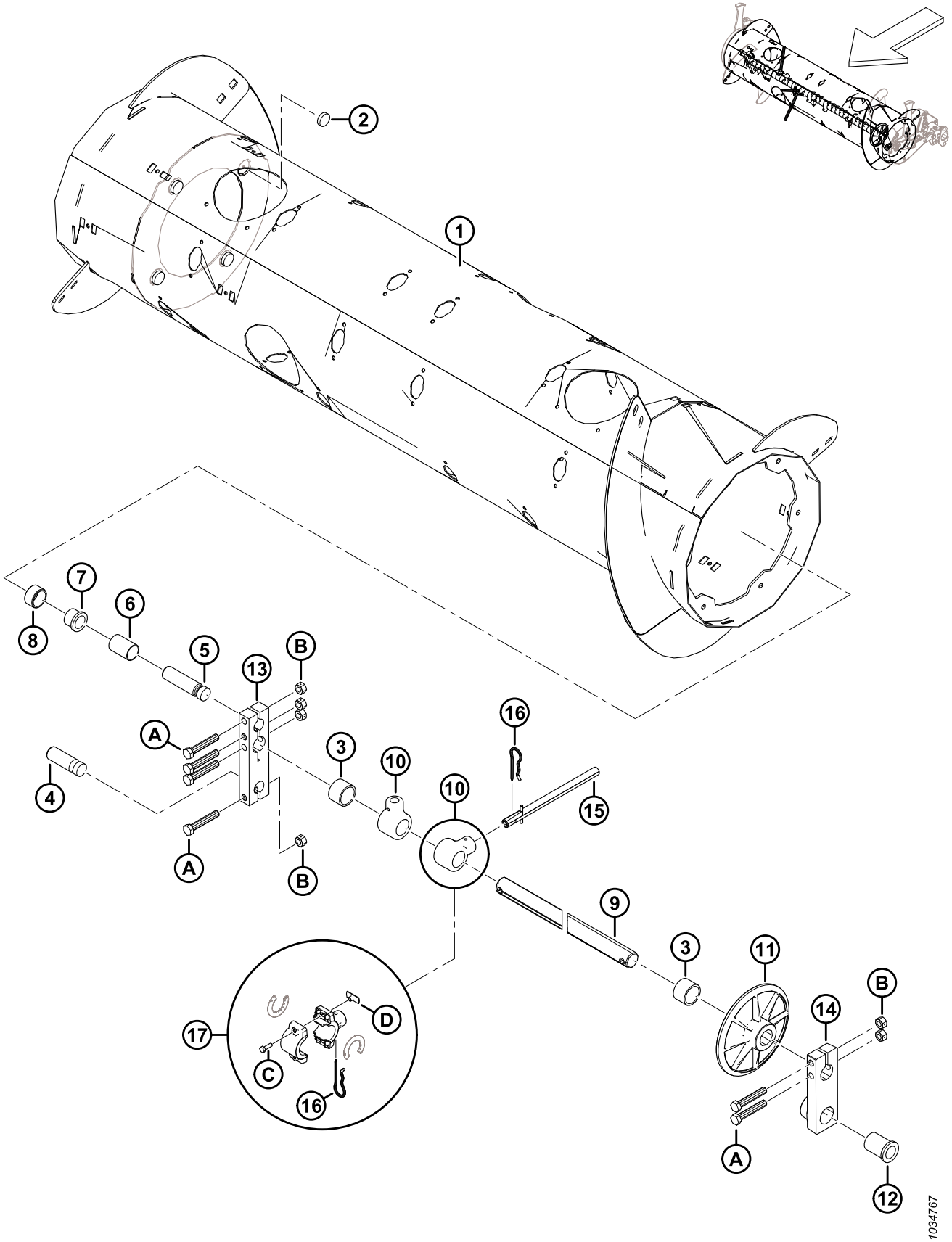

Ref.	Número de peça	Descrição	Qtd.	Número de série
	322372	CONJUNTO – SEM FIM [672]		
1	322397	SEM FIM – SOLDAGEM	1	
2	328420	ÍMÃ – REDONDO	4	
3	322770	TUBO ESPAÇADOR – PLÁSTICO	2	
4	314062	PINO – PIVÔ	1	
5	213660	PINO – PIVÔ	1	
6	213657	ESPAÇADOR	1	
7	133877	BUCHA – PLÁSTICA COM FLANGE DE 1,0"	1	
8	213656	ROLO	1	
9	308536	EIXO – DEDO	1	
10	337206	SUPORTE – DEDO DO SEM-FIM	30	
11	248117	RODA, GUIA – EIXO DO DEDO	1	
12	248145	BUCHA – FLANGE	1	
13	213608	BLOCO – EIXO DO SEM FIM	1	
14	248538	PEÇA DE FUNDIÇÃO – BLOCO DO PIVÔ, LADO ESQUERDO, USINAGEM	1	
15	337152	KIT – DEDO [673]	22	
	7642	PINO – MOLA, 3/16 DIÂM. X 1,5 COMPRIMENTO	A/R	
16	123180	PINO R	22	
17	276839	KIT – SUPORTE DE DEDO DIVIDIDO 5X (PACOTE COM 5) [674]	A/R	
A	184675	PARAFUSO – CABEÇA HEXAGONAL M12 X 1,75 X 70-8,8-AA1J		
B	136759	PORCA – HEX CTR LOC M12 X 1,75-8-AA1J		
C	252703	PARAFUSO – CABEÇA HEXAGONAL TFL M6 X 1 X 20 X SPCL-12,9-AF0C		
D	197263	PORCA – T M6 X 1		

672. O conjunto completo de sem fim inclui todas as peças listadas na Seção *155 Sem fim e componentes internos, página 443*, Seção *155 Sem fim e componentes internos, página 443* e Seção *155 Sem fim e componentes internos, página 443*.
673. O kit de dedo inclui o dedo sólido (não vendido separadamente), pino de mola (MD #7642), guia (MD #337143) e instruções.
674. O kit de suporte de dedo dividido é usado para simplificar a substituição em campo de suportes de dedo sólidos quebrados (MD #337206). Inclui um conjunto de cinco suportes de dedos do sem fim dividido (NSS), espaçadores de suporte (NSS), grampos de cabelo (MD #123180), porcas em T (MD #197263) e parafusos (MD #252703).

156 Conjunto do sem-fim – Braço direito

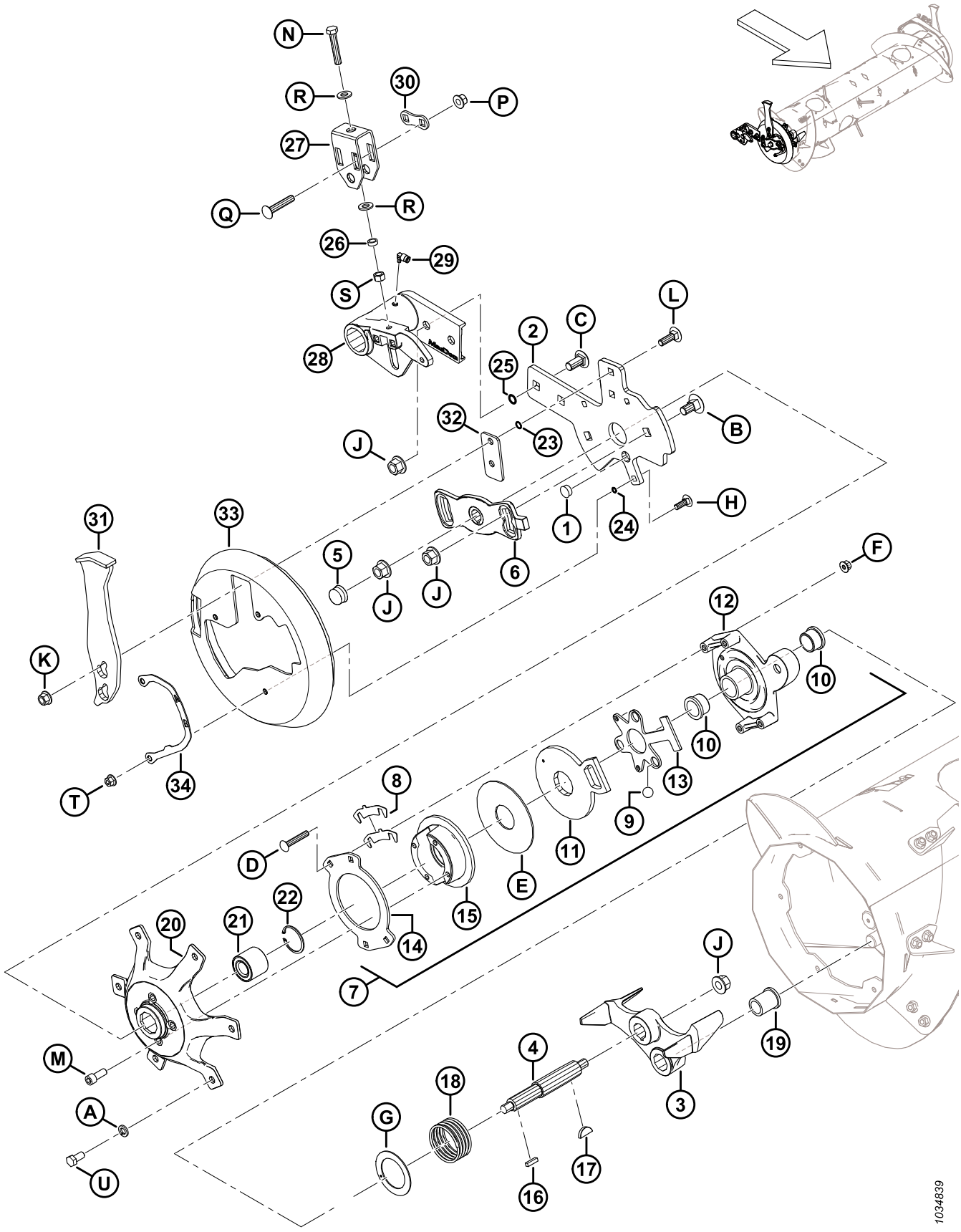

CONJUNTO DO SEM-FIM – BRAÇO DIREITO

Ref.	Número de peça	Descrição	Qtd.	Número de série
1	308859	PLUGUE – FURO	1	
2	308850	BARRA – SUPORTE DO SEM-FIM DO LADO DIREITO	1	
3	304520	FUNDIÇÃO – BOTÃO DE PARADA, USINADO	1	
4	304514	EIXO – SEM-FIM	1	
5	276140	CAPA – PLÁSTICO	1	
6	213851	PEÇA DE FUNDIÇÃO – CHAPA DE TEMPO, USINADA	1	
7	213802	CONJUNTO – EMBREAGEM REVERSA [675]	1	
8	276206	EMBREAGEM CALÇO	4	
9	248285	ESFERA	3	
10	213859	BUCHA – PLÁSTICA 1,25 X 1,5 X 1,0	2	
11	213801	BRAÇO, ATIVADOR DE EMBREAGEM – USI	1	
12	213649	PEÇA DE FUNDIÇÃO, CARCAÇA DA EMBREAGEM – USINADA	1	
13	337124	PLACA – CAIXA DE ESFERAS	1	
14	213554	DISCO – EMBREAGEM	1	
15	213552	DISCO, FREIO – USINAGEM	1	
16	213750	CHAVE, RECT – 6,35 MM SQ 25,5 MM G	1	
17	213654	CHAVE – WOODRUFF 1/4 X 1-1/4	1	
18	213679	MOLA – COMPRESSÃO	1	
19	213659	BUCHA – FLANGE	1	
20	213546	CUBO USINAGEM DIREITO	1	
21	337284	ROLAMENTO – ESFERA DUPLA, 52MM DE	1	
22	21235	ANEL – RETENTOR INTERNO	1	
23	183508	O-RING – 1,78 x 10,82	2	
24	183506	O-RING – 1,78 x 7,65	3	
25	50083	ANEL DE VEDAÇÃO – Ø2,62 X Ø13,94	2	
26	314169	ESPAÇADOR	1	
27	314136	SUPORTE – AJUSTADOR	1	
28	308538	PIVÔ – SEM FIM RH, USINAGEM	1	
29	301427	CONEXÃO – DC RÁPIDO, 90°	1	
30	187428	ESPAÇADOR	1	
31	308648	BATENTE – SOLDAGEM	1	
32	308056	PLACA – ESPAÇADOR	1	
33	301994	TAMPA – EXTREMIDADE DO SEM-FIM, LADO DIREITO	1	
34	276180	PLACA – INDICADOR DIREITO	1	
A	18638	ARRUELA – REG. TRAVA 1/2" NOM. ID AA1J		

675. O conjunto da embreagem reversa inclui as peças #8-15 e ferragens (MD #252701, MD #213731 e MD #135799).

CONJUNTO DO SEM-FIM – BRAÇO DIREITO

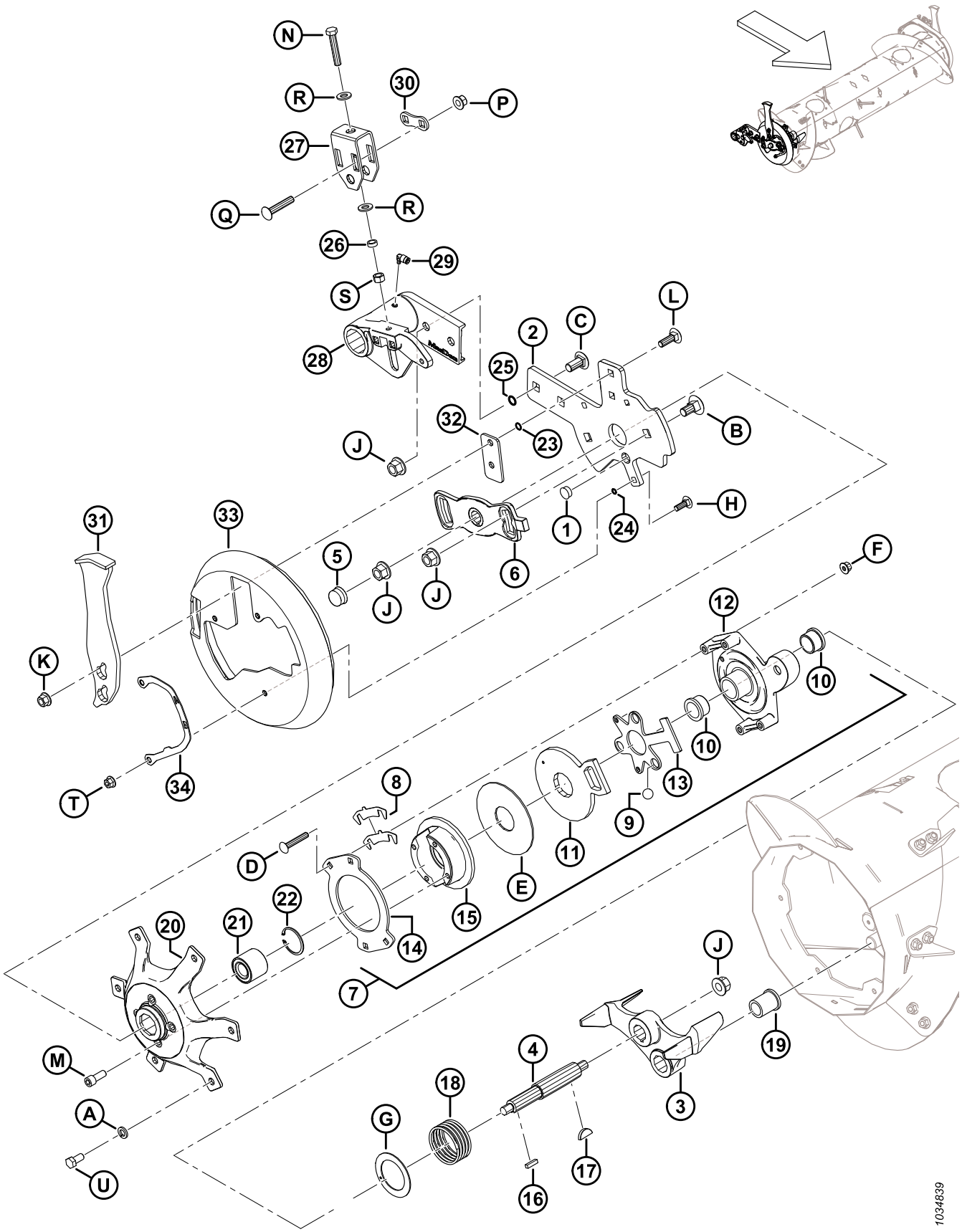

CONJUNTO DO SEM-FIM – BRAÇO DIREITO

Ref.	Número de peça	Descrição	Qtd.	Número de série
B	252691	PARAFUSO – CABEÇA REDONDA, PESCOÇO QUADRADO M16 X 2 X 35-10,9-AA1J		
C	252638	PARAFUSO – CABEÇA REDONDA, PESCOÇO QUADRADO M16 X 2 X 35-8,8-AA1J		
D	252701	PARAFUSO – CABEÇA REDONDA, PESCOÇO QUADRADO TFL M10 X 1,5 X 60-8,8-AA1J		
E	213731	ARRUELA – PLÁSTICA		
F	135799	PORCA – HEXAGONAL CHANFRADA CTR LOC M10 X 1,5-10		
G	213733	ARRUELA – TRAÇÃO		
H	184662	PARAFUSO – CABEÇA REDONDA, PESCOÇO QUADRADO TFL M10 X 1,5 X 30-8,8-AA1J		
J	136440	PORCA – HEXAGONAL CHANFR CTR LK M16 X 2-10-AA1J		
K	136431	PORCA – HEXAGONAL CHANFRADA CTR LOC M12 X 1,75-10		
L	135900	PARAFUSO – RHSN TFL M12 X 1,75 X 40-8,8-ZINCO		
M	50154	PARAFUSO – CABEÇA HEXAGONAL SOC TFL M12 X 1,75 X 30-8,8-AA1J		
N	252541	PARAFUSO – CABEÇA HEXAGONAL TFL M12 X 1,75 X 65-8,8-AA3L		
P	252188	PORCA – HEXAGONAL CHANFR CTR LK M12 X 1,5-10-AA1J		
Q	252187	PARAFUSO – RHSSN M12 X 1,5 X 65-10,9-AA1J		
R	135369	ARRUELA – TEMPERADA ASTM F436 1/2		
S	135156	PORCA – HEX M12 X 1,75-10-AA1J		
T	136441	PORCA – HEXAGONAL CHANFR. SERR. M10 X 1,5-8-AA1J		
U	50155	PARAFUSO – CABEÇA HEXAGONAL TFL M12 X 1,75 X 25-8,8-AA1J		

157 Conjunto do sem-fim – Braço esquerdo

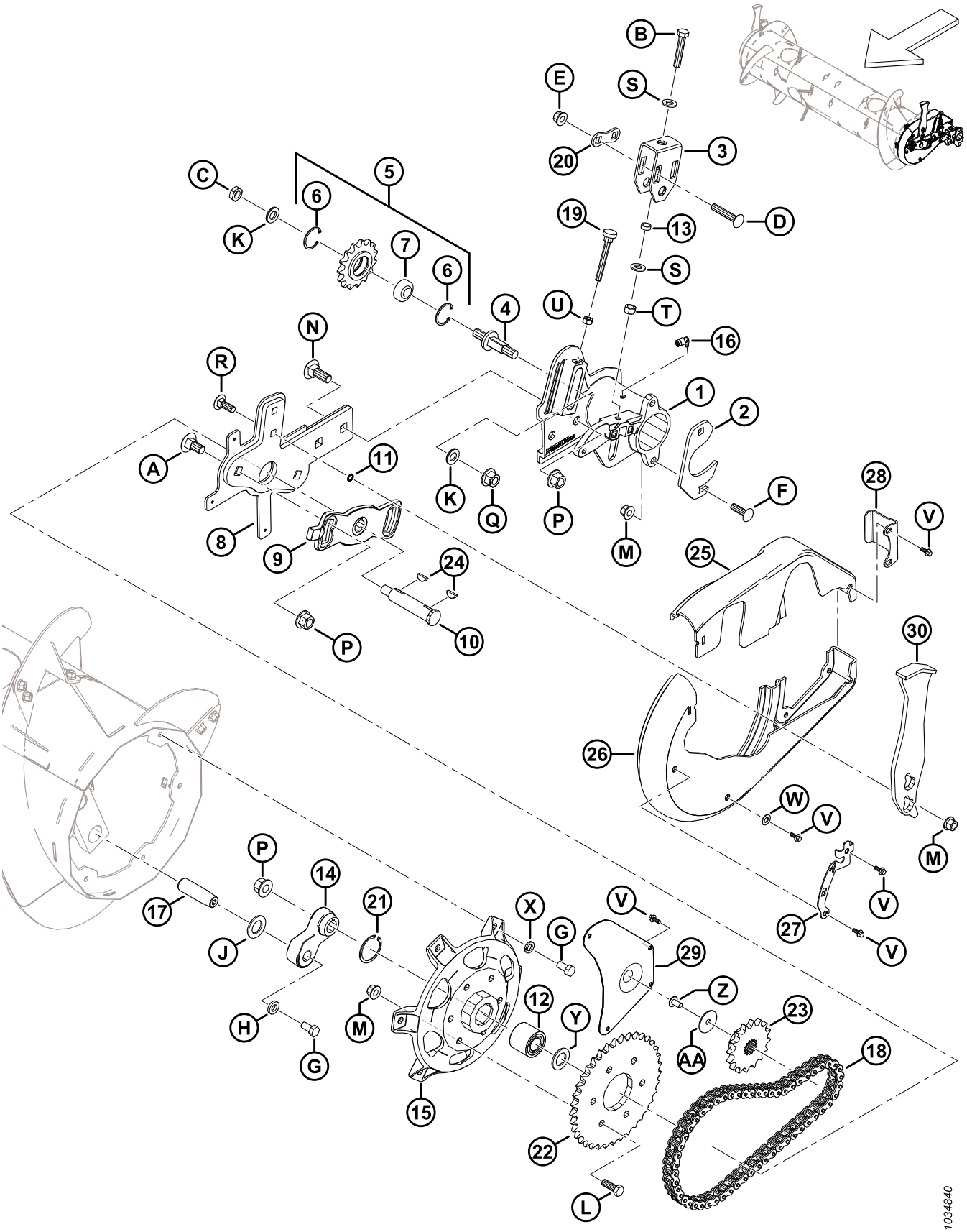

CONJUNTO DO SEM-FIM – BRAÇO ESQUERDO

Ref.	Número de peça	Descrição	Qtd.	Número de série
1	322377	PIVÔ – SEM-FIM ESQUERDO, USINAGEM	1	
2	248388	ABRAÇADEIRA – PLACA	1	
3	314136	SUPORTE – AJUSTADOR	1	
4	213420	EIXO – AJUSTE ROSCADO	1	
5	9333	CONJUNTO – ENGRENAGEM [676]	1	
6	795	ANEL – RETENTOR	2	
7	9213	ROLAMENTO – ESFERAS	1	
8	304931	BRAÇO – SUPORTE DE SOLDAGEM DO SEM-FIM ESQUERDO	1	
9	213851	PEÇA DE FUNDIÇÃO – CHAPA DE TEMPO, USINADA	1	
10	301441	EIXO – SEM-FIM	1	
11	183508	O-RING – 1,78 x 10,82	2	
12	337284	ROLAMENTO – DUPLA FILEIRA DE ESFERAS 52 MM D.E. [677]	1	
	337804	KIT – CUBO ESQ RTD COM ROLAMENTO [678]	A/R	
13	314169	ESPAÇADOR	1	
14	304521	BRAÇO – DEDO DO EIXO DA MANIVELA USINADO	1	
15	337276	CUBO – USINAGEM [677]	1	
	337804	KIT – CUBO ESQ RTD COM ROLAMENTO [678]	A/R	
16	301427	CONEXÃO – DC RÁPIDO, 90°	1	
17	248144	PINO – PIVÔ	1	
18	220317	CORRENTE – CORRENTE DE ROLETES 60, 56 PASSOS REVITADOS, SEM FIM	1	
19	213857	PARAFUSO MANUAL – M10 X 80	1	
20	187428	ESPAÇADOR	1	
21	21235	ANEL – RETENÇÃO INT. (2021 E POSTERIOR) [677]	1	
	181649	ANEL – INTERNO DE RETENÇÃO (2020 E ANTERIOR) [679]	A/R	
22	151793	ENGRENAGEM – 37 DENTES, CORRENTE DE ROLETES 60 A	1	
23	151691	ENGRENAGEM – 16 DENTES, CORRENTE DE ROLETES 60 B	1	
24	135290	CHAVETA – MEIA-LUA (1/4 X 7/8 NOM.)	2	
25	301993	TAMPA – SEM-FIM ESQUERDO, PEQUENO INTERMEDIÁRIO	1	
26	301992	TAMPA – SEM-FIM ESQUERDO, GRANDE INTERMEDIÁRIO	1	
27	276183	PLACA – INDICADOR ESQUERDO	1	
28	213112	PLACA – RETENTOR DA TAMPA	1	

676. O conjunto da engrenagem inclui engrenagem (NSS), rolamento de esferas (MD #9213) e dois anéis de retenção (MD #795).
677. Para modelo ano 2021 e posteriores.
678. O kit é usado para fazer a manutenção de máquinas fabricadas antes do modelo do ano 2021. O kit inclui cubo (MD #337276), rolamento (MD #337284), anel de retenção (MD #21235), arruela plana (MD #123406), e instruções.
679. O anel de retenção (MD #181649) é usado para fazer a manutenção de máquinas feitas antes do ano modelo 2021.

CONJUNTO DO SEM-FIM – BRAÇO ESQUERDO

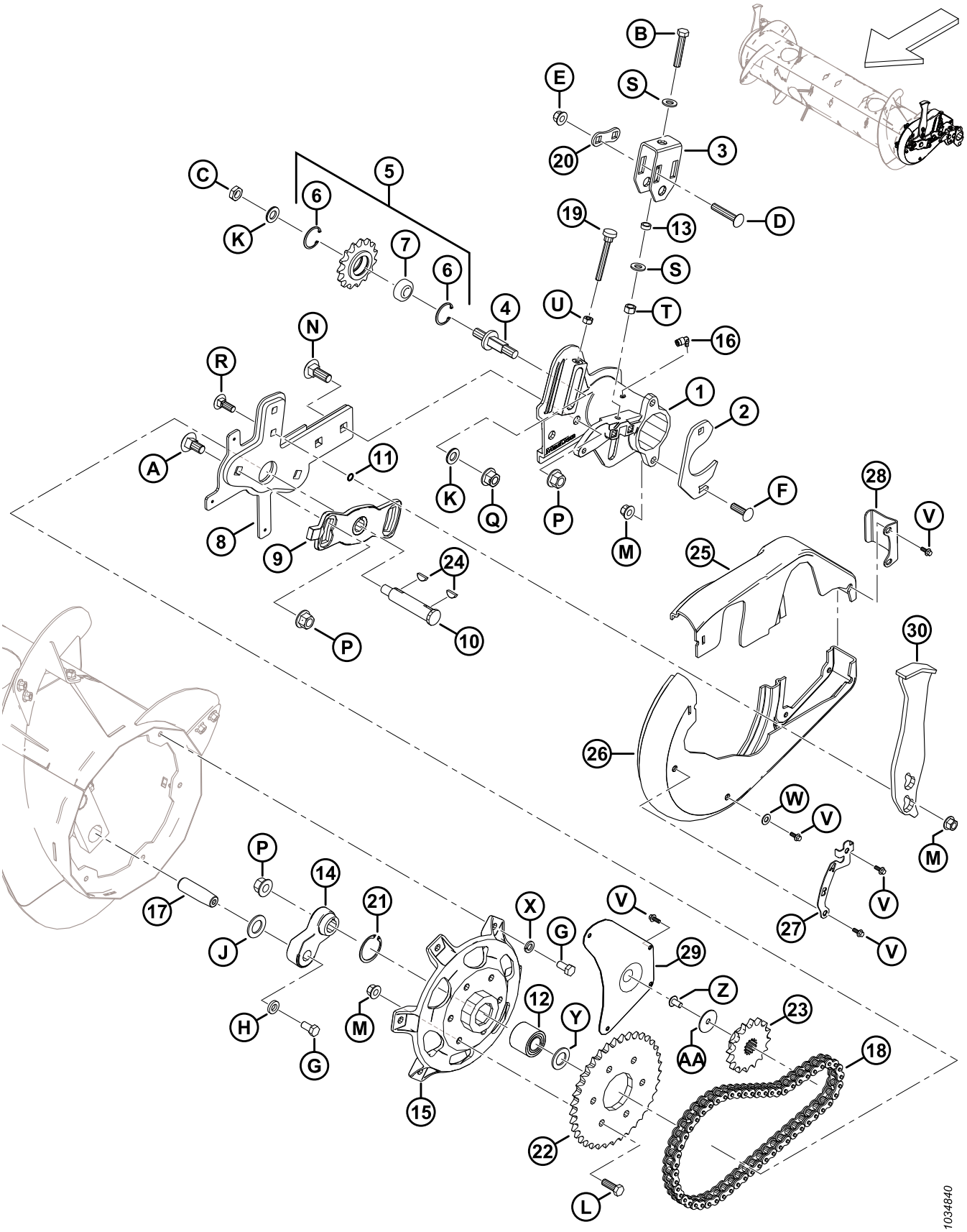

CONJUNTO DO SEM-FIM – BRAÇO ESQUERDO

Ref.	Número de peça	Descrição	Qtd.	Número de série
29	213110	PAINEL – ACESSO	1	
30	308648	BATENTE – SOLDAGEM	1	
A	252691	PARAFUSO – CABEÇA REDONDA, PESCOÇO QUADRADO M16 X 2 X 35-10,9-AA1J		
B	252541	PARAFUSO – CABEÇA HEXAGONAL TFL M12 X 1,75 X 65-8,8-AA3L		
C	252288	PORCA – HEX FINO M16 X 1,5-04-AA1J		
D	252187	PARAFUSO – RHSSN M12 X 1,5 X 65-10,9-AA1J		
E	252188	PORCA – HEXAGONAL CHANFR CTR LK M12 X 1,5-10-AA1J		
F	197122	PARAFUSO – RHSSN M12 X 1,75 X 40-8,8-AA1J		
G	50155	PARAFUSO – CABEÇA HEXAGONAL TFL M12 X 1,75 X 25-8,8-AA1J		
H	187518	ARRUELA – PLANA		
J	156743	ARRUELA – PLANA		
K	172558	ARRUELA – NORDLOCK 5/8"		
L	152730	PARAFUSO – CABEÇA HEXAGONAL TFL M12 X 1,75 X 35-10,9-AA1J		
M	136431	PORCA – HEXAGONAL CHANFRADA CTR LOC M12 X 1,75-10		
N	136757	PARAFUSO – RHSN M16 X 2 X 45-8,8-AAJ1		
P	136440	PORCA – HEXAGONAL CHANFR CTR LK M16 X 2-10-AA1J		
Q	136736	PORCA – HEX FLG TRAVA SUPERIOR M16 X 1,5-10-AA2L		
R	136291	PARAFUSO – RHSN TFL M12 X 1,75 X 35-8,8-ZINCO		
S	135369	ARRUELA – TEMPERADA ASTM F436 1/2		
T	135156	PORCA – HEX M12 X 1,75-10-AA1J		
U	30505	PORCA – HEX M10 X 1,5-10-AA1J		
V	252639	PARAFUSO – CABEÇA HEXAGONAL CHANFRADA M6 X 1 X 16 X SPCL-8,8-AA2L		
W	18598	ARRUELA – CHATA SAE DIÂ. INT. 13/32" X 13/16" DIÂ. EXT. AA1J		
X	18638	ARRUELA – REG. TRAVA 1/2" NOM. ID AA1J		
Y	123406	ARRUELA – PLANA [677]		
Z	135157	PARAFUSO – USINADO		
AA	31465	ARRUELA – PLANA		

158 Sem-fim – Ligações da flutuação

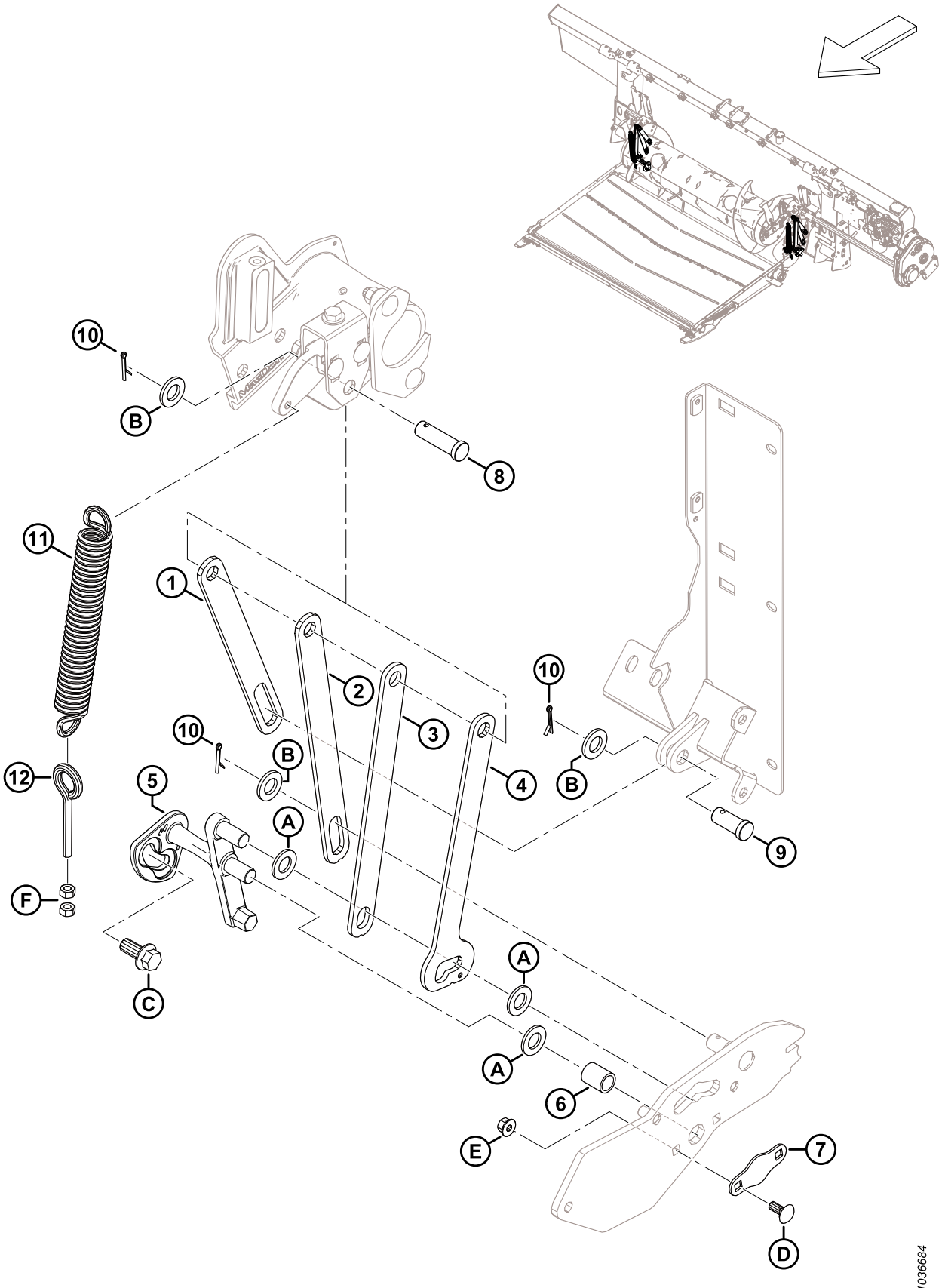

SEM-FIM – LIGAÇÕES DA FLUTUAÇÃO

Ref.	Número de peça	Descrição	Qtd.	Número de série
1	322914	BARRA – SUPORTE SEM-FIM, LIMITADOR	2	
2	301805	BARRA – SUPORTE DO SEM-FIM, TRASEIRO	2	
3	301806	BARRA – SUPORTE DO SEM-FIM, FRONTAL	2	
4	301807	BARRA – POSIÇÃO DUPLA DE SUPORTE DO SEM-FIM	2	
5	337362	ALAVANCA – TRAVAMENTO DA MANIVELA ESQUERDA, USINADA	1	
	337366	ALAVANCA – TRAVAMENTO DA MANIVELA DIREITA, USINADA	1	
6	248348	TUBO – ESPAÇADOR	2	
7	248349	PLACA – FIXAÇÃO	2	
8	322970	PINO – CAVILHA, 50 MM G	2	
9	11814	PINO – CAVILHA, 30 MM G	2	
10	18648	PINO – CUPILHA, DIÂM. 3/16 X 1,25 ZP	6	
11	245966	MOLA – EXTENSÃO	2	
12	231448	OLHAL – M10 X 1,5 X 70-4,8-AA1J	2	
A	18601	ARRUELA – PLANA SAE		
B	112130	ARRUELA – DURA ASTM F436 3/4 POL. NOM. ID AB0C		
C	136378	PARAFUSO – CABEÇA HEXAGONAL CHANFRADA TFL M16 X 2 X 35-10,9		
D	135785	PARAFUSO – CABEÇA REDONDA, PESCOÇO QUADRADO M10 X 1,5 X 25-8,8-AA1J		
E	135799	PORCA – HEXAGONAL CHANFRADA CTR LOC M10 X 1,5-10		
F	30505	PORCA – HEX M10 X 1,5-10-AA1J		

159 Acoplamento do sem-fim

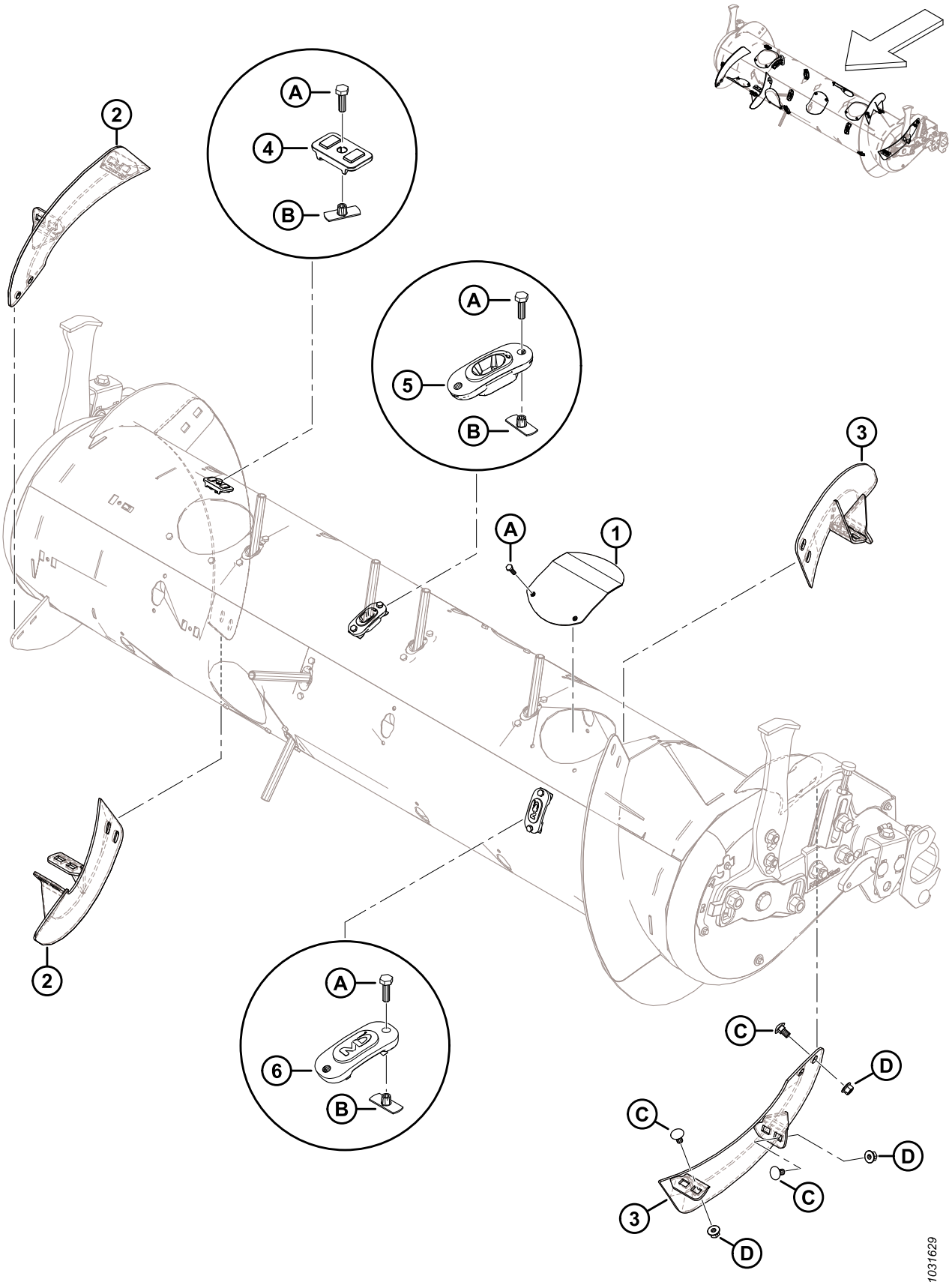

ACOPLAMENTO DO SEM-FIM

Ref.	Número de peça	Descrição	Qtd.	Número de série
1	304494	SOLDAGEM DA TAMPA	6	
2	287887	HELICOIDAL – DIR, MÉDIO, ALTO DESGASTE	2	
3	287888	HELICOIDAL – ESQ, MÉDIO, ALTO DESGASTE	2	
4	213084	BUJÃO – ORIFÍCIO DO HELICOIDAL	4	
5	337143	GUIA	22	
6	187137	TAMPÃO	8	
A	252703	PARAFUSO – CABEÇA HEXAGONAL TFL M6 X 1 X 20 X SPCL-12,9-AF0C		
B	197263	PORCA – T M6 X 1		
C	136178	PARAFUSO – CABEÇA REDONDA, PESCOÇO QUADRADO M10 X 1,5 X 20-8,8-AA1J		
D	135799	PORCA – HEXAGONAL CHANFRADA CTR LOC M10 X 1,5-10		

160 Kit de Conversão do Sem Fim – Dedos e helicoidal

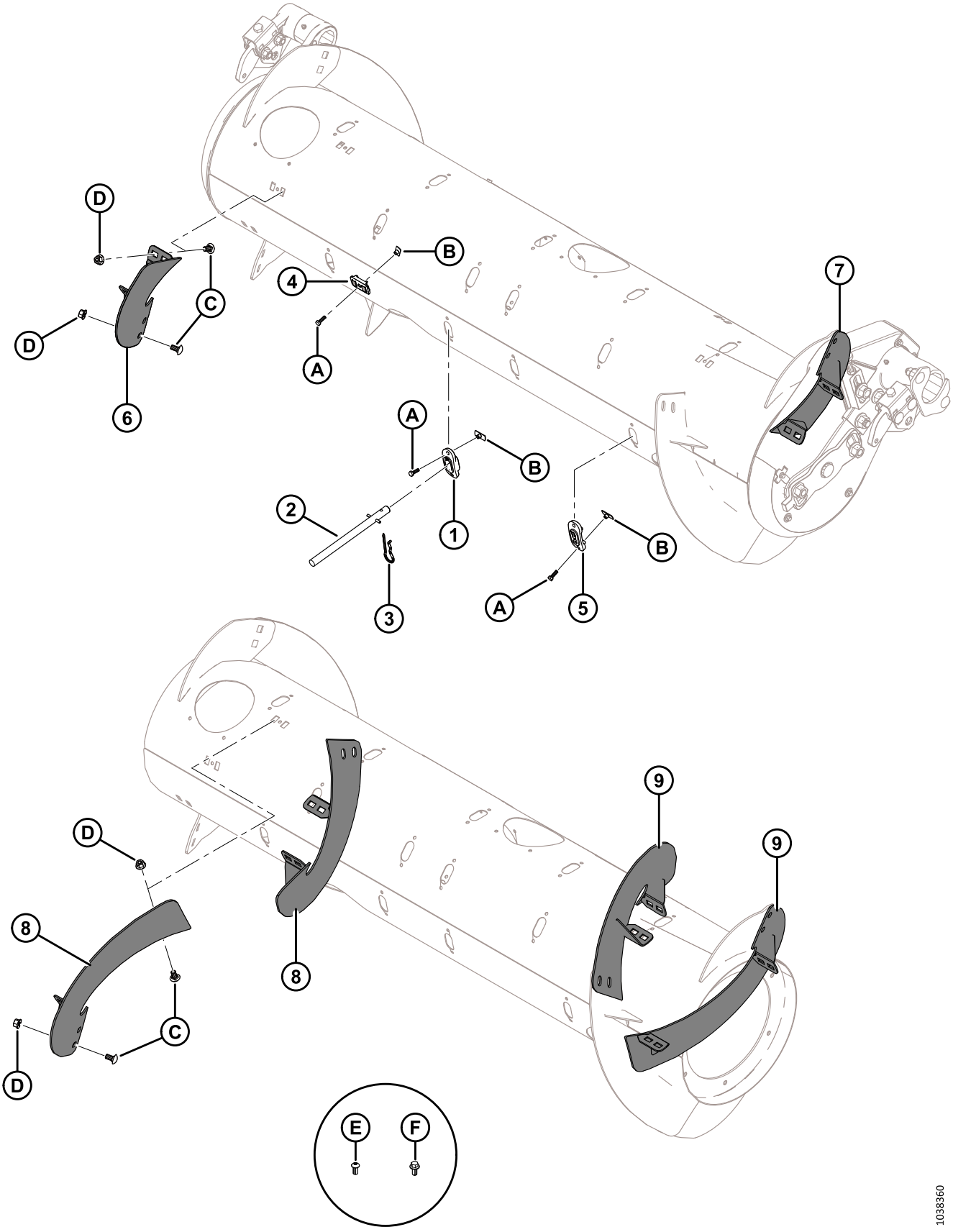

KIT DE CONVERSÃO DO SEM FIM – DEDOS E HELICOIDAL

Ref.	Número de peça	Descrição	Qtd.	Número de série
	B7343	KIT – DEDOS DO SEM FIM, 4 PÇS [680]		
	B7344	KIT – HELICOIDAL, CURTO, ALTO DESGASTE [681]		
	B7345	KIT – HELICOIDAL, LONGO, ALTO DESGASTE [682]		
	357233	KIT – HELICOIDAL, CURTO, ALTO DESGASTE [683]		
	357234	KIT – HELICOIDAL, LONGO, ALTO DESGASTE [684]		
1	337143	GUIA	4	
2	337152	KIT – DEDO [685]	4	
3	123180	PINO R	4	
4	213084	BUJÃO – ORIFÍCIO DO HELICOIDAL	4	
5	187137	BUJÃO [686]		
6	287887	HELICOIDAL, RTD – LADO DIREITO, MÉD. (ALTO DESG.)	1	
7	287888	HELICOIDAL, RTD – LADO ESQUERDO, MÉD. (ALTO DESG.)	1	
8	287890	HELICOIDAL, RTD – RH, LONGO (ALTO DESG.)	2	
9	287889	HELICOIDAL, RTD – LH, LONGO (ALTO DESG.)	2	
A	252703	PARAFUSO – CABEÇA HEXAGONAL TFL M6 X 1 X 20 X SPCL-12,9-AA2L		
B	197263	PORCA – T M6 X 1		
C	136178	PARAFUSO – CABEÇA REDONDA, PESCOÇO QUADRADO M10 X 1,5 X 20-8,8-AA1J		
D	135799	PORCA – HEXAGONAL CHANFRADA CTR LOC M10 X 1,5-10-A3L		

680. Inclui quatro dedos sólidos (MD #337152), guias (MD #337143), pinos R (MD #123180), bujões dos orifícios de fixação do helicoidal (MD #213084) e ferragens. Os kits estão disponíveis apenas via Equipamentos.
681. Inclui um par de helicoidais curtos (MD #287887 e MD #287888), quatro bujões dos orifícios de fixação do helicoidal (MD #213084), quatro bujões (MD #187137) e ferragens. Os kits estão disponíveis apenas via Equipamentos.
682. Inclui dois pares de helicoidais longos (MD #287889 e MD #287890), doze bujões (MD #187137) e ferragens. Os kits estão disponíveis apenas via Equipamentos.
683. Inclui um par de helicoidais curtos (MD #287887 e MD #287888), quatro bujões dos orifícios de fixação do helicoidal (MD #213084), quatro bujões (MD #187137), ferragens e instruções.
684. Inclui dois pares de helicoidais longos (MD #287889 e MD #287890), doze bujões (MD #187137), ferragens e instruções.
685. Inclui dedo sólido (não vendido separadamente), pino de mola (MD #7642), guia (MD #337143) e instruções.
686. Quantidades: B7344 = 4; B7345 = 12.

KIT DE CONVERSÃO DO SEM FIM – DEDOS E HELICOIDAL

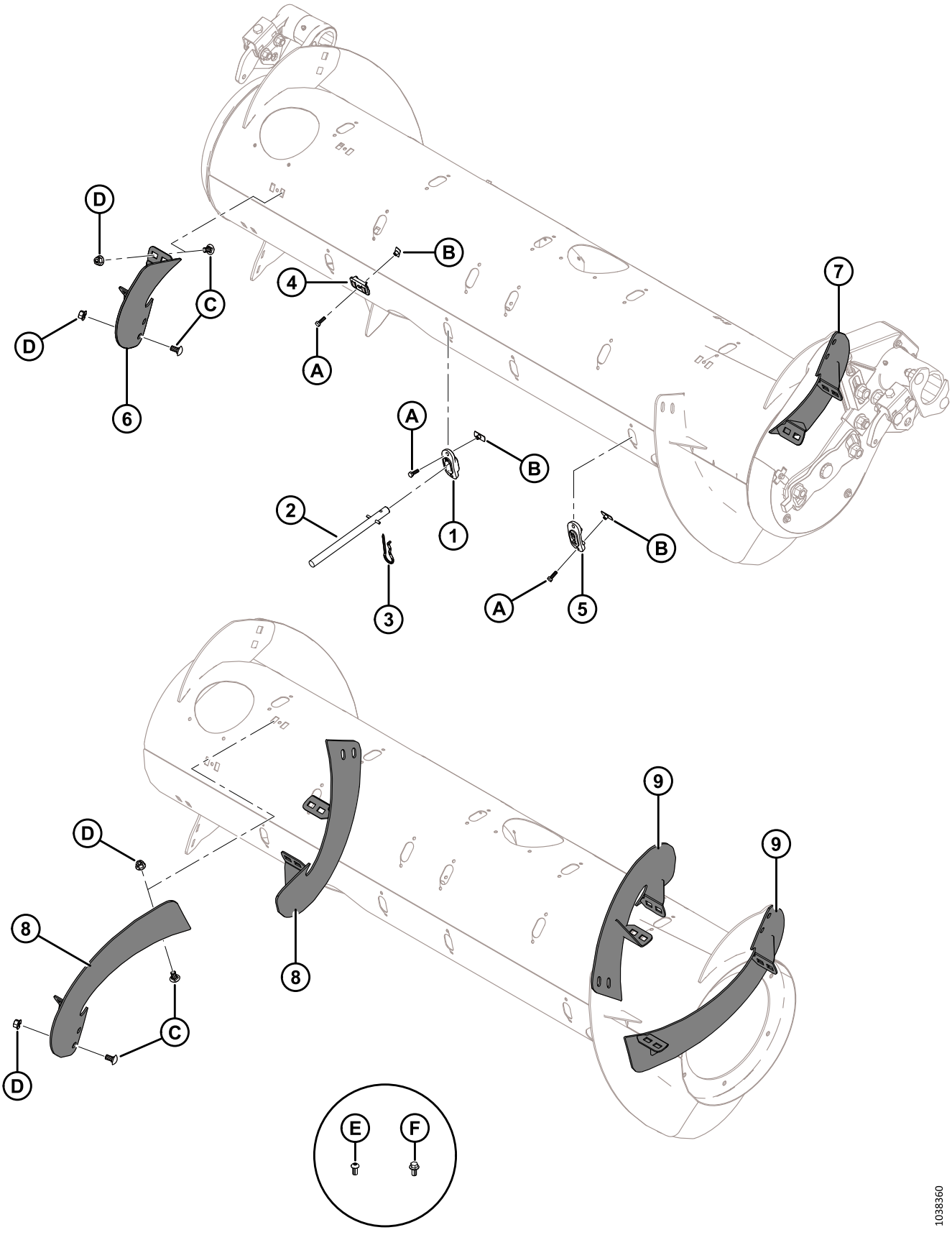

Ref.	Número de peça	Descrição	Qtd.	Número de série
E	135723	PARAFUSO – CABEÇA HEXAGONAL BOTÃO SOC M10 X 1,5 X 20-10,9-AA1J [687]		
F	152655	PARAFUSO – CABEÇA HEXAGONAL CHANFR. M10 X 1,5 X 20-8,8-AA1J [688]		

687. Apenas para configuração ultraestreita; usado nos novos orifícios feitos no helicoidal.
688. Apenas para configuração ultraestreita; usado nos novos orifícios feitos no sem fim.

161 Sem fim – Kits de defletores de cultura

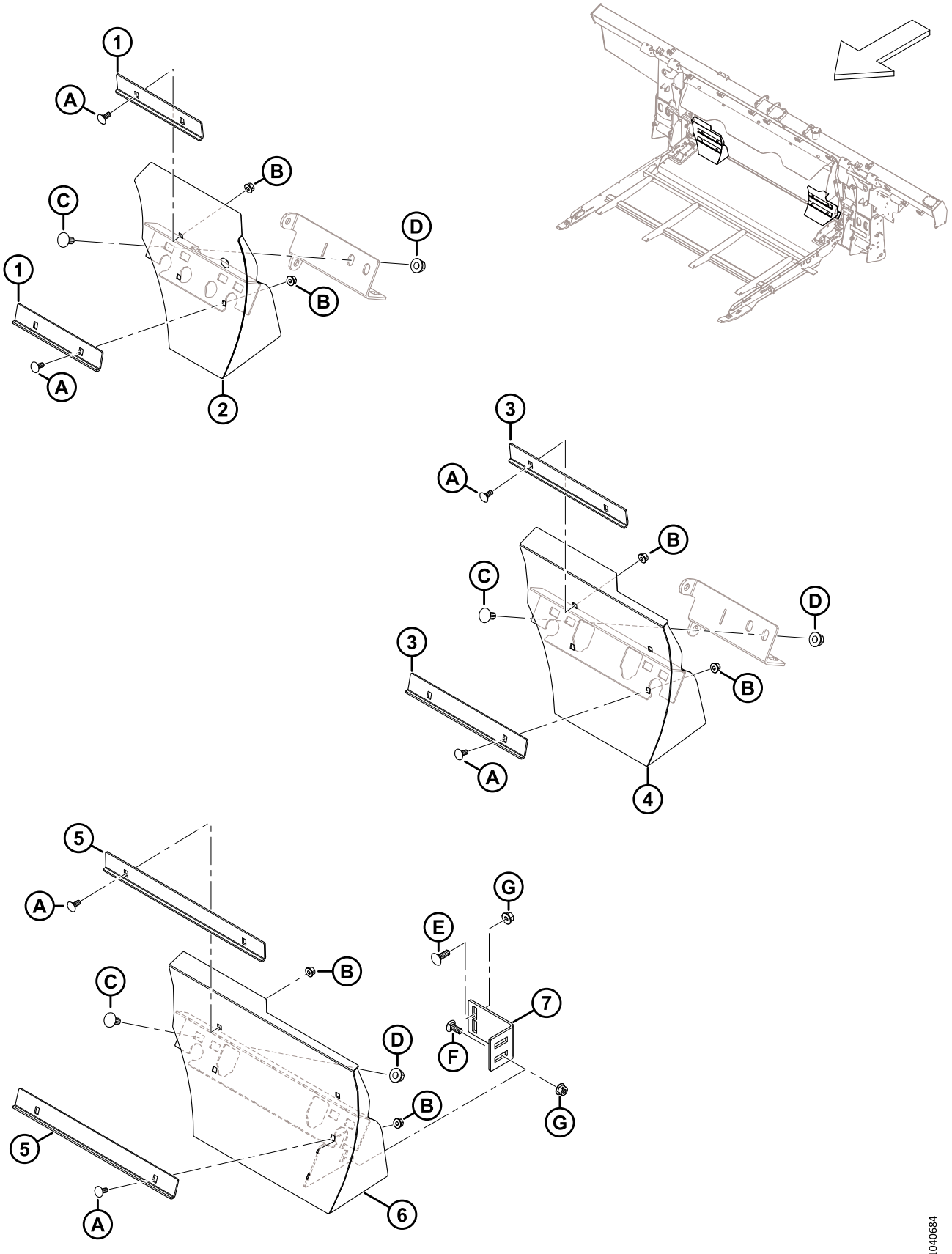

SEM FIM – KITS DE DEFLETORES DE CULTURA

Ref.	Número de peça	Descrição	Qtd.	Número de série
	B7348	KIT – DEFLETORES, SEM FIM MÉDIO [689]		
	B7347	KIT – DEFLETORES, SEM FIM ESTREITO [690]		
	B7314	KIT – DEFLETORES, ULTRAESTREITO [691]		
1	314680	ÂNGULO – EXTRATOR CURTO [692]	4	
2	337777	DEFLETOR – SOLDAGEM RH CURTO [692]	1	
	337778	DEFLETOR – SOLDAGEM LH CURTO [692]	1	
3	328085	ÂNGULO – EXTRATOR LONGO [693]	4	
4	337779	DEFLETOR – SOLDAGEM RH LONGO [693]	1	
	337780	DEFLETOR – SOLDAGEM LH LONGO [693]	1	
5	328758	ÂNGULO – EXTRATOR ULTRALONGO [694]	4	
6	328760	DEFLETOR – SOLDAGEM ULTRALONGO RH [694]	1	
	328756	DEFLETOR – SOLDAGEM ULTRALONGO LH [694]	1	
7	328763	SUPORTE DO REFORÇO [694]	2	
A	197171	PARAFUSO – RHSN M8 X 1,25 X 20-8,8-ZINCO		
B	135337	PORCA – HEXAGONAL CHANFR CTR LK M8 X 1,25–8-AA1J		
C	152439	PARAFUSO – RHSSN M12 X 1,75 X 25-8,8-AA1J		
D	136431	PORCA – HEXAGONAL CHANFRADA CTR LOC M12 X 1,75-10		
E	184662	PARAFUSO – CABEÇA REDONDA, PESCOÇO QUADRADO TFL M10 X 1,5 X 30-8,8-AA1J		
F	136506	PARAFUSO – RHSSN M10 X 1,5 X 25-8,8-AA1J		
G	135799	PORCA – HEXAGONAL CHANFRADA CTR LOC M10 X 1,5-10		

689. Para larguras de abertura do alimentador de aproximadamente 1317 mm (52 pol.). Os kits estão disponíveis apenas via Equipamentos.
690. Para larguras de abertura do alimentador de aproximadamente 1115 mm (44 pol.). Os kits estão disponíveis apenas via Equipamentos.
691. Para larguras de abertura do alimentador de aproximadamente 896 mm (35 pol.). Os kits estão disponíveis apenas via Equipamentos.
692. Incluído em B7348.
693. Incluído em B7347.
694. Incluído em B7314.

162 Sem-fim – Linhas de graxa

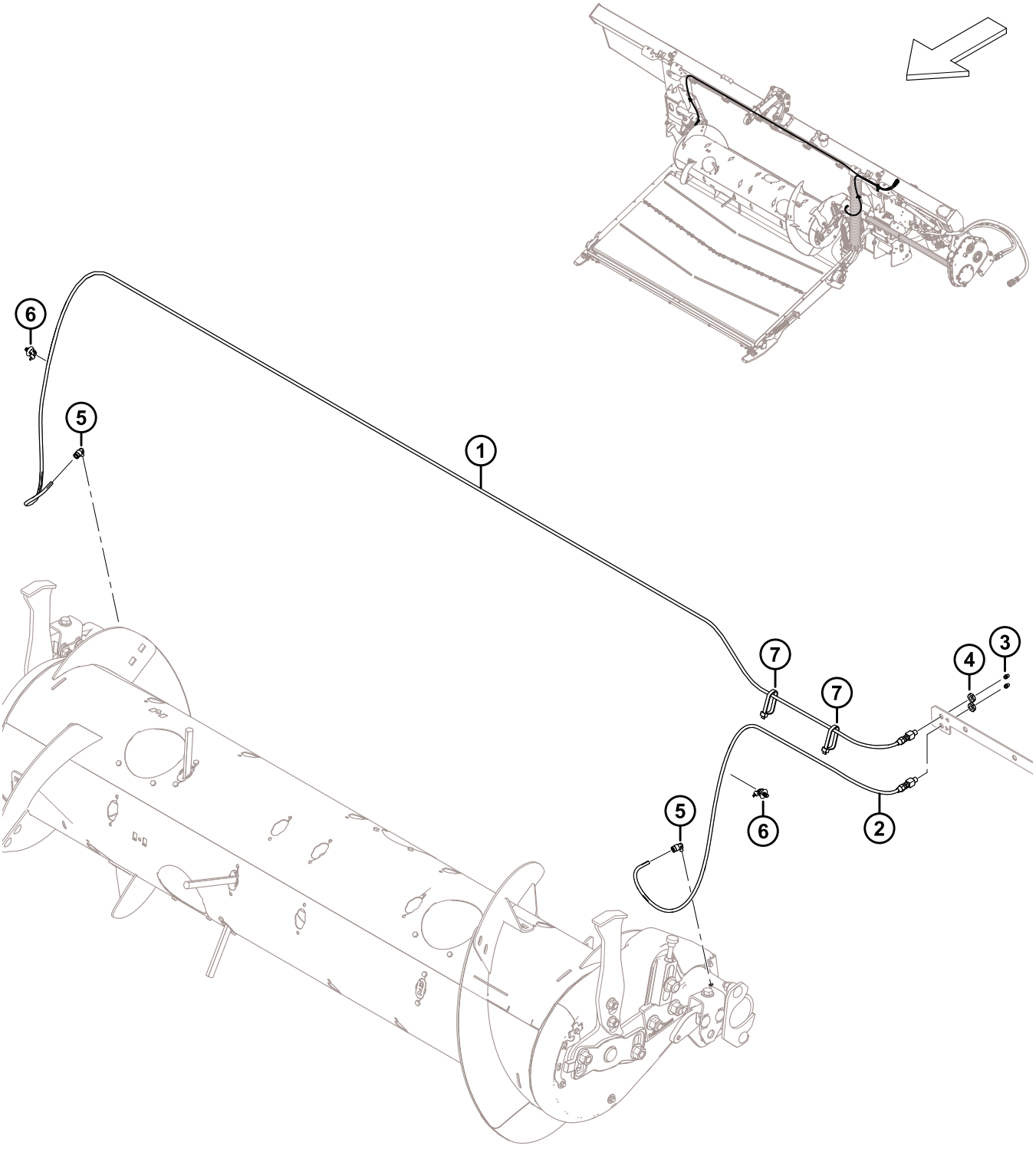

Ref.	Número de peça	Descrição	Qtd.	Número de série
1	322961	LINHA DE GRAXA – 3170 MM G [695]	1	
2	322962	LINHA DE GRAXA – 1165 MM G [695]	1	
3	18671	CONEXÃO – LUBRIFICADO 1/4 – 28 UNF	2	
4	320259	PORCA – HEX 1/8-27 NPSM-SPCL-GR2-ZINCO	2	
5	301427	AJUSTE – DC RÁPIDO, 90 °	2	
6	136655	SISTEMA DE FIXAÇÃO – SUPORTE DE PINHEIRO C/ ABRAÇADEIRA	2	
7	30753	FIXADOR – BRAÇADEIRA DE CABOS, PRETA	2	

695. A linha de graxa inclui conexão de lubrificação (MD #18671) e porca hexagonal (MD #320259).

163 Articulação de flutuação e configuração e medição de flutuação

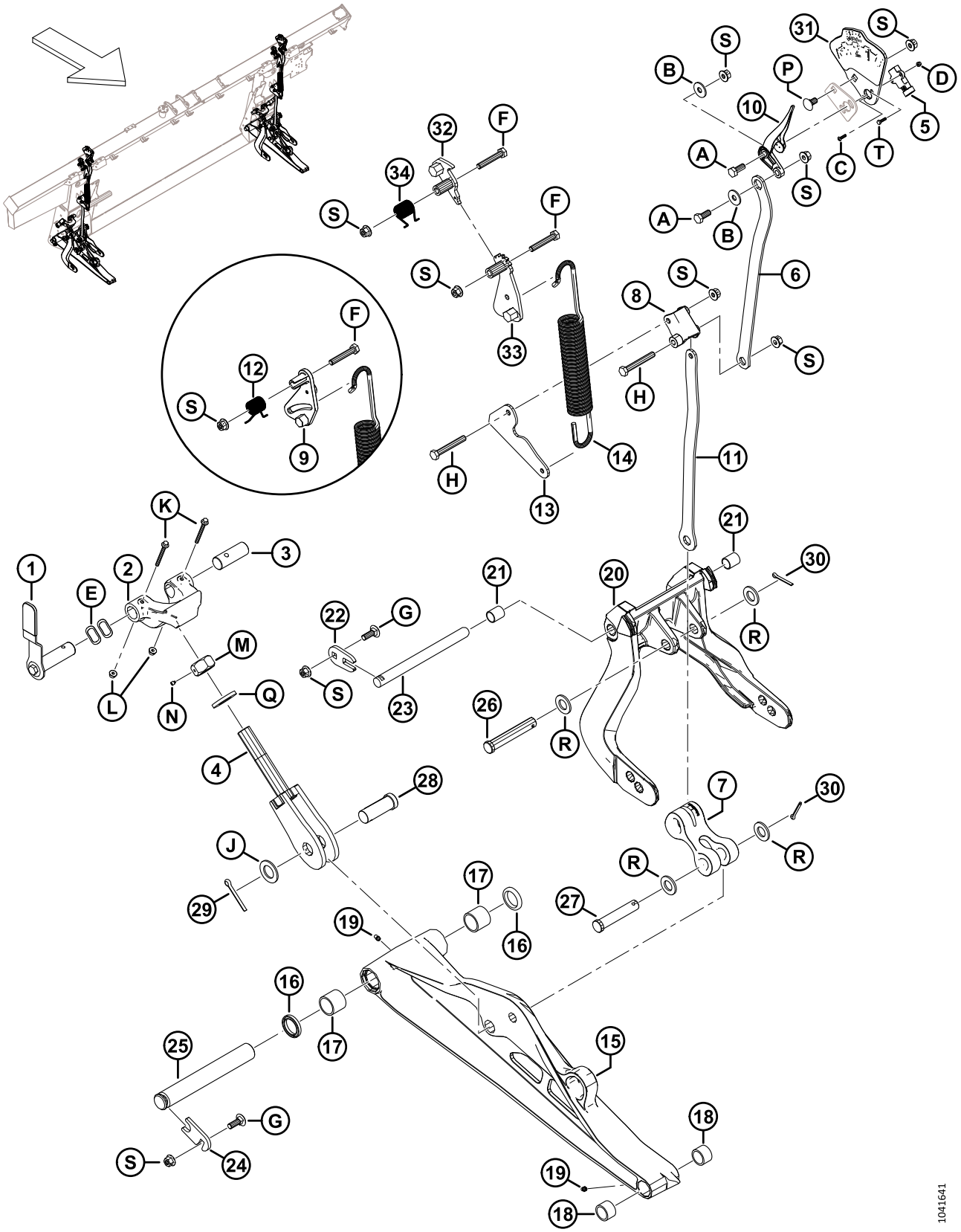

ARTICULAÇÃO DE FLUTUAÇÃO E CONFIGURAÇÃO E MEDIÇÃO DE FLUTUAÇÃO

Ref.	Número de peça	Descrição	Qtd.	Número de série
1	328538	CONJUNTO DA MANIVELA – TRAVA DE FLUTUAÇÃO [696]	2	
	328491	EMPUNHADURA – ALÇA	2	
2	301513	FUNDIÇÃO BATENTE, USINADO	2	
3	314276	PINO – PIVÔ	2	
4	322219	PARAFUSO – SOLDAGEM	2	
5	500303	SENSOR – ROTATIVO, DUPLO SEM CONTATO [697]	2	
6	337634	PLACA – ELO SUPERIOR	2	
7	328133	ARTICULAÇÃO – BRAÇO	2	
8	337821	ALAVANCA – FSM USINADA	2	
9	322981	FUNDIÇÃO – ALAVANCA FSM (2023 E ANTERIORES) [698]	A/R	
10	347923	AGULHA INDICADORA	2	
11	337635	PLACA – ELO INFERIOR	2	
12	322046	MOLA – TORÇÃO (2023 e ANTERIORES) [699]	A/R	
13	337636	PLACA – ELO DA MOLA	2	
14	322557	MOLA – EXTENSÃO	2	
15	357299	CONJUNTO – ELO INFERIOR [700]	2	
16	113222	KIT DE VEDAÇÃO [701]		
17	100500	ROLAMENTO – AGULHAS	4	
18	49904	ROLAMENTO – AGULHAS	4	
19	320500	CONECTOR – LUBRIFICAÇÃO 1/4-28 UNF AFUNILADA	4	
20	357492	CONJUNTO – ALAVANCA DE FLUTUAÇÃO [702]	2	
21	156501	BUCHA – PLÁSTICA	4	
22	301633	PLACA	2	
23	335144	PINO – PIVÔ	2	
24	212250	PLACA – TRAVA COM PINO	2	
25	248261	PINO	2	
26	156741	PINO – ENGATE	2	
27	20312	PINO – ENGATE	2	
28	135995	PINO – ENGATE	2	
29	18609	PINO – CUPILHA, DIÂM. 1/4 X 2 ZP	2	

696. O conjunto da manopla inclui a alça da trava da flutuação (NSS), alça (MD #328491), pino da trava da flutuação (NSS) e ferragens (MD #30627, MD #184712).
697. O sensor rotativo MD #328412 foi substituído pelo sensor rotativo MD #500303. Peça o sensor rotativo MD #328412 até acabar o estoque, depois peça o sensor rotativo MD #500303.
698. A alavanca FSM (MD #322981) é uma peça de reposição apenas para máquinas do modelo ano 2023 e anteriores.
699. A mola de torção (MD #322046) é uma peça de reposição apenas para máquinas do modelo ano 2023 e anteriores.
700. O conjunto do braço inferior inclui kit de vedação (MD #113222), dois rolamentos de agulhas (MD #100500), dois rolamentos de agulhas (MD #49904), e duas graxeiras (MD #320500).
701. O kit de vedação inclui uma vedação (NSS) e instruções.
702. O conjunto da alavanca de flutuação inclui duas buchas de plástico (MD #156501).

ARTICULAÇÃO DE FLUTUAÇÃO E CONFIGURAÇÃO E MEDIÇÃO DE FLUTUAÇÃO

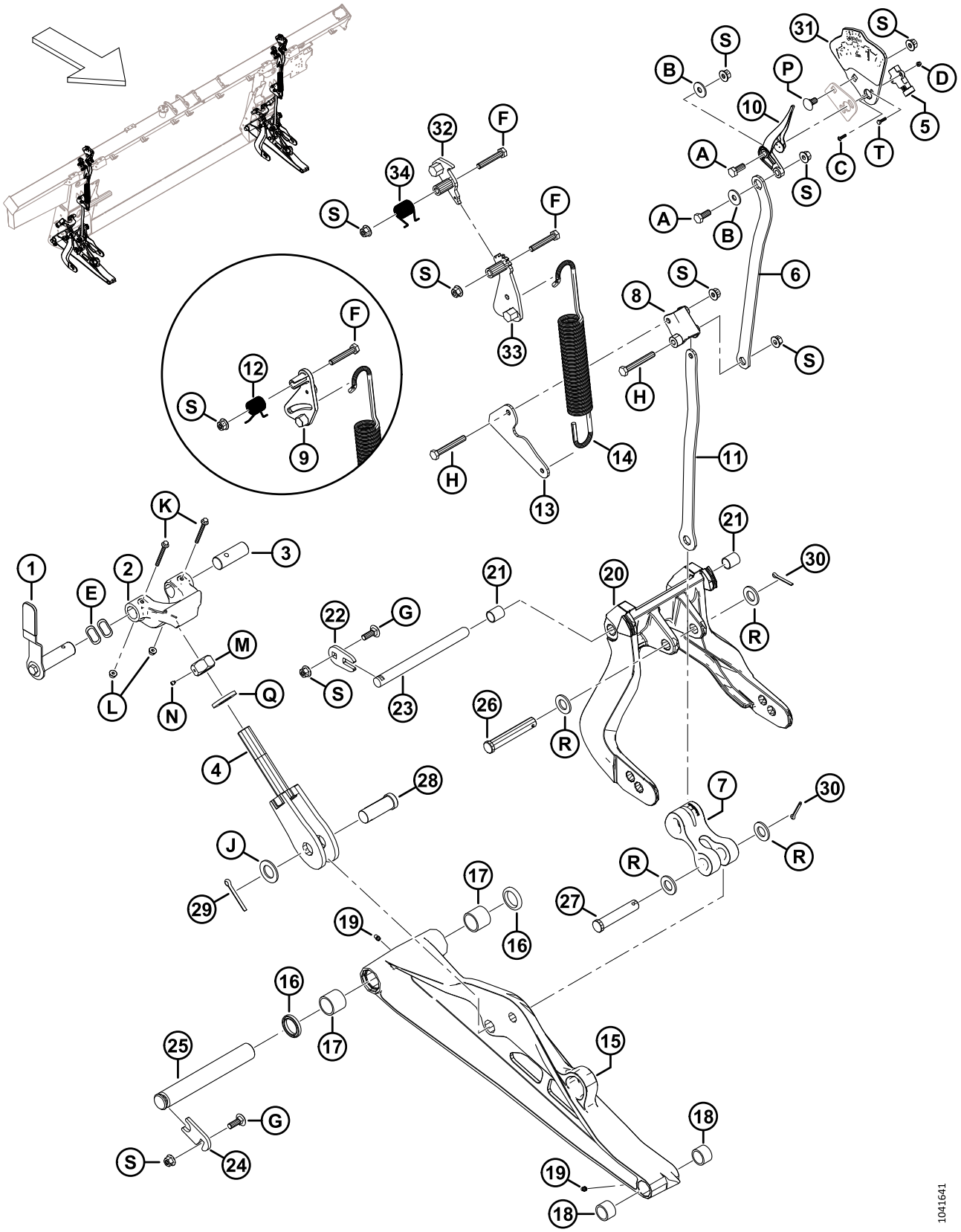

ARTICULAÇÃO DE FLUTUAÇÃO E CONFIGURAÇÃO E MEDIÇÃO DE FLUTUAÇÃO

Ref.	Número de peça	Descrição	Qtd.	Número de série
30	18608	PINO – CUPILHA, DIÂM. 3/16 X 1,5 ZP	4	
31	357455	PLACA – INDICADOR COM DECALQUE [703]	2	
32	360971	LINGUETA – SOLDAGEM FSM [704]	2	
33	360756	ALAVANCA – SOLDAGEM FSM [705]	2	
34	368017	MOLA – TORÇÃO [705]	2	
A	30627	PARAFUSO – CABEÇA HEXAGONAL TFL M10 X 1,5 X 25-8,8-A3L		
B	184712	ARRUELA – CHATA GRANDE M10-200HV		
C	320389	PARAFUSO – HEX SOC BTN HD M4 X 0,7 X 16-A2-SS		
D	320390	PORCA – HEX NYLOC M4 X 0,7-8-A2-SS		
E	252564	ARRUELA – ONDULADA		
F	184664	PARAFUSO – CABEÇA HEXAGONAL M10 X 1,5 X 60-8,8-AA1J		
G	184662	PARAFUSO – CABEÇA REDONDA, PESCOÇO QUADRADO TFL M10 X 1,5 X 30-8,8-AA1J		
H	184659	PARAFUSO – CABEÇA HEXAGONAL M10 X 1,5 X 75-8,8-AA1J		
J	156743	ARRUELA – PLANA		
K	136704	PARAFUSO – CABEÇA HEXAGONAL CHANFRADA M6 X 1 X 60-8,8-AA2L		
L	152668	PORCA – HEXAGONAL CHANFRADA CTR LOC M6 X 1-8		
M	133047	PORCA – BATENTE USINADO		
N	136596	PARAFUSO – PONTO DE AJUSTE COPO 1/4-20 X 1/4		
P	136178	PARAFUSO – CABEÇA REDONDA, PESCOÇO QUADRADO M10 X 1,5 X 20-8,8-AA1J		
Q	31774	ARRUELA – PLANA 1-1/8-30 HRC-AC0C		
R	18601	ARRUELA – PLANA SAE		
S	135799	PORCA – HEXAGONAL CHANFRADA CTR LOC M10 X 1,5-10		
T	197319	PARAFUSO – SEXTAVADO HD TFL M4 X 0,7 X 16-8,8-AA1J		

703. O conjunto da placa indicadora inclui a placa indicadora (NSS) e o ajuste da flutuação e decalque de medição (MD #328142).
704. Para máquinas do modelo ano 2024 e posteriores.
705. Para máquinas do modelo ano 2024 e posteriores.

164 Kit de retrabalho do pivô de trava de flutuação

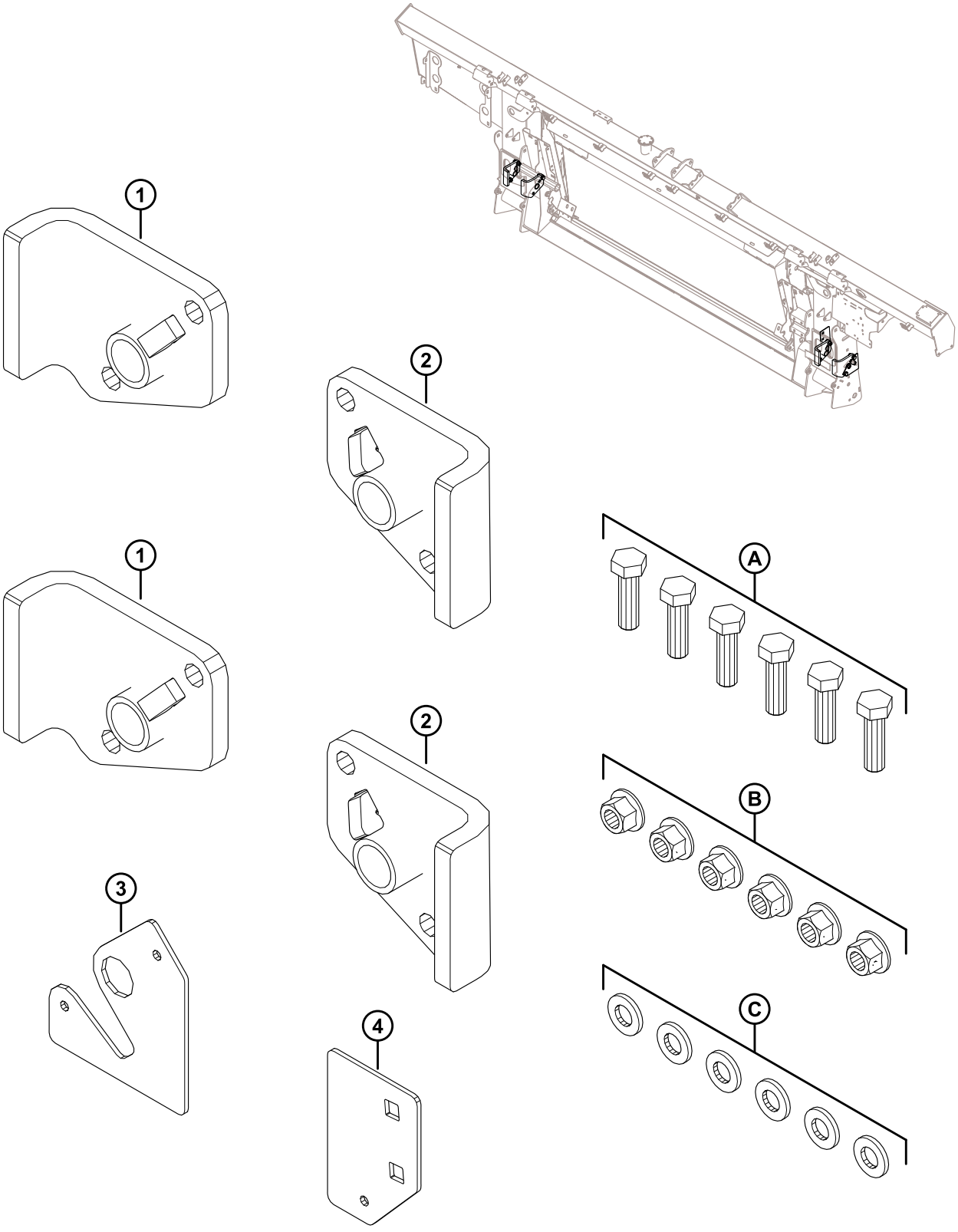

KIT DE RETRABALHO DO PIVÔ DE TRAVA DE FLUTUAÇÃO

Ref.	Número de peça	Descrição	Qtd.	Número de série
	352697	KIT – RETRABALHO DO PIVÔ DA TRAVA DA FLUTUAÇÃO [706]	1	
1	NSS	CONJUNTO – RETRABALHO DO PIVÔ RH	2	
2	NSS	CONJUNTO – RETRABALHO DO PIVÔ LH	2	
3	NSS	CHAPA – MODELO DE FUROS EXTERNOS	1	
4	NSS	CHAPA – MODELO DE FUROS INTERNOS	1	
A	184669	PARAFUSO – CABEÇA HEXAGONAL M12 X 1,75 X 40-8,8-AA1J		
B	136431	PORCA – HEXAGONAL CHANFRADA CTR LOC M12 X 1,75-10		
C	30636	ARRUELA – PLANA ESTREITA M12-STL-SOFT-AA1J		

706. O kit inclui todas as peças e instruções listadas.

165 Molas da flutuação

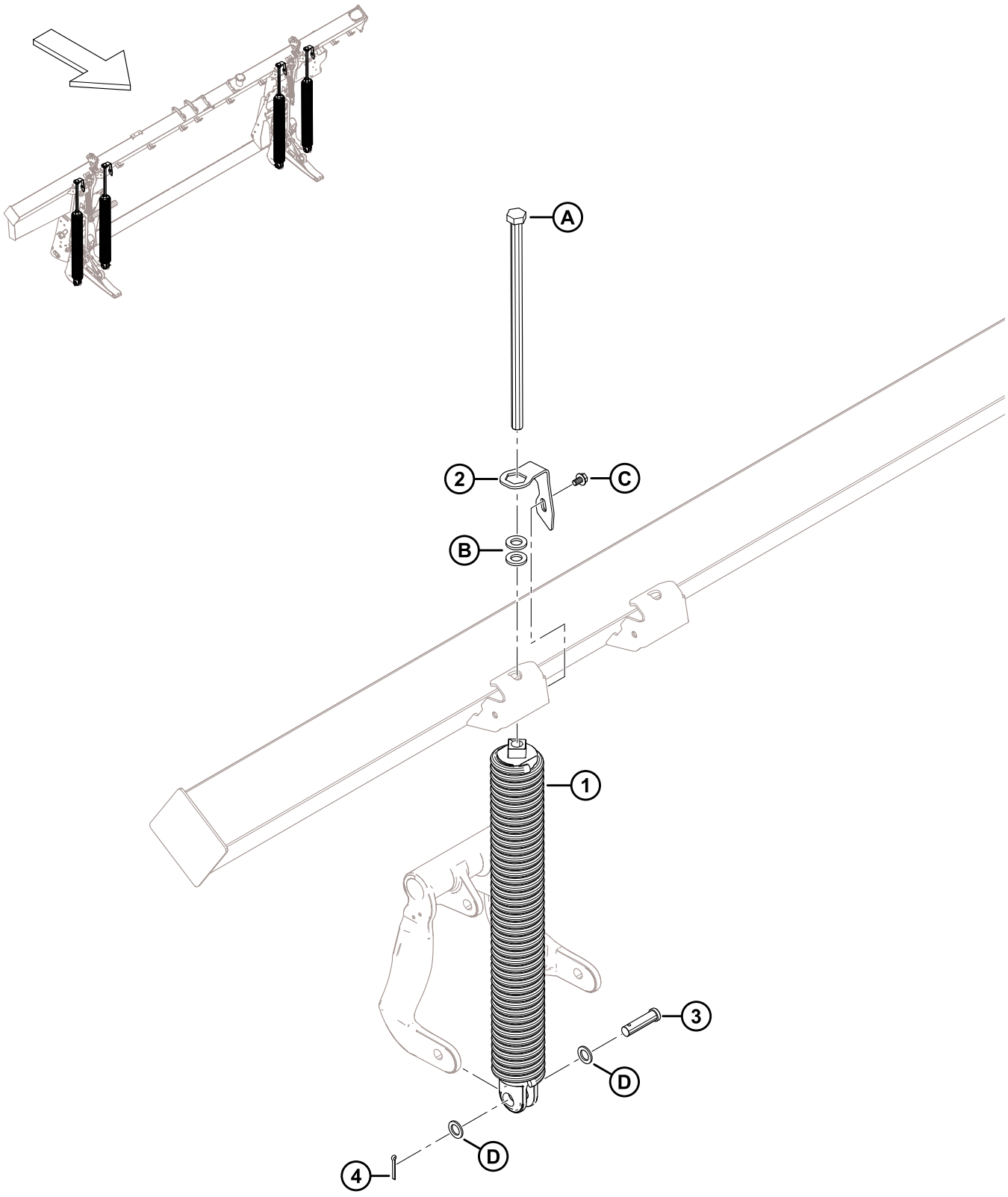

MOLAS DA FLUTUAÇÃO

Ref.	Número de peça	Descrição	Qtd.	Número de série
1	308878	CONJUNTO DE MOLAS SIMPLES [707]		
	308879	CONJUNTO DE MOLA REFORÇADO [707]		
2	322668	TRAVA – MOLA	4	
3	30463	PINO – ENGATE	4	
4	18608	PINO – CUPILHA, DIÂM. 3/16 X 1,5 ZP	4	
A	136088	PARAFUSO – CABEÇA HEXAGONAL TFL M20 X 2,5 X 450 X SPCL-8,8-AA1J		
B	21540	ARRUELA – USINADA ASTM F436 M20-340HV-AB2C		
C	136151	PARAFUSO – CABEÇA HEXAGONAL CHANFRADA TFL M10 X 1,5 X 16-8,8-AA1J		
D	1709	ARRUELA – PLANA		

707. Há quatro molas em cada módulo de flutuação, mas a combinação de molas (MD #308878 e MD #308879) varia dependendo do tamanho da plataforma. As plataformas de navalha única FD225 e FD230 requerem 4 x 308878; As plataformas de navalha única FD235 requerem 3 x 308878 e 1 x 308879 no lado externo esquerdo; As plataformas de navalha dupla FD235 requerem 3 x 308878 e 1 x 308879 no lado externo direito; As plataformas de molinete duplo de navalha única FD240 requerem 3 x 308878 e 1 x 308879 no lado externo esquerdo; Molinete duplo de navalha dupla FD240, molinete triplo de navalha única FD240, molinete triplo de navalha dupla FD240, todas as plataformas de navalha dupla FD241 e FD245 requerem 2 x 308878 nos lados internos e 2 x 308879 nos lados externos; As plataformas de navalha dupla FD250 requerem 3 x 308879 e 1 x 308878 no lado interno esquerdo.

166 Fixação do módulo de flutuação e componentes de reforço – FM200 a Série FD2 (2021 e anterior)

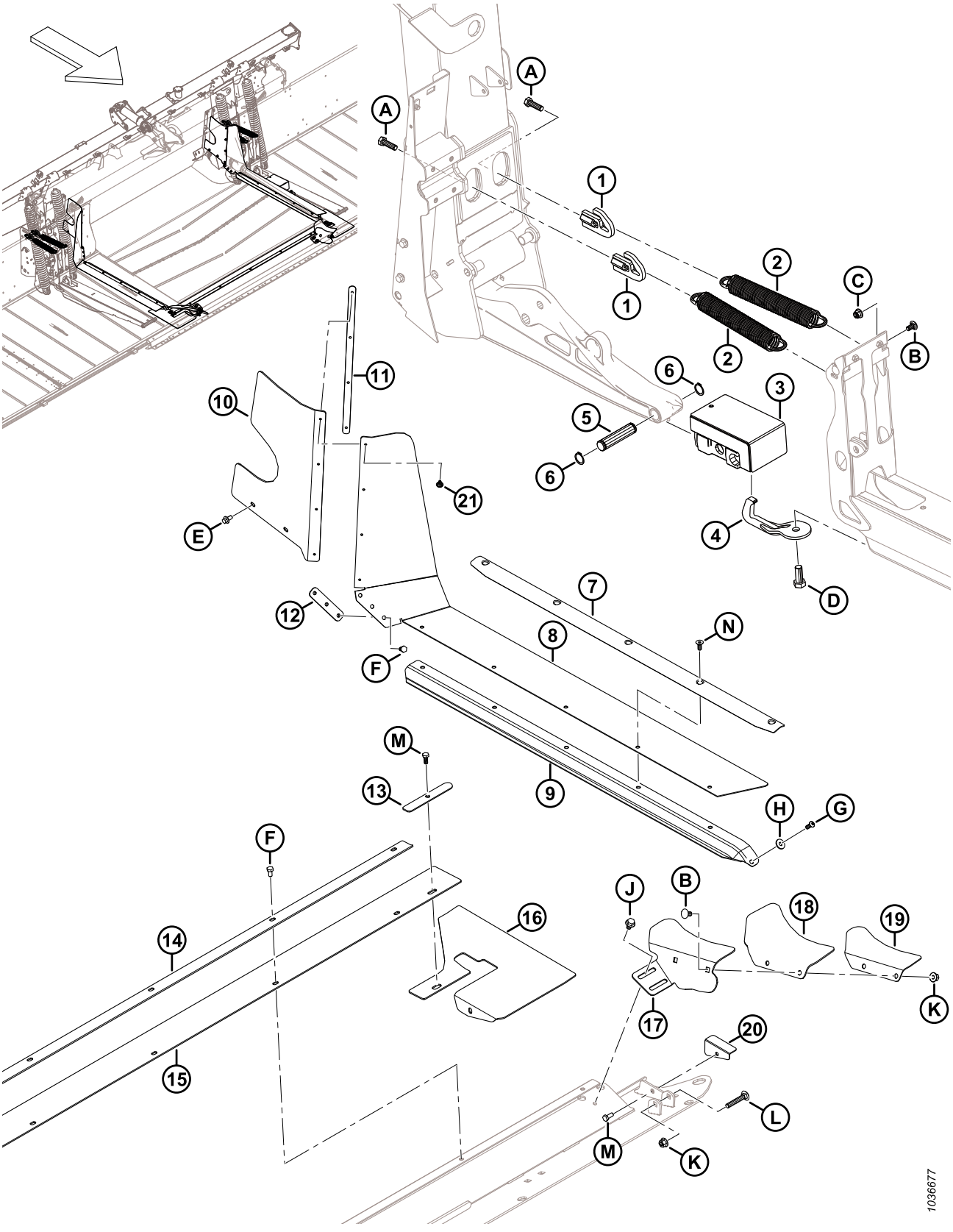

FIXAÇÃO DO MÓDULO DE FLUTUAÇÃO E COMPONENTES DE REFORÇO – FM200 A SÉRIE FD2 (2021 E ANTERIOR)

Ref.	Número de peça	Descrição	Qtd.	Número de série
1	322676	TENSOR DE MOLA COMPENSADORA – SOLDAGEM	4	-421189
2	340125	MOLA EXTENSORA – COMPENSAÇÃO DA PLATAFORMA	4	-421189
3	258703	BLOCO DE BORRACHA FLEX – CONJUNTO	2	-421189
4	258876	GANCHO QUEBRÁVEL – SOLDAGEM	2	-421189
5	258318	PINO – PIVÔ	2	-421189
6	18898	ANEL – RETENTOR EXTERNO	4	-421189
7	337407	RETENTOR – VEDAÇÃO E REFORÇO	2	-421189
8	REF	ENCHEDOR – DEQUE INTERMEDIÁRIO SIDE FLEX [708]	2	-421189
	347963	KIT – ENCHEDOR INTERMEDIÁRIO SUPERIOR [709]		-421189
9	REF.	KIT – DEQUE DE ALIMENTAÇÃO DA ESTEIRA [710]	OPT	-421189
10	328348	REFORÇO – SUPERIOR TRASEIRO ESQUERDO	1	-421189
	328349	REFORÇO – SUPERIOR TRASEIRO DIREITO	1	-421189
11	276770	PLACA – RETENTOR DO REFORÇO	2	-421189
12	213713	RETENTOR – REFORÇO USINADO	2	-421189
13	301127	PLACA – RETENTOR DO REFORÇO	2	-421189
14	301126	RETENTOR – REFORÇO CENTRAL	1	-421189
15	295261	REFORÇO – CHAPA CENTRAL	1	-421189
16	295992	ALETA – CHAPA FLEXÍVEL	2	-421189
17	337457	SUPORTE – REFORÇO CANTO ESQUERDO	1	-421189
	337463	SUPORTE – REFORÇO CANTO DIREITO	1	-421189
18	304040	ALETA – REFORÇO DO CANTO	2	-421189
19	337456	RETENTOR – REFORÇO CANTO ESQUERDO	1	-421189
	337464	RETENTOR – REFORÇO CANTO DIREITO	1	-421189
20	276117	RETENTOR – ALETA CHAPA LADO ESQUERDO	1	-421189
	276062	RETENTOR – ALETA CHAPA LADO DIREITO	1	-421189
21	293053	REBITE – POP	8	-421189
A	184669	PARAFUSO – CABEÇA HEXAGONAL M12 X 1,75 X 40-8,8-AA1J		

708. O enchimento médio de peça única foi substituído por um enchimento de duas peças mais espesso. Se estiver substituindo um enchimento intermediário de peça única, peça o kit de enchimento intermediário (MD #347963). O kit inclui todas as peças necessárias para ambos os lados esquerdo e direito do módulo de flutuação: dois enchimentos médios (MD #347500), dois enchimentos médios superiores (MD #347775), duas placas de retenção (MD #347778) e rebites (MD #293053).
709. O kit inclui todas as peças necessárias para os lados esquerdo e direito do módulo de flutuação: dois enchimentos médios (MD #347500), dois enchimentos médios superiores (MD #347775), duas placas de retenção (MD #347778) e porcas-rebite (MD #293053).
710. Para peças de reposição, consulte a Seção *185 (Opção) Preenchimento de interface completa FM200 – Série FD2, página 529*.

FIXAÇÃO DO MÓDULO DE FLUTUAÇÃO E COMPONENTES DE REFORÇO – FM200 A SÉRIE FD2 (2021 E ANTERIOR)

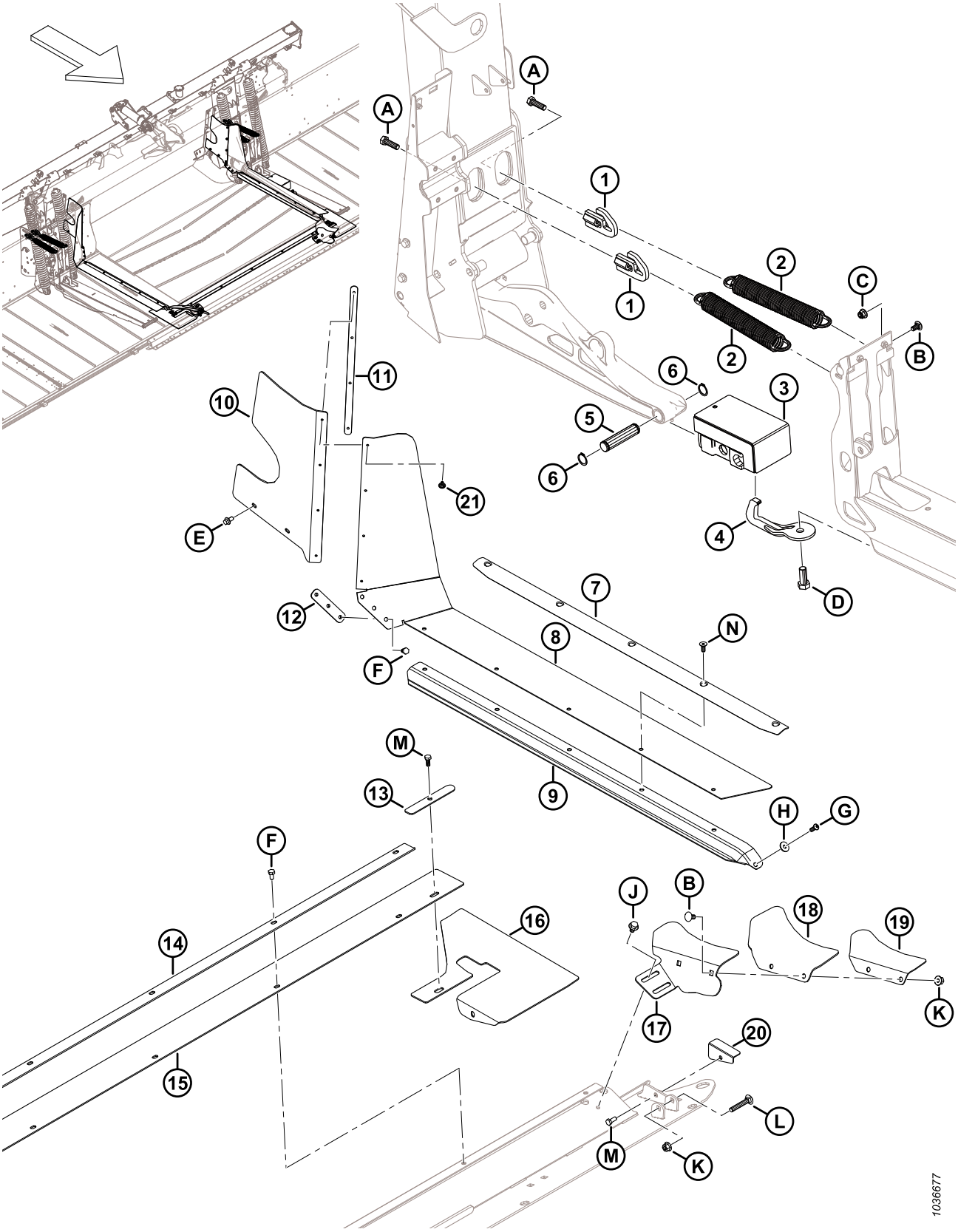

FIXAÇÃO DO MÓDULO DE FLUTUAÇÃO E COMPONENTES DE REFORÇO – FM200 A SÉRIE FD2 (2021 E ANTERIOR)

Ref.	Número de peça	Descrição	Qtd.	Número de série
B	184657	PARAFUSO – CABEÇA REDONDA, PESCOÇO QUADRADO M10 X 1,5 X 20-8,8-AA1J		
C	252807	PORCA – HEX FLANGE NYLOC M10 X 1,5-8-AA1J		
D	111528	PARAFUSO – CABEÇA HEXAGONAL TFL M16 X 2 X 40-8,8-AA1J		
E	136485	PARAFUSO – CABEÇA HEXAGONAL CHANFRADA TFL M8 X 1,25 X 16-8,8-AA1J		
F	50139	PARAFUSO – CABEÇA HEXAGONAL TFL M8 X 1,25 X 16-8,8-AA1J		
G	320176	PARAFUSO – HEX SOC BTN HD M8 X 1,25 X 20-10,9-AA1J		
H	184709	ARRUELA – PLANA GRANDE M8-200HV		
J	136231	PARAFUSO – HEX SER FLG HD M10 X 1,5 X 16 X SPCL-8,8		
K	135799	PORCA – HEXAGONAL CHANFRADA CTR LOC M10 X 1,5-10		
L	136113	PARAFUSO – CABEÇA REDONDA, PESCOÇO QUADRADO M10 X 1,5 X 60-8,8-AA1J		
M	30715	PARAFUSO – CABEÇA HEXAGONAL TFL M8 X 1,25 X 20-8,8-AA1J		
N	136592	PARAFUSO – CABEÇA HEXAGONAL ESCAREADA TFL M8 X 1,25 X 20-8,8-ZINCO		

167 Fixação do módulo de flutuação e componentes de reforço – FM200 a Série FD2 (2022 e posterior)

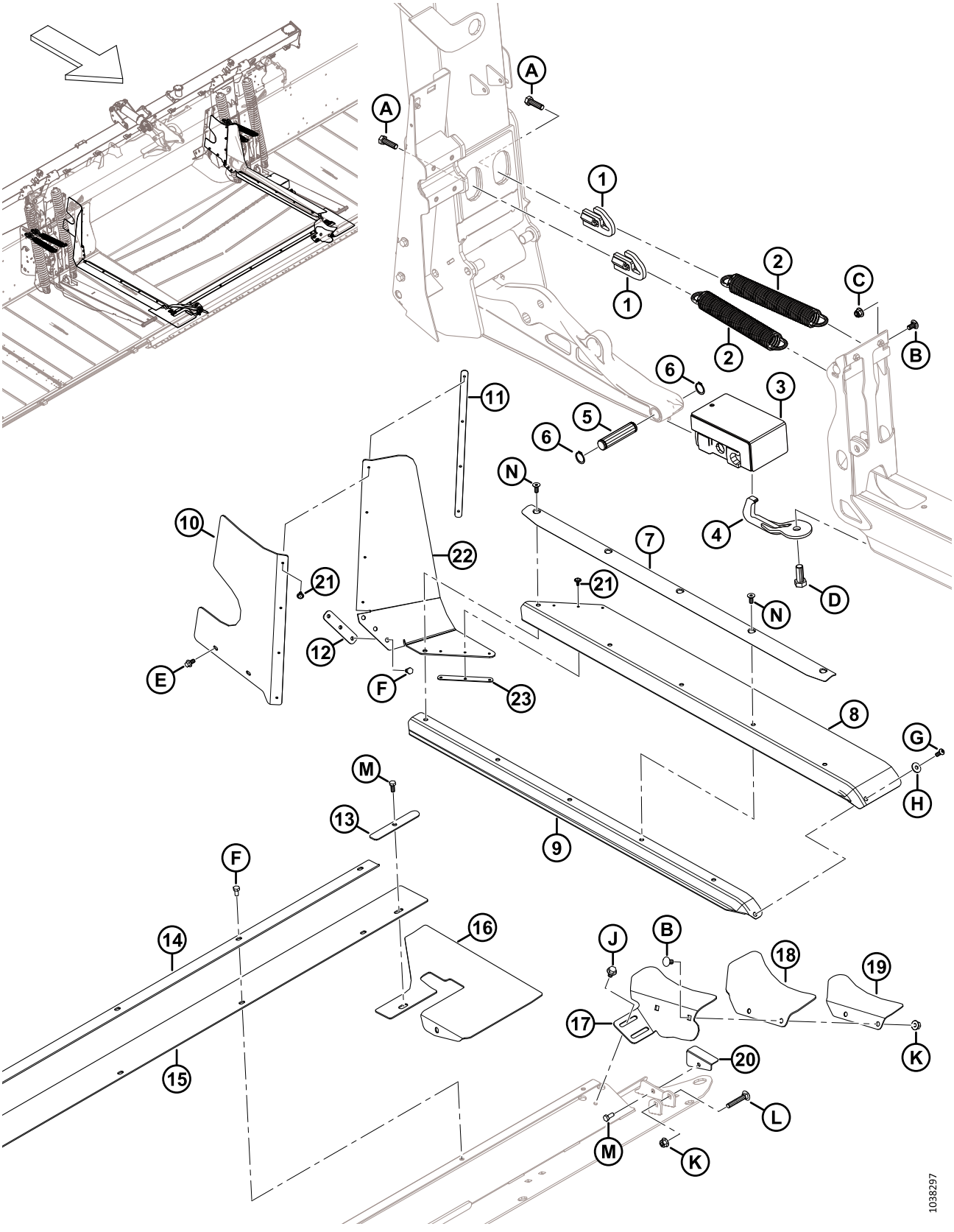

FIXAÇÃO DO MÓDULO DE FLUTUAÇÃO E COMPONENTES DE REFORÇO – FM200 A SÉRIE FD2 (2022 E POSTERIOR)

Ref.	Número de peça	Descrição	Qtd.	Número de série
1	322676	TENSOR DE MOLA COMPENSADORA – SOLDAGEM	4	421190–
2	340125	MOLA EXTENSORA – COMPENSAÇÃO DA PLATAFORMA	4	421190–
3	258703	BLOCO DE BORRACHA FLEX – CONJUNTO	2	421190–
4	258876	GANCHO QUEBRÁVEL – SOLDAGEM	2	421190–
5	258318	PINO – PIVÔ	2	421190–
6	18898	ANEL – RETENTOR EXTERNO	4	421190–
7	337407	RETENTOR – VEDAÇÃO E REFORÇO	2	421190–
8	347500	ENCHIMENTO – LADO DO DEQUE MÉDIO	2	421190–
9	REF.	KIT – DEQUE DE ALIMENTAÇÃO DA ESTEIRA [711]	OPT	421190–
10	328348	REFORÇO – SUPERIOR TRASEIRO ESQUERDO	1	421190–
	328349	REFORÇO – SUPERIOR TRASEIRO DIREITO	1	421190–
11	276770	PLACA – RETENTOR DO REFORÇO	2	421190–
12	213713	RETENTOR – REFORÇO USINADO	2	421190–
13	301127	PLACA – RETENTOR DO REFORÇO	2	421190–
14	301126	RETENTOR – REFORÇO CENTRAL	1	421190–
15	295261	REFORÇO – CHAPA CENTRAL	1	421190–
16	295992	ALETA – CHAPA FLEXÍVEL	2	421190–
17	337457	SUPORTE – REFORÇO CANTO ESQUERDO	1	421190–
	337463	SUPORTE – REFORÇO CANTO DIREITO	1	421190–
18	304040	ALETA – REFORÇO DO CANTO	2	421190–
19	337456	RETENTOR – REFORÇO CANTO ESQUERDO	1	421190–
	337464	RETENTOR – REFORÇO CANTO DIREITO	1	421190–
20	276117	RETENTOR – ALETA CHAPA LADO ESQUERDO	1	421190–
	276062	RETENTOR – ALETA CHAPA LADO DIREITO	1	421190–
21	293053	REBITE – POP	14	421190–
22	347775	ENCHIMENTO – LADO DO DEQUE MÉDIO SUPERIOR	2	421190–
23	347778	PLACA – RETENTOR DO REFORÇO	2	421190–
A	184669	PARAFUSO – CABEÇA HEXAGONAL M12 X 1,75 X 40-8,8-AA1J		
B	184657	PARAFUSO – CABEÇA REDONDA, PESCOÇO QUADRADO M10 X 1,5 X 20-8,8-AA1J		
C	252807	PORCA – HEX FLANGE NYLOC M10 X 1,5-8-AA1J		
D	111528	PARAFUSO – CABEÇA HEXAGONAL TFL M16 X 2 X 40-8,8-AA1J		
E	136485	PARAFUSO – CABEÇA HEXAGONAL CHANFRADA TFL M8 X 1,25 X 16-8,8-AA1J		

711. Para peças de reposição, consulte a Seção *185 (Opção) Preenchimento de interface completa FM200 – Série FD2, página 529*.

FIXAÇÃO DO MÓDULO DE FLUTUAÇÃO E COMPONENTES DE REFORÇO – FM200 A SÉRIE FD2 (2022 E POSTERIOR)

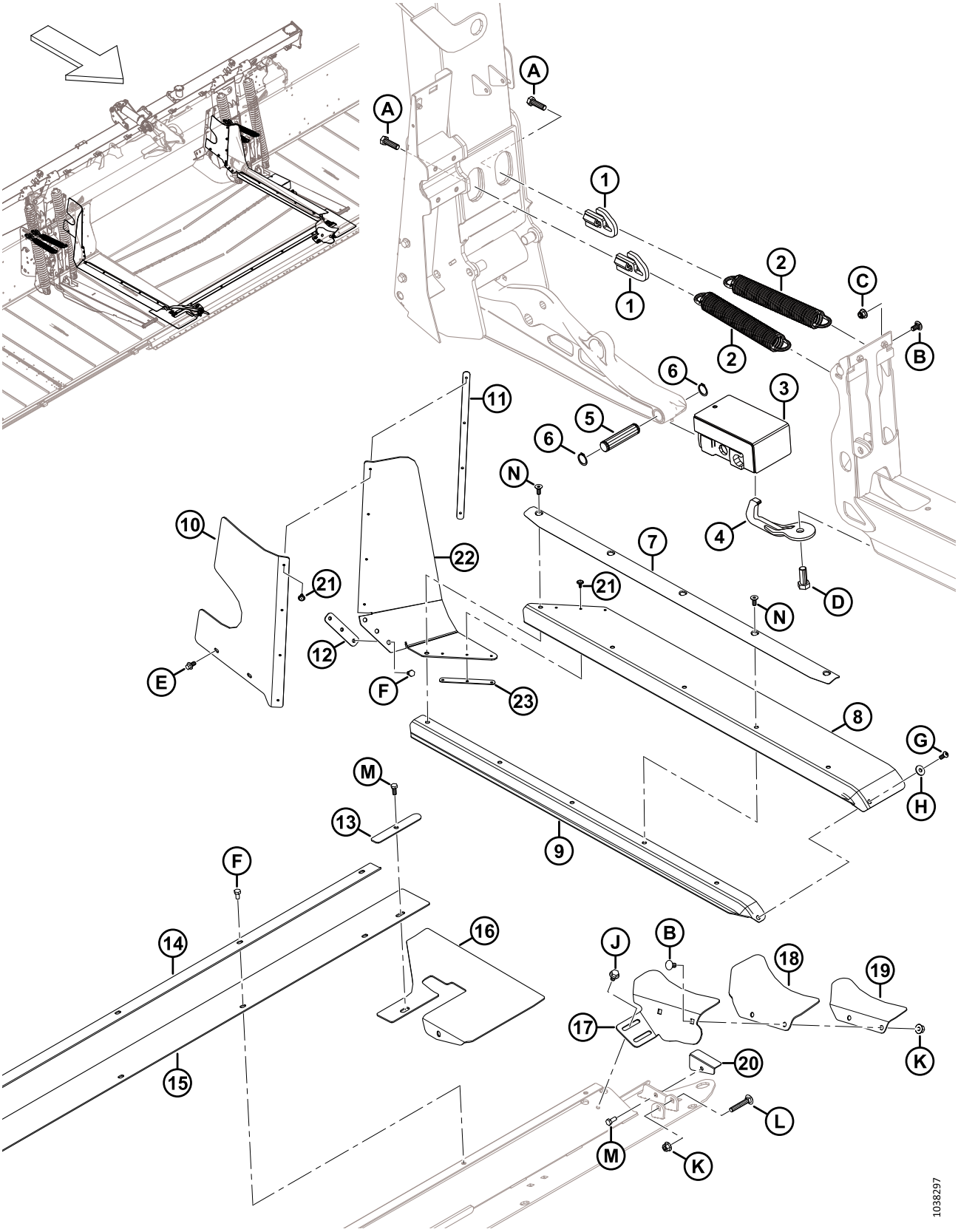

FIXAÇÃO DO MÓDULO DE FLUTUAÇÃO E COMPONENTES DE REFORÇO – FM200 A SÉRIE FD2 (2022 E POSTERIOR)

Ref.	Número de peça	Descrição	Qtd.	Número de série
F	50139	PARAFUSO – CABEÇA HEXAGONAL TFL M8 X 1,25 X 16-8,8-AA1J		
G	320176	PARAFUSO – HEX SOC BTN HD M8 X 1,25 X 20-10,9-AA1J		
H	184709	ARRUELA – PLANA GRANDE M8-200HV		
J	136231	PARAFUSO – HEX SER FLG HD M10 X 1,5 X 16 X SPCL-8,8		
K	135799	PORCA – HEXAGONAL CHANFRADA CTR LOC M10 X 1,5-10		
L	136113	PARAFUSO – CABEÇA REDONDA, PESCOÇO QUADRADO M10 X 1,5 X 60-8,8-AA1J		
M	30715	PARAFUSO – CABEÇA HEXAGONAL TFL M8 X 1,25 X 20-8,8-AA1J		
N	136592	PARAFUSO – CABEÇA HEXAGONAL ESCAREADA TFL M8 X 1,25 X 20-8,8-ZINCO		

168 Deque central – Estrutura, pinos de articulação e suporte frontal

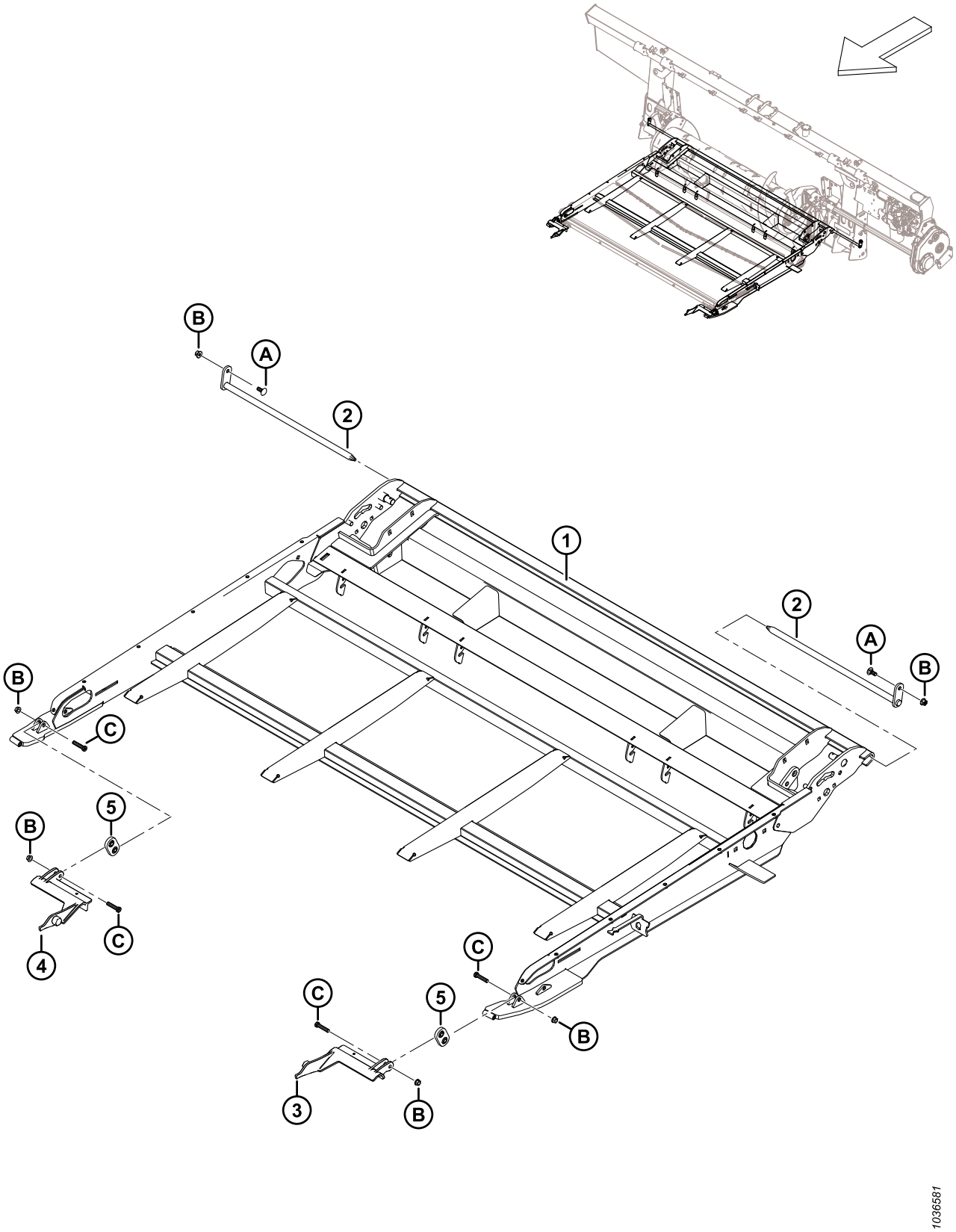

Ref.	Número de peça	Descrição	Qtd.	Número de série
	368380	CONJUNTO – DEQUE DE ALIMENTAÇÃO [712]	1	
1	347665	CHASSI – TRANSPORTADOR, SOLDAGEM DO DEQUE DE ALIMENTAÇÃO	1	
2	231368	PINO – SOLDAGEM DO PIVÔ DO DECK	2	
3	213418	SUPORTE – ADAPTADOR ELO USINADO ESQUERDO	1	
4	213419	SUPORTE – ADAPTADOR ELO USINADO DIREITO	1	
5	308774	SUPORTE – CONJUNTO GANCHO	2	
A	135785	PARAFUSO – CABEÇA REDONDA, PESCOÇO QUADRADO M10 X 1,5 X 25-8,8-AA1J		
B	135799	PORCA – HEXAGONAL CHANFRADA CTR LOC M10 X 1,5-10		
C	320358	PARAFUSO – CABEÇA HEXAGONAL SOC M10 X 1,5 X 45-SPCL-8,8-ZINCO		

712. Conjunto completo do deque de alimentação. O conjunto não inclui pinos de articulação (MD #231368) e ferragens associadas, mas inclui todas as outras peças listadas na Seção *168 Deque central – Estrutura, pinos de articulação e suporte frontal, página 481* à Seção *171 Deque de alimentação – Chapas e reforços, página 489*.

169 Deque central – Esteira

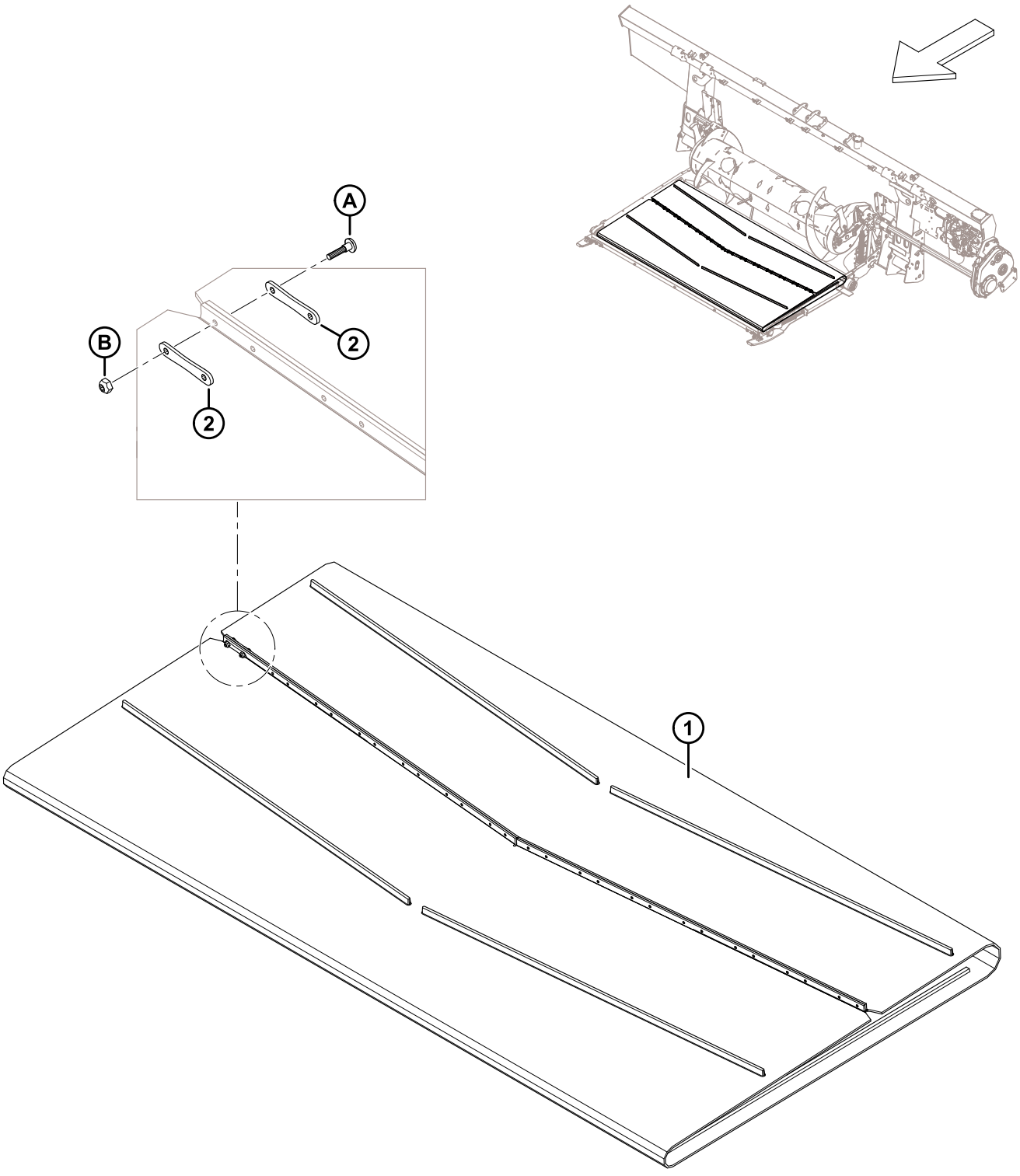

1032730

DEQUE CENTRAL – ESTEIRA

Ref.	Número de peça	Descrição	Qtd.	Número de série
1	322555	ESTEIRA – 1.988 MM (78,3") LARGO X 2205 MM G	1	
2	130283	CINTA – CONECTOR DE ESTEIRA	28	
A	135630	PARAFUSO – BHRN N° 12-24 NC X 0,920" G (QTD 50)		
B	135626	PORCA – #12-24 NC (QTD 50)		

170 Deque central – Rolo movido/acionador e tensor

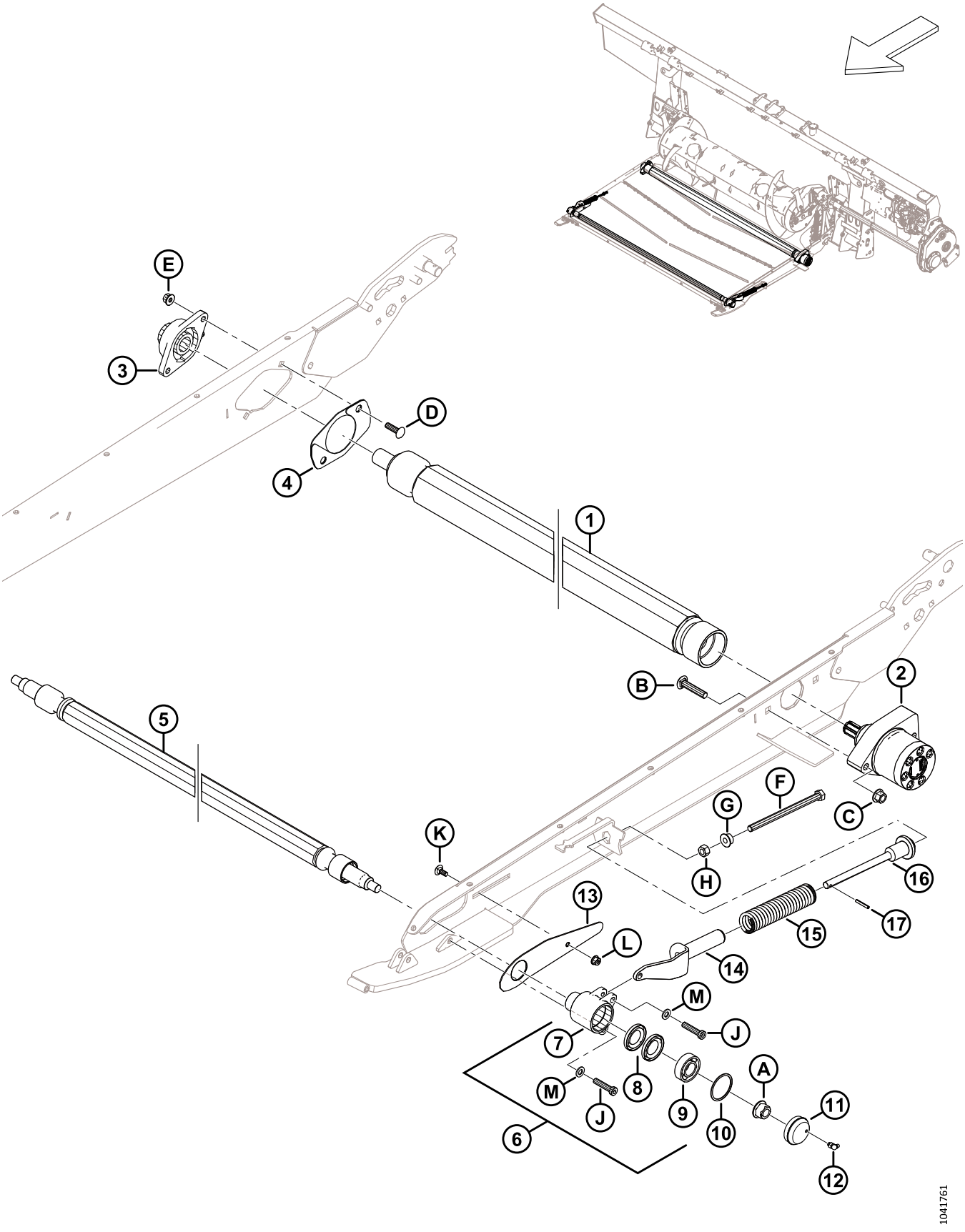

DEQUE CENTRAL – ROLO MOVIDO/ACIONADOR E TENSOR

Ref.	Número de peça	Descrição	Qtd.	Número de série
1	347483	ROLO – ACIONAMENTO, VULCANIZADO	1	
2	295853	MOTOR – HIDRÁULICA	1	
	245316	KIT DE VEDAÇÃO		
3	347487	CAIXA – FL206 E ROLAMENTO	1	
4	347553	KIT – TAMPA DO ROLO DE ACIONAMENTO [713]	1	
5	295770	ROLO – INTERMEDIÁRIO	1	
6	368460	KIT – COPO DO ROLO MOVIDO COM INSTRUÇÃO (2024 E POSTERIORES) [714]	2	
	335981	KIT – CAIXA DO ROLO MOVIDO E TAMPA DE GRAXA (2023 E POSTERIORES) [715]	A/R	
7	335981	KIT – CAIXA DO ROLO MOVIDO E TAMPA DE GRAXA [716]	2	
8	100862	VEDAÇÃO – ÓLEO	4	
9	368457	KIT – ROLAMENTO COM INSTRUÇÕES [717]	2	
10	118011	ANEL – RETENTOR INTERNO	2	
11	357230	CONJUNTO – TAMPA CONTRA POEIRA COM CONECTOR (2024 E POSTERIORES) [718]	2	
	133372	TAMPA – POEIRA (2023 E ANTERIORES) [719]	A/R	
12	21010	ENCAIXE – LUBRIFICAÇÃO 90°, 1/4 - 28 ROSCA CÔNICA [720]	2	
13	295766	TAMPA – ROLO MOVIDO	2	
14	328128	SUPORTE – PEÇA DE FUNDIÇÃO DE TENSÃO DO DEQUE	2	
15	295407	MOLA – COMPRESSÃO	2	
16	328143	SUPORTE – MOLA USINADA	2	
17	13617	PINO – MOLA, 3/16 DIÂM. X 1,25 COMPRIMENTO	2	

713. O kit inclui duas placas de cobertura (não vendidas separadamente).
714. O kit de caixa do rolo movido (MD #368460) é usado para fazer a manutenção do conjunto da caixa do rolo movido (item n.º 6) para máquinas do modelo ano 2024 e posteriores. O kit da caixa do rolo movido inclui uma caixa do rolo movido (NSS), dois retentores (MD #100862), um rolamento (MD #118185), um anel de retenção interno (MD #118011) e instruções. O kit NÃO inclui a graxeira (MD #21010), a tampa contra poeira (NSS) ou parafusos de fixação (MD #135319).
715. O kit de caixa do rolo movido e tampa de graxa (MD #335981) é usado para fazer a manutenção do conjunto da caixa do rolo movido (item n.º 6) para máquinas do modelo ano 2023 e anteriores. O kit inclui um conjunto de tampa contra poeira com conetor (MD #357230), um kit de caixa intermediária (MD #368460), e instruções.
716. O kit de caixa do rolo movido e tampa de graxa (MD #335981) é usado também para manutenção da caixa do rolo movido substituída MD #314474 (item n.º 7). O kit inclui um conjunto de tampa contra poeira com conetor (MD #357230), um kit de caixa intermediária (MD #368460), e instruções.
717. O kit inclui um rolamento de esferas com DIÂM. EXT. de 52 mm (NSS) e instruções.
718. O conjunto de tampa contra poeira com conector (MD #357230) é usado para dar manutenção a máquinas do modelo ano 2024 e posteriores, ou máquinas que receberam manutenção com o kit de caixa do rolo movido e tampa de graxa (MD #335981). O conjunto inclui uma tampa contra poeira (NSS) e uma graxeira (MD #21010).
719. A tampa contra poeira (MD #133372) é usada para dar manutenção a máquinas do modelo ano 2023 e anteriores que NÃO receberam manutenção com o kit de caixa do rolo movido e tampa de graxa (MD #335981).
720. O encaixe de lubrificação se conecta à caixa intermediária para o ano modelo 2023 e máquinas anteriores que NÃO foram reparadas com o kit de caixa intermediária e tampa de graxa (MD #335981).

DEQUE CENTRAL – ROLO MOVIDO/ACIONADOR E TENSOR

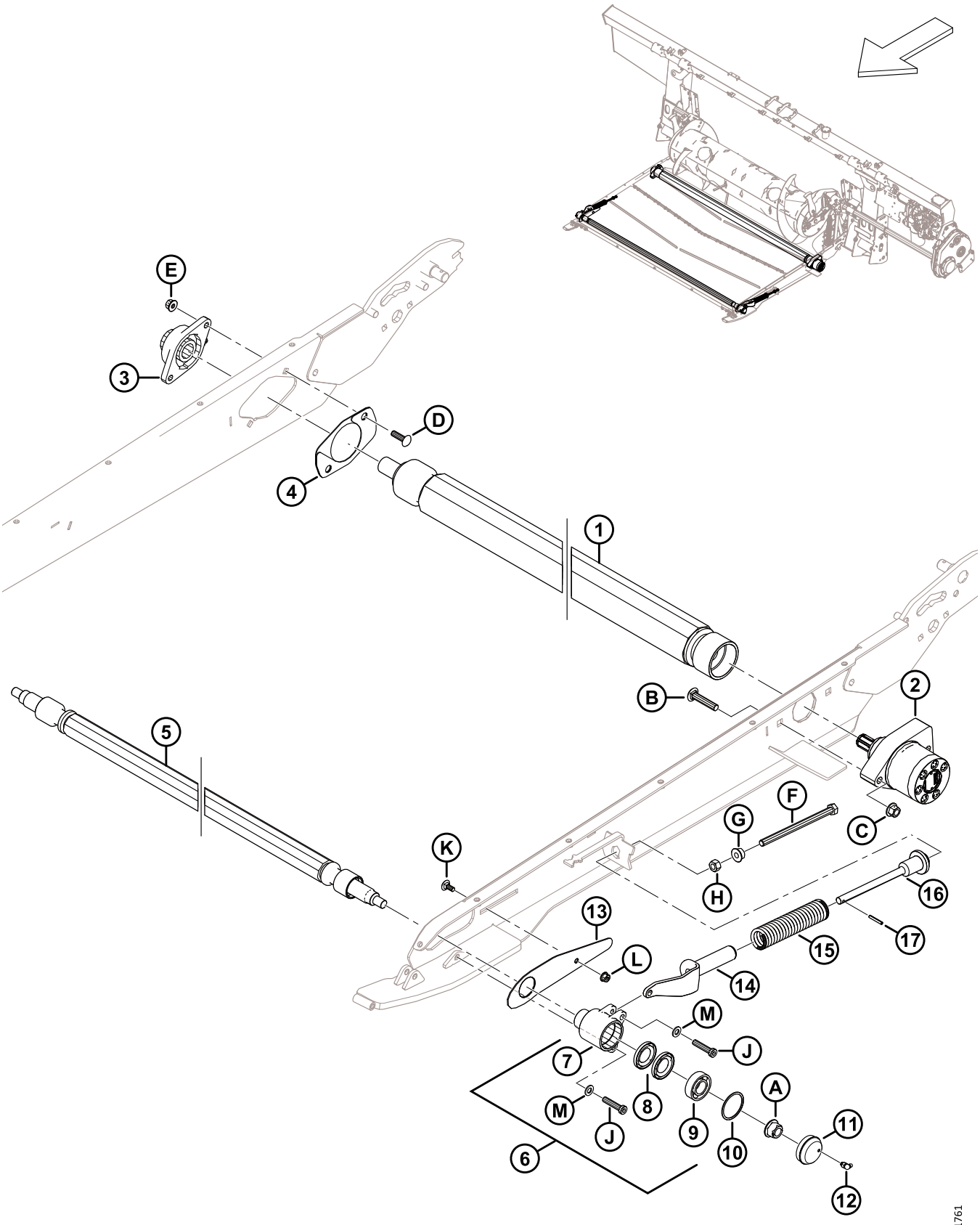

DEQUE CENTRAL – ROLO MOVIDO/ACIONADOR E TENSOR

Ref.	Número de peça	Descrição	Qtd.	Número de série
A	152520	PORCA – HEX FLG TEC LK M16 X 2-10-AA1J		
B	136308	PARAFUSO – CABEÇA REDONDA, PESCOÇO QUADRADO M12 X 1,75 X 60-8,8-ZINCO		
C	136431	PORCA – HEXAGONAL CHANFRADA CTR LOC M12 X 1,75-10		
D	136248	PARAFUSO – CABEÇA REDONDA, PESCOÇO QUADRADO TFL M10 X 1,5 X 35-8,8-AA1J		
E	135799	PORCA – HEXAGONAL CHANFRADA CTR LOC M10 X 1,5-10		
F	252272	PARAFUSO – CABEÇA HEXAGONAL TFL M12 X 1,75 X 180-10,9-ZINCO		
G	136036	PORCA – HEXAGONAL, LISA, CHANFRADA M12 X 1,75-8-AA1J		
H	184694	PORCA – HEX M12 X 1,75-8-AA1J		
J	320358	PARAFUSO – CABEÇA HEXAGONAL SOC M10 X 1,5 X 45-SPCL-8,8-ZINCO		
K	197171	PARAFUSO – RHSN M8 X 1,25 X 20-8,8-ZINCO		
L	135337	PORCA – HEXAGONAL CHANFR CTR LK M8 X 1,25–8-AA1J		
M	184711	ARRUELA – PLANA REG M10-200HV-AA1J		

171 Deque de alimentação – Chapas e reforços

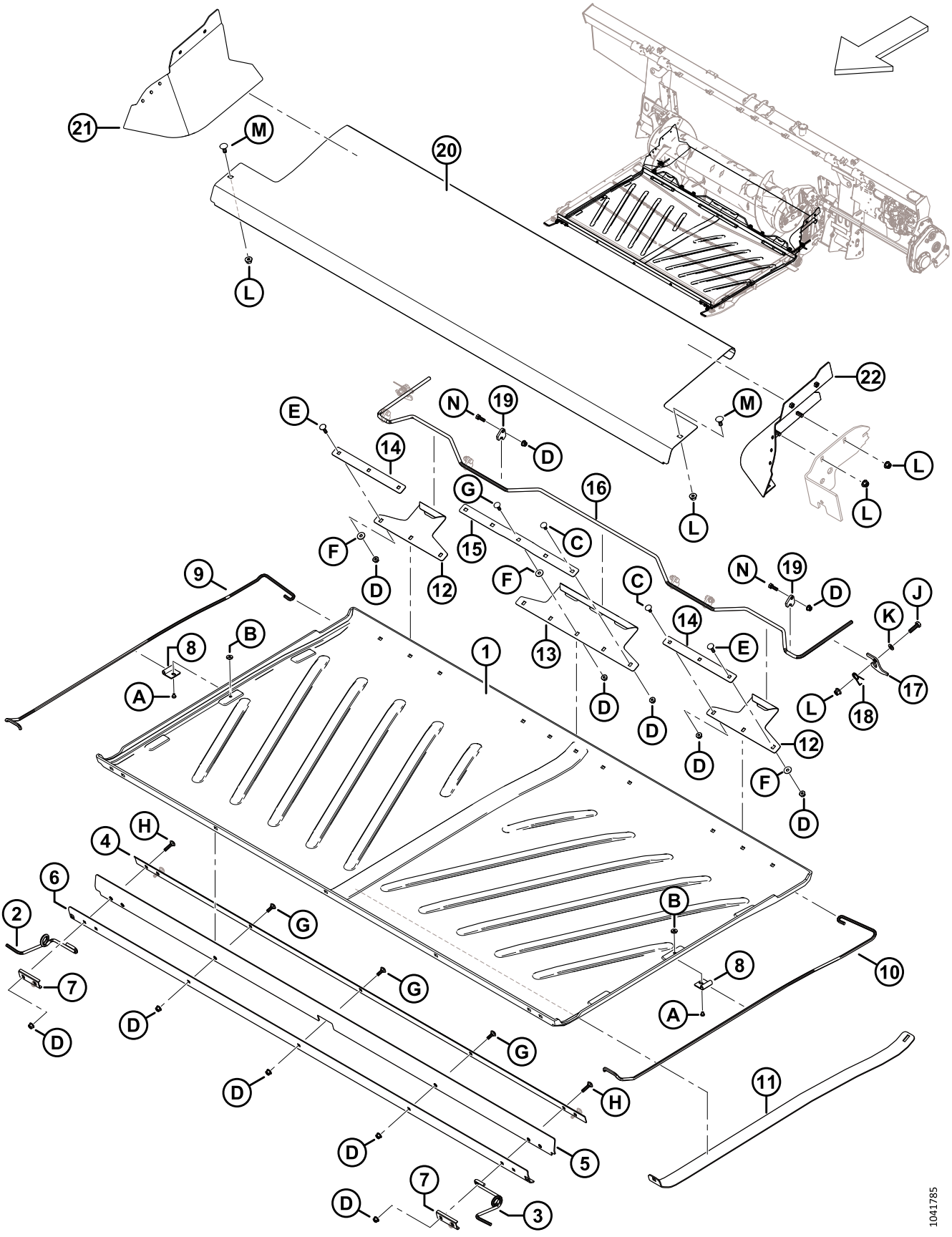

DEQUE DE ALIMENTAÇÃO – CHAPAS E REFORÇOS

Ref.	Número de peça	Descrição	Qtd.	Número de série
1	360927	CHAPA – DEQUE DE ALIMENTAÇÃO [721]	1	
2	347691	SUPORTE – MOLA DA CHAPA, LADO DIREITO FRONTAL	1	
3	347692	SUPORTE – MOLA DA CHAPA, LADO ESQUERDO FRONTAL	1	
4	295213	CHAPA – BARRA FRONTAL INTERNA	1	
5	295212	ALETA – CHAPA FRONTAL	1	
6	295211	CHAPA – BARRA FRONTAL EXTERNA	1	
7	287939	RETENTOR – MOLA FRONTAL	2	
8	248833	RETENTOR – MOLA FLEXÍVEL	2	
9	213634	SUPORTE – MOLA DA CHAPA, LADO DIREITO	1	
10	213633	SUPORTE – MOLA DA CHAPA, LADO ESQUERDO	1	
11	213635	SUPORTE – CHAPA LEVANTADORA	1	
12	240013	GANCHO – LADO TRASEIRO	2	
13	360924	GANCHO – CENTRAL TRASEIRO [722]	1	
14	231765	BARRA – GANCHO LATERAL	2	
15	360925	BARRA – GANCHO CENTRAL [723]	1	
16	240010	ALAVANCA – TRAVA DA CHAPA	1	
17	240254	SUPORTE – TRAVA ALAVANCA DA CHAPA	2	
18	159020	MOLA – TORÇÃO	2	
19	248914	GUIA – TRAVA ALAVANCA	6	
20	240264	CHAPA – DEQUE DE ALIMENTAÇÃO INOX	1	
21	335912	REFORÇO – SOLDAGEM CANTO TRASEIRO DIREITO	1	
22	335891	REFORÇO – SOLDAGEM CANTO TRASEIRO ESQUERDO	1	
A	252291	PARAFUSO – CABEÇA FLEXÍVEL M6 X 1 X 8-8,8-AA1J		
B	252051	PORCA – T M6		
C	197171	PARAFUSO – RHSN M8 X 1,25 X 20-8,8-ZINCO		
D	135337	PORCA – HEXAGONAL CHANFR CTR LK M8 X 1,25–8-AA1J		
E	190752	PARAFUSO – CABEÇA REDONDA, PESCOÇO QUADRADO M8 X 1,25 X 30-8,8-AA1J		
F	184709	ARRUELA – PLANA GRANDE M8-200HV		
G	184648	PARAFUSO – CABEÇA REDONDA, PESCOÇO QUADRADO M8 X 1,25 X 25-8,8-AA1J		

721. A chapa do deque de alimentação MD #276681 foi substituída pela chapa do deque de alimentação MD #360927. Peça a chapa MD #276681 até acabar o estoque, depois peça a chapa MD #360927.
722. O gancho central traseiro MD #240012 foi substituído pelo gancho central traseiro MD #360924. Peça o gancho MD #240012 até acabar o estoque, depois peça o gancho MD #360924.
723. A barra de gancho central MD #231766 foi substituída pela barra de gancho central MD #360925. Peça a barra MD #231766 até acabar o estoque, depois peça a barra MD #360925.

DEQUE DE ALIMENTAÇÃO – CHAPAS E REFORÇOS

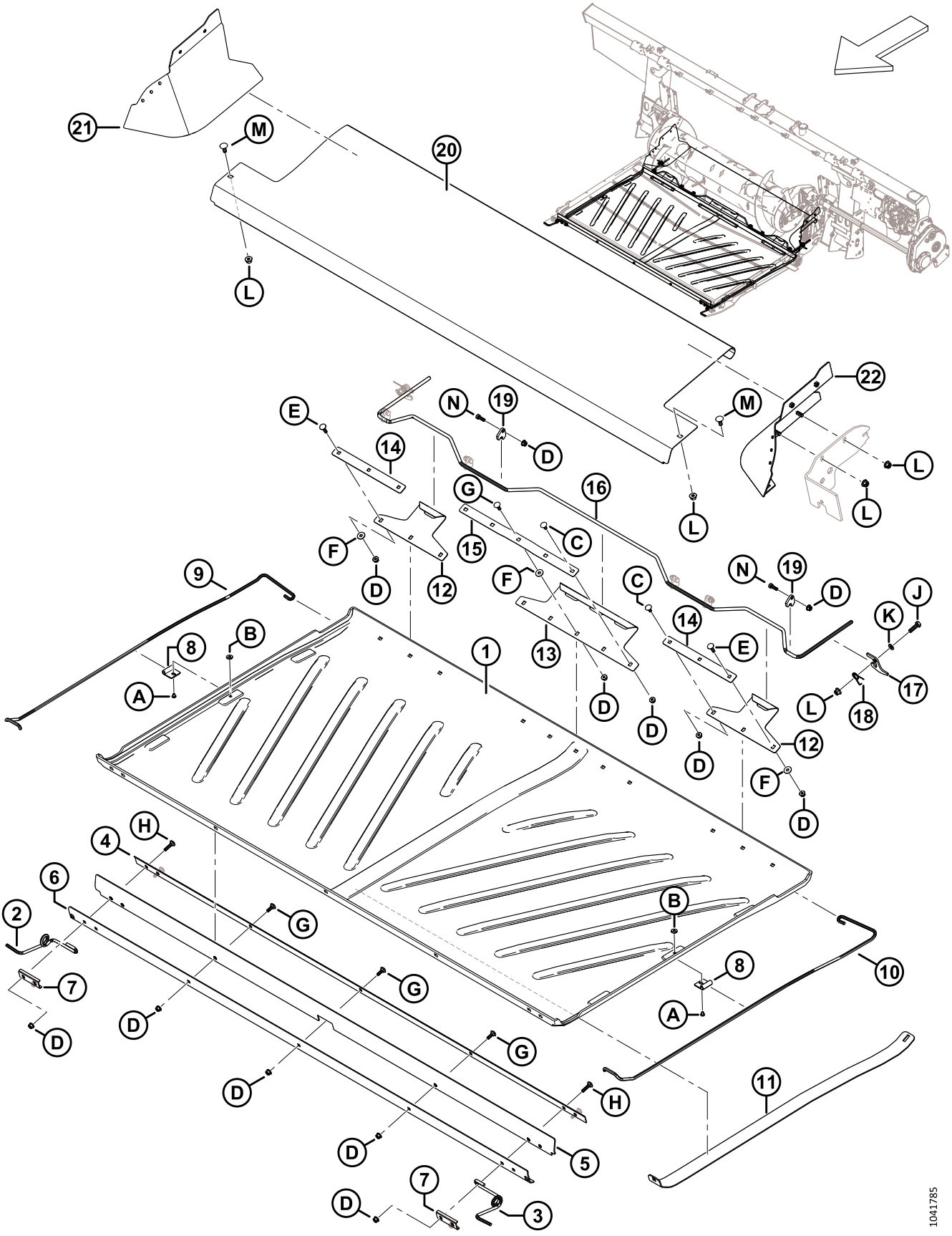

DEQUE DE ALIMENTAÇÃO – CHAPAS E REFORÇOS

Ref.	Número de peça	Descrição	Qtd.	Número de série
H	136050	PARAFUSO – CABEÇA REDONDA, PESCOÇO QUADRADO M8 X 1,25 X 35-8,8-AA1J		
J	30628	PARAFUSO – CABEÇA HEXAGONAL M10 X 1,5 X 35-8,8-AA1J		
K	184711	ARRUELA – PLANA REG M10-200HV-AA1J		
L	135799	PORCA – HEXAGONAL CHANFRADA CTR LOC M10 X 1,5-10		
M	135785	PARAFUSO – CABEÇA REDONDA, PESCOÇO QUADRADO M10 X 1,5 X 25-8,8-AA1J		
N	184652	PARAFUSO – CABEÇA HEXAGONAL TFL M8 X 1,25 X 25-8,8-AA1J		

172 Sistema hidráulico – União central e inclinação da plataforma / avanço-recuo do molinete

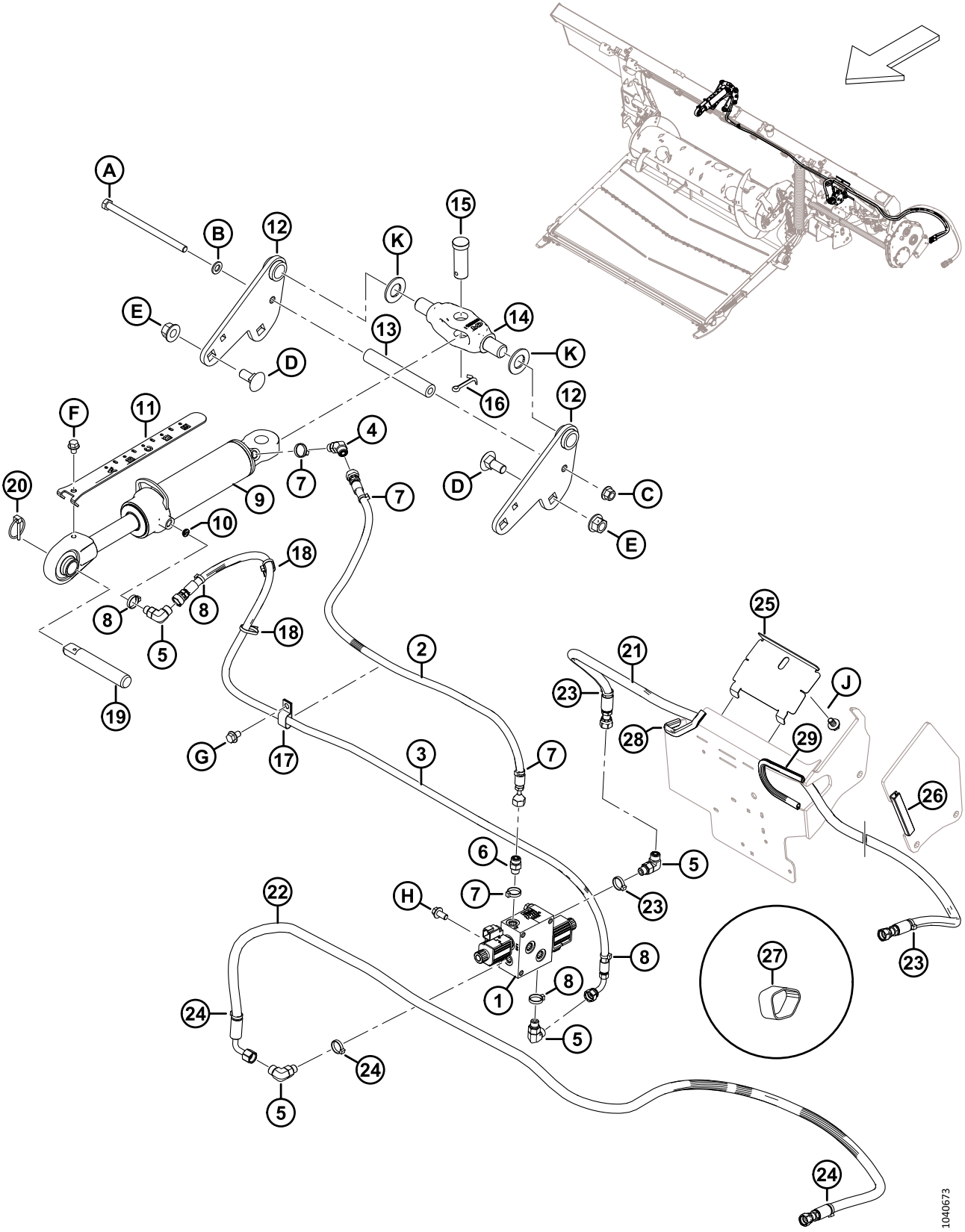

SISTEMA HIDRÁULICO – UNIÃO CENTRAL E INCLINAÇÃO DA PLATAFORMA / AVANÇO-RECUO DO MOLINETE

Ref.	Número de peça	Descrição	Qtd.	Número de série
1	322022	BLOCO – VÁLVULA SELETORA (SV) [724]	1	
	213363	BLOCO – VÁLVULA SELETORA (SV) [725]		
	287449	BOBINA – 12VCC – 0,625POL.		
	287450	VÁLVULA – GATILHO		
	287451	KIT DE VEDAÇÃO		
2	314417	MANGUEIRA – HID, AVANÇO INCLIN	1	
3	314416	MANGUEIRA – HID, RECUO INCLIN	1	
4	136144	CONEXÃO – COTOVELO 45° HIDRÁULICO	1	
	135865	ANEL DE VEDAÇÃO – Ø1,78 X Ø9,25		
	50219	ANEL DE VEDAÇÃO – Ø1,98 X Ø11,89		
5	136095	CONEXÃO – COTOVELO 90° HIDRÁULICO	3	
	135865	ANEL DE VEDAÇÃO – Ø1,78 X Ø9,25		
	50219	ANEL DE VEDAÇÃO – Ø1,98 X Ø11,89		
6	135778	CONEXÃO – ADAPTADOR	1	
	135865	ANEL DE VEDAÇÃO – Ø1,78 X Ø9,25		
	50219	ANEL DE VEDAÇÃO – Ø1,98 X Ø11,89		
7	40703	BRAÇADEIRA DE CABOS, AZUL	4	
8	40704	BRAÇADEIRA DE CABOS, LARANJA	4	
9	308658	CILINDRO – ELO SUPERIOR, CURSO 193	1	
	123978	KIT DE VEDAÇÃO		
10	252692	RESTRITOR – # 6 ORB X0,035 POL.	1	
11	314292	INDICADOR – INCLIN, CURSO 193	1	
12	314645	SOLDAGEM – ÂNCORA DE ELO SUPERIOR	2	
13	301318	TUBO – ESPAÇADOR	1	
14	187660	PIVÔ – USINADO	1	
15	135995	PINO – ENGATE	1	
16	18609	PINO – CUPILHA, DIÂM. 1/4 X 2 ZP	1	
17	135234	BRAÇADEIRA – MANGUEIRA DUPLA ISOLADA	1	
18	21763	FIXADOR – BRAÇADEIRA DE CABOS, PRETA	2	
19	313734	PINO – UNIÃO CENTRAL	1	
20	102264	PINO – DE SEGURANÇA 3/16 X 1 9/16 POL.	1	
21	314397	MANGUEIRA – HIDRÁULICA, AVANÇO DO MOLINETE	1	
22	314399	MANGUEIRA – HID, RECUO DO MOLINETE	1	

724. O bloco inclui o bloco da válvula seletora (MD #213363), uma conexão do adaptador (MD #135778), três conexões de cotovelo de 90° (MD #136095), fixador azul (MD #40703), fixador laranja (MD #40704), fixador vermelho (MD #40702), e fixador verde (MD #49227).

725. O bloco inclui duas válvulas poppet (MD #287450) e duas bobinas (MD #287449).

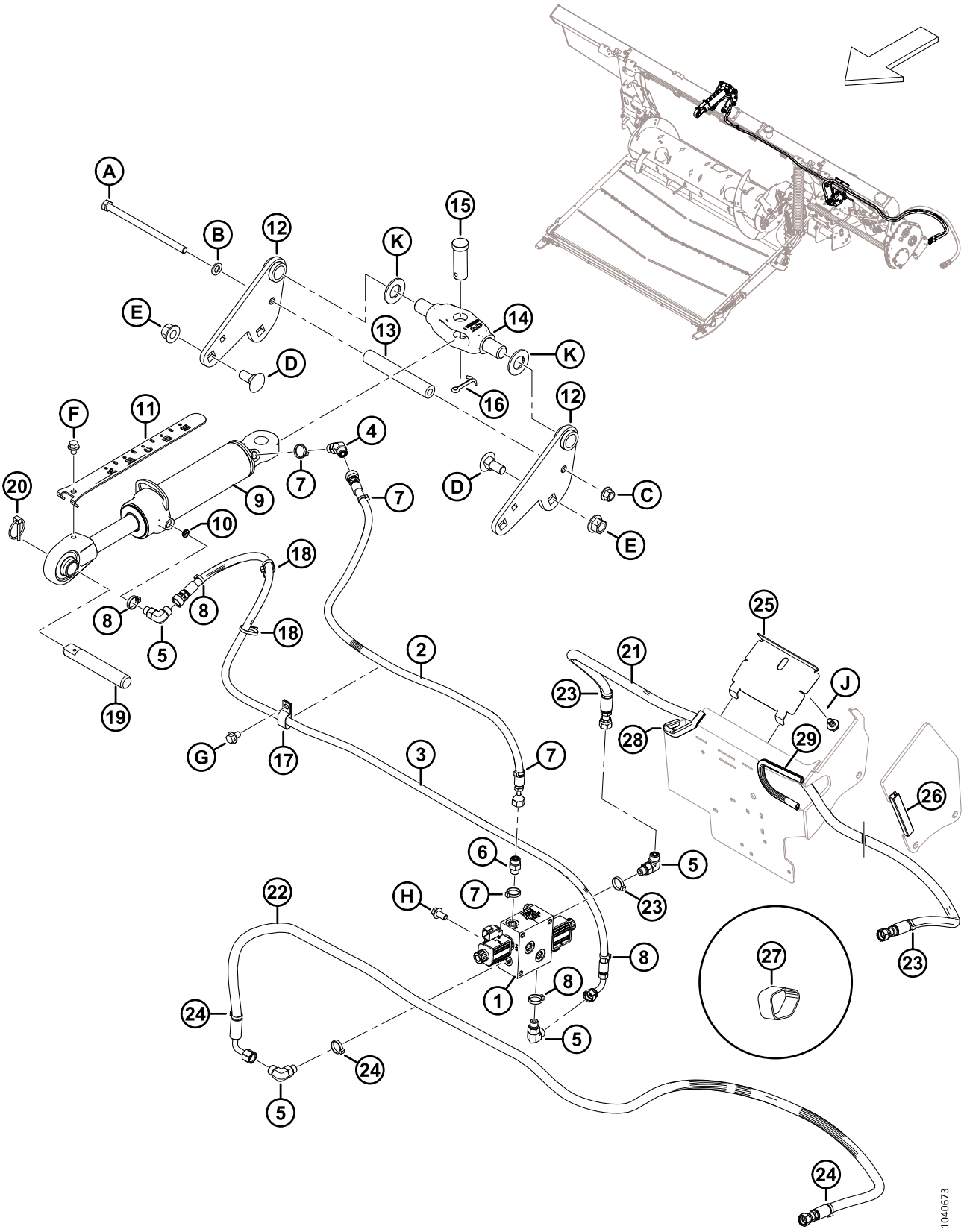
A
B
12
K
15
E
13
14
K
D
16
12
F
11
4
7
20
9
7
D
C
10
E
18
8
8
5
18
2
25
21
19
23
J
28
29
G
17
3
7
26
6
5
H
7
23
22
8
1
8
27
23
24
5
24
5
24
1040673

Ref.	Número de peça	Descrição	Qtd.	Número de série
23	49227	BRAÇADEIRA DE CABOS, VERDE	3	
24	40702	BRAÇADEIRA DE CABOS, VERMELHA	3	
25	347949	PAINEL – SUPORTE DE MANGUEIRA	1	
26	254183	VEDAÇÃO – GUARNIÇÃO DA BORDA	1	
27	295927	CINTA DE TRAVAMENTO – 8" LG [726]	1	
28	133136	MOLDE	1	
29	45427	MOLDE – LADO DIREITO	1	
A	152395	PARAFUSO – CABEÇA HEXAGONAL M12 X 1,75 X 200-10,9-AA3L		
B	184714	ARRUELA – PLANA REG M12-300HV		
C	136431	PORCA – HEXAGONAL CHANFRADA CTR LOC M12 X 1,75-10		
D	136755	PARAFUSO – CABEÇA REDONDA, PESCOÇO QUADRADO M16 X 2 X 40-8,8-AA1J		
E	136440	PORCA – HEXAGONAL CHANFR CTR LK M16 X 2-10-AA1J		
F	30693	PARAFUSO – CABEÇA FLG HEX SER 3/8-16 X 0,5 GR 5 – AA1J		
G	136151	PARAFUSO – CABEÇA HEXAGONAL CHANFRADA TFL M10 X 1,5 X 16-8,8-AA1J		
H	152655	PARAFUSO – CABEÇA HEXAGONAL CHANFRADA M10 X 1,5 X 20-8,8-AA1J		
J	136151	PARAFUSO – CABEÇA HEXAGONAL CHANFRADA TFL M10 X 1,5 X 16-8,8-AA1J		
K	18603	ARRUELA – PLANA SAE 1 1/16 DI X 2,0 POL DE AA1J [727]		

726. A cinta de travamento é usada para proteger as mangueiras dianteiras e traseiras do molinete (MD #314397, MD #314399).
727. Também usada na extremidade da plataforma da união central em algumas plataformas do ano modelo 2022 e anteriores.

173 Sistema hidráulico – Deque de alimentação

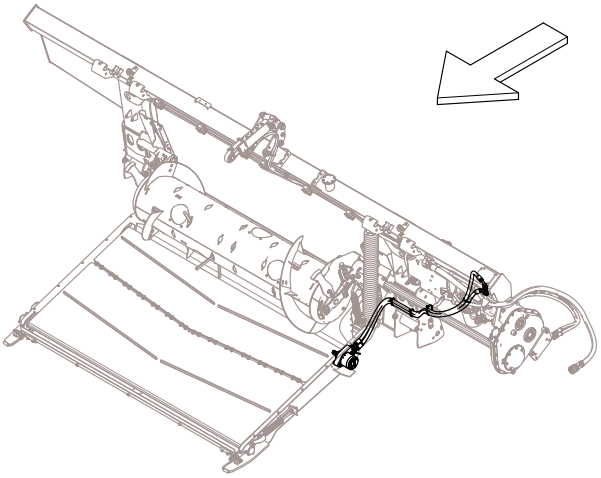

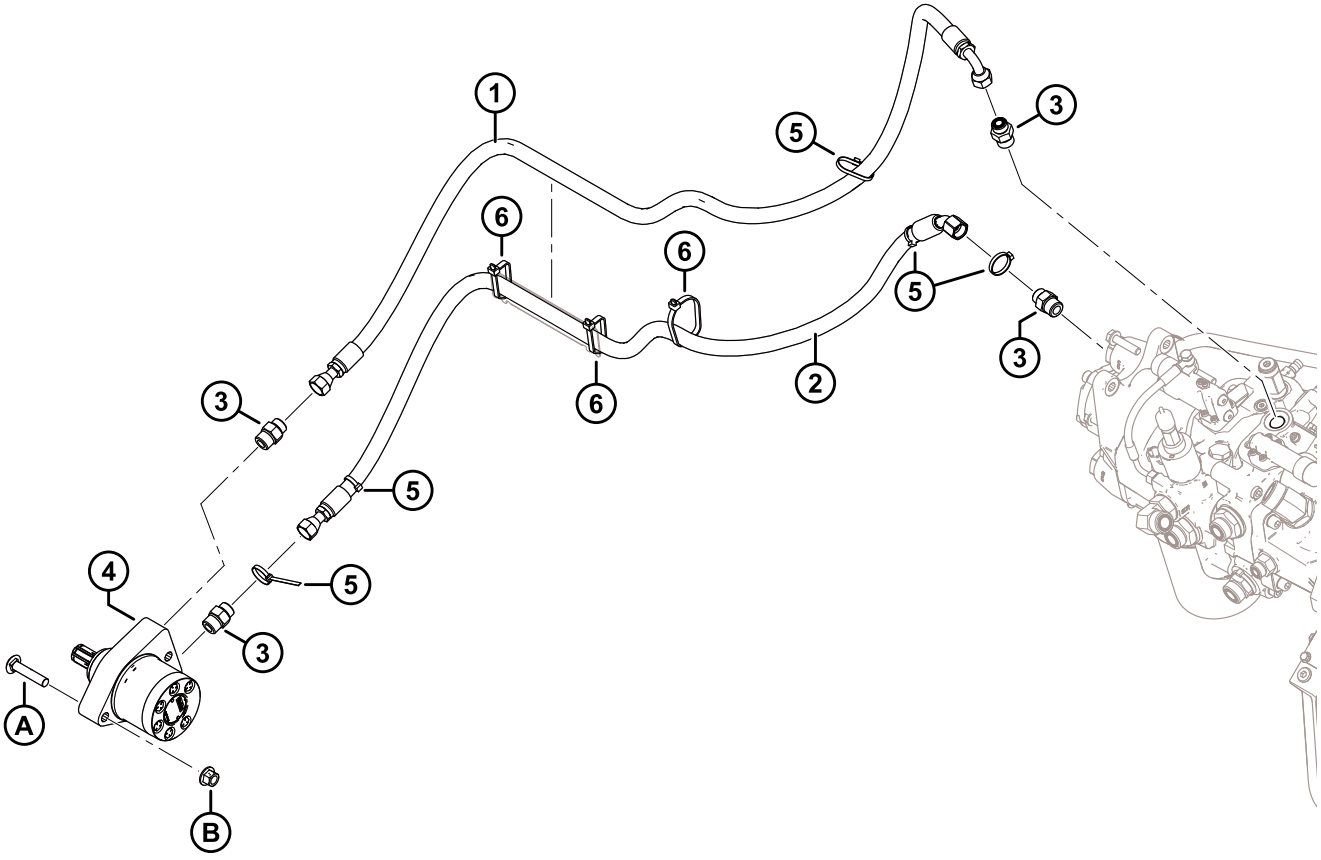

1032504

SISTEMA HIDRÁULICO – DEQUE DE ALIMENTAÇÃO

Ref.	Número de peça	Descrição	Qtd.	Número de série
1	314396	MANGUEIRA – HID, RETORNO DA ESTEIRA CENTRAL	1	
2	314395	MANGUEIRA – HID, PRESSÃO DA ESTEIRA CENTRAL	1	
3	184463	CONEXÃO – ADAPTADOR HIDRÁULICO	4	
4	295853	MOTOR – HID (DEQUE CENTRAL)	1	
	245316	KIT DE VEDAÇÃO		
5	21763	FIXADOR – BRAÇADEIRA DE CABOS, PRETO, 160 MM G	5	
6	30753	FIXADOR – BRAÇADEIRA DE CABOS, PRETO, 305 MM G	3	
A	136308	PARAFUSO – CABEÇA REDONDA, PESCOÇO QUADRADO M12 X 1,75 X 60-8,8-ZINCO		
B	136431	PORCA – HEXAGONAL CHANFRADA CTR LOC M12 X 1,75-10		

174 Hidráulica – Sucção e retorno

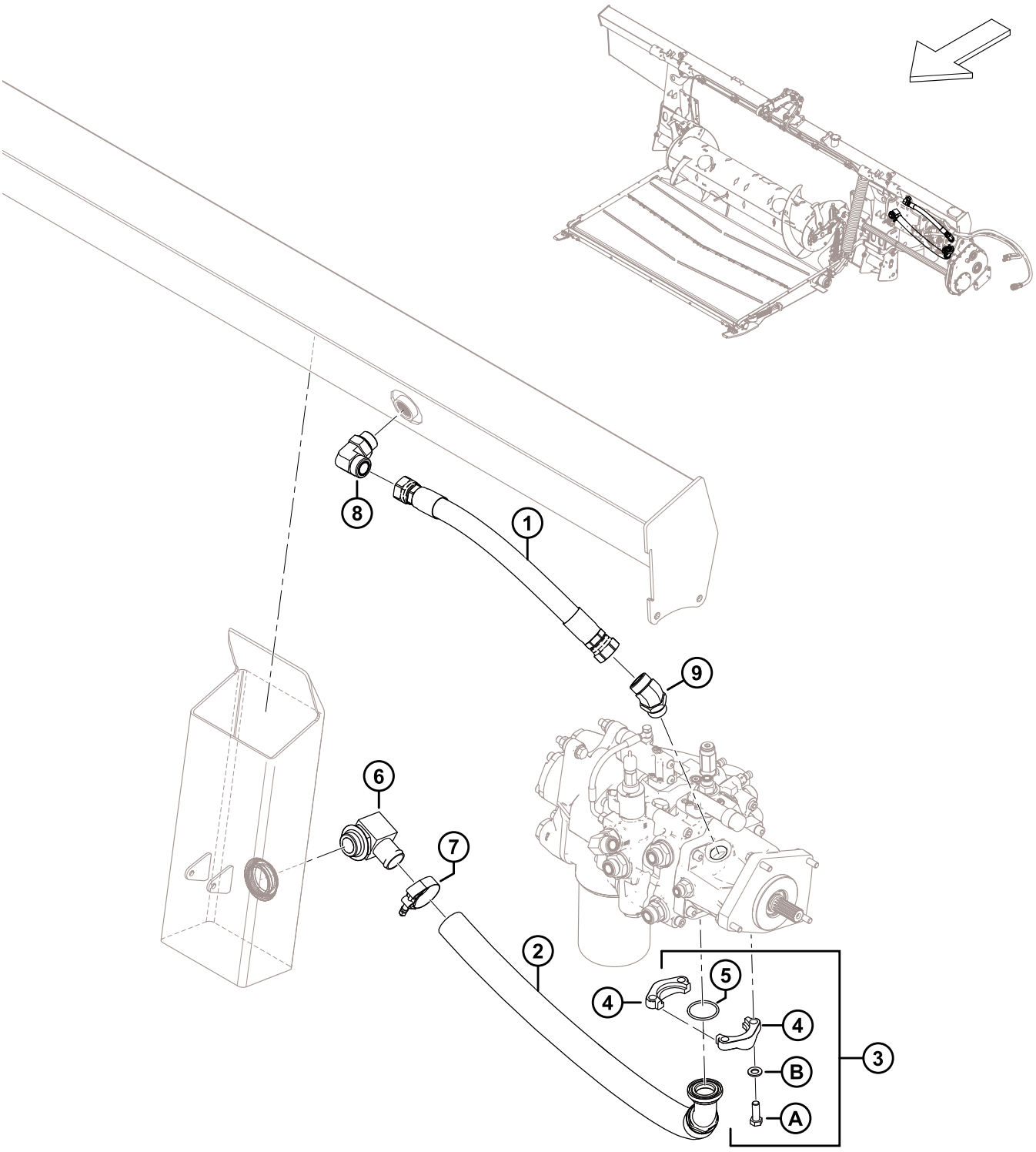

1032505

HIDRÁULICA – SUCÇÃO E RETORNO

Ref.	Número de peça	Descrição	Qtd.	Número de série
1	314402	MANGUEIRA – HID, RETORNO	1	
2	314389	MANGUEIRA – HID, SUCÇÃO	1	
3	314537	KIT – FLANGE BIPARTIDA DE 1,5" CD61-1 [728]	1	
4	136106	FLANGE – MEIO DIVIDIDA 1,5 POL.	2	
5	135400	O-RING – 3,53 x 47,22	1	
6	111545	CONEXÃO – ADAPTADOR DE MANGUEIRA HID DE COTOVELO	1	
7	245753	ABRAÇADEIRA – PARAFUSO T	1	
8	135734	CONEXÃO – COTOVELO 90° HIDRÁULICO	1	
	50220	ANEL DE VEDAÇÃO – Ø2,95 X Ø29,74		
	135554	O-RING – 1,78 x 23,52		
9	252814	CONEXÃO – COTOVELO 45° HIDRÁULICO	1	
	135554	O-RING – 1,78 x 23,52		
	50220	ANEL DE VEDAÇÃO – Ø2,95 X Ø29,74		
A	152730	PARAFUSO – CABEÇA HEXAGONAL TFL M12 X 1,75 X 35-10,9-AA1J		
B	184714	ARRUELA – PLANA REG M12-300HV		

728. O kit inclui dois flanges semi-divididos de 1,5 polegada (MD #136106), O-RING (MD #135400), quatro parafusos (MD #152730) e quatro arruelas (MD #184714).

175 Hidráulica – Molinete duplo, módulo de flutuação para bloco da plataforma

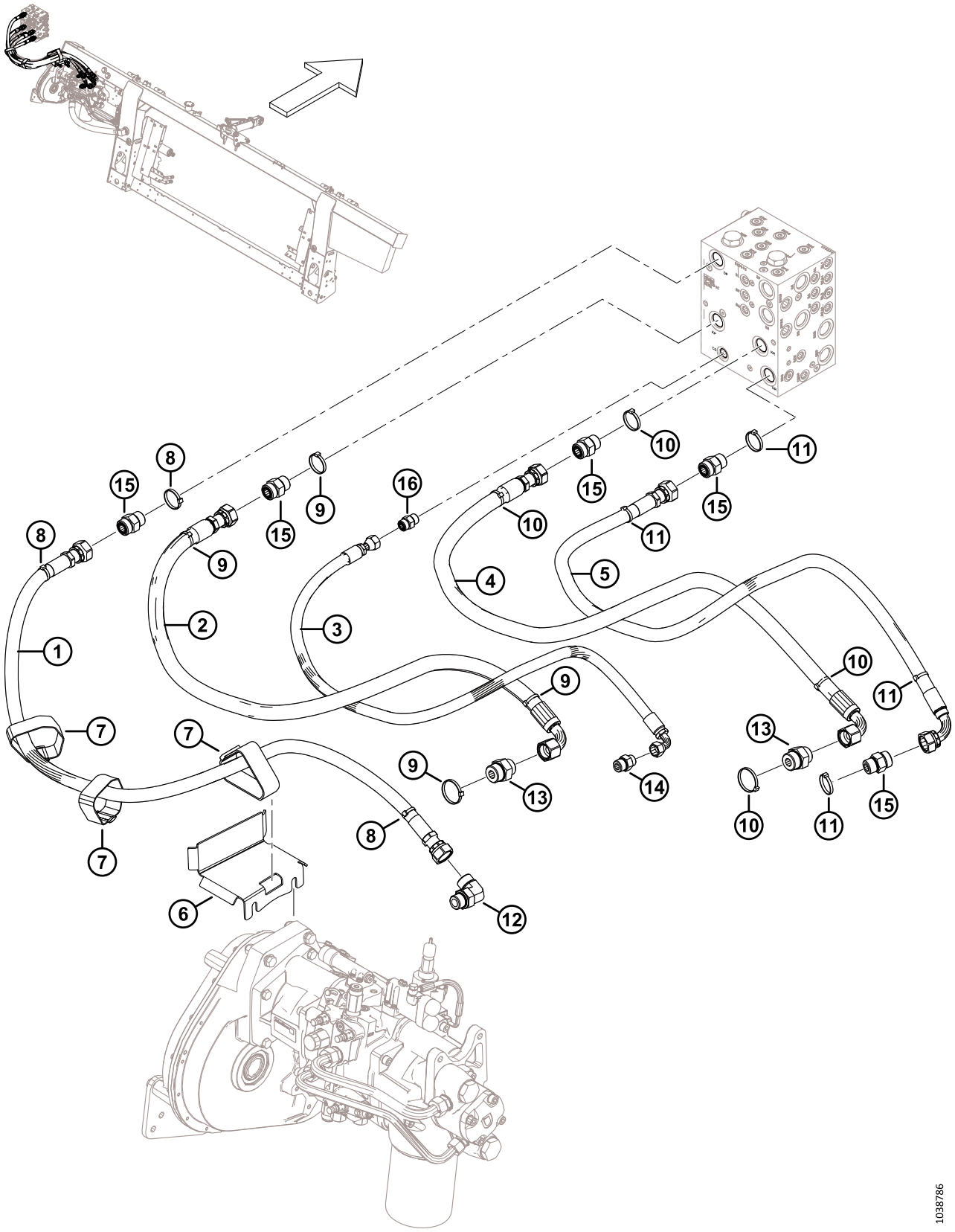

HIDRÁULICA – MOLINETE DUPLO, MÓDULO DE FLUTUAÇÃO PARA BLOCO DA PLATAFORMA

Ref.	Número de peça	Descrição	Qtd.	Número de série
1	322256	MANGUEIRA – HID, SDP	1	
2	314391	MANGUEIRA – HID, KP	1	
3	314401	MANGUEIRA – HID, CD	1	
4	314392	MANGUEIRA – HID, KR	1	
5	314394	MANGUEIRA – HID, SDR	1	
6	335887	SUPORTE – MANGUEIRA	1	
7	**347979**	CINTA DE TRAVAMENTO – 16" LG	3	
8	49227	BRAÇADEIRA DE CABOS, VERDE	3	
9	40704	BRAÇADEIRA DE CABOS, LARANJA	4	
10	40703	BRAÇADEIRA DE CABOS, AZUL	4	
11	40702	BRAÇADEIRA DE CABOS, VERMELHA	4	
12	135821	CONEXÃO – COTOVELO 90° HIDRÁULICO	1	
	30971	ANEL DE VEDAÇÃO – Ø2,95 X Ø23,47		
	135868	ANEL DE VEDAÇÃO – Ø1,78 X Ø18,77		
13	135789	CONEXÃO – ADAPTADOR	2	
	50220	ANEL DE VEDAÇÃO – Ø2,95 X Ø29,74		
	135868	ANEL DE VEDAÇÃO – Ø1,78 X Ø18,77		
14	184463	CONEXÃO – ADAPTADOR HIDRÁULICO	1	
	44210	ANEL DE VEDAÇÃO – Ø 2,46 X Ø19,18		
	135866	O-RING – Ø1,78 X Ø12,42		
15	135788	CONEXÃO – ADAPTADOR	5	
	30971	ANEL DE VEDAÇÃO – Ø2,95 X Ø23,47		
	135868	ANEL DE VEDAÇÃO – Ø1,78 X Ø18,77		
16	135780	CONEXÃO – ADAPTADOR	1	
	44209	ANEL DE VEDAÇÃO – Ø2,21 X Ø16,36		
	135866	O-RING – Ø1,78 X Ø12,42		

176 Hidráulica – Molinete triplo, módulo de flutuação para bloco da plataforma

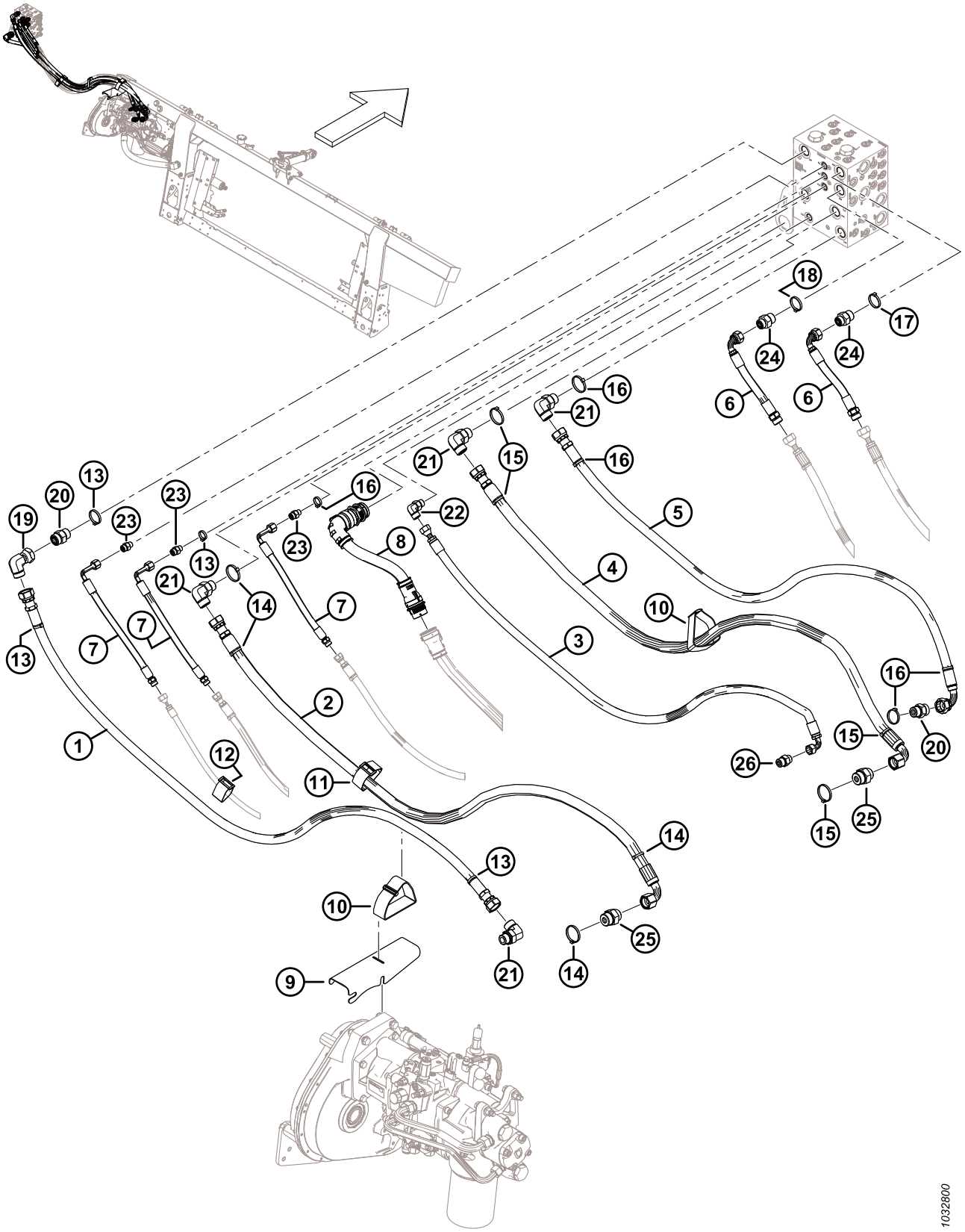

HIDRÁULICA – MOLINETE TRIPLO, MÓDULO DE FLUTUAÇÃO PARA BLOCO DA PLATAFORMA

Ref.	Número de peça	Descrição	Qtd.	Número de série
1	314593	MANGUEIRA – HID, SDP LARGO	1	
2	314591	MANGUEIRA – HID, KP LARGO	1	
3	314595	MANGUEIRA – HID, CD LARGO	1	
4	314592	MANGUEIRA – HID, KR LARGO	1	
5	314594	MANGUEIRA – HID, SDR LARGO	1	
6	314606	MANGUEIRA – HID, EXT ACIONAMENTO MOLINETE	2	
7	314605	MANGUEIRA – HID, MOLINETE F/A/L EXT	3	
8	335133	CHICOTE – CHASSI LARGO EXT	1	
9	314697	SUPORTE – MANGUEIRA	1	
10	**347979**	CINTA DE TRAVAMENTO – 16" LG	2	
11	295927	CINTA DE TRAVAMENTO – 8" COMPR.	1	
12	135444	CINTA DE TRAVAMENTO – 6" COMPR.	1	
13	49227	BRAÇADEIRA DE CABOS, VERDE	4	
14	40704	BRAÇADEIRA DE CABOS, LARANJA	2	
15	40703	BRAÇADEIRA DE CABOS, AZUL	2	
16	40702	BRAÇADEIRA DE CABOS, VERMELHA	5	
17	49232	BRAÇADEIRA – BRAÇADEIRA DE CABOS, BRANCA	1	
18	40701	BRAÇADEIRA DE CABOS, AMARELA	1	
19	135888	CONEXÃO – COTOVELO 90° HIDRÁULICO	1	
	135868	ANEL DE VEDAÇÃO – Ø1,78 X Ø18,77		
20	135788	CONEXÃO – ADAPTADOR	2	
	30971	ANEL DE VEDAÇÃO – Ø2,95 X Ø23,47		
	135868	ANEL DE VEDAÇÃO – Ø1,78 X Ø18,77		
21	135821	CONEXÃO – COTOVELO 90° HIDRÁULICO	4	
	30971	ANEL DE VEDAÇÃO – Ø2,95 X Ø23,47		
	135868	ANEL DE VEDAÇÃO – Ø1,78 X Ø18,77		
22	136220	CONEXÃO – COTOVELO 90° HIDRÁULICO	1	
	44209	ANEL DE VEDAÇÃO – Ø2,21 X Ø16,36		
	135866	O-RING – Ø1,78 X Ø12,42		
23	135778	CONEXÃO – ADAPTADOR	3	
	50219	ANEL DE VEDAÇÃO – Ø1,98 X Ø11,89		
	135865	ANEL DE VEDAÇÃO – Ø1,78 X Ø9,25		
24	135786	CONEXÃO – ADAPTADOR	2	
	30971	ANEL DE VEDAÇÃO – Ø2,95 X Ø23,47		
	135867	ANEL DE VEDAÇÃO – Ø1,78 X Ø15,60		

HIDRÁULICA – MOLINETE TRIPLO, MÓDULO DE FLUTUAÇÃO PARA BLOCO DA PLATAFORMA

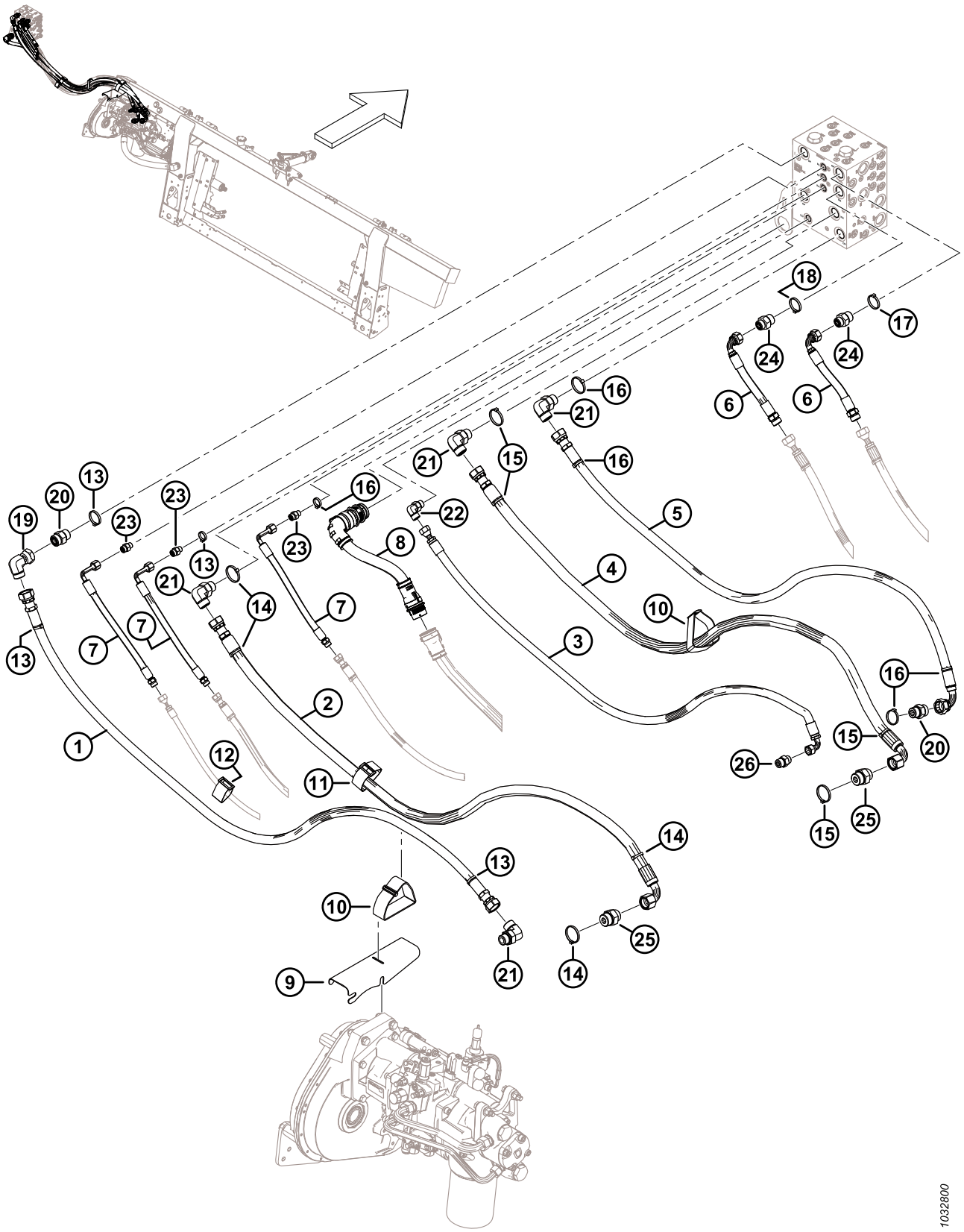

HIDRÁULICA – MOLINETE TRIPLO, MÓDULO DE FLUTUAÇÃO PARA BLOCO DA PLATAFORMA

Ref.	Número de peça	Descrição	Qtd.	Número de série
25	135789	CONEXÃO – ADAPTADOR	2	
	50220	ANEL DE VEDAÇÃO – Ø2,95 X Ø29,74		
	135868	ANEL DE VEDAÇÃO – Ø1,78 X Ø18,77		
26	184463	CONEXÃO – ADAPTADOR HIDRÁULICO	1	
	44210	ANEL DE VEDAÇÃO – Ø 2,46 X Ø19,18		
	135866	O-RING – Ø1,78 X Ø12,42		

177 Elétrica – Base

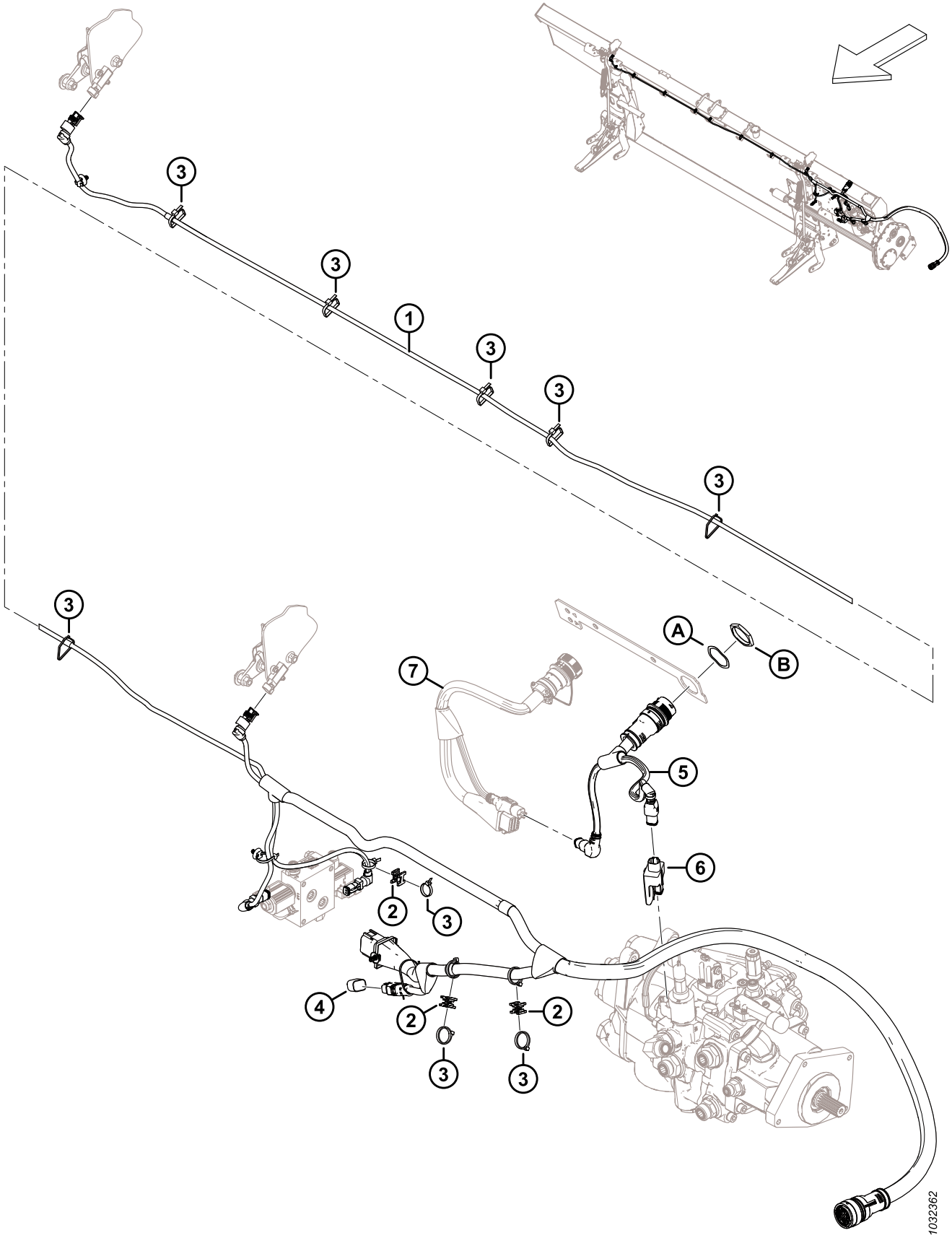

Ref.	Número de peça	Descrição	Qtd.	Número de série
	B7196	KIT – PLUGUE DE INCLINAÇÃO LATERAL [729]		
	B7489	KIT – PLUGUE DE ALTURA AUTOMÁTICA DA PLATAFORMA [730]		
	B7490	KIT – PLUGUE DE INCLINAÇÃO DE PASSAGEM [731]		
1	328089	CHICOTE – PRINCIPAL [732]	1	
	136655	SISTEMA DE FIXAÇÃO – SUPORTE DE PINHEIRO C/ ABRAÇADEIRA		
2	134442	ESPAÇADOR – ASSENTO DUPLO GIRATÓRIO	3	
3	21763	FIXADOR – BRAÇADEIRA DE CABOS, PRETA	A/R	
4	328318	PLUGUE – CONFIG. FLUTUAÇÃO 2 SENSORES (INCLINAÇÃO LATERAL) [733]	OPT	
	328560	PLUGUE – CONFIG. FLUTUAÇÃO 1 SENSOR (ALTURA DA PLATAFORMA AUTOMÁTICA) [733]	OPT	
	323698	PLUGUE – INCLINAÇÃO, PASSAGEM [733]	OPT	
5	322383	CHICOTE – ADAPTADOR FM200	1	
6	328411	MÓDULO – ACIONAMENTO DE VÁLVULA	1	
7	REF.	CHICOTE – KIT DE ACOPLAMENTO [734]		
A	134730	ARRUELA – TRAVA, HDP 20, TAMANHO 24		
B	134728	PORCA – PAINEL, HDP 20, TAMANHO 24		

729. O kit inclui plugue de inclinação lateral (MD #328318) e instruções. Os kits estão disponíveis apenas via Equipamentos.
730. O kit inclui um plugue automático de altura da plataforma (MD #328560) e instruções. Os kits estão disponíveis apenas via Equipamentos.
731. O kit inclui um plugue de inclinação de passagem (MD #323698) e instruções. Os kits estão disponíveis apenas via Equipamentos.
732. O chicote vem completo com todos os fechos de pinheiro (MD #136655) anexados.
733. O plugue de flutuação varia dependendo do modelo da colheitadeira e do kit de acoplamento elétrico necessário. Para identificar o plugue de flutuação correto, consulte a seção de acoplamento elétrico da sua colheitadeira específica.
734. O chicote varia dependendo do modelo da colheitadeira e do kit de acoplamento elétrico necessário. Para obter os números de peça do chicote, consulte a seção de acoplamento elétrico para a sua colheitadeira específica.

178 Elétrica – FM200 para cabine de colheitadeira

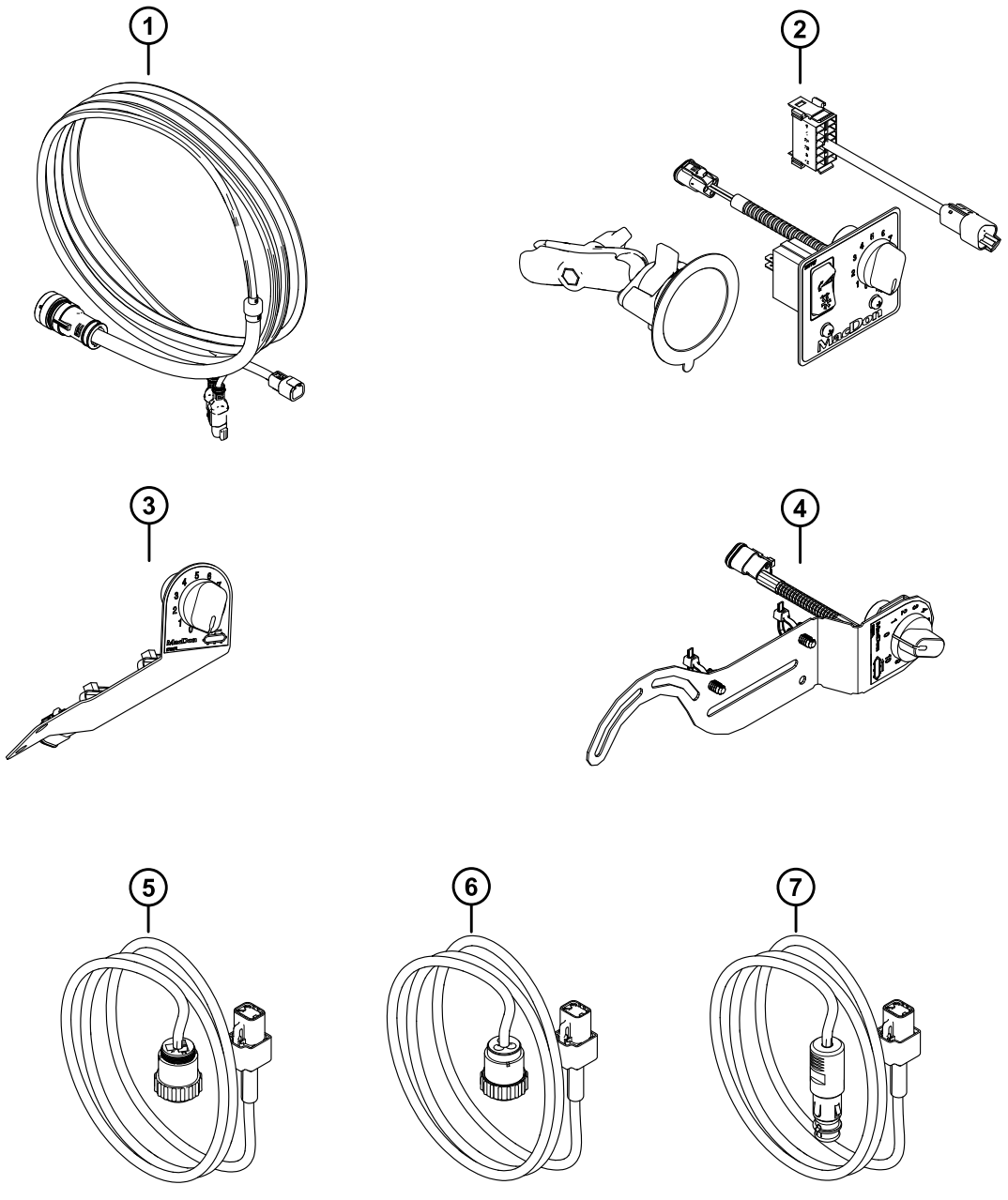

1041869

Ref.	Número de peça	Descrição	Qtd.	Número de série
	B7048	KIT – FM2 CONTROLE INCLINAÇÃO E SD, GENÉRICO [735]		
	B7431	KIT – CONTROLE, VELOCIDADE DA ESTEIRA LATERAL, CNH [736]		
	B7506	KIT – CONTROLES NA CABINE CNH PRE-MY19 [737]		
	B7052	KIT – CHICOTE DE ENERGIA DA CABINE, BOSCH/AUX [738]		
1	328549	KIT – CONTROLE DA CABINE [739]		
2	328550	KIT – CONTROLE INCLINAÇÃO E ESTEIRA LATERAL (GENÉRICO) [740]		
	314076	CHICOTE – EXT. CAB OSCILANTE SW		
	287859	BASE – VENTOSA COM BRAÇO		
	NSS	PAINEL DE CONTROLE – ICSDSC, GENÉRICO [741]		
	213459	POTENCIÔMETRO – 5K [742]		
	109773	PEGADOR – PLÁSTICO [742]		
3	NSS	KIT – CONTROLE DA ESTEIRA LATERAL, CNH (2023 E ANTERIORES) [743]		
	NSS	PAINEL DE CONTROLE, ICSDSC, CNH (2023 E ANTERIORES) [744]		
	213459	POTENCIÔMETRO – 5K [742]		
	109773	PEGADOR – PLÁSTICO [742]		
	21763	FIXADOR – BRAÇADEIRA DE CABOS, PRETA		

735. O kit FM2 genérico de controle da inclinação e da esteira lateral (B7048) inclui o kit de controle de inclinação e esteira lateral (MD #328550). Os kits estão disponíveis apenas via Equipamentos.
736. O kit de controle da velocidade da esteira lateral CNH (B7431) inclui o kit de controle da velocidade da esteira lateral (MD #357945). Os kits estão disponíveis apenas via Equipamentos.
737. O kit de controles na cabine CNH Pre-MY19 (B7506) é usado para todas as colheitadeiras CNH do ano 2018 e anteriores e inclui o conjunto da bolsa CNH (MD #284900).
738. O kit de chicote de energia da cabine Bosch/Aux (B7052) inclui o kit de chicote de energia da cabine Bosch/Aux (MD #328555). Os kits estão disponíveis apenas via Equipamentos.
739. O kit inclui o chicote de controle da cabine da colheitadeira (NSS) e instruções.
740. O kit inclui um chicote do botão basculante (MD #314076), base da ventosa (MD #287859), painel de controle genérico (NSS) e instruções.
741. O painel de controle genérico (NSS) inclui painel genérico (MD #287944), botão basculante (MD #287797), base de montagem esférica (MD #287749), dois parafusos (MD #136313) e duas porcas (MD #320390).
742. O potenciômetro e o botão de plástico são peças de manutenção para o painel de controle.
743. O kit de controle da esteira lateral CNH (MD #328551) foi substituído pelo kit de controle (MD #357945). Para fazer a manutenção do kit substituído, peça o kit de controle de velocidade da esteira lateral (MD #357945).
744. O painel de controle da ICSDSC CNH (MD #276671) foi substituído pelo kit (MD #357945). Para fazer a manutenção do painel de controle substituído, peça o kit de controle de velocidade da esteira lateral (MD #357945).

ELÉTRICA – FM200 PARA CABINE DE COLHEITADEIRA

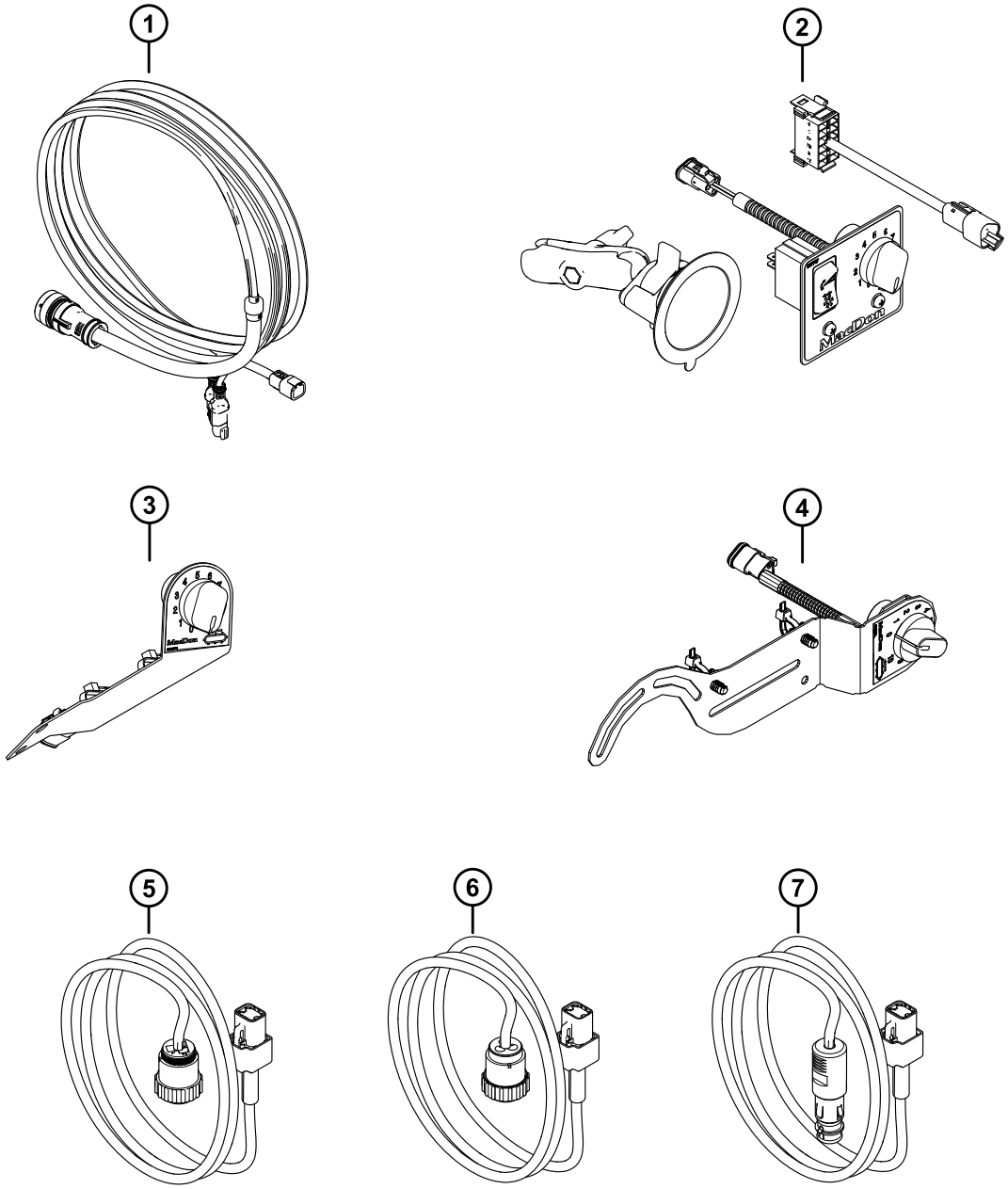

1041869

Ref.	Número de peça	Descrição	Qtd.	Número de série
4	357945	KIT – CONTROLE DE VELOCIDADE DA ESTEIRA LATERAL (CNH) [745]		
	NSS	CONTROLE – PAINEL SDSC		
	213459	POTENCIÔMETRO – 5K [742]		
	109773	PEGADOR – PLÁSTICO [742]		
	136655	SISTEMA DE FIXAÇÃO – SUPORTE DE PINHEIRO C/ ABRAÇADEIRA		
	184705	ARRUELA – PLANA M6-200HV-AA1J		
5	NSS	KIT – ENERGIA DA CABINE CPC NA (CNH) [746]		
	NSS	CHICOTE – EXT. ENERGIA DA CABINE CPC [747]		
6	NSS	KIT – ENERGIA CPC EU (CNH) [748]		
	NSS	CHICOTE – EXT. ENERGIA DA CABINE CPC [749]		
7	328555	KIT – ENERGIA DA CABINE BOSCH/AUX [750]		
	NSS	CHICOTE – EXT. ENERGIA DA CABINE BOSCH/AUX		
	NSS	CONJUNTO DA BOLSA – CONTROLE DA CABINE CNH NA [751]		
	NSS	CONJUNTO DA BOLSA – CONTROLE DA CABINE CNH EU [752]		
	284900	CONJUNTO DA BOLSA – CONTROLE NA CABINE CNH [753]		
	NSS	KIT – ADAPTADOR E MÓDULO NA CABINE [754]		

745. O kit inclui painel de controle SDSC (NSS), dois fixadores (MD #136655), duas arruelas (MD #184705) e instruções.
746. O kit norte-americano de energia da cabine CNH CPC (MD #328552) foi substituído pelo kit (MD #328555). Para fazer a manutenção do kit de energia da cabine substituído, peça o kit de energia da cabine Bosch/Aux (MD #328555).
747. O chicote de energia da cabine CPC (MD #308684) foi substituído pelo kit (MD #328555). Para fazer a manutenção do chicote de energia substituído, peça o kit de energia da cabine Bosch/Aux (MD #328555).
748. O kit europeu de energia da cabine CNH CPC (MD #335287) foi substituído pelo kit (MD #328555). Para fazer a manutenção do kit de energia da cabine substituído, peça o kit de energia da cabine Bosch/Aux (328555).
749. O chicote de energia da cabine CPC (MD #328561) foi substituído pelo kit (MD #328555). Para fazer a manutenção do chicote de energia substituído, peça o kit de energia da cabine Bosch/Aux (MD #328555).
750. O kit inclui o chicote de energia da cabine Bosch/Aux (NSS) e instruções.
751. O conjunto de bolsas da CNH norte-americana (MD #337617) foi substituído pelo conjunto de bolsas da CNH (MD #284900). Para fazer a manutenção do conjunto de bolsa substituído, solicite o conjunto de bolsa CNH (MD #284900).
752. O conjunto de bolsas da CNH europeias (MD #337618) foi substituído pelo conjunto de bolsas da CNH (MD #284900). Para fazer a manutenção do conjunto de bolsa substituído, solicite o conjunto de bolsa CNH (MD #284900).
753. O conjunto da bolsa inclui o kit de controle da cabine (MD #328549), kit de controle de velocidade da esteira lateral (MD #357945), kit de energia da cabine Bosch/Aux (MD #328555), braçadeiras plásticas (MD #21763, MD #30753), suportes para braçadeira plástica (MD #305330) e kit de adaptador e módulo na cabine (NSS).
754. O kit de adaptador e módulo na cabine (NSS) usado para todas as colheitadeiras do modelo ano 2018 e colheitadeiras CNH anteriores inclui o chicote do adaptador da cabine (MD #322383), módulo do acionador da válvula (MD #328411), arruela de pressão (MD #134730) e porca do painel (MD #134728). Consulte a Seção *177 Elétrica – Base, página 507* para obter as localizações dos componentes.

179 Decalques e refletores – FM200

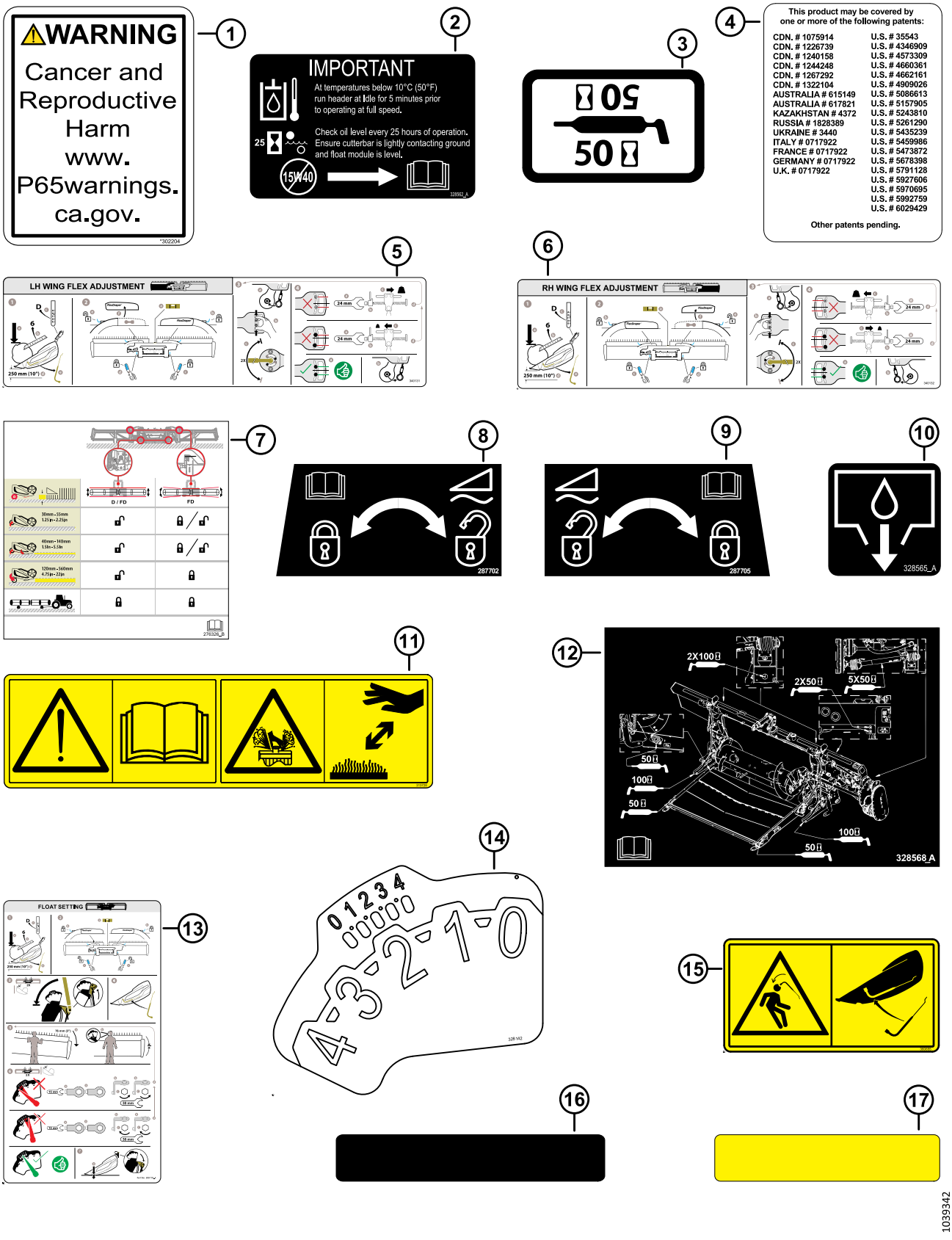

DECALQUES E REFLETORES – FM200

Ref.	Número de peça	Descrição	Qtd.	Número de série
1	302204	DECALQUE – PROPOSTA 65 CA		
2	328562	DECALQUE – ÓLEO, IMPORTANTE		
3	23165	DECALQUE – LUBRIFICANTE DE 50 HR		
	23163	DECALQUE – LUBRIFICANTE DE 10 HR		
4	32070	DECALQUE – NÚMERO DE PATENTE		
5	340131	DECALQUE – CONFIGURAÇÃO FLEX ESQ.		
6	340132	DECALQUE – CONFIGURAÇÃO FLEX DIR.		
7	276326	DECALQUE – AJUSTE DA PLATAFORMA		
8	287702	DECALQUE – TRAVA DE FLUTUAÇÃO, LADO ESQUERDO		
9	287705	DECALQUE – TRAVA DE FLUTUAÇÃO, LADO DIREITO		
10	328565	DECALQUE – DRENO DE ÓLEO		
11	313728	DECALQUE – LEIA MANUAL/SPRAY DE FLUIDO		
12	347342	DECALQUE – GRAXA FM200		
13	360716	DECALQUE – REGULAGEM DA FLUTUAÇÃO [755]		
	368631	DECALQUE – REGULAGEM DA FLUTUAÇÃO [756]		
14	328142	DECALQUE – FSM		
15	360655	DECALQUE – CHAVE DE RETORNO DE SEGURANÇA		
16	174131	TIRA – ANTIDESLIZANTE, 250 MM LG		
	132117	TIRA – ANTIDESLIZANTE, 450 MM LG		
	140225	TIRA – ANTIDESLIZANTE, 550 MM LG		
17	115146	REFLETOR – ÂMBAR		

755. Para modelo ano 2023 e anteriores.
756. Para modelo ano 2024 e posteriores.

180 Case IH – Acoplamento do módulo de flutuação

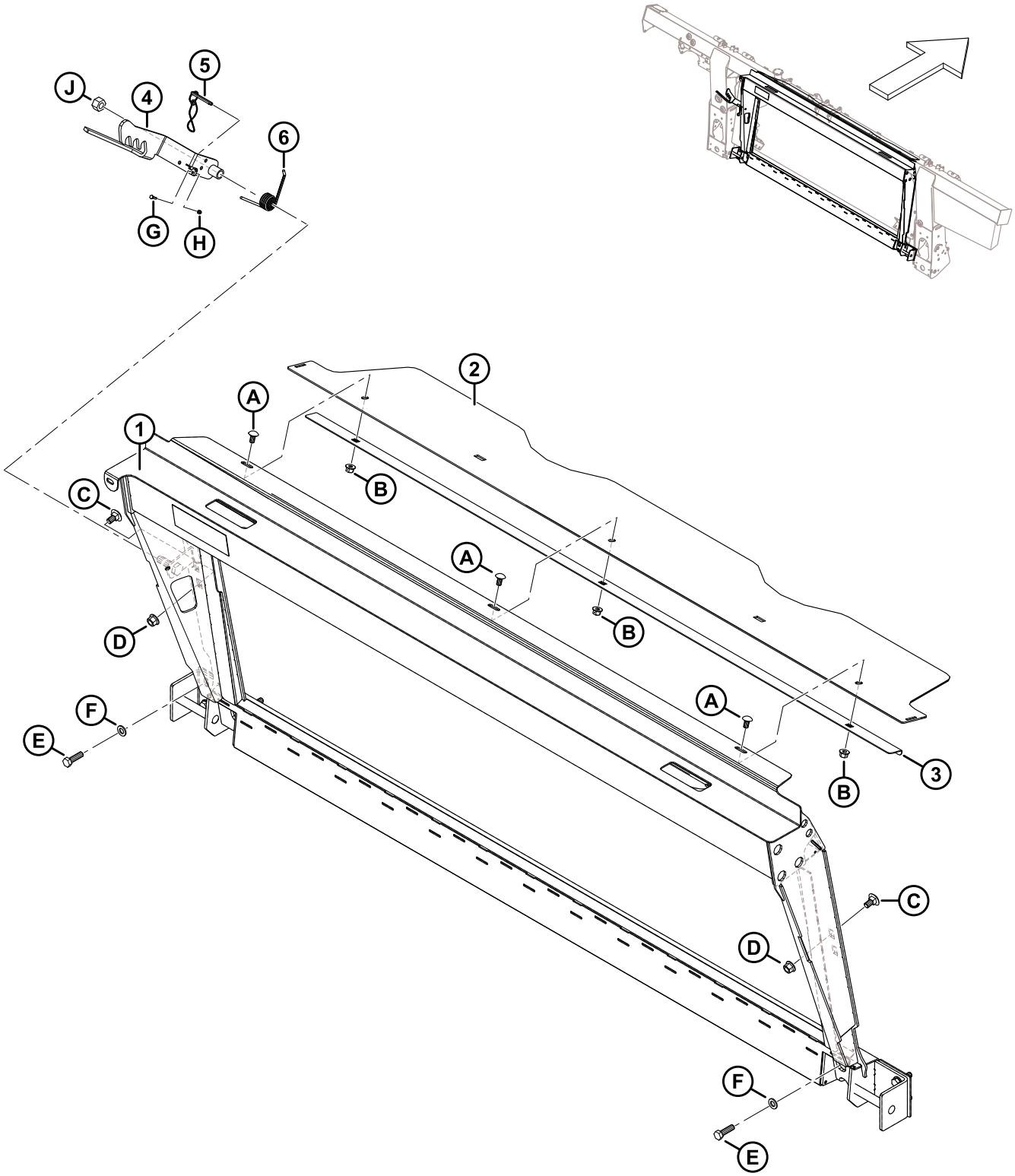

1034925

CASE IH – ACOPLAMENTO DO MÓDULO DE FLUTUAÇÃO

Ref.	Número de peça	Descrição	Qtd.	Número de série
	B7043	KIT – MÁSCARA CNH [757]		
1	347300	CONJUNTO – TRANSIÇÃO CNH C/ DECALQUE	1	
2	357195	TAMPA – SEM FIM SUPERIOR	1	
3	301629	RETENTOR – TAMPA CONTRA POEIRA	1	
4	347141	SOLDAGEM DA TRAVA	1	
5	237363	PINO – RETENTOR COM 8" LANYARD	1	
6	156948	MOLA – TORÇÃO	1	
A	184657	PARAFUSO – CABEÇA REDONDA, PESCOÇO QUADRADO M10 X 1,5 X 20-8,8-AA1J		
B	135799	PORCA – HEXAGONAL CHANFRADA CTR LOC M10 X 1,5-10		
C	135903	PARAFUSO – CABEÇA REDONDA, PESCOÇO QUADRADO M12 X 1,75 X 25-8,8-ZINCO		
D	136431	PORCA – HEXAGONAL CHANFRADA CTR LOC M12 X 1,75-10		
E	184669	PARAFUSO – CABEÇA HEXAGONAL M12 X 1,75 X 40-8,8-AA1J		
F	184714	ARRUELA – PLANA REG M12-300HV		
G	197319	PARAFUSO – CABEÇA HEXAGONAL M4 X 0,7 X 16-8,8-AA1J		
H	197320	PORCA – NYLOC HEXAGONAL M4 X 0,7-8-AA1J		
J	136476	PORCA – HEXAGONAL CHANFR CTR LOC M16 X 2-8		

757. Os kits estão disponíveis apenas em equipamentos.

181 Case IH – Acoplamento hidráulico/elétrico

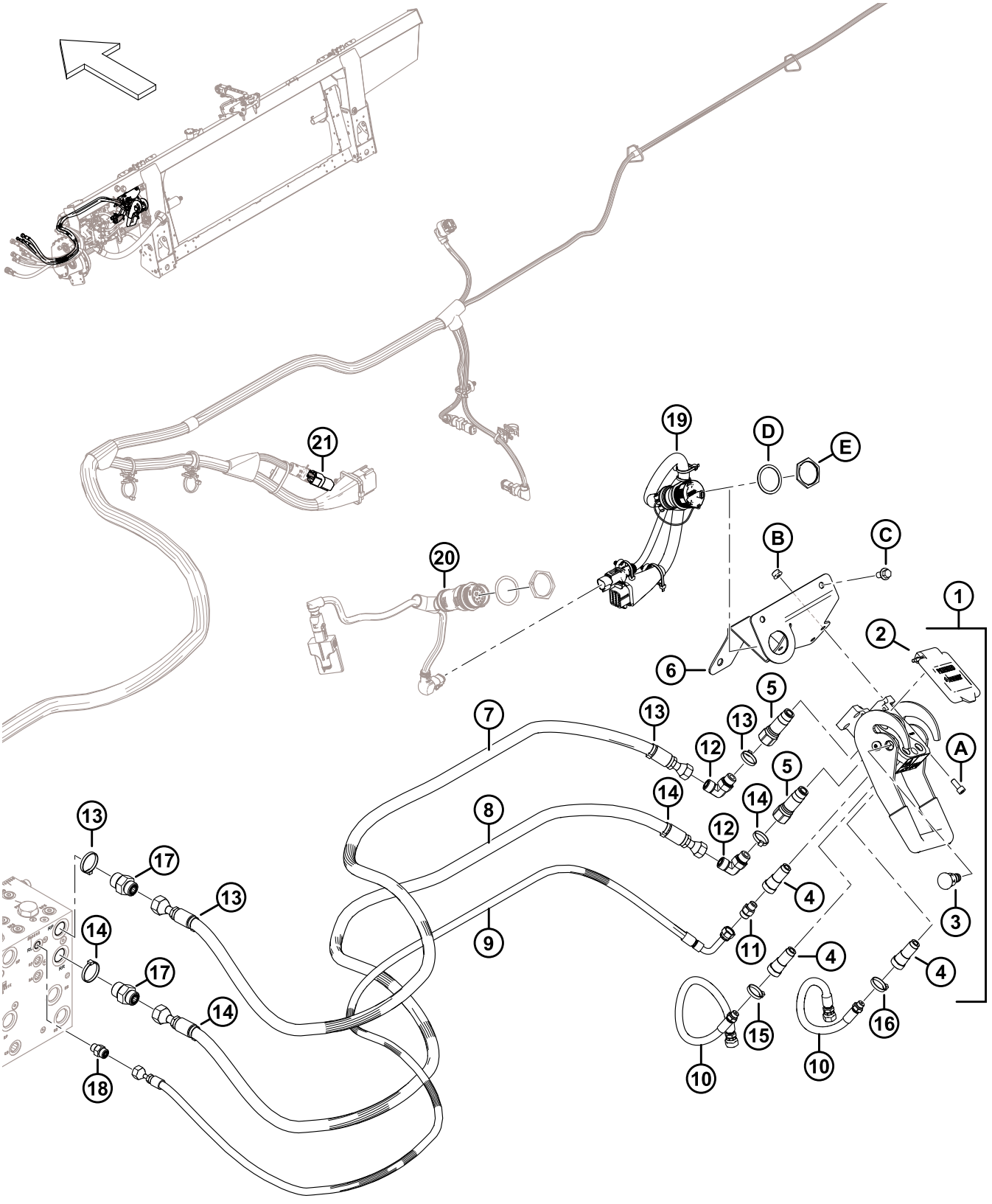

CASE IH – ACOPLAMENTO HIDRÁULICO/ELÉTRICO

Ref.	Número de peça	Descrição	Qtd.	Número de série
	B7507	KIT – ACOPLAMENTO ELÉTRICO HYD CNH [758]		
1	153151	ACOPLAMENTO – MULTI [759]	1	
2	129800	KIT – TAMPA CNH MULTI ACOPLADOR	1	
3	129801	KIT – BOTÃO DE TRAVA	1	
4	129976	ACOPLAMENTO 1/4 POL.	3	
5	129977	ACOPLAMENTO 3/8 POL.	2	
6	328874	SUPORTE SOLDAGEM – MULTIACOPLADOR CNH	1	
7	314586	MANGUEIRA – HID, ACIONAMENTO DO MOLINETE CNH	1	
8	314587	MANGUEIRA – HID, RETORNO DO ACIONAMENTO DO MOLINETE CNH	1	
9	314588	MANGUEIRA – HID, ELEVADOR DO MOLINETE, CNH	1	
10	314585	MANGUEIRA – HID, MOLINETE F-A, CNH	2	
11	252694	CONEXÃO – ADAPTADOR ORIFÍCIO 0,052	1	
12	136220	CONEXÃO – COTOVELO 90° HIDRÁULICO	2	
	44209	ANEL DE VEDAÇÃO – Ø2,21 X Ø16,36		
	135866	O-RING – Ø1,78 X Ø12,42		
13	49232	BRAÇADEIRA – BRAÇADEIRA DE CABOS, BRANCA	4	
14	40701	BRAÇADEIRA DE CABOS, AMARELA	4	
15	40702	BRAÇADEIRA DE CABOS, VERMELHA	2	
16	49227	BRAÇADEIRA DE CABOS, VERDE	2	
17	135786	CONEXÃO – ADAPTADOR	2	
	50219	ANEL DE VEDAÇÃO – Ø1,98 X Ø11,89		
	135865	ANEL DE VEDAÇÃO – Ø1,78 X Ø9,25		
18	135778	CONEXÃO – ADAPTADOR	1	
	50219	ANEL DE VEDAÇÃO – Ø1,98 X Ø11,89		
	135865	ANEL DE VEDAÇÃO – Ø1,78 X Ø9,25		
19	368376	CHICOTE – COMP., CNH INT	1	

758. Kits disponíveis apenas via Equipamentos.

759. O multiacoplador inclui o kit de cobertura multiacoplador CNH (MD #129800), kit de botão de trava (MD #129801), três acoplamentos de 1/4 de polegada (MD #129976), e dois acoplamentos de 3/8 polegadas (MD #129977).

CASE IH – ACOPLAMENTO HIDRÁULICO/ELÉTRICO

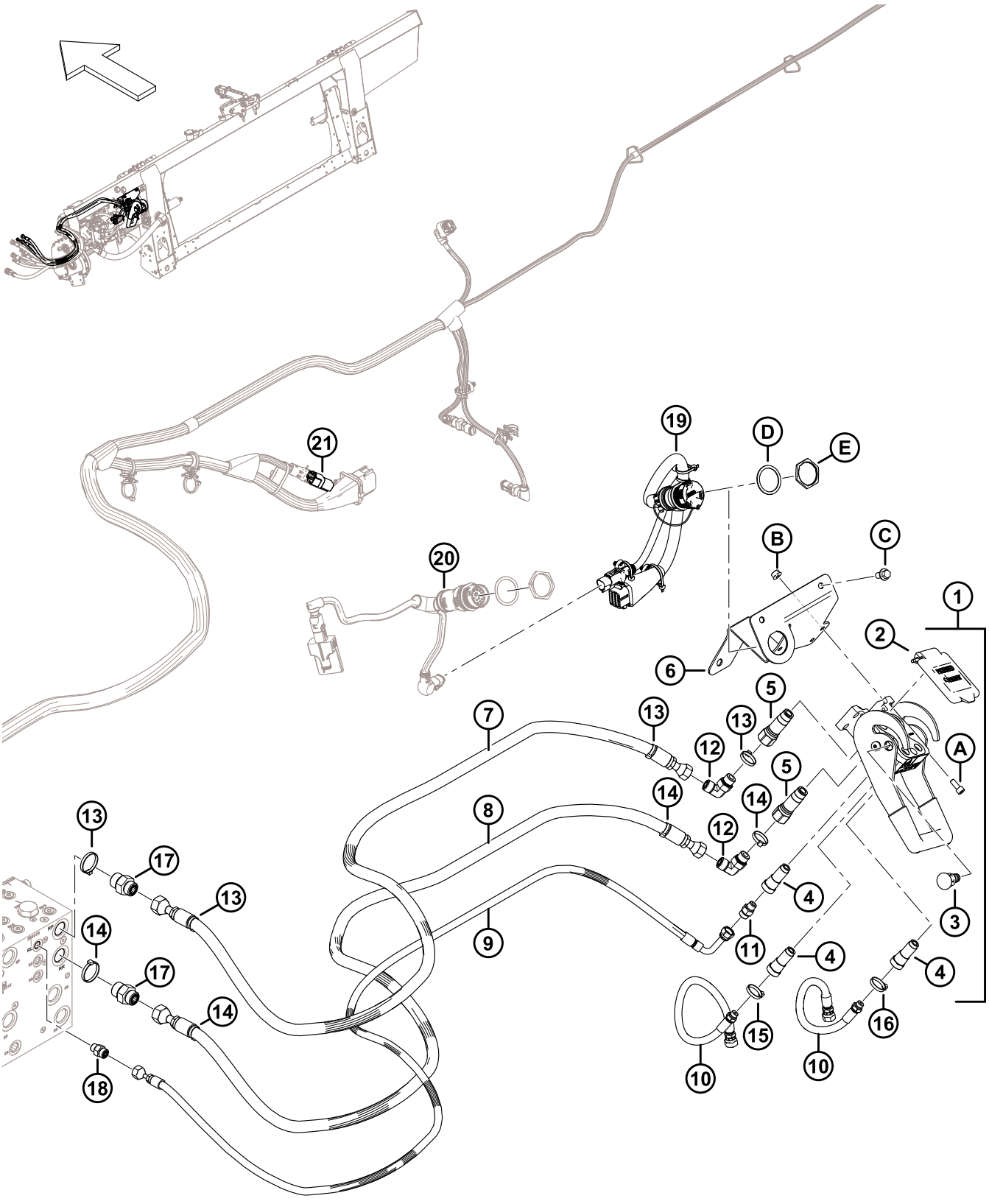

Ref.	Número de peça	Descrição	Qtd.	Número de série
20	REF	CHICOTE – ADAPTADOR DE CABINE [760]	1	
	REF	MÓDULO – ACIONAMENTO DE VÁLVULA [760]	1	
	REF	ARRUELA – TRAVA, HDP 20, TAMANHO 24 [760]	1	
	REF	PORCA – PAINEL, HDP 20, TAMANHO 24 [760]	1	
21	REF	PLUGUE – INCLINAÇÃO, PASSAGEM [761]	1	
A	167307	PARAFUSO – CABEÇA HEXAGONAL SOC M8 X 1,25 X 20-8,8-AA1J		
B	135337	PORCA – HEXAGONAL CHANFR CTR LK M8 X 1,25–8-AA1J		
C	136151	PARAFUSO – CABEÇA HEXAGONAL CHANFRADA TFL M10 X 1,5 X 16-8,8-AA1J		
D	134011	ARRUELA – MOLA DE TRAVA, DEUTSCH HD, TAM. 24		
E	134010	PORCA – PAINEL, CABEÇA 30, TAMANHO 24		

760. Para o chicote, módulo acionador de válvula e ferragens, consulte a Seção *177 Elétrica – Base, página 507*; necessário apenas para o ano modelo 2018 e máquinas anteriores.

761. O plugue de inclinação de passagem (MD #323698) se conecta ao chicote principal do módulo de flutuação em P600. O plugue de flutuação vem pré-instalado para máquinas do modelo ano 2024 e posteriores configuradas para colheitadeiras da Case, mas NÃO está incluído no kit de acoplamento (MD #B7507). Para solicitar o plugue de inclinação de passagem completo com instruções de instalação, consulte a Seção *177 Elétrica – Base, página 507*.

182 Case IH séries 2300/2500 – Kit de acoplamento do módulo de flutuação

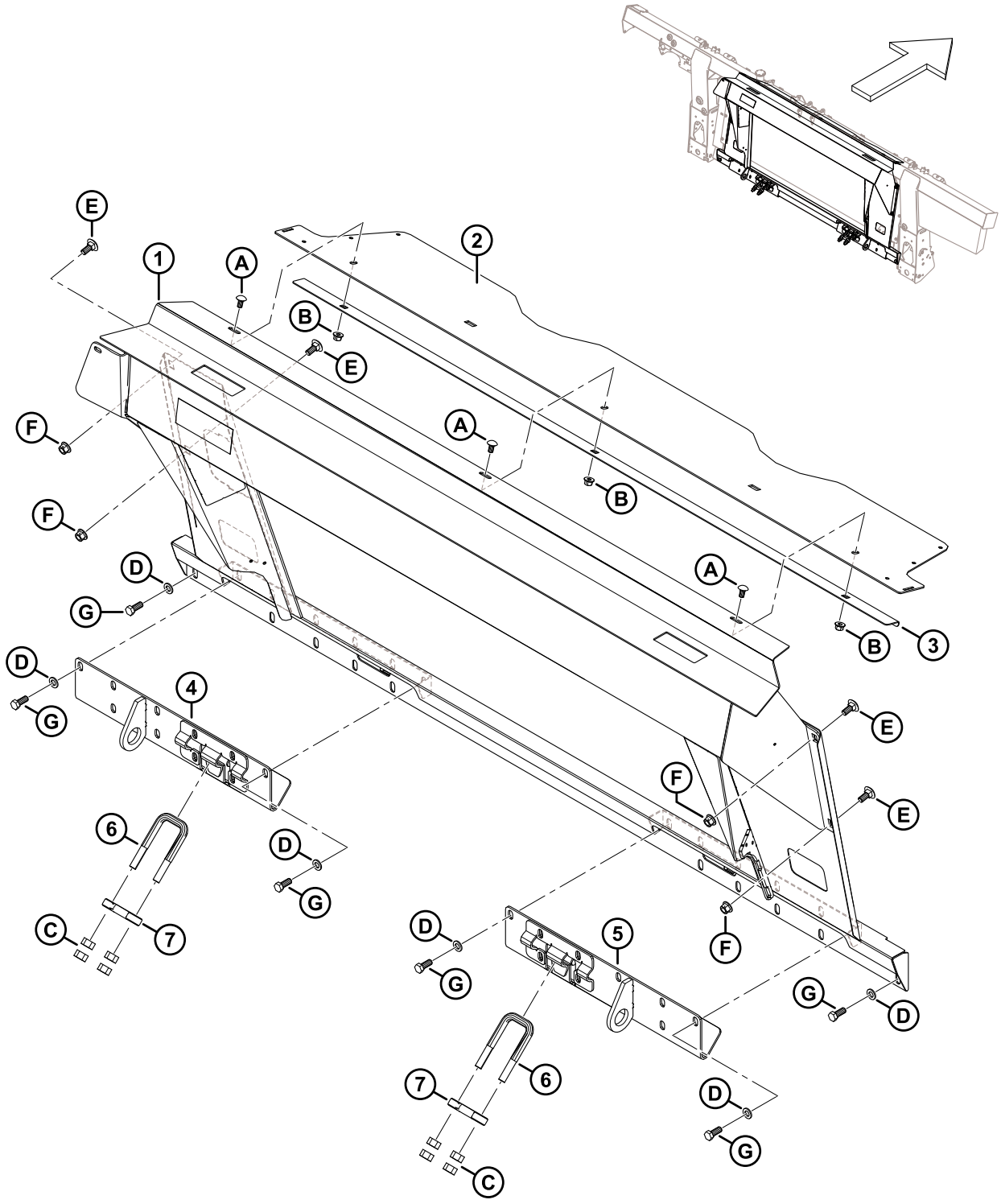

1039533

CASE IH SÉRIES 2300/2500 – KIT DE ACOPLAMENTO DO MÓDULO DE FLUTUAÇÃO

Ref.	Número de peça	Descrição	Qtd.	Número de série
	B7315	KIT – MÁSCARA CIH 23/25 [762]		
1	347731	CHASSI – CIH C/ DECALQUE	1	
2	357195	TAMPA – SEM FIM SUPERIOR	1	
3	301629	RETENTOR – TAMPA CONTRA POEIRA	1	
4	347964	ÂNCORA - SOLDAGEM LH	1	
5	347965	ÂNCORA – SOLDAGEM RH	1	
6	133242	PARAFUSO – U	2	
7	133241	TRAVA – COLHEITADEIRA SÉRIE 2300	2	
A	184657	PARAFUSO – CABEÇA REDONDA, PESCOÇO QUADRADO M10 X 1,5 X 20-8,8-AA1J		
B	135799	PORCA – HEXAGONAL CHANFRADA CTR LOC M10 X 1,5-10		
C	18592	PORCA – SEXTAVADA 5/8-11 UNC-GR 5-ZINCO		
D	184714	ARRUELA – FLAT REG M12-300HV		
E	184667	PARAFUSO – RHSN M12 X 1,75 X 30-8,8-ZINCO		
F	136431	PORCA – HEXAGONAL CHANFRADA CTR LOC M12 X 1,75-10		
G	30630	PARAFUSO – CABEÇA HEXAGONAL TFL M12 X 1,75 X 30-8,8-A3L		

762. Os kits estão disponíveis apenas via Equipamentos.

183 Case IH Série 2300/2500 – Acoplamento hidráulico/elétrico

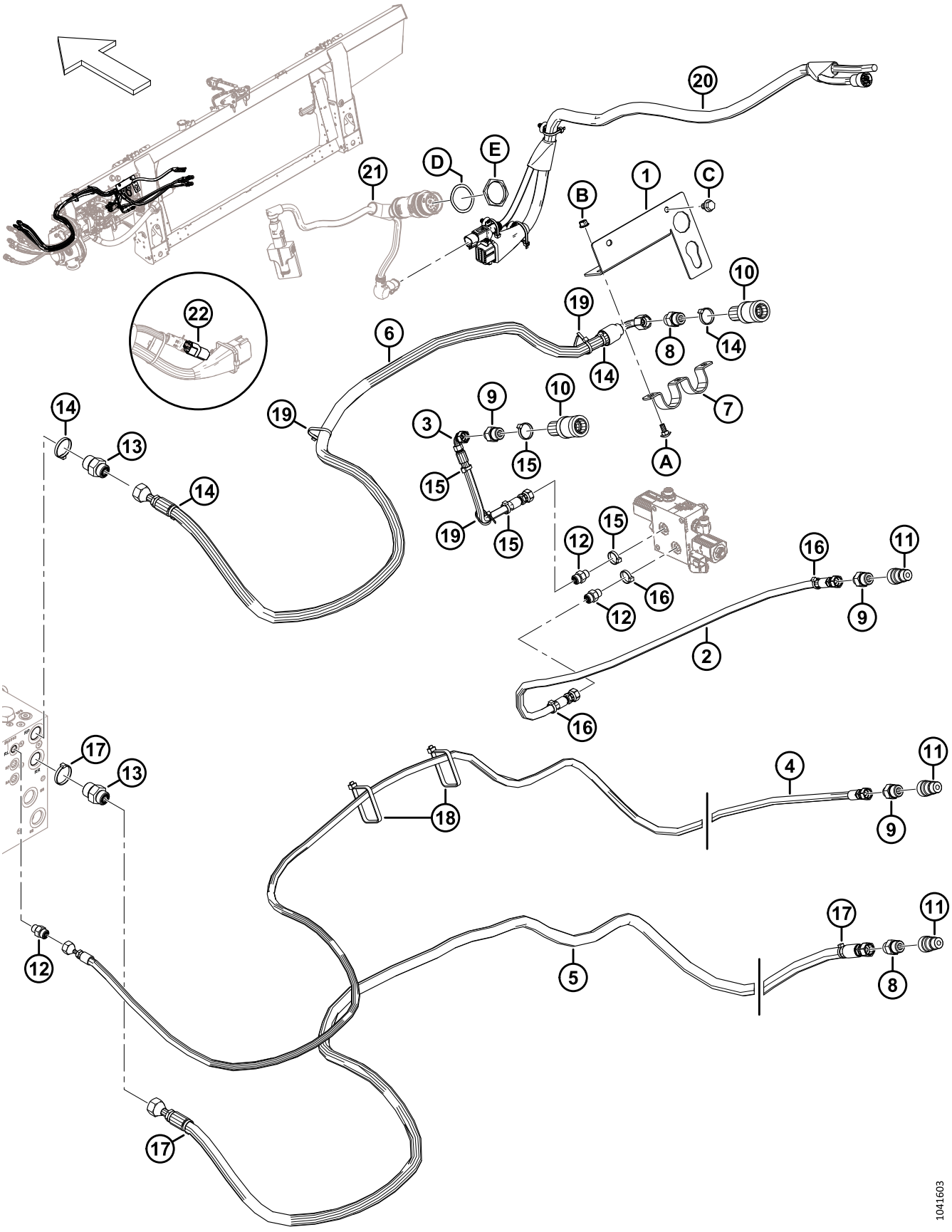

Ref.	Número de peça	Descrição	Qtd.	Número de série
	B7316	KIT – CIH 23/25 HIDR./ELÉT. [763]		
1	347796	APOIO – CONECTOR	1	
2	323387	MANGUEIRA – HYD	1	
3	323386	MANGUEIRA – HYD	1	
4	323385	MANGUEIRA – HYD	1	
5	323384	MANGUEIRA – HYD	1	
6	323383	MANGUEIRA – HYD	1	
7	322695	SUPORTE	1	
8	184463	CONECTOR – ADAPTADOR HYD	2	
	44210	O-RING – 2,46 x 19,18		
	135866	O-RING – 1,78 x 12,42		
9	184462	CONECTOR – ADAPTADOR HYD	3	
10	114143	CONECTOR – ACOPLAMENTO HYD	2	
11	114142	CONECTOR – ACOPLAMENTO HYD	3	
12	135778	CONECTOR – ADAPTADOR	3	
	50219	O-RING – 1,98 x 11,89		
	135865	O-RING – 1,78 x 9,25		
13	135786	CONECTOR – ADAPTADOR	2	
	50219	ANEL DE VEDAÇÃO – Ø1,98 X Ø11,89		
	135865	ANEL DE VEDAÇÃO – Ø1,78 X Ø9,25		
14	49232	BRAÇADEIRA – BRAÇADEIRA PLÁSTICA, BRANCA	4	
15	49227	FIXADOR – BRAÇADEIRA PLÁSTICA, VERDE	4	
16	40702	FIXADOR – BRAÇADEIRA PLÁSTICA, VERMELHA	3	
17	40701	BRAÇADEIRA DE CABOS, AMARELA	3	
18	30753	FIXADOR – BRAÇADEIRA PLÁSTICA, PRETA	2	
19	21763	FIXADOR – BRAÇADEIRA PLÁSTICA, PRETA	3	
20	335663	CHICOTE – COMP CIH 23XX/25XX	1	
21	REF	CHICOTE – ADAPTADOR DE CABINE [764]	1	
	REF	MÓDULO – ACIONAMENTO DE VÁLVULA [764]	1	
22	REF	PLUGUE – CONFIG. FLUTUAÇÃO 1 SENSOR (CONTROLE AUTOMÁTICO DE ALTURA) [765]	1	

763. Os kits estão disponíveis apenas via Equipamentos.
764. Para o chicote do adaptador, módulo acionador de válvula e ferragens, consulte a Seção *177 Elétrica – Base, página 507*.
765. O plugue de flutuação do controle automático de altura (MD #328560) se conecta ao chicote principal do módulo de flutuação em P600. O plugue de flutuação é necessário ao converter da configuração incompleta ou de máquinas configuradas para colheitadeiras Case, mas NÃO está incluído no kit de acoplamento (B7316). Para solicitar o plugue de flutuação completo com instruções de instalação, consulte a Seção *177 Elétrica – Base, página 507*.

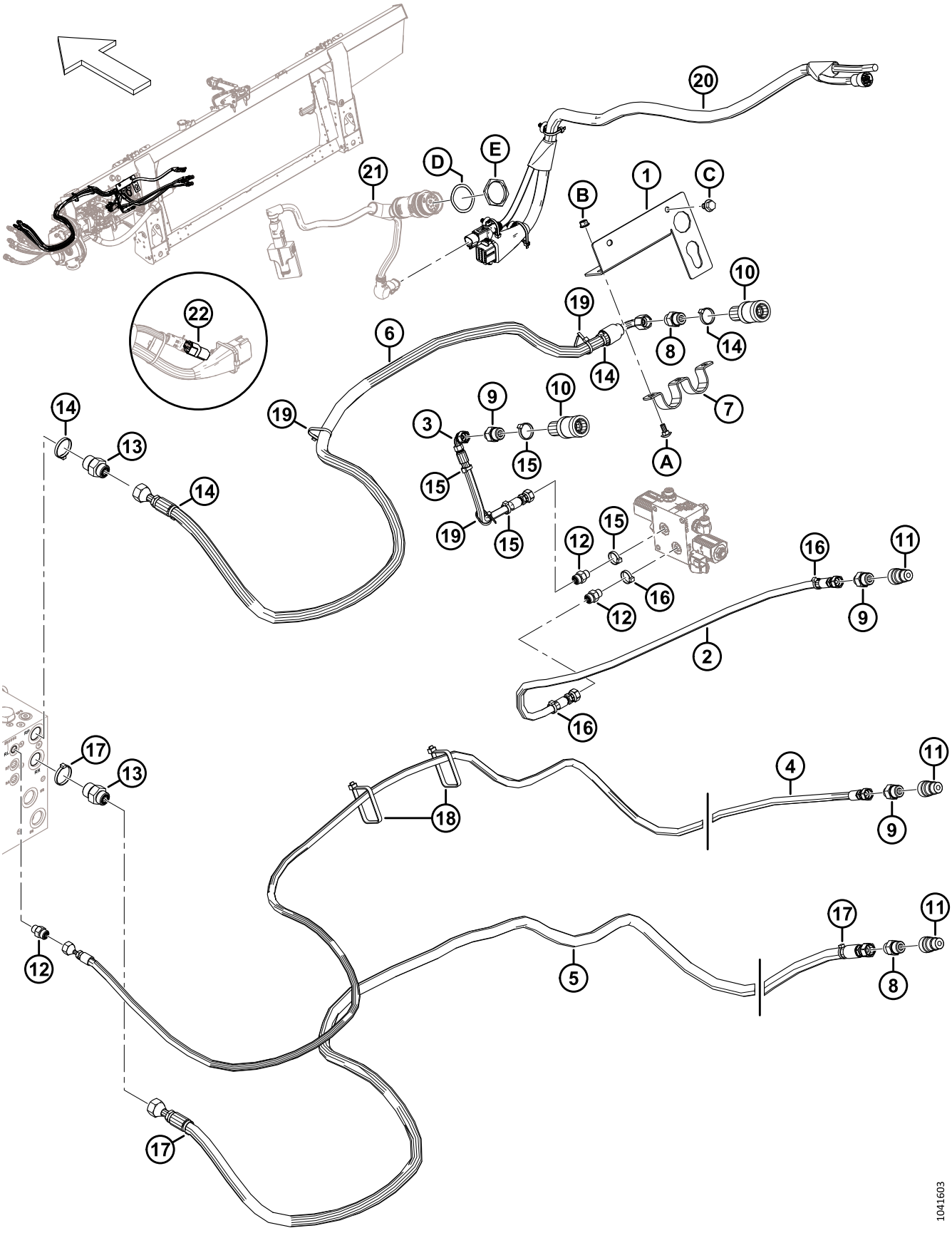
1041603

Ref.	Número de peça	Descrição	Qtd.	Número de série
A	197171	PARAFUSO – RHSN M8 X 1,25 X 20-8,8-ZINCO		
B	135337	PORCA – HEXAGONAL CHANFR CTR LK M8 X 1,25–8-AA1J		
C	136151	PARAFUSO – CABEÇA HEXAGONAL CHANFRADA TFL M10 X 1,5 X 16-8,8-AA1J		
D	134730	ARRUELA – TRAVA, HDP 20, TAMANHO 24		
E	134728	PORCA – PAINEL, HDP 20, TAMANHO 24		

184 (Opção) Kits helicoidais do sem-fim

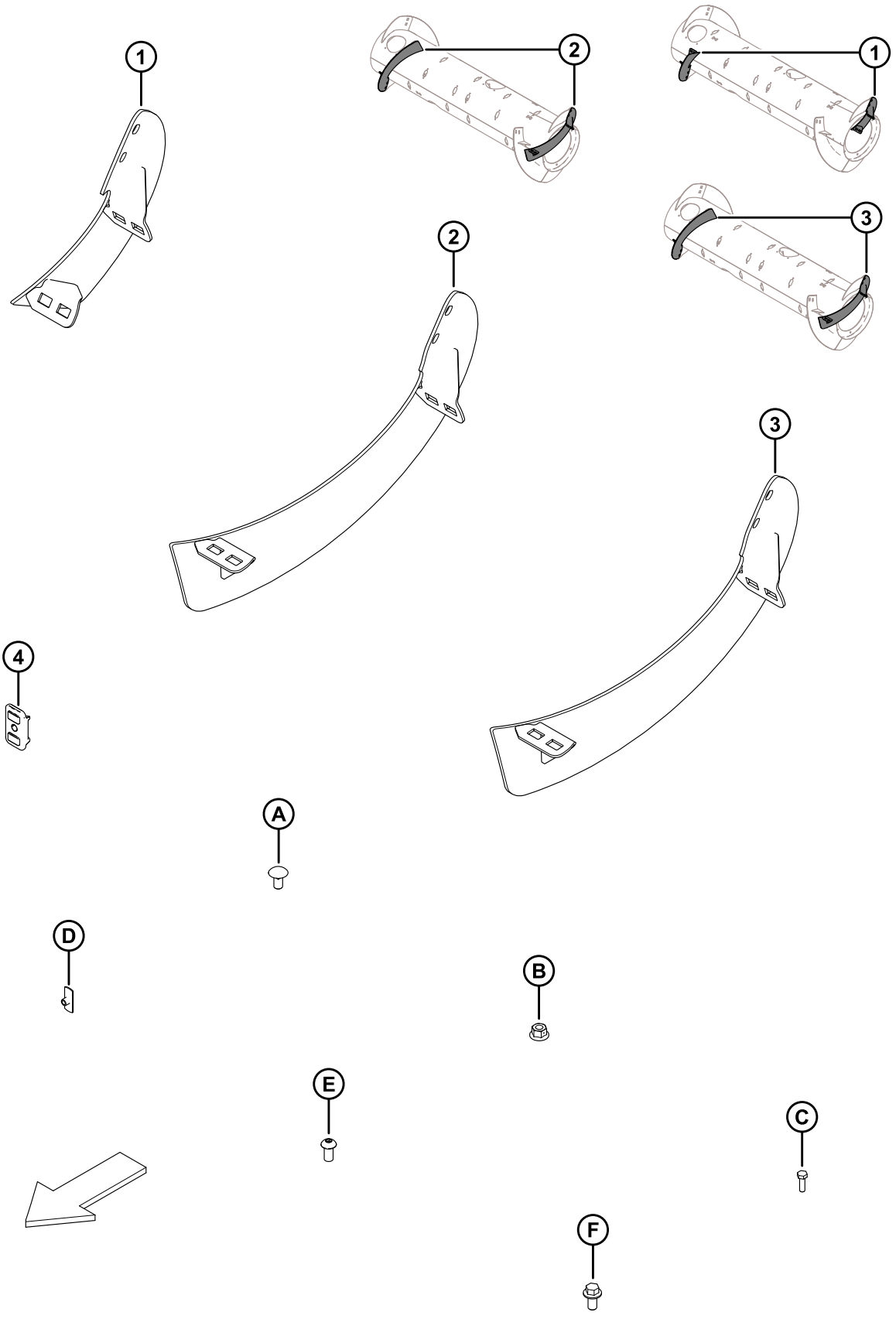

(OPÇÃO) KITS HELICOIDAIS DO SEM-FIM

NOTA:

Kits de helicoidais longos (B6400 e MD #287032) são usados para converter o sem-fim à configuração ultra estreita opcional. Consulte seu manual do operador da plataforma para mais instruções.

Ref.	Número de peça	Descrição	Qtd.	Número de série
	B6400	KIT – FM100 RTD, HELICOIDAL RESISTENTE AO DESGASTE [766]		
	287031	KIT – FM100 RTD, HELICOIDAL MÉDIO [767]		
	287032	KIT – FM100 RTD, HELICOIDAL LONGO [768]		
1	NSS	HELICOIDAL, RTD – LADO DIREITO, MÉD [769]	1	
	NSS	HELICOIDAL, RTD – LADO ESQUERDO, MÉD [770]	1	
	287887	HELICOIDAL, RTD – LADO DIREITO, MÉD (HIWEAR)	1	
	287888	HELICOIDAL, RTD – LADO ESQUERDO, MÉD (HIWEAR)	1	
2	NSS	HELICOIDAL, RTD – LADO DIREITO, LONGO [771]	1	
	NSS	HELICOIDAL, RTD – LADO ESQUERDO, LONGO [772]	1	
3	287890	HELICOIDAL, RTD – LADO DIREITO, LONGO (ALTO DESG.)	1	
	287889	HELICOIDAL, RTD – LADO ESQUERDO, LONGO (ALTO DESG.)	1	
4	213084	BUJÃO – ORIFÍCIO DO HELICOIDAL	2	
A	136178	PARAFUSO – RHSN M10 X 1,5 X 20-8,8-A3L		
B	135799	PORCA – HEXAGONAL CHANFRADA CTR LOC M10 X 1,5-10-A3L		
C	252703	PARAFUSO – CABEÇA HEXAGONAL TFL M6 X 1 X 20 X SPCL-12,9-AA2L		
D	197263	PORCA – T M6 X 1		
E	135723	PARAFUSO – CABEÇA HEXAGONAL BOTÃO SOQ M10 X 1,5 X 20-10,9-A3L		
F	152655	PARAFUSO – CABEÇA HEXAGONAL CHANFRADA M10 X 1,5 X 20-8,8-A3L		

766. O kit inclui o kit Helicoidal Longo (MD #287032). Os kits estão disponíveis apenas via Equipamentos.
767. O kit inclui voo médio resistente ao desgaste, dois plugues (MD #213084), ferragens e instruções.
768. O kit inclui helicoidal longo resistente ao desgaste, dois plugues (MD #213084), ferragens e instruções.
769. Reposição com helicoidal médio direito (MD #287887).
770. Reposição com helicoidal médio esquerdo (MD #287888).
771. Reposição com helicoidal longo direito (MD #287890).
772. Reposição com helicoidal longo esquerdo (MD #287889).

185 (Opção) Preenchimento de interface completa FM200 – Série FD2

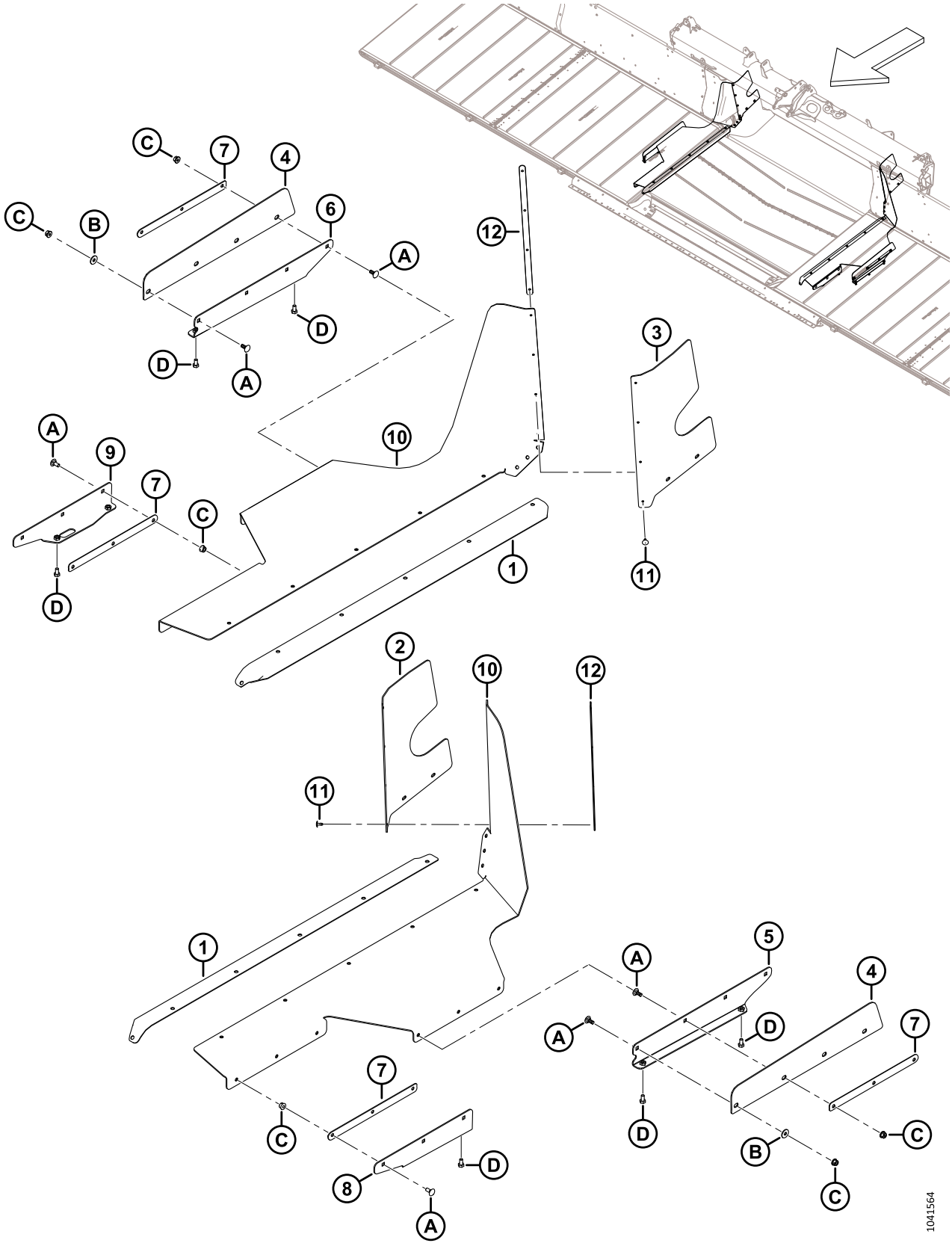

(OPÇÃO) PREENCHIMENTO DE INTERFACE COMPLETA FM200 – SÉRIE FD2

Ref.	Número de peça	Descrição	Qtd.	Número de série
	B7217	KIT – REFORÇO DE INTERFACE COMPLETA FD2 [773]		
1	322750	VEDAÇÃO – ESTEIRA DEQUE CENTRAL	2	
2	328348	REFORÇO – SUPERIOR TRASEIRO ESQUERDO	1	
3	328349	REFORÇO – SUPERIOR TRASEIRO DIREITO	1	
4	344409	REFORÇO – LADO DA COSTELA [774]	2	
	344336	KIT – APENAS SERVIÇO DE REFORÇO COMPLETO [775]	A/R	
5	344412	SUPORTE – SOLDAGEM REFORÇO LATERAL LH [776]	1	
	344336	KIT – APENAS SERVIÇO DE REFORÇO COMPLETO [775]	A/R	
6	344413	SUPORTE – SOLDAGEM REFORÇO LATERAL RH [777]	1	
	344336	KIT – APENAS SERVIÇO DE REFORÇO COMPLETO [775]	A/R	
7	301065	PLACA – RETENTOR DO REFORÇO	4	
8	301049	SUPT – SOLDAGEM REFORÇO LATERAL LH	1	
9	301047	SUPT - SOLDAGEM REFORÇO LATERAL RH	1	
10	301034	ABA – REFORÇO FLEX COMPLETO	2	
11	293053	REBITE – POP	8	
12	276770	PLACA – RETENTOR DO REFORÇO	2	
A	197171	PARAFUSO – RHSN M8 X 1,25 X 20-8,8-ZINCO		
B	184709	ARRUELA – PLANA GRANDE M8-200HV		
C	135337	PORCA – HEXAGONAL CHANFR CTR LK M8 X 1,25–8-AA1J		
D	50139	PARAFUSO – CABEÇA HEXAGONAL TFL M8 X 1,25 X 16-8,8-AA1J		

773. Apenas no mercado europeu. Oferece vedação extra entre o módulo de flutuação e a plataforma. Os kits estão disponíveis apenas via Equipamentos.
774. Anteriormente, era MD #314671 no pacote substituído B7217. Para fazer a manutenção da peça substituída, solicite o kit de serviço MD #344336.
775. Kit completo de serviço de reforço é usado para reparar peças de enchimento substituídas (MD #301067, 301069, 314419, 314420 e 314671).
776. Anteriormente, era MD #314419 e MD #301069 no pacote substituído B7217. Para fazer a manutenção das peças substituídas, solicite o kit de serviço MD #344336.
777. Anteriormente, era MD #314420 e MD #301067 no pacote substituído B7217. Para fazer a manutenção das peças substituídas, solicite o kit de serviço MD #344336.

186 (Opção) Enchimentos e ligações FM200

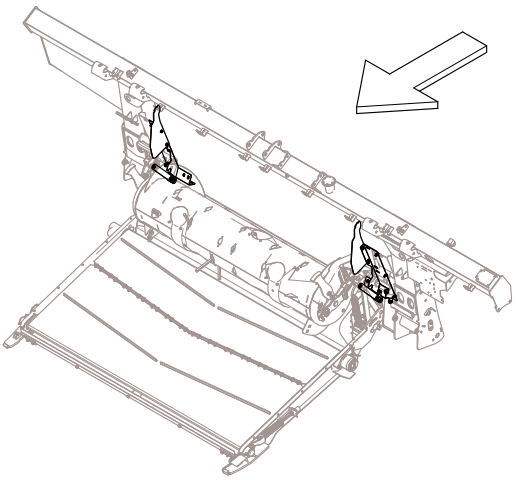

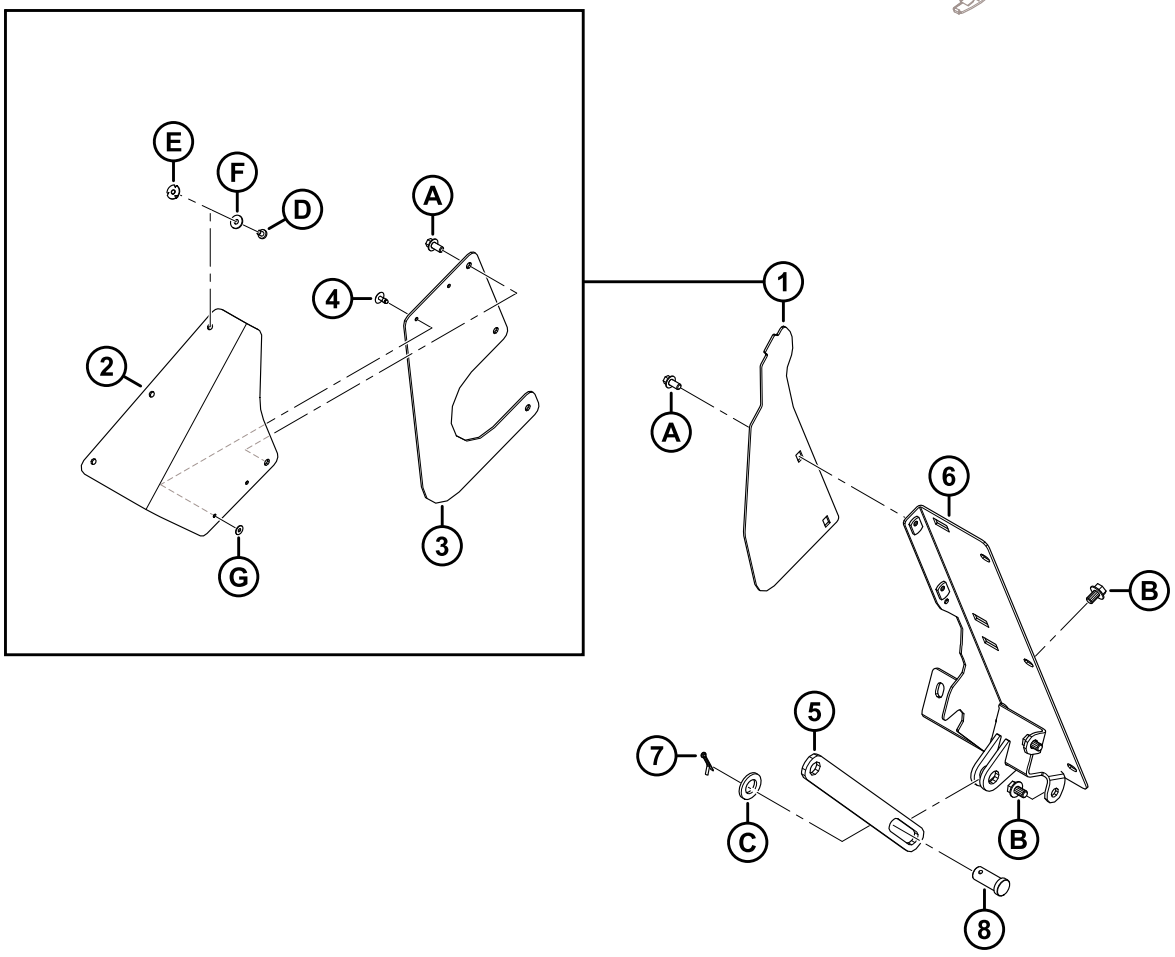

1039547

(OPÇÃO) ENCHIMENTOS E LIGAÇÕES FM200

Ref.	Número de peça	Descrição	Qtd.	Número de série
	B7342	KIT – REFORÇOS E LIGAÇÕES DO ADAPTADOR FM200 [778]		
1	357512	KIT – LATERAIS DA TAMPA CONTRA POEIRA [779]	A/R	
2	357174	ABA – ENCHIMENTO DA TAMPA CONTRA POEIRA	2	
3	357173	TAMPA – LATERAL DO SEM FIM	2	
4	293053	REBITE – POP	4	
5	322914	BARRA – LIMITADOR DE SUPORTE DO SEM-FIM	1	
6	NSS	REFORÇO – SOLDAGEM LADO ESQUERDO	1	
	NSS	REFORÇO – SOLDAGEM LADO DIREITO	1	
7	18648	PINO – CUPILHA, DIÂM. 3/16 X 1,25 ZP	2	
8	11814	PINO – CAVILHA 23,8 MM, 30 MM, ZN PL	2	
A	136485	PARAFUSO – CABEÇA HEXAGONAL CHANFRADA TFL M8 X 1,25 X 16-8,8-AA1J		
B	136151	PARAFUSO – CABEÇA HEXAGONAL CHANFRADA TFL M10 X 1,5 X 16-8,8-AA1J		
C	112130	ARRUELA – DURA ASTM F4363/4 POL. NOM. ID AB0C		
D	252291	PARAFUSO – PAN HD M6 X 1 X 8-8,8-AA1J		
E	252051	PORCA – T M6		
F	184706	ARRUELA – PLANA GRANDE M6-200HV		
G	293054	ARRUELA – GRANDE PLANA M5-200HV-AA1J [780]		

778. O kit de reforços e ligações do adaptador FM200 é usado para converter os módulos de flutuação FM200 configurados para a Série X9 da John Deere para uso com outras marcas e modelos de colheitadeiras. Os kits estão disponíveis apenas em equipamentos.
779. Este kit é usado para manutenção de unidades com tampas laterais substituídas (MD #347558). O kit inclui duas abas de enchimento da tampa contra poeira MD #357174, duas tampas laterais do sem fim (MD #357173), quatro porcas-rebite pop (MD #293053) e ferragens.
780. Arruela (MD #293054) não está incluída no kit, peça esta arruela separadamente.

187 (Opção) Extensão do Reservatório de Óleo

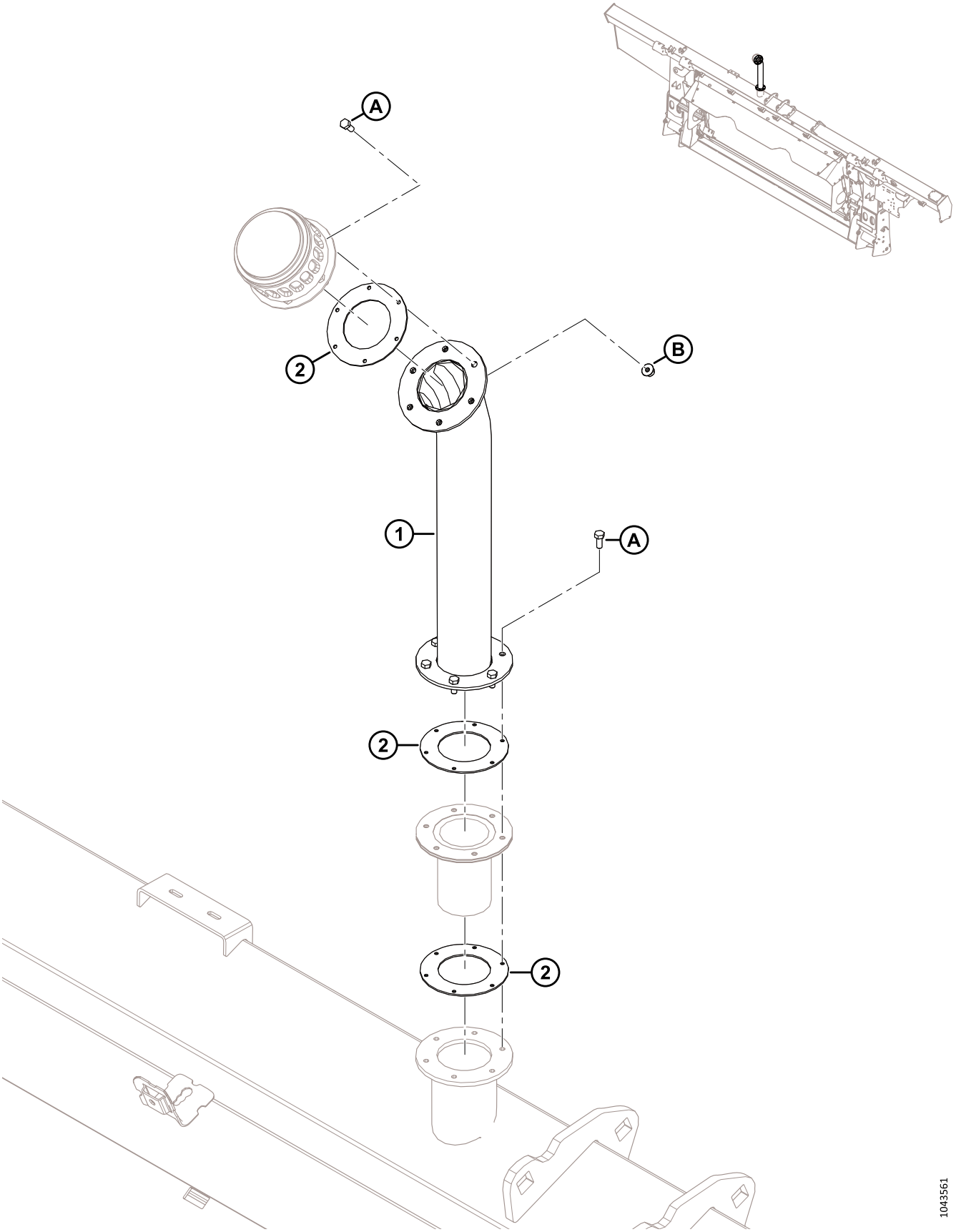

(OPÇÃO) EXTENSÃO DO RESERVATÓRIO DE ÓLEO

Ref.	Número de peça	Descrição	Qtd.	Número de série
	B7452	**KIT – EXTENSÃO DE PREENCHIMENTO DE RESERVATÓRIO HIDRÁULICO** [781]		
	284975	**KIT – EXTENSÃO DE PREENCHIMENTO DE RESERVATÓRIO HIDRÁULICO** [782]		
1	NSS	EXTENSÃO DE PREENCHIMENTO DE RESERVATÓRIO HID	1	
2	**312706**	**KIT – GAXETAS DE PREENCHIMENTO DE ÓLEO** [783]	**A/R**	
	166450	DECALQUE – ADVERTÊNCIA, SUPERFÍCIE QUENTE	2	
A	320397	PARAFUSO – CABEÇA HEXAGONAL TFL M5 X 0,8 X 12-8,8-PLANA (2022 E POSTERIOR) [784]		421190–
	135873	PARAFUSO – USINADO N.º 10-32 X 0,5" HEXAGONAL (2021 E ANTERIORES) [784]		-421189
B	**136635**	**PORCA – HEXAGONAL CHANFR CTR LOC M5 X 0,8-8-AA1J**		

781. O kit inclui extensão de preenchimento de reservatório hidráulico (NSS), 3 gaxetas (NSS), 2 decalques (MD #166450), 12 parafusos métricos (MD #320397), 6 porcas métricas (MD #136635) e instruções. Para o ano modelo 2021 e máquinas anteriores com furos roscados imperiais, peça os parafusos imperiais (MD #135873)separadamente. Os kits estão disponíveis apenas via Equipamentos.
782. O kit inclui extensão de preenchimento de reservatório hidráulico (NSS), 3 gaxetas (NSS), 2 decalques (MD #166450), 12 parafusos métricos (MD #320397), 6 porcas métricas (MD #136635) e instruções. Para o ano modelo 2021 e máquinas anteriores com furos roscados imperiais, peça os parafusos imperiais (MD #135873)separadamente.
783. O kit de gaxetas de preenchimento de óleo inclui duas gaxetas (NSS).
784. Em unidades de modelos do ano 2021 e anteriores, use o parafuso imperial (MD #135873) para evitar o rosqueamento cruzado de um parafuso métrico em um orifício rosqueado imperial.

188 (Opção) Barras raspadoras

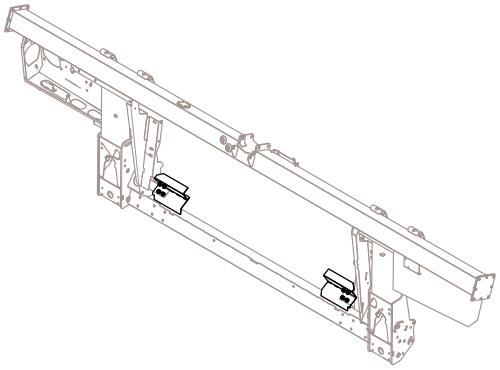

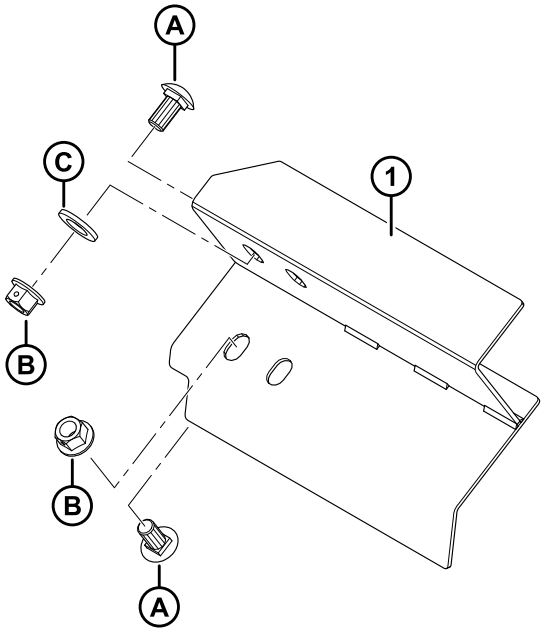

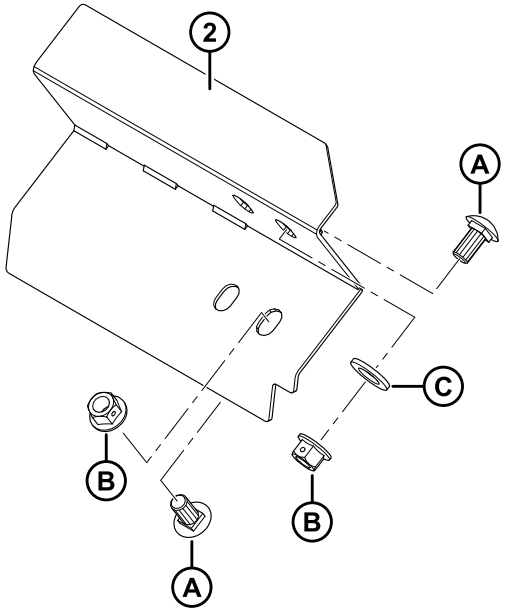

1023852

(OPÇÃO) BARRAS RASPADORAS

Ref.	Número de peça	Descrição	Qtd.	Número de série
	B6042	KIT – BARRAS RASPADORAS, 265 MM COMPR. (SEM CORTE) [785]		
	B6044	KIT – BARRAS RASPADORAS, 325 MM COMPR. [785]		
	B6045	KIT – BARRAS RASPADORAS, 365 MM COMPR. [785]		
	B6046	KIT – BARRAS RASPADORAS, 403 MM COMPR. [785]		
	B6213	KIT – BARRAS RASPADORAS, 515 MM COMPR. [785]		
1	213523	EXTRATOR – SOLDAGEM, ESQUERDO (265 MM COMPR. S/ CORTE)	1	
	213573	EXTRATOR – SOLDAGEM, ESQUERDO (325 MM COMPR.)	1	
	213567	EXTRATOR – SOLDAGEM, ESQUERDO (365 MM COMPR.)	1	
	213561	EXTRATOR – SOLDAGEM, ESQUERDO (403 MM COMPR.)	1	
	213579	EXTRATOR – SOLDAGEM, ESQUERDO (515 MM COMPR.)	1	
2	213525	EXTRATOR – SOLDAGEM, DIREITO (265 MM COMPR. S/ CORTE)	1	
	213574	EXTRATOR – SOLDAGEM, DIREITO (325 MM COMPR.)	1	
	213568	EXTRATOR – SOLDAGEM, DIREITO (365 MM COMPR.)	1	
	213562	EXTRATOR – SOLDAGEM, DIREITO (403 MM COMPR.)	1	
	213580	EXTRATOR – SOLDAGEM, DIREITO (515 MM COMPR.)	1	
A	135903	PARAFUSO – RHSN M12 X 1,75 X 25-8,8-A3L		
B	136431	PORCA – HEXAGONAL CHANFRADA CTR LOC M12 X 1,75-10-A3L		
C	184717	ARRUELA – PLANA REG M16-200HV-AA1J		

785. Kits disponíveis somente através da Whole Goods.

Índice

795 450
1709 472
4761 104
4762 ..... 300, 306
5512 434
6647 434
7642 ..... 272, 444
9213 450
9333 450
11695 104
11814 ..... 454, 532
13125 ..... 4, 8, 58, 60, 62, 332
13617 486
16235 130
16266 12
16681 ..... 120, 122, 124, 126, 128
17006 424
18592 522
18598 452
18600 ..... 300, 306
18601 ..... 180, 184, 258, 260, 454, 468
18603 ..... 104, 496
18604 52
18605 ..... 52, 130
18606 ..... 104, 400, 406
18607 ..... 2, 120, 122, 124, 126, 128, 130, 132, 138, 142, 320, 434
18608 ..... 298, 318, 326, 374, 468, 472
18609 ..... 318, 376, 466, 494
18619 332
18621 ..... 110, 112, 114, 120, 122, 126, 128
18624 ..... 384, 392
18626 ..... 116, 118
18629 ..... 116, 118
18637 ..... 24, 26, 28
18638 ..... 446, 452
18648 ..... 110, 112, 114, 116, 118, 302, 320, 334, 374, 454, 532
18669 ..... 306, 308
18671 ..... 50, 130, 304, 318, 332, 374, 464
18704 ..... 2, 120, 122, 126, 128
18768 ..... 400, 406
18798 ..... 322, 420
18867 ..... 24, 26, 28
18898 ..... 474, 478
18916 ..... 322, 376
19542 334
19958 ..... 124, 130
20312 466
21010 486
21032 318
21061 424
21194 104
21235 ..... 446, 450
21301 ..... 132, 136, 142, 144
21363 422
21383 344
21540 ..... 2, 304, 472
21572 386
21763 ..... 174, 202, 210, 224, 268, 270, 308, 318, 400, 406, 424, 494, 498, 508, 510, 524
21859 ..... 400, 404
22072 54
23163 514
23164 280
23165 ..... 280, 416, 514
26429 334
30144 ..... 110, 112, 114
30228 378
30316 ..... 436, 438
30368 344
30441 ..... 30, 34
30463 472
30505 ..... 32, 34, 452, 454
30515 344
30520 ..... 130, 318, 374
30627 ..... 54, 402, 408, 440, 468
30628 ..... 272, 492
30629 ..... 110, 112, 114
30630 ..... 134, 138, 142, 144, 522
30631 ..... 54, 416
30632 ..... 402, 408, 432
30636 470
30655 ..... 54, 134, 138
30660 ..... 200, 204, 208, 214, 218, 222, 226, 230, 416
30661 ..... 400, 404
30693 496
30701 434
30702 434
30715 ..... 54, 322, 326, 342, 476, 480
30716 ..... 388, 396
30753 ..... 200, 208, 214, 218, 220, 226, 230, 464, 498, 524
30856 54
30934 ..... 400, 406
30971 ..... 174, 176, 180, 182, 186, 190, 194, 198, 234, 236, 240, 420, 424, 502, 504
31465 452
31774 ..... 2, 134, 138, 142, 468
32070 ..... 280, 514
36651 ..... 436, 438
39272 326
40095 436

ÍNDICE

40701.....174, 226, 230, 240, 246, 248, 254, 504, 518, 524
40702.....174, 202, 210, 224, 424, 496, 502, 504, 518, 524
40703.....174, 224, 226, 246, 248, 254, 424, 494, 502, 504
40704..... 174, 202, 210, 224, 424, 494, 502, 504
42592..... 32
43219..... 276
44209.....174, 176, 180, 182, 258, 260, 502, 504, 518
44210.....178, 182, 186, 190, 194, 198, 236, 240, 398, 404, 424, 502, 506, 524
45427..... 496
47225.....306, 308
49227.....174, 212, 218, 230, 496, 502, 504, 518, 524
49232..... 174, 240, 504, 518, 524
49306.....400, 404
49378.....334, 372
49904..... 466
50071..... 272
50083..... 446
50139..... 298, 476, 480, 530
50140..... 416
50154..... 448
50155.....2, 42, 44, 46, 138, 144, 448, 452
50186..... 344
50193.....12, 172, 296, 372
50219.....174, 176, 194, 198, 244, 248, 254, 494, 504, 518, 524
50220..... 176, 424, 500, 502, 506
50223..... 178, 182, 398, 404
52129.....2
100500..... 50, 72, 78, 86, 90, 94, 100, 466
100577..... 176
100709..... 108
100710..... 108
100712..... 108
100714..... 108
100715..... 108
100717..... 108
100718..... 108
100719..... 108
100720..... 108
100721..... 108
100722..... 108
100723..... 108
100726..... 108
100862..... 486
101007.....320, 374
101095.....384, 392
101897.....24, 26, 28
102264.....8, 58, 60, 62, 332, 384, 392, 494
102629..... 108
102630..... 108
102711..... 176
103361..... 298
103575..... 176
103879.....124, 130
108172..... 378, 380, 402, 408
109773.....510, 512
111521.....132, 136
111528.....476, 478
111545..... 500
112130.....40, 454, 532
112823.....236, 240
113152..... 108
113153..... 108
113222..... 50, 72, 78, 86, 90, 94, 100, 466
113229..... 104
113561..... 326
113566..... 324
113813..... 298
113937..... 72, 78, 86, 90, 94, 100
114142..... 524
114143..... 524
115146.....282, 514
115670..... 72, 78, 86, 90, 94, 100
115759..... 280
118011..... 486
118239..... 326
119529.....388, 396
119558.....388, 390, 392
119560..... 388
119565..... 388
119593.....384, 392
119623..... 386
119641..... 386
119653.....388, 390
119654.....388, 390, 392
119655..... 388
119656..... 388
119666..... 384
119667..... 384
119672.....384, 392
119691.....384, 392
119692.....390, 392
119693.....390, 392
119694..... 390
119696.....384, 392
119697.....384, 392
119705..... 384
119706..... 384
119725.....384, 392
119726.....388, 396
119737..... 396
119738.....384, 392
119745..... 392
119757.....384, 392
119766..... 388
120845.....30, 34

ÍNDICE

120901 104
123180 ..... 444, 458
123318 426
123406 452
123978 494
125377 ..... 210, 224, 226
129313 280
129800 518
129801 518
129976 518
129977 518
130283 484
132117 514
132531 30
132607 ..... 30, 34
133047 468
133136 496
133241 522
133242 522
133372 486
133631 436
133632 438
133634 436
133641 442
133877 444
133942 420
133992 ..... 318, 374
134010 520
134011 520
134437 426
134442 ..... 268, 270, 400, 406, 508
134728 ..... 268, 270, 508, 526
134730 ..... 268, 270, 508, 526
135156 ..... 322, 376, 448, 452
135157 452
135226 226
135234 494
135235 410
135248 386
135266 ..... 174, 212, 218
135290 450
135319 336
135335 ..... 172, 422
135336 20
135337 ..... 4, 8, 10, 20, 24, 26, 28, 32, 36, 38, 40, 52, 56, 58, 60, 62, 130, 166, 170, 188, 192, 196, 198, 238, 240, 276, 278, 298, 306, 310, 326, 334, 342, 402, 408, 416, 462, 488, 490, 520, 526, 530
135369 ..... 322, 448, 452
135377 276
135400 500
135401 ..... 300, 432
135443 ..... 200, 212, 218, 226, 236, 240, 246, 248, 254
135444 ..... 202, 210, 224, 504
135523 336
135554 ..... 424, 500
135626 484
135630 ..... 366, 370, 484
135696 ..... 20, 334
135716 318
135723 ..... 460, 528
135734 500
135778 ..... 174, 194, 198, 200, 202, 206, 210, 212, 216, 220, 224, 226, 228, 244, 248, 254, 296, 302, 494, 504, 518, 524
135780 ..... 174, 180, 182, 258, 260, 502
135783 ..... 298, 386, 394, 422, 434
135785 ..... 20, 24, 26, 28, 30, 238, 242, 246, 250, 254, 298, 386, 394, 402, 408, 416, 454, 482, 492
135786 ..... 174, 504, 518, 524
135788 ..... 174, 180, 182, 186, 190, 194, 198, 234, 236, 240, 424, 502, 504
135789 ..... 424, 502, 506
135799 ..... 4, 8, 14, 20, 24, 26, 28, 30, 48, 52, 110, 112, 114, 116, 118, 152, 154, 156, 164, 166, 168, 170, 172, 180, 184, 188, 192, 238, 242, 246, 250, 254, 272, 298, 304, 306, 308, 314, 322, 334, 348, 352, 386, 394, 402, 408, 412, 416, 436, 440, 442, 448, 454, 456, 458, 462, 468, 476, 480, 482, 488, 492, 516, 522, 528
135800 ..... 378, 380
135821 ..... 424, 502, 504
135865 ..... 174, 194, 198, 202, 210, 212, 216, 220, 226, 228, 244, 248, 252, 254, 302, 410, 494, 504, 518, 524
135866 ..... 174, 180, 182, 256, 258, 260, 424, 502, 504, 506, 518, 524
135867 ..... 174, 178, 182, 186, 190, 194, 198, 236, 240, 398, 404, 504
135868 ..... 174, 180, 182, 186, 190, 194, 198, 232, 234, 236, 240, 424, 502, 504, 506
135873 ..... 420, 534
135888 504
135889 234
135894 ..... 20, 32, 36, 38, 40, 276, 278
135900 ..... 54, 400, 406, 448
135903 ..... 24, 26, 28, 34, 36, 38, 40, 120, 122, 124, 126, 128, 516, 536
135952 176
135957 ..... 178, 182, 398, 404
135959 138
135995 ..... 466, 494
136005 ..... 64, 66, 68, 70, 364, 370
136036 ..... 64, 66, 68, 70, 312, 358, 360, 362, 364, 370, 488
136050 492
136057 ..... 54, 62
136088 472
136095 ..... 200, 206, 210, 212, 216, 220, 224, 226, 228, 494

ÍNDICE

136106 500
136113 ..... 402, 476, 480
136122 ..... 2, 6, 110, 112, 114, 116, 304
136124 2
136137 52
136141 52
136143 ..... 2, 120, 122, 124, 126, 128, 130
136144 ..... 210, 226, 494
136145 ..... 200, 206, 220, 244, 248, 254
136146 ..... 202, 212, 216, 228, 244, 248, 254
136150 ..... 200, 206, 220
136151 ..... 8, 48, 58, 60, 62, 152, 154, 156, 262, 264, 266, 348, 352, 472, 496, 520, 526, 532
136159 ..... 298, 306
136178 ..... 20, 306, 310, 314, 456, 458, 468, 528
136209 ..... 134, 138, 142, 144
136211 ..... 58, 60, 62, 262, 264, 266
136220 ..... 504, 518
136231 ..... 20, 476, 480
136240 ..... 210, 224, 226
136244 ..... 180, 182, 258, 260
136245 ..... 180, 182, 186, 190, 232, 236
136248 488
136249 410
136269 ..... 176, 420
136291 ..... 134, 138, 372, 452
136300 ..... 166, 170, 276, 278, 386
136302 416
136308 ..... 488, 498
136310 ..... 116, 118
136312 312
136324 144
136325 ..... 244, 248, 254
136326 ..... 246, 248, 254
136327 ..... 236, 240
136339 ..... 12, 334, 388, 416
136342 ..... 12, 334, 388, 416
136355 ..... 180, 184, 188, 192, 234, 238
136378 ..... 372, 454
136395 ..... 164, 166, 170, 348, 352, 412
136399 172
136401 ..... 134, 138
136431 ..... 4, 20, 24, 26, 28, 30, 34, 36, 38, 40, 54, 104, 120, 122, 124, 126, 128, 134, 138, 142, 144, 150, 152, 154, 156, 164, 166, 322, 328, 334, 348, 352, 372, 376, 402, 406, 422, 448, 452, 462, 470, 488, 496, 498, 516, 522, 536
136440 ..... 110, 114, 116, 298, 320, 376, 386, 394, 448, 452, 496
136441 448
136442 ..... 180, 184, 188, 192, 200, 204, 208, 210, 214, 218, 222, 224, 230
136443 138
136445 130
136446 ..... 134, 138, 142, 322
136473 54
136476 ..... 52, 516
136477 304
136485 ..... 130, 274, 276, 278, 334, 420, 476, 478, 532
136486 ..... 188, 192, 196, 198, 236, 240
136492 10
136495 ..... 54, 180, 184, 188, 192
136506 462
136512 ..... 2, 54
136513 ..... 2, 54
136524 176
136527 236
136540 ..... 200, 204, 208, 218, 220, 230, 246, 250, 254
136561 ..... 274, 276, 416
136592 ..... 134, 138, 476, 480
136595 276
136596 468
136604 274
136613 274
136635 ..... 276, 534
136640 ..... 4, 20, 164, 166, 168, 348, 352
136653 410
136654 410
136655 ..... 270, 308, 464, 508, 512
136671 6
136701 ..... 2, 110, 114, 116
136702 ..... 134, 138
136704 468
136736 ..... 18, 452
136741 ..... 258, 260
136746 ..... 196, 198
136748 ..... 8, 278, 310
136749 ..... 14, 314, 384, 392
136755 496
136757 452
136759 ..... 30, 36, 38, 40, 134, 138, 334, 416, 444
136773 ..... 306, 308, 320, 326, 418
136779 ..... 188, 192, 194, 238
136824 ..... 36, 38, 40, 52, 276, 278
136842 ..... 134, 138
136848 2
136850 176
136857 320
136882 ..... 132, 138
136887 2
136900 426
137092 378
137118 378
137375 ..... 104, 132, 136, 400, 406
137476 ..... 132, 136, 142, 144
137519 378
137529 ..... 150, 348, 352
137721 ..... 132, 136, 144
137754 378
137825 ..... 136, 144

ÍNDICE

137980 ..... 148, 348, 350
139003 108
140225 514
140250 142
141220 324
142777 436
143107 104
144531 ..... 324, 374
144724 320
145249 ..... 30, 34
145840 ..... 24, 26, 28
148798 40
151691 450
151793 450
152009 372
152193 52
152274 422
152395 496
152439 ..... 38, 40, 120, 122, 126, 128, 462
152520 ..... 54, 116, 118, 488
152602 ..... 106, 298
152655 ..... 4, 20, 48, 170, 334, 348, 352, 382, 422, 460, 496, 528
152668 ..... 8, 134, 138, 144, 172, 200, 208, 220, 246, 250, 254, 274, 278, 310, 326, 416, 468
152670 416
152702 ..... 322, 372
152730 ..... 30, 130, 134, 138, 140, 142, 144, 452, 500
152731 ..... 344, 422
152732 ..... 30, 110, 112, 114, 116, 118, 334, 408, 412
152779 ..... 320, 334, 422
153151 518
156178 ..... 110, 112, 114
156501 466
156696 420
156741 466
156743 ..... 452, 468
156948 516
158174 176
159020 490
164061 ..... 132, 136, 142, 144
164213 ..... 132, 136, 142, 144
164214 ..... 132, 136, 142, 144
164215 130
164216 130
165168 172
165218 280
165524 ..... 16, 282, 320
165588 172
165735 ..... 30, 34
166450 534
167307 520
170851 ..... 202, 212, 218, 230
172259 34
172340 ..... 400, 404
172558 452
174131 514
174304 ..... 104, 400, 406
174418 52
174436 280
174849 ..... 146, 348, 350, 364, 368
174879 ..... 116, 118
181475 386
181649 450
183506 446
183508 ..... 446, 450
184303 ..... 194, 198, 200, 202, 206, 212, 216, 220, 226, 228
184461 ..... 178, 182, 186, 190, 194, 198, 398, 404
184462 524
184463 ..... 424, 498, 502, 506, 524
184584 ..... 378, 380
184587 432
184597 ..... 148, 348, 352
184642 ..... 278, 310
184643 326
184644 ..... 200, 208, 220, 246, 250, 254
184646 ..... 54, 320, 326
184648 490
184649 4
184652 ..... 342, 388, 396, 492
184656 ..... 204, 210, 224, 242, 306, 308, 334
184657 ..... 8, 476, 478, 516, 522
184659 468
184661 ..... 4, 14, 34, 402, 408, 416
184662 ..... 34, 172, 304, 306, 308, 436, 442, 448, 462, 468
184663 104
184664 ..... 298, 304, 344, 468
184665 ..... 4, 18, 334, 402, 408, 422
184667 ..... 4, 24, 26, 134, 138, 328, 386, 394, 522
184669 ..... 104, 140, 470, 474, 478, 516
184672 328
184673 ..... 104, 334
184675 444
184677 ..... 54, 300
184679 326
184681 54
184683 ..... 58, 60, 62, 274
184685 ..... 54, 276
184688 ..... 58, 60, 62
184692 ..... 172, 180, 184, 188, 192, 200, 204, 208, 210, 214, 218, 222, 224, 230
184694 ..... 2, 42, 44, 46, 488
184695 334
184696 ..... 14, 104, 356, 416
184697 ..... 148, 344, 348, 352
184701 274
184705 ..... 54, 58, 60, 62, 276, 512
184706 ..... 22, 310, 420, 532

ÍNDICE

184708 ..... 56, 62, 134, 138, 322, 416
184709 ..... 42, 54, 306, 308, 326, 336, 388, 396, 476, 480, 490, 530
184711 .....20, 30, 34, 54, 172, 276, 278, 422, 488, 492
184712 .....4, 402, 408, 468
184714 .....64, 66, 68, 70, 138, 144, 334, 422, 496, 500, 516, 522
184717 .....116, 118, 120, 122, 126, 128, 304, 326, 386, 392, 536
184718 .....2, 18
184721 196
184977 52
187137 .....456, 458
187428 .....446, 450
187477 434
187518 452
187660 494
188470 .....298, 304
190752 490
191353 .....132, 138
191489 ..... 8, 24, 26, 28, 36, 38, 40, 130, 402, 408
193187 324
193240 316
193241 316
193242 316
193243 316
194082 420
194521 436
197122 452
197135 ..... 134, 138, 306, 308
197171 .....24, 26, 28, 416, 462, 488, 490, 526, 530
197229 276
197230 .....274, 278, 310
197263 ..... 444, 456, 458, 528
197275 30
197319 .....468, 516
197320 .....322, 420, 516
206340 276
209045 424
210661 318
210690 316
210918 322
210985 .....318, 376
212250 466
213084 .....456, 458, 528
213110 452
213112 450
213363 494
213418 482
213419 482
213420 450
213459 .....510, 512
213523 536
213525 536
213546 446
213552 446
213554 446
213561 536
213562 536
213567 536
213568 536
213573 536
213574 536
213579 536
213580 536
213608 444
213633 490
213634 490
213635 490
213649 446
213654 446
213656 444
213657 444
213659 446
213660 444
213679 446
213713 .....474, 478
213731 448
213733 448
213750 446
213801 446
213802 446
213851 .....446, 450
213857 450
213859 446
220084 280
220107 8
220317 450
220766 436
220807 294
220814 294
220817 290
220824 290
220831 292
220832 292
220834 292
220835 294
220836 290
220939 .....148, 348, 350
220941 ..... 148, 348, 350, 378
226280 .....64, 66, 68, 70, 312, 366, 370
226295 ..... 64, 66, 68, 70, 360, 362, 366, 370
226400 104
226861 ..... 66, 70
226926 104
226927 104
226941 ..... 72, 78, 86, 90, 94, 100
226983 ..... 72, 78, 84, 90, 94, 100
227656 30
227747 30

227914 ..... 30, 34
228292 ..... 132, 136, 142, 144
228299 ..... 132, 136
228301 ..... 132, 136, 144
228302 142
228316 ..... 150, 348, 352
228319 ..... 148, 346, 350
228322 130
228338 ..... 116, 118
228381 ..... 120, 122, 124, 126, 128
228382 ..... 136, 144
228384 ..... 136, 144
228385 ..... 136, 144
228460 ..... 132, 136
228477 ..... 132, 138
228478 ..... 132, 136
228479 ..... 132, 138
228485 ..... 132, 138
228604 ..... 132, 136
228611 ..... 132, 136
228614 132
228619 136
228848 136
229064 54
229340 50
230968 ..... 324, 374
231368 482
231448 454
231765 490
232219 ..... 194, 198
232233 ..... 186, 192, 194, 198, 236, 240
232395 ..... 194, 198, 200, 202, 206, 212, 216, 220, 226, 228
232397 ..... 186, 190, 194, 198, 236, 240
232405 ..... 236, 240
232676 274
232762 356
232806 172
233371 ..... 398, 404
233443 ..... 400, 406
233445 ..... 400, 406
233446 ..... 402, 408
233447 ..... 400, 406
233450 ..... 398, 404
233513 ..... 398, 404
233514 ..... 400, 406
233516 406
233519 398
233552 404
233621 ..... 400, 406
233622 ..... 400, 406
233623 ..... 400, 406
233625 ..... 400, 406
233635 358
233654 400
233655 400
233656 400
233657 400
233658 400
233659 400
233660 400
233661 400
233662 406
233663 406
233664 406
233665 406
233668 406
233669 406
233705 ..... 400, 406
233706 ..... 400, 406
233724 ..... 398, 404
233725 ..... 398, 404
233736 398
233738 398
233740 404
233741 404
233745 280
233748 312
233770 312
233799 358
233800 358
233841 334
233870 296
233874 296
233891 ..... 306, 308
233900 ..... 306, 308
233906 ..... 306, 308
233912 272
233913 272
233914 272
233920 298
233950 ..... 306, 308
233964 ..... 306, 308
233975 298
237363 516
240010 490
240013 490
240254 490
240264 490
245093 286
245158 ..... 398, 404
245316 ..... 486, 498
245428 288
245432 288
245433 288
245753 500
245966 454
247222 320
248117 444
248144 450

ÍNDICE

248145 444
248261 466
248285 446
248348 454
248349 454
248388 450
248538 444
248643 ..... 274, 276
248833 490
248914 490
251879 274
251881 274
252002 ..... 188, 192, 238
252051 ..... 420, 490, 532
252176 172
252179 ..... 386, 396
252187 ..... 448, 452
252188 ..... 448, 452
252236 416
252272 ..... 320, 376, 488
252284 18
252288 452
252291 ..... 420, 490, 532
252292 416
252303 2
252307 ..... 178, 182, 398, 404
252351 426
252398 418
252421 ..... 306, 308
252423 108
252462 422
252541 ..... 14, 448, 452
252564 468
252581 ..... 6, 110, 114, 116
252621 ..... 398, 404
252638 448
252639 ..... 144, 452
252655 334
252687 ..... 148, 168, 348, 352, 366, 370
252691 ..... 448, 452
252692 494
252694 518
252701 448
252703 ..... 444, 456, 458, 528
252794 ..... 210, 212, 218, 226, 230
252795 ..... 174, 210, 226, 258, 260
252807 ..... 476, 478
252814 ..... 424, 500
252839 56
252902 ..... 174, 194, 198
252958 316
254183 496
255461 ..... 200, 206, 220, 228
255930 28
257054 108
257089 108
258041 50
258298 50
258318 ..... 474, 478
258326 372
258343 372
258346 50
258373 52
258383 2
258384 52
258391 ..... 52, 296, 302, 332
258399 50
258454 382
258458 382
258481 50
258582 50
258585 50
258586 52
258601 52
258622 52
258627 50
258637 2
258703 ..... 474, 478
258732 372
258740 50
258757 50
258758 54
258761 52
258791 52
258792 280
258815 50
258817 50
258822 52
258823 50
258829 50
258831 50
258835 2
258837 56
258843 2
258846 54
258849 50
258850 50
258876 ..... 364, 368, 474, 478
258893 62
258901 50
258932 62
258940 50
258953 50
258963 50
258969 50
258980 52
258986 52
258989 52
258990 52
258997 58

ÍNDICE

258998 58
266277 2
273052 ..... 378, 380
273078 ..... 132, 136
273122 ..... 120, 122, 124, 126, 128
273138 ..... 120, 122, 126, 128
273258 ..... 132, 136
273259 ..... 132, 136
273278 ..... 120, 126, 128
273281 ..... 122, 124
273283 ..... 120, 126
273284 ..... 122, 124, 128, 130
273285 ..... 236, 240
273304 ..... 120, 122, 124, 126, 128
273309 130
273347 ..... 150, 346, 350
273373 150
273375 ..... 152, 154, 156
273376 150
273440 282
273453 354
273523 ..... 152, 154, 156, 346, 350
273524 ..... 150, 346, 350, 384, 392
273536 ..... 150, 346, 350
273576 138
273594 354
273615 344
273637 ..... 124, 130
273653 ..... 116, 118
273666 ..... 150, 152, 154, 156
273680 ..... 110, 112, 114
273689 354
273758 ..... 132, 136
273759 142
273760 144
273770 144
273772 130
273777 ..... 120, 122, 124, 126, 128, 130, 384
273787 118
273788 116
273789 116
273790 ..... 110, 112
273791 114
273795 ..... 110, 112, 114
273813 ..... 164, 346
273823 164
273831 ..... 120, 122, 124, 126, 128, 130, 372
273860 ..... 110, 112, 114
273861 ..... 120, 122, 124, 126, 128
273875 ..... 132, 136
273877 148
273907 ..... 132, 136, 354
273926 ..... 132, 136, 142, 144
273963 ..... 132, 136, 354
273968 ..... 168, 346, 350
275199 38
275200 38
275211 30
275232 ..... 30, 34
275265 38
275266 38
275286 ..... 26, 28
275287 ..... 26, 28
275319 ..... 26, 28
275320 ..... 26, 28
275324 30
275332 34
275348 30
275375 30
275404 24
275405 24
275460 26
275461 26
275483 26
275484 26
275504 38
275505 38
275513 38
275514 38
275521 ..... 398, 404
275524 398
275530 398
275532 398
275533 398
275542 ..... 398, 404
275543 ..... 398, 404
275563 ..... 24, 26
275614 398
275623 ..... 24, 26
275624 404
275625 404
275640 40
275641 40
275675 28
275676 28
275688 40
275690 40
275691 406
275692 404
275770 40
275779 40
275837 26
275860 34
275864 ..... 34, 364, 368
275877 30
275879 30
275902 30
275954 40
275960 40
275965 28

276062 ..... 474, 478
276117 ..... 474, 478
276140 446
276180 446
276183 450
276206 446
276326 514
276770 ..... 474, 478, 530
276790 426
276839 ..... 364, 368, 444
279085 280
279528 280
283002 104
283008 410
283012 252
283014 248
283015 254
283016 248
283017 248
283018 248
283035 ..... 186, 236
283036 ..... 186, 236
283037 194
283038 194
283039 194
283046 178
283047 178
283048 178
283049 256
283050 256
283051 232
283052 232
283053 206
283055 206
283056 206
283057 ..... 200, 206, 220, 228
283058 ..... 200, 206, 220, 228
283059 ..... 200, 202, 206, 212, 216, 220, 228
283060 200
283061 ..... 398, 404
283062 ..... 398, 404
283063 ..... 178, 182, 186, 190
283065 ..... 178, 182
283066 410
283068 ..... 186, 190
283069 ..... 186, 190
283070 ..... 186, 190, 236
283074 ..... 212, 216
283075 ..... 212, 216
283077 ..... 398, 404
283078 212
283079 212
283080 212
283081 256
283082 258
283091 ..... 194, 236, 240
283092 ..... 236, 240
283096 ..... 202, 212, 216, 228, 244, 248, 252
283097 256
283098 194
283099 194
283102 178
283104 178
283108 194
283109 194
283141 206
283143 206
283144 206
283145 212
283146 212
283147 212
283159 256
283160 256
283161 256
283162 258
283164 232
283172 182
283173 182
283174 182
283175 190
283176 190
283180 206
283182 206
283183 206
283184 216
283185 216
283186 216
283190 260
283191 260
283192 260
283193 260
283194 256
283195 258
283199 232
283200 232
283201 178
283202 ..... 178, 182, 186, 190
283203 186
283204 186
283205 232
283231 178
283232 178
283233 178
283246 200
283247 200
283248 200
283249 200
283251 202
283327 202
283378 ..... 186, 190, 236

283409 178
283410 178
283411 178
283412 ..... 186, 190
283413 ..... 186, 190
283417 ..... 206, 220
283419 ..... 206, 220
283420 ..... 206, 220
283421 ..... 186, 190
283422 ..... 186, 190
283426 186
283427 186
283428 ..... 216, 228
283429 ..... 216, 228
283430 ..... 216, 228
283431 ..... 216, 228
283432 ..... 216, 228
283433 ..... 216, 228
283434 256
283435 256
283436 256
283437 258
283438 ..... 258, 260
283439 ..... 258, 260
283440 190
283441 190
283442 190
283443 190
283447 220
283449 220
283450 220
283451 228
283452 228
283453 228
283456 178
283457 178
283458 178
283459 256
283460 256
283461 232
283462 232
283463 182
283464 182
283465 182
283466 260
283467 260
283468 232
283469 232
283470 232
283471 232
283500 ..... 174, 176
283502 ..... 174, 176
283507 ..... 228, 252
283508 198
283509 198
283555 ..... 400, 406
283560 ..... 256, 260
283561 198
283562 198
283563 198
283564 198
283565 198
283566 198
283567 176
283569 176
283571 ..... 398, 404
283579 410
283773 ..... 244, 248, 252
283776 254
283777 254
283783 302
283785 ..... 210, 224, 226
283786 224
283791 ..... 200, 206, 220, 228
283797 ..... 180, 182, 188, 192, 200, 206, 220
283807 ..... 180, 182, 188, 192, 200, 206, 220
283818 ..... 202, 212, 216, 228
283820 ..... 202, 212, 216, 228
283822 220
283823 220
283824 220
283830 252
283831 252
283832 252
283833 252
283836 252
283837 252
283838 254
283839 252
283849 ..... 58, 60, 62, 262, 264, 266
283889 ..... 210, 226
283906 ..... 202, 212, 216, 228
283907 ..... 202, 212, 216, 228
283909 ..... 202, 210, 224
283910 ..... 202, 210, 224
283984 ..... 180, 182, 188, 192
283987 ..... 204, 210, 224, 240
283988 ..... 202, 210, 224, 240
283989 ..... 202, 210, 224, 240
284215 318
284548 318
284549 326
284550 326
284705 ..... 298, 304
284706 ..... 298, 304
284707 ..... 298, 304
284708 ..... 298, 304
284709 ..... 298, 304
284710 ..... 298, 304
284900 512

ÍNDICE

284975 534
286087 104
286089 ..... 104, 108
286257 ..... 64, 66, 68, 70, 364, 368
286315 ..... 64, 66, 360, 364, 368
286316 ..... 64, 66, 360, 364, 368
286317 ..... 66, 340, 370
286318 ..... 64, 68, 70, 338, 362, 364
286319 ..... 64, 66, 68, 70, 338, 340, 362, 364, 368
286320 70
286321 ..... 338, 340
286322 ..... 338, 340
286323 ..... 338, 340
286329 ..... 64, 66, 364, 368
286330 ..... 68, 70, 362
286331 ..... 64, 66, 68, 70, 362, 364, 368
286332 ..... 66, 340, 370
286333 70
286362 ..... 86, 90, 94, 100
286363 ..... 86, 90, 94, 100
286440 ..... 72, 78, 86, 90, 94, 100
286445 108
286461 ..... 72, 78, 84, 88, 94, 98, 360, 362, 364, 368
286462 ..... 72, 78, 84, 88, 94, 98
286463 ..... 84, 88, 94, 100
286464 ..... 84, 90, 94, 100
286465 ..... 84, 88, 94, 100
286466 ..... 84, 90, 94, 100
286475 ..... 72, 78, 86, 90, 94, 100, 360, 362, 364, 368
286476 ..... 72, 78, 86, 90, 94, 100, 360, 362, 364, 368
286477 ..... 72, 80, 86, 90, 96, 100, 360, 362, 364, 368
286478 ..... 74, 80, 86, 90, 96, 100
286479 ..... 22, 74, 80, 86, 90, 96, 102, 364, 368
286481 ..... 72, 78, 86, 90, 94, 100, 364, 368
286483 108
286485 108
286486 108
286488 108
286489 108
286490 108
286493 ..... 72, 78, 84, 88, 92, 98
286502 8
286503 8
286562 ..... 72, 76, 82, 88, 92, 98
286563 ..... 82, 88, 92, 98
286564 ..... 72, 78, 92, 98
286565 ..... 78, 82, 88, 92
286566 ..... 72, 78
286567 78
286574 84
286575 ..... 84, 92
286576 88
286578 98
286579 ..... 72, 76, 82, 88, 92, 98
286580 ..... 82, 88, 92, 98
286581 ..... 72, 78, 92, 98
286582 ..... 78, 82, 88, 92
286583 ..... 72, 78
286584 78
286591 84
286592 ..... 84, 92
286593 88
286595 98
286597 72
286598 76
286599 76
286600 76
286609 72
286610 76
286611 76
286612 76
286616 82
286617 82
286618 88
286619 92
286620 98
286621 ..... 74, 80, 86, 90, 96, 102
286627 ..... 72, 78, 84, 88, 94, 98
286628 ..... 84, 88, 94, 100
286629 ..... 84, 90, 94, 100
286663 66
286664 66
286665 66
286666 66
286667 66
286668 64
286669 64
286670 64
286671 64
286673 70
286674 70
286675 70
286676 70
286677 70
286678 70
286679 68
286680 68
286681 68
286682 68
286683 340
286684 340
286685 340
286686 340
286687 340
286688 340
286689 340
286690 338
286691 338
286692 338
286693 338

ÍNDICE

286703 104
286705 ..... 64, 66, 68, 70
286725 8
286741 8
286758 ..... 72, 76, 82, 88, 92, 98
286759 ..... 82, 88, 92, 98
286760 ..... 72, 78, 92, 98
286761 ..... 78, 82, 88
286763 ..... 72, 78
286764 78
286767 84
286768 ..... 84, 92
286769 88
286770 98
286779 72
286780 76
286781 76
286782 76
286787 82
286788 82
286789 88
286790 92
286791 98
286826 104
286861 ..... 84, 90, 94, 100, 368
286862 ..... 84, 90, 94, 100
286863 ..... 84, 90, 94, 100
286865 82
286866 ..... 84, 88
286867 92
286868 98
286870 82
286871 ..... 84, 88
286872 92
286873 98
286875 82
286876 ..... 84, 88
286877 92
286878 98
286886 82
286887 82
286888 88
286889 92
286890 98
287031 528
287032 528
287449 ..... 302, 494
287450 ..... 302, 494
287451 494
287701 316
287702 514
287705 514
287859 510
287887 ..... 456, 458, 528
287888 ..... 456, 458, 528
287889 ..... 458, 528
287890 ..... 458, 528
287939 490
288195 280
288438 2
289220 4
289235 12
289261 4
289341 4
289346 48
289347 48
289349 4
289356 48
289357 48
289358 4
289359 12
289375 18
289380 18
289439 18
289483 18
289487 18
289519 18
289520 18
289618 18
289621 18
289654 14
289742 4
289759 172
289762 280
289763 280
289869 172
289880 ..... 110, 112, 114
289924 18
289925 18
291484 274
291485 274
292692 ..... 318, 376
293053 ..... 420, 474, 478, 530, 532
293054 ..... 420, 532
295211 490
295212 490
295213 490
295261 ..... 474, 478
295407 486
295766 486
295770 486
295853 ..... 486, 498
295927 ..... 496, 504
295929 ..... 210, 224
295992 ..... 474, 478
301034 530
301047 530
301049 530
301065 530
301126 ..... 474, 478

ÍNDICE

301127 ..... 474, 478
301318 494
301427 ..... 446, 450, 464
301441 450
301513 466
301629 ..... 516, 522
301633 466
301805 454
301806 454
301807 454
301971 430
301992 450
301993 450
301994 446
302204 ..... 280, 320, 514
303021 318
303033 318
303169 324
303251 ..... 320, 376
303283 320
303341 320
303379 316
303380 318
303486 318
303491 318
303492 ..... 318, 376
303520 376
303525 ..... 316, 376
303691 316
303693 316
303766 316
303832 318
303839 ..... 316, 376
303898 320
303961 316
304040 ..... 474, 478
304494 456
304514 446
304520 446
304521 450
304611 410
304658 420
304668 420
304931 450
308056 446
308536 444
308538 446
308648 ..... 446, 452
308658 494
308725 ..... 422, 430
308726 ..... 422, 434
308732 422
308740 422
308755 422
308774 482
308848 434
308850 446
308852 434
308859 446
308878 472
308879 472
311038 162
311054 378
311055 378
311068 378
311069 378
311190 146
311193 146
311195 160
311207 146
311210 ..... 146, 346
311233 ..... 180, 182, 188, 192, 200, 206, 220
311237 ..... 120, 122, 126, 128
311238 ..... 120, 122, 126, 128
311284 118
311285 ..... 110, 112
311303 146
311306 ..... 146, 346
311318 276
311321 ..... 378, 380
311322 ..... 378, 380
311325 ..... 146, 346, 350
311327 ..... 146, 346, 350
311347 ..... 346, 350
311354 ..... 202, 210, 224
311359 ..... 124, 130
311360 ..... 202, 212, 218, 230
311365 ..... 146, 346, 350
311368 ..... 146, 350
311405 146
311408 146
311451 ..... 202, 212, 216, 230
311461 ..... 202, 210, 224
311462 ..... 202, 212, 216, 228
311464 314
311493 280
311523 ..... 146, 346, 350, 364, 368
311524 168
311611 ..... 110, 114, 116
311612 ..... 110, 114
311613 ..... 110, 114, 116
311615 ..... 150, 346, 350
311617 ..... 150, 346, 350
311620 ..... 132, 136
311627 ..... 110, 114
311632 130
311643 ..... 160, 162
311644 ..... 160, 162
311645 ..... 160, 162
311646 ..... 160, 162

311647 160
311648 160
311658 160
311672 ..... 150, 346, 350
311675 146
311676 146
311694 166
311695 170
311724 144
311729 ..... 166, 346, 350
311745 146
311746 146
311752 ..... 166, 346
311753 ..... 170, 346
311789 360
311790 362
311795 168
311822 ..... 168, 346
311863 350
311864 350
311868 350
311870 350
311882 354
311906 ..... 164, 346, 350
311949 118
311959 380
311964 ..... 164, 166, 346, 350
311965 ..... 170, 346, 350
311972 380
312134 ..... 244, 248, 254
312654 ..... 180, 182, 188, 192, 200, 202, 206, 212, 216, 220, 230
312655 ..... 202, 210, 212, 216, 224, 228
312673 342
312675 172
312680 172
312704 2
312706 534
312777 172
313007 302
313011 296
313012 296
313020 296
313035 ..... 166, 170
313064 272
313114 ..... 298, 304
313192 272
313303 18
313304 18
313366 ..... 296, 304
313368 ..... 296, 302
313374 342
313406 316
313425 316
313432 18
313441 298
313461 332
313496 ..... 244, 248, 254
313497 ..... 244, 248, 254
313499 ..... 244, 248, 252
313500 ..... 244, 248, 252
313501 ..... 410, 414
313502 ..... 410, 414
313510 280
313511 ..... 244, 248, 252
313523 244
313524 244
313525 244
313526 244
313529 254
313530 252
313556 252
313557 252
313566 314
313643 272
313705 314
313713 18
313725 280
313728 514
313729 280
313730 282
313733 280
313734 ..... 8, 494
313744 410
313745 410
313748 302
313749 410
313750 410
313753 302
313767 12
313776 302
313777 302
313780 412
313783 18
313787 282
313788 410
313789 412
313790 412
313791 302
313792 302
313793 296
313794 ..... 114, 296
313797 410
313798 414
313799 414
313800 414
313801 410
313802 414
313803 416
313804 414

ÍNDICE

313805 414
313806 414
313807 414
313808 410
313809 414
313810 414
313811 414
313812 414
313813 414
313814 414
313815 414
313816 416
313817 414
313818 414
313819 414
313820 414
313821 414
313822 414
313824 414
313825 414
313826 414
313827 414
313828 414
313829 416
313830 416
313831 416
313832 418
313833 414
313834 414
313835 414
313836 414
313837 416
313838 416
313839 416
313841 414
313843 418
313844 416
313845 416
313846 418
313847 416
313848 416
313849 416
313859 ..... 298, 304
313869 414
313881 ..... 280, 416
313882 414
313883 414
313884 414
313914 296
313920 280
313921 296
313922 296
313940 272
313964 ..... 120, 122, 124, 126, 128, 130
313965 172
314062 444
314076 510
314082 430
314136 ..... 446, 450
314169 ..... 446, 450
314173 436
314174 436
314276 466
314292 494
314389 500
314391 502
314392 502
314394 502
314395 498
314396 498
314397 494
314399 494
314401 502
314402 500
314416 494
314417 494
314537 500
314581 298
314585 518
314586 518
314587 518
314588 518
314591 504
314592 504
314593 504
314594 504
314595 504
314605 504
314606 504
314645 494
314657 442
314680 462
314697 504
314928 420
316044 318
316095 ..... 316, 376
316096 ..... 316, 376
316110 316
316118 316
316119 316
316284 ..... 316, 376
316293 320
316330 ..... 318, 374
316358 316
316639 ..... 280, 320
316649 ..... 280, 320
316662 ..... 280, 376
316793 ..... 318, 374
316794 316
316847 ..... 318, 374

316848 ..... 318, 374
316851 ..... 318, 374
316859 ..... 322, 376
316860 ..... 322, 376
319051 30
319095 ..... 22, 364, 368
319098 22
319099 22
319100 22
319101 22
319102 22
319103 22
319104 22
319105 ..... 22, 364, 368
319180 ..... 42, 44, 46
319191 34
319222 ..... 24, 26, 28
319223 ..... 24, 26, 28
319225 ..... 36, 38, 40
319228 38
319229 ..... 42, 44, 46
319230 ..... 44, 46
319231 ..... 42, 44, 46
319265 34
319287 40
319345 22
319346 22
319347 22
319366 ..... 24, 26, 28
319376 38
319377 ..... 38, 40
319378 ..... 38, 40
319394 ..... 24, 26
319403 28
319404 28
319474 52
319508 50
319509 50
319540 22
319542 52
319548 62
319549 62
319550 62
319563 62
319564 62
319583 34
319587 36
319588 36
319662 22
319707 30
319708 30
319878 298
320011 ..... 320, 376
320026 ..... 6, 104
320039 326
320060 ..... 322, 376
320089 104
320108 54
320109 52
320110 52
320122 298
320148 ..... 22, 58, 60, 62
320154 322
320160 54
320161 54
320167 ..... 30, 54
320168 ..... 110, 114, 116
320169 2
320171 2
320175 ..... 150, 348, 352
320176 ..... 328, 476, 480
320179 150
320180 ..... 134, 138, 142, 144, 150, 152, 154, 156, 164, 166, 348, 352, 434
320181 ..... 24, 26, 28
320182 34
320187 ..... 148, 348, 352
320190 ..... 26, 28, 42, 44, 46, 56, 58, 60, 62, 334, 386
320192 ..... 148, 348, 352, 354
320196 ..... 110, 112, 114
320199 54
320205 ..... 320, 324, 384
320206 ..... 30, 34
320207 ..... 120, 122, 124, 126, 128, 130
320208 328
320213 324
320214 104
320215 106
320218 ..... 12, 306, 310
320219 326
320220 ..... 334, 412
320236 54
320246 ..... 58, 60, 62
320248 272
320251 54
320259 464
320274 194
320290 ..... 24, 26, 28, 36, 38, 40
320304 4
320311 104
320327 20
320331 304
320336 ..... 58, 60, 62, 262, 264, 266
320358 ..... 482, 488
320360 ..... 360, 362, 364, 368, 422
320388 420
320389 468
320390 ..... 278, 310, 468
320397 420
320404 334

ÍNDICE

320409 ..... 278, 310
320410 ..... 278, 310
320441 ..... 386, 392
320448 ..... 42, 44, 46, 58, 60, 62, 262, 264, 266
320486 54
320500 466
322022 494
322046 466
322142 426
322148 ..... 424, 426, 428
322149 428
322157 428
322158 428
322160 428
322161 428
322192 430
322193 430
322195 430
322197 430
322219 466
322256 502
322372 444
322377 450
322383 508
322397 444
322409 430
322456 436
322486 436
322555 484
322557 466
322561 422
322668 472
322676 ..... 474, 478
322695 524
322750 530
322770 444
322870 420
322872 420
322914 ..... 454, 532
322915 436
322916 436
322917 436
322918 436
322924 436
322925 436
322926 436
322961 464
322962 464
322970 ..... 116, 454
322981 466
322996 438
322997 438
323003 ..... 258, 260
323023 ..... 202, 210, 224
323032 ..... 58, 60, 62
323049 318
323051 ..... 58, 60, 62
323082 56
323083 56
323086 56
323087 56
323130 ..... 268, 270
323145 ..... 268, 270
323157 60
323158 60
323164 ..... 262, 264, 266
323165 266
323166 ..... 264, 266
323169 ..... 264, 266
323172 ..... 264, 266
323207 270
323208 270
323209 270
323210 270
323211 270
323212 270
323343 202
323344 202
323345 202
323346 236
323347 236
323348 236
323349 236
323350 244
323351 244
323352 244
323353 244
323355 232
323356 202
323361 248
323362 248
323381 268
323383 524
323384 524
323385 524
323386 524
323387 524
323428 ..... 236, 240
323429 ..... 236, 240
323499 308
323516 280
323519 236
323659 210
323660 210
323661 210
323662 240
323663 210
323664 226
323665 224
323666 224

323667 240
323668 226
323669 226
323670 224
323671 226
323672 226
323673 224
323674 226
323687 116
323688 116
323694 308
323698 508
323718 270
323772 ..... 262, 264, 266
323773 ..... 58, 60, 62, 262
323795 ..... 262, 264, 266
323808 240
323826 256
323827 256
323828 258
323829 256
323937 276
323994 296
323995 296
327086 ..... 280, 320, 376
327089 ..... 318, 376
327179 316
327255 318
327294 324
327304 324
327428 316
327429 316
327532 326
327534 320
327535 320
327561 316
327563 326
327588 326
327600 ..... 320, 374
327649 324
327655 376
327656 374
327659 326
327664 326
327672 318
327680 326
327682 374
327692 326
327694 324
327695 326
327696 326
327704 316
327710 322
327716 320
327717 ..... 280, 324, 374
327738 320
327739 324
327740 324
327745 320
327749 318
327751 318
327755 316
327756 316
327771 324
327786 318
327798 ..... 320, 374
327802 ..... 280, 324, 374
327807 ..... 324, 374
327808 ..... 324, 374
327817 326
328085 462
328089 508
328120 434
328128 486
328133 466
328142 514
328143 486
328152 ..... 430, 434
328154 ..... 430, 434
328156 ..... 432, 434
328157 430
328158 432
328159 432
328160 432
328161 430
328162 430
328164 430
328165 430
328174 430
328175 430
328176 ..... 430, 434
328178 426
328181 430
328183 434
328184 432
328185 430
328186 430
328187 430
328188 430
328196 434
328197 434
328198 434
328199 434
328200 434
328201 434
328202 434
328203 434
328261 426
328262 ..... 424, 428
328269 428

ÍNDICE

328283 428
328288 426
328290 426
328291 426
328292 426
328293 426
328306 426
328307 426
328308 426
328309 426
328310 426
328311 426
328312 426
328313 426
328318 508
328348 ..... 474, 478, 530
328349 ..... 474, 478, 530
328370 422
328411 508
328420 444
328491 466
328534 276
328538 466
328539 276
328547 276
328549 510
328550 510
328555 512
328556 276
328560 508
328562 514
328565 514
328713 422
328756 462
328758 462
328760 462
328763 462
328874 518
330622 52
335133 504
335144 466
335301 ..... 14, 332
335663 524
335851 50
335887 502
335891 490
335912 490
335924 ..... 150, 346, 350
335981 486
337117 442
337124 446
337143 ..... 456, 458
337152 ..... 364, 368, 444, 458
337206 444
337276 450
337284 ..... 446, 450
337362 454
337366 454
337407 ..... 474, 478
337427 428
337429 428
337430 428
337431 428
337432 428
337433 428
337440 426
337441 426
337456 ..... 474, 478
337457 ..... 474, 478
337463 ..... 474, 478
337464 ..... 474, 478
337634 466
337635 466
337636 466
337707 438
337709 438
337711 438
337712 438
337715 438
337716 438
337717 438
337718 438
337720 438
337721 438
337722 438
337723 438
337727 438
337731 438
337732 438
337770 428
337773 428
337774 ..... 422, 424, 426
337777 462
337778 462
337779 462
337780 462
337804 450
337821 466
337823 428
340049 288
340050 294
340051 290
340052 292
340076 418
340077 416
340078 416
340091 344
340095 356
340096 356
340113 4

ÍNDICE

340122 4
340125 ..... 474, 478
340131 514
340132 514
340146 ..... 150, 346, 350
340164 280
340183 276
340191 ..... 116, 118
340193 4
340210 332
340212 332
340215 4
340216 136
340218 276
340224 ..... 120, 122, 124, 126, 128
340289 308
340492 364
340493 368
340571 124
340648 116
340672 52
340681 ..... 36, 38, 40
340683 262
340841 ..... 36, 38, 40
340897 52
340954 308
340955 ..... 278, 308
340956 ..... 278, 308
344336 530
344409 530
344412 530
344413 530
347141 516
347185 422
347300 516
347342 514
347349 430
347405 430
347410 430
347416 430
347417 430
347483 486
347487 486
347500 478
347553 486
347665 482
347691 490
347692 490
347722 442
347731 522
347775 478
347778 478
347796 524
347923 466
347949 496
347963 474
347964 522
347965 522
347975 432
347976 432
347977 432
347978 432
347979 ..... 502, 504
352001 ..... 278, 308
352163 ..... 278, 308
352697 470
357012 438
357064 438
357173 ..... 420, 532
357174 ..... 420, 532
357195 ..... 516, 522
357230 486
357233 458
357234 458
357299 466
357455 468
357492 466
357512 ..... 420, 532
357797 10
357937 426
357945 512
360004 332
360035 116
360044 344
360045 344
360069 332
360072 332
360076 334
360077 332
360079 332
360103 332
360105 334
360106 332
360108 334
360110 332
360114 332
360119 332
360120 332
360122 332
360127 14
360134 332
360144 132
360150 38
360151 ..... 38, 40
360168 332
360175 8
360176 8
360186 132
360199 146
360201 146

360212 278
360299 ..... 58, 60, 62
360358 ..... 296, 306, 308
360361 4
360374 18
360375 18
360376 158
360378 18
360379 18
360448 16
360509 ..... 26, 28
360526 ..... 306, 308
360540 ..... 146, 346, 350, 364, 368
360541 280
360551 ..... 306, 308
360552 16
360559 ..... 306, 308
360655 514
360679 378
360714 302
360716 514
360720 334
360723 332
360734 334
360756 468
360774 302
360784 18
360785 18
360812 302
360818 302
360823 278
360824 278
360828 278
360835 ..... 2, 54
360840 278
360847 334
360848 332
360850 334
360862 334
360863 334
360869 330
360870 104
360871 330
360875 296
360924 490
360925 490
360927 490
360939 332
360940 332
360971 468
360987 296
360992 296
368017 468
368221 420
368225 4
368226 4
368239 278
368338 278
368376 518
368380 482
368398 284
368399 284
368400 284
368401 284
368402 284
368403 284
368404 284
368405 284
368406 284
368407 284
368408 284
368409 284
368410 286
368411 286
368422 284
368423 284
368457 486
368460 486
368631 514
368863 430
500303 ..... 278, 308, 466

B

B6042 536
B6044 536
B6045 536
B6046 536
B6213 536
B6288 316
B6400 528
B6413 398
B6414 398
B6415 398
B6416 398
B6417 404
B6418 404
B6419 404
B6460 374
B6801 342
B7022 312
B7023 312
B7027 382
B7028 372
B7029 410
B7030 314
B7038 436
B7039 436
B7041 434
B7043 516

B7048..... 510
B7052..... 510
B7082..... 244
B7083..... 248
B7113..... 252
B7114..... 252
B7116..... 252
B7117..... 232
B7118..... 232
B7119..... 232
B7120..... 232
B7121..... 232
B7122..... 358
B7123..... 358
B7127..... 256
B7128..... 256
B7130..... 256
B7131..... 260
B7155..... 360
B7156..... 362
B7180..... 438
B7181..... 438
B7193..... 252
B7195..... 256
B7196..... 508
B7217..... 530
B7230..... 344
B7238..... 356
B7302.....384, 388
B7303..... 396
B7304..... 390
B7305..... 390
B7306..... 390
B7307..... 392
B7312..... 442
B7314..... 462
B7315..... 522
B7316..... 524
B7317..... 442
B7326..... 438
B7338..... 232
B7339..... 256
B7340..... 244
B7342..... 532
B7343..... 458
B7344..... 458
B7345..... 458
B7346..... 332
B7347..... 462
B7348..... 462
B7350..... 308
B7357..... 346
B7358..... 346
B7359..... 346
B7362..... 350
B7365..... 364
B7366..... 368
B7391..... 324
B7392..... 324
B7395..... 392
B7396..... 392
B7398.....324, 374
B7431..... 510
B7452..... 534
B7464..... 410
B7466..... 410
B7480.....296, 302
B7489..... 508
B7490..... 508
B7506..... 510
B7507..... 518

C

C2086..... 384
C2087..... 384
C2088..... 384
C2089..... 384
C2169..... 384
C2170..... 384
C2171..... 374
C2173..... 324

CASE IH AGRICULTURE | BY MacDon

CLIENTES
MacDon.com

CONCESSIONÁRIOS
Portal.MacDon.com

As marcas registradas dos produtos são de propriedade dos seus respectivos fabricantes e/ou distribuidores.

Impresso no Canadá