Série FD2
Plateforme FlexDraper[MD] avec module de flottement FM200

Manuel d'opération

262401 Révision B

Traduction du manuel d'origine

Inclut la technologie FLEX-FLOAT[MC] de MacDon

Spécialistes de la Récolte.

Plateformes FlexDraper[MD] série FD2

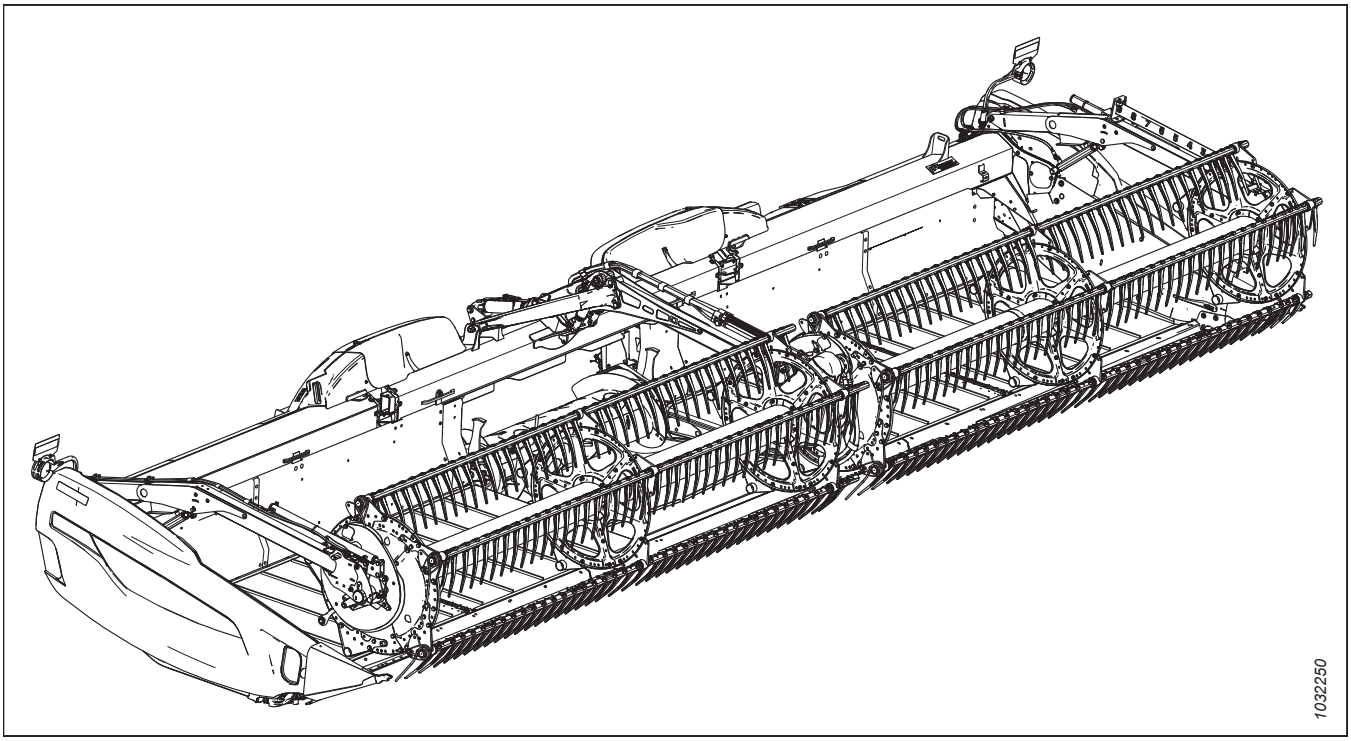

Date de publication : janvier 2024

© 2024 MacDon Industries, Ltd.

Les informations contenues dans cette publication sont basées sur les informations dont nous disposons et qui sont en vigueur au moment de l’impression. MacDon Industries, Ltd. ne fait aucune déclaration et ne donne aucune garantie, expresse ou implicite, quant à l’information contenue dans cette publication. MacDon Industries, Ltd. se réserve le droit d’apporter des modifications à tout moment et sans préavis.

Déclaration de conformité

EC Declaration of Conformity

[1] MacDon

MacDon Industries Ltd.
680 Moray Street,
Winnipeg, Manitoba, Canada
R3J 3S3

[2] Combine Header

[3] MacDon FD2 Series

[4] As per Shipping Document

[5] May 4, 2023

[6] _____
Adrienne Tankeu
Product Integrity

EN

We, [1]

Declare, that the product:

Machine Type: [2]

Name & Model: [3]

Serial Number(s): [4]

fulfils all the relevant provisions of the Directive 2006/42/EC.

Harmonized standards used, as referred to in Article 7(2):

EN ISO 4254-1:2013
EN ISO 4254-7:2009

Place and date of declaration: [5]

Identity and signature of the person empowered to draw up the declaration: [6]

Name and address of the person authorized to compile the technical file:

Benedikt von Riedesel
General Manager, MacDon Europe GmbH
Hagenauer Straße 59
65203 Wiesbaden (Germany)
bvonriedesel@macdon.com

BG

Ние, [1]

декларираме, че следният продукт:

Тип машина: [2]

Наименование и модел: [3]

Сериен номер(а) [4]

отговаря на всички приложими разпоредби на директива 2006/42/ЕО.

Използвани са следните хармонизирани стандарти според чл. 7(2):

EN ISO 4254-1:2013
EN ISO 4254-7:2009

Място и дата на декларацията: [5]

Име и подпис на лицето, упълномощено да изготви декларацията: [6]

Име и адрес на лицето, упълномощено да състави техническия файл:

Бенедикт фон Рийдезел
Управител, MacDon Europe GmbH
Hagenauer Straße 59
65203 Wiesbaden (Германия)
bvonriedesel@macdon.com

CZ

My, [1]

Prohlašujeme, že produkt:

Typ zařízení: [2]

Název a model: [3]

Sériové(á) číslo)a): [4]

splňuje všechna relevantní ustanovení směrnice 2006/42/EC.

Byly použity harmonizované standardy, jak je uvedeno v článku 7(2):

EN ISO 4254-1:2013
EN ISO 4254-7:2009

Místo a datum prohlášení: [5]

Identita a podpis osoby oprávněné k vydání prohlášení: [6]

Jméno a adresa osoby oprávněné k vyplnění technického souboru:

Benedikt von Riedesel
generální ředitel, MacDon Europe GmbH
Hagenauer Straße 59
65203 Wiesbaden (Německo)
bvonriedesel@macdon.com

DA

Vi, [1]

erklærer, at prduktet:

Maskintype [2]

Navn og model: [3]

Serienummer (-numre): [4]

Opfylder alle bestemmelser i direktiv 2006/42/EF.

Anvendte harmoniserede standarder, som henvist til i paragraf 7(2):

EN ISO 4254-1:2013
EN ISO 4254-7:2009

Sted og dato for erklæringen: [5]

Identitet på og underskrift fra den person, som er bemyndiget til at udarbejde erklæringen: [6]

Navn og adresse på den person, som er bemyndiget til at udarbejde den tekniske fil:

Benedikt von Riedesel
Direktør, MacDon Europe GmbH
Hagenauer Straße 59
D-65203 Wiesbaden (Tyskland)
bvonriedesel@macdon.com

DE

Wir, [1]

Erklären hiermit, dass das Produkt:

Maschinentyp: [2]

Name & Modell: [3]

Seriennummer (n): [4]

alle relevanten Vorschriften der Richtlinie 2006/42/EG erfüllt.

Harmonisierte Standards wurden, wie in folgenden Artikeln angegeben, verwendet 7(2):

EN ISO 4254-1:2013
EN ISO 4254-7:2009

Ort und Datum der Erklärung: [5]

Name und Unterschrift der Person, die dazu befugt ist, die Erklärung auszustellen: [6]

Name und Anschrift der Person, die dazu berechtigt ist, die technischen Unterlagen zu erstellen:

Benedikt von Riedesel
General Manager, MacDon Europe GmbH
Hagenauer Straße 59
65203 Wiesbaden
bvonriedesel@macdon.com

ES

Nosotros [1]

declaramos que el producto:

Tipo de máquina: [2]

Nombre y modelo: [3]

Números de serie: [4]

cumple con todas las disposiciones pertinentes de la directriz 2006/42/EC.

Se utilizaron normas armonizadas, según lo dispuesto en el artículo 7(2):

EN ISO 4254-1:2013
EN ISO 4254-7:2009

Lugar y fecha de la declaración: [5]

Identidad y firma de la persona facultada para draw redactar la declaración: [6]

Nombre y dirección de la persona autorizada para elaborar el expediente técnico:

Benedikt von Riedesel
Gerente general - MacDon Europe GmbH
Hagenauer Straße 59
65203 Wiesbaden (Alemania)
bvonriedesel@macdon.com

ET

Meie, [1]

deklareerime, et toode

Seadme tüüp: [2]

Nimi ja mudel: [3]

Seerianumbrid: [4]

vastab kõigile direktiivi 2006/42/EÜ asjakohastele sätetele.

Kasutatud on järgnevaid harmoniseeritud standardeid, millele on viidatud ka punktis 7(2):

EN ISO 4254-1:2013
EN ISO 4254-7:2009

Deklaratsiooni koht ja kuupäev: [5]

Deklaratsiooni koostamiseks volitatud isiku nimi ja allkiri: [6]

Tehnilise dokumendi koostamiseks volitatud isiku nimi ja aadress:

Benedikt von Riedesel
Peadirektor, MacDon Europe GmbH
Hagenauer Straße 59
65203 Wiesbaden (Saksamaa)
bvonriedesel@macdon.com

FR

Nous soussignés, [1]

Déclarons que le produit :

Type de machine : [2]

Nom et modèle : [3]

Numéro(s) de série : [4]

Est conforme à toutes les dispositions pertinentes de la directive 2006/42/EC.

Utilisation des normes harmonisées, comme indiqué dans l'Article 7(2):

EN ISO 4254-1:2013
EN ISO 4254-7:2009

Lieu et date de la déclaration : [5]

Identité et signature de la personne ayant reçu le pouvoir de rédiger cette déclaration : [6]

Nom et adresse de la personne autorisée à constituer le dossier technique :

Benedikt von Riedesel
Directeur général, MacDon Europe GmbH
Hagenauer Straße 59
65203 Wiesbaden (Allemagne)
bvonriedesel@macdon.com

The Harvesting Specialists MacDon

EC Declaration of Conformity

IT

Noi, [1]

Dichiariamo che il prodotto:

Tipo di macchina: [2]

Nome e modello: [3]

Numero(i) di serie: [4]

soddisfa tutte le disposizioni rilevanti della direttiva 2006/42/CE.

Utilizzo degli standard armonizzati, come indicato nell'Articolo 7(2):

EN ISO 4254-1:2013

EN ISO 4254-7:2009

Luogo e data della dichiarazione: [5]

Nome e firma della persona autorizzata a redigere la dichiarazione: [6]

Nome e persona autorizzata a compilare il file tecnico:

Benedikt von Riedesel
General Manager, MacDon Europe GmbH
Hagenauer Straße 59
65203 Wiesbaden (Germania)
bvonriedesel@macdon.com

HU

Mi, [1]

Ezennel kijelentjük, hogy a következő termék:

Gép típusa: [2]

Név és modell: [3]

Szériaszám(ok): [4]

teljesíti a következő irányelv összes vonatkozó előírásait: 2006/42/EK.

Az alábbi harmonizált szabványok kerültek alkalmazásra a 7(2) cikkely szerint:

EN ISO 4254-1:2013

EN ISO 4254-7:2009

A nyilatkozattétel ideje és helye: [5]

Azon személy kiléte és aláírása, aki jogosult a nyilatkozat elkészítésére: [6]

Azon személy neve és aláírása, aki felhatalmazott a műszaki dokumentáció összeállítására:

Benedikt von Riedesel
Vezérigazgató, MacDon Europe GmbH
Hagenauer Straße 59
65203 Wiesbaden (Németország)
bvonriedesel@macdon.com

LT

Mes, [1]

Pareiškiame, kad šis produktas:

Mašinos tipas: [2]

Pavadinimas ir modelis: [3]

Serijos numeris (-iai): [4]

atitinka taikomus reikalavimus pagal Direktyvą 2006/42/EB.

Naudojami harmonizuoti standartai, kai nurodoma straipsnyje 7(2):

EN ISO 4254-1:2013

EN ISO 4254-7:2009

Deklaracijos vieta ir data: [5]

Asmens tapatybės duomenys ir parašas asmens, įgalioto sudaryti šią deklaraciją: [6]

Vardas ir pavardė asmens, kuris įgaliotas sudaryti šį techninį failą:

Benedikt von Riedesel
Generalinis direktorius, MacDon Europe GmbH
Hagenauer Straße 59
65203 Wiesbaden (Vokietija)
bvonriedesel@macdon.com

LV

Mēs, [1]

Deklarējam, ka produkts:

Mašīnas tips: [2]

Nosaukums un modelis: [3]

Sērijas numurs(-i): [4]

Atbilst visām būtiskajām Direktīvas 2006/42/EK prasībām.

Piemēroti šādi saskaņotie standarti , kā minēts 7. panta 2. punktā:

EN ISO 4254-1:2013

EN ISO 4254-7:2009

Deklarācijas parakstīšanas vieta un datums: [5]

Tās personas vārds, uzvārds un paraksts, kas ir pilnvarota sagatavot šo deklarāciju: [6]

Tās personas vārds, uzvārds un adrese, kas ir pilnvarota sastādīt tehnisko dokumentāciju:

Benedikts fon Rīdīzels
Ģenerāldirektors, MacDon Europe GmbH
Hagenauer Straße 59
65203 Wiesbaden (Vācija)
bvonriedesel@macdon.com

NL

Wij, [1]

Verklaren dat het product:

Machinetype: [2]

Naam en model: [3]

Serienummer(s): [4]

voldoet aan alle relevante bepalingen van de Richtlijn 2006/42/EC.

Geharmoniseerde normen toegepast, zoals vermeld in Artikel 7(2):

EN ISO 4254-1:2013

EN ISO 4254-7:2009

Plaats en datum van verklaring: [5]

Naam en handtekening van de bevoegde persoon om de verklaring op te stellen: [6]

Naam en adres van de geautoriseerde persoon om het technisch dossier samen te stellen:

Benedikt von Riedesel
Algemeen directeur, MacDon Europe GmbH
Hagenauer Straße 59
65203 Wiesbaden (Duitsland)
bvonriedesel@macdon.com

PO

My niżej podpisani, [1]

Oświadczamy, że produkt:

Typ urządzenia: [2]

Nazwa i model: [3]

Numer seryjny/numery seryjne: [4]

spełnia wszystkie odpowiednie przepisy dyrektywy 2006/42/WE.

Zastosowaliśmy następujące (zharmonizowane) normy zgodnie z artykułem 7(2):

EN ISO 4254-1:2013

EN ISO 4254-7:2009

Data i miejsce oświadczenia: [5]

Imię i nazwisko oraz podpis osoby upoważnionej do przygotowania deklaracji: [6]

Imię i nazwisko oraz adres osoby upoważnionej do przygotowania dokumentacji technicznej:

Benedikt von Riedesel
Dyrektor generalny, MacDon Europe GmbH
Hagenauer Straße 59
65203 Wiesbaden (Niemcy)
bvonriedesel@macdon.com

PT

Nós, [1]

Declaramos, que o produto:

Tipo de máquina: [2]

Nome e Modelo: [3]

Número(s) de Série: [4]

cumpre todas as disposições relevantes da Directiva 2006/42/CE.

Normas harmonizadas aplicadas, conforme referido no Artigo 7(2):

EN ISO 4254-1:2013

EN ISO 4254-7:2009

Local e data da declaração: [5]

Identidade e assinatura da pessoa autorizada a elaborar a declaração: [6]

Nome e endereço da pessoa autorizada a compilar o ficheiro técnico:

Benedikt von Riedesel
Gerente Geral, MacDon Europa Ltda.
Hagenauer Straße 59
65203 Wiesbaden (Alemanha)
bvonriedesel@macdon.com

RO

Noi, [1]

Declarăm, că următorul produs:

Tipul mașinii: [2]

Denumirea și modelul: [3]

Număr (numere) serie: [4]

corespunde tuturor dispozițiilor esențiale ale directivei 2006/42/EC.

Au fost aplicate următoarele standarde armonizate conform articolului 7(2):

EN ISO 4254-1:2013

EN ISO 4254-7:2009

Data și locul declarației: [5]

Identitatea și semnătura persoanei împuternicite pentru întocmirea declarației: [6]

Numele și semnătura persoanei autorizate pentru întocmirea cărții tehnice:

Benedikt von Riedesel
Manager General, MacDon Europe GmbH
Hagenauer Straße 59
65203 Wiesbaden (Germania)
bvonriedesel@macdon.com

SR

Mi, [1]

Izjavljujemo da proizvod

Tip mašine: [2]

Naziv i model: [3]

Serijski broj(evi): [4]

Ispunjava sve relevantne odredbe direktive 2006/42/EC.

Korišæeni su usklađeni standardi kao što je navedeno u èlanu 7(2):

EN ISO 4254-1:2013

EN ISO 4254-7:2009

Datum i mesto izdavanja deklaracije: [5]

Identitet i potpis lica ovlašæenog za sastavljanje deklaracije: [6]

Ime i adresa osobe ovlašæene za sastavljanje tehničke datoteke:

Benedikt von Riedesel
Generalni direktor, MacDon Europe GmbH
Hagenauer Straße 59
65203 Wiesbaden (Nemačka)
bvonriedesel@macdon.com

SV

Vi, [1]

Intygar att produkten:

Maskintyp: [2]

Namn och modell: [3]

Serienummer: [4]

uppfyller alla relevanta villkor i direktivet 2006/42/EG.

Harmonierade standarder används, såsom anges i artikel 7(2):

EN ISO 4254-1:2013

EN ISO 4254-7:2009

Plats och datum för intyget: [5]

Identitet och signatur för person med befogenhet att upprätta intyget: [6]

Namn och adress för person behörig att upprätta den tekniska dokumentationen:

Benedikt von Riedesel
Administrativ chef, MacDon Europe GmbH
Hagenauer Straße 59
65203 Wiesbaden (Tyskland)
bvonriedesel@macdon.com

SL

Mi, [1]

izjavljamo, da izdelek:

Vrsta stroja: [2]

Ime in model: [3]

Serijska/-e številka/-e: [4]

ustreza vsem zadevnim določbam Direktive 2006/42/ES.

Uporabljeni usklajeni standardi, kot je navedeno v členu 7(2):

EN ISO 4254-1:2013

EN ISO 4254-7:2009

Kraj in datum izjave: [5]

Istovetnost in podpis osebe, opolnomočene za pripravo izjave: [6]

Ime in naslov osebe, pooblaščene za pripravo tehnične datoteke:

Benedikt von Riedesel
Generalni direktor, MacDon Europe GmbH
Hagenauer Straße 59
65203 Wiesbaden (Nemčija)
bvonriedesel@macdon.com

SK

My, [1]

týmto prehlasujeme, že tento výrobok:

Typ zariadenia: [2]

Názov a model: [3]

Výrobné číslo: [4]

spĺňa príslušné ustanovenia a základné požiadavky smernice č. 2006/42/ES.

Použité harmonizované normy, ktoré sa uvádzajú v Článku č. 7(2):

EN ISO 4254-1:2013

EN ISO 4254-7:2009

Miesto a dátum prehlásenia: [5]

Meno a podpis osoby oprávnenej vypracovať toto prehlásenie: [6]

Meno a adresa osoby oprávnenej zostaviť technický súbor:

Benedikt von Riedesel
Generálny riaditeľ MacDon Europe GmbH
Hagenauer Straße 59
65203 Wiesbaden (Nemecko)
bvonriedesel@macdon.com

EC Declaration of Conformity

[1] MacDon

MacDon Industries Ltd.
680 Moray Street,
Winnipeg, Manitoba, Canada
R3J 3S3

[2] Float Module

[3] MacDon FM200

[4] As per Shipping Document

[5] May 5, 2023

[6] _____
Adrienne Tankeu
Product Integrity

EN

We, [1]

Declare, that the product:

Machine Type: [2]

Name & Model: [3]

Serial Number(s): [4]

fulfils all the relevant provisions of the Directive 2006/42/EC.

Harmonized standards used, as referred to in Article 7(2):

EN ISO 4254-1:2013
EN ISO 4254-7:2009

Place and date of declaration: [5]

Identity and signature of the person empowered to draw up the declaration: [6]

Name and address of the person authorized to compile the technical file:

Benedikt von Riedesel
General Manager, MacDon Europe GmbH
Hagenauer Straße 59
65203 Wiesbaden (Germany)
bvonriedesel@macdon.com

BG

Ние, [1]

декларираме, че следният продукт:

Тип машина: [2]

Наименование и модел: [3]

Сериен номер(а) [4]

отговаря на всички приложими разпоредби на директива 2006/42/ЕО.

Използвани са следните хармонизирани стандарти според чл. 7(2):

EN ISO 4254-1:2013
EN ISO 4254-7:2009

Място и дата на декларацията: [5]

Име и подпис на лицето, упълномощено да изготви декларацията: [6]

Име и адрес на лицето, упълномощено да състави техническия файл:

Бенедикт фон Рийдезел
Управител, MacDon Europe GmbH
Hagenauer Straße 59
65203 Wiesbaden (Германия)
bvonriedesel@macdon.com

CZ

My, [1]

Prohlašujeme, že produkt:

Typ zařízení: [2]

Název a model: [3]

Sériové(á) číslo)a): [4]

splňuje všechna relevantní ustanovení směrnice 2006/42/EC.

Byly použity harmonizované standardy, jak je uvedeno v článku 7(2):

EN ISO 4254-1:2013
EN ISO 4254-7:2009

Místo a datum prohlášení: [5]

Identita a podpis osoby oprávněné k vydání prohlášení: [6]

Jméno a adresa osoby oprávněné k vyplnění technického souboru:

Benedikt von Riedesel
generální ředitel, MacDon Europe GmbH
Hagenauer Straße 59
65203 Wiesbaden (Německo)
bvonriedesel@macdon.com

DA

Vi, [1]

erklærer, at prduktet:

Maskintype [2]

Navn og model: [3]

Serienummer (-numre): [4]

Opfylder alle bestemmelser i direktiv 2006/42/EF.

Anvendte harmoniserede standarder, som henvist til i paragraf 7(2):

EN ISO 4254-1:2013
EN ISO 4254-7:2009

Sted og dato for erklæringen: [5]

Identitet på og underskrift fra den person, som er bemyndiget til at udarbejde erklæringen: [6]

Navn og adresse på den person, som er bemyndiget til at udarbejde den tekniske fil:

Benedikt von Riedesel
Direktør, MacDon Europe GmbH
Hagenauer Straße 59
D-65203 Wiesbaden (Tyskland)
bvonriedesel@macdon.com

DE

Wir, [1]

Erklären hiermit, dass das Produkt:

Maschinentyp: [2]

Name & Modell: [3]

Seriennummer (n): [4]

alle relevanten Vorschriften der Richtlinie 2006/42/EG erfüllt.

Harmonisierte Standards wurden, wie in folgenden Artikeln angegeben, verwendet 7(2):

EN ISO 4254-1:2013
EN ISO 4254-7:2009

Ort und Datum der Erklärung: [5]

Name und Unterschrift der Person, die dazu befugt ist, die Erklärung auszustellen: [6]

Name und Anschrift der Person, die dazu berechtigt ist, die technischen Unterlagen zu erstellen:

Benedikt von Riedesel
General Manager, MacDon Europe GmbH
Hagenauer Straße 59
65203 Wiesbaden
bvonriedesel@macdon.com

ES

Nosotros [1]

declaramos que el producto:

Tipo de máquina: [2]

Nombre y modelo: [3]

Números de serie: [4]

cumple con todas las disposiciones pertinentes de la directriz 2006/42/EC.

Se utilizaron normas armonizadas, según lo dispuesto en el artículo 7(2):

EN ISO 4254-1:2013
EN ISO 4254-7:2009

Lugar y fecha de la declaración: [5]

Identidad y firma de la persona facultada para draw redactar la declaración: [6]

Nombre y dirección de la persona autorizada para elaborar el expediente técnico:

Benedikt von Riedesel
Gerente general - MacDon Europe GmbH
Hagenauer Straße 59
65203 Wiesbaden (Alemania)
bvonriedesel@macdon.com

ET

Meie, [1]

deklareerime, et toode

Seadme tüüp: [2]

Nimi ja mudel: [3]

Seerianumbrid: [4]

vastab kõigile direktiivi 2006/42/EÜ asjakohastele sätetele.

Kasutatud on järgnevaid harmoniseeritud standardeid, millele on viidatud ka punktis 7(2):

EN ISO 4254-1:2013
EN ISO 4254-7:2009

Deklaratsiooni koht ja kuupäev: [5]

Deklaratsiooni koostamiseks volitatud isiku nimi ja allkiri: [6]

Tehnilise dokumendi koostamiseks volitatud isiku nimi ja aadress:

Benedikt von Riedesel
Peadirektor, MacDon Europe GmbH
Hagenauer Straße 59
65203 Wiesbaden (Saksamaa)
bvonriedesel@macdon.com

FR

Nous soussignés, [1]

Déclarons que le produit :

Type de machine : [2]

Nom et modèle : [3]

Numéro(s) de série : [4]

Est conforme à toutes les dispositions pertinentes de la directive 2006/42/EC.

Utilisation des normes harmonisées, comme indiqué dans l'Article 7(2):

EN ISO 4254-1:2013
EN ISO 4254-7:2009

Lieu et date de la déclaration : [5]

Identité et signature de la personne ayant reçu le pouvoir de rédiger cette déclaration : [6]

Nom et adresse de la personne autorisée à constituer le dossier technique :

Benedikt von Riedesel
Directeur général, MacDon Europe GmbH
Hagenauer Straße 59
65203 Wiesbaden (Allemagne)
bvonriedesel@macdon.com

EC Declaration of Conformity

IT

Noi, [1]

Dichiariamo che il prodotto:

Tipo di macchina: [2]

Nome e modello: [3]

Numero(i) di serie: [4]

soddisfa tutte le disposizioni rilevanti della direttiva 2006/42/CE.

Utilizzo degli standard armonizzati, come indicato nell'Articolo 7(2):

EN ISO 4254-1:2013

EN ISO 4254-7:2009

Luogo e data della dichiarazione: [5]

Nome e firma della persona autorizzata a redigere la dichiarazione: [6]

Nome e persona autorizzata a compilare il file tecnico:

Benedikt von Riedesel
General Manager, MacDon Europe GmbH
Hagenauer Straße 59
65203 Wiesbaden (Germania)
bvonriedesel@macdon.com

HU

Mi, [1]

Ezennel kijelentjük, hogy a következő termék:

Gép típusa: [2]

Név és modell: [3]

Szériaszám(ok): [4]

teljesíti a következő irányelv összes vonatkozó előírásait: 2006/42/EK.

Az alábbi harmonizált szabványok kerültek alkalmazásra a 7(2) cikkely szerint:

EN ISO 4254-1:2013

EN ISO 4254-7:2009

A nyilatkozattétel ideje és helye: [5]

Azon személy kiléte és aláírása, aki jogosult a nyilatkozat elkészítésére: [6]

Azon személy neve és aláírása, aki felhatalmazott a műszaki dokumentáció összeállítására:

Benedikt von Riedesel
Vezérigazgató, MacDon Europe GmbH
Hagenauer Straße 59
65203 Wiesbaden (Németország)
bvonriedesel@macdon.com

LT

Mes, [1]

Pareiškiame, kad šis produktas:

Mašinos tipas: [2]

Pavadinimas ir modelis: [3]

Serijos numeris (-iai): [4]

atitinka taikomus reikalavimus pagal Direktyvą 2006/42/EB.

Naudojami harmonizuoti standartai, kai nurodoma straipsnyje 7(2):

EN ISO 4254-1:2013

EN ISO 4254-7:2009

Deklaracijos vieta ir data: [5]

Asmens tapatybės duomenys ir parašas asmens, įgalioto sudaryti šią deklaraciją: [6]

Vardas ir pavardė asmens, kuris įgaliotas sudaryti šį techninį failą:

Benedikt von Riedesel
Generalinis direktorius, MacDon Europe GmbH
Hagenauer Straße 59
65203 Wiesbaden (Vokietija)
bvonriedesel@macdon.com

LV

Mēs, [1]

Deklarējam, ka produkts:

Mašīnas tips: [2]

Nosaukums un modelis: [3]

Sērijas numurs(-i): [4]

Atbilst visām būtiskajām Direktīvas 2006/42/EK prasībām.

Piemēroti šādi saskaņotie standarti , kā minēts 7. panta 2. punktā:

EN ISO 4254-1:2013

EN ISO 4254-7:2009

Deklarācijas parakstīšanas vieta un datums: [5]

Tās personas vārds, uzvārds un paraksts, kas ir pilnvarota sagatavot šo deklarāciju: [6]

Tās personas vārds, uzvārds un adrese, kas ir pilnvarota sastādīt tehnisko dokumentāciju:

Benedikts fon Rīdīzels
Ģenerāldirektors, MacDon Europe GmbH
Hagenauer Straße 59
65203 Wiesbaden (Vācija)
bvonriedesel@macdon.com

NL

Wij, [1]

Verklaren dat het product:

Machinetype: [2]

Naam en model: [3]

Serienummer(s): [4]

voldoet aan alle relevante bepalingen van de Richtlijn 2006/42/EC.

Geharmoniseerde normen toegepast, zoals vermeld in Artikel 7(2):

EN ISO 4254-1:2013

EN ISO 4254-7:2009

Plaats en datum van verklaring: [5]

Naam en handtekening van de bevoegde persoon om de verklaring op te stellen: [6]

Naam en adres van de geautoriseerde persoon om het technisch dossier samen te stellen:

Benedikt von Riedesel
Algemeen directeur, MacDon Europe GmbH
Hagenauer Straße 59
65203 Wiesbaden (Duitsland)
bvonriedesel@macdon.com

PO

My niżej podpisani, [1]

Oświadczamy, że produkt:

Typ urządzenia: [2]

Nazwa i model: [3]

Numer seryjny/numery seryjne: [4]

spełnia wszystkie odpowiednie przepisy dyrektywy 2006/42/WE.

Zastosowaliśmy następujące (zharmonizowane) normy zgodnie z artykułem 7(2):

EN ISO 4254-1:2013

EN ISO 4254-7:2009

Data i miejsce oświadczenia: [5]

Imię i nazwisko oraz podpis osoby upoważnionej do przygotowania deklaracji: [6]

Imię i nazwisko oraz adres osoby upoważnionej do przygotowania dokumentacji technicznej:

Benedikt von Riedesel
Dyrektor generalny, MacDon Europe GmbH
Hagenauer Straße 59
65203 Wiesbaden (Niemcy)
bvonriedesel@macdon.com

PT

Nós, [1]

Declaramos, que o produto:

Tipo de máquina: [2]

Nome e Modelo: [3]

Número(s) de Série: [4]

cumpre todas as disposições relevantes da Directiva 2006/42/CE.

Normas harmonizadas aplicadas, conforme referido no Artigo 7(2):

EN ISO 4254-1:2013

EN ISO 4254-7:2009

Local e data da declaração: [5]

Identidade e assinatura da pessoa autorizada a elaborar a declaração: [6]

Nome e endereço da pessoa autorizada a compilar o ficheiro técnico:

Benedikt von Riedesel
Gerente Geral, MacDon Europa Ltda.
Hagenauer Straße 59
65203 Wiesbaden (Alemanha)
bvonriedesel@macdon.com

RO

Noi, [1]

Declarăm, că următorul produs:

Tipul mașinii: [2]

Denumirea și modelul: [3]

Număr (numere) serie: [4]

corespunde tuturor dispozițiilor esențiale ale directivei 2006/42/EC.

Au fost aplicate următoarele standarde armonizate conform articolului 7(2):

EN ISO 4254-1:2013

EN ISO 4254-7:2009

Data și locul declarației: [5]

Identitatea și semnătura persoanei împuternicite pentru întocmirea declarației: [6]

Numele și semnătura persoanei autorizate pentru întocmirea cărții tehnice:

Benedikt von Riedesel
Manager General, MacDon Europe GmbH
Hagenauer Straße 59
65203 Wiesbaden (Germania)
bvonriedesel@macdon.com

SR

Mi, [1]

Izjavljujemo da proizvod

Tip mašine: [2]

Naziv i model: [3]

Serijski broj(evi): [4]

Ispunjava sve relevantne odredbe direktive 2006/42/EC.

Korišæeni su usklađeni standardi kao što je navedeno u èlanu 7(2):

EN ISO 4254-1:2013

EN ISO 4254-7:2009

Datum i mesto izdavanja deklaracije: [5]

Identitet i potpis lica ovlašæenog za sastavljanje deklaracije: [6]

Ime i adresa osobe ovlašæene za sastavljanje tehničke datoteke:

Benedikt von Riedesel
Generalni direktor, MacDon Europe GmbH
Hagenauer Straße 59
65203 Wiesbaden (Nemačka)
bvonriedesel@macdon.com

SV

Vi, [1]

Intygar att produkten:

Maskintyp: [2]

Namn och modell: [3]

Serienummer: [4]

uppfyller alla relevanta villkor i direktivet 2006/42/EG.

Harmonierade standarder används, såsom anges i artikel 7(2):

EN ISO 4254-1:2013

EN ISO 4254-7:2009

Plats och datum för intyget: [5]

Identitet och signatur för person med befogenhet att upprätta intyget: [6]

Namn och adress för person behörig att upprätta den tekniska dokumentationen:

Benedikt von Riedesel
Administrativ chef, MacDon Europe GmbH
Hagenauer Straße 59
65203 Wiesbaden (Tyskland)
bvonriedesel@macdon.com

SL

Mi, [1]

izjavljamo, da izdelek:

Vrsta stroja: [2]

Ime in model: [3]

Serijska/-e številka/-e: [4]

ustreza vsem zadevnim določbam Direktive 2006/42/ES.

Uporabljeni usklajeni standardi, kot je navedeno v členu 7(2):

EN ISO 4254-1:2013

EN ISO 4254-7:2009

Kraj in datum izjave: [5]

Istovetnost in podpis osebe, opolnomočene za pripravo izjave: [6]

Ime in naslov osebe, pooblaščene za pripravo tehnične datoteke:

Benedikt von Riedesel
Generalni direktor, MacDon Europe GmbH
Hagenauer Straße 59
65203 Wiesbaden (Nemčija)
bvonriedesel@macdon.com

SK

My, [1]

týmto prehlasujeme, že tento výrobok:

Typ zariadenia: [2]

Názov a model: [3]

Výrobné číslo: [4]

spĺňa príslušné ustanovenia a základné požiadavky smernice č. 2006/42/ES.

Použité harmonizované normy, ktoré sa uvádzajú v Článku č. 7(2):

EN ISO 4254-1:2013

EN ISO 4254-7:2009

Miesto a dátum prehlásenia: [5]

Meno a podpis osoby oprávnenej vypracovať toto prehlásenie: [6]

Meno a adresa osoby oprávnenej zostaviť technický súbor:

Benedikt von Riedesel
Generálny riaditeľ MacDon Europe GmbH
Hagenauer Straße 59
65203 Wiesbaden (Nemecko)
bvonriedesel@macdon.com

UK Declaration of Conformity

[1] MacDon

MacDon Industries Ltd.
680 Moray Street,
Winnipeg, Manitoba, Canada
R3J 3S3

[2] Combine Header

[3] MacDon FD2 Series

[4] As per Shipping Document

[5] May 4, 2023

[6] _____
Adrienne Tankeu
Product Integrity

We, [1]

Declare, that the product:

Machine Type: [2]

Name & Model: [3]

Serial Number(s): [4]

fulfills all relevant provisions of the Supply of Machinery (Safety) Regulations 2008

Designated standards used are :

EN ISO 4254-1:2015

EN ISO 4254-7:2017

Place and date of declaration: [5]

Identity and signature of the person empowered to draw up the declaration: [6]

UK Declaration of Conformity

[1] MacDon

MacDon Industries Ltd.
680 Moray Street,
Winnipeg, Manitoba, Canada
R3J 3S3

[2] Float Module

[3] MacDon FM200

[4] As per Shipping Document

[5] May 4, 2023

[6] _____
Adrienne Tankeu
Product Integrity

We, [1]

Declare, that the product:

Machine Type: [2]

Name & Model: [3]

Serial Number(s): [4]

fulfills all relevant provisions of the Supply of Machinery (Safety) Regulations 2008

Designated standards used are :

EN ISO 4254-1:2015

EN ISO 4254-7:2017

Place and date of declaration: [5]

Identity and signature of the person empowered to draw up the declaration: [6]

Introduction

Ce manuel d'instructions contient des informations sur la plateforme de coupe à tapis série FD2 FlexDraper[MD] et le module de flottement FM200. Utilisez-le conjointement avec le manuel d'opération de votre moissonneuse-batteuse.

Votre machine

La plateforme FlexDraper[MD] série FD2 est spécialement conçue pour bien fonctionner dans toutes les conditions de coupe en direct, que la coupe soit au ras du sol ou au-dessus, grâce à un châssis articulé en trois parties permettant de suivre de près les contours du sol. Le module de flottement FM200 permet d'atteler la plateforme FlexDraper[MD] série FD2 à la plupart des marques et des modèles de moissonneuses-batteuses.

Votre garantie

La garantie MacDon est valable pour les clients qui utilisent et entretiennent leur matériel selon ce manuel. Une copie de la Politique de garantie de MacDon Industries Limited expliquant cette garantie a dû vous être remise par votre concessionnaire. Les dommages résultant de l'une des conditions suivantes annuleront la garantie :

- Accident
- Mauvais usage
- Abus
- Maintenance inadéquate ou négligence
- Utilisation anormale ou extraordinaire de la machine
- Utilisation de la machine, de son équipement, de ses composants ou de ses pièces d'une manière non conforme aux instructions du fabricant

Votre manuel

Lisez attentivement toute la documentation fournie avant d'essayer d'utiliser la machine.

Considérez ce manuel comme votre première source d'informations sur la machine. Si vous suivez les instructions fournies, votre plateforme fonctionnera correctement pendant de nombreuses années.

Les conventions suivantes sont utilisées dans ce document :

- Les désignations à droite et à gauche sont déterminées à partir de la position de l'opérateur. L'avant de la plateforme fait face à la culture et l'arrière s'attelle au module de flottement et à la moissonneuse-batteuse.
- Sauf indication contraire, utilisez les valeurs de couple de serrage standard fournies au chapitre *7.1 Spécifications des couples de serrage, page 807*.

Au moment de la configuration de la machine ou de tout réglage, relisez et suivez les réglages de la machine recommandés indiqués dans toutes les publications MacDon pertinentes. Ne pas le faire pourrait compromettre le fonctionnement et la durée de vie de la machine et créer une situation dangereuse.

La table des matières et l'index vous indiqueront où se trouvent des passages spécifiques de ce manuel. Étudiez la table des matières pour vous familiariser avec le mode d'organisation des informations.

Conservez ce manuel à portée de main pour pouvoir le consulter fréquemment, ou pour le passer aux nouveaux opérateurs ou propriétaires. Le boîtier de rangement manuel (A) est situé à l'arrière de la plateforme, à côté du pied extérieur droit.

NOTE:

Maintenez vos publications MacDon à jour. La version en anglais la plus récente peut être téléchargée de notre site Web (*www.macdon.com*) ou de notre site pour concessionnaires seulement (*https://portal.macdon.com*) (nom d'utilisateur requis).

Si vous avez besoin d'assistance, d'informations ou de copies supplémentaires de ce manuel, appelez votre concessionnaire MacDon.

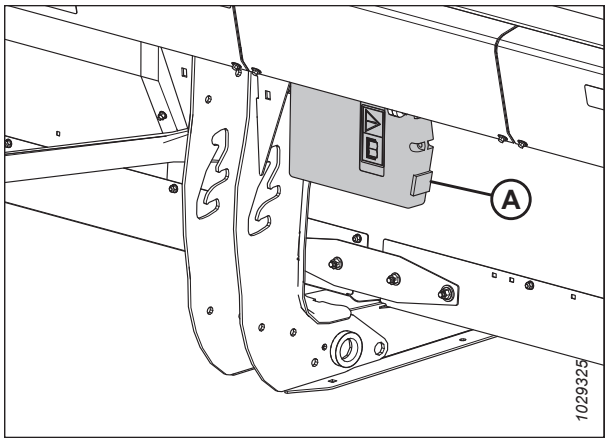

Figure 1: Emplacement de rangement du manuel

Ce manuel est disponible dans les langues suivantes :

- Bulgare
- Tchèque
- Danois
- Anglais
- Estonien
- Français
- Allemand
- Hongrois
- Italien
- Letton
- Lituanien
- Polonais
- Portugais
- Roumain
- Russe
- Espagnol
- Ukrainien

Ces manuels peuvent être commandés auprès de MacDon, depuis le portail pour concessionnaires MacDon (*https://portal.macdon.com*) (connexion requise) ou sur le site Web de MacDon (*www.macdon.com*).

Résumé des modifications

La liste suivante fournit des détails sur les principales modifications de la version précédente de ce document.

Partie	Résumé des modifications	Usage interne seulement
Introduction, page vii	Ajout de la langue bulgare à la liste des langues disponibles.	Publications techniques
Réglage de la vitesse du tapis latéral, page 233	Mise à jour de la rubrique.	Publications techniques
Fonction d'inversion du rabatteur – Moissonneuse-batteuse Case IH, page 314	Mise à jour des illustrations.	Ingénierie
Commande de vitesse du tapis latéral – Moissonneuses-batteuses Case IH, page 317	Ajout de la rubrique.	Ingénierie
Compatibilité du capteur de vitesse du rabatteur – Moissonneuses-batteuses Case IH, page 318	Ajout de la rubrique.	Ingénierie
Fonction d'inversion du rabatteur – New Holland série CR, page 492	Mise à jour des illustrations.	Ingénierie
5.1.10 Kit d'intégration des commandes de vitesse des tapis latéraux dans la cabine, page 774	Illustration modifiée.	Publications techniques

Enregistrement Modèle et numéro série

Inscrivez le numéro de modèle, le numéro de série et l'année du modèle de la plateforme, du module de flottement et de l'option de roues de transport/stabilisatrices (si elles sont installées) dans les espaces prévus à cet effet.

Plateforme de coupe à tapis de série D2Plateforme de coupe à tapis de la série FD2 FlexDraper[MD]

Modèle de la plateforme : _____

Numéro de série : _____

Modèle de l'année : _____

La plaque (A) du numéro de série de la plateforme est située sur la face arrière de cette dernière, à côté du plateau d'extrémité gauche.

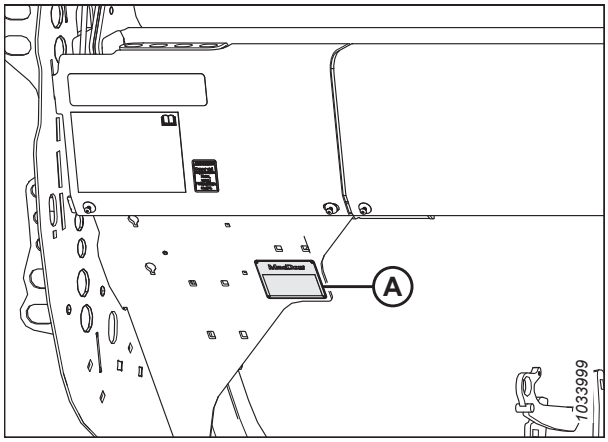

Figure 2: Emplacement de la plaque du numéro de série de la plateforme

Module de flottement FM200 pour moissonneuse-batteuse

Numéro de série : _____

Année du modèle : _____

La plaque de numéro de série (A) du module de flottement est située du côté supérieur gauche de ce dernier.

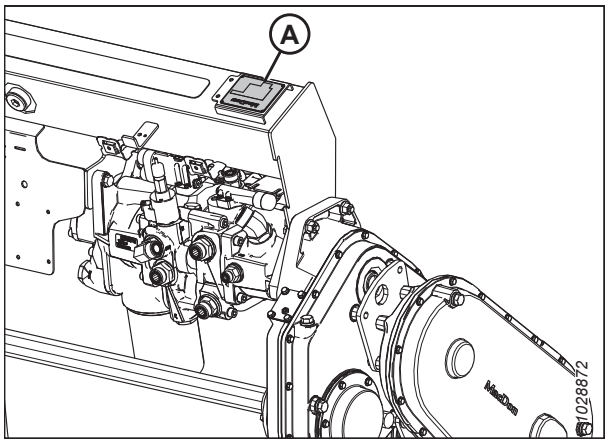

Figure 3: Emplacement de la plaque du numéro de série du module de flottement

Option de transport EasyMove[MC]

Numéro de série : _____

Année du modèle : _____

La plaque (A) du numéro de série de transport de l'option EasyMove[MC] est située sur l'assemblage de l'essieu de droite.

NOTE:

Le transport est une option et ne peut être installé sur cette machine.

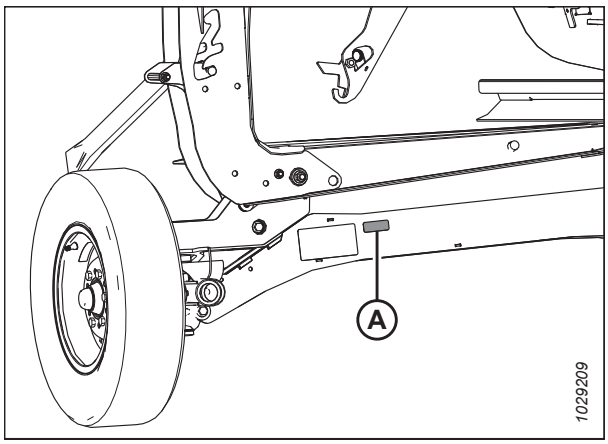

Figure 4: Option de transport EasyMove

Déclaration de conformité.....i
Introduction vii
Résumé des modifications..... ix
Enregistrement Modèle et numéro série..... x

Chapitre 1: Sécurité 1

1.1 Symboles d'alerte de sécurité 1
1.2 Mots de signalisation 2
1.3 Sécurité générale 3
1.4 Sécurité relative à l'entretien..... 6
1.5 Sécurité du système hydraulique..... 8
1.6 Mise hors service et mise au rebut de l'équipement agricole..... 9
1.7 Signalisation de sécurité 11
1.7.1 Installation des autocollants de sécurité..... 11
1.8 Emplacements des autocollants de sécurité 12
1.9 Compréhension de la signalisation de sécurité..... 18

Chapitre 2: Aperçu du produit 27

2.1 Définitions 27
2.2 Spécifications du produit 29
2.3 Dimensions de la plateforme FlexDraper[MD] série FD2 33
2.4 Identification des composants de la plateforme FlexDraper[MD] série FD2 34
2.5 Identification des composants du module de flottement FM200..... 35

Chapitre 3: Opération..... 37

3.1 Responsabilités du propriétaire/de l'opérateur 37
3.2 Sécurité opérationnelle 38
3.2.1 Supports de sécurité de la plateforme 39
3.2.2 Supports de sécurité du rabatteur..... 39
Enclenchement des supports de sécurité du rabatteur 39
Dégagement des supports de sécurité du rabatteur..... 40
3.2.3 Capots du diviseur de la plateforme 42
Ouverture du capot du diviseur..... 42
Fermeture du capot de la plateforme..... 43
Contrôle et réglage du capot de la plateforme 44
Démontage du capot de la plateforme 48
Installation du capot du diviseur de la plateforme 49
3.2.4 Capot d'entraînement du rabatteur..... 49
Retrait du capot d'entraînement du rabatteur 49
Installation du capot d'entraînement du rabatteur 51
3.2.5 Capot d'articulation flexible 52
Retrait des capots d'articulation flexible intérieurs 52
Installation des capots d'articulation flexible intérieure 53
Retrait des capots d'articulation flexible extérieurs..... 54
Installation des capots d'articulation flexible extérieurs..... 55

3.2.6 Contrôle quotidien au démarrage 57
3.3 Période de rodage 58
3.4 Arrêt de la moissonneuse-batteuse 59
3.5 Commandes de la cabine 60
3.5.1 Commandes de cabine pour série CLAAS 60
Sélection de la fonction par défaut de l'interrupteur à bascule multifonctionnel (avec le kit d'intégration CLAAS) 60
Contrôle du vérin d'inclinaison de la plateforme 62
Déployer/rétracter les roues de contour 63
Contrôler la vitesse des tapis – CLAAS série 600 et 700 65
Contrôler la vitesse du tapis – CLAAS série 5000, 6000, 7000 et 8000 67
Consulter les heures de fonctionnement de la plateforme 68
3.5.2 Commandes de cabine pour John Deere série X9 69
Affecter les boutons du levier de vitesse au sol – John Deere série X9 69
Attribution des boutons de la console – John Deere série X9 71
Utiliser la fonction de niveau des ailes comme commutateur d'inclinaison – John Deere série X9 73
Associer les commandes de vitesse des tapis sur le levier de vitesse au sol – John Deere série X9 74
Verrouiller/déverrouiller la fonction d'inclinaison à double pression – John Deere série X9 75
Vérification de la version du logiciel sur le contrôleur de la plateforme – John Deere série X9 76
3.6 Attelage/dételage de la plateforme 78
3.6.1 Moissonneuses-batteuses Case IH 78
Attelage de la plateforme sur une moissonneuse-batteuse Case IH 78
Détachement de la plateforme d'une moissonneuse-batteuse Case IH 83
3.6.2 Moissonneuses-batteuses Challenger[MD], Gleaner[MD] et Massey Ferguson[MD] 87
Installation de la plateforme sur les moissonneuses-batteuses Challenger[MD], Gleaner[MD] ou Massey Ferguson[MD] 87
Détachement de la plateforme d'une moissonneuse-batteuse Challenger[MD], Gleaner[MD] ou Massey Ferguson[MD] 91
3.6.3 Moissonneuses-batteuses CLAAS 95
Attelage de la plateforme à une moissonneuse-batteuse CLAAS 95
Détachement de la plateforme d'une moissonneuse-batteuse CLAAS 99
3.6.4 Moissonneuses-batteuses série IDEAL[MC] 103
Attelage de la plateforme à une moissonneuse-batteuse série IDEAL[MC] 103
Dételage de la plateforme d'une moissonneuse-batteuse de série IDEAL[MC] 106
3.6.5 Moissonneuses-batteuses John Deere 109
Attelage de la plateforme sur une moissonneuse-batteuse John Deere 109
Détachement de la plateforme de la moissonneuse-batteuse John Deere 113
3.6.6 Moissonneuses-batteuses New Holland 117
Attelage de la plateforme à une moissonneuse-batteuse New Holland CR ou CX 117
Dételage de la plateforme de la moissonneuse-batteuse New Holland CR ou CX 122
Déflecteurs d'alimentation – moissonneuses-batteuses New Holland série CR 127
3.6.7 Moissonneuses-batteuses Rostselmash 127
Attelage de la plateforme à une moissonneuse-batteuse Rostselmash 128
Dételage de la plateforme d'une moissonneuse-batteuse Rostselmash 131
3.7 Configuration de la plateforme 135
3.7.1 Attelages de la plateforme 135
3.7.2 Réglages de la plateforme 135
3.7.3 Optimisation de la plateforme pour le moissonnage-battage de colza en direct 146
3.7.4 Réglages du rabatteur 146

3.7.5 Paramètres du diviseur de récolte flottant (en option) 149

3.8 Réglage des modules de flottement 153

3.8.1 Configurations de performance de la vis d'alimentation FM200 153
Configuration ultra étroite – spire de la vis 155
Configuration ultra étroite – spire de la vis 159
Configuration moyenne – spire de la vis 162
Configuration large– spire de la vis 164
Configuration ultra-large - Spire de la vis d'alimentation 167
Spire de vis 169

3.8.2 Retrait des doigts de la vis d'alimentation 176

3.8.3 Installation des doigts de la vis d'alimentation 179

3.8.4 Réglage de la position de la vis 181

3.8.5 Contrôle et réglage des ressorts du transporteur à vis d'alimentation 183

3.8.6 Cornières d'alimentation 184

3.9 Variables d'opération de la plateforme 185

3.9.1 Coupe au-dessus du sol 185
Réglage des roues stabilisatrices 186
Réglage des roues de transport EasyMove℠ 187
Réglage des roues de contour à l'aide d'une pédale 188
Réglage des roues de contour avec le kit d'intégration CLAAS 190
Mise à niveau de la hauteur des roues de contour 191

3.9.2 Coupe au sol 194
Réglage des patins intérieurs 194
Réglage des patins extérieurs 195

3.9.3 Flottement de la plateforme 197
Contrôle et réglage du flottement de la plateforme 198
Modification de la configuration des ressorts de flottement de la plateforme – Leviers de flottement à deux trous 203
Verrouillage/déverrouillage du flottement de la plateforme 212
Opération en mode flexible 213
Fonctionnement en mode rigide 215
Désactiver le limiteur de froncement flexible 216
Activer le limiteur de froncement flexible 217

3.9.4 Contrôle et réglage de l'équilibre des ailes 218

3.9.5 Angle de la plateforme 222
Réglage de l'angle de la plateforme à partir de la moissonneuse-batteuse 223

3.9.6 Vitesse du rabatteur 230
Pignons d'entraînement de rabatteur en option 231

3.9.7 Vitesse au sol 231

3.9.8 Vitesse du tapis latéral 232
Réglage de la vitesse du tapis latéral 233

3.9.9 Vitesse du tapis d'alimentation 235

3.9.10 Informations sur la vitesse du couteau 235
Vérification de la vitesse des couteaux 236

3.9.11 Hauteur du rabatteur 237
Vérification et réglage du capteur de hauteur du rabatteur 238
Remplacement du capteur de hauteur du rabatteur 241

3.9.12 Position avant-arrière du rabatteur 243
Réglage de la position avant-arrière du rabatteur 243
Vérins avant-arrière centraux 244

Vérification et réglage du capteur de position avant-arrière 248
3.9.13 Angle des doigts du rabatteur 250
Réglages de la came du rabatteur 251
Réglage de la came du rabatteur 253
3.9.14 Vis transversale supérieure 254
Ajustement de la position de la vis transversale supérieure – Vis à deux ou trois pièces 255
Vérification de l'absence d'interférence sur la vis transversale supérieure 257
3.9.15 Diviseurs de récolte 258
Suppression des diviseurs de récoltes 258
Installation des diviseurs de récolte 260
Suppression des diviseurs de récolte flottants 261
Installation des diviseurs de récolte flottants 263
Réglage des diviseurs de récolte flottants 266
3.9.16 Tiges de division de récolte 276
Retrait des tiges de division de récolte 277
Installation des tiges du diviseur de récolte 277
(Option) Tiges de diviseur à riz 278
3.10 Système de contrôle de hauteur automatique de la plateforme 280
3.10.1 Opération du capteur de contrôle de hauteur automatique de la plateforme 281
3.10.2 Tensions de sortie du capteur recommandées pour les moissonneuses-batteuses 283
3.10.3 Contrôle manuel des limites de tension 283
3.10.4 Remplacement du capteur de hauteur du flottement 287
3.10.5 Adaptateur de 10 volts – Moissonneuses-batteuses New Holland seulement 289
3.10.6 Moissonneuses-batteuses milieu de gamme Case IH séries 130 et 140 289
Contrôle de la plage de tension depuis la cabine de la moissonneuse-batteuse – Case IH 5130, 5140, 6130, 6140, 7130 et 7140 289
Référence rapide des réglages de la plateforme – Case IH Série 130 et 140 292
Réglage de la plateforme sur l'écran de la moissonneuse-batteuse – Case IH 5130, 5140, 6130, 6140, 7130 et 7140 293
Étalonnage du contrôle de hauteur automatique de la plateforme – Case IH 5130, 5140, 6130, 6140, 7130 et 7140 295
Réglage de la hauteur de coupe préréglée – Case 5130, 5140, 6130, 6140, 7130 et 7140 296
3.10.7 Moissonneuses-batteuses Case IH , séries 120, 230, 240 et 250 299
Vérification de la plage de tension à partir de la cabine de la moissonneuse-batteuse – moissonneuses-batteuses Case IH, séries 120, 230, 240 et 250 299
Référence rapide des réglages de la plateforme – Case IH séries 120, 230, 240 et 250 302
Étalonnage du contrôle de hauteur automatique de la plateforme – Moissonneuses-batteuses Case IH séries 120, 230, 240 et 250 303
Étalonnage du contrôle de hauteur automatique de la plateforme – Moissonneuses-batteuses Case IH avec la version de logiciel 28.00 ou ultérieure 307
Vérification des tensions du capteur de hauteur du rabatteur – moissonneuses-batteuses Case IH 311
Réglage de la hauteur de coupe prédéfinie – moissonneuses-batteuses Case IH séries , 120, 230, 240 et 250 313
Fonction d'inversion du rabatteur – Moissonneuse-batteuse Case IH 314
Commande de vitesse du tapis latéral – Moissonneuses-batteuses Case IH 317
Compatibilité du capteur de vitesse du rabatteur – Moissonneuses-batteuses Case IH 318
3.10.8 Moissonneuses-batteuses Challenger[MD] et Massey Ferguson[MD] série 6 et série 7 319
Vérification de la plage de tension à partir de la cabine de la moissonneuse-batteuse – Challenger[MD] et Massey Ferguson[MD] 319
Enclenchement du contrôle de la hauteur automatique de la plateforme – Challenger[MD] et Massey Ferguson[MD] 322

Étalonnage du contrôle de la hauteur automatique de la plateforme – Challenger[MD] et Massey Ferguson[MD] 322
Ajustement de la hauteur de la plateforme – Challenger[MD] et Massey Ferguson[MD] 325
Ajustement de la vitesse d'élévation et d'abaissement de la plateforme – Challenger[MD] et Massey Ferguson[MD] 325
Réglage de la sensibilité du contrôle de hauteur automatique de la plateforme (CHAP) – Challenger[MD] et Massey Ferguson[MD] 327
3.10.9 Moissonneuses-batteuses CLAAS série 500 328
Étalonnage du contrôle de hauteur automatique de la plateforme – CLAAS de série 500 328
Hauteur de coupe – CLAAS série 500 332
Réglage de la sensibilité du contrôle de hauteur automatique de la plateforme – CLAAS série 500 334
Réglage de la vitesse automatique du rabatteur – CLAAS série 500 337
3.10.10 Moissonneuses-batteuses CLAAS série 600 et 700 340
Étalonnage du contrôle de hauteur automatique de la plateforme – CLAAS séries 600 et 700 340
Réglage de la hauteur de coupe – CLAAS séries 600 et 700 344
Réglage de la sensibilité du contrôle de hauteur automatique de la plateforme – CLAAS séries 600 et 700 344
Réglage de la vitesse automatique du rabatteur – CLAAS séries 600 et 700 346
Étalonnage du capteur de hauteur du rabatteur et capteur avant-arrière du rabatteur – CLAAS séries 600 et 700 348
Réglage de la hauteur automatique du rabatteur – CLAAS séries 600 et 700 351
3.10.11 CLAAS séries 5000, 6000, 7000 et 8000 352
Référence rapide des réglages de la plateforme – CLAAS séries 5000, 6000, 7000 et 8000 352
Réglage de la plateforme – CLAAS séries 5000, 6000, 7000 et 8000 352
Étalonnage du contrôle de hauteur automatique de la plateforme – CLAAS séries 5000, 6000, 7000 et 8000 354
Définition des préréglages de la hauteur du rabatteur et de coupe – CLAAS séries 5000, 6000, 7000 et 8000 358
Réglage de la sensibilité du contrôle de hauteur automatique de la plateforme – CLAAS séries 5000, 6000, 7000 et 8000 359
Ajustement de la vitesse automatique du rabatteur – CLAAS séries 5000, 6000, 7000 et 8000 360
Étalonnage du capteur de hauteur du rabatteur et du capteur avant-arrière du rabatteur – CLAAS séries 5000, 6000, 7000 et 8000 362
3.10.12 Moissonneuses-batteuses Gleaner[MD] séries R65, R66, R75, R76 et S 365
Contrôle de la plage de tension depuis la cabine de la moissonneuse-batteuse – Gleaner[MD] séries R65, R66, R75, R76 et S pré-2016 365
Enclenchement du contrôle de hauteur automatique de la plateforme – Gleaner[MD] séries R65, R66, R75, R76 et S pré-2016 367
Étalonnage du contrôle de hauteur automatique de la plateforme – Gleaner[MD] séries R65, R66, R75, R76 et S pré-2016 368
Arrêt de l'accumulateur – Gleaner[MD] séries R65, R66, R75, R76 et S pré-2016 370
Réglage de la vitesse d'élévation et d'abaissement de la plateforme – Gleaner[MD] séries R65, R66, R75, R76 et S pré-2016 371
Réglage de la pression au sol – Gleaner[MD] séries R65, R66, R75, R76 et S pré-2016 371
Réglage de la sensibilité du contrôle de hauteur automatique de la plateforme – Gleaner[MD] séries R65, R66, R75, R76 et S pré-2016 372
Dépannage en cas d'alarmes et de défauts diagnostiqués – Gleaner[MD] séries R65, R66, R75, R76 et S pré-2016 373
3.10.13 Moissonneuses-batteuses Gleaner[MD] série S9 375
Installation de la plateforme – Gleaner[MD] série S9 375
Régler la vitesse minimale et étalonner le rabatteur – Gleaner[MD] série S9 380
Réglage des commandes automatiques de la plateforme – Gleaner[MD] série S9 382
Étalonnage du contrôle de la hauteur automatique de la plateforme – Gleaner[MD] série S9 384

Commande de hauteur automatique d'opération – Gleaner[MD] série S9 388
Vérification des réglages de la plateforme sur le terrain – Gleaner[MD] série S9 390
Référence rapide des paramètres de la plateforme – Gleaner[MD] série S9 391
3.10.14 Moissonneuses-batteuses série IDEAL[MC] 391
Référence rapide sur les paramètres de la plateforme – Série IDEAL[MC] 391
Installation de la plateforme – série IDEAL[MC] 392
Réglage de la vitesse minimale du rabatteur et étalonnage du rabatteur – Série IDEAL[MC] 397
Installation des commandes automatiques de la plateforme – Série IDEAL[MC] 399
Étalonnage de la plateforme – série IDEAL[MC] 401
Utilisation de la plateforme – série IDEAL[MC] 403
Vérification des réglages de la plateforme sur le terrain – Série IDEAL[MC] 405
3.10.15 Moissonneuses-batteuses John Deere série 70 406
Vérification de la plage de tension à partir de la cabine de la moissonneuse-batteuse – John Deere série 70 406
Étalonnage de la vitesse du convoyeur – John Deere série 60 410
Ajustement de la vitesse d'élévation et d'abaissement manuelle de la plateforme – John Deere série 70 410
Étalonnage du contrôle de hauteur automatique de la plateforme – John Deere série 70 411
Réglage de la sensibilité du contrôle de hauteur automatique de la plateforme – John Deere série 70 413
3.10.16 Moissonneuses-batteuses John Deere séries S et T 414
Contrôle de la plage de tension à partir de la cabine de la moissonneuse-batteuse – John Deere séries S et T 414
Ajustement de la vitesse d'élévation et d'abaissement manuelle de la plateforme – John Deere séries S et T 418
Étalonnage du contrôle de hauteur automatique de la plateforme – John Deere séries S et T 419
Réglage de la sensibilité du contrôle de hauteur automatique de la plateforme – John Deere séries S et T 422
Réglage de la hauteur de coupe prédéfinie – John Deere séries S et T 423
Étalonnage de la plage d'inclinaison avant-arrière du convoyeur – John Deere séries S et T 426
Vérification des tensions du capteur de hauteur du rabatteur – John Deere séries S et T 429
Étalonnage du capteur de hauteur du rabatteur et capteur avant-arrière du rabatteur – John Deere séries S et T 432
3.10.17 Moissonneuses-batteuses John Deere série S7 434
Installation de la plateforme – John Deere série S7 434
Vérification de la plage de tension à partir de la cabine de la moissonneuse-batteuse – John Deere série S7 438
Étalonnage du convoyeur – John Deere série S7 441
Étalonnage de la plateforme – John Deere série S7 444
3.10.18 Moissonneuses-batteuses John Deere X9 447
Configuration de la plateforme dans l'écran CommandCenter™ – John Deere série X9 447
Étalonnage du contrôle de hauteur automatique de la plateforme – John Deere série X9 449
Vérification de la plage de tension à partir de la cabine de la moissonneuse-batteuse – John Deere série X9 452
Utilisation du contrôle de hauteur automatique de la plateforme – John Deere série X9 454
Vérification des codes d'erreur sur le contrôleur de la plateforme – John Deere série X9 459
3.10.19 Moissonneuses-batteuses New Holland séries CR et CX – 2014 ou antérieures 461
Contrôle de la plage de tension depuis la cabine de la moissonneuse-batteuse – New Holland série CX et CR 461
Référence rapide sur les réglages de la plateforme – New Holland Série CR 464
Installation du contrôle de hauteur automatique de la plateforme (CHAP) – New Holland séries CR et CX 465
Étalonnage du système de contrôle de hauteur automatique de la plateforme – New Holland série CR et CX 466

Réglage de la hauteur maximale de chaume – New Holland séries CR et CX 467
Réglage de la vitesse d'élévation de la plateforme – New Holland séries CR et CX 469
Réglage de la vitesse d'abaissement de la plateforme – New Holland séries CR et CX 469
Réglage de la sensibilité du contrôle de hauteur automatique de la plateforme – New Holland série CR et CX 470
Réglage de la hauteur de coupe prédéfinie – New Holland séries CR et CX 471
3.10.20 Moissonneuses-batteuses New Holland – Série CR, 2015 et modèle ultérieur 472
Contrôle de la plage de tension à partir de la cabine de la moissonneuse-batteuse – New Holland série CR 472
Installation du contrôle de hauteur automatique de la plateforme – New Holland série CR 475
Réglage de la vitesse du rabatteur – New Holland série CR 478
Étalonnage du système de contrôle de hauteur automatique de la plateforme – New Holland série CR 480
Étalonnage du capteur de hauteur du rabatteur et capteur avant-arrière du rabatteur – New Holland série CR 483
Vérification des tensions du capteur de hauteur du rabatteur– New Holland série CR 485
Réglage de la hauteur de coupe prédéfinie – New Holland série CR 487
Réglage de la hauteur de travail maximale – New Holland série CR 489
Configuration de la position avant-arrière du rabatteur, de l'inclinaison de la plateforme et du type de plateforme – New Holland série CR 490
Fonction d'inversion du rabatteur – New Holland série CR 492
3.10.21 Moissonneuses-batteuses Rostselmash – RSM-081 et RSM-161 494
Étalonnage du contrôle de hauteur automatique de la plateforme – Rostselmash RSM-081 et RSM-161 494
Enclenchement du contrôle de la hauteur automatique de la plateforme – Rostselmash RSM-081 et RSM-161 496
Étalonnage de la vitesse du rabatteur – Rostselmash RSM-081 et RSM-161 497
Utilisation de la plateforme – Rostselmash RSM-081 et RSM-161 499
3.11 Mise à niveau de la plateforme 501
3.12 Débourrage de la barre de coupe 504
3.13 Débourrage du tapis d'alimentation du module de flottement 505
3.14 Transport 506
3.14.1 Transport de la plateforme sur la moissonneuse-batteuse 506
3.14.2 Remorquage 506
Attelage de la plateforme à un véhicule de remorquage 507
Précautions pour le remorquage de la plateforme 507
3.14.3 Conversion de la position Transport à Travail (facultatif) 508
Déplacement de la roue extérieure gauche du transport à la position de travail – Option ™ContourMax 508
Retrait de la barre de remorquage 509
Rangement de la barre de remorquage 513
Déplacement des roues avant (gauche) en position de travail 514
Déplacement des roues arrière (de droite) en position de travail 517
3.14.4 Conversion de la position de Travail à la position de Transport (facultatif) 519
Déplacement de la roue extérieure gauche de la position de travail à la position de transport - 519
Déplacement des roues avant (gauche) en position de transport 520
Déplacement des roues arrières (de droite) en position de transport 522
Retrait de la barre d'attelage du stockage 524
Fixation de la barre de remorquage 525
3.15 Rangement de la plateforme 529

Chapitre 4: Maintenance et entretien 531

4.1 Préparation de la machine pour l'entretien 531

4.2 Exigences concernant l'entretien 532

4.2.1 Plan/dossier de maintenance 532

4.2.2 Inspection de rodage 535

4.2.3 Entretien de l'équipement – Pré-saison 536

4.2.4 Entretien de l'équipement – Fin de saison 536

4.2.5 Vérification des flexibles et conduites hydrauliques 537

4.3 Lubrification 539

4.3.1 Intervalles de graissage 539

Toutes les 10 heures 539

Toutes les 25 heures 540

Toutes les 50 heures 541

Toutes les 100 heures 545

Toutes les 250 heures 547

Toutes les 500 heures .....

4.3.2 Procédure de graissage 549

4.3.3 Lubrification de la chaîne d'entraînement du rabatteur 550

4.3.4 Lubrification de la chaîne d'entraînement du transporteur à vis 551

4.3.5 Lubrification du boîtier principal de vitesses d'entraînement de la plateforme 553

Contrôle du niveau d'huile dans le boîtier principal d'entraînement de la plateforme 553

Ajout d'huile dans le boîtier principal de vitesses d'entraînement de la plateforme 554

Vidange de l'huile dans le boîtier principal de vitesses d'entraînement de la plateforme 554

4.3.6 Lubrification du boîtier de vitesses d'achèvement et d'entraînement de la plateforme 555

Contrôle du niveau d'huile dans le boîtier d'achèvement de l'entraînement de la plateforme 555

Ajout d'huile dans le boîtier de vitesses d'achèvement de l'entraînement de la plateforme 556

Vidange de l'huile dans le boîtier d'achèvement de vitesses d'entraînement de la plateforme 557

4.4 Système hydraulique 559

4.4.1 Vérification du niveau d'huile dans le réservoir hydraulique 559

4.4.2 Ajout d'huile au réservoir hydraulique 559

4.4.3 Changement de l'huile dans le réservoir hydraulique 560

4.4.4 Remplacement du filtre à huile 561

4.5 Système électrique 562

4.5.1 Remplacement des ampoules 562

4.6 Entraînement de la plateforme 563

4.6.1 Retrait de la transmission 563

4.6.2 Installation de la transmission 565

4.6.3 Dépose de la protection de la transmission 569

4.6.4 Installation de la protection de la transmission 571

4.6.5 Réglage de la tension de la chaîne - Boîte de vitesses principale 573

4.6.6 Réglage de la tension de la chaîne - Boîte de vitesses d'achèvement 574

4.7 Vis d'alimentation 576

4.7.1 Réglage de la vis d'alimentation en fonction de l'écartement 576

4.7.2 Contrôler la tension de la chaîne de la vis d'alimentation 579

Contrôle de la tension de la chaîne d'entraînement de la vis d'alimentation – Méthode rapide 579

Contrôle de la tension de la chaîne d'entraînement de la vis d'alimentation – Méthode approfondie 581
4.7.3 Retrait de la chaîne d'entraînement du transporteur à vis 583
4.7.4 Installation de la chaîne d'entraînement du transporteur à vis 587
4.7.5 Ajustement de la tension de la chaîne d'entraînement de la vis d'alimentation 590
4.7.6 Spire de vis 593
4.7.7 Doigts de la vis 594
Retrait des doigts de la vis d'alimentation 594
Installation des doigts de la vis d'alimentation 596
Contrôle de la synchronisation des doigts de la vis 598
Réglage de la synchronisation des doigts de la vis 599
4.8 Couteau 602
4.8.1 Remplacement de section de couteau 602
4.8.2 Retrait du couteau 603
4.8.3 Retrait du roulement de la tête de couteau 605
4.8.4 Installation du roulement de la tête de couteau 606
4.8.5 Installation du couteau 606
4.8.6 Couteaux de rechange 608
4.8.7 Doigts et supports de couteaux pointus 608
Configuration des doigts de lamier pointus sur les plateformes à couteau unique 610
Configuration des doigts de lamier pointus sur les plateformes à couteau double – FD235 611
Configuration des doigts de lamier pointus sur plateforme à couteau double – FD240 612
Configuration des doigts de lamier pointus sur les plateformes à couteau double – FD241 613
Configuration des doigts de lamier pointus sur les plateformes à couteau double – FD245 614
Configuration des doigts de lamier pointus sur plateforme à couteau double – FD250 615
Réglage des doigts de couteaux et de la barre de protection 616
Remplacement des doigts de couteau pointus 618
Vérification du rabatteur - doigt des couteaux 620
Ajustement du rabatteur - doigt des couteaux 622
Remplacement du doigt de lamier central pointu – Plateforme à couteau double 623
Vérification du rabatteur central sur une plateforme à couteau double – Doigts de lamier pointus 625
Réglage du rabatteur central sur une plateforme à couteau double – Doigts de lamier pointus 626
4.8.8 Doigts de couteaux courts et rabatteurs 628
Configuration des doigts de lamier courts sur les plateformes à couteau simple 629
Configuration des doigts de lamier courts sur les plateformes à couteau double – Toutes dimensions sauf D241 630
Configuration des doigts de lamier courts sur les plateformes à couteau double – FD241 631
Remplacement de doigts de couteaux courts ou doigts de couteaux d'extrémité 632
Vérification du rabatteur – Doigts de couteaux courts 634
Réglage du rabatteur – Doigts de couteaux courts 635
Remplacement du doigt de lamier central – Plateformes à couteau double 636
Vérification du rabatteur central sur les plateformes à couteau double – Doigts de lamier courts 638
Réglage du rabatteur central – Doigts de couteaux courts 639
4.8.9 Blindage de la tête de couteau 640
Installation du blindage de la tête de couteau 641
4.9 Système d'entraînement de couteau 642
4.9.1 Boîtier d'entraînement de couteau 642
Contrôle du niveau d'huile dans le boîtier d'entraînement de couteau 642
Vérification des boulons de fixation 643

Vidange de l'huile du boîtier d'entraînement de couteau 643
4.10 Tablier d'alimentation 645
4.10.1 Remplacement du tapis d'alimentation 645
4.10.2 Vérification et réglage de la tension du transporteur d'alimentation 650
4.10.3 Rouleau d'entraînement du tapis d'alimentation 652
Retrait du rouleau d'entraînement du tapis d'alimentation 652
Installation du rouleau d'entraînement du tapis d'alimentation 654
Retrait du boîtier du rouleau d'entraînement du tapis d'alimentation 655
Installation du boîtier du rouleau d'entraînement du tapis d'alimentation 658
4.10.4 Rouleau libre du tapis d'alimentation 658
Retrait du rouleau libre du tapis d'alimentation 658
Installation du rouleau libre du tapis d'alimentation 661
Remplacement du roulement à rouleaux libres du tapis d'alimentation 664
4.10.5 Abaissement du bac du tablier d'alimentation 667
4.10.6 Élévation du bac du tablier d'alimentation 669
4.10.7 Vérification des crochets du support de bielle 670
4.11 Cornières d'alimentation 673
4.11.1 Retrait des cornières d'alimentation 673
4.11.2 Installation des cornières d'alimentation 673
4.11.3 Remplacement des déflecteurs d'alimentation sur les modules de flottement pour les moissonneuses-batteuses New Holland CR et CX 674
4.12 Tapis latéraux de plateforme 676
4.12.1 Retrait des tapis latéraux 676
4.12.2 Installation des tapis latéraux 677
4.12.3 Réglage de la hauteur du tablier des tapis latéraux 678
4.12.4 Réglage de la tension du tapis d'alimentation 681
4.12.5 Réglage du suivi du tapis latéral 683
4.12.6 Inspection du roulement de rouleau du tapis 684
4.12.7 Retrait de rouleaux libres de tapis latéraux 684
4.12.8 Remplacement du roulement du rouleau libre de tablier du tapis latéral 686
4.12.9 Installation de rouleaux libres de tapis latéraux 689
4.12.10 Retrait du rouleau d'entraînement des tapis latéraux 690
4.12.11 Remplacement du roulement à rouleau d'entraînement du tapis latéral 693
4.12.12 Installation du rouleau d'entraînement des tapis latéraux 694
4.13 Rabatteur 696
4.13.1 Dégagement entre le rabatteur et la barre de coupe 696
Mesure de l'écartement entre le rabatteur et la barre de coupe 697
Réglage de l'écartement entre le rabatteur et la barre de coupe 700
4.13.2 Froncement du rabatteur 704
Réglage de la forme du rabatteur 704
4.13.3 Centrage du rabatteur 705
4.13.4 Doigts du rabatteur 706
Retrait des doigts de rabatteur en acier 706
Installation des doigts de rabatteur en acier 707
Retrait des doigts de rabatteur en plastique 708
Installation des doigts de rabatteur en plastique 709
4.13.5 Bagues du tube à doigts 710

Retrait des bagues des rabatteurs 710
Installation de bagues sur les rabatteurs 712
4.13.6 Blindages du rabatteur 716
Remplacement des flasques des rabatteurs à l'extrémité de la came extérieure 717
Remplacement des flasques des rabatteurs à l'extrémité de la came intérieure 719
Remplacement des boucliers des rabatteurs à l'extrémité extérieure 721
Remplacement des boucliers des rabatteurs à l'extrémité intérieure 723
Remplacement des supports des blindages du rabatteur 725
4.14 Entraînement du rabatteur 727
4.14.1 Chaîne d'entraînement du rabatteur 727
Desserrage de la chaîne d'entraînement du rabatteur 727
Serrage de la chaîne d'entraînement du rabatteur 728
4.14.2 Pignon d'entraînement du rabatteur 730
Retrait du pignon d'entraînement du rabatteur simple 730
Installation du pignon d'entraînement du rabatteur simple 731
4.14.3 Changement de position de la chaîne de vitesse des rabatteurs grâce à l'installation d'un kit à deux vitesses 731
4.14.4 Rabatteur double ou rabatteur triple Joint universel d'entraînement 732
Retrait du cardan de l'entraînement du rabatteur – Rabatteur double ou rabatteur triple 732
Installation du cardan du rabatteur double ou rabatteur triple 734
4.14.5 Moteur d'entraînement du rabatteur 736
Retrait du moteur d'entraînement du rabatteur 736
Installation du moteur d'entraînement du rabatteur 737
4.14.6 Remplacement de la chaîne d'entraînement (sans fin) – Rabatteur double et triple 739
4.14.7 Capteur de vitesse du rabatteur 741
Remplacement du capteur de vitesse du rabatteur Challenger[MD], Gleaner[MD], IDEAL[MC] ou Massey Ferguson[MD] 741
Remplacement du capteur de vitesse du rabatteur CLAAS 743
Remplacement du capteur de vitesse du rabatteur de John Deere 743
4.15 Roues de contour – Option 745
4.15.1 Contrôle du couple de serrage des boulons du volant – Option ContourMax[MC] 745
4.15.2 Mise à niveau de la hauteur des roues de contour 746
4.15.3 Lubrification du système de roues de contour 748
4.15.4 Contrôle du jeu axial des roues de contour 750
4.15.5 Mise à zéro de l'indicateur mécanique 752
4.16 Système de transport (en option) 754
4.16.1 Vérification du couple de serrage des boulons des roues 754
4.16.2 Vérification du couple de serrage des boulons de l'ensemble de transport 754
4.16.3 Vérification de la pression des pneus 756
4.16.4 Changement de la connexion de la barre de remorquage de l'axe à la chape 757
4.16.5 Changement de la connexion de la barre d'attelage de la chape à l'axe 759
4.17 Couteau vertical VertiBlade[MC] (en option) 762
4.17.1 Remplacement des sections de couteaux verticaux 762
4.17.2 Lubrification du couteau vertical 765

Chapitre 5: Options et accessoires 767

5.1 Kits de distribution de la récolte 767

5.1.1 Kit de relevage des cultures 767
5.1.2 Kit de fixation des releveurs de récolte 767
5.1.3 Rogner le kit de support de rangement du diviseur 768
5.1.4 Diviseurs de récolte flottants 768
5.1.5 Transporteur à vis transversal supérieur intégral 769
5.1.6 Kit de griffes de rabatteurs pour récolte couchée 770
5.1.7 Kit de la tige de diviseur à riz 770
5.1.8 Attachement de tournesol 771
5.1.9 Kits du couteau vertical VertiBlade™ 773
5.1.10 Kit d'intégration des commandes de vitesse des tapis latéraux dans la cabine 774
5.2 Kits de barres de coupe 775
5.2.1 Kit pare-pierres 775
5.2.2 Doigt de lamier à quatre points 775
5.3 Module de flottement FM200 776
5.3.1 Kit d'adaptateur de capteur de 10 V 776
5.3.2 Kits du déflecteur de récolte 776
5.3.3 Remplisseur de centre étendu 777
5.3.4 Kit d'extension pour spire de la vis d'alimentation 777
5.3.5 Kit de remplissage à interface complet 778
5.3.6 Kit d'extension de réservoir hydraulique 778
5.3.7 Kit de la fiche d'inclinaison latérale 779
5.3.8 Kit de cornières d'alimentation 779
5.4 Kits de plateforme 781
5.4.1 Kit de roues de contour ContourMax™ 781
5.4.2 Kit du pédalier ContourMax™ 782
5.4.3 Système de transport EasyMove™ 783
5.4.4 Kit de doigts d'extrémité intérieurs en acier 784
5.4.5 Kit de doigts d'extrémité extérieurs en acier 784
5.4.6 Kit de doigts de rabatteur en acier 785
5.4.7 Kit de stabilisation des pentes latérales 785
5.4.8 Kit de roue stabilisatrice 786
5.4.9 Kit de patins en acier 786
5.4.10 Kit de phares de chaume 786

Chapitre 6: Dépannage 789

6.1 Pertes de récolte sur la barre de coupe 789
6.2 Coupe et composants de couteau 792
6.3 Alimentation du rabatteur 796
6.4 Dépannage de la plateforme et des tapis 799
6.5 Récolte de pois et haricots 801
6.6 Codes d'erreur du multicoupleur CLAAS pour le dépannage 805

Chapitre 7: Référence 807

7.1 Spécifications des couples de serrage 807

7.1.1 Caractéristiques des boulons métriques 807

7.1.2 Caractéristiques des boulons métriques – Fonte d'aluminium 809

7.1.3 Raccords hydrauliques à joint torique – réglables 810

7.1.4 Raccords hydrauliques à joint torique – non réglables 812

7.1.5 Raccords hydrauliques à joints toriques axiaux 812

7.1.6 Raccords de tuyaux à filetage conique 814

7.2 Tableau de conversion 815

Index 817

Fluides et huiles recommandés 831

Chapitre 1: Sécurité

La compréhension et le respect systématique de ces procédures de sécurité contribueront à assurer la sécurité des personnes qui utilisent la machine et de celles qui se trouvent à proximité.

1.1 Symboles d'alerte de sécurité

Le symbole d'alerte de sécurité indique les messages de sécurité importants dans ce manuel et sur les signalisations de sécurité apposées sur la machine.

Ce symbole signifie :

- **ATTENTION !**
- **SOYEZ PRUDENT !**
- **VOTRE SÉCURITÉ EST EN JEU !**

Lisez attentivement et respectez le message de sécurité qui accompagne ce symbole.

Pourquoi la sécurité est-elle importante pour vous ?

- Les accidents rendent invalide et tuent
- Les accidents coûtent cher
- Les accidents peuvent être évités



Figure 1.1: Symbole de sécurité

1.2 Mots de signalisation

Trois mots indicateurs, **DANGER**, **WARNING (AVERTISSEMENT)** et **CAUTION (ATTENTION)**, sont utilisés pour vous avertir de situations dangereuses. Deux mots indicateurs, **IMPORTANT** et **REMARQUE** désignent des informations non liées à la sécurité.

Les mots-indicateurs sont sélectionnés selon les lignes directrices suivantes :

DANGER

Indique une situation de danger imminent qui, si elle n'est pas évitée, entraînera la mort ou des blessures graves.

AVERTISSEMENT

Indique une situation potentiellement dangereuse qui, si elle n'est pas évitée, pourrait entraîner la mort ou des blessures graves. Il peut également être utilisé pour vous mettre en garde contre des pratiques dangereuses.

ATTENTION

Indique une situation potentiellement dangereuse qui, si elle n'est pas évitée, peut entraîner des blessures mineures ou modérées. Il peut également être utilisé pour vous mettre en garde contre des pratiques dangereuses.

IMPORTANT:

Indique une situation qui, si elle n'est pas évitée, pourrait entraîner un dysfonctionnement ou des dommages à la machine.

NOTE:

Fournit des informations supplémentaires ou des conseils.

1.3 Sécurité générale

L'utilisation, l'entretien et l'assemblage de machines présentent plusieurs risques pour la sécurité. Ces risques peuvent être réduits ou éliminés en respectant les procédures de sécurité pertinentes et en portant les équipements de protection individuelle appropriés.

⚠ ATTENTION

Voici les consignes générales de sécurité agricole qui doivent faire partie de votre procédure d'utilisation pour tous les types de machineries.

Portez tous les vêtements de protection et les dispositifs de sécurité personnelle qui pourraient être nécessaires pour la tâche à accomplir. Ne prenez **AUCUN** risque. Vous pourriez avoir besoin de ce qui suit :

- Un casque de sécurité
- Des chaussures de protection avec semelles antidérapantes
- Des lunettes de protection
- Des gants épais
- Des vêtements imperméables
- Un respirateur ou un masque filtrant

Prenez par ailleurs les précautions suivantes:

- Sachez que l'exposition à des bruits très forts peut provoquer des troubles d'audition. Portez des protections auditives adéquates telles qu'un casque antibruit ou des bouchons d'oreille pour vous protéger des bruits forts.

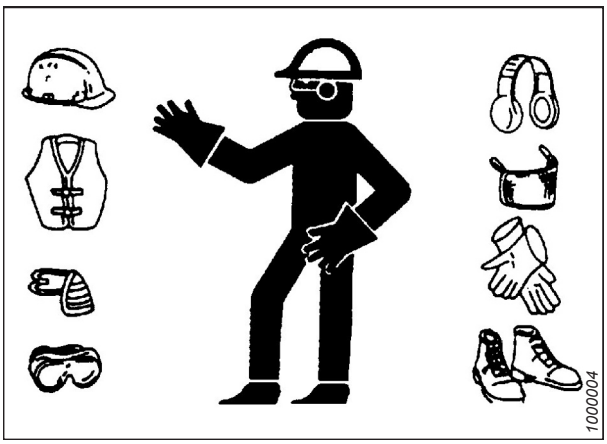

Figure 1.2: Matériel de sécurité

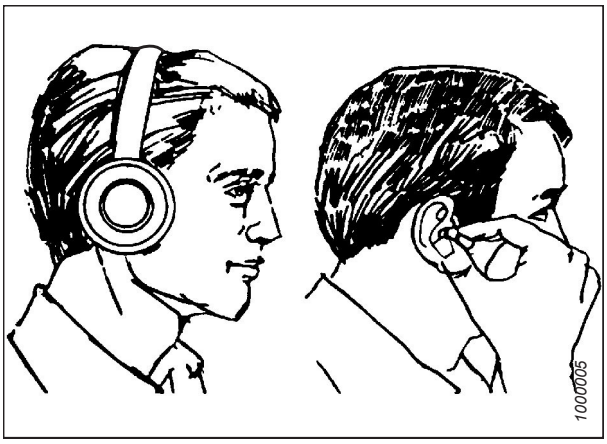

Figure 1.3: Matériel de sécurité

- Ayez une trousse de premiers secours disponible en cas d'urgence.
- Ayez un extincteur non périmé et en état de marche sur la machine. Familiarisez-vous avec son utilisation.
- Ne laissez jamais des enfants s'approcher des machines.
- Sachez que les accidents se produisent souvent lorsque les opérateurs sont fatigués ou pressés. Prenez le temps d'examiner la manière la plus sûre d'accomplir une tâche. N'ignorez **JAMAIS** les signes de fatigue.

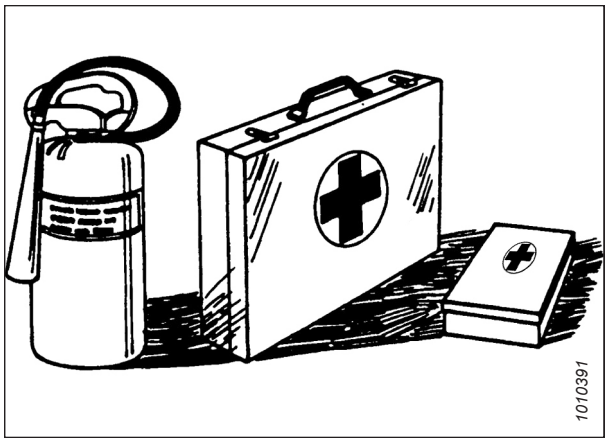

Figure 1.4: Matériel de sécurité

- Portez des vêtements près du corps et couvrez les cheveux longs. Ne portez **JAMAIS** d'objets pendants tels que des sweats à capuche, des foulards ou des bracelets.
- Maintenez tous les blindages en place. Ne modifiez ni ne retirez **JAMAIS** le matériel de sécurité. Assurez-vous que les protections de la transmission peuvent tourner sur leur arbre de manière indépendante et qu'elles peuvent se rétracter librement.
- N'utilisez que des pièces de rechange fabriquées ou homologuées par le fabricant du matériel. Les pièces provenant d'autres fabricants peuvent ne pas répondre aux exigences de résistance, de conception ou de sécurité.



Figure 1.5: Sécurité autour du matériel

- N'approchez pas vos mains, vos pieds, vos vêtements ou vos cheveux des pièces mobiles. Ne tentez **JAMAIS** de dégager des bourrages ou des objets d'une machine dont le moteur est en marche.
- Ne modifiez **PAS** la machine. Toute modification non autorisée peut affecter le fonctionnement et/ou la sécurité de la machine. Elle peut aussi réduire la durée de vie utile de la machine.
- Pour éviter des blessures ou même la mort du fait d'un démarrage inattendu de la machine, il faut **TOUJOURS** couper le moteur et retirer la clé de contact avant de quitter le poste de l'opérateur, quelle qu'en soit la raison.

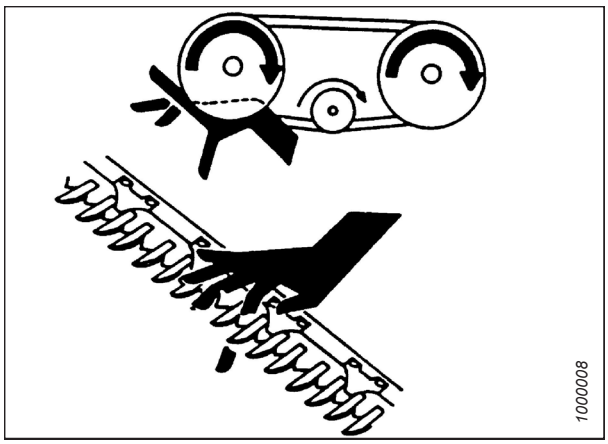

Figure 1.6: Sécurité autour du matériel

- Maintenez la zone de travail de la machine propre et sèche. Les sols humides et/ou huileux sont glissants. Les endroits mouillés peuvent être dangereux lorsque l'on travaille avec du matériel électrique. Assurez-vous que toutes les prises de courant et tous les outils électriques sont adéquatement mis à la terre.
- Maintenez la zone de travail bien éclairée.
- Gardez les machines propres. La paille et la balle sur un moteur chaud représentent des risques d'incendie. Ne laissez **PAS** de l'huile ou de la graisse s'accumuler sur les plateformes de service, les échelles ou les commandes. Nettoyez les machines avant de les ranger.
- N'utilisez **JAMAIS** d'essence, de naphta ou toute autre matière volatile à des fins de nettoyage. Ces matières peuvent être toxiques ou inflammables.
- Lors du rangement des machines, couvrez les composants tranchants ou qui dépassent pour éviter toute blessure due à un contact accidentel.



Figure 1.7: Sécurité autour du matériel

1.4 Sécurité relative à l'entretien

Pour entretenir votre équipement en toute sécurité, vous devez suivre les procédures de sécurité appropriées et porter l'équipement de protection individuelle adapté à la tâche.

Pour assurer votre sécurité lors de l'entretien de la machine:

- Passez en revue le manuel de l'opérateur et vérifiez tous les éléments de sécurité avant toute mise en marche et/ou tout entretien de la machine.
- Placez toutes les commandes au point mort, coupez le moteur, serrez le frein de stationnement, retirez la clé du contact et attendez que toutes les pièces mobiles s'arrêtent avant tout entretien, tout réglage ou toute réparation de la machine.
- Suivez les bonnes pratiques d'atelier :
  - Maintenez les zones de travail propres et sèches
  - Assurez-vous que toutes les prises de courant et tous les outils électriques sont adéquatement mis à la terre
  - Maintenez la zone de travail bien éclairée
- Libérez la pression des circuits hydrauliques avant d'effectuer l'entretien et/ou de débrancher la machine.
- Assurez-vous que toutes les pièces sont bien serrées et que les conduites en acier, les flexibles et les raccords sont en bon état avant de mettre sous pression les systèmes hydrauliques.
- N'approchez pas les mains, les pieds, les vêtements, ni les cheveux des pièces mobiles ou rotatives.
- Faites évacuer la zone de tous passants, en particulier les enfants, lors de l'exécution de tâches d'entretien et de réparation ou lors des réglages.
- Installez des verrous de transport ou placez des béquilles sous le châssis avant de travailler sous la machine.
- Si plusieurs personnes travaillent en même temps à l'entretien de la machine, soyez conscient que la rotation manuelle d'une transmission ou de toute autre pièce entraînée mécaniquement (par exemple, pour accéder à un raccord de lubrification) mettra en mouvement des pièces dans d'autres zones (courroies, poulies et couteaux). Tenez-vous toujours à l'écart des pièces entraînées.



Figure 1.8: Les sols mouillés présentent des risques pour la sécurité

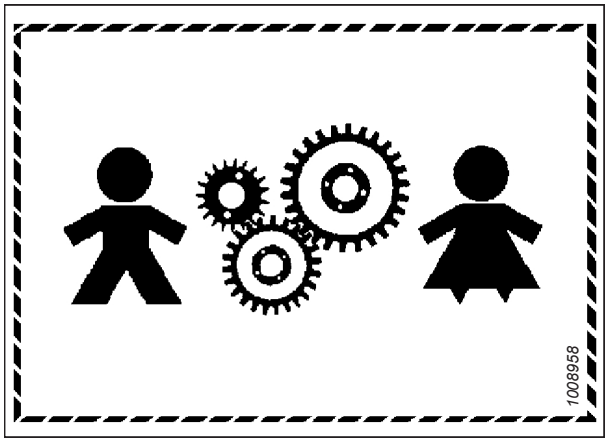

Figure 1.9: Ce matériel N'EST PAS sûr pour les enfants

- Portez un équipement de protection lorsque vous travaillez sur la machine.
- Portez des gants épais lorsque vous travaillez sur les composants des couteaux.

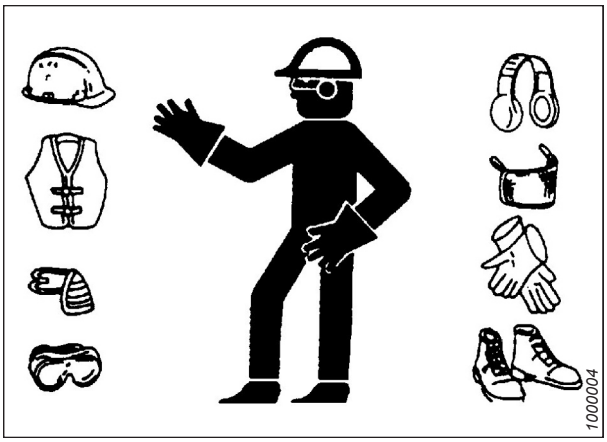

Figure 1.10: Équipement de protection individuelle

1.5 Sécurité du système hydraulique

En raison de la pression extrême à laquelle est soumis le liquide hydraulique, les fuites de liquide hydraulique peuvent être très dangereuses. Respectez les procédures de sécurité appropriées lors de l'inspection des fuites de liquide hydraulique et de l'entretien de l'équipement hydraulique.

- Mettez toujours toutes les commandes hydrauliques sur **NEUTRAL (point mort)** avant de quitter le poste de l'opérateur.
- Veillez à ce que tous les composants du système hydraulique soient maintenus propres et en bon état.
- Remplacez les flexibles et les conduites en acier qui sont usés, coupés, abrasés, aplatis ou pincés.
- Ne tentez **PAS** de faire des réparations de fortune sur les conduites, les raccords ou les flexibles hydrauliques, en utilisant des bandes, des pinces, du ciment ou des soudures. Le système hydraulique opère sous très haute pression. Les réparations de fortune peuvent lâcher brusquement et créer des situations dangereuses.

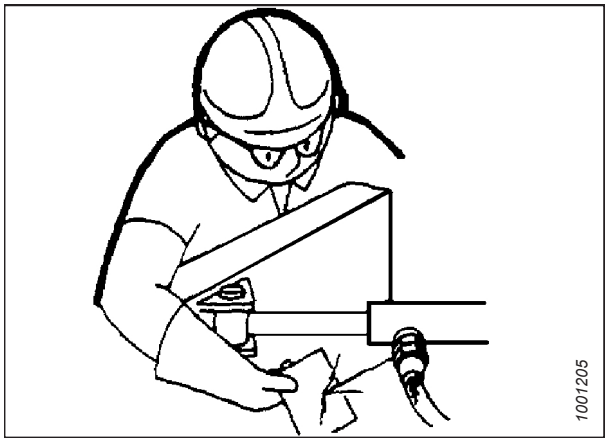

Figure 1.11: Test de fuites hydrauliques

- Portez des gants ou des lunettes adaptés lors de la recherche de fuites de fluides hydrauliques sous haute pression. Utilisez un morceau de carton comme écran au lieu de vos mains pour isoler et identifier une fuite.
- Consultez immédiatement un médecin si vous êtes blessé par un jet concentré et à haute pression de liquide hydraulique. Une infection grave ou une réaction toxique peut se développer si le fluide hydraulique transperce la peau.



Figure 1.12: Risque lié à la pression hydraulique

- Assurez-vous que toutes les pièces sont bien serrées et que les conduites en acier, les flexibles et les raccords sont en bon état avant de mettre sous pression un système hydraulique.

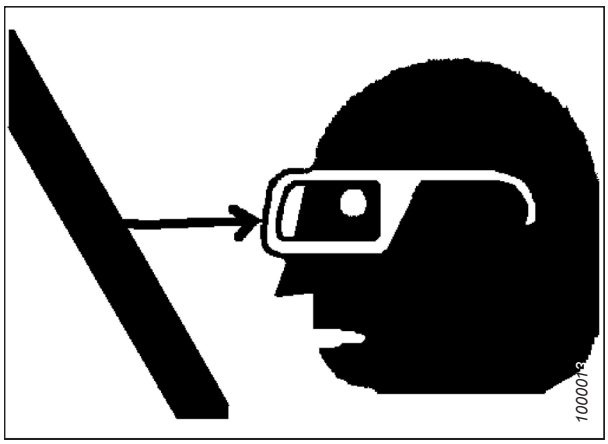

Figure 1.13: Sécurité autour du matériel

1.6 Mise hors service et mise au rebut de l’équipement agricole

Lorsque l’équipement agricole ne peut plus être utilisé et doit être mis hors service et au rebut, les matériaux recyclables, dont les métaux ferreux et non ferreux, le caoutchouc et le plastique, les liquides tels que les lubrifiants, les réfrigérants et les carburants, ainsi que les matériaux dangereux présents dans les batteries, certaines ampoules et l’équipement électronique doivent être manipulés en toute sécurité et ne doivent pas être introduits dans l’environnement.

Respectez les réglementations et les directives des autorités locales.

Les produits où figure le symbole (A) **NE DOIVENT PAS** être jetés avec les déchets ménagers.



Figure 1.14: Symbole pour NE PAS JETER avec les déchets ménagers

Les matériaux où figure le symbole (B) doivent être recyclés comme l’indique l’étiquette.

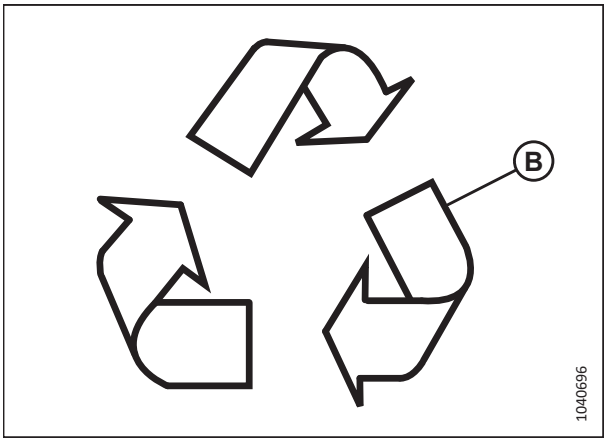

Figure 1.15: Symbole pour Recycler comme l’indique l’étiquette

- Utilisez l'équipement de protection individuelle adapté lors du retrait et de la manipulation des objets et des matériaux.
- Utilisez l'équipement de protection individuelle adapté lors de la manipulation d'objets contenant des résidus de pesticides, fertilisants ou autres substances chimiques agricoles. Suivez les réglementations locales lors de la manipulation et de la mise au rebut de tels objets.
- Libérez en toute sécurité l'énergie accumulée dans les composants de suspension, les ressorts, ainsi que les systèmes hydrauliques et électriques.
- Recyclez ou réutilisez les matériaux d'emballage.
- Recyclez ou réutilisez les plastiques où est apposée une étiquette de spécifications pour un matériau tel que le PP TV 20. Ne les jetez **PAS** avec les déchets ménagers.
- Retournez les piles au vendeur ou déposez-les à un point de collecte. Les piles contiennent des substances dangereuses. Ne jetez **PAS** les piles avec les déchets ménagers.
- Respectez les réglementations locales pour la mise au rebut adéquate des matériaux dangereux tels que les huiles, les fluides hydrauliques, les liquides de frein et les carburants.
- Apportez les liquides réfrigérants à des personnes qualifiées dans des installations spécialisées pour mise au rebut. Les liquides réfrigérants ne doivent **JAMAIS** être libérés dans l'atmosphère.

1.7 Signalisation de sécurité

Les signalisations de sécurité sont des autocollants placés sur la machine lorsqu'il existe un risque de blessure ou lorsque l'opérateur doit prendre des précautions supplémentaires avant d'utiliser les commandes. Ils sont généralement jaunes.

- Maintenez les signalisations de sécurité propres et lisibles en permanence.
- Remplacez les signalisations de sécurité manquantes ou illisibles.
- Si une pièce d'origine sur laquelle est apposée la signalisation de sécurité est remplacée, assurez-vous que la pièce de rechange affiche la signalisation en vigueur.
- Les signalisations de sécurité de rechange sont disponibles chez votre concessionnaire MacDon.

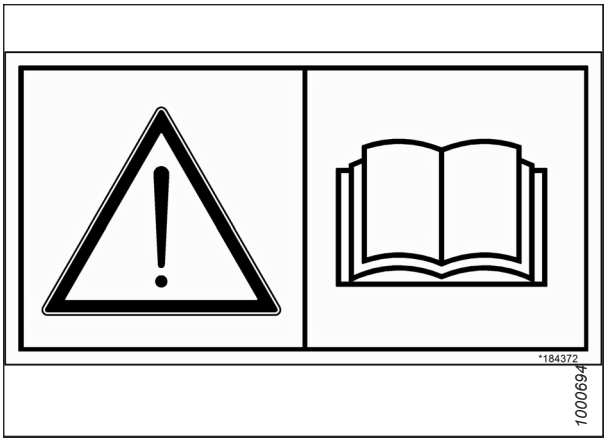

Figure 1.16: Autocollant du manuel de l'opérateur

1.7.1 Installation des autocollants de sécurité

Les autocollants de sécurité usés ou endommagés doivent être retirés et remplacés.

1. Décidez exactement où vous allez placer l'autocollant.
2. Nettoyez et séchez la zone d'installation.
3. Retirez la plus petite partie du papier de protection coupé.
4. Mettez l'autocollant en place et retirez lentement le papier restant, lissez-le lors de l'application.
5. Piquez les petites bulles d'air à l'aide d'une épingle et lissez-les.

1.8 Emplacements des autocollants de sécurité

Les signalisations de sécurité sont généralement des autocollants jaunes placés sur la machine lorsqu'il existe un risque de blessure ou lorsque l'opérateur doit prendre des précautions supplémentaires avant de travailler.

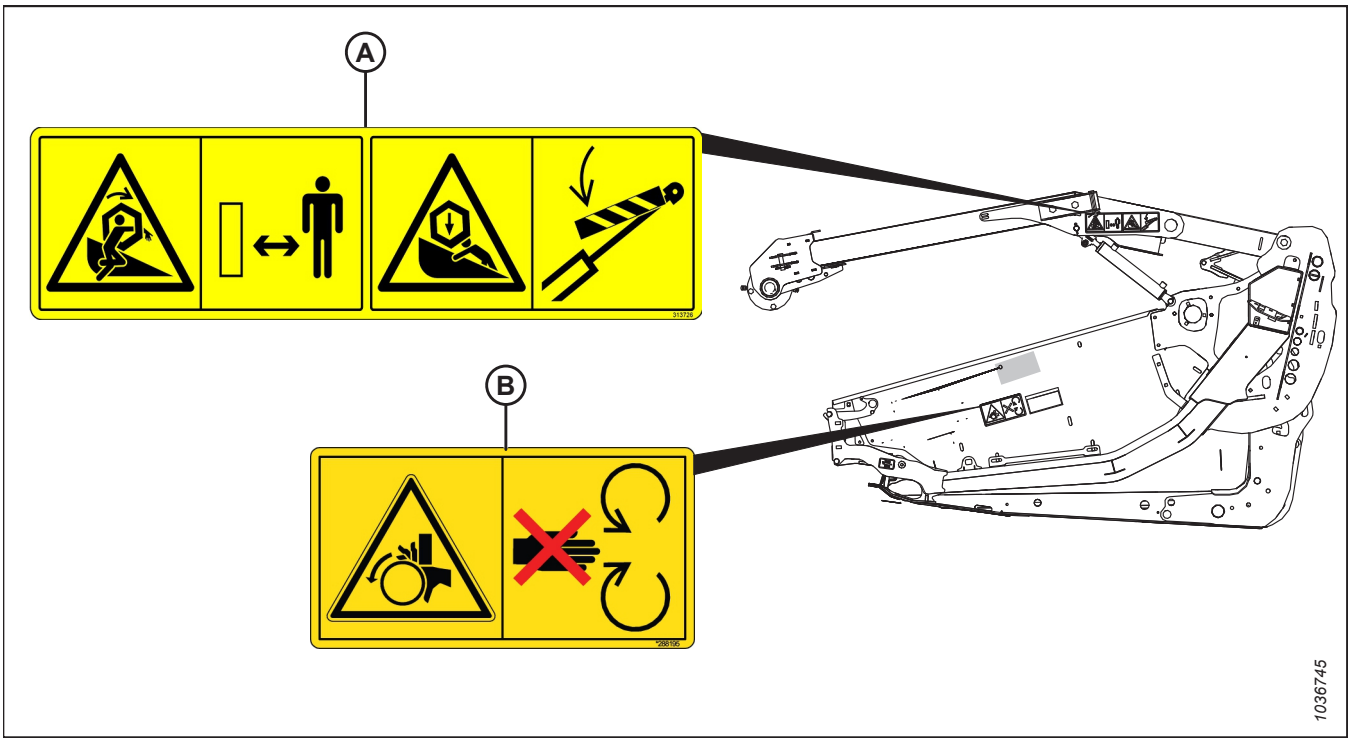

Figure 1.17: Bras de rabatteur et plateaux d'extrémité

A – MD Nº 360541 – Risque d'enchevêtrement et d'écrasement du rabatteur (deux emplacements)
B – MD Nº 288195 – Danger, pièce rotative (deux emplacements)

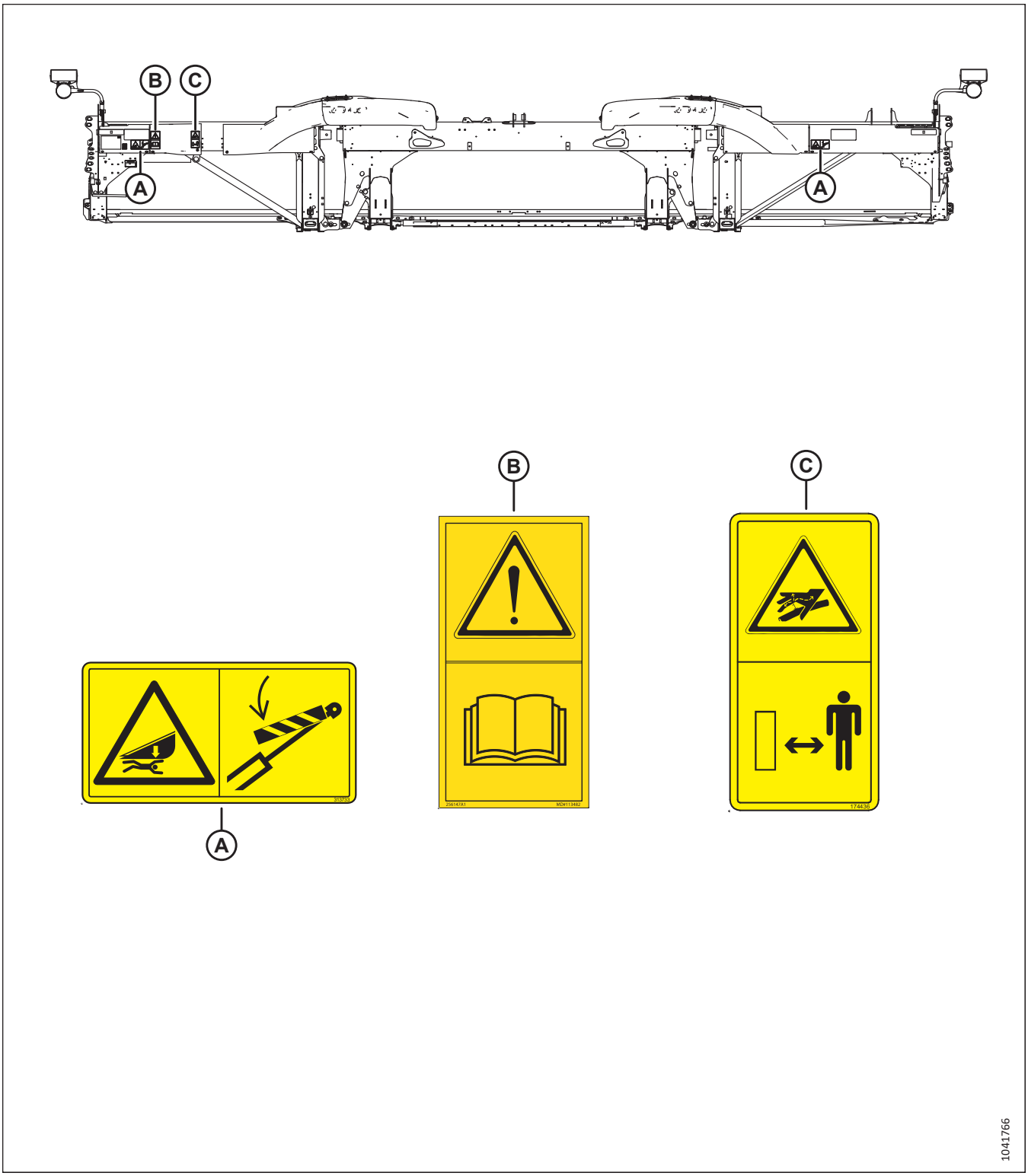

Figure 1.18: Tube arrière, FD225

A – MD Nº 313733 – Risque d'écrasement de la plateforme

B – MD Nº 113482 – Risque général

C – MD Nº 174436 – Fluide haute pression

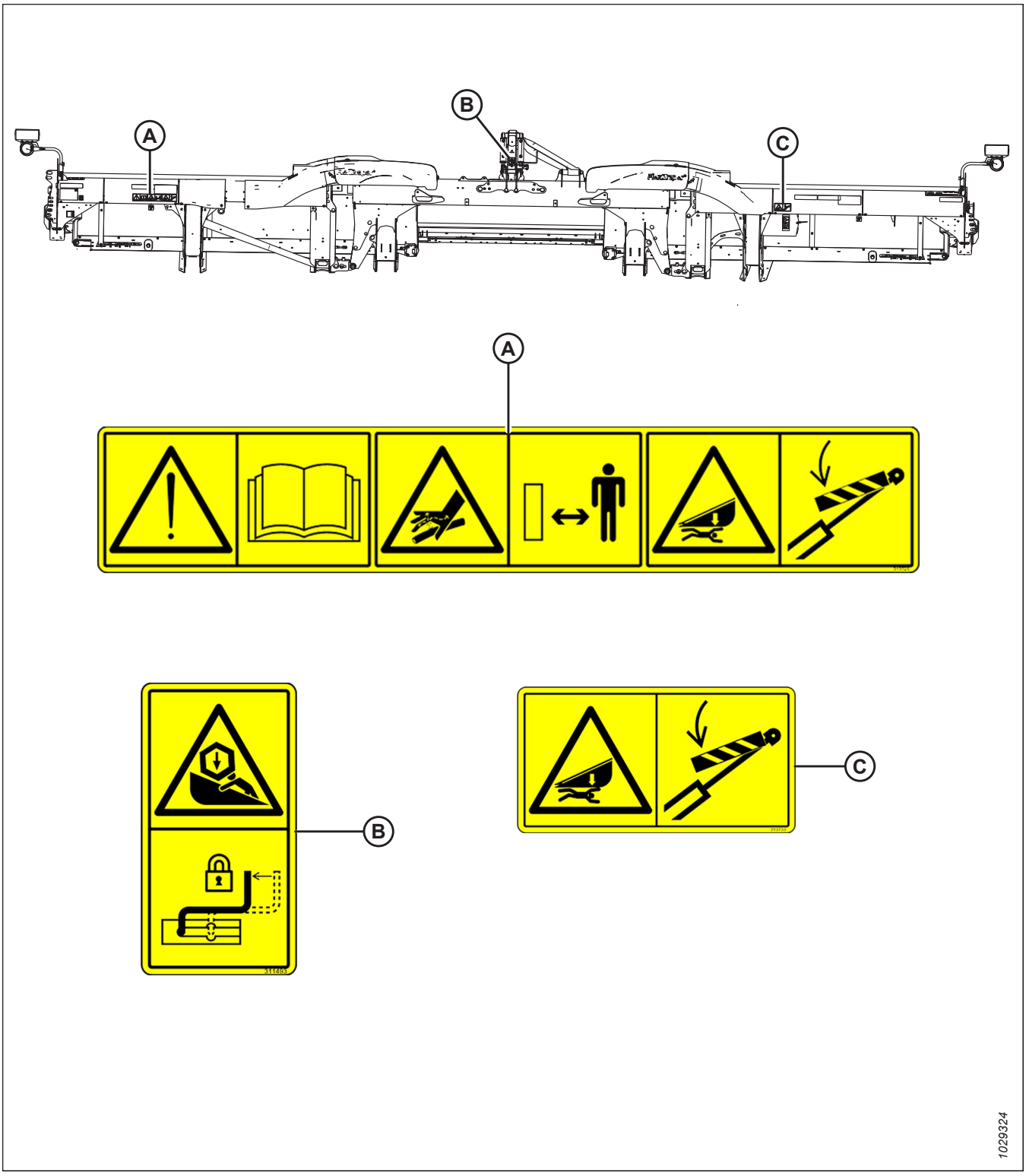

Figure 1.19: Tube arrière, FD230 et plus grand

A – MD Nº 313725 – Lisez le manuel / Fluide à haute pression / Danger lié à la plateforme
B – MD Nº 311493 – Verrouillage du support central
C – MD Nº 313733 – Risque d'écrasement de la plateforme

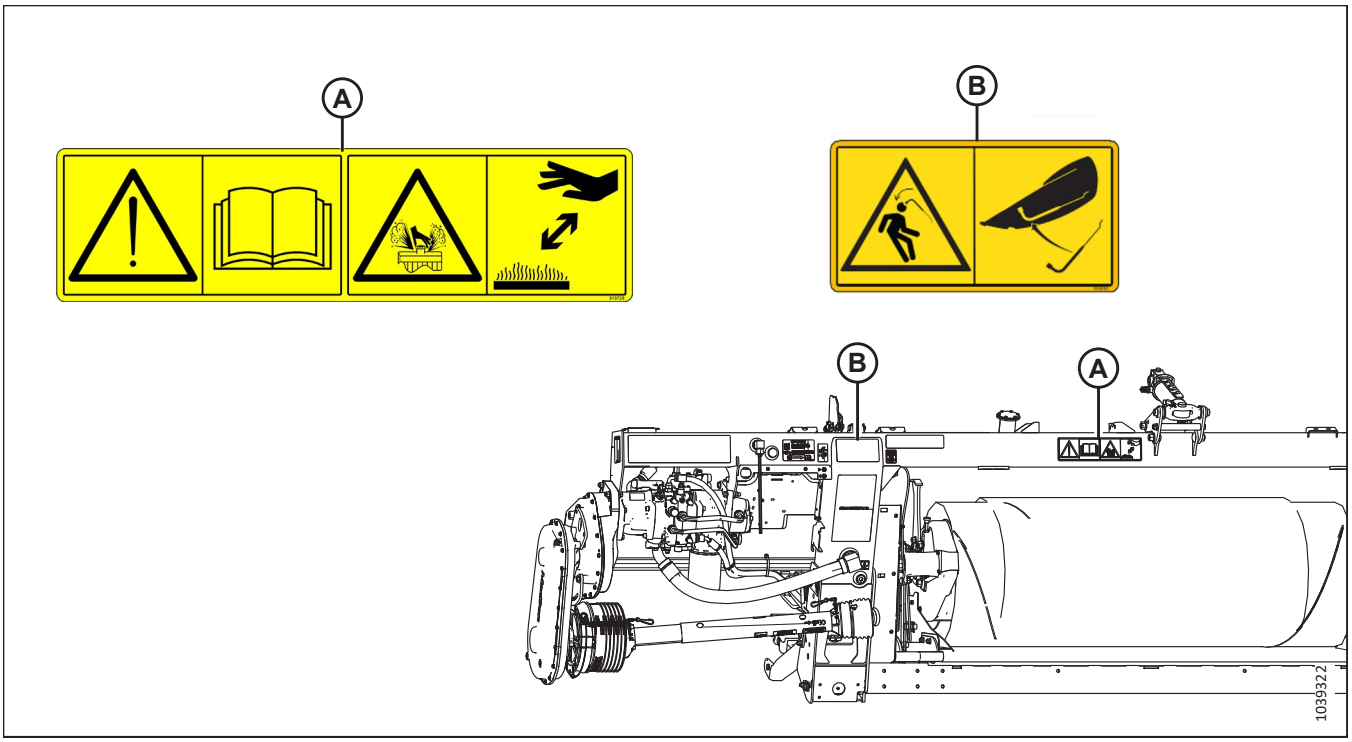

Figure 1.20: Module de flottement FM200

A – MD Nº 313728 – Lisez le manuel / Risque de projection de fluide

B – MD Nº 360655 – Risque de libération d'énergie du ressort

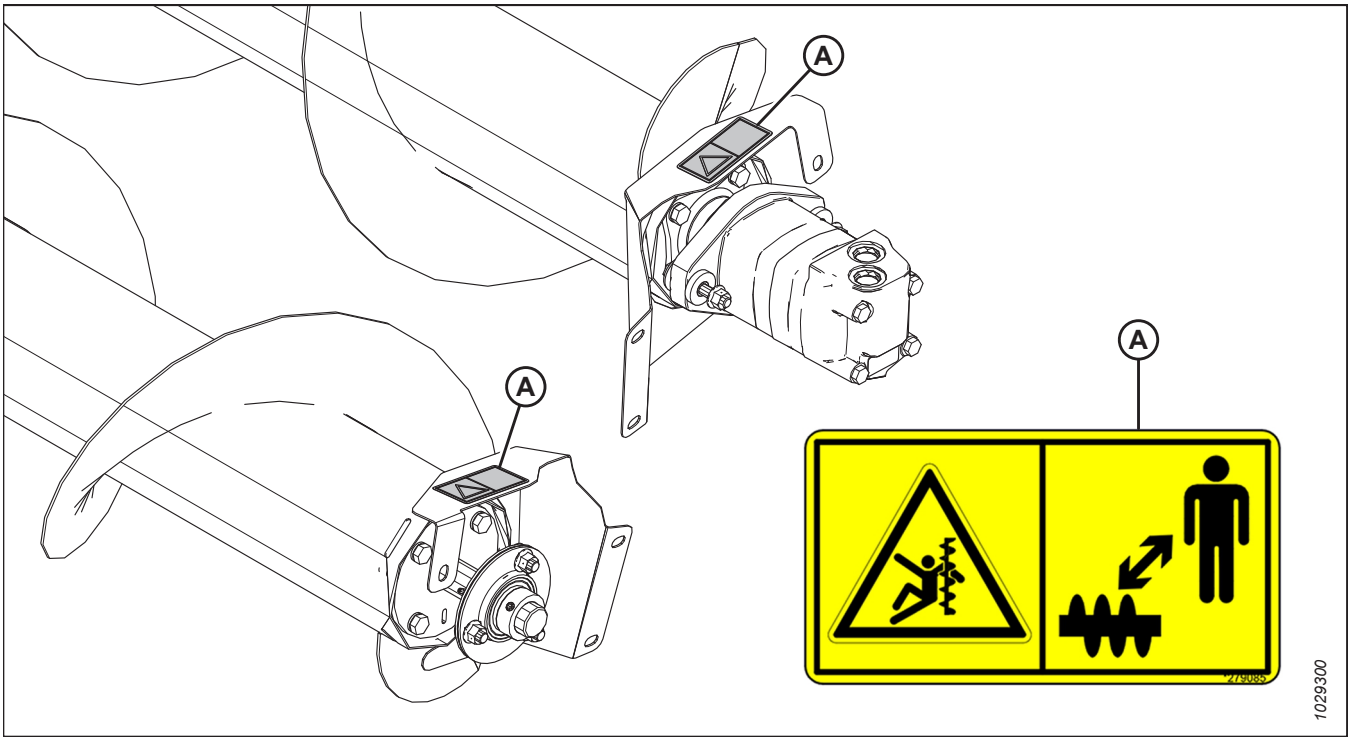

Figure 1.21: Vis transversale supérieure (en option)

A – MD Nº 279085 – Avertissement concernant la vis d'alimentation

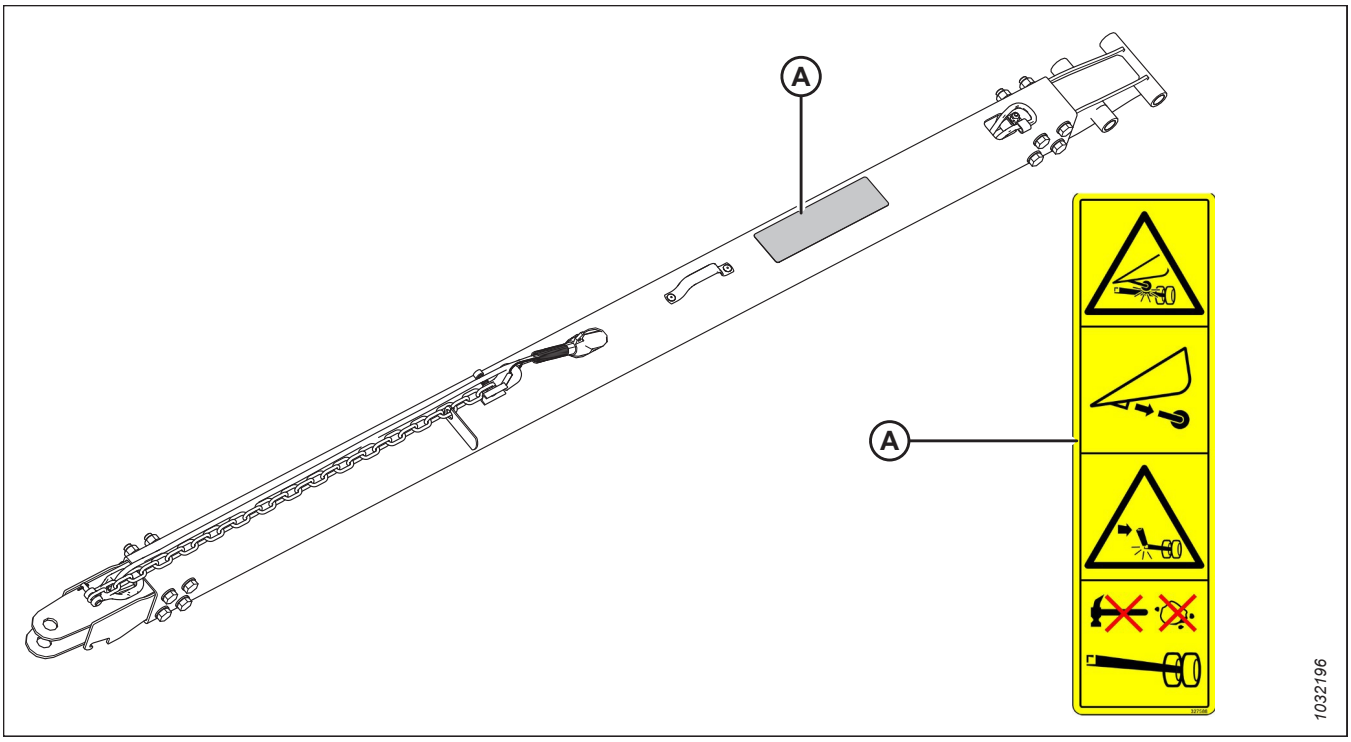

Figure 1.22: Système de transport – Barre de remorquage (barre courte représentée ; barre longue similaire) (en option)

A – MD Nº 327588 – Risques de dommages causés par l'attelage

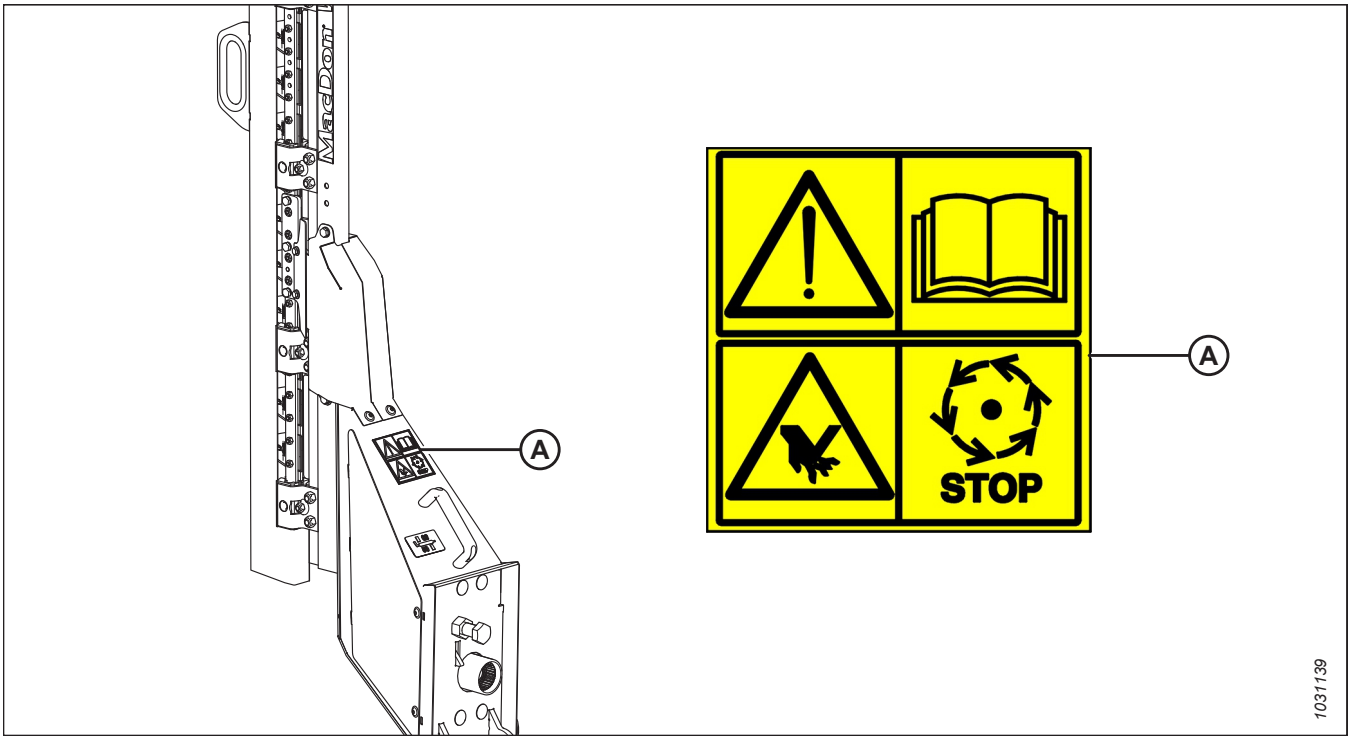

Figure 1.23: Scie verticale (en option)

A – MD Nº 313881 – Danger relatif aux couteaux

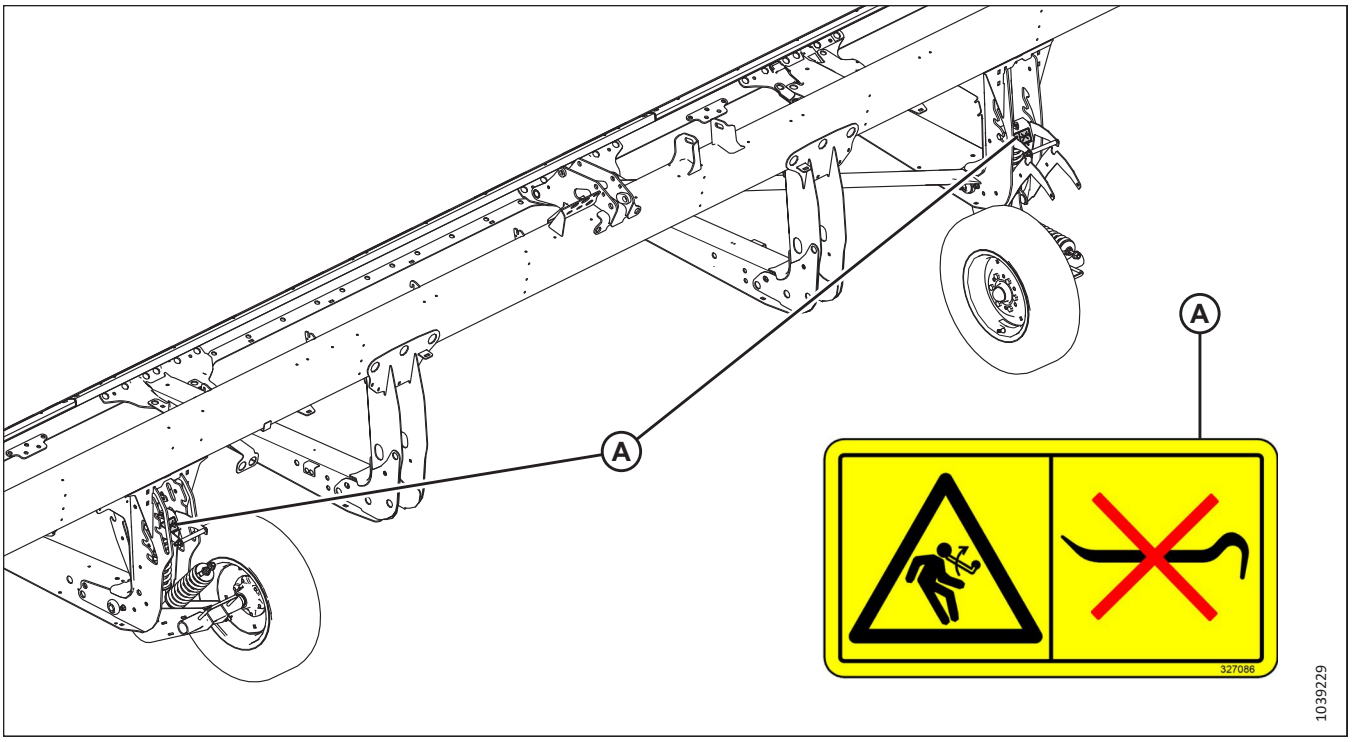

Figure 1.24: Roues stabilisatrices (en option)

A – MD Nº 327086 – Risque de libération d'énergie du ressort

1.9 Compréhension de la signalisation de sécurité

Les autocollants de sécurité utilisent des illustrations pour transmettre des informations importantes sur la sécurité ou l'entretien des équipements.

MD Nº 174436

Danger relatif à l'huile à haute pression

AVERTISSEMENT

Le fluide hydraulique à haute pression peut traverser la peau humaine, ce qui peut provoquer des lésions graves, comme la gangrène, qui peuvent être fatales. Pour éviter cela :

- Ne vous approchez **PAS** des fuites de fluide hydraulique.
- N'utilisez **PAS** les doigts ou la peau pour rechercher des fuites de fluide hydraulique.
- Abaissez la charge ou relâchez la pression dans le système hydraulique avant de desserrer les raccords hydrauliques.
- En cas de blessure, obtenez des soins médicaux d'urgence. Une opération chirurgicale **IMMÉDIATE** est nécessaire pour retirer le fluide hydraulique qui aurait pénétré la peau.



Figure 1.25: MD Nº 174436

MD Nº 220799

Risque de perte de contrôle

AVERTISSEMENT

Pour éviter des blessures graves ou mortelles dues à la perte de contrôle, verrouillez le mécanisme de verrouillage de la barre de remorquage.

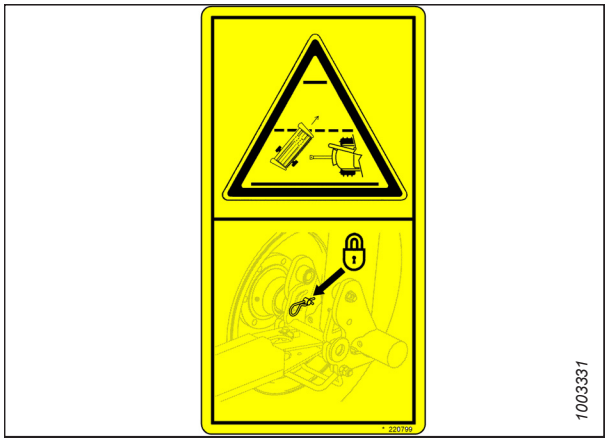

Figure 1.26: MD Nº 220799

MD Nº 279085

Dangers liés à l'accrochage par la vis

DANGER

Pour éviter les blessures dues à la vis d'alimentation en rotation :

- Éloignez-vous de la vis d'alimentation lorsque la machine est en marche.
- Coupez le moteur et retirez la clé avant de faire fonctionner la vis d'alimentation.
- Ne mettez **PAS** la main dans les pièces en mouvement lorsque la machine est en marche.



Figure 1.27: MD Nº 279085

MD Nº 288195

Risque de pincement d’un objet en rotation

ATTENTION

Pour éviter toute blessure :

- Coupez le moteur et retirez la clé avant d’ouvrir le blindage.
- N’opérez **PAS** la machine sans que tous les blindages soient en place.

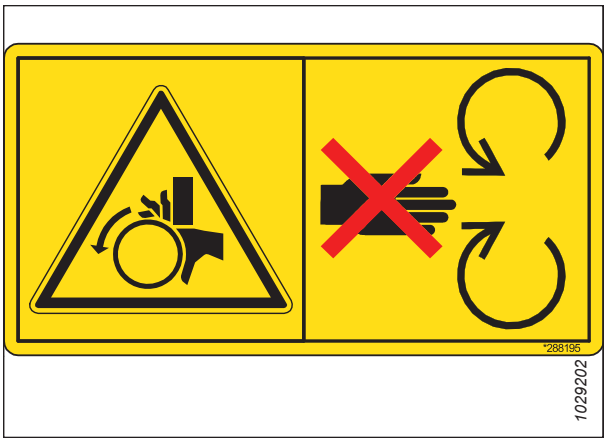

Figure 1.28: MD Nº 288195

MD Nº 311493

Danger d’écrasement sous le rabatteur

DANGER

Pour éviter toute blessure due à l’élévation du rabatteur :

- Relevez complètement le rabatteur.
- Coupez le moteur et retirez la clé, puis engagez le verrou de sécurité mécanique sur chaque bras de support du rabatteur avant de travailler sur ou sous le rabatteur.

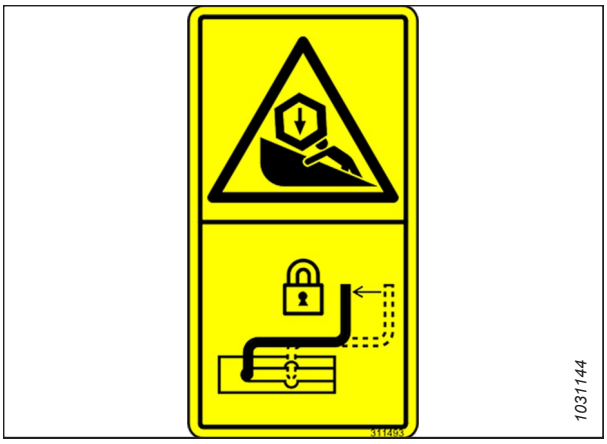

Figure 1.29: MD Nº 311493

MD Nº 313725

Lisez le manuel / Fluide à haute pression / Risque d'écrasement de la plateforme

DANGER

Pour éviter toute blessure ou la mort causée par l'utilisation inadéquate et dangereuse de la machine :

- Lisez le manuel d'opération et suivez toutes les consignes de sécurité. Si vous n'avez pas de manuel, demandez-le à votre concessionnaire.
- Ne permettez **PAS** que la machine soit utilisée par des personnes qui n'ont pas reçu la formation adéquate.
- Passez en revue les consignes de sécurité avec tous les opérateurs une fois par an.
- Assurez-vous que toutes les signalisation de sécurité sont en place et bien lisibles.
- Veillez à ce que tout le monde soit à l'écart de la machine avant de démarrer le moteur et pendant son fonctionnement.
- Ne laissez personne s'approcher de la machine.
- Laissez tous les blindages en place et restez à l'écart des pièces en mouvement.
- Avant de quitter le poste de conduite, débrayez l'entraînement de la plateforme, mettez la transmission au point mort et attendez l'arrêt de tout mouvement.
- Coupez le moteur et retirez la clé du contact avant de procéder à l'entretien, au réglage, à la lubrification, au nettoyage ou au débranchement de la machine.
- Avant de procéder à l'entretien d'une unité en position relevée, engagez les verrous de sécurité pour éviter qu'elle ne s'abaisse inopinément.
- Utilisez un panneau de véhicule lent et les feux d'avertissement clignotants lorsque vous circulez sur les routes, sauf si la loi l'interdit).

Pour éviter toute blessure ou la mort par chute d'une plateforme surélevée :

- Relevez complètement la plateforme, arrêtez le moteur, retirez la clé et engagez les verrous de sécurité mécaniques sur la combinaison avant de passer sous la plateforme.
- Sinon, posez la plateforme sur le sol, coupez le moteur et retirez la clé avant tout entretien.

AVERTISSEMENT

Afin d'éviter des blessures graves, la gangrène ou la mort :

- Ne vous approchez **PAS** des fuites.

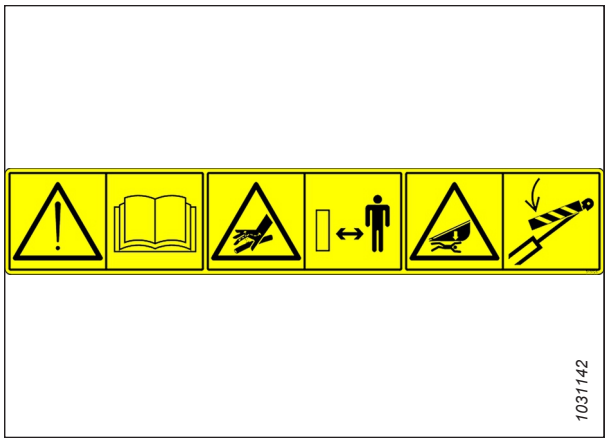

Figure 1.30: MD Nº 313725

- N’utilisez **PAS** les doigts ou la peau pour rechercher des fuites.
- Abaissez toute charge ou dégagez la pression hydraulique avant de desserrer des raccords.
- L’huile sous haute pression peut facilement perforer la peau et peut provoquer de graves blessures, la gangrène ou même la mort.
- En cas de blessure, obtenez des soins médicaux d’urgence. L’extraction chirurgicale immédiate de l’huile est indispensable.

MD Nº 313728

Risques généraux liés à l'utilisation et à l'entretien de la machine / Risque de projection de fluide chaud

DANGER

Pour éviter toute blessure ou la mort causée par l'utilisation inadéquate et dangereuse de la machine :

- Lisez le manuel d'opération et suivez toutes les consignes de sécurité. Si vous n'avez pas de manuel, demandez-le à votre concessionnaire.
- Ne permettez **PAS** que la machine soit utilisée par des personnes qui n'ont pas reçu la formation adéquate.
- Passez en revue les consignes de sécurité avec tous les opérateurs une fois par an.
- Assurez-vous que toutes les signalisation de sécurité sont en place et bien lisibles.
- Veillez à ce que tout le monde soit à l'écart de la machine avant de démarrer le moteur et pendant son fonctionnement.
- Ne laissez personne s'approcher de la machine.
- Laissez tous les blindages en place et restez à l'écart des pièces en mouvement.
- Avant de quitter le poste de conduite, débrayez l'entraînement de la plateforme, mettez la transmission au point mort et attendez l'arrêt de tout mouvement.
- Coupez le moteur et retirez la clé du contact avant de procéder à l'entretien, au réglage, à la lubrification, au nettoyage ou au débranchement de la machine.
- Avant de procéder à l'entretien d'une unité en position relevée, engagez les verrous de sécurité pour éviter qu'elle ne s'abaisse inopinément.
- Utilisez un panneau de véhicule lent et les feux d'avertissement clignotants lorsque vous circulez sur les routes, sauf si la loi l'interdit).

ATTENTION

Pour éviter les blessures liées aux liquides chauds :

- Ne retirez **PAS** le bouchon de remplissage lorsque la machine est chaude.
- Laissez la machine refroidir avant d'ouvrir le bouchon de remplissage du fluide.
- N'oubliez pas que le fluide est sous pression et qu'il peut être chaud.

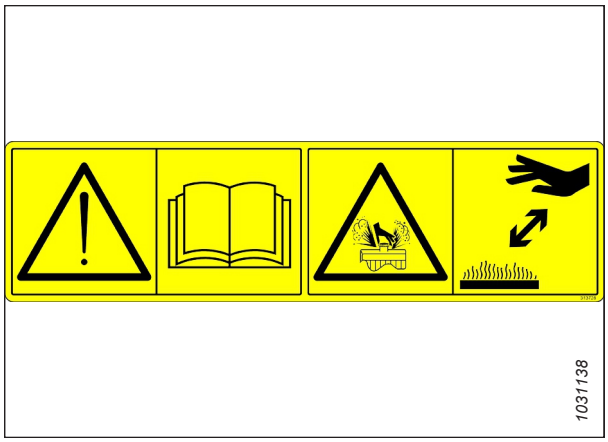

Figure 1.31: MD Nº 313728

MD Nº 313733

Danger d'écrasement sous la plateforme

DANGER

Pour éviter toute blessure ou la mort par chute d'une plateforme surélevée :

- Soulevez complètement la plateforme, coupez le moteur, retirez la clé et enclenchez les verrous de sécurité mécanique avant de passer sous la plateforme.
- Sinon, posez la plateforme sur le sol, coupez le moteur et retirez la clé avant tout entretien.

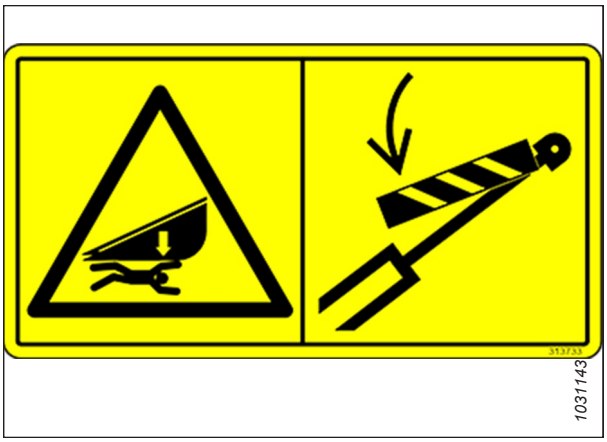

Figure 1.32: MD Nº 313733

MD Nº 313881

Risques généraux liés à l'utilisation et à l'entretien de la machine / Risques liés au couteau

DANGER

Pour éviter toute blessure ou la mort causée par l'utilisation inadéquate et dangereuse de la machine :

- Lisez le manuel d'opération et suivez toutes les consignes de sécurité. Si vous n'avez pas de manuel, demandez-le à votre concessionnaire.
- Ne permettez **PAS** que la machine soit utilisée par des personnes qui n'ont pas reçu la formation adéquate.
- Passez en revue les consignes de sécurité avec tous les opérateurs une fois par an.
- Assurez-vous que toutes les signalisation de sécurité sont en place et bien lisibles.
- Veillez à ce que tout le monde soit à l'écart de la machine avant de démarrer le moteur et pendant son fonctionnement.
- Ne laissez personne s'approcher de la machine.
- Laissez tous les blindages en place et restez à l'écart des pièces en mouvement.
- Avant de quitter le poste de conduite, débrayez l'entraînement de la plateforme, mettez la transmission au point mort et attendez l'arrêt de tout mouvement.
- Coupez le moteur et retirez la clé du contact avant de procéder à l'entretien, au réglage, à la lubrification, au nettoyage ou au débranchement de la machine.
- Avant de procéder à l'entretien d'une unité en position relevée, engagez les verrous de sécurité pour éviter qu'elle ne s'abaisse inopinément.
- Utilisez un panneau de véhicule lent et les feux d'avertissement clignotants lorsque vous circulez sur les routes, sauf si la loi l'interdit).

AVERTISSEMENT

Pour éviter les blessures causées par un couteau tranchant :

- Portez des vêtements appropriés lorsque vous travaillez avec le couteau.
- Veillez à ce que personne ne se trouve à proximité du couteau lorsque vous le retirez ou le faites tourner.



Figure 1.33: MD Nº 313881

MD Nº 327086

Risque de libération d'énergie du ressort

AVERTISSEMENT

Pour éviter toute blessure :

- Lors de l'entretien des composants de l'essieu de roue, le ressort d'assistance au levage n'a plus de contrepoids et se met sous tension.
- N'essayez **PAS** de faire levier sur la poignée de réglage pour la sortir d'une fente de position avant d'avoir relâché la tension des ressorts d'assistance.



Figure 1.34: MD Nº 327086

MD Nº 327588

Risques de dommages causés par l'attelage

DANGER

Afin d'éviter des blessures graves ou la mort :

- Si le système de roue de contour en option est installé, retirez la roue de contour gauche avant de transporter la plateforme.
- N'attelez **PAS** une plateforme si l'attelage est endommagé.

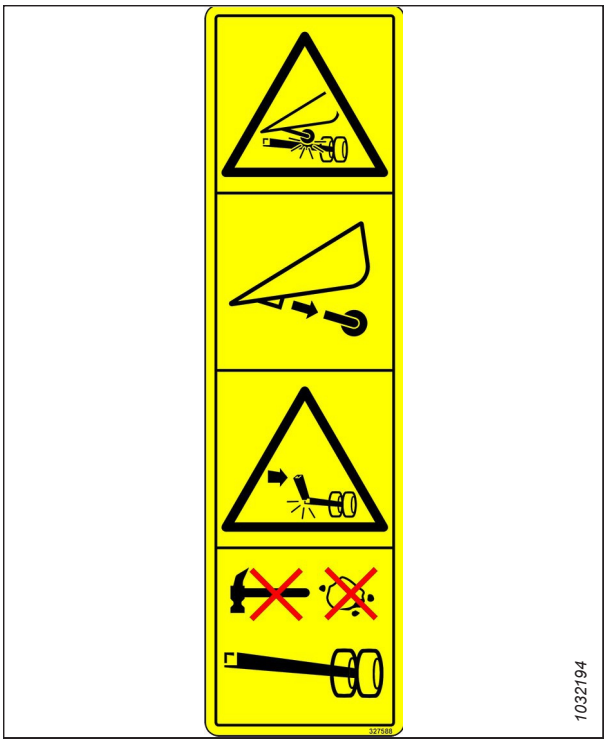

Figure 1.35: MD Nº 327588

MD Nº 360541

Risque d'accrochage par le rabatteur ou d'écrasement sous le rabatteur

DANGER

Pour éviter les blessures dues à l'enchevêtrement avec un rabatteur en rotation :

- Tenez-vous à l'écart de la plateforme lorsque la machine est en marche.
- Pour éviter toute blessure due à la chute du rabatteur relevé, relevez complètement le rabatteur, arrêtez le moteur, retirez la clé et engagez le verrou de sécurité mécanique sur chaque bras de support du rabatteur avant de travailler sur ou sous le rabatteur.

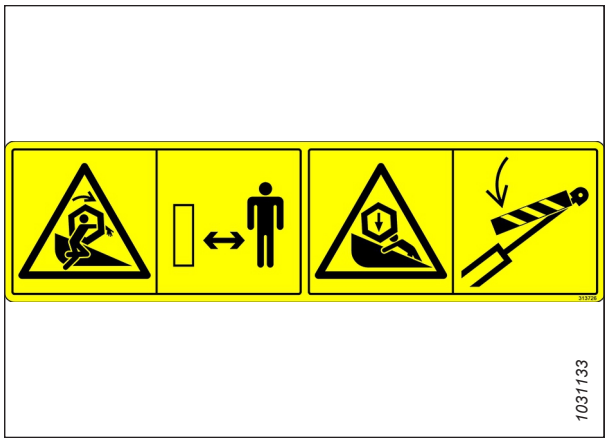

Figure 1.36: MD Nº 360541

MD Nº 360655

Risque de libération d'énergie du ressort

AVERTISSEMENT

Afin d'éviter des blessures graves :

- Après avoir tiré le levier de réglage du flottement vers le centre, retirez l'outil multifonction et remettez-le dans son lieu de rangement.
- N'utilisez **PAS** l'outil multifonction pour pousser le levier de réglage du flottement vers le centre.
- Si vous ne remettez pas l'outil multifonction dans son emplacement de rangement, il risque de basculer vers le haut et de libérer l'énergie stockée dans le ressort, ce qui peut entraîner des blessures.



Figure 1.37: MD Nº 360655

Chapitre 2: Aperçu du produit

Consultez cette section pour connaître la définition des termes techniques utilisés dans le présent manuel, les spécifications de la machine et l'emplacement des principaux composants.

2.1 Définitions

Les termes, abréviations et acronymes suivants sont utilisés dans ce d'instruction.

Tableau 2.1 Définitions

Terme	Définition
CHAP	Contrôle de hauteur automatique de la plateforme
API	American Petroleum Institute
ASTM	American Society of Testing and Materials
Boulon	Un élément de fixation à tête, fileté, conçu pour être associé à un écrou
Vérin d'inclinaison	Un vérin hydraulique ou une liaison à tendeur réglable manuellement relie la plateforme et la machine utilisée pour changer l'angle de la plateforme par rapport à la machine
PNBC	Poids nominal brut combiné
CD	Couteau double
ECD	Entraînement de couteau double
ADA	Accessoires pour double andain
Plateforme d'exportation	Configuration typique d'une plateforme en dehors de l'Amérique du Nord
Plateforme série FD2	Plateforme FD225, FD230, FD235, FD240, FD241, FD245 et FD250 FlexDraper[MD] de MacDon
FFFT	Méplats après serrage à la main
Serrage à la main	Position de référence dans laquelle les surfaces d'étanchéité ou les composants sont en contact les uns avec les autres. Le raccord a été serré à la main jusqu'à ce qu'il ne soit plus lâche et ne puisse plus être serré à la main
FM200	Le module de flottement utilisé avec une plateforme de la série D2, FD2 pour moissonneuse-batteuse
IRF	Indicateur de réglage du flottement
PTC	Poids total en charge
Raccord dur	Raccord réalisé avec un dispositif de fixation où les matériaux de liaison sont hautement incompressibles
Clé hexagonale	Une clé Allen est un outil de section transversale hexagonale utilisé pour faire tourner les boulons et les vis à empreinte hexagonale (hexagone creux pour encastrement intérieur de l'outil)
JIC	Joint Industrial Council : Un organisme de normalisation qui a élaboré les normes relatives aux dimensions et aux formes du raccord original évasé à 37°
s.o.	Sans objet
Plateforme pour l'Amérique du Nord	Configuration typique d'une plateforme en Amérique du Nord
NPT	National Pipe Thread : un type de raccord utilisé pour les ouvertures de ports à basse pression. Les filetages des raccords NPT ont une forme effilée exclusive permettant l'ajustement au serrage
Écrou	Un élément de fixation taraudé conçu pour être associé à un boulon
ORB	Joint torique : un type de raccord généralement utilisé pour les ouvertures des collecteurs, des pompes et des moteurs

Tableau 2.1 Définitions (suite)

Terme	Définition
ORFS	Joint frontal torique : un type de raccord généralement utilisé pour les flexibles et les tubes. Ce type de raccord est aussi souvent appelé ORS, de l'anglais O-ring seal (joint torique).
PdF	Prise de force
SAE	Society of Automotive Engineers
Vis	Un élément de fixation à tête, fileté, qui se visse dans des taraudages préformés ou qui crée son propre taraudage lorsqu'il est inséré dans une pièce à assembler.
Articulation souple	Un raccord flexible réalisé avec l'utilisation d'un élément de fixation où les matériaux de liaison se compressent ou se relâchent après un certain temps
cpm	Coups par minute
Tension	Charge axiale placée sur un boulon ou une vis, généralement mesurée en livres (lb) ou en newtons (N). Ce terme peut également être utilisé pour décrire la force qu'une courroie exerce sur une poulie ou un pignon
TFFT	Tours après serrage à la main
Couple de serrage	Le produit d'une force * la longueur d'un bras de levier, généralement mesuré en Newton-mètres (Nm), pieds-livres (pi-lbf), ou pouces-livres (po-lbf)
Angle de couples de serrage	Une procédure de serrage selon laquelle le raccord est assemblé à un niveau de serrage spécifié (généralement à la main), puis l'écrou est tourné davantage d'un nombre spécifié de degrés jusqu'à ce qu'il atteigne sa position finale
Tension de serrage	Le rapport entre le couple de serrage appliqué à une pièce et la charge axiale qu'il induit dans un boulon ou une vis
VTS	Vis transversale supérieure
Non synchronisé (entraînement du couteau)	Mouvement non synchronisé appliqué au niveau de la barre de coupe à deux couteaux entraînés séparément à partir d'un seul ou de deux moteurs hydrauliques
Rondelle	Un cylindre mince avec un trou ou une fente en son centre, qui est utilisé en tant qu'entretoise, élément de répartition de la charge, ou mécanisme de verrouillage

2.2 Spécifications du produit

Utilisez le tableau des spécifications pour obtenir des informations sur la configuration spécifique d'une machine. Le tableau répertorie les dimensions, les poids, les plages de performances et les caractéristiques.

NOTE:

Les spécifications peuvent changer sans préavis.

Les symboles et lettres suivants sont utilisés dans les tableaux de spécifications :

– S : standard / O_U : en option (installation en usine) / O_C : en option (installé par le concessionnaire) / – : non disponible

Barre de coupe			
Largeur de coupe effective (distance entre les points de séparation des cultures ; largeur de coupe plus ramassage des diviseurs)			
FD225		7,7 m (301 po)	S
FD230		9,2 m (361 po)	S
FD235		10,7 m (421 po)	S
FD240		12,2 m (481 po)	S
FD241		12,5 m (493 po)	S
FD245		13,7 m (541 po)	S
FD250		15,3 m (601 po)	S
Plage de levage de la barre de coupe		Varie selon le modèle de moissonneuse-batteuse	S
Couteau			
Entraînement à couteau simple (FD225-FD240) : moteur hydraulique monté sur un boîtier d'entraînement de couteau MacDon fermé et résistant, sur le côté gauche de la plateforme.			O_U
Double entraînement des couteaux (FD235-FD250) : un moteur hydraulique, non synchronisé, et un monté sur un boîtier d'entraînement des couteaux MacDon fermé et résistant de chaque côté de la plateforme.			O_U
Course du couteau		76 mm (3 po)	S
Vitesse du couteau simple (coups par minute)	FD225, FD235	1200 à 1400 cpm	S
Vitesse du couteau simple (coups par minute)	FD230	1200 à 1500 cpm	S
Vitesse du couteau simple (coups par minute)	FD240	1200 à 1300 cpm	S
Vitesse du couteau double (coups par minute)	FD235, FD240, FD241, FD245, FD250	1200 à 1500 cpm	S
Sections de couteau			
Sur-dentelé, ultra grossier, ClearCut™, QuickChange, boulonné, 1,5 dentelure par cm (4 dentelures par pouce)			O
Sur-dentelé, ultra grossier, ClearCut™, QuickChange, boulonné, 3,5 dentelures par cm (9 dentelures par pouce)			S
Sur-dentelé, fin, ClearCut™, QuickChange, boulonné, 5,5 dentelures par cm (14 dentelures par pouce)			O
Couteaux se chevauchant au milieu (plateformes à double couteau)		3 mm (1/8 po)	S
Doigts et rabatteurs			
Doigt : ClearCut™ pointu, forgé et à double traitement thermique (DTT) **Rabatteur** : forgé, boulon de réglage simple			O_U
Doigt : ClearCut™ quatre points, forgé à double traitement thermique (DTT) **Rabatteur** : forgé, boulon de réglage simple			O_U

Doigt : ClearCut™ PlugFree™, forgé et à double traitement thermique (DTT) **Rabatteur** : forgé, doubles boulons de réglage			OU
Plaques d'usure de la barre de coupe et patins standard			
La série FD2 comprend des plaques d'usure sur toute la largeur de la barre de coupe.			S
FD225		4 patins extérieurs	S
FD230, FD235, FD240, FD241, FD245, FD250		6 patins extérieurs	S
Angle de doigt (barre de coupe sur le sol)			
Vérin d'inclinaison rétracté		1,7 degrés	S
Vérin d'inclinaison déployé		8,9 degrés	S
Tapis et tabliers			
Largeur du tapis		1,27 m (50 po)	S
Entraînement du tapis		Hydraulique	S
Vitesse du tapis : Module de flottement FM200 contrôlé		209 m/min (687 pi/m)	S
Largeur de l'ouverture d'expulsion		1905 mm (75 po)	S
Rabatteur de ramassage PR15			
Quantité de doigts sur les tubes		5 ou 6	
Diamètre du tube central		203 mm (8 po)	S
Rayon de l'extrémité des doigts	Défini en usine	800 mm (31 1/2 po.)	S
Rayon de l'extrémité des doigts	Plage de réglage	766 à 800 mm (30 3/16 à 31 1/ 2 po)	S
Diamètre effectif du rabatteur (via l'action de la came profilée)		1,650 m (65 po)	S
Longueur des doigts		290 mm (11 po)	S
Écartement des doigts (nominal, échelonnés sur des tubes alternés)		100 mm (4 po)	S
Entraînement du rabatteur		Hydraulique	S
Vitesse du rabatteur (réglable depuis la cabine, varie selon le modèle de moissonneuse-batteuse)		0 à 67 tr/min	S

Plage de flexion du châssis de plateforme

Modèle de plateforme	Haut – Standard	Bas – Standard	Haut – Limiteur enlevé	Bas – Limiteur enlevé[1]
FD225	102 mm (4 po)	64 mm (2,5 po)	102 mm (4 po)	102 mm (4 po)
FD230	165 mm (6,5 po)	130 mm (5 po)	165 mm (6,5 po)	165 mm (6,5 po)
FD235	205 mm (8 po)	130 mm (5 po)	205 mm (8 po)	205 mm (8 po)
[2]RD FD240	205 mm (8 po)	130 mm (5 po)	205 mm (8 po)	205 mm (8 po)
[3]TR FD240	205 mm (8 po)	205 mm (8 po)	205 mm (8 po)	205 mm (8 po)
FD241	205 mm (8 po)	130 mm (5 po)	205 mm (8 po)	205 mm (8 po)
FD245	216 mm (8,5 po)	216 mm (8,5 po)	216 mm (8,5 po)	216 mm (8,5 po)

1. Pour éviter de couper les doigts du rabatteur, un plus grand écartement de la barre de coupe est nécessaire lorsque vous augmentez la plage de flexion de la plateforme. Pour obtenir plus d'informations, consultez *Désactiver le limiteur de froncement flexible*.
2. Rabatteur double
3. Rabatteur triple

FD250	216 mm (8,5 po)	216 mm (8,5 po)	216 mm (8,5 po)	216 mm (8,5 po)	
Module de flottement FM200					
Tablier de tapis d'alimentation		Largeur		2 m (78 11/16 po)	S
Tablier de tapis d'alimentation		Vitesse		107 à 122 m/min. (350 à 400 pi/m)	S
Vis d'alimentation		Largeur		1,630 m (64 1/8 po)	S
Vis d'alimentation		Diamètre extérieur		559 mm (22 po)	S
Vis d'alimentation		Diamètre des tubes		356 mm (14 po)	S
Vis d'alimentation		Vitesse (varie selon le modèle de moissonneuse-batteuse)		191 à 195 tr/m (varie selon le modèle de moissonneuse-batteuse)	S
Capacité du réservoir d'huile				95 litres (25 gallons américains)	S
Type d'huile				Fluide hydraulique ou de transmission monograde (THF)	–
Viscosité THF à 40 °C (104 °F)				60,1 cSt	—
Viscosité THF à 100°C (212°F)				9,5 cSt	—
Vis transversale supérieure					D_E
Diamètre extérieur				330 mm (13 po)	—
Diamètre des tubes				152 mm (6 po)	—
Roue stabilisatrice / EasyMove[MC] Transport intégré					D_E
Roues				38 cm (15 po)	—
Pneus				225/75 R-15	—
Poids					

Estimation de la plage de poids – plateforme de base, avec un module de flottement – les écarts sont dus à des configurations de kits différentes.

Modèle de plateforme	Région du marché	Gamme de poids – kg (lb)
FD225	Amérique du Nord	3365 à 3468 (7403 à 7629)
FD230	Amérique du Nord	3731 à 3843 (8208 à 8454)
FD235	Amérique du Nord	3931 à 4135 (8648 à 9097)
FD240	Amérique du Nord	4069 à 4404 (8951 à 9688)
FD241	Exportation	4307 à 4430 (9475 à 9746)

FD245	Amérique du Nord	4548 à 4680 (10 005 à 10 296)
	Exportation	4685 à 4817 (10 307 à 10 597)
FD250	Amérique du Nord	4733 à 4870 (10 412 à 10 714)
	Exportation	4967 à 5030 (10 927 à 11 066)

2.3 Dimensions de la plateforme FlexDraper[MD] série FD2

Lors de l'utilisation de la plateforme, il est important de connaître les dimensions de la machine.

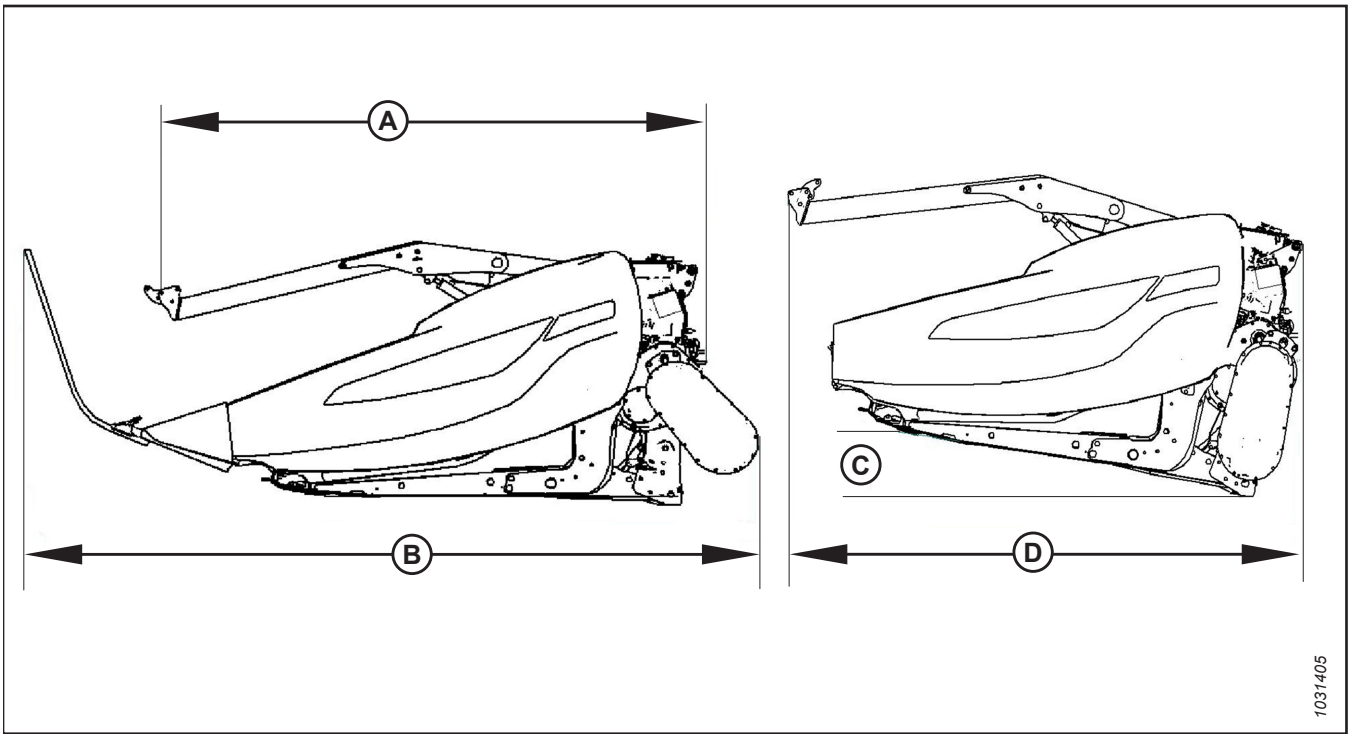

Figure 2.1: Dimensions de la plateforme

Tableau 2.2 Dimensions de la plateforme

Châssis et structure		
Article en cours de mesure	**Référence à la figure *2.1, page 33***	**Dimension**
Largeur de la plateforme en position de travail	—	Largeur de coupe de plus de 500 mm (191/5 po)
Largeur de la barre de coupe	—	Largeur de coupe de moins de 500 mm (191/5 po)
Largeur de la plateforme en position de transport avec le FM200 installé (bras central le plus court)	(A) Boîte de vitesses tournée (stockage), diviseurs enlevés (voir *2.1, page 33*)	2,6 m (103 po)
Largeur de la plateforme en position de transport avec le FM200 installé (bras central le plus court)	(B) Boîte de vitesses opérationnelle, diviseurs standard installés (voir *2.1, page 33*)	3,5 m (138 po)
Largeur de plateforme en position de transport avec le rabatteur entièrement rétracté et le FM200 installé (vérin d'inclinaison le plus court)	Boîte de vitesses tournée, diviseurs enlevés (voir *2.1, page 33*) Angle (C) nécessaire pour obtenir la largeur de transport (D) **NOTE:** La dimension (D) peut être réduite en utilisant une remorque de transport avec un angle plus important.	8° 2,591 m (102 po)

2.4 Identification des composants de la plateforme FlexDraper[MD] série FD2

En vous familiarisant avec les principaux composants de la plateforme, il vous sera plus facile de suivre les instructions d'utilisation et d'entretien fournies dans ce manuel.

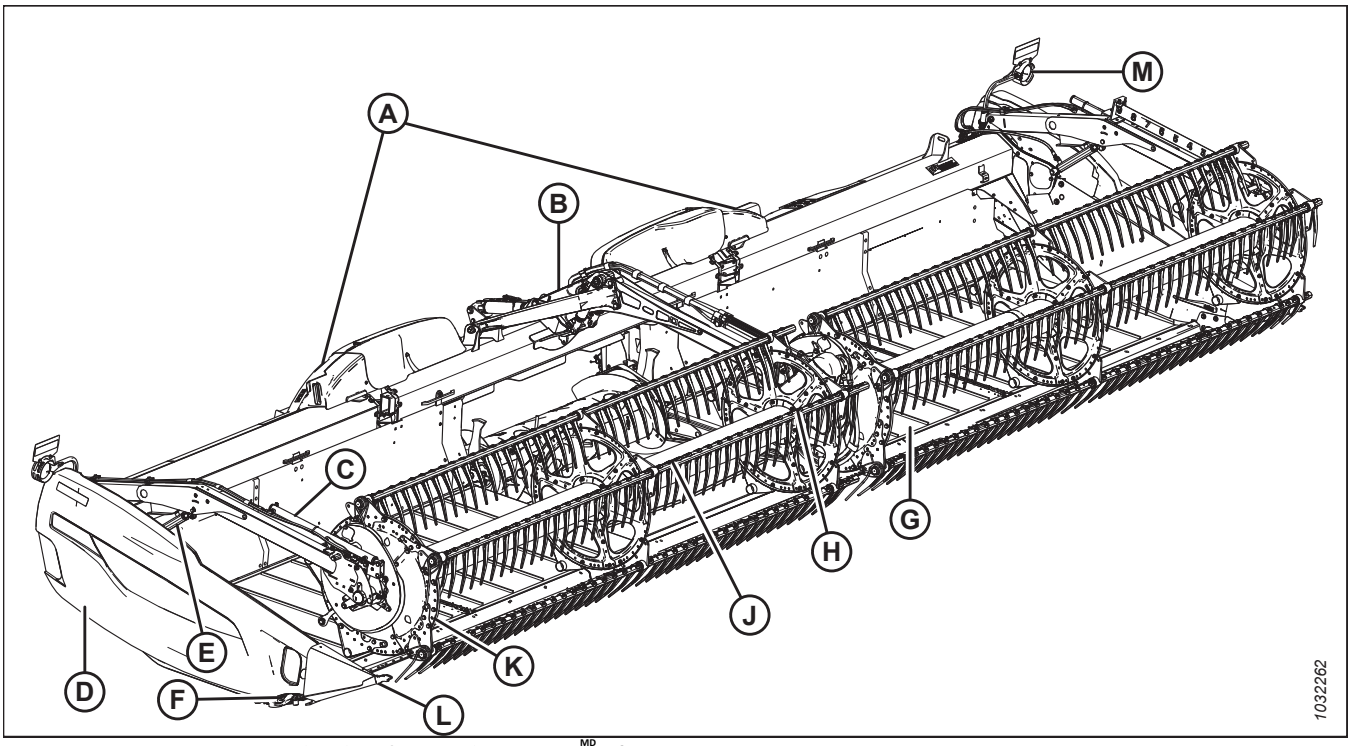

Figure 2.2: Composants de la plateforme FlexDraper[MD] série FD2

A - Articulation du flottement de l'aile
B - Bras central du rabatteur
C - Vérin avant-arrière du rabatteur
D - Capot du diviseur
E - Vérin de levage du rabatteur
F - Boîtier d'entraînement du couteau (à l'intérieur du capot du diviseur)
G - Tapis latéral
H - Entraînement central du rabatteur
J - Rabatteur de ramassage
K - Blindage du rabatteur
L - Diviseur de récolte
M - Éclairage de la plateforme (excepté l'Europe)

2.5 Identification des composants du module de flottement FM200

En vous familiarisant avec les principaux composants du module de flottement, il vous sera plus facile de suivre les instructions fournies dans ce manuel.

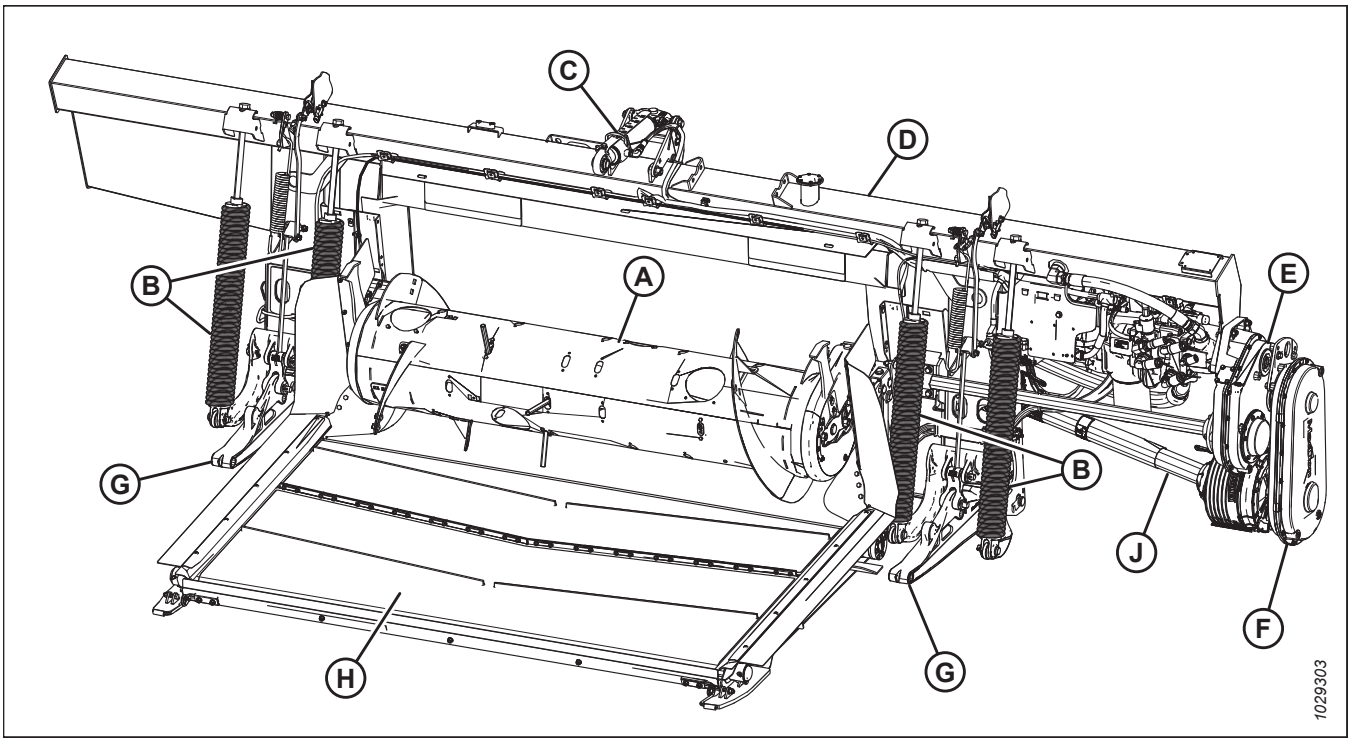

Figure 2.3: Côté plateforme du module de flottement FM200

A – Vis d'alimentation
B – Ressorts du flottement de la plateforme (x4)
C – Vérin d'inclinaison
D – Réservoir hydraulique
E – Boîte d'entraînement principal
F – Boîte de vitesse d'achèvement
G – Bras de support de la plateforme (x2)
H – Tapis d'alimentation
J – Transmission

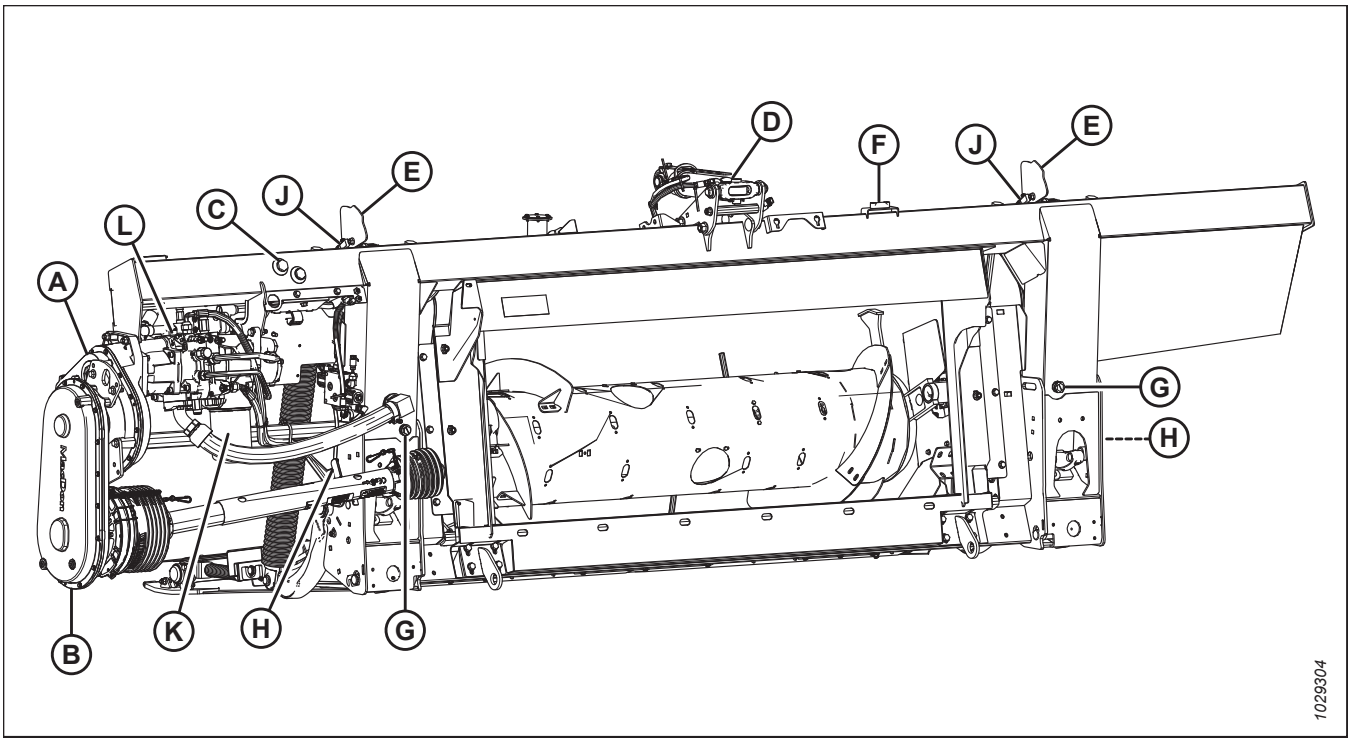

Figure 2.4: Côté moissonneuse-batteuse du module de flottement FM200

A - Boîte d'entraînement principal
B - Boîte de vitesse d'achèvement
C - Regard du niveau d'huile du réservoir
D - Vérin d'inclinaison
E – Contrôle de la hauteur automatique de la plateforme (x2)
F - Niveau à bulle
G - Bouchon de vidange (x2)
H - Poignée de verrouillage du flottement (x2)
J – Capteur de contrôle de hauteur automatique de la plateforme (AHHC) (x2)
K - Filtre hydraulique
L - Couteau, drap latéral et pompe à tapis d'alimentation

Chapitre 3: Opération

Pour utiliser votre machine en toute sécurité, vous devez vous familiariser avec ses capacités.

3.1 Responsabilités du propriétaire/de l'opérateur

La possession et l'utilisation d'un équipement lourd s'accompagnent de certaines obligations.

ATTENTION

- **Il est de votre responsabilité de lire et de comprendre ce manuel avant d'utiliser la plateforme. Contactez votre concessionnaire MacDon si une instruction n'est pas claire pour vous.**
- **Respectez les consignes de sécurité figurant dans le manuel et sur les autocollants de sécurité apposés sur la machine.**
- **N'oubliez pas que VOUS êtes la clé de la sécurité. Les bonnes pratiques de sécurité vous protègent, et protègent les personnes qui sont autour de vous.**
- **Avant de permettre à quelqu'un d'utiliser la plateforme, même pour un court instant ou sur une courte distance, assurez-vous que cette personne a été formée pour en faire une utilisation sûre et appropriée.**
- **Revoyez chaque année le manuel et tous les éléments liés à la sécurité avec tous les opérateurs.**
- **Soyez attentif au fait que d'autres opérateurs ne suivent pas les procédures recommandées ou ne respectent pas les mesures de sécurité. Corrigez ces erreurs immédiatement, avant qu'un accident ne se produise.**
- **Ne modifiez PAS la machine. Toute modification non autorisée peut affecter le fonctionnement ou la sécurité de la machine et réduire la durée de vie de votre machine.**
- **Les consignes de sécurité contenues dans ce manuel ne se substituent pas aux règlements relatifs à la sécurité, aux exigences liées à l'assurance, ni aux lois en vigueur dans votre région. Veillez à ce que votre machine soit conforme aux normes définies par ces règlementations.**

3.2 Sécurité opérationnelle

Suivez toutes les consignes de sécurité et d'opération indiquées dans ce manuel.

ATTENTION

Respectez les consignes de sécurité suivantes :

- **Respectez toutes les consignes de sécurité et le mode d'emploi figurant dans les manuels de l'opérateur. Si vous n'avez pas de pour votre moissonneuse-batteuse, demandez-le à votre concessionnaire et lisez-le attentivement.**
- **N'essayez jamais de démarrer le moteur ni d'utiliser la machine autrement qu'à partir du siège de l'opérateur.**
- **Vérifiez le fonctionnement de toutes les commandes dans une zone dégagée et sûre avant de commencer à travailler.**
- **Ne laissez personne monter sur , la moissonneuse-batteuse,.**

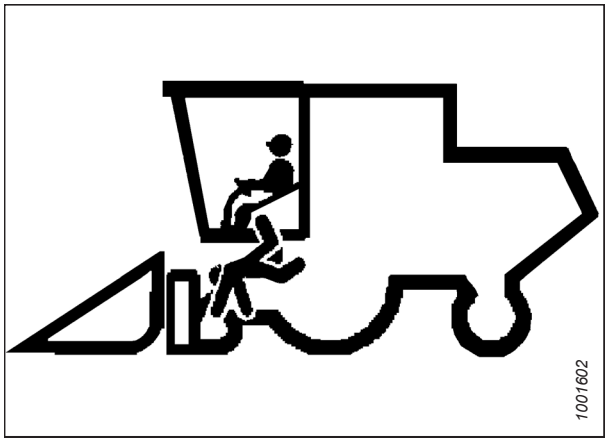

Figure 3.1: Aucun passager

ATTENTION

- **Ne démarrez ni ne déplacez jamais la machine avant de vous assurer que personne ne se trouve à proximité.**
- **Évitez de rouler sur des remblais meubles et des rochers, et dans des fossés ou des trous.**
- **Conduisez lentement quand vous passez sous des portails ou des entrées.**
- **Lorsque vous travaillez sur des plans inclinés, déplacez-vous en montée ou en descente, si possible. Gardez la transmission engagée lorsque vous descendez une pente.**
- **Ne tentez jamais de monter ni de descendre d'une machine en marche.**
- **Ne quittez PAS le poste de l'opérateur lorsque le moteur est en marche.**

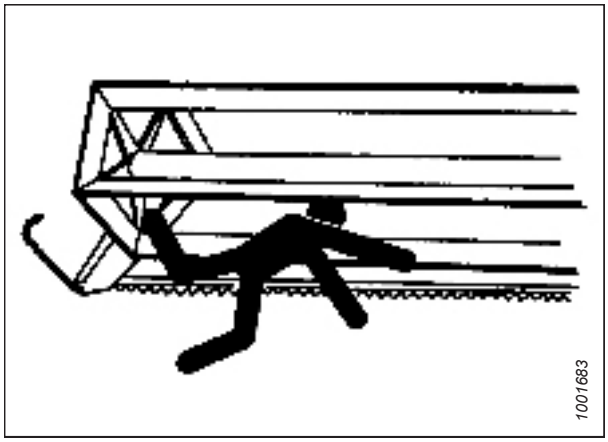

Figure 3.2: Sécurité relative aux personnes autour

- **Pour éviter toute blessure ou même la mort à cause d'un démarrage intempestif de la machine, coupez toujours le moteur et retirez la clé avant de régler la machine ou de dégager un bourrage.**
- **Vérifiez qu'il n'y a aucune vibration excessive et aucun bruit inhabituel. Devant le moindre signe d'un problème, arrêtez-vous et inspectez la machine. Suivez la bonne procédure d'arrêt. Pour obtenir des instructions, consultez *3.4 Arrêt de la moissonneuse-batteuse, page 59*.**
- **N'utilisez la machine que le jour ou avec un bon éclairage artificiel.**

3.2.1 Supports de sécurité de la plateforme

Les supports de sécurité de la plateforme, situés sur les vérins de levage de la plateforme, empêchent les vérins de levage de se rétracter et d'abaisser la plateforme par inadvertance. Pour obtenir des instructions d'utilisation, consultez le manuel d'opération de votre moissonneuse-batteuse.

⚠ DANGER

Pour éviter toute blessure corporelle ou mortelle due à un démarrage intempestif ou à une chute de la machine levée, coupez toujours le moteur, retirez la clé et enclenchez les supports de sécurité avant de passer sous la plateforme pour quelque raison que ce soit.

3.2.2 Supports de sécurité du rabatteur

Les supports de sécurité du rabatteur sont situés sur les bras du rabatteur. Lorsqu'ils sont engagés, les supports de sécurité du rabatteur empêchent le rabatteur de tomber brusquement.

IMPORTANT:

Pour éviter d'endommager les bras de support du rabatteur, **NE** transportez PAS la plateforme alors que les supports de sécurité du rabatteur sont enclenchés.

Enclenchement des supports de sécurité du rabatteur

Enclenchez les supports de sécurité du rabatteur chaque fois que vous devez travailler autour d'un rabatteur relevé. Lorsque les supports de sécurité du rabatteur sont engagés, ils empêchent le rabatteur de s'abaisser inopinément.

⚠ DANGER

Pour éviter des blessures ou même la mort du fait d'un démarrage inattendu de la machine, coupez toujours le moteur et retirez la clé de contact avant de quitter le poste de l'opérateur, quelle qu'en soit la raison.

⚠ DANGER

Assurez-vous qu'il n'y a personne dans la zone.

1. Démarrez le moteur.

Bras du rabatteur extérieur

2. Levez le rabatteur à sa hauteur maximale.
3. Soulevez le support de sécurité (A) et poussez-le vers l'avant pour retirer le crochet du support (B).

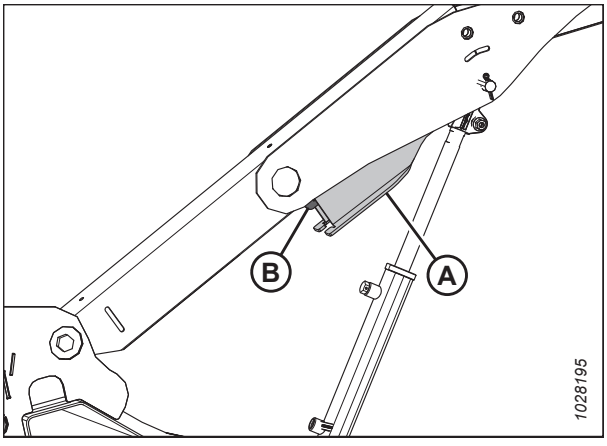

Figure 3.3: Bras extérieur

4. Abaissez le support de sécurité (A) et engagez-le sur l'arbre du vérin comme illustré. Répétez cette étape sur le bras opposé.

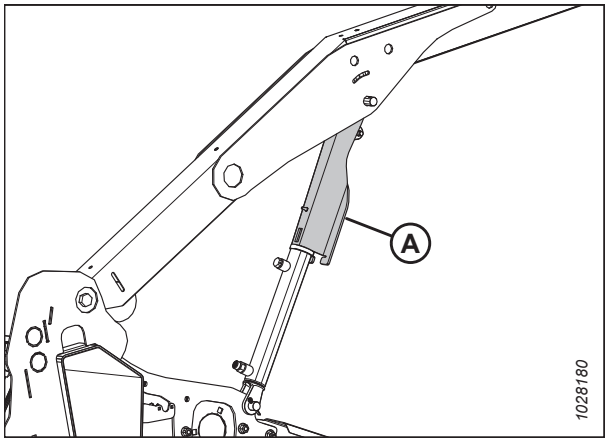

Figure 3.4: Support de sécurité du rabatteur enclenché – Bras extérieur

Bras central de rabatteur – Plateformes à rabatteur double et triple

5. Faites tourner la poignée (A) pour relâcher la tension du ressort et permettre au ressort de guider la goupille en position de verrouillage.

   NOTE:

   Pour les plateformes à rabatteur triple, l'illustration montre le bras droit central. Le bras central gauche est opposé.

6. Pour les plateformes à rabatteur triple, répétez l'étape précédente sur le bras central gauche.

7. Abaissez le rabatteur jusqu'à ce que les supports de sécurité touchent les fixations des vérins sur les bras de rabatteur externes et la goupille au niveau du bras central.

8. Coupez le moteur et retirez la clé du contact.

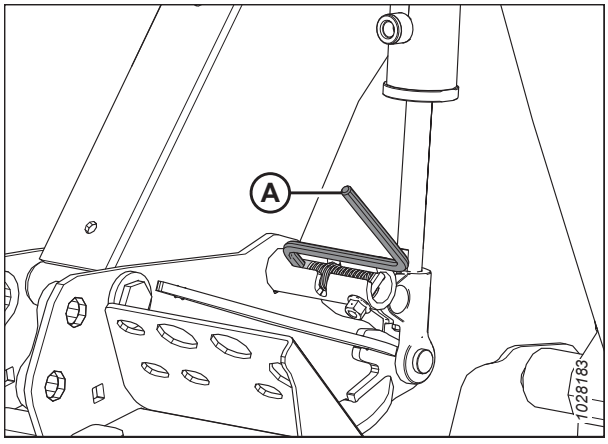

Figure 3.5: Support de sécurité du rabatteur enclenché – Bras central

Dégagement des supports de sécurité du rabatteur

Dégagez les supports de sécurité du rabatteur chaque fois que vous avez fini de travailler sur une plateforme élevée ou autour d'un rabatteur relevé.

DANGER

Pour éviter des blessures ou même la mort du fait d'un démarrage inattendu de la machine, coupez toujours le moteur et retirez la clé de contact avant de quitter le poste de l'opérateur, quelle qu'en soit la raison.

DANGER

Assurez-vous qu'il n'y a personne dans la zone.

1. Démarrez le moteur.

2. Levez complètement le rabatteur.

Bras du rabatteur extérieur

3. Déplacez le support de sécurité du rabatteur (A) vers le haut sur le crochet (B) sous le bras du rabatteur. Répétez cette étape sur le côté opposé du rabatteur.

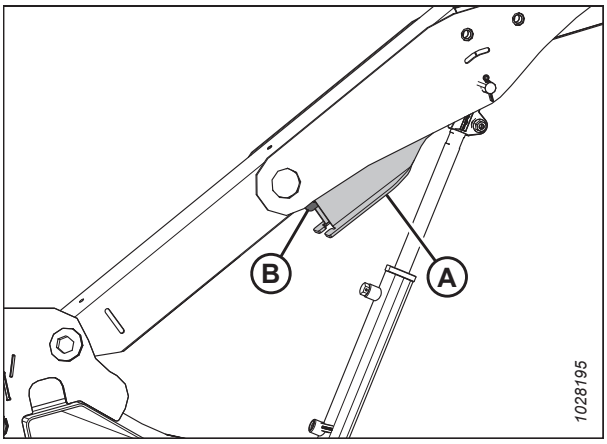

Figure 3.6: Support de sécurité du rabatteur – Bras extérieur droit

Bras central de rabatteur – Plateformes à rabatteur double et triple

4. Déplacez la poignée (A) vers l'extérieur et dans la fente (B) pour mettre la goupille en position déverrouillée.
5. Pour les plateformes à rabatteur triple, répétez l'étape précédente sur le bras central gauche.
6. Abaissez complètement le rabatteur.
7. Coupez le moteur et retirez la clé du contact.

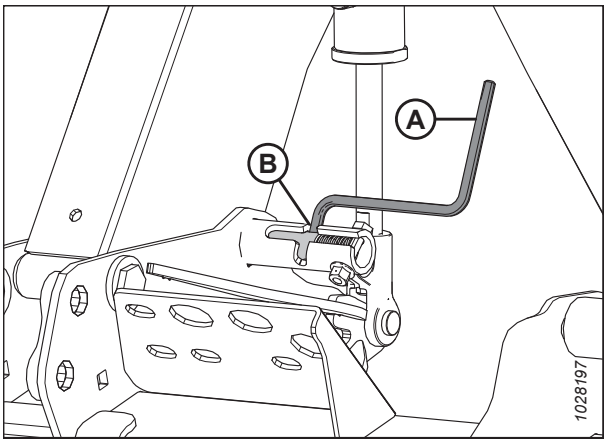

Figure 3.7: Support de sécurité du rabatteur – Bras central

3.2.3 Capots du diviseur de la plateforme

Un capot d'extrémité du diviseur en polyéthylène est monté sur chaque extrémité de la plateforme pour protéger les composants de transmission essentiels.

Ouverture du capot du diviseur

Les capots du diviseur de la plateforme couvrent les composants de l'entraînement des couteaux, les flexibles hydrauliques, les connexions électriques, la clé de la plateforme, le couteau de rechange et l'attelage de transport en option. Pour accéder aux composants, vous devez ouvrir le capot du diviseur.

1. Pour déverrouiller le capot, poussez le levier de déverrouillage (B) à travers le trou d'accès (A) situé à l'arrière du capot du diviseur.

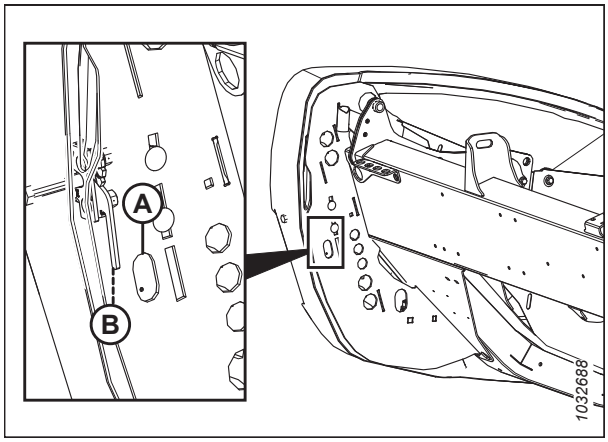

Figure 3.8: Bouclier gauche de la plateforme

2. Tirez sur le capot de la plateforme (A) pour l'ouvrir.

   NOTE:

   Le capot de la plateforme est retenu par la languette (B) et s'ouvre dans la direction (C).

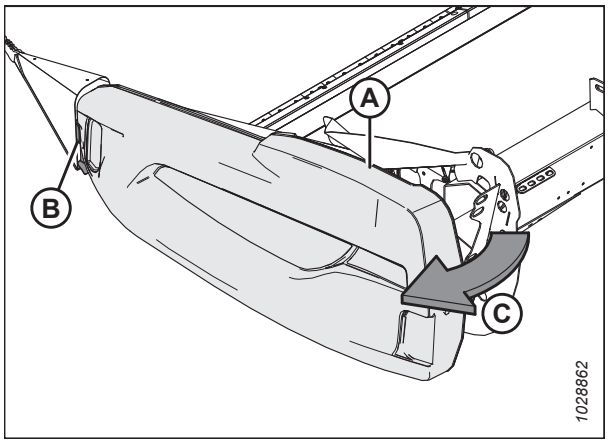

Figure 3.9: Bouclier gauche de la plateforme

3. Si un écartement supplémentaire est nécessaire, dégagez le capot du diviseur de la languette (A), puis faites-le pivoter vers l'arrière de la plateforme.

4. Engagez le loquet de sécurité (B) sur le bras d'articulation pour sécuriser le blindage en position complètement ouverte.

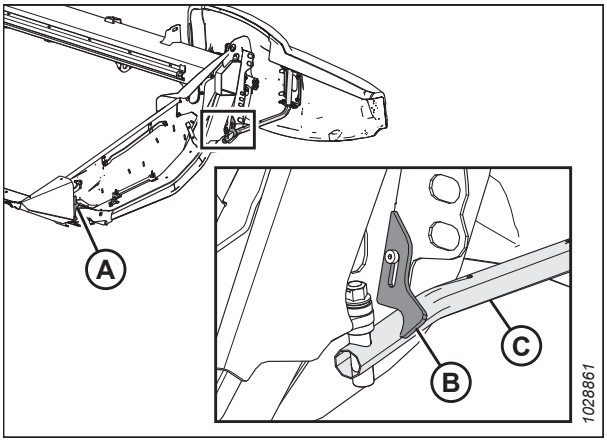

Figure 3.10: Bouclier gauche de la plateforme

Fermeture du capot de la plateforme

Fermez les capots du diviseur pour protéger les composants d'entraînement, les flexibles et les connexions électriques de la poussière et des débris.

1. Si le capot du diviseur est complètement ouvert et fixé derrière la plateforme, désengagez le verrou (A) pour permettre au capot (B) de bouger.

2. Faites pivoter le capot de la plateforme vers l'avant de la plateforme.

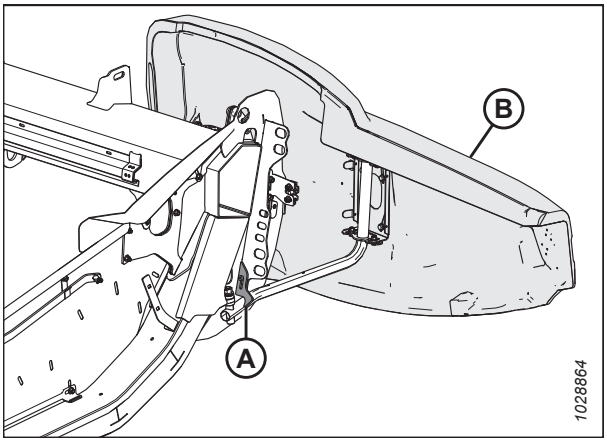

Figure 3.11: Bouclier gauche de la plateforme

3. Lors de la fermeture du capot du diviseur (A), assurez-vous qu'il n'entre pas en contact avec le haut de la tôle d'extrémité (B). Si des réglages sont nécessaires, consultez *Contrôle et réglage du capot de la plateforme, page 44*.

   IMPORTANT:

   Ne laissez **PAS** le capot du diviseur de la plateforme reposer sur la tôle d'extrémité en aluminium.

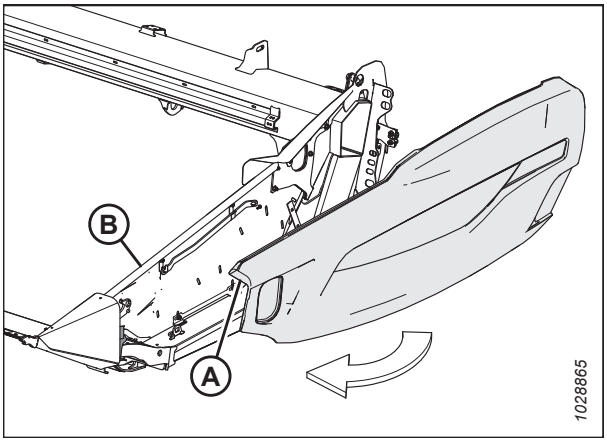

Figure 3.12: Bouclier gauche de la plateforme

4. Insérez le devant du capot de la plateforme derrière la charnière (B) et dans le cône du diviseur.

5. Faites pivoter le capot du diviseur de la plateforme dans la direction (A) en position fermée. Engagez le verrou à deux niveaux (C) en appuyant fermement.

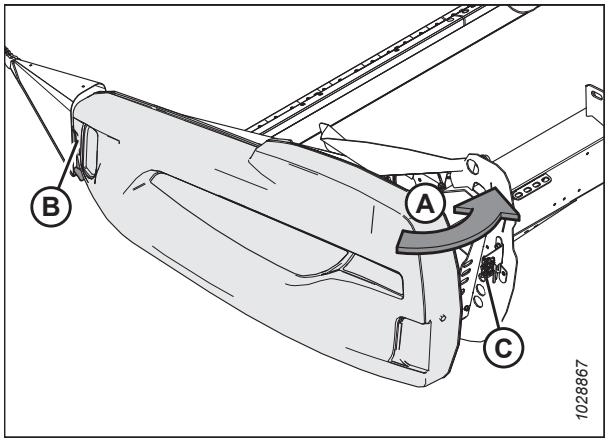

Figure 3.13: Bouclier gauche de la plateforme

IMPORTANT:

Pour s'assurer que le capot du diviseur de la plateforme est verrouillé, le boulon (A) doit être complètement engagé sur le loquet à deux niveaux (B) afin d'éviter que le capot du diviseur s'ouvre lors de l'utilisation de la plateforme. Si des réglages sont nécessaires, consultez *Contrôle et réglage du capot de la plateforme, page 44*.

NOTE:

Le capot du diviseur de la plateforme est transparent dans l'illustration pour montrer le loquet.

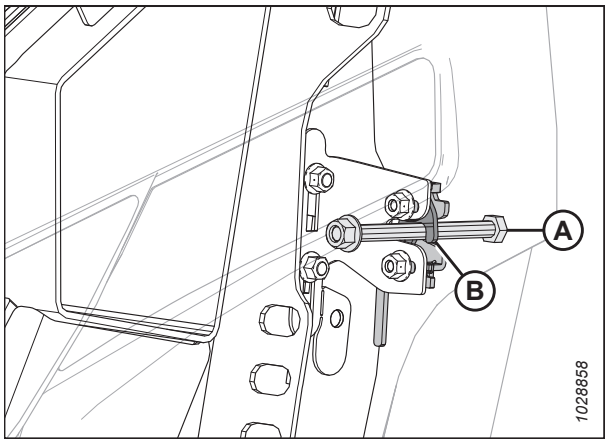

Figure 3.14: Verrou à deux niveaux

Contrôle et réglage du capot de la plateforme

Les capots du diviseur peuvent être tordus par des changements extrêmes de température. Ajustez la position du capot du diviseur de la plateforme pour compenser les variations dimensionnelles.

DANGER

Pour éviter des blessures ou même la mort du fait d'un démarrage inattendu de la machine, coupez toujours le moteur et retirez la clé de contact avant de quitter le poste de l'opérateur, quelle qu'en soit la raison.

1. Coupez le moteur et retirez la clé du contact.

IMPORTANT:

Ne laissez **PAS** le capot du diviseur de la plateforme reposer sur la tôle d'extrémité en aluminium.

2. Mesurez l'écartement (A) entre le capot du diviseur de la plateforme (B) et la tôle d'extrémité (C). L'écartement doit être de 1 à 3 mm (0,04 à 0,12 po).

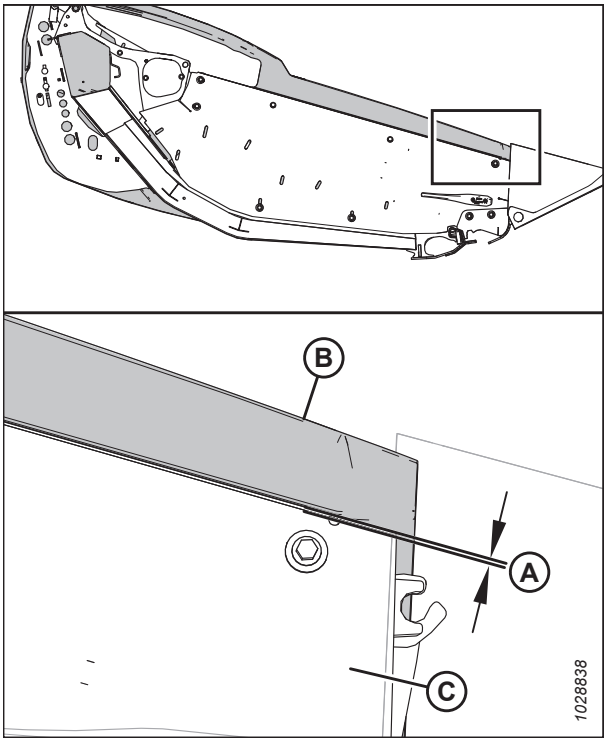

Figure 3.15: Espace entre le capot du diviseur de la plateforme et la tôle d'extrémité

3. Si l'écartement entre le capot du diviseur de la plateforme et la tôle d'extrémité est insuffisant, ajustez le support (A) comme suit :

   a. Desserrez les boulons (B).

   b. Déplacez le support (A) vers le haut ou vers le bas selon les besoins.

   c. Resserrez la quincaillerie.

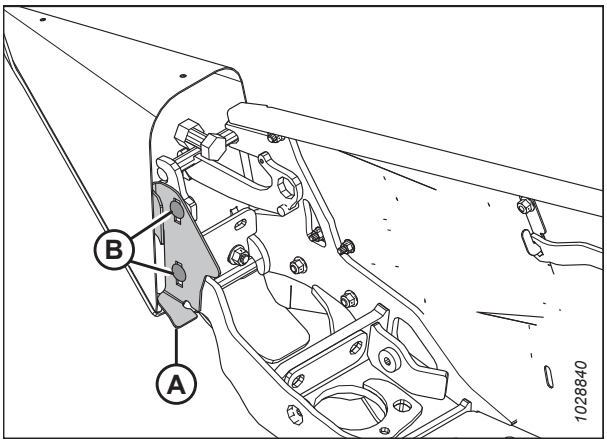

Figure 3.16: Support du capot de la plateforme

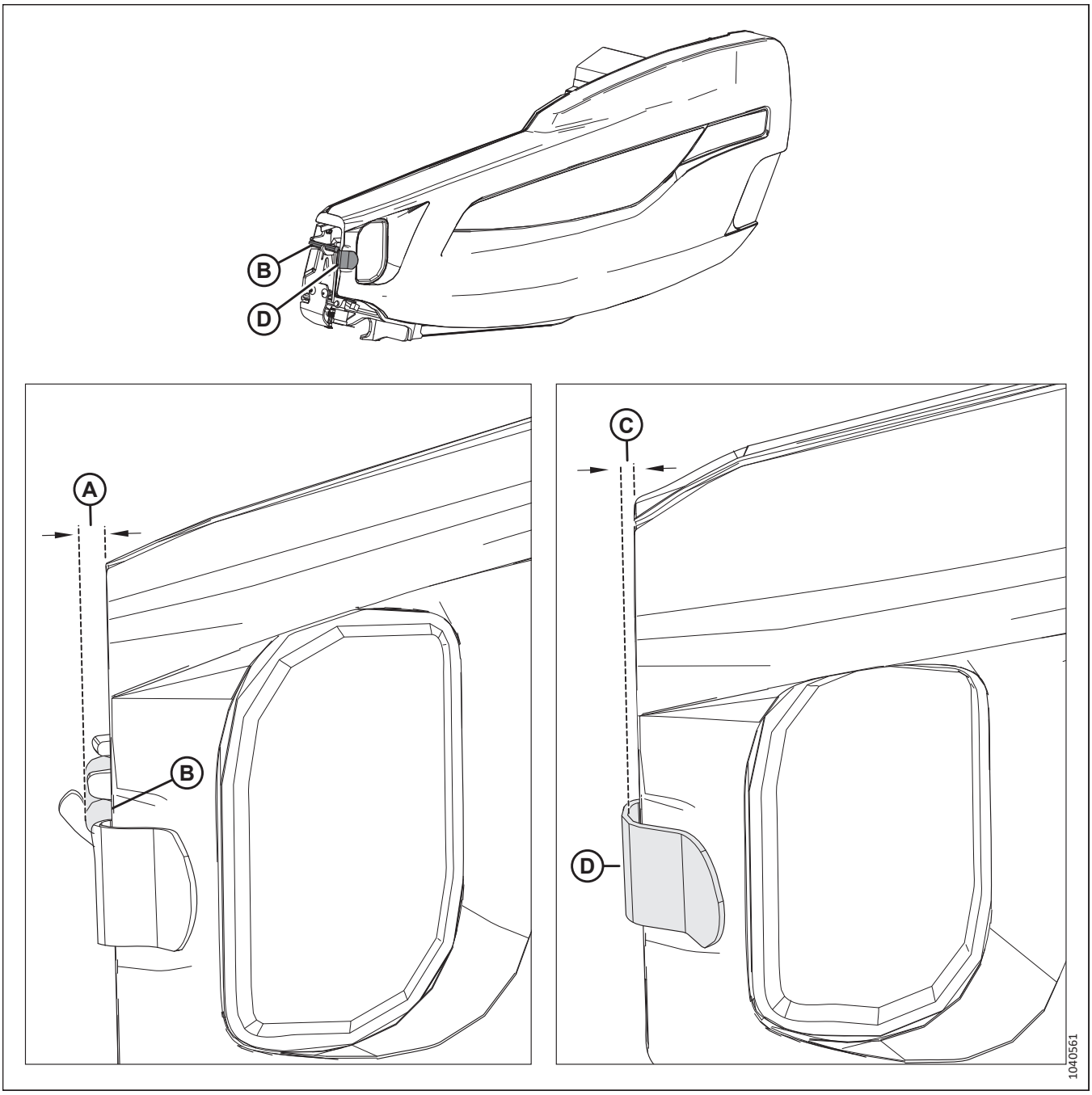

Figure 3.17: Spécifications d'écartement à l'avant du capot

4. Mesurez l'écartement (A) entre l'avant du capot du diviseur de la plateforme et la goupille (B). L'écartement doit être de 8 à 18 mm (0,3 à 0,7 po).

5. Mesurez l'écartement (C) entre l'avant du capot de la plateforme et le support (D). L'écartement doit être de 6 à 10 mm (0,24 à 0,39 po).

6. Si l'écartement à l'avant du capot est insuffisant, réglez la position du bras d'articulation (A) de la manière suivante :
   a. Desserrez les quatre écrous (B).
   b. Faites glisser les supports (C) et le bras de charnière (A) vers l'avant ou vers l'arrière, selon les besoins, pour obtenir le dégagement correct.
   c. Resserrez la quincaillerie.

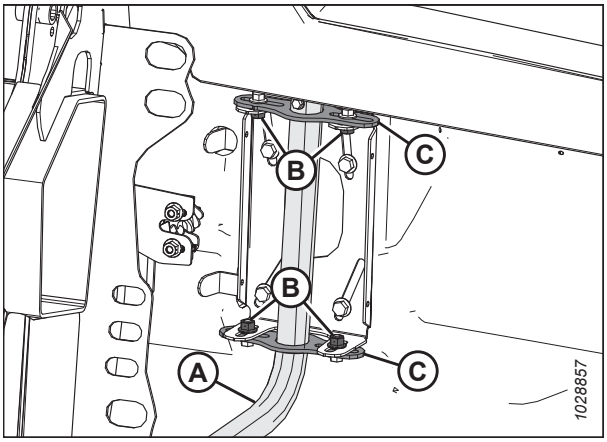

Figure 3.18: Bouclier gauche de la plateforme

7. Mesurez l'écartement (A) entre la partie inférieure avant du blindage du col gauche (E) et le bord du panneau d'extrémité. L'écartement doit être de 2 à 4 mm (0,09 à 0,16 po).
8. Mesurez l'écartement (B) de l'avant du blindage du cou gauche (E) jusqu'au bord intérieur du capot du diviseur (D). L'écartement doit être de 42 à 52 mm (1,65 à 2,04 po).
9. Mesurez l'écartement (C) de l'arrière du blindage du cou gauche (E) jusqu'au bord intérieur du capot du diviseur (D). L'écartement doit être de 15 à 25 mm (0,68 à 0,98 po).

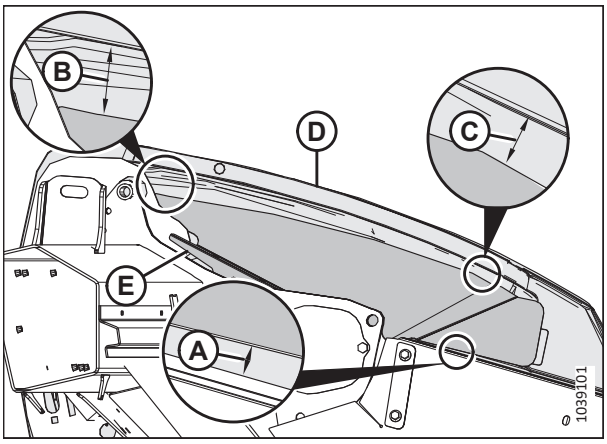

Figure 3.19: Alignement du capot du diviseur – Vue de l'intérieur du tablier

10. Si le capot nécessite un réglage, desserrez les écrous (A) et faites glisser le support (B) vers le haut ou vers le bas.
11. Serrez les écrous (A).
12. Vérifiez à nouveau les écartements. Pour obtenir des instructions, consultez l'étape *7, page 47* à l'étape *9, page 47*.

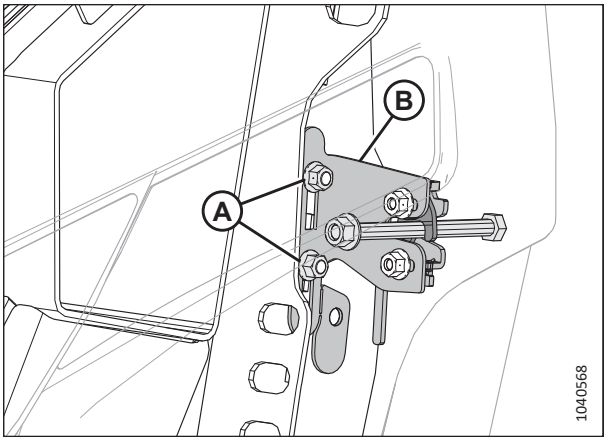

Figure 3.20: Verrou à deux niveaux

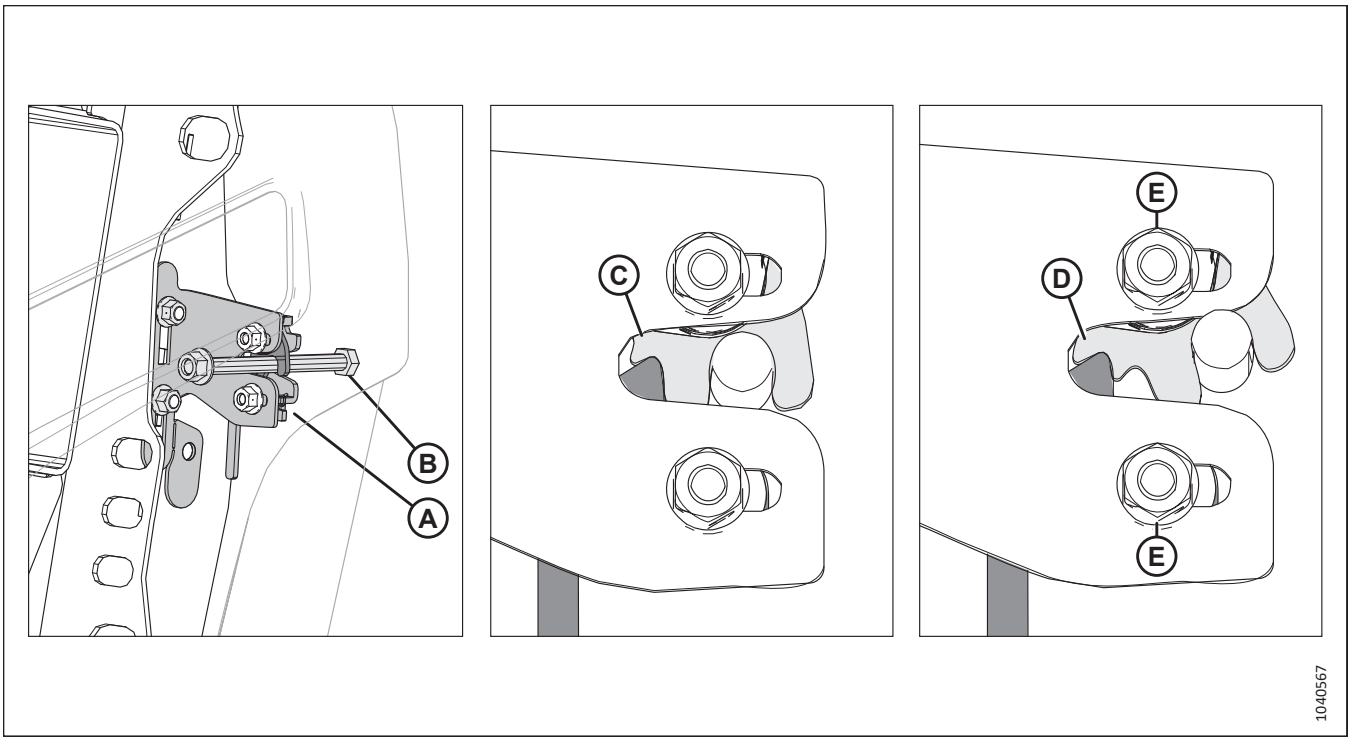

Figure 3.21: Verrou à deux niveaux

13. Lorsque le capot est fermé, le loquet à deux niveaux (A) doit être enclenché au niveau du premier (C). Cela permet au deuxième (D) d'empêcher le capot de s'ouvrir complètement au cas où il se déverrouillerait par accident. Vérifiez que le capot est enclenché correctement en suivant les étapes *14, page 48* à *16, page 48*.

14. Fermez le capot du diviseur. Confirmez que le boulon (B) enclenche le loquet (A).

15. Relâchez le loquet.

16. Essayez d'ouvrir le capot du diviseur.

    - Si vous pouvez ouvrir le capot du diviseur partiellement, mais **PAS** complètement, alors le loquet est positionné correctement.
    - Si vous pouvez ouvrir complètement le capot du diviseur, desserrez les écrous (E), déplacez le loquet le long des trous oblongs, puis resserrez les écrous. Répétez les étapes *14, page 48* à *16, page 48*.

Démontage du capot de la plateforme

Retirez les capots du diviseur pour faciliter l'accès aux composants à l'intérieur.

DANGER

Pour éviter des blessures ou même la mort du fait d'un démarrage inattendu de la machine, coupez toujours le moteur et retirez la clé de contact avant de quitter le poste de l'opérateur, quelle qu'en soit la raison.

1. Coupez le moteur et retirez la clé du contact.

2. Ouvrez complètement le capot de la plateforme Pour obtenir des instructions, consultez *Ouverture du capot du diviseur, page 42*.
3. Engagez le loquet (A) pour empêcher le capot du diviseur de bouger.
4. Enlevez la vis autotaraudeuse (B).
5. Faites glisser le capot du diviseur de la plateforme vers le haut et retirez-le du bras d'articulation (C).
6. Éloignez le capot du diviseur de la plateforme de la zone de travail.

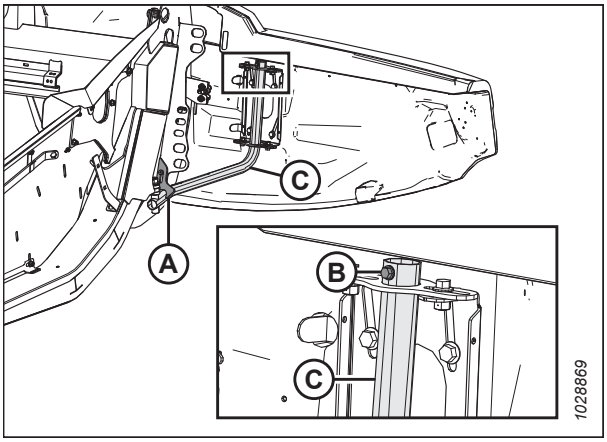

Figure 3.22: Bouclier gauche de la plateforme

Installation du capot du diviseur de la plateforme

Pour vous assurer que les capots du diviseur sont installés correctement, suivez la procédure d'installation recommandée ici.

IMPORTANT:

Ne laissez **PAS** le capot du diviseur reposer sur la tôle d'extrémité en aluminium.

1. Guidez le capot du diviseur de la plateforme sur le bras d'articulation (C) et glissez-le légèrement vers le bas.
2. Installez la vis autotaraudeuse (B).
3. Désengagez le loquet (A) pour permettre au capot du diviseur de bouger.
4. Fermez le capot du diviseur de la plateforme. Pour obtenir des instructions, consultez *Fermeture du capot de la plateforme, page 43*.

   NOTE:

   Les capots du diviseur peuvent être tordus par des changements extrêmes de température. Ajustez la position du capot du diviseur de la plateforme pour compenser ces variations. Pour obtenir des instructions, consultez *Contrôle et réglage du capot de la plateforme, page 44*.

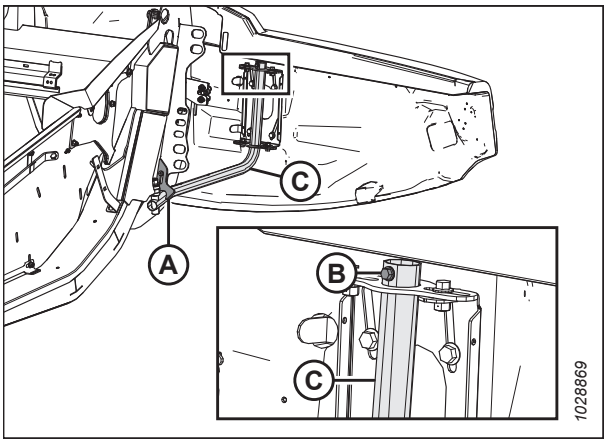

Figure 3.23: Bouclier gauche de la plateforme

3.2.4 Capot d'entraînement du rabatteur

Le capot d'entraînement du rabatteur protège les composants de l'entraînement du rabatteur de la poussière et des débris.

Retrait du capot d'entraînement du rabatteur

Retirez le capot de l'entraînement du rabatteur pour l'entretien de ses composants.

⚠ DANGER

Pour éviter des blessures ou même la mort du fait d'un démarrage inattendu de la machine, coupez toujours le moteur et retirez la clé de contact avant de quitter le poste de l'opérateur, quelle qu'en soit la raison.

DANGER

Assurez-vous qu'il n'y a personne dans la zone.

1. Démarrez le moteur.
2. Ajustez le rabatteur complètement à l'avant.
3. Abaissez complètement la plateforme.
4. Coupez le moteur et retirez la clé du contact.
5. Faites pivoter le loquet à ressort (A) vers le haut et au-dessus de la plaque arrière.

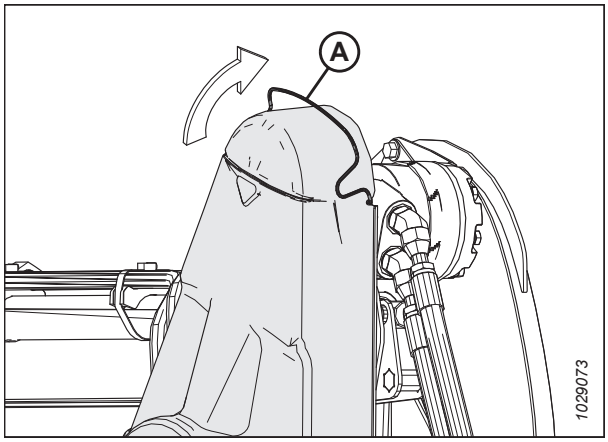

Figure 3.24: Capot d'entraînement supérieur

6. Déclipsez le capot supérieur (A) du capot inférieur aux emplacements (B), et retirer le capot supérieur. Maintenez les deux clips engagés sur le capot inférieur.

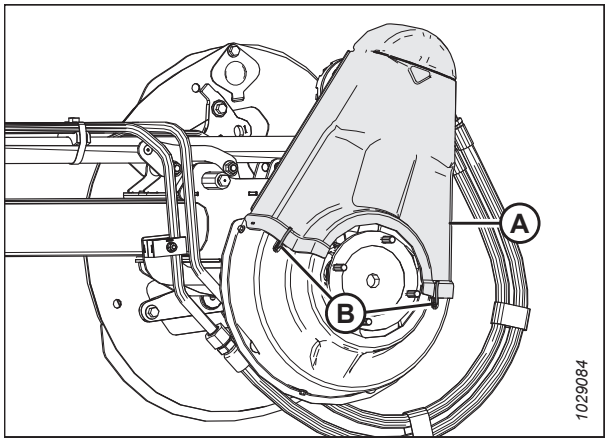

Figure 3.25: Capot d'entraînement supérieur

7. Si nécessaire, retirez le capot inférieur (B) en retirant trois boulons (A).

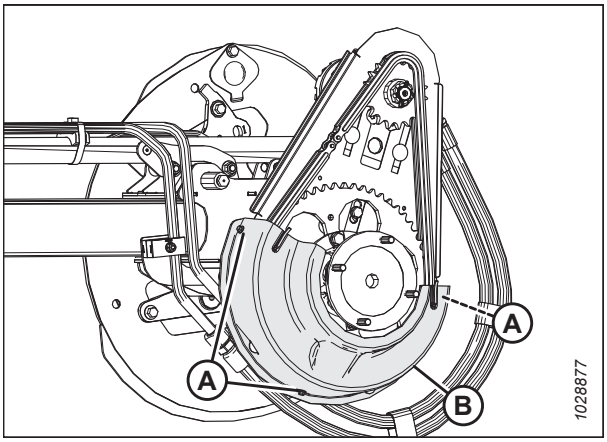

Figure 3.26: Capot d'entraînement inférieur

Installation du capot d'entraînement du rabatteur

Le capot d'entraînement du rabatteur protège les composants de l'entraînement des intempéries et des débris. N'opérez **PAS** la plateforme sans le capot de l'entraînement du rabatteur.

⚠ DANGER

Pour éviter des blessures ou même la mort du fait d'un démarrage inattendu de la machine, coupez toujours le moteur et retirez la clé de contact avant de quitter le poste de l'opérateur, quelle qu'en soit la raison.

1. Coupez le moteur et retirez la clé du contact.

2. Placez le capot inférieur de l'entraînement (B) (s'il a été retiré précédemment) sur l'entraînement du rabatteur. Fixez le capot avec trois boulons (A).

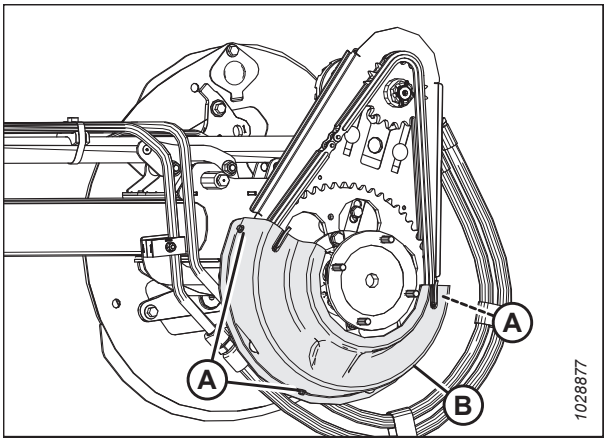

Figure 3.27: Capot d'entraînement inférieur

3. Placez le capot supérieur (A) sur l'entraînement du rabatteur. Fixez le capot supérieur au capot inférieur à l'aide de deux clips (B).

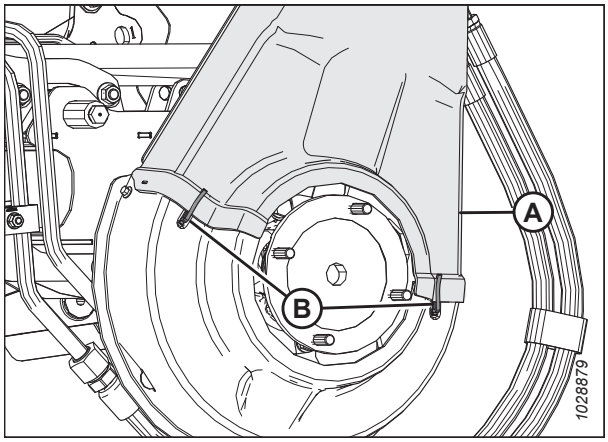

Figure 3.28: Capot d'entraînement supérieur

4. Faites tourner le loquet à ressort (A) vers le bas pour fixer le capot supérieur à l'entraînement du rabatteur. Assurez-vous que la boucle en forme de V (C) pointe vers le bas et que l'extrémité du ressort reste insérée dans le trou de la plaque arrière (B) des deux côtés de l'entraînement du rabatteur.

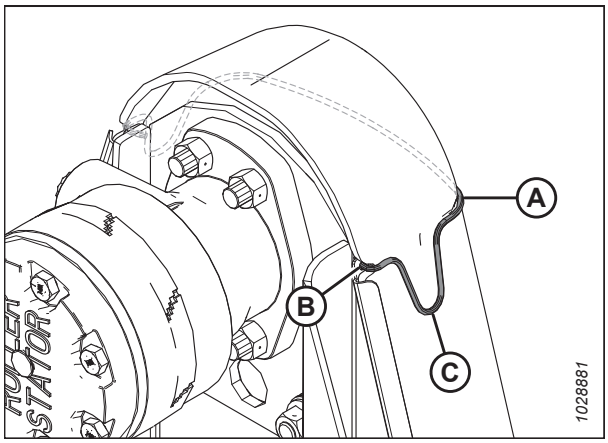

Figure 3.29: Entraînement du rabatteur

3.2.5 Capot d'articulation flexible

Les capots en plastique sont fixés au châssis de la plateforme pour protéger le mécanisme d'équilibre des ailes de la plateforme des débris et des intempéries.

Retrait des capots d'articulation flexible intérieurs

Le retrait des capots d'articulation flexible vous permet d'accéder au mécanisme d'équilibre des ailes de la plateforme et aux conduites hydrauliques.

DANGER

Pour éviter des blessures ou même la mort du fait d'un démarrage inattendu de la machine, coupez toujours le moteur et retirez la clé de contact avant de quitter le poste de l'opérateur, quelle qu'en soit la raison.

DANGER

Assurez-vous qu'il n'y a personne dans la zone.

1. Démarrez le moteur.
2. Abaissez complètement la plateforme.
3. Coupez le moteur et retirez la clé du contact.

4. Retirez la goupille (A) et la goupille à anneau rabattant (B) qui fixent le capot d'articulation flexible (C) au tube arrière.

5. Faites glisser le capot d'articulation flexible (C) vers l'intérieur, puis soulevez-le vers le haut et retirez-le.

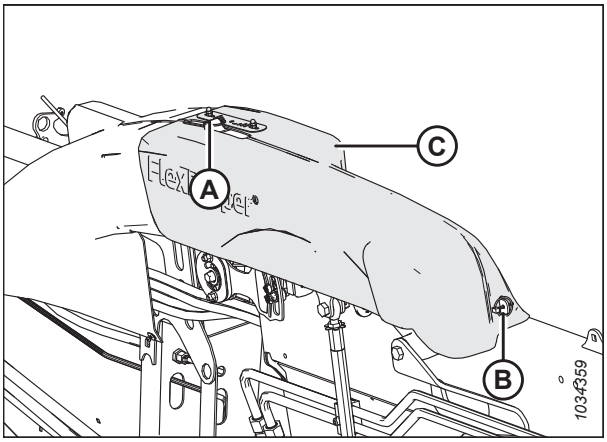

Figure 3.30: Capot d'articulation flexible intérieure – Côté gauche

Installation des capots d'articulation flexible intérieure

Les capots d'articulation flexible intérieurs protègent le mécanisme d'équilibre des ailes de la plateforme des débris et des intempéries. Ils sont fixés à la plateforme à l'aide de goupilles.

DANGER

Pour éviter des blessures ou même la mort du fait d'un démarrage inattendu de la machine, coupez toujours le moteur et retirez la clé de contact avant de quitter le poste de l'opérateur, quelle qu'en soit la raison.

1. Coupez le moteur et retirez la clé du contact.

2. Abaissez le capot d'articulation flexible (A) sur l'articulation. Veillez à ce que les fentes (B) soient alignées avec les languettes (C) et (D).

3. Faites glisser le capot d'articulation flexible vers l'extérieur pour que la languette (D) dépasse la fente.

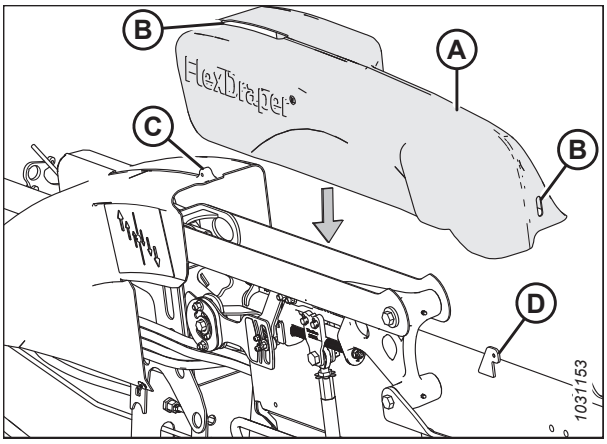

Figure 3.31: Capot d'articulation flexible intérieure – Côté gauche

4. Fixez le capot d'articulation flexible (C) avec une goupille (A) et une goupille à anneau rabattant (B).

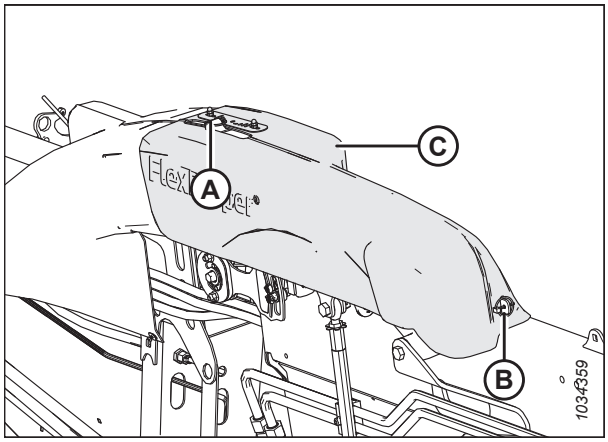

Figure 3.32: Capot d'articulation flexible intérieure – Côté gauche

Retrait des capots d'articulation flexible extérieurs

Retirez les capots de l'articulation flexible pour accéder au mécanisme d'équilibrage de l'aile de la plateforme ou aux conduites hydrauliques.

DANGER

Pour éviter des blessures ou même la mort du fait d'un démarrage inattendu de la machine, coupez toujours le moteur et retirez la clé de contact avant de quitter le poste de l'opérateur, quelle qu'en soit la raison.

DANGER

Assurez-vous qu'il n'y a personne dans la zone.

1. Démarrez le moteur.
2. Abaissez complètement la plateforme.
3. Coupez le moteur et retirez la clé du contact.
4. **Plateformes FD245 et FD250 :** Enlevez les vis (A) et les écrous (non illustrés) qui fixent le capot (B) d'articulation central au support (non illustré).
5. **Plateformes FD245 et FD250 :** Retirez la goupille (C). Retirez le capot en le soulevant et en le faisant passer par-dessus les ergots du châssis.

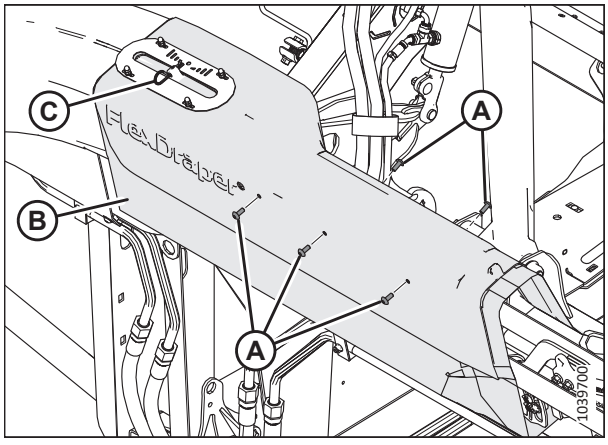

Figure 3.33: Capot d'articulation central – Plateformes FD245 et FD250 uniquement

6. Retirez le capot d'articulation de la manière suivante :

   a. Enlevez la vis (A). L'écrou est intégré au collier de la conduite hydraulique.

   b. Enlevez la vis (B) et l'écrou (non illustré).

      NOTE:

      L'écrou Nyloc s'insère dans un emplacement de forme hexagonale dans le collier de la conduite hydraulique, mais il est amovible.

   c. Enlevez la vis (C) et l'écrou hexagonal.

   d. Soulevez le capot pour l'éloigner de la poignée de verrouillage à ailettes.

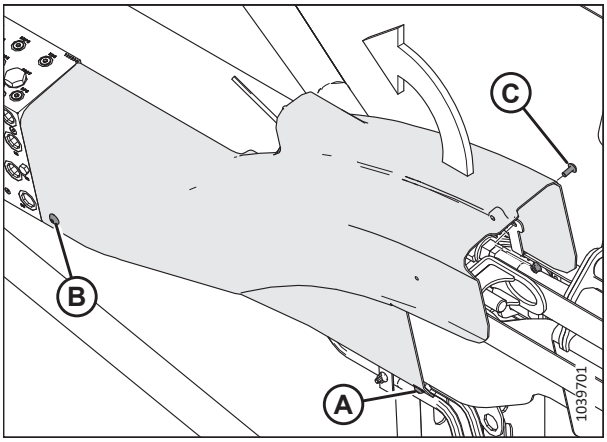

Figure 3.34: Capot d'articulation extérieur

Installation des capots d'articulation flexible extérieurs

Les capots d'articulation flexible protègent le mécanisme d'équilibre des ailes de la plateforme des débris et des intempéries.

⚠ DANGER

Pour éviter des blessures ou même la mort du fait d'un démarrage inattendu de la machine, coupez toujours le moteur et retirez la clé de contact avant de quitter le poste de l'opérateur, quelle qu'en soit la raison.

1. Coupez le moteur et retirez la clé du contact.

2. Placez le capot de l'articulation extérieure gauche de manière à ce que le trou (A) passe au-dessus du verrou de l'aile.

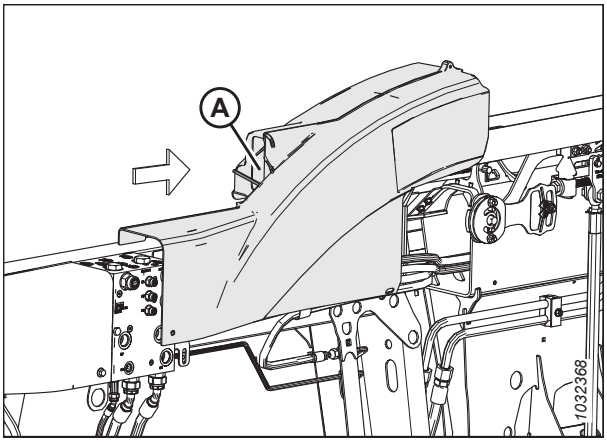

Figure 3.35: Capot d'articulation gauche – Arrière de la plateforme

3. Faites asseoir l'encoche du capot derrière le support (A) sur le tube arrière, et alignez l'extrémité de manière à ce qu'elle soit au même niveau que le collecteur (B).

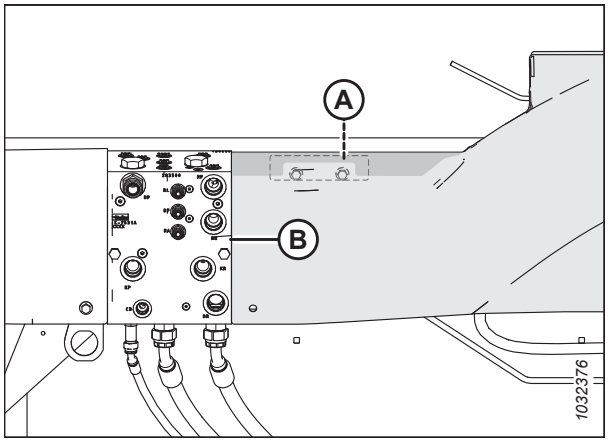

Figure 3.36: Capot d'articulation gauche – Arrière de la plateforme

4. Fixez le capot d'articulation extérieur comme suit :

   a. Installez la vis (A) et l'écrou Nyloc (B). L'écrou s'insère dans un renfoncement de forme hexagonale dans le collier de la conduite hydraulique.

   b. Installez la vis (C). L'écrou est intégré au support.

   c. Installez la vis (D) et l'écrou hexagonal (E) pour fixer l'avant du capot sur le support.

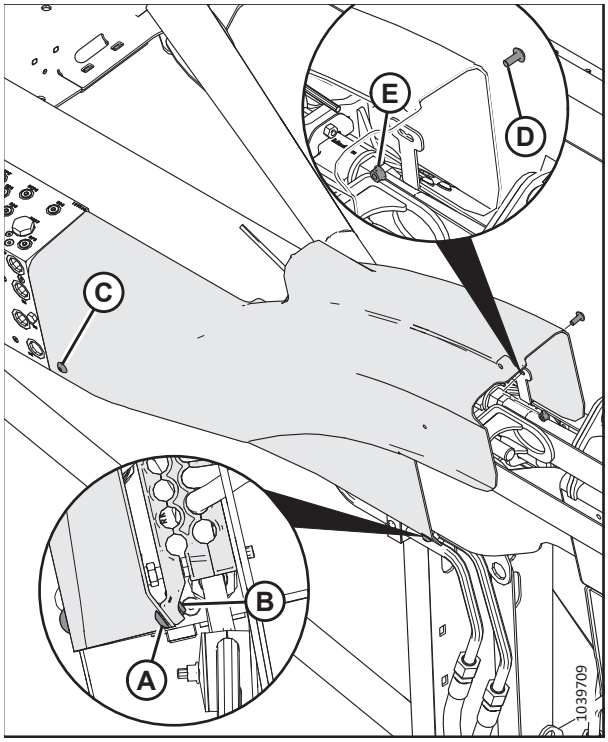

Figure 3.37: Capot d'articulation extérieure – Arrière de la plateforme

5. **Plateformes FD245 et FD250 :** Placez le capot d'articulation central (B) sur le support de l'articulation flexible et le capot d'articulation extérieur.
6. **Plateformes FD245 et FD250 :** Installez la vis (A) et l'écrou (non illustré) qui fixent le capot (B) d'articulation central au support.
7. **Plateformes FD245 et FD250 :** Installez la goupille (C) dans le trou de la languette qui dépasse de l'indicateur de flexion.

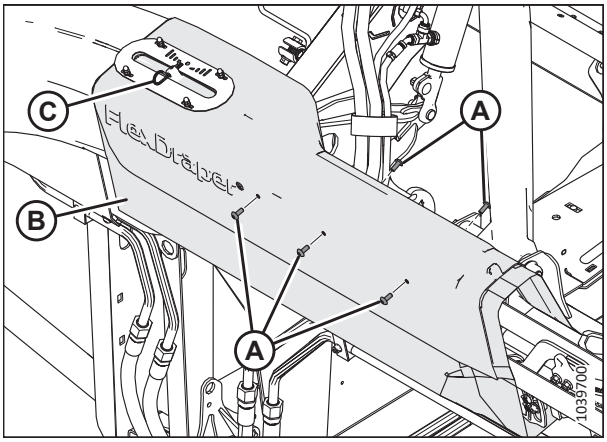

Figure 3.38: Capot d'articulation central – Plateformes FD245 et FD250 uniquement

3.2.6 Contrôle quotidien au démarrage

Effectuez ces contrôles tous les jours avant de tenter d'utiliser la machine.

⚠ ATTENTION

- **Faites évacuer la zone par les passants. Tenez les enfants éloignés des machines. Faites le tour de la machine pour vous assurer que personne ne se trouve dessous, dessus ou à proximité.**
- **Portez des vêtements près du corps et des chaussures de sécurité équipées de semelles antidérapantes.**
- **Retirez les objets potentiellement dangereux de la machine et de la zone environnante.**
- **Emportez avec vous les vêtements de protection et les dispositifs de sécurité personnelle qui pourraient être nécessaires au cours de la journée. Ne prenez AUCUN risque. Vous pourrez avoir besoin des équipements de protection personnelle suivants : un casque, des lunettes de protection ou lunettes à coque, des gants épais, un respirateur ou un masque filtrant ou un ciré.**

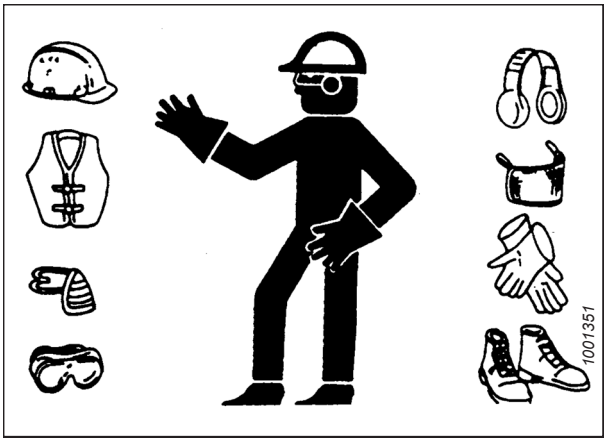

Figure 3.39: Dispositifs de sécurité

- **Protégez-vous du bruit. Portez un dispositif de protection auditive approprié comme un casque antibruit ou des bouchons d'oreille pour vous protéger des bruits forts et désagréables.**

Effectuez les contrôles suivants avant de démarrer la machine :

1. Inspectez la machine pour vérifier l'absence de fuites et de pièces manquantes, endommagées ou non fonctionnelles.

   IMPORTANT:

   Utilisez la procédure appropriée pour détecter les fuites de fluides sous pression. Pour obtenir des instructions, consultez *4.2.5 Vérification des flexibles et conduites hydrauliques, page 537*.
2. Nettoyez tous les feux et tous les réflecteurs de la machine.
3. Effectuez toutes les tâches d'entretien quotidien. Pour obtenir des instructions, consultez *4.2.1 Plan/dossier de maintenance, page 532*.

3.3 Période de rodage

Pendant les 50 premières heures de fonctionnement, certains systèmes de la plateforme nécessitent une attention particulière. Respectez cette procédure pour prolonger la durée de vie de la plateforme.

NOTE:

Tant que vous n'êtes pas familiarisé avec le son et les sensations de votre nouvelle plateforme, soyez très attentif.

DANGER

Avant de rechercher la cause d'un bruit inhabituel ou de tenter de corriger un problème, arrêtez le moteur et retirez la clé du contact.

DANGER

Assurez-vous qu'il n'y a personne dans la zone.

Après avoir fixé la plateforme à la moissonneuse-batteuse pour la première fois, procédez comme suit :

1. Démarrez le moteur.
2. Faites fonctionner lentement les rabatteurs, les tapis et les couteaux pendant cinq minutes. **DEPUIS LE SIÈGE DE L'OPÉRATEUR**, regardez et écoutez pour repérer toute interférence.

   NOTE:

   Les rabatteurs et les tapis latéraux ne fonctionneront pas tant que l'huile hydraulique n'aura pas rempli les conduites.
3. Consultez *4.2.2 Inspection de rodage, page 535* et effectuez toutes les tâches spécifiées.

3.4 Arrêt de la moissonneuse-batteuse

Avant de quitter le siège de l'opérateur pour quelque raison que ce soit, éteignez la moissonneuse-batteuse.

DANGER

Pour éviter des blessures ou même la mort du fait d'un démarrage inattendu de la machine, coupez toujours le moteur et retirez la clé de contact avant de quitter le poste de l'opérateur, quelle qu'en soit la raison.

DANGER

Assurez-vous qu'il n'y a personne dans la zone.

Pour arrêter la moissonneuse-batteuse, l' ou l', procédez comme suit :

1. Stationnez la moissonneuse-batteuse sur un terrain plat.
2. Abaissez complètement la plateforme.
3. Mettez toutes les commandes sur NEUTRAL (point mort) ou PARK (stationnement).
4. Dégagez l'entraînement de la plateforme.
5. Abaissez et retirez complètement le rabatteur.
6. Coupez le moteur et retirez la clé du contact.
7. Attendez que la machine s'arrête complètement.

3.5 Commandes de la cabine

La plateforme est commandée depuis la cabine de la moissonneuse-batteuse.

DANGER

Assurez-vous qu'il n'y a personne dans la zone.

Consultez les instructions du manuel d'opération de votre moissonneuse-batteuse pour identifier les commandes suivantes dans la cabine :

- Commande d'enclenchement/débrayage de la plateforme
- Hauteur de la plateforme
- Angle de la plateforme
- Vitesse au sol
- Vitesse du rabatteur
- Hauteur du rabatteur
- Position avant-arrière du rabatteur

3.5.1 Commandes de cabine pour série CLAAS

Associer les commandes sur la console et la manette optimise l'utilisation de la moissonneuse-batteuse.

Sélection de la fonction par défaut de l'interrupteur à bascule multifonctionnel (avec le kit d'intégration CLAAS)

La fonction par défaut de l'interrupteur à bascule du levier multifonction est sélectionnable. Par exemple, lors de la coupe au ras du sol, la fonction par défaut peut être réglée de manière à ce que l'interrupteur à bascule du levier multifonction active le vérin de commande de tangage. De même, lors de la coupe hors sol, la fonction par défaut peut être modifiée pour que l'interrupteur à bascule commande les roues de contour.

DANGER

Assurez-vous qu'il n'y a personne dans la zone.

NOTE:

Il se peut que des modifications aient été apportées aux commandes ou à l'écran de la moissonneuse-batteuse depuis la publication de ce document. Pour les toutes dernières informations, consultez le manuel d'opération de la moissonneuse-batteuse.

1. Démarrez le moteur.

Pour sélectionner la commande de tangage comme fonction de basculement par défaut :

Si la moissonneuse-batteuse est équipée d'un levier standard : Tout en appuyant sur le bouton REEL FORE (avant du rabatteur), poussez le basculeur (A) vers le haut. Maintenez le basculeur et le bouton enfoncés pendant 30 secondes.

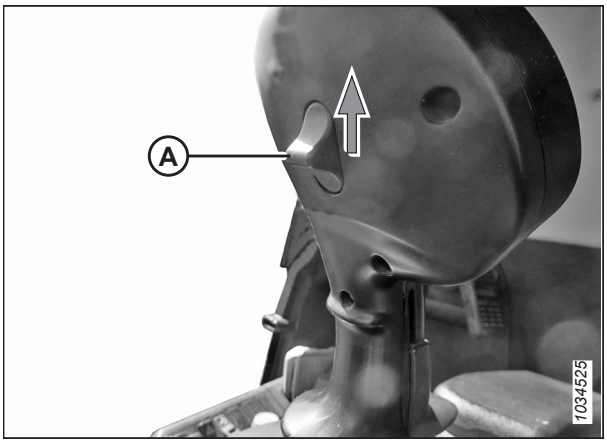

Figure 3.40: Levier standard

Si la moissonneuse-batteuse est équipée d'un levier multifonction CMOTION : Tout en appuyant sur le bouton REEL FORE (avant du rabatteur), tirez le basculeur (A) du levier multifonction vers vous. Maintenez le basculeur et le bouton enfoncés pendant 30 secondes.

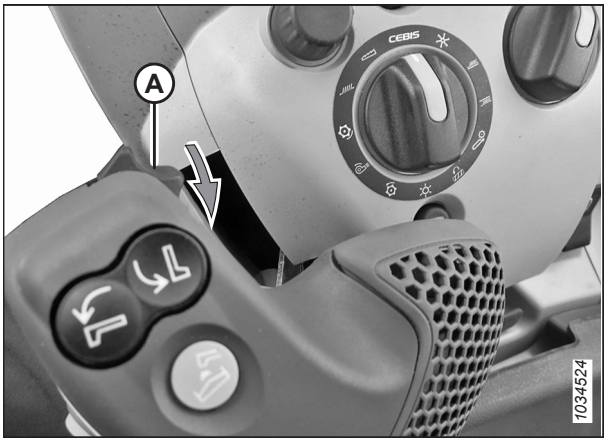

Figure 3.41: Levier CMOTION

Pour sélectionner la roue de contour comme fonction de basculement par défaut :

Si la moissonneuse-batteuse est équipée d'un levier standard : Tout en appuyant sur le bouton REEL AFT (arrière du rabatteur), poussez le basculeur (A) vers le haut. Maintenez le basculeur et le bouton enfoncés pendant 30 secondes.

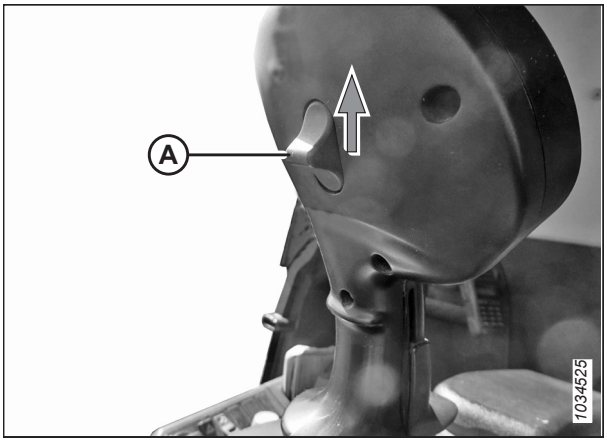

Figure 3.42: Levier standard

Si la moissonneuse-batteuse est équipée d'un levier multifonction CMOTION : Tout en appuyant sur le bouton REEL AFT (arrière du rabatteur), tirez le basculeur (A) du levier multifonction vers vous. Maintenez le basculeur et le bouton enfoncés pendant 30 secondes.

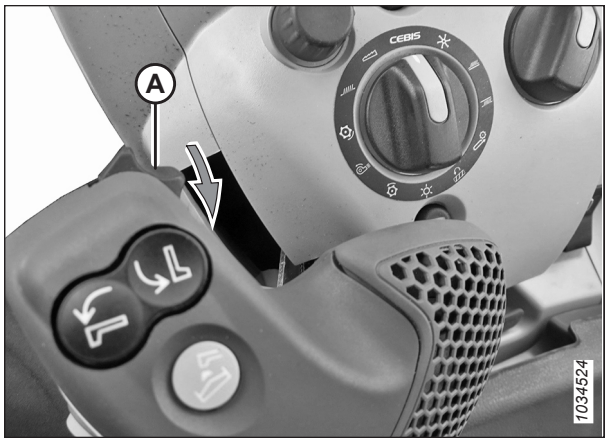

Figure 3.43: Levier CMOTION

Contrôle du vérin d'inclinaison de la plateforme

Lorsque la commande d'inclinaison est sélectionnée comme fonction par défaut, le vérin d'inclinaison peut être contrôlé à l'aide du basculeur à l'avant du levier multifonction.

NOTE:

Il se peut que des modifications aient été apportées aux commandes ou à l'écran de la moissonneuse-batteuse depuis la publication de ce document. Pour les toutes dernières informations, consultez le manuel d'opération de la moissonneuse-batteuse.

À la première installation du kit, la commande du vérin d'inclinaison sera réglée sur la fonction par défaut. Consultez *Sélection de la fonction par défaut de l'interrupteur à bascule multifonctionnel (avec le kit d'intégration CLAAS), page 60* pour trouver des instructions sur le basculement de la fonction par défaut entre l'inclinaison de la plateforme et les roues de contour.

Si la moissonneuse-batteuse est équipée d'un levier (C) multifonction CMOTION :

- Pour déployer le vérin de contrôle de l'inclinaison : éloignez le basculeur de vous (dans la direction indiquée par la flèche [A])
- Pour rétracter le vérin de contrôle de l'inclinaison : tirez le basculeur vers vous (dans la direction indiquée par la flèche [B])

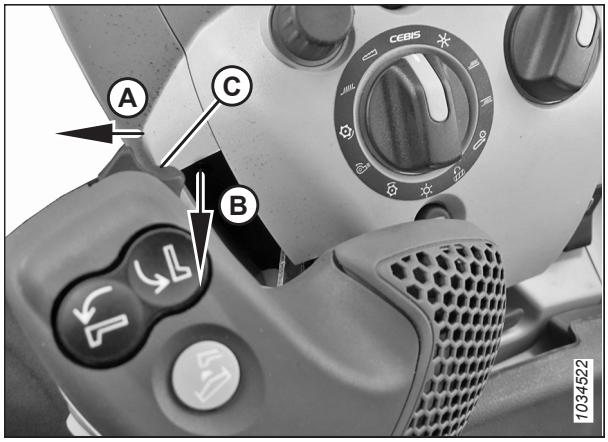

Figure 3.44: Levier CMOTION

Si la moissonneuse-batteuse est équipée d'un levier multifonction standard (C) :

- Pour déployer le vérin de contrôle de l'inclinaison : appuyez sur le basculeur du levier multifonction vers le bas (dans la direction indiquée par la flèche [A])
- Pour rétracter le vérin de contrôle de l'inclinaison : appuyez sur le basculeur du levier multifonction vers le haut (dans la direction indiquée par la flèche [B])

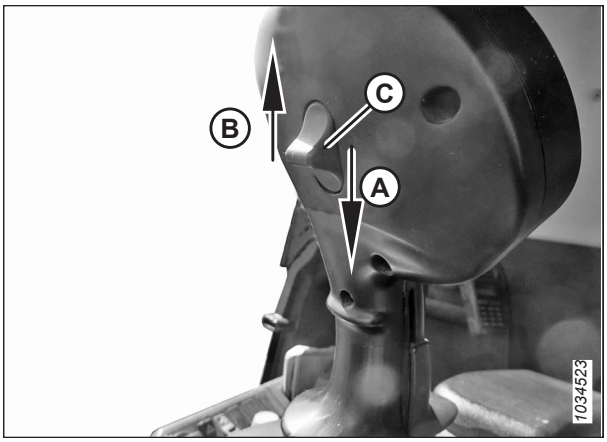

Figure 3.45: Levier standard

Déployer/rétracter les roues de contour

Les roues de contour peuvent être commandées à l'aide du basculeur du levier multifonction ou d'une combinaison du basculeur et du bouton avant-arrière du rabatteur, en fonction du réglage par défaut de la fonction du basculeur.

DANGER

Assurez-vous qu'il n'y a personne dans la zone.

NOTE:

Il se peut que des modifications aient été apportées aux commandes ou à l'écran de la moissonneuse-batteuse depuis la publication de ce document. Pour les toutes dernières informations, consultez le manuel d'opération de la moissonneuse-batteuse.

1. Démarrez le moteur.
2. Déplacez l'interrupteur HOTKEY (A) sur la console de l'opérateur sur la position de la plaque du tablier (l'icône de plateforme [A] avec les flèches pointant l'une vers l'autre).



Figure 3.46: Basculeur du levier multifonction

Régler les roues de contour quand la commande d'inclinaison est sélectionnée comme fonction par défaut

3. **Si la moissonneuse-batteuse est équipée du levier CMOTION :** tirez vers vous le basculeur (A) tout en appuyant sur le bouton REEL FORE-AFT (avant-arrière du rabatteur).
   - La fonction avant du rabatteur rétracte les roues de contour, ce qui diminue la hauteur de coupe.
   - La fonction arrière du rabatteur déploie les roues de contour, ce qui augmente la hauteur de coupe.

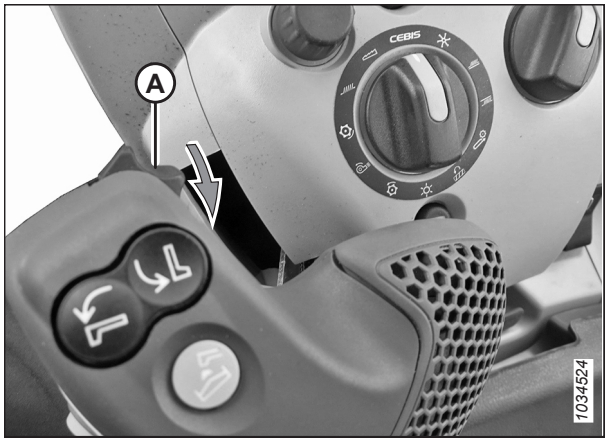

Figure 3.47: Levier CMOTION

4. **Si la moissonneuse-batteuse est équipée du levier standard :** poussez le basculeur (A) vers le haut tout en appuyant sur le bouton REEL FORE-AFT (avant-arrière du rabatteur).
   - La fonction avant du rabatteur rétracte les roues de contour, ce qui diminue la hauteur de coupe.
   - La fonction arrière du rabatteur déploie les roues de contour, ce qui augmente la hauteur de coupe.

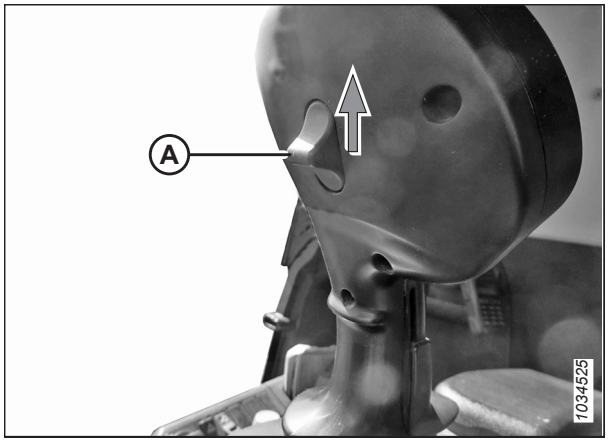

Figure 3.48: Levier standard

Régler les roues de contour quand la roue de contour est sélectionnée comme fonction par défaut

5. **Si la moissonneuse-batteuse est équipée du levier CMOTION :**
   - Poussez le basculeur (C) loin de vous (direction [A]) pour rétracter les roues de contour et réduire la hauteur de coupe.
   - Tirez le basculeur (C) vers vous (direction [B]) pour déployer les roues de contour et augmenter la hauteur de coupe.

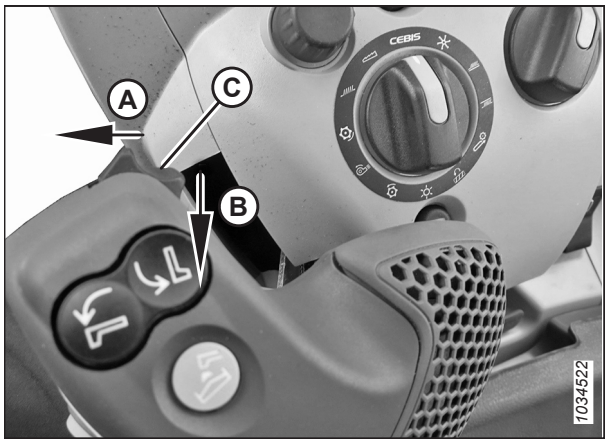

Figure 3.49: Levier CMOTION

6. **Si la moissonneuse-batteuse est équipée du levier standard :**
   - Tirez le basculeur (C) vers le bas (direction [A]) pour rétracter les roues de contour et réduire la hauteur de coupe.
   - Poussez le basculeur (C) vers le haut (direction [B]) pour déployer les roues de contour et augmenter la hauteur de coupe.

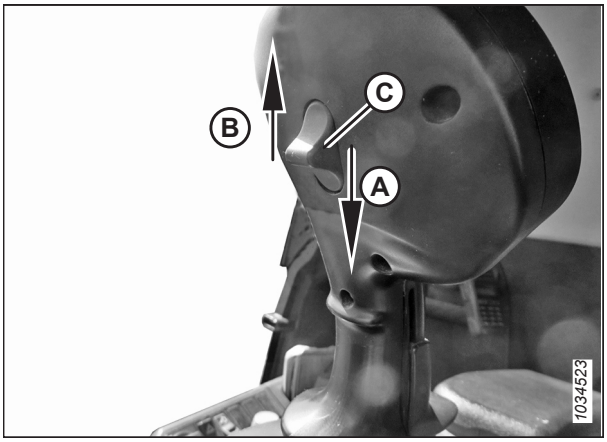

Figure 3.50: Levier standard

Contrôler la vitesse des tapis – CLAAS série 600 et 700

La vitesse des tapis de la plateforme peut être contrôlée en la sélectionnant dans le menu SIDE DRAPER SPEED (vitesse du tapis latéral) dans le CEBIS de la moissonneuse-batteuse.

DANGER

Assurez-vous qu'il n'y a personne dans la zone.

NOTE:

Il se peut que des modifications aient été apportées aux commandes ou à l'écran de la moissonneuse-batteuse depuis la publication de ce document. Pour les toutes dernières informations, consultez le manuel d'opération de la moissonneuse-batteuse.

1. Démarrez le moteur.
2. Enclenchez la plateforme.
3. Assurez-vous que la molette de sélection (A) est sur la position CEBIS (B).

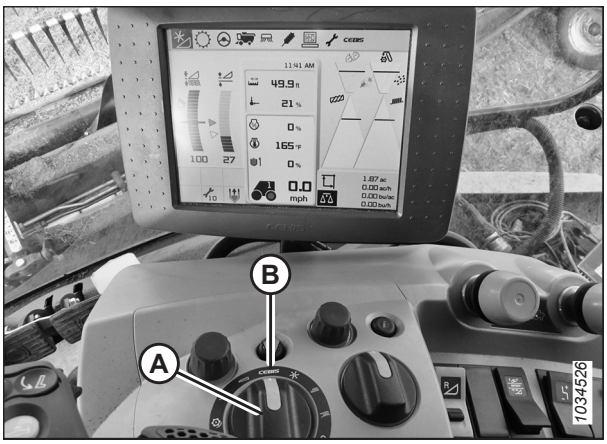

Figure 3.51: Position CEBIS de la molette pour le contrôle de la vitesse du tapis

4. Faites tourner le sélecteur rapide (A) d'un cran dans le sens des aiguilles d'une montre pour afficher les icônes DRAPER SPEED (vitesse du tapis) (B).

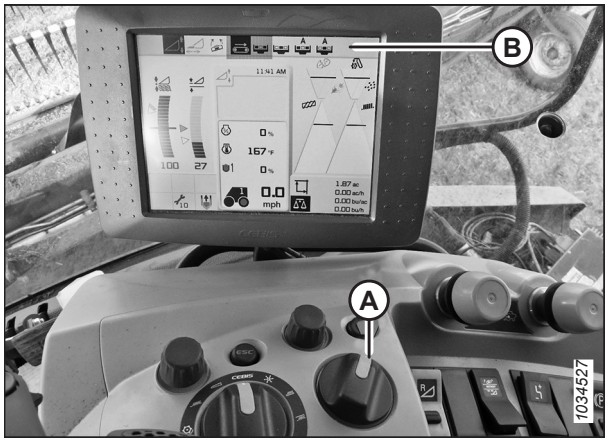

Figure 3.52: Position du sélecteur rapide pour le contrôle de la vitesse du tapis

5. Utilisez le sélecteur (A) du menu gauche pour faire défiler jusqu'à SIDE DRAPER SPEED (vitesse du tapis latéral) (B).

   NOTE:

   La plateforme devra être en opération pour que l'icône soit active.

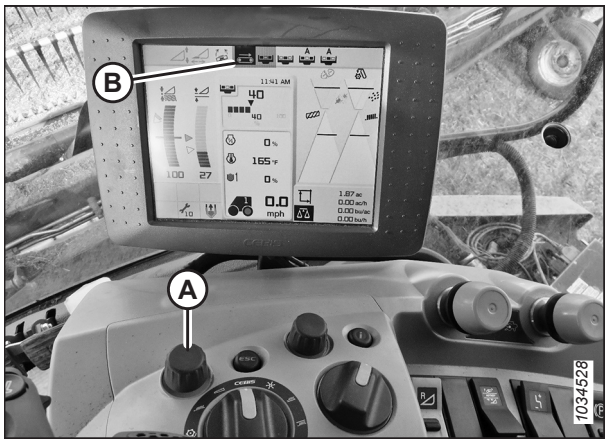

Figure 3.53: Icônes vitesse des tapis

6. Sélectionnez l'icône DRAPER SPEED (vitesse du tapis) (B) à l'aide du sélecteur de menu droit (A).

   NOTE:

   Vous ne verrez pas les quatre autres icônes du côté droit de la barre de menu.

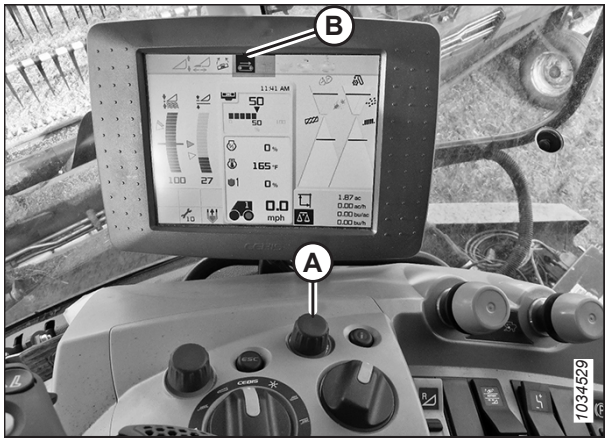

Figure 3.54: Icônes vitesse des tapis sur les machines CLAAS antérieures

7. À l'aide du sélecteur droit (A), réglez la vitesse des tapis latéraux au niveau souhaité. La vitesse mettra cinq secondes à changer.



Figure 3.55: Icône vitesse des tapis

Contrôler la vitesse du tapis – CLAAS série 5000, 6000, 7000 et 8000

La vitesse peut être réglée à l'aide du menu CONVIO dans le CEBIS. La plateforme doit être en opération pour modifier la vitesse du tapis.

DANGER

Assurez-vous qu'il n'y a personne dans la zone.

NOTE:

Il se peut que des modifications aient été apportées aux commandes ou à l'écran de la moissonneuse-batteuse depuis la publication de ce document. Pour les toutes dernières informations, consultez le manuel d'opération de la moissonneuse-batteuse.

1. Démarrez le moteur.
2. Enclenchez la plateforme.
3. Sous le menu HEADER (plateforme) (A), faites défiler jusqu'aux paramètres CONVIO (B) et sélectionnez le témoin de vitesse du tapis (C).

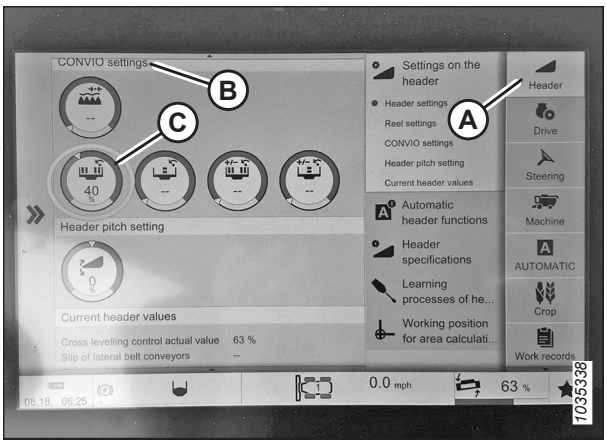

Figure 3.56: Sélection de la vitesse du tapis

4. Réglez la vitesse du tapis en appuyant sur les icônes + (A) et - (B). Appuyez sur la coche (C) pour sauvegarder vos modifications.

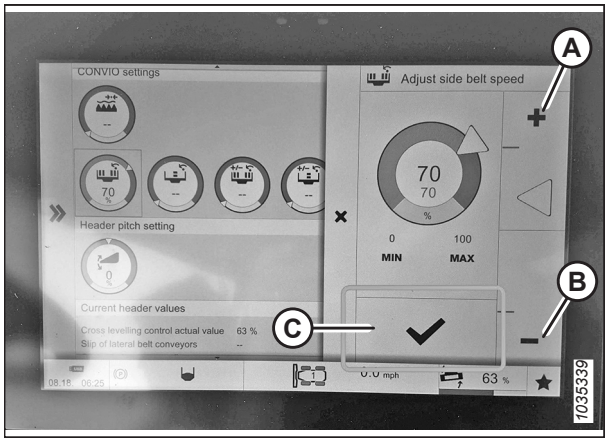

Figure 3.57: Sélection de la vitesse du tapis

Consulter les heures de fonctionnement de la plateforme

Les heures de fonctionnement de la plateforme peuvent être consultées dans le terminal CEBIS.

DANGER

Assurez-vous qu'il n'y a personne dans la zone.

NOTE:

Il se peut que des modifications aient été apportées aux commandes ou à l'écran de la moissonneuse-batteuse depuis la publication de ce document. Pour les toutes dernières informations, consultez le manuel d'opération de la moissonneuse-batteuse.

1. Démarrez le moteur.
2. Assurez-vous que la molette (A) est en position CEBIS (B).
3. À l'aide du sélecteur de menu gauche (C), faites défiler jusqu'à l'icône WRENCH/MAINTENANCE (clé/entretien) (D). Appuyez sur le sélecteur de menu gauche.

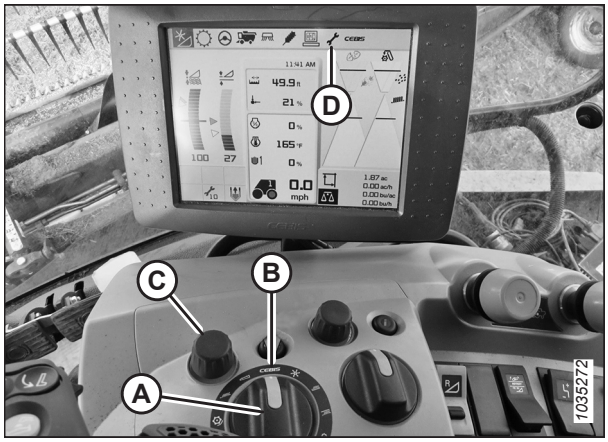

Figure 3.58: Position CEBIS de la molette

Les heures de fonctionnement de la plateforme et les informations d'entretien apparaîtront à l'écran.

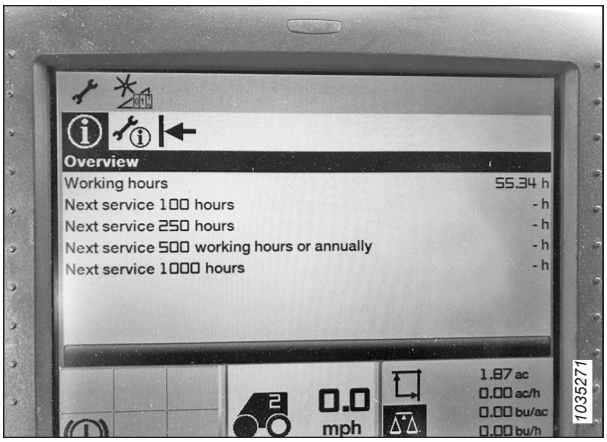

Figure 3.59: Heures de fonctionnement de la plateforme

3.5.2 Commandes de cabine pour John Deere série X9

Associer les commandes sur la console et la manette optimise l'utilisation de la moissonneuse-batteuse.

Affecter les boutons du levier de vitesse au sol – John Deere série X9

La fonction des boutons du levier de vitesse au sol (LVS) situé dans la cabine de la moissonneuse-batteuse peut être personnalisée selon les préférences de l'opérateur.

DANGER

Assurez-vous qu'il n'y a personne dans la zone.

NOTE:

Il se peut que des modifications aient été apportées aux commandes ou à l'écran de la moissonneuse-batteuse depuis la publication de ce document. Pour les toutes dernières informations, consultez le manuel d'opération de la moissonneuse-batteuse.

1. Démarrez le moteur.
2. Appuyez sur le bouton HEADER (plateforme) (A) sur le panneau situé sous l'écran. La page HEADER (plateforme) s'ouvre.

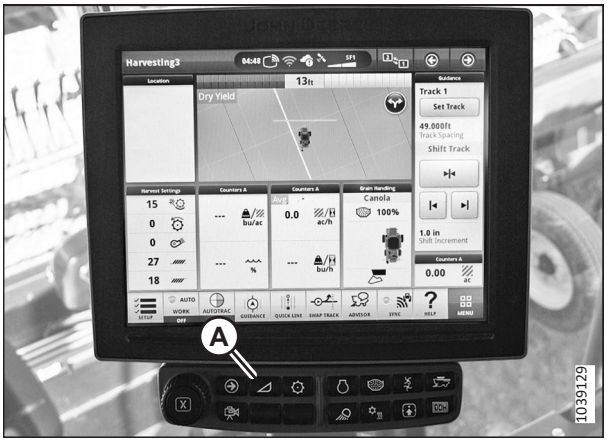

Figure 3.60: Écran CommandCenter^{MC}

3. Appuyez sur le bouton de verrouillage multifonction (A) jusqu'à ce que le voyant s'éteigne. La page CONTROLS SETUP (réglage des commandes) s'affiche.



Figure 3.61: Console John Deere X9

4. Sur le levier de vitesse au sol (A), sélectionnez un bouton de fonction (A, B, C ou D) à configurer.

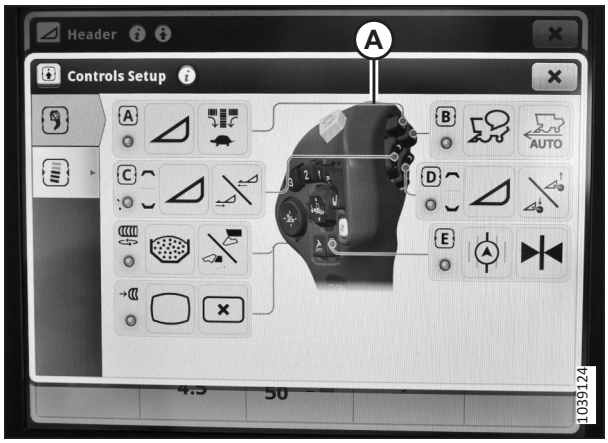

Figure 3.62: Écran John Deere X9 – Réglage des commandes

NOTE:

Les écrans John Deere présentent un défaut connu qui peut provoquer des problèmes lorsque certains boutons sont organisés ensemble sur le LVS ou la console de bras. La matrice suivante indique quelles combinaisons peuvent être associées.

	Combinaison tortue	A	B	E	Rouleau	3	4
Combinaison bascule							
A			Oui	Oui	Oui	Oui	Oui
B		Non		Oui	Oui	Oui	Oui
E		Non	Non		Non	Non	Non
Rouleau		Oui	Oui	Oui		Oui	Non
3		Oui	Oui	Oui	Oui		Oui
4		Oui	Oui	Oui	Oui	Non	

5. Sur la fenêtre SELECT FUNCTION (sélection des fonctions) (A), appuyez sur les flèches vers le HAUT ou vers le BAS pour trouver la fonction souhaitée.
6. Sélectionnez la fonction pour l'attribuer au bouton sélectionné.
7. Sélectionnez le X dans le coin supérieur droit pour quitter l'écran de réglage des commandes.

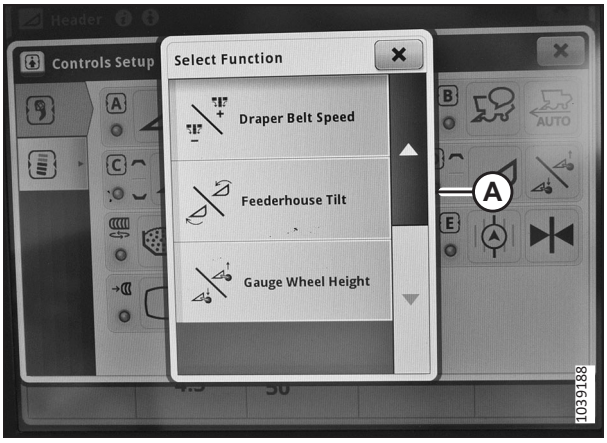

Figure 3.63: Écran John Deere X9 – Réglage des commandes

Attribution des boutons de la console – John Deere série X9

La fonction des boutons de la console de la cabine de la moissonneuse-batteuse peut être personnalisée selon les préférences de l'opérateur.

DANGER

Assurez-vous qu'il n'y a personne dans la zone.

NOTE:

Il se peut que des modifications aient été apportées aux commandes ou à l'écran de la moissonneuse-batteuse depuis la publication de ce document. Pour les toutes dernières informations, consultez le manuel d'opération de la moissonneuse-batteuse.

1. Démarrez le moteur.
2. Appuyez sur le bouton HEADER (plateforme) (A) sur le panneau situé sous l'écran. La page HEADER (plateforme) s'ouvre.

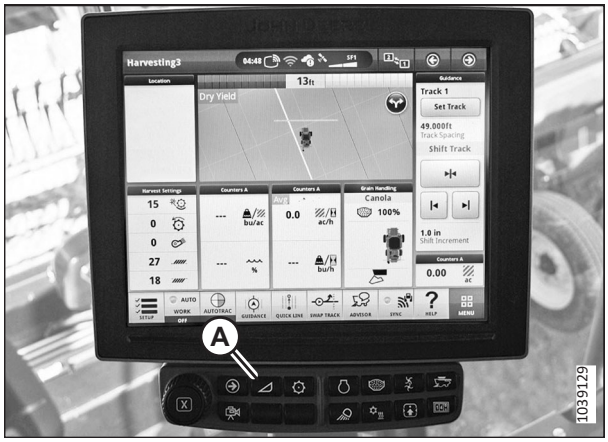

Figure 3.64: Écran CommandCenter^{MC}

3. Appuyez sur le bouton CONSOLE LOCK (verrouillage de la console) (A) jusqu'à ce que le voyant s'éteigne. La page CONTROLS SETUP (réglage des commandes) s'affiche.



Figure 3.65: John Deere X9 – Console

4. Appuyez sur le bouton de fonction de la console (A) que vous souhaitez programmer ou modifier.

   NOTE:

   Seul le bouton 2 est un interrupteur à bascule.

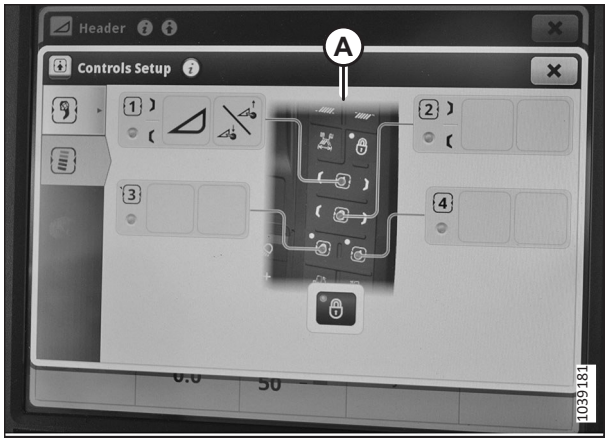

Figure 3.66: Écran John Deere X9 – Réglage des commandes

5. Sur la fenêtre SELECT FUNCTION (sélection des fonctions) (A), appuyez sur les flèches vers le HAUT ou vers le BAS pour trouver la fonction souhaitée.
6. Sélectionnez la fonction pour l'attribuer au bouton sélectionné.
7. Sélectionnez le X dans le coin supérieur droit pour quitter la page CONTROLS SETUP (réglage des commandes).

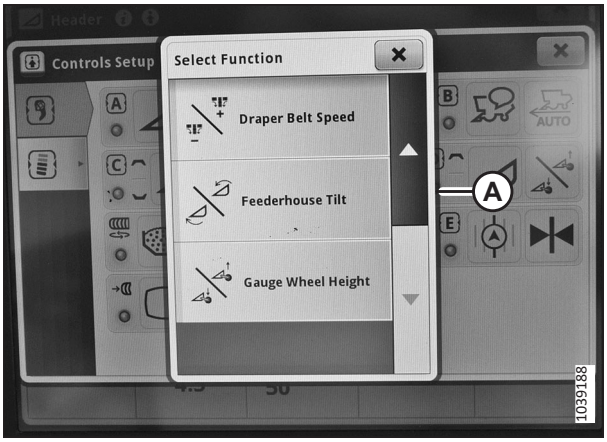

Figure 3.67: Écran John Deere X9 – Réglage des commandes

Utiliser la fonction de niveau des ailes comme commutateur d'inclinaison – John Deere série X9

À l'aide de la fonction de niveau des ailes, vous pouvez basculer entre le contrôle avant-arrière du rabatteur et celui du vérin d'inclinaison avec le levier de vitesse au sol (LVS) de la moissonneuse-batteuse.

DANGER

Assurez-vous qu'il n'y a personne dans la zone.

NOTE:

Il se peut que des modifications aient été apportées aux commandes ou à l'écran de la moissonneuse-batteuse depuis la publication de ce document. Pour les toutes dernières informations, consultez le manuel d'opération de la moissonneuse-batteuse.

1. Démarrez le moteur.
2. Appuyez sur le bouton de verrouillage multifonction (A). La page CONTROLS SETUP (réglage des commandes) s'affiche.



Figure 3.68: John Deere X9 – Console

3. Regardez quelle commande du levier de vitesse au sol est associée à l'icône de la fonction de niveau des ailes (A).

   NOTE:

   Dans cette illustration, le niveau des ailes est associé à l'interrupteur A.

   Associer l'icône de la fonction de niveau des ailes au LVS permettra à l'utilisateur de contrôler le rabatteur avant-arrière ou le vérin d'inclinaison de la plateforme d'une pression sur un bouton.

   Lorsqu'on appuiera sur le bouton associé, la plateforme interprètera la commande de déplacement du rabatteur avant-arrière comme le déplacement avant-arrière du vérin d'inclinaison. Une fois que l'utilisateur a fini de régler le vérin d'inclinaison, il peut appuyer de nouveau sur le bouton associé pour récupérer le contrôle avant-arrière du rabatteur.



Figure 3.69: Écran John Deere X9 – Réglage des commandes

Associer les commandes de vitesse des tapis sur le levier de vitesse au sol – John Deere série X9

Les commandes de vitesse de tapis peuvent être associées au levier de vitesse au sol (LVS) ou au bras de commande.

DANGER

Assurez-vous qu'il n'y a personne dans la zone.

NOTE:

Il se peut que des modifications aient été apportées aux commandes ou à l'écran de la moissonneuse-batteuse depuis la publication de ce document. Pour les toutes dernières informations, consultez le manuel d'opération de la moissonneuse-batteuse.

1. Démarrez le moteur.

2. Appuyez sur le bouton de verrouillage multifonction (A). La page CONTROLS SETUP (réglage des commandes) s'affiche.



Figure 3.70: John Deere X9 – Console

3. Regardez quelle commande sur le LVS est associée à l'icône du mode Tortue (A).

   NOTE:

   Dans cette illustration, le mode Tortue est associé à l'interrupteur A.

   Le mode Tortue vous permet de ralentir la vitesse des tapis d'une simple pression sur un bouton. La vitesse des tapis en mode Tortue peut être réglée pendant le fonctionnement normal.



Figure 3.71: Écran John Deere X9 – Réglage des commandes

4. Regardez quelles commandes sur le LVS sont associées à l'icône de contrôle de vitesse des tapis (A).

   NOTE:

   Dans cette illustration, le contrôle de vitesse des tapis est associé à l'interrupteur D.

   Associer le contrôle de vitesse des tapis au LVS vous permet de régler la vitesse des tapis d'une simple pression sur un bouton.
   La vitesse des tapis peut être réglée pendant le fonctionnement normal.



Figure 3.72: Écran John Deere X9 – Réglage des commandes

Verrouiller/déverrouiller la fonction d'inclinaison à double pression – John Deere série X9

Quand la fonction d'inclinaison à double pression est déverrouillée, la plateforme s'incline de la même façon que dans les précédentes versions du logiciel d'intégration de John Deere.

NOTE:

Il se peut que des modifications aient été apportées aux commandes ou à l'écran de la moissonneuse-batteuse depuis la publication de ce document. Pour les toutes dernières informations, consultez le manuel d'opération de la moissonneuse-batteuse.

Si vous souhaitez utiliser la méthode de contrôle de l'inclinaison de la tête à double pression, vous pouvez verrouiller ou déverrouiller la fonction en maintenant le bouton avant du rabatteur (A) enfoncé sur le LVS pendant 30 secondes.

NOTE:

Il n'y aura pas de témoin pour indiquer que la fonction de double pression a été verrouillée ou déverrouillée.



Figure 3.73: Bouton avant du rabatteur

Vérification de la version du logiciel sur le contrôleur de la plateforme – John Deere série X9

La version du logiciel des commandes de la plateforme de la moissonneuse-batteuse peut être consultée dans le DIAGNOSTICS CENTER (centre de diagnostics) de l'écran CommandCenter™.

DANGER

Assurez-vous qu'il n'y a personne dans la zone.

NOTE:

Il se peut que des modifications aient été apportées aux commandes ou à l'écran de la moissonneuse-batteuse depuis la publication de ce document. Pour les toutes dernières informations, consultez le manuel d'opération de la moissonneuse-batteuse.

1. Démarrez le moteur.
2. Sur la page HARVESTING (récolte), sélectionnez l'icône MENU (A) dans le coin inférieur droit de la page. Le menu s'affiche.



Figure 3.74: Écran John Deere X9 – Page Récolte

3. Sélectionnez l'onglet SYSTEM (système) (A), puis DIAGNOSTICS CENTER (centre de diagnostics) (B).



Figure 3.75: Écran John Deere X9 – Système

4. Sélectionnez l'onglet CONTROLLERS (contrôleurs) (A).
5. Sélectionnez HEADER/HITCH CONTROLLER (contrôleur de la plateforme/l'attelage) (B).

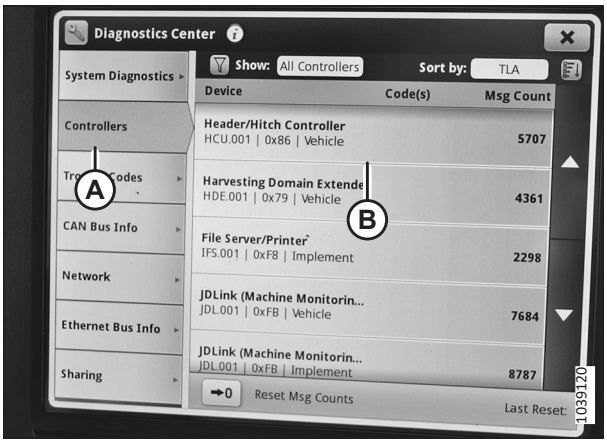

Figure 3.76: Écran John Deere X9 – Centre de diagnostics

6. Sélectionnez CONTROLLER INFO (info contrôleur) (A). Repérez SOFTWARE MAIN COMPONENT (composant logiciel principal) (B).
7. Sélectionnez le X dans le coin supérieur droit pour quitter la page HEADER/HITCH CONTROLLER (contrôleur de la plateforme/l'attelage).

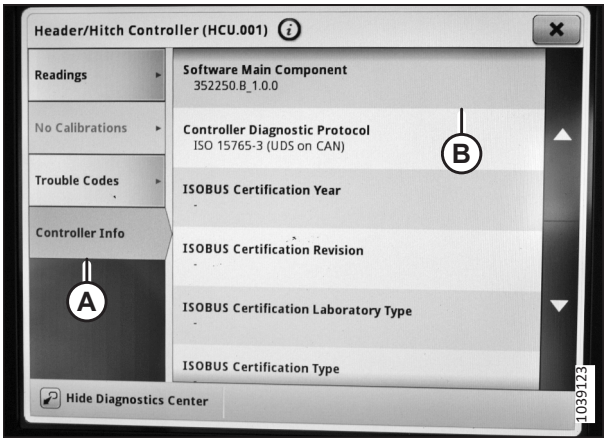

Figure 3.77: Écran John Deere X9 – Contrôleur de la plateforme/l'attelage

3.6 Attelage/dételage de la plateforme

Ce chapitre contient des instructions pour la configuration, et le dételage de la plateforme.

Moissonneuse-batteuse	Reportez-vous à
Moissonneuses-batteuses Case IH 7010/8010 séries 120, 130, 230, 240 et 250	*3.6.1 Moissonneuses-batteuses Case IH, page 78*
Moissonneuses-batteuses Challenger[MD], Gleaner[MD] et Massey Ferguson[MD]	*3.6.2 Moissonneuses-batteuses Challenger[MD], Gleaner[MD] et Massey Ferguson[MD], page 87*
CLAAS séries 500 (y compris série R), 600, 700, 5000, 6000, 7000 et 8000	*3.6.3 Moissonneuses-batteuses CLAAS, page 95*
Série IDEAL[MC]	*3.6.4 Moissonneuses-batteuses série IDEAL[MC], page 103*
Séries John Deere 60, 70, S et T	*3.6.5 Moissonneuses-batteuses John Deere, page 109*
New Holland séries CR et CX	*3.6.6 Moissonneuses-batteuses New Holland, page 117*
Rostselmash	*3.6.7 Moissonneuses-batteuses Rostselmash, page 127*

NOTE:

Vérifiez que les fonctions applicables (contrôle de hauteur automatique de la plateforme [CHAP], option de plateforme de coupe à tapis, option de vérin d'inclinaison hydraulique, entraînement hydraulique de rabatteur) sont activées sur la moissonneuse-batteuse et son ordinateur. Dans le cas contraire, il peut y avoir un dysfonctionnement de la plateforme.

3.6.1 Moissonneuses-batteuses Case IH

Pour atteler la plateforme à une moissonneuse-batteuse Case IH ou pour l'en dételer, suivez la procédure correspondante dans cette section.

Attelage de la plateforme sur une moissonneuse-batteuse Case IH

La plateforme devra être physiquement attachée au convoyeur de la moissonneuse-batteuse, et les connexions électriques et hydrauliques devront être réalisées.

DANGER

Pour éviter des blessures ou même la mort du fait d'un démarrage inattendu de la machine, coupez toujours le moteur et retirez la clé de contact avant de quitter le poste de l'opérateur, quelle qu'en soit la raison.

IMPORTANT:

Si la moissonneuse-batteuse n'est **PAS** équipée d'un piège à cailloux, la plaque avant (A) du convoyeur **DOIT** être en position médiane (B). Pour savoir comment régler la plaque avant, consultez le manuel d'opération de la moissonneuse-batteuse.

NOTE:

Un piège à cailloux empêche les cailloux et les débris de pénétrer dans la moissonneuse-batteuse. Il est situé à l'avant de la moissonneuse-batteuse et derrière le convoyeur.

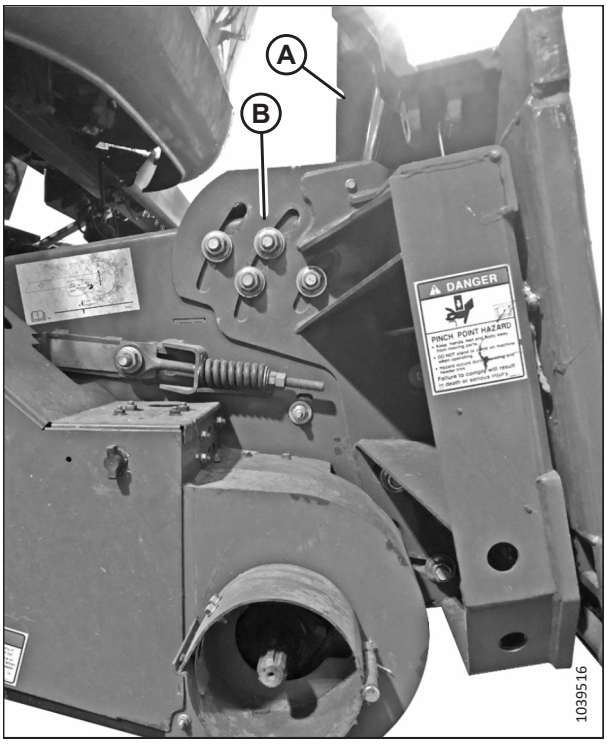

Figure 3.78: Plaque frontale inclinée en position médiane sur une moissonneuse-batteuse non spécifiée

1. Sur la moissonneuse-batteuse, vérifiez que la poignée de verrouillage (A) est placée de façon à pouvoir enclencher les crochets (B) sur le module de flottement.

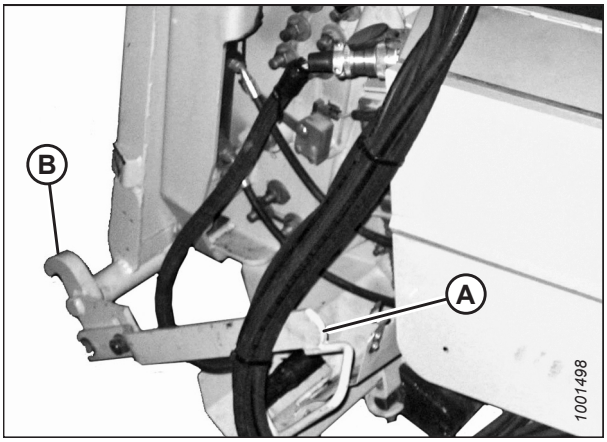

Figure 3.79: Verrous du convoyeur

DANGER

Assurez-vous qu'il n'y a personne dans la zone.

2. Démarrez le moteur.
3. Rapprochez lentement la moissonneuse-batteuse de la plateforme jusqu'à ce que la selle du convoyeur (A) soit directement sous la traverse supérieure (B) du module de flottement.
4. Relevez légèrement le convoyeur pour soulever la plateforme. Assurez-vous que la selle du convoyeur est correctement engagée dans le châssis du module de flottement.
5. Coupez le moteur et retirez la clé du contact.

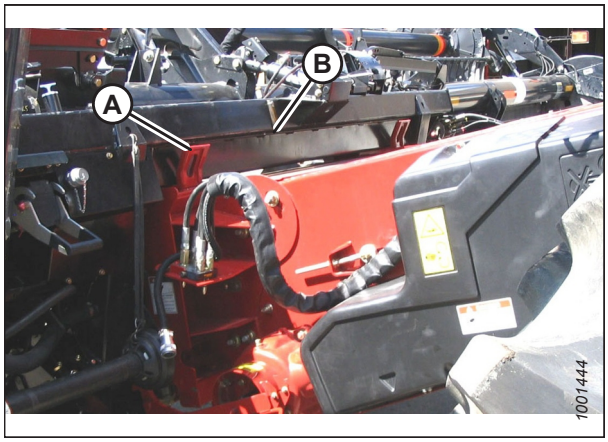

Figure 3.80: Moissonneuse-batteuse et module de flottement

6. Sur le côté gauche du convoyeur, soulevez le levier (A) du module de flottement et poussez la poignée (B) de la moissonneuse-batteuse pour engager les verrous (C) sur les deux côtés du convoyeur.
7. Appuyez sur le levier (A) de sorte que la fente de celui-ci verrouille la poignée.
8. Si le verrou (C) n'enclenche pas complètement sur la goupille du module de flottement, desserrez les boulons (D) et ajustez le verrou. Resserrez les vis.

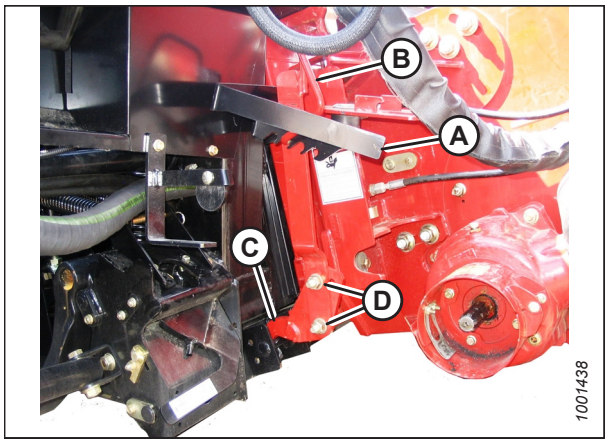

Figure 3.81: Moissonneuse-batteuse et module de flottement

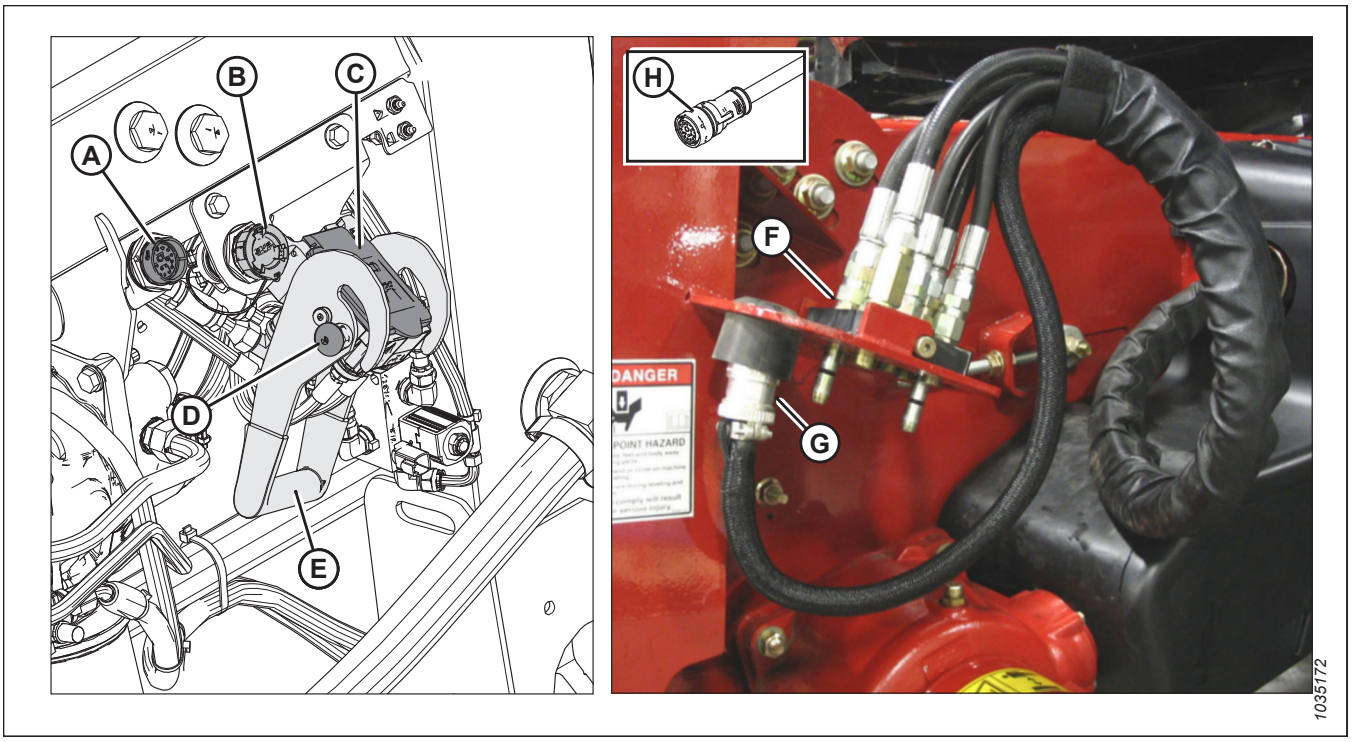

Figure 3.82: Multicoupleur et connexions électriques

9. Retirez les bouchons des connecteurs C81B (A) et C72B (B).

10. Retirez le capot de la prise hydraulique (C). Nettoyez les surfaces de contact de la prise.

11. Pousser le bouton de verrouillage (D) et tirer la poignée (E) en position complètement ouverte.

12. Retirer le coupleur hydraulique rapide (F) de la plaque de stockage de la moissonneuse-batteuse. Nettoyer les surfaces de contact du coupleur.

13. Placez le coupleur (F) sur la prise du module de flottement (C) et poussez la poignée (E) pour engager les goupilles dans la prise.

14. Pousser la poignée (E) en position fermée jusqu'à ce que le bouton de verrouillage (D) se détache.

15. Retirez le connecteur de la moissonneuse-batteuse (G) de l'emplacement de stockage de la moissonneuse-batteuse et connectez-le à la prise C72B (B).
    Tournez le collier sur le connecteur pour le verrouiller.

16. Retirez le connecteur de kit de commande de cabine C81A (H) de l'emplacement de stockage de la moissonneuse-batteuse et connectez-le au C81B (A).
    Tournez le collier sur le connecteur pour le verrouiller.

17. Tirer le collier de transmission (A) vers l'arrière pour libérer la transmission du palier de support. Enlever la prise de force du support.

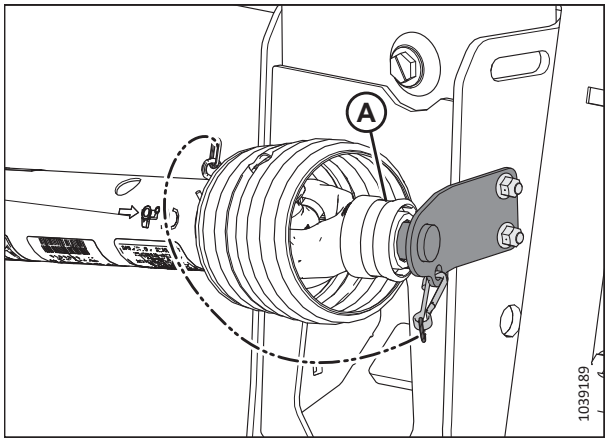

Figure 3.83: Prise de force en position de rangement – Prise de force B7038 ou B7039

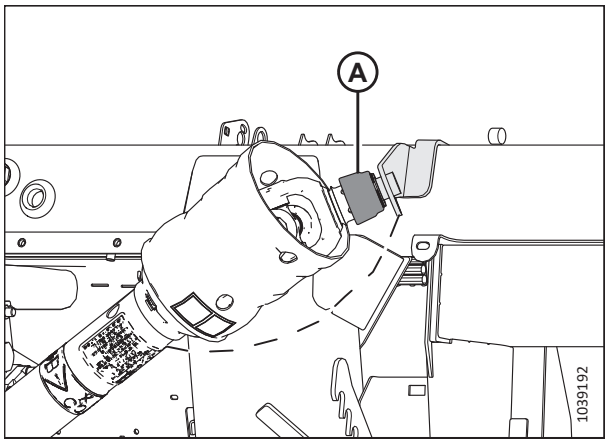

Figure 3.84: Prise de force en position de rangement – Prise de force Sidehill/Hillside B7180, B7181 ou B7326

18. Tirez le collier (A) sur l'extrémité de la prise de force. Poussez la prise de force sur l'axe de sortie de la moissonneuse-batteuse (B) jusqu'à ce que le collier se verrouille.

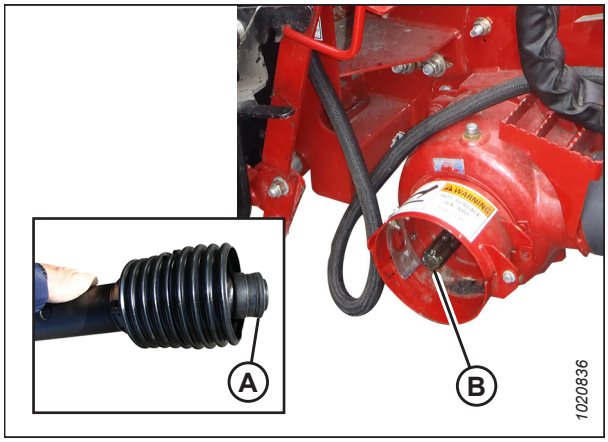

Figure 3.85: Arbre de sortie de la moissonneuse-batteuse

19. Dégagez les verrous de flottement en tirant sur chaque poignée du verrou de flottement (A) du module de flottement et la plaçant en position de déverrouillage (B).

    NOTE:

    L'illustration présente la poignée de verrouillage du flottement sur le côté droit de la plateforme ; celle sur le côté gauche de la plateforme est l'inverse.

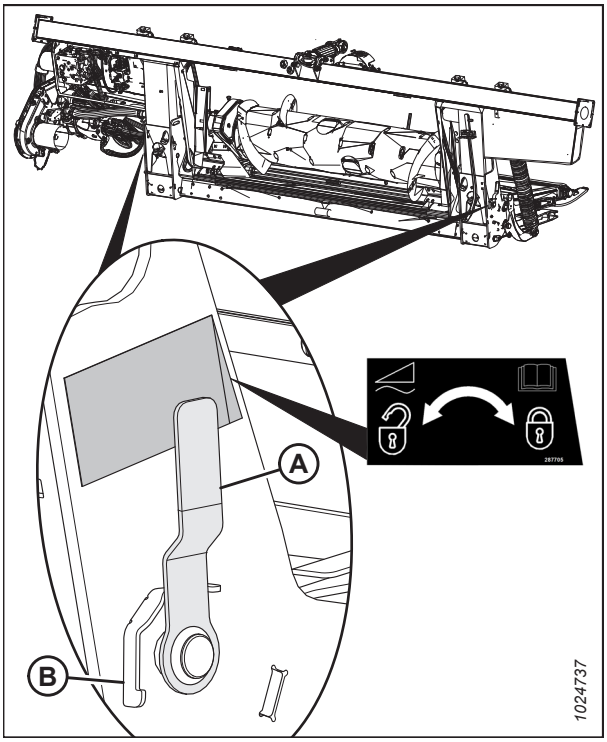

Figure 3.86: Poignée de verrouillage du flottement

Détachement de la plateforme d'une moissonneuse-batteuse Case IH

La plateforme doit être détachée de la moissonneuse-batteuse et les connexions hydrauliques et électriques devront être retirées.

DANGER

Pour éviter toute blessure corporelle ou mortelle due à un démarrage intempestif ou à une chute de la machine levée, coupez toujours le moteur, retirez la clé et enclenchez les supports de sécurité avant de passer sous la plateforme pour quelque raison que ce soit.

DANGER

Assurez-vous qu'il n'y a personne dans la zone.

1. Démarrez le moteur.
2. Garez la moissonneuse-batteuse sur une surface plane.
3. Placez la plateforme légèrement au-dessus du sol.

4. Coupez le moteur et retirez la clé du contact.

   IMPORTANT:

   Si les roues de transport sont installées, réglez-les en position de rangement ou de fonctionnement la plus haute. Si les roues ne sont pas en place, la plateforme pourrait s'incliner vers l'avant et rendre l'attelage difficile. Pour obtenir des instructions, consultez *Réglage des roues de transport EasyMove℠, page 187*.

   IMPORTANT:

   Si les roues stabilisatrices sont installées, réglez les roues en position de rangement ou de fonctionnement la plus haute. Si les roues ne sont pas en place, la plateforme pourrait s'incliner vers l'avant et rendre l'attelage difficile. Pour obtenir des instructions, consultez *Réglage des roues stabilisatrices, page 186*.

5. Enclenchez les verrous de flottement en éloignant la poignée (A) de verrouillage du flottement du module de flottement et en la réglant en position de verrouillage (B).

   NOTE:

   L'illustration montre la poignée de verrouillage du flottement sur le côté droit de la plateforme. La poignée de verrouillage du flottement sur le côté gauche de la plateforme est l'inverse.

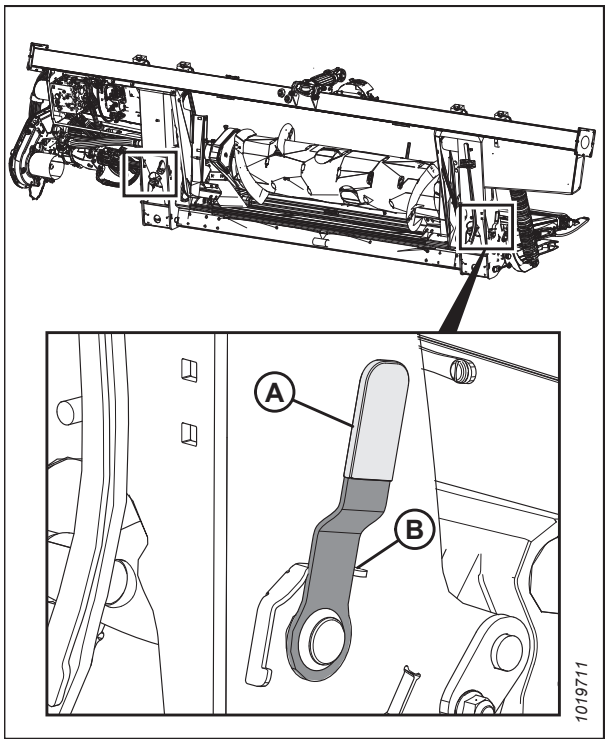

Figure 3.87: Poignée de verrouillage du flottement

6. Repoussez le collier (A) sur l'extrémité de la transmission et tirez cette dernière hors de l'arbre de sortie de la moissonneuse-batteuse (B) jusqu'à ce que le collier se dégage.

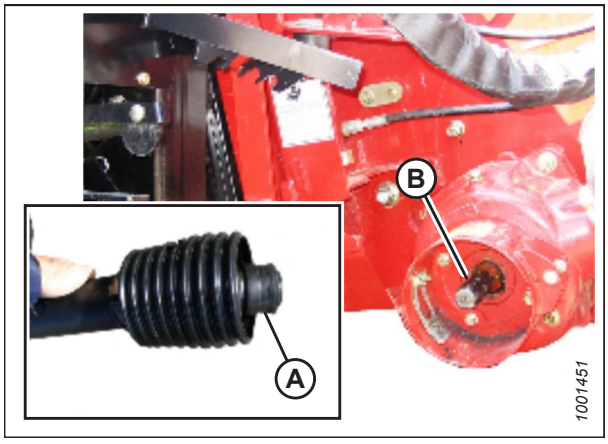

Figure 3.88: Transmission

7. Rangez la transmission dans le support de transmission (B) en tirant le collier (A) sur la transmission et en le plaçant sur le support (B). Relâchez le collier afin qu'il se verrouille sur le support.

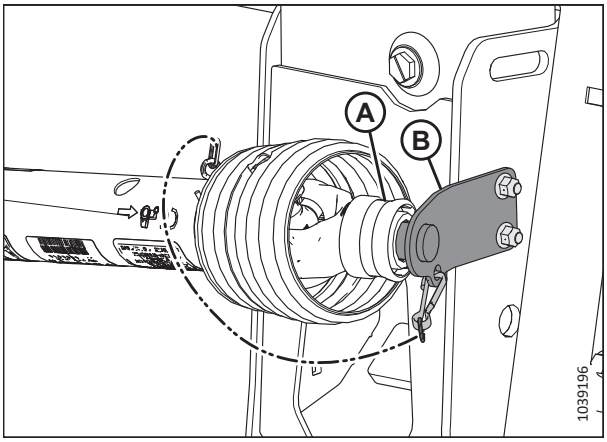

Figure 3.89: Prise de force en position de rangement – Prise de force B7038 ou B7039

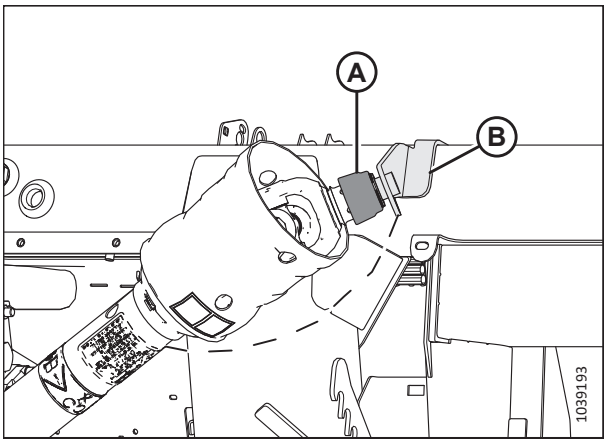

Figure 3.90: Prise de force en position de rangement – Prise de force Sidehill/Hillside B7180, B7181 ou B7326

8. Retirez le connecteur électrique (A) et remettez le capot (B).

9. Poussez le bouton de verrouillage (C) et tirez la poignée (D) pour libérer le multicoupleur (E).

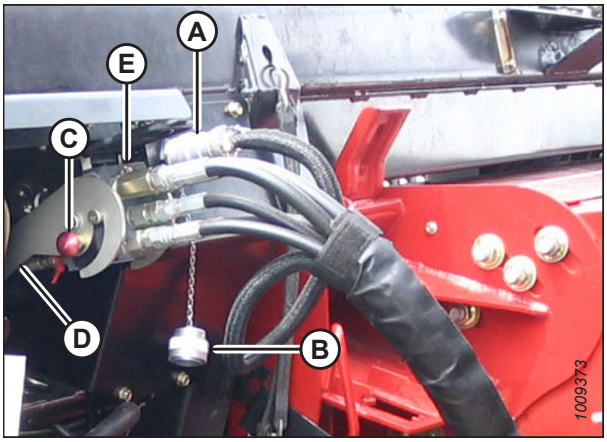

Figure 3.91: Multicoupleur

10. Placez le multicoupleur (A) sur la plaque de stockage (B) de la moissonneuse-batteuse.
11. Placez le connecteur électrique (C) dans la cuvette de rangement (D).

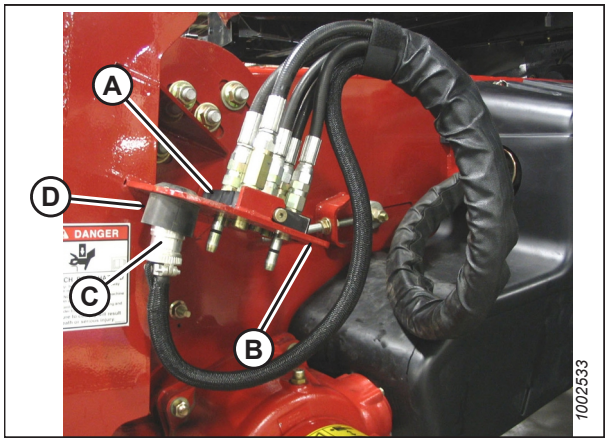

Figure 3.92: Rangement du multicoupleur

12. Poussez la poignée (A) en position fermée sur la prise du module de flottement jusqu'à ce que le bouton de verrouillage (B) se détache. Fermez le capot.

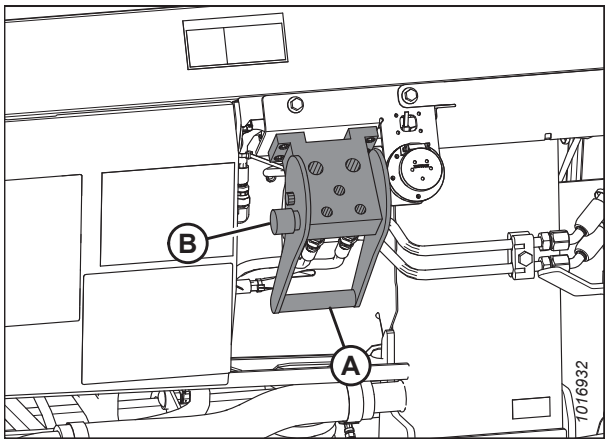

Figure 3.93: Prise du module de flottement

13. Relevez le levier (A), puis tirez et abaissez la poignée (B) pour dégager le verrou du module de flottement/du convoyeur (C).
14. Abaissez le convoyeur jusqu'à ce qu'il se dégage du support du module de flottement.
15. Reculez lentement la moissonneuse-batteuse pour l'éloigner du module de flottement.

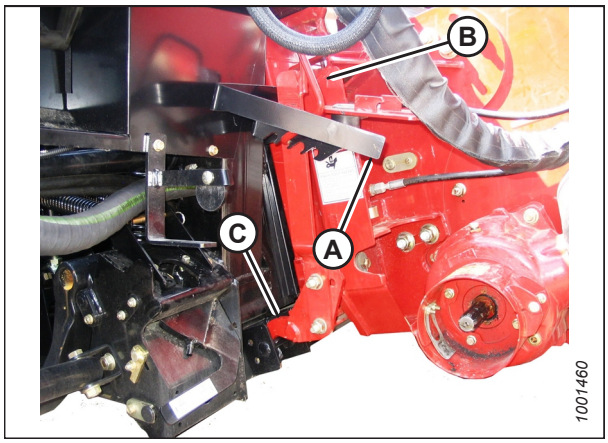

Figure 3.94: Verrous du convoyeur

3.6.2 Moissonneuses-batteuses Challenger[MD], Gleaner[MD] et Massey Ferguson[MD]

Pour atteler la plateforme à une moissonneuse-batteuse Challenger[MD], Gleaner[MD] ou Massey Ferguson[MD] ou pour l'en dételer, suivez la procédure correspondante dans cette section.

Installation de la plateforme sur les moissonneuses-batteuses Challenger[MD], Gleaner[MD] ou Massey Ferguson[MD]

La plateforme devra être physiquement attachée au convoyeur de la moissonneuse-batteuse, et les connexions électriques et hydrauliques devront être réalisées.

⚠ DANGER

Pour éviter des blessures ou même la mort du fait d'un démarrage inattendu de la machine, coupez toujours le moteur et retirez la clé de contact avant de quitter le poste de l'opérateur, quelle qu'en soit la raison.

IMPORTANT:

Si la moissonneuse-batteuse n'est **PAS** équipée d'un piège à cailloux, la plaque avant du convoyeur (A) **DOIT** être en position médiane (B). Pour savoir comment régler la plaque avant, consultez le manuel d'opération de la moissonneuse-batteuse.

NOTE:

Un piège à cailloux empêche les cailloux et les débris de pénétrer dans la moissonneuse-batteuse ; il est situé à l'avant de la moissonneuse-batteuse et derrière le convoyeur.

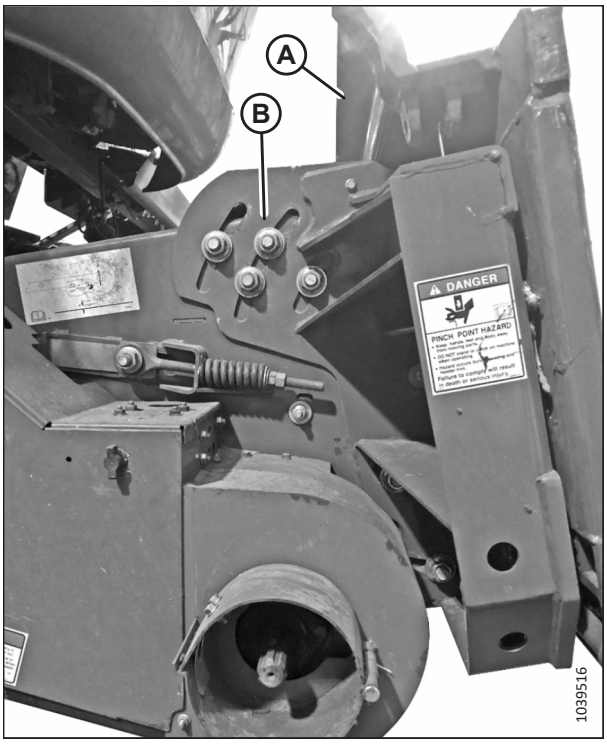

Figure 3.95: Plaque frontale inclinée en position médiane sur une moissonneuse-batteuse non spécifiée

1. Coupez le moteur et retirez la clé du contact.

2. Utilisez la poignée de verrouillage (B) pour rétracter les pattes (A) à la base du convoyeur.

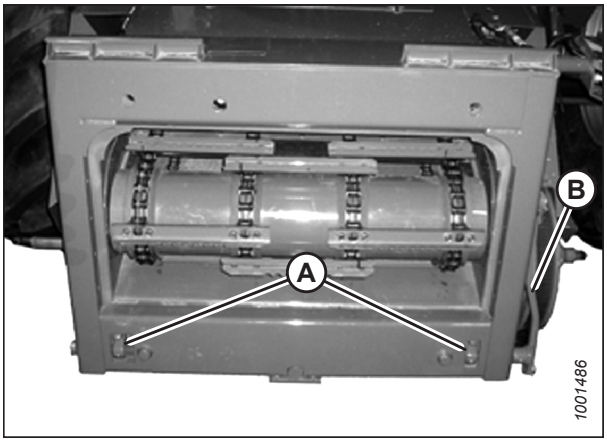

Figure 3.96: Convoyeur du AGCO Group

DANGER

Assurez-vous qu'il n'y a personne dans la zone.

3. Démarrez le moteur.
4. Rapprochez lentement la plateforme jusqu'à ce que le convoyeur soit directement sous la traverse supérieure (A) du module de flottement.

   NOTE:

   Assurez-vous que les goupilles d'alignement (C) (voir figure *3.98, page 88*) du convoyeur s'alignent avec les trous (B) dans le châssis du module de flottement.

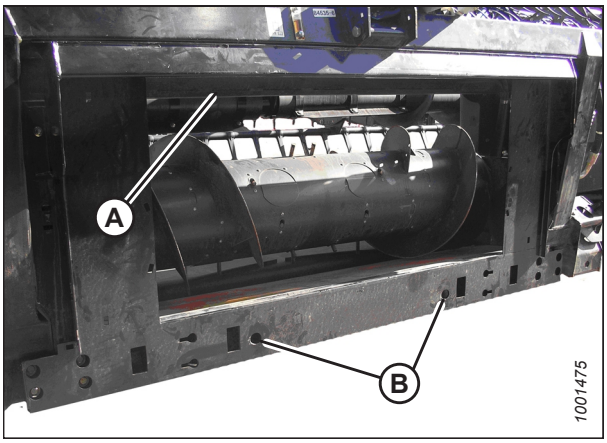

Figure 3.97: Module de flottement

NOTE:

Le convoyeur de la moissonneuse-batteuse peut différer de l'illustration.

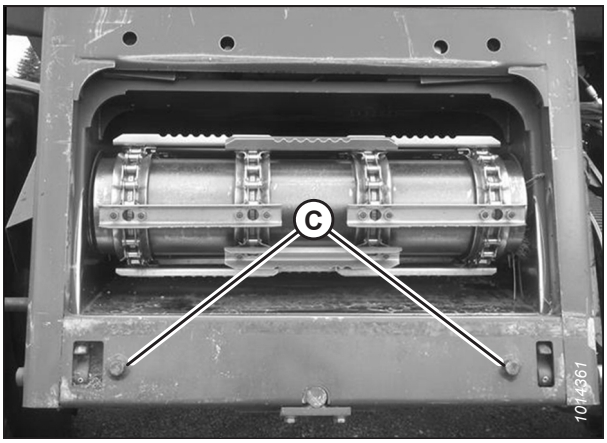

Figure 3.98: Goupilles d'alignement AGCO Group

5. Levez légèrement le convoyeur pour soulever la plateforme, en veillant à ce que la selle du convoyeur (A) soit correctement enclenchée dans le châssis du module de flottement.
6. Coupez le moteur et retirez la clé du contact.

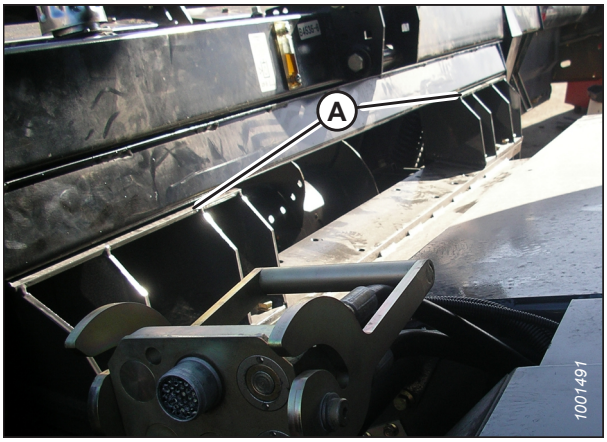

Figure 3.99: Convoyeur et module de flottement

7. Utilisez la poignée de verrouillage (B) pour enclencher les pattes (A) avec le module de flottement.
8. Démarrez le moteur.
9. Abaissez complètement la plateforme.

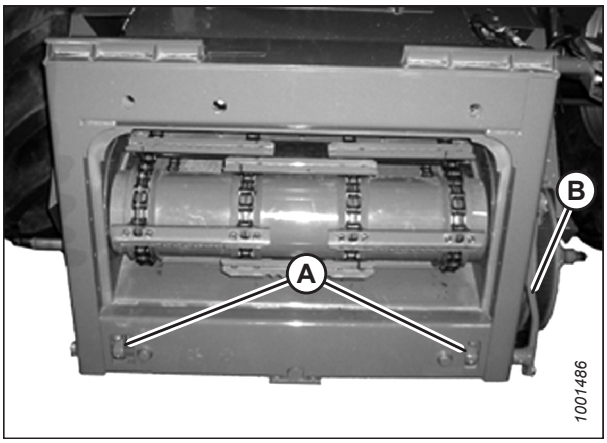

Figure 3.100: Convoyeur du AGCO Group

NOTE:

Le module de flottement est équipé d'un multicoupleur qui se connecte à la moissonneuse-batteuse. Si la moissonneuse-batteuse est équipée de connecteurs individuels, un kit de multicoupleur (connecteur unique) doit être installé. Consultez le tableau *3.1, page 89* pour la liste des kits nécessaires.

Tableau 3.1 Kits de multicoupleur

Moissonneuse-batteuse	Numéro du kit AGCO
Challenger[MD]	71530662
Gleaner[MD] série R/S	71414706
Massey Ferguson[MD]	71411594

10. Dégagez les verrous de flottement en tirant sur chaque poignée du verrou de flottement (A) pour l'éloigner du module de flottement. Mettez la poignée en position déverrouillée (B).

    NOTE:

    L'illustration présente la poignée de verrouillage du flottement sur le côté droit de la plateforme ; celle sur le côté gauche de la plateforme est l'inverse.

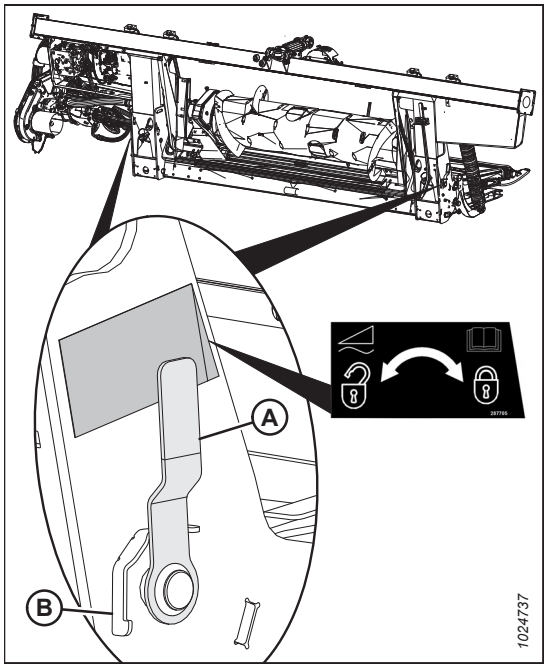

Figure 3.101: Poignée de verrouillage du flottement

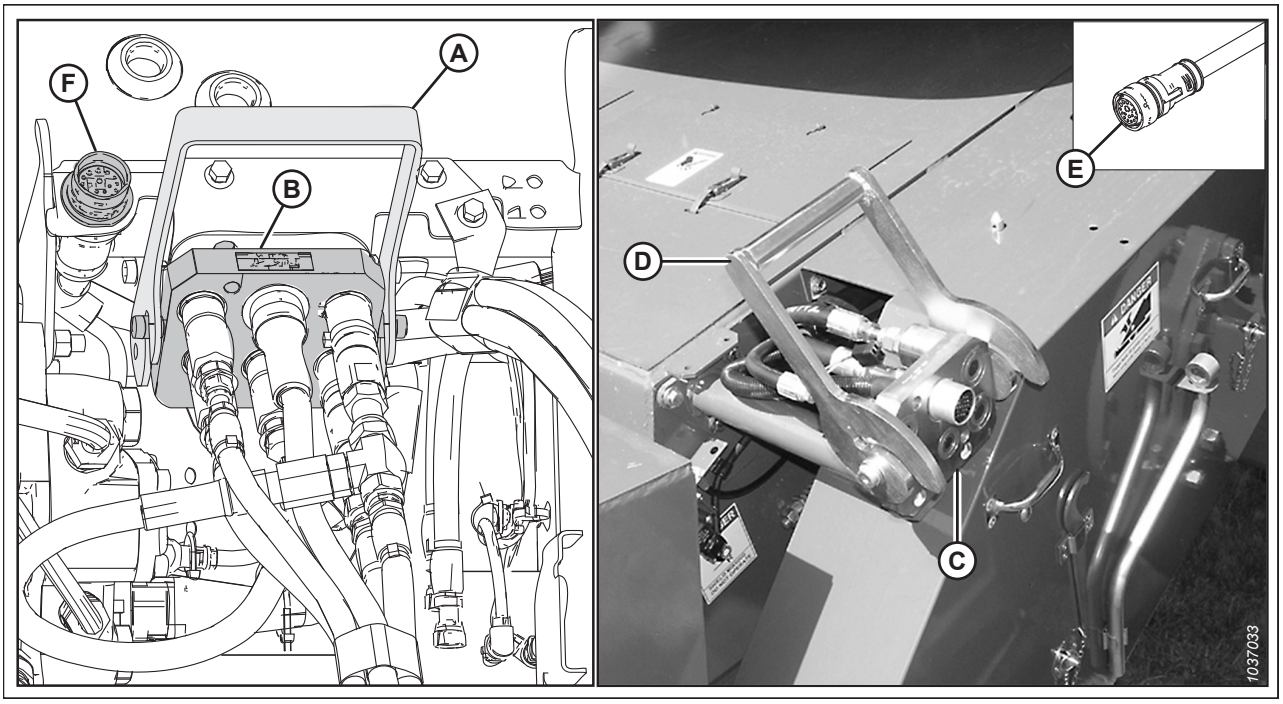

Figure 3.102: Multicoupleur hydraulique et électrique

11. Levez la poignée (A) pour dégager le multicoupleur (B) du module de flottement.

12. Soulevez la poignée (D) de la moissonneuse-batteuse jusqu'à la position complètement ouverte. Nettoyez les surfaces de contact du multicoupleur (B) et de la prise (C).

13. Installez le multicoupleur (B) dans la prise de la moissonneuse-batteuse (C). Tirez la poignée (D) pour enclencher le multicoupleur dans la prise.

14. Récupérez le connecteur de kit de commande de cabine C81A (E) de l'emplacement de rangement sur la moissonneuse-batteuse et connectez-le au connecteur C81B (F) sur le module de flottement. Tournez le collier sur le connecteur pour le verrouiller.

15. Tirer le collier de transmission (A) vers l'arrière pour libérer la transmission du palier de support. Enlever la prise de force du support.

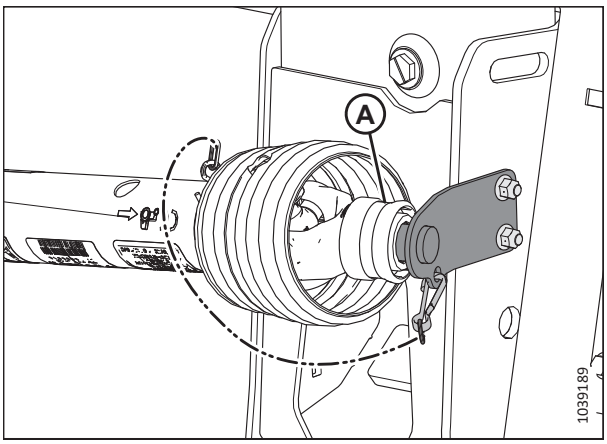

Figure 3.103: Transmission rangée à sa place

16. Tirez à nouveau le collier (A) sur l'extrémité de la prise de force et poussez cette dernière sur l'arbre de sortie de la moissonneuse-batteuse (B) jusqu'à ce que le collier soit verrouillé.

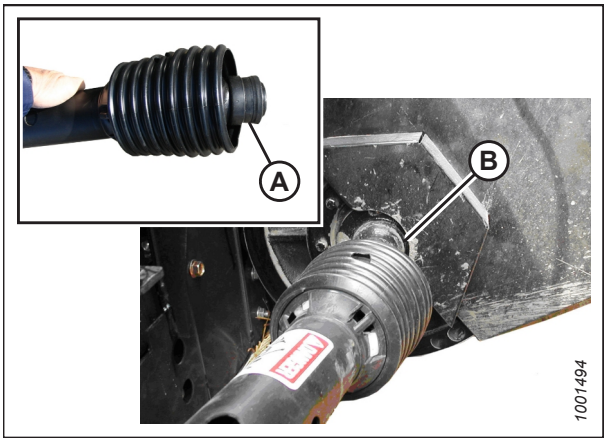

Figure 3.104: Transmission

Détachement de la plateforme d'une moissonneuse-batteuse Challenger[MD], Gleaner[MD] ou Massey Ferguson[MD]

Suivez ces instructions pour retirer les connecteurs hydrauliques et électriques et dételer la plateforme de la moissonneuse-batteuse.

DANGER

Pour éviter toute blessure corporelle ou mortelle due à un démarrage intempestif ou à une chute de la machine levée, coupez toujours le moteur, retirez la clé et enclenchez les supports de sécurité avant de passer sous la plateforme pour quelque raison que ce soit.

DANGER

Assurez-vous qu'il n'y a personne dans la zone.

1. Démarrez le moteur.
2. Choisissez une surface plane et placez la plateforme légèrement au-dessus du sol.

3. Coupez le moteur et retirez la clé du contact.

   IMPORTANT:

   Si les roues de transport sont installées, réglez-les en position de rangement ou de fonctionnement la plus haute. Si les roues ne sont pas en place, la plateforme pourrait s'incliner vers l'avant et rendre l'attelage difficile. Pour obtenir des instructions, consultez *Réglage des roues de transport EasyMove^MC, page 187*.

   IMPORTANT:

   Si les roues stabilisatrices sont installées, réglez les roues en position de rangement ou de fonctionnement la plus haute. Si les roues ne sont pas en place, la plateforme pourrait s'incliner vers l'avant et rendre l'attelage difficile. Pour obtenir des instructions, consultez *Réglage des roues stabilisatrices, page 186*.

4. Enclenchez les verrous de flottement en éloignant la poignée (A) de verrouillage du flottement du module de flottement et en la réglant en position de verrouillage (B).

   NOTE:

   L'illustration montre la poignée de verrouillage du flottement sur le côté droit de la plateforme. La poignée de verrouillage du flottement sur le côté gauche de la plateforme est l'inverse.

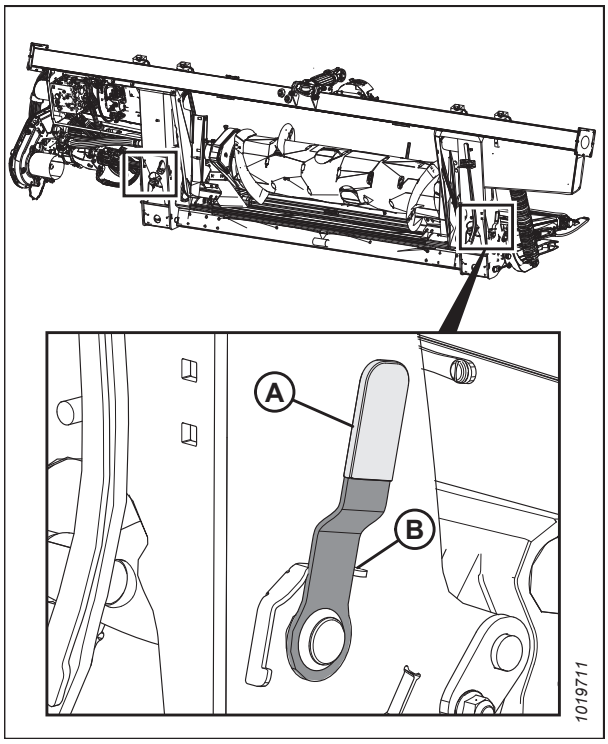

Figure 3.105: Poignée de verrouillage du flottement – droite illustrée en détail, gauche opposée

5. Déconnectez la transmission (A) de l'arbre de sortie de la moissonneuse-batteuse (B).

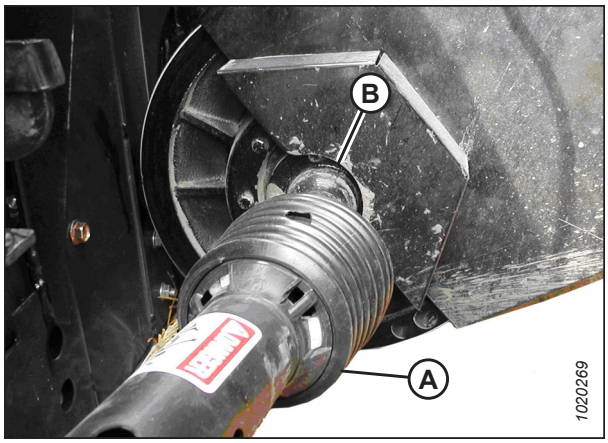

Figure 3.106: Transmission

6. Ranger la transmission dans le palier de support de transmission (B) en tirant le collier (A) sur la transmission, en le plaçant sur le corps du palier de support, et en libérant le collier de sorte qu'il se verrouille en place.

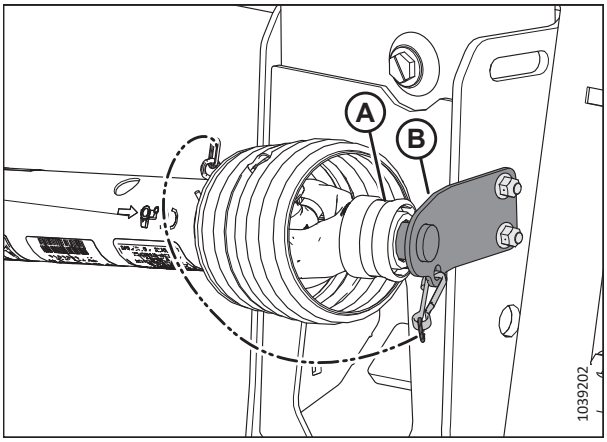

Figure 3.107: Rangement de la transmission

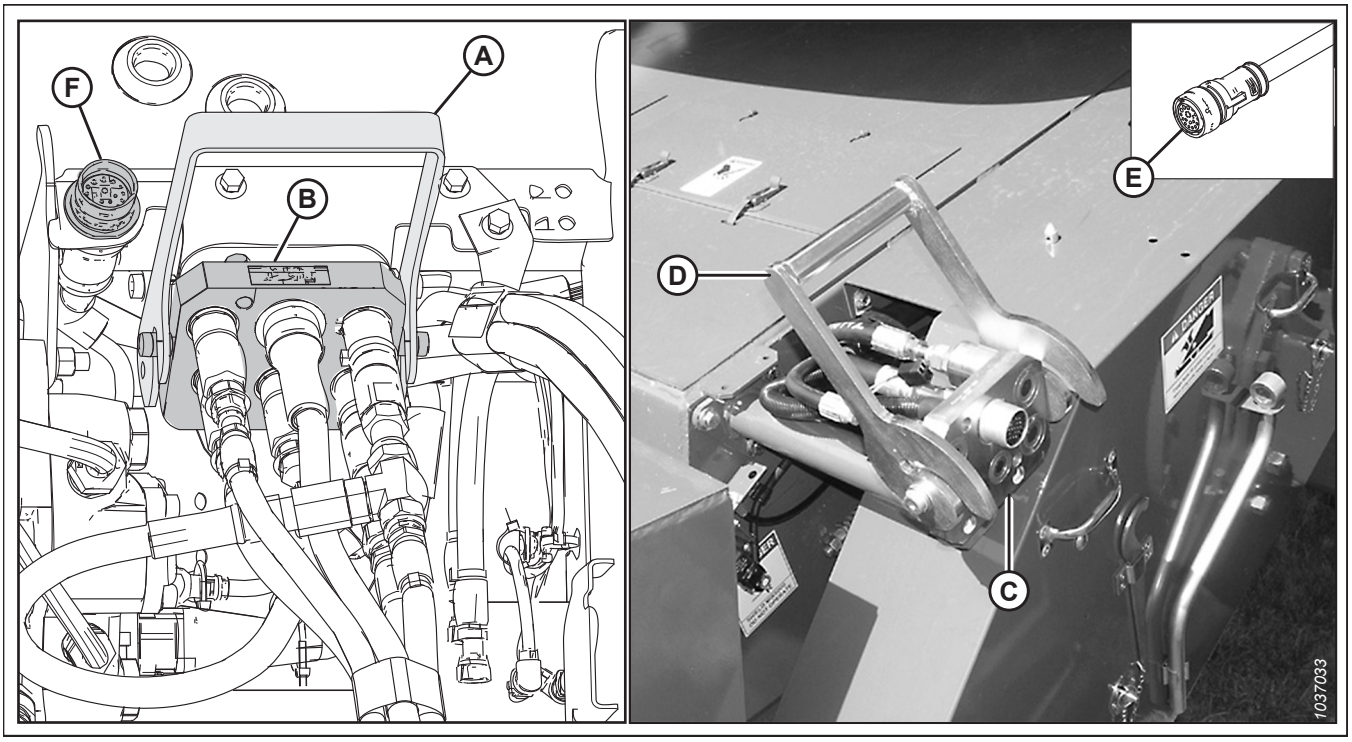

Figure 3.108: Multicoupleur hydraulique et électrique

7. Tourner le collier pour libérer le connecteur de kit de commande de cabine de la prise C81B (F), puis remettre le connecteur (E) à un emplacement de rangement sur la moissonneuse-batteuse.

8. Soulever la poignée (D) jusqu'à la position complètement ouverte afin de libérer le multicoupleur de la prise (C) sur la moissonneuse-batteuse.

9. Levez la poignée (A) sur le module de flottement, puis placez le multicoupleur (B) sur le connecteur du module de flottement.

10. Abaissez la poignée (A) pour verrouiller le multicoupleur (B).

11. Utilisez la poignée de verrouillage (B) pour rétracter les pattes (A) à la base du convoyeur.

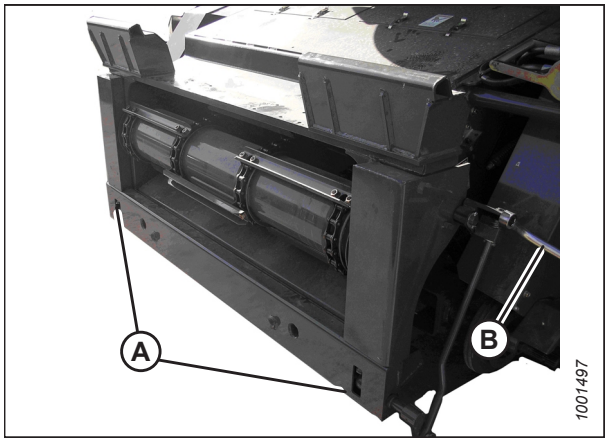

Figure 3.109: Challenger[MD] et Massey Ferguson[MD]

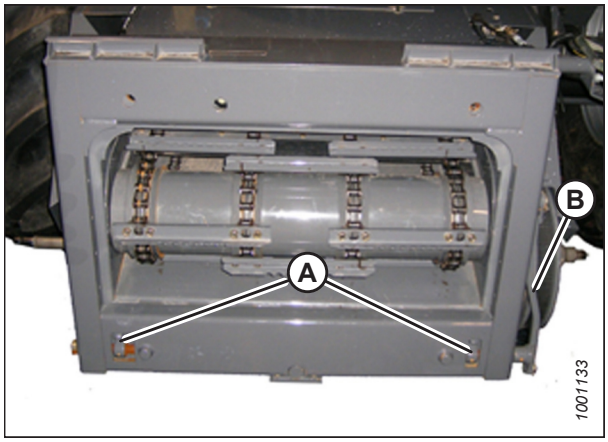

Figure 3.110: Gleaner[MD] de série R et S

12. Baissez le convoyeur jusqu'à ce que la selle (A) se dégage et sorte du support du module de flottement (B).

13. Reculez lentement la moissonneuse-batteuse pour l'éloigner du module de flottement.

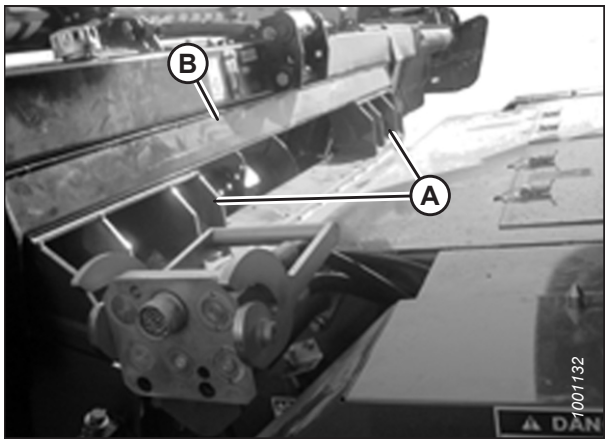

Figure 3.111: Module de flottement sur la moissonneuse-batteuse

3.6.3 Moissonneuses-batteuses CLAAS

Pour atteler la plateforme à une moissonneuse-batteuse CLAAS ou pour l'en dételer, suivez la procédure correspondante dans cette section.

La plateforme FlexDraper℠ série FD2 est compatible avec les moissonneuses-batteuses CLAAS séries Lexion 500, 600 et 700, Tucano et séries 5000, 6000, 7000 et 8000.

Attelage de la plateforme à une moissonneuse-batteuse CLAAS

La plateforme devra être physiquement attachée au convoyeur de la moissonneuse-batteuse, et les connexions électriques et hydrauliques devront être réalisées.

⚠ DANGER

Pour éviter des blessures ou même la mort du fait d'un démarrage inattendu de la machine, coupez toujours le moteur et retirez la clé de contact avant de quitter le poste de l'opérateur, quelle qu'en soit la raison.

IMPORTANT:

Pour les moissonneuses-batteuses CLAAS des séries 7000 et 8000, installez le limiteur de liaison du capteur (MD Nº 357776) avant de relever la plateforme. Il est conçu pour limiter la plage d'inclinaison avant/arrière du convoyeur CLAAS pour éviter toute interférence entre le vérin d'inclinaison de notre plateforme et une marche du convoyeur de la moissonneuse-batteuse.

IMPORTANT:

Si la moissonneuse-batteuse n'est **PAS** équipée d'un piège à cailloux, la plaque avant (A) du convoyeur **DOIT** être en position médiane (B). Pour savoir comment régler la plaque avant, consultez le manuel d'opération de la moissonneuse-batteuse.

NOTE:

Un piège à cailloux empêche les cailloux et les débris de pénétrer dans la moissonneuse-batteuse. Il est situé à l'avant de la moissonneuse-batteuse et derrière le convoyeur.

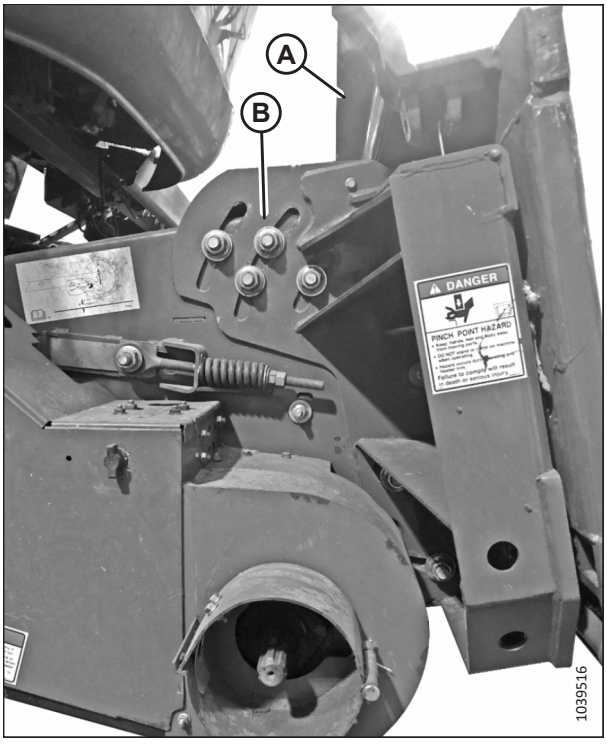

Figure 3.112: Plaque frontale inclinée en position médiane sur une moissonneuse-batteuse non spécifiée

1. Coupez le moteur et retirez la clé du contact.

2. Mettez la poignée (A) du module de flottement en position relevée. Assurez-vous que les goupilles (B) situées aux coins inférieurs du module de flottement sont rétractées.

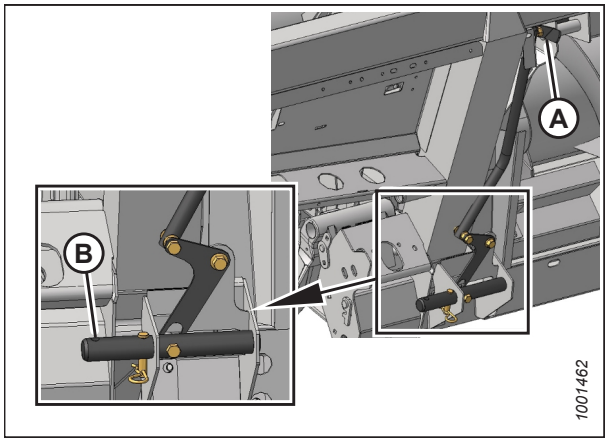

Figure 3.113: Goupilles rétractées

DANGER

Assurez-vous qu'il n'y a personne dans la zone.

3. Démarrez le moteur.
4. Rapprochez lentement la moissonneuse-batteuse de la plateforme jusqu'à ce que la selle du convoyeur (A) soit directement sous la traverse supérieure (B) du module de flottement.
5. Relevez légèrement le convoyeur pour soulever la plateforme. Assurez-vous que la selle du convoyeur est complètement engagée dans le châssis du module de flottement.
6. Coupez le moteur et retirez la clé du contact.
7. Enlevez la goupille de verrouillage (B) de la broche (A) du module de flottement.

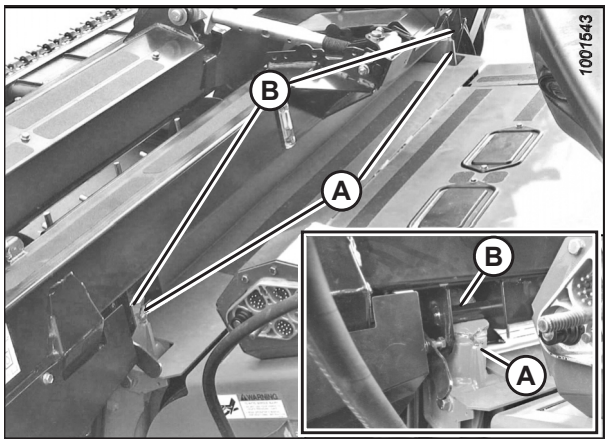

Figure 3.114: Plateforme sur moissonneuse-batteuse

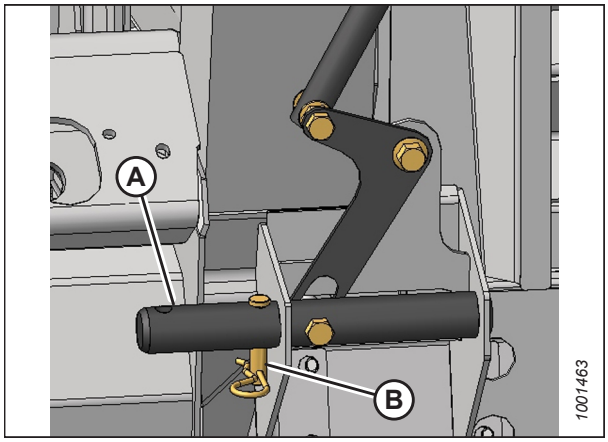

Figure 3.115: Goupilles de verrouillage

8. Baissez la poignée (A) pour enclencher les goupilles (B) du module de flottement dans le convoyeur. Réinsérez la goupille (C) de verrouillage comme indiqué. Fixez la goupille de verrouillage avec la goupille.
9. Démarrez le moteur.
10. Abaissez complètement la plateforme.
11. Coupez le moteur et retirez la clé du contact.

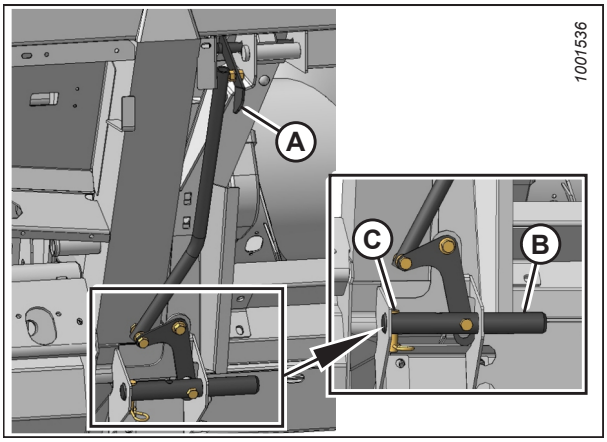

Figure 3.116: Enclenchement des goupilles

12. Enlever le capot (A) de la prise du module de flottement. Nettoyer la prise.

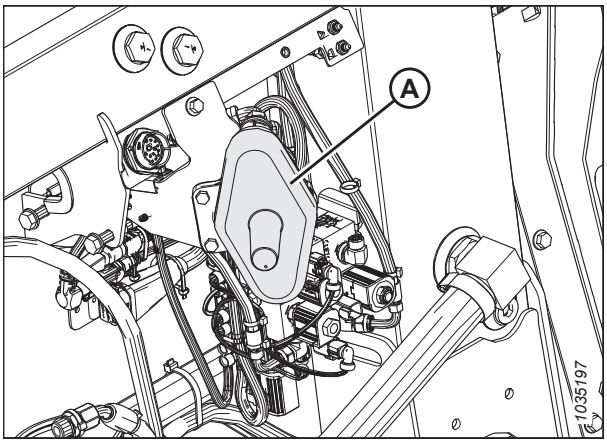

Figure 3.117: Capot du connecteur

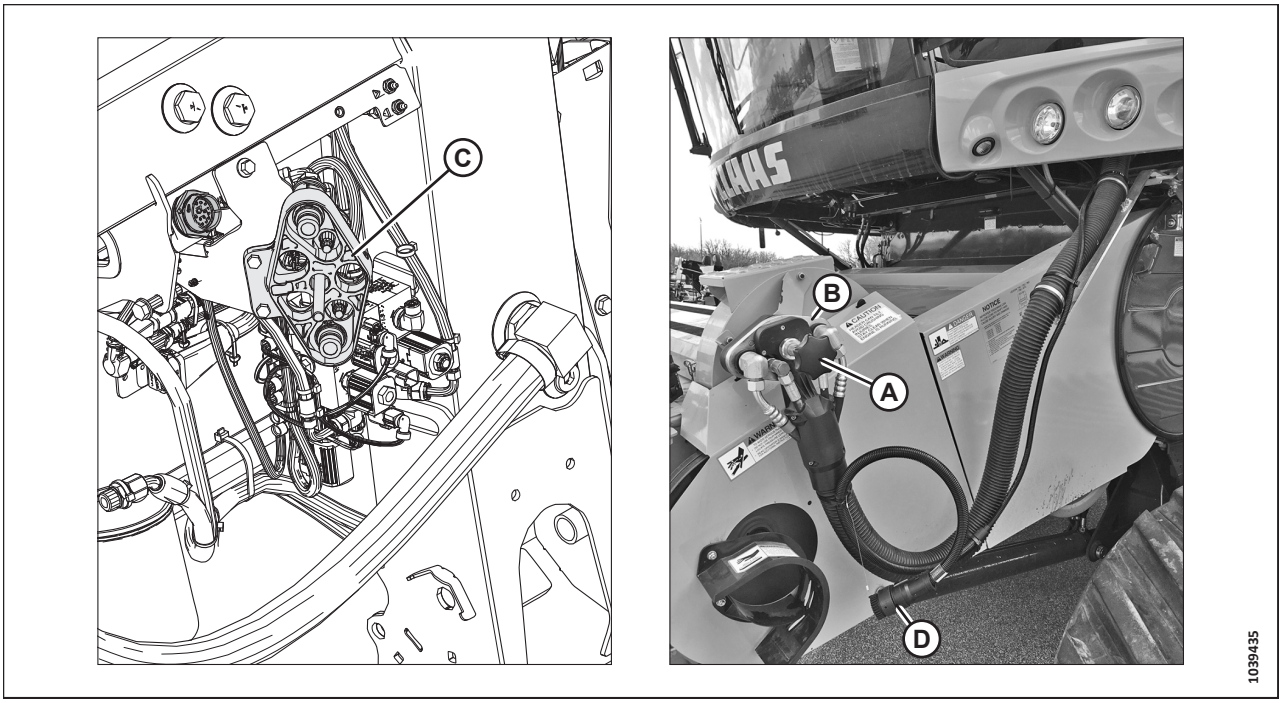

Figure 3.118: Multicoupleur et connexions électriques

13. Dévissez la poignée (A) du coupleur de la moissonneuse-batteuse (B) pour dégager le coupleur de la prise.

14. Nettoyez le coupleur (B) et la prise.

15. Installez le coupleur de la moissonneuse-batteuse (B) sur la prise (C) du module de flottement. Fixez le coupleur en tournant le bouton (A).

    NOTE:

    Le connecteur électrique de la moissonneuse-batteuse (D) n'a pas besoin d'être raccordé au module de flottement – la connexion électrique est intégrée dans le multicoupleur.

16. Placez le couvercle (A) de la prise du module de flottement sur la prise de la moissonneuse-batteuse.

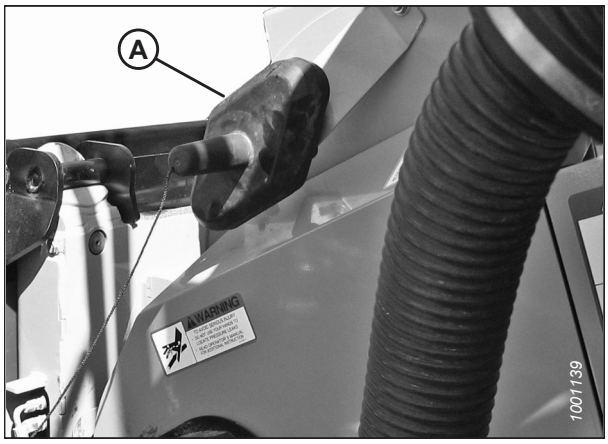

Figure 3.119: Capot du connecteur

17. Tirez le collier de transmission (A) vers l'arrière pour libérer la transmission du palier de support (B). Enlevez la prise de force du palier de support.

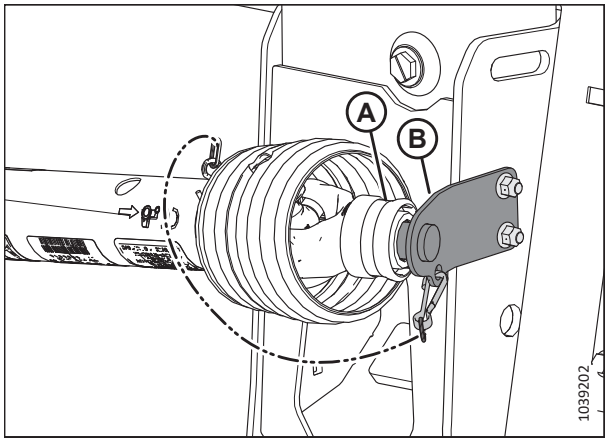

Figure 3.120: Transmission rangée à sa place

18. Fixez la prise de force (A) à l'arbre de sortie de la moissonneuse-batteuse.

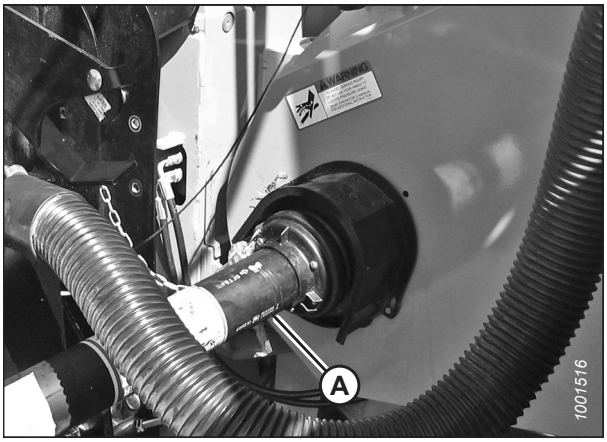

Figure 3.121: Transmission et arbre de sortie

19. Dégagez les deux verrous de flottement de la plateforme en retirant la poignée (A) du verrou de flottement du module de flottement et en la réglant en position de déverrouillage (B).

    NOTE:

    L'illustration présente la poignée de verrouillage du flottement sur le côté droit de la plateforme ; celle sur le côté gauche de la plateforme est l'inverse.

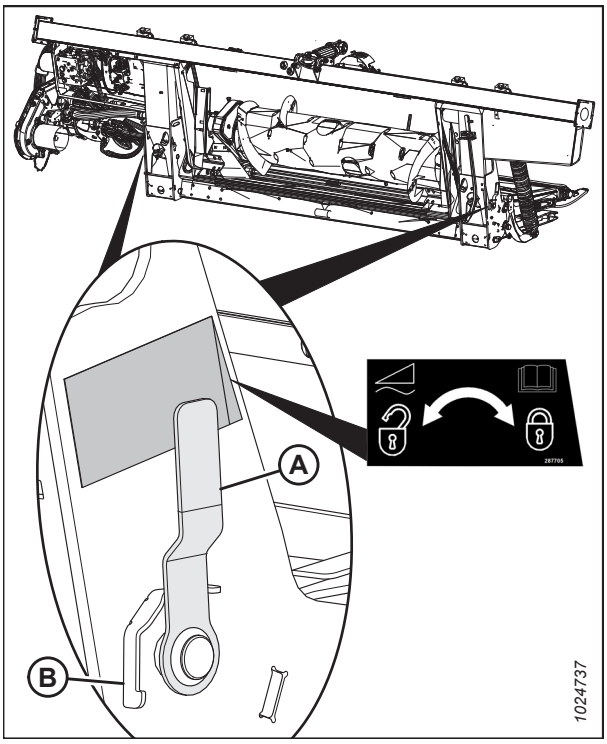

Figure 3.122: Poignée de verrouillage du flottement

Détachement de la plateforme d'une moissonneuse-batteuse CLAAS

La plateforme doit être détachée de la moissonneuse-batteuse et les connexions hydrauliques et électriques devront être retirées.

DANGER

Pour éviter des blessures ou même la mort du fait d'un démarrage inattendu de la machine, coupez toujours le moteur et retirez la clé de contact avant de quitter le poste de l'opérateur, quelle qu'en soit la raison.

DANGER

Assurez-vous qu'il n'y a personne dans la zone.

1. Démarrez le moteur.
2. Choisissez une surface plane et placez la plateforme légèrement au-dessus du sol.
3. Coupez le moteur et retirez la clé du contact.

   IMPORTANT:

   Si les roues de transport sont installées, réglez-les en position de rangement ou de fonctionnement la plus haute. Si les roues ne sont pas en place, la plateforme pourrait s'incliner vers l'avant et rendre l'attelage difficile. Pour obtenir des instructions, consultez *Réglage des roues de transport EasyMove℠, page 187*.

   IMPORTANT:

   Si les roues stabilisatrices sont installées, réglez les roues en position de rangement ou de fonctionnement la plus haute. Si les roues ne sont pas en place, la plateforme pourrait s'incliner vers l'avant et rendre l'attelage difficile. Pour obtenir des instructions, consultez *Réglage des roues stabilisatrices, page 186*.

4. Enclenchez les verrous de flottement en éloignant la poignée (A) de verrouillage du flottement du module de flottement et en la réglant en position de verrouillage (B).

   NOTE:

   L'illustration montre la poignée de verrouillage du flottement sur le côté droit de la plateforme. Le verrouillage du flottement sur le côté gauche de la plateforme est l'inverse.

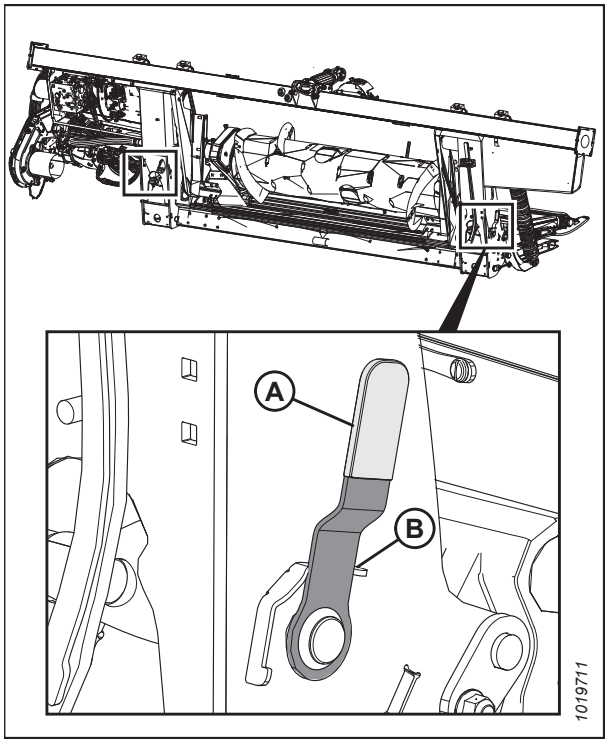

Figure 3.123: Poignée de verrouillage du flottement

5. Déconnectez la transmission (A) de la moissonneuse-batteuse.

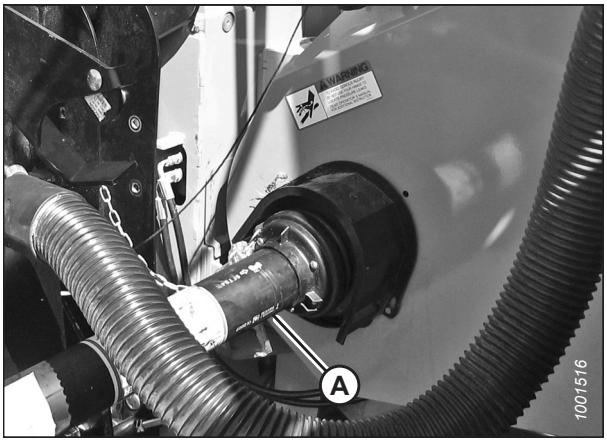

Figure 3.124: Transmission

6. Rangez la transmission dans le support de transmission (B) en tirant le collier (A) sur la transmission et en le plaçant sur le support (B). Relâchez le collier afin qu'il se verrouille sur le support.

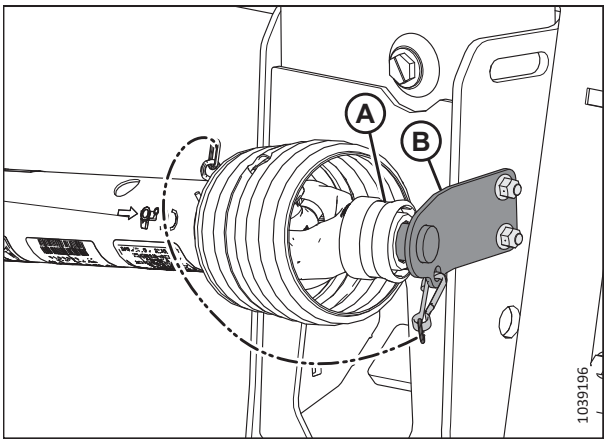

Figure 3.125: Prise de force en position de rangement – Prise de force B7039

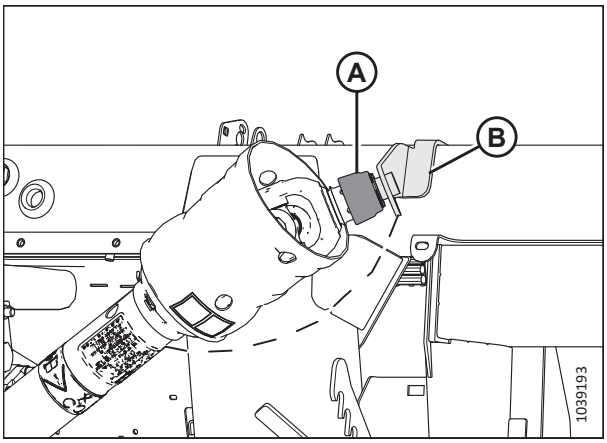

Figure 3.126: Prise de force en position de rangement – Prise de force Sidehill/Hillside B7182

7. Retirez le capot (A) de la prise de la moissonneuse-batteuse.

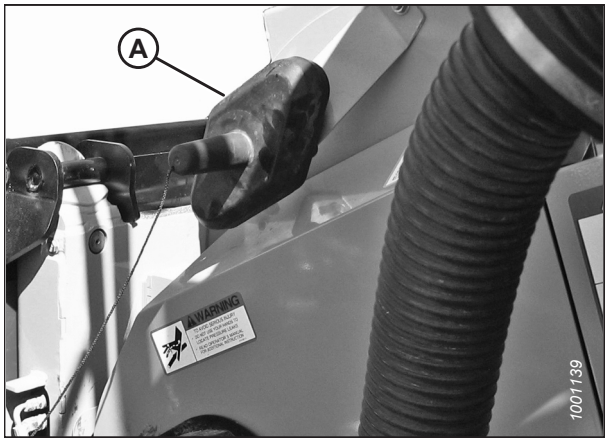

Figure 3.127: Capot

8. Placez le coupleur (A) sur la prise de la moissonneuse-batteuse, puis tournez le bouton (B) pour fixer le coupleur sur la prise.

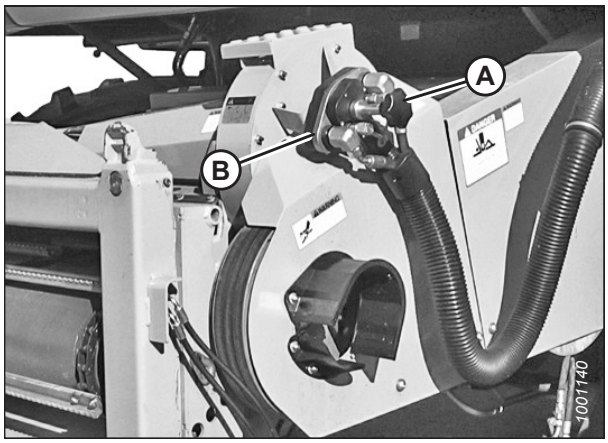

Figure 3.128: Coupleur de la moissonneuse-batteuse

9. Placez le capot (A) sur la prise du module de flottement.

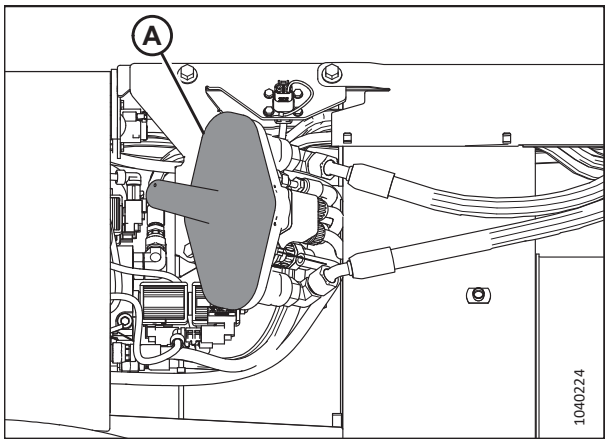

Figure 3.129: Module de flottement

10. Retirez la goupille de verrouillage (A) de la goupille du module de flottement (B).
11. Soulevez la poignée (C) pour dégager les broches (B) du module de flottement du convoyeur.
12. Remettez la goupille de verrouillage (A) dans la goupille du module de flottement et fixez-la avec une épingle.

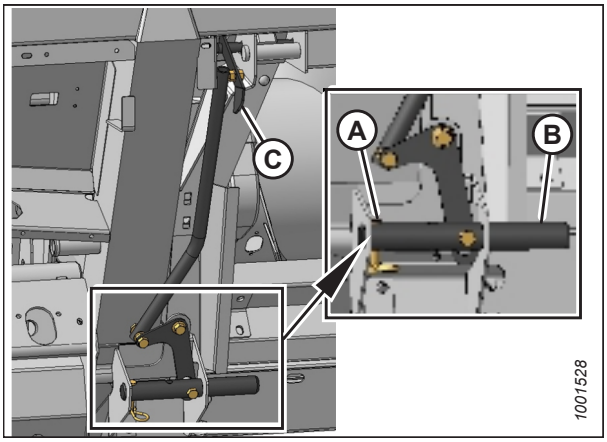

Figure 3.130: Verrous du convoyeur

13. Abaissez le convoyeur jusqu'à ce que ses montants (A) se dégagent du module de flottement (B).
14. Reculez lentement la moissonneuse-batteuse pour l'éloigner du module de flottement.

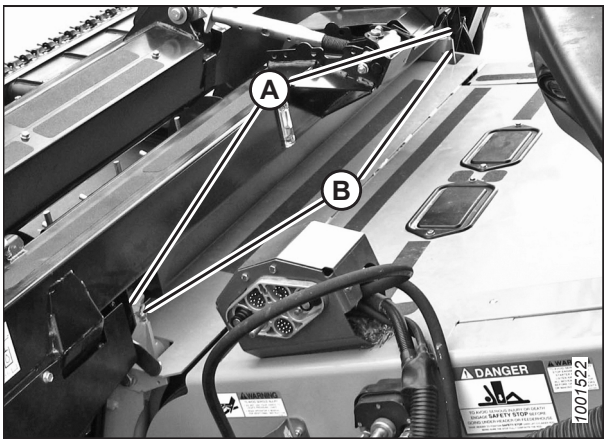

Figure 3.131: Plateforme sur moissonneuse-batteuse

3.6.4 Moissonneuses-batteuses série IDEAL℠

Pour atteler la plateforme à une moissonneuse-batteuse IDEAL℠ ou pour l'en dételer, suivez la procédure correspondante dans cette section.

Attelage de la plateforme à une moissonneuse-batteuse série IDEAL℠

La plateforme devra être physiquement attachée au convoyeur de la moissonneuse-batteuse, et les connexions électriques et hydrauliques devront être réalisées.

DANGER

Pour éviter des blessures ou même la mort du fait d'un démarrage inattendu de la machine, coupez toujours le moteur et retirez la clé de contact avant de quitter le poste de l'opérateur, quelle qu'en soit la raison.

DANGER

Assurez-vous qu'il n'y a personne dans la zone.

IMPORTANT:

Si la moissonneuse-batteuse n'est **PAS** équipée d'un piège à cailloux, la plaque avant (A) du convoyeur **DOIT** être en position médiane (B). Pour savoir comment régler la plaque avant, consultez le manuel d'opération de la moissonneuse-batteuse.

NOTE:

Un piège à cailloux empêche les cailloux et les débris de pénétrer dans la moissonneuse-batteuse. Il est situé à l'avant de la moissonneuse-batteuse et derrière le convoyeur.

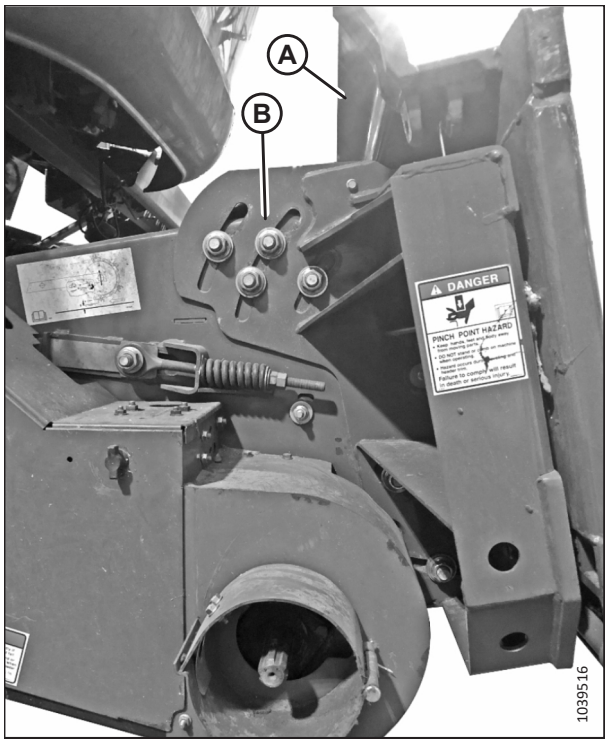

Figure 3.132: Plaque frontale inclinée en position médiane sur une moissonneuse-batteuse non spécifiée

1. Coupez le moteur et retirez la clé du contact.
2. Tirez le levier (A) vers le haut pour rétracter les axes (B) situés en bas à gauche et à droite du convoyeur.
3. Démarrez le moteur.

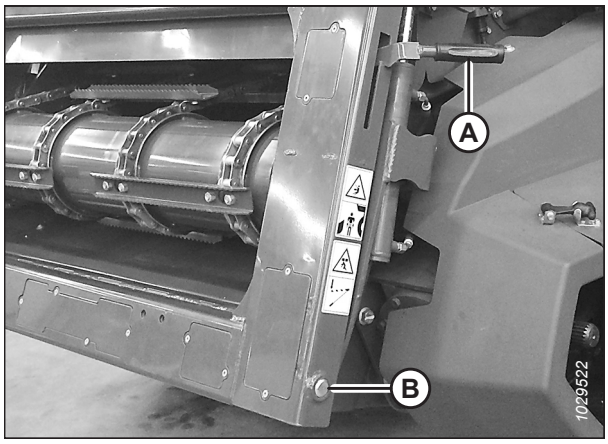

Figure 3.133: Convoyeur

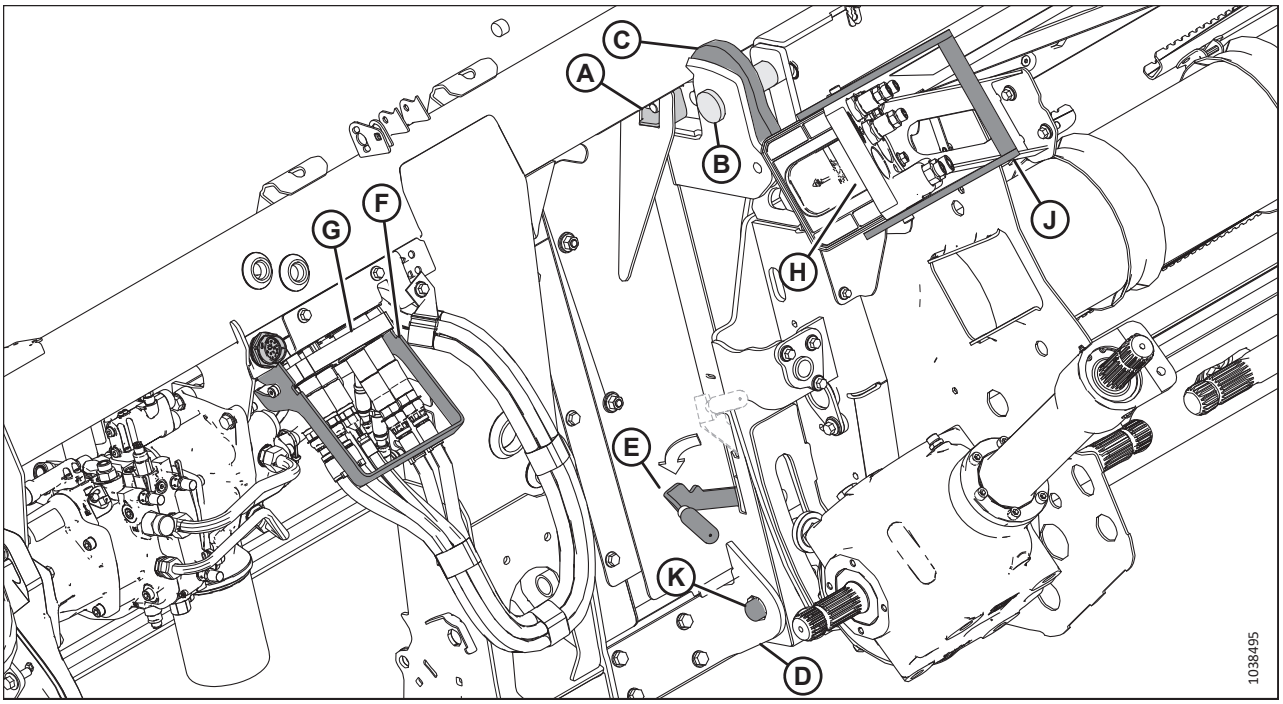

Figure 3.134: Module de flottement

4. Conduisez la moissonneuse-batteuse lentement jusqu'à la plateforme jusqu'à ce que le convoyeur se trouve directement sous la poutre supérieure (A) et que les axes (B) se trouvent sous les crochets (C) du châssis d'adaptation.

5. Levez le convoyeur jusqu'à ce que la poutre supérieure du châssis d'adaptation (A) repose complètement sur le convoyeur. Levez légèrement la plateforme au-dessus du sol.

   IMPORTANT:

   La plateforme doit peser de tout son poids sur le convoyeur et **NON** sur les goupilles (B).

6. Positionnez le bas du convoyeur de manière à ce que les goupilles de verrouillage (K) soient alignées avec les trous du support (D).

7. Appuyez sur le levier (E) pour étendre les goupilles de verrouillage (K) de sorte qu'elles s'enclenchent dans le support (D).

8. Baissez la poignée (F) pour dégager le multicoupleur (G) de la plateforme.

9. Ouvrez le capot sur la prise de la moissonneuse-batteuse (H).

10. Poussez la poignée (J) en position complètement ouverte.

11. Nettoyez les surfaces de contact du coupleur et de la prise.

12. Placez le coupleur (G) sur la prise de la moissonneuse-batteuse (H), puis tirez la poignée (J) pour insérer entièrement le multicoupleur dans la prise.

13. Tirer le collier de transmission (A) vers l'arrière pour libérer la transmission du palier de support. Enlever la prise de force du support.

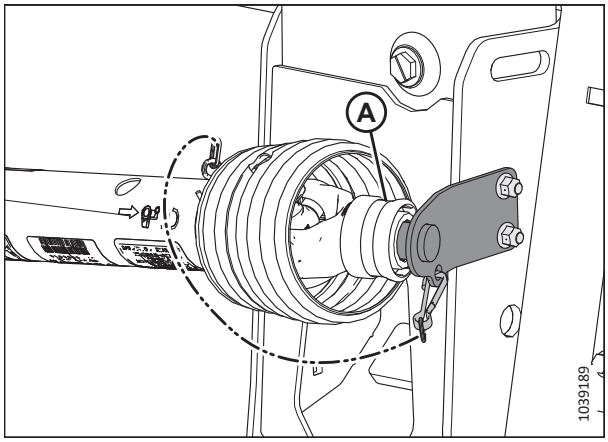

Figure 3.135: Transmission rangée à sa place

14. Tirez le collier (A) à l'extrémité de la transmission et poussez-le sur l'arbre de sortie de la moissonneuse-batteuse (B) jusqu'à ce qu'il se verrouille.

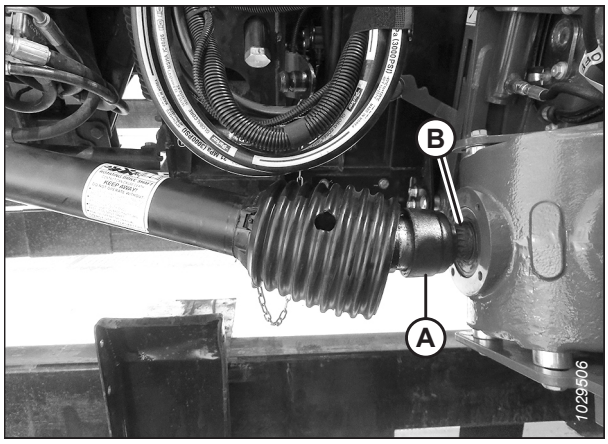

Figure 3.136: Connexion de la prise de force à la moissonneuse-batteuse

Dételage de la plateforme d'une moissonneuse-batteuse de série IDEAL[MC]

La plateforme doit être détachée de la moissonneuse-batteuse et les connexions hydrauliques et électriques doivent être retirées.

DANGER

Pour éviter des blessures ou même la mort du fait d'un démarrage inattendu de la machine, coupez toujours le moteur et retirez la clé de contact avant de quitter le poste de l'opérateur.

DANGER

Assurez-vous qu'il n'y a personne dans la zone.

1. Démarrez le moteur.
2. Garez la moissonneuse-batteuse sur une surface plane.
3. Abaissez complètement la plateforme.
4. Coupez le moteur et retirez la clé du contact.

5. Poussez la poignée de la prise de la moissonneuse-batteuse (B) en position complètement ouverte pour libérer le multicoupleur (A).

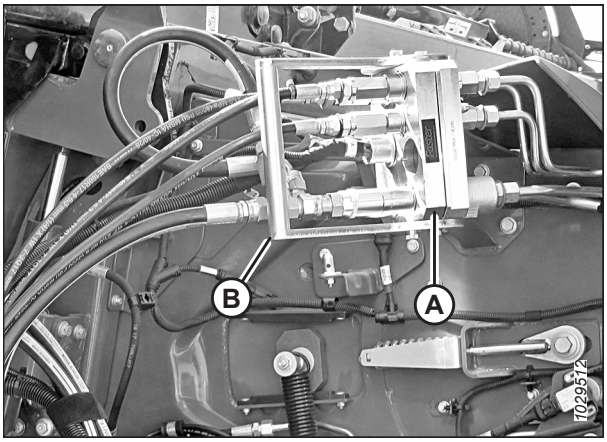

Figure 3.137: Connecteur de la moissonneuse-batteuse

6. Positionnez le multicoupleur (B) sur la prise de la plateforme et déplacez la poignée (A) en position verticale pour verrouiller le multicoupleur.

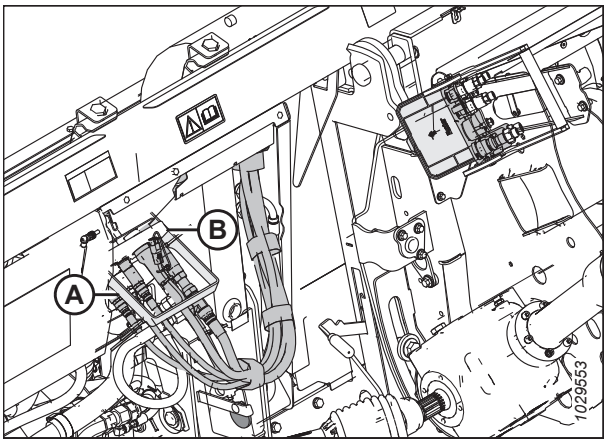

Figure 3.138: Verrouillage du multicoupleur

7. Tirez le collier de la prise de force (A) et retirez la prise de force de l'arbre de sortie de la moissonneuse-batteuse (B).

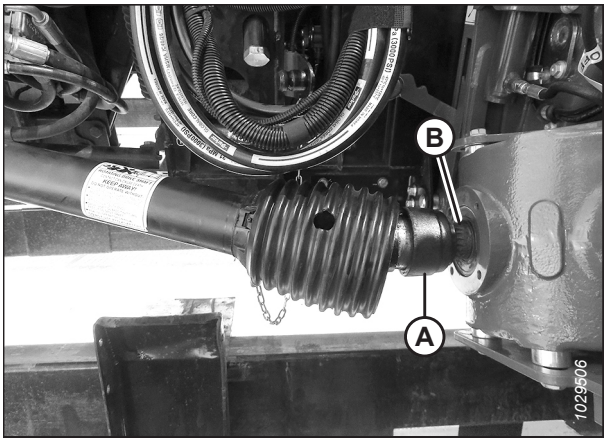

Figure 3.139: Détachement de la prise de force

8. Rangez la transmission dans le support de transmission (B) en tirant le collier (A) sur la transmission et en le plaçant sur le support (B). Relâchez le collier afin qu'il se verrouille sur le support.

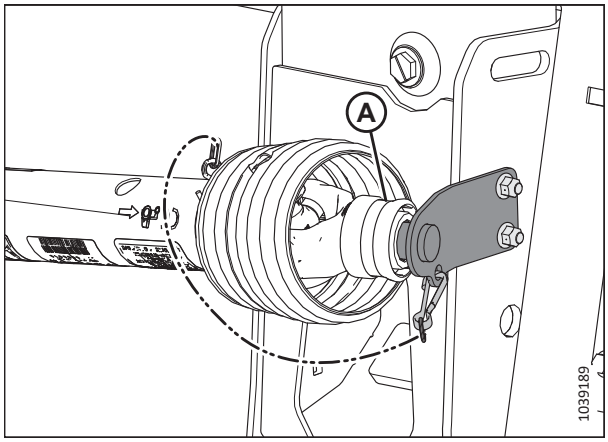

Figure 3.140: Transmission rangée à sa place

9. Tirez le levier (A) vers le haut pour rétracter les axes (B) à la base du convoyeur.

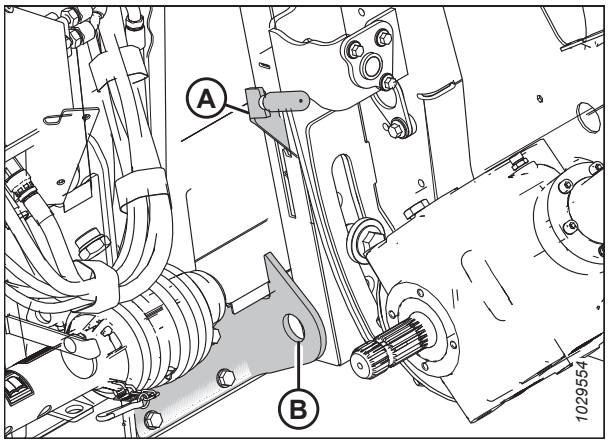

Figure 3.141: Goupilles de verrouillage du convoyeur

10. Démarrez le moteur.
11. Abaissez la plateforme au sol jusqu'à ce que les axes du convoyeur (A) soient dégagés des crochets (B).
12. Reculez lentement la moissonneuse-batteuse pour l'éloigner de la plateforme.

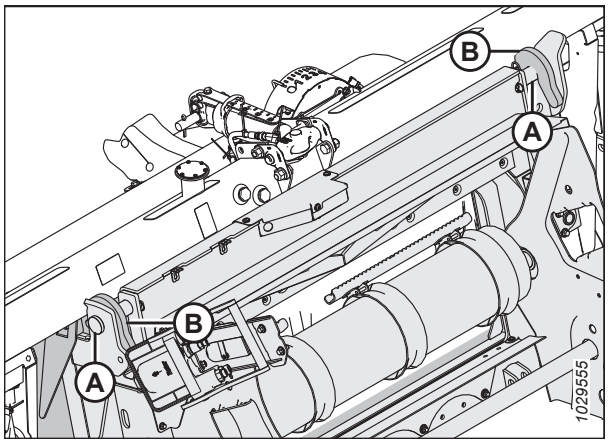

Figure 3.142: Abaissement du convoyeur

3.6.5 Moissonneuses-batteuses John Deere

Pour atteler la plateforme à une moissonneuse-batteuse John Deere ou pour l'en dételer, suivez la procédure correspondante dans cette section.

La plateforme FlexDraper℠ série FD2 est compatible avec les moissonneuses-batteuses John Deere de séries 60, 70, S, T et X9.

Attelage de la plateforme sur une moissonneuse-batteuse John Deere

La plateforme devra être physiquement attachée au convoyeur de la moissonneuse-batteuse, et les connexions électriques et hydrauliques devront être réalisées.

⚠ DANGER

Pour éviter des blessures ou même la mort du fait d'un démarrage inattendu de la machine, coupez toujours le moteur et retirez la clé de contact avant de quitter le poste de l'opérateur, quelle qu'en soit la raison.

IMPORTANT:

Si la moissonneuse-batteuse n'est **PAS** équipée d'un piège à cailloux, la plaque avant (A) du convoyeur **DOIT** être en position médiane (B). Pour savoir comment régler la plaque avant, consultez le manuel d'opération de la moissonneuse-batteuse.

NOTE:

Un piège à cailloux empêche les cailloux et les débris de pénétrer dans la moissonneuse-batteuse. Il est situé à l'avant de la moissonneuse-batteuse et derrière le convoyeur.

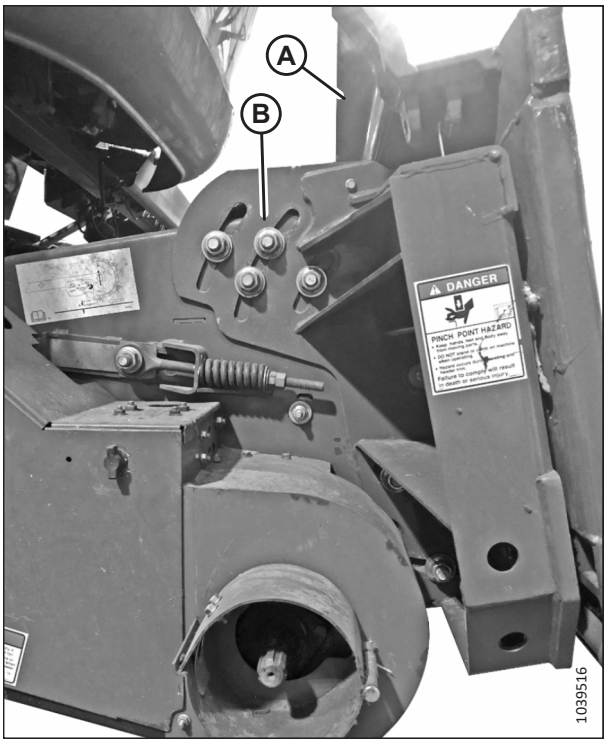

Figure 3.143: Plaque frontale inclinée en position médiane sur une moissonneuse-batteuse non spécifiée

1. Coupez le moteur et retirez la clé du contact.

2. Poussez la poignée (A) sur la prise du multicoupleur de la moissonneuse-batteuse vers le convoyeur pour rétracter les axes (B) dans les angles inférieurs du convoyeur. Nettoyez la prise.

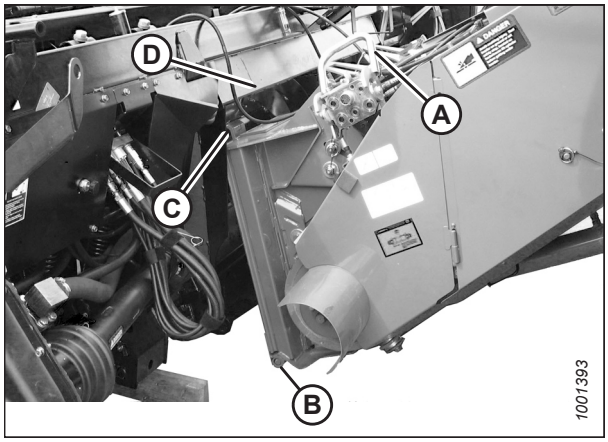

Figure 3.144: Moissonneuse-batteuse et module de flottement

DANGER

Assurez-vous qu'il n'y a personne dans la zone.

3. Démarrez le moteur.
4. Rapprochez lentement la moissonneuse-batteuse de la plateforme jusqu'à ce que la selle du convoyeur (C) soit directement sous la traverse supérieure (D) du module de flottement.
5. Levez légèrement le convoyeur pour soulever la plateforme, en veillant à ce que la selle du convoyeur soit correctement enclenchée dans le châssis du module de flottement.
6. Coupez le moteur et retirez la clé du contact.
7. Tirez sur la poignée (A) du module de flottement pour dégager le multicoupleur (B) de la position de rangement. Retirez le multicoupleur et repoussez la poignée dans le module de flottement.

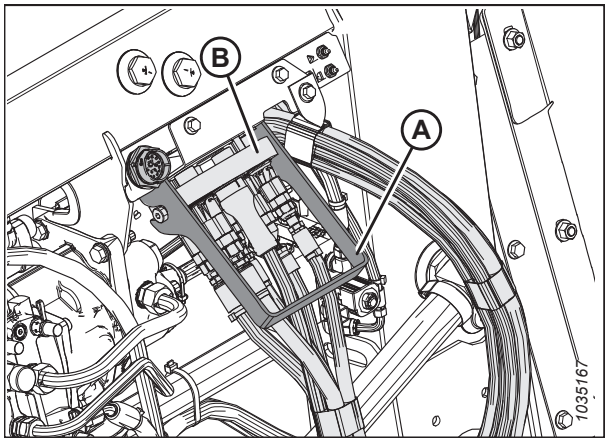

Figure 3.145: Rangement du multicoupleur

8. Placez le multicoupleur (A) sur la prise, puis tirez la poignée (B) pour enclencher les pattes sur le multicoupleur dans la poignée.
9. Tirez sur la poignée (B) en position horizontale et vérifiez que le multicoupleur (A) est entièrement enclenché dans la prise.

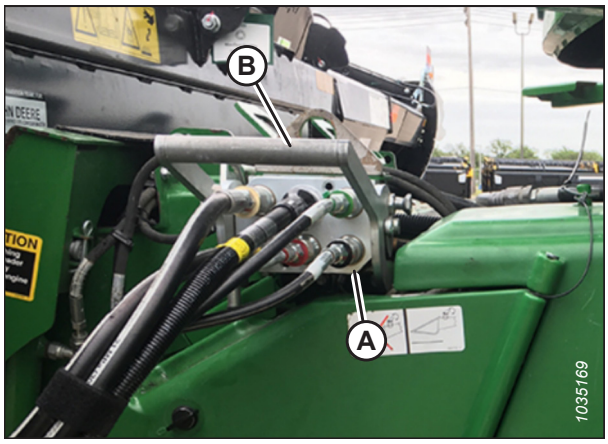

Figure 3.146: Multicoupleur

10. Vérifiez que les deux axes (A) du convoyeur sont complètement enclenchés dans les supports du module de flottement.

    NOTE:

    Si les axes (A) ne sont pas complètement enclenchés dans les supports du module de flottement, desserrez les boulons (B) et réglez le support en conséquence.

11. Serrez les boulons (B).

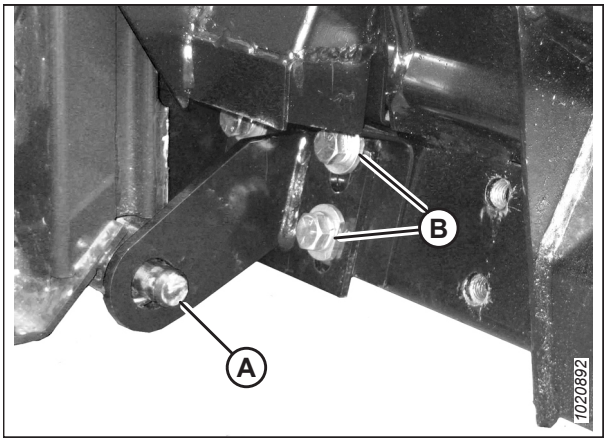

Figure 3.147: Goupille du convoyeur utilisée sur les modèles John Deere 60, 70, S ou T. La série X9 est similaire

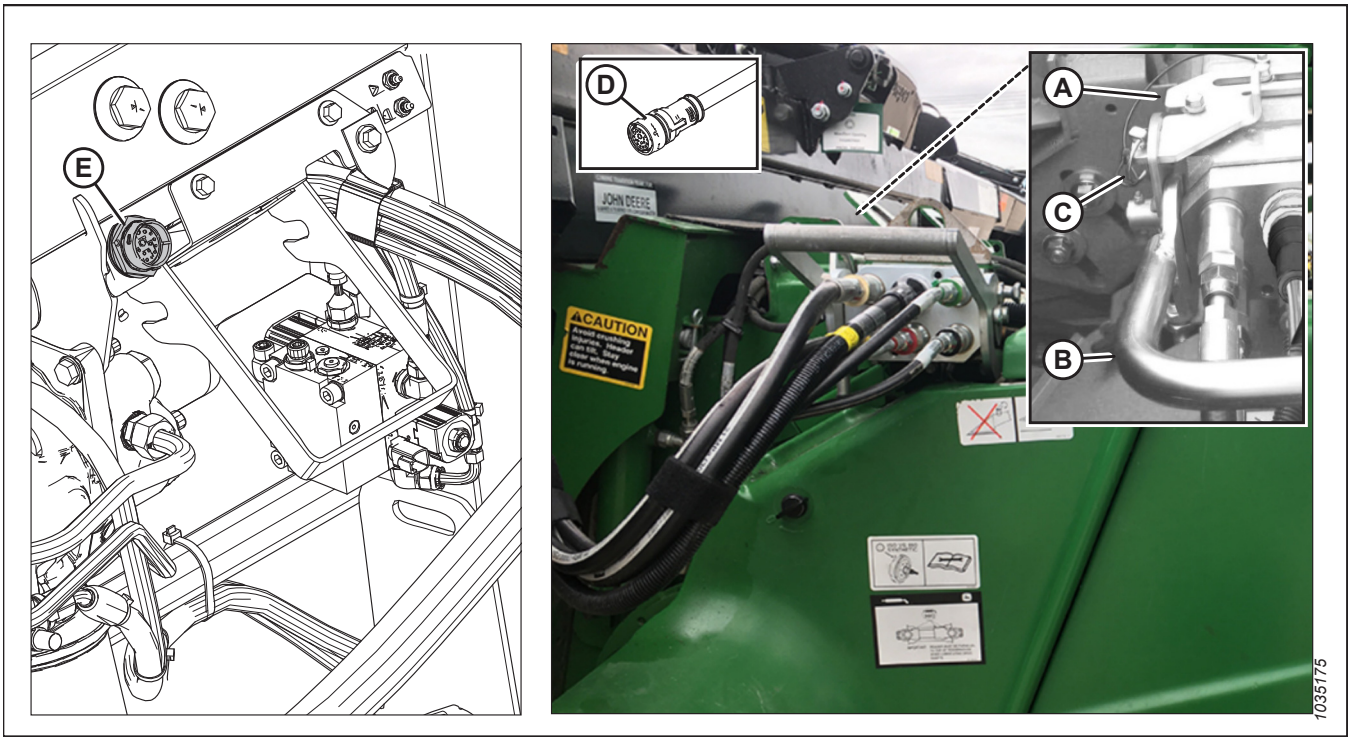

Figure 3.148: Verrou de multicoupleur, connexions électriques

12. Faites glisser le loquet (A) pour fixer en place la poignée (B), puis bloquez-la avec la goupille fendue (C).

13. **Séries 60, 70, S ou T :** Retirez le connecteur de kit de commande de cabine C81A (D) de l'emplacement de stockage de la moissonneuse-batteuse et connectez-le au C81B (E) sur le module de flottement. Tournez le collier sur le connecteur pour le verrouiller.

14. Tirez le collier de transmission (A) vers l'arrière pour libérer la transmission du palier de support (B). Enlevez la prise de force du palier de support.

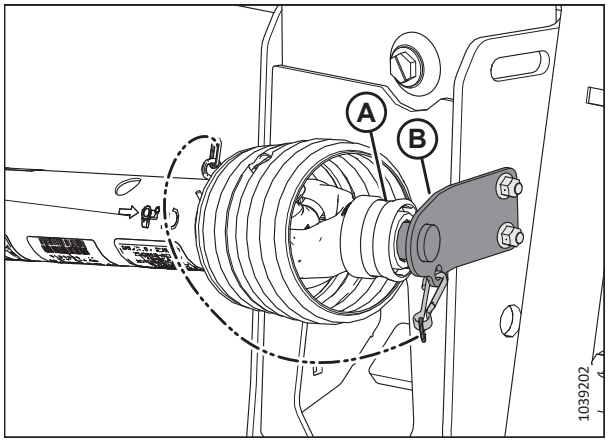

Figure 3.149: Prise de force en position de rangement – Prise de force B7038 ou B7039

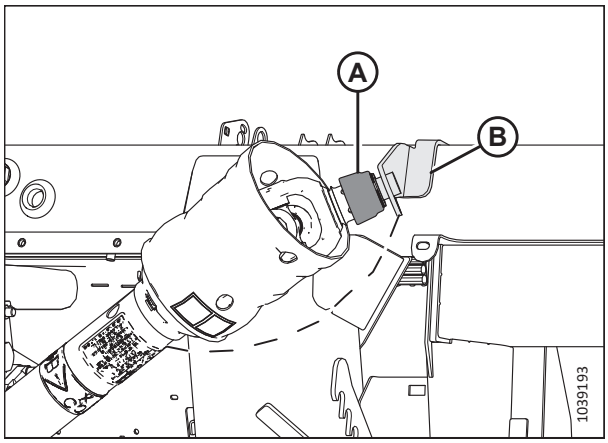

Figure 3.150: Prise de force en position de rangement – Prise de force Sidehill/Hillside B7326 ou B7182

15. Retirez le collier (A) sur l'extrémité de la transmission et poussez cette dernière sur l'arbre de sortie de la moissonneuse-batteuse (B) jusqu'à ce que le collier se verrouille.

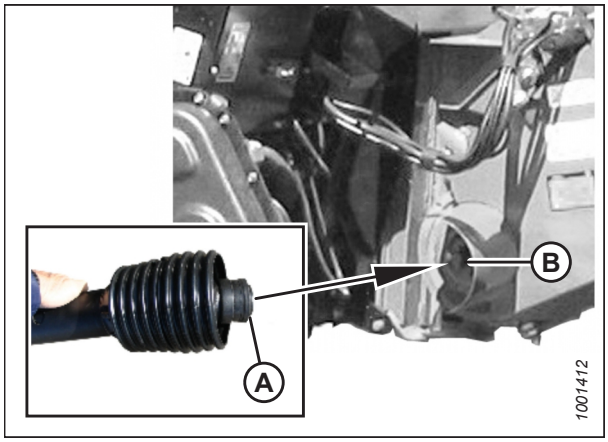

Figure 3.151: Transmission

16. Dégagez les verrous de flottement en tirant sur chaque poignée du verrou de flottement (A) du module de flottement et la plaçant en position de déverrouillage (B).

    NOTE:

    L'illustration présente la poignée de verrouillage du flottement sur le côté droit de la plateforme ; celle sur le côté gauche de la plateforme est l'inverse.

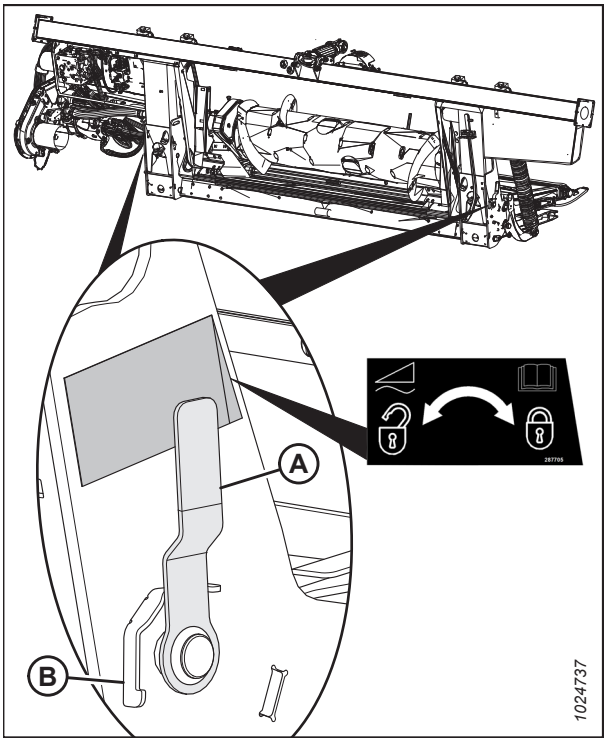

Figure 3.152: Poignée de verrouillage du flottement

Détachement de la plateforme de la moissonneuse-batteuse John Deere

La plateforme doit être détachée de la moissonneuse-batteuse et les connexions hydrauliques et électriques devront être retirées.

DANGER

Pour éviter toute blessure corporelle ou mortelle due à un démarrage intempestif ou à une chute de la machine levée, coupez toujours le moteur, retirez la clé et enclenchez les supports de sécurité avant de passer sous la plateforme pour quelque raison que ce soit.

DANGER

Assurez-vous qu'il n'y a personne dans la zone.

1. Démarrez le moteur.
2. Choisissez une surface plane et placez la plateforme légèrement au-dessus du sol.
3. Coupez le moteur et retirez la clé du contact.

    IMPORTANT:

    Si les roues de transport sont installées, réglez-les en position de rangement ou de fonctionnement la plus haute. Si les roues ne sont pas en place, la plateforme pourrait s'incliner vers l'avant et rendre l'attelage difficile. Pour obtenir des instructions, consultez *Réglage des roues de transport EasyMove℠, page 187*.

    IMPORTANT:

    Si les roues stabilisatrices sont installées, réglez les roues en position de rangement ou de fonctionnement la plus haute. Si les roues ne sont pas en place, la plateforme pourrait s'incliner vers l'avant et rendre l'attelage difficile. Pour obtenir des instructions, consultez *Réglage des roues stabilisatrices, page 186*.

4. Enclenchez les verrous de flottement en éloignant la poignée (A) de verrouillage du flottement du module de flottement et en la réglant en position de verrouillage (B).

   NOTE:

   L'illustration montre la poignée de verrouillage du flottement sur le côté droit de la plateforme. La poignée de verrouillage du flottement sur le côté gauche de la plateforme est l'inverse.

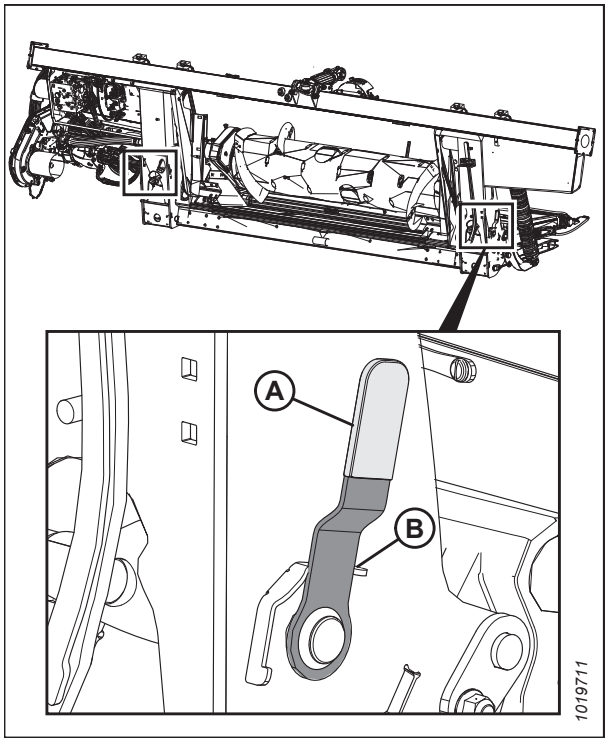

Figure 3.153: Poignée de verrouillage du flottement

5. Ouvrez le blindage (A) de la moissonneuse-batteuse, tirez à nouveau le collier sur le boîtier de transmission (B) et sortez ce dernier de l'arbre de sortie de la moissonneuse-batteuse.

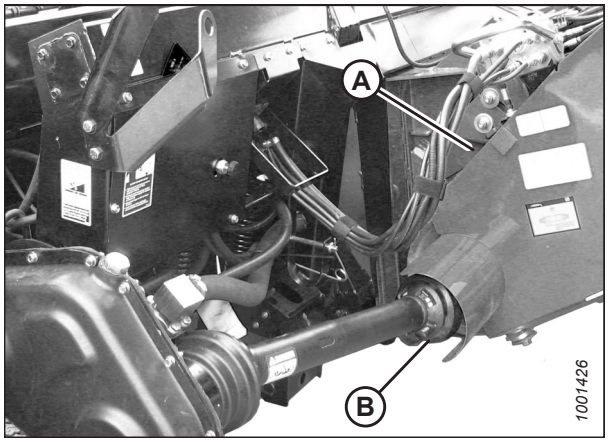

Figure 3.154: Transmission

6. Rangez la transmission dans le support de transmission (B) en tirant le collier (A) sur la transmission et en le plaçant sur le support (B). Relâchez le collier afin qu'il se verrouille en place sur le support.

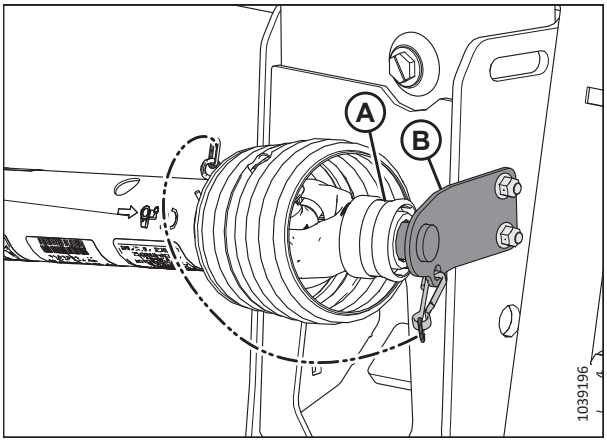

Figure 3.155: Prise de force en position de rangement – Prise de force B7038 ou B7039

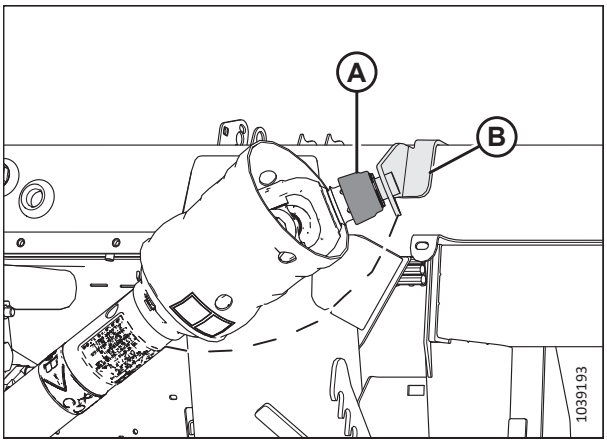

Figure 3.156: Prise de force en position de rangement – Prise de force Sidehill/Hillside B7326 ou B7182

7. Levez la poignée (A) sur le module de flottement.

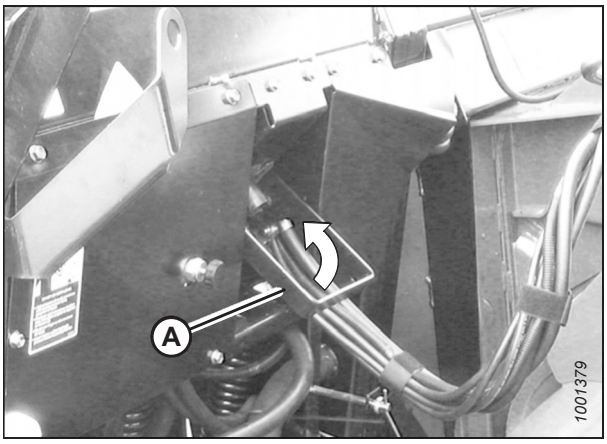

Figure 3.157: Rangement du multicoupleur

8. Déconnectez le faisceau (A) du connecteur de la moissonneuse-batteuse.
9. Retirez la goupille fendue (B) et faites glisser le verrou (C) pour relâcher la poignée (D).
10. Levez le levier (D) complètement en position verticale pour dégager le multicoupleur (E) de la moissonneuse-batteuse.

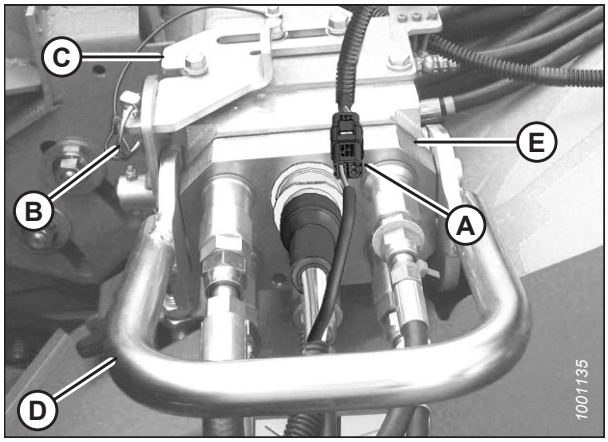

Figure 3.158: Multicoupleur

11. Placez le multicoupleur (A) sur la prise du module de flottement et baissez la poignée (B) pour verrouiller le multicoupleur.

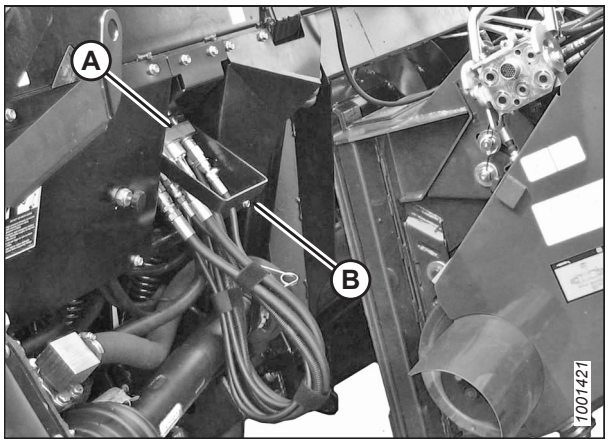

Figure 3.159: Rangement du multicoupleur

12. Poussez le levier (A) de la moissonneuse-batteuse vers le convoyeur pour dégager la goupille (B) du module de flottement.

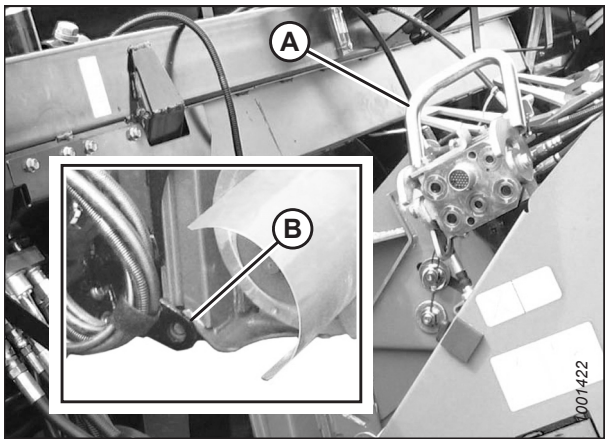

Figure 3.160: Verrous du convoyeur

13. Baissez le convoyeur jusqu'à ce que la selle (A) se dégage et sorte du support du module de flottement (B).

14. Reculez lentement la moissonneuse-batteuse pour l'éloigner du module de flottement.

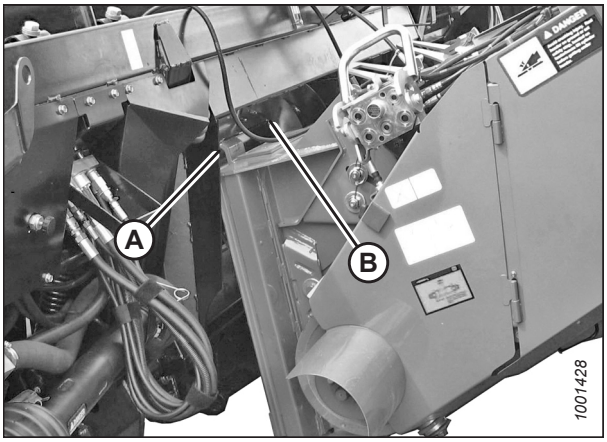

Figure 3.161: Module de flottement et convoyeur

3.6.6 Moissonneuses-batteuses New Holland

Pour atteler la plateforme à une moissonneuse-batteuse New Holland ou pour l'en dételer, suivez la procédure correspondante dans cette section.

Consultez le tableau ci-dessous pour obtenir des informations sur les modèles de moissonneuses-batteuses New Holland qui sont compatibles avec cette plateforme.

Tableau 3.2 Compatibilité des moissonneuses-batteuses New Holland

Moissonneuses-batteuses New Holland	Modèle de moissonneuse-batteuse
CR	920, 940, 960, 970, 980
	9020, 9040, 9060, 9065, 9070, 9080
	6090, 7090, 8080, 8090, 9090
	6,80, 6,90, 7,90, 8,90, 9,90, 10,90
CX	840, 860, 870, 880
	8070, 8080, 8090
	8080 Elevation, 8090 Elevation

Attelage de la plateforme à une moissonneuse-batteuse New Holland CR ou CX

La plateforme devra être physiquement attachée au convoyeur de la moissonneuse-batteuse, et les connexions électriques et hydrauliques devront être réalisées.

DANGER

Pour éviter des blessures ou même la mort du fait d'un démarrage inattendu de la machine, coupez toujours le moteur et retirez la clé de contact avant de quitter le poste de l'opérateur, quelle qu'en soit la raison.

IMPORTANT:

Si la moissonneuse-batteuse n'est **PAS** équipée d'un piège à cailloux, la plaque avant (A) du convoyeur **DOIT** être en position médiane (B). Pour savoir comment régler la plaque avant, consultez le manuel d'opération de la moissonneuse-batteuse.

NOTE:

Un piège à cailloux empêche les cailloux et les débris de pénétrer dans la moissonneuse-batteuse. Il est situé à l'avant de la moissonneuse-batteuse et derrière le convoyeur.

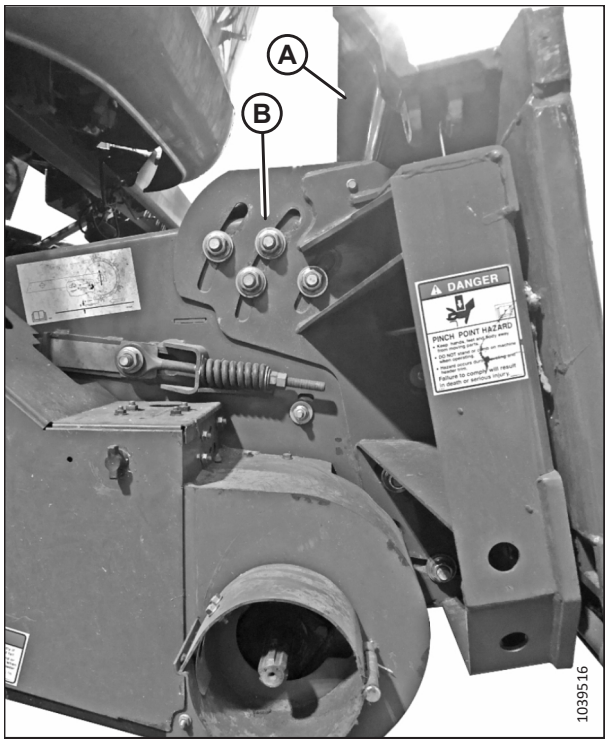

Figure 3.162: Plaque frontale inclinée en position médiane sur une moissonneuse-batteuse non spécifiée

1. Coupez le moteur et retirez la clé du contact.
2. Vérifiez que la poignée (A) est placée de façon à pouvoir enclencher les crochets (B) sur le module de flottement.

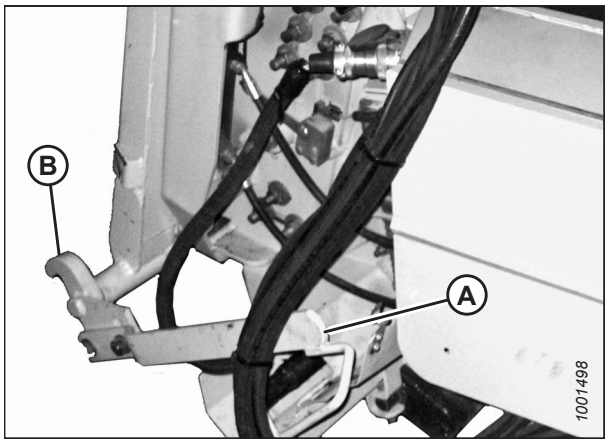

Figure 3.163: Verrous du convoyeur

DANGER

Assurez-vous qu'il n'y a personne dans la zone.

3. Démarrez le moteur.
4. Rapprochez lentement la moissonneuse-batteuse du module de flottement jusqu'à ce que la selle du convoyeur (A) soit directement sous la traverse supérieure (B) du module de flottement.
5. Relevez légèrement le convoyeur pour soulever la plateforme. Assurez-vous que la selle du convoyeur est complètement engagée dans le châssis du module de flottement.
6. Coupez le moteur et retirez la clé du contact.
7. Soulevez le levier (A) du module de flottement de l'adaptateur sur le côté gauche du convoyeur, puis poussez la poignée (B) sur la moissonneuse-batteuse pour engager les verrous (C) des deux côtés du convoyeur.
8. Poussez vers le bas le levier (A) de sorte que la fente de celui-ci enclenche et verrouille la poignée.
9. Si le crochet ne s'enclenche pas complètement sur la broche (D) du module de flottement lorsque le levier (A) et la poignée (B) sont enclenchés, desserrez les boulons (E) et réglez le verrou (C). Resserrez les vis.

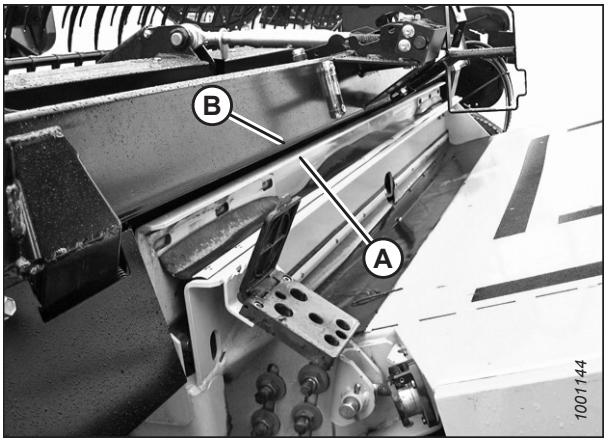

Figure 3.164: Plateforme sur moissonneuse-batteuse

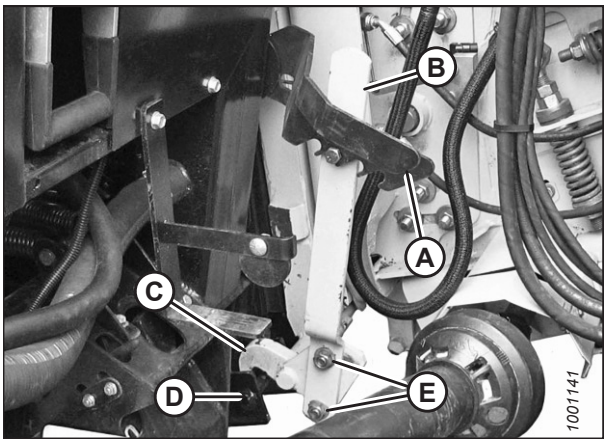

Figure 3.165: Verrous du convoyeur

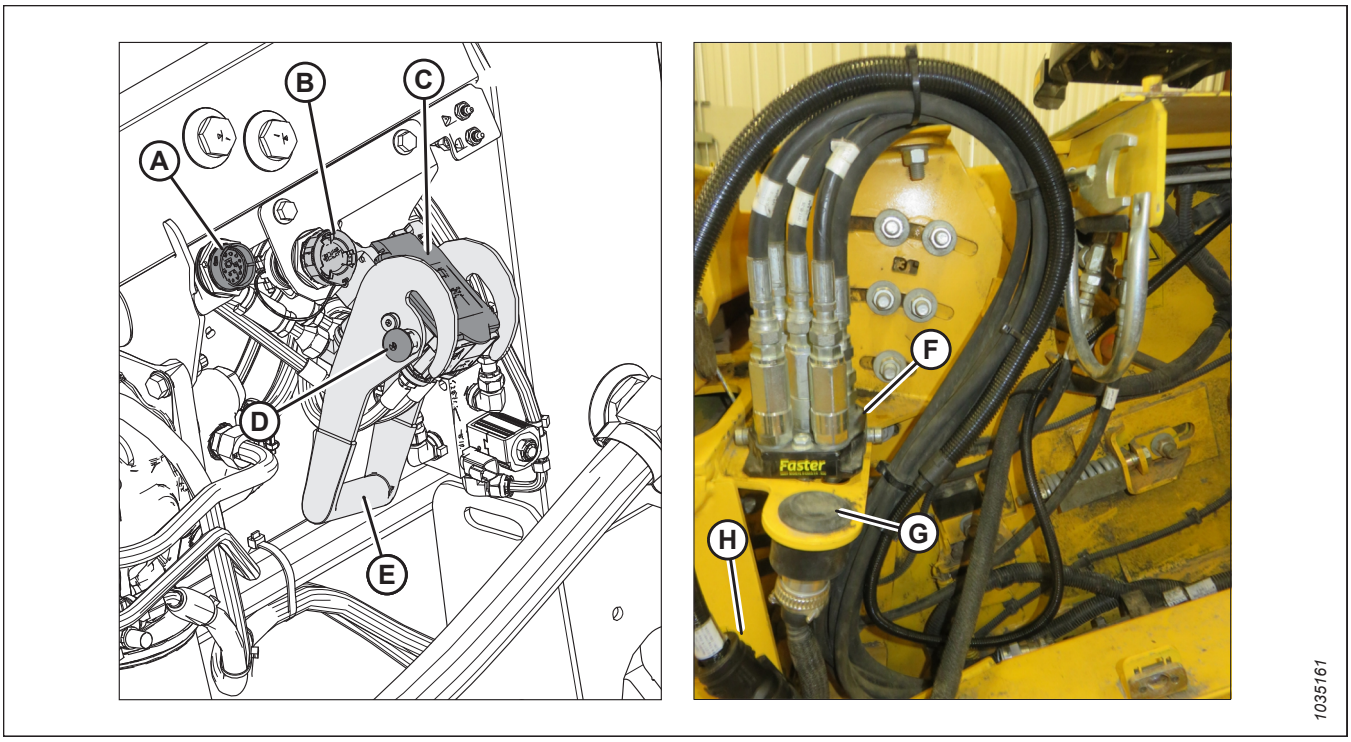

Figure 3.166: Multicoupleur et connexions électriques

10. Retirez les bouchons des connecteurs C81B (A) et C72B (B).
11. Retirez le capot de la prise hydraulique (C). Nettoyez les surfaces de contact de la prise.
12. Pousser le bouton de verrouillage (D) et tirer la poignée (E) en position complètement ouverte.
13. Retirer le coupleur hydraulique rapide (F) de la plaque de stockage de la moissonneuse-batteuse. Nettoyer les surfaces de contact du coupleur.
14. Placez le coupleur (F) sur la prise du module de flottement (C). Poussez la poignée (E) pour insérez les goupilles dans la prise.
15. Poussez la poignée (E) en position fermée jusqu'à ce que le bouton de verrouillage (D) se détache.
16. Retirez le connecteur de la moissonneuse-batteuse (G) de l'emplacement de stockage de la moissonneuse-batteuse et connectez-le à la prise C72B (B). Tournez le collier sur le connecteur pour le verrouiller.
17. Retirer le connecteur de kit de commande de cabine C81A (H) de l'emplacement de stockage de la moissonneuse-batteuse et le connecter au C81B (A). Tourner le collier sur le connecteur pour le verrouiller.

18. Tirez le collier de transmission (A) vers l'arrière pour libérer la transmission du palier de support (B). Enlevez la prise de force du palier de support.

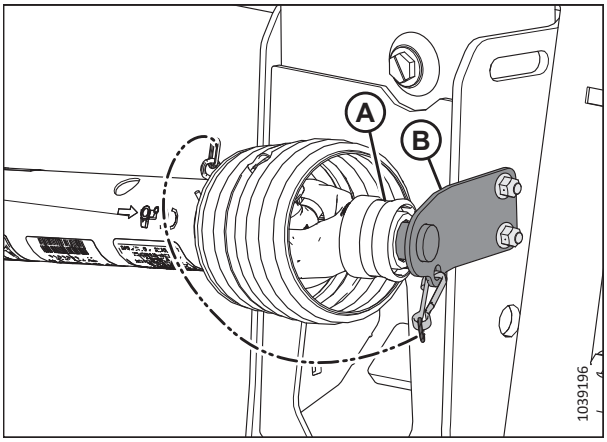

Figure 3.167: Prise de force en position de rangement – Prise de force B7038 ou B7039

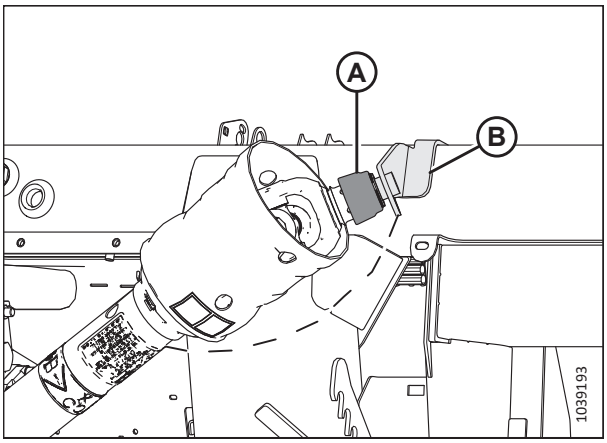

Figure 3.168: Prise de force en position de rangement – Prise de force Sidehill/Hillside B7180, B7181 ou B7326

19. Tirez à nouveau le collier sur l'extrémité de la prise de force et poussez cette dernière sur l'arbre de sortie de la moissonneuse-batteuse (A) jusqu'à ce que le collier se verrouille.

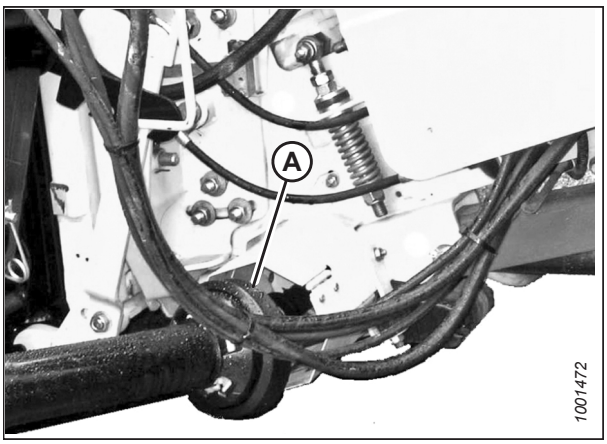

Figure 3.169: Transmission et arbre de sortie

20. Dégagez les verrous de flottement en tirant sur chaque poignée du verrou de flottement (A) du module de flottement et la plaçant en position de déverrouillage (B).

    NOTE:

    L'illustration présente la poignée de verrouillage du flottement sur le côté droit de la plateforme ; celle sur le côté gauche de la plateforme est l'inverse.

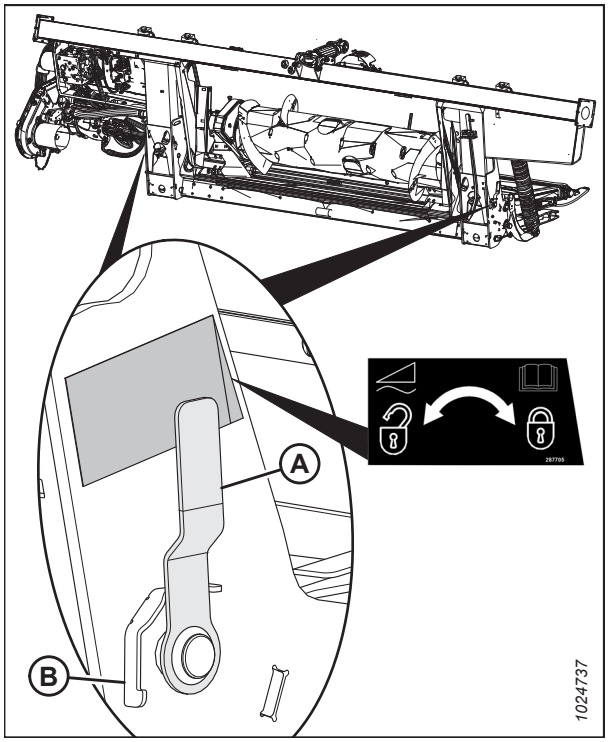

Figure 3.170: Poignée de verrouillage du flottement

Dételage de la plateforme de la moissonneuse-batteuse New Holland CR ou CX

La plateforme doit être détachée de la moissonneuse-batteuse et les connexions hydrauliques et électriques devront être retirées.

DANGER

Pour éviter des blessures ou même la mort du fait d'un démarrage inattendu de la machine, coupez toujours le moteur et retirez la clé de contact avant de quitter le poste de l'opérateur, quelle qu'en soit la raison.

DANGER

Assurez-vous qu'il n'y a personne dans la zone.

1. Démarrez le moteur.
2. Choisissez une surface plane et placez la plateforme légèrement au-dessus du sol.
3. Coupez le moteur et retirez la clé du contact.

    IMPORTANT:

    Si les roues de transport sont installées, réglez-les en position de rangement ou de fonctionnement la plus haute. Si les roues ne sont pas en place, la plateforme pourrait s'incliner vers l'avant et rendre l'attelage difficile. Pour obtenir des instructions, consultez *Réglage des roues de transport EasyMove™, page 187*.

    IMPORTANT:

    Si les roues stabilisatrices sont installées, réglez les roues en position de rangement ou de fonctionnement la plus haute. Si les roues ne sont pas en place, la plateforme pourrait s'incliner vers l'avant et rendre l'attelage difficile. Pour obtenir des instructions, consultez *Réglage des roues stabilisatrices, page 186*.

4. Enclenchez les verrous de flottement en éloignant la poignée (A) de verrouillage du flottement du module de flottement et en la réglant en position de verrouillage (B).

   NOTE:

   L'illustration montre la poignée de verrouillage du flottement du côté droit de la plateforme. La poignée de verrouillage du flottement sur le côté gauche de la plateforme est l'inverse.

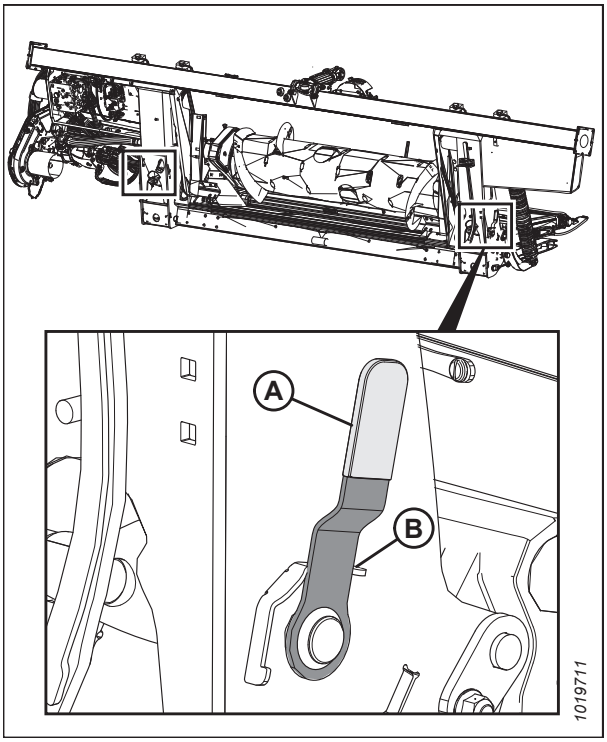

Figure 3.171: Poignée de verrouillage du flottement

5. Déconnectez la prise de force de la moissonneuse-batteuse. Repoussez le collier sur l'extrémité de la prise de force et tirez cette dernière hors de l'arbre de sortie de la moissonneuse-batteuse (A) jusqu'à ce que le collier se dégage.

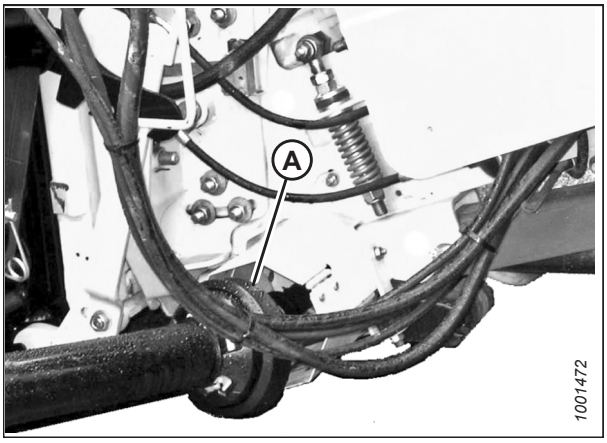

Figure 3.172: Transmission

6. Rangez la transmission dans le support de transmission (B) en tirant le collier (A) sur la transmission et en le plaçant sur le support (B). Relâchez le collier afin qu'il se verrouille sur le support.

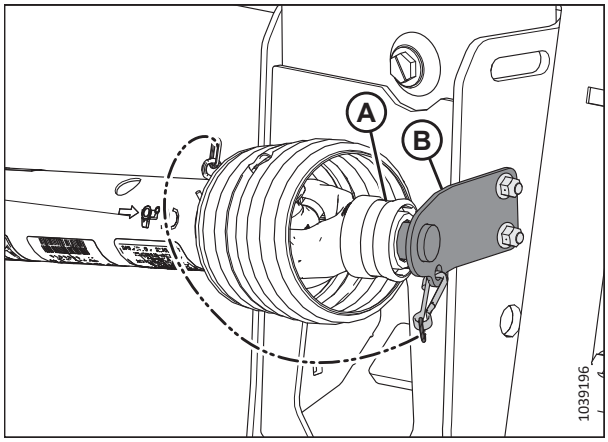

Figure 3.173: Prise de force en position de rangement – Prise de force B7038 ou B7039

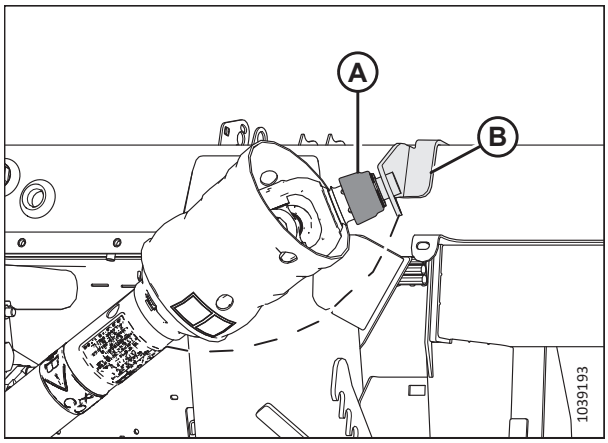

Figure 3.174: Prise de force en position de rangement – Prise de force Sidehill/Hillside B7180, B7181 ou B7326

7. Poussez le bouton de verrouillage (B) et tirez la poignée (C) pour libérer le multicoupleur (A).

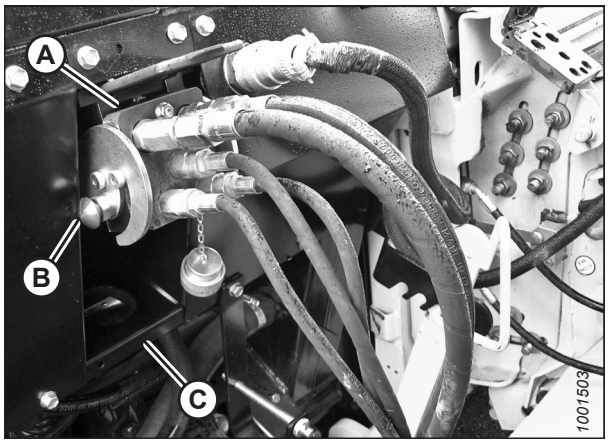

Figure 3.175: Raccordements du module de flottement

8. Poussez la poignée (A) à la position fermée jusqu'à ce que le bouton de verrouillage (B) se détache d'un coup sec. Fermez le capot.

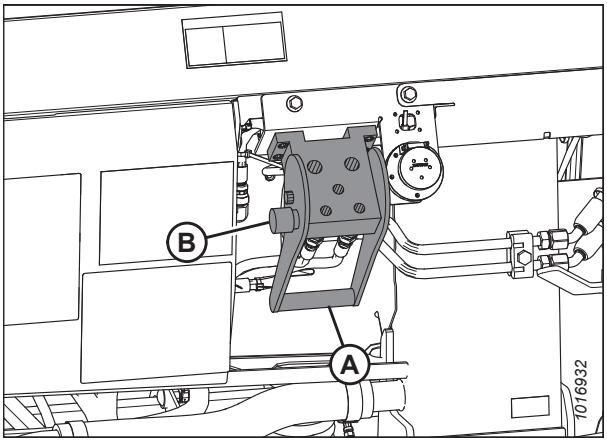

Figure 3.176: Prises du module de flottement

9. Placez le raccord hydraulique rapide (A) sur la plaque de stockage (B) de la moissonneuse-batteuse.

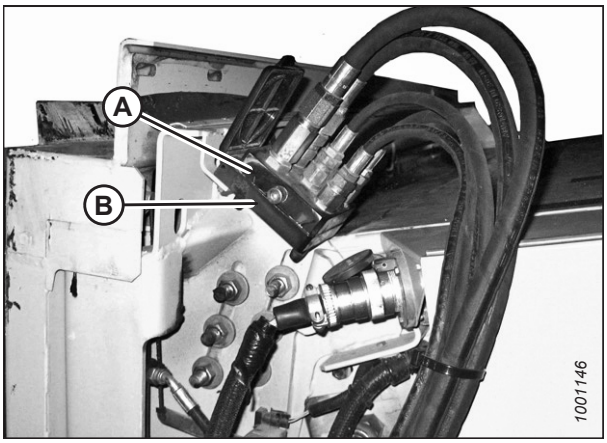

Figure 3.177: Coupleur de la moissonneuse-batteuse

10. Retirez le connecteur électrique (A) du module de flottement.

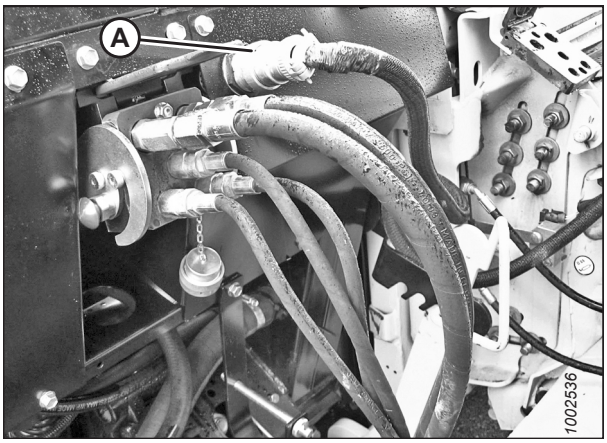

Figure 3.178: Raccordements du module de flottement

11. Branchez le connecteur électrique sur la moissonneuse-batteuse au niveau de (A).

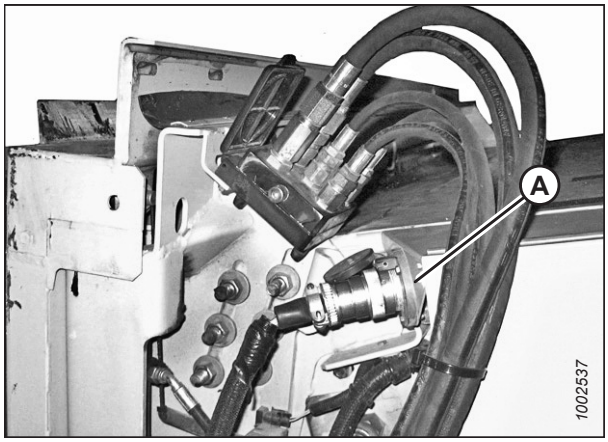

Figure 3.179: Coupleurs de moissonneuse-batteuse

12. Remettez le capot (A) sur la prise du module de flottement.

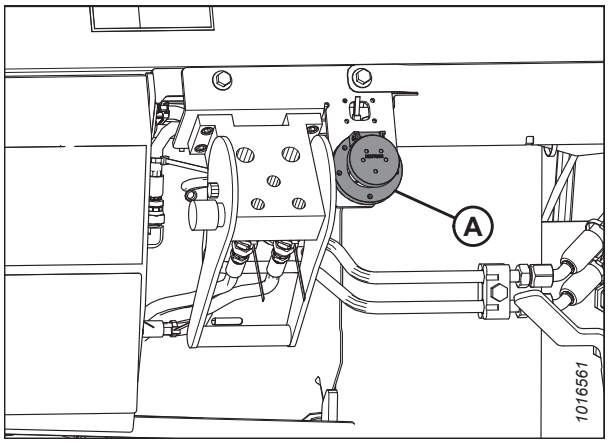

Figure 3.180: Prises du module de flottement

13. Relevez le levier (A), puis tirez et abaissez la poignée (B) pour dégager le verrou du module de flottement/du convoyeur (C).

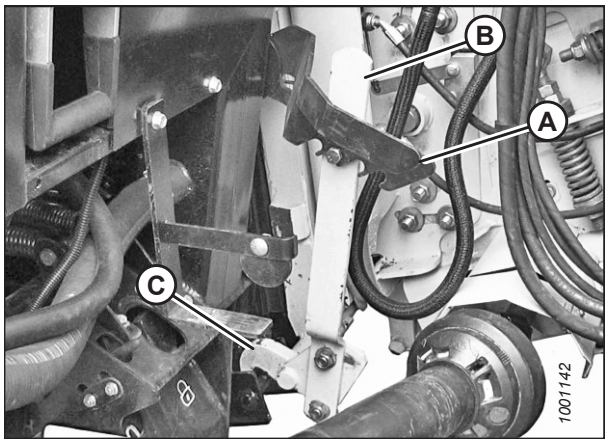

Figure 3.181: Verrous du convoyeur

14. Abaissez le convoyeur (A) jusqu'à ce qu'il se dégage du support (B) du module de flottement.
15. Reculez lentement la moissonneuse-batteuse pour l'éloigner de la plateforme.

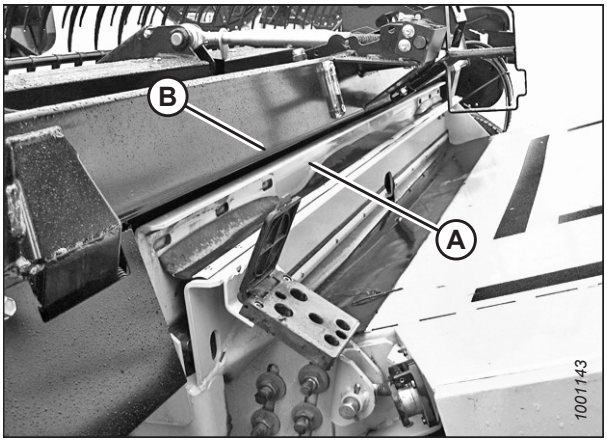

Figure 3.182: Plateforme sur moissonneuse-batteuse

Déflecteurs d'alimentation – moissonneuses-batteuses New Holland série CR

Sur les moissonneuses-batteuses New Holland série CR, il peut être nécessaire d'installer des déflecteurs d'alimentation. Les déflecteurs d'alimentation ne sont **PAS** nécessaires sur les moissonneuses-batteuses New Holland série CX.

Pour moissonneuses-batteuses New Holland CR seulement : Des déflecteurs d'alimentation larges ont été installés en usine sur le module de flottement afin d'améliorer l'alimentation dans le convoyeur. Enlevez les déflecteurs d'alimentation si nécessaire. Pour obtenir des instructions, consultez *4.11.3 Remplacement des déflecteurs d'alimentation sur les modules de flottement pour les moissonneuses-batteuses New Holland CR et CX, page 674*.

Des kits de déflecteurs d'alimentation longs sont prévus pour les moissonneuses-batteuses à convoyeur étroit et peuvent être installés en remplacement des déflecteurs d'alimentation courts.

Tableau 3.3 Kits d'alimentation pour moissonneuses-batteuses New Holland série CR

Taille du convoyeur	Taille du kit de déflecteurs d'alimentation	Numéro de pièce
1250 à 1350 mm (49 à 65 po)	Étroit : 200 mm (7 7/8 po)	MD Nº 328082, 328083
1100 mm (43 1/2 po) et moins	Large : 325 mm (12 13/16 po)	MD Nº 314690, 314691

3.6.7 Moissonneuses-batteuses Rostselmash

Pour atteler la plateforme à une moissonneuse-batteuse Rostselmash ou pour l'en dételer, suivez la procédure correspondante dans cette section.

Consultez le tableau ci-dessous pour obtenir des informations sur les modèles de moissonneuses-batteuses Rostselmash compatibles avec cette plateforme.

Tableau 3.4 Compatibilité des moissonneuses-batteuses Rostselmash – Plateforme de coupe à tapis de série FD2

Modèle de moissonneuse-batteuse
RSM 161
Torum 785
T500

NOTE:

Pour achever la conversion de la FM200, des lots complémentaires sont nécessaires. Un kit de conversion de châssis d'adaptation B7311 sera nécessaire pour toutes les moissonneuses-batteuses Rostselmash et un kit de conversion de l'arbre de transmission B7312 sera nécessaire pour les moissonneuses-batteuses Rostselmash de 2019 ou antérieures.

Attelage de la plateforme à une moissonneuse-batteuse Rostselmash

La plateforme devra être physiquement attachée au convoyeur de la moissonneuse-batteuse, et les connexions électriques et hydrauliques devront être réalisées.

DANGER

Assurez-vous qu'il n'y a personne dans la zone.

DANGER

Pour éviter des blessures ou même la mort du fait d'un démarrage inattendu de la machine, coupez toujours le moteur et retirez la clé de contact avant de quitter le poste de l'opérateur, quelle qu'en soit la raison.

IMPORTANT:

Si la moissonneuse-batteuse n'est **PAS** équipée d'un piège à cailloux, la plaque avant (A) du convoyeur **DOIT** être en position médiane (B). Pour savoir comment régler la plaque avant, consultez le manuel d'opération de la moissonneuse-batteuse.

NOTE:

Un piège à cailloux empêche les cailloux et les débris de pénétrer dans la moissonneuse-batteuse. Il est situé à l'avant de la moissonneuse-batteuse et derrière le convoyeur.

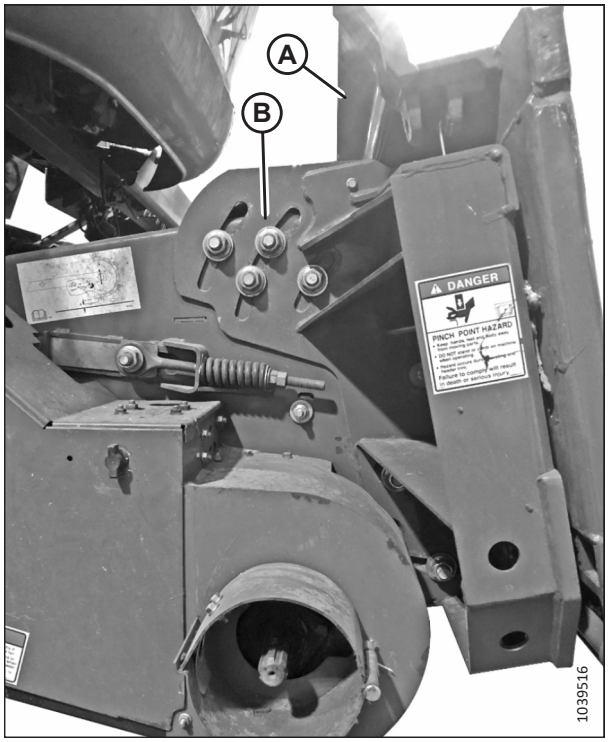

Figure 3.183: Plaque frontale inclinée en position médiane sur une moissonneuse-batteuse non spécifiée

1. Démarrez le moteur.
2. Rapprochez lentement la moissonneuse-batteuse de la plateforme jusqu'à ce que la selle du convoyeur (A) soit directement sous la traverse supérieure (B) du module de flottement.
3. Levez légèrement le convoyeur pour soulever la plateforme, en veillant à ce que la selle du convoyeur soit correctement enclenchée dans le châssis du module de flottement.
4. Coupez le moteur et retirez la clé du contact.

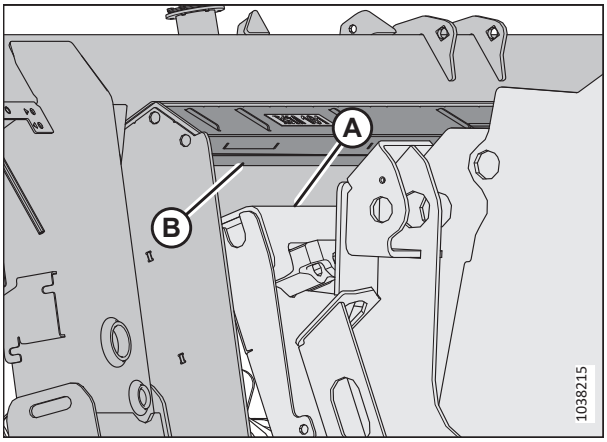

Figure 3.184: Moissonneuse-batteuse et module de flottement

5. Tirez la goupille (A) vers l'extérieur et faites tourner la poignée (B) jusqu'à ce que les deux goupilles du convoyeur (C) soient complètement enclenchées dans les supports du module de flottement (D).

   NOTE:

   Si les goupilles (C) ne sont pas complètement enclenchées dans les supports du module de flottement, desserrez les boulons (E) et réglez le support en conséquence.
6. Serrez les écrous (E).

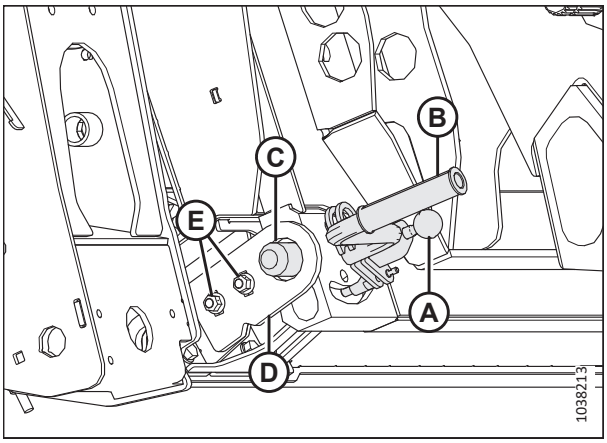

Figure 3.185: Goupille du convoyeur

7. Poussez le bouton de verrouillage (A) et tirez la poignée (B) en position complètement ouverte.
8. Retirez le raccord hydraulique rapide de la plaque de stockage de la moissonneuse-batteuse. Nettoyez les surfaces de contact du coupleur.
9. Positionnez le coupleur de la moissonneuse-batteuse sur le réceptacle du module de flottement. Appuyez sur la poignée pour enclencher les goupilles dans le réceptacle.
10. Poussez la poignée vers le bas en position fermée jusqu'à ce que le bouton de verrouillage (B) s'enclenche.
11. Retirez le connecteur de la moissonneuse-batteuse de l'emplacement de stockage de la moissonneuse-batteuse et connectez-le à la prise (C). Tournez le collier sur le connecteur pour le verrouiller.
12. Retirez le connecteur de kit de commande de cabine C81A de l'emplacement de stockage de la moissonneuse-batteuse et connectez-le au connecteur C81B (D). Tournez le collier sur le connecteur pour le verrouiller.

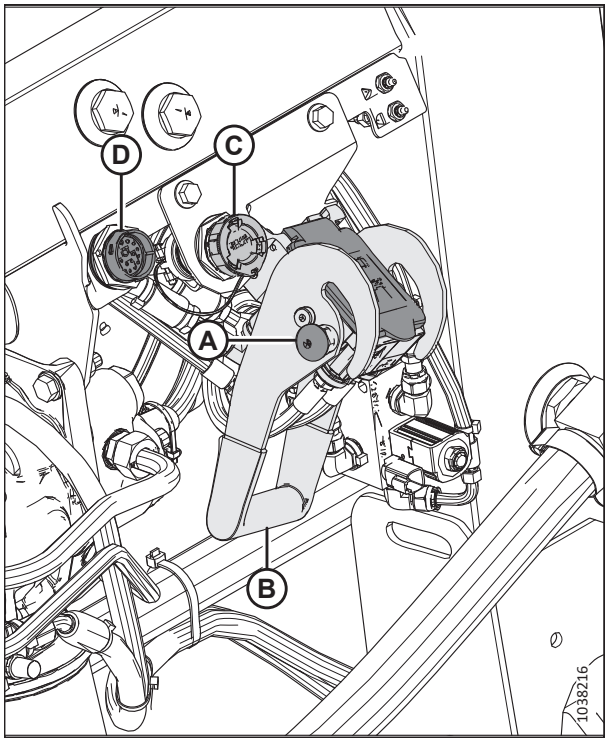

Figure 3.186: Rangement du multicoupleur

13. Détacher la chaîne de sécurité (C) du support (B).
14. Tirer le collier de transmission (A) vers l'arrière pour libérer la transmission du palier de support. Enlever la prise de force du support.

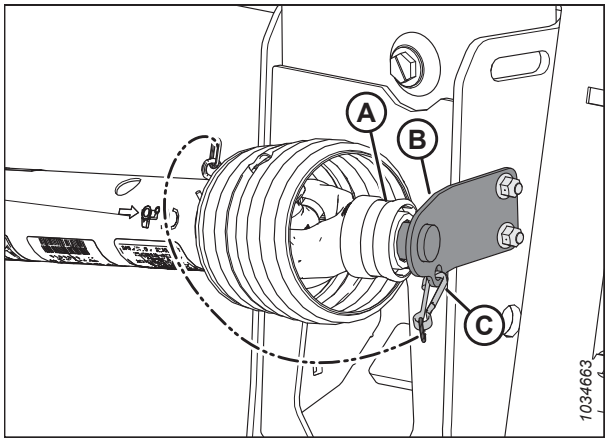

Figure 3.187: Transmission rangée à sa place

15. Retirez le collier (A) sur l'extrémité de la transmission et poussez cette dernière sur l'arbre de sortie de la moissonneuse-batteuse (B) jusqu'à ce que le collier se verrouille.

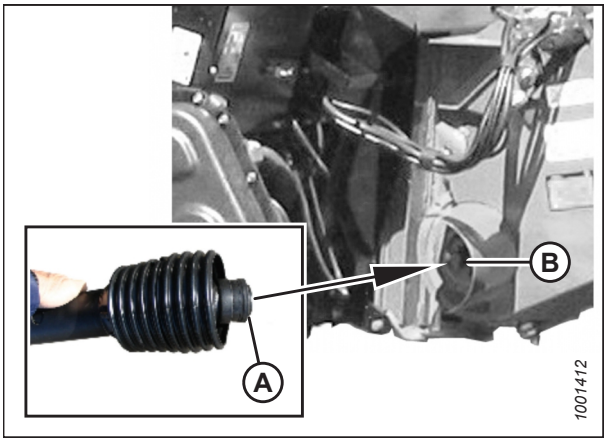

Figure 3.188: Transmission

16. Dégagez les verrous de flottement en tirant sur chaque poignée du verrou de flottement (A) du module de flottement et la plaçant en position de déverrouillage (B).

    NOTE:

    L'illustration montre la poignée de verrouillage du flottement sur le côté droit de la plateforme. La poignée de verrouillage du flottement sur le côté gauche de la plateforme est l'inverse.

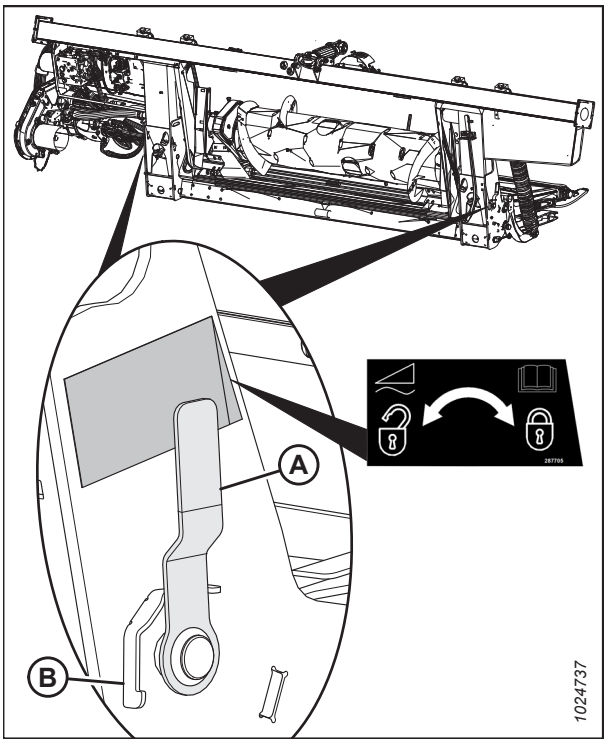

Figure 3.189: Poignée de verrouillage du flottement

Dételage de la plateforme d'une moissonneuse-batteuse Rostselmash

La plateforme doit être détachée de la moissonneuse-batteuse et les connexions hydrauliques et électriques doivent être retirées.

DANGER

Pour éviter des blessures ou même la mort du fait d'un démarrage inattendu de la machine, coupez toujours le moteur et retirez la clé de contact avant de quitter le poste de l'opérateur, quelle qu'en soit la raison.

DANGER

Assurez-vous qu'il n'y a personne dans la zone.

1. Démarrez le moteur.
2. Garez la moissonneuse-batteuse sur une surface plane.
3. Placez la plateforme légèrement au-dessus du sol.
4. Coupez le moteur et retirez la clé du contact.

   IMPORTANT:

   Si les roues de transport sont installées, réglez-les en position de rangement ou de fonctionnement la plus haute. Si les roues ne sont pas en place, la plateforme pourrait s'incliner vers l'avant et rendre l'attelage difficile. Pour obtenir des instructions, consultez *Réglage des roues de transport EasyMove™, page 187*.

   IMPORTANT:

   Si les roues stabilisatrices sont installées, réglez les roues en position de rangement ou de fonctionnement la plus haute. Si les roues ne sont pas en place, la plateforme pourrait s'incliner vers l'avant et rendre l'attelage difficile. Pour obtenir des instructions, consultez *Réglage des roues stabilisatrices, page 186*.

5. Enclenchez les verrous de flottement en éloignant la poignée (A) de verrouillage du flottement du module de flottement et en la réglant en position de verrouillage (B).

   NOTE:

   L'illustration montre la poignée de verrouillage du flottement sur le côté droit de la plateforme. Le verrouillage du flottement sur le côté gauche de la plateforme est l'inverse.

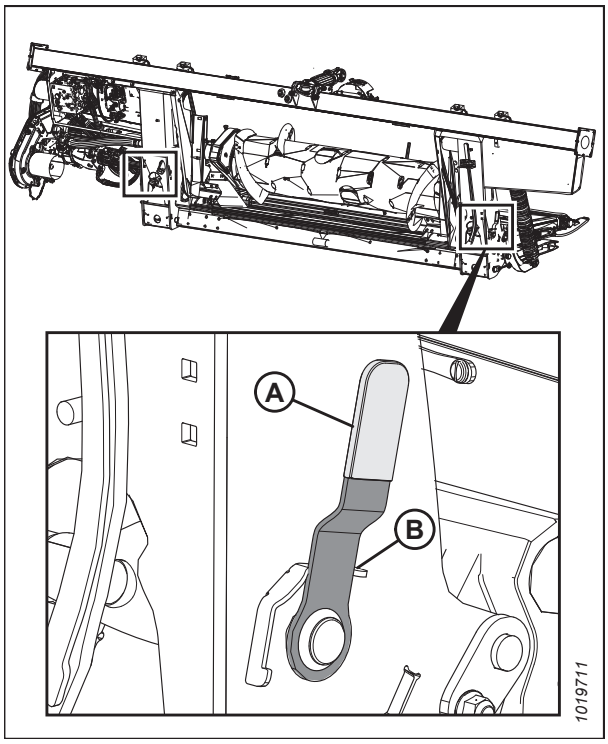

Figure 3.190: Poignée de verrouillage du flottement

6. Débranchez le connecteur C81A (D) du harnais de commande de la cabine de la moissonneuse-batteuse du connecteur C81B (D).

7. Débranchez le harnais électrique de la moissonneuse-batteuse du connecteur (C).

8. Poussez le bouton de verrouillage (A) et soulevez la poignée (B) pour libérer le multicoupleur (C). Retirez le coupleur hydraulique rapide de la moissonneuse-batteuse et remettez-le dans son emplacement sur la moissonneuse-batteuse.

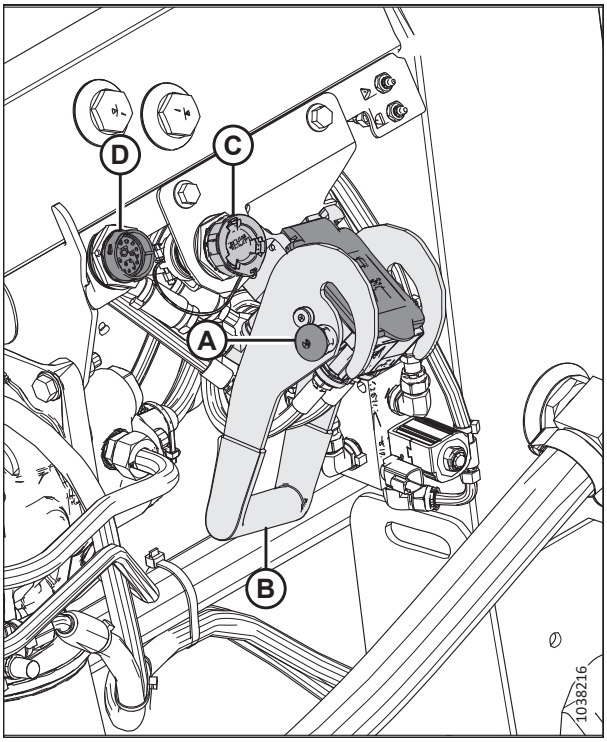

Figure 3.191: Poignée de verrouillage du flottement

9. Tirez le collier (A) sur l'extrémité de la transmission et tirez cette dernière hors de l'arbre de sortie de la moissonneuse-batteuse (B) jusqu'à ce que le collier se dégage.

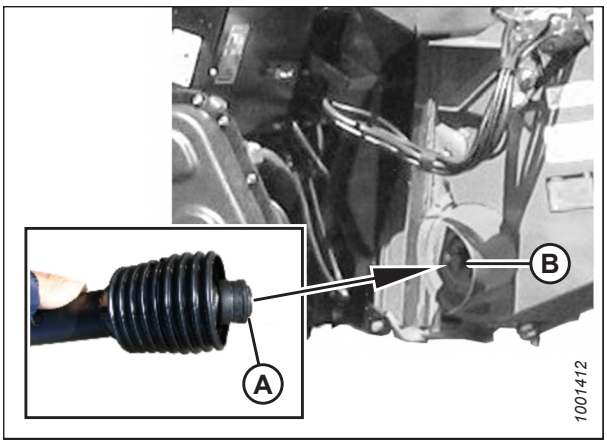

Figure 3.192: Transmission

10. Rangez la transmission dans le support de transmission (B) en tirant le collier (A) sur la transmission et en le plaçant sur le support (B). Relâchez le collier afin qu'il se verrouille sur le support.

11. Attachez la chaîne de sécurité (C) au support (B).

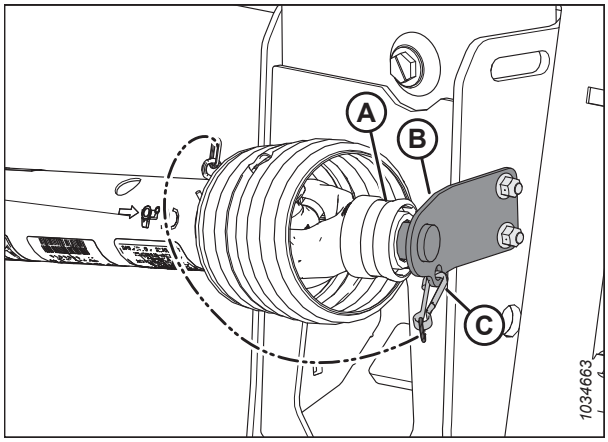

Figure 3.193: Prise de force en position de rangement – Prise de force B7038 ou B7039

12. Tirez la goupille (A) vers l'extérieur et faites tourner la poignée (B) dans le sens des aiguilles d'une montre jusqu'à ce que les deux goupilles du convoyeur (C) soient complètement rétractées dans les supports du module de flottement (D).

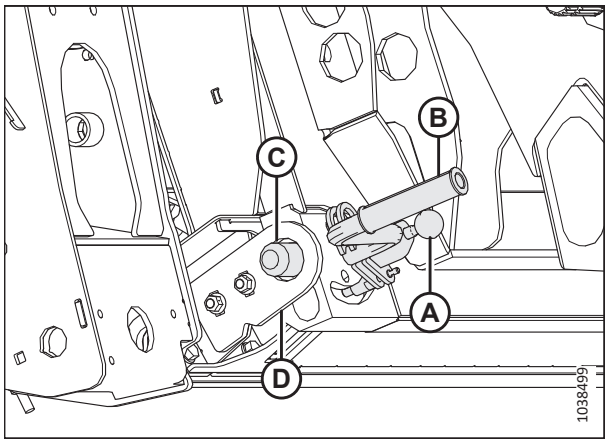

Figure 3.194: Goupille du convoyeur

13. Démarrez le moteur.

14. Abaissez le convoyeur (A) jusqu'à ce qu'il se dégage du support (B) du module de flottement (B).

15. Reculez lentement la moissonneuse-batteuse pour l'éloigner du module de flottement.

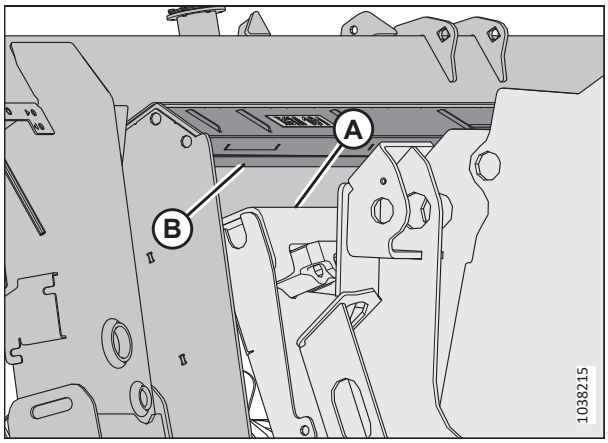

Figure 3.195: Moissonneuse-batteuse et module de flottement

3.7 Configuration de la plateforme

Pour des performances optimales, la plateforme doit être configurée particulièrement pour diverses conditions de récolte et cultures.

3.7.1 Attelages de la plateforme

Les accessoires optionnels peuvent améliorer les performances dans des conditions particulières ou ajouter des fonctionnalités à la plateforme. Les accessoires en option peuvent être commandés et installés avec l'aide de votre concessionnaire MacDon.

Consultez le chapitre *5 Options et accessoires, page 767* pour la description des articles disponibles.

3.7.2 Réglages de la plateforme

Les tableaux suivants fournissent des directives concernant la configuration de la plateforme de coupe pour diverses conditions de récolte et cultures.

Pour les détails sur les réglages du rabatteur, consultez *3.7.4 Réglages du rabatteur, page 146*.

Pour plus d'informations sur la configuration de la vis d'alimentation FM200, consultez *3.8.1 Configurations de performance de la vis d'alimentation FM200, page 153*.

NOTE:

Augmentez la vitesse des tapis latéraux pour améliorer la performance quand il y a beaucoup de cultures ou quand vous augmentez la vitesse au sol.

Tableau 3.5 Configuration recommandée pour les céréales

Hauteur de chaume	102 mm (<4 po)						
Roues stabilisatrices[4]	Rangement						
Position des patins	Haut ou milieu						
Conditions de récolte	**Tiges de division**	**Réglage de la vitesse des tapis**[5]	**Angle de la plateforme**[6][7]	**Came du rabatteur**	**Vitesse du rabatteur (%)**[8]	**Position du rabatteur**	**Vis transversale supérieure**
Légère	Arrêt	8	B – C	3	10-15	6 ou 7	Non requis
Normal	Marche	7	B – C	2	10	6 ou 7	Non requis
Lourd	Marche	7	B – C	2	10	6 ou 7	Recommandé
Couchée	Arrêt	7	B – C	3 ou 4	5-10	4 ou 5	Non requis
Hauteur de chaume	102 à 203 mm (4 à 8 po)						
Roues stabilisatrices	Au besoin						
Position des patins	Vers le bas pour les conditions de culture couchées, au milieu ou vers le bas pour les autres conditions de culture						
Conditions de récolte	**Tiges de division**	**Réglage de la vitesse du tapis**[5]	**Angle de la plateforme**[6 7]	**Came du rabatteur**	**Vitesse du rabatteur en %**[8]	**Position du rabatteur**	**Vis transversale supérieure**
Légère	Arrêt	8	B – C	4	10-15	6 ou 7	Non requis
Normal	Marche	7	A	2	10	6 ou 7	Non requis
Lourd	Marche	7	A	2	10	6 ou 7	Recommandé
Déposé	Arrêt	7	D	3 ou 4	5-10	4 ou 5	Non requis

4. Les roues stabilisatrices sont utilisées pour limiter le mouvement latéral et vertical de la plateforme lors de la coupe à partir du sol.
5. Réglage du contrôle du tapis sur le FM200.
6. Réglez l'angle de la plateforme aussi plat que possible (réglage A) en utilisant le vérin d'inclinaison et les patins tout en maintenant la hauteur de coupe.
7. La hauteur de coupe de la plateforme est déterminée par les réglages des patins et l'angle de la barre de coupe.
8. Pourcentage de dépassement de la vitesse au sol.

Tableau 3.5 Configuration recommandée pour les céréales (suite)

Hauteur de chaume	203 mm + (8 po +)						
Roues stabilisatrices	Au besoin						
Position des patins	Sans objet						
Conditions de récolte	**Tiges de division**	**Réglage de la vitesse du tapis**[5]	**Angle de la plateforme**[6 7]	**Came du rabatteur**	**Vitesse du rabatteur en %**[8]	**Position du rabatteur**	**Vis transversale supérieure**
Légère	Arrêt	8	A	4	10-15	6 ou 7	Non requis
Normal	Marche	7	A	2	10	6 ou 7	Non requis
Lourd	Marche	7	B – C	2	10	6 ou 7	Non requis
Couchée	Arrêt	7	B – C	3 ou 4	5-10	4 ou 5	Non requis

Tableau 3.6 Configuration recommandée pour les lentilles

Hauteur de chaume	Au sol						
Roues stabilisatrices[9]	Rangement						
Position des patins	Haut ou milieu						
Conditions de récolte	**Tiges de division**	**Réglage de la vitesse des tapis**[10]	**Angle de la plateforme**[11][12]	**Came du rabatteur**	**Vitesse du rabatteur (%)**[13]	**Position du rabatteur**	**Vis transversale supérieure**
Légère	Marche	8	B – C	2	5-10	6 ou 7	Non requis
Normal	Marche	7	B – C	2	10	6 ou 7	Non requis
Lourd	Marche	7	B – C	2	10	6 ou 7	Non requis
Couchée	Marche	7	D	2	5-10	6 ou 7	Non requis

9. Les roues stabilisatrices sont utilisées pour limiter le mouvement latéral et vertical de la plateforme lors de la coupe à partir du sol.
10. Réglage du contrôle du tapis sur le FM200.
11. Réglez l'angle de la plateforme aussi plat que possible (réglage A) en utilisant le vérin d'inclinaison et les patins tout en maintenant la hauteur de coupe.
12. La hauteur de coupe de la plateforme est déterminée par les réglages des patins et l'angle de la barre de coupe.
13. Pourcentage de dépassement de la vitesse au sol.

Tableau 3.7 Configuration recommandée pour les pois

Hauteur de chaume	Au sol						
Roues stabilisatrices[14]	Rangement						
Position des patins	Haut ou milieu						
Conditions de récolte	**Tiges de division**	**Réglage de la vitesse des tapis**[15]	**Angle de la plateforme**[16][17]	**Came du rabatteur**	**Vitesse du rabatteur (%)**[18]	**Position du rabatteur**	**Vis transversale supérieure**
Légère	Marche	7	B – C	2	5-10	6 ou 7	Recommandé
Normal	Marche	7	B – C	2	10	6 ou 7	Recommandé
Lourd	Marche	7	B – C	2	10	4 ou 5	Recommandé
Déposé	Marche	7	D	2	5-10	4 ou 5	Recommandé

14. Les roues stabilisatrices sont utilisées pour limiter le mouvement latéral et vertical de la plateforme lors de la coupe à partir du sol.
15. Réglage du contrôle du tapis sur le FM200.
16. Réglez l'angle de la plateforme aussi plat que possible (réglage A) en utilisant le vérin d'inclinaison et les patins tout en maintenant la hauteur de coupe.
17. La hauteur de coupe de la plateforme est déterminée par les réglages des patins et l'angle de la barre de coupe.
18. Pourcentage de dépassement de la vitesse au sol.

Tableau 3.8 Configuration recommandée pour le colza

Hauteur de chaume	102 à 203 mm (4 à 8 po)						
Roues stabilisatrices[19]	Au besoin						
Position des patins	Vers le bas pour les conditions de culture lourdes, au milieu ou vers le bas pour les conditions de culture normales ou couchées						
Conditions de récolte	**Tiges de division**	**Réglage de la vitesse des tapis**[20]	**Angle de la plateforme**[21][22]	**Came du rabatteur**	**Vitesse du rabatteur (%)**[23]	**Position du rabatteur**	**Vis transversale supérieure**
Légère	Marche	7	A	2	5-10	6 ou 7	Recommandé
Normal	Marche	7	B – C	1	10	6 ou 7	Recommandé
Lourd	Marche	8	B – C	1	10	3 ou 4	Recommandé
Déposé	Marche	7	D	2	5-10	3 ou 4	Recommandé
Hauteur de chaume	203 mm + (8 po +)						
Roues stabilisatrices[19]	Au besoin						
Position des patins	Sans objet						
Conditions de récolte	**Tiges de division**	**Réglage de la vitesse du tapis**[20]	**Angle de la plateforme**[21 22]	**Came du rabatteur**	**Vitesse du rabatteur en %**[23]	**Position du rabatteur**	**Vis transversale supérieure**
Légère	Marche	7	A	2	5-10	6 ou 7	Recommandé
Normal	Marche	7	B – C	2	10	6 ou 7	Recommandé
Lourd	Marche	8	B – C	1 ou 2	10	3 ou 4	Recommandé
Déposé	Marche	7	D	2 ou 3	5-10	3 ou 4	Recommandé

19. Les roues stabilisatrices sont utilisées pour limiter le mouvement latéral et vertical de la plateforme lors de la coupe à partir du sol.
20. Réglage du contrôle du tapis sur le FM200.
21. Réglez l'angle de la plateforme aussi plat que possible (réglage A) en utilisant le vérin d'inclinaison et les patins tout en maintenant la hauteur de coupe.
22. La hauteur de coupe de la plateforme est déterminée par les réglages des patins et l'angle de la barre de coupe.
23. Pourcentage de dépassement de la vitesse au sol.

Tableau 3.9 Configuration recommandée pour le riz californien

Hauteur de chaume	102 mm (<4 po)						
Roues stabilisatrices[24]	Rangement						
Position des patins	Haut ou milieu						
Conditions de récolte	**Tiges de division**[25]	**Réglage de la vitesse des tapis**[26]	**Angle de la plateforme**[27][28]	**Came du rabatteur**	**Vitesse du rabatteur (%)**[29]	**Position du rabatteur**	**Vis transversale supérieure**
Légère	Diviseur à riz	4	D	2	10-15	6 ou 7	Non requis
Normal	Diviseur à riz	4	B – C	2	10	4 ou 5	Non requis
Lourd	Diviseur à riz	4	B – C	2	10	4 ou 5	Non requis
Couchée	Diviseur à riz	4	D	2	5-10	4 ou 5	Non requis
Hauteur de chaume	102 à 203 mm (4 à 8 po)						
Roues stabilisatrices[24]	Au besoin						
Position des patins	Milieu ou bas						
Conditions de récolte	**Tiges de division**[25]	**Réglage de la vitesse du tapis**[26]	**Angle de la plateforme**[27][28]	**Came du rabatteur**	**Vitesse du rabatteur en %**[29]	**Position du rabatteur**	**Vis transversale supérieure**
Légère	Diviseur à riz	4	D	3	10-15	6 ou 7	Non requis
Normal	Diviseur à riz	4	B – C	3	10	6 ou 7	Non requis
Lourd	Diviseur à riz	4	B – C	3	10	6 ou 7	Non requis
Couchée	Diviseur à riz	4	D	4	5-10	6 ou 7	Non requis

24. Les roues stabilisatrices sont utilisées pour limiter le mouvement latéral et vertical de la plateforme lors de la coupe à partir du sol.
25. Le diviseur à riz est disponible. La tige de diviseur à riz non requise aux deux extrémités de la plateforme.
26. Réglage du contrôle du tapis sur le FM200.
27. Réglez l'angle de la plateforme aussi plat que possible (réglage A) en utilisant le vérin d'inclinaison et les patins tout en maintenant la hauteur de coupe.
28. La hauteur de coupe de la plateforme est déterminée par les réglages des patins et l'angle de la barre de coupe.
29. Pourcentage de dépassement de la vitesse au sol.

Tableau 3.9 Configuration recommandée pour le riz californien (suite)

Hauteur de chaume	203 mm + (8 po +)						
Roues stabilisatrices[24]	Comme requis						
Position des patins	Sans objet						
Conditions de récolte	**Tiges de division**[25]	**Réglage de la vitesse du tapis**[26]	**Angle de la plateforme**[27] [28]	**Came du rabatteur**	**Vitesse du rabatteur en %**[29]	**Position du rabatteur**	**Vis transversale supérieure**
Légère	Diviseur à riz	4	A	3	10-15	6 ou 7	Non requis
Normal	Diviseur à riz	4	B – C	3	10	6 ou 7	Non requis
Lourd	Diviseur à riz	4	B – C	3	10	6 ou 7	Non requis
Couchée	Diviseur à riz	4	D	4	5-10	6 ou 7	Non requis

Tableau 3.10 Configuration recommandée pour le riz du delta

Hauteur de chaume	51 à 152 mm (2 à 6 po)						
Roues stabilisatrices[30]	Au besoin						
Position des patins	Milieu ou bas						
Conditions de récolte	**Tiges de division**	**Réglage de la vitesse des tapis**[31]	**Angle de la plateforme**[32][33]	**Came du rabatteur**	**Vitesse du rabatteur (%)**[34]	**Position du rabatteur**	**Vis transversale supérieure**
Légère	Arrêt	6	D	2 ou 3	10-15	6 ou 7	Non requis
Normal	Arrêt	6	B – C	2 ou 3	10	6 ou 7	Non requis
Lourd	Arrêt	6	B – C	2 ou 3	10	6 ou 7	Non requis
Couchée	Arrêt	6	D	3 ou 4	5-10	4 ou 5	Non requis
Hauteur de chaume	152 mm + (6 po +)						
Roues stabilisatrices[30]	Au besoin						
Position des patins	Sans objet						
Conditions de récolte	**Tiges de division**	**Réglage de la vitesse du tapis**[31]	**Angle de la plateforme**[32] [33]	**Came du rabatteur**	**Vitesse du rabatteur en %**[34]	**Position du rabatteur**	**Vis transversale supérieure**
Légère	Arrêt	6	A	2 ou 3	10-15	6 ou 7	Non requis
Normal	Arrêt	6	B – C	2 ou 3	10	6 ou 7	Non requis
Lourd	Arrêt	6	B – C	2 ou 3	10	6 ou 7	Non requis
Couchée	Arrêt	6	D	3 ou 4	5-10	4 ou 5	Non requis

30. Les roues stabilisatrices sont utilisées pour limiter le mouvement latéral et vertical de la plateforme lors de la coupe à partir du sol.
31. Réglage du contrôle du tapis sur le FM200.
32. Réglez l'angle de la plateforme aussi plat que possible (réglage A) en utilisant le vérin d'inclinaison et les patins tout en maintenant la hauteur de coupe.
33. La hauteur de coupe de la plateforme est déterminée par les réglages des patins et l'angle de la barre de coupe.
34. Pourcentage de dépassement de la vitesse au sol.

Tableau 3.11 Configuration recommandée pour les haricots comestibles

Hauteur de chaume	Au sol						
Roues stabilisatrices[35]	Rangement						
Position des patins	Haut ou milieu						
Conditions de récolte	**Tiges de division**	**Réglage de la vitesse des tapis**[36]	**Angle de la plateforme**[37][38]	**Came du rabatteur**	**Vitesse du rabatteur (%)**[39]	**Position du rabatteur**	**Vis transversale supérieure**
Légère	Marche	8	D	2	5-10	6 ou 7	Non requis
Normal	Marche	7	B – C	2	10	6 ou 7	Non requis
Lourd	Marche	7	B – C	2	10	6 ou 7	Non requis
Couché	Marche	7	D	4	5-10	6 ou 7	Non requis

35. Les roues stabilisatrices sont utilisées pour limiter le mouvement latéral et vertical de la plateforme lors de la coupe à partir du sol.
36. Réglage du contrôle du tapis sur le FM200.
37. Réglez l'angle de la plateforme aussi plat que possible (réglage A) en utilisant le vérin d'inclinaison et les patins tout en maintenant la hauteur de coupe.
38. La hauteur de coupe de la plateforme est déterminée par les réglages des patins et l'angle de la barre de coupe.
39. Pourcentage de dépassement de la vitesse au sol.

Tableau 3.12 Configuration recommandée pour le lin

Hauteur de chaume	51 à 153 mm (2 à 6 po)						
Roues stabilisatrices[40]	Au besoin						
Position des patins	Vers le bas pour les conditions de culture couchées, au milieu ou vers le bas pour les autres conditions de culture						
Conditions de récolte	**Tiges de division**	**Réglage de la vitesse des tapis**[41]	**Angle de la plateforme**[42][43]	**Came du rabatteur**	**Vitesse du rabatteur (%)**[44]	**Position du rabatteur**	**Vis transversale supérieure**
Légère	Marche	8	B – C	2	5-10	6 ou 7	Non requis
Normal	Marche	7	A	2	10	6 ou 7	Non requis
Lourd	Marche	7	B – C	2	10	6 ou 7	Non requis
Couchée	Marche	7	D	2	5-10	6 ou 7	Non requis

40. Les roues stabilisatrices sont utilisées pour limiter le mouvement latéral et vertical de la plateforme lors de la coupe à partir du sol.
41. Réglage du contrôle du tapis sur le FM200.
42. Réglez l'angle de la plateforme aussi plat que possible (réglage A) en utilisant le vérin d'inclinaison et les patins tout en maintenant la hauteur de coupe.
43. La hauteur de coupe de la plateforme est déterminée par les réglages des patins et l'angle de la barre de coupe.
44. Pourcentage de dépassement de la vitesse au sol.

3.7.3 Optimisation de la plateforme pour le moissonnage-battage de colza en direct

Le colza mûr peut être moissonné directement, mais la plupart des variétés sont très sujettes à l'éclatement des gousses et en conséquence à la perte de graines. Cette section fournit des informations sur les accessoires, les réglages et les ajustements recommandés pour optimiser les plateformes FlexDraper[MD] série FD2 pour le moissonnage-battage du colza, afin de réduire les pertes de graines.

Accessoires recommandés

Pour optimiser la plateforme en vue du moissonnage-battage du colza, effectuez les modifications suivantes :

- Installez la vis transversale supérieure intégrale
- Installez les couteaux verticaux

NOTE:

Chaque kit comprend les instructions d'installation et la quincaillerie nécessaire. Pour plus d'informations, consultez le chapitre *5 Options et accessoires, page 767*.

Réglages recommandés

Pour optimiser la plateforme en vue du moissonnage-battage du colza, effectuez les ajustements suivants :

- Relâchez la tension du ressort de la vis. Pour obtenir des instructions, consultez *3.8.5 Contrôle et réglage des ressorts du transporteur à vis d'alimentation, page 183*.
- Réglez la vitesse du rabatteur pour qu'elle soit égale à la vitesse au sol de la moissonneuse-batteuse. Augmentez la vitesse selon le besoin. Pour obtenir des instructions, consultez *3.9.6 Vitesse du rabatteur, page 230*.
- Réglez la vitesse du tapis latéral en position 6 sur la commande de vitesse des tapis latéraux en cabine. Pour obtenir des instructions, consultez *3.9.8 Vitesse du tapis latéral, page 232*.
- Ajustez la hauteur du rabatteur de sorte que les doigts engagent tout juste la récolte. Pour obtenir des instructions, consultez *3.9.11 Hauteur du rabatteur, page 237*.
- Ajustez la position avant-arrière des rabatteurs. Pour obtenir des instructions, consultez *Réglage de la position avant-arrière du rabatteur, page 243*.
- Déplacez les vérins avant-arrière du rabatteur à l'emplacement arrière alternatif. Pour des instructions, consultez *Vérins avant-arrière centraux, page 244*.
- Réglez la position 1 de la came du rabatteur. Pour obtenir des instructions, consultez *Réglage de la came du rabatteur, page 253*.
- Réglez la vis en position de flottement. Pour obtenir des instructions, consultez *3.8.4 Réglage de la position de la vis, page 181*.

3.7.4 Réglages du rabatteur

Les différentes combinaisons de position du rabatteur et de réglage de la came ont un impact sur l'acheminement des cultures jusqu'aux tapis en faisant pivoter le profil des doigts.

NOTE:

Le rappel (A) se rapporte au niveau du sol tandis que le rappel (B) se rapporte à la hauteur de chaume.

Tableau 3.13 Paramètres recommandés du rabatteur série FD2

Numéro de réglage de la came (gain de vitesse des doigts)	Numéro de position du rabatteur	Disposition des doigts du rabatteur	Sol à hauteur de chaume
1 (0 %)	5 ou 6	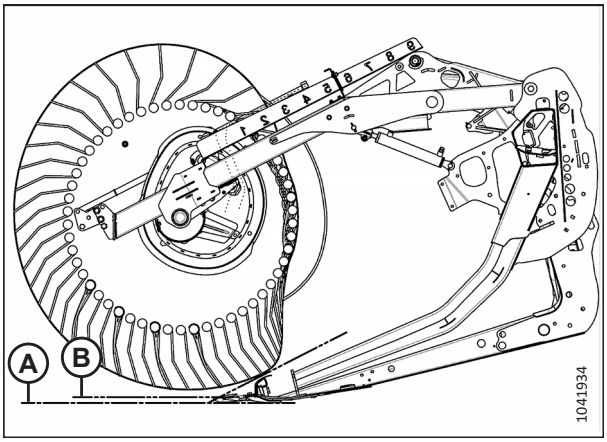	25 mm (0,98 po)
2 (20 %)	6 ou 7	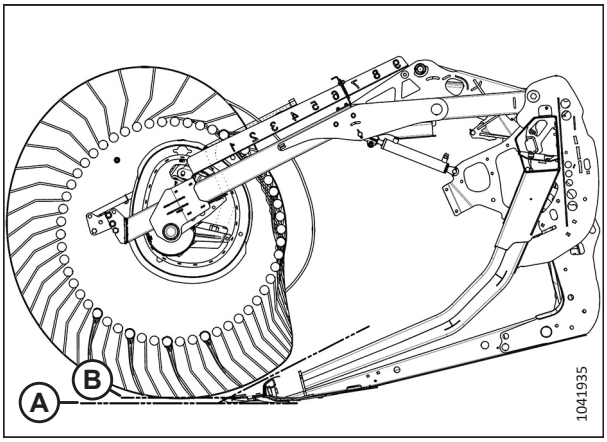	25 mm (0,98 po)

Tableau 3.13 Paramètres recommandés du rabatteur série FD2 (suite)

Numéro de réglage de la came (gain de vitesse des doigts)	Numéro de position du rabatteur	Disposition des doigts du rabatteur	Sol à hauteur de chaume
3 (30 %)	8	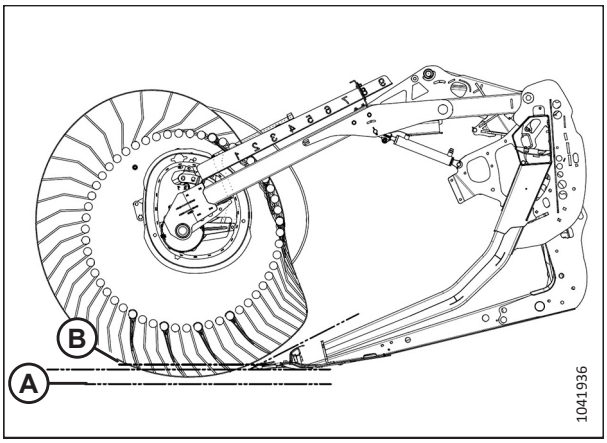	102 mm (4 po)
4 (35 %)	9	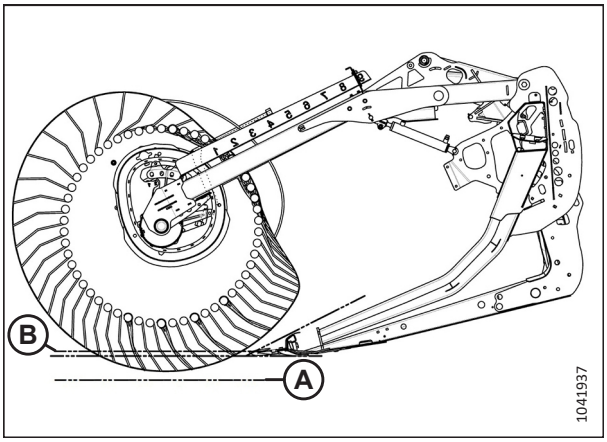	150 mm (5,9 po)

NOTE:

- Réglez le rabatteur vers l'avant pour le rapprocher du sol lors de l'inclinaison en arrière de la plateforme. Les doigts vont creuser dans le sol dans les positions les plus avancées du rabatteur, réglez donc les patins ou l'angle de la plateforme pour compenser. Réglez le rabatteur vers l'arrière pour l'éloigner du sol lors de l'inclinaison en avant de la plateforme.
- L'inclinaison de la plateforme peut être augmentée pour rapprocher le rabatteur du sol ou diminuée pour l'en éloigner, tout en maintenant le flux de matière sur les tapis.
- Pour laisser un maximum de chaume sur des cultures couchées, relevez la plateforme et augmentez-en l'inclinaison pour la maintenir près du sol. Placez le rabatteur complètement à l'avant.
- Il peut être nécessaire de déplacer le rabatteur vers l'arrière pour éviter la formation de gros morceaux sur la barre de coupe ou le bourrage de celle-ci dans les cultures très fines.
- La capacité minimale de transport de matière (la surface minimale exposée du tapis entre le rabatteur et l'arrière de la plateforme) correspond à la position la plus reculée du rabatteur.
- La capacité maximale de transport de matière (la surface maximale exposée du tapis entre le rabatteur et l'arrière de la plateforme) correspond à la position la plus avancée du rabatteur.
- En raison de la nature de l'action de la came, la vitesse de pointe des doigts au niveau de la barre de coupe est supérieure à la vitesse du rabatteur lorsque les réglages de la came sont très élevés. Pour plus d'informations, consultez le tableau *3.13, page 147*.

3.7.5 Paramètres du diviseur de récolte flottant (en option)

Les diviseurs de récolte flottants peuvent être réglés pour s'adapter aux différentes conditions de culture.

DANGER

Pour éviter toute blessure corporelle ou mortelle due à un démarrage intempestif ou à une chute de la machine levée, coupez toujours le moteur, retirez la clé et enclenchez les supports de sécurité avant de passer sous la plateforme pour quelque raison que ce soit.

Pour obtenir des instructions sur la façon d'effectuer des réglages sur le diviseur de récolte flottant, consultez *Réglage des diviseurs de récolte flottants, page 266*. Pour les réglages, consultez le tableau de la hauteur de chaume applicable ci-dessous.

Tableau 3.14 Hauteur du chaume 50 à 125 mm (2 à 5 po)

	Angle de la plateforme[45]	Hauteur de chaume	Patins principaux de la plateforme	Butée d'arrêt	Position avant-arrière	Hauteur du déflecteur supérieur	Hauteur du déflecteur latéral	Moustache du déflecteur supérieur
Normal	A	125 mm 5 pi	Bas	2	1	1	C	Dedans
	A	125 mm 5 pi	Bas	2	3	1	C	Dedans
	E	50 mm 2 pi	Bas	1	1	1,5	C	Dedans
	E	50 mm 2 pi	Bas	1	3	1,5	C	Dedans
Couchée	A	125 mm 5 pi	Bas	2	3	1	C	Dehors
	A	125 mm 5 pi	Bas	2	4	1	C	Dehors

45. A (min) – E (max)

Tableau 3.14 Hauteur du chaume 50 à 125 mm (2 à 5 po) (suite)

	Angle de la plateforme[46]	Hauteur de chaume	Patins principaux de la plateforme	Butée d'arrêt	Position avant-arrière	Hauteur du déflecteur supérieur	Hauteur du déflecteur latéral	Moustache du déflecteur supérieur
	E	50 mm 2 pi	Bas	1	3	2	D	Dehors
	E	50 mm 2 pi	Bas	1	4	2	D	Dehors
Fortement déformée	A	125 mm 5 pi	Bas	2	4	3	D	Dehors
	A	125 mm 5 pi	Bas	2	5	4	D	Dehors
	E	50 mm 2 pi	Bas	1	4	3	C	Dehors
	E	50 mm 2 pi	Bas	1	5	4	C	Dehors

46. A (min) – E (max)

Tableau 3.15 Hauteur du chaume 20 à 100 mm (3/4 à 4 po)

	Angle de la platefor-me[46]	Hauteur de chaume	Patins principaux de la plateforme	Butée d'arrêt	Position avant-arrière	Hauteur du déflecteur supérieur	Hauteur du déflecteur latéral	Moustache du déflecteur supérieur
Normal	A	100 mm 4 pi	Moyen	2	1	1	C	Dedans
	A	100 mm 4 pi	Moyen	2	3	1	C	Dedans
	E	20 mm 3/4 po	Moyen	1	1	1	C	Dedans
	E	20 mm 3/4 po	Moyen	1	3	1	C	Dedans
Couché	A	100 mm 4 pi	Moyen	2	3	1	C	Dehors
	A	100 mm 4 pi	Moyen	2	4	2	C	Dehors
	E	20 mm 3/4 po	Moyen	1	3	1	D	Dehors
	E	20 mm 3/4 po	Moyen	1	4	2	D	Dehors
Forte-ment couché	A	100 mm 4 pi	Moyen	2-3	4	3	D	Dehors
	A	100 mm 4 pi	Moyen	2-3	5	4	D	Dehors
	E	20 mm 3/4 po	Moyen	1	4	3	C	Dehors
	E	20 mm 3/4 po	Moyen	1	5	4	C	Dehors

Tableau 3.16 Hauteur du chaume 16 à 50 mm (5/8 à 2 po) Barre de coupe sur le sol

	Angle de la plateforme[46]	Hauteur de chaume	Patins principaux de la plateforme	Butée d'arrêt	Position avant-arrière	Hauteur du déflecteur supérieur	Hauteur du déflecteur latéral	Moustache du déflecteur supérieur
Normal	A	50 mm 2 pi	En haut	2	1 à 3	1	C	Dedans
	A	50 mm 2 pi	En haut	2	1 à 3	1	C	Dedans
	E	16 mm 5/8 po	En haut	1	1	2	C	Dedans
	E	16 mm 5/8 po	En haut	1	3	1	C	Dedans
Couchée	A	50 mm 2 pi	En haut	2	3	1	C	Dehors
	A	50 mm 2 pi	En haut	3	4	1	C	Dehors
	E	16 mm 5/8 po	En haut	1	3-4	2	D	Dehors
	E	16 mm 5/8 po	En haut	1	3-4	2	D	Dehors
Fortement déformée	A	50 mm 2 pi	En haut	2 à 3	4	3	D	Dehors
	A	50 mm 2 pi	En haut	2 à 3	5	4	D	Dehors
	E	16 mm 5/8 po	En haut	1	4	2,5	C	Dehors
	E	16 mm 5/8 po	En haut	1	5	4	C	Dehors

3.8 Réglage des modules de flottement

Les sections suivantes présentent les directives recommandées de réglage des modules de flottement pour votre modèle de moissonneuse-batteuse et type de récolte spécifiques toutefois, les recommandations ne peuvent couvrir toutes les conditions.

En cas de problèmes d'alimentation lors de l'utilisation du module de flottement, reportez-vous au chapitre *6 Dépannage, page 789*.

3.8.1 Configurations de performance de la vis d'alimentation FM200

La vis d'alimentation FM200 peut être configurée pour répondre à différents besoins ; cinq configurations sont disponibles.

Configuration ultra étroite : La configuration ultra étroite utilise 8 longues spires à vis (4 à gauche et 4 à droite), et 18 doigts de vis. Cette configuration en option peut améliorer les performances d'alimentation des moissonneuses-batteuses avec convoyeurs étroits. Elle peut également être utile lors de la récolte du riz.

NOTE:

Les dimensions (A) et (B) sont les mêmes aux deux extrémités de la vis. Elles doivent se situer à moins de 15 mm (9/16 po) des valeurs données.

NOTE:

Vous devrez percer des trous dans la spire et dans le tambour pour installer la spire supplémentaire.

Pour plus d'informations sur la conversion à la configuration ultra-étroite, voir *Configuration ultra étroite – spire de la vis, page 155*.

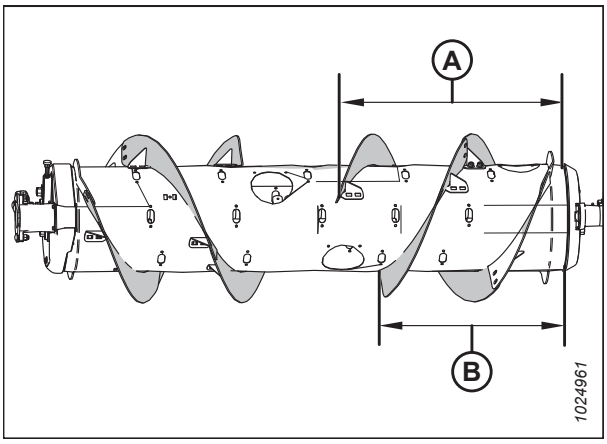

Figure 3.196: Configuration Ultra étroite – vue arrière

A – 760 mm (29 15/16 po) **B – 602 mm (23 11/16 po)**

Configuration étroite : La configuration étroite utilise 4 longues spires à vis (2 à gauche et 2 à droite), et 18 doigts de vis d'alimentation.

NOTE:

Les dimensions (A) et (B) sont les mêmes aux deux extrémités de la vis. Elles doivent se situer à moins de 15 mm (9/16 po) des valeurs données.

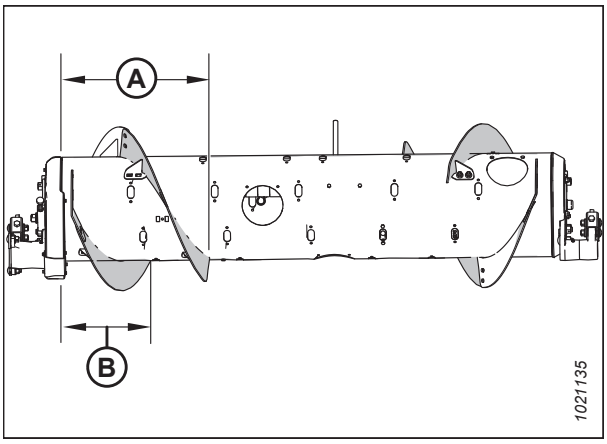

Figure 3.197: Configuration Étroite – vue arrière

A – 514 mm (20 1/4 po) **B – 356 mm (14 po)**

Configuration moyenne : La configuration moyenne utilise 4 courtes spires à vis (2 à gauche et 2 à droite), et 22 doigts de vis d'alimentation.

NOTE:

Les dimensions (A) et (B) sont les mêmes aux deux extrémités de la vis. Elles doivent se situer à moins de 15 mm (9/16 po) des valeurs données.

La **configuration moyenne** est une configuration standard pour les moissonneuses-batteuses suivantes :

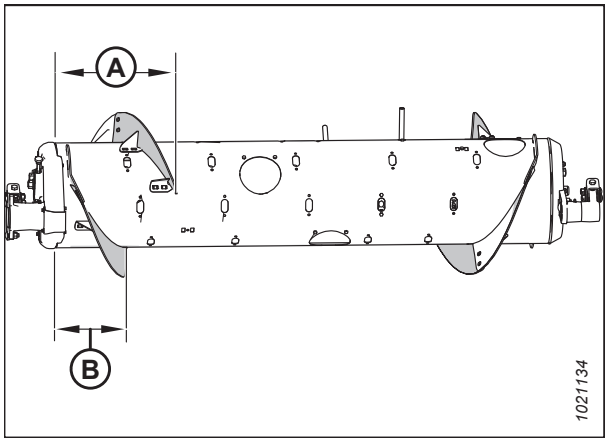

Figure 3.198: Configuration Moyenne – vue arrière

A – 410 mm (16 1/8 po) **B – 260 mm (10 1/4 po)**

Pour plus d'informations sur la conversion à la configuration moyenne, voir *Configuration moyenne – spire de la vis, page 162*.

Configuration large : La configuration large utilise 2 courtes spires à vis (1 à gauche et 1 à droite), et 30 doigts de vis d'alimentation.

NOTE:

Les dimensions (A) et (B) sont les mêmes aux deux extrémités de la vis. Elles doivent se situer à moins de 15 mm (9/16 po) des valeurs données.

NOTE:

Cette configuration peut accroître la capacité de la moissonneuse-batteuse en particulier les moissonneuses-batteuses à convoyeurs larges dans certaines conditions de récolte.

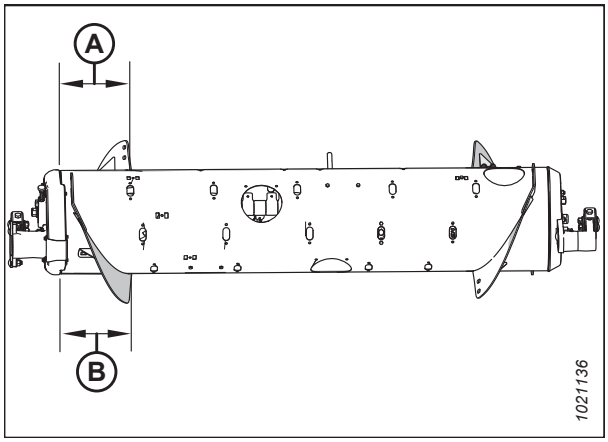

Figure 3.199: Configuration Large – vue arrière

A – 257 mm (10 1/8 po) **B – 257 mm (10 1/8 po)**

Pour plus d'informations sur la conversion à la configuration large, voir *Configuration large– spire de la vis, page 164*.

Configuration ultra large : La configuration ultra large utilise uniquement la spire soudée en usine (A) et est responsable de l'acheminement de la récolte. Aucune spire à vis n'est installée et un total de 30 doigts de vis est recommandé pour cette configuration.

La **configuration ultra large** est une configuration en option pour les moissonneuses-batteuses à convoyeur large suivantes.

NOTE:

Cette configuration peut améliorer l'alimentation pour les moissonneuses-batteuses à convoyeurs larges.

Pour en savoir plus sur la conversion à la configuration ultra large, consultez *Configuration ultra-large - Spire de la vis d'alimentation, page 167*.

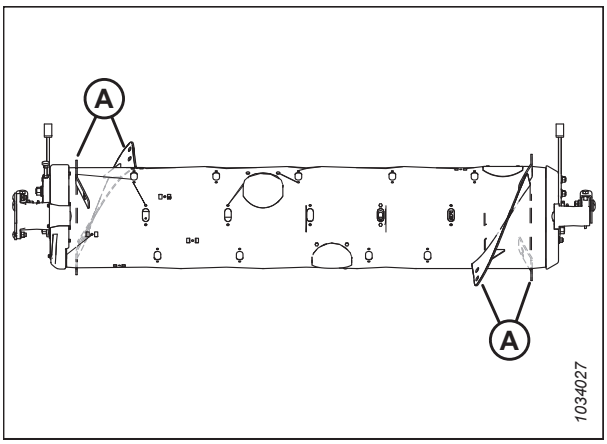

Figure 3.200: Configuration Ultra large – vue arrière

Configuration ultra étroite – spire de la vis

La configuration ultra étroite utilise huit longues spires à vis (quatre à gauche et quatre à droite) et il est recommandé d'utiliser 18 doigts de vis.

NOTE:

Vous devrez percer des trous dans la spire et dans le tambour pour installer quatre spires supplémentaires.

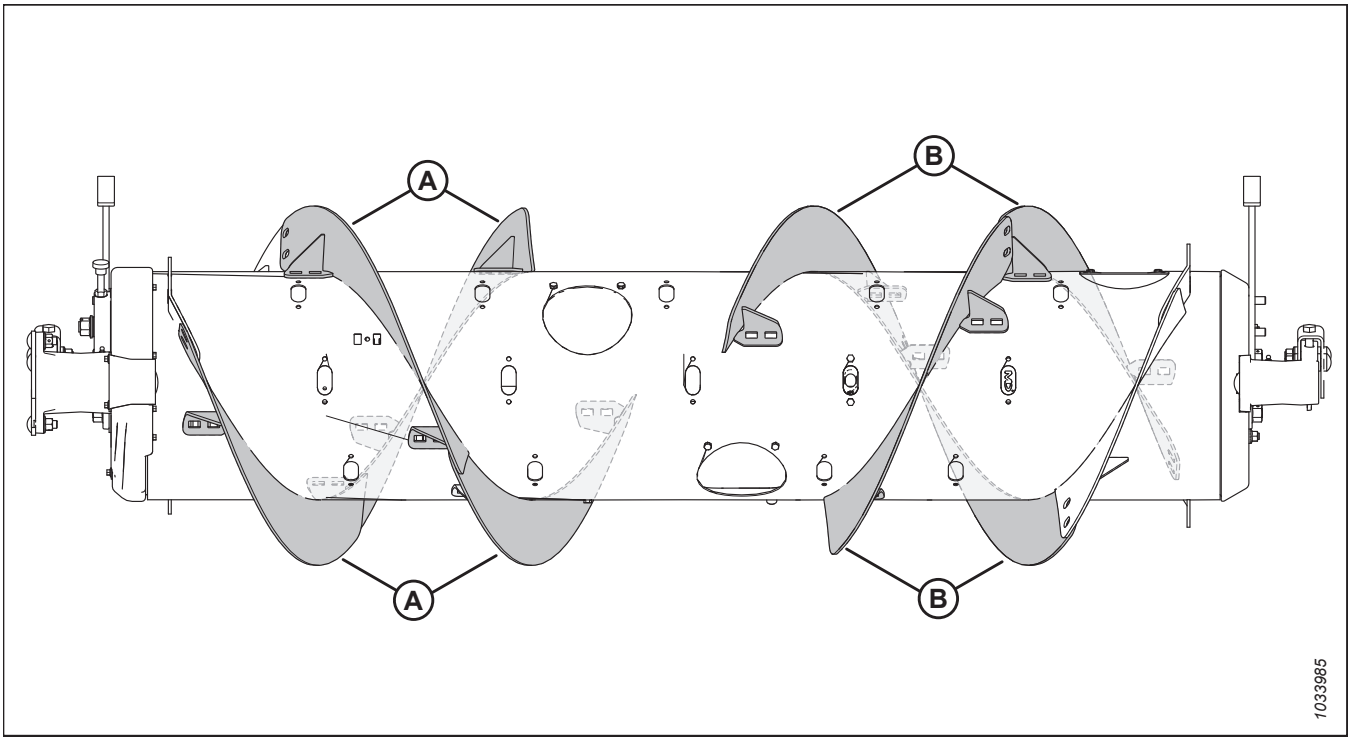

Figure 3.201: Configuration Ultra étroite

A – Spire longue gauche (MD Nº 287889)

B – Spire longue droite (MD Nº 287890)

Pour passer à la configuration ultra étroite à partir de la configuration étroite :

Un kit de spires (MD Nº 357234 ou B7345[47]) et quelques perçages sont nécessaires pour installer les spires (A). Ajoutez ou retirez les doigts de vis si nécessaire pour optimiser l'alimentation pour votre moissonneuse-batteuse et vos conditions de récolte.

IMPORTANT:

Du matériel supplémentaire est compris dans ces kits. Assurez-vous d'utiliser la visserie appropriée à l'emplacement approprié pour éviter les dommages et optimiser les performances.

- Pour obtenir des instructions concernant l'installation de la spire, consultez *Installation de la spire à vis, page 171*.
- Pour installer les spires supplémentaires qui nécessitent le forage de trous, consultez *Installation d'une spire à vis supplémentaire – Configuration ultra étroite uniquement, page 174*.
- Pour obtenir des instructions concernant l'installation/le retrait des doigts, consultez *3.8.3 Installation des doigts de la vis d'alimentation, page 179* et *3.8.2 Retrait des doigts de la vis d'alimentation, page 176*.

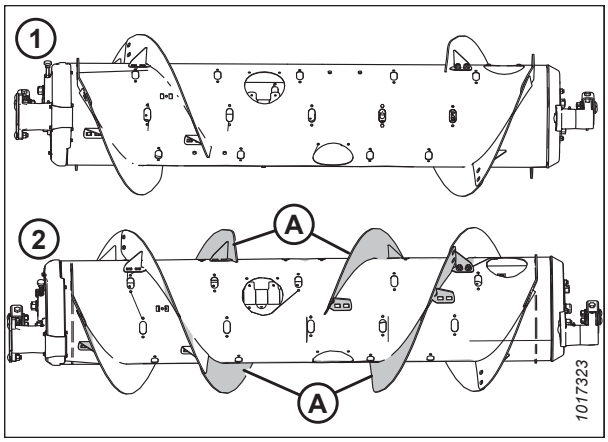

Figure 3.202: Configurations de la vis d'alimentation – vue arrière

1 - Configuration Étroite **2 - Configuration Ultra-étroite**

47. MD Nº 357234 est disponible uniquement auprès du service des pièces de MacDon. B7345 n'est disponible qu'auprès du service des équipements MacDon. Les deux kits contiennent des spires résistantes à l'usure.

Pour passer à la configuration ultra étroite à partir de la configuration moyenne, large ou ultra large :

Deux kits de spires (MD Nº 357234 ou B7345[47]) et quelques perçages sont nécessaires pour passer à cette configuration.

Vous devrez remplacer les spires courtes existantes (A)[48] par des spires longues (B). Ajoutez ou retirez les doigts de vis si nécessaire pour optimiser l'alimentation pour votre moissonneuse-batteuse et vos conditions de récolte.

IMPORTANT:

Du matériel supplémentaire est compris dans ces kits. Assurez-vous d'utiliser le matériel approprié à l'emplacement qui convient pour éviter les dommages et optimiser les performances.

- Pour obtenir des instructions concernant le remplacement de la spire, consultez *Retrait de la spire à vis, page 169* et *Installation de la spire à vis, page 171*.
- Pour installer les spires supplémentaires qui nécessitent le forage de trous, consultez *Installation d'une spire à vis supplémentaire – Configuration ultra étroite uniquement, page 174*.
- Pour obtenir des instructions concernant l'installation/le retrait des doigts, consultez *3.8.3 Installation des doigts de la vis d'alimentation, page 179* et *3.8.2 Retrait des doigts de la vis d'alimentation, page 176*.

NOTE:

En cas de conversion à la configuration ultra large, il n'y a pas de spire à vis existante à enlever, car cette configuration n'utilise que la spire soudée en usine (A).

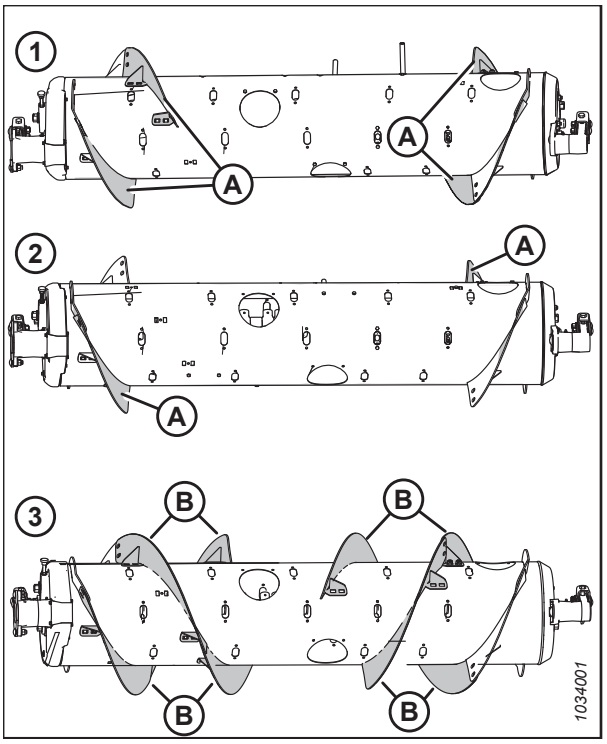

Figure 3.203: Configurations de la vis d'alimentation – vue arrière

1 – Configuration moyenne **2 – Configuration large**
3 – Configuration ultra étroite

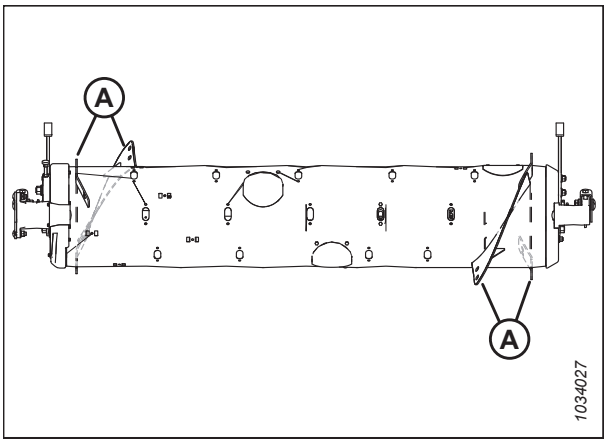

Figure 3.204: Configuration Ultra large

48. La quantité de spires courtes existantes est soit 0, 2 ou 4, selon la configuration actuelle.

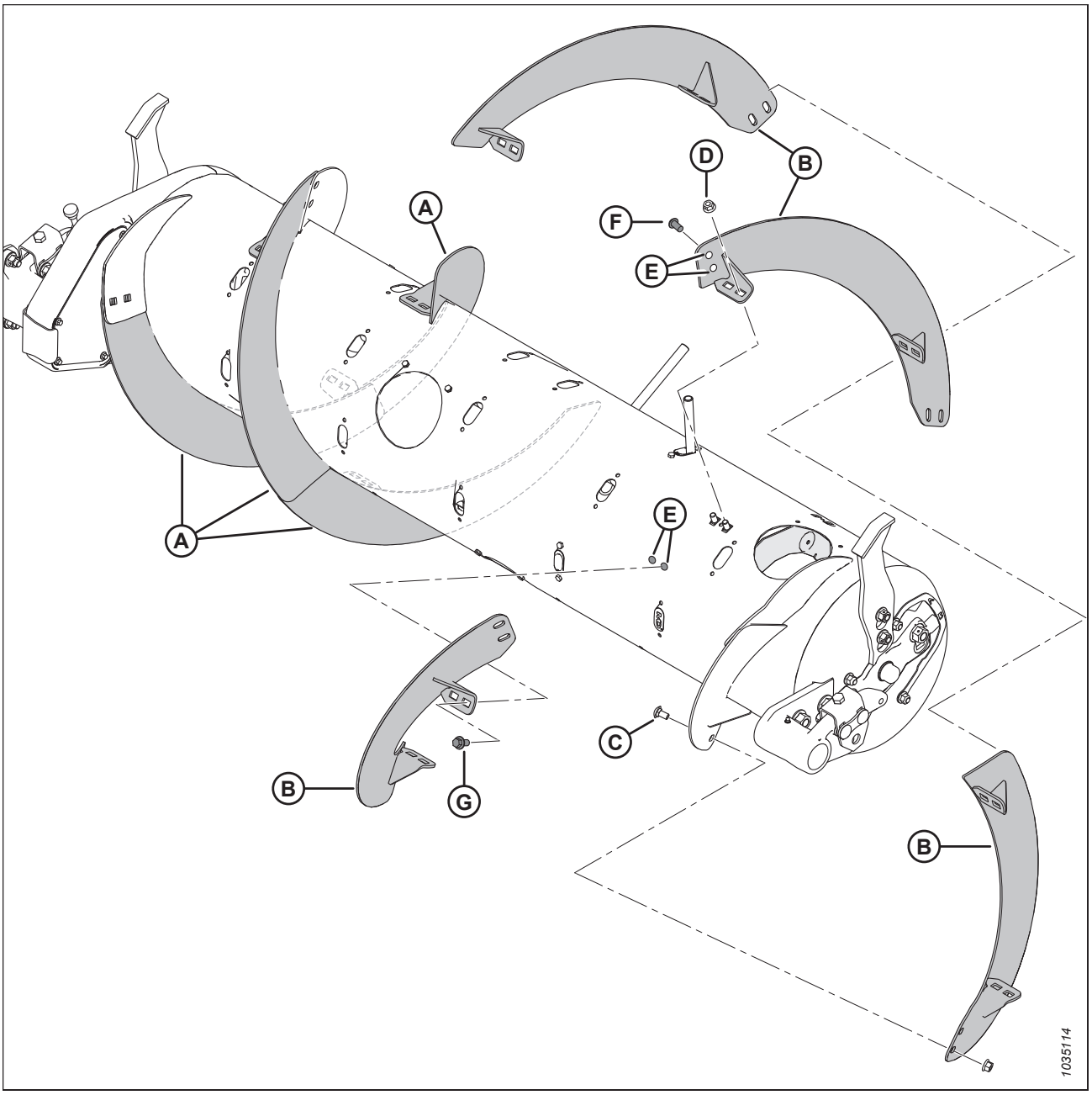

Figure 3.205: Configuration Ultra étroite

A – Spire longue gauche (MD Nº 287889)

B – Spire longue droite (MD Nº 287890)

C – Boulon de carrosserie M10 x 20 mm (MD Nº 136178)

D – Écrou à bride de verrouillage central M10 (MD Nº 135799)

E – Trous percés – 11 mm (7/16 po) [49]

F – F – Boulon à tête ronde M10 x 20 mm (MD Nº 135723)[50]

G – Boulon avec bride M10 x 20 mm (MD Nº 152655)[51]

49. L'installation de chacune des quatre spires supplémentaires nécessite six trous percés (quatre dans la vis et deux dans la spire adjacente).
50. Utilisé sur les trous percés dans la spire existante.
51. Utilisé sur les trous percés dans la vis.

Configuration ultra étroite – spire de la vis

La configuration étroite utilise quatre longues spires à vis (deux à gauche et deux à droite) et 18 doigts de vis.

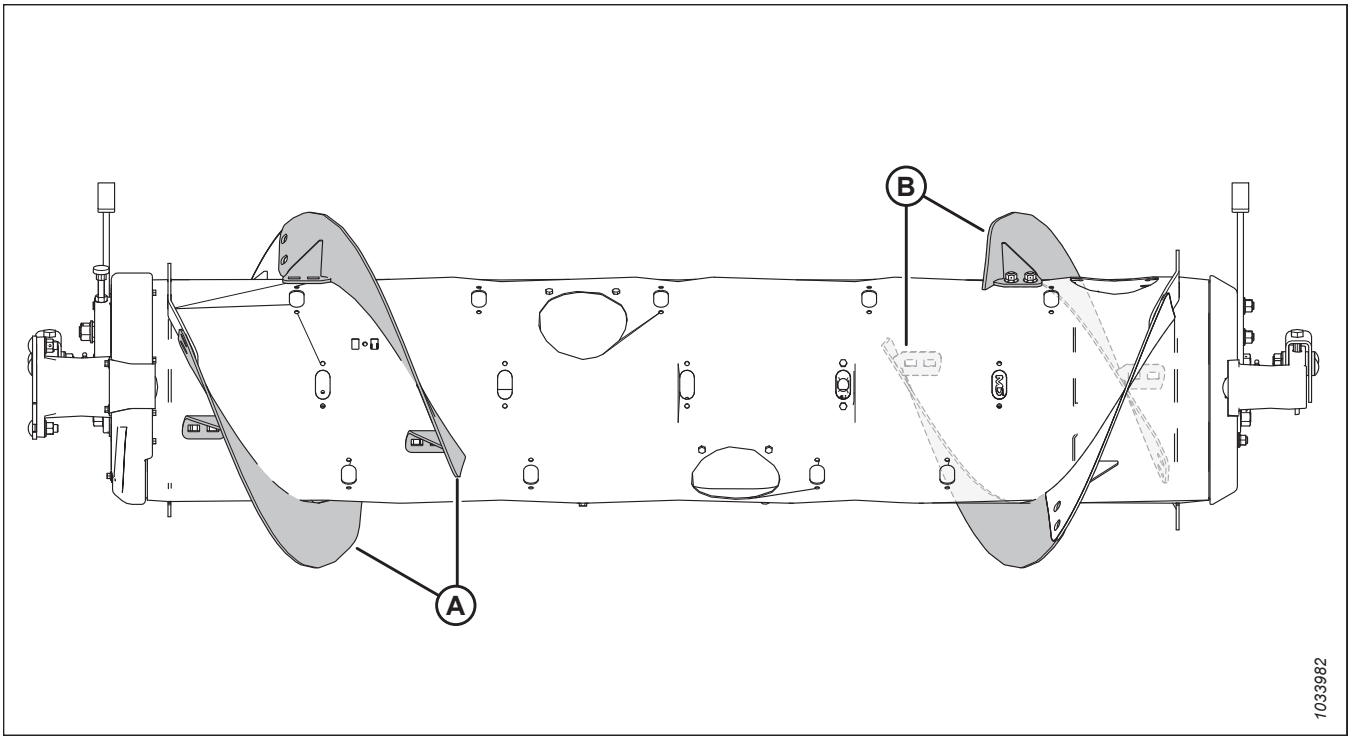

Figure 3.206: Configuration étroite

A – Spire longue gauche (MD Nº 287889) **B – Spire longue droite (MD Nº 287890)**

Pour passer à la configuration étroite à partir de la configuration ultra étroite :

Retirez quatre spires (A) de la vis et installez les doigts supplémentaires de la vis. Un total de 18 doigts de vis est recommandé pour cette configuration.

- Pour obtenir des instructions concernant le retrait de la spire, consultez *Retrait de la spire à vis, page 169*.
- Pour obtenir des instructions concernant l'installation des doigts, consultez *3.8.3 Installation des doigts de la vis d'alimentation, page 179*.

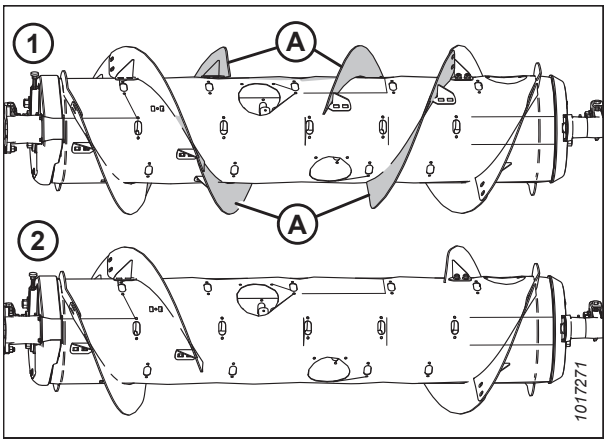

Figure 3.207: Configurations de la vis d'alimentation – vue arrière

1 - Configuration Ultra-étroite **2 - Configuration Étroite**

Pour passer à la configuration étroite à partir de la configuration moyenne, large ou ultra large :

Un kit de spires (MD Nº 357234 ou B7345[52]) est nécessaire. Vous devrez remplacer l'une des spires courtes existantes (A)[53] par des spires longues (B) et retirer les doigts de vis supplémentaires. Un total de 18 doigts de vis est recommandé pour cette configuration.

IMPORTANT:

Du matériel supplémentaire est compris dans ces kits. Assurez-vous d'utiliser le matériel approprié à l'emplacement qui convient pour éviter les dommages et optimiser les performances.

- Pour obtenir des instructions concernant le remplacement de la spire, consultez *Retrait de la spire à vis, page 169* et *Installation de la spire à vis, page 171*.
- Pour obtenir des instructions concernant le retrait des doigts, consultez *3.8.2 Retrait des doigts de la vis d'alimentation, page 176*.

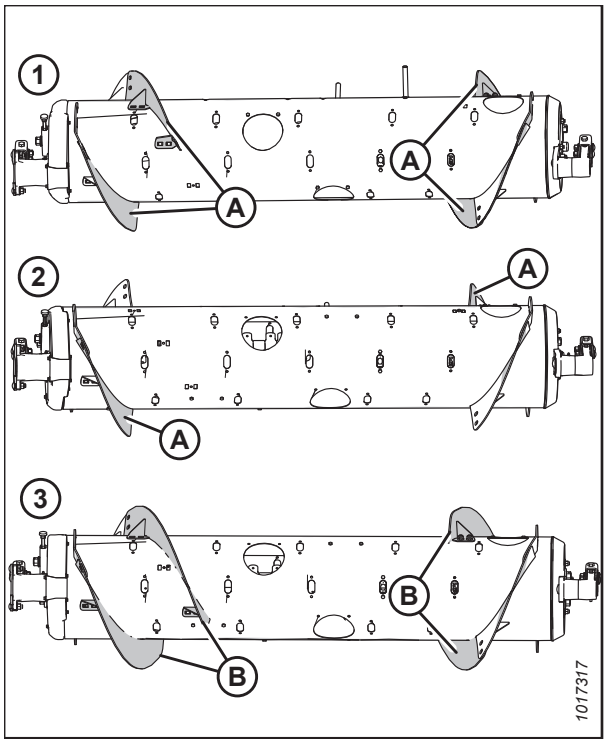

Figure 3.208: Configurations de la vis d'alimentation – vue arrière

1 - Configuration Moyenne **2 - Configuration Large**
3 - Configuration Étroite

NOTE:

En cas de conversion à la configuration ultra large, il n'y a pas de spire à vis existante à enlever, car cette configuration n'utilise que la spire soudée en usine (A).

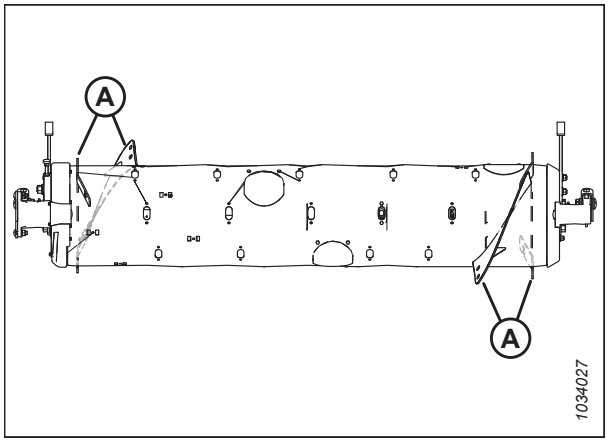

Figure 3.209: Configuration Ultra large

52. MD Nº 357234 est disponible uniquement auprès du service des pièces de MacDon. B7345 n'est disponible qu'auprès du service des équipements MacDon. Les deux kits contiennent des spires résistantes à l'usure.
53. La quantité de spires courtes existantes est soit 0, 2 ou 4, selon la configuration actuelle.

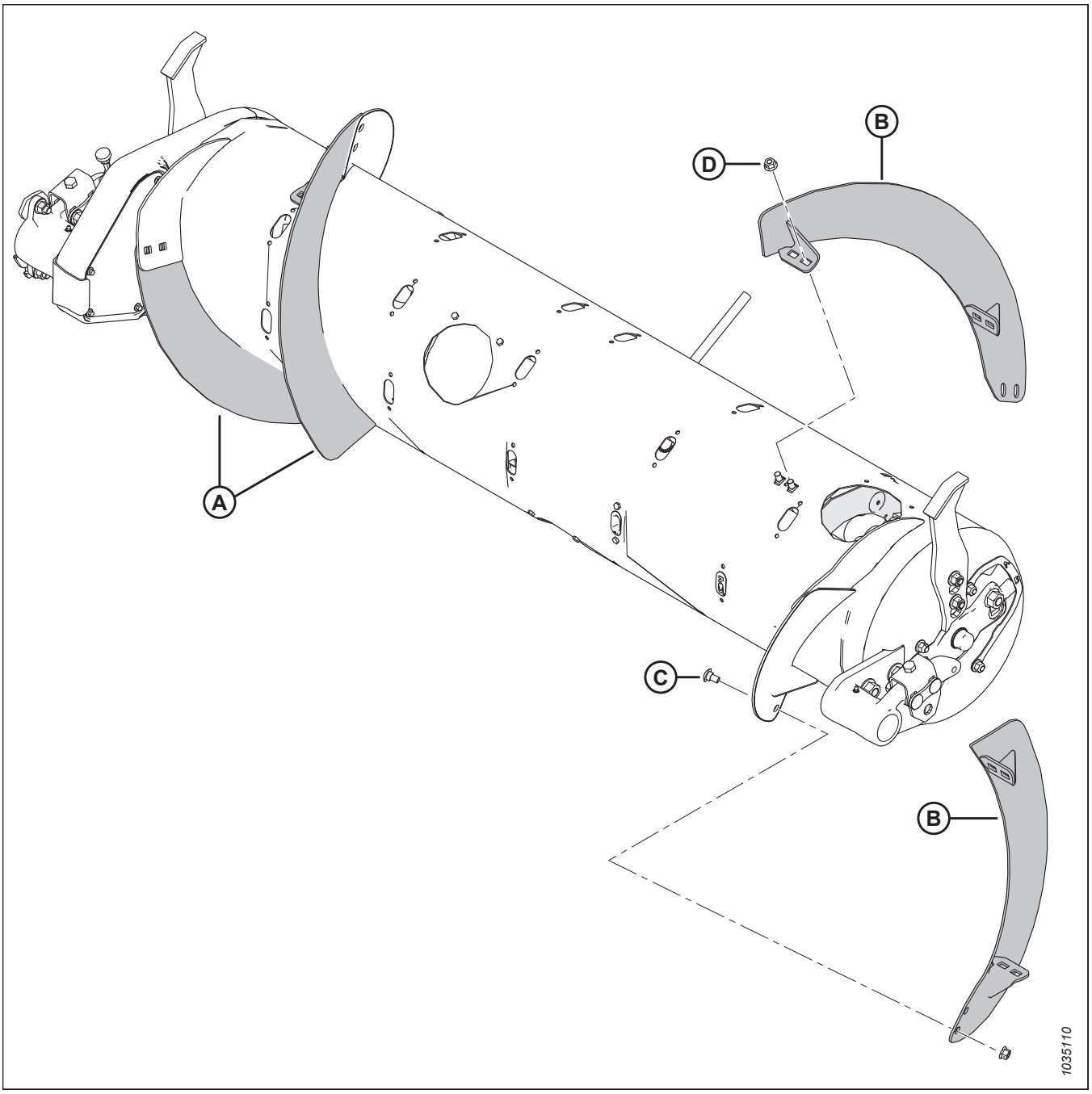

Figure 3.210: Configuration étroite

A – Spire longue gauche (MD Nº 287889)

B – Spire longue droite (MD Nº 287890)

C – Boulon de carrosserie M10 x 20 mm (MD Nº 136178)

D – Écrou à bride de verrouillage central M10 (MD Nº 135799)

Configuration moyenne – spire de la vis

La configuration moyenne utilise quatre courtes spires à vis (deux à gauche et deux à droite) et il est recommandé d'utiliser 22 doigts de vis.

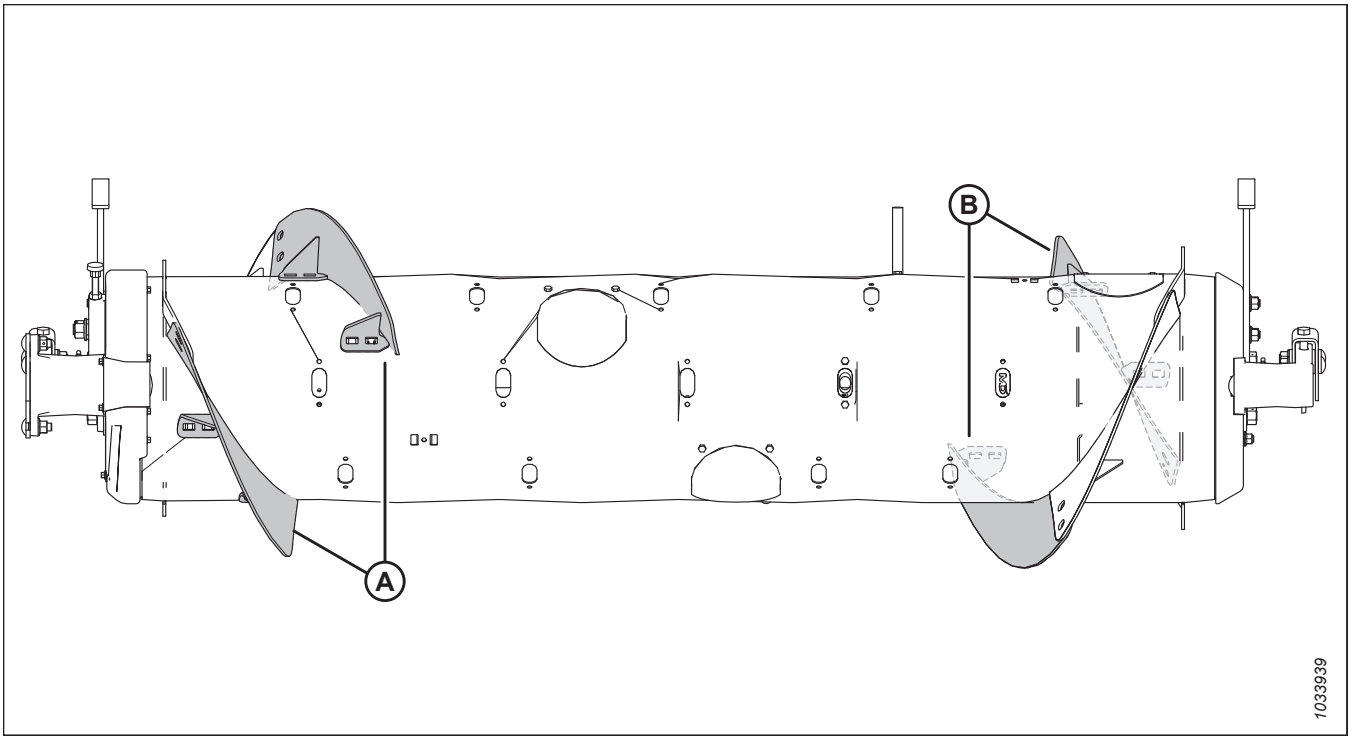

Figure 3.211: Configuration moyenne

A – Spire courte gauche (MD Nº 287888) **B – Spire courte droite (MD Nº 287887)**

Pour passer à la configuration moyenne à partir de la configuration large :

Un kit de spires (MD Nº 357233 ou B7344[54]) est nécessaire. Vous devrez installer de nouvelles spires (A) et retirer les doigts de vis supplémentaires. Un total de 22 doigts de vis est recommandé pour cette configuration.

- Pour obtenir des instructions concernant l'installation de la spire, consultez *Installation de la spire à vis, page 171*.
- Pour obtenir des instructions concernant le retrait des doigts, consultez *3.8.2 Retrait des doigts de la vis d'alimentation, page 176*.

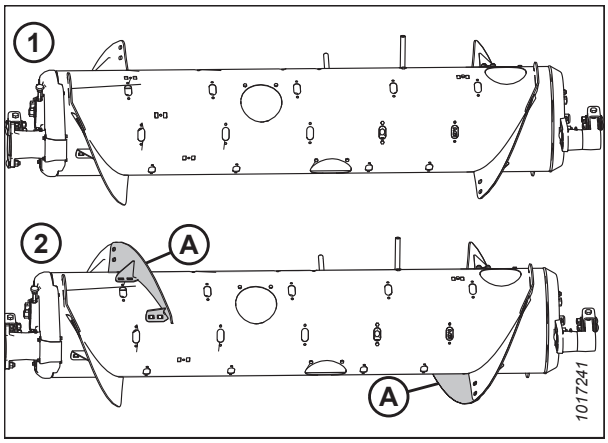

Figure 3.212: Configurations de la vis d'alimentation – vue arrière

1 - Configuration Large **2 - Configuration Moyenne**

54. MD Nº 357233 est disponible uniquement auprès du service des pièces MacDon. B7344 n'est disponible qu'auprès du service des équipements MacDon. Les deux kits contiennent des spires résistantes à l'usure.

Pour passer à la configuration moyenne à partir de la configuration étroite ou ultra étroite :

Deux kits de spires (MD Nº 357233 ou B7344[54]) sont nécessaires. Vous devrez remplacer l'une des longues spires (A) [55] par de courtes spires (B) et installer les doigts de vis supplémentaires. Un total de 22 doigts de vis est recommandé pour cette configuration.

- Pour obtenir des instructions concernant le remplacement de la spire, consultez *Retrait de la spire à vis, page 169* et *Installation de la spire à vis, page 171*.
- Pour obtenir des instructions concernant l'installation des doigts, consultez *3.8.3 Installation des doigts de la vis d'alimentation, page 179*.

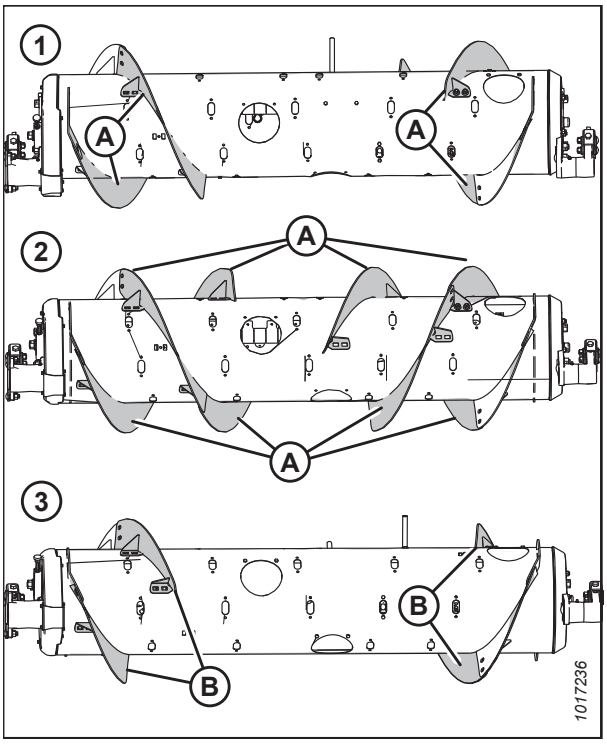

Figure 3.213: Configurations de la vis d'alimentation – vue arrière

1 - Configuration Étroite **2 - Configuration Ultra-étroite**
3 - Configuration Moyenne

Pour passer à la configuration moyenne à partir de la configuration ultra large :

Deux kits de spires (MD Nº 357233 ou B7344[54]) sont nécessaires. Vous devrez installer quatre courtes spires sur les spires soudées existantes (A) et retirer les doigts de vis supplémentaires. Un total de 22 doigts de vis est recommandé pour cette configuration.

- Pour obtenir des instructions concernant l'installation de la spire, consultez *Installation de la spire à vis, page 171*.
- Pour obtenir des instructions concernant le retrait des doigts, consultez *3.8.2 Retrait des doigts de la vis d'alimentation, page 176*.

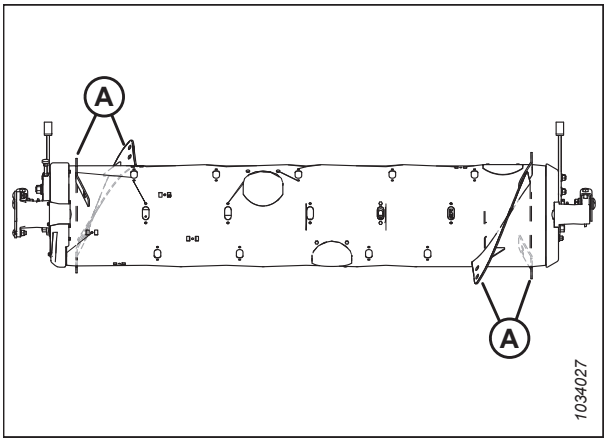

Figure 3.214: Configuration Ultra large

55. La quantité de longues spires existantes est 4 ou 8 selon la configuration actuelle.

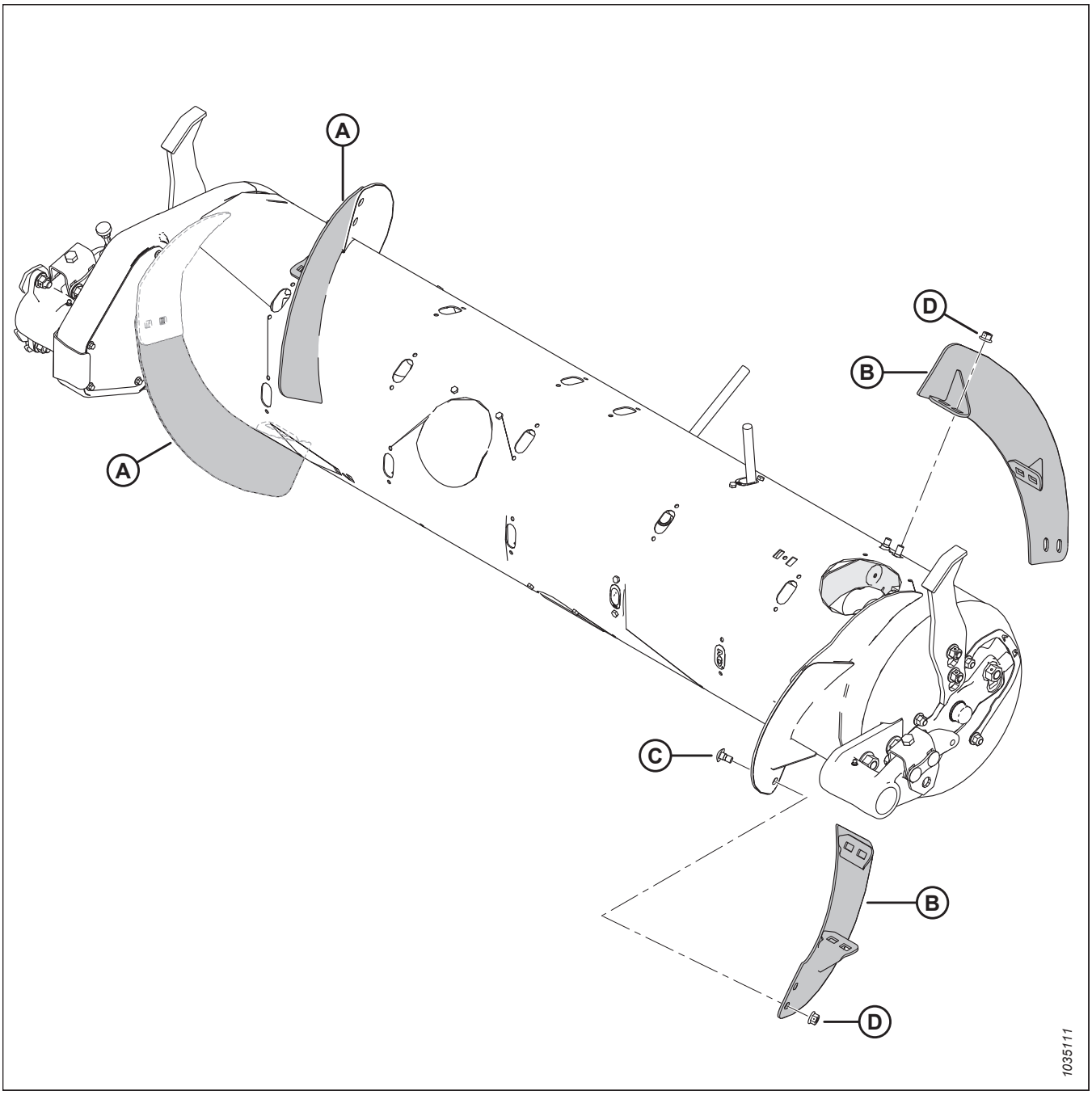

Figure 3.215: Configuration moyenne

A – Spire courte gauche (MD Nº 287888)

B – Spire courte droite (MD Nº 287887)

C – Boulon de carrosserie M10 x 20 mm (MD Nº 136178)

D – Écrou à bride de verrouillage central M10 (MD Nº 135799)

Configuration large– spire de la vis

La configuration large utilise deux spires à vis courtes (une à gauche et une à droite) et 30 doigts de vis sont recommandés.

NOTE:

Cette configuration peut accroître la capacité de la moissonneuse-batteuse en particulier les moissonneuses-batteuses à convoyeurs larges dans certaines conditions de récolte.

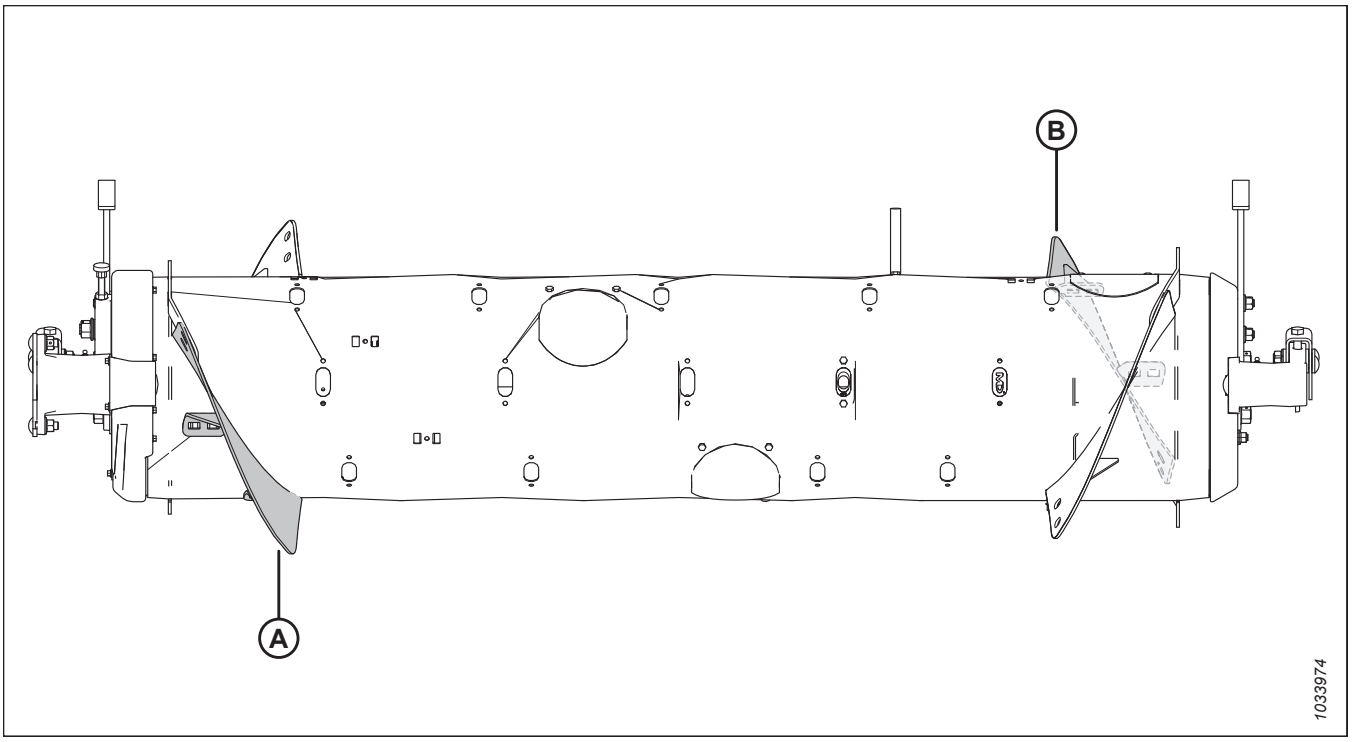

Figure 3.216: Configuration large

A – Spire courte gauche (MD Nº 287888) **B – Spire courte droite (MD Nº 287887)**

Pour passer à la configuration large à partir de la configuration moyenne :

Retirez les spires existantes (A) de la vis et installez les doigts supplémentaires de la vis. Un total de 30 doigts de vis est recommandé pour cette configuration.

- Pour obtenir des instructions concernant le retrait de la spire, consultez *Retrait de la spire à vis, page 169*.
- Pour obtenir des instructions concernant l'installation des doigts, consultez *3.8.3 Installation des doigts de la vis d'alimentation, page 179*.

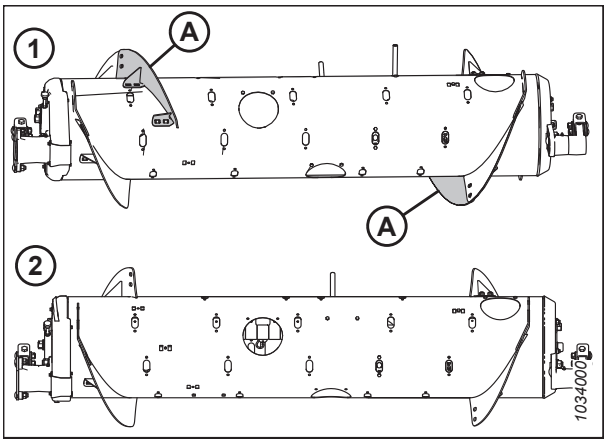

Figure 3.217: Configurations de la vis d'alimentation – vue arrière

1 - Configuration Moyenne **2 - Configuration Large**

Pour passer à la configuration large à partir de la configuration ultra large :

Un kit de spires (soit MD Nº 357233, soit B7344[56]) est nécessaire. Vous devrez installer deux courtes spires sur les spires soudées existantes (A). Un total de 30 doigts de vis est recommandé pour cette configuration.

- Pour obtenir des instructions concernant l'installation de la spire, consultez *Installation de la spire à vis, page 171*.
- Si vous devez retirer les doigts de vis, consultez *3.8.2 Retrait des doigts de la vis d'alimentation, page 176*.

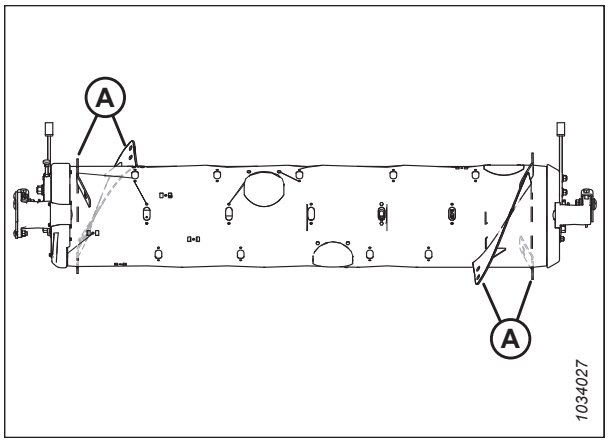

Figure 3.218: Configuration Ultra large

Pour passer à la configuration large à partir de la configuration étroite ou ultra étroite :

Un kit de spires (MD Nº 357233 ou B7344[56]) est nécessaire. Vous devrez remplacer l'une des longues spires (A)[57] par des courtes spires (B) et installer les doigts de vis supplémentaires. Un total de 30 doigts de vis est recommandé pour cette configuration.

- Pour obtenir des instructions concernant le remplacement de la spire, consultez *Retrait de la spire à vis, page 169* et *Installation de la spire à vis, page 171*.
- Pour obtenir des instructions concernant l'installation des doigts, consultez *3.8.3 Installation des doigts de la vis d'alimentation, page 179*.

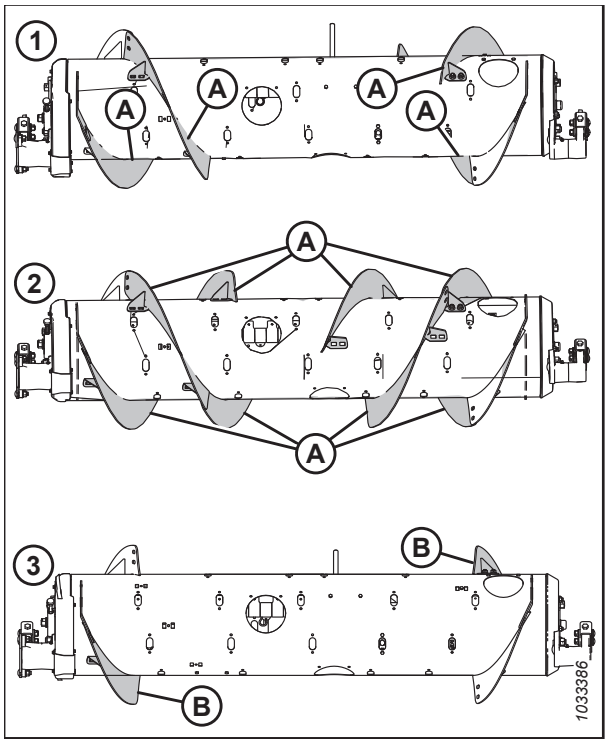

Figure 3.219: Configurations de la vis d'alimentation – vue arrière

1 - Configuration Étroite **2 - Configuration Ultra étroite**
3 - Configuration Large

56. MD Nº 357233 est disponible uniquement auprès du service des pièces MacDon. B7344 n'est disponible qu'auprès de Whole Goods. Les deux kits contiennent des spires résistantes à l'usure.
57. La quantité de longues spires est 4 ou 8 selon la configuration actuelle.

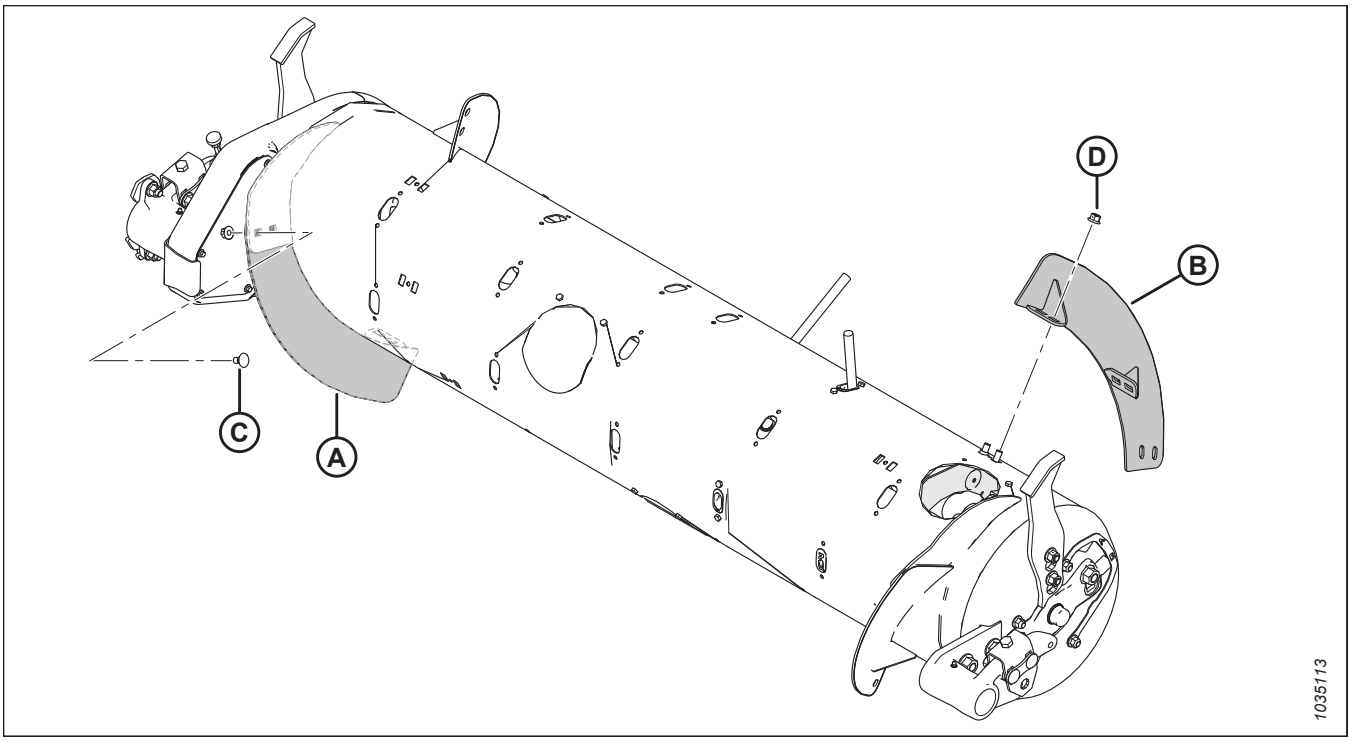

Figure 3.220: Configuration large

A – Spire courte gauche (MD Nº 287888)

B – Spire courte droite (MD Nº 287887)

C – Boulon de carrosserie M10 x 20 mm (MD Nº 136178)

D – Écrou à bride de verrouillage central M10 (MD Nº 135799)

Configuration ultra-large - Spire de la vis d'alimentation

La configuration ultra large n'utilise aucune spire à vis ; seule la spire soudée en usine est responsable de l'acheminement de la récolte. Un total de 30 doigts de vis est recommandé pour cette configuration.

NOTE:

Cette configuration peut accroître la capacité de la moissonneuse-batteuse en particulier les moissonneuses-batteuses à convoyeurs larges dans certaines conditions de récolte.

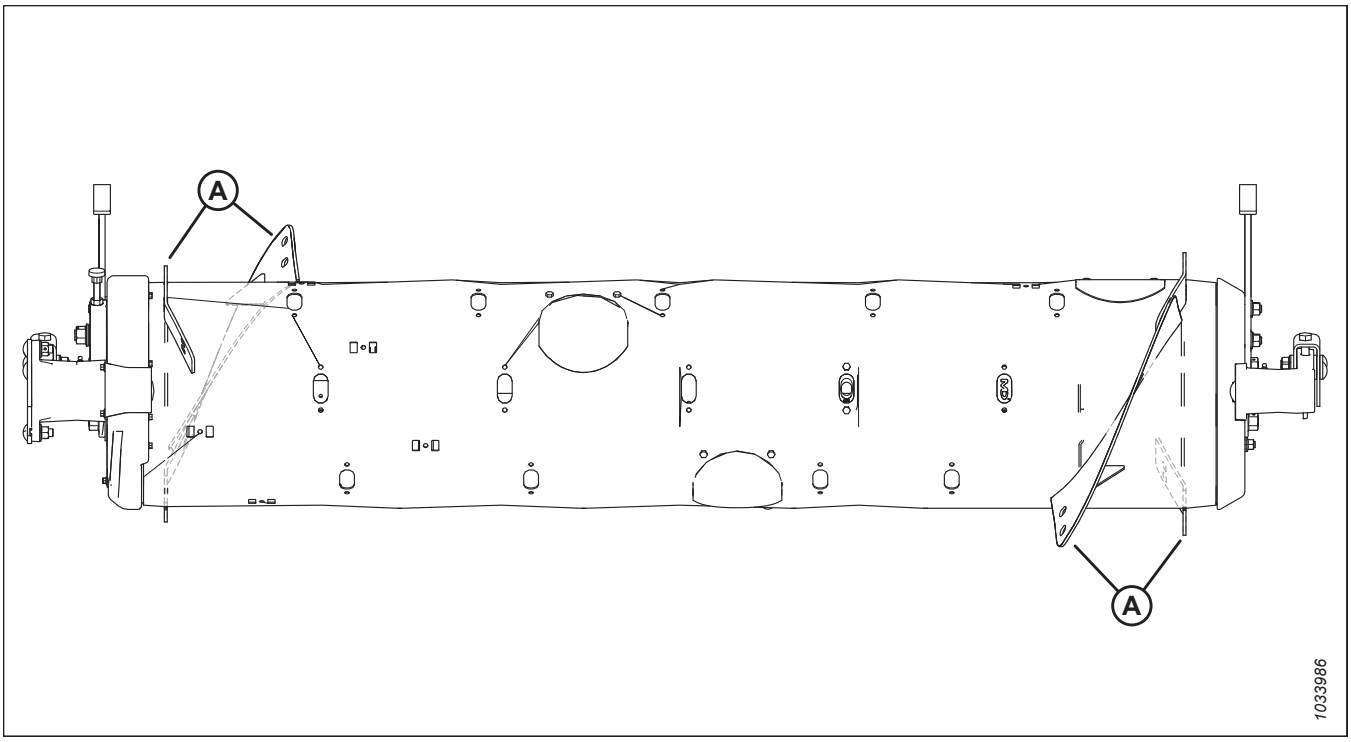

Figure 3.221: Configuration Ultra large

A – Spire soudée en usine

Pour passer à la configuration ultra large :

Retirez toutes les spires à vis (A) de la vis et installez des doigts de vis supplémentaires si nécessaire. Un total de 30 doigts de vis est recommandé pour cette configuration.

- Pour obtenir des instructions concernant le retrait de la spire, consultez *Retrait de la spire à vis, page 169*.
- Pour obtenir des instructions concernant l'installation des doigts, consultez *3.8.3 Installation des doigts de la vis d'alimentation, page 179*.

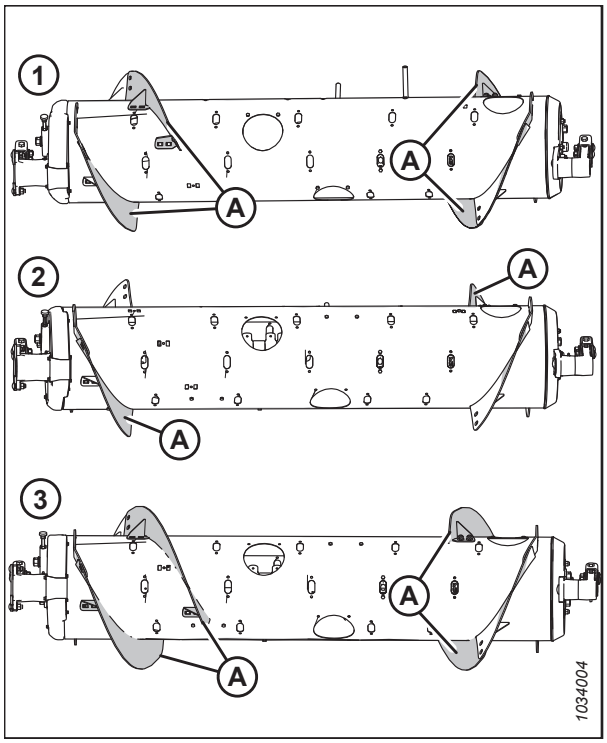

Figure 3.222: Configurations de la vis d'alimentation – vue arrière

1 - Configuration Moyenne **2 - Configuration Large**

3 - Configuration Étroite

Spire de vis

La spire de vis sur le FM200 peut être configurée pour des conditions de récolte et de culture particulières.

Pour obtenir des instructions, consultez la section *3.8.1 Configurations de performance de la vis d'alimentation FM200, page 153* sur les configurations de moissonneuses-batteuses et de récoltes particulières.

Retrait de la spire à vis

La vis d'alimentation est dotée d'une spire amovible qui peut être adaptée aux différents modèles de moissonneuses-batteuses.

Avant de retirer la spire d'un boulon, déterminez la quantité et le type de spires requis. Pour plus d'informations sur les différentes configurations de spires, consultez *3.8.1 Configurations de performance de la vis d'alimentation FM200, page 153*.

Pour retirer une spire à vis, procédez comme suit :

1. Pour faciliter l'accès à la vis d'alimentation, retirez le module de flottement de la moissonneuse-batteuse.
2. Coupez le moteur et retirez la clé du contact.
3. Faites tourner la vis au besoin.

   NOTE:

   Pour plus de clarté, les illustrations de cette procédure montrent la vis d'alimentation séparée du module de flottement. La procédure peut être effectuée avec la vis d'alimentation installée dans le module de flottement.
4. Enlevez les boulons (A) et le couvercle d'accès (B). Conservez ces pièces pour le réassemblage. Si nécessaire, enlevez plusieurs couvercles d'accès.

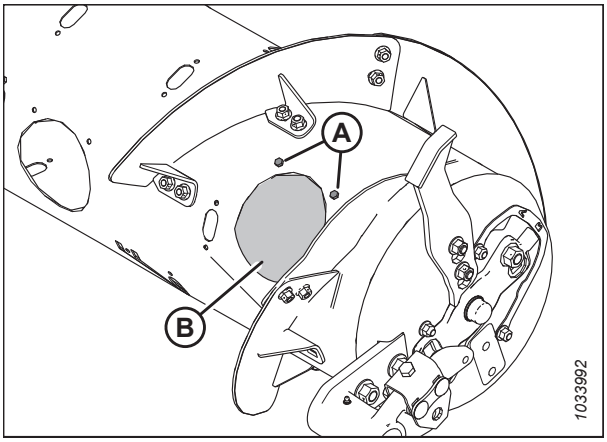

Figure 3.223: Capot d'accès à la vis – Côté droit

5. Enlevez les boulons et les écrous (B), enlevez également la spire (A).

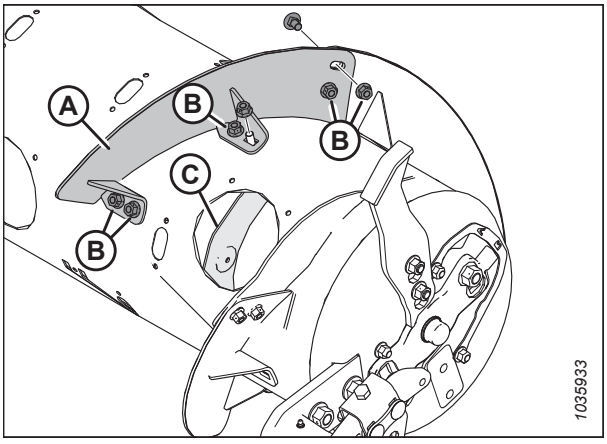

Figure 3.224: Spire courte – Côté droit

NOTE:

L'illustration représente l'installation d'une nouvelle spire longue (A).

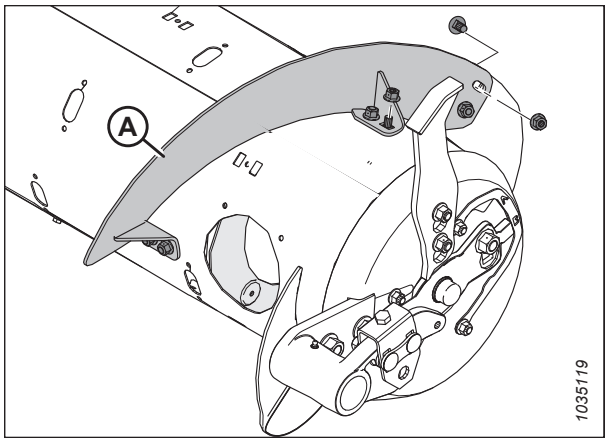

Figure 3.225: Spire longue – Côté droit

6. Installez le bouchon de fente (A) à l'aide du boulon M6 (B) et de l'écrou à enfoncer (C) à chaque emplacement d'où la spire a été retirée. Serrez la quincaillerie au couple de 9 Nm (80 po-lbf).

   NOTE:

   Si les boulons du bouchon ne sont **PAS** neufs, enduisez-les de frein-filet de force moyenne (Loctite℠ 243 ou équivalent) avant de les installer.

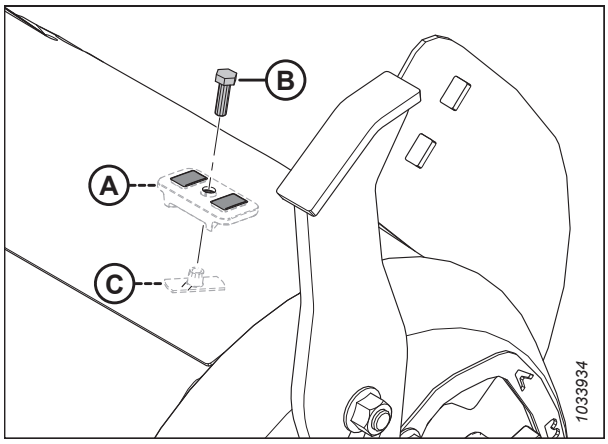

Figure 3.226: Installation du bouchon de fente

7. Répétez cette procédure pour retirer la spire (A) sur le côté gauche de la vis.

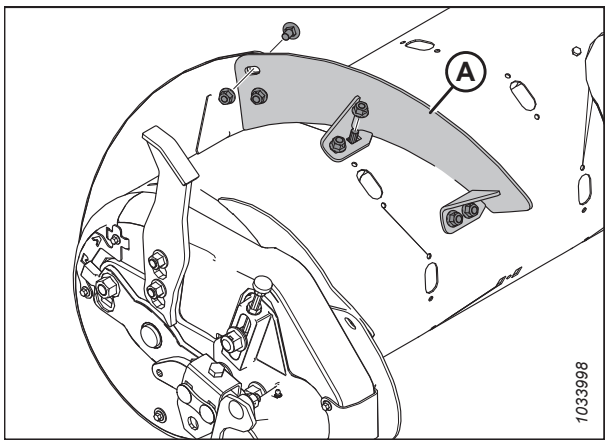

Figure 3.227: Spire courte – Côté gauche

8. Réinstallez le(s) capot(s) d'accès (A) en utilisant les boulons de retenue (B) et les écrous soudés à l'intérieur de la vis. Enduisez les boulons de frein-filet de force moyenne (Loctite℠ 243 ou équivalent), puis serrez-les à 9 Nm (80 po-lbf).

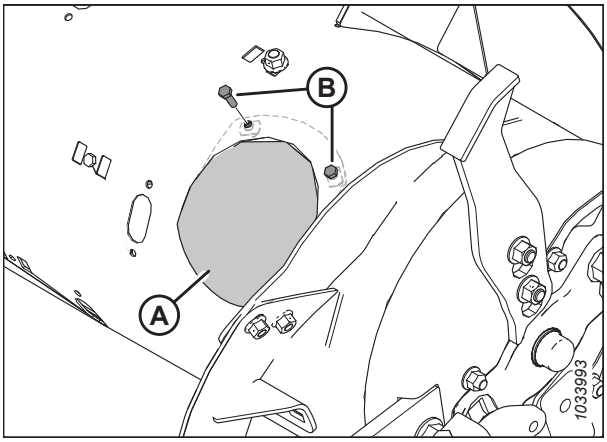

Figure 3.228: Capot d'accès – Côté droit

Installation de la spire à vis

La vis d'alimentation est dotée d'une spire amovible qui peut être adaptée aux différents modèles de moissonneuses-batteuses.

Avant d'installer la spire à vis, déterminez la quantité et le type de spires requis. Pour plus d'informations sur les différentes configurations de spires, consultez *3.8.1 Configurations de performance de la vis d'alimentation FM200, page 153*.

Pour installer la spire à vis, procédez de la manière suivante :

1. Pour faciliter l'accès à la vis d'alimentation, retirez le module de flottement de la moissonneuse-batteuse.
2. Coupez le moteur et retirez la clé du contact.
3. Faites tourner la vis au besoin.

   NOTE:

   Pour plus de clarté, les illustrations de cette procédure montrent la vis d'alimentation séparée du module de flottement. Cette procédure peut être effectuée avec la vis d'alimentation installée dans le module de flottement.
4. Enlevez les boulons (A) et le couvercle d'accès (B). Conservez ces pièces pour le réassemblage. Si nécessaire, enlevez plusieurs couvercles d'accès.

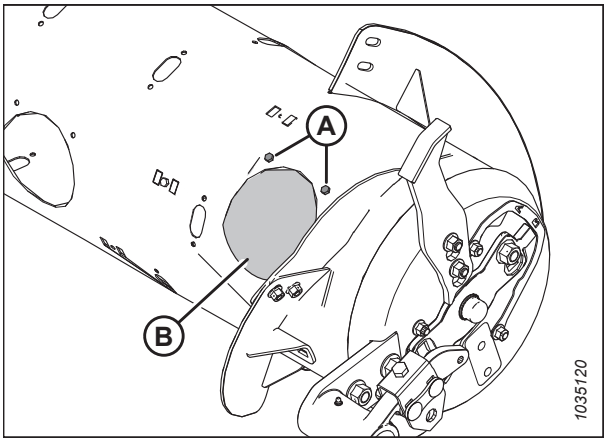

Figure 3.229: Capot d'accès à la vis – Côté droit

5. Alignez la nouvelle spire à vis (A) pour déterminer quels bouchons de fente retirer de la vis. Les nouvelles spires se chevauchent sur le côté extérieur de la spire adjacente.

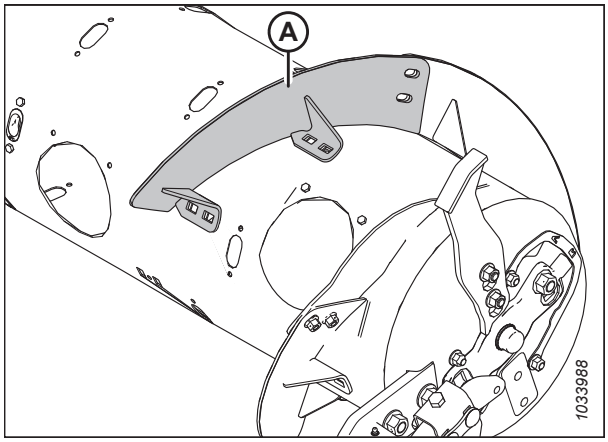

Figure 3.230: Côté droit du transporteur à vis

6. Retirer le(s) bouchon(s) de fente applicable(s) (A).

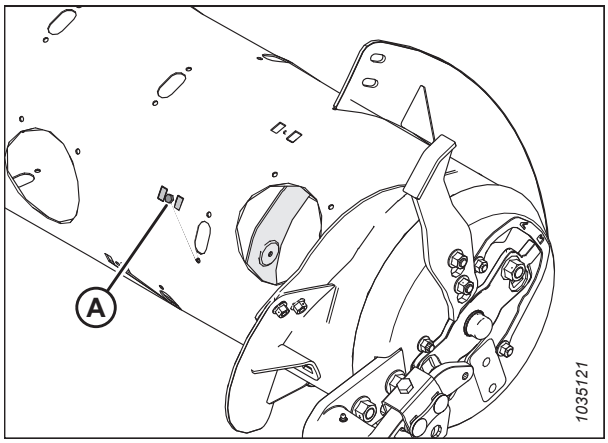

Figure 3.231: Côté droit du transporteur à vis

7. Installez la spire (A) à l'aide de boulons de carrosserie à col carré M10 x 20 mm et de contre-écrous centraux aux emplacements (B).

   IMPORTANT:

   Les têtes des boulons doivent être installées à l'intérieur de la vis pour éviter d'endommager les composants internes de la vis.

   IMPORTANT:

   Les têtes des boulons qui fixent les spires les unes aux autres doivent se trouver à l'intérieur (côté coupe) de la spire.

8. Serrez tous les six écrous et boulons à 47 Nm (35 pi-lbf) pour éliminer toute déformation de la spire, puis serrez-les à 61 Nm (45 pi-lbf).

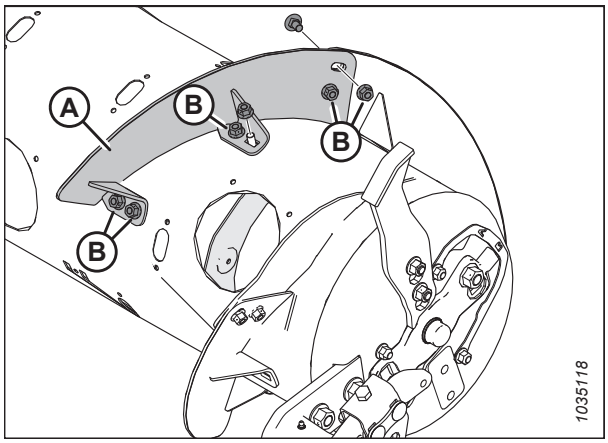

Figure 3.232: Spire courte – Côté droit

NOTE:

L'illustration représente l'installation d'une spire longue (A).

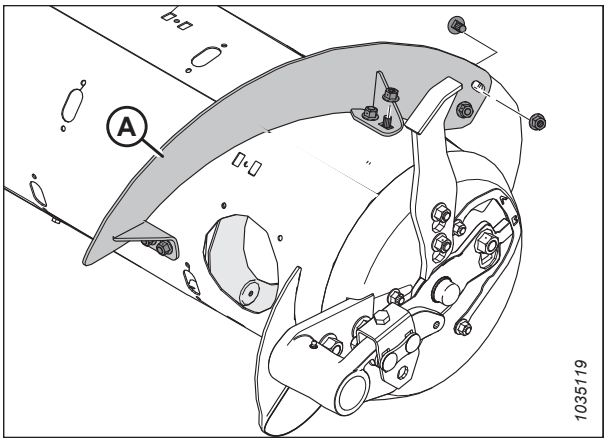

Figure 3.233: Spire longue – Côté droit

9. Répéter la procédure pour installer la spire (A) sur le côté gauche de la vis.

   NOTE:

   La spire fonctionne mieux lorsqu'il n'y a aucun écart. Si désiré, utiliser un scellant en silicone pour combler les écarts.

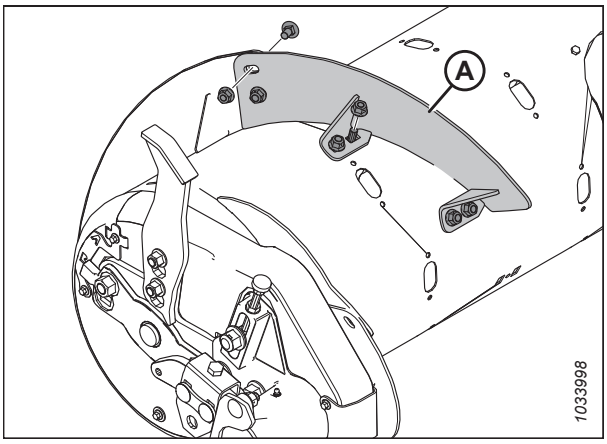

Figure 3.234: Spire courte – Côté gauche

10. Réinstallez le(s) capot(s) d'accès (A) en utilisant les boulons de retenue (B) et les écrous soudés à l'intérieur de la vis. Enduisez les boulons de frein-filet de force moyenne (Loctite℠ 243 ou équivalent), puis serrez-les à 9 Nm (80 po-lbf).

11. Si vous adaptez la vis d'alimentation à une configuration ultra étroite et que vous devez percer pour installer la spire supplémentaire, allez à *Installation d'une spire à vis supplémentaire – Configuration ultra étroite uniquement, page 174*.

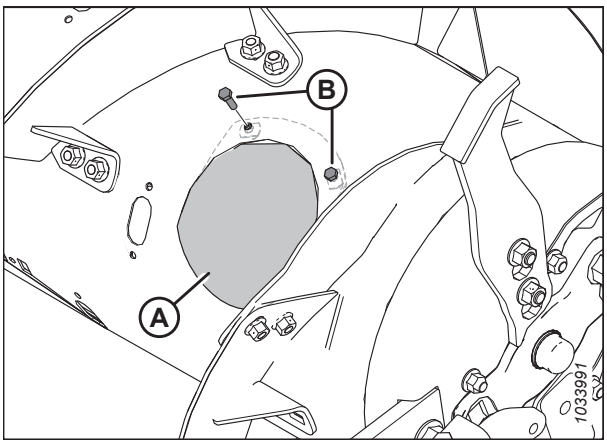

Figure 3.235: Capot d'accès - Côté droit

Installation d'une spire à vis supplémentaire – Configuration ultra étroite uniquement

Lors de l'adaptation de la vis d'alimentation à une configuration ultra étroite, certains perçages sont nécessaires pour installer la spire supplémentaire.

NOTE:

Cette procédure suppose que la vis d'alimentation est actuellement en configuration étroite (4 spires longues [A] installées).

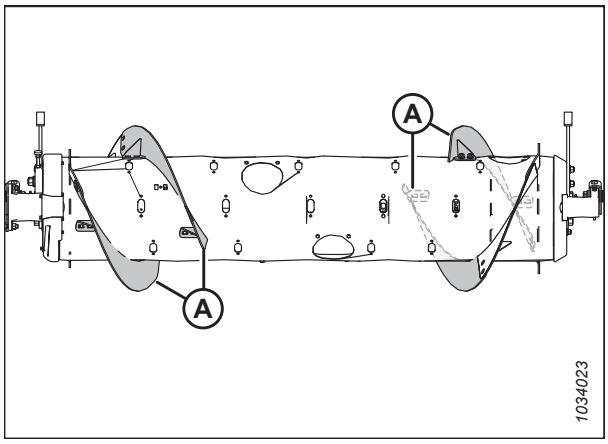

Figure 3.236: Configuration étroite

Pour installer les quatre spires longues supplémentaires dans le cadre de la configuration ultra étroite, suivez les étapes ci-dessous :

1. Pour faciliter l'accès à la vis d'alimentation, retirez le module de flottement de la moissonneuse-batteuse.
2. Coupez le moteur et retirez la clé du contact.
3. Faites tourner la vis au besoin.

   NOTE:

   Pour plus de clarté, les illustrations de cette procédure montrent la vis d'alimentation séparée du module de flottement. Cette procédure peut être effectuée avec la vis d'alimentation installée dans le module de flottement.
4. Placez la nouvelle spire (A) à l'extérieur de la spire (B) déjà installée sur le côté gauche de la vis d'alimentation, comme indiqué.
5. Marquez l'emplacement des trous (C) sur la spire (B) déjà installée.
6. Retirez le capot d'accès le plus proche de la spire (B) déjà installée. Conservez la quincaillerie pour le réassemblage.
7. Retirez la spire à vis (B) déjà installée de la vis. Conservez la quincaillerie pour le réassemblage.

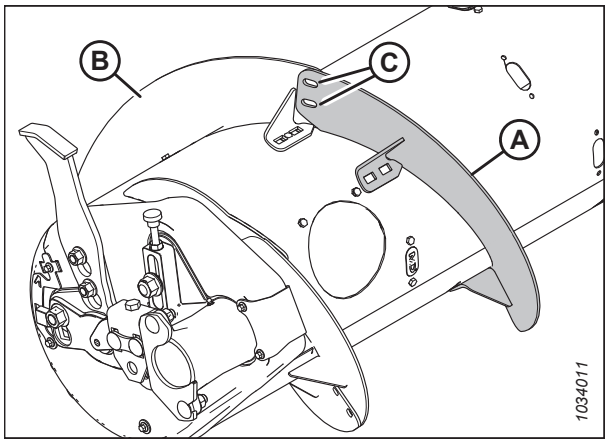

Figure 3.237: Côté gauche du transporteur à vis

8. Percez deux trous de 11 mm (7/16 po) aux emplacements (A) que vous avez marqués à l'étape *5, page 174*.

9. Réinstallez la spire à vis.

   IMPORTANT:

   Assurez-vous que les boulons à tête de carrosserie sont à l'intérieur de la vis pour éviter d'endommager les composants internes.

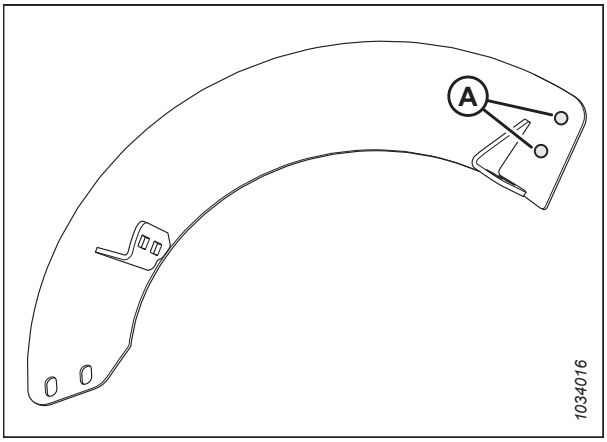

Figure 3.238: Emplacements de perçage

10. Placez la nouvelle spire (A) en position sur la vis d'alimentation, à l'extérieur de la spire installée (B).

11. Fixez la nouvelle spire à l'aide de deux boulons à tête ronde M10 x 20 mm et des contre-écrous centraux (C) .

    IMPORTANT:

    Assurez-vous que les têtes de boulon sont sur le côté intérieur (côté coupe) et que les écrous sont sur le côté extérieur de la nouvelle spire.

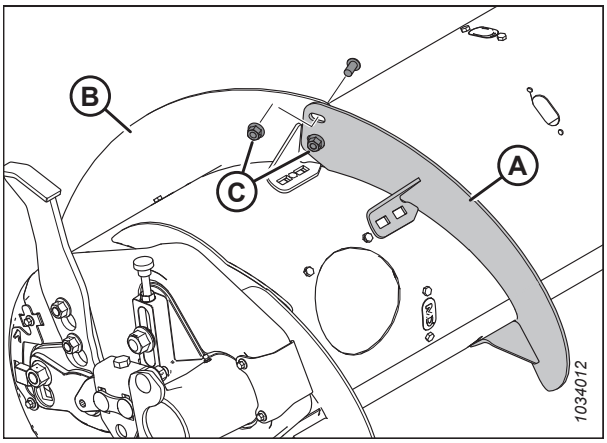

Figure 3.239: Côté gauche du transporteur à vis

12. Allongez la nouvelle spire (A) pour insérer le tube de la vis d'alimentation, comme indiqué. Utilisez les fentes sur la nouvelle spire pour ajuster au mieux le tube de la vis d'alimentation.

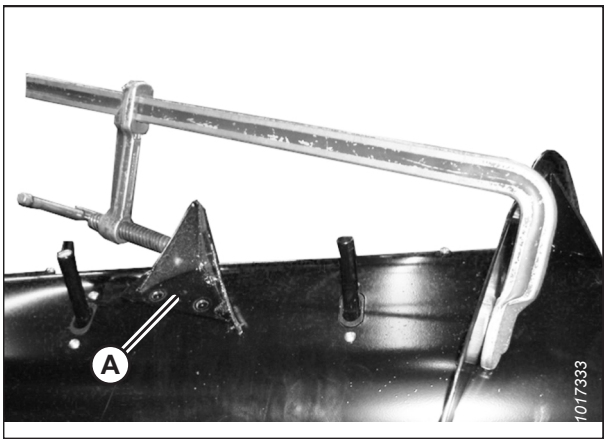

Figure 3.240: Spire étirée dans le sens de l'axe

13. Marquez les emplacements des quatre trous (A) sur la nouvelle spire et percez des trous de 11 mm (7/16 po) dans le tube de la vis d'alimentation.

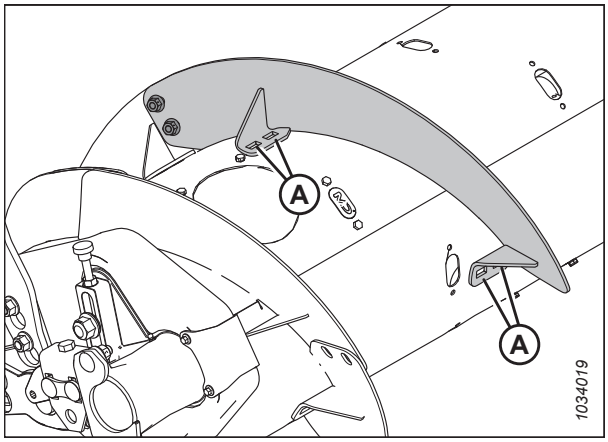

Figure 3.241: Spire sur le côté gauche du transporteur à vis

14. Retirez le(s) capot(s) d'accès le(s) plus proche(s) (B). Conservez le capot pour le réassemblage.
15. Fixez la nouvelle spire à la vis au niveau des trous percés (A) en utilisant quatre boulons à embase M10 x 20 mm et des contre-écrous centraux .
16. Répétez les étapes *3, page 174* à *15, page 176* pour l'autre spire sur le côté gauche du transporteur à vis.
17. Répéter cette action étape *3, page 174* par étape *15, page 176* pour les deux spires sur le côté droit de la vis.
18. Serrez tous les écrous et les boulons des spires à 47 Nm (35 pi-lbf) pour éliminer toute déformation de la spire, puis serrez-les à 61 Nm (45 pi-lbf).

    NOTE:

    La spire fonctionne mieux lorsqu'il n'y a aucun écart entre le tambour de la vis d'alimentation et elle. Au besoin, utilisez un scellant en silicone pour combler tout écart.

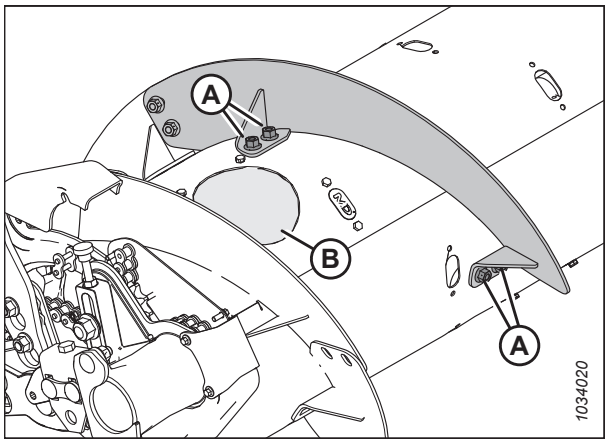

Figure 3.242: Côté gauche du transporteur à vis

19. Ajouter ou retirer les doigts de vis si nécessaire pour optimiser l'alimentation pour votre moissonneuse-batteuse et vos conditions de récolte. Pour obtenir des instructions, consulter *3.8.2 Retrait des doigts de la vis d'alimentation, page 176* ou *3.8.3 Installation des doigts de la vis d'alimentation, page 179*.
20. Si vous n'ajoutez ou ne retirez pas de doigts de vis, réinstallez tous les capots d'accès. Enduisez les boulons retenus de frein-filet de force moyenne (Loctite℠ 243 ou équivalent), puis utilisez-les pour fixer les capots de la vis d'alimentation. Serrez les boulons à 9 Nm (80 po-lbf).

3.8.2 Retrait des doigts de la vis d'alimentation

La vis d'alimentation utilise des doigts pour amener la récolte dans le bâtiment d'alimentation. Le nombre de doigts varie selon les modèles de moissonneuses-batteuses.

DANGER

Assurez-vous qu'il n'y a personne dans la zone.

AVERTISSEMENT

Pour éviter toute blessure corporelle due à la chute du rabatteur levé, enclenchez toujours les supports de sécurité du rabatteur avant de passer dessous pour une raison quelconque.

IMPORTANT:

Retirez les doigts de vis de la vis d'alimentation de l'extérieur vers l'intérieur. Assurez-vous qu'il y a un nombre égal de doigts de chaque côté de la vis.

1. Démarrez le moteur.
2. Levez complètement le rabatteur.
3. Coupez le moteur et retirez la clé du contact.
4. Enclenchez les supports de sécurité du rabatteur. Pour obtenir des instructions, consultez *Enclenchement des supports de sécurité du rabatteur, page 39*.
5. Enlevez les boulons (A) et le couvercle d'accès (B) le plus proche de l'endroit où se trouve le doigt à retirer. Conservez les parties pour la réinstallation.

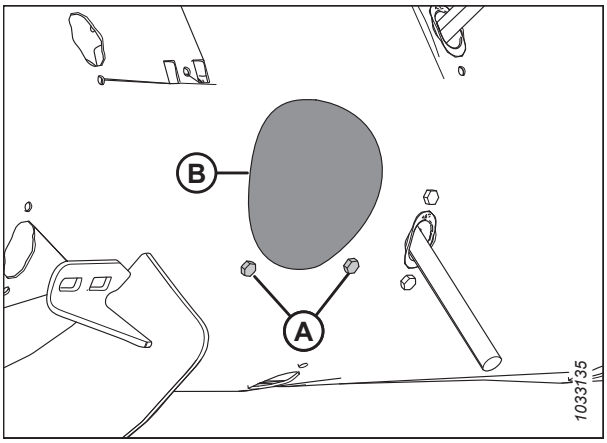

Figure 3.243: Couvercle d'accès à la vis

6. Retirez les doigts de la vis de la manière suivante :
   a. Retirez la goupille (A).
   b. Retirez le doigt (B) du support de doigt (C).
   c. Poussez le doigt (B) à travers le guide (D) et dans le tambour.
   d. Retirez le doigt du trou d'accès au tambour.

   NOTE:

   Si le doigt de vis s'est cassé, retirez les restes du support (C) et de l'intérieur du tambour.

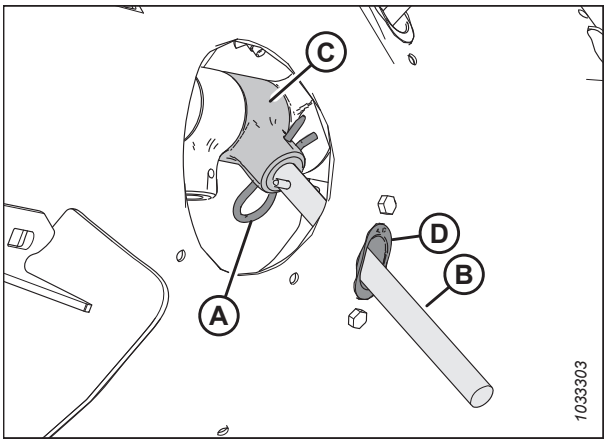

Figure 3.244: Doigt de la vis

7. Retirez et conservez les deux boulons (A) et les écrous en T (non illustrés) qui fixent le guide de doigt (B) à la vis. Retirez le guide (B).

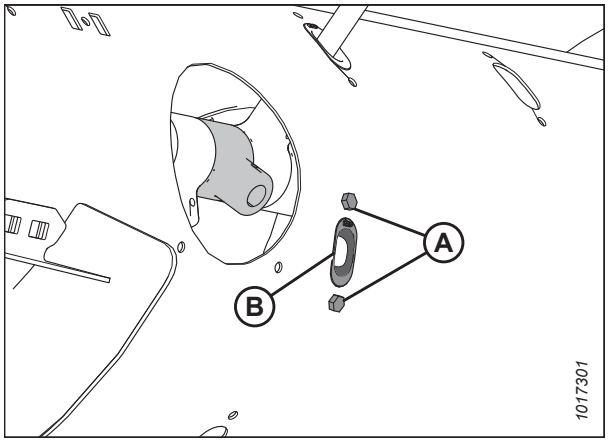

Figure 3.245: Trou du doigt de la vis

8. Positionnez le bouchon (A) dans le trou par l'intérieur de la vis. Fixez-le avec deux boulons à tête hexagonale M6 (B) et des écrous en T . Serrez la quincaillerie à 9 Nm (80 pi-lbf).

   NOTE:

   Les boulons (B) sont munis d'une pièce de blocage du filetage qui s'usera si les boulons sont retirés. Si vous réinstallez les boulons (B), appliquez du frein-filet de résistance moyenne (Loctite℠ 243 ou équivalent) au préalable.

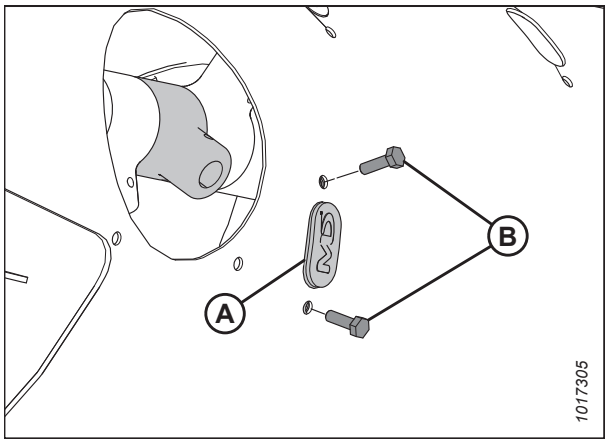

Figure 3.246: Bouchon

9. Fixez le capot d'accès (B) en place à l'aide des boulons (A). Serrez les boulons à 9 Nm (80 po-lbf).

   NOTE:

   Les boulons (A) sont munis d'une pièce de blocage du filetage qui s'usera si les boulons sont retirés. Si vous réinstallez les boulons (A), appliquez du frein-filet de résistance moyenne (Loctite℠ 243 ou équivalent) au préalable.

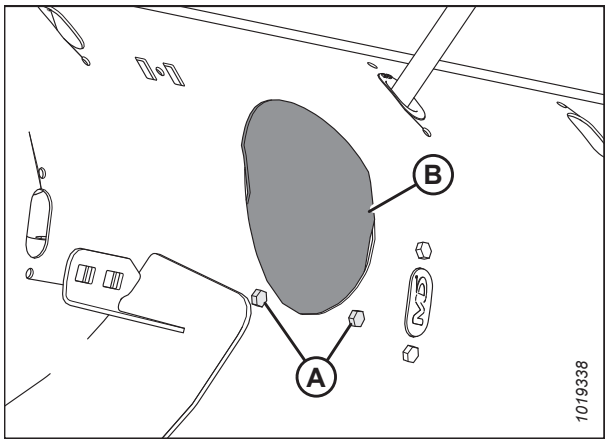

Figure 3.247: Couvercle d'accès au transporteur à vis

3.8.3 Installation des doigts de la vis d'alimentation

La vis d'alimentation utilise des doigts pour amener la récolte dans le convoyeur. Le nombre de doigts varie selon les modèles de moissonneuses-batteuses.

DANGER

Assurez-vous qu'il n'y a personne dans la zone.

AVERTISSEMENT

Pour éviter toute blessure corporelle due à la chute du rabatteur levé, enclenchez toujours les supports de sécurité du rabatteur avant de passer dessous pour une raison quelconque.

IMPORTANT:

Assurez-vous d'installer un nombre égal de doigts de chaque côté de la vis.

1. Démarrez le moteur.
2. Levez complètement le rabatteur.
3. Coupez le moteur et retirez la clé du contact.
4. Enclenchez les supports de sécurité du rabatteur. Pour obtenir des instructions, consultez *Enclenchement des supports de sécurité du rabatteur, page 39*.
5. Insérez le guide (B) à partir de l'intérieur de la vis et fixez-le avec les boulons (A) et les écrous en T (non illustrés).

   IMPORTANT:

   Installez toujours un nouveau guide lors du remplacement d'un doigt solide.

   NOTE:

   Les boulons (A) sont munis d'une pièce de blocage du filetage qui s'usera si les boulons sont retirés. Si vous réinstallez les boulons (A), appliquez du frein-filet de résistance moyenne (Loctite℠ 243 ou équivalent) au préalable.
6. Serrez les boulons (A) à 9 Nm (80 po-lbf).

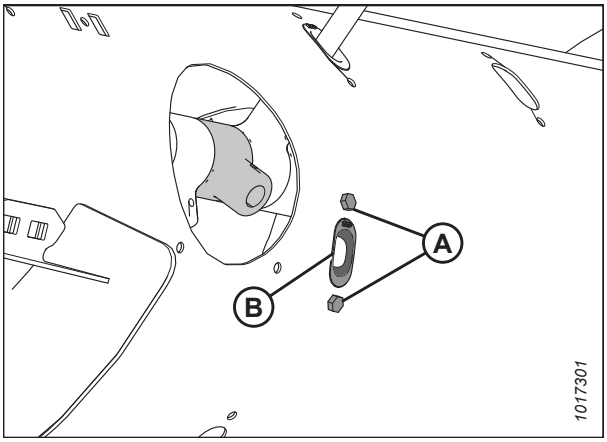

Figure 3.248: Trou du doigt de la vis

7. Installez le doigt de la vis (A) à l'intérieur du tambour. Insérez une extrémité du doigt (A) de la vis vers le haut par le bas du guide (B) et insérez l'autre extrémité du doigt dans le support (C).

8. Fixez le doigt en insérant la goupille (D) dans le support. Assurez-vous que l'extrémité ronde (côté en forme de S) de la goupille fait face au côté de la chaîne d'entraînement de la vis. Assurez-vous que l'extrémité fermée de la goupille pointe dans le sens de la rotation avant de la vis.

   IMPORTANT:

   Positionnez la goupille comme décrit dans cette étape pour éviter qu'elle ne tombe pendant le fonctionnement. Si des doigts sont perdus, il se peut que la plateforme ne puisse pas alimenter correctement la moissonneuse-batteuse en récoltes. En outre, les doigts qui tombent dans le tambour peuvent endommager les composants internes de la vis.

9. Fixez le capot d'accès (B) en place à l'aide des boulons (A). Serrez les boulons à 9 Nm (80 po-lbf).

   NOTE:

   Les boulons (A) sont munis d'une pièce de blocage du filetage qui s'usera si les boulons sont retirés. Si vous réinstallez les boulons (A), appliquez du frein-filet de résistance moyenne (Loctite℠ 243 ou équivalent) au préalable.

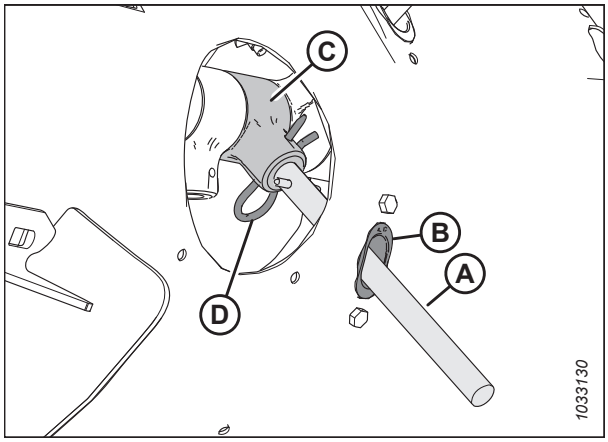

Figure 3.249: Doigt de la vis

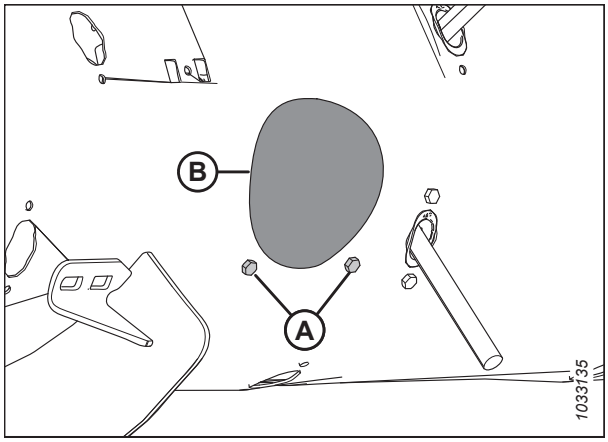

Figure 3.250: Couvercle d'accès à la vis

3.8.4 Réglage de la position de la vis

La vis peut avoir une position de flottement ou une position fixe. Le réglage d'usine est la position de flottement et est recommandé pour la plupart des conditions de récolte.

Les bras de réglage du flottement de la vis (A) sont situés au fond à gauche et à droite du module de flottement.

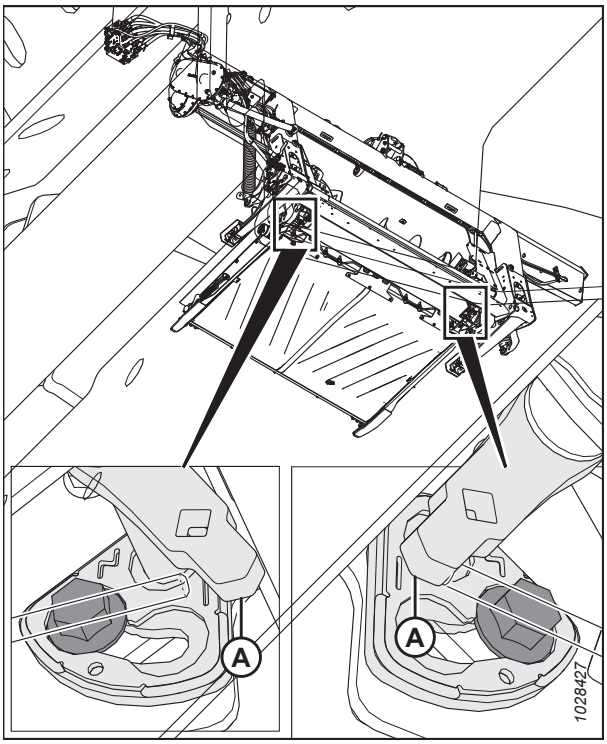

Figure 3.251: Bras de réglage du flottement de la vis d'alimentation

Si le boulon (A) est à côté du symbole de flottement (B), la vis est en position de flottement. Si le boulon (A) est à côté du symbole fixe (C), la vis est en position fixe.

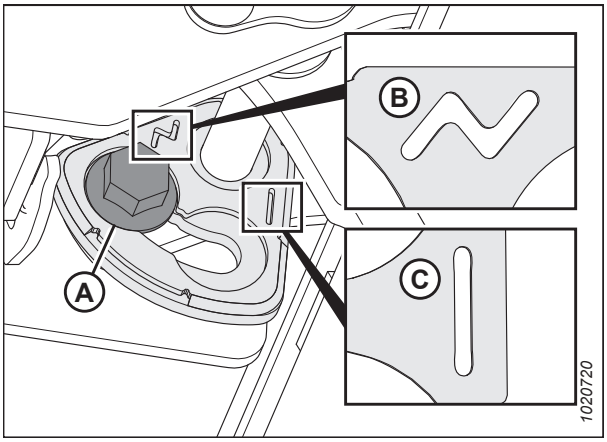

Figure 3.252: Positions du flottement de la vis d'alimentation

ATTENTION

Assurez-vous que les supports gauche et droit sont réglés sur la même position ; les deux boulons (A) doivent être au même endroit pour éviter d'endommager la machine pendant le fonctionnement.

DANGER

Pour éviter toute blessure corporelle ou mortelle due à un démarrage intempestif ou à une chute de la machine levée, coupez toujours le moteur, retirez la clé et enclenchez les supports de sécurité avant de passer sous la plateforme pour quelque raison que ce soit.

DANGER

Assurez-vous qu'il n'y a personne dans la zone.

Pour régler la position de la vis d'alimentation, procédez comme suit :

1. Démarrez le moteur.
2. Soulevez complètement la plateforme.
3. Enclenchez les supports de sécurité de la plateforme. Pour obtenir des instructions, consultez le manuel d'opération de la moissonneuse-batteuse.
4. Coupez le moteur et retirez la clé du contact.
5. À l'aide d'une clé de 21 mm, desserrez le boulon (A) jusqu'à ce que la tête de boulon quitte le support (B).

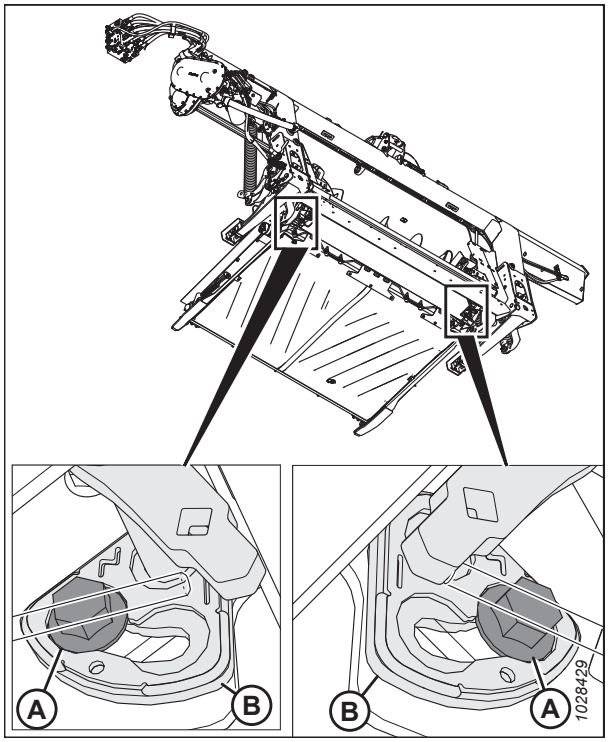

Figure 3.253: Ajustement du flottement de la vis sans fin

6. En utilisant une poignée articulée dans le trou carré du bras (B), déplacez le bras (B) vers l'avant jusqu'à ce que le boulon (A) soit dans la fente du support à côté du symbole fixe.

   NOTE:

   Si vous changez la position de la vis d'alimentation de fixe à flottante, déplacez le bras dans le sens opposé.

7. Serrez le boulon (A) à 122 Nm (90 pi-lbf).

   IMPORTANT:

   Les boulons (A) doivent être bien placés dans le logement sur le support avant de serrer le boulon. Si le bras (B) peut être déplacé après le serrage du boulon, alors le boulon (A) n'est pas correctement installé.

8. Répétez cette procédure du côté opposé.

   IMPORTANT:

   Les boulons (A) de chaque côté du module de flottement doivent être dans la même position pour éviter d'endommager la machine pendant son utilisation.

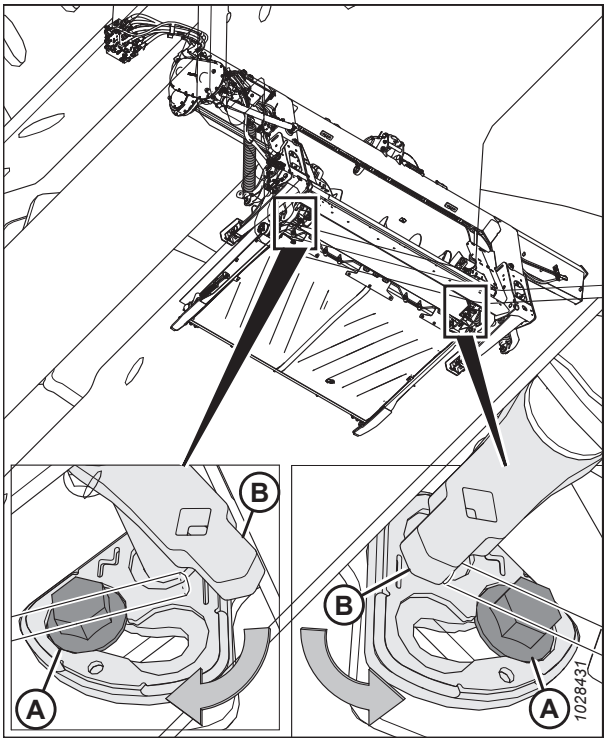

Figure 3.254: Ajustement du flottement de la vis sans fin

3.8.5 Contrôle et réglage des ressorts du transporteur à vis d'alimentation

La vis d'alimentation a un système de tension de ressort réglable permettant au transporteur à vis de flotter au-dessus de la culture au lieu de l'écraser et de l'endommager. La tension réglée en usine s'adapte à la plupart des conditions de récolte.

DANGER

Pour éviter toute blessure corporelle ou mortelle due à un démarrage intempestif ou à une chute de la machine levée, coupez toujours le moteur, retirez la clé et enclenchez les supports de sécurité avant de passer sous la plateforme pour quelque raison que ce soit.

DANGER

Assurez-vous qu'il n'y a personne dans la zone.

1. Démarrez le moteur.
2. Soulevez complètement la plateforme.
3. Coupez le moteur et retirez la clé du contact.
4. Enclenchez les supports de sécurité de la plateforme. Pour obtenir des instructions, consultez le manuel d'opération de la moissonneuse-batteuse.

5. Vérifiez que la longueur de filetage dépasse l'écrou (A). La longueur doit se situer entre 22 et 26 mm (7/8 et 1 po).

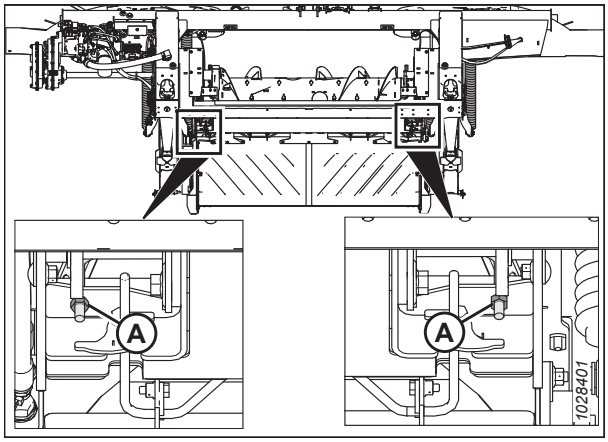

Figure 3.255: Tendeur du ressort

Si un réglage est nécessaire, suivez les étapes suivantes :

6. Desserrez le contre-écrou supérieur (A) sur le tendeur de ressort.

   NOTE:

   Le contre-écrou supérieur est situé de l'autre côté de la plaque.

7. Tournez l'écrou inférieur (B) jusqu'à ce que le filetage (C) dépasse à 22 à 26 mm (7/8 à 1 po).

8. Serrez le contre-écrou (A).

9. Répéter les étapes *6, page 184* à *8, page 184* pour le côté opposé.

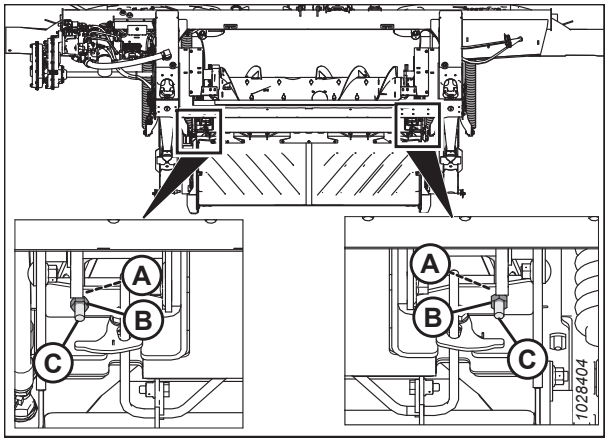

Figure 3.256: Tendeur du ressort

3.8.6 Cornières d'alimentation

Un kit de cornières d'alimentation peut avoir été fourni avec votre plateforme. L'installation du kit de cornières d'alimentation améliore l'alimentation dans certaines cultures comme le riz.

Pour plus d'informations sur l'installation et le retrait des cornières d'alimentation, reportez-vous à *4.11 Cornières d'alimentation, page 673*.

3.9 Variables d’opération de la plateforme

La plateforme sera plus performante si vous la réglez de manière adaptée aux cultures et conditions spécifiques.

Un bon ajustement de la plateforme accélère la récolte et réduit les pertes y relatives. Des ajustements appropriés ainsi qu’une maintenance régulière permettent également de prolonger la durée de vie de votre plateforme.

Les variables énumérées dans le tableau *3.17, page 185* et détaillées dans les pages suivantes auront une incidence sur les performances de votre plateforme.

Vous serez rapidement en mesure d’ajuster la machine en vue d’obtenir les résultats souhaités. La plupart des réglages ci-dessous ont été configurés à l’usine, mais ils peuvent être modifiés pour s’adapter à vos différentes cultures et conditions de récolte.

Tableau 3.17 Variables d’opération

Variable	Voir
Hauteur de coupe	*3.9.1 Coupe au-dessus du sol, page 185* *3.9.2 Coupe au sol, page 194*
Flottement de la plateforme	*3.9.3 Flottement de la plateforme, page 197*
Angle de la plateforme	*3.9.5 Angle de la plateforme, page 222*
Vitesse du rabatteur	*3.9.6 Vitesse du rabatteur, page 230*
Vitesse au sol	*3.9.7 Vitesse au sol, page 231*
Vitesse du tapis	*3.9.8 Vitesse du tapis latéral, page 232*
Vitesse des couteaux	*3.9.10 Informations sur la vitesse du couteau, page 235*
Hauteur du rabatteur	*3.9.11 Hauteur du rabatteur, page 237*
Position avant-arrière du rabatteur	*3.9.12 Position avant-arrière du rabatteur, page 243*
Angle des doigts du rabatteur	*3.9.13 Angle des doigts du rabatteur, page 250*
Tiges de division de récolte	*3.9.15 Diviseurs de récolte, page 258*
Configurations de la vis d’alimentation	*3.8.1 Configurations de performance de la vis d’alimentation FM200, page 153*

3.9.1 Coupe au-dessus du sol

La conception de la plateforme vous permet de couper la récolte au-dessus du sol à la hauteur de chaume désirée, la rendant ainsi uniforme.

Lorsque la culture est coupée au-dessus du niveau du sol :

- Utilisez les roues stabilisatrices de la plateforme (si ce composant en option est installé) pour régler la hauteur de coupe. Le système de roues stabilisatrices est conçu pour réduire les rebonds aux extrémités de la plateforme et le système peut être utilisé pour la faire flotter afin d’obtenir une hauteur de coupe égale lors de la coupe au-dessus du sol dans les cultures céréalières.

  NOTE:

  Verrouillez les ailes de la plateforme lorsque vous utilisez le système de roues stabilisatrices.

- Les roues de contour fournissent des informations constantes sur la hauteur de coupe à l’arrière de la plateforme afin qu’elle puisse s’incliner, maintenir une hauteur de coupe précise et constante, tout en utilisant le contrôle de la hauteur automatique de la moissonneuse-batteuse de façon fluide. Les roues sont en contact avec le sol, ce qui permet à la barre de coupe de rester à une hauteur fixe, même sur des terrains vallonnés. Il n’est pas nécessaire d’ajuster les réglages d’usine du contrôle de la hauteur automatique.

  NOTE:

  Verrouillez les ailes de la plateforme lorsque vous utilisez les roues de contour.

La hauteur de coupe du système de roues stabilisatrices (ou système de roues stabilisatrices/transporteuses) est contrôlée par le contrôle de la hauteur de la plateforme de la moissonneuse-batteuse.

Si l'option de roues stabilisatrices est installée, consultez *Réglage des roues stabilisatrices, page 186* pour modifier la position des roues.

Si l'option de transport EasyMove℠ est installée, consultez *Réglage des roues de transport EasyMove℠, page 187* pour modifier la position des roues.

Si l'option de roues de contour est installée, consultez *Réglage des roues de contour à l'aide d'une pédale, page 188* pour modifier la position des roues.

Réglage des roues stabilisatrices

Une plateforme bien réglée assure un équilibre entre le poids de la plateforme porté par le flottement et le poids de la plateforme porté par les roues stabilisatrices.

Consultez *3.7.2 Réglages de la plateforme, page 135* afin de trouver les utilisations recommandées pour les conditions de récolte spécifiques.

NOTE:

Pour une coupe au ras du sol avec les roues stabilisatrices : Lors d'une coupe au ras du sol avec les roues stabilisatrices, si le chaume est inégal et que les autres problèmes d'horizontalité de la plateforme ont été écartés (consultez *3.11 Mise à niveau de la plateforme, page 501*), réglez le flottement jusqu'à ce que la hauteur du chaume soit égale :

- Du côté de la plateforme où le chaume est haut, desserrez les ressorts de flottement de la plateforme (pour l'alourdir).
- Du côté de la plateforme où le chaume est bas, resserrez les ressorts de flottement de la plateforme (pour l'alléger).

IMPORTANT:

Lors d'une coupe au ras du sol, réglez le flottement en suivant la procédure de réglage standard. . L'utilisation des réglages du flottement avec roues stabilisatrices lors d'une fauche au ras du sol entraînera des performances médiocres et une usure potentielle.

DANGER

Pour éviter des blessures ou même la mort du fait d'un démarrage inattendu de la machine, coupez toujours le moteur et retirez la clé de contact avant de quitter le poste de l'opérateur, quelle qu'en soit la raison.

DANGER

Assurez-vous qu'il n'y a personne dans la zone.

1. Démarrez le moteur.
2. Soulevez la plateforme jusqu'à ce que les roues stabilisatrices soient au-dessus du sol.
3. Coupez le moteur et retirez la clé du contact.

4. Tenez la poignée de pivot de l'essieu (B) ; ne la soulevez **PAS**.

   NOTE:

   Si vous soulevez la poignée, le système sera plus difficile à retirer de la fente (C).

5. Tirez la poignée de suspension (A) vers l'arrière pour retirer l'axe de la fente (C).

6. Soulevez la roue à la hauteur souhaitée à l'aide du support (B) et enclenchez l'écamoussure de soutien dans la fente centrale (C) du support supérieur.

7. La poignée de suspension (A) doit s'enclencher dans la fente. Si la poignée de suspension ne s'enclenche pas, poussez-la (pour la position centrale ou inférieure) ou tirez-la (pour la position supérieure) afin de vous assurer qu'elle est bien en place dans la fente.

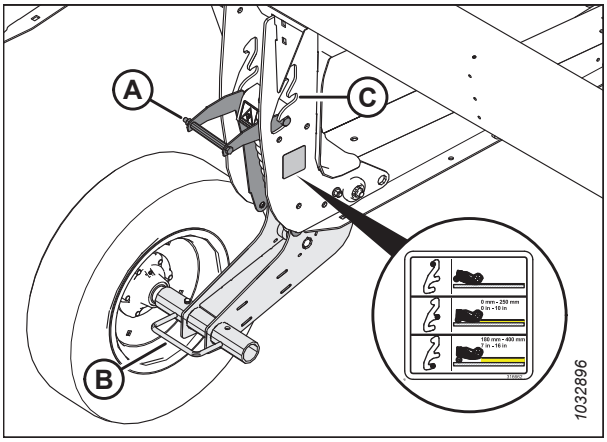

Figure 3.257: Roue stabilisatrice

8. Utilisez le contrôle de hauteur automatique de la plateforme (CHAP) de la moissonneuse-batteuse pour maintenir automatiquement la hauteur de coupe. Pour obtenir des instructions, consultez *3.10 Système de contrôle de hauteur automatique de la plateforme, page 280* et le manuel d'opération de votre moissonneuse-batteuse pour plus de détails.

   NOTE:

   Le capteur de hauteur sur le module de flottement FM200 doit être connecté au système de commande de hauteur de la plateforme de la moissonneuse-batteuse situé dans la cabine.

Réglage des roues de transport EasyMove[MC]

Une plateforme bien réglée assure un équilibre entre le poids de la plateforme porté par le flottement et le poids de la plateforme porté par les roues de transport.

DANGER

Pour éviter des blessures ou même la mort du fait d'un démarrage inattendu de la machine, coupez toujours le moteur et retirez la clé de contact avant de quitter le poste de l'opérateur, quelle qu'en soit la raison.

DANGER

Assurez-vous qu'il n'y a personne dans la zone.

1. Démarrez le moteur.

2. Soulevez la plateforme de sorte que les roues de transport soient au-dessus du sol.

3. Coupez le moteur et retirez la clé du contact.

4. Vérifiez que le flottement fonctionne correctement. Pour obtenir des instructions, consultez *Contrôle et réglage du flottement de la plateforme, page 198*.

5. Tenez la poignée de pivot de l'essieu (C) ; ne la soulevez **PAS**.

   NOTE:

   Si vous soulevez la poignée, le système sera plus difficile à retirer de la fente (B).

6. Tirez la poignée de suspension (A) vers l'arrière pour retirer l'axe de la fente (B).

7. Ajustez la roue sur la position de la fente souhaitée.

8. La poignée de suspension (A) doit s'enclencher dans la fente. Si la poignée de suspension ne s'enclenche pas, poussez-la (pour la position centrale) ou tirez-la (pour la position supérieure) afin de vous assurer qu'elle est bien en place dans la fente.

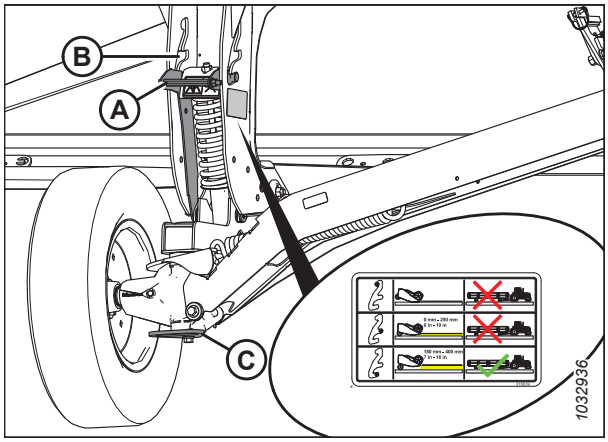

Figure 3.258: Roue droite

9. Tenez la poignée de pivot de l'essieu (A) ; ne la soulevez **PAS**.

   NOTE:

   Si vous soulevez la poignée, le système sera plus difficile à retirer de la fente.

10. Tirez la poignée de suspension (B) vers l'arrière pour retirer l'axe de la fente.

11. Ajustez la roue sur la position de la fente souhaitée.

12. La poignée de suspension (B) doit s'enclencher dans la fente. Si la poignée ne s'enclenche pas, tirez dessus pour vous assurer qu'elle est bien en place dans la fente.

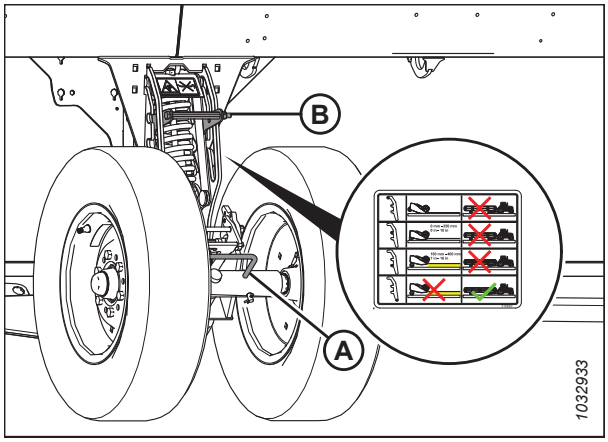

Figure 3.259: Roue gauche

13. Utilisez le contrôle de hauteur automatique de la plateforme (CHAP) de la moissonneuse-batteuse pour maintenir automatiquement la hauteur de coupe. Pour obtenir des instructions, consultez *3.10 Système de contrôle de hauteur automatique de la plateforme, page 280* et votre manuel d'opération de la moissonneuse-batteuse.

    NOTE:

    Le capteur de hauteur sur le module de flottement FM200 doit être connecté au module de commande de la plateforme de la moissonneuse-batteuse situé dans la cabine.

Réglage des roues de contour à l'aide d'une pédale

Les roues de contour permettent à la plateforme de suivre les contours du sol et peuvent être réglées entre 25 mm (1 po) et 457 mm (18 po) de la surface du sol. Une pédale permet de contrôler les roues depuis la cabine de la moissonneuse-batteuse.

DANGER

Pour éviter toute blessure corporelle ou mortelle due à un démarrage intempestif ou à une chute de la plateforme levée, coupez le moteur, retirez la clé du contact et enclenchez les supports de sécurité avant de passer sous la plateforme pour quelque raison que ce soit. Si un véhicule de levage est utilisé, assurez-vous que la plateforme est sécurisée avant de continuer.

DANGER

Assurez-vous qu'il n'y a personne dans la zone.

1. Assurez-vous que personne ne se trouve à proximité.
2. Démarrez le moteur.
3. Localisez la pédale des roues de contour.
4. Appuyez sur la pédale et maintenez-la enfoncée pour activer les roues de contour.

   NOTE:

   Lorsque la pédale des roues de contour est activée et que l'on appuie sur le bouton avant-arrière du rabatteur sur la poignée multifonction de la moissonneuse-batteuse, les roues de contour se déplacent quelle que soit la position de l'interrupteur d'inclinaison/avant-arrière de la plateforme.

5. Pour mettre les vérins hydrauliques correctement en phase, maintenez enfoncé le bouton REEL AFT (arrière du rabatteur) sur la poignée multifonction de la moissonneuse-batteuse afin de déployer les roues complètement vers le bas, puis maintenez enfoncé le bouton pendant 30 secondes.
6. Appuyez et maintenez enfoncé le bouton REEL FORE (avant du rabatteur) sur la poignée multifonction de la moissonneuse-batteuse afin de rétracter complètement les roues, puis maintenez enfoncé le bouton pendant 30 secondes.
7. Actionnez les commandes hydrauliques de la poignée multifonction pour déplacer les roues à la hauteur souhaitée.
8. Relâchez la pédale pour désactiver les roues de contour. L'inclinaison de la plateforme et les fonctions avant-arrière devraient fonctionner normalement.

Le tableau suivant décrit la fonctionnalité des boutons avant-arrière du rabatteur sur la plateforme lorsque la pédale de la roue de contour et l'interrupteur d'inclinaison avant-arrière de la moissonneuse-batteuse sont dans des états différents (actif/inactif). Le « X » indique qu'un interrupteur est actif.

Tableau 3.18 Tableau logique des commandes

Interrupteur activé				
État du pédalier ContourMax℠	Position du commutateur avant-arrière/angle de la plateforme		Combiner les commandes de la poignée multifonctionnelle	
	Avant-Arrière	Angle	Avant du rabatteur	Arrière du rabatteur
—	X	—	Rabatteur en avant	Rabatteur en arrière
—	—	X	Déploiement de l'angle de la plateforme	Rétraction de l'angle de la plateforme
X	–	X	Rétraction des roues de contour (diminution de la hauteur de coupe)	Déploiement des roues de contour (augmentation de la hauteur de coupe)
X	X	—		

NOTE:

Lorsque les roues de contour sont complètement rétractées, la barre de coupe peut être sur le sol lorsque l'angle de la plateforme est défini approximativement entre (B) et (E) ; les roues de contour seront en contact avec le sol lorsque l'angle de la plateforme est défini entre (A) et (B).

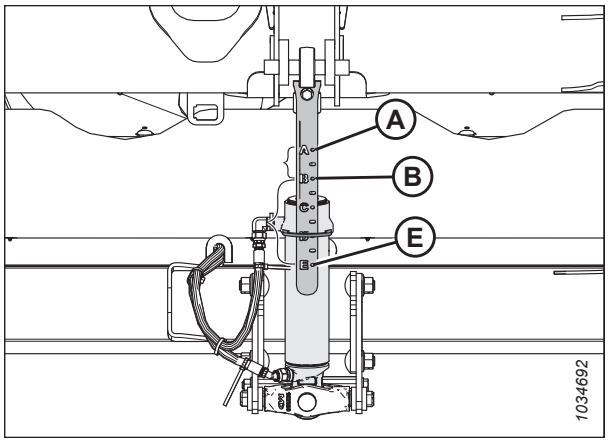

Figure 3.260: Indicateur d'angle de la plateforme

Réglage des roues de contour avec le kit d'intégration CLAAS

L'option de roues de contour permet de suivre les contours du sol et peut être réglée entre 25 mm (1 po) et 457 mm (18 po) de la surface du sol.

NOTE:

Les fonctions commandées par le commutateur à bascule de déclenchement multifonctionnel ne seront disponibles que lorsque le commutateur de fonction de tête est en position d'extension/rétraction de la table VARIO.

1. Appuyez sur l'interrupteur HOTKEY (A) sur la console de l'opérateur pour positionner la plaque du tablier (l'icône de plateforme [A] avec les flèches pointant l'une vers l'autre).



Figure 3.261: Interrupteur à bascule à déclenchement multifonctionnel

2. Si la moissonneuse-batteuse est équipée du levier standard, poussez le basculeur (A) vers le haut tout en appuyant simultanément sur le bouton avant et arrière du rabatteur.
   - Le rabatteur avant rétracte les roues de contour, ce qui diminue la hauteur de coupe.
   - Le rabatteur arrière prolongera les roues de contour, ce qui augmentera la hauteur de coupe.

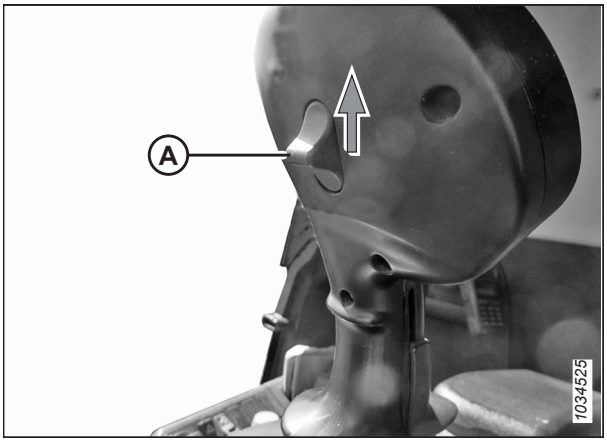

Figure 3.262: Levier multifonctionnel standard

3. Si la moissonneuse-batteuse est équipée du levier multifonction CMOTION, tirez vers vous l'interrupteur à bascule à déclenchement multifonctionnel (A) tout en appuyant simultanément sur le bouton avant-arrière du rabatteur.
   - Le rabatteur avant rétracte les roues de contour, ce qui diminue la hauteur de coupe.
   - Le rabatteur arrière prolongera les roues de contour, ce qui augmentera la hauteur de coupe.

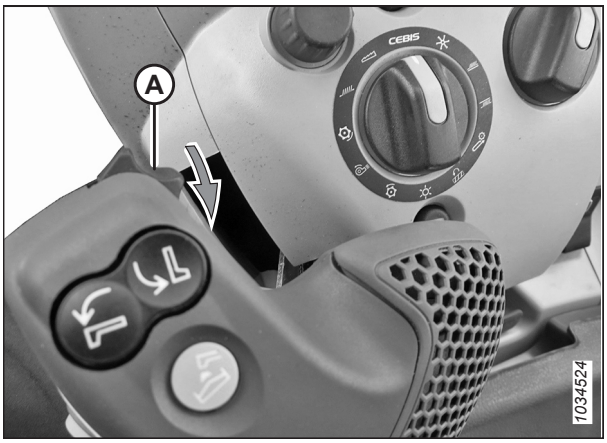

Figure 3.263: Levier multifonctionnel CMOTION

Mise à niveau de la hauteur des roues de contour

Les roues de contour permettent à la plateforme de suivre les contours du sol et peuvent être réglées entre 25 mm (1 po) et 457 mm (18 po) de la surface du sol.

DANGER

Pour éviter toute blessure ou même la mort du fait du démarrage intempestif ou de la chute de la machine levée, coupez toujours le moteur et retirez la clé avant de quitter le poste de conduite, et enclenchez les supports de sécurité avant toute intervention sous la machine.

DANGER

Assurez-vous qu'il n'y a personne dans la zone.

NOTE:

Réglez le flottement de la plateforme avant de mettre à niveau les roues de contour. Pour obtenir des instructions, consultez *Contrôle et réglage du flottement de la plateforme, page 198*.

NOTE:

Réglez l'équilibre des ailes avant de mettre à niveau les roues de contour. Pour obtenir des instructions, consultez *3.9.4 Contrôle et réglage de l'équilibre des ailes, page 218*.

1. Assurez-vous que personne ne se trouve à proximité.
2. Déverrouillez les ailes de la plateforme. Pour obtenir des instructions, consultez *Opération en mode flexible, page 213*.
3. Déverrouillez le flottement de la plateforme. Pour obtenir des instructions, consultez *Verrouillage/déverrouillage du flottement de la plateforme, page 212*.
4. Démarrez le moteur.
5. Garez la moissonneuse-batteuse sur une surface plane.
6. Abaissez complètement le rabatteur.
7. Réglez les roues de contour de sorte que l'indicateur de hauteur de la plateforme (A) soit sur le chiffre 2 (B).

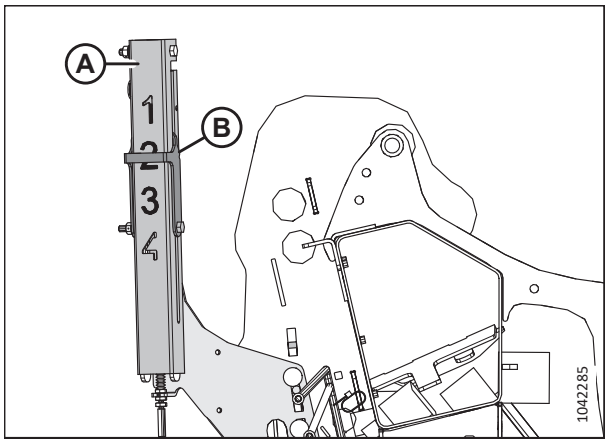

Figure 3.264: Indicateur de hauteur – Extrémité arrière gauche

8. Abaissez la plateforme jusqu'à ce que l'indicateur de hauteur de la plateforme (A) soit sur le chiffre 2 (B).
9. Coupez le moteur et retirez la clé du contact.

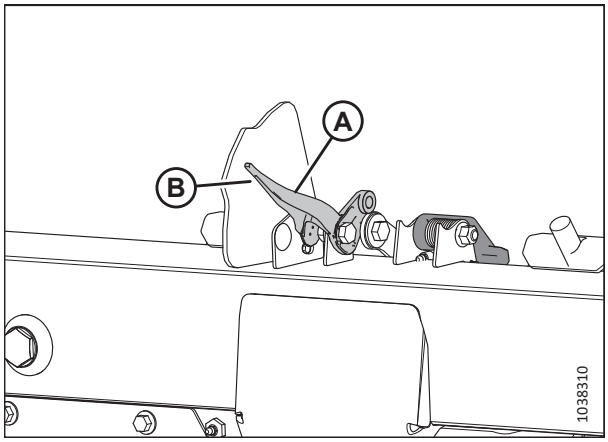

Figure 3.265: Indicateur de réglage du flottement

10. Au centre de la plateforme, mesurez la distance (A) entre le sol et l'extrémité du doigt central. Notez la distance (A).
11. À chaque extrémité de la plateforme, mesurez la distance (A) entre le sol et l'extrémité du doigt d'extrémité. Notez les deux mesures.
    - Si la différence entre la mesure centrale et les mesures d'extrémité est inférieure à 25 mm (1 po), aucun réglage n'est requis.
    - Si la différence entre la mesure centrale et les mesures d'extrémité est supérieure à 25 mm (1 po), un réglage est nécessaire. Passez à l'étape suivante.
12. Démarrez le moteur.
13. Soulevez complètement la plateforme.
14. Coupez le moteur et retirez la clé du contact.
15. Enclenchez les supports de sécurité de la plateforme. Pour obtenir des instructions, consultez le manuel d'opération de la moissonneuse-batteuse.

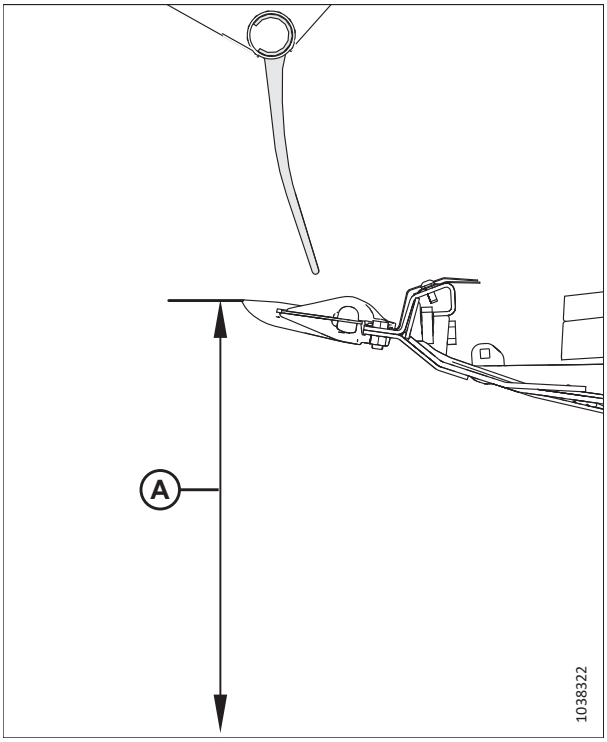

Figure 3.266: Indicateur de réglage du flottement

16. Retirez la goupille (A).
17. Repositionnez la plaque de réglage (B) dans la fente pour l'aligner avec un autre trou. Il y a une différence d'environ 24 mm (1/2 po) entre chacun des trous.
    - Si la mesure est inférieure à la mesure au centre de la plateforme, déplacez la plaque de réglage **VERS** la barre de coupe.
    - Si la mesure est supérieure à la mesure au centre de la plateforme, déplacez la plaque de réglage **VERS L'EXTÉRIEUR** de la barre de coupe.
18. À l'extrémité opposée de la barre de coupe, répétez les étapes *16, page 193* et *17, page 193*.

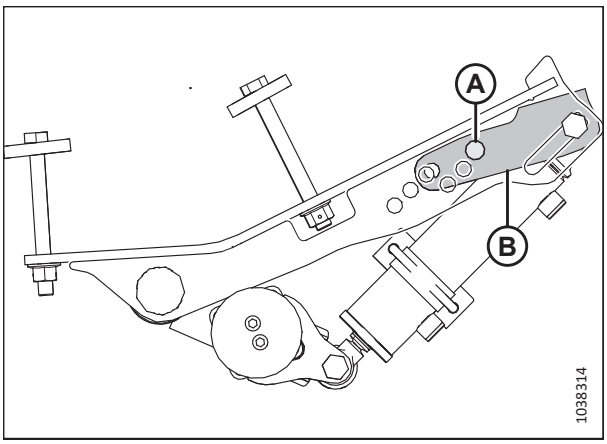

Figure 3.267: Emplacement de la goupille – Roue extérieure gauche

19. Dégagez les supports de sécurité de la plateforme. Pour obtenir des instructions, consultez le manuel d'opération de la moissonneuse-batteuse.
20. Démarrez le moteur.

21. Abaissez la plateforme jusqu'à ce que l'indicateur de hauteur de la plateforme soit sur le chiffre 2.

22. Coupez le moteur et retirez la clé du contact.

23. Mesurez à nouveau la distance entre le doigt et le sol. Assurez-vous que les trois mesures sont identiques. Si un ajustement supplémentaire est nécessaire, répétez les étapes *16, page 193* à *18, page 193*.

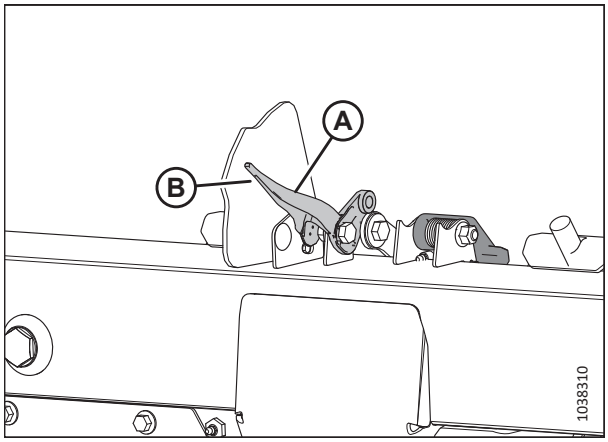

Figure 3.268: Témoin de hauteur automatique de la plateforme

3.9.2 Coupe au sol

La hauteur de coupe peut varier selon le type de culture, l'état des cultures, les conditions de coupe, etc.

La coupe ras au sol est faite avec la plateforme abaissée totalement et la barre de coupe sur le sol. L'orientation du couteau et des doigts de lamier par rapport au sol (angle de la plateforme) est contrôlée par les patins et le vérin d'inclinaison, elle n'est **PAS** contrôlée par les vérins de levage de la plateforme. Les patins, le vérin d'inclinaison et le verrouillage de flexion vous permettent d'adapter les réglages aux conditions de champ et d'optimiser la quantité de matière coupée tout en réduisant les dommages aux couteaux dus aux roches et débris.

La barre de coupe flexible, les ailes et le système de flottement de la plateforme s'adaptent aux crêtes, tranchées et autres variations de relief du terrain afin d'éviter d'enfoncer la barre de coupe dans le sol ou de laisser des cultures non coupées.

Consultez les rubriques suivantes pour tout complément d'information :

- *Réglage des patins intérieurs, page 194*
- *Réglage des patins extérieurs, page 195*
- *3.9.3 Flottement de la plateforme, page 197*
- *3.9.5 Angle de la plateforme, page 222*

Réglage des patins intérieurs

Les patins et le vérin d'inclinaison vous permettent d'adapter les réglages aux conditions de champ et d'optimiser la quantité de matière coupée tout en réduisant les dommages au couteau dus aux roches et débris.

DANGER

Pour éviter toute blessure corporelle ou mortelle due à un démarrage intempestif ou à une chute de la machine levée, coupez toujours le moteur, retirez la clé et enclenchez les supports de sécurité avant de passer sous la plateforme pour quelque raison que ce soit.

DANGER

Assurez-vous qu'il n'y a personne dans la zone.

IMPORTANT:

L'utilisation des patins en position inférieure peut accélérer l'usure de leurs plaques.

1. Démarrez le moteur.
2. Soulevez complètement la plateforme.
3. Coupez le moteur et retirez la clé du contact.
4. Enclenchez les supports de sécurité de la plateforme. Pour obtenir des instructions, consultez le manuel d'opération de la moissonneuse-batteuse.
5. Relevez complètement les roues stabilisatrices ou les roues de transport (si elles sont installées). Pour obtenir des instructions, consultez les sections suivantes :
   - *Réglage des roues stabilisatrices, page 186*
   - *Réglage des roues de transport EasyMove™, page 187*
6. Retirez la goupille à anneau rabattant (A) de chaque patin.
7. Tenez le patin (B) et retirez la goupille (C) en la dégageant du châssis, puis en la tirant pour l'éloigner du patin.
8. Relevez ou abaissez le patin (B) à la position désirée en utilisant les trous du support (D) comme guide.
9. Installez la goupille (C) dans la position souhaitée sur le support (D), enclenchez-la dans le châssis, puis fixez-la avec la goupille fendue (A).
10. Vérifiez que les deux patins sont réglés dans la même position.
11. Réglez l'angle de plateforme à la position de fonctionnement souhaitée à l'aide des commandes d'angle de la plateforme.

    NOTE:

    Si l'angle de la plateforme n'est pas critique, réglez-le sur la position intermédiaire.
12. Vérifier le flottement de la plateforme. Pour obtenir des instructions, consulter *3.9.3 Flottement de la plateforme, page 197*.

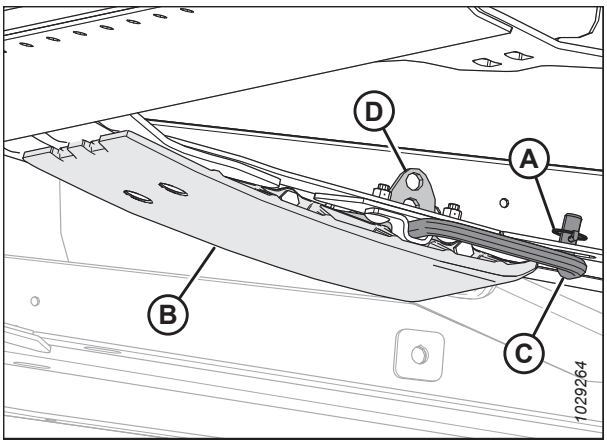

Figure 3.269: Patin intérieur

Réglage des patins extérieurs

Les patins et le vérin d'inclinaison vous permettent d'adapter les réglages aux conditions de champ et d'optimiser la quantité de matière coupée tout en réduisant les dommages au couteau dus aux roches et débris.

DANGER

Pour éviter toute blessure corporelle ou mortelle due à un démarrage intempestif ou à une chute de la machine levée, coupez toujours le moteur, retirez la clé et enclenchez les supports de sécurité avant de passer sous la plateforme pour quelque raison que ce soit.

DANGER

Assurez-vous qu'il n'y a personne dans la zone.

IMPORTANT:
L'utilisation des patins en position inférieure peut accélérer l'usure de leurs plaques.

1. Démarrez le moteur.
2. Soulevez complètement la plateforme.
3. Coupez le moteur et retirez la clé du contact.
4. Enclenchez les supports de sécurité de la plateforme. Pour obtenir des instructions, consultez le manuel d'opération de la moissonneuse-batteuse.
5. Relevez complètement les roues stabilisatrices ou les roues de transport (si elles sont installées). Pour obtenir des instructions, consultez les sections suivantes :
   - *Réglage des roues stabilisatrices, page 186*
   - *Réglage des roues de transport EasyMove℠, page 187*
6. Retirer la goupille à anneau rabattant (A) de chaque goupille de patin (C).
7. Tenir le patin (B) et retirer la goupille (C) en la dégageant du palier, puis en la tirant pour l'éloigner du patin.
8. Relevez ou abaissez le patin (B) à la position désirée en utilisant les trous de la plaque de support comme guide.
9. Réinstaller la goupille (C) dans la position souhaitée sur la plaque de support, engager la goupille dans le palier et la fixer avec la goupille à anneau rabattant (A).
10. Vérifiez que les deux patins sont réglés dans la même position.
11. Vérifier le flottement de la plateforme. Pour obtenir des instructions, consulter *3.9.3 Flottement de la plateforme, page 197*.

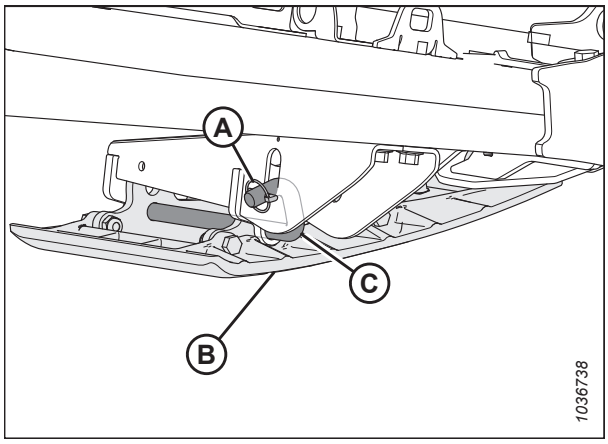

Figure 3.270: Patin extérieur

3.9.3 Flottement de la plateforme

Le système de flottement de la plateforme supporte la majeure partie du poids de cette dernière afin de réduire la pression du sol sur la barre de coupe, ce qui lui permet de suivre plus facilement le sol et de réagir rapidement aux changements soudains ou aux obstacles.

Le flottement de la plateforme est indiqué par l'indicateur de flottement (A). Les valeurs 0 à 4 représentent la pression de la barre de coupe au sol, avec 0 comme minimum et 4 comme maximum. Ces valeurs représentent également l'endroit où se situe la plateforme dans la zone de flottement, 0 étant l'extrémité inférieure de la zone de flottement et 4 l'extrémité supérieure.

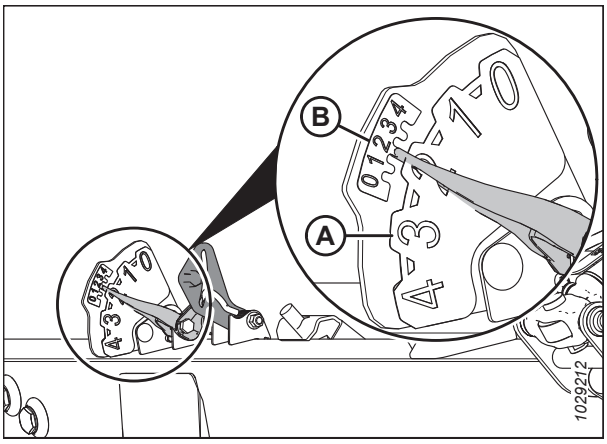

Figure 3.271: Indicateur du flottement – côté gauche

NOTE:

L'indicateur du côté gauche du module de flottement est destiné à l'indication du flottement et aux réglages du flottement ; l'indicateur du côté droit est destiné aux réglages du flottement uniquement.

La force maximale est déterminée par la tension sur les ressorts de flottement ajustables du module de flottement. Le flottement peut être modifié pour s'adapter aux différentes conditions et dépend des options installées sur la plateforme.

NOTE:

L'autocollant (B) en haut de l'indicateur de flottement est utilisé pour vérifier et ajuster le réglage du flottement. Pour obtenir des instructions, consultez *Contrôle et réglage du flottement de la plateforme, page 198*.

La plateforme de coupe FlexDraper[MD] de la série FD2 offre les meilleures performances avec une pression au sol minimale dans des conditions normales. Si vous ajoutez des accessoires en option à la plateforme qui auront une incidence sur son poids, réajustez le flottement.

1. Régler le flottement pour couper ras au sol comme suit :

   a. Assurez-vous que les verrous du flottement de la plateforme sont dégagés.
   Pour obtenir des instructions, consultez *Verrouillage/déverrouillage du flottement de la plateforme, page 212*.

   b. À l'aide des commandes de la plateforme de coupe pour moissonneuse-batteuse, abaissez le convoyeur jusqu'à ce que l'indicateur de flottement (A) atteigne la valeur de flottement souhaitée (force de la barre de coupe au sol). Réglez l'indicateur de flottement initialement sur 2 et ajustez-le si nécessaire.

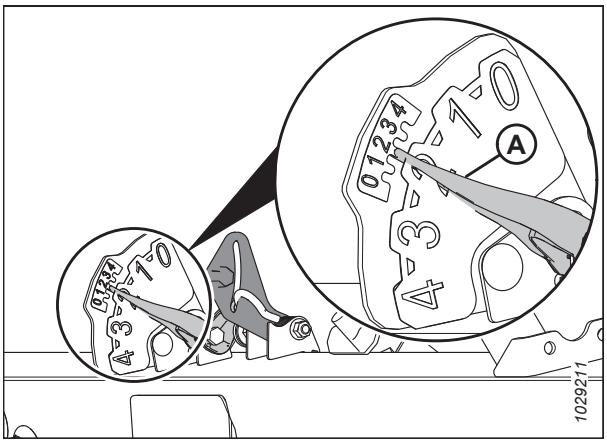

Figure 3.272: Coupe ras au sol

2. Régler le flottement pour couper au-dessus du sol comme suit :

   a. Ajuster les roues de contour. Pour obtenir des instructions, consulter *3.9.1 Coupe au-dessus du sol, page 185*.

   b. Notez la valeur de flottement sur l'indicateur de flottement et maintenez cette valeur pendant le fonctionnement, (sans tenir compte des fluctuations mineures sur l'indicateur).

Contrôle et réglage du flottement de la plateforme

La plateforme est équipée d'un système de suspension qui permet à la plateforme de flotter au-dessus du sol pour compenser les changements d'élévation du sol. Si le flottement de la plateforme n'est pas réglé correctement, la barre de coupe pourrait ramasser de la terre ou laisser des cultures non coupées. Si le réglage du flottement n'est pas satisfaisant, il faudra l'inspecter et le régler.

IMPORTANT:

N'utilisez **PAS** les ressorts du module de flottement pour mettre la plateforme à niveau.

Pour régler le flottement, suivez les consignes suivantes :

- Réglez le flottement de la plateforme aussi léger que possible, mais pas au point que la plateforme rebondisse lorsque la moissonneuse-batteuse se déplace. Cela permet d'éviter de briser les couteaux, d'accumuler de la terre au niveau de la barre de coupe dans des conditions humides et d'user excessivement les patins et les plaques d'usure de la barre de coupe.
- Pour éviter que la barre de coupe ne rebondisse excessivement et ne coupe de façon inégale lorsque le flottement est léger, faites fonctionner la moissonneuse-batteuse à une vitesse au sol réduite.
- Pour couper la récolte lorsque la plateforme est au-dessus du sol, utilisez les roues stabilisatrices en conjonction avec le flottement de la plateforme.
  Cela minimisera les rebonds aux extrémités de la barre de coupe et favorisera une hauteur de coupe régulière. Pour obtenir des instructions, consultez *Réglage des roues stabilisatrices, page 186*.

DANGER

Assurez-vous qu'il n'y a personne dans la zone.

DANGER

Pour éviter toute blessure ou la mort du fait d'un démarrage inattendu de la machine, coupez toujours le moteur et retirez la clé de contact avant de quitter le poste de l'opérateur, quelle qu'en soit la raison.

NOTE:

Si vous ne pouvez pas obtenir un flottement adéquat de la plateforme après avoir effectué tous les réglages possibles, changez la configuration des ressorts de flottement de la plateforme. Pour obtenir des instructions, consultez *Modification de la configuration des ressorts de flottement de la plateforme – Leviers de flottement à deux trous, page 203*.

Pour vérifier et régler les paramètres du flottement, procédez comme suit :

Étapes préliminaires

1. Démarrez le moteur.
2. Garez la moissonneuse-batteuse sur une surface plane.

3. Repérez le niveau à bulle (A) sur le cadre du module de flottement. Assurez-vous que la bulle est au centre. Si des réglages sont nécessaires, consultez *3.11 Mise à niveau de la plateforme, page 501*.

4. Positionnez la plateforme de telle manière que la barre de coupe se trouve à une distance de 254 à 356 mm (10 à 14 po) du sol.

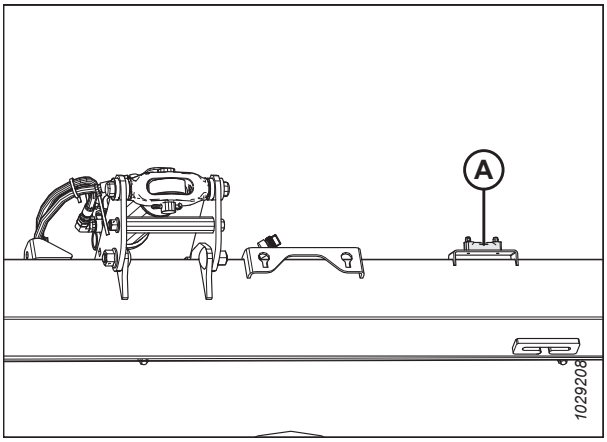

Figure 3.273: Niveau à bulle

5. Réglez la position avant-arrière du rabatteur de sorte que l'indicateur sur le support d'indicateur gauche (A) soit à la position **6**.

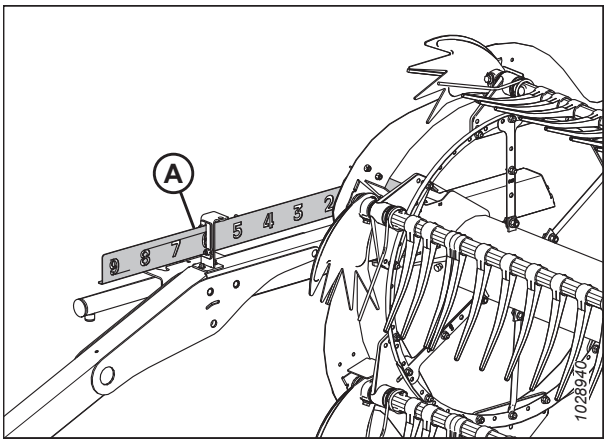

Figure 3.274: Position avant-arrière

6. Ajustez la liaison centrale (A) de sorte que l'indicateur (B) soit à la position D sur la jauge.

7. Abaissez complètement le rabatteur.

8. Coupez le moteur et retirez la clé du contact.

9. Verrouillez les ailes de la plateforme. Pour obtenir des instructions, consultez *Fonctionnement en mode rigide, page 215*.

10. Si des roues de transport sont installées sur la plateforme, placez-les dans la position la plus haute.

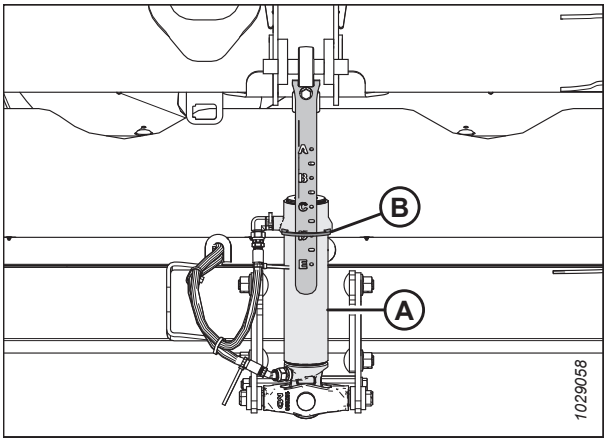

Figure 3.275: Vérin d'inclinaison

11. Si le pointeur n'est pas à zéro, desserrez le boulon (A) et faites glisser la plaque de l'indicateur de flottement (B) jusqu'à ce que le pointeur (C) se trouve sur **0** (D). Serrez l'écrou sur le boulon (A).

    NOTE:

    Utilisez le point zéro (E) au-dessus de l'autocollant pour régler correctement l'aiguille de l'indicateur.

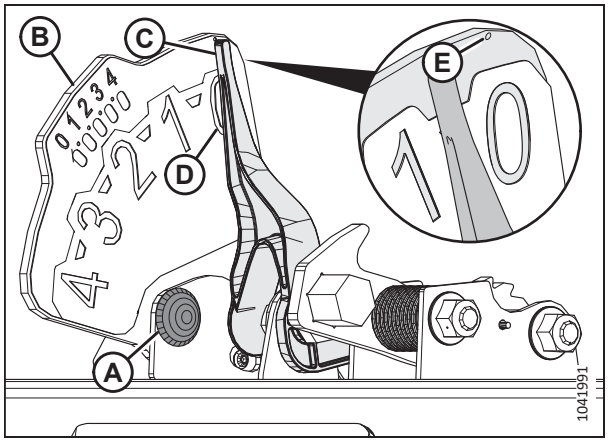

Figure 3.276: Indicateur du flottement

12. Sur le côté gauche du module de flottement, tirez sur la poignée du verrou de flottement (A) du module de flottement et abaissez en position UNLOCK (déverrouillage) (B).

13. Répétez les étapes précédentes sur le côté avant droit du module de flottement.

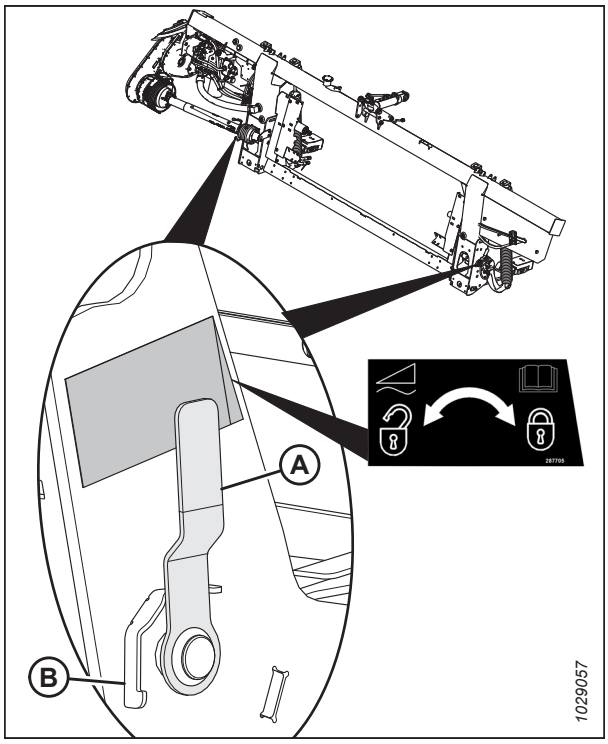

Figure 3.277: Verrou du flottement de la plateforme en position verrouillée

14. Ouvrez le capot du diviseur gauche. Pour obtenir des instructions, consultez *Ouverture du capot du diviseur, page 42*.

15. Retirer l'épingle à cheveux (A) qui fixe l'outil polyvalent (B) au support sur la plaque d'extrémité gauche.

16. Retirez l'outil polyvalent (B). Remplacez la goupille.

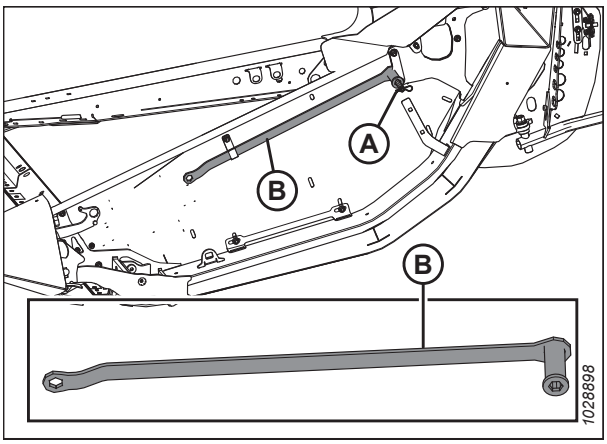

Figure 3.278: Emplacement de l'outil polyvalent

Configurer les leviers de réglage du flottement

17. Sur le côté gauche du module de flottement, soulevez le levier de réglage du flottement (A) à la main de manière à ce que le levier ne présente aucun jeu.

    NOTE:

    Pour plus de clarté, certaines pièces ont été retirées de l'illustration.

18. Engagez entièrement l'extrémité plate de l'outil polyvalent (B) dans le levier de réglage du flottement. L'outil polyvalent doit être incliné vers l'avant du module de flottement.

19. Tirez l'outil polyvalent (B) vers l'arrière du module de flottement jusqu'à ce que le levier de réglage du flottement (A) ne puisse plus être tiré plus loin et soit verrouillé en position sur sa dernière dent (C).

20. Répétez les étapes *17, page 201* à *19, page 201* pour régler le levier de réglage du flottement droit.

    IMPORTANT:

    Réglez le levier de gauche et celui de droite **AVANT** d'ajuster le flottement de l'un ou l'autre côté de la plateforme.

21. Retirez l'outil polyvalent et mettez-le de côté.

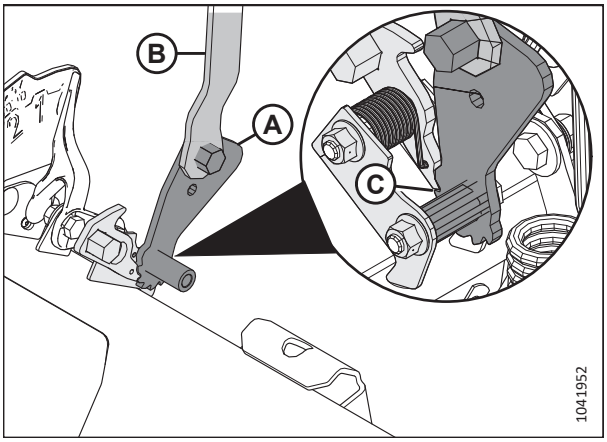

Figure 3.279: Outil polyvalent engagé avec l'ensemble de réglage du flottement gauche

Vérifier le flottement

22. Réglez le flottement gauche en poussant l'extrémité gauche de la barre de coupe vers le bas d'environ 76 mm (3 po). Laissez la plateforme se relever. Répétez cette étape au moins trois fois.

    NOTE:

    En déplaçant le côté gauche de la plateforme de haut en bas, vous vous assurez que la lecture de l'indicateur de gauche sera précise.

23. Sur le côté gauche du module de flottement, inspectez le haut de l'échelle sur l'indicateur de réglage du flottement (FSI) (B). Le bras (A) de l'indicateur doit pointer vers le chiffre 2.

    - Si le bras (A) de l'indicateur (B) indique une valeur supérieure à 2, le flottement est trop lourd.
    - Si le bras (A) de l'indicateur (B) indique une valeur inférieure à 2, le flottement est trop léger.

    NOTE:

    La série de chiffres inférieure indique la hauteur de flottement quand la plateforme est en opération dans le champ.

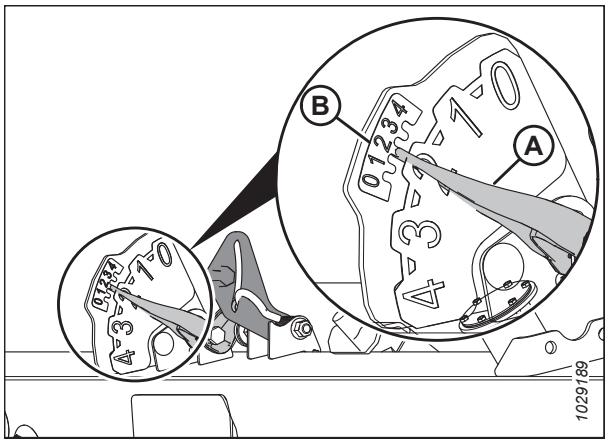

Figure 3.280: Réglage du flottement gauche et indicateur CHAP

Réglage du flottement

24. Sur le côté gauche du module de flottement, desserrez les boulons (C).
    Faites tourner les attaches à ressort (B) de sorte que les têtes de boulons (A) soient accessibles.

25. Augmentez ou diminuez le flottement sur le côté gauche du module de flottement selon les besoins :

    - Pour augmenter le flottement, tournez les boulons de réglage (A) dans le sens des aiguilles d'une montre.
    - Pour réduire le flottement, tournez les boulons de réglage (A) dans le sens inverse des aiguilles d'une montre.

    NOTE:

    Ajustez chaque paire de boulons (A) de façon égale.

26. Réglez à nouveau le flottement gauche. Consultez l'étape *22, page 202* pour obtenir des instructions.

27. Vérifiez à nouveau l'indicateur de réglage du flottement gauche. Consultez l'étape *23, page 202* pour obtenir des instructions.

28. Si le réglage du flottement gauche n'est pas satisfaisant, répétez les étapes *25, page 202* à *27, page 202*.

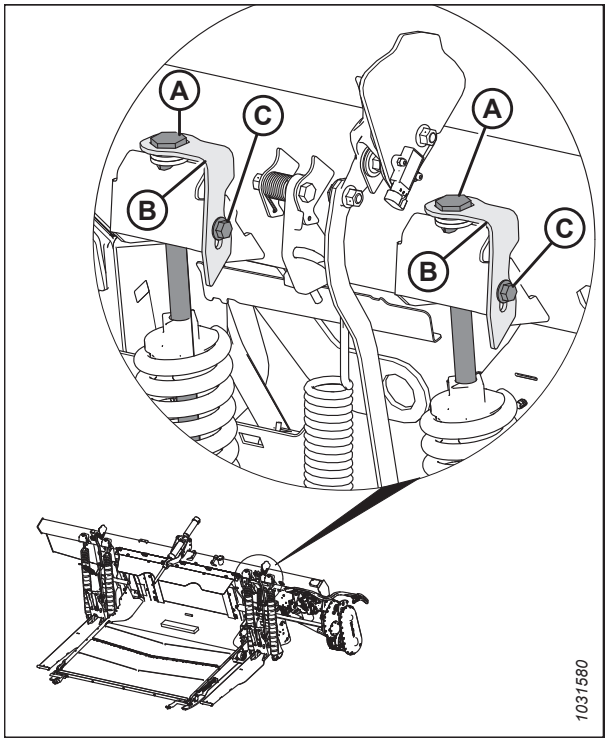

Figure 3.281: Ajustement du flottement de gauche

29. Vérifiez et ajustez le flottement droit. Pour obtenir des instructions, consultez l'étape *22, page 202* à l'étape *28, page 202*.

30. Des deux côtés du module de flottement, verrouillez les boulons de réglage (A) avec les attaches à ressort (B). Assurez-vous que les têtes de boulon (A) sont engagées dans les découpes d'attaches à ressort. Serrez les boulons (C) pour fixer les attaches à ressort.

Relâcher les leviers de réglage du flottement

AVERTISSEMENT

Relâchez les leviers de réglage du flottement avant de reprendre l'opération.

31. Engagez complètement l'outil polyvalent (A) dans le cliquet (B) et poussez-le vers le haut pour relâcher le levier de réglage du flottement (A).

32. Ajustez l'équilibre des ailes. Pour obtenir des instructions, consultez *3.9.4 Contrôle et réglage de l'équilibre des ailes, page 218*.

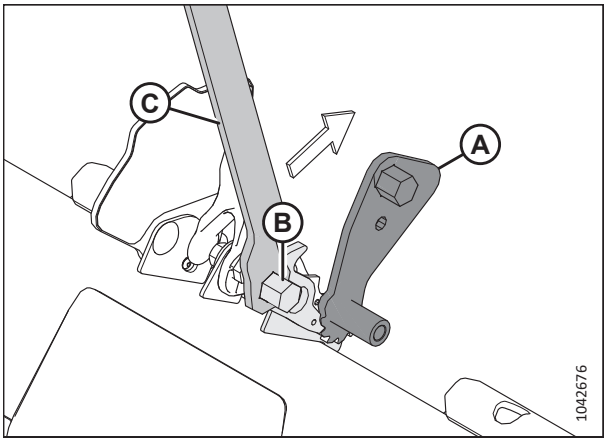

Figure 3.282: Outil polyvalent engagé dans le cliquet gauche

Modification de la configuration des ressorts de flottement de la plateforme – Leviers de flottement à deux trous

La configuration du ressort de flottement de la plateforme est déterminée par le poids de la plateforme. Si le poids de la plateforme a changé (par exemple, en raison de l'ajout d'équipements en option), vous devrez modifier la configuration

des ressorts de flottement. Pour déterminer la configuration appropriée du ressort de flottement pour la plateforme, calculez le poids de la plateforme.

NOTE:

Cette procédure s'applique **UNIQUEMENT** aux plateformes avec deux trous (A) et (B) dans les leviers du ressort de flottement. Si la plateforme sur laquelle vous travaillez est équipée de leviers du ressort de flottement avec un seul trou, consultez pour des instructions sur le changement de configuration du ressort de flottement.

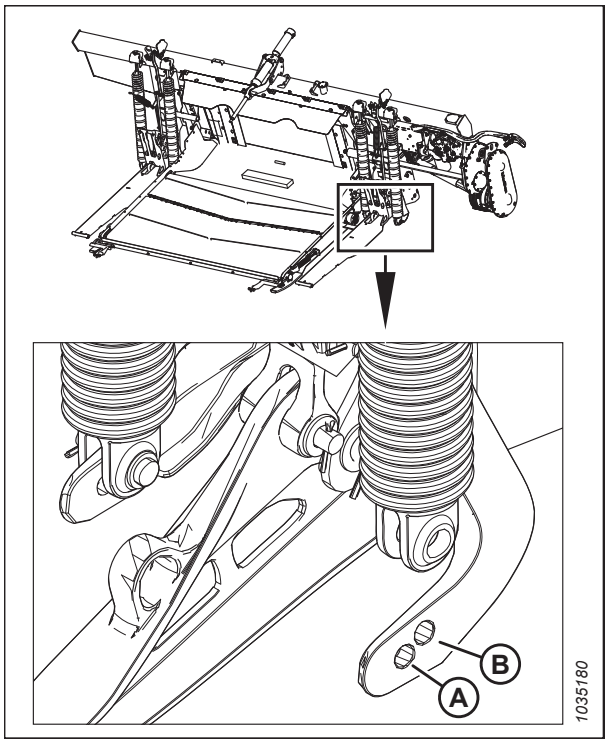

Figure 3.283: Levier du ressort de flottement gauche

DANGER

Pour éviter des blessures ou même la mort du fait d'un démarrage inattendu de la machine, coupez toujours le moteur et retirez la clé de contact avant de quitter le poste de l'opérateur, quelle qu'en soit la raison.

Déterminer le poids de la plateforme et la configuration des ressorts

1. Conformément au tableau *3.19, page 204*, calculez le poids total de la plateforme selon la formule (A) + (B) + (C) + (D) = Poids total de la plateforme, où :
   - Le poids de la plateforme de base est (A)
   - Le poids des diviseurs, s'il y en a, est (B)
   - Le poids de la vis transversale supérieure (VTS), si installée, est (C)
   - Le poids des autres options, le cas échéant, est (D)

   Pour une illustration de ce calcul, consultez *Exemple, page 206*.

Tableau 3.19 Poids des composants de la plateforme

Catégorie	Modèle de plateforme	Configuration du couteau	Configuration du rabatteur	Poids
	FD225	Simple	Aucun	S.O. Utilisez le trou arrière du levier de flottement.
	FD230	Simple	Aucun	2400 kg (5300 lb)
	FD235	Simple	Aucun	2600 kg (5750 lb)

Tableau 3.19 Poids des composants de la plateforme (suite)

Catégorie	Modèle de plateforme	Configuration du couteau	Configuration du rabatteur	Poids
(A) Poids de la plateforme de base – Sélectionnez une option	FD235	Double	Aucun	2700 kg (5950 lb)
	FD240	Simple	Aucun	2800 kg (6150 lb)
	FD240	Double	Aucun	S.O. Utilisez le trou avant du levier de flottement.
	FD241	Double	Aucun	S.O. Utilisez le trou avant du levier de flottement.
	FD245	Double	Aucun	3225 kg (7100 lb)
	FD250	Double	Aucun	3400 kg (7500 lb)
(B) Diviseurs – Sélectionnez jusqu'à une option	**Option de diviseur installée**			20 kg (50 lb)
	Tiges de diviseur à riz			
	Couteaux verticaux			185 kg (407 lb)[58]
(C) Vis transversale supérieure (VTS) – Si une VTS est installée sur la plateforme, sélectionnez une option [59]	**Option VTS installée**			142 kg (312 lb)
	FD230 deux pièces			
	FD235 deux pièces			156 kg (343 lb)
	FD240 trois pièces			168 kg (370 lb)
	FD245 trois pièces			191 kg (420 lb)
	FD250 trois pièces			212 kg (468 lb)
(D) Autres options – Ajouter les options installées	**Option installée**			360 kg (800 lb)
	Roues de transport			
	Roues de contour			205 kg (450 lb)
	Roues stabilisatrices			160 kg (350 lb)

58. Le poids inclut le kit hydraulique pour la FD250.
59. Ajoutez 24,5 kg (54 lb) pour la plomberie hydraulique, si elle a été installée séparément.

Exemple

Exemple de calcul du poids de la plateforme pour la plateforme FD235 FlexDraper[MD], couteau simple, rabatteur double, sans VTS, sans options :

Poids de base de la plateforme (A) = 2600 kg (5750 lb)

Poids des couteaux verticaux (B) = 70 kg (150 lb)

Poids de la VTS (C) = 0 kg (0 lb)

Poids des options (D) = 0 kg (0 lb)

Poids total de la plateforme = (A) + (B) + (C) + (D) = 2670 kg (5900 lb)

2. En utilisant le poids total de la plateforme calculé à l'étape précédente, consultez *3.20, page 207* pour déterminer dans quelle fourchette de poids se situe la plateforme et quelle configuration de ressort de flottement est la plus appropriée.

   NOTE:

   Les plateformes plus lourdes ont généralement besoin de ressorts de flottement placés dans le trou avant du levier de flottement et les plateformes plus légères utilisent le trou arrière. Sur certaines plateformes, une seule configuration de ressort de flottement sera possible.

Tableau 3.20 Emplacement d'installation des ressorts de flottement dans le levier de flottement

Modèle de plate-forme	Configuration du couteau	Configuration du rabatteur	Plage de poids (légère)	Trou du levier de flotte-ment	Plage de poids (lourde)	Trou du levier de flotte-ment	Configuration du ressort
FD225	Simple	Aucun	Utilisez le trou arrière du levier de flottement				1
FD230	Simple	Aucun	2400 à 2675 kg (5300 à 5900 lb)	Arrière	2676 à 3215 kg (5901 à 7100 lb)	Avant	1
FD235	Simple	Aucun	2600 à 3050 kg (5750 à 6700 lb)	Arrière	3051 à 3415 kg (6701 à 7550 lb)	Avant	3
FD235	Double	Aucun	2700 à 3150 kg (5950 à 6900 lb)	Arrière	3151 à 3515 kg (6901 à 7750 lb)	Avant	2
FD240	Simple	Double	2800 à 3200 kg (6150 à 7000 lb)	Arrière	3201 à 3615 kg (7001 à 7950 lb)	Avant	3
FD240	Double	Double	2900 à 3400 kg (6393 à 7496 lb)	Arrière	3401 à 3700 kg (7497 à 8157 lb)	Avant	4
FD240	Simple	Triple	2900 à 3400 kg (6393 à 7496 lb)	Arrière	3401 à 3700 kg (7497 à 8157 lb)	Avant	4
FD240	Double	Triple	3000 à 3400 kg (6614 à 7496 lb)	Arrière	3401 à 3800 kg (7497 à 8378 lb)	Avant	4
FD241	Double	Aucun	Utilisez le trou arrière du levier de flottement				4
FD245	Double	Aucun	3225 à 3475 kg (7100 à 7650 lb)	Arrière	3476 à 4050 kg (7651 à 8900 lb)	Avant	4
FD250	Double	Aucun	3400 à 3800 kg (7500 à 8350 lb)	Arrière	3801 à 4215 kg (8351 à 9300 lb)	Avant	5

3. Si vous devez modifier la configuration du ressort de flottement, passez à l'étape suivante.

Modification de la configuration des ressorts de flottement

4. Coupez le moteur et retirez la clé du contact.

5. Verrouillez le flottement de la plateforme en tirant la poignée de verrouillage de flottement en position (A) du côté gauche du module de flottement.

   NOTE:

   Le flottement est déverrouillé lorsque la poignée est en position (B).

6. Répétez l'étape précédente pour régler la poignée de verrouillage du flottement de l'autre côté du module.

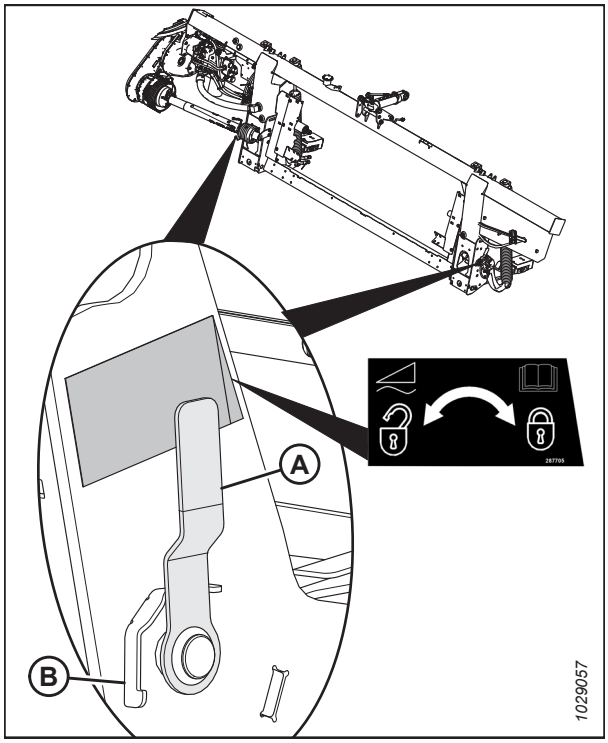

Figure 3.284: Verrou du flottement de la plateforme en position verrouillée

7. Accéder aux boulons de réglage du ressort de flottement (A) en desserrant les boulons (C) et en faisant pivoter les verrous des ressorts (B) en sens horaire.

8. Desserrez les boulons de réglage (A) en effectuant de petits ajustements identiques sur chaque boulon, l'un après l'autre, jusqu'à ce que les ressorts soient desserrés.

   NOTE:

   Les boulons de réglage (A) s'élèveront légèrement au-dessus des rondelles une fois que les ressorts seront desserrés.

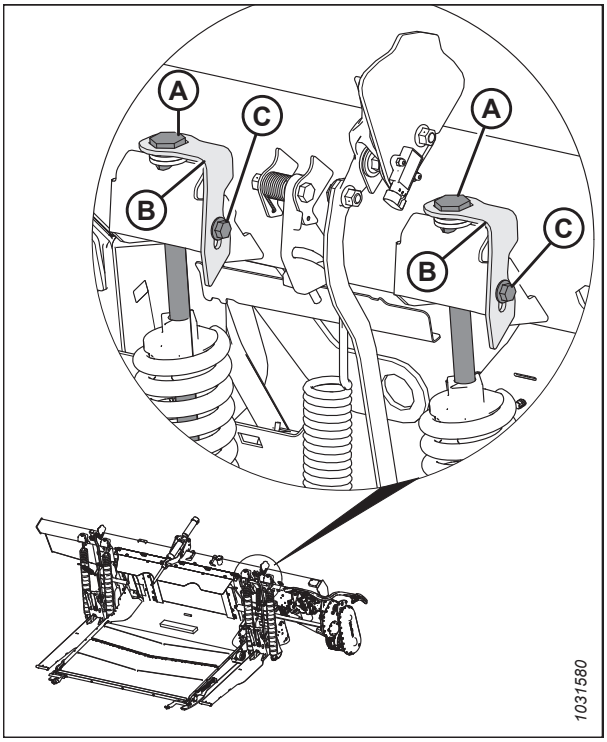

Figure 3.285: Ajustement du flottement de gauche

9. Retirer la goupille fendue (C) de la goupille (A).

10. Retirer la goupille (A) et les rondelles (B).

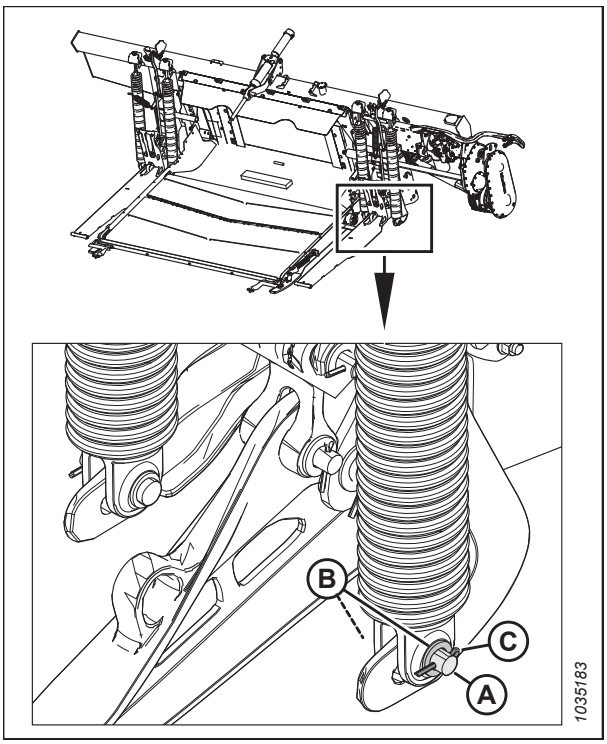

Figure 3.286: Ressort de flottement gauche installé dans le trou arrière du levier de flottement

11. Alignez le ressort avec le trou du levier de flottement avant (A) ou le trou du levier de flottement arrière (B) selon les spécifications du tableau *3.20, page 207*.

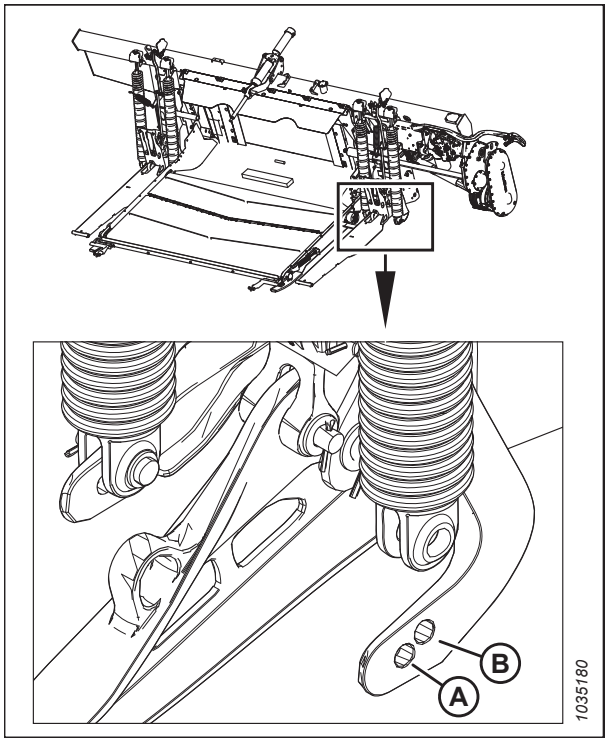

Figure 3.287: Ressort de flottement gauche installé dans le trou arrière du levier de flottement

12. Installez la goupille (A) et les deux rondelles (B) dans le nouveau trou.
13. Fixez la goupille avec la goupille fendue (C).
14. Répétez les étapes *9, page 209* à *13, page 210* pour configurer le ressort (D).

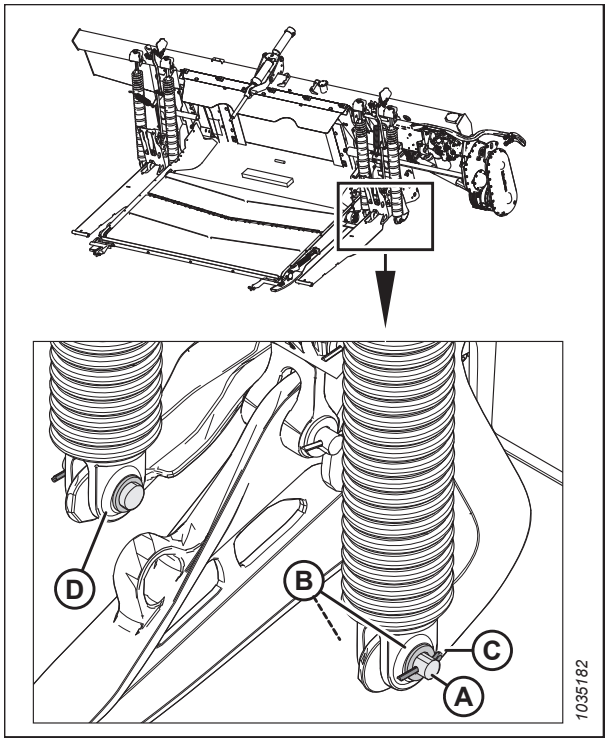

Figure 3.288: Ressort de flottement gauche – Installé dans le trou arrière du levier de flottement

15. Resserrez les boulons de réglage (A) en effectuant de petits ajustements identiques sur chaque boulon, l'un après l'autre, jusqu'à ce que les ressorts de flottement soient de la même longueur.

16. Répéter les étapes *7, page 209* à *7, page 209* sur la paire de ressorts de flottement (B), sur le côté opposé du module de flottement.

17. Vérifiez le flottement et, si nécessaire, réglez-le. Pour obtenir des instructions, consultez *Contrôle et réglage du flottement de la plateforme, page 198*.

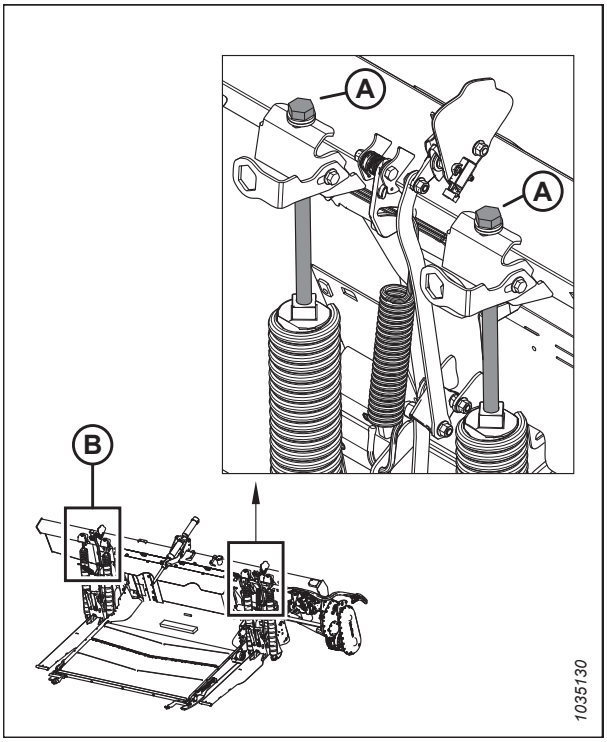

Figure 3.289: Réglage du flottement – côté gauche

Verrouillage/déverrouillage du flottement de la plateforme

Deux verrous du flottement de la plateforme : un de chaque côté du module de flottement, verrouillent et déverrouillent le système de flottement de la plateforme.

IMPORTANT:

Engagez les verrous de flottement lors du transport de la plateforme avec le module de flottement fixé de sorte qu'il n'y ait aucun mouvement relatif entre le module de flottement et la plateforme. Les verrous de flottement doivent également être verrouillés pendant le dételage du module de flottement de la moissonneuse-batteuse afin de pouvoir le libérer du convoyeur.

- Pour dégager (déverrouiller) les verrous de flottement, tirez la poignée de verrou de flottement (A) en position (B). Dans cette position, la plateforme est déverrouillée et peut flotter par rapport au module de flottement.
- Pour engager (verrouiller) les verrous de flottement, poussez la poignée de verrou de flottement (A) en position (C). Dans cette position, la plateforme ne peut pas bouger par rapport au module de flottement.

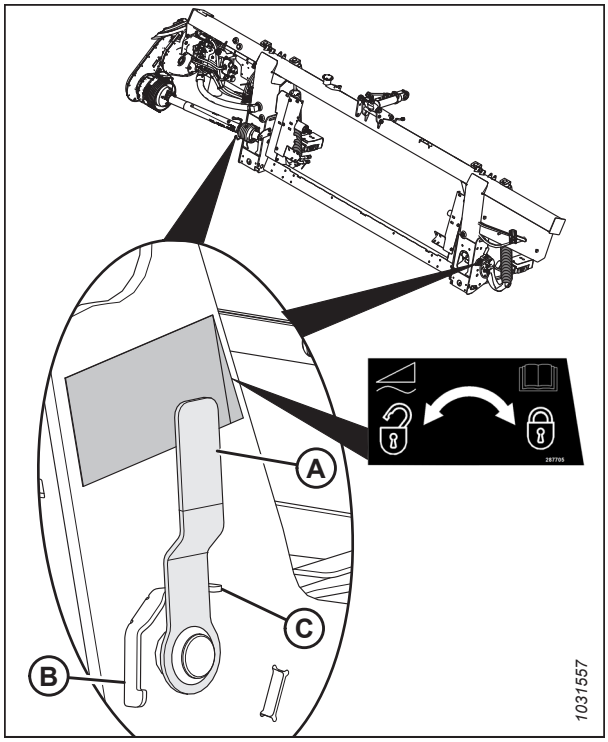

Figure 3.290: Verrou de flottement - en position verrouillée

Opération en mode flexible

La plateforme est conçue pour fonctionner avec la barre de coupe sur le sol. Les trois sections de la barre de coupe se déplacent de manière indépendante et suivent les contours du sol. Lorsque les ailes sont déverrouillées, elles sont libres de se déplacer de haut en bas.

1. Déplacez la poignée à ressort (A) dans la fente inférieure pour déverrouiller l'aile. Vous devriez entendre le verrou se désengager.
2. Si la bielle de verrouillage ne se dégage pas, déplacez l'aile en levant et abaissant la plateforme, changeant l'angle de la plateforme ou conduisant la moissonneuse-batteuse de façon à la dégager.
3. Si le verrou ne se désengage toujours pas, passez à l'étape suivante.
4. Ouvrez le capot du diviseur gauche. Pour obtenir des instructions, consultez *Ouverture du capot du diviseur, page 42*.

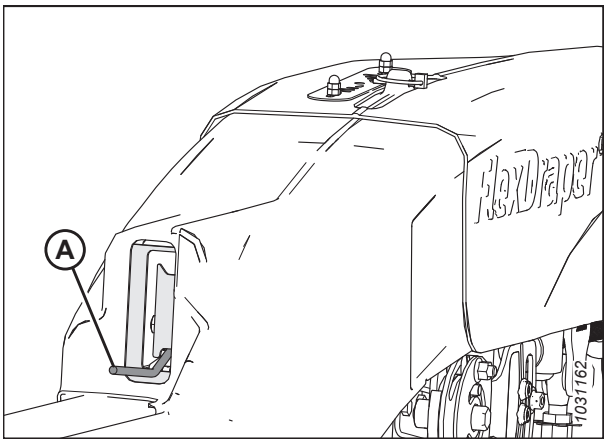

Figure 3.291: Aile en position déverrouillée

5. Retirez la goupille (A) qui fixe l'outil polyvalent au support de la tôle d'extrémité gauche.
6. Retirez l'outil polyvalent (B). Réinstallez la goupille dans le support.

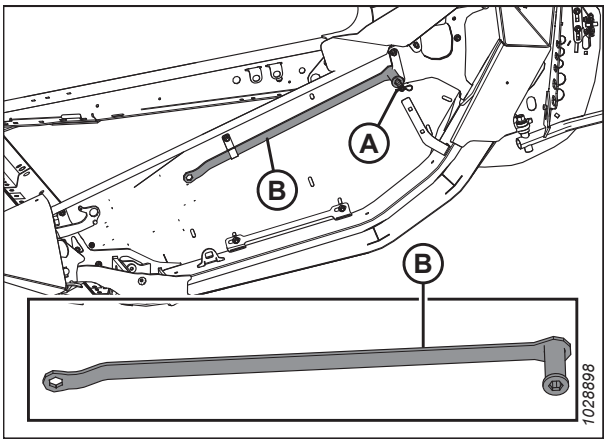

Figure 3.292: Plateau d'extrémité gauche

7. Fixez le câble de contrôle de la flexion (A) au verrou du câble de contrôle de la flexion (B).

   NOTE:

   Les pièces dans l'illustration ont été retirées pour plus de clarté.

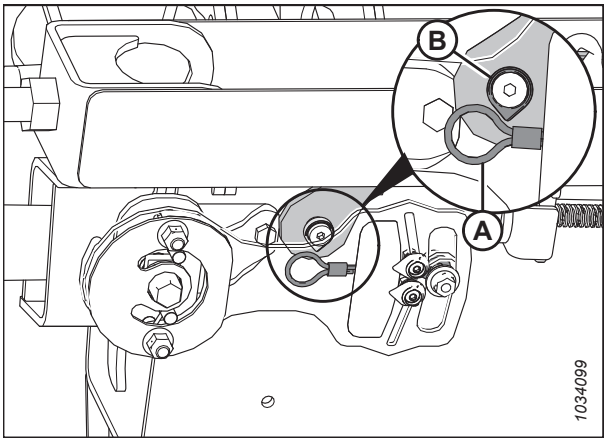

Figure 3.293: Serrure à câble FlexChecker - Côté gauche

8. Utiliser l'outil polyvalent (A) sur la plaque (B) pour déplacer l'aile de haut en bas jusqu'à ce que le verrou se désengage.

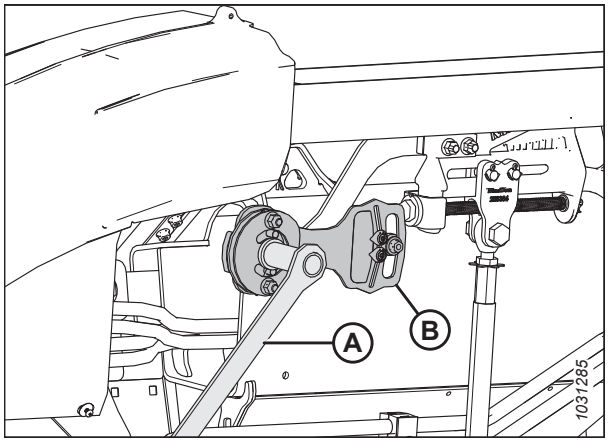

Figure 3.294: Verrou de l'aile en position déverrouillée

9. Débranchez le câble de contrôle de la flexion (A) au verrou du câble de contrôle de la flexion (B).

   NOTE:

   Les pièces dans l'illustration ont été retirées pour plus de clarté.

10. Remettez l'outil polyvalent (A) dans sa position de rangement. Réinstallez les capots d'articulation.

11. Au besoin, balancer l'aile. Pour obtenir des instructions, consulter *3.9.4 Contrôle et réglage de l'équilibre des ailes, page 218*.

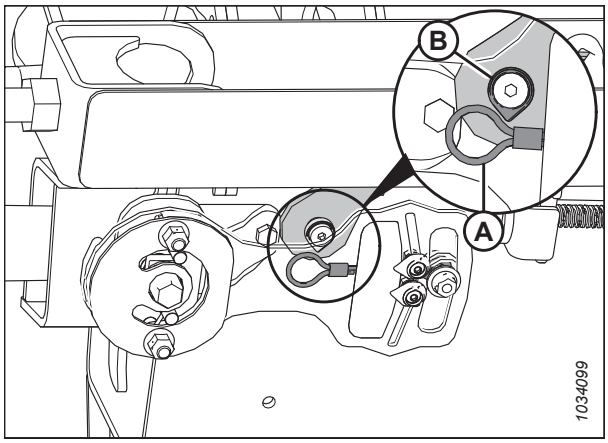

Figure 3.295: Serrure à câble FlexChecker - Côté gauche

NOTE:

Lorsque la plateforme est fixée à une moissonneuse-batteuse et que ses ailes sont verrouillées et de niveau avec le tablier du tapis d'alimentation, la goupille à anneau rabattant (A) doit pointer vers le centre de l'indicateur (B). Si la goupille à anneau rabattant (A) ne pointe **PAS** vers le centre de l'indicateur (B) dans ces conditions, étalonnez l'indicateur en desserrant les boulons (C) et en ajustant la position de l'indicateur. L'indicateur devrait bouger en même temps que les ailes plient. Si l'indicateur reste bloqué à l'une ou l'autre extrémité de la zone, consultez *Contrôle et réglage du flottement de la plateforme, page 198* et *3.9.4 Contrôle et réglage de l'équilibre des ailes, page 218*.

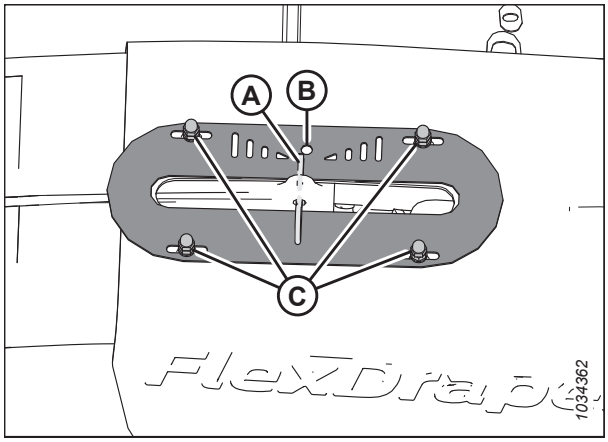

Figure 3.296: Indicateur de mouvement de l'aile sur le dessus du capot d'articulation flexible - Côté gauche

12. Fermez le capot du diviseur gauche. Pour obtenir des instructions, consultez *Fermeture du capot de la plateforme, page 43*.

Fonctionnement en mode rigide

La plateforme est conçue pour fonctionner avec la barre de coupe sur le sol. Le verrouillage des ailes permet de faire fonctionner la plateforme comme une plateforme rigide avec la barre de coupe droite. Lorsque les trois sections de la plateforme sont verrouillées, la barre de coupe est rigide et se déplace en même temps vers le haut et vers le bas.

Verrouillez les ailes comme suit :

1. Déplacez la poignée à ressort (A) dans la fente supérieure pour verrouiller l'aile. Vous devriez entendre le verrou s'engager.
2. Si la bielle de verrouillage ne s'enclenche pas, déplacez l'aile en levant et en abaissant la plateforme, changeant l'angle de la plateforme ou en conduisant la moissonneuse-batteuse jusqu'à l'enclencher.
3. Si le verrou ne s'engage toujours pas, passez à l'étape suivante.
4. Retirez le capot de l'articulation flexible. Pour obtenir des instructions, consultez *Retrait des capots d'articulation flexible intérieurs, page 52*.

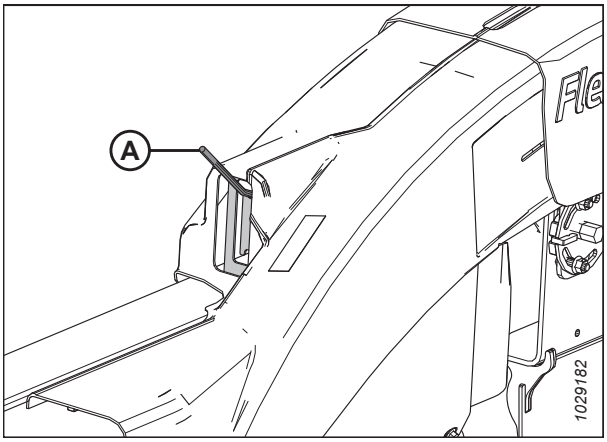

Figure 3.297: Aile en position verrouillée

5. Ouvrez le capot du diviseur gauche. Pour obtenir des instructions, consultez *Ouverture du capot du diviseur, page 42*.
6. Retirez la goupille (A) qui fixe l'outil polyvalent au support de la tôle d'extrémité gauche.
7. Retirez l'outil polyvalent (B) de sa position de rangement. Réinstallez la goupille dans le support.

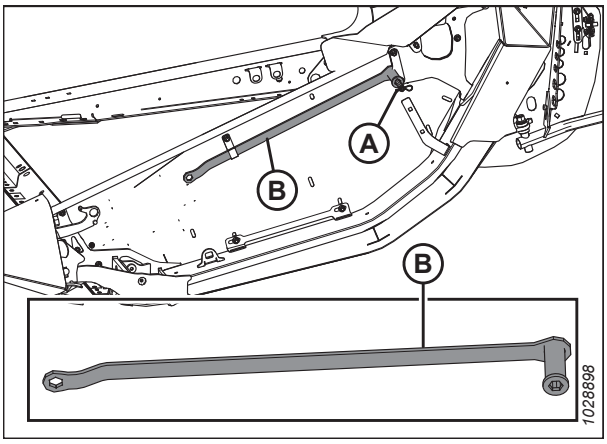

Figure 3.298: Plateau d'extrémité gauche

8. Utiliser l'outil polyvalent (A) sur la plaque (B) pour déplacer l'aile de haut en bas jusqu'à ce que le verrou s'enclenche.
9. Remettez l'outil polyvalent (A) dans sa position de rangement.
10. Remettez en place le capot d'articulation flexible. Pour obtenir des instructions, consultez *Installation des capots d'articulation flexible intérieure, page 53*.

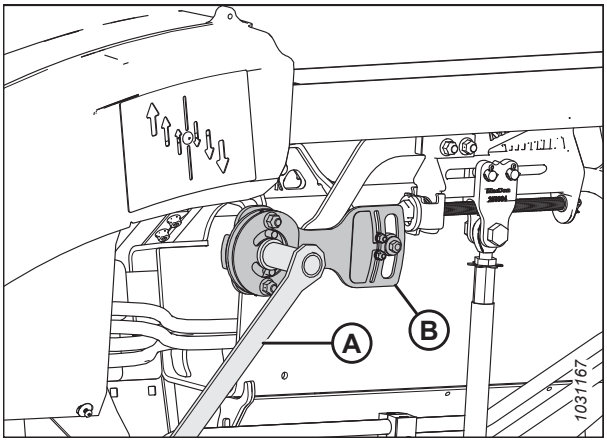

Figure 3.299: Aile en position verrouillée

Désactiver le limiteur de froncement flexible

La désactivation du limiteur de froncement flexible augmente la possibilité de flexion des ailes de la plateforme. Vous pourriez devoir désactiver le limiteur de froncement flexible pour améliorer la capacité de la plateforme à s'adapter aux changements de relief du terrain ou lorsque vous récoltez des cultures hautes comme des céréales droites ou du colza.

DANGER

Pour éviter toute blessure ou même la mort du fait du démarrage intempestif ou de la chute de la machine levée, coupez toujours le moteur et retirez la clé avant de quitter le poste de conduite, et enclenchez les supports de sécurité avant toute intervention sous la machine.

DANGER

Assurez-vous qu'il n'y a personne dans la zone.

NOTE:

Après avoir retiré la plaque du limiteur de froncement flexible, vous devrez ajuster l'écartement entre le rabatteur et la barre de coupe. Consultez la section *4.13.1 Dégagement entre le rabatteur et la barre de coupe, page 696* pour connaître les spécifications.

1. Démarrez le moteur.
2. Garez la moissonneuse-batteuse sur une surface plane.
3. Verrouillez les ailes de la plateforme. Pour obtenir des instructions, consultez *Fonctionnement en mode rigide, page 215*.
4. Prolongez complètement la liaison centrale hydraulique.
5. Abaissez complètement la plateforme.
6. Coupez le moteur et retirez la clé du contact.
7. Retirez deux boulons (A).
8. Retirez la plaque du limiteur de froncement flexible
9. Rangez les boulons (A) et le limiteur de froncement flexible (B) dans l'étui de rangement du manuel.
10. Répétez l'étape *7, page 216* à l'étape *9, page 216* pour retirer le limiteur de froncement flexible et la quincaillerie de l'autre côté du module de flottement.
11. Réglez l'écartement du doigt du rabatteur. Pour obtenir des instructions, consultez *4.13.1 Dégagement entre le rabatteur et la barre de coupe, page 696*.

    IMPORTANT:

    Le réglage de l'écartement entre le rabatteur et la barre de coupe est nécessaire pour éviter que la barre ne coupe les doigts du rabatteur lorsque les ailes fléchissent.

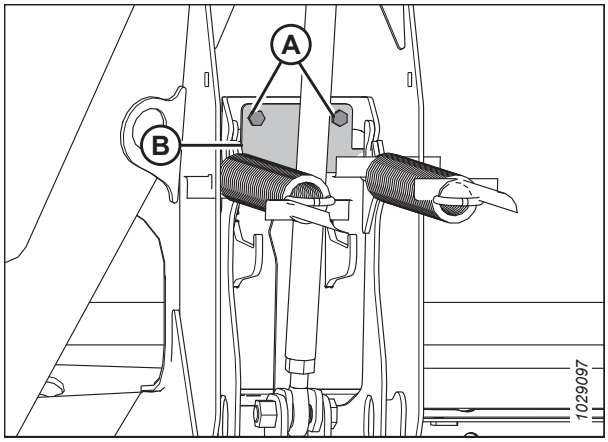

Figure 3.300: Plaque du limiteur de froncement flexible

Activer le limiteur de froncement flexible

L'activation du limiteur de froncement limite la capacité de la plateforme à se froncer, ce qui permet au rabatteur d'être très proche de la barre de coupe. Une relation étroite entre le rabatteur et la barre de coupe est idéale pour la récolte de cultures courtes telles que les lentilles, les pois cassés ou le soja court.

DANGER

Pour éviter toute blessure ou même la mort du fait du démarrage intempestif ou de la chute de la machine levée, coupez toujours le moteur et retirez la clé avant de quitter le poste de conduite, et enclenchez les supports de sécurité avant toute intervention sous la machine.

DANGER

Assurez-vous qu'il n'y a personne dans la zone.

NOTE:

Après avoir installé la plaque du limiteur de flottement flexible, vous devrez ajuster l'écartement entre le rabatteur et la barre de coupe. Consultez la section *4.13.1 Dégagement entre le rabatteur et la barre de coupe, page 696* pour connaître les spécifications.

1. Démarrez le moteur.
2. Garez la moissonneuse-batteuse sur une surface plane.
3. Verrouillez les ailes de la plateforme. Pour obtenir des instructions, consultez *Fonctionnement en mode rigide, page 215*.
4. Abaissez complètement la plateforme.
5. Prolongez complètement la liaison centrale hydraulique.
6. Coupez le moteur et retirez la clé du contact.
7. Récupérez les deux plaques du limiteur de froncement flexible des ailes et la quincaillerie dans l'étui de rangement du manuel de la plateforme.
8. Sur le côté gauche de la plateforme, placez le limiteur de froncement flexible (B) comme indiqué.
9. Fixez le limiteur à l'aide de deux boulons (A).
10. Répétez les deux étapes précédentes pour installer le limiteur de froncement flexible sur le côté droit du module de flottement.
11. Réglez l'écartement du doigt du rabatteur. Pour obtenir des instructions, consultez *Réglage de l'écartement entre le rabatteur et la barre de coupe, page 700* pour les spécifications.

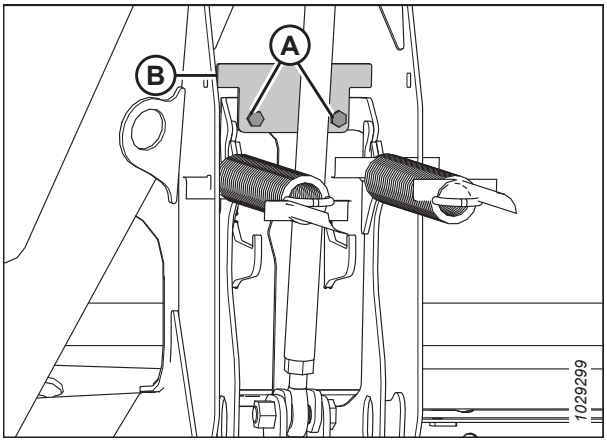

Figure 3.301: Plaque du limiteur de froncement flexible

3.9.4 Contrôle et réglage de l’équilibre des ailes

L’équilibre des ailes est un facteur essentiel pour s’assurer que la plateforme suit de près les contours du sol. Si l’équilibre des ailes de la plateforme n’est pas satisfaisant, il faudra l’ajuster.

DANGER

Pour éviter toute blessure corporelle ou mortelle due à un démarrage inattendu de la machine, coupez toujours le moteur et retirez la clé du contact avant de faire des réglages sur la machine.

DANGER

Assurez-vous qu’il n’y a personne dans la zone.

IMPORTANT:

Vérifiez que le flottement de la plateforme est bien réglé pour une lecture précise de l’équilibre des ailes. Pour obtenir des instructions, consultez *Contrôle et réglage du flottement de la plateforme, page 198*. Le module de flottement doit être déposé avant que vous n’effectuiez tout réglage.

NOTE:

Les ailes de la plateforme sont équilibrées lorsque il faut autant de force pour déplacer une aile vers le haut que vers le bas.

Si les ailes de la plateforme ont tendance à se trouver en position de « sourire » (A) ou de « froncement » (B) et que la plateforme manque des cultures ou s’enfonce dans la terre, ajustez l’équilibre des ailes.

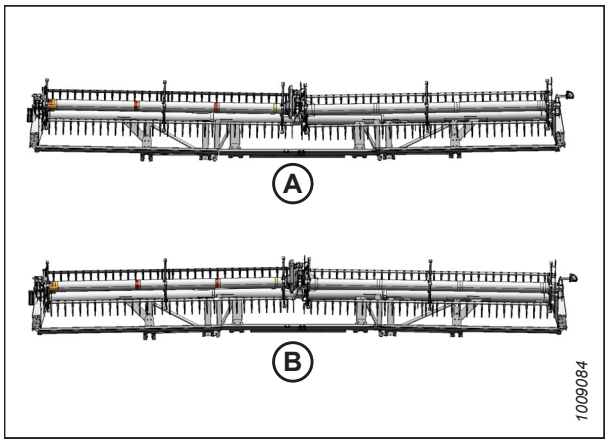

Figure 3.302: Déséquilibre de l’aile

1. Démarrez le moteur.
2. Réglez la position avant-arrière du rabatteur de sorte que l’indicateur sur le support d’indicateur gauche (A) soit à la position **6**.
3. Abaissez complètement le rabatteur.

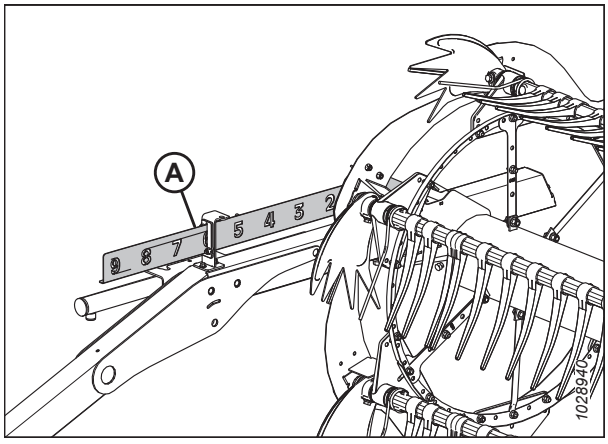

Figure 3.303: Position avant-arrière

4. Ajustez la liaison centrale (A) de sorte que l'indicateur (B) soit à la position D sur la jauge.

5. **Plateformes avec roues de transport ou roues stabilisatrices installées :** Déplacez les roues de transport de façon à ce qu'elles soient supportées par la plateforme.

   - Pour les roues de transport, consultez *Réglage des roues de transport EasyMove™, page 187*.
   - Pour les roues stabilisatrices, consultez *Réglage des roues de contour à l'aide d'une pédale, page 188*.

6. Garez la moissonneuse-batteuse sur une surface plane.

7. Déplacez la plateforme vers le haut ou vers le bas, selon les besoins, jusqu'à ce qu'elle se trouve entre 254 et 356 mm (10 et 14 po) au-dessus du sol.

8. Repérez le niveau à bulle (A) sur le cadre du module de flottement. Assurez-vous que la bulle est au centre. Si des réglages sont nécessaires, consultez *3.11 Mise à niveau de la plateforme, page 501*.

9. Coupez le moteur et retirez la clé du contact.

10. Retirez le capot de l'articulation. Pour obtenir des instructions, consultez *Retrait des capots d'articulation flexible intérieurs, page 52*.

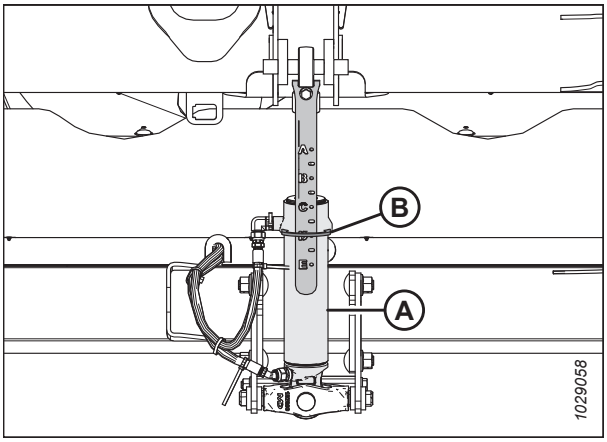

Figure 3.304: Vérin d'inclinaison

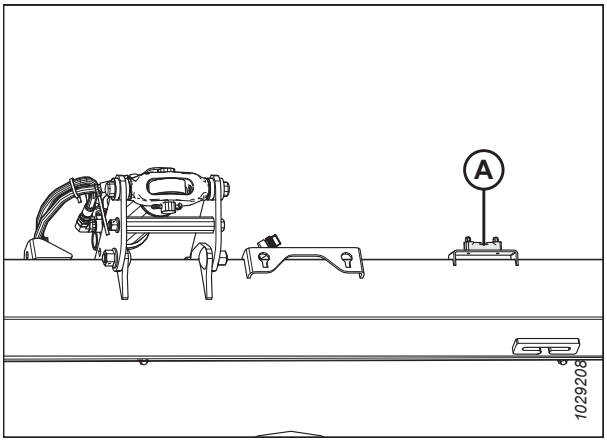

Figure 3.305: Niveau à bulle

11. Fixez le câble de contrôle de la flexion (A) au verrou du câble de contrôle de la flexion (B).

    NOTE:

    Certaines pièces ont été rendues transparentes dans l'illustration pour montrer plus clairement le verrouillage du câble.

12. Ouvrez le blindage du rabatteur gauche. Pour obtenir des instructions, consultez *Ouverture du capot du diviseur, page 42*.

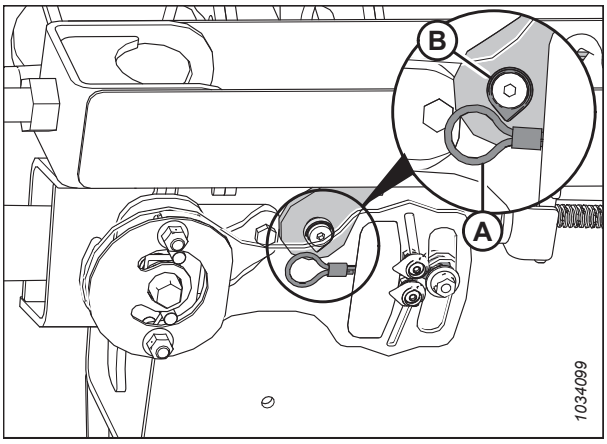

Figure 3.306: Serrure à câble de contrôle de la flexion gauche

13. Retirez la goupille (A) qui fixe l'outil polyvalent au support de la tôle d'extrémité gauche.

14. Retirez l'outil polyvalent (B). Réinstallez la goupille.

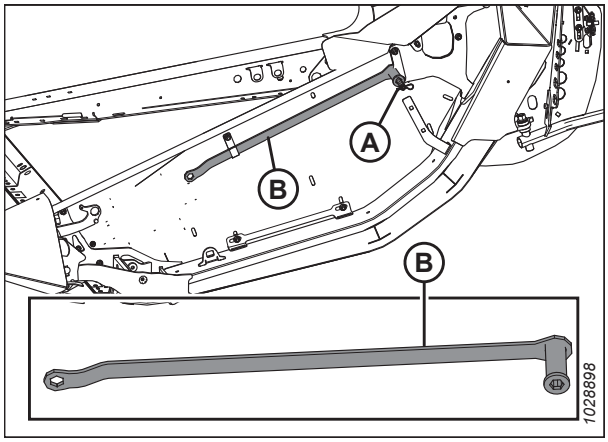

Figure 3.307: Plateau d'extrémité gauche

15. Déverrouillez l'aile que vous contrôlez en abaissant la poignée à ressort (A) en position UNLOCK (déverrouillage). Déverrouillez **UNIQUEMENT** l'aile que vous contrôlez. Assurez-vous que l'autre aile est verrouillée.

    NOTE:

    Vous devez entendre un clic après avoir déplacé la poignée du ressort ; celui-ci indique que le mécanisme interne s'est enclenché ou désenclenché.

16. Si le mécanisme de verrouillage interne ne s'enclenche pas, déplacez l'aile avec l'outil polyvalent (B) jusqu'à entendre un clic.

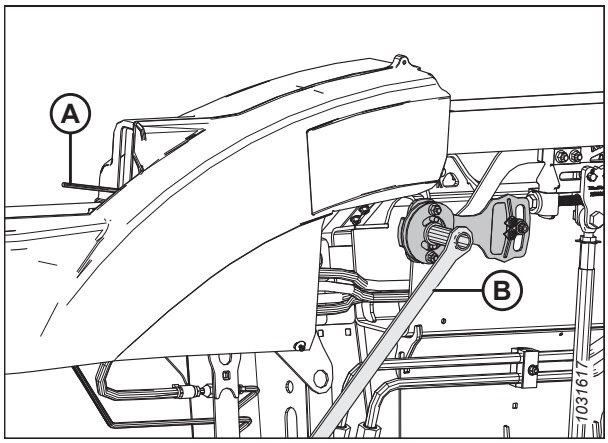

Figure 3.308: Aile en position déverrouillée

17. Assurez-vous que les boutons de contrôle de flottement (A) sont désactivés (vers le bas) des deux côtés du module de flottement.

18. Assurez-vous que les verrous de flottement (B) sont enclenchés (vers le haut) des deux côtés du module de flottement.

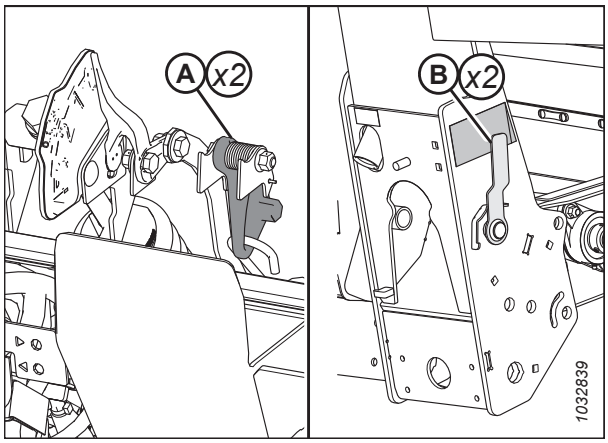

Figure 3.309: Assemblage de la plaque de contrôle

19. Sur la plaque de contrôle de la flexion, pincez les indicateurs (A) et (B) avec vos doigts.

20. Utilisez l'outil polyvalent (C) pour faire pivoter la plaque de contrôle de la flexion vers le haut jusqu'à ce que la goupille atteigne l'extrémité de la fente. L'indicateur inférieur (B) se déplacera vers le bas pour donner la première lecture.

21. Utilisez l'outil polyvalent (C) pour faire pivoter la plaque de contrôle de la flexion vers le bas jusqu'à ce que la goupille atteigne l'extrémité de la fente. L'indicateur supérieur (A) se déplacera vers le haut pour indiquer la seconde lecture.

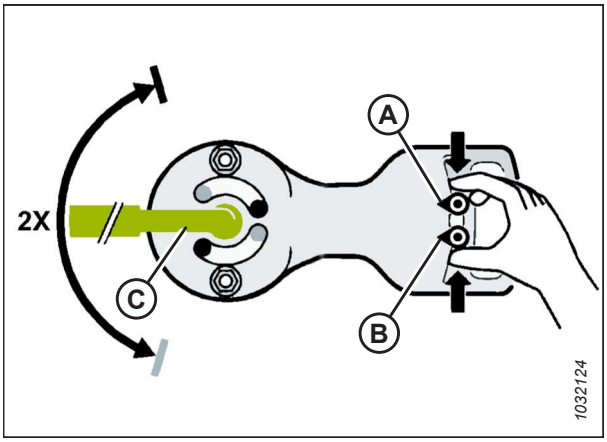

Figure 3.310: Indicateurs d'équilibre de l'aile gauche

22. Interprétez les lectures sur la plaque de contrôle de la flexion de la manière suivante :

    - Si l'aile est trop légère (A), rendez-la plus lourde en tournant le boulon de réglage (D) pour déplacer la chape (E) dans la direction (F). Vérifiez à nouveau l'équilibre des ailes. Ajustez l'équilibre si nécessaire jusqu'à ce que l'aile soit équilibrée (C).
    - Si l'aile est trop lourde (B), rendez-la plus légère en tournant le boulon de réglage (D) pour déplacer la chape (E) dans la direction (G). Vérifiez à nouveau l'équilibre des ailes. Ajustez l'équilibre si nécessaire jusqu'à ce que l'aile soit équilibrée (C).
    - Aucune action n'est nécessaire si l'aile est équilibrée (C). Passez à l'étape suivante.

23. Déplacez la poignée à ressort en position haute LOCK (verrouillage).

24. Si le verrou ne s'enclenche pas, déplacez l'aile de haut en bas avec l'outil polyvalent jusqu'à ce qu'elle s'enclenche.

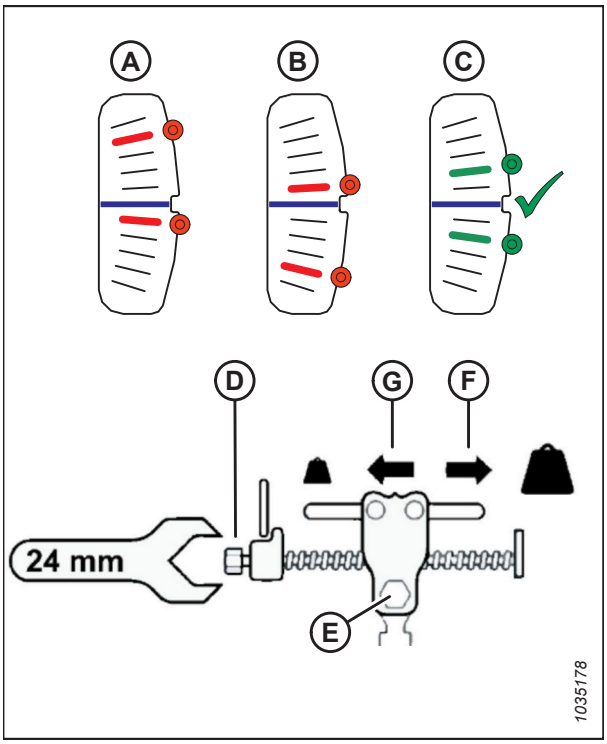

Figure 3.311: Plaque de contrôle du réglage de l'équilibre de l'aile gauche

25. Enlevez le câble de contrôle de la flexion (A) du verrou du câble de contrôle de la flexion (B).

    IMPORTANT:

    Il se peut que le câble du contrôleur de flexion soit endommagé s'il est laissé en place.

26. Répétez cette procédure pour régler l'équilibre de l'autre aile.

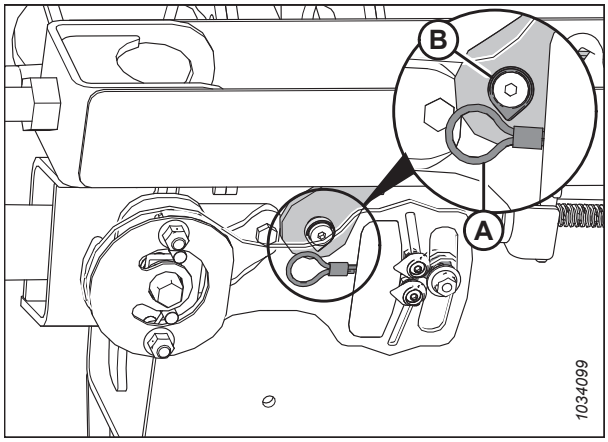

Figure 3.312: Serrure à câble de contrôle de la flexion gauche

27. Remettez l'outil polyvalent (B) dans sa position de rangement. Fixez l'outil polyvalent avec la goupille (A).

28. Remettez en place les capots d'articulation.

    - Pour les capots d'articulation flexibles extérieurs, consultez *Installation des capots d'articulation flexible extérieurs, page 55*.
    - Pour les capots d'articulation flexibles intérieurs, consultez *Installation des capots d'articulation flexible intérieure, page 53*.

    NOTE:

    Lorsque vous opérez la plateforme dans le champ, ajustez le flottement principal afin de maintenir un bon équilibre des ailes. Pour obtenir des instructions, consultez *Contrôle et réglage du flottement de la plateforme, page 198*.

29. Si la barre de coupe n'est pas droite lorsque les ailes sont verrouillées, d'autres réglages de la plateforme sont nécessaires. Consultez votre concessionnaire MacDon.

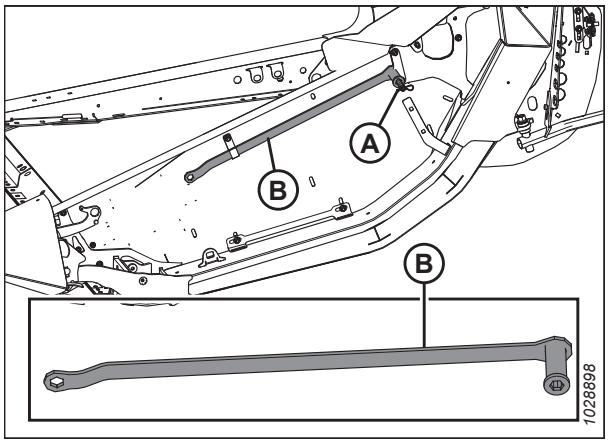

Figure 3.313: Plateau d'extrémité gauche

3.9.5 Angle de la plateforme

Vous pouvez ajuster l'angle de la plateforme pour l'adapter aux diverses conditions de récolte ou aux différents types de sol en utilisant le vérin d'inclinaison entre la moissonneuse-batteuse et la plateforme.

Reportez-vous à *Réglage de l'angle de la plateforme à partir de la moissonneuse-batteuse, page 223* pour des détails de réglage spécifiques à la moissonneuse.

L'angle de la plateforme (A) est l'angle entre la plateforme et le sol.

Lors d'une coupe au ras du sol, l'angle de la plateforme contrôle la distance (B) entre les couteaux de la barre de coupe et le sol.

Le réglage de l'angle de la plateforme permet de faire pivoter la plateforme au point de contact patin/sol (C).

L'angle des doigts (D), est l'angle entre la surface supérieure des doigts de la barre de coupe et le sol.

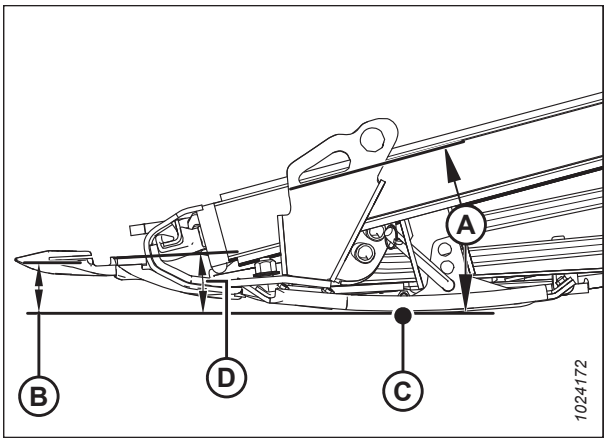

Figure 3.314: Angle de la plateforme

Réglez l'angle de la plateforme en fonction du type et de la condition des cultures et du sol de la manière suivante :

- Utilisez des réglages moins profonds (A) (position **A** sur l'indicateur) en conditions de coupe normales et sur un sol mouillé pour éviter l'accumulation de terre sur la barre de coupe. Un angle de plateforme limite en outre les dommages aux couteaux sur les terrains caillouteux.
- Utilisez des réglages plus raides (E) (position **E** sur l'indicateur) pour les cultures couchées et pour celles proches du sol telles que le soja.

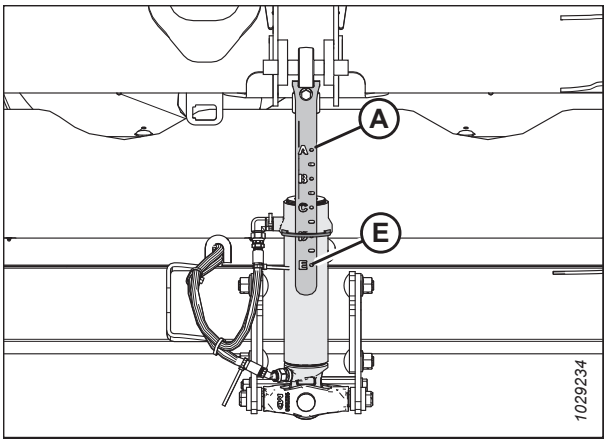

Figure 3.315: Vérin d'inclinaison

L'angle le moins prononcée de (A) (vérin d'inclinaison complètement rétracté) est à 1,7 °, et produit un chaume plus haut lors de la coupe au sol.

L'angle le plus prononcée de (E) (vérin d'inclinaison complètement étendu) est à 8,9 °, et produit un chaume plus bas lors de la coupe au sol.

Choisissez un angle permettant d'optimiser les performances en fonction de la nature de vos cultures et de l'état de vos champs.

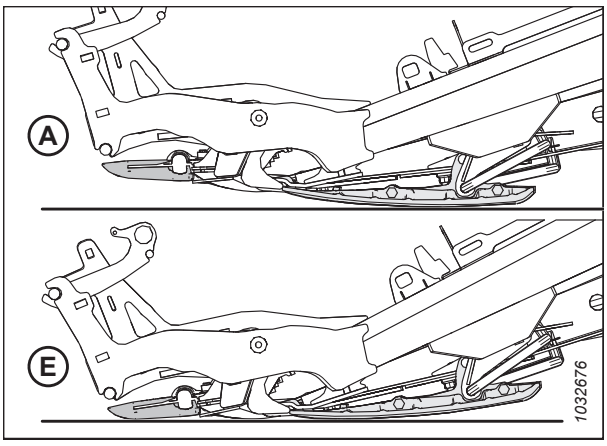

Figure 3.316: Angles de la coiffe de protection

Réglage de l'angle de la plateforme à partir de la moissonneuse-batteuse

L'angle de la plateforme est ajustable à partir de la cabine de la moissonneuse-batteuse à l'aide d'un commutateur sur la poignée de commande de l'opérateur et un indicateur sur le vérin d'inclinaison ou sur le moniteur dans la cabine. L'angle

de la plateforme peut être modifié en ajustant la longueur du vérin d'inclinaison entre le module de flottement de la moissonneuse-batteuse et la plateforme, ou en inclinant le convoyeur sur certaines moissonneuses-batteuses.

Moissonneuses-batteuses Case :

Les moissonneuses-batteuses Case disposent de commutateurs sur la poignée de commande pour régler le vérin d'inclinaison afin de modifier l'angle de la plateforme.

1. Appuyez sur le bouton SHIFT (A) situé à l'arrière de la poignée de commande et appuyez sur le commutateur (B) pour incliner la plateforme vers l'avant (angle plus aigu) ou appuyez sur le commutateur (C) pour incliner la plateforme vers l'arrière.



Figure 3.317: Commandes de la moissonneuse-batteuse Case

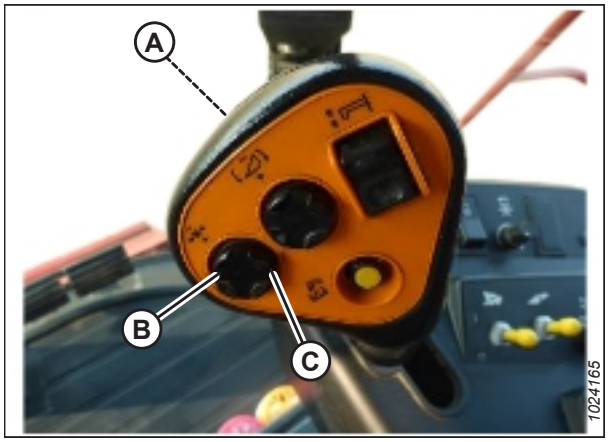

Figure 3.318: Commandes de la moissonneuse-batteuse Case

Moissonneuses-batteuses Challenger[MD], Gleaner[MD] et Massey Ferguson[MD]:

Les moissonneuses-batteuses Challenger[MD], Gleaner[MD] et Massey Ferguson[MD] disposent d'une combinaison de commutateurs avant-arrière du rabatteur sur la poignée de commande et d'un commutateur à bascule auxiliaire installé par le

concessionnaire, qui alterne entre la fonctionnalité avant-arrière du rabatteur et la fonctionnalité d'inclinaison de la plateforme. L'emplacement du commutateur à bascule varie selon le modèle de la moissonneuse-batteuse.

1. **Gleaner[MD] A uniquement :** Ouvrez le couvercle de l'accoudoir (A) pour voir une rangée d'interrupteurs.

2. Appuyez sur le commutateur à bascule (B) installé par le concessionnaire pour le placer en position HEADER TILT (inclinaison plateforme).

   NOTE:

   Le modèle Gleaner[MD] A représenté sur l'image, d'autres modèles de moissonneuses-batteuses Challenger[MD] et Massey Ferguson[MD] ont un commutateur à bascule sur la console (non représenté).

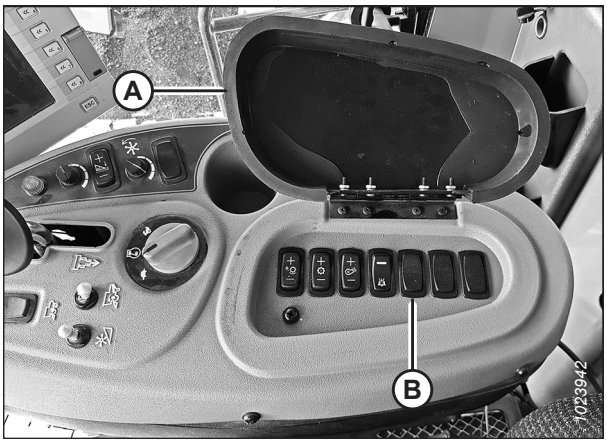

Figure 3.319: Console Gleaner[MD] A

3. Appuyez sur le bouton (A) situé sur la poignée de commande pour incliner la plateforme vers l'avant (angle plus aigu). Appuyez sur le bouton (B) situé sur la poignée de commande pour incliner la plateforme vers l'arrière (angle moins profond).



Figure 3.320: Commandes Gleaner[MD]

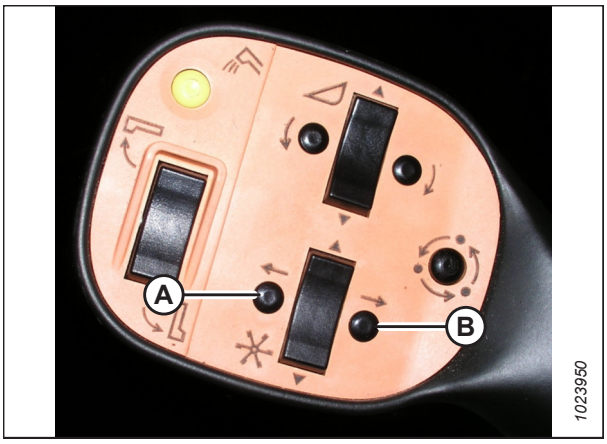

Figure 3.321: Commandes Gleaner[MD]



Figure 3.322: Contrôles Challenger[MD] / Massey Ferguson[MD]

Moissonneuses-batteuses CLAAS :

CLAAS (avec le commutateur d'inclinaison de plateforme avant/arrière installé en usine) : Les nouvelles moissonneuses-batteuses CLAAS utilisent une combinaison des commutateurs avant-arrière du rabatteur et un commutateur à bascule auxiliaire installé en usine, qui permute entre la fonctionnalité avant et arrière du rabatteur et la fonctionnalité d'inclinaison de la plateforme.

1. Appuyez sur l'interrupteur HOTKEY (A) sur la console de l'opérateur pour positionner la plaque du tablier (l'icône de plateforme [B] avec les flèches pointant l'une vers l'autre).

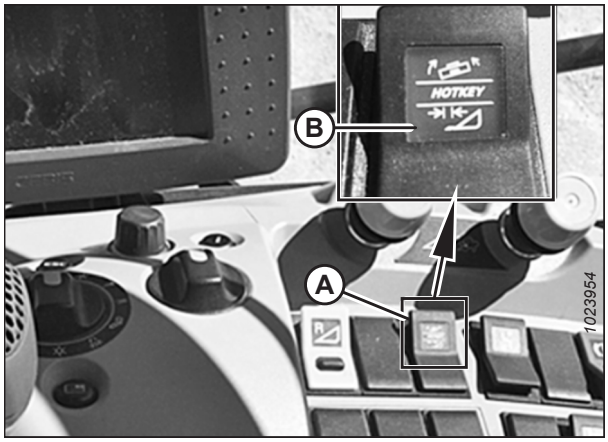

Figure 3.323: Console CLAAS 700

2. Appuyez sur le commutateur (A) et à l'arrière de la poignée de commande et maintenez-le enfoncé.
3. Appuyez sur le commutateur (C) situé sur la poignée de commande pour incliner la plateforme vers l'avant (angle plus aigu). Appuyez sur le commutateur (B) situé sur la poignée de commande pour incliner la plateforme vers l'arrière (angle moins profond).

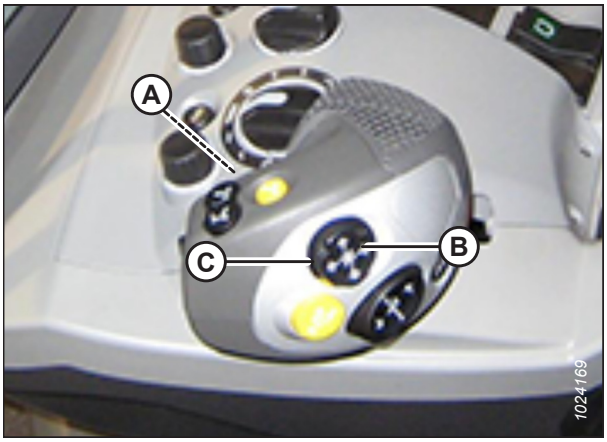

Figure 3.324: Poignée de commande CLAAS 5000, 6000, 7000 ou 8000

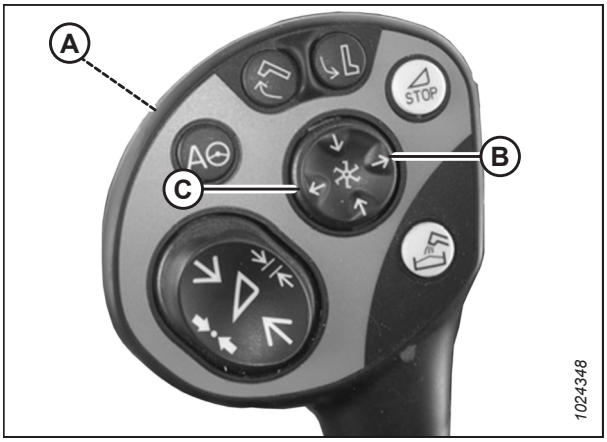

Figure 3.325: Poignée de commande CLAAS 500, 600 ou 700

Moissonneuses-batteuses John Deere :

John Deere S700 : Les moissonneuses-batteuses de série S700 disposent d'un système d'inclinaison du plateau de la plaque du convoyeur pour le réglage avant-arrière du convoyeur. Placez le plateau de la plaque à mi-distance et utilisez le système d'inclinaison avant et arrière de MacDon.

IMPORTANT:

Des dommages à l'équipement peuvent survenir si le plateau de la plaque et l'inclinaison de la plateforme MacDon sont réglés sur leur portée maximale.

1. Appuyez sur le commutateur (A) situé sur la poignée de commande pour incliner la plateforme vers l'avant (angle plus aigu). Appuyez sur le commutateur (B) situé sur la poignée de commande pour incliner la plateforme vers l'arrière (angle moins profond).

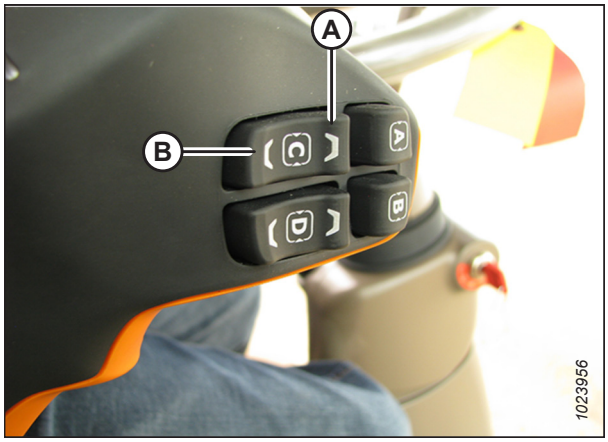

Figure 3.326: Commandes d'inclinaison avant-arrière du convoyeur John Deere 700

John Deere (à l'exception de la série S700) : D'autres moissonneuses-batteuses John Deere utilisent une combinaison des commutateurs avant-arrière du rabatteur sur la poignée de commande et un commutateur à bascule auxiliaire installé par le concessionnaire, qui permute entre la fonctionnalité avant-arrière du rabatteur et la fonctionnalité d'inclinaison de la plateforme.

1. Appuyez sur l'interrupteur d'inclinaison avant/arrière du rabatteur (A) de la console en position HEADER TILT (inclinaison plateforme).

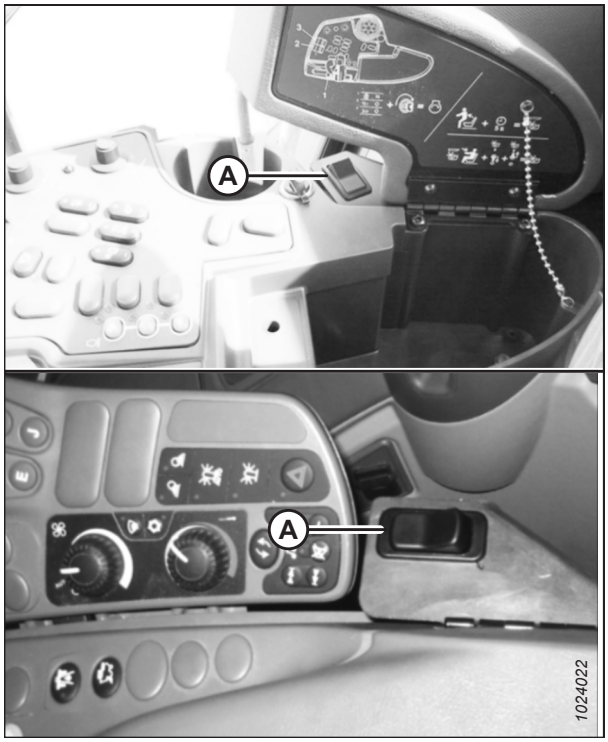

Figure 3.327: Consoles John Deere

2. Appuyez sur le commutateur (A) situé sur la poignée de commande pour incliner la plateforme vers l'avant (angle plus aigu). Appuyez sur le commutateur (B) situé sur la poignée de commande pour incliner la plateforme vers l'arrière (angle moins profond).



Figure 3.328: Poignée de commande John Deere

Moissonneuses-batteuses New Holland :

Les moissonneuses-batteuses New Holland disposent de commutateurs sur la poignée de commande pour régler le vérin d'inclinaison afin de modifier l'angle de la plateforme.

1. Appuyez sur et maintenez enfoncé le bouton SHIFT (A) situé à l'arrière de la poignée de commande et appuyez sur le commutateur (B) pour incliner la plateforme vers l'avant (angle plus aigu) ou appuyez sur le commutateur (C) pour incliner la plateforme vers l'arrière (angle moins profond).

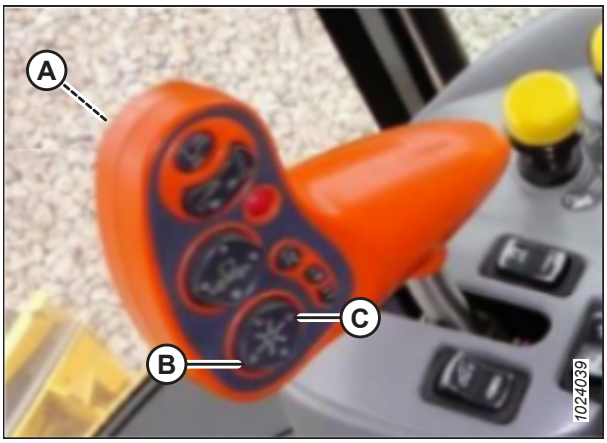

Figure 3.329: Contrôles New Holland CR/CX

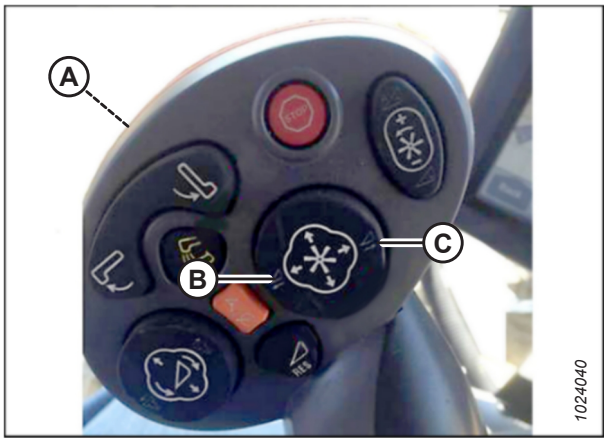

Figure 3.330: Contrôles New Holland CR/CX

Moissonneuses-batteuses Rostselmash :

Les moissonneuses-batteuses Rostselmash disposent d'une combinaison de commutateurs avant-arrière du rabatteur sur la poignée de commande et d'un commutateur à bascule auxiliaire installé en usine, qui permute entre la fonctionnalité avant-arrière du rabatteur et la fonctionnalité d'inclinaison de la plateforme.

1. Appuyez sur le bouton ON (marche) (A) sur la console pour placer les commandes en mode HEADER TILT (inclinaison plateforme).
2. Appuyez sur le bouton (B) situé sur la poignée de commande pour incliner la plateforme vers l'avant (angle plus aigu). Appuyez sur le bouton (C) situé sur la poignée de commande pour incliner la plateforme vers l'arrière (angle moins profond).



Figure 3.331: Poignée de commande et console Rostselmash

3.9.6 Vitesse du rabatteur

La vitesse du rabatteur contrôle le déplacement des cultures de la barre de coupe aux tapis.

Le rabatteur fonctionne mieux lorsqu'il semble être entraîné par le sol. Il devrait déplacer la récolte coupée uniformément à travers la barre de coupe et sur les tapis sans bourrage et avec une perturbation minimale.

Pour des cultures droites, la vitesse du rabatteur doit être égale à la vitesse au sol ou un peu plus rapide.

En cas de cultures aplaties ou de cultures inclinées à l'opposé de la barre de coupe, la vitesse du rabatteur doit être supérieure à la vitesse au sol. Pour y parvenir, augmentez la vitesse du rabatteur ou réduisez la vitesse au sol.

L'éclatement excessif des graines ou la perte de récolte sur le tube arrière de la plateforme peut indiquer que la vitesse du rabatteur est trop élevée. Une vitesse excessive du rabatteur augmente l'usure des composants du rabatteur et surcharge le disque du rabatteur.

NOTE:

Une vitesse excessive du rabatteur entraîne également une surcharge du circuit du rabatteur. Le rabatteur accélère et ralentit à chaque barre lorsqu'il est utilisé dans des cultures lourdes, dures et couchées. La réduction de la vitesse du rabatteur, afin qu'elle soit plus proche de la vitesse du sol, permettra toujours au rabatteur de soulever la récolte sans essayer de la sortir du sol. Cela permettra également de réduire la perte de graines due au fait que le rabatteur essaie de passer la culture au peigne fin au lieu de la soulever.

Pour les vitesses recommandés du rabatteur selon les récoltes ou les conditions de récolte particulières, reportez-vous à *3.7.2 Réglages de la plateforme, page 135*.

Vous pouvez ajuster la vitesse du rabatteur à l'aide des commandes dans la cabine de la moissonneuse-batteuse. Pour obtenir des instructions, consultez le manuel d'opération de la moissonneuse-batteuse.

Pignons d'entraînement de rabatteur en option

Des pignons optionnels destinés à être utilisés dans des conditions de cultures spécifiques sont offerts comme alternative au simple pignon installé en usine.

La plateforme est équipée en usine d'un simple pignon d'entraînement de rabatteur de 19 dents qui convient à la plupart des récoltes. Le remplacement du pignon unique d'entraînement du rabatteur à 19 dents par le pignon double d'entraînement du rabatteur (A) en option permettra d'obtenir un couple plus important dans des conditions de coupe difficiles. Une fois le pignon double d'entraînement du rabatteur installé, un pignon optionnel de 52 dents (B) peut également être ajouté au pignon inférieur existant de 56 dents, ce qui permettra d'augmenter la vitesse du rabatteur dans les cultures légères lorsque la vitesse au sol est plus élevée. Avec ces deux pignons optionnels installés, le passage d'un couple élevé à une vitesse élevée et vice versa sera rapide et facile. Pour des informations sur les pignons d'entraînement, consultez le tableau . Contactez votre concessionnaire MacDon pour plus d'informations.

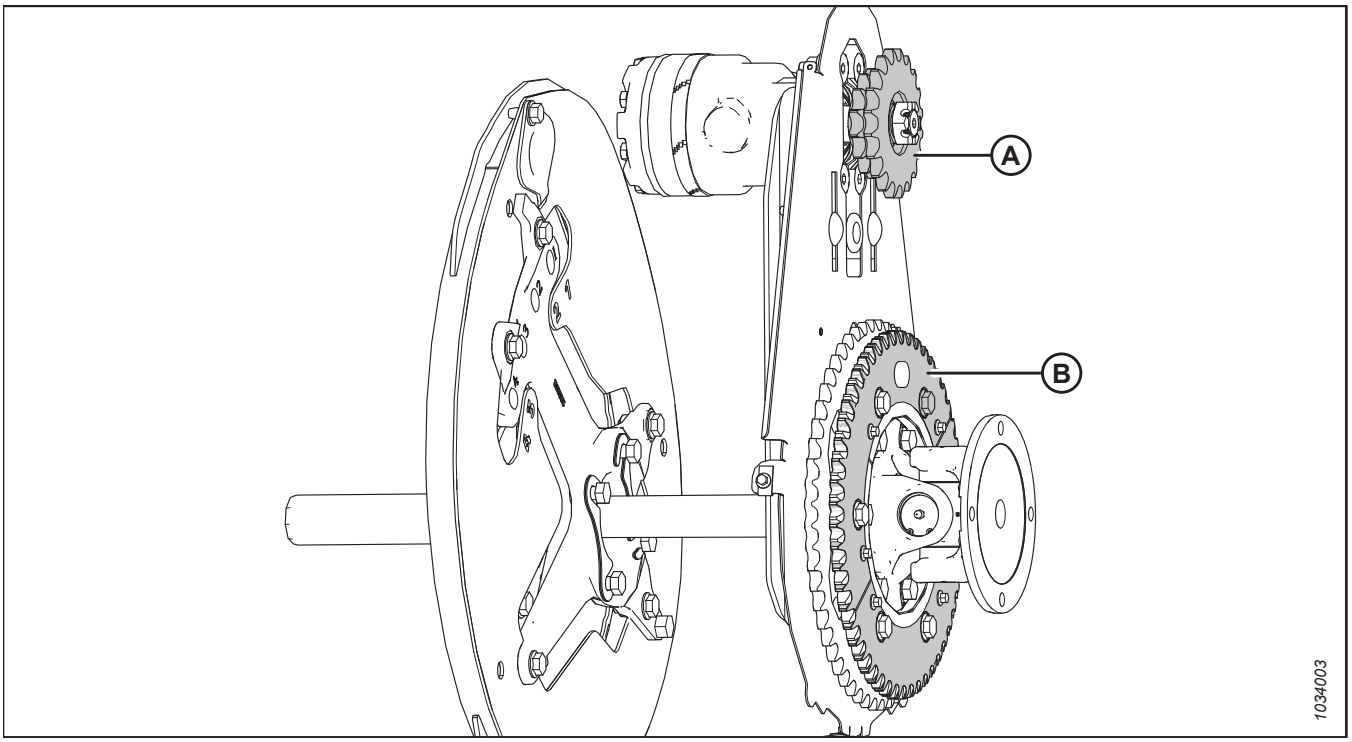

Figure 3.332: Entraînement du rabatteur avec pignons en option

A – Pignon double d'entraînement du rabatteur (MD Nº 273451, MD Nº 273452 ou MD Nº 273453)[60]

B – Pignon à 52 dents (MD Nº 273689)[61]

3.9.7 Vitesse au sol

L'utilisation de la plateforme à une vitesse adaptée aux conditions permet d'obtenir une coupe nette et une distribution régulière.

Réduisez la vitesse d'avancement du véhicule dans des conditions de coupe difficiles pour réduire l'usure du matériel.

Optez pour une vitesse d'avancement plus lente pour les cultures très légères (par exemple, le soja court), pour permettre au rabatteur de tirer les petites plantes. Commencez à 4,8-5,8 km/h (3,0-3,5 mi/h) et ajustez la vitesse au besoin.

Des vitesses au sol plus élevées peuvent nécessiter des réglages plus lourds du flottement afin d'empêcher les rebonds excessifs de la plateforme qui entraîneraient une récolte irrégulière et de probables dommages sur les composants de

60. Ces pignons sont vendus séparément (pièces individuelles).
61. Ce pignon est inclus dans le kit MD Nº 311882.

coupe. Si la vitesse au sol est augmentée, augmentez la vitesse du tapis et du rabatteur pour gérer les matières supplémentaires.

La figure *3.333, page 232* illustre la relation entre la vitesse au sol et la zone de coupe pour les différentes tailles de plateforme.

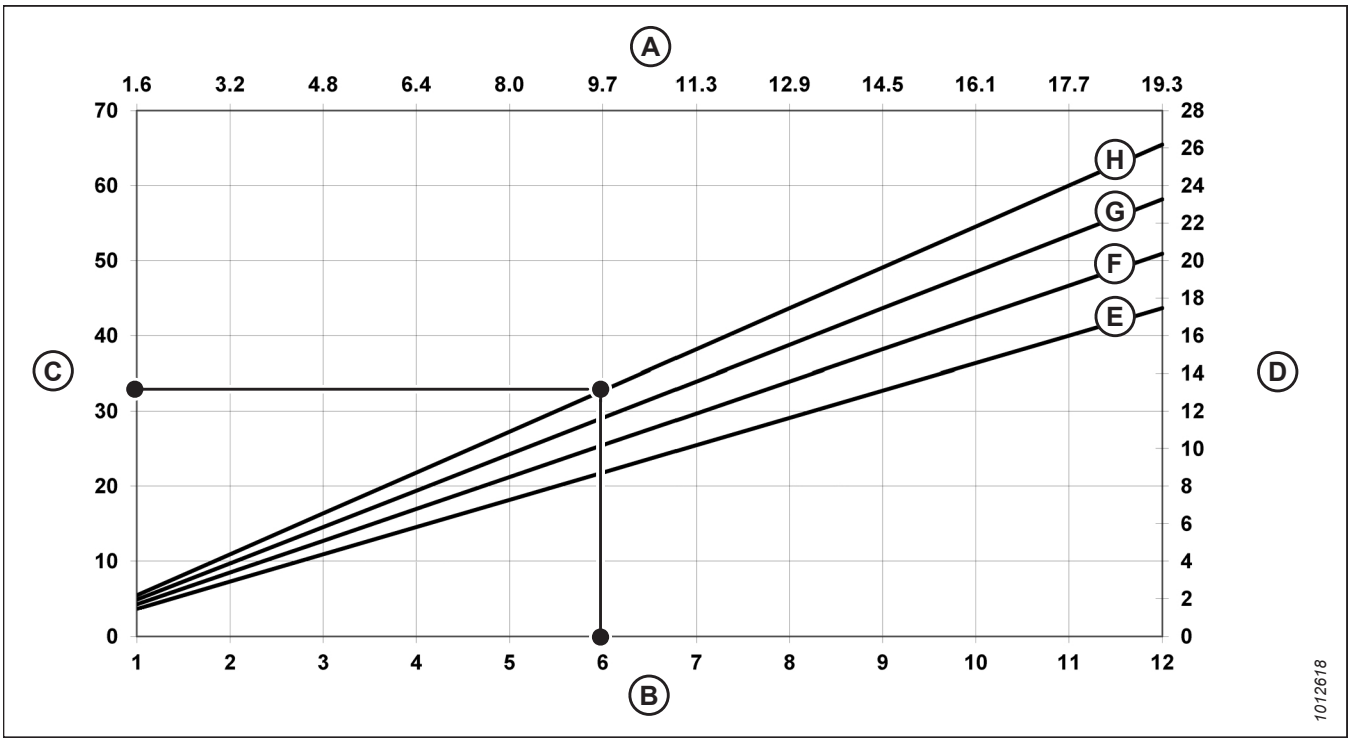

Figure 3.333: Vitesse au sol par rapport aux hectares

A – Kilomètres/heure
B – Miles/heure
C – Acres/heure
D – Hectares/heure
E – 9,1 m (30 pi)
F – 10,7 m (35 pi)
G – 12,2 m (40 pi)
H – 13,7 m (45 pi)

Exemple : L'utilisation d'une plateforme de 12,2 m (40 pi) à une vitesse au sol de 9,7 km/h (6 mi/h) produirait une zone de coupe d'environ 11,3 hectares (28 acres) en une heure.

3.9.8 Vitesse du tapis latéral

Utiliser le tapis à la vitesse approprié est important pour atteindre un bon débit des récoltes coupées à l'opposé de la barre de coupe.

Optimisez la vitesse des tapis latéraux en fonction de la densité des cultures, de la vitesse au sol et de la capacité du convoyeur. Des tapis latéraux trop rapides arracheront les récoltes de la barre de coupe, ce qui peut produire un amas au niveau du tapis d'alimentation. Avec des tapis latéraux trop lents, le tapis d'alimentation arrachera les récoltes aux tapis latéraux, ce qui peut entraîner une alimentation inégale.

Réglez la vitesse des tapis latéraux pour obtenir un débit efficace des récoltes sur le tablier du tapis d'alimentation du module de flottement. Pour obtenir des instructions, consultez *Réglage de la vitesse du tapis latéral, page 233*.

Réglage de la vitesse du tapis latéral

Les tapis latéraux transportent la récolte coupée jusqu'au tablier du tapis d'alimentation du module de flottement qui l'envoie ensuite dans la moissonneuse-batteuse. Vous pouvez régler la vitesse des tapis latéraux pour divers types et conditions de cultures.

Les tapis latéraux (A) sont entraînés par des moteurs hydrauliques et une pompe qui est alimentée par le convoyeur de la moissonneuse-batteuse grâce à un boîtier de vitesses sur le module de flottement. De l'intérieur de la cabine, vous pouvez régler la vitesse des tapis latéraux avec la commande de vitesse des tapis latéraux, qui régule le flux vers les moteurs hydrauliques des tapis.

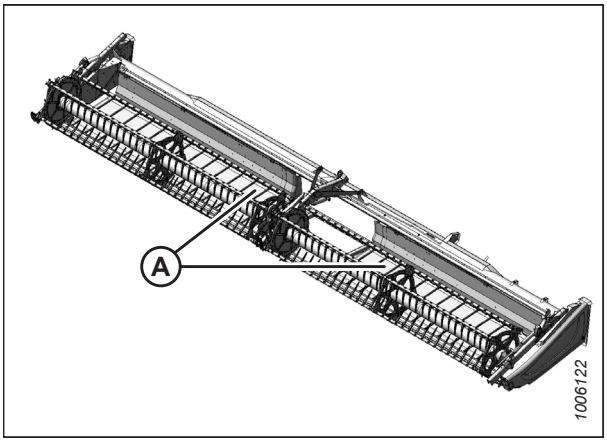

Figure 3.334: Tapis latéraux

Moissonneuses-batteuses avec commandes intégrées

1. Utilisez les commandes intégrées du tapis pour régler sa vitesse. Pour obtenir des instructions, consultez le manuel d'opération de la moissonneuse-batteuse.

   Pour connaître les réglages recommandés pour la plateforme, consultez l'un des éléments suivants :

   - *3.7.2 Réglages de la plateforme, page 135*
   - *3.7.3 Optimisation de la plateforme pour le moissonnage-battage de colza en direct, page 146*

   NOTE:

   Pour les moissonneuses-batteuses John Deere X9, utilisez chaque incrément de dix pour chaque chiffre (par exemple : 10 = 1).

   NOTE:

   Pour connaître la compatibilité des moissonneuses-batteuses Case IH et New Holland avec les commandes de vitesse du tapis intégrées, consultez le manuel d'opération de la moissonneuse-batteuse.

Moissonneuses-batteuses avec commande de vitesse du tapis latéral en cabine en option

1. Tournez le bouton (A) pour régler la vitesse du tapis. Pour connaître les réglages recommandés pour la plateforme, consultez l'un des éléments suivants :

   - *3.7.2 Réglages de la plateforme, page 135*
   - *3.7.3 Optimisation de la plateforme pour le moissonnage-battage de colza en direct, page 146*

   NOTE:

   Le commutateur (B) de la figure *3.335, page 234* permet à l'opérateur de basculer entre les commandes d'inclinaison de la plateforme et d'inclinaison avant-arrière du rabatteur. Pour obtenir des instructions sur les commandes, consultez *Réglage de l'angle de la plateforme à partir de la moissonneuse-batteuse, page 223*.

   NOTE:

   Pour les moissonneuses-batteuses CNH, l'interrupteur permettant d'activer les commandes d'inclinaison de la plateforme et les commandes avant-arrière du rabatteur se trouve derrière le levier de vitesse au sol (LVS).

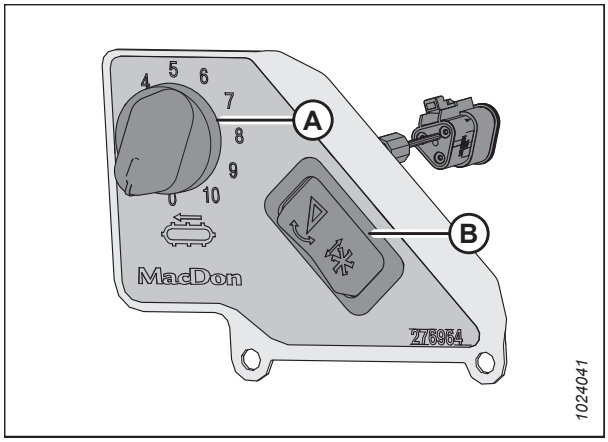

Figure 3.335: Commande de vitesse des tapis latéraux en cabine

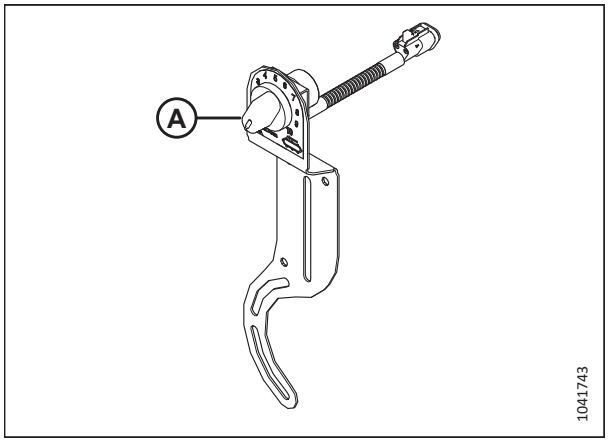

Figure 3.336: Commande de vitesse des tapis latéraux en cabine CNH en option

3.9.9 Vitesse du tapis d'alimentation

Le tapis d'alimentation déplace la récolte coupée des tapis latéraux vers la vis d'alimentation du module de flottement.

Le tapis d'alimentation du module de flottement (A) est entraîné par un moteur hydraulique et une pompe qui est alimentée par le convoyeur de la moissonneuse-batteuse grâce à une boîte de vitesses sur le module de flottement.

IMPORTANT:

La vitesse du tapis d'alimentation est déterminée par la vitesse du convoyeur de la moissonneuse-batteuse et ne peut être réglée indépendamment.

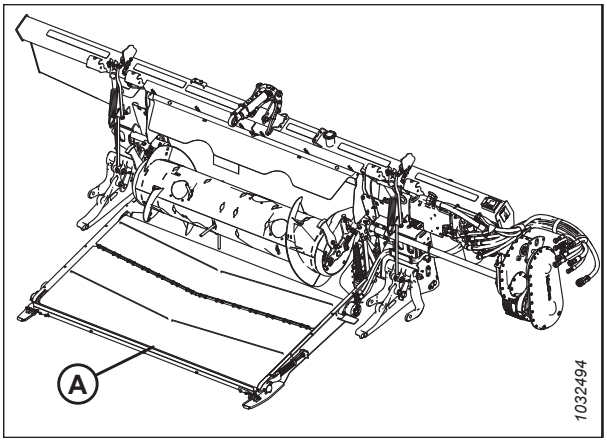

Figure 3.337: Module de flottement FM200

3.9.10 Informations sur la vitesse du couteau

Le module de flottement est entraîné par une chaîne cinématique fixée à l'unité d'alimentation de la moissonneuse-batteuse. La transmission est reliée à une boîte de vitesses qui entraîne la pompe d'entraînement des couteaux.

Tableau 3.21 Vitesse du convoyeur

Marque de moissonneuse-batteuse	Vitesse du convoyeur (tr/min)
Case IH	580
Challenger[MD]	625
CLAAS Lexion 500/600/700	Vitesse d'affichage : 420 Vitesse réelle de l'arbre : 750
CLAAS 5000/6000/7000/8000	750
Gleaner[MD]	625
IDEAL[MC]	620
John Deere[62]	490
Massey Ferguson[MD]	625
New Holland	580

Tableau 3.22 FD2 Vitesse des couteaux de plateforme

Modèle de plateforme	Plage de régime recommandée de l'entraînement des couteaux (tr/min)	
	Entraînement de couteau simple	Entraînement de couteau double
FD225	600 à 700	–
FD230	600 à 750	—
FD235	600 à 700	600 à 750
FD240	600 à 650	600 à 750
FD241	—	600 à 750

62. Certaines moissonneuses-batteuses John Deere ont un régime d'alimentation fixe de 520 tr/min. Pour les tests hydrauliques, cette différence n'est pas significative.

Tableau 3.22 FD2 Vitesse des couteaux de plateforme (suite)

Modèle de plateforme	Plage de régime recommandée de l'entraînement des couteaux (tr/min)	
	Entraînement de couteau simple	Entraînement de couteau double
FD245	—	600 à 750
FD250	—	600 à 750

IMPORTANT:

Assurez-vous que la vitesse des couteaux est comprise dans la plage des valeurs tr/min du tableau *3.22, page 235*. Pour obtenir des instructions, consultez *Vérification de la vitesse des couteaux, page 236*.

IMPORTANT:

Pour éviter un emballement des couteaux, réglez leur vitesse pendant que la vitesse du convoyeur est au maximum.

Vérification de la vitesse des couteaux

Pour de meilleures performances, l'entraînement des couteaux de la plateforme doit fonctionner dans la plage de régime indiquée. Vous pouvez vérifier la vitesse des couteaux en utilisant un tachymètre photoélectrique au niveau du volant du moteur d'entraînement des couteaux.

DANGER

Pour éviter des blessures ou même la mort du fait d'un démarrage inattendu de la machine, coupez toujours le moteur et retirez la clé de contact avant de quitter le poste de l'opérateur, quelle qu'en soit la raison.

1. Coupez le moteur et retirez la clé du contact.
2. Ouvrez le capot du diviseur. Pour les instructions, consultez *Ouverture du capot du diviseur, page 42*.

DANGER

Assurez-vous qu'il n'y a personne dans la zone.

3. Démarrez le moteur.
4. Enclenchez la boîte de vitesses d'entraînement de la plateforme, et faites fonctionner le convoyeur à sa vitesse maximale. Pour obtenir des informations sur la vitesse maximale, consultez *3.23, page 236*.

   IMPORTANT:

   Avant de vérifier la vitesse du couteau, assurez-vous que la vitesse du convoyeur est réglée au maximum. Cela empêchera la survitesse du couteau au moment d'effectuer d'autres réglages.
5. Faites fonctionner le module de flottement et la plateforme jusqu'à ce que la température de l'huile soit comprise entre 38 °C et 52 °C (100 °F et 125 °F).

Tableau 3.23 Vitesse du convoyeur

Marque de moissonneuse-batteuse	Vitesse du convoyeur (tr/min)
Case IH	580
Challenger[MD]	625
CLAAS Lexion 500/600/700	Vitesse d'affichage : 420 Vitesse réelle de l'arbre : 750
CLAAS 5000/6000/7000/8000	750
Gleaner[MD]	625
IDEAL[MC]	620
John Deere[63]	490
Massey Ferguson[MD]	625
New Holland	580

63. Certaines moissonneuses-batteuses John Deere ont une vitesse de convoyeur fixe de 520 tr/min. À des fins de tests hydrauliques, la différence est sans incidence.

6. Mesurez le régime du volant d'inertie (A) avec un tachymètre photoélectrique portatif.

   NOTE:

   Un tour (tr/min) équivaut à deux coups de couteau (cpm) (1 tr/min = 2 cpm).

7. Coupez le moteur et retirez la clé du contact.

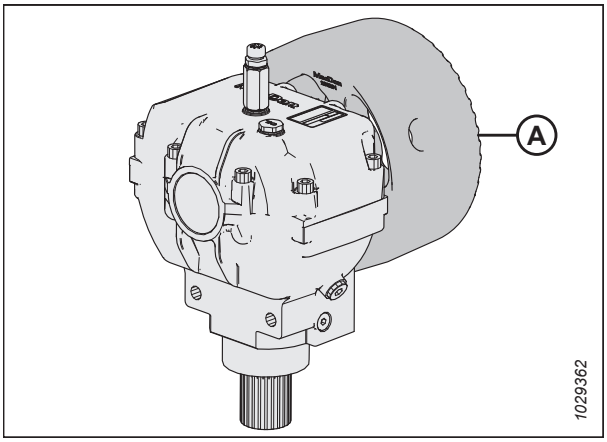

Figure 3.338: Volant d'inertie

8. Comparez la mesure de tours par minute du volant avec les valeurs figurant dans le *3.24, page 237*.

9. Contactez votre concessionnaire MacDon si le régime mesuré de la poulie est supérieur à la plage de régime spécifiée pour votre plateforme.

Tableau 3.24 FD2 Vitesse des couteaux de plateforme

Modèle de plateforme	Plage de régime recommandée de l'entraînement des couteaux (tr/min)	
	Entraînement de couteau simple	Entraînement de couteau double
FD225	600 à 700	–
FD230	600 à 750	—
FD235	600 à 700	600 à 750
FD240	600 à 650	600 à 750
FD241	—	600 à 750
FD245	—	600 à 750
FD250	—	600 à 750

3.9.11 Hauteur du rabatteur

La position d'utilisation du rabatteur dépend du type de culture et des conditions de coupe.

Réglez la hauteur du rabatteur et la position avant-arrière pour transporter la matière dans le couteau et sur les tapis avec un minimum de dommages causés à la récolte.

La hauteur du rabatteur peut se commander manuellement ou avec des préréglages de boutons sur le levier de vitesse au sol (LVS) à l'intérieur de la cabine de la moissonneuse-batteuse. Pour obtenir des instructions, consultez le manuel d'opération de votre moissonneuse-batteuse.

Le cas échéant, ce manuel contient des instructions pour le préréglage de la hauteur du rabatteur sur certaines moissonneuses-batteuses. Consultez *3.10 Système de contrôle de hauteur automatique de la plateforme, page 280* pour obtenir plus d'informations.

Pour obtenir des informations supplémentaires sur le positionnement avant-arrière, veuillez consulter *3.9.12 Position avant-arrière du rabatteur, page 243*.

Le tableau suivant décrit comment changer la position du rabatteur pour différentes conditions de culture :

Tableau 3.25 Position du rabatteur

Conditions de récolte	Position du rabatteur
Riz couché	• Abaissez le rabatteur • Changez aussi la vitesse du rabatteur ou le réglage de la came • Changez la position avant-arrière en déployant le rabatteur
Culture droite touffue et épaisse (toute)	Élevé

Si le rabatteur est réglé trop bas, les problèmes suivants peuvent survenir :

- Perte de récolte par-dessus le tube arrière de la plateforme
- Perturbation des récoltes sur les tapis causée par les doigts du rabatteur
- Récolte poussée vers le bas par les tubes à doigts
- Grandes récoltes enroulées autour de l'entraînement et des extrémités du rabatteur

Si le rabatteur est réglé trop haut, les problèmes suivants peuvent survenir :

- Bourrage de la barre de coupe
- Cultures couchées et non coupées
- Tiges de céréales tombant devant la barre de coupe

Pour trouver les hauteurs du rabatteur recommandées pour des cultures ou des conditions de récolte particulières, consultez *3.7.2 Réglages de la plateforme, page 135*.

IMPORTANT:

Maintenez un écartement adéquat entre le rabatteur et la barre de coupe pour empêcher les doigts du rabatteur d'entrer en contact avec la barre de coupe pendant le fonctionnement. Pour obtenir des instructions, consultez *4.13.1 Dégagement entre le rabatteur et la barre de coupe, page 696*.

Vérification et réglage du capteur de hauteur du rabatteur

L'orientation du bras du capteur de hauteur du rabatteur doit être vérifiée manuellement au niveau du capteur. La plage de tension de sortie du capteur peut être vérifiée manuellement au niveau du capteur ou depuis la cabine.

IMPORTANT:

Réglez la hauteur minimale du rabatteur avant d'ajuster le capteur de hauteur du rabatteur. Pour obtenir des instructions, consultez le *4.13.1 Dégagement entre le rabatteur et la barre de coupe, page 696*.

NOTE:

Consultez les instructions de la cabine dans le manuel d'opération des moissonneuses-batteuses.

DANGER

Pour éviter des blessures ou même la mort du fait d'un démarrage inattendu de la machine, coupez toujours le moteur et retirez la clé de contact avant de quitter le poste de l'opérateur, quelle qu'en soit la raison.

DANGER

Assurez-vous qu'il n'y a personne dans la zone.

Vérification et réglage de l'orientation du bras du capteur

1. Démarrez le moteur.
2. Garez la moissonneuse-batteuse sur une surface plane.

3. Coupez le moteur et retirez la clé du contact.

4. Sur le plateau d'extrémité droite, localisez le capteur de hauteur du rabatteur (A). Le capteur se connecte au bras droit du rabatteur.

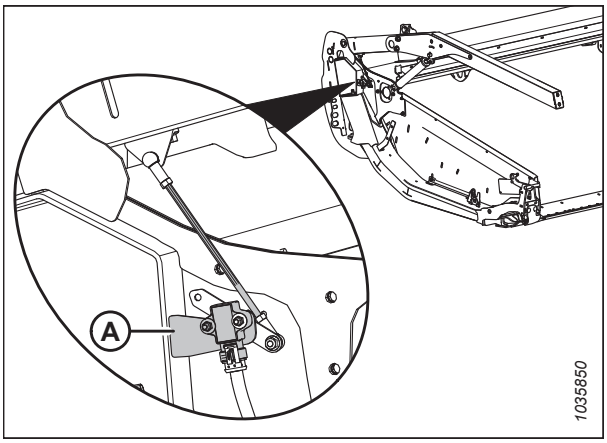

Figure 3.339: Emplacement du capteur de hauteur du rabatteur

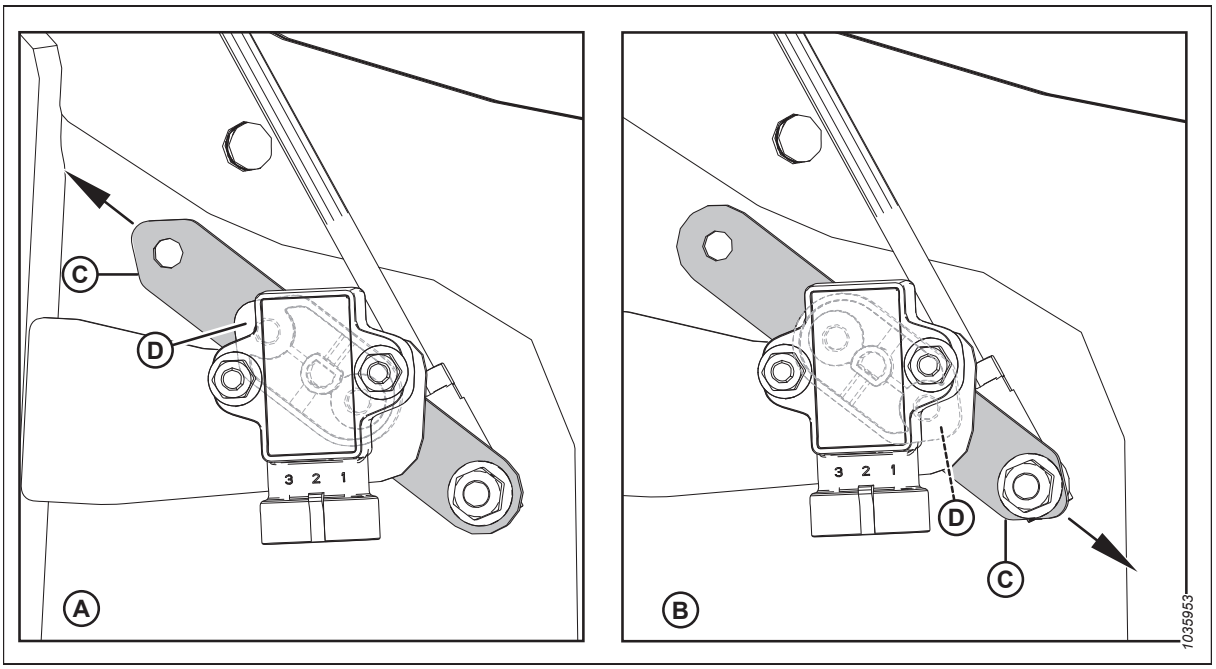

Figure 3.340: Configurations du bras/pointeur du capteur

A – Configuration John Deere, CLAAS, IDEAL

B – Configuration de Case/New Holland

C – Bras du capteur

D – Pointeur de capteur (situé entre le capteur et le bras du capteur)

5. Veillez à ce que le bras (C) et le pointeur (D) du capteur soient configurés correctement pour la plateforme. Pour obtenir des instructions, consultez la figure *3.340, page 239*.

   NOTE:

   Dans la configuration **A**, la flèche indique que l'extrémité pointue du bras du capteur est dirigée vers l'arrière de la plateforme.

   Dans la configuration **B**, la flèche indique que l'extrémité pointue du bras du capteur est dirigée vers l'avant de la plateforme.

6. Si l'orientation du bras du capteur est incorrecte, retirez le bras du capteur (C) et repositionnez-le dans l'orientation correcte.
   Serrez l'écrou à 8,2 Nm (72,5 pi-lbf).

Contrôle et réglage de la tension de sortie du capteur lorsque le rabatteur est abaissé

7. Serrez le frein de stationnement.
8. Démarrez le moteur.
9. Abaissez complètement le rabatteur.
10. Utilisez l'écran de la moissonneuse-batteuse ou un voltmètre pour mesurer la plage de tension lorsque le rabatteur est abaissé. Consultez le tableau *3.26, page 240* pour connaître les plages de tension recommandées.

Tableau 3.26 Limites de tension du capteur de hauteur du rabatteur

Type de moissonneuse-batteuse	Plage de tension recommandée	
	Tension avec le rabatteur soulevé	Tension avec le rabatteur abaissé
Case/New Holland	0,7 à 1,1 V	3,9 à 4,3 V
CLAAS	3,9 à 4,3 V	0,7 à 1,1 V
IDEAL™	3,9 à 4,3 V	0,7 à 1,1 V
John Deere	3,9 à 4,3 V	0,7 à 1,1 V

11. Coupez le moteur et retirez la clé du contact.
12. À l'aide d'un voltmètre, mesurez la tension entre les fils de masse (broche 2) et de signal (broche 3) au niveau du capteur de hauteur du rabatteur (A).
13. Assurez-vous que la tension est comprise dans la plage de tension recommandée. Si la tension ne se situe pas dans la plage recommandée, desserrez les contre-écrous (B) et (C), et ajustez la longueur de la tige.
14. Resserrez les contre-écrous à la main jusqu'à ce qu'ils soient ajustés, puis resserrez-les encore d'un quart de tour.

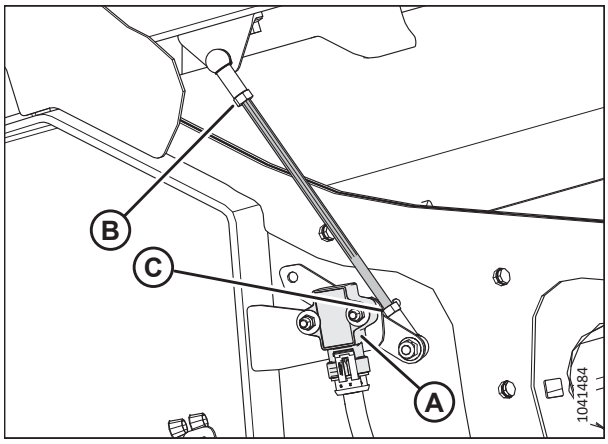

Figure 3.341: Capteur de hauteur du rabatteur – Bras de rabatteur droit avec le rabatteur abaissé

Contrôle et réglage de la tension de sortie du capteur lorsque le rabatteur est relevé

15. Démarrez le moteur.
16. Soulevez complètement le rabatteur.
17. Utilisez l'écran de la moissonneuse-batteuse ou un voltmètre pour mesurer la plage de tension lorsque le rabatteur est soulevé. Consultez le tableau *3.26, page 240* pour connaître les plages de tension recommandées.
18. Coupez le moteur et retirez la clé du contact.
19. À l'aide d'un voltmètre, mesurez la tension entre les fils de masse (broche 2) et de signal (broche 3) au niveau du capteur de hauteur du rabatteur (A).
20. Si la tension n'est pas dans la plage recommandée, desserrez les deux écrous hexagonaux M5 (B) et faites tourner le capteur (A) pour obtenir la plage de tension recommandée. Serrez les écrous (B) à 2,5 Nm (22 pi-lbf).
21. Démarrez le moteur.
22. Abaissez complètement le rabatteur.

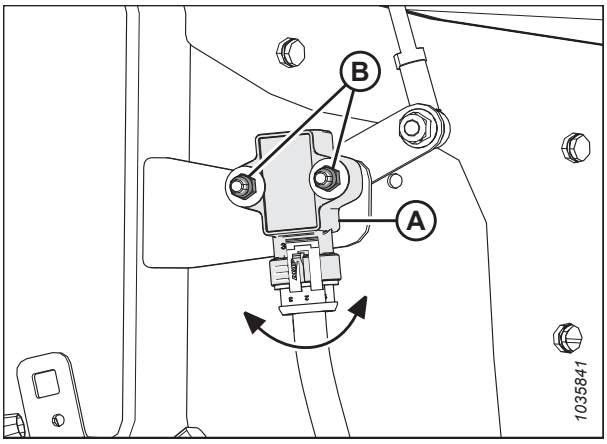

Figure 3.342: Capteur de hauteur du rabatteur – bras droit du rabatteur avec rabatteur en haut

Remplacement du capteur de hauteur du rabatteur

Le capteur de hauteur du rabatteur est utilisé pour préciser à quel endroit le rabatteur est positionné au-dessus de la barre de coupe.

DANGER

Pour éviter toute blessure corporelle ou mortelle due à un démarrage inattendu de la machine, coupez toujours le moteur et retirez la clé du contact avant de faire des réglages sur la machine.

DANGER

Assurez-vous qu'il n'y a personne dans la zone.

1. Démarrez le moteur.
2. Abaissez complètement le rabatteur.
3. Coupez le moteur et retirez la clé du contact.

4. Débrancher le harnais du capteur (A).
5. Enlever deux boulons à tête hexagonale (B) du bras du capteur (C). Conserver le matériel pour la réinstallation.

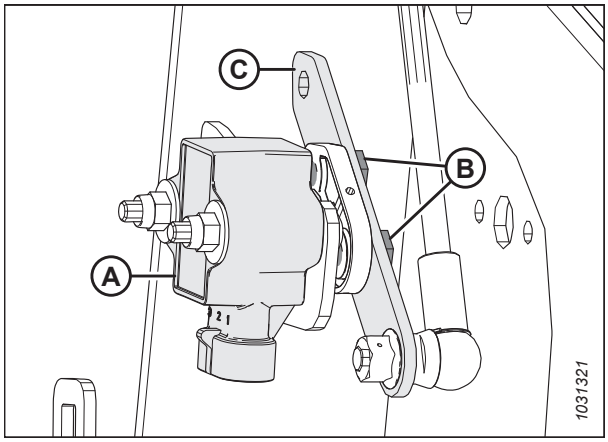

Figure 3.343: Capteur de hauteur du rabatteur – Bras droit du rabatteur

6. Retirer deux écrous, rondelles et boulons nyloc (A) fixant le capteur (B) au châssis de la plateforme. Retirer le capteur.
7. Installez un nouveau capteur (B) sur le support (C) situé sur le châssis de la plateforme. Fixez le capteur à l'aide des boulons de retenue (A), des rondelles et des écrous nyloc. Serrez les boulons (A) à 2 à 3 Nm (17 à 27 po-lbf).

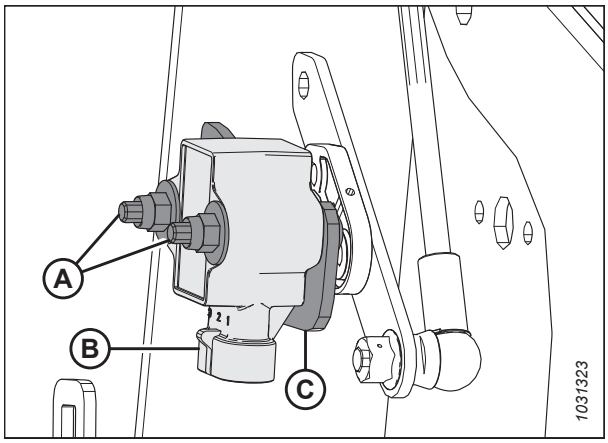

Figure 3.344: Capteur de hauteur du rabatteur – Bras droit du rabatteur

8. Fixez le bras du capteur (B) à l'aide de boulons de retenue à tête hexagonale (A). Assurez-vous que le pointeur du capteur (C) est installé dans la même direction que l'extrémité pointue du bras du capteur (B).
9. Serrez les boulons (A) à 4 Nm (35 pi-lb)
10. Connecter le harnais au capteur.
11. Vérifiez la plage de tension du capteur. Pour obtenir des instructions, consultez *Vérification et réglage du capteur de hauteur du rabatteur, page 238*.

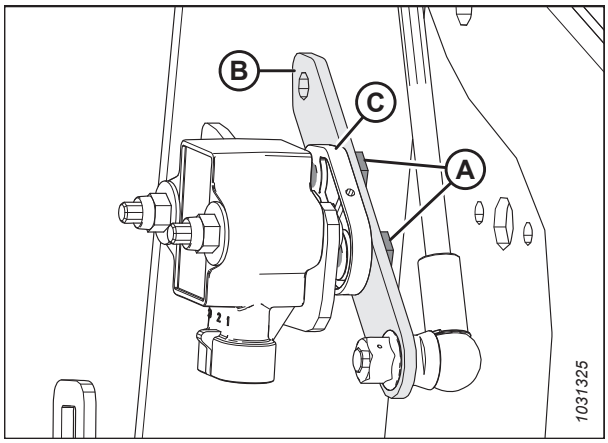

Figure 3.345: Capteur de hauteur du rabatteur – Bras droit du rabatteur

3.9.12 Position avant-arrière du rabatteur

La position avant-arrière du rabatteur est un facteur essentiel pour obtenir les meilleurs résultats en conditions défavorables. La position du rabatteur recommandée par l'usine a le marqueur de position centré sur les chiffres (4-5 sur l'indicateur). Cette position est adaptée aux conditions normales, mais vous pouvez au besoin ajuster la position avant-arrière à l'aide des commandes à l'intérieur de la cabine.

Afin d'améliorer les performances du rabatteur dans certaines conditions de récolte, celui-ci peut être déplacé d'environ 155 mm (6 po) vers l'arrière en repositionnant les vérins avant-arrière sur les bras du rabatteur de la plateforme. Pour obtenir des instructions, consultez *Vérins avant-arrière centraux, page 244*.

L'indicateur de position du rabatteur (A) est situé sur le bras gauche du rabatteur. Le support (B) est le repère de position avant-arrière du rabatteur.

Pour les cultures droites, centrez le rabatteur sur la barre de coupe (4 à 5 sur l'indicateur).

Pour les cultures basses, emmêlées ou couchées, il peut être nécessaire de déplacer le rabatteur à l'avant de la barre de coupe (le chiffre inférieur sur l'indicateur).

NOTE:

En cas de difficultés pour ramasser des cultures aplaties, inclinez l'angle de la plateforme. Pour obtenir des instructions, consultez *3.9.5 Angle de la plateforme, page 222*. Ne réglez la position du rabatteur qu'après avoir ajusté l'angle de la plateforme.

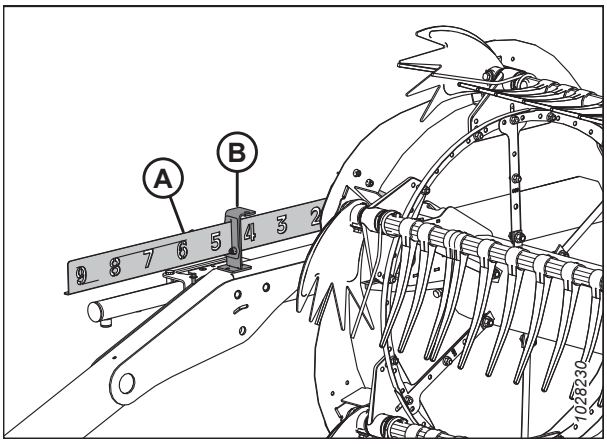

Figure 3.346: Indicateur d'avant-arrière

NOTE:

Dans le cas de cultures difficiles à ramasser telles que le riz ou les cultures fortement couchées qui exigent un positionnement avant complet du rabatteur, réglez l'angle des doigts du rabatteur de façon à ce que la récolte soit placée correctement sur les tapis. Pour obtenir des instructions, consultez *3.9.13 Angle des doigts du rabatteur, page 250*.

Réglage de la position avant-arrière du rabatteur

La position du rabatteur réglée en usine est adaptée aux conditions normales, mais vous pouvez au besoin ajuster la position avant-arrière à l'aide des commandes à l'intérieur de la cabine.

Pour régler la position avant-arrière du rabatteur, procédez comme suit :

1. Utilisez le système hydraulique pour déplacer le rabatteur dans la position souhaitée, en utilisant l'indicateur d'avant-arrière (A) comme référence. Le support (B) est le marqueur de position.

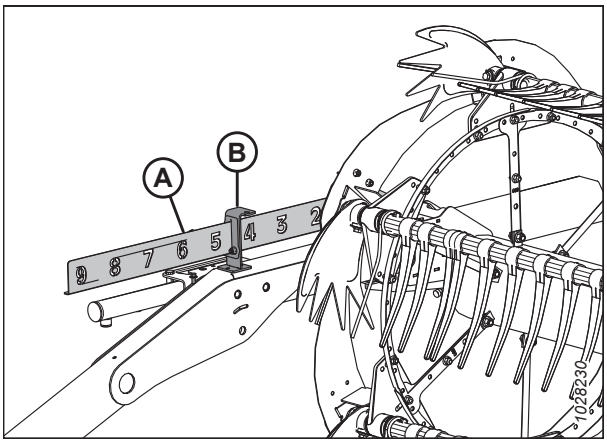

Figure 3.347: Indicateur d'avant-arrière

2. Vérifiez l'écartement entre le rabatteur et la barre de coupe après avoir modifié le réglage de la came. Consultez les sections suivantes :

   - *4.13.1 Dégagement entre le rabatteur et la barre de coupe, page 696*
   - *4.13.2 Froncement du rabatteur, page 704*

   IMPORTANT:

   Si vous avancez trop le rabatteur, les doigts risquent de toucher le sol. Lorsque vous utilisez le rabatteur dans cette position, abaissez les patins ou réglez l'inclinaison de la plateforme au besoin pour éviter d'endommager les doigts.

Vérins avant-arrière centraux

Afin de s'adapter à certaines conditions de récolte, vous pouvez déplacer le rabatteur d'environ 155 mm (6 po) vers l'arrière en repositionnant les vérins avant-arrière sur les bras du rabatteur.

DANGER

Pour éviter des blessures ou même la mort du fait d'un démarrage inattendu de la machine, coupez toujours le moteur et retirez la clé de contact avant de quitter le poste de l'opérateur, quelle qu'en soit la raison.

DANGER

Assurez-vous qu'il n'y a personne dans la zone.

IMPORTANT:

Assurez-vous que tous les vérins avant-arrière sont réglés sur la même position.

1. Démarrez le moteur.
2. Réglez la hauteur du rabatteur afin que ses bras soient parallèles au sol.
3. Coupez le moteur et retirez la clé du contact.
4. Retirez la goupille (A) qui fixe l'outil polyvalent au support de la tôle d'extrémité gauche.
5. Retirez l'outil polyvalent (B). Réinstallez la goupille.

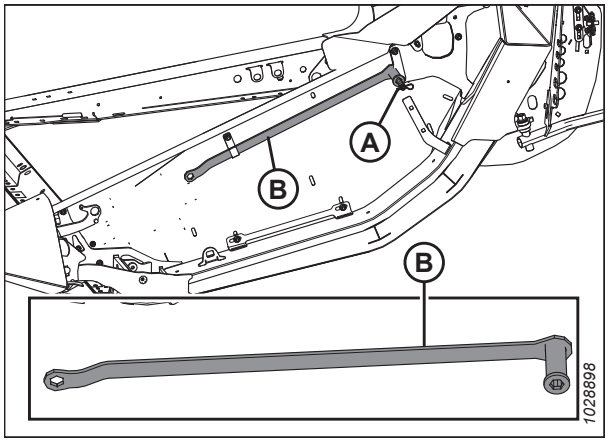

Figure 3.348: Plateau d'extrémité gauche

6. Consultez la figure *3.349, page 245* pour trouver les procédures de réglage des vérins avant-arrière adaptées à votre type de plateforme. Le numéro sur l'illustration se rapporte à l'une des procédures suivantes :
   - Pour les bras de rabatteur avec réglage de vérins avant-arrière [**1**] à l'avant, consultez l'étape *1, page 246*.
   - Pour les bras de rabatteur avec réglage de vérins avant-arrière [**2**] à l'arrière, consultez l'étape *1, page 247*.

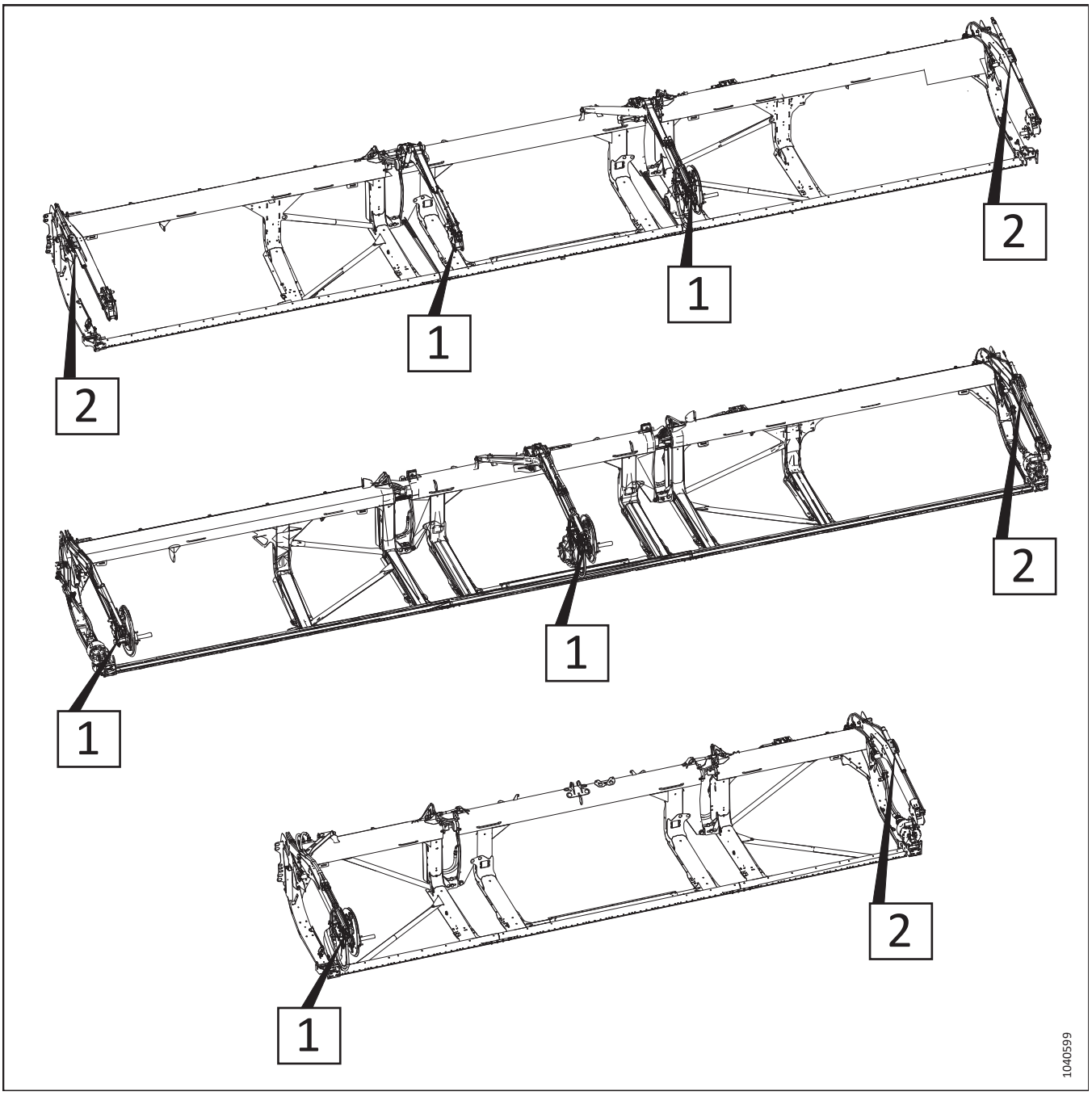

Figure 3.349: Vérins avant-arrière réglables – Numéros de référence des procédures

Afin de changer la position du rabatteur sur les vérins avant-arrière qui se règlent à l'avant du bras, suivez ces étapes :

1. Retirez la bague fendue (A), l'axe de chape (B) et la rondelle plate (non illustrée) fixant le vérin avant-arrière réglable en position avant.

   NOTE:

   Les composants de l'entraînement du rabatteur ne sont pas illustrés.

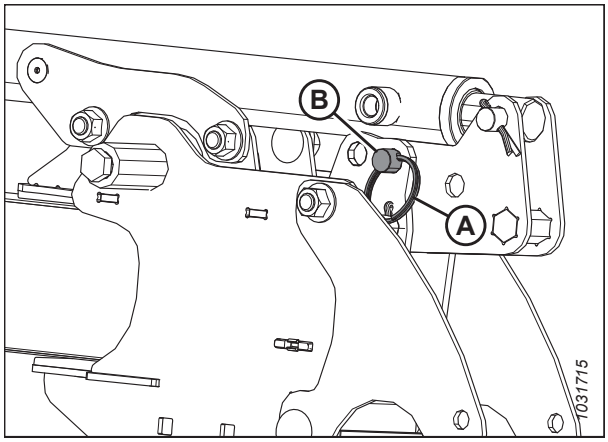

Figure 3.350: Réglage des vérins avant-arrière de type 1 – Position avant

2. Utilisez l'outil polyvalent (A) pour pousser le support (B) vers l'arrière jusqu'à ce que le trou (C) soit aligné avec le trou (D). Le rabatteur se déplace vers l'arrière lorsque le support (B) tourne sur la tige inférieure (E).

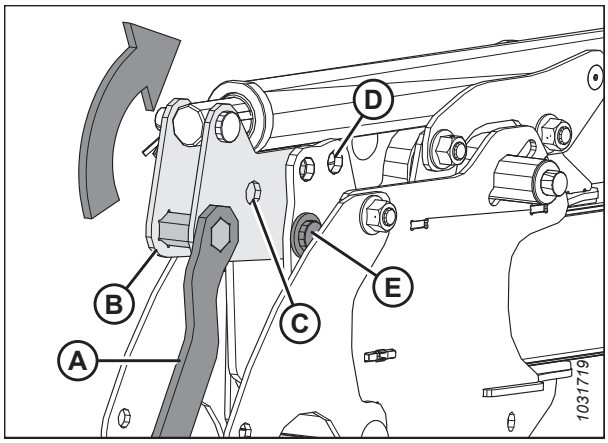

Figure 3.351: Réglage des vérins avant-arrière de type 1 – Position avant

3. Fixez le vérin en position arrière avec l'axe de chape (A), la rondelle et la bague fendue (B).

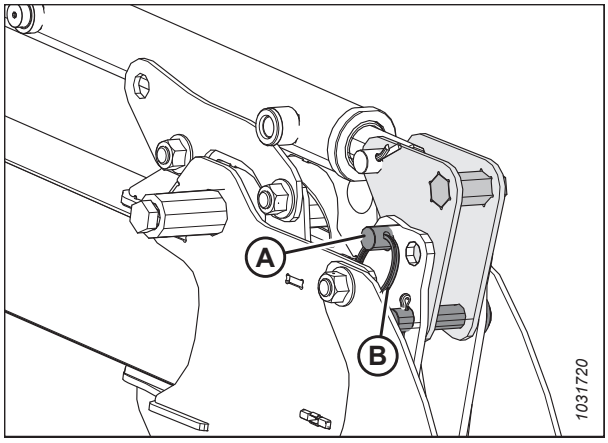

Figure 3.352: Réglage des vérins avant-arrière de type 1 – Position arrière

Afin de changer la position du rabatteur sur les vérins avant-arrière qui se règlent à l'arrière du bras, suivez ces étapes :

NOTE:

Le support de cylindre à fente montré dans les illustrations suivantes est monté sur le côté extérieur du bras du rabatteur.

1. Enlevez la bague fendue (A) et l'axe de chape (B) fixant le vérin gauche en position avant sur le support de vérin (C).

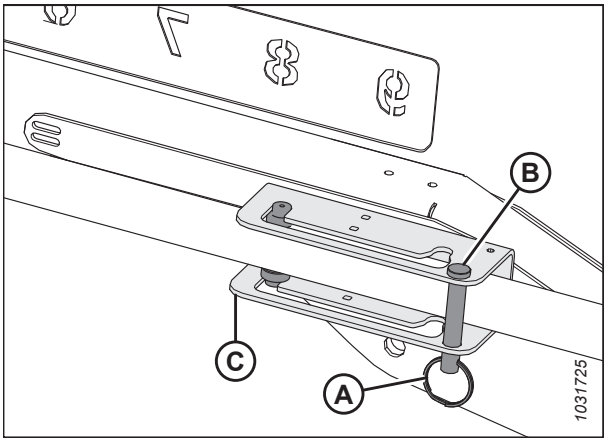

Figure 3.353: Réglage des vérins avant-arrière de type 2 – Position avant

2. Faites glisser les guides de vérin (A) le long de la fente du support et en position arrière (B).

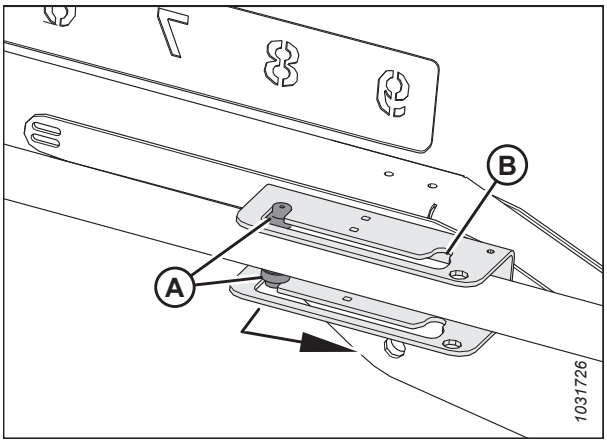

Figure 3.354: Réglage des vérins avant-arrière de type 2 – Position avant

3. Réinstallez l'axe de la chape (A) et l'anneau fendu (B) pour fixer le vérin en position arrière (C) sur le support.

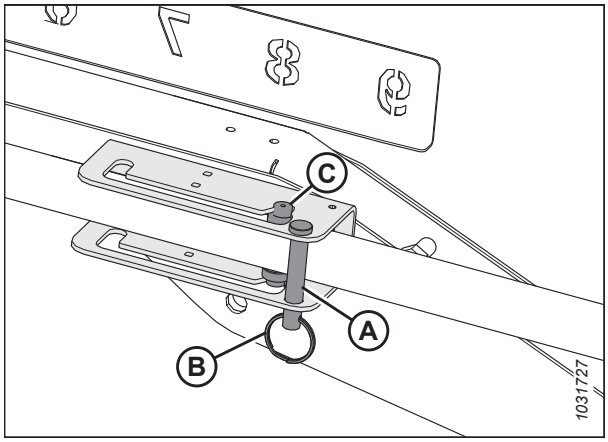

Figure 3.355: Réglage des vérins avant-arrière de type 2 – Position arrière

4. Vérifiez que l'écartement reste suffisant entre le rabatteur et les pièces suivantes de la plateforme :
   - Panneau arrière
   - Entretoises du rabatteur
   - Vis transversale supérieure (si installée sur la plateforme)
5. Si nécessaire, ajustez l'angle des doigts du rabatteur. Pour obtenir des instructions, consultez *3.9.13 Angle des doigts du rabatteur, page 250*.

Vérification et réglage du capteur de position avant-arrière

Le capteur de position avant-arrière indique la position du rabatteur dans le plan avant-arrière. L'orientation du bras du capteur et la plage de tension de sortie du capteur doivent être étalonnées.

NOTE:

Vérification et réglage de l'orientation du bras du capteur

DANGER

Pour éviter des blessures ou même la mort du fait d'un démarrage inattendu de la machine, coupez toujours le moteur et retirez la clé de contact avant de quitter le poste de l'opérateur, quelle qu'en soit la raison.

DANGER

Assurez-vous qu'il n'y a personne dans la zone.

1. Démarrez le moteur.
2. Garez la moissonneuse-batteuse sur une surface plane.
3. Coupez le moteur et retirez la clé du contact.

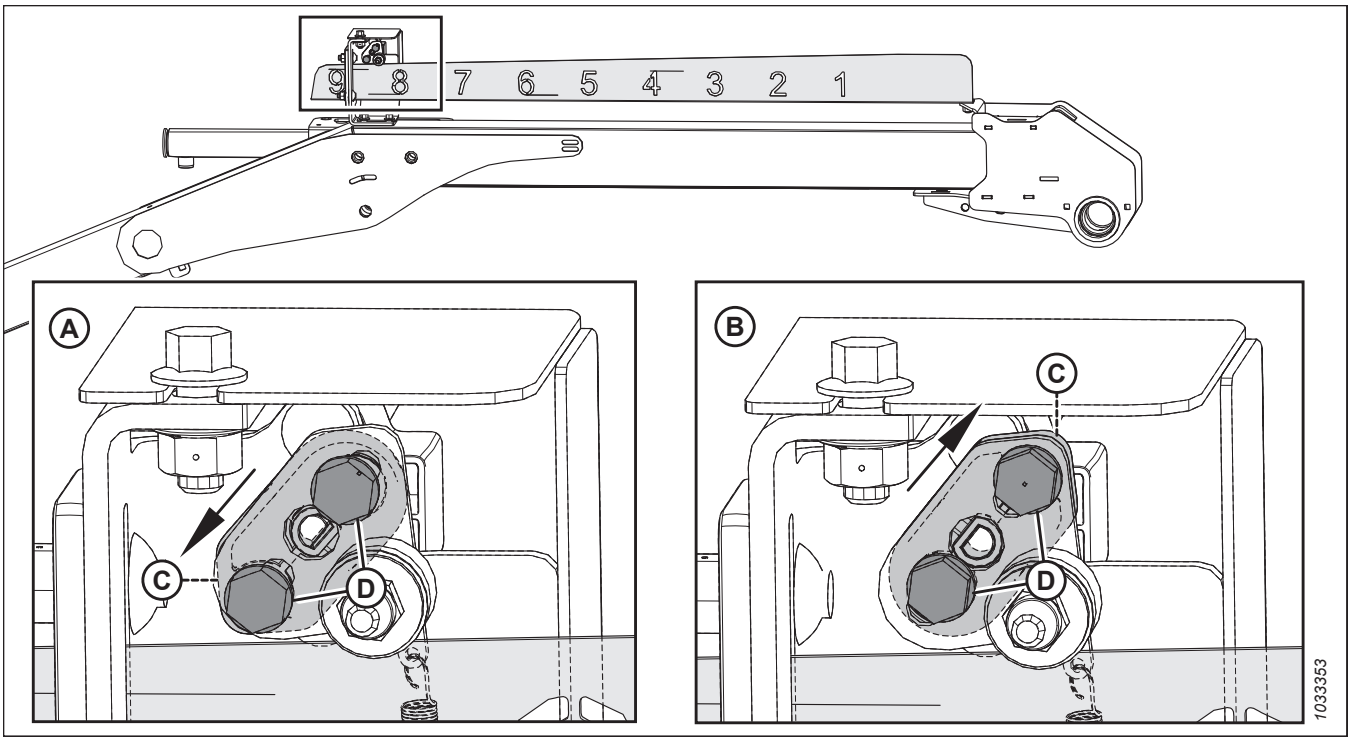

Figure 3.356: Configurations du bras de capteur

A – Configuration de John Deere, CLAAS, IDEAL™

B – Configuration de Case/New Holland

C – Bras du capteur

D – Quincaillerie de montage

4. Contrôlez l'orientation du bras du capteur (C) et de la quincaillerie (D). Si le bras du capteur (C) n'est pas orienté correctement, retirez-le et réinstallez-le dans la bonne orientation.

Vérification et réglage de la tension de sortie du capteur

5. Serrez le frein de stationnement.

   IMPORTANT:

   Pour mesurer la tension de sortie du capteur avant-arrière, le moteur doit être en marche et alimenter le capteur.

6. Démarrez le moteur.

7. Ajustez le rabatteur à la position complètement avancée. Vérifiez que la dimension (A) (du support du capteur à l'extrémité de l'indicateur) est comprise entre 62 et 72 mm (2,4 et 2,8 po).

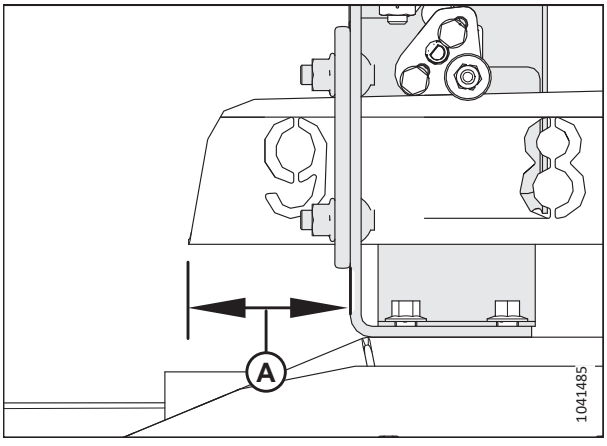

Figure 3.357: Support avant - arrière

8. Utilisez l'écran de la moissonneuse-batteuse ou un voltmètre (si vous mesurez le capteur manuellement) pour mesurer la plage de tension. Si vous utilisez un voltmètre, vérifiez la tension du capteur (A) entre la broche 2 (masse) et la broche 3 (signal).
   - Pour les moissonneuses-batteuses Case et New Holland, la tension doit être comprise entre 0,7 et 1,1 V.
   - Pour les moissonneuses-batteuses Challenger[MD], CLAAS, Gleaner[MD], IDEAL[MC], John Deere et Massey Ferguson[MD], la tension doit être comprise entre 3,9 et 4,3 V.
9. Coupez le moteur et retirez la clé du contact.

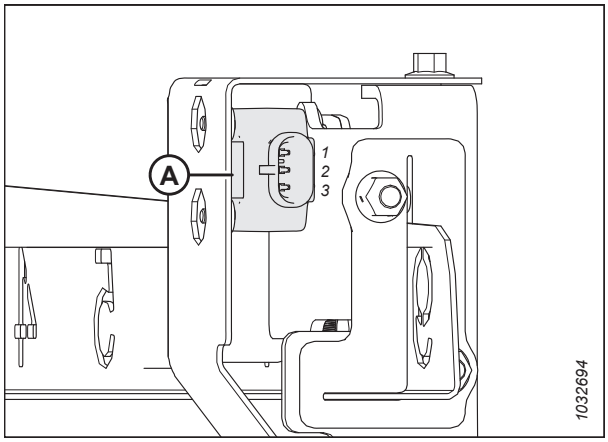

Figure 3.358: Capteur avant-arrière

10. Si un réglage est nécessaire, desserrez la quincaillerie (A) et faites tourner le capteur (B) jusqu'à ce que la tension soit dans la plage correcte.
11. Une fois le réglage du capteur terminé, serrez la quincaillerie à 2,1 Nm (22 pi-lbf).

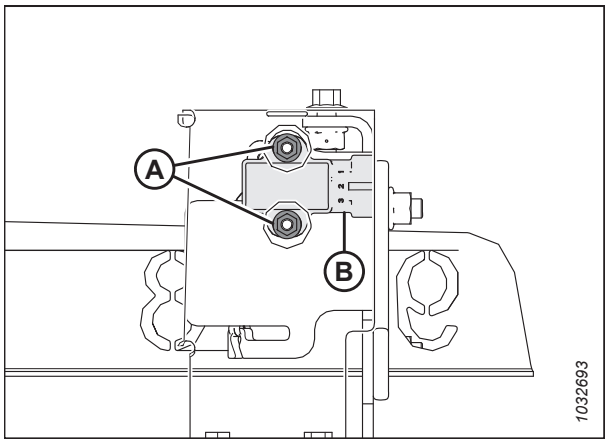

Figure 3.359: Capteur avant-arrière

12. Vérifiez que le boulon (A) tourne librement. Ne serrez **PAS** trop le boulon.

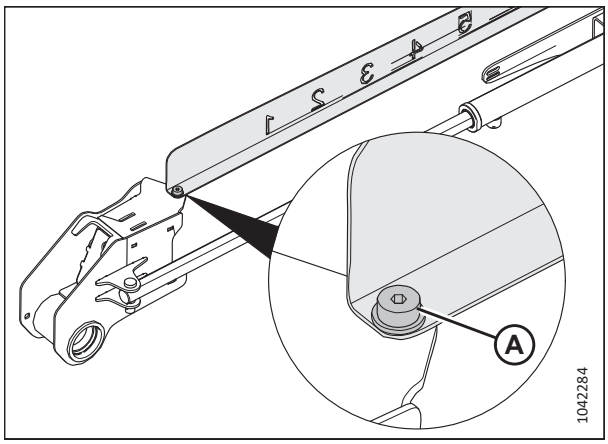

Figure 3.360: Boulon de l'indicateur

3.9.13 Angle des doigts du rabatteur

L'« angle des doigts du rabatteur » se rapporte à la position des doigts du rabatteur par rapport à la barre de coupe. Vous pouvez le modifier en changeant la position avant-arrière du rabatteur et le réglage de la came du rabatteur. Vous avez

également la possibilité de modifier l'angle des doigts du rabatteur pour qu'ils s'adaptent à différentes conditions de récolte.

La modification de la position du rabatteur aura un impact plus conséquent sur l'angle des doigts du rabatteur. Quant à elle, la modification du réglage de la came a un impact moindre sur l'angle des doigts du rabatteur. Par exemple, avec la plage de position de la came à 33°, la plage d'angle des doigts correspondante n'est que de 5° au point le plus bas de la rotation du rabatteur.

Pour de meilleurs résultats, utilisez le réglage minimal de la came afin de faire passer la récolte au-delà du bord arrière de la barre de coupe et sur les tapis. Pour obtenir plus d'informations, consultez *3.7.2 Réglages de la plateforme, page 135*.

Réglages de la came du rabatteur

La modification de la position de la came vous permet d'ajuster le point auquel les doigts du rabatteur libèrent la récolte sur les tapis. Des recommandations sont fournies pour les réglages de la came du rabatteur dans diverses conditions de récolte.

Les numéros de réglage sont visibles au-dessus des fentes du disque à cames. Pour obtenir des instructions, consultez *Réglage de la came du rabatteur, page 253*.

NOTE:

Pour connaître le réglage recommandé de l'angle des doigts du rabatteur dans diverses conditions de récolte, consultez *3.7.2 Réglages de la plateforme, page 135*.

Les positions 1 de la came et 5 ou 6 du rabatteur offrent le débit le plus uniforme de la récolte sur les tapis sans gonflement ni perturbation de la matière.

- Ce réglage permet de libérer la récolte près de la barre de coupe. Utilisez ce réglage lorsque la barre de coupe est au sol pendant la récolte.
- Certaines récoltes ne seront pas expulsées après la barre de coupe lorsque celle-ci est soulevée du sol alors que le rabatteur est loin en avant. Par conséquent, réglez la vitesse initiale du rabatteur pour qu'elle soit proche de la vitesse au sol.

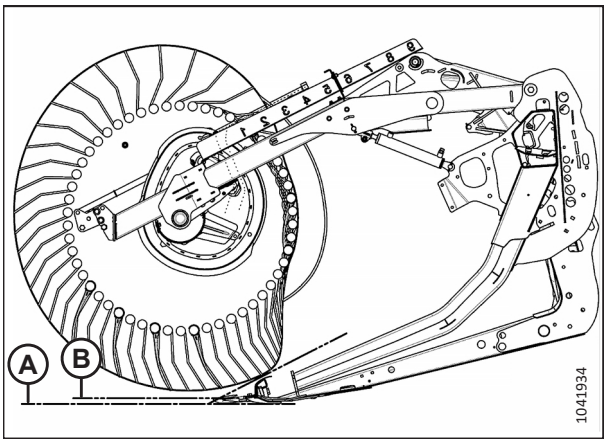

Figure 3.361: Profil des doigts – Position 1 de la came

Pour la plupart des cultures et des conditions de récolte, la position initiale recommandée est : **came à la position 2, rabatteur à la position 6 ou 7**.

- Avant d'ajuster le réglage de la came, ajustez la position avant-arrière du rabatteur pour essayer d'acheminer la récolte sur le tapis.
- Si les récoltes continuent à bourrer dans la barre de coupe et que le rabatteur ne parvient pas à les repousser sur le tapis, augmentez le réglage de la came pour pousser les récoltes au-delà du bord arrière de la barre de coupe.
- Si les récoltes s'effilochent ou si le passage à travers les tapis est perturbé, réduisez le réglage de la came.
- Ce réglage donne une vitesse à la pointe du doigt du rabatteur environ 20 % supérieure à la vitesse du rabatteur.

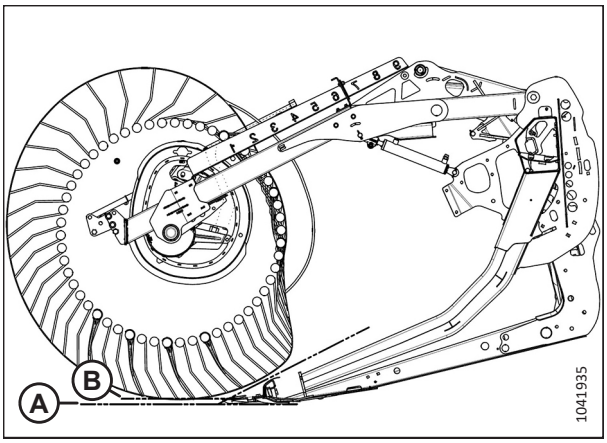

Figure 3.362: Profil des doigts – Position 2 de la came

La configuration le plus souvent adoptée pour laisser une hauteur de chaume importante est : **came en position 3, rabatteur en position 8**.

- Cette position permet au rabatteur d'avoir une bonne portée vers l'avant et de lever la récolte jusque sur les tapis.
- Ce réglage donne une vitesse à la pointe du doigt du rabatteur environ 30 % supérieure à la vitesse du rabatteur.

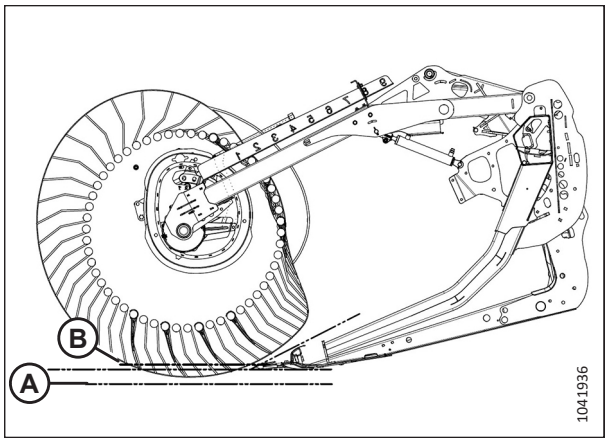

Figure 3.363: Profil des doigts – Position 3 de la came

Avec la **came en position 4, l'angle de la plateforme au minimum et le rabatteur en position 9**, la plateforme laisse un chaume plus court lors de la récolte de cultures couchées (en comparaison d'une plateforme complètement inclinée vers l'avant). Avec cet angle de plateforme, le rabatteur parvient juste à racler le sol.

- Cette position permet au rabatteur d'avoir une bonne portée vers l'avant et de lever la récolte jusque sur les tapis.
- Ce réglage donne une vitesse à la pointe du doigt du rabatteur environ 35 % supérieure à la vitesse du rabatteur.

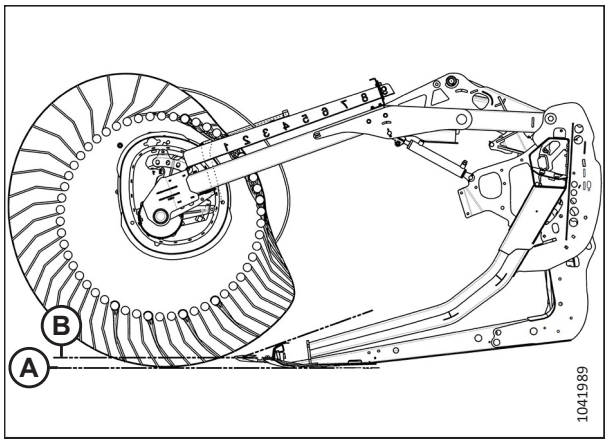

Figure 3.364: Profil des doigts – Came en position 4, angle de la plateforme minimal

La position 4 de la came, l'angle de la plateforme au maximum et le rabatteur en position 9 donnent au rabatteur sa portée maximale sous la barre de coupe pour ramasser les cultures couchées.

- Cette position laisse une quantité importante de chaume lorsque la hauteur de coupe est réglée à environ 203 mm (8 po).
  Pour les cultures humides comme le riz, il est possible de doubler la vitesse d'avancement de la moissonneuse-batteuse en réduisant la matière coupée.
- Ce réglage donne une vitesse à la pointe du doigt du rabatteur environ 35 % supérieure à la vitesse du rabatteur.

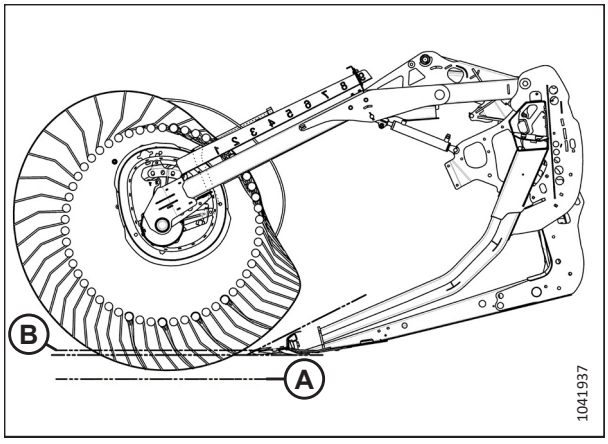

Figure 3.365: Profil des doigts – Came en position 4, angle de la plateforme au maximum

NOTE:

Des valeurs plus élevées de réglage de la came lorsque la position avant-arrière du rabatteur est réglée entre 4 et 5 entraînent une diminution considérable de la capacité du tapis. Cela se produit parce que les doigts du rabatteur s'engagent continuellement dans la récolte qui est déjà en mouvement sur les tapis, perturbant le flux vers le convoyeur de la moissonneuse-batteuse. Des valeurs élevées du réglage de la came ne sont recommandées que si le rabatteur est avancé au maximum ou presque.

Réglage de la came du rabatteur

Ajustez la came du rabatteur pour modifier l'angle des doigts du rabatteur.

IMPORTANT:

Vérifiez toujours l'écartement entre le rabatteur et la barre de coupe après avoir réglé l'angle des doigts et la position avant-arrière du rabatteur.
Pour plus d'informations, consultez *4.13.1 Dégagement entre le rabatteur et la barre de coupe, page 696*.

DANGER

Pour éviter des blessures ou même la mort du fait d'un démarrage inattendu de la machine, coupez toujours le moteur et retirez la clé de contact avant de quitter le poste de l'opérateur, quelle qu'en soit la raison.

NOTE:

S'il y a plusieurs cames de rabatteur, ajustez-les toutes.

1. Coupez le moteur et retirez la clé du contact.
2. Retirez la goupille (A) qui fixe l'outil polyvalent (B) au support sur la plaque d'extrémité gauche.

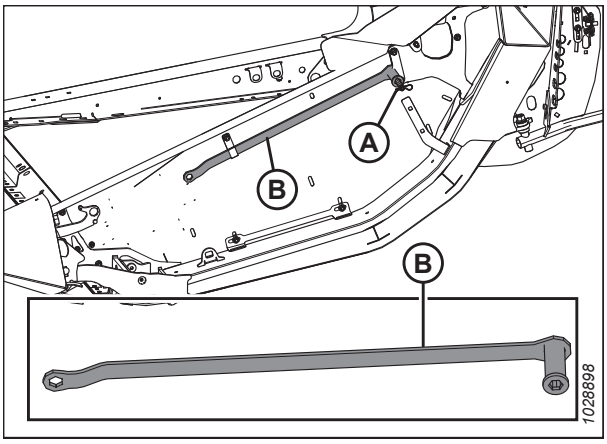

Figure 3.366: Plateau d'extrémité gauche

3. À l'aide de l'outil polyvalent, tournez la goupille de verrouillage (A) **DANS LE SENS INVERSE DES AIGUILLES D'UNE MONTRE** pour libérer le disque à came.

   IMPORTANT:

   Consultez l'autocollant de la goupille de verrouillage de la came pour connaître le sens de rotation du verrouillage/déverrouillage. Si vous forcez la goupille de verrouillage de la came dans le mauvais sens, vous risquez d'endommager les broches de rouleau.

4. Utilisez l'outil sur le boulon (B) pour faire tourner le disque à came et aligner la goupille de verrouillage (A) avec la position (C) souhaitée du trou du disque à came (1 à 4).

   NOTE:

   Le boulon (B) est soudé au support de la came.

5. Tournez la goupille de verrouillage (A) **DANS LE SENS DES AIGUILLES D'UNE MONTRE** pour enclencher et verrouiller le disque à came.

   IMPORTANT:

   Assurez-vous que la came est bien fixée avant de faire fonctionner la machine.

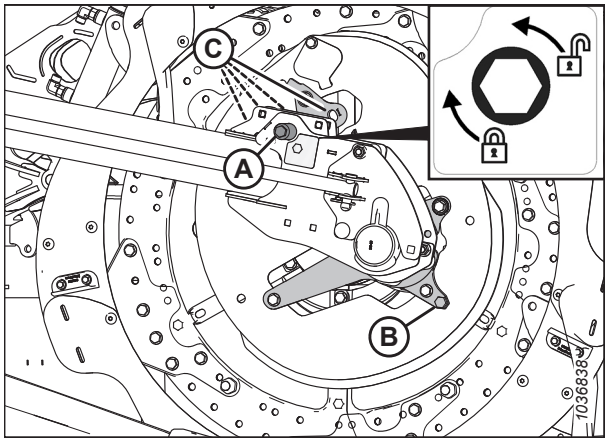

Figure 3.367: Positions du disque à came

6. Répétez la procédure ci-dessus pour toutes les cames de rabatteur.

3.9.14 Vis transversale supérieure

La vis transversale supérieure (VTS) améliore l'alimentation des cultures au centre de la plateforme dans des conditions de cultures épaisses. C'est idéal pour la récolte d'un volume élevé de fourrages, d'avoine, de colza, de moutarde et d'autres cultures hautes, touffues et difficiles à transporter.

Vous pouvez utiliser la vanne d'arrêt (A) pour fermer la VTS lorsqu'elle n'est pas nécessaire.

NOTE:

Même si la VTS est fermée, elle doit être graissée à intervalles réguliers en raison du mouvement des ailes.

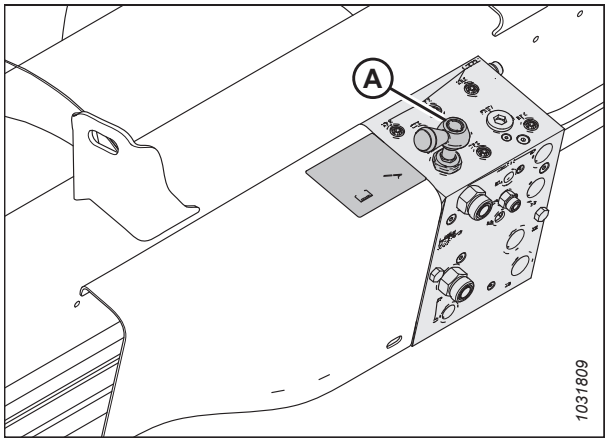

Figure 3.368: Vanne d'arrêt

Ajustement de la position de la vis transversale supérieure – Vis à deux ou trois pièces

La vis transversale supérieure (VTS) est dotée d'un support réglable qui vous permet d'ajuster la position en fonction des différentes conditions de récolte. Les plateformes à vis sans fin en trois parties ont deux supports réglables, un à chaque extrémité de la vis centrale.

NOTE:

Pour plus d'informations sur les positions des boulons avant primaires et secondaires, consultez la figure *3.371, page 256*.

Le ou les supports sont initialement installés dans la position la plus arrière, de sorte que le boulon avant (A) soit dans la position principale. C'est la configuration de position recommandée pour la plupart des conditions.

Lorsque le boulon avant (A) est en position primaire, la vis sans fin et le rabatteur peuvent être manipulés en toute sécurité dans n'importe quelle position. Vous pouvez ajuster la position de la vis sans fin dans une certaine mesure en changeant la position du support par rapport au boulon arrière (B).

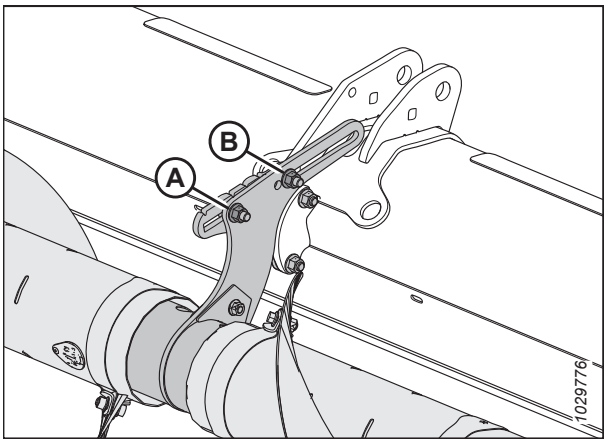

Figure 3.369: Position initiale des supports réglables - Vis en deux parties

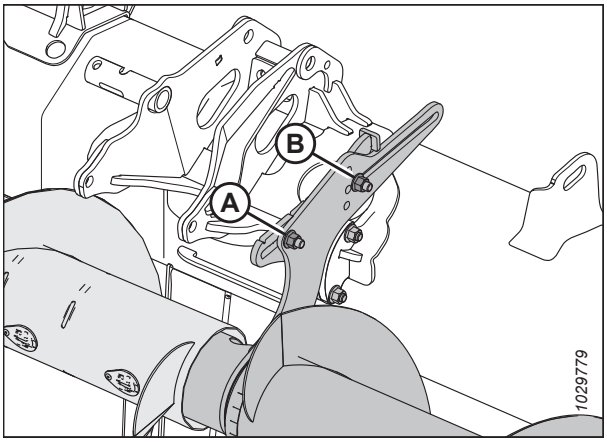

Figure 3.370: Position initiale des supports ajustables - Vis sans fin en trois parties

La position de la vis sans fin peut être ajustée dans une plus grande mesure en déplaçant le boulon avant en position secondaire (B). Pour les vis sans fin en trois parties (2), des positions secondaires supplémentaires (B) sont disponibles si vous souhaitez lever ou abaisser la vis sans fin. Lorsque le boulon avant est dans l'une de ces positions, le réglage avant-arrière est limité, ce qui empêche la VTS d'interférer avec la vis d'alimentation et le châssis de la plateforme.

IMPORTANT:

Lorsque le boulon avant est dans l'une des positions secondaires (B) et que le rabatteur est dans sa position la plus arrière, les doigts du rabatteur et les bras de came peuvent entrer en contact avec la VTS. Lorsque le rabatteur est déplacé complètement vers l'arrière (par exemple, lors de la récolte du colza), la VTS doit également être déplacée complètement vers l'arrière afin d'être suffisamment écartée des doigts du rabatteur.

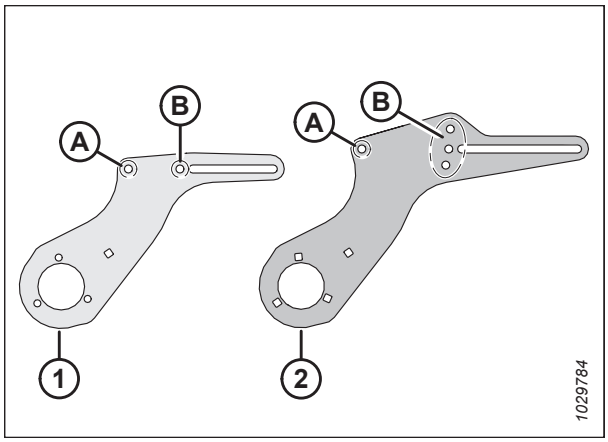

Figure 3.371: Détails du montage ajustable

1 – Montage sur une vis sans fin en deux parties

2 – Montage sur une vis sans fin en trois parties

A – Position primaire du boulon avant

B – Position secondaire du boulon avant

Déplacez la vis sans fin vers l'avant pour :

- Aider à transporter les cultures légères, en particulier sur les collines
- Améliorer l'alimentation des cultures légères
- Réduire le report du rabatteur ou la perturbation du flux des cultures causée par le rabatteur

Déplacez la vis sans fin vers l'arrière pour :

- Augmenter le volume disponible pour le transport des récoltes lourdes
- Garder la vis sans fin près des déflecteurs pour éviter que la récolte ne passe derrière la vis sans fin et ne s'enroule autour d'elle

Pour régler la position de la vis, procédez comme suit :

1. Localisez le support réglable.

   NOTE:

   Sur les vis sans fin en deux parties, le support réglable dépasse de l'ensemble de support central. Sur les vis sans fin en trois parties, le support réglable dépasse des extrémités de la vis sans fin centrale.

   NOTE:

   L'illustration montre le support réglable de gauche sur une vis sans fin en trois parties. Le support réglable d'une vis sans fin en deux parties est similaire, mais n'a qu'une seule position secondaire pour le boulon avant au lieu de trois. Consultez la figure *3.371, page 256* pour plus d'informations.

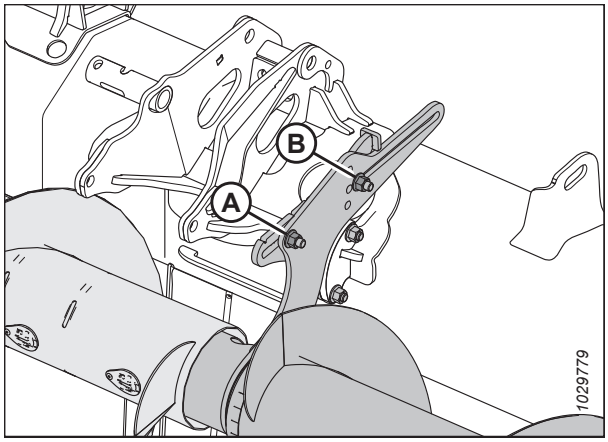

Figure 3.372: Position initiale des supports ajustables - Vis sans fin en trois parties

2. Si vous le souhaitez, repositionnez le boulon et l'écrou avant (A). Le boulon et l'écrou avant ont deux emplacements possibles sur les vis sans fin en deux parties : l'emplacement principal et l'emplacement secondaire. Sur les vis sans fin en trois parties, il y a quatre emplacements possibles : un emplacement principal et trois emplacements secondaires.
3. Desserrez l'écrou avant (A) et l'écrou arrière (B) juste assez pour permettre au support réglable de glisser.
4. Déplacez le montage dans la position souhaitée.
5. Resserrez les écrous (A) et (B). Serrez les écrous à 69 Nm (51 pi-lbf).
6. Si une VTS en trois parties est installée, répétez cette procédure sur le deuxième support réglable.

   IMPORTANT:

   Sur les plateformes équipées de vis sans fin en trois parties, veillez à ce que les deux supports soient dans la même position.
7. Vérifiez l'absence d'interférence entre les doigts du rabatteur et la VTS. Vérifiez l'absence d'interférence entre les bras de came et la VTS sur toute la plage hydraulique avant-arrière du rabatteur. Pour obtenir des instructions, consultez *Vérification de l'absence d'interférence sur la vis transversale supérieure, page 257*.

Vérification de l'absence d'interférence sur la vis transversale supérieure

Si la vis transversale supérieure (VTS) est déréglée, elle peut entrer en contact avec le rabatteur ou le châssis de la plateforme. L'écartement entre la VTS et certains composants de la plateforme devra être inspecté.

DANGER

Pour éviter toute blessure ou la mort due au démarrage inattendu de la machine, arrêtez le moteur et retirez la clé du contact avant d'effectuer des réglages sur la machine.

DANGER

Assurez-vous qu'il n'y a personne dans la zone.

1. Assurez-vous que personne ne se trouve à proximité.
2. Démarrez le moteur.
3. Ajuster le rabatteur complètement vers l'arrière.
4. Placez des blocs de 254 à 356 mm (10 à 14 po) sous la barre de coupe aux deux extrémités de la plateforme. Abaissez la plateforme sur les blocs de manière à ce que la plateforme forme un sourire.
5. Coupez le moteur et retirez la clé du contact.

6. Faites tourner manuellement la VTS (A). Assurez-vous que l'écartement entre la VTS et les composants de la plateforme est d'au moins 10 mm (13/32 po) aux endroits suivants :
   - Bras de came du rabatteur (B)
   - Doigts du rabatteur (C)
   - Supports de vérins du rabatteur (D)
   - **FD241, FD245 et FD250 :** Joint de châssis divisé (E)
7. Si l'écartement entre la VTS et les composants de la plateforme nécessite un ajustement, passez à *Ajustement de la position de la vis transversale supérieure – Vis à deux ou trois pièces, page 255*.

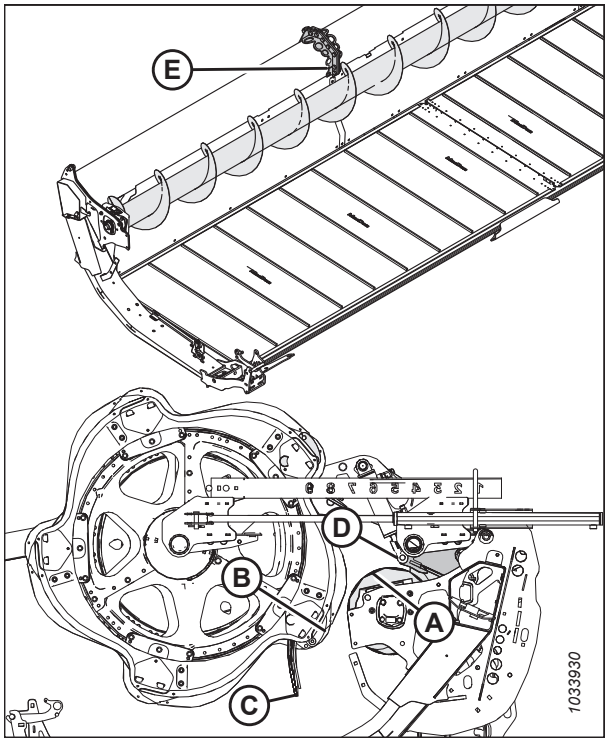

Figure 3.373: Lieux de contrôle de l'UCA

3.9.15 Diviseurs de récolte

Les diviseurs séparent la récolte lors de la moisson. Retirez-les pour installer des couteaux verticaux, et pour réduire la largeur de transport.

Des diviseurs de récolte standard sont fournis avec toutes les plateformes. Vous pouvez acheter des diviseurs de récolte flottants en option. Consultez *5.1.4 Diviseurs de récolte flottants, page 768*.

Suppression des diviseurs de récoltes

Il est possible de retirer les diviseurs de récolte pour installer d'autres options ou pour réduire la largeur de transport.

DANGER

Pour éviter toute blessure corporelle ou mortelle due à un démarrage intempestif ou à une chute de la machine levée, coupez toujours le moteur, retirez la clé et enclenchez les supports de sécurité avant de passer sous la plateforme pour quelque raison que ce soit.

DANGER

Assurez-vous qu'il n'y a personne dans la zone.

1. Démarrez le moteur.
2. Abaissez le rabatteur et levez la plateforme. Pour obtenir des instructions, consultez le manuel d'opération de la moissonneuse-batteuse.
3. Coupez le moteur et retirez la clé du contact.
4. Enclenchez les supports de sécurité. Pour obtenir des instructions, consultez le manuel d'opération de la moissonneuse-batteuse.

5. Ouvrez les capots du diviseur. Pour obtenir des instructions, consultez *Ouverture du capot du diviseur, page 42*.
6. Retirez la goupille fendue (A).
7. Maintenez le diviseur de récolte (E).
8. Faites tourner l'axe hexagonal (B) du loquet du diviseur (C) vers l'avant pour le désengager du boulon (D).

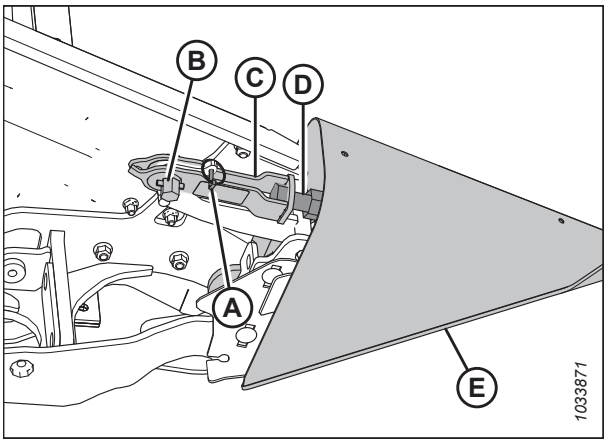

Figure 3.374: Diviseur de récolte avec verrouillage

9. Abaissez le diviseur de récolte (A) et dégagez-le de la tôle d'extrémité.
10. Fermez le capot du diviseur. Pour obtenir des instructions, consultez *Fermeture du capot de la plateforme, page 43*.

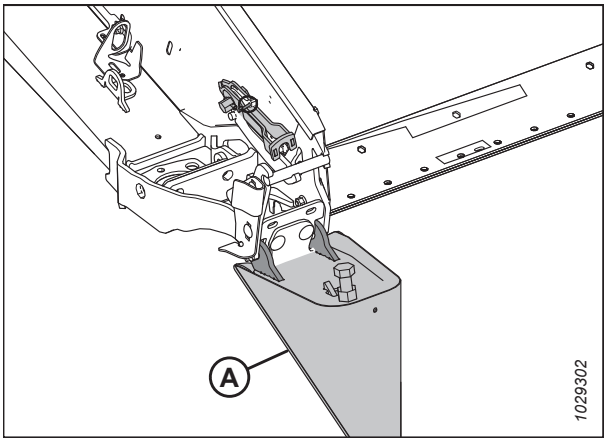

Figure 3.375: Diviseur de récolte avec verrouillage

11. Si le support de stockage optionnel est installé, mettez le diviseur de récolte (A) en position sur le support (B).
12. Si le support de stockage optionnel n'est pas installé, conservez les diviseurs de récolte en lieu sûr.

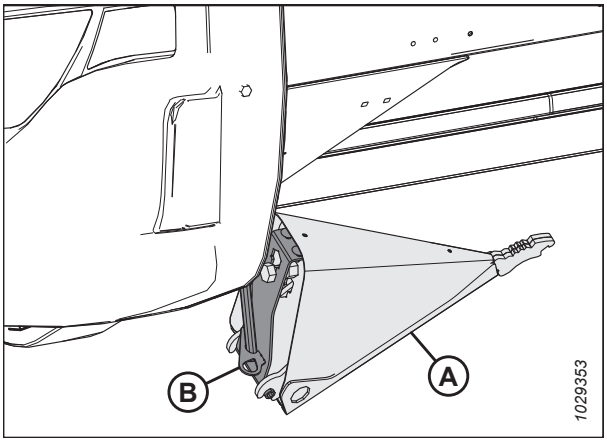

Figure 3.376: Stockage optionnel des diviseurs de récoltes

Installation des diviseurs de récolte

Suivez ces instructions pour installer correctement les diviseurs de récolte.

DANGER

Pour éviter toute blessure corporelle ou mortelle due à un démarrage intempestif ou à une chute de la machine levée, coupez toujours le moteur, retirez la clé et enclenchez les supports de sécurité avant de passer sous la plateforme pour quelque raison que ce soit.

DANGER

Assurez-vous qu'il n'y a personne dans la zone.

1. Démarrez le moteur.
2. Abaissez complètement le rabatteur.
3. Soulevez complètement la plateforme.
4. Coupez le moteur et retirez la clé du contact.
5. Enclenchez les supports de sécurité de la plateforme. Pour obtenir des instructions, consultez le manuel d'opération de la moissonneuse-batteuse.
6. Si le support de stockage optionnel est installé, retirez le diviseur de récolte (A) de sa position de stockage en le soulevant de sorte que le boulon (B) libère la fente du support de stockage (C).
7. Si le support de stockage optionnel n'est PAS installé, retirez les diviseurs de récolte de leur emplacement de stockage.
8. Ouvrez le capot du diviseur. Pour les instructions, consultez *Ouverture du capot du diviseur, page 42*.

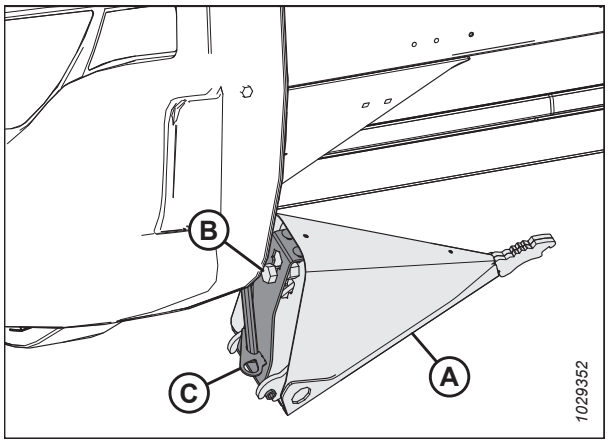

Figure 3.377: Diviseur de récolte en option

9. Insérez les pattes du diviseur de récolte (A) dans les trous de la plaque d'extrémité comme indiqué.
10. Retirez la goupille (B) du loquet (C).

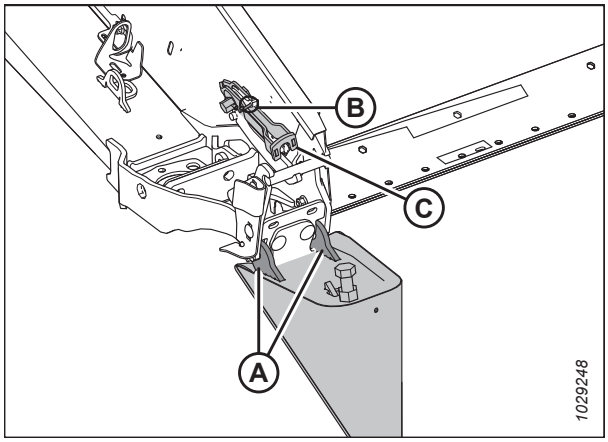

Figure 3.378: Diviseur de récolte avec verrouillage

11. Soulevez l'extrémité avant du loquet (A) et du diviseur de récolte (B).

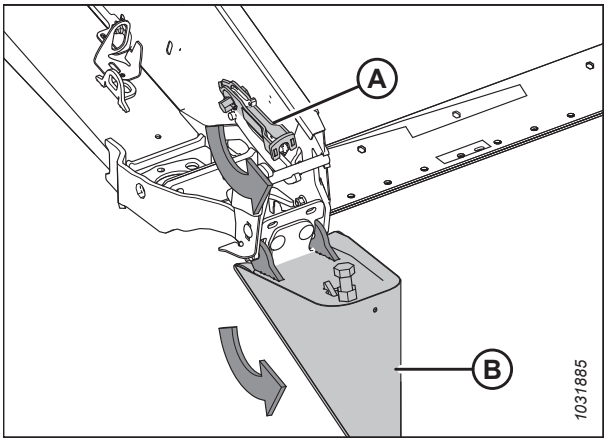

Figure 3.379: Diviseur de récolte avec verrouillage

12. Enclenchez le loquet (A) sur le boulon du diviseur de récolte (B).
13. Tournez l'axe hexagonal (D) du loquet (A) dans le sens inverse des aiguilles d'une montre pour enclencher le verrou.

    NOTE:

    L'axe hexagonal (D) nécessite d'être serré à un couple de 40 à 54 Nm (30 à 40 pi-lbf) pour fermer le loquet. Si un réglage est nécessaire, desserrez le loquet (A) et ajustez le boulon (B) pour corriger le couple requis.
14. Fixez le diviseur de récolte à l'aide de la goupille à anneau rabattant (C).
15. Fermez le capot du diviseur. Pour les instructions, consultez *Fermeture du capot de la plateforme, page 43*.

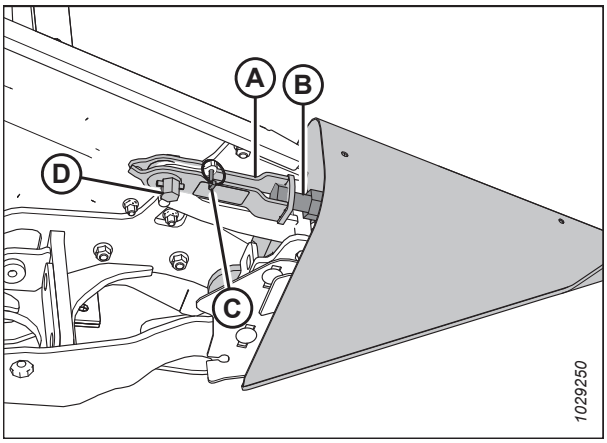

Figure 3.380: Diviseur de récolte avec verrouillage

Suppression des diviseurs de récolte flottants

Retirez les diviseurs de récolte flottants pour installer les autres accessoires ou les diviseurs de récolte standard.

DANGER

Pour éviter les blessures corporelles ou la mort causées par le démarrage ou la chute inattendue d'une machine levée, arrêtez toujours le moteur et retirez la clé du contact avant d'effectuer des réglages sur la machine. Ne montez JAMAIS sur ou sous une plateforme non soutenue.

DANGER

Assurez-vous qu'il n'y a personne dans la zone.

1. Démarrez le moteur.
2. Abaissez complètement le rabatteur.
3. Levez la plateforme entre 60 et 90 cm (2 et 3 po) au-dessus du sol.
4. Coupez le moteur et retirez la clé du contact.
5. Ouvrez le capot du diviseur.

6. Récupérez l'outil multiple (A) à partir du plateau d'extrémité gauche.
7. Retirez la goupille fendue (B).
8. Installez l'outil multiple (A) sur l'arbre hexagonal (C).
9. Faites tourner l'outil multiple vers le bas jusqu'à ce que la languette (D) se détache du boulon (E).
10. Faites pivoter le levier (D) et retirez le boulon (E).

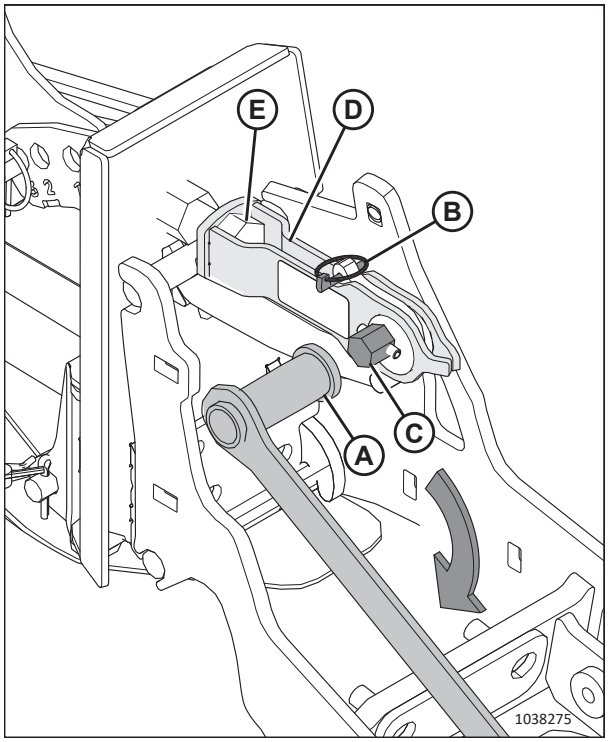

Figure 3.381: Installation d'un diviseur de récolte flottant

11. Inclinez le diviseur de récolte flottant vers l'avant et retirez-le de la plateforme.
12. Remettez la goupille à anneau rabattant (A).
13. Fermez le capot du diviseur.
14. Répétez les étapes *5, page 261* à *13, page 262* à l'autre extrémité de la plateforme pour retirer le diviseur de récolte flottant opposé.

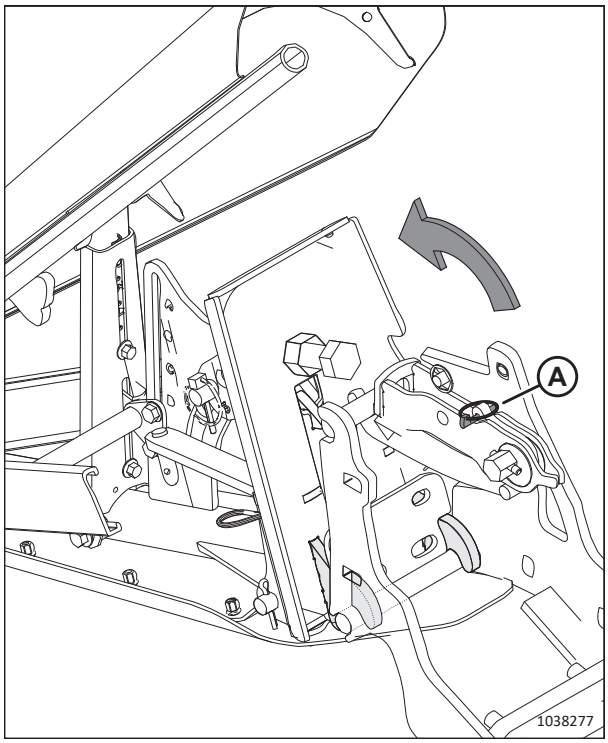

Figure 3.382: Languette de dégagement

Installation des diviseurs de récolte flottants

Suivez ces instructions pour installer correctement les diviseurs de récolte flottants sur la plateforme.

DANGER

Pour éviter les blessures corporelles ou la mort causées par le démarrage ou la chute inattendue d'une machine levée, arrêtez toujours le moteur et retirez la clé du contact avant d'effectuer des réglages sur la machine. Ne montez JAMAIS sur ou sous une plateforme non soutenue.

DANGER

Assurez-vous qu'il n'y a personne dans la zone.

1. Démarrez le moteur.
2. Abaissez complètement le rabatteur.
3. Levez la plateforme entre 60 et 90 cm (2 et 3 po) au-dessus du sol.
4. Coupez le moteur et retirez la clé du contact.
5. Ouvrez les capots du diviseur.
6. Retirez la goupille fendue (A) du loquet (B).
7. Fixez l'outil polyvalent (C) (rangé sur le plateau d'extrémité gauche) à l'arbre (D) hexagonal et faites-le tourner pour libérer le loquet (B).
8. Si des diviseurs de récolte (E) sont installés, soulevez le loquet (B) du boulon (F) et mettez les diviseurs de récolte de côté.

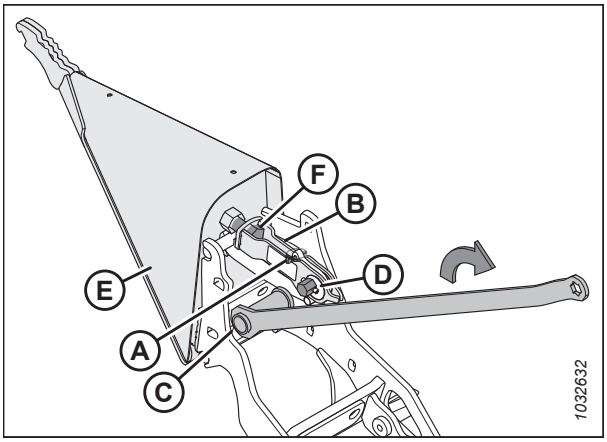

Figure 3.383: Installation du diviseur de récolte

9. Insérez les pattes du diviseur des récoltes (A) dans les fentes du châssis de la plateforme.

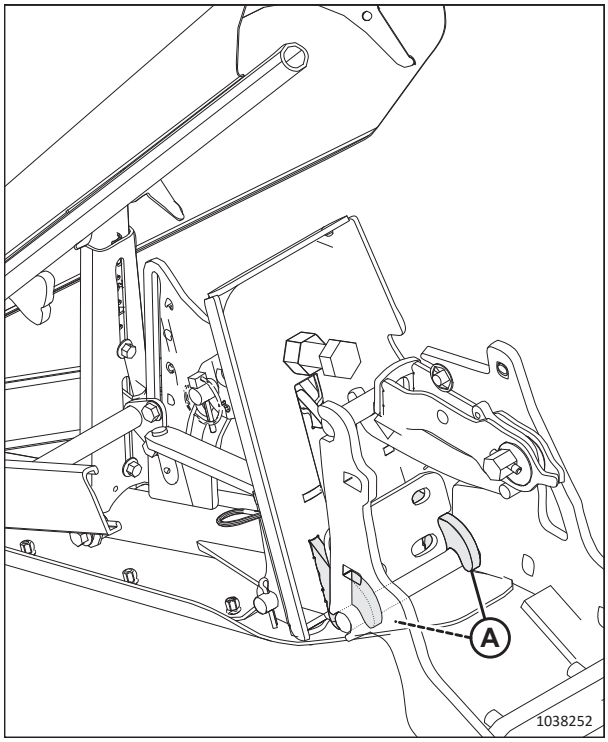

Figure 3.384: Installation du diviseur de récolte

10. Soulevez l'extrémité avant du loquet rapide (A) et faites retourner le diviseur de récolte (B) pour le mettre en position.

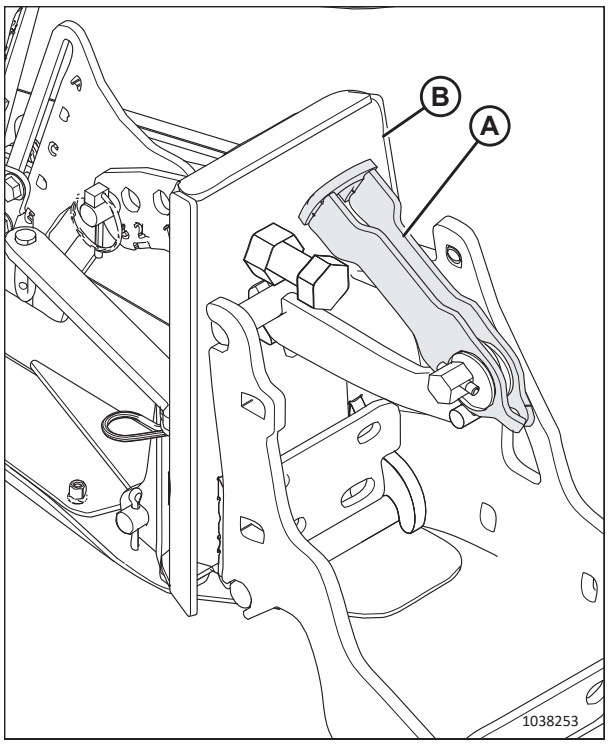

Figure 3.385: Loquet rapide

11. Enclenchez le loquet rapide (A) sur le boulon.
12. Assurez-vous que le loquet se ferme hermétiquement et que la butée du diviseur de récolte (B) entre en contact avec la butée de la plateforme (C).

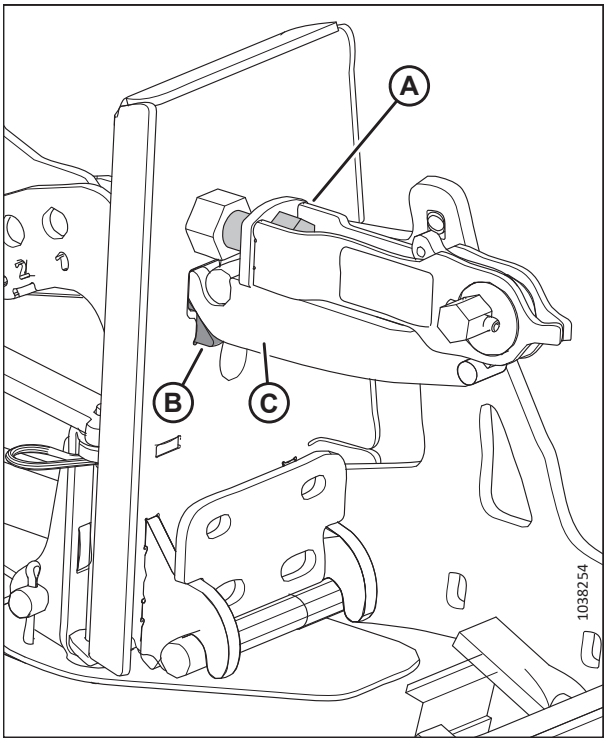

Figure 3.386: Diviseur de récolte verrouillé sur la plateforme

13. Si le loquet nécessite un réglage, desserrez l'écrou (A) et réglez la longueur du boulon (B) jusqu'à ce que vous ayez besoin de 40 à 54 Nm (30 à 40 pi-lbf) d'écrou sur l'arbre hexagonal (C) pour fermer le loquet.
14. Resserrez l'écrou (A).
15. Fixez l'outil multiple (D) sur l'arbre (C) hexagonal et faites tourner l'outil multiple pour verrouiller le loquet.
16. Installez la goupille fendue (E) pour fixer le loquet rapide en place.
17. Répétez l'étape *6, page 263* à l'étape *16, page 265* à l'autre extrémité de la plateforme pour installer le diviseur de récolte opposé.
18. Fermez les capots de diviseur. Pour obtenir des instructions, consultez *Fermeture du capot de la plateforme, page 43*.
19. Vérifiez le flottement. Pour obtenir des instructions, consultez le *Contrôle et réglage du flottement de la plateforme, page 198*.
20. Vérifiez l'équilibre des ailes. Pour obtenir des instructions, consultez *3.9.4 Contrôle et réglage de l'équilibre des ailes, page 218*

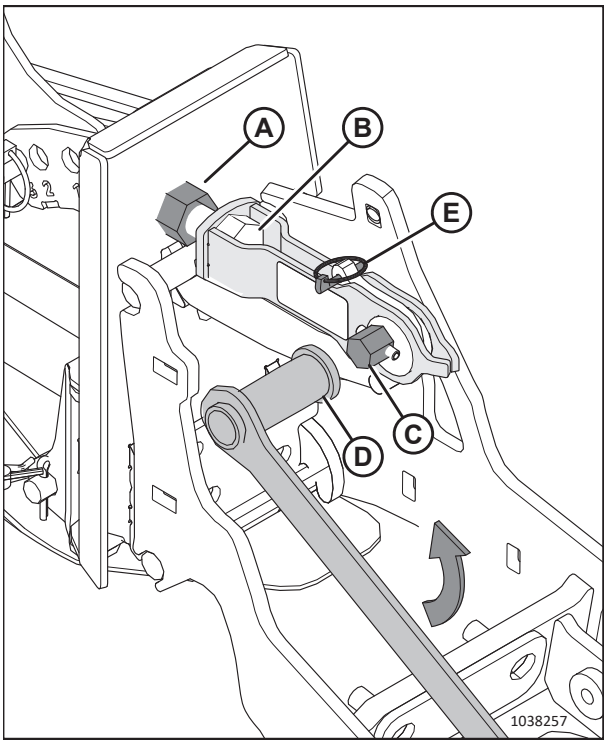

Figure 3.387: Ajustement du loquet

Réglage des diviseurs de récolte flottants

Les diviseurs de récolte peuvent être réglés pour s'adapter aux différentes conditions de culture.

DANGER

Pour éviter les blessures corporelles ou la mort causées par le démarrage ou la chute inattendue d'une machine levée, arrêtez toujours le moteur et retirez la clé du contact avant d'effectuer des réglages sur la machine. Ne montez JAMAIS sur ou sous une plateforme non soutenue.

DANGER

Assurez-vous qu'il n'y a personne dans la zone.

1. Démarrez le moteur.
2. Abaissez complètement le rabatteur.
3. Levez la plateforme entre 60 et 90 cm (2 et 3 po) au-dessus du sol.
4. Coupez le moteur et retirez la clé du contact.
5. Consultez le tableau en fonction de la gamme de hauteurs de chaume et de la configuration du rabatteur :
   - Champ avec une hauteur de chaume de 50 à 125 mm (2 à 5 po), plateforme à double ou triple rabatteur : consultez l'étape *6, page 267*.
   - Champ avec une hauteur de chaume de 20 à 100 mm (3/4 à 4 po), plateforme à double ou triple rabatteur : consultez l'étape *7, page 268*.
   - Barre de coupe au ras du sol, champ avec une hauteur de chaume de 16 à 50 mm (5/8 à 2 po), plateforme à double ou triple rabatteur : consultez l'étape *8, page 269*.
   - Champ avec une hauteur de chaume de 50 à 125 mm (2 à 5 po), plateforme à rabatteur simple : consultez l'étape *9, page 270*.
   - Champ avec une hauteur de chaume de 20 à 100 mm (3/4 à 4 po), plateforme à rabatteur simple : consultez l'étape *10, page 271*.
   - Barre de coupe au ras du sol, champ avec une hauteur de chaume de 16 à 50 mm (5/8 à 2 po), plateforme à rabatteur simple : consultez l'étape *11, page 272*.

Tableau 3.27 Réglages du diviseur de récolte flottant – Plateformes à rabatteur double ou triple, champ avec une hauteur de chaume de 50 à 125 mm (2 à 5 po)

6. Réglez la plateforme en fonction des paramètres de la ligne du tableau qui décrit l'état de la culture et la hauteur des chaumes :
   a. Réglez l'angle de la plateforme.
   b. Réglez les patins de la plateforme.
   c. Réglez le diviseur de récolte flottant (de la butée basse à la tige latérale du déflecteur supérieur) et confirmez que la plage de mouvement définie par la butée basse n'entre **PAS** en contact avec les supports du rabatteur ou le rabatteur. Pour obtenir des instructions, consultez l'étape *12, page 273* à l'étape *18, page 276*.

	Hauteur de chaume	Angle de la plateforme[64]	Patins de la plateforme	Butée d'arrêt	Position avant-arrière de la pointe avant	Hauteur du déflecteur supérieur	Hauteur du déflecteur latéral	Tige latérale du déflecteur supérieur
Culture debout	125 mm (5 po)	A	Bas	2	1 ou 3	1	C	Dedans
	50 mm (2 po)	E	Bas	1	1 ou 3	1,5	C	Dedans
Couchée	125 mm (5 po)	A	Bas	2	3 ou 4	1	C	Dehors
	50 mm (2 po)	E	Bas	1	3 ou 4	2	D	Dehors
Fortement déformé[65]	125 mm (5 po)	A	Bas	2	4	3	D	Dehors
	125 mm (5 po)	A	Bas	2	5	4	D	Dehors
	50 mm (2 po)	E	Bas	1	4	3	C	Dehors
	50 mm (2 po)	E	Bas	1	5	4	C	Dehors

64. A (min) – E (max)
65. Couvert végétal inférieur à 150 mm (6 po)

Tableau 3.28 Réglages du diviseur de récolte flottant – Plateformes à rabatteur double ou triple, champ avec une hauteur de chaume de 20 à 100 mm (3/4 à 4 po)

7. Réglez la plateforme en fonction des paramètres de la ligne du tableau qui décrit l'état de la culture et la hauteur des chaumes :
   a. Réglez l'angle de la plateforme.
   b. Réglez les patins de la plateforme.
   c. Réglez le diviseur de récolte flottant (de la butée basse à la tige latérale du déflecteur supérieur) et confirmez que la plage de mouvement définie par la butée basse n'entre **PAS** en contact avec les supports du rabatteur ou le rabatteur. Pour obtenir des instructions, consultez l'étape *12, page 273* à l'étape *18, page 276*.

	Hauteur de chaume	Angle de la plateforme[66]	Patins de la plateforme	Butée d'arrêt	Position avant-arrière de la pointe avant	Hauteur du déflecteur supérieur	Hauteur du déflecteur latéral	Tige latérale du déflecteur supérieur
Culture debout	100 mm (4 po)	A	Central	2	1 ou 3	1	C	Dedans
	20 mm (3/4 po)	E	Central	1	1 ou 3	1	C	Dedans
Couchée	100 mm (4 po)	A	Central	2	3	1	C	Dehors
	100 mm (4 po)	A	Central	2	4	2	C	Dehors
	20 mm (3/4 po)	E	Central	1	3	1	D	Dehors
	20 mm (3/4 po)	E	Central	1	4	2	D	Dehors
Fortement déformé[67]	100 mm (4 po)	A	Central	2 ou 3	4	3	D	Dehors
	100 mm (4 po)	A	Central	2 ou 3	5	4	D	Dehors
	20 mm (3/4 po)	E	Central	1	4	3	C	Dehors
	20 mm (3/4 po)	E	Central	1	5	4	C	Dehors

66. A (min) – E (max)
67. Couvert végétal inférieur à 150 mm (6 po)

Tableau 3.29 Réglages du diviseur de récolte flottant – Plateformes à rabatteur double ou triple, barre de coupe au ras du sol, champ avec une hauteur de chaume de 16 à 50 mm (5/8 à 2 po)

8. Réglez la plateforme en fonction des paramètres de la ligne du tableau qui décrit l'état de la culture et la hauteur des chaumes :
   a. Réglez l'angle de la plateforme.
   b. Réglez les patins de la plateforme.
   c. Réglez le diviseur de récolte flottant (de la butée basse à la tige latérale du déflecteur supérieur) et confirmez que la plage de mouvement définie par la butée basse n'entre **PAS** en contact avec les supports du rabatteur ou le rabatteur. Pour obtenir des instructions, consultez l'étape *12, page 273* à l'étape *18, page 276*.

	Hauteur de chaume	Angle de la plateforme[68]	Patins de la plateforme	Butée d'arrêt	Position avant-arrière de la pointe avant	Hauteur du déflecteur supérieur	Hauteur du déflecteur latéral	Tige latérale du déflecteur supérieur
Culture debout	50 mm (2 po)	A	En haut	2	1 ou 3	1	C	Dedans
	16 mm (5/8 po)	E	En haut	1	1	2	C	Dedans
	16 mm (5/8 po)	E	En haut	1	3	1	C	Dedans
Couchée	50 mm (2 po)	A	En haut	2	3	1	C	Dehors
	50 mm (2 po)	A	En haut	3	4	1	C	Dehors
	16 mm (5/8 po)	E	En haut	1	3 ou 4	2	D	Dehors
Fortement déformé[69]	50 mm (2 po)	A	En haut	2 ou 3	4	3	D	Dehors
	50 mm (2 po)	A	En haut	2 ou 3	5	4	D	Dehors
	16 mm (5/8 po)	E	En haut	1	4	2,5	C	Dehors
	16 mm (5/8 po)	E	En haut	1	5	4	C	Dehors

68. A (min) – E (max)
69. Couvert végétal inférieur à 150 mm (6 po)

Tableau 3.30 Réglages du diviseur de récolte flottant – Plateformes à rabatteur simple, champ avec une hauteur de chaume de 50 à 125 mm (2 à 5 po)

9. Réglez la plateforme en fonction des paramètres de la ligne du tableau qui décrit l'état de la culture et la hauteur des chaumes :
   a. Réglez l'angle de la plateforme.
   b. Réglez les patins de la plateforme.
   c. Réglez le diviseur de récolte flottant (de la butée basse à la tige latérale du déflecteur supérieur) et confirmez que la plage de mouvement définie par la butée basse n'entre **PAS** en contact avec les supports du rabatteur ou le rabatteur. Pour obtenir des instructions, consultez l'étape *12, page 273* à l'étape *18, page 276*.

	Hauteur de chaume	Angle de la plateforme[70]	Patins de la plateforme	Butée d'arrêt	Position avant-arrière de la pointe avant	Hauteur du déflecteur supérieur	Hauteur du déflecteur latéral	Tige latérale du déflecteur supérieur
Cultures debout ou couchées	125 mm (5 po)	A	Bas	2	4	1	A-E	Dedans ou dehors
	50 mm (2 po)	E	Bas	1	5	2,5	A-E	Dedans ou dehors
Fortement couchées[71]	125 mm (5 po)	A	Bas	2	4	1	A-E	Dedans ou dehors
	50 mm (2 po)	E	Bas	1	5	2,5	A-E	Dedans ou dehors

70. A (min) – E (max)
71. Couvert végétal inférieur à 150 mm (6 po)

Tableau 3.31 Réglages du diviseur de récolte flottant – Plateformes à rabatteur simple, champ avec une hauteur de chaume de 20 à 100 mm (3/4 à 4 po)

10. Réglez la plateforme en fonction des paramètres de la ligne du tableau qui décrit l'état de la culture et la hauteur des chaumes :
    a. Réglez l'angle de la plateforme.
    b. Réglez les patins de la plateforme.
    c. Réglez le diviseur de récolte flottant (de la butée basse à la tige latérale du déflecteur supérieur) et confirmez que la plage de mouvement définie par la butée basse n'entre **PAS** en contact avec les supports du rabatteur ou le rabatteur. Pour obtenir des instructions, consultez l'étape *12, page 273* à l'étape *18, page 276*.

	Hauteur de chaume	Angle de la plateforme[72]	Patins de la plateforme	Butée d'arrêt	Position avant-arrière de la pointe avant	Hauteur du déflecteur supérieur	Hauteur du déflecteur latéral	Tige latérale du déflecteur supérieur
Cultures debout ou couchées	100 mm (4 po)	A	Central	2	5	1	A-E	Dedans ou dehors
	20 mm (3/4 po)	E	Central	1	5	2,5	A-E	Dedans ou dehors
Fortement couchées[73]	100 mm (4 po)	A	Central	2	4	1	A-E	Dedans ou dehors
	20 mm (3/4 po)	E	Central	1	5	2,5	A-E	Dedans ou dehors

72. A (min) – E (max)
73. Couvert végétal inférieur à 150 mm (6 po)

Tableau 3.32 Réglages du diviseur de récolte flottant – Plateformes à rabatteur simple, barre de coupe au ras du sol, champ avec une hauteur de chaume de 16 à 50 mm (5/8 à 2 po)

11. Réglez la plateforme en fonction des paramètres de la ligne du tableau qui décrit l'état de la culture et la hauteur des chaumes :
    a. Réglez l'angle de la plateforme.
    b. Réglez les patins de la plateforme.
    c. Réglez le diviseur de récolte flottant (de la butée basse à la tige latérale du déflecteur supérieur) et confirmez que la plage de mouvement définie par la butée basse n'entre **PAS** en contact avec les supports du rabatteur ou le rabatteur. Pour obtenir des instructions, consultez l'étape *12, page 273* à l'étape *18, page 276*.

	Hauteur de chaume	Angle de la plateforme[74]	Patins de la plateforme	Butée d'arrêt	Position avant-arrière de la pointe avant	Hauteur du déflecteur supérieur	Hauteur du déflecteur latéral	Tige latérale du déflecteur supérieur
Cultures debout ou couchées	50 mm (2 po)	A	En haut	2	4	1	A-E	Dedans ou dehors
	16 mm (5/8 po)	E	En haut	1	5	2,5	A-E	Dedans ou dehors
Fortement couchées[75]	50 mm (2 po)	A	En haut	2	4	1	A-E	Dedans ou dehors
	16 mm (5/8 po)	E	En haut	1	5	2,5	A-E	Dedans ou dehors

74. A (min) – E (max)
75. Couvert végétal inférieur à 150 mm (6 po)

12. **Butée d'arrêt :** Retirez la goupille à anneau rabattant (A) de l'axe de chape, puis retirez l'axe de chape. Conservez la goupille à anneau rabattant et l'axe de chape pour la réinstallation.
13. Inclinez le diviseur, puis réinstallez l'axe de chape dans un trou numéroté de « 1 » à « 3 » approprié. Fixez l'axe de chape avec la goupille à anneau rabattant.

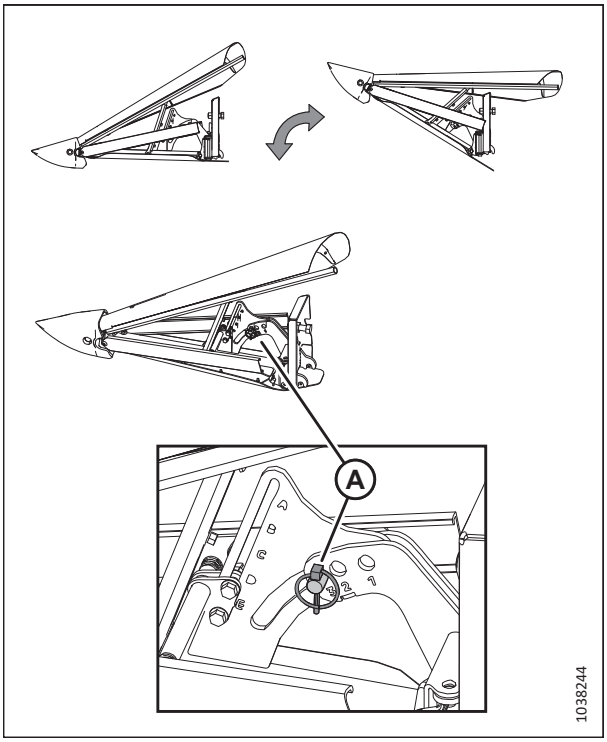

Figure 3.388: Réglage de la butée d'arrêt

14. **Position avant-arrière de la pointe avant :** Retirez le boulon (A), déplacez le tube, puis réinstallez le boulon dans l'un des cinq trous du tube.

    NOTE:

    - Dans l'exemple (B), le boulon est installé dans le trou de flexible « 1 ».
    - Dans l'exemple (C), le boulon est installé dans le trou de flexible « 5 ».

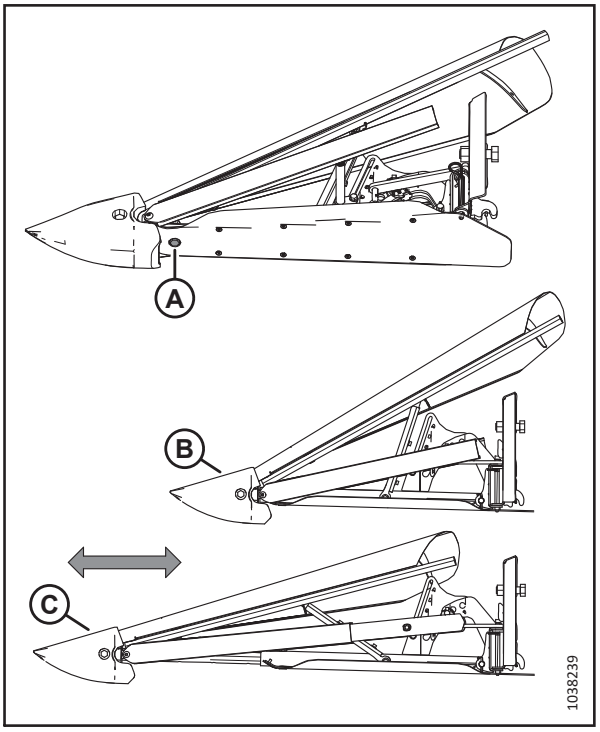

Figure 3.389: Réglage avant-arrière de la pointe avant

15. **Hauteur du déflecteur supérieur :** Desserrez les écrous sur les boulons (A). Faites glisser le support central dans la position souhaitée (1 à 4,5), puis resserrez les écrous.
    - Alignez les points avec le support pour régler les demi-incréments. L'exemple (B) est 2,5.
    - Alignez les nombres avec le support pour régler les demi-incréments. L'exemple (C) est 2.

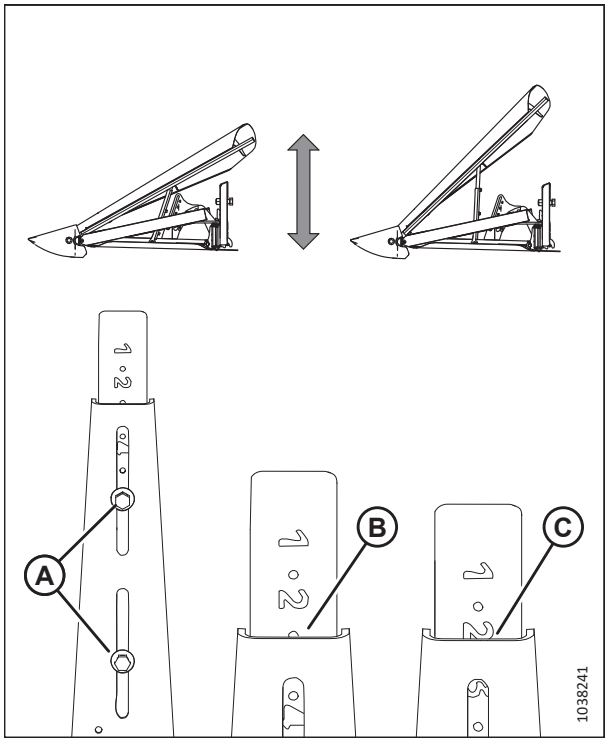

Figure 3.390: Réglage de la hauteur du déflecteur supérieur

16. **Hauteur du déflecteur latéral :** Desserrez les écrous sur les boulons (A). Faites glisser les déflecteurs jusqu'à ce que le cran (B) soit dans la position souhaitée (A à E), puis serrez les écrous.

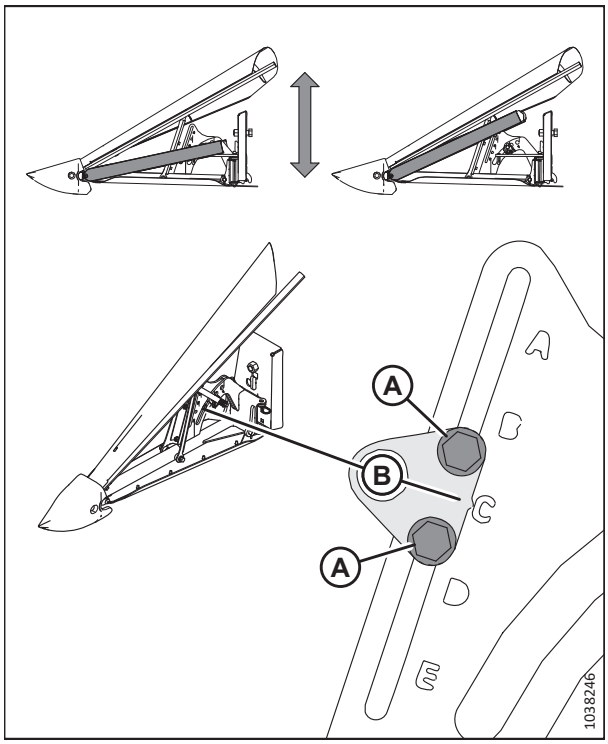

Figure 3.391: Réglage de la hauteur du déflecteur latéral

17. **Tige latérale du déflecteur supérieur :** Desserrez l'écrou (A) et le boulon (B), puis faites pivoter la tige (C). Serrez l'écrou (A) à 39 Nm (29 pi-lbf). Serrez les boulons (B) à 52 Nm (38 pi-lbf).

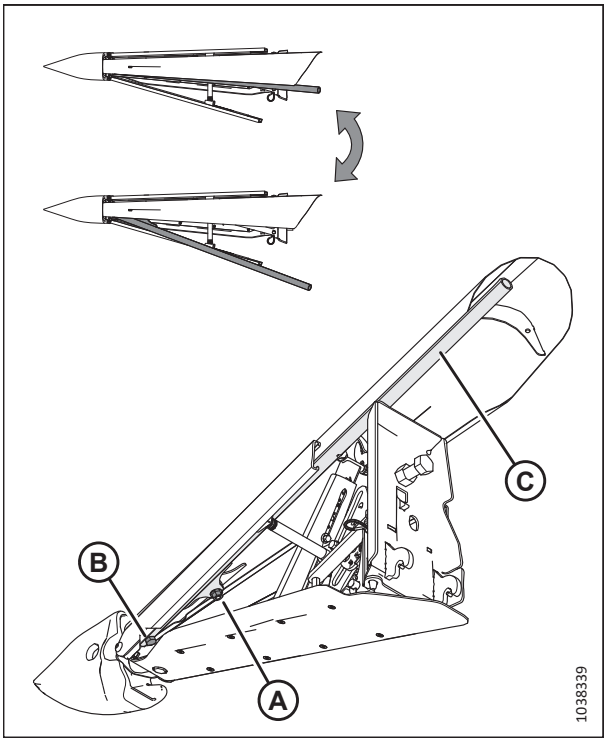

Figure 3.392: Réglage de la tige latérale du déflecteur supérieur

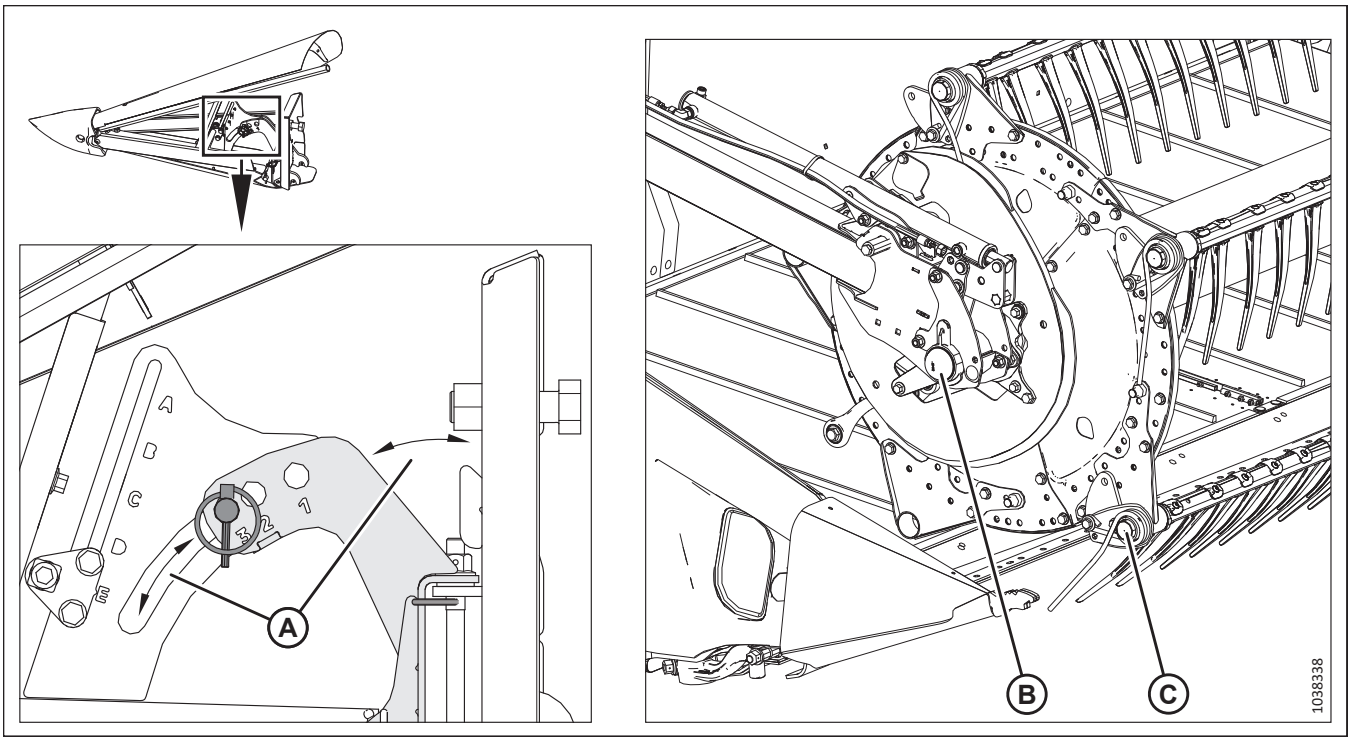

Figure 3.393: Plage de mouvement du diviseur de récolte flottant

18. **Contrôle de la plage de mouvement :** Soulevez et abaissez le diviseur de récolte flottant dans la plage de mouvement (A) définie par la butée. Confirmez que le diviseur flottant n'entre **PAS** en contact avec les supports du rabatteur (B) ou le rabatteur (C).

    IMPORTANT:

    Lorsque vous recherchez des interférences entre les diviseurs de cultures flottants et le **rabatteur simple**, vérifiez que les diviseurs **NE SONT PAS** en contact avec l'entraînement du rabatteur.

3.9.16 Tiges de division de récolte

Utilisez les tiges de division de récolte avec les diviseurs de récolte pour aider à séparer la culture lors de la récolte. Les tiges de division de récolte sont plus utiles lorsque les cultures sont touffues ou basses. Pour les cultures droites, il est recommandé d'utiliser seulement les diviseurs de récolte.

Le tableau suivant décrit quelles cultures peuvent être récoltées avec les diviseurs de récolte et lesquelles devraient être récoltées sans.

Tableau 3.33 Utilisation recommandée des tiges de diviseur de récolte

Avec tiges de division		Sans tiges de division
Luzerne	Céréales couchées	Haricots comestibles
Colza	Pois	Mil
Lin	Soja	Riz
Graminées	Sorgho	Soja
Lentilles	Fourrage d'hiver	Céréales droites

Retrait des tiges de division de récolte

Les tiges des diviseurs de récolte peuvent être retirées des extrémités des diviseurs de récolte et rangées sur la plateforme.

1. Desserrez le boulon (B) et retirez la tige du division de récolte (A) des deux côtés de la plateforme.

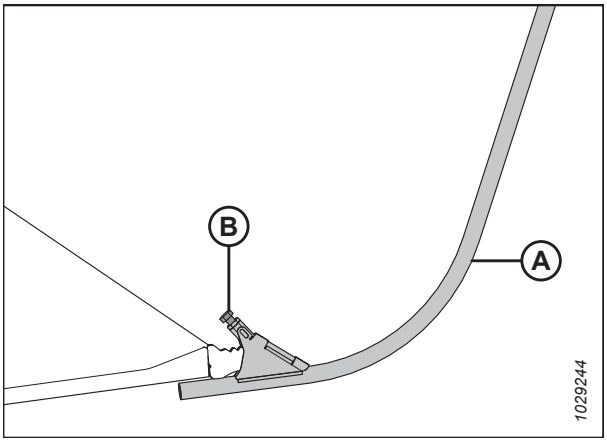

Figure 3.394: Tige de division de récolte

2. Rangez les deux tiges de division de récolte (B) sur la tôle d'extrémité droite.
3. Fixez les tiges à l'aide de la goupille à anneau rabattant (A).

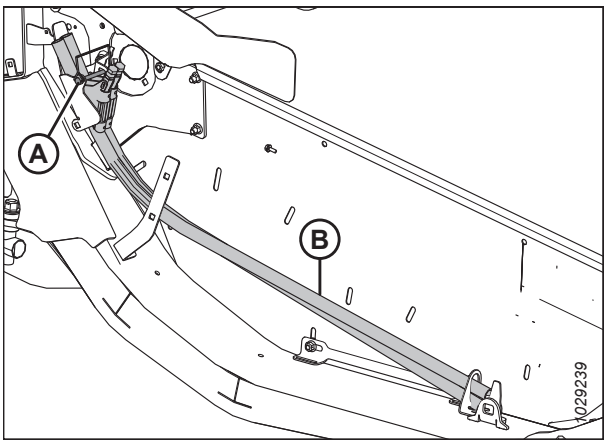

Figure 3.395: Plateau d'extrémité droit

Installation des tiges du diviseur de récolte

Les tiges de diviseur de récolte peuvent être installées aux extrémités des diviseurs de récolte pour aider à séparer la récolte touffue.

1. Ouvrez le capot du diviseur droit. Pour obtenir des instructions, consultez *Ouverture du capot du diviseur, page 42*.

2. Défaites la goupille de sécurité (A) qui fixe les tiges des diviseurs (B) à la tôle d'extrémité de la plateforme. Retirez les tiges du diviseur de de leur emplacement de rangement.
3. Remettez la goupille à anneau rabattant (A).

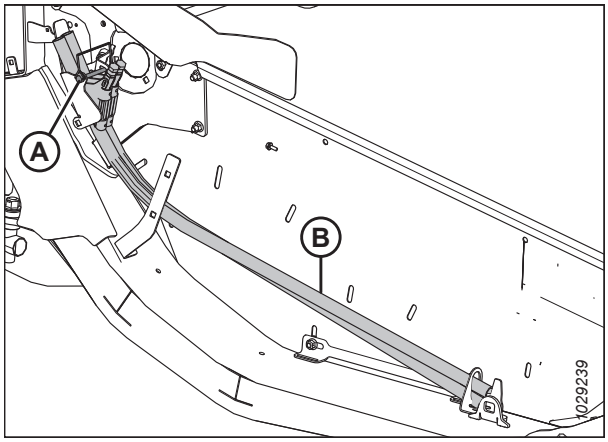

Figure 3.396: Tiges de division à Lieu de stockage à l'extrémité droite de la plateforme

4. Placez la tige du diviseur de récolte (A) sur la pointe du diviseur de récolte comme indiqué. Serrez le boulon (B).
5. Répétez cette procédure pour installer la tige du diviseur de récolte à l'extrémité opposée de la plateforme.
6. Fermez le capot du diviseur droit. Pour obtenir des instructions, consultez *Fermeture du capot de la plateforme, page 43*.

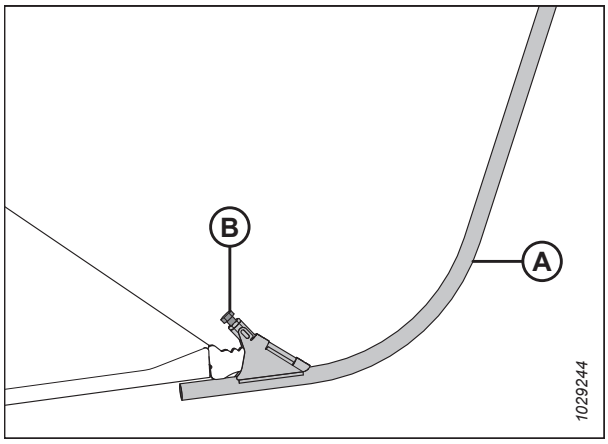

Figure 3.397: Tige de division sur le diviseur de récolte

(Option) Tiges de diviseur à riz

Les tiges des diviseurs de riz, en option, sont utilisées pour faciliter la récolte des cultures de riz hautes et emmêlées. Elles peuvent être installées aux extrémités des diviseurs de récolte.

Les diviseurs de riz améliorent les performances dans les cultures de riz hautes et emmêlées. Pour obtenir plus d'informations, consultez *5.1.7 Kit de la tige de diviseur à riz, page 770*.

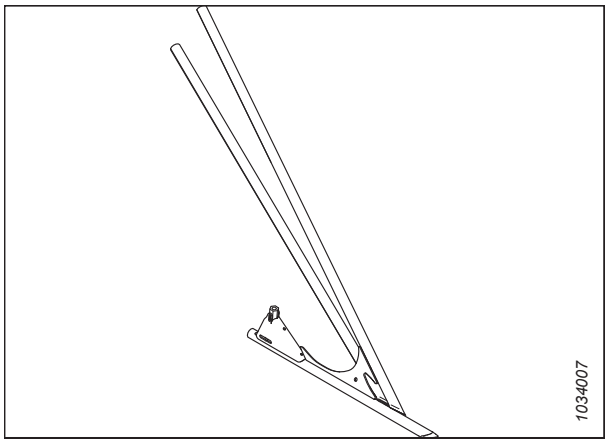

Figure 3.398: (Option) Diviseurs à riz

Les tiges de diviseur de riz sont rangées à l'arrière des deux plaques d'extrémité sur le support de rangement (A) et fixées en place avec la goupille (B).
L'installation et le retrait de ces tiges suivent les mêmes procédures que pour les diviseurs de récolte standard.

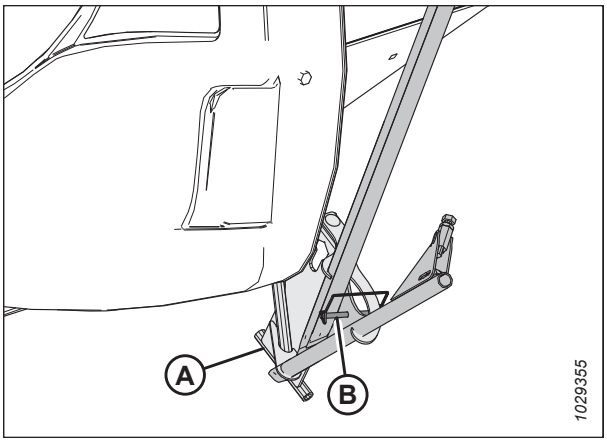

Figure 3.399: Stockage de la tige de diviseur à riz

3.10 Système de contrôle de hauteur automatique de la plateforme

Le système de contrôle de hauteur automatique de la plateforme (CHAP) de MacDon fonctionne conjointement à l'option de CHAP disponible sur certains modèles de moissonneuses-batteuses.

Deux capteurs à effet Hall (A) sont installés sur les indicateurs de réglage du flottement sur le module de flottement. Ces capteurs envoient des signaux à la moissonneuse-batteuse, ce qui permet à celle-ci de maintenir la plateforme à une hauteur de coupe constante et à un réglage optimal des flottements lorsque la plateforme suit les contours du sol.

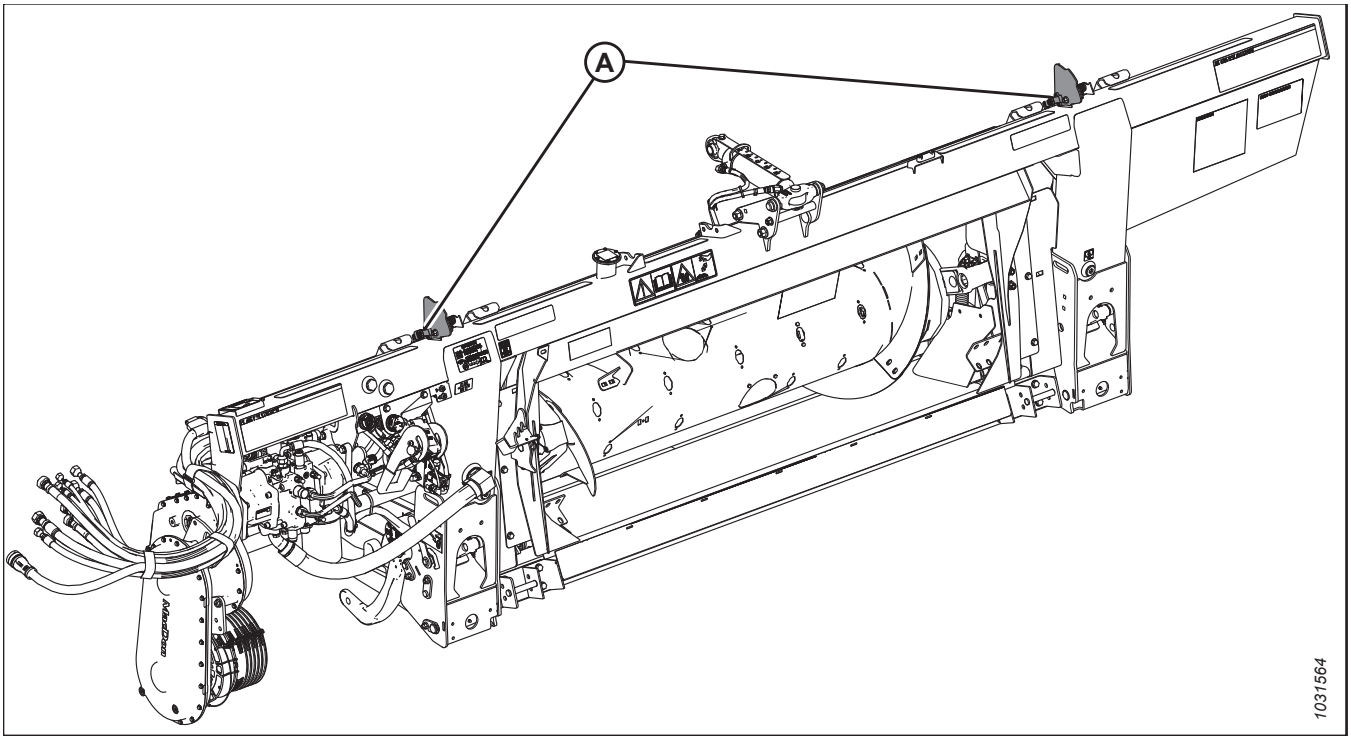

Figure 3.400: Module de flottement FM200

Effectuez les tâches suivantes avant d'utiliser le système CHAP :

1. Préparez la moissonneuse-batteuse pour utiliser la fonction CHAP (ceci ne s'applique qu'à certains modèles de moissonneuses-batteuses ; consultez les instructions de votre moissonneuse-batteuse).
2. Étalonnez les capteurs utilisés par le système CHAP afin que la moissonneuse-batteuse puisse interpréter correctement les données provenant des capteurs à effet Hall sur le module de flottement. Pour plus d'informations, consultez le manuel d'opération de la moissonneuse-batteuse.

Pour configurer le système CHAP pour un modèle particulier de moissonneuse-batteuse, consultez la procédure correspondante :

- *3.10.6 Moissonneuses-batteuses milieu de gamme Case IH séries 130 et 140, page 289*
- *3.10.7 Moissonneuses-batteuses Case IH , séries 120, 230, 240 et 250, page 299*
- *3.10.8 Moissonneuses-batteuses Challenger[MD] et Massey Ferguson[MD] série 6 et série 7, page 319*
- *3.10.9 Moissonneuses-batteuses CLAAS série 500, page 328*
- *3.10.10 Moissonneuses-batteuses CLAAS série 600 et 700, page 340*
- *3.10.11 CLAAS séries 5000, 6000, 7000 et 8000, page 352*
- *3.10.12 Moissonneuses-batteuses Gleaner[MD] séries R65, R66, R75, R76 et S, page 365*
- *3.10.13 Moissonneuses-batteuses Gleaner[MD] série S9, page 375*

- *3.10.14 Moissonneuses-batteuses série IDEAL™, page 391*
- *3.10.15 Moissonneuses-batteuses John Deere série 70, page 406*
- *3.10.16 Moissonneuses-batteuses John Deere séries S et T, page 414*
- *3.10.17 Moissonneuses-batteuses John Deere série S7, page 434*
- *3.10.18 Moissonneuses-batteuses John Deere X9, page 447*
- *3.10.19 Moissonneuses-batteuses New Holland séries CR et CX – 2014 ou antérieures, page 461*
- *3.10.20 Moissonneuses-batteuses New Holland – Série CR, 2015 et modèle ultérieur, page 472*
- *3.10.21 Moissonneuses-batteuses Rostselmash – RSM-081 et RSM-161, page 494*

3.10.1 Opération du capteur de contrôle de hauteur automatique de la plateforme

Les capteurs de position fournis avec le système de contrôle de hauteur automatique de la plateforme (CHAP) communiquent des données sur la hauteur de la plateforme à l'ordinateur de la moissonneuse-batteuse.

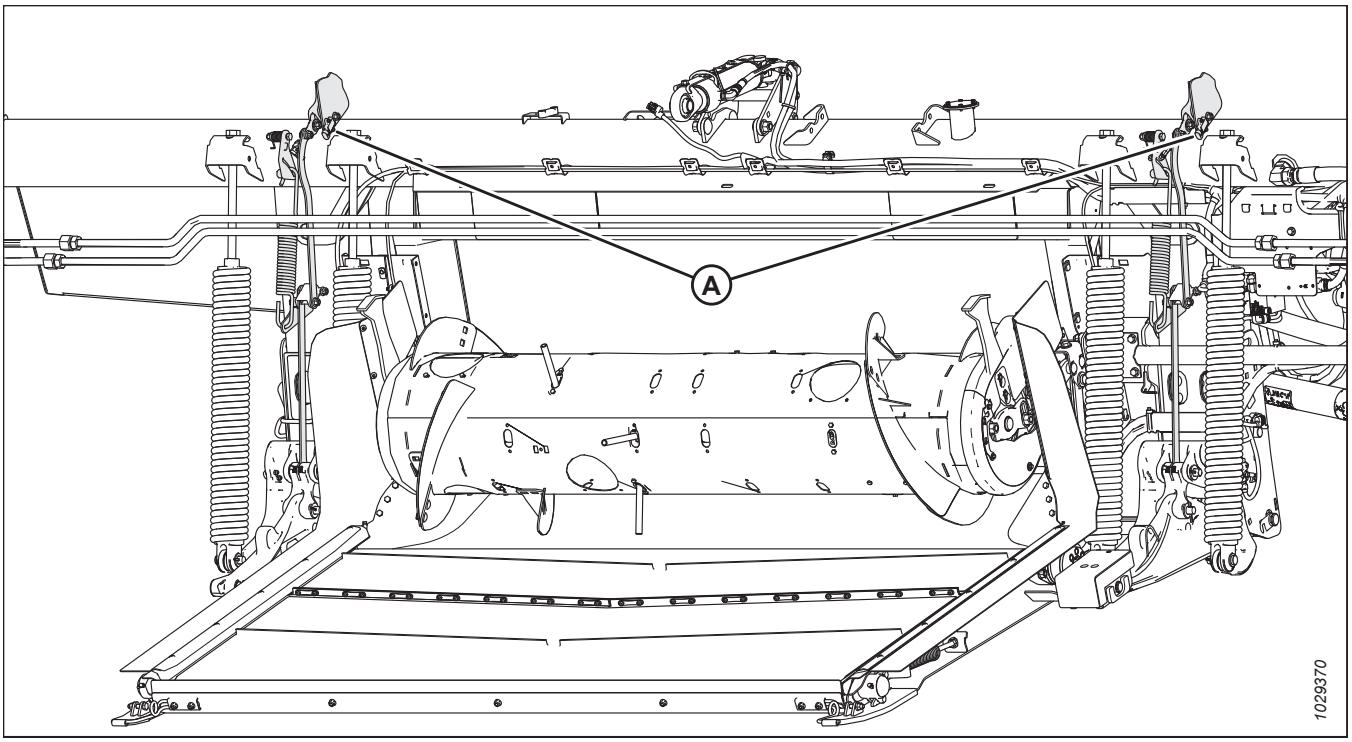

Figure 3.401: Emplacement des capteurs de contrôle de la hauteur sur le module de flottement

Aperçu des capteurs de contrôle de hauteur automatique de la plateforme

Deux capteurs à effet Hall sont installés sur des aiguilles indicatrices de flottement (A). Lorsque la barre de coupe s'élève et s'abaisse, les capteurs communiquent la hauteur de la plateforme à l'ordinateur de la moissonneuse-batteuse. L'ordinateur de la moissonneuse-batteuse réagit en élevant ou en abaissant le convoyeur afin que la plateforme puisse maintenir une hauteur de coupe constante.

Les tensions de signal des capteurs en fonctionnement normal se situent entre 0,7 V CC et 4,3 V CC. Toute augmentation de la tension du capteur s'accompagne de celle de la hauteur de la plateforme, tandis que toute diminution de la tension du capteur s'accompagne de celle de la hauteur de la plateforme. Toute erreur de détection entraîne un signal de 0 V, ce qui indique soit un capteur défectueux, soit une alimentation en tension insuffisante.

Plages de tension du capteur de contrôle de hauteur automatique de la plateforme

La tension transmise par les capteurs se trouve comprise dans une plage d'au moins 2,5 V (plage A) et de 4,0 V maximum (plage C). La tension idéale transmise par les capteurs est de 0,7 à 4,3 V (plage C), une plage totale de 3,6 V. Si la tension est trop proche de la limite basse de la plage (D), il sera difficile d'étalonner le système CHAP. Un capteur correctement réglé présentera un écartement suffisant aux deux extrémités de la plage de tension.

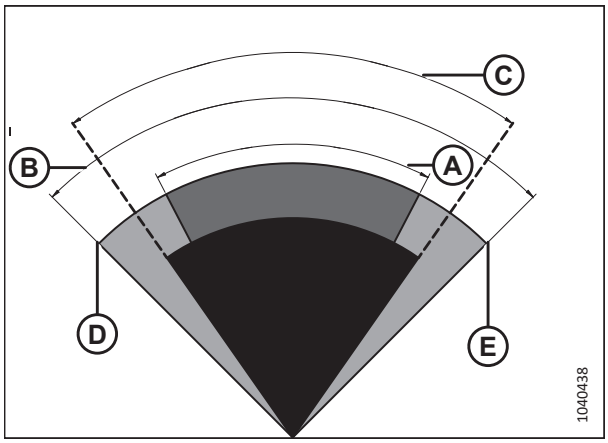

Figure 3.402: Plage de tension optimale du capteur

A – Plage de tension minimale – 2,5 V

B – Plage de tension maximale – 4,0 V

C – Plage de tension idéale – 3,3 V, entre 0,7 et 4,3 V

D – Tension minimale – 0,5 V

E – Tension maximale – 4,5 V

Un capteur configuré de sorte que la plage de tension (par exemple, plage C) est trop proche de la limite inférieure (D) ou supérieure (E) restera difficilement dans sa plage de fonctionnement idéale (A) de 0,7 à 4,3 V. Si le capteur mesure des valeurs supérieures à la tension maximale (E) ou inférieures à la tension minimale (D), le système CHAP cessera de fonctionner correctement.

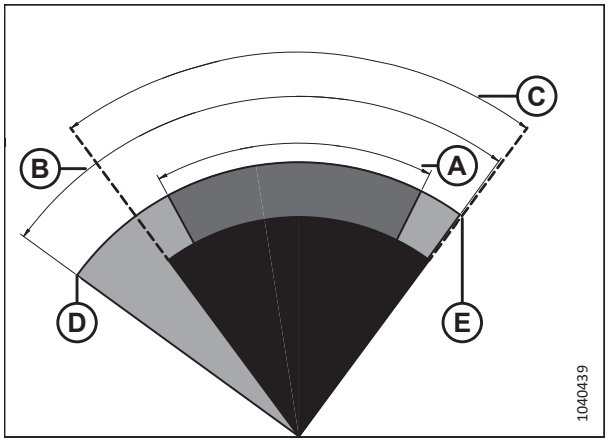

Figure 3.403: Plage des capteurs trop proche de la limite de tension

A – Plage de tension minimale – 2,5 V
B –Plage de tension maximale – 4,0 V
C – Plage de tension configurée
D –Tension minimale – 0,5 V
E – Tension maximale – 4,5 V

Un capteur configuré pour avoir une plage de tension inférieure à 2,5 V (par exemple, plage C) restera difficilement dans la plage idéale de 3,6 V. La moissonneuse-batteuse essaiera de maintenir le capteur dans la plage configurée étroite et abaissera et relèvera constamment la plateforme pour trouver la hauteur appropriée.

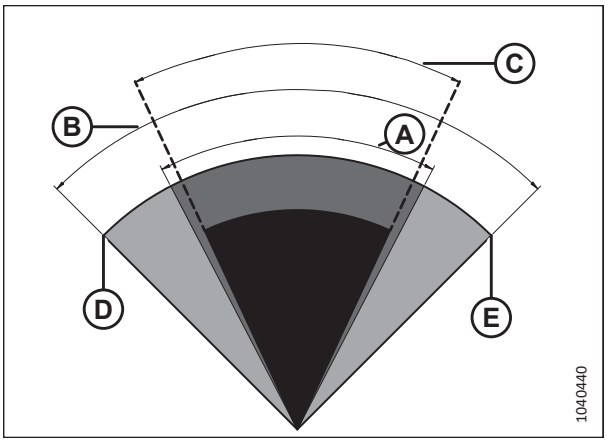

Figure 3.404: Plage du capteur trop limitée

A – Plage de tension minimale – 2,5 V B –Plage de tension maximale – 4,0 V

C – Plage de tension configurée D –Tension minimale – 0,5 V

E – Tension maximale – 4,5 V

3.10.2 Tensions de sortie du capteur recommandées pour les moissonneuses-batteuses

La sortie du capteur du contrôle de hauteur automatique de la plateforme (CHAP) doit être dans une plage de tension propre à chaque moissonneuse-batteuse, sinon la fonction CHAP ne fonctionnera pas correctement. Les valeurs de tension inférieure et supérieure recommandées pour un fonctionnement optimal du système CHAP sont fournies.

Tableau 3.34 Limites de tension de la moissonneuse-batteuse

Moissonneuse-batteuse	Limite inférieure de tension (V)	Limite supérieure de tension (V)	Plage minimale (V)
Case IH 5088/6088/7088, 5130/6130/7130, 7010/8010, 7120/8120/9120, 7230/8230/9230 et 7240/8240/9240	0,7	4,3	2,5
Challenger[MD] séries B et C	0,7	4,3	2,5
CLAAS séries 500/600/700, séries 5000/6000/7000/8000 et série Tucano	0,7	4,3	2,5
Série IDEAL[MC]	0,7	4,3	2,5
Gleaner[MD] séries R et S	0,7	4,3	2,5
Séries John Deere , 70, S et T	0,7	4,3	2,5
Massey Ferguson[MD] 9005 et 9500	0,7	4,3	2,5
New Holland CR/CX – Système 5 V	0,7	4,3	2,5
New Holland CR/CX – Système 10 V	2,8	7,2	4,1-4,4

3.10.3 Contrôle manuel des limites de tension

Pour que le système de contrôle de hauteur automatique de la plateforme (CHAP) fonctionne correctement, les tensions transmises à la moissonneuse-batteuse par les capteurs de la plateforme doivent se situer dans la plage indiquée.

NOTE:

Sur certains modèles de moissonneuse-batteuse, vous pouvez voir la tension depuis la cabine.

NOTE:

Si la fiche standard est installée sur le connecteur P600, elle envoie la moyenne des deux capteurs à la moissonneuse-batteuse. Si la fiche d'inclinaison latérale optionnelle est installée sur le connecteur P600, elle envoie des signaux de tension distincts à la moissonneuse-batteuse, à partir des deux capteurs.

DANGER

Pour éviter des blessures ou même la mort du fait d'un démarrage inattendu de la machine, coupez toujours le moteur et retirez la clé de contact avant de quitter le poste de l'opérateur, quelle qu'en soit la raison.

AVERTISSEMENT

Assurez-vous qu'il n'y a personne dans la zone.

1. Démarrez le moteur.
2. Garez la moissonneuse-batteuse sur une surface plane.
3. Positionnez la plateforme de telle manière que la barre de coupe se trouve à une distance de 254 à 356 mm (10 à 14 po) du sol.

Vérification de la limite de tension haute du capteur

4. Augmentez l'angle des doigts jusqu'à ce que l'indicateur d'angle de la plateforme (A) soit en position **E** sur le vérin d'inclinaison.
5. Coupez le moteur et retirez la clé du contact.

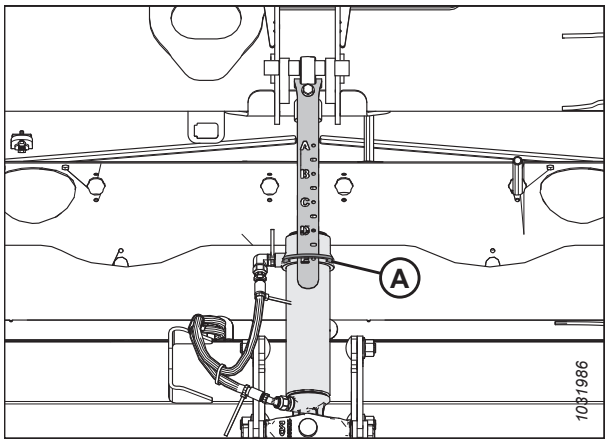

Figure 3.405: Vérin d'inclinaison

6. Vérifiez que l'articulation de verrouillage du flottement se trouve sur les butées (la rondelle [A] ne peut pas bouger) aux deux endroits.

   NOTE:

   Si la plateforme n'est **PAS** sur les butées, la tension peut dépasser la plage en cours de fonctionnement et entraîner un dysfonctionnement du système CHAP. Si la plateforme n'est pas sur les butées inférieures, consultez *3.11 Mise à niveau de la plateforme, page 501* pour obtenir des instructions.

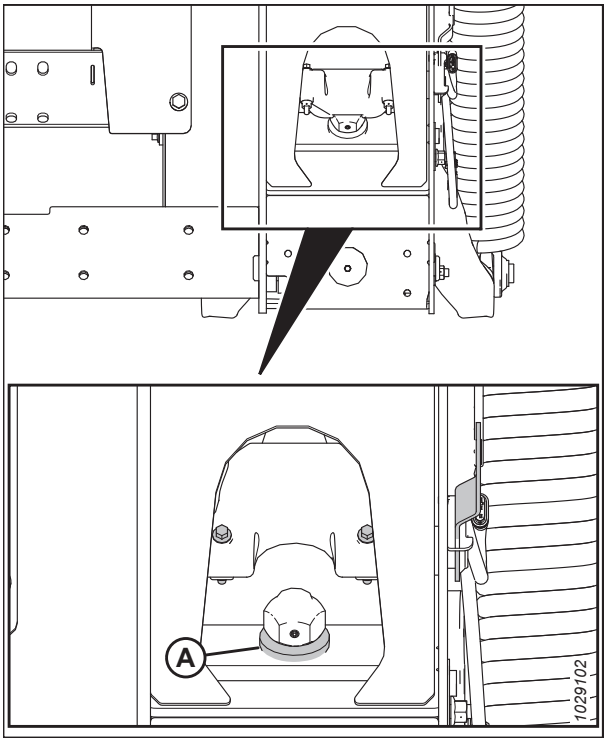

Figure 3.406: Rondelle de butée inférieure

7. Si le pointeur n'est pas à zéro, desserrez le boulon (A) et faites glisser la plaque de l'indicateur de flottement (B) jusqu'à ce que le pointeur (C) se trouve sur **0** (D). Serrez l'écrou sur le boulon (A).

   NOTE:

   Utilisez le point zéro (E) au-dessus de l'autocollant pour régler correctement l'aiguille de l'indicateur.

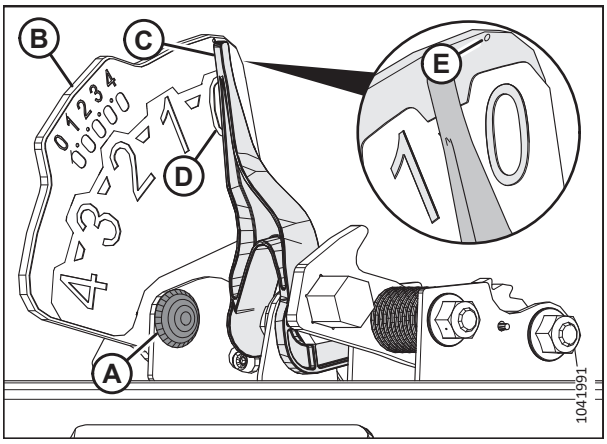

Figure 3.407: Indicateur du flottement

8. Localisez le connecteur P600 (A) du côté gauche du module de flottement.
9. Enlevez le bouchon (B).
10. Insérez la clé et tournez-la en position RUN (marche).
11. À l'aide d'un multimètre digital, vérifiez que le connecteur P600 est alimenté en électricité par la moissonneuse-batteuse. Le multimètre devrait afficher 5 V à la broche 7.
    - Broche 7 – FM2215E – Alimentation
    - Broche 8 – FM2515E – Masse
12. Sur le connecteur P600, comparez la tension transmise par le capteur gauche (broches 1 et 8) et le capteur droit (broches 3 et 8) à la plage supérieure indiquée dans *3.10.2 Tensions de sortie du capteur recommandées pour les moissonneuses-batteuses, page 283*.
    - Broche 1 – FM3326A – Signal du capteur gauche
    - Broche 3 – FM3328A – Signal du capteur droit
    - Broche 8 – FM2515E – Masse

    NOTE:

    Lorsque l'articulation de verrouillage du flottement est sur la butée d'arrêt, la mesure de la tension supérieure doit être la même sur les deux capteurs (gauche et droite).
13. Si vous devez ajuster la tension, desserrez les écrous (A), repositionnez le capteur (B) sur la plaque de l'indicateur, puis resserrez les écrous (A) à 3 Nm (22 pi-lbf).

    NOTE:

    En serrant les écrous, assurez-vous que le capteur (B) ne se déplace **PAS** dans la plaque de l'indicateur.
14. Mettez la clé en position OFF (arrêt) et retirez-la du contact.

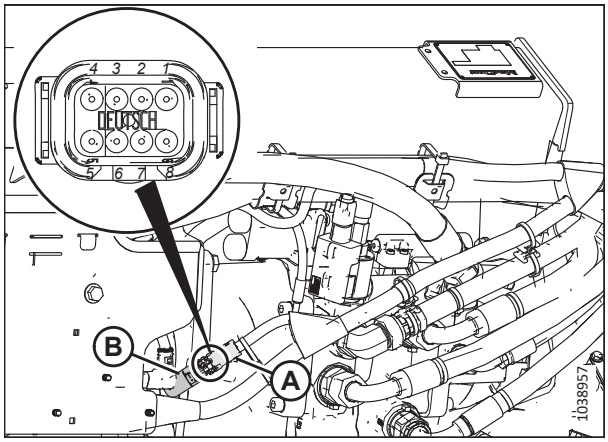

Figure 3.408: Connecteur P600 – Vue de l'arrière

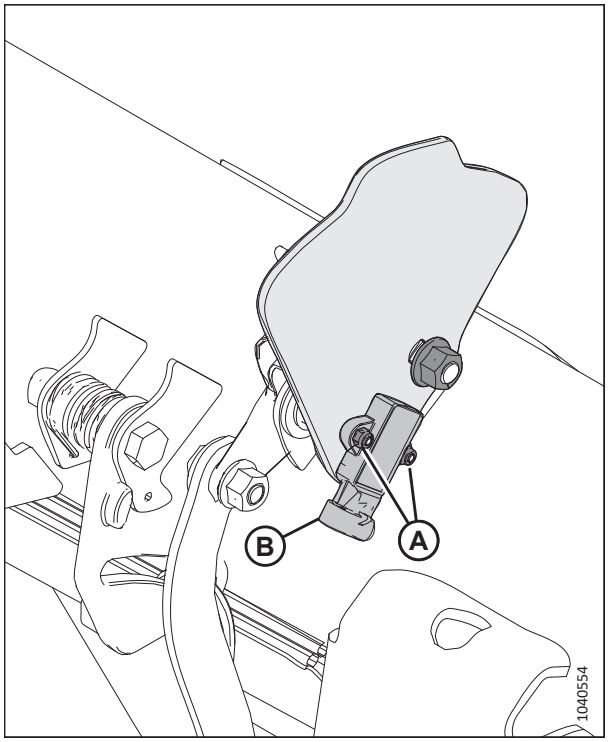

Figure 3.409: Plaque de l'indicateur de flottement droit

Vérification de la limite de tension la plus basse du capteur

15. Augmentez l'angle des doigts jusqu'à ce que l'indicateur d'angle de la plateforme (A) soit en position **E** sur le vérin d'inclinaison.
16. Abaissez complètement la plateforme sur le sol.
17. Coupez le moteur et retirez la clé du contact.

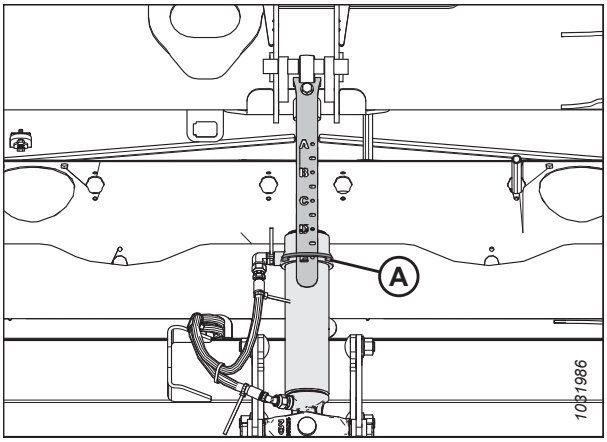

Figure 3.410: Vérin d'inclinaison

18. L'indicateur de flottement (A) doit être à 4 (B).
19. Insérez la clé et tournez-la en position RUN (marche).
20. Sur le connecteur P600, comparez la tension signalée par le capteur gauche (broches 1 et 8) et le capteur droit (broches 3 et 8) à la tension inférieure indiquée dans *3.10.2 Tensions de sortie du capteur recommandées pour les moissonneuses-batteuses, page 283*.
    - Broche 1 – FM3326A – Signal du capteur gauche
    - Broche 3 – FM3328A – Signal du capteur droit
    - Broche 8 – FM2515E – Masse
21. Si vous devez régler la tension, consultez l'étape *13, page 286* pour obtenir des instructions.

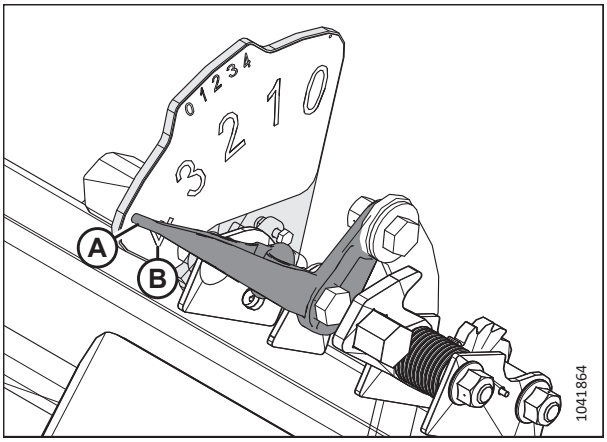

Figure 3.411: Indicateur de flottement gauche - Vue de l'arrière

3.10.4 Remplacement du capteur de hauteur du flottement

Si l'un des capteurs de hauteur du flottement ne transmet pas la tension exacte à la moissonneuse-batteuse, il doit être remplacé.

DANGER

Pour éviter des blessures ou même la mort du fait d'un démarrage inattendu de la machine, coupez toujours le moteur et retirez la clé de contact avant de quitter le poste de l'opérateur, quelle qu'en soit la raison.

DANGER

Assurez-vous qu'il n'y a personne dans la zone.

1. Démarrez le moteur.
2. Garez la moissonneuse-batteuse sur une surface plane.
3. Abaissez complètement la plateforme.
4. Abaissez complètement le rabatteur.

5. Coupez le moteur et retirez la clé du contact.
6. Débranchez la fiche du harnais P537 (C) du capteur situé sur le côté gauche du module de flottement.

   NOTE:

   Si le remplacement du capteur de l'indicateur de hauteur du flottement sur le côté droit du module de flottement est nécessaire, débranchez également la fiche P539.
7. Retirez et conservez le boulon (A).
8. Retirez et conservez la plaque de l'indicateur (B). Le capteur devrait être fixé à la plaque.

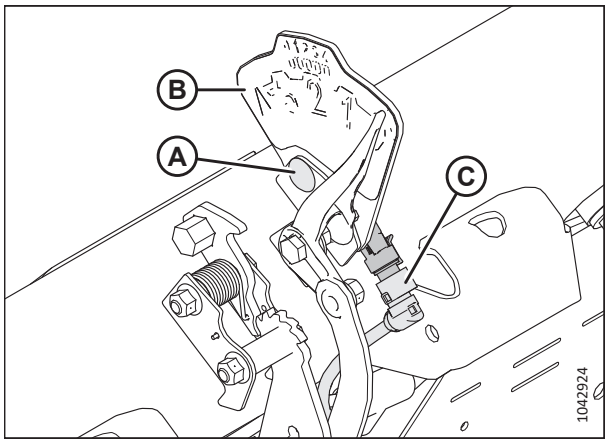

Figure 3.412: Indicateur de réglage du flottement – Gauche

9. Retirez et conservez les deux boulons et écrous (A).
10. Retirez et jetez l'ancien capteur (B).
11. Installez le nouveau capteur (B) de sorte que la fiche soit orientée vers le bas.
12. Installez deux boulons et écrous (A) de sorte que les têtes de boulons soient du même côté que l'autocollant.

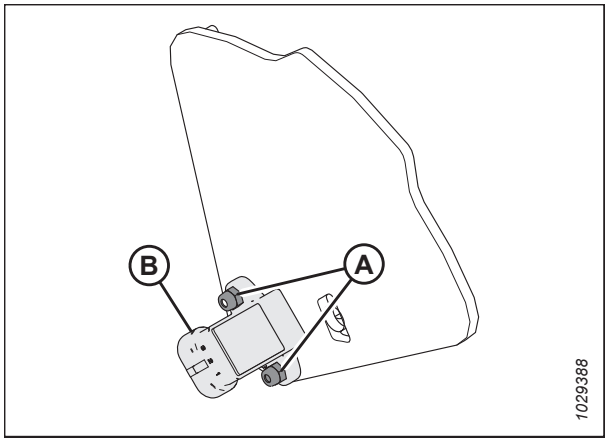

Figure 3.413: Capteur de hauteur du flottement

13. Réinstallez la plaque de l'indicateur (B). Le capteur devrait être fixé à la plaque.
14. Réinstallez le boulon (A).
15. Branchez la fiche du faisceau (C).
16. Vérifiez la plage de tension à l'aide des instruments de la moissonneuse-batteuse. Si la moissonneuse-batteuse ne dispose pas d'instruments pour contrôler la tension, vérifiez-la manuellement. Pour obtenir des instructions, consultez *3.10.3 Contrôle manuel des limites de tension, page 283*.

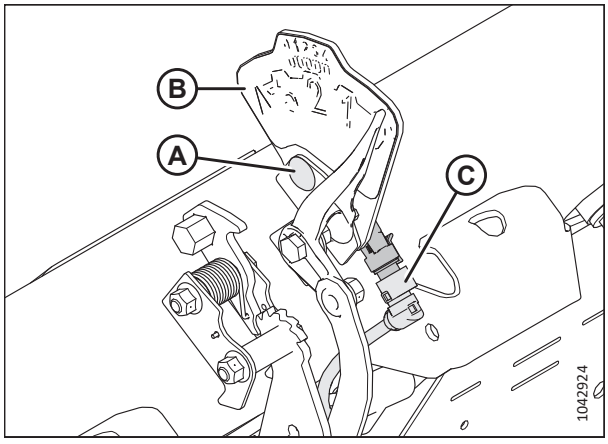

Figure 3.414: Indicateur de réglage du flottement – Gauche

3.10.5 Adaptateur de 10 volts – Moissonneuses-batteuses New Holland seulement

Les moissonneuses-batteuses New Holland équipées d'un système 10 V nécessitent un adaptateur 10 V afin d'étalonner le système de contrôle de hauteur automatique de la plateforme (CHAP).

Si sur une moissonneuse-batteuse New Holland de 10 V l'adaptateur (A) n'est pas installé, la sortie CHAP sera toujours de 0 V, quelle que soit la position du capteur.

Pour obtenir des instructions sur la vérification des tensions des capteurs, consultez *Contrôle de la plage de tension depuis la cabine de la moissonneuse-batteuse – New Holland série CX et CR, page 461* ou *3.10.3 Contrôle manuel des limites de tension, page 283*.

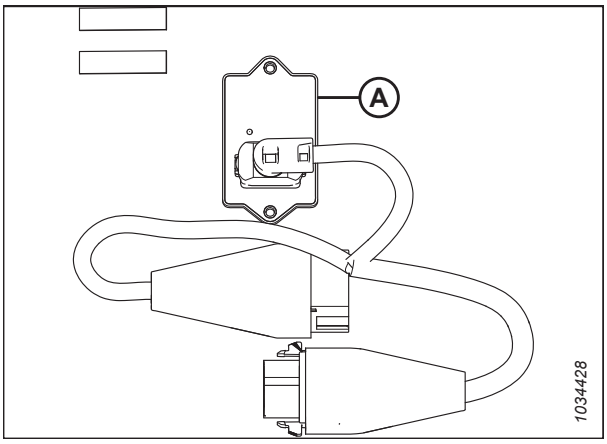

Figure 3.415: Adaptateur 10 V (B7241)

3.10.6 Moissonneuses-batteuses milieu de gamme Case IH séries 130 et 140

Pour rendre le système de contrôle de hauteur automatique de la plateforme (CHAP) compatible avec les moissonneuses-batteuses de milieu de gamme Case IH de la série 130 et 140, il faut configurer les paramètres de vitesse du rabatteur, régler les commandes du CHAP et étalonner le système CHAP pour s'assurer qu'il fonctionne correctement.

Contrôle de la plage de tension depuis la cabine de la moissonneuse-batteuse – Case IH 5130, 5140, 6130, 6140, 7130 et 7140

Le capteur du contrôle de hauteur automatique de la plateforme doit être utilisé dans une plage de tension particulière afin de fonctionner correctement.

NOTE:

Il se peut que des modifications aient été apportées aux commandes ou à l'écran de la moissonneuse-batteuse depuis la publication de ce document. Pour les toutes dernières informations, consultez le manuel d'opération de la moissonneuse-batteuse.

DANGER

Assurez-vous qu'il n'y a personne dans la zone.

1. Démarrez le moteur.
2. Positionnez la plateforme de telle sorte qu'elle soit entre 254 à 356 mm (10-14 po) au-dessus du sol.
3. Déverrouillez le flottement de la plateforme. Pour obtenir des instructions, consultez *Verrouillage/déverrouillage du flottement de la plateforme, page 212*.
4. Coupez le moteur et retirez la clé du contact.

5. Vérifiez que l'articulation de verrouillage du flottement se trouve sur les butées (la rondelle [A] ne peut être déplacée) aux deux endroits.

   NOTE:

   Si la plateforme n'est **PAS** sur les butées durant les deux étapes suivantes, la tension peut dépasser la plage en cours de fonctionnement et entraîner un dysfonctionnement du système CHAP. Si la plateforme n'est pas sur les butées inférieures, consultez *3.11 Mise à niveau de la plateforme, page 501* pour obtenir des instructions.

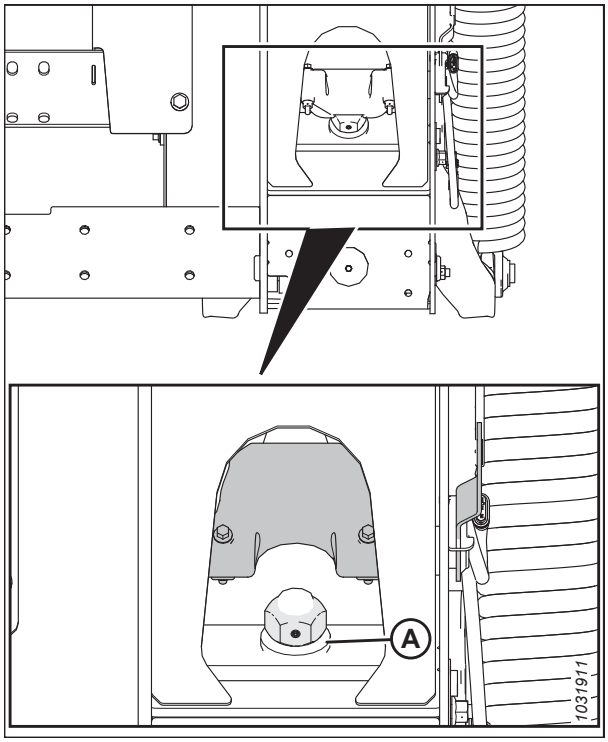

Figure 3.416: Verrouillage du flottement

6. Si le pointeur n'est pas à zéro, desserrez le boulon (A) et faites glisser la plaque de l'indicateur de flottement (B) jusqu'à ce que le pointeur (C) se trouve sur **0** (D). Serrez l'écrou sur le boulon (A).

   NOTE:

   Utilisez le point zéro (E) au-dessus de l'autocollant pour régler correctement l'aiguille de l'indicateur.

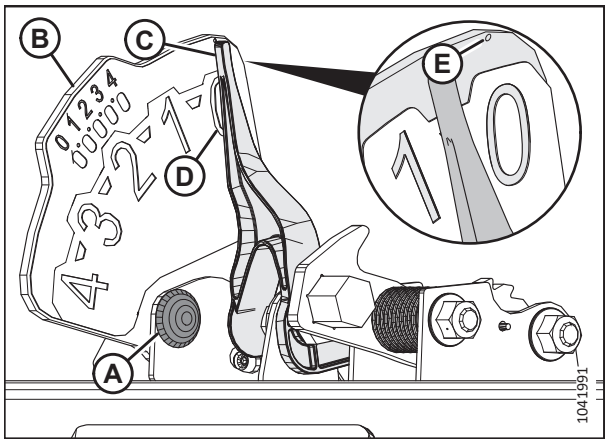

Figure 3.417: Indicateur du flottement

7. Vérifiez que le flottement de la plateforme est déverrouillé.

8. Sur la page principale de l'affichage de la moissonneuse-batteuse, sélectionnez DIAGNOSTICS (A). La page DIAGNOSTICS s'affiche.

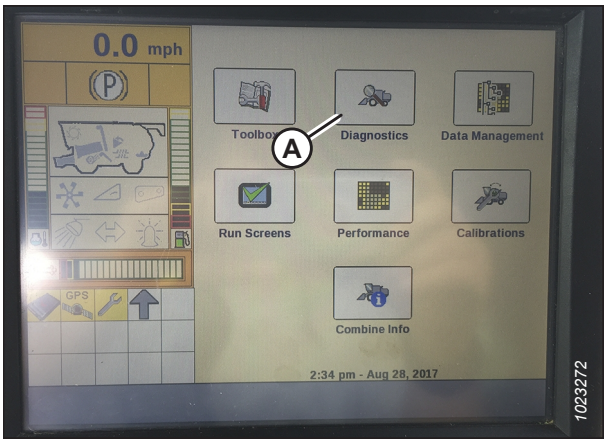

Figure 3.418: Afficheur de la moissonneuse-batteuse Case IH

9. Sélectionnez RÉGLAGES (A). La page RÉGLAGES s'affiche.

10. Dans le menu GROUP, sélectionnez HEADER (plateforme) (B).

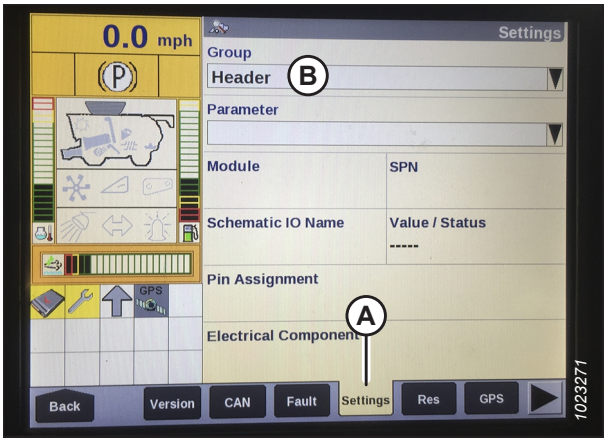

Figure 3.419: Afficheur de la moissonneuse-batteuse Case IH

11. Dans le menu PARAMETER (paramètre), sélectionnez LEFT HEIGHT/TILT SENSOR (hauteur gauche/capteur d'inclinaison) (A).

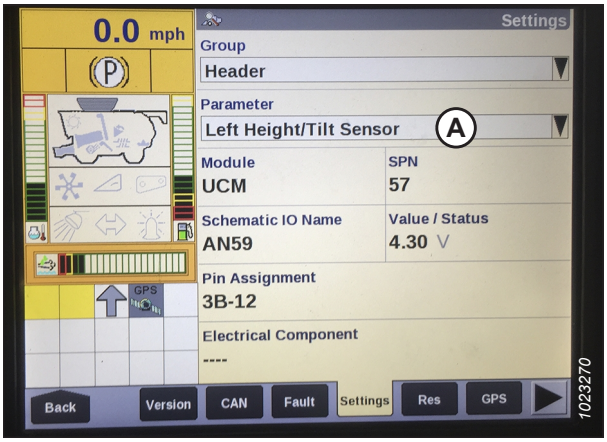

Figure 3.420: Afficheur de la moissonneuse-batteuse Case IH

12. La page PARAMÈTRES est mise à jour pour afficher la tension dans le champ VALEURS/ÉTAT (A). Abaissez complètement le convoyeur, puis élevez-le de 254 à 356 mm (10 à 14 po) du sol pour afficher toute la plage des lectures de tension.

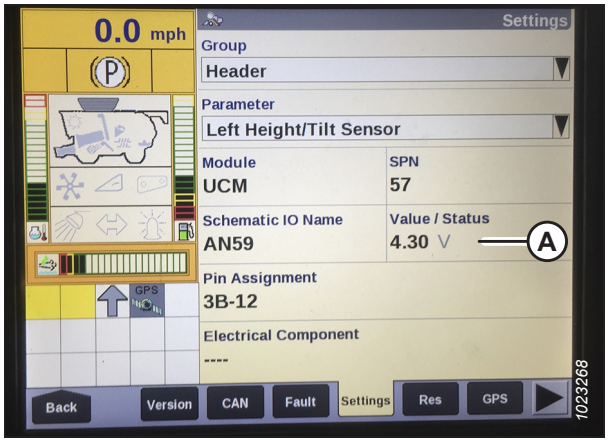

Figure 3.421: Afficheur de la moissonneuse-batteuse Case IH

Référence rapide des réglages de la plateforme – Case IH Série 130 et 140

Les réglages recommandés pour le contrôle de hauteur automatique de la plateforme (CHAP) d'une plateforme FlexDraper[MD] série FD2, fonctionnant avec une moissonneuse-batteuse Case IH séries 130 et 140 sont indiqués.

NOTE:

Il se peut que des modifications aient été apportées aux commandes ou à l'écran de la moissonneuse-batteuse depuis la publication de ce document. Pour les toutes dernières informations, consultez le manuel d'opération de la moissonneuse-batteuse.

Tableau 3.35 Réglages de la plateforme – Case IH Série 130 et 140

Paramètre de réglage	Réglage suggéré	
Type de rognage	Plateforme	
Flottement de pression de la plateforme	Non installé	
Sensibilité de hauteur CHP[76]	Système à deux capteurs	250
	Système à un capteur	180
Sensibilité d'inclinaison CHP	150	
Type d'entraînement du rabatteur	Pignon d'entraînement standard à 19 dents	4
	Pignon d'entraînement à 14 dents à couple élevé (en option)	5
	Pignon d'entraînement à 10 dents à couple élevé (en option)	6
Capteur de hauteur du rabatteur	Oui	
Inclinaison automatique	Système à deux capteurs	OUI
	Système à un capteur	NON

76. En cas de chasse pendant l'utilisation, réduisez le réglage de HHC HEIGHT SENSITIVITY (sensibilité de hauteur CHP) de 20 points à la fois jusqu'à ce que la chasse ne se produise plus.

Réglage de la plateforme sur l'écran de la moissonneuse-batteuse – Case IH 5130, 5140, 6130, 6140, 7130 et 7140

Pour configurer la plateforme afin qu'elle fonctionne avec la moissonneuse-batteuse, vous devez accéder à la page HEADER SETUP (configuration de la plateforme) sur l'écran de la moissonneuse-batteuse.

NOTE:

Il se peut que des modifications aient été apportées aux commandes ou à l'écran de la moissonneuse-batteuse depuis la publication de ce document. Pour les toutes dernières informations, consultez le manuel d'opération de la moissonneuse-batteuse.

1. Sur la page principale de l'écran de la moissonneuse-batteuse, sélectionnez BOÎTE À OUTILS (A).

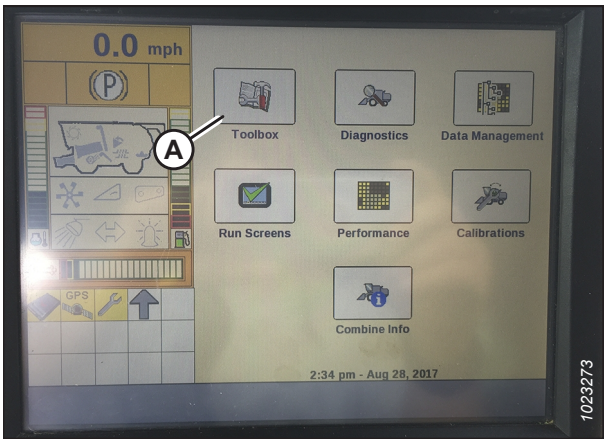

Figure 3.422: Afficheur de la moissonneuse-batteuse Case IH

2. Sélectionnez l'onglet HEAD 1 (plateforme 1) (A). La page HEADER SETUP (configuration de la plateforme) s'affiche.

   NOTE:

   Pour trouver l'onglet HEAD 1 (plateforme 1), vous devrez peut-être faire défiler vers la droite à l'aide des flèches latérales (C).

3. Dans le menu TYPE DE COUPE (B), sélectionnez PLATEFORME.

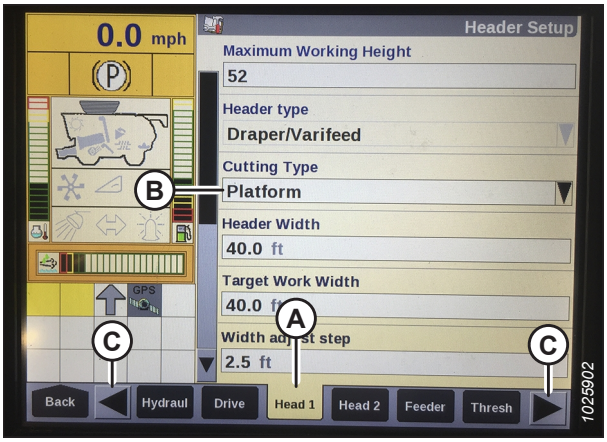

Figure 3.423: Afficheur de la moissonneuse-batteuse Case IH

4. Sélectionnez l'onglet HEAD 2 (plateforme 2) (A). L'écran HEADER SETUP 2 (configuration de la plateforme 2) s'affiche.

5. Dans le menu FLOTTEMENT DE PRESSION DE PLATEFORME (B), sélectionnez NON INSTALLÉ.

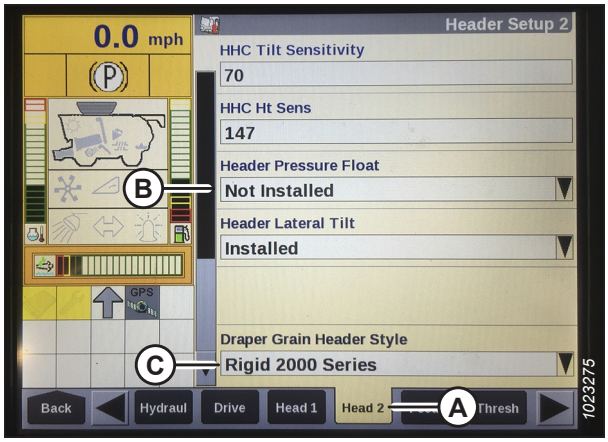

Figure 3.424: Afficheur de la moissonneuse-batteuse Case IH

6. Localisez le champ HHC HEIGHT SENSITIVITY (sensibilité de hauteur CHP) (A). Entrez les réglages suivants :

   - **Si vous utilisez un système à deux capteurs :** Définissez HHC HEIGHT SENSITIVITY (sensibilité de hauteur CHP) à 250.
   - **Si vous utilisez un système à un seul capteur :** Définissez HHC HEIGHT SENSITIVITY (sensibilité de hauteur CHP) à 180.

   NOTE:

   Si la moissonneuse-batteuse ne cesse de relever et abaisser la plateforme pendant le fonctionnement (un phénomène appelé « chasse »), réduisez le réglage HHC HEIGHT SENSITIVITY (sensibilité de la hauteur CHP) par tranche de 20 points jusqu'à ce que le phénomène cesse.

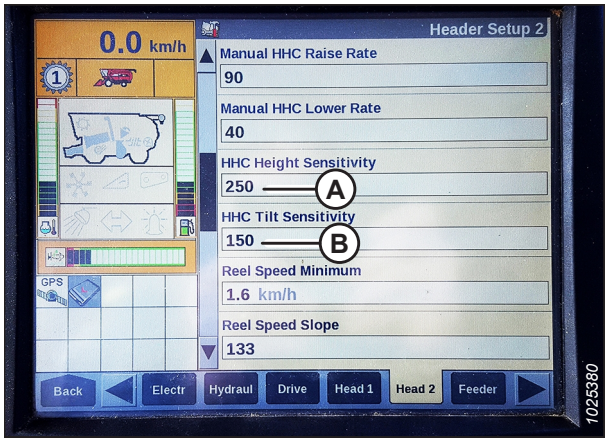

Figure 3.425: Afficheur de la moissonneuse-batteuse Case IH

7. Réglez HHC TILT SENSITIVITY (sensibilité d'inclinaison CHP) (B) sur 150. Augmentez ou diminuez cette valeur comme vous le souhaitez.

8. Dans le menu REEL DRIVE TYPE (type d'entraînement du rabatteur) (A), sélectionnez l'une des options suivantes :

   - 4 si la moissonneuse-batteuse est équipée d'un pignon d'entraînement standard de 19 dents.
   - 5 si la moissonneuse-batteuse est équipée d'un pignon d'entraînement optionnel à couple élevé de 14 dents.
   - 6 si la moissonneuse-batteuse est équipée d'un pignon d'entraînement optionnel à couple élevé de 10 dents.

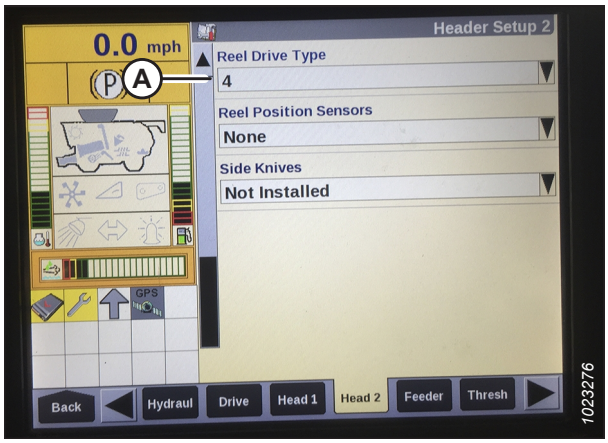

Figure 3.426: Afficheur de la moissonneuse-batteuse Case IH

9. Dans le menu CAPTEUR HAUTEUR DU RABATTEUR (A), sélectionnez OUI.

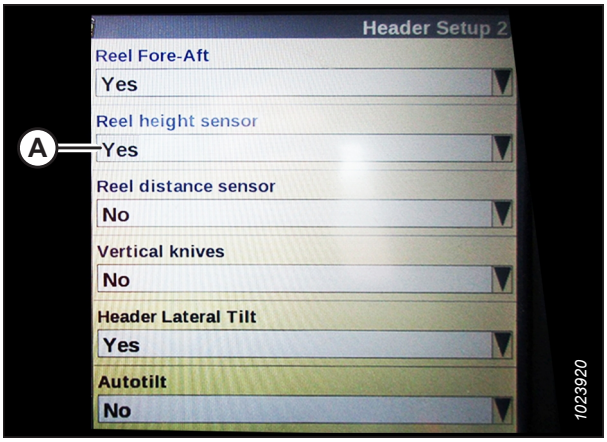

Figure 3.427: Afficheur de la moissonneuse-batteuse Case IH

10. Repérez le champ AUTOTILT (inclinaison automatique) (A).
    - **Si vous utilisez un système à deux capteurs :** Sélectionnez YES (oui) dans le champ AUTOTILT.
    - **Si vous utilisez un système à un seul capteur :** Sélectionnez NO (non) dans le champ AUTOTILT.

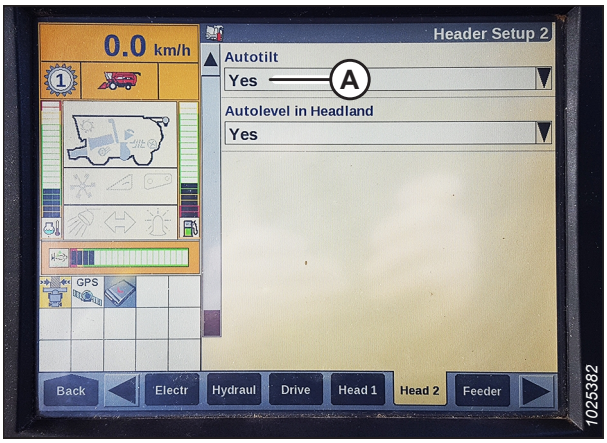

Figure 3.428: Afficheur de la moissonneuse-batteuse Case IH

Étalonnage du contrôle de hauteur automatique de la plateforme – Case IH 5130, 5140, 6130, 6140, 7130 et 7140

La sortie du capteur du contrôle de hauteur automatique de la plateforme (CHAP) doit être étalonnée pour chaque moissonneuse-batteuse.

DANGER

Assurez-vous qu'il n'y a personne dans la zone.

NOTE:

Il se peut que des modifications aient été apportées aux commandes ou à l'écran de la moissonneuse-batteuse depuis la publication de ce document. Pour les toutes dernières informations, consultez le manuel d'opération de la moissonneuse-batteuse.

NOTE:

Cette procédure s'applique aux moissonneuses-batteuses pourvues d'une version du logiciel inférieure à 28.00. Les instructions d'étalonnage du CHAP pour les moissonneuses-batteuses pourvues d'une version du logiciel 28.00 ou supérieure se trouvent dans *Étalonnage du contrôle de hauteur automatique de la plateforme – Moissonneuses-batteuses Case IH avec la version de logiciel 28.00 ou ultérieure, page 307*.

NOTE:

Le réglage trop léger du flottement de la plateforme peut empêcher l'étalonnage du CHAP. Pour éviter que la plateforme ne se sépare du module de flottement, il sera peut-être nécessaire d'appliquer au flottement une valeur plus lourde pendant l'étalonnage.

1. Pour afficher la version du logiciel, sélectionnez le bouton DIAGNOSTICS sur l'écran d'accueil, puis sélectionnez l'onglet (A) VERSION.



Figure 3.429: Afficheur de la moissonneuse-batteuse Case IH

2. Vérifiez que le vérin d'inclinaison est réglé sur **D**.

   NOTE:

   Pour un fonctionnement optimal du contrôle de hauteur automatique de la plateforme (CHAP), suivez ces procédures avec le vérin d'inclinaison réglé sur **D**. Une fois l'étalonnage terminé, ajustez de nouveau le vérin d'inclinaison à l'angle de plateforme souhaité. Pour obtenir des instructions, consultez *3.9.5 Angle de la plateforme, page 222*.

3. Assurez-vous que toutes les connexions électriques et hydrauliques entre la plateforme et le module de flottement sont fonctionnelles.

4. Démarrez le moteur de la moissonneuse-batteuse, n'engagez **NI** le séparateur **NI** le convoyeur.

5. Localisez l'interrupteur HEADER CONTROL (contrôle de la plateforme) sur la console de droite. Réglez le HEADER CONTROL (contrôle de la plateforme) sur HT (mode CHAP).

6. Maintenez le bouton DOWN (bas) enfoncé pendant 10 secondes pour abaisser complètement le convoyeur de la moissonneuse-batteuse (le convoyeur s'arrête de bouger).

7. Appuyez sur le bouton RAISE (élever) et maintenez-le enfoncé jusqu'à ce que le convoyeur se déplace complètement vers le haut. Il s'arrêtera à 61 cm (2 pi) du sol pendant 5 secondes, puis reprendra son ascension. Cela indique que la procédure d'étalonnage a réussi.

8. Si le réglage du flottement a été modifié pour une valeur plus lourde afin de terminer la procédure d'étalonnage du CHAP, ajustez-le au poids du flottement recommandé une fois l'étalonnage terminé.

Réglage de la hauteur de coupe préréglée – Case 5130, 5140, 6130, 6140, 7130 et 7140

Les positions de coupe et de levage de la plateforme peuvent être configurées comme des préréglages sur la console de commande de la moissonneuse-batteuse.

NOTE:

Il se peut que des modifications aient été apportées aux commandes ou à l'écran de la moissonneuse-batteuse depuis la publication de ce document. Pour les toutes dernières informations, consultez le manuel d'opération de la moissonneuse-batteuse.

DANGER

Assurez-vous qu'il n'y a personne dans la zone.

NOTE:

L'indicateur (A) doit être en position 0 (B) lorsque la plateforme est entre 254 et 356 mm (10 et 14 po) au-dessus du sol. Lorsque la plateforme est sur le sol, l'indicateur doit se trouver sur **1** (C) pour une pression au sol basse et sur **4** (D) pour une pression au sol élevée. Les conditions de récolte et de sol déterminent le flottement à utiliser. Le réglage de flottement idéal doit être aussi léger que possible, sans rebonds de la plateforme ni cultures non coupées. Le fait de travailler avec un réglage de flottement lourd use prématurément les plaques d'usure de la barre de coupe.

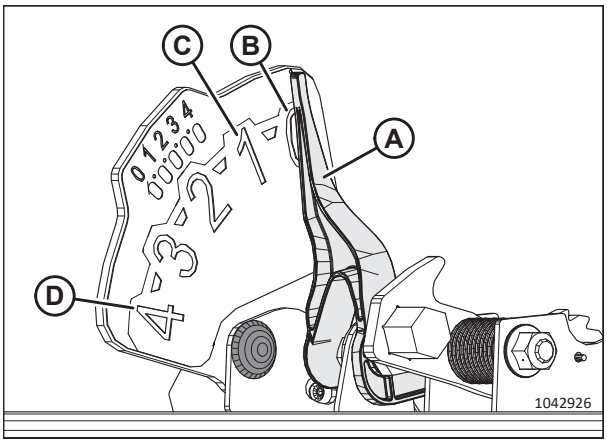

Figure 3.430: Indicateur du flottement

1. Engagez le séparateur et la plateforme.
2. Déplacez la plateforme jusqu'à la hauteur de coupe souhaitée.
3. Appuyez sur 1 sur le bouton (A). Un voyant jaune près du bouton s'allumera.

   NOTE:

   Réglez toujours la position de la plateforme avant de régler la position du rabatteur. Si le réglage de la plateforme et du rabatteur est effectué simultanément, celui du rabatteur ne sera pas sauvegardé.
4. Déplacez le rabatteur à la position de travail souhaitée.
5. Appuyez sur 1 sur le bouton (A). Un indicateur jaune près du bouton s'allumera.



Figure 3.431: Console de la moissonneuse-batteuse Case

6. Déplacez la plateforme jusqu'à la deuxième hauteur de coupe souhaitée.
7. Appuyez sur 2 sur le bouton (A). Un indicateur jaune près du bouton s'allumera.
8. Déplacez le rabatteur à la position de travail souhaitée.
9. Appuyez sur 2 sur le bouton (A). Un indicateur jaune près du bouton s'allumera.



Figure 3.432: Console de la moissonneuse-batteuse Case

Les flèches haut et bas devraient maintenant apparaître dans la case MANUAL HEIGHT (hauteur manuelle) (A) sur la page RUN 1 (exécuter 1) de l'écran de la moissonneuse-batteuse. Ceci indique que le contrôle de hauteur automatique de la plateforme (CHAP) fonctionne.

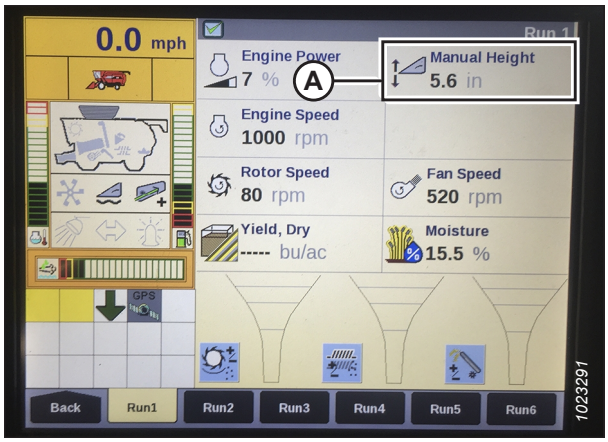

Figure 3.433: Écran de la plateforme Case – Page RUN 1 (exécuter 1)

10. Pour activer les préréglages, activez le bouton AHHC (A) afin de placer la plateforme sur le sol. Pour activer le premier préréglage, appuyez une fois sur le bouton. Pour activer le deuxième préréglage, appuyez deux fois sur le bouton.

    Pour élever la plateforme à la hauteur de travail maximale, maintenez le bouton SHIFT (changement) situé à l'arrière de la poignée de commande tout en appuyant sur le bouton AHHC (CHAP) (A).



Figure 3.434: Poignée de commande de la moissonneuse-batteuse Case

11. La hauteur de travail maximale peut être réglée sur la page HEADER SETUP (configuration de la plateforme) de l'écran de la moissonneuse-batteuse. Saisissez la hauteur souhaitée dans le champ (A) MAXIMUM WORKING HEIGHT (hauteur maximale de travail).

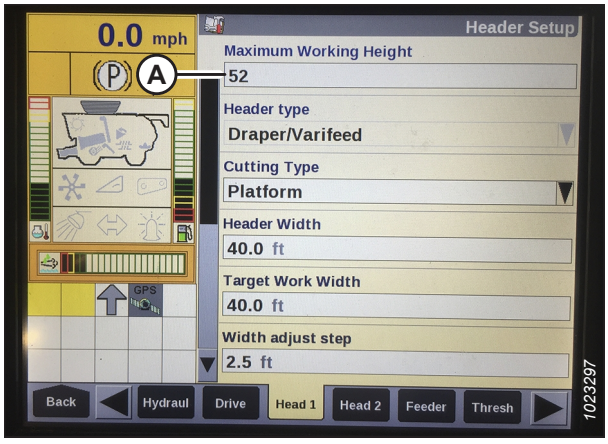

Figure 3.435: Écran de la moissonneuse-batteuse Case – page de configuration de la plateforme

12. Si nécessaire, ajustez la position de l'un des préréglages à l'aide du bouton (A) sur la console de la moissonneuse-batteuse.



Figure 3.436: Console de la moissonneuse-batteuse Case

3.10.7 Moissonneuses-batteuses Case IH , séries 120, 230, 240 et 250

Pour rendre le système de contrôle de hauteur automatique de la plateforme (CHAP) compatible avec la moissonneuse-batteuse, configurez les réglages de vitesse du rabatteur, réglez les commandes du CHAP et étalonnez le système CHAP pour vous assurer qu'il fonctionne correctement.

Vérification de la plage de tension à partir de la cabine de la moissonneuse-batteuse – moissonneuses-batteuses Case IH, séries 120, 230, 240 et 250

Pour que le système de contrôle de hauteur automatique de la plateforme (CHAP) fonctionne correctement, les capteurs de hauteur de la plateforme doivent détecter des valeurs de tension correctes. Les sorties des capteurs peuvent être visualisées à partir de l'écran de la moissonneuse-batteuse.

NOTE:

Il se peut que des modifications aient été apportées aux commandes ou à l'écran de la moissonneuse-batteuse depuis la publication de ce document. Pour les toutes dernières informations, consultez le manuel d'opération de la moissonneuse-batteuse.

DANGER

Assurez-vous qu'il n'y a personne dans la zone.

1. Démarrez le moteur.
2. Positionnez la plateforme de telle sorte qu'elle soit entre 254 à 356 mm (10-14 po) au-dessus du sol.
3. Déverrouillez le flottement de la plateforme. Pour obtenir des instructions, consultez *Verrouillage/déverrouillage du flottement de la plateforme, page 212*.
4. Coupez le moteur et retirez la clé du contact.

5. Vérifiez que l'articulation de verrouillage du flottement est sur les butées inférieures (la rondelle [A] ne peut pas être déplacée) aux deux endroits.

   NOTE:

   Si la plateforme n'est pas sur les butées inférieures lors des deux prochaines étapes, la tension peut dépasser la plage en cours de fonctionnement, ce qui peut provoquer un dysfonctionnement du système de contrôle de hauteur automatique de la plateforme (CHAP). Si la plateforme n'est pas sur les butées inférieures, consulter *3.11 Mise à niveau de la plateforme, page 501* pour obtenir des instructions.

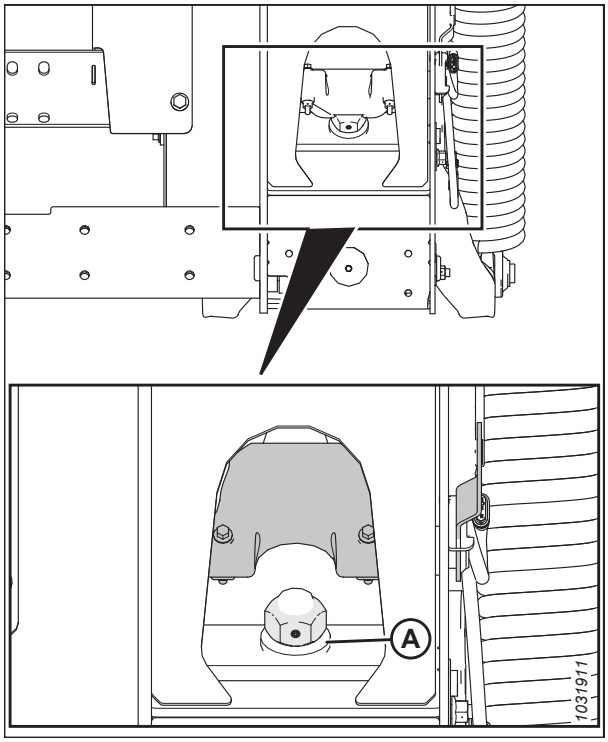

Figure 3.437: Verrouillage du flottement

6. Si le pointeur n'est pas à zéro, desserrez le boulon (A) et faites glisser la plaque de l'indicateur de flottement (B) jusqu'à ce que le pointeur (C) se trouve sur **0** (D). Serrez l'écrou sur le boulon (A).

   NOTE:

   Utilisez le point zéro (E) au-dessus de l'autocollant pour régler correctement l'aiguille de l'indicateur.

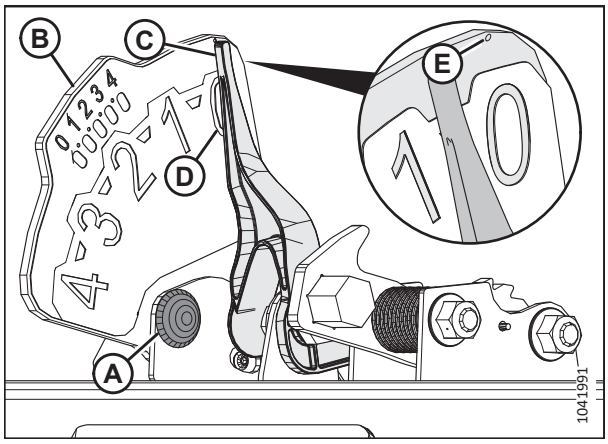

Figure 3.438: Indicateur du flottement

7. Vérifiez que le flottement de la plateforme est déverrouillé.
8. Sur l'écran principal (MAIN), sélectionnez DIAGNOSTICS (A). La fenêtre DIAGNOSTICS s'affiche.
9. Sélectionnez SETTINGS (réglages). La fenêtre SETTINGS (réglages) s'affiche.

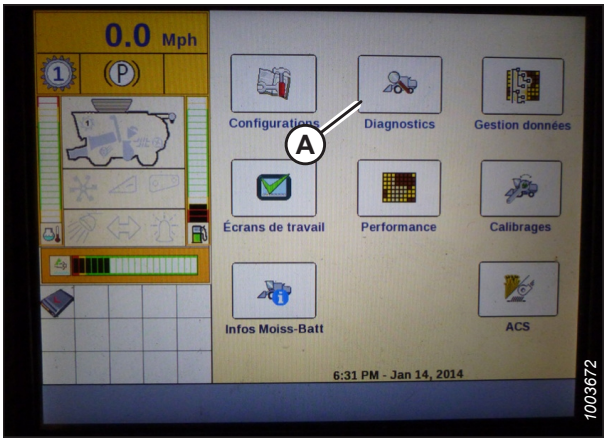

Figure 3.439: Afficheur de la moissonneuse-batteuse Case IH

10. Sélectionnez le menu déroulant du GROUPE (A). La boîte de dialogue GROUPE s'affiche.

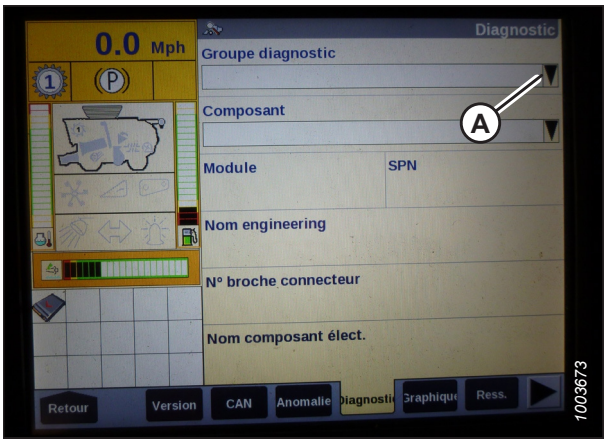

Figure 3.440: Afficheur de la moissonneuse-batteuse Case IH

11. Sélectionnez HEADER HEIGHT/TILT (HAUTEUR/INCLINAISON PLATEFORME) (A). La page PARAMETER (paramètre) s'ouvre.

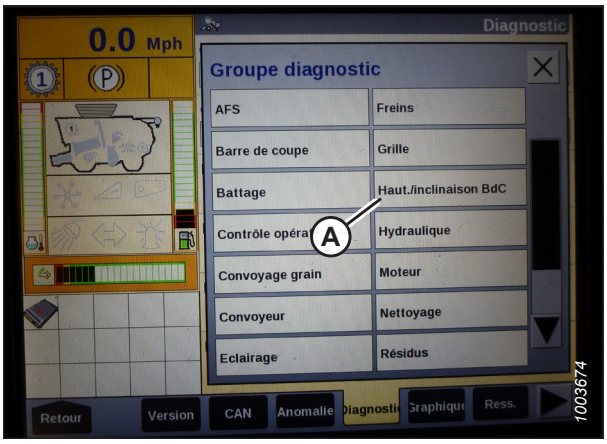

Figure 3.441: Afficheur de la moissonneuse-batteuse Case IH

12. Sélectionnez CAPT. HAUTEUR PLATEFORME GAUCHE (A), puis sélectionnez le bouton GRAPHIQUE (B). La tension exacte s'affiche en haut de page. Levez et abaissez la plateforme pour voir la plage complète des valeurs de tension.

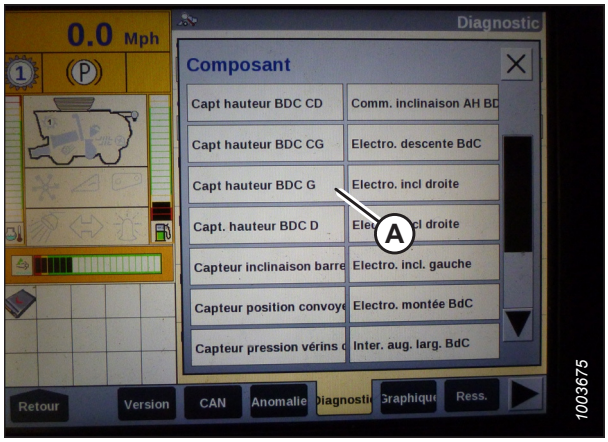

Figure 3.442: Afficheur de la moissonneuse-batteuse Case IH

Référence rapide des réglages de la plateforme – Case IH séries 120, 230, 240 et 250

Les réglages recommandés pour le contrôle de hauteur automatique de la plateforme (CHAP) d'une plateforme FlexDraper[MD] série FD2, fonctionnant avec une moissonneuse-batteuse Case IH séries 120, 230, 240 et 250 sont indiqués.

NOTE:

Les options de réglage varient en fonction de la version du logiciel de la moissonneuse-batteuse. Pour les versions 28.00 ou ultérieures, consultez le tableau *3.36, page 302* ; pour les versions antérieures, consultez le tableau *3.37, page 303*.

Tableau 3.36 Paramètres de la plateforme – Case IH séries 120, 230, 240 et 250 (version logicielle 28.00 ou ultérieure)

Paramètre de réglage	Réglage suggéré	
Sous-type de plateforme	• Si la version 36.4.X.X ou ultérieure du logiciel est installée : Série FD2/D2 • Si une version logicielle antérieure à la version 36.4.X.X est installée : 2000	
Type de châssis	Flexhead	
Capteurs de la plateforme	Activer	
Flottement de pression de la plateforme	Non	
Réponse en hauteur/inclinaison	Rapide	
Remplacement automatique de la hauteur	Oui	
Sensibilité de hauteur CHP[77]	Système à deux capteurs	250
	Système à un capteur	180
Sensibilité d'inclinaison CHP	150	
Capteur de hauteur du rabatteur	Oui	
Inclinaison automatique	Système à deux capteurs	Oui
	Système à un capteur	Non

77. En cas de chasse pendant l'utilisation, réduisez le réglage de HHC HEIGHT SENSITIVITY (sensibilité de hauteur CHP) de 20 points à la fois jusqu'à ce que la chasse ne se produise plus.

Tableau 3.37 Réglages de la plateforme – Case IH séries 120, 230, 240, et 250 (sous la version 28.00 du logiciel)

Paramètre de réglage	Réglage suggéré	
Style de plateforme	Flexhead	
Vitesse de descente automatique du rabatteur	133	
Flottement de pression de la plateforme	Non	
Entraînement du rabatteur	Hydraulique	
Avant-arrière du rabatteur	Oui	
Sensibilité de hauteur CHP[78]	Système double capteur	250
	Système capteur unique	180
Sensibilité d'inclinaison CHP	150	
Commande avant/arrière	Oui	
Inclinaison avant/arrière plateforme	Oui	
Type de plateforme (onglet Head2)	Tapis	
Type de rognage	Plateforme	
Largeur de la plateforme	Définir selon la spécification de la plateforme	
Utilisation de la plateforme	Définir selon la spécification de la plateforme	
Capteur de hauteur du rabatteur	Oui	
Inclinaison automatique	Système à deux capteurs	Oui
	Système à un capteur	Non

Étalonnage du contrôle de hauteur automatique de la plateforme – Moissonneuses-batteuses Case IH séries 120, 230, 240 et 250

La sortie du capteur du contrôle de hauteur automatique de la plateforme (CHAP) doit être étalonnée à chaque moissonneuse-batteuse, sinon la fonction CHAP ne fonctionnera pas correctement.

DANGER

Assurez-vous qu'il n'y a personne dans la zone.

NOTE:

Cette procédure s'applique aux moissonneuses-batteuses pourvues d'une version du logiciel inférieure à 28.00. Vous trouverez les instructions d'étalonnage du CHAP pour les moissonneuses-batteuses pourvues d'une version du logiciel 28.00 ou supérieure dans *Étalonnage du contrôle de hauteur automatique de la plateforme – Moissonneuses-batteuses Case IH avec la version de logiciel 28.00 ou ultérieure, page 307*.

NOTE:

Il se peut que des modifications aient été apportées aux commandes ou à l'écran de la moissonneuse-batteuse depuis la publication de ce document. Pour les toutes dernières informations, consultez le manuel d'opération de la moissonneuse-batteuse.

NOTE:

Le réglage trop léger du flottement de la plateforme peut empêcher l'étalonnage du CHAP. Il sera peut-être nécessaire de régler un flottement plus lourd pour la procédure d'étalonnage afin que la plateforme ne se sépare pas du module de flottement.

78. En cas de chasse pendant l'utilisation, réduisez le réglage de HHC HEIGHT SENSITIVITY (sensibilité de hauteur CHP) de 20 points à la fois jusqu'à ce que la chasse ne se produise plus.

NOTE:

Pour obtenir un fonctionnement optimal du contrôle de hauteur automatique de la plateforme (CHAP), suivre ces procédures avec le vérin d'inclinaison réglé sur **D**. Une fois les réglages et l'étalonnage terminés, régler de nouveau le vérin d'inclinaison à l'angle de plateforme voulu. Pour obtenir des instructions, consulter le .

1. Vérifiez que le vérin d'inclinaison est réglé sur **D**.
2. Assurez-vous que toutes les connexions électriques et hydrauliques entre la plateforme et le module de flottement sont fonctionnelles.
3. Sur l'écran principal (MAIN), sélectionnez TOOLBOX (boîte à outils) (A).

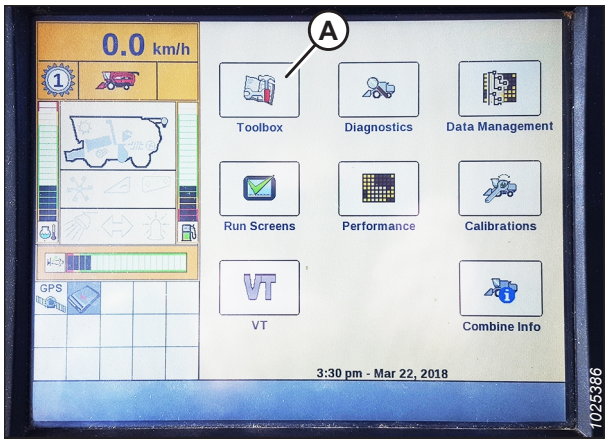

Figure 3.443: Afficheur de la moissonneuse-batteuse Case IH

4. Sélectionnez l'onglet HEADER (plateforme) (A).

   NOTE:

   Pour trouver l'onglet HEADER, vous devrez peut-être faire défiler vers la droite à l'aide des flèches latérales (C).

5. Réglez HEADER STYLE (style de la plateforme) (B) sur FLEXHEAD.



Figure 3.444: Afficheur de la moissonneuse-batteuse Case IH

6. Définissez REEL SPEED SLOPE (vitesse de descente du rabatteur).

   NOTE:

   La valeur AUTO REELSPEED SLOPE (vitesse de descente automatique du rabatteur) maintient automatiquement la vitesse du rabatteur par rapport à la vitesse au sol. Par exemple, si la valeur est réglée sur 133, la vitesse de rotation du rabatteur sera supérieure à la vitesse au sol de la moissonneuse-batteuse. En général, la vitesse du rabatteur doit être supérieure à la vitesse d'avancement de la moissonneuse-batteuse ; cependant, réglez cette valeur en fonction des conditions de récolte.

7. Réglez HEADER PRESSURE FLOAT (flottement de pression de la plateforme) sur NO (non). Assurez-vous que REEL DRIVE (entraînement du rabatteur) est réglé sur HYDRAULIC (hydraulique).

8. Définir AVANT-ARRIÈRE DU RABATTEUR sur OUI (le cas échéant).

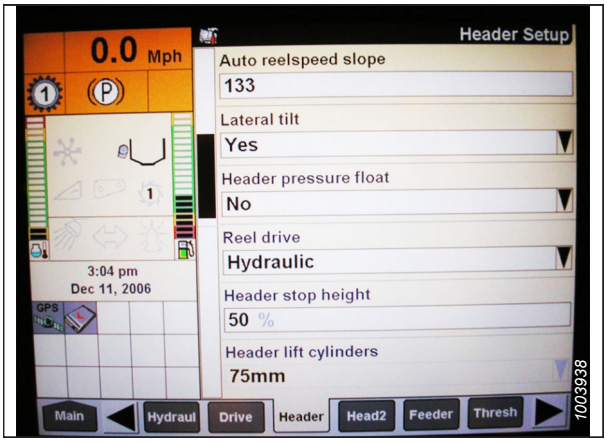

Figure 3.445: Afficheur de la moissonneuse-batteuse Case IH

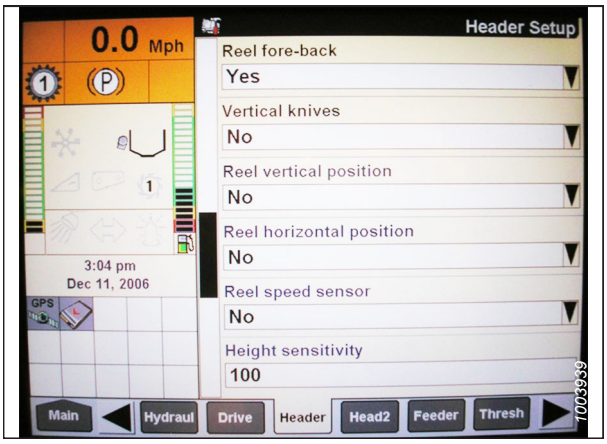

Figure 3.446: Afficheur de la moissonneuse-batteuse Case IH

9. Localisez le champ HHC HEIGHT SENSITIVITY (sensibilité de hauteur CHP) (A) et réglez-le comme suit :

   - **Systèmes à capteur double :** Définissez HHC HEIGHT SENSITIVITY (sensibilité de hauteur CHP) à 250.
   - **Systèmes à capteur simple :** Définissez HHC HEIGHT SENSITIVITY (sensibilité de hauteur CHP) à 180.

   NOTE:

   Si la moissonneuse-batteuse ne cesse de relever et abaisser la plateforme pendant le fonctionnement (un phénomène appelé « chasse »), réduisez le réglage HHC HEIGHT SENSITIVITY (sensibilité de la hauteur CHP) par tranche de 20 points jusqu'à ce que le phénomène cesse.

10. Réglez SENSIBILITÉ D'INCLINAISON CHP (B) sur 150. Augmentez ou diminuez la sensibilité à volonté.

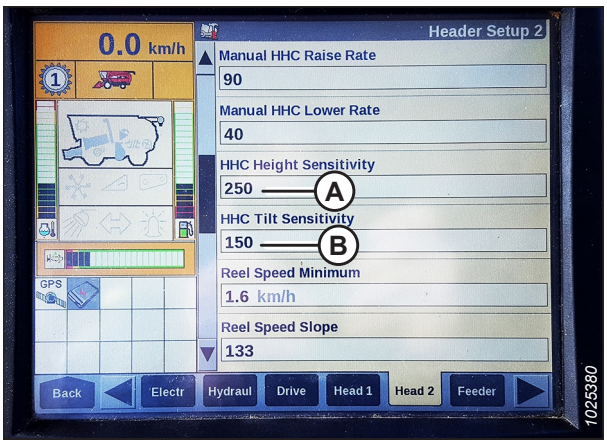

Figure 3.447: Afficheur de la moissonneuse-batteuse Case IH

11. Définissez la commande AVANT-ARRIÈRE et INCLINAISON DE LA PLATEFORME AVANT-ARRIÈRE sur OUI (le cas échéant).

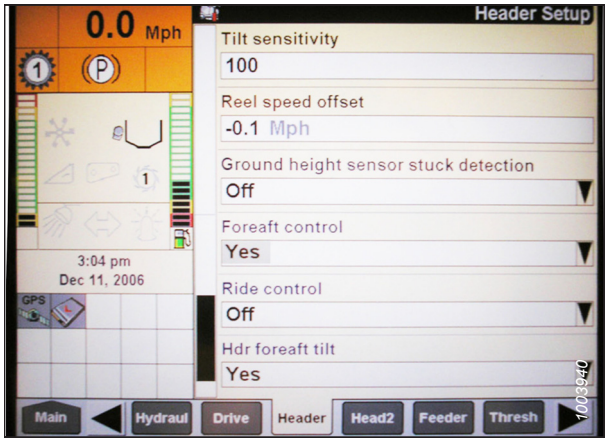

Figure 3.448: Afficheur de la moissonneuse-batteuse Case IH

12. Appuyez sur HEAD2 (plateforme2) (A) en bas de la page.
13. Assurez-vous que HEADER TYPE (type de plateforme) (B) est réglé sur DRAPER (tapis).

    NOTE:

    Si la résistance de reconnaissance est branchée sur le faisceau de la plateforme, vous ne serez pas en mesure de modifier cela.

14. Définissez CUTTING TYPE (type de coupe) en tant que PLATFORM (plateforme).
15. Définissez LARGEUR DE LA PLATEFORME (D) et UTILISATION DE LA PLATEFORME (E) sur les valeurs appropriées.

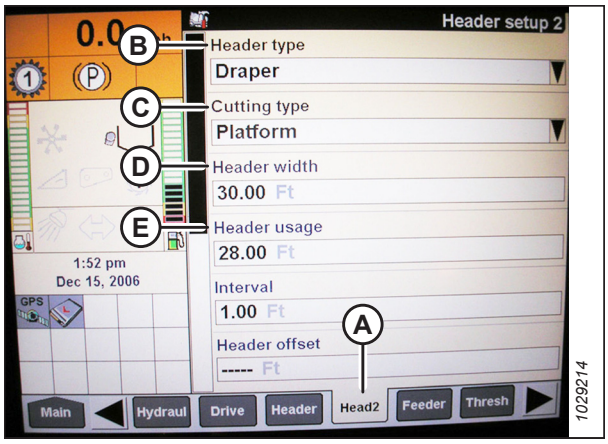

Figure 3.449: Afficheur de la moissonneuse-batteuse Case IH

16. Dans le menu REEL HEIGHT SENSOR (capteur hauteur du rabatteur), sélectionnez YES (A).

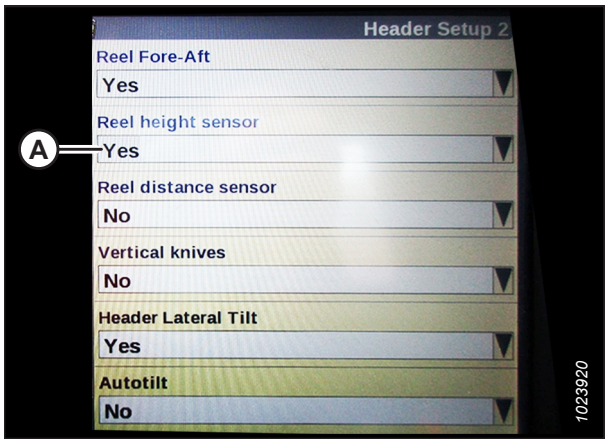

Figure 3.450: Afficheur de la moissonneuse-batteuse Case IH

17. Localisez le champ AUTOTILT (inclinaison automatique) (A) et réglez-le comme suit :

    - **Système à capteur double :** Sélectionnez YES (oui) dans le champ AUTOTILT (inclinaison automatique).
    - **Systèmes à capteur simple :** Sélectionnez NO (non) dans le champ AUTOTILT (inclinaison automatique).

    NOTE:

    Si le réglage du flottement a été modifié pour une valeur plus lourde afin de terminer la procédure d'étalonnage du CHAP, ajustez-le au flottement de fonctionnement recommandé une fois l'étalonnage terminé.

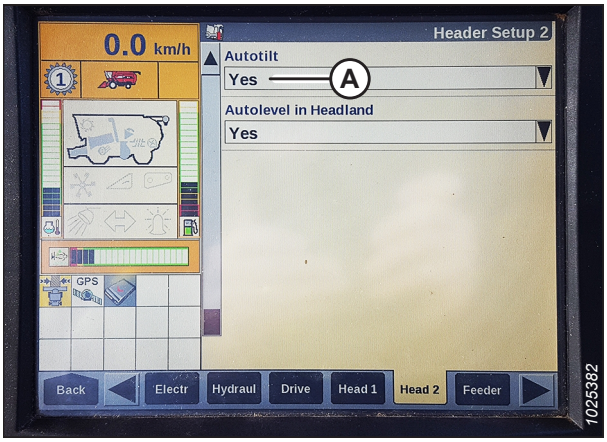

Figure 3.451: Afficheur de la moissonneuse-batteuse Case IH

Étalonnage du contrôle de hauteur automatique de la plateforme – Moissonneuses-batteuses Case IH avec la version de logiciel 28.00 ou ultérieure

Étalonnez la sortie du capteur du contrôle de hauteur automatique de la plateforme (CHAP) pour chaque moissonneuse-batteuse.

DANGER

Assurez-vous qu'il n'y a personne dans la zone.

NOTE:

Il se peut que des modifications aient été apportées aux commandes ou à l'écran de la moissonneuse-batteuse depuis la publication de ce document. Pour les toutes dernières informations, consultez le manuel d'opération de la moissonneuse-batteuse.

1. Pour afficher la version du logiciel, sélectionnez le bouton DIAGNOSTICS (diagnostics) sur l'écran d'accueil, puis sélectionnez l'onglet (A) VERSION.

   NOTE:

   Le réglage trop léger du flottement de la plateforme peut empêcher l'étalonnage du CHAP. Il sera peut-être nécessaire de régler un flottement plus lourd pour la procédure d'étalonnage afin que la plateforme ne se sépare pas du module de flottement.

   NOTE:

   Pour obtenir un fonctionnement optimal du système de contrôle de hauteur automatique de la plateforme (CHAP), suivez ces procédures avec le vérin d'inclinaison réglé sur **D**. Une fois les réglages et l'étalonnage terminés, ajustez de nouveau le vérin d'inclinaison à l'angle de plateforme souhaité. Pour obtenir des instructions, consultez le *3.9.5 Angle de la plateforme, page 222*.

2. Réglez le vérin d'inclinaison de la plateforme sur **D**.

3. Posez la plateforme sur les butées d'arrêt et déverrouillez le flottement.



Figure 3.452: Afficheur de la moissonneuse-batteuse Case IH

4. Placez les ailes en position verrouillée.

Ajuster les réglages de l'écran de la moissonneuse-batteuse

5. Sur l'écran principal (MAIN), sélectionnez TOOLBOX (boîte à outils) (A).

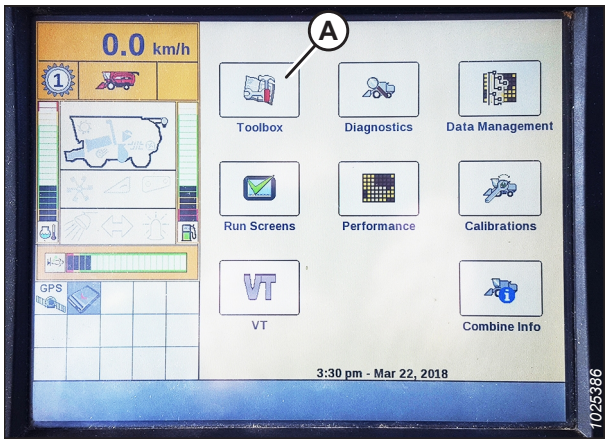

Figure 3.453: Afficheur de la moissonneuse-batteuse Case IH

6. Sélectionnez l'onglet TÊTE 1 (A).

   NOTE:

   Pour trouver l'onglet TÊTE 1, vous devrez peut-être faire défiler vers la droite à l'aide des flèches latérales (B).

7. Repérez le champ HEADER SUB TYPE (sous-type de la plateforme) (C).

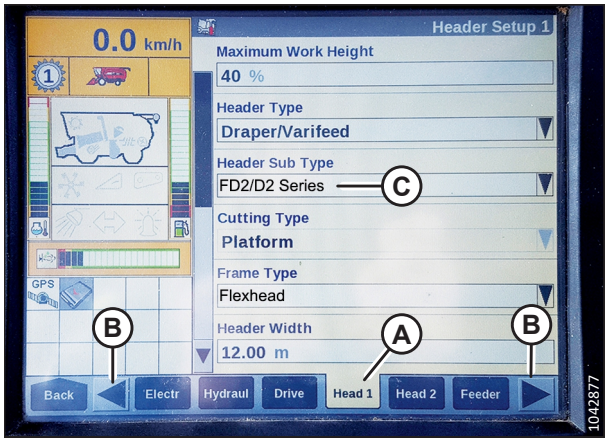

Figure 3.454: Afficheur de la moissonneuse-batteuse Case IH

8. Sélectionnez la valeur suivante dans le champ HEADER SUB TYPE (sous-type de la plateforme) :

   - Si la version 36.4.X.X ou ultérieure du logiciel est installée, sélectionnez SÉRIE FD2/D2 (A).

     NOTE:

     La sélection de FD2/D2 SERIES optimisera les performances du CHAP sur les plateformes des séries FD2, et D2.

   - Si une version du logiciel antérieure à la version36.4.X.X est installée, sélectionnez 2000 (B).

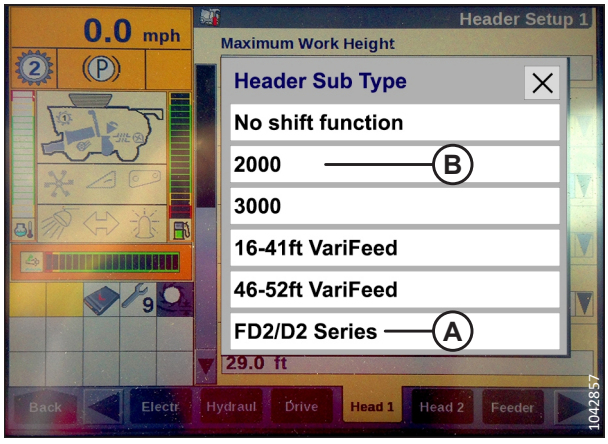

Figure 3.455: Afficheur de la moissonneuse-batteuse Case IH

9. Retournez à la page HEAD 1 (plateforme 1) et choisissez FLEXHEAD dans le menu déroulant FRAME TYPE (type de châssis) (A).

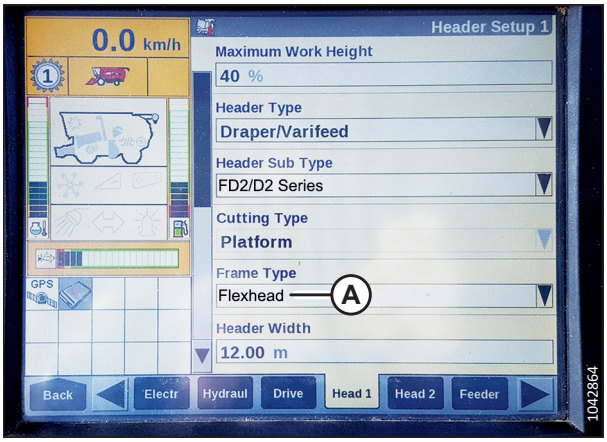

Figure 3.456: Afficheur de la moissonneuse-batteuse Case IH

10. Sélectionnez l'onglet TÊTE 2 (A).
11. Dans le champ CAPTEURS DE LA PLATEFORME (B), sélectionnez ACTIVER.
12. Dans le champ FLOTTEMENT DE PRESSION DE LA PLATEFORME (C), sélectionnez NON.
13. Dans le champ RÉPONSE HAUTEUR/INCLINAISON (D), sélectionnez RAPIDE.
14. Dans le champ INTERRUPTION DE LA HAUTEUR AUTOMATIQUE (E), sélectionnez OUI.
15. Appuyez sur la flèche vers le bas (F) pour passer à la page suivante.

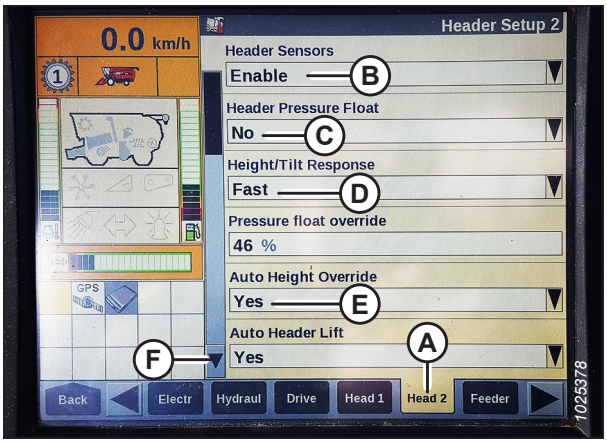

Figure 3.457: Afficheur de la moissonneuse-batteuse Case IH

16. Localisez le champ HHC HEIGHT SENSITIVITY (sensibilité de hauteur CHP) (A) et réglez-le comme suit :
    - **Systèmes à capteur simple :** Définissez HHC HEIGHT SENSITIVITY (sensibilité de hauteur CHP) à 180.
    - **Système à deux capteurs :** Définissez HHC HEIGHT SENSITIVITY (sensibilité de hauteur CHP) à 250.

    NOTE:

    Si la moissonneuse-batteuse ne cesse de relever et abaisser la plateforme pendant le fonctionnement (un phénomène appelé « chasse »), réduisez le réglage HHC HEIGHT SENSITIVITY (sensibilité de la hauteur CHP) par tranche de 20 points jusqu'à ce que le phénomène cesse.
17. Réglez SENSIBILITÉ D'INCLINAISON CHP (B) sur 150. Augmentez ou diminuez la sensibilité à volonté.

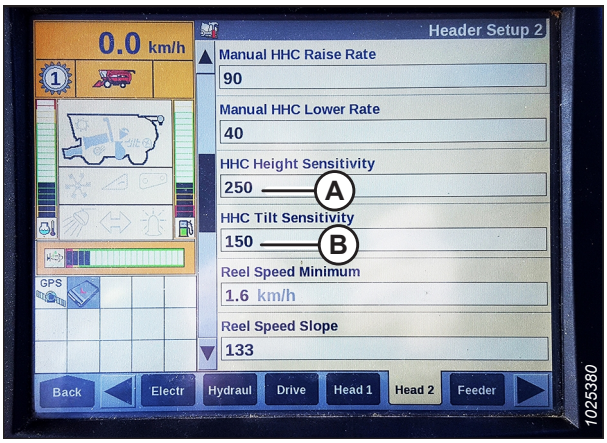

Figure 3.458: Afficheur de la moissonneuse-batteuse Case IH

18. Dans le menu REEL HEIGHT SENSOR (capteur hauteur du rabatteur), sélectionnez YES (A).

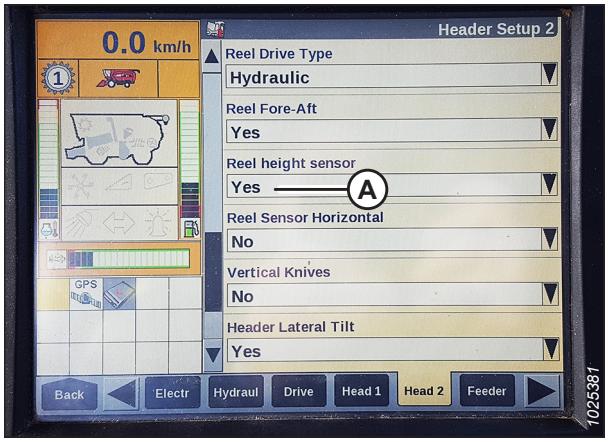

Figure 3.459: Afficheur de la moissonneuse-batteuse Case IH

19. Allez au champ AUTOTILT (inclinaison automatique) (A) et réglez-le comme suit :

    - **Système à capteur double :** Sélectionnez YES (oui) dans le champ AUTOTILT (inclinaison automatique).
    - **Systèmes à capteur simple :** Sélectionnez NO (non) dans le champ AUTOTILT (inclinaison automatique).

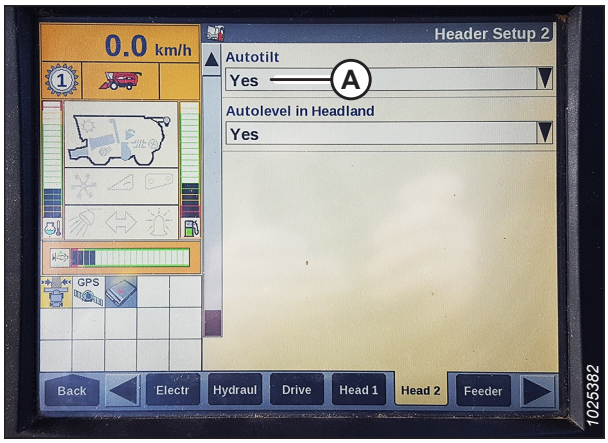

Figure 3.460: Afficheur de la moissonneuse-batteuse Case IH

Étalonnage du contrôle de hauteur automatique de la plateforme

20. Sur l'écran de la moissonneuse-batteuse, sélectionnez le sous-menu ÉTALONNAGE, puis appuyez sur la touche de navigation « flèche droite » pour entrer dans la zone d'informations.

21. Sélectionnez HEADER (plateforme) (A), puis appuyez sur ENTER (Entrée). La boîte de dialogue CALIBRATION (étalonnage) s'ouvre.

    NOTE:

    Vous pouvez utiliser les touches de navigation HAUT et BAS pour parcourir les options.

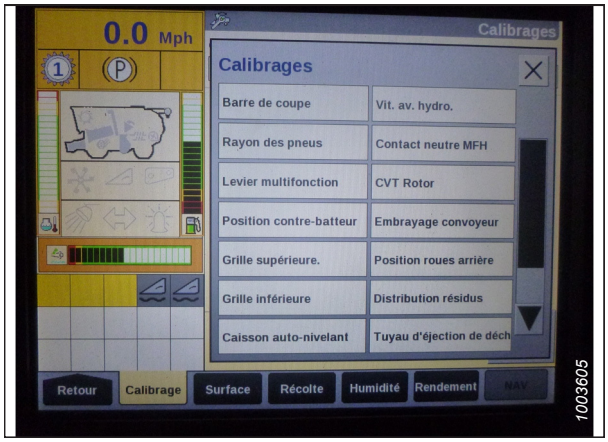

Figure 3.461: Afficheur de la moissonneuse-batteuse Case IH

22. Suivez les étapes de l'étalonnage dans leur ordre d'affichage dans la boîte de dialogue. À mesure que le processus d'étalonnage avance, l'affichage sera automatiquement mis à jour pour présenter l'étape suivante.

    NOTE:

    Appuyer sur la touche ESC (Échap) pendant l'une des étapes ou laisser le système en veille pendant plus de 3 minutes provoquera l'arrêt de la procédure d'étalonnage.

    NOTE:

    Les codes d'erreur sont expliqués dans le manuel d'opération de la moissonneuse-batteuse.

23. Lorsque toutes les étapes sont terminées, le message CALIBRATION SUCCESSFUL (étalonnage réussi) s'affiche sur la page. Quittez le menu CALIBRATION (étalonnage) en appuyant sur la touche ENTER (entrée) ou ESC (échap).

    NOTE:

    Si le flottement a été réglé sur une valeur plus lourde pour terminer la procédure d'étalonnage du CHAP, ajustez-le au réglage recommandé une fois l'étalonnage terminé.



Figure 3.462: Afficheur de la moissonneuse-batteuse Case IH

24. Assurez-vous que l'icône AUTO HEIGHT (hauteur automatique) (A) apparaît sur le moniteur comme indiqué à l'emplacement (B). Lorsque la plateforme est réglée pour la coupe au ras du sol, ceci permet de vérifier que la moissonneuse-batteuse utilise correctement le capteur sur la plateforme pour détecter la pression au sol.

    NOTE:

    Les icônes (A) et (B) n'apparaissent sur le moniteur que lorsque vous avez engagé le séparateur et la plateforme, puis appuyé sur le bouton HEADER RESUME (reprise de la plateforme) du panneau de commande.

    NOTE:

    Le champ AUTO HEIGHT (hauteur automatique) (B) peut apparaître sur n'importe quel onglet RUN (exécuter) et pas nécessairement sur l'onglet RUN 1.

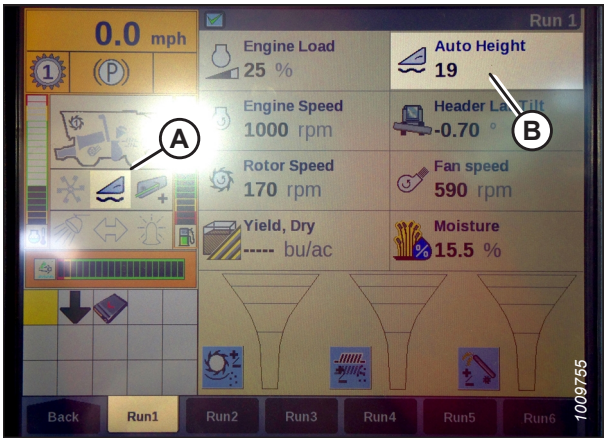

Figure 3.463: Afficheur de la moissonneuse-batteuse Case IH

Vérification des tensions du capteur de hauteur du rabatteur – moissonneuses-batteuses Case IH

La sortie de tension des capteurs de hauteur des rabatteurs peut être inspectée à l'aide de l'écran de la moissonneuse-batteuse dans la cabine.

DANGER

Assurez-vous qu'il n'y a personne dans la zone.

NOTE:

Il se peut que des modifications aient été apportées aux commandes ou à l'écran de la moissonneuse-batteuse depuis la publication de ce document. Pour les toutes dernières informations, consultez le manuel d'opération de la moissonneuse-batteuse.

1. Sur la page principale de l'affichage de la moissonneuse-batteuse, sélectionnez DIAGNOSTICS (A). La page DIAGNOSTICS s'affiche.

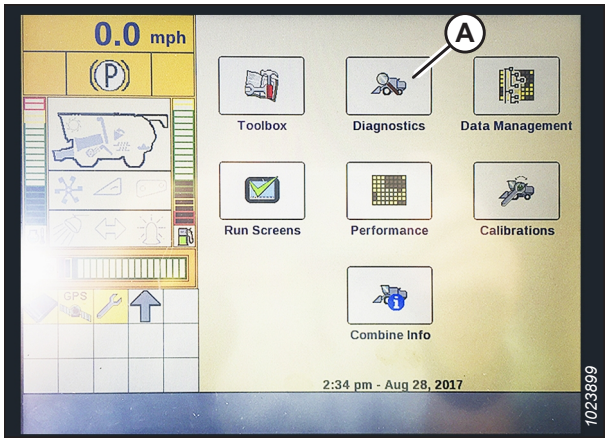

Figure 3.464: Afficheur de la moissonneuse-batteuse Case IH

2. Sélectionnez l'onglet SETTINGS (réglages) (A). La page SETTINGS (réglages) s'affiche.
3. Dans le menu GROUP, sélectionnez HEADER (plateforme) (B).
4. Dans le menu PARAMETER (paramètre), sélectionnez REEL VERTICAL POSITION (position verticale du rabatteur) (C).

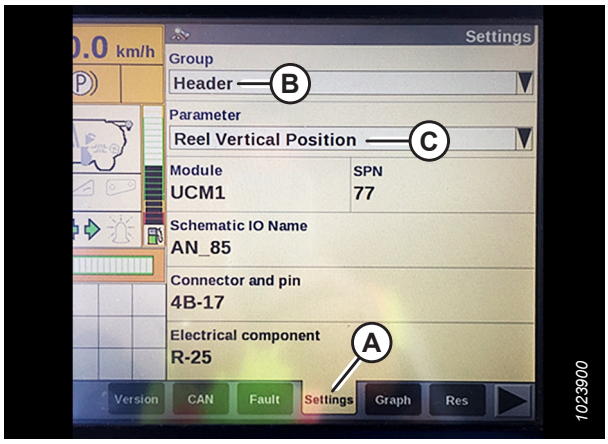

Figure 3.465: Afficheur de la moissonneuse-batteuse Case IH

5. Sélectionnez GRAPH (graphique) (A). Le graphique REEL VERTICAL POSITION (position verticale du rabatteur) s'affiche.
6. Abaissez le rabatteur pour vérifier la haute tension (B). La tension devrait être comprise entre 4,1 et 4,3 V.
7. Levez le rabatteur pour vérifier la basse tension (C). La tension devrait être comprise entre 0,7 et 0,9 V.
8. Si l'une des tensions n'est pas dans la plage correcte, consultez *Vérification et réglage du capteur de hauteur du rabatteur, page 238*.

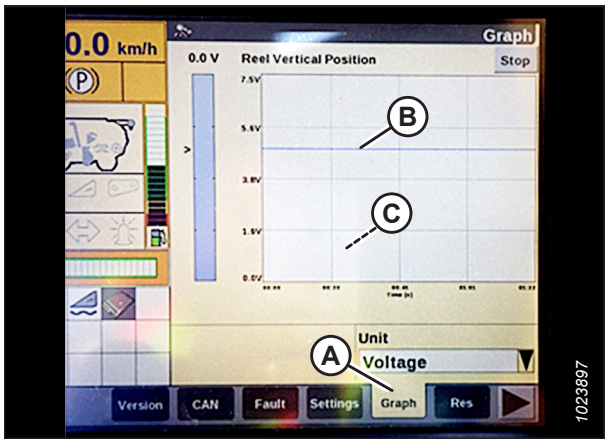

Figure 3.466: Afficheur de la moissonneuse-batteuse Case IH

Réglage de la hauteur de coupe prédéfinie – moissonneuses-batteuses Case IH séries , 120, 230, 240 et 250

Une fois que le système de contrôle de hauteur automatique de la plateforme (CHAP) a été configuré pour fonctionner avec la plateforme, la hauteur de coupe prédéfinie peut être paramétrée. La hauteur de coupe prédéfinie désigne la hauteur de la plateforme que le système CHAP essaiera de maintenir lorsque la moissonneuse-batteuse avancera.

DANGER

Assurez-vous qu'il n'y a personne dans la zone.

NOTE:

Il se peut que des modifications aient été apportées aux commandes ou à l'écran de la moissonneuse-batteuse depuis la publication de ce document. Pour les toutes dernières informations, consultez le manuel d'opération de la moissonneuse-batteuse.

NOTE:

L'indicateur (A) doit être sur la position **0** (B) lorsque la plateforme est à 254 à 356 mm (10 à 14 po) du sol. Lorsque la plateforme est sur le sol, l'indicateur doit se trouver sur **1** (C) pour une pression au sol basse et sur **4** (D) pour une pression au sol élevée. Les conditions de récolte et de sol déterminent le flottement à utiliser. Le réglage idéal doit être aussi léger que possible, sans rebonds de la plateforme ni cultures non coupées. Des réglages excessifs entraînent l'usure prématurée de la plaque d'usure de la barre de coupe.

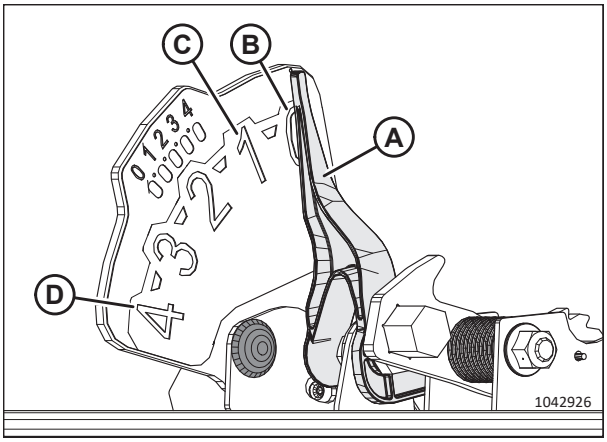

Figure 3.467: Indicateur du flottement

1. Engagez le séparateur et la plateforme.
2. Déplacez la plateforme jusqu'à la hauteur de coupe souhaitée.
3. Appuyez sur le commutateur RÉGLAGE n° 1 (A). La lumière à côté du commutateur (A) s'allume.

   NOTE:

   Utilisez le commutateur (C) pour les ajustements fins.

   NOTE:

   En définissant le préréglage, réglez toujours la position de la plateforme avant celle du rabatteur. Si le réglage de la plateforme et du rabatteur est effectué simultanément, celui du rabatteur ne sera pas sauvegardé.
4. Déplacez le rabatteur à la position de travail souhaitée.
5. Appuyez sur le commutateur RÉGLAGE n° 1 (A). La lumière à côté du commutateur (A) s'allume.
6. Déplacez la plateforme jusqu'à la deuxième hauteur de coupe souhaitée.



Figure 3.468: Commandes de la moissonneuse-batteuse Case

7. Appuyez sur le commutateur RÉGLAGE n° 2 (B). La lumière à côté du commutateur (B) s'allume.
8. Déplacez le rabatteur jusqu'à la deuxième position de travail souhaitée.
9. Appuyez sur le commutateur RÉGLAGE n° 2 (B). La lumière à côté du commutateur (B) s'allume.
10. Pour passer d'un point de consigne à l'autre, appuyez sur HEADER RESUME (reprise de la plateforme) (A).
11. Pour augmenter la hauteur de coupe, appuyez sur le bouton DÉCALAGE (B) à l'arrière de la poignée de commande et appuyez sur le commutateur REPRISE DE LA PLATEFORME (A). Pour abaisser la plateforme, appuyez une fois sur le commutateur REPRISE DE LA PLATEFORME (A) pour revenir à la hauteur prédéfinie de la plateforme.

    NOTE:

    Appuyez sur les commutateurs LEVER/ABAISSER LA PLATEFORME pour désactiver le mode HAUTEUR AUTOMATIQUE. Appuyez sur REPRISE DE LA PLATEFORME (A) pour réactiver le mode HAUTEUR AUTOMATIQUE.



Figure 3.469: Commandes de la moissonneuse-batteuse Case

Fonction d'inversion du rabatteur – Moissonneuse-batteuse Case IH

Avec l'installation du kit Case 91826802, les moissonneuses-batteuses phares Case IH peuvent inverser le rabatteur avec le convoyeur.

DANGER

Assurez-vous qu'il n'y a personne dans la zone.

NOTE:

Il se peut que des modifications aient été apportées aux commandes ou à l'écran de la moissonneuse-batteuse depuis la publication de ce document. Pour les toutes dernières informations, consultez le manuel d'opération de la moissonneuse-batteuse.

1. Sur l'écran principal (MAIN), sélectionnez TOOLBOX (boîte à outils) (A).

2. Sélectionnez l'onglet TÊTE 1 (A).

   NOTE:

   Pour trouver l'onglet TÊTE 1, vous devrez peut-être faire défiler vers la droite à l'aide des flèches latérales (B).

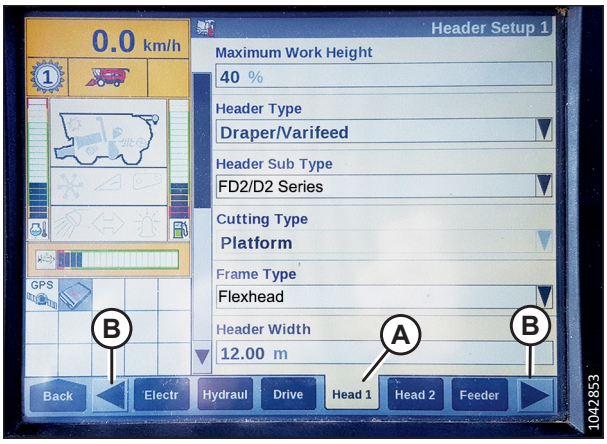

Figure 3.470: Afficheur de la moissonneuse-batteuse Case IH

3. Repérez le champ HEADER SUB TYPE (sous-type de la plateforme).

4. Sélectionnez la valeur suivante dans le champ HEADER SUB TYPE (sous-type de la plateforme) :

   - Si la version 36.4.X.X ou ultérieure du logiciel est installée, sélectionnez SÉRIE FD2/D2 (A).

     NOTE:

     La sélection de FD2/D2 SERIES optimisera les performances du CHAP sur les plateformes des séries FD2, et D2.

   - Si une version du logiciel antérieure à la version 36.4.X.X est installée, sélectionnez 2000 (B).

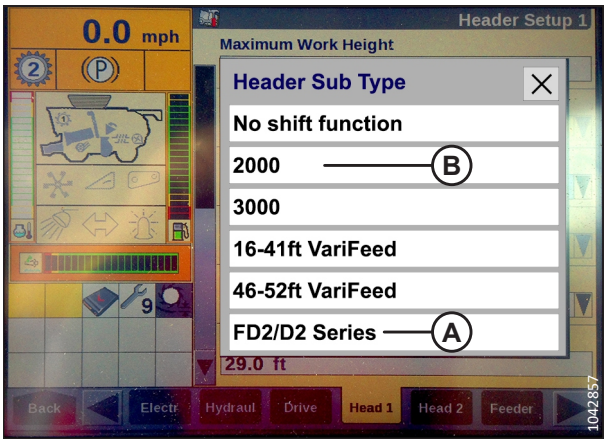

Figure 3.471: Afficheur de la moissonneuse-batteuse Case IH

5. Retournez à la page HEAD 1 (plateforme 1) et choisissez FLEXHEAD dans le menu déroulant FRAME TYPE (type de châssis) (A).

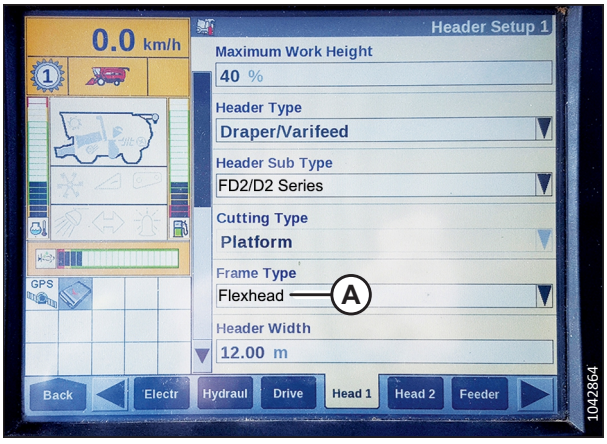

Figure 3.472: Afficheur de la moissonneuse-batteuse Case IH

6. Sélectionnez l'onglet TÊTE 2 (A).
7. Dans le champ CAPTEURS DE LA PLATEFORME (B), sélectionnez ACTIVER.
8. Dans le champ FLOTTEMENT DE PRESSION DE LA PLATEFORME (C), sélectionnez NON.
9. Dans le champ HEIGHT/TILT RESPONSE (réponse hauteur/inclinaison) (D), sélectionnez FAST (rapide).

   NOTE:

   Le champ AUTO HEADER LIFT (levage automatique de la plateforme) (E) peut être réglé selon les préférences de l'utilisateur.



Figure 3.473: Afficheur de la moissonneuse-batteuse Case IH

10. Appuyez sur la flèche vers le bas (F) pour passer à la page suivante.
11. Dans le champ HYDRAULIC REEL (rabatteur hydraulique) (A), sélectionnez YES (oui).
12. Dans le champ HYDRAULIC REEL REVERSE (inversion du rabatteur hydraulique) (B), sélectionnez YES (oui).



Figure 3.474: Afficheur de la moissonneuse-batteuse Case IH

13. Dans le champ OVERLAP MODE (mode de chevauchement) (A), sélectionnez MANUAL (manuel).
14. Dans le champ WORK WIDTH RESET (réinitialisation de la largeur de travail) (B), sélectionnez MANUAL (manuel).



Figure 3.475: Afficheur de la moissonneuse-batteuse Case IH

Commande de vitesse du tapis latéral – Moissonneuses-batteuses Case IH

La vitesse de la courroie latérale peut être réglée sur l'écran tactile, à partir de la version 34 et ultérieure du logiciel.

DANGER

Assurez-vous qu'il n'y a personne dans la zone.

NOTE:

Il se peut que des modifications aient été apportées aux commandes ou à l'écran de la moissonneuse-batteuse depuis la publication de ce document. Pour les toutes dernières informations, consultez le manuel d'opération de la moissonneuse-batteuse.

1. Sélectionnez l'onglet TÊTE 1 (A).

   NOTE:

   Pour trouver l'onglet TÊTE 1, vous devrez peut-être faire défiler vers la droite à l'aide des flèches latérales (B).

2. Repérez le champ HEADER SUB TYPE (sous-type de la plateforme) (C).

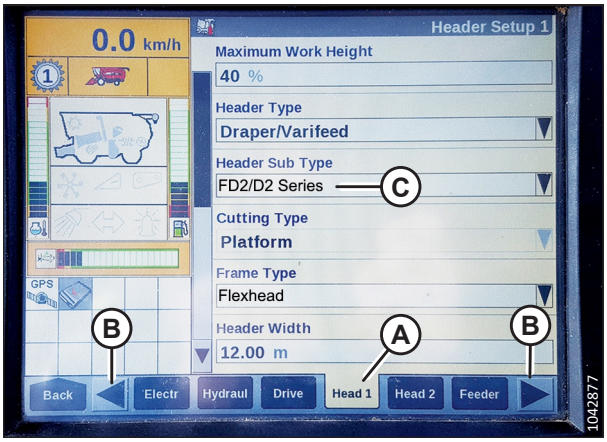

Figure 3.476: Afficheur de la moissonneuse-batteuse Case IH

3. Sélectionnez les éléments suivants dans le champ HEADER SUB TYPE (sous-type de la plateforme) :

   - Si la version 36.4.X.X ou ultérieure du logiciel est installée, sélectionnez SÉRIE FD2/D2 (A).

     NOTE:

     La sélection de FD2 SERIES optimisera les performances du CHAP sur les plateformes des séries FD2, et D2.

   - Si une version du logiciel antérieure à la version 36.4.X.X est installée, sélectionnez 2000 (B).

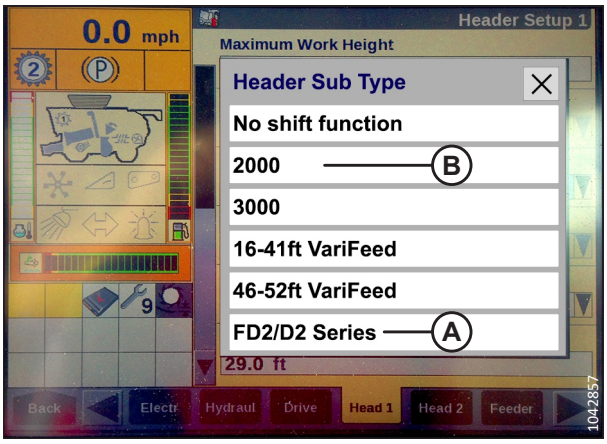

Figure 3.477: Afficheur de la moissonneuse-batteuse Case IH

4. Utilisez la barre de défilement (A) pour naviguer vers le bas jusqu'à LATERAL BELT
SPD (vitesse de la courroie latérale) (B).

   NOTE:

   La vitesse de la courroie latérale peut être réglée à l'aide des flèches latérales (C). Sélectionnez ENTER (entrée) (D) après avoir réglé la vitesse de la courroie.

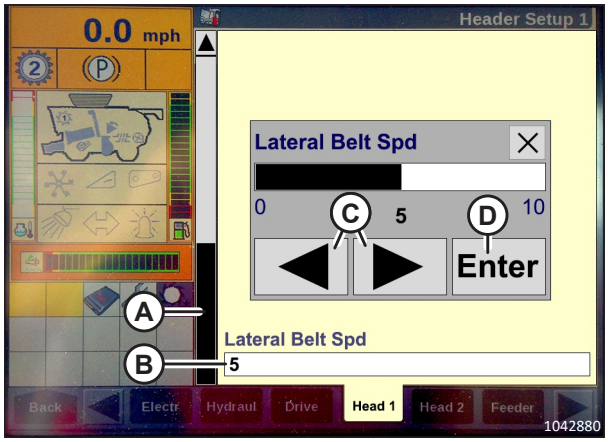

Figure 3.478: Afficheur de la moissonneuse-batteuse Case IH

5. Naviguez jusqu'à l'onglet RUN4 (exécuter 4) (A).

6. Dans le champ WORK CONDITION (condition de travail) (B), sélectionnez AUTO-DEFAULT (défaut auto).

   NOTE:

   La vitesse de la courroie latérale peut être réglée en sélectionnant le champ LATERAL BELT SPD (vitesse de la courroie latérale) (C).

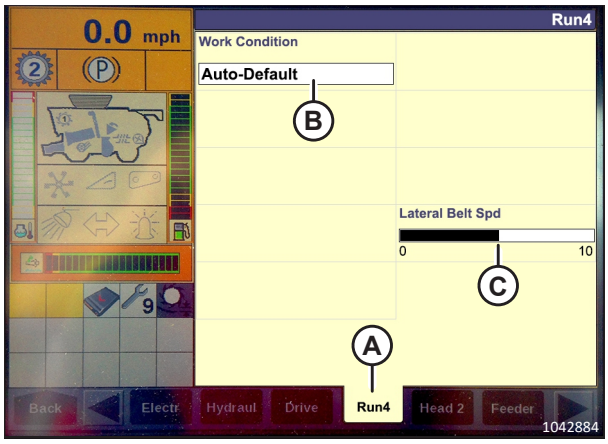

Figure 3.479: Afficheur de la moissonneuse-batteuse Case IH

Compatibilité du capteur de vitesse du rabatteur – Moissonneuses-batteuses Case IH

Les réglages de la vitesse du rabatteur peuvent être ajustés à l'aide de l'écran tactile, pour la version 34 du logiciel et les versions ultérieures.

DANGER

Assurez-vous qu'il n'y a personne dans la zone.

NOTE:

Il se peut que des modifications aient été apportées aux commandes ou à l'écran de la moissonneuse-batteuse depuis la publication de ce document. Pour les toutes dernières informations, consultez le manuel d'opération de la moissonneuse-batteuse.

1. Sélectionnez l'onglet HEAD 2 (plateforme 2) (A).

   NOTE:

   Pour trouver l'onglet HEAD 2 (plateforme 2), vous devrez peut-être faire défiler vers la droite à l'aide des flèches latérales (B).

2. Dans le champ SPEED SENSOR (capteur de vitesse du rabatteur) (B), sélectionnez YES (oui).

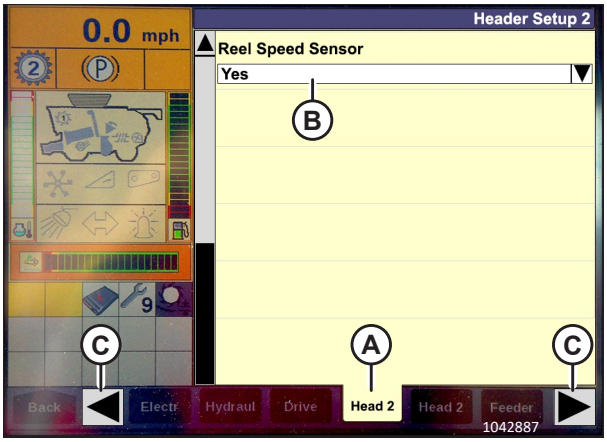

Figure 3.480: Afficheur de la moissonneuse-batteuse Case IH

3. Sélectionnez l'onglet HEAD 2 (plateforme 2) (A).

4. Repérez l'emplacement du champ REEL SPROCKETS RATIO (ratio de pignons du rabatteur) (B), et sélectionnez le rapport de pignon approprié.

   NOTE:

   Le rapport de pignon 19/56 est le réglage par défaut, tandis que les rapports de pignon 10/56 et 20/52 sont des réglages optionnels.

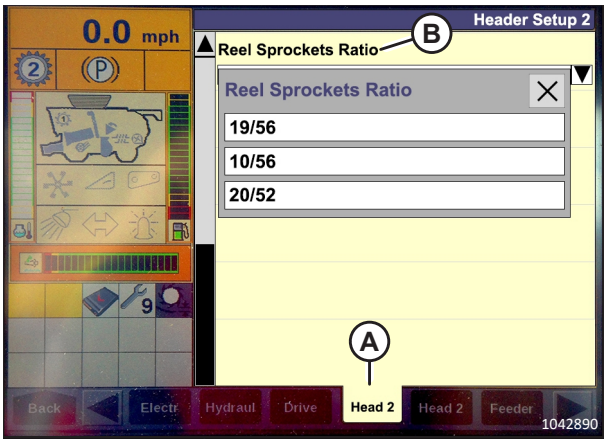

Figure 3.481: Afficheur de la moissonneuse-batteuse Case IH

3.10.8 Moissonneuses-batteuses Challenger[MD] et Massey Ferguson[MD] série 6 et série 7

Pour rendre le système de contrôle de hauteur automatique de la plateforme (CHAP) compatible avec la moissonneuse-batteuse, configurez les réglages de vitesse du rabatteur, réglez les commandes du CHAP et étalonnez le système CHAP pour vous assurer qu'il fonctionne correctement.

Vérification de la plage de tension à partir de la cabine de la moissonneuse-batteuse – Challenger[MD] et Massey Ferguson[MD]

Le capteur du contrôle de hauteur automatique de la plateforme doit être utilisé dans une plage de tension particulière afin de fonctionner correctement.

DANGER

Assurez-vous qu'il n'y a personne dans la zone.

NOTE:

Il se peut que des modifications aient été apportées aux commandes ou à l'écran de la moissonneuse-batteuse depuis la publication de ce document. Pour les toutes dernières informations, consultez le manuel d'opération de la moissonneuse-batteuse.

1. Démarrez le moteur.
2. Positionnez la plateforme de telle sorte qu'elle soit entre 254 à 356 mm (10-14 po) au-dessus du sol.
3. Déverrouillez le flottement de la plateforme. Pour obtenir des instructions, consultez *Verrouillage/déverrouillage du flottement de la plateforme, page 212*.
4. Coupez le moteur et retirez la clé du contact.
5. Vérifiez que l'articulation de verrouillage du flottement se trouve sur les butées (la rondelle [A] ne peut être déplacée) aux deux endroits.

   NOTE:

   Si la plateforme n'est **PAS** sur les butées durant les deux étapes suivantes, la tension peut dépasser la plage en cours de fonctionnement et entraîner un dysfonctionnement du système CHAP. Si la plateforme n'est pas sur les butées inférieures, consultez *3.11 Mise à niveau de la plateforme, page 501* pour obtenir des instructions.

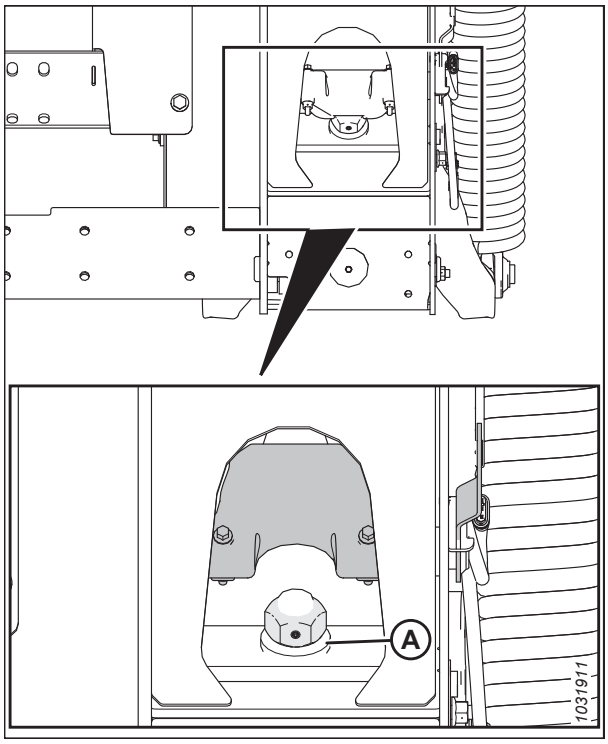

Figure 3.482: Verrouillage du flottement

6. Si le pointeur n'est pas à zéro, desserrez le boulon (A) et faites glisser la plaque de l'indicateur de flottement (B) jusqu'à ce que le pointeur (C) se trouve sur **0** (D). Serrez l'écrou sur le boulon (A).

   NOTE:

   Utilisez le point zéro (E) au-dessus de l'autocollant pour régler correctement l'aiguille de l'indicateur.
7. Serrez le boulon (A).

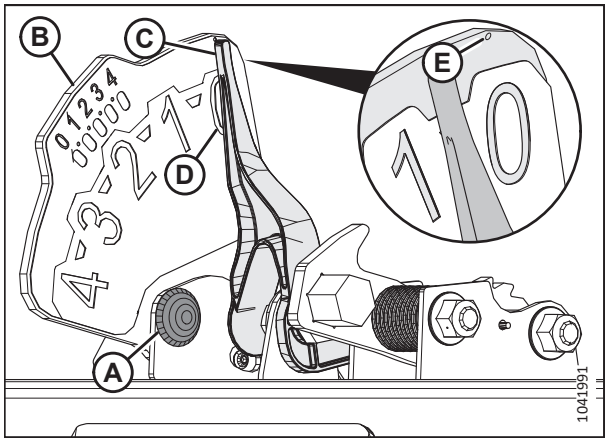

Figure 3.483: Indicateur du flottement

8. Allez à la page FIELD (champ) de l'écran de la machine, et appuyez sur l'icône des diagnostics. La page MISCELLANEOUS (divers) s'affiche.

9. Sélectionnez VMM DIAGNOSTIC (A). La page VMM DIAGNOSTIC s'affiche.

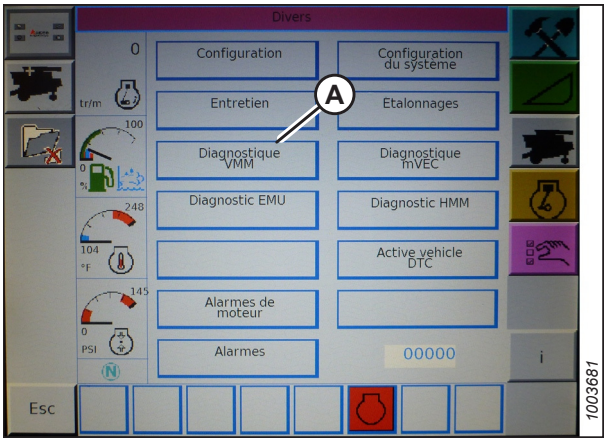

Figure 3.484: Écran de la moissonneuse-batteuse Challenger[MD]

10. Allez dans l'onglet ANALOG IN (entrée analogique) (A), puis sélectionnez VMM MODULE 3 en appuyant sur la zone de texte sous les quatre onglets. La tension du capteur du système CHAP s'affiche à l'écran comme HEADER HEIGHT RIGHT POT (potentiomètre droit de la hauteur de la plateforme) et HEADER HEIGHT LEFT POT (potentiomètre gauche de la hauteur de la plateforme). Les valeurs peuvent différer légèrement.

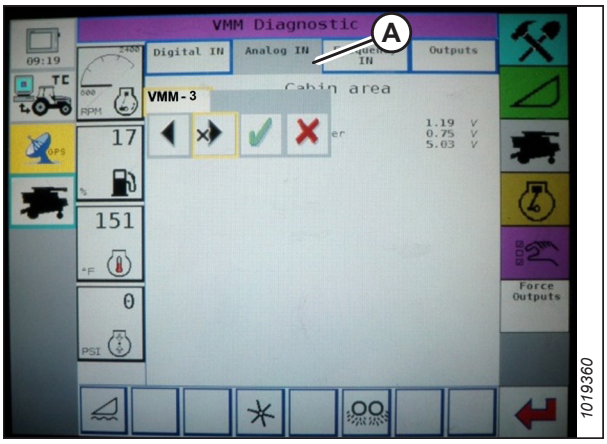

Figure 3.485: Écran de la moissonneuse-batteuse Challenger[MD]

11. Abaissez complètement le convoyeur de la moissonneuse-batteuse (le module de flottement doit être complètement séparé de la plateforme).

    NOTE:

    Vous devrez peut-être maintenir actionné l'interrupteur HEADER DOWN (plateforme vers le bas) pendant quelques secondes afin d'abaisser complètement le convoyeur.

12. Lisez la tension.

13. Levez la plateforme de telle sorte qu'elle soit entre 254 et 356 mm (10 et 14 po) au-dessus du sol et déverrouillez le flottement.

14. Lisez la tension.

15. Si la tension du capteur n'est pas comprise entre les limites inférieure et supérieure indiquées ou si l'écart entre les limites inférieure et supérieure est insuffisant, ajustez-les. Pour obtenir des instructions, consultez *3.10.3 Contrôle manuel des limites de tension, page 283*.

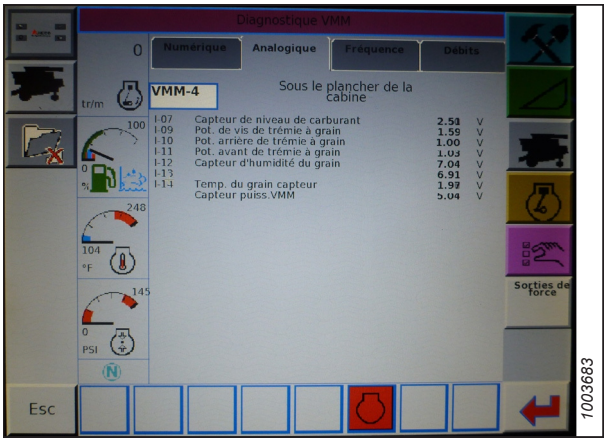

Figure 3.486: Écran de la moissonneuse-batteuse Challenger[MD]

Enclenchement du contrôle de la hauteur automatique de la plateforme – Challenger[MD] et Massey Ferguson[MD]

Le système de contrôle de hauteur automatique de la plateforme (CHAP) doit être activé pour que ses fonctions puissent être configurées.

NOTE:

Il se peut que des modifications aient été apportées aux commandes ou à l'écran de la moissonneuse-batteuse depuis la publication de ce document. Pour les toutes dernières informations, consultez le manuel d'opération de la moissonneuse-batteuse.

Les éléments suivants sont nécessaires pour que le système CHAP fonctionne :

- Module principal (carte PCB) et module d'entraînement de la plateforme (carte PCB) montés dans le boîtier de la carte dans le module de panneau de fusibles (PF)
- Entrées de l'opérateur de la poignée de commande multifonction
- Entrées de l'opérateur montées dans le panneau du module de la console de contrôle (CC)
- Vanne électrohydraulique de commande de levage de la plateforme

Pour enclencher le CHAP, suivez les étapes suivantes :

1. Faites défiler les options de commande de la plateforme à l'écran de la moissonneuse-batteuse en utilisant le commutateur de commande de la plateforme jusqu'à ce que l'icône CHAP (A) s'affiche dans la première zone de message. Le CHAP ajustera la hauteur de la plateforme par rapport au sol en fonction des réglages de hauteur et de sensibilité.

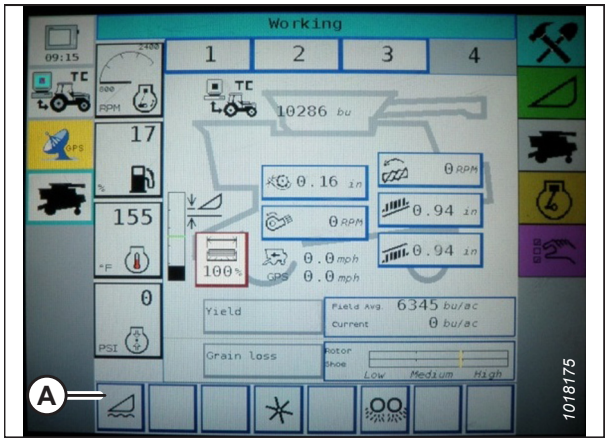

Figure 3.487: Écran de la moissonneuse-batteuse Challenger[MD]

Étalonnage du contrôle de la hauteur automatique de la plateforme – Challenger[MD] et Massey Ferguson[MD]

La sortie du capteur du contrôle de hauteur automatique de la plateforme (CHAP) doit être étalonnée pour chaque moissonneuse-batteuse.

DANGER

Assurez-vous qu'il n'y a personne dans la zone.

NOTE:

Il se peut que des modifications aient été apportées aux commandes ou à l'écran de la moissonneuse-batteuse depuis la publication de ce document. Pour les toutes dernières informations, consultez le manuel d'opération de la moissonneuse-batteuse.

NOTE:

Le réglage trop léger du flottement de la plateforme peut empêcher l'étalonnage du CHAP. Il sera peut-être nécessaire de régler un flottement plus lourd pour la procédure d'étalonnage afin que la plateforme ne se sépare pas du module de flottement.

NOTE:

Pour obtenir un fonctionnement optimal du contrôle de hauteur automatique de la plateforme (CHAP), suivez ces procédures avec le vérin d'inclinaison réglé sur **D**. Une fois les réglages et l'étalonnage terminés, réglez de nouveau le vérin d'inclinaison à l'angle de plateforme souhaité. Pour obtenir des instructions, consultez *3.9.5 Angle de la plateforme, page 222*.

1. Vérifiez que le vérin d'inclinaison est réglé sur **D**.

2. Sur la page FIELD (champ), sélectionnez l'icône DIAGNOSTICS (A). La page MISCELLANEOUS (divers) s'affiche.

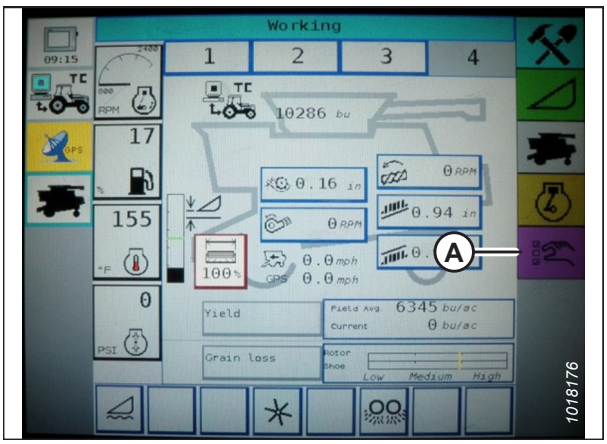

Figure 3.488: Écran de la moissonneuse-batteuse Challenger[MD]

3. Sélectionnez CALIBRATIONS (étalonnages) (A). La page CALIBRATIONS (étalonnages) s'affiche.

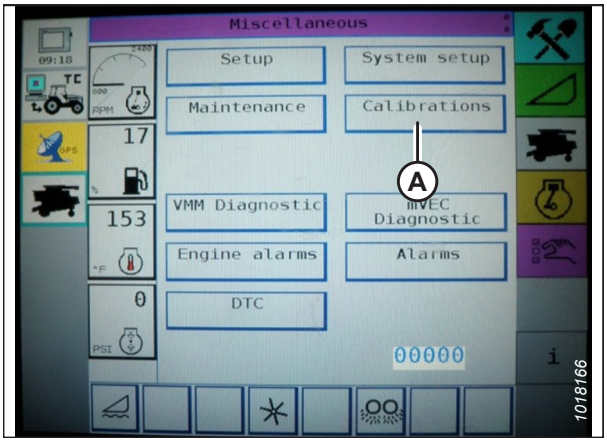

Figure 3.489: Écran de la moissonneuse-batteuse Challenger[MD]

4. Sélectionnez HEADER (plateforme) (A). La page HEADER CALIBRATION (étalonnage de la plateforme) affiche un AVERTISSEMENT.

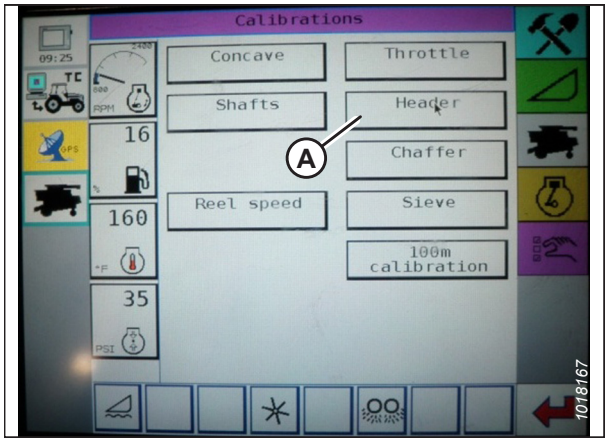

Figure 3.490: Écran de la moissonneuse-batteuse Challenger[MD]

5. Lisez le message d'avertissement, puis sélectionnez le bouton avec la coche verte.

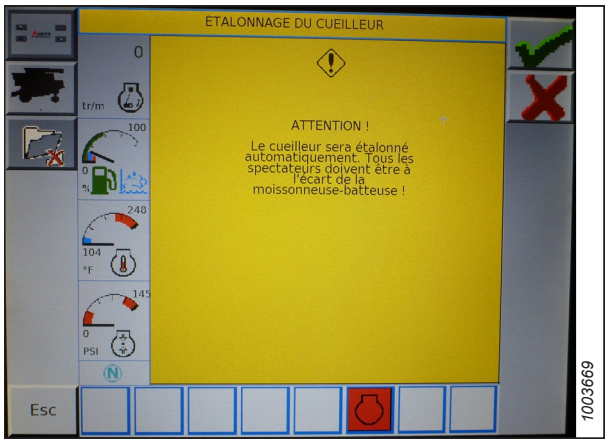

Figure 3.491: Écran de la moissonneuse-batteuse Challenger[MD]

6. Suivez les instructions à l'écran pour terminer l'étalonnage.

NOTE:

La procédure d'étalonnage peut être annulée à tout moment en appuyant sur le bouton ANNULATION de l'écran. Pendant l'étalonnage de la plateforme, l'exercice peut également être annulé à l'aide des boutons HAUT, BAS, INCLINAISON À DROITE ou INCLINAISON À GAUCHE situés sur la poignée de commande.

NOTE:

Si la moissonneuse-batteuse n'a pas d'inclinaison de plateforme ou si elle est inutilisable, vous pourriez recevoir des avertissements lors de l'étalonnage. Appuyez sur la coche verte si ces avertissements apparaissent. Ceci n'affectera pas l'étalonnage de l'AHHC.

NOTE:

Si le flottement a été réglé sur une valeur plus lourde pour terminer la procédure d'étalonnage de l'AHHC, ajustez au flottement recommandé une fois l'étalonnage terminé.

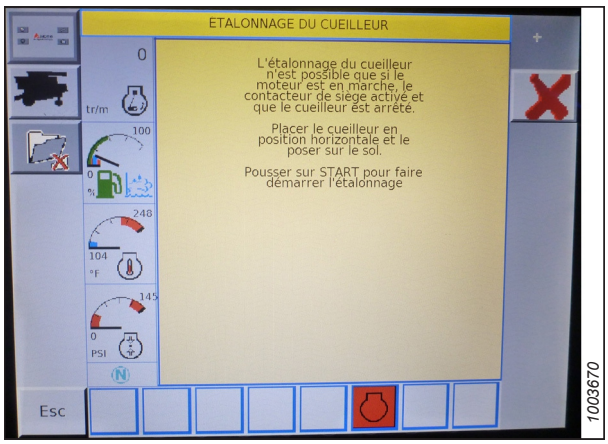

Figure 3.492: Écran de la moissonneuse-batteuse Challenger[MD]

Ajustement de la hauteur de la plateforme – Challenger[MD] et Massey Ferguson[MD]

La fonction de contrôle de hauteur automatique de la plateforme (CHAP) permet à l'opérateur de définir des hauteurs précises de la plateforme.

DANGER

Assurez-vous qu'il n'y a personne dans la zone.

NOTE:

Il se peut que des modifications aient été apportées aux commandes ou à l'écran de la moissonneuse-batteuse depuis la publication de ce document. Pour les toutes dernières informations, consultez le manuel d'opération de la moissonneuse-batteuse.

Après avoir activé le CHAP, appuyez et relâchez le bouton HEADER LOWER (plateforme vers le bas) sur la poignée de commande. Le système CHAP abaisse automatiquement la plateforme selon le réglage de hauteur sélectionné.

Vous pouvez régler la hauteur AHHC sélectionnée en utilisant le bouton RÉGLAGE DE LA HAUTEUR (A) sur la console de contrôle. Tourner le bouton dans le sens horaire permet d'augmenter la hauteur choisie et tourner le bouton dans le sens antihoraire de la diminuer.



Figure 3.493: Bouton de réglage de la hauteur sur la console de commande de la moissonneuse-batteuse

Ajustement de la vitesse d'élévation et d'abaissement de la plateforme – Challenger[MD] et Massey Ferguson[MD]

La vitesse d'élévation et d'abaissement de la plateforme peut être configurée en accédant au menu HEADER CONTROL (contrôle de la plateforme) sur l'écran de la moissonneuse-batteuse.

NOTE:

Il se peut que des modifications aient été apportées aux commandes ou à l'écran de la moissonneuse-batteuse depuis la publication de ce document. Pour les toutes dernières informations, consultez le manuel d'opération de la moissonneuse-batteuse.

1. Sélectionnez l'icône HEADER (plateforme) (A), sur la page FIELD (champ). La page HEADER (plateforme) apparaît.

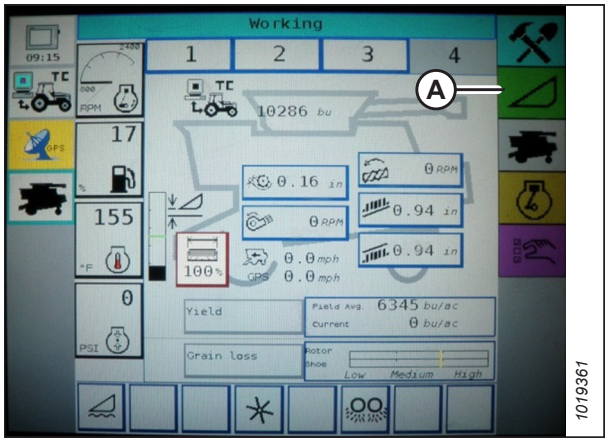

Figure 3.494: Écran de la moissonneuse-batteuse Challenger[MD]

2. Sélectionnez HEADER CONTROL (contrôle de la plateforme) (A). La page HEADER CONTROL (contrôle de la plateforme) s'affiche.

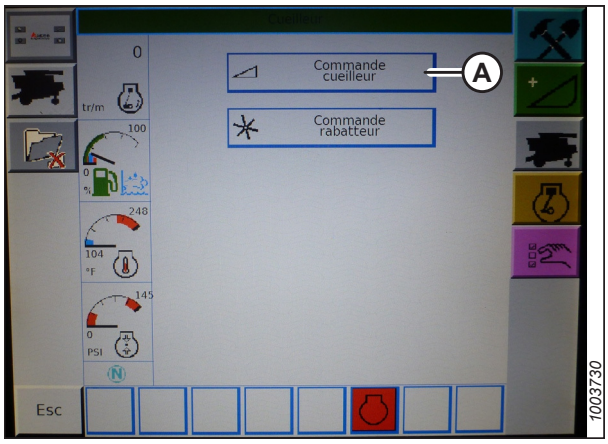

Figure 3.495: Écran de la moissonneuse-batteuse Challenger[MD]

3. Allez à l'onglet TABLE SETTINGS (PARAMÈTRES DU TABLEAU).

4. Sélectionnez la flèche montante sur MAX UP PWM (max haut PWM) pour augmenter le pourcentage et la vitesse d'élévation. Sélectionnez la flèche descendante sur MAX UP PWM (max haut PWM) pour réduire le pourcentage et la vitesse d'élévation.

5. Sélectionnez la flèche montante sur MAX DOWN PWM (max bas PWM) pour augmenter le pourcentage et la vitesse d'abaissement. Sélectionnez la flèche descendante sur MAX DOWN PWM (max bas PWM) pour réduire le pourcentage et la vitesse d'abaissement.

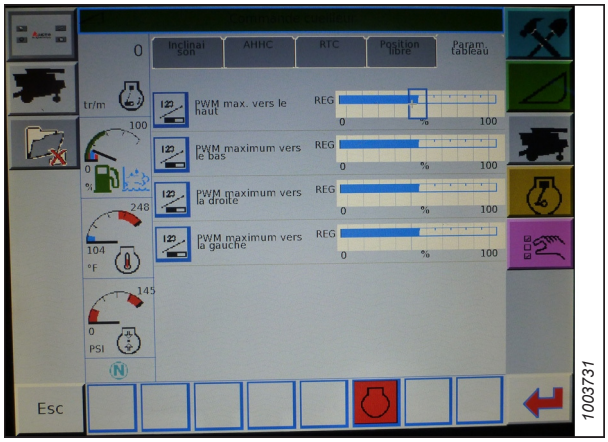

Figure 3.496: Écran de la moissonneuse-batteuse Challenger[MD]

Réglage de la sensibilité du contrôle de hauteur automatique de la plateforme (CHAP) – Challenger[MD] et Massey Ferguson[MD]

Le réglage de la sensibilité contrôle la distance sur laquelle la barre de coupe doit se déplacer avant que le contrôle de hauteur automatique de la plateforme (CHAP) relève ou abaisse le convoyeur. Lorsque la sensibilité est réglée au maximum, même les petits changements de hauteur par rapport au sol font que le CHAP déplace le convoyeur. Lorsque la sensibilité est réglée au minimum, seuls de grands changements de hauteur par rapport au sol font que le CHAP déplace le convoyeur.

DANGER

Assurez-vous qu'il n'y a personne dans la zone.

NOTE:

Il se peut que des modifications aient été apportées aux commandes ou à l'écran de la moissonneuse-batteuse depuis la publication de ce document. Pour les toutes dernières informations, consultez le manuel d'opération de la moissonneuse-batteuse.

1. Sélectionnez l'icône HEADER (plateforme), sur la page FIELD (champ). La page HEADER (plateforme) apparaît.

2. Appuyez sur le bouton HEADER CONTROL (contrôle de la plateforme) (A). La page HEADER CONTROL (contrôle de la plateforme) s'affiche. Vous pouvez régler la sensibilité sur cette page à l'aide des flèches haut et bas.

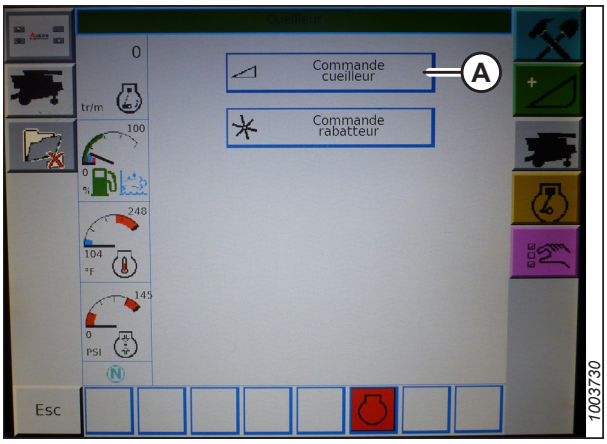

Figure 3.497: Écran de la moissonneuse-batteuse Challenger[MD]

3. Réglez la sensibilité à la valeur maximale.

4. Activer le CHAP et appuyez sur le bouton HEADER LOWER (ABAISSEMENT DE LA PLATEFORME) sur la poignée de commande.

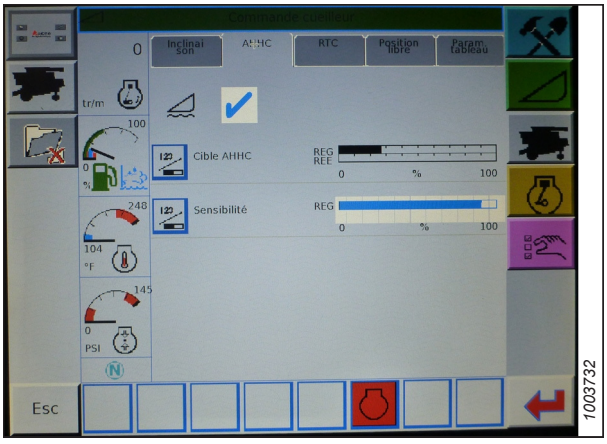

Figure 3.498: Écran de la moissonneuse-batteuse Challenger[MD]

5. Diminuez la sensibilité jusqu'à ce que le convoyeur reste stable sans faire de bonds.

   NOTE:

   Il s'agit de la sensibilité maximale et ce n'est qu'un réglage initial. Le réglage final doit être effectué dans le champ, car la réaction du système varie en fonction des surfaces changeantes et des conditions d'utilisation.

   NOTE:

   Si la sensibilité maximale n'est pas nécessaire, un réglage moins sensible permettra de réduire la fréquence de correction de la hauteur de la plateforme et l'usure des composants. Ouvrir partiellement la vanne de l'accumulateur permettra d'amortir l'action des vérins de levage de la plateforme et de réduire la chasse de celle-ci.

3.10.9 Moissonneuses-batteuses CLAAS série 500

Pour rendre le système de contrôle de hauteur automatique de la plateforme (CHAP) compatible avec la moissonneuse-batteuse, configurez les réglages de vitesse du rabatteur, réglez les commandes du CHAP et étalonnez le système CHAP pour vous assurer qu'il fonctionne correctement.

Étalonnage du contrôle de hauteur automatique de la plateforme – CLAAS de série 500

La sortie du capteur du contrôle de hauteur automatique de la plateforme (CHAP) doit être étalonnée pour chaque moissonneuse-batteuse.

NOTE:

Il se peut que des modifications aient été apportées aux commandes ou à l'écran de la moissonneuse-batteuse depuis la publication de ce document. Pour les toutes dernières informations, consultez le manuel d'opération de la moissonneuse-batteuse.

NOTE:

Le réglage trop léger du flottement de la plateforme peut empêcher l'étalonnage du CHAP. Il sera peut-être nécessaire de régler un flottement plus lourd pour la procédure d'étalonnage afin que la plateforme ne se sépare pas du module de flottement.

NOTE:

Pour un fonctionnement optimal du CHAP, suivez ces procédures avec le vérin d'inclinaison réglé sur **D**. Une fois les réglages et l'étalonnage terminés, ajustez de nouveau le vérin d'inclinaison à l'angle de plateforme voulu. Pour obtenir des instructions, consultez *3.9.5 Angle de la plateforme, page 222*.

1. Vérifiez que le vérin d'inclinaison est réglé sur **D**.

2. **Plateformes des modèles de 2023 ou modèle ultérieur :** Repérez le capteur d'inclinaison avant/arrière du convoyeur (B) sur le côté droit de ce dernier, près des supports de sécurité (A) de la plateforme.

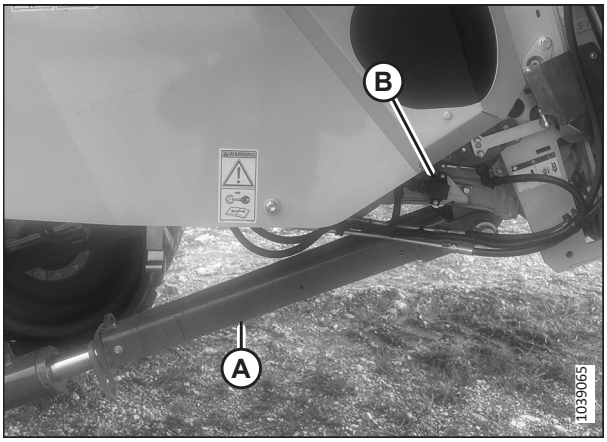

Figure 3.499: Emplacement du limiteur de bielle du capteur – Cadre d'adaptation CLAAS

3. **Plateformes des modèles de 2023 ou modèle ultérieur :** Vérifiez que le limiteur de bielle du capteur est dans le trou (C) comme indiqué. Dans le cas contraire, retirez l'écrou maintenant le limiteur, déplacez ce dernier du trou (M) au trou (C) et réinstallez l'écrou.

   IMPORTANT:

   N'essayez **PAS** d'étalonner la plateforme lorsque le limiteur de bielle est en position (M).

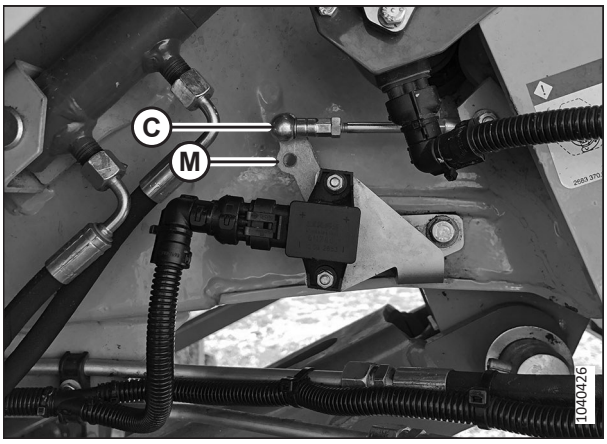

Figure 3.500: Articulation du bras du capteur

4. Sur la page PRINCIPALE, sélectionnez ÉQUIPEMENT AVANT (A).



Figure 3.501: Page principale CEBIS

5. Sélectionnez AUTO HEADER (plateforme auto) en appuyant sur les touches < (A) ou > (B), puis appuyez sur la touche OK (C). La page E5 indique si la hauteur automatique de la plateforme est activée ou non.

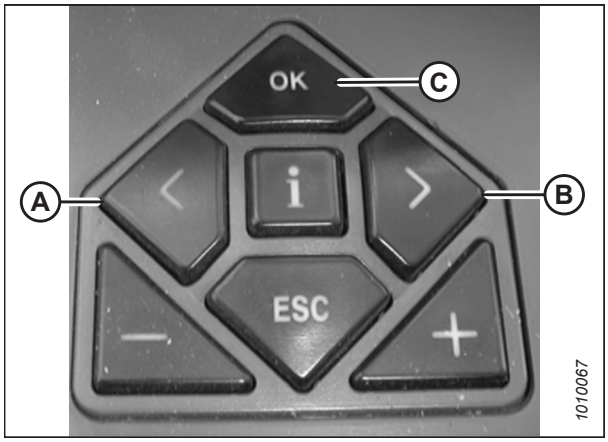

Figure 3.502: Commandes de la moissonneuse-batteuse CLAAS

6. Activez le CHAP en appuyant sur les touches - (A) ou **+** (B), puis appuyez sur la touche OK (C).
7. Enclenchez le mécanisme de battage et la plateforme.

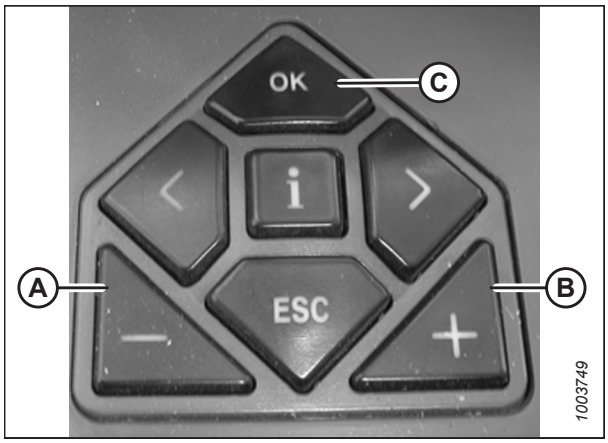

Figure 3.503: Commandes de la moissonneuse-batteuse CLAAS

8. Appuyez sur la touche < ou > pour sélectionner CUTT. HEIGHT LIMITS (limites de hauteur de coupe), et appuyez sur la touche OK des commandes de la moissonneuse-batteuse.
9. Suivez la procédure affichée sur l'écran pour paramétrer les limites haute et basse de la plateforme dans le CEBIS.

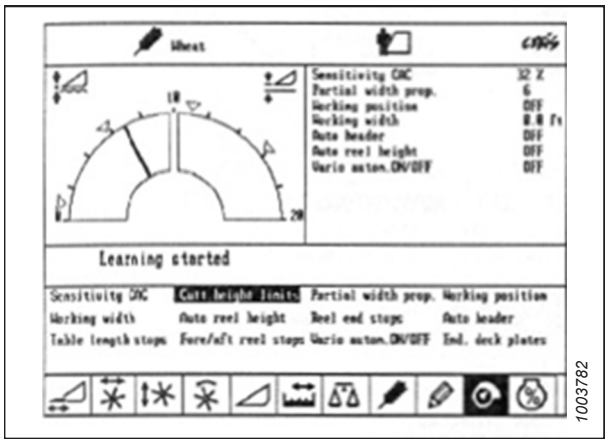

Figure 3.504: Affichage de la moissonneuse-batteuse CLAAS

10. Appuyez sur les touches < ou > pour sélectionner SENSITIVITY CAC (sensibilité CAC), puis appuyez sur la touche OK des commandes de la moissonneuse-batteuse.

    NOTE:

    Le réglage de la sensibilité du système CHAP influence la vitesse de réaction du CHAP sur la plateforme.

11. Appuyez sur les touches - ou + pour modifier le réglage de la vitesse de réaction, puis appuyez sur la touche OK des commandes de la moissonneuse-batteuse.

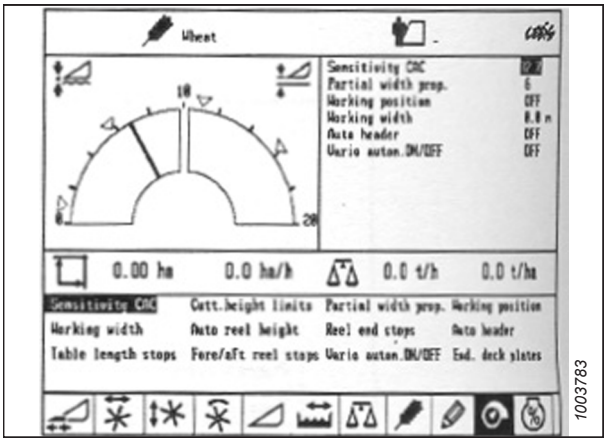

Figure 3.505: Affichage de la moissonneuse-batteuse CLAAS

12. Vérifiez les réglages de sensibilité à l'aide de ligne (A) ou valeur (B).

    NOTE:

    Le réglage peut être effectué de 0 à 100 %. Lorsque la sensibilité est de 0 %, les signaux des bandes de détection n'ont pas d'effet sur le réglage automatique de la hauteur de coupe. Lorsque la sensibilité est de 100 %, les signaux des bandes de détection ont un effet maximal sur le réglage automatique de la hauteur de coupe. Ajustez la sensibilité à partir de 50 %.

13. Si le flottement a été réglé pour la procédure d'étalonnage, vérifiez-le et ajustez-le. Pour obtenir des instructions, consultez *Contrôle et réglage du flottement de la plateforme, page 198*.

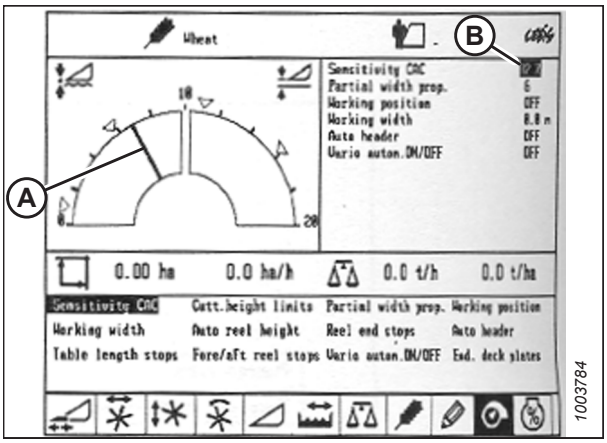

Figure 3.506: Affichage de la moissonneuse-batteuse CLAAS

14. **Plateformes des modèles de 2023 ou modèle ultérieur :** Retirez l'écrou maintenant le limiteur de bielle du capteur. Déplacez le limiteur en position (M) comme indiqué. Réinstallez l'écrou.

    IMPORTANT:

    N'essayez **PAS** d'opérer la plateforme lorsque le limiteur de bielle est en position (C).

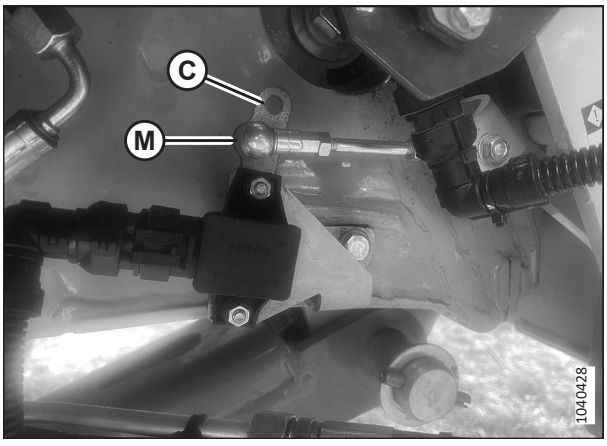

Figure 3.507: Limiteur de bielle du capteur – Cadre d'adaptation CLAAS

Hauteur de coupe – CLAAS série 500

Les hauteurs de coupe peuvent être programmées dans les systèmes de hauteur de coupe prédéfinie et de contour automatique. Utilisez la hauteur de coupe prédéfinie pour les hauteurs de coupe supérieures à 150 mm (6 po) et utilisez le système de contour automatique pour les hauteurs de coupe inférieures à 150 mm (6 po).

Réglage de la hauteur de coupe prédéfinie – CLAAS série 500

Une fois que le système de contrôle de hauteur automatique de la plateforme (CHAP) a été configuré et activé, la hauteur de coupe prédéfinie peut être configurée.

NOTE:

Il se peut que des modifications aient été apportées aux commandes ou à l'écran de la moissonneuse-batteuse depuis la publication de ce document. Pour les toutes dernières informations, consultez le manuel d'opération de la moissonneuse-batteuse.

⚠ DANGER

Assurez-vous qu'il n'y a personne dans la zone.

1. Démarrez le moteur.
2. Activez le commutateur d'activation de la machine.
3. Enclenchez le mécanisme de battage.
4. Enclenchez la plateforme.
5. Appuyez brièvement sur le bouton (A) pour activer le système de contour automatique ou sur le bouton (B) pour activer le système de la hauteur de coupe prédéfinie.

   NOTE:

   Le bouton (A) n'est utilisé qu'avec la fonction CHAP. Le bouton (B) n'est utilisé que lors du retour à la fonction de coupe.



Figure 3.508: Bouton de la poignée de commande

6. Appuyez sur la touche < (C) ou > (D) pour sélectionner la page CUTTING HEIGHT (hauteur de coupe), et appuyez sur la touche OK (E).

7. Appuyez sur la touche - (A) ou + (B) pour régler la hauteur de coupe désirée. Une flèche indique la hauteur de coupe sélectionnée sur l'échelle.

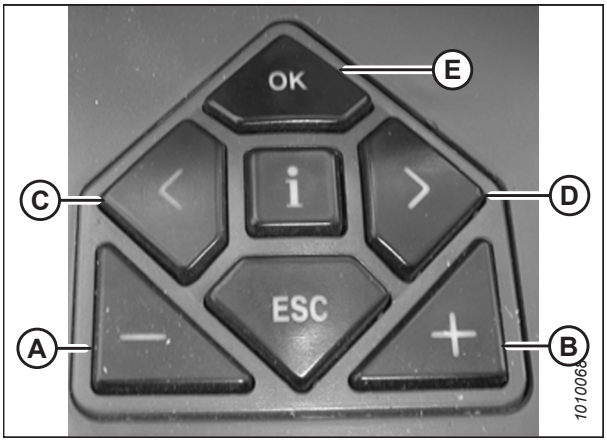

Figure 3.509: Commandes de la moissonneuse-batteuse CLAAS

8. Appuyez brièvement sur le bouton (A) ou (B) pour sélectionner le point de consigne.

9. Répétez l'étape *7, page 333* pour le point de consigne.



Figure 3.510: Bouton de la poignée de commande

Réglage manuel de la hauteur de coupe – CLAAS série 500

Une fois que le système de contrôle de hauteur automatique de la plateforme (CHAP) a été configuré et activé, la hauteur de coupe prédéfinie peut être configurée.

DANGER

Assurez-vous qu'il n'y a personne dans la zone.

NOTE:

Il se peut que des modifications aient été apportées aux commandes ou à l'écran de la moissonneuse-batteuse depuis la publication de ce document. Pour les toutes dernières informations, consultez le manuel d'opération de la moissonneuse-batteuse.

1. Appuyez sur le bouton (A) pour lever la plateforme ou le bouton (B) pour l'abaisser à la hauteur de coupe souhaitée.
2. Appuyez sur le bouton (C) pendant 3 secondes pour programmer la hauteur de coupe (une alarme retentira lorsque le nouveau réglage aura été mémorisé).
3. Définissez un deuxième point de consigne, au besoin, en utilisant le bouton (A) pour soulever la plateforme ou le bouton (B) pour l'abaisser à la hauteur de coupe souhaitée, et appuyez brièvement sur le bouton (C) pour programmer le deuxième point de consigne (une alarme retentira lorsque le nouveau réglage aura été mémorisé).

   NOTE:

   Pour une coupe au-dessus du sol, répétez l'étape *1, page 334* et utilisez le **bouton (D)** au lieu du bouton (C) en répétant l'étape *2, page 334*.



Figure 3.511: Bouton de la poignée de commande

Réglage de la sensibilité du contrôle de hauteur automatique de la plateforme – CLAAS série 500

Le réglage de la sensibilité contrôle la distance sur laquelle la barre de coupe doit se déplacer avant que le contrôle de hauteur automatique de la plateforme (CHAP) relève ou abaisse le convoyeur. Lorsque la sensibilité est réglée au maximum, même de petits changements de hauteur par rapport au sol font que le système déplace le convoyeur. Lorsque la sensibilité est réglée au minimum, seuls de grands changements de hauteur par rapport au sol font que le système déplace le convoyeur.

NOTE:

Définissez les limites supérieure et inférieure de la plateforme avant de régler la sensibilité du système CHAP. Le réglage peut être effectué de 0 à 100 %. Lorsque la sensibilité est de 0 %, les signaux des bandes de détection n'ont pas d'effet sur le réglage de la hauteur de coupe automatique. Lorsque la sensibilité est de 100 %, les signaux des bandes de détection ont un effet maximal sur le réglage de la hauteur de coupe automatique. Commencez à ajuster la sensibilité à partir de 50 %.

NOTE:

Il se peut que des modifications aient été apportées aux commandes ou à l'écran de la moissonneuse-batteuse depuis la publication de ce document. Pour les toutes dernières informations, consultez le manuel d'opération de la moissonneuse-batteuse.

1. Appuyez sur la touche **<** (C) ou **>** (D) pour sélectionner l'écran SENSITIVITY CAC (sensibilité CAC) et appuyez sur la touche OK (E).
2. Appuyez sur la touche - (A) ou **+** (B) pour modifier le réglage de la vitesse de réaction et appuyez sur la touche OK (E).

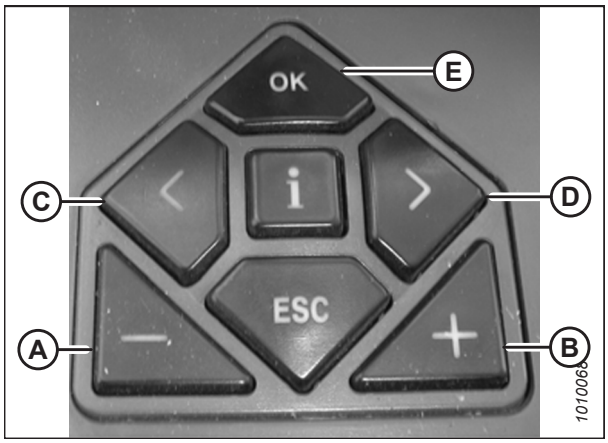

Figure 3.512: Commandes de la moissonneuse-batteuse CLAAS

3. Vérifiez les réglages de sensibilité à l'aide de ligne (A) ou valeur (B).

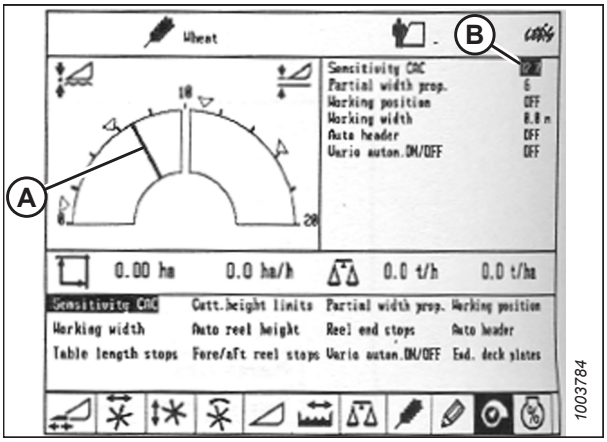

Figure 3.513: Affichage de la moissonneuse-batteuse CLAAS

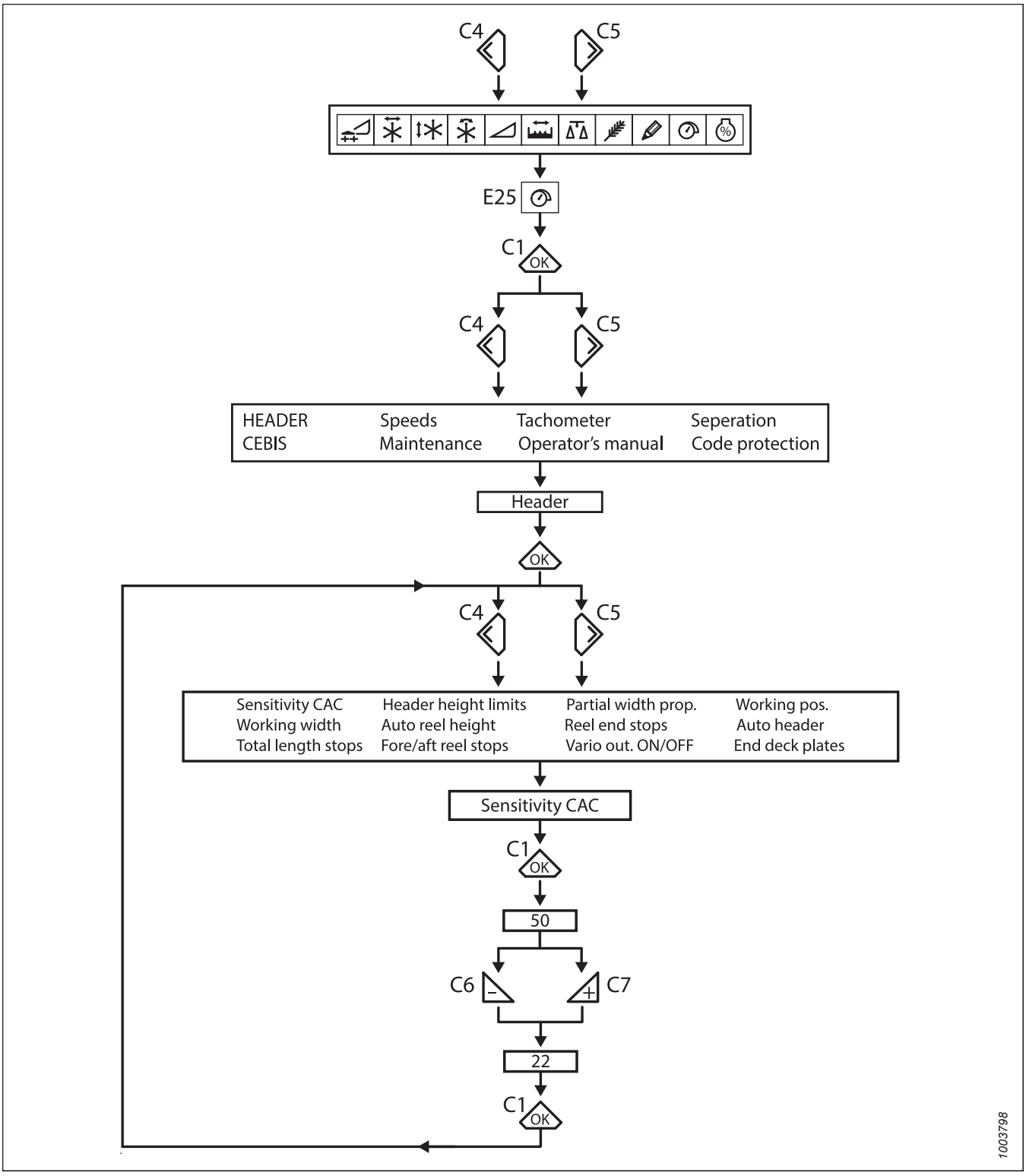

Figure 3.514: Diagramme de réglage de la sensibilité de l'optimiseur de flottement

Réglage de la vitesse automatique du rabatteur – CLAAS série 500

La vitesse prédéfinie du rabatteur peut être réglée lors de l'activation des fonctions automatiques de la plateforme.

NOTE:

Il se peut que des modifications aient été apportées aux commandes ou à l'écran de la moissonneuse-batteuse depuis la publication de ce document. Pour les toutes dernières informations, consultez le manuel d'opération de la moissonneuse-batteuse.

1. Appuyez sur la touche **<** ou **>** pour sélectionner REEL WINDOW (fenêtre du rabatteur). La fenêtre E15 affiche la vitesse d'avance ou de retard actuelle du rabatteur par rapport à la vitesse au sol.

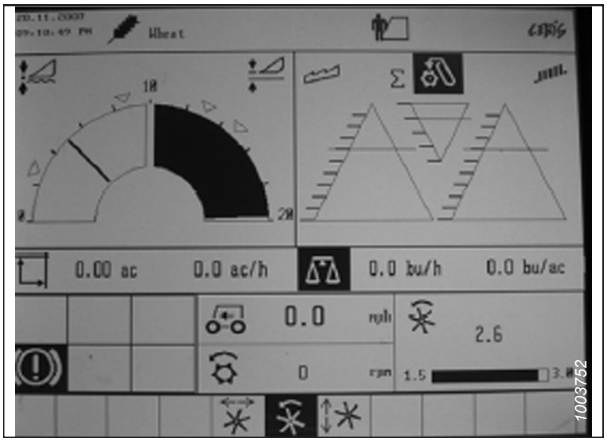

Figure 3.515: Affichage de la moissonneuse-batteuse CLAAS

2. Appuyez sur la touche OK (C) pour ouvrir la fenêtre VITESSE DU RABATTEUR.
3. Appuyez sur la touche - (A) ou **+** (B) pour régler la vitesse du rabatteur par rapport à la vitesse au sol actuelle. La fenêtre E15 affiche la vitesse du rabatteur sélectionnée.

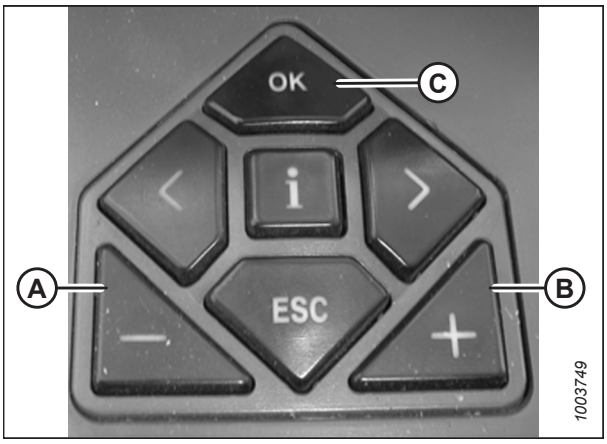

Figure 3.516: Commandes de la moissonneuse-batteuse CLAAS

4. Réglez la vitesse du rabatteur en tournant la molette à la position du rabatteur (A).

5. Appuyez sur la touche - ou **+** pour définir la vitesse du rabatteur.



Figure 3.517: Sélecteur rotatif de la moissonneuse-batteuse CLAAS

6. Appuyez et maintenez le bouton (A) ou (B) pendant 3 secondes pour mémoriser le réglage de la hauteur (une alarme retentira lorsque le nouveau réglage aura été mémorisé).

   NOTE:

   Chaque fois que le bouton (A) ou (B) est appuyé pendant 3 secondes, les positions actuelles pour la vitesse du rabatteur et la hauteur de coupe sont enregistrées.



Figure 3.518: Boutons de la Poignée de commande CLAAS

7. Appuyez sur la touche **<** ou **>** pour sélectionner REEL WINDOW (fenêtre du rabatteur). La fenêtre E15 affichera la vitesse d'avance ou de retard actuelle du rabatteur par rapport à la vitesse au sol.

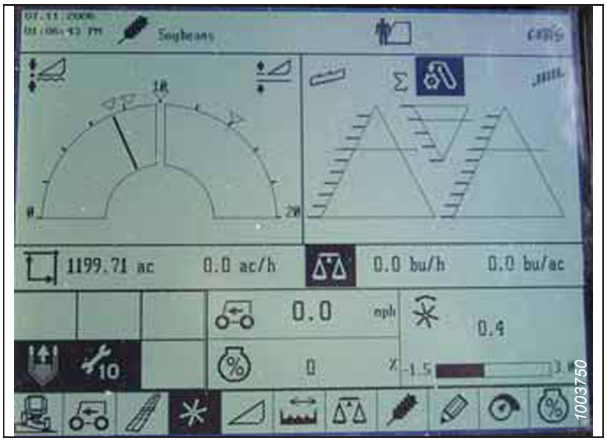

Figure 3.519: Affichage de la moissonneuse-batteuse CLAAS

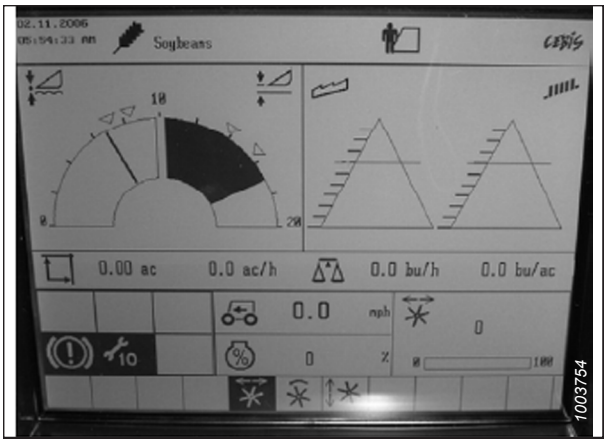

Figure 3.520: Affichage de la moissonneuse-batteuse CLAAS

8. Appuyez sur la touche OK (E) et utilisez la touche < (C) ou la touche > (D) pour sélectionner la fenêtre AVANT ET ARRIÈRE DU RABATTEUR.

9. Utilisez la touche **–** (A) ou **+** (B) pour régler la position avant-arrière du rabatteur.

   NOTE:

   Le bouton (A) ou le bouton (B) de la poignée de commande (indiqué dans la figure *3.522, page 340*) peut également être utilisé pour régler la position avant-arrière.

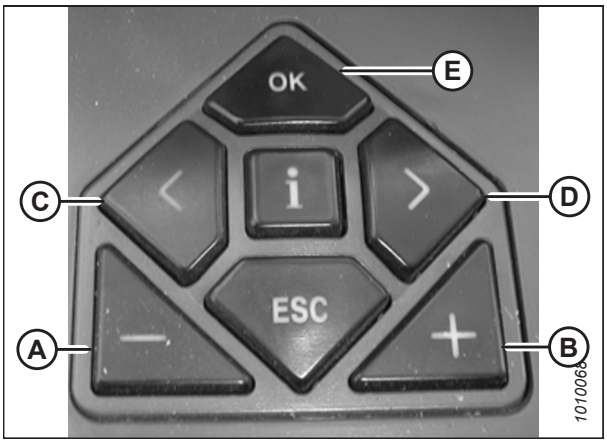

Figure 3.521: Commandes de la moissonneuse-batteuse CLAAS

10. Appuyez et maintenez le bouton (A) ou (B) pendant 3 secondes pour mémoriser le réglage de la hauteur dans CEBIS (une alarme retentira lorsque le nouveau réglage aura été mémorisé).

    NOTE:

    Chaque fois que le bouton (A) ou (B) est appuyé pendant 3 secondes, les positions actuelles pour la vitesse du rabatteur et la hauteur de coupe sont enregistrées.



Figure 3.522: Boutons de la Poignée de commande CLAAS

3.10.10 Moissonneuses-batteuses CLAAS série 600 et 700

Pour rendre le système de contrôle de hauteur automatique de la plateforme (CHAP) compatible avec la moissonneuse-batteuse, vous devez régler les options de configuration de la plateforme afin qu'elles correspondent au modèle particulier de la plateforme, configurer les paramètres de vitesse du rabatteur, régler les commandes du CHAP et étalonner le système CHAP pour vous assurer qu'il fonctionne correctement.

Étalonnage du contrôle de hauteur automatique de la plateforme – CLAAS séries 600 et 700

La sortie du capteur du contrôle de hauteur automatique de la plateforme (CHAP) doit être étalonnée à chaque moissonneuse-batteuse, sinon la fonction CHAP ne fonctionnera pas correctement.

NOTE:

Il se peut que des modifications aient été apportées aux commandes ou à l'écran de la moissonneuse-batteuse depuis la publication de ce document. Pour les toutes dernières informations, consultez le manuel d'opération de la moissonneuse-batteuse.

NOTE:

Le réglage trop léger du flottement de la plateforme peut empêcher l'étalonnage du CHAP. Il sera peut-être nécessaire de régler un flottement plus lourd pour la procédure d'étalonnage afin que la plateforme ne se sépare pas du module de flottement.

NOTE:

Pour un fonctionnement optimal du CHAP, suivez ces procédures avec le vérin d'inclinaison réglé sur **D**. Une fois les réglages et l'étalonnage terminés, ajustez de nouveau le vérin d'inclinaison à l'angle de plateforme voulu. Pour obtenir des instructions, consultez *3.9.5 Angle de la plateforme, page 222*.

1. Vérifiez que le vérin d'inclinaison est réglé sur **D**.
2. Vérifiez que le flottement de la plateforme est déverrouillé.
3. Placez les ailes en position verrouillée.

4. **Plateformes des modèles de 2023 ou modèle ultérieur :** Repérez le capteur d'inclinaison avant/arrière du convoyeur (B) sur le côté droit de ce dernier, près des supports de sécurité (A) de la plateforme.

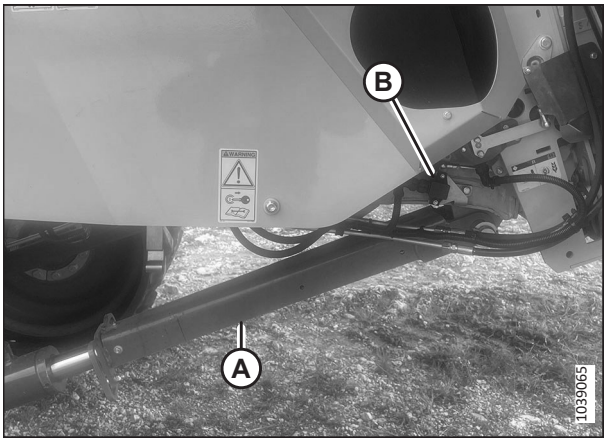

Figure 3.523: Emplacement du limiteur de bielle du capteur – Cadre d'adaptation CLAAS

5. **Plateformes des modèles de 2023 ou modèle ultérieur :** Vérifiez que le limiteur de bielle du capteur est dans le trou (C) comme indiqué. Dans le cas contraire, retirez l'écrou maintenant le limiteur, déplacez ce dernier du trou (M) au trou (C) et réinstallez l'écrou.

   IMPORTANT:

   N'essayez **PAS** d'étalonner la plateforme lorsque le limiteur de bielle est en position (M).

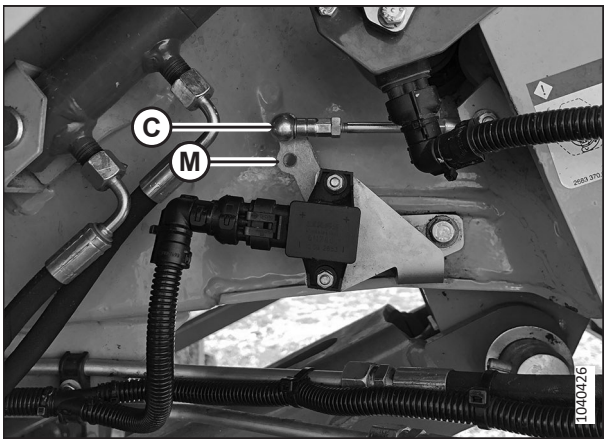

Figure 3.524: Articulation du bras du capteur

6. Sur la page PRINCIPALE, sélectionnez ÉQUIPEMENT AVANT (A).



Figure 3.525: Page principale CEBIS

7. Mettez en surbrillance l'icône AUTO CONTOUR (contour automatique) (B) à l'aide du bouton de commande (A). Appuyez sur le bouton de commande (A) pour la sélectionner.

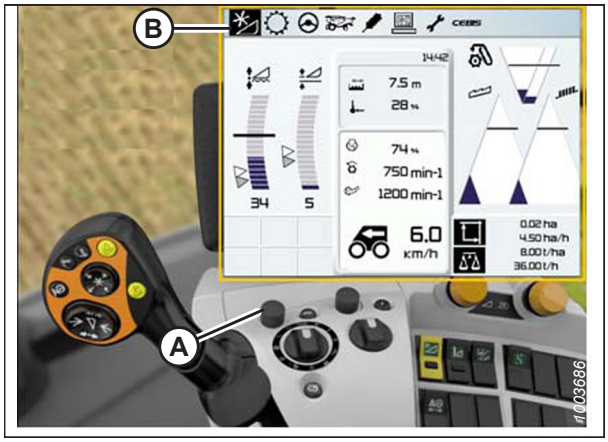

Figure 3.526: Écran, console et levier de commande de la moissonneuse-batteuse CLAAS

8. Surlignez l'icône ressemblant à une plateforme avec les flèches haut-bas (non illustrées) à l'aide du bouton de commande (A). Appuyez sur le bouton de commande (A) pour la sélectionner. L'icône de la plateforme surlignée (B) s'affichera à l'écran.



Figure 3.527: Écran, console et levier de commande de la moissonneuse-batteuse CLAAS

9. Utilisez le bouton de commande (A) pour surligner la plateforme (B) à l'aide des flèches haut et bas. Appuyez sur le bouton de commande (A) pour la sélectionner.

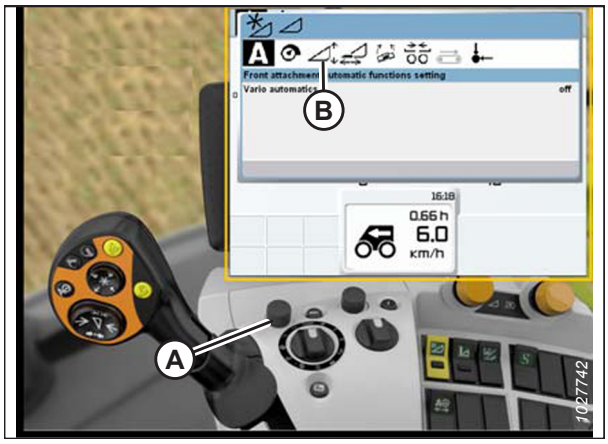

Figure 3.528: Écran, console et levier de commande de la moissonneuse-batteuse CLAAS

10. Surlignez l'icône de tournevis (B) à l'aide du bouton de commande (B).
11. Enclenchez le séparateur et le convoyeur de la moissonneuse-batteuse.
12. Appuyez sur le bouton de commande (A). Une barre de progression apparaît.



Figure 3.529: Écran, console et levier de commande de la moissonneuse-batteuse CLAAS

13. Levez complètement le convoyeur. La barre de progression (A) avance jusqu'à 25 %.
14. Abaissez complètement le convoyeur. La barre de progression (A) avance jusqu'à 50 %.
15. Levez complètement le convoyeur. La barre de progression (A) avance jusqu'à 75 %.
16. Abaissez complètement le convoyeur. La barre de progression (A) avance jusqu'à 100 %.



Figure 3.530: Écran, console et levier de commande de la moissonneuse-batteuse CLAAS

17. Vérifiez que la barre de progression (A) affiche 100 %. La procédure d'étalonnage est maintenant terminée.

    NOTE:

    Si à un moment quelconque du processus d'étalonnage, la tension sort de la plage de 0,7 à 4,3 V, l'écran affichera que la procédure d'apprentissage n'a pas pu être achevée.
18. Si le flottement a été réglé pour la procédure d'étalonnage, vérifiez-le et ajustez-le. Pour obtenir des instructions, consultez *Contrôle et réglage du flottement de la plateforme, page 198*.



Figure 3.531: Écran, console et levier de commande de la moissonneuse-batteuse CLAAS

19. **Plateformes des modèles de 2023 ou modèle ultérieur :** Retirez l'écrou maintenant le limiteur de bielle du capteur. Déplacez le limiteur en position (M) comme indiqué. Réinstallez l'écrou.

    IMPORTANT:

    N'essayez **PAS** d'opérer la plateforme lorsque le limiteur de bielle est en position (C).

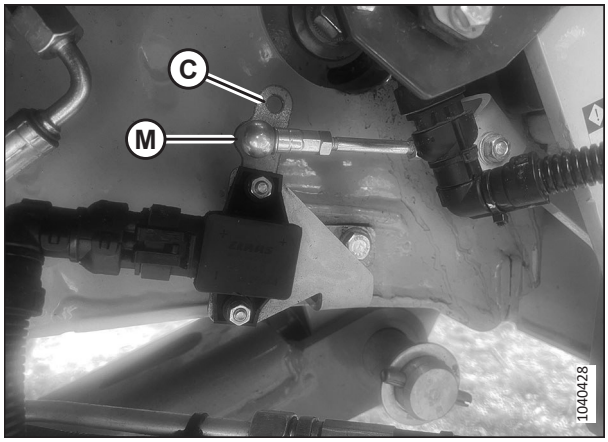

Figure 3.532: Limiteur de bielle du capteur – Cadre d'adaptation CLAAS

Réglage de la hauteur de coupe – CLAAS séries 600 et 700

L'opérateur peut configurer deux hauteurs de coupe prédéfinies différentes. Les hauteurs prédéfinies peuvent être sélectionnées à l'aide de la poignée de commande de la moissonneuse-batteuse.

DANGER

Assurez-vous qu'il n'y a personne dans la zone.

NOTE:

Il se peut que des modifications aient été apportées aux commandes ou à l'écran de la moissonneuse-batteuse depuis la publication de ce document. Pour les toutes dernières informations, consultez le manuel d'opération de la moissonneuse-batteuse.

1. Abaissez la plateforme à la hauteur de coupe désirée ou au réglage de la pression au sol. La boîte de l'indicateur de flottement doit être réglée sur 1,5.

2. Maintenez le côté gauche du commutateur d'élévation et d'abaissement de la plateforme (A) jusqu'à ce que vous entendiez un bruit métallique.



Figure 3.533: Écran, console et levier de commande de la moissonneuse-batteuse CLAAS

Réglage de la sensibilité du contrôle de hauteur automatique de la plateforme – CLAAS séries 600 et 700

Le réglage de la sensibilité contrôle la distance sur laquelle la barre de coupe doit se déplacer avant que le contrôle de hauteur automatique de la plateforme (CHAP) relève ou abaisse le convoyeur. Lorsque la sensibilité est réglée au maximum, même de petits changements de hauteur par rapport au sol provoquent le déplacement du convoyeur. Lorsque

la sensibilité est réglée au minimum, seuls les grands changements de hauteur par rapport au sol provoquent le déplacement du convoyeur.

NOTE:

Il se peut que des modifications aient été apportées aux commandes ou à l'écran de la moissonneuse-batteuse depuis la publication de ce document. Pour les toutes dernières informations, consultez le manuel d'opération de la moissonneuse-batteuse.

1. Surlignez l'icône HEADER/REEL (PLATEFORME/ RABATTEUR) (B) à l'aide du bouton de commande (A). Appuyez sur le bouton de commande (A) pour la sélectionner. La boîte de dialogue PLATEFORME/ RABATTEUR s'ouvre.
2. Sélectionnez l'icône HEADER (PLATEFORME).

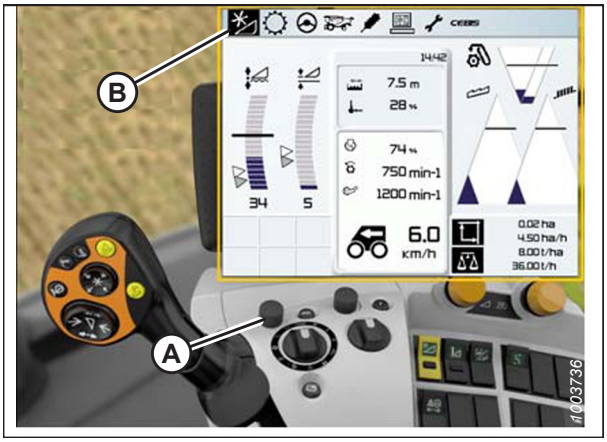

Figure 3.534: Écran, console et levier de commande de la moissonneuse-batteuse CLAAS

3. Sélectionnez l'icône RÉGLAGE DES PARAMÈTRES DE L'ÉQUIPEMENT AVANT (A). Une liste de paramètres apparaît.
4. Sélectionnez la SENSITIVITY CAC (SENSIBILITÉ CAC) (B) dans la liste.



Figure 3.535: Écran, console et levier de commande de la moissonneuse-batteuse CLAAS

5. Sélectionnez l'icône SENSITIVITY CAC (sensibilité CAC) (A).

   NOTE:

   Pour régler la sensibilité, modifiez le CUTTING HEIGHT ADJUSTMENT (réglage de la hauteur de coupe) (B) à partir de la valeur par défaut 0. Les réglages entre 1 et 50 assurent une réponse plus rapide, tandis que les réglages entre -1 et -50 assurent une réponse plus lente. Pour des résultats optimaux, faites des réglages par tranches de 5.

6. Si la réaction entre la plateforme et le module de flottement est trop lente pendant la coupe au sol, augmentez la configuration du RÉGLAGE DE LA HAUTEUR DE COUPE. Si la réaction entre la plateforme et le module de flottement est trop rapide, diminuez la configuration du RÉGLAGE DE LA HAUTEUR D COUPE.

7. Augmentez la sensibilité si la plateforme est abaissée trop lentement. Diminuez la sensibilité si la plateforme touche le sol trop fortement ou est abaissée trop rapidement.



Figure 3.536: Affichage de la moissonneuse-batteuse CLAAS

Réglage de la vitesse automatique du rabatteur – CLAAS séries 600 et 700

Vous pouvez définir la vitesse du rabatteur préréglée en activant les fonctions automatiques de la plateforme.

NOTE:

Il se peut que des modifications aient été apportées aux commandes ou à l'écran de la moissonneuse-batteuse depuis la publication de ce document. Pour les toutes dernières informations, consultez le manuel d'opération de la moissonneuse-batteuse.

1. Surlignez l'icône HEADER/REEL (plateforme/rabatteur) (B) à l'aide du bouton de commande (A). Appuyez sur le bouton de commande (A) pour la sélectionner. La boîte de dialogue HEADER/REEL (plateforme/rabatteur) s'affiche.

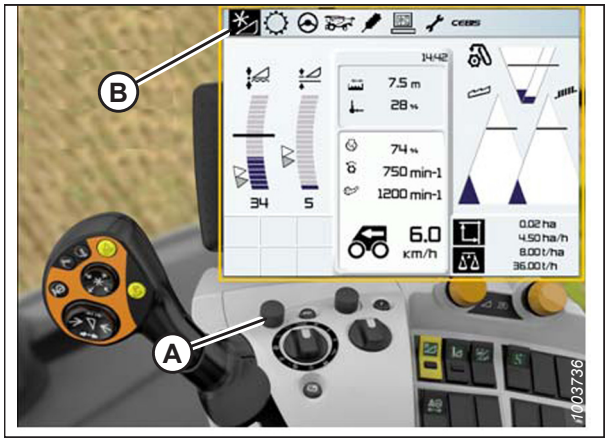

Figure 3.537: Écran, console et levier de commande de la moissonneuse-batteuse CLAAS

2. Utilisez le bouton de commande (A) pour sélectionner l'icône VITESSE DU RABATTEUR (B) et réglez la vitesse du rabatteur (si vous n'utilisez **PAS** la vitesse automatique du rabatteur). Un graphique s'affiche dans la boîte de dialogue.

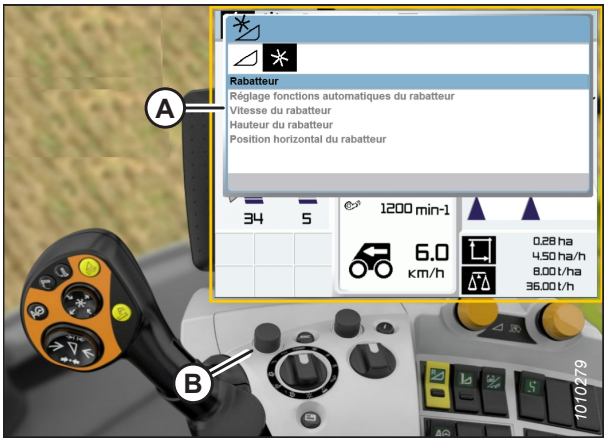

Figure 3.538: Écran, console et levier de commande de la moissonneuse-batteuse CLAAS

3. Sélectionnez ACTUAL VALUE (VALEUR RÉELLE) (A) dans la boîte de dialogue AUTO REEL SPEED (VITESSE AUTOMATIQUE DU RABATTEUR) (si vous utilisez la vitesse automatique du rabatteur). La boîte de dialogue ACTUAL VALUE (VALEUR RÉELLE) affiche la vitesse automatique du rabatteur.



Figure 3.539: Écran, console et levier de commande de la moissonneuse-batteuse CLAAS

4. Utilisez le bouton de commande (A) pour augmenter ou réduire la vitesse du rabatteur.

   NOTE:

   Cette option est disponible uniquement lorsque le moteur tourne à plein régime.



Figure 3.540: Écran, console et levier de commande de la moissonneuse-batteuse CLAAS

Étalonnage du capteur de hauteur du rabatteur et capteur avant-arrière du rabatteur – CLAAS séries 600 et 700

La sortie du capteur du contrôle de hauteur automatique de la plateforme (CHAP) doit être étalonnée à chaque moissonneuse-batteuse, sinon la fonction CHAP ne fonctionnera pas correctement.

NOTE:

Il se peut que des modifications aient été apportées aux commandes ou à l'écran de la moissonneuse-batteuse depuis la publication de ce document. Pour les toutes dernières informations, consultez le manuel d'opération de la moissonneuse-batteuse.

NOTE:

L'étalonnage du capteur avant-arrière du rabatteur n'est possible que si le kit d'intégration optionnel CLAAS (B7231) est installé.

NOTE:

Le réglage trop léger du flottement de la plateforme peut empêcher l'étalonnage du CHAP. Il sera peut-être nécessaire de régler un flottement plus lourd pour la procédure d'étalonnage afin que la plateforme ne se sépare pas du module de flottement.

NOTE:

Pour un fonctionnement optimal du contrôle de hauteur automatique de la plateforme (CHAP), suivez ces procédures avec le vérin d'inclinaison réglé sur **D**. Une fois l'étalonnage terminé, ajustez de nouveau le vérin d'inclinaison à l'angle de plateforme souhaité. Pour obtenir des instructions, consultez *3.9.5 Angle de la plateforme, page 222*.

DANGER

Assurez-vous qu'il n'y a personne dans la zone.

1. Démarrez le moteur.
2. Positionnez la plateforme à une hauteur de 254 à 356 mm (10 à 14 po) du sol. Gardez le moteur en marche.

   IMPORTANT:

   Ne coupez **PAS** le moteur. La moissonneuse-batteuse doit être au ralenti pour que les capteurs se calibrent correctement.

3. Surlignez l'icône FRONT ATTACHMENT (ÉQUIPEMENT AVANT) (B) à l'aide du bouton de commande (A). Appuyez sur le bouton de commande (A) pour la sélectionner.

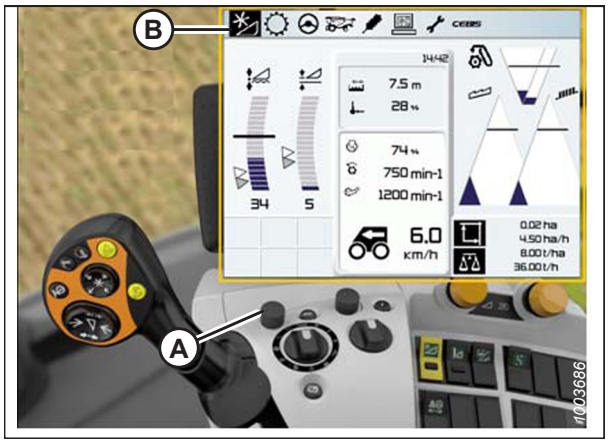

Figure 3.541: Écran, console et levier de commande de la moissonneuse-batteuse CLAAS

4. Surlignez l'icône REEL (RABATTEUR) (B) à l'aide du bouton de commande (A). Appuyez sur le bouton de commande (A) pour la sélectionner.

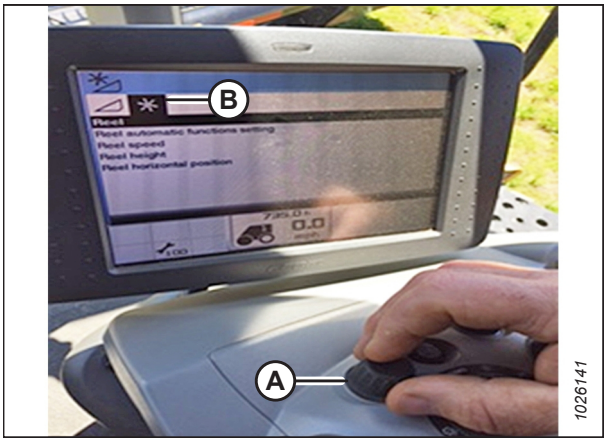

Figure 3.542: Écran et console de la moissonneuse-batteuse CLAAS

5. Surlignez l'icône REEL HEIGHT (HAUTEUR DU RABATTEUR) (A) Appuyez sur le bouton de commande pour la sélectionner.
6. Sélectionnez la LEARNING END STOPS (EN SAVOIR PLUS SUR LES BUTÉES) (B) dans la liste.



Figure 3.543: Écran et console de la moissonneuse-batteuse CLAAS

7. Surlignez l'icône de tournevis (B) à l'aide du bouton de commande (A).
8. Appuyez sur le bouton de commande.



Figure 3.544: Écran, console et levier de commande de la moissonneuse-batteuse CLAAS

9. Un graphique de progression à barres (A) s'affichera à l'écran.

10. Suivez les invites à l'écran pour soulever et abaisser le rabatteur.



Figure 3.545: Écran, console et levier de commande de la moissonneuse-batteuse CLAAS

11. Vérifiez que le graphique de la barre de progression (A) affiche 100 %. Lorsque le graphique de la barre de progression affiche 100 %, la procédure d'étalonnage est terminée.



Figure 3.546: Écran, console et levier de commande de la moissonneuse-batteuse CLAAS

12. **Si elle est équipée du kit d'intégration CLAAS (MD Nº B7231) :** Étalonnez le capteur avant-arrière du rabatteur en sélectionnant REEL HORIZONTAL POSITION (position horizontale du rabatteur) (A), puis LEARNING END STOPS (mémoriser les butées) (B).

13. Répétez les étapes *7, page 349* à *11, page 350*.



Figure 3.547: Écran et console de la moissonneuse-batteuse CLAAS

Réglage de la hauteur automatique du rabatteur – CLAAS séries 600 et 700

Le réglage de la hauteur automatique du rabatteur peut être configuré en accédant au menu REEL (rabatteur) sur l'écran de la moissonneuse-batteuse.

NOTE:

Il se peut que des modifications aient été apportées aux commandes ou à l'écran de la moissonneuse-batteuse depuis la publication de ce document. Pour les toutes dernières informations, consultez le manuel d'opération de la moissonneuse-batteuse.

1. À l'aide de la molette de rotation HOTKEY (A), sélectionnez l'icône REEL (rabatteur) (B).

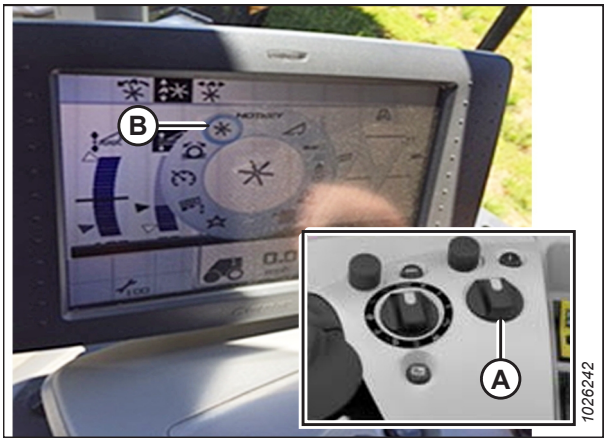

Figure 3.548: Écran et console de la moissonneuse-batteuse CLAAS

2. À l'aide du bouton de commande (A), sélectionnez l'icône AUTO REEL HEIGHT (hauteur automatique du rabatteur) (B) en haut de la page.

   NOTE:

   L'icône HAUTEUR AUTOMATIQUE DU RABATTEUR (C) au centre de la page doit être surlignée en noir. Si ce n'est pas le cas, les butées n'ont pas été définies ou le contrôle de hauteur automatique de la plateforme (CHAP) n'est pas actif. Pour obtenir des instructions, consultez *Étalonnage du capteur de hauteur du rabatteur et capteur avant-arrière du rabatteur – CLAAS séries 600 et 700, page 348*.

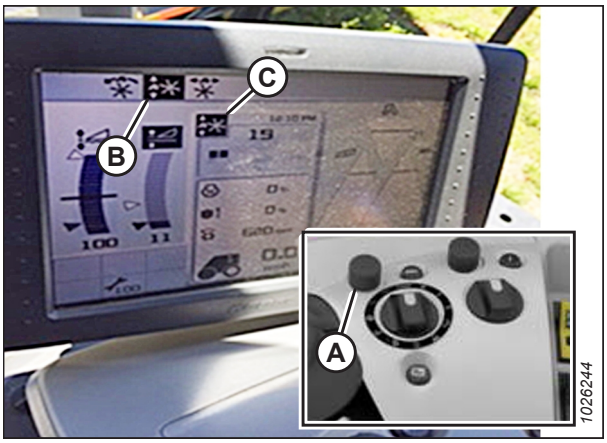

Figure 3.549: Écran et console de la moissonneuse-batteuse CLAAS

3. Réglez la position de hauteur automatique du rabatteur pour la position actuelle du CHAP à l'aide du bouton de défilement extérieur (A). Pour baisser la position du rabatteur préréglée, tournez le bouton de défilement dans le sens antihoraire ; pour relever la position du rabatteur préréglée, tournez le bouton de défilement dans le sens horaire. L'affichage met à jour le réglage actuel (B).

   NOTE:

   Si l'icône HAUTEUR AUTOMATIQUE DU RABATTEUR au centre de la page n'est pas noircie, la position du CHAP n'est pas active actuellement.

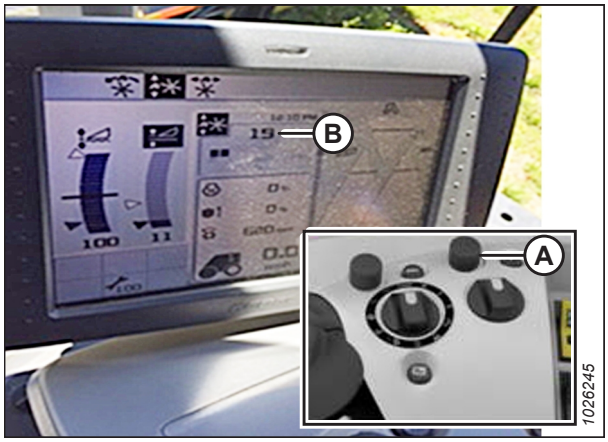

Figure 3.550: Écran et console de la moissonneuse-batteuse CLAAS

3.10.11 CLAAS séries 5000, 6000, 7000 et 8000

Pour rendre le système de contrôle de hauteur automatique de la plateforme (CHAP) compatible avec la moissonneuse-batteuse, vous devez régler les options de configuration de la plateforme afin qu'elles correspondent au modèle particulier de la plateforme, configurer les paramètres de vitesse du rabatteur, régler les commandes du CHAP et étalonner le système CHAP pour vous assurer qu'il fonctionne correctement.

Référence rapide des réglages de la plateforme – CLAAS séries 5000, 6000, 7000 et 8000

Les réglages recommandés pour le contrôle de hauteur automatique de la plateforme (CHAP) d'une plateforme FlexDraper[MD] série FD2, fonctionnant avec une moissonneuse-batteuse CLAAS séries 5000, 6000, 7000 ou 8000 sont indiqués.

Tableau 3.38 Réglages de la plateforme – CLAAS séries 5000, 6000, 7000 et 8000

Paramètre de réglage	Réglage suggéré
Type d'accessoire avant	Produit de barre de coupe flexible d'un autre fabricant
Largeur de travail	Régler la largeur de la plateforme
Vitesse de chute avec auto-contour	Ajuster les préférences
Ajustement de la vitesse du rabatteur	Ajuster les préférences

Réglage de la plateforme – CLAAS séries 5000, 6000, 7000 et 8000

Pour configurer une plateforme afin qu'elle fonctionne avec le système de contrôle de hauteur automatique de la plateforme (CHAP), vous devez accéder au menu FRONT ATTACHMENT (accessoire avant) dans le terminal CEBIS.

NOTE:

Il se peut que des modifications aient été apportées aux commandes ou à l'écran de la moissonneuse-batteuse depuis la publication de ce document. Pour les toutes dernières informations, consultez le manuel d'opération de la moissonneuse-batteuse.

1. Sur la page principale, sélectionnez ÉQUIPEMENT AVANT (A).



Figure 3.551: Page principale CEBIS

2. Dans la liste déroulante, sélectionnez PARAMÈTRES DE L'ÉQUIPEMENT AVANT (A).

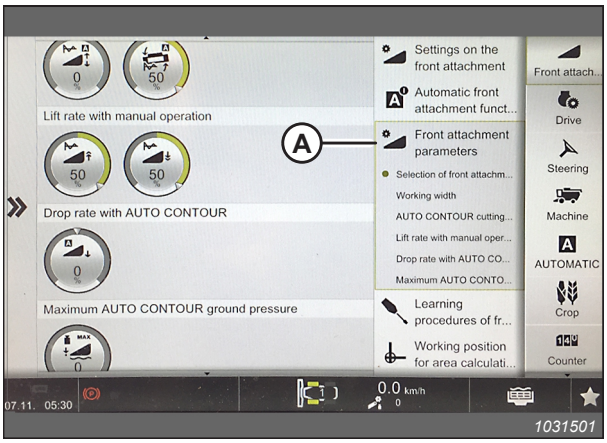

Figure 3.552: Page de l'équipement avant

3. Sur la page des FRONT ATTACHMENT PARAMETERS (PARAMÈTRES DE L'ÉQUIPEMENT AVANT), sélectionnez TYPE D'ÉQUIPEMENT AVANT (A).

4. Dans la liste déroulante, sélectionnez BARRE DE COUPE FLEXIBLE D'UN AUTRE FABRICANT (B).

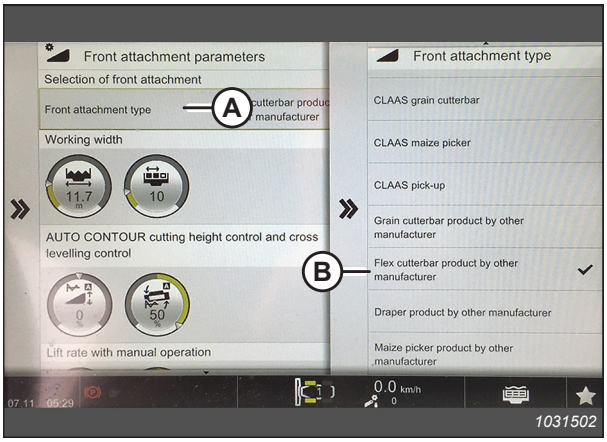

Figure 3.553: Page des paramètres de l'équipement

5. Sur la page des PARAMÈTRES DE L'ÉQUIPEMENT AVANT, sélectionnez LARGEUR DE TRAVAIL (A).

6. Réglez la largeur de la plateforme en faisant glisser la flèche d'ajustement (B) vers le haut ou vers le bas.

7. Sélectionnez la coche (C) pour enregistrer le réglage.

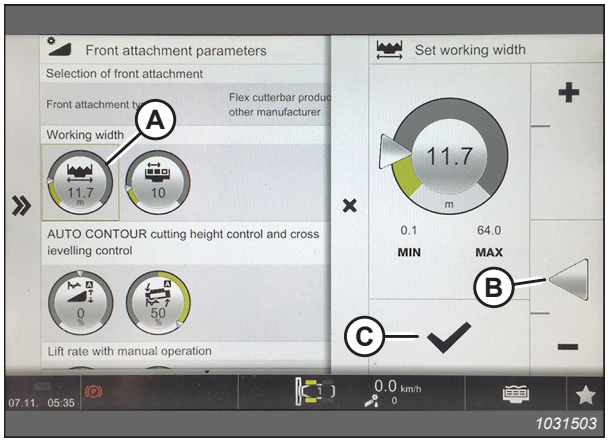

Figure 3.554: Page des paramètres de l'équipement

Étalonnage du contrôle de hauteur automatique de la plateforme – CLAAS séries 5000, 6000, 7000 et 8000

La sortie du capteur du contrôle de hauteur automatique de la plateforme (CHAP) doit être étalonnée pour chaque moissonneuse-batteuse, sinon la fonction CHAP ne fonctionnera pas correctement. Les cadres d'adaptation CLAAS plus récents sont équipés d'un limiteur de bielle de capteur qui doit être configuré avant d'étalonner le système CHAP.

DANGER

Assurez-vous qu'il n'y a personne dans la zone.

NOTE:

Il se peut que des modifications aient été apportées aux commandes ou à l'écran de la moissonneuse-batteuse depuis la publication de ce document. Pour les toutes dernières informations, consultez le manuel d'opération de la moissonneuse-batteuse.

NOTE:

Le réglage trop léger du flottement de la plateforme peut empêcher l'étalonnage du CHAP. Il sera peut-être nécessaire de régler un flottement plus lourd pour la procédure d'étalonnage afin que la plateforme ne se sépare pas du module de flottement.

NOTE:

Pour un fonctionnement optimal du contrôle de hauteur automatique de la plateforme (CHAP), suivez ces procédures avec le vérin d'inclinaison réglé sur **D**. Une fois l'étalonnage terminé, ajustez de nouveau le vérin d'inclinaison à l'angle de plateforme souhaité. Pour obtenir des instructions, consultez *3.9.5 Angle de la plateforme, page 222*.

1. **Plateformes des modèles de 2023 ou modèle ultérieur :** Repérez le capteur d'inclinaison avant/arrière du convoyeur (B) sur le côté droit de ce dernier, près des supports de sécurité (A) de la plateforme.

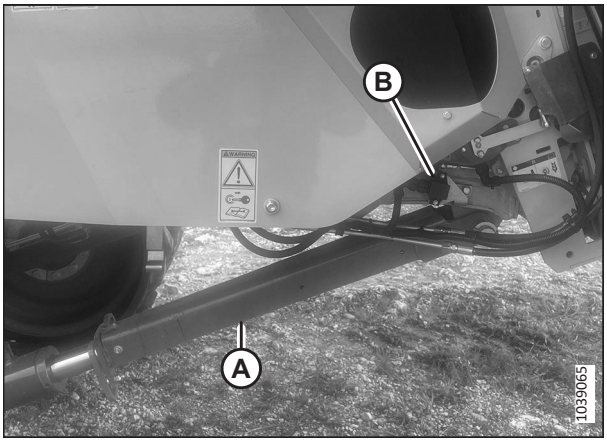

Figure 3.555: Emplacement du limiteur de bielle du capteur – Cadre d'adaptation CLAAS

2. **Plateformes des modèles de 2023 ou modèle ultérieur :** Vérifiez que le limiteur de bielle du capteur est dans le trou (C) comme indiqué. Dans le cas contraire, retirez l'écrou maintenant le limiteur, déplacez ce dernier du trou (M) au trou (C) et réinstallez l'écrou.

   IMPORTANT:

   N'essayez **PAS** d'étalonner la plateforme lorsque le limiteur de bielle est en position (M).

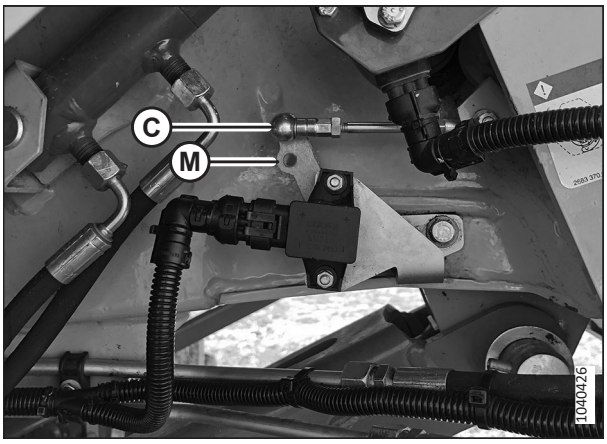

Figure 3.556: Articulation du bras du capteur

3. Sur la page PRINCIPALE, sélectionnez ÉQUIPEMENT AVANT (A).



Figure 3.557: Page principale CEBIS

4. Sélectionnez PROCÉDURES D’APPRENTISSAGE (A) au menu.

5. Sélectionnez FRONT ATTACHMENT HEIGHT (hauteur de l’accessoire avant) (B).

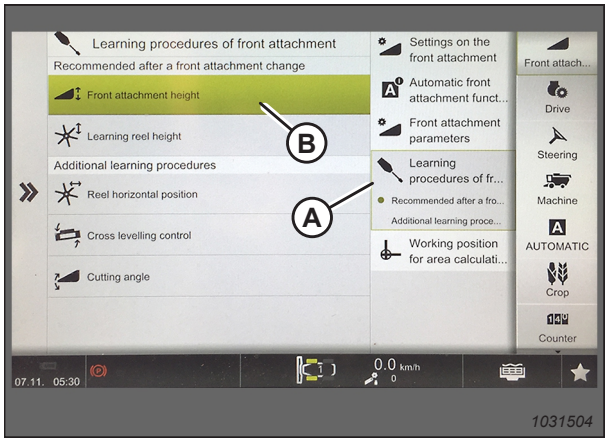

Figure 3.558: Page des procédures d’apprentissage

6. Suivez les instructions qui apparaissent dans les champs DESCRIPTION et REMARQUES (A).

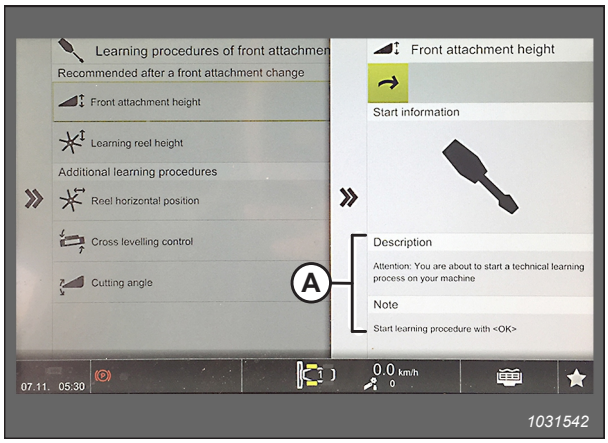

Figure 3.559: Page de la hauteur de l’équipement avant

7. Lorsqu'on vous le demande, appuyez sur le bouton OK (A) pour lancer la procédure d'apprentissage.



Figure 3.560: Commandes de l'opérateur

8. Lorsque l'on vous le demande, levez l'équipement avant à l'aide du bouton (A) sur le levier multifonction.
9. Lorsque demandé, baisser l'équipement avant à l'aide du bouton (B) sur le levier multifonction.
10. Répétez les étapes précédentes suivant l'invite jusqu'à ce que l'étalonnage soit terminé.

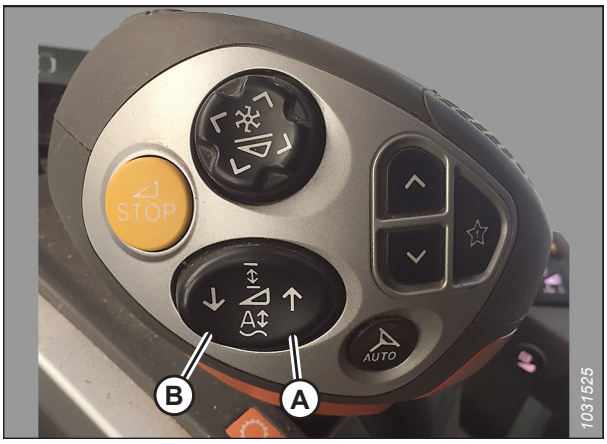

Figure 3.561: Levier multifonction

11. **Plateformes de l'année 2023 et plus récentes :** Retirez l'écrou qui fixe le limiteur de liaison du capteur. Placez le limiteur de liaison en position (M) comme indiqué.

    IMPORTANT:

    N'essayez **PAS** de faire fonctionner la plateforme lorsque la liaison est en position (C).

12. Réinstallez l'écrou.

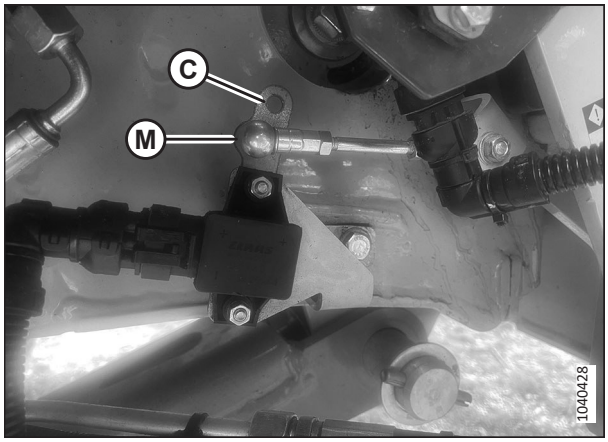

Figure 3.562: Limiteur de bielle du capteur – Cadre d'adaptation CLAAS

Définition des préréglages de la hauteur du rabatteur et de coupe – CLAAS séries 5000, 6000, 7000 et 8000

Le réglage du rabatteur et de la hauteur de coupe peut être enregistré dans la moissonneuse-batteuse. Lors de la récolte, sélectionnez le réglage avec la poignée de commande.

DANGER

Assurez-vous qu'il n'y a personne dans la zone.

NOTE:

Il se peut que des modifications aient été apportées aux commandes ou à l'écran de la moissonneuse-batteuse depuis la publication de ce document. Pour les toutes dernières informations, consultez le manuel d'opération de la moissonneuse-batteuse.

1. Réglez la hauteur de coupe souhaitée à l'aide des boutons (A) de levage/d'abaissement du convoyeur sur le levier multifonction.
2. Réglez la position souhaitée du rabatteur à l'aide des boutons (B).
3. Appuyez et maintenez enfoncé le bouton (C) AUTO HEIGHT PRESET (PRÉRÉGLAGE DE LA HAUTEUR AUTOMATIQUE) pour enregistrer les réglages.

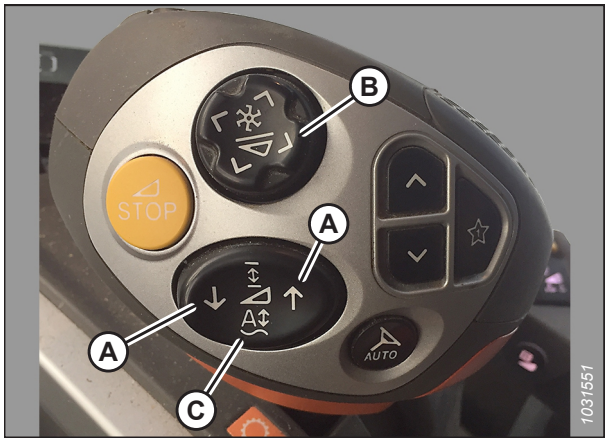

Figure 3.563: Levier multifonction

NOTE:

Un triangle (A) apparaît sur la jauge de hauteur de la plateforme indiquant le niveau préréglé.



Figure 3.564: Page principale CEBIS

Réglage de la sensibilité du contrôle de hauteur automatique de la plateforme – CLAAS séries 5000, 6000, 7000 et 8000

Le réglage de la sensibilité contrôle la distance sur laquelle la barre de coupe doit se déplacer avant que le contrôle de hauteur automatique de la plateforme (CHAP) relève ou abaisse le convoyeur. Lorsque la sensibilité est réglée au maximum, même les petits changements de hauteur par rapport au sol suffisent pour que le système déplace le convoyeur. Lorsque la sensibilité est réglée au minimum, seuls de grands changements de hauteur par rapport au sol font que le système déplace le convoyeur.

DANGER

Assurez-vous qu'il n'y a personne dans la zone.

NOTE:

Il se peut que des modifications aient été apportées aux commandes ou à l'écran de la moissonneuse-batteuse depuis la publication de ce document. Pour les toutes dernières informations, consultez le manuel d'opération de la moissonneuse-batteuse.

1. Sur la page principale, sélectionnez ÉQUIPEMENT AVANT (A).



Figure 3.565: Page principale CEBIS

2. Dans la liste déroulante, sélectionnez PARAMÈTRES DE L'ÉQUIPEMENT AVANT (A).

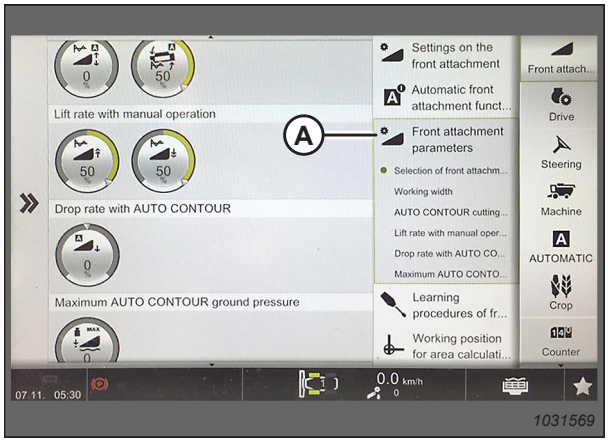

Figure 3.566: Page de paramètres de l'équipement avant

3. Faites défiler la liste et sélectionnez l'icône (A) VITESSE DE CHUTE AVEC AUTO-CONTOUR.
4. Réglez la vitesse de chute en faisant glisser la flèche d'ajustement (B) vers le haut ou vers le bas.
5. Sélectionnez la coche (C) pour confirmer le réglage.

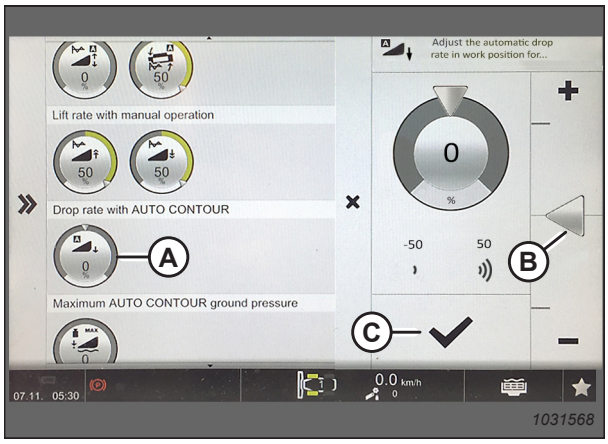

Figure 3.567: Vitesse de chute avec la page d'auto-contour

Ajustement de la vitesse automatique du rabatteur – CLAAS séries 5000, 6000, 7000 et 8000

La vitesse prédéfinie du rabatteur peut être réglée une fois activées les fonctions automatiques de la plateforme.

DANGER

Assurez-vous qu'il n'y a personne dans la zone.

NOTE:

Il se peut que des modifications aient été apportées aux commandes ou à l'écran de la moissonneuse-batteuse depuis la publication de ce document. Pour les toutes dernières informations, consultez le manuel d'opération de la moissonneuse-batteuse.

1. Sur la page principale, sélectionnez ÉQUIPEMENT AVANT (A).



Figure 3.568: Page principale CEBIS

2. Sur la liste, sélectionnez RÉGLAGES SUR L'ÉQUIPEMENT AVANT (A).
3. Sélectionnez VALEURS CIBLE DU RABATTEUR (B).
4. Sélectionnez l'icône (C) AJUSTEMENT DE LA VITESSE DU RABATTEUR.

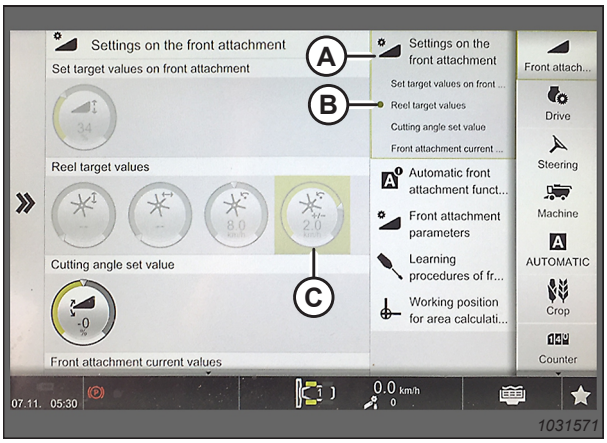

Figure 3.569: Réglages sur la page de l'équipement avant

5. Réglez la valeur cible de la vitesse du rabatteur en faisant glisser la flèche d'ajustement (A) vers le haut ou vers le bas.
6. Sélectionnez la coche (B) pour enregistrer le réglage.



Figure 3.570: Page de valeur cible de la vitesse du rabatteur

Étalonnage du capteur de hauteur du rabatteur et du capteur avant-arrière du rabatteur – CLAAS séries 5000, 6000, 7000 et 8000

La sortie du capteur du contrôle de hauteur automatique de la plateforme (CHAP) doit être étalonnée à chaque moissonneuse-batteuse, sinon la fonction de position du rabatteur ne fonctionnera pas correctement.

DANGER

Assurez-vous qu'il n'y a personne dans la zone.

NOTE:

L'étalonnage du capteur avant-arrière du rabatteur n'est possible que si le kit d'intégration optionnel CLAAS (MD Nº B7231) est installé.

NOTE:

Il se peut que des modifications aient été apportées aux commandes ou à l'écran de la moissonneuse-batteuse depuis la publication de ce document. Pour les toutes dernières informations, consultez le manuel d'opération de la moissonneuse-batteuse.

1. Sur les moissonneuses-batteuses **CLAAS 8800**, le limiteur de liaison doit être ajusté avant et après la procédure d'étalonnage.

   NOTE:

   Les moissonneuses-batteuses CLAAS 8800 nécessitent un limiteur de liaison (MD Nº 357776) qui modifiera la plage du capteur afin d'éviter tout contact entre le support du vérin d'inclinaison et le carénage anti-poussière sur le convoyeur.

2. Positionner la plateforme à une hauteur de 254 à 356 mm (10 à 14 po) du sol.

   NOTE:

   Ne **PAS** couper le moteur. La moissonneuse-batteuse doit être au ralenti pour que les capteurs se calibrent correctement.

3. Sur la page principale, sélectionnez ÉQUIPEMENT AVANT (A).

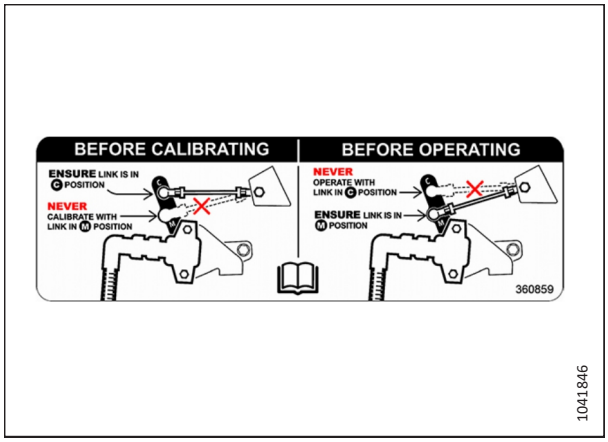

Figure 3.571: Limiteur de liaison CLAAS (MD Nº 357776)



Figure 3.572: Page principale CEBIS

4. Sélectionnez PROCÉDURES D'APPRENTISSAGE POUR L'ÉQUIPEMENT AVANT (A).

5. Sélectionnez HAUTEUR DE L'ÉQUIPEMENT AVANT (B).

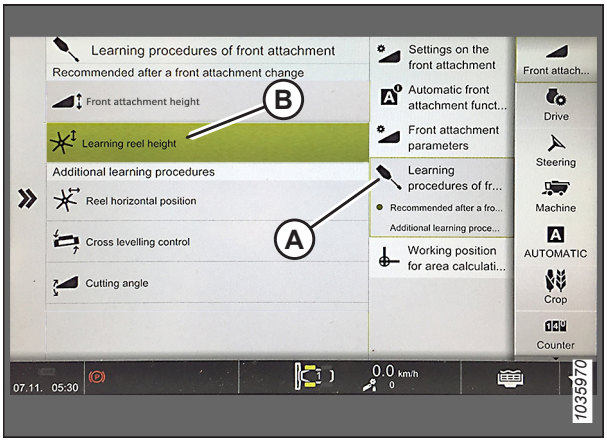

Figure 3.573: Page de l'équipement avant

6. Suivez les instructions qui apparaissent dans les champs DESCRIPTION et REMARQUES (A).

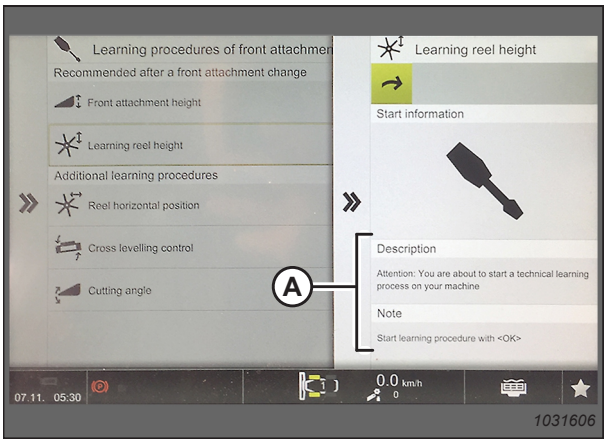

Figure 3.574: Page d'apprentissage de la hauteur du rabatteur

7. Lorsque l’on vous le demande, sélectionnez le bouton OK (A) pour commencer la procédure d’apprentissage.



Figure 3.575: Commandes de l’opérateur

8. **Si elle est équipée du kit d’intégration CLAAS (MD Nº B7231) :** Étalonnez le capteur avant-arrière du rabatteur en sélectionnant REEL HORIZONTAL POSITION (position horizontale du rabatteur) (A) comme procédure d’apprentissage, puis suivez les invites à l’écran.

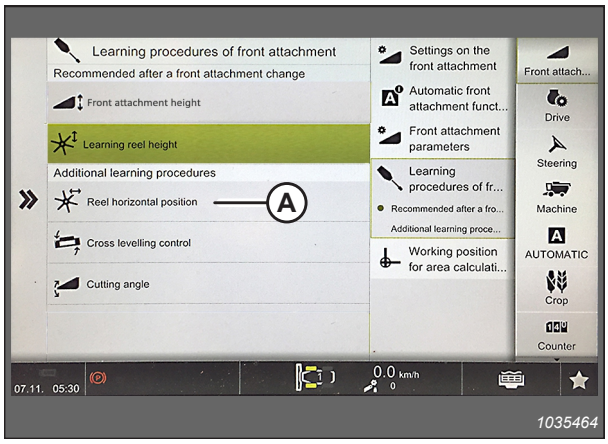

Figure 3.576: Page de l’équipement avant

3.10.12 Moissonneuses-batteuses Gleaner[MD] séries R65, R66, R75, R76 et S

Pour rendre le système de contrôle de hauteur automatique de la plateforme (CHAP) compatible avec la moissonneuse-batteuse, configurez les réglages de vitesse du rabatteur, réglez les commandes du CHAP et étalonnez le système CHAP pour vous assurer qu'il fonctionne correctement.

Contrôle de la plage de tension depuis la cabine de la moissonneuse-batteuse – Gleaner[MD] séries R65, R66, R75, R76 et S pré-2016

Le capteur du contrôle de hauteur automatique de la plateforme (CHAP) doit être utilisé dans une plage de tension particulière afin de fonctionner correctement.

NOTE:

Il se peut que des modifications aient été apportées aux commandes ou à l'écran de la moissonneuse-batteuse depuis la publication de ce document. Pour les toutes dernières informations, consultez le manuel d'opération de la moissonneuse-batteuse.

DANGER

Assurez-vous qu'il n'y a personne dans la zone.

1. Démarrez le moteur.
2. Positionnez la plateforme de telle sorte qu'elle soit entre 254 à 356 mm (10-14 po) au-dessus du sol.
3. Déverrouillez le flottement de la plateforme. Pour obtenir des instructions, consultez *Verrouillage/déverrouillage du flottement de la plateforme, page 212*.
4. Coupez le moteur et retirez la clé du contact.
5. Vérifiez que l'articulation de verrouillage du flottement est sur les butées inférieures (la rondelle [A] ne peut pas être déplacée) aux deux endroits.

   NOTE:

   Si la plateforme n'est **PAS** sur les butées durant les deux étapes suivantes, la tension peut dépasser la plage en cours de fonctionnement et entraîner un dysfonctionnement du système CHAP. Si la plateforme n'est pas sur les butées inférieures, consultez *3.11 Mise à niveau de la plateforme, page 501* pour obtenir des instructions.

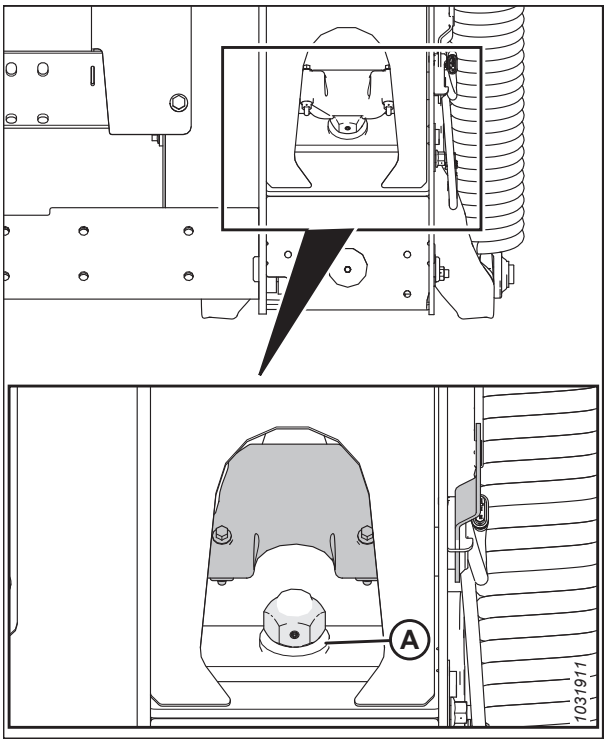

Figure 3.577: Verrouillage du flottement

6. Si le pointeur n'est pas à zéro, desserrez le boulon (A) et faites glisser la plaque de l'indicateur de flottement (B) jusqu'à ce que le pointeur (C) se trouve sur **0** (D). Serrez l'écrou sur le boulon (A).

   NOTE:

   Utilisez le point zéro (E) au-dessus de l'autocollant pour régler correctement l'aiguille de l'indicateur.

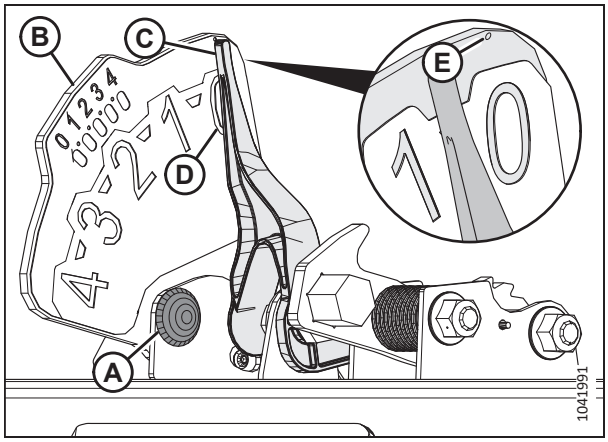

Figure 3.578: Indicateur du flottement

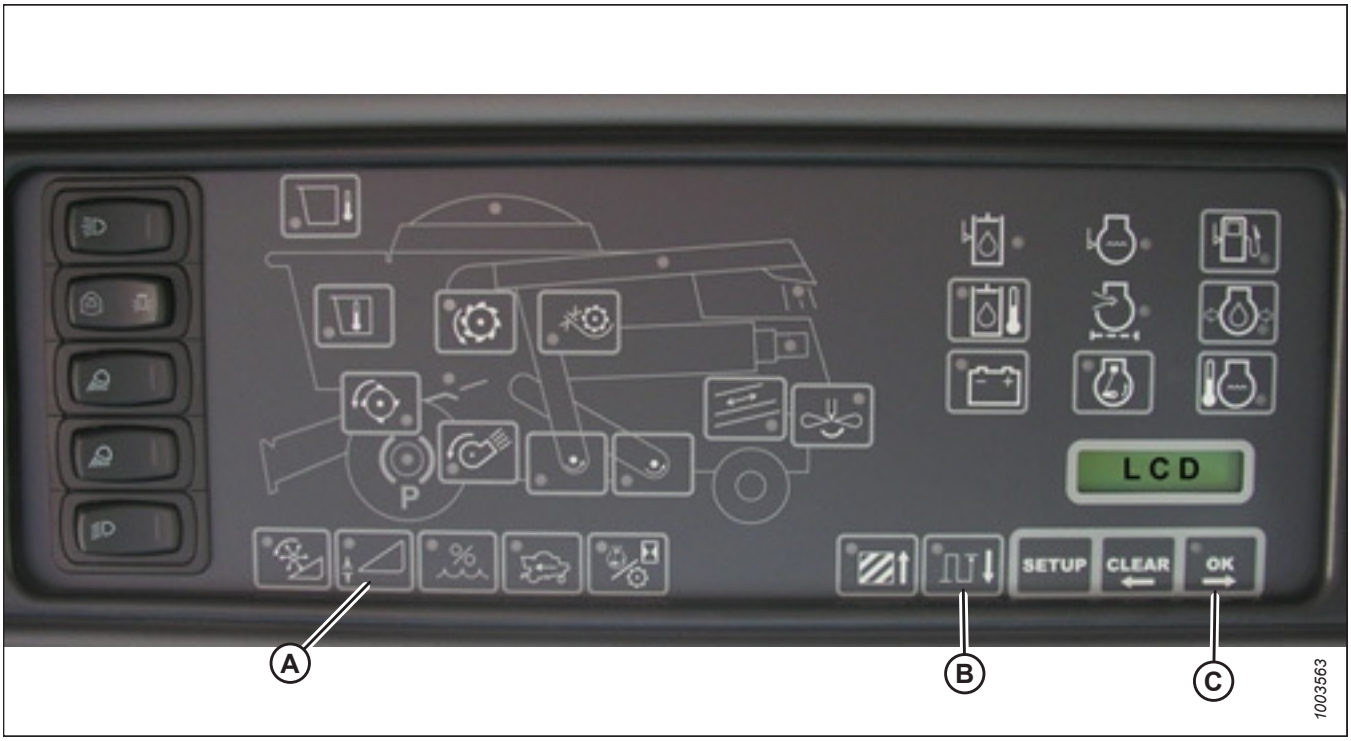

Figure 3.579: Écran Heads Up Display de la moissonneuse-batteuse

7. Vérifiez que le flottement de la plateforme est déverrouillé.

8. Appuyez et maintenez enfoncé le bouton (A) sur l'affichage Heads Up (Plateformes levées) pendant 3 secondes pour passer en mode diagnostic.

9. Faites défiler vers le bas à l'aide du bouton (B) jusqu'à ce que « LEFT » (GAUCHE) soit affiché sur l'écran ACL.

10. Appuyez sur le bouton OK (C). Le numéro indiqué sur l'écran LCD est la valeur de tension du capteur du CHAP. Levez et abaissez la plateforme pour voir la plage complète des valeurs de tension.

Enclenchement du contrôle de hauteur automatique de la plateforme – Gleaner[MD] séries R65, R66, R75, R76 et S pré-2016

Le contrôle de hauteur automatique de la plateforme (CHAP) doit être enclenché avant de pouvoir en ajuster la hau teur et la sensibilité.

DANGER

Assurez-vous qu'il n'y a personne dans la zone.

NOTE:

Il se peut que des modifications aient été apportées aux commandes ou à l'écran de la moissonneuse-batteuse depuis la publication de ce document. Pour les toutes dernières informations, consultez le manuel d'opération de la moissonneuse-batteuse.

Les éléments suivants sont nécessaires pour que le contrôle de hauteur automatique de la plateforme (CHAP) fonctionne :

- Module principal et module d'entraînement de la plateforme montés dans le boîtier de la carte dans le module de panneau de fusibles (PF).
- Entrées de l'opérateur de la poignée de commande multifonction.
- Entrées de l'opérateur montées dans le panneau du module de la console de contrôle (CC).
- Vanne de commande de levage de la plateforme électrohydraulique.

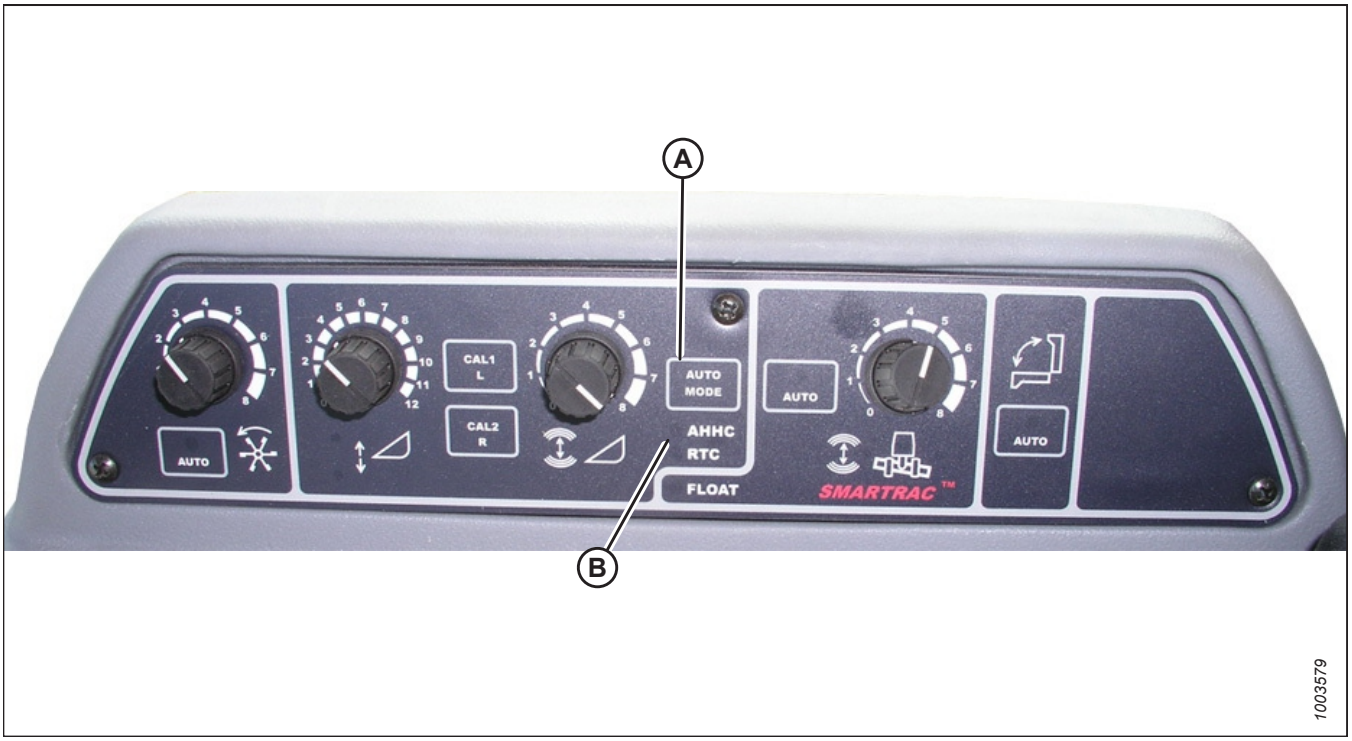

Figure 3.580: Commandes du système de réglage automatique de la hauteur de la plateforme de la moissonneuse-batteuse

1. Appuyez sur le bouton AUTO MODE (mode automatique) (A) jusqu'à ce que le voyant CHAP (B) s'allume. Si le voyant RTC clignote, appuyez à nouveau sur le bouton AUTO MODE (mode automatique) (A) jusqu'à ce qu'il passe à CHAP.

2. Appuyez brièvement sur le bouton (A) de la poignée de commande. Le voyant AHHC (CHAP) doit passer de clignotant à fixe. La plateforme doit descendre au sol. Le CHAP est maintenant enclenché et la hauteur ainsi que la sensibilité peuvent être réglées.

3. Utilisez les commandes pour ajuster la hauteur et la sensibilité en fonction de l'évolution constante des conditions du sol comme les caniveaux peu profonds ou les tranchées de drainage sur le terrain.

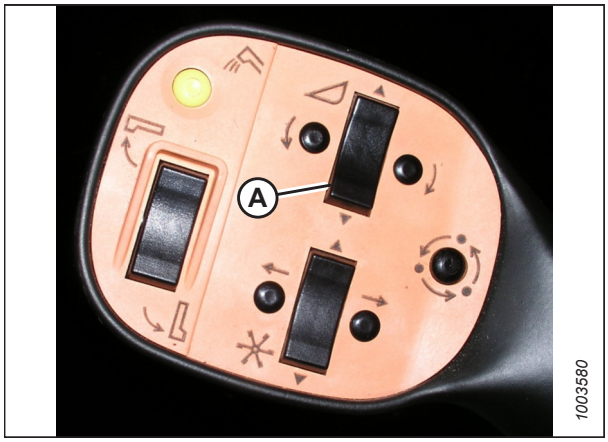

Figure 3.581: Poignée de commande

Étalonnage du contrôle de hauteur automatique de la plateforme – Gleaner[MD] séries R65, R66, R75, R76 et S pré-2016

La sortie du capteur du contrôle de hauteur automatique de la plateforme (CHAP) doit être étalonnée pour chaque moissonneuse-batteuse.

NOTE:

Il se peut que des modifications aient été apportées aux commandes ou à l'écran de la moissonneuse-batteuse depuis la publication de ce document. Pour les toutes dernières informations, consultez le manuel d'opération de la moissonneuse-batteuse.

NOTE:

Le réglage trop léger du flottement de la plateforme peut empêcher l'étalonnage du CHAP. Il sera peut-être nécessaire de régler un flottement plus lourd pour la procédure d'étalonnage afin que la plateforme ne se sépare pas du module de flottement.

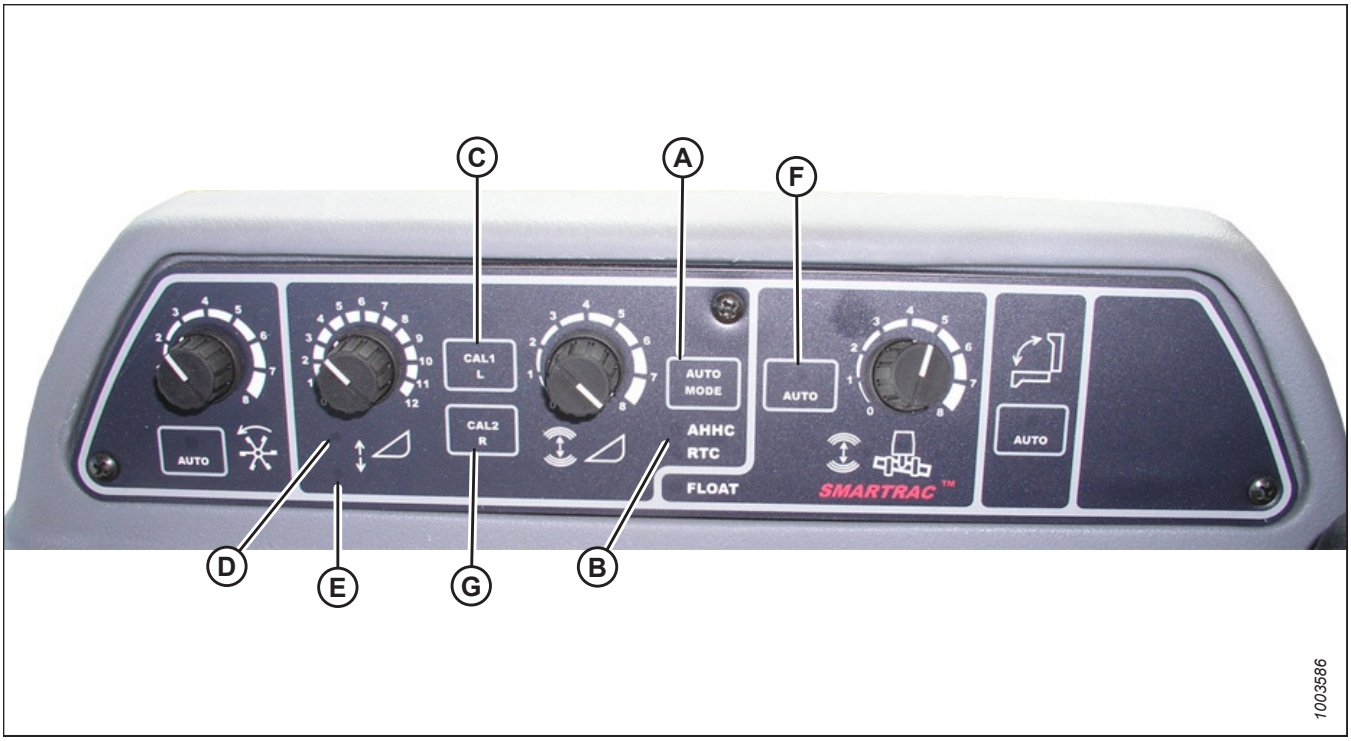

Figure 3.582: Commandes du système de réglage automatique de la hauteur de la plateforme de la moissonneuse-batteuse

A – Bouton AUTO MODE
B – Voyant CHAP
C – Bouton CAL1
D – Voyant Lever la plateforme
E – Voyant Abaisser la plateforme
F – Mode AUTOMATIQUE
G – Bouton CAL2

NOTE:

Pour un fonctionnement optimal du contrôle de hauteur automatique de la plateforme (CHAP), suivez ces procédures avec le vérin d'inclinaison réglé sur **D**. Une fois l'étalonnage terminé, ajustez de nouveau le vérin d'inclinaison à l'angle de plateforme souhaité. Pour obtenir des instructions, consultez *3.9.5 Angle de la plateforme, page 222*.

NOTE:

L'étalonnage doit être effectué sur un sol plat et la plateforme doit être enclenchée. Les fonctions de hauteur et d'inclinaison de la plateforme ne doivent pas être en modes automatique ou veille. Le régime du moteur doit être supérieur à 2000 tr/min. L'option d'inclinaison de la plateforme sur les moissonneuses-batteuses de 2004 et les modèles plus anciens ne fonctionne pas avec les plateformes MacDon. Ce système devra être retiré et désactivé afin d'étalonner le CHAP. Pour obtenir des instructions, consultez le manuel d'opération de la moissonneuse-batteuse.

1. Vérifiez que le vérin d'inclinaison est réglé sur **D**.
2. Appuyez sur le bouton MODE AUTOMATIQUE (A) jusqu'à ce que le voyant CHAP (B) soit activé.
3. Maintenez enfoncé le bouton CAL1 (C) jusqu'à ce que les voyants ci-dessous clignotent :
   RAISE HEADER (lever la plateforme) (D), LOWER HEADER (plateforme vers le bas) (E),
   TILT AUTO MODE (mode inclinaison auto) (F) et AHHC (CHAP) (B).
4. Abaissez complètement la plateforme et maintenez enfoncé le bouton HEADER LOWER (abaissement de la plateforme) pendant 5 à 8 secondes pour vous assurer que le module de flottement s'est séparé de la plateforme.
5. Appuyez sur le bouton d'étalonnage CAL2 (G) jusqu'à ce que le voyant LOWER HEADER (plateforme vers le bas) (E) cesse de clignoter et ne le relâchez que lorsque le voyant (D) (lever la plateforme) se met à clignoter.
6. Levez la plateforme au maximum, et vérifiez que la plateforme repose sur les coussinets des butées.
7. Appuyez sur le bouton d'étalonnage CAL2 (G) jusqu'à ce que le voyant D (soulever la plateforme) s'éteigne.

   NOTE:

   Les étapes suivantes ne s'appliquent qu'aux moissonneuses-batteuses de 2005 et plus récentes équipées d'un convoyeur Smartrac.

8. Attendez que le voyant INCLINAISON À GAUCHE DE LA PLATEFORME (non représenté) commence à clignoter, puis inclinez la plateforme au maximum vers la gauche.
9. Appuyez sur le bouton d'étalonnage CAL2 (G) jusqu'à ce que le voyant HEADER TILT LEFT (inclinaison à gauche de la plateforme) (non représenté) cesse de clignoter, et ne relâchez le bouton que lorsque le voyant HEADER TILT RIGHT (inclinaison à droite de la plateforme) (non illustré) commence à clignoter.
10. Inclinez la plateforme au maximum vers la droite.
11. Appuyez sur le bouton d'étalonnage CAL2 (G) jusqu'à ce que les voyants suivants clignotent :
    RAISE HEADER (lever la plateforme) (D), LOWER HEADER (plateforme vers le bas) (E),
    HEIGHT AUTO MODE (mode hauteur auto) (A), RIGHT HEADER AND LEFT HEADER (plateforme gauche et droite) (non illustré) et TILT AUTO MODE (mode inclinaison auto) (F).
12. Centrez la plateforme.

13. Appuyez sur le bouton CAL1 (C) pour quitter l'étalonnage et mémorisez toutes les valeurs. Tous les voyants doivent cesser de clignoter.

    NOTE:

    Si le flottement a été réglé sur une valeur plus lourde pour terminer la procédure d'étalonnage du CHAP, ajustez-le au flottement recommandé une fois l'étalonnage terminé.

Arrêt de l'accumulateur – Gleaner[MD] séries R65, R66, R75, R76 et S pré-2016

L'accumulateur aura une incidence sur le temps de réaction de l'ajustement de la hauteur de la moissonneuse-batteuse et affectera probablement les performances du système de contrôle de hauteur automatique de la plateforme (CHAP).

Pour de meilleures performances, mettez l'accumulateur du convoyeur hors tension. Pour obtenir des instructions, consultez le manuel d'opération de la moissonneuse-batteuse.

NOTE:

L'accumulateur est situé en face de la poutre d'essieu avant gauche.



Figure 3.583: Commutateur ON/OFF (marche/arrêt) de l'accumulateur de la moissonneuse-batteuse
A – Levier de l'accumulateur (position Off)

Réglage de la vitesse d'élévation et d'abaissement de la plateforme – Gleaner[MD] séries R65, R66, R75, R76 et S pré-2016

Les débits hydrauliques influent sur la stabilité du système de contrôle de hauteur automatique de la plateforme (CHAP). Ajustez la vitesse d'élévation et d'abaissement manuelle de la plateforme pour assurer la stabilité du système de contrôle de hauteur automatique de la plateforme.

Réglez les limiteurs d'élévation (A) et d'abaissement (B) de la plateforme situés dans le collecteur hydraulique de façon à ce que l'élévation de la plateforme par rapport au sol jusqu'à sa hauteur maximale (c.-à-d. lorsque les vérins hydrauliques sont entièrement étirés) prenne environ 6 secondes et l'abaissement à la hauteur minimale 6 secondes également.

Si la plateforme bouge énormément (par exemple, chasse) lorsqu'elle est au sol, ajustez la vitesse d'abaissement de sorte que la plateforme mette 7 ou 8 secondes à descendre jusqu'au sol.

NOTE:

Effectuez ce réglage lorsque le système hydraulique est à une température normale de fonctionnement (54,4° C [130° F]) et que le moteur tourne à plein régime.

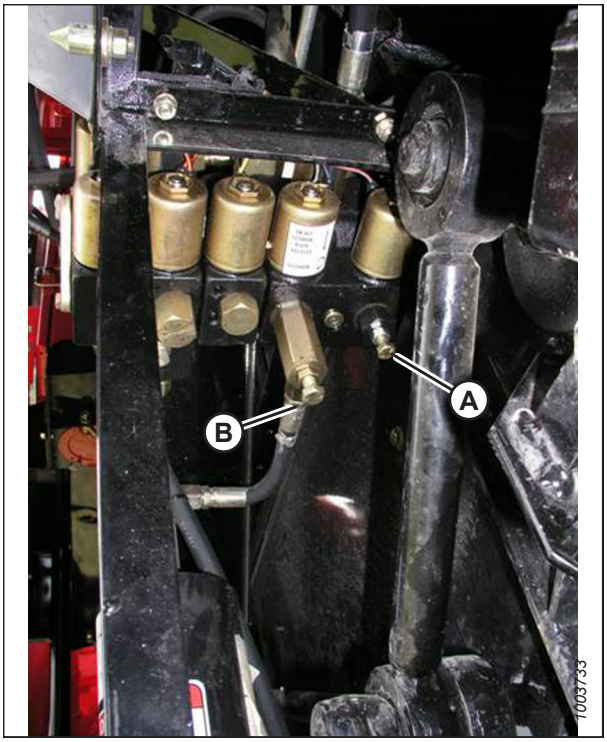

Figure 3.584: Limiteurs réglables d'élévation et d'abaissement de la plateforme

Réglage de la pression au sol – Gleaner[MD] séries R65, R66, R75, R76 et S pré-2016

Ajustez le réglage de pression au sol de la plateforme de façon à ce que la pression soit aussi légère que possible, mais suffisamment forte pour que la plateforme ne rebondisse pas pendant le fonctionnement.

NOTE:

Il se peut que des modifications aient été apportées aux commandes ou à l'écran de la moissonneuse-batteuse depuis la publication de ce document. Pour les toutes dernières informations, consultez le manuel d'opération de la moissonneuse-batteuse.

1. Assurez-vous que l'indicateur (A) se trouve en position **0** (B) quand la plateforme est à une hauteur de 254 à 356 mm (10 à 14 po) du sol. Si ce n'est pas le cas, vérifiez la tension de sortie du capteur de flottement. Pour obtenir des instructions, consultez *Contrôle de la plage de tension depuis la cabine de la moissonneuse-batteuse – Gleaner[MD] séries R65, R66, R75, R76 et S pré-2016, page 365*.

   NOTE:

   Lorsque la plateforme est sur le sol, l'indicateur doit se trouver sur **1** (C) pour une pression au sol basse et sur **4** (D) pour une pression au sol élevée. Les conditions de récolte et de sol déterminent le flottement à utiliser. Le réglage idéal doit être aussi léger que possible, sans rebonds de la plateforme ni cultures non coupées. Des réglages excessifs entraînent l'usure prématurée de la plaque d'usure de la barre de coupe.

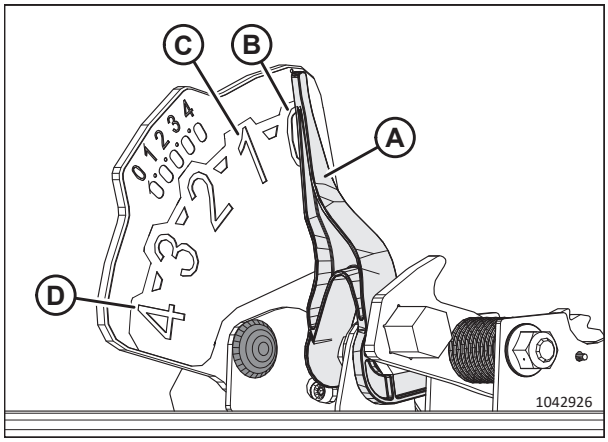

Figure 3.585: Indicateur du flottement

2. Assurez-vous que la plateforme est en mode contrôle de hauteur automatique de la plateforme (CHAP). Ceci est indiqué par le voyant DEL MODE AUTOMATIQUE (A) affichant une lumière fixe, en continu.

3. La plateforme s'abaisse à la hauteur (pression au sol) correspondant à la position sélectionnée au moyen du bouton de commande de hauteur (B). Tournez le bouton dans le sens inverse des aiguilles d'une montre pour une pression minimale au sol et dans le sens des aiguilles d'une montre pour une pression maximale au sol.

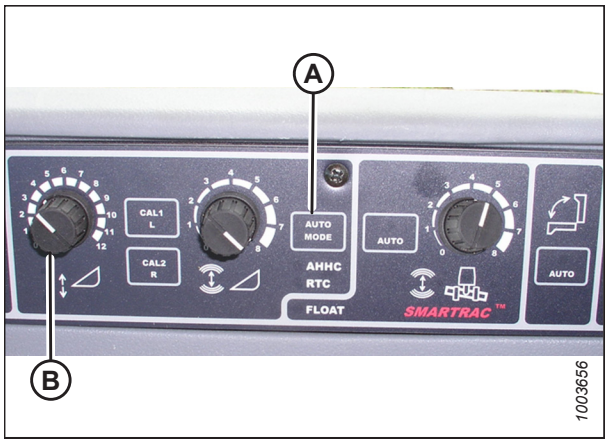

Figure 3.586: Console CHAP

Réglage de la sensibilité du contrôle de hauteur automatique de la plateforme – Gleaner[MD] séries R65, R66, R75, R76 et S pré-2016

La sensibilité du contrôle de hauteur automatique de la plateforme (CHAP) renvoie à la distance sur laquelle la barre de coupe doit monter ou descendre avant que le CHAP réagisse en élevant ou en abaissant le convoyeur.

NOTE:

Il se peut que des modifications aient été apportées aux commandes ou à l'écran de la moissonneuse-batteuse depuis la publication de ce document. Pour les toutes dernières informations, consultez le manuel d'opération de la moissonneuse-batteuse.



Figure 3.587: Console de contrôle de la hauteur automatique de la plateforme

La molette SENSITIVITY ADJUSTMENT (réglage de la sensibilité) (A) contrôle la distance sur laquelle la barre de coupe doit monter ou descendre avant que le CHAP réagisse en élevant ou en abaissant le convoyeur.

Lorsque la molette de RÉGLAGE DE LA SENSIBILITÉ (A) est réglée au maximum (tournée complètement dans le sens horaire), seuls de petits changements de hauteur par rapport au sol sont nécessaires pour lever ou abaisser le convoyeur. Dans cette position, la barre de coupe peut monter et descendre d'environ 19 mm (3/4 po) avant que le module de commande ne signale à la soupape de commande hydraulique de lever ou d'abaisser le châssis de la plateforme.

Lorsque la molette de RÉGLAGE DE LA SENSIBILITÉ (A) est réglée au minimum (tournée complètement dans le sens antihoraire), de grands changements de hauteur par rapport au sol sont nécessaires pour lever ou abaisser le convoyeur. Dans cette position, la barre de coupe peut monter et descendre d'environ 51 mm (2 po) avant que le module de commande ne signale à la soupape de commande hydraulique de lever ou d'abaisser le châssis de la plateforme.

L'entrée HEADER SENSE LINE (ligne détection plateforme) sert à modifier également la plage de sensibilité. En cas de connexion à un tapis, la position antihoraire (moins sensible) permet un déplacement vertical d'environ 102 mm (4 po) avant d'effectuer la correction.

Dépannage en cas d'alarmes et de défauts diagnostiqués – Gleaner[MD] séries R65, R66, R75, R76 et S pré-2016

Reportez-vous à cette section pour connaître la signification des alarmes et des défauts liés au système de contrôle de hauteur automatique de la plateforme (CHAP). Les alarmes et les défauts de diagnostic sont affichés sur le tableau de bord électronique (EIP) de la moissonneuse-batteuse.

NOTE:

Il se peut que des modifications aient été apportées aux commandes ou à l'écran de la moissonneuse-batteuse depuis la publication de ce document. Pour les toutes dernières informations, consultez le manuel d'opération de la moissonneuse-batteuse.

Type d'affichage :

S'affiche sur le tachymètre (A) sous le format XX ou XXX.



Figure 3.588: Tachymètre

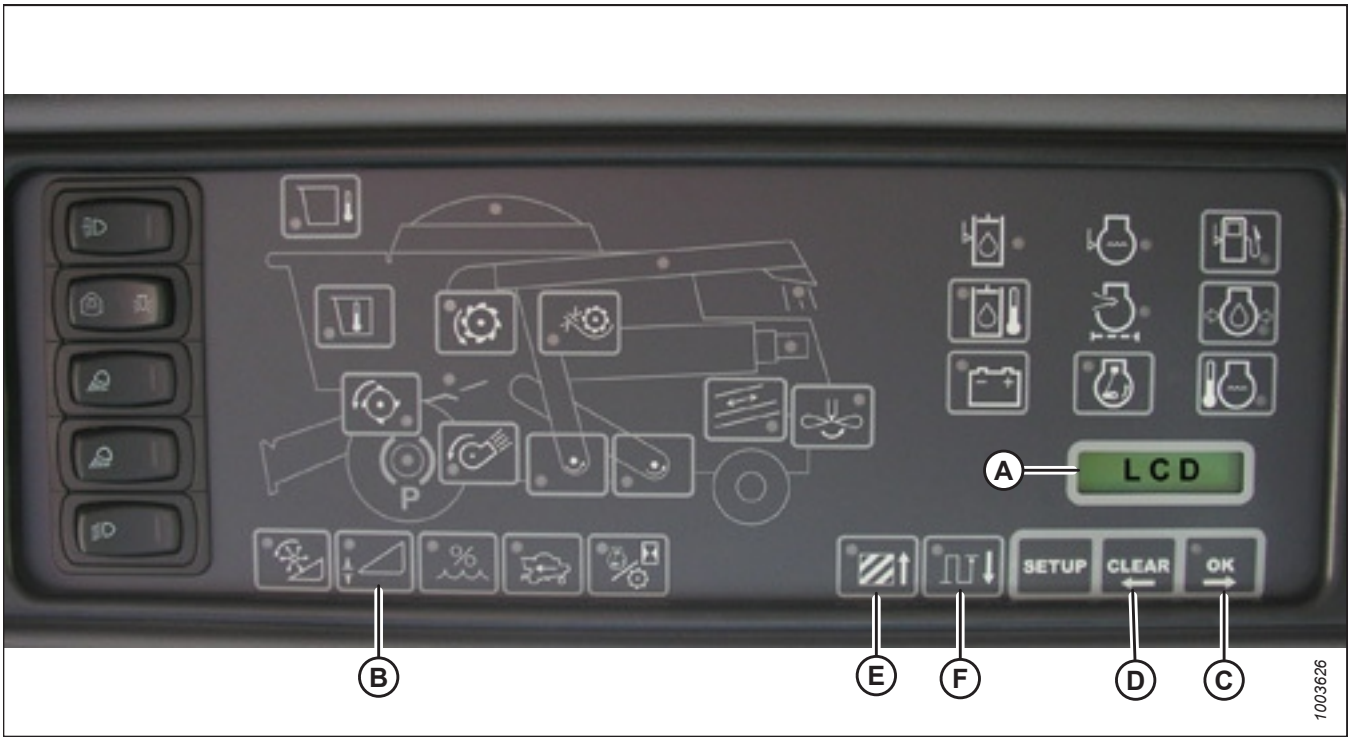

Figure 3.589: Panneau d'instruments électroniques (PIE) de la moissonneuse-batteuse

NOTE:

S'affiche sur écran ACL (A) sous le format XX po ou XXX cm.

États d'alarme :

Si un message d'erreur est reçu à partir du panneau de fusibles, une alarme se déclenche. L'alarme résonne cinq fois toutes les 10 secondes. L'écran LCD (A) du panneau d'instruments électroniques (PIE) indique une erreur du système de la plateforme en affichant HDR CTRL suivi de HGT ERR s'il s'agit de la hauteur, ou HDR CTRL suivi de TILT ERR s'il s'agit de l'inclinaison. Le voyant LED de la hauteur de la plateforme clignote en jaune deux fois par seconde.

Quand un état d'alarme survient, une LED verte clignote (en vert, en jaune ou en rouge selon le signal reçu). De plus, un message s'affichera sur l'écran ACL indiquant la nature de l'alarme. Par exemple, HYD TEMP, OPEN, SHRT clignoteront alternativement.

Erreurs de diagnostic :

Voir schéma *3.589, page 374*.

Appuyez longuement sur le commutateur de hauteur de la plateforme (B) pendant au moins 5 secondes pour passer le PIE en mode de diagnostic de plateforme. L'écran ACL (illustré à l'écran précédent) affichera le message HDR DIAG lorsque le PIE passe en mode de diagnostic de plateforme.

Dans ce mode, après 3 secondes, les étiquettes de paramètres des défauts de la plateforme s'affichent sur l'écran ACL du PIE. Toutes les informations qui s'affichent sont en lecture seule.

Les boutons OK (C) et EFFACER (D) vous permettent de vous déplacer dans la liste des paramètres. S'il n'y a pas de codes de défauts actifs, l'écran du PEI affichera PAS DE CODE.

L'affichage d'un paramètre commence par celui de son étiquette, qui dure 3 secondes, puis sa valeur s'affiche automatiquement.

En appuyant sur le bouton OK (C) pendant que la valeur est affichée, vous passez au paramètre suivant dont l'étiquette s'affiche.

Si, lorsque l'étiquette d'un paramètre s'affiche, vous appuyez sur le bouton OK (C) avant 3 secondes, la valeur du paramètre s'affichera.

En appuyant sur AREA (E), vous pouvez parcourir la séquence des options. Quand l'écran ACL affiche GAUCHE, appuyez sur le bouton OK (C) : la tension du contrôle de hauteur automatique de la plateforme (CHAP) s'affichera sur l'écran.

Appuyez sur le bouton DIST (F) pour parcourir la séquence du tableau en sens inverse.

Appuyez sur le bouton EFFACER (D) pour quitter le mode de diagnostic de la plateforme et revenir au mode normal.

3.10.13 Moissonneuses-batteuses Gleaner[MD] série S9

Pour rendre le système de contrôle de hauteur automatique de la plateforme (CHAP) compatible avec la moissonneuse-batteuse, configurez les réglages de vitesse du rabatteur, réglez les commandes du CHAP et étalonnez le système CHAP pour vous assurer qu'il fonctionne correctement.

Installation de la plateforme – Gleaner[MD] série S9

Pour configurer une plateforme afin qu'elle fonctionne avec le système de contrôle de hauteur automatique de la plateforme (CHAP), vous devez accéder au menu HEADER SETTINGS (réglages de la plateforme) dans le terminal Tyton.

NOTE:

Il se peut que des modifications aient été apportées aux commandes ou à l'écran de la moissonneuse-batteuse depuis la publication de ce document. Pour les toutes dernières informations, consultez le manuel d'opération de la moissonneuse-batteuse.

Le terminal Tyton (A) d'AGCO est utilisé pour installer et gérer une plateforme de coupe à tapis MacDon sur des moissonneuses-batteuses Gleaner[MD] série S9. Utilisez l'écran tactile pour sélectionner l'élément recherché sur l'écran.



Figure 3.590: Poste de l'opérateur – Gleaner[MD] S9

A - Terminal Tyton **B - Poignée de commande**
C - Manette des gaz **D - Clavier de commande de la plateforme**

1. Dans le coin supérieur droit de la page d'accueil, sélectionnez l'icône (A) COMBINE (moissonneuse-batteuse). Le MENU principal de la moissonneuse-batteuse s'ouvre.



Figure 3.591: Icône moissonneuse-batteuse sur la page d'accueil

2. Dans le menu principal de la moissonneuse-batteuse, sélectionnez
HEADER SETTINGS (réglages de la plateforme) (A). La page HEADER SETTINGS (réglages de la plateforme) s'affiche.

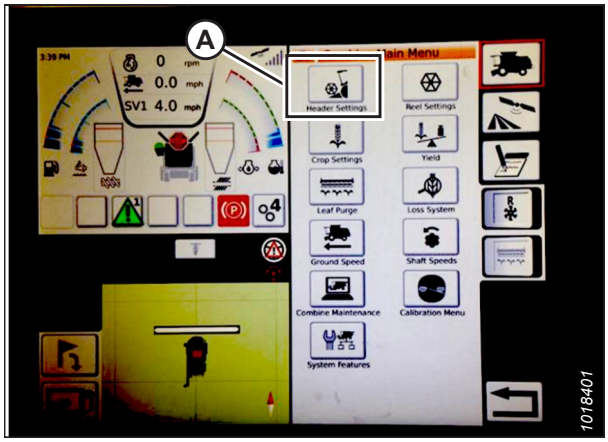

Figure 3.592: Paramètres de la plateforme dans le menu principal de la moissonneuse-batteuse

3. Sélectionnez le champ HEADER CONFIGURATION (configuration de la plateforme) (A). Une boîte de dialogue présentant des plateformes prédéfinies s'affiche.

   - Si votre plateforme MacDon est déjà installée, elle apparaîtra sur la liste des plateformes. Sélectionnez le titre de la plateforme MacDon avec titre (B) pour la surligner en bleu, puis sélectionnez la coche verte (E) pour continuer.
   - Si seule la plateforme par défaut (D) est affichée, sélectionnez le bouton ABC (C) et saisissez les informations de la plateforme MacDon à l'aide du clavier à l'écran. Une fois la saisie terminée, sélectionnez l'une des options suivantes pour revenir à la page HEADER SETTINGS (réglages de la plateforme) :
     - La coche verte (E) enregistre les réglages
     - L'icône de la corbeille (F) supprime la plateforme en surbrillance de la liste
     - Le X rouge (G) annule la ou les modifications

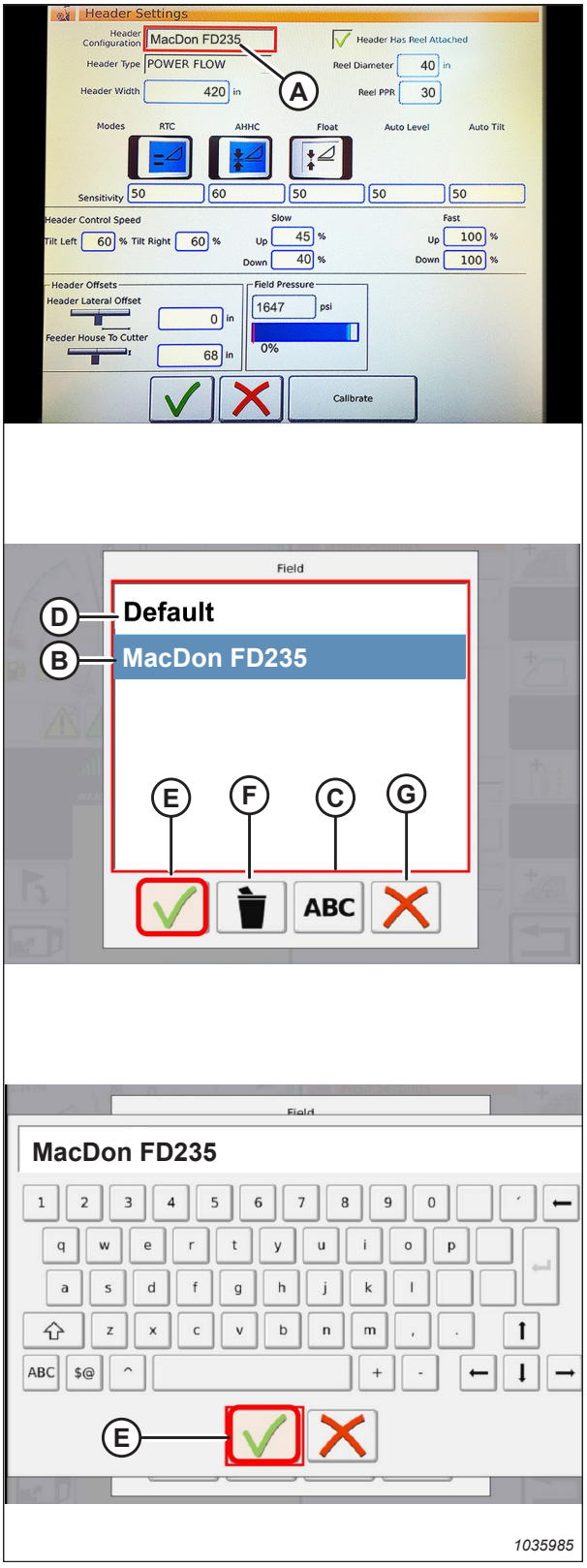

Figure 3.593: Menu de configuration de la plateforme sur la page Paramètres de la plateforme

4. Pour spécifier le type de plateforme installée sur la machine, sélectionnez le champ HEADER TYPE (type de plateforme) (A). Une liste de types de plateformes prédéfinis apparaît.

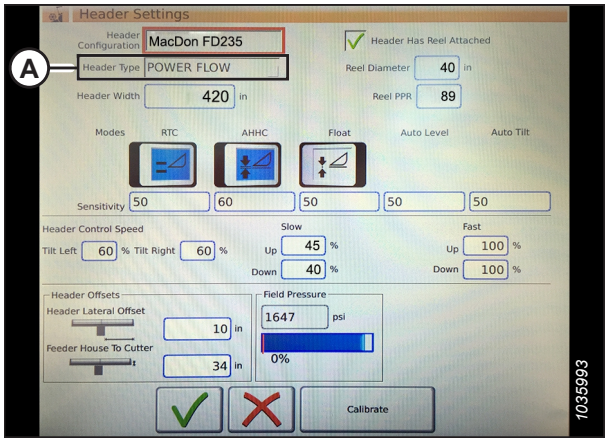

Figure 3.594: Réglages de la plateforme

5. Sélectionnez la touche POWER FLOW (flux de puissance) (A). Sélectionnez la coche verte (B) pour enregistrer la sélection.

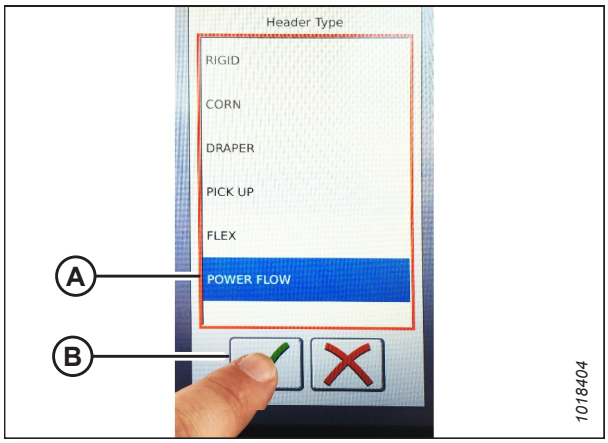

Figure 3.595: Type de plateforme

6. Assurez-vous que la case HEADER HAS REEL ATTACHED (la plateforme dispose d'un rabatteur) (A) est cochée.

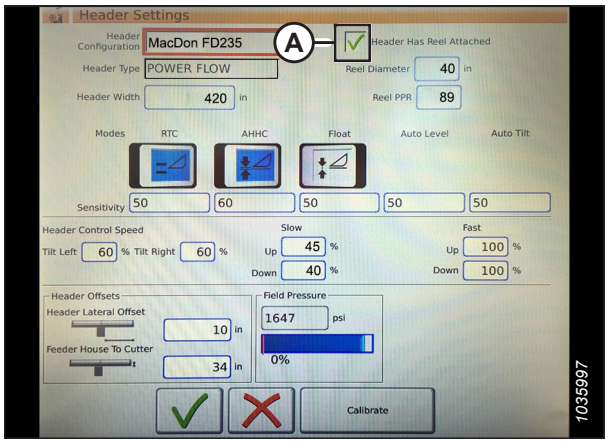

Figure 3.596: Réglages de la plateforme

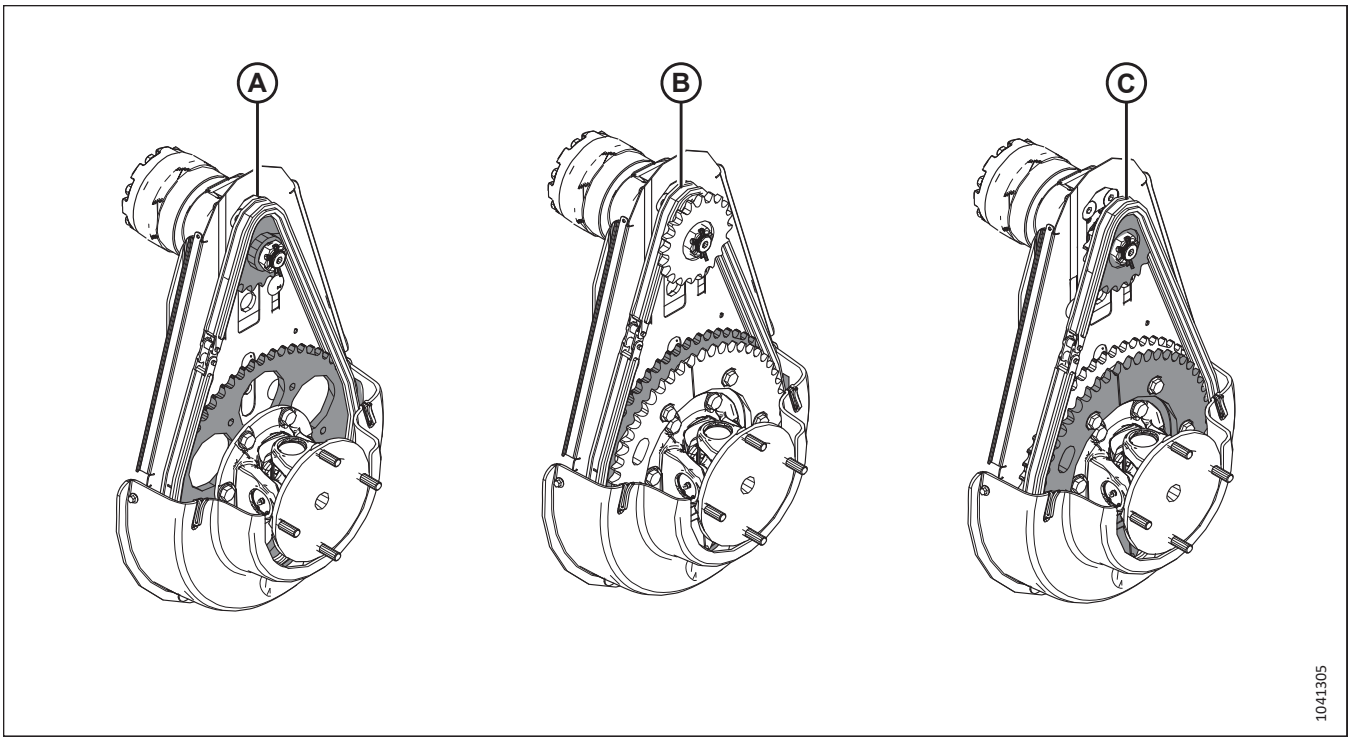

Figure 3.597: Configuration de l'entraînement du rabatteur

7. Si le type de configuration de l'entraînement du rabatteur installé sur la plateforme n'est pas encore connu, identifiez-le :
   - (A) Configuration standard : Un jeu de pignons est installé.
   - (B) Couple élevé/vitesse lente : La chaîne est installée du côté intérieur des pignons.
   - (C) Vitesse élevée/couple bas : La chaîne est installée du côté extérieur des pignons.

8. Appuyez sur le champ DIAMÈTRE DU RABATTEUR (A) et un pavé numérique s'affichera. Entrez **40** pour un rabatteur MacDon.

9. Cliquez sur le champ REEL PPR (impulsions par révolution du rabatteur) (B). Saisissez la valeur selon le type de configuration de pignons de l'entraînement du rabatteur identifié à l'étape *7, page 379*:
   - Configuration standard : **192**
   - Couple élevé/vitesse lente : **303**
   - Couple élevé/vitesse élevée : **169**

   NOTE:

   Lorsque la fonction CHAP est activée, le rabatteur doit se déplacer légèrement plus vite que la vitesse au sol de la moissonneuse-batteuse. Si vous trouvez que le rabatteur est plus rapide ou plus lent que voulu au réglage PPR ci-dessus, contactez le concessionnaire pour obtenir de l'aide.

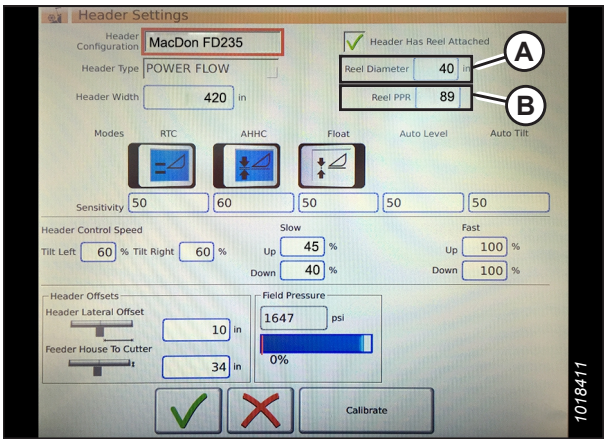

Figure 3.598: Réglages de la plateforme

10. Sélectionnez la coche verte (B) en bas du pavé numérique (A).

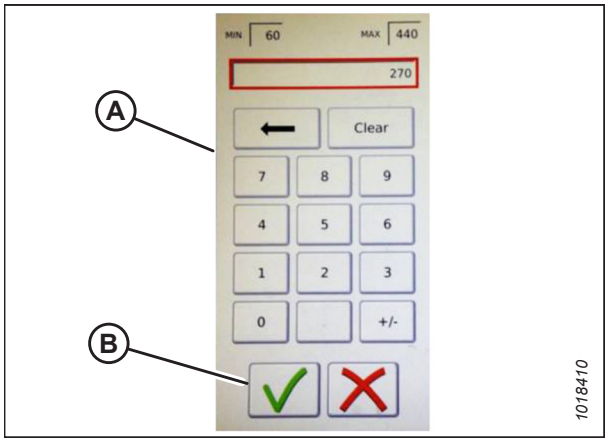

Figure 3.599: Pavé numérique

11. Sélectionnez la coche verte (A) en bas de la page HEADER SETTINGS (réglages de la plateforme).

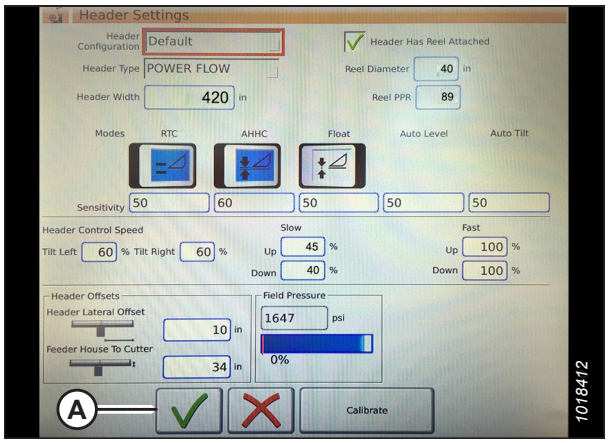

Figure 3.600: Page Paramètres de la plateforme

Régler la vitesse minimale et étalonner le rabatteur – Gleaner[MD] série S9

Pour régler la vitesse minimale de la plateforme afin qu'elle fonctionne avec le système de contrôle de hauteur automatique de la plateforme (CHAP) et pour étalonner le rabatteur, accédez au menu REEL SETTINGS (réglages du rabatteur).

DANGER

Assurez-vous qu'il n'y a personne dans la zone.

NOTE:

Il se peut que des modifications aient été apportées aux commandes ou à l'écran de la moissonneuse-batteuse depuis la publication de ce document. Pour les toutes dernières informations, consultez le manuel d'opération de la moissonneuse-batteuse.

1. Dans COMBINE MAIN MENU (menu principal de la moissonneuse-batteuse), sélectionnez REEL SETTINGS (réglages du rabatteur) (A). La page REEL SETTINGS (réglages du rabatteur) s'ouvre.

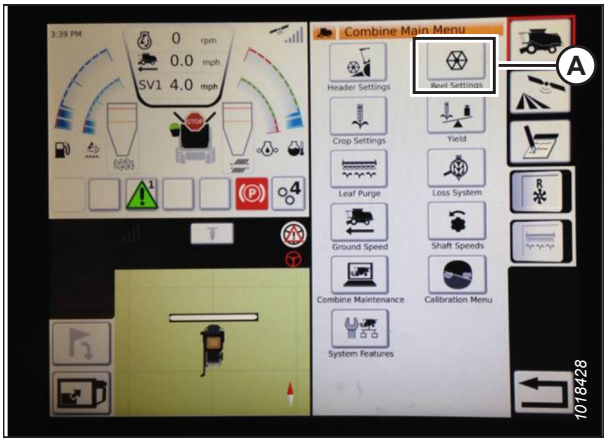

Figure 3.601: Paramètres du rabatteur dans le menu principal de la moissonneuse-batteuse

2. Pour régler la vitesse minimale du rabatteur, sélectionnez le CHAMP (B) SPEED MINIMUM (vitesse minimale). Le clavier à l'écran s'affiche.
3. Saisissez la valeur souhaitée. Sélectionnez la coche verte pour valider la nouvelle valeur ou le X rouge pour annuler. La vitesse du rabatteur s'affiche en mi/h et tr/min.

   NOTE:

   Au bas de la page REEL SETTINGS (réglages du rabatteur), le diamètre et les impulsions par révolution (PPR) du rabatteur s'affichent. Ces valeurs ont déjà été définies dans la page HEADER SETTING (réglages de la plateforme).
4. Pour étalonner la vitesse du rabatteur, sélectionnez le bouton CALIBRATE (étalonner) (A) en haut à droite de la page. Le CALIBRATION WIZARD (assistant d'étalonnage) s'ouvre et affiche un avertissement de danger.



Figure 3.602: Étalonnage des réglages du rabatteur

5. Examinez les conditions énumérées dans l'avertissement du CALIBRATION WIZARD (assistant d'étalonnage) et assurez-vous qu'elles sont toutes respectées. Appuyez sur la coche verte (A) pour accepter et démarrer l'étalonnage. Appuyez sur le X rouge (B) pour annuler la procédure d'étalonnage.

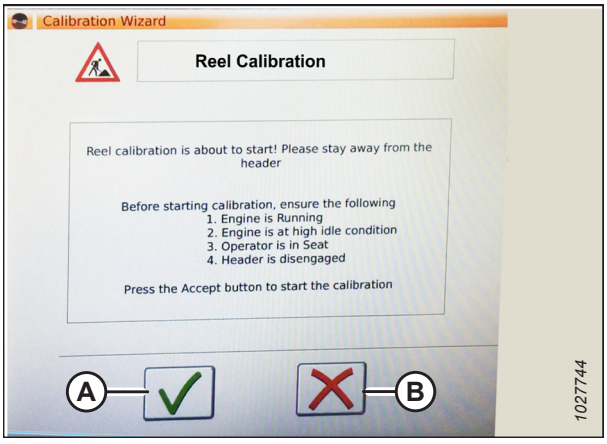

Figure 3.603: Assistant d'étalonnage

6. Un message indiquant que l'étalonnage du rabatteur a démarré, apparaît dans le CALIBRATION WIZARD (assistant d'étalonnage). Le rabatteur commencera à tourner lentement et accélèrera progressivement. Si besoin, sélectionnez le X rouge en bas de l'écran pour annuler la procédure d'étalonnage. Sinon, attendez qu'apparaisse le message vous informant que l'étalonnage du rabatteur a été effectué avec succès.
7. Sélectionnez la coche verte au bas de l'écran pour enregistrer les paramètres étalonnés.

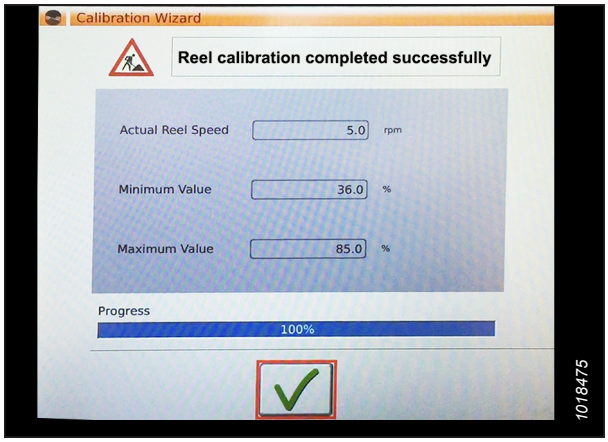

Figure 3.604: Progression de l'étalonnage

Réglage des commandes automatiques de la plateforme – Gleaner[MD] série S9

Vous pouvez configurer les fonctions automatiques de la plateforme sur la page HEADER SETTINGS (réglages de la plateforme).

NOTE:

Il se peut que des modifications aient été apportées aux commandes ou à l'écran de la moissonneuse-batteuse depuis la publication de ce document. Pour les toutes dernières informations, consultez le manuel d'opération de la moissonneuse-batteuse.

1. **Fonctions de commande automatique :** Il existe des commutateurs à bascule (ARRÊT/MARCHE) sur la page HEADER SETTINGS (réglages de la plateforme) pour les fonctions de commande automatique. Pour les plateformes MacDon, assurez-vous que les deux fonctions suivantes sont activées comme indiqué :

   - RTC (retour à la fonction de coupe) (A)
   - CHAP (contrôle de hauteur automatique de la plateforme) (B)

   Tous les autres commutateurs sont désactivés (pas en surbrillance).

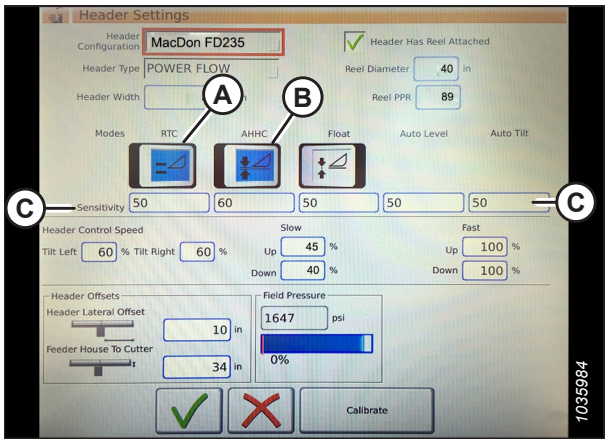

Figure 3.605: Commandes automatiques et paramètres de sensibilité

2. **Sensibilité :** Le réglage (C) commande la réactivité d'une commande (RTC ou CHAP) à une modification donnée du retour du capteur. Les champs de réglage sont situés directement sous les commutateurs à bascule. Pour entrer un nouveau réglage de sensibilité, appuyez sur le champ de réglage sous l'interrupteur à bascule spécifique et entrez la nouvelle valeur sur le clavier à l'écran.

   - Augmentez la sensibilité si la moissonneuse-batteuse ne change pas rapidement la position du convoyeur en mode Auto.
   - Diminuez la sensibilité si la moissonneuse-batteuse cherche une position en mode Auto.

   NOTE:

   Les points de départ de sensibilité pour les plateformes MacDon sont les suivants :

   - **50** pour le RTC (A)
   - **60** pour le CHAP (B)

3. **Vitesse de la plateforme :** La zone HEADER CONTROL SPEED (vitesse de contrôle de la plateforme) (A) sur l'écran HEADER SETTINGS (réglages de la plateforme) permet d'ajuster les vitesses suivantes :

   - L'inclinaison gauche et droite est l'inclinaison latérale de la plaque avant de la moissonneuse-batteuse.
   - Le bouton d'élévation et d'abaissement de la plateforme (vitesses lente et rapide) est un bouton à deux temps avec une vitesse lente sur le premier arrêt et rapide sur le second.

   NOTE:

   Les points de départ de la vitesse de contrôle pour les plateformes MacDon sont les suivants :

   - Lente : Haute 45/Basse 40
   - Rapide : Haute 100/Basse 100

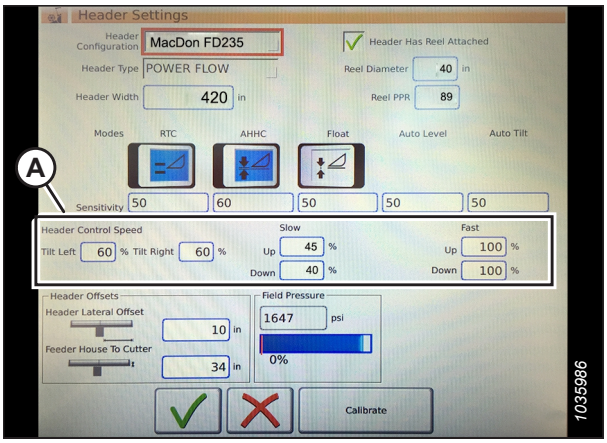

Figure 3.606: Paramètres de contrôle de la vitesse de la plateforme

4. **Décalages de la plateforme (A) :** Les distances de décalage sont importantes pour la cartographie de rendement. Il existe deux dimensions ajustables sur la page HEADER SETTINGS (réglages de la plateforme) :

   - Décalage latéral de la plateforme : la distance entre l'axe de la plateforme et l'axe de la machine. Réglez-la à **0** pour une plateforme MacDon.
   - Convoyeur à barre de coupe : la distance entre l'interface de la machine et la barre de coupe. Réglez-la à **68** pour une plateforme MacDon.

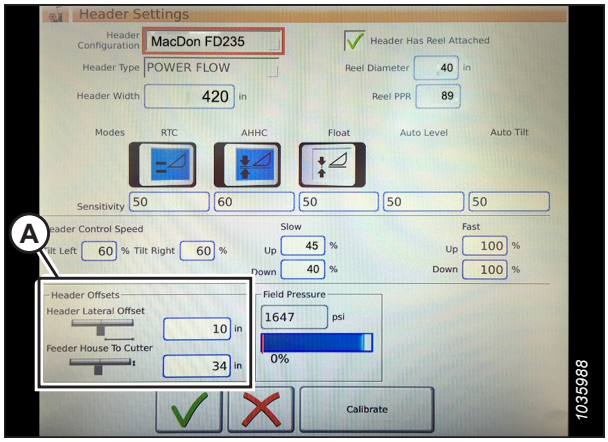

Figure 3.607: Réglages du décalage de la plateforme

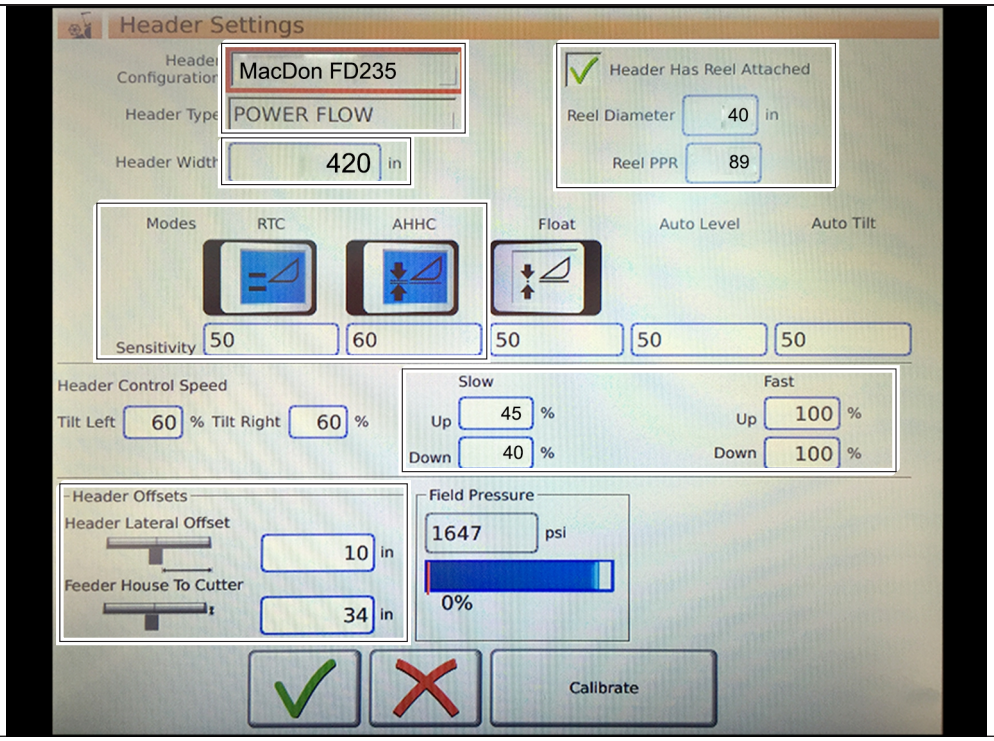

Figure 3.608: Entrées des paramètres de la plateforme MacDon

Étalonnage du contrôle de la hauteur automatique de la plateforme – Gleaner[MD] série S9

La sortie du capteur du contrôle de hauteur automatique de la plateforme (CHAP) doit être étalonnée à chaque moissonneuse-batteuse, sinon la fonction CHAP ne fonctionnera pas correctement.

DANGER

Assurez-vous qu'il n'y a personne dans la zone.

NOTE:

Il se peut que des modifications aient été apportées aux commandes ou à l'écran de la moissonneuse-batteuse depuis la publication de ce document. Pour les toutes dernières informations, consultez le manuel d'opération de la moissonneuse-batteuse.

NOTE:

Le réglage trop léger du flottement de la plateforme peut empêcher l'étalonnage du CHAP. Il sera peut-être nécessaire de régler un flottement plus lourd pour la procédure d'étalonnage afin que la plateforme ne se sépare pas du module de flottement.

NOTE:

Pour un fonctionnement optimal du contrôle de hauteur automatique de la plateforme (CHAP), suivez ces procédures avec le vérin d'inclinaison réglé sur **D**. Une fois l'étalonnage terminé, ajustez de nouveau le vérin d'inclinaison à l'angle de plateforme souhaité. Pour obtenir des instructions, consultez *3.9.5 Angle de la plateforme, page 222*.

1. Dans le menu principal de la moissonneuse-batteuse, sélectionnez HEADER SETTINGS (réglages de la plateforme) (A).

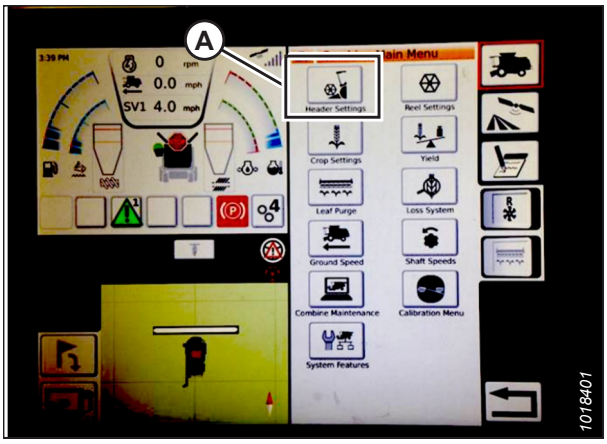

Figure 3.609: Menu principal de la moissonneuse-batteuse

2. Sélectionnez CALIBRATE (étalonner) (A) en bas à droite de la page. La page HEADER CALIBRATION (étalonnage de la plateforme) s'affiche.

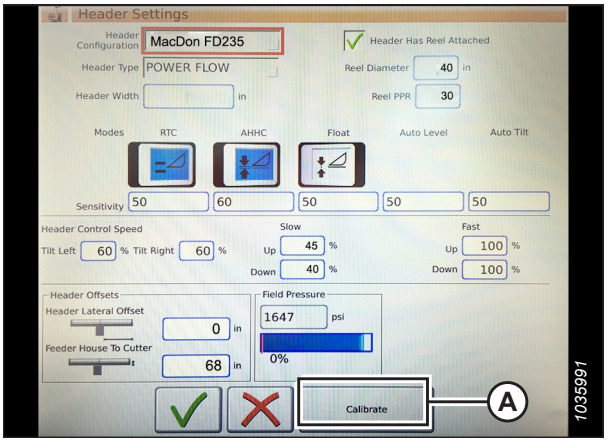

Figure 3.610: Page Paramètres de la plateforme

Le côté droit de la page présente les informations (A) d'étalonnage de la plateforme. Les résultats s'affichent pour une liste de capteurs (B) :

- Capteur gauche et droit de la plateforme (tension) (les valeurs seront identiques à celles des plateformes MacDon)
- Capteur de hauteur de la plateforme (mA)
- Capteur de position d'inclinaison (mA)

Les modes valides suivants sont affichés avec des coches (C) en dessous des valeurs du capteur (B) :

- Retour à la fonction de coupe
- Contrôle de hauteur automatique de la plateforme

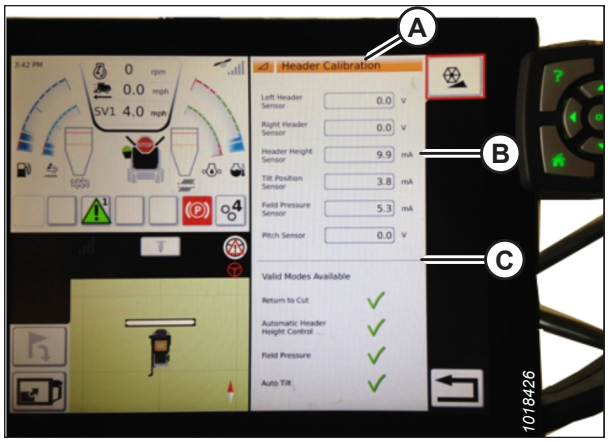

Figure 3.611: Page Étalonnage de la plateforme

3. Sur la poignée de commande, appuyez sur le bouton HEADER DOWN (plateforme vers le bas) (A). Les valeurs du capteur de la page HEADER CALIBRATION (étalonnage de la plateforme) changent à mesure que la plateforme s'abaisse.



Figure 3.612: Commutateur d'abaissement de la plateforme

4. Sélectionnez l'icône CALIBRATE (étalonner) (A).

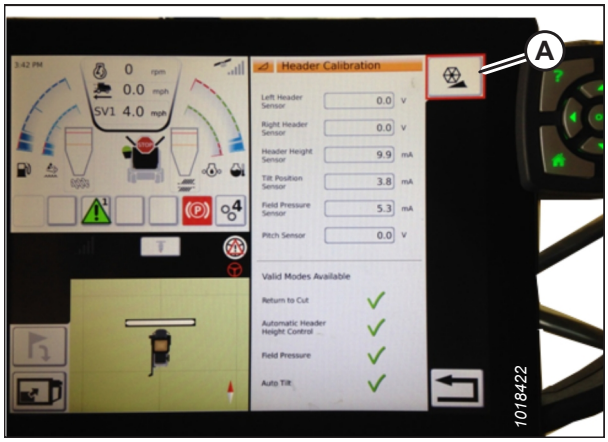

Figure 3.613: Étalonnage de la plateforme

5. L’avertissement de danger ÉTALONNAGE DE LA PLATEFORME apparaît. Assurez-vous que toutes les conditions sont remplies.

6. Sélectionnez la coche verte au bas de l’écran pour lancer le CALIBRATION WIZARD (assistant d’étalonnage).

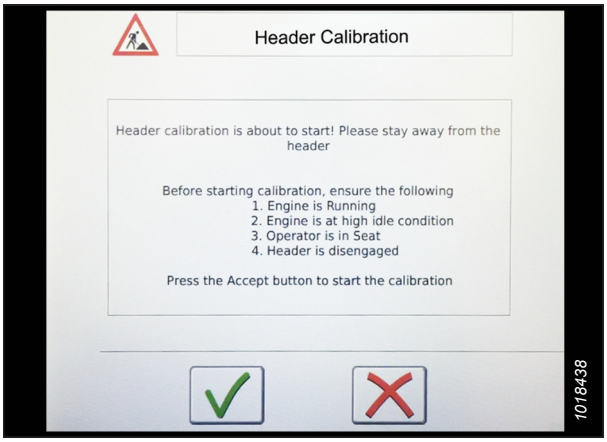

Figure 3.614: Avertissement d’étalonnage de la plateforme

Une barre de progression s’affiche en bas de l’écran. La plateforme se déplacera automatiquement et de façon irrégulière pendant l’étalonnage ; vous pouvez arrêter le processus à tout moment en sélectionnant le X rouge sous la barre de progression.

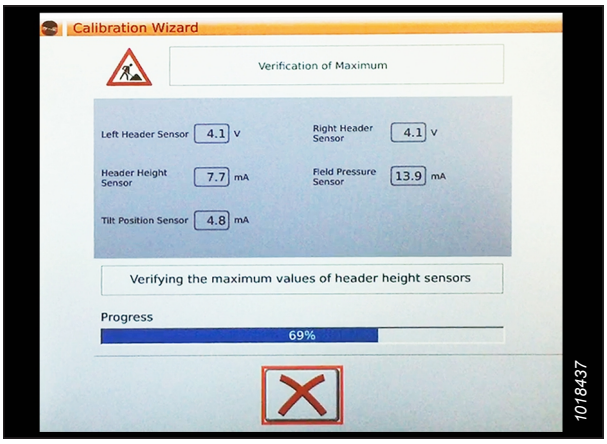

Figure 3.615: Étalonnage en cours

7. Une fois la procédure d’étalonnage terminée, un message apparaît, montrant des informations (A). Des coches vertes signalent que des fonctions (B) ont été étalonnées. Sélectionnez la coche verte (C) au bas de l’écran pour quitter la page d’étalonnage.

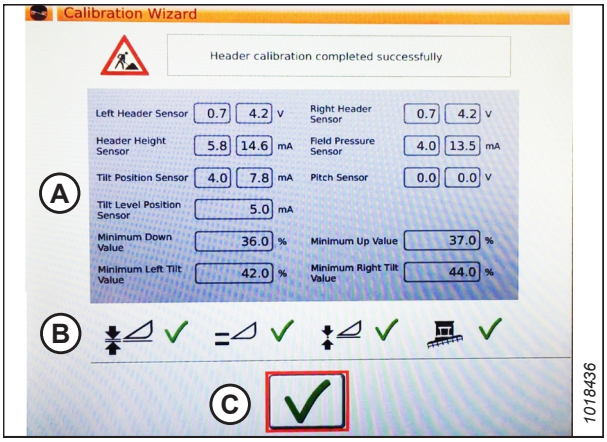

Figure 3.616: Page Étalonnage terminé

NOTE:

Sélectionnez l'icône CALIBRATION (étalonnage) (A) sur la page COMBINE MAIN MENU (menu principal de la moissonneuse-batteuse). Le CALIBRATION MENU (menu d'étalonnage) apparaît. Dans CALIBRATION MENU (menu d'étalonnage), plusieurs fonctions peuvent être étalonnées, comme la plateforme et le rabatteur.

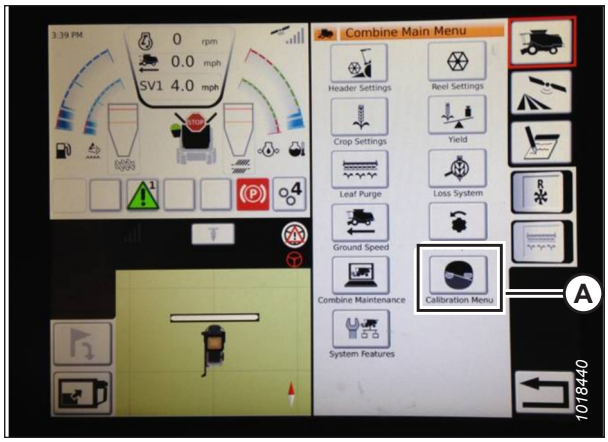

Figure 3.617: Menu d'étalonnage direct

Commande de hauteur automatique d'opération – Gleaner[MD] série S9

Une fois que le système de contrôle de hauteur automatique de la plateforme (CHAP) a été paramétré, vous pouvez l'activer et affiner la position de la plateforme à l'aide de la molette de commande.

NOTE:

Il se peut que des modifications aient été apportées aux commandes ou à l'écran de la moissonneuse-batteuse depuis la publication de ce document. Pour les toutes dernières informations, consultez le manuel d'opération de la moissonneuse-batteuse.

Les commandes suivantes sont utilisées pour les fonctions de contrôle de la hauteur automatique de la plateforme CHAP :

- Terminal Tyton (A)
- Poignée de commande (B)
- Manette des gaz (C)
- Clavier de commande de la plateforme (D)

Utilisez le manuel de l'opérateur de la moissonneuse-batteuse pour vous familiariser avec les commandes.



Figure 3.618: Commandes de l'opérateur Gleaner[MD] S9

1. Pendant que la plateforme est en marche, réglez le bouton d'inclinaison latérale (A) sur MANUAL.
2. Activez le CHAP en poussant le commutateur (B) en position haute.

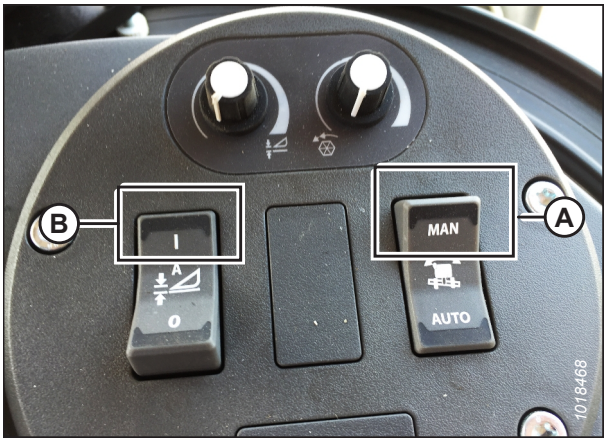

Figure 3.619: Groupe de commande de la plateforme

3. Appuyer sur le bouton de commande (A) du CHAP sur le levier de commande pour engager le CHAP. La plateforme se déplace à la position de consigne actuelle.

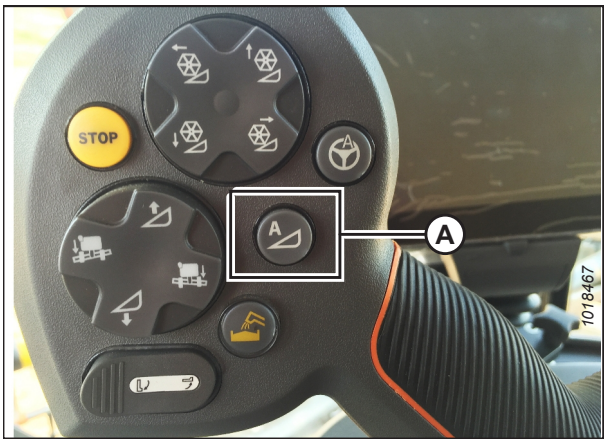

Figure 3.620: CHAP sur la poignée de commande

4. Utilisez la molette de commande CONSIGNE DE HAUTEUR DE LA PLATEFORME (A) si nécessaire pour régler la position avec précision.

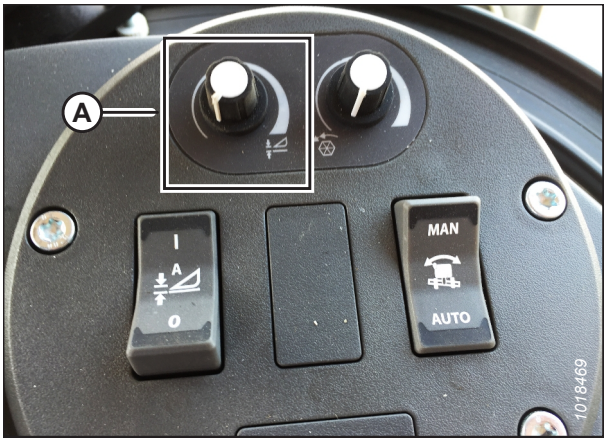

Figure 3.621: Groupe de commande de la plateforme

Vérification des réglages de la plateforme sur le terrain – Gleaner[MD] série S9

Vous pouvez consulter les réglages de contrôle de hauteur automatique de la plateforme (CHAP) en appuyant sur l'icône HEADER (plateforme) sur la page d'accueil du terminal Tyton.

NOTE:

Il se peut que des modifications aient été apportées aux commandes ou à l'écran de la moissonneuse-batteuse depuis la publication de ce document. Pour les toutes dernières informations, consultez le manuel d'opération de la moissonneuse-batteuse.

1. Pour afficher les réglages suivants du groupe plateforme, appuyez sur l'icône HEADER (plateforme) (A) sur le côté droit de la page d'accueil :
   - CURRENT POSITION (position actuelle) de la plateforme (B).
   - SETPOINT CUT-OFF POSITION (position de coupe de consigne) (C) (indiquée par la ligne rouge)
   - Symbole HEADER (plateforme) (D) – Sélectionnez ce symbole pour ajuster la position de coupe de consigne à l'aide de la molette de défilement sur le côté droit du terminal Tyton.
   - CUT HEIGHT (hauteur de coupe) pour le CHAP (E) – Affinez ce réglage en utilisant la molette du contrôle de hauteur de consigne de la plateforme sur le groupe de commande de la plateforme.
   - HEADER WORKING WIDTH (largeur de travail de la plateforme) (F)
   - HEADER PITCH (angle de la plateforme) (G)

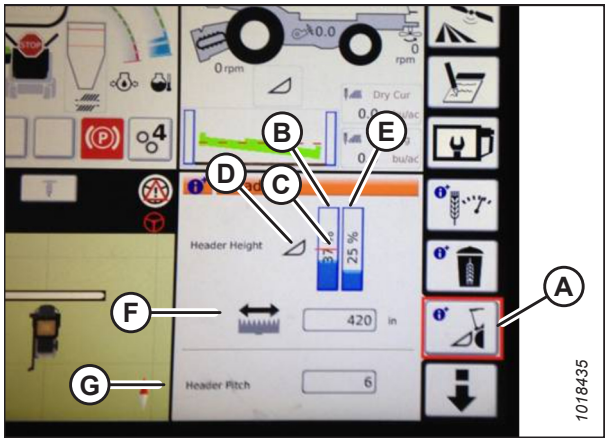

Figure 3.622: Groupes de plateforme

2. Sélectionnez un champ pour afficher le clavier à l'écran et régler les valeurs. Saisissez la nouvelle valeur et sélectionnez la coche verte pour terminer.

   NOTE:

   La molette de défilement (A) est située sur le côté droit du terminal Tyton.

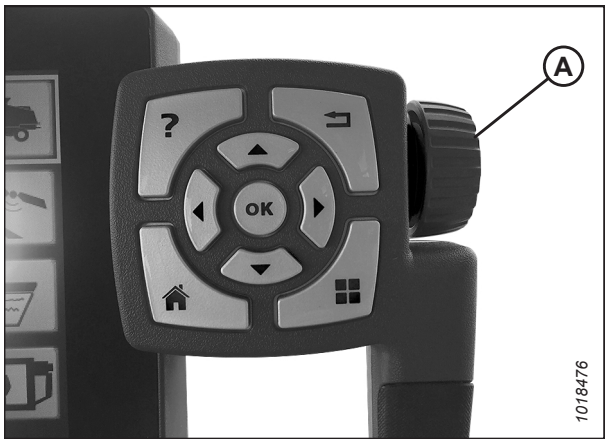

Figure 3.623: Roue de réglage sur le côté droit du terminal de Tyton

NOTE:

La molette de contrôle de la hauteur de consigne de la plateforme HEADER HEIGHT SETPOINT(A) est située sur le groupe de commande de la plateforme.

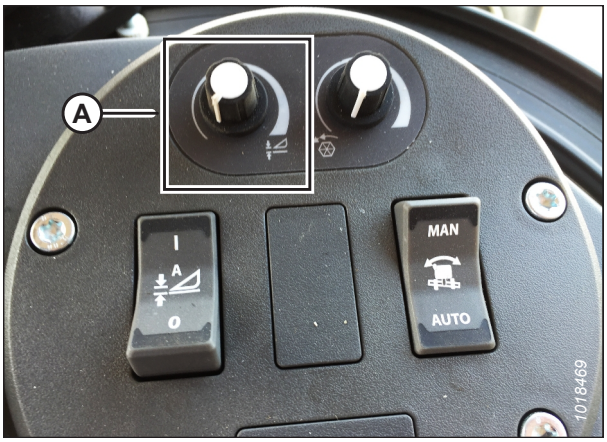

Figure 3.624: Groupe de commande de la plateforme

Référence rapide des paramètres de la plateforme – Gleaner[MD] série S9

Les réglages recommandés pour le contrôle de hauteur automatique de la plateforme (CHAP) d'une plateforme FlexDraper[MD] série FD2, fonctionnant avec une moissonneuse-batteuse Gleaner[MD] S9 sont indiqués.

Tableau 3.39 Paramètres de la plateforme – Gleaner[MD] série S9

Paramètre de réglage	Réglage suggéré
Type de plateforme	Flux de puissance
Case à cocher « La plateforme a un rabatteur attaché »	Vérifié
Diamètre du rabatteur	40
PPR du rabatteur[79]	192
Sensibilité (RTC)	50
Sensibilité (CHAP)	60
Vitesse de commande de la plateforme[80]	Lente : Haute 45/Basse 40 Rapide : Haute 100/Basse 100
Décalage latéral de la plateforme	0
Convoyeur à barre de coupe	68

3.10.14 Moissonneuses-batteuses série IDEAL[MC]

Pour rendre le système de contrôle de hauteur automatique de la plateforme (CHAP) compatible avec la moissonneuse-batteuse, configurez les réglages de vitesse du rabatteur, réglez les commandes du CHAP et étalonnez le système CHAP pour vous assurer qu'il fonctionne correctement.

Référence rapide sur les paramètres de la plateforme – Série IDEAL[MC]

Les paramètres recommandés pour le contrôle de hauteur automatique de la plateforme (CHAP) d'une plateforme fonctionnant avec une moissonneuse-batteuse série IDEAL[MC] sont indiqués.

Pour des instructions détaillées, passez aux procédures de réglage et de calibrage de la plateforme des moissonneuses-batteuses IDEAL[MC].

79. Impulsions par révolution.
80. Un bouton à deux niveaux avec une vitesse lente sur le premier cran et rapide sur le second.

Tableau 3.40 Paramètres de la plateforme – IDEAL[MC]

Paramètre de réglage	Réglage suggéré		
Type de plateforme	Flux de puissance		
Case à cocher du rabatteur	Vérifié		
Diamètre du rabatteur	102 cm (40 po)[81].		
PPR du rabatteur[82]	Standard – 38	Pignon à couple élevé – 61	Pignon à haute vitesse – 34
Sensibilité (RTC)	50		
Sensibilité (CHAP)	60		
Vitesse de commande de la plateforme[83]	Lente : Haute 45/Basse 40 Rapide : Haute 100/Basse 100		
Décalage latéral de la plateforme	0		
Convoyeur à barre de coupe	68		

Installation de la plateforme – série IDEAL[MC]

Définir ces options de configuration initiale sur sa moissonneuse-batteuse de la série IDEAL[MC] lors du réglage du système de contrôle de hauteur automatique de la plateforme (CHAP).

NOTE:

Il se peut que des modifications aient été apportées aux commandes ou à l'écran de la moissonneuse-batteuse depuis la publication de ce document. Pour les toutes dernières informations, consultez le manuel d'opération de la moissonneuse-batteuse.

Le terminal Tyton (A) est utilisé pour installer et gérer une plateforme MacDon sur une moissonneuse-batteuse de série IDEAL[MC]. Utilisez l'écran tactile pour sélectionner l'élément recherché sur la page.

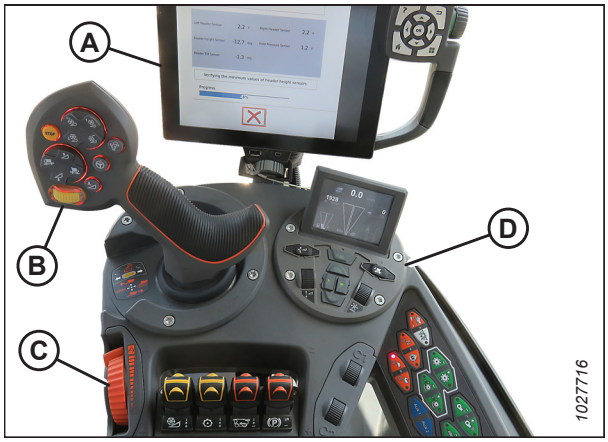

Figure 3.625: Poste de l'opérateur de la série IDEAL[MC]

A - Terminal Tyton **B - Poignée de commande**
C - Manette des gaz **D - Clavier de commande de la plateforme**

81. Si la vitesse du rabatteur ne fait pas l'objet d'une indexation correcte, le diamètre du rabatteur peut être porté à 112 cm (44 po)
82. Impulsions par révolution.
83. Un bouton à deux niveaux avec une vitesse lente sur le premier cran et rapide sur le second.

1. En haut à droite de la page d'accueil, appuyez sur l'icône COMBINE (moissonneuse-batteuse) (A). Le menu principal de la moissonneuse-batteuse s'ouvre.

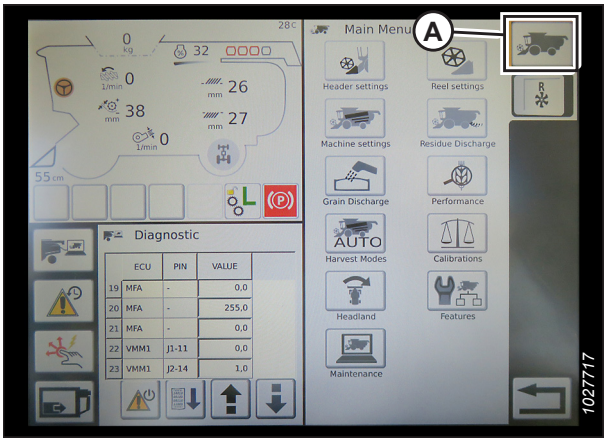

Figure 3.626: Icône moissonneuse-batteuse sur la page d'accueil

2. Dans le menu principal de la moissonneuse-batteuse, sélectionnez HEADER SETTINGS (réglages de la plateforme) (A). La page HEADER SETTINGS (réglages de la plateforme) s'ouvre.

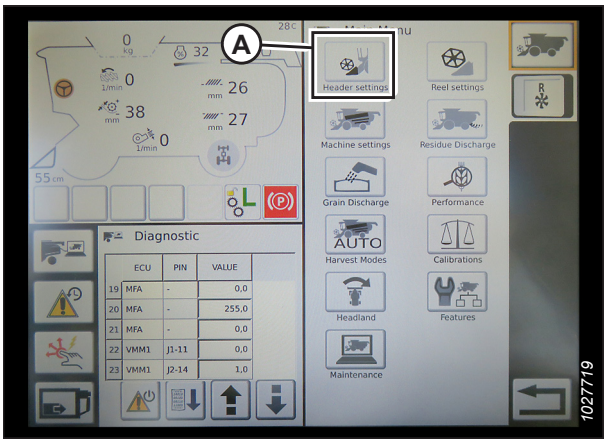

Figure 3.627: Paramètres de la plateforme dans le menu principal de la moissonneuse-batteuse

3. Sélectionnez le champ HEADER CONFIGURATION (configuration de la plateforme) (A). Une boîte de dialogue affichant une liste prédéfinie de profils de configuration de la plateforme apparaît.

   - Si la plateforme MacDon est déjà installée, elle apparaîtra sur la liste des plateformes. Appuyez sur le titre de la plateforme MacDon (B) pour mettre la sélection en surbrillance en bleu, puis appuyez sur la coche verte (E) pour continuer la configuration.
   - Si seule la plateforme par défaut (D) est affichée, appuyez sur le bouton ABC (C) et utilisez le clavier à l'écran pour entrer les informations de la plateforme MacDon. Une fois la saisie terminée, sélectionnez l'une des options suivantes pour revenir à la page HEADER SETTINGS (réglages de la plateforme) :
     - La coche verte (E) enregistre les réglages
     - L'icône de la corbeille (F) supprime la plateforme en surbrillance de la liste
     - Le X rouge (G) annule la ou les modifications

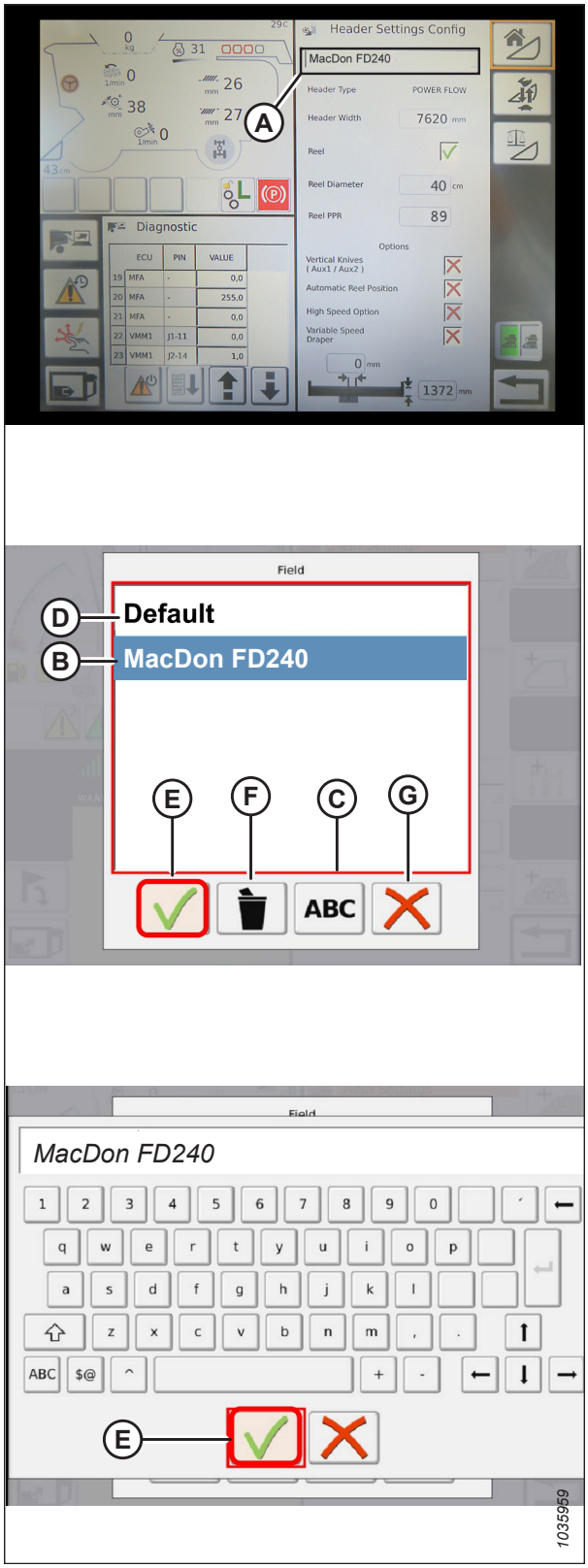

Figure 3.628: Menu de configuration de la plateforme sur la page Paramètres de la plateforme

4. Pour spécifier le type de plateforme installée sur la machine, sélectionnez le champ HEADER TYPE (type de plateforme) (A).

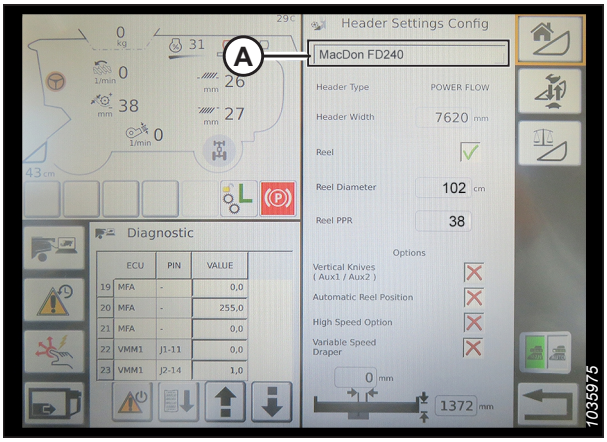

Figure 3.629: Réglages de la plateforme

5. Dans la liste des types de plateformes prédéfinis, sélectionnez POWER FLOW (flux de puissance) (A).

6. Appuyez sur la coche verte (B) pour enregistrer la sélection et continuer.

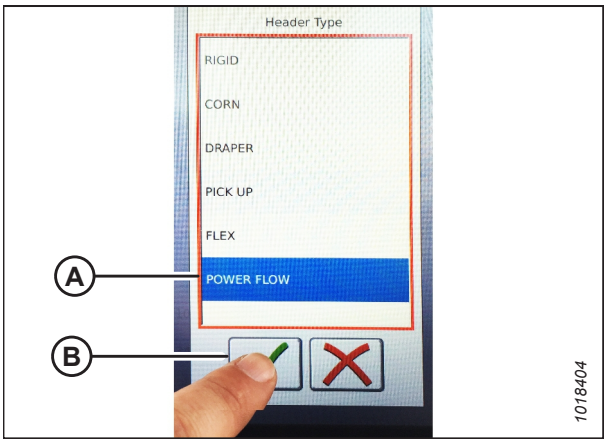

Figure 3.630: Type de plateforme

7. Assurez-vous que la case REEL (rabatteur) (A) est cochée.

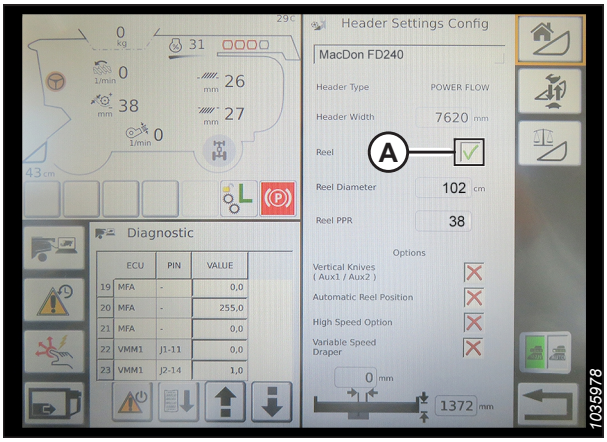

Figure 3.631: Réglages de la plateforme

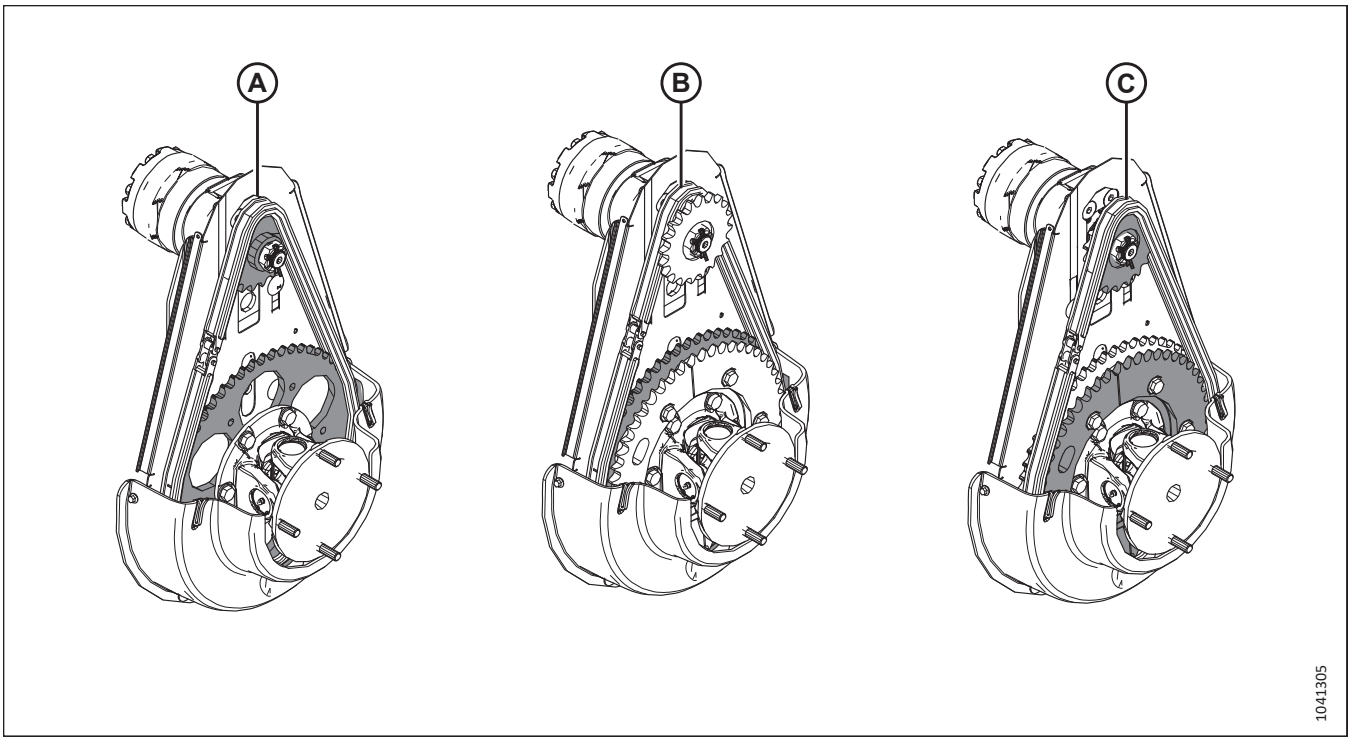

Figure 3.632: Configuration de l'entraînement du rabatteur

8. Si le type de configuration de l'entraînement du rabatteur installé sur la plateforme n'est pas encore connu, identifiez-le :
   - Configuration standard (A) : Un jeu de pignons est installé.
   - Couple élevé/vitesse lente (B) : La chaîne est installée du côté intérieur des pignons.
   - Vitesse élevée/couple bas (C) : La chaîne est installée du côté extérieur des pignons.

9. Sélectionnez le champ REEL DIAMETER (diamètre du rabatteur) (A). Un pavé numérique apparaît. Entrez la valeur suivante pour un rabatteur MacDon :
   - 102 mm (40 po)

   NOTE:

   Si la vitesse du rabatteur ne fait pas l'objet d'une indexation correcte, le diamètre du rabatteur peut être porté à 112 cm (44 po).

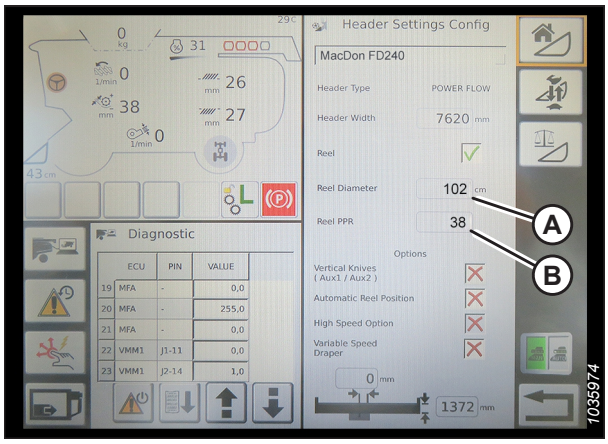

Figure 3.633: Réglages de la plateforme

10. Sélectionnez le champ REEL PPR (impulsions par révolution du rabatteur) (B) et entrez la valeur correspondante :
    - **Standard :** 38
    - **Couple élevé/vitesse lente :** 61
    - **Vitesse élevée/couple bas :** 34

NOTE:

Lorsque la fonction CHAP est activée, le rabatteur doit se déplacer légèrement plus vite que la vitesse au sol de la moissonneuse-batteuse. Si vous trouvez que le rabatteur est plus rapide ou plus lent que voulu au réglage PPR ci-dessus, contactez le concessionnaire pour obtenir de l'aide.

11. Sélectionnez la coche verte (B) en bas du pavé numérique (A).

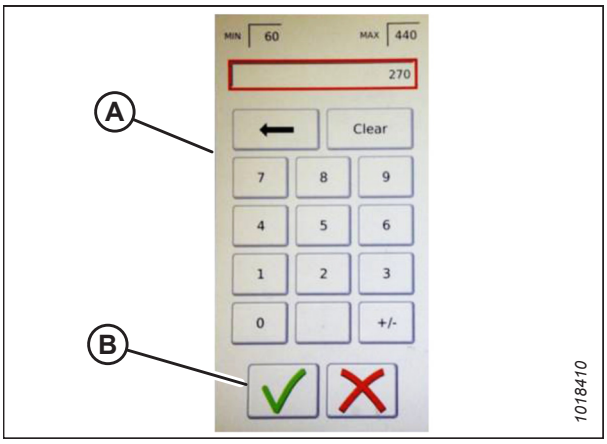

Figure 3.634: Pavé numérique

12. Sélectionnez la coche verte (A) en bas de la page HEADER SETTINGS (réglages de la plateforme).

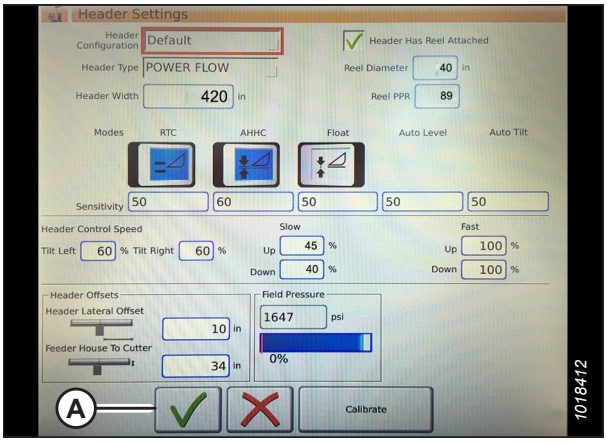

Figure 3.635: Page Paramètres de la plateforme

Réglage de la vitesse minimale du rabatteur et étalonnage du rabatteur – Série IDEAL™

Pour configurer la vitesse du rabatteur sur la plateforme afin qu'elle fonctionne avec le système de contrôle de hauteur automatique de la plateforme (CHAP) sur une moissonneuse-batteuse de la série IDEAL™, les paramètres de fonctionnement du rabatteur doivent être configurés et la moissonneuse-batteuse doit exécuter une procédure d'étalonnage automatique du rabatteur.

DANGER

Assurez-vous qu'il n'y a personne dans la zone.

NOTE:

Il se peut que des modifications aient été apportées aux commandes ou à l'écran de la moissonneuse-batteuse depuis la publication de ce document. Consultez le manuel d'opérateur de la moissonneuse-batteuse pour obtenir les informations mises à jour.

1. À partir du MENU PRINCIPAL DE LA MOISSONNEUSE-BATTEUSE, appuyez sur REEL SETTINGS (réglages du rabatteur) (A) pour ouvrir la page en question.

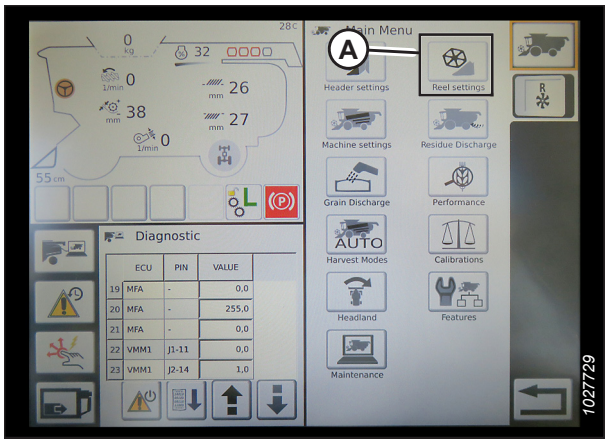

Figure 3.636: Paramètres du rabatteur dans le menu principal de la moissonneuse-batteuse

2. Pour régler la vitesse minimale du rabatteur, appuyez sur le SPEED MINIMUM FIELD (vitesse minimale champ) (B). Le clavier à l'écran s'affiche. Entrez la valeur souhaitée. Sélectionnez la coche verte pour accepter la nouvelle valeur ou sur le X rouge pour annuler. La vitesse du rabatteur est indiquée en miles par heure (mi/h) et en tours par minute (tr/min).

   NOTE:

   Le diamètre et les impulsions par révolution (PPR) du rabatteur sont affichés en bas de la page RÉGLAGES DU RABATTEUR. Ces valeurs ont déjà été définies dans la page RÉGLAGES DE LA PLATEFORME.

3. Sélectionnez le bouton CALIBRATE (étalonner) (A) dans le coin supérieur droit de la page REEL SETTINGS (réglages du rabatteur). Le CALIBRATION WIZARD (assistant d'étalonnage) apparaît.

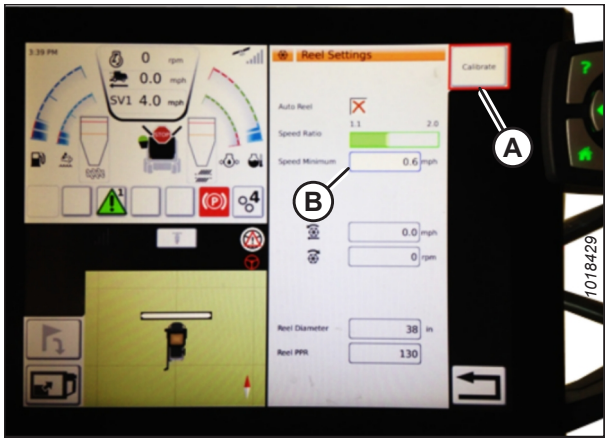

Figure 3.637: Étalonnage des réglages du rabatteur

4. Assurez-vous que toutes les conditions énumérées dans l'avertissement de l'assistant de calibrage ont été remplies. Appuyez sur la coche verte pour démarrer la procédure d'étalonnage du rabatteur. Appuyez sur le X rouge pour annuler la procédure d'étalonnage.

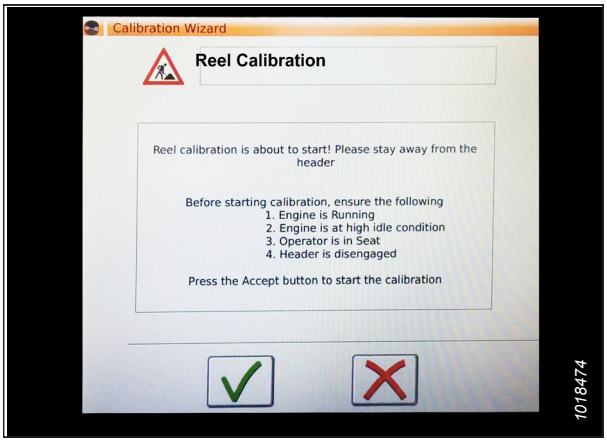

Figure 3.638: Assistant d'étalonnage

5. Un message indiquant que la procédure d'étalonnage du rabatteur a démarré, apparaît dans CALIBRATION WIZARD (assistant d'étalonnage). Le rabatteur commencera à tourner lentement et sa vitesse augmentera progressivement. Si nécessaire, sélectionnez le X rouge (non représenté) pour annuler la procédure d'étalonnage. Sinon, attendez qu'apparaisse le message vous informant que la procédure d'étalonnage du rabatteur a été effectuée avec succès. Sélectionnez la coche verte pour enregistrer les paramètres étalonnés.

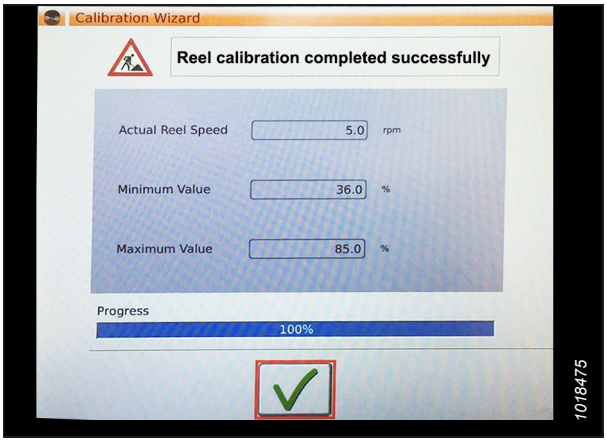

Figure 3.639: Progression de l'étalonnage

Installation des commandes automatiques de la plateforme – Série IDEAL[MC]

Pour configurer les fonctions de contrôle de hauteur automatique de la plateforme (CHAP) sur une moissonneuse-batteuse de la série IDEAL[MC] afin qu'elles fonctionnent avec votre plateforme, accéder à la page RÉGLAGES DE LA PLATEFORME sur l'ordinateur de la moissonneuse-batteuse.

NOTE:

Il se peut que des modifications aient été apportées aux commandes ou à l'écran de la moissonneuse-batteuse depuis la publication de ce document. Pour les toutes dernières informations, consultez le manuel d'opération de la moissonneuse-batteuse.

1. **Fonctions de commande automatique :** Il existe des commutateurs à bascule (ARRÊT/MARCHE) sur la page RÉGLAGES DE LA PLATEFORME pour les fonctions de commande automatique. Pour les plateformes MacDon, assurez-vous que les deux fonctions suivantes sont activées comme indiqué :

   - RTC (retour à la fonction de coupe) (A)
   - CHAP (contrôle de hauteur automatique de la plateforme) (B)

   Tous les autres commutateurs doivent être désactivés (pas en surbrillance).

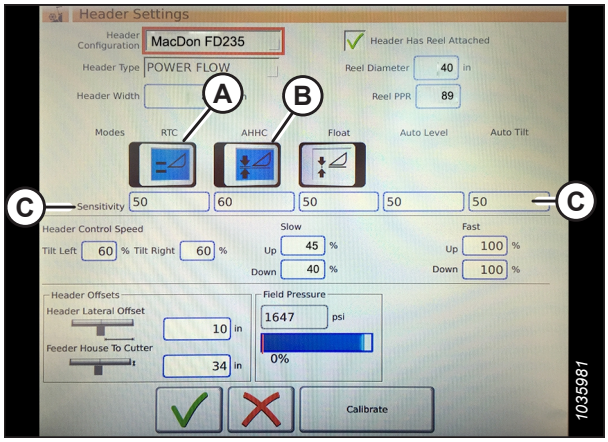

Figure 3.640: Commandes automatiques et paramètres de sensibilité

2. Le paramètre **Sensibilité** (C) contrôle la réactivité d'une commande (RTC ou CHAP) à une modification donnée du retour du capteur. Les champs de réglage sont situés directement sous les commutateurs à bascule. Pour entrer un nouveau réglage de sensibilité, appuyer sur le champ de réglage sous l'interrupteur à bascule spécifique et entrer la nouvelle valeur sur le clavier à l'écran.

   - Augmenter la sensibilité si la moissonneuse-batteuse ne change pas rapidement la position du convoyeur en mode Auto.
   - Diminuer la sensibilité si la moissonneuse-batteuse cherche continuellement une position en mode Auto.

   NOTE:

   En ce qui concerne les plateformes MacDon, les réglages de sensibilité recommandés sont les suivants :

   - **50** pour le RTC (A)
   - **60** pour le CHAP (B)

3. **Vitesse de la plateforme :** La zone HEADER CONTROL SPEED (vitesse de contrôle de la plateforme) (A) sur l'écran HEADER SETTINGS (réglages de la plateforme) permet d'ajuster les vitesses suivantes :

   - L'inclinaison gauche et droite est l'inclinaison latérale de la plaque avant de la moissonneuse-batteuse.
   - La fonction de montée/descente de la plateforme utilise un bouton à deux niveaux : le premier niveau est une vitesse d'élévation et d'abaissement lente ; le second niveau est une vitesse d'élévation et d'abaissement rapide.

   NOTE:

   En ce qui concerne la vitesse de contrôle de la plateforme, les réglages recommandés sont les suivants :

   - Lente : Haute 45/Basse 40
   - Rapide : Haute 100/Basse 100

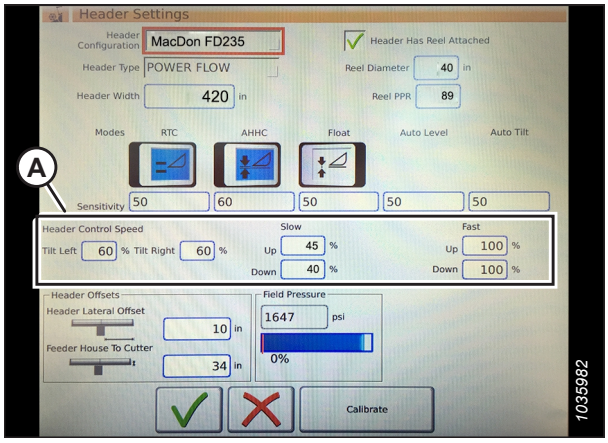

Figure 3.641: Paramètres de contrôle de la vitesse de la plateforme

4. **Décalages de la plateforme (A) :** Les distances de décalage sont importantes pour la cartographie de rendement. Il existe deux dimensions ajustables sur la page HEADER SETTINGS (réglages de la plateforme) :

   - HEADER LATERAL OFFSET (décalage latéral de la plateforme) : la distance entre l'axe central de la plateforme et celui de la machine. Elle doit être définie à **0** pour une plateforme MacDon.
   - FEEDER HOUSE TO CUTTER (convoyeur à barre de coupe) : la distance entre l'interface de la machine et la barre de coupe. Elle doit être définie à **68** pour une plateforme MacDon.

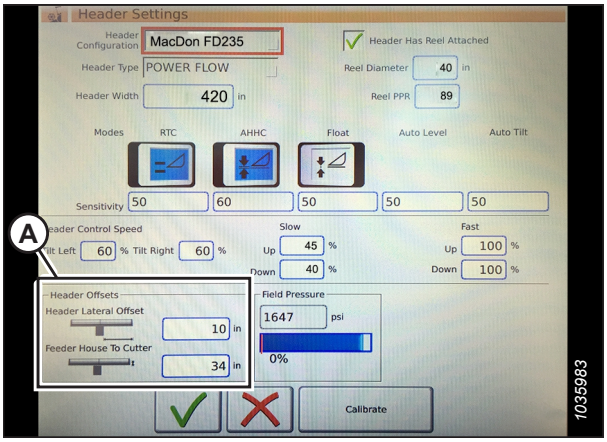

Figure 3.642: Réglages du décalage de la plateforme

Étalonnage de la plateforme – série IDEAL[MC]

La sortie du capteur du contrôle de hauteur automatique de la plateforme (CHAP) doit être étalonnée pour la moissonneuse-batteuse.

DANGER

Assurez-vous qu'il n'y a personne dans la zone.

NOTE:

Il se peut que des modifications aient été apportées aux commandes ou à l'écran de la moissonneuse-batteuse depuis la publication de ce document. Pour les toutes dernières informations, consultez le manuel d'opération de la moissonneuse-batteuse.

1. Dans le menu principal de la moissonneuse-batteuse, sélectionnez HEADER SETTINGS (réglages de la plateforme) (A).

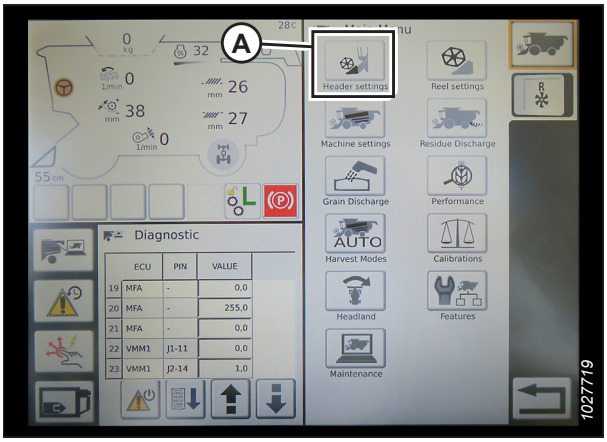

Figure 3.643: Menu principal de la moissonneuse-batteuse

2. Sélectionnez HEADER CALIBRATE (étalonnage de la plateforme) (A) sur le côté droit de la page HEADER SETTINGS CONFIG (configuration des réglages de la plateforme).

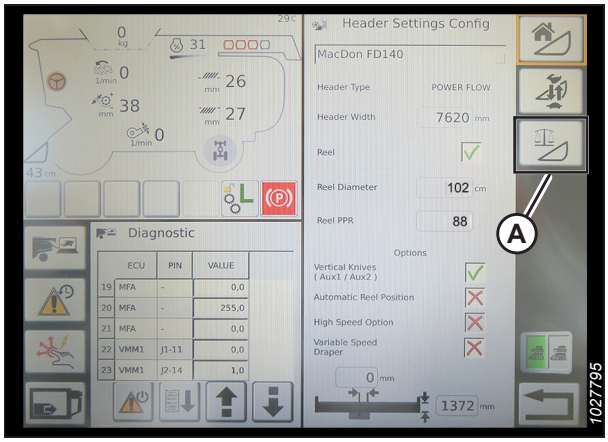

Figure 3.644: Page Paramètres de la plateforme

3. L'avertissement de danger ÉTALONNAGE DE LA PLATEFORME apparaît. Assurez-vous que toutes les conditions sont remplies.

4. Sélectionnez la coche verte au bas de la page pour lancer la procédure d'étalonnage et suivez les instructions à l'écran.

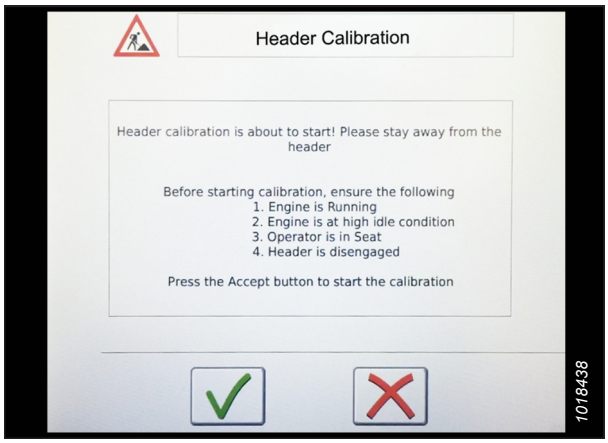

Figure 3.645: Avertissement d'étalonnage de la plateforme

Une barre de progression s'affiche ; la procédure d'étalonnage peut être arrêtée en sélectionnant le X rouge. La plateforme se déplace automatiquement et sur une trajectoire irrégulière pendant ce processus.

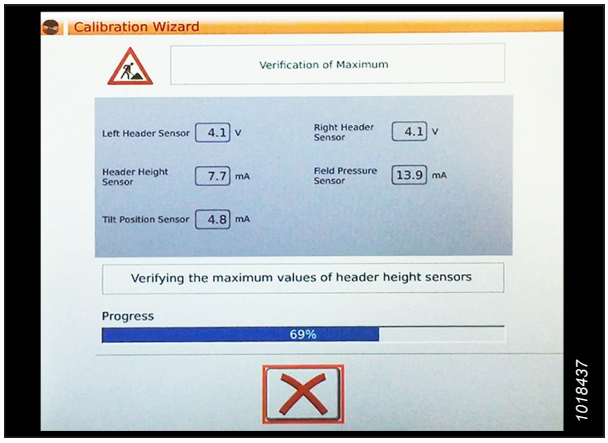

Figure 3.646: Étalonnage en cours

5. Lorsque la procédure d'étalonnage est terminée :
   - Vérifiez les informations récapitulatives (A)
   - Vérifiez que les coches vertes confirment les fonctions étalonnées (B)
   - Sélectionnez la coche (C) pour enregistrer les réglages étalonnés

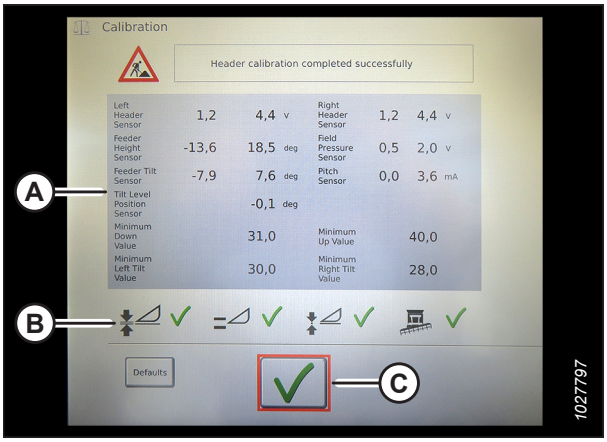

Figure 3.647: Page Étalonnage terminé

NOTE:

Sélectionnez l'icône CALIBRATIONS (étalonnages) (A) sur la page MAIN MENU (menu principal) pour afficher le CALIBRATION MENU (menu d'étalonnage) où vous pouvez choisir parmi une variété d'étalonnages, y compris l'étalonnage de la plateforme et du rabatteur.

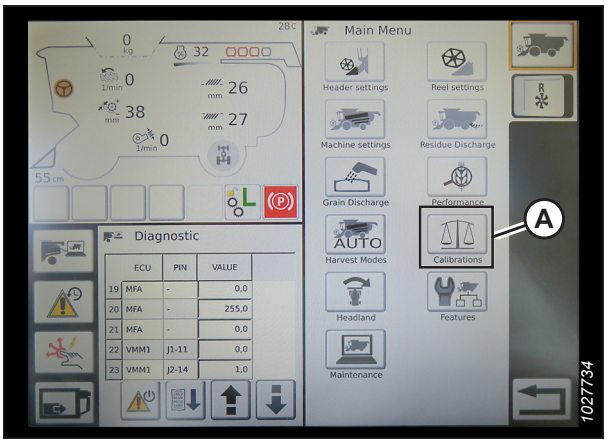

Figure 3.648: Menu d'étalonnage direct

Utilisation de la plateforme – série IDEAL[MC]

Une fois que le système de contrôle de hauteur automatique de la plateforme (CHAP) a été configuré sur votre moissonneuse-batteuse de la série IDEAL[MC], vous pouvez contrôler le système CHAP depuis la cabine de la moissonneuse-batteuse.

NOTE:

Il se peut que des modifications aient été apportées aux commandes ou à l'écran de la moissonneuse-batteuse depuis la publication de ce document. Pour les toutes dernières informations, consultez le manuel d'opération de la moissonneuse-batteuse.

Les éléments suivants sont utilisés pour les fonctions CHAP :

- Terminal Tyton (A)
- Poignée de commande (B)
- Manette des gaz (C)
- Clavier de commande de la plateforme (D)

Consultez le manuel d'opération de la moissonneuse-batteuse pour vous familiariser avec les commandes de la moissonneuse-batteuse.



Figure 3.649: Poste de l'opérateur

1. Lorsque la plateforme est en marche, réglez l'inclinaison latérale sur MANUAL (manuelle) en appuyant sur le commutateur (A). Le voyant situé au-dessus du commutateur (A) doit être éteint.
2. Activez le CHAP en appuyant sur le commutateur (B). Le voyant situé au-dessus du commutateur (B) doit être allumé.

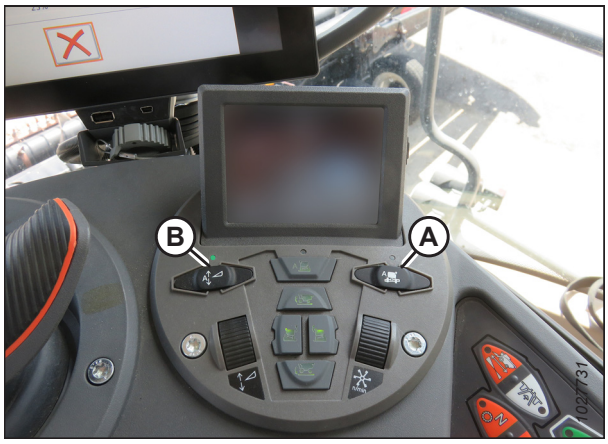

Figure 3.650: Groupe de commande de la plateforme

3. Appuyez sur le bouton de commande (A) du CHAP sur le levier de commande pour engager le CHAP. La plateforme se déplace à la position de consigne configurée.

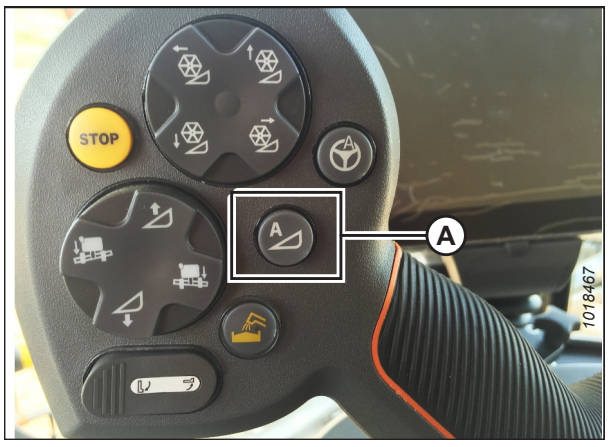

Figure 3.651: CHAP sur la poignée de commande

4. Utilisez la molette de commande CONSIGNE DE HAUTEUR DE LA PLATEFORME (A) si nécessaire pour régler la position de la plateforme avec précision.



Figure 3.652: Groupe de commande de la plateforme

Vérification des réglages de la plateforme sur le terrain – Série IDEAL[MC]

Une fois que le système de contrôle de hauteur automatique de la plateforme (CHAP) fonctionne correctement avec votre moissonneuse-batteuse de la série IDEAL[MC], vous pouvez affiner ces réglages CHAP à votre convenance.

NOTE:

Il se peut que des modifications aient été apportées aux commandes ou à l'écran de la moissonneuse-batteuse depuis la publication de ce document. Pour les toutes dernières informations, consultez le manuel d'opération de la moissonneuse-batteuse.

1. Sélectionnez l'icône HEADER (plateforme) (A) sur le côté droit de la page d'accueil pour afficher les réglages suivants du groupe de la plateforme :
   - CURRENT POSITION (position actuelle) de la plateforme (B).
   - SETPOINT CUT-OFF POSITION (position de coupe de consigne) (C) (indiquée par la ligne rouge)
   - Symbole PLATEFORME (D) – Sélectionnez ce symbole pour ajuster la position de coupe de consigne à l'aide de la molette d'ajustement sur le côté droit du terminal Tyton.
   - CUT HEIGHT (hauteur de coupe) pour le CHAP (E) – Affinez ce réglage en utilisant la molette du contrôle de hauteur de consigne de la plateforme, sur le groupe de commande de la plateforme.
   - HEADER WORKING WIDTH (largeur de travail de la plateforme) (F)
   - HEADER PITCH (angle de la plateforme) (G)

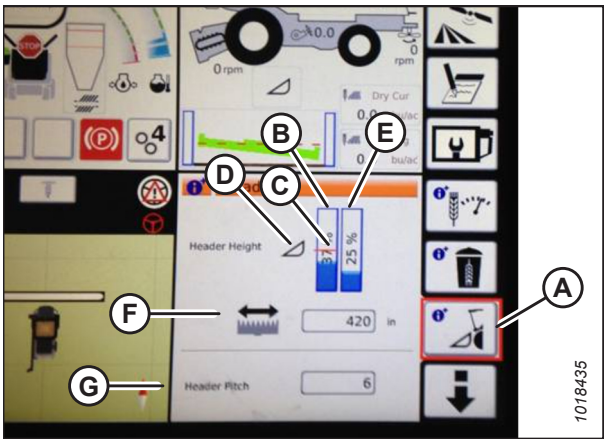

Figure 3.653: Groupes de plateforme

2. Sélectionnez un champ pour afficher le clavier à l'écran et régler les valeurs. Entrez la nouvelle valeur et appuyez sur la coche verte.

   NOTE:

   La molette de réglage (A) est située sur la droite du terminal Tyton.

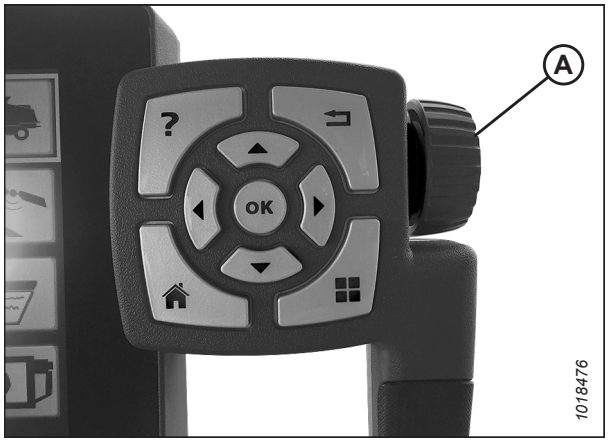

Figure 3.654: Molette de réglage sur la droite du terminal Tyton

NOTE:

La molette de contrôle de la hauteur de consigne de la plateforme HEADER HEIGHT SETPOINT(A) est située sur le groupe de commande de la plateforme.



Figure 3.655: Groupe de commande de la plateforme

3.10.15 Moissonneuses-batteuses John Deere série 70

Pour rendre le système de contrôle de hauteur automatique de la plateforme (CHAP) compatible avec la moissonneuse-batteuse, vous devez régler les options de configuration de la plateforme afin qu'elles correspondent au modèle particulier de la plateforme, configurer les paramètres de vitesse du rabatteur, régler les commandes du CHAP et étalonner le système CHAP pour vous assurer qu'il fonctionne correctement.

Vérification de la plage de tension à partir de la cabine de la moissonneuse-batteuse – John Deere série 70

Le capteur du contrôle de hauteur automatique de la plateforme (CHAP) doit être utilisé dans une plage de tension particulière afin de fonctionner correctement.

NOTE:

Il se peut que des modifications aient été apportées aux commandes ou à l'écran de la moissonneuse-batteuse depuis la publication de ce document. Pour les toutes dernières informations, consultez le manuel d'opération de la moissonneuse-batteuse.

⚠ DANGER

Assurez-vous qu'il n'y a personne dans la zone.

1. Démarrez le moteur.
2. Positionnez la plateforme de telle sorte qu'elle soit entre 254 à 356 mm (10-14 po) au-dessus du sol.
3. Déverrouillez le flottement de la plateforme. Pour obtenir des instructions, consultez *Verrouillage/déverrouillage du flottement de la plateforme, page 212*.
4. Coupez le moteur et retirez la clé du contact.
5. Vérifiez que l'articulation de verrouillage du flottement se trouve sur les butées inférieures (la rondelle [A] ne peut pas être déplacée) aux deux emplacements.

   NOTE:

   Si la plateforme n'est **PAS** sur les butées durant les deux étapes suivantes, la tension peut dépasser la plage en cours de fonctionnement et entraîner un dysfonctionnement du système CHAP. Si la plateforme n'est pas sur les butées inférieures, consultez *3.11 Mise à niveau de la plateforme, page 501* pour obtenir des instructions sur le nivellement de la plateforme.

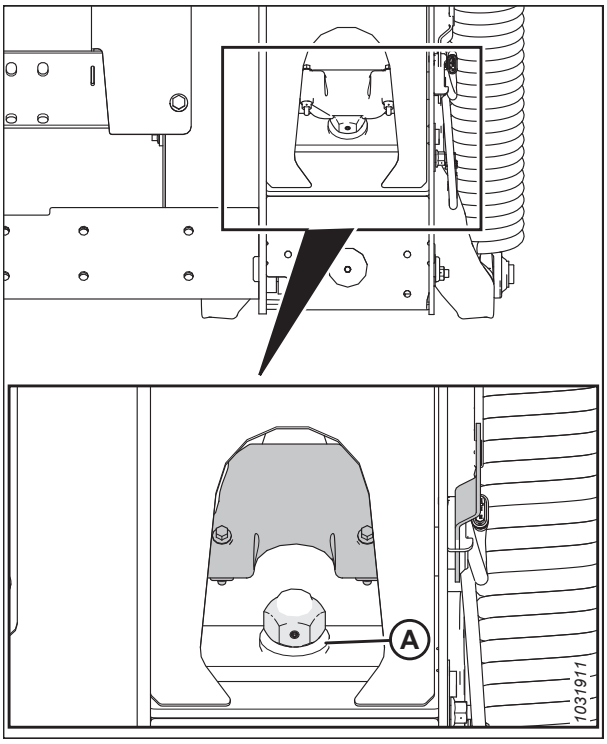

Figure 3.656: Verrouillage du flottement

6. Si le pointeur n'est pas à zéro, desserrez le boulon (A) et faites glisser la plaque de l'indicateur de flottement (B) jusqu'à ce que le pointeur (C) se trouve sur **0** (D). Serrez l'écrou sur le boulon (A).

   NOTE:

   Utilisez le point zéro (E) au-dessus de l'autocollant pour régler correctement l'aiguille de l'indicateur.

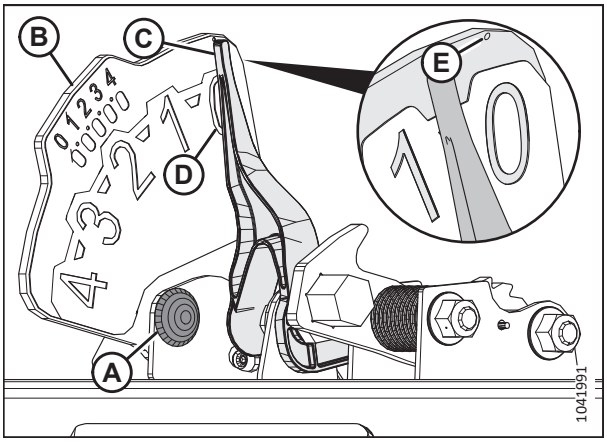

Figure 3.657: Indicateur du flottement

7. Appuyez sur le bouton HOME PAGE (page d'accueil) (A) sur la page principale de l'écran.



Figure 3.658: Affichage des moissonneuses-batteuses John Deere

8. Vérifiez que les trois icônes (A) de l'illustration ci-contre s'affichent à l'écran.



Figure 3.659: Affichage des moissonneuses-batteuses John Deere

9. À l'aide de la molette de défilement (A), surlignez l'icône du milieu (le « i » vert) et appuyez sur le bouton de coche (B) pour la sélectionner. Le CENTRE DE MESSAGERIE s'affiche.

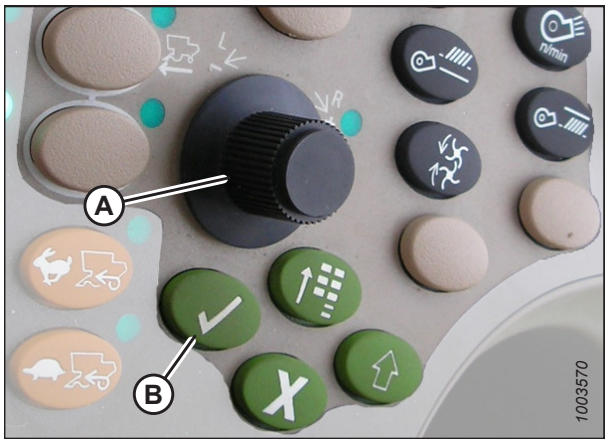

Figure 3.660: Console de commande des moissonneuses-batteuses John Deere

10. À l'aide de la molette de défilement, surlignez ADRESSES DE DIAGNOSTIC (A) dans la colonne de droite. Sélectionnez-le en appuyant sur le bouton de coche.

11. À l'aide de la molette de défilement, surlignez le menu déroulant (B). Appuyez sur le bouton de coche pour le sélectionner.

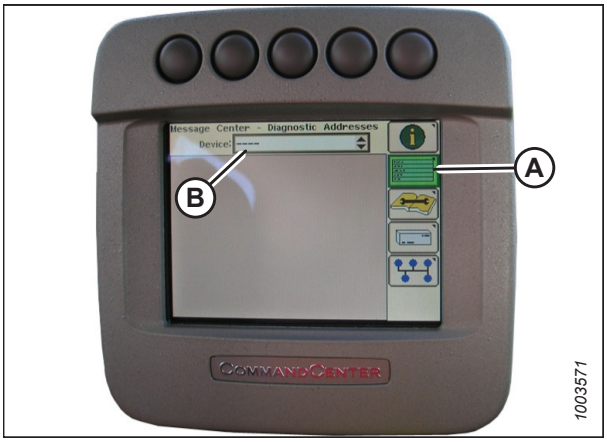

Figure 3.661: Affichage des moissonneuses-batteuses John Deere

12. À l'aide de la molette de défilement, surlignez le menu déroulant LC 1.001 VÉHICULE (A). Appuyez sur le bouton de coche pour le sélectionner.



Figure 3.662: Affichage des moissonneuses-batteuses John Deere

13. Utilisez le bouton de défilement pour mettre en évidence la flèche vers le bas (A). Appuyez sur le bouton de sélection pour faire défiler la liste jusqu'à ce que 029 DATA (B) (données 029) (B) apparaisse et que la lecture de la tension (C) s'affiche à l'écran.

14. Vérifiez que le flottement de la plateforme est déverrouillé.

15. Démarrez le moteur.

    NOTE:

    Vous devrez peut-être maintenir actionné l'interrupteur HEADER DOWN (plateforme vers le bas) pendant quelques secondes afin de vous assurer que le convoyeur est complètement abaissé.

16. Abaissez complètement le convoyeur au sol.

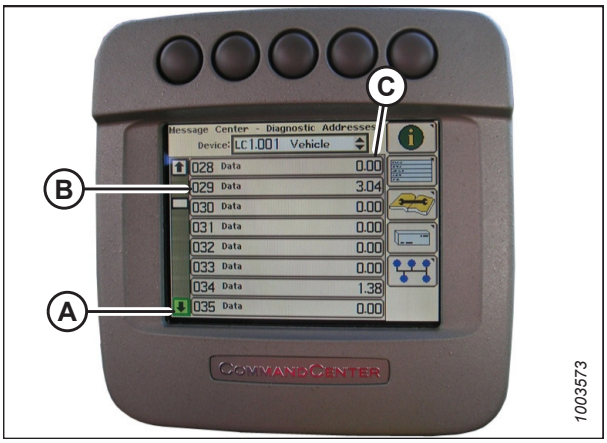

Figure 3.663: Affichage des moissonneuses-batteuses John Deere

17. Vérifiez la tension affichée sur l'écran. Pour plus d'informations sur la plage de tension appropriée, consultez *3.10.2 Tensions de sortie du capteur recommandées pour les moissonneuses-batteuses, page 283*.

18. Levez la plateforme de sorte à ce qu'elle soit juste au-dessus du sol, puis vérifiez à nouveau la valeur du capteur.

Étalonnage de la vitesse du convoyeur – John Deere série 60

La vitesse du convoyeur doit être étalonnée avant le système de contrôle de hauteur automatique de la plateforme (CHAP).

Pour obtenir des instructions, consultez le manuel d'opération de la moissonneuse-batteuse.

Ajustement de la vitesse d'élévation et d'abaissement manuelle de la plateforme – John Deere série 70

La console de la moissonneuse-batteuse permet de régler la vitesse à laquelle la plateforme peut être levée ou abaissée à l'aide des commandes de la cabine.

NOTE:

Il se peut que des modifications aient été apportées aux commandes ou à l'écran de la moissonneuse-batteuse depuis la publication de ce document. Pour les toutes dernières informations, consultez le manuel d'opération de la moissonneuse-batteuse.

1. Appuyez sur le bouton (A) et le réglage actuel de la vitesse de levage/d'abaissement apparaît sur l'écran (plus le chiffre est bas, plus la vitesse de déplacement de la plateforme est lente).

2. Utilisez le bouton de défilement (B) pour régler la vitesse. Le réglage sera enregistré automatiquement.

   NOTE:

   Si l'écran reste inactif pendant un court moment, il reviendra à la page précédente. En appuyant sur le bouton de coche (C), l'écran reviendra également à la page précédente.

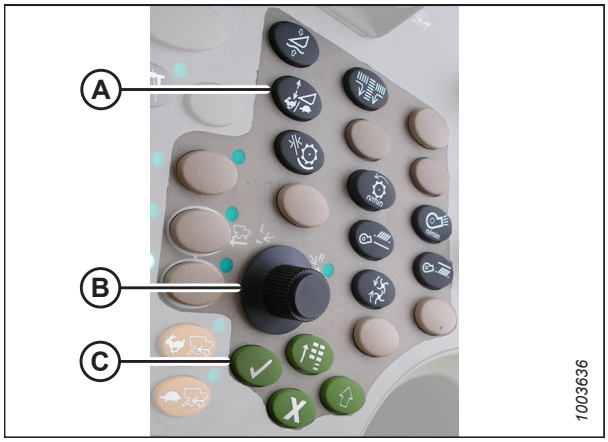

Figure 3.664: Console de commande des moissonneuses-batteuses John Deere

NOTE:

Les numéros figurant sur les écrans dans ces illustrations sont aux fins de référence seulement; ils ne sont pas destinés à représenter les paramètres propres à votre équipement.



Figure 3.665: Affichage des moissonneuses-batteuses John Deere

Étalonnage du contrôle de hauteur automatique de la plateforme – John Deere série 70

La sortie du capteur du contrôle de hauteur automatique de la plateforme (CHAP) doit être étalonnée pour chaque moissonneuse-batteuse.

DANGER

Pour éviter toute blessure corporelle ou mortelle due à un démarrage inattendu de la machine, coupez toujours le moteur et retirez la clé du contact avant de faire des réglages sur la machine.

DANGER

Assurez-vous qu'il n'y a personne dans la zone.

NOTE:

Il se peut que des modifications aient été apportées aux commandes ou à l'écran de la moissonneuse-batteuse depuis la publication de ce document. Pour les toutes dernières informations, consultez le manuel d'opération de la moissonneuse-batteuse.

NOTE:

Le réglage trop léger du flottement de la plateforme peut empêcher l'étalonnage du CHAP. Il sera peut-être nécessaire de régler un flottement plus lourd pour la procédure d'étalonnage afin que la plateforme ne se sépare pas du module de flottement.

NOTE:

Pour un fonctionnement optimal du contrôle de hauteur automatique de la plateforme (CHAP), suivez ces procédures avec le vérin d'inclinaison réglé sur **D**. Une fois l'étalonnage terminé, ajustez de nouveau le vérin d'inclinaison à l'angle de plateforme souhaité. Pour obtenir des instructions, consultez *3.9.5 Angle de la plateforme, page 222*.

1. Démarrez le moteur.
2. Vérifiez que le vérin d'inclinaison est réglé sur **D**.
3. Posez la plateforme sur les butées inférieures.
4. Coupez le moteur et retirez la clé du contact.
5. Placez les ailes en position verrouillée.
6. Déverrouillez le flottement de la plateforme. Pour obtenir des instructions, consultez *Verrouillage/déverrouillage du flottement de la plateforme, page 212*.

7. Appuyez sur le quatrième bouton à partir de la gauche en haut de l'écran (A) pour sélectionner l'icône représentant un livre ouvert avec une clé au-dessus (B).

8. Appuyez sur le bouton du haut (A) une seconde fois pour entrer en mode de diagnostic et d'étalonnage.

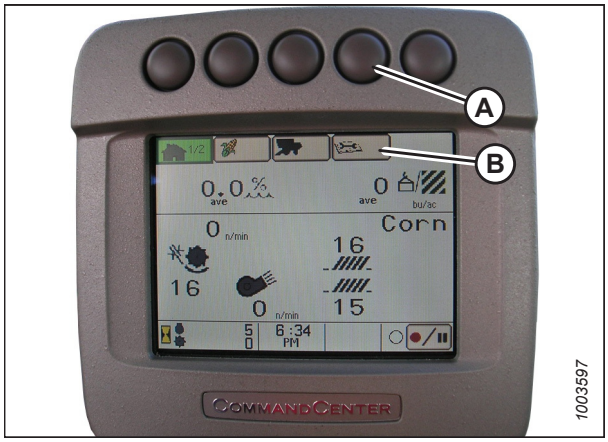

Figure 3.666: Affichage des moissonneuses-batteuses John Deere

9. Sélectionnez HEADER (plateforme) dans la case (A) en faisant défiler à l'aide du bouton de défilement, puis en appuyant sur le bouton de la coche.

   NOTE:

   La molette et le bouton sont représentés sur la figure *3.668, page 413*.

10. Faites défiler jusqu'à l'icône dans le coin droit ressemblant à une flèche dans un losange (B) et appuyez sur le bouton de la coche pour la sélectionner.

11. Suivez les étapes indiquées sur la page pour effectuer l'étalonnage.

    NOTE:

    Si un code d'erreur apparaît à l'écran, le capteur ne se situe pas dans la bonne plage de fonctionnement. Vérifiez et ajustez la plage. Pour obtenir des instructions, consultez *Contrôle de la plage de tension à partir de la cabine de la moissonneuse-batteuse – John Deere séries S et T, page 414*.

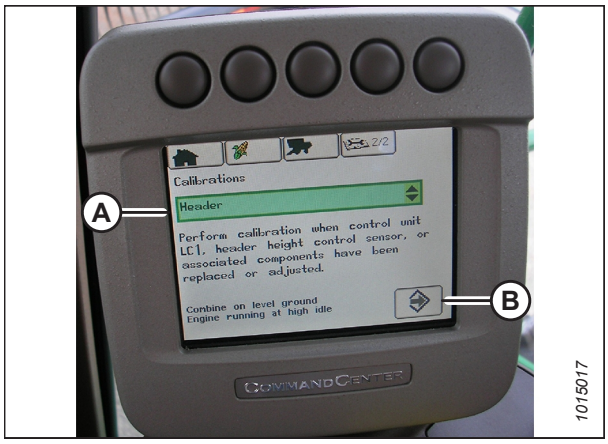

Figure 3.667: Affichage des moissonneuses-batteuses John Deere

12. Si le flottement a été réglé sur une valeur plus lourde pour terminer la procédure d'étalonnage du CHAP, ajustez-le au flottement recommandé une fois l'étalonnage terminé.

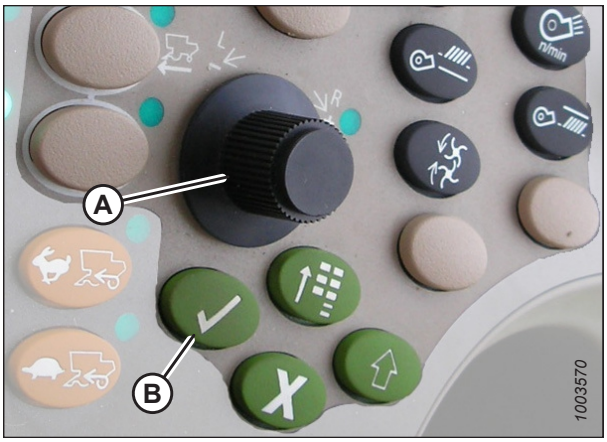

Figure 3.668: Console de commande des moissonneuses-batteuses John Deere
A - Bouton de défilement **B - Bouton de coche**

Réglage de la sensibilité du contrôle de hauteur automatique de la plateforme – John Deere série 70

Le réglage de la sensibilité contrôle la distance sur laquelle la barre de coupe doit monter ou descendre avant que le contrôle de hauteur automatique de la plateforme (CHAP) réagisse en élevant ou en abaissant le convoyeur.

Lorsque la sensibilité est réglée au maximum, seuls de petits changements de hauteur par rapport au sol sont nécessaires pour élever ou abaisser le convoyeur. Lorsque la sensibilité est réglée au minimum, des changements importants de hauteur par rapport au sol sont nécessaires pour élever ou abaisser le convoyeur.

NOTE:

Il se peut que des modifications aient été apportées aux commandes ou à l'écran de la moissonneuse-batteuse depuis la publication de ce document. Pour les toutes dernières informations, consultez le manuel d'opération de la moissonneuse-batteuse.

1. Appuyez deux fois sur le bouton (A). Le réglage de la sensibilité actuelle s'affiche à l'écran.

   NOTE:

   Plus la valeur est petite, plus la sensibilité est basse.

2. Utilisez le bouton de défilement (B) pour ajuster le réglage de la sensibilité. Le réglage sera enregistré automatiquement.

   NOTE:

   Si la page reste inactive pendant un court moment, elle reviendra à la page précédente. En appuyant sur le bouton de coche (C), l'écran reviendra également à la page précédente.

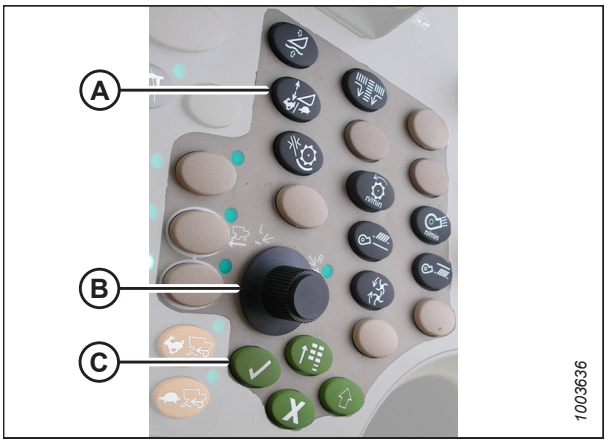

Figure 3.669: Console de commande des moissonneuses-batteuses John Deere

NOTE:

Les numéros figurant sur les écrans dans ces illustrations sont aux fins de référence seulement; ils ne sont pas destinés à représenter les paramètres propres à votre équipement.



Figure 3.670: Affichage des moissonneuses-batteuses John Deere

3.10.16 Moissonneuses-batteuses John Deere séries S et T

Pour rendre le système de contrôle de hauteur automatique de la plateforme (CHAP) compatible avec la moissonneuse-batteuse, vous devez régler les options de configuration de la plateforme afin qu'elles correspondent au modèle particulier de la plateforme, configurer les paramètres de vitesse du rabatteur, régler les commandes du CHAP et étalonner le système CHAP pour vous assurer qu'il fonctionne correctement.

Contrôle de la plage de tension à partir de la cabine de la moissonneuse-batteuse – John Deere séries S et T

Le capteur du contrôle de hauteur automatique de la plateforme (CHAP) doit être utilisé dans une plage de tension particulière afin de fonctionner correctement.

NOTE:

Il se peut que des modifications aient été apportées aux commandes ou à l'écran de la moissonneuse-batteuse depuis la publication de ce document. Pour les toutes dernières informations, consultez le manuel d'opération de la moissonneuse-batteuse.

⚠ DANGER

Assurez-vous qu'il n'y a personne dans la zone.

1. Démarrez le moteur.
2. Positionnez la plateforme de telle sorte qu'elle soit entre 254 à 356 mm (10-14 po) au-dessus du sol.
3. Déverrouillez le flottement de la plateforme. Pour obtenir des instructions, consultez *Verrouillage/déverrouillage du flottement de la plateforme, page 212*.
4. Coupez le moteur et retirez la clé du contact.

5. Vérifiez que l'articulation de verrouillage du flottement se trouve sur les butées inférieures (la rondelle [A] ne peut pas être déplacée) aux deux emplacements.

   NOTE:

   Si la plateforme n'est **PAS** sur les butées durant les deux étapes suivantes, la tension peut dépasser la plage en cours de fonctionnement et entraîner un dysfonctionnement du système CHAP. Si la plateforme n'est pas sur les butées inférieures, consultez *3.11 Mise à niveau de la plateforme, page 501* pour obtenir des instructions.

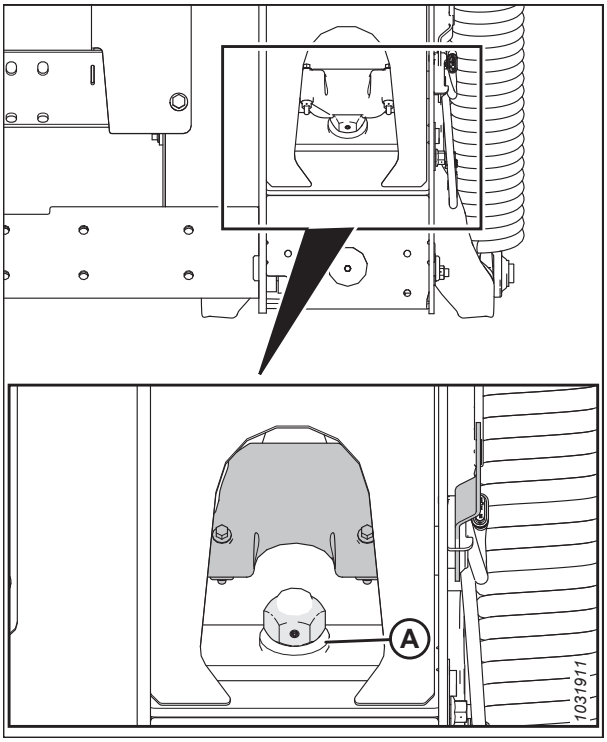

Figure 3.671: Verrouillage du flottement

6. Si le pointeur n'est pas à zéro, desserrez le boulon (A) et faites glisser la plaque de l'indicateur de flottement (B) jusqu'à ce que le pointeur (C) se trouve sur **0** (D). Serrez l'écrou sur le boulon (A).

   NOTE:

   Utilisez le point zéro (E) au-dessus de l'autocollant pour régler correctement l'aiguille de l'indicateur.

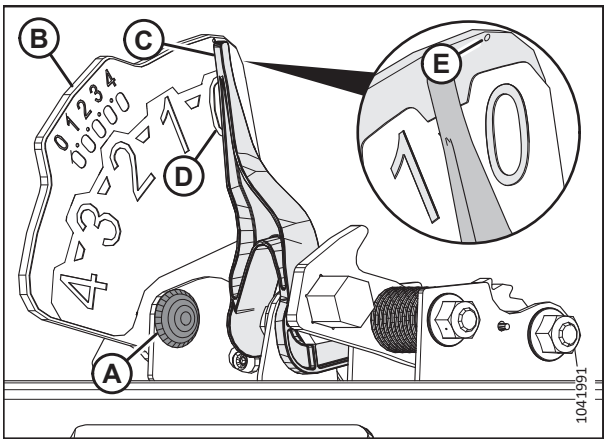

Figure 3.672: Indicateur du flottement

7. Sélectionnez l'icône CALIBRATION (étalonnage) (A) sur la page principale de l'écran. La page CALIBRATION (étalonnage) apparaît.



Figure 3.673: Affichage des moissonneuses-batteuses John Deere

8. Sélectionnez l'icône DIAGNOSTIC READINGS (mesures de diagnostic) (A), sur la page CALIBRATION (étalonnage). La page DIAGNOSTIC READINGS (mesures de diagnostic) s'affiche. Cette page donne accès aux étalonnages, aux options pour la plateforme et aux informations concernant les diagnostics.

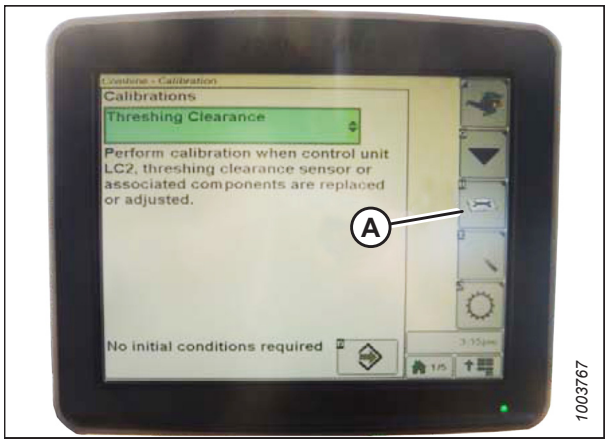

Figure 3.674: Affichage des moissonneuses-batteuses John Deere

9. Sélectionnez AHHC RESUME (réactivation du CHAP) (A). Une liste d'options d'étalonnage s'affiche.



Figure 3.675: Affichage des moissonneuses-batteuses John Deere

10. Sélectionnez l'option AHHC SENSING (paramétrage des capteurs du CHAP).

11. Appuyez sur l'icône (A). Le menu AHHC SENSING (paramétrage des capteurs du CHAP) s'affiche, ainsi que cinq pages d'informations.



Figure 3.676: Affichage des moissonneuses-batteuses John Deere

12. Appuyez sur l'icône (A) jusqu'à ce que le haut de la page affiche « Page 5 »et que les mesures suivantes des capteurs s'affichent :

    - LEFT HEADER HEIGHT (HAUTEUR DE LA PLATEFORME GAUCHE)
    - CENTER HEADER HEIGHT (HAUTEUR DE LA PLATEFORME CENTRALE)
    - RIGHT HEADER HEIGHT (HAUTEUR DE LA PLATEFORME DROITE)

    Une valeur s'affiche pour les deux capteurs (gauche et droit). Sur la plateforme MacDon, il peut y avoir un capteur situé dans le boîtier de l'indicateur de flottement (standard) ou deux capteurs situés à l'arrière du module de flottement côté châssis (en option).

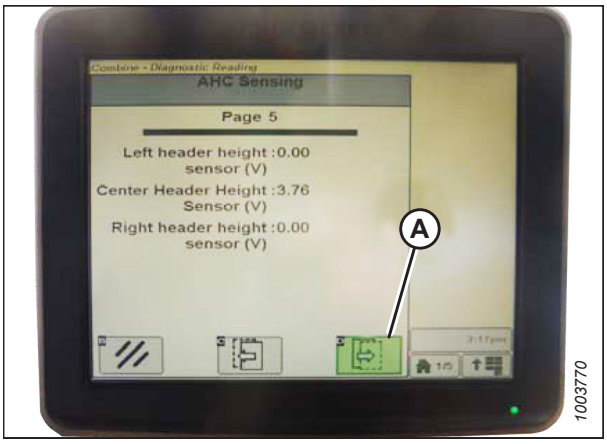

Figure 3.677: Affichage des moissonneuses-batteuses John Deere

13. Vérifiez que le flottement de la plateforme est déverrouillé.

14. Démarrez le moteur.

15. Abaissez complètement le convoyeur au sol.

    NOTE:

    Vous devrez peut-être maintenir actionné l'interrupteur HEADER DOWN (plateforme vers le bas) pendant quelques secondes afin d'abaisser complètement le convoyeur.

16. Vérifiez la tension affichée sur l'écran. Pour plus d'informations sur la plage de tension appropriée, consultez *3.10.2 Tensions de sortie du capteur recommandées pour les moissonneuses-batteuses, page 283*.

Ajustement de la vitesse d'élévation et d'abaissement manuelle de la plateforme – John Deere séries S et T

La vitesse à laquelle la plateforme peut être levée ou abaissée à l'aide des commandes de la moissonneuse-batteuse peut être modifiée à partir de l'écran de sensibilité de la hauteur dans le centre de commande de la moissonneuse-batteuse.

NOTE:

Il se peut que des modifications aient été apportées aux commandes ou à l'écran de la moissonneuse-batteuse depuis la publication de ce document. Pour les toutes dernières informations, consultez le manuel d'opération de la moissonneuse-batteuse.

1. Placez les ailes en position verrouillée.

NOTE:

L'indicateur (A) doit être sur la position **0** (B) lorsque la plateforme est à 254 à 356 mm (10 à 14 po) du sol. Lorsque la plateforme est sur le sol, l'indicateur doit se trouver sur **1** (C) pour une pression au sol basse et sur **4** (D) pour une pression au sol élevée. Les conditions de récolte et de sol déterminent le flottement à utiliser. Le réglage idéal doit être aussi léger que possible, sans rebonds de la plateforme ni cultures non coupées. Des réglages excessifs entraînent l'usure prématurée de la plaque d'usure de la barre de coupe.

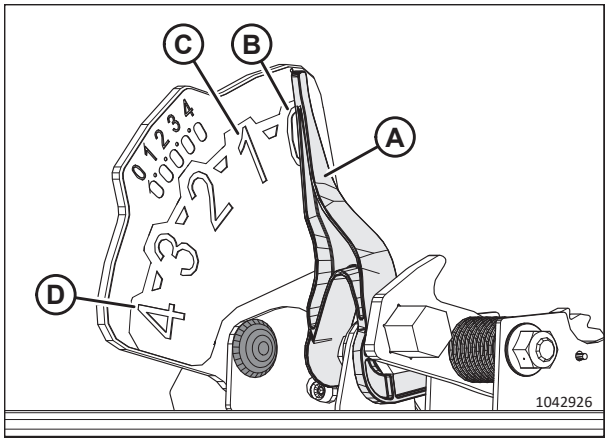

Figure 3.678: Indicateur du flottement

2. Appuyez sur le bouton (A). Le réglage de la sensibilité actuelle s'affiche à l'écran.



Figure 3.679: Centre de commande des moissonneuses-batteuses John Deere

3. Appuyez sur les icônes - ou + (A) pour régler la notation.

   NOTE:

   Les numéros figurant sur l'écran de la moissonneuse-batteuse dans cette illustration sont aux fins de référence seulement ; ils ne sont pas destinés à représenter les réglages propres à votre équipement.

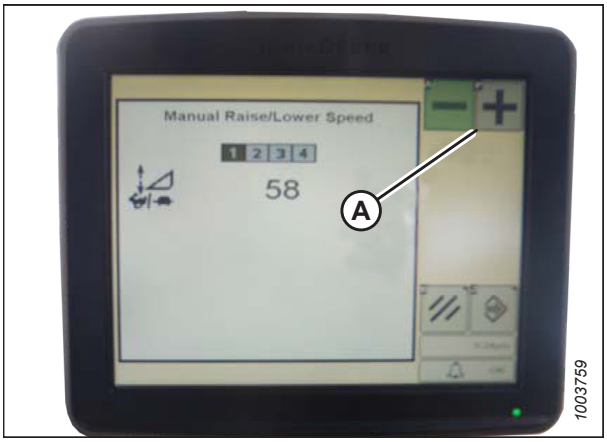

Figure 3.680: Affichage des moissonneuses-batteuses John Deere

Étalonnage du contrôle de hauteur automatique de la plateforme – John Deere séries S et T

La sortie du capteur du contrôle de hauteur automatique de la plateforme (CHAP) doit être étalonnée à chaque moissonneuse-batteuse, sinon la fonction CHAP ne fonctionnera pas correctement.

AVERTISSEMENT

Assurez-vous qu'il n'y a personne dans la zone.

NOTE:

Il se peut que des modifications aient été apportées aux commandes ou à l'écran de la moissonneuse-batteuse depuis la publication de ce document. Pour les toutes dernières informations, consultez le manuel d'opération de la moissonneuse-batteuse.

NOTE:

Le réglage trop léger du flottement de la plateforme peut empêcher l'étalonnage du CHAP. Il sera peut-être nécessaire de régler un flottement plus lourd pour la procédure d'étalonnage afin que la plateforme ne se sépare pas physiquement du module de flottement.

NOTE:

Pour un fonctionnement optimal du contrôle de hauteur automatique de la plateforme (CHAP), suivez ces procédures avec le vérin d'inclinaison réglé sur **D**. Une fois l'étalonnage terminé, ajustez de nouveau le vérin d'inclinaison à l'angle de plateforme souhaité. Pour obtenir des instructions, consultez *3.9.5 Angle de la plateforme, page 222*.

1. Démarrez le moteur.
2. Vérifiez que le vérin d'inclinaison est réglé sur **D**.
3. Posez la plateforme sur les butées inférieures.
4. Déverrouillez le flottement.
5. Coupez le moteur et retirez la clé du contact.
6. Placez les ailes en position verrouillée.

7. Sélectionnez l’icône DIAGNOSTIC (A) sur la page principale de l’écran. La page CALIBRATION (étalonnage) apparaît.



Figure 3.681: Affichage des moissonneuses-batteuses John Deere

8. Sélectionnez JEU DE BATTAGE (A). Une liste d’options d’étalonnage apparaît.

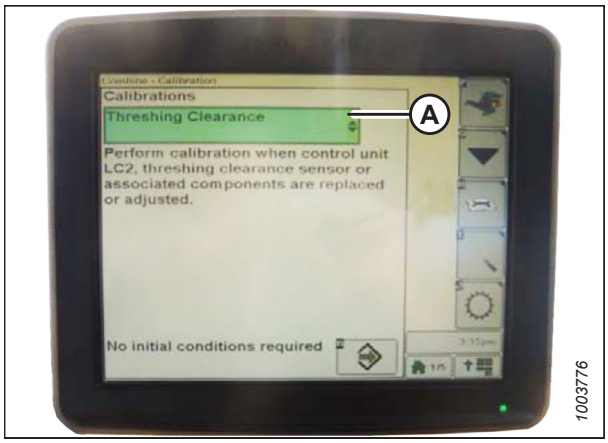

Figure 3.682: Affichage des moissonneuses-batteuses John Deere

9. Sélectionnez FEEDER HOUSE SPEED (vitesse du convoyeur) (A) dans la liste d’options d’étalonnage.

   NOTE:

   L’étalonnage de la vitesse du convoyeur doit être effectué avant celui de la plateforme.

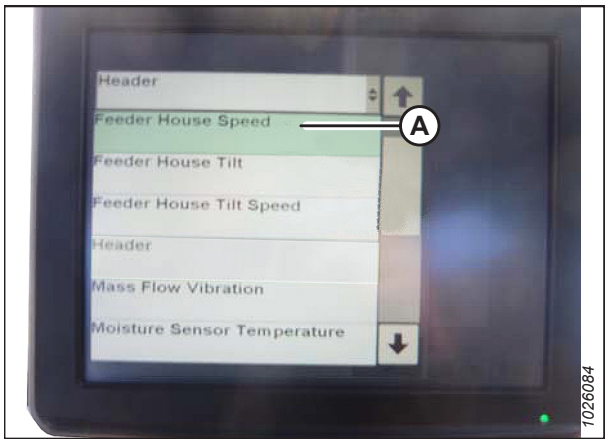

Figure 3.683: Affichage des moissonneuses-batteuses John Deere

10. Lorsque FEEDER HOUSE SPEED (vitesse du convoyeur) est sélectionné, appuyez sur l'icône (A).
    L'icône devient verte.

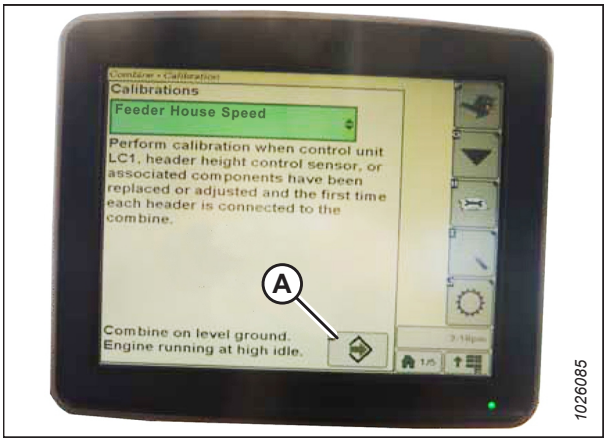

Figure 3.684: Affichage des moissonneuses-batteuses John Deere

11. Sélectionnez l'icône (A). Des instructions apparaîtront à l'écran pour vous guider dans les étapes à suivre pour la procédure d'étalonnage.

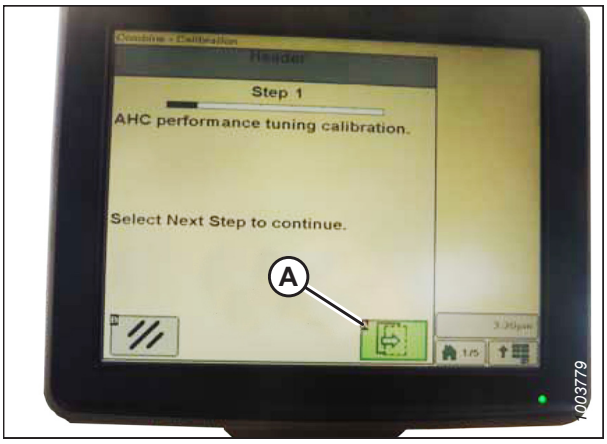

Figure 3.685: Affichage des moissonneuses-batteuses John Deere

12. Sélectionnez HEADER (PLATEFORME) (A) de la liste d'options d'étalonnage.

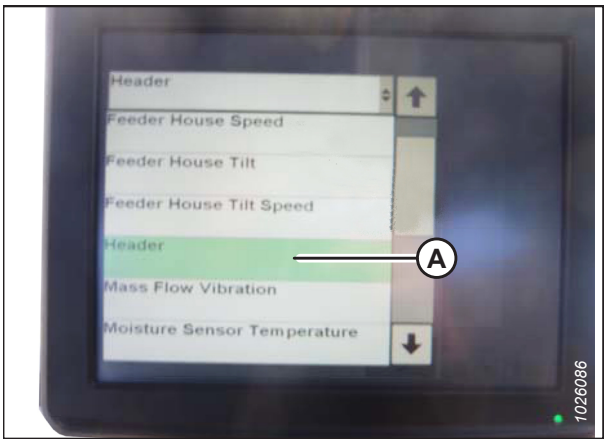

Figure 3.686: Affichage des moissonneuses-batteuses John Deere

13. Lorsque HEADER (plateforme) est sélectionné, sélectionnez l'icône (A). L'icône devient verte.

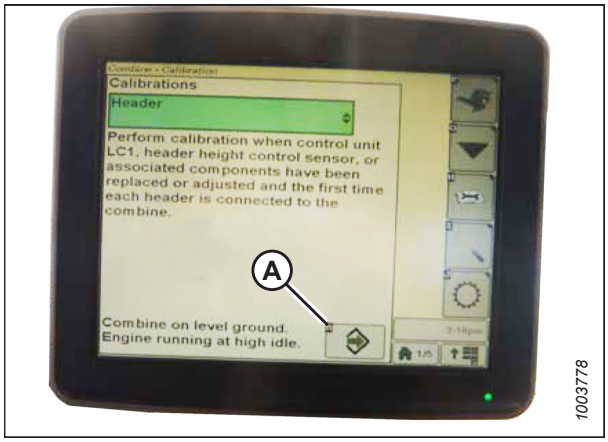

Figure 3.687: Affichage des moissonneuses-batteuses John Deere

14. Sélectionnez l'icône (A). Des instructions apparaîtront à l'écran pour vous guider dans les étapes à suivre pour la procédure d'étalonnage.

    NOTE:

    Si un code d'erreur apparaît lors de l'étalonnage, le capteur devra être réglé. Pour obtenir des instructions, consultez *Contrôle de la plage de tension à partir de la cabine de la moissonneuse-batteuse – John Deere séries S et T, page 414*.

    NOTE:

    Si le flottement a été réglé sur une valeur plus lourde pour terminer la procédure d'étalonnage, ajustez-le au flottement recommandé une fois l'étalonnage terminé.

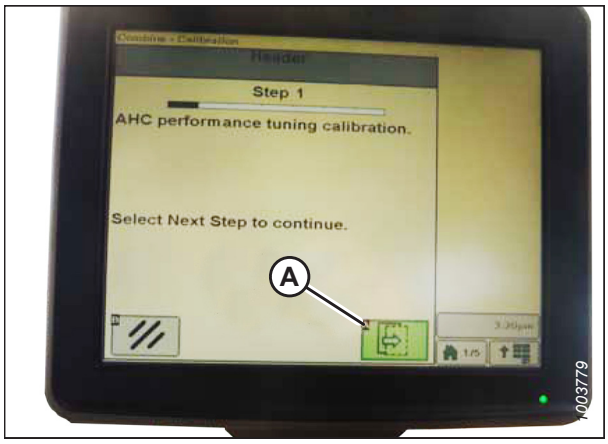

Figure 3.688: Affichage des moissonneuses-batteuses John Deere

Réglage de la sensibilité du contrôle de hauteur automatique de la plateforme – John Deere séries S et T

Le réglage de la sensibilité contrôle la distance sur laquelle la barre de coupe doit monter ou descendre avant que le contrôle de hauteur automatique de la plateforme (CHAP) réagisse en élevant ou en abaissant le convoyeur.

Lorsque la sensibilité est réglée au maximum, même les petits changements de hauteur par rapport au sol font se lever ou s'abaisser le convoyeur. Lorsque la sensibilité est réglée au minimum, seuls de grands changements de hauteur par rapport au sol font se lever ou s'abaisser le convoyeur.

NOTE:

Il se peut que des modifications aient été apportées aux commandes ou à l'écran de la moissonneuse-batteuse depuis la publication de ce document. Pour les toutes dernières informations, consultez le manuel d'opération de la moissonneuse-batteuse.

1. Appuyez sur le bouton (A) à deux reprises et le réglage actuel de la sensibilité apparaîtra sur l'écran.



Figure 3.689: Centre de commande des moissonneuses-batteuses John Deere

2. Appuyez sur les icônes - ou + (A) pour régler la notation.

   NOTE:

   Les numéros figurant sur l'écran de la moissonneuse-batteuse dans cette illustration sont aux fins de référence seulement ; ils ne sont pas destinés à représenter les réglages propres à votre équipement.



Figure 3.690: Affichage des moissonneuses-batteuses John Deere

Réglage de la hauteur de coupe prédéfinie – John Deere séries S et T

Les réglages du rabatteur et de la hauteur de coupe peuvent être enregistrés dans l'ordinateur de la moissonneuse-batteuse comme des préréglages. Ces paramètres peuvent être réglés et sélectionnés à l'aide de la poignée de commande de la moissonneuse-batteuse.

NOTE:

Il se peut que des modifications aient été apportées aux commandes ou à l'écran de la moissonneuse-batteuse depuis la publication de ce document. Pour les toutes dernières informations, consultez le manuel d'opération de la moissonneuse-batteuse.

1. Vérifiez que l'indicateur (A) est en position **0** (B) avec la plateforme à une hauteur de 254 à 356 mm (10 à 14 po) du sol.

   NOTE:

   Lorsque la plateforme est sur le sol, l'indicateur doit se trouver sur **1** (C) pour une pression au sol basse et sur **4** (D) pour une pression au sol élevée. Les conditions de récolte et de sol déterminent le flottement à utiliser. Le réglage idéal doit être aussi léger que possible, sans rebonds de la plateforme ni cultures non coupées. Des réglages excessifs entraînent l'usure prématurée de la plaque d'usure de la barre de coupe.

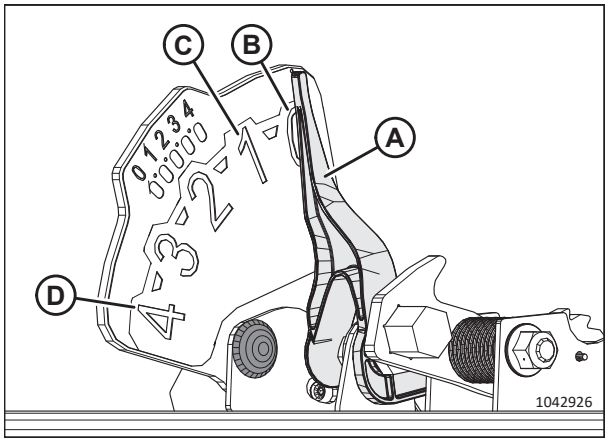

Figure 3.691: Indicateur du flottement

2. Sélectionnez l'icône COMBINE – HEADER SETUP (moissonneuse-batteuse – configuration de la plateforme) (A) sur la page principale. La page COMBINE – HEADER SETUP (moissonneuse-batteuse – configuration de la plateforme) s'affiche. Cette page sert à définir les différents réglages de la plateforme, tels que la vitesse du rabatteur, la largeur de la plateforme et la hauteur du convoyeur pour l'engagement du compteur d'acres.



Figure 3.692: Écran de la moissonneuse-batteuse

3. Sélectionnez l'icône (A) de MOISSONNEUSE-BATTEUSE – CONFIGURATION DU CHAP DE LA PLATEFORME. La page COMBINE – HEADER SETUP (CONFIGURATION DE LA MOISSONNEUSE-BATTEUSE – DE LA PLATEFORME) s'affiche.



Figure 3.693: Écran de la moissonneuse-batteuse

4. Sélectionnez les icônes DÉTECTION AUTOMATIQUE DE LA HAUTEUR (A), RETOUR À LA FONCTION DE COUPE (B) et POSITION DU RABATTEUR (C).

   NOTE:

   Si l'icône POSITION DU RABATTEUR (C) ne peut pas être sélectionnée (pas de coche), le capteur de hauteur du rabatteur doit être étalonné. Pour des instructions, voir *Étalonnage du capteur de hauteur du rabatteur et capteur avant-arrière du rabatteur – John Deere séries S et T, page 432*.

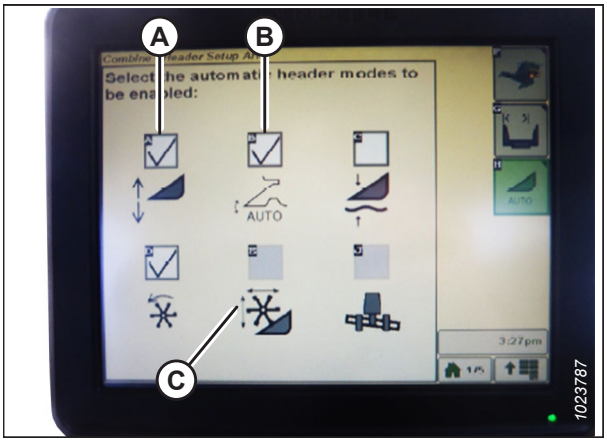

Figure 3.694: Écran de la moissonneuse-batteuse

5. Enclenchez la plateforme.
6. Déplacez la plateforme à la position souhaitée et utilisez le bouton (A) pour le réglage fin de la position.
7. Déplacez le rabatteur à la position souhaitée.



Figure 3.695: Console de commande de la moissonneuse-batteuse

8. Appuyez sur le bouton de préréglage 2 (B) et maintenez-le enfoncé jusqu'à ce que l'icône de hauteur du rabatteur clignote à l'écran.
9. Répétez les trois étapes précédentes pour le commutateur préréglé 3 (C).
10. Sélectionner un réglage de pression au sol approprié. Prérégler le bouton 2 (B) sur le levier pour un réglage de la pression légère au sol dans des conditions de sol boueux ou mou, ou prérégler le bouton 3 (C) pour une pression élevée au sol dans des conditions de sol plus dur et une vitesse au sol plus rapide.

    NOTE:

    Le bouton préréglé 1 (A) est réservé à l'élévation de la plateforme sur des promontoires et n'est pas utilisé pour la coupe au sol.



Figure 3.696: Bouton de la Poignée de commande

NOTE:

Lorsque le CHAP est engagé, l'icône CHAP (A) apparaît sur l'écran et le numéro indiquant quel bouton a été appuyé (B) s'affiche sur la page.

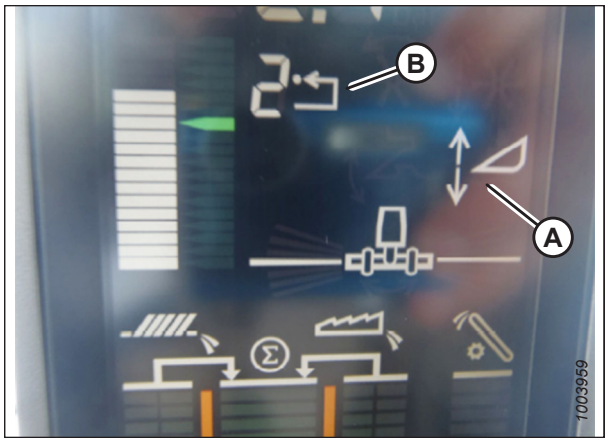

Figure 3.697: Écran de la moissonneuse-batteuse

Étalonnage de la plage d'inclinaison avant-arrière du convoyeur – John Deere séries S et T

Suivez cette procédure pour calibrer correctement la plage d'inclinaison avant-arrière du convoyeur de la moissonneuse-batteuse. Cette procédure s'applique uniquement aux modèles de 2015 et ultérieurs des moissonneuses-batteuses John Deere séries S et T.

Pour assurer un fonctionnement optimal du contrôle de hauteur automatique de la plateforme (CHAP), suivez ces procédures avec le vérin d'inclinaison réglé sur **D**. Une fois les réglages et les procédures d'étalonnage terminés, réglez de nouveau le vérin d'inclinaison à l'angle de plateforme souhaité. Pour obtenir des instructions, consultez le *3.9.5 Angle de la plateforme, page 222*.

NOTE:

Il se peut que des modifications aient été apportées aux commandes ou à l'écran de la moissonneuse-batteuse depuis la publication de ce document. Pour les toutes dernières informations, consultez le manuel d'opération de la moissonneuse-batteuse.

L'inclinaison avant/arrière du convoyeur est commandée par les boutons (C) et (D) situés à l'arrière de la poignée de commande.

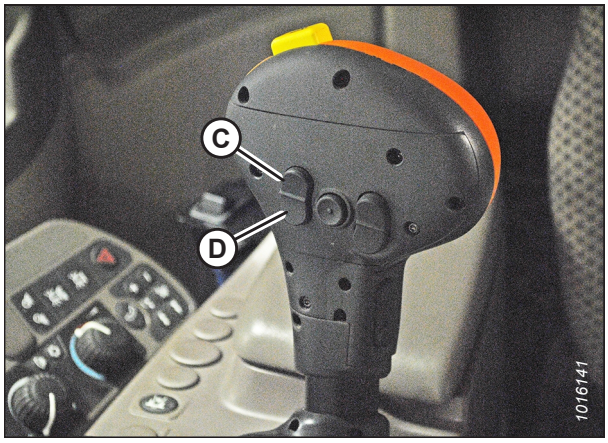

Figure 3.698: Poignée de commande John Deere

NOTE:

Les commandes d'inclinaison avant/arrière du convoyeur peuvent être modifiées pour fonctionner avec les boutons E et F en sélectionnant l'icône de la poignée de commande (A), puis en sélectionnant FEEDER HOUSE FORE/AFT TILT (inclinaison avant/arrière du convoyeur) dans le menu déroulant (B).

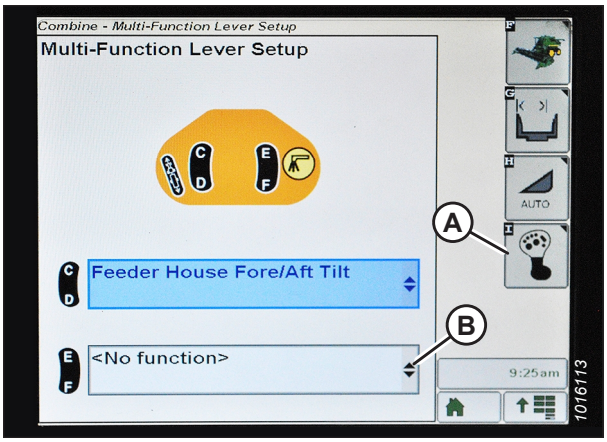

Figure 3.699: Affichage des moissonneuses-batteuses John Deere

Pour étalonner la plage d'inclinaison avant/arrière du convoyeur, procédez comme suit :

1. Vérifiez que le vérin d'inclinaison est réglé sur **D**.
2. Posez la plateforme sur les butées inférieures.
3. Déverrouillez le flottement de la plateforme. Pour obtenir des instructions, consultez *Verrouillage/déverrouillage du flottement de la plateforme, page 212*.
4. Sélectionnez l'icône DIAGNOSTIC (A) sur la page principale de l'écran. La page CALIBRATION (étalonnage) apparaît.

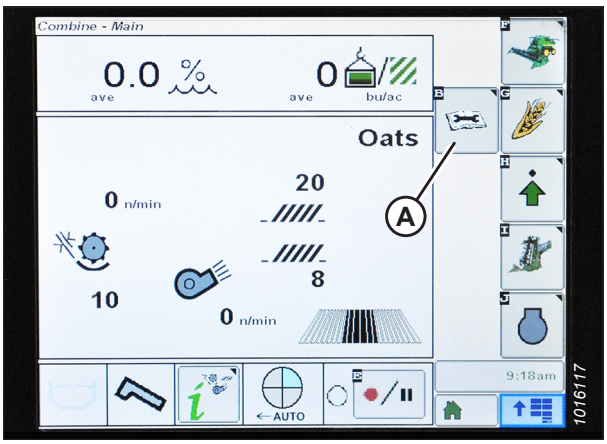

Figure 3.700: Affichage des moissonneuses-batteuses John Deere

5. Sélectionnez le menu déroulant CALIBRATIONS (étalonnages) (A) pour afficher la liste des options d'étalonnage.

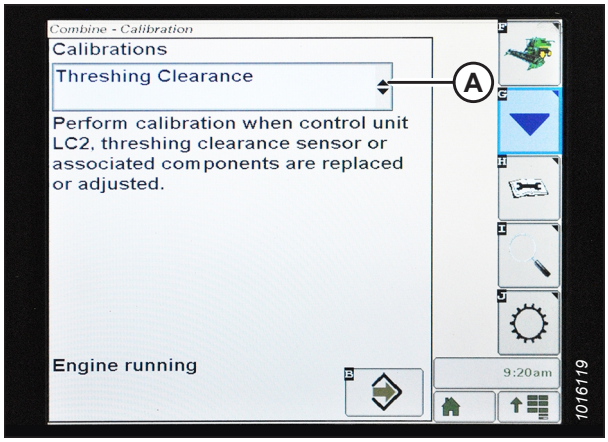

Figure 3.701: Affichage des moissonneuses-batteuses John Deere

6. Sélectionnez la flèche (A) pour faire défiler les options d'étalonnage et sélectionnez FEEDER HOUSE FORE/AFT TILT RANGE (plage d'inclinaison avant/arrière du convoyeur).

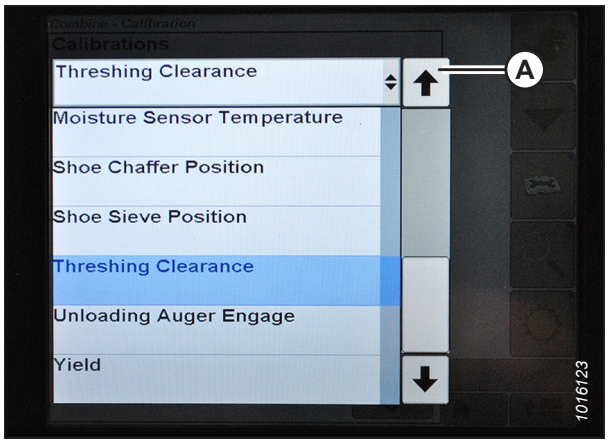

Figure 3.702: Affichage des moissonneuses-batteuses John Deere

7. Sélectionnez l'icône ENTER (entrée) (A).

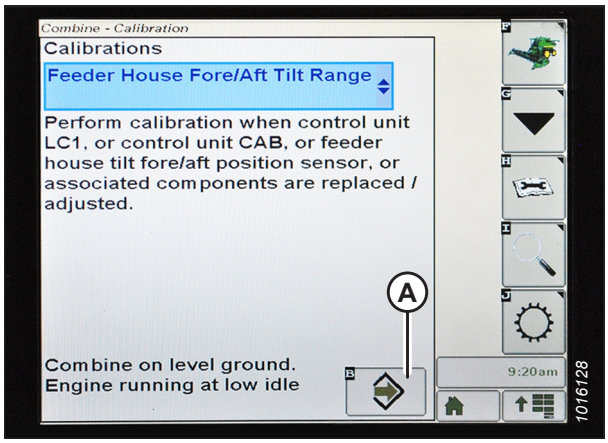

Figure 3.703: Affichage des moissonneuses-batteuses John Deere

8. Suivez les instructions affichées sur la page. À mesure que vous avancez dans le processus d'étalonnage, l'écran sera automatiquement mis à jour pour afficher l'étape suivante.

   NOTE:

   Si un code d'erreur apparaît lors de l'étalonnage, le capteur devra être réglé. Pour obtenir des instructions, consultez *Contrôle de la plage de tension à partir de la cabine de la moissonneuse-batteuse – John Deere séries S et T, page 414*.

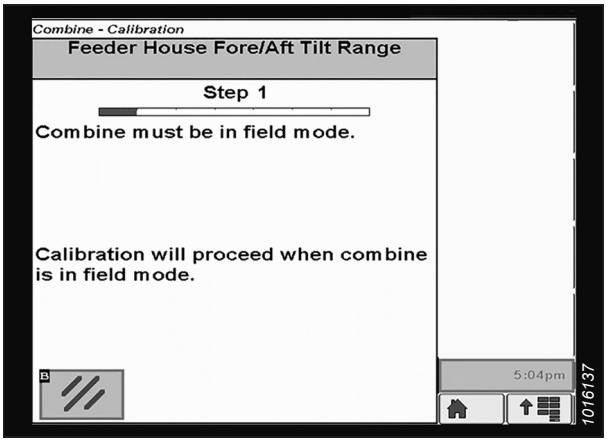

Figure 3.704: Affichage des moissonneuses-batteuses John Deere

Vérification des tensions du capteur de hauteur du rabatteur – John Deere séries S et T

Vérifiez les tensions des capteurs de hauteur du rabatteur pour vous assurer qu'elles se situent dans la plage prescrite.

NOTE:

Il se peut que des modifications aient été apportées aux commandes ou à l'écran de la moissonneuse-batteuse depuis la publication de ce document. Pour les toutes dernières informations, consultez le manuel d'opération de la moissonneuse-batteuse.

1. Sélectionnez l'icône CALIBRATION (étalonnage) (A) sur la page principale de l'écran. La page CALIBRATION (étalonnage) apparaît.

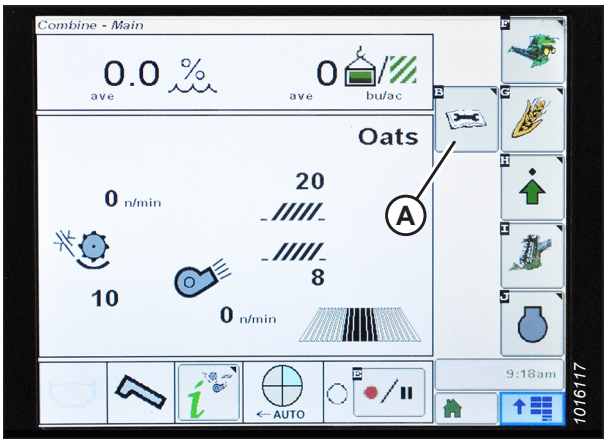

Figure 3.705: Affichage des moissonneuses-batteuses John Deere

2. Sélectionnez l'icône DIAGNOSTIC READINGS (mesures de diagnostic) (A), sur la page CALIBRATION (étalonnage). La page DIAGNOSTIC READINGS (mesures de diagnostic) s'affiche. Cette page donne accès aux étalonnages, aux options pour la plateforme et aux informations concernant les diagnostics.

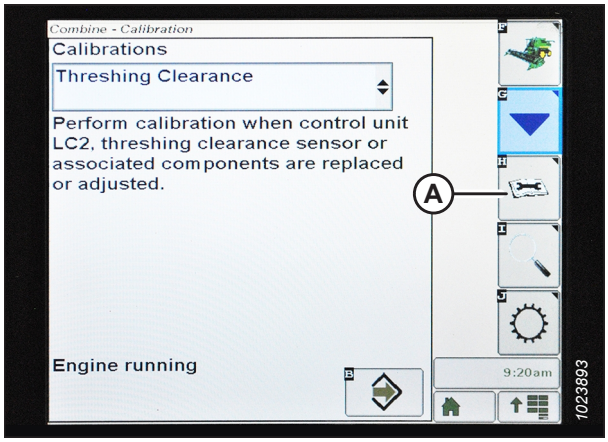

Figure 3.706: Affichage des moissonneuses-batteuses John Deere

3. Sélectionnez le menu déroulant (A) pour afficher la liste des options d'étalonnage.

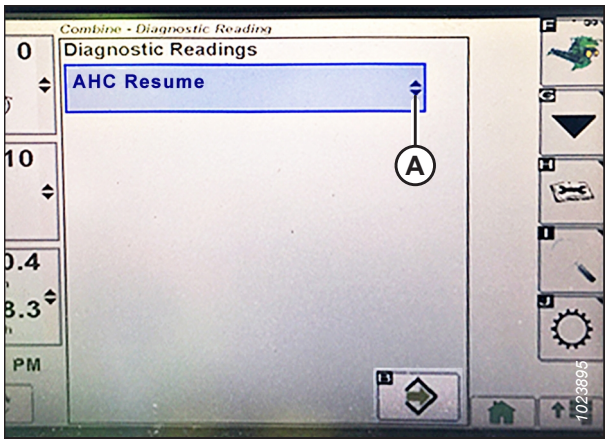

Figure 3.707: Affichage des moissonneuses-batteuses John Deere

4. Faites défiler vers le bas et sélectionnez REEL REUME (reprendre rabatteur) (A).

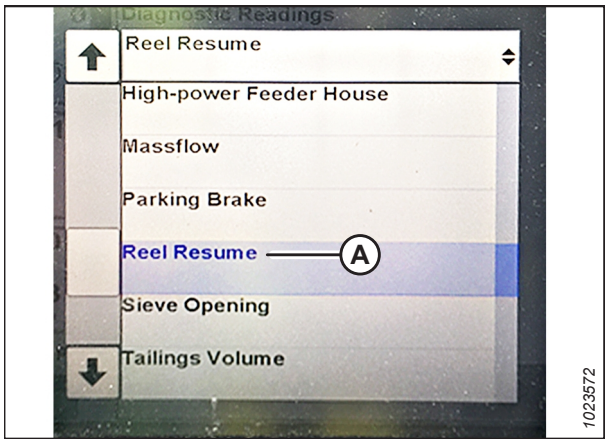

Figure 3.708: Affichage des moissonneuses-batteuses John Deere

5. Sélectionnez l'icône ENTER (entrée) (A). La page REEL RESUME (reprise du rabatteur) s'affiche.

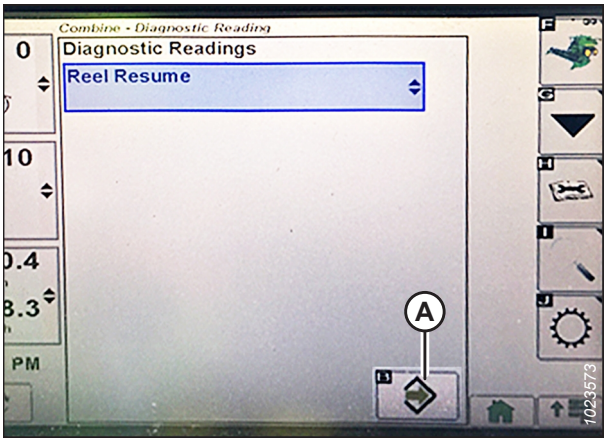

Figure 3.709: Affichage des moissonneuses-batteuses John Deere

6. Sélectionnez l'icône NEXT PAGE (page suivante) (A) pour faire défiler jusqu'à la page 3.
7. Abaissez le rabatteur pour vérifier la limite inférieure de tension (B). La tension devrait être comprise entre 0,5 et 0,9 V.

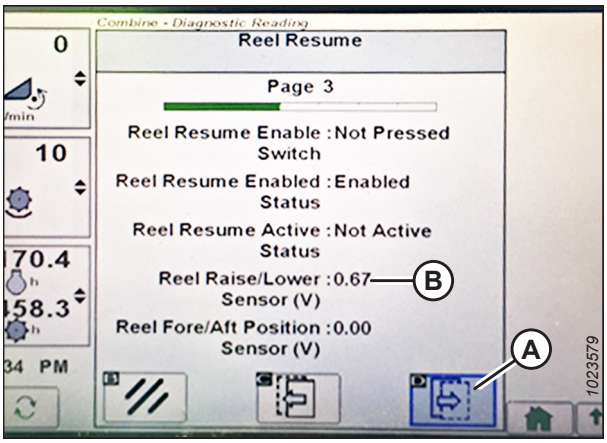

Figure 3.710: Affichage des moissonneuses-batteuses John Deere

8. Élevez le rabatteur pour vérifier la limite supérieure de tension (A). La tension devrait être comprise entre 4,1 et 4,3 V.
9. Si l'une des tensions ne se situe pas dans la plage appropriée, consultez *Vérification et réglage du capteur de hauteur du rabatteur, page 238*.

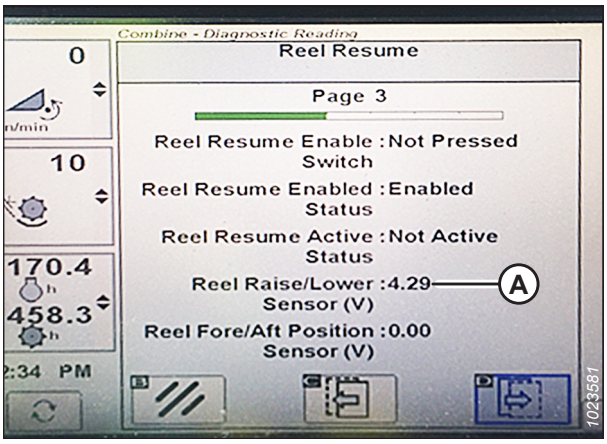

Figure 3.711: Affichage des moissonneuses-batteuses John Deere

Étalonnage du capteur de hauteur du rabatteur et capteur avant-arrière du rabatteur – John Deere séries S et T

La sortie du capteur du contrôle de hauteur automatique de la plateforme (CHAP) doit être étalonnée à chaque moissonneuse-batteuse, sinon la fonction de position du rabatteur ne fonctionnera pas correctement. La procédure suivante s'applique uniquement aux modèles de 2015 et ultérieurs des moissonneuses-batteuses John Deere des séries S et T.

NOTE:

Il se peut que des modifications aient été apportées aux commandes ou à l'écran de la moissonneuse-batteuse depuis la publication de ce document. Pour les toutes dernières informations, consultez le manuel d'opération de la moissonneuse-batteuse.

DANGER

Assurez-vous qu'il n'y a personne dans la zone.

1. Démarrez le moteur.
2. Positionnez la plateforme à une hauteur de 254 à 356 mm (10 à 14 po) du sol.

   IMPORTANT:

   Ne coupez **PAS** le moteur. La moissonneuse-batteuse doit être au ralenti complet pour étalonner correctement les capteurs.

3. Sélectionnez l'icône DIAGNOSTIC (A) sur la page principale de l'écran. La page CALIBRATION (étalonnage) s'affiche.

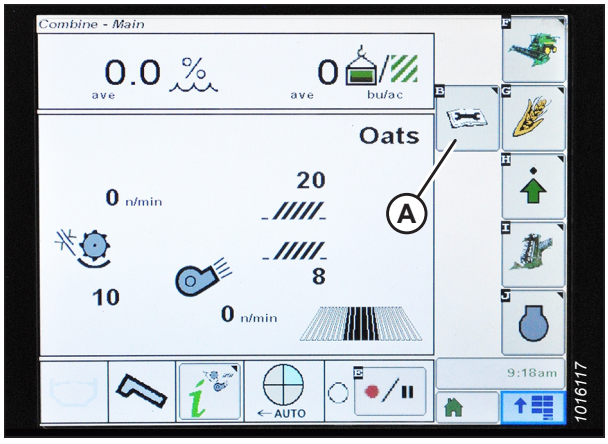

Figure 3.712: Affichage des moissonneuses-batteuses John Deere

4. Sélectionnez le menu déroulant CALIBRATIONS (étalonnages) (A) pour afficher la liste des options d'étalonnage.

5. Faites défiler la liste des options et sélectionnez REEL POSITION (position du rabatteur).

6. Sélectionnez l'icône ENTER (entrée) (B).

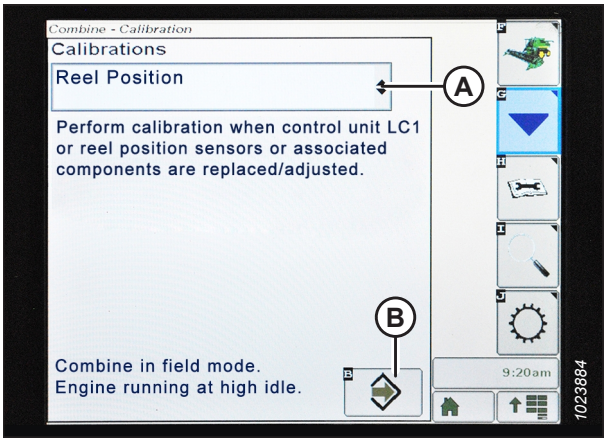

Figure 3.713: Affichage des moissonneuses-batteuses John Deere

7. Suivez les instructions affichées sur la page. À mesure que vous avancez dans le processus d'étalonnage, l'écran sera automatiquement mis à jour pour afficher l'étape suivante. Cet étalonnage nécessite que vous utilisiez les commutateurs d'élévation de rabatteur (A) et d'abaissement de rabatteur (B) sur la poignée de commande.



Figure 3.714: Poignée de commande John Deere

8. Appuyez et maintenez le commutateur REEL LOWER (abaisser le rabatteur) jusqu'à ce que le rabatteur soit complètement abaissé. Maintenez enfoncé le commutateur REEL LOWER (abaisser le rabatteur) jusqu'à ce que vous soyez invité à le relâcher par l'affichage.

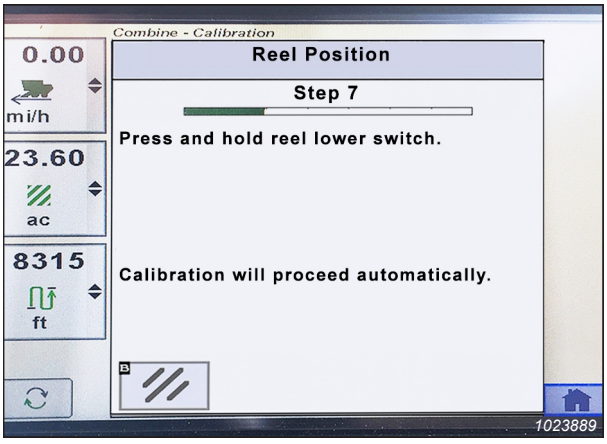

Figure 3.715: Affichage des moissonneuses-batteuses John Deere

9. Appuyez et maintenez le commutateur ÉLEVER LE RABATTEUR jusqu'à ce que le rabatteur soit complètement élevé. Continuez à maintenir enfoncé le commutateur ABAISSER LE RABATTEUR jusqu'à ce que vous y soyez invité par l'affichage.

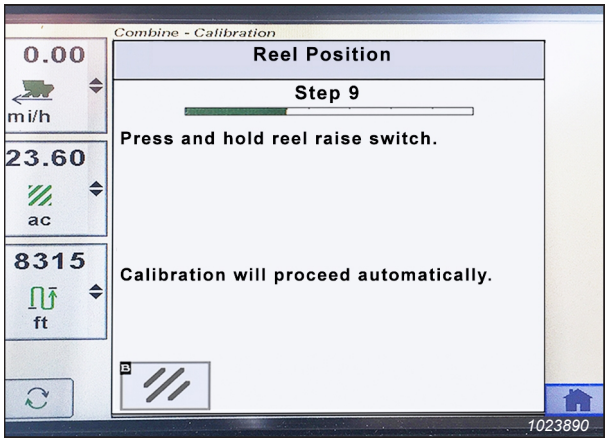

Figure 3.716: Affichage des moissonneuses-batteuses John Deere

10. Lorsque toutes les étapes sont terminées, le message CALIBRATION COMPLETE (étalonnage terminé) s'affiche sur la page. Quittez le menu CALIBRATION (étalonnage) en appuyant sur l'icône ENTER (entrée) (A).

    NOTE:

    Si un code d'erreur apparaît lors de l'étalonnage, le capteur devra être réglé. Pour obtenir des instructions, consultez *Vérification des tensions du capteur de hauteur du rabatteur – John Deere séries S et T, page 429*.

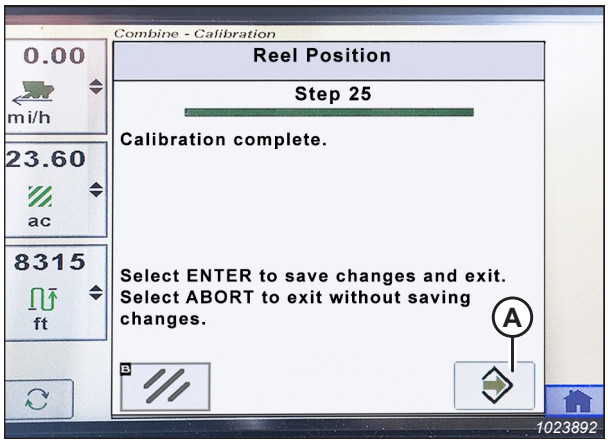

Figure 3.717: Affichage des moissonneuses-batteuses John Deere

3.10.17 Moissonneuses-batteuses John Deere série S7

Pour rendre le système de contrôle de hauteur automatique de la plateforme (CHAP) de votre moissonneuse-batteuse compatible avec les moissonneuses-batteuses de la série John Deere S7, il faut régler les options de configuration de la plateforme de votre moissonneuse-batteuse afin que cela corresponde au modèle particulier de la plateforme, configurer les paramètres de vitesse du rabatteur, régler les commandes du CHAP et étalonner le système CHAP pour s'assurer qu'il fonctionne correctement.

Installation de la plateforme – John Deere série S7

Définissez ces options de configuration initiale sur votre moissonneuse-batteuse lors du réglage du système de contrôle de hauteur automatique de la plateforme (CHAP).

NOTE:

Il se peut que des modifications aient été apportées aux commandes ou à l'écran de la moissonneuse-batteuse depuis la publication de ce document. Pour les toutes dernières informations, consultez le manuel d'opération de la moissonneuse-batteuse.

1. Appuyez sur le bouton de la plateforme (A) sur le panneau situé sous l'écran. La page HEADER (plateforme) apparaît.



Figure 3.718: Affichage des John Deere S7

2. Sélectionnez le champ HEADER TYPE (type de plateforme) (A). La boîte de dialogue HEADER DETAILS (DÉTAILS DE LA PLATEFORME) s'ouvre.

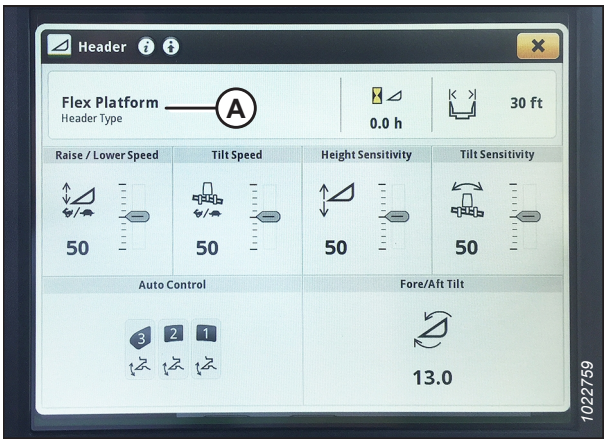

Figure 3.719: Écran John Deere S7 – Page Plateforme

3. Vérifiez que la bonne largeur de la plateforme est affichée sous WIDTH (largeur).

4. Pour modifier la largeur de la plateforme, sélectionnez le champ (A). La boîte de dialogue WIDTH (largeur) s'ouvre.



Figure 3.720: Écran John Deere S7 – fenêtre Header Details (détails de la plateforme)

5. Utilisez le pavé numérique à l'écran pour entrer la bonne largeur de plateforme, puis appuyez sur OK.



Figure 3.721: Écran John Deere S7 – Réglage Largeur de la plateforme

6. Sélectionnez le bouton de fermeture (A) dans le coin supérieur droit pour revenir à la page HEADER (plateforme).



Figure 3.722: Écran John Deere S7 – Boîte de dialogue Header Details (détails de la plateforme)

7. La vitesse de montée/descente (A), la vitesse d'inclinaison (B), la sensibilité à la hauteur (C) et la sensibilité à l'inclinaison (D) peuvent être réglées depuis cette page. Sélectionnez l'option que vous souhaitez ajuster. L'exemple suivant montre le réglage de la vitesse d'élévation et d'abaissement.

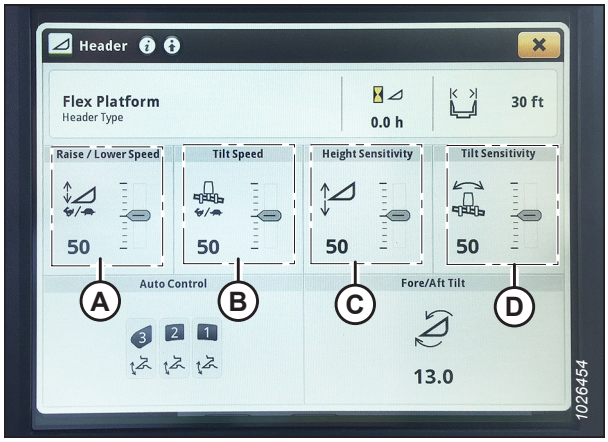

Figure 3.723: Écran John Deere S7 – Page Plateforme

8. Utilisez les boutons **+** et – (A) pour modifier le paramétrage.

9. Sélectionnez le bouton X dans le coin supérieur droit de la fenêtre pour revenir à la page HEADER (plateforme).

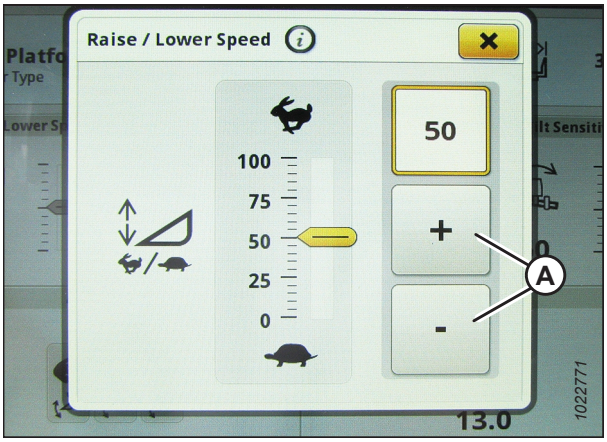

Figure 3.724: Écran John Deere S7 – Réglage Vitesse Élévation/Abaissement

10. Sélectionnez les icônes COMMANDE AUTO (A). La page COMMANDES PLATEFORME AUTO s'ouvre.

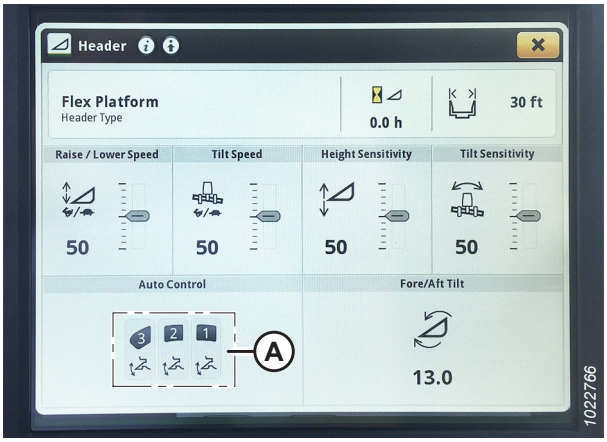

Figure 3.725: Écran John Deere S7 – Page Plateforme

11. Si la plateforme n'a pas encore été étalonnée, une icône d'erreur apparaît sur le bouton HEIGHT SENSING (DÉTECTION DE HAUTEUR) (A). Sélectionnez le bouton (A) pour afficher le message d'erreur.

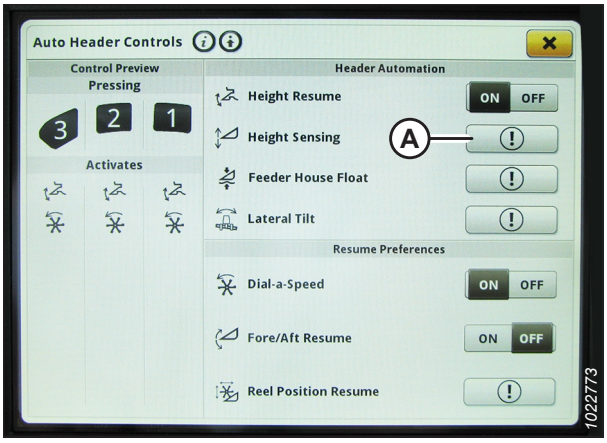

Figure 3.726: Écran John Deere S7 – Commandes Plateforme automatique

12. Lisez le message d’erreur, puis sélectionnez OK.
13. Passez à la partie *Vérification de la plage de tension à partir de la cabine de la moissonneuse-batteuse – John Deere série S7, page 438*.

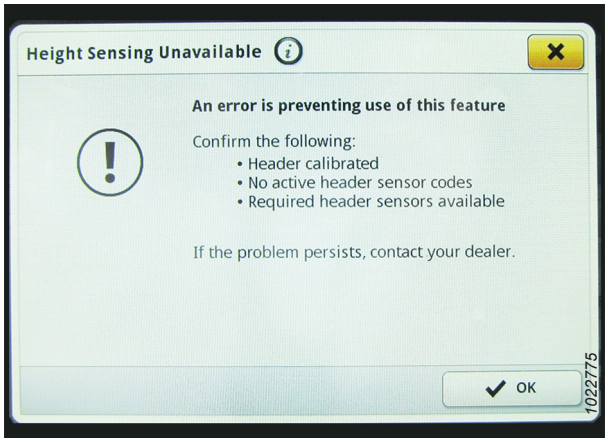

Figure 3.727: Écran John Deere S7 – Page Plateforme

Vérification de la plage de tension à partir de la cabine de la moissonneuse-batteuse – John Deere série S7

Le sortie du capteur du contrôle de hauteur automatique de la plateforme (CHAP) doit se situer dans une plage spécifique, sinon la fonction ne fonctionnera pas correctement.

NOTE:

Il se peut que des modifications aient été apportées aux commandes ou à l’écran de la moissonneuse-batteuse depuis la publication de ce document. Pour les toutes dernières informations, consultez le manuel d’opération de la moissonneuse-batteuse.

DANGER

Assurez-vous qu’il n’y a personne dans la zone.

1. Démarrez le moteur.
2. Positionnez la plateforme de telle sorte qu’elle soit entre 254 à 356 mm (10-14 po) au-dessus du sol.
3. Déverrouillez le flottement de la plateforme. Pour obtenir des instructions, consultez *Verrouillage/déverrouillage du flottement de la plateforme, page 212*.
4. Coupez le moteur et retirez la clé du contact.

5. Vérifiez que l'articulation de verrouillage du flottement se trouve sur les butées (la rondelle [A] ne peut pas bouger) aux deux endroits.

   NOTE:

   Si la plateforme n'est **PAS** sur les butées inférieures durant les deux étapes suivantes, la tension peut dépasser la plage en cours de fonctionnement et entraîner un dysfonctionnement du système de contrôle de la hauteur automatique de la plateforme (CHAP).

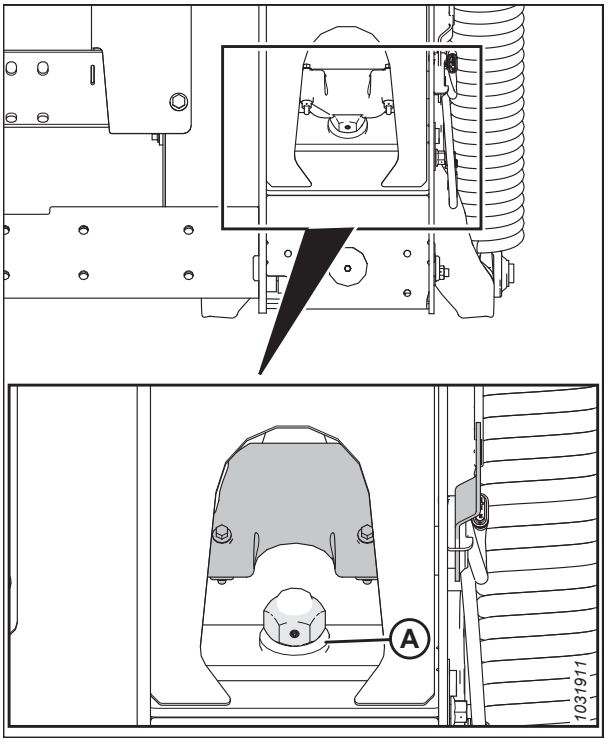

Figure 3.728: Verrouillage du flottement

6. Si le pointeur n'est pas à zéro, desserrez le boulon (A) et faites glisser la plaque de l'indicateur de flottement (B) jusqu'à ce que le pointeur (C) se trouve sur **0** (D). Serrez l'écrou sur le boulon (A).

   NOTE:

   Utilisez le point zéro (E) au-dessus de l'autocollant pour régler correctement l'aiguille de l'indicateur.

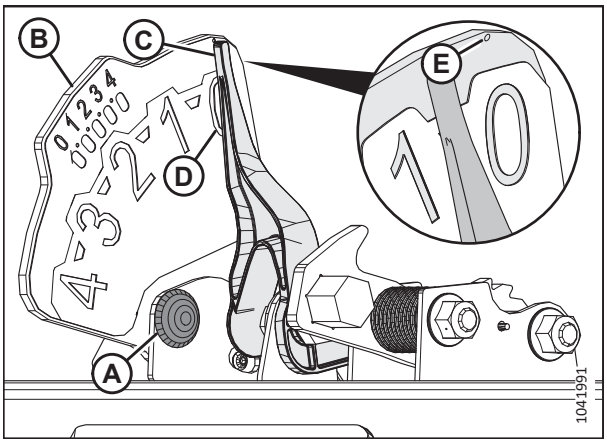

Figure 3.729: Indicateur du flottement

7. Sur la page HARVESTING (RÉCOLTE), sélectionnez l'icône MENU (A) dans le coin inférieur droit de la page.

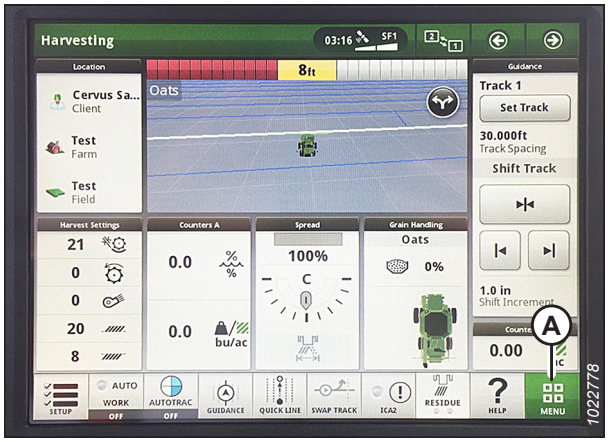

Figure 3.730: Écran John Deere S7 – Page Récolte

8. Sur la page MENU, sélectionnez l'onglet SYSTEM (système) (A). Le MENU s'ouvre.

9. Sélectionnez l'icône DIAGNOSTICS CENTER (centre de diagnostics) (B). La fenêtre DIAGNOSTICS CENTER (centre des diagnostics) s'ouvre.

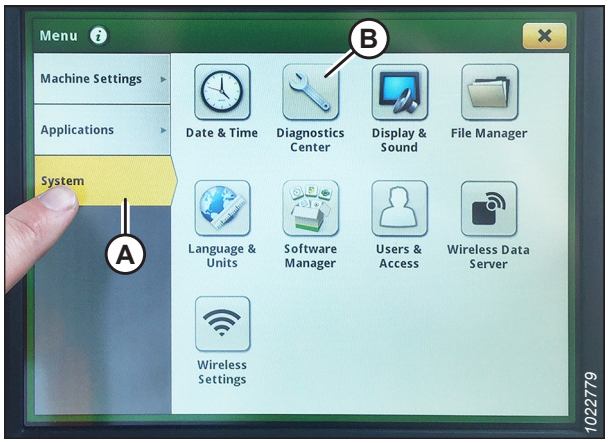

Figure 3.731: Écran John Deere S7 – Menu

10. Sélectionnez AHC – DÉTECTION (A). La page AHC – DÉTECTION\DIAGNOSTICS s'affiche.

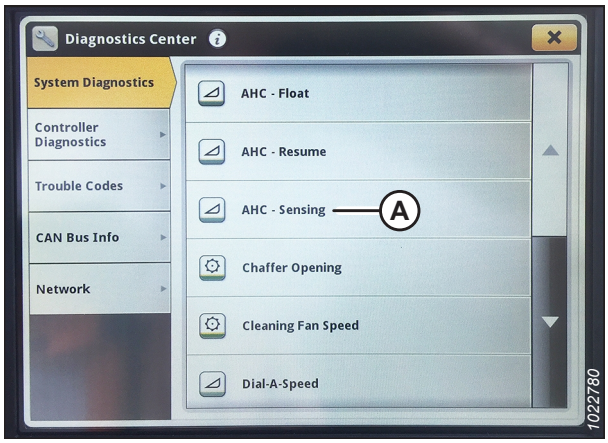

Figure 3.732: Écran John Deere S7 – Centre de diagnostics

11. Sélectionnez l'onglet SENSOR (capteur) (A) pour afficher les tensions des capteurs. La tension du capteur central de hauteur de la plateforme (B) doit être comprise entre 0,7 et 4,3 V, avec au moins 3 V de variation entre 0 et 4 sur la boîte de l'indicateur de flottement.

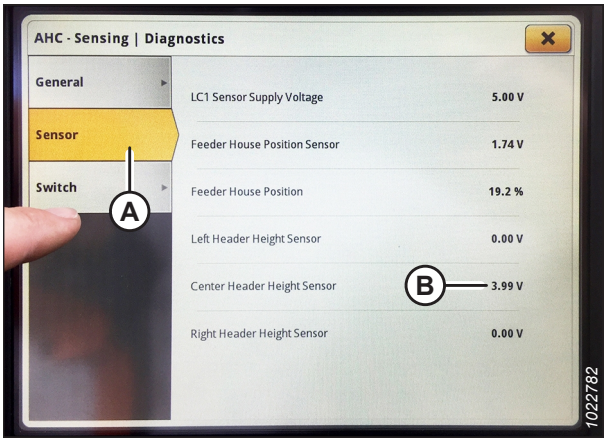

Figure 3.733: Écran John Deere S7 – Contrôle Tension du capteur

Étalonnage du convoyeur – John Deere série S7

Le convoyeur doit être étalonné avant la plateforme.

DANGER

Assurez-vous qu'il n'y a personne dans la zone.

NOTE:

Il se peut que des modifications aient été apportées aux commandes ou à l'écran de la moissonneuse-batteuse depuis la publication de ce document. Pour les toutes dernières informations, consultez le manuel d'opération de la moissonneuse-batteuse.

NOTE:

Pour un fonctionnement optimal du contrôle de hauteur automatique de la plateforme (CHAP), suivez ces procédures avec le vérin d'inclinaison réglé sur **D**. Une fois l'étalonnage terminé, ajustez de nouveau le vérin d'inclinaison à l'angle de plateforme souhaité. Pour obtenir des instructions, consultez *3.9.5 Angle de la plateforme, page 222*.

1. Démarrez le moteur.
2. Vérifiez que le vérin d'inclinaison est réglé sur **D**.
3. Posez la plateforme sur les butées inférieures.
4. Déverrouillez le flottement de la plateforme. Pour obtenir des instructions, consultez *Verrouillage/déverrouillage du flottement de la plateforme, page 212*.
5. Coupez le moteur et retirez la clé du contact.

6. Sur la page HARVESTING (RÉCOLTE), sélectionnez l’icône MENU (A) dans le coin inférieur droit de la page. Le MENU s’ouvre.

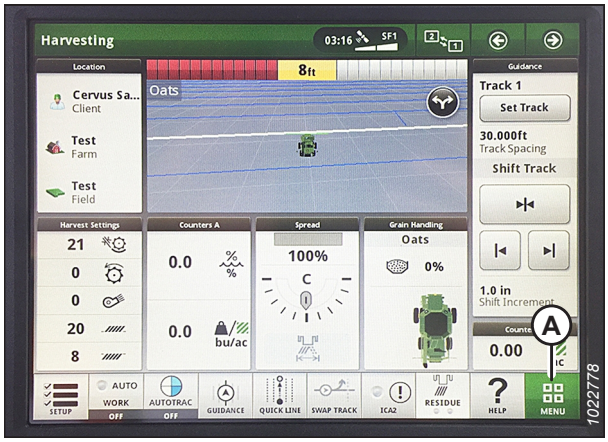

Figure 3.734: Écran John Deere S7 – Page Récolte

7. Sélectionnez l’onglet MACHINE SETTINGS (paramètres de la machine) (A).
8. Sélectionnez ÉTALONNAGES ET PROCÉDURES (B). La page PLATEFORME ET CONFIGURATION s’affiche.

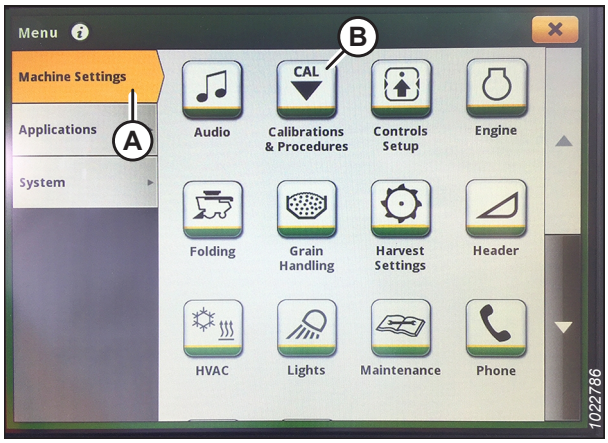

Figure 3.735: Écran John Deere S7 – Paramètres de la machine

9. Sélectionnez l'onglet HEADER (plateforme) (A).
10. Sélectionnez ÉTALONNAGE DE LA VITESSE D’ÉLÉVATION DU CONVOYEUR (B). La page ÉTALONNAGE DE LA VITESSE D’ÉLÉVATION DU CONVOYEUR s’affiche.

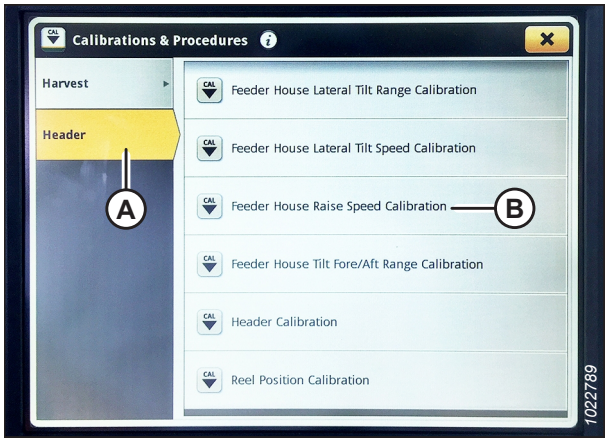

Figure 3.736: Écran John Deere S7 – Étalonnages et Procédures

11. Appuyez sur ÉTALONNER (A) en bas de l'écran. Une vue d'ensemble de l'étalonnage s'affiche.

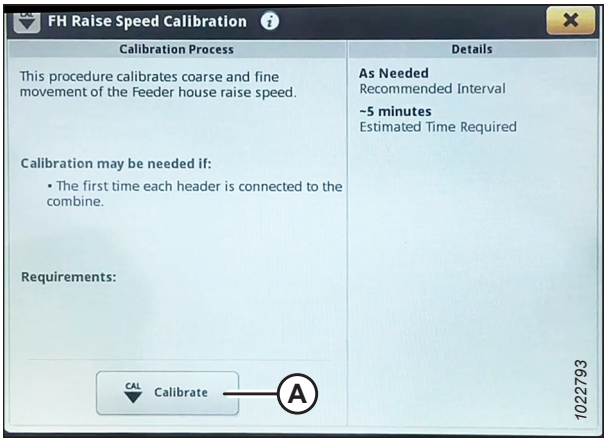

Figure 3.737: Écran John Deere S7 – Étalonnage du convoyeur

12. Lisez la vue d'ensemble de l'étalonnage, puis appuyez sur START (démarrer).

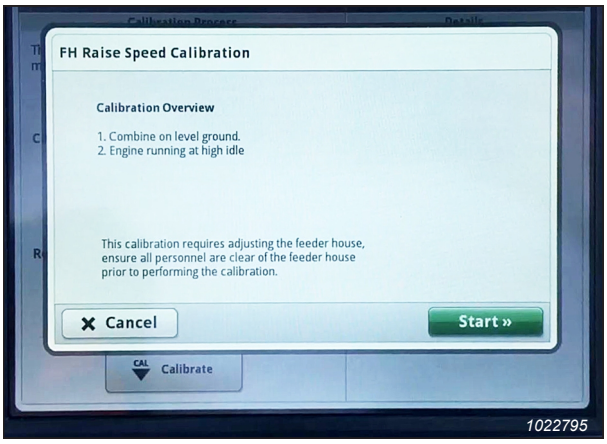

Figure 3.738: Écran John Deere S7 – Étalonnage du convoyeur

13. Suivez les instructions affichées sur la page. À mesure que le processus d'étalonnage avance, l'affichage sera automatiquement mis à jour pour présenter l'étape suivante.

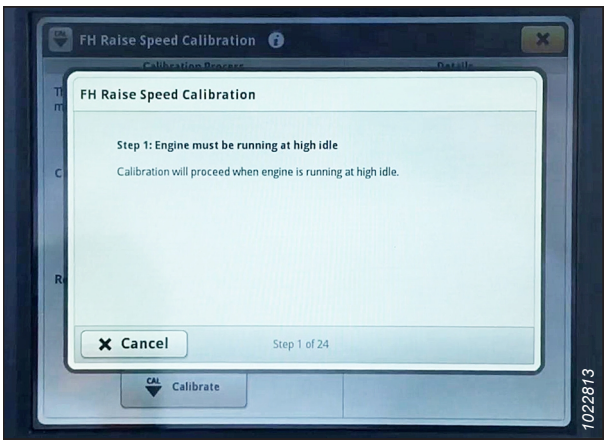

Figure 3.739: Écran John Deere S7 – Étalonnage du convoyeur

14. Lorsque l'étalonnage est terminé, sélectionnez ENREGISTRER pour confirmer l'étalonnage.

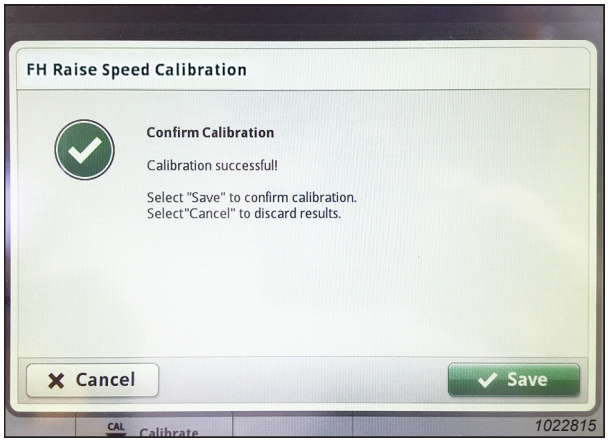

Figure 3.740: Écran John Deere S7 – Étalonnage du convoyeur

Étalonnage de la plateforme – John Deere série S7

Avant de pouvoir utiliser le système de contrôle de hauteur automatique de la plateforme, il faut l'étalonner.

DANGER

Assurez-vous qu'il n'y a personne dans la zone.

Le convoyeur doit être étalonné avant d'étalonner la plateforme. Si le convoyeur n'a pas encore été étalonné, consultez *Étalonnage du convoyeur – John Deere série S7, page 441*.

NOTE:

Pour un fonctionnement optimal du contrôle de hauteur automatique de la plateforme (CHAP), suivez ces procédures avec le vérin d'inclinaison réglé sur **D**. Une fois l'étalonnage terminé, ajustez de nouveau le vérin d'inclinaison à l'angle de plateforme souhaité. Pour obtenir des instructions, consultez *3.9.5 Angle de la plateforme, page 222*.

NOTE:

Il se peut que des modifications aient été apportées aux commandes ou à l'écran de la moissonneuse-batteuse depuis la publication de ce document. Pour les toutes dernières informations, consultez le manuel d'opération de la moissonneuse-batteuse.

1. Démarrez le moteur.
2. Vérifiez que le vérin d'inclinaison est réglé sur **D**.
3. Posez la plateforme sur les butées.
4. Déverrouillez le flottement de la plateforme. Pour obtenir des instructions, consultez *Verrouillage/déverrouillage du flottement de la plateforme, page 212*.
5. Coupez le moteur et retirez la clé du contact.

6. Sur la page HARVESTING (récolte), sélectionnez l'icône MENU (A) dans le coin inférieur droit de l'écran. Le MENU s'ouvre.

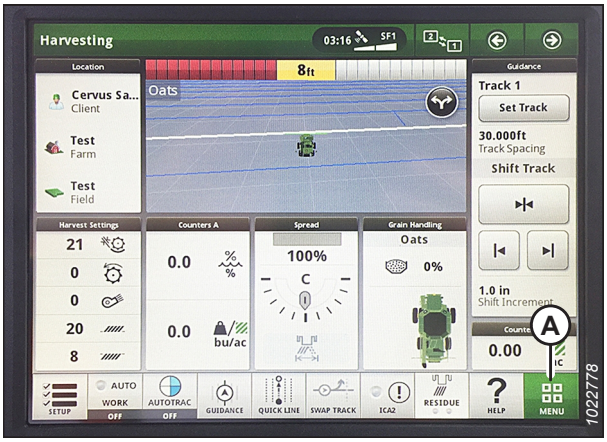

Figure 3.741: Écran John Deere S7 – Page Récolte

7. Sélectionnez l'onglet MACHINE SETTINGS (paramètres de la machine) (A).
8. Sélectionnez ÉTALONNAGES ET PROCÉDURES (B). La page PLATEFORME ET CONFIGURATION s'affiche.

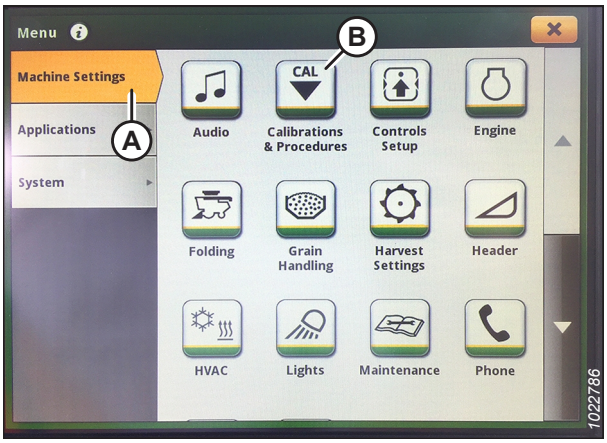

Figure 3.742: Écran John Deere S7 – Paramètres de la machine

9. Sélectionnez l'onglet HEADER (plateforme) (A).
10. Sélectionnez ÉTALONNAGE DE LA PLATEFORME (B). La page ÉTALONNAGE DE LA PLATEFORME s'affiche.

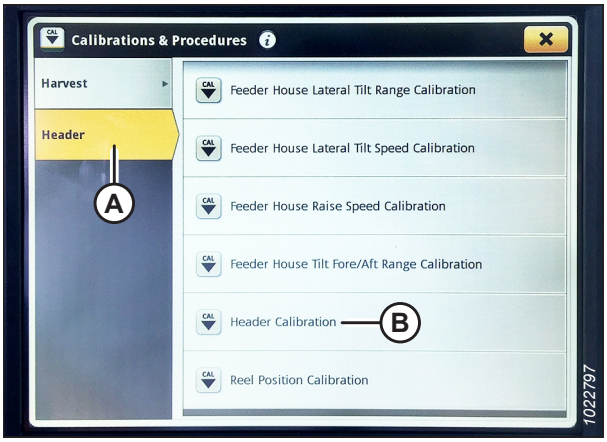

Figure 3.743: Écran John Deere S7 – Étalonnages et Procédures

11. Appuyez sur ÉTALONNER (A) en bas de l'écran. La fenêtre de vue d'ensemble d'étalonnage s'ouvre.

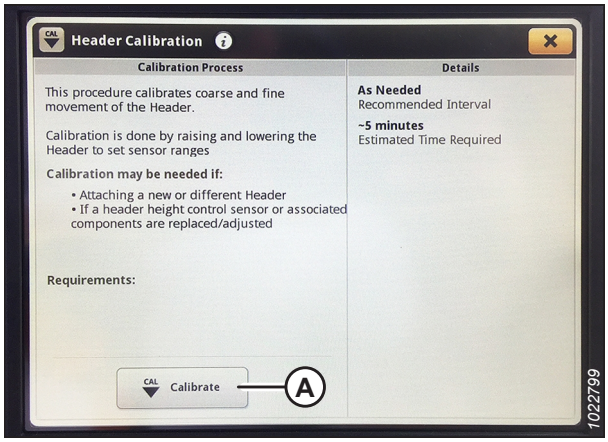

Figure 3.744: Écran John Deere S7 – Étalonnage de la plateforme

12. Appuyez sur le bouton (A) de la console pour mettre le moteur en mode plein régime.



Figure 3.745: Console John Deere S7

13. Sélectionnez START (démarrer) sur la page CALIBRATION OVERVIEW (vue d'ensemble de l'étalonnage).

14. Suivez les instructions affichées à l'écran de la moissonneuse-batteuse. À mesure que le processus d'étalonnage avance, l'affichage sera automatiquement mis à jour pour présenter l'étape suivante.

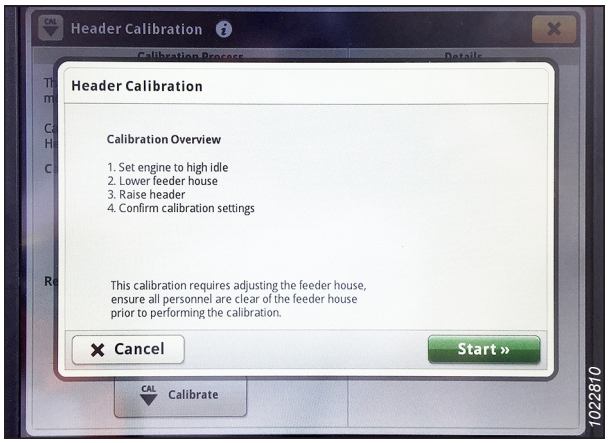

Figure 3.746: Écran John Deere S7 – Étalonnage de la plateforme

15. Lorsque l’étalonnage est terminé, sélectionnez SAVE (enregistrer) pour confirmer l’étalonnage.

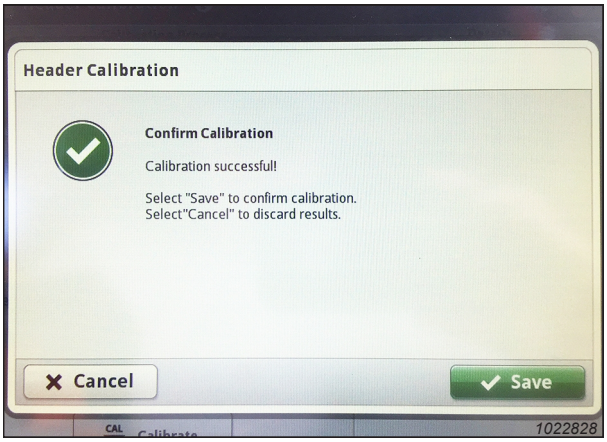

Figure 3.747: Écran John Deere S7 – Étalonnage de la plateforme

3.10.18 Moissonneuses-batteuses John Deere X9

Pour rendre le système de contrôle de hauteur automatique de la plateforme (CHAP) compatible avec la moissonneuse-batteuse, vous devez régler les options de configuration de la plateforme afin qu’elles correspondent au modèle particulier de la plateforme, configurer les paramètres d’écran tactile, régler les commandes du CHAP et étalonner le système CHAP pour vous assurer qu’il fonctionne correctement.

Configuration de la plateforme dans l’écran CommandCenter^{MC} – John Deere série X9

Les réglages du contrôle de hauteur automatique de la plateforme (CHAP) peuvent être configurés sur l’écran CommandCenter™ dans la cabine de la moissonneuse-batteuse.

NOTE:

Il se peut que des modifications aient été apportées aux commandes ou à l’écran de la moissonneuse-batteuse depuis la publication de ce document. Pour les toutes dernières informations, consultez le manuel d’opération de la moissonneuse-batteuse.

DANGER

Assurez-vous qu’il n’y a personne dans la zone.

1. Démarrez le moteur.
2. Appuyez sur le bouton HEADER (plateforme) (A) sur le panneau situé sous l’écran. La page HEADER (plateforme) s’ouvre.

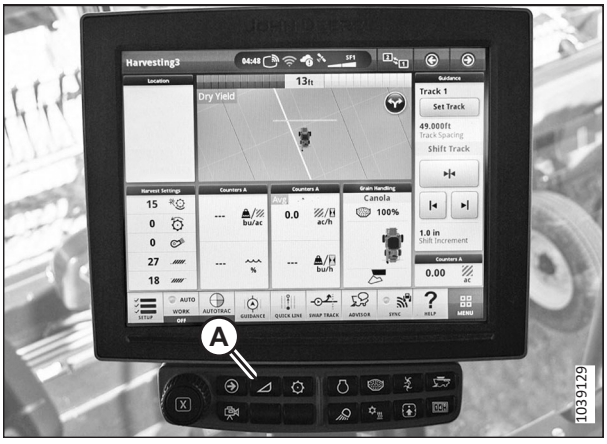

Figure 3.748: Écran CommandCenter^{MC}

3. Assurez-vous que le type (A) et la taille (B) de la plateforme sont corrects.

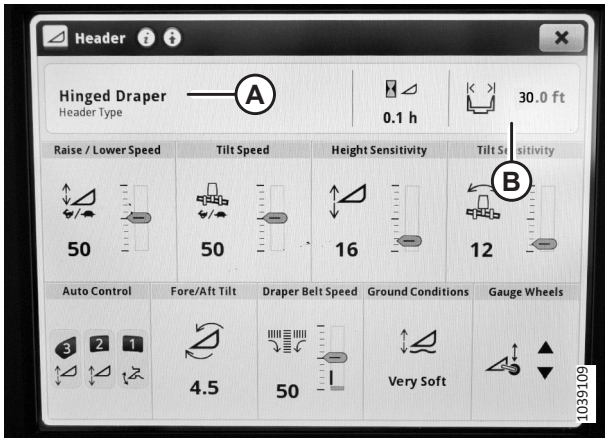

Figure 3.749: Écran CommandCenter^{MC} – Page Plateforme

4. Sélectionnez AUTO CONTROL (commande auto) (A). La page AUTO HEADER CONTROLS (contrôles automatiques de la plateforme) s'ouvre.

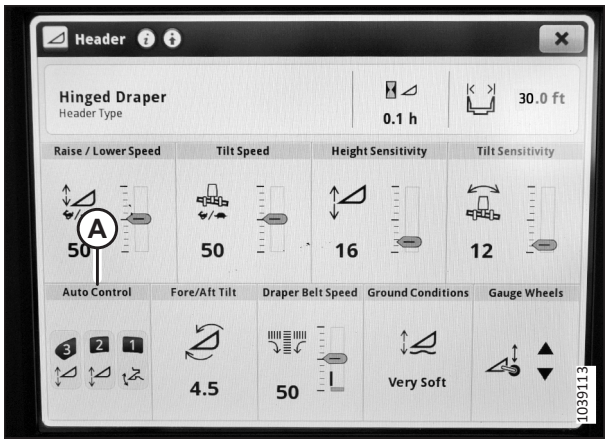

Figure 3.750: Écran CommandCenter^{MC} – Page de contrôles automatiques de la plateforme

5. Sur la page AUTO HEADER CONTROLS (contrôles automatiques de la plateforme), assurez-vous que les options suivantes HEADER AUTOMATION (automatisation de la plateforme) sont réglées sur ON (marche) :
   - REPRISE DE LA HAUTEUR
   - DÉTECTION DE LA HAUTEUR
   - INCLINAISON LATÉRALE
6. Vérifiez que les RESUME PREFERENCES (préférences de reprise) suivantes sont sur ON :
   - VITESSE AUTOMATIQUE DU RABATTEUR
   - REPRENDRE AVANT/ARRIÈRE
   - REPRENDRE LA POSITION DU RABATTEUR

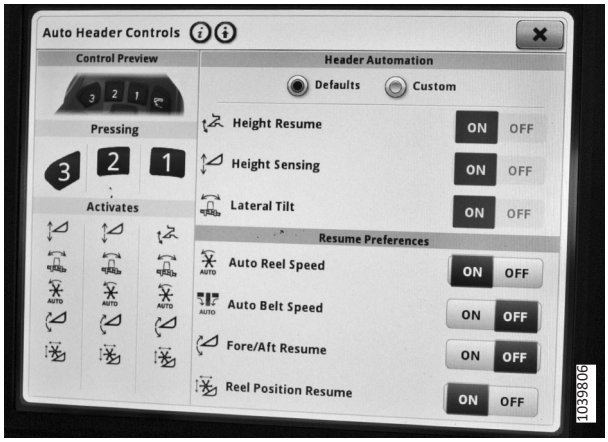

Figure 3.751: Écran CommandCenter^{MC} – Page de contrôles automatiques de la plateforme

7. Définissez sur OFF (arrêt) tous les autres réglages de la page AUTO HEADER CONTROLS (contrôles automatiques de la plateforme) non mentionnés dans les deux étapes précédentes. Appuyez sur le X dans le coin de la fenêtre pour quitter la page.

8. Sur la page HEADER (plateforme), sélectionnez HEIGHT SENSITIVITY (sensibilité de la hauteur) (A). Définissez le réglage sur 10.

9. Sélectionnez TILT SENSITIVIY (sensibilité de l'inclinaison) (B). Définissez le réglage sur 10.

10. Appuyez sur X (C) pour quitter la page HEADER (plateforme).

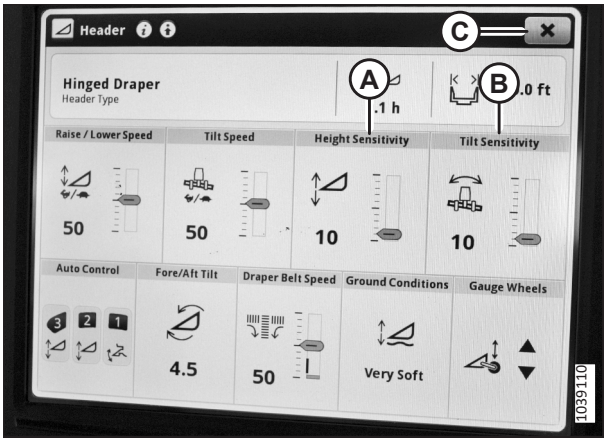

Figure 3.752: Écran CommandCenter[MC] – Page Plateforme

Étalonnage du contrôle de hauteur automatique de la plateforme – John Deere série X9

La sortie du capteur du contrôle de hauteur automatique de la plateforme (CHAP) doit être étalonnée à chaque moissonneuse-batteuse, sinon la fonction CHAP ne fonctionnera pas correctement.

DANGER

Assurez-vous qu'il n'y a personne dans la zone.

NOTE:

Il se peut que des modifications aient été apportées aux commandes ou à l'écran de la moissonneuse-batteuse depuis la publication de ce document. Pour les toutes dernières informations, consultez le manuel d'opération de la moissonneuse-batteuse.

1. Démarrez le moteur.

2. Garez la moissonneuse-batteuse sur une surface plane.

3. Ajustez le vérin d'inclinaison (A) de sorte que l'indicateur (B) soit en position D sur la jauge.
4. Vérifiez que la plateforme et la plaque avant de la moissonneuse-batteuse sont de niveau.
5. Placez le rabatteur en position 6.

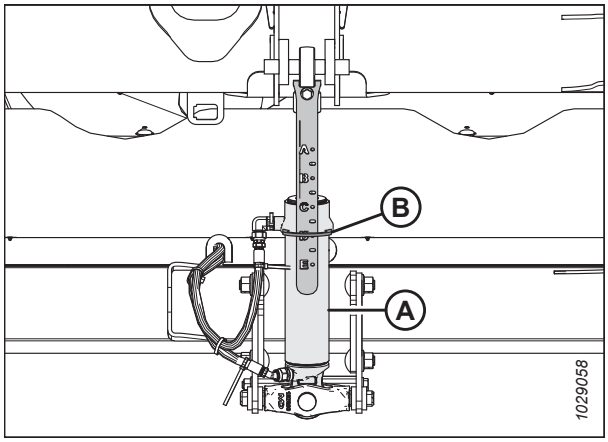

Figure 3.753: Vérin d'inclinaison

6. Sur l'écran du CommandCenter℠, sélectionnez l'icône MENU (A) dans le coin inférieur droit de la page HARVESTING (récolte). Le menu s'affiche.



Figure 3.754: Écran John Deere X9 – Page Récolte

7. Sélectionnez l'onglet MACHINE SETTINGS (paramètres de la machine) (A).
8. Sélectionnez ÉTALONNAGES ET PROCÉDURES (B). La page PLATEFORME ET CONFIGURATION s'affiche.



Figure 3.755: Écran John Deere X9 – Paramètres de la machine

9. Sélectionnez l'onglet HEADER (plateforme) (A).
10. Sélectionnez GAUGE WHEEL RANGE CALIBRATION (étalonnage de la plage de la roue de jauge) (B). La page GAUGE WHEEL RANGE CALIBRATION (étalonnage de la plage de la roue de jauge) s’affiche.
11. Suivez les instructions affichées sur la page. À mesure que le processus d’étalonnage avance, l’affichage sera automatiquement mis à jour pour présenter l’étape suivante.
12. Sélectionnez SAVE (enregistrer) pour confirmer l’étalonnage.

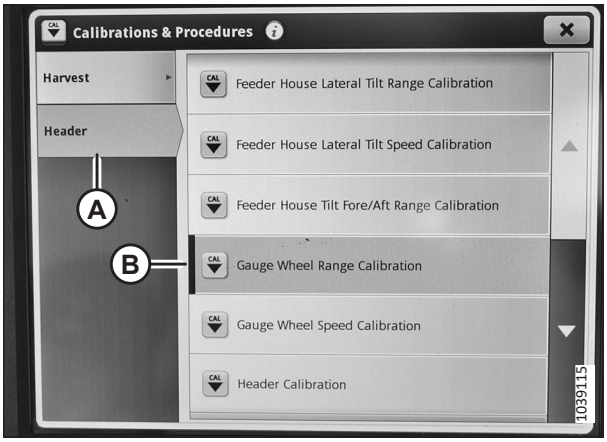

Figure 3.756: Écran John Deere X9 – Étalonnage de la plage de la roue de jauge

13. Sélectionnez HEADER CALIBRATION (étalonnage de la plateforme) (A). La page HEADER CALIBRATION (étalonnage de la plateforme) s’affiche.

    NOTE:

    Désenclenchez les verrous du flottement mécanique avant d’étalonner la plateforme.

14. Levez la plateforme jusqu’en haut de la plage du convoyeur et vérifiez que les deux indicateurs de flottement atteignent 0. Attendez que les indicateurs aient cessé de bouger avant de poursuivre.
15. Abaissez la plateforme jusqu’à ce que l’indicateur de flottement atteigne 4 et ne puisse pas aller plus loin.
16. Levez de nouveau la plateforme jusqu’en haut de la plage du convoyeur et vérifiez que les deux indicateurs de flottement atteignent 0. Attendez que les indicateurs aient cessé de bouger avant de poursuivre.
17. Sélectionnez SAVE (enregistrer) pour confirmer l’étalonnage.

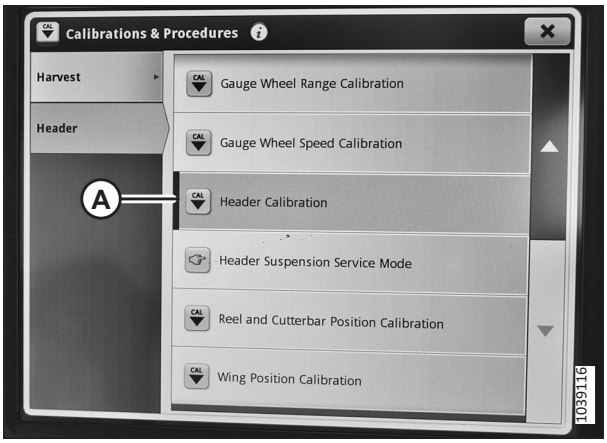

Figure 3.757: Écran John Deere X9 – Étalonnage de la plateforme

18. Sélectionnez REEL AND CUTTERBAR POSITION CALIBRATION (étalonnage de la position du rabatteur et de la barre de coupe) (A). La page REEL AND CUTTERBAR POSITION CALIBRATION (étalonnage de la position du rabatteur et de la barre de coupe) s'affiche.
19. Suivez les instructions affichées sur la page. À mesure que le processus d'étalonnage avance, l'affichage sera automatiquement mis à jour pour présenter l'étape suivante.
20. Sélectionnez SAVE (enregistrer).
21. Appuyez sur le X dans le coin supérieur droit pour quitter la page CALIBRATION & PROCEDURES (étalonnage et procédures).

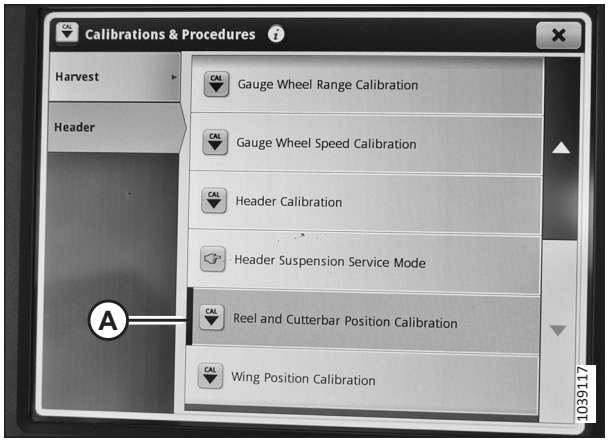

Figure 3.758: Écran John Deere X9 – Étalonnage de la position du rabatteur et de la barre de coupe

Vérification de la plage de tension à partir de la cabine de la moissonneuse-batteuse – John Deere série X9

La tension des capteurs de contrôle de hauteur automatique de la plateforme (CHAP) devra être vérifiée pour assurer le bon fonctionnement du système.

DANGER

Assurez-vous qu'il n'y a personne dans la zone.

NOTE:

Il se peut que des modifications aient été apportées aux commandes ou à l'écran de la moissonneuse-batteuse depuis la publication de ce document. Pour les toutes dernières informations, consultez le manuel d'opération de la moissonneuse-batteuse.

1. Démarrez le moteur.
2. Sur la page HARVESTING (récolte), sélectionnez l'icône MENU (A) dans le coin inférieur droit de la page. Le menu s'affiche.



Figure 3.759: Écran John Deere X9 – Page Récolte

3. Sélectionnez l'onglet SYSTEM (système) (A), puis DIAGNOSTICS CENTER (centre de diagnostics) (B).



Figure 3.760: Écran John Deere X9 – Système

4. Sélectionnez l'onglet CONTROLLERS (contrôleurs) (A).
5. Sélectionnez HEADER/HITCH CONTROLLER (contrôleur de la plateforme/l'attelage) (B).

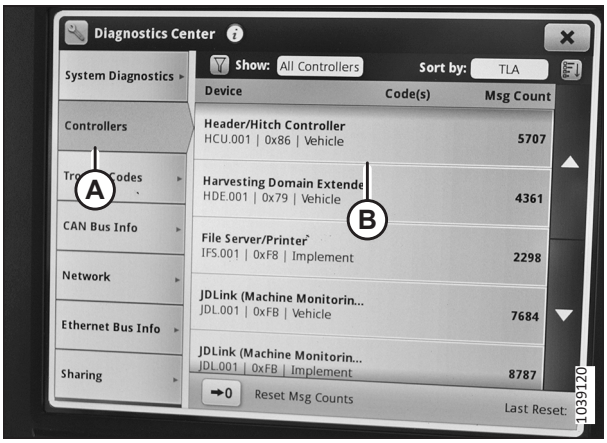

Figure 3.761: Écran John Deere X9 – Centre de diagnostics

6. Sélectionnez READINGS (mesures) (A) sur l'écran et parcourez la liste (B) jusqu'à trouver la mesure de tension souhaitée. Pour plus d'informations sur la plage de tension appropriée, consultez *3.10.2 Tensions de sortie du capteur recommandées pour les moissonneuses-batteuses, page 283*.
7. Appuyez sur le X dans le coin supérieur droit pour quitter la page HEADER/HITCH CONTROLLER (contrôleur de la plateforme/l'attelage).

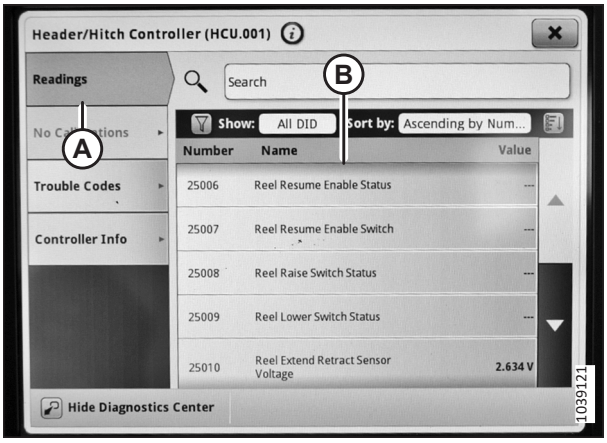

Figure 3.762: Écran John Deere X9 – Contrôleur de la plateforme/l'attelage

Utilisation du contrôle de hauteur automatique de la plateforme – John Deere série X9

Le levier de vitesse au sol situé dans la cabine de la moissonneuse-batteuse comporte trois boutons qui peuvent être utilisés pour contrôler le système de hauteur automatique de la plateforme (CHAP).

DANGER

Assurez-vous qu'il n'y a personne dans la zone.

NOTE:

Il se peut que des modifications aient été apportées aux commandes ou à l'écran de la moissonneuse-batteuse depuis la publication de ce document. Pour les toutes dernières informations, consultez le manuel d'opération de la moissonneuse-batteuse.

1. Démarrez le moteur.

2. Appuyez sur le bouton HEADER (plateforme) (A) sur le panneau situé sous l'écran. La page HEADER (plateforme) s'ouvre.

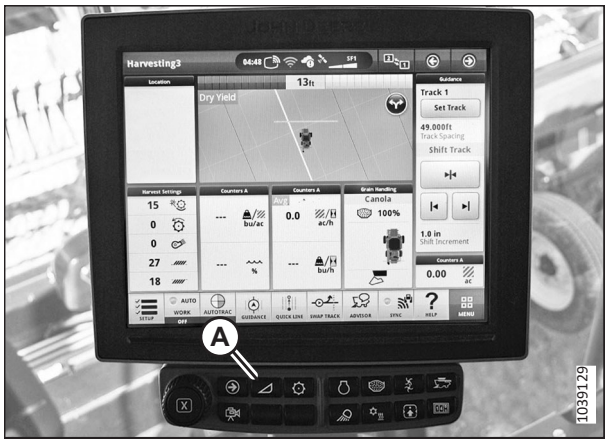

Figure 3.763: Écran CommandCenter^{MC}

3. Sélectionnez AUTO CONTROL (commande auto) (A). La page AUTO HEADER CONTROLS (contrôles automatiques de la plateforme) s'ouvre.

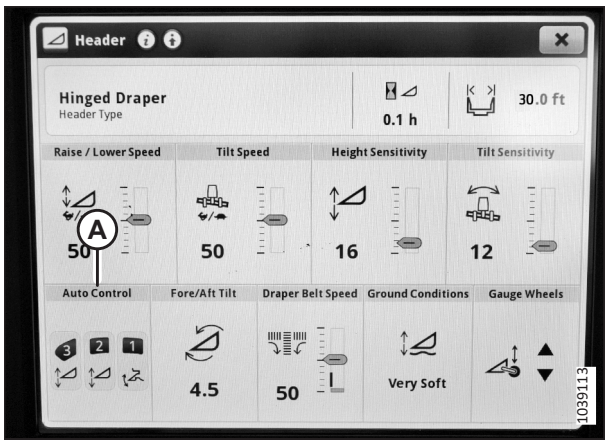

Figure 3.764: Écran CommandCenter^{MC} – Page de contrôles automatiques de la plateforme

4. Sur la page AUTO HEADER CONTROLS (contrôles automatiques de la plateforme), localisez CONTROL PREVIEW (aperçu des commandes) (A).

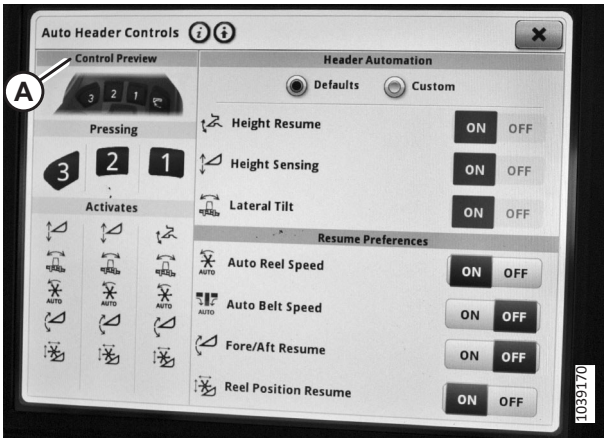

Figure 3.765: Écran John Deere X9 – Page de contrôles automatiques de la plateforme

NOTE:

Lorsque vous appuyez sur les boutons 2 ou 3 (A) du levier multifonction, le système déplace automatiquement la plateforme sur le réglage prédéfini. Le réglage prédéfini peut être configuré par l'opérateur.

NOTE:

Sous chaque bouton se trouve une liste des fonctions qu'il permet d'exécuter.

NOTE:

Le bouton 1 est utilisé pour la fonction RETURN TO HEIGHT (retour à la hauteur).



Figure 3.766: John Deere X9 – Levier multifonction

5. Appuyez sur le bouton 2 ou 3 (B) du levier multifonction pour régler la position du rabatteur.

6. Appuyez sur le bouton (A) pour régler les positions avant-arrière et la hauteur du rabatteur. Maintenez le bouton pendant 3 secondes pour enregistrer le réglage. Celui-ci deviendra le réglage prédéfini du rabatteur pour le bouton 2 ou 3.

NOTE:

Les boutons 2 et 3 peuvent avoir des réglages différents.



Figure 3.767: John Deere X9 – Levier multifonction

7. Si la plateforme est équipée de l'option ContourMax™, le paramètre GAUGE WHEELS (roues de jauge) devra être configuré, en fonction de la hauteur de coupe souhaitée. Exécutez la rubrique correspondante :

   - *Coupe au-dessus du niveau du sol – Plateformes équipées de l'option ContourMax™, page 456*
   - *Coupe au niveau du sol – Plateformes équipées de l'option ContourMax™, page 457*

Coupe au-dessus du niveau du sol – Plateformes équipées de l'option ContourMax[MC]

Sur les moissonneuses-batteuses John Deere série X9, le système de contrôle de hauteur automatique de la plateforme (CHAP) ne fonctionne que lors de la coupe au-dessus du sol si l'option ContourMax[MC] est installée sur la plateforme. Il faudra configurer le flottement pour les plateformes de coupe au ras du sol sur lesquelles l'option ContourMax[MC] est installée.

DANGER

Assurez-vous qu'il n'y a personne dans la zone.

NOTE:

Il se peut que des modifications aient été apportées aux commandes ou à l'écran de la moissonneuse-batteuse depuis la publication de ce document. Pour les toutes dernières informations, consultez le manuel d'opération de la moissonneuse-batteuse.

1. Démarrez le moteur.
2. Appuyez sur le bouton HEADER (plateforme) (A) sur le panneau situé sous l'écran. La page HEADER (plateforme) s'ouvre.

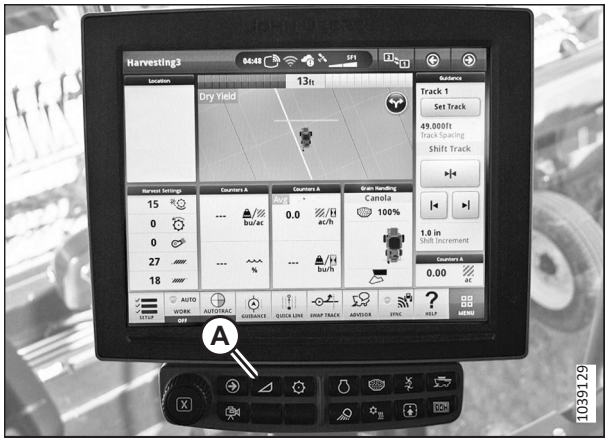

Figure 3.768: Écran CommandCenter[MC]

3. Sur la page HEADER (plateforme), sélectionnez GAUGE WHEELS (roues de jauge) (A).

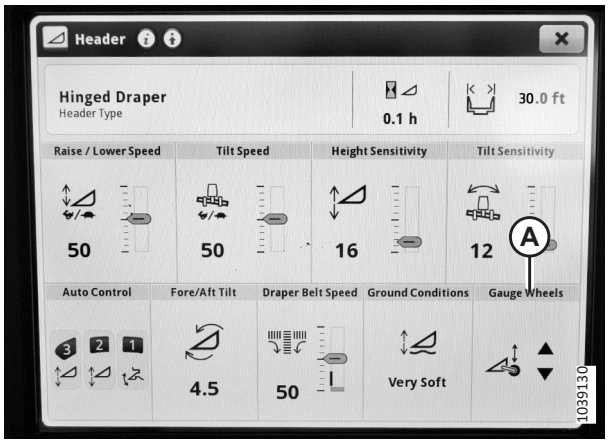

Figure 3.769: Écran John Deere X9 – Page Plateforme

4. Réglez la hauteur à l'aide des commandes de l'écran ou de la molette (A) sur la console. Le réglage sera enregistré automatiquement sur le bouton 2 ou 3 du levier multifonction.



Figure 3.770: Écran John Deere X9 – Page Plateforme

5. Sur la page HEADER (plateforme), repérez GROUND CONDITIONS (conditions du sol) (A).

   NOTE:

   Ce réglage ne peut être modifié que lorsque le mode de détection de la hauteur est activé.

6. Choisissez l'un des réglages suivants de pression au sol de la plateforme :

   - TRÈS FERME (1 sur l'indicateur de flottement)
   - FERME (1,5 sur l'indicateur de flottement)
   - TYPIQUE (2 sur l'indicateur de flottement)
   - DOUX (2,5 sur l'indicateur de flottement)
   - TRÈS DOUX (3 sur l'indicateur de flottement)

   NOTE:

   Plus le réglage est ferme, plus la pression au sol est importante sur la plateforme.

   NOTE:

   Ces réglages sont automatiquement enregistrés sur le bouton 2 ou 3 de la poignée multifonction, selon celui que vous sélectionnez. Le bouton sélectionné est affiché sur la colonne présentoir du coin.

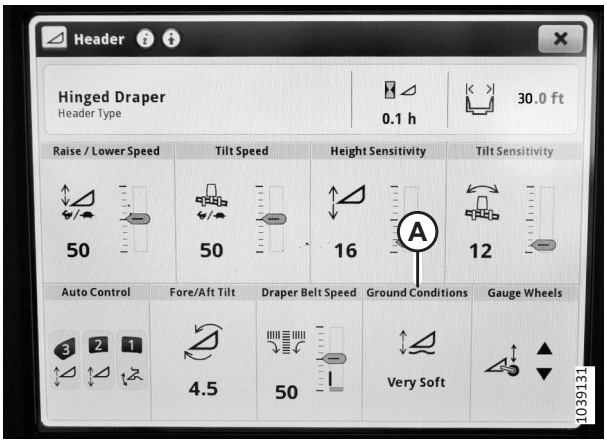

Figure 3.771: Écran John Deere X9 – Page Plateforme

Coupe au niveau du sol – Plateformes équipées de l'option ContourMax[MC]

Le système de contrôle de hauteur automatique de la plateforme (CHAP) permet à celle-ci de suivre les contours du sol lors de la récolte. Si la plateforme est équipée de l'option ContourMax[MC], il convient de régler le paramètre GAUGE WHEELS (roues de jauge) sur la page HEADER (plateforme) du CommandCenter[MC] dans la cabine de la moissonneuse-batteuse.

DANGER

Assurez-vous qu'il n'y a personne dans la zone.

NOTE:

Il se peut que des modifications aient été apportées aux commandes ou à l'écran de la moissonneuse-batteuse depuis la publication de ce document. Pour les toutes dernières informations, consultez le manuel d'opération de la moissonneuse-batteuse.

1. Démarrez le moteur.
2. Appuyez sur le bouton HEADER (plateforme) (A) sur le panneau situé sous l'écran. La page HEADER (plateforme) s'ouvre.

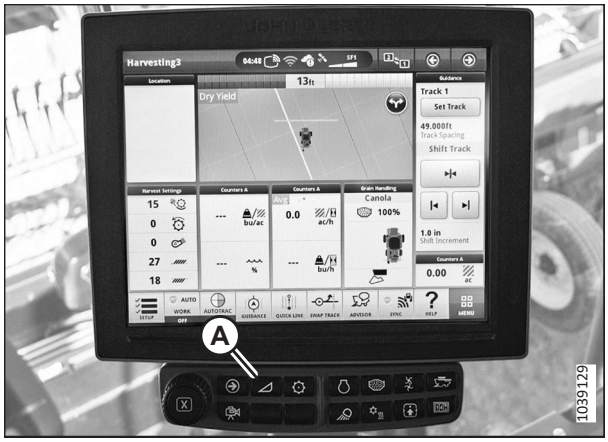

Figure 3.772: Écran CommandCenter^{MC}

3. Sur la page HEADER (plateforme), sélectionnez GAUGE WHEELS (roues de jauge) (A).

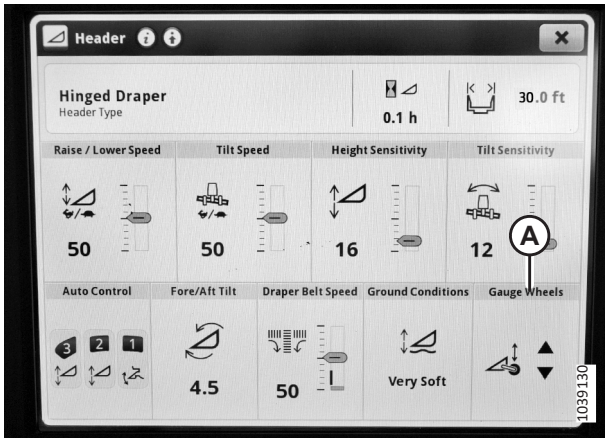

Figure 3.773: Écran John Deere X9 – Page Plateforme

4. Rentrez complètement les roues à l'aide du réglage de la hauteur sur l'écran ou utilisez la molette (A) sur la console. Le réglage sera enregistré automatiquement sur le bouton actif (2 ou 3) du levier multifonction.

5. Enclenchez la plateforme.



Figure 3.774: Écran John Deere X9 – Page Plateforme

6. Sur la page HEADER (plateforme), repérez GROUND CONDITIONS (conditions du sol) (A).

   NOTE:

   Ce réglage ne peut être modifié que lorsque le mode de détection est activé.

7. Choisissez l'un des réglages suivants de pression au sol de la plateforme :

   - TRÈS FERME (1 sur l'indicateur de flottement)
   - FERME (1,5 sur l'indicateur de flottement)
   - TYPIQUE (2 sur l'indicateur de flottement)
   - DOUX (2,5 sur l'indicateur de flottement)
   - TRÈS DOUX (3 sur l'indicateur de flottement)

   NOTE:

   Plus le réglage est ferme, plus la pression au sol est importante sur la plateforme.

   NOTE:

   Ces réglages seront enregistrés automatiquement sur le bouton de poignée multifonction sélectionné (2 ou 3). Le bouton actif sélectionné est indiqué sur la colonne présentoir du coin.

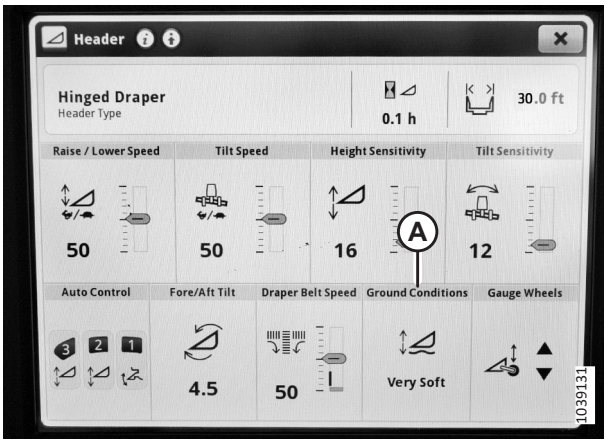

Figure 3.775: Écran John Deere X9 – Page Plateforme

Vérification des codes d'erreur sur le contrôleur de la plateforme – John Deere série X9

Si des erreurs se produisent lors de l'utilisation du système de contrôle de hauteur automatique de la plateforme (CHAP), les codes d'erreurs correspondants peuvent être visualisés dans le DIAGNOSTICS CENTER (centre de diagnostics) sur l'ordinateur de la moissonneuse-batteuse.

DANGER

Assurez-vous qu'il n'y a personne dans la zone.

NOTE:

Il se peut que des modifications aient été apportées aux commandes ou à l'écran de la moissonneuse-batteuse depuis la publication de ce document. Pour les toutes dernières informations, consultez le manuel d'opération de la moissonneuse-batteuse.

1. Démarrez le moteur.

2. Sur la page HARVESTING (récolte), sélectionnez l'icône MENU (A) dans le coin inférieur droit de la page. Le menu s'affiche.



Figure 3.776: Écran John Deere X9 – Page Récolte

3. Sélectionnez l'onglet SYSTEM (système) (A), puis DIAGNOSTICS CENTER (centre de diagnostics) (B).



Figure 3.777: Écran John Deere X9 – Système

4. Sélectionnez l'onglet CONTROLLERS (contrôleurs) (A).
5. Sélectionnez HEADER/HITCH CONTROLLER (contrôleur de la plateforme/l'attelage) (B).

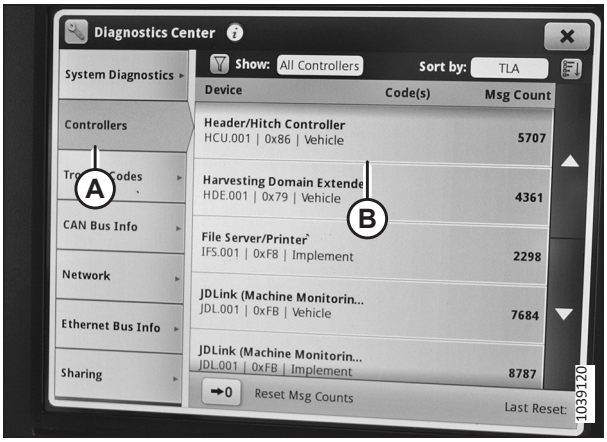

Figure 3.778: Écran John Deere X9 – Centre de diagnostics

6. Sélectionnez TROUBLE CODES (codes d'anomalie) (A). Les codes d'anomalie s'affichent sur le côté droit (B) de l'écran.
7. Appuyez sur le X dans le coin supérieur droit pour quitter la page HEADER/HITCH CONTROLLER (contrôleur de la plateforme/l'attelage).

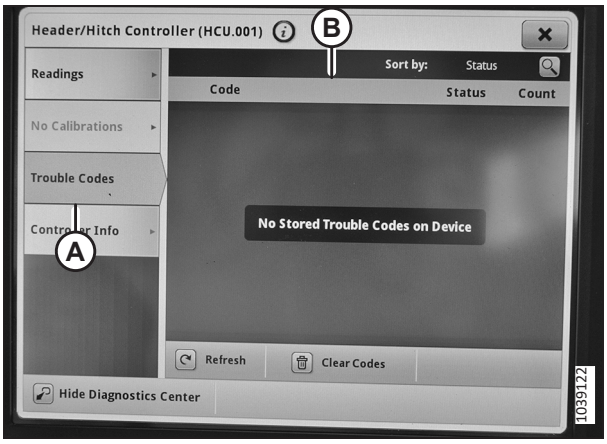

Figure 3.779: Écran John Deere X9 – Contrôleur de la plateforme/l'attelage

3.10.19 Moissonneuses-batteuses New Holland séries CR et CX – 2014 ou antérieures

Pour rendre le système de contrôle de hauteur automatique de la plateforme (CHAP) compatible avec la moissonneuse-batteuse, vous devez régler les options de configuration de la plateforme afin qu'elles correspondent au modèle particulier de la plateforme, configurer les paramètres de vitesse du rabatteur, régler les commandes du CHAP et étalonner le système CHAP pour vous assurer qu'il fonctionne correctement.

Cette section ne s'applique qu'aux modèles CR/CX de New Holland antérieurs à l'année 2015.

Contrôle de la plage de tension depuis la cabine de la moissonneuse-batteuse – New Holland série CX et CR

Le capteur du contrôle de hauteur automatique de la plateforme (CHAP) doit être utilisé dans une plage de tension particulière afin de fonctionner correctement.

NOTE:

Il se peut que des modifications aient été apportées aux commandes ou à l'écran de la moissonneuse-batteuse depuis la publication de ce document. Pour les toutes dernières informations, consultez le manuel d'opération de la moissonneuse-batteuse.

NOTE:

Pour les modèles New Holland CR 6.80, 6.90, 7.90, 8.90, 9.90, et 10.90, reportez-vous à *3.10.20 Moissonneuses-batteuses New Holland – Série CR, 2015 et modèle ultérieur, page 472*.

DANGER

Assurez-vous qu'il n'y a personne dans la zone.

1. Démarrez le moteur.
2. Positionnez la plateforme de telle sorte qu'elle soit entre 254 à 356 mm (10-14 po) au-dessus du sol.
3. Déverrouillez le flottement de la plateforme. Pour obtenir des instructions, consultez *Verrouillage/déverrouillage du flottement de la plateforme, page 212*.
4. Coupez le moteur et retirez la clé du contact.
5. Vérifiez que l'articulation de verrouillage du flottement se trouve sur les butées (la rondelle [A] ne peut pas bouger) aux deux endroits.

   NOTE:

   Si la plateforme n'est **PAS** sur les butées durant les deux étapes suivantes, la tension peut dépasser la plage en cours de fonctionnement et entraîner un dysfonctionnement du système CHAP. Si la plateforme n'est pas sur les butées inférieures, consultez *3.11 Mise à niveau de la plateforme, page 501* pour obtenir des instructions.

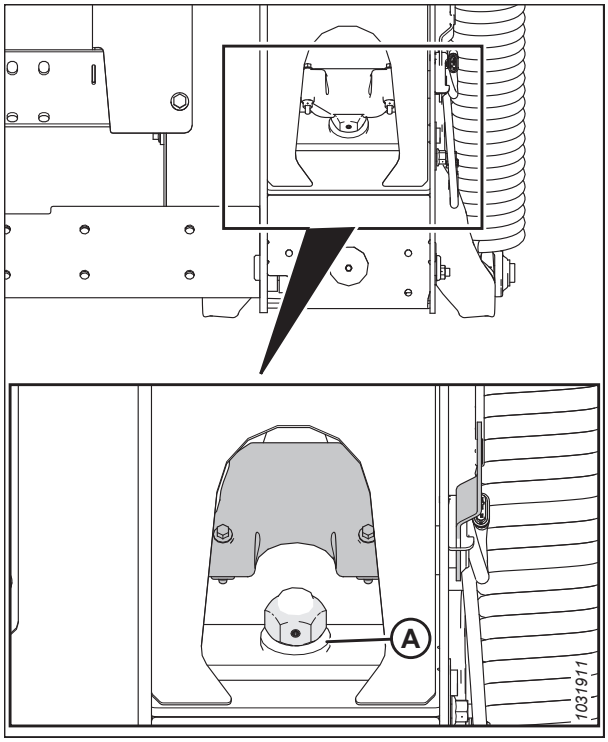

Figure 3.780: Verrouillage du flottement

6. Si le pointeur n'est pas à zéro, desserrez le boulon (A) et faites glisser la plaque de l'indicateur de flottement (B) jusqu'à ce que le pointeur (C) se trouve sur **0** (D). Serrez l'écrou sur le boulon (A).

   NOTE:

   Utilisez le point zéro (E) au-dessus de l'autocollant pour régler correctement l'aiguille de l'indicateur.

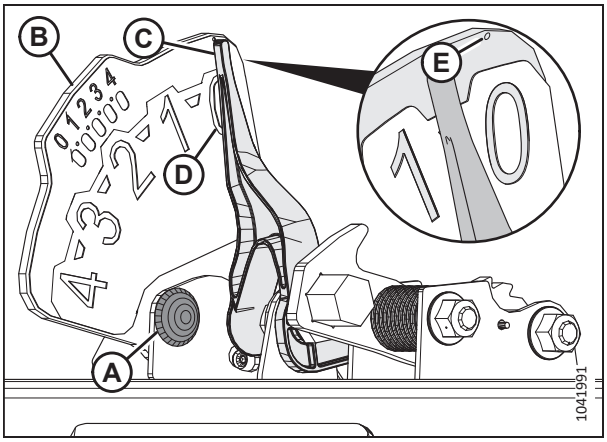

Figure 3.781: Indicateur du flottement

7. Vérifiez que le flottement de la plateforme est déverrouillé.
8. Sur la page principale, sélectionnez DIAGNOSTICS (A). La page DIAGNOSTICS s'affiche.
9. Sélectionnez RÉGLAGES. La page RÉGLAGES s'affiche.

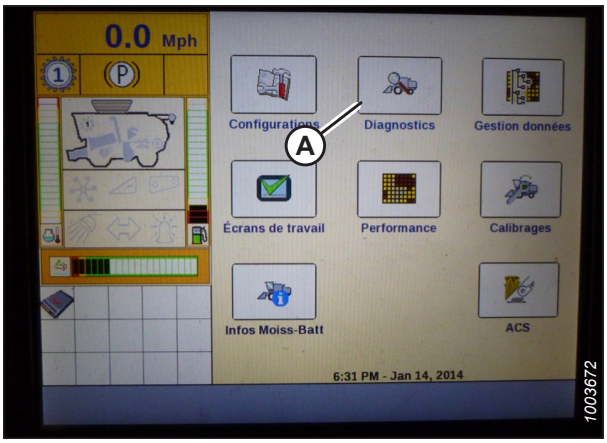

Figure 3.782: Affichage des moissonneuses-batteuses New Holland

10. Sélectionnez le menu déroulant du GROUPE (A). La boîte de dialogue GROUPE s'affiche.

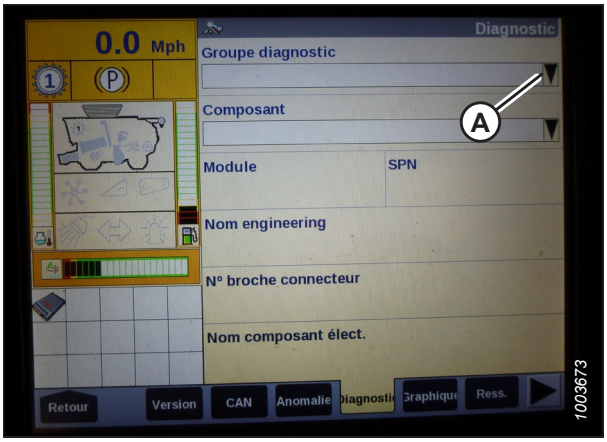

Figure 3.783: Affichage des moissonneuses-batteuses New Holland

11. Sélectionnez HAUTEUR/INCLINAISON PLATEFORME (A). La page PARAMÈTRES s'affiche.

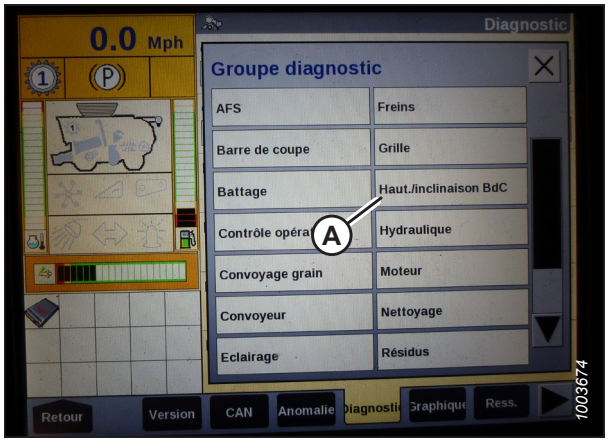

Figure 3.784: Affichage des moissonneuses-batteuses New Holland

12. Sélectionnez LEFT HEADER HEIGHT SEN (capteur de hauteur de la plateforme gauche) (A), puis sélectionnez le bouton GRAPH (graphique) (B). La lecture de la tension apparaît en haut de la page.
13. Levez et abaissez la plateforme pour voir la plage complète des valeurs de tension.
14. Comparez les lectures de tension sur l'écran aux plages de tension spécifiées dans *3.10.2 Tensions de sortie du capteur recommandées pour les moissonneuses-batteuses, page 283*.

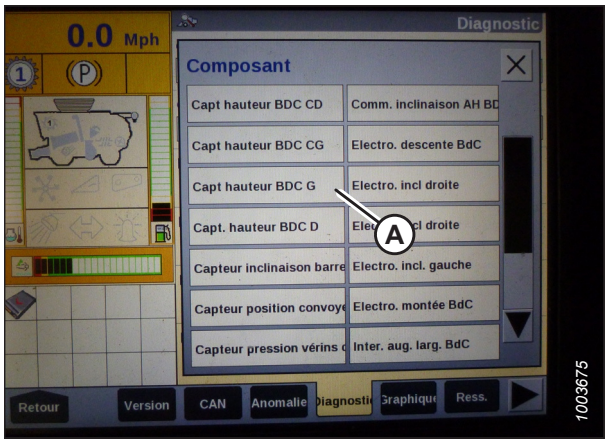

Figure 3.785: Affichage des moissonneuses-batteuses New Holland

Référence rapide sur les réglages de la plateforme – New Holland Série CR

Utilisez les informations du tableau suivant pour consulter rapidement les réglages recommandés pour une plateforme associée à une moissonneuse-batteuse New Holland série CR.

NOTE:

Il se peut que des modifications aient été apportées aux commandes ou à l'écran de la moissonneuse-batteuse depuis la publication de ce document. Pour les toutes dernières informations, consultez le manuel d'opération de la moissonneuse-batteuse.

Tableau 3.41 Réglages de la plateforme – New Holland Série CR

Paramètre de réglage	Réglage suggéré
Type de rognage	Plateforme
Sous-type de plateforme	80/90
Flottement automatique	Installé
Levage automatique de la plateforme	Installé
Taux de montée/descente manuel du CHP	Régler pour une meilleure performance
Sensibilité de hauteur CHP	Régler pour une meilleure performance

Tableau 3.41 Réglages de la plateforme – New Holland Série CR (suite)

Paramètre de réglage	Réglage suggéré
Sensibilité d'inclinaison CHP	Régler pour une meilleure performance
Capteur de hauteur du rabatteur	Oui

Installation du contrôle de hauteur automatique de la plateforme (CHAP) – New Holland séries CR et CX

Utilisez l'écran de la moissonneuse-batteuse pour configurer le système de contrôle de la hauteur automatique de la plateforme (CHAP).

NOTE:

Il se peut que des modifications aient été apportées aux commandes ou à l'écran de la moissonneuse-batteuse depuis la publication de ce document. Pour les toutes dernières informations, consultez le manuel d'opération de la moissonneuse-batteuse.

NOTE:

Pour les modèles New Holland CR 6.80, 6.90, 7.90, 8.90, 9.90, et 10.90, reportez-vous à *3.10.20 Moissonneuses-batteuses New Holland – Série CR, 2015 et modèle ultérieur, page 472*.

1. Sélectionnez HEADER LATERAL FLOAT (FLOTTEMENT LATÉRAL DE LA PLATEFORME) sur l'écran de la moissonneuse-batteuse, puis appuyez sur le bouton ENTER (ENTRÉE).
2. Vous pouvez utiliser les touches de navigation haut et bas pour sélectionner INSTALLED (installé).

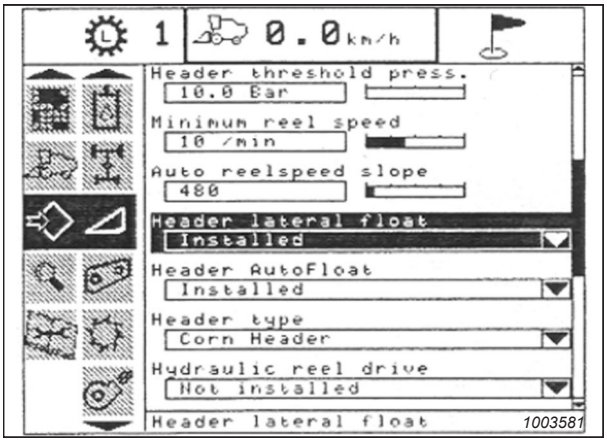

Figure 3.786: Affichage des moissonneuses-batteuses New Holland

3. Sélectionnez HEADER AUTOFLOAT (FLOTTEMENT AUTO DE LA PLATEFORME) (A), et appuyez sur ENTER (ENTRÉE).
4. Utilisez les touches de navigation haut et bas pour vous déplacer parmi les options, et sélectionnez INSTALLED (INSTALLÉ).

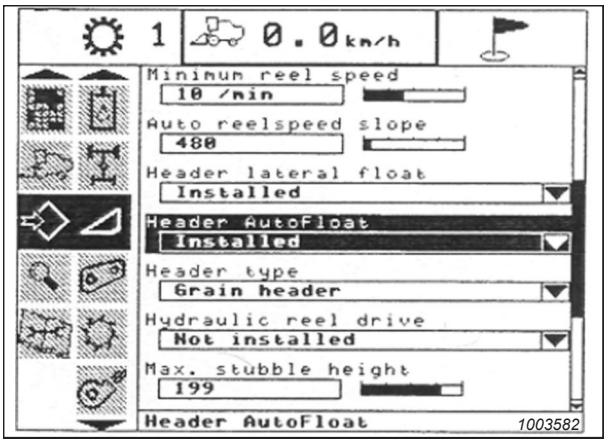

Figure 3.787: Affichage des moissonneuses-batteuses New Holland

Étalonnage du système de contrôle de hauteur automatique de la plateforme – New Holland série CR et CX

La sortie du capteur du contrôle de hauteur automatique de la plateforme (CHAP) doit être étalonnée pour chaque moissonneuse-batteuse.

⚠ DANGER

Assurez-vous qu'il n'y a personne dans la zone.

NOTE:

Il se peut que des modifications aient été apportées aux commandes ou à l'écran de la moissonneuse-batteuse depuis la publication de ce document. Pour les toutes dernières informations, consultez le manuel d'opération de la moissonneuse-batteuse.

NOTE:

Pour les modèles New Holland CR 6.80, 6.90, 7.90, 8.90, 9.90, et 10.90, reportez-vous à *3.10.20 Moissonneuses-batteuses New Holland – Série CR, 2015 et modèle ultérieur, page 472*.

NOTE:

Le réglage trop léger du flottement de la plateforme peut empêcher l'étalonnage du CHAP. Il sera peut-être nécessaire de régler un flottement plus lourd pour la procédure d'étalonnage afin que la plateforme ne se sépare pas du module de flottement pendant la procédure.

NOTE:

Pour un fonctionnement optimal du contrôle de hauteur automatique de la plateforme (CHAP), suivez ces procédures avec le vérin d'inclinaison réglé sur **D**. Une fois l'étalonnage terminé, ajustez de nouveau le vérin d'inclinaison à l'angle de plateforme souhaité. Pour obtenir des instructions, consultez *3.9.5 Angle de la plateforme, page 222*.

Vérifiez les conditions suivantes avant de commencer la procédure d'étalonnage de la plateforme :

- La plateforme est fixée à la moissonneuse-batteuse.
- La moissonneuse-batteuse est sur un sol plat, avec la plateforme sur le sol.
- La plateforme est sur les butées inférieures et le vérin d'inclinaison est réglé sur **D**.
- Le moteur tourne.
- La moissonneuse-batteuse ne bouge pas.
- Aucune erreur n'a été envoyée par le module du contrôleur de la hauteur de la plateforme (CHT).
- La plateforme ou le convoyeur est débrayé.
- Les boutons de flottement latéral **NE** sont **PAS** enfoncés.
- La touche ÉCHAP n'est **PAS** enfoncée.

Pour étalonner l'AHHC, procédez comme suit :

1. Sur l'écran de la moissonneuse-batteuse, sélectionnez le sous-menu CALIBRATION (étalonnage), puis appuyez sur la touche de navigation « flèche droite » pour entrer à la boîte des informations.

2. Sélectionnez HEADER (plateforme) (A), puis appuyez sur ENTER (entrée). La fenêtre CALIBRATION (étalonnage) s'ouvre.

   NOTE:

   Vous pouvez utiliser les touches de navigation haut et bas pour vous déplacer parmi les options.

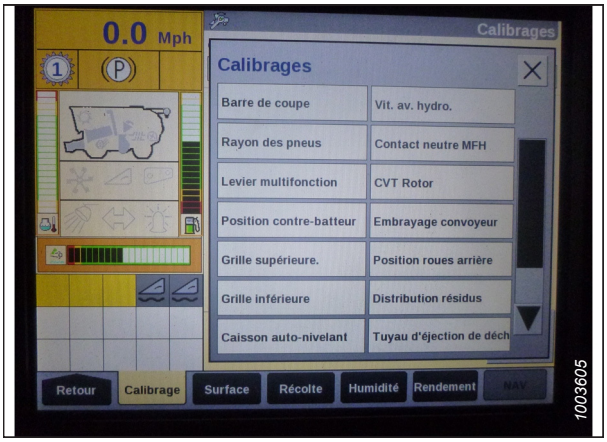

Figure 3.788: Affichage des moissonneuses-batteuses New Holland

3. Suivez les étapes suivant leur ordre d'affichage dans la fenêtre. À mesure que le processus d'étalonnage avance, l'affichage sera automatiquement mis à jour pour présenter l'étape suivante.

   NOTE:

   Appuyer sur la touche ESC (échap) pendant l'une des étapes ou laisser le système en veille pendant plus de 3 minutes provoquera l'arrêt de la procédure d'étalonnage.

   NOTE:

   Les codes d'erreur sont expliqués dans le manuel d'opération de la moissonneuse-batteuse.



Figure 3.789: Affichage des moissonneuses-batteuses New Holland

4. Lorsque toutes les étapes sont terminées, le message CALIBRATION SUCCESSFUL (étalonnage réussi) s'affiche à l'écran. Quittez le menu CALIBRATION (étalonnage) en appuyant sur la touche ENTER (entrée) ou ESC (échap).

   NOTE:

   Si le flottement a été réglé sur une valeur plus lourde pour terminer la procédure d'étalonnage du CHAP, ajustez-le au réglage recommandé une fois l'étalonnage terminé.

5. Si l'appareil ne fonctionne pas correctement, effectuez l'étalonnage de la hauteur de chaume maximale. Pour obtenir des instructions, consultez *Réglage de la hauteur maximale de chaume – New Holland séries CR et CX, page 467*.

Réglage de la hauteur maximale de chaume – New Holland séries CR et CX

Cette procédure explique comment définir la hauteur à laquelle le compteur de la zone de récolte commence à compter et arrête de compter la zone de récolte.

NOTE:

Il se peut que des modifications aient été apportées aux commandes ou à l'écran de la moissonneuse-batteuse depuis la publication de ce document. Pour les toutes dernières informations, consultez le manuel d'opération de la moissonneuse-batteuse.

IMPORTANT:

- Si la valeur est réglée comme trop faible, le compteur de surface peut **NE PAS** être précis, car parfois la plateforme est levée au-dessus de ce seuil, bien que la moissonneuse-batteuse soit encore en train de couper.
- Si la valeur est réglée comme trop élevée, le compteur de surface continue de compter même lorsque la plateforme est soulevée (mais en dessous de ce seuil) et que la moissonneuse-batteuse ne coupe plus.

DANGER

Assurez-vous qu'il n'y a personne dans la zone.

1. Sélectionnez la boîte de dialogue d'étalonnage de la MAXIMUM STUBBLE HEIGHT (HAUTEUR MAXIMALE DE CHAUME). À mesure que vous avancez dans le processus d'étalonnage, l'affichage sera automatiquement mis à jour pour afficher l'étape suivante.

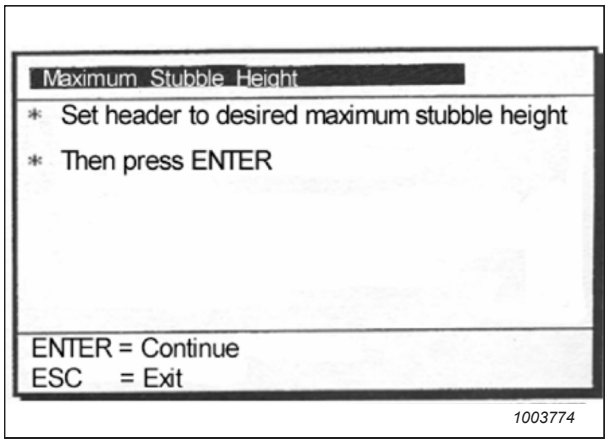

Figure 3.790: Boîte de dialogue d'étalonnage New Holland

2. Placez la plateforme à la hauteur de chaume maximale souhaitée en utilisant le commutateur de commande sur la poignée multifonction.

   NOTE:

   Programmez la plateforme à une hauteur qui ne sera jamais atteinte pendant la récolte. Cela vous permettra de vous assurer que le compteur de la zone de récolte ne cessera jamais d'enregistrer les données de récolte lorsque le système de contrôle automatique de la hauteur (CHAP) est actif.

3. Appuyez sur « ENTER » (Entrée) pour continuer. À mesure que vous avancez dans le processus d'étalonnage, l'affichage sera automatiquement mis à jour pour afficher l'étape suivante.

4. Appuyez sur ENTER (ENTRÉE) ou ESC (ÉCHAP) pour fermer l'écran d'étalonnage. La procédure d'étalonnage est maintenant terminée.

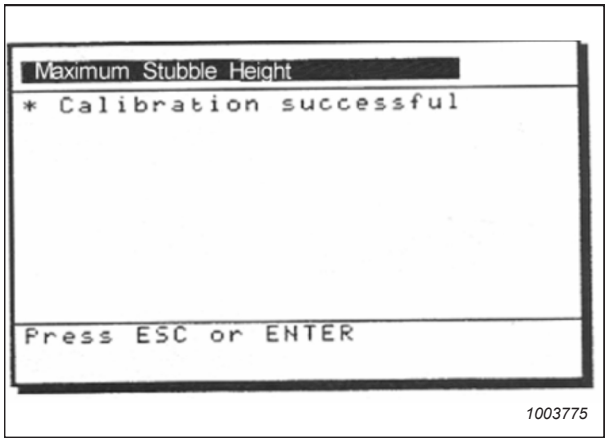

Figure 3.791: Boîte de dialogue d'étalonnage New Holland

Réglage de la vitesse d'élévation de la plateforme – New Holland séries CR et CX

Au besoin, la vitesse d'élévation de la plateforme (première vitesse sur l'interrupteur à bascule de la HAUTEUR DE LA PLATEFORME de la poignée multifonction) peut être réglée.

NOTE:

Il se peut que des modifications aient été apportées aux commandes ou à l'écran de la moissonneuse-batteuse depuis la publication de ce document. Pour les toutes dernières informations, consultez le manuel d'opération de la moissonneuse-batteuse.

DANGER

Assurez-vous qu'il n'y a personne dans la zone.

NOTE:

Pour les modèles New Holland CR 6.80, 6.90, 7.90, 8.90, 9.90, et 10.90, reportez-vous à *3.10.20 Moissonneuses-batteuses New Holland – Série CR, 2015 et modèle ultérieur, page 472*.

1. Sélectionnez HEADER RAISE RATE (VITESSE D'ÉLÉVATION DE LA PLATEFORME) sur l'écran de la moissonneuse-batteuse.
2. Utilisez les boutons + ou – pour modifier le réglage.
3. Appuyez sur ENTRÉE pour enregistrer le nouveau réglage.

   NOTE:

   La vitesse d'élévation peut être modifiée de 32 à 236 par incréments de 34. Le réglage d'usine est de 100.

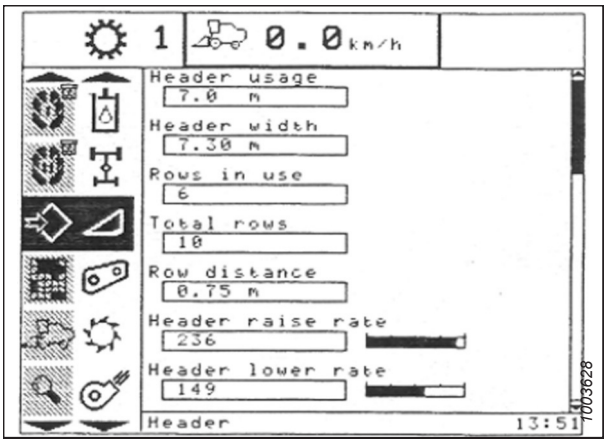

Figure 3.792: Affichage des moissonneuses-batteuses New Holland

Réglage de la vitesse d'abaissement de la plateforme – New Holland séries CR et CX

Au besoin, la sensibilité de la vitesse d'abaissement de la plateforme (bouton de contrôle automatique de la hauteur de la plateforme ou deuxième vitesse sur l'interrupteur à bascule de la hauteur de plateforme de la poignée multifonction) peut être réglée.

NOTE:

Il se peut que des modifications aient été apportées aux commandes ou à l'écran de la moissonneuse-batteuse depuis la publication de ce document. Pour les toutes dernières informations, consultez le manuel d'opération de la moissonneuse-batteuse.

DANGER

Assurez-vous qu'il n'y a personne dans la zone.

NOTE:

Pour les modèles New Holland CR 6.80, 6.90, 7.90, 8.90, 9.90, et 10.90, reportez-vous à *3.10.20 Moissonneuses-batteuses New Holland – Série CR, 2015 et modèle ultérieur, page 472*.

1. Sélectionnez HEADER LOWER RATE (VITESSE D'ABAISSEMENT DE LA PLATEFORME) sur l'écran de la moissonneuse-batteuse.
2. Utilisez les boutons + ou – pour changer le réglage à 50.
3. Appuyez sur ENTRÉE pour enregistrer le nouveau réglage.

   NOTE:

   La vitesse d'abaissement peut être modifiée de 2 à 247 par incréments de 7. Elle est réglée en usine à 100.

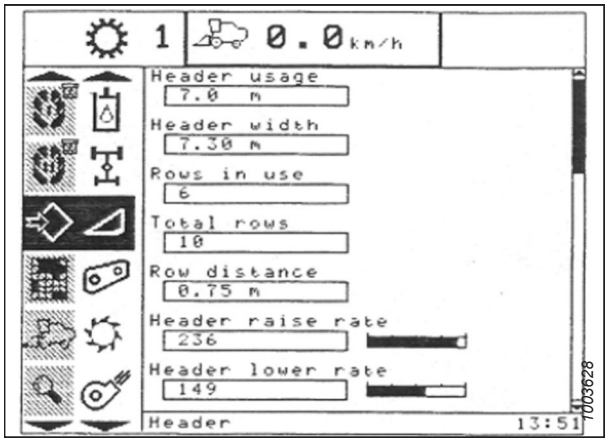

Figure 3.793: Affichage des moissonneuses-batteuses New Holland

Réglage de la sensibilité du contrôle de hauteur automatique de la plateforme – New Holland série CR et CX

Le réglage de la sensibilité contrôle la distance sur laquelle la barre de coupe doit monter ou descendre avant que le contrôle de hauteur automatique de la plateforme (CHAP) réagisse en élevant ou en abaissant le convoyeur.

Lorsque la sensibilité est réglée au maximum, même les petits changements de hauteur par rapport au sol font se lever ou s'abaisser le convoyeur. Lorsque la sensibilité est réglée au minimum, seuls de grands changements de hauteur par rapport au sol peuvent faire se lever ou s'abaisser le convoyeur.

NOTE:

Il se peut que des modifications aient été apportées aux commandes ou à l'écran de la moissonneuse-batteuse depuis la publication de ce document. Pour les toutes dernières informations, consultez le manuel d'opération de la moissonneuse-batteuse.

NOTE:

Pour les modèles New Holland CR 6.80, 6.90, 7.90, 8.90, 9.90, et 10.90, reportez-vous à *3.10.20 Moissonneuses-batteuses New Holland – Série CR, 2015 et modèle ultérieur, page 472*.

DANGER

Assurez-vous qu'il n'y a personne dans la zone.

1. Enclenchez le mécanisme de battage et le convoyeur.
2. Sélectionnez HEIGHT SENSITIVITY (sensibilité de hauteur) sur l'écran de la moissonneuse-batteuse.
3. Utilisez les boutons + ou – pour changer le réglage à 200.
4. Appuyez sur ENTRÉE pour enregistrer le nouveau réglage.

   NOTE:

   La sensibilité peut être modifiée de 10 à 250 par incréments de 10. Elle est réglée en usine à 100.

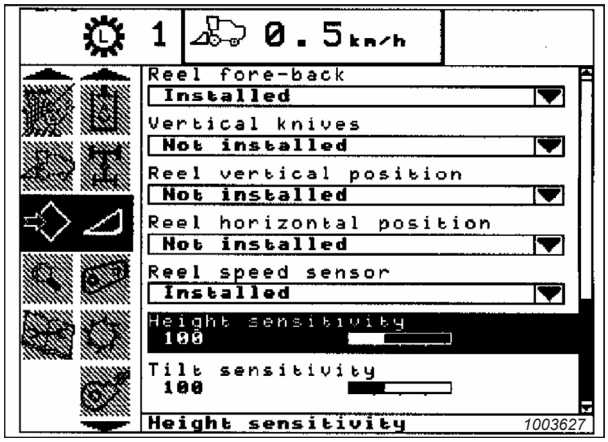

Figure 3.794: Affichage des moissonneuses-batteuses New Holland

Réglage de la hauteur de coupe prédéfinie – New Holland séries CR et CX

Les réglages du rabatteur et de la hauteur de coupe peuvent être enregistrés dans l'ordinateur de la moissonneuse-batteuse comme des préréglages. Ces paramètres peuvent être réglés et sélectionnés à l'aide de la console de commande de la moissonneuse-batteuse.

NOTE:

Il se peut que des modifications aient été apportées aux commandes ou à l'écran de la moissonneuse-batteuse depuis la publication de ce document. Pour les toutes dernières informations, consultez le manuel d'opération de la moissonneuse-batteuse.

NOTE:

Pour les modèles New Holland CR 6.80, 6.90, 7.90, 8.90, 9.90, et 10.90, reportez-vous à *3.10.20 Moissonneuses-batteuses New Holland – Série CR, 2015 et modèle ultérieur, page 472*.

NOTE:

L'indicateur (A) doit être sur la position **0** (B) lorsque la plateforme est à 254 à 356 mm (10 à 14 po) du sol. Lorsque la plateforme est sur le sol, l'indicateur doit se trouver sur **1** (C) pour une pression au sol basse et sur **4** (D) pour une pression au sol élevée. Les conditions de récolte et de sol déterminent le flottement à utiliser. Le réglage idéal doit être aussi léger que possible, sans rebonds de la plateforme ni cultures non coupées. Des réglages excessifs entraînent l'usure prématurée de la plaque d'usure de la barre de coupe.

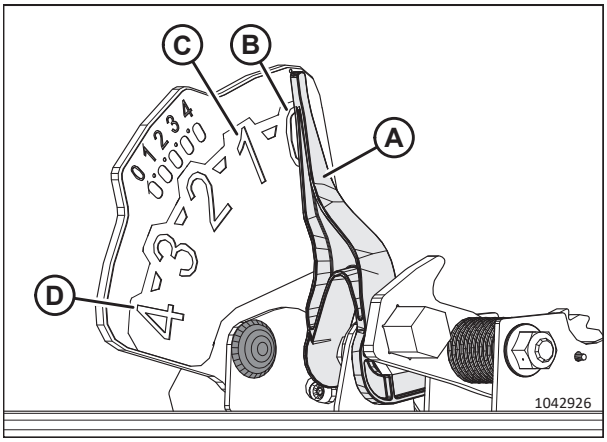

Figure 3.795: Indicateur du flottement

1. Engagez le mécanisme de battage et le convoyeur en utilisant les commutateurs (A) et (B).
2. Réglez le basculeur MÉMOIRE DE LA PLATEFORME (D) à la position de mode HAUTEUR DE CHAUME/FLOTTEMENT AUTOMATIQUE (A) ou (B).
3. Levez ou abaissez la plateforme à la hauteur de coupe souhaitée en utilisant les commutateurs momentanés HAUTEUR DE LA PLATEFORME et FLOTTEMENT LATÉRAL DE LA PLATEFORME (C).
4. Appuyez délicatement sur le bouton AUTOMATIC HEADER HEIGHT CONTROL (contrôle de hauteur automatique de la plateforme) (E) et maintenez-le pendant au moins 2 secondes pour enregistrer la position de hauteur. Un signal sonore confirmera le réglage.

   NOTE:

   Il est possible d'enregistrer deux valeurs de hauteur différentes pour la plateforme en utilisant le basculeur HEADER MEMORY (mémoire de la plateforme) (D) à la position de mode STUBBLE HEIGHT/AUTOFLOAT (hauteur de chaume/flottement automatique) (A) ou (B).

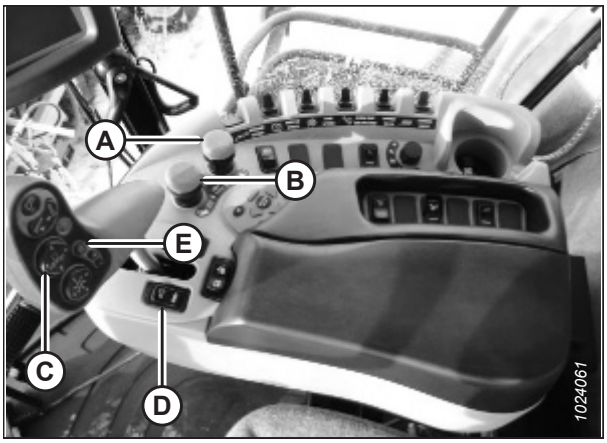

Figure 3.796: Commandes des moissonneuses-batteuses New Holland

5. Levez ou abaissez le rabatteur à la hauteur de travail souhaitée à l'aide du commutateur momentané REEL HEIGHT (hauteur du rabatteur).

6. Appuyez délicatement sur le bouton AUTOMATIC HEADER HEIGHT CONTROL (contrôle de hauteur automatique de la plateforme) (E) et maintenez-le pendant au moins 2 secondes pour enregistrer la position de hauteur. Un signal sonore confirmera le réglage.

7. Pour modifier l'une des hauteurs de consigne enregistrées de la plateforme alors que la moissonneuse-batteuse est en cours d'utilisation, utilisez le basculeur HEADER HEIGHT AND HEADER LATERAL FLOAT (hauteur de la plateforme et flottement latéral de la plateforme) (A) (montée/descente lente) pour lever ou abaisser la plateforme au niveau souhaité. Appuyez délicatement sur le bouton CONTRÔLE DE LA HAUTEUR AUTOMATIQUE DE LA PLATEFORME (B) et maintenez-le pendant au moins 2 secondes pour enregistrer la nouvelle position de hauteur. Un signal sonore confirme le réglage.

   NOTE:

   Appuyer avec force sur le bouton CONTRÔLE DE LA HAUTEUR AUTOMATIQUE DE LA PLATEFORME (B) désactivera le mode de flottement.

   NOTE:

   Il n'est pas nécessaire d'appuyer à nouveau sur le basculeur (C) après modification du point de consigne de la hauteur de la plateforme.

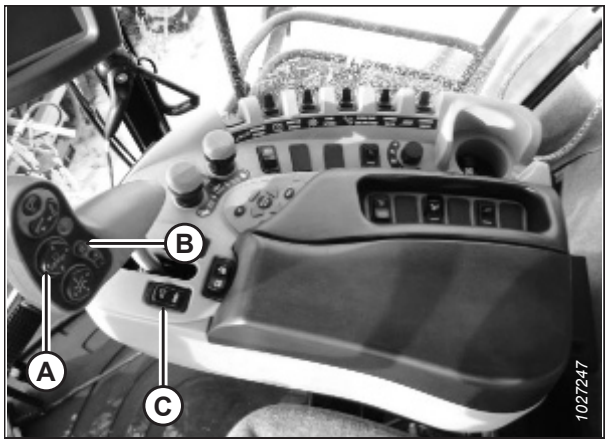

Figure 3.797: Commandes des moissonneuses-batteuses New Holland

3.10.20 Moissonneuses-batteuses New Holland – Série CR, 2015 et modèle ultérieur

Pour rendre le système de contrôle de hauteur automatique de la plateforme (CHAP) de votre moissonneuse-batteuse compatible avec les moissonneuses-batteuses New Holland série CR des modèles de l'année 2015 et ultérieurs, il faut régler les options de configuration de la plateforme de votre moissonneuse-batteuse afin que cela corresponde au modèle particulier de la plateforme, configurer les paramètres de vitesse du rabatteur, régler les commandes du CHAP et étalonner le système CHAP pour s'assurer qu'il fonctionne correctement.

Cette section s'applique uniquement aux modèles 2015 et aux modèles CR ultérieurs (6.80, 6.90, 7.90, 8.90, 9.90 et 10.90).

Contrôle de la plage de tension à partir de la cabine de la moissonneuse-batteuse – New Holland série CR

Le capteur du contrôle de hauteur automatique de la plateforme (CHAP) doit être utilisé dans une plage de tension particulière afin de fonctionner correctement.

NOTE:

Il se peut que des modifications aient été apportées aux commandes ou à l'écran de la moissonneuse-batteuse depuis la publication de ce document. Pour les toutes dernières informations, consultez le manuel d'opération de la moissonneuse-batteuse.

NOTE:

Cette section s'applique uniquement aux modèles 2015 et aux modèles CR ultérieurs (6.80, 6.90, 7.90, 8.90, 9.90, et 10.90). Pour les autres modèles de moissonneuses-batteuses New Holland pré-2015, reportez-vous à *3.10.19 Moissonneuses-batteuses New Holland séries CR et CX – 2014 ou antérieures, page 461*.

DANGER

Assurez-vous qu'il n'y a personne dans la zone.

1. Démarrez le moteur.
2. Positionnez la plateforme de telle sorte qu'elle soit entre 254 à 356 mm (10-14 po) au-dessus du sol.
3. Déverrouillez le flottement de la plateforme. Pour obtenir des instructions, consultez *Verrouillage/déverrouillage du flottement de la plateforme, page 212*.
4. Coupez le moteur et retirez la clé du contact.
5. Vérifiez que l'articulation de verrouillage du flottement se trouve sur les butées (la rondelle [A] ne peut pas bouger) aux deux endroits.

   NOTE:

   Si la plateforme n'est **PAS** sur les butées durant les deux étapes suivantes, la tension peut dépasser la plage en cours de fonctionnement et entraîner un dysfonctionnement du système CHAP. Si la plateforme n'est pas sur les butées inférieures, consultez *3.11 Mise à niveau de la plateforme, page 501* pour obtenir des instructions.

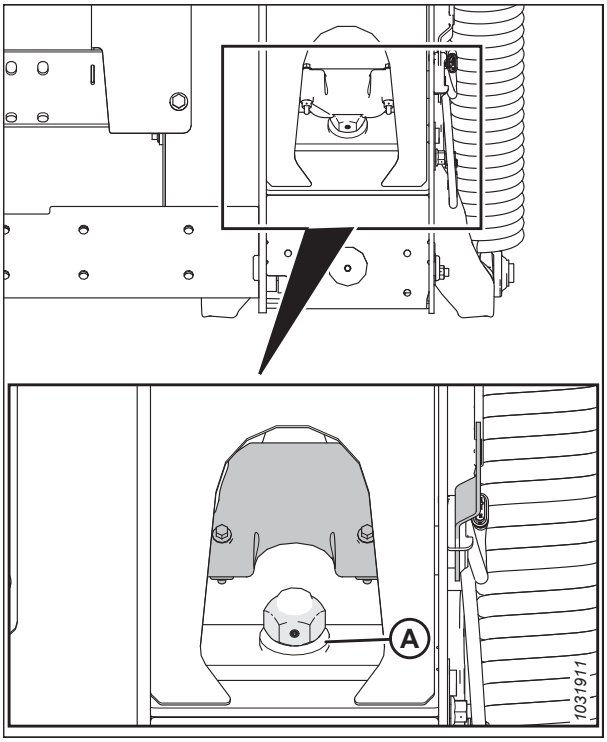

Figure 3.798: Verrouillage du flottement

6. Si le pointeur n'est pas à zéro, desserrez le boulon (A) et faites glisser la plaque de l'indicateur de flottement (B) jusqu'à ce que le pointeur (C) se trouve sur **0** (D). Serrez l'écrou sur le boulon (A).

   NOTE:

   Utilisez le point zéro (E) au-dessus de l'autocollant pour régler correctement l'aiguille de l'indicateur.

7. Vérifiez que le flottement de la plateforme est déverrouillé.

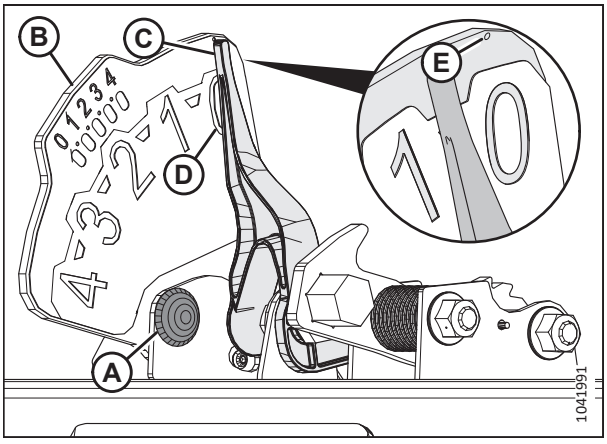

Figure 3.799: Indicateur du flottement

8. Sur la page principale, sélectionnez DIAGNOSTICS (A). La page DIAGNOSTICS s'affiche.



Figure 3.800: Affichage des moissonneuses-batteuses New Holland

9. Sélectionnez RÉGLAGES (A). La page RÉGLAGES s'affiche.

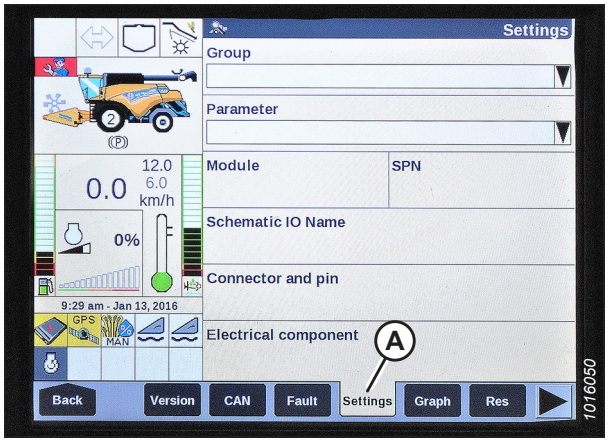

Figure 3.801: Affichage des moissonneuses-batteuses New Holland

10. Sélectionnez HEADER HEIGHT/TILT (HAUTEUR/INCLINAISON DE LA PLATEFORME) (A) dans le menu déroulant GROUP (GROUPE).

11. Sélectionnez HEADER HEIGHT SENS. (capteur de hauteur de la plateforme) L (B) dans le menu déroulant PARAMETER (paramètres).

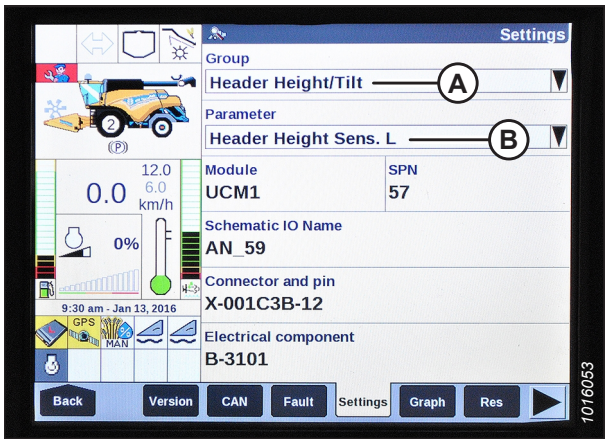

Figure 3.802: Affichage des moissonneuses-batteuses New Holland

12. Sélectionnez GRAPH (GRAPHIQUE) (A). La tension exacte (B) s'affiche en haut de page.

13. Levez et abaissez la plateforme pour voir la plage complète des valeurs de tension.

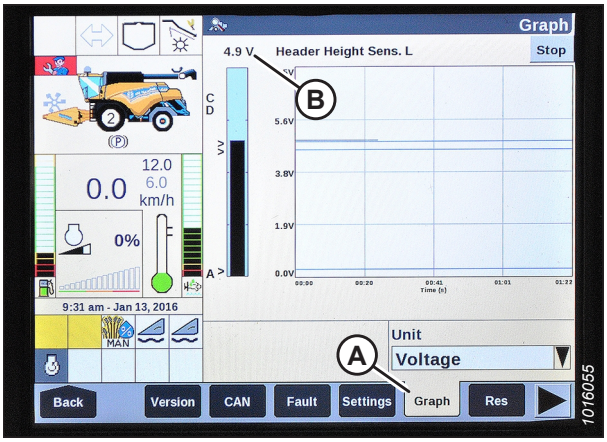

Figure 3.803: Affichage des moissonneuses-batteuses New Holland

Installation du contrôle de hauteur automatique de la plateforme – New Holland série CR

La configuration du contrôle de hauteur automatique de la plateforme (CHAP) s'effectue à l'aide de l'écran de la moissonneuse-batteuse et de la poignée de commande.

Pour un fonctionnement optimal du système CHAP, suivez ces procédures avec le vérin d'inclinaison réglé sur **D**. Une fois les réglages et les procédures d'étalonnage terminés, réglez de nouveau le vérin d'inclinaison à l'angle de plateforme souhaité.

NOTE:

Il se peut que des modifications aient été apportées aux commandes ou à l'écran de la moissonneuse-batteuse depuis la publication de ce document. Pour les toutes dernières informations, consultez le manuel d'opération de la moissonneuse-batteuse.

NOTE:

Cette section s'applique uniquement aux modèles 2015 et aux modèles CR ultérieurs (6.80, 6.90, 7.90, 8.90, 9.90, et 10.90). Pour les autres modèles de moissonneuses-batteuses New Holland pré-2015, reportez-vous à *3.10.19 Moissonneuses-batteuses New Holland séries CR et CX – 2014 ou antérieures, page 461*.

DANGER

Assurez-vous qu'il n'y a personne dans la zone.

1. Démarrez le moteur.
2. Vérifiez que le vérin d'inclinaison est réglé sur **D**.
3. Arrêtez le moteur.
4. Tournez la clé en position de marche.

5. Sur la page principale, sélectionnez BOÎTE À OUTILS (A). La page BOÎTE À OUTILS s'affiche.

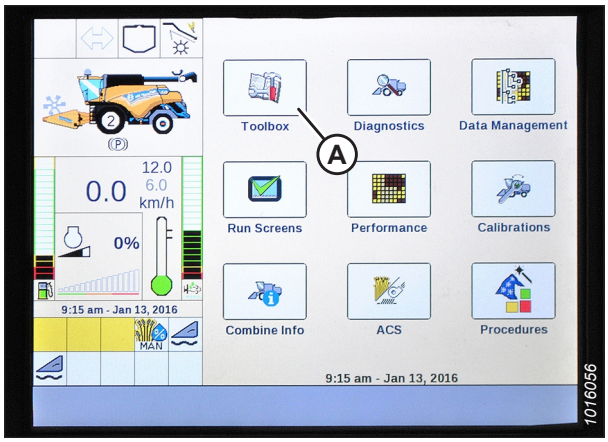

Figure 3.804: Affichage des moissonneuses-batteuses New Holland

6. Appuyez simultanément sur les boutons UNLOAD (DÉCHARGE) (A) et RESUME (REPRISE) (B) situés sur la poignée de commande.

   NOTE:

   Le logiciel de certaines moissonneuses-batteuses New Holland peut ne pas vous permettre de changer la plateforme de FLEX À PLATEFORME ou le type de plateforme de PAR DÉFAUT À 80/90 dans le menu principal. Il s'agit maintenant d'un réglage du concessionnaire. Si vous avez besoin de modifier le réglage du concessionnaire, contactez votre concessionnaire MacDon.



Figure 3.805: Commandes des moissonneuses-batteuses New Holland

7. Sélectionnez HEAD 1 (PLATEFORME) (A). L'écran HEADER SETUP 1 (configuration de la plateforme 2) s'affiche.

8. Sélectionnez la flèche du déroulant TYPE DE COUPE (B) et changez le TYPE DE COUPE en PLATEFORME (C).

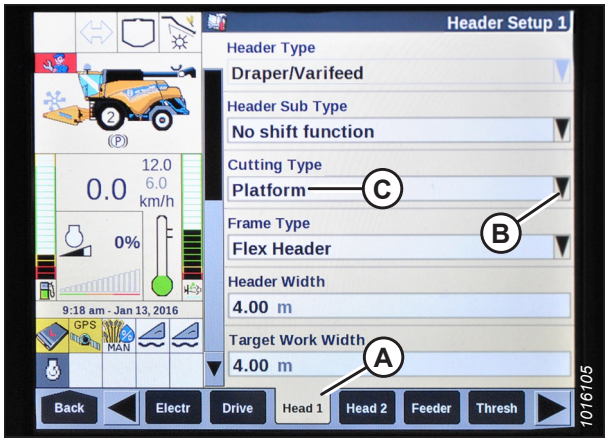

Figure 3.806: Affichage des moissonneuses-batteuses New Holland

9. Sélectionnez à l'aide de la flèche du déroulant HEADER SUB TYPE (sous-type de la plateforme) et réglez sur 80/90 (A).

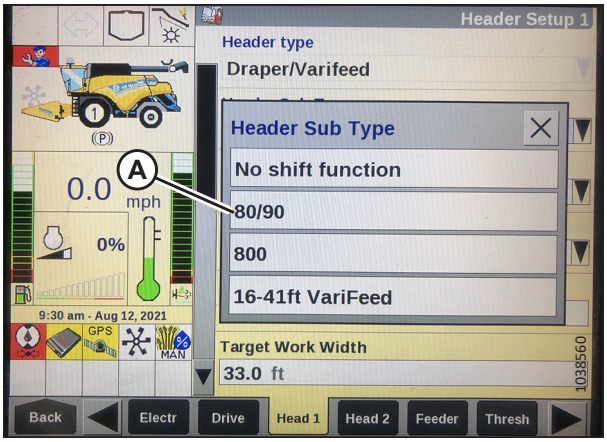

Figure 3.807: Affichage des moissonneuses-batteuses New Holland

10. Sélectionnez HEAD 2 (PLATEFORME) (A). L'écran HEADER SETUP 2 (configuration de la plateforme 2) s'affiche.

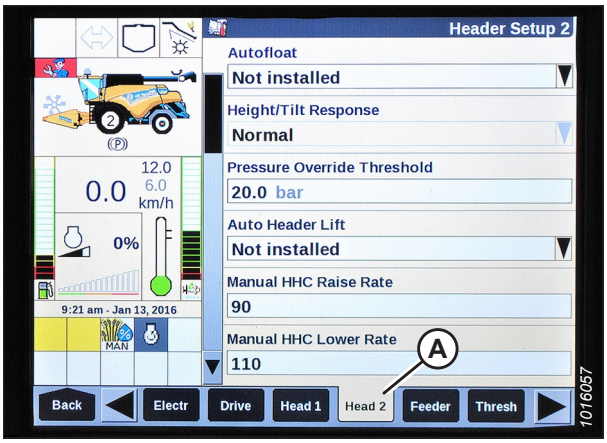

Figure 3.808: Affichage des moissonneuses-batteuses New Holland

11. Sélectionnez le menu déroulant FLOTTEMENT AUTOMATIQUE et réglez FLOTTEMENT AUTOMATIQUE sur INSTALLÉ (A).

12. Sélectionnez à l'aide du menu déroulant LEVAGE AUTOMATIQUE DE LA PLATEFORME et réglez sur menu (B).

    NOTE:

    Une fois LEVAGE AUTOMATIQUE DE LA PLATEFORME installé et le CHAP enclenché, la plateforme se lève automatiquement lorsque vous tirez la poignée de commande.

13. Réglez les valeurs de MANUAL HHC RAISE RATE (VITESSE D'ÉLÉVATION CHP MANUEL) (C) et MANUAL HHC LOWER RATE (VITESSE D'ABAISSEMENT CHP MANUEL) (D) pour obtenir les meilleures performances selon les conditions du sol.

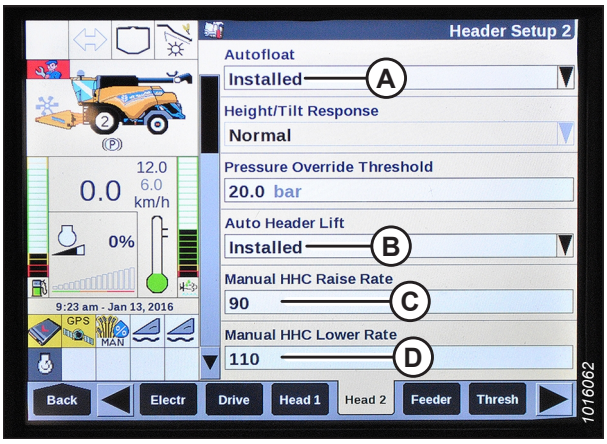

Figure 3.809: Affichage des moissonneuses-batteuses New Holland

14. Réglez les valeurs de HHC HEIGHT SENSITIVITY (SENSIBILITÉ DE HAUTEUR CHP) (A) et HHC TILT SENSITIVITY (SENSIBILITÉ D'INCLINAISION CHP) (B) pour obtenir les meilleures performances selon les conditions du sol.

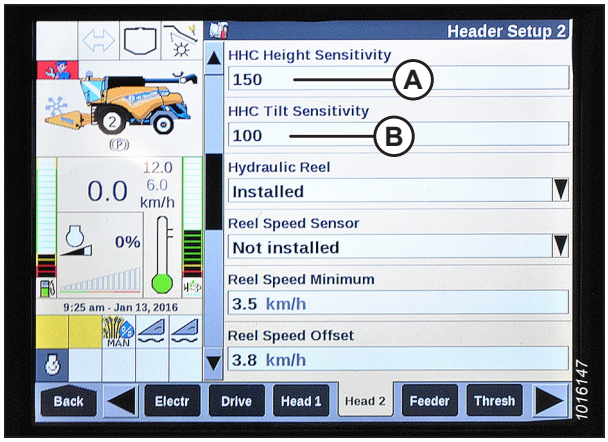

Figure 3.810: Affichage des moissonneuses-batteuses New Holland

15. Dans le menu CAPTEUR HAUTEUR DU RABATTEUR (A), sélectionnez OUI.

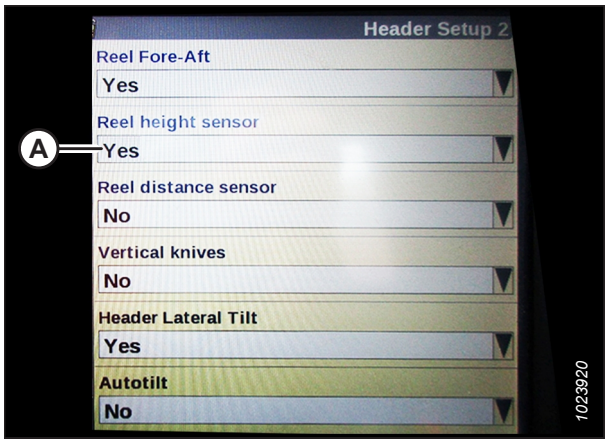

Figure 3.811: Affichage des moissonneuses-batteuses New Holland

Réglage de la vitesse du rabatteur – New Holland série CR

Les réglages du diamètre et du déplacement du rabatteur doivent être saisis dans l'ordinateur de la moissonneuse-batteuse avant de pouvoir utiliser le rabatteur.

NOTE:

Il se peut que des modifications aient été apportées aux commandes ou à l'écran de la moissonneuse-batteuse depuis la publication de ce document. Pour les toutes dernières informations, consultez le manuel d'opération de la moissonneuse-batteuse.

NOTE:

Cette section s'applique uniquement aux modèles 2015 et aux modèles CR ultérieurs (6.80, 6.90, 7.90, 8.90, 9.90, et 10.90).

1. Arrêtez le moteur.
2. Tournez la clé en position de marche.

3. Assurez-vous que le logiciel de l'écran de la moissonneuse-batteuse est mis à jour à la version appropriée spécifiée ci-dessous ou à une version ultérieure :
   - Moissonneuses-batteuses des années 2015 à 2018 : UCM v38.10.0.0
   - Moissonneuses-batteuses de l'année 2019 ou plus récentes : UCM v1.4.0.0
4. Vérifiez que le vérin d'inclinaison est réglé sur **D**.
5. Sur la page principale, sélectionnez BOÎTE À OUTILS (A). La page BOÎTE À OUTILS s'affiche.

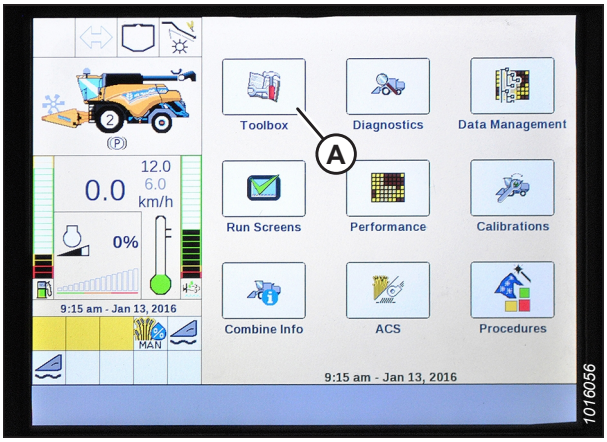

Figure 3.812: Affichage des moissonneuses-batteuses New Holland

6. Accédez au mode des concessionnaires en appuyant simultanément sur les boutons UNLOAD (décharger) (A) et RESUME (reprendre) (B) sur la poignée de commande, pendant environ 10 secondes. La page DEALER SETTING (réglages du concessionnaire) doit s'afficher et est nécessaire pour changer les réglages REEL DIAMETER (diamètre du rabatteur) et REEL DISPLACEMENT PER REVOLUTION (mouvement du rabatteur par révolution).



Figure 3.813: Commandes des moissonneuses-batteuses New Holland

7. Sélectionnez PLATEFORME 2 (A). L'écran CONFIGURATION DE LA PLATEFORME 2 s'affiche.
8. Sélectionnez DIAMÈTRE RABATTEUR (B) et entrez 102 cm (40,16 po).
9. Sélectionnez REEL DISPLACEMENT PER REVOLUTION (mouvement du rabatteur par révolution) (C) et entrez la valeur adaptée en fonction de la combinaison spécifique des tailles des pignons d'entraînement et pignons entraînés comme indiqué dans le tableau suivant.

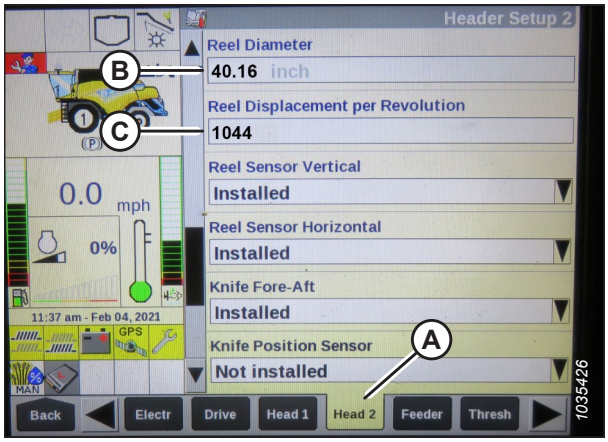

Figure 3.814: Affichage des moissonneuses-batteuses New Holland

Tableau 3.42 Graphique du déplacement du rabatteur par révolution

Taille du pignon d'entraînement (nombre de dents)	Taille du pignon entraîné (nombre de dents)	Déplacement du rabatteur par révolution
19 (standard)	56	769
14 (couple élevé/faible vitesse)[84]	56	1044
20 (couple faible/vitesse élevée)[85]	52	679

Étalonnage du système de contrôle de hauteur automatique de la plateforme – New Holland série CR

La sortie du capteur du contrôle de hauteur automatique de la plateforme (CHAP) doit être étalonnée à chaque moissonneuse-batteuse, sinon la fonction CHAP ne fonctionnera pas correctement.

DANGER

Assurez-vous qu'il n'y a personne dans la zone.

NOTE:

Il se peut que des modifications aient été apportées aux commandes ou à l'écran de la moissonneuse-batteuse depuis la publication de ce document. Pour les toutes dernières informations, consultez le manuel d'opération de la moissonneuse-batteuse.

NOTE:

Cette section s'applique uniquement aux modèles 2015 et aux modèles CR ultérieurs (6.80, 6.90, 7.90, 8.90, 9.90, et 10.90). Pour les autres modèles de moissonneuses-batteuses New Holland pré-2015, reportez-vous à *3.10.19 Moissonneuses-batteuses New Holland séries CR et CX – 2014 ou antérieures, page 461*.

NOTE:

Le réglage trop léger du flottement de la plateforme peut empêcher l'étalonnage du CHAP. Il sera peut-être nécessaire de régler un flottement plus lourd pour la procédure d'étalonnage afin que la plateforme ne se sépare pas du module de flottement.

84. Kit à deux vitesses avec chaîne sur les pignons intérieurs.
85. Kit à deux vitesses avec chaîne sur les pignons extérieurs.

NOTE:

Pour un fonctionnement optimal du contrôle de hauteur automatique de la plateforme (CHAP), suivez ces procédures avec le vérin d'inclinaison réglé sur **D**. Une fois l'étalonnage terminé, ajustez de nouveau le vérin d'inclinaison à l'angle de plateforme souhaité. Pour obtenir des instructions, consultez *3.9.5 Angle de la plateforme, page 222*.

Vérifiez les conditions suivantes avant de commencer la procédure d'étalonnage de la plateforme :

- La plateforme est fixée à la moissonneuse-batteuse.
- La moissonneuse-batteuse est sur un sol plat, avec la plateforme sur le sol.
- La plateforme est sur les butées inférieures et le vérin d'inclinaison est réglé sur **D**.
- Le moteur tourne.
- La moissonneuse-batteuse ne bouge pas.
- Aucune erreur n'a été envoyée par le module du contrôleur de la hauteur de la plateforme (HHC).
- La plateforme ou le convoyeur est débrayé.
- Les boutons de flottement latéral **NE** sont **PAS** enfoncés.
- La touche ÉCHAP n'est **PAS** enfoncée.

Pour étalonner le CHAP, procédez comme suit :

1. Sur la page principale, sélectionnez ÉTALONNAGES (A). La page ÉTALONNAGE apparaît.

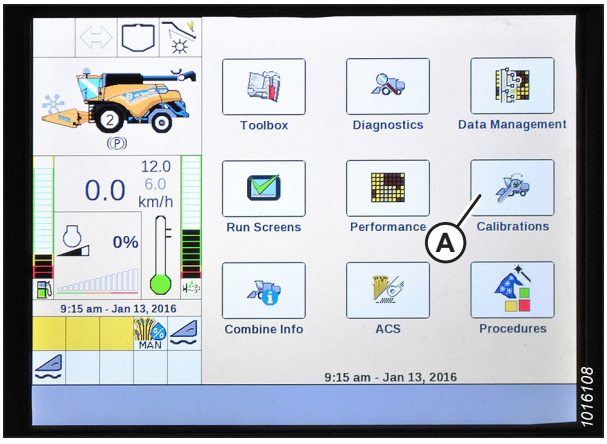

Figure 3.815: Affichage des moissonneuses-batteuses New Holland

2. Sélectionnez le menu déroulant de l'ÉTALONNAGE (A).



Figure 3.816: Affichage des moissonneuses-batteuses New Holland

3. Sélectionnez HEADER (PLATEFORME) (A) de la liste d'options d'étalonnage.

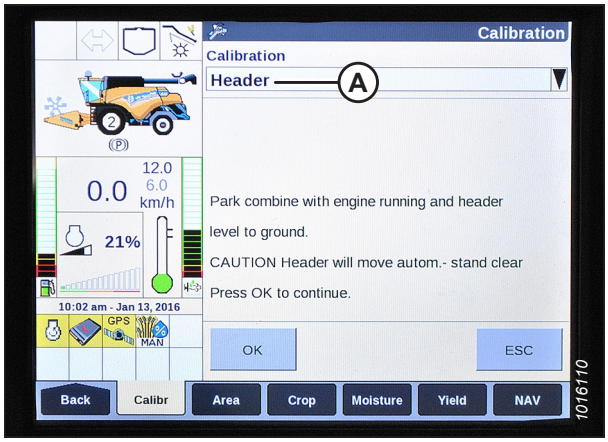

Figure 3.817: Affichage des moissonneuses-batteuses New Holland

4. Suivez les étapes de l'étalonnage dans leur ordre d'affichage sur la page. À mesure que le processus d'étalonnage avance, l'affichage est mis à jour pour présenter l'étape suivante.

   NOTE:

   Appuyer sur la touche ÉCHAP pendant l'une des étapes ou laisser le système en veille pendant plus de 3 minutes arrête la procédure d'étalonnage.

   NOTE:

   Les codes d'erreur sont expliqués dans le manuel d'opération de la moissonneuse-batteuse.

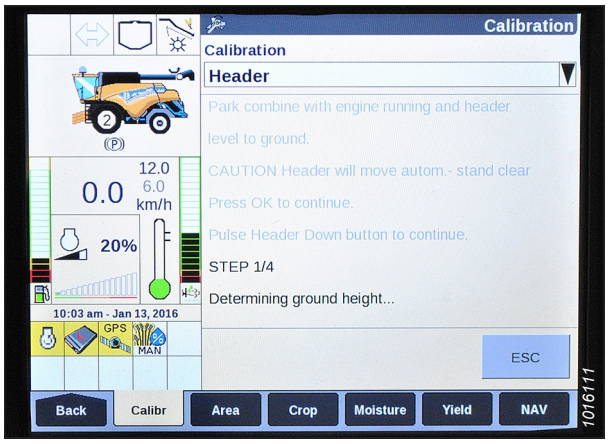

Figure 3.818: Affichage des moissonneuses-batteuses New Holland

5. Lorsque toutes les étapes sont terminées, le message ÉTALONNAGE TERMINÉ s'affiche sur la page.

   NOTE:

   Si le flottement a été réglé sur une valeur plus lourde pour terminer la procédure d'étalonnage du CHAP, ajustez-le au flottement recommandé une fois l'étalonnage terminé.

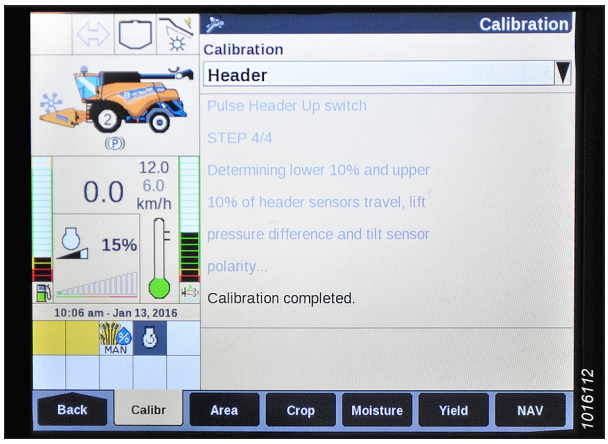

Figure 3.819: Affichage des moissonneuses-batteuses New Holland

Étalonnage du capteur de hauteur du rabatteur et capteur avant-arrière du rabatteur – New Holland série CR

Il convient d'étalonner le capteur de hauteur du rabatteur et le capteur avant-arrière du rabatteur avant que le système de contrôle de hauteur automatique de la plateforme (CHAP) puisse être utilisé. L'étalonnage de la position du rabatteur étalonne le capteur de hauteur du rabatteur et le capteur avant-arrière du rabatteur.

DANGER

Assurez-vous qu'il n'y a personne dans la zone.

NOTE:

Il se peut que des modifications aient été apportées aux commandes ou à l'écran de la moissonneuse-batteuse depuis la publication de ce document. Pour les toutes dernières informations, consultez le manuel d'opération de la moissonneuse-batteuse.

NOTE:

Cette section s'applique uniquement aux modèles 2015 et aux modèles CR ultérieurs (6.80, 6.90, 7.90, 8.90, 9.90, et 10.90).

Pour étalonner la position du rabatteur, procéder comme suit :

1. Démarrez le moteur.
2. Positionnez la plateforme à une hauteur de 254 à 356 mm (10 à 14 po) du sol.

   IMPORTANT:

   Ne coupez **PAS** le moteur. La moissonneuse-batteuse doit être au ralenti complet pour étalonner correctement les capteurs.

3. Sur la page principale, sélectionnez CALIBRATIONS (étalonnages) (A).
   La page CALIBRATION (étalonnage) apparaît.

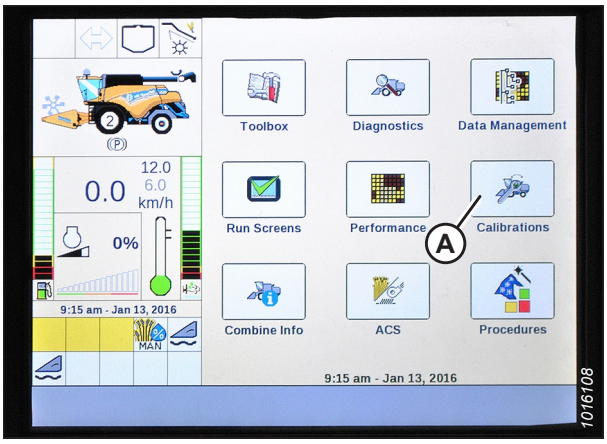

Figure 3.820: Affichage des moissonneuses-batteuses New Holland

4. Sélectionnez le menu déroulant de l’ÉTALONNAGE (A).



Figure 3.821: Affichage des moissonneuses-batteuses New Holland

5. Sélectionner REEL POSITION (POSITION DU RABATTEUR) (A) dans la liste d’options d’étalonnage.

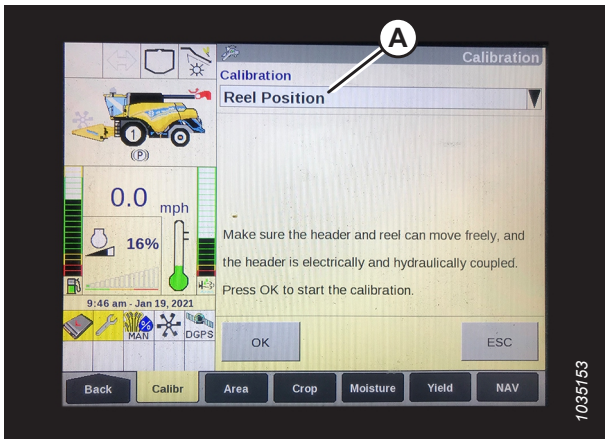

Figure 3.822: Affichage des moissonneuses-batteuses New Holland

6. Une notification indiquant CAUTION (mise en garde) (A) s’affichera. Sélectionnez ENTER (entrée).

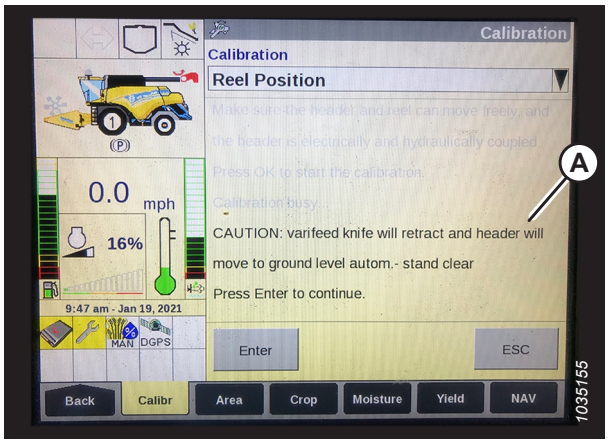

Figure 3.823: Affichage des moissonneuses-batteuses New Holland

7. Si la notification
« Confirm varifeed knife is completely retracted »
(Confirmer que le couteau Varifeed est complètement rétracté) (A) s'affiche, sélectionnez ENTER (entrée).

   NOTE:

   Le couteau Varifeed ne s'applique pas aux plateformes MacDon.

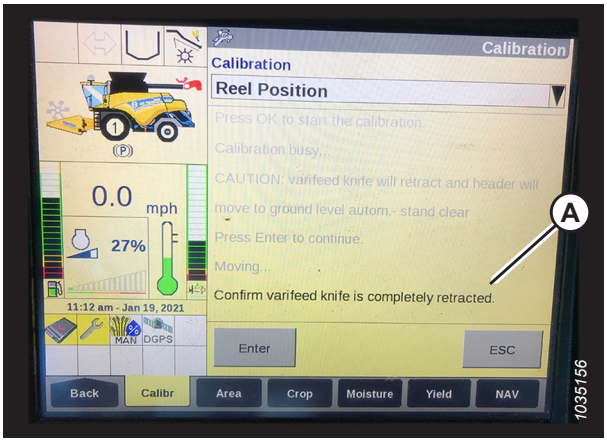

Figure 3.824: Affichage des moissonneuses-batteuses New Holland

8. Suivez les étapes de l'étalonnage (A) dans leur ordre d'affichage sur la page. À mesure que le processus d'étalonnage avance, l'affichage sera automatiquement mis à jour pour présenter l'étape suivante.

   NOTE:

   Appuyer sur la touche ESC (échap) pendant l'une des étapes ou laisser le système en veille pendant plus de 3 minutes provoquera l'arrêt de la procédure d'étalonnage.

   NOTE:

   Les codes d'erreur sont expliqués dans le manuel d'opération de la moissonneuse-batteuse.



Figure 3.825: Affichage des moissonneuses-batteuses New Holland

Vérification des tensions du capteur de hauteur du rabatteur– New Holland série CR

Vérifiez les tensions des capteurs de hauteur du rabatteur pour vous assurer qu'elles se situent dans la plage prescrite.

NOTE:

Il se peut que des modifications aient été apportées aux commandes ou à l'écran de la moissonneuse-batteuse depuis la publication de ce document. Pour les toutes dernières informations, consultez le manuel d'opération de la moissonneuse-batteuse.

1. Sur la page principale de l'affichage de la moissonneuse-batteuse, sélectionnez DIAGNOSTICS (A). La page DIAGNOSTICS s'affiche.



Figure 3.826: Affichage des moissonneuses-batteuses New Holland

2. Sélectionnez l'onglet SETTINGS (réglages) (A). La page SETTINGS (réglages) s'affiche.
3. Dans le menu GROUPE (B), sélectionnez PLATEFORME.
4. Dans le menu PARAMÈTRE (C), sélectionnez POSITION VERTICALE DU RABATTEUR.

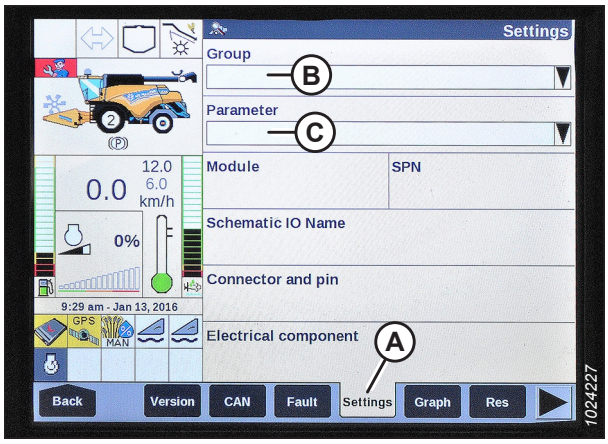

Figure 3.827: Affichage des moissonneuses-batteuses New Holland

5. Sélectionnez GRAPH (graphique) (A). Le graphique REEL VERTICAL POSITION (position verticale du rabatteur) s'affiche.
6. Levez le rabatteur pour vérifier la basse tension (C). La tension devrait être comprise entre 0,7 à 1,1 V.
7. Abaissez le rabatteur pour vérifier la haute tension (B). La tension devrait être comprise entre 3,9 à 4,3 V.
8. Si l'une des tensions n'est pas dans la plage correcte, consultez *Vérification et réglage du capteur de hauteur du rabatteur, page 238*.

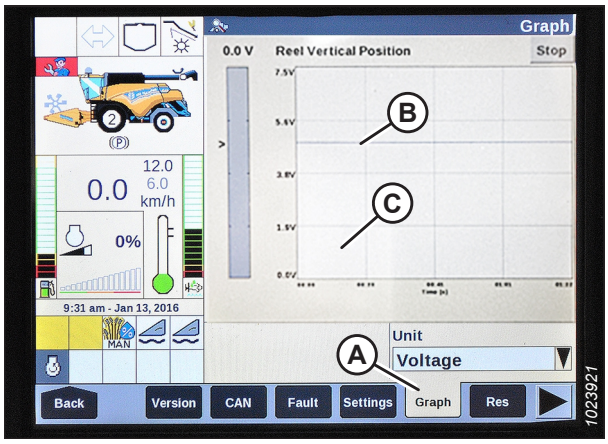

Figure 3.828: Affichage des moissonneuses-batteuses New Holland

Réglage de la hauteur de coupe prédéfinie – New Holland série CR

Le réglage de la hauteur de coupe peut être enregistré dans la moissonneuse-batteuse. Lors de la récolte, le réglage peut être sélectionné avec la poignée de commande.

NOTE:

Il se peut que des modifications aient été apportées aux commandes ou à l'écran de la moissonneuse-batteuse depuis la publication de ce document. Pour les toutes dernières informations, consultez le manuel d'opération de la moissonneuse-batteuse.

NOTE:

Cette section s'applique uniquement aux modèles 2015 et aux modèles CR ultérieurs (6.80, 6.90, 7.90, 8.90, 9.90, et 10.90). Pour les autres modèles de moissonneuses-batteuses New Holland pré-2015, reportez-vous à *3.10.19 Moissonneuses-batteuses New Holland séries CR et CX – 2014 ou antérieures, page 461*.

La console comporte deux boutons utilisés pour les préréglages de hauteur automatique. L'interrupteur à bascule qui était présent sur les modèles précédents est maintenant configuré comme indiqué à droite. Les plateformes MacDon ne nécessitent que les deux premiers boutons (A) et (B). Le troisième bouton (C) n'est pas configuré.

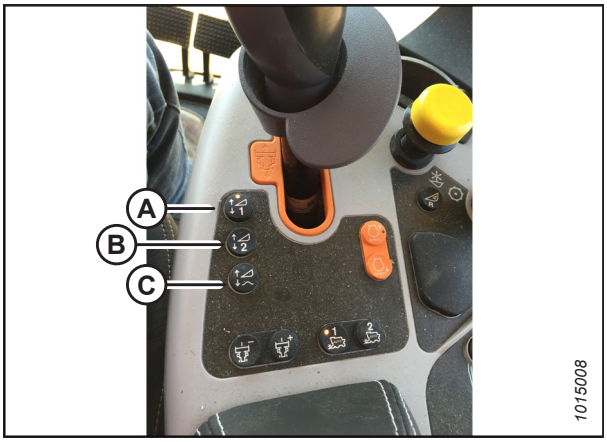

Figure 3.829: Commandes des moissonneuses-batteuses New Holland

DANGER

Assurez-vous qu'il n'y a personne dans la zone.

Pour régler une hauteur de coupe prédéfinie, suivez ces étapes :

1. Engagez le séparateur et la plateforme.
2. Appuyez sur le bouton de préréglage 1 (A). Un voyant jaune sur le bouton s'allume.
3. Déplacez la plateforme jusqu'à la hauteur de coupe souhaitée.



Figure 3.830: Commandes des moissonneuses-batteuses New Holland

4. Pour définir le préréglage, maintenez enfoncé le bouton RESUME (reprendre) (C) sur la poignée multifonction jusqu'à ce que l'écran émette un signal sonore.

   NOTE:

   En définissant le préréglage, réglez toujours la position de la plateforme avant celle du rabatteur. Si le réglage de la plateforme et du rabatteur est effectué simultanément, celui du rabatteur ne sera pas sauvegardé.

5. Déplacez le rabatteur à la position de travail souhaitée.

6. Maintenez enfoncé le bouton RESUME (REPRISE) (C) sur la poignée multifonction pour effectuer le préréglage.

7. Répétez les étapes *2, page 487* à *6, page 488*, en utilisant le bouton de préréglage 2.

8. Abaissez la plateforme sur le sol.

9. Sélectionnez RUN SCREENS (EXÉCUTER LES ÉCRANS) (A) sur la page principale.



Figure 3.831: Poignée multifonction de la moissonneuse-batteuse New Holland

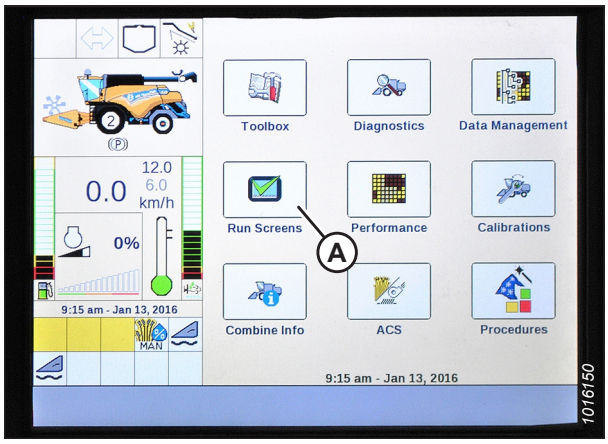

Figure 3.832: Affichage des moissonneuses-batteuses New Holland

10. Sélectionnez l'onglet RUN (exécuter) qui affiche MANUAL HEIGHT (hauteur manuelle).

    NOTE:

    Le champ MANUAL HEIGHT (hauteur manuelle) peut apparaître sur n'importe quel onglet RUN (exécuter). Lorsque vous appuyez sur un bouton de préréglage de hauteur automatique, l'affichage passe sur AUTO HEIGHT (hauteur automatique) (A).

11. Appuyez sur l'un des boutons de préréglage de hauteur automatique pour sélectionner une hauteur de coupe prédéfinie.

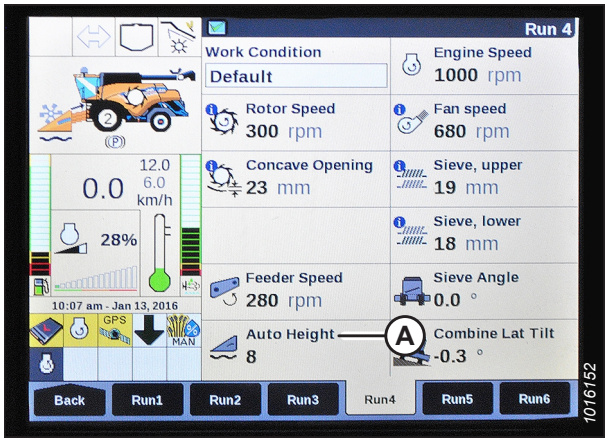

Figure 3.833: Affichage des moissonneuses-batteuses New Holland

Réglage de la hauteur de travail maximale – New Holland série CR

La hauteur de travail maximale peut être définie à partir de l'écran de la moissonneuse-batteuse.

NOTE:

Il se peut que des modifications aient été apportées aux commandes ou à l'écran de la moissonneuse-batteuse depuis la publication de ce document. Pour les toutes dernières informations, consultez le manuel d'opération de la moissonneuse-batteuse.

NOTE:

Cette section s'applique uniquement aux modèles 2015 et aux modèles CR ultérieurs (6.80, 6.90, 7.90, 8.90, 9.90, et 10.90). Pour les autres modèles de moissonneuses-batteuses New Holland pré-2015, reportez-vous à *3.10.19 Moissonneuses-batteuses New Holland séries CR et CX – 2014 ou antérieures, page 461*.

1. Sur la page principale, sélectionnez BOÎTE À OUTILS (A). La page BOÎTE À OUTILS s'affiche.

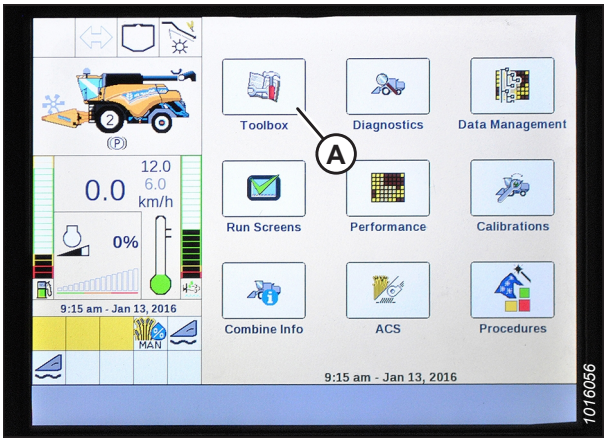

Figure 3.834: Affichage des moissonneuses-batteuses New Holland

2. Sélectionnez CONVOYEUR (A). La page RÉGLAGE DU CONVOYEUR s'affiche.
3. Sélectionnez le champ HAUTEUR DE TRAVAIL MAXIMALE (B).

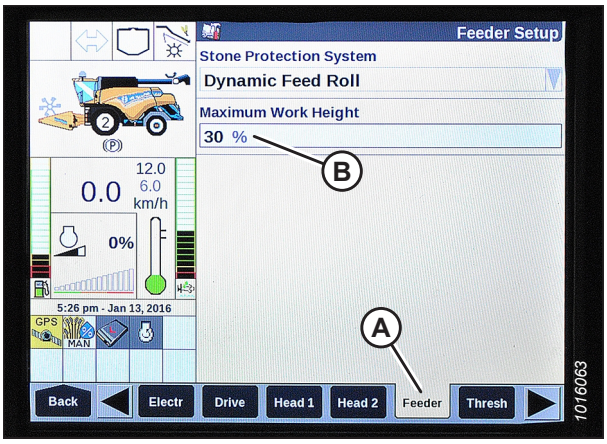

Figure 3.835: Affichage des moissonneuses-batteuses New Holland

4. Réglez la HAUTEUR DE TRAVAIL MAXIMALE à la valeur souhaitée.
5. Sélectionnez SET (définir), puis appuyez sur ENTER (entrée).



Figure 3.836: Affichage des moissonneuses-batteuses New Holland

Configuration de la position avant-arrière du rabatteur, de l'inclinaison de la plateforme et du type de plateforme – New Holland série CR

Les réglages avant-arrière du rabatteur, inclinaison de la plateforme et type de plateforme du système de contrôle de hauteur automatique de la plateforme (CHAP) peuvent être modifiés en accédant aux menus HEAD (plateforme).

NOTE:

Cette procédure s'applique uniquement aux modèles 2016 New Holland CR 6.90, 7.90, 8.90 et 9.90.

NOTE:

Il se peut que des modifications aient été apportées aux commandes ou à l'écran de la moissonneuse-batteuse depuis la publication de ce document. Pour les toutes dernières informations, consultez le manuel d'opération de la moissonneuse-batteuse.

⚠ DANGER

Assurez-vous qu'il n'y a personne dans la zone.

1. Tournez la clé de contact en position RUN (marche).
2. Appuyez simultanément sur les boutons DÉCHARGE (A) et REPRISE (B) situés sur la poignée de commande.



Figure 3.837: Commandes des moissonneuses-batteuses New Holland

3. Sur l'a page HEAD 1 (PLATEFORME 1), changez le TYPE DE COUPE de FLEX à PLATEFORME comme indiqué à l'emplacement (A).

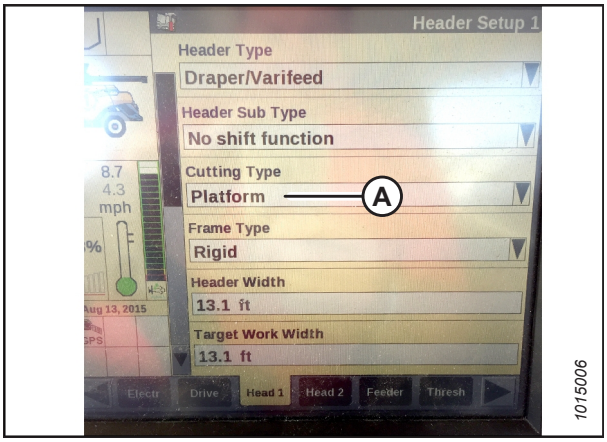

Figure 3.838: Affichage des moissonneuses-batteuses New Holland

4. Sur la page HEAD 2 (PLATEFORME 2), changez le SOUS-TYPE DE COUPE de PAR DÉFAUT à 80/90 comme indiqué à l'emplacement (A).

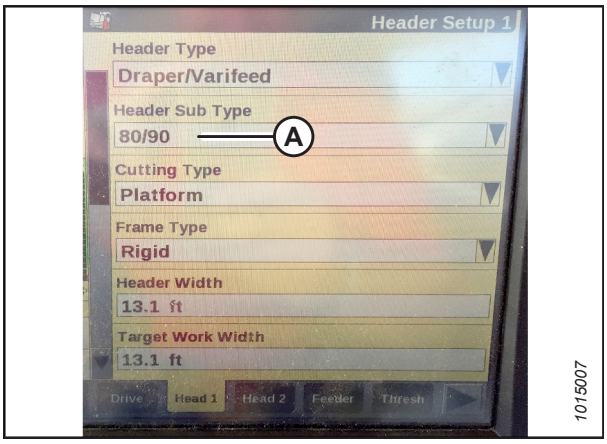

Figure 3.839: Affichage des moissonneuses-batteuses New Holland

Il existe maintenant deux boutons différents pour les préréglages AU SOL. L'interrupteur à bascule qui était présent sur les modèles précédents est maintenant configuré comme indiqué à droite. Les plateformes MacDon ne nécessitent que les deux premiers boutons (A) et (B). Le troisième bouton (C) en bas n'est pas configuré.

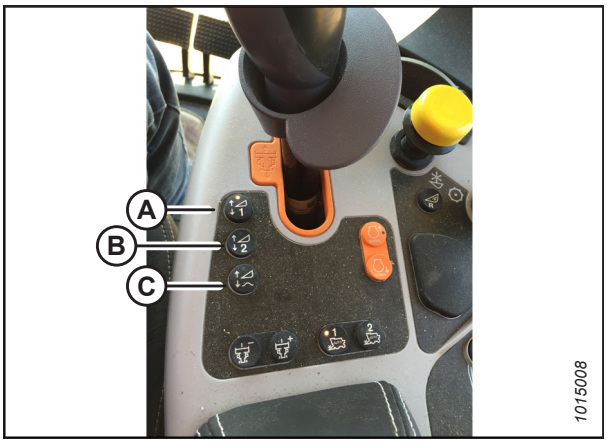

Figure 3.840: Commandes des moissonneuses-batteuses New Holland

Fonction d'inversion du rabatteur – New Holland série CR

Sur les moissonneuses-batteuses New Holland de série CR, vous pouvez permettre l'inversion du rabatteur avec le convoyeur.

DANGER

Assurez-vous qu'il n'y a personne dans la zone.

NOTE:

Il se peut que des modifications aient été apportées aux commandes ou à l'écran de la moissonneuse-batteuse depuis la publication de ce document. Pour les toutes dernières informations, consultez le manuel d'opération de la moissonneuse-batteuse.

1. Sur l'écran principal (MAIN), sélectionnez TOOLBOX (boîte à outils) (A).

2. Sélectionnez l'onglet TÊTE 1 (A).

   NOTE:

   Pour trouver l'onglet TÊTE 1, vous devrez peut-être faire défiler vers la droite à l'aide des flèches latérales (B).

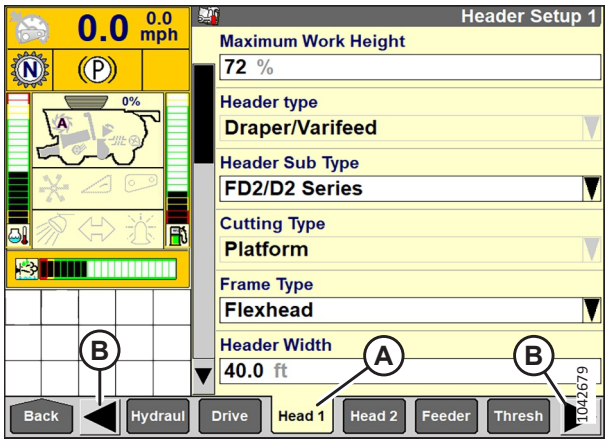

Figure 3.841: Affichage des moissonneuses-batteuses New Holland

3. Repérez le champ HEADER SUB TYPE (sous-type de la plateforme).

4. Sélectionnez la valeur suivante dans le champ HEADER SUB TYPE (sous-type de la plateforme) :

   - Si la version 36.4.X.X ou ultérieure du logiciel est installée, sélectionnez SÉRIE FD2/D2 (A).

     NOTE:

     La sélection de FD2/D2 SERIES optimisera les performances du CHAP sur les plateformes des séries FD2, et D2.

   - Si la version du logiciel installée est antérieure à 36.4.X.X, sélectionnez 80/90.

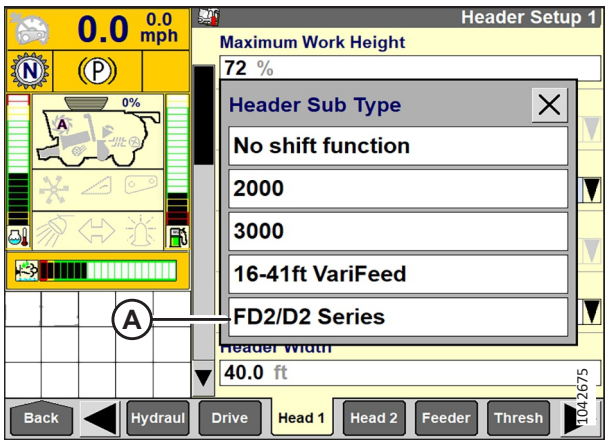

Figure 3.842: Affichage des moissonneuses-batteuses New Holland

5. Retournez à la page HEAD 1 (plateforme 1) et choisissez FLEXHEAD (plateforme flexible) dans le menu déroulant FRAME TYPE (type de châssis) (A).

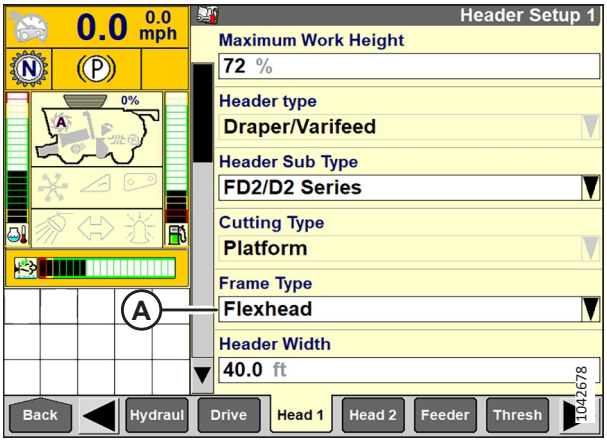

Figure 3.843: Affichage des moissonneuses-batteuses New Holland

6. Sélectionnez l'onglet TÊTE 2 (A).
7. Dans le champ CAPTEURS DE LA PLATEFORME (B), sélectionnez ACTIVER.
8. Dans le champ FLOTTEMENT DE PRESSION DE LA PLATEFORME (C), sélectionnez NON.
9. Dans le champ HEIGHT/TILT RESPONSE (réponse hauteur/inclinaison) (D), sélectionnez FAST (rapide).

   NOTE:

   Le champ AUTO HEADER LIFT (levage automatique de la plateforme) (E) peut être réglé selon les préférences de l'utilisateur.

10. Appuyez sur la flèche vers le bas (F) pour passer à la page suivante.
11. Dans le champ HYDRAULIC REEL (rabatteur hydraulique) (A), sélectionnez YES (oui).
12. Dans le champ HYDRAULIC REEL REVERSE (inversion du rabatteur hydraulique) (B), sélectionnez YES (oui).



Figure 3.844: Affichage des moissonneuses-batteuses New Holland



Figure 3.845: Affichage des moissonneuses-batteuses New Holland

13. Dans le champ OVERLAP MODE (mode de chevauchement) (A), sélectionnez MANUAL (manuel).

14. Dans le champ WORK WIDTH RESET (réinitialisation de la largeur de travail) (B), sélectionnez MANUAL (manuel).



Figure 3.846: Affichage des moissonneuses-batteuses New Holland

3.10.21 Moissonneuses-batteuses Rostselmash – RSM-081 et RSM-161

Des instructions sur l'utilisation du système de contrôle de hauteur automatique de la plateforme (CHAP) avec les moissonneuses-batteuses Rostselmash RSM-081 et RSM-161 sont fournies.

Étalonnage du contrôle de hauteur automatique de la plateforme – Rostselmash RSM-081 et RSM-161

La sortie du capteur du contrôle de hauteur automatique de la plateforme (CHAP) doit être étalonnée à chaque moissonneuse-batteuse, sinon la fonction CHAP ne fonctionnera pas correctement. La fonction CHAP des moissonneuses-batteuses Rostselmash RSM-081 et RSM-161 peut être étalonnée en utilisant la procédure d'étalonnage automatique.

DANGER

Assurez-vous qu'il n'y a personne dans la zone.

NOTE:

Il se peut que des modifications aient été apportées aux commandes ou à l'écran de la moissonneuse-batteuse depuis la publication de ce document. Pour les toutes dernières informations, consultez le manuel d'opération de la moissonneuse-batteuse.

1. Démarrez le moteur.
2. Placez le vérin d'inclinaison en position **D**. Pour obtenir des instructions, consultez *3.9.5 Angle de la plateforme, page 222*.
3. Mettez l'accélérateur du moteur en vitesse de fonctionnement.
4. Garez la moissonneuse-batteuse sur une surface plane.
5. Laissez le moteur atteindre la température de fonctionnement normale.

6. Abaissez la plateforme sur le sol.

7. Assurez-vous que l'aiguille (A) sur l'indicateur du module de flottement pointe vers 4 (B) comme illustré.

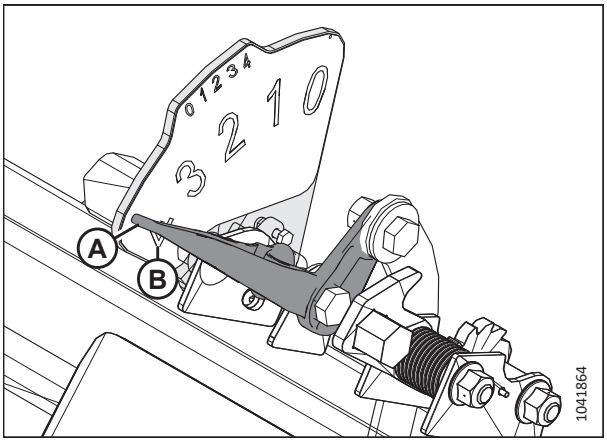

Figure 3.847: Indicateur du flottement

8. Sélectionnez WRENCH (clé) (A). Le menu SETTINGS (paramètres) (B) apparaît.



Figure 3.848: Menu de réglages

9. Sélectionnez CALIBRATION (étalonnage) (A). Le menu CALIBRATION SETTINGS (paramètres d'étalonnage) apparaît.



Figure 3.849: Menu de réglages – Bouton d'étalonnage

10. Sélectionnez GFCS (A).

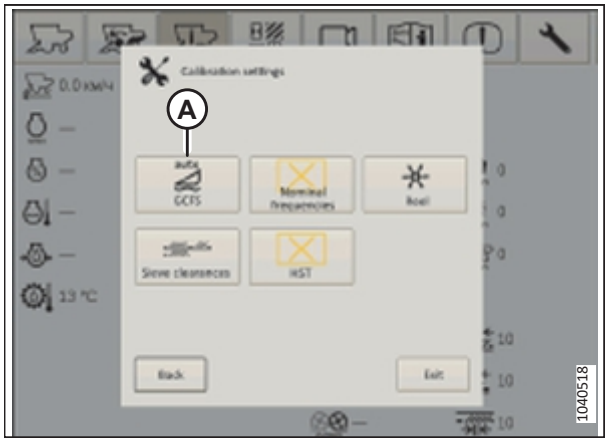

Figure 3.850: Menu de réglages de l'étalonnage

11. Appuyez sur START CALIBRATION (commencer l'étalonnage) (A). La plateforme s'élève jusqu'à sa hauteur maximale, puis tombe dans la position la plus basse possible.

    NOTE:

    Si le système signale des tensions de capteur qui ne sont pas dans la plage acceptable (0,7 à 4,3 V), l'étalonnage échouera. La plage de tension doit être mesurée aux capteurs. Pour obtenir des instructions sur l'inspection de la plage de tension des capteurs de hauteur de la plateforme, consultez *3.10.3 Contrôle manuel des limites de tension, page 283*.

12. Réglez le vérin d'inclinaison sur le réglage souhaité. Pour obtenir des instructions, consultez *3.9.5 Angle de la plateforme, page 222*.

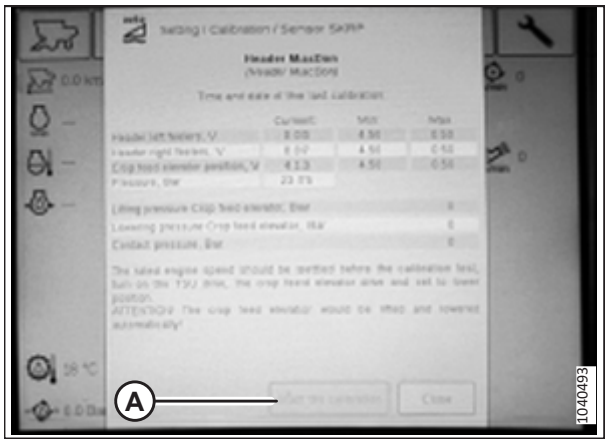

Figure 3.851: Écran d'étalonnage

Enclenchement du contrôle de la hauteur automatique de la plateforme – Rostselmash RSM-081 et RSM-161

Une fois que le système de contrôle de hauteur automatique de la plateforme (CHAP) a été configuré sur la moissonneuse-batteuse, le système CHAP devra être activé sur l'ordinateur de celle-ci.

NOTE:

Il se peut que des modifications aient été apportées aux commandes ou à l'écran de la moissonneuse-batteuse depuis la publication de ce document. Pour les toutes dernières informations, consultez le manuel d'opération de la moissonneuse-batteuse.

DANGER

Assurez-vous qu'il n'y a personne dans la zone.

1. Appuyez sur WRENCH (clé) (A). Le menu SETTINGS (réglages) (B) apparaît.
2. Appuyez sur le bouton GCFS (C). La page GCFS SETTINGS (réglages GCFS) apparaîtra.



Figure 3.852: Menu de réglages

3. Assurez-vous que le MODE 1 (A) et le MODE 2 (B) sont réglés sur CUTTING HEIGHT MAINTAINING MODE (mode de maintien de la hauteur de coupe).
4. Sélectionnez le bouton OK (C) pour confirmer les modifications.

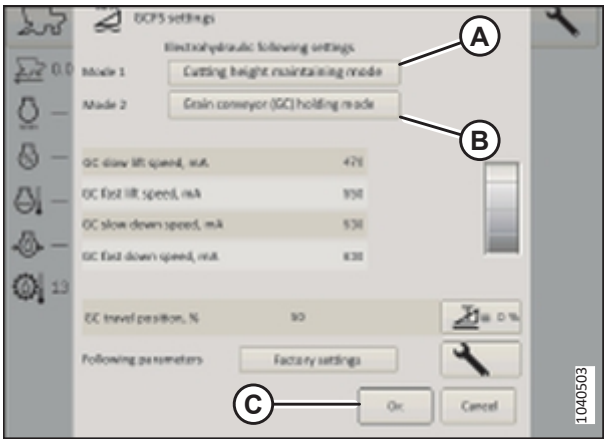

Figure 3.853: Menu de réglages

Étalonnage de la vitesse du rabatteur – Rostselmash RSM-081 et RSM-161

La vitesse du rabatteur devra être étalonnée avant de pouvoir utiliser la fonction de vitesse automatique du rabatteur du système de contrôle de hauteur automatique de la plateforme (CHAP) sur les moissonneuses-batteuses Rostselmash RSM-081 et RSM-161.

⚠ DANGER

Assurez-vous qu'il n'y a personne dans la zone.

NOTE:

Il se peut que des modifications aient été apportées aux commandes ou à l'écran de la moissonneuse-batteuse depuis la publication de ce document. Pour les toutes dernières informations, consultez le manuel d'opération de la moissonneuse-batteuse.

1. Démarrez le moteur.
2. Garez la moissonneuse-batteuse sur une surface plane.
3. Laissez le moteur atteindre la température de fonctionnement normale.

4. Sur l'ordinateur de la moissonneuse-batteuse, sélectionnez WRENCH (clé) (A). Le menu SETTINGS (paramètres) (B) apparaît.



Figure 3.854: Menu de réglages

5. Sélectionnez CALIBRATION (étalonnage) (A). Le menu CALIBRATION SETTINGS (paramètres d'étalonnage) apparaît.



Figure 3.855: Menu de réglages – Bouton d'étalonnage

6. Sélectionnez REEL (rabatteur) (A). La page REEL CALIBRATION (étalonnage du rabatteur) s'affiche.

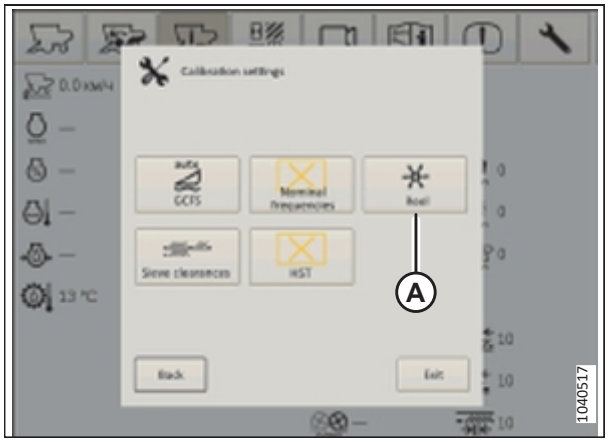

Figure 3.856: Menu de réglages de l'étalonnage

7. Sélectionnez START CALIBRATION (commencer l'étalonnage) (A). L'écran émet un bip pour indiquer que la procédure a commencé. Le rabatteur commence à tourner et s'arrête une fois l'étalonnage terminé. Cette procédure peut prendre plusieurs minutes.

8. Sélectionnez OK (B).

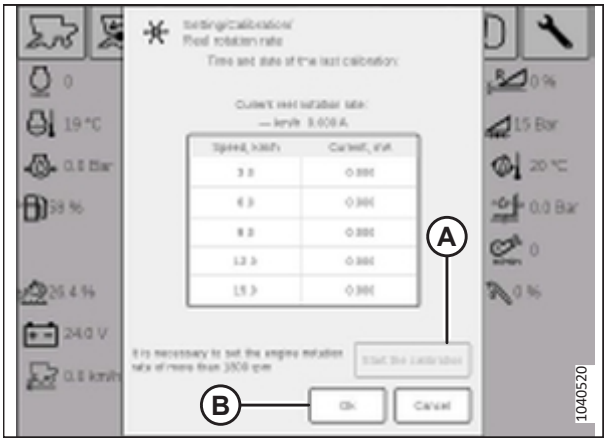

Figure 3.857: Page d'étalonnage du rabatteur

Utilisation de la plateforme – Rostselmash RSM-081 et RSM-161

Une fois que le système de contrôle de hauteur automatique de la plateforme (CHAP) a été étalonné, les paramètres de la plateforme peuvent être optimisés à l'aide des commandes dans la cabine de la moissonneuse-batteuse.

DANGER

Assurez-vous qu'il n'y a personne dans la zone.

NOTE:

Il se peut que des modifications aient été apportées aux commandes ou à l'écran de la moissonneuse-batteuse depuis la publication de ce document. Pour les toutes dernières informations, consultez le manuel d'opération de la moissonneuse-batteuse.

1. Démarrez le moteur.

2. Enclenchez le convoyeur de la moissonneuse-batteuse. Pour obtenir des instructions, consultez le manuel d'opération de la moissonneuse-batteuse.

3. Enclenchez la plateforme. Pour obtenir des instructions, consultez le manuel d'opération de la moissonneuse-batteuse.

4. Sur la poignée de commande de la moissonneuse-batteuse, utilisez les boutons de levage/abaissement (A) de la plateforme pour positionner celle-ci à la hauteur souhaitée.

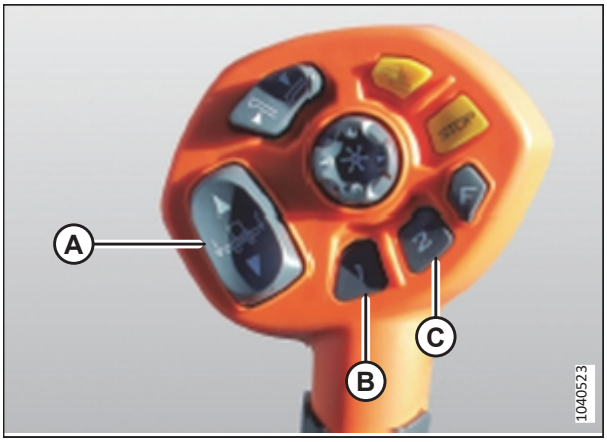

Figure 3.858: Poignée de commande de la moissonneuse-batteuse

NOTE:

Les réglages de hauteur prédéfinie devraient être entre 10 et 50 % de la pression au sol, comme indiqué sur la GROUND PRESSURE BAR (barre de pression au sol) (A).

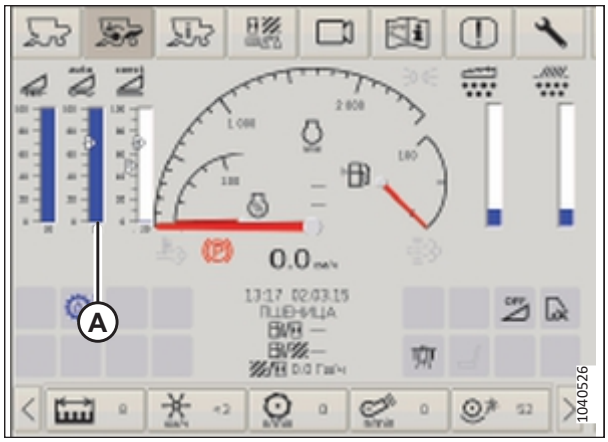

Figure 3.859: Page d'opération de la moissonneuse-batteuse

5. Maintenez le bouton (B) enfoncé pendant 3 secondes pour enregistrer le préréglage de hauteur. Appuyez de nouveau sur le bouton (B) et relâchez-le pour déplacer la plateforme à la hauteur prédéfinie.
6. Si vous souhaitez définir un autre préréglage sur le bouton (C) :
   a. Utilisez le bouton de levage/abaissement (A) de la plateforme pour la positionner.
   b. Appuyez sur le bouton (C) et maintenez-le enfoncé pendant 3 secondes pour enregistrer le deuxième préréglage de la hauteur. Appuyez et relâchez à nouveau le bouton (B) pour déplacer la plateforme jusqu'à la deuxième hauteur préréglée.

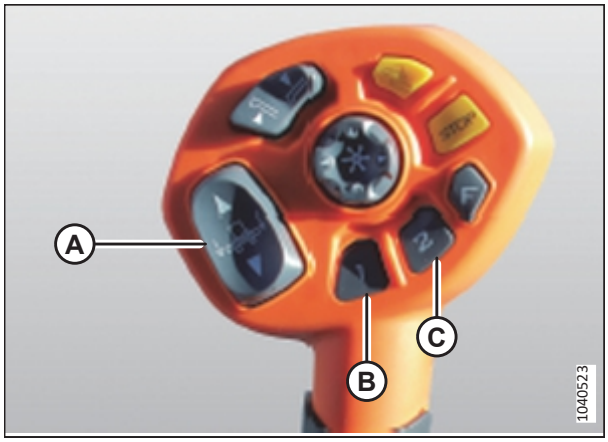

Figure 3.860: Poignée de commande de la moissonneuse-batteuse

3.11 Mise à niveau de la plateforme

Le module de flottement est réglé en usine afin de mettre la plateforme au niveau approprié et ne doit normalement nécessiter aucun réglage. Cependant, une procédure est fournie au cas où un réglage serait nécessaire.

Avant d'essayer de mettre à niveau la plateforme, vérifiez les points suivants :

- Assurez-vous que les pneus de la moissonneuse-batteuse sont gonflés à la bonne pression.
- Assurez-vous que le convoyeur de la moissonneuse-batteuse est de niveau. Pour obtenir des instructions, consultez le manuel d'opération de la moissonneuse-batteuse.
- Assurez-vous que le haut du module de flottement est de niveau et parallèle au convoyeur de la moissonneuse-batteuse en vérifiant le niveau à bulle sur le module de flottement.

IMPORTANT:

Les ressorts de flottement ne servent **PAS** à mettre la plateforme à niveau.

Si la plateforme n'est toujours pas à niveau, suivez les étapes ci-dessous :

DANGER

Pour éviter des blessures ou même la mort du fait d'un démarrage inattendu de la machine, coupez toujours le moteur et retirez la clé de contact avant de quitter le poste de l'opérateur, quelle qu'en soit la raison.

DANGER

Assurez-vous qu'il n'y a personne dans la zone.

1. Démarrez le moteur.
2. Garez la moissonneuse-batteuse sur une surface plane.
3. Examinez la plateforme pour déterminer quel côté est trop haut et lequel est trop bas.
4. Coupez le moteur et retirez la clé du contact.
5. Verrouillez les ailes de la plateforme. Pour obtenir des instructions, consultez *Fonctionnement en mode rigide, page 215*.
6. Vérifiez et, si nécessaire, ajustez le flottement. Pour obtenir des instructions, consultez *Contrôle et réglage du flottement de la plateforme, page 198*.

7. Dégagez les deux verrous de flottement de la plateforme en tirant sur la poignée du verrou de flottement (A) du module de flottement et en l'abaissant en position UNLOCK (déverrouillage) (B).

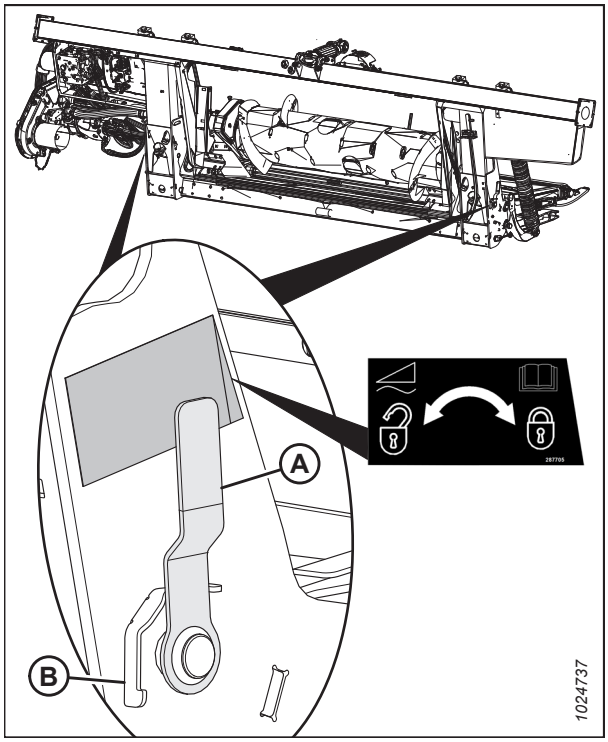

Figure 3.861: Verrou du flottement de la plateforme en position verrouillée

8. Sur le côté haut de la plateforme, effectuez un petit ajustement (1/4 à 1/2 tour) de l'écrou (A) dans le sens inverse des aiguilles d'une montre.
N'effectuez **PAS** encore d'autres réglages sur le contre-écrou de flottement de ce côté de la plateforme.

   IMPORTANT:

   Un ajustement de l'écrou (A) de plus de deux tours dans un sens ou dans l'autre peut endommager le flottement de la plateforme.

   NOTE:

   En tournant le contre-écrou de flottement dans le sens des aiguilles d'une montre, vous faites monter ce côté de la plateforme ; en le tournant dans le sens inverse des aiguilles d'une montre, vous faites descendre ce côté de la plateforme.

   NOTE:

   Il n'est pas nécessaire de desserrer la vis de réglage (B) pour effectuer des réglages allant jusqu'à un demi-tour de l'écrou (A).

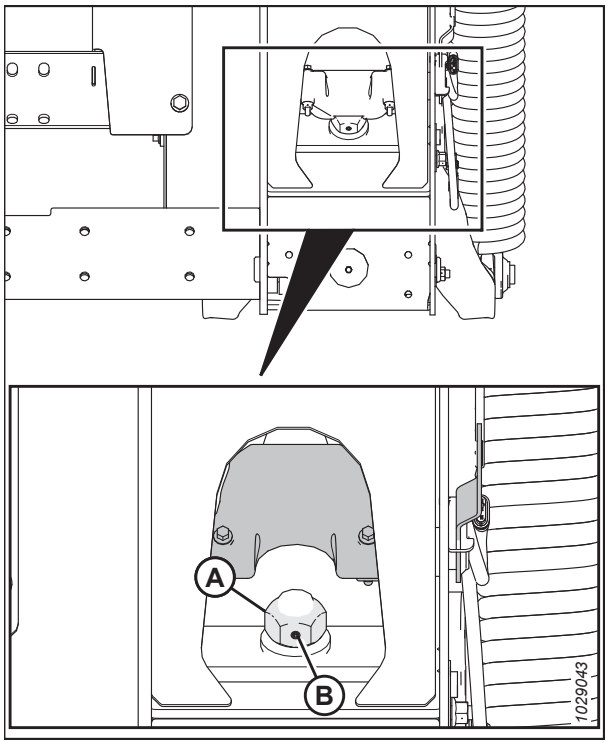

Figure 3.862: Verrouillage du flottement - Droit

9. Effectuez le même réglage dans le sens inverse des aiguilles d'une montre sur le contre-écrou de flottement du côté bas de la plateforme. Par exemple, si un réglage de 1/4 de tour dans le sens inverse des aiguilles d'une montre a été effectué sur le côté haut de la plateforme, effectuez un réglage de 1/4 de tour dans le sens des aiguilles d'une montre sur le côté bas de la plateforme.

10. Remettez l'indicateur de flottement à zéro en desserrant le boulon (A) et en faisant glisser la plaque de l'indicateur de flottement (B) jusqu'à ce que le pointeur (C) se trouve sur **0** (D). Serrez l'écrou sur le boulon (A).

    NOTE:

    Utilisez le point zéro (E) au-dessus de l'autocollant pour régler correctement l'aiguille de l'indicateur.

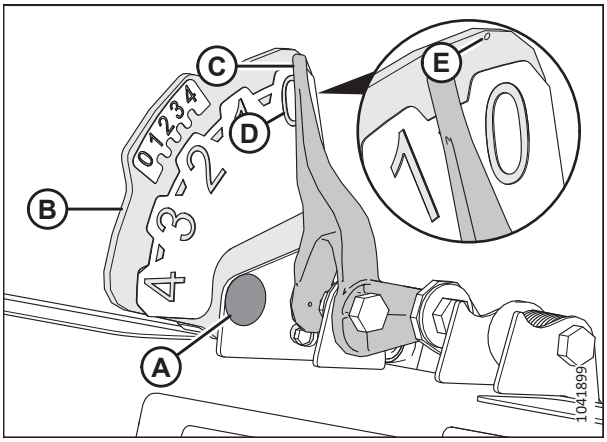

Figure 3.863: Indicateur du flottement

11. Assurez-vous qu'il y a un écartement d'au moins 2 à 3 mm (1/8 po) (A) entre le châssis et l'arrière du levier de renvoi.

12. Contrôlez le flottement après avoir mis à niveau la plateforme. Pour obtenir des instructions, consultez *Contrôle et réglage du flottement de la plateforme, page 198*.

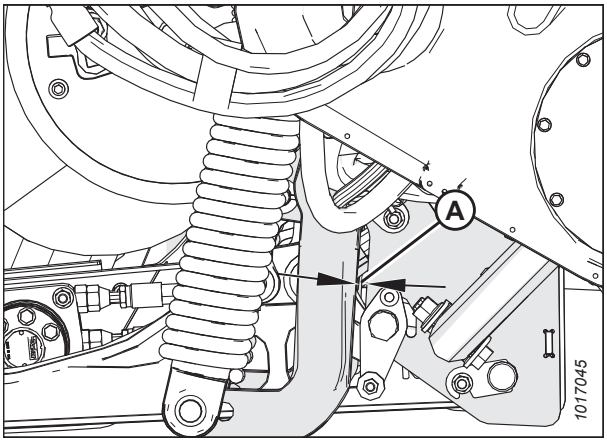

Figure 3.864: Levier coudé

3.12 Débourrage de la barre de coupe

Si la barre de coupe ne fonctionne pas correctement, dégagez-la de toute obstruction.

DANGER

Pour éviter toute blessure ou même la mort du fait du démarrage intempestif ou de la chute de la machine levée, coupez toujours le moteur et retirez la clé avant de quitter le poste de conduite, et enclenchez les supports de sécurité avant toute intervention sous la machine.

DANGER

Assurez-vous qu'il n'y a personne dans la zone.

AVERTISSEMENT

Portez des gants épais lorsque vous travaillez autour de couteaux ou que vous manipulez ceux-ci.

IMPORTANT:

L'abaissement du rabatteur rotatif sur une barre de coupe raccordée peut endommager les composants du rabatteur.

1. Démarrez le moteur.
2. Arrêtez le mouvement de la machine vers l'avant et dégagez les entraînements de la plateforme.
3. Levez la plateforme pour l'empêcher de se remplir de terre.
4. Inversez le convoyeur de la moissonneuse-batteuse et l'entraînement du moteur de la plateforme. Si la barre de coupe est toujours bouchée, suivez les étapes ci-dessous.
5. Débrayez l'entraînement de la plateforme et levez-la si l'obstruction ne se dégage **PAS** complètement.
6. Coupez le moteur et retirez la clé du contact.
7. Enclenchez les supports de sécurité de la plateforme. Pour obtenir des instructions, consultez le manuel d'opération de la moissonneuse-batteuse.
8. Nettoyez la barre de coupe.

3.13 Débourrage du tapis d’alimentation du module de flottement

Les récoltes se retrouvent parfois coincées entre le tapis d’alimentation et le tablier d’alimentation. Suivez cette procédure pour dégager en toute sécurité toute obstruction dans le tapis d’alimentation du module de flottement.

DANGER

Assurez-vous qu’il n’y a personne dans la zone.

1. Démarrez le moteur.
2. Arrêtez le mouvement de la machine vers l’avant et dégagez les entraînements de la plateforme.
3. Soulevez légèrement la plateforme au-dessus du sol, et levez le rabatteur.
4. Définissez la vitesse du tapis latéral à 0.
5. Inversez l’alimentation de la moissonneuse-batteuse selon les spécifications du fabricant (l’alimentation inversée varie selon les différents modèles de moissonneuses-batteuses) et enclenchez l’entraînement de la plateforme.
6. Augmentez lentement la vitesse du tapis latéral jusqu’aux réglages précédents une fois que le bouchon a été enlevé.

3.14 Transport

Il existe deux façons de transporter la plateforme : vous pouvez l'atteler à l'avant d'une moissonneuse-batteuse ou la remorquer derrière une moissonneuse-batteuse ou un tracteur agricole.

Pour plus d'informations, consultez :

- *3.14.1 Transport de la plateforme sur la moissonneuse-batteuse, page 506*
- *3.14.2 Remorquage, page 506*

3.14.1 Transport de la plateforme sur la moissonneuse-batteuse

Dans de bonnes conditions de visibilité, vous pouvez transporter la plateforme lorsqu'elle est attelée à une moissonneuse-batteuse.

AVERTISSEMENT

Ne conduisez PAS la moissonneuse-batteuse avec la plateforme attelée la nuit ou dans des conditions de visibilité réduite comme le brouillard ou la pluie. La largeur de la plateforme risque de ne pas être visible dans ces conditions.

ATTENTION

- **Consultez les lois locales sur la réglementation relative à la largeur et aux exigences d'éclairage ou de marquage avant le transport sur routes.**
- **Suivez toutes les procédures recommandées dans le manuel d'opération de votre moissonneuse-batteuse pour le transport, le remorquage, etc.**
- **Désenclenchez l'entraînement de la plateforme en allant au champ ou quand vous en revenez.**
- **Avant de conduire sur une route, vérifiez la propreté et le bon fonctionnement des lumières. Faites pivoter les feux orange clignotants pour être mieux visible pour les véhicules qui approchent. Utilisez toujours les feux lorsque vous conduisez sur route.**
- **N'utilisez PAS les feux de champ sur les routes, ils peuvent induire les autres conducteurs en erreur.**
- **Avant de conduire sur une chaussée, nettoyez les panneaux et les réflecteurs du véhicule, réglez les rétroviseurs et nettoyez les vitres.**
- **Abaissez le rabatteur complètement et relevez la plateforme sauf en cas de transport sur des collines.**
- **Prêtez attention aux obstacles sur les bas-côtés, au trafic venant en sens inverse et aux ponts.**
- **Lorsque vous amorcez une descente, réduisez la vitesse et maintenez la plateforme à une hauteur minimale pour assurer une stabilité maximale si vous devez vous arrêter pour quelque raison que ce soit. En bas de la pente, relevez complètement la plateforme pour éviter tout contact avec le sol.**

3.14.2 Remorquage

Les plateformes équipées de l'option de transport EasyMove[mc] peuvent être remorquées derrière une moissonneuse-batteuse ou un tracteur agricole à la vitesse maximale de 32 km/h (20 mi/h).

Pour obtenir des instructions, consultez le manuel d'opération du véhicule de remorquage.

Attelage de la plateforme à un véhicule de remorquage

La plateforme peut être remorquée à l'aide d'une andaineuse, moissonneuse-batteuse correctement configurée, ou d'un tracteur agricole.

⚠ ATTENTION

Respectez les instructions ci-dessous pour éviter une perte de contrôle entraînant des blessures corporelles ou des dommages à la machine :

- **Le poids du véhicule de remorquage doit être supérieur à celui de la plateforme afin d'assurer une performance et un contrôle du freinage adéquats.**
- **Utilisez uniquement une moissonneuse-batteuse ou un tracteur agricole pour remorquer la plateforme.**
- **Assurez-vous que le rabatteur est complètement abaissé et rétracté sur le bras de support pour stabiliser la plateforme pendant le transport. Pour les plateformes avec position avant-arrière du rabatteur hydraulique, ne reliez jamais les coupleurs avant-arrière entre eux sinon le circuit sera terminé et le rabatteur pourrait glisser vers l'avant pendant le transport.**
- **Assurez-vous que toutes les goupilles sont correctement fixées en position de transport sur les supports des roues, le support de la barre de coupe et l'attelage.**
- **Vérifiez l'état et la pression des pneus avant de transporter la plateforme.**
- **Fixez l'attelage au véhicule de remorquage à l'aide d'une goupille de verrouillage appropriée avec une goupille à ressort ou un autre dispositif de fixation adapté.**
- **Attachez la chaîne d'attelage de sécurité au véhicule de remorquage. Ajustez la longueur de la chaîne d'attelage de sécurité de manière à ce qu'elle soit suffisamment détendue pour pouvoir virer.**
- **Connectez le faisceau électrique à sept pôles de la plateforme au connecteur d'accouplement sur le véhicule de remorquage (le connecteur d'accouplement à sept pôles est disponible auprès du service des pièces de votre concessionnaire).**
- **Vérifiez que les feux fonctionnent correctement et nettoyez le panneau « Véhicule lent » et autres réflecteurs. Utilisez des feux d'avertissement clignotants, sauf si la loi l'interdit.**

Précautions pour le remorquage de la plateforme

Consultez cette liste de précautions avant d'atteler et de remorquer une plateforme derrière une moissonneuse-batteuse ou un tracteur agricole.

⚠ ATTENTION

Respectez les instructions suivantes pour éviter toute perte de contrôle entraînant des lésions corporelles ou des dommages à la machine :

- **Ne dépassez PAS 32 km/h (20 mi/h).**
- **Dans des conditions glissantes ou difficiles, réduisez la vitesse de transport à moins de 8 km/h (5 mi/h).**
- **Ne prenez les virages qu'à très faible vitesse (8 km/h [5 mi/h] ou moins), car la plateforme est moins stable dans les virages. N'accélérez PAS dans un virage ou à sa sortie.**
- **Respectez toutes les règles de circulation de votre région lors du transport d'une plateforme sur la voie publique. Utilisez les feux clignotants orange sauf si la loi l'interdit.**

3.14.3 Conversion de la position Transport à Travail (facultatif)

Remettez la plateforme en position de champ une fois remorquée jusqu'à son nouvel emplacement.

Déplacement de la roue extérieure gauche du transport à la position de travail – Option ™ContourMax

La roue extérieure gauche doit être remise en position de travail après avoir été en position de transport.

⚠ DANGER

Pour éviter toute blessure corporelle ou mortelle due à un démarrage intempestif ou à une chute de la plateforme levée, couper le moteur, retirer la clé et enclencher les supports de sécurité avant de passer sous la plateforme. Lors de l'utilisation d'un dispositif de levage pour soutenir la plateforme, s'assurer que la plateforme est sécurisée avant de continuer.

⚠ DANGER

Assurez-vous qu'il n'y a personne dans la zone.

1. Démarrez le moteur.
2. Soulevez complètement la plateforme.
3. Coupez le moteur et retirez la clé du contact.
4. Enclenchez les étais de sécurité de la plateforme ou soutenez la plateforme sur des blocs au niveau du sol. Si vous utilisez des blocs pour soutenir la plateforme, assurez-vous que celle-ci se trouve à environ 914 mm (36 po) du sol.
5. Retirez la goupille fendue (A).
6. Retirez la goupille de verrouillage (B).
7. Faites glisser l'ensemble de la roue (C) hors du support de rangement (D).

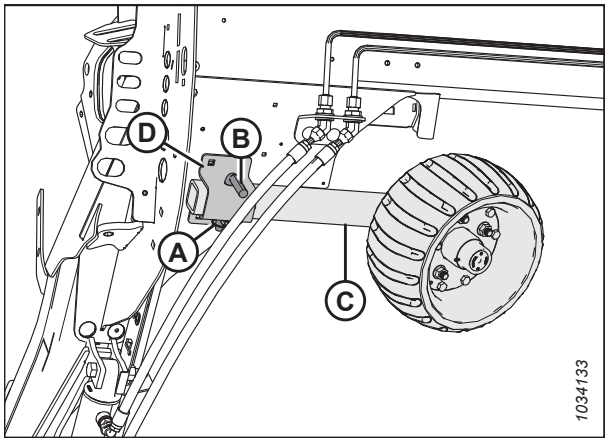

Figure 3.865: Assemblage de la roue gauche

8. La roue étant tournée vers l'intérieur, alignez l'ensemble de la roue (C) avec l'ensemble de l'isolateur et faites-le glisser vers l'avant de la plateforme jusqu'à ce que les trous de goupille s'alignent.
9. Installez la goupille de verrouillage (B).
10. Installez la goupille de sécurité (A).

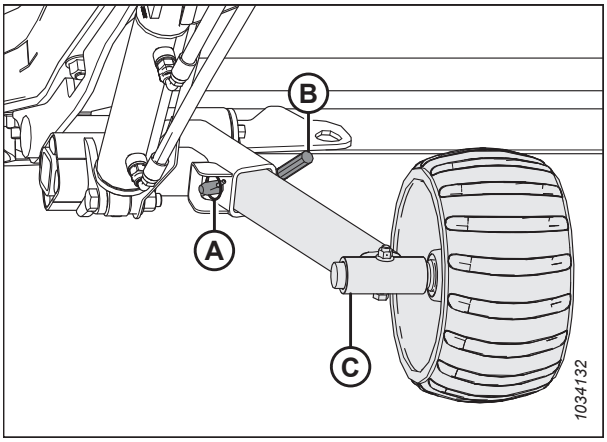

Figure 3.866: Assemblage de la roue gauche

Retrait de la barre de remorquage

Retirez la barre de remorquage de l'emplacement de transport lorsque vous convertissez la plateforme de la position de transport à une autre position.

1. Bloquez les pneus de la plateforme avec des cales (A) pour l'empêcher de rouler.



Figure 3.867: Blocage des pneus

2. Débranchez le connecteur électrique (A) et la chaîne de sécurité (B) du véhicule de remorquage et rangez-les comme indiqué.
3. Si vous retirez une barre de remorquage avec une extension, passez à l'étape *4, page 510*. Si vous retirez une barre de remorquage sans extension, passez à l'étape *16, page 511*.

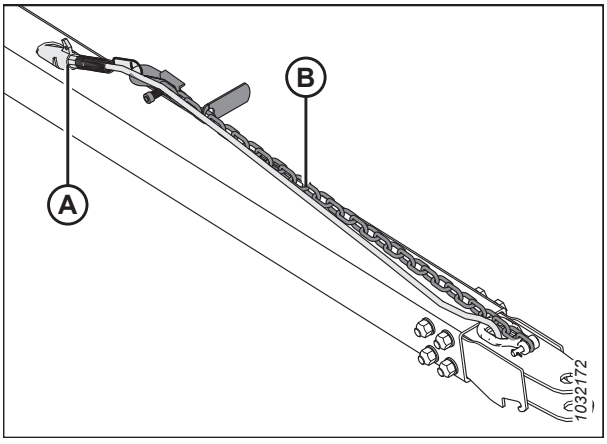

Figure 3.868: Assemblage de la barre de remorquage

Retrait d'une barre de remorquage installée avec une extension :

4. Débranchez le harnais de remorquage (A) de l'extension (B).

5. Retirez la goupille à anneau rabattant (C) du loquet.

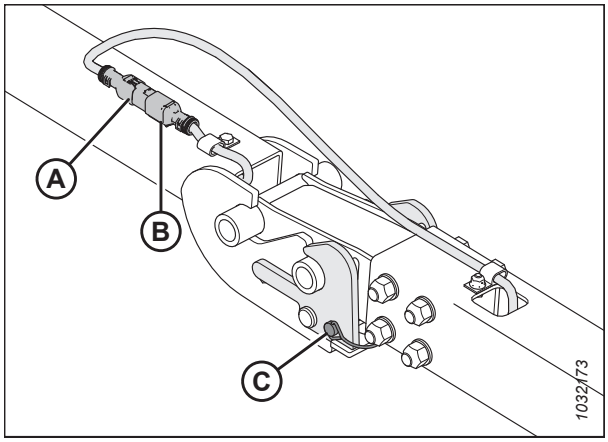

Figure 3.869: Barre de remorquage/Extension de harnais

6. Fixez le harnais de remorquage (A) dans le lieu de stockage.

7. Soulevez l'attelage près de la connexion du loquet pour alléger le poids sur ce dernier. Pendant le levage, tirez sur la poignée du loquet (B) pour dégager l'ergot de la barre de remorquage, puis abaissez lentement l'ensemble au sol.

8. Soulevez l'extrémité de la barre de remorquage (C) et éloignez-la de l'extension (D).

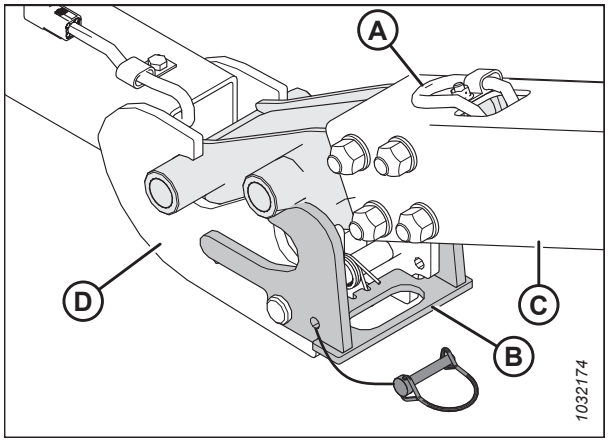

Figure 3.870: Barre de remorquage/Articulation de l'extension

9. Débranchez le harnais électrique de l'extension de la barre de remorquage (A) du harnais du pivot de transport gauche (B).

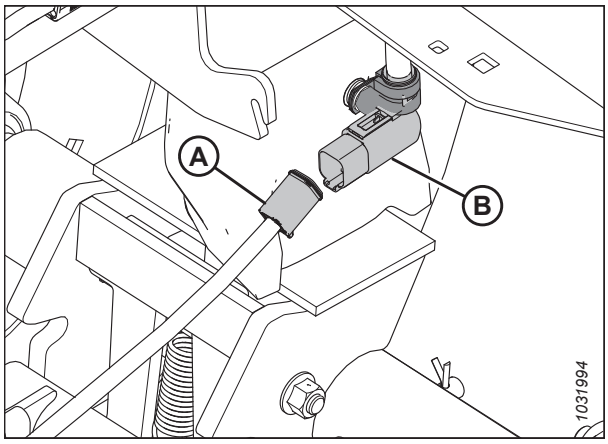

Figure 3.871: Connexion électrique de la barre de remorquage

10. Retirez la goupille à anneau rabattant (A) du pivot de transport (B).
11. Repoussez le loquet (C) pour libérer l'extension (D).

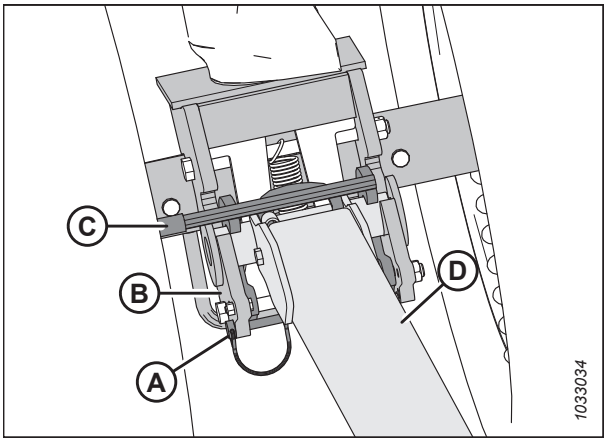

Figure 3.872: Extension de la barre de remorquage et du pivot de transport

12. Soulevez l'extension (A) et éloignez-la du pivot de transport (B).
13. Fixez le harnais de l'extension (C) à l'intérieur du tube (A) de l'extension de la barre de remorquage.
14. Réinstallez la goupille à anneau rabattant dans le pivot de transport gauche pour le garder en lieu sûr.
15. Pour le rangement de la barre de remorquage, reportez-vous à *Rangement de la barre de remorquage, page 513*.

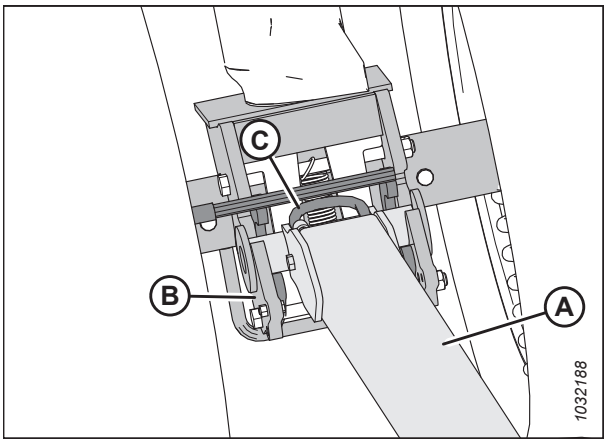

Figure 3.873: Verrou désengagé de l'extension

Retrait d'une barre de remorquage installée sans une extension :

16. Débranchez le harnais électrique de l'extension de la barre de remorquage (A) du harnais du pivot de transport gauche (B).

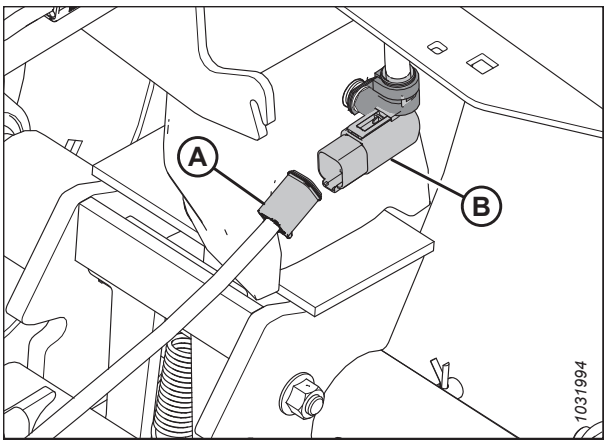

Figure 3.874: Connexion électrique de la barre de remorquage

17. Retirez la goupille (A), puis repoussez le loquet (B) pour libérer la barre de remorquage. Barre de remorquage et pivot de transport gauche

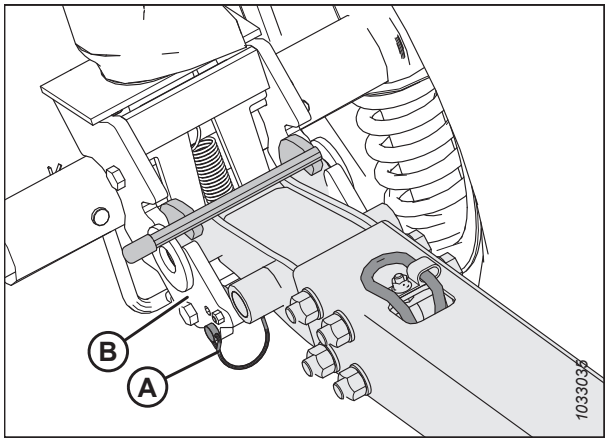

Figure 3.875: Barre de remorquage et pivot de transport gauche

18. Soulevez la barre de remorquage (A) et éloignez-la du pivot de transport (B).
19. Réinstallez la goupille à anneau rabattant dans le pivot de transport gauche pour le garder en lieu sûr.
20. Pour le rangement de la barre de remorquage, reportez-vous à *Rangement de la barre de remorquage, page 513*.

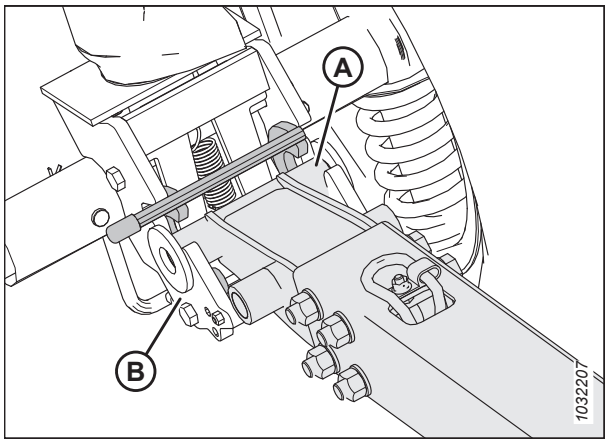

Figure 3.876: Barre de remorquage et pivot de transport gauche

Rangement de la barre de remorquage

Rangez la barre de remorquage dans le tube arrière lorsque vous ne l'utilisez pas.

Extension de la barre de remorquage

1. Insérez l'extrémité du tube (B) de l'extension de la barre de remorquage (A) sur la broche (C).
2. Faites pivoter l'extension de la barre de remorquage sur le berceau (D).

   NOTE:

   Pour éviter que l'extension de la barre de remorquage se détache, assurez-vous que la barre de remorquage s'engage dans la rainure du support (E).

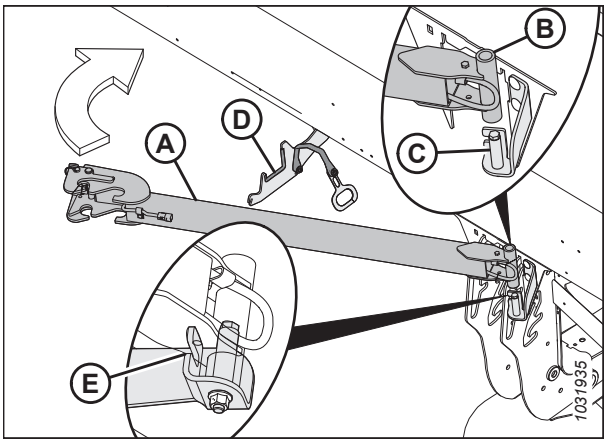

Figure 3.877: Stockage de l'extension de la barre de remorquage

3. Fixez l'extension de la barre de remorquage en accrochant la poignée de la sangle (A) à l'encoche du berceau (B).

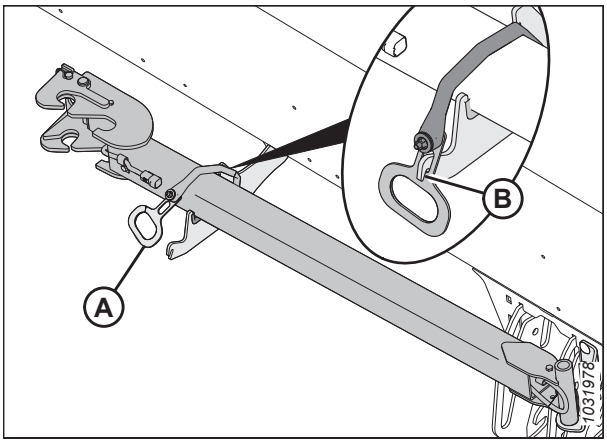

Figure 3.878: Stockage de l'extension de la barre de remorquage

Barre de remorquage

4. Ouvrez le capot du diviseur gauche. Pour obtenir des instructions, consultez *Ouverture du capot du diviseur, page 42*.

5. Avec la chaîne et le harnais de remorquage (A) vers le haut, insérez l'extrémité de l'attelage (B) de la barre de remorquage dans le tube arrière gauche.

   IMPORTANT:

   Le capot du diviseur de la plateforme a été retiré de l'illustration pour plus de clarté.

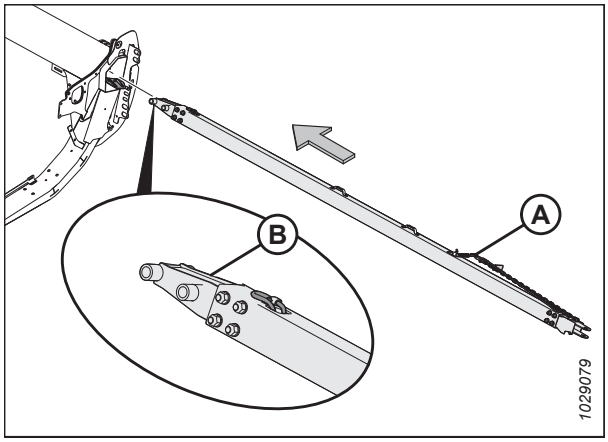

Figure 3.879: Extrémité de l'attelage

6. Faites glisser la barre de remorquage à l'intérieur du tube arrière jusqu'à ce que les crochets (A) s'engagent dans les fentes de l'angle de support (B).

7. Fermez le capot du diviseur de la plateforme. Pour obtenir des instructions, consultez *Fermeture du capot de la plateforme, page 43*.

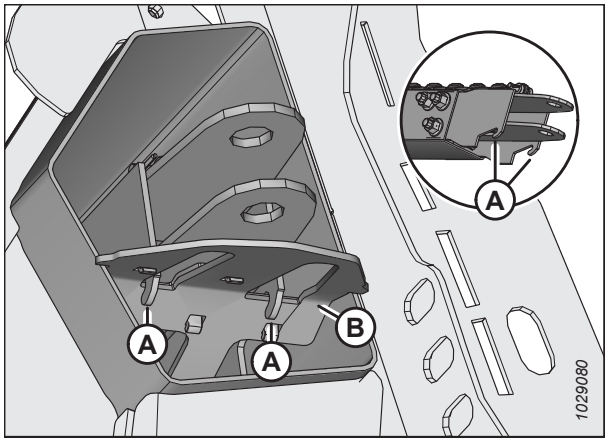

Figure 3.880: Crochets de retenue de l'extrémité de la chape

Déplacement des roues avant (gauche) en position de travail

Cette procédure explique comment déplacer les roues vers la position de rangement la plus haute, mais vous pourriez souhaiter utiliser une position plus basse selon que vous désiriez ou non que les roues soutiennent la plateforme pendant les opérations de terrain.

NOTE:

Cette procédure suppose que la barre de remorquage a été retirée. Pour obtenir des instructions sur le retrait de la barre de remorquage, consultez *Retrait de la barre de remorquage, page 509*.

DANGER

Pour éviter toute blessure corporelle ou mortelle due à un démarrage intempestif ou à une chute de la machine levée, coupez toujours le moteur, retirez la clé et enclenchez les supports de sécurité avant de passer sous la plateforme pour quelque raison que ce soit.

DANGER

Assurez-vous qu'il n'y a personne dans la zone.

1. Démarrez le moteur.
2. Élever la plateforme jusqu'à ce que les roues de transport de celles-ci se trouvent de 51 à 102 mm (2 à 4 po) du sol.
3. Coupez le moteur et retirez la clé du contact.
4. Enclenchez les supports de sécurité de la plateforme. Pour obtenir des instructions, consultez le manuel d'opération de la moissonneuse-batteuse.
5. Tourner l'ensemble de roues de transport gauche (A) à 90° dans la direction représentée.

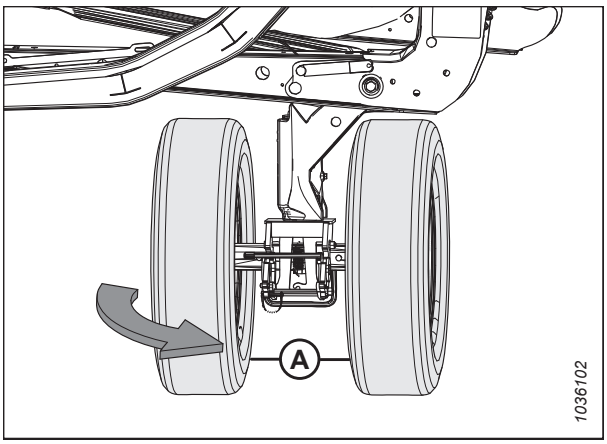

Figure 3.881: Roues de transport gauches en mode transport

6. Retirer la goupille fendue (A). Tirer la poignée (B) pour enclencher le loquet (C). Cette action empêchera la rotation de l'ensemble de roues de transport.

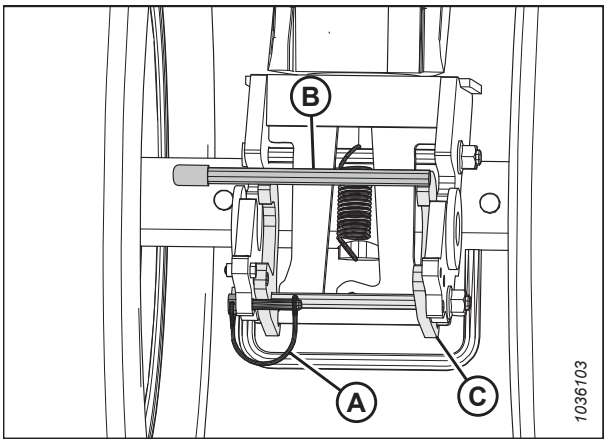

Figure 3.882: Roues de transport gauches – Loquet de verrouillage de rotation désengagé

7. Fixer le loquet (B) à l'aide de la goupille à anneau rabattant (A).

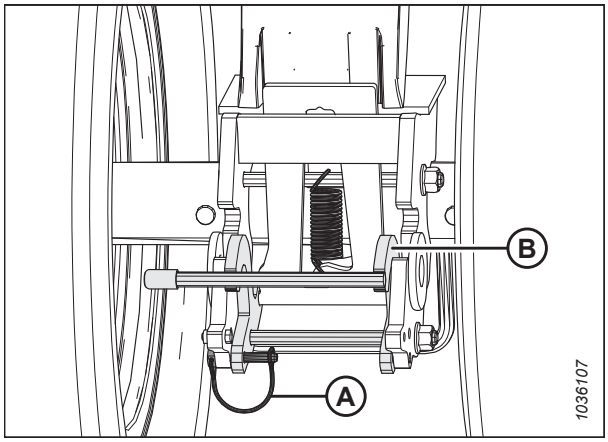

Figure 3.883: Roues de transport gauches – Loquet de verrouillage de rotation enclenché

8. Pour déverrouiller le pivot, appliquer une pression sur le boulon (B) à l'aide de votre pied tout en poussant la poignée (A) vers le bas.

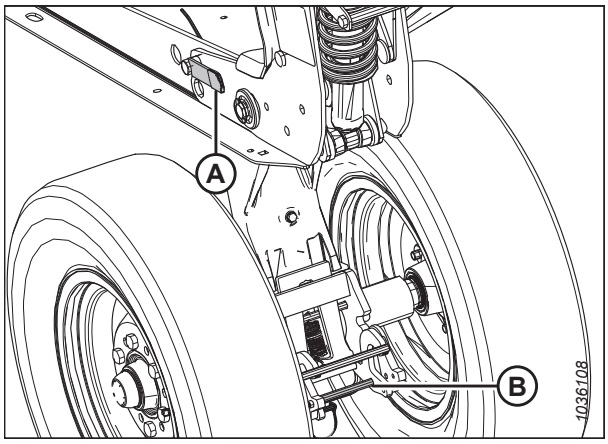

Figure 3.884: Roues de transport gauches – Pivot dégagé

9. Soulever la poignée (A) tout en tirant la poignée (B) pour soulever l'ensemble de roues de gauche dans la position de rangement la plus haute.

   NOTE:

   Pour plus de clarté, certaines pièces ont été retirées de l'illustration.

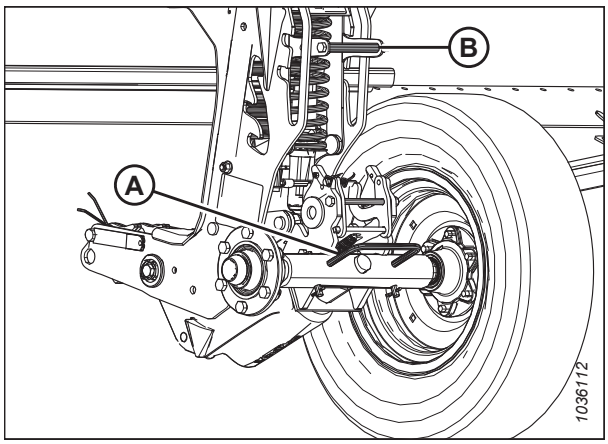

Figure 3.885: Roues de transport gauches dans la position de rangement la plus haute

10. Veiller à ce que la goupille (A) soit visible dans la position de rangement la plus haute sur la plaque (B).

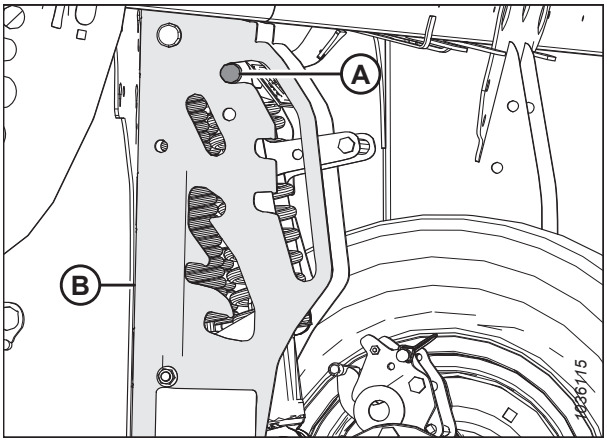

Figure 3.886: Goupille pivotante des roues de transport gauches dans la position de rangement la plus haute

Déplacement des roues arrière (de droite) en position de travail

Cette procédure explique comment déplacer les roues vers la position de rangement la plus haute, mais vous pourriez souhaiter utiliser une position plus basse selon que vous désiriez ou non que les roues soutiennent la plateforme pendant les opérations de terrain.

DANGER

Pour éviter toute blessure corporelle ou mortelle due à un démarrage intempestif ou à une chute de la machine levée, coupez toujours le moteur, retirez la clé et enclenchez les supports de sécurité avant de passer sous la plateforme pour quelque raison que ce soit.

DANGER

Assurez-vous qu'il n'y a personne dans la zone.

1. Démarrez le moteur.
2. Élever la plateforme jusqu'à ce que les roues de transport de celles-ci se trouvent de 51 à 102 mm (2 à 4 po) du sol.

   NOTE:

   Relevez la plateforme suffisamment haut pour enclencher les supports de sécurité. Il faudra travailler sous la plateforme pour réaliser cette procédure.

   NOTE:

   S'il est nécessaire de relever la plateforme à une hauteur appropriée pour y travailler afin de pouvoir engager les supports de sécurité, se servir de blocs pour soutenir la plateforme, afin que les roues de transport se trouvent de 51 à 102 mm (2 à 4 po) du sol.
3. Coupez le moteur et retirez la clé du contact.
4. Enclenchez les supports de sécurité de la plateforme. Pour obtenir des instructions, consultez le manuel d'opération de la moissonneuse-batteuse.

5. Sur l'essieu de transport droit, retirer la goupille à anneau rabattant (A) du loquet de l'essieu de transport droit.
6. Soutenir l'essieu de transport droit à l'aide de la poignée de roue (B) puis pousser la poignée (C) pour dégager l'essieu de transport droit du châssis de la plateforme.
7. Abaisser l'essieu de transport droit au sol à l'aide de la poignée de roue (B).
8. Remettre la goupille à anneau rabattant (A) dans le loquet.

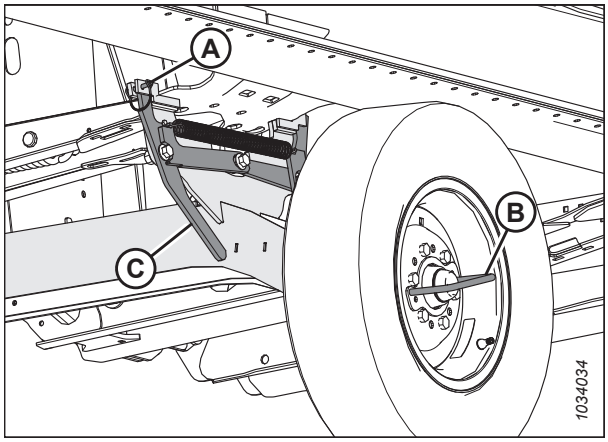

Figure 3.887: Essieu de transport droit verrouillé dans la position de transport

9. Soulever et faire tourner l'essieu de transport droit (A) dans la direction représentée, à l'aide de la poignée de roue.

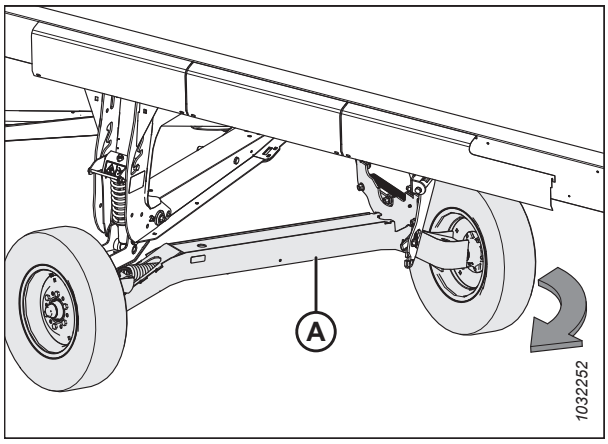

Figure 3.888: Rotation de l'essieu de transport droit

10. À l'aide de la poignée de roue (A), soulevez et positionnez l'essieu de transport droit (B) sur le support de champ (C) pour enclencher le loquet (D).

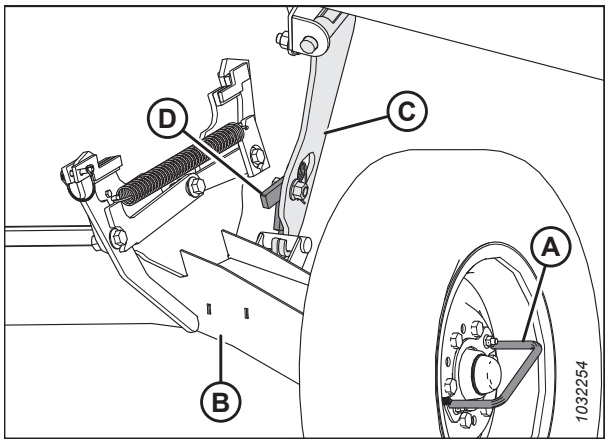

Figure 3.889: Essieu de transport droit verrouillé dans la position de travail

11. Tirer la poignée de réglage de hauteur de transport (A) et soulever la poignée (B) du pivot d'essieu vers la position de rangement la plus haute. Veiller à ce que la goupille (C) soit visible dans la position de rangement la plus haute, tel que représenté.

12. Réglez la position du patin au niveau de l'étançon de transport droit pour qu'il corresponde aux autres patins. Pour obtenir des instructions, consultez *Réglage des patins intérieurs, page 194*.

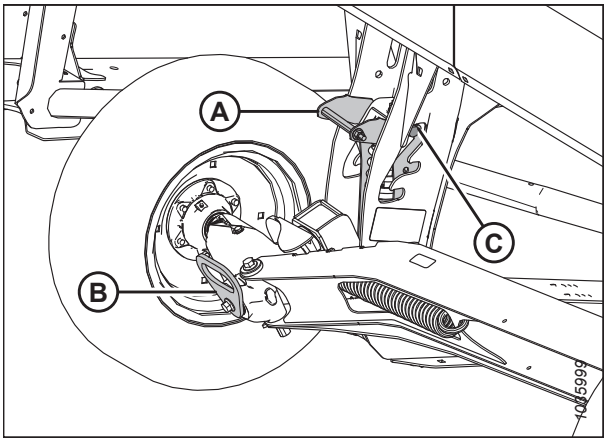

Figure 3.890: Roues de transport droites dans la position de rangement la plus haute

3.14.4 Conversion de la position de Travail à la position de Transport (facultatif)

Réglez la plateforme en position de transport avant de la remorquer vers un nouvel emplacement.

Déplacement de la roue extérieure gauche de la position de travail à la position de transport -

La roue extérieure gauche doit être mise en position de transport avant de pouvoir remorquer la plateforme.

DANGER

Pour éviter toute blessure corporelle ou mortelle due à un démarrage intempestif ou à une chute de la plateforme levée, couper le moteur, retirer la clé et enclencher les supports de sécurité avant de passer sous la plateforme. Lors de l'utilisation d'un dispositif de levage pour soutenir la plateforme, s'assurer que la plateforme est sécurisée avant de continuer.

DANGER

Assurez-vous qu'il n'y a personne dans la zone.

1. Démarrez le moteur.
2. Soulevez complètement la plateforme.
3. Coupez le moteur et retirez la clé du contact.
4. Enclenchez les étais de sécurité de la plateforme ou soutenez la plateforme sur des blocs au niveau du sol. Si vous utilisez des blocs pour soutenir la plateforme, assurez-vous que celle-ci se trouve à environ 914 mm (36 po) du sol.

5. Retirez la goupille fendue (A).
6. Retirez les goupilles de verrouillage (B).
7. Faites glisser l'ensemble de la roue gauche (C) vers l'arrière de la plateforme.

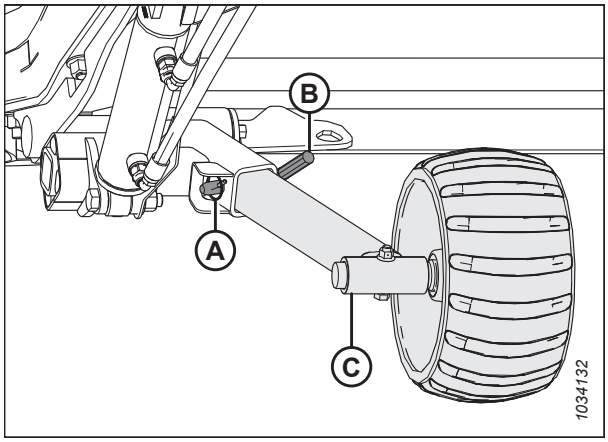

Figure 3.891: Assemblage de la roue gauche

8. Avec la roue tournée vers l'extérieur, faites glisser l'ensemble de la roue gauche (C) dans le support de rangement (D).
9. Installez la goupille de verrouillage (B).
10. Installez la goupille de sécurité (A).

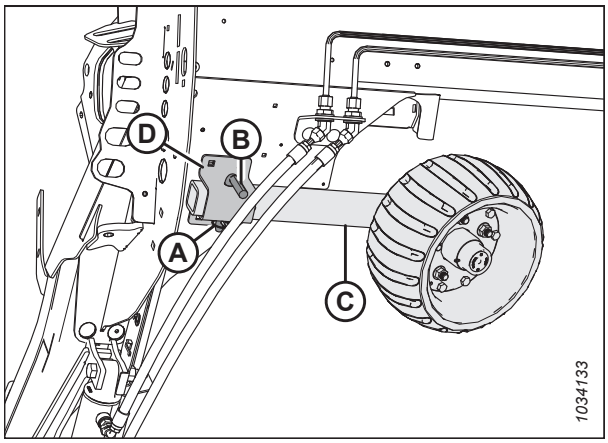

Figure 3.892: Assemblage de la roue gauche

Déplacement des roues avant (gauche) en position de transport

Les roues avant (à gauche) sont situées le plus près du véhicule de remorquage. Afin de préparer la plateforme pour le transport, abaissez les roues au sol et faites-les pivoter dans le sens de la marche.

DANGER

Pour éviter toute blessure corporelle ou mortelle due à un démarrage intempestif ou à une chute de la machine levée, coupez toujours le moteur, retirez la clé et enclenchez les supports de sécurité avant de passer sous la plateforme pour quelque raison que ce soit.

DANGER

Assurez-vous qu'il n'y a personne dans la zone.

ATTENTION

Restez loin des roues et libérez l'articulation avec soin, car les roues tomberont brusquement une fois que le mécanisme sera libéré.

1. Démarrez le moteur.
2. Soulevez complètement la plateforme.

3. Coupez le moteur et retirez la clé du contact.

4. Enclenchez les étais de sécurité de la plateforme ou soutenez la plateforme sur des blocs au niveau du sol. Si vous utilisez des blocs pour soutenir la plateforme, assurez-vous que celle-ci se trouve à environ 914 mm (36 po) du sol.

5. Ajustez la hauteur de la roue de jauge à la position de transport (fente la plus basse). Tirez la poignée de suspension (A) vers l'extérieur et poussez vers le bas la poignée de pivot d'essieu (B) jusqu'à ce que la position de transport soit atteinte.

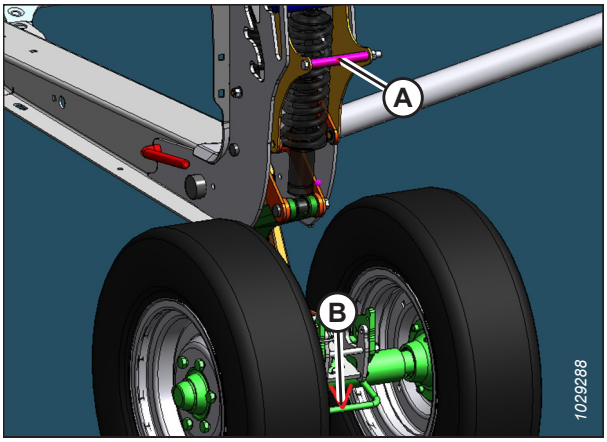

Figure 3.893: Roue de jauge

6. Fixez le pivot de transport gauche en poussant la poignée de pivot (A) vers l'avant jusqu'à ce que le loquet soit enclenché.

7. Tirez sur la poignée de pivot pour vous assurer que le loquet est bien enclenché.

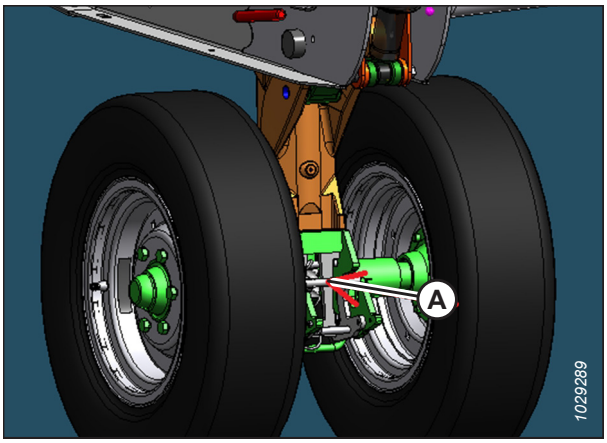

Figure 3.894: Roue de jauge

8. Enlevez l'axe de chape (A) maintenant le loquet.

9. Poussez la poignée de pivot (B) vers le haut pour déverrouiller l'ensemble de la roue.

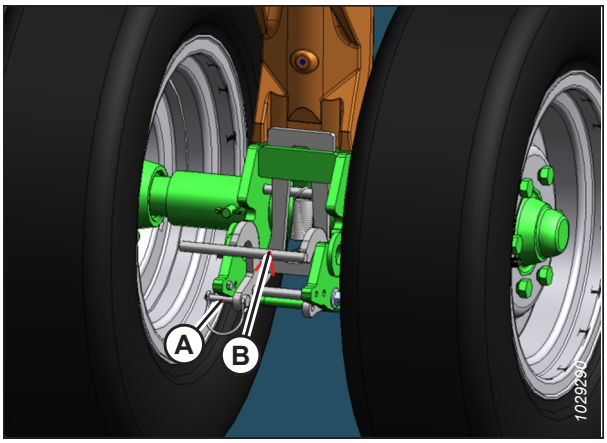

Figure 3.895: Roue de jauge

10. Tournez l'ensemble de la roue avant (A) à 90° dans le sens des aiguilles d'une montre.

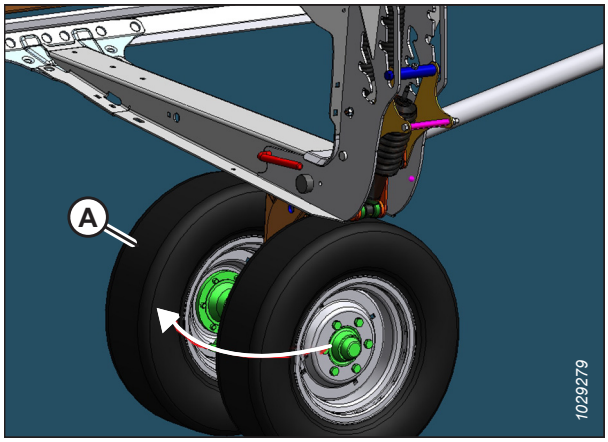

Figure 3.896: Roue de jauge

Déplacement des roues arrières (de droite) en position de transport

La plateforme doit être configurée en position de transport avant d'être remorquée.

DANGER

Pour éviter toute blessure corporelle ou mortelle due à un démarrage intempestif ou à une chute de la machine levée, coupez toujours le moteur, retirez la clé et enclenchez les supports de sécurité avant de passer sous la plateforme pour quelque raison que ce soit.

ATTENTION

Restez loin des roues et libérez l'articulation avec soin, car les roues tomberont brusquement une fois que le mécanisme sera libéré.

1. Relevez complètement le patin au niveau de l'étançon de transport droit. Pour obtenir des instructions, consultez *Réglage des patins intérieurs, page 194*.

2. Ajustez la hauteur de la roue de jauge à la position de transport (fente la plus basse) de la manière suivante :
   - Si elle est dans la fente supérieure, appuyez sur la poignée (A) pour la libérer.
   - Si elle se trouve de la fente du milieu, tirez sur la poignée (A) pour la libérer.

3. Tirez la poignée de suspension (A) vers l'extérieur et poussez vers le bas la poignée de pivot d'essieu (B).

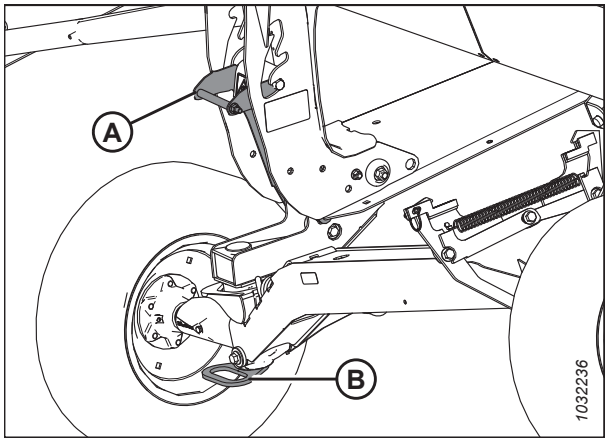

Figure 3.897: Roues de jauge

4. Appuyez sur le loquet (A) du support de champ droit (B) pour le déverrouiller.

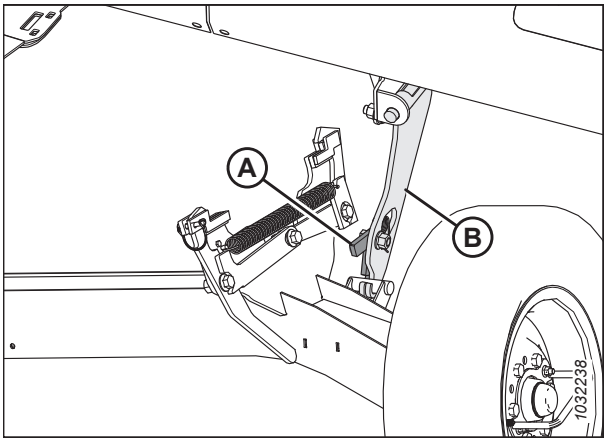

Figure 3.898: Support de terrain droit

5. Soulevez la poignée de la roue (A) pour retirer l'essieu de transport droit (B) du support de champ droit (C), puis abaissez l'essieu de transport droit au sol.

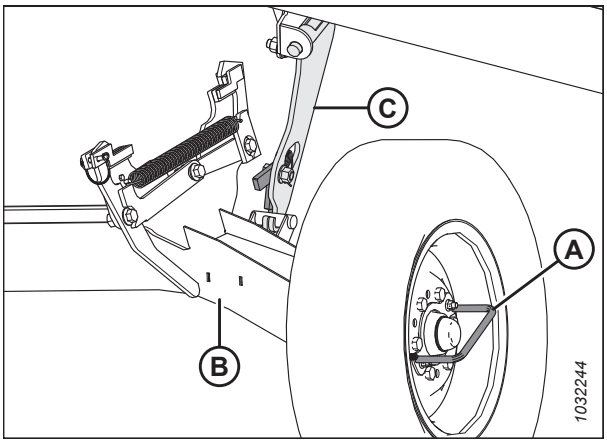

Figure 3.899: Support de terrain droit

6. Utilisez la poignée de la roue et faites tourner l'essieu de transport droit (A) sous le châssis de la plateforme.

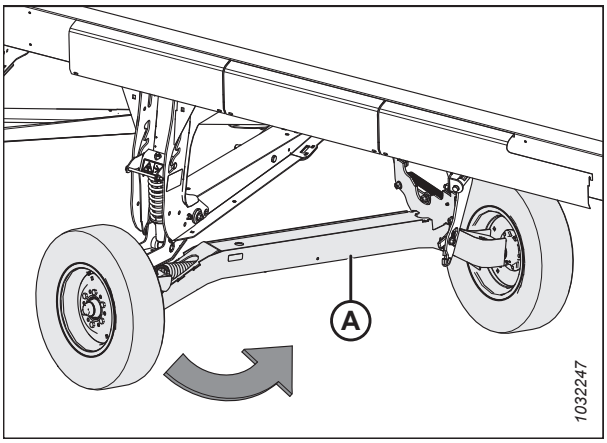

Figure 3.900: Essieu de transport droit

7. Enlevez l'axe de chape (A) du loquet de l'essieu de transport droit.
8. Soulevez l'essieu de transport droit avec la poignée de roue (B) jusqu'à ce que le loquet s'enclenche.
9. Appuyez sur la poignée de roue (B) pour vérifier que le loquet est bien enclenché.
10. Bloquez le loquet en remettant en place l'axe de chape (A).

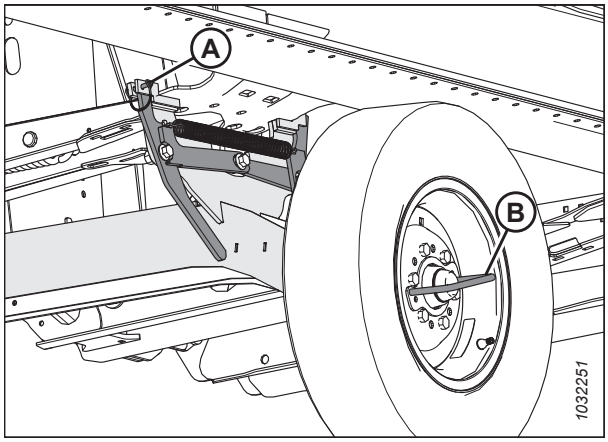

Figure 3.901: Essieu de transport droit

Retrait de la barre d'attelage du stockage

Lorsque vous configurez la plateforme en position de transport, vous devez retirer la barre de remorquage du tube arrière où elle est rangée.

Extension de la barre de remorquage

1. Retirez la sangle (A) du berceau (B) pour libérer l'extension de la barre de remorquage (C).
2. Faites pivoter l'extension de la barre de remorquage pour la déverrouiller de la goupille (D).
3. Soulevez l'extension de la barre de remorquage (C) pour l'éloigner de la goupille (D).

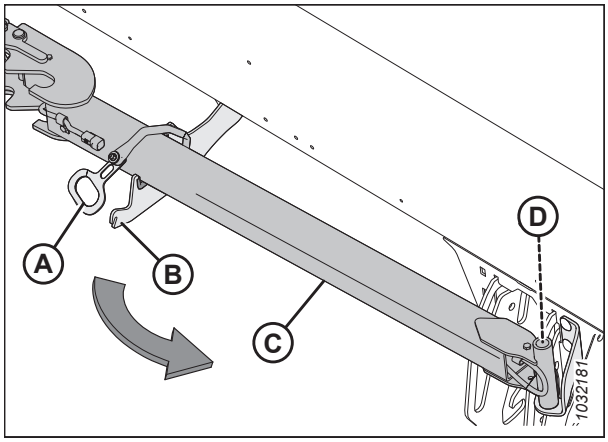

Figure 3.902: Stockage de l'extension de la barre de remorquage

Barre de remorquage

4. Ouvrez le capot du diviseur gauche. Pour obtenir des instructions, consultez *Ouverture du capot du diviseur, page 42*.

5. Tirez la barre de remorquage vers l'avant jusqu'à ce qu'elle s'arrête. Soulevez la barre de remorquage pour libérer l'axe d'arrêt (C) et le crochet (A) de l'angle de support (B), puis tirez-la hors du tube.

   NOTE:

   Le tube arrière est transparent dans l'illustration.

6. Faites glisser la barre de remorquage hors du tube arrière de la plateforme.

   NOTE:

   Évitez tout contact avec les flexibles et conduites hydrauliques et électriques.

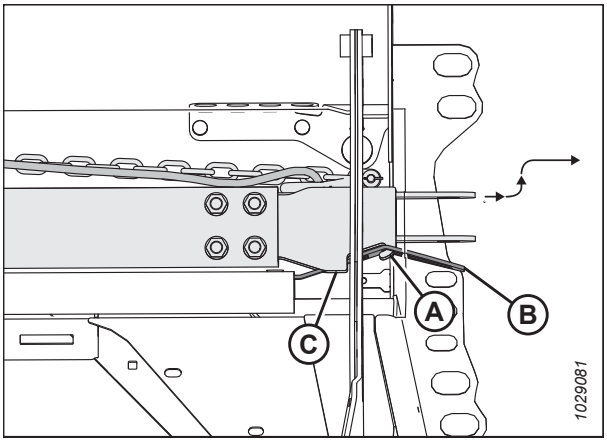

Figure 3.903: Rangement de la barre de remorquage

Fixation de la barre de remorquage

La barre de remorquage se compose de deux sections qui rendent le rangement et la manipulation plus simples.

1. Bloquez les pneus de la plateforme avec des cales (A) pour l'empêcher de rouler.

2. Retirez la barre de remorquage du rangement. Pour obtenir des instructions, consultez *Retrait de la barre d'attelage du stockage, page 524*.

3. Si vous installez une barre de remorquage et une extension, passez à l'étape *4, page 526*. Si vous installez seulement une barre de remorquage, passez à l'étape *18, page 527*.



Figure 3.904: Blocage des pneus

Installation d'une barre de remorquage et d'une extension :

4. Retirez la goupille (A) du pivot de transport (B) gauche.
5. Poussez l'extension (D) dans les ergots du pivot de transport gauche jusqu'à ce que le loquet (C) s'enclenche.
6. Réinstallez la goupille à anneau rabattant (A) sur le pivot de transport pour fixer l'extension.
7. Récupérez l'extrémité du harnais d'extension (E) à l'intérieur du tube d'extension.

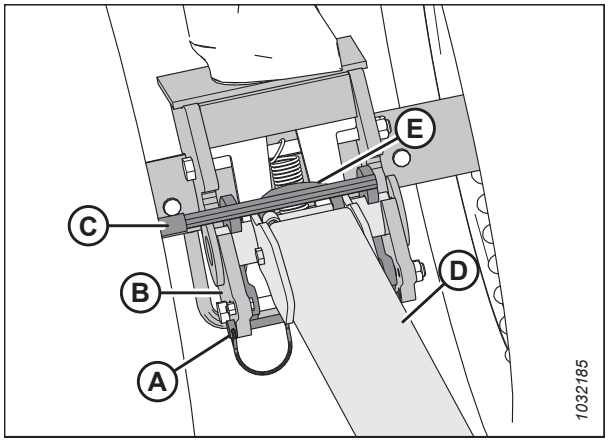

Figure 3.905: Extension de la barre de remorquage au pivot de transport gauche

8. Connectez le faisceau de câbles d'extension (A) au faisceau de pivot de transport gauche (B).

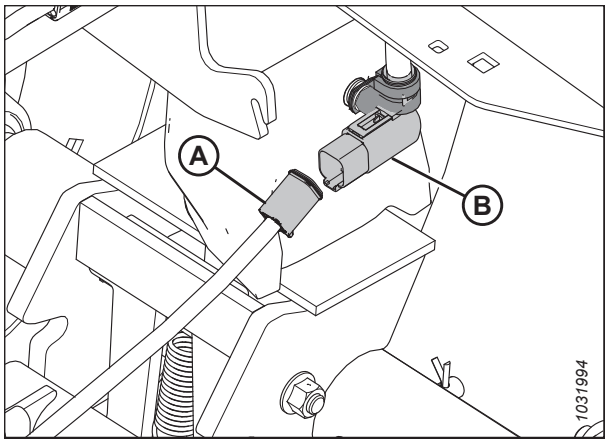

Figure 3.906: Connexion électrique de la barre de remorquage

9. Retirez la goupille de sécurité (E) du loquet (B).
10. Positionnez l'extrémité de la barre de remorquage (C) sur les ergots d'extension, puis abaissez la barre de remorquage jusqu'au sol.
11. Soulevez l'extension (D) pour que le verrou (B) s'engage sur la barre de traction (C).
12. Retirez l'extrémité du harnais de la barre de remorquage (A) du lieu de rangement.

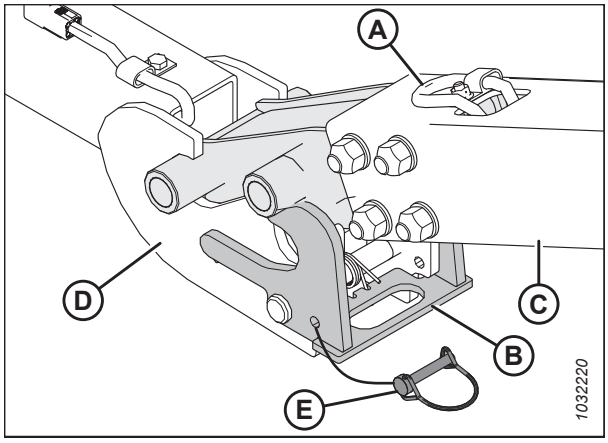

Figure 3.907: Extension de la barre de remorquage

13. Branchez le harnais de remorquage (A) de l'extension (B).
14. Réinstallez la goupille à anneau rabattant (C) sur le loquet pour fixer la barre de remorquage.

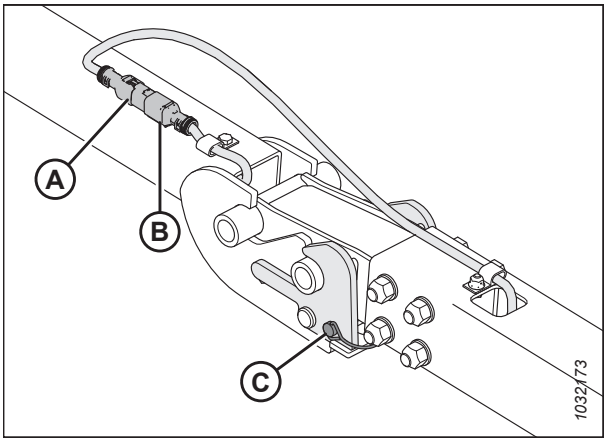

Figure 3.908: Barre de remorquage/Rallonge de harnais

15. Retirez le faisceau de câbles de la barre de remorquage (A) et la chaîne de sécurité (B) du lieu de rangement.
16. Connectez le faisceau de câbles de la barre de remorquage au véhicule et fixez la chaîne de sécurité de la barre de remorquage au véhicule de remorquage.
17. Allumez les clignotants à 4 voies du véhicule de remorquage et vérifiez que tous les feux de la plateforme fonctionnent.

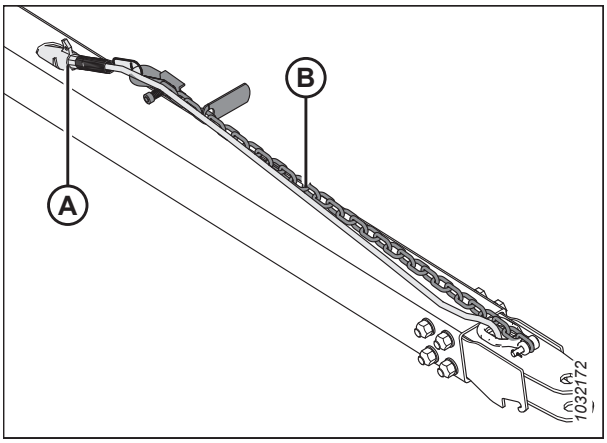

Figure 3.909: Harnais de câblage de la barre de remorquage

Installez la barre de remorquage uniquement :

18. Retirez la goupille (A) du pivot de transport (B) gauche.
19. Poussez la barre de remorquage (C) dans les ergots du pivot de transport gauche jusqu'à ce que le loquet (D) s'enclenche.
20. Réinstallez la goupille à anneau rabattant (A) sur le pivot de transport pour fixer la barre de remorquage.
21. Récupérez l'extrémité du harnais de la barre de remorquage (E).

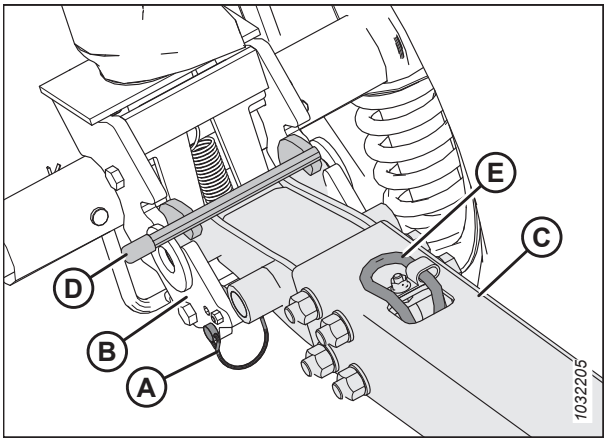

Figure 3.910: Barre de remorquage et pivot de transport gauche

22. Connectez le faisceau de câbles d'extension (A) au faisceau de pivot de transport gauche (B).

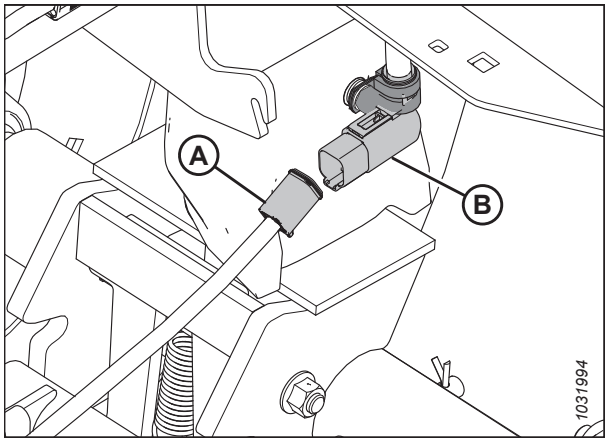

Figure 3.911: Connexion électrique de la barre de remorquage

23. Retirez le faisceau de câbles de la barre de remorquage (A) et la chaîne de sécurité (B) du lieu de rangement.

24. Connectez le faisceau de câbles de la barre de remorquage au véhicule et fixez la chaîne de sécurité de la barre de remorquage au véhicule de remorquage.

25. Allumez les clignotants à 4 voies du véhicule de remorquage et vérifiez que tous les feux de la plateforme fonctionnent.

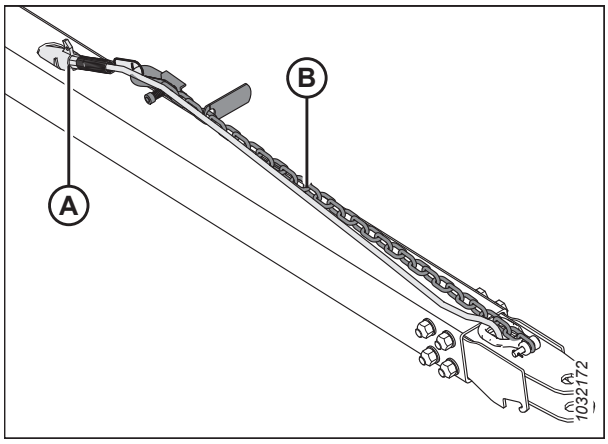

Figure 3.912: Harnais de câblage de la barre de remorquage

3.15 Rangement de la plateforme

Un entreposage adéquat de la plateforme permet de prolonger sa durée de vie.

AVERTISSEMENT

N'utilisez jamais d'essence, de naphta ou autre matière volatile pour le nettoyage de la plateforme. Ces matières peuvent être toxiques ou inflammables.

ATTENTION

Couvrez la barre de coupe et les doigts de lamier pour éviter toute blessure due à un contact accidentel.

1. Nettoyez soigneusement la plateforme.
2. Garez la plateforme dans un endroit sec et sûr si possible. Si vous entreposez la plateforme à l'extérieur, couvrez-la avec une toile imperméable ou un autre matériau de protection.

   NOTE:

   Si vous entreposez la plateforme à l'extérieur, retirez les tapis et rangez-les dans un endroit sombre et sec. Si vous ne les retirez pas, abaissez la barre de coupe afin que l'eau et la neige ne puissent pas s'accumuler sur les tapis. Le poids dû à l'accumulation d'eau et de neige sur la plateforme exerce une contrainte importante sur les tapis et le châssis de la plateforme.
3. Abaissez la plateforme sur des blocs pour maintenir la barre de coupe au-dessus du sol.
4. Abaissez complètement le rabatteur. Si vous entreposez la plateforme à l'extérieur, attachez le rabatteur au châssis pour éviter que le vent ne fasse tourner le rabatteur.
5. Pour éviter la formation de rouille sur la plateforme, peignez toutes les surfaces peintes usées ou écaillées.
6. Relâchez les courroies d'entraînement.
7. Lubrifiez minutieusement la plateforme. Laissez un excès de graisse sur les raccords pour éviter toute humidité sur les roulements.
8. Appliquez de la graisse sur les filets exposés, les tiges des vérins et les surfaces de glissement des composants.
9. Vérifiez que la plateforme ne comporte pas de composants usés et réparez-les si nécessaire.
10. Vérifiez que la plateforme ne comporte pas de composants cassés et commandez des pièces de rechange auprès de votre concessionnaire. La réparation immédiate de ces éléments vous fera gagner du temps et des efforts la saison suivante.
11. Remplacez tout élément de quincaillerie manquant. Serrez tout élément de quincaillerie desserré au couple de serrage recommandé. Pour obtenir plus d'informations, consultez *7.1 Spécifications des couples de serrage, page 807*.

Chapitre 4: Maintenance et entretien

Ce chapitre contient des informations nécessaire à la réalisation d'une maintenance de routine et de tâches occasionnelles d'entretien sur votre machine. Le terme « maintenance » désigne les tâches programmées qui permettent à votre machine de fonctionner de manière sûre et efficace ; le terme « entretien » désigne les tâches qui doivent être effectuées lorsqu'une pièce doit être réparée ou remplacée. Pour les procédures d'entretien avancées, contacter votre concessionnaire.

Un catalogue de pièces est fourni dans le coffret manuel en plastique à l'arrière, par le pied de tête droit.

Enregistrez les heures de fonctionnement et utilisez le carnet d'entretien fourni (consultez *4.2.1 Plan/dossier de maintenance, page 532*) pour garder une trace de votre entretien programmé.

4.1 Préparation de la machine pour l'entretien

Respectez toutes les consignes de sécurité avant de commencer l'entretien de la machine.

DANGER

Pour éviter toute blessure ou même la mort du fait du démarrage intempestif ou de la chute de la machine levée, coupez toujours le moteur et retirez la clé avant de quitter le poste de conduite, et enclenchez les supports de sécurité avant toute intervention sous la machine.

ATTENTION

Pour éviter les blessures, respectez les consignes de sécurité indiquées avant de réparer la plateforme ou d'ouvrir les capots d'entraînement.

DANGER

Assurez-vous qu'il n'y a personne dans la zone.

Avant de faire l'entretien de la machine, procédez comme suit :

1. Démarrez le moteur.
2. Abaissez complètement la plateforme. Si vous devez réparer la plateforme en position relevée, enclenchez toujours les supports de sécurité.
3. Coupez le moteur et retirez la clé du contact.
4. Serrez le frein de stationnement.
5. Attendez que toutes les pièces mobiles soient arrêtées.

4.2 Exigences concernant l'entretien

Une maintenance régulière est la meilleure garantie contre l'usure prématurée et les pannes intempestives. Si vous respectez le programme de maintenance, la durée de vie de votre machine se prolongera. Enregistrez les heures d'opération, utilisez le carnet d'entretien et conservez des copies de vos dossiers de maintenance (consultez *4.2.1 Plan/ dossier de maintenance, page 532*).

Les exigences en matière de maintenance périodique sont organisées conformément aux intervalles d'entretien. Si un intervalle d'entretien indique plus d'une échéance (par exemple, 100 heures ou chaque année), procédez à l'entretien de la machine selon l'échéance atteinte en premier.

IMPORTANT:

Les intervalles recommandés sont définis pour des conditions moyennes. Rapprochez les entretiens en cas d'utilisation de la machine dans des conditions difficiles (poussière abondante, charges très lourdes, etc.).

Lors de l'entretien de la machine, consultez la section appropriée dans ce chapitre et utilisez uniquement les fluides et lubrifiants spécifiés. Consultez la troisième de couverture pour les fluides et les lubrifiants recommandés.

⚠ ATTENTION

Suivez toutes les consignes de sécurité. Pour obtenir des instructions, consultez *1 Sécurité, page 1* et *4.1 Préparation de la machine pour l'entretien, page 531*.

4.2.1 Plan/dossier de maintenance

Le registre de l'entretien permet à l'utilisateur de savoir la période à laquelle l'entretien a été effectué.

Action :	✓ – Vérifier	♦ – Lubrifier	▲ – Changer
✎ Relevé de compteur horaire			
✎ Date d'entretien			
✎ Entretien effectué par			
Première utilisation	Consultez *4.2.2 Inspection de rodage, page 535*.		
Fin de saison	Consultez *4.2.4 Entretien de l'équipement – Fin de saison, page 536*.		
10 heures ou quotidiennement (Selon la première occurrence)			
✓	Flexibles et conduites hydrauliques ; consultez *4.2.5 Vérification des flexibles et conduites hydrauliques, page 537*[86]		
✓	Sections couteaux, doigts et rabatteurs, voir *4.8 Couteau, page 602*[86]		
✓	Pression des pneus, voir *4.16.3 Vérification de la pression des pneus, page 756*[86]		
♦	Rouleaux de tapis d'alimentation, voir *Toutes les 10 heures, page 539*		
✓	Crochets du support de bielle, voir *4.10.7 Vérification des crochets du support de bielle, page 670*[86]		
✓	Couple de serrage des boulons d'essieux, voir *4.16.2 Vérification du couple de serrage des boulons de l'ensemble de transport, page 754*		
25 heures			
✓	Niveau d'huile hydraulique dans le réservoir, voir *4.4.1 Vérification du niveau d'huile dans le réservoir hydraulique, page 559*[86]		
♦	Têtes de couteau, voir *Toutes les 25 heures, page 540*[86]		
50 heures ou annuellement			

86. MacDon recommande de conserver un journal des entretiens quotidiens comme preuve d'une machine correctement entretenue.

♦	Transmission et principes universels de transmission, voir *Toutes les 50 heures, page 541*																	
♦	Roulement droit du transporteur à vis transversal supérieur, voir *Toutes les 50 heures, page 541*																	
♦	Moyens de glissement de la vis sans fin transversale supérieure ; voir *Toutes les 50 heures, page 541*																	
♦	Cardan et support central du transporteur à vis supérieur, voir *Toutes les 50 heures, page 541*																	
♦	Pivots de la vis d'alimentation du module de flottement, voir *Toutes les 50 heures, page 541*																	
♦	Roulements du rouleau du tapis d'alimentation, 3 emplacements ; voir *Toutes les 50 heures, page 541*																	
♦	Chaîne d'entraînement du rabatteur (si la chaîne est sèche à l'intervalle de graissage à l'huile suivant, envisagez de réduire cet intervalle) ; consultez *Toutes les 50 heures, page 541*																	
▲	Lubrifiant de boîtier d'entraînement de couteau (50 premières heures uniquement), consultez *Vidange de l'huile du boîtier d'entraînement de couteau, page 643*																	
▲	Lubrifiant de la boîte de vitesses principale de l'entraînement de la plateforme (50 premières heures seulement) ; consultez *Vidange de l'huile dans le boîtier principal de vitesses d'entraînement de la plateforme, page 554*																	
▲	Lubrifiant de la boîte de vitesses de l'entraînement de la plateforme (50 premières heures seulement) ; consultez *Vidange de l'huile dans le boîtier d'achèvement de vitesses d'entraînement de la plateforme, page 557*																	
✓	Dégagement du transporteur à vis au plancher et au tapis d'alimentation, voir *4.7.1 Réglage de la vis d'alimentation en fonction de l'écartement, page 576*																	
✓	Niveau d'huile de la boîte de vitesses principale, voir *Contrôle du niveau d'huile dans le boîtier principal d'entraînement de la plateforme, page 553*																	
✓	Niveau d'huile de la boîte de vitesses effective, voir *Contrôle du niveau d'huile dans le boîtier d'achèvement de l'entraînement de la plateforme, page 555*																	

✓	Tension de la chaîne d'entraînement du rabatteur, voir *4.14.1 Chaîne d'entraînement du rabatteur, page 727*																	
✓	Dégagement entre le doigt du rabatteur et la barre de coupe, voir *4.13.1 Dégagement entre le rabatteur et la barre de coupe, page 696*																	
✓	Couple de serrage des boulons de roues, voir *4.16.1 Vérification du couple de serrage des boulons des roues, page 754*																	
✓	Niveau d'huile du boîtier d'entraînement de couteau, voir *Contrôle du niveau d'huile dans le boîtier d'entraînement de couteau, page 642*																	
✓	Boulons de fixation du boîtier d'entraînement de couteau, voir *Vérification des boulons de fixation, page 643*																	
100 heures ou annuellement (Selon la première occurrence)																		
♦	Chaîne d'entraînement du transporteur à vis, voir *Toutes les 100 heures, page 545*																	
♦	Pivots de flottement, voir *Toutes les 100 heures, page 545*																	
♦	Tendeur du ressort de flottement de la plateforme, voir *Toutes les 100 heures, page 545*																	
250 heures ou annuellement (Selon la première occurrence)																		
♦	Roulements d'arbre de rabatteur, voir *Toutes les 250 heures, page 547*																	
♦	Cardan d'entraînement du rabatteur, voir *Toutes les 250 heures, page 547*																	
♦	Articulation flexible ; consultez *Toutes les 250 heures, page 547*																	
✓	Jeu axial des roues de contour ; consultez *4.15.4 Contrôle du jeu axial des roues de contour, page 750*																	
♦	Moyeux des roues de contour ; voir *4.15.3 Lubrification du système de roues de contour, page 748*																	
▲	Filtre à huile hydraulique, consultez *4.4.4 Remplacement du filtre à huile, page 561*																	
500 heures ou annuellement (Selon la première occurrence)																		
♦	Roulements de roues de jauge/de transport à vitesse lente, voir *Toutes les 500 heures, page*																	
✓	Tension de la chaîne principale de la boîte de vitesses de l'entraînement de la plateforme, voir *4.6.5 Réglage de la tension de la chaîne - Boîte de vitesses principale, page 573*																	

✓	Tension de la chaîne effective de la boîte de vitesses de l'entraînement de la plateforme, voir *4.6.6 Réglage de la tension de la chaîne - Boîte de vitesses d'achèvement, page 574*																	
1000 heures ou 3 ans (Selon la première occurrence)																		
▲	Lubrifiant du boîtier d'entraînement de couteau, consultez *Vidange de l'huile du boîtier d'entraînement de couteau, page 643*																	
▲	Lubrifiant de la boîte principale de vitesses de l'entraînement de la plateforme, consultez *Vidange de l'huile dans le boîtier principal de vitesses d'entraînement de la plateforme, page 554*																	
▲	Lubrifiant de la boîte de vitesses effective de l'entraînement de la plateforme, consultez *Vidange de l'huile dans le boîtier d'achèvement de vitesses d'entraînement de la plateforme, page 557*																	
▲	Huile hydraulique, consultez *4.4.3 Changement de l'huile dans le réservoir hydraulique, page 560*																	

4.2.2 Inspection de rodage

Une inspection de rodage comprend la vérification des courroies, des fluides et un contrôle général de la machine pour tout matériel desserré ou d'autres éléments de préoccupation. Les inspections de rodage permettent à tous les composants de fonctionner pendant une longue période sans entretien ni remplacement. La période de rodage est constituée des 50 premières heures de fonctionnement après le démarrage initial de la machine.

Intervalle d'inspection	Élément	Reportez-vous à
5 minutes	Contrôlez le niveau d'huile hydraulique dans le réservoir (vérifiez le niveau après la première utilisation et après que les flexibles hydrauliques ont été remplis avec de l'huile).	*4.4.1 Vérification du niveau d'huile dans le réservoir hydraulique, page 559*
5 heures	Recherchez tout élément de quincaillerie desserré et resserrez-le au couple requis.	*7.1 Spécifications des couples de serrage, page 807*
10 heures	Vérifiez la tension de la chaîne d'entraînement de la vis d'alimentation.	*Contrôle de la tension de la chaîne d'entraînement de la vis d'alimentation – Méthode approfondie, page 581*
10 heures	Vérifiez les boulons de fixation du boîtier d'entraînement de couteau.	*Vérification des boulons de fixation, page 643*
10 heures	Graissez les roulements des tapis d'alimentation.	*Toutes les 10 heures, page 539*
50 heures	Changez l'huile du boîtier de vitesses du module de flottement.	*Vidange de l'huile dans le boîtier principal de vitesses d'entraînement de la plateforme, page 554*
50 heures	Changez le filtre à huile hydraulique du module de flottement.	*4.4.4 Remplacement du filtre à huile, page 561*

Intervalle d'inspection	Élément	Reportez-vous à
50 heures	Changez le lubrifiant du boîtier d'entraînement du couteau.	*Vidange de l'huile du boîtier d'entraînement de couteau, page 643*
50 heures	Vérifiez la tension de la chaîne du boîtier de vitesses.	*4.6.5 Réglage de la tension de la chaîne - Boîte de vitesses principale, page 573* et *4.6.6 Réglage de la tension de la chaîne - Boîte de vitesses d'achèvement, page 574*

4.2.3 Entretien de l'équipement – Pré-saison

L'équipement doit être inspecté et entretenu au début de chaque saison d'exploitation.

ATTENTION

- **Consultez ce manuel pour vous remémorer les recommandations de sécurité et d'opération.**
- **Examinez tous les autocollants de sécurité et les autres autocollants sur la plateforme. Prenez note des zones de danger.**
- **Assurez-vous que tous les blindages et doigts sont correctement installés et fixés. Ne modifiez ni ne retirez jamais le matériel de sécurité.**
- **Veillez à bien comprendre et à respecter l'utilisation sûre des commandes. Prenez connaissance des caractéristiques de capacité et de fonctionnement de la machine.**
- **Assurez-vous d'avoir la trousse de premiers secours et l'extincteur. Prenez connaissance de leur emplacement et de leur utilisation.**

1. Lubrifiez complètement la machine. Pour obtenir des instructions, consultez *4.3 Lubrification, page 539*.
2. Effectuez toutes les tâches d'entretien annuel. Pour obtenir des instructions, consultez *4.2.1 Plan/dossier de maintenance, page 532*.

4.2.4 Entretien de l'équipement – Fin de saison

Inspectez et entretenez l'équipement nécessaire à la fin de chaque saison d'exploitation.

DANGER

Assurez-vous qu'il n'y a personne dans la zone.

AVERTISSEMENT

N'utilisez jamais d'essence, de naphta ou autre matière volatile pour le nettoyage. Ces matières peuvent être toxiques ou inflammables.

ATTENTION

Couvrez la barre de coupe et les doigts de lamier pour éviter toute blessure due à un contact accidentel.

1. Nettoyez soigneusement la plateforme.
2. Garez la machine dans un endroit sec et sûr si possible. Si vous entreposez la plateforme à l'extérieur, couvrez-la avec une toile imperméable ou autre matériau de protection.

   NOTE:

   Si vous entreposez la plateforme à l'extérieur, retirez les tapis et rangez-les dans un endroit sombre et sec. Si vous ne les retirez **PAS**, abaissez la barre de coupe afin que l'eau et la neige ne puissent pas s'accumuler sur les tapis. Le poids dû à l'accumulation d'eau et de neige sur la plateforme exerce une contrainte importante sur les tapis et le châssis de la plateforme.
3. Abaissez la plateforme sur des blocs pour maintenir la barre de coupe au-dessus du sol.
4. Abaissez complètement le rabatteur. Si vous entreposez la plateforme à l'extérieur, attachez le rabatteur au châssis pour éviter toute rotation due au vent.
5. Repeignez toutes les surfaces usées ou écaillées pour éviter la rouille.
6. Relâchez les courroies d'entraînement.
7. Lubrifiez soigneusement la plateforme et laissez un excès de graisse sur les raccords pour éviter toute humidité sur les roulements.
8. Appliquez de la graisse sur les filets exposés, les tiges des vérins et les surfaces de glissement des composants.
9. Lubrifiez le couteau. Consultez la troisième de couverture pour les lubrifiants recommandés.
10. Recherchez tout composant cassé et commandez les pièces de rechange auprès de votre concessionnaire. La réparation immédiate de ces éléments vous fera gagner du temps et des efforts au début de la saison suivante.
11. Serrez tout élément de quincaillerie desserré. Pour les spécifications de couple, consultez le chapitre *7.1 Spécifications des couples de serrage, page 807*.

4.2.5 Vérification des flexibles et conduites hydrauliques

Vérifiez les flexibles et conduites hydrauliques quotidiennement pour détecter tout signe de fuite.

DANGER

Assurez-vous qu'il n'y a personne dans la zone.

DANGER

Pour éviter toute blessure corporelle ou mortelle due à un démarrage inattendu de la machine, coupez toujours le moteur et retirez la clé du contact avant de faire des réglages sur la machine.

AVERTISSEMENT

- **Prenez garde aux liquides à haute pression. Une fuite de liquide peut pénétrer dans la peau et provoquer des blessures graves. Relâchez la pression avant de déconnecter les conduites hydrauliques. Resserrez toutes les connexions hydrauliques avant d'appliquer toute pression. Gardez vos mains et votre corps éloignés des trous d'aspersion et des buses qui peuvent projeter des liquides sous haute pression.**
- **Tout liquide injecté dans la peau doit être enlevé chirurgicalement dans les heures qui suivent par un médecin spécialisé dans ce type de blessure, car il existe un risque de gangrène.**



Figure 4.1: Risque lié à la pression hydraulique

- **Utilisez un morceau de carton ou de papier pour rechercher les fuites.**

IMPORTANT:

Maintenez les pointes et les raccords des coupleurs hydrauliques propres. L'entrée de poussière, de saleté, d'eau ou de corps étrangers dans le système hydraulique est la principale cause d'endommagement de ce dernier. Ne tentez **PAS** d'intervenir sur les systèmes hydrauliques dans les champs. Pour assurer la précision des connexions, les raccords doivent rester parfaitement propres pendant la révision.

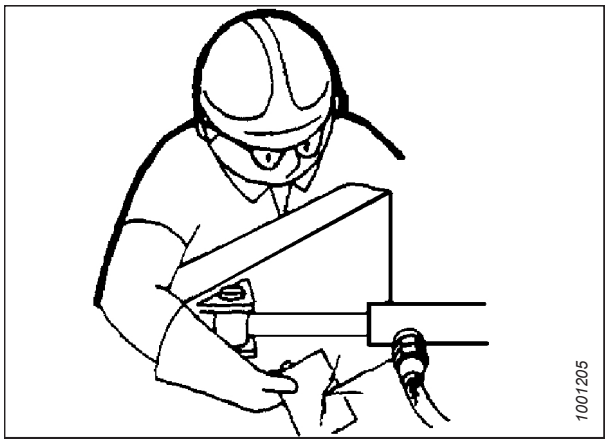

Figure 4.2: Test de fuites hydrauliques

1. Démarrez le moteur.
2. Enclenchez la plateforme. Pendant son fonctionnement, relevez et abaissez la plateforme et le rabatteur. Déployez et rétractez le rabatteur. Faites-la fonctionner pendant 10 minutes.
3. Coupez le moteur et retirez la clé du contact.
4. Une fois que la machine est restée immobile pendant plusieurs heures, faites-en le tour et vérifiez que les flexibles, les lignes et les raccords ne présentent pas de fuite d'huile visible.

4.3 Lubrification

Les points de graissage sont indiqués sur la machine par des autocollants montrant une pompe à graisse et indiquant l'intervalle de graissage en heures de fonctionnement de la plateforme.

Consultez la troisième de couverture pour des informations sur les lubrifiants recommandés.

Enregistrez les heures de fonctionnement de la plateforme. Utilisez la fiche de maintenance fournie dans ce manuel pour garder une trace des procédures de maintenance effectuées sur la plateforme et de la période à laquelle elles ont été effectuées. Pour obtenir plus d'informations, consultez *4.2.1 Plan/dossier de maintenance, page 532*.

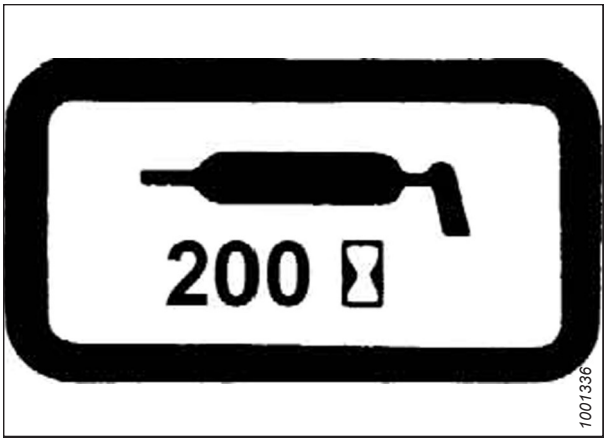

Figure 4.3: Autocollant des intervalles de graissage

4.3.1 Intervalles de graissage

Les intervalles de graissage sont précisés en termes d'heures de fonctionnement de la plateforme. La tenue de fiches de maintenance précises est le meilleur moyen de vous assurer que ces procédures sont effectuées en temps voulu.

Toutes les 10 heures

Une maintenance quotidienne est nécessaire pour que votre machine fonctionne au maximum de ses performances. Cela vous permet par ailleurs d'inspecter la machine afin de pouvoir identifier tôt tout problème.

Utilisez de la graisse performante à haute température et pression extrême (EP2) à 1 % max. de bisulfure de molybdène (NLGI classe 2) et à base de lithium, sauf indication contraire.

IMPORTANT:

Lors de la lubrification du roulement (A), enlevez tout débris et excès de lubrifiant autour du roulement. Inspectez l'état du roulement et de son boîtier. Lubrifiez le roulement jusqu'à ce que de la graisse sorte du joint. Après le graissage, essuyez l'excédent de graisse qui se trouve sur la zone.

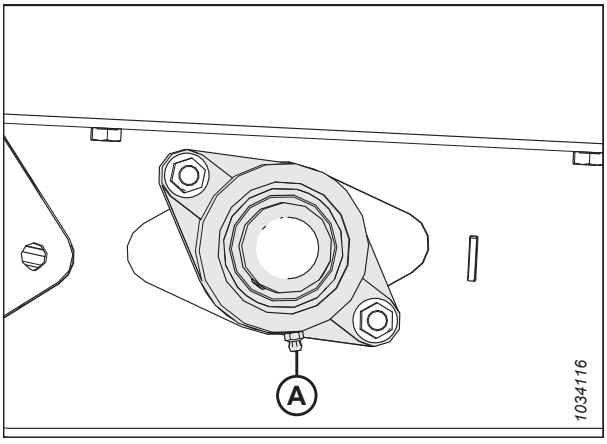

Figure 4.4: Rouleau d'entraînement du tapis d'alimentation

IMPORTANT:

Lors de la lubrification du roulement (A), enlevez tout débris et excès de graisse autour du boîtier. Inspectez l'état du rouleau et du boîtier de roulement. Lubrifiez le roulement jusqu'à ce que de la graisse sorte du joint. Le graissage initial sur une nouvelle plateforme nécessite 5 à 10 coups de gâchette supplémentaires. Après le graissage, essuyez l'excédent de graisse qui se trouve sur la zone.

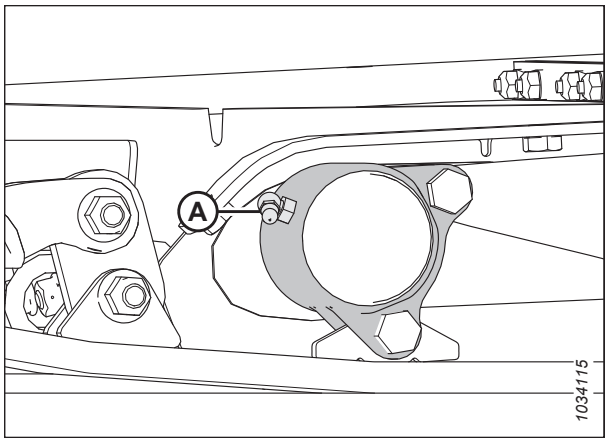

Figure 4.5: Rouleau libre du tapis d'alimentation

Toutes les 25 heures

Une maintenance régulière est nécessaire pour que votre machine fonctionne au maximum de ses performances. Cela vous permet par ailleurs d'inspecter la machine afin de pouvoir identifier tôt tout problème.

Utilisez de la graisse performante à haute température et pression extrême (EP2) à 1 % max. de bisulfure de molybdène (NLGI classe 2) et à base de lithium, sauf indication contraire.

Lubrifiez la tête de couteau (A) toutes les 25 heures. Après avoir lubrifié la tête de couteau, recherchez la présence de tout signe de surchauffe sur les premiers doigts. Si nécessaire, relâchez la pression sur la tête de couteau en appuyant sur la bille du raccord graisseur.

IMPORTANT:

Ne lubrifiez **PAS** trop la tête de couteau. Une lubrification excessive de la tête de couteau exerce une pression sur le couteau, ce qui provoque le frottement contre les doigts, entraînant ainsi une usure excessive des pièces qui se touchent. N'appliquez qu'un ou deux coups de gâchette de pompe à graisse mécanique (n'utilisez **PAS** de pompe à graisse électrique). S'il faut plus de six à huit coups de gâchette pour remplir la cavité, remplacez le joint de la tête de couteau. Pour obtenir des instructions, consultez *4.8.3 Retrait du roulement de la tête de couteau, page 605*.

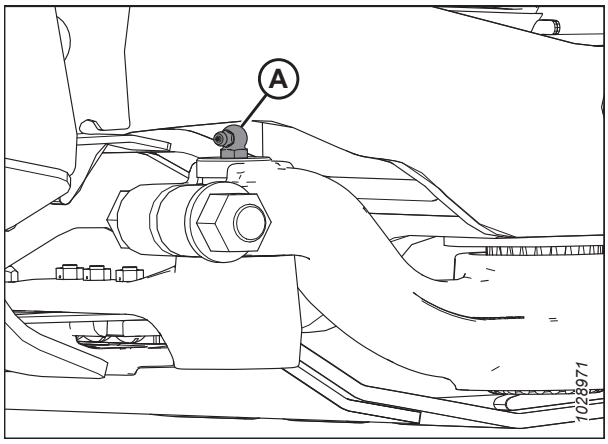

Figure 4.6: Tête de couteau

Toutes les 50 heures

Une maintenance est nécessaire pour que votre machine fonctionne au maximum de ses performances. Cela vous permet par ailleurs d'inspecter la machine afin de pouvoir identifier tôt tout problème.

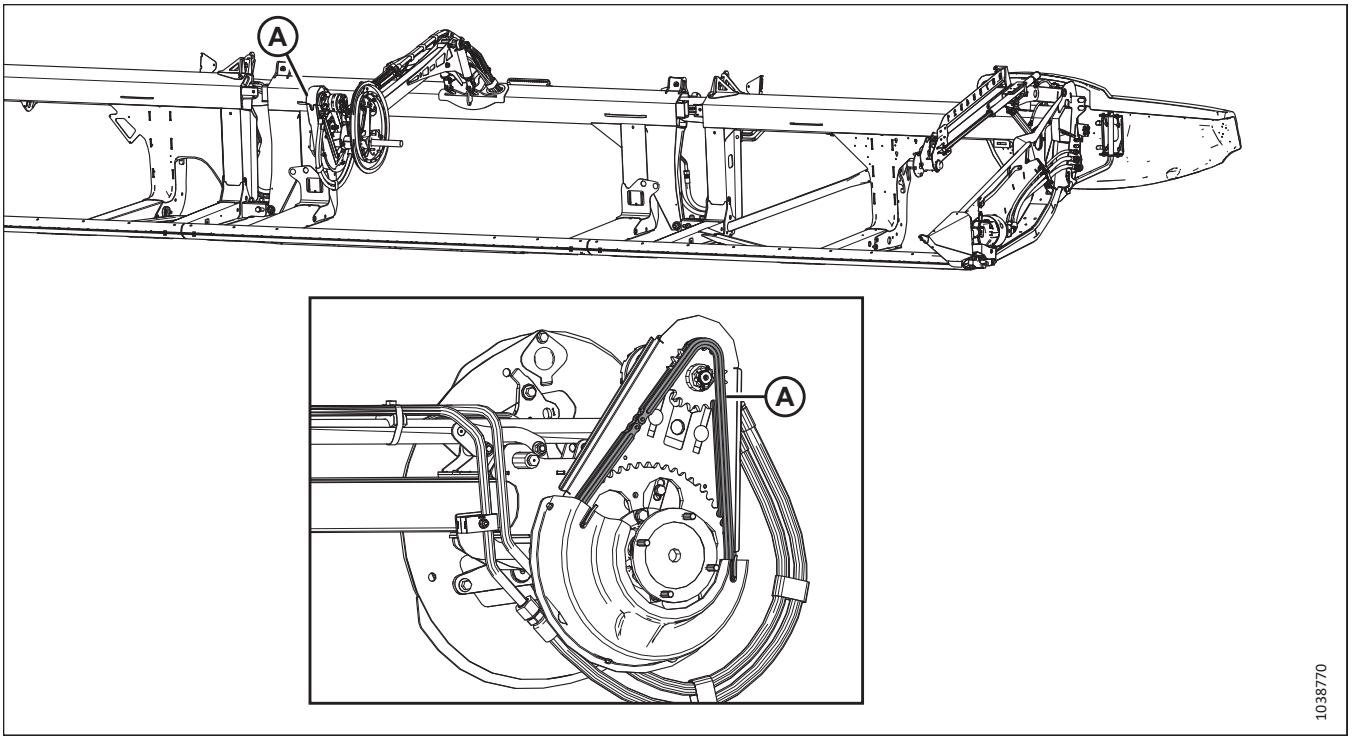

Figure 4.7: Rabatteur

A – Chaîne d'entraînement du rabatteur. Pour lubrifier, consultez *4.3.3 Lubrification de la chaîne d'entraînement du rabatteur, page 550*.

IMPORTANT:

Utilisez une huile pour chaîne dont la viscosité est de 100 à 150 cSt à 40 °C (104 °F) (généralement une huile pour chaîne moyenne à lourde) ou une huile minérale SAE 20W50 sans détergents ni solvants.

NOTE:

Si au terme de l'intervalle de graissage suivant, la chaîne est sèche, lubrifiez-la plus souvent.

Utilisez de la graisse performante à haute température et pression extrême (EP2) à 1 % max. de bisulfure de molybdène (NLGI classe 2) et à base de lithium, sauf indication contraire.

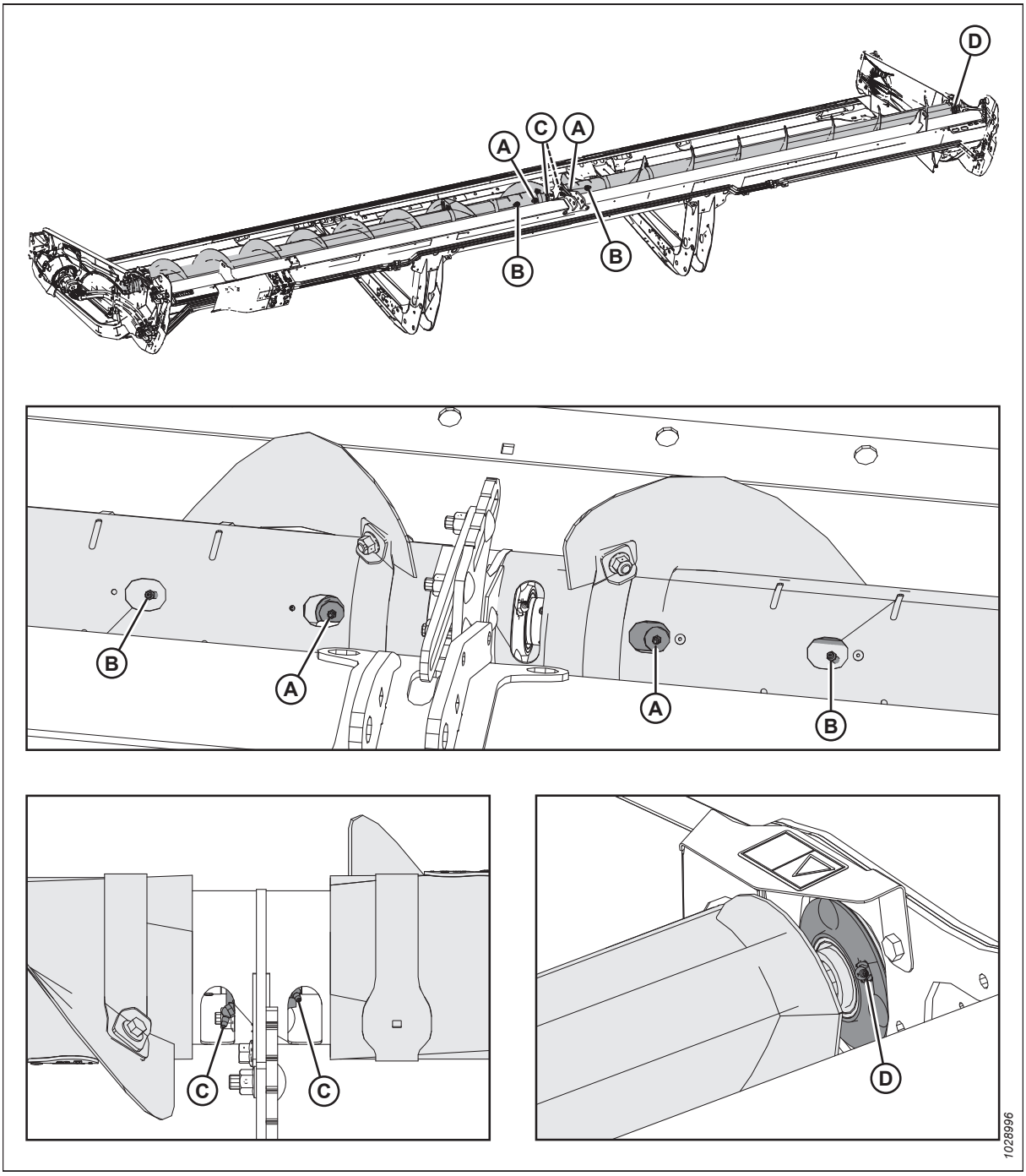

Figure 4.8: Vis transversale supérieure à deux parties

A – Joints universels de la vis transversale supérieure (deux emplacements)
B – Moyeux coulissants de la vis transversale supérieure (deux emplacements)
C – Roulement central de la vis transversale supérieure (deux emplacements)
D – Roulement à droite

IMPORTANT:

La vis sans fin transversale supérieure (VTS) doit être graissée régulièrement, même lorsqu'elle est arrêtée, car des composants se déplacent lorsque la plateforme fléchit, que la vis sans fin tourne ou non.

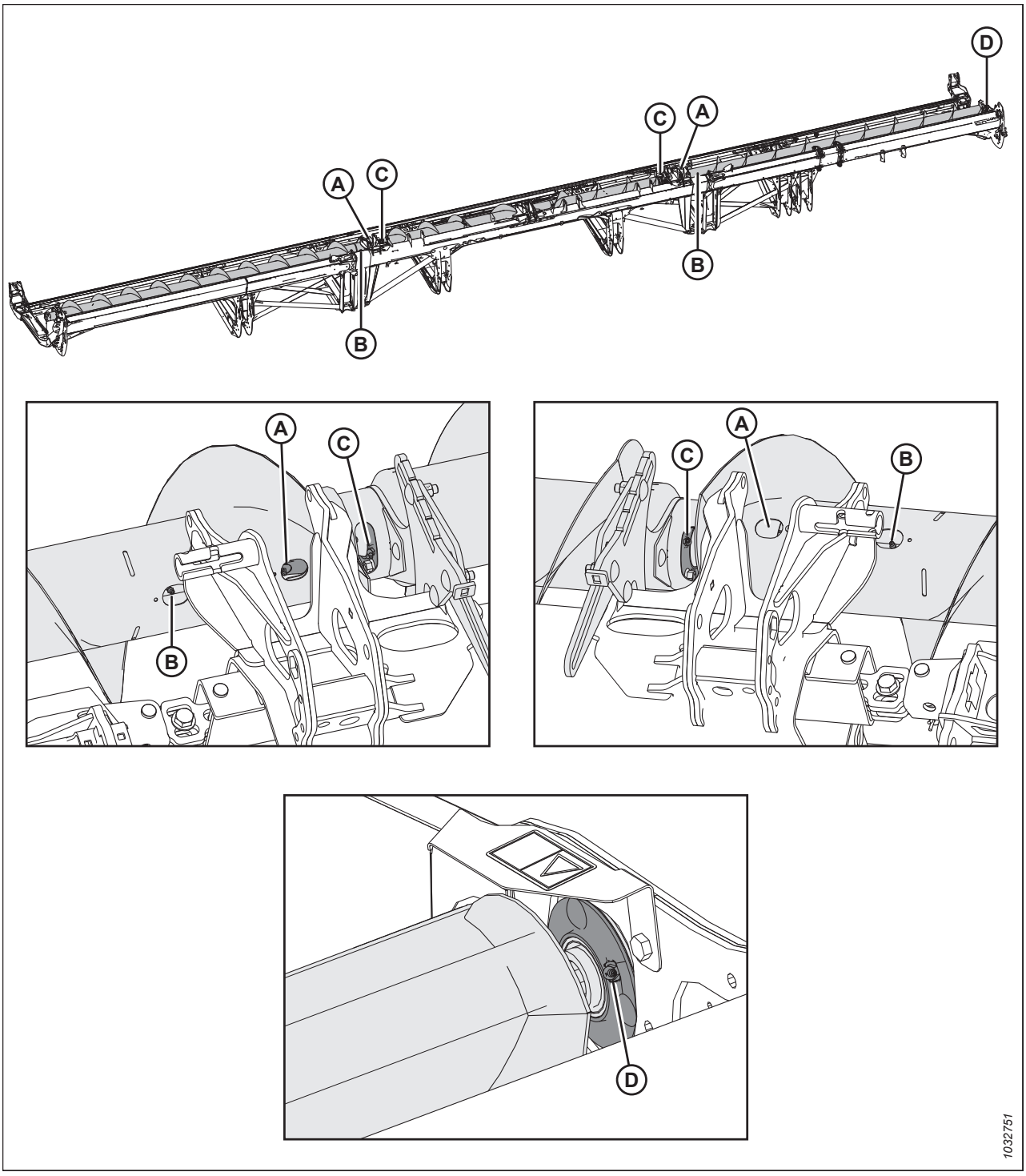

Figure 4.9: Vis transversale supérieure en trois parties

A – Joints universels de la vis transversale supérieure (deux emplacements)
B – Moyeux coulissants de la vis transversale supérieure (deux emplacements)
C – Roulement central de la vis transversale supérieure (deux emplacements)
D – Roulement à droite

IMPORTANT:

La vis sans fin transversale supérieure (VTS) doit être graissée régulièrement, même lorsqu'elle est arrêtée, car des composants se déplacent lorsque la plateforme fléchit, que la vis sans fin tourne ou non.

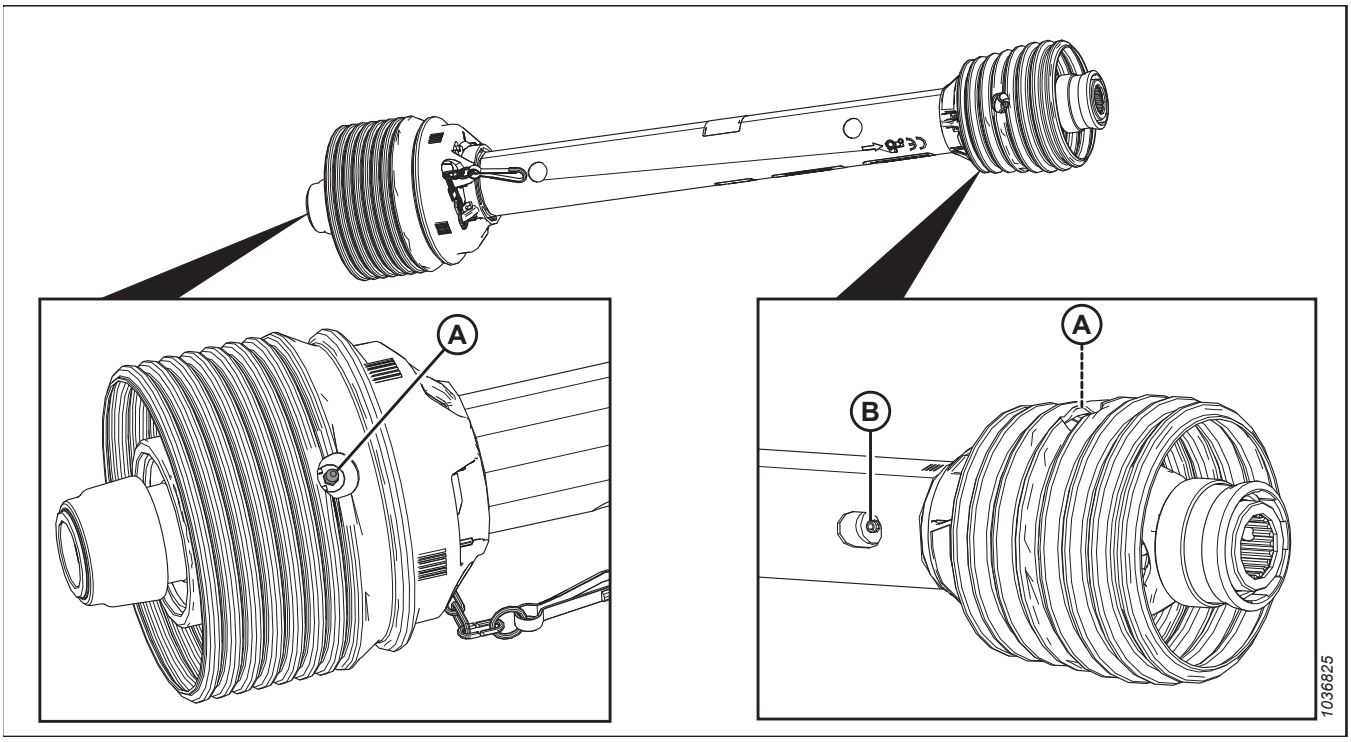

Figure 4.10: FM200

A – Transmission universelle (deux emplacements)

B – Joint coulissant de la transmission[87]

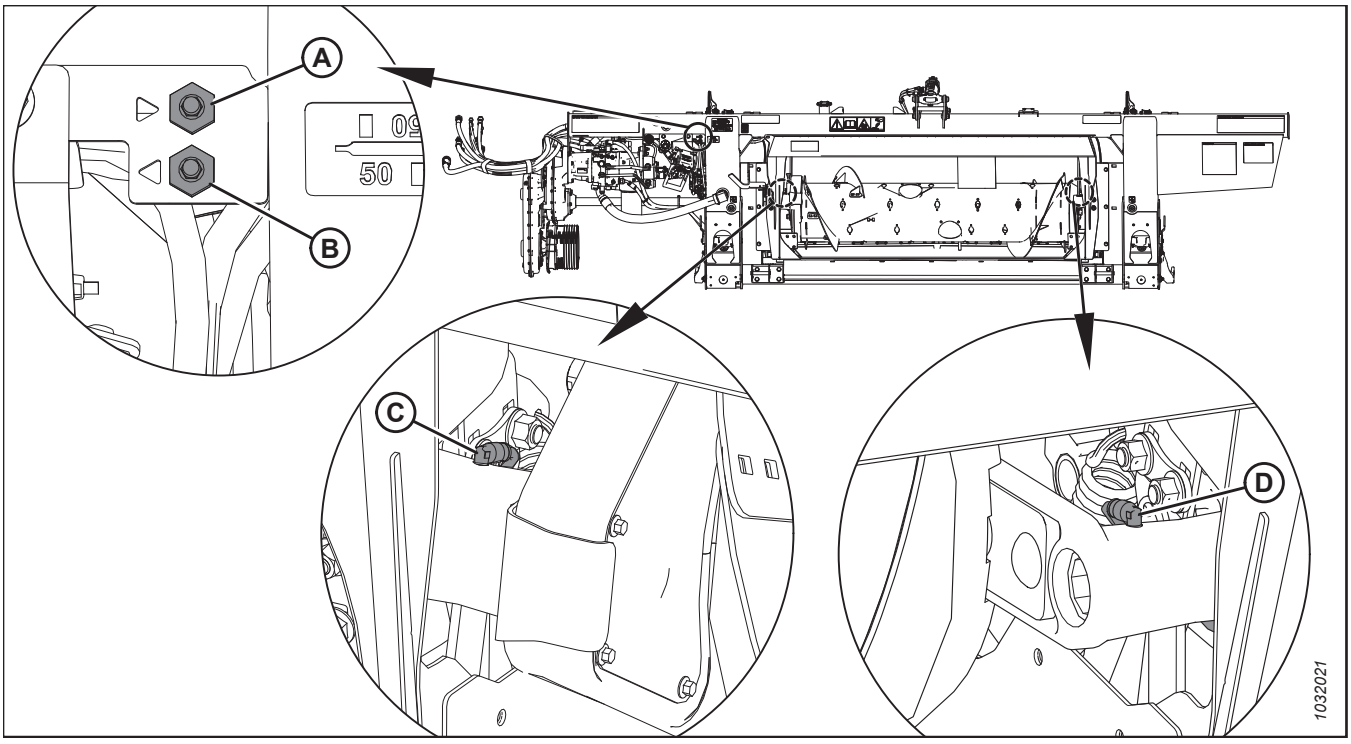

Figure 4.11: FM200

A – Ligne de graissage à distance pour le pivot de la vis sans fin (côté droit)
C – Pivot de la vis d'alimentation (côté gauche)

A – Ligne de graissage à distance pour le pivot de la vis sans fin (côté droit)
C – Pivot de la vis d'alimentation (côté droit)

87. Utilisez de la graisse performante à température élevée et pressions extrêmes (EP2) avec 10 % max. de disulfure de molybdène (NLGI classe 2) et à base de lithium.

Toutes les 100 heures

Une maintenance est nécessaire pour que votre machine fonctionne au maximum de ses performances. Cela vous permet par ailleurs d'inspecter la machine afin de pouvoir identifier tôt tout problème.

Utilisez de la graisse performante à haute température et pression extrême (EP2) à 1 % max. de bisulfure de molybdène (NLGI classe 2) et à base de lithium, sauf indication contraire.

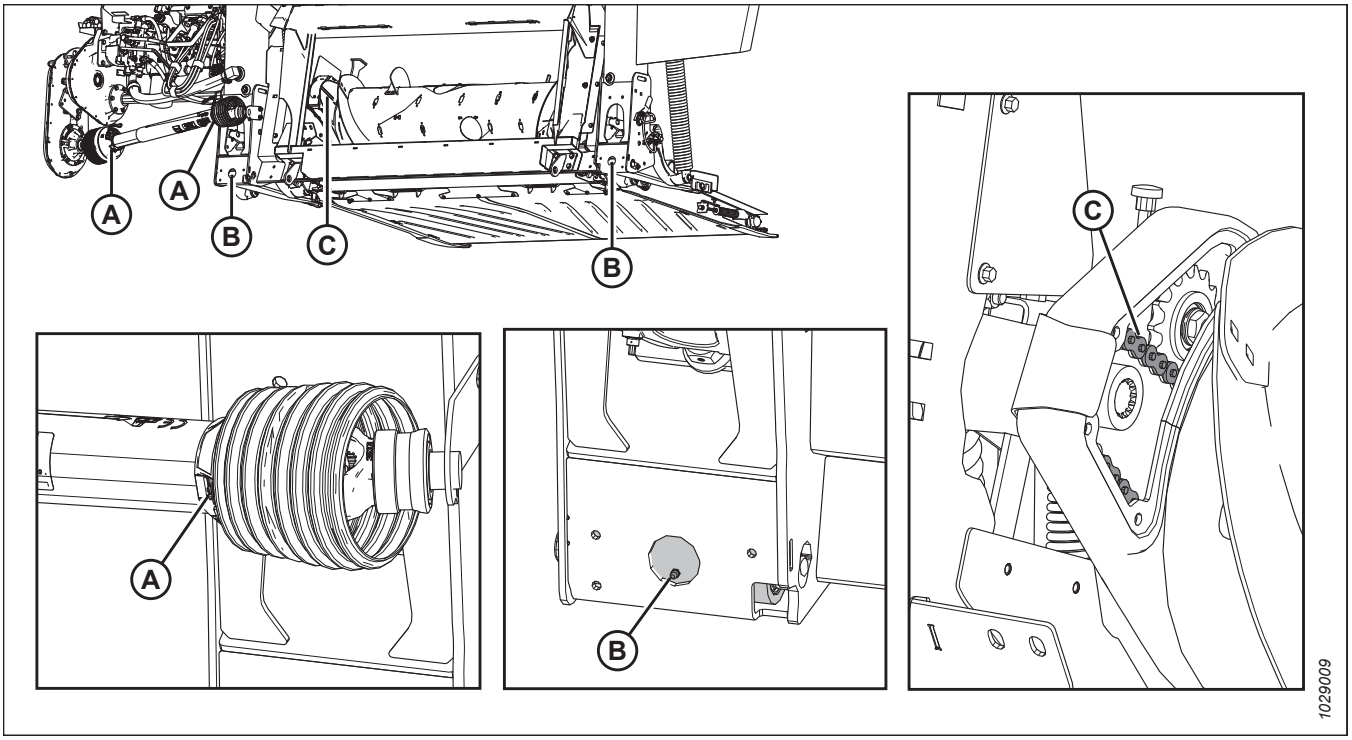

Figure 4.12: FM200

A – Protections de la prise de force (deux extrémités)
B – Pivots de flottement (gauche et droite)
C – Chaîne d'entraînement de la vis. Pour lubrifier la chaîne, consultez ***4.3.4 Lubrification de la chaîne d'entraînement du transporteur à vis, page 551*****.**

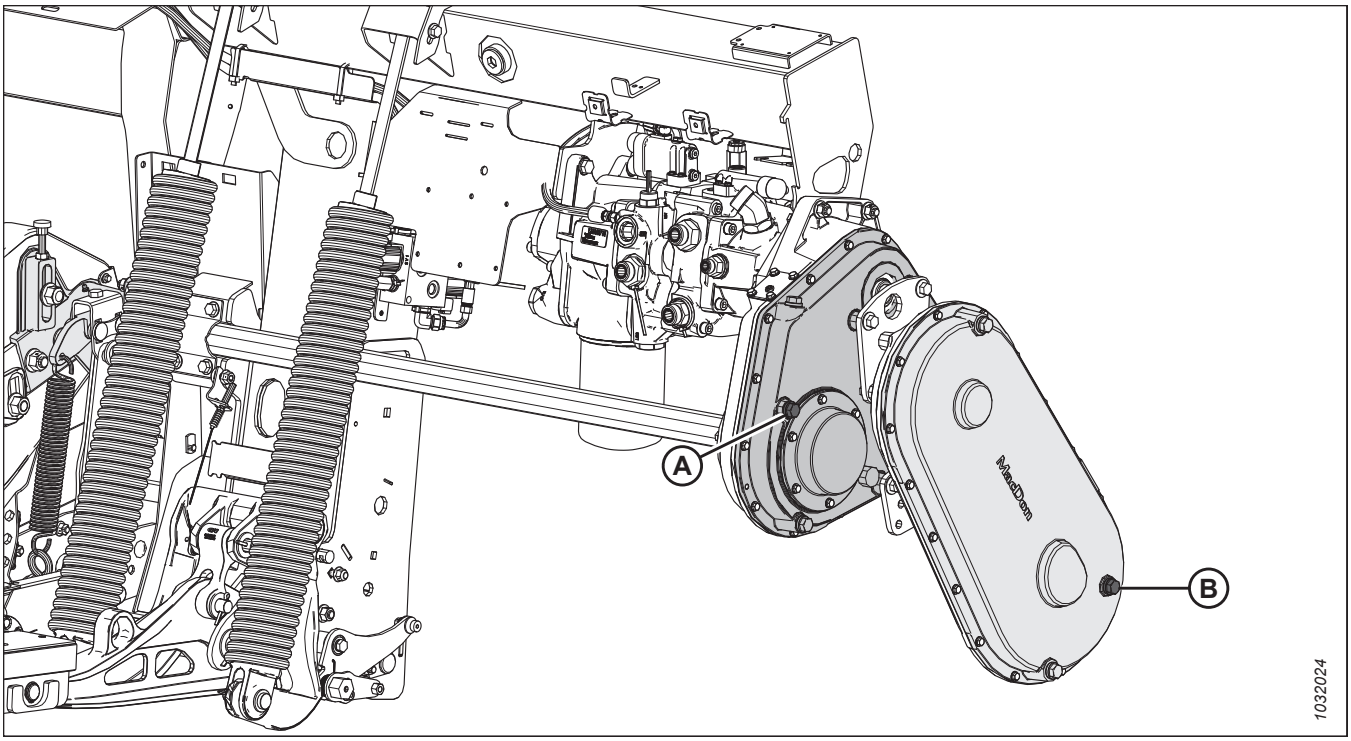

Figure 4.13: FM200

A – Niveau d'huile du boîtier d'entraînement principal. Pour lubrifier le boîtier d'entraînement principal, consultez *4.3.5 Lubrification du boîtier principal de vitesses d'entraînement de la plateforme, page 553*.
B – Niveau d'huile du boîtier d'entraînement secondaire. Pour lubrifier le boîtier d'entraînement secondaire, consultez *4.3.6 Lubrification du boîtier de vitesses d'achèvement et d'entraînement de la plateforme, page 555*.

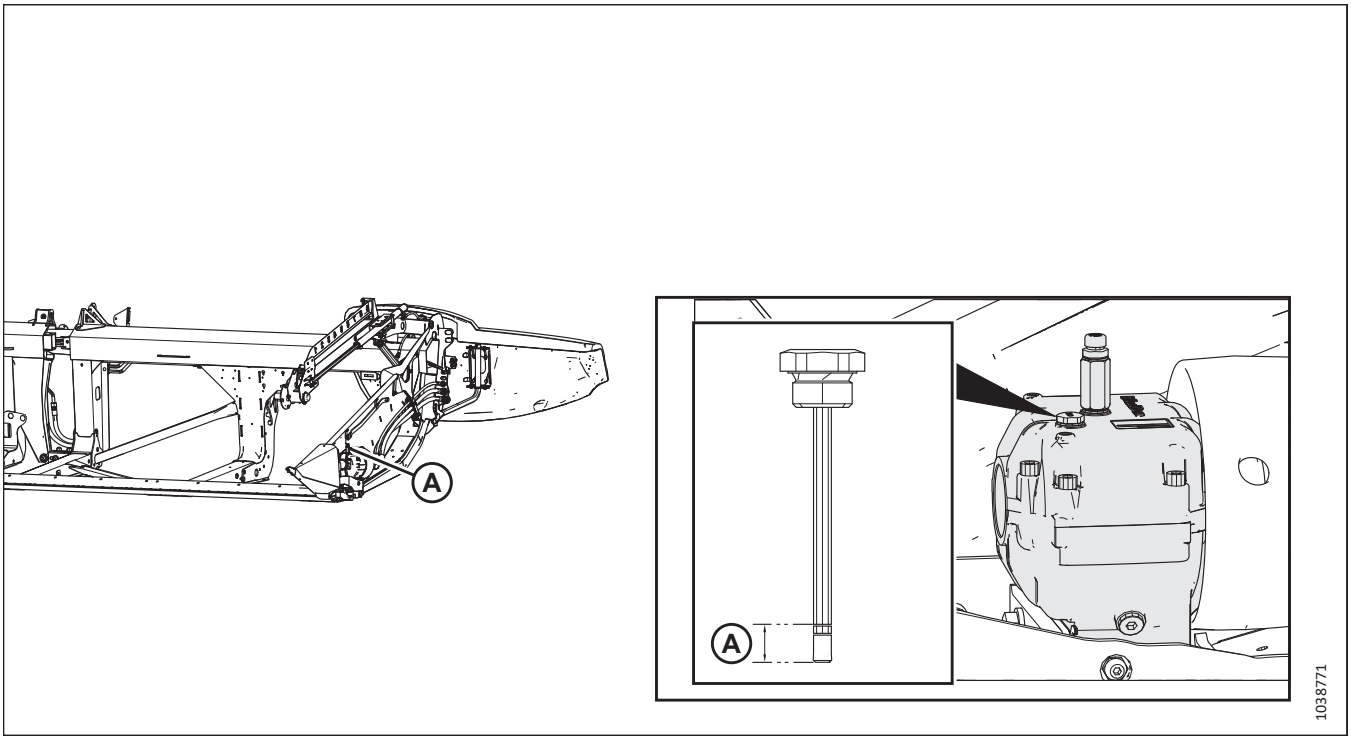

Figure 4.14: Boîtier d'entraînement de couteau

A – Niveau d'huile de la boîte d'entraînement des couteaux. Pour lubrifier la boîte d'entraînement des couteaux, consultez *Contrôle du niveau d'huile dans le boîtier d'entraînement de couteau, page 642*.

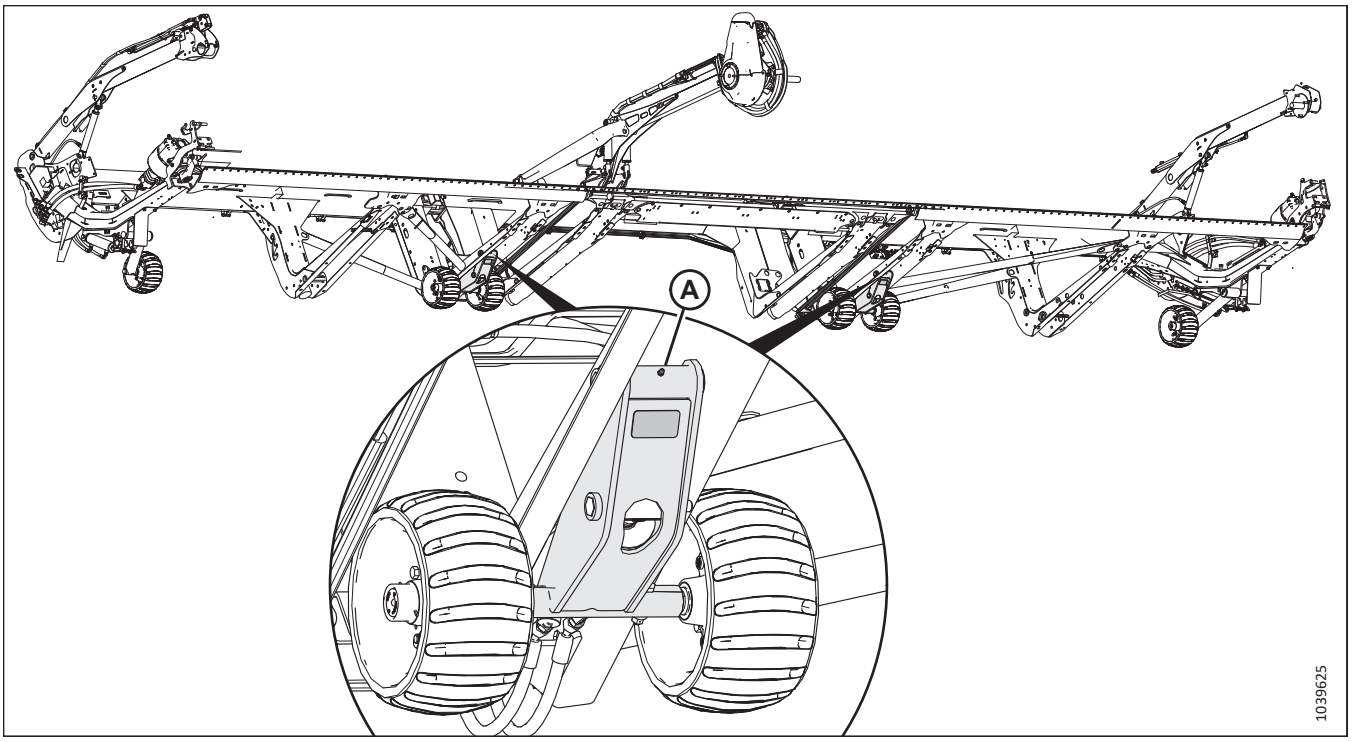

Figure 4.15: Ensembles de roues de contour intérieures

A – Ensembles de roues intérieures (deux emplacements)

Toutes les 250 heures

Une maintenance est nécessaire pour que votre machine fonctionne au maximum de ses performances. Cela vous permet par ailleurs d'inspecter la machine afin de pouvoir identifier tôt tout problème.

Utilisez de la graisse performante à haute température et pression extrême (EP2) à 1 % max. de bisulfure de molybdène (NLGI classe 2) et à base de lithium, sauf indication contraire.

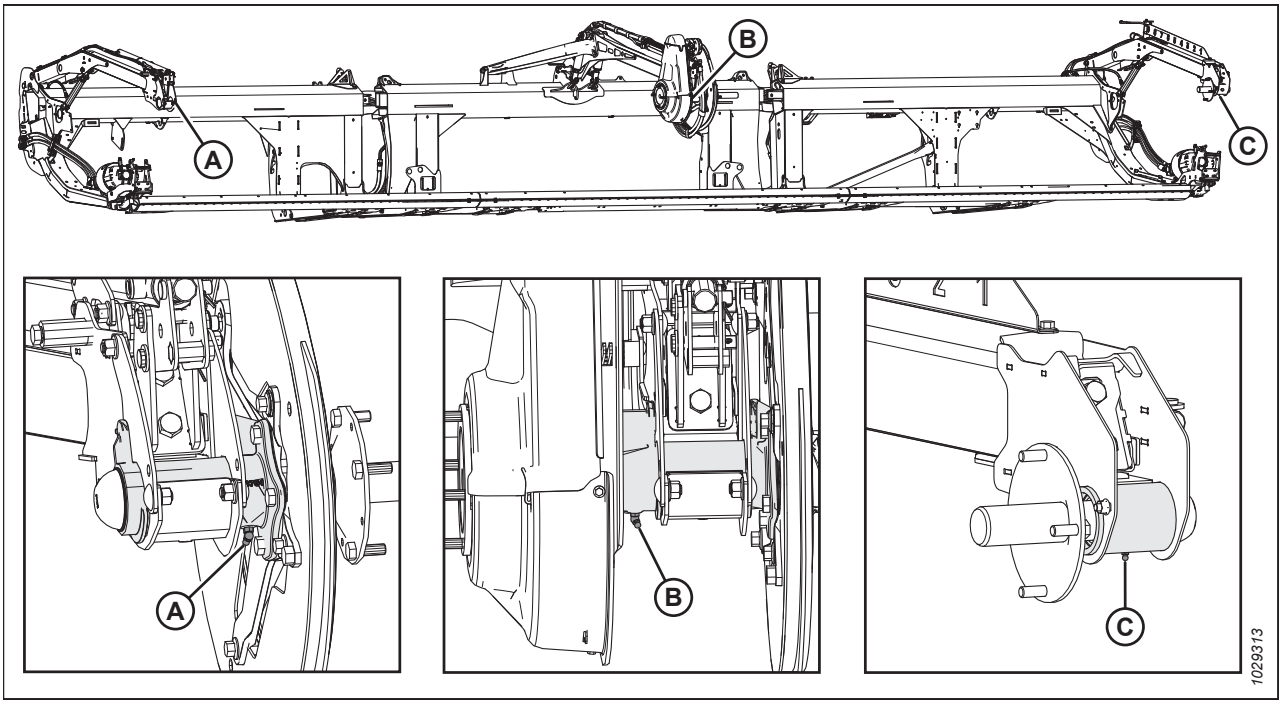

Figure 4.16: Rabatteur

A – Roulement droit du rabatteur (un endroit) **B – Roulement central du rabatteur (un endroit)** **C – Roulement gauche du rabatteur (un endroit)**

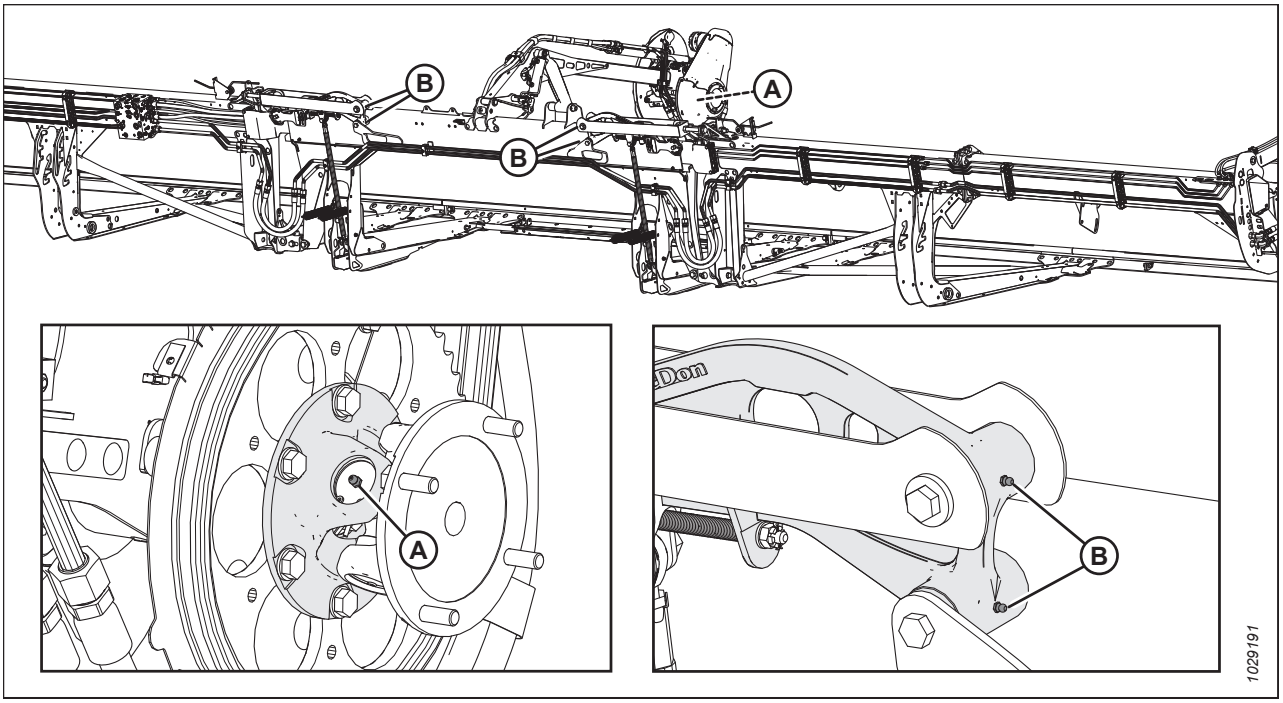

Figure 4.17: Rabatteur

A – Cardan du rabatteur (un emplacement)[88] **B – Articulation flexible (deux emplacements) – Des deux côtés**

Toutes les 500 heures

Une maintenance est nécessaire pour que votre machine fonctionne au maximum de ses performances. Elle vous permet également d'effectuer une inspection visuelle de la machine qui peut aider à identifier les problèmes à un stade précoce.

Utilisez de la graisse Performance haute température pression extrême (EP2) à 1 % max. de bisulfure de molybdène (NLGI grade 2) à base de lithium, sauf autre spécification.

88. Le cardan a une section de lubrification étendue et un kit de roulement. Arrêtez de graisser le cardan lorsque le graissage devient difficile ou s'il n'accepte plus de graisse. Un excès de graisse endommagera le cardan. 6 à 8 coups de gâchette suffisent pour le premier graissage. Graissez le cardan plus souvent à mesure qu'il s'use et nécessite plus de six coups de gâchette.

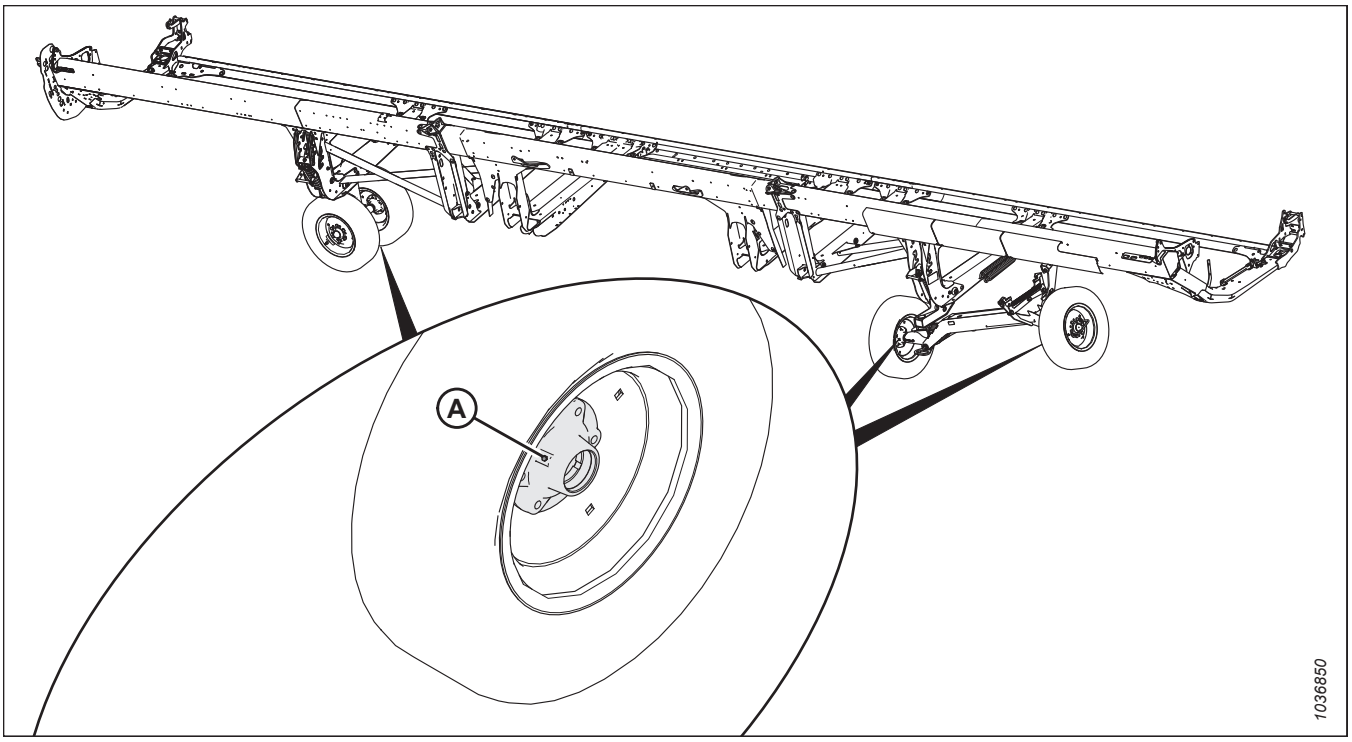

Figure 4.18: Toutes les 500 heures

A – Roulements de roue (quatre endroits)

4.3.2 Procédure de graissage

Les points de graissage sont indiqués sur la machine par des autocollants comportant une pompe à graisse et l'intervalle de graissage en heures de fonctionnement. Les autocollants indiquant les points de graissage sont situés sur la plateforme et sur le côté droit du module de flottement.

DANGER

Pour éviter des blessures ou même la mort du fait d'un démarrage inattendu de la machine, coupez toujours le moteur et retirez la clé de contact avant de quitter le poste de l'opérateur, quelle qu'en soit la raison.

Consultez la troisième de couverture pour les lubrifiants recommandés.

Enregistrez les heures de fonctionnement et utilisez le journal d'entretien fourni pour garder un suivi de l'entretien programmé ; consultez *4.2.1 Plan/dossier de maintenance, page 532*.

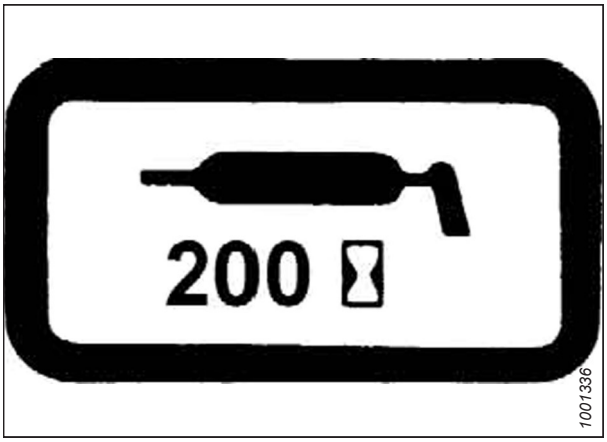

Figure 4.19: Autocollant des intervalles de graissage

1. Essuyez le raccord graisseur avec un chiffon propre avant de graisser, afin d'éviter d'y introduire de la saleté et de la poussière.

   IMPORTANT:

   Utilisez uniquement une graisse propre pour haute température et pression extrême.

2. Injectez de la graisse dans le raccord à l'aide d'une pompe à graisse jusqu'à ce que la graisse déborde du raccord (sauf indication contraire).

3. Laissez l'excès de graisse sur le graisseur pour éviter que la saleté ne rentre à l'extérieur.

4. Remplacez les raccords de graisse lâches ou cassés immédiatement.

5. Déposez et nettoyez à fond tout graisseur qui ne prend pas la graisse. Nettoyez le canal de passage du lubrifiant. Remplacez le raccord au besoin.

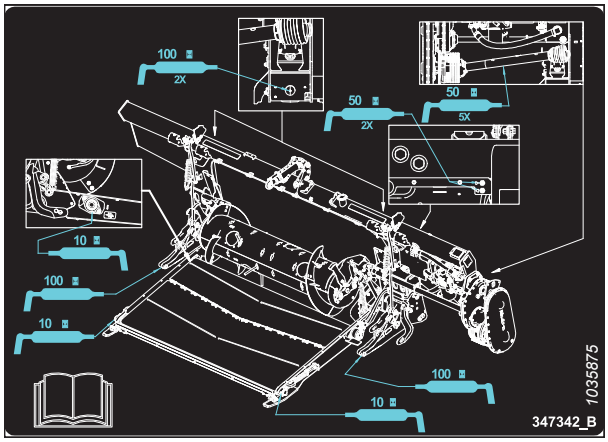

Figure 4.20: Autocollant indiquant les points dégraissage FM200

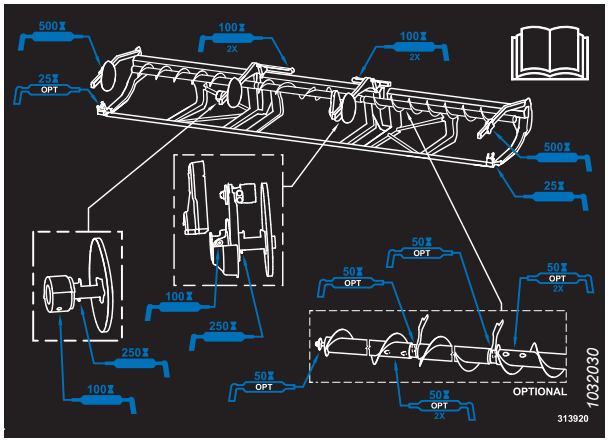

Figure 4.21: Autocollant indiquant les points dégraissage sur la série FD2

4.3.3 Lubrification de la chaîne d'entraînement du rabatteur

La lubrification protège la chaîne et les pignons d'entraînement de l'usure.

DANGER

Pour éviter des blessures ou même la mort du fait d'un démarrage inattendu de la machine, coupez toujours le moteur et retirez la clé de contact avant de quitter le poste de l'opérateur, quelle qu'en soit la raison.

DANGER

Assurez-vous qu'il n'y a personne dans la zone.

IMPORTANT:

N'utilisez **PAS** de graisse ni d'huile moteur pour lubrifier la chaîne d'entraînement du rabatteur.

1. Retirez le capot d'entraînement du rabatteur. Pour obtenir des instructions, consultez *Retrait du capot d'entraînement du rabatteur, page 49*.

   IMPORTANT:

   Utilisez une huile de chaîne d'une viscosité de 100 à 150 cSt à 40 °C (104 °F) (généralement une huile pour chaîne moyenne à lourde) ou une huile minérale (SAE 20W50) sans détergents ni solvants.

2. Appliquez une dose généreuse d'huile de chaîne à l'intérieur de la chaîne (A) avec une cannette d'huile, un pinceau ou un aérosol. Faites tourner manuellement le rabatteur pour lubrifier toute la chaîne.

3. Reposez le capot d'entraînement du rabatteur. Pour obtenir des instructions, consultez *Installation du capot d'entraînement du rabatteur, page 51*.

4. Démarrez le moteur. Pour obtenir des instructions, consultez le manuel d'opération de la moissonneuse-batteuse.

5. Faites tourner la plateforme et le rabatteur pendant quelques minutes afin que l'huile se répande dans la chaîne.

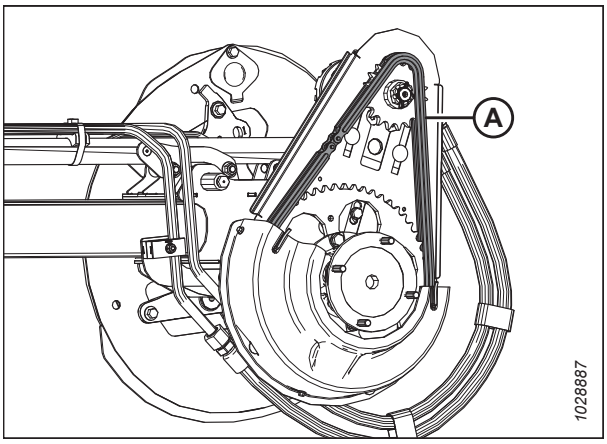

Figure 4.22: Chaîne d'entraînement

4.3.4 Lubrification de la chaîne d'entraînement du transporteur à vis

Lubrifiez la chaîne d'entraînement de la vis d'alimentation selon l'intervalle spécifié dans le calendrier de maintenance. Vous pouvez lubrifier la chaîne d'entraînement de la vis d'alimentation avec le module de flottement fixé à la moissonneuse-batteuse ; toutefois, cette procédure est plus facile à réaliser avec le module de flottement dételé de la plateforme.

DANGER

Pour éviter des blessures ou même la mort du fait d'un démarrage inattendu de la machine, coupez toujours le moteur et retirez la clé de contact avant de quitter le poste de l'opérateur, quelle qu'en soit la raison.

Le capot d'entraînement de la vis d'alimentation se compose d'un capot supérieur, d'un capot inférieur et d'un panneau d'inspection métallique. Seul le panneau d'inspection métallique doit être retiré pour pouvoir réaliser cette procédure.

1. Coupez le moteur et retirez la clé du contact.
2. Retirez quatre boulons (A) et le panneau d'inspection métallique (B). Conservez les boulons.

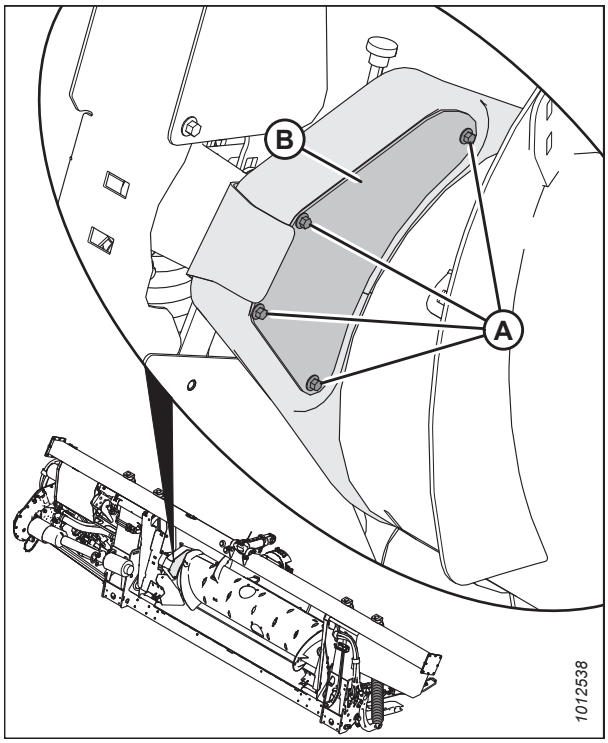

Figure 4.23: Panneau d'inspection de l'entraînement du transporteur à vis

3. Appliquez généreusement de la graisse sur la chaîne (A), le pignon d'entraînement (B), et le pignon tendeur (C).
4. Faites pivoter le transporteur à vis et appliquez de la graisse au plus de zones de la chaîne, si nécessaire.

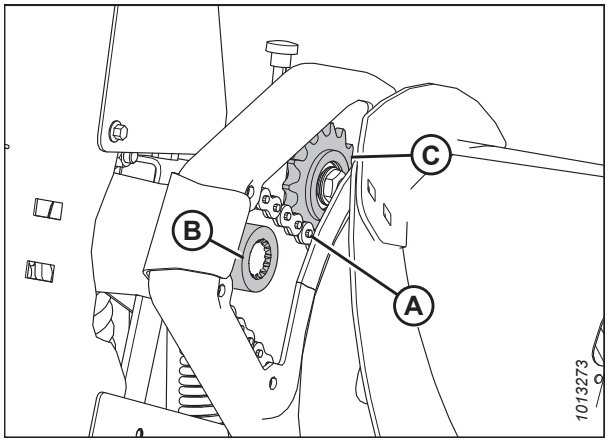

Figure 4.24: Chaîne d'entraînement du transporteur à vis

5. Replacez le panneau d'inspection (B). Fixez le panneau à l'aide de quatre boulons (A).

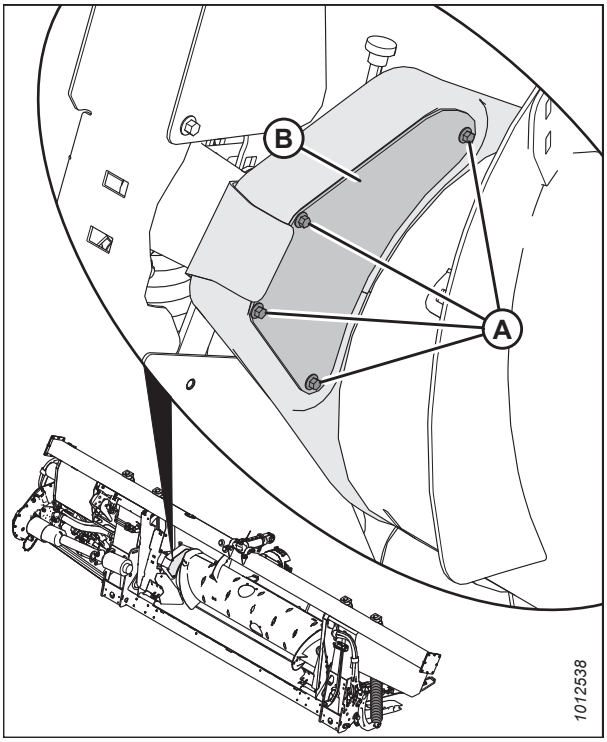

Figure 4.25: Panneau d'inspection de l'entraînement du transporteur à vis

4.3.5 Lubrification du boîtier principal de vitesses d'entraînement de la plateforme

Contrôle du niveau d'huile dans le boîtier principal d'entraînement de la plateforme

Vérifiez le niveau d'huile de la boîte de vitesses d'entraînement de la plateforme toutes les 100 heures.

DANGER

Pour éviter des blessures ou même la mort du fait d'un démarrage inattendu de la machine, coupez toujours le moteur et retirez la clé de contact avant de quitter le poste de l'opérateur, quelle qu'en soit la raison.

DANGER

Assurez-vous qu'il n'y a personne dans la zone.

1. Démarrez le moteur.
2. Abaissez complètement la plateforme.
3. Coupez le moteur et retirez la clé du contact.

4. Retirez le bouchon de niveau d'huile (A) du boîtier d'entraînement principal (B) pour vérifier que le niveau d'huile se trouve au ras de l'orifice.
5. Ajoutez de l'huile si nécessaire. Pour obtenir des instructions, consultez *Ajout d'huile dans le boîtier principal de vitesses d'entraînement de la plateforme, page 554*.
6. Remettez le bouchon de niveau d'huile (A).

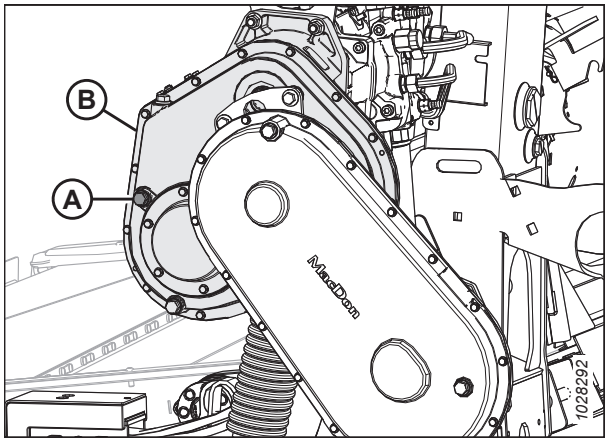

Figure 4.26: Boîte de vitesses principal d'entraînement de la plateforme

Ajout d'huile dans le boîtier principal de vitesses d'entraînement de la plateforme

Le boîtier d'entraînement principal comprend les bouchons de remplissage, de vérification et de vidange permettant la vérification et le ravitaillement rapides en huile de transmission quand il est monté sur le module de flottement.

DANGER

Pour éviter des blessures ou même la mort du fait d'un démarrage inattendu de la machine, coupez toujours le moteur et retirez la clé de contact avant de quitter le poste de l'opérateur, quelle qu'en soit la raison.

1. Coupez le moteur et retirez la clé du contact.
2. Retirez le bouchon de remplissage (B) et le bouchon de niveau d'huile (A) du boîtier principal.
3. Ajoutez de l'huile dans l'orifice de remplissage (B) jusqu'à ce qu'elle s'écoule du trou du bouchon de niveau d'huile (A). Consultez la troisième de couverture pour les fluides et lubrifiants recommandés.
4. Remettez le bouchon de niveau d'huile (A) et le bouchon de remplissage (B).

   NOTE:

   Le bouchon de vidange d'huile est magnétique. Vérifiez que le bouchon magnétique est installé en position de vidange d'huile.

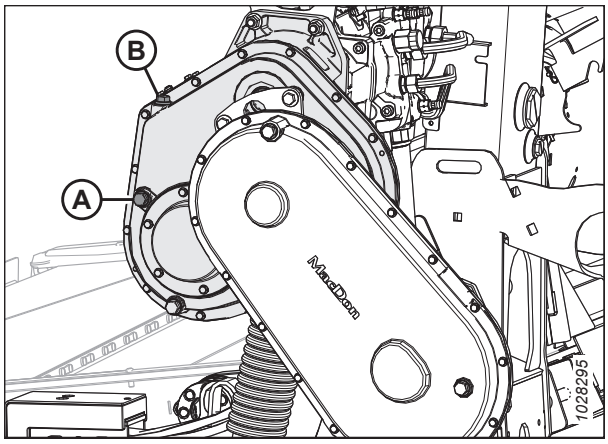

Figure 4.27: Boîte de vitesses principal d'entraînement de la plateforme

Vidange de l'huile dans le boîtier principal de vitesses d'entraînement de la plateforme

Vidangez l'huile du boîtier de vitesses d'entraînement de la plateforme après les 50 premières heures de fonctionnement, et ensuite toutes les 1 000 heures (ou tous les 3 ans).

DANGER

Pour éviter des blessures ou même la mort du fait d'un démarrage inattendu de la machine, coupez toujours le moteur et retirez la clé de contact avant de quitter le poste de l'opérateur, quelle qu'en soit la raison.

AVERTISSEMENT

Assurez-vous qu'il n'y a personne dans la zone.

1. Démarrez le moteur.
2. Enclenchez la plateforme pour réchauffer l'huile.
3. Relevez ou abaissez la plateforme afin de positionner le bouchon de vidange d'huile (A) le plus bas possible.
4. Coupez le moteur et retirez la clé du contact.
5. Placez un récipient adapté (environ 4 litres [1 gallon américain]) sous l'orifice de vidange du boîtier d'entraînement pour recueillir l'huile.
6. Retirez le bouchon de vidange d'huile (A) et le bouchon de remplissage (C). Laissez l'huile s'écouler.
7. Remettez le bouchon de vidange d'huile (A) et retirez le bouchon de niveau d'huile (B).
8. Ajoutez de l'huile à travers le bouchon de remplissage (B) jusqu'à ce qu'elle s'écoule du trou du bouchon de niveau d'huile (A). Consultez la troisième de couverture pour les lubrifiants recommandés.

   NOTE:

   Le boîtier d'entraînement principal retient environ 2,75 litres (2,9 quarts) d'huile.
9. Remettez le bouchon de niveau d'huile (B) et le bouchon de remplissage (C).

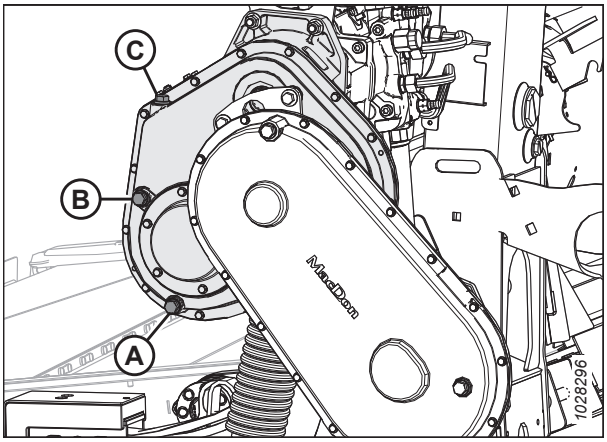

Figure 4.28: Boîte de vitesses principal d'entraînement de la plateforme

4.3.6 Lubrification du boîtier de vitesses d'achèvement et d'entraînement de la plateforme

Contrôle du niveau d'huile dans le boîtier d'achèvement de l'entraînement de la plateforme

Vérifiez le niveau d'huile de la boîte de vitesses d'entraînement de la plateforme toutes les 100 heures.

DANGER

Pour éviter des blessures ou même la mort du fait d'un démarrage inattendu de la machine, coupez toujours le moteur et retirez la clé de contact avant de quitter le poste de l'opérateur, quelle qu'en soit la raison.

DANGER

Assurez-vous qu'il n'y a personne dans la zone.

1. Démarrez le moteur.
2. Abaissez complètement la plateforme.
3. Coupez le moteur et retirez la clé du contact.

4. Enlevez le bouchon de niveau d'huile (A) du boîtier d'achèvement. L'huile doit être au niveau de l'orifice.
5. Si la quantité d'huile dans le boîtier d'entraînement secondaire est insuffisante, ajoutez de l'huile par le bouchon de remplissage (B). Pour obtenir des instructions, consultez *Ajout d'huile dans le boîtier de vitesses d'achèvement de l'entraînement de la plateforme, page 556*.
6. Remettez le bouchon de niveau d'huile (A).

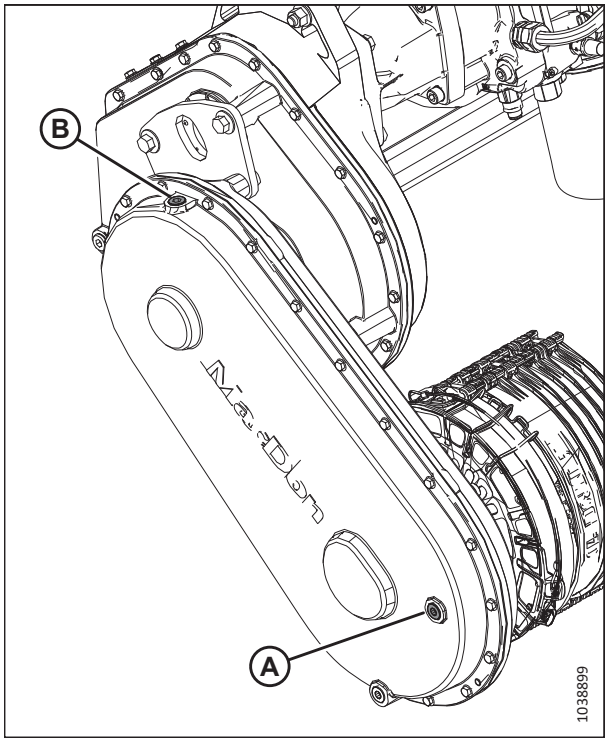

Figure 4.29: Boîte de vitesses d'achèvement de l'entraînement de la plateforme

Ajout d'huile dans le boîtier de vitesses d'achèvement de l'entraînement de la plateforme

Le boîtier d'entraînement secondaire comprend les bouchons de remplissage, de vérification et de vidange permettant la vérification et le ravitaillement rapides en huile de transmission quand il est monté sur le module de flottement.

DANGER

Pour éviter des blessures ou même la mort du fait d'un démarrage inattendu de la machine, coupez toujours le moteur et retirez la clé de contact avant de quitter le poste de l'opérateur, quelle qu'en soit la raison.

DANGER

Assurez-vous qu'il n'y a personne dans la zone.

1. Démarrez le moteur.
2. Abaissez la barre de coupe sur le sol et assurez-vous que le boîtier d'entraînement secondaire est en position de fonctionnement.
3. Coupez le moteur et retirez la clé du contact.

4. Retirez le bouchon de remplissage (B) et le bouchon de niveau d'huile (A).
5. Ajoutez de l'huile dans l'orifice de remplissage (B) jusqu'à ce qu'elle s'écoule du trou du bouchon de niveau d'huile (A). Consultez la troisième de couverture pour les fluides et lubrifiants recommandés.
6. Remettez le bouchon de niveau d'huile (A) et le bouchon de remplissage (B). Serrez les bouchons à 30-40 Nm (22-30 pi-lbf).

   NOTE:

   Le bouchon de vidange d'huile est magnétique. Vérifiez que le bouchon magnétique est installé en position de vidange d'huile.

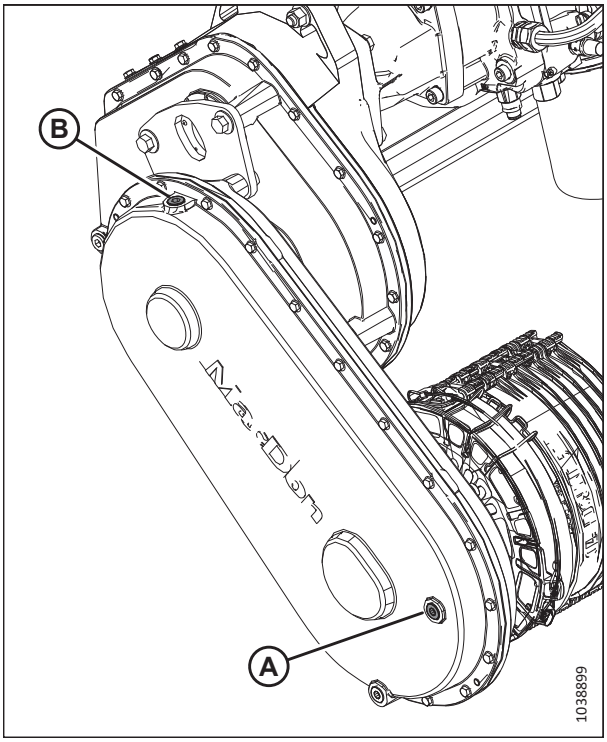

Figure 4.30: Boîte de vitesses d'achèvement de l'entraînement de la plateforme

Vidange de l'huile dans le boîtier d'achèvement de vitesses d'entraînement de la plateforme

Vidangez l'huile du boîtier de vitesses d'entraînement de la plateforme après les 50 premières heures de fonctionnement, et ensuite toutes les 1 000 heures (ou tous les 3 ans).

DANGER

Pour éviter des blessures ou même la mort du fait d'un démarrage inattendu de la machine, coupez toujours le moteur et retirez la clé de contact avant de quitter le poste de l'opérateur, quelle qu'en soit la raison.

DANGER

Assurez-vous qu'il n'y a personne dans la zone.

1. Démarrez le moteur.
2. Enclenchez la plateforme pour réchauffer l'huile.

3. Relevez ou abaissez la plateforme afin de positionner le bouchon de vidange d'huile (A) le plus bas possible.
4. Coupez le moteur et retirez la clé du contact.
5. Placez un récipient adapté (environ 4 litres [1 gallon américain]) sous l'orifice de vidange du boîtier d'entraînement pour recueillir l'huile.
6. Retirez le bouchon de vidange d'huile (A) et le bouchon de remplissage (C). Laissez l'huile s'écouler.
7. Remplacez le bouchon de vidange d'huile (A).

   IMPORTANT:

   Le bouchon de vidange d'huile est magnétique. Assurez-vous que le bouchon magnétique est installé dans la position de vidange d'huile (A) et non dans la position de vérification de niveau d'huile (B).
8. Retirez le bouchon de niveau d'huile (B).
9. Ajoutez de l'huile à travers le bouchon de remplissage (B) jusqu'à ce qu'elle s'écoule du trou du bouchon de niveau d'huile (A). Consultez la troisième de couverture pour connaître les lubrifiants recommandés.

   NOTE:

   Le boîtier de vitesses d'entraînement de la plateforme retient environ 2,25 litres (2,4 quarts) d'huile.
10. Remettez le bouchon de niveau d'huile (B) et le bouchon de remplissage (C).

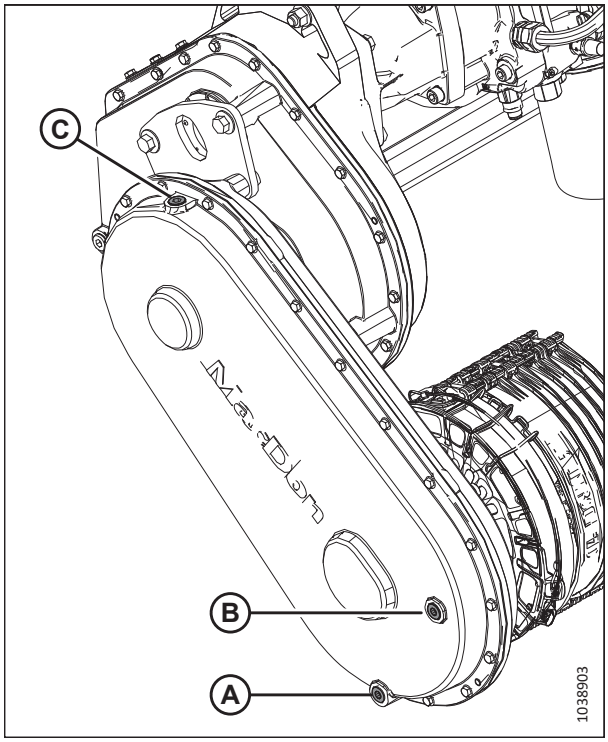

Figure 4.31: Boîte de vitesses d'achèvement de l'entraînement de la plateforme

4.4 Système hydraulique

Le châssis du module de flottement agit comme un réservoir d'huile. Consultez la troisième de couverture pour plus d'informations sur les exigences en matière d'huile du module de flottement.

4.4.1 Vérification du niveau d'huile dans le réservoir hydraulique

Vous pouvez contrôler le niveau d'huile dans le réservoir d'huile hydraulique de la plateforme grâce à la jauge du module de flottement.

DANGER

Pour éviter des blessures ou même la mort du fait d'un démarrage inattendu de la machine, coupez toujours le moteur et retirez la clé de contact avant de quitter le poste de l'opérateur, quelle qu'en soit la raison.

DANGER

Assurez-vous qu'il n'y a personne dans la zone.

NOTE:

Le niveau d'huile doit être contrôlé lorsque l'huile hydraulique est froide.

1. Démarrez le moteur.
2. Abaissez la plateforme sur le sol.
3. Rétractez complètement le vérin d'inclinaison.
4. Coupez le moteur et retirez la clé du contact.
5. Assurez-vous que le niveau d'huile convient au relief comme suit :
   - **Terrain plat :** L'huile devrait remplir environ une moitié (A) de la jauge.
   - **Terrain accidenté :** L'huile devrait remplir environ les trois quarts (B) de la jauge.

   NOTE:

   Il peut être nécessaire de réduire légèrement le niveau d'huile lorsque la température ambiante dépasse 35 °C (95 °F) afin d'éviter tout débordement au niveau du tube de reniflard.

   NOTE:

   La spécification de niveau d'huile pour relief accidenté peut être utilisée même lorsque la plateforme est en marche sur un terrain plat, à condition que le kit d'extension du col de remplissage (B6057) soit installé.

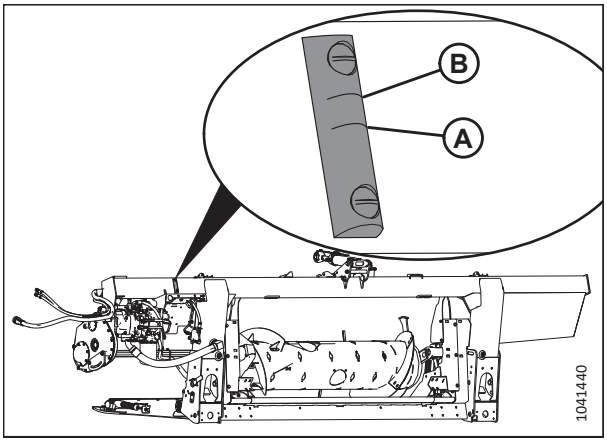

Figure 4.32: Jauge d'observation du niveau d'huile

4.4.2 Ajout d'huile au réservoir hydraulique

Si le niveau d'huile dans le réservoir hydraulique est trop bas ou si l'huile a été vidangée, vous devrez en ajouter.

DANGER

Pour éviter des blessures ou même la mort du fait d'un démarrage inattendu de la machine, coupez toujours le moteur et retirez la clé de contact avant de quitter le poste de l'opérateur, quelle qu'en soit la raison.

DANGER

Assurez-vous qu'il n'y a personne dans la zone.

1. Démarrez le moteur.
2. Enclenchez la plateforme pour réchauffer l'huile.
3. Coupez le moteur et retirez la clé du contact.
4. Nettoyez le bouchon de remplissage (A) pour retirer la saleté ou les débris.

ATTENTION

Le réservoir d'huile peut être sous pression ; retirez le bouchon lentement.

5. Tournez le bouchon de remplissage (A) dans le sens inverse des aiguilles d'une montre pour le retirer.
6. Remplissez le réservoir d'huile hydraulique avec de l'huile chaude (environ 21 °C [70 °F]) jusqu'à ce que le niveau de remplissage approprié soit atteint. Consultez le *4.4.1 Vérification du niveau d'huile dans le réservoir hydraulique, page 559* pour savoir comment vérifier le niveau d'huile hydraulique.

   IMPORTANT:

   L'huile chaude s'écoule mieux à travers le tamis que l'huile froide. Ne retirez **PAS** le tamis.

   NOTE:

   La capacité du réservoir d'huile hydraulique est d'environ 95 L (25 gal).

7. Remettez le bouchon de remplissage (A).
8. Vérifiez encore le niveau d'huile.

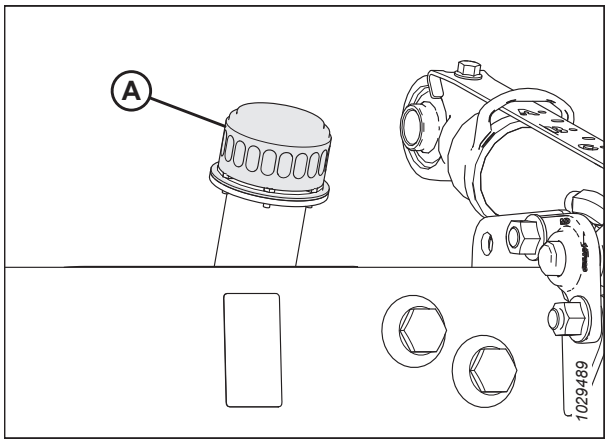

Figure 4.33: Bouchon de remplissage du réservoir d'huile

4.4.3 Changement de l'huile dans le réservoir hydraulique

Changez l'huile hydraulique du réservoir toutes les 1 000 heures ou tous les 3 ans (selon la première occurrence)

DANGER

Pour éviter des blessures ou même la mort du fait d'un démarrage inattendu de la machine, coupez toujours le moteur et retirez la clé de contact avant de quitter le poste de l'opérateur, quelle qu'en soit la raison.

DANGER

Assurez-vous qu'il n'y a personne dans la zone.

1. Démarrez le moteur.
2. Enclenchez la plateforme pour réchauffer l'huile.
3. Coupez le moteur et retirez la clé du contact.

4. Placez un récipient d'une capacité d'au moins 50 L (13 gal) sous les deux bouchons de vidange d'huile (A).
5. Retirez les bouchons de vidange d'huile (A) avec une clé à six pans de 7/8 po. Laissez l'huile s'écouler entièrement.
6. Replacez les bouchons de vidange d'huile (A).
7. Si nécessaire, changez le filtre à huile. Pour obtenir des instructions, consultez *4.4.4 Remplacement du filtre à huile, page 561*.
8. Ajoutez de l'huile dans le réservoir. Pour obtenir des instructions, consultez *4.4.2 Ajout d'huile au réservoir hydraulique, page 559*.

   NOTE:

   La capacité du réservoir d'huile hydraulique est d'environ 95 L (25 gal).

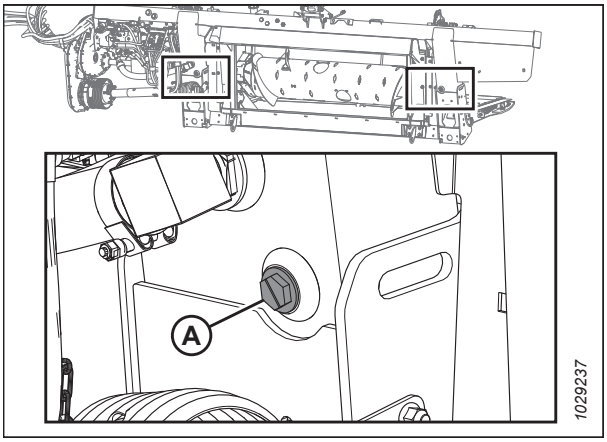

Figure 4.34: Vidange du réservoir

4.4.4 Remplacement du filtre à huile

Le filtre à huile élimine les polluants solides qui peuvent nuire au fonctionnement du système hydraulique de la plateforme. Le filtre à huile devra être changé régulièrement.

Utilisez le kit de filtre (MD Nº 320360) pour le remplacer.

DANGER

Pour éviter des blessures ou même la mort du fait d'un démarrage inattendu de la machine, coupez toujours le moteur et retirez la clé de contact avant de quitter le poste de l'opérateur, quelle qu'en soit la raison.

1. Coupez le moteur et retirez la clé du contact.
2. Nettoyez autour des surfaces de contact du filtre (B) et de la pompe intégrée (A).
3. Placez un récipient de taille appropriée (environ 1 litre [0,26 gallon américain]) sous le filtre (C) pour recueillir l'huile.
4. Retirez le filtre (A) en le tournant à la main et nettoyez l'orifice du filtre exposé dans la pompe intégrée.
5. Appliquez une fine pellicule d'huile propre sur le joint torique fourni avec le nouveau filtre.
6. Tournez le filtre dans la pompe intégrée (B) jusqu'à ce que le joint torique touche la surface correspondante. Serrez le filtre de 1/2 à 3/4 de tour supplémentaire à la main.

   IMPORTANT:

   N'utilisez **PAS** de clé à filtre pour installer le nouveau filtre. Un serrage excessif risque d'endommager le joint torique et le filtre.

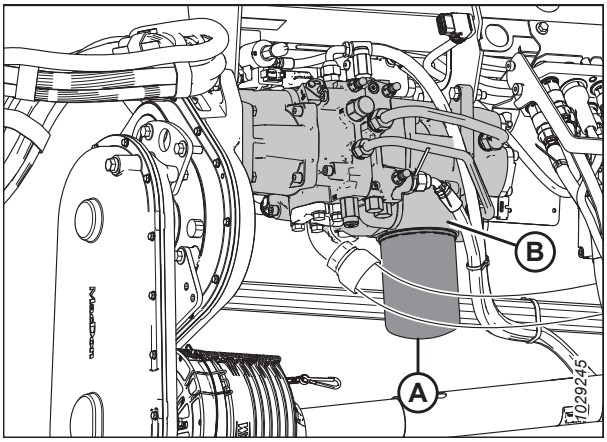

Figure 4.35: Pompe intégrée FM200

4.5 Système électrique

Le système électrique pour la plateforme est alimenté par la moissonneuse-batteuse. La plateforme a plusieurs feux et capteurs qui nécessitent de l'énergie.

4.5.1 Remplacement des ampoules

Les feux constituent un dispositif de sécurité. Remplacez immédiatement les ampoules ou lampes endommagées ou défaillantes.

DANGER

Pour éviter toute blessure corporelle ou mortelle due à un démarrage inattendu de la machine, coupez toujours le moteur et retirez la clé du contact avant de faire des réglages sur la machine.

Utilisez des ampoules commerciales no 1156 pour les feux de transport orange et no 1157 pour les feux arrière rouges (option Transport à vitesse lente).

Feux de gabarit (Amérique du Nord uniquement)

1. Coupez le moteur et retirez la clé du contact.
2. À l'aide d'un tournevis cruciforme, retirez trois vis (A) du dispositif, puis l'optique en plastique. Conservez les vis.
3. Remplacez l'ampoule, puis remettez l'optique en plastique et les vis.

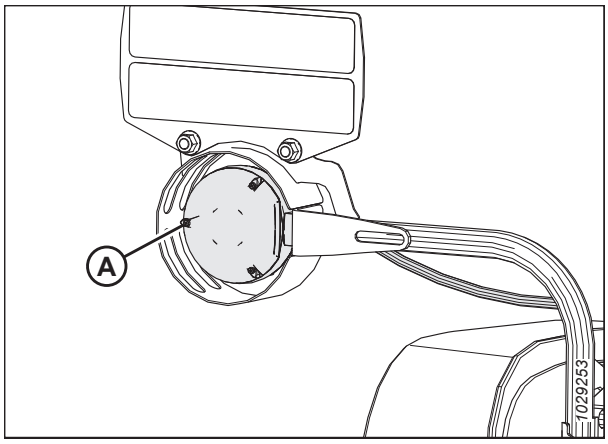

Figure 4.36: Feux de gabarit gauche

Feux de Transport à vitesse lente

4. À l'aide d'un tournevis cruciforme, retirez les vis (A) de l'appareil, puis les lentilles en plastique. Conservez les vis.
5. Remplacez l'ampoule, puis remettez l'optique en plastique et les vis.

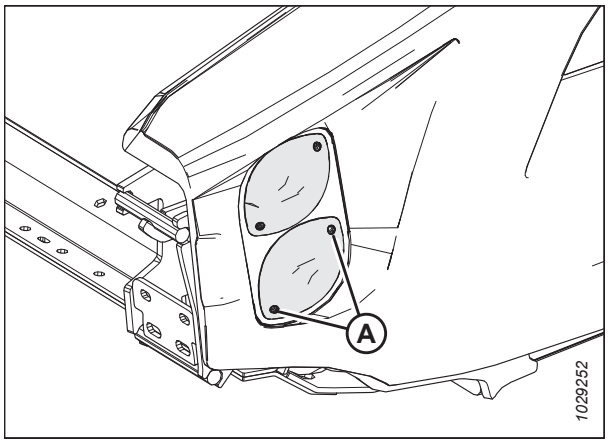

Figure 4.37: Transport à vitesse lente en option – feux orange et rouges

4.6 Entraînement de la plateforme

L'entraînement de la plateforme se compose d'une transmission de la moissonneuse-batteuse à la boîte de vitesses du module de flottement FM200 qui entraîne la vis d'alimentation et les pompes hydrauliques. Les pompes fournissent une alimentation hydraulique aux tapis, couteaux et équipements optionnels.

4.6.1 Retrait de la transmission

La transmission transfère l'énergie de la prise de force (PDF) de la moissonneuse-batteuse au boîtier d'entraînement secondaire du module de flottement de la plateforme. Un collier de libération rapide permet le retrait de la transmission lors de la déconnexion du module de flottement de la plateforme de la moissonneuse-batteuse.

⚠ DANGER

Pour éviter des blessures ou même la mort du fait d'un démarrage inattendu de la machine, coupez toujours le moteur et retirez la clé de contact avant de quitter le poste de l'opérateur, quelle qu'en soit la raison.

⚠ DANGER

Assurez-vous qu'il n'y a personne dans la zone.

1. Démarrez le moteur.
2. Abaissez complètement le rabatteur.
3. Abaissez complètement la plateforme.
4. Coupez le moteur et retirez la clé du contact.
5. Déconnecter la chaîne de sécurité de transmission (A) de la fente sur la plaque en aluminium.

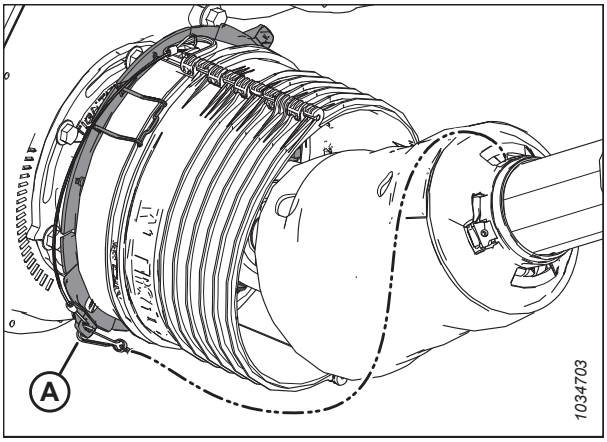

Figure 4.38: Blindage de la transmission

6. Poussez les pinces (A) vers le haut pour libérer le blindage (B).

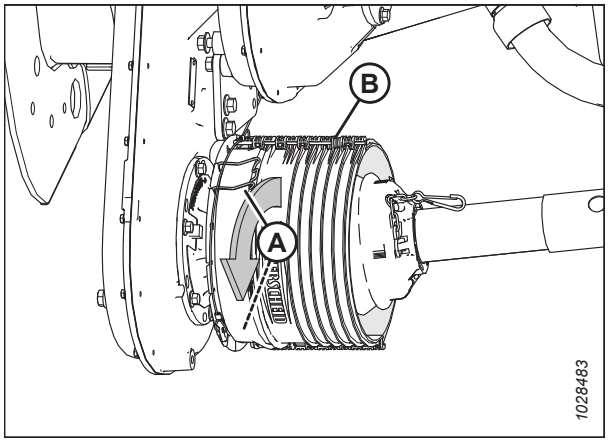

Figure 4.39: Blindage de la transmission

7. Faites glisser le blindage (A) le long de la transmission pour accéder au collier de libération rapide (B).

   NOTE:

   Si le blindage ne glisse pas, utilisez un outil pour faire levier.

8. Tirez sur le collier de déconnexion rapide (B) pour libérer l'étrier de la transmission. Faites glisser la transmission hors de l'arbre de la boîte de vitesses.

9. Faites glisser la transmission à travers le blindage, puis abaissez-la au sol.

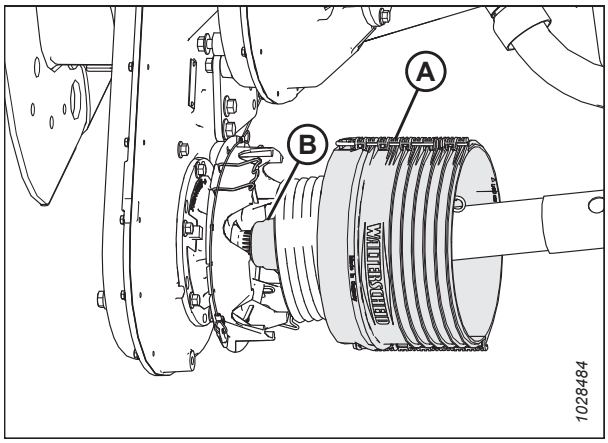

Figure 4.40: Blindage de la transmission

10. Détachez la chaîne (D) du support (B)
11. À l'extrémité opposée de la transmission (C), tirez sur le collier à déconnexion rapide (A) pour libérer le joug de la transmission.
12. Faites glisser l'étrier du support (B).
13. Enlevez la transmission (C).

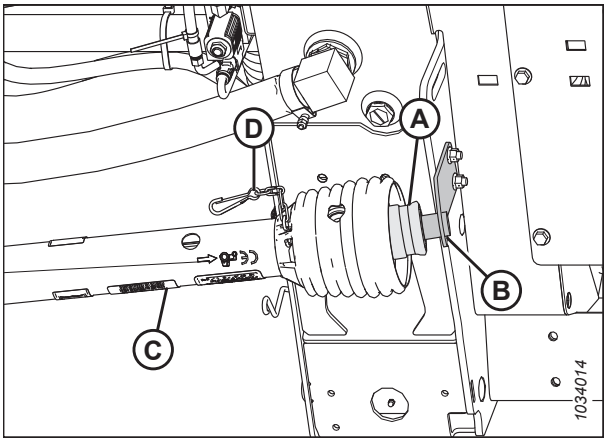

Figure 4.41: Blindage de la transmission

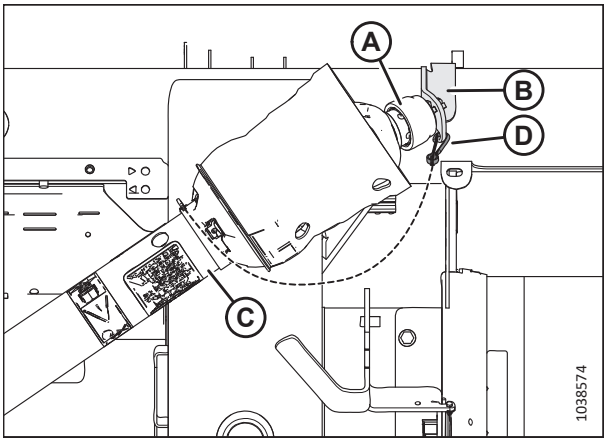

Figure 4.42: Blindage optionnel de prise de force en côte

4.6.2 Installation de la transmission

La transmission transfère l'énergie de la prise de force (PDF) de la moissonneuse-batteuse au boîtier d'entraînement secondaire du module de flottement de la plateforme. Elle devra être installée sur le module de flottement.

DANGER

Pour éviter des blessures ou même la mort du fait d'un démarrage inattendu de la machine, coupez toujours le moteur et retirez la clé de contact avant de quitter le poste de l'opérateur, quelle qu'en soit la raison.

DANGER

Assurez-vous qu'il n'y a personne dans la zone.

IMPORTANT:

Si la prise de force a été démontée, vérifiez que les deux moitiés sont en phase avant de l'installer sur la plateforme et la moissonneuse-batteuse. L'image illustre la bonne phase (A) et la mauvaise (B).

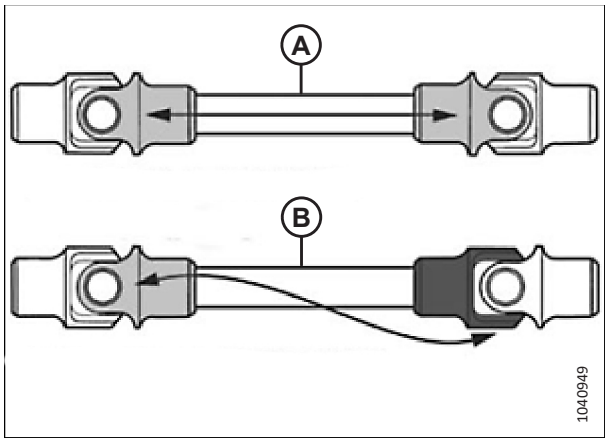

Figure 4.43: Déterminer la phase de la prise de force

1. Démarrez le moteur.
2. Abaissez complètement le rabatteur.
3. Abaissez complètement la plateforme.
4. Coupez le moteur et retirez la clé du contact.
5. Positionnez le support de la prise de force (A) (fourni avec la prise de force) sur l'intérieur gauche du module de flottement comme indiqué. Fixez le support avec deux boulons de M10, 30 mm et des écrous à bride (B).

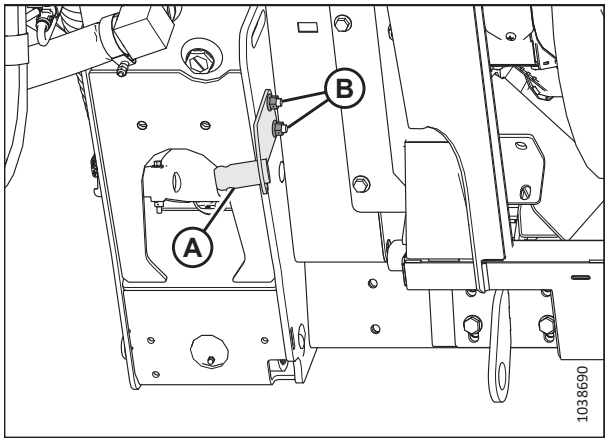

Figure 4.44: Support de prise de force

6. Sur l'extrémité de la prise de force (D) dont la flèche (C) est dirigée vers le collier, tirez vers l'arrière le collier de déconnexion rapide (A).
7. Faites glisser le collier sur le support (B).
8. Connectez la chaîne de sécurité (E) au support.

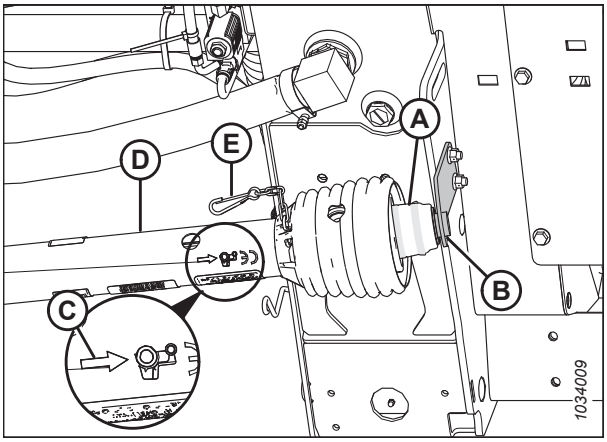

Figure 4.45: Blindage de la transmission

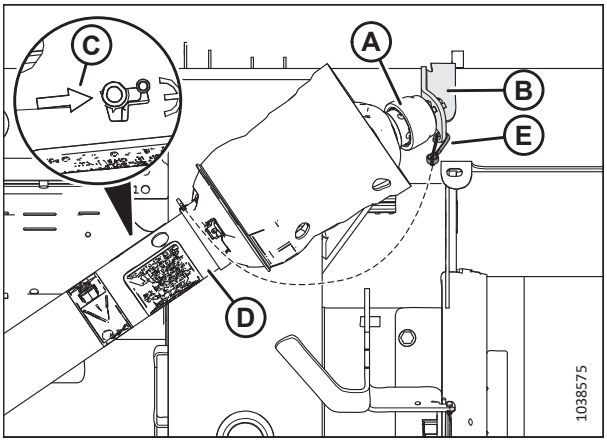

Figure 4.46: Blindage optionnel de prise de force en côte

9. Poussez les pinces (A) vers le haut pour libérer le blindage (B).

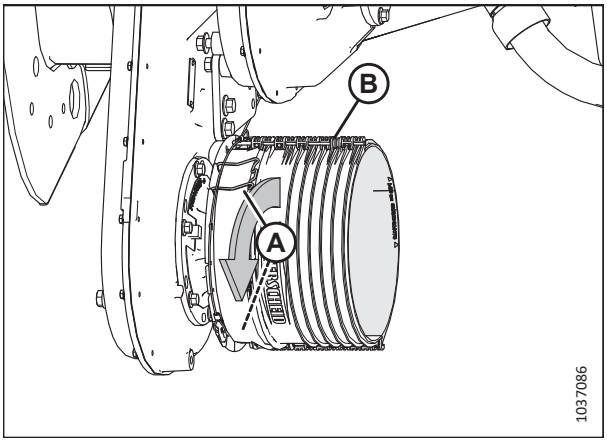

Figure 4.47: Blindage de la transmission

10. Faites glisser la prise de force à travers le blindage (A). Tirez sur le collier de déconnexion rapide (B) pour libérer l'étrier de la transmission.
11. Faites glisser la transmission sur l'arbre de la boîte de vitesses jusqu'à ce qu'elle se verrouille sur l'arbre.

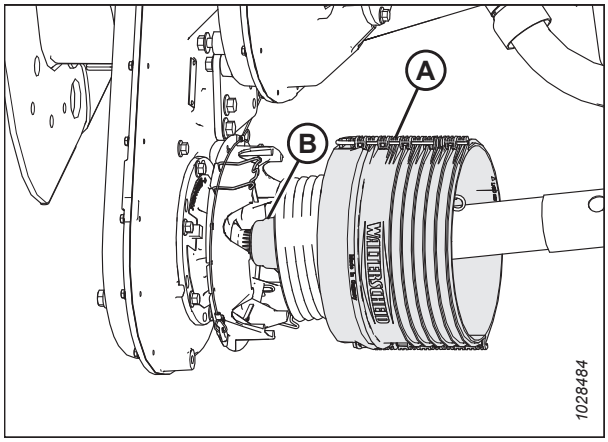

Figure 4.48: Blindage de la transmission

12. Faire glisser le blindage vers la boîte de vitesses jusqu'à ce que les clips (A) fixent le blindage (B).

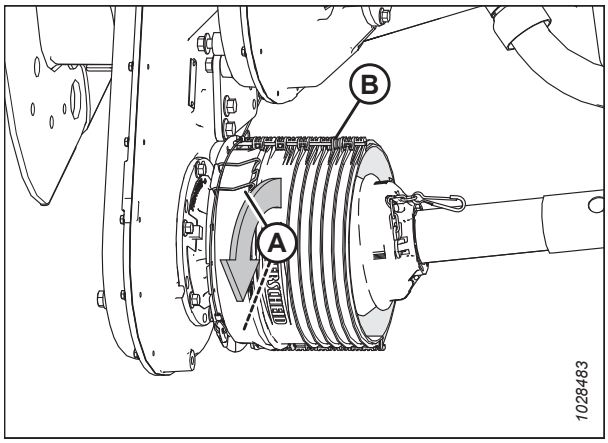

Figure 4.49: Blindage de la transmission

13. Fixez la chaîne de sécurité de transmission (A) à la fente sur la plaque en aluminium.

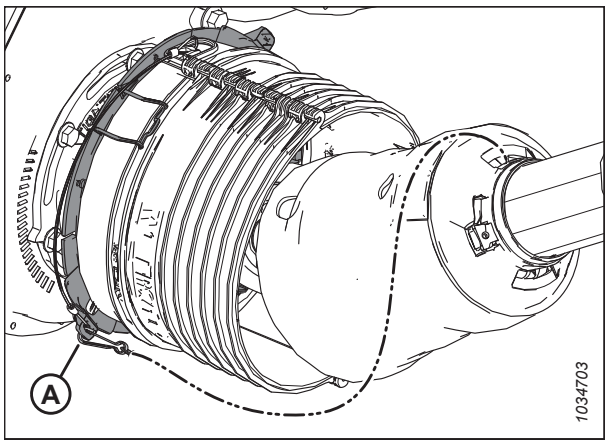

Figure 4.50: Blindage de la transmission

4.6.3 Dépose de la protection de la transmission

La protection principale doit rester fixée à la transmission pendant le fonctionnement, mais elle peut être retirée pour l'entretien.

DANGER

Pour éviter des blessures ou même la mort du fait d'un démarrage inattendu de la machine, coupez toujours le moteur et retirez la clé de contact avant de quitter le poste de l'opérateur, quelle qu'en soit la raison.

NOTE:

Vous n'avez **PAS** besoin de retirer la transmission du module de flottement pour enlever le doigt de transmission.

1. Arrêtez la moissonneuse-batteuse et retirez la clé du contact.
2. Détachez l'attache (D) et tirez sur le collier de transmission (A) pour l'éloigner du support (B) de la prise de force (PDF). Faites glisser la fourche (C) hors du support (B) et libérez le collier (A).

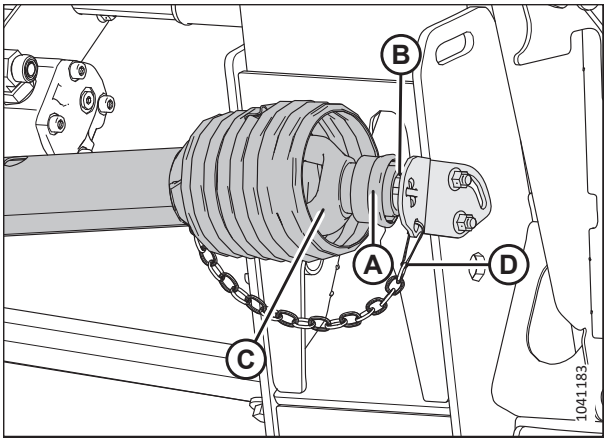

Figure 4.51: Moissonneuse-batteuse, extrémité de la transmission

3. Soulevez l'extrémité de la transmission de la moissonneuse-batteuse (A) du crochet, puis tirez la transmission jusqu'à ce qu'elle se détache. Tenez l'extrémité de la transmission (B) du module de flottement pour l'empêcher de tomber et de heurter le sol.

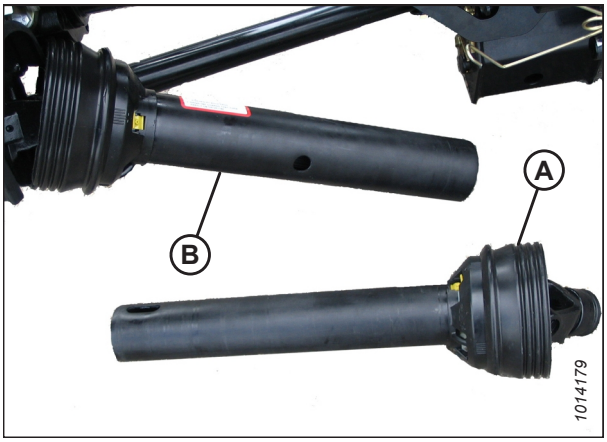

Figure 4.52: Transmission séparée

4. Utilisez un tournevis pour écrous à fente pour desserrez l'embout de graissage ou le verrou (A).

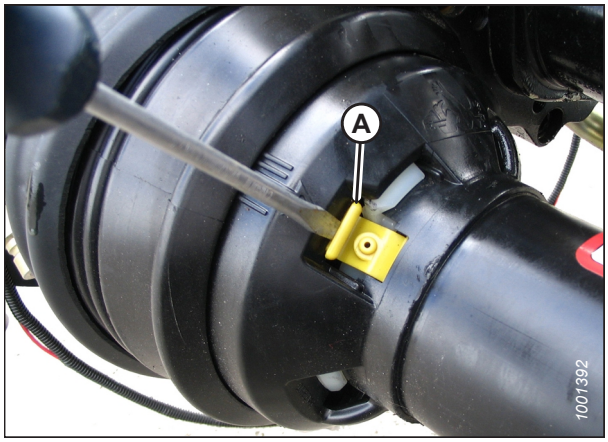

Figure 4.53: Protection de transmission

5. Tournez la bague de blocage du doigt de transmission (A) dans le sens antihoraire avec un tournevis jusqu'à ce que les pattes (B) s'alignent avec les fentes dans le doigt.

6. Retirez la protection de la transmission.

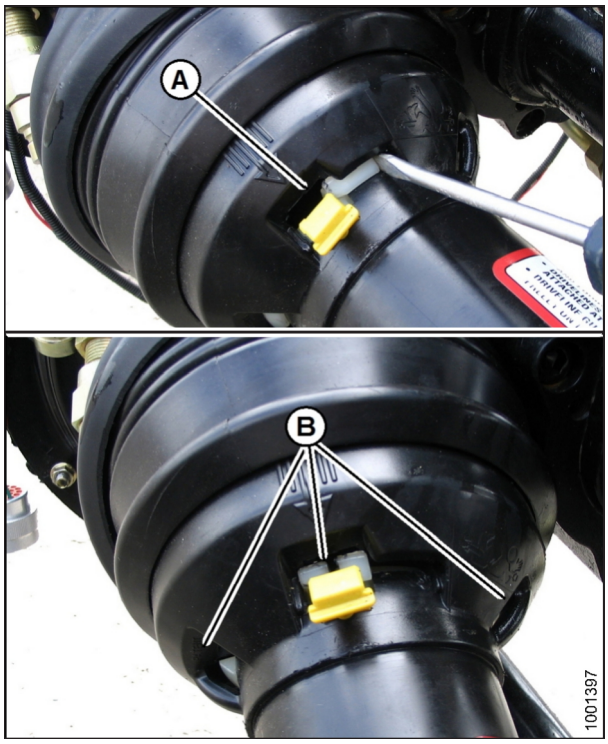

Figure 4.54: Protection de transmission

4.6.4 Installation de la protection de la transmission

Installez la protection de transmission avant de faire fonctionner la plateforme.

1. Faites glisser le doigt sur la transmission, puis alignez la patte fendue sur la bague de blocage (A) avec la flèche (B) sur le doigt.

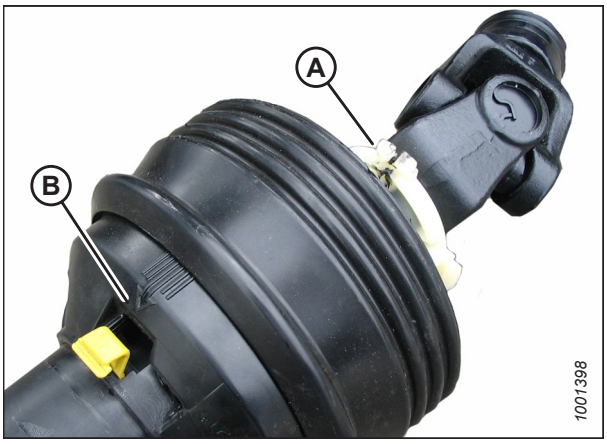

Figure 4.55: Protection de transmission

2. Poussez le doigt sur la bague jusqu'à ce que la bague de blocage soit visible dans les fentes (A).

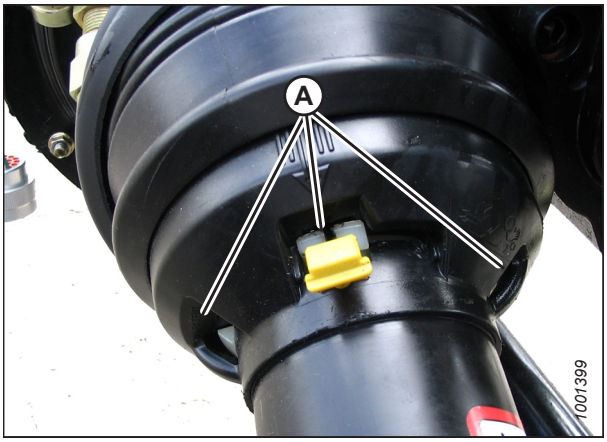

Figure 4.56: Protection de transmission

3. Utilisez un tournevis pour écrou à fente afin de tourner la bague (A) dans le sens horaire.

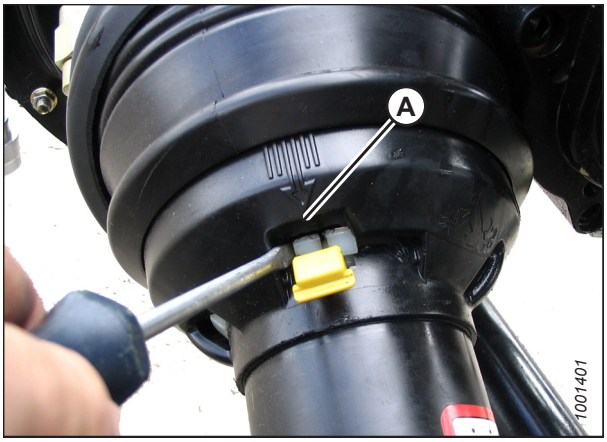

Figure 4.57: Protection de transmission

4. Enfoncez de nouveau l'embout de graissage (A) dans la protection.

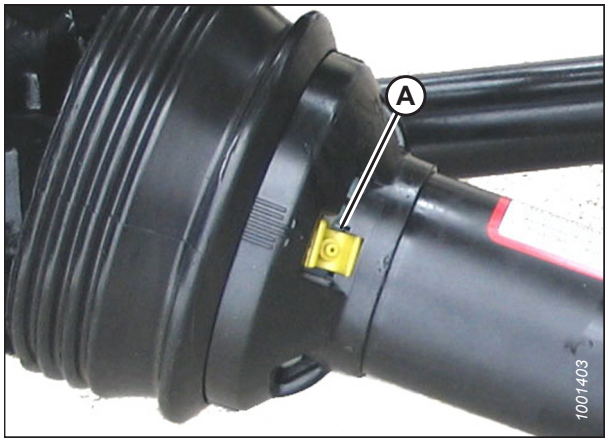

Figure 4.58: Protection de transmission

5. Assemblez la transmission.

   IMPORTANT:

   Les cannelures sont conçues pour aligner les universaux. Alignez la soudure (A) avec la cannelure manquante (B) lors de l'assemblage. Le non-alignement des moitiés de l'arbre peut provoquer des vibrations excessives et des défaillances de la vis d'alimentation ou du boîtier de vitesses.

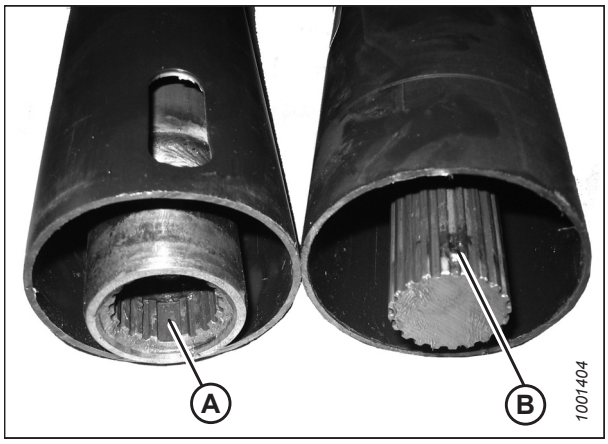

Figure 4.59: Transmission

6. Placez l'extrémité du boîtier de transmission de la moissonneuse-batteuse sur le support de rangement (B) de la prise de force (PDF). Tirez à nouveau le collier (A) sur la transmission et glissez la transmission sur le support jusqu'à ce que la fourche de transmission (C) se verrouille sur le support. Libérez le collier (A) et fixez l'attache (D).

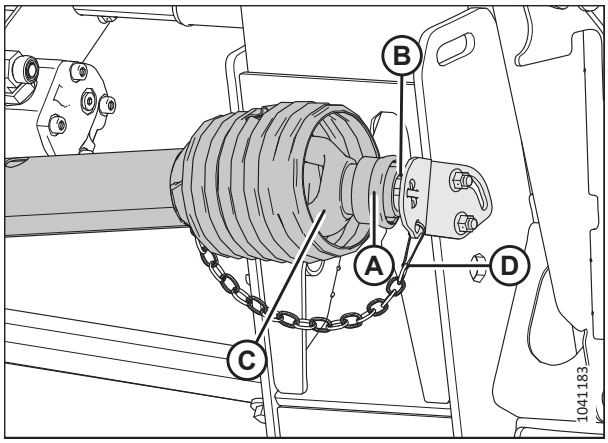

Figure 4.60: Moissonneuse-batteuse, extrémité de la transmission

4.6.5 Réglage de la tension de la chaîne - Boîte de vitesses principale

La tension de la chaîne d'entraînement du boîtier de vitesses est réglée en usine, mais des réglages sont nécessaires après les 50 premières heures, puis toutes les 500 heures ou chaque année (selon la première occurrence). À l'exception des changements d'huile, la chaîne d'entraînement du boîtier de vitesses ne nécessite aucun autre entretien régulier.

DANGER

Pour éviter des blessures ou même la mort du fait d'un démarrage inattendu de la machine, coupez toujours le moteur et retirez la clé de contact avant de quitter le poste de l'opérateur, quelle qu'en soit la raison.

DANGER

Assurez-vous qu'il n'y a personne dans la zone.

1. Démarrez le moteur.
2. Prolongez complètement la liaison centrale hydraulique.
3. Abaissez complètement la plateforme.
4. Coupez le moteur et retirez la clé du contact.
5. Retirez les quatre boulons (A), le capot (B) et le joint (C) de la boîte de vitesses principale. Conservez les boulons.

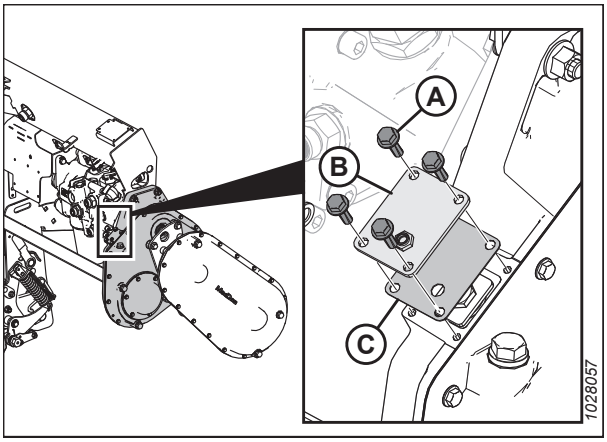

Figure 4.61: Capot du tendeur de chaîne de la boîte de vitesses principale

6. Retirez la plaque de retenue (A).
7. Serrez le boulon (B) à 2,5 Nm (22 po-lbf).
8. Desserrez le boulon (B) de 3 crans (1/2 tour).

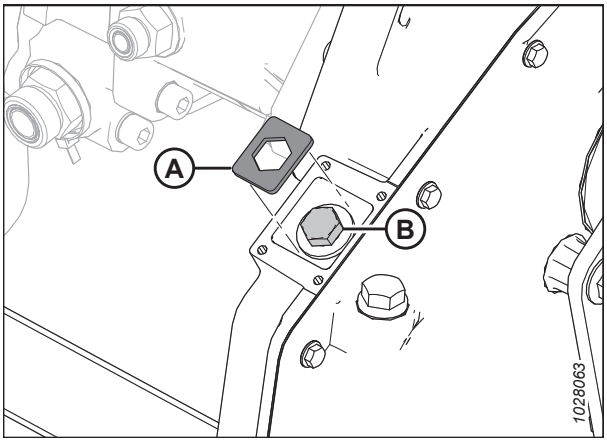

Figure 4.62: Tendeur de chaîne de la boîte de vitesses principale

9. Si nécessaire, tournez légèrement le boulon (B) jusqu'à ce que la plaque de retenue (A) puisse être installée.

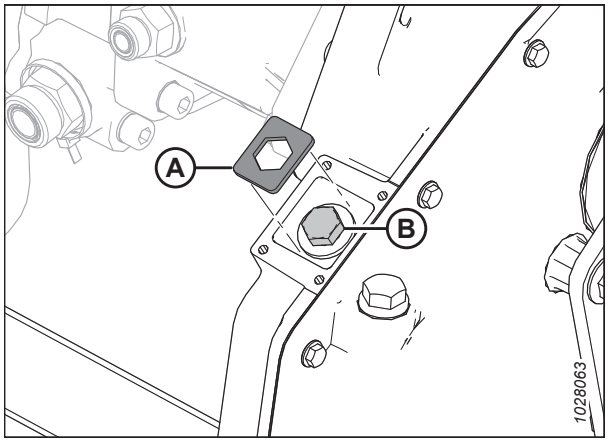

Figure 4.63: Tendeur de chaîne de la boîte de vitesses principale

10. Remettez le capot de réglage de la chaîne (B) et le joint (C).
11. Mettez quatre boulons (A). Serrez les boulons à 9,5 Nm (84 po-lbf).

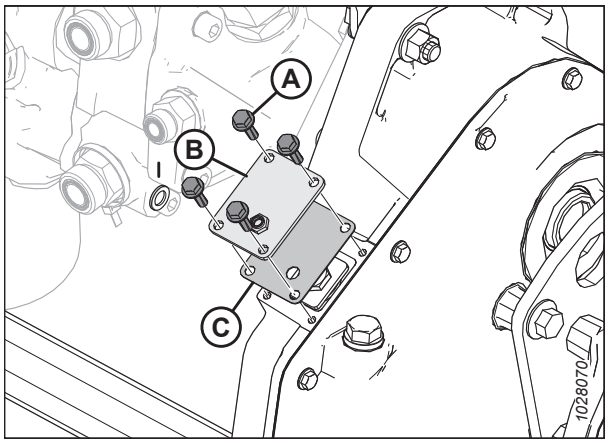

Figure 4.64: Capot du tendeur de chaîne de la boîte de vitesses principale

4.6.6 Réglage de la tension de la chaîne - Boîte de vitesses d'achèvement

La tension de la chaîne d'entraînement du boîtier de vitesses est réglée en usine, mais des réglages sont nécessaires après les 50 premières heures, puis toutes les 500 heures ou chaque année (selon la première occurrence). À l'exception des changements d'huile, la chaîne d'entraînement du boîtier de vitesses ne nécessite aucun autre entretien régulier.

DANGER

Pour éviter des blessures ou même la mort du fait d'un démarrage inattendu de la machine, coupez toujours le moteur et retirez la clé de contact avant de quitter le poste de l'opérateur, quelle qu'en soit la raison.

DANGER

Assurez-vous qu'il n'y a personne dans la zone.

1. Démarrez le moteur.
2. Abaissez complètement la plateforme.
3. Coupez le moteur et retirez la clé du contact.
4. Retirer la transmission. Pour obtenir des instructions, consulter *4.6.1 Retrait de la transmission, page 563*.

5. Enlevez les trois boulons (A) qui fixent la base de la protection de la transmission d'entrée (B).

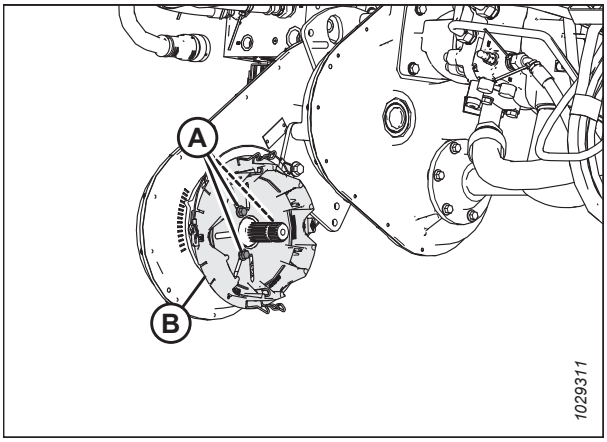

Figure 4.65: Capot du tendeur de chaîne de la boîte de vitesses d'achèvement

6. Desserrez les six boulons (B) qui fixent le moyeu de tension de la chaîne (A) à la boîte de vitesses.
7. Repérez l'élément usiné (C). À l'aide d'une clé, tournez le moyeu (A) dans le sens des aiguilles d'une montre pour serrer la chaîne.
8. En exerçant une légère pression sur la clé, déterminez quelle marque (D) sur le boîtier de la boîte de vitesses s'aligne avec l'aiguille indicatrice du moyeu.
9. Réglez la chaîne à la bonne tension en tournant légèrement le moyeu (A) d'un repère vers l'arrière.
10. Sur le capot (A), serrez six boulons (B). Serrez les boulons à 25 Nm (221 po-lbf).

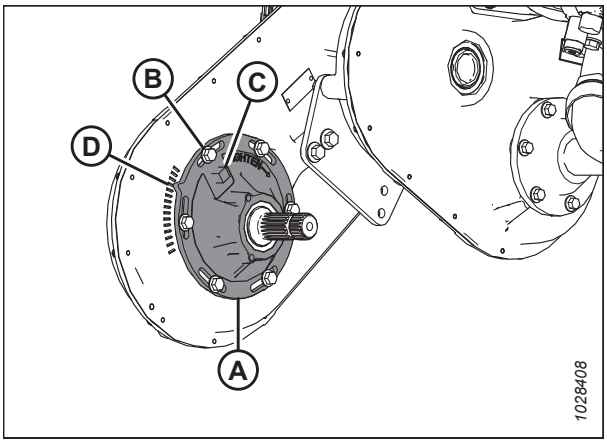

Figure 4.66: Capot du tendeur de chaîne de la boîte de vitesses d'achèvement

11. Installez la base de la protection de la transmission (B). Fixez la base à l'aide de trois boulons (A).
12. Installer la transmission. Pour obtenir des instructions, consulter *4.6.2 Installation de la transmission, page 565*.

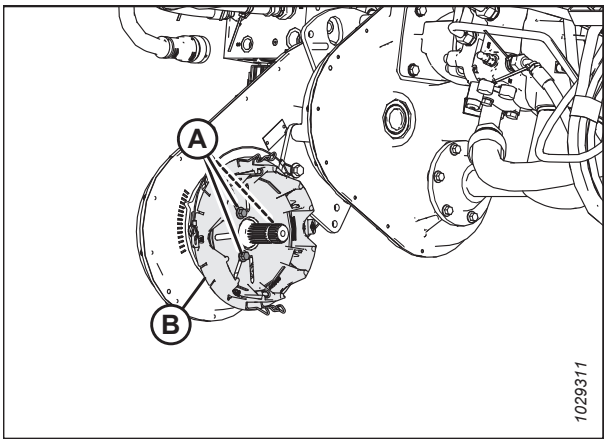

Figure 4.67: Capot du tendeur de chaîne de la boîte de vitesses d'achèvement

4.7 Vis d’alimentation

La vis d’alimentation du module de flottement FM200 achemine les récoltes coupées des tabliers des tapis au convoyeur de la moissonneuse-batteuse.

4.7.1 Réglage de la vis d’alimentation en fonction de l’écartement

Il doit y avoir un écartement suffisant entre la vis d’alimentation et le plancher du module de flottement pour assurer un passage fluide de la récolte.

DANGER

Pour éviter des blessures ou même la mort du fait d’un démarrage inattendu de la machine, coupez toujours le moteur et retirez la clé de contact avant de quitter le poste de l’opérateur, quelle qu’en soit la raison.

DANGER

Assurez-vous qu’il n’y a personne dans la zone.

IMPORTANT:

Maintenez une distance appropriée entre la vis d’alimentation et le plancher de la vis d’alimentation. Si l’écartement est insuffisant, les doigts ou la spire risquent de toucher et endommager le tapis ou le bac d’alimentation dans certains angles d’utilisation de la plateforme. Recherchez toute trace de contact lorsque vous graissez le module de flottement.

1. Démarrez le moteur.
2. Allongez le vérin d’inclinaison pour obtenir l’inclinaison maximale de la plateforme (réglage **E**) et placez la plateforme à une distance comprise entre 254 et 356 mm (10 et 14 po) du sol.
3. Verrouillez les ailes de la plateforme. Pour obtenir des instructions, consultez *Fonctionnement en mode rigide, page 215*.
4. Coupez le moteur et retirez la clé du contact.

5. Vérifiez que l'articulation de verrouillage du flottement se trouve sur les butées (la rondelle [A] ne peut être tournée) aux deux endroits.

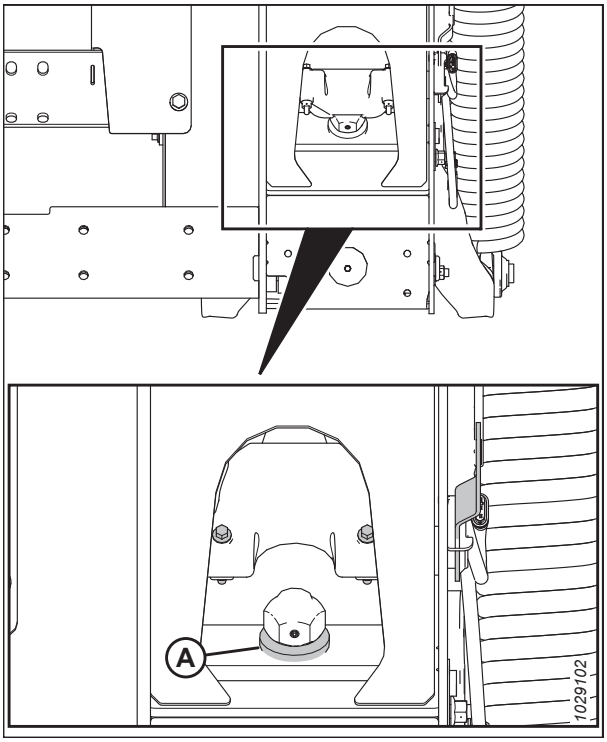

Figure 4.68: Rondelle de butée inférieure

6. Avant d'ajuster le jeu entre la vis d'alimentation et le plancher, vérifiez la position de flottement de la vis d'alimentation pour déterminer l'écartement requis :

   IMPORTANT:

   Assurez-vous que les boulons (A) sont placés au même endroit aux deux extrémités de la plateforme afin d'éviter d'endommager la machine pendant son utilisation.

   - Si la tête de boulon (A) est très proche du symbole de flottement (B), la vis d'alimentation est en position de flottement.

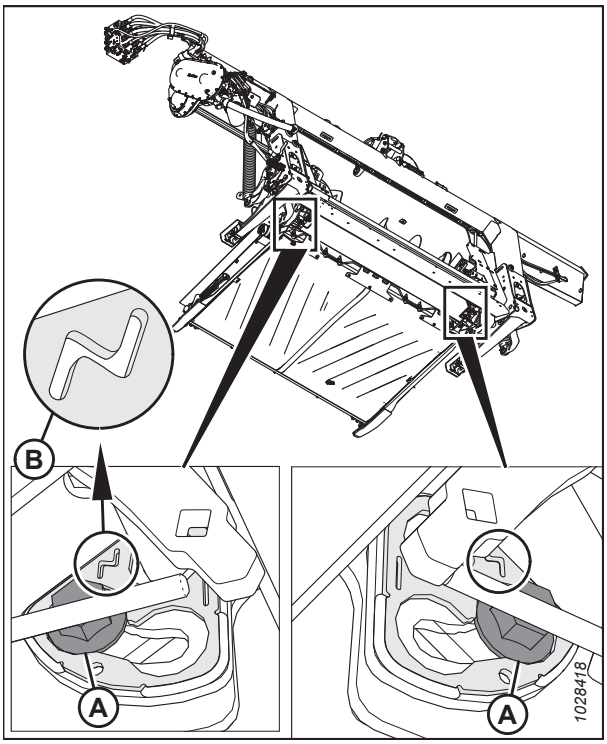

Figure 4.69: Position de flottement

- Si la tête de boulon (A) est très proche du symbole fixe (B), la vis d'alimentation est en position fixe.

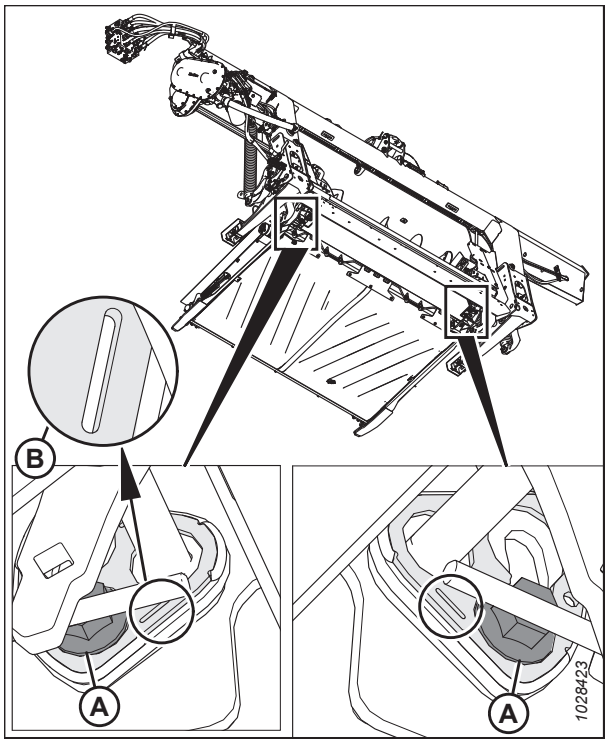

Figure 4.70: Position fixée

7. Vérifiez l'écartement (C) entre la spire de la vis d'alimentation et le plancher.
   - Si la vis d'alimentation est en position fixe, l'écartement doit être compris entre 24 et 28 mm (15/16 et 1 1/8 po).
   - Si la vis d'alimentation est en position de flottement, l'écartement doit être compris entre 11,5 et 15,5 mm (7/16 et 5/8 po).
8. Si l'écartement doit être ajusté, desserrez les deux écrous (B) et faites pivoter la vis d'alimentation pour positionner la spire sur le plancher d'alimentation.
9. Tournez le boulon (A) dans le sens des aiguilles d'une montre pour augmenter le jeu (C) ou dans le sens inverse des aiguilles d'une montre pour le diminuer (C).
   - Si la vis d'alimentation est en position fixe, réglez l'écartement entre 24 et 28 mm (15/16 et 1 1/8 po).
   - Si la vis d'alimentation est en position de flottement, réglez l'écartement entre 11,5 et 15,5 mm (7/16 et 5/8 po).

   NOTE:

   L'écartement augmente de 25 à 40 mm (1 à 1 1/2 po) lorsque le vérin d'inclinaison se rétracte complètement.

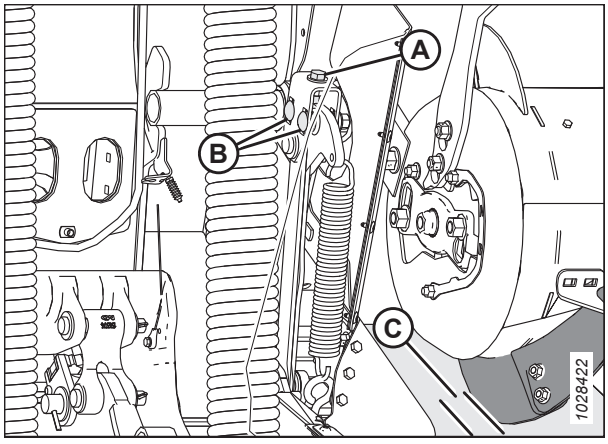

Figure 4.71: Espacement du transporteur à vis

10. Répétez l'étape *7, page 578* à l'étape *9, page 578* à l'autre extrémité de la vis.

    IMPORTANT:

    Le réglage d'un côté de la vis d'alimentation peut influer sur l'autre côté. Vérifiez toujours les deux côtés de la vis d'alimentation après avoir effectué les derniers réglages.

11. Serrer les écrous (B) aux deux extrémités de la vis d'alimentation. Serrer les écrous à 96 Nm (70 pi-lb).

12. Faites pivoter la vis d'alimentation et vérifiez les écartements.

4.7.2 Contrôler la tension de la chaîne de la vis d'alimentation

La vis d'alimentation est entraînée par une chaîne à partir du pignon du système d'entraînement du module de flottement qui est fixé sur le côté de la vis.

Il existe deux méthodes de contrôle de la tension de la chaîne d'entraînement de la vis d'alimentation : la méthode rapide est destinée aux contrôles réguliers ; la méthode approfondie est plus fiable et doit être utilisée lors du remplacement ou de la réinstallation de la chaîne.

Consultez la procédure appropriée pour le contrôle de la tension de la chaîne de la vis d'alimentation :

- *Contrôle de la tension de la chaîne d'entraînement de la vis d'alimentation – Méthode rapide, page 579*
- *Contrôle de la tension de la chaîne d'entraînement de la vis d'alimentation – Méthode approfondie, page 581*

Contrôle de la tension de la chaîne d'entraînement de la vis d'alimentation – Méthode rapide

Le transporteur à vis est entraînée par une chaîne à partir du pignon du système d'entraînement du module de flottement qui est fixé sur le côté du transporteur à vis.

DANGER

Pour éviter des blessures ou même la mort du fait d'un démarrage inattendu de la machine, coupez toujours le moteur et retirez la clé de contact avant de quitter le poste de l'opérateur, quelle qu'en soit la raison.

AVERTISSEMENT

Pour éviter toute blessure corporelle due à la chute du rabatteur levé, enclenchez toujours les supports de sécurité du rabatteur avant de passer dessous pour une raison quelconque.

AVERTISSEMENT

Assurez-vous qu'il n'y a personne dans la zone.

NOTE:

Il existe deux méthodes de contrôle de la tension de la chaîne d'entraînement de la vis : la méthode rapide est destinée aux contrôles réguliers ; la méthode approfondie (voir *Contrôle de la tension de la chaîne d'entraînement de la vis d'alimentation – Méthode approfondie, page 581*) est plus fiable et doit être utilisée lors du remplacement ou de la réinstallation de la chaîne d'entraînement de la vis.

1. Démarrez le moteur.
2. Abaissez complètement la plateforme.
3. Levez complètement le rabatteur.
4. Coupez le moteur et retirez la clé du contact.
5. Enclenchez les supports de sécurité du rabatteur. Pour obtenir des instructions, consultez *Enclenchement des supports de sécurité du rabatteur, page 39*.

6. Tourner la vis (A) à la main dans le sens antihoraire jusqu'à ce qu'elle ne puisse plus tourner.
7. Marquer une ligne (B) le long du tambour et du capot inférieur.

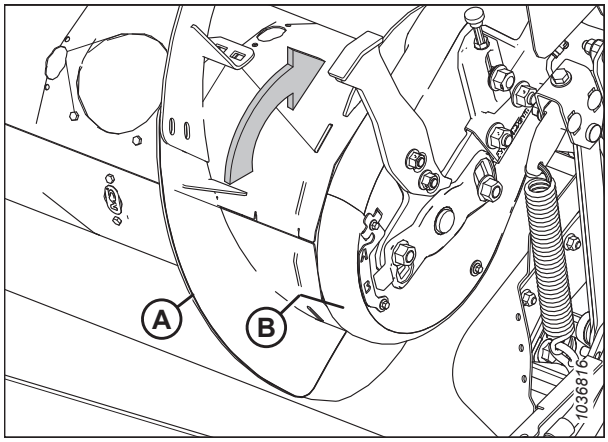

Figure 4.72: Entraînement de la vis d'alimentation

8. Tourner la vis (A) à la main dans le sens horaire jusqu'à ce qu'elle ne puisse plus tourner. La ligne marquée se divisera.

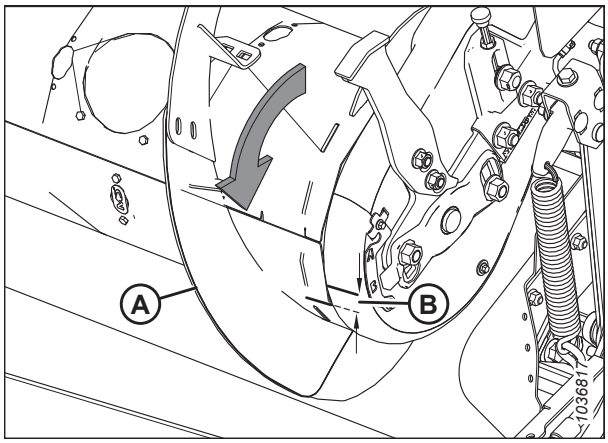

Figure 4.73: Entraînement de la vis d'alimentation

9. Mesurer la distance entre les deux lignes (B).

   Pour une nouvelle chaîne :

   - Si la distance (B) est de 1 à 4 mm (0,04 à 0,16 po), aucun réglage n'est requis.
   - Si la distance (B) est supérieure à 4 mm (0,16 po), la tension de la chaîne d'entraînement de la vis doit être ajustée. Pour obtenir des instructions, consultez *4.7.5 Ajustement de la tension de la chaîne d'entraînement de la vis d'alimentation, page 590*.

   Pour une chaîne utilisée :

   - Si la distance (B) est de 3 à 8 mm (0,12 à 0,31 po), aucun réglage n'est requis.
   - Si la distance (B) est supérieure à 8 mm (0,31 po), la tension de la chaîne d'entraînement de la vis doit être ajustée. Pour obtenir des instructions, consultez *4.7.5 Ajustement de la tension de la chaîne d'entraînement de la vis d'alimentation, page 590*.

Contrôle de la tension de la chaîne d'entraînement de la vis d'alimentation – Méthode approfondie

Le transporteur à vis est entraînée par une chaîne à partir du pignon du système d'entraînement du module de flottement qui est fixé sur le côté du transporteur à vis.

DANGER

Pour éviter des blessures ou même la mort du fait d'un démarrage inattendu de la machine, coupez toujours le moteur et retirez la clé de contact avant de quitter le poste de l'opérateur, quelle qu'en soit la raison.

AVERTISSEMENT

Pour éviter toute blessure corporelle due à la chute du rabatteur levé, enclenchez toujours les supports de sécurité du rabatteur avant de passer dessous pour une raison quelconque.

AVERTISSEMENT

Assurez-vous qu'il n'y a personne dans la zone.

NOTE:

Il existe deux méthodes de contrôle de la tension de la chaîne d'entraînement de la vis : la méthode approfondie est plus fiable et doit être utilisée lors de la réinstallation ou du remplacement de la chaîne ; la méthode rapide (voir *Contrôle de la tension de la chaîne d'entraînement de la vis d'alimentation – Méthode rapide, page 579*) es destinée aux contrôles réguliers.

1. Démarrez le moteur.
2. Abaissez complètement la plateforme.
3. Levez complètement le rabatteur.
4. Enclenchez les supports de sécurité du rabatteur. Pour obtenir des instructions, consultez *Enclenchement des supports de sécurité du rabatteur, page 39*.
5. Dételer la plateforme de la moissonneuse-batteuse. Pour obtenir des instructions, consulter *3.6 Attelage/dételage de la plateforme, page 78*.
6. Coupez le moteur et retirez la clé du contact.

7. Sur le côté gauche de la vis d'alimentation, retirez les quatre boulons (A) et le panneau d'inspection (B).
8. Retirez les boulons (C) et l'indicateur/serre-joint (D) qui maintiennent les deux capots ensemble.
9. Retirez le boulon (E).
10. Retirez le boulon et la rondelle (H) qui fixent le capot inférieur.
11. Faites pivoter le capot supérieur (F) vers l'avant pour le retirer.

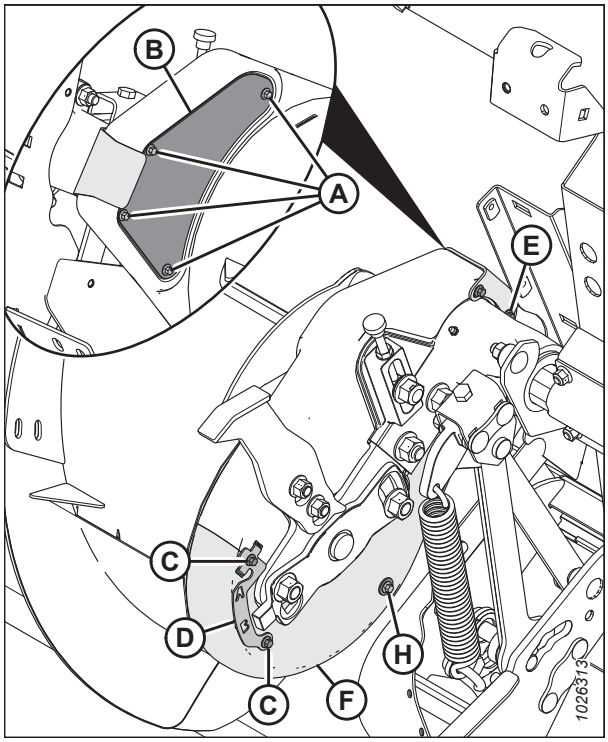

Figure 4.74: Entraînement de la vis d'alimentation – vue arrière

12. Vérifiez la chaîne au milieu (A). Elle doit présenter 4 mm (0,16 po) de déviation. Si des réglages sont nécessaires, consultez *4.7.5 Ajustement de la tension de la chaîne d'entraînement de la vis d'alimentation, page 590*.

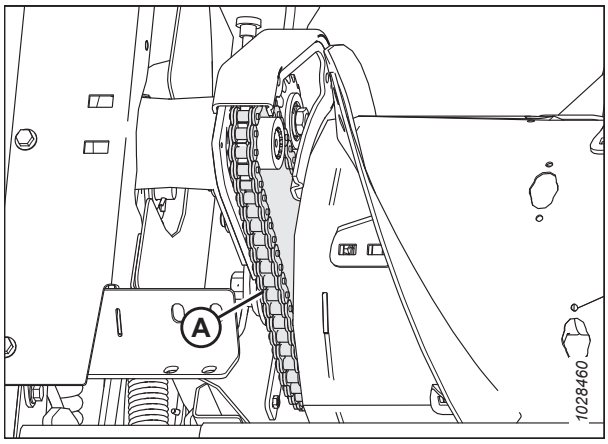

Figure 4.75: Chaîne de la vis d'alimentation – vue arrière

13. Placez le capot inférieur (F) et fixez-le avec le boulon et la rondelle (H).
14. Installez le boulon (E).
15. Fixer le capot inférieur au capot supérieur à l'aide du serre-joint/indicateur (D) et des boulons (C).
16. Installez le panneau d'inspection (B) et fixez-le à l'aide de quatre boulons (A). Serrez le boulon (A) à un couple de serrage de 3,5 Nm (30 po-lbf).

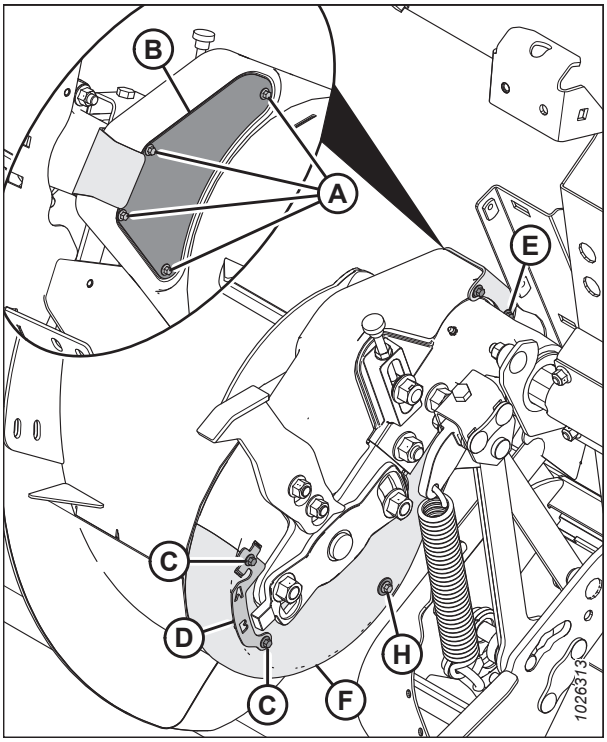

Figure 4.76: Entraînement de la vis d'alimentation – vue arrière

4.7.3 Retrait de la chaîne d'entraînement du transporteur à vis

Le tendeur de la chaîne ne peut retendre qu'une seule longueur. Remplacez la chaîne lorsqu'elle s'est usée ou étirée au-delà des limites de tension.

DANGER

Pour éviter des blessures ou même la mort du fait d'un démarrage inattendu de la machine, coupez toujours le moteur et retirez la clé de contact avant de quitter le poste de l'opérateur, quelle qu'en soit la raison.

DANGER

Assurez-vous qu'il n'y a personne dans la zone.

NOTE:

Remplacez la chaîne par une chaîne sans fin (MD Nº 220317).

NOTE:

Les illustrations montrent le côté gauche de la vis.

1. Démarrez le moteur.
2. Inclinez complètement la plateforme pour optimiser l'espace entre la vis et le plancher d'alimentation.
3. Dételez la plateforme de la moissonneuse-batteuse. Pour des instructions, voir *3.6 Attelage/dételage de la plateforme, page 78*.

4. Placez des blocs de bois (A) sous la vis d'alimentation pour éviter que celle-ci ne tombe sur le tapis d'alimentation et ne l'abîme.

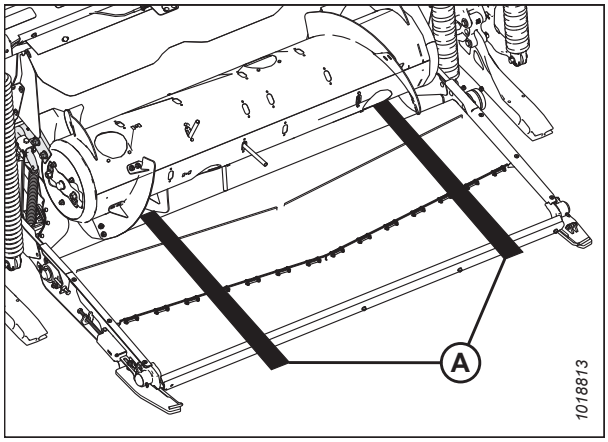

Figure 4.77: Blocs situés sous la vis

5. Desserrez les deux boulons (A) et retirez le pare-choc (B). Répétez cette étape sur le côté opposé.

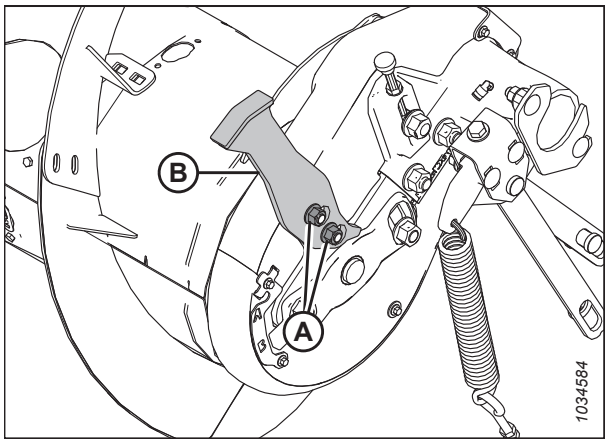

Figure 4.78: Pare-choc de la vis – Côté gauche

6. Du côté gauche de la vis, retirez les boulons (E) et le système de fixation du capot (F).
7. Enlevez quatre boulons (A) et le panneau d'inspection (B).
8. Retirez les boulons (C) et l'indicateur/serre-joint (D) qui maintiennent le capot supérieur (G) et le capot inférieur (H) ensemble.
9. Retirez le boulon et la rondelle (J) qui fixent le capot inférieur (H).
10. Faites pivoter le capot supérieur (G) et le capot inférieur (H) vers l'avant pour les retirer de la vis.

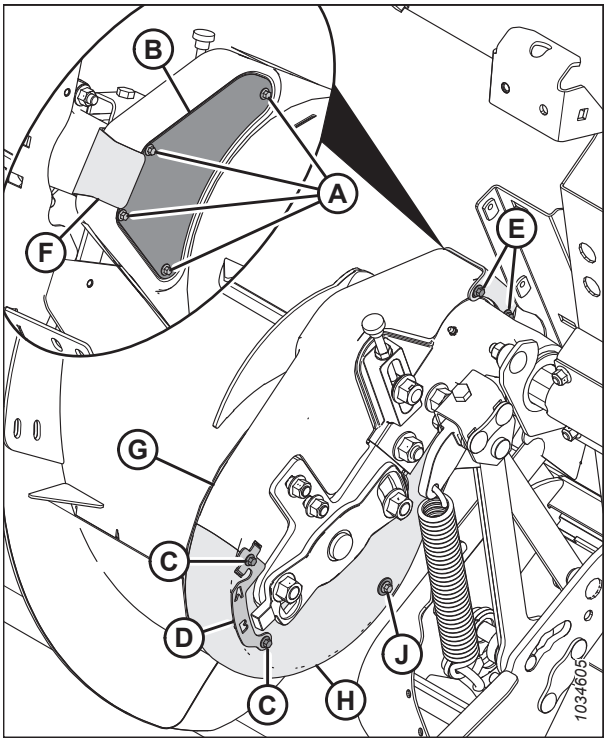

Figure 4.79: Entraînement du transporteur à vis

11. Pour relâcher la tension de la chaîne, desserrez le contre-écrou (C) et tournez la vis de réglage (D) dans le sens inverse des aiguilles d'une montre afin de relâcher le boulon qui maintient le pignon (B) et l'empêcher de se relever.

    IMPORTANT:

    Ne desserrez **PAS** l'écrou bas (E) sur le côté intérieur de la broche du pignon tendeur.
12. Desserrez l'écrou du pignon tendeur (A) et relevez le pignon (B) à la position la plus haute pour relâcher la tension de la chaîne. Serrez l'écrou (A) pour maintenir le pignon en place.
13. Retirez la vis (F) et la rondelle (G).

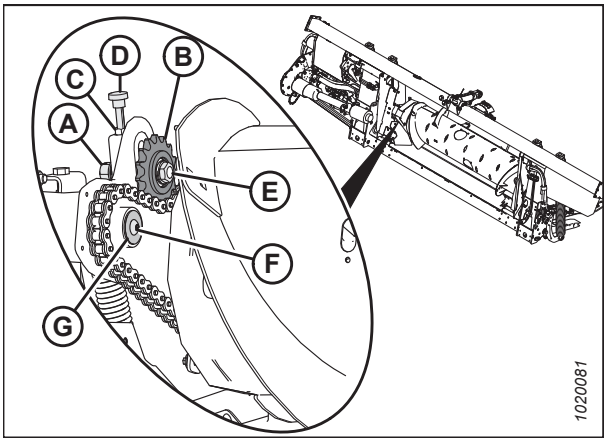

Figure 4.80: Entraînement du transporteur à vis

14. Enlevez les deux boulons et écrous (A).

    NOTE:

    Vous pourriez avoir besoin de l'aide d'une deuxième personne pour soutenir la vis pendant que vous retirez tous les boulons.

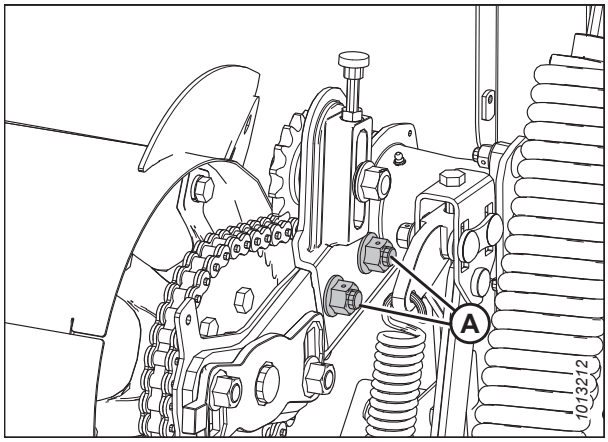

Figure 4.81: Bras de support du transporteur à vis

15. Faites tourner la vis sur le côté droit, en utilisant un levier à l'emplacement (A) entre le bras de support (C) et le pivot de la vis (B),

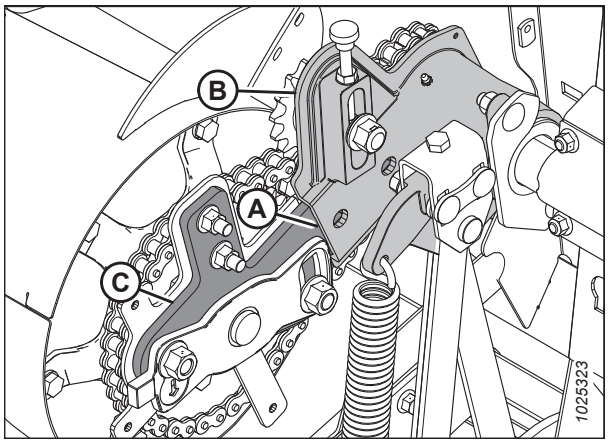

Figure 4.82: Transporteur à vis

16. Retirez le pignon d'entraînement (A) et la chaîne (B) de l'arbre cannelé.

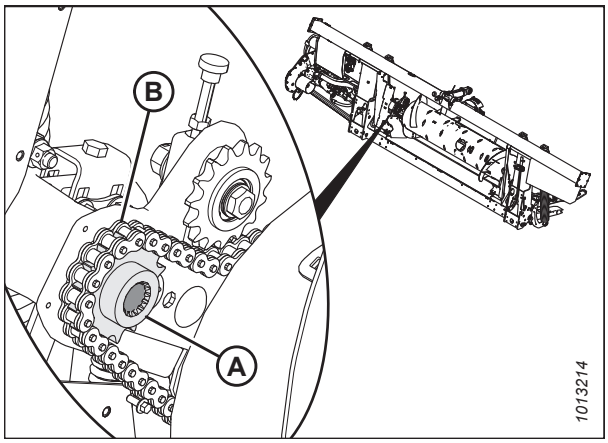

Figure 4.83: Entraînement du transporteur à vis

17. Faites bouger la vis (A) sur les côtés et vers l'avant afin de pouvoir en retirer la chaîne (B).

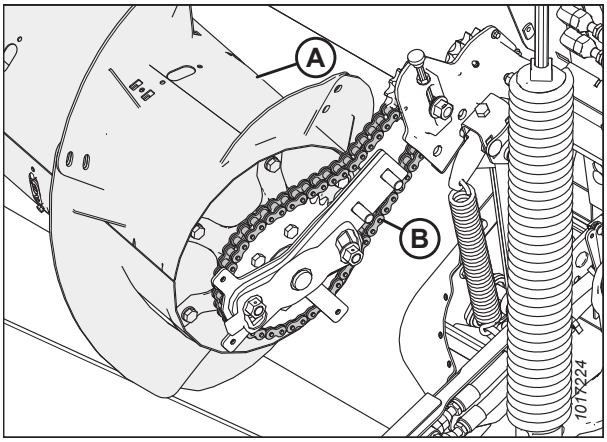

Figure 4.84: Entraînement du transporteur à vis

4.7.4 Installation de la chaîne d'entraînement du transporteur à vis

La chaîne d'entraînement de la vis transfère l'énergie de la boîte de vitesses principale à la vis d'alimentation.

NOTE:

Les illustrations montrent le côté gauche de la vis.

1. Placez la chaîne d'entraînement (B) sur le pignon du côté entraînement de la vis d'alimentation (A).

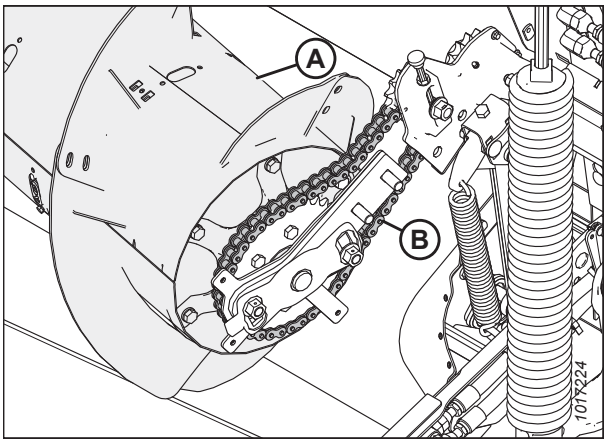

Figure 4.85: Entraînement du transporteur à vis

2. Placer le pignon d'entraînement (B) sur la chaîne (A) et aligner le pignon sur l'arbre.

   NOTE:

   L'aile du pignon d'entraînement (B) fait face à la vis.

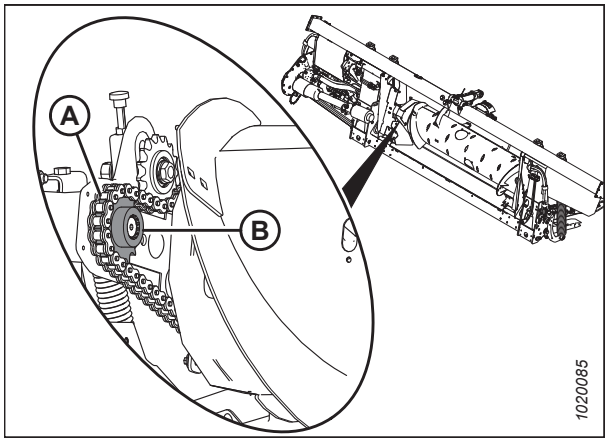

Figure 4.86: Entraînement du transporteur à vis

3. Appliquez du frein-filet de résistance moyenne (Loctite℠ 243 ou équivalent) sur les filets de la vis (A).
4. Installez la rondelle (B) et fixez-la avec la vis (A).

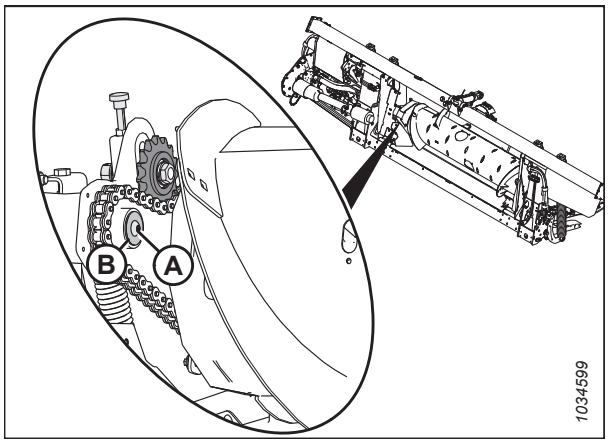

Figure 4.87: Entraînement du transporteur à vis

5. Faites glisser l'ensemble du tambour de la vis vers le boîtier et réinstallez les deux boulons et écrous (A).

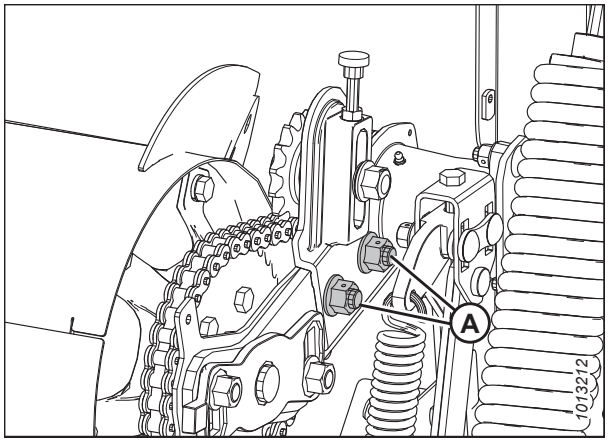

Figure 4.88: Entraînement du transporteur à vis

6. Tournez la vis en sens inverse pour retendre le toron inférieur de la chaîne.

   IMPORTANT:

   Ne desserrez **PAS** l'écrou mince (C) sur le côté intérieur de la broche du pignon tendeur.

7. Tournez la vis de réglage (D) dans le sens des aiguilles d'une montre pour déplacer le pignon tendeur (B) jusqu'à ce qu'il soit **SERRÉ SEULEMENT AVEC LES DOIGTS**.

   IMPORTANT:

   Ne serrez **PAS** trop le pignon.

8. Serrez l'écrou de tension (A) à un couple de serrage de 265 Nm (195 pi-lbf).

9. Serrez le contre-écrou (A).

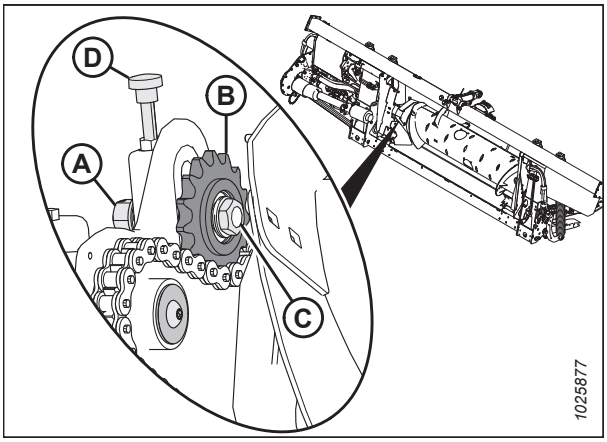

Figure 4.89: Entraînement du transporteur à vis

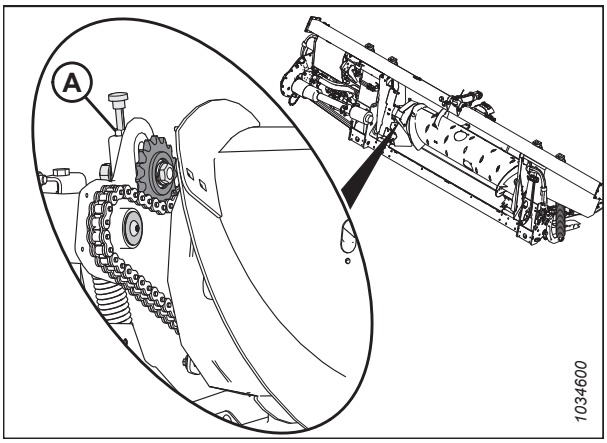

Figure 4.90: Entraînement du transporteur à vis

10. Placez le capot inférieur (H) et fixez-le avec le boulon et la rondelle (J).

11. Placez le capot supérieur (G). Fixez les capots supérieur et inférieur avec le serre-joint/indicateur (D) et les boulons (C).

12. Installez le panneau d'inspection (B) et fixez-le à l'aide de quatre boulons (A). Serrez les boulons (A) à un couple de serrage de 3,5 Nm (30 po-lbf).

13. Installez le système de fixation du capot (F) et fixez-le avec deux boulons (E).

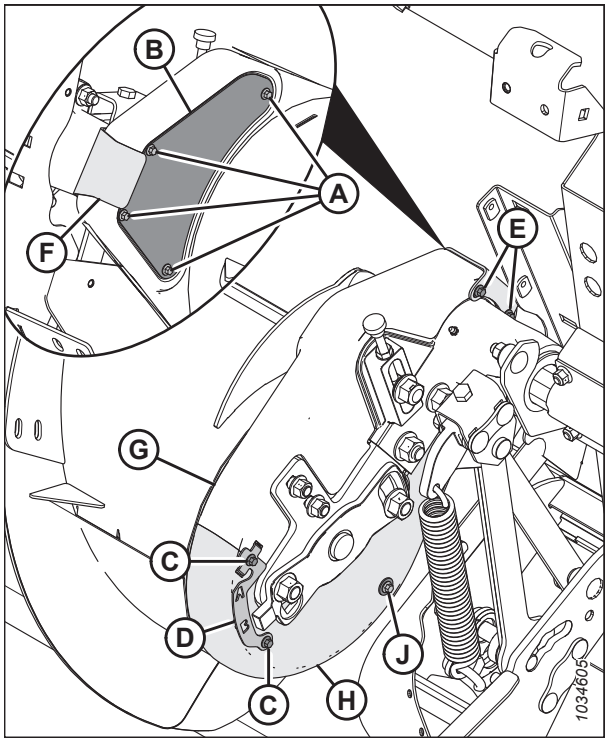

Figure 4.91: Transporteur à vis

14. Retirez les blocs de bois (A) du tapis d'alimentation.

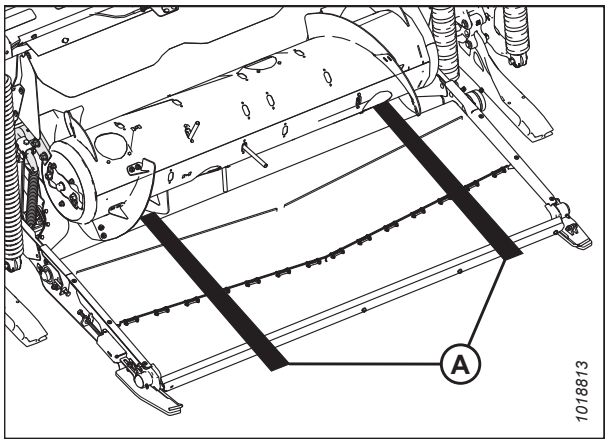

Figure 4.92: Blocs situés sous la vis

4.7.5 Ajustement de la tension de la chaîne d'entraînement de la vis d'alimentation

La vis est entraînée par une chaîne à partir du pignon du système d'entraînement du module de flottement qui est fixé sur le côté de la vis. Une tension insuffisante de la chaîne peut endommager cette dernière ou user prématurément les pignons.

⚠ DANGER

Pour éviter des blessures ou même la mort du fait d'un démarrage inattendu de la machine, coupez toujours le moteur et retirez la clé de contact avant de quitter le poste de l'opérateur, quelle qu'en soit la raison.

AVERTISSEMENT

Pour éviter toute blessure corporelle due à la chute du rabatteur levé, enclenchez toujours les supports de sécurité du rabatteur avant de passer dessous pour une raison quelconque.

AVERTISSEMENT

Assurez-vous qu'il n'y a personne dans la zone.

1. Démarrez le moteur.
2. Abaissez complètement la plateforme.
3. Levez complètement le rabatteur.
4. Enclenchez les supports de sécurité du rabatteur. Pour obtenir des instructions, consultez *Enclenchement des supports de sécurité du rabatteur, page 39*.
5. Dételer la plateforme de la moissonneuse-batteuse. Pour obtenir des instructions, consulter *3.6 Attelage/dételage de la plateforme, page 78*.
6. Coupez le moteur et retirez la clé du contact.
7. Retirez quatre boulons (A) et le panneau d'inspection (B) pour visualiser la chaîne.

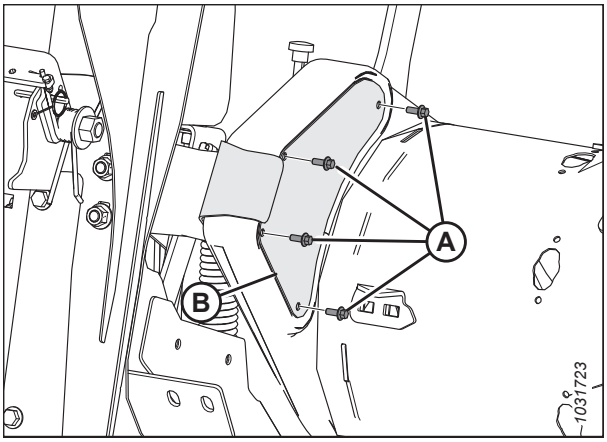

Figure 4.93: Côté gauche de l'entraînement de la vis – vue arrière

8. Desserrez le contre-écrou (B).
9. Desserrez légèrement l'écrou du tendeur (A) afin de permettre au tendeur de se déplacer en tournant le boulon d'ajustement (C).
10. Tourner la vis en sens inverse pour retendre le toron supérieur de la chaîne.

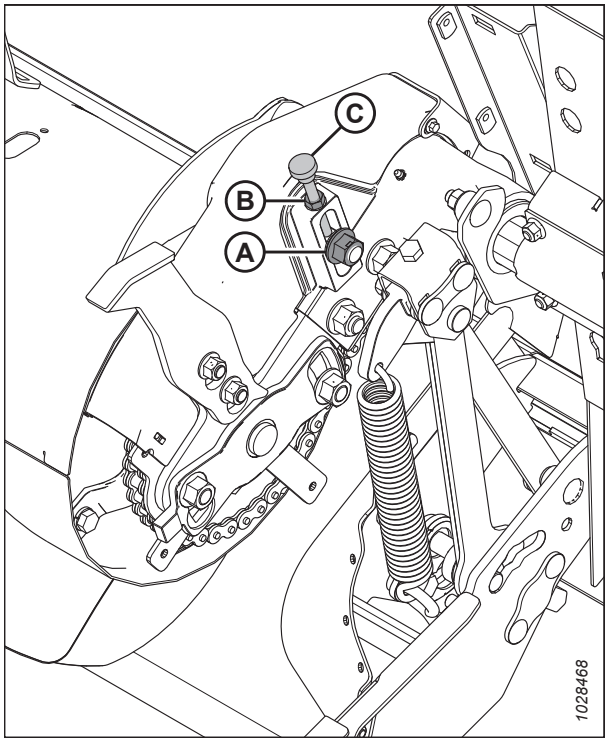

Figure 4.94: Côté gauche de l'entraînement de la vis – vue avant

11. Tournez le boulon de réglage (A) dans le sens des aiguilles d'une montre pour augmenter la tension jusqu'à ce que la déviation de la chaîne (B) soit de 4 mm (0,16 po) au milieu.

    IMPORTANT:

    Ne serrez **PAS** trop la chaîne.

    NOTE:

    Pour plus de clarté, les capots ont été retirés de l'illustration.

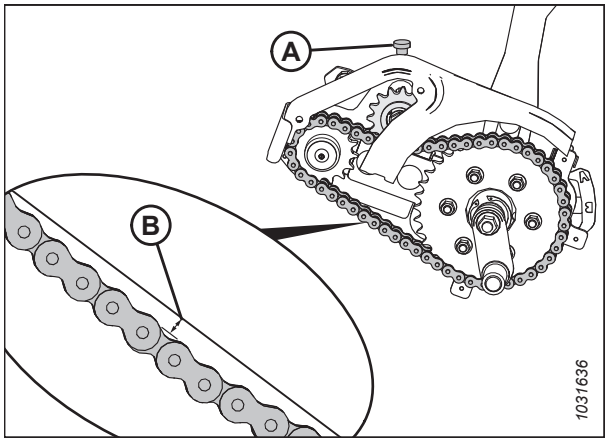

Figure 4.95: Déviation de la chaîne de la vis d'alimentation

12. Après avoir ajusté la tension, serrez le contre-écrou (A).
13. Serrez l'écrou de tension (B) à un couple de serrage de 265 Nm (195 pi-lbf).
14. Vérifiez à nouveau la déviation de la chaîne au milieu après avoir serré l'écrou de tension et le contre-écrou.

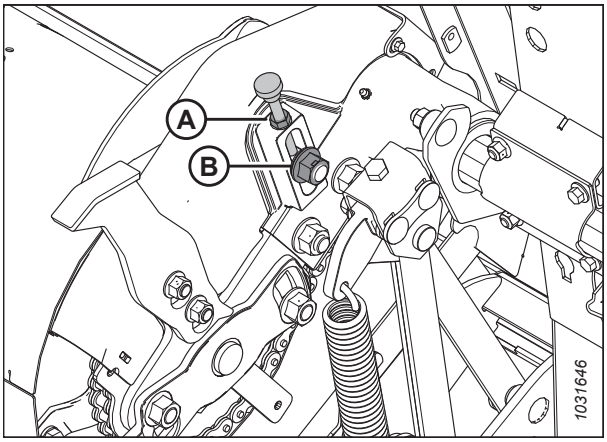

Figure 4.96: Entraînement de la vis d'alimentation – vue avant

15. Installez le panneau d'inspection (B) et fixez-le à l'aide de quatre boulons (A).
16. Serrer les boulons (A) à 3,5 Nm (30 po-lbf).

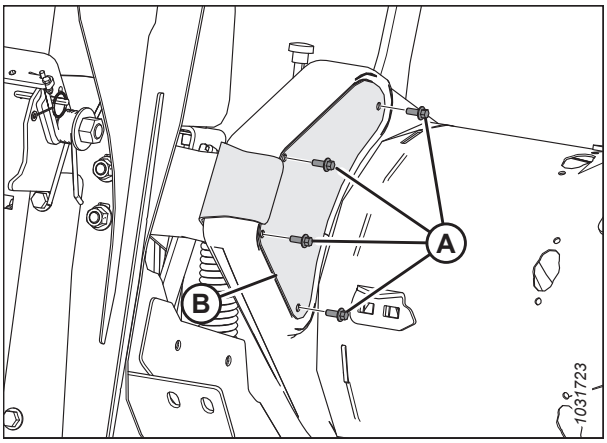

Figure 4.97: Côté gauche de l'entraînement de la vis – vue arrière

4.7.6 Spire de vis

La spire de vis sur le FM200 peut être configurée pour des conditions de récolte et de culture particulières.

Pour obtenir des instructions, consultez la section *3.8.1 Configurations de performance de la vis d'alimentation FM200, page 153* sur les configurations de moissonneuses-batteuses et de récoltes particulières.

4.7.7 Doigts de la vis

La vis d'alimentation FM200 utilise des dents rétractables pour alimenter le convoyeur de la moissonneuse-batteuse en récoltes. Certaines conditions peuvent exiger le retrait ou l'ajout des doigts pour une alimentation optimale de la récolte. Remplacez les doigts usés ou endommagés.

Retrait des doigts de la vis d'alimentation

La vis d'alimentation présente des doigts qui se déploient et se rétractent pour entraîner les récoltes dans le convoyeur de la moissonneuse-batteuse. Retirez les doigts du tambour de la vis d'alimentation pour modifier son profil de configuration.

DANGER

Pour éviter toute blessure corporelle ou mortelle due à un démarrage inattendu de la machine, coupez toujours le moteur et retirez la clé du contact avant de faire des réglages sur la machine.

AVERTISSEMENT

Assurez-vous qu'il n'y a personne dans la zone.

AVERTISSEMENT

Pour éviter toute blessure corporelle due à la chute du rabatteur levé, enclenchez toujours les supports de sécurité du rabatteur avant de passer dessous pour une raison quelconque.

IMPORTANT:

Au moment de retirer les doigts de la vis, travailler de l'extérieur vers l'intérieur. S'assurer qu'il y a un nombre égal de doigts des deux côtés de la vis une fois terminée.

1. Démarrez le moteur.
2. Levez complètement le rabatteur.
3. Coupez le moteur et retirez la clé du contact.
4. Enclenchez les supports de sécurité du rabatteur. Pour obtenir des instructions, consultez *Enclenchement des supports de sécurité du rabatteur, page 39*.
5. Localisez le couvercle d'accès le plus proche du doigt à retirer. Retirez et conservez les boulons (A) et le couvercle d'accès (B).

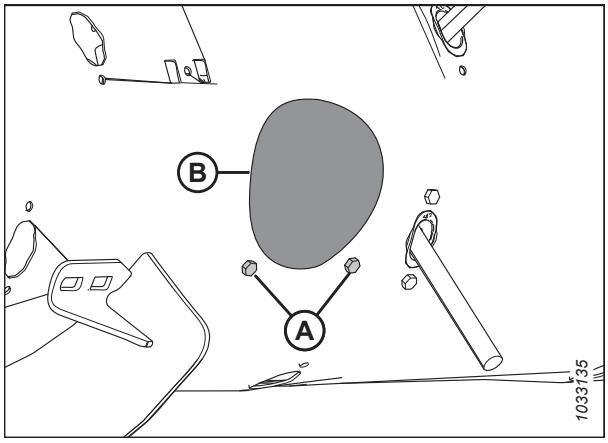

Figure 4.98: Couvercle d'accès au transporteur à vis

6. Retirez l'épingle (A). Retirez le doigt (B) du support de doigt (C).

7. Si le doigt s'est cassé, retirez les restes du support (C) et de l'intérieur du tambour.

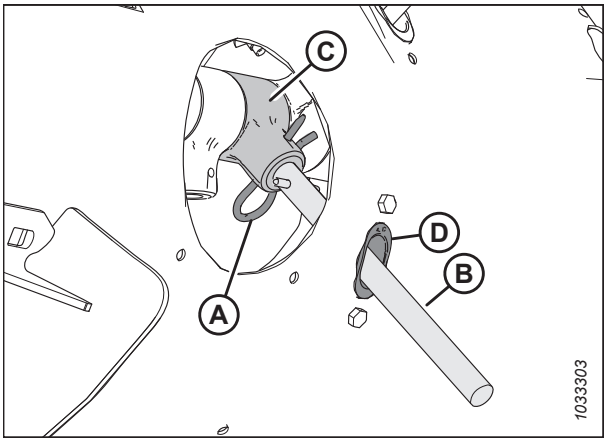

Figure 4.99: Doigt de la vis

8. Retirez et conservez les deux boulons (A) et les écrous à enfoncer (non illustrés) qui fixent le guide de doigt (B) à la vis. Retirez le guide (B).

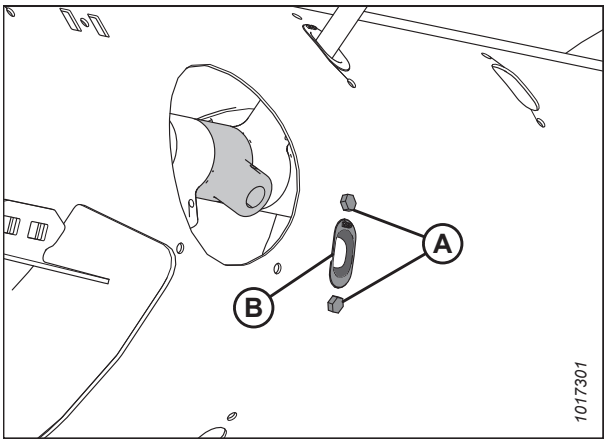

Figure 4.100: Trou du doigt de la vis

9. Placez le bouchon (A) dans le trou par l'intérieur de la vis. Fixez-le avec deux boulons à tête hexagonale M6 (B) et des écrous en T . Serrez les boulons au couple de 9 Nm (80 po-lbf).

   NOTE:

   Les boulons (B) sont munis d'une pièce de blocage du filetage qui s'usera si les boulons sont retirés. Si les boulons (B) sont réinstallés, appliquez du frein-filet de résistance moyenne (Loctite[MD] 243 ou équivalent) avant l'installation.

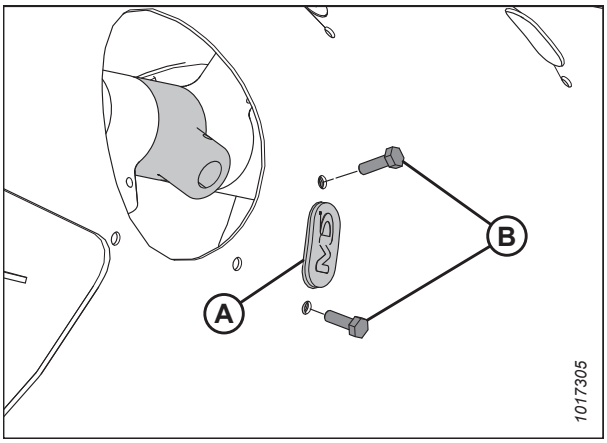

Figure 4.101: Bouchon installé dans la vis sans fin

10. Fixez le couvercle d’accès (B) à l’aide des boulons (A). Serrez les boulons à 9 Nm (80 po-lbf).

    NOTE:

    Les boulons (A) sont munis d’une pièce de blocage du filetage qui s’usera si les boulons sont retirés. Si vous réutilisez les boulons (A), appliquez du frein-filet de force moyenne (Loctite℠ 243 ou équivalent) sur les filets des boulons avant installation.

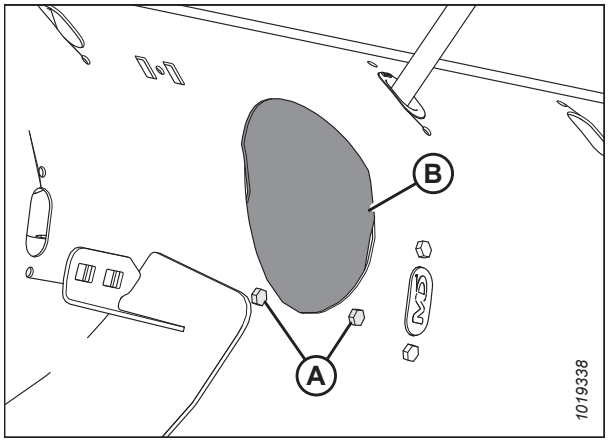

Figure 4.102: Couvercle d’accès au transporteur à vis

Installation des doigts de la vis d’alimentation

La vis d’alimentation présente des doigts qui se déploient et se rétractent pour entraîner les récoltes dans le convoyeur de la moissonneuse-batteuse. Installez les doigts du tambour sur la vis d’alimentation pour modifier son profil de configuration.

DANGER

Pour éviter toute blessure corporelle ou mortelle due à un démarrage inattendu de la machine, coupez toujours le moteur et retirez la clé du contact avant de faire des réglages sur la machine.

AVERTISSEMENT

Assurez-vous qu’il n’y a personne dans la zone.

AVERTISSEMENT

Pour éviter toute blessure corporelle due à la chute du rabatteur levé, enclenchez toujours les supports de sécurité du rabatteur avant de passer dessous pour une raison quelconque.

IMPORTANT:

Lorsque vous installez des doigts supplémentaires, assurez-vous d’installer un nombre égal de chaque côté de la vis.

1. Démarrez le moteur.
2. Levez complètement le rabatteur.
3. Coupez le moteur et retirez la clé du contact.
4. Enclenchez les supports de sécurité du rabatteur. Pour obtenir des instructions, consultez *Enclenchement des supports de sécurité du rabatteur, page 39*.

5. Enlevez les boulons (A) et le couvercle d'accès (B) le plus proche de l'endroit où se trouve le doigt à retirer. Conservez les parties pour la réinstallation.

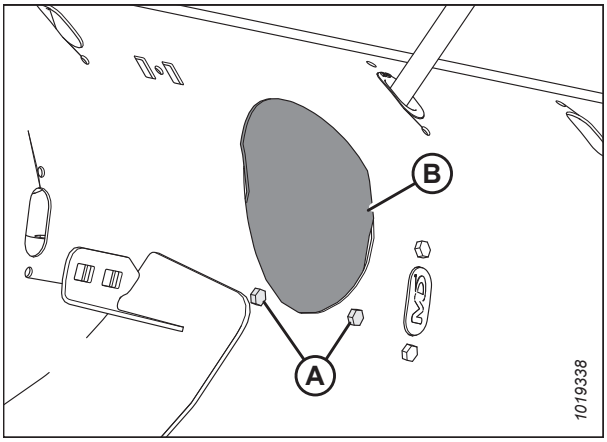

Figure 4.103: Couvercle d'accès au transporteur à vis

6. Enlevez les deux boulons (B), les écrous en T (non illustrés) et le bouchon (A).

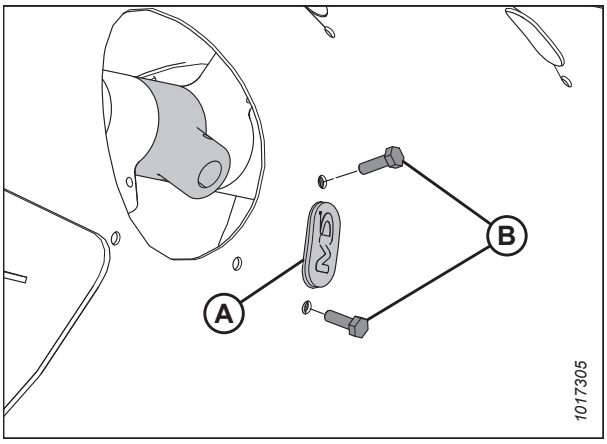

Figure 4.104: Trou du doigt de la vis

7. Insérez le guide (B) à partir de l'intérieur de la vis et fixez-le avec les boulons (A) et les écrous en T (non illustrés).

   IMPORTANT:

   Installez toujours un nouveau guide lors du remplacement d'un doigt solide.

   NOTE:

   Les boulons (A) sont munis d'une pièce de blocage du filetage qui s'usera si les boulons sont retirés. Si les boulons (A) sont réinstallés, appliquez du frein-filet de résistance moyenne (Loctite[MD] 243 ou équivalent) avant l'installation.

8. Serrez les boulons (A) à 9 Nm (80 po-lbf).

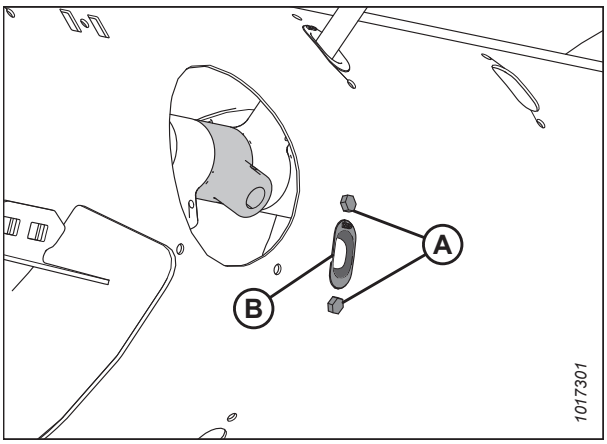

Figure 4.105: Trou du doigt de la vis

9. Placez le doigt de la vis (A) à l'intérieur du tambour. Insérez le doigt de la vis (A) vers le haut par le bas du guide (B) et insérez l'autre extrémité dans le support (C).

10. Fixez le doigt en insérant la goupille (D) dans le support. Assurez-vous que l'extrémité ronde (le côté en forme de S) de la goupille fait face au côté de la chaîne d'entraînement de la vis.

    IMPORTANT:

    Positionnez la goupille comme décrit dans cette étape pour éviter qu'elle ne tombe pendant le fonctionnement. Si des doigts sont perdus, il se peut que la plateforme ne puisse pas alimenter correctement la moissonneuse-batteuse. En outre, les doigts qui tombent dans le tambour peuvent endommager les composants internes.

    NOTE:

    Assurez-vous que l'extrémité fermée de la goupille pointe dans le sens de la rotation de la vis.

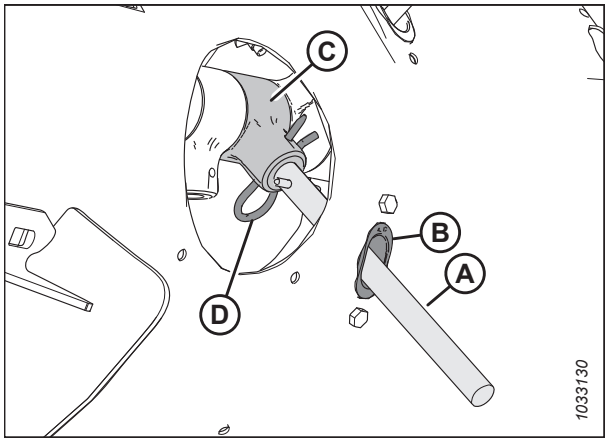

Figure 4.106: Doigt de la vis

11. Fixez le capot d'accès (B) en place à l'aide des boulons (A). Serrez les boulons à 9 Nm (80 po-lbf).

    NOTE:

    Les boulons (A) sont munis d'une pièce de blocage du filetage qui s'usera si les boulons sont retirés. Si les boulons (A) sont réinstallés, appliquez du frein-filet de résistance moyenne (Loctite℠ 243 ou équivalent) sur les filets des boulons avant l'installation.

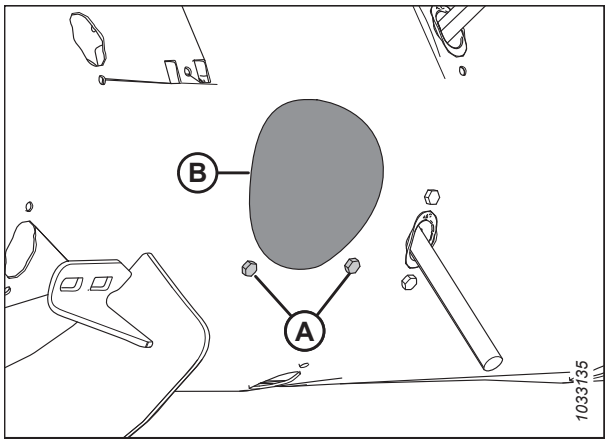

Figure 4.107: Couvercle d'accès à la vis

Contrôle de la synchronisation des doigts de la vis

La vis d'alimentation présente des doigts qui se déploient et se rétractent pour entraîner les récoltes dans le convoyeur de la moissonneuse-batteuse. Cette procédure détermine l'emplacement des doigts lorsqu'ils sont complètement déployés à partir de la vis.

DANGER

Pour éviter toute blessure ou même la mort du fait du démarrage intempestif ou de la chute de la machine levée, coupez toujours le moteur et retirez la clé avant de quitter le poste de conduite, et enclenchez les supports de sécurité avant toute intervention sous la machine.

AVERTISSEMENT

Assurez-vous qu'il n'y a personne dans la zone.

1. Démarrez le moteur.
2. Levez complètement le rabatteur.

3. Enclenchez les supports de sécurité du rabatteur. Pour obtenir des instructions, consultez *Enclenchement des supports de sécurité du rabatteur, page 39*.

4. Coupez le moteur et retirez la clé du contact.

5. Vérifiez que l'indicateur (C) est réglé à la même position à chaque extrémité de la vis.

   NOTE:

   Il existe deux positions différentes d'extension des doigts de la vis : A et B. La position A est utilisée pour le colza et la position B est utilisée pour les céréales. Le réglage d'usine de l'indicateur est la position B.

   IMPORTANT:

   Les deux indicateurs de synchronisation des doigts **DOIVENT** être réglés dans la même position ; sinon, la vis sera endommagée et irréparable.

6. Pour régler la position de l'indicateur, voir *Réglage de la synchronisation des doigts de la vis, page 599*.

7. Dégagez les supports de sécurité du rabatteur. Pour obtenir des instructions, consultez *Dégagement des supports de sécurité du rabatteur, page 40*.

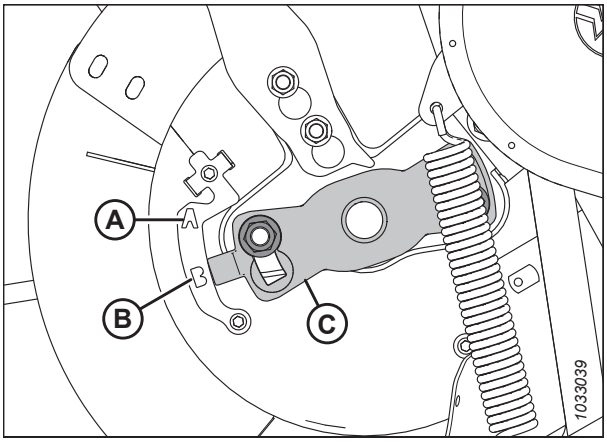

Figure 4.108: Synchronisation des doigts de la vis – illustration du côté gauche de la vis

Réglage de la synchronisation des doigts de la vis

Les doigts de la vis d'alimentation se déploient et se rétractent pour entraîner les récoltes dans le convoyeur de la moissonneuse-batteuse. Cette procédure détermine l'emplacement des doigts lorsqu'ils sont complètement déployés à partir de la vis.

NOTE:

Les illustrations présentent uniquement le côté gauche de la vis ; mais cette procédure s'applique aux deux côtés.

DANGER

Pour éviter des blessures ou même la mort du fait d'un démarrage inattendu de la machine, coupez toujours le moteur et retirez la clé de contact avant de quitter le poste de l'opérateur, quelle qu'en soit la raison.

AVERTISSEMENT

Pour éviter toute blessure corporelle due à la chute du rabatteur levé, enclenchez toujours les supports de sécurité du rabatteur avant de passer dessous pour une raison quelconque.

AVERTISSEMENT

Assurez-vous qu'il n'y a personne dans la zone.

1. Démarrez le moteur.

2. Levez complètement le rabatteur.

3. Enclenchez les supports de sécurité du rabatteur. Pour obtenir des instructions, consultez *Enclenchement des supports de sécurité du rabatteur, page 39*.

4. Coupez le moteur et retirez la clé du contact.

5. Localisez l'indicateur de synchronisation des doigts (C) à l'extrémité de la vis. Il existe deux positions d'extension des doigts de la vis : Position **A** et position **B**.

6. Desserrez les écrous (A) et réglez l'indicateur de synchronisation des doigts (B) à la position souhaitée.

   IMPORTANT:

   Les deux indicateurs de synchronisation des doigts **DOIVENT** être réglés dans la même position ; sinon, la vis sera endommagée et irréparable.

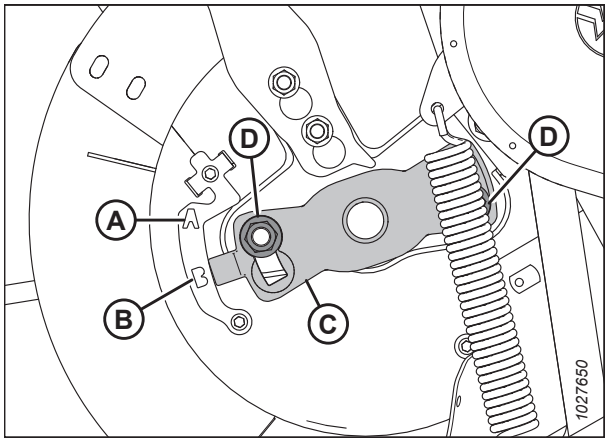

Figure 4.109: Indicateur de synchronisation des doigts du transporteur à vis

NOTE:

Si l'indicateur de synchronisation des doigts pointe vers la position **A**, il indique que les doigts de la vis seront complètement déployés à cet endroit. Cela permet à la culture d'être engagée et relâchée plus tôt avant d'entrer dans le convoyeur. Ce réglage est plus utile pour les cultures touffues ou le colza.

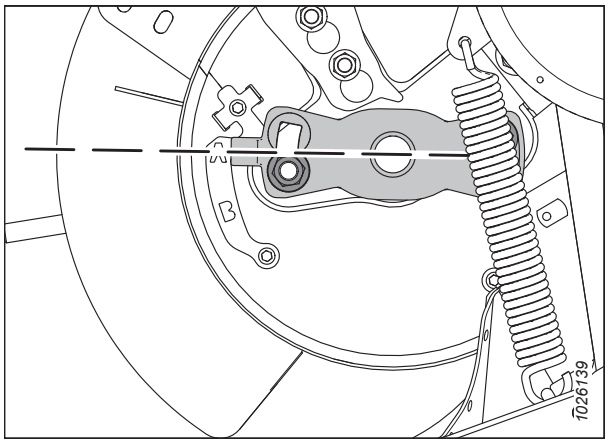

Figure 4.110: Position A de la vis

NOTE:

Si l'indicateur de synchronisation des doigts pointe vers la position **B**, il indique que les doigts de la vis seront complètement déployés à cet endroit. Cela permet à la culture d'être engagée et relâchée plus tard avant d'entrer dans le convoyeur. Ce réglage est plus utile pour les grains ou les haricots.

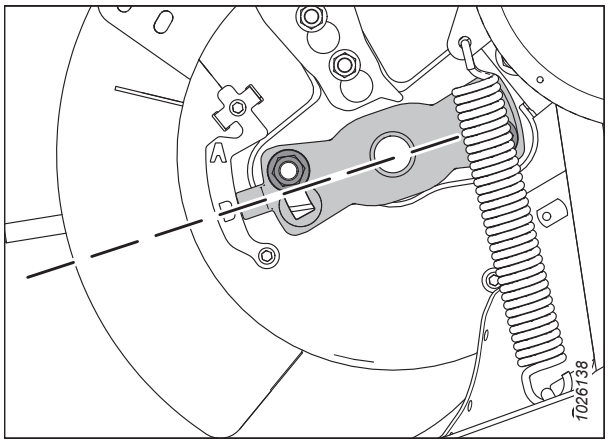

Figure 4.111: Position B de la vis

7. Serrez les écrous (A) une fois l'ajustement terminé. Serrez les écrous à 115 Nm (85 pi-lbf).

8. Dégagez les supports de sécurité du rabatteur. Pour obtenir des instructions, consultez *Dégagement des supports de sécurité du rabatteur, page 40*.

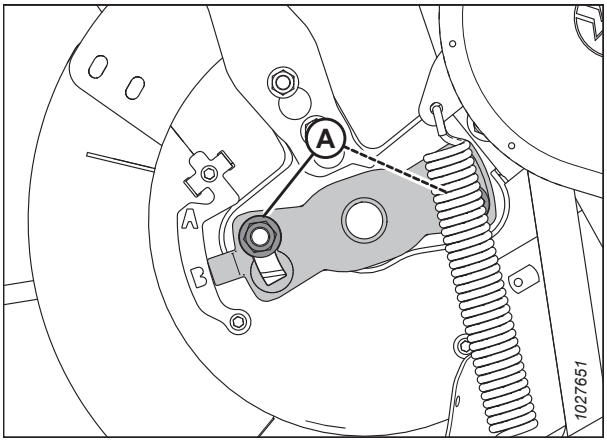

Figure 4.112: Indicateur de synchronisation des doigts du transporteur à vis

4.8 Couteau

Les couteaux de la barre de coupe coupent la récolte. Les couteaux, les protections et la tête de couteau doivent être maintenus de temps en temps.

AVERTISSEMENT

N'approchez jamais vos mains de la zone qui se trouve entre les doigts et le couteau.

AVERTISSEMENT

Portez des gants épais lorsque vous travaillez autour de couteaux ou que vous manipulez ceux-ci.

ATTENTION

Pour éviter les blessures, avant de réparer la machine ou d'ouvrir les capots d'entraînement, reportez-vous à *4.1 Préparation de la machine pour l'entretien, page 531*.

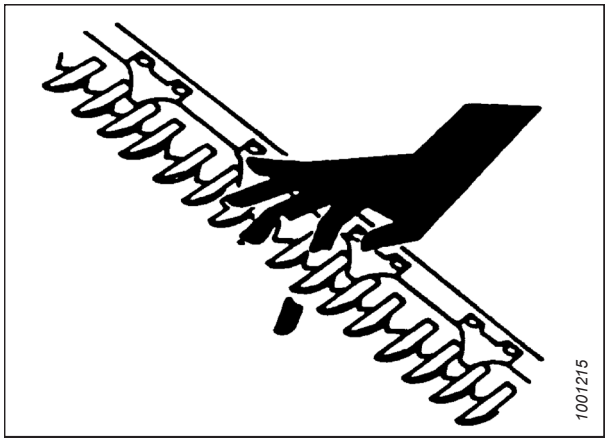

Figure 4.113: Risque lié à la barre de coupe

4.8.1 Remplacement de section de couteau

Des sections usées ou endommagées sur un couteau peuvent être remplacées sans avoir à retirer le couteau de la barre de coupe.

DANGER

Pour éviter toute blessure corporelle ou mortelle due à un démarrage inattendu de la machine, coupez toujours le moteur et retirez la clé du contact avant de faire des réglages sur la machine.

DANGER

Assurez-vous qu'il n'y a personne dans la zone.

AVERTISSEMENT

Pour éviter toute blessure corporelle due à la chute du rabatteur levé, enclenchez toujours les supports de sécurité du rabatteur avant de passer dessous pour une raison quelconque.

AVERTISSEMENT

Portez des gants épais lorsque vous travaillez autour de couteaux ou que vous manipulez ceux-ci.

1. Démarrez le moteur.
2. Levez complètement le rabatteur.
3. Coupez le moteur et retirez la clé du contact.
4. Enclenchez les supports de sécurité du rabatteur. Pour obtenir des instructions, consultez *Enclenchement des supports de sécurité du rabatteur, page 39*.

5. Identifiez la section endommagée du couteau. S'il y a un rabatteur, desserrez l'écrou (A) qui maintient le rabatteur (B) pour accéder à la section endommagée du couteau.

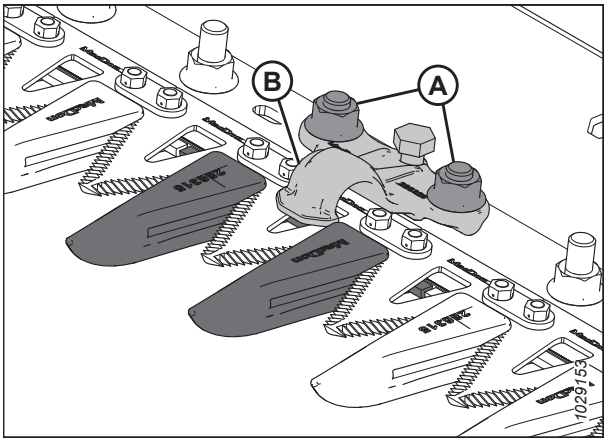

Figure 4.114: Barre de coupe

6. Retirez les boulons et les écrous (B). Conservez la quincaillerie.

   NOTE:

   Si la quincaillerie du couteau est sous un rabatteur, faites tourner le volant du couteau pour repositionner ce dernier.

7. Pour les sections de couteau proches de l'extrémité d'entraînement, retirez les barres (C) et soulevez la section de couteau (A) de la barre arrière.

8. Nettoyez la barre arrière du couteau et placez-y la nouvelle section.

   NOTE:

   La qualité de la coupe peut être affectée si des sections de couteau fines et grossièrement dentelées sont utilisées sur le même couteau.

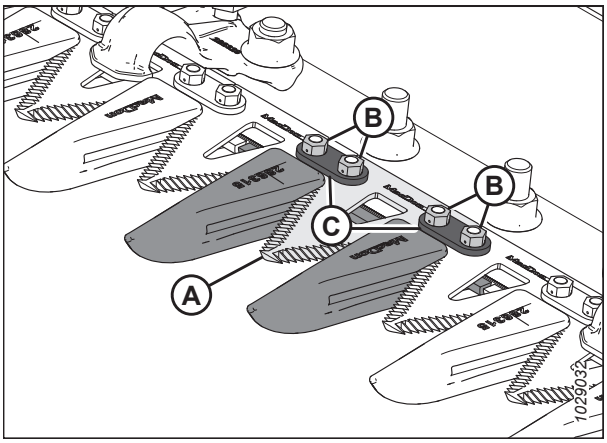

Figure 4.115: Barre de coupe

9. Pour les sections de couteau proches de l'extrémité d'entraînement, repositionnez les barres (C).

10. Si un rabatteur a été retiré précédemment, réinstallez-le avec les boulons et les écrous (B).

    NOTE:

    Vérifiez que les têtes des boulons pénètrent complètement dans les trous oblongs de la barre arrière du couteau.

11. Serrez les écrous (B) à 12 Nm (106 po-lbf).

12. Pour vérifier le réglage du rabatteur, consultez *Vérification du rabatteur - doigt des couteaux, page 620* ou *Vérification du rabatteur – Doigts de couteaux courts, page 634*.

4.8.2 Retrait du couteau

Si le couteau est endommagé, il devra être retiré.

DANGER

Pour éviter toute blessure corporelle ou mortelle due à un démarrage inattendu de la machine, coupez toujours le moteur et retirez la clé du contact avant de faire des réglages sur la machine.

AVERTISSEMENT

Tenez-vous derrière le couteau lors du retrait afin de réduire tout risque de blessure avec les bords coupants. Portez des gants épais pour manipuler le couteau.

NOTE:

Sur les plateformes à couteau simple, la tête de couteau se trouve du côté gauche du couteau. Les plateformes à couteau double comportent deux têtes de couteau situées des côtés droit et gauche du couteau. Sur les plateformes à couteau double, vérifiez quel couteau doit être retiré avant de commencer la procédure.

1. Coupez le moteur et retirez la clé du contact.
2. Ouvrez le capot du diviseur. Pour les instructions, consultez *Ouverture du capot du diviseur, page 42*.
3. Positionnez le couteau au milieu de sa trajectoire en faisant tourner le volant fixé au boîtier d'entraînement du couteau.
4. Nettoyez l'espace autour de la tête de couteau.
5. Retirez l'embout de graissage (A) de la goupille.

   NOTE:

   Le retrait de l'embout de graissage facilitera la réinstallation de la goupille de la tête de couteau plus tard.
6. Retirez le boulons et l'écrou (B).
7. Insérez un tournevis ou un ciseau dans la fente (C) pour libérer la charge sur la goupille de la tête de couteau.
8. Utilisez un tournevis ou un ciseau pour sortir la goupille de la tête de couteau de sa rainure jusqu'à ce qu'elle quitte la tête de couteau.
9. Poussez l'ensemble du couteau (A) vers l'intérieur jusqu'à ce qu'il soit dégagé du bras d'entraînement (B).

   NOTE:

   Les pièces du châssis et du capot du diviseur ont été retirées de l'illustration pour exposer les composants de la tête de couteau.
10. À moins qu'il ne soit remplacé, sceller le roulement de la tête de couteau (C) avec du plastique ou du ruban adhésif pour empêcher la saleté et les débris d'entrer.
11. Tirez le bras d'entraînement du couteau (B) vers l'extérieur afin de laisser un écartement pour le couteau.

    NOTE:

    Si la tête de couteau ou son roulement ont été retirés, tirez suffisamment le couteau pour accéder à ces pièces.
12. Retirer le couteau (A).

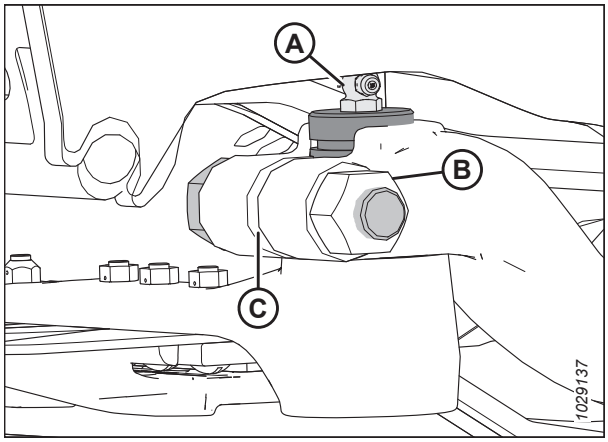

Figure 4.116: Tête de couteau

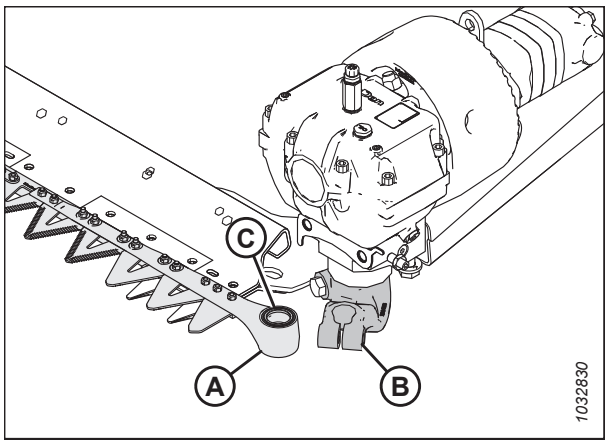

Figure 4.117: Tête de couteau gauche

4.8.3 Retrait du roulement de la tête de couteau

Le roulement de la tête de coupe permet à la goupille de la tête de couteau de tourner à l'intérieur de la tête de couteau lorsque le bras d'entraînement déplace le couteau vers l'avant et vers l'arrière. Si un roulement est usé ou endommagé, il faudra le remplacer.

DANGER

Pour éviter toute blessure corporelle ou mortelle due à un démarrage inattendu de la machine, coupez toujours le moteur et retirez la clé du contact avant de faire des réglages sur la machine.

DANGER

Assurez-vous qu'il n'y a personne dans la zone.

AVERTISSEMENT

Tenez-vous derrière le couteau lors du retrait afin de réduire tout risque de blessure avec les bords coupants. Portez des gants épais pour manipuler le couteau.

1. Démarrez le moteur.
2. Abaissez complètement le rabatteur.
3. Coupez le moteur et retirez la clé du contact.
4. Retirez le couteau. Pour obtenir des instructions, consultez *4.8.2 Retrait du couteau, page 603*.

   NOTE:

   Pendant le remplacement du roulement, il n'est pas nécessaire d'envelopper la tête de couteau pour protéger le roulement.

5. Utilisez un outil à bout plat ayant le même diamètre que la goupille (A). Tapotez le joint (B), le roulement (C), le bouchon (D) et le joint torique (E) par le dessous de la tête de couteau.

   NOTE:

   Le joint (B) peut être remplacé sans démonter le roulement. Lors du changement du joint, vérifiez l'usure de la goupille et du roulement à aiguille et remplacez-les si besoin.

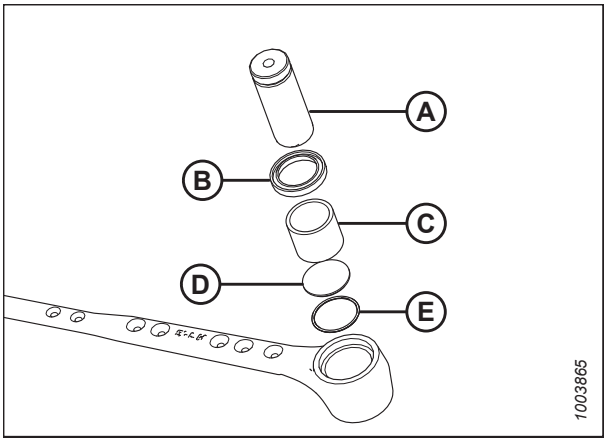

Figure 4.118: Assemblage du roulement de la tête de couteau

4.8.4 Installation du roulement de la tête de couteau

Le roulement de la tête de couteau permet à la goupille de tourner à l'intérieur de la tête de couteau lorsque le bras d'entraînement déplace le couteau vers l'avant et vers l'arrière. Une fois l'ancien roulement retiré de la tête de couteau, un nouveau roulement peut être installé.

AVERTISSEMENT

Tenez-vous derrière le couteau lors du retrait afin de réduire tout risque de blessure avec les bords coupants. Portez des gants épais pour manipuler le couteau.

1. Coupez le moteur et retirez la clé du contact.
2. Placez le joint torique (E) et le bouchon (D) dans la tête de couteau.
3. À l'aide d'un outil à bout plat (A) du même diamètre environ que le roulement (C), poussez le roulement dans la tête de couteau jusqu'à ce que le dessus du roulement s'aligne avec le cran de la tête de couteau.

   IMPORTANT:

   Installez le roulement avec les marques d'identification sur le dessus.
4. Installez le joint (B) dans la tête de couteau, le rebord tourné vers l'extérieur.

   IMPORTANT:

   Pour éviter toute panne prématurée du boîtier d'entraînement ou de la tête de couteau, assurez-vous que la goupille de la tête de couteau et le roulement à aiguille sont bien serrés, de même que la goupille de la tête de couteau et le bras de sortie.

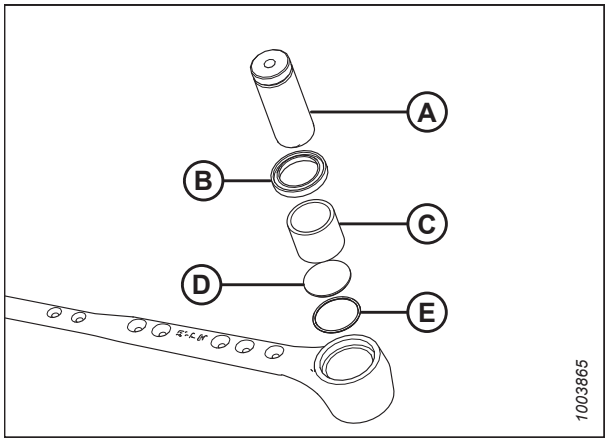

Figure 4.119: Assemblage du roulement de la tête de couteau

4.8.5 Installation du couteau

Si le couteau est retiré, suivez cette procédure pour l'installer.

DANGER

Pour éviter toute blessure corporelle ou mortelle due à un démarrage inattendu de la machine, coupez toujours le moteur et retirez la clé du contact avant de faire des réglages sur la machine.

AVERTISSEMENT

Tenez-vous derrière le couteau lors du retrait afin de réduire tout risque de blessure avec les bords coupants. Portez des gants épais pour manipuler le couteau.

1. Coupez le moteur et retirez la clé du contact.
2. Ouvrez le capot du diviseur. Pour les instructions, consultez *Ouverture du capot du diviseur, page 42*.

   NOTE:

   Les illustrations montrent l'installation du couteau gauche. La procédure est identique pour le couteau droit.

3. Lubrifiez le roulement de la tête de couteau (A), puis installez l'ensemble du couteau sur la plateforme.

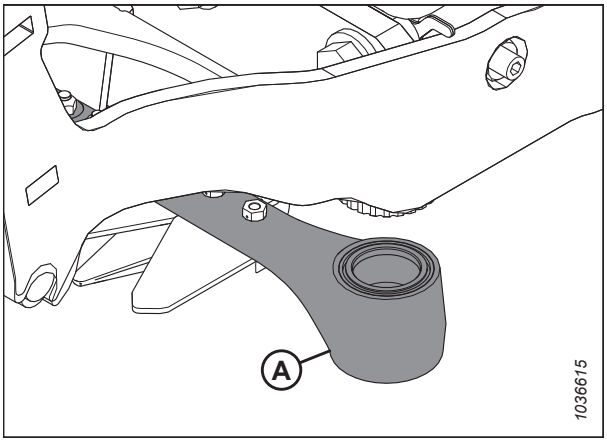

Figure 4.120: Tête de couteau

4. Installer la goupille de tête de couteau (A) à travers le bras d'entraînement et dans la tête de couteau.
5. Positionnez la goupille de tête de couteau (A) de sorte que la rainure (B) soit à 2 mm (0,08 po) au-dessus du bras d'entraînement.

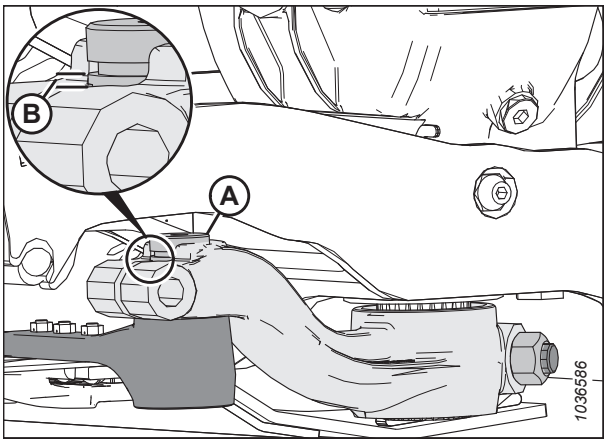

Figure 4.121: Tête de couteau

6. Fixez la goupille de tête de couteau avec un boulon (A) M16 x 85 mm et un écrou (B). Installez le boulon du côté intérieur du bras. Serrez le boulon à 220 Nm (162 pi-lbf).
7. Faites tourner le volant fixé au boîtier d'entraînement de couteau pour positionner le bras du couteau (A) à la limite de mouvement intérieure. Vérifiez qu'il reste 0,2 à 1,2 mm (0,02 à 0,05 po) d'écartement (C) entre le bras d'entraînement et la tête de couteau.
8. Si le bras d'entraînement n'a pas besoin d'être ajusté, passez à l'étape *9, page 608*. Si un réglage est nécessaire, contactez votre concessionnaire MacDon.

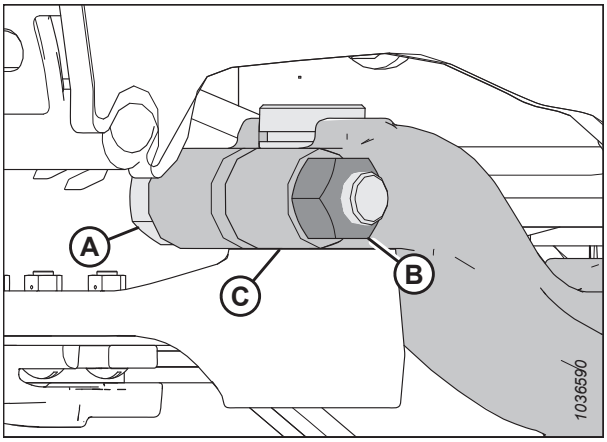

Figure 4.122: Tête de couteau

9. Réinstallez le raccord de graissage (A). Appliquez de la graisse sur le raccord jusqu'à ce que la tête de couteau soit légèrement orientée vers le bas.

   IMPORTANT:

   Ne lubrifiez **PAS** trop la tête de couteau. Un excès de graisse sur la tête de couteau peut entraîner un mauvais alignement des couteaux, provoquant une surchauffe des doigts et une contrainte sur le moteur d'entraînement du couteau. Si vous avez appliqué trop de graisse sur le raccord, retirez-la pour relâcher la pression.

   NOTE:

   Si de l'air est emprisonné dans la cavité du roulement, la tête de couteau commencera à descendre avant d'être remplie de graisse.

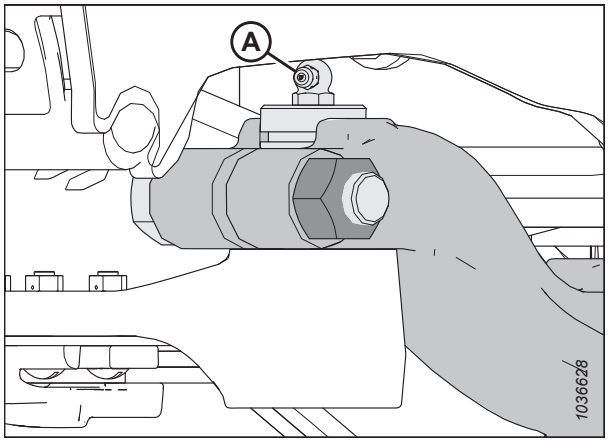

Figure 4.123: Tête de couteau

10. Fermez le capot du diviseur. Pour les instructions, consultez *Fermeture du capot de la plateforme, page 43*.

4.8.6 Couteaux de rechange

Deux couteaux de rechange (A) peuvent être stockés dans le tube arrière à l'extrémité droite de la plateforme. Assurez-vous que les couteaux de rechange sont bien maintenus en place à l'aide du loquet (B) et de la goupille (C).

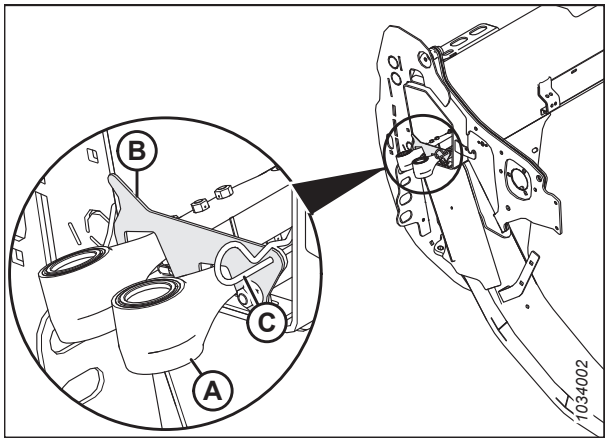

Figure 4.124: Couteaux de rechange

4.8.7 Doigts et supports de couteaux pointus

Les doigts de lamier facilitent l'alignement de la barre de couteaux. Des rabatteurs maintiennent les sections de la barre de couteaux contre les doigts de lamier pour assurer une coupe correcte.

Les doigts de lamier et les rabatteurs suivants sont utilisés dans les configurations de doigts à couteau pointu :

NOTE:

Les configurations de doigts de lamier pointus nécessitent deux doigts de lamiers courts, un à chaque extrémité de la barre de coupe.

NOTE:

Un kit de doigts à quatre points peut être utilisé pour remplacer les doigts de lamier. Les doigts à quatre points sont idéaux pour une utilisation dans des conditions rocheuses ou pour les récoltes sujettes aux chocs, telles que les récoltes de lentilles. Pour obtenir des informations, consultez le catalogue des pièces de la plateforme.

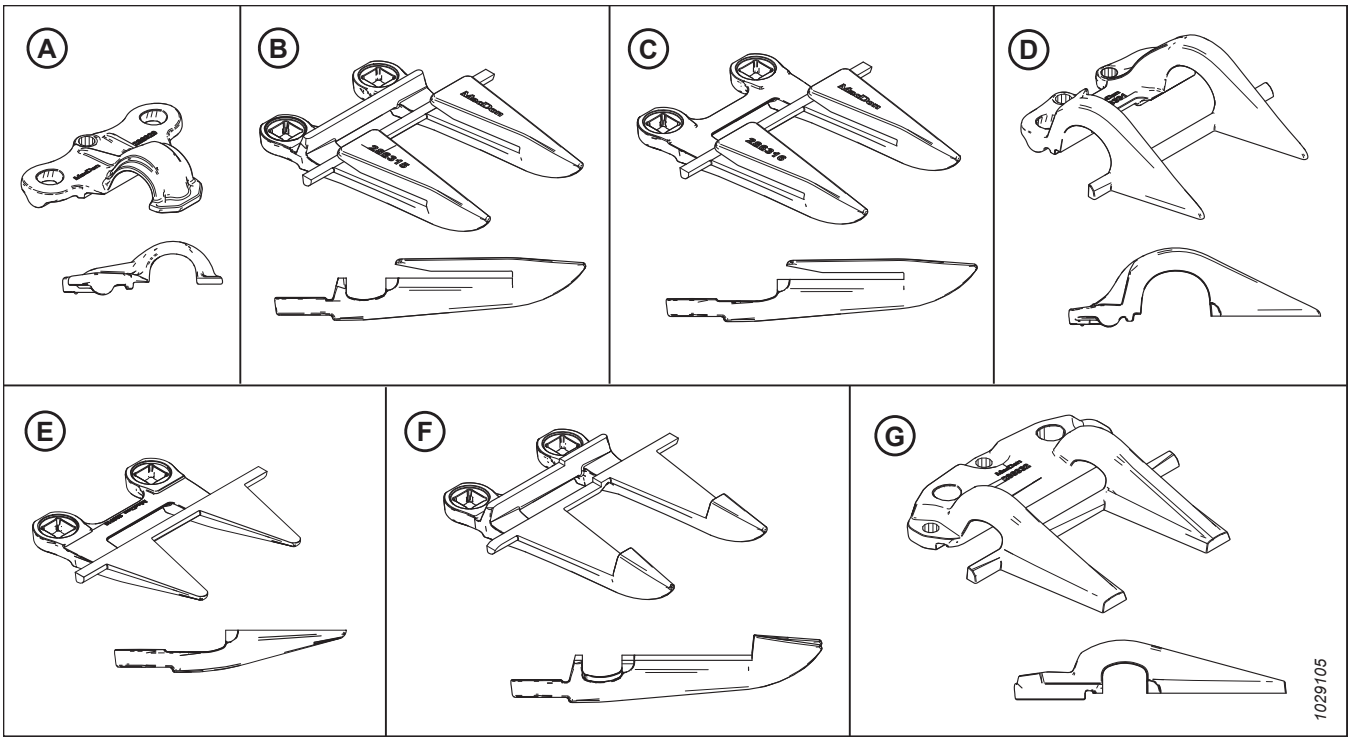

Figure 4.125: Types de protection et de rabatteur utilisés dans les configurations de doigts de lamier pointu

A – Rabatteur pointu (MD Nº 286329)
B – Doigt de lamier pointu (MD Nº 286315)
C – Doigt de lamier d'extrémité pointu (sans barre d'usure) (MD Nº 286316)[89]
D – Rabatteur d'extrémité PlugFree[MC] **(MD Nº 286331)**
E – Doigt de lamier d'extrémité PlugFree[MC] **(sans barre d'usure) (MD Nº 286319)**[90]
F – Doigt de lamier central pointu (MD Nº 286317)[91]
G – Rabatteur central pointu (MD Nº 286332)[91]

Les doigts sont configurés différemment selon les plateformes. Lorsque vous remplacez des doigts pointus et des rabatteurs, veillez à suivre la séquence de remplacement propre à votre plateforme. Consultez la rubrique correspondante :

- *Configuration des doigts de lamier pointus sur les plateformes à couteau unique, page 610*
- *Configuration des doigts de lamier pointus sur les plateformes à couteau double – FD235, page 611*
- *Configuration des doigts de lamier pointus sur plateforme à couteau double – FD240, page 612*
- *Configuration des doigts de lamier pointus sur les plateformes à couteau double – FD241, page 613*
- *Configuration des doigts de lamier pointus sur les plateformes à couteau double – FD245, page 614*
- *Configuration des doigts de lamier pointus sur plateforme à couteau double – FD250, page 615*

89. Installé aux positions 2, 3 et 4 sur le(s) côté(s) de l'entraînement. Consultez *Remplacement des doigts de couteau pointus, page 618*.
90. Installé à la position 1 sur le(s) côté(s) de l'entraînement. Les plateformes à couteau simple utilisent la protection standard (MD Nº 286318) à l'extrémité droite.
91. Uniquement pour les plateformes à couteau double.

Configuration des doigts de lamier pointus sur les plateformes à couteau unique

La configuration des doigts change en fonction de la taille de la plateforme. L'illustration présentée ici montre des doigts pointus installés sur des plateformes à couteau simple.

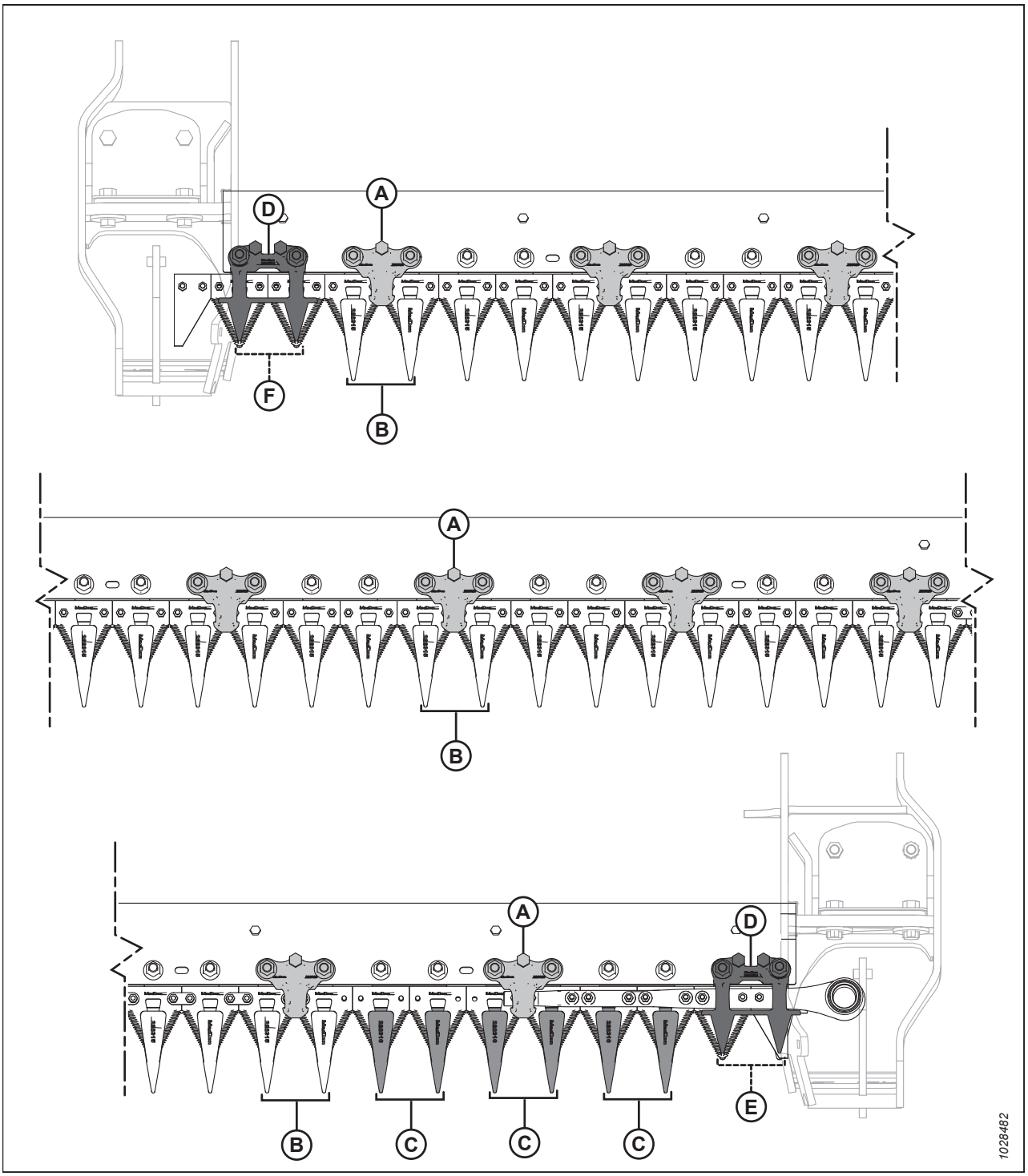

Figure 4.126: Emplacement des doigts et mécanismes de retenue – Plateformes à couteau simple

A – Rabatteur pointu (MD Nº 286329)
B – Doigt de lamier pointu (MD Nº 286315)
C – Doigt de lamier d'extrémité pointu (sans barre d'usure) (MD Nº 286316)
D – Rabatteur PlugFree[MC] (MD Nº 286331)
C – Doigt de lamier PlugFree[MC] (sans barre d'usure) (MD Nº 286319)
F – Doigt de lamier court (MD Nº 286318)

Configuration des doigts de lamier pointus sur les plateformes à couteau double – FD235

Les doigts sont configurés différemment selon les plateformes. L'illustration présentée ici montre des doigts de lamier pointus installés sur des plateformes à couteau double.

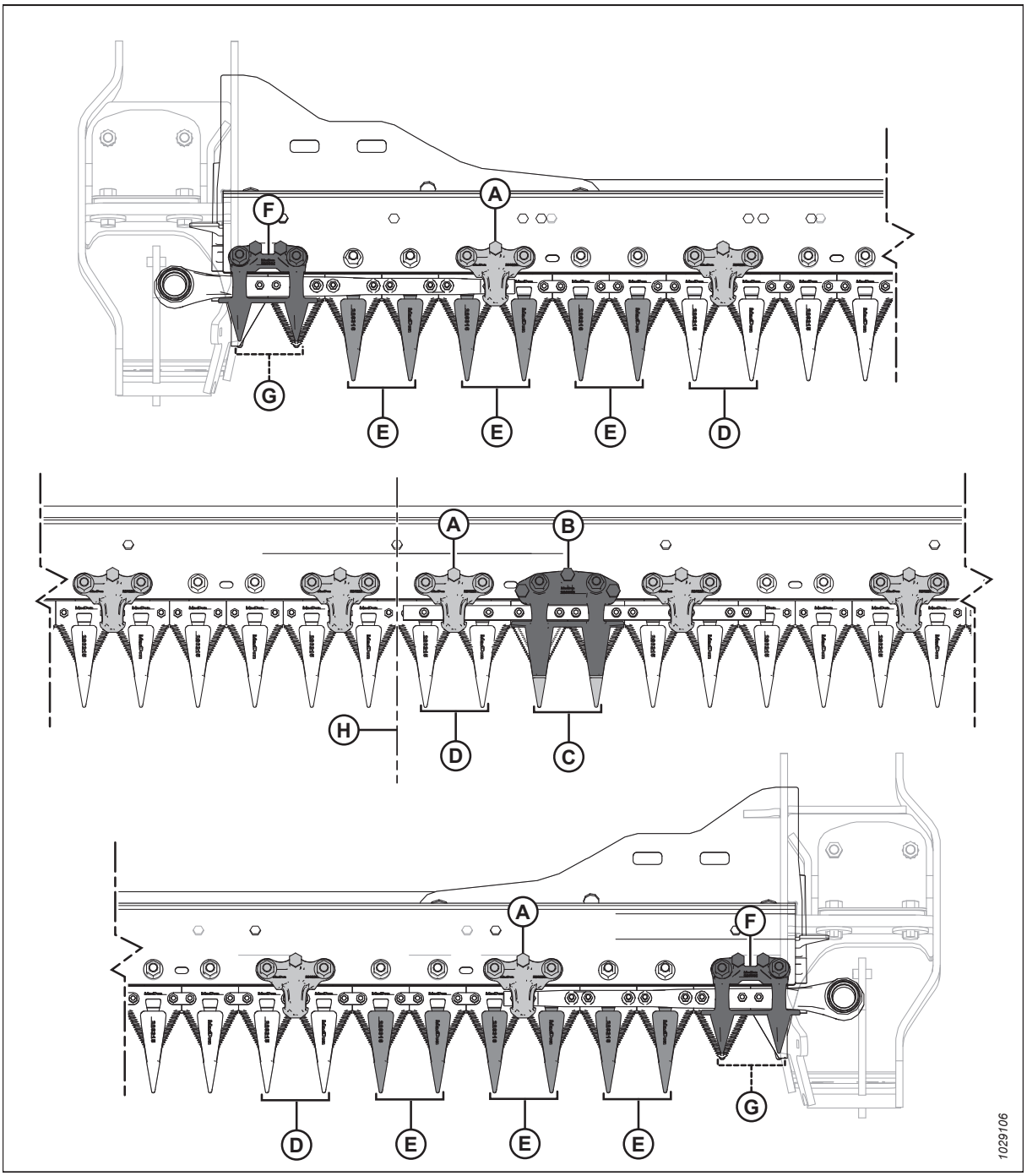

Figure 4.127: Emplacements des doigts de lamier pointus et des rabatteurs – Plateforme à couteau double FD235

A – Rabatteur pointu (MD Nº 286329)[92]
B – Rabatteur central pointu (MD Nº 286332)
C – Doigt de lamier central pointu (MD Nº 286317)
D – Doigt de lamier pointu (MD Nº 286315)
E – Doigt de lamier d'extrémité pointu (sans barre d'usure) (MD Nº 286316)
F – Rabatteur PlugFree℠ (MD Nº 286331)
G – Doigt de lamier PlugFree℠ (sans barre d'usure) (MD Nº 286319)
H – Centre de la plateforme

92. Il doit toujours y avoir un rabatteur sur le doigt à droite du doigt central, quelle que soit la configuration.

Configuration des doigts de lamier pointus sur plateforme à couteau double – FD240

Les doigts de lamier facilitent l'alignement de la barre de couteaux. Des rabatteurs maintiennent les sections de la barre de couteaux contre les doigts de lamier pour assurer une coupe correcte.

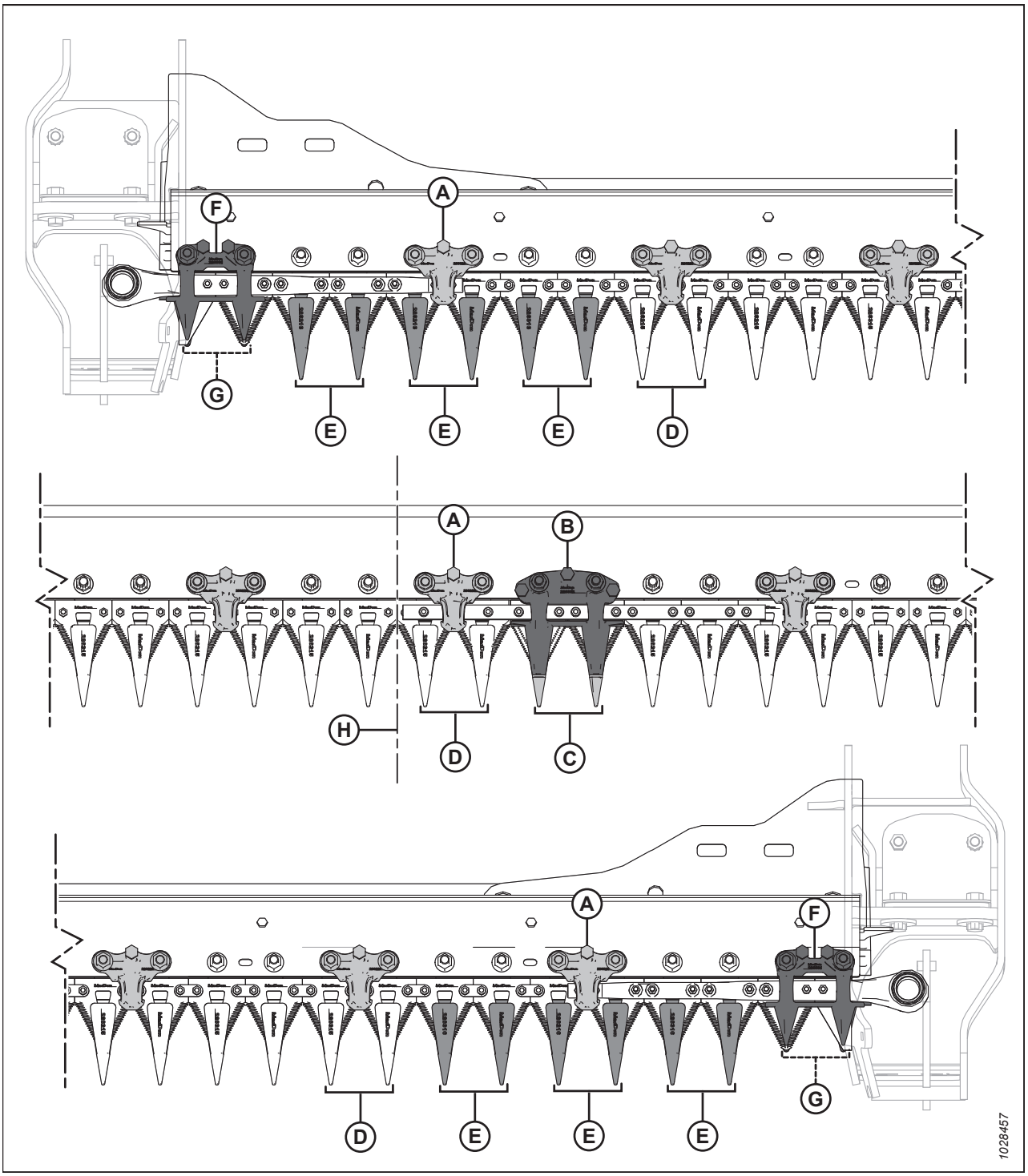

Figure 4.128: Emplacements des doigts couteau et des retenues – FD240 Plateforme à double couteau

A – Rabatteur pointu (MD Nº 286329)
B – Rabatteur central pointu (MD Nº 286332)
C – Doigt de lamier central pointu (MD Nº 286317)
D – Doigt de lamier pointu (MD Nº 286315)
E – Doigt de lamier d'extrémité pointu (sans barre d'usure) (MD Nº 286316)
F – Rabatteur pour couteau court (MD Nº 286331)
G – Doigt de lamier court (sans barre d'usure) (MD Nº 286319)
H – Centre de la plateforme

Configuration des doigts de lamier pointus sur les plateformes à couteau double – FD241

La configuration des doigts change en fonction de la taille de la plateforme. L'illustration présentée ici montre des doigts de lamier pointus installés sur des plateformes à couteau double.

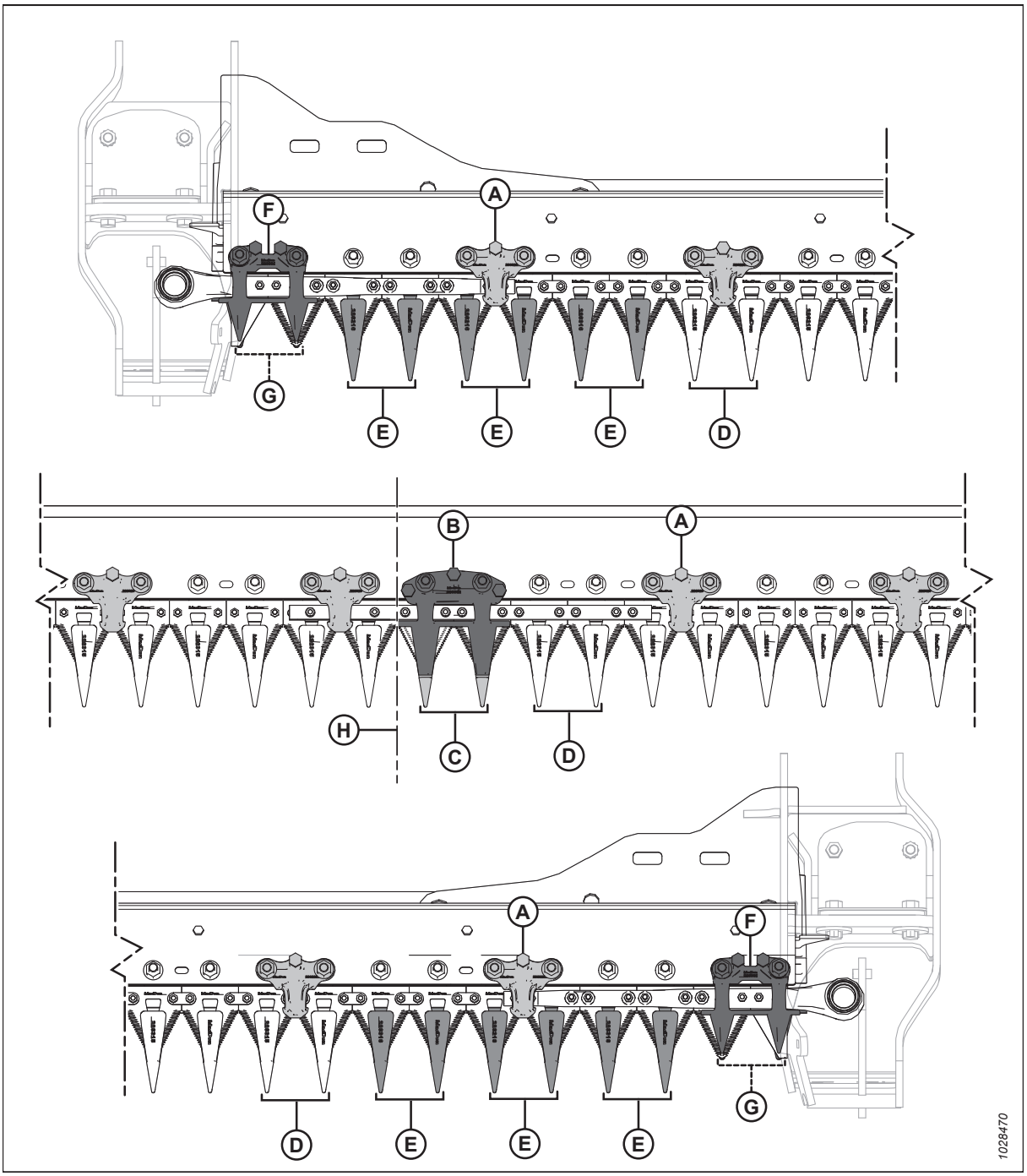

Figure 4.129: Emplacements des doigts couteau et des retenues – FD241 Plateforme à double couteau

A – Rabatteur pointu (MD Nº 286329)[93]
B – Rabatteur central pointu (MD Nº 286332)
C – Doigt de lamier central pointu (MD Nº 286317)
D – Doigt de lamier pointu (MD Nº 286315)
E – Doigt de lamier d'extrémité pointu (sans barre d'usure) (MD Nº 286316)
F – Rabatteur PlugFree℠ (MD Nº 286331)
G – Doigt de lamier PlugFree℠ (sans barre d'usure) (MD Nº 286319)
H – Centre de la plateforme

93. Il doit toujours y avoir un rabatteur sur le doigt à droite du doigt central, quelle que soit la configuration.

Configuration des doigts de lamier pointus sur les plateformes à couteau double – FD245

La configuration des doigts change en fonction de la taille de la plateforme. L'illustration présentée ici montre des doigts de lamier pointus installés sur des plateformes à couteau double.

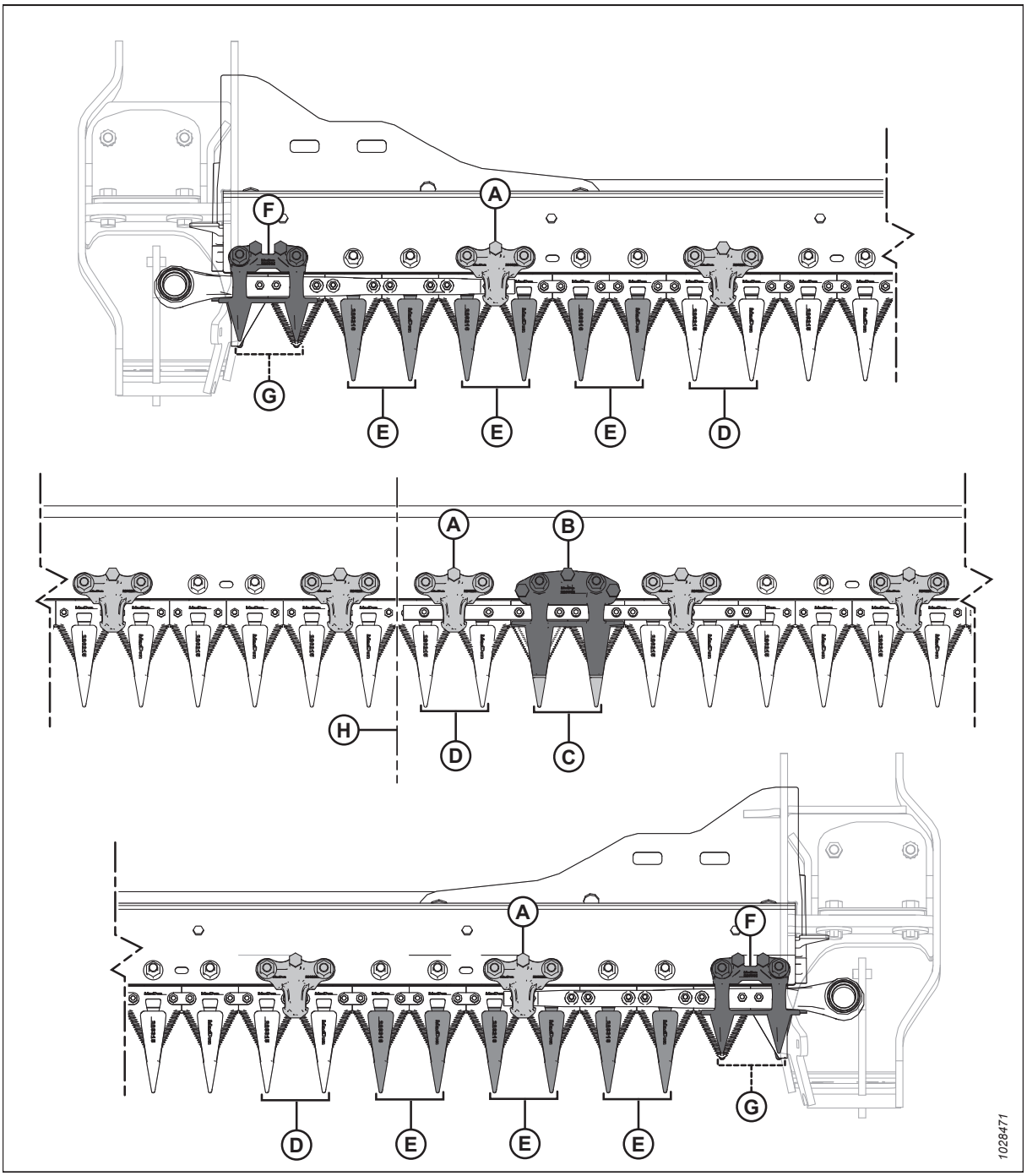

Figure 4.130: Emplacements des doigts de lamier pointus et des rabatteurs – Plateforme à couteau double FD245

A – Rabatteur pointu (MD Nº 286329)[94]
B – Rabatteur central pointu (MD Nº 286332)
C – Doigt de lamier central pointu (MD Nº 286317)
D – Doigt de lamier pointu (MD Nº 286315)
E – Doigt de lamier d'extrémité pointu (sans barre d'usure) (MD Nº 286316)
F – Rabatteur PlugFree[MC] (MD Nº 286331)
G – Doigt de lamier PlugFree[MC] (sans barre d'usure) (MD Nº 286319)
H – Centre de la plateforme

94. Il doit toujours y avoir un rabatteur sur le doigt à droite du doigt central, quelle que soit la disposition.

Configuration des doigts de lamier pointus sur plateforme à couteau double – FD250

La configuration des doigts change en fonction de la taille de la plateforme. L'illustration présentée ici montre des doigts de lamier pointus installés sur des plateformes à couteau double.

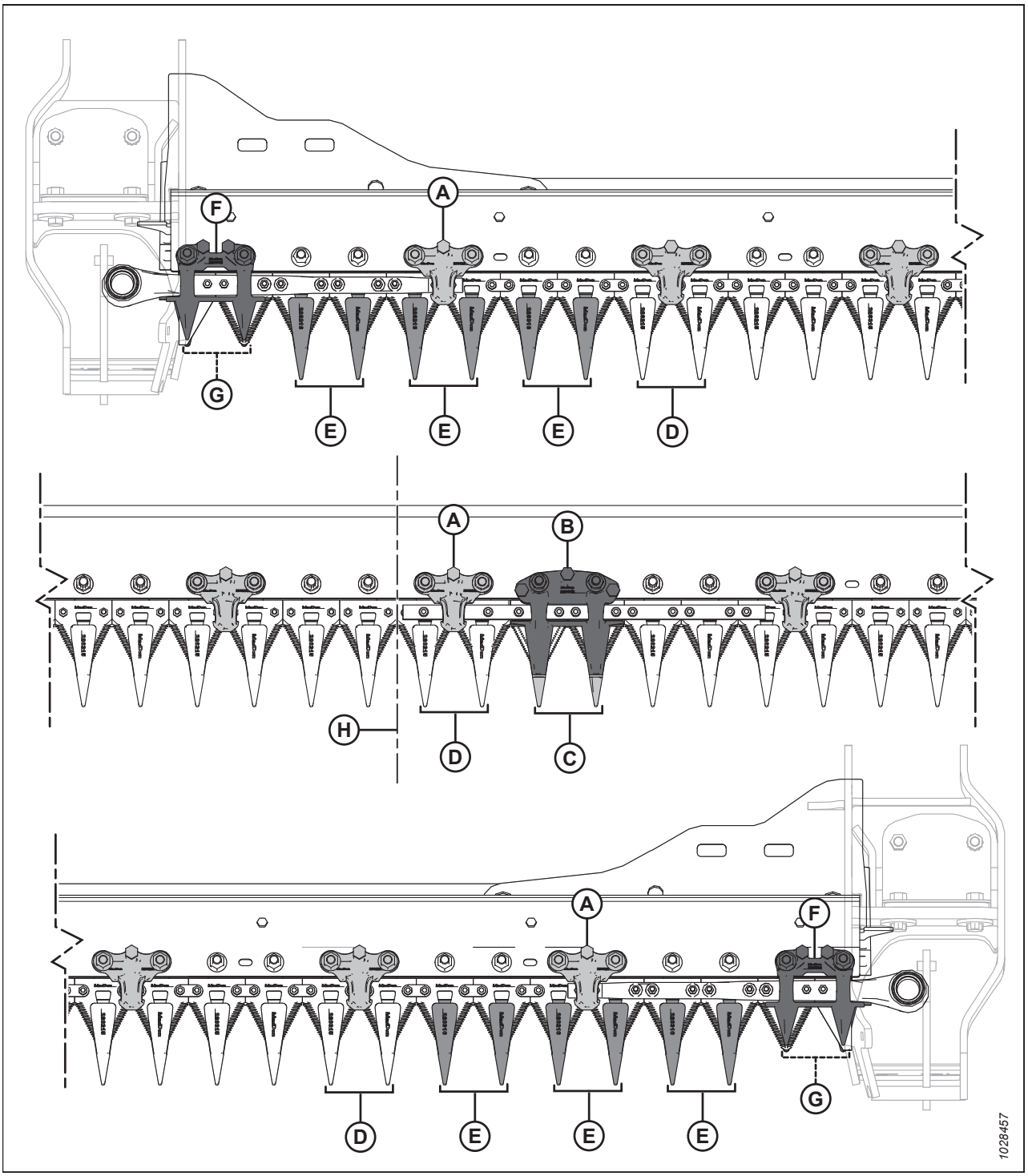

Figure 4.131: Emplacements des doigts couteau et des retenues – FD250 Plateforme à double couteau

A – Rabatteur pointu (MD Nº 286329)
B – Rabatteur central pointu (MD Nº 286332)
C – Doigt de lamier central pointu (MD Nº 286317)
D – Doigt de lamier pointu (MD Nº 286315)
E – Doigt de lamier d'extrémité pointu (sans barre d'usure) (MD Nº 286316)
F – Rabatteur pour couteau court (MD Nº 286331)
G – Doigt de lamier court (sans barre d'usure) (MD Nº 286319)
H – Centre de la plateforme

Réglage des doigts de couteaux et de la barre de protection

Si un doigt de lamier ou la barre de protection est mal aligné en raison d'un contact avec une pierre ou un obstacle, utilisez l'outil de redressement des doigts pour corriger l'alignement.

DANGER

Pour éviter toute blessure corporelle ou mortelle due à un démarrage inattendu de la machine, coupez toujours le moteur et retirez la clé du contact avant de faire des réglages sur la machine.

DANGER

Assurez-vous qu'il n'y a personne dans la zone.

AVERTISSEMENT

Pour éviter toute blessure corporelle due à la chute du rabatteur levé, enclenchez toujours les supports de sécurité du rabatteur avant de passer dessous pour une raison quelconque.

AVERTISSEMENT

Portez des gants épais lorsque vous travaillez autour de couteaux ou que vous manipulez ceux-ci.

1. Démarrez le moteur.
2. Levez complètement le rabatteur.
3. Coupez le moteur et retirez la clé du contact.
4. Enclenchez les supports de sécurité du rabatteur. Pour obtenir des instructions, consultez *Enclenchement des supports de sécurité du rabatteur, page 39*.
5. Pour régler les pointes des doigts vers le haut, placez l'outil comme indiqué et tirez vers le haut.

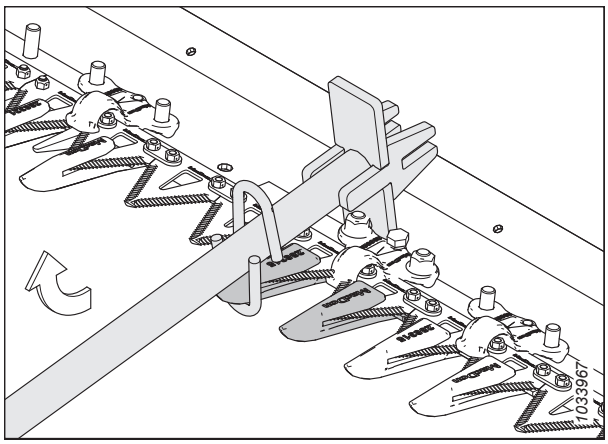

Figure 4.132: Réglage vers le haut - Doigt pointu

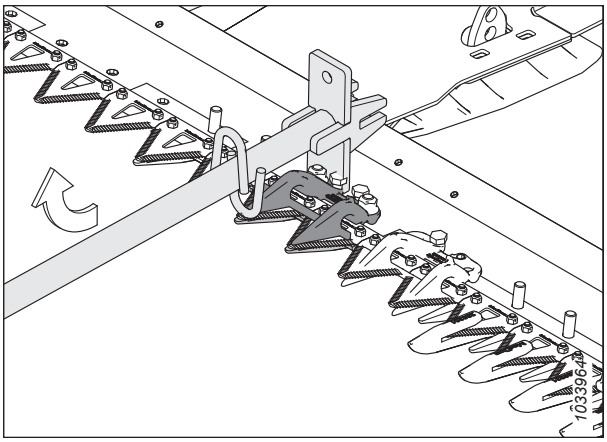

Figure 4.133: Réglage vers le haut – Doigt court

6. Pour régler les pointes des doigts vers le bas, placez l'outil comme indiqué et poussez vers le bas.

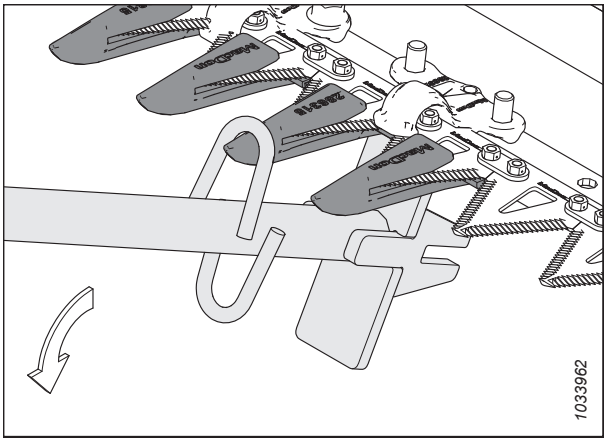

Figure 4.134: Réglage vers le bas - Doigt pointu

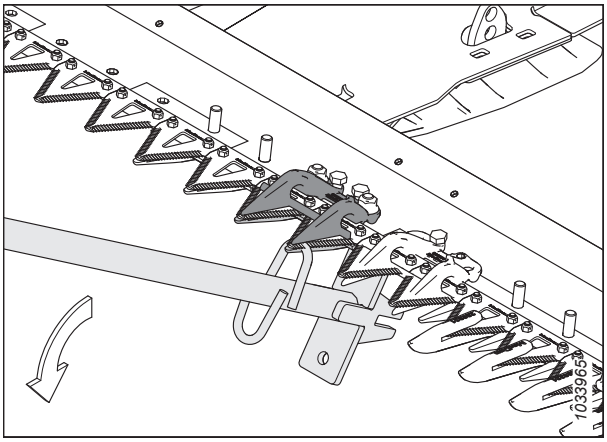

Figure 4.135: Réglage vers le bas – Doigt de lamier court

7. Pour ajuster la barre de protection, placez l'outil de redressement de la protection comme indiqué et poussez vers le bas ou tirez vers le haut en conséquence.

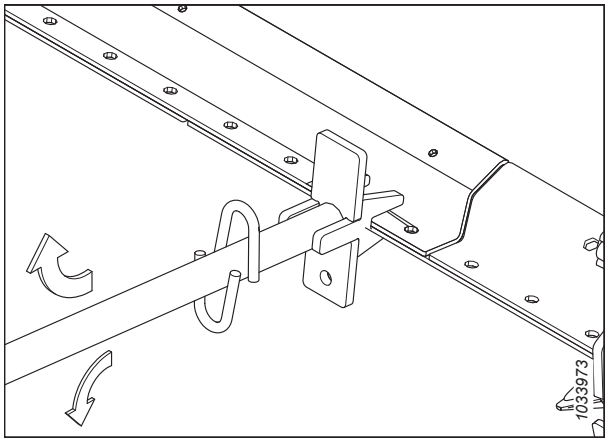

Figure 4.136: Ajustement des barres de protection - Pas de protection

Remplacement des doigts de couteau pointus

Les doigts de lamier finissent par s'émousser et doivent être remplacés. Cette procédure permet de remplacer les doigts standard et les doigts spéciaux (côté d'entraînement) les plus proches du moteur d'entraînement de couteau.

DANGER

Pour éviter toute blessure corporelle ou mortelle due à un démarrage inattendu de la machine, coupez toujours le moteur et retirez la clé du contact avant de faire des réglages sur la machine.

DANGER

Assurez-vous qu'il n'y a personne dans la zone.

AVERTISSEMENT

Pour éviter toute blessure corporelle due à la chute du rabatteur levé, enclenchez toujours les supports de sécurité du rabatteur avant de passer dessous pour une raison quelconque.

AVERTISSEMENT

Portez des gants épais lorsque vous travaillez autour de couteaux ou que vous manipulez ceux-ci.

IMPORTANT:

Lorsque vous remplacez les doigts de lamier pointus, assurez-vous que la séquence des rabatteurs correspond au type et à la largeur de votre plateforme. Pour obtenir plus d'informations, consultez *4.8.7 Doigts et supports de couteaux pointus, page 608*.

NOTE:

Un kit de doigts à quatre points peut être utilisé pour remplacer les doigts de lamier. Les doigts à quatre points sont idéaux pour une utilisation dans des conditions rocheuses ou pour les récoltes sujettes aux chocs, telles que les récoltes de lentilles. Pour obtenir des informations, consultez le catalogue des pièces de la plateforme.

IMPORTANT:

Plateformes à couteau simple et double : Aux deux extrémités de la plateforme, la position 1 (doigt extérieur) est un doigt de lamier court. Sur le(s) côté(s) d'entraînement de la plateforme, les positions 2, 3 et 4 sont des doigts de lamier d'extrémité pointus (sans barre d'usure). À partir de la position 5, les autres doigts sont des doigts de lamier pointus. Assurez-vous que les doigts de rechange appropriés sont installés à ces emplacements.

IMPORTANT:

Plateformes à couteau double : Un doigt de lamier central pointu est installé à l'endroit où les deux couteaux se chevauchent. La procédure de remplacement du doigt de lamier central pointu est légèrement différente. Pour obtenir des instructions, consultez *Remplacement du doigt de lamier central pointu – Plateforme à couteau double, page 623*.

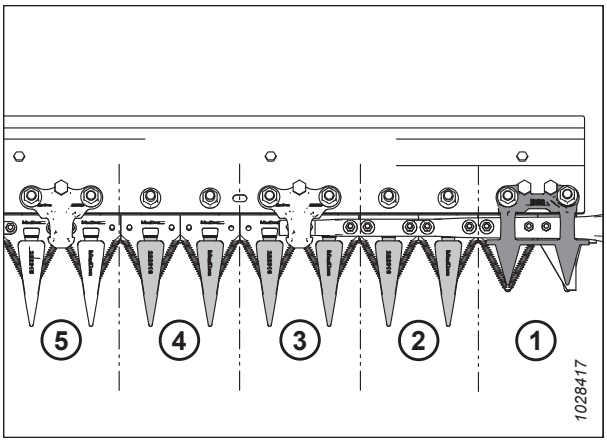

Figure 4.137: Doigt de couteaux pointus du côté de la conduite

1. Démarrez le moteur.
2. Levez complètement le rabatteur.
3. Coupez le moteur et retirez la clé du contact.
4. Enclenchez les supports de sécurité du rabatteur. Pour obtenir des instructions, consultez *Enclenchement des supports de sécurité du rabatteur, page 39*.
5. Ouvrez le capot du diviseur. Pour les instructions, consultez *Ouverture du capot du diviseur, page 42*.
6. Faites tourner le volant fixé au boîtier d'entraînement de couteau pour ajuster la position du couteau jusqu'à ce que les sections du couteau soient à mi-chemin entre les doigts.
7. Fermez le capot du diviseur. Pour les instructions, consultez *Fermeture du capot de la plateforme, page 43*.
8. Retirez les deux écrous et boulons (B) qui fixent le doigt de lamier pointu (A) et le rabatteur (C) (le cas échéant) à la barre de coupe.
9. Retirer le doigt pointu (A), le support (C), le et la plaque d'usure en plastique. Jeter les doigts pointus.

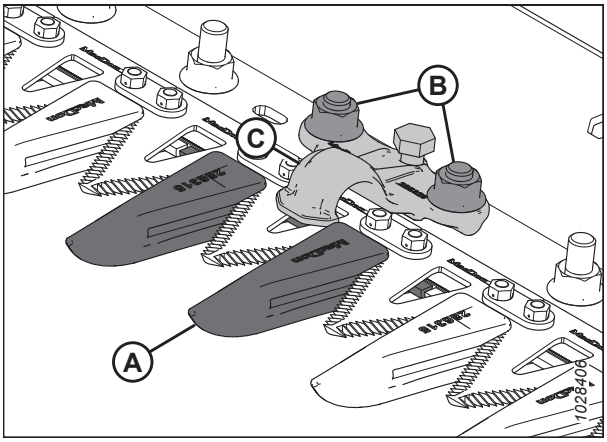

Figure 4.138: Doigts de couteau pointus

10. Placez la plaque d'usure en plastique (A) et le doigt de couteau pointu de rechange (B) sous la barre de coupe.

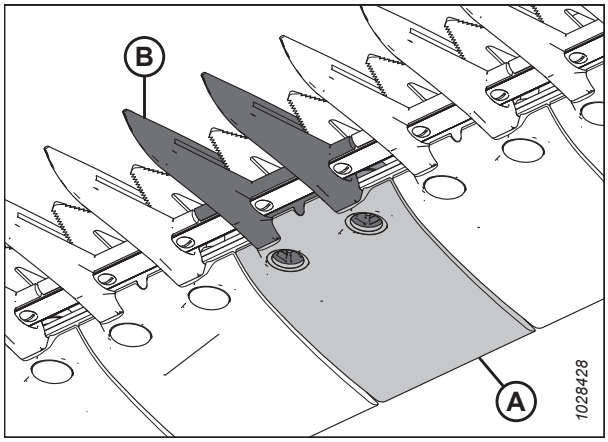

Figure 4.139: Doigts de couteau pointus et plaque d'usure

11. Positionnez le rabatteur (A) (le cas échéant), puis desserrez le boulon de réglage (C) pour qu'il ne dépasse pas du bas du rabatteur.
12. Fixez le doigt de lamier pointu, la plaque d'usure et le rabatteur (le cas échéant) à l'aide de deux boulons et écrous (B). Serrez les écrous à 85 Nm (63 pi-lbf).
13. S'il y a un rabatteur à cet endroit, consultez *Ajustement du rabatteur - doigt des couteaux, page 622*.

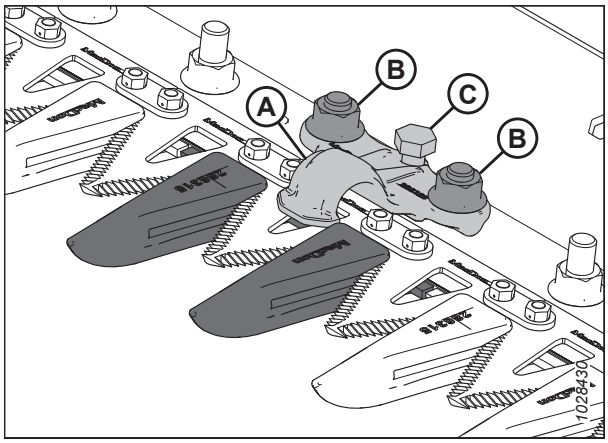

Figure 4.140: Doigts de couteau pointus

Vérification du rabatteur - doigt des couteaux

Les rabatteurs de doigts de lamier pointu empêchent les sections de couteaux de la barre de coupe de se soulever des doigts, tout en permettant au couteau de glisser. Vérifiez que les rabatteurs sont assez écartés des sections de couteau.

Cette procédure concerne le rabatteur standard. Pour vérifier le rabatteur central sur les plateformes à double couteau, consultez *Vérification du rabatteur central sur une plateforme à couteau double – Doigts de lamier pointus, page 625*.

NOTE:

Alignez les doigts avant de régler le rabatteur. Pour obtenir des instructions, consultez *Réglage des doigts de couteaux et de la barre de protection, page 616*.

DANGER

Pour éviter toute blessure corporelle ou mortelle due à un démarrage inattendu de la machine, coupez toujours le moteur et retirez la clé du contact avant de faire des réglages sur la machine.

DANGER

Assurez-vous qu'il n'y a personne dans la zone.

AVERTISSEMENT

Pour éviter toute blessure corporelle due à la chute du rabatteur levé, enclenchez toujours les supports de sécurité du rabatteur avant de passer dessous pour une raison quelconque.

AVERTISSEMENT

Portez des gants épais lorsque vous travaillez autour de couteaux ou que vous manipulez ceux-ci.

1. Démarrez le moteur.
2. Levez complètement le rabatteur.
3. Coupez le moteur et retirez la clé du contact.
4. Enclenchez les supports de sécurité du rabatteur. Pour obtenir des instructions, consultez *Enclenchement des supports de sécurité du rabatteur, page 39*.
5. Ouvrez le capot du diviseur. Pour les instructions, consultez *Ouverture du capot du diviseur, page 42*.
6. Faites tourner le volant fixé au boîtier d'entraînement du couteau pour positionner la section (A) du couteau sous le rabatteur (B), et entre le doigt (C).
7. Appuyez sur la section du couteau (A) avec une force d'environ 44 N (10 lbf) et utilisez une jauge d'épaisseur pour mesurer l'écartement entre le rabatteur (B) et la section du couteau. Vérifiez que l'écartement est compris entre 0,1 et 0,5 mm (0,004 et 0,020 po).
8. Si un réglage est nécessaire, consultez *Ajustement du rabatteur - doigt des couteaux, page 622*.
9. Fermez le capot du diviseur. Pour les instructions, consultez *Fermeture du capot de la plateforme, page 43*.

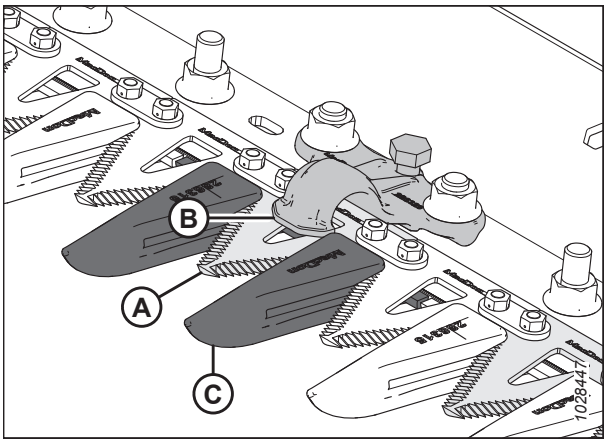

Figure 4.141: Rabatteurs des doigts pointus

Ajustement du rabatteur - doigt des couteaux

Si le rabatteur d'un doigt de lamier pointu ou à quatre points bloque son couteau, ajustez le rabatteur.

Cette procédure s'applique aux rabatteurs standard. Pour ajuster le rabatteur central sur les plateformes à double couteau, consultez *Réglage du rabatteur central sur une plateforme à couteau double – Doigts de lamier pointus, page 626*.

DANGER

Pour éviter toute blessure corporelle ou mortelle due à un démarrage inattendu de la machine, coupez toujours le moteur et retirez la clé du contact avant de faire des réglages sur la machine.

AVERTISSEMENT

Pour éviter toute blessure corporelle due à la chute du rabatteur levé, enclenchez toujours les supports de sécurité du rabatteur avant de passer dessous pour une raison quelconque.

AVERTISSEMENT

Portez des gants épais lorsque vous travaillez autour de couteaux ou que vous manipulez ceux-ci.

1. Alignez les doigts. Pour obtenir des instructions, consultez *Réglage des doigts de couteaux et de la barre de protection, page 616*.
2. Démarrez le moteur.
3. Levez complètement le rabatteur.
4. Coupez le moteur et retirez la clé du contact.
5. Enclenchez les supports de sécurité du rabatteur. Pour obtenir des instructions, consultez *Enclenchement des supports de sécurité du rabatteur, page 39*.
6. Ajustez l'écartement du rabatteur de la manière suivante :
   - Pour abaisser l'avant du rabatteur (A) et diminuer l'écartement, tournez le boulon de réglage (B) dans le sens des aiguilles d'une montre.
   - Pour relever l'avant du rabatteur (A) et augmenter l'écartement, tournez le boulon de réglage (B) dans le sens inverse des aiguilles d'une montre.

   NOTE:

   Pour des réglages plus importants, il peut être nécessaire de desserrer les écrous (C) avant de tourner le boulon de réglage (B). Après le réglage, resserrez les écrous à 85 Nm (63 pi-lbf).

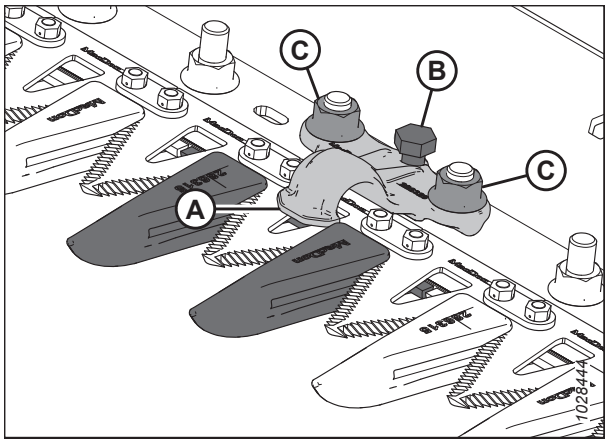

Figure 4.142: Rabatteurs pointus

7. Contrôlez l'écartement du rabatteur. Pour obtenir des instructions, consultez *Vérification du rabatteur - doigt des couteaux, page 620*.
8. Faites tourner le moteur à bas régime et prêtez attention aux bruits potentiels dus à un écartement insuffisant. Répétez les étapes *6, page 622* à *7, page 622* si nécessaire.

   IMPORTANT:

   Un écartement insuffisant du rabatteur entraînera une surchauffe du couteau et des doigts.

Remplacement du doigt de lamier central pointu – Plateforme à couteau double

Le doigt au centre d'une plateforme à couteau double (où les deux couteaux se chevauchent) exige une procédure de remplacement différente de celle du doigt de lamier pointu.

DANGER

Pour éviter toute blessure corporelle ou mortelle due à un démarrage inattendu de la machine, coupez toujours le moteur et retirez la clé du contact avant de faire des réglages sur la machine.

AVERTISSEMENT

Pour éviter toute blessure corporelle due à la chute du rabatteur levé, enclenchez toujours les supports de sécurité du rabatteur avant de passer dessous pour une raison quelconque.

AVERTISSEMENT

Portez des gants épais lorsque vous travaillez autour de couteaux ou que vous manipulez ceux-ci.

1. Démarrez le moteur.
2. Levez complètement le rabatteur.
3. Coupez le moteur et retirez la clé du contact.
4. Enclenchez les supports de sécurité du rabatteur. Pour obtenir des instructions, consultez *Enclenchement des supports de sécurité du rabatteur, page 39*.
5. Retirez les deux écrous et boulons (C) fixant la protection (A) et le rabatteur (B) à la barre de coupe.
6. Retirez le doigt (A), la plaque d'usure en plastique et le support (B).

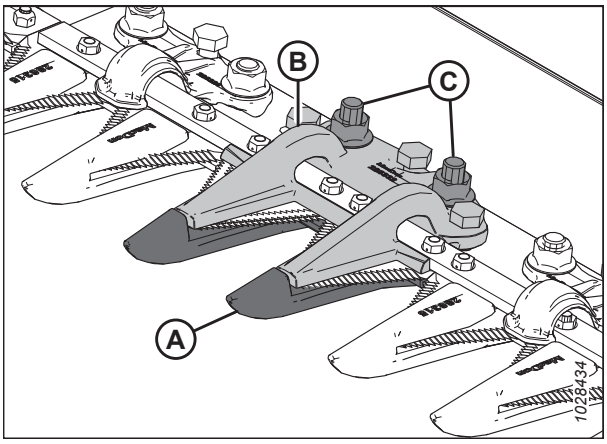

Figure 4.143: doigt de couteau central pointus

IMPORTANT:

Vérifiez que le doigt de remplacement est le bon avec des surfaces de coupe décalées (A).

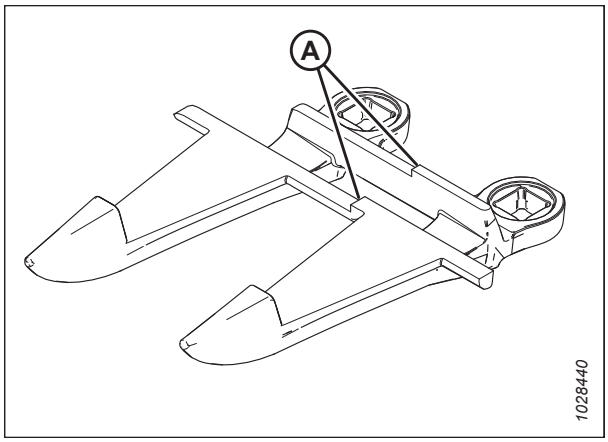

Figure 4.144: doigt de couteau central pointus

7. Avant d'installer le nouveau doigt de lamier central pointu, assurez-vous que la cale de chevauchement (A) est présente sous la barre de coupe, et que l'extrémité épaisse de la cale est positionnée sous le doigt central.

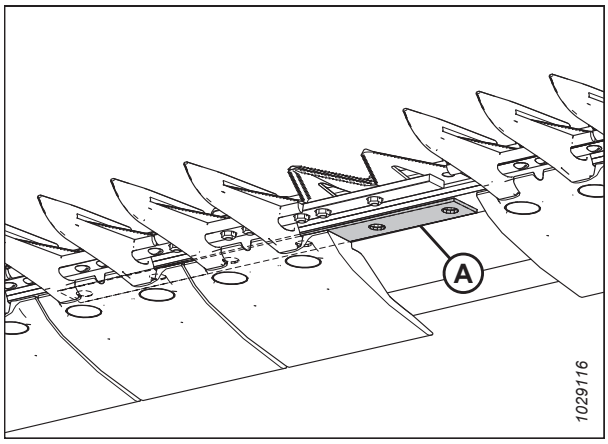

Figure 4.145: Barre de coupe

8. Placez la plaque d'usure en plastique (A) et le nouveau doigt (B) sous la barre de coupe.

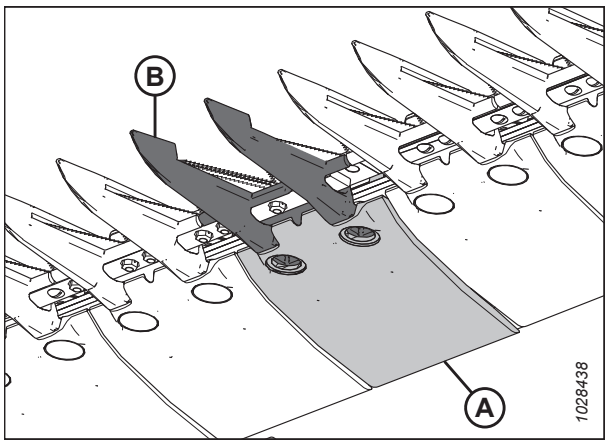

Figure 4.146: Doigt du couteau central pointu et plaque d'usure

9. Installez trois boulons de réglage (A) de manière à ce qu'ils dépassent de 4 mm (5/32 po) du bas du rabatteur central pointu (B).
10. Positionnez le rabatteur central (B) sur la barre de coupe.

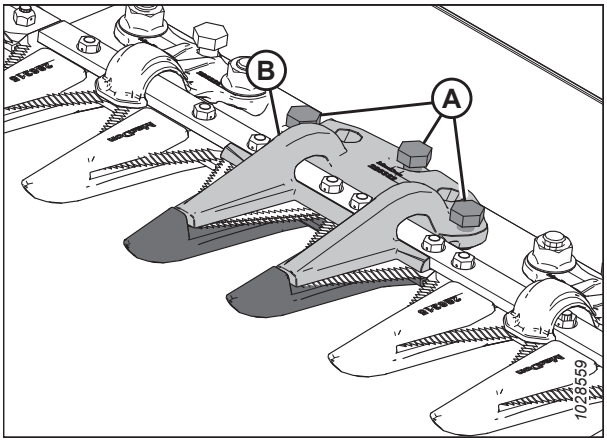

Figure 4.147: doigt de couteau central pointus

11. Fixez le rabatteur central pointu (A) avec deux boulons et écrous (B), mais ne le serrez **PAS** pour l'instant.

    IMPORTANT:

    Le rabatteur (A) doit accueillir deux couteaux qui se chevauchent à l'emplacement du doigt central. Assurez-vous que le bon doigt de rechange est installé à cet emplacement.
12. Ajustez le rabatteur jusqu'à ce que l'autorisation soit acceptable.
    - Pour les instructions de réglage, reportez-vous à *Réglage du rabatteur central sur une plateforme à couteau double – Doigts de lamier pointus, page 626*.
    - Pour les spécifications de l'autorisation, voir *Vérification du rabatteur central sur une plateforme à couteau double – Doigts de lamier pointus, page 625*.

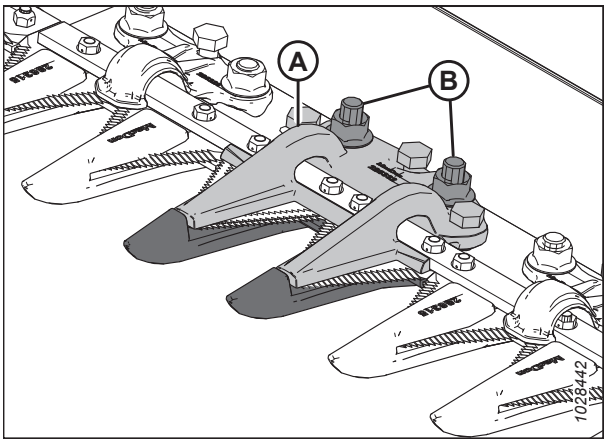

Figure 4.148: doigt de couteau central pointus

13. Serrez les écrous (B) à 85 Nm (63 pi-lbf).

Vérification du rabatteur central sur une plateforme à couteau double – Doigts de lamier pointus

Le rabatteur de doigts de lamier central pointu empêche les sections de couteaux centraux de la barre de coupe de se soulever des doigts tout en permettant aux couteaux de glisser. Inspectez le rabatteur central pour vérifier qu'il y a un écartement suffisant entre le rabatteur et la section centrale du couteau.

DANGER

Pour éviter toute blessure corporelle ou mortelle due à un démarrage inattendu de la machine, coupez toujours le moteur et retirez la clé du contact avant de faire des réglages sur la machine.

DANGER

Assurez-vous qu'il n'y a personne dans la zone.

AVERTISSEMENT

Pour éviter toute blessure corporelle due à la chute du rabatteur levé, enclenchez toujours les supports de sécurité du rabatteur avant de passer dessous pour une raison quelconque.

AVERTISSEMENT

Portez des gants épais lorsque vous travaillez autour de couteaux ou que vous manipulez ceux-ci.

1. Démarrez le moteur.
2. Levez complètement le rabatteur.
3. Coupez le moteur et retirez la clé du contact.
4. Enclenchez les supports de sécurité du rabatteur. Pour obtenir des instructions, consultez *Enclenchement des supports de sécurité du rabatteur, page 39*.
5. Ouvrez le capot du diviseur. Pour les instructions, consultez *Ouverture du capot du diviseur, page 42*.
6. Faites tourner le volant fixé au boîtier d'entraînement de couteau pour déplacer le couteau vers l'intérieur jusqu'à ce que les sections du couteau soient sous le rabatteur (A). Répétez cette étape pour déplacer l'autre couteau.
7. Appuyer sur la section du couteau avec une force d'environ 44 N (10 lbf), et utiliser une jauge d'épaisseur pour mesurer l'espace entre la poignée (A) et la section du couteau. Veiller à l'écartement de la manière suivante :
   - À l'extrémité (B) du mécanisme de retenue : 0,1 à 0,5 mm (0,004 à 0,020 po)
   - À l'arrière (C) du mécanisme de retenue : 0,1 à 1,0 mm (0,004 à 0,040 po)
8. Si des réglages sont nécessaires, consultez *Réglage du rabatteur central sur une plateforme à couteau double – Doigts de lamier pointus, page 626*.
9. Une fois l'écrou (D) serré, vérifiez de nouveau l'écartement et ajustez au besoin.
10. Fermez le capot du diviseur. Pour les instructions, consultez *Fermeture du capot de la plateforme, page 43*.

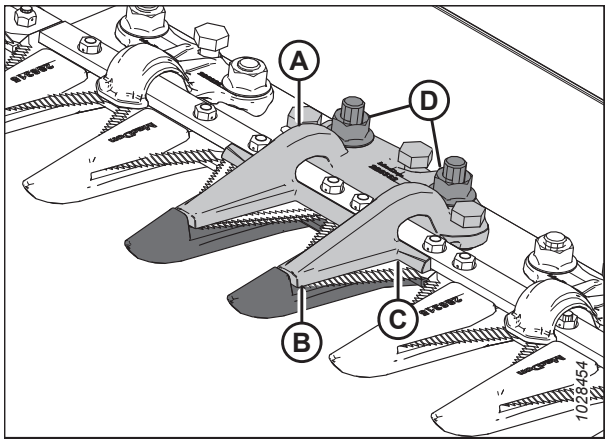

Figure 4.149: rabatteur pointu central

Réglage du rabatteur central sur une plateforme à couteau double – Doigts de lamier pointus

Si le rabatteur central d'un doigt de lamier pointu bloque le couteau, ajustez-le.

DANGER

Pour éviter toute blessure corporelle ou mortelle due à un démarrage inattendu de la machine, coupez toujours le moteur et retirez la clé du contact avant de faire des réglages sur la machine.

DANGER

Assurez-vous qu'il n'y a personne dans la zone.

AVERTISSEMENT

Pour éviter toute blessure corporelle due à la chute du rabatteur levé, enclenchez toujours les supports de sécurité du rabatteur avant de passer dessous pour une raison quelconque.

AVERTISSEMENT

Portez des gants épais lorsque vous travaillez autour de couteaux ou que vous manipulez ceux-ci.

1. Démarrez le moteur.
2. Levez complètement le rabatteur.
3. Coupez le moteur et retirez la clé du contact.
4. Enclenchez les supports de sécurité du rabatteur. Pour obtenir des instructions, consultez *Enclenchement des supports de sécurité du rabatteur, page 39*.
5. Desserrer le matériel de montage (B).
6. Ajustez l'écartement du rabatteur de la manière suivante :
   - Pour augmenter l'écartement, tournez les boulons de réglage (A) dans le sens des aiguilles d'une montre (serrez les boulons).
   - Pour réduire l'écartement, tournez les boulons de réglage (A) dans le sens inverse des aiguilles d'une montre (desserrez les boulons).
7. Pour ajuster l'écartement à l'extrémité du rabatteur uniquement, tournez le boulon de réglage (C) de la manière suivante :
   - Pour augmenter l'écartement, tournez le boulon de réglage (C) dans le sens inverse des aiguilles d'une montre (desserrez les boulons).
   - Pour réduire l'écartement, tournez le boulon de réglage (C) dans le sens des aiguilles d'une montre (serrez les boulons).

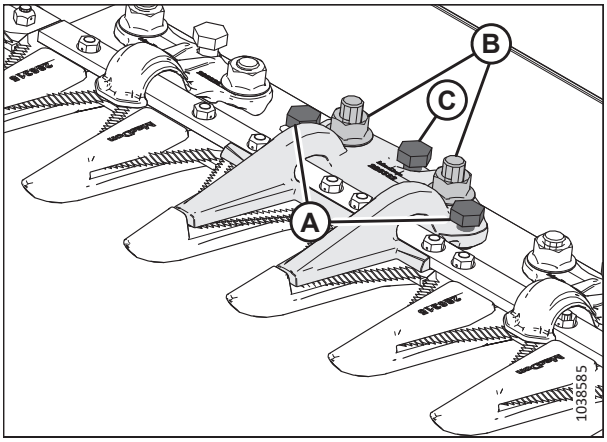

Figure 4.150: rabatteur pointu central

8. Serrer les écrous (B) à 85 Nm (63 pi-lb).
9. Faites tourner le moteur à bas régime et prêtez attention aux bruits potentiels dus à un écartement insuffisant.

   IMPORTANT:

   Un écartement insuffisant du rabatteur entraînera une surchauffe du couteau et des doigts.
10. Vérifiez de nouveau l'écartement du doigt central. Pour obtenir plus d'informations, consultez *Vérification du rabatteur central sur une plateforme à couteau double – Doigts de lamier pointus, page 625*.

4.8.8 Doigts de couteaux courts et rabatteurs

Avec des doigts de couteau courts, le couteau risque moins de s'obstruer dans des conditions humides ou boueuses, ainsi que dans les cultures difficiles comme les graminées et le colza.

Les doigts de couteaux et les dispositifs de retenue suivants sont utilisés dans les configurations de doigts de couteau courts :

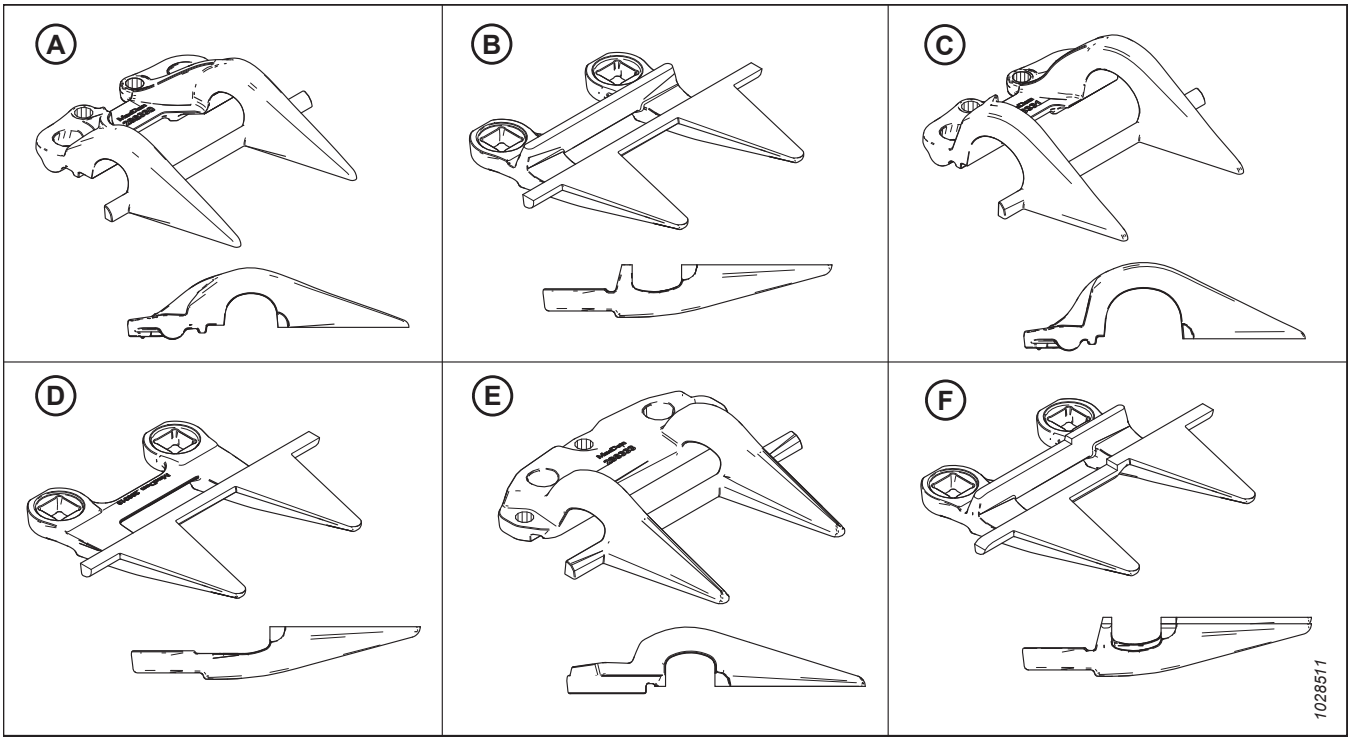

Figure 4.151: Types de doigts et de retenue utilisés dans les configurations de doigts de couteau court

A – Rabatteur PlugFree[MC] (MD Nº 286330)
B – Doigt de lamier PlugFree[MC] (MD Nº 286318)
C – Rabatteur d'extrémité PlugFree[MC] (MD Nº 286331)[95]
D – Doigt de lamier d'extrémité PlugFree[MC] (sans barre d'usure) (MD Nº 286319)[96]
E – Rabatteur central PlugFree[MC] (MD Nº 286333)[97]
F – Doigt de lamier central PlugFree[MC] (MD Nº 286320)[97]

Les doigts sont configurés différemment selon les plateformes. Lorsque vous remplacez des doigts de lamier courts et des rabatteurs, veillez à utiliser la séquence correspondant à votre plateforme. La liste suivante vous fournira des indications sur les différentes configurations de doigts :

- *Configuration des doigts de lamier courts sur les plateformes à couteau simple, page 629*
- *Configuration des doigts de lamier courts sur les plateformes à couteau double – Toutes dimensions sauf D241, page 630*
- *Configuration des doigts de lamier courts sur les plateformes à couteau double – FD241, page 631*

95. Installé aux positions 1 à 3 sur le(s) côté(s) de l'entraînement ; installé à la position 1 à l'extrémité droite des plateformes à couteau simple.
96. Installé à la position 1 à 4 sur le(s) côté(s) de l'entraînement. Les plateformes à couteau simple utilisent un doigt standard (MD Nº 286318) à l'extrémité droite.
97. Uniquement pour les plateformes à couteau double.

Configuration des doigts de lamier courts sur les plateformes à couteau simple

Les doigts sont configurés différemment selon la taille des plateformes. L'illustration présentée ici montre des doigts courts installés sur des plateformes à couteau simple.

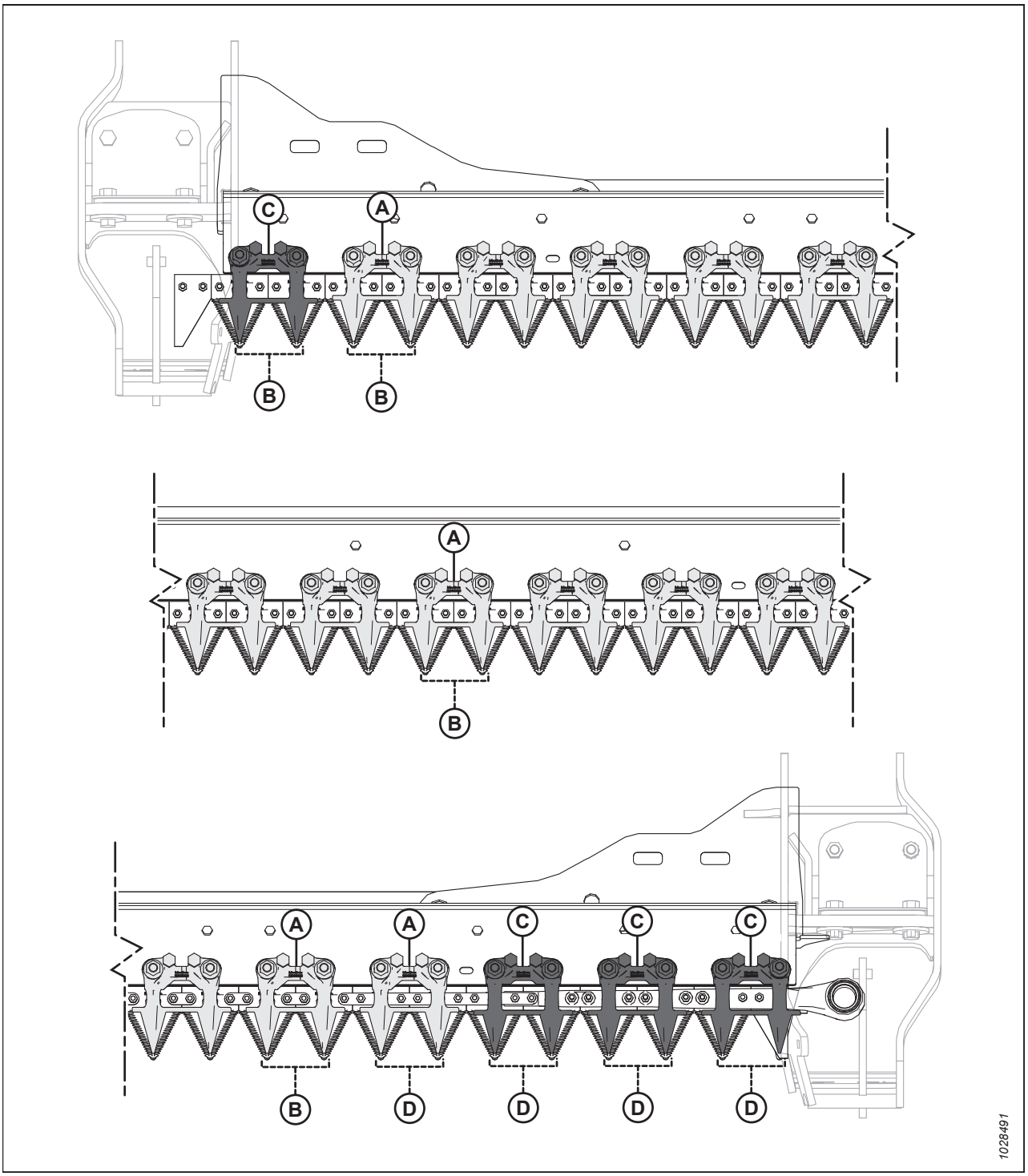

Figure 4.152: Emplacement des doigts de couteau court et rabatteurs – Plateformes à couteau simple

A – Rabatteur PlugFree[MC] (MD Nº 286330)
B – Doigt PlugFree[MC] (MD Nº 286318)
C – Rabatteur d'extrémité PlugFree[MC] (x4) (MD Nº 286331)
D – Doigt de lamier d'extrémité PlugFree[MC] (sans barre d'usure) (x5) (MD Nº 286319)

Configuration des doigts de lamier courts sur les plateformes à couteau double – Toutes dimensions sauf D241

Les doigts sont configurés différemment selon la taille des plateformes. L'illustration présentée ici montre des doigts de lamier courts installés sur des plateformes à couteau double.

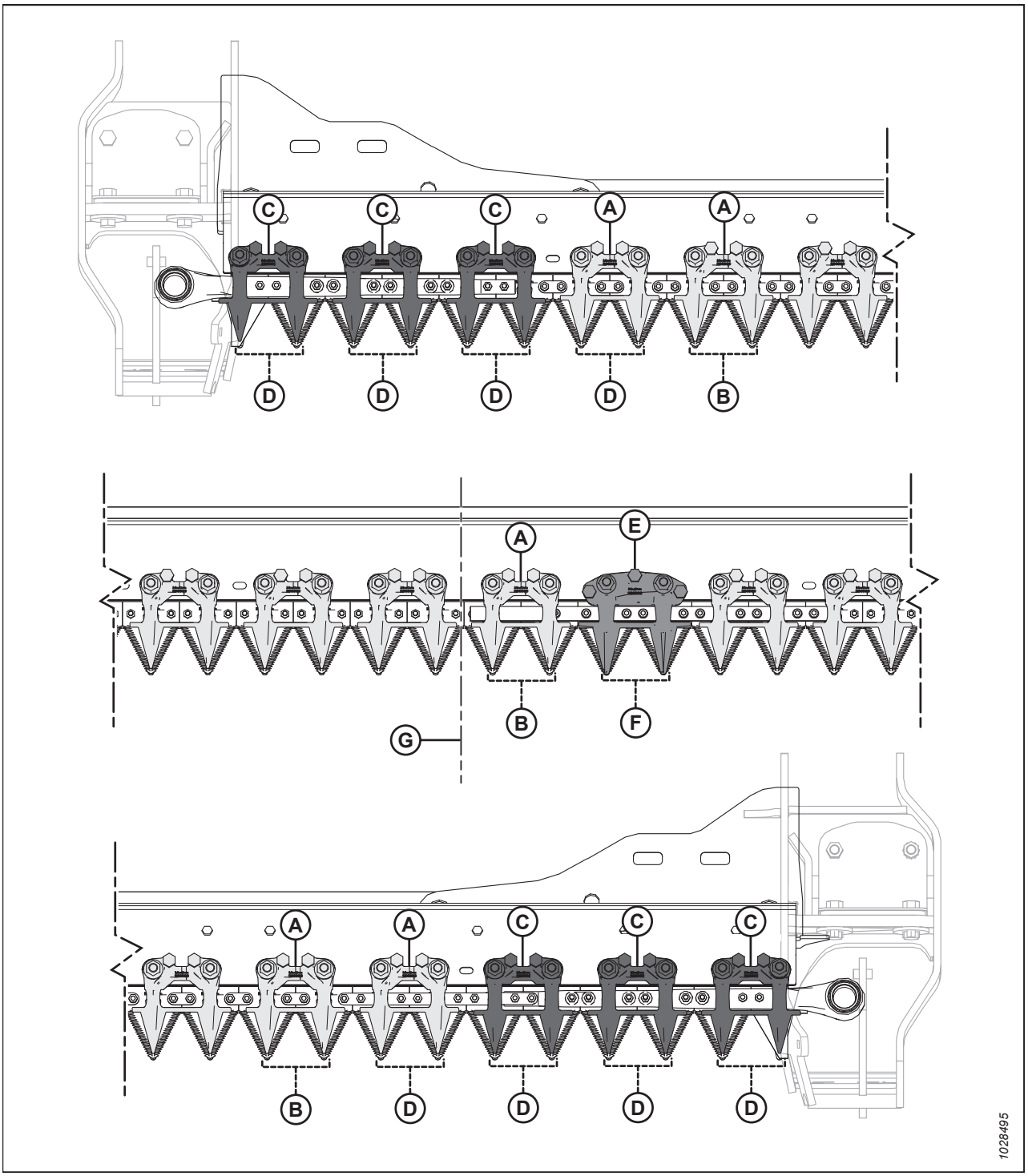

Figure 4.153: Emplacement des doigts de couteau court et rabatteurs – Plateformes à couteau double

A – Rabatteur PlugFree[MC] (MD Nº 286330)
B – Doigt PlugFree[MC] (MD Nº 286318)
C – Rabatteur d'extrémité PlugFree[MC] (x6) (MD Nº 286331)
D – Doigt de lamier d'extrémité PlugFree[MC] (sans barre d'usure) (x8) (MD Nº 286319)
E – Rabatteur central PlugFree[MC] (MD Nº 286333)
F – Doigt de lamier central PlugFree[MC] (MD Nº 286320)
G – Centre de la plateforme

Configuration des doigts de lamier courts sur les plateformes à couteau double – FD241

Les doigts sont configurés différemment selon la taille des plateformes. L'illustration présentée ici montre des doigts de lamier courts installés sur des plateformes à couteau double.

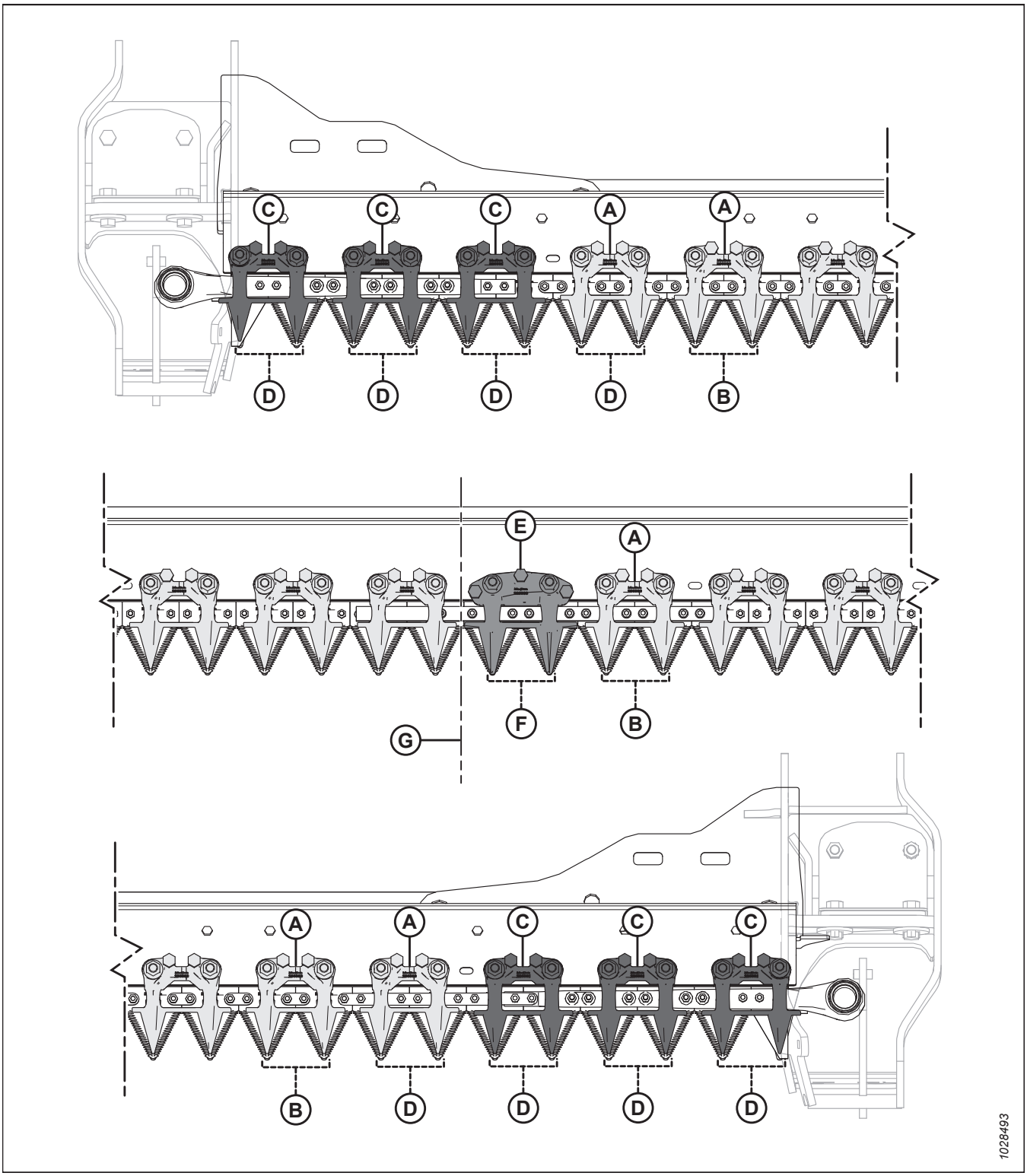

Figure 4.154: Emplacements des doigts de lamier courts et des rabatteurs – Plateformes à couteau double FD241

A – Rabatteur PlugFree[MC] (MD Nº 286330)
B – Doigt PlugFree[MC] (MD Nº 286318)
C – Rabatteur d'extrémité PlugFree[MC] (x6) (MD Nº 286331)
D – Doigt de lamier d'extrémité PlugFree[MC] (sans barre d'usure) (x8) (MD Nº 286319)
E – Rabatteur central PlugFree[MC] (MD Nº 286333)
F – Doigt de lamier central PlugFree[MC] (MD Nº 286320)
G – Centre de la plateforme

Remplacement de doigts de couteaux courts ou doigts de couteaux d'extrémité

Les doigts de lamier courts ou d'extrémité sont installés en usine et limitent le risque que le couteau s'obstrue dans des conditions humides ou boueuses ou les cultures difficiles comme les graminées et le colza.

DANGER

Pour éviter toute blessure corporelle ou mortelle due à un démarrage inattendu de la machine, coupez toujours le moteur et retirez la clé du contact avant de faire des réglages sur la machine.

DANGER

Assurez-vous qu'il n'y a personne dans la zone.

AVERTISSEMENT

Pour éviter toute blessure corporelle due à la chute du rabatteur levé, enclenchez toujours les supports de sécurité du rabatteur avant de passer dessous pour une raison quelconque.

AVERTISSEMENT

Portez des gants épais lorsque vous travaillez autour de couteaux ou que vous manipulez ceux-ci.

IMPORTANT:

La procédure de remplacement d'un doigt de lamier central sur une plateforme à couteau double est légèrement différente. Pour obtenir des instructions, consultez *Remplacement du doigt de lamier central – Plateformes à couteau double, page 636*.

Pour remplacer un doigt de lamier court ou un doigt de lamier d'extrémité, suivez ces étapes :

1. Démarrez le moteur.
2. Levez complètement le rabatteur.
3. Coupez le moteur et retirez la clé du contact.
4. Enclenchez les supports de sécurité du rabatteur. Pour obtenir des instructions, consultez *Enclenchement des supports de sécurité du rabatteur, page 39*.
5. Retirez les boulons et les écrous (A) fixant le doigt de lamier court (B) et le rabatteur (C) à la barre de coupe.
6. Retirer le doigt de couteau court (B), le rabatteur (C) et la plaque d'usure en plastique.

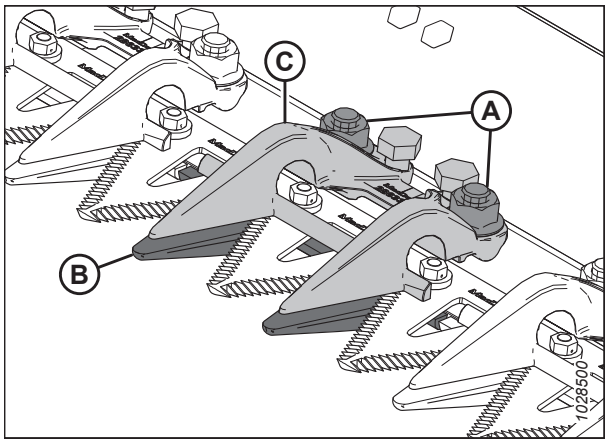

Figure 4.155: Doigts de couteau court

IMPORTANT:

Les doigts d'extrémité sont les quatre premiers doigts de lamier (A) sur les côtés de l'entraînement de la plateforme et ne disposent **PAS** de barre d'usure. Installez les doigts de lamier de remplacement adaptés à ces emplacements.

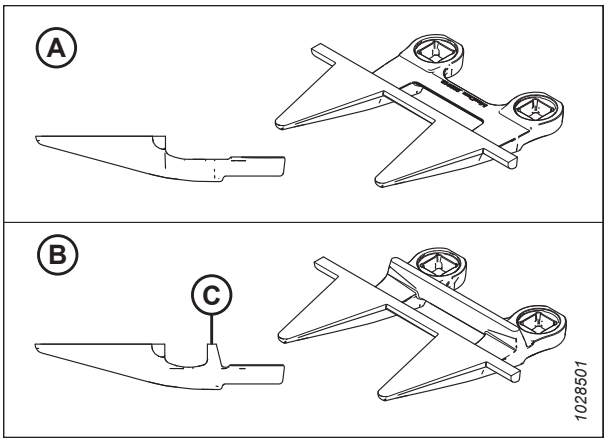

Figure 4.156: Doigts de couteau d'extrémité et doigts de couteau court

A – Doigt de lamier d'extrémité PlugFree[MC] (MD Nº 286319)
B – Doigt de lamier PlugFree[MC] (avec barre d'usure [C]) (MD Nº 286318)

7. Placez la plaque d'usure en plastique (A) et le doigt de couteau court de rechange (B) sous la barre de coupe.

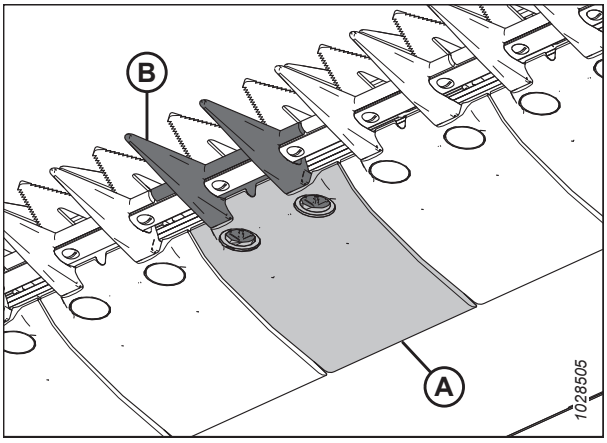

Figure 4.157: Doigts de couteau court et plaque d'usure

8. Positionnez le support (A) et desserrez les boulons de réglage (B) de manière à ce qu'ils ne dépassent pas plus bas que le support.
9. Fixez le doigt de lamier court, la plaque d'usure et le rabatteur à l'aide de boulons et écrous (C). Ne serrez **PAS** les écrous.
10. Ajustez le rabatteur jusqu'à ce que l'autorisation soit acceptable.
    - Pour les instructions de réglage, reportez-vous à *Réglage du rabatteur – Doigts de couteaux courts, page 635*.
    - Pour les spécifications de l'autorisation, voir *Vérification du rabatteur – Doigts de couteaux courts, page 634*.
11. Serrer les écrous (C) à 85 Nm (63 pi-lb).

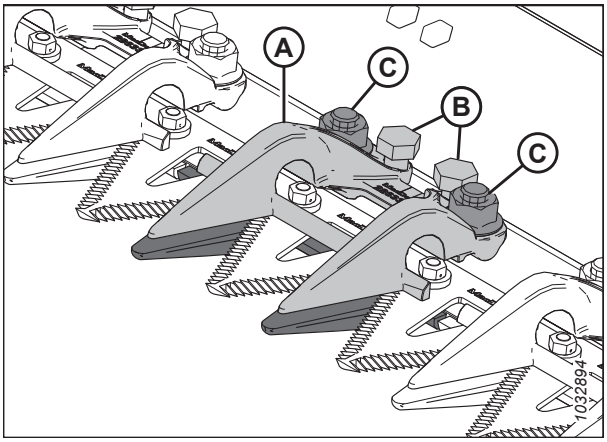

Figure 4.158: Doigt de couteau court

12. Vérifiez l'écartement.
    - Si l'écartement est acceptable, l'installation du rabatteur est terminée.
    - Si l'écartement n'est pas acceptable, répétez les étapes *10, page 633* à *12, page 634*.
13. Dégagez les supports de sécurité du rabatteur. Pour obtenir des instructions, consultez *Dégagement des supports de sécurité du rabatteur, page 40*.

Vérification du rabatteur – Doigts de couteaux courts

Les rabatteurs de doigts de lamier courts empêchent les sections de couteau de la barre de coupe de se soulever des doigts tout en permettant au couteau de glisser. Vérifiez que les rabatteurs sont assez écartés des sections de couteau.

Pour vérifier le maintien central sur les plateformes à double couteau, reportez-vous à *Vérification du rabatteur central sur les plateformes à couteau double – Doigts de lamier courts, page 638*.

DANGER

Pour éviter toute blessure corporelle ou mortelle due à un démarrage inattendu de la machine, coupez toujours le moteur et retirez la clé du contact avant de faire des réglages sur la machine.

DANGER

Assurez-vous qu'il n'y a personne dans la zone.

AVERTISSEMENT

Pour éviter toute blessure corporelle due à la chute du rabatteur levé, enclenchez toujours les supports de sécurité du rabatteur avant de passer dessous pour une raison quelconque.

AVERTISSEMENT

Portez des gants épais lorsque vous travaillez autour de couteaux ou que vous manipulez ceux-ci.

1. Démarrez le moteur.
2. Levez complètement le rabatteur.
3. Coupez le moteur et retirez la clé du contact.
4. Enclenchez les supports de sécurité du rabatteur. Pour obtenir des instructions, consultez *Enclenchement des supports de sécurité du rabatteur, page 39*.
5. Faites tourner le volant fixé au boîtier d'entraînement de couteau pour déplacer le couteau vers l'intérieur jusqu'à ce que les sections du couteau soient sous le rabatteur (A).
6. Appuyez sur la section du couteau avec une force d'environ 44 N (10 lbf) et utilisez une jauge d'épaisseur pour mesurer l'écartement entre la pointe du rabatteur (B) et la section du couteau. Assurez-vous que l'écartement est de 0,1 à 0,5 mm (0,004 à 0,020 po).
7. Si des réglages sont nécessaires, consultez *Réglage du rabatteur – Doigts de couteaux courts, page 635*.

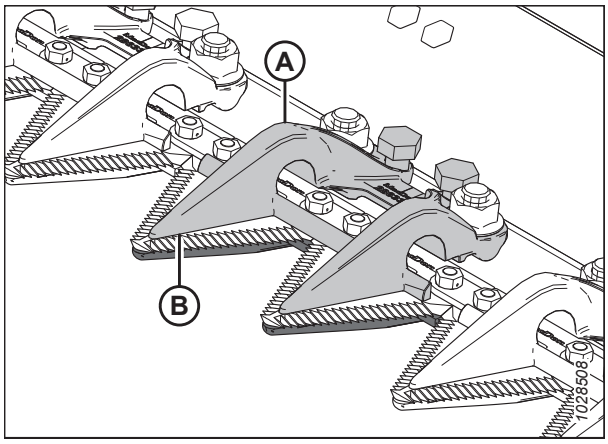

Figure 4.159: Doigts de couteau court

Réglage du rabatteur – Doigts de couteaux courts

Si le rabatteur d'un doigt de lamier court bloque son couteau, ajustez le rabatteur.

Pour ajuster le maintien central sur les plateformes à double couteau, reportez-vous à *Réglage du rabatteur central – Doigts de couteaux courts, page 639*.

DANGER

Pour éviter toute blessure corporelle ou mortelle due à un démarrage inattendu de la machine, coupez toujours le moteur et retirez la clé du contact avant de faire des réglages sur la machine.

DANGER

Assurez-vous qu'il n'y a personne dans la zone.

AVERTISSEMENT

Pour éviter toute blessure corporelle due à la chute du rabatteur levé, enclenchez toujours les supports de sécurité du rabatteur avant de passer dessous pour une raison quelconque.

AVERTISSEMENT

Portez des gants épais lorsque vous travaillez autour de couteaux ou que vous manipulez ceux-ci.

1. Démarrez le moteur.
2. Levez complètement le rabatteur.
3. Coupez le moteur et retirez la clé du contact.
4. Enclenchez les supports de sécurité du rabatteur. Pour obtenir des instructions, consultez *Enclenchement des supports de sécurité du rabatteur, page 39*.
5. Ajustez l'écartement du rabatteur de la manière suivante :
   - Pour réduire l'écartement, tournez les boulons de réglage (A) dans le sens des aiguilles d'une montre.
   - Pour augmenter l'écartement, tournez les boulons de réglage (A) dans le sens inverse des aiguilles d'une montre.

   NOTE:

   Pour des ajustements plus importants, desserrez les écrous (B) avant de tourner les boulons de réglage (A). Après le réglage, resserrez les écrous à 85 Nm (63 pi-lbf).

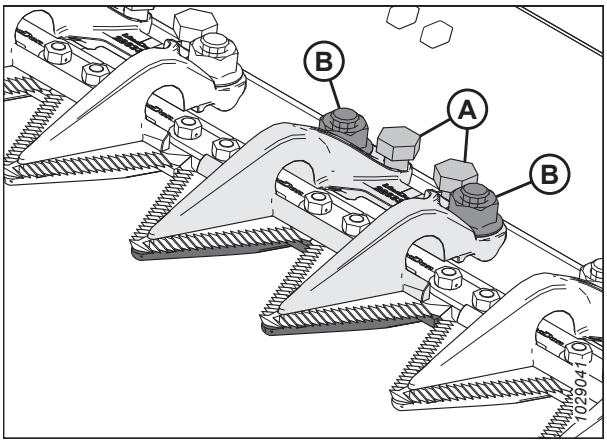

Figure 4.160: Doigt de couteau court, rabatteur

6. Faites tourner la plateforme à bas régime et prêtez attention aux bruits potentiels dus à un écartement insuffisant. Ajustez la plateforme au besoin.

   IMPORTANT:

   Un écartement insuffisant du rabatteur entraînera une surchauffe du couteau et des doigts.

7. Dégagez les supports de sécurité du rabatteur. Pour obtenir des instructions, consultez *Dégagement des supports de sécurité du rabatteur, page 40*.

Remplacement du doigt de lamier central – Plateformes à couteau double

Le doigt décalé au centre d'une plateforme à couteau double (où les deux couteaux se chevauchent) exige une procédure de remplacement légèrement différente de celle du doigt de couteau standard.

DANGER

Pour éviter toute blessure corporelle ou mortelle due à un démarrage inattendu de la machine, coupez toujours le moteur et retirez la clé du contact avant de faire des réglages sur la machine.

AVERTISSEMENT

Pour éviter toute blessure corporelle due à la chute du rabatteur levé, enclenchez toujours les supports de sécurité du rabatteur avant de passer dessous pour une raison quelconque.

AVERTISSEMENT

Portez des gants épais lorsque vous travaillez autour de couteaux ou que vous manipulez ceux-ci.

1. Démarrez le moteur.
2. Levez complètement le rabatteur.
3. Coupez le moteur et retirez la clé du contact.
4. Enclenchez les supports de sécurité du rabatteur. Pour obtenir des instructions, consultez *Enclenchement des supports de sécurité du rabatteur, page 39*.
5. Retirez les deux boulons et écrous (C) fixant le doigt de lamier central (A) et le rabatteur (B) à la barre de coupe.
6. Retirez le doigt de couteau central (A), la plaque d'usure en plastique et le support (B).

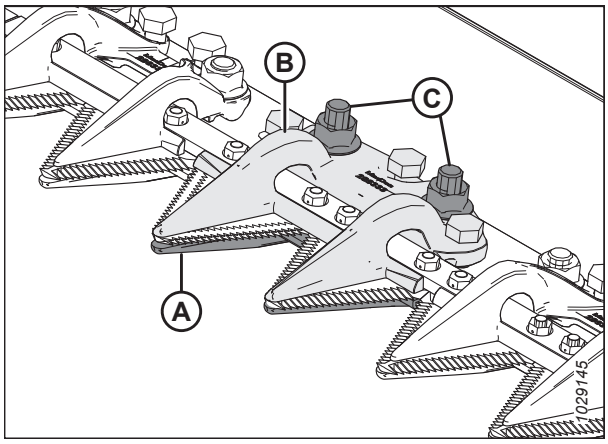

Figure 4.161: Doigt de couteau central

IMPORTANT:

Vérifiez que le doigt de lamier central de remplacement est le bon doigt avec des surfaces de coupe décalées (A).

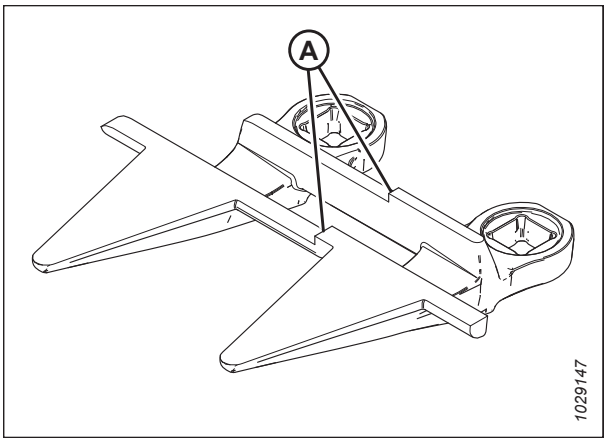

Figure 4.162: Doigt de couteau central

7. Avant d'installer le nouveau doigt de lamier central, assurez-vous que la cale de chevauchement (A) est sous la barre de coupe et que l'extrémité épaisse de la cale est positionnée sous le doigt de lamier central.

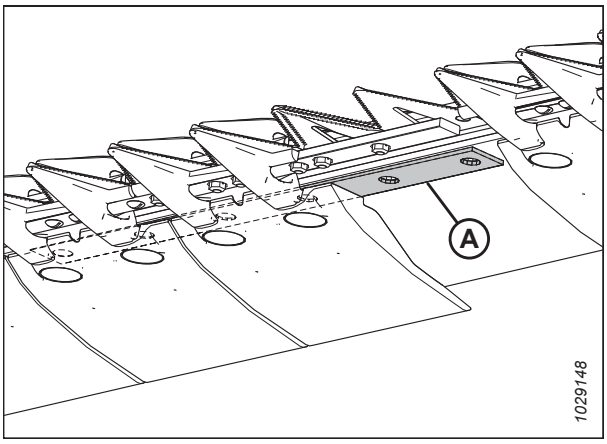

Figure 4.163: Barre de coupe

8. Placez la plaque d'usure en plastique (A) et le nouveau doigt de couteau central (B) sous la barre de coupe.

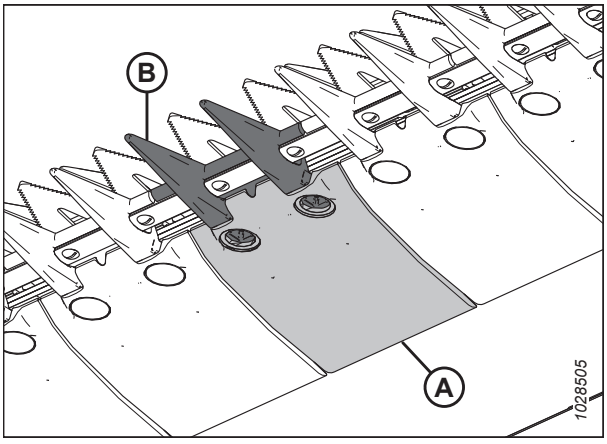

Figure 4.164: Doigt du couteau central et plaque d'usure

9. Vissez trois boulons de réglage (A) de manière à ce qu'ils dépassent de 4 mm (5/32 po) du bas du rabatteur central (B).

10. Positionnez le rabatteur central (B) sur la barre de coupe.

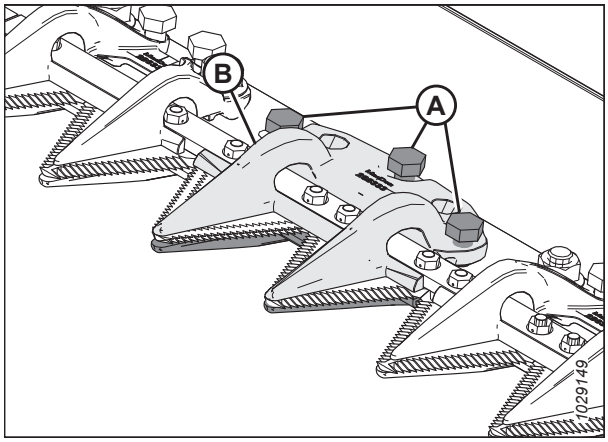

Figure 4.165: Doigt de couteau central

11. Fixez le rabatteur central (A) avec deux boulons et écrous (B), mais ne le serrez **PAS** pour l'instant.

    IMPORTANT:

    Le rabatteur (A) doit accueillir deux couteaux qui se chevauchent à l'emplacement du doigt de lamier central. Installez les doigts de lamier centraux de remplacement adaptés à cet emplacement.

12. Ajustez le rabatteur jusqu'à ce que l'autorisation soit acceptable.

    - Pour les instructions de réglage, reportez-vous à *Réglage du rabatteur central – Doigts de couteaux courts, page 639*.
    - Pour les spécifications de l'autorisation, voir *Vérification du rabatteur central sur les plateformes à couteau double – Doigts de lamier courts, page 638*.

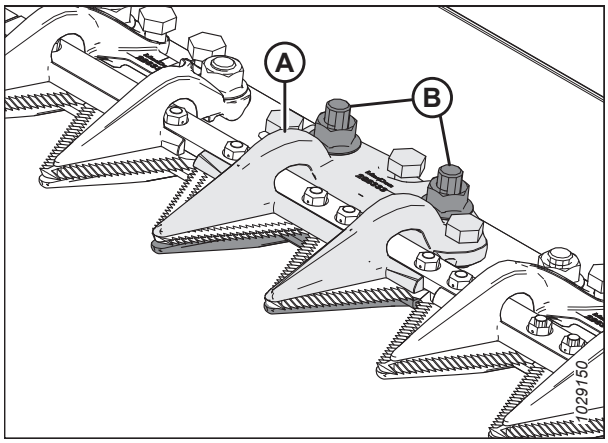

Figure 4.166: Doigt de couteau central

13. Serrer les écrous (B) à 85 Nm (63 pi-lb).

Vérification du rabatteur central sur les plateformes à couteau double – Doigts de lamier courts

Le rabatteur de doigts de lamier centraux courts empêche les sections de couteaux centrales de la barre de coupe de se soulever des doigts tout en permettant au couteau de glisser. Inspectez le rabatteur central pour vérifier qu'il y a un écartement suffisant entre le rabatteur et les sections centrales du couteau.

DANGER

Pour éviter toute blessure corporelle ou mortelle due à un démarrage inattendu de la machine, coupez toujours le moteur et retirez la clé du contact avant de faire des réglages sur la machine.

DANGER

Assurez-vous qu'il n'y a personne dans la zone.

AVERTISSEMENT

Pour éviter toute blessure corporelle due à la chute du rabatteur levé, enclenchez toujours les supports de sécurité du rabatteur avant de passer dessous pour une raison quelconque.

AVERTISSEMENT

Portez des gants épais lorsque vous travaillez autour de couteaux ou que vous manipulez ceux-ci.

1. Démarrez le moteur.
2. Levez complètement le rabatteur.
3. Coupez le moteur et retirez la clé du contact.
4. Enclenchez les supports de sécurité du rabatteur. Pour obtenir des instructions, consultez *Enclenchement des supports de sécurité du rabatteur, page 39*.
5. Ouvrez le capot du diviseur. Pour les instructions, consultez *Ouverture du capot du diviseur, page 42*.
6. Faites tourner le volant fixé au boîtier d'entraînement de couteau pour déplacer le couteau vers l'intérieur jusqu'à ce que la section du couteau soit sous le rabatteur (A). Répétez cette opération pour déplacer l'autre couteau.
7. Appuyez sur la section du couteau avec une force d'environ 44 N (10 lbf). Utilisez une jauge d'épaisseur pour mesurer l'écartement entre le rabatteur (A) et la section du couteau. Vérifiez que l'écartement est le suivant :
   - À l'extrémité (B) du mécanisme de retenue : 0,1 à 0,5 mm (0,004 à 0,020 po)
   - À l'arrière (C) du mécanisme de retenue : 0,1 à 1,0 mm (0,004 à 0,040 po)
8. Si des réglages sont nécessaires, consultez *Réglage du rabatteur central – Doigts de couteaux courts, page 639*.
9. Serrez les écrous (D), vérifiez de nouveau l'écartement et ajustez au besoin.
10. Fermez le capot du diviseur. Pour les instructions, consultez *Fermeture du capot de la plateforme, page 43*.

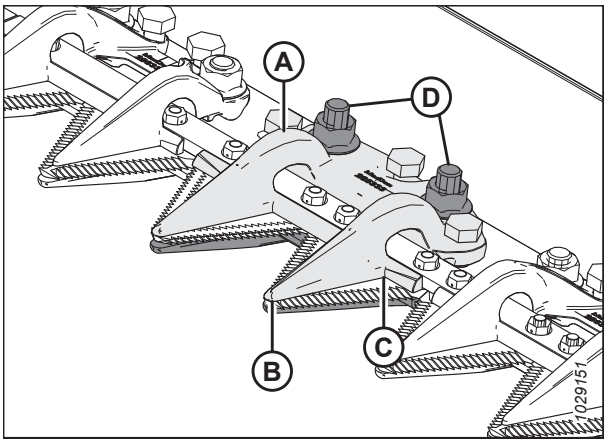

Figure 4.167: Rabatteur du doigt de couteau central

Réglage du rabatteur central – Doigts de couteaux courts

Si le rabatteur d'un doigt de lamier court bloque le couteau, ajustez le rabatteur.

DANGER

Pour éviter toute blessure corporelle ou mortelle due à un démarrage inattendu de la machine, coupez toujours le moteur et retirez la clé du contact avant de faire des réglages sur la machine.

AVERTISSEMENT

Pour éviter toute blessure corporelle due à la chute du rabatteur levé, enclenchez toujours les supports de sécurité du rabatteur avant de passer dessous pour une raison quelconque.

AVERTISSEMENT

Portez des gants épais lorsque vous travaillez autour de couteaux ou que vous manipulez ceux-ci.

AVERTISSEMENT

Assurez-vous qu'il n'y a personne dans la zone.

1. Démarrez le moteur.
2. Levez complètement le rabatteur.
3. Coupez le moteur et retirez la clé du contact.
4. Enclenchez les supports de sécurité du rabatteur. Pour obtenir des instructions, consultez *Enclenchement des supports de sécurité du rabatteur, page 39*.
5. Desserrer le matériel de montage (B).
6. Ajustez l'écartement du rabatteur de la manière suivante :
   - Pour augmenter l'écartement, tournez les boulons de réglage (A) dans le sens des aiguilles d'une montre (serrez les boulons).
   - Pour réduire l'écartement, tournez les boulons de réglage (A) dans le sens inverse des aiguilles d'une montre (desserrez les boulons).
7. Pour ajuster l'écartement à l'extrémité du rabatteur, tournez le boulon de réglage (C) de la manière suivante :
   - Pour augmenter l'écartement, tournez le boulon de réglage (C) dans le sens inverse des aiguilles d'une montre (desserrez les boulons).
   - Pour réduire l'écartement, tournez le boulon de réglage (C) dans le sens des aiguilles d'une montre (serrez les boulons).

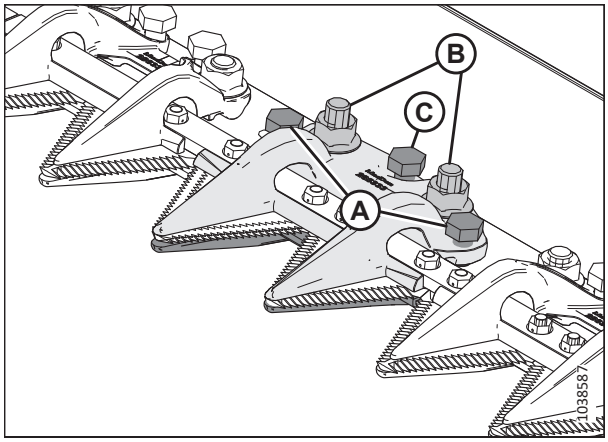

Figure 4.168: Rabatteur central

8. Serrez les écrous (B) à 85 Nm (63 pi-lbf).
9. Faites tourner le moteur à bas régime en prêtant attention aux bruits potentiels dus à un écartement insuffisant. Ajustez les couteaux au besoin.

   IMPORTANT:

   Un écartement insuffisant du rabatteur entraînera une surchauffe du couteau et des doigts.

4.8.9 Blindage de la tête de couteau

Le blindage de la tête de couteau se fixe au plateau d'extrémité et réduit l'ouverture de la tête de couteau pour empêcher la récolte coupée de s'accumuler dans la découpe de la tête de couteau.

IMPORTANT:

Retirez les blindages lorsque vous utilisez la barre de coupe sur un sol boueux. La boue peut s'accumuler dans la cavité à l'arrière du blindage et entraîner des pannes du boîtier d'entraînement du couteau.

Installation du blindage de la tête de couteau

Le blindage de la tête de couteau est essentiellement utilisé pour le riz et les graminées fines pour que la récolte ne soit pas prise dans l'ouverture d'expulsion. Le blindage de la tête de couteau n'est pas recommandé dans toutes les conditions.

DANGER

Pour éviter toute blessure corporelle ou mortelle due à un démarrage intempestif ou à une chute de la machine levée, coupez toujours le moteur, retirez la clé et enclenchez les supports de sécurité avant de passer sous la plateforme pour quelque raison que ce soit.

DANGER

Assurez-vous qu'il n'y a personne dans la zone.

AVERTISSEMENT

Portez des gants épais lorsque vous travaillez autour de couteaux ou que vous manipulez ceux-ci.

IMPORTANT:

Si les blindages sont nécessaires dans des conditions boueuses, inspectez fréquemment la cavité derrière le blindage et enlevez la boue qui s'accumule derrière le blindage.

1. Démarrez le moteur.
2. Levez complètement le rabatteur.
3. Abaissez complètement la plateforme.
4. Coupez le moteur et retirez la clé du contact.
5. Enclenchez les supports de sécurité du rabatteur. Pour obtenir des instructions, consultez *Enclenchement des supports de sécurité du rabatteur, page 39*.
6. Récupérer les blindages de têtes de couteaux du coffret de rangement manuel.
7. Placez le blindage de la tête de couteau (A) contre le plateau d'extrémité, comme indiqué. Orientez le blindage afin que la découpe corresponde au profil de la tête de couteau ou des rabatteurs.
8. Alignez les trous de montage et fixez le blindage avec deux boulons à tête hexagonale M10 x 30, des rondelles (B) et des écrous.
9. Serrez les boulons (B) juste assez pour maintenir le blindage de la tête de couteau (A) en place tout en lui permettant d'être aussi près que possible de la tête de couteau.
10. Faites pivoter manuellement la poulie du boîtier d'entraînement de couteau pour déplacer le couteau et vérifiez qu'il n'y a pas d'interférence entre la tête de couteau et son blindage (A). Ajustez le blindage de la tête de couteau afin d'éliminer toute interférence avec le couteau.
11. Serrez les boulons (B) à 11 Nm (97 pi-lbf).

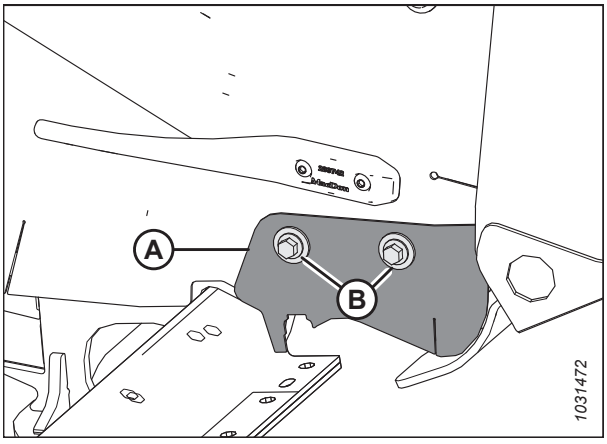

Figure 4.169: Blindage de la tête de couteau

4.9 Système d’entraînement de couteau

Le système d’entraînement des couteaux transforme la pression hydraulique pompée en un mouvement mécanique qui pousse une série de lames de couteau dentelées à l’avant de la plateforme pour couper une variété de cultures.

4.9.1 Boîtier d’entraînement de couteau

Le boîtier d’entraînement du couteau est entraîné par courroie par un moteur hydraulique et transforme le mouvement rotatif en mouvement alternatif du couteau.

Les plateformes à couteau simple présentent un boîtier d’entraînement de couteau (A) et un moteur (B) du côté gauche ; les plateformes à couteau double présentent un boîtier d’entraînement de couteau et un moteur à chaque extrémité.

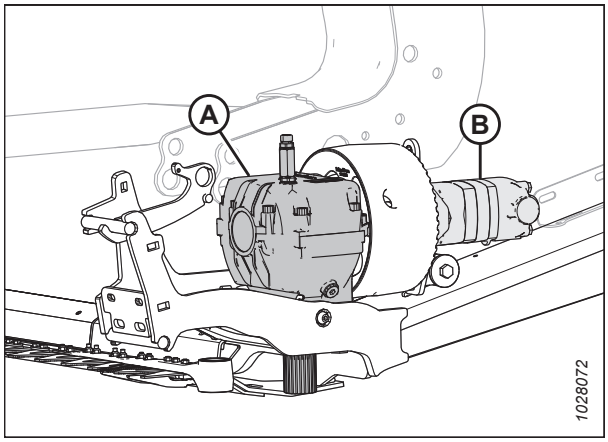

Figure 4.170: Illustration du boîtier d’entraînement de couteaux côté gauche – similaire du côté droit

Contrôle du niveau d’huile dans le boîtier d’entraînement de couteau

Il doit y avoir un niveau d’huile suffisant dans chaque boîtier d’entraînement de couteau pour que l’entraînement de couteau fonctionne correctement. Vous pouvez vérifier le niveau d’huile à l’aide de la jauge installée dans chaque entraînement de couteau.

DANGER

Pour éviter toute blessure corporelle ou mortelle due à un démarrage inattendu de la machine, coupez toujours le moteur et retirez la clé du contact avant de faire des réglages sur la machine.

DANGER

Assurez-vous qu’il n’y a personne dans la zone.

1. Démarrez le moteur.
2. Vérifiez que la plateforme est à niveau.
3. Abaissez complètement la plateforme.
4. Réglez l’angle de la plateforme de manière à ce que le haut de la boîte d’entraînement du couteau soit de niveau avec le sol.
5. Coupez le moteur et retirez la clé du contact.
6. Ouvrez le capot du diviseur. Pour les instructions, consultez *Ouverture du capot du diviseur, page 42*.

7. Retirez la jauge de niveau d'huile (A).
8. Vérifiez le niveau. Le niveau d'huile doit se situer dans la plage (B), entre les lignes situées près du bas de la jauge.
9. Réinstallez la jauge de niveau d'huile (A). Resserrez la jauge à 23 Nm (204 pi-lbf).
10. Si la plateforme possède deux entraînements de couteau, répétez cette procédure pour vérifier le niveau d'huile de l'autre entraînement de couteau.

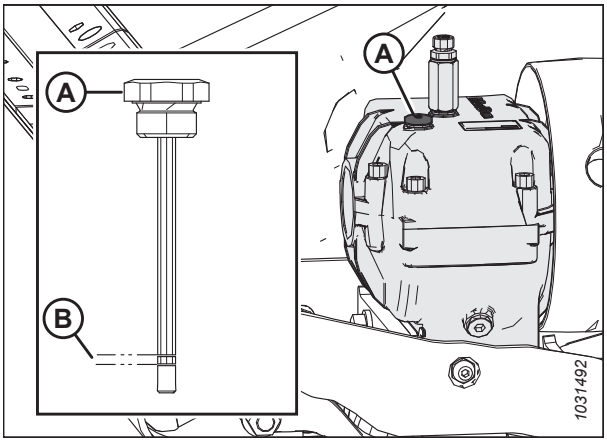

Figure 4.171: Boîtier d'entraînement de couteau

Vérification des boulons de fixation

Après les 10 premières heures d'opération, vérifiez le couple de serrage des quatre boulons de fixation du boîtier d'entraînement du couteau (A) et (B), puis toutes les 100 heures.

1. Vérifiez que tous les boulons sont serrés à 343 Nm (253 pi-lbf). Serrez d'abord les boulons latéraux (A), puis les boulons inférieurs (B).

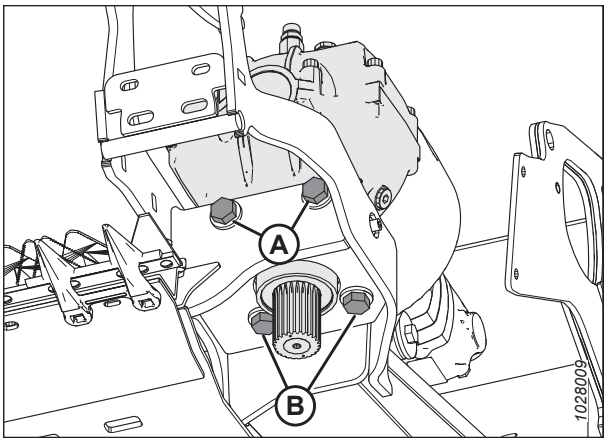

Figure 4.172: Boîtier d'entraînement du couteau - Vue d'en bas

Vidange de l'huile du boîtier d'entraînement de couteau

Après les 50 premières heures d'opération, changez le lubrifiant du boîtier d'entraînement du couteau, puis toutes les 1000 heures (ou 3 ans).

⚠ DANGER

Pour éviter toute blessure corporelle ou mortelle due à un démarrage inattendu de la machine, coupez toujours le moteur et retirez la clé du contact avant de faire des réglages sur la machine.

⚠ DANGER

Assurez-vous qu'il n'y a personne dans la zone.

1. Démarrez le moteur.
2. Soulevez complètement la plateforme.

3. Coupez le moteur et retirez la clé du contact.
4. Ouvrez le capot du diviseur. Pour obtenir des instructions, consultez *Ouverture du capot du diviseur, page 42*.
5. Placez un récipient suffisamment grand sous le boîtier d'entraînement de couteau pour recueillir environ 1,5 litre (0,4 gallon américain) d'huile.
6. Retirez la jauge d'huile(A) et le bouchon de vidange (C).
7. Laissez l'huile s'écouler du boîtier d'entraînement de couteau dans le récipient situé en dessous.
8. Remettez le bouchon de vidange (C).
9. Ajoutez 1,5 litre (0,4 gallon américain) d'huile au boîtier d'entraînement de couteau. Regardez à l'intérieur du capot arrière pour les fluides et lubrifiants recommandés.

   NOTE:

   Vérifiez le niveau d'huile avec le dessus du boîtier d'entraînement de la lame à l'horizontale et avec la jauge de niveau d'huile (A) vissée.
10. Vérifier que le niveau d'huile est dans la plage indiquée (B).
11. Fermez le capot du diviseur. Pour obtenir des instructions, consultez *Fermeture du capot de la plateforme, page 43*.

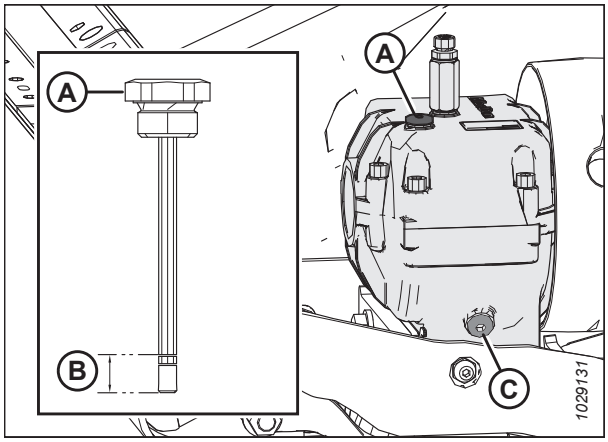

Figure 4.173: Boîtier d'entraînement de couteau

4.10 Tablier d’alimentation

Le tablier d’alimentation est situé sur le module de flottement FM200. Il se compose d’un moteur et d’un tapis d’alimentation qui achemine la récolte coupée vers la vis d’alimentation.

4.10.1 Remplacement du tapis d’alimentation

Le tapis d’alimentation situé sur le module de flottement achemine la récolte dans le convoyeur de la moissonneuse-batteuse. Si le tapis d’alimentation est déchiré, fissuré ou s’il manque des lattes, remplacez-le.

DANGER

Pour éviter toute blessure ou même la mort du fait du démarrage intempestif ou de la chute de la machine levée, coupez toujours le moteur et retirez la clé avant de quitter le poste de conduite, et enclenchez les supports de sécurité avant toute intervention sous la machine.

DANGER

Assurez-vous qu’il n’y a personne dans la zone.

1. Sur la face inférieure du tablier d’alimentation, tournez le loquet (A) pour déverrouiller la poignée (B).
2. Répétez l’étape précédente de l’autre côté du tablier d’alimentation.

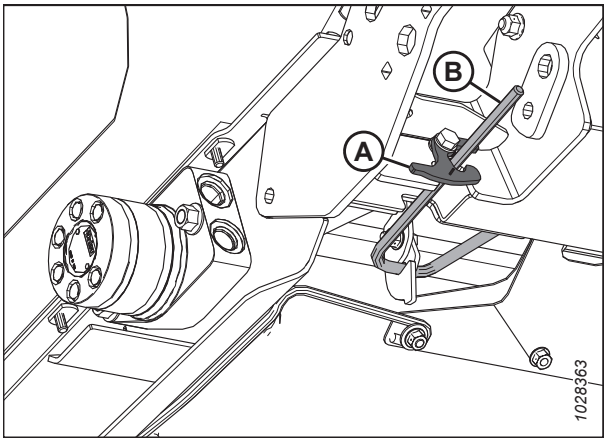

Figure 4.174: Dessous du tablier d’alimentation

3. Tenez le bac (A) et faites tourner la poignée (B) vers le bas pour le libérer.

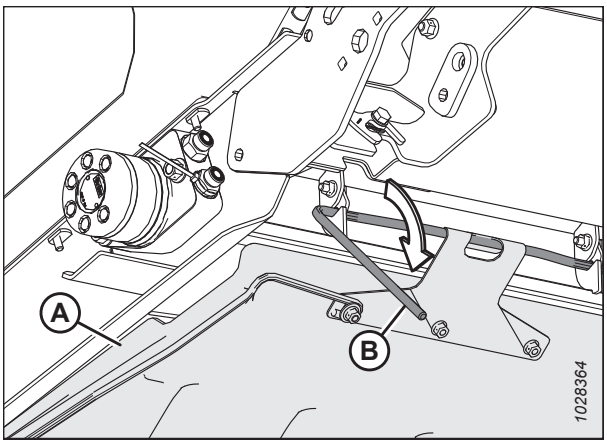

Figure 4.175: Dessous du tablier d’alimentation

4. Abaissez le bac du tablier d'alimentation (A).

   NOTE:

   L'abaissement du bac du tablier d'alimentation facilite l'accès à la quincaillerie qui fixe le tapis d'alimentation.

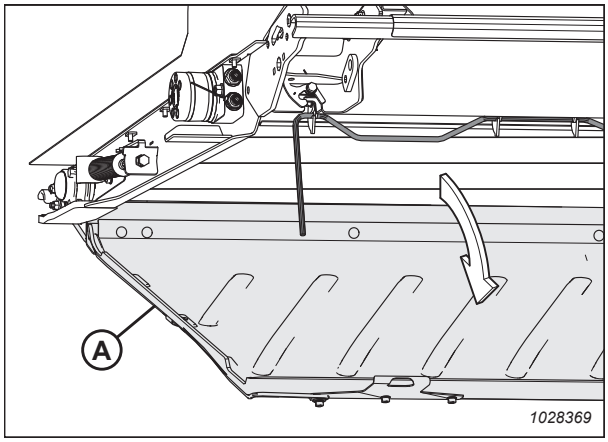

Figure 4.176: Bac du tablier d'alimentation

5. Démarrez le moteur.
6. Soulevez complètement la plateforme.
7. Levez complètement le rabatteur.
8. Coupez le moteur et retirez la clé du contact.
9. Enclenchez les supports de sécurité de la plateforme. Pour obtenir des instructions, consultez le manuel d'opération de la moissonneuse-batteuse.
10. Enclenchez les supports de sécurité du rabatteur. Pour obtenir des instructions, consultez *Enclenchement des supports de sécurité du rabatteur, page 39*.
11. Retirez cinq vis à tête fraisée (A) et la plaque de retenue (B).
12. Retirez une vis à tête cylindrique et une rondelle (C).
13. Retournez le remplisseur intermédiaire (D).
14. Répétez les étapes *11, page 646* à *13, page 646* de l'autre côté du tablier d'alimentation.

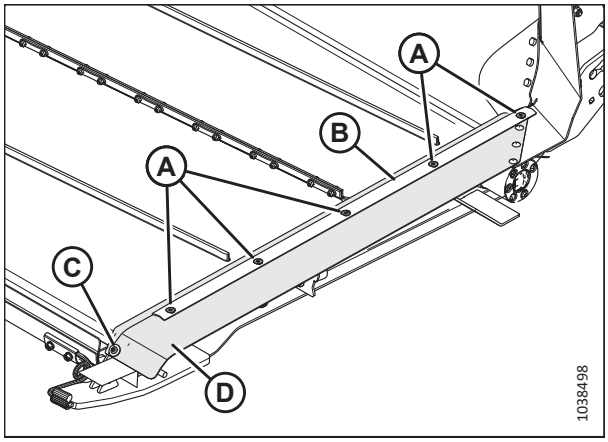

Figure 4.177: Joint du tapis d'alimentation

15. Repérez le tendeur du tapis d'alimentation. Desserrez le contre-écrou (A). Tournez le boulon (B) dans le sens inverse des aiguilles d'une montre pour relâcher la tension du tapis.

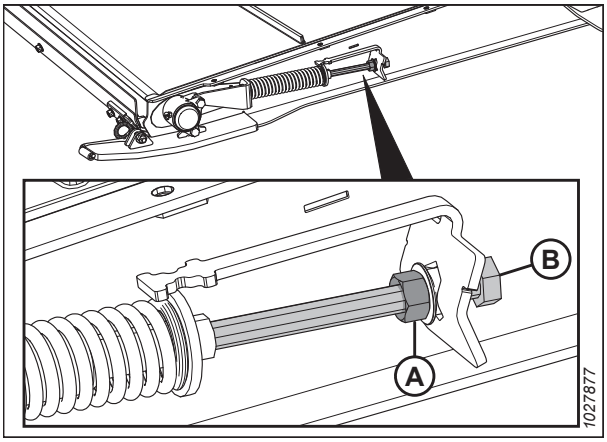

Figure 4.178: Tendeur du tapis d'alimentation

16. Du côté gauche du tablier, retirez la quincaillerie (A) du moulage du rouleau libre (B).

    NOTE:

    Notez si le moulage du rouleau libre s'abaisse ou se déplace vers le haut lorsque la quincaillerie est retirée. Il sera plus facile de commencer à réinstaller la quincaillerie du côté où le moulage du rouleau libre descend.

17. Répétez l'étape précédente du côté droit du tablier.

18. Replacez le rouleau libre à l'intérieur de la découpe dans le châssis.

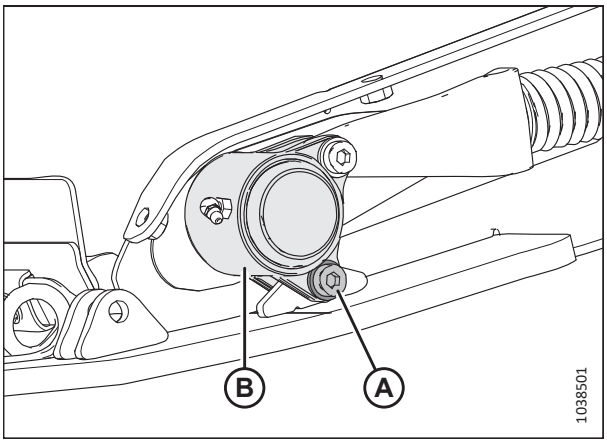

Figure 4.179: Moulage du roulement à rouleau libre

19. Retirez les boulons et les écrous (A). Retirez les courroies de raccordement du tapis (B).

20. Tirez le tapis du tablier

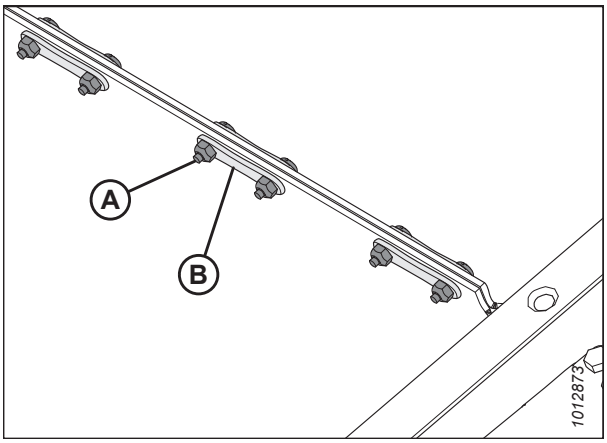

Figure 4.180: Raccordement du tapis

21. Installez le nouveau tapis sur le rouleau d'entraînement (A). Vérifiez que les guides du tapis s'adaptent dans les rainures du rouleau d'entraînement (B).

22. Tirez le tapis vers le bas du tablier d'alimentation et au-dessus du rouleau libre (C).

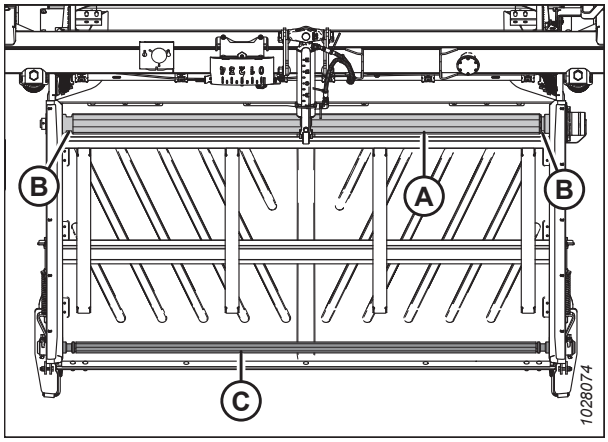

Figure 4.181: Tapis d'alimentation du module de flottement

23. Connectez le joint du tapis avec les courroies de raccordement (B). Fixez les sangles avec les écrous et les vis (A).

    IMPORTANT:

    Veillez à ce que les têtes de vis soient orientées vers l'arrière du tablier. Ne serrez les vis **que** jusqu'à ce que les extrémités des vis soient au même niveau que les écrous.

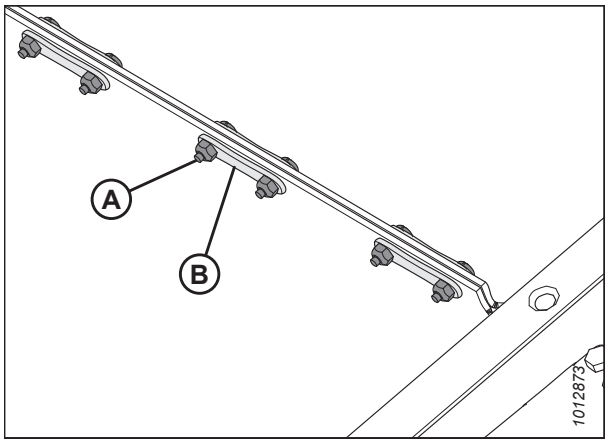

Figure 4.182: Courroies de raccordement du tapis

24. Replacez le rouleau libre en position de fonctionnement.

25. Appliquez du frein-filet de résistance moyenne (Loctite[MD] 243 ou équivalent) aux filetages de la quincaillerie (A).

26. Du côté du tablier d'alimentation où le moulage descendait lors du retrait de la quincaillerie, réinstallez la quincaillerie (A) pour fixer le moulage du rouleau libre (B) au châssis.

27. Répétez les deux étapes précédentes de l'autre côté du tablier d'alimentation.

28. Resserrez le boulon (A) à 12 Nm (106 pi-lbf).

    IMPORTANT:

    Ne serrez **PAS** complètement le boulon (A).

29. Réglez la tension du tapis. Pour obtenir des instructions, consultez *4.10.2 Vérification et réglage de la tension du transporteur d'alimentation, page 650*.

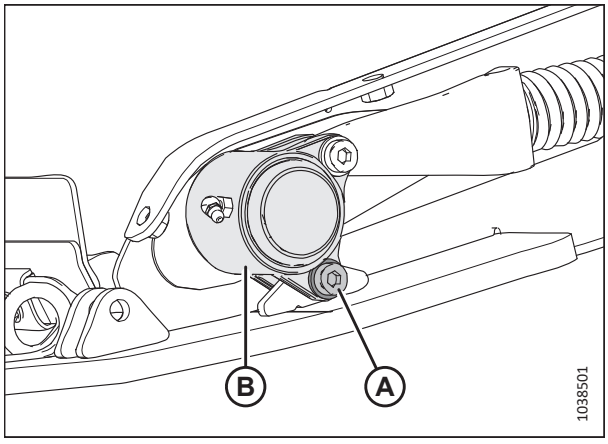

Figure 4.183: Moulage du roulement à rouleau libre

30. Positionnez le remplisseur intermédiaire (D) comme indiqué. Réinstallez la plaque de retenue.
31. Fixez le dispositif de retenue et la remplisseuse intermédiaire avec une vis à tête cylindrique et une rondelle (C) et cinq vis à tête fraisée (A).
32. Répétez les deux étapes précédentes de l'autre côté du tablier d'alimentation.

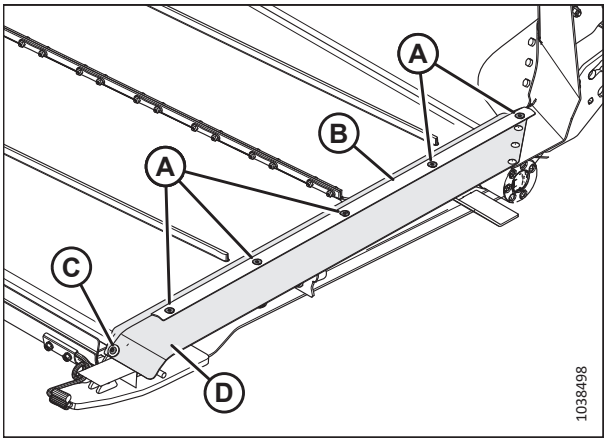

Figure 4.184: Joint du tapis d'alimentation

33. Soulevez le bac du tablier d'alimentation (A).

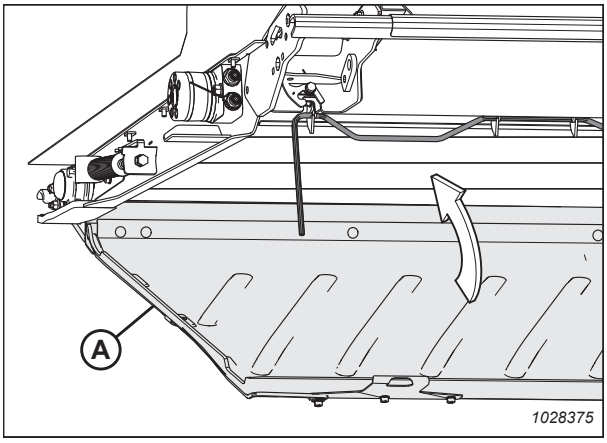

Figure 4.185: Bac du tablier d'alimentation

34. Enclenchez la poignée de verrouillage (A) dans les crochets (B) du bac du tablier d'alimentation.

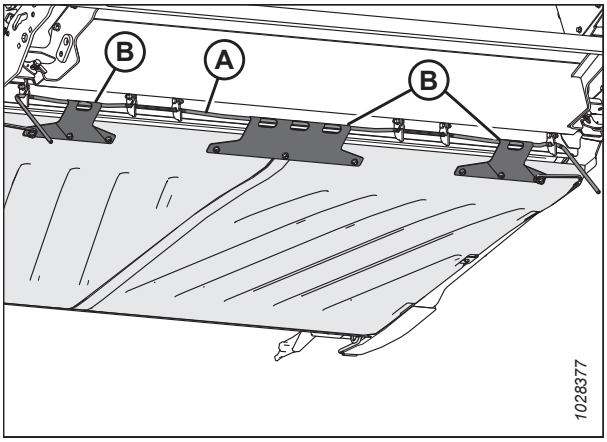

Figure 4.186: Dessous du bac du tablier d'alimentation

35. Tournez les poignées (A) vers le haut pour mettre le bac du tablier d'alimentation en position de verrouillage.

    NOTE:

    Assurez-vous que les trois crochets (B) du bac du tablier sont fixés sur la poignée de verrouillage.

36. Maintenez le bac du tablier d'alimentation (C) en place et tournez le loquet pour verrouiller la poignée (A).

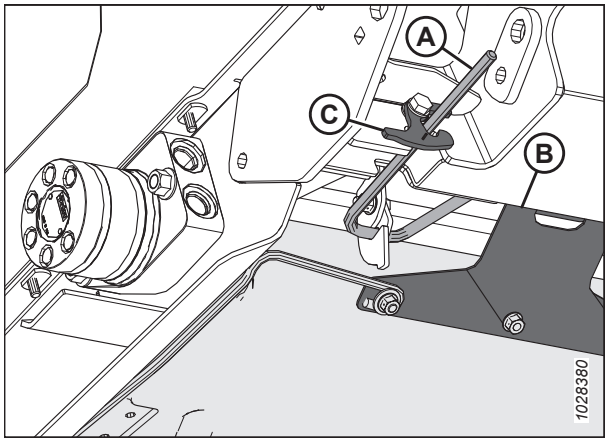

Figure 4.187: Dessous du bac du tablier d'alimentation

4.10.2 Vérification et réglage de la tension du transporteur d'alimentation

Pour que le tapis fonctionne correctement, il doit être correctement tendu. Vérifiez la tension du tapis et, si nécessaire, ajustez-la.

DANGER

Pour éviter toute blessure ou même la mort du fait du démarrage intempestif ou de la chute de la machine levée, coupez toujours le moteur et retirez la clé avant de quitter le poste de conduite, et enclenchez les supports de sécurité avant toute intervention sous la machine.

DANGER

Assurez-vous qu'il n'y a personne dans la zone.

NOTE:

Les illustrations de cette procédure montrent le côté gauche de la plateforme ; le côté droit est identique.

1. Démarrez le moteur.
2. Soulevez complètement la plateforme.
3. Coupez le moteur et retirez la clé du contact.
4. Enclenchez les supports de sécurité de la plateforme. Pour obtenir des instructions, consultez le manuel d'opération de la moissonneuse-batteuse.

Vérification de la tension du tapis d'alimentation

5. Assurez-vous que le guide du tapis (la chenille en caoutchouc sur sa face inférieure) est correctement enclenché dans la rainure du rouleau d'entraînement et que le rouleau libre se trouve entre les guides.

6. Vérifiez la position du disque de retenue du ressort (A). Si le tapis d'alimentation se déplace comme il faut et que les arrêts du ressort sont positionnés correctement de chaque côté du tapis, aucun réglage n'est nécessaire :

   NOTE:

   La position de départ du disque de retenue du ressort (A) est centrée à l'intérieur de la forme en « U » sur l'indicateur (B) ; cependant, la position du disque (A) variera après le réglage de la capacité de suivi du tapis.

7. Si des réglages sont nécessaires, passez à l'étape *8, page 651*.

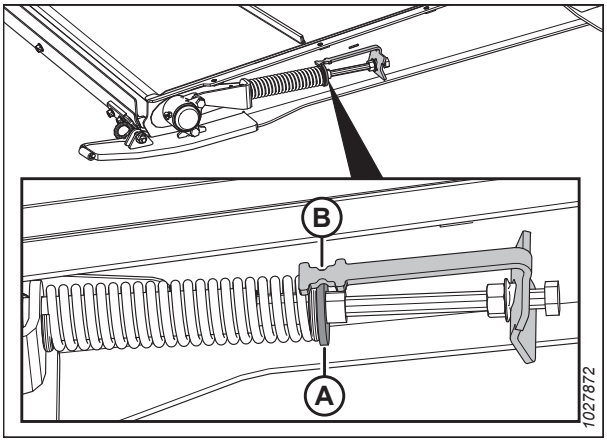

Figure 4.188: Tendeur du tapis d'alimentation

Réglage de la tension du tapis d'alimentation

8. Réglez la tension du tapis en desserrant le contre-écrou (A) et en tournant l'écrou (B) dans le sens des aiguilles d'une montre pour l'augmenter (ou dans le sens inverse pour la relâcher). Le disque de retenue (C) doit se trouver au milieu de l'indicateur (D).

   IMPORTANT:

   Pour de petits réglages de tension, seul un côté du tapis doit être ajusté. Pour éviter un suivi inégal du tapis lors de réglages de tension plus conséquents, les deux côtés du tapis devront être ajustés.

9. Si le tapis ne suit pas correctement, ajustez le disque de retenue (C) de telle sorte qu'il ne se trouve **PAS** au milieu de l'indicateur (D), mais dans la plage suivante :

   - Si le disque de retenue (C) est desserré à 3 mm (1/8 po), il se déplacera vers l'avant du tablier depuis le centre de l'indicateur (D).
   - S'il est resserré à 6 mm (1/4 po), le disque de retenue (C) se déplacera vers l'arrière du tablier depuis le centre de l'indicateur (D).

10. Serrez le contre-écrou (A). Assurez-vous que l'écrou de la bride (E) est bien serré contre le support de l'indicateur.

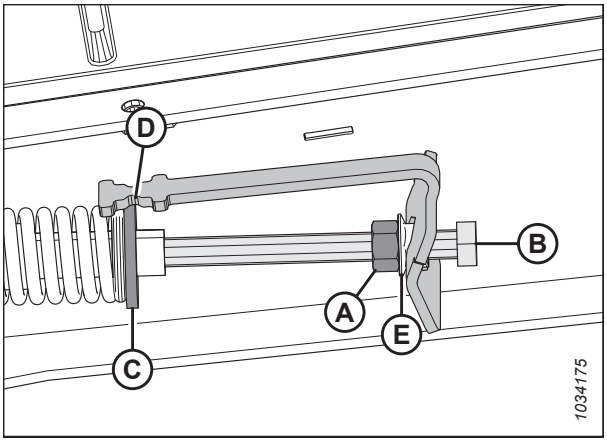

Figure 4.189: Tendeur de tapis d'aliments pour animaux - Côté gauche

4.10.3 Rouleau d’entraînement du tapis d’alimentation

Le rouleau d’entraînement du tapis d’alimentation est à commande hydraulique, ce qui permet de faire tourner le tapis et d’acheminer la récolte vers la vis d’alimentation du convoyeur.

Retrait du rouleau d’entraînement du tapis d’alimentation

Le rouleau d’entraînement du tapis d’alimentation doit être retiré lors de sa réparation ou de son remplacement.

DANGER

Pour éviter toute blessure ou même la mort du fait du démarrage intempestif ou de la chute de la machine levée, coupez toujours le moteur et retirez la clé avant de quitter le poste de conduite, et enclenchez les supports de sécurité avant toute intervention sous la machine.

DANGER

Assurez-vous qu’il n’y a personne dans la zone.

1. Démarrez le moteur.
2. Levez complètement le rabatteur.
3. Soulevez complètement la plateforme.
4. Coupez le moteur et retirez la clé du contact.
5. Enclenchez les supports de sécurité du rabatteur. Pour obtenir des instructions, consultez *Enclenchement des supports de sécurité du rabatteur, page 39*.
6. Enclenchez les supports de sécurité de la plateforme. Pour obtenir des instructions, consultez le manuel d’opération de la moissonneuse-batteuse.
7. Repérez le tendeur du tapis d’alimentation. Desserrez le contre-écrou (A). Tournez le boulon (B) dans le sens inverse des aiguilles d’une montre pour relâcher la tension du tapis.

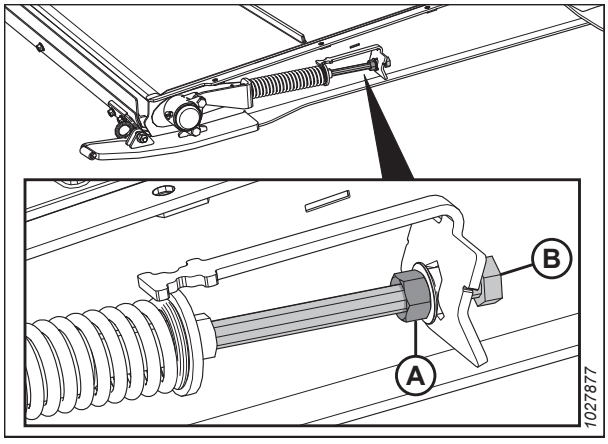

Figure 4.190: Tendeur du tapis d’alimentation

8. Retirez les boulons et les écrous (A). Retirez les courroies de raccordement du tapis (B).

9. Soulevez les côtés du tapis pour exposer les rouleaux.

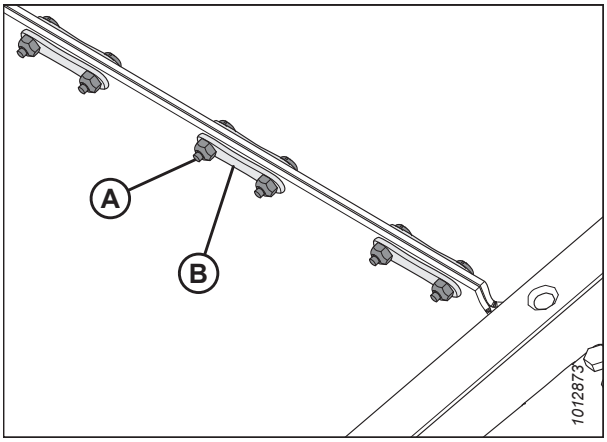

Figure 4.191: Raccordement du tapis

10. Sur le côté droit du tablier, retirez deux écrous (A) et boulons du boîtier (B)du roulement à rouleau d'entraînement.

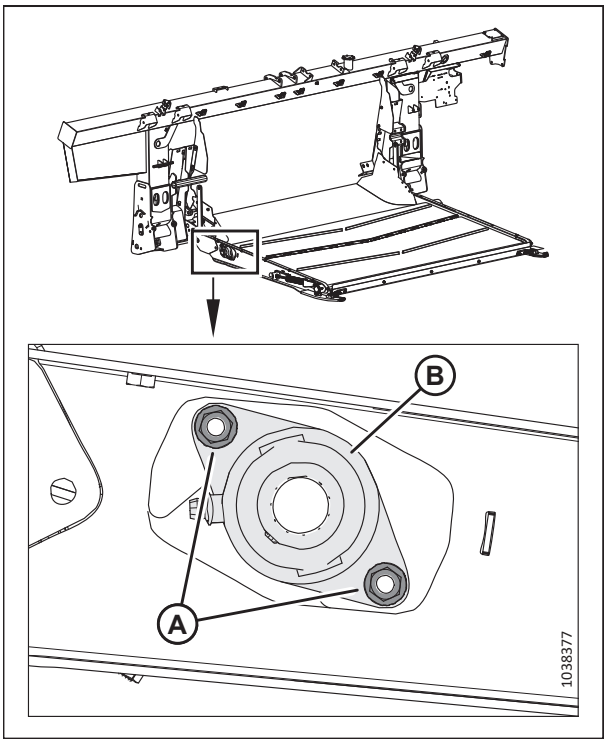

Figure 4.192: Roulement de rouleau d'entraînement

11. Faites glisser le rouleau d'entraînement avec l'ensemble du roulement (A) vers la droite jusqu'à ce que l'extrémité gauche se détache du moteur de la cannelure.
12. Retirez les deux capots (B).

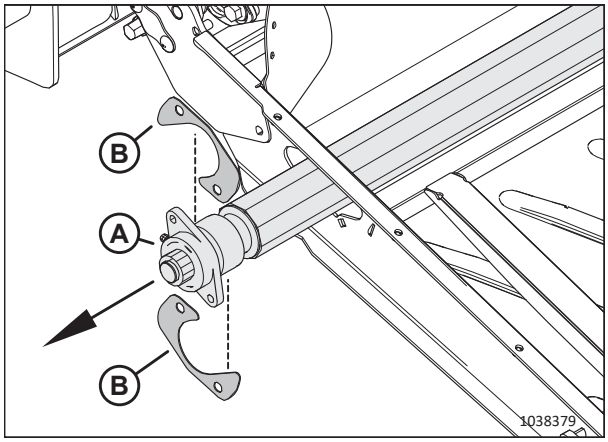

Figure 4.193: Rouleau d'entraînement

13. Soulevez l'extrémité gauche du châssis.
14. Faites glisser l'ensemble (A) vers la gauche, dirigeant le boîtier du roulement (B) à travers l'ouverture du châssis (C).
15. Retirez le rouleau (A).

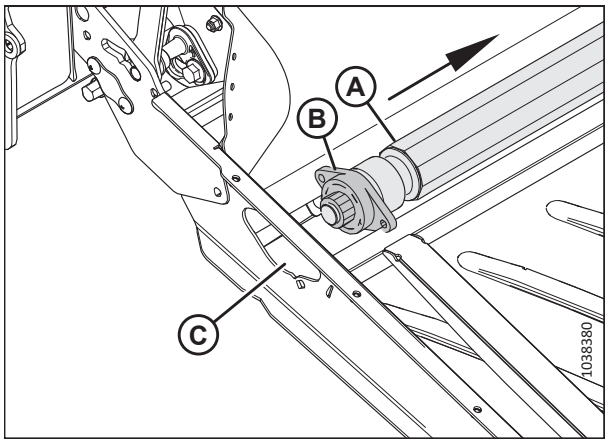

Figure 4.194: Rouleau d'entraînement

Installation du rouleau d'entraînement du tapis d'alimentation

Le rouleau d'entraînement du tapis d'alimentation doit être installé après avoir été réparé ou remplacé.

1. Appliquez de la graisse sur le moteur de la cannelure.
2. Dirigez l'extrémité du roulement (A) du rouleau d'entraînement à travers l'ouverture du châssis (B).

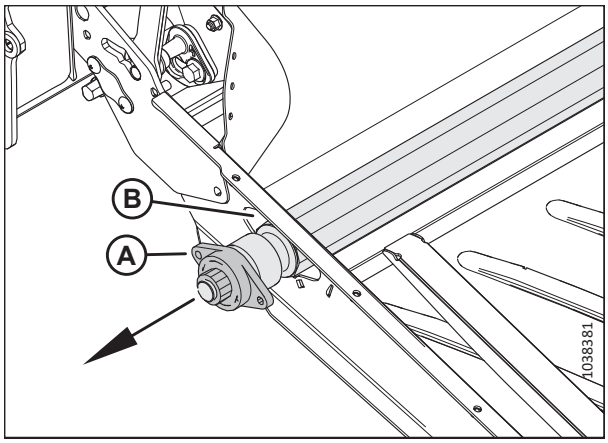

Figure 4.195: Rouleau d'entraînement – extrémité du roulement

3. Faites glisser l'extrémité gauche du rouleau d'entraînement (A) sur la cannelure du moteur (B).

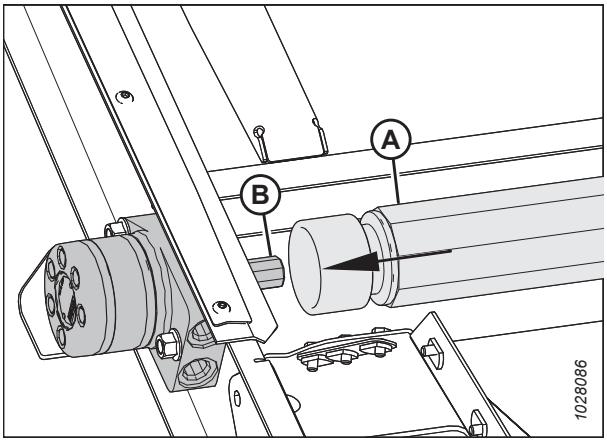

Figure 4.196: Moteur de tapis d'alimentation

4. Installez deux boulons (A) dans le tablier d'alimentation.
5. Installez les deux capots (B) sur les deux boulons.

   IMPORTANT:

   Positionnez les capots dans l'ordre indiqué.
6. Fixez le boîtier de roulement de rouleau d'entraînement à l'aide de deux écrous (C).
7. Installez le tablier de tapis d'alimentation. Pour obtenir des instructions, consultez *4.10.1 Remplacement du tapis d'alimentation, page 645*.
8. Tendez le tablier de tapis d'alimentation. Pour obtenir des instructions, consultez *4.10.2 Vérification et réglage de la tension du transporteur d'alimentation, page 650*.

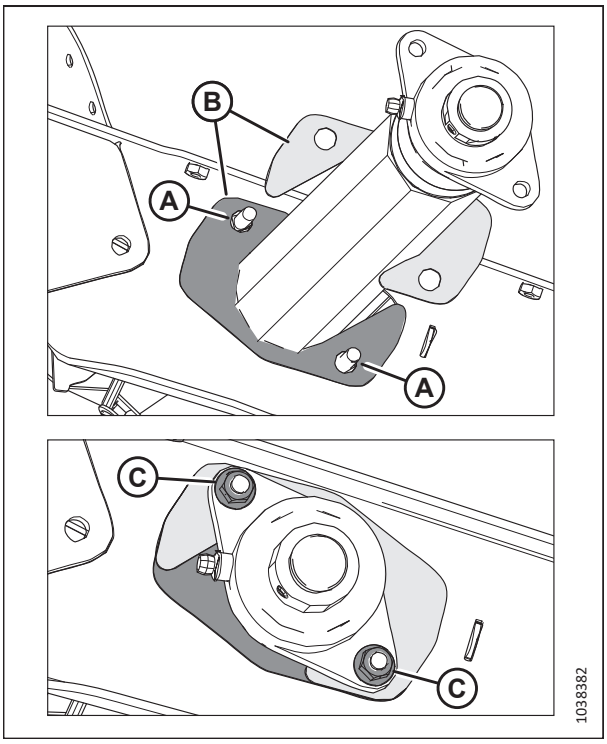

Figure 4.197: Rouleau d'entraînement – extrémité du roulement

Retrait du boîtier du rouleau d'entraînement du tapis d'alimentation

Le roulement à rouleau d'entraînement du tapis d'alimentation aide le rouleau à tourner. Le roulement doit être retiré lors de son remplacement.

DANGER

Pour éviter toute blessure ou même la mort du fait du démarrage intempestif ou de la chute de la machine levée, coupez toujours le moteur et retirez la clé avant de quitter le poste de conduite, et enclenchez les supports de sécurité avant toute intervention sous la machine.

1. Levez complètement le rabatteur.
2. Soulevez complètement la plateforme.
3. Coupez le moteur et retirez la clé du contact.
4. Enclenchez les supports de sécurité du rabatteur. Pour obtenir des instructions, consultez *Enclenchement des supports de sécurité du rabatteur, page 39*.
5. Enclenchez les supports de sécurité de la plateforme. Pour obtenir des instructions, consultez le manuel d'opération de la moissonneuse-batteuse.
6. Repérez le tendeur du tapis d'alimentation. Desserrez le contre-écrou (A). Tournez le boulon (B) dans le sens inverse des aiguilles d'une montre pour relâcher la tension du tapis.

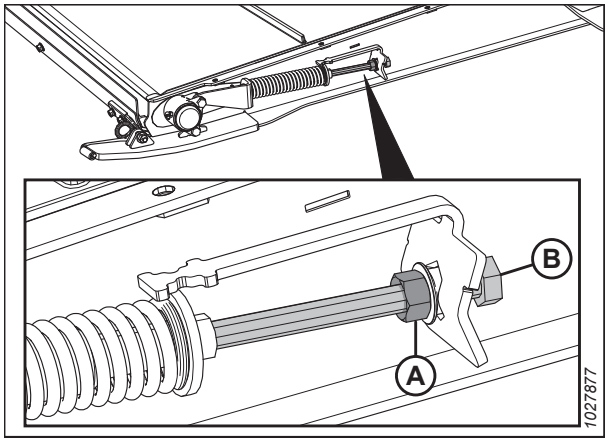

Figure 4.198: Tendeur du tapis d'alimentation

7. Desserrez la vis de réglage (A) sur le verrou du roulement (B).
8. À l'aide d'un marteau et d'un poinçon, tapez sur le verrou du roulement (B) dans le sens opposé au sens de rotation de la vis pour libérer le verrou.

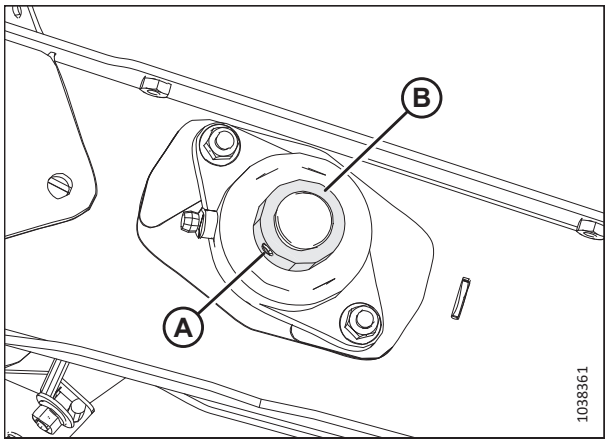

Figure 4.199: Roulement à rouleaux d'entraînement du tapis d'alimentation

9. Retirez deux écrous (A).

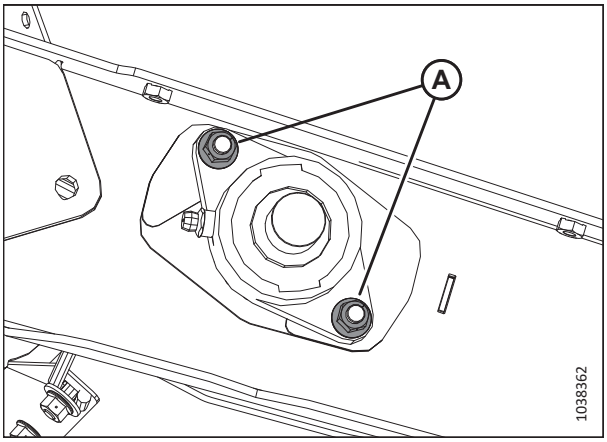

Figure 4.200: Roulement à rouleaux d'entraînement du tapis d'alimentation

10. Retirez le carter de roulement (A).

    NOTE:

    Si le roulement est bloqué sur l'arbre, il peut être plus simple de retirer l'assemblage du rouleau d'entraînement. Pour obtenir des instructions, consultez *Retrait du rouleau d'entraînement du tapis d'alimentation, page 652*.

11. Vérifiez que les deux capots (B) ne sont pas endommagés. Si tel est le cas, remplacez-les par des pièces du kit MD Nº 347553.

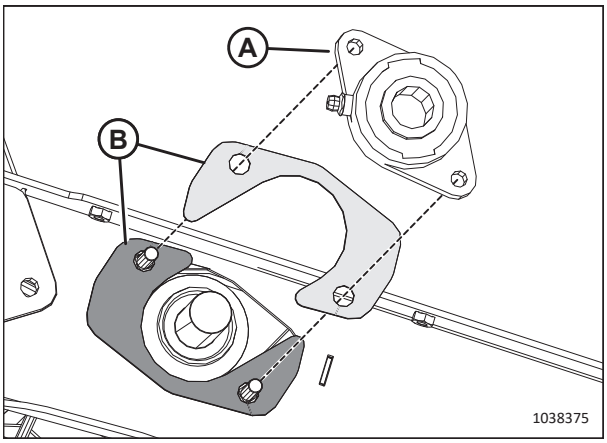

Figure 4.201: Roulement à rouleaux d'entraînement du tapis d'alimentation

Installation du boîtier du rouleau d'entraînement du tapis d'alimentation

Le roulement est maintenu en place par des boulons et un collier de blocage.

1. Installez deux boulons (A) dans le tablier d'alimentation.
2. Installez les deux capots (B) sur les deux boulons.

   IMPORTANT:

   Positionnez les capots dans l'ordre indiqué.
3. Installez le boîtier du roulement à rouleau d'entraînement (C) sur l'arbre.
4. Fixez le boîtier à l'aide de deux écrous (D).
5. Installez la bague de verrouillage du roulement (E) sur l'arbre.
6. À l'aide d'un marteau et d'un poinçon, tapez sur le verrou du roulement dans le sens de rotation de la vis pour le verrouiller.
7. Serrez la vis de réglage du verrou du roulement (F).
8. Tendez le tablier de tapis d'alimentation. Pour obtenir des instructions, consultez *4.10.2 Vérification et réglage de la tension du transporteur d'alimentation, page 650*.

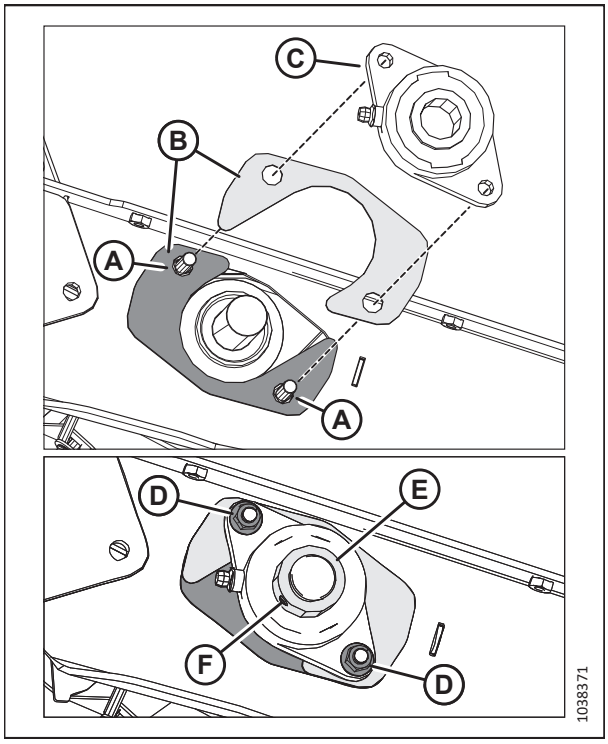

Figure 4.202: Roulement à rouleaux d'entraînement du tapis d'alimentation

4.10.4 Rouleau libre du tapis d'alimentation

Le rouleau libre du tapis d'alimentation est commandé par la friction du tapis d'alimentation mis en rotation par le rouleau d'entraînement. Comme le rouleau d'entraînement, le rouleau libre aide le tapis d'alimentation à transporter la récolte jusqu'à la vis d'alimentation.

Retrait du rouleau libre du tapis d'alimentation

Le rouleau libre du tapis d'alimentation doit être retiré en cas de réparation ou de remplacement.

DANGER

Pour éviter toute blessure ou même la mort du fait du démarrage intempestif ou de la chute de la machine levée, coupez toujours le moteur et retirez la clé avant de quitter le poste de conduite, et enclenchez les supports de sécurité avant toute intervention sous la machine.

1. Levez complètement le rabatteur.
2. Soulevez complètement la plateforme.
3. Coupez le moteur et retirez la clé du contact.
4. Enclenchez les supports de sécurité du rabatteur. Pour obtenir des instructions, consultez *Enclenchement des supports de sécurité du rabatteur, page 39*.
5. Enclenchez les supports de sécurité de la plateforme. Pour obtenir des instructions, consultez le manuel d'opération de la moissonneuse-batteuse.

6. Repérez le tendeur du tapis d'alimentation. Desserrez le contre-écrou (A). Tournez le boulon (B) dans le sens inverse des aiguilles d'une montre pour relâcher la tension du tapis.

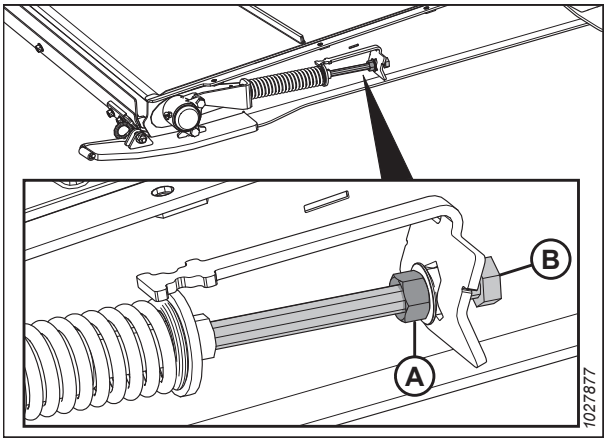

Figure 4.203: Tendeur du tapis d'alimentation

7. Retirez les boulons et les écrous (A). Retirez les courroies de raccordement du tapis (B).
8. Séparez le tapis.
9. Abaissez l'avant du pont d'alimentation.

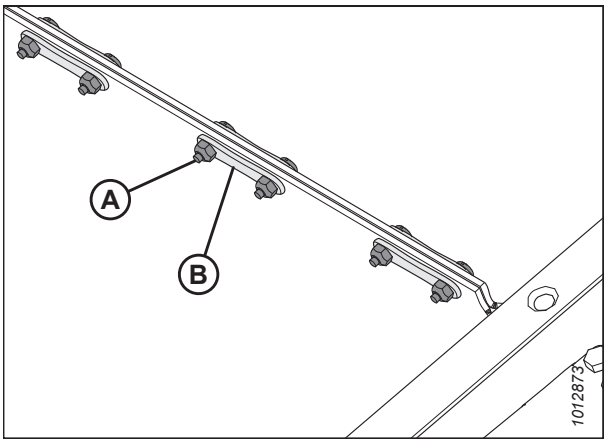

Figure 4.204: Raccordement du tapis

10. Retirez le capuchon anti-poussière (A) et l'écrou (B) du boîtier de roulement (C).

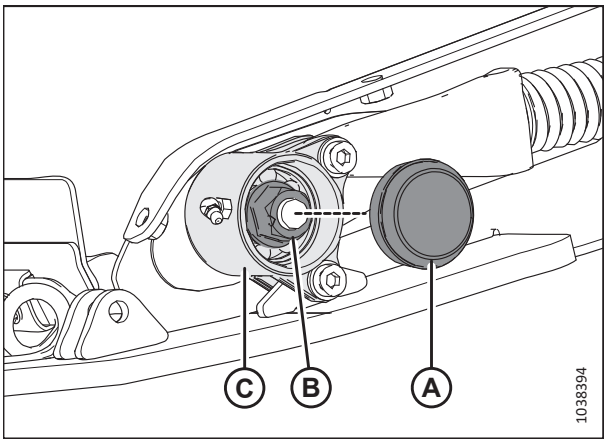

Figure 4.205: Boîtier du roulement à rouleaux libres

11. Retirez la quincaillerie qui fixe le boîtier du roulement au patin du tablier et le tendeur de l'emplacement (A).
12. Retirer le boîtier de roulement (B) du rouleau libre.
13. Répétez les étapes *10, page 659* à *12, page 660* de l'autre côté du tablier d'alimentation.

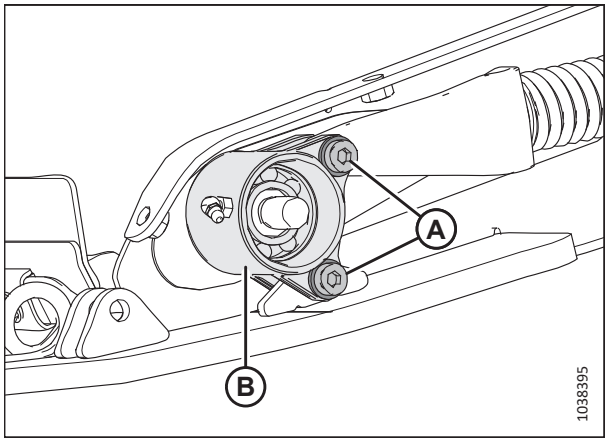

Figure 4.206: Boîtier du roulement à rouleaux libres

14. Sur un côté du châssis du tablier, retirez l'écrou (A) et le capot (B).

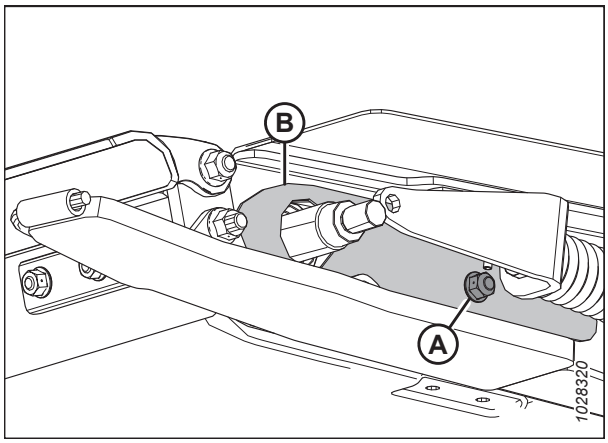

Figure 4.207: Capot du rouleau libre

15. Retirez le rouleau libre (A) en le faisant glisser de l'autre côté du châssis du tablier.

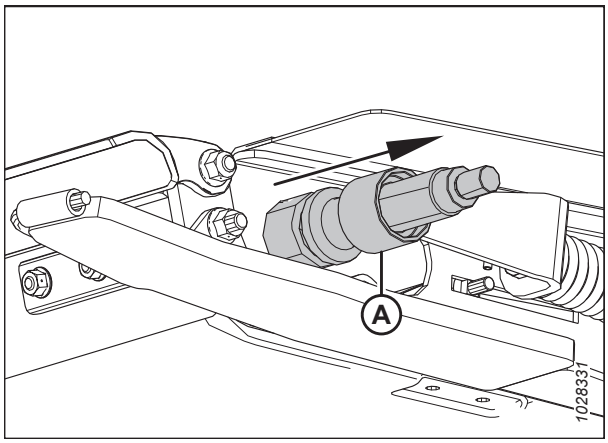

Figure 4.208: Rouleau libre

Installation du rouleau libre du tapis d'alimentation

Le rouleau libre du tapis d'alimentation doit être installé après avoir été réparé ou remplacé.

1. Faites glisser le capot (A) sur une extrémité du rouleau de renvoi.
2. Badigeonnez d'huile l'arbre du rouleau libre (B).
3. Faites tourner avec précaution l'ensemble du roulement (C) sur l'axe à la main pour éviter d'endommager le joint.

   IMPORTANT:

   Veillez à ce que le roulement soit d'équerre par rapport à l'axe pour éviter d'endommager le joint d'étanchéité lors de l'installation.

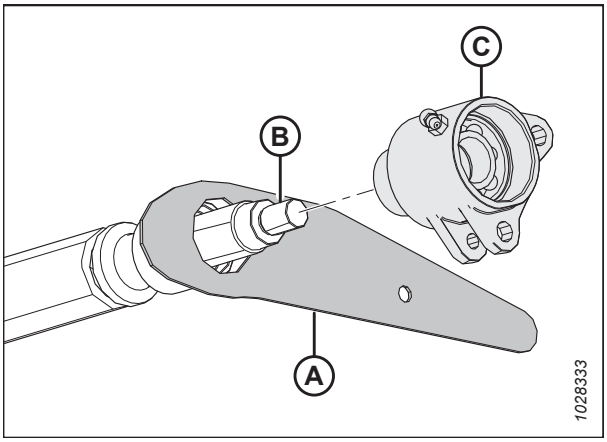

Figure 4.209: Rouleau libre

4. Une fois que le roulement et les deux joints sont en place autour de l'axe, installez l'écrou (A) et serrez-le à 81 Nm (60 pi-lbf).

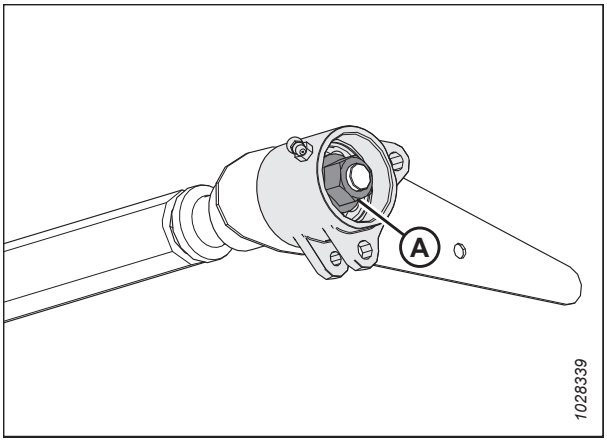

Figure 4.210: Roulement de rouleau libre gauche

5. Faites glisser le rouleau libre (A) à travers la découpe dans le châssis du tablier.

   NOTE:

   L'extrémité droite du rouleau libre devrait dépasser du châssis du tablier droit.

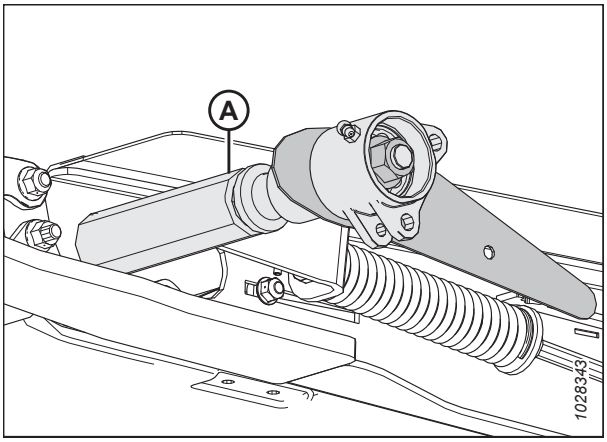

Figure 4.211: Tendeur d'alimentation - Côté gauche

6. Installez le boulon de l'intérieur du tablier d'alimentation pour fixer le capot du rouleau libre (A).
7. Installez l'écrou (B). Ne serrez **PAS** trop l'écrou. L'écrou doit maintenir le capot du rouleau libre en place et se déplacer avec le rouleau.

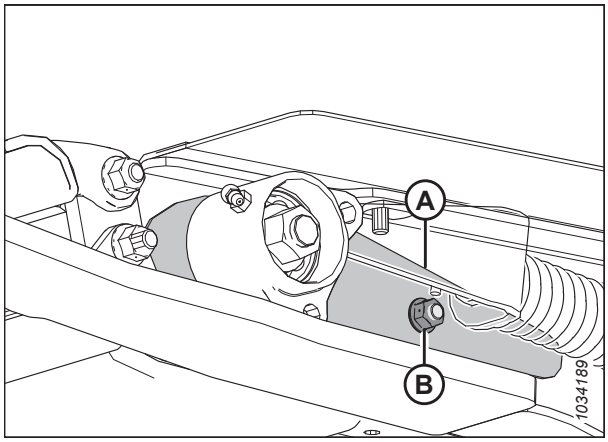

Figure 4.212: Capot du rouleau - Côté gauche

8. Du côté droit du châssis du tablier, badigeonnez d'huile l'extrémité opposée de l'axe du rouleau libre (A).
9. Faites tourner avec précaution l'ensemble du roulement (B) sur l'axe (A) à la main pour éviter d'endommager le joint.

   IMPORTANT:

   Veillez à ce que le roulement soit d'équerre par rapport à l'axe pour éviter d'endommager le joint d'étanchéité lors de l'installation.

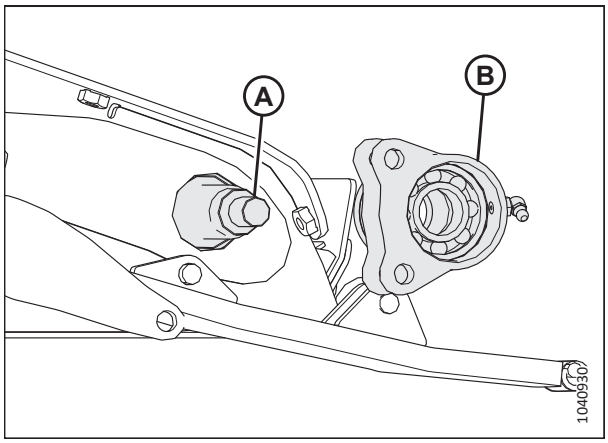

Figure 4.213: Tablier d'alimentation – Côté droit

10. Une fois que le roulement et les deux joints sont en place autour de l'axe droit, installez l'écrou (A) et serrez-le à 81 Nm (60 pi-lbf).

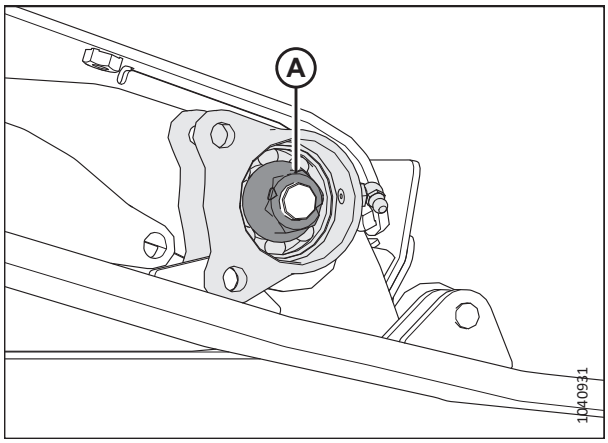

Figure 4.214: Tablier d'alimentation – Côté droit

11. Faites tourner le boîtier du rouleau libre (A) jusqu'à ce que les trous des languettes inférieures soient alignés avec le trou de la languette soudée (B).

12. Appliquez du frein-filet de résistance moyenne (Loctite℠ 243 ou équivalent) aux filets des boulons à tête creuse, puis fixez le boîtier du rouleau à la languette soudée avec le boulon, la rondelle et l'écrou à l'emplacement (C).

13. Alignez le trou du support moulé (D) avec les trous de la patte supérieure du boîtier du rouleau libre (A).

14. Appliquez du frein-filet de résistance moyenne (Loctite℠ 243 ou équivalent) aux filets des boulons à tête creuse, puis fixez le support moulé sur le boîtier du rouleau avec le boulon, la rondelle et l'écrou à l'emplacement (E).

15. Serrez les boulons (C) et (E) à 12 Nm (106 pi-lbf).

    IMPORTANT:

    Ne serrez **PAS** trop les boulons (C) et (E).

16. Lubrifiez la cavité du roulement avec de la graisse, puis installez le capot anti-poussière (A).

17. Vérifiez que l'embout graisseur fonctionne. Graissez le roulement de rouleau libre du tapis d'alimentation jusqu'à ce que la graisse sorte du joint. Après le graissage, essuyez l'excédent de graisse qui se trouve sur la zone.

18. Répétez les étapes *11, page 663* à *17, page 663* du côté droit du rouleau libre du tapis d'alimentation.

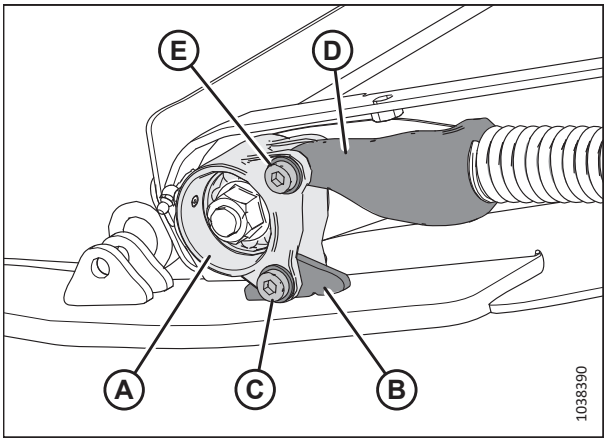

Figure 4.215: Roulement de rouleau libre gauche

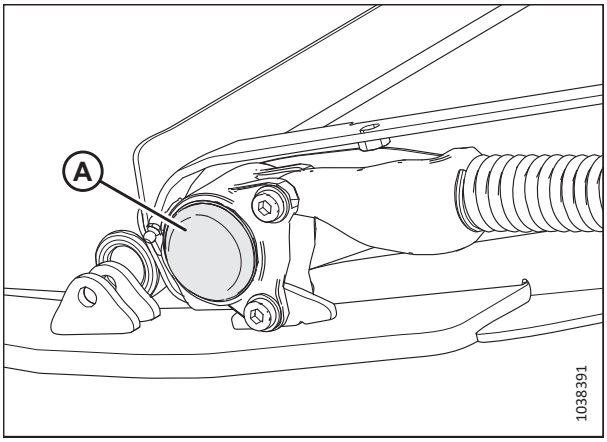

Figure 4.216: Tablier d'alimentation – Côté gauche,

19. Fermez le tapis d'alimentation et fixez-le avec les vis (A), les sangles de raccordement (B) et les écrous.

20. Tendez le tablier de tapis d'alimentation. Pour obtenir des instructions, consultez *4.10.2 Vérification et réglage de la tension du transporteur d'alimentation, page 650*.

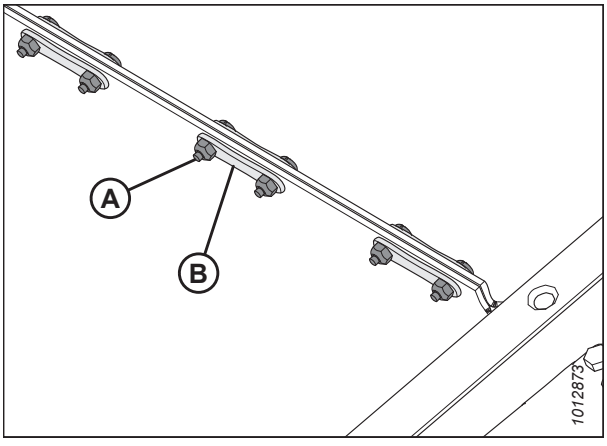

Figure 4.217: Raccordement du tapis

Remplacement du roulement à rouleaux libres du tapis d'alimentation

Le roulement à rouleau libre du tapis d'alimentation aide le rouleau à tourner. Le roulement doit être retiré lors de son remplacement.

NOTE:

La procédure est identique des deux côtés du rouleau libre du tapis d'alimentation. Les illustrations ci-dessous montrent le côté gauche du rouleau.

DANGER

Pour éviter toute blessure ou même la mort du fait du démarrage intempestif ou de la chute de la machine levée, coupez toujours le moteur et retirez la clé avant de quitter le poste de conduite, et enclenchez les supports de sécurité avant toute intervention sous la machine.

DANGER

Assurez-vous qu'il n'y a personne dans la zone.

1. Levez complètement le rabatteur.
2. Soulevez complètement la plateforme.
3. Coupez le moteur et retirez la clé du contact.
4. Enclenchez les supports de sécurité du rabatteur. Pour obtenir des instructions, consultez *Enclenchement des supports de sécurité du rabatteur, page 39*.
5. Enclenchez les supports de sécurité de la plateforme. Pour obtenir des instructions, consultez le manuel d'opération de la moissonneuse-batteuse.
6. Repérez le tendeur du tapis d'alimentation. Desserrez le contre-écrou (A). Tournez le boulon (B) dans le sens inverse des aiguilles d'une montre pour relâcher la tension du tapis.

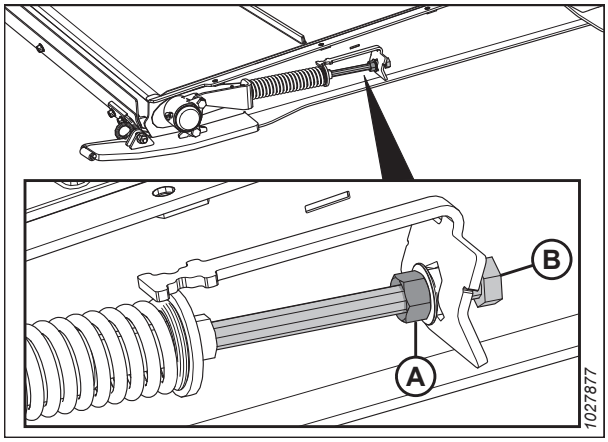

Figure 4.218: Tendeur du tapis d'alimentation

7. Retirez les boulons à tête creuse, les rondelles et les écrous (A) qui fixent le boîtier du roulement au patin du tablier et au tendeur.
8. Retirez le capuchon anti-poussière (B).

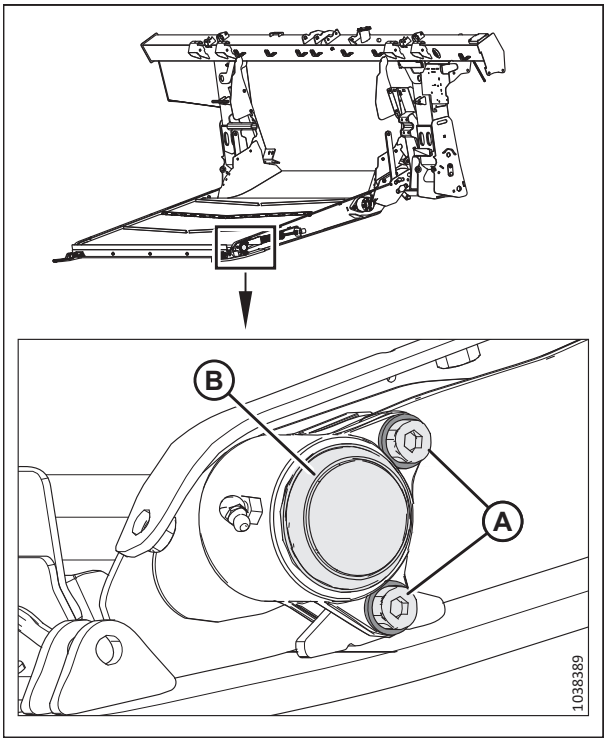

Figure 4.219: Roulement de rouleau libre gauche

9. Enlevez l'écrou (A), puis retirez le boîtier du roulement (B) du tablier. Conservez l'écrou et le boîtier du roulement.

   NOTE:

   Si le roulement est bloqué sur l'arbre, il peut être plus simple de retirer l'ensemble du rouleau libre. Pour obtenir des instructions, consultez *Retrait du rouleau libre du tapis d'alimentation, page 658*.

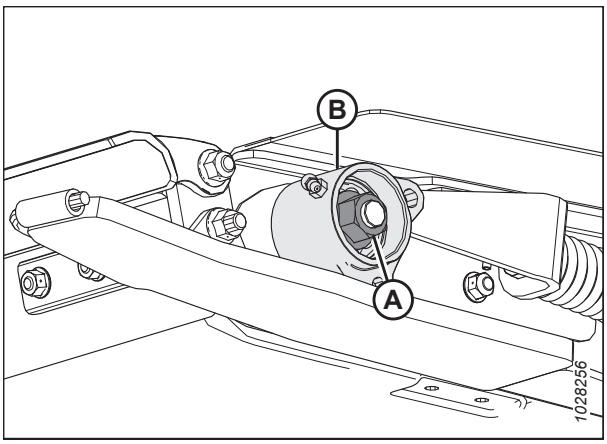

Figure 4.220: Roulement à rouleaux libres (côté gauche)

10. Retirez la bague de retenue (A), le roulement (B) et les joints du boîtier du roulement (D).
11. Appliquez de l'huile sur l'alésage avant d'assembler les pièces.
12. Installez les joints (C) dans le boîtier du roulement (D).

    NOTE:

    Vérifiez que le côté plat du joint est orienté vers l'intérieur.
13. Recouvrez de graisse le roulement (B), puis installez-le comme illustré.
14. Installez la bague de retenue (A).

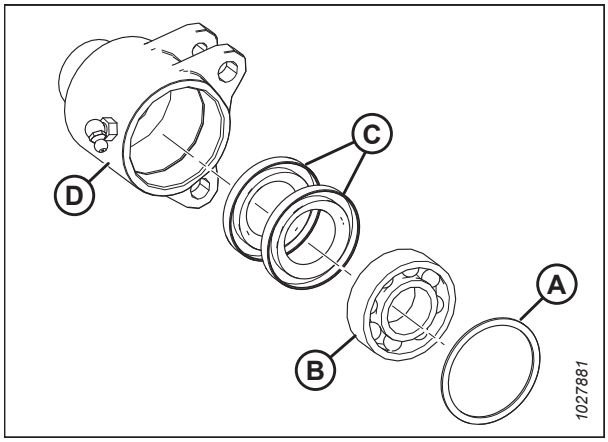

Figure 4.221: Ensemble de roulement

15. Badigeonnez d'huile l'arbre du rouleau libre (A).
16. Faites tourner avec précaution l'ensemble du roulement (B) sur l'axe (A) à la main pour éviter d'endommager le joint.

    IMPORTANT:

    Veillez à ce que le roulement soit d'équerre par rapport à l'axe pour éviter d'endommager le joint d'étanchéité lors de l'installation.

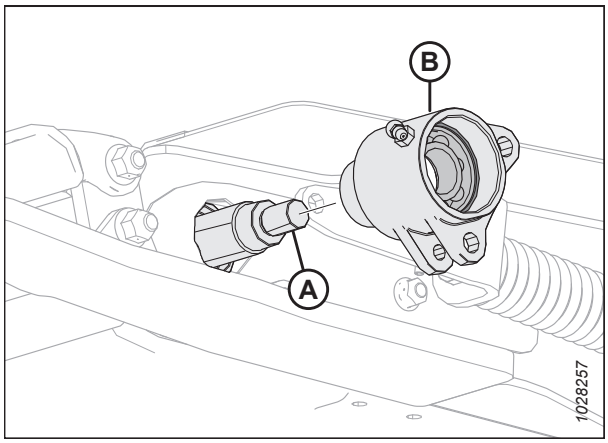

Figure 4.222: Roulement à rouleaux libres (côté gauche)

17. Une fois le roulement et les deux joints mis en place autour de l'axe, installez l'écrou (A) et serrez-le à 81 Nm (60 pi-lbf).

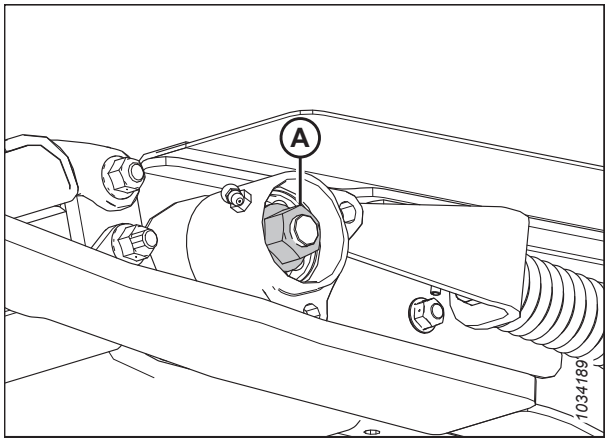

Figure 4.223: Roulement à rouleaux libres (côté gauche)

18. Faites tourner le boîtier du rouleau libre (A) jusqu'à ce que les trous des languettes inférieures soient alignés avec le trou de la languette soudée (B).
19. Appliquez du frein-filet de résistance moyenne (Loctite℠ 243 ou équivalent) aux filets des boulons à tête creuse, puis installez le boulon, la rondelle et l'écrou à l'emplacement (C).
20. Alignez le trou du support moulé (D) avec les trous de la patte supérieure du boîtier du rouleau libre (A).
21. Appliquez du frein-filet de résistance moyenne (Loctite℠ 243 ou équivalent) aux filets des boulons à tête creuse, puis installez le boulon, la rondelle et l'écrou à l'emplacement (E).
22. Serrez les boulons (C) et (E) à 12 Nm (106 pi-lbf).

    IMPORTANT:

    Ne serrez **PAS** trop les boulons (C) et (E).
23. Répétez l'étape à l'étape *22, page 667* sur le côté opposé.
24. Remplissez la cavité du roulement avec de la graisse, puis installez le capot anti-poussière (A) aux deux extrémités du rouleau libre.
25. Vérifiez que l'embout graisseur fonctionne.
26. Répétez l'étape *24, page 667* à l'étape *25, page 667* sur le côté opposé.
27. Tendez le tablier de tapis d'alimentation. Pour obtenir des instructions, consultez *4.10.2 Vérification et réglage de la tension du transporteur d'alimentation, page 650*.

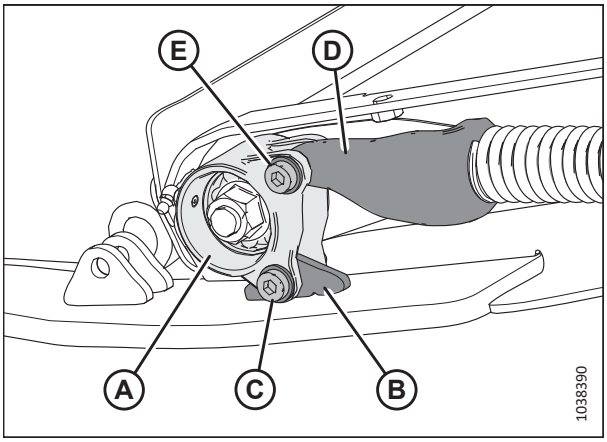

Figure 4.224: Roulement du rouleau libre – Côté gauche

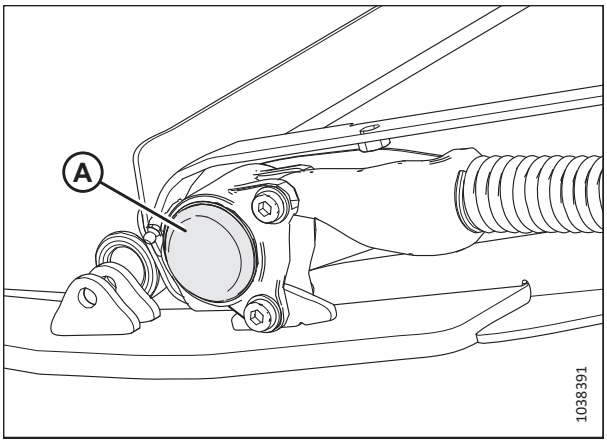

Figure 4.225: Tablier d'alimentation – Côté gauche,

4.10.5 Abaissement du bac du tablier d'alimentation

Le bac du tablier d'alimentation protège le tapis d'alimentation contre les objets au sol. Il peut être ouvert et fermé pour accéder au tapis d'alimentation.

DANGER

Pour éviter toute blessure ou même la mort du fait du démarrage intempestif ou de la chute de la machine levée, coupez toujours le moteur et retirez la clé avant de quitter le poste de conduite, et enclenchez les supports de sécurité avant toute intervention sous la machine.

DANGER

Assurez-vous qu'il n'y a personne dans la zone.

1. Démarrez le moteur.
2. Soulevez complètement la plateforme.
3. Coupez le moteur et retirez la clé du contact.
4. Enclenchez les supports de sécurité de la plateforme. Pour obtenir des instructions, consultez le manuel d'opération de la moissonneuse-batteuse.
5. Sur la face inférieure du tablier d'alimentation, tournez le loquet (A) pour déverrouiller la poignée (B). Répétez cette étape de l'autre côté du tablier d'alimentation.

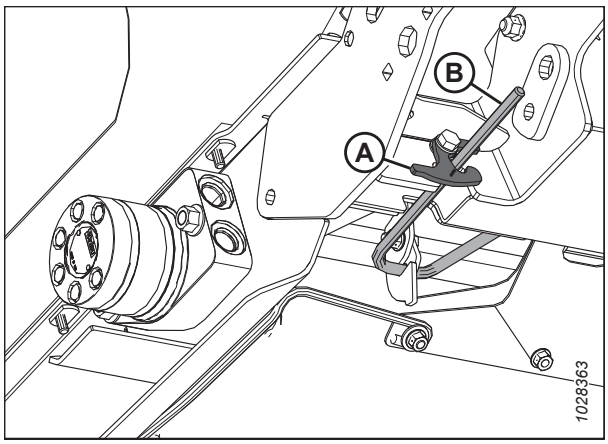

Figure 4.226: Dessous du tablier d'alimentation

6. Tenez le bac (A) et faites tourner la poignée (B) vers le bas pour le libérer.

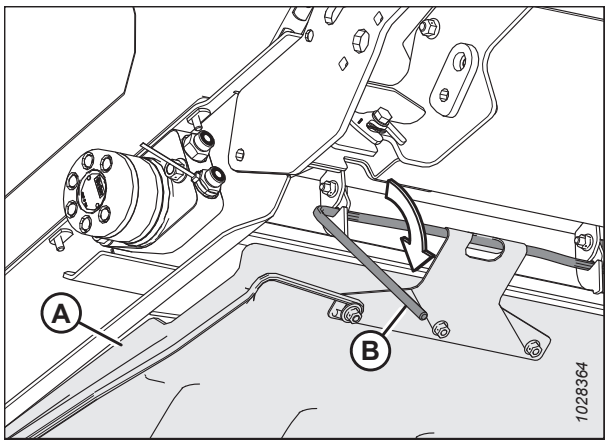

Figure 4.227: Dessous du tablier d'alimentation

7. Abaisser le bac du tablier d'alimentation (A).

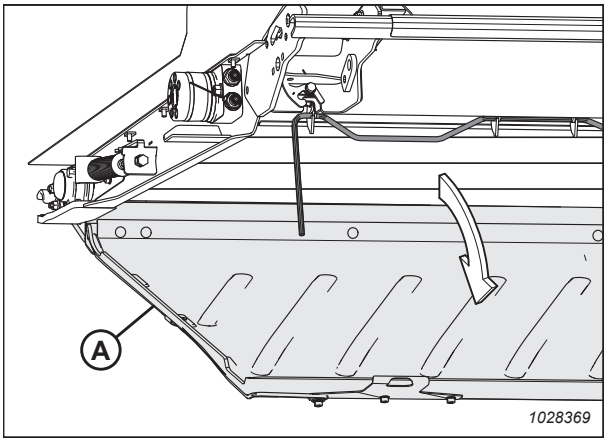

Figure 4.228: Bac du tablier d'alimentation

4.10.6 Élévation du bac du tablier d'alimentation

Le bac du tablier d'alimentation protège le tapis d'alimentation contre les objets au sol. Il peut être ouvert et fermé pour accéder au tapis d'alimentation.

DANGER

Pour éviter toute blessure ou même la mort du fait du démarrage intempestif ou de la chute de la machine levée, coupez toujours le moteur et retirez la clé avant de quitter le poste de conduite, et enclenchez les supports de sécurité avant toute intervention sous la machine.

1. Soulevez le bac du tablier d'alimentation (A).

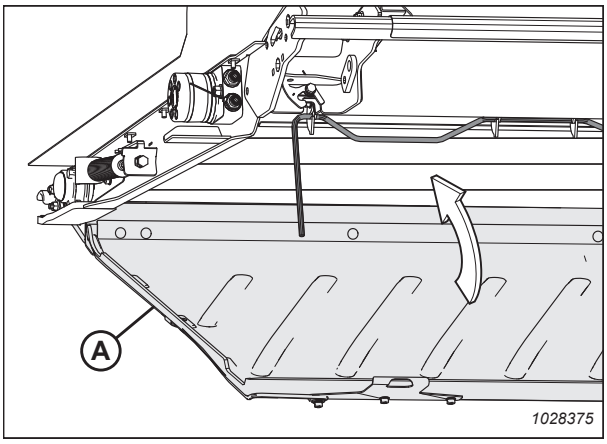

Figure 4.229: Bac du tablier d'alimentation

2. Enclenchez la poignée de verrouillage (A) dans les crochets (B) du bac du tablier d'alimentation.

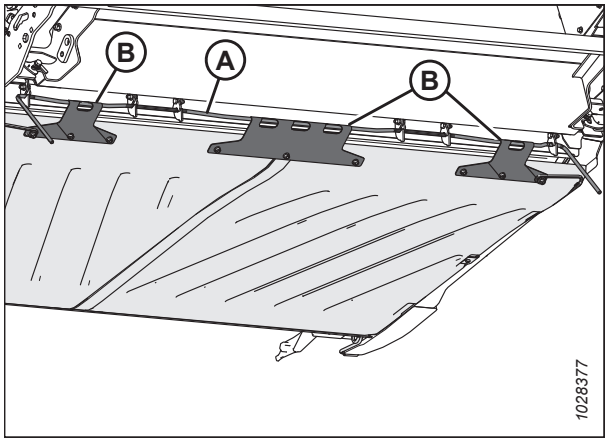

Figure 4.230: Dessous du bac du tablier d'alimentation

3. Tournez la poignée (A) vers le haut pour mettre le bac du tablier d'alimentation en position de verrouillage.

   NOTE:

   Assurez-vous que les trois crochets (B) du bac du tablier sont fixés sur la poignée de verrouillage.

4. Maintenez le bac du tablier d'alimentation (C) en place et tournez le loquet pour verrouiller la poignée (A).

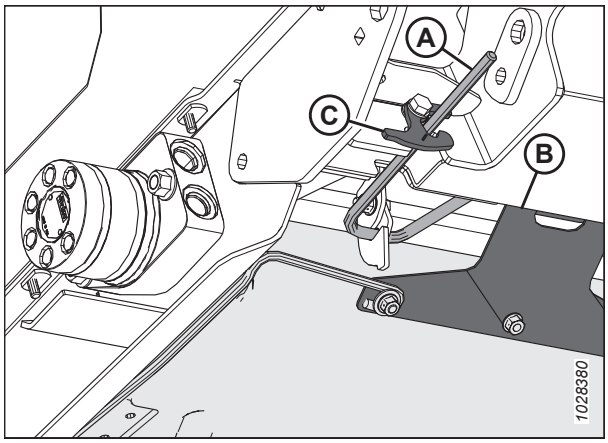

Figure 4.231: Dessous du bac du tablier d'alimentation

4.10.7 Vérification des crochets du support de bielle

Vérifiez **QUOTIDIENNEMENT** que les crochets du support de bielle gauche et droit ne sont ni fissurés ni cassés.

DANGER

Pour éviter toute blessure corporelle ou mortelle due à un démarrage intempestif ou à une chute de la machine levée, coupez toujours le moteur, retirez la clé et enclenchez les supports de sécurité avant de passer sous la plateforme pour quelque raison que ce soit.

DANGER

Assurez-vous qu'il n'y a personne dans la zone.

1. Démarrez le moteur.
2. Soulevez complètement la plateforme.
3. Coupez le moteur et retirez la clé du contact.
4. Enclenchez les supports de sécurité de la plateforme. Pour obtenir des instructions, consultez le manuel d'opération de la moissonneuse-batteuse.

5. Avant l'utilisation, assurez-vous que les deux crochets de support de bielle gauche (A) sont bien engagés sur le module de flottement sous le tablier d'alimentation.

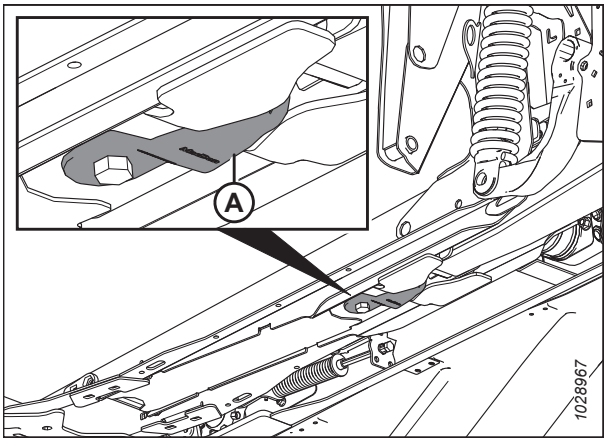

Figure 4.232: Tablier d'alimentation – vue du dessous

- Crochet du support de bielle non endommagé (A)
- Crochet du support de bielle endommagé/cassé (B)
- Support de bielle étirée (non illustré)

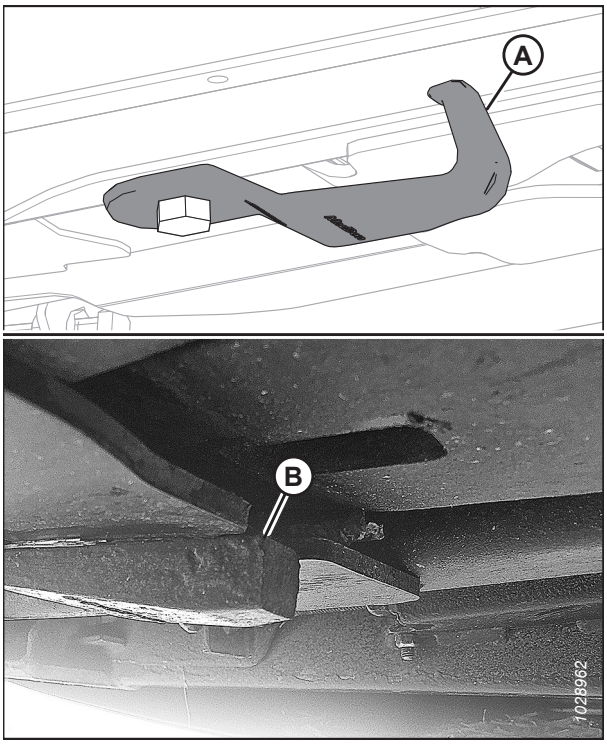

Figure 4.233: Crochets du support de bielle

NOTE:

Pour placer le crochet (A) en position de rangement, desserrez le boulon (B) et faites pivoter le crochet de 90 degrés.

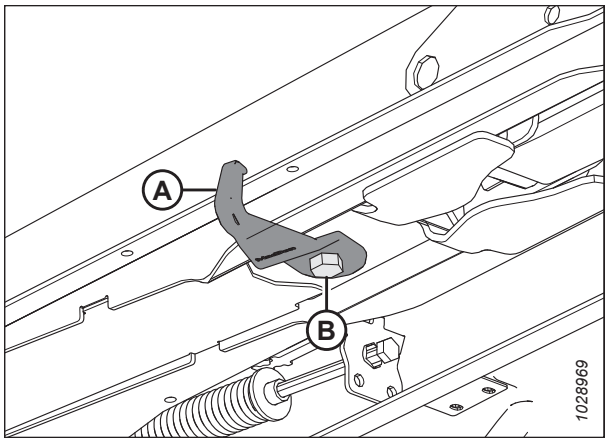

Figure 4.234: Crochet du support de bielle en position de stockage

4.11 Cornières d’alimentation

Des cornières d’alimentation sont installées dans l’ouverture du module de flottement pour améliorer l’alimentation dans les cultures telles que le riz. Il se peut qu’il soit nécessaire de les retirer en fonction de la configuration souhaitée du module de flottement.

4.11.1 Retrait des cornières d’alimentation

Les cornières d’alimentation sont fixées au châssis du module de flottement à l’aide de quatre boulons et écrous.

1. Dételez la plateforme de la moissonneuse-batteuse. Pour obtenir des instructions, consultez *3.6 Attelage/dételage de la plateforme, page 78*.

2. Retirez les quatre boulons et écrous (A) qui fixent la cornière d’alimentation (B) au châssis du module de flottement puis, retirez la cornière d’alimentation.

   NOTE:

   Seuls deux boulons supérieurs peuvent se trouver sur la cornière d’alimentation (B).

3. Répétez les étapes précédentes de l’autre côté du module de flottement.

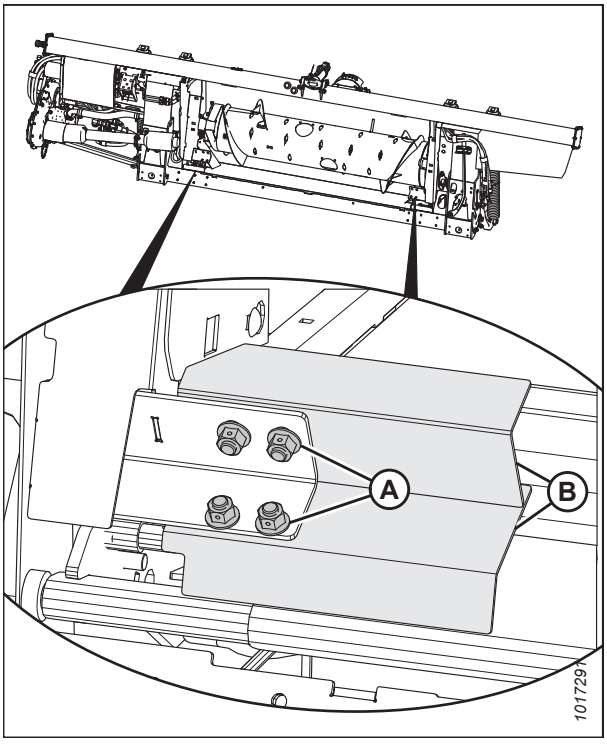

Figure 4.235: Cornières d’alimentation

4.11.2 Installation des cornières d’alimentation

Les cornières d’alimentation sont installées dans les coins inférieurs de l’ouverture du module de flottement.

1. Dételez la plateforme de la moissonneuse-batteuse. Pour des instructions, voir *3.6 Attelage/dételage de la plateforme, page 78*.

2. Positionnez la barre de décapage (B) comme indiqué, de façon à ce que l'encoche soit dans le coin du châssis.

3. Fixez la barre de décapage (B) au module de flottement avec quatre boulons et écrous (C). Veillez à ce que les écrous soient orientés vers la moissonneuse-batteuse.

   NOTE:

   Si les boulons et les écrous inférieurs sont trop difficiles à installer, ne placez que les deux boulons supérieurs.

4. Répétez les étapes *2, page 674* et *3, page 674* de l'autre côté du module de flottement.

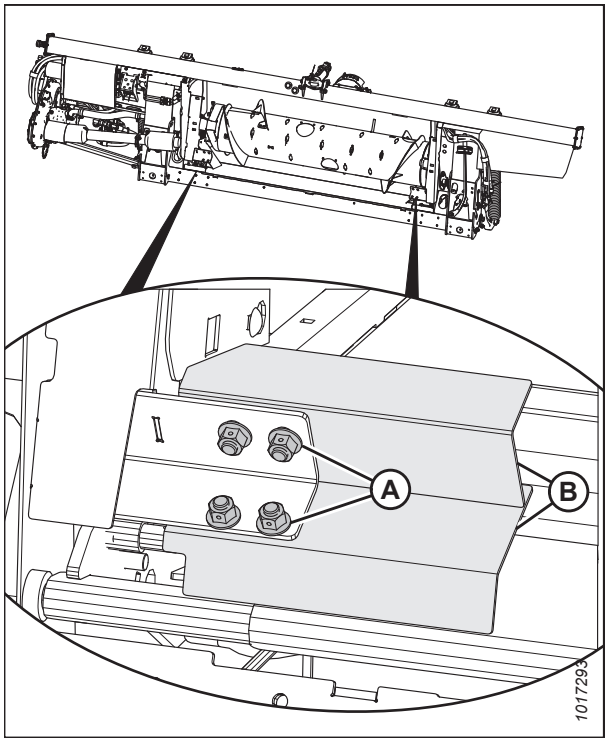

Figure 4.236: Cornières d'alimentation

4.11.3 Remplacement des déflecteurs d'alimentation sur les modules de flottement pour les moissonneuses-batteuses New Holland CR et CX

Procédez comme suit pour remplacer les déflecteurs ou pour changer le type de déflecteur (large ou étroit) installé sur le module de flottement.

1. Dételez la plateforme de la moissonneuse-batteuse. Pour des instructions, voir *3.6 Attelage/dételage de la plateforme, page 78*.

2. Enlevez les deux boulons et écrous (B) qui fixent le déflecteur d'alimentation (A) au châssis du module de flottement. Enlevez le déflecteur d'alimentation.

3. Positionnez le déflecteur d'alimentation de remplacement (A) comme indiqué. Fixez le déflecteur d'alimentation avec les boulons et les écrous (B). Veillez à ce que les écrous soient orientés vers la moissonneuse-batteuse. Ne serrez **PAS** encore les écrous.

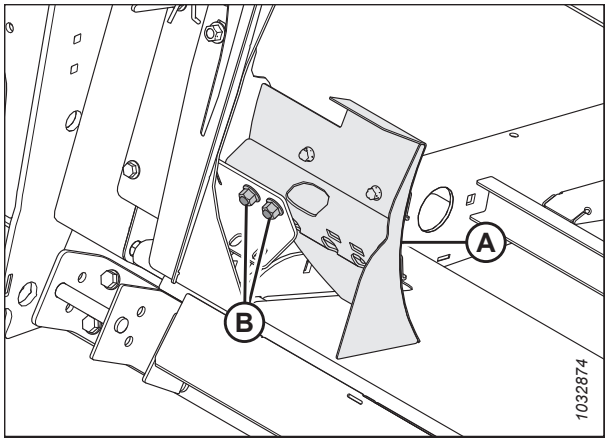

Figure 4.237: Déflecteur d'alimentation

4. Réglez le déflecteur (A) de sorte que la distance (C) entre le bac et le déflecteur soit de 4 à 6 mm (5/32 à 1/4 po).
5. Serrez les écrous (B).
6. Répétez la procédure pour installer l'autre déflecteur.
7. Fixez la plateforme à la moissonneuse-batteuse. Pour obtenir des instructions, consultez *3.6 Attelage/dételage de la plateforme, page 78*.
8. Après avoir attelé la plateforme à la moissonneuse-batteuse, allongez complètement le vérin d'inclinaison et vérifiez l'écart entre le déflecteur et le bac. Assurez-vous que l'écart est de 4 à 6 mm (5/32 à 1/4 po).

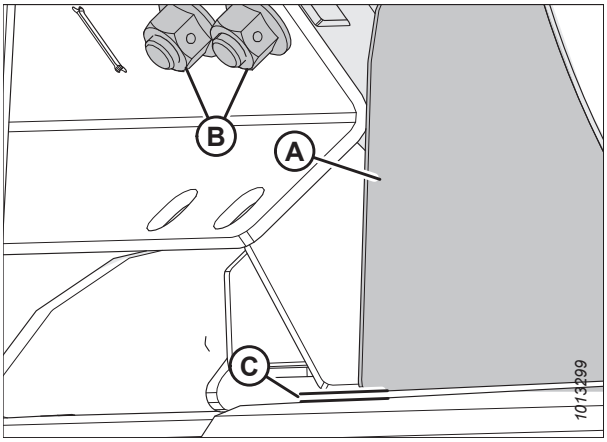

Figure 4.238: Distance entre le bac et le déflecteur

4.12 Tapis latéraux de plateforme

Il y a deux déflecteurs latéraux, un de chaque côté de la plateforme. Ils transmettent la récolte au tablier de tapis d'alimentation du module de flottement et à la vis d'alimentation. Remplacez les tapis en cas de déchirure, de fissure ou de lattes manquantes.

4.12.1 Retrait des tapis latéraux

Remplacez les tapis en cas de déchirure, de fissure ou de lattes manquantes.

DANGER

Pour éviter toute blessure ou même la mort du fait du démarrage intempestif ou de la chute de la machine levée, coupez toujours le moteur et retirez la clé avant de quitter le poste de conduite, et enclenchez les supports de sécurité avant toute intervention sous la machine.

AVERTISSEMENT

Assurez-vous qu'il n'y a personne dans la zone.

1. Démarrez le moteur.
2. Levez complètement le rabatteur.
3. Soulevez complètement la plateforme.
4. Coupez le moteur et retirez la clé du contact.
5. Enclenchez les supports de sécurité de la plateforme. Pour obtenir des instructions, consultez le manuel d'opération de la moissonneuse-batteuse.
6. Enclenchez les supports de sécurité du rabatteur. Pour obtenir des instructions, consultez *Enclenchement des supports de sécurité du rabatteur, page 39*.
7. Déplacez le tapis jusqu'à ce que son joint soit dans la zone de travail.
8. Tournez le boulon (A) dans le sens inverse des aiguilles d'une montre pour réduire la tension sur le tapis. L'indicateur de tension (B) se déplacera vers l'extérieur pour indiquer que le tapis se relâche.

   IMPORTANT:

   Pour éviter une défaillance prématurée du tapis, des rouleaux du tapis ou des composants du tendeur, ne faites **PAS** fonctionner la plateforme lorsque l'indicateur de tension n'est pas visible.

   IMPORTANT:

   Ne réglez **PAS** l'écrou (C). Cet écrou ne s'utilise que pour l'alignement du tapis.

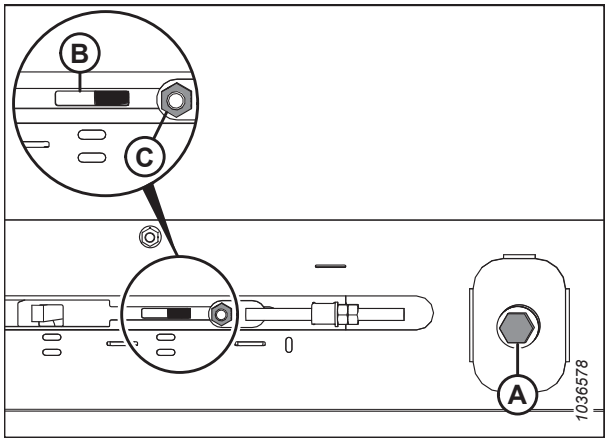

Figure 4.239: Réglage du tendeur gauche

9. Retirez les écrous (A) et les tubes de raccordement (B) au niveau du joint du tapis.
10. Retirez les vis (C), le connecteur de pont (D) et les écrous de l'extrémité avant du joint du tablier.
11. Tirez le tapis du tablier

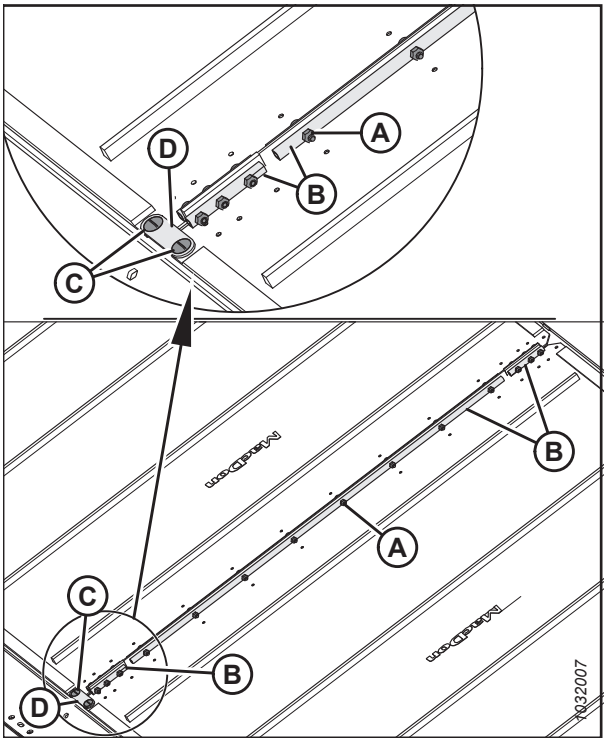

Figure 4.240: Raccordements du tapis

4.12.2 Installation des tapis latéraux

Les tapis latéraux acheminent les récoltes coupées au centre de la plateforme.

DANGER

Pour éviter toute blessure ou même la mort du fait du démarrage intempestif ou de la chute de la machine levée, coupez toujours le moteur et retirez la clé avant de quitter le poste de conduite, et enclenchez les supports de sécurité avant toute intervention sous la machine.

DANGER

Assurez-vous qu'il n'y a personne dans la zone.

1. Démarrez le moteur.
2. Levez complètement le rabatteur.
3. Soulevez complètement la plateforme.
4. Coupez le moteur et retirez la clé du contact.
5. Enclenchez les supports de sécurité de la plateforme. Pour obtenir des instructions, consultez le manuel d'opération de la moissonneuse-batteuse.
6. Enclenchez les supports de sécurité du rabatteur. Pour obtenir des instructions, consultez *Enclenchement des supports de sécurité du rabatteur, page 39*.

7. Appliquez du talc du côté intérieur des guides du tapis et sur la surface du tapis qui crée le joint avec la barre de coupe.
8. Insérez le tapis dans le tablier à l'extrémité interne, au niveau du rouleau d'entraînement. Tirez le tapis dans le tablier tout en l'alimentant à l'extrémité.
9. Faites entrer le tapis jusqu'à ce qu'il puisse s'enrouler autour du rouleau d'entraînement.
10. Insérez l'autre extrémité du tapis dans le tablier au-dessus des rouleaux. Tirez le tapis entièrement dans le tablier.
11. Fixez les extrémités du tapis à l'aide des tubes de raccordement (B), des vis (A) (avec les têtes orientées vers l'ouverture centrale) et des écrous.

    NOTE:

    Les deux connecteurs de tube court sont fixés à l'avant et à l'arrière du tapis.
12. Installez le connecteur de pont (D), à l'aide de vis (C), et d'écrous à l'extrémité avant du joint du tapis.

    NOTE:

    Maintenez les vis (C) à un angle de 90° par rapport au connecteur du pont (D) pendant le serrage des écrous. Le maintien des vis empêchera le connecteur de pont de plier vers le haut.
13. Serrez les écrous à 9,5 Nm (84 po-lbf).
14. Réglez la tension du tapis. Pour obtenir des instructions, consultez *4.12.4 Réglage de la tension du tapis d'alimentation, page 681*.
15. Faites fonctionner les tapis avec le moteur au ralenti afin que le talc adhère aux surfaces d'étanchéité du tapis.

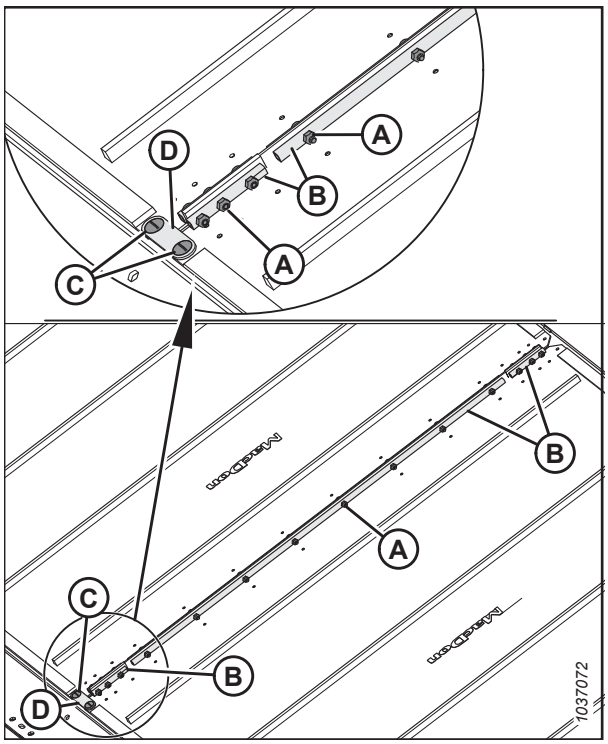

Figure 4.241: Raccordements du tapis

4.12.3 Réglage de la hauteur du tablier des tapis latéraux

Une hauteur de tablier correctement réglée permet d'empêcher que les matières ne tombent sur les tapis latéraux et ne les bourrent.

DANGER

Pour éviter toute blessure corporelle ou mortelle due à un démarrage intempestif ou à une chute de la machine levée, coupez toujours le moteur, retirez la clé et enclenchez les supports de sécurité avant de passer sous la plateforme pour quelque raison que ce soit.

IMPORTANT:

Les nouveaux tapis installés en usine ont été contrôlés en usine afin d'assurer une pression et une température adéquate. L'écart entre le tapis et la barre de coupe est de 1 à 3 mm (0,04 à 0,12 po).

1. Abaissez la plateforme sur quatre blocs (A) (305 à 356 mm [12 à 14 po]).

   NOTE:

   Placez un bloc à chaque extrémité de la plateforme et un bloc à chaque articulation d'aile.

2. Coupez le moteur et retirez la clé du contact.

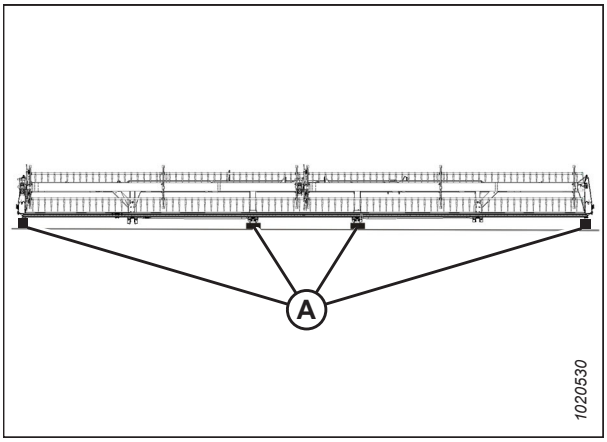

Figure 4.242: Plateforme sur blocs

NOTE:

Prenez les mesures au niveau des supports du tablier (A) lorsque la plateforme est en position de fonctionnement. Selon la taille de la plateforme, il y aura deux, trois ou quatre supports par tablier.

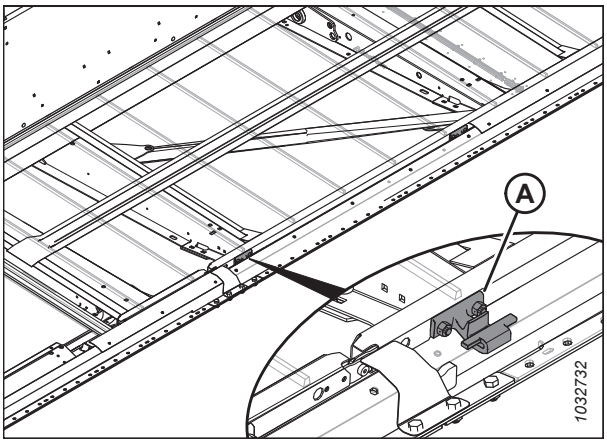

Figure 4.243: Supports du tablier du tapis

3. Vérifiez que l'écartement (C) entre le tapis (A) et le joint métallique (D) est de 1 à 4 mm (0,04 à 0,16 po).

4. Relâchez la tension du tapis. Pour obtenir des instructions, consultez *4.12.4 Réglage de la tension du tapis d'alimentation, page 681*.

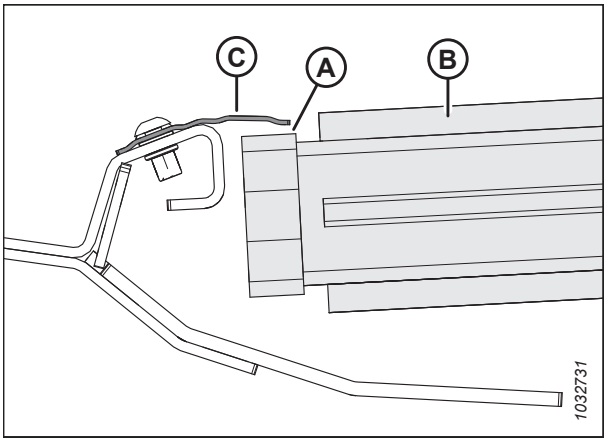

Figure 4.244: Joint de tapis

5. Soulevez le bord avant du tapis (A) au-delà de la barre de coupe (B) pour exposer le support du tablier.

6. Mesurez et notez l'épaisseur de la courroie du tapis.

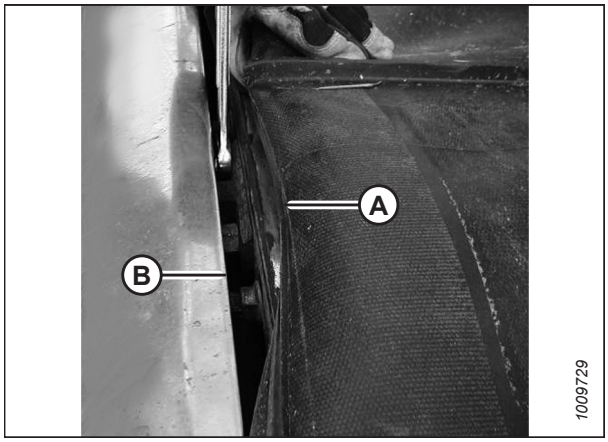

Figure 4.245: Support du tablier

NOTE:

Le tapis a été retiré de l'image pour montrer le tablier.

7. Desserrez les deux écrous de blocage (A) sur le support (B) du tablier d'un demi-tour **SEULEMENT**.

8. Appuyez sur le tablier (C) avec un marteau et un bloc de bois afin d'abaisser le tablier par rapport à ses supports. Appuyez sur le support du tablier (B) à l'aide d'un poinçon pour relever le tablier par rapport aux supports de tablier.

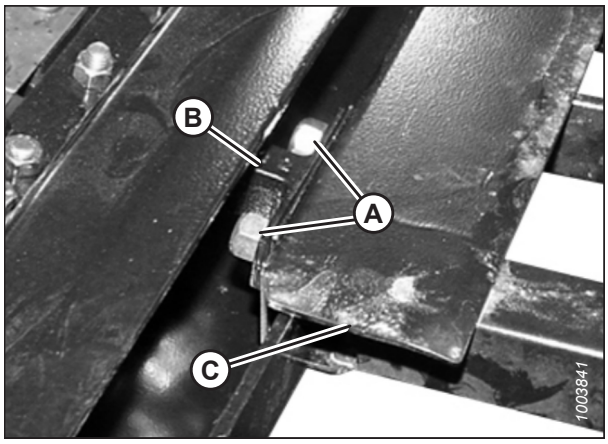

Figure 4.246: Support du tablier

Tableau 4.1 Nombre de supports de tablier (B)

Modèle	Quantité
FD225	6
FD230	8
FD235, FD240, FD241	10
FD250	14

9. Utilisez une jauge d'épaisseur de la même épaisseur que la courroie du tapis, plus 1 mm (0,04 po). Faites glisser la jauge le long du tablier (A) sous le joint métallique (C) afin de régler correctement l'écart.

10. Pour créer un joint, réglez le tablier (A) de façon à ce que l'écartement (B) entre le joint métallique (C) et le tablier soit de la même épaisseur que la courroie du tapis, plus 1 mm (0,04 po).

NOTE:

Pour contrôler l'écartement au niveau d'un rouleau du tapis, mesurez à partir du tube du rouleau et **NON** du tablier.

11. Serrez le matériel de support du tablier (D).

12. Vérifiez à nouveau l'écart (B) avec une jauge d'épaisseur. Pour obtenir des instructions, consultez l'étape *9, page 680*.

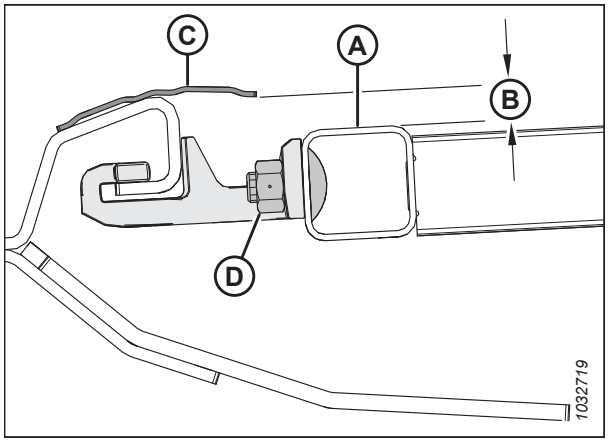

Figure 4.247: Support du tablier

4.12.4 Réglage de la tension du tapis d'alimentation

La tension des tapis latéraux peut être ajustée à l'aide des dispositifs de réglage situés à l'extrémité de chaque tapis.

DANGER

Pour éviter toute blessure corporelle ou mortelle due à un démarrage intempestif ou à une chute de la machine levée, coupez toujours le moteur, retirez la clé et enclenchez les supports de sécurité de la machine avant de passer sous la machine pour quelque raison que ce soit.

DANGER

Assurez-vous qu'il n'y a personne dans la zone.

IMPORTANT:

La tension du tapis est réglée en usine et ne devrait pas nécessiter de réglage. Si un réglage est nécessaire, assurez-vous que la tension est réglée de sorte que le tapis ne glisse pas ou ne s'affaisse pas sous la barre de coupe. Une tension excessive du tapis peut endommager l'entraînement et les rouleaux du tapis.

1. Assurez-vous que l'indicateur de tension (A) couvre la moitié intérieure de la fenêtre.

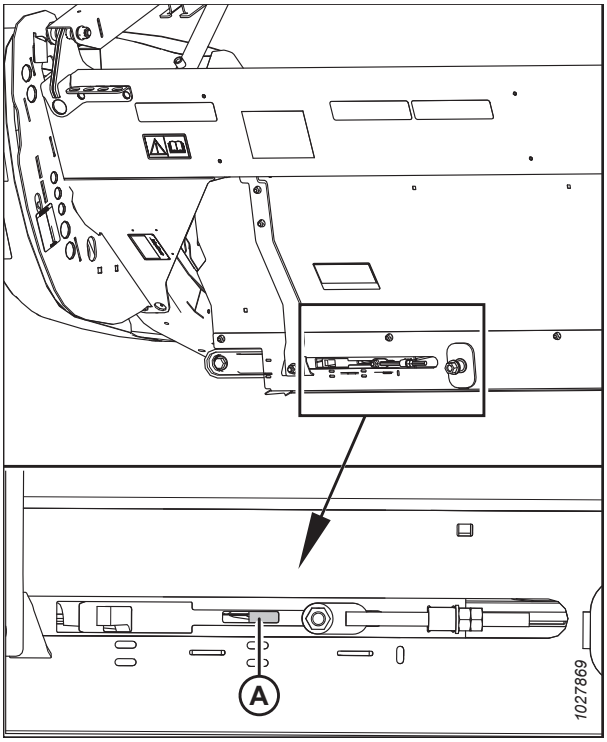

Figure 4.248: Vérification du dispositif de réglage de la tension à gauche

2. Démarrez le moteur.
3. Soulevez complètement la plateforme.
4. Coupez le moteur et retirez la clé du contact.
5. Enclenchez les supports de sécurité de la plateforme. Pour obtenir des instructions, consultez le manuel d'opération de la moissonneuse-batteuse.

6. Assurez-vous que le guide du tapis (chenille en caoutchouc sur la face inférieure du tapis) est correctement enclenché dans la rainure (A) du rouleau d'entraînement.

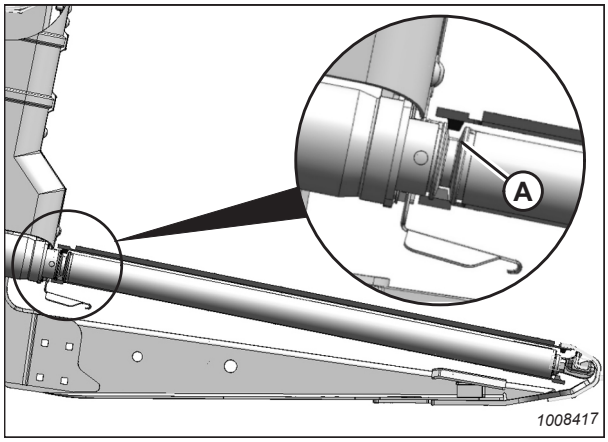

Figure 4.249: Rouleau d'entraînement

7. Assurez-vous que le rouleau libre (A) se trouve entre les guides (B).

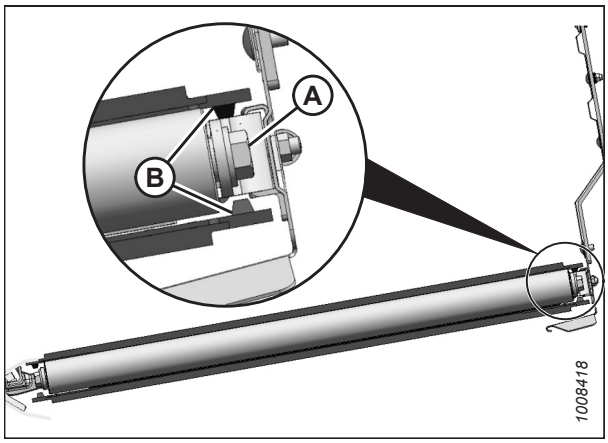

Figure 4.250: Rouleau libre

8. Tournez le boulon de réglage (A) dans le sens des aiguilles d'une montre pour augmenter la tension du tapis ; tournez le boulon (A) dans le sens inverse des aiguilles d'une montre pour diminuer la tension du tapis. L'indicateur de tension (B) se déplace vers l'intérieur pour indiquer que le tapis se resserre. Serrez le boulon de réglage jusqu'à ce que l'indicateur de tension couvre la moitié intérieure de la fenêtre.

   IMPORTANT:

   Pour éviter une défaillance prématurée du tapis, des rouleaux du tapis ou des composants du tendeur, ne faites **PAS** fonctionner la plateforme lorsque l'indicateur de tension n'est pas visible.

   IMPORTANT:

   Ne réglez **PAS** l'écrou (C). Cet écrou ne s'utilise que pour l'alignement du tapis.

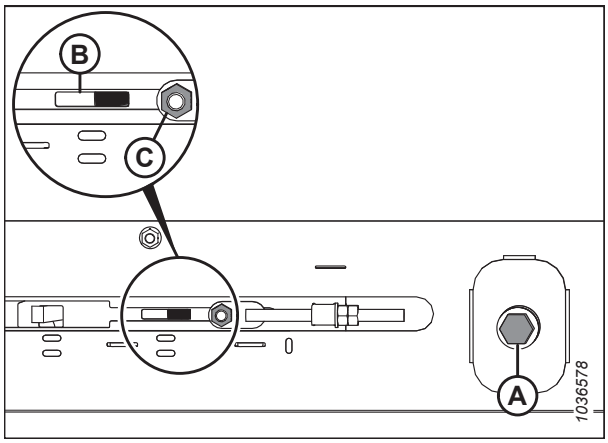

Figure 4.251: Réglage du tendeur gauche

4.12.5 Réglage du suivi du tapis latéral

Pour s'assurer que les tapis latéraux tournent sans à-coups et sans frotter le côté du châssis de la plateforme, il convient de régler l'alignement des tapis latéraux.

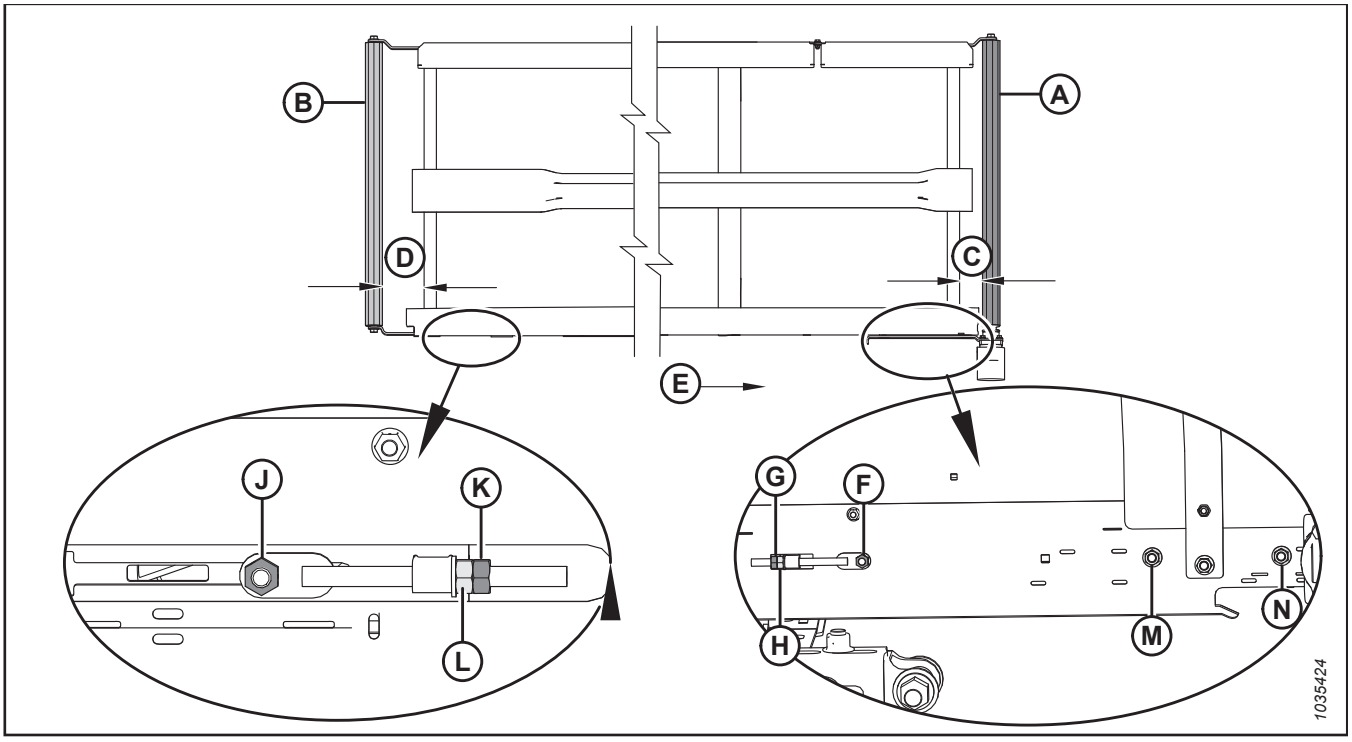

Figure 4.252: Réglage de l'alignement du tapis – Tapis gauche

A – Rouleau d'entraînement
B – Rouleau libre
C – Réglage du rouleau d'entraînement
D – Réglage du rouleau libre
E – Sens du tapis
F – Écrou sur le côté du rouleau d'entraînement
G – Écrou de blocage pour le rouleau d'entraînement
H – Écrou de réglage pour le rouleau d'entraînement
J – Écrou sur le côté du rouleau de pignon
K – Écrou de blocage pour rouleau libre
L – Écrou de réglage pour rouleau libre
M – Écrou sur le côté du rouleau d'entraînement
N – Écrou sur le côté du rouleau d'entraînement

1. Pour déterminer quel rouleau nécessite un ajustement et quels ajustements sont nécessaires, reportez-vous au tableau suivant :

Tableau 4.2 Alignement du tapis

S'il suit vers	Emplacement	Réglage	Méthode
Panneau arrière	Rouleau d'entraînement	Augmenter **C**	Serrer l'écrou de réglage (H)
Barre de coupe	Rouleau d'entraînement	Diminuer **C**	Desserrer l'écrou de réglage (H)
Panneau arrière	Rouleau libre	Augmenter **D**	Serrer l'écrou de réglage (L)
Barre de coupe	Rouleau libre	Diminuer **D**	Desserrer l'écrou de réglage (L)

2. Réglez le rouleau d'entraînement (A) pour changer **C** (consultez le tableau *4.2, page 683* et la figure *4.252, page 683*) comme suit :

   a. Desserrer les écrous (F), (M) et (N), et le contre-écrou (G).

   b. Tournez l'écrou de réglage (H).

   c. Serrer les écrous (F), (M) et (N), et le contre-écrou (G).

3. Réglez le rouleau libre (B) pour changer **D** (consultez le tableau *4.2, page 683* et la figure *4.252, page 683*) comme suit :

   a. Desserrez l'écrou (J) et le contre-écrou (K).

   b. Tournez l'écrou de réglage (L).

   NOTE:

   Si le tapis ne s'aligne pas à l'extrémité du rouleau libre après le réglage de ce dernier, le rouleau d'entraînement risque de ne pas être aligné au tablier. Réglez le rouleau d'entraînement, puis le rouleau libre.

   c. Serrer l'écrou (J) et le contre-écrou (K).

4.12.6 Inspection du roulement de rouleau du tapis

Les rouleaux de tapis sont dotés de roulements non graissables ; cependant, le joint externe doit être vérifié toutes les 200 heures (plus fréquemment dans des conditions sablonneuses) pour obtenir une durée de vie maximale des roulements.

Utilisez un thermomètre infrarouge pour détecter les roulements à rouleaux défectueux du tapis comme suit :

1. Actionnez la plateforme et faites fonctionner les tapis pendant environ 3 minutes.

2. Vérifiez la température des roulements à rouleaux du tapis à chaque bras de rouleau (A), (B) et (C) de chaque tablier. Assurez-vous que la température ne dépasse pas 44 °C (80 °F) au-dessus de la température ambiante.

   Remplacez les roulements de rouleau qui dépassent la température maximale recommandée. Pour obtenir des instructions, consultez :

   - *4.12.8 Remplacement du roulement du rouleau libre de tablier du tapis latéral, page 686*
   - *4.12.11 Remplacement du roulement à rouleau d'entraînement du tapis latéral, page 693*

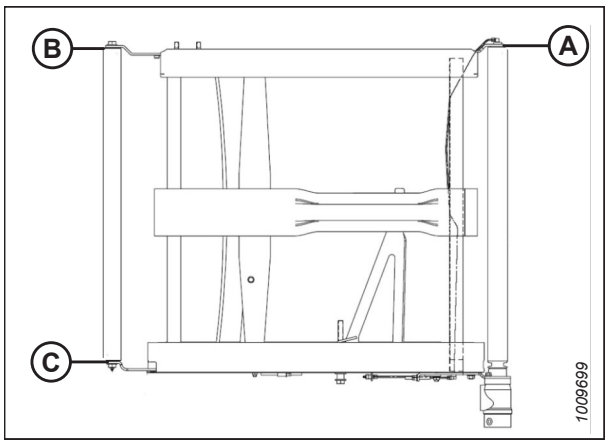

Figure 4.253: Bras de rouleaux

4.12.7 Retrait de rouleaux libres de tapis latéraux

Le tablier de tapis latéral présente un rouleau à chaque extrémité du tablier. L'un est le rouleau libre et l'autre le rouleau d'entraînement.

DANGER

Pour éviter toute blessure ou même la mort du fait du démarrage intempestif ou de la chute de la machine levée, coupez toujours le moteur et retirez la clé avant de quitter le poste de conduite, et enclenchez les supports de sécurité avant toute intervention sous la machine.

DANGER

Assurez-vous qu'il n'y a personne dans la zone.

1. Démarrez le moteur.
2. Enclenchez la plateforme jusqu'à ce que vous puissiez accéder au connecteur du tapis latéral depuis l'extrémité extérieure du tablier.
3. Soulevez complètement la plateforme.
4. Levez complètement le rabatteur.
5. Coupez le moteur et retirez la clé du contact.
6. Enclenchez les supports de sécurité de la plateforme. Pour obtenir des instructions, consultez le manuel d'opération de la moissonneuse-batteuse.
7. Enclenchez les supports de sécurité du rabatteur. Pour obtenir des instructions, consultez *Enclenchement des supports de sécurité du rabatteur, page 39*.
8. Desserrez le rideau en tournant le boulon de réglage (A) dans le sens inverse des aiguilles d'une montre jusqu'à ce que le boulon de réglage soit déréglé et touche une butée.

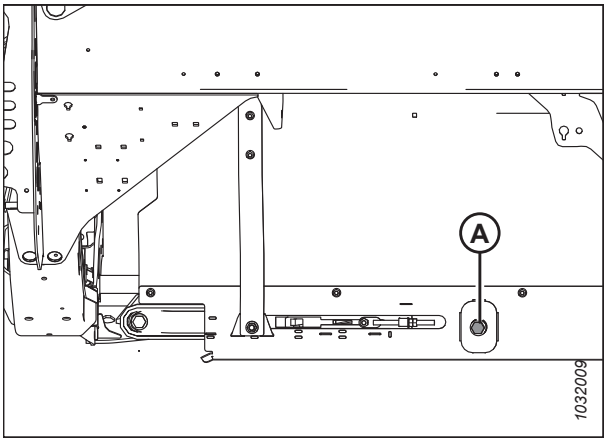

Figure 4.254: Tendeur - Côté gauche illustré

9. Retirez les vis (C), le connecteur de pont (D) et les écrous de l'extrémité avant de l'articulation du tablier.
10. Retirez les écrous (A) et les tubes de raccordement (B) au niveau du joint du tapis.
11. Retirez le tapis du rouleau libre.

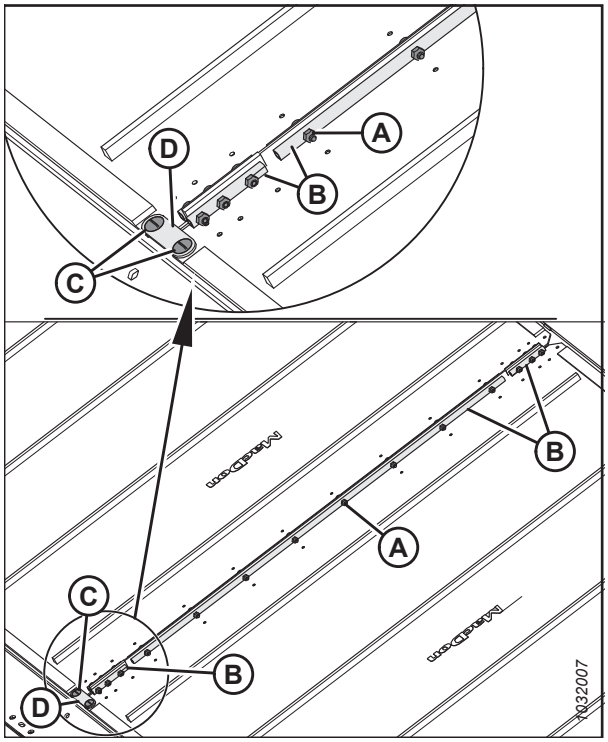

Figure 4.255: Raccordements du tapis

12. Retirez le boulon (A) et la rondelle du rouleau libre à l'arrière du tablier de la plateforme.
13. Retirez le boulon (B) et la rondelle du rouleau libre à l'avant du tablier de la plateforme.
14. Écartez les bras de rouleaux (C) et (D), puis retirez le rouleau libre.

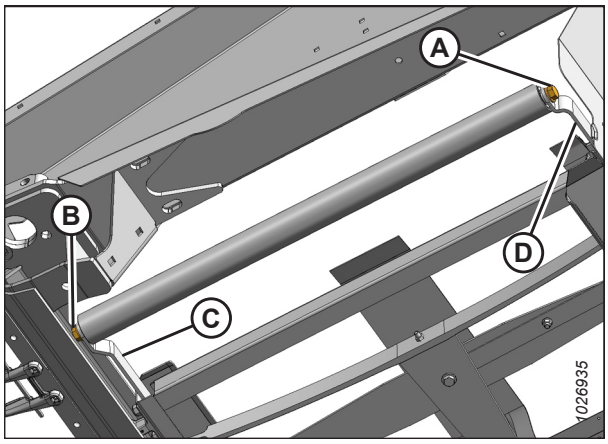

Figure 4.256: Rouleau libre

4.12.8 Remplacement du roulement du rouleau libre de tablier du tapis latéral

Les rouleaux libres du tablier du tapis latéral sont équipés de roulements qui permettent au rouleau de tourner.

1. Retirez le rouleau libre du tablier. Pour obtenir des instructions, consultez *4.12.7 Retrait de rouleaux libres de tapis latéraux, page 684*.

2. Serrez le rouleau libre (C) dans un étau en prenant soin de l'envelopper d'un chiffon pour éviter de l'endommager.
3. Retirez l'assemblage de roulement (A) et le joint (B) du tube du rouleau (C) comme suit :
   a. Fixez un marteau à inertie (D) à l'arbre taraudé (E) dans l'assemblage de roulement.
   b. Tapez et dégagez l'assemblage de roulement (A) et le joint (B).
4. Nettoyez l'intérieur du tube de rouleau (C) et inspectez le tube pour détecter des signes d'usure ou d'endommagement. Remplacez le tube au besoin.

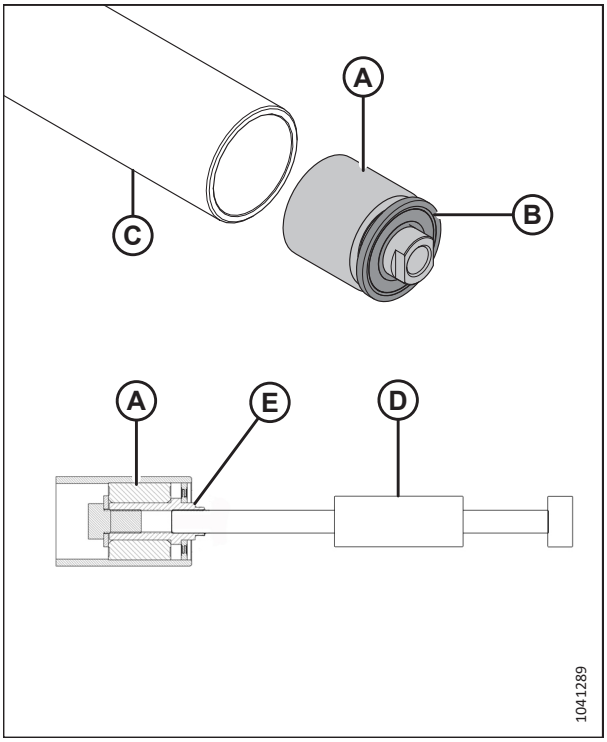

Figure 4.257: Roulement du rouleau libre et joint

IMPORTANT:

Lors de l'installation d'un nouveau roulement, ne placez **PAS** l'extrémité du rouleau directement au sol. L'ensemble du roulement (A) dépasse du tube du rouleau (B) ; placer l'extrémité du rouleau au sol repoussera le roulement plus loin dans le tube.

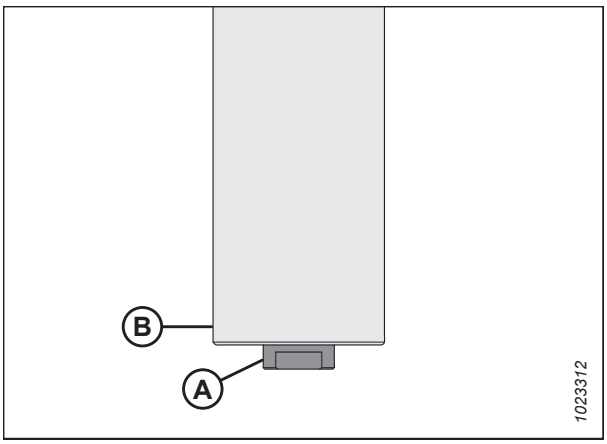

Figure 4.258: Rouleau libre

5. Découpez le relief (A) dans un bloc de bois.
6. Fixez l'extrémité du rouleau libre (B) sur le bloc de bois, avec l'ensemble du roulement en saillie à l'intérieur du relief (A).

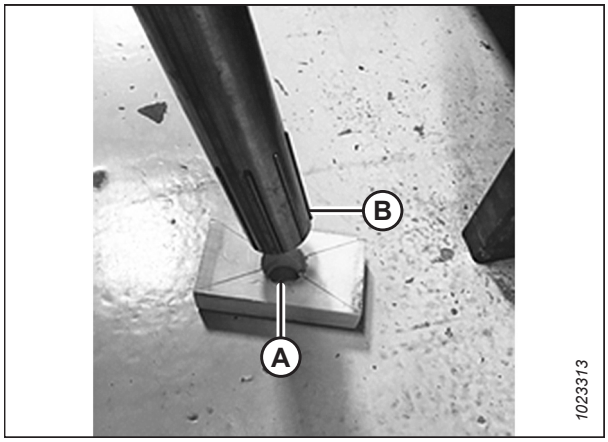

Figure 4.259: Rouleau libre

7. Installez le nouvel ensemble du roulement (C) en enfonçant le contour extérieur du roulement dans le tube jusqu'à ce que celui-ci dépasse de 14 à 15 mm (9/16 à 19/32 po) (B) le bord extérieur du tube.

   NOTE:

   Enduisez la surface (A) avec environ 8 coups de pompe de graisse avant d'installer le nouveau joint.

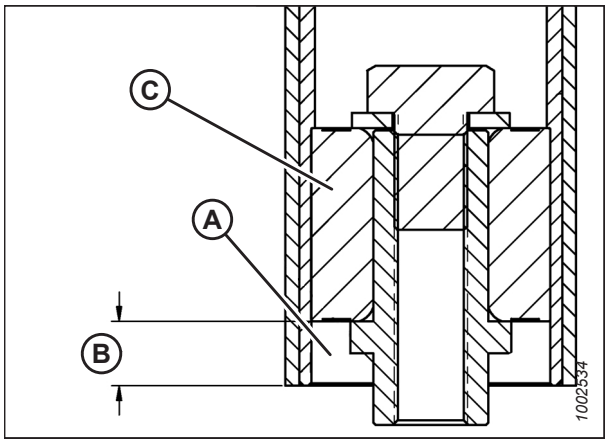

Figure 4.260: Roulement de rouleau libre

8. Installez le nouveau joint (A) en appuyant le chemin de joint intérieur et extérieur dans le tube jusqu'à ce qu'il dépasse de 3 à 4 mm (1/8 à 3/16 po) (B) le bord extérieur du tube.

   NOTE:

   Le joint peut être orienté dans les deux sens.

9. Réinstallez le rouleau libre. Pour obtenir des instructions, consultez *4.12.9 Installation de rouleaux libres de tapis latéraux, page 689*.

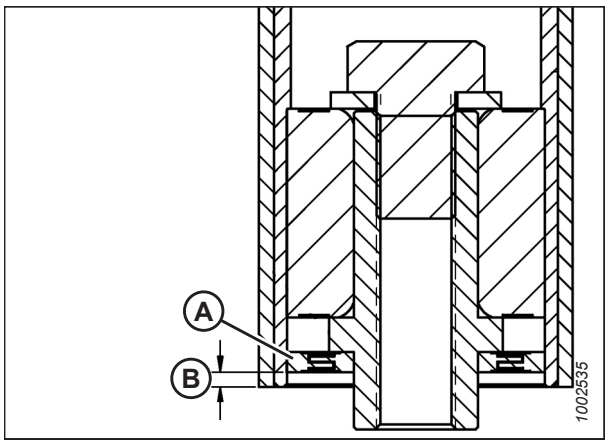

Figure 4.261: Roulement de rouleau libre

4.12.9 Installation de rouleaux libres de tapis latéraux

Le tablier de tapis latéral comporte un rouleau à chaque extrémité du tablier. L'un des rouleaux est le rouleau libre et l'autre est le rouleau d'entraînement. Si le rouleau libre est usé ou endommagé, il doit être remplacé.

1. Installez le rouleau libre (A) entre les bras libres (B).
2. Fixez le rouleau libre avec deux boulons et rondelles (C). Serrez les boulons à 95 Nm (70 pi-lbf).

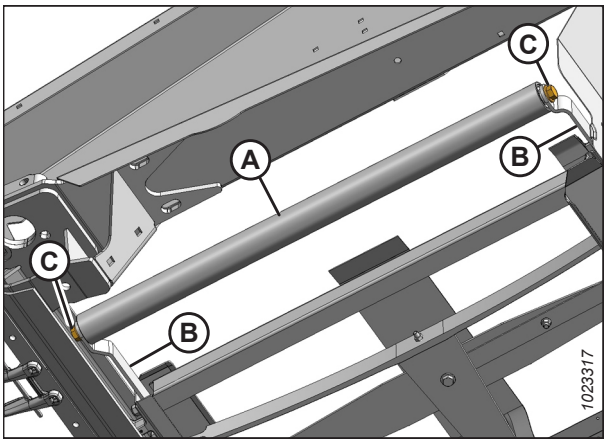

Figure 4.262: Rouleau libre

3. Fixez les extrémités du tablier avec les tubes de raccordement (B) ainsi que les vis et écrous (A).

   IMPORTANT:

   Installez les vis de sorte que leurs têtes soient orientées vers l'intérieur.

   NOTE:

   Les deux connecteurs de tube court sont fixés à l'avant et à l'arrière du tapis.

4. Installez le connecteur de pont (D), à l'aide de vis (C), et d'écrous à l'extrémité avant du joint du tapis.

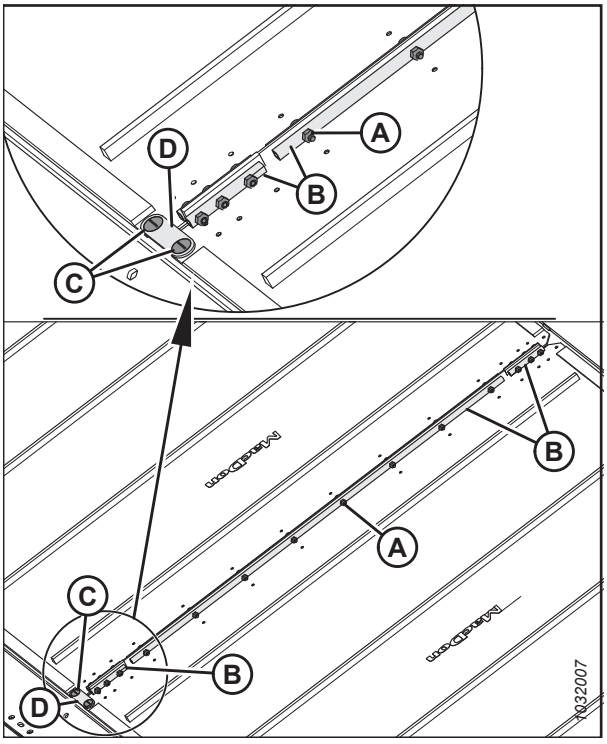

Figure 4.263: Raccordement du tapis

5. Serrez le tapis en tournant le boulon de réglage (A) dans le sens des aiguilles d'une montre. Pour obtenir des instructions, consultez *4.12.4 Réglage de la tension du tapis d'alimentation, page 681*.

6. Dégagez les supports de sécurité du rabatteur et de la plateforme.

DANGER

Assurez-vous qu'il n'y a personne dans la zone.

7. Démarrez le moteur.

8. Abaissez complètement la plateforme et le rabatteur.

9. Enclenchez la plateforme. Veillez à ce que les tapis latéraux se déplacent correctement. Pour obtenir des instructions, consultez *4.12.4 Réglage de la tension du tapis d'alimentation, page 681*.

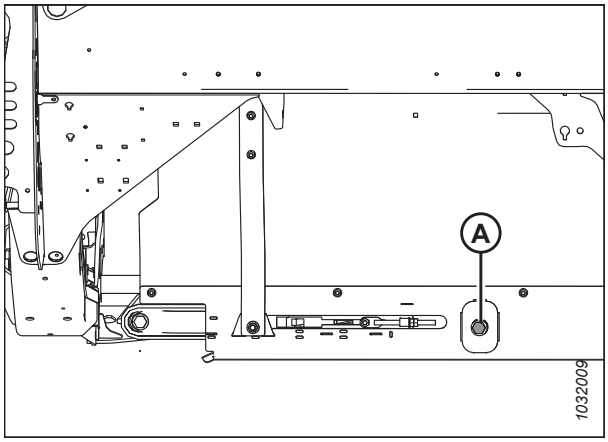

Figure 4.264: Tendeur de tapis

4.12.10 Retrait du rouleau d'entraînement des tapis latéraux

Le tablier de tapis latéral comporte un rouleau aux deux extrémités du tablier. L'un est le rouleau libre et l'autre le rouleau d'entraînement.

DANGER

Pour éviter toute blessure ou même la mort du fait du démarrage intempestif ou de la chute de la machine levée, coupez toujours le moteur et retirez la clé avant de quitter le poste de conduite, et enclenchez les supports de sécurité avant toute intervention sous la machine.

DANGER

Assurez-vous qu'il n'y a personne dans la zone.

1. Démarrez le moteur.

2. Soulevez complètement la plateforme.

3. Levez complètement le rabatteur.

4. Si le connecteur du tapis n'est pas visible, enclenchez la plateforme jusqu'à ce que vous puissiez accéder au connecteur depuis l'extrémité extérieure du tablier.

5. Coupez le moteur et retirez la clé du contact.

6. Enclenchez les supports de sécurité du rabatteur. Pour obtenir des instructions, consultez *Enclenchement des supports de sécurité du rabatteur, page 39*.

7. Enclenchez les supports de sécurité de la plateforme. Pour obtenir des instructions, consultez le manuel d'opération de la moissonneuse-batteuse.

8. Desserrez le tapis en tournant le boulon de réglage (A) dans le sens inverse des aiguilles d'une montre jusqu'à ce que le boulon de réglage touche une butée.

   IMPORTANT:

   Ne réglez **PAS** l'écrou (B). Cet écrou ne s'utilise que pour l'alignement du tapis.

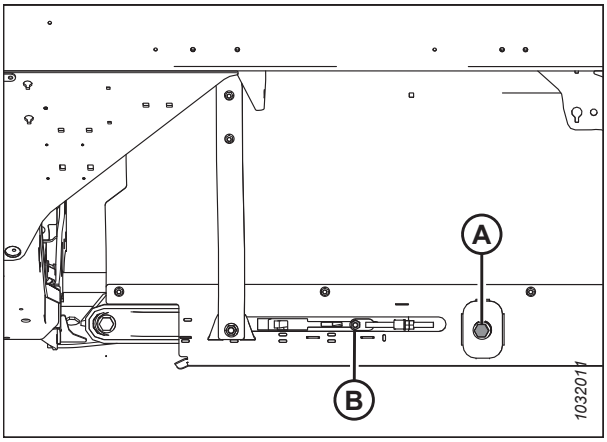

Figure 4.265: Tendeur de tapis

9. Retirer les écrous, les vis (A) et les tubes de raccordement (B) au niveau du joint du tapis.
10. Retirez les vis (C), le connecteur de pont (D) et les écrous de l'extrémité avant de l'articulation du tablier.
11. Retirez le tapis du rouleau d'entraînement.

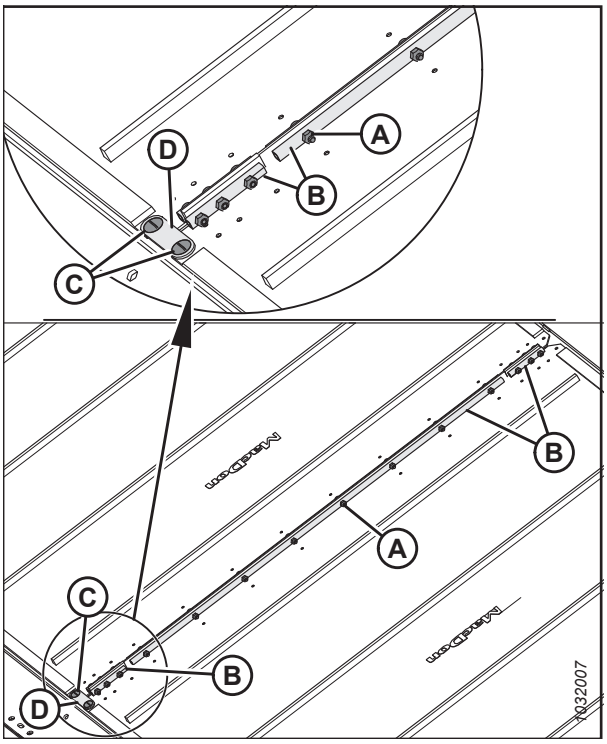

Figure 4.266: Raccordements du tapis

12. Alignez les vis de réglage avec le trou de protection (A). Retirez les deux vis de réglage qui fixent le moteur au rouleau d'entraînement.

    NOTE:

    Les vis de réglage ont un écart de 1/4 de tour.

13. Desserrez les deux boulons (B) qui maintiennent le moteur au bras du rouleau d'entraînement.

    NOTE:

    Vous devrez peut-être retirer le blindage en plastique (C) pour accéder au boulon supérieur.

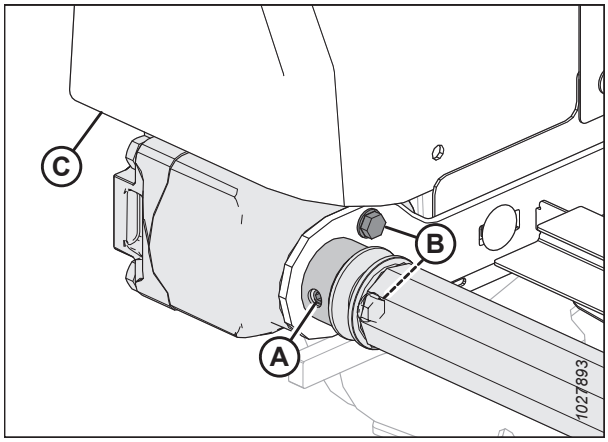

Figure 4.267: Rouleau d'entraînement

NOTE:

Il peut être nécessaire de faire levier entre le rouleau et le support (A) pour retirer le rouleau de l'arbre. Conservez la clé droite.

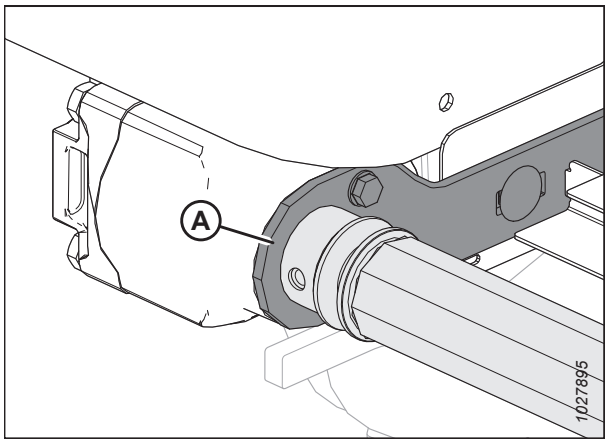

Figure 4.268: Rouleau d'entraînement

14. Desserrez les deux boulons (A) fixant le bras de support (B).
15. Retirez le boulon (C) et la rondelle qui fixent l'extrémité opposée du rouleau d'entraînement au bras de support (B).
16. Retirez le rouleau d'entraînement (D).

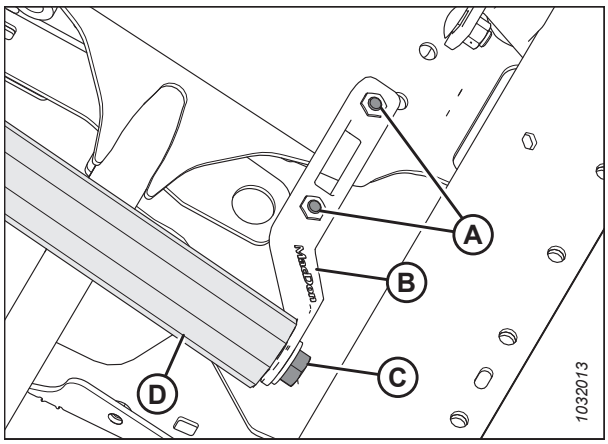

Figure 4.269: Rouleau d'entraînement

4.12.11 Remplacement du roulement à rouleau d'entraînement du tapis latéral

Vous aurez besoin d'un marteau à inertie pour remplacer le roulement d'un rouleau d'entraînement.

1. Retirez l'ensemble du rouleau libre du tapis. Pour obtenir des instructions, consultez *4.12.10 Retrait du rouleau d'entraînement des tapis latéraux, page 690*.

2. Serrez le rouleau d'entraînement dans un étau en prenant soin de l'envelopper d'un chiffon pour éviter de l'endommager.

3. Retirez l'assemblage de roulement (A) et le joint (B) du tube du rouleau (C) comme suit :

   a. Fixez un marteau à inertie (D) à l'arbre taraudé (E) dans l'assemblage de roulement.

   b. Tapez et dégagez l'assemblage de roulement (A) et le joint (B).

4. Nettoyez l'intérieur du tube de rouleau (C), inspectez le tube pour détecter des signes d'usure ou d'endommagement et remplacez-le si nécessaire.

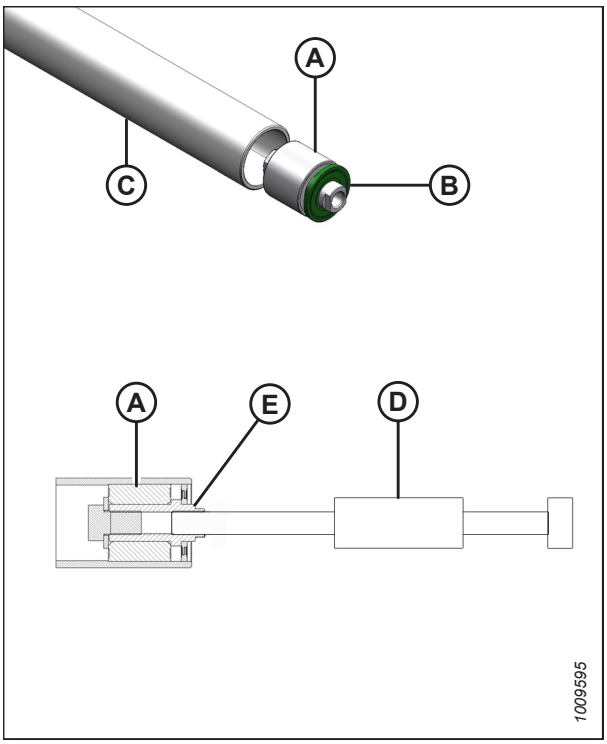

Figure 4.270: Roulement de rouleau

5. Installez le nouvel ensemble de roulement (A) en appuyant le chemin de roulement extérieur dans le tube jusqu'à ce qu'il dépasse de 14 à 15 mm (9/16 à 19/32 po) (B) le bord extérieur du tube.

6. Appliquez le lubrifiant à l'avant de l'ensemble de roulement (A). Consultez l'intérieur de la couverture arrière de ce manuel pour connaître les graisses recommandées.

7. Installez un nouveau joint (C) à l'ouverture du rouleau et installez une rondelle plate (1,0 po Dia. Int. x 2,0 po Dia. Ext.) sur le joint.

8. Tapotez le joint (C) dans l'ouverture du rouleau avec une prise de taille appropriée. Tapotez la rondelle et l'ensemble du roulement (A) jusqu'à ce que le joint soit à 3 à 4 mm (1/8 à 3/16 po) (D) du bord extérieur du tube.

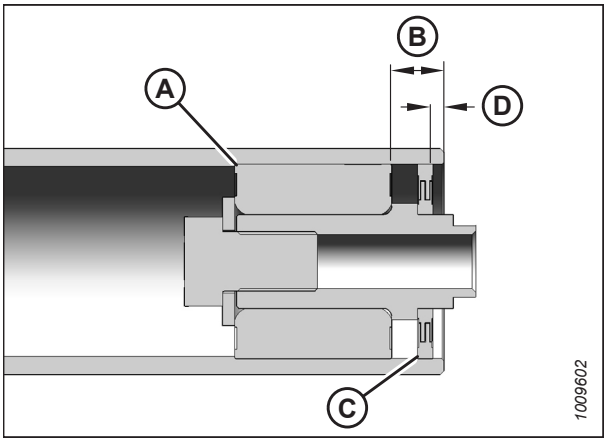

Figure 4.271: Roulement de rouleau

4.12.12 Installation du rouleau d’entraînement des tapis latéraux

Le tablier de tapis latéral présente un rouleau à chaque extrémité du tablier. L’un des rouleaux est le rouleau libre et l’autre est le rouleau d’entraînement.

1. Placez le rouleau d’entraînement (A) entre les bras de support des rouleaux.
2. Fixez le rouleau d’entraînement avec une rondelle et un boulon (B).
3. Serrez les boulons (C) sur le bras de support.
4. Serrez le boulon (B) à 95 Nm (70 pi-lb).
5. Lubrifiez l’arbre du moteur et insérez-le dans l’extrémité du rouleau d’entraînement (A).

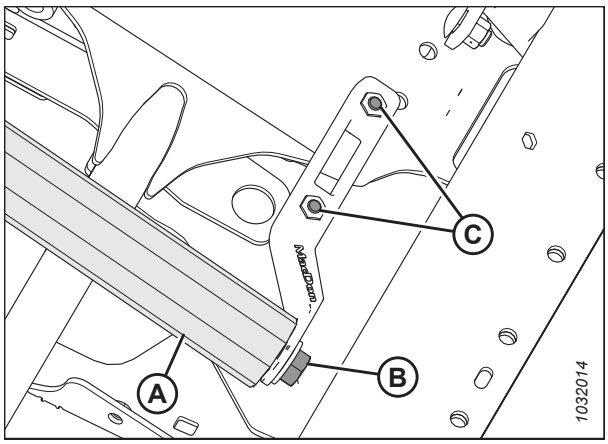

Figure 4.272: Rouleau d’entraînement

6. Fixez le moteur sur le support du rouleau avec deux boulons (B). Serrez les boulons à 27 Nm (239 po-lbf).
7. Vérifiez que la clé droite est en place sur l’axe du moteur, puis insérez ce dernier jusqu’au fond du rouleau.
8. À l’aide d’une clé hexagonale, serrez les deux vis de blocage (non illustrées) à travers le trou d’accès (A).

   NOTE:

   Resserrez tout boulon desserré et réinstallez le blindage en plastique (C), s’il a été retiré.

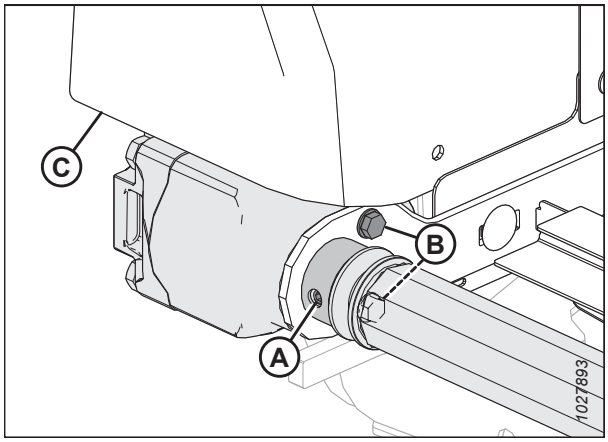

Figure 4.273: Rouleau d’entraînement

9. Enroulez le tapis sur le rouleau d'entraînement et fixez les extrémités à l'aide des connecteurs de tube (B), des vis (A) (avec les têtes tournées vers l'ouverture centrale) et des écrous.

   NOTE:

   Les deux connecteurs de tube court sont fixés à l'avant et à l'arrière du tapis.

10. Installez le connecteur de pont (D), à l'aide de vis (C), et d'écrous à l'extrémité avant du joint du tapis.

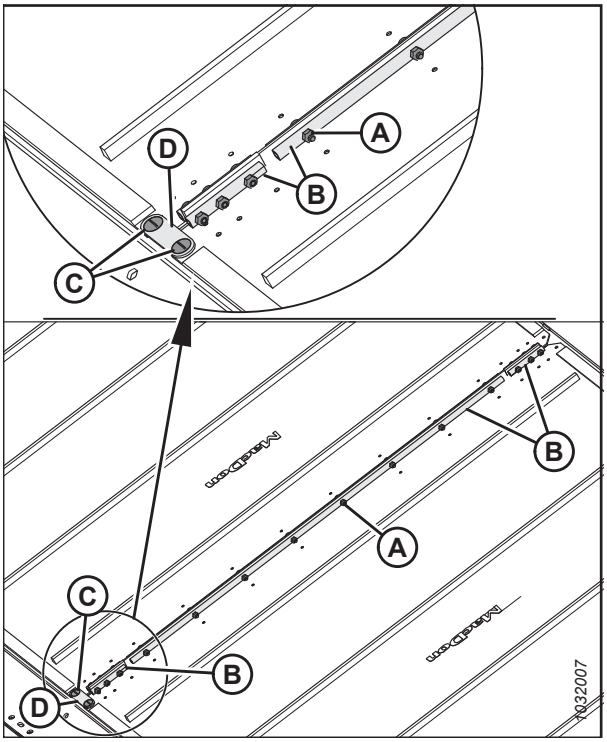

Figure 4.274: Raccordement du tapis

11. Serrez le tapis en tournant le boulon de réglage (A) dans le sens des aiguilles d'une montre. Pour obtenir des instructions, consultez *4.12.4 Réglage de la tension du tapis d'alimentation, page 681*.

12. Dégagez les supports de sécurité du rabatteur et de la plateforme. Pour obtenir des instructions, consultez *Dégagement des supports de sécurité du rabatteur, page 40*.

DANGER

Assurez-vous qu'il n'y a personne dans la zone.

13. Démarrez le moteur.

14. Abaissez la plateforme et le rabatteur.

15. Enclenchez la plateforme. Veillez à ce que les rails du tapis se déplacent correctement. Pour obtenir des instructions, consultez *4.12.5 Réglage du suivi du tapis latéral, page 683*.

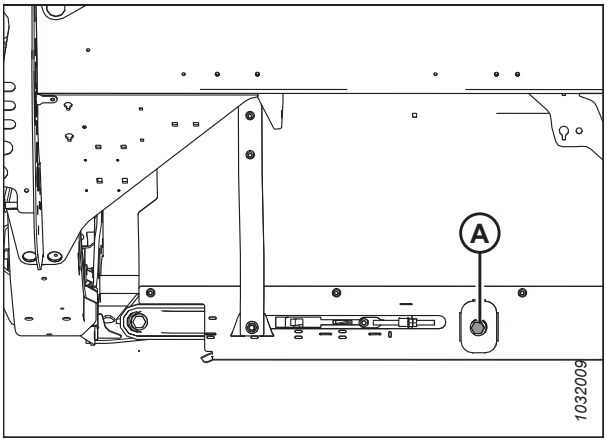

Figure 4.275: Tension du tapis – côté gauche illustré

4.13 Rabatteur

Le rabatteur est doté d'une came de forme unique, qui permet aux doigts de passer sous la récolte couchée et de la ramasser avant qu'elle ne soit coupée.

ATTENTION

Pour éviter les blessures, avant de dépanner la machine ou d'ouvrir les capots d'entraînement, consultez *4.1 Préparation de la machine pour l'entretien, page 531*.

4.13.1 Dégagement entre le rabatteur et la barre de coupe

L'écartement entre les doigts du rabatteur et la barre de coupe doit être suffisant pour que les doigts du rabatteur ne touchent pas la barre de coupe lors du fonctionnement. L'écartement est réglé en usine, mais certains ajustements peuvent être nécessaires avant d'opérer la plateforme.

Mesurez l'écartement (A) entre la pointe du doigt du rabatteur et le doigt de lamier (doigt de lamier [B] ou doigt de lamier court [C], selon la configuration de la plateforme). Comparez la mesure aux spécifications indiquées dans le tableau ci-dessous :

Tableau 4.3 Écartement entre le doigt du rabatteur et le doigt de lamier – Plateformes à rabatteur simple

Modèle de plateforme	Panneaux d'extrémité	À côté du bras central
FD225	50 mm (1,97 po)	–

Tableau 4.4 Écartement entre le doigt du rabatteur et le doigt de lamier – Plateformes à rabatteur double

Modèle de plateforme	Panneaux d'extrémité	À côté du bras central
FD230	20 mm (0,80 po)	50 mm (1,97 po)
FD235 FD240 FD241	20 mm (0,80 po)	20 mm (0,80 po)

Tableau 4.5 Écartement entre le doigt du rabatteur et le doigt de lamier – Plateformes à rabatteur triple

Modèle de plateforme	Panneaux d'extrémité extérieurs	À côté des bras centraux
FD240 FD241 FD245 FD250	20 mm (0,80 po)	20 mm (0,80 po)

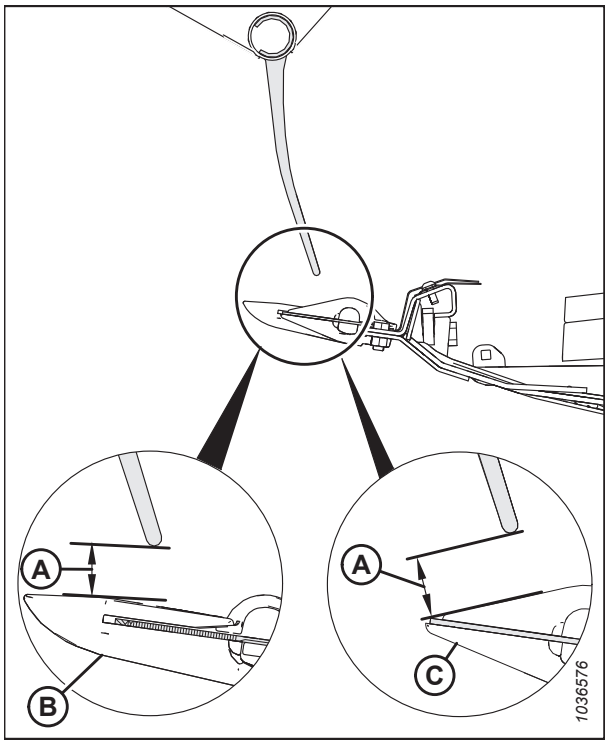

Figure 4.276: Dégagement par rapport aux griffes

Mesure de l'écartement entre le rabatteur et la barre de coupe

L'écartement entre le rabatteur et la barre de coupe désigne l'espace entre les extrémités des doigts du rabatteur et la barre de coupe. Selon la configuration de la plateforme, l'écartement entre le rabatteur et la barre de coupe peut varier sur toute la longueur de la plateforme. Pour déterminer si l'écartement est acceptable, il faut le mesurer.

NOTE:

Cette procédure peut être réalisée avec les vérins avant-arrière du rabatteur en position standard ou en position de récolte du colza, à condition que les vérins avant-arrière restent dans la même position pendant toute la durée de la procédure.

DANGER

Pour éviter des blessures ou même la mort du fait d'un démarrage inattendu de la machine, coupez toujours le moteur et retirez la clé de contact avant de quitter le poste de l'opérateur, quelle qu'en soit la raison.

DANGER

Assurez-vous qu'il n'y a personne dans la zone.

1. Démarrez le moteur.
2. Garez la moissonneuse-batteuse sur une surface plane.
3. Ajustez la position avant-arrière du rabatteur jusqu'à ce que le chiffre **7** sur l'indicateur avant-arrière (A) soit caché par le support de capteur (B).

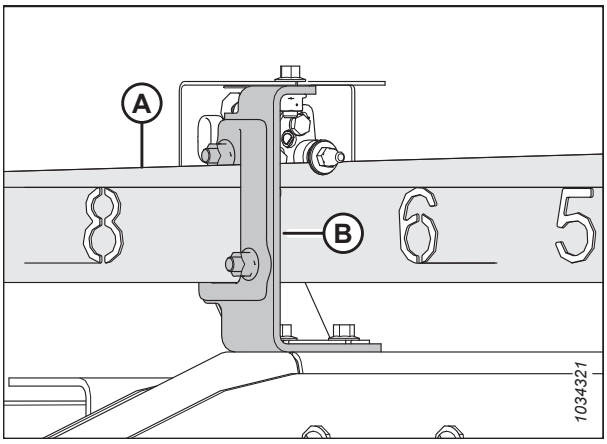

Figure 4.277: Position avant-arrière du rabatteur

4. **Plateformes à rabatteur simple :** Relevez la plateforme suffisamment pour placer deux blocs de 254 mm (10 po) de haut (A) sous la barre de coupe, juste à l'intérieur des points de flexion de l'aile.

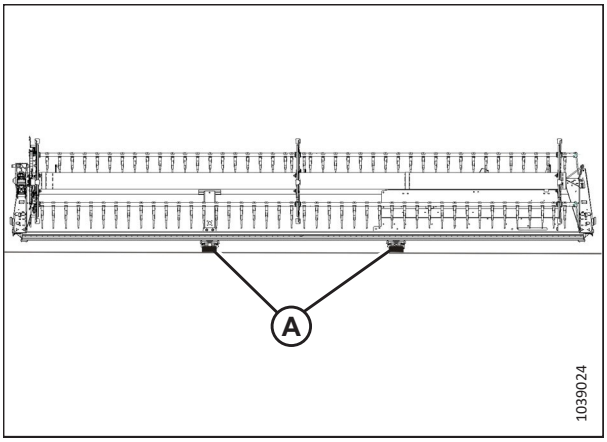

Figure 4.278: Emplacements des blocs FlexDraper[MD] – Rabatteur simple

5. **Plateformes à rabatteur double :** Relevez la plateforme suffisamment pour placer deux blocs de 254 mm (10 po) de haut (A) sous la barre de coupe, juste à l'intérieur des points de flexion de l'aile.

   NOTE:

   Les blocs ne sont pas nécessaires pour soutenir les ailes des plateformes à rabatteur triple.

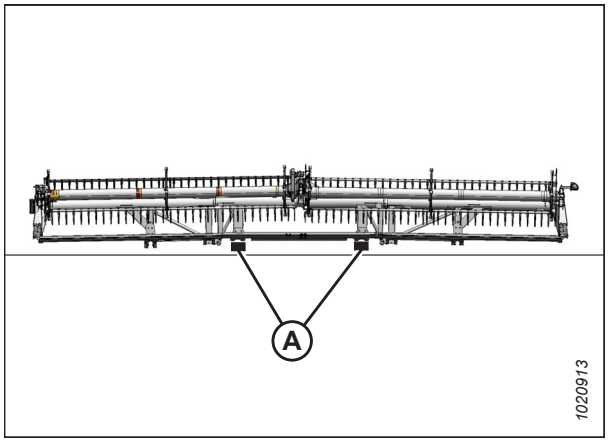

Figure 4.279: Emplacements des blocs FlexDraper[MD] – Plateformes à rabatteur double

6. **Plateformes à rabatteurs simple et double :** Déplacez les poignées à ressort du verrou à ailettes (A) vers le bas en position UNLOCK (déverrouillage).

   NOTE:

   L'écartement du rabatteur des plateformes à rabatteur triple doit être mesuré lorsque les ailes sont verrouillées.

7. Abaissez la plateforme jusqu'à ce que l'indicateur de flottement soit en position 2 ou 3. Les ailes des plateformes à rabatteur simple et double doivent être en position complètement relevée ; les ailes des plateformes à rabatteur triple doivent être au niveau du tablier central.

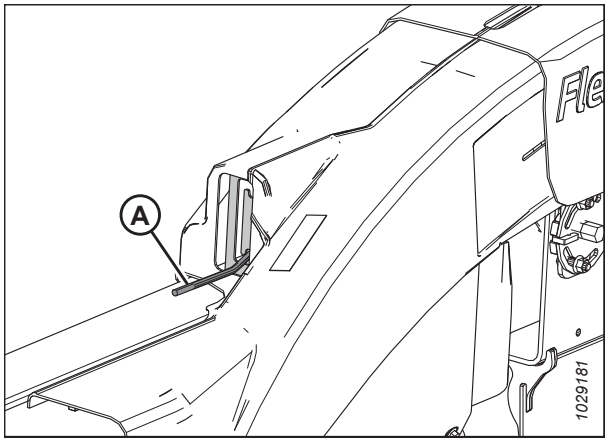

Figure 4.280: Verrouillage des ailes en position UNLOCK (déverrouillées)

8. Faites tourner le rabatteur à la main jusqu'à ce qu'un tube à doigts se trouve directement au-dessus de la barre de coupe.

9. Mesurez et notez l'écartement (A) entre le bout des doigts et l'un des doigts de lamier à l'extrémité des rabatteurs, soit le doigt de lamier pointu (B) soit le doigt de lamier court (C). Pour les spécifications relatives à l'écartement, consultez *4.13.1 Dégagement entre le rabatteur et la barre de coupe, page 696*.

   Pour les emplacements de mesure, consultez la figure correspondante :

   - Plateformes à rabatteur simple : Figure *4.282, page 699*
   - Plateformes à rabatteur double : Figure *4.283, page 700*
   - Plateformes à rabatteur triple : Figure *4.284, page 700*

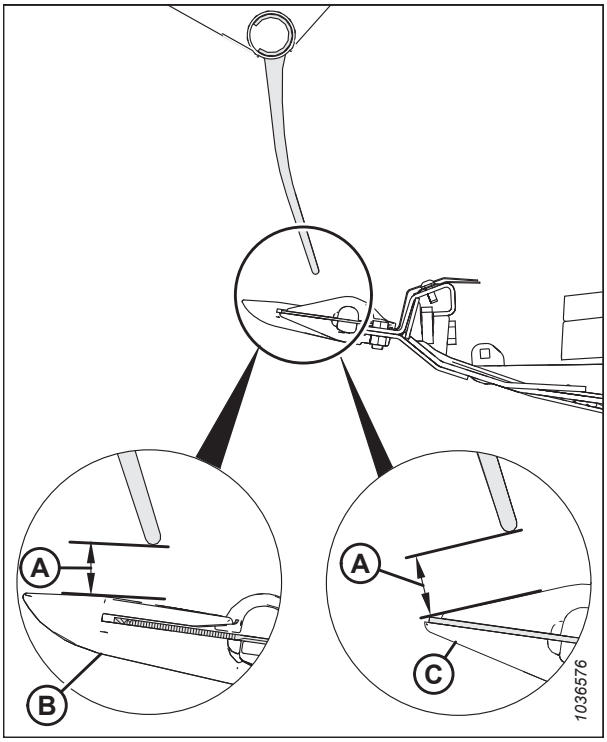

Figure 4.281: Dégagement par rapport aux griffes

Emplacements de mesure du rabatteur simple (A) :
Extrémités extérieures du rabatteur (deux emplacements).

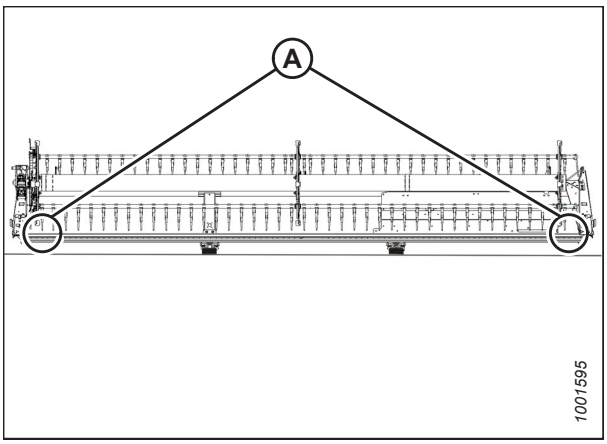

Figure 4.282: Emplacements de mesure FlexDraper[MD] – Rabatteur simple

Emplacements de mesure du rabatteur double (A) : Aux extrémités extérieures des rabatteurs et aux deux points d'articulation (quatre emplacements).

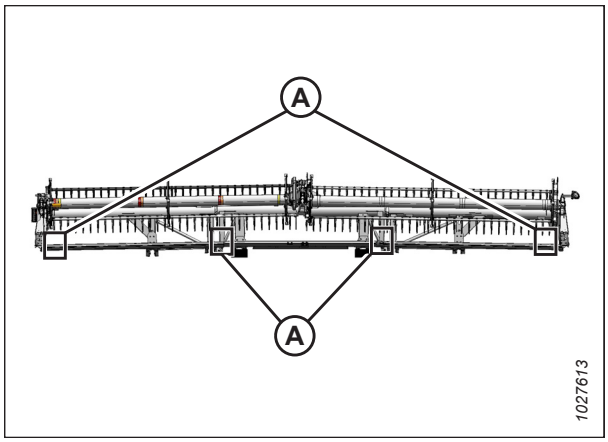

Figure 4.283: Emplacements de mesure FlexDraper[MD] – Rabatteur double

Emplacements de mesure du rabatteur triple (A) : Chaque extrémité des trois rabatteurs (six emplacements).

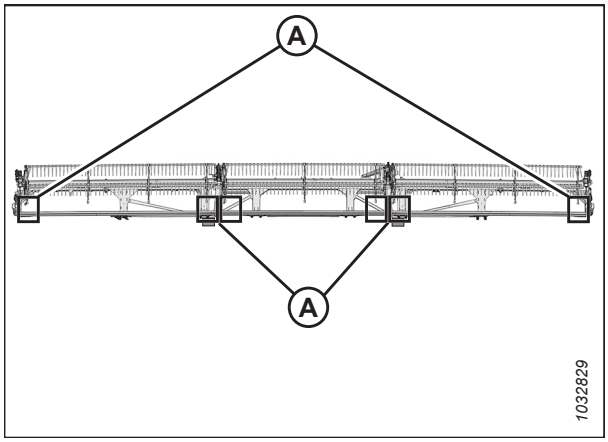

Figure 4.284: Emplacement de mesure FlexDraper[MD] - Rabatteur triple

10. Réglez l'espace entre le rabatteur et la barre de coupe, si nécessaire. Pour obtenir des instructions, consultez *Réglage de l'écartement entre le rabatteur et la barre de coupe, page 700*.

Réglage de l'écartement entre le rabatteur et la barre de coupe

Si l'écartement entre les doigts du rabatteur et la barre de coupe est insuffisant, il faudra l'ajuster afin de ne pas endommager l'équipement.

NOTE:

Cette procédure peut être réalisée avec les vérins avant-arrière du rabatteur en position standard ou en position de récolte du colza, à condition que les vérins avant-arrière restent dans la même position pendant toute la durée de la procédure.

DANGER

Pour éviter des blessures ou même la mort du fait d'un démarrage inattendu de la machine, coupez toujours le moteur et retirez la clé de contact avant de quitter le poste de l'opérateur, quelle qu'en soit la raison.

DANGER

Assurez-vous qu'il n'y a personne dans la zone.

1. Mesurez l'écartement entre le rabatteur et la barre de coupe. Pour obtenir des instructions, consultez *Mesure de l'écartement entre le rabatteur et la barre de coupe, page 697*.

2. Démarrez le moteur.

3. Ajustez la position avant-arrière du rabatteur jusqu'à ce que le chiffre **7** sur l'indicateur avant-arrière (A) soit caché par le support de capteur (B).

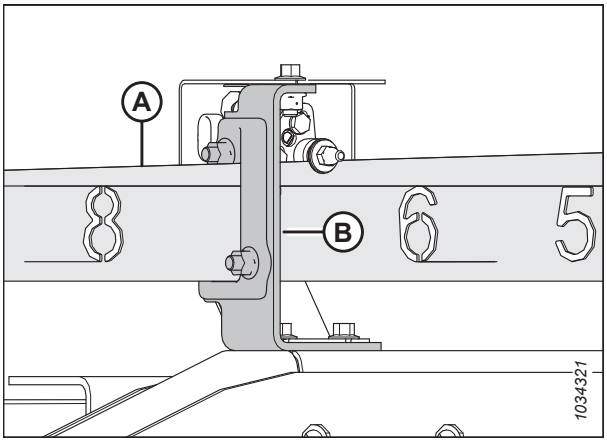

Figure 4.285: Position avant-arrière

4. Relevez la plateforme suffisamment pour placer deux blocs de 254 mm (10 po) de haut (A) sous la barre de coupe, juste à l'intérieur des points de flexion de l'aile.

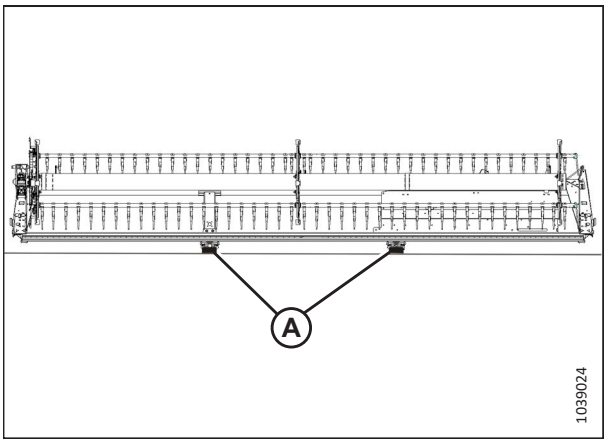

Figure 4.286: Emplacements des blocs FlexDraper[MD] – Rabatteur simple

5. Relevez la plateforme suffisamment pour placer deux blocs de 254 mm (10 po) de haut (A) sous la barre de coupe, juste à l'intérieur des points de flexion de l'aile.

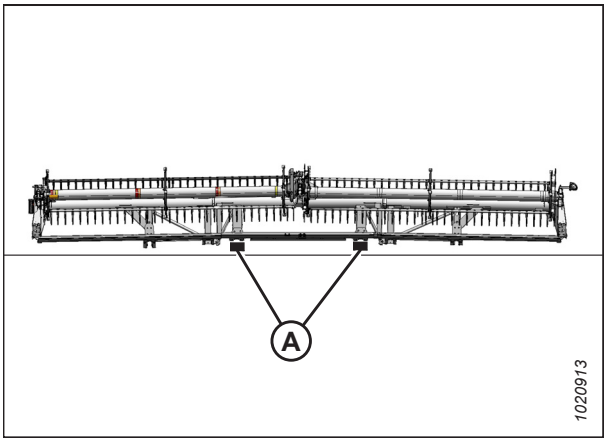

Figure 4.287: Emplacements des blocs FlexDraper[MD] – Rabatteur double

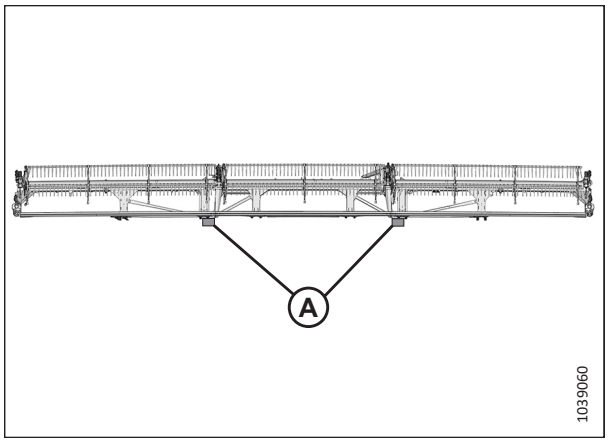

Figure 4.288: Emplacements des blocs FlexDraper[MD] – Rabatteur triple

6. Abaissez complètement le rabatteur et continuez à maintenir le bouton de commande enfoncé afin de mettre les vérins en phase.
7. Coupez le moteur et retirez la clé du contact.
8. Ajustez le dégagement aux extrémités extérieures du rabatteur comme suit :
   a. Desserrer le boulon (A) sur le vérin du bras externe.
   b. Ajustez la tige du vérin (B) si nécessaire :
      - Pour augmenter l'écartement entre les doigts du rabatteur et la barre de coupe, faites tourner la tige du vérin (B) hors de la chape.
      - Pour réduire l'écartement entre les doigts du rabatteur et la barre de coupe, faites tourner la tige du vérin (B) dans la chape.
   c. Serrez le boulon (A).
9. Répétez l'étape *8, page 702* pour le côté opposé de la plateforme.

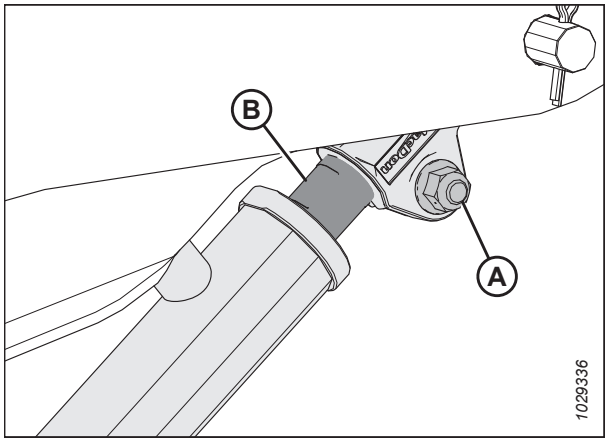

Figure 4.289: Vérin extérieur du bras

10. Desserrer les boulons (A) sur les deux vérins des bras centraux.
11. Ajustez le dégagement de la manière suivante :

    IMPORTANT:

    Ajustez les deux tiges de vérin de la même façon.

    - Pour augmenter l'écartement entre les doigts du rabatteur et la barre de coupe, faites tourner les tiges du vérin (D) hors de la chape.
    - Pour réduire l'écartement entre les doigts du rabatteur et la barre de coupe, faites tourner les tiges du vérin (D) hors de la chape.
12. Assurez-vous que la mesure (B) est identique sur les deux vérins.

    NOTE:

    La mesure (B) va du centre des goupilles de montage (C) aux parties supérieures des encoches dans les tiges de vérin (D).
13. Vérifiez que les deux goupilles de montage (C) **NE PEUVENT PAS** être tournées à la main. Si l'une des goupilles de montage peut être tournée, ajustez les tiges du vérin (D) selon les besoins :
    - Tournez la tige de vérin pour l'enlever de la chape de façon à augmenter la charge sur la tige de vérin.
    - Tournez la tige de vérin pour l'insérer dans la chape de façon à diminuer la charge sur la tige de vérin.

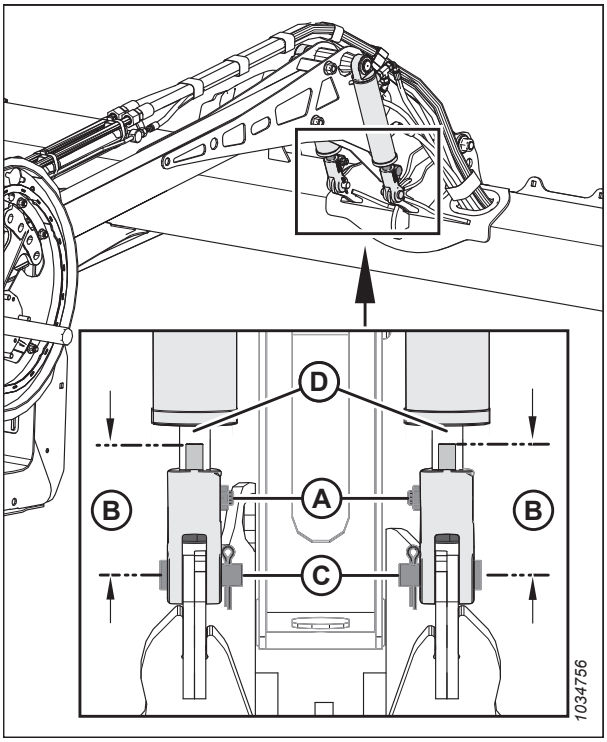

Figure 4.290: Cylindres du bras central

14. Serrer les boulons (A).
15. **Plateformes à rabatteur triple :** Répétez les étapes *10, page 703* à *14, page 703* pour régler l'écartement entre le rabatteur et la barre de coupe sur l'autre bras central du rabatteur.
16. Démarrez le moteur.
17. Levez complètement le rabatteur.
18. Abaissez complètement le rabatteur et continuez à maintenir le bouton de commande enfoncé afin de mettre les vérins en phase.
19. Coupez le moteur et retirez la clé du contact.
20. Vérifiez à nouveau les mesures de l'écartement entre le rabatteur et la barre de coupe. Le cas échéant, répétez les procédures de réglage.
21. Déplacez le rabatteur vers l'arrière pour vous assurer que les doigts du rabatteur ne sont pas en contact avec les blindages du déflecteur.
22. Si les doigts du rabatteur entrent en contact avec les blindages du déflecteur, réglez le rabatteur vers le haut pour maintenir l'écartement dans toutes les positions avant-arrière du rabatteur. Si le contact persiste après le réglage du rabatteur, coupez les doigts de la longueur nécessaire.

23. Vérifiez régulièrement qu'il n'existe pas de traces de contact durant l'utilisation. Ajustez l'écartement entre le rabatteur et la barre de coupe si nécessaire.

4.13.2 Froncement du rabatteur

Le rabatteur doit être réglé en usine pour froncer (laissez plus d'espace au centre du rabatteur qu'aux extrémités) en vue de compenser la flexion du rabatteur.

Réglage de la forme du rabatteur

Les tubes des doigts du rabatteur doivent être réglés pour froncer (laisser plus d'écartement au centre du rabatteur qu'aux extrémités) en vue de compenser la flexion du rabatteur.

DANGER

Pour éviter toute blessure corporelle ou mortelle due à un démarrage inattendu de la machine, coupez toujours le moteur et retirez la clé du contact avant de faire des réglages sur la machine.

1. Placez le rabatteur sur la barre de coupe (entre **4** et **5** sur l'indicateur [A] de la position avant-arrière) pour obtenir un jeu approprié à toutes les positions avant-arrière du rabatteur. Le support (B) est le marqueur de position.
2. Coupez le moteur et retirez la clé du contact.
3. Enregistrez la mesure à chaque emplacement de disque de rabatteur pour chaque tube de rabatteur.

   NOTE:

   Mesurez le profil de froncement avant de démonter le rabatteur pour la révision, ainsi le profil peut être retenu durant le remontage.

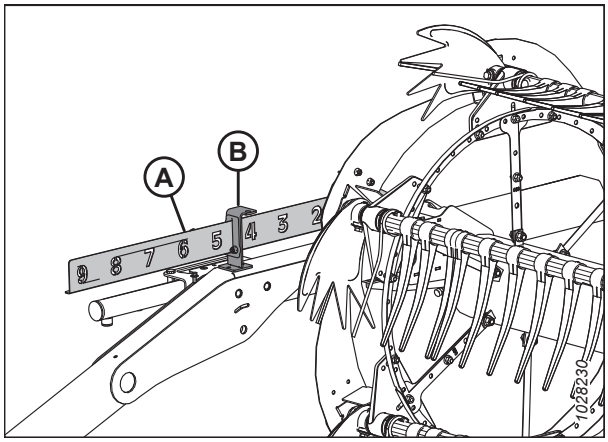

Figure 4.291: Indicateur de position avant-arrière

4. Commencez avec le disque de rabatteur au plus proche du centre de la plateforme et poursuivez vers l'extérieur vers les extrémités, puis ajustez le profil de la manière suivante :
   a. Retirez les boulons (A).
   b. Desserrez le boulon (B) et réglez le bras (C) jusqu'à l'obtention de la mesure souhaitée entre le tube du rabatteur et la barre de coupe.

      NOTE:

      Laissez les tubes de rabatteur se courber naturellement et placez la visserie en conséquence.

   c. Réinstallez les boulons (A) dans les trous alignés et serrez-les.

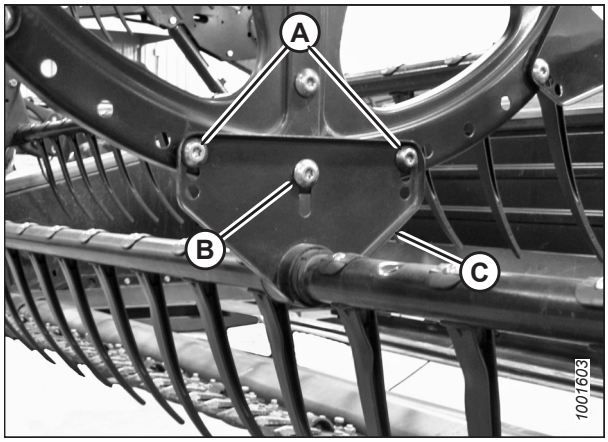

Figure 4.292: Disque central du rabatteur

4.13.3 Centrage du rabatteur

Le rabatteur doit être centré sur la plateforme pour éviter tout contact avec les panneaux d'extrémité.

DANGER

Pour éviter toute blessure corporelle ou mortelle due à un démarrage inattendu de la machine, coupez toujours le moteur et retirez la clé avant de procéder à des réglages sur la machine.

DANGER

Assurez-vous qu'il n'y a personne dans la zone.

1. Démarrez le moteur.
2. Abaissez complètement le rabatteur.
3. Abaissez complètement la plateforme.
4. Coupez le moteur et retirez la clé du contact.
5. Mesurer le jeu (A) aux emplacements (B) entre le tube à dents du rabatteur et le plateau d'extrémité aux deux extrémités de la plateforme. Les intervalles devront être identiques si le rabatteur est centré.

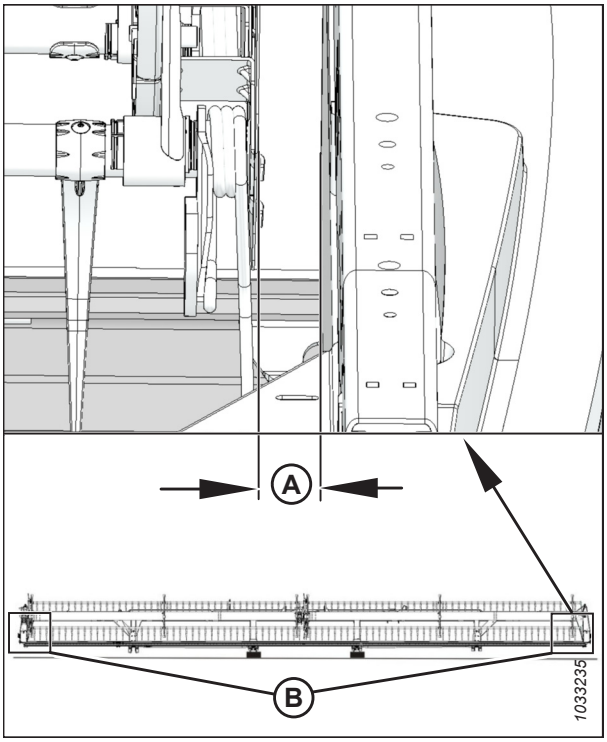

Figure 4.293: Écartement entre le rabatteur et la tôle d'extrémité

6. Desserrez le boulon (A) de l'entretoise (B) sur le bras de support central.
7. Pour centrer le rabatteur, déplacez latéralement l'extrémité avant du bras de support du rabatteur (C) comme indiqué.
8. Serrez le boulon (A) à 457 Nm (337 pi-lb).

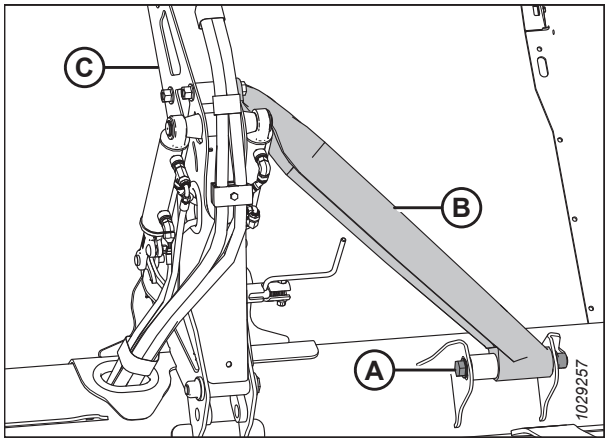

Figure 4.294: central du rabatteur double

4.13.4 Doigts du rabatteur

Si un doigt de rabatteur est endommagé ou usé, il faudra le retirer pour le remplacer. Les doigts du rabatteur sont soit en acier soit en plastique.

IMPORTANT:

Gardez les doigts du rabatteur en bon état et redressez-les ou remplacez-les au besoin.

Retrait des doigts de rabatteur en acier

Les doigts en acier endommagés doivent être coupés du tube à dents du rabatteur.

DANGER

Pour éviter des blessures ou même la mort du fait d'un démarrage inattendu de la machine, coupez toujours le moteur et retirez la clé de contact avant de quitter le poste de l'opérateur, quelle qu'en soit la raison.

DANGER

Assurez-vous qu'il n'y a personne dans la zone.

AVERTISSEMENT

Pour éviter toute blessure corporelle due à la chute du rabatteur levé, enclenchez toujours les supports de sécurité du rabatteur avant de passer dessous pour une raison quelconque.

IMPORTANT:

Soutenez le tube à doigts en permanence pour éviter de l'endommager ou d'endommager d'autres composants.

1. Démarrez le moteur.
2. Abaissez complètement la plateforme.
3. Levez complètement le rabatteur.
4. Coupez le moteur et retirez la clé du contact.
5. Enclenchez les supports de sécurité du rabatteur. Pour obtenir des instructions, consultez *Enclenchement des supports de sécurité du rabatteur, page 39*.

6. Retirez les bagues du tube à doigts concerné sur les disques du rabatteur au centre et à gauche. Pour des instructions, voir *Retrait des bagues des rabatteurs, page 710*.

7. Fixez les bras du tube à doigts (B) sur le disque de rabatteur, aux emplacements de fixation d'origine (A).

8. Coupez le doigt endommagé pour le retirer du tube à doigts.

9. Retirez les boulons des doigts existants qui se trouvaient à côté du doigt d'origine et faites glisser les doigts pour remplacer le doigt qui a été coupé. Retirez les bras (B) des tubes à doigts si nécessaire.

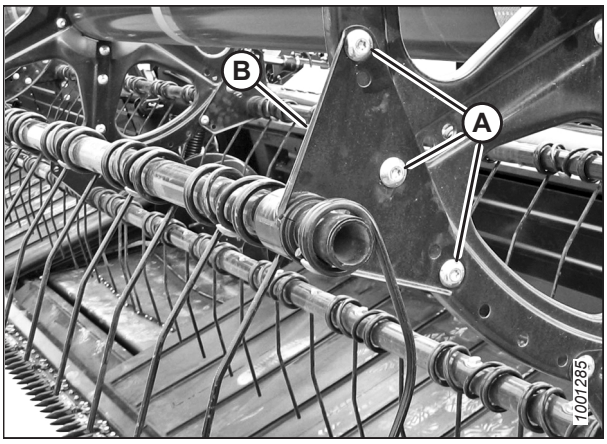

Figure 4.295: Bras du tube à doigts

Installation des doigts de rabatteur en acier

Une fois l'ancien doigt en acier retiré, il est possible d'insérer un nouveau doigt sur le tube à dents.

DANGER

Pour éviter des blessures ou même la mort du fait d'un démarrage inattendu de la machine, coupez toujours le moteur et retirez la clé de contact avant de quitter le poste de l'opérateur, quelle qu'en soit la raison.

AVERTISSEMENT

Pour éviter toute blessure corporelle due à la chute du rabatteur levé, enclenchez toujours les supports de sécurité du rabatteur avant de passer dessous pour une raison quelconque.

IMPORTANT:

Soutenez le tube à doigts en permanence pour éviter d'endommager le tube et d'autres composants.

NOTE:

Cette procédure suppose qu'un doigt a été retiré de la machine. Pour obtenir des instructions sur le retrait des doigts, consultez *Retrait des doigts de rabatteur en acier, page 706*.

1. Faites glisser le nouveau doigt et le bras du tube à doigts (A) sur l'extrémité du tube.

2. Installez les bagues du tube à doigts. Pour des instructions, voir *Installation de bagues sur les rabatteurs, page 712*.

3. Fixez les doigts au tube avec des boulons et des écrous (B).

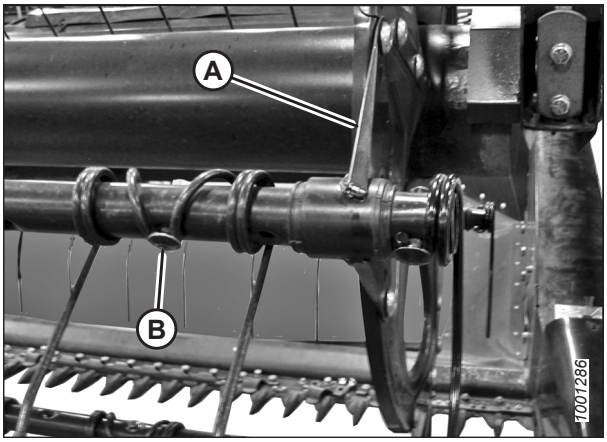

Figure 4.296: Tube à doigts

Retrait des doigts de rabatteur en plastique

Les doigts de rabatteur en plastique sont fixés au tube à dents à l'aide d'une seule vis Torx[MD].

DANGER

Pour éviter toute blessure corporelle ou mortelle due à un démarrage inattendu de la machine, coupez toujours le moteur et retirez la clé du contact avant de faire des réglages sur la machine.

DANGER

Assurez-vous qu'il n'y a personne dans la zone.

AVERTISSEMENT

Pour éviter toute blessure corporelle due à la chute du rabatteur levé, enclenchez toujours les supports de sécurité du rabatteur avant de passer dessous pour une raison quelconque.

1. Démarrez le moteur.
2. Abaissez complètement la plateforme.
3. Levez complètement le rabatteur.
4. Coupez le moteur et retirez la clé du contact.
5. Enclenchez les supports de sécurité du rabatteur. Pour obtenir des instructions, consultez *Enclenchement des supports de sécurité du rabatteur, page 39*.
6. Retirez la vis (A) en utilisant un Torx[MD] Plus clé à douille 27 IP.

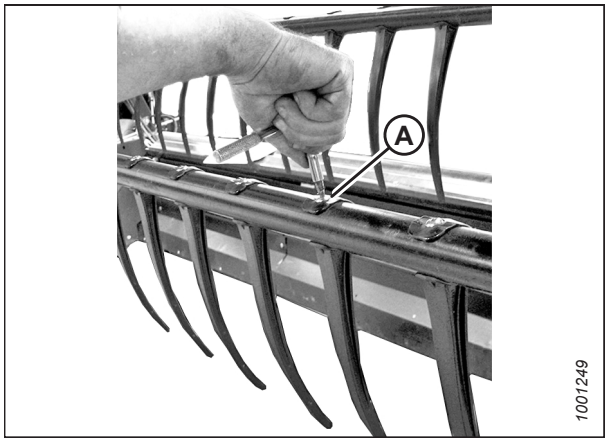

Figure 4.297: Retrait des doigts en plastique

7. Poussez l'attache en haut du doigt vers le tube du rabatteur comme indiqué et retirez le doigt du tube.



Figure 4.298: Retrait des doigts en plastique

Installation des doigts de rabatteur en plastique

Une fois l'ancien doigt en plastique retiré, le nouveau doigt peut être installé.

DANGER

Pour éviter des blessures ou même la mort du fait d'un démarrage inattendu de la machine, coupez toujours le moteur et retirez la clé de contact avant de quitter le poste de l'opérateur, quelle qu'en soit la raison.

AVERTISSEMENT

Pour éviter toute blessure corporelle due à la chute du rabatteur levé, enclenchez toujours les supports de sécurité du rabatteur avant de passer dessous pour une raison quelconque.

NOTE:

Cette procédure suppose qu'un doigt a été retiré de la machine. Pour obtenir des informations sur le retrait des doigts, consultez *Retrait des doigts de rabatteur en plastique, page 708*.

1. Placez le nouveau doigt sur l'arrière du tube à doigts. Enfoncez la patte au bas du doigt dans le trou inférieur du tube à doigts.
2. Soulevez la bride supérieure et faites tourner le doigt comme indiqué jusqu'à ce que la patte en haut du doigt s'enclenche dans le trou supérieur du tube à doigts.



Figure 4.299: Installation des doigts en plastique

3. Installez la vis (A) à l'aide d'une clé à douilles Torx^{MC} Plus 27 IP et serrez-la à 8,5 à 9,0 Nm (75 à 80 po-lbf).

   IMPORTANT:

   N'appuyez **PAS** sur le doigt avant de serrer la vis de fixation. Exercer une force sans avoir serré la vis de fixation entraînera la rupture du doigt ou des fissures sur les goupilles de positionnement.

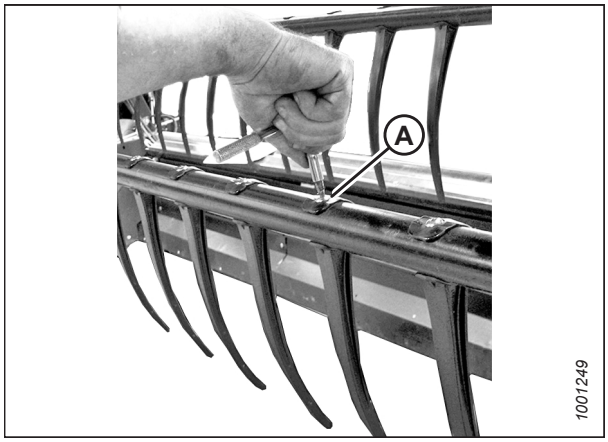

Figure 4.300: Installation des doigts en plastique

4.13.5 Bagues du tube à doigts

Le tube à dents du rabatteur est fixé sur une bague de tube à dents, qui est à son tour fixée au disque du rabatteur. Si une bague est endommagée ou usée, elle doit être remplacée.

Retrait des bagues des rabatteurs

Les colliers des bagues qui fixent le tube à dents à la bague doivent être libérés pour que les moitiés des bagues puissent être retirées.

DANGER

Pour éviter toute blessure corporelle ou mortelle due à un démarrage inattendu de la machine, coupez toujours le moteur et retirez la clé du contact avant de faire des réglages sur la machine.

DANGER

Assurez-vous qu'il n'y a personne dans la zone.

AVERTISSEMENT

Pour éviter toute blessure corporelle due à la chute du rabatteur levé, enclenchez toujours les supports de sécurité du rabatteur avant de passer dessous pour une raison quelconque.

IMPORTANT:

Soutenez le tube à doigts en permanence pour éviter d'endommager le tube et d'autres composants.

1. Démarrez le moteur.
2. Abaissez complètement la plateforme.
3. Levez complètement le rabatteur.
4. Coupez le moteur et retirez la clé du contact.
5. Enclenchez les supports de sécurité du rabatteur. Pour obtenir des instructions, consultez *Enclenchement des supports de sécurité du rabatteur, page 39*.

   NOTE:

   Si vous ne remplacez que la bague d'extrémité de came, passez à l'étape *11, page 712*.

Disque central et bagues d'extrémité

6. Retirez les blindages du rabatteur et leur support (C) de l'extrémité arrière du rabatteur au niveau du flexible à doigts correspondant.

   NOTE:

   Il n'y a pas de capot du diviseur sur le disque central.

7. Retirez les boulons (A) qui maintiennent le bras du tube à doigts (B) au disque.

   IMPORTANT:

   Notez les emplacements des trous dans le bras et le disque et assurez-vous que les boulons (A) sont réinstallés dans leurs emplacements d'origine.

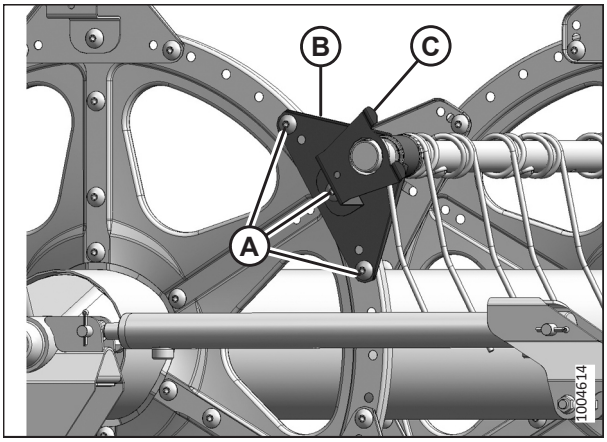

Figure 4.301: Extrémité arrière

8. Relâchez les colliers des bagues (A) à l'aide d'un petit tournevis pour séparer les dentelures. Retirez le collier du tube à doigts.

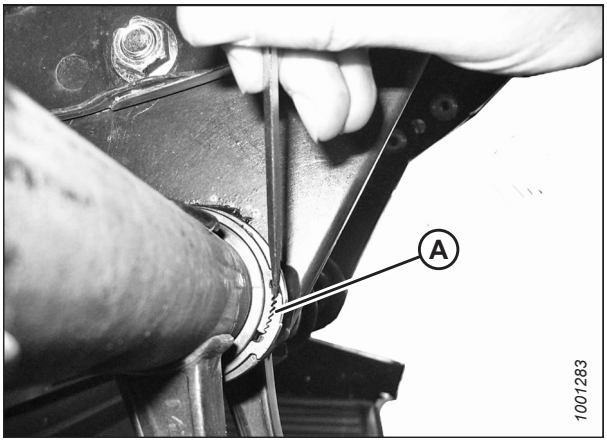

Figure 4.302: Collier de bague

9. Faites tourner le bras du tube à doigts (A) jusqu'à ce qu'il sorte du disque, puis faites-le glisser à l'intérieur de la bague (B).

10. Retirez les deux demi-bagues (B). Si besoin, retirez le doigt suivant de sorte que le bras puisse glisser hors de la bague. Consultez les procédures suivantes au besoin :

    - *Retrait des doigts de rabatteur en plastique, page 708*
    - *Retrait des doigts de rabatteur en acier, page 706*

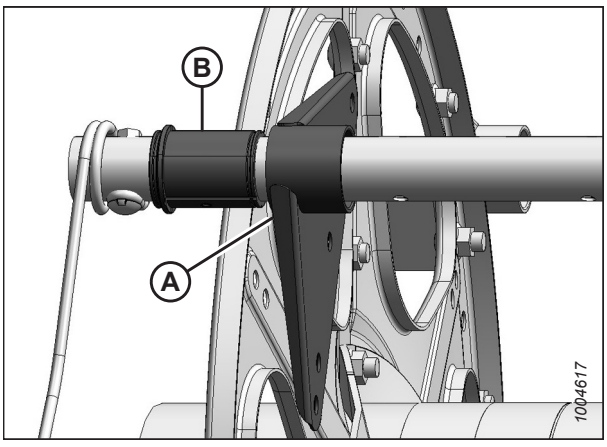

Figure 4.303: Bague

Bagues d'extrémité de la came

11. Retirez les capots du diviseur et leur support (A) à l'emplacement du tube à doigts correspondant sur l'extrémité de la came.

    NOTE:

    Pour retirer les bagues d'extrémité de la came, il faut l'exposer en déplaçant le tube à doigts à travers les bras du disque.

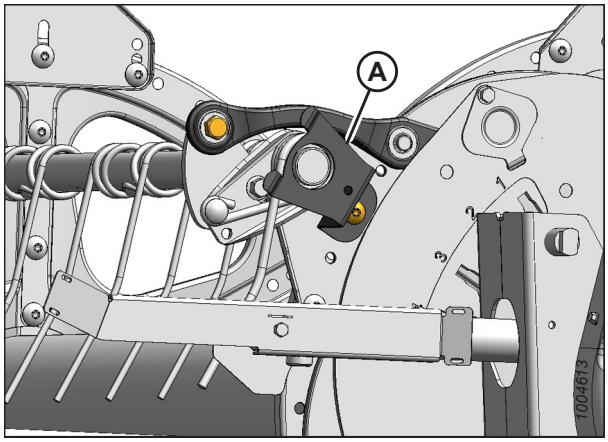

Figure 4.304: Extrémité de la came

12. Retirez les blindages du rabatteur et leur support (C) de l'extrémité arrière du rabatteur au niveau du flexible à doigts correspondant.

    NOTE:

    Il n'y a pas de capot du diviseur sur le disque central.

13. Retirez les boulons (A) qui fixent le bras du tube à doigts (B) au disque central et à celui de l'extrémité.

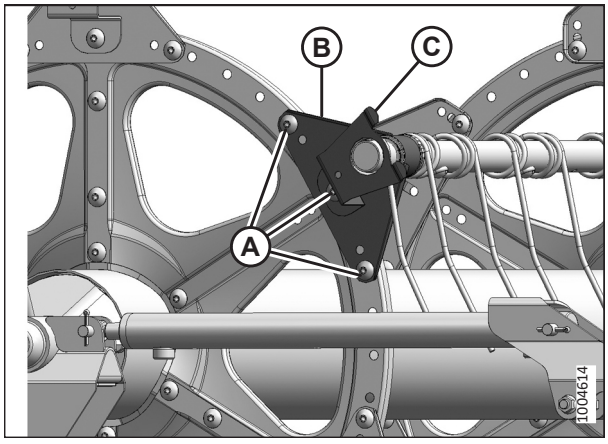

Figure 4.305: Extrémité arrière

Installation de bagues sur les rabatteurs

Une fois les anciennes moitiés de bague retirées, de nouvelles peuvent être installées.

NOTE:

Cette procédure suppose que les étapes pour *Retrait des bagues des rabatteurs, page 710* sont terminées.

DANGER

Pour éviter toute blessure corporelle ou mortelle due à un démarrage inattendu de la machine, coupez toujours le moteur et retirez la clé du contact avant de faire des réglages sur la machine.

AVERTISSEMENT

Pour éviter toute blessure corporelle due à la chute du rabatteur levé, enclenchez toujours les supports de sécurité du rabatteur avant de passer dessous pour une raison quelconque.

IMPORTANT:

Veillez à ce que le tube à doigts soit soutenu en permanence pour éviter d'endommager le tube ou d'autres composants.

1. Pour installer les colliers des bagues (C), utilisez une pince multiprises modifiée. Bloquez la pince dans un étau et faites une encoche (B) dans l'extrémité de chaque bras pour l'adapter au collier comme indiqué.

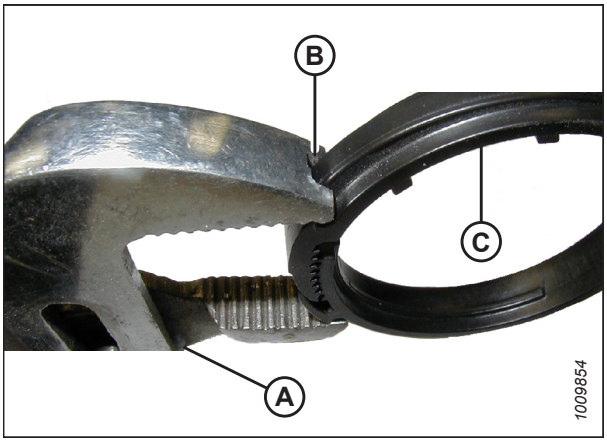

Figure 4.306: Pince multiprise modifiée

Bagues d'extrémité de la came

2. Placez les demi-bagues (B) sur le tube à doigts (A) avec l'extrémité sans bride adjacente au bras du rabatteur, puis placez la patte de chaque demi-bague dans le trou du tube à doigts.

3. Faites glisser le tube à doigts (A) vers l'extrémité arrière du rabatteur pour insérer la bague (B) dans le bras du tube à doigts. Si les supports du tube à doigts sont installés, assurez-vous que les bagues situées à ces endroits glissent dans le support.

4. Réinstallez les doigts retirés précédemment. Consultez les procédures suivantes au besoin :

   - *Retrait des doigts de rabatteur en plastique, page 708*
   - *Retrait des doigts de rabatteur en acier, page 706*

5. Installez le collier de la bague (A) sur le tube à doigts à côté de l'extrémité sans bride de la bague (B).

6. Placez le collier (A) sur la bague (B) de façon à ce que leurs bords soient alignés lorsque le collier s'insère dans la gorge de la bague et que les languettes de verrouillage s'enclenchent.

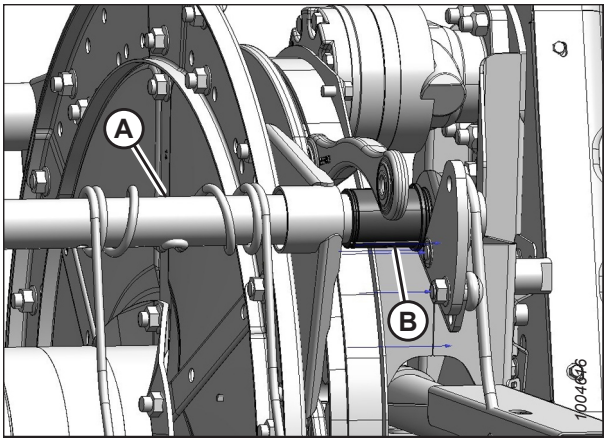

Figure 4.307: Extrémité de la came

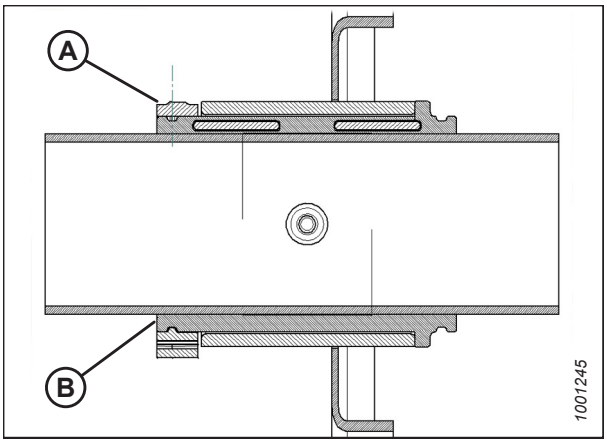

Figure 4.308: Bague

7. Serrez le collier (A) à l'aide de la pince multiprise modifiée (B) de façon à ce que la pression des doigts ne déplace **PAS** le collier.

   IMPORTANT:

   Un serrage excessif du collier peut entraîner sa rupture.

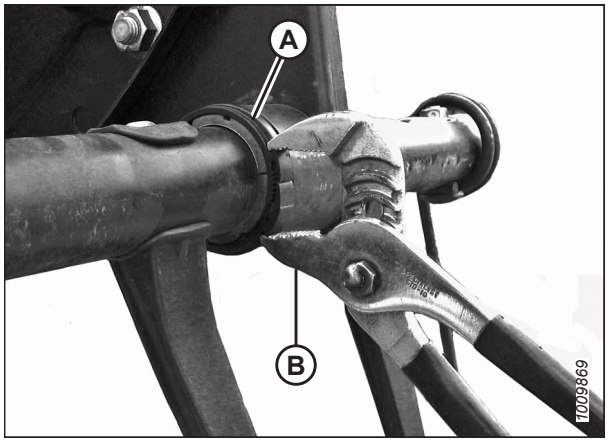

Figure 4.309: Installation du collier

8. Alignez le tube à doigts (B) et le bras de la came, puis installez le boulon (A). Serrez le boulon à 165 Nm (120 pi-lbf).

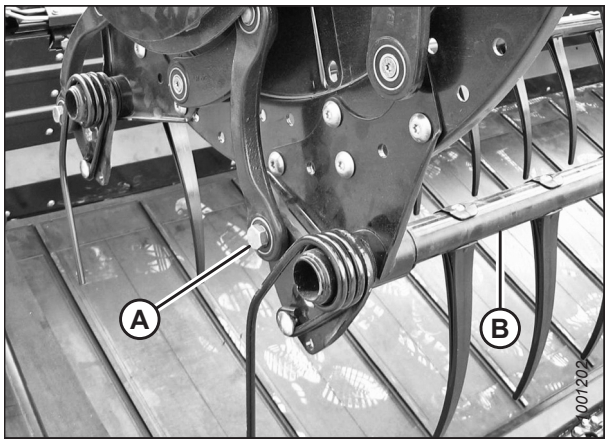

Figure 4.310: Extrémité de la came

9. Installez les boulons (A) qui maintiennent le bras du tube à doigts (B) au disque central.

10. Installez le bras du tube à doigt (B) et le support du capot du diviseur (C) sur l'extrémité arrière du rabatteur à l'emplacement du tube à doigts correspondant. Fixez le support avec les boulons (A).

    NOTE:

    Il n'y a pas de capot de diviseur sur les disques centraux.

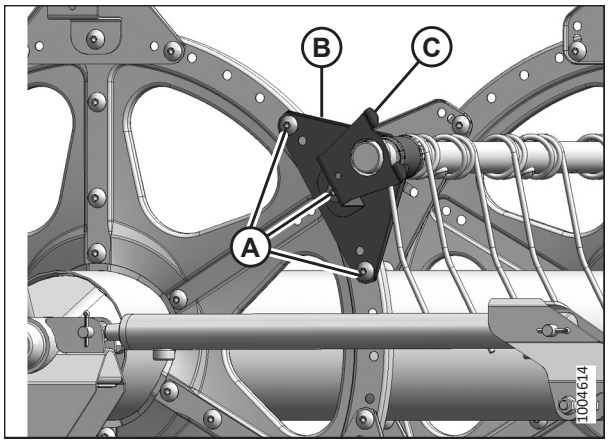

Figure 4.311: Extrémité arrière

11. Installez le support (A) du capot du diviseur à l'emplacement du tube à doigts correspondant sur l'extrémité du rabatteur côté came.

12. Réinstallez les capots du diviseur du rabatteur. Pour obtenir des instructions, consultez *4.13.6 Blindages du rabatteur, page 716*.

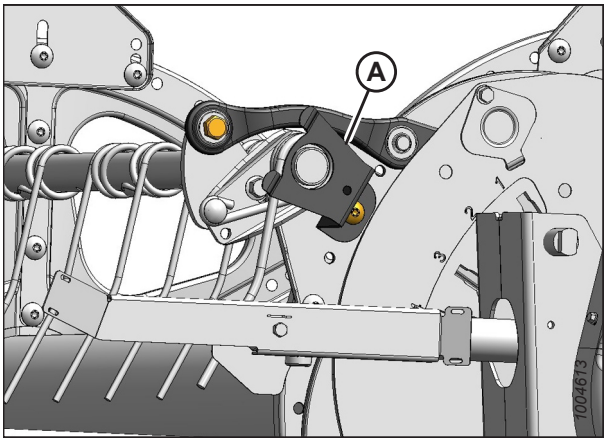

Figure 4.312: Extrémité de la came

Disque central et bagues d'extrémité

13. Placez les demi-bagues (B) sur le tube à doigts (A) avec l'extrémité sans bride adjacente au bras du rabatteur, puis placez la patte de chaque demi-bague dans le trou du tube à doigts.

14. Faites glisser le tube à doigts (A) sur la bague (B). Positionnez le tube à doigts contre le disque à son emplacement original.

15. Réinstallez les doigts retirés précédemment. Pour obtenir des instructions, consultez :

    - *Retrait des doigts de rabatteur en plastique, page 708*
    - *Retrait des doigts de rabatteur en acier, page 706*

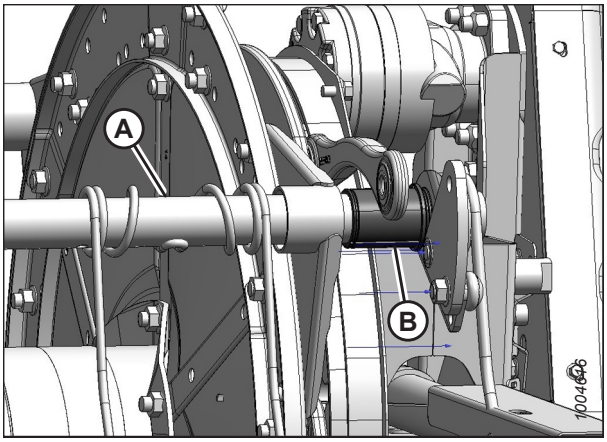

Figure 4.313: Extrémité de la came

16. Installez le collier de la bague (A) sur le tube à doigts à côté de l'extrémité sans bride de la bague (B).

17. Placez le collier (A) sur la bague (B) de façon à ce que leurs bords soient alignés lorsque le collier s'insère dans la gorge de la bague et que les languettes de verrouillage s'enclenchent.

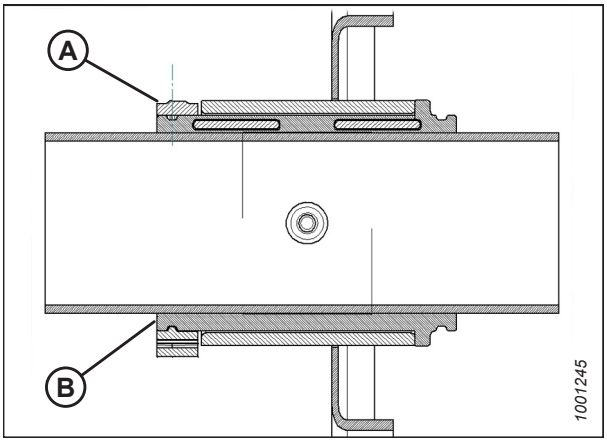

Figure 4.314: Bague

18. Serrez le collier (A) à l'aide de la pince multiprise modifiée (B) de façon à ce que la pression des doigts ne déplace **PAS** le collier.

    IMPORTANT:

    Un serrage excessif du collier peut entraîner sa rupture.

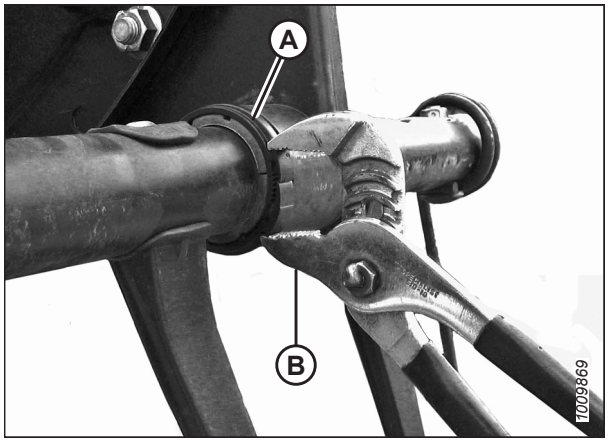

Figure 4.315: Installation du collier

19. Installez les boulons (A) qui maintiennent le bras du tube à doigts (B) au disque central.

20. Installez le bras du tube à doigt (B) et le support du capot du diviseur (C) sur l'extrémité arrière du rabatteur à l'emplacement du tube à doigts correspondant. Fixez le support avec les boulons (A).

    NOTE:

    Il n'y a pas de capot de diviseur sur les disques centraux.

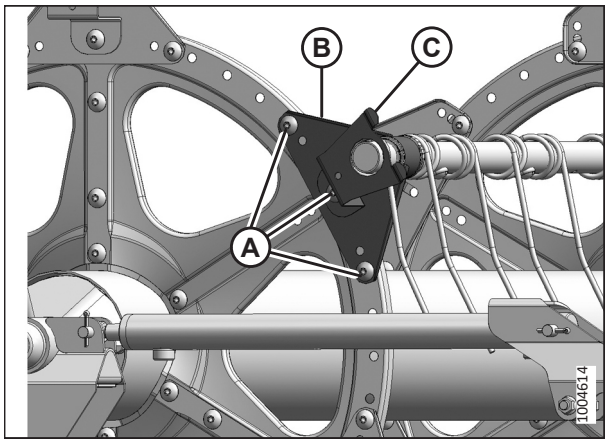

Figure 4.316: Extrémité arrière

4.13.6 Blindages du rabatteur

Les blindages du rabatteur et les supports ne nécessitent aucun entretien régulier, mais ils doivent être inspectés périodiquement pour vérifier qu'ils ne sont pas endommagés et qu'il n'y a pas de fixations desserrées ou manquantes. Les blindages et les supports légèrement bosselés ou déformés sont réparables, mais il est nécessaire de remplacer les composants très endommagés.

Il existe quatre types de blindages de rabatteur. Assurez-vous d'installer le bon blindage du rabatteur au bon endroit, comme illustré sur la figure *4.317 Blindages du rabatteur, page 717*.

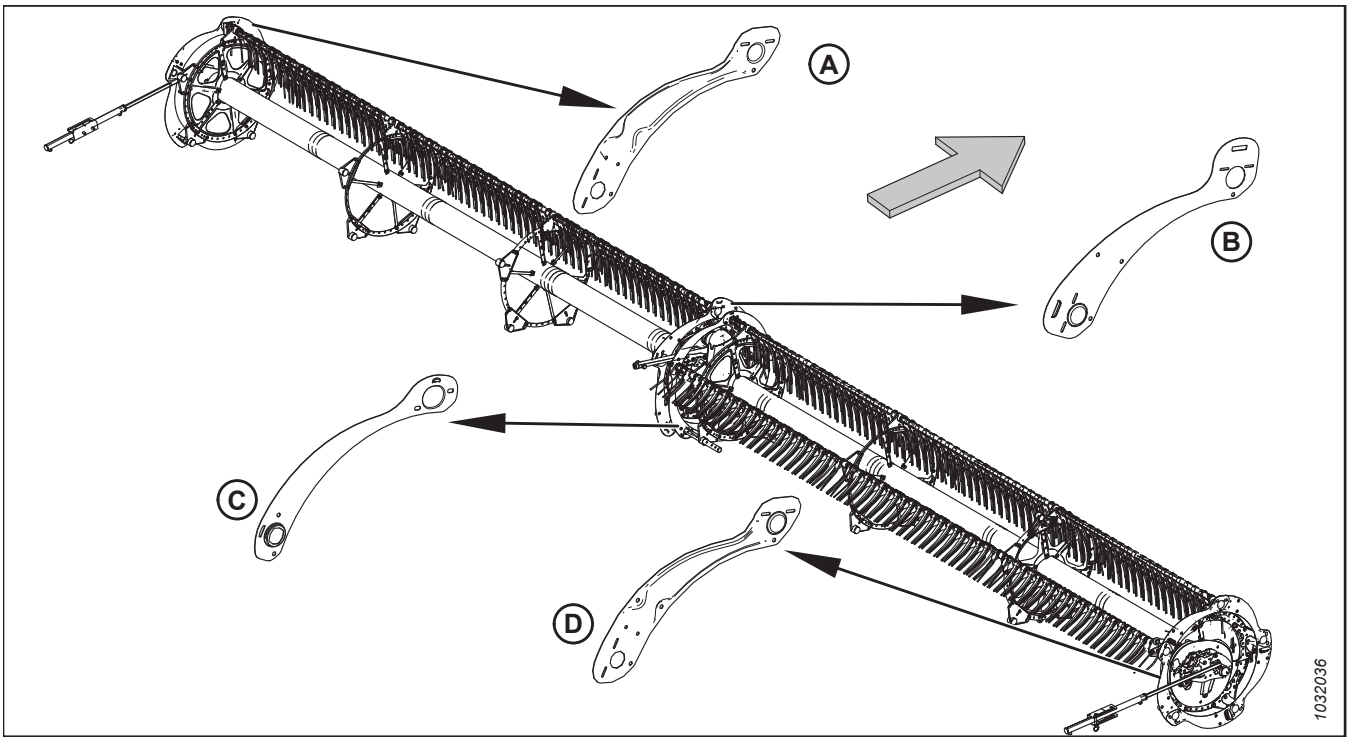

Figure 4.317: Blindages du rabatteur

A – Extrémité arrière, extérieur (MD Nº 311695)
B – Embout de la came, intérieur (MD Nº 273823)
C – Extrémité arrière, intérieur (MD Nº 311795)
D – Embout de came, extérieur (MD Nº 311694)

NOTE:

La flèche sur l'illustration pointe vers l'avant de la machine.

Remplacement des flasques des rabatteurs à l'extrémité de la came extérieure

La procédure de remplacement des blindages du rabatteur s'applique à l'extrémité extérieure de la came, sauf indication contraire.

DANGER

Pour éviter des blessures ou même la mort du fait d'un démarrage inattendu de la machine, coupez toujours le moteur et retirez la clé de contact avant de quitter le poste de l'opérateur, quelle qu'en soit la raison.

DANGER

Assurez-vous qu'il n'y a personne dans la zone.

NOTE:

Les flèches figurant sur les illustrations de la présente procédure indiquent la partie avant de la plateforme.

NOTE:

Conservez toutes les pièces retirées, sauf instruction contraire.

1. Démarrez le moteur.
2. Abaissez complètement la plateforme et le rabatteur.
3. Coupez le moteur et retirez la clé du contact.

4. Faire pivoter le rabatteur manuellement jusqu'à ce que le blindage du rabatteur nécessitant un remplacement (A) soit accessible.
5. Retirez trois boulons (B).

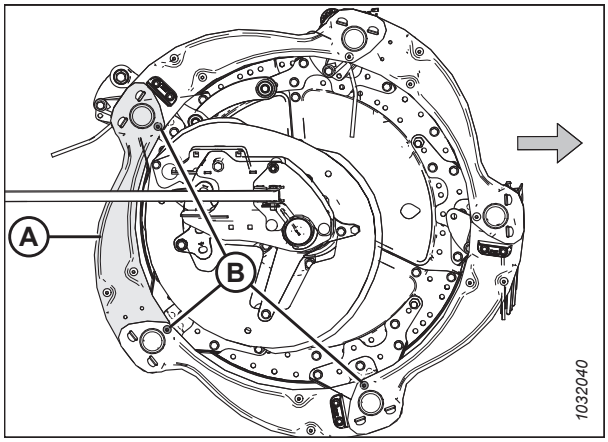

Figure 4.318: Boucliers des rabatteurs - Extrémité de came extérieure

6. Retirez les deux boulons et écrous (A). Retirez le déflecteur de came extérieur.
7. Soulevez l'extrémité du capot du rabatteur (B) pour le retirer du support (C).

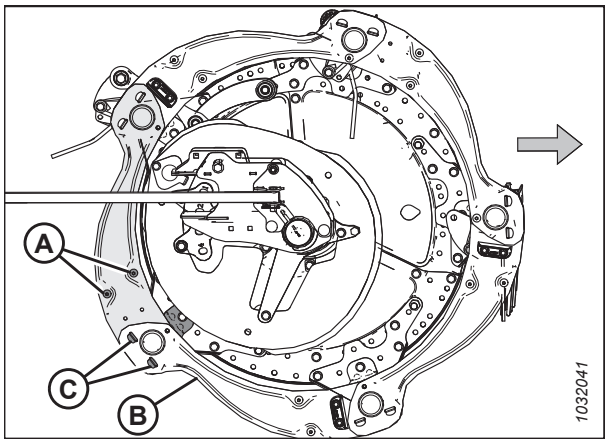

Figure 4.319: Boucliers des rabatteurs - Extrémité de came extérieure

8. Retirez le blindage du rabatteur des supports (A).

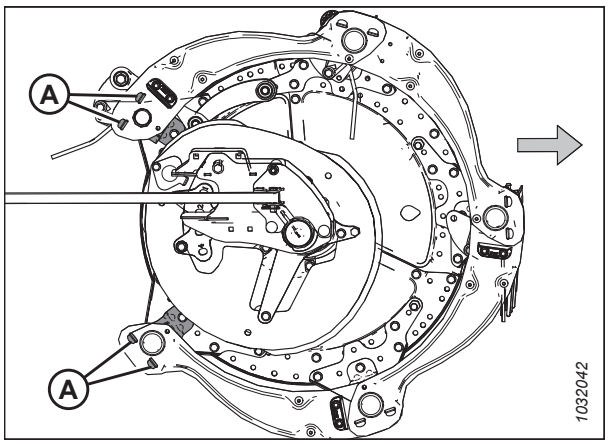

Figure 4.320: Bouclier du rabatteur enlevé - Extrémité de came extérieure

9. Soulevez légèrement l'extrémité du blindage du rabatteur existant (A) pour le retirer du support (B).
10. Positionnez le nouveau bouclier du rabatteur (C) sur le support (B) sous le bouclier existant du rabatteur (A).
11. Positionnez l'autre extrémité du nouveau bouclier du rabatteur (C) sur un autre support (D) au-dessus du bouclier du rabatteur existant (E).
12. Réinstallez les trois boulons (F).
13. Réinstallez deux vis (G), le déflecteur de came extérieur et les écrous (retirés à l'étape *6, page 718*) sur le nouveau capot du rabatteur.
14. Serrez toute la quincaillerie installée.

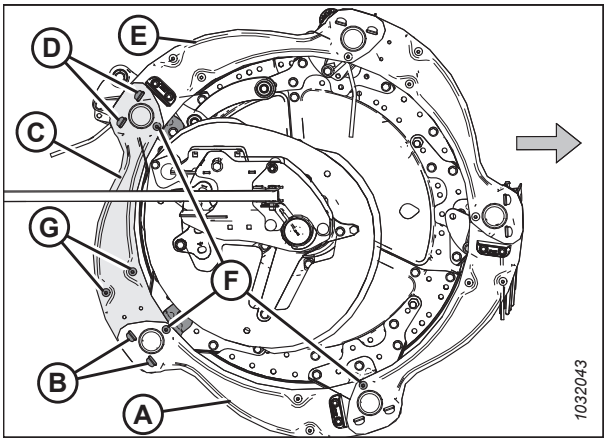

Figure 4.321: Boucliers des rabatteurs - Extrémité de came extérieure

Remplacement des flasques des rabatteurs à l'extrémité de la came intérieure

La procédure de remplacement des blindages du rabatteur s'applique à l'extrémité intérieure de la came.

DANGER

Pour éviter des blessures ou même la mort du fait d'un démarrage inattendu de la machine, coupez toujours le moteur et retirez la clé de contact avant de quitter le poste de l'opérateur, quelle qu'en soit la raison.

DANGER

Assurez-vous qu'il n'y a personne dans la zone.

Les blindages sont différents pour l'extrémité intérieure et extérieure de la came. Pour référence, consultez la figure *4.317, page 717*.

NOTE:
Les flèches des illustrations suivantes pointent vers l'avant de la machine.

1. Démarrez le moteur.
2. Abaissez complètement le rabatteur.
3. Abaissez complètement la plateforme.
4. Coupez le moteur et retirez la clé du contact.

5. Faites pivoter le rabatteur manuellement jusqu'à ce que le blindage du rabatteur nécessitant un remplacement (A) soit accessible.
6. Retirez trois boulons (B).

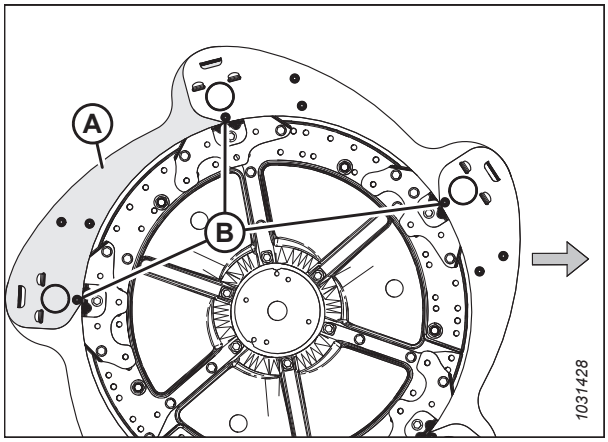

Figure 4.322: Boucliers des rabatteurs - Extrémité de came intérieure

7. Retirez et retenez les deux vis (A), le déflecteur de came et les écrous du capot du diviseur du rabatteur.
8. Soulevez l'extrémité du blindage du rabatteur (B) pour le retirer du support (C).

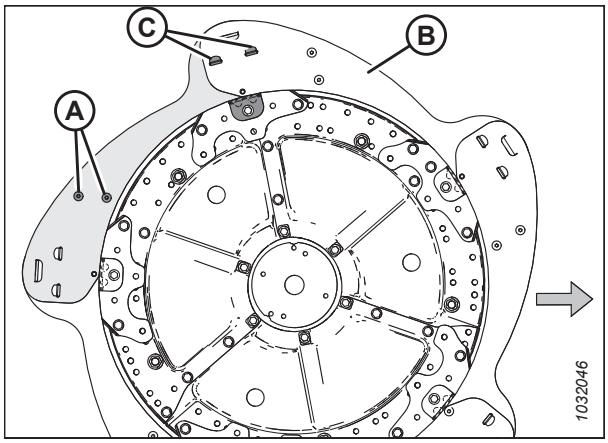

Figure 4.323: Boucliers des rabatteurs - Extrémité de came intérieure

9. Retirez le blindage du rabatteur des supports (A).

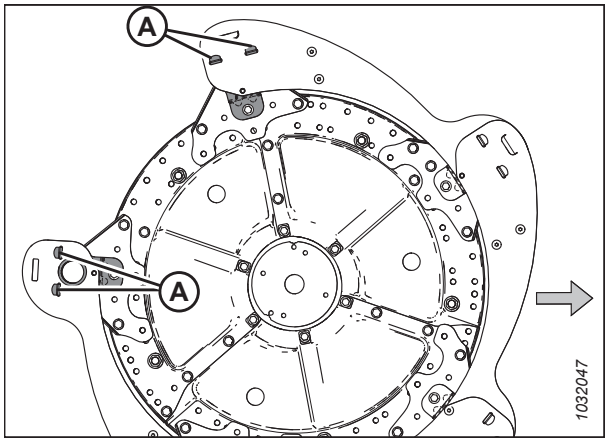

Figure 4.324: Bouclier du rabatteur enlevé - Extrémité de came intérieure

10. Soulevez légèrement l'extrémité du blindage du rabatteur existant (A) pour le retirer du support (B).
11. Positionnez le nouveau bouclier du rabatteur (C) sur le support (B) sous le bouclier existant du rabatteur (A).
12. Positionnez l'autre extrémité du nouveau bouclier du rabatteur (C) sur un autre support (D) au-dessus du bouclier du rabatteur existant (E).
13. Réinstallez les trois boulons (F).
14. Réinstallez deux vis (G), le déflecteur de came et les écrous (enlevés à l'étape *7, page 720*) sur le nouveau capot du diviseur du rabatteur.
15. Serrez toute la quincaillerie installée.

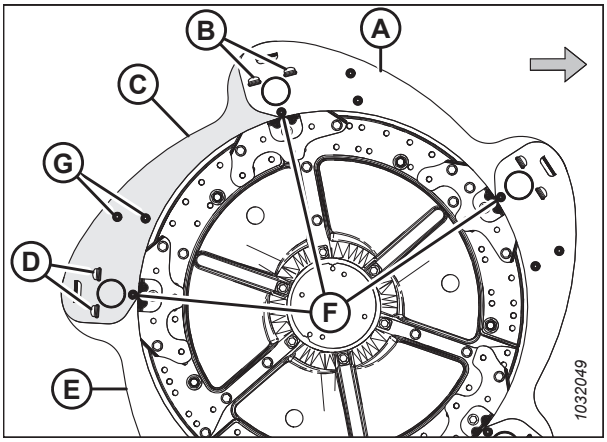

Figure 4.325: Boucliers des rabatteurs - Extrémité de came intérieure

Remplacement des boucliers des rabatteurs à l'extrémité extérieure

Si le plateau d'extrémité du rabatteur est endommagé, il faudra le remplacer.

DANGER

Pour éviter des blessures ou même la mort du fait d'un démarrage inattendu de la machine, coupez toujours le moteur et retirez la clé de contact avant de quitter le poste de l'opérateur, quelle qu'en soit la raison.

DANGER

Assurez-vous qu'il n'y a personne dans la zone.

1. Démarrez le moteur.
2. Abaissez complètement le rabatteur.
3. Abaissez complètement la plateforme.
4. Coupez le moteur et retirez la clé du contact.
5. Faire pivoter le rabatteur manuellement jusqu'à ce que le blindage du rabatteur nécessitant un remplacement (A) soit accessible.
6. Retirez trois boulons (B).

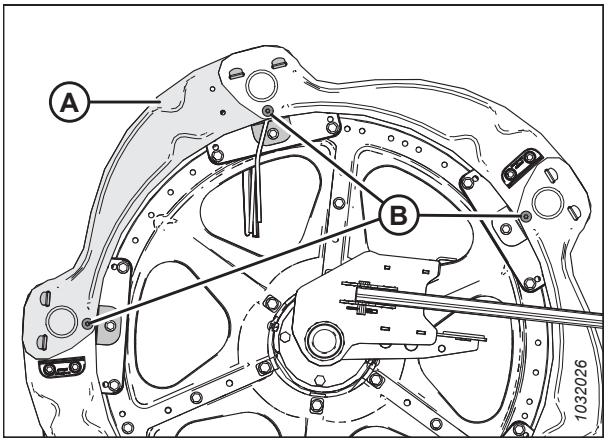

Figure 4.326: Boucliers des rabatteurs - Extrémité arrière extérieure

7. Soulevez l'extrémité du blindage du rabatteur (A) pour le retirer du support (B).

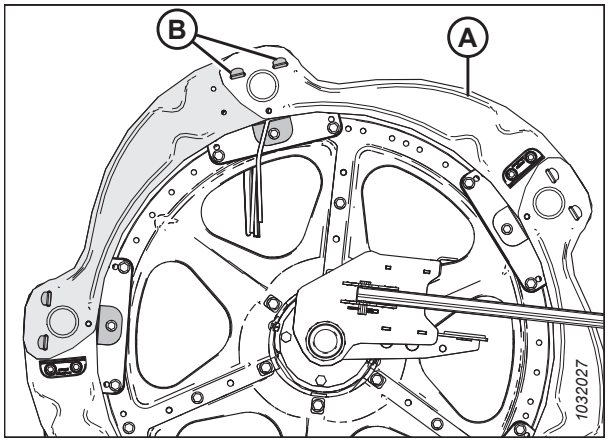

Figure 4.327: Boucliers des rabatteurs - Extrémité arrière extérieure

8. Retirez le blindage du rabatteur des supports (A).
9. Retirez la palette du rabatteur si elle est installée sur le capot du rabatteur.

   NOTE:

   Les palettes des extrémités des rabatteurs (B) sont installées alternativement sur les capots des rabatteurs.

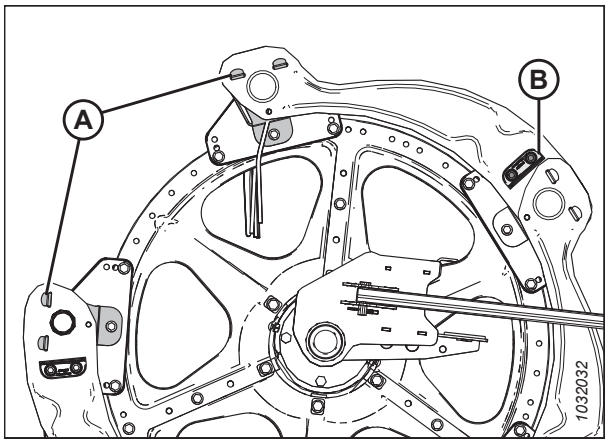

Figure 4.328: Bouclier du rabatteur enlevé - Extrémité arrière extérieure

10. Soulevez légèrement l'extrémité du blindage du rabatteur (A) pour le retirer du support (B).
11. Positionnez le nouveau bouclier du rabatteur (C) sur le support (B) sous le bouclier existant du rabatteur (A).
12. Positionnez l'autre extrémité du nouveau capot du rabatteur (C) sur un autre support (E) par-dessus le capot du rabatteur existant.
13. Réinstallez les trois boulons (D).
14. Réinstallez la palette (enlevée à l'étape *9, page 722*) sur le nouveau blindage du rabatteur, s'il a déjà été installé.
15. Serrez toute la quincaillerie installée.

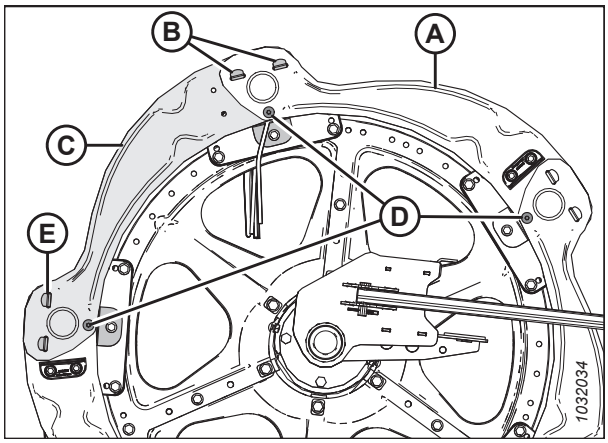

Figure 4.329: Boucliers des rabatteurs - Extrémité arrière extérieure

Remplacement des boucliers des rabatteurs à l'extrémité intérieure

Les blindages du rabatteur doivent être remplacés s'ils sont endommagés.

DANGER

Pour éviter des blessures ou même la mort du fait d'un démarrage inattendu de la machine, coupez toujours le moteur et retirez la clé de contact avant de quitter le poste de l'opérateur, quelle qu'en soit la raison.

DANGER

Assurez-vous qu'il n'y a personne dans la zone.

NOTE:

Conservez toutes les pièces retirées, sauf instruction contraire.

1. Démarrez le moteur.
2. Abaissez complètement le rabatteur.
3. Abaissez complètement la plateforme.
4. Coupez le moteur et retirez la clé du contact.
5. Faire pivoter le rabatteur manuellement jusqu'à ce que le blindage du rabatteur nécessitant un remplacement (A) soit accessible.
6. Retirez les six vis M10 et écrous (B).

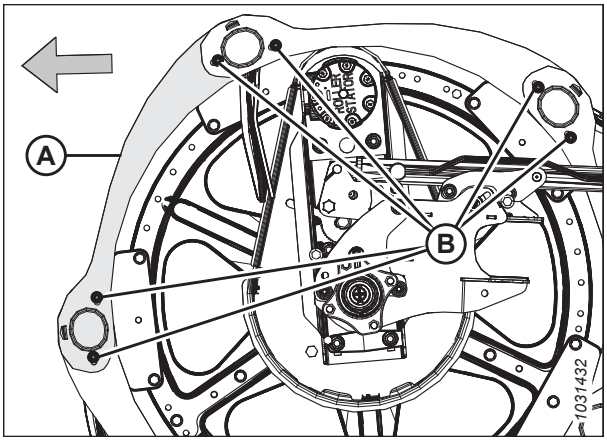

Figure 4.330: Boucliers des rabatteurs - Extrémité arrière intérieure

7. Soulevez l'autre blindage (A) pour désengager la languette du blindage (B).
8. Soulevez l'extrémité du blindage du rabatteur (B) du blindage (C), et faites pivoter le blindage (B) vers le bas.

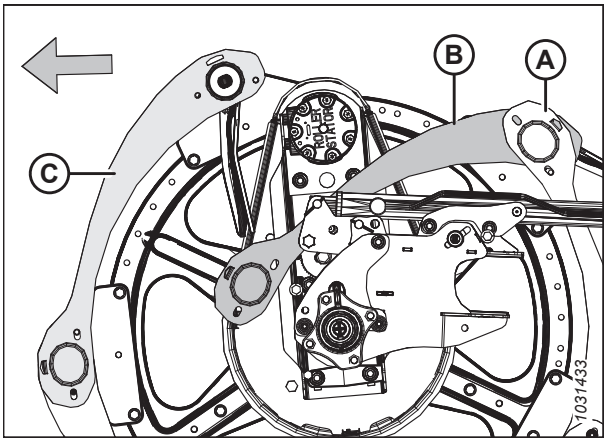

Figure 4.331: Boucliers des rabatteurs - Extrémité arrière intérieure

9. Retirez le boulon M10 (A), l'écrou (B) et le dispositif de retenue du doigt d'extrémité (C) du tube à doigts qui maintiennent ensemble la bague et le doigt d'extrémité.
10. Retirez la bague du capot (D).
11. Retirez et jetez le blindage d'extrémité du rabatteur endommagé (E).

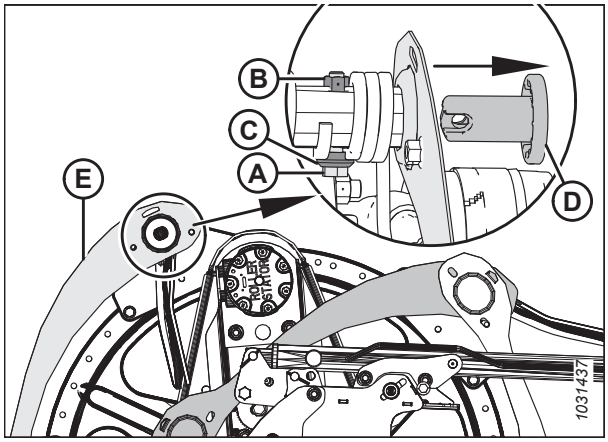

Figure 4.332: Boucliers des rabatteurs - Extrémité arrière intérieure

12. Positionnez le nouveau capot du rabatteur (A). Insérez la languette du capot dans le capot voisin (B).
13. Placez l'autre extrémité du nouveau capot (A) sur le tube à doigts. Fixez le capot avec la bague (C).

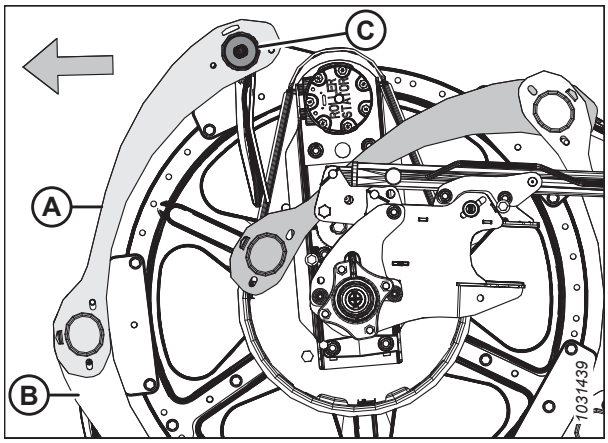

Figure 4.333: Boucliers des rabatteurs - Extrémité arrière intérieure

14. Positionnez le doigt de l'extrémité arrière (A) comme indiqué.
15. Fixez le doigt arrière (A) et la bague (installée à l'étape *13, page 724*) avec le boulon M10 (B), le dispositif de retenue du doigt arrière (C) et l'écrou (D).

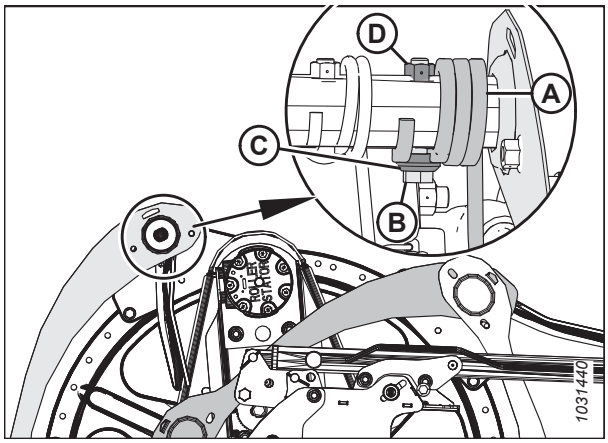

Figure 4.334: Boucliers des rabatteurs - Extrémité arrière intérieure

16. Faites pivoter le capot du rabatteur (A) vers le haut. Enclenchez les languettes (B) aux deux extrémités.
17. Fixez les capots du rabatteur à l'aide de six vis et écrous M10 (C).
18. Serrez les écrous (C) à 35 Nm (26 pi-lbf).

    IMPORTANT:

    Ne serrez **PAS** trop les écrous.

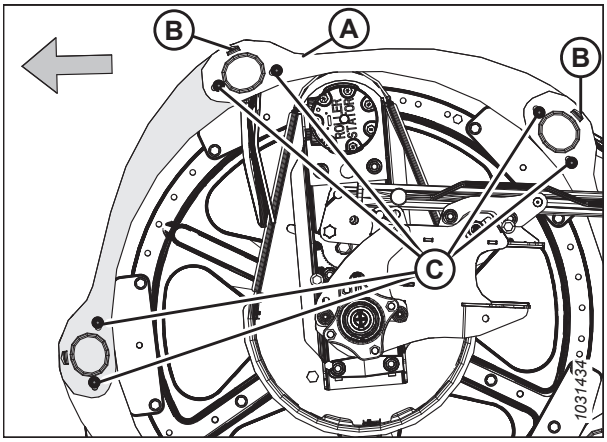

Figure 4.335: Boucliers des rabatteurs - Extrémité arrière intérieure

Remplacement des supports des blindages du rabatteur

Les supports du blindage du rabatteur doivent être remplacés s'ils sont endommagés.

DANGER

Pour éviter des blessures ou même la mort du fait d'un démarrage inattendu de la machine, coupez toujours le moteur et retirez la clé de contact avant de quitter le poste de l'opérateur, quelle qu'en soit la raison.

DANGER

Assurez-vous qu'il n'y a personne dans la zone.

NOTE:

Toutes les illustrations montrent l'extrémité extérieure de la came.

1. Démarrez le moteur.
2. Abaissez complètement le rabatteur.
3. Abaissez complètement la plateforme.
4. Coupez le moteur et retirez la clé du contact.

5. Faites pivoter le rabatteur manuellement jusqu'à ce que le support du blindage du rabatteur nécessitant un remplacement soit accessible.
6. Retirez le boulon (B) qui fixe les capots de rabatteur au support (A).
7. Retirez les boulons (C) du support (A) et des deux supports adjacents.

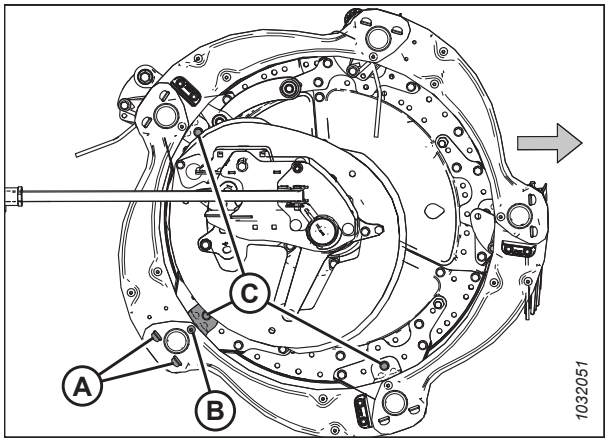

Figure 4.336: Supports des blindages du rabatteur

8. Écartez les capots (A) et le support (B) du tube à doigts. Retirez le support des capots.
9. Insérez les languettes du nouveau support (B) dans les fentes des capots de rabatteur (A). Vérifiez que les languettes sont enclenchées dans les deux capots de rabatteur.

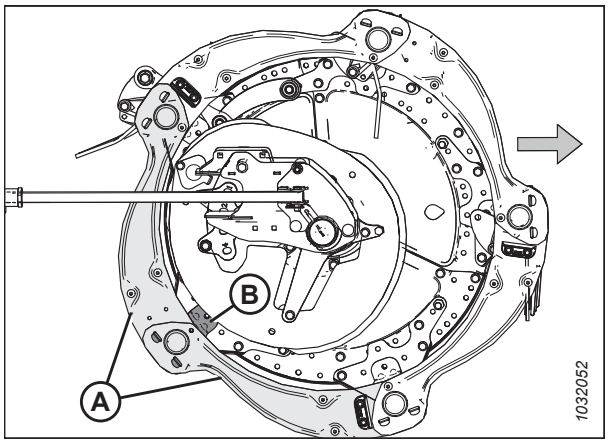

Figure 4.337: Supports des blindages du rabatteur

10. Fixez le support (A) au disque avec le boulon et l'écrou (B). Ne serrez **PAS** encore la quincaillerie.
11. Fixez les capots de rabatteur (C) au support (A) avec le boulon et l'écrou (D). Ne serrez **PAS** encore la quincaillerie.
12. Réinstallez les autres supports avec les boulons et les écrous (E).
13. Vérifiez qu'il y a un écart adéquat entre le tube à doigts et le support des capots de rabatteur.
14. Serrez les écrous à 27 Nm (239 po-lbf).

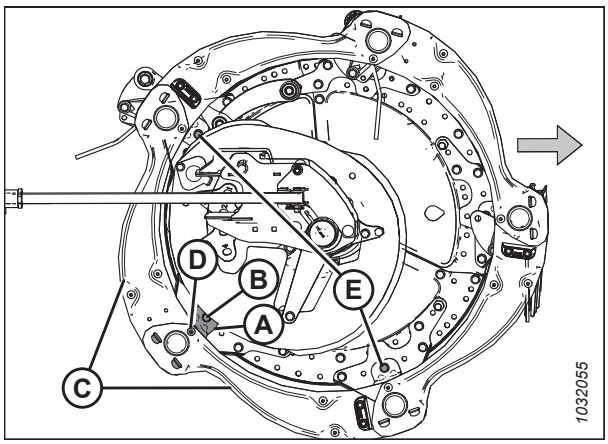

Figure 4.338: Supports des blindages du rabatteur

4.14 Entraînement du rabatteur

Le moteur hydraulique du rabatteur entraîne une chaîne fixée au bras central entre les rabatteurs sur une plateforme à rabatteur double, au bras central gauche sur une plateforme à rabatteur triple,.

4.14.1 Chaîne d'entraînement du rabatteur

La chaîne d'entraînement du rabatteur transfère la puissance du moteur hydraulique du rabatteur aux pignons qui font tourner les rabatteurs.

Desserrage de la chaîne d'entraînement du rabatteur

Il est possible de relâcher la tension sur la chaîne d'entraînement du rabatteur pour permettre l'accès aux composants d'entraînement.

DANGER

Pour éviter toute blessure corporelle ou mortelle due à un démarrage inattendu de la machine, coupez toujours le moteur et retirez la clé du contact avant de faire des réglages sur la machine.

DANGER

Assurez-vous qu'il n'y a personne dans la zone.

1. Démarrez le moteur.
2. Abaissez complètement la plateforme.
3. Ajustez le rabatteur complètement à l'avant.
4. Coupez le moteur et retirez la clé du contact.
5. Retirez le capot d'entraînement du rabatteur. Pour obtenir des instructions, consultez *Retrait du capot d'entraînement du rabatteur, page 49*.
6. Ouvrez le capot du diviseur. Pour les instructions, consultez *Ouverture du capot du diviseur, page 42*.
7. Retirer l'épingle à cheveux (A) qui fixe l'outil polyvalent (B) au support sur la plaque d'extrémité gauche.
8. Retirez l'outil polyvalent (B) et réinstallez l'épingle à cheveux sur le support.

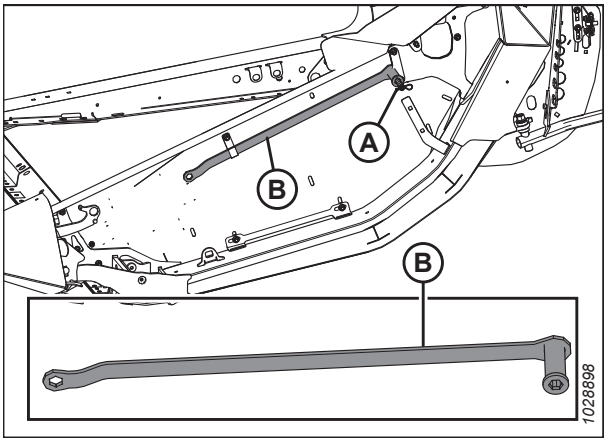

Figure 4.339: Emplacement de rangement de l'outil polyvalent

IMPORTANT:

Ne desserrez **PAS** le support du moteur, car il est réglé en usine et fixé avec des rondelles Belleville. Réglez la tension de la chaîne sans desserrer les boulons de fixation de l'entraînement.

9. Poussez le tendeur (A) dans le sens des aiguilles d'une montre avec votre pouce, et maintenez-le en position déverrouillée.
10. Placez l'outil polyvalent (B) sur le tendeur de chaîne (C), et tournez l'outil polyvalent vers le haut pour relâcher la tension de la chaîne.
11. Remettre l'outil polyvalent en position de rangement.

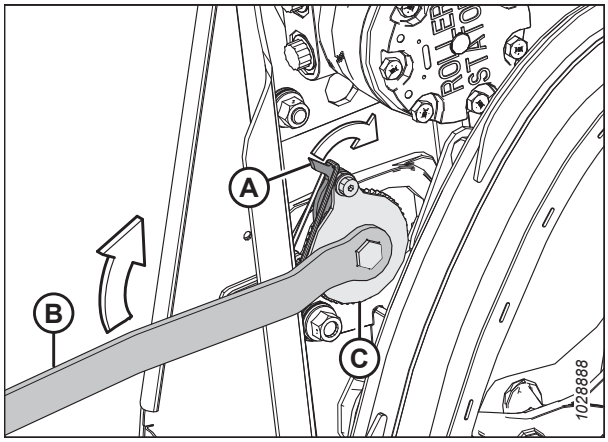

Figure 4.340: Entraînement du rabatteur

Serrage de la chaîne d'entraînement du rabatteur

Une chaîne d'entraînement correctement tendue garantit un transfert optimal d'énergie tout en réduisant au minimum l'usure des composants.

DANGER

Pour éviter toute blessure corporelle ou mortelle due à un démarrage inattendu de la machine, coupez toujours le moteur et retirez la clé du contact avant de faire des réglages sur la machine.

1. Coupez le moteur et retirez la clé du contact.
2. Ouvrez le capot du diviseur. Pour les instructions, consultez *Ouverture du capot du diviseur, page 42*.
3. Retirer l'épingle à cheveux (A) qui fixe l'outil polyvalent (B) au support sur la plaque d'extrémité gauche.
4. Retirez l'outil polyvalent (B) et réinstallez l'épingle à cheveux sur le support.

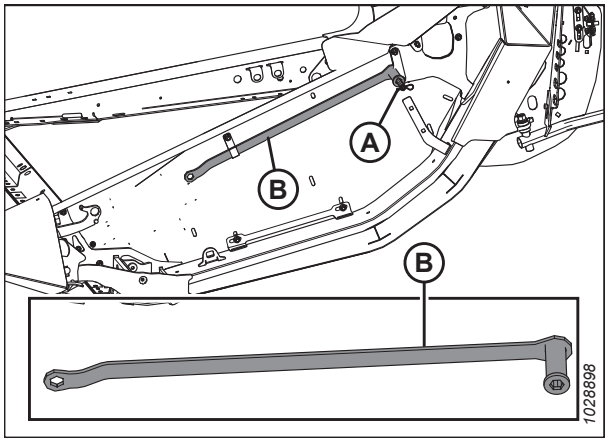

Figure 4.341: Emplacement de rangement de l'outil polyvalent – Côté gauche

5. Placez l'outil polyvalent (A) sur le tendeur de chaîne (B).

   IMPORTANT:

   Ne desserrez **PAS** le support du moteur, car il est réglé en usine et fixé avec des rondelles Belleville. Réglez la tension de la chaîne sans desserrer les boulons de fixation de l'entraînement.

6. Faire tourner l'outil polyvalent (A) vers le bas jusqu'à ce que la chaîne soit tendue.

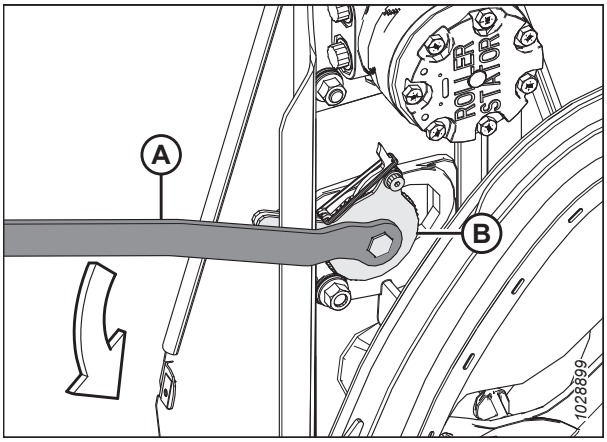

Figure 4.342: Entraînement du rabatteur

7. Une fois que la chaîne est tendue, faites tourner l'outil polyvalent vers le haut pour enclencher correctement les dents du verrou ou du loquet dans les dents du tendeur. Si le tendeur ne saute pas une dent avant le serrage, ne forcez **PAS** le tendeur à passer à l'encoche suivante.

   IMPORTANT:

   Ne serrez **PAS** trop la chaîne. Si la chaîne est trop tendue, elle pourrait exercer une charge excessive sur les pignons, ce qui entraînera la défaillance prématurée des roulements du moteur ou d'autres composants.

   IMPORTANT:

   Il doit y avoir environ 38 mm (1 1/2 po) de jeu d'un côté (A) de la chaîne, alors qu'elle est tendue de l'autre côté (B). Ce niveau de tension et de jeu dans la chaîne est nécessaire pour sauter un cran sur le tendeur de chaîne.

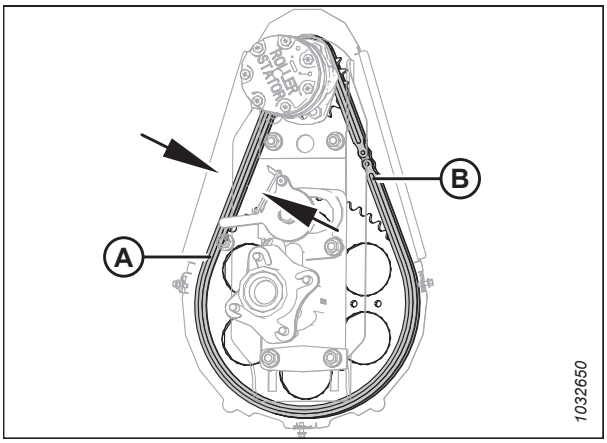

Figure 4.343: Entraînement du rabatteur

8. Faites tourner le rabatteur à la main pour vérifier que la chaîne est correctement engagée sur toutes les dents du pignon inférieur (A). Pour éviter tout dommage, assurez-vous que la chaîne ne se tend pas trop lorsque le rabatteur est en rotation.

9. Remettre l'outil polyvalent en position de rangement.

10. Fermez le capot du diviseur. Pour les instructions, consultez *Fermeture du capot de la plateforme, page 43*.

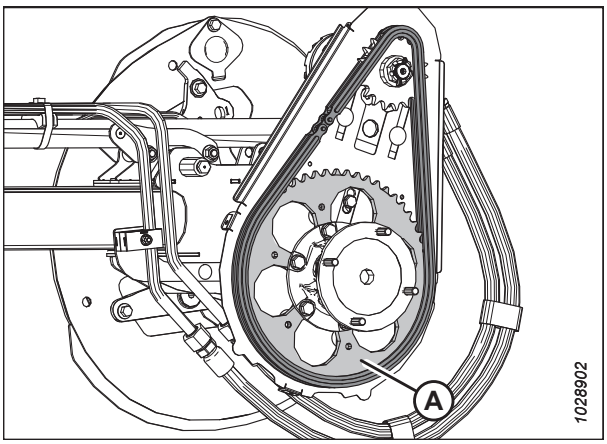

Figure 4.344: Entraînement du rabatteur

4.14.2 Pignon d’entraînement du rabatteur

Le pignon d’entraînement du rabatteur est fixé à son moteur d’entraînement.

Retrait du pignon d’entraînement du rabatteur simple

Le pignon d’entraînement du rabatteur est fixé à son moteur d’entraînement. La vitesse et le couple de serrage du rabatteur peuvent être modifiés en changeant les pignons d’entraînement ou entraînés.

DANGER

Pour éviter des blessures ou même la mort du fait d’un démarrage inattendu de la machine, coupez toujours le moteur et retirez la clé de contact avant de quitter le poste de l’opérateur, quelle qu’en soit la raison.

1. Coupez le moteur et retirez la clé du contact.
2. Retirez le capot d’entraînement du rabatteur. Pour obtenir des instructions, consultez *Retrait du capot d’entraînement du rabatteur, page 49*.
3. Desserrez la chaîne d’entraînement du rabatteur (A). Pour obtenir des instructions, consultez *Desserrage de la chaîne d’entraînement du rabatteur, page 727*.
4. Retirez la chaîne d’entraînement du rabatteur (A) du pignon d’entraînement (B).

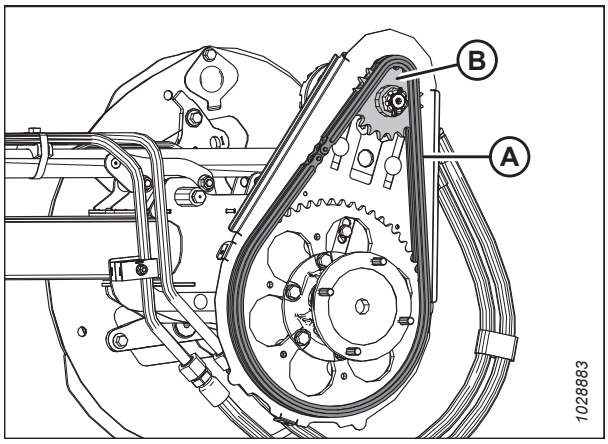

Figure 4.345: Pignon simple

5. Retirez la goupille fendue et l’écrou à rainure (A) de l’axe du moteur.
6. Retirez le pignon d’entraînement du rabatteur (B). Assurez-vous que la clé reste dans l’arbre.

   IMPORTANT:

   Pour éviter d’endommager le moteur, utilisez un extracteur si le pignon d’entraînement (B) ne se retire pas manuellement. N’utilisez **PAS** de levier ou de marteau pour retirer le pignon d’entraînement.

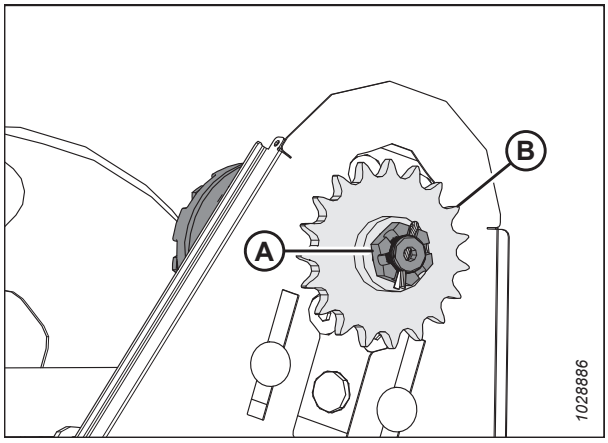

Figure 4.346: Pignon simple

Installation du pignon d'entraînement du rabatteur simple

Le pignon d'entraînement du rabatteur est fixé à son moteur d'entraînement. La vitesse et le couple de serrage du rabatteur peuvent être modifiés en changeant les pignons d'entraînement ou entraînés.

DANGER

Pour éviter des blessures ou même la mort du fait d'un démarrage inattendu de la machine, coupez toujours le moteur et retirez la clé de contact avant de quitter le poste de l'opérateur, quelle qu'en soit la raison.

1. Alignez la rainure de clavette dans le pignon (B) avec la rainure dans l'arbre du moteur et faites glisser le pignon sur l'arbre. Fixez-le avec l'écrou à fentes (A).
2. Serrez l'écrou fendu (A) à 12 Nm (106 pi-lbf).
3. Mettez la goupille fendue. Si nécessaire, serrez l'écrou fendu (A) à la fente suivante pour installer la goupille fendue.

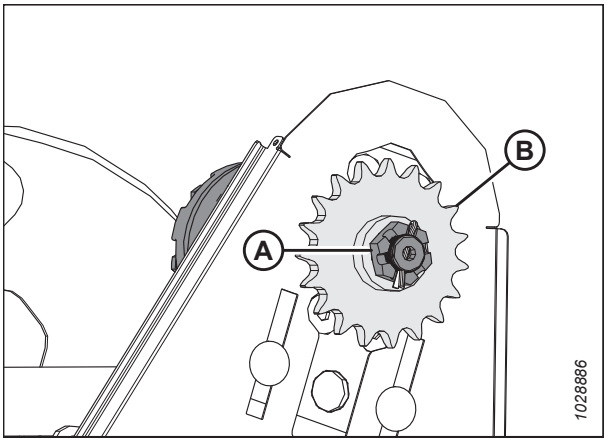

Figure 4.347: Pignon simple

4. Installez la chaîne d'entraînement (A) sur le pignon d'entraînement (B).
5. Serrez la chaîne d'entraînement. Pour obtenir des instructions, consultez *Serrage de la chaîne d'entraînement du rabatteur, page 728*.
6. Reposez le capot d'entraînement du rabatteur. Pour obtenir des instructions, consultez *Installation du capot d'entraînement du rabatteur, page 51*.

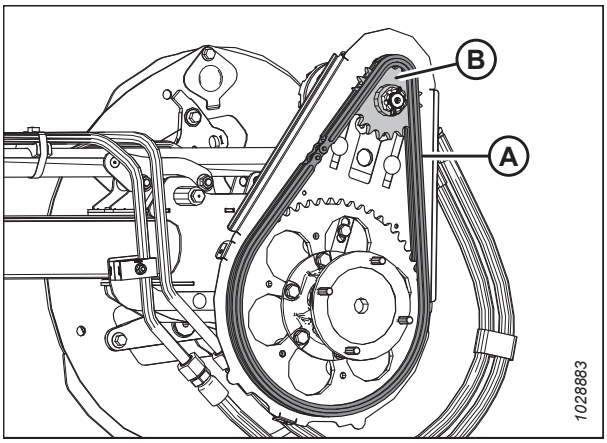

Figure 4.348: Pignon simple

4.14.3 Changement de position de la chaîne de vitesse des rabatteurs grâce à l'installation d'un kit à deux vitesses

Le pignon d'entraînement du rabatteur est fixé à son moteur d'entraînement. La vitesse et le couple de serrage du rabatteur peuvent être modifiés en changeant les pignons d'entraînement ou entraînés.

DANGER

Pour éviter des blessures ou même la mort du fait d'un démarrage inattendu de la machine, coupez toujours le moteur et retirez la clé de contact avant de quitter le poste de l'opérateur, quelle qu'en soit la raison.

1. Coupez le moteur et retirez la clé du contact.
2. Retirez le capot d'entraînement du rabatteur. Pour obtenir des instructions, consultez *Retrait du capot d'entraînement du rabatteur, page 49*.
3. Desserrez la chaîne d'entraînement du rabatteur. Pour obtenir des instructions, consultez *Desserrage de la chaîne d'entraînement du rabatteur, page 727*.
4. Déplacez la chaîne (A) du jeu de pignons actuel vers un autre jeu (B).

   NOTE:

   Le jeu de pignons intérieur est destiné aux applications à couple élevé, et le jeu de pignons extérieur est destiné aux applications à grande vitesse.

   NOTE:

   - Si vous passez du réglage de vitesse élevée au réglage de couple élevé, déplacez d'abord la chaîne sur le pignon d'entraînement supérieur. Cela permettra d'avoir plus de jeu dans la chaîne pour effectuer le changement sur le pignon d'entraînement inférieur.
   - Si vous passez du réglage de couple élevé au réglage de vitesse élevée, déplacez d'abord la chaîne sur le pignon entraîné inférieur. Cela permettra d'avoir plus de mou pour effectuer le changement sur le pignon d'entraînement supérieur.

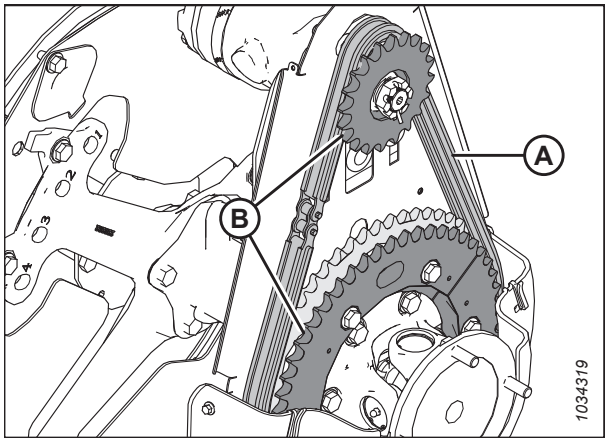

Figure 4.349: Pignon d'entraînement du rabatteur

5. Serrez la chaîne d'entraînement du rabatteur. Pour obtenir des instructions, consultez *Serrage de la chaîne d'entraînement du rabatteur, page 728*.

4.14.4 Rabatteur double ou rabatteur triple Joint universel d'entraînement

Sur les plateformes équipées du rabatteur double, le joint universel d'entraînement du rabatteur double permet à chaque rabatteur de se déplacer indépendamment.

Lubrifiez le joint universel selon les spécifications. Pour obtenir des instructions, consultez *4.3 Lubrification, page 539*.

Remplacez le joint universel s'il est très usé ou endommagé. Pour obtenir des instructions, consultez *Retrait du cardan de l'entraînement du rabatteur – Rabatteur double ou rabatteur triple, page 732*.

Retrait du cardan de l'entraînement du rabatteur – Rabatteur double ou rabatteur triple

Si le joint universel est usé ou endommagé, il faudra le remplacer.

DANGER

Pour éviter des blessures ou même la mort du fait d'un démarrage inattendu de la machine, coupez toujours le moteur et retirez la clé de contact avant de quitter le poste de l'opérateur, quelle qu'en soit la raison.

1. Coupez le moteur et retirez la clé du contact.
2. Retirez le capot d'entraînement. Pour obtenir des instructions, consultez *Retrait du capot d'entraînement du rabatteur, page 49*.

3. Soutenez l'extrémité intérieure du rabatteur de droite avec un chargeur frontal et des élingues en nylon (A) ou un dispositif de levage équivalent.

   IMPORTANT:

   Pour éviter d'endommager le tube central, tenez le rabatteur aussi près que possible du disque d'extrémité.

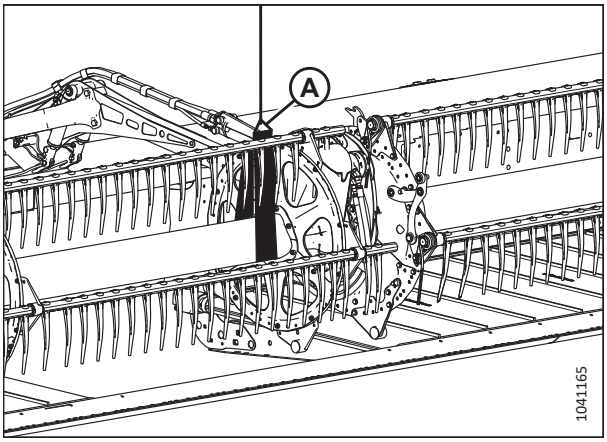

Figure 4.350: Support du rabatteur

4. Retirez les quatre vis (A) qui fixent le tube du rabatteur à la bride du cardan (B) et déplacez le rabatteur sur le côté.

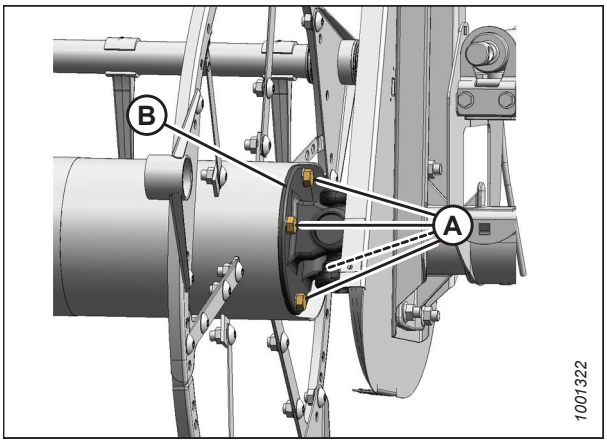

Figure 4.351: Joint universel

5. Retirez les six vis (A) qui fixent la bride de fixation du cardan (B) au pignon entraîné (C).

6. Retirez le cardan.

   NOTE:

   Il est parfois nécessaire de déplacer le rabatteur droit sur le côté pour que le cardan libère le tube.

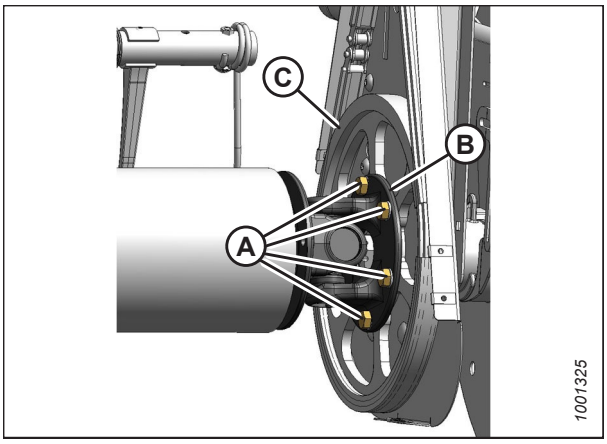

Figure 4.352: Joint universel

7. **Rabatteur triple uniquement :** Il y a une cale (A) entre le tube du rabatteur et le cardan. Il est important de conserver cette cale pour la réinstallation. Conservez cette cale pour la réinstallation.

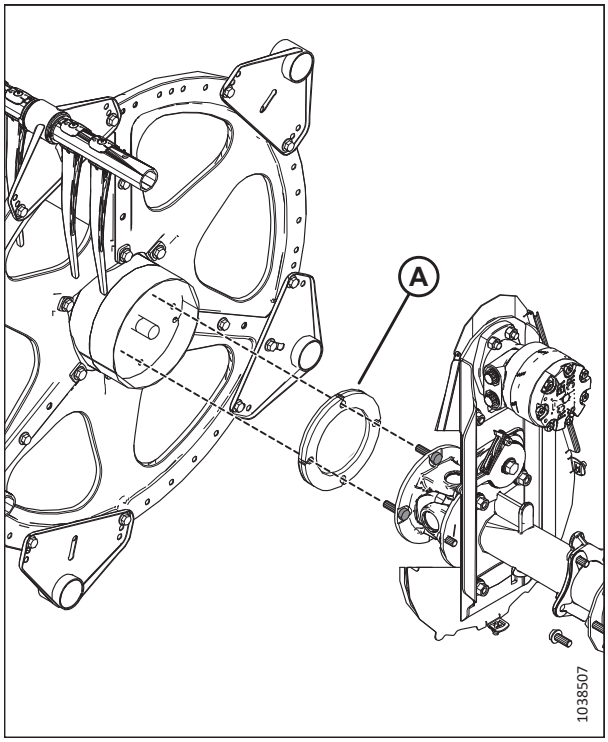

Figure 4.353: Cales – Rabatteur triple uniquement

Installation du cardan du rabatteur double ou rabatteur triple

Une fois l'ancien joint universel retiré, le nouveau doigt peut être installé.

1. Placez la bride du joint universel (B) sur le pignon d'entraînement (C) comme indiqué.
2. Appliquez un frein-filet moyennement résistant (Loctite[MD] 243 ou équivalent) sur les filetages des six boulons (A) et installez les boulons. Serrez les boulons à la main et **PAS** au couple.

   NOTE:

   Quatre boulons seulement (A) sont illustrés.

   NOTE:

   Il est parfois nécessaire de déplacer le rabatteur droit sur le côté pour que le joint universel libère le tube du rabatteur.

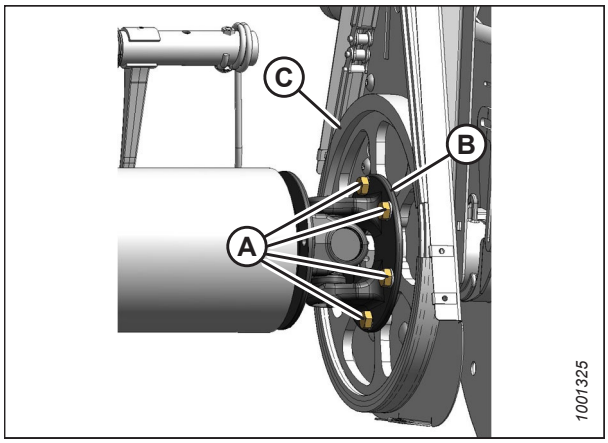

Figure 4.354: Joint universel

3. **Rabatteur triple uniquement :** Assurez-vous que la cale (A) est placée entre le tube du rabatteur et le joint universel. Alignez les trous de la cale avec les trous du tube du rabatteur.

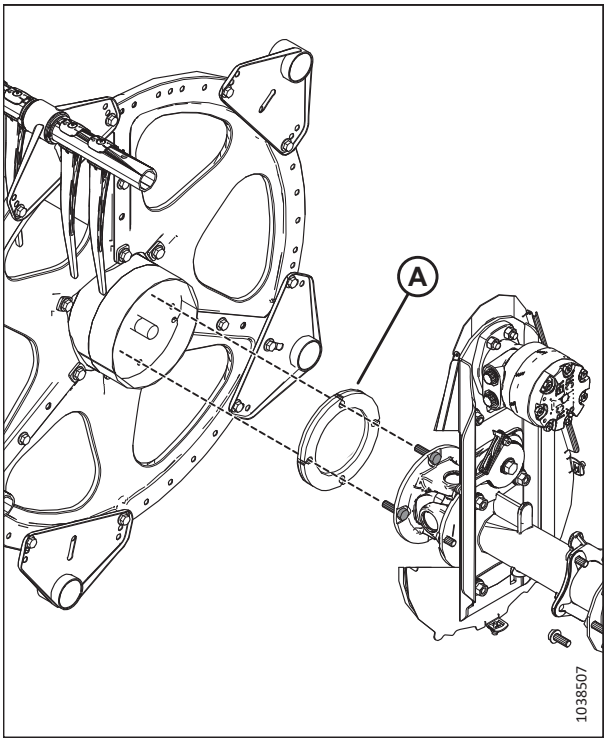

Figure 4.355: Cales – Rabatteur triple uniquement

4. Placez le tube du rabatteur contre l'entraînement du rabatteur et enclenchez l'arbre court dans le trou de positionnement du joint universel.
5. Faites pivoter le rabatteur jusqu'à ce que les trous à l'extrémité du tube de celui-ci et les trous de la bride du joint universel (B) s'alignent.
6. Appliquez du frein-filet de résistance moyenne (Loctite[MD] 243 ou équivalent) sur quatre boulons (A) de 1/2 po. Fixez les boulons à la bride.
7. Serrez tous les dix boulons au couple de 110 Nm (81 lbf-pi).

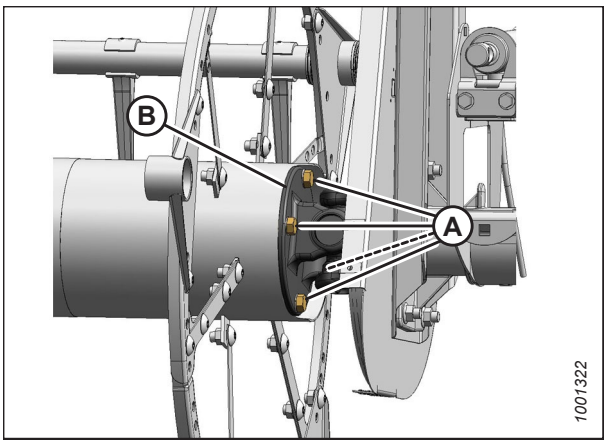

Figure 4.356: Joint universel

8. Retirez l'élingue (A) du rabatteur.

9. Installez le capot d'entraînement. Pour obtenir des instructions, consultez *Installation du capot d'entraînement du rabatteur, page 51*.

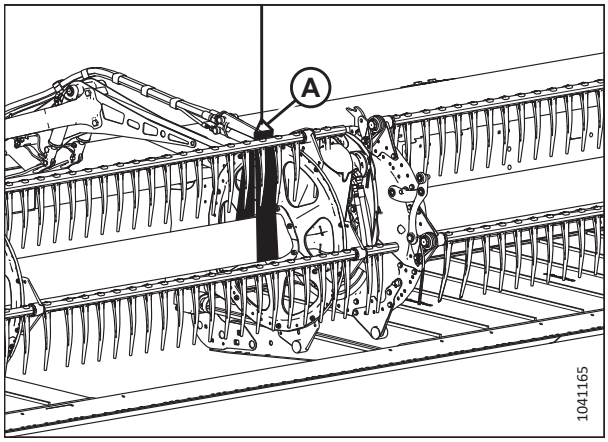

Figure 4.357: Support du rabatteur

4.14.5 Moteur d'entraînement du rabatteur

Le moteur d'entraînement du rabatteur est utilisé sur le système d'entraînement du rabatteur sur les plateformes de coupe à tapis de , double et triple. Le moteur ne nécessite aucune maintenance ni révision régulière. En cas de problèmes avec le moteur, retirez-le et faites-le réparer par votre concessionnaire MacDon .

Retrait du moteur d'entraînement du rabatteur

Suivez cette procédure pour retirer le moteur d'entraînement du rabatteur s'il présente un problème. En cas de problèmes avec le moteur, retirez-le et faites-le dépanner par votre concessionnaire MacDon.

DANGER

Pour éviter des blessures ou même la mort du fait d'un démarrage inattendu de la machine, coupez toujours le moteur et retirez la clé de contact avant de quitter le poste de l'opérateur, quelle qu'en soit la raison.

1. Coupez le moteur et retirez la clé du contact.

2. Desserrez la chaîne d'entraînement. Pour obtenir des instructions, consultez *Desserrage de la chaîne d'entraînement du rabatteur, page 727*.

3. Retirez le pignon d'entraînement. Pour obtenir des instructions, consultez *Retrait du pignon d'entraînement du rabatteur simple, page 730*.

4. Marquez les lignes hydrauliques (A) et leurs emplacements dans le moteur (B) pour assurer une réinstallation correcte.

   NOTE:

   Avant de déconnecter les conduites hydrauliques, nettoyez les orifices et les surfaces extérieures du moteur.

5. Déconnectez les conduites hydrauliques (A) du moteur (B). Couvrez les orifices ou les conduites ouverts.

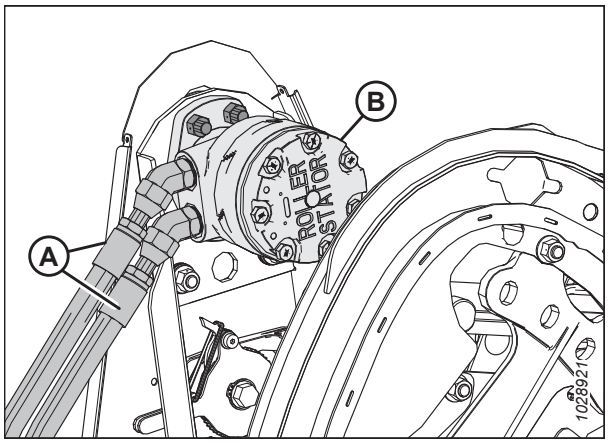

Figure 4.358: Moteur et flexibles du rabatteur

6. Si les vis à tête fraisée (B) ne sont pas accessibles par les ouvertures du boîtier de la chaîne, desserrez le matériel de montage sur le support du moteur (A) et faites glisser le support du moteur vers le haut ou vers le bas jusqu'à ce que les vis soient accessibles.

7. Enlevez les quatre vis à tête fraisée (B), puis retirez le moteur (C).

   NOTE:

   En cas de remplacement du moteur, retirez les raccords hydrauliques de l'ancien moteur et installez-les dans le nouveau selon la même orientation.

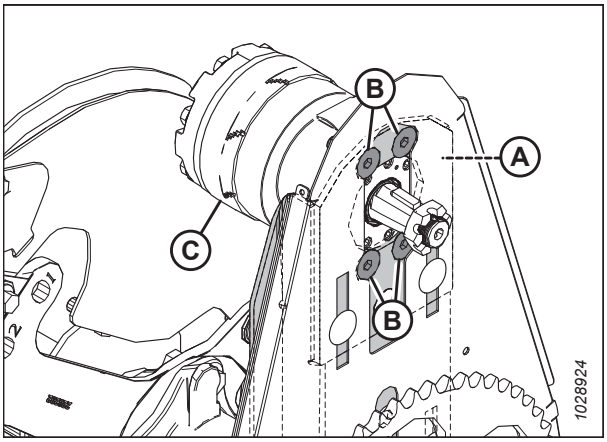

Figure 4.359: Vis de fixation du moteur d'entraînement du rabatteur

Installation du moteur d'entraînement du rabatteur

Suivez cette procédure pour installer le moteur d'entraînement du rabatteur. En cas de problèmes avec le moteur, retirez-le et faites-le dépanner par votre concessionnaire MacDon.

1. Si les trous de fixation (B) ne sont pas accessibles par les ouvertures du boîtier de la chaîne, desserrez le matériel de fixation sur le support du moteur (A) et faites glisser le support du moteur vers le haut ou vers le bas selon le cas.

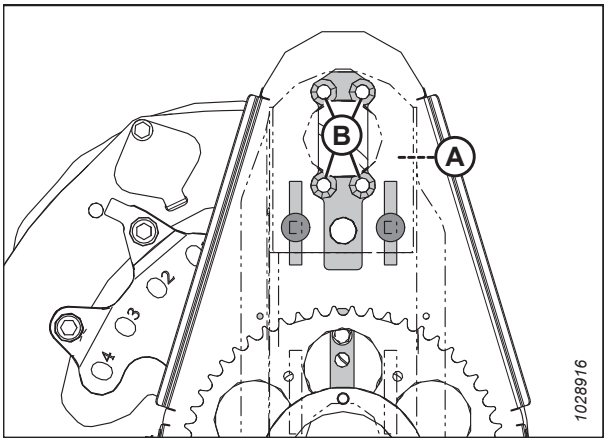

Figure 4.360: Trous de fixation du moteur d'entraînement du rabatteur

2. Fixez le moteur (A) sur le support du moteur (B) avec quatre vis à tête fraisée M12 x 40 mm et des écrous (C).
3. Serrez la visserie à 95 Nm (70 pi-lbf).
4. En cas d'installation d'un moteur, placez les raccords hydrauliques (non illustrés) du moteur original sur le nouveau.

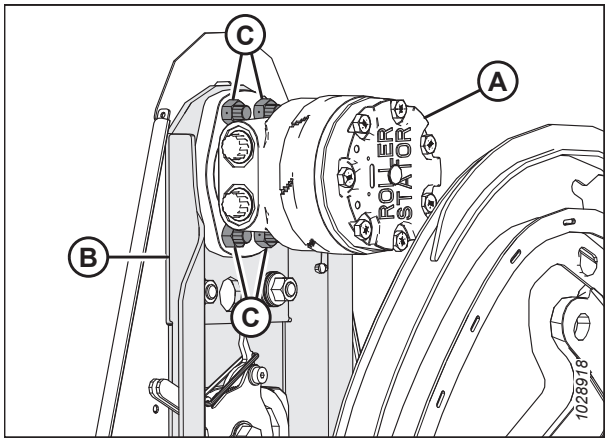

Figure 4.361: Moteur d'entraînement du rabatteur

5. Alignez la rainure de clavette dans le pignon (B) avec la rainure dans l'axe du moteur. Faites glisser le pignon sur l'axe. Fixez-le avec l'écrou fendu (A).
6. Serrez l'écrou fendu (A) à 12 Nm (106 pi-lbf).
7. Mettez la goupille fendue. Si nécessaire, serrez l'écrou crénelé (A) à la fente suivante pour installer la goupille fendue.

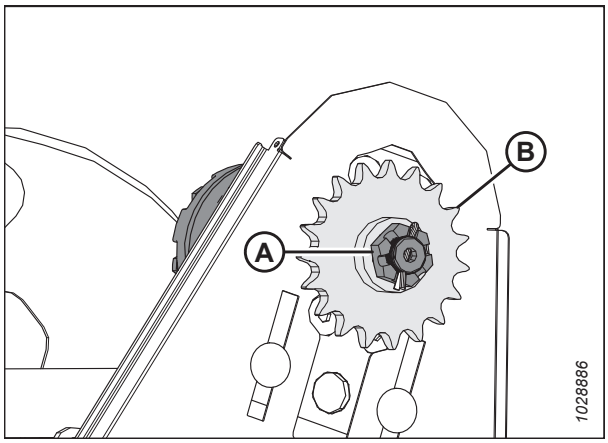

Figure 4.362: Entraînement du rabatteur

8. Installez la chaîne d'entraînement (A) sur le pignon d'entraînement (B).

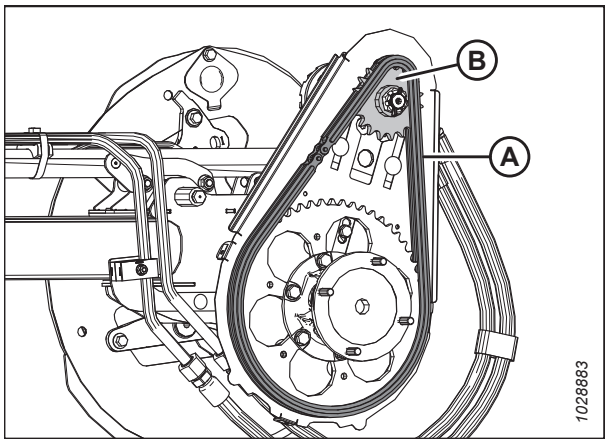

Figure 4.363: Entraînement du rabatteur

9. Si la quincaillerie (A) a été desserrée pour cette procédure, vérifiez qu'il y a trois rondelles Belleville empilées par boulon (B).

10. Orientez les rondelles Belleville de manière à ce que le bord extérieur de la première rondelle (C) soit contre le moulage et que les bords extérieurs des deux rondelles suivantes (D) soient en face l'un de l'autre.

11. Serrez les écrous (A) jusqu'à ce qu'ils atteignent le fond (47-54 Nm [35-40 pi-lbf]).

12. Reculez chaque écrou (A) de trois quarts de tour.

13. Serrez la chaîne d'entraînement. Pour obtenir des instructions, consultez *Serrage de la chaîne d'entraînement du rabatteur, page 728*.

14. Retirez les capuchons ou les bouchons des orifices et conduites. Connectez les conduites (A) aux raccords hydrauliques (B) sur le moteur (C).

    IMPORTANT:

    Assurez-vous que les conduites hydrauliques (A) sont installées à leur emplacement d'origine.

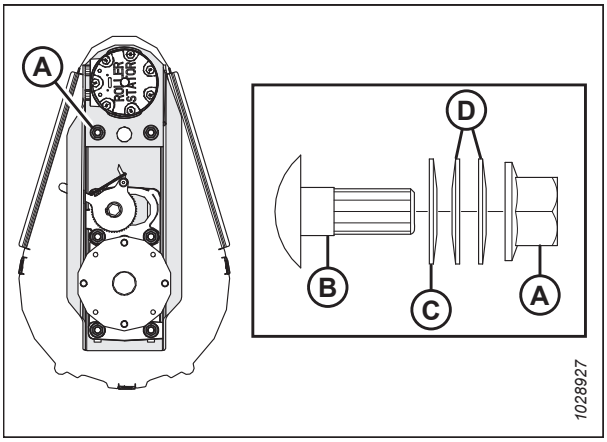

Figure 4.364: Fixation du moteur d'entraînement du rabatteur

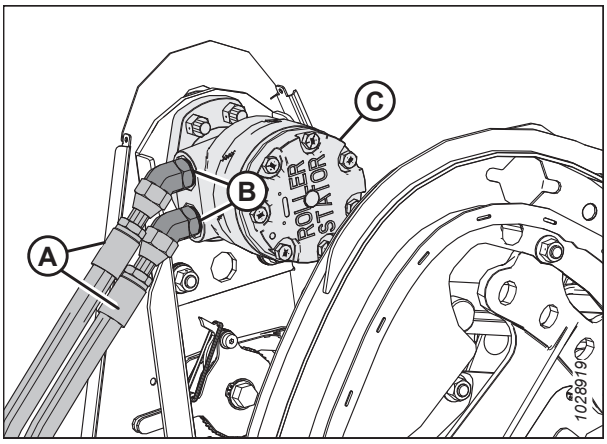

Figure 4.365: Moteur et flexibles du rabatteur

4.14.6 Remplacement de la chaîne d'entraînement (sans fin) – Rabatteur double et triple

La chaîne d'entraînement permet au moteur hydraulique d'entraînement de rabatteur de faire tourner le rabatteur. Remplacez la chaîne si elle est endommagée ou usée.

DANGER

Pour éviter toute blessure corporelle ou mortelle due à un démarrage inattendu de la machine, coupez toujours le moteur et retirez la clé du contact avant de faire des réglages sur la machine.

1. Coupez le moteur et retirez la clé du contact.

2. Retirez le capot d'entraînement du rabatteur. Pour obtenir des instructions, consultez *Retrait du capot d'entraînement du rabatteur, page 49*.

3. Desserrez la chaîne d'entraînement. Pour obtenir des instructions, consultez *Desserrage de la chaîne d'entraînement du rabatteur, page 727*.

4. **Rabatteur double :** Au niveau du bras central du rabatteur, enroulez l'élingue (A) autour du tube du rabatteur, comme indiqué. Fixez l'élingue à la fourche d'un chariot élévateur (ou tout autre dispositif de levage équivalent).

   Rabatteur triple : Du côté gauche du rabatteur central, enroulez l'élingue (A) autour du tube du rabatteur comme indiqué. Fixez l'élingue à la fourche d'un chariot élévateur (ou tout autre dispositif de levage équivalent).

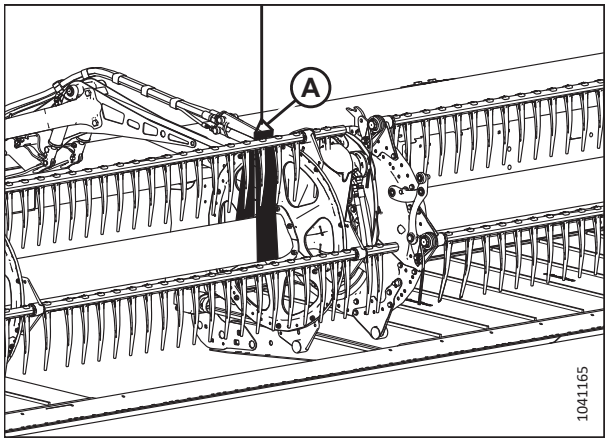

Figure 4.366: Support du rabatteur

5. Tracez une ligne en travers de la bride du cardan (B) et du pignon entraîné (C) pour marquer la position d'installation.
6. Retirez les six boulons et rondelles (A) qui fixent la bride du cardan (B) au pignon entraîné (C).

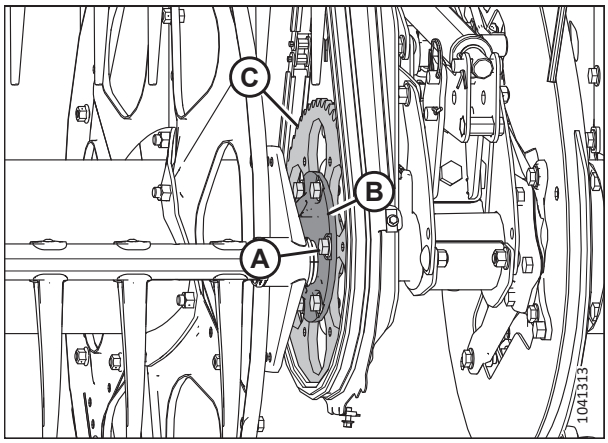

Figure 4.367: Joint universel

7. **Rabatteur double :** Déplacez le rabatteur de droite sur le côté pour séparer le cardan du rabatteur (A) du pignon entraîné (B).

   Rabatteur triple : Déplacez les rabatteurs du centre et de droite sur le côté pour séparer le cardan du rabatteur (A) du pignon entraîné (B).

8. Retirez la chaîne d'entraînement (C).
9. Installez la chaîne (C) au-dessus du cardan (B) et sur les pignons.

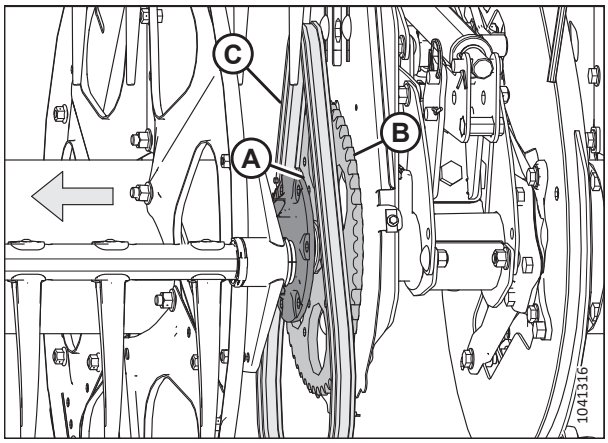

Figure 4.368: Remplacement de la chaîne

10. Alignez les encoches sur la bride du cardan (B) et le pignon entraîné (C).
11. Appliquez du frein-filet de résistance moyenne (Loctite[MC] 243 ou équivalent) sur six boulons (A) de 1/2 po.
12. Installez les six boulons et rondelles (A) qui fixent la bride du cardan (B) au pignon entraîné (C).
13. Serrez les boulons (A) à 110 Nm (81 pi-lbf).

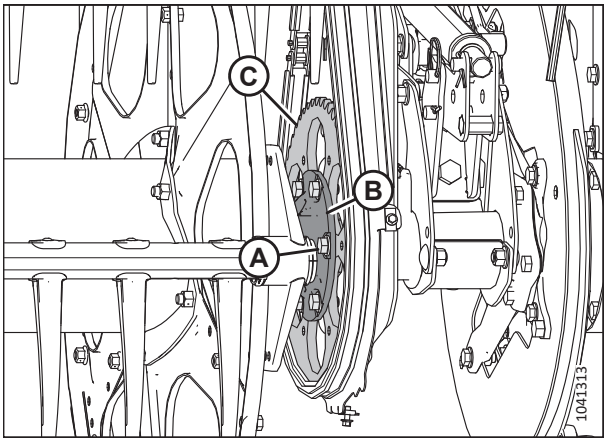

Figure 4.369: Joint universel

14. Retirez l'élingue (A).
15. Serrez la chaîne d'entraînement. Pour obtenir des instructions, consultez *Serrage de la chaîne d'entraînement du rabatteur, page 728*.
16. Reposez le capot d'entraînement du rabatteur. Pour obtenir des instructions, consultez *Installation du capot d'entraînement du rabatteur, page 51*.

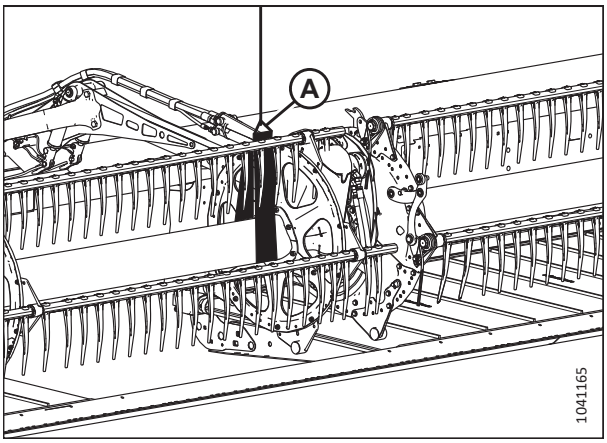

Figure 4.370: Rabatteur et élingue

4.14.7 Capteur de vitesse du rabatteur

Les capteurs de vitesse du rabatteur (et leur procédure de remplacement) varient selon le modèle de la moissonneuse-batteuse.

Consultez les rubriques suivantes en fonction de votre modèle de moissonneuse-batteuse :

Remplacement du capteur de vitesse du rabatteur Challenger[MD], Gleaner[MD], IDEAL[MC] ou Massey Ferguson[MD]

Le capteur de vitesse du rabatteur se trouve sur la transmission du rabatteur et détecte la vitesse de rotation du pignon d'entraînement du rabatteur. En cas de dysfonctionnement, un ajustement ou un remplacement est peut-être nécessaire.

DANGER

Pour éviter des blessures ou même la mort du fait d'un démarrage inattendu de la machine, coupez toujours le moteur et retirez la clé de contact avant de quitter le poste de l'opérateur, quelle qu'en soit la raison.

1. Coupez le moteur et retirez la clé du contact.
2. Retirez le capot d'entraînement. Pour obtenir des instructions, consultez *Retrait du capot d'entraînement du rabatteur, page 49*.

3. Débrancher le connecteur électrique (A) du harnais de la plateforme.

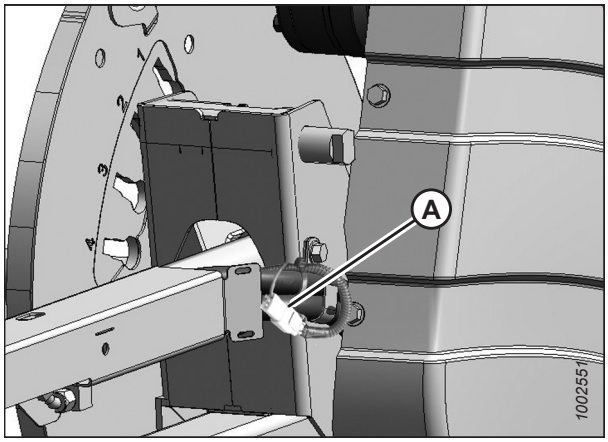

Figure 4.371: Ensemble transmission de rabatteur – Harnais électrique

4. Coupez l'attache de câble (A) qui maintient le faisceau au capot.
5. Retirez les deux vis (B), le capteur (C) et le faisceau. Si nécessaire, pliez le couvercle (D) pour retirer le faisceau.
6. Introduisez le câble du nouveau capteur derrière le capot (D) en passant par le boîtier de la chaîne.
7. Installer le nouveau capteur sur le support (E) et le fixer à l'aide de deux vis (B).
8. Réglez l'espace entre le disque du capteur (F) et le capteur (C) à 3,5 mm (0,14 po).

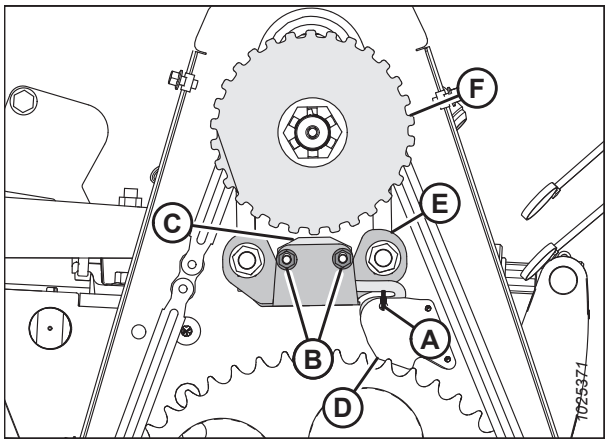

Figure 4.372: Ensemble transmission de rabatteur – Capteur de vitesse

9. Connecter le harnais de capteurs au harnais de la plateforme (A).

   IMPORTANT:

   Vérifier que le harnais électrique du capteur ne touche **PAS** la chaîne ou le pignon.

10. Réinstallez le capot d'entraînement. Pour obtenir des instructions, consultez *Installation du capot d'entraînement du rabatteur, page 51*.
11. Vérifiez que le capteur fonctionne correctement.

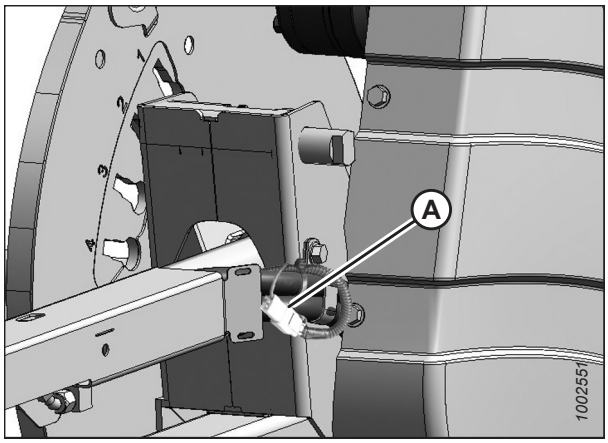

Figure 4.373: Ensemble transmission de rabatteur – Harnais électrique

Remplacement du capteur de vitesse du rabatteur CLAAS

Le capteur de vitesse du rabatteur se trouve sur l'entraînement du rabatteur et détecte la vitesse de rotation du pignon d'entraînement du rabatteur. En cas de dysfonctionnement du capteur, il pourrait être nécessaire de le régler ou de le remplacer.

DANGER

Pour éviter des blessures ou même la mort du fait d'un démarrage inattendu de la machine, coupez toujours le moteur et retirez la clé de contact avant de quitter le poste de l'opérateur, quelle qu'en soit la raison.

1. Coupez le moteur et retirez la clé du contact.
2. Retirez le capot d'entraînement. Pour obtenir des instructions, consultez *Retrait du capot d'entraînement du rabatteur, page 49*.
3. Débrancher le connecteur du harnais de la plateforme, situé derrière le boîtier de la chaîne, du capteur (A).
4. Retirez les attaches de câble (B).
5. Retirez le blindage (C) et les rivets (D).
6. Retirez l'écrou (E), puis le capteur (A).
7. Placez le nouveau capteur (A) sur le support (F). Fixez-le avec l'écrou (E).
8. Réglez l'espace entre le disque du capteur (G) et le capteur à 3,5 mm (0,14 po) à l'aide des écrous (E).
9. Faire passer le harnais par le trou défonçable du panneau et le brancher au capteur (A). Fixer le harnais en place avec le blindage (C) et des rivets (D).

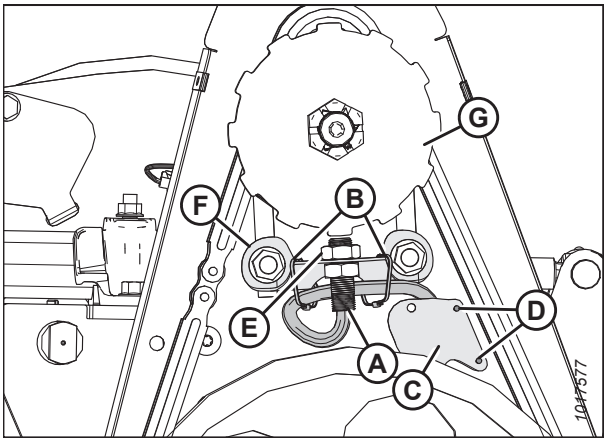

Figure 4.374: Capteur de vitesse

10. Fixer le harnais au support de capteur à l'aide d'attaches de câble (B) comme indiqué.

    IMPORTANT:

    Vérifier que le harnais électrique du capteur ne touche **PAS** la chaîne ou le pignon.

11. Réinstallez le capot d'entraînement. Pour obtenir des instructions, consultez *Installation du capot d'entraînement du rabatteur, page 51*.

Remplacement du capteur de vitesse du rabatteur de John Deere

Le capteur de vitesse du rabatteur se trouve sur l'entraînement du rabatteur et détecte la vitesse de rotation du pignon d'entraînement du rabatteur. En cas de dysfonctionnement du capteur, il pourrait être nécessaire de le régler ou de le remplacer.

DANGER

Pour éviter des blessures ou même la mort du fait d'un démarrage inattendu de la machine, coupez toujours le moteur et retirez la clé de contact avant de quitter le poste de l'opérateur, quelle qu'en soit la raison.

1. Coupez le moteur et retirez la clé du contact.
2. Retirez le capot d'entraînement. Pour obtenir des instructions, consultez *Retrait du capot d'entraînement du rabatteur, page 49*.

3. Débrancher le connecteur électrique (D) du harnais de la plateforme (E).
4. Retirez l'écrou supérieur (C), puis le capteur (B).
5. Retirez l'écrou supérieur du nouveau capteur et placez le capteur sur le support. Fixez-le avec l'écrou supérieur (C).
6. Réglez l'espace entre le disque du capteur (A) et le capteur (B) à 1 mm (0,04 po) à l'aide de l'écrou (C).
7. Branchez le connecteur électrique (D) au harnais de la plateforme (E).

   IMPORTANT:

   Vérifiez que le harnais électrique du capteur ne touche **PAS** la chaîne ou le pignon.
8. Réinstallez le capot d'entraînement. Pour obtenir des instructions, consultez *Installation du capot d'entraînement du rabatteur, page 51*.

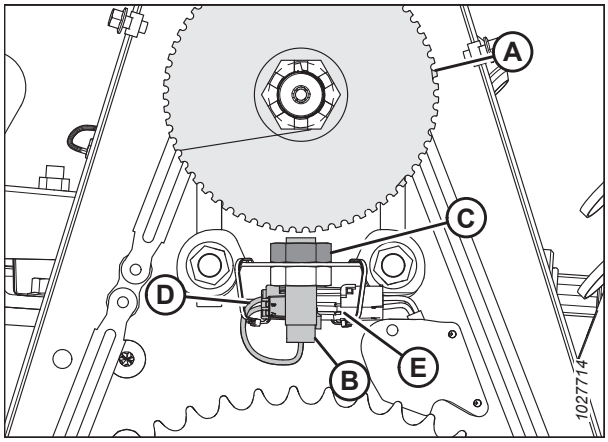

Figure 4.375: Capteur de vitesse

4.15 Roues de contour – Option

L'option des roues de contour ContourMax[MC] donne à la plateforme la possibilité de fléchir en suivant les contours du terrain, permettant ainsi d'obtenir une hauteur de chaume constante tout en coupant jusqu'à 46 cm (18 po) au-dessus du sol.

4.15.1 Contrôle du couple de serrage des boulons du volant – Option ContourMax[MC]

Les boulons du volant fixant les roues ContourMax[MC] doivent être serrés deux fois.

DANGER

Pour éviter toute blessure corporelle ou mortelle due à un démarrage inattendu de la machine, coupez toujours le moteur et retirez la clé du contact avant de faire des réglages sur la machine.

1. Coupez le moteur et retirez la clé du contact.
2. Placez la roue ContourMax[MC] sur le moyeu.
3. Insérez les cinq boulons utilisés pour fixer la roue.
4. Serrez les boulons initialement à 88 Nm (65 pi-lbf) en suivant l'ordre de serrage des boulons indiqué dans les illustrations de droite. Entretoisez le volant pour le préparer au serrage final.
5. Serrez de nouveau les boulons à un couple de serrage final de 122 Nm (90 pi-lbf).
6. Répétez les étapes *2, page 745* à *5, page 745* pour la roue opposée.

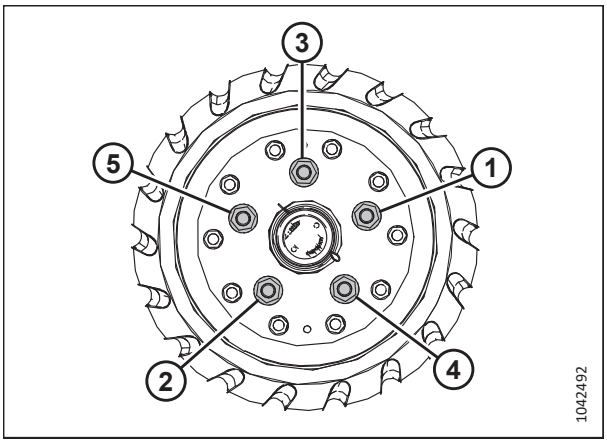

Figure 4.376: Séquence de serrage des boulons sur le volant de gauche

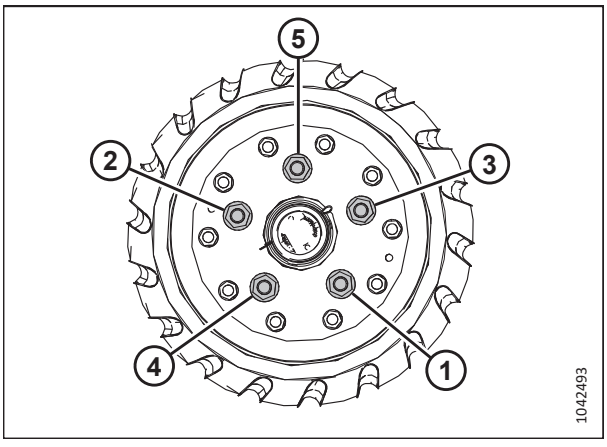

Figure 4.377: Séquence de serrage des boulons sur le volant de droite

4.15.2 Mise à niveau de la hauteur des roues de contour

Les roues de contour permettent à la plateforme de suivre les contours du sol et peuvent être réglées entre 25 mm (1 po) et 457 mm (18 po) de la surface du sol.

DANGER

Pour éviter toute blessure ou même la mort du fait du démarrage intempestif ou de la chute de la machine levée, coupez toujours le moteur et retirez la clé avant de quitter le poste de conduite, et enclenchez les supports de sécurité avant toute intervention sous la machine.

DANGER

Assurez-vous qu'il n'y a personne dans la zone.

NOTE:

Réglez le flottement de la plateforme avant de mettre à niveau les roues de contour. Pour obtenir des instructions, consultez *Contrôle et réglage du flottement de la plateforme, page 198*.

NOTE:

Réglez l'équilibre des ailes avant de mettre à niveau les roues de contour. Pour obtenir des instructions, consultez *3.9.4 Contrôle et réglage de l'équilibre des ailes, page 218*.

1. Assurez-vous que personne ne se trouve à proximité.
2. Déverrouillez les ailes de la plateforme. Pour obtenir des instructions, consultez *Opération en mode flexible, page 213*.
3. Déverrouillez le flottement de la plateforme. Pour obtenir des instructions, consultez *Verrouillage/déverrouillage du flottement de la plateforme, page 212*.
4. Démarrez le moteur.
5. Garez la moissonneuse-batteuse sur une surface plane.
6. Abaissez complètement le rabatteur.
7. Réglez les roues de contour de sorte que l'indicateur de hauteur de la plateforme (A) soit sur le chiffre 2 (B).

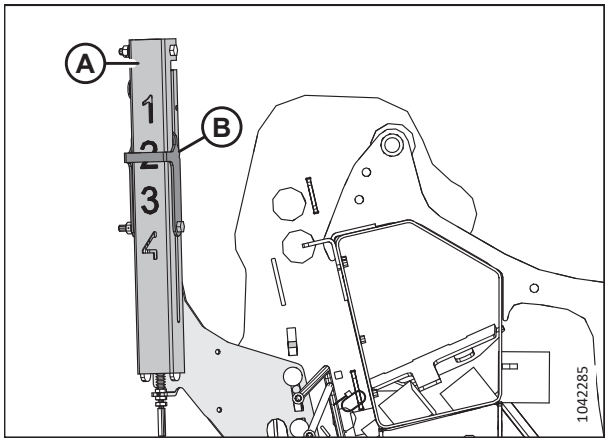

Figure 4.378: Indicateur de hauteur – Extrémité arrière gauche

8. Abaissez la plateforme jusqu'à ce que l'indicateur de hauteur de la plateforme (A) soit sur le chiffre 2 (B).

9. Coupez le moteur et retirez la clé du contact.

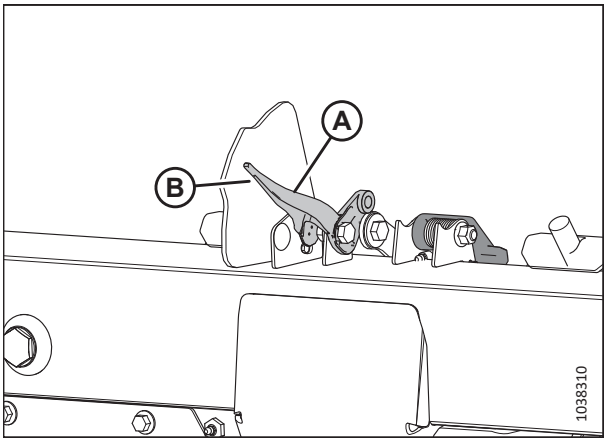

Figure 4.379: Indicateur de réglage du flottement

10. Au centre de la plateforme, mesurez la distance (A) entre le sol et l'extrémité du doigt central. Notez la distance (A).

11. À chaque extrémité de la plateforme, mesurez la distance (A) entre le sol et l'extrémité du doigt d'extrémité. Notez les deux mesures.

    - Si la différence entre la mesure centrale et les mesures d'extrémité est inférieure à 25 mm (1 po), aucun réglage n'est requis.
    - Si la différence entre la mesure centrale et les mesures d'extrémité est supérieure à 25 mm (1 po), un réglage est nécessaire. Passez à l'étape suivante.

12. Démarrez le moteur.

13. Soulevez complètement la plateforme.

14. Coupez le moteur et retirez la clé du contact.

15. Enclenchez les supports de sécurité de la plateforme. Pour obtenir des instructions, consultez le manuel d'opération de la moissonneuse-batteuse.

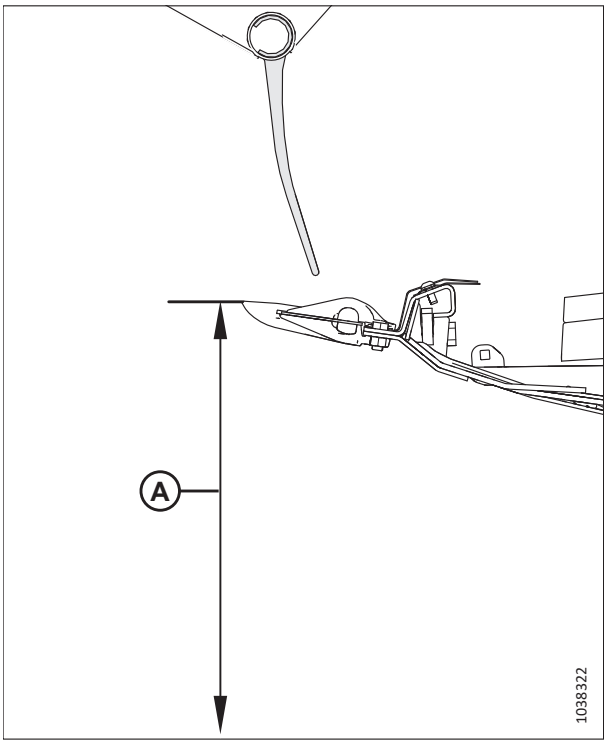

Figure 4.380: Indicateur de réglage du flottement

16. Retirez la goupille (A).
17. Repositionnez la plaque de réglage (B) dans la fente pour l'aligner avec un autre trou. Il y a une différence d'environ 24 mm (1/2 po) entre chacun des trous.
    - Si la mesure est inférieure à la mesure au centre de la plateforme, déplacez la plaque de réglage **VERS** la barre de coupe.
    - Si la mesure est supérieure à la mesure au centre de la plateforme, déplacez la plaque de réglage **VERS L'EXTÉRIEUR** de la barre de coupe.
18. À l'extrémité opposée de la barre de coupe, répétez les étapes *16, page 748* et *17, page 748*.

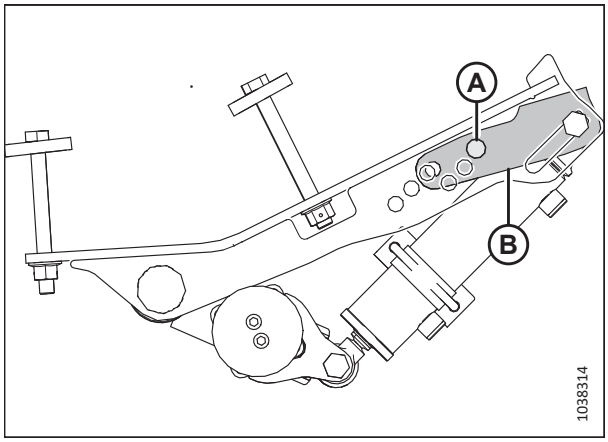

Figure 4.381: Emplacement de la goupille – Roue extérieure gauche

19. Dégagez les supports de sécurité de la plateforme. Pour obtenir des instructions, consultez le manuel d'opération de la moissonneuse-batteuse.
20. Démarrez le moteur.
21. Abaissez la plateforme jusqu'à ce que l'indicateur de hauteur de la plateforme soit sur le chiffre 2.
22. Coupez le moteur et retirez la clé du contact.
23. Mesurez à nouveau la distance entre le doigt et le sol. Assurez-vous que les trois mesures sont identiques. Si un ajustement supplémentaire est nécessaire, répétez les étapes *16, page 748* à *18, page 748*.

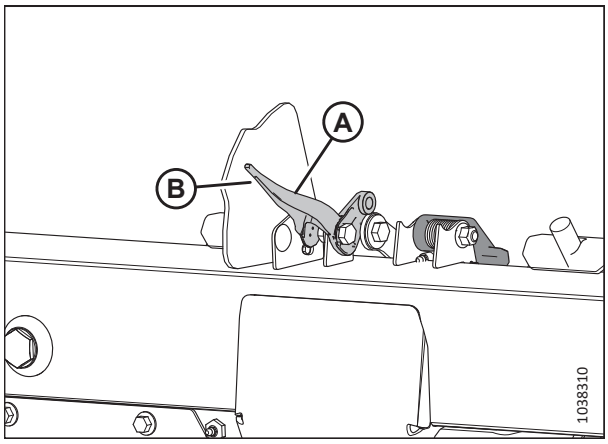

Figure 4.382: Témoin de hauteur automatique de la plateforme

4.15.3 Lubrification du système de roues de contour

La lubrification du système de roues de contour permet d'assurer un fonctionnement fiable et de maximiser la durée de vie des composants.

Les composants du système de roues de contour doivent être lubrifiés à des intervalles différents :

- Lubrifiez les ensembles de roues intérieures toutes les 100 heures
- Lubrifiez annuellement les moyeux des roues

DANGER

Pour éviter toute blessure corporelle ou mortelle due à un démarrage intempestif ou à une chute de la plateforme levée, couper le moteur, retirer la clé et enclencher les supports de sécurité avant de passer sous la plateforme. Lors de l'utilisation d'un dispositif de levage pour soutenir la plateforme, s'assurer que la plateforme est sécurisée avant de continuer.

DANGER

Assurez-vous qu'il n'y a personne dans la zone.

1. Assurez-vous que personne ne se trouve à proximité.
2. Démarrez le moteur.
3. Soulevez complètement la plateforme.
4. Coupez le moteur et retirez la clé du contact.
5. Enclenchez les étais de sécurité de la plateforme ou soutenez la plateforme sur des blocs au niveau du sol. Si vous utilisez des blocs pour soutenir la plateforme, assurez-vous que la plateforme se trouve à environ 914 mm (36 po) du sol. Pour obtenir des instructions sur la manière d'enclencher les dispositifs de sécurité de la plateforme, consultez le manuel d'opération de la moissonneuse-batteuse.

Figure 4.383: Ensembles de roues de contour intérieures

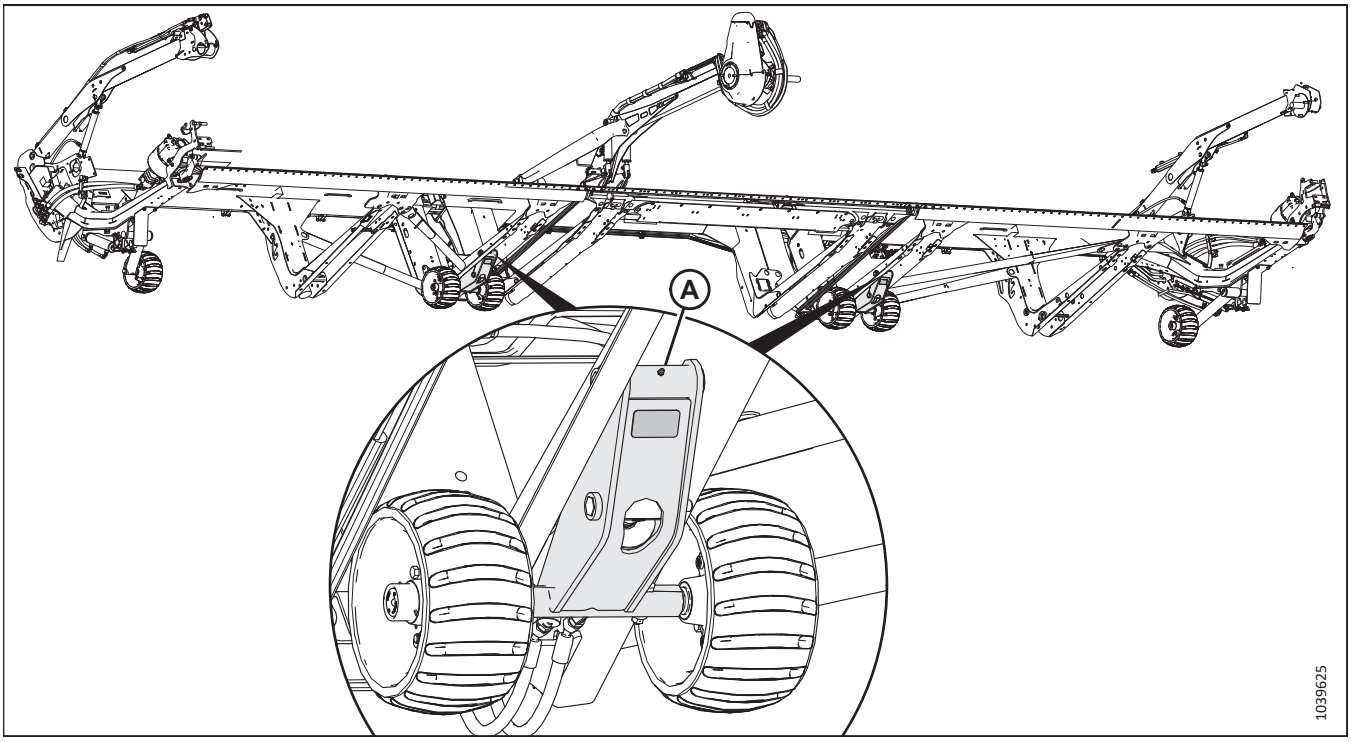

A – Ensembles de roues intérieures (deux emplacements)

6. Lubrifiez les points (A) des deux ensembles de roues intérieures.

7. Enlevez le bouchon en caoutchouc (A) des moyeux des roues de contour. Conservez la fiche pour la réinstallation.

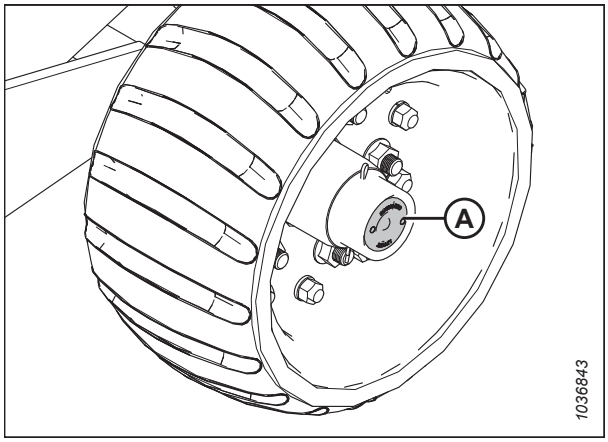

Figure 4.384: Bouchon en caoutchouc sur l' essieu de roue de contour

8. Appliquez de la graisse au point de lubrification (A), et laissez l'excédent de graisse s'écouler par l'avant des moyeux de l'essieu.

   IMPORTANT:

   Graissez **LENTEMENT** le point de lubrification. Un graissage rapide peut forcer le déplacement du joint arrière.

9. Remettre le bouchon en caoutchouc (B).

10. Répétez la procédure pour le reste des roues de contour.

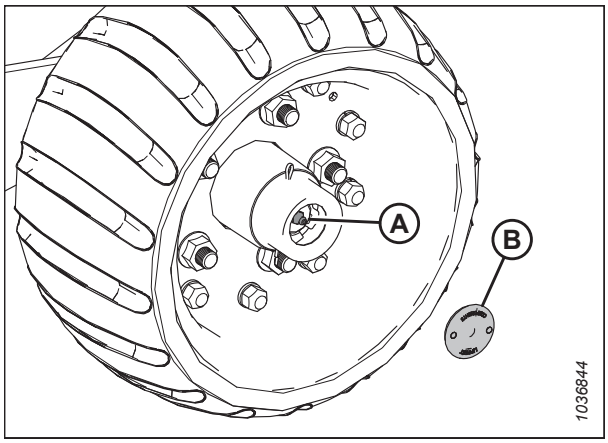

Figure 4.385: Point de lubrification sur l' essieu de roue de contour

4.15.4 Contrôle du jeu axial des roues de contour

Le jeu axial des roues désigne son mouvement le long de l'axe de rotation. S'il y a trop de jeu sur l'ensemble de la roue, vous devrez resserrer l'écrou crénelé sous le capot anti-poussière.

DANGER

Pour éviter toute blessure corporelle ou mortelle due à un démarrage inattendu de la machine, coupez toujours le moteur et retirez la clé du contact avant de faire des réglages sur la machine.

1. Coupez le moteur et retirez la clé du contact.

2. Contrôlez le jeu axial sur les ensembles de roues (A).

Figure 4.386: Ensembles de roue ContourMax[MC]

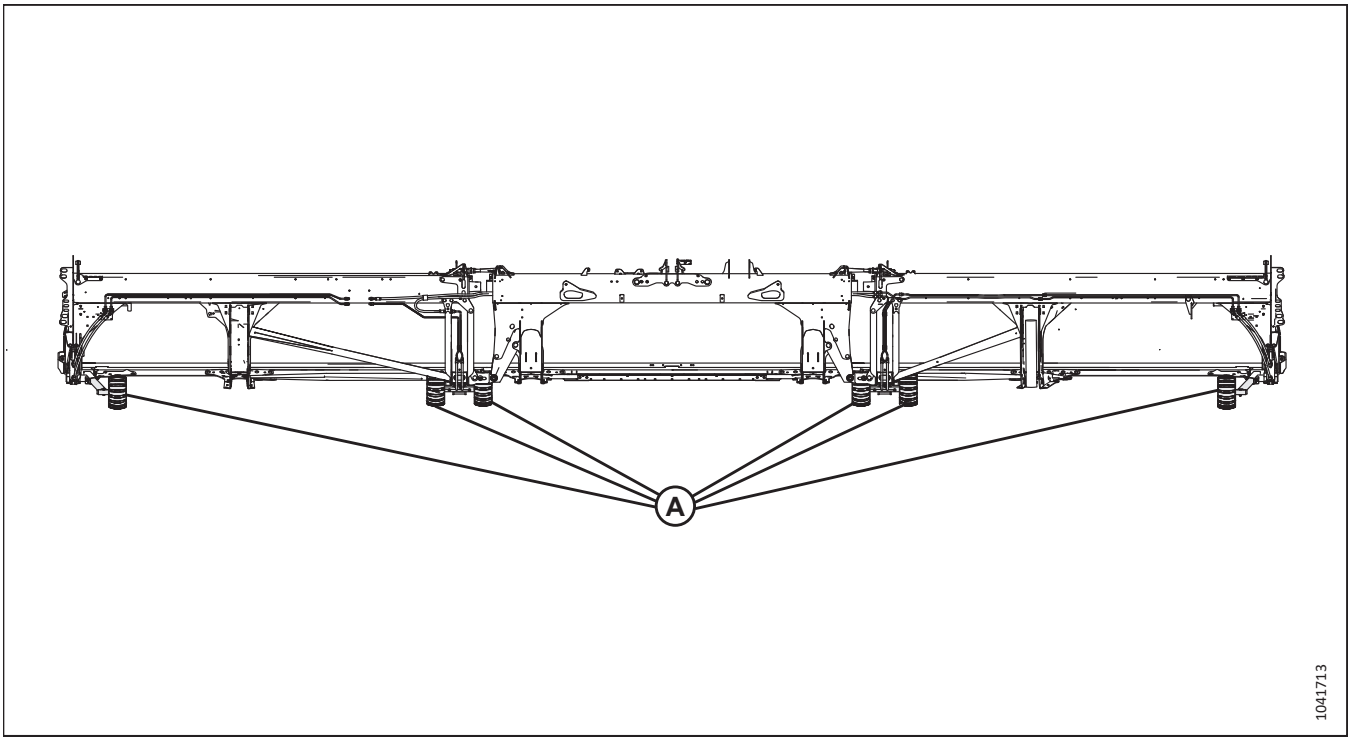

3. Si le jeu axial (A) est supérieur à 0,30 mm (0,012 po), retirez le capot anti-poussière (B).

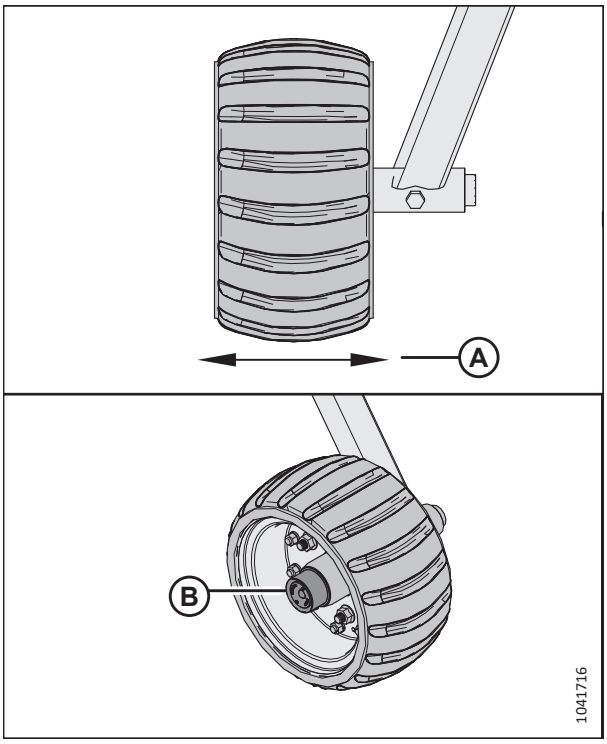

Figure 4.387: Jeu axial et capot anti-poussière des roues ContourMax[MC]

4. Retirez une goupille fendue (A).
5. Serrez l'écrou crénelé (B) jusqu'à ce qu'il soit ajusté, puis revenez en arrière jusqu'à la prochaine fente de l'écrou.

   NOTE:

   Il doit y avoir UN PEU de jeu dans l'ensemble de la roue. Le serrage excessif de l'écrou crénelé peut entraîner une défaillance.
6. Réinstaller la goupille fendue (A).
7. Une fois l'ensemble serré, lubrifiez l'axe (C) jusqu'à ce que la graisse déborde.
8. Réinstallez le capot anti-poussière.

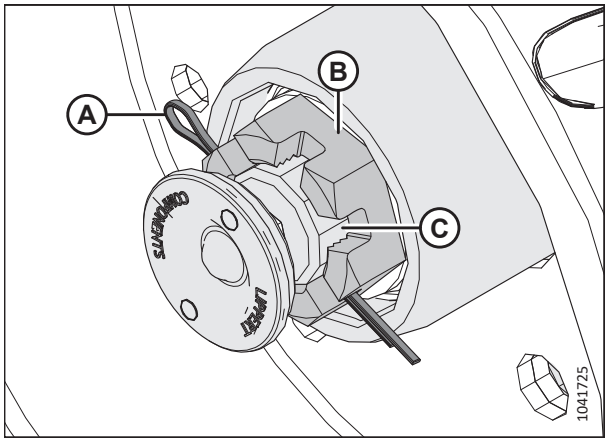

Figure 4.388: Axe ContourMax™

4.15.5 Mise à zéro de l'indicateur mécanique

L'indicateur mécanique devra être remis à zéro pour s'assurer qu'il fonctionne correctement.

⚠ DANGER

Pour éviter les blessures corporelles ou la mort causées par le démarrage ou la chute inattendue d'une machine levée, arrêtez toujours le moteur et retirez la clé du contact avant d'effectuer des réglages sur la machine. Ne montez JAMAIS sur ou sous une plateforme non soutenue.

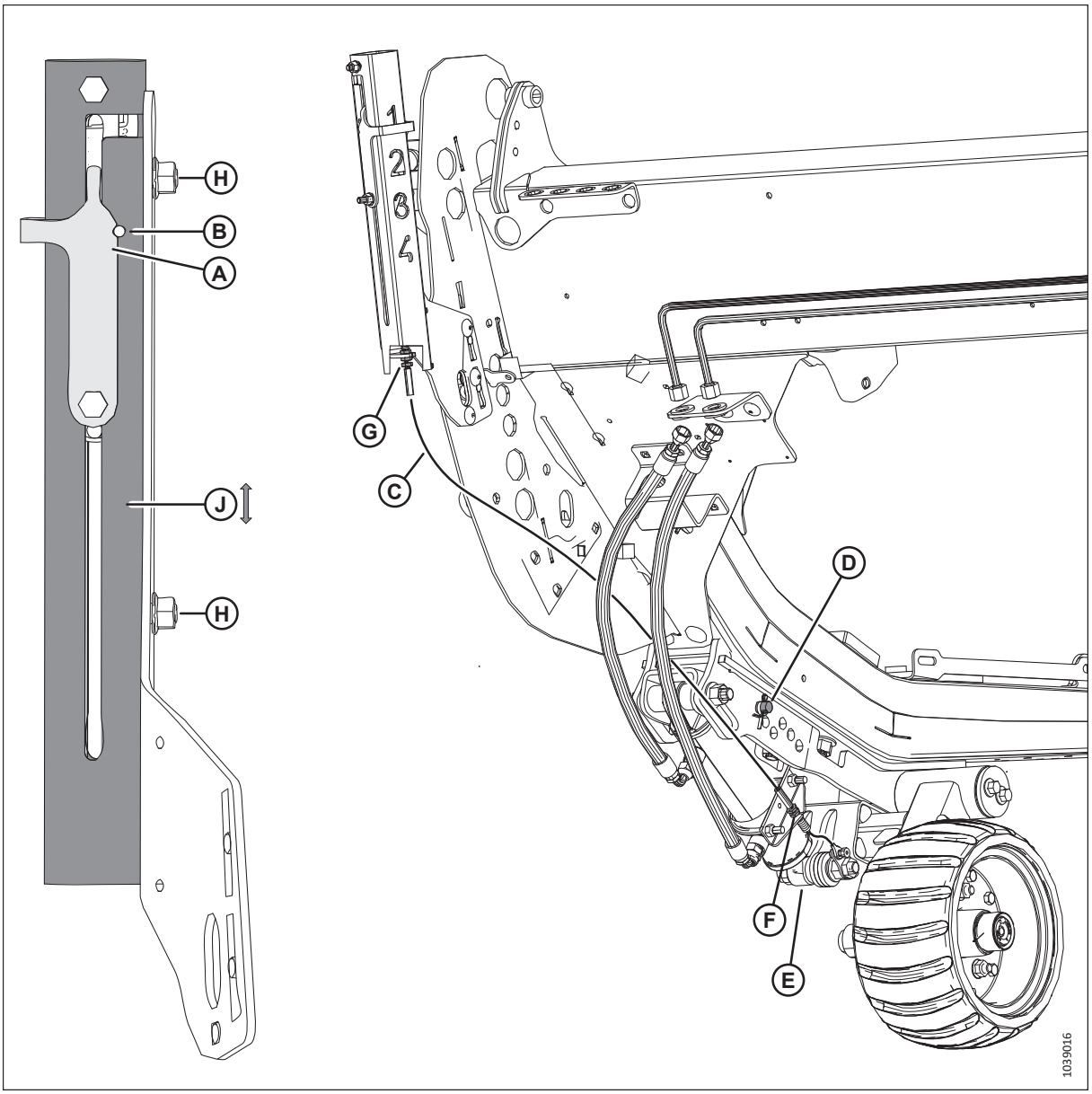

Figure 4.389: Indicateur mécanique

1. Coupez le moteur et retirez la clé du contact.
2. L'indicateur mécanique est mis à zéro lorsque l'encoche de l'indicateur (A) est alignée avec le trou (B) dans les conditions suivantes :
   - Le câble (C) est tendu
   - La goupille est installée dans le trou (D)
   - Le vérin (E) est complètement rétracté
3. Si l'encoche n'est pas alignée avec le trou, réglez une ou plusieurs des pièces suivantes :
   - Desserrez deux écrous (H) et faites glisser le tube (J) vers le haut ou vers le bas. Serrez les écrous.
   - Réglez les contre-écrous du câble aux emplacements (G) ou (F). Serrez les contre-écrous du câble à 6 Nm (48 pi-lbf) .

4.16 Système de transport (en option)

La plateforme peut être équipée d'un jeu de roues de transport, afin qu'elle puisse être remorquée par une moissonneuse-batteuse ou un tracteur.

Consultez *Réglage des roues de transport EasyMove℠, page 187* pour obtenir plus d'informations.

4.16.1 Vérification du couple de serrage des boulons des roues

Vérifiez le couple de serrage des boulons des roues de transport une heure de fonctionnement après leur installation, puis toutes les 100 heures de fonctionnement.

DANGER

Pour éviter toute blessure corporelle ou mortelle due à un démarrage inattendu de la machine, coupez toujours le moteur et retirez la clé du contact avant de faire des réglages sur la machine.

1. Coupez le moteur et retirez la clé du contact.
2. Dans l'ordre indiqué, serrez les boulons à 115 Nm (85 pi-lbf) .

   IMPORTANT:

   Après avoir réinstallé une roue, vérifiez le couple de serrage des boulons après une heure d'opération, puis toutes les 100 heures.

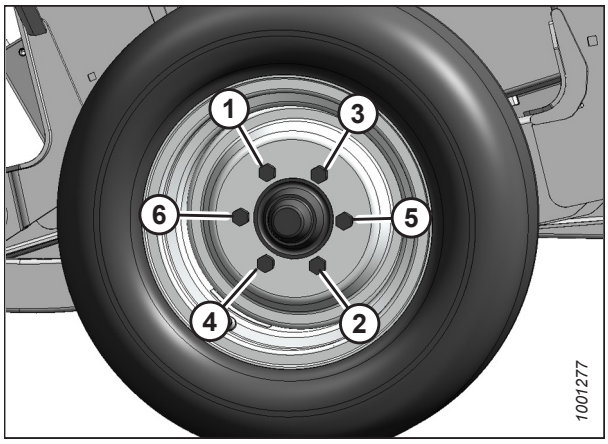

Figure 4.390: Séquence de serrage des boulons

4.16.2 Vérification du couple de serrage des boulons de l'ensemble de transport

Pour un fonctionnement sûr, vérifiez quotidiennement la quincaillerie qui fixe les composants optionnels du système de transport à la plateforme.

DANGER

Pour éviter toute blessure corporelle ou mortelle due à un démarrage inattendu de la machine, coupez toujours le moteur et retirez la clé du contact avant de faire des réglages sur la machine.

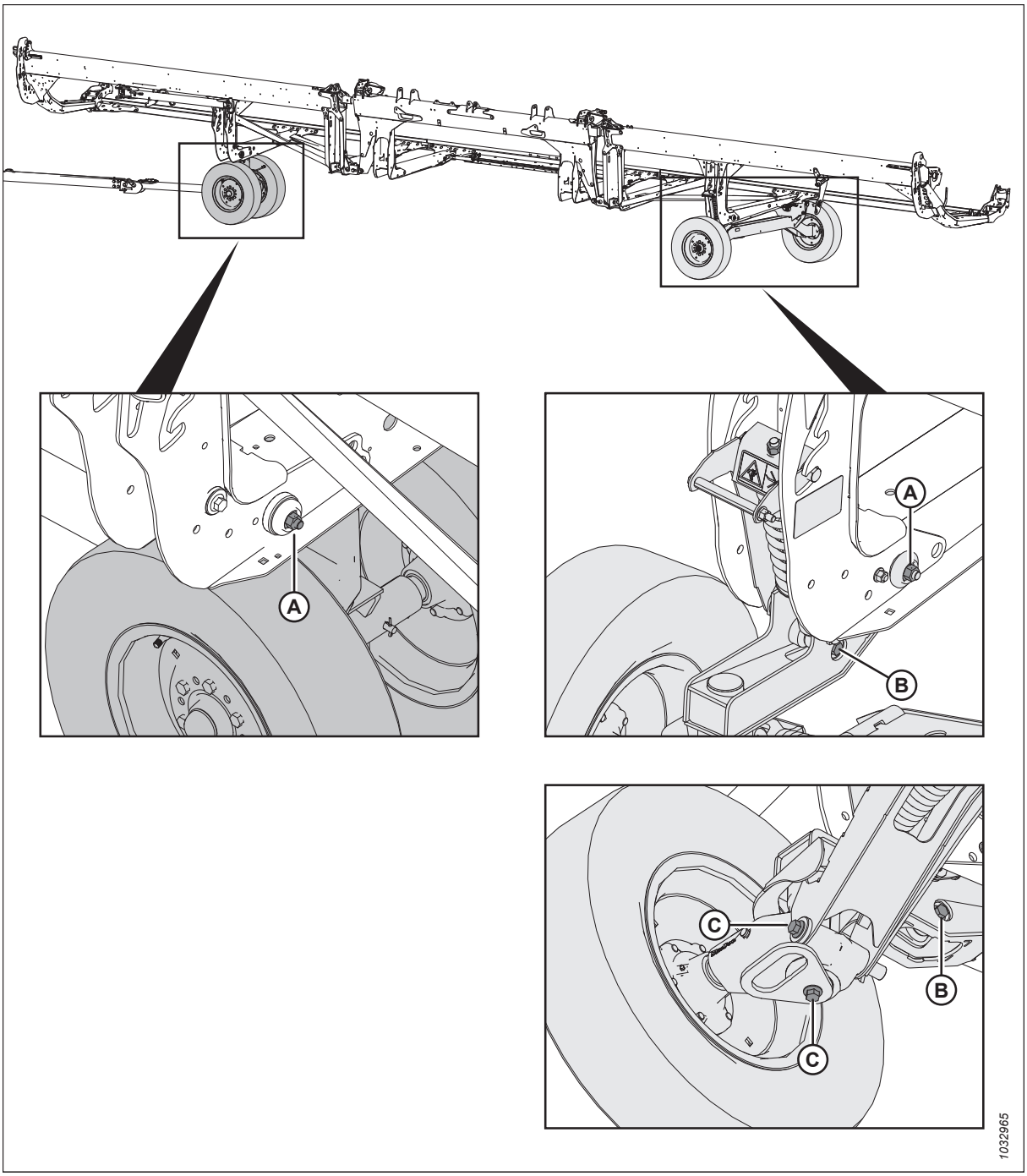

Figure 4.391: Boulons d'assemblage du système de transport

1. Inspectez **QUOTIDIENNEMENT** les boulons suivants pour vérifier qu'ils sont serrés aux valeurs indiquées :
   - Boulons (A) à 234 Nm (173 pi-lbf)
   - Boulons (B) à 343 Nm (253 pi-lbf)
   - Boulons (C) à 343 Nm (253 pi-lbf)

4.16.3 Vérification de la pression des pneus

Une pression correcte des pneus garantit leur bon fonctionnement et leur usure uniforme.

AVERTISSEMENT

- **Lors du gonflage, un pneu peut exploser et provoquer des blessures graves ou la mort.**
- **Ne vous placez PAS au-dessus du pneu. Utilisez un mandrin de gonflage et un flexible de rallonge.**
- **NE dépassez PAS la pression de gonflage maximale indiquée sur l'étiquette des pneus.**
- **Remplacez les pneus défectueux.**
- **Remplacez les jantes de roue fissurées, usées ou très rouillées.**
- **Ne soudez jamais une jante de roue.**

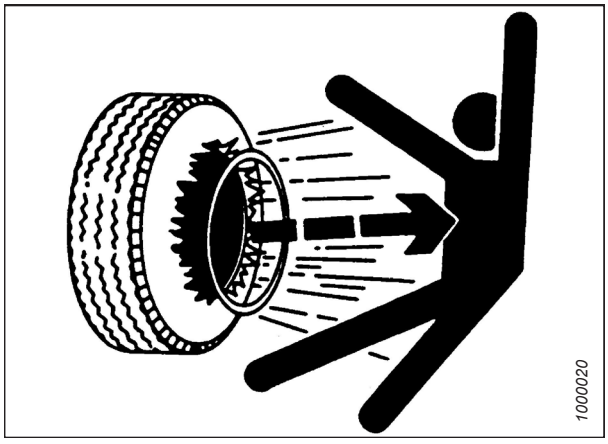

Figure 4.392: Avertissement par rapport au gonflage

- **Ne forcez jamais sur un pneu gonflé ou partiellement gonflé.**
- **Vérifiez que le pneu est bien en place avant de le gonfler à la pression d'utilisation.**
- **Si le pneu n'est pas correctement positionné sur la jante, ou s'il est trop gonflé, le talon du pneu peut se démettre d'un côté, provoquant ainsi une grosse fuite d'air projeté à grande vitesse. Une fuite d'air de cette nature peut propulser le pneu dans n'importe quelle direction, mettant ainsi en danger toute personne aux alentours.**
- **Expulsez tout l'air d'un pneu avant de le retirer de la jante.**
- **Ne retirez, n'installez ou ne réparez PAS un pneu sur une jante, sauf si vous avez l'outillage adéquat et l'expérience nécessaire pour le faire. Amenez le pneu et la jante dans un magasin de réparations de pneus agréé.**

1. Vérifiez la pression des pneus. Pour les spécifications de pression, consultez le tableau *4.6, page 756*.
2. Vérifiez que le pneu est bien positionné sur la jante avant de le gonfler.
   a. Si le pneu n'est pas correctement positionné sur la jante, confiez-le à un atelier de réparation de pneus qualifié.
3. S'il nécessite un gonflage, utilisez un mandrin de gonflage et un flexible de rallonge pour le gonfler à la pression souhaitée.

   IMPORTANT:

   Ne dépassez **PAS** la pression de gonflage maximale indiquée sur l'étiquette des pneus.

Tableau 4.6 Pression de gonflage des pneus

Dimension	Plage de charge	Pression
225/75 R15	E	552 kPa (80 psi)

4.16.4 Changement de la connexion de la barre de remorquage de l'axe à la chape

La barre de remorquage de transport comprend des supports de remorquage à anneau pour chape et pour axe.

1. Retirer l'épingle à cheveux de la goupille de chape (A) et débrancher la chaîne (B). Ranger la goupille de chape (A) avec l'adaptateur d'axe d'attelage.
2. Retirez quatre écrous, quatre boulons et huit rondelles plates (C) de l'extrémité de la barre de remorquage. Conservez la quincaillerie pour la réinstallation.

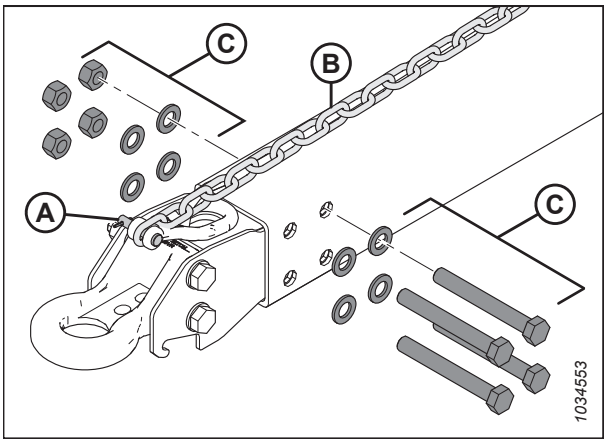

Figure 4.393: Démontage de l'adaptateur de remorquage de l'anneau d'attelage

3. Scotchez ou attachez 6 m (20 pi) de corde de traction à l'extrémité du harnais de transport (A).
4. Enlevez le boulon (B) qui fixe le harnais dans le clip en P. Conservez le boulon.
5. Depuis l'extrémité de l'attelage (C), tirez doucement le harnais par l'ouverture du pivot (D) jusqu'à ce qu'il soit possible de voir la ligne de traction, puis déconnectez cette dernière et mettez l'axe de côté. Laissez la ligne de traction à l'intérieur de la barre de remorquage.

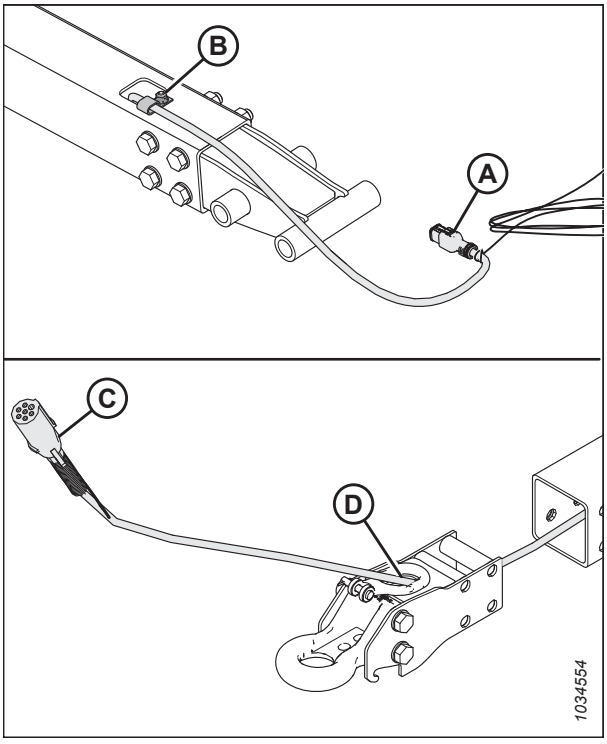

Figure 4.394: Démontage de l'adaptateur de remorquage de l'anneau d'attelage

6. Récupérez l'adaptateur de chape .
7. Insérez le connecteur de transport (A) du harnais électrique dans l'ouverture (B) dans l'anneau sur l'adaptateur de chape.
8. Fixez un câble de traction (C) au harnais. À l'aide du câble de traction, tirez doucement le harnais à travers la barre de remorquage.
9. Assurez-vous que l'extrémité des options transport (A) du harnais dépasse de 480 mm (18 7/8 po) le clip en P (D).
10. Fixez le harnais dans le clip en P à l'aide du boulon de l'étape *6, page 758*.

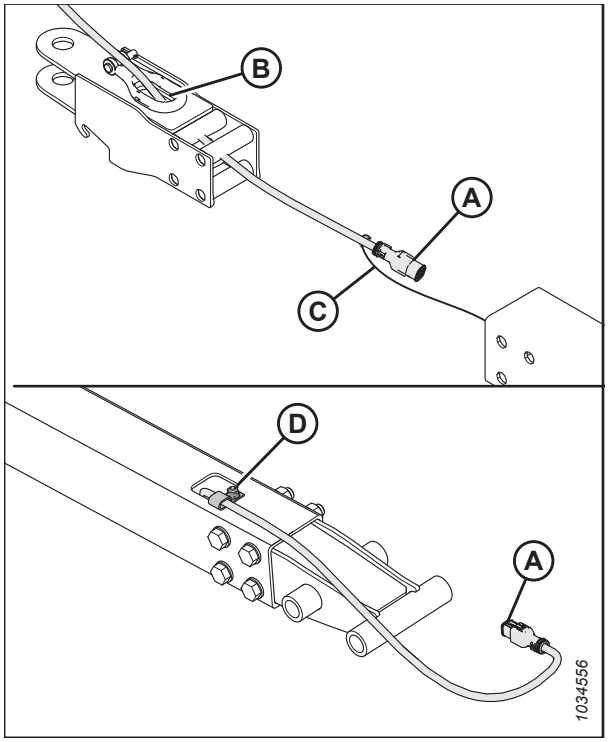

Figure 4.395: Installation de l'adaptateur d'anneau de chape

11. Installez quatre écrous, quatre boulons et huit rondelles plates (A) pour fixer l'adaptateur de chape sur la barre de remorquage.

    NOTE:

    Assurez-vous que la quincaillerie (A) est réinstallée dans la même orientation qu'avant son retrait.

12. Reconnectez la chaîne à l'aide de la goupille de chape (B) et fixez-la à l'aide de la goupille fendue.

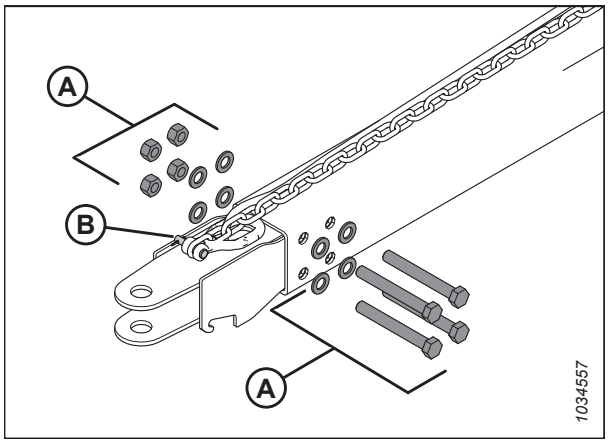

Figure 4.396: Installation de l'adaptateur d'anneau de chape

13. Serrez les écrous (A) dans le schéma en croix indiqué. Vérifiez à nouveau chaque écrou en séquence jusqu'à ce qu'ils soient serrés à 310 Nm (229 pi-lbf).

14. Insérez la goupille d'attelage dans l'adaptateur de chape. Fixez-la à l'aide de la goupille à anneau rabattant.

    NOTE:

    Les goupilles n'apparaissent pas dans l'illustration.

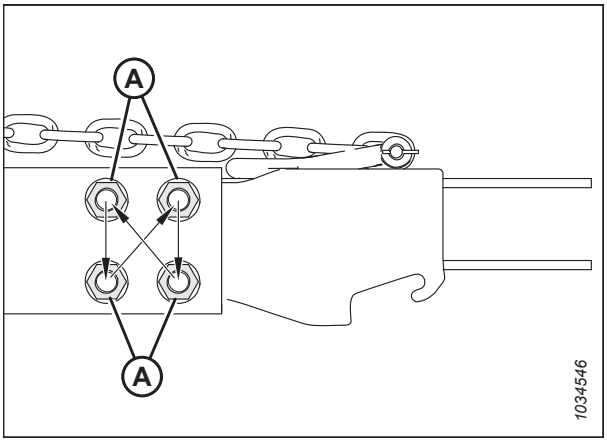

Figure 4.397: Séquence de couple

4.16.5 Changement de la connexion de la barre d'attelage de la chape à l'axe

La barre de remorquage de transport comprend des supports de remorquage à anneau pour chape et pour axe.

1. Retirez l'épingle à cheveux de la goupille de la chape (A) et débranchez la chaîne (B). Rangez la goupille de chape (A) avec l'adaptateur de chape.

2. Retirez quatre écrous, quatre boulons et huit rondelles plates (C) de l'extrémité de la barre de remorquage. Conservez la quincaillerie pour la réinstallation.

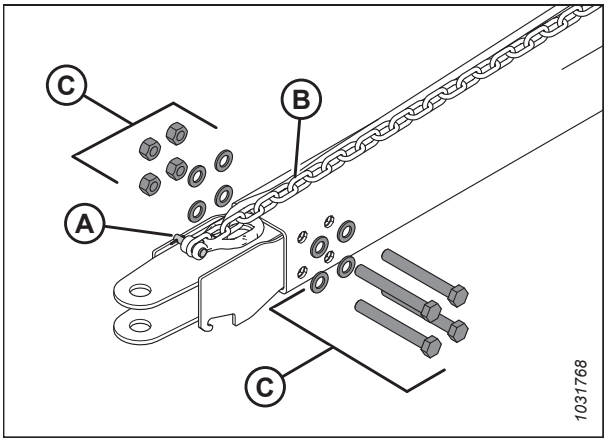

Figure 4.398: Démontage de l'adaptateur de chape

3. Scotchez ou attachez 6 m (20 pi) de corde de traction à l'extrémité du harnais de transport (A).
4. Enlevez le boulon (B) qui fixe le harnais dans le clip en P. Conservez le boulon pour la réinstallation.
5. Depuis l'extrémité de l'attelage (C), tirez doucement le harnais par l'ouverture de la chape (D) jusqu'à ce qu'il soit possible de voir la ligne de traction, puis déconnectez cette dernière et mettez l'adaptateur de chape de côté. Laissez la ligne de traction à l'intérieur de la barre de remorquage.

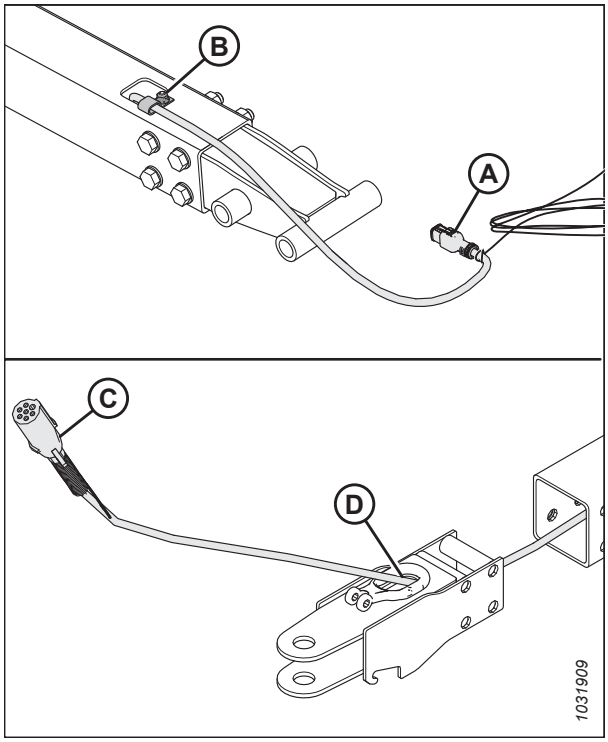

Figure 4.399: Démontage de l'adaptateur de remorquage de la chape

6. Insérez le connecteur de transport (A) du harnais électrique dans l'ouverture (B) de l'adaptateur de l'anneau de l'axe.
7. Attachez ou fixez une corde de traction (C) au harnais. À l'aide de la corde de traction, tirez doucement le harnais à travers la barre de remorquage à l'extrémité de transport.
8. Assurez-vous que l'extrémité des options transport (A) du harnais dépasse de 480 mm (18 7/8 po) le clip en P (D).
9. Fixez le harnais dans le clip en P à l'aide du boulon enlevé à l'étape *4, page 760*.

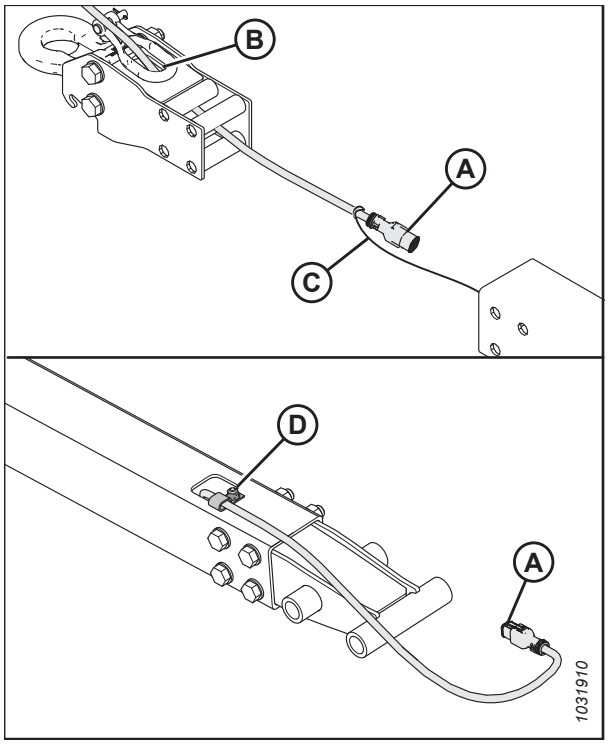

Figure 4.400: Installation de l'adaptateur pour anneau d'attelage

10. Réinstallez quatre écrous, quatre boulons et huit rondelles plates (A) pour fixer l'adaptateur de l'anneau de l'axe à la barre de remorquage.

    NOTE:

    Assurez-vous que la quincaillerie (A) est réinstallée avec les quatre têtes de boulons du même côté.

11. Reconnectez la chaîne à l'aide de la goupille de chape (B) et fixez-la à l'aide de la goupille fendue.

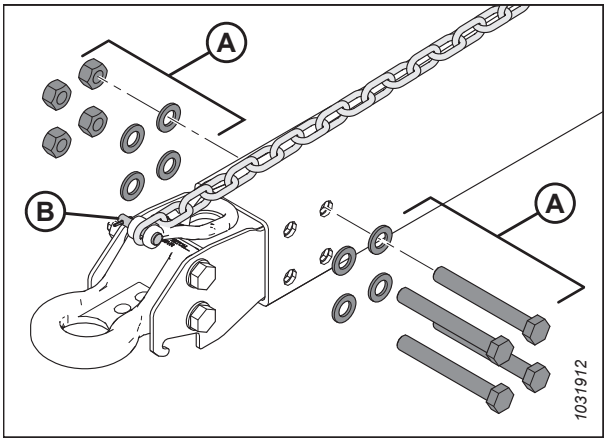

Figure 4.401: Installation de l'adaptateur pour anneau d'attelage

12. Serrez les écrous (A) dans le schéma en croix indiqué. Vérifiez à nouveau chaque écrou en séquence jusqu'à ce qu'ils soient serrés à 310 Nm (229 pi-lbf).

13. Insérez la goupille d'attelage dans l'adaptateur de l'anneau de l'axe. Fixez-la à l'aide de la goupille à anneau rabattant.

    NOTE:

    Les goupilles n'apparaissent pas dans l'illustration.

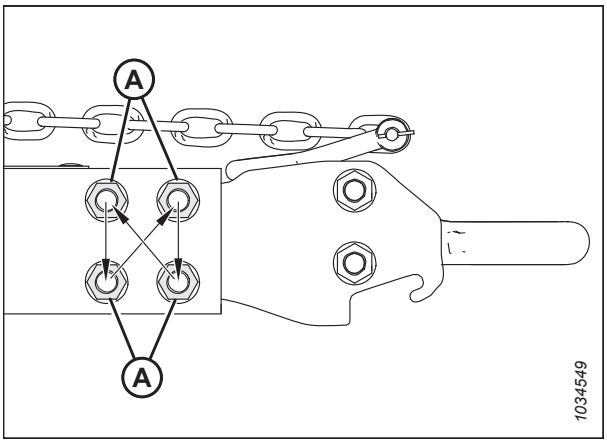

Figure 4.402: Séquence de couple

4.17 Couteau vertical VertiBlade℠ (en option)

Le kit de couteaux verticaux en option est un coupe-récolte vertical qui est monté à chaque extrémité de la plateforme. Le couteau vertical tranche les cultures enchevêtrées et sujettes aux brisures, comme le colza, afin de réduire les pertes de semences.

4.17.1 Remplacement des sections de couteaux verticaux

Le kit de couteaux verticaux VertiBlade℠ comprend un kit d'entretien qui fournit quatre sections de couteaux de rechange. Suivez ces instructions pour remplacer une section de couteau endommagée.

DANGER

Pour éviter toute blessure ou même la mort du fait du démarrage intempestif ou de la chute de la machine levée, coupez toujours le moteur et retirez la clé avant de quitter le poste de conduite, et enclenchez les supports de sécurité avant toute intervention sous la machine.

DANGER

Assurez-vous qu'il n'y a personne dans la zone.

ATTENTION

Installer les doigts verticaux avant de fixer ou de retirer les couteaux verticaux. Au moment de travailler, porter des gants épais lorsqu'autour des couteaux ou au moment de les manipuler.

1. Démarrez le moteur.
2. Levez la plateforme entre 153 et 254 mm (6 et 10 po) au-dessus du sol.
3. Coupez le moteur et retirez la clé du contact.
4. Enclenchez les supports de sécurité de la plateforme. Pour obtenir des instructions, consultez le manuel d'opération de l'andaineuse.
5. Ouvrez le capot du diviseur de la plateforme. Pour obtenir des instructions, consultez le *Ouverture du capot du diviseur, page 42*.
6. Détachez le couteau vertical de la plateforme. Mettez le couteau vertical de côté.
7. Retirez la goupille de retenue (A) du doigt de lamier.
8. Retirez le doigt de lamier à l'aide de la poignée (B).

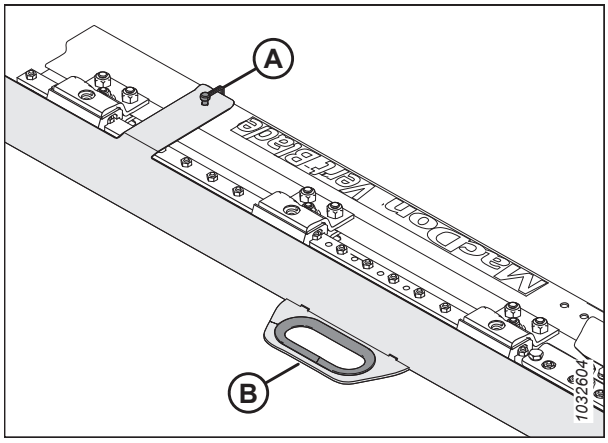

Figure 4.403: Doigt de lamier vertical

9. Retirez les trois boulons (A) qui fixent la barre de broyage (B) au support de la lame et à l'ensemble (C) de la section de couteau.
10. Inclinez la barre de fraisage (B) vers le haut.
11. Faites glisser l'ensemble (C) vers l'extérieur.

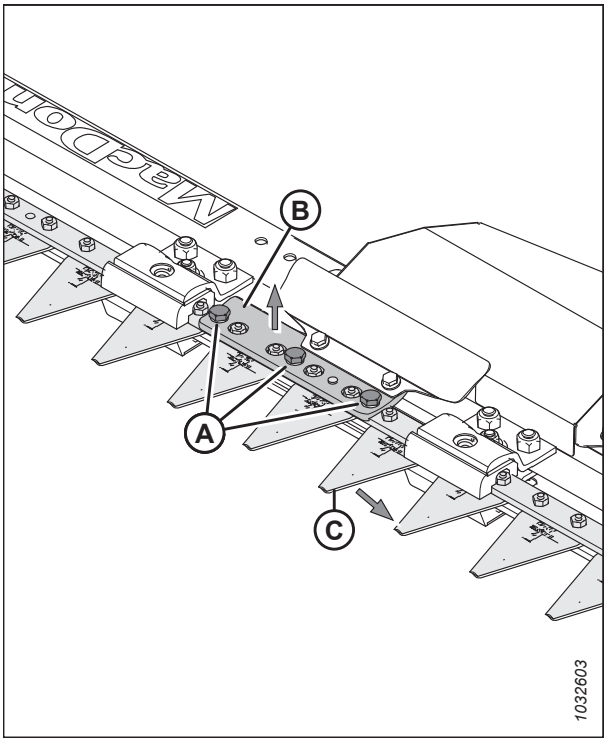

Figure 4.404: Couteau vertical – Protection enlevée

NOTE:

Si vous ne pouvez pas incliner la barre de fraisage (A) vers le haut suffisamment pour faire glisser l'ensemble de la section du couteau (B), retirez les deux boulons (C) qui fixent le capot (D) à l'ensemble du couteau vertical. Desserrez les écrous (E) pour fixer la glissière (F). La barre de fraisage doit maintenant être suffisamment lâche pour pouvoir être inclinée vers le haut.

IMPORTANT:

Vous ne devriez pas avoir besoin de desserrer la quincaillerie (G) et les clips (H) pour faire glisser l'ensemble de la section des couteaux vers l'extérieur. Si vous devez desserrer cette quincaillerie, suivez l'étape *16, page 764* pour resserrer correctement la fixation lorsque le couteau est installé. Un serrage excessif de cette quincaillerie peut entraîner une surchauffe du moteur, la fusion des composants en plastique ou un incendie. Un serrage insuffisant de la quincaillerie peut entraîner l'obstruction des couteaux par des débris.

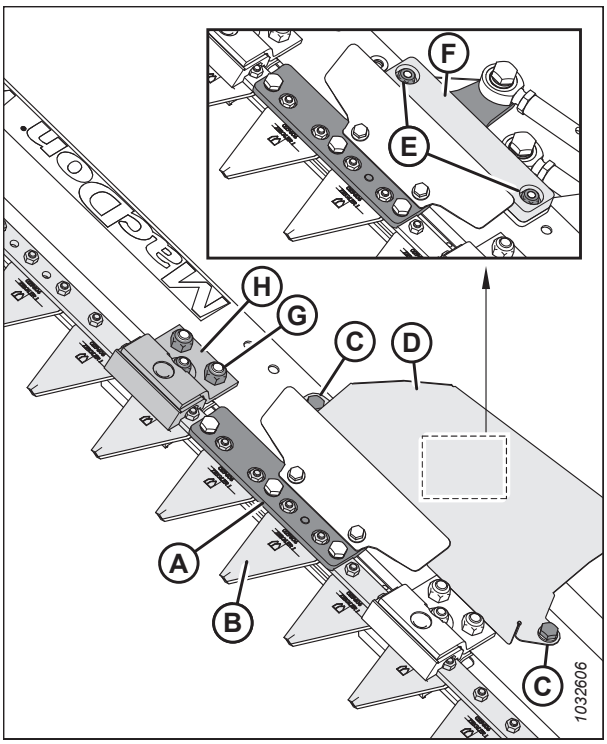

Figure 4.405: Couteau vertical – Protection enlevée

12. Retirez les deux vis (A) et les écrous (B) qui fixent la section (C) du couteau au support (D).

13. Appliquez du frein-filet de force moyenne (Loctite[MC] 243 ou équivalent) sur deux nouvelles vis (A) (MD Nº 313790).

14. Fixez la nouvelle section de couteau (C) (MD Nº 313788) au support (D) à l'aide de deux vis (A) et écrous (B) (MD Nº 313789).

15. Serrez les écrous (B) à 7 Nm (62 pi-lbf).

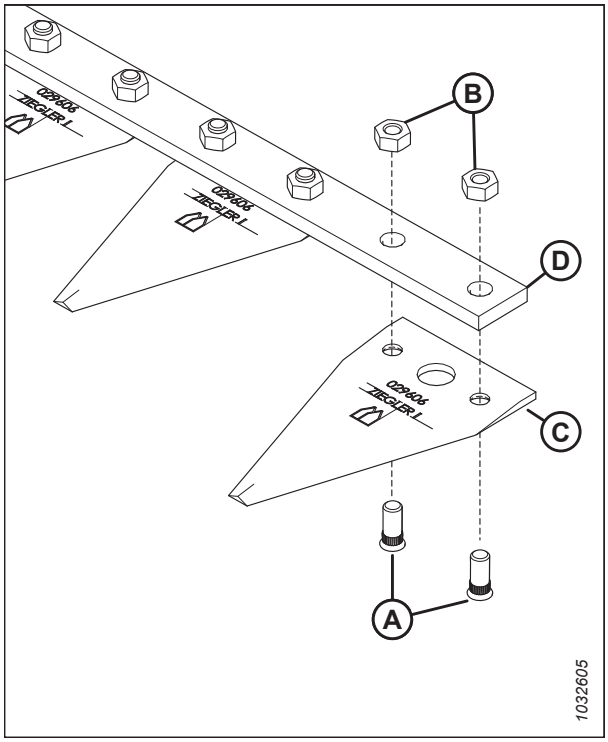

Figure 4.406: Assemblage de la section de couteau

16. Si vous avez desserré la quincaillerie des clips (A), (B), et les clips (C), resserrez la quincaillerie comme suit :

    IMPORTANT:

    Un serrage excessif de cette quincaillerie peut entraîner une surchauffe du moteur, la fusion des composants en plastique ou un incendie. Un serrage insuffisant de la quincaillerie peut entraîner l'obstruction des couteaux par des débris.

    a. Serrez l'écrou M8 (A) de sorte que l'écart (D) entre les sections de couteau (E) ne dépasse **PAS** 3 mm (1/8 po).

    b. Assurez-vous que les clips (C) ne serrent **PAS** le couteau trop fort.

       NOTE:

       Des clips trop serrés limitent le mouvement du couteau .

    c. Serrez les écrous (B) à 50 Nm (37 pi-lbf).

17. Réinstallez les éléments restants et le doigt de lamier. L'installation est l'inverse de la dépose.

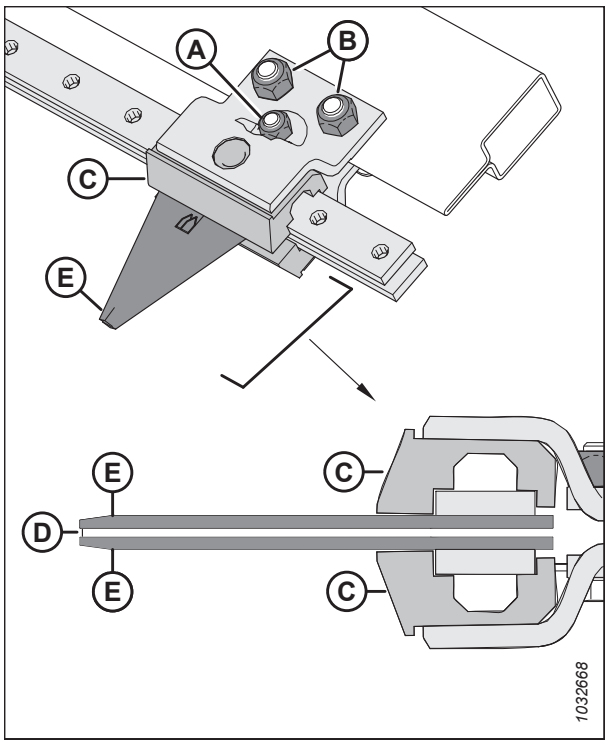

Figure 4.407: Écart entre le clip et la section de couteau

4.17.2 Lubrification du couteau vertical

Chaque couteau vertical présente deux points de lubrification, auxquels vous pouvez accéder en retirant le panneau d'entretien du couteau.

Lubrifiez les tiges-poussoirs (A) des couteaux verticaux après leur première installation, puis toutes les 50 heures d'opération.

NOTE:

Utilisez un lubrifiant avec des performances pour pressions extrêmes (EP2) et haute température à base de lithium contenant 1 % max. de disulfure de molybdène (NLGI classe 2) pour graisser les couteaux verticaux.

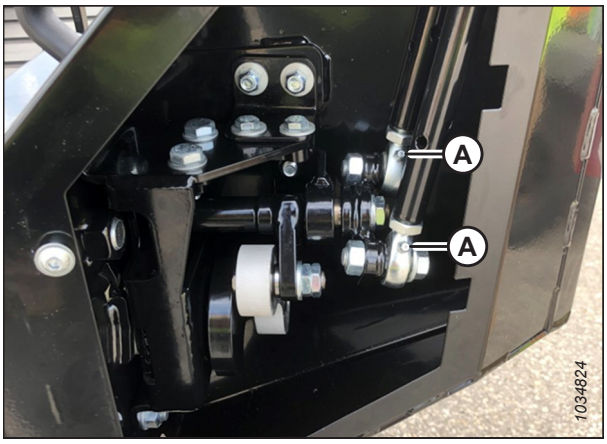

Figure 4.408: Graissage des embouts sur les tiges-poussoirs des couteaux verticaux

Pour lubrifier les tiges-poussoirs des couteaux verticaux, suivez les étapes suivantes :

NOTE:

Certaines pièces ont été retirées des illustrations pour plus de clarté.

DANGER

Pour éviter toute blessure ou même la mort du fait du démarrage intempestif ou de la chute de la machine levée, coupez toujours le moteur et retirez la clé avant de quitter le poste de conduite, et enclenchez les supports de sécurité avant toute intervention sous la machine.

DANGER

Assurez-vous qu'il n'y a personne dans la zone.

1. Démarrez le moteur.
2. Abaissez la plateforme sur le sol.
3. Coupez le moteur et retirez la clé du contact.

4. Retirez les vis (A) et le capot d'accès (B).

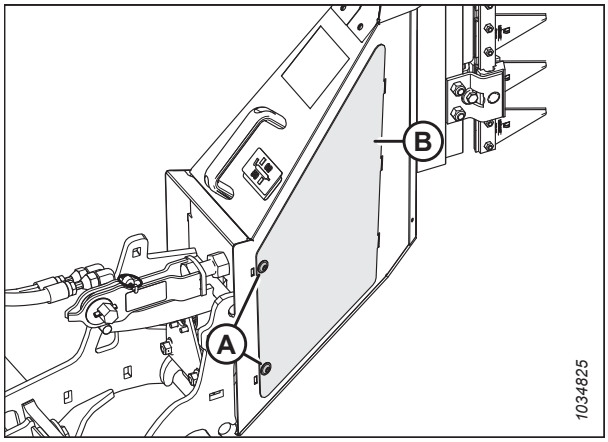

Figure 4.409: Capot d'accès aux couteaux verticaux

5. Appliquez le lubrifiant aux embouts (A) des tiges-poussoirs.

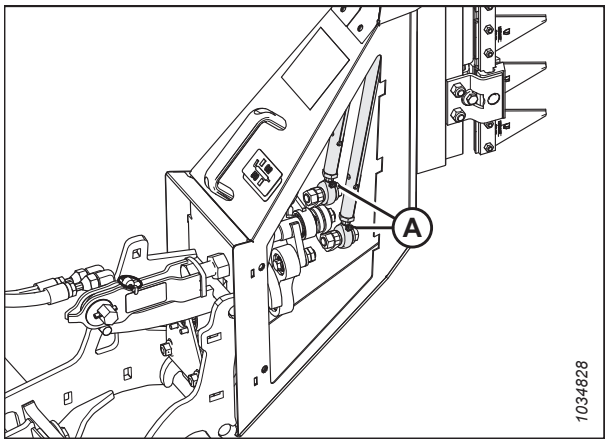

Figure 4.410: Graissage des embouts sur les tiges-poussoirs des couteaux verticaux

6. Réinstallez le capot d'accès (B).
7. Fixez le couvercle d'accès avec les vis (A).
8. Répétez la procédure sur l'autre couteau vertical.

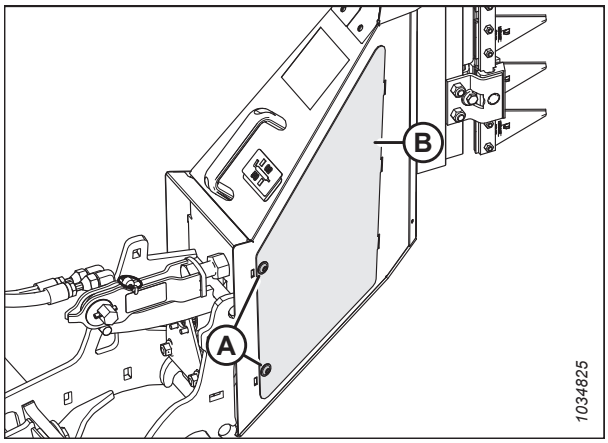

Figure 4.411: Capot d'accès aux couteaux verticaux

Chapitre 5: Options et accessoires

Les options et accessoires suivants sont compatibles avec votre plateforme. Contactez votre concessionnaire MacDon pour des informations de disponibilité et de commande.

5.1 Kits de distribution de la récolte

La distribution de la récolte est le processus par lequel la récolte passe de la barre de coupe au convoyeur. Les kits de distribution de la récolte en option permettent d'optimiser les performances de la plateforme pour des cultures ou des conditions spécifiques.

5.1.1 Kit de relevage des cultures

Les releveurs de récolte sont recommandés pour une hauteur maximale de chaume possible (par exemple, lors de la récolte de cultures fortement couchées).

Les instructions relatives à l'installation sont fournies avec le kit.

Chaque kit (B7022) contient 10 élévateurs. Commandez le nombre de kits suivant en fonction de la taille de votre plateforme :

- 7,6 m (25 pi) – 3 kits
- 9,1 m (30 pi) – 3 kits
- 10,6 m (35 pi) – 4 kits
- 12,1 m (40 pi) – 4 kits
- 12,5 m (41 pi) – 4 kits
- 13,7 m (45 pi) – 5 kits
- 15,2 m (50 pi) – 5 kits

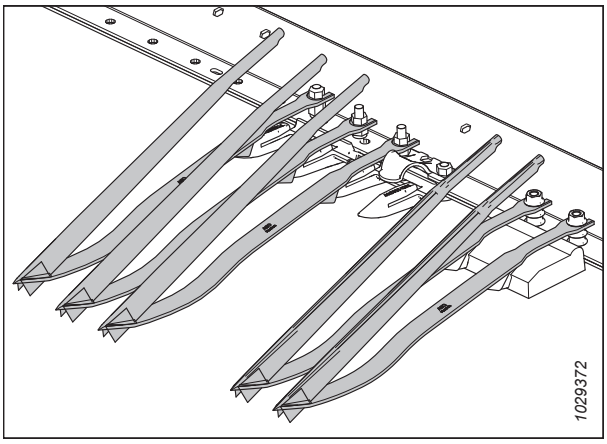

Figure 5.1: Kit de relevage des cultures céréalières

5.1.2 Kit de fixation des releveurs de récolte

Les supports de releveur de récolte accueillent les releveurs à l'arrière de la plateforme.

Les instructions relatives à l'installation sont fournies avec le kit.

B7023

NOTE:

Ce kit est destiné à un seul côté. Commander deux kits pour les deux côtés de la plateforme.

NOTE:

Les plateformes FD225 n'ont besoin que d'un kit.

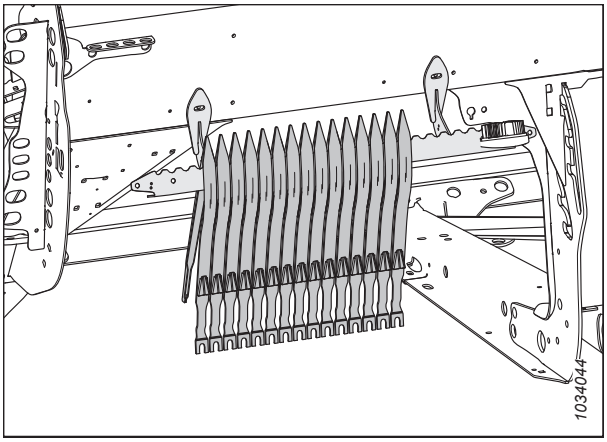

Figure 5.2: Kit de supports pour releveurs de récolte – Côté gauche

5.1.3 Rogner le kit de support de rangement du diviseur

Le kit de supports de rangement des diviseurs permet de ranger les cônes diviseurs standard ou les diviseurs de récolte flottants sur la plateforme.

Les instructions relatives à l'installation sont fournies avec le kit.

B7030

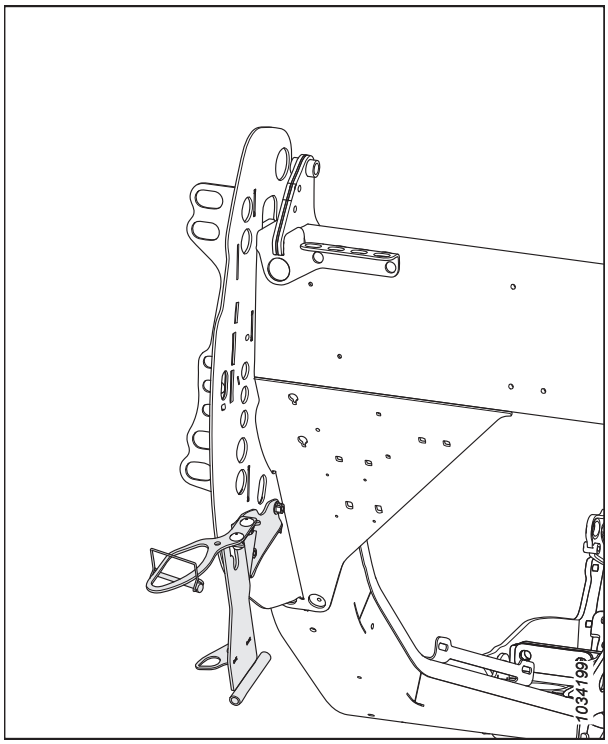

Figure 5.3: Kit de support de rangement du diviseur

5.1.4 Diviseurs de récolte flottants

Les diviseurs flottants suivent les contours du sol et permettent d'améliorer la division des cultures debout et couchées et de limiter le piétinement.

Les instructions relatives à l'installation sont fournies avec le kit.

B7346

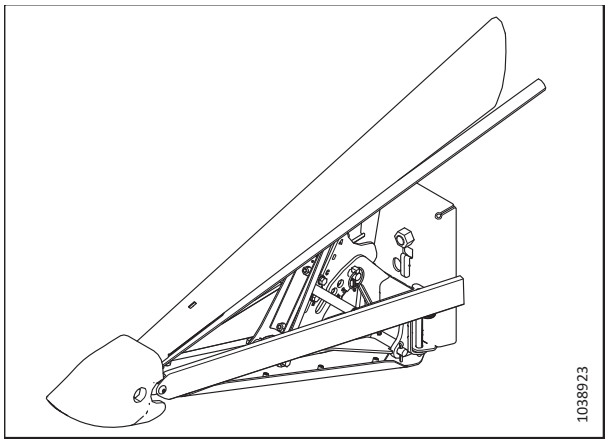

Figure 5.4: Diviseur de récolte flottant

5.1.5 Transporteur à vis transversal supérieur intégral

La vis transversale supérieure (LVS) se fixe à la plateforme sur le devant du tube arrière et améliore l'acheminement des cultures au centre de la plateforme en cas de récolte abondante.

La vis transversale supérieure (A) est idéale pour la récolte d'un volume élevé de fourrages, d'avoine, de colza, de moutarde et d'autres cultures hautes, touffues et difficiles à acheminer.

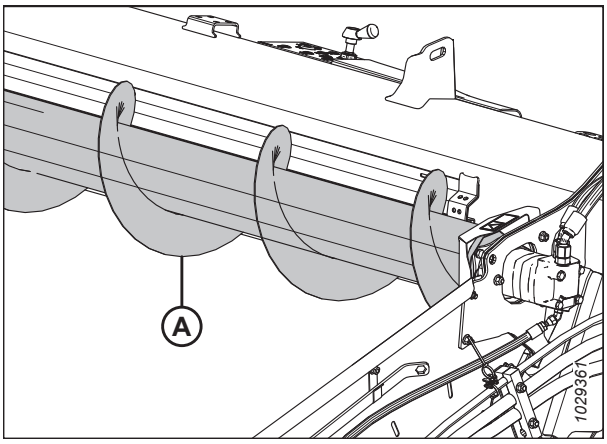

Figure 5.5: Vis transversale supérieure

Commandez les faisceaux suivants :

Ensemble de la vis sans fin de base

Comprend la vis d'alimentation, les supports, l'entraînement, la plomberie hydraulique pour les plateformes adaptées aux vis transversales supérieures.

Commandez dans la liste de kits suivante selon la taille de votre plateforme :

- 7,6 m (25 pi) – B6413 (deux pièces)
- 9,1 m (30 pi) – B6414 (deux pièces)
- 10,6 m (35 pi) – B6415 (deux pièces)
- 12,1 m (40 pi) – B6417 (trois pièces)
- 12,5 m (41 pi) – B6416 (deux pièces)
- 13,7 m (45 pi) – B6418 (trois pièces)
- 15,2 m (50 pi) – B6419 (trois pièces)

Paquet de Plomberie hydraulique

Ce kit n'est nécessaire que pour les plateformes sans système hydraulique VTS installé en usine.

Commandez dans la liste de kits suivante selon la taille de votre plateforme :

- 7,6 m (25 pi) – B7338 (deux pièces)
- 9,1 m (30 pi) – B7117 (deux pièces)
- 10,6 m (35 pi) – B7118 (deux pièces)
- 12,1 m (40 pi) – B7119 (trois pièces)
- 12,5 m (41 pi) – B7120 (deux pièces)
- 13,7 m (45 pi) – B7121 (trois pièces)
- 15,2 m (50 pi) – B7121 (trois pièces)

5.1.6 Kit de griffes de rabatteurs pour récolte couchée

Les doigts en acier se fixent aux extrémités de toutes les autres barres à doigts et facilitent l'évacuation du matériel dans des cultures difficiles à couper et épaisses comme du riz couché.

NOTE:

Le kit de doigts de rabatteur pour récolte couchée n'est pas compatible avec les déflecteurs de tapis larges.

Chaque kit contient trois doigts pour l'extrémité de la came et trois doigts pour l'extrémité arrière du rabatteur. La quincaillerie, les instructions d'installation et de réglage sont fournies avec le kit.

B7230

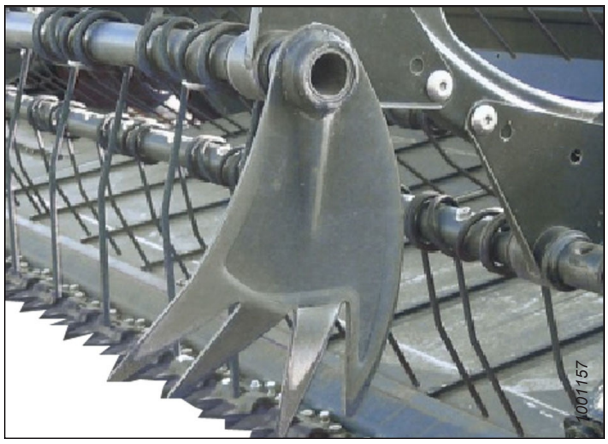

Figure 5.6: Griffe de rabatteur pour récolte couchée

5.1.7 Kit de la tige de diviseur à riz

Les diviseurs à riz se fixent aux diviseurs de récolte gauche et droit et divisent les cultures de riz élevées et emmêlées d'une manière similaire aux tiges de division de récolte standards utilisées pour les cultures debout.

Le kit comprend des tiges gauche et droite, et des supports de rangement.

B7238

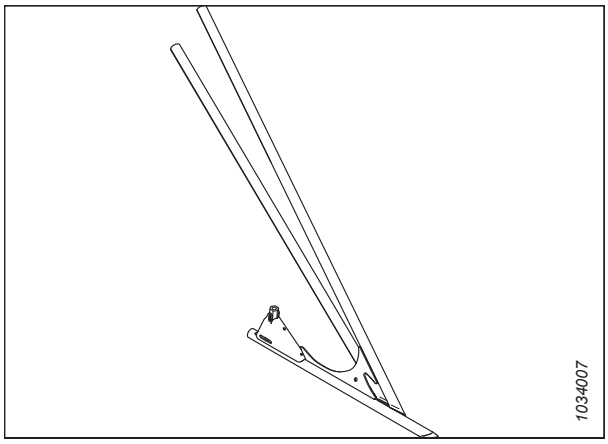

Figure 5.7: Kit de la tige de diviseur à riz, côté gauche

5.1.8 Attachement de tournesol

Ce kit permet de convertir la plateforme FlexDraper[MD] série FD2 (avec doigts pointus uniquement) en plateforme à tournesol.

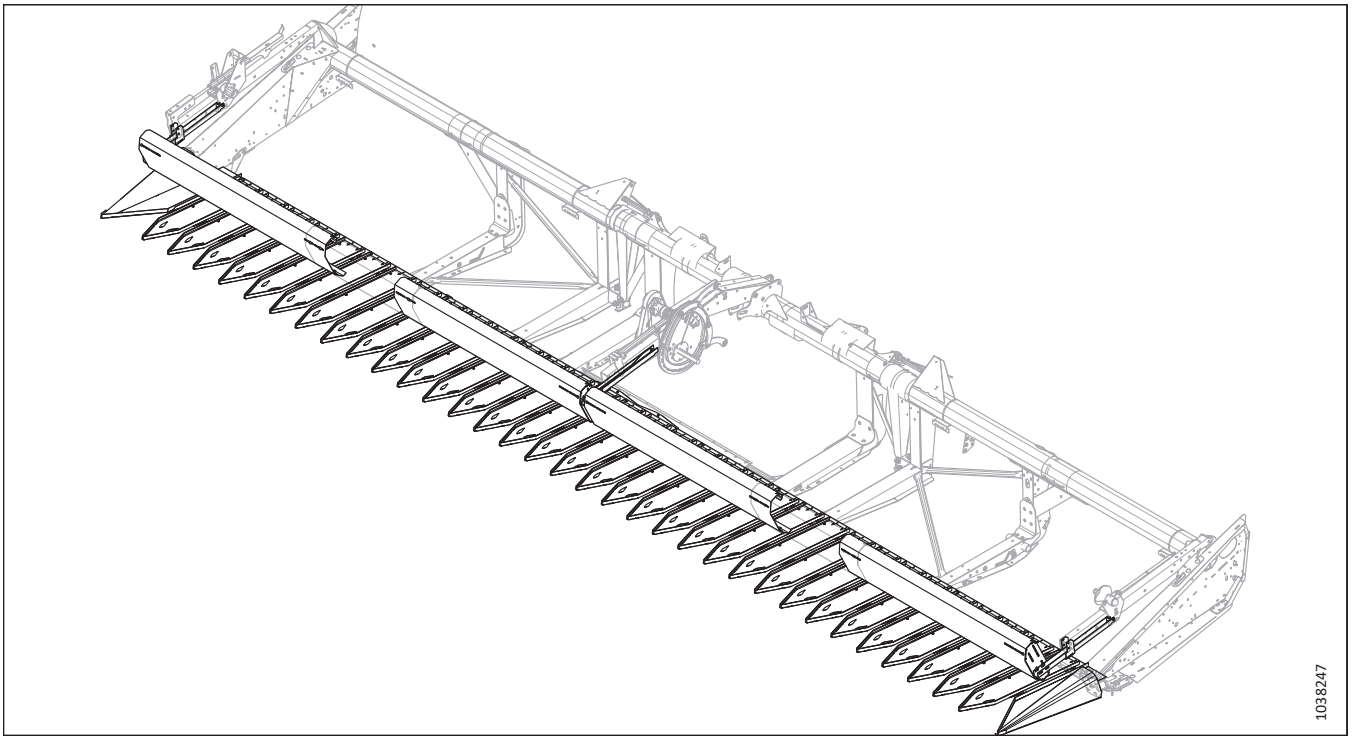

Figure 5.8: Attachement de tournesol

Commandez le kit d'accessoires pour tournesol en fonction de la taille de la plateforme :

- 9,1 m (30 pi) – C2086
- 10,6 m (35 pi) – C2087
- 12,1 m (40 pi) rabatteur triple – C2169
- 12,1 m (40 pi) rabatteur double – C2088
- 12,5 m (41 pi) rabatteur double – C2088
- 13,7 m (45 pi) – C2089
- 15,2 m (50 pi) – C2170

Le collecteur contient : Kit de base, plateau et déflecteurs

Kit de base – Contient les supports courants, les diviseurs d'extrémité, les supports de plateau de la barre de coupe, les composants de la barre d'appui et la quincaillerie (B7302)

Kit de bacs – Contient cinq bacs par kit (deux de rechange). Commandez le nombre de kits adapté à la taille des plateformes (B7303)

- 9,1 m (30 pi) – Le kit de base contient suffisamment de bacs pour les plateformes de 9,1 m (30 pi). Aucun kit supplémentaire n'est nécessaire.
- 10,6 m (35 pi) – 1 kit
- 12,1 m (40 pi) – 2 kits
- 12,5 m (41 pi) – 2 kits
- 13,7 m (45 pi) – 3 kits
- 15,2 m (50 pi) – 4 kits

Déflecteurs – Contient les panneaux de la barre d'appui et les supports supplémentaires de la barre de coupe :

- 9,1 m (30 pi) – B7304
- 10,6 m (35 pi) – B7305
- 12,1 m (40 pi) rabatteur triple – B7395
- 12,1 m (40 pi) rabatteur double – B7306
- 12,5 m (41 pi) rabatteur double – B7306
- 13,7 m (45 pi) – B7307
- 15,2 m (50 pi) – B7396

5.1.9 Kits du couteau vertical VertiBlade[MC]

Le VertiBlade[MC] est un coupe-récolte vertical qui est monté à chaque extrémité de la plateforme. Il est utilisé pour couper les cultures qui sont bloquées ou emmêlées.

Commandez les faisceaux suivants :

Base VertiBlade[MC]

Comprend les couteaux, les supports, l'entraînement et la plomberie hydraulique pour achever l'installation sur une plateforme adaptée aux diviseurs de puissance.

B7029

Paquet de Plomberie hydraulique

Les kits de plomberie hydraulique ne sont nécessaires que pour les plateformes sans diviseur de puissance hydraulique installé en usine. Le lot comprend les conduites hydrauliques pour adapter une plateforme aux diviseurs de puissance (VertiBlade[MC]).

Commandez l'un des kits suivants en fonction de la taille de votre plateforme :

- 7,6 m (25 pi) – B7339
- 9,1 m (30 pi) –B7127
- 10,6 m (35 pi) –B7128
- 12,1 m (40 pi) – B7129
- 12,5 m (41 pi) – B7130
- 13,7 m (45 pi) – B7195
- 15,2 m (50 pi) – B7131

Les instructions relatives à l'installation sont fournies avec les kits.

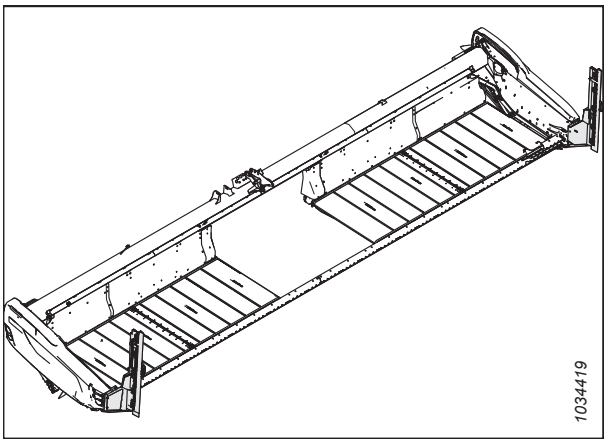

Figure 5.9: kits du couteau vertical VertiBlade[MC]

5.1.10 Kit d’intégration des commandes de vitesse des tapis latéraux dans la cabine

Le kit d’intégration des commandes de vitesse des tapis latéraux dans la cabine permet à l’opérateur de contrôler la vitesse des tapis latéraux dans la cabine. Le kit est conçu pour s’adapter à un écran Case IH AFS Pro 600 ou Pro 700 ou à un écran New Holland IntelliView™ 6 ou 7.

Les instructions d’installation sont fournies avec le kit MD Nº 357945.

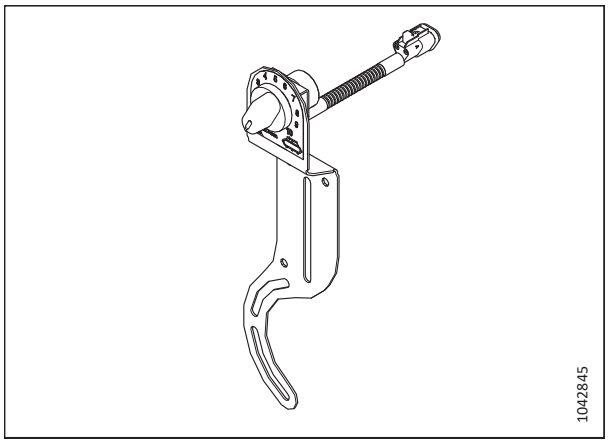

Figure 5.10: Kit de commande de vitesse des tapis latéraux en cabine

5.2 Kits de barres de coupe

La barre de coupe est située à l'avant de la plateforme. Elle soutient le couteau et les doigts de lamier qui, ensemble, sont utilisés pour couper la récolte.

5.2.1 Kit pare-pierres

Un pare-pierres prolonge la hauteur de la lèvre de la barre de coupe pour empêcher les pierres de rouler sur les tabliers du tapis.

Commandez les kits en fonction de la taille de la plateforme :

- FD225, FD230, FD235 et FD241 – B7122
- FD240, FD245 et FD250 – B7123

Les instructions relatives à l'installation sont fournies avec les kits.

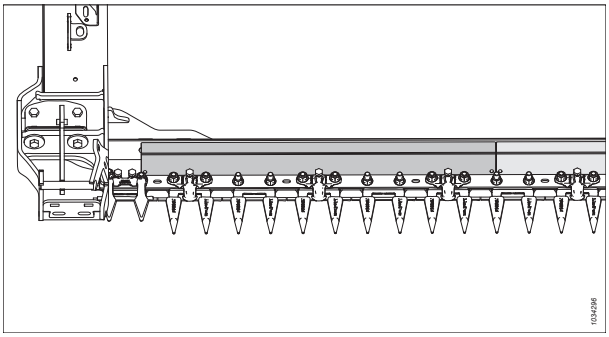

Figure 5.11: Kit pare-pierres

5.2.2 Doigt de lamier à quatre points

Les doigts à quatre points offrent une protection accrue des couteaux dans des conditions très rocailleuses et peuvent améliorer les performances de la plateforme pour les cultures sujettes aux brisures en réduisant les mouvements latéraux de la culture.

Des kits de doigts de lamier à quatre points sont disponibles pour toutes les plateformes de la série FD2 FlexDraper[MD]. Consultez le catalogue des pièces ou contactez votre concessionnaire pour connaître les numéros de pièces.

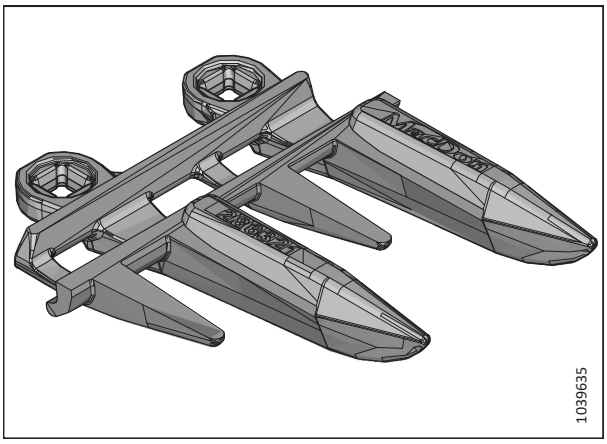

Figure 5.12: Doigt de lamier à quatre points

5.3 Module de flottement FM200

Le module de flottement sert à atteler la plateforme à la moissonneuse-batteuse. Il combine le flux de récolte provenant des deux tapis latéraux et tire également la récolte dans le convoyeur de la moissonneuse-batteuse.

5.3.1 Kit d'adaptateur de capteur de 10 V

Ce kit est destiné aux moissonneuses-batteuses New Holland CR/CX utilisant des capteurs de 10 V.

B7241

Ce kit est destiné aux moissonneuses-batteuses
New Holland CR/CX suivantes :

- Toutes les moissonneuses-batteuses CX800/CX8000/CX900
- Moissonneuses-batteuses CR9040/CR9060 avant le numéro de série HAJ111000
- Moissonneuses-batteuses CR9070 avant le numéro de série Y8G1412000

5.3.2 Kits du déflecteur de récolte

Ce kit permet d'installer différentes tailles de déflecteurs de récolte sur le module de flottement en fonction de la taille du convoyeur.

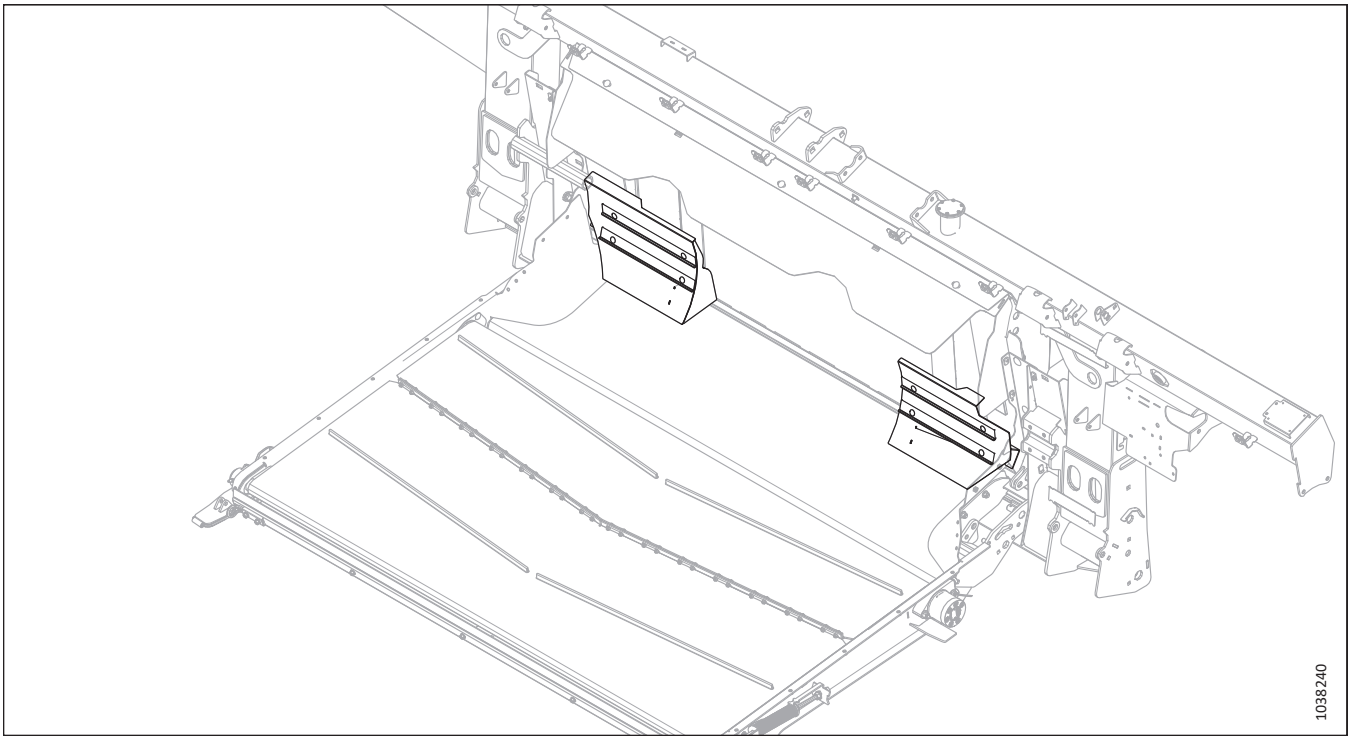

Figure 5.13: Déflecteurs de récolte

Taille du convoyeur de la moissonneuse-batteuse	Kit
Ultra étroit	B7314
Étroit	B7347
Moyen	B7348

5.3.3 Remplisseur de centre étendu

Ce kit est destiné au module de flottement. Il s'agit d'une plaque de remplissage plus longue pour sceller la zone derrière le bac de transition.

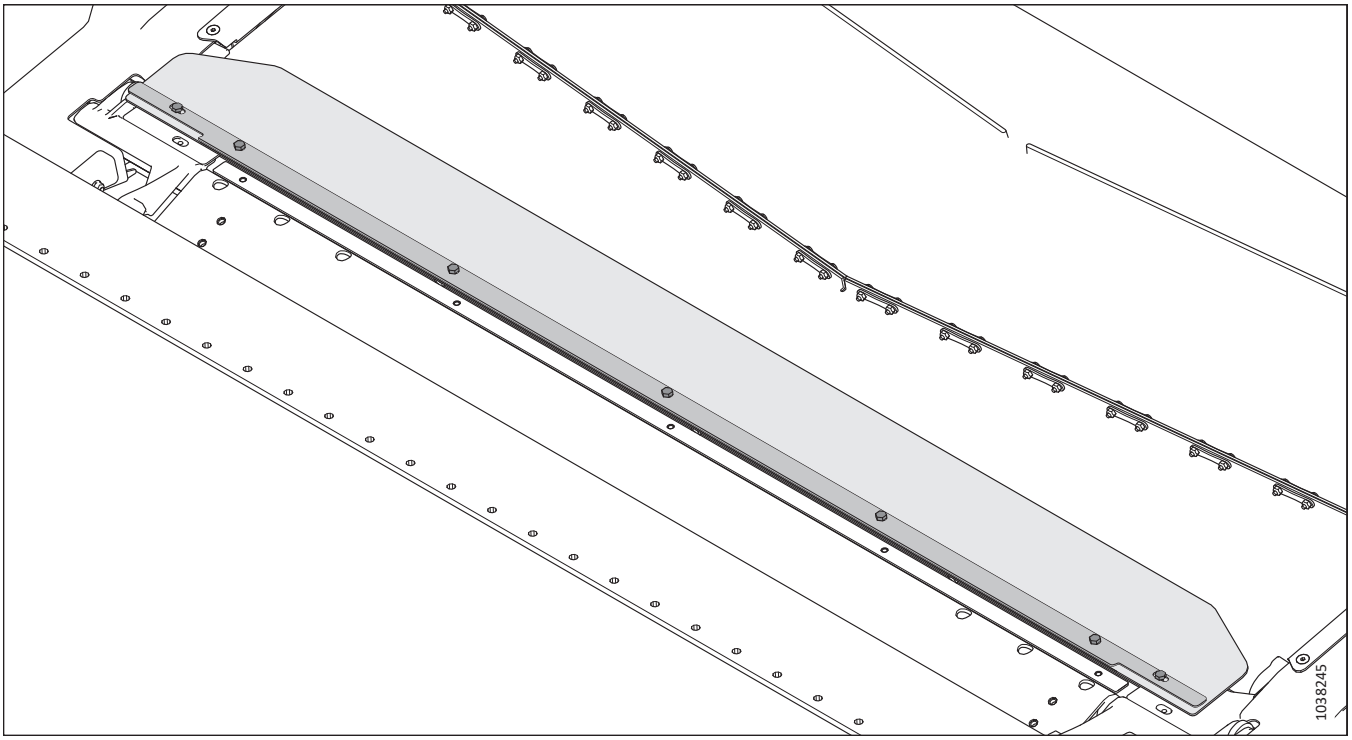

Figure 5.14: Remplisseur de centre étendu

B6450

NOTE:

Les instructions relatives à l'installation sont fournies avec le kit.

5.3.4 Kit d'extension pour spire de la vis d'alimentation

Le kit d'extension de spire améliore l'alimentation des cultures en cas de paille verte/humide (par exemple, le riz et les céréales vertes).

Consultez *3.8.1 Configurations de performance de la vis d'alimentation FM200, page 153* pour la liste des combinaisons de spires possibles.

B6400

Les instructions d'installation sont fournies avec le kit.

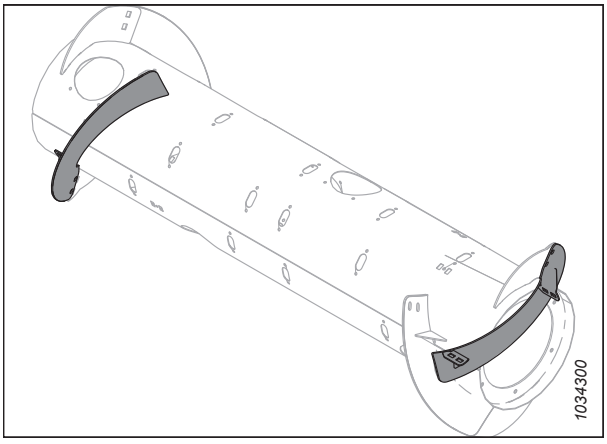

Figure 5.15: Kit d'extension pour spire de la vis d'alimentation

5.3.5 Kit de remplissage à interface complet

Le kit de remplissage à interface complet fournit une étanchéité supplémentaire entre le module de flottement et la plateforme.

NOTE:

Ce kit est disponible uniquement pour les plateformes configurées pour l'Europe.

Les instructions d'installation sont fournies avec le kit.

B7217

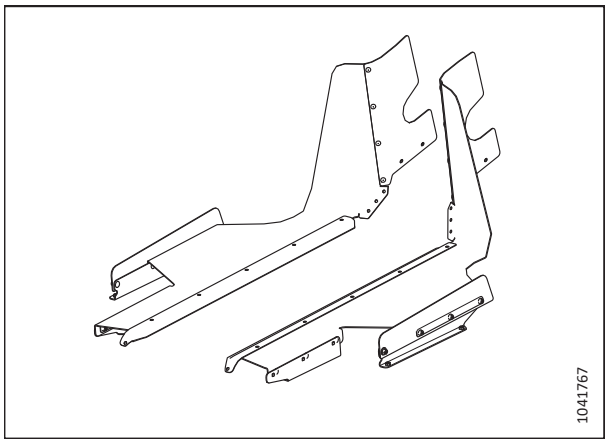

Figure 5.16: Kit de remplissage à interface complet

5.3.6 Kit d'extension de réservoir hydraulique

Le kit d'extension de remplissage du réservoir hydraulique permet de prolonger la position du bouchon du reniflard. Cela permet au module de flottement de fonctionner sur les pentes raides tout en maintenant l'alimentation en huile du côté aspiration de la pompe.

Ce kit est recommandé pour les opérations sur des collines dépassant 5 °.

B6057

Les instructions d'installation sont fournies avec le kit.

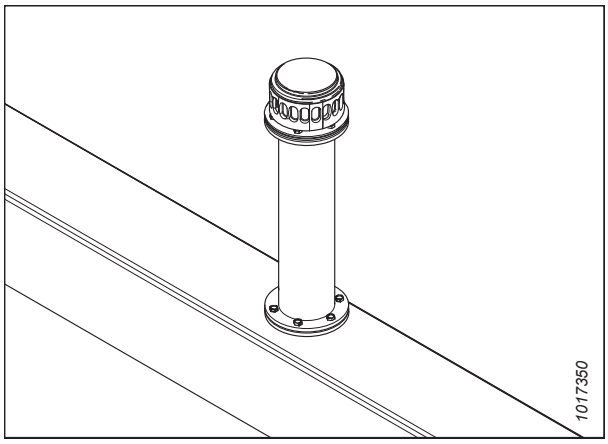

Figure 5.17: Kit d'extension de réservoir hydraulique

5.3.7 Kit de la fiche d’inclinaison latérale

Ce kit permet à l’inclinaison latérale de la moissonneuse-batteuse de fonctionner avec le contrôle de hauteur automatique de la plateforme (CHAP).

B7196

Non recommandé pour les pentes supérieures à 10 %.

Les instructions d’installation sont fournies avec le kit.



Figure 5.18: fiche d’inclinaison latérale

5.3.8 Kit de cornières d’alimentation

Les cornières d’alimentation améliorent l’alimentation pour certaines cultures comme le riz. Elles ne sont **PAS** recommandées pour les cultures céréalières.

Sélectionnez le kit de cornières d’alimentation en fonction de la largeur du convoyeur de la moissonneuse-batteuse. Pour plus d’informations, consultez le tableau *5.1, page 779*.

Les instructions relatives à l’installation sont fournies avec les kits.

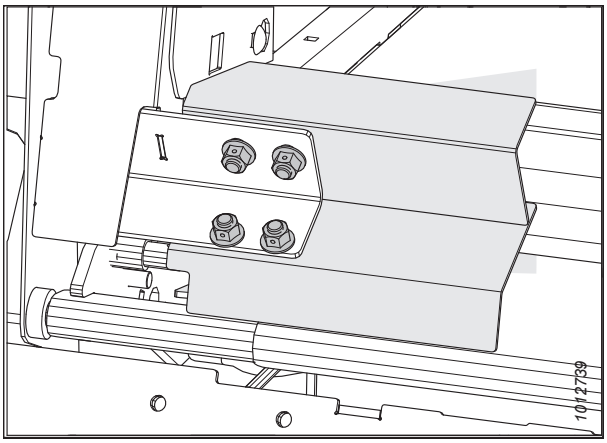

Figure 5.19: Cornière d’alimentation

Tableau 5.1 Configurations et recommandations des cornières d’alimentation

Kit	Longueur de la cornière d’alimentation	Largeur d’ouverture du module de flottement	Largeur du convoyeur recommandée
B6042	265 mm (10 1/2 po)	1317 mm (52 po)	1250 à 1350 mm (49 à 65 po)
B6044	325 mm (13 po)	1197 mm (47 po)	Pour les cultures spécialisées uniquement
B6045	365 mm (14 1/2 po)	1117 mm (44 po)	1100 mm (43 1/2 po) et moins

Tableau 5.1 Configurations et recommandations des cornières d'alimentation (suite)

Kit	Longueur de la cornière d'alimentation	Largeur d'ouverture du module de flottement	Largeur du convoyeur recommandée
B6046	403 mm (16 po)	1041 mm (41 po)	Pour les cultures spécialisées uniquement
B6213	515 mm (20 po)	817 mm (32 po)	Pour les cultures spécialisées uniquement

5.4 Kits de plateforme

Les options de plateforme ajoutent des caractéristiques ou des améliorations au châssis de la plateforme en lieu et place d'un système ou d'une fonction particulière.

5.4.1 Kit de roues de contour ContourMax[MC]

Le ContourMax[MC] offre un contrôle flexible et automatique de la hauteur de la plateforme (CHAP) pour des hauteurs de chaume de 25 à 457 mm (1 à 18 po) (la plateforme standard offre une hauteur de 0 à 152 mm [0 à 6 po])

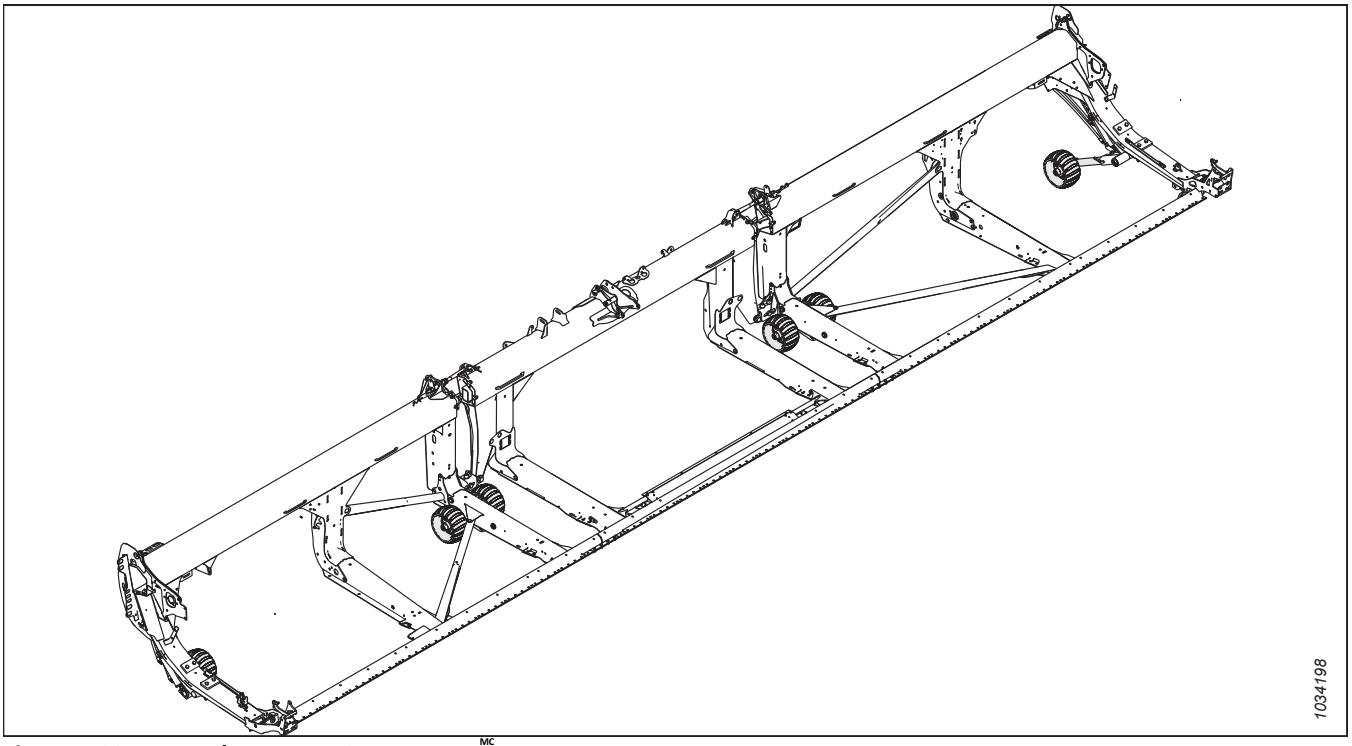

Figure 5.20: Roues de contour ContourMax[MC]

Le kit se compose de quatre ensembles de roues et d'un réglage hydraulique de la hauteur depuis l'intérieur de la cabine de la moissonneuse-batteuse. Les instructions relatives à l'installation sont fournies avec le kit. Commander les paquets suivants :

Ensemble de base ContourMax[MC] : Comprend les roues, les supports, les vérins, la valve de contrôle et la plomberie hydraulique pour compléter l'installation sur une plateforme adaptée à ContourMax[MC].

B7335

Ensemble de plomberie hydraulique : Comprend des conduites hydrauliques pour adapter la plateforme à ContourMax[MC] si elle n'est pas configurée en usine. Commandez l'ensemble de plomberie hydraulique dans la liste suivante en fonction de votre modèle de plateforme :

- FD225 – B7340
- FD230 – B7082
- FD235 – B7083
- FD240 – B7113
- FD241 – B7114
- FD245 – B7193
- FD250 – B7116

5.4.2 Kit du pédalier ContourMax[MC]

Le pédalier ContourMax[MC] vous permet de changer la position du ContourMax[MC] sans retirer votre main de la poignée multifonction.

Cette option est disponible pour les moissonneuses-batteuses John Deere et AGCO (Challenger[MD], Fendt, Gleaner[MD] et Massey Ferguson[MD]).

B7040

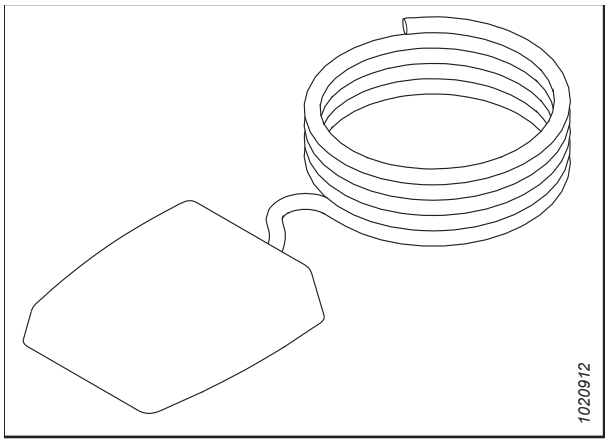

Figure 5.21: Pédalier ContourMax[MC]

5.4.3 Système de transport EasyMove[MC]

Le système de transport EasyMove[MC] vous permet de déplacer plus rapidement que jamais votre plateforme d'un champ à l'autre. Lors des opérations sur le terrain, les roues peuvent également être utilisées comme roues stabilisatrices.

Les instructions d'installation sont fournies avec le kit.

Afin de compléter l'installation de ce kit, commandez l'un des éléments suivants en fonction de la taille de la plateforme :

- 9,1 m (30 pi) – C2172
- 10,6 m (35 pi) – C2172
- 12,1 m (40 pi) – C2173
- 12,5 m (41 pi) – C2173
- 13,7 m (45 pi) – C2173
- 15,2 m (50 pi) – C2173

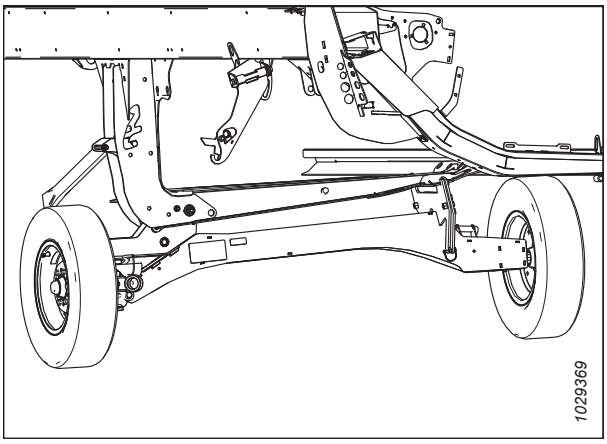

Figure 5.22: Système de transport EasyMove[MC]

Le C2172 se compose de

- Roues stabilisatrices/kit de base pour le transport à vitesse lente – B6288
- Roues et pneus – B7398
- Barre de remorquage courte – B7391

C2173 comprend les éléments suivants :

- Roues stabilisatrices/kit de base pour le transport à vitesse lente – B6288
- Roues et pneus – B7398
- Barre de remorquage longue – B7392

NOTE:

Le système de transport EasyMove[MC] n'est pas compatible avec les plateformes FD225.

5.4.4 Kit de doigts d’extrémité intérieurs en acier

Doigts en option à utiliser dans les cultures difficiles, le canola couché et le fourrage, où le doigt en plastique coudé cède et se déforme sous l’effet des lourdes charges de culture.

Les instructions d’installation sont fournies avec le kit.

MD Nº 311972

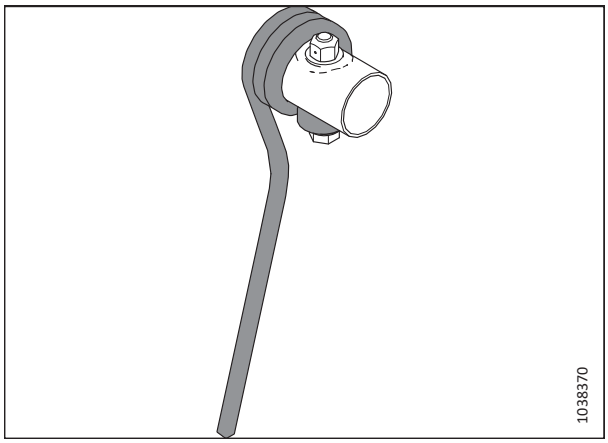

Figure 5.23: Doigt d’extrémité intérieur en acier

5.4.5 Kit de doigts d’extrémité extérieurs en acier

Doigts en option à utiliser dans les cultures difficiles, telles que le canola couché et le fourrage, où le doigt en plastique coudé cède et se déforme sous l’effet des lourdes charges de culture.

Les instructions d’installation sont fournies avec le kit.

MD Nº 311959

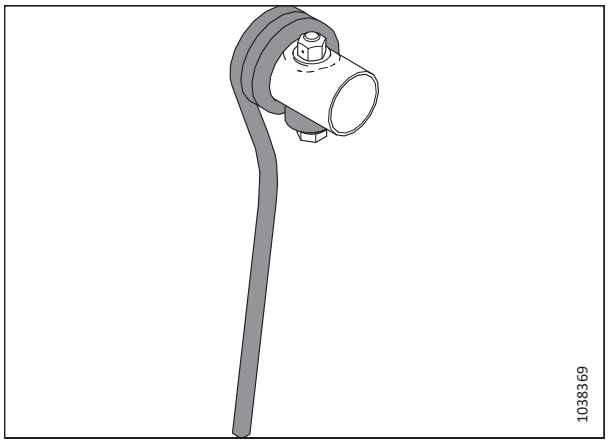

Figure 5.24: Doigts d’extrémité extérieurs en acier

5.4.6 Kit de doigts de rabatteur en acier

Doigts en option à utiliser dans les cultures difficiles, le canola couché et le fourrage, où le doigt en plastique coudé cède et se déforme sous l'effet des lourdes charges de culture.

Commandez l'un des kits suivants en fonction de la taille de votre plateforme :

- 7,6 m (25 pi), rabatteur simple, 6 mâts – MD Nº 360679
- 7,6 m (25 pi), rabatteur simple, 9 mâts – MD Nº 360680
- 9,1 m (30 pi), rabatteur double, 5 mâts – MD Nº 311054
- 9,1 m (30 pi), rabatteur double, 6 mâts – MD Nº 311055
- 10,6 m (35 pi), rabatteur double, 5 mâts – MD Nº 311068
- 10,6 m (35 pi), rabatteur double, 6 mâts – MD Nº 311069

Les instructions d'installation sont fournies avec le kit.

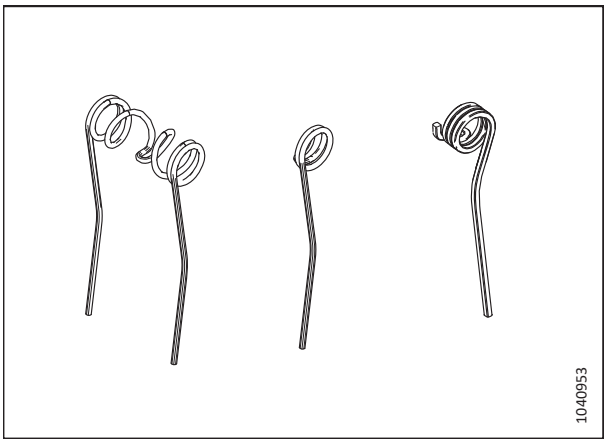

Figure 5.25: Doigts de rabatteur en acier

5.4.7 Kit de stabilisation des pentes latérales

Le kit de stabilisation des pentes est recommandé pour les coupes sur les pentes latérales dont la pente est supérieure à 5 °.

Les instructions d'installation sont fournies avec le kit.

B7028

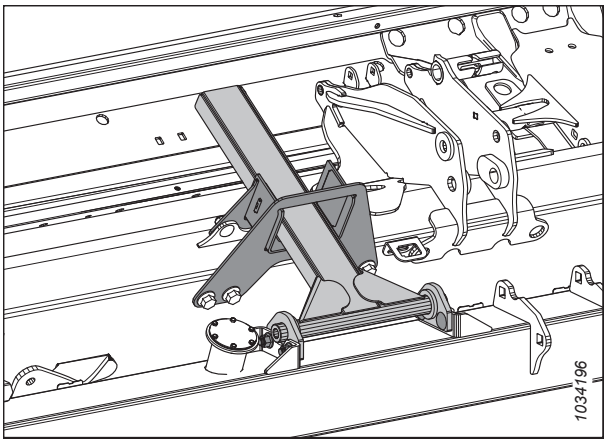

Figure 5.26: Kit de stabilisation des pentes latérales

5.4.8 Kit de roue stabilisatrice

Le kit de roues stabilisatrices stabilise le mouvement latéral de la plateforme lors de coupes à des hauteurs plus élevées que celles possibles avec les patins standard.

Les instructions relatives à l'installation et au réglage sont fournies dans le kit.

C2171

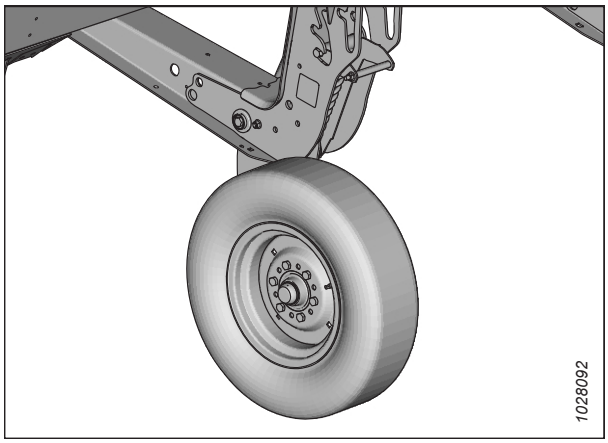

Figure 5.27: Kit de roue stabilisatrice

5.4.9 Kit de patins en acier

Ce kit fournit des patins à usure prolongée pour une utilisation dans des conditions rocheuses et abrasives.

IMPORTANT:

Ce kit n'est **PAS** recommandé pour la boue ou des conditions sujettes à produire des étincelles.

Le kit contient deux patins. Pour remplacer complètement un jeu de patins standard, commandez trois lots (six patins au total).

B6801

Les instructions d'installation sont fournies avec le kit.

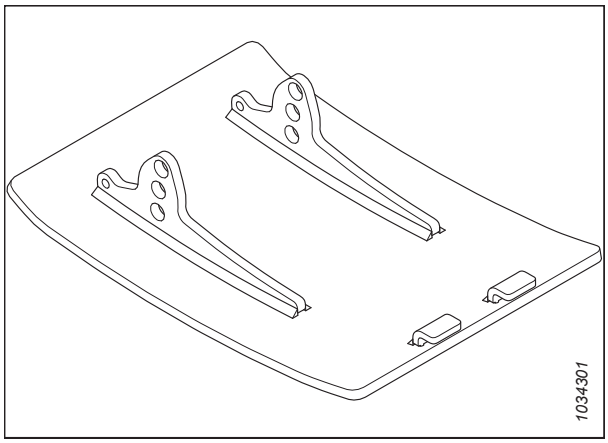

Figure 5.28: Kit de patins en acier

5.4.10 Kit de phares de chaume

Les phares de chaume sont utilisés dans des conditions de faible luminosité et vous permettent de voir le chaume coupé à l'arrière de la plateforme. Le kit de phares de chaume est disponible pour les plateformes MacDon FD225, FD230, FD235,

FD240, FD241 et FD245. Ce kit n’est actuellement compatible qu’avec les moissonneuses-batteuses Case New Holland et John Deere.

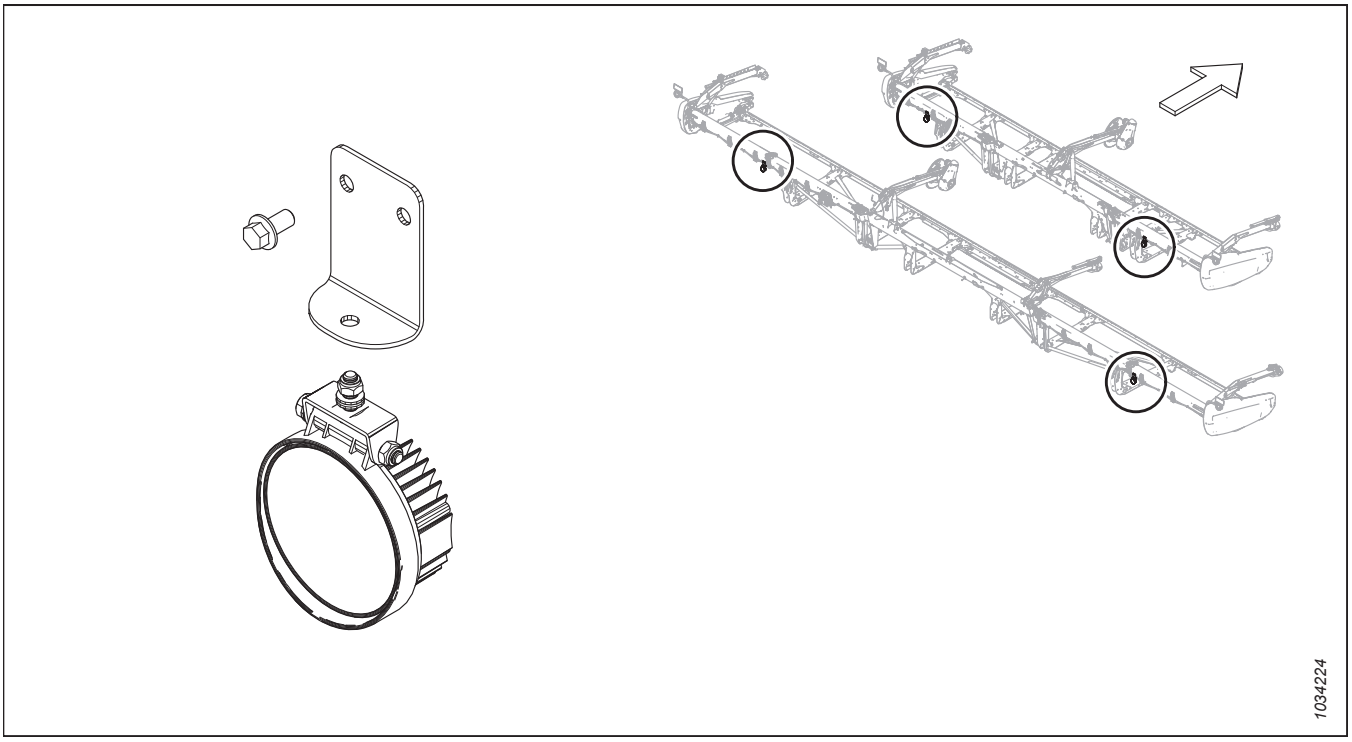

Figure 5.29: Kit de phares de chaume

Les instructions d’installation sont fournies avec le kit.

B7027

Chapitre 6: Dépannage

Des tableaux de dépannage sont fournis pour vous aider à diagnostiquer et à résoudre les problèmes qui peuvent subvenir sur la plateforme.

6.1 Pertes de récolte sur la barre de coupe

Utiliser les tableaux suivants pour déterminer la cause de la perte de récolte au niveau de la barre de coupe et la solution recommandée.

Tableau 6.1 Dépannage - pertes de récolte sur la barre de coupe

Problème	Solution	Reportez-vous à
Symptôme : Ne ramasse pas la récolte à terre		
Barre de coupe trop élevée	Abaissez la barre de coupe	• *3.9.1 Coupe au-dessus du sol, page 185* • *3.9.2 Coupe au sol, page 194*
Angle de la plateforme trop bas	Augmentez l'angle de la plateforme	*3.9.5 Angle de la plateforme, page 222*
Rabatteur trop haut	Abaissez le rabatteur	*3.9.11 Hauteur du rabatteur, page 237*
Rabatteur trop en arrière	Avancez le rabatteur	*3.9.12 Position avant-arrière du rabatteur, page 243*
Vitesse au sol trop rapide pour la vitesse du rabatteur	Augmentez la vitesse du rabatteur ou réduisez la vitesse au sol	• *3.9.6 Vitesse du rabatteur, page 230* ou • *3.9.7 Vitesse au sol, page 231*
Les doigts du rabatteur ne soulèvent pas assez la récolte	Augmentez l'angle des doigts	*3.9.13 Angle des doigts du rabatteur, page 250*
Les doigts du rabatteur ne soulèvent pas assez la récolte	Installez des releveurs de cultures	Concessionnaire MacDon
Symptôme : Éclatement ou rupture des épis		
Vitesse du rabatteur trop élevée	Réduisez la vitesse du rabatteur	*3.9.6 Vitesse du rabatteur, page 230*
Rabatteur trop bas	Levez le rabatteur	*3.9.11 Hauteur du rabatteur, page 237*
Vitesse au sol trop rapide	Réduisez la vitesse au sol	*3.9.7 Vitesse au sol, page 231*
Récolte trop mûre	Opérez la nuit quand l'humidité est plus importante	–
Symptôme : Accumulation de matière dans l'espace entre la découpe du plateau d'extrémité et la tête de couteau		
Épis de récolte éloignés du trou de la tête de couteau dans le capot du diviseur	Ajoutez des blindages de la tête de couteau (sauf sur sols humides ou collants)	*4.8.9 Blindage de la tête de couteau, page 640*
Symptôme : Bandes de matière non coupée		
Des doigt bouchées avec des débris	Installez des doigts de couteaux courts	*4.8.8 Doigts de couteaux courts et rabatteurs, page 628*
Sections de couteau cassées	Remplacez les sections cassées	*4.8.1 Remplacement de section de couteau, page 602*
Symptôme : Rebonds excessifs à une vitesse de champ normale		

Tableau 6.1 Dépannage - pertes de récolte sur la barre de coupe (suite)

Problème	Solution	Reportez-vous à
Réglage du flottement trop léger	Ajustez le flottement de la plateforme	*3.9.3 Flottement de la plateforme, page 197*
Symptôme : Tige de division passant sur la culture droite		
Tiges de division trop longues	Retirez la tige de division	*3.9.15 Diviseurs de récolte, page 258*
Symptôme : Récolte non coupée aux extrémités		
Rabatteur ne se fronçant pas ou non centré dans la plateforme	Réglez la position horizontale du rabatteur ou le froncement du rabatteur	*3.9.12 Position avant-arrière du rabatteur, page 243*
Rabatteur de couteau mal réglé	Réglez le dispositif de retenue de façon à ce que le couteau fonctionne librement, mais empêche toujours des sections de se soulever les doigts	• *Ajustement du rabatteur - doigt des couteaux, page 622* ou • *Réglage du rabatteur – Doigts de couteaux courts, page 635*
Les sections de couteau ou les doigts sont usés ou cassés	Remplacez toutes les pièces de coupe usées et cassées	*4.8 Couteau, page 602*
La plateforme n'est pas à niveau	Mettez la plateforme à niveau	*3.11 Mise à niveau de la plateforme, page 501*
Les doigts du rabatteur ne soulèvent pas correctement la récolte devant le couteau	Réglez la position du rabatteur ou l'angle des doigts	• *3.9.12 Position avant-arrière du rabatteur, page 243* et/ou • *3.9.13 Angle des doigts du rabatteur, page 250*
Le diviseur fait tomber les récoltes épaisses aux extrémités, ce qui empêche une alimentation correcte en raison du blocage de matière sur les doigts	Remplacez 3 ou 4 doigts d'extrémité par des doigts de couteaux courts	• *4.8.8 Doigts de couteaux courts et rabatteurs, page 628* • Concessionnaire MacDon
Symptôme : La récolte touffue ou emmêlée passe sur les tiges de division et s'accumule sur les plateaux d'extrémité		
Tiges de division avec une séparation insuffisante	Installez de grandes tiges de division	*3.9.15 Diviseurs de récolte, page 258*
Symptôme : Céréales coupées tombant devant la barre de coupe		
Vitesse au sol trop lente	Augmentez la vitesse au sol	*3.9.7 Vitesse au sol, page 231*
Vitesse du rabatteur trop lente	Augmentez la vitesse du rabatteur	*3.9.6 Vitesse du rabatteur, page 230*
Rabatteur trop haut	Abaissez le rabatteur	*3.9.11 Hauteur du rabatteur, page 237*
Barre de coupe trop élevée	Abaissez la barre de coupe	• *3.9.1 Coupe au-dessus du sol, page 185* • *3.9.2 Coupe au sol, page 194*
Rabatteur trop en avant	Reculez le rabatteur sur les bras	*3.9.12 Position avant-arrière du rabatteur, page 243*

Tableau 6.1 Dépannage - pertes de récolte sur la barre de coupe (suite)

Problème	Solution	Reportez-vous à
Coupe à des vitesses de plus de 10 km/h (6 mi/h) avec un pignon d'entraînement de rabatteur à 10 dents	Remplacez le pignon d'entraînement du rabatteur par un pignon à 19 dents	• *Retrait du pignon d'entraînement du rabatteur simple, page 730* • • *4.14.2 Pignon d'entraînement du rabatteur, page 730*
Composants de couteaux cassés ou usés	Remplacez les composants	*4.8 Couteau, page 602*

6.2 Coupe et composants de couteau

Utilisez les tableaux suivants pour déterminer la cause des problèmes liés à l'action de coupe et aux composants du couteau, ainsi que la procédure de réparation recommandée.

Tableau 6.2 Dépannage - fauchage et des composants de couteau

Problème	Solution	Reportez-vous à
Symptôme : Coupe de récolte irrégulière ou inégale		
Rabatteur de couteau mal réglé	Réglez le rabatteur	• *Ajustement du rabatteur - doigt des couteaux, page 622* ou • *Réglage du rabatteur – Doigts de couteaux courts, page 635*
Les sections de couteau ou les doigts sont usés ou cassés	Remplacez toutes les pièces de coupe usées et cassées	• *Remplacement des doigts de couteau pointus, page 618* • *Remplacement du doigt de lamier central pointu – Plateforme à couteau double, page 623* • *Remplacement de doigts de couteaux courts ou doigts de couteaux d'extrémité, page 632* • *Remplacement du doigt de lamier central – Plateformes à couteau double, page 636* • *4.8.1 Remplacement de section de couteau, page 602*
Vitesse au sol trop rapide pour la vitesse du rabatteur	Réduisez la vitesse au sol ou augmentez la vitesse du rabatteur	• *3.9.6 Vitesse du rabatteur, page 230* ou • *3.9.7 Vitesse au sol, page 231*
Les doigts du rabatteur ne soulèvent pas correctement la récolte devant le couteau	Réglez la position du rabatteur/ l'angle des doigts	• *3.9.12 Position avant-arrière du rabatteur, page 243* ou • *3.9.13 Angle des doigts du rabatteur, page 250*
Barre de coupe trop élevée	Réduisez la hauteur de coupe	*3.9.1 Coupe au-dessus du sol, page 185* ou *3.9.2 Coupe au sol, page 194*
Angle de la plateforme trop plat	Accentuez l'angle de la plateforme	*3.9.5 Angle de la plateforme, page 222*
Bords tranchants des doigts de lamier pas assez rapprochés ou parallèles aux sections des couteaux	Alignez les doigts	*Réglage des doigts de couteaux et de la barre de protection, page 616*
Cultures emmêlées/difficiles à couper	Installez des doigts de couteaux courts	• Contactez votre concessionnaire MacDon • *Ajustement du rabatteur - doigt des couteaux, page 622* ou • *Réglage du rabatteur – Doigts de couteaux courts, page 635*

Tableau 6.2 Dépannage - fauchage et des composants de couteau (suite)

Problème	Solution	Reportez-vous à
Rabatteur trop en arrière	Avancez le rabatteur	*3.9.12 Position avant-arrière du rabatteur, page 243*
Symptôme : Bourrage du couteau		
Rabatteur trop élevé ou trop avancé	Abaissez le rabatteur ou reculez-le	• *3.9.11 Hauteur du rabatteur, page 237* ou • *3.9.12 Position avant-arrière du rabatteur, page 243*
Vitesse au sol trop élevée	Diminuez la vitesse au sol	*3.9.7 Vitesse au sol, page 231*
Mauvais réglage du rabatteur du couteau	Réglez le rabatteur	• *Ajustement du rabatteur - doigt des couteaux, page 622* ou • *Réglage du rabatteur – Doigts de couteaux courts, page 635*
Section de couteau émoussée ou cassée	Remplacez la section de couteaux correspondante	*4.8.1 Remplacement de section de couteau, page 602*
Doigts tordus ou cassés	Alignez ou remplacez les doigts	*Réglage des doigts de couteaux et de la barre de protection, page 616*
Les doigts du rabatteur ne soulèvent pas correctement la récolte devant le couteau	Réglez la position du rabatteur/ l'angle des doigts	• *3.9.12 Position avant-arrière du rabatteur, page 243* ou • *3.9.13 Angle des doigts du rabatteur, page 250*
Doigts de ramassage en acier en contact avec le couteau	Augmentez l'écartement entre le rabatteur et la barre de coupe, réglez le froncement	*4.13.1 Dégagement entre le rabatteur et la barre de coupe, page 696*
Accumulation de boue ou de saleté sur la barre de coupe	Relevez la barre de coupe en abaissant les patins	*3.9.2 Coupe au sol, page 194*
Accumulation de boue ou de saleté sur la barre de coupe	Aplatissez l'angle de la plateforme	*3.9.5 Angle de la plateforme, page 222*
Le couteau ne fonctionne pas à la vitesse recommandée	Vérifiez le régime du moteur de la moissonneuse-batteuse ou la vitesse des couteaux de la plateforme	Consultez le manuel d'opération de la moissonneuse-batteuse et *Vérification de la vitesse des couteaux, page 236*
Symptôme : Vibration excessive de la plateforme		
Usure excessive du couteau	Remplacez le couteau	• *4.8.2 Retrait du couteau, page 603* et • *4.8.5 Installation du couteau, page 606*

Tableau 6.2 Dépannage - fauchage et des composants de couteau (suite)

Problème	Solution	Reportez-vous à
Rabatteur de couteau mal réglé	Réglez le rabatteur	• *Ajustement du rabatteur - doigt des couteaux, page 622* • *Réglage du rabatteur central sur une plateforme à couteau double – Doigts de lamier pointus, page 626* • *Réglage du rabatteur – Doigts de couteaux courts, page 635* • *Réglage du rabatteur central – Doigts de couteaux courts, page 639*
Goupille ou bras d'entraînement de la tête de couteau desserré(e) ou usé(e)	Serrez ou remplacez les pièces	*4.8.1 Remplacement de section de couteau, page 602*
Symptôme : Vibration excessive du module de flottement et de la plateforme		
Vitesse des couteaux incorrecte	Réglez la vitesse des couteaux	• *Vérification de la vitesse des couteaux, page 236* • Concessionnaire MacDon
Barre de coupe tordue	Redressez la barre de coupe	Contactez votre concessionnaire MacDon
Symptôme : Rupture excessive des sections ou des doigts de couteau		
Rabatteur de couteau mal réglé	Réglez le rabatteur	• *Ajustement du rabatteur - doigt des couteaux, page 622* ou • *Réglage du rabatteur – Doigts de couteaux courts, page 635*
Fonctionnement de la barre de coupe trop bas dans des conditions rocheuses	Relevez la barre de coupe à l'aide des patins	*3.9.2 Coupe au sol, page 194*
Réglage du flottement trop lourd	Réglez les ressorts de flottement pour obtenir un flottement plus léger	*Contrôle et réglage du flottement de la plateforme, page 198*
Doigt tordu ou cassé	Redressez-le ou remplacez-le	• *4.8.7 Doigts et supports de couteaux pointus, page 608* ou • *4.8.8 Doigts de couteaux courts et rabatteurs, page 628*
Angle de la plateforme trop ouvert	Aplatissez l'angle de la plateforme	*3.9.5 Angle de la plateforme, page 222*
Symptôme : Rupture de l'arrière du couteau		
Doigt tordu ou cassé	Redressez-le ou remplacez-le	• *4.8.7 Doigts et supports de couteaux pointus, page 608* ou • *4.8.8 Doigts de couteaux courts et rabatteurs, page 628*
Goupille de la tête de couteau usée	Remplacez la goupille de la tête de couteau	• *4.8.3 Retrait du roulement de la tête de couteau, page 605* et • *4.8.4 Installation du roulement de la tête de couteau, page 606*

Tableau 6.2 Dépannage - fauchage et des composants de couteau (suite)

Problème	Solution	Reportez-vous à
Couteau émoussé	Remplacez le couteau	• *4.8.2 Retrait du couteau, page 603* et • *4.8.5 Installation du couteau, page 606*
Vitesse du couteau trop rapide	Réduisez la vitesse du couteau	Contactez votre concessionnaire MacDon
Desserrez la quincaillerie de la section du couteau	Contrôlez et serrez toute la quincaillerie du couteau	–

6.3 Alimentation du rabatteur

Utilisez les tableaux suivants pour déterminer la cause des problèmes de rabattage et la procédure de réparation recommandée.

Tableau 6.3 Dépannage - rabattage

Problème	Solution	Reportez-vous à
Symptôme – Le rabatteur ne libère pas la matière dans les cultures droites normales		
Vitesse du rabatteur trop élevée	Réduisez la vitesse du rabatteur	*3.9.6 Vitesse du rabatteur, page 230*
Rabatteur trop bas	Levez le rabatteur	*3.9.11 Hauteur du rabatteur, page 237*
Les doigts du rabatteur sont trop agressifs	Réduisez le réglage de la came	*3.9.13 Angle des doigts du rabatteur, page 250*
Rabatteur trop en arrière	Avancez le rabatteur	*3.9.12 Position avant-arrière du rabatteur, page 243*
Symptôme – Le rabatteur n'expulse pas la matière dans des cultures droites ou couchées (rabatteur complètement baissé)		
Doigts du rabatteur trop agressifs pour la culture droite	Réduisez le réglage de la came (une ou deux) ou avancez le rabatteur	*3.9.13 Angle des doigts du rabatteur, page 250*
Symptôme – Bourrage à l'extrémité du rabatteur		
Les doigts du rabatteur sont trop agressifs	Réduisez le réglage de la came	*3.9.13 Angle des doigts du rabatteur, page 250*
Rabatteur trop bas	Levez le rabatteur	*3.9.11 Hauteur du rabatteur, page 237*
Vitesse du rabatteur trop élevée	Réduisez la vitesse du rabatteur	*3.9.6 Vitesse du rabatteur, page 230*
Rabatteur non centré dans la plateforme	Centrez le rabatteur sur la plateforme	*4.13.3 Centrage du rabatteur, page 705*
Symptôme – Le rabatteur expulse la récolte trop rapidement		
Les doigts du rabatteur ne sont pas assez agressifs	Augmenter le réglage de la came pour faire correspondre le rabattage à la position avant-arrière du rabatteur	*3.9.13 Angle des doigts du rabatteur, page 250*
Rabatteur trop en avant	Reculez le rabatteur pour qu'il corresponde au réglage de la came du rabatteur	*3.9.12 Position avant-arrière du rabatteur, page 243*
Symptôme – Le rabatteur ne se lève pas		
Les coupleurs de levage du rabatteur sont incompatibles ou défectueux	Changez le coupleur rapide	Contactez votre concessionnaire MacDon
Symptôme – Le rabatteur ne tourne pas		
Coupleurs rapides mal connectés	Connectez les coupleurs	*3.6 Attelage/dételage de la plateforme, page 78*
Chaîne d'entraînement du rabatteur déconnectée ou cassée	Connectez/remplacez la chaîne	*4.14.6 Remplacement de la chaîne d'entraînement (sans fin) – Rabatteur double et triple, page 739*
Symptôme – Mouvement irrégulier du rabatteur sans charge		
Intervalle excessif dans la chaîne d'entraînement du rabatteur	Serrez la chaîne	*Serrage de la chaîne d'entraînement du rabatteur, page 728*
Symptôme – Le rabatteur a un mouvement irrégulier ou se décroche dans des récoltes épaisses		
Vitesse du rabatteur trop élevée	Réduisez la vitesse du rabatteur	*3.9.6 Vitesse du rabatteur, page 230*

Tableau 6.3 Dépannage - rabattage (suite)

Problème	Solution	Reportez-vous à
Les doigts du rabatteur ne sont pas assez agressifs	Déplacez le doigt du rabatteur ou le réglage de la came vers une encoche d'angle de doigts plus marqué	*3.9.13 Angle des doigts du rabatteur, page 250*
Rabatteur trop bas	Levez le rabatteur	*3.9.11 Hauteur du rabatteur, page 237*
La soupape de décompression sur la moissonneuse-batteuse (pas sur le module de flottement de celle-ci) a un réglage de pression de décompression bas	Augmentez la pression de décompression selon les recommandations du fabricant	Consultez le manuel d'opération de la moissonneuse-batteuse
Niveau d'huile trop bas dans le réservoir de la moissonneuse-batteuse **NOTE:** Il y a parfois plus d'un réservoir	Remplissez jusqu'au niveau approprié	Consultez le manuel d'opération de la moissonneuse-batteuse
Dysfonctionnement de la soupape de sûreté	Remplacez la soupape de sûreté	Consultez le manuel d'opération de la moissonneuse-batteuse
Coupe de cultures difficiles avec un pignon d'entraînement de rabatteur à couple standard (19 dents)	Remplacez le pignon par un pignon à couple élevé approprié pour correspondre à la pression du circuit de la moissonneuse-batteuse	• *4.14.2 Pignon d'entraînement du rabatteur, page 730* • Installez le kit à deux vitesses (MD Nº 311882)
Symptôme – Doigts en plastique coupés à l'extrémité		
Intervalle insuffisant entre la barre de coupe et le rabatteur	Augmentez l'intervalle	*4.13.1 Dégagement entre le rabatteur et la barre de coupe, page 696*
Symptôme – Pointe des doigts en plastique pliés vers l'arrière		
Rabatteur creusant dans le sol à une vitesse plus lente que la vitesse au sol	Relevez la plateforme	*3.9.1 Coupe au-dessus du sol, page 1853.9.2 Coupe au sol, page 194*
Le rabatteur creuse dans le sol à une vitesse plus lente que la vitesse au sol	Réduisez l'inclinaison de la plateforme	*3.9.5 Angle de la plateforme, page 222*
Le rabatteur creuse dans le sol à une vitesse plus lente que la vitesse au sol	Reculez le rabatteur	*3.9.12 Position avant-arrière du rabatteur, page 243*
Symptôme – Pointe des doigts en plastique pliée vers l'avant		
Rabatteur s'enfonçant dans le sol à une vitesse plus rapide que la vitesse au sol	Relevez la plateforme	• *3.9.1 Coupe au-dessus du sol, page 185* • *3.9.2 Coupe au sol, page 194*
Rabatteur s'enfonçant dans le sol à une vitesse plus rapide que la vitesse au sol	Réduisez l'inclinaison de la plateforme	*3.9.5 Angle de la plateforme, page 222*
Le rabatteur creuse dans le sol à une vitesse plus rapide que la vitesse au sol	Reculez le rabatteur	*3.9.12 Position avant-arrière du rabatteur, page 243*
Symptôme – Doigts en plastique pliés près du tube à doigts		

Tableau 6.3 Dépannage - rabattage (suite)

Problème	Solution	Reportez-vous à
Bourrage excessif sur la barre de coupe avec des paquets de récolte qui s'accumulent sur celle-ci, tout en maintenant le fonctionnement du rabatteur	Corrigez les problèmes de bourrage ou de coupe	*3.12 Débourrage de la barre de coupe, page 504*
Bourrage excessif sur la barre de coupe avec des paquets de récolte qui s'accumulent sur celle-ci, tout en maintenant le fonctionnement du rabatteur	Arrêtez le rabatteur avant qu'il n'y ait trop de bourrage	*3.12 Débourrage de la barre de coupe, page 504*

6.4 Dépannage de la plateforme et des tapis

Utilisez les tableaux suivants pour déterminer les problèmes de la plateforme et des tapis et la procédure de réparation recommandée.

Tableau 6.4 Dépannage – plateforme et tapis

Problème	Solution	Reportez-vous à
Symptôme : Levage de la plateforme insuffisant		
Faible décompression	Augmenter la décompression.	Concessionnaire de moissonneuses-batteuses
Symptôme : Vitesse du tapis latéral insuffisante		
Le contrôle de la vitesse est réglé trop bas	Augmentez le réglage de contrôle de la vitesse	*3.9.8 Vitesse du tapis latéral, page 232*
L'entraînement de la plateforme de la moissonneuse-batteuse est trop lent	Réglez à la bonne vitesse selon le modèle de la moissonneuse-batteuse	Manuel d'opération de la moissonneuse-batteuse
Symptôme : Vitesse du tapis d'alimentation insuffisante		
Le limiteur de pression est trop bas	Testez le circuit hydraulique du tapis d'alimentation	Concessionnaire MacDon
L'entraînement de la plateforme de la moissonneuse-batteuse est trop lent	Réglez à la bonne vitesse selon le modèle de la moissonneuse-batteuse	Manuel d'opération de la moissonneuse-batteuse
Symptôme : Le tapis d'alimentation ne bougera pas.		
Les tapis ne sont pas serrés	Serrez les tapis	*4.10.2 Vérification et réglage de la tension du transporteur d'alimentation, page 650*
Rouleau libre ou d'entraînement recouvert de matière	Desserrez le tapis et nettoyez les rouleaux	*4.10.2 Vérification et réglage de la tension du transporteur d'alimentation, page 650*
Latte ou barre de connexion coincée par le châssis ou la matière	Desserrez le tapis et retirez le bouchon	*4.10.2 Vérification et réglage de la tension du transporteur d'alimentation, page 650*
Roulement à rouleaux bloqué	Remplacez le roulement à rouleaux	*Remplacement du roulement à rouleaux libres du tapis d'alimentation, page 664*
Niveau d'huile hydraulique bas	Remplissez le réservoir d'huile hydraulique à son niveau maximum	Manuel d'opération de la moissonneuse-batteuse
Mauvais réglage de la décompression de la vanne de régulation de débit	Ajustez le réglage de la décompression	Concessionnaire MacDon
Symptôme : Décrochage du tapis latéral		
La matière ne rentre pas uniformément sur le couteau	Abaissez le rabatteur	*3.9.11 Hauteur du rabatteur, page 237*
La matière ne rentre pas uniformément sur le couteau	Installez des doigts de couteaux courts	*4.8.8 Doigts de couteaux courts et rabatteurs, page 628*
Symptôme : La culture volumineuse ne s'écoule pas uniformément		
L'angle de la plateforme est trop bas	Augmentez l'angle de la plateforme	*3.9.5 Angle de la plateforme, page 222*
Surcharge de matière sur les tapis	Augmentez la vitesse du tapis latéral	*3.9.8 Vitesse du tapis latéral, page 232*
Surcharge de matière sur les tapis	Installez une vis transversale supérieure	*5.1.5 Transporteur à vis transversal supérieur intégral, page 769*
Surcharge de matière sur les tapis	Ajoutez des extensions de spire	Concessionnaire MacDon

Tableau 6.4 Dépannage – plateforme et tapis (suite)

Problème	Solution	Reportez-vous à
Symptôme : Réalimentation des tapis		
Tapis fonctionnant trop lentement avec les cultures épaisses	Augmentez la vitesse du tapis	*3.9.8 Vitesse du tapis latéral, page 232*
Symptôme : La récolte est projetée à travers l'ouverture et sous le côté opposé du tapis		
Tapis fonctionnant trop vite avec les cultures légères	Réduisez la vitesse du tapis	*3.9.8 Vitesse du tapis latéral, page 232*
Symptôme : Accumulation de matière sur les déflecteurs d'extrémité et expulsion par paquets		
Les déflecteurs d'extrémité sont trop larges	Pour les plateformes avec décalage manuel du tablier, coupez le déflecteur ou remplacez-le par un déflecteur étroit (MD Nº 172381)	*3.12 Débourrage de la barre de coupe, page 504*

6.5 Récolte de pois et haricots

Utilisez les tableaux suivants pour déterminer la cause de tout problème de coupe des haricots comestibles et les solutions recommandées.

Tableau 6.5 Dépannage - Récolte de pois et haricots

Problème	Solution	Reportez-vous à
Symptôme : Plantes retirées et plantes complètes ou partielles laissées sur place		
Plateforme au-dessus du sol	Abaissez la plateforme au sol et faites fonctionner la plateforme sur les patins et/ou la barre de coupe	*3.9.2 Coupe au sol, page 194*
Réglage du flottement trop léger – passe sur les points élevés et ne redescend pas assez tôt	Réglez le flottement entre 335 et 338 N (75 et 85 lbf). Augmentez ou diminuez si nécessaire pour éviter que la plateforme ne rebondisse excessivement ou ne s'enfonce dans un sol meuble.	*3.9.3 Flottement de la plateforme, page 197*
Rabatteur trop haut avec les vérins complètement rétractés	Réglez la hauteur du rabatteur	*3.9.11 Hauteur du rabatteur, page 237*
L'angle des doigts n'est pas assez agressif	Réglez l'angle des doigts	*3.9.13 Angle des doigts du rabatteur, page 250*
Rabatteur trop en arrière	Une fois la plateforme posée sur le sol et l'angle de la plateforme correctement réglé, avancez le rabatteur jusqu'à ce que le bout des doigts effleure la surface du sol	*3.9.12 Position avant-arrière du rabatteur, page 243*
Angle de la plateforme trop fermé	Réglez l'angle de la plateforme	*Réglage de l'angle de la plateforme à partir de la moissonneuse-batteuse, page 223*
Angle de la plateforme trop fermé	Augmentez l'angle de la plateforme en rétractant complètement les vérins de levage (en cas de coupe au sol)	*Réglage de l'angle de la plateforme à partir de la moissonneuse-batteuse, page 223*
Rabatteur trop lent	Réglez la vitesse du rabatteur pour qu'elle soit légèrement plus rapide que la vitesse au sol	*3.9.6 Vitesse du rabatteur, page 230*
Vitesse au sol trop rapide	Diminuez la vitesse au sol	*3.9.7 Vitesse au sol, page 231*
Patins trop bas	Relevez les patins au maximum	*3.9.2 Coupe au sol, page 194*
Paquets de terre au fond de la barre de coupe avec bandes d'usure en plastique et élévation de la barre de coupe au-dessus du sol	• Le flottement est trop lourd • Le sol est trop humide – laissez le sol sécher • Nettoyez manuellement le dessous de la barre de coupe lorsque l'accumulation est excessive	*Contrôle et réglage du flottement de la plateforme, page 198*
Plateforme pas à niveau	Mettez la plateforme à niveau	*3.11 Mise à niveau de la plateforme, page 501*
Sections de couteau usées ou abîmées	Remplacez les sections ou le couteau	*4.8 Couteau, page 602*

Tableau 6.5 Dépannage - Récolte de pois et haricots (suite)

Problème	Solution	Reportez-vous à
Des parties de tiges se coincent aux extrémités des doigts pointus **NOTE:** Ce problème survient plus souvent dans les rangées de haricots cultivés en carrés.	Installez le kit de conversion pour le doigt de couteau court	*4.8.8 Doigts de couteaux courts et rabatteurs, page 628*
Poussée des débris de culture au-dessus du sol	Installez des doigts de couteaux courts	*4.8.8 Doigts de couteaux courts et rabatteurs, page 628*
Vitesse du couteau trop lente	Augmentez la vitesse du convoyeur ou assurez-vous que la vitesse du couteau est réglée dans la plage recommandée	• *3.9.10 Informations sur la vitesse du couteau, page 235* ou • *Vérification de la vitesse des couteaux, page 236*
Symptôme : Pertes excessives au niveau des diviseurs		
Tige de division passant sur la récolte et brisant les gousses	Retirez la tige de division	*3.9.15 Diviseurs de récolte, page 258*
Accumulation de vignes et de plantes sur le plateau d'extrémité	Installez les tiges de division	*3.9.15 Diviseurs de récolte, page 258*
Symptôme : Tiges coincées entre le haut du tapis et la barre de coupe.		
La barre de coupe se remplit de détritus alors que l'écartement entre le tapis et la barre de coupe est bien réglé	Relevez complètement la plateforme si nécessaire et déplacez les tabliers d'avant en arrière pour aider à nettoyer la barre de coupe	–
Le déplacement des tabliers avec la plateforme levée ne nettoie pas les débris de la barre de coupe	Enlevez manuellement la poussière de la cavité de la barre de coupe	–
Symptôme : Accumulation de récolte sur les doigts et la récolte ne revient pas sur les tapis		
Angle des doigts du rabatteur pas assez agressif	Augmentez l'agressivité des doigts (position de la came)	*3.9.13 Angle des doigts du rabatteur, page 250*
Rabatteur trop haut	Abaissez le rabatteur	*3.9.11 Hauteur du rabatteur, page 237*
Le réglage d'écartement minimal entre la barre de coupe et le rabatteur est trop élevé	Ajustez la hauteur minimale du rabatteur avec les vérins complètement rétractés	*4.13.1 Dégagement entre le rabatteur et la barre de coupe, page 696*
Rabatteur trop en avant	Repositionnez le rabatteur	*3.9.12 Position avant-arrière du rabatteur, page 243*
Symptôme : Cultures s'enroulant autour du rabatteur		
Rabatteur trop bas	Levez le rabatteur	*3.9.11 Hauteur du rabatteur, page 237*
Symptôme : Rabatteur brisant les gousses		
Rabatteur trop en avant	Repositionnez le rabatteur	*3.9.12 Position avant-arrière du rabatteur, page 243*
Vitesse du rabatteur trop rapide	Réduisez la vitesse du rabatteur	*3.9.6 Vitesse du rabatteur, page 230*
Gousses de haricots trop sèches	Coupez les cultures la nuit lorsque la rosée est présente et que les gousses se sont ramollies	–

Tableau 6.5 Dépannage - Récolte de pois et haricots (suite)

Problème	Solution	Reportez-vous à
Angle des doigts du rabatteur pas assez agressif	Augmentez l'agressivité des doigts (position de la came)	*3.9.13 Angle des doigts du rabatteur, page 250*
Symptôme : Rupture des doigts de la barre de coupe		
Flottement insuffisant (réglage du flottement trop lourd)	Augmentez le flottement (ajustez à un réglage du flottement plus léger)	*3.9.3 Flottement de la plateforme, page 197*
Quantité excessive de pierres dans le champ	Pensez à installer des doigts de lamier courts en option **NOTE:** Avec l'installation des doigts de lamier courts, vous échangez des dommages sur les doigts de lamier contre des dommages sur les sections de couteaux (bien qu'il soit plus facile de changer des sections avec des doigts de lamier courts).	Concessionnaire MacDon
Symptôme : Barre de coupe poussant trop de débris et de terre		
Plateforme trop lourde	Allégez la plateforme	*3.9.3 Flottement de la plateforme, page 197*
Angle de la plateforme trop ouvert	Diminuez l'angle de la plateforme	*3.9.5 Angle de la plateforme, page 222*
Les doigts s'obstruent avec des débris ou de la terre	Installez des doigts de couteaux courts	*4.8.8 Doigts de couteaux courts et rabatteurs, page 628*
Support insuffisant pour la plateforme	Installez les patins centraux	*3.9.2 Coupe au sol, page 194*
Symptôme : Cultures s'enroulant autour des extrémités du rabatteur		
Récolte non coupée gênant les extrémités du rabatteur	Ajoutez les blindages du rabatteur	Consultez le catalogue des pièces de la plateforme
Symptôme : Barre de coupe remplie de terre.		
Espace excessif entre le tapis et la barre de coupe	Relevez complètement la plateforme si nécessaire et déplacez les tabliers d'avant en arrière pour aider à nettoyer la barre de coupe	–
Symptôme : Parfois, le rabatteur transporte des plantes au même endroit		
Doigts en acier pliés et accrochage des plantes des tapis	Redressez les doigts	–
L'accumulation de terre sur l'extrémité des doigts empêche les plantes de glisser des doigts sur les tapis	Levez le rabatteur	*3.9.11 Hauteur du rabatteur, page 237*
L'accumulation de terre sur l'extrémité des doigts empêche les plantes de glisser des doigts sur les tapis	Réglez la position avant-arrière du rabatteur pour sortir les doigts du sol	*3.9.12 Position avant-arrière du rabatteur, page 243*
Symptôme : Barre de coupe poussant le sol		
Traces de pneus ou billons sur les cultures en rangs	Coupé à l'angle pour récolter des rangées ou des arêtes	—
Terrain vallonné sur la longueur du champ	Coupez à 90 ° par rapport au terrain vallonné (le couteau fourni flotte sans creuser)	—

Tableau 6.5 Dépannage - Récolte de pois et haricots (suite)

Problème	Solution	Reportez-vous à
Symptôme : Le rabatteur transporte trop de plantes ou d'accumulations		
Accumulation excessive de récolte sur les tapis (jusqu'au tube central du rabatteur)	Augmentez la vitesse du tapis	*3.9.8 Vitesse du tapis latéral, page 232*
Angle des doigts trop lent	Augmentez l'angle des doigts	*3.9.13 Angle des doigts du rabatteur, page 250*

6.6 Codes d’erreur du multicoupleur CLAAS pour le dépannage

Le multicoupleur dans le kit d’intégration CLAAS est équipé d’un témoin clignotant qui affiche des codes d’erreur au moyen d’une LED rouge. Une liste des codes d’erreur est fournie. Si aucune erreur n’est détectée, le témoin clignotant à LED reste allumé en vert.

Un code d’erreur consiste en un nombre à deux chiffres, qui peut être déterminé en interprétant la séquence de clignotements produite par le témoin sur le multicoupleur CLAAS. Chaque code est constitué d’une combinaison spécifique de quatre types de signaux : écarts de chiffre, écarts de clignotement, longs clignotements et clignotements courts. Consultez la légende ci-dessous pour apprendre à interpréter ces codes d’erreur :

- Les longs clignotements sont indiqués par ___
- Les clignotements courts sont indiqués par _
- L’écart entre le premier et le deuxième chiffre est indiqué par /
- L’écart entre les clignotements dans un code à un chiffre est indiqué par -

Consultez le tableau *6.6, page 806* pour une explication de ce que signifie chaque code de clignotements.

Le témoin clignotant continuera à afficher des codes d’erreur jusqu’à ce que le problème sous-jacent soit résolu. S’il y a plusieurs codes d’erreur, ils seront affichés en séquence, avec un long écart entre chaque code.

Une fois le problème sous-jacent corrigé, la moissonneuse-batteuse devra être éteinte et rallumée pour réinitialiser le témoin clignotant.

Tableau 6.6 Codes d'erreur indiqués par la séquence de clignotements – Témoin clignotant du multicoupleur du kit d'intégration CLAAS

Code n°	Défaillance relevée	Séquence de clignotements
1	Valve du tapis latéral : circuit ouvert	___ / _
2	Valve du tapis latéral : surtension	___ / -_-_
3	Vitesse du tapis latéral : circuit ouvert	___ / -_-_-_
4	Vitesse du tapis latéral : surtension	___ / -_-_-_-_
5	Valve de sélecteur 1 : circuit ouvert	___ / -_-_-_-_-_
6	Valve de sélecteur 1 : surtension	___ / -_-_-_-_-_-_
7	Valve de sélecteur 2 : circuit ouvert	___ / -_-_-_-_-_-_-_
8	Valve de sélecteur 2 : surtension	___ / -_-_-_-_-_-_-_-_
9	Valve avant du rabatteur : circuit ouvert	___ / -_-_-_-_-_-_-_-_-_
10	Valve avant du rabatteur : surtension	_ / ___
11	Valve arrière du rabatteur : circuit ouvert	_ / _
12	Valve arrière du rabatteur : surtension	_ / _-_
13	Signal d'entrée de vitesse du tapis latéral : hors plage	_ / _-_-_
14	Signal d'entrée de vitesse du tapis latéral : ouvert	_ / _-_-_-_
19	Contrôleur : température excessive	_ / _-_-_-_-_-_-_-_-_
20	Entrée avant du rabatteur : ouverte ou proche du sol	_-_ / ___
21	Entrée avant du rabatteur : en perte de puissance	_-_ / _
22	Entrée arrière du rabatteur : ouverte ou proche du sol	_-_ / _-_
23	Entrée arrière du rabatteur : en perte de puissance	_-_ / _-_-_
24	Entrée d'inclinaison avant : ouverte ou proche du sol	_-_ / _-_-_-_
25	Entrée d'inclinaison avant : en perte de puissance	_-_ / _-_-_-_-_
26	Entrée d'inclinaison arrière : ouverte ou proche du sol	_-_ / _-_-_-_-_-_
27	Entrée d'inclinaison arrière : en perte de puissance	_-_ / _-_-_-_-_-_-_
28	Erreur CAN	_-_ / _-_-_-_-_-_-_-_
29	Capteur de hauteur gauche : tension élevée	_-_ / _-_-_-_-_-_-_-_-_
30	Capteur de hauteur gauche : tension basse	_-_-_ / ___
31	Contrôleur : température insuffisante	_-_-_ / _
35	Capteur de hauteur droit : tension élevée	_-_-_ / _-_-_-_-_
36	Capteur de hauteur droit : tension basse	_-_-_ / _-_-_-_-_-_
37	Capteur avant-arrière du rabatteur : tension élevée	_-_-_ / _-_-_-_-_-_-_
38	Capteur avant-arrière du rabatteur : tension basse	_-_-_ / _-_-_-_-_-_-_-_
39	Contrôleur : tension électronique basse	_-_-_ / _-_-_-_-_-_-_-_-_
40	Contrôleur : tension électronique haute	_-_-_-_ / ___
41	Contrôleur : surtension de sortie	_-_-_-_ / _
42	Contrôleur : sous-tension de sortie	_-_-_-_ / _-_
43	Capteur avant-arrière du rabatteur : non étalonné	_-_-_-_ / _-_-_

Chapitre 7: Référence

Consultez les procédures et informations de ce chapitre au besoin.

7.1 Spécifications des couples de serrage

Les tableaux suivants indiquent les valeurs de couple pour divers boulons, vis d'assemblage et raccords hydrauliques. Consultez ces valeurs uniquement lorsqu'aucune autre valeur de couple n'a été spécifiée dans une procédure donnée.

- Serrez tous les boulons aux couples indiqués dans le tableau ci-dessous, sauf indication contraire dans le présent manuel.
- Remplacez toute vis retirée par une vis de la même résistance et qualité.
- Consultez le serrage des boulons régulièrement, en prenant comme référence les tableaux ci-dessous.
- Identifiez les catégories de couple de serrage pour les boulons et les vis d'assemblage en lisant les marques sur leur plateforme.

Contre-écrous

Les contre-écrous nécessitent un couple de serrage inférieur à celui des écrous utilisés à d'autres fins. Lors de l'application du couple de serrage sur les contre-écrous finis, multipliez le couple de serrage appliqué aux écrous ordinaires par 0,65 pour obtenir la valeur de couple appliqué.

Vis autotaraudeuses

Consultez les valeurs de couple standard lors de l'installation de vis autotaraudeuses. N'installez **PAS** de vis autotaraudeuses sur des joints structurels ou autrement critiques.

7.1.1 Caractéristiques des boulons métriques

Des spécifications sont fournies pour les valeurs de couple final appropriées pour fixer différentes tailles de boulons métriques.

NOTE:

Les valeurs de couple fournies dans les tableaux de couples de serrage métriques suivants s'appliquent à la quincaillerie installée à sec, c'est-à-dire sans graisse, huile ou frein-filet sur le filetage ou les têtes. N'ajoutez **PAS** de graisse, d'huile ou de frein-filet aux boulons ou aux vis d'assemblage, sauf indication contraire dans ce manuel.

Tableau 7.1 Boulons métriques de classe 8.8 et écrou tournant librement de classe 9

Taille nominale (A)	Couple de serrage (Nm)		Couple de serrage (pi-lbf) (* po-lbf)	
	Min.	Max.	Min.	Max.
3-0,5	1,4	1,6	* 13	* 14
3,5-0,6	2,2	2,5	* 20	* 22
4-0,7	3,3	3,7	* 29	* 32
5-0,8	6,7	7,4	* 59	* 66
6-1,0	11,4	12,6	* 101	* 112
8-1,25	28	30	20	23
10-1,5	55	60	40	45
12-1,75	95	105	70	78
14-2,0	152	168	113	124
16-2,0	236	261	175	193
20-2,5	460	509	341	377
24-3,0	796	879	589	651

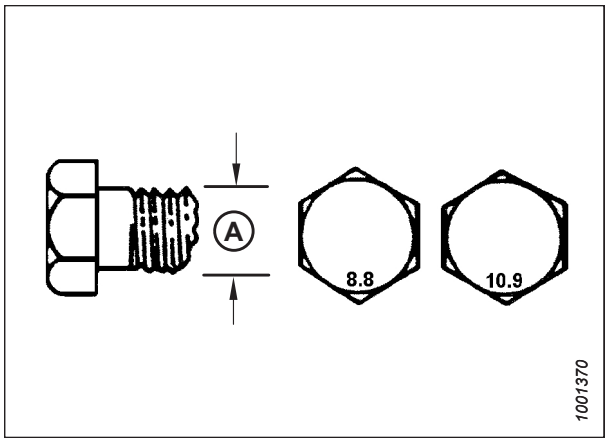

Figure 7.1: Grades des boulons

Tableau 7.2 Boulons métriques de classe 8.8 et écrou à filets déformés de classe 9

Taille nominale (A)	Couple de serrage (Nm)		Couple de serrage (pi-lbf) (* po-lbf)	
	Min.	Max.	Min.	Max.
3-0,5	1	1,1	* 9	* 10
3,5-0,6	1,5	1,7	* 14	* 15
4-0,7	2,3	2,5	* 20	* 22
5-0,8	4,5	5	* 40	* 45
6-1,0	7,7	8,6	* 69	* 76
8-1,25	18,8	20,8	* 167	* 185
10-1,5	37	41	28	30
12-1,75	65	72	48	53
14-2,0	104	115	77	85
16-2,0	161	178	119	132
20-2,5	314	347	233	257
24-3,0	543	600	402	444

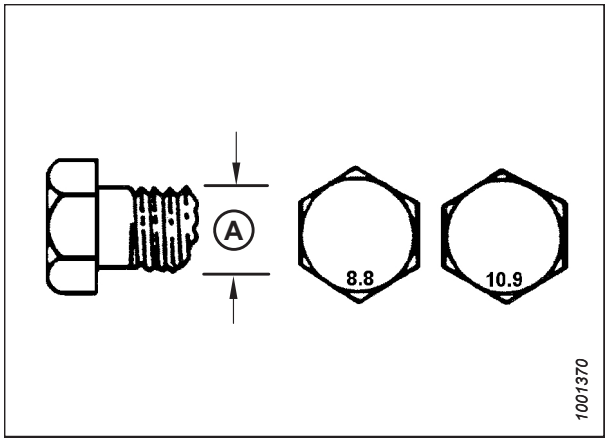

Figure 7.2: Grades des boulons

Tableau 7.3 Boulons métriques de classe 10.9 et écrou tournant librement de classe 10

Taille nominale (A)	Couple de serrage (Nm)		Couple de serrage (pi-lbf) (* po-lbf)	
	Min.	Max.	Min.	Max.
3-0,5	1,8	2	* 18	* 19
3,5-0,6	2,8	3,1	* 27	* 30
4-0,7	4,2	4,6	* 41	* 45
5-0,8	8,4	9,3	* 82	* 91
6-1,0	14,3	15,8	* 140	* 154
8-1,25	38	42	28	31
10-1,5	75	83	56	62
12-1,75	132	145	97	108
14-2,0	210	232	156	172
16-2,0	326	360	242	267
20-2,5	637	704	472	521
24-3,0	1101	1217	815	901

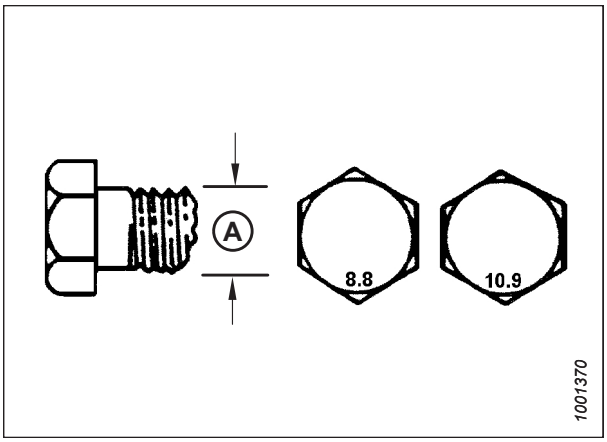

Figure 7.3: Grades des boulons

Tableau 7.4 Boulons métriques de classe 10.9 et écrou à filets déformés de classe 10

Taille nominale (A)	Couple de serrage (Nm)		Couple de serrage (pi-lbf) (* po-lbf)	
	Min.	Max.	Min.	Max.
3-0,5	1,3	1,5	* 12	* 13
3,5-0,6	2,1	2,3	* 19	* 21
4-0,7	3,1	3,4	* 28	* 31
5-0,8	6,3	7	* 56	* 62
6-1,0	10,7	11,8	* 95	* 105
8-1,25	26	29	19	21
10-1,5	51	57	38	42
12-1,75	90	99	66	73
14-2,0	143	158	106	117
16-2,0	222	246	165	182
20-2,5	434	480	322	356
24-3,0	750	829	556	614

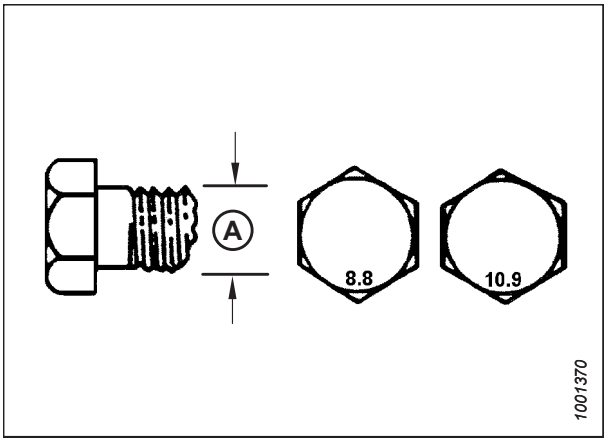

Figure 7.4: Grades des boulons

7.1.2 Caractéristiques des boulons métriques – Fonte d'aluminium

Les spécifications sont fournies pour les valeurs de couple final appropriées pour les différentes tailles de boulons métriques en aluminium moulé.

NOTE:

Les valeurs de couple fournies dans les tableaux de couples de serrage métriques suivants s'appliquent à la quincaillerie installée à sec, c'est-à-dire sans graisse, huile ou frein-filet sur le filetage ou les têtes. N'ajoutez **PAS** de graisse, d'huile ou de frein-filet aux boulons ou aux vis d'assemblage, sauf indication contraire dans ce manuel.

Tableau 7.5 Boulonnage de boulon métrique sur fonte d'aluminium

Taille nominale (A)	Couple de serrage des boulons			
	8,8 (fonte d'aluminium)		10,9 (fonte d'aluminium)	
	Nm	pi-lbf	Nm	pi-lbf
M3	–	–	–	1
M4	–	–	4	2,6
M5	–	–	8	5,5
M6	9	6	12	9
M8	20	14	28	20
M10	40	28	55	40
M12	70	52	100	73
M14	–	–	–	–
M16	–	–	–	–

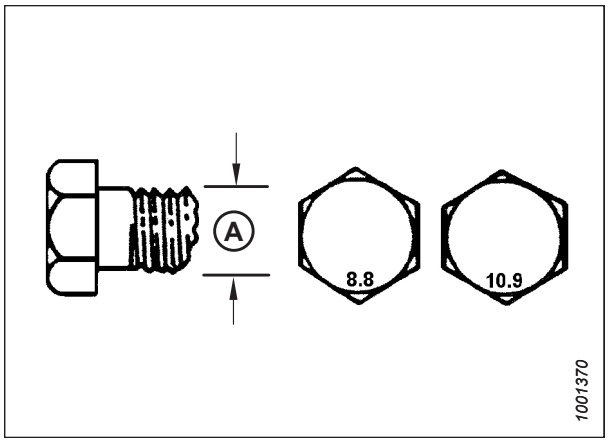

Figure 7.5: Grades des boulons

7.1.3 Raccords hydrauliques à joint torique – réglables

Les valeurs de couple standard sont fournies pour les raccords hydrauliques réglables. Si une procédure spécifie une valeur de couple différente pour le même type et la même taille de raccord que celle présentée dans cette rubrique, reportez-vous plutôt à la valeur spécifiée dans la procédure.

1. Vérifiez que le joint torique (A) et son siège (B) ne sont pas sales et ne présentent pas de défauts.
2. Dégagez le contre-écrou (C) autant que possible. Assurez-vous que la rondelle (D) est lâche et qu'elle est poussée vers le contre-écrou (C) aussi loin que possible.
3. Assurez-vous que le joint torique (A) ne se trouve **PAS** sur le filetage. Ajustez le joint torique (A) si nécessaire.
4. Appliquez du liquide hydraulique sur le joint torique (A).

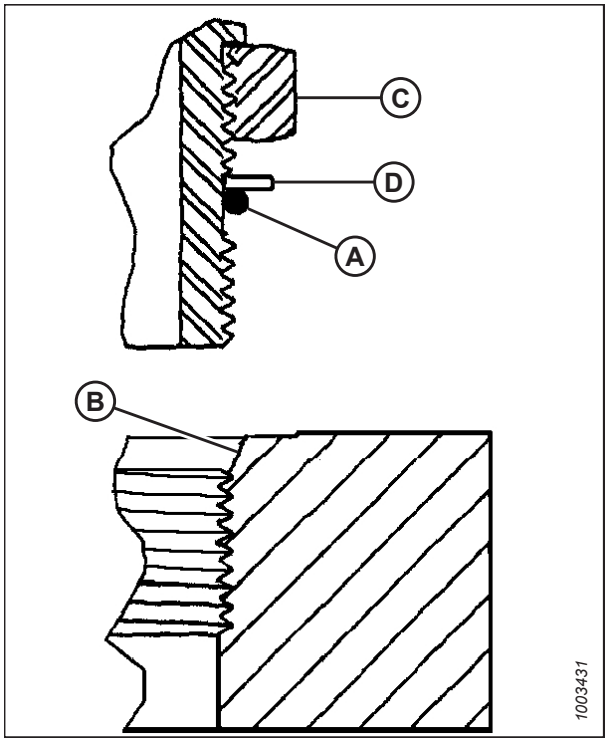

Figure 7.6: Raccord hydraulique

5. Installez le raccord (B) dans l'orifice jusqu'à ce que la rondelle d'appui (D) et le joint torique (A) se touchent sur la surface (E).
6. Positionnez les raccords d'angle en les dévissant d'un tour maximum.
7. Tournez l'écrou de blocage (C) jusqu'à la rondelle (D) et serrez-le à la valeur de couple indiqué dans le tableau. Utilisez deux clés, l'une sur le raccord (B) et l'autre sur l'écrou de blocage (C).
8. Vérifiez l'état final du raccord.

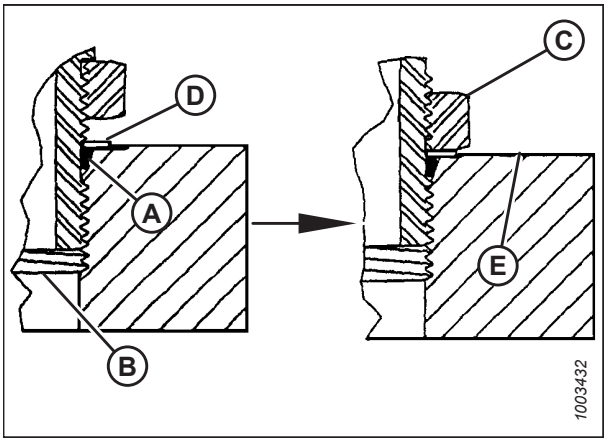

Figure 7.7: Raccord hydraulique

Tableau 7.6 Raccords hydrauliques à joint torique (ORB) – Réglables et non réglables

Indice SAE	Taille de filetage (po)	Valeurs de couple de serrage[98]	
		Nm	pi lbf (*po lbf)
-2	5/16 à 24	10 à 11	*89 à 97
-3	3/8 à 24	18 à 20	*159 à 177
-4	7/16 à 20	29 à 32	21 à 24
-5	1/2 à 20	32 à 35	24 à 26
-6	9/16 à 18	40 à 44	30 à 32
-8	3/4 à 16	70 à 77	52 à 57
-10	7/8 à 14	115 à 127	85 à 94
-12	1 1/16 à 12	183 à 201	135 à 148
-14	1 3/16 à 12	237 à 261	175 à 193
-16	1 5/16 à 12	271 à 298	200 à 220
-20	1 5/8 à 12	339 à 373	250 à 275
-24	1 7/8 à 12	414 à 455	305 à 336
-32	2 1/2 à 12	509 à 560	375 à 413

98. Les valeurs de couple de serrage indiquées sont basées sur les connexions lubrifiées lors du réassemblage.

7.1.4 Raccords hydrauliques à joint torique – non réglables

Les valeurs de couple standard pour les raccords hydrauliques non réglables sont fournies. Si une procédure spécifie une valeur de couple différente pour le même type et la même taille de raccord que celle présentée dans cette rubrique, utilisez plutôt la valeur spécifiée dans la procédure.

1. Vérifiez que le joint torique (A) et son siège (B) ne sont pas sales et ne présentent pas de défauts.
2. Assurez-vous que le joint torique (A) ne se trouve **PAS** sur le filetage. Ajustez le joint torique (A) si nécessaire.
3. Appliquez de l'huile pour système hydraulique sur le joint torique.
4. Installez le raccord (C) dans l'orifice et serrez-le manuellement.
5. Serrez les raccords (C) aux couples du tableau *7.7, page 812*.
6. Vérifiez l'état final du raccord.

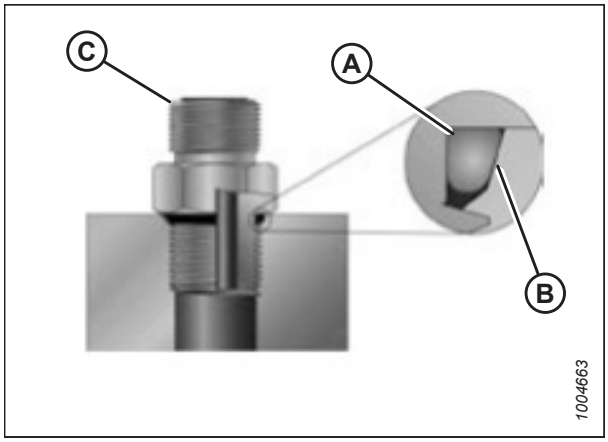

Figure 7.8: Raccord hydraulique

Tableau 7.7 Raccords hydrauliques à joint torique (ORB) – Réglables et non réglables

Indice SAE	Taille de filetage (po)	Valeurs de couple de serrage[99]	
		Nm	pi lbf (*po lbf)
-2	5/16 à 24	10 à 11	*89 à 97
-3	3/8 à 24	18 à 20	*159 à 177
-4	7/16 à 20	29 à 32	21 à 24
-5	1/2 à 20	32 à 35	24 à 26
-6	9/16 à 18	40 à 44	30 à 32
-8	3/4 à 16	70 à 77	52 à 57
-10	7/8 à 14	115 à 127	85 à 94
-12	1 1/16 à 12	183 à 201	135 à 148
-14	1 3/16 à 12	237 à 261	175 à 193
-16	1 5/16 à 12	271 à 298	200 à 220
-20	1 5/8 à 12	339 à 373	250 à 275
-24	1 7/8 à 12	414 à 455	305 à 336
-32	2 1/2 à 12	509 à 560	375 à 413

7.1.5 Raccords hydrauliques à joints toriques axiaux

Les valeurs de couple standard sont fournies pour les raccords hydrauliques à joint torique. Si une procédure spécifie une valeur de couple différente pour le même type et la même taille de raccord que celle présentée dans cette rubrique, reportez-vous plutôt à la valeur spécifiée dans la procédure.

Les valeurs de couples de serrage sont indiquées dans le tableau *7.8, page 813*.

99. Les valeurs de couple de serrage indiquées sont basées sur les connexions lubrifiées lors du réassemblage.

1. Assurez-vous que les surfaces d'étanchéité et les filets des raccords sont exempts de bavures, d'entailles, d'égratignures et de tout corps étranger.

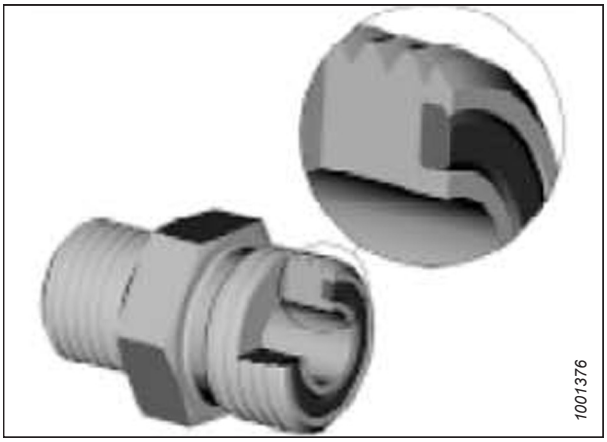

Figure 7.9: Raccord hydraulique

2. Appliquez du liquide hydraulique sur le joint torique (B).
3. Alignez le tube ou le flexible afin que la face plane du manchon (A) ou (C) touche entièrement le joint torique (B).
4. Vissez à la main l'écrou (D) du tube ou du flexible. L'écrou doit tourner librement jusqu'à ce qu'il soit totalement enfoncé.
5. Serrez les raccords en fonction des valeurs dans le tableau *7.8, page 813*.

   NOTE:

   Tenez la bride hexagonale du corps du raccord (E), le cas échéant, pour empêcher toute rotation non souhaitée du corps du raccord et du flexible lors du serrage de l'écrou du raccord (D).
6. Utilisez trois clés lors de l'assemblage des raccords ou de deux flexibles.
7. Vérifiez l'état final du raccord.

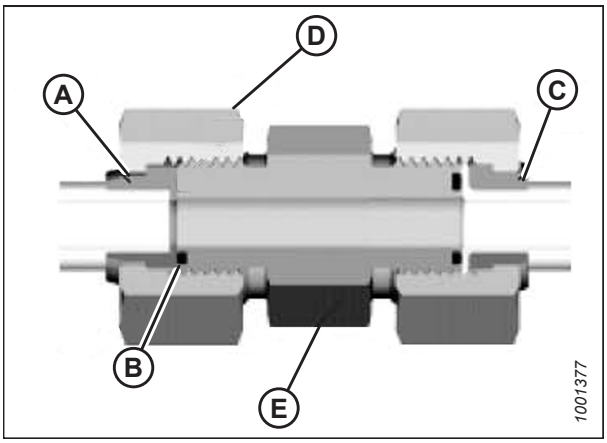

Figure 7.10: Raccord hydraulique

Tableau 7.8 Raccords hydrauliques à joints toriques axiaux (ORFS)

Taille du tableau de bord SAE	Taille de filetage (po)	Dia. ext. du tube (po)	Valeurs de couple de serrage[100]	
			Nm	pi-lbf
-3	Remarque[101]	3/16	–	–
-4	9/16	1/4	25-28	18-21
-5	Remarque[101]	5/16	–	–
-6	11/16	3/8	40 à 44	30 à 32
-8	13/16	1/2	55-61	41-45
-10	1	5/8	80-88	59-65
-12	1 3/16	3/4,	115 à 127	85 à 94
-14	Remarque[101]	7/8	–	–

100. Les valeurs de couple de serrage et d'angles indiquées sont basées sur la connexion lubrifiée lors du réassemblage.
101. Extrémité de type joint torique axial non définie pour cette taille de tube.

Tableau 7.8 Raccords hydrauliques à joints toriques axiaux (ORFS) (suite)

Taille du tableau de bord SAE	Taille de filetage (po)	Dia. ext. du tube (po)	Valeurs de couple de serrage[102]	
			Nm	pi-lbf
-16	1 7/16	1	150 à 165	111 à 122
-20	1 11/16	1 1/4	205 à 226	151 à 167
-24	2	1 1/2	315 à 347	232 à 256
-32	2 1/2	2	510 à 561	376 à 414

7.1.6 Raccords de tuyaux à filetage conique

Les valeurs de couple standard sont fournies pour les raccords de tuyaux à filetage conique. Si une procédure spécifie une valeur de couple différente pour le même type et la même taille de raccord que celle présentée dans cette rubrique, reportez-vous plutôt à la valeur spécifiée dans la procédure.

Assemblez les raccords de tuyaux comme suit :

1. Assurez-vous que les filetages et de l'orifice sont exempts de bavures, d'entailles, d'égratignures et de toute forme de contamination.
2. Appliquez un produit d'étanchéité de type pâteux aux filetages de tuyaux externes.
3. Vissez à la main le raccord dans l'orifice.
4. Serrez le connecteur à l'angle de couple approprié. Les tours après serrage à la main (TFFT) et les méplats après serrage à la main (FFFT) sont indiqués dans le tableau *7.9, page 814*. Assurez-vous que l'extrémité du tube d'un connecteur courbé (en général un coude de 45° ou 90°) est alignée pour recevoir le tube ou le flexible d'arrivée. Achevez toujours l'alignement du raccord dans la direction de serrage. Ne desserrez jamais les connecteurs filetés pour atteindre l'alignement.
5. Nettoyez tous les résidus et tout excédent du produit d'étanchéité à l'aide d'un nettoyant approprié.
6. Inspectez l'état final du raccord. Faites particulièrement attention à la possibilité de fissures à l'ouverture de l'orifice.
7. Marquez la position finale du raccord. Si un raccord fuit, démontez-le et vérifiez s'il y a des dommages.

   NOTE:

   Il peut être nécessaire de démonter les raccords pour détecter les défaillances des raccords dues au serrage excessif.

Tableau 7.9 Filetage du tuyau d'un raccord hydraulique

Taille du filetage conique d'un tuyau	Tours après serrage à la main (TFFT) recommandés	Méplats après serrage à la main (FFFT) recommandés
1/8-27	2-3	12-18
1/4-18	2-3	12-18
3/8-18	2-3	12-18
1/2-14	2-3	12-18
3/4-14	1,5-2,5	12-18
1 à 11 1/2	1,5-2,5	9-15
1 1/4 à 11 1/2	1,5-2,5	9-15
1 1/2 à 11 1/2	1,5-2,5	9-15
2 à 11 1/2	1,5-2,5	9-15

102. Les valeurs de couple de serrage et d'angles indiquées sont basées sur la connexion lubrifiée lors du réassemblage.

7.2 Tableau de conversion

Ce manuel utilise à la fois les unités SI (y compris le système métrique) et les unités américaines (parfois appelées unités standard). Une liste reprenant le nom de ces unités ainsi que leurs abréviations et facteurs de conversion est fournie ici à titre de référence.

Tableau 7.10 Tableau de conversion

Quantité	Unités SI (métriques)		Facteur	Unités américaines (standard)	
	Nom de l'unité	Abréviation		Nom de l'unité	Abréviation
Zone	hectare	ha	x 2,4710 =	acre	acres
Débit	litres par minute	L/min	x 0,2642 =	gallons US par minute	gpm
Force	Newton	N	x 0,2248 =	livre-force	lbf
Longueur	millimètre	mm	x 0,0394 =	pouce	po
Longueur	mètre	m	x 3,2808 =	pied	pi
Puissance	kilowatt	kW	x 1,341 =	puissance en chevaux	hp
Pression	kilopascal	kPa	x 0,145 =	livres par pouce carré	psi
Pression	mégapascal	MPa	x 145,038 =	livres par pouce carré	psi
Pression	bar (Non-SI)	bar	x 14,5038 =	livres par pouce carré	psi
Couple de serrage	Newton-mètre	Nm	x 0,7376 =	livre-pieds ou pied-livres	pi-lbf
Couple de serrage	Newton-mètre	Nm	x 8,8507 =	livre-pouces ou pouce-livres	po-lbf
Température	degrés Celsius	°C	(°C x 1,8) + 32 =	degrés Fahrenheit	°F
Vélocité	mètres par minute	m/min	x 3,2808 =	pieds par minute	pi/min
Vélocité	mètres par seconde	m/s	x 3,2808 =	pieds par seconde	pi/s
Vélocité	Kilomètres par heure	km/h	x 0,6214 =	miles par heure	mph
Volume	litre	L	x 0,2642 =	gallon US	gal. US
Volume	millilitre	ml	x 0,0338 =	once	oz
Volume	centimètre cube	cm^3 ou cc	x 0,061 =	pouce cube	po^3
Poids	kilogramme	kg	x 2,2046 =	livre	lb

Index

A

ampoules
  remplacement 562
angles de la plateforme
  plage de réglage 222
aperçu du produit 27
attachement de tournesol 771

B

bac du tablier d'alimentation
  abaissement du bac du tablier d'alimentation 667
  élévation du bac du tablier d'alimentation 669
barre de remorquage
  rangement 524
barres de coupe
  débourrage 504
  options 775
barres de remorquage
  fixation 525
  rangement 513
  Retirer 509
blindages des têtes de couteau 640
  installation 641
boîtes de vitesses
  achèvement
    ajout d'huile 556
    contrôle du niveau d'huile 555
    lubrification 555
    réglage de la tension de la chaîne 574
    vidange de l'huile 557
  principal
    ajout d'huile 554
    contrôle du niveau d'huile 553
    lubrification 553
    réglage de la tension de la chaîne 573
    vidange de l'huile 554
boîtiers d'entraînement de couteau
  contrôle du niveau d'huile 642
  Vérification des boulons de fixation 643
  vidange de l'huile 643
boulons de l'ensemble de transport 754
boulons métriques
  spécifications des couples de serrage 807

C

cames
  réglage de la came du rabatteur 253
  réglages de la came du rabatteur 251
capots du diviseur de la plateforme 42
  fermeture 43
  installation 49
  ouverture 42
  réglage 44
  retrait 48
  vérification 44
capteur avant-arrière du rabatteur
  Moissonneuses-batteuses CLAAS séries 7000/8000
    étalonnage 362
capteur de hauteur du rabatteur
  Moissonneuses-batteuses CLAAS séries 7000/8000
    étalonnage 362
capteurs
  capteur de vitesse du rabatteur
    remplacement sur la CLAAS 743
    remplacement sur la John Deere 743
    remplacement sur les moissonneuses-batteuses AGCO 741
    remplacement sur les moissonneuses-batteuses Challenger[MD] 741
    remplacement sur les moissonneuses-batteuses Gleaner[MD] 741
    remplacement sur les moissonneuses-batteuses Massey Ferguson[MD] 741
    remplacement sur les moissonneuses-batteuses série IDEAL[MC] 741
  capteurs de contrôle de hauteur automatique de la plateforme 281
  vérification et réglage de la position avant-arrière du rabatteur 248
chaînes
  chaîne d'entraînement du boîtier de vitesses d'achèvement
    réglage de la tension de la chaîne 574
  chaîne d'entraînement du boîtier de vitesses principal
    réglage de la tension de la chaîne 573
  chaîne d'entraînement du rabatteur
    réglage de la tension de la chaîne 727
  chaîne d'entraînement du transporteur à vis
    contrôle de la tension de la chaîne d'entraînement du transporteur à vis 579, 581
    installation 587
    lubrification 551
    réglage de la tension de la chaîne 590
    retirer 583
(CHAP), *Voir* Contrôle de hauteur automatique de la plateforme
commandes de la cabine
  moissonneuses-batteuses CLAAS série 600 60
  moissonneuses-batteuses CLAAS série 700 60
  moissonneuses-batteuses John Deere série X9 69
configuration
  flottement 197

Configuration
accessoires 135
des plateformes 135
flottement 198
options 781
transport de la plateforme
remorquage de la plateforme 506–507
attelage à un véhicule de remorquage 507
sur la moissonneuse-batteuse 506
variables d'opération 185
vérification et réglage 198
verrous de flottement 212
configurations de la vis d'alimentation 153
configuration étroite 159
configuration large 164
configuration moyenne 162
configuration ultra étroite 155
configuration Ultra large 167
contrôle de hauteur automatique de la plateforme
capteur de hauteur du flottement
remplacement 287
Case IH série 120 302
Case IH séries 230, 240, 250 302
moissonneuses-batteuses Case IH
capteur de vitesse du rabatteur 318
commande de vitesse du tapis latéral 317
Moissonneuses-batteuses Case IH
contrôle des tensions du capteur de hauteur du rabatteur 311
inversion du rabatteur 314
moissonneuses-batteuses Case IH 2300
étalonnage
hauteur maximale de chaume 467
moissonneuses-batteuses Case IH 2500
étalonnage
hauteur maximale de chaume 467
moissonneuses-batteuses Case IH 5088/6088/7088
étalonnage
hauteur maximale de chaume 467
moissonneuses-batteuses Case IH 5130/6130/7130
étalonnage
contrôle de hauteur automatique de la plateforme 295
hauteur maximale de chaume 467
paramétrage de la plateforme sur l'écran de la moissonneuse-batteuse 293
tension de sortie du capteur
vérification de la plage de tension à partir de la cabine 289
moissonneuses-batteuses Case IH 5140/6140/7140
paramétrage de la plateforme sur l'écran de la moissonneuse-batteuse 293
tension de sortie du capteur
vérification de la plage de tension à partir de la cabine 289
moissonneuses-batteuses Case IH 7010
étalonnage
hauteur maximale de chaume 467
tension de sortie du capteur
vérification de la plage de tension à partir de la cabine 299
moissonneuses-batteuses Case IH 7120/8120/9120
étalonnage
hauteur maximale de chaume 467
moissonneuses-batteuses Case IH 7230/8230/9230
étalonnage
hauteur maximale de chaume 467
moissonneuses-batteuses Case IH 8010
étalonnage
hauteur maximale de chaume 467
moissonneuses-batteuses Case IH avec la version 28.00 du logiciel
étalonnage du contrôle de hauteur automatique de la plateforme 307
moissonneuses-batteuses Case IH série 120 299
étalonnage
contrôle de hauteur automatique de la plateforme 303
réglage
préréglage de la hauteur de coupe 313
tension de sortie du capteur
vérification de la plage de tension à partir de la cabine 299
moissonneuses-batteuses Case IH série 130 ..... 289, 292
moissonneuses-batteuses Case IH série 140 289
moissonneuses-batteuses Case IH série 230 299
étalonnage
contrôle de hauteur automatique de la plateforme 303
réglage
préréglage de la hauteur de coupe 313
tension de sortie du capteur
vérification de la plage de tension à partir de la cabine 299
moissonneuses-batteuses Case IH série 240 299
étalonnage
contrôle de hauteur automatique de la plateforme 303
réglage
préréglage de la hauteur de coupe 313
tension de sortie du capteur
vérification de la plage de tension à partir de la cabine 299
moissonneuses-batteuses Case IH série 250 299
étalonnage
contrôle de hauteur automatique de la plateforme 303
réglage
préréglage de la hauteur de coupe 313

tension de sortie du capteur
vérification de la plage de tension à partir de la cabine..... 299
moissonneuses-batteuses Challenger[MD] série 6 319
enclenchement du contrôle de hauteur automatique de la plateforme 322
étalonnage
contrôle de hauteur automatique de la plateforme 322
hauteur maximale de chaume..... 467
réglage
hauteur de la plateforme 325
sensibilité..... 327
vitesse d'élévation et d'abaissement..... 325
tension de sortie du capteur
vérification de la plage de tension à partir de la cabine..... 319
moissonneuses-batteuses Challenger[MD] série 7 319
tension de sortie du capteur
vérification de la plage de tension à partir de la cabine..... 319
moissonneuses-batteuses CLAAS série 500 328
étalonnage
contrôle de hauteur automatique de la plateforme 328
hauteur de coupe 332
réglage
hauteur de coupe manuelle..... 333
préréglage de la hauteur de coupe 332
sensibilité..... 334
vitesse automatique du rabatteur..... 337
moissonneuses-batteuses CLAAS série 600 340
étalonnage
avant-arrière du rabatteur 348
contrôle de hauteur automatique de la plateforme 340
hauteur du rabatteur 348
réglage
hauteur de coupe 344
hauteur du rabatteur 351
sensibilité..... 345
vitesse automatique du rabatteur..... 346
moissonneuses-batteuses CLAAS série 700 340
étalonnage
avant-arrière du rabatteur 348
contrôle de hauteur automatique de la plateforme 340
hauteur du rabatteur 348
réglage
hauteur de coupe 344
hauteur du rabatteur 351
sensibilité..... 345
vitesse automatique du rabatteur..... 346
moissonneuses-batteuses CLAAS séries 5000/6000/7000/8000 352
réglage..... 352
réglage de la hauteur du rabatteur et de coupe 358
réglage de la vitesse automatique du rabatteur 360
Moissonneuses-batteuses CLAAS séries 7000/8000
étalonnage 354
réglage de la sensibilité..... 359
moissonneuses-batteuses Gleaner[MD] série S 365
moissonneuses-batteuses Gleaner[MD] série S (antérieure à 2016)
dépannage en cas d'alarmes ou de défauts 373
étalonnage du contrôle de hauteur automatique de la plateforme..... 368
mise hors tension de l'accumulateur 370
réglage de la pression au sol..... 371
réglage de la sensibilité..... 372
tension de sortie du capteur
vérification de la plage de tension à partir de la cabine..... 365
moissonneuses-batteuses Gleaner[MD] série S (pré-2016)
enclenchement du contrôle de hauteur automatique de la plateforme 367
moissonneuses-batteuses Gleaner[MD] série S9 375
étalonnage
contrôle de hauteur automatique de la plateforme 384
étalonnage du rabatteur 380
réglage de la vitesse minimale du rabatteur 380
vérification des réglages de la plateforme sur le terrain..... 390
Moissonneuses-batteuses Gleaner[MD] série S9
installation de la plateforme 375
opération 388
réglage des commandes automatiques de la plateforme..... 382
moissonneuses-batteuses Gleaner[MD] séries R65/R66/R75/R76
tension de sortie du capteur
vérification de la plage de tension à partir de la cabine..... 365
moissonneuses-batteuses Gleaner[MD] séries R65/R75 365
dépannage en cas d'alarmes ou de défauts 373
enclenchement du contrôle de hauteur automatique de la plateforme 367
étalonnage du contrôle de hauteur automatique de la plateforme..... 368
mise hors tension de l'accumulateur 370
réglage de la pression au sol..... 371
réglage de la sensibilité..... 372
réglage de la vitesse d'élévation/abaissement..... 371
moissonneuses-batteuses John Deere série 60
étalonnage
hauteur maximale de chaume..... 467

moissonneuses-batteuses John Deere série 70 406
étalonnage
CHAP 411
hauteur maximale de chaume 467
réglage
sensibilité 413
vitesse manuelle de levage et d'abaissement 410
tension de sortie du capteur
vérification de la plage de tension à partir de la cabine 406
moissonneuses-batteuses John Deere série S 414
contrôle des tensions du capteur de hauteur du rabatteur 429
étalonnage
hauteur du rabatteur et avant-arrière du rabatteur 432
hauteur maximale de chaume 467
étalonnage du contrôle de hauteur automatique de la plateforme 419
réglage
préréglage de la hauteur de coupe 423
moissonneuses-batteuses John Deere série S7
étalonnage
convoyeur 441
plateforme 444
Moissonneuses-batteuses John Deere série S7 434
paramétrage de la plateforme 434
tension de sortie du capteur
contrôle de la plage de tension à partir de la cabine 438
moissonneuses-batteuses John Deere série T 414
contrôle des tensions du capteur de hauteur du rabatteur 429
étalonnage
hauteur du rabatteur et avant-arrière du rabatteur 432
étalonnage du contrôle de hauteur automatique de la plateforme 419
réglage
préréglage de la hauteur de coupe 423
moissonneuses-batteuses John Deere série X9
contrôleur de plateforme
vérification de la version du logiciel 76
vérification des codes d'erreur 459
coupe au sol 457
coupe au-dessus du niveau du sol 456
en utilisant 454
étalonnage 449
moissonneuses-batteuses New Holland
adaptateur 10 V 289
contrôle des tensions du capteur de hauteur du rabatteur 485
moissonneuses-batteuses New Holland 2015 série CR 472
enclenchement du contrôle de hauteur automatique de la plateforme 475
étalonnage du capteur avant-arrière du rabatteur 483
étalonnage du capteur de hauteur du rabatteur 483
étalonnage du contrôle de hauteur automatique de la plateforme 480
préréglage de la hauteur de coupe prédéfinie 487
Réglage de la vitesse du rabatteur 478
tension de sortie du capteur
vérification de la plage de tension à partir de la cabine 472
moissonneuses-batteuses New Holland série CR
inversion du rabatteur 492
Moissonneuses-batteuses New Holland série CR
réglage de la hauteur de travail maximale 489
moissonneuses-batteuses New Holland séries CR/CX 461
configuration
avant-arrière du rabatteur 490
inclinaison de la plateforme 490
type de plateforme 490
enclenchement du contrôle de hauteur automatique de la plateforme 465
étalonnage
contrôle de hauteur automatique de la plateforme 466
hauteur maximale de chaume 467
réglage
préréglage de la hauteur de coupe 471
sensibilité 470
vitesse d'abaissement de la plateforme 469
vitesse d'élévation de la plateforme 469
tension de sortie du capteur
vérification de la plage de tension à partir de la cabine 461
moissonneuses-batteuses Rostselmash 494
enclenchement 496
étalonnage de la vitesse du rabatteur 497
étalonnage du contrôle de hauteur automatique de la plateforme 494
opération de la plateforme 499
Moissonneuses-batteuses série IDEAL™ 391
étalonnage de la plateforme 401
étalonnage du rabatteur 397
installation de la plateforme 392
opération 403
réglage de la vitesse minimale du rabatteur 397
réglage des commandes automatiques de la plateforme 399
vérification des réglages de la plateforme sur le terrain 405
référence rapide 292, 302
CLAAS séries 5000, 6000, 7000, et 8000 352

moissonneuses-batteuses Gleaner[MD] S9 391
moissonneuses-batteuses IDEAL[MC] 391
New Holland CR..... 464
tension de sortie du capteur 283
contrôle manuel des limites de tension..... 283
exigences de la moissonneuse-batteuse..... 283
contrôle de hauteur automatique de la plateforme (CHAP)
moissonneuses-batteuses John Deere série 70
étalonnage
vitesse du convoyeur 410
moissonneuses-batteuses John Deere série X9 447
contrôle de la hauteur automatique de la plateforme
fonctionnement des capteurs..... 281
moissonneuses-batteuses Case IH 5130/6130/7130
réglage
préréglage de la hauteur de coupe 296
moissonneuses-batteuses Case IH 5140/6140/7140
réglage
préréglage de la hauteur de coupe 296
moissonneuses-batteuses Gleaner[MD] série S (pré-2016)
réglage de la vitesse d'élévation/abaissement..... 371
moissonneuses-batteuses John Deere série S
calibrage de l'inclinaison avant-arrière du convoyeur..... 426
réglage de sensibilité..... 422
réglage manuel de la vitesse d'élévation/abaissement..... 418
tension de sortie du capteur
vérification de la plage de tension à partir la cabine..... 414
moissonneuses-batteuses John Deere série T
calibrage de l'inclinaison avant-arrière du convoyeur..... 426
réglage de sensibilité..... 422
réglage manuel de la vitesse d'élévation/abaissement..... 418
tension de sortie du capteur
vérification de la plage de tension à partir la cabine..... 414
contrôles quotidiens au démarrage 57
cornières d'alimentation.....184, 779
module de flottement
installation 673
Retirer 673
coupe
au niveau du sol..... 194
au ras du sol
roues de transport
réglage 187
au-dessus du sol 185
réglage des roues stabilisatrices 186
couteaux..... 602
dépannage..... 792
emplacement du couteau de rechange 608
couteaux de rechange 608

D

débourrage
barre de coupe 504
module de flottement..... 505
définitions..... 27
déflecteurs d'alimentation 127
module de flottement
installation pour les moissonneuses-batteuses New Holland CR et CX..... 674
déflecteurs d'alimentation CR..... 127
déflecteurs de récolte 776
démarrage
contrôles quotidiens..... 57
dépannage 789
fauchage et composants de couteau..... 792
perte de récolte sur la barre de coupe 789
plateforme et tapis..... 799
rabattage..... 796
récolte de pois et haricots 801
diviseurs à riz..... 278
diviseurs de récolte..... 258
flottement
installation sur la plateforme 263
réglage..... 149
retrait de la plateforme..... 261
installation..... 260
réglage..... 266
retrait 258
diviseurs de récolte flottants 768
doigts
doigts de la vis..... 594
contrôle de la synchronisation des doigts..... 598
installation 179, 596
réglage de la synchronisation des doigts 599
Retirer 176, 594
doigts de couteaux et dispositifs de retenue en place
couteau double
configuration de doigt pointu FD245 614
doigts de couteaux pointus et des dispositifs de maintien en place
couteau double
configuration du doigt de couteau pointue FD240 612
configuration du doigt de couteau pointue FD241 613
configuration du doigt de couteau pointue FD250 615
doigts de couteaux pointus et dispositifs de maintien en place
couteau double
configuration de doigt pointu FD235 611

doigts de lamier courts et rabatteur
couteau double
configuration du doigt de lamier court – 12,5 m (41 pi) 631
configuration du doigt de lamier court – toutes sauf 12,5 m (41 pi) 630
doigts du rabatteur 706

E

écartement du rabatteur
mesure 697
entraînements
entraînement de la plateforme 563
entraînements de la plateforme 563
chaîne d'entraînement du boîtier de vitesses d'achèvement 574
chaîne d'entraînement du boîtier de vitesses principal 573
doigts de la transmission
installation 571
Retirer 569
entraînements de rabatteur
joint universel d'entraînement du rabatteur double 732
entraînements des couteaux
vitesse des couteaux
vérification 236
entretien, *Voir* maintenance et entretien
entretien de l'équipement
fin de saison 536
pré-saison 536
équilibre des ailes
contrôle et réglage de l'équilibre des ailes 218
exigences concernant la maintenance
Entretien
inspections pendant le rodage 535
extension de réservoir hydraulique 778

F

fiche d'inclinaison latérale 779
flexibles et conduites
hydraulique 537
flottement 197
flottement de la plateforme
modification de la configuration des ressorts de flottement 203–204
vérification et réglage 198
verrous de flottement de l'aile
déverrouillée 213
verrouillée 215
Verrous du flottement de la plateforme 212
fluides et huiles recommandés 831
froncement du rabatteur 704

G

graissage
plan/dossier de maintenance 532
procédure de graissage 549
toutes les 10 heures 539
toutes les 100 heures 545
toutes les 25 heures 540
toutes les 250 heures 547
toutes les 50 heures 541
toutes les 500 heures .....

H

huiles
Boîte de vitesses d'achèvement de l'entraînement de la plateforme
ajout d'huile 556
boîte de vitesses principal d'entraînement de la plateforme
ajout d'huile 554
changement de lubrifiant du boîtier d'entraînement de couteau. 643

I

identification des composants
module de flottement – FM200 35
Plateforme FlexDraper[MD] série FD2 34
Identification des composants du module de flottement FM200 35
inspections
inspections pendant le rodage 535
plan/dossier de maintenance 532
inspections pendant le rodage 535
intervalles d'entretien
lubrification 539

J

joints universels
joint universel d'entraînement du rabatteur double 732

K

kit de fixation des releveurs de récolte 767
kit de la tige de diviseur à riz 770
kit de relevage des cultures 767
kit de remplissage à interface complet 778
kit de roue stabilisatrice 786

kit pare-pierres 775
kits d'intégration
moissonneuses-batteuses John Deere série X9
affecter les boutons du levier de vitesse au sol 69
attribution des boutons de la console..... 71
commandes de la vitesse du convoyeur à toile..... 74
configuration de la plateforme dans l'écran CommandCenter™ 447
double pression..... 75
niveau d'ailes..... 73
vérification de la plage de tension à partir de la cabine de la moissonneuse-batteuse 452
kits de griffes de rabatteurs pour récolte couchée..... 770
kits du couteau vertical 773

L

les supports de sécurité de la plateforme 39
livraison des cultures
options..... 767
lubrification..... 539
lubrification et entretien..... 539
Boîte de vitesses d'achèvement de l'entraînement de la plateforme
contrôle du niveau d'huile..... 555
lubrification du boîtier de vitesses 555
vidange de l'huile..... 557
boîte de vitesses principal d'entraînement de la plateforme
contrôle du niveau d'huile..... 553
lubrification du boîtier de vitesses 553
Boîte de vitesses principal d'entraînement de la plateforme
vidange de l'huile..... 554
chaîne d'entraînement du rabatteur..... 550
chaînes d'entraînement du transporteur à vis 551
procédure de graissage 549

M

maintenance et entretien 531
contourMax™
jeu axial 750
lubrification 748
Entretien d'avant-saison..... 536
entretien de fin de saison 536
exigences..... 532
intervalles d'entretien..... 539
plan..... 532
préparation pour l'entretien 531
rangement..... 529
sécurité 6
système électrique 562
tapis d'alimentation..... 650
vérification et réglage de la tension..... 650
modes de fonctionnement
mode flexible 213
mode rigide 215
modes flexibles
opération en mode flexible..... 213
modes rigides
fonctionnement en mode rigide..... 215
modules de flottement..... 776
bac du tablier d'alimentation
abaissement 667
levage..... 669
configurations de la vis d'alimentation..... 153
cornières d'alimentation 673
installation 673
kits..... 184
Retirer 673
débourrage 505
déflecteurs d'alimentation
installation pour les moissonneuses-batteuses New Holland CR et CX..... 674
des plateformes..... 153
entraînement de la vis d'alimentation
réglage de la tension de la chaîne d'entraînement de la vis d'alimentation 590
spire 169, 593
tablier d'alimentation 645
vérification des crochets du support de bielle 670
tapis d'alimentation
réglage de la tension du tapis 650
remplacement du tapis d'alimentation 645
rouleau d'entraînement..... 652
installation 654
retrait..... 652
rouleau libre 658
installation 661
retrait..... 658
roulement de rouleau d'entraînement..... 655
installation 658
roulement de rouleau libre
remplacement 664
vérification de la tension du tapis 650
vis
doigts
réglage de la synchronisation des doigts..... 599
spire de la vis d'alimentation en option 777
vis d'alimentation..... 576
espacement entre le transporteur à vis et le bac..... 576
Vis d'alimentation
doigts de la vis 594
contrôle de la synchronisation des doigts..... 598
installation 179, 596
Retirer.....176, 594
moissonneuses-batteuses

attelage de la plateforme à la moissonneuse-batteuse
Rostselmash 128
Série IDEAL℠ 103
attelage/désattelage de la plateforme 78
détachement de la moissonneuse-batteuse de la plateforme
Case IH 83
CLAAS 99
John Deere 113
détachement de la plateforme de coupe pour moissonneuse-batteuse
Série IDEAL℠ 106
dételage de la moissonneuse-batteuse de la plateforme
New Holland séries CR et CX 122
Dételer la plateforme de la moissonneuse-batteuse
Rostselmash 131
fixation de la plateforme sur la moissonneuse-batteuse
Case IH 78
CLAAS 95
John Deere 109
New Holland CR/CX 117
transport de la plateforme 506
remorquage de la plateforme 506–507
attelage à un véhicule de remorquage 507
sur la moissonneuse-batteuse 506
moissonneuses-batteuses AGCO
Challenger®
attelage de la plateforme à la moissonneuse-batteuse 87
dételage de la moissonneuse-batteuse de la plateforme 91
Gleaner®
attelage de la plateforme à la moissonneuse-batteuse 87
dételage de la moissonneuse-batteuse de la plateforme 91
Massey Ferguson®
dételage de la moissonneuse-batteuse de la plateforme 91
Massey Ferguson®
attelage de la plateforme à la moissonneuse-batteuse 87
Série IDEAL℠ 103
attelage de la plateforme à la moissonneuse-batteuse 103
dételage de la moissonneuse-batteuse de la plateforme 106
Moissonneuses-batteuses Case IH
attelage de la moissonneuse-batteuse à la plateforme 78
détachement de la moissonneuse-batteuse de la plateforme 83
moissonneuses-batteuses CLAAS
attelage de la moissonneuse-batteuse à la plateforme 95
capteurs de vitesse du rabatteur
remplacement 743
détachement de la moissonneuse-batteuse de la plateforme 99
moissonneuses-batteuses John Deere
capteurs de vitesse du rabatteur
remplacement 743
Moissonneuses-batteuses John Deere
attelage de la moissonneuse-batteuse à la plateforme 109
détachement de la moissonneuse-batteuse de la plateforme 113
moissonneuses-batteuses New Holland
adaptateur 10 V 289
Moissonneuses-batteuses New Holland CR/CX
attelage de la moissonneuse-batteuse à la plateforme 117
détachement de la moissonneuse-batteuse de la plateforme 122
moissonneuses-batteuses Rostselmash
attelage de la moissonneuse-batteuse à la plateforme 128
dételer la moissonneuse-batteuse de la plateforme 131
moteurs
moteur d'entraînement du rabatteur 736
moteurs d'entraînement du rabatteur 736

N

numéros de modèle
dossiers x
numéros de série
dossiers x
emplacements x

O

opérations 37
options 767
barres de coupe 775
kit du couteau vertical 773
kit pare-pierres 775
blindages des têtes de couteau 640
installation 641
contourMax™ 745
Ajustement des roues avec le kit d'intégration CLAAS 190
ajustement des roues avec les pédales de commande 188
jeu axial 750
lubrification 748
ContourMax™
Mise à niveau de la hauteur de la roue 191, 746

distribution de la récolte
kit de la cornière d'alimentation 779
spire de la vis d'alimentation 777
vis transversale supérieure 769
diviseurs à riz 278
kit de griffes de rabatteurs pour récolte couchée 770
livraison des cultures 767
modules de flottement 776
kit d'adaptateur de capteur de 10 V 776
kit d'extension de réservoir hydraulique 778
kit de la fiche d'inclinaison latérale 779
kit de remplissage à interface complet 778
kit remplisseur de centre étendu 777
kits du déflecteur de récolte 776
pignons d'entraînement du rabatteur 231
plateforme
diviseurs de récolte flottants 768
kit d'attachement de tournesol 771
kit de fixation des releveurs de récolte 767
kit de la tige de diviseur à riz 770
kit de phares de chaume (John Deere uniquement) 786–787
kit de relevage des cultures céréalières 767
rabatteur
kit de doigts d'extrémité extérieurs en acier 784
kit de doigts d'extrémité intérieurs en acier 784
kit de doigts en acier 785
rogner le kit de support de rangement du diviseur 768
roues
kit de roue stabilisatrice 786
plateformes 781
systèmes de transport 754

P

patins, *Voir* coupant ras au sol
réglage des patins extérieurs 195
réglage des patins intérieurs 194
périodes de rodage 58
pignons 49, 730
entraînement du rabatteur
installation du pignon double (facultatif) 731
pignon d'entraînement de rabatteur en option 231
réglage de la tension de la chaîne d'entraînement du rabatteur 727
plan/dossier de maintenance 532
plateformes
angle de la plateforme
réglage à partir de la moissonneuse-batteuse 223–224
commandes 60
faucheuses-conditionneuses 501
flottement 203–204
modification de la configuration des ressorts de flottement 203–204
Plateforme de remorque 507
rangement de la plateforme 529
positions avant-arrière du rabatteur, *Voir* rabatteurs de ramassage
réglage 243
pression de gonflage des pneus 756
procédures d'arrêt 59

R

rabatteur de ramassage
blindages du rabatteur 716
centrage 705
écartement du rabatteur
mesure 697
entraînements de rabatteur
joint universel d'entraînement du rabatteur double 732
pignon double (facultatif)
installation 731
pignons d'entraînement
en option pour les conditions spéciales 231
position avant-arrière
réglage 243
supports de sécurité du rabatteur
dégagement 40
enclenchement 39
vitesse du rabatteur 230
rabatteurs
dépannage 796
entraînements de rabatteur
réglage de la tension de la chaîne 727
remplacement des capteurs de vitesse du rabatteur
moissonneuses-batteuses AGCO 741
moissonneuses-batteuses Challenger[MD] 741
moissonneuses-batteuses Gleaner[MD] 741
moissonneuses-batteuses Massey Ferguson[MD] 741
moissonneuses-batteuses série IDEAL[MC] 741
systèmes d'entraînement du rabatteur 727
vérification et réglage du capteur de position avant-arrière 248
rabatteurs de ramassage 696
ajustement de l'écartement entre la barre de coupe et le rabatteur 700
angle des doigts du rabatteur 250–251
bagues du tube à doigts 710
came du rabatteur
réglage de la came du rabatteur 253
réglages et lignes directrices 251
doigts du rabatteur 706

écartement entre la barre de coupe et le rabatteur 696
entraînements de rabatteur
capots..... 49
pignons d'entraînement..... 730
entraînements du rabatteur
pignons simples
retrait..... 730
froncement..... 704
hauteur du rabatteur 237
installation des doigts de rabatteur en acier..... 707
installation des doigts de rabatteur en plastique..... 709
moteurs d'entraînement du rabatteur 736
position avant-arrière
repositionnement des vérins..... 244
position avant-arrière du rabatteur 243
remplacement des capteurs de vitesse du rabatteur 741
CLAAS..... 743
John Deere 743
remplacement du capteur de hauteur du rabatteur 241
retrait des doigts de rabatteur en acier 706
retrait des doigts de rabatteur en plastique 708
supports de sécurité du rabatteur 39
vérification et réglage du capteur de hauteur du rabatteur 238
rangement de la plateforme..... 529
réglages
optimiser les plateformes pour la récolte directe de colza 146
paramètres recommandés du rabatteur..... 146
réglages recommandés de la plateforme..... 135
remorquage de la plateforme 506–507
attelage à un véhicule de remorquage 507
Conversion de la position de travail à la position de transport 519
roues en mouvement
roues arrière (droite) en position de transport..... 522
roues avant (gauche) en position de transport..... 520
conversion de la position transport à travail 508
rangement de la barre de remorquage 513
retrait de la barre d'attelage du stockage..... 524
retrait de la barre de remorquage..... 509
roues en mouvement
roues arrière (droite) en position de travail..... 517
roues avant (gauche) en position de travail..... 514
déplacement de la roue extérieure gauche du transport à la position de travail..... 508
remplisseur de centre étendu..... 777
responsabilités du propriétaire/de l'opérateur..... 37
rogner le kit de support de rangement du diviseur 768
roue
vérification du couple de serrage des boulons..... 745
roues et pneus
couples de serrage des boulons des roues 754
kit de roues stabilisatrices (option)..... 786
pression de gonflage des pneus..... 756
Roues stabilisatrices
réglage..... 186
rouleaux d'entraînement
tapis d'alimentation..... 652
installation 654
retrait..... 652
roulements
tapis d'alimentation
installation du roulement à rouleau d'entraînement..... 658
retrait du roulement à rouleaux d'entraînement..... 655
tapis latéral
inspection du roulement à rouleaux du tapis 684
remplacement du roulement à rouleau d'entraînement..... 693
roulements à rouleau d'entraînement
installation..... 658
retrait 655
roulements à rouleaux d'entraînement
roulement d'entraînement du tapis latéral
remplacement..... 693
roulements du rouleau du tapis
inspection..... 684

S

sécurité 1
autocollants de signalisation de sécurité 11
emplacements 12
installation des autocollants 11
interprétation des autocollants 18
contrôles quotidiens au démarrage 57
les supports de sécurité de la plateforme 39
mots de signalisation 2
sécurité du système hydraulique.....8
sécurité générale 3
sécurité opérationnelle 38
sécurité relative à l'entretien 6
supports de sécurité du rabatteur 39
symboles d'alerte de sécurité.....1
spécifications
Dimensions de la plateforme FlexDraper série FD2..... 33
Spécifications de la plateforme FlexDraper[MD] de la série FD2 et du module de flottement 29
spécifications des couples de serrage 807
spécifications des couples de serrage..... 807
boulons de l'ensemble de transport 754
caractéristiques des boulons métriques 807

fonte d'aluminium 809
raccords à joints toriques axiaux 812
raccords de tuyaux à filetage conique 814
raccords hydrauliques à joint torique – non réglables 812
raccords hydrauliques à joint torique – réglables 810
spire 169, 593
installation 171, 174
retrait 169
spire de la vis d'alimentation 777
supports de sécurité du rabatteur 39
dégagement 40
enclenchement 39
système d'entraînement de couteau 642
boîtier d'entraînement de couteau 642
informations de vitesse des couteaux 235
système de flottement flexible
limiteur de froncement flexible
activer 217
désactiver 216
système de transport à vitesse lente EasyMove℠
réglage 187
système électrique
capteurs
capteur de vitesse du rabatteur
remplacement sur la CLAAS 743
remplacement sur la John Deere 743
remplacement sur les moissonneuses-batteuses AGCO 741
capteurs de contrôle de hauteur automatique de la plateforme 281
entretien du système électrique 562
remplacement des ampoules 562
système hydraulique
changement de l'huile du réservoir 560
flexibles et conduites 537
raccords
à joint torique – non réglable 812
à joint torique – réglable 810
joint torique axial 812
raccords de tuyaux à filetage conique 814
remplacement du filtre à huile 561
réservoir 559
ajout d'huile 559
contrôle du niveau d'huile dans le réservoir 559
sécurité du système hydraulique 8
systèmes d'entraînement du rabatteur 727
desserrage de la chaîne d'entraînement du rabatteur 727
installation des bagues du tube à doigts 712
installation du capot de l'entraînement du rabatteur 51
installation du cardan de l'entraînement du rabatteur – entraînement du rabatteur double et triple 734
installation du moteur d'entraînement du rabatteur 737
installation du pignon simple d'entraînement du rabatteur 731
réglage de la forme du rabatteur 704
remplacement de l'extrémité arrière extérieure 721
remplacement de l'extrémité arrière intérieure 723
remplacement de la chaîne d'entraînement (sans fin) – rabatteur double 739
remplacement des blindages du rabatteur à l'extrémité de la came extérieure 717
remplacement des rabatteurs à l'extrémité de la came intérieure 719
remplacement des supports des blindages 725
retrait des bagues du tube à doigts 710
retrait du capot d'entraînement du rabatteur 49
retrait du cardan de l'entraînement du rabatteur – entraînement du rabatteur double et triple 732
retrait du moteur d'entraînement du rabatteur 736
retrait du pignon simple d'entraînement du rabatteur 730
serrage des chaînes d'entraînement du rabatteur 728
systèmes de barre de coupe
ajustement des rabatteurs centraux des doigts de lamier courts 639
ajustement des rabatteurs de doigts de lamier à quatre points 622
ajustement des rabatteurs de doigts de lamier courts 635
ajustement des rabatteurs de doigts de lamier pointus 622
configuration des doigts de lamier courts pour couteau simple 629
configuration des doigts de lamier pour les couteaux simples à doigts pointus 610
contrôle des rabatteurs centraux des doigts de lamier courts 638
contrôle des rabatteurs centraux des doigts de lamier pointus 625
contrôle des rabatteurs de doigts de lamier pointus 620
contrôle des rabatteurs des doigts de lamier courts 634
doigts de lamier courts et rabatteurs 628
doigts pointus et rabatteurs 608
installation du couteau 606
réglage des doigts de lamier et de la barre de protection 616
réglages des rabatteurs centraux pointus 626
remplacement des doigts de couteau pointus 618

remplacement des doigts de lamier centraux pointus pour couteau double 623
remplacement des doigts de lamier centraux pour couteau double 636
remplacement des doigts de lamier courts ou d'extrémité 632
remplacement des sections de couteau 602
retrait du couteau 603
roulements de la tête de couteau
installation 606
retrait 605
systèmes de tapis latéraux
inspection du roulement à rouleaux du tapis 684
installation des tapis latéraux 677
installation du rouleau d'entraînement du tapis latéral 694
installation du rouleau libre de tapis latéral 689
réglage de la hauteur du tablier des tapis latéraux 678
réglage de la tension du tapis latéral 681
remplacement du roulement à rouleau d'entraînement 693
remplacement du roulement à rouleau libre 686
retrait des tapis latéraux 676
retrait du rouleau d'entraînement du tapis latéral 690
retrait du rouleau libre du tapis latéral 684
systèmes de transport 754
Conversion de la position de travail à la position de transport 519
roues en mouvement
roues arrière (droite) en position de transport 522
roues avant (gauche) en position de transport 520
conversion de la position transport à travail 508
rangement de la barre de remorquage 513
retrait de la barre d'attelage du stockage 524
retrait de la barre de remorquage 509
roues en mouvement
roues arrière (droite) en position de travail 517
roues avant (gauche) à la position de champ 514
couples de serrage des boulons des roues 754
déplacement de la roue extérieure gauche du transport à la position de travail 508
pression de gonflage des pneus 756
transport de la plateforme 506
remorquage de la plateforme 506
attelage à un véhicule de remorquage 507
sur la moissonneuse-batteuse 506
Systèmes de transport EasyMove℠ (en option)
changement de la connexion de la barre d'attelage de la chape à l'axe 759

T

tableau de conversion 815
tablier d'alimentation
rouleaux d'entraînement
installation 654
retrait 652
vérification des crochets du support de bielle 670
tapis
dépannage 799
module de flottement
réglage de la tension du tapis 650
remplacement du tapis d'alimentation 645
vérification de la tension du tapis 650
modules de flottement
tablier d'alimentation 645
réglage de la vitesse du tapis latéral 233
tapis latéraux
réglage de l'alignement 683
vitesse du tapis d'alimentation 232
vitesse du tapis latéral 232
tapis d'alimentation
réglage de la tension du tapis 650
réglage de la vitesse 235
remplacement du tapis d'alimentation 645
rouleau d'entraînement 652
rouleau libre 658
installation 661
retrait 658
roulement de rouleau d'entraînement
installation 658
Retirer 655
roulement de rouleau libre
remplacement 664
vérification de la tension du tapis 650
tapis de la plateforme, *Voir* tapis latéraux
tiges de division 276
installation 277
Retirer 277
tiges de division de récolte 276
installation 277
Retirer 277
transmissions
doigts de la transmission
installation 571
Retirer 569
enlèvement de la transmission de la moissonneuse-batteuse au module de flottement 563
installation de la transmission 565
transporteurs à vis
position du transporteur à vis 181

V

variables d'opération

Configuration 185
vis
chaînes d'entraînement
vérification de la tension 579
configurations de la vis d'alimentation
configuration étroite 159
configuration large 164
configuration moyenne 162
configuration ultra étroite 155
configuration Ultra large 167
doigts
réglage de la synchronisation des doigts 599
spire
installation 171, 174
retrait 169
spire de la vis d'alimentation en option 777
vis d'alimentation 576
chaînes d'entraînement
retirer 583
espacement entre le transporteur à vis et le bac 576
pignons d'entraînement de la vis d'alimentation
réglage de la tension de la chaîne d'entraînement de la vis d'alimentation 590
Vis d'alimentation
chaînes d'entraînement
installation 587
lubrification 551
réglage de la tension de la chaîne 590
vérification de la tension de la chaîne 581
configurations de la vis d'alimentation 153
doigts ..... 594, *Voir* doigts
contrôle de la synchronisation des doigts 598
installation 179, 596
Retirer 176, 594
ressorts de tension
vérification et réglage 183
spire 169, 593
vis transversales supérieures 254, 769
ajustement de la position de la vis – vis à deux ou trois pièces 255
vitesses
réglage de la vitesse du tapis latéral 233
vitesse au sol 231
vitesse des couteaux
vérification 236
vitesse du rabatteur 230
vitesse du tapis d'alimentation 235
vitesse du tapis latéral 232
vitesses au sol 231
vitesses du rabatteur 230

Fluides et huiles recommandés

Pour que votre machine offre une performance optimale, utilisez uniquement des fluides et lubrifiants propres.

- Utilisez toujours des récipients propres pour tous les fluides et lubrifiants.
- Rangez les fluides et lubrifiants à l'abri de la poussière, de l'humidité et de tout autre contaminant.

Lubrifiant	Spécifications	Description	Utilisation	Quantités
Graisse	SAE multiusages	Performances extrême-pression (EP) et haute température avec 1 % max. de disulfure de molybdène (NLGI classe 2) à base de lithium.	Comme requis, sauf indication contraire	—
		Performances extrême-pression (EP) et haute température avec 10% max. de disulfure de molybdène (NLGI classe 2) à base de lithium.	Joints coulissants de la transmission	—
Huile de transmis-sion	SAE 85W-140	Classe de service API GL-5	Boîtier d'entraînement du couteau	1,5 litre (1,3 quart)
			Boîte de vitesse principale	2,75 litres (2,9 quarts)
			Boîte de vitesse d'achèvement	2,25 litres (2,4 quarts)
Huile hydrauli-que	Huile trans-hydraulique de grade unique.Viscosité à 60,1 cSt à 40 °C (104 °F) Viscosité à 9,5 cSt à 100 °C (212 °F) Marques recommandées : • Petro-Canada Duratran • John Deere Hy-Gard J20C • CNH Hy-Tran Ultratraction • CNH Hy-Tran Multitraction • AGCO Power Fluid 821 XL	Huile lubrifiante trans-hydraulique	Réservoir des systèmes d'entraînement de plateforme	95 litres (25,1 gallons américains)
Huile de chaîne	Huile de chaîne d'une viscosité de 100-150 cSt à 40 °C (104 °F) ou huile minérale SAE 20W-50 sans détergents ni solvants.	L'huile de chaîne est formulée pour offrir une bonne protection contre l'usure et une résistance à la formation de mousse. Elle protège la chaîne et les pignons d'entraînement contre l'usure.	Chaîne d'entraînement du rabatteur	–

MacDon

CLIENTS
MacDon.com

CONCESSIONNAIRES
Portal.MacDon.com

Les marques de commerce des produits sont les marques de leurs fabricants ou de leurs distributeurs respectifs.

Imprimé au Canada