MacDon

Серия D2
Полотняная жатка для косилок

Каталог запчастей

262567 Редакция A

Перевод оригинальной инструкции

Специалисты в уборке урожая

Полотняная жатка для косилок, серия D2

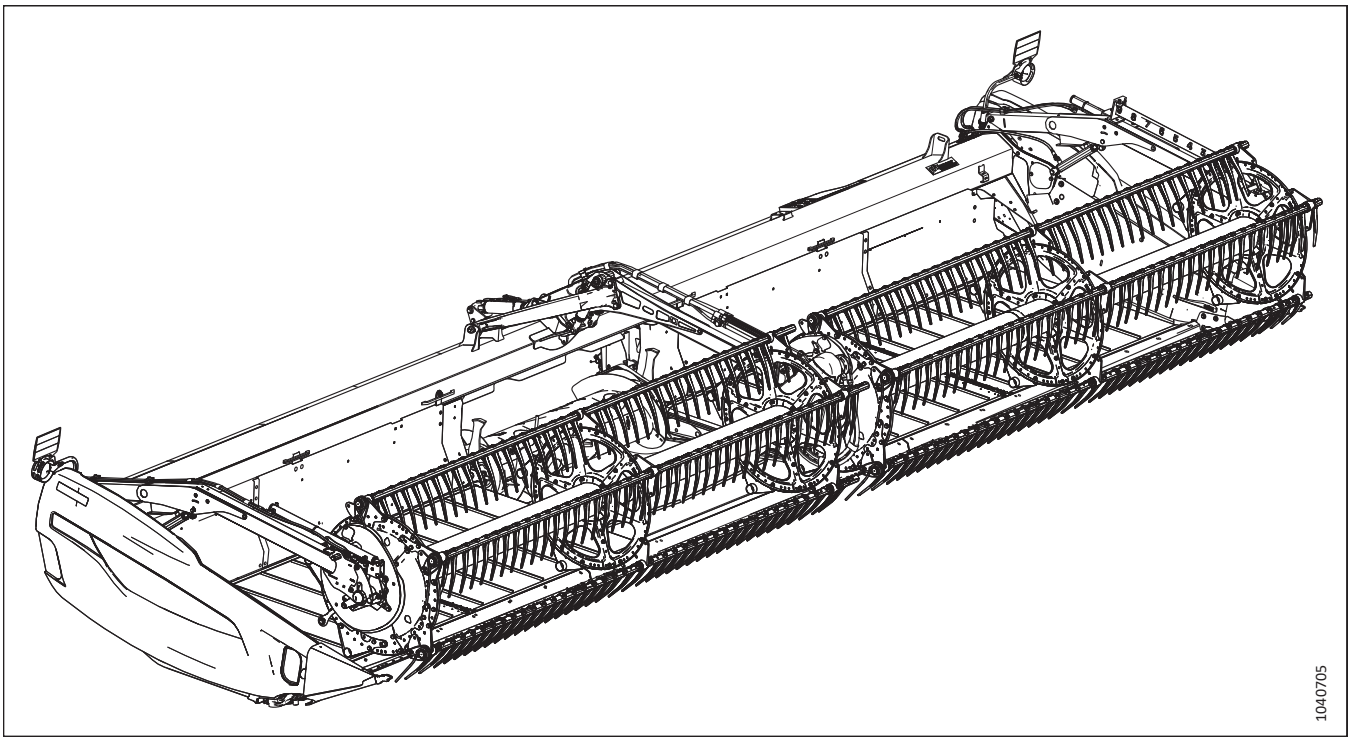

Опубликовано: декабрь 2023 г.

ПРИМЕЧАНИЕ:

Постоянно обновляйте публикации MacDon. Самую последнюю версию на английском языке можно загрузить с нашего сайта (*www.macdon.com*) или с сайта для наших дилеров (*https://portal.macdon.com*) (требуется логин).

© MacDon Industries, Ltd., 2023

Информация, содержащаяся в этом документе, основана на данных, которые были действительны и доступны на момент его выхода из печати. MacDon Industries, Ltd. не дает каких-либо заверений или гарантий, явных или подразумеваемых, в отношении информации, содержащейся в опубликованном документе. MacDon Industries, Ltd. сохраняет за собой право вносить изменения в любое время и без дополнительного предупреждения.

Введение

В данном каталоге перечислены все запчасти, которые можно заказать для полотняной жатки MacDon серии D2, предназначенной для косилок серии M, серии M1 и серии M2.

При заказе обязательно указывайте соответствующий номер запчасти. Некоторые детали зависят от размера жатки; убедитесь, что вы заказали деталь с правильным номером для вашего устройства.

Жирный шрифт используется для обозначения изменений, внесенных в текущей версии документа. В каждой новой редакции каталога предыдущие изменения будут переписаны обычным шрифтом.

Электрические разъемы для изделий MacDon есть в продаже, но они не перечислены в каталоге. Список имеющихся в продаже разъемов см. в каталоге деталей электрических разъемов (MD № 169641).

В этом каталоге правая и левая сторона определяются со стороны оператора, сидящего в комбайне. Для обозначения переднего расположения на рисунках иногда используется стрелка.

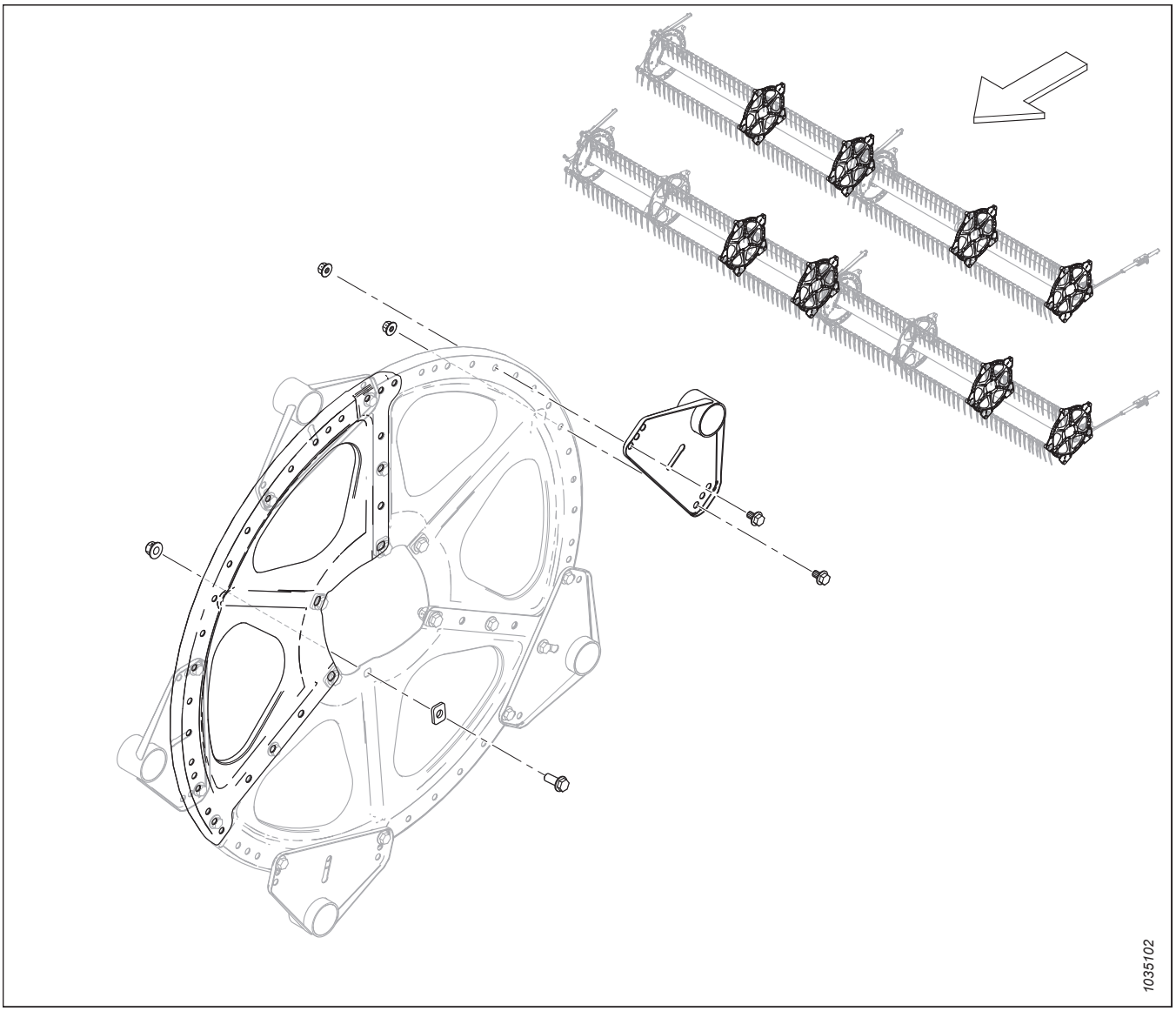

Сокращения

A/R – по необходимости (кол-во различается)	ASSY – в сборе	BHRN – полукруглая головка с ребристым подголовком
BV – шаровой кран	CCW – против часовой стрелки	CON – коническая (пружинная шайба)
CSK – зенковка	C/W – в комплекте с	CW – по часовой стрелке
DBLE – двойной	DK – двойной нож	DR – сдвоенное мотовило
DT – деформированная резьба	FLG – фланец	GA – калибр
GR – марка	GS – семенник трав	HD – головка
HDR – жатка	HFA – гидравлический продольного перемещения	HH – шестигранная головка
HNBR – гидрированный бутадиен-нитрильный каучук	HYD – гидравлический	ВД – внутренний диаметр
IP – Internal Plus (Torx Plus)	KP – давление ножа	KR – возврат ножа
LG – длина	LH – левосторонний (определяется по положению оператора лицом вперед)	LK – стопорный
MACH – машина	MD – MacDon	MFA – ручной привод продольного перемещения
MY – модельный год	NC – американская нормальная крупная резьба	NF – американская нормальная мелкая резьба
NSS – не продается отдельно	NT – зауженная транспортировочная конфигурация	НД – наружный диаметр
OPT – в дополнительной комплектации	PO – с сервоприводом	PT – прицепная (косилка-плющилка)
RC – роликовая цепь	REF – ссылка, номер детали, встречающийся в каталоге	REG – стандартный
RH – правосторонний (определяется по положению оператора лицом вперед)	RHSN – болт с полукруглой головкой и квадратным подголовком или болт с квадратным подголовком	RHSSN – укороченный с полукруглой головкой, квадратным подголовком
RTD – подающий шнек	SAE – Общество автомобильных инженеров (выпуск деталей подчиняется предъявляемым этим обществом требованиям)	SD – боковое полотно
SER – с насечкой	SK – одинарный нож	SKT HD – головка под торцевой ключ
SMTH – гладкий	SMV – медленно движущееся транспортное средство	SOCK – гнездо
SP – самоходная (косилка) жатка	SPCL – специальный	SPH – сферический
SPI – количество зубцов на дюйм (сегменты ножа)	SR – одинарное мотовило	STL – сталь (нерж.)
STR – стандарт	STVR – самоконтрящаяся	РЕЗЬБА ПО ВСЕЙ ДЛИНЕ – резьба по всей длине
THD – резьба	TR – тройное мотовило	UCA – верхний поперечный шнек
UDK – несинхронизированный двойной нож	NC – унифицированная крупная резьба	UNEF – унифицированная мелкая резьба для специального применения

UNF – унифицированная мелкая резьба WF – широкая рама	UNS – серия унифицированной специальной резьбы ZP – оцинкованный	VK – вертикальный нож

Разделения серийного номера

Сторона серийного номера, на которой появляется дефис (–), определяет, какая деталь будет использоваться с номером до или после указанного серийного номера.

Пример.

- –451189 используется на машинах вплоть до и включая серийный номер 451189.
- 451190– используется на машинах включая серийный номер 451190 и после него.

Сводное описание изменений: полотняная жатка серии D2 для косилок (262310, ред. A)

В перечне представлены изменения, внесенные после предыдущей редакции (215852, ред. A).

Раздел	Описание изменения	Только для внутреннего пользования
По всему документу	Добавлены ссылки на косилки серии M2.	Проектирование
По всему документу	Для ясности изменены примечания и сноски во всех частях каталога.	Технические публикации
3 Футляр для руководства и чехол для ножа, страница 5	Добавлены ссылки на запасные ножи (поз. № 7–9) и сноски. Внесено изменение в рисунки 1040219–1043054 для отражения изменений.	ECN 64378
	Футляр для хранения руководства 174612 заменен на футляр для хранения руководства 220107, обновлена иллюстрация 1043054.	ECN 64612
14 Полотно — приводной ролик, страница 35	Изменена сноска по узлу обслуживания приводного ролика 319676, чтобы указать, что узел содержит рифленый ролик.	Детали
26 Противорежущие пальцы, прижимы и башмаки ножевого бруса — двойной нож, заостренный (D225, D230 и D235), страница 59	Изменены название раздела, перечень деталей и сноски; жатки D225–D235 доступны в конфигурациях с заостренными противорежущими пальцами двойного ножа. Добавлены комплекты заостренных противорежущих пальцев 286661, 286662 и 286663.	ECN 64366 SPEC 286368
27 Противорежущие пальцы, прижимы и башмаки ножевого бруса — двойной нож, PlugFree™ (D215, D220, D225, D230, D235 и D241), страница 63	Изменены название раздела, перечень деталей и сноски для включения в них D220; жатки D215–D241 доступны в конфигурациях с противорежущими пальцами PlugFree™ двойного ножа. Добавлен комплект противорежущих пальцев PlugFree™ 286834.	ECN 64366 SPEC 286369
28 Ножи — жатки с приводом одинарного ножа (D225, D230 и D235), страница 67	Пересмотрено название раздела. Добавлены наборы ножей тонкой резки 286609, 286610 и 286611 и сегменты ножей тонкой резки 286579, 286581, 286582, 286583 и 286584. Добавлены наборы ножей сверхгрубой резки 286779, 286780 и 286782 и сегменты ножей сверхгрубой резки 286758, 286760, 286761, 286763 и 286764. Для ясности добавлены и изменены сноски.	Детали Проектирование
29 Ножи — жатки с приводом двойного ножа (D215, D220 и D225), страница 73	Пересмотрено название раздела. Добавлены наборы ножей грубой резки 286602, 286753 и 286754 и сегменты ножей грубой резки 286562, 286563, 286573, 286864, 286865, 286744, 286879 и 286880. Добавлены наборы ножей сверхгрубой резки 286783, 286784 и 286785 и сегменты ножей сверхгрубой резки 286758, 286759, 286765, 286766, 286874, 286875, 286883 и 286884. Для ясности добавлены и изменены сноски.	Детали Проектирование
30 Ножи — жатки с приводом двойного ножа (D230 и D235), страница 81	Пересмотрено название раздела. Добавлены наборы ножей тонкой резки 286615 и 286616 и сегменты ножей тонкой резки 286579, 286580, 286870, 286871, 286591 и 286592. Добавлены наборы ножей сверхгрубой резки 286786 и 286787 и сегменты ножей сверхгрубой резки 286758, 286759, 286761, 286767, 286768, 286875 и 286876. Для ясности добавлены и изменены сноски.	Детали Проектирование

Раздел	Описание изменения	Только для внутреннего пользования
31 Ножи — жатки с двойным ножом (D241), страница 87	Пересмотрено название раздела. Добавлен набор ножей тонкой резки 286618 и сегменты ножей тонкой резки 286579, 286580, 286871 и 286593. Добавлен набор ножей сверхгрубой резки 286789 и сегменты ножей сверхгрубой резки 286758, 286759, 286761, 286876 и 286769. Для ясности добавлены примечания.	Детали Проектирование
56 Копирующие башмаки – на концах и в центре, страница 151	Болт 30628 заменен на болт 135335, добавлена плоская шайба 184711. Внесено изменение в рисунки 1040324–1043090 для отражения изменений.	ECN 64715
57 Гидравлическое оборудование — распределитель, одинарный нож, страница 153	Добавлен новый раздел, посвященный распределителю одинарного ножа 283500, с новой иллюстрацией 1043236.	Проектирование
58 Гидравлическое оборудование — распределитель, двойной нож, с синхронизацией, страница 155	Добавлен новый раздел, посвященный распределителю двойного ножа с синхронизацией 283501, с новой иллюстрацией 1043237.	Проектирование
59 Гидравлическое оборудование — распределитель, двойной нож, без синхронизации, страница 157	Добавлен новый раздел, посвященный распределителю двойного ножа без синхронизации 283502, с новой иллюстрацией 1043238.	Проектирование
67 Гидравлическое оборудование — привод полотна, гидравлическое перемещение дек (D230 и D235), страница 177	Изменена сноска по правому распределителю перемещения деки 232747; количество переходных фитингов адаптера 184461 стало 6 шт., было 4 шт. Изменена сноска по левому распределителю перемещения деки 232746; количество переходных фитингов адаптера 184461 стало 8 шт., было 6 шт.	ECN 64662
85 Крышки гидравлической линии — центральные, серия M1/M2 (D220), страница 233	Количество кронштейнов опоры гидравлической крышки 283849 стало 3 шт., было 4 шт. Внесено изменение в рисунки 1041124–1043123 для отражения изменений.	ECN 64670
92 Электрическое оборудование — датчик перемещения вперед/назад мотовила (2023 модельного года и ранее), страница 249	Индикатор продольного перемещения мотовила 328532 заменен на индикатор 323937.	ECN 63777
	Добавлена дополнительная втулка 206340 и проставка 328534 (количество 2 шт., было 1 шт.). Шайба 184706 заменена на большую шайбу 43219, добавлена шайба 184711. Гайка 135799 заменена на 135337. Болт 109613 заменен на 136595. Болт 152655 заменен на винт 135894. Внесено изменение в рисунки с 1040543 по 1043109 для отражения изменений.	ECN 63831
	Детали для продольного перемещения мотовила в этом разделе выполнены только для обслуживания моделей 2023 года и более ранних устройств; некоторые детали были заменены на комплект датчика продольного перемещения мотовила 368338. Для ясности добавлены примечания.	ECN 64090 ECN 64242
93 Электрическое оборудование — датчик перемещения вперед/назад мотовила (2024 модельного года и позднее), страница 251	Добавлен новый раздел, посвященный датчикам продольного перемещения мотовила в сборе модели 2024 года, с новой иллюстрацией 1043110.	ECN 64090 ECN 64242

Раздел	Описание изменения	Только для внутреннего пользования
94 Электрооборудование — датчик скорости мотовила, страница 253	Добавлен зажим 500321 и изменена прокладка кабеля датчика скорости мотовила. Внесено изменение в рисунки 1041372–1043117 для отражения изменений.	ECN 64385
95 Электрооборудование — датчик скорости ножа, страница 255	Добавлена оконечная муфта шины CAN 134043 на жгут проводов 323046.	ECN 64351
96 Наклейки и светоотражатели — серия D2, страница 257	Добавлены недостающие наклейки 233745, 279085, 313881, 316662, 316639, 316649, 327086, 327717 и 327802. Внесено изменение в рисунки 1041385–1043241 для отражения изменений.	Поддержка изделия, Технические публикации
102 Краска, страница 271	Для единообразия добавлен раздел о краске с иллюстрацией 1037431.	Технические публикации
107 Комплектация косилки — гидравлическое оборудование серии M (D215 и D220), страница 281	Для ясности добавлены сноски по различным фитингам, чтобы указать, к каким разъемам на распределителе они присоединяются.	Проектирова-ние
108 Комплектация косилки — гидравлическое оборудование серии M (D225, D230, D235 и D241), страница 287	Для ясности добавлены сноски по различным фитингам, чтобы указать, к каким разъемам на распределителе они присоединяются.	Проектирова-ние
110 Комплектация косилки — гидравлическое оборудование серии M1/M2, шланги и защелка (D215 и D220), страница 297	Для ясности добавлены сноски по различным фитингам, чтобы указать, к каким разъемам на распределителе они присоединяются.	Проектирова-ние
111 Комплектация косилки — гидравлическое оборудование серии M1/M2, шланги и защелка (D225, D230, D235 и D241), страница 303	Для ясности добавлены сноски по различным фитингам, чтобы указать, к каким разъемам на распределителе они присоединяются.	Проектирова-ние
114 (Дополнительное оборудование) Опоры полотняной жатки (башмаки для косилок серии M и серии M1/M2), страница 313	Удален комплект B7266.	ECN 64385
115 (Дополнительное оборудование) Комплект двойного назначения — косилки серии M1/M2, страница 315	Добавлен новый раздел, посвященный комплекту двойного назначения (B7501) для серии M1/M2 с новой иллюстрацией 1043206. По всему документу добавлены пояснительные сноски.	ECN 64255
116 (Опция) EasyMove™ — опорно-транспортный комплект, базовый комплект и стабилизирующие колеса, страница 317	Добавлено новая сноска, чтобы указать, что шарнирная опора в сборе 303380 включает в себя две втулки из композитного материала 210661 и две втулки из композитного материала 133992.	Публикации
	Амортизатор жатки 210340 заменен на амортизатор жатки 327798. Добавлена сноска, чтобы указать, что амортизатор включает в себя втулку из композитного материала 133992.	ECN 63236
	В перечень деталей добавлена наклейка California Proposition 65 302204.	ECN 64111

Раздел	Описание изменения	Только для внутреннего пользования
117 (Опция) EasyMove™ — опорно-транспортный комплект, колеса, шины и жесткие сцепки, страница 325	Добавлен коллектор длинного дышла C2173. Комплект шин B6275 заменен на B7398. Шина 230483 заменена на 327808, добавлена наклейка с обозначением давления в шинах 327802. По всему документу добавлены пояснительные сноски.	ECN 62597
	Прекращен выпуск 316904 и удалены винты 42292; болт 184679 стал крепежом B, был крепежом R. Изменено описание короткой швеллерной опоры 327680 для коротких дышл (B7391) и добавлена длинная швеллерная опора 327817 (заменяет собой две опоры 327680) для длинных дышл (B7392). Внесено изменение в рисунки 1038286–1041769 для отражения изменений.	ECN 64203
124 (Опция) Комплект для программирования модуля, страница 345	Добавлен новый раздел, посвященный комплекту для программирования модулей 368385, с новой иллюстрацией 1041682.	ECN 62887 ECN 64148
135 Стабилизирующие колеса (дополнительное оборудование), страница 373	Комплект стабилизирующих колес C2051 заменен на C2171. Комплект шин B6275 заменен на B7398. Шина 230483 заменена на 327808, добавлена наклейка с обозначением давления в шинах 327802. По всему документу добавлены пояснительные сноски.	ECN 62597
138 (Опция) Фонари для освещения стерни, страница 383	Изменены сноски для отсылки к косилкам серии M2.	Проектирова-ние
142 (Опция) Комплект вертикальных ножей VertiBlade™, страница 397	Добавлен европейский комплект компонентов вертикального ножа B7464 и европейский комплект вертикального ножа B7466, добавлены сноски для пояснения.	ECN 63630
	Фланцевые болты с шестигранными головками 152655 заменены на винты Torx® с полукруглыми головками 136395, обновлена иллюстрация с 1032942 на 1041737 для отображения изменений.	ECN 64134
144 (Дополнительное оборудование) VertiBlade™гидравлическое оборудование вертикального ножа, страница 407	По всему документу добавлены пояснительные сноски.	Технические публикации

Введение i
Сокращения ii
Разделения серийного номера iv
Сводное описание изменений: полотняная жатка серии D2 для косилок (262310, ред. A) v

1 Торцевые панели рамы жатки 1
2 Рама жатки — крепеж разъемной рамы 3
3 Футляр для руководства и чехол для ножа 5
4 Конусы делителя 7
5 Стержни делителя и чехол 9
6 Боковые щитки 11
7 Компоненты для монтажа боковых щитков 13
8 Полотно 17
9 Полотно — панели заднего щитка (D215 и D220) 21
10 Полотно — панели заднего щитка (D225) 23
11 Полотно — панели заднего щитка (D230 и D235) 25
12 Полотно — панели заднего щитка (D241) 29
13 Полотно — натяжитель 31
14 Полотно — приводной ролик 35
15 Полотно — деки (D215 и D220) 37
16 Полотно — деки (D225, D230 и D235) 39
17 Полотно — деки (D241) 41
18 Полотно — направляющие 43
19 Полотно — уплотнения (D215 и D220) 45
20 Полотно — уплотнения (D225, D230 и D235) 47
21 Полотно — уплотнения (D241) 49
22 Дефлекторы полотна — узкие 51
23 Дефлекторы полотна — широкие 53
24 Противорежущие пальцы, прижимы и башмаки противорежущего бруса — одинарный нож, заостренный (D230 и D235) 55
25 Противорежущие пальцы, прижимы и башмаки ножевого бруса — одинарный нож, PlugFree™ (D225 и D230) 57
26 Противорежущие пальцы, прижимы и башмаки ножевого бруса — двойной нож, заостренный (D225, D230 и D235) 59
27 Противорежущие пальцы, прижимы и башмаки ножевого бруса — двойной нож, PlugFree™ (D215, D220, D225, D230, D235 и D241) 63
28 Ножи — жатки с приводом одинарного ножа (D225, D230 и D235) 67
29 Ножи — жатки с приводом двойного ножа (D215, D220 и D225) 73
30 Ножи — жатки с приводом двойного ножа (D230 и D235) 81
31 Ножи — жатки с двойным ножом (D241) 87
32 Привод ножа — одинарный и двойной нож 91
33 Редуктор привода ножа 95
34 Рычаг центровки мотовила и подъемные цилиндры — центральный рычаг, сдвоенное мотовило 97
35 Рычаг центровки мотовила и подъемные цилиндры — внешние рычаги, сдвоенное мотовило 99
36 Рычаг центровки мотовила и подъемные цилиндры — наружные рычаги, одинарное мотовило 101

37 Компоненты рычага мотовила — правый рычаг, одинарное мотовило 105
38 Компоненты рычага мотовила — правый рычаг, сдвоенное мотовило 107
39 Компоненты рычага мотовила — центральный рычаг, сдвоенное мотовило 109
40 Компоненты рычага мотовила — левый рычаг 111
41 Привод мотовила — одинарное мотовило 113
42 Привод мотовила — сдвоенное мотовило 117
43 Компоненты эксцентрика мотовила — правый рычаг, сдвоенное мотовило 123
44 Мотовило — граблина 125
45 Диски мотовила — сторона эксцентрика и соединение 129
46 Диски мотовила — середина 131
47 Диски мотовила — сторона хвостовика 133
48 Мотовило — центральные трубки, одинарное мотовило 135
49 Мотовило — центральные трубки, сдвоенное мотовило 137
50 Мотовило — боковые щитки, сторона эксцентрика, внешние (9 граблин) 139
51 Мотовило — боковые щитки, сторона хвостовика, внешние (9 граблин) 141
52 Мотовило — боковые щитки, сторона эксцентрика, внешняя (5 и 6 планок) 143
53 Мотовило — боковые щитки, сторона хвостовика, внешняя (5 и 6 планок) 145
54 Мотовило — боковые щитки, сторона эксцентрика, внутренняя (5 и 6 планок) 147
55 Мотовило — боковые щитки, сторона хвостовика, внутренняя (5 и 6 планок) 149
56 Копирующие башмаки – на концах и в центре 151
57 Гидравлическое оборудование — распределитель, одинарный нож 153
58 Гидравлическое оборудование — распределитель, двойной нож, с синхронизацией 155
59 Гидравлическое оборудование — распределитель, двойной нож, без синхронизации 157
60 Гидравлическое оборудование — привод ножа, двойной нож, левый (D215 и D220) 159
61 Гидравлическое оборудование — привод ножа, одинарный и двойной нож, левый (D225, D230, D235 и D241) 161
62 Гидравлическое оборудование — привод ножа, двойной нож, правый (D215 и D220) 165
63 Гидравлическое оборудование — привод ножа, двойной нож, правый (D225, D230 и D235) 167
64 Гидравлическое оборудование — привод ножа, двойной нож, правый (D241) 169
65 Гидравлическое оборудование — привод полотна, центральная подача (D215 и D220) 171
66 Гидравлическое оборудование — привод полотна, центральная подача (D225, D230, D235 и D241) 173
67 Гидравлическое оборудование — привод полотна, гидравлическое перемещение дек (D230 и D235) 177
68 Гидравлическое оборудование — привод полотна, линии распределителя 183
69 Гидравлическое оборудование — подъем и продольное перемещение, одинарное мотовило, левый рычаг (D215 и D220) 185
70 Гидравлическое оборудование — подъем и продольное перемещение, одинарное мотовило, левый рычаг (D225) 189
71 Гидравлическое оборудование — подъем и продольное перемещение, одинарное мотовило, правый рычаг (D215 и D220) 191
72 Гидравлическое оборудование — подъем и продольное перемещение, одинарное мотовило, правый рычаг (D225) 193
73 Гидравлическое оборудование — подъем и продольное перемещение, сдвоенное мотовило, левый рычаг (D230, D235 и D241) 197

74 Гидравлическое оборудование — подъем и продольное перемещение, сдвоенное мотовило, центральный рычаг (D230, D235 и D241) ... 201
75 Гидравлическое оборудование — подъем и продольное перемещение, сдвоенное мотовило, правый рычаг (D230 и D235) ... 205
76 Гидравлическое оборудование — подъем и продольное перемещение, сдвоенное мотовило, правый рычаг (D241) ... 209
77 Гидравлика — привод мотовила, одинарное мотовило ... 211
78 Гидравлическое оборудование — привод мотовила, сдвоенное мотовило ... 215
79 Гидравлическое оборудование — верхний поперечный шнек ... 219
80 Крышки гидравлической линии (D225, D230 и D235) ... 221
81 Крышки гидравлической линии (D241) ... 223
82 Крышки гидравлической линии — центральные, серия M (D215) ... 225
83 Крышки гидравлической линии — центральные, серия M1/M2 (D215) ... 227
84 Крышки гидравлической линии — центральные, серия M (D220) ... 229
85 Крышки гидравлической линии — центральные, серия M1/M2 (D220) ... 233
86 Крышки гидравлической линии — центральные, серия M (D225, D230, D235 и D241) ... 235
87 Крышки гидравлической линии — центральные, серия M1/M2 (D225, D230, D235 и D241) ... 237
88 Электрооборудование — жгут проводов (D215, D220 и D225) ... 241
89 Электрооборудование — жгут проводов (D230, D235 и D241) ... 243
90 Электрическое оборудование — габаритные фонари ... 245
91 Электрическое оборудование — датчик высоты мотовила ... 247
92 Электрическое оборудование — датчик перемещения вперед/назад мотовила (2023 модельного года и ранее) ... 249
93 Электрическое оборудование — датчик перемещения вперед/назад мотовила (2024 модельного года и позднее) ... 251
94 Электрооборудование — датчик скорости мотовила ... 253
95 Электрооборудование — датчик скорости ножа ... 255
96 Наклейки и светоотражатели — серия D2 ... 257
97 Наклейки – идентификация изделия ... 261
98 Наклейки – французский язык ... 263
99 Наклейки – португальский язык ... 265
100 Наклейки – русский язык ... 267
101 Наклейки – испанский язык ... 269
102 Краска ... 271
103 Комплектация косилки — стопорные штифты серии D2 SP ... 273
104 Комплектация косилки — гидравлическое оборудование привода полотна, централизованная подача, слив утечек ... 275
105 Комплектация косилки — гидравлическое оборудование привода полотна, выпуск слива утечек ... 277
106 Комплектация косилки — комплект двойного ножа с электронной синхронизацией серии M ... 279
107 Комплектация косилки — гидравлическое оборудование серии M (D215 и D220) ... 281
108 Комплектация косилки — гидравлическое оборудование серии M (D225, D230, D235 и D241) ... 287
109 Комплектация косилки — гидравлическое оборудование серии M1/M2, рычаг и крепление опоры шланга ... 293

110 Комплектация косилки — гидравлическое оборудование серии M1/M2, шланги и защелка (D215 и D220) ... 297
111 Комплектация косилки — гидравлическое оборудование серии M1/M2, шланги и защелка (D225, D230, D235 и D241) ... 303
112 (Опция) Стеблеподъемники и стеллаж для хранения ... 309
113 (Опция) Скоба для хранения делителя ... 311
114 (Дополнительное оборудование) Опоры полотняной жатки (башмаки для косилок серии M и серии M1/M2) ... 313
115 (Дополнительное оборудование) Комплект двойного назначения — косилки серии M1/M2 ... 315
116 (Опция) EasyMove™ — опорно-транспортный комплект, базовый комплект и стабилизирующие колеса ... 317
117 (Опция) EasyMove™ — опорно-транспортный комплект, колеса, шины и жесткие сцепки ... 325
118 (Дополнительно) Концевые штанги валкового дефлектора ... 329
119 (Опция) Копирующие делители культуры ... 331
120 (Опция) Комплекты противорежущего пальца с четырьмя концами, одинарный нож ... 337
121 (Опция) Комплекты противорежущего пальца с четырьмя концами, двойной нож ... 339
122 (Опция) Износостойкие копирующие башмаки ... 341
123 (Опция) Пальцы мотовила для полеглых культур ... 343
124 (Опция) Комплект для программирования модуля ... 345
125 (Опция) Комплект переоборудования пальцев граблины — одинарное мотовило, с 6 граблин на 9 граблин ... 347
126 (Опция) Комплект переоборудования пальцев граблины — сдвоенное мотовило, с 5 граблин на 6 граблин ... 351
127 (Опция) Комплект переоборудования пальцев граблины — сдвоенное мотовило, с 6 граблин на 9 граблин ... 355
128 (Опция) Мотовило — две скорости ... 359
129 (Опция) Делители для скашивания риса ... 361
130 (Опция) Камнеуловитель ... 363
131 (Опция) Комплекты для обслуживания — острые противорежущие пальцы, ножи грубой резки ... 365
132 (Дополнительное оборудование) Комплект для обслуживания — противорежущие пальцы PlugFree™, ножи грубой резки ... 367
133 (Дополнительное оборудование) Комплект для обслуживания — заостренные противорежущие пальцы, ножи тонкой резки ... 369
134 (Дополнительное оборудование) Комплект для обслуживания — противорежущие пальцы PlugFree™, ножи тонкой резки ... 371
135 Стабилизирующие колеса (дополнительное оборудование) ... 373
136 (Опция) Комплект стального пальца ... 377
137 (Опция) Комплекты стальных концевых пальцев мотовила ... 381
138 (Опция) Фонари для освещения стерни ... 383
139 (Дополнительное оборудование) Валкоформирующие штанги — центральная подача ... 385
140 (Дополнительное оборудование) Верхний поперечный шнек — неразъемный шнек (D215 и D220) ... 387
141 (Дополнительное оборудование) Верхний поперечный шнек — двухкомпонентный шнек (D225, D230, D235 и D241) ... 391
142 (Опция) Комплект вертикальных ножей VertiBlade™ ... 397
143 (Опция) VertiBlade™Компоненты вертикального ножа ... 401

144 (Дополнительное оборудование) VertiBlade™гидравлическое оборудование вертикального ножа 407
Указатель 412

1 Торцевые панели рамы жатки

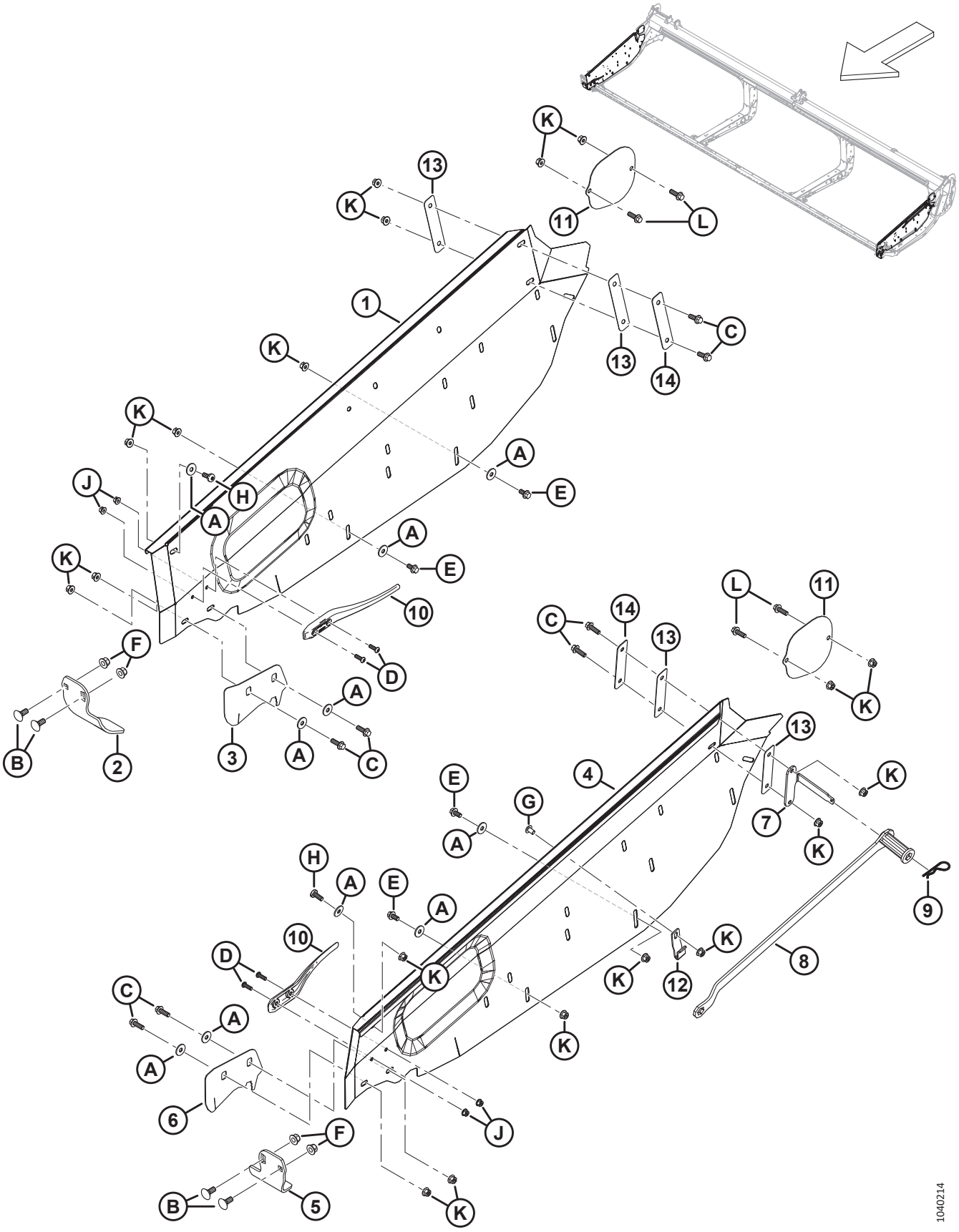

ТОРЦЕВЫЕ ПАНЕЛИ РАМЫ ЖАТКИ

Ссылка	Номер детали	Описание	Кол-во	Серийный номер
1	360749	ТОРЦЕВАЯ ПАНЕЛЬ — ПРАВАЯ	1	
2	289358	ПРОТИВОРЕЖУЩИЙ ПАЛЕЦ — ГОЛОВКА ПРАВОГО НОЖА	1	
3	360751	КРЫШКА — ОТВЕРСТИЕ ДЛЯ ПРАВОГО НОЖА [1]	1	
4	360748	ТОРЦЕВАЯ ПАНЕЛЬ — ЛЕВАЯ	1	
5	289220	ПРОТИВОРЕЖУЩИЙ ПАЛЕЦ — ГОЛОВКА ЛЕВОГО НОЖА	1	
6	360750	КРЫШКА — ОТВЕРСТИЕ ДЛЯ ЛЕВОГО НОЖА [1]	1	
7	340122	КРОНШТЕЙН — ДЕРЖАТЕЛЬ КЛЮЧА	1	
8	360361	ИНСТРУМЕНТ — СВАРН., НАСТРОЙКА ЖАТКИ [2]	1	
9	13125	ШТИФТ — ЧЕКА	1	
10	289742	ДЕФЛЕКТОР — ПАЛЕЦ	2	
11	289261	ЩИТОК — КРЫШКА ВЕРХНЕГО ПОПЕРЕЧНОГО ШНЕКА	2	
12	340113	ФИКСАТОР — ПЕРЕДНИЙ, ДЛЯ КЛЮЧА	1	
13	340193	ИЗОЛЯТОР — ПАНЕЛИ ЖАТКИ	4	
14	340215	ПЛАСТИНА	2	
A	184712	ШАЙБА — ПЛОСКАЯ БОЛЬШАЯ M10-200HV		
B	184667	БОЛТ — С ПОЛУКРУГЛОЙ ГОЛОВКОЙ И КВАДРАТНЫМ ПОДГОЛОВКОМ, M12 × 1,75 × 30-8.8-ЦИНК		
C	184665	БОЛТ — С ШЕСТИГР. ГОЛОВКОЙ, ФЛАНЦЕВЫЙ, M10 × 1,5 × 30-10.9-AA1J		
D	184649	ВИНТ — С ВНУТРЕННИМ ШЕСТИГРАННИКОМ В ПОЛУКРУГЛОЙ ГОЛОВКЕ M8 × 1,25 × 25		
E	152655	БОЛТ — С ШЕСТИГР. ГОЛОВКОЙ, ФЛАНЦЕВЫЙ, M10 × 1,5 × 20-8.8-AA1J		
F	136431	ГАЙКА — ШЕСТИГР., ФЛАНЦ., ЦЕНТР., СТОПОРН. M12 × 1,75-10		
G	136640	ВИНТ — СТЯЖНОЙ, ГОЛОВКА ПОД ЗВЕЗДООБР. КЛЮЧ, M10 × 1,5 × 16 × СПЕЦ.-8.8-AA1J		
H	320304	ВИНТ — СТЯЖНОЙ, ГОЛОВКА ПОД ЗВЕЗДООБР. КЛЮЧ, M10 × 1,5 × 25-СПЕЦ.-8.8-ЦИНК		
J	135337	ГАЙКА — ФЛАНЦЕВАЯ, ШЕСТИГРАННАЯ, СТОПОРН., M8 × 1,25-8-AA1J		
K	135799	ГАЙКА — ШЕСТИГР., ФЛАНЦ., ЦЕНТР., СТОПОРН. M10 × 1,5-10		
L	184661	БОЛТ — С ШЕСТИГР. ГОЛОВКОЙ, РЕЗЬБА ПО ВСЕЙ ДЛИНЕ M10 × 1,5 × 30-8.8-AA1J		

1. Рекомендуется не для любых условий. В основном используется для сбора риса и травы с тонким стеблем, во избежание застревания культуры в отверстии для подачи.
2. Комплект включает инструмент для настройки жатки (не продается отдельно) и инструкции.

2 Рама жатки — крепеж разъемной рамы

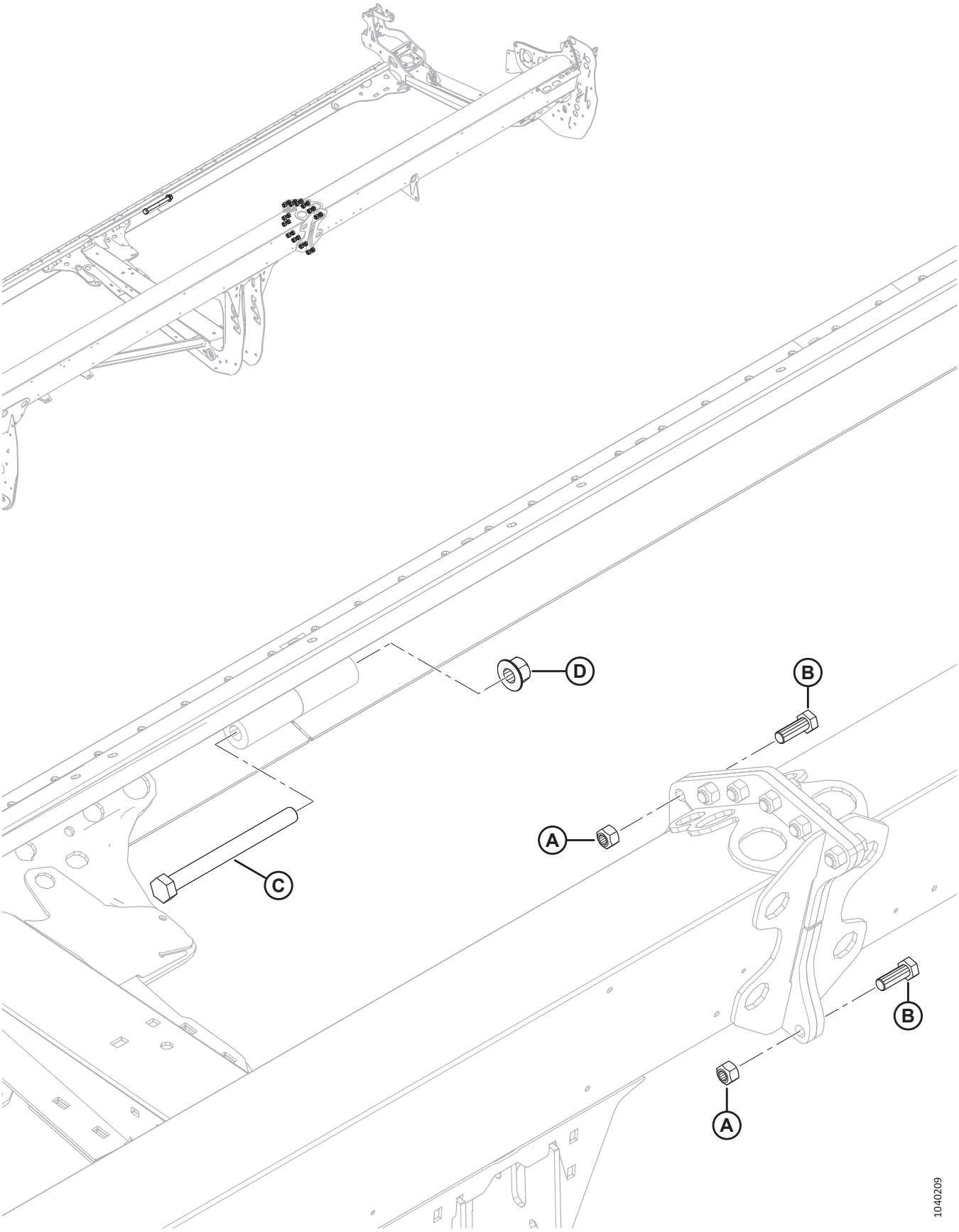

РАМА ЖАТКИ — КРЕПЕЖ РАЗЪЕМНОЙ РАМЫ

Ссылка	Номер детали	Описание	Кол-во	Серийный номер
A	320026	ГАЙКА — ШЕСТИГРАННАЯ, ВЕРХН., СТОПОРНАЯ M16 × 2-10-ЦИНК		
B	136671	БОЛТ — С ШЕСТИГР. ГОЛОВКОЙ, M16 × 2 × 45-10.9-ЦИНК		
C	252581	БОЛТ — С ШЕСТИГР. ГОЛОВКОЙ M20 × 2,5 × 220-10.9-AA1J		
D	136122	ГАЙКА — ФЛАНЦЕВАЯ, ШЕСТИГРАННАЯ, ЦЕНТР., СТОПОРН. M20 × 2,5-10-AA1J		

3 Футляр для руководства и чехол для ножа

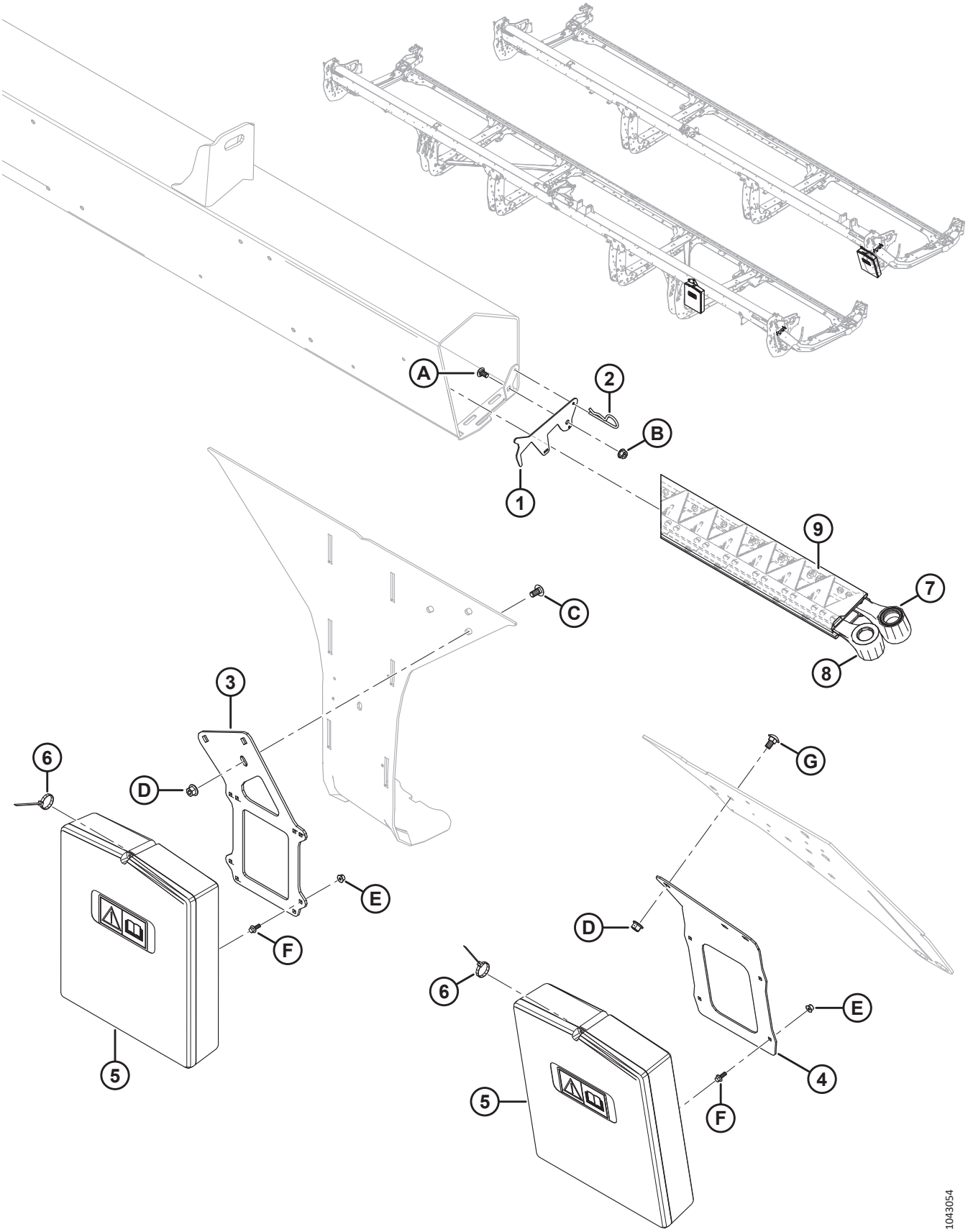

ФУТЛЯР ДЛЯ РУКОВОДСТВА И ЧЕХОЛ ДЛЯ НОЖА

Ссылка	Номер детали	Описание	Кол-во	Серийный номер
1	286741	ЗАЩЕЛКА — ФИКСАТОР, ЧЕХОЛ ДЛЯ НОЖА	1	
2	13125	ШТИФТ — ЧЕКА	1	
3	360175	ОПОРА — ФУТЛЯР ДЛЯ РУКОВОДСТВА (ЖАТКИ 30–41 ФУТОВ) [3]	1	
4	360166	ОПОРА — ФУТЛЯР ДЛЯ РУКОВОДСТВА (ЖАТКИ 15–25 ФУТОВ) [4]	1	
5	**220107**	**ФУТЛЯР — ДЛЯ РУКОВОДСТВ**	**1**	
6	21763	КРЕПЛЕНИЕ — СТЯЖКА ПЛАСТИКОВАЯ ЧЕРНАЯ	1	
7	**ССЫЛКА**	**НОЖ — ЗАПАСНОЙ, ЖАТКИ С ОДИНАРНЫМ НОЖОМ** [5]	**1**	
	ССЫЛКА	**НОЖ — ЗАПАСНОЙ, ЖАТКИ С ДВОЙНЫМ НОЖОМ, ЛЕВЫЙ** [6]	**1**	
8	**ССЫЛКА**	**НОЖ — ЗАПАСНОЙ, ЖАТКИ С ДВОЙНЫМ НОЖОМ, ПРАВЫЙ** [6]	**1**	
9	**Не продается отдельно**	**ЩИТОК — НОЖ**	**ПРИ НЕОБХОДИМОСТИ**	
A	191489	БОЛТ — УКОРОЧЕННЫЙ С ПОЛУКРУГЛОЙ ГОЛОВКОЙ И КВАДРАТНЫМ ПОДГОЛОВКОМ, РЕЗЬБА ПО ВСЕЙ ДЛИНЕ, M8 × 1,25 × 16-8.8-AA1J		
B	135337	ГАЙКА — ФЛАНЦЕВАЯ, ШЕСТИГРАННАЯ, СТОПОРН., M8 × 1,25-8-AA1J		
C	184657	БОЛТ — УКОРОЧЕННЫЙ С ПОЛУКРУГЛОЙ ГОЛОВКОЙ И КВАДРАТНЫМ ПОДГОЛОВКОМ, M10 × 1,5 × 20-8.8-AA1J		
D	135799	ГАЙКА — ШЕСТИГР., ФЛАНЦ., ЦЕНТР., СТОПОРН. M10 × 1,5-10		
E	152668	ГАЙКА — ШЕСТИГР., ФЛАНЦ., ЦЕНТР., СТОПОРН. M6 × 1-8		
F	135959	БОЛТ — ФЛАНЦЕВЫЙ, С ШЕСТИГР. ГОЛОВКОЙ, M6 × 1 × 16-10.9-AA1J		
G	136178	БОЛТ — С ПОЛУКРУГЛОЙ ГОЛОВКОЙ И КВАДРАТНЫМ ПОДГОЛОВКОМ, M10 × 1,5 × 20-8.8-AA1J		

3. Используется на жатках D230, D235 и D241.
4. Используется на жатках D215, D220 и D225.
5. Информация по деталям для обслуживания приведена в разделе *28 Ножи — жатки с приводом одинарного ножа (D225, D230 и D235), страница 67*.
6. Информация по деталям для обслуживания приведена в разделах , *30 Ножи — жатки с приводом двойного ножа (D230 и D235), страница 81*, *31 Ножи — жатки с двойным ножом (D241), страница 87* и *29 Ножи — жатки с приводом двойного ножа (D215, D220 и D225), страница 73*.

4 Конусы делителя

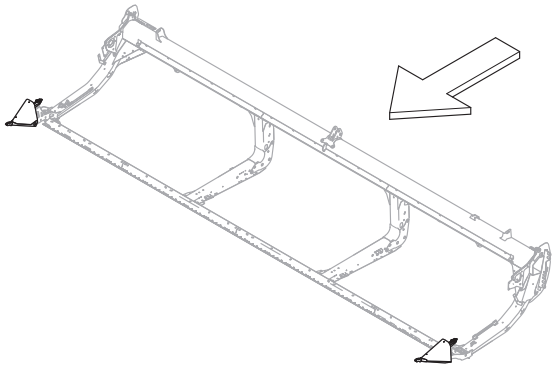

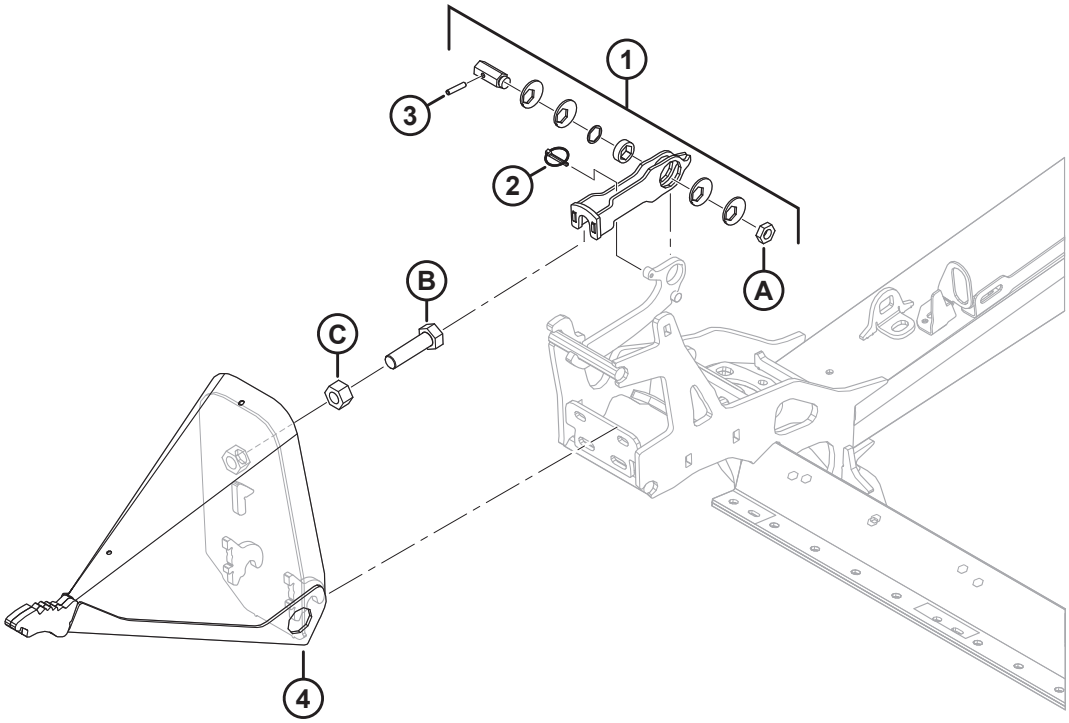

1032287

КОНУСЫ ДЕЛИТЕЛЯ

Ссылка	Номер детали	Описание	Кол-во	Серийный номер
1	313767	КОМПЛЕКТ — ЗАЩЕЛКА ДЕЛИТЕЛЯ [7]	2	
2	50193	ШТИФТ — ШТИФТ С ЧЕКОЙ	2	
3	16266	ШТИФТ — ПОДПРУЖИН. 1/4 ДИАМ. × 1,25 ДЛ.	2	
4	289235	ДЕЛИТЕЛЬ В СБОРЕ — ЛЕВЫЙ [8]	1	
	289359	ДЕЛИТЕЛЬ В СБОРЕ — ПРАВЫЙ [8]	1	
A	320218	ГАЙКА — ШЕСТИГРАННАЯ, НИЗКАЯ M16 × 2-СПЕЦ.-5-ЦИНК		
B	136339	БОЛТ — С ШЕСТИГР. ГОЛОВКОЙ, МЕЛКАЯ РЕЗЬБА ПО ВСЕЙ ДЛИНЕ M20 × 1,5 × 70 × 8.8-ОЦИНКОВ.		
C	136342	ГАЙКА — ШЕСТИГРАННАЯ, С МЕЛКОЙ РЕЗЬБОЙ M20 × 1,5 × 10-AA3L		

7. В комплект входит защелка (не продается отдельно), чека (MD № 50193), пружинный штифт (MD № 16266), эксцентрический диск (не продается отдельно), втулка (не продается отдельно), шестигранный вал (не продается отдельно), регулировочная прокладка (не продается отдельно), защелка (не продается отдельно), наклейки (MD № 289762, MD № 289763) и гайка (MD № 320218). Описание наклеек приведено в разделе *96 Наклейки и светоотражатели — серия D2, страница 257*.
8. В комплект входит болт (MD № 136339) и гайка (MD № 136342).

5 Стержни делителя и чехол

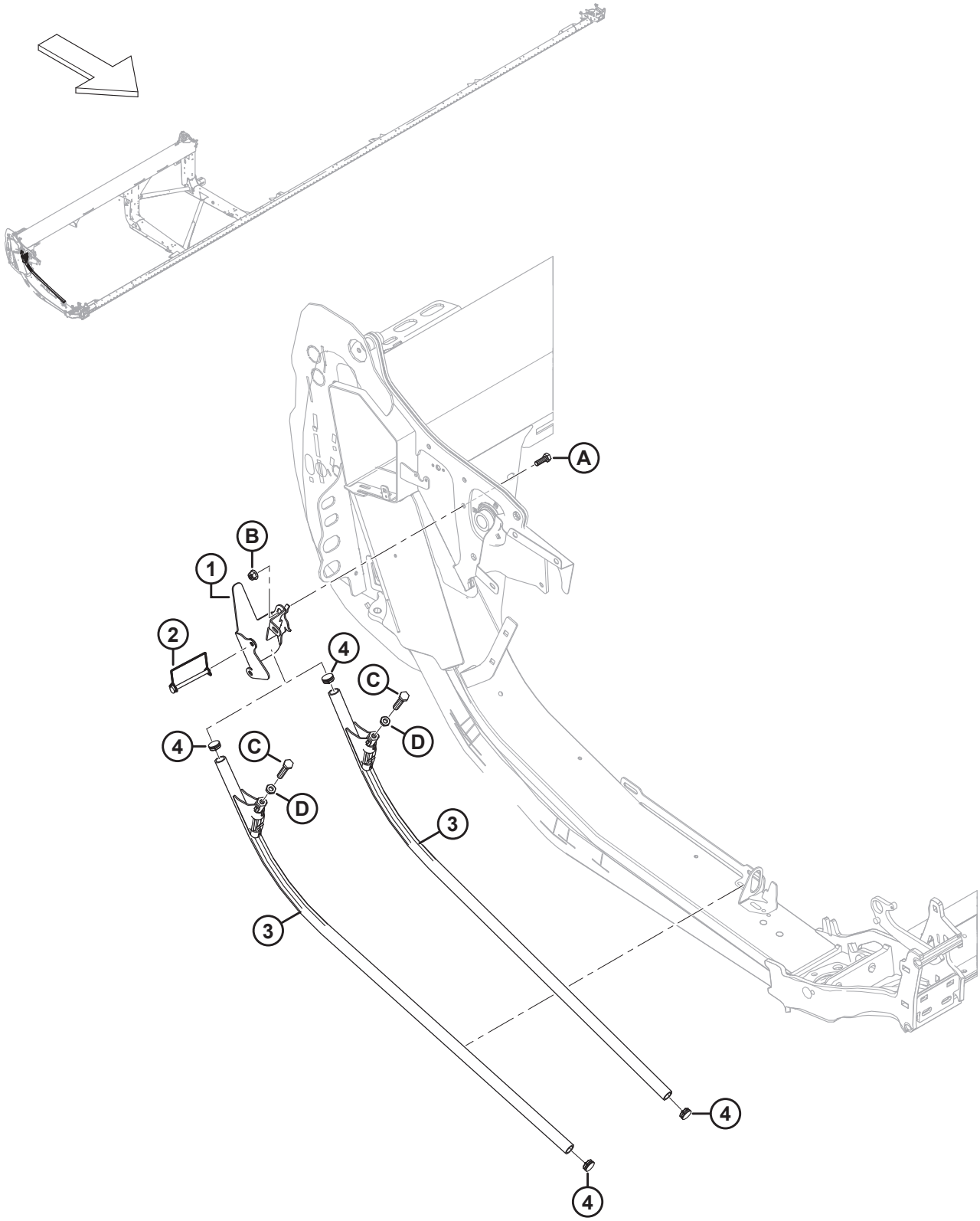

СТЕРЖНИ ДЕЛИТЕЛЯ И ЧЕХОЛ

Ссылка	Номер детали	Описание	Кол-во	Серийный номер
1	360127	СВАРНАЯ ОПОРА — ЧЕХОЛ ДЛЯ СТЕРЖНЯ	1	
2	136749	ШТИФТ — ШТИФТ С ЧЕКОЙ	1	
3	289654	ДЕЛИТЕЛЬ И СТЕРЖЕНЬ В СБОРЕ [9]	2	
4	335301	ЗАГЛУШКА — ПЛАСТМАССОВАЯ САМОФИКСИРУЮЩАЯСЯ	2	
A	184661	БОЛТ — С ШЕСТИГР. ГОЛОВКОЙ, РЕЗЬБА ПО ВСЕЙ ДЛИНЕ M10 × 1,5 × 30-8.8-AA1J		
B	135799	ГАЙКА — ШЕСТИГР., ФЛАНЦ., ЦЕНТР., СТОПОРН. M10 × 1,5-10		
C	252541	БОЛТ — С ШЕСТИГР. ГОЛОВКОЙ, РЕЗЬБА ПО ВСЕЙ ДЛИНЕ M12 × 1,75 × 65-8.8-AA3L		
D	184696	ГАЙКА — ШЕСТИГРАННАЯ, НИЗКАЯ M12 × 1,75-05-AA1J		

9. В комплект входит болт (MD № 252541), гайка (MD № 184696) и две заглушки (MD № 335301).

6 Боковые щитки

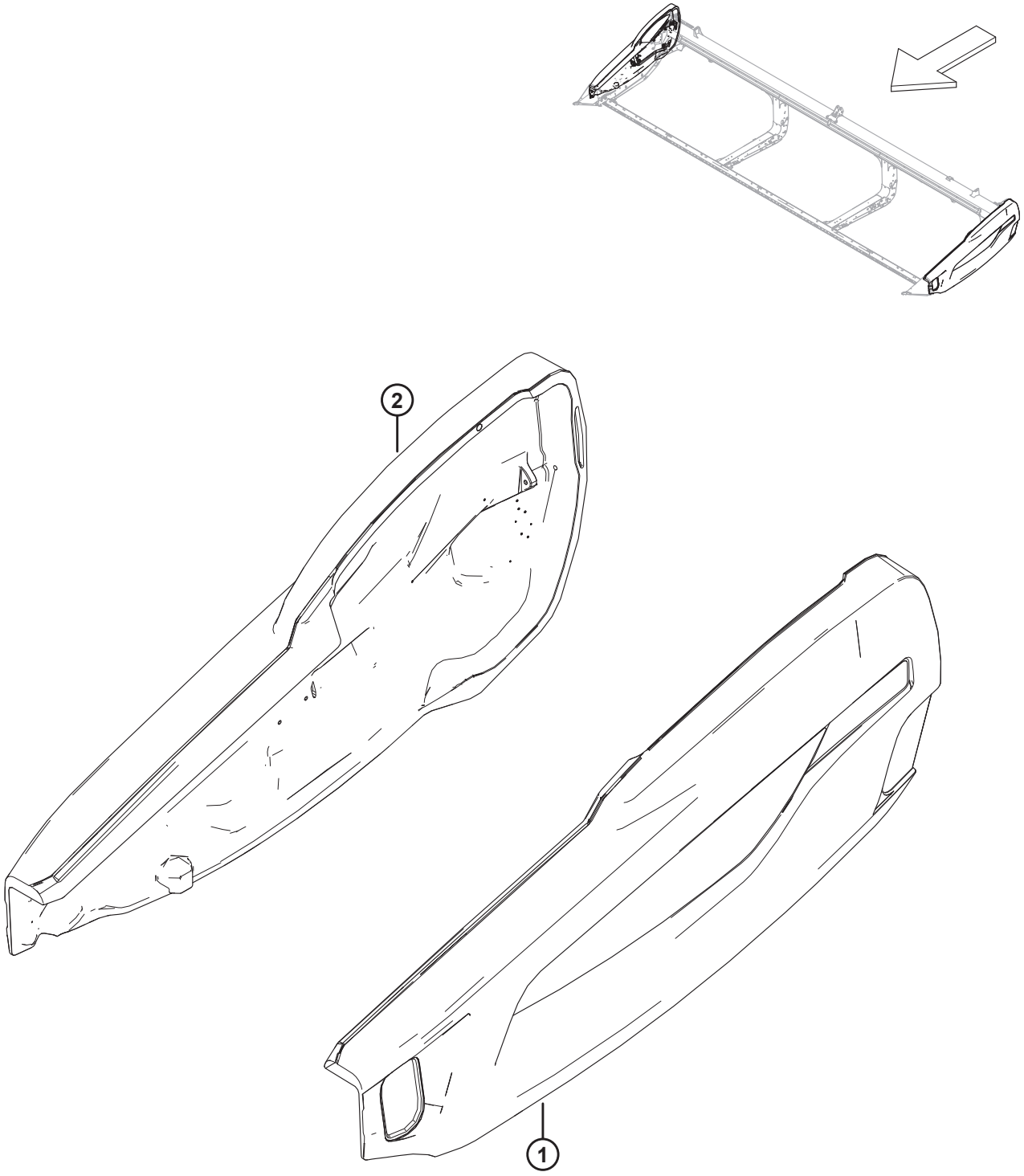

1034956

БОКОВЫЕ ЩИТКИ

Ссылка	Номер детали	Описание	Кол-во	Серийный номер
1	360554	ЩИТОК В СБОРЕ — ЧЕРН., ЛЕВ. [10]	1	
2	360555	ЩИТОК В СБОРЕ — ЧЕРН., ПРАВ. [10]	1	
	165524	ОТРАЖАТЕЛЬ — КРАСНЫЙ, 230 ММ [11]		

10. См. в разделе *97 Наклейки – идентификация изделия, страница 261* об идентификационных наклейках.
11. См. раздел *96 Наклейки и светоотражатели — серия D2, страница 257*. Этот отражатель используется только на правом боковом щитке.

7 Компоненты для монтажа боковых щитков

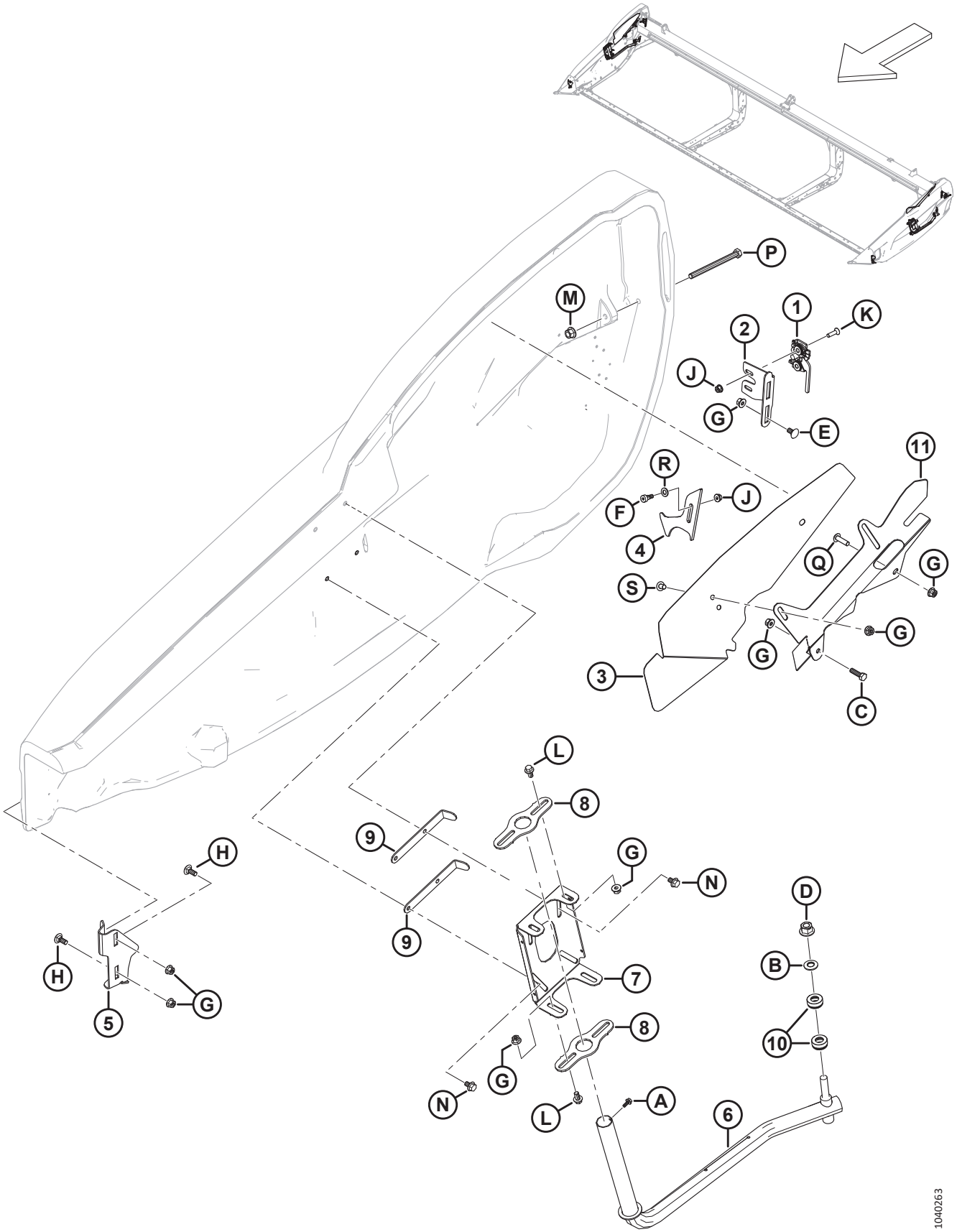

КОМПОНЕНТЫ ДЛЯ МОНТАЖА БОКОВЫХ ЩИТКОВ

Ссылка	Номер детали	Описание	Кол-во	Серийный номер
1	289925	ЗАЩЕЛКА — ПРАВАЯ, 2 СТУПЕНИ	1	
	289924	ЗАЩЕЛКА — ЛЕВАЯ, 2 СТУПЕНИ	1	
2	289621	ОПОРА — ПРАВАЯ ЗАЩЕЛКА	1	
	289618	ОПОРА — ЛЕВАЯ ЗАЩЕЛКА	1	
3	360379	ЩИТОК — ПРАВОГО ПОДГОЛОВНИКА	1	
	360378	ЩИТОК — ЛЕВОГО ПОДГОЛОВНИКА	1	
4	360798	ЗАЩЕЛКА — ПРАВАЯ	1	
	360797	ЗАЩЕЛКА — ЛЕВАЯ	1	
5	289483	ОПОРА — ПРАВАЯ ПЕРЕДНЯЯ	1	
	289380	ОПОРА — ЛЕВАЯ ПЕРЕДНЯЯ	1	
6	289439	РЫЧАГ — ПРАВЫЙ, СВАРНОЙ	1	
	289375	РЫЧАГ — ЛЕВЫЙ, СВАРНОЙ	1	
7	313432	ШАРНИР — ПРАВЫЙ ЩИТОК	1	
	313303	ШАРНИР — ЛЕВЫЙ ЩИТОК	1	
8	313304	ШАРНИР	4	
9	313783	ФИКСАТОР	4	
10	289487	ПОДШИПНИК — УПОРНЫЙ	4	
11	360375	ОПОРА — ЩИТОК ПРАВОГО ПОДГОЛОВНИКА	1	
	360374	ОПОРА — ЩИТОК ЛЕВОГО ПОДГОЛОВНИКА	1	
A	252284	ВИНТ — С ШЕСТИГРАННОЙ ГОЛОВКОЙ, С ШАЙБОЙ M6 × 1 × 16-450HV		
B	184718	ШАЙБА — КОНИЧЕСКАЯ ПРУЖИННАЯ M16, СТАЛЬНАЯ, SAE 1050-1075		
C	30628	БОЛТ — С ШЕСТИГР. ГОЛОВКОЙ, M10 × 1,5 × 35-8.8-AA1J		
D	136736	ГАЙКА — ФЛАНЦЕВАЯ, ШЕСТИГРАННАЯ, ВЕРХН., СТОПОРНАЯ M16 × 1,5-10-AA2L		
E	136178	БОЛТ — С ПОЛУКРУГЛОЙ ГОЛОВКОЙ И КВАДРАТНЫМ ПОДГОЛОВКОМ, M10 × 1,5 × 20-8.8-AA1J		
F	135894	ВИНТ — СТУПЕНЧАТЫЙ, ГОЛОВКА С ВНУТРЕННИМ ШЕСТИГРАННИКОМ M10		
G	135799	ГАЙКА — ШЕСТИГР., ФЛАНЦ., ЦЕНТР., СТОПОРН. M10 × 1,5-10		
H	135785	БОЛТ — С ПОЛУКРУГЛОЙ ГОЛОВКОЙ И КВАДРАТНЫМ ПОДГОЛОВКОМ, M10 × 1,5 × 25-8.8-AA1J		
J	135337	ГАЙКА — ФЛАНЦЕВАЯ, ШЕСТИГРАННАЯ, СТОПОРН., M8 × 1,25-8-AA1J		
K	135336	ВИНТ — УТОПЛЕННЫЙ, ТОЧЕН. M8 × 1,25 × 30 КЛАСС ПРОЧНОСТИ 5 AA1J		
L	152655	БОЛТ — С ШЕСТИГР. ГОЛОВКОЙ, ФЛАНЦЕВЫЙ, M10 × 1,5 × 20-8.8-AA1J		
M	136431	ГАЙКА — ШЕСТИГР., ФЛАНЦ., ЦЕНТР., СТОПОРН. M12 × 1,75-10		
N	136231	БОЛТ — С ШЕСТИГР. ГОЛОВКОЙ С ЗАЗУБРЕННЫМ ФЛАНЦЕМ, M10 × 1,5 × 16 × СПЕЦ.-8.8		

КОМПОНЕНТЫ ДЛЯ МОНТАЖА БОКОВЫХ ЩИТКОВ

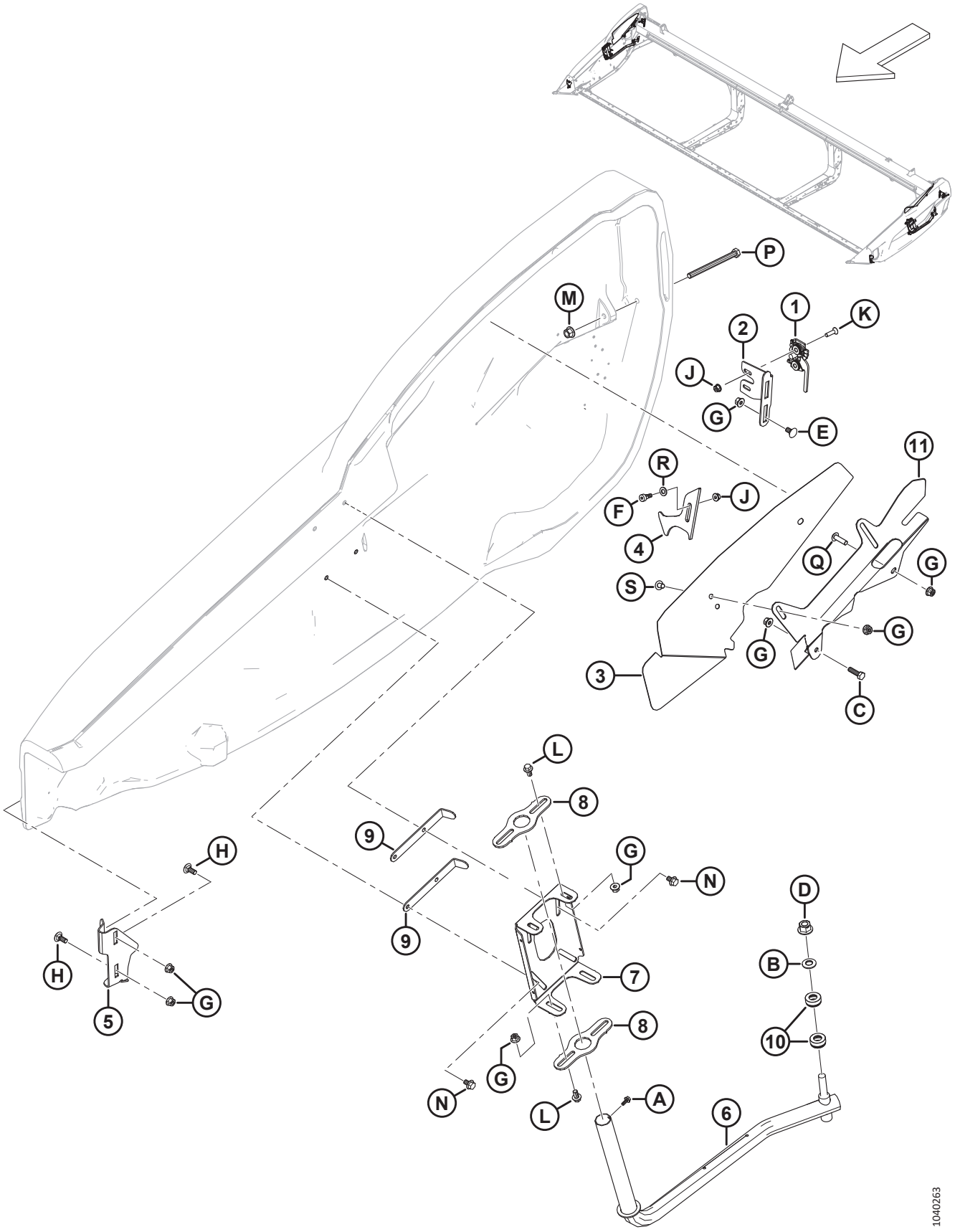

КОМПОНЕНТЫ ДЛЯ МОНТАЖА БОКОВЫХ ЩИТКОВ

Ссылка	Номер детали	Описание	Кол-во	Серийный номер
P	135696	БОЛТ — С ШЕСТИГР. ГОЛОВКОЙ, M12 × 1,75 × 150-8.8-AA1J		
Q	320327	ВИНТ — СТЯЖНОЙ, ГОЛОВКА ПОД ЗВЕЗДООБР. КЛЮЧ, M10 × 1,5 × 35-СПЕЦ.-8.8-ЦИНК		
R	184711	ШАЙБА ПЛОСКАЯ СТАНД. M10-200HV-AA1J		
S	136640	ВИНТ — СТЯЖНОЙ, ГОЛОВКА ПОД ЗВЕЗДООБР. КЛЮЧ, M10 × 1,5 × 16 × СПЕЦ.-8.8-AA1J		

8 Полотно

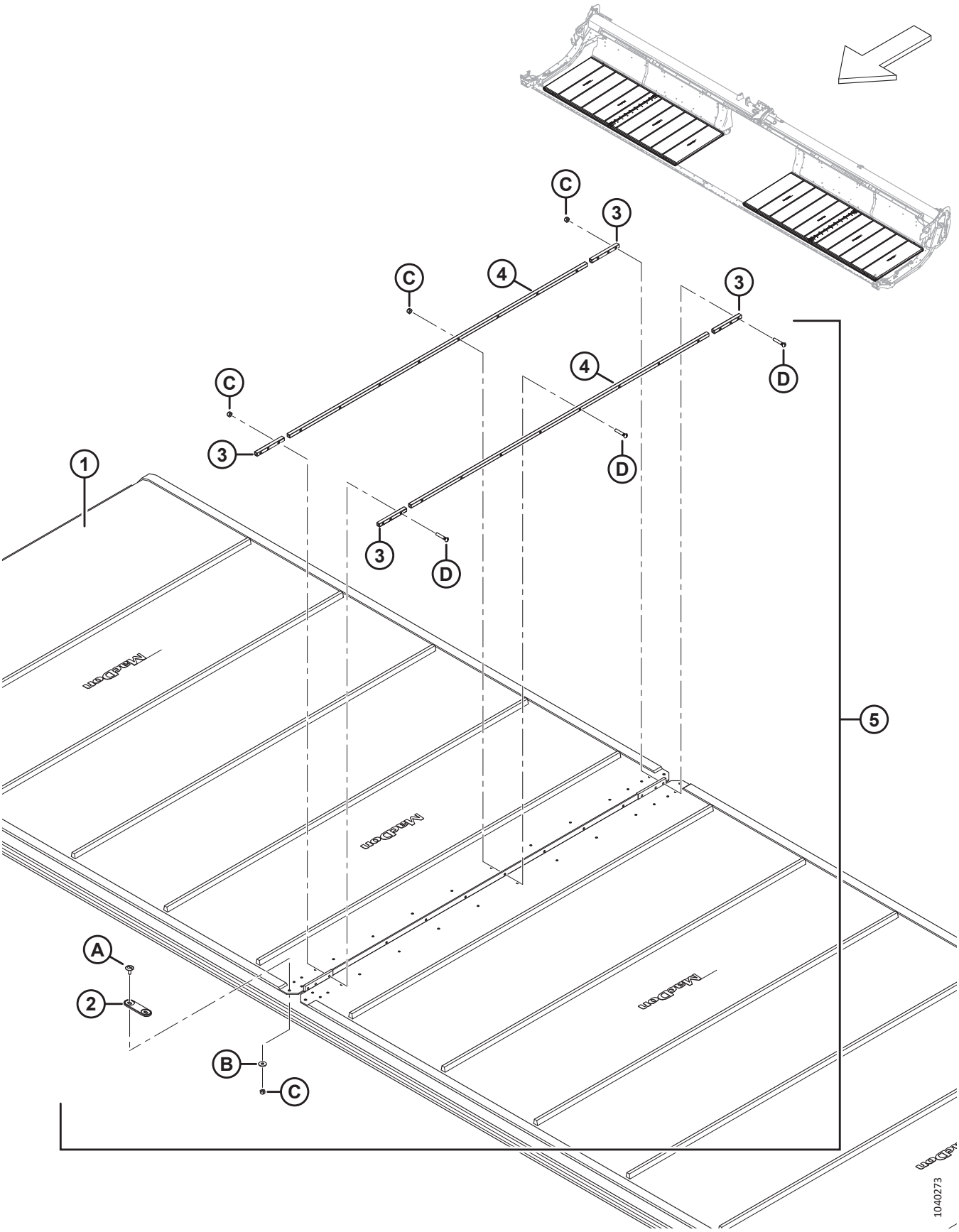

ПОЛОТНО

Ссылка	Номер детали	Описание	Кол-во	Серийный номер
1	319674	КОМПЛЕКТ — ПОЛОТНО 15 ФУТОВ, ШИРИНОЙ 50 ДЮЙМОВ [12]	2	
	319675	КОМПЛЕКТ — ПОЛОТНО 20 ФУТОВ, 50 ДЮЙМОВ ШИРИНОЙ [12]	2	
	319098	КОМПЛЕКТ — ПОЛОТНО 25 ФУТОВ, 50 ДЮЙМОВ ШИРИНОЙ [12]	2	
	319099	КОМПЛЕКТ — ПОЛОТНО 30 ФУТОВ, 50 ДЮЙМОВ ШИРИНОЙ [12]	2	
	319100	КОМПЛЕКТ — ПОЛОТНО 35 ФУТОВ, 50 ДЮЙМОВ ШИРИНОЙ [12]	2	
	319102	КОМПЛЕКТ — ПОЛОТНО 41 ФУТОВ, 50 ДЮЙМОВ ШИРИНОЙ [12]	2	
	319105	КОМПЛЕКТ — ПОЛОТНО ДЛЯ РЕМОНТА, 50 ДЮЙМОВ, 500 ММ (19,7 ДЮЙМА) ДЛ. [13]	ПРИ НЕО-БХО-ДИМ-ОСТИ	
	319540	КОМПЛЕКТ — РУЛОН ПОЛОТНО 50 ДЮЙМОВ [14]	ОРТ	
2	319662	СОЕДИНИТЕЛЬ — ПЕРЕМЫЧКА	2	
3	NSS	ПЛАНКА — СОЕДИНЕНИЕ КРОМКИ ПОЛОТНА [15]	8	
	319347	КОМПЛЕКТ — СТЫКОВОЧНАЯ ПЛАНКА ПОЛОТНА 50 ДЮЙМОВ, КРОМКА [16]	ПРИ НЕО-БХО-ДИМ-ОСТИ	
4	NSS	ПЛАНКА — СОЕДИНЕНИЕ ЦЕНТРА ПОЛОТНА [17]	4	
	319346	КОМПЛЕКТ — СТЫКОВОЧНАЯ ПЛАНКА ПОЛОТНА 50 ДЮЙМОВ, ЦЕНТР [18]	ПРИ НЕО-БХО-ДИМ-ОСТИ	
5	319095	КОМПЛЕКТ — СТЫКОВОЧНАЯ ПЛАНКА ПОЛОТНА 50 ДЮЙМОВ [19]	2	
A	320148	ВИНТ — ШИРОКАЯ ПОЛУКРУГЛАЯ ГОЛОВКА ПОД ШЛИЦ, M6 × 1,0 16-СПЕЦ.-8.8-ЦИНК		
B	184706	ШАЙБА — ПЛОСКАЯ, БОЛЬШАЯ M6-200HV		

12. В комплект входит полотно (не продается отдельно) и комплект стыковочных планок полотна (MD № 319095).
13. В комплект входит кусок полотна для ремонта (не продается отдельно) и два комплекта стыковочных планок полотна (MD № 319095).
14. Комплект включает рулон полотна и инструкции.
15. Не продается отдельно (NSS). Закажите либо комплект соединения кромки полотна (MD № 319347) либо комплект стыковочной планки полотна (MD № 319095).
16. В комплект входят стыковочные планки кромки полотна (не продается отдельно) и крепеж (MD № 226259 и MD № 320240).
17. Не продается отдельно (NSS). Закажите либо комплект соединения центра полотна (MD № 319346) либо комплект стыковочной планки полотна (MD № 319095).
18. В комплект входят стыковочные планки центра полотна (не продается отдельно) и крепеж (MD № 226259 и MD № 320240).
19. Один комплект с каждой стороны; включает два центральных соединительных стержня жатки (не продается отдельно), четыре соединительных стержня кромки жатки (не продается отдельно), перемычку (MD № 319662) и крепеж.

ПОЛОТНО

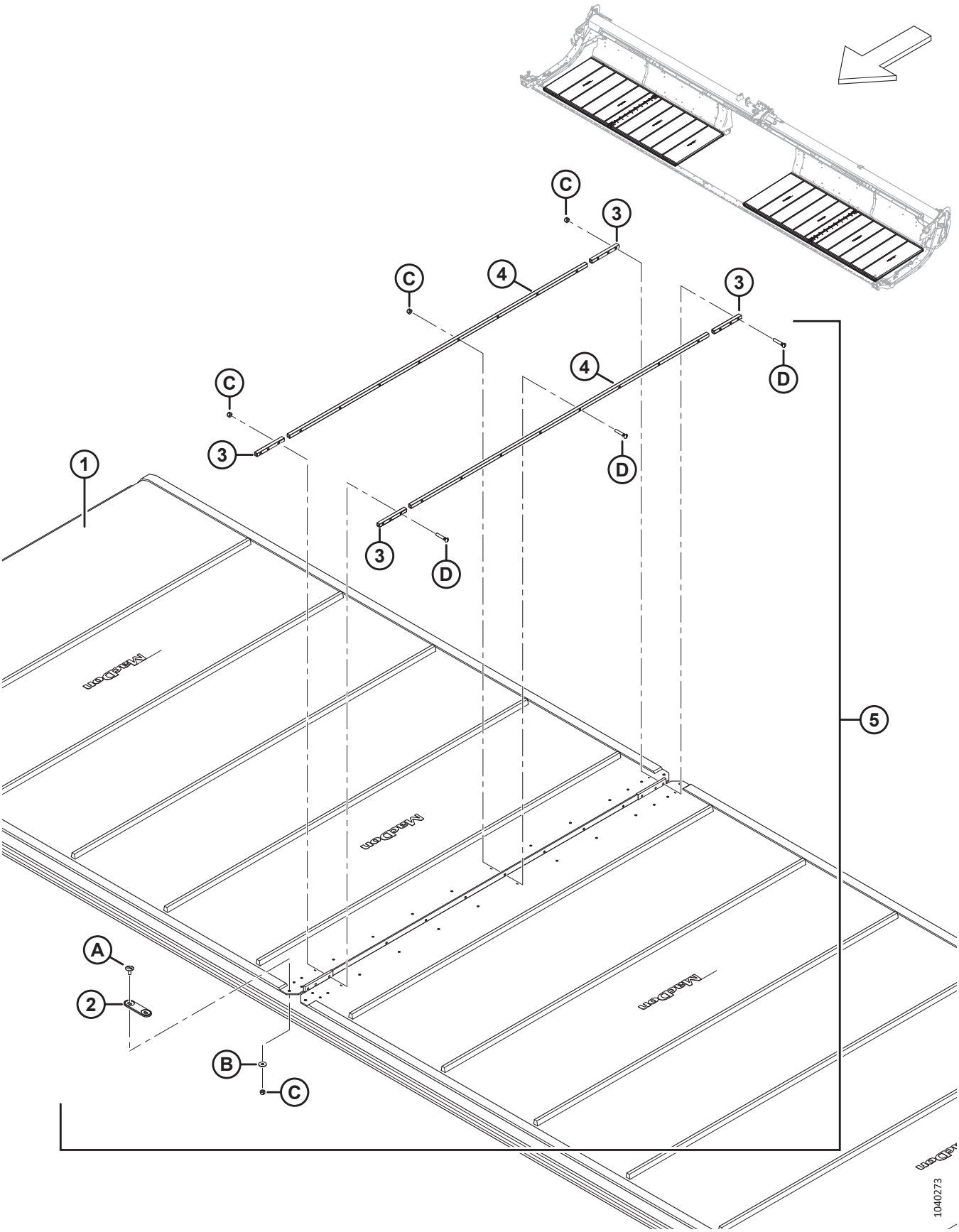

ПОЛОТНО

Ссылка	Номер детали	Описание	Кол-во	Серийный номер
C	286479	ГАЙКА — УТОПЛЕННАЯ, ЦЕНТР., СТОПОРН. M6 × 1, 50 ШТ. В УПАКОВКЕ [20]		
D	319345	КОМПЛЕКТ — ВИНТ M6 × 34 В КОМПЛЕКТЕ С ГАЙКОЙ 30 ШТ. В УПАКОВКЕ [21]		

20. В комплекте 50 гаек.
21. В комплекте 30 винтов и 30 гаек.

9 Полотно — панели заднего щитка (D215 и D220)

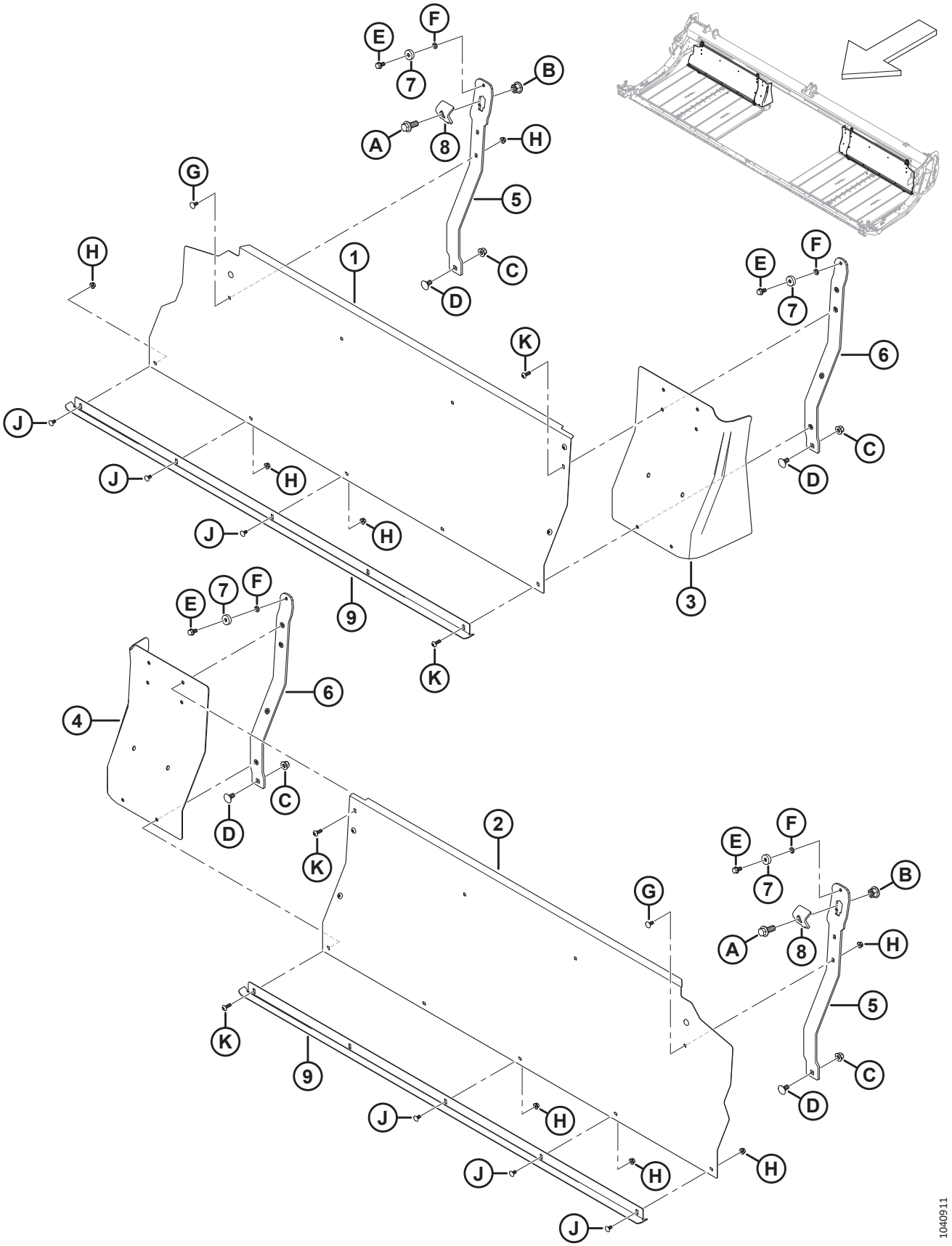

ПОЛОТНО — ПАНЕЛИ ЗАДНЕГО ЩИТКА (D215 И D220)

Ссылка	Номер детали	Описание	Кол-во	Серийный номер
1	319630	ПАНЕЛЬ — ЗАДН., 15 ФУТОВ, ПРАВ.	1	
	319632	ПАНЕЛЬ — ЗАДН., 20 ФУТОВ, ПРАВ.	1	
2	319629	ПАНЕЛЬ — ЗАДН., 15 ФУТОВ, ЛЕВ.	1	
	319631	ПАНЕЛЬ — ЗАДН., 20 ФУТОВ, ЛЕВ.	1	
3	319223	УДЛИНИТЕЛЬ — ЗАДНИЙ ЩИТОК, ПРАВЫЙ	1	
4	319222	УДЛИНИТЕЛЬ — ЛЕВЫЙ ЗАДНИЙ ЩИТОК	1	
5	275941	ОПОРА — ДЕКА ВНЕШНЯЯ, ЖЕСТКАЯ	2	
6	275938	ОПОРА — ДЕКА ВНУТРЕННЯЯ ЖЕСТКАЯ В СБОРЕ [22]	2	
7	18867	ПОДШИПНИК — ШАРИКОВЫЙ ЦИЛ. НАРУЖН. ДИАМ. С ДВУМЯ УПЛОТНЕНИЯМИ	4	
8	145558	ХОМУТ — ПЕРЕМЕЩЕНИЕ ДЕК	2	
9	319719	ДЕФЛЕКТОР — 15 ФУТОВ	2	
	319720	ДЕФЛЕКТОР — 20 ФУТОВ	2	
A	320060	БОЛТ — ФЛАНЦЕВЫЙ, С ШЕСТИГР. ГОЛОВКОЙ, РЕЗЬБА ПО ВСЕЙ ДЛИНЕ M16 × 2 × 40-10.9-ЦИНК		
B	136440	ГАЙКА — ФЛАНЦЕВАЯ, ШЕСТИГРАННАЯ, СТОПОРН., M16 × 2-10-AA1J		
C	136431	ГАЙКА — ШЕСТИГР., ФЛАНЦ., ЦЕНТР., СТОПОРН. M12 × 1,75-10		
D	135903	БОЛТ — С ПОЛУКРУГЛОЙ ГОЛОВКОЙ И КВАДРАТНЫМ ПОДГОЛОВКОМ, M12 × 1,75 × 25-8.8-ЦИНК		
E	101897	ВИНТ — ШЕСТИГР. ГОЛ., С БУРТИКОМ ПОД ГОЛОВКОЙ 3/8 NC × 3/4		
F	18637	ШАЙБА — ОБЫЧН. СТОПОРНАЯ 3/8 ДЮЙМА НОМ. ВНУТР. ДИАМ.		
G	197171	БОЛТ — С ПОЛУКРУГЛОЙ ГОЛОВКОЙ И КВАДРАТНЫМ ПОДГОЛОВКОМ, M8 × 1,25 × 20-8.8-ЦИНК		
H	135337	ГАЙКА — ФЛАНЦЕВАЯ, ШЕСТИГРАННАЯ, СТОПОРН., M8 × 1,25-8-AA1J		
J	191489	БОЛТ — УКОРОЧЕННЫЙ С ПОЛУКРУГЛОЙ ГОЛОВКОЙ И КВАДРАТНЫМ ПОДГОЛОВКОМ, РЕЗЬБА ПО ВСЕЙ ДЛИНЕ, M8 × 1,25 × 16-8.8-AA1J		
K	320290	ВИНТ — СТЯЖНОЙ, ГОЛОВКА ПОД ЗВЕЗДООБР. КЛЮЧ, M8 × 1,25 × 25-СПЕЦ.-8.8-ЦИНК		

22. В комплект входит четыре заклепочные гайки (MD № 320181).

10 Полотно — панели заднего щитка (D225)

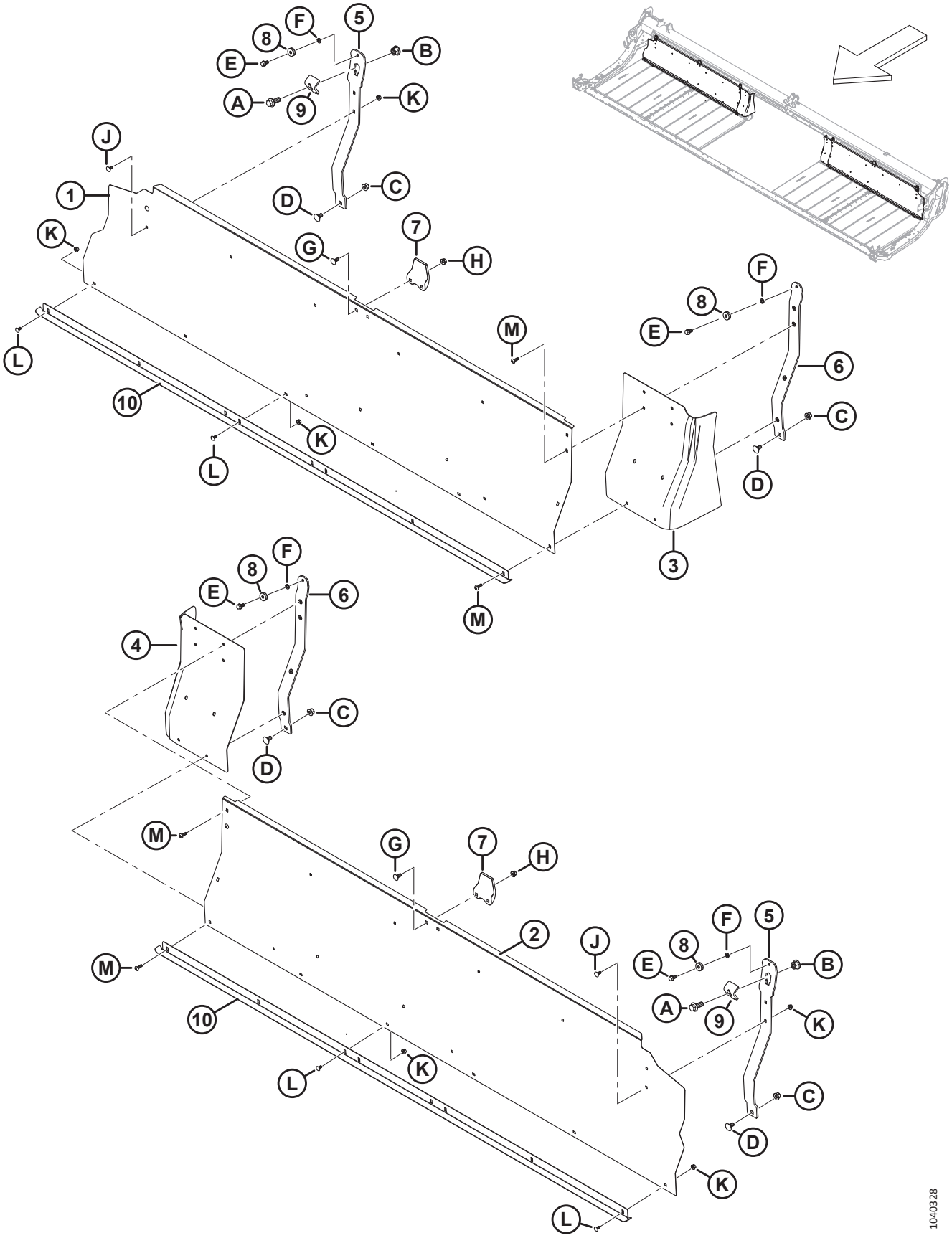

ПОЛОТНО — ПАНЕЛИ ЗАДНЕГО ЩИТКА (D225)

Ссылка	Номер детали	Описание	Кол-во	Серийный номер
1	275405	ПАНЕЛЬ — ЗАДН., 25 ФУТОВ, ПРАВ.	1	
2	275404	ПАНЕЛЬ — ЗАДН., 25 ФУТОВ, ЛЕВ.	1	
3	319223	УДЛИНИТЕЛЬ — ЗАДНИЙ ЩИТОК, ПРАВЫЙ	1	
4	319222	УДЛИНИТЕЛЬ — ЛЕВЫЙ ЗАДНИЙ ЩИТОК	1	
5	275941	ОПОРА — ДЕКА ВНЕШНЯЯ, ЖЕСТКАЯ	2	
6	275938	ОПОРА — ДЕКА ВНУТРЕННЯЯ ЖЕСТКАЯ В СБОРЕ [23]	2	
7	145840	НАПРАВЛЯЮЩАЯ — ЗАДНИЙ ЩИТОК	2	
8	18867	ПОДШИПНИК — ШАРИКОВЫЙ ЦИЛ. НАРУЖН. ДИАМ. С ДВУМЯ УПЛОТНЕНИЯМИ	4	
9	145558	ХОМУТ — ПЕРЕМЕЩЕНИЕ ДЕК	2	
10	319721	ДЕФЛЕКТОР — 25 ФУТОВ	2	
A	320060	БОЛТ — ФЛАНЦЕВЫЙ, С ШЕСТИГР. ГОЛОВКОЙ, РЕЗЬБА ПО ВСЕЙ ДЛИНЕ M16 × 2 × 40-10.9-ЦИНК		
B	136440	ГАЙКА — ФЛАНЦЕВАЯ, ШЕСТИГРАННАЯ, СТОПОРН., M16 × 2-10-AA1J		
C	136431	ГАЙКА — ШЕСТИГР., ФЛАНЦ., ЦЕНТР., СТОПОРН. M12 × 1,75-10		
D	135903	БОЛТ — С ПОЛУКРУГЛОЙ ГОЛОВКОЙ И КВАДРАТНЫМ ПОДГОЛОВКОМ, M12 × 1,75 × 25-8.8-ЦИНК		
E	101897	ВИНТ — ШЕСТИГР. ГОЛ., С БУРТИКОМ ПОД ГОЛОВКОЙ 3/8 NC × 3/4		
F	18637	ШАЙБА — ОБЫЧН. СТОПОРНАЯ 3/8 ДЮЙМА НОМ. ВНУТР. ДИАМ.		
G	135785	БОЛТ — С ПОЛУКРУГЛОЙ ГОЛОВКОЙ И КВАДРАТНЫМ ПОДГОЛОВКОМ, M10 × 1,5 × 25-8.8-AA1J		
H	135799	ГАЙКА — ШЕСТИГР., ФЛАНЦ., ЦЕНТР., СТОПОРН. M10 × 1,5-10		
J	197171	БОЛТ — С ПОЛУКРУГЛОЙ ГОЛОВКОЙ И КВАДРАТНЫМ ПОДГОЛОВКОМ, M8 × 1,25 × 20-8.8-ЦИНК		
K	135337	ГАЙКА — ФЛАНЦЕВАЯ, ШЕСТИГРАННАЯ, СТОПОРН., M8 × 1,25-8-AA1J		
L	191489	БОЛТ — УКОРОЧЕННЫЙ С ПОЛУКРУГЛОЙ ГОЛОВКОЙ И КВАДРАТНЫМ ПОДГОЛОВКОМ, РЕЗЬБА ПО ВСЕЙ ДЛИНЕ, M8 × 1,25 × 16-8.8-AA1J		
M	320290	ВИНТ — СТЯЖНОЙ, ГОЛОВКА ПОД ЗВЕЗДООБР. КЛЮЧ, M8 × 1,25 × 25-СПЕЦ.-8.8-ЦИНК		

23. В комплект входит четыре заклепочные гайки (MD № 320181).

11 Полотно — панели заднего щитка (D230 и D235)

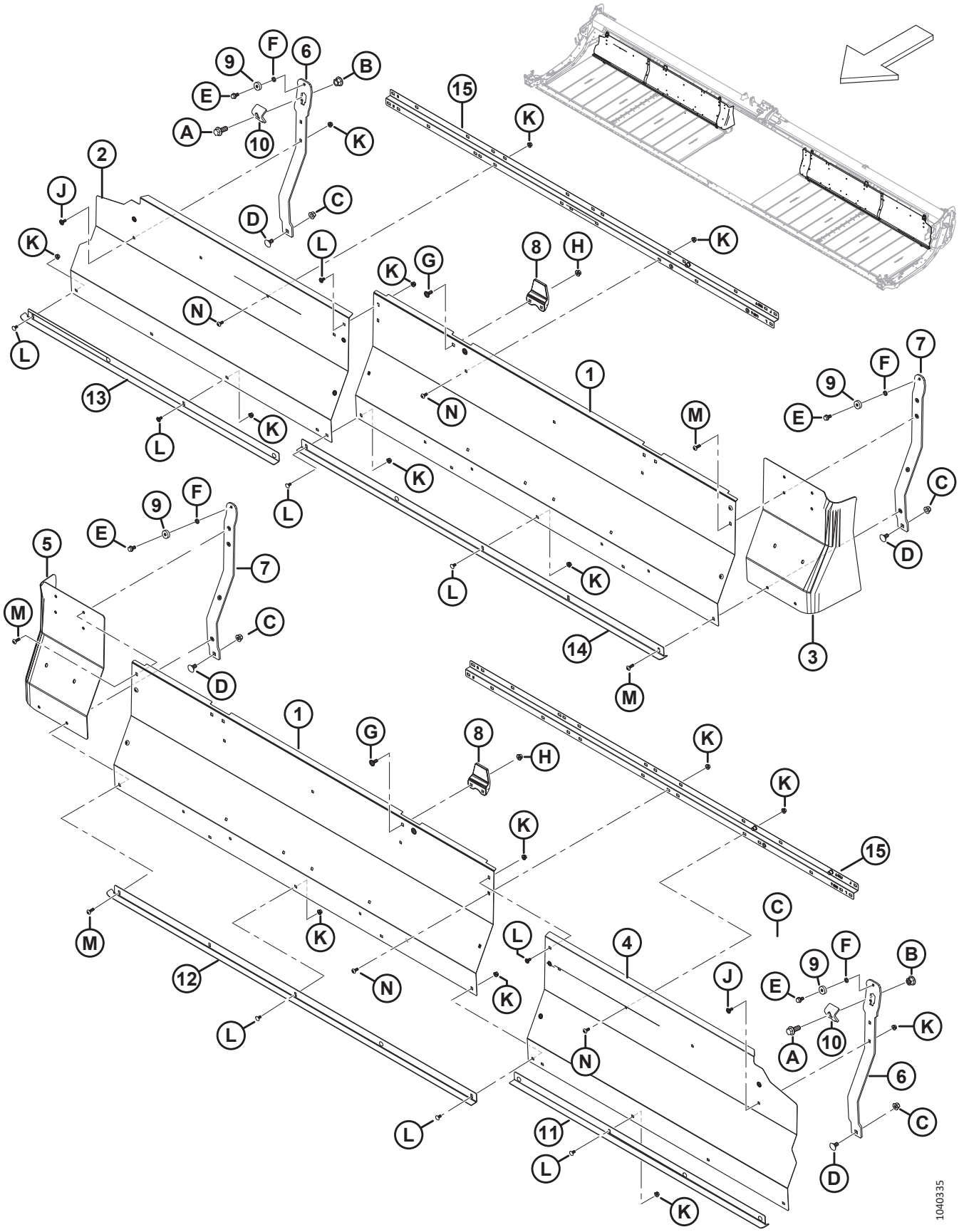

ПОЛОТНО — ПАНЕЛИ ЗАДНЕГО ЩИТКА (D230 И D235)

Ссылка	Номер детали	Описание	Кол-во	Серийный номер
1	275837	ПАНЕЛЬ — ЗАДНЕГО ЩИТКА, 30, 35, 41 ФУТ, ВНУТРЕННЯЯ	2	
2	275461	ПАНЕЛЬ — ЗАДНЕГО ЩИТКА, 30 ФУТ, ПРАВАЯ НАРУЖНАЯ	1	
	275320	ПАНЕЛЬ — ЗАДНЕГО ЩИТКА, 35 ФУТОВ, ПРАВАЯ НАРУЖНАЯ	1	
3	319223	УДЛИНИТЕЛЬ — ЗАДНИЙ ЩИТОК, ПРАВЫЙ	1	
4	275460	ПАНЕЛЬ — ЗАДНЕГО ЩИТКА, 30 ФУТ, ЛЕВАЯ НАРУЖНАЯ	1	
	275319	ПАНЕЛЬ — ЗАДНЕГО ЩИТКА, 35 ФУТОВ, ЛЕВАЯ НАРУЖНАЯ	1	
5	319222	УДЛИНИТЕЛЬ — ЛЕВЫЙ ЗАДНИЙ ЩИТОК	1	
6	275941	ОПОРА — ДЕКА ВНЕШНЯЯ, ЖЕСТКАЯ	2	
7	275938	ОПОРА — ДЕКА ВНУТРЕННЯЯ ЖЕСТКАЯ В СБОРЕ [24]	2	
8	145840	НАПРАВЛЯЮЩАЯ — ЗАДНИЙ ЩИТОК	2	
9	18867	ПОДШИПНИК — ШАРИКОВЫЙ ЦИЛ. НАРУЖН. ДИАМ. С ДВУМЯ УПЛОТНЕНИЯМИ	4	
10	145558	ХОМУТ — ПЕРЕМЕЩЕНИЕ ДЕК	2	
11	319722	ДЕФЛЕКТОР — ЛЕВЫЙ, 30 ФУТОВ	1	
	319724	ДЕФЛЕКТОР — ЛЕВЫЙ, 35 ФУТОВ	1	
12	319715	ДЕФЛЕКТОР — ЛЕВЫЙ ВНУТРЕННИЙ, 30–41 ФУТОВ	1	
13	319723	ДЕФЛЕКТОР — ПРАВЫЙ, 30 ФУТОВ	1	
	319725	ДЕФЛЕКТОР — ПРАВЫЙ, 35 ФУТОВ	1	
14	319716	ДЕФЛЕКТОР — ПРАВЫЙ ВНУТРЕННИЙ, 30–41 ФУТОВ	1	
15	360509	ОПОРА — ЗАДНИЙ ЩИТОК	2	
A	320060	БОЛТ — ФЛАНЦЕВЫЙ, С ШЕСТИГР. ГОЛОВКОЙ, РЕЗЬБА ПО ВСЕЙ ДЛИНЕ M16 × 2 × 40-10.9-ЦИНК		
B	136440	ГАЙКА — ФЛАНЦЕВАЯ, ШЕСТИГРАННАЯ, СТОПОРН., M16 × 2-10-AA1J		
C	136431	ГАЙКА — ШЕСТИГР., ФЛАНЦ., ЦЕНТР., СТОПОРН. M12 × 1,75-10		
D	135903	БОЛТ — С ПОЛУКРУГЛОЙ ГОЛОВКОЙ И КВАДРАТНЫМ ПОДГОЛОВКОМ, M12 × 1,75 × 25-8.8-ЦИНК		
E	101897	ВИНТ — ШЕСТИГР. ГОЛ., С БУРТИКОМ ПОД ГОЛОВКОЙ 3/8 NC × 3/4		
F	18637	ШАЙБА — ОБЫЧН. СТОПОРНАЯ 3/8 ДЮЙМА НОМ. ВНУТР. ДИАМ.		
G	135785	БОЛТ — С ПОЛУКРУГЛОЙ ГОЛОВКОЙ И КВАДРАТНЫМ ПОДГОЛОВКОМ, M10 × 1,5 × 25-8.8-AA1J		
H	135799	ГАЙКА — ШЕСТИГР., ФЛАНЦ., ЦЕНТР., СТОПОРН. M10 × 1,5-10		
J	197171	БОЛТ — С ПОЛУКРУГЛОЙ ГОЛОВКОЙ И КВАДРАТНЫМ ПОДГОЛОВКОМ, M8 × 1,25 × 20-8.8-ЦИНК		
K	135337	ГАЙКА — ФЛАНЦЕВАЯ, ШЕСТИГРАННАЯ, СТОПОРН., M8 × 1,25-8-AA1J		

24. В комплект входит четыре заклепочные гайки (MD № 320181).

ПОЛОТНО — ПАНЕЛИ ЗАДНЕГО ЩИТКА (D230 И D235)

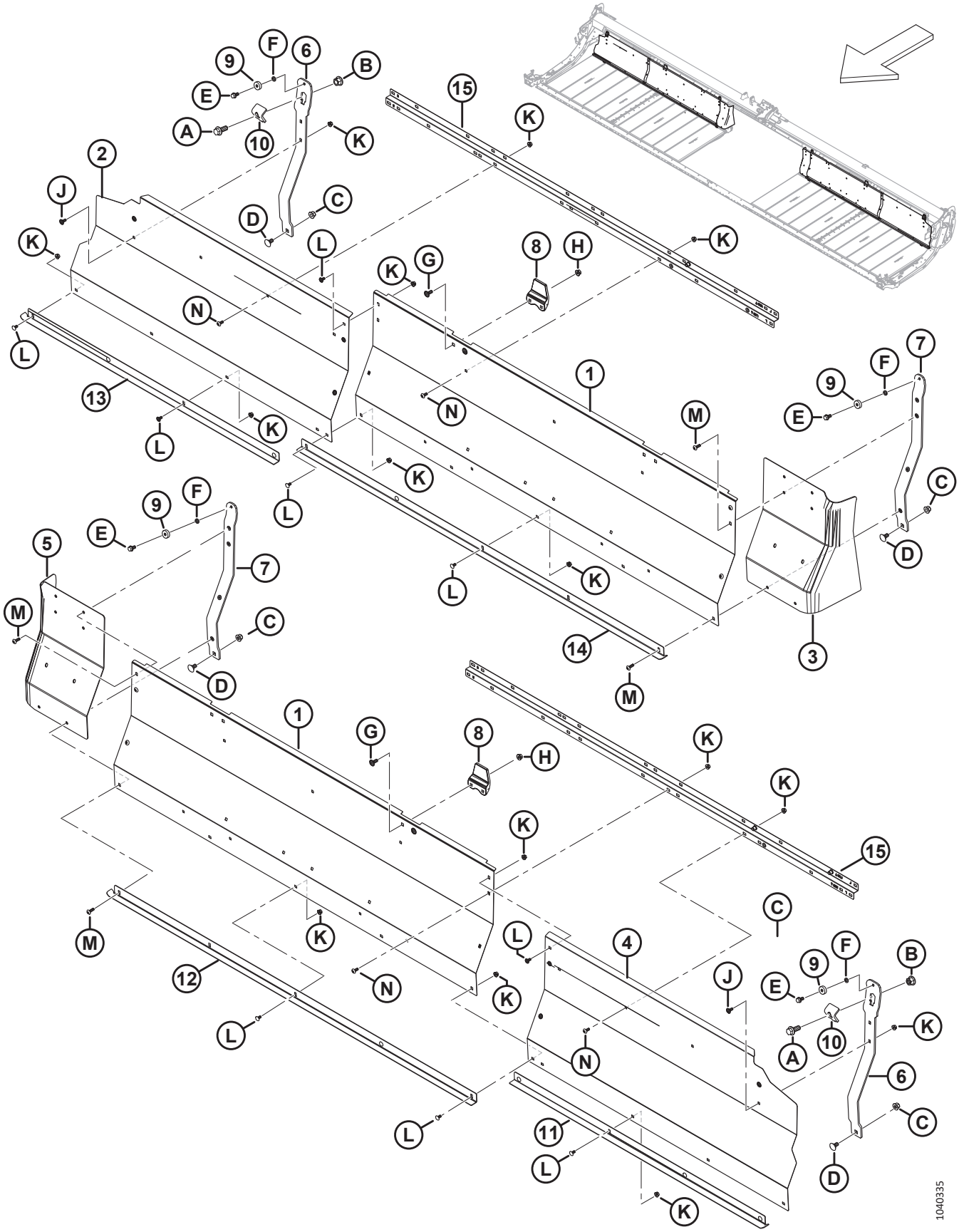

ПОЛОТНО — ПАНЕЛИ ЗАДНЕГО ЩИТКА (D230 И D235)

Ссылка	Номер детали	Описание	Кол-во	Серийный номер
L	191489	БОЛТ — УКОРОЧЕННЫЙ С ПОЛУКРУГЛОЙ ГОЛОВКОЙ И КВАДРАТНЫМ ПОДГОЛОВКОМ, РЕЗЬБА ПО ВСЕЙ ДЛИНЕ, M8 × 1,25 × 16-8.8-AA1J		
M	320290	ВИНТ — СТЯЖНОЙ, ГОЛОВКА ПОД ЗВЕЗДООБР. КЛЮЧ, M8 × 1,25 × 25-СПЕЦ.-8.8-ЦИНК		
N	320190	ВИНТ — СТЯЖНОЙ, ГОЛОВКА ПОД ЗВЕЗДООБР. КЛЮЧ, M8 × 1,25 × 20-СПЕЦ.-8.8-ЦИНК		

12 Полотно — панели заднего щитка (D241)

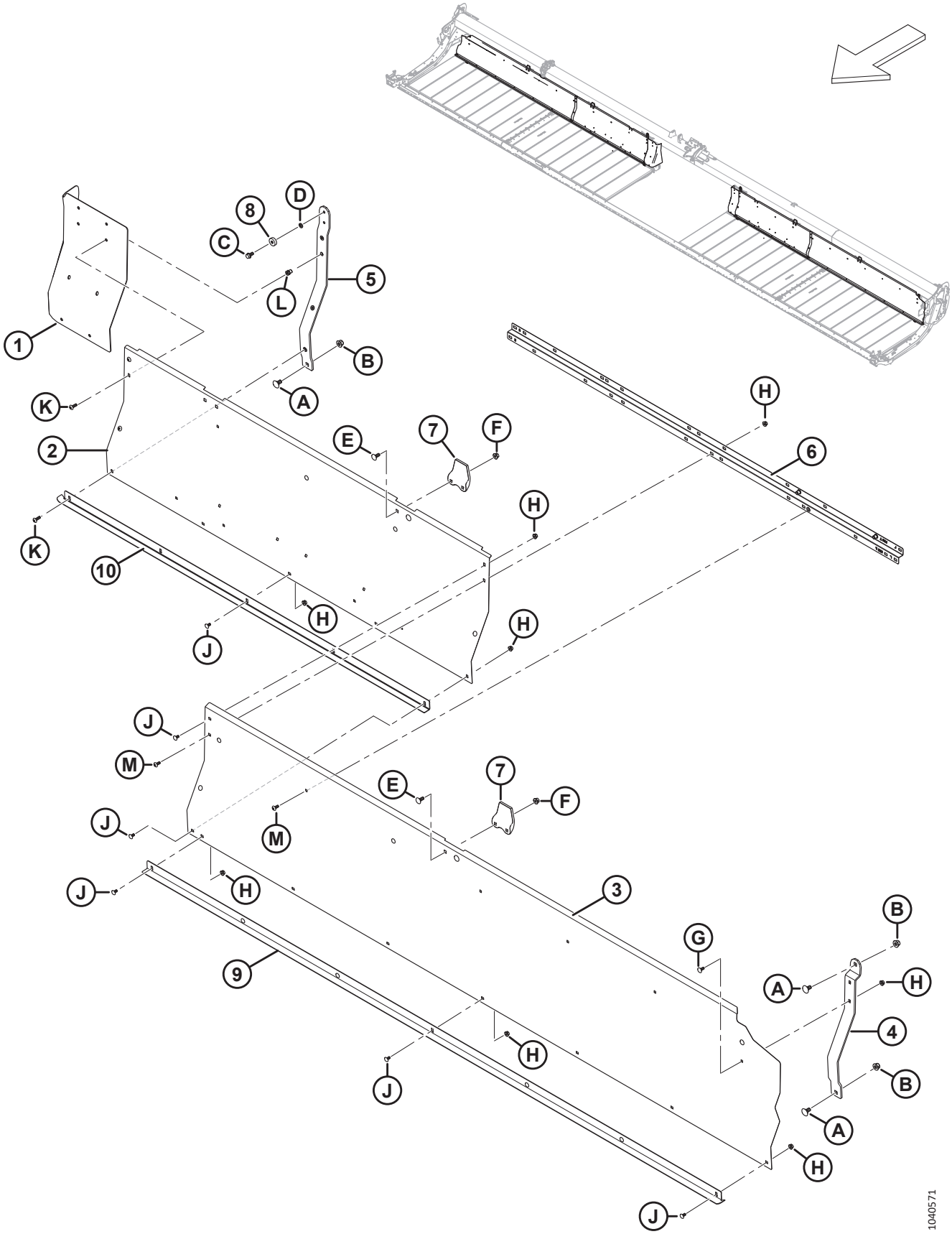

ПОЛОТНО — ПАНЕЛИ ЗАДНЕГО ЩИТКА (D241)

Ссылка	Номер детали	Описание	Кол-во	Серийный номер
1	319222	УДЛИНИТЕЛЬ — ЛЕВЫЙ ЗАДНИЙ ЩИТОК	1	
	319223	УДЛИНИТЕЛЬ — ЗАДНИЙ ЩИТОК, ПРАВЫЙ	1	
2	275837	ПАНЕЛЬ — ЗАДНЕГО ЩИТКА, 30, 35, 41 ФУТ, ВНУТРЕННЯЯ	2	
3	275484	ПАНЕЛЬ — ЗАДНЕГО ЩИТКА, 41 ФУТ, ЛЕВАЯ НАРУЖНАЯ	1	
	275483	ПАНЕЛЬ — ЗАДНЕГО ЩИТКА, 41 ФУТ, ПРАВАЯ НАРУЖНАЯ	1	
4	275675	ОПОРА — ДЕКА	2	
5	319366	КОМПЛЕКТ — ОПОРА ДЕКИ В КОМПЛЕКТЕ С БОЛТОМ [25]	2	
6	360509	ОПОРА — ЗАДНИЙ ЩИТОК	2	
7	145840	НАПРАВЛЯЮЩАЯ — ЗАДНИЙ ЩИТОК	4	
8	18867	ПОДШИПНИК — ШАРИКОВЫЙ ЦИЛ. НАРУЖН. ДИАМ. С ДВУМЯ УПЛОТНЕНИЯМИ	2	
9	319726	ДЕФЛЕКТОР — ЛЕВЫЙ, 41 ФУТОВ	1	
	319727	ДЕФЛЕКТОР — ПРАВЫЙ, 41 ФУТОВ	1	
10	319715	ДЕФЛЕКТОР — ЛЕВЫЙ ВНУТРЕННИЙ, 30–41 ФУТОВ	1	
	319716	ДЕФЛЕКТОР — ПРАВЫЙ ВНУТРЕННИЙ, 30–41 ФУТОВ	1	
A	135903	БОЛТ — С ПОЛУКРУГЛОЙ ГОЛОВКОЙ И КВАДРАТНЫМ ПОДГОЛОВКОМ, M12 × 1,75 × 25-8.8-ЦИНК		
B	136431	ГАЙКА — ШЕСТИГР., ФЛАНЦ., ЦЕНТР., СТОПОРН. M12 × 1,75-10		
C	101897	ВИНТ — ШЕСТИГР. ГОЛ., С БУРТИКОМ ПОД ГОЛОВКОЙ 3/8 NC × 3/4		
D	18637	ШАЙБА — ОБЫЧН. СТОПОРНАЯ 3/8 ДЮЙМА НОМ. ВНУТР. ДИАМ.		
E	135785	БОЛТ — С ПОЛУКРУГЛОЙ ГОЛОВКОЙ И КВАДРАТНЫМ ПОДГОЛОВКОМ, M10 × 1,5 × 25-8.8-AA1J		
F	135799	ГАЙКА — ШЕСТИГР., ФЛАНЦ., ЦЕНТР., СТОПОРН. M10 × 1,5-10		
G	197171	БОЛТ — С ПОЛУКРУГЛОЙ ГОЛОВКОЙ И КВАДРАТНЫМ ПОДГОЛОВКОМ, M8 × 1,25 × 20-8.8-ЦИНК		
H	135337	ГАЙКА — ФЛАНЦЕВАЯ, ШЕСТИГРАННАЯ, СТОПОРН., M8 × 1,25-8-AA1J		
J	191489	БОЛТ — УКОРОЧЕННЫЙ С ПОЛУКРУГЛОЙ ГОЛОВКОЙ И КВАДРАТНЫМ ПОДГОЛОВКОМ, РЕЗЬБА ПО ВСЕЙ ДЛИНЕ, M8 × 1,25 × 16-8.8-AA1J		
K	320290	ВИНТ — СТЯЖНОЙ, ГОЛОВКА ПОД ЗВЕЗДООБР. КЛЮЧ, M8 × 1,25 × 25-СПЕЦ.-8.8-ЦИНК		
L	320181	ЗАКЛЕПОЧНАЯ ГАЙКА — M8 × 1,25 ШЕСТИГРАННАЯ 3,8-7.9		
M	320190	ВИНТ — СТЯЖНОЙ, ГОЛОВКА ПОД ЗВЕЗДООБР. КЛЮЧ, M8 × 1,25 × 20-СПЕЦ.-8.8-ЦИНК		

25. Комплект включает в себя опору внутренней гибкой деки в сборе (не продается отдельно), винт (MD № 101897) и четыре заклепочных гайки (MD № 320181).

13 Полотно — натяжитель

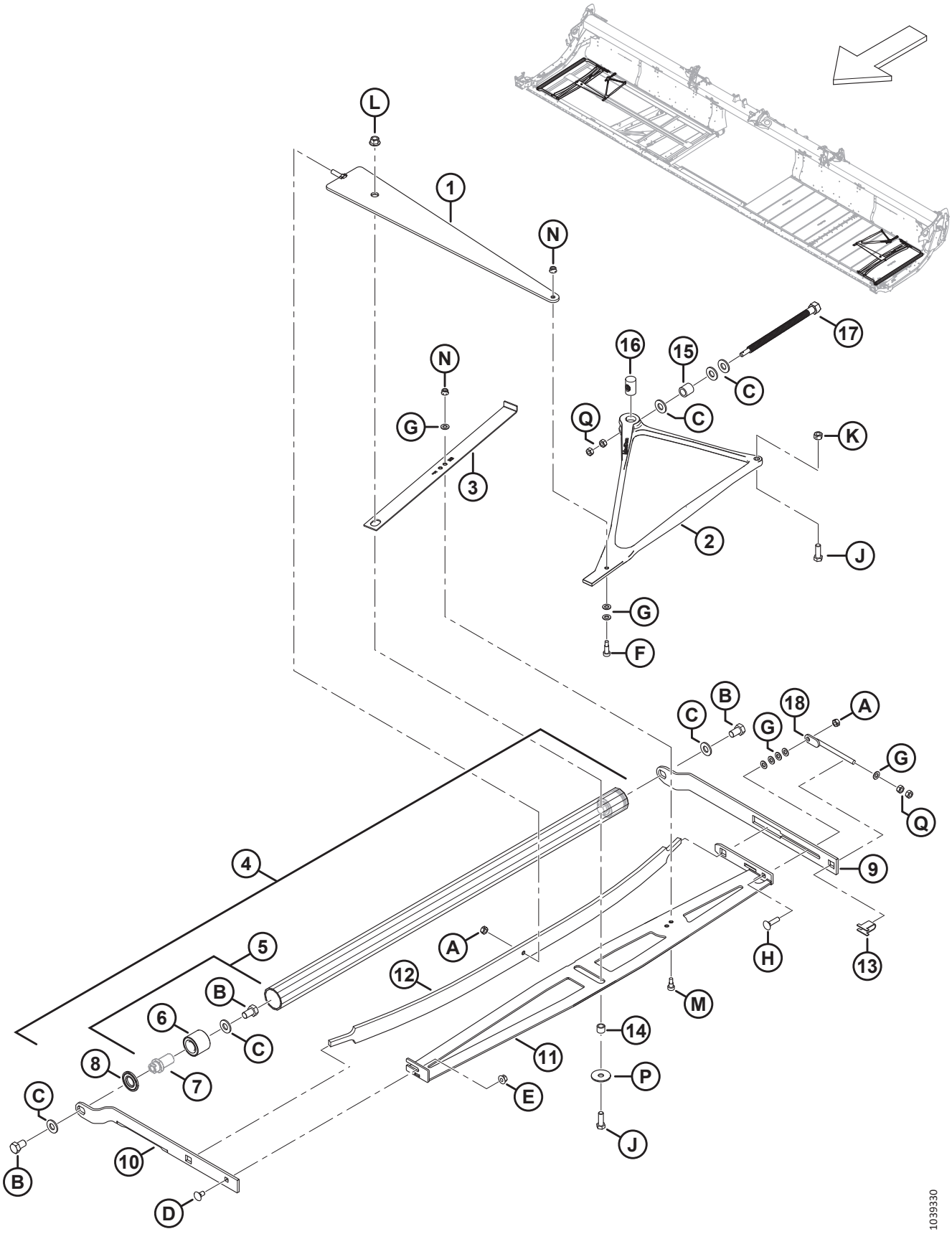

ПОЛОТНО — НАТЯЖИТЕЛЬ

Ссылка	Номер детали	Описание	Кол-во	Серийный номер
1	319051	ЭЛЕМЕНТ — СВАРНОЙ НА СЖАТИЕ	2	
2	275902	ЛИТАЯ ЧАСТЬ — УГЛОВОЙ РЫЧАГ НАТЯЖИТЕЛЯ	2	
3	275877	ИНДИКАТОР — НАТЯЖИТЕЛЬ	2	
4	275211	КОМПЛЕКТ ДЛЯ ОБСЛУЖИВАНИЯ НАТЯЖНОГО РОЛИКА [26]	2	
5	165735	ШТИФТ СБОРЕ — РОЛИК ПРИВОДА ПОЛОТНА [27]	4	
6	132607	ПОДШИПНИК — ДВУХРЯДНЫЙ ШАРИКОВЫЙ, НД 52 × ОТВЕРСТИЕ 25	4	
7	NSS	ШТИФТ[28]		
8	120845	УПЛОТНЕНИЕ — ТИПА NILOS LSTO, СТАЛЬНОЙ ДИСК	4	
9	275324	РЫЧАГ — НАТЯЖНОГО РОЛИКА, ЗАДНЕГО	2	
10	319708	РЫЧАГ — ПРАВОГО ПЕРЕДНЕГО НАТЯЖНОГО РОЛИКА	1	
	319707	РЫЧАГ — ЛЕВОГО ПЕРЕДНЕГО НАТЯЖНОГО РОЛИКА	1	
11	275375	ЭЛЕМЕНТ — ПРАВЫЙ СТАБИЛИЗАТОР, СВАРНОЙ	1	
	275348	ЭЛЕМЕНТ — ЛЕВЫЙ СТАБИЛИЗАТОР, СВАРНОЙ	1	
12	227747	ПРУЖИНА — ПЛАСТИНЧАТАЯ	2	
13	275232	ОПОРА — РЕГУЛИРОВОЧНЫЙ ВИНТ	2	
14	132531	ПРОСТАВКА	2	
15	227656	ПРОСТАВКА — НАТЯЖНОЙ БОЛТ	2	
16	275879	ГАЙКА — СПЕЦИАЛЬНАЯ, НАПРАВЛЯЮЩИЙ ВИНТ	2	
17	320167	БОЛТ — С ШЕСТИГР. ГОЛОВКОЙ, M16 × 4,0-СПЕЦ.-8.8-AA1J	2	
18	227914	БОЛТ — РЕГУЛИРОВОЧНЫЙ, СВАРНОЙ	2	
A	320206	ГАЙКА — ШЕСТИГРАННАЯ, ЦЕНТР., СТОПОРН. M10 × 1,5-8-ЦИНК		
B	145249	БОЛТ — С ШЕСТИГР. ГОЛОВКОЙ РЕЗЬБА ПО ВСЕЙ ДЛИНЕ 5/8-18 × 1,0 КЛАСС ПРОЧНОСТИ 5-AA1J		
C	30441	ШАЙБА — ЗАКАЛ. ASTM F436 5/8		
D	135785	БОЛТ — С ПОЛУКРУГЛОЙ ГОЛОВКОЙ И КВАДРАТНЫМ ПОДГОЛОВКОМ, M10 × 1,5 × 25-8.8-AA1J		
E	135799	ГАЙКА — ШЕСТИГР., ФЛАНЦ., ЦЕНТР., СТОПОРН. M10 × 1,5-10		
F	197275	ВИНТ — СТУПЕНЧАТЫЙ, ГОЛОВКА С ВНУТРЕННИМ ШЕСТИГРАННИКОМ M10 × 20		
G	184711	ШАЙБА ПЛОСКАЯ СТАНД. M10-200HV-AA1J		
H	152732	БОЛТ — С ПОЛУКРУГЛОЙ ГОЛОВКОЙ И КВАДРАТНЫМ ПОДГОЛОВКОМ, M10 × 1,5 × 40-8.8-AA1J		
J	152730	БОЛТ — С ШЕСТИГР. ГОЛОВКОЙ, РЕЗЬБА ПО ВСЕЙ ДЛИНЕ M12 × 1,75 × 35-10.9-AA1J		
K	136759	ГАЙКА — ШЕСТИГРАННАЯ, ЦЕНТР., СТОПОРН. M12 × 1,75-8-AA1J		
L	136431	ГАЙКА — ШЕСТИГР., ФЛАНЦ., ЦЕНТР., СТОПОРН. M12 × 1,75-10		

26. Включает два штифта в сборе (MD № 165735) и два уплотнения (MD № 120845).
27. Включает штифт (не продается отдельно), подшипник (MD № 132607) и крепеж (MD № 30441, MD № 145249).
28. Не продается отдельно; включено в штифт в сборе (MD № 165735).

ПОЛОТНО — НАТЯЖИТЕЛЬ

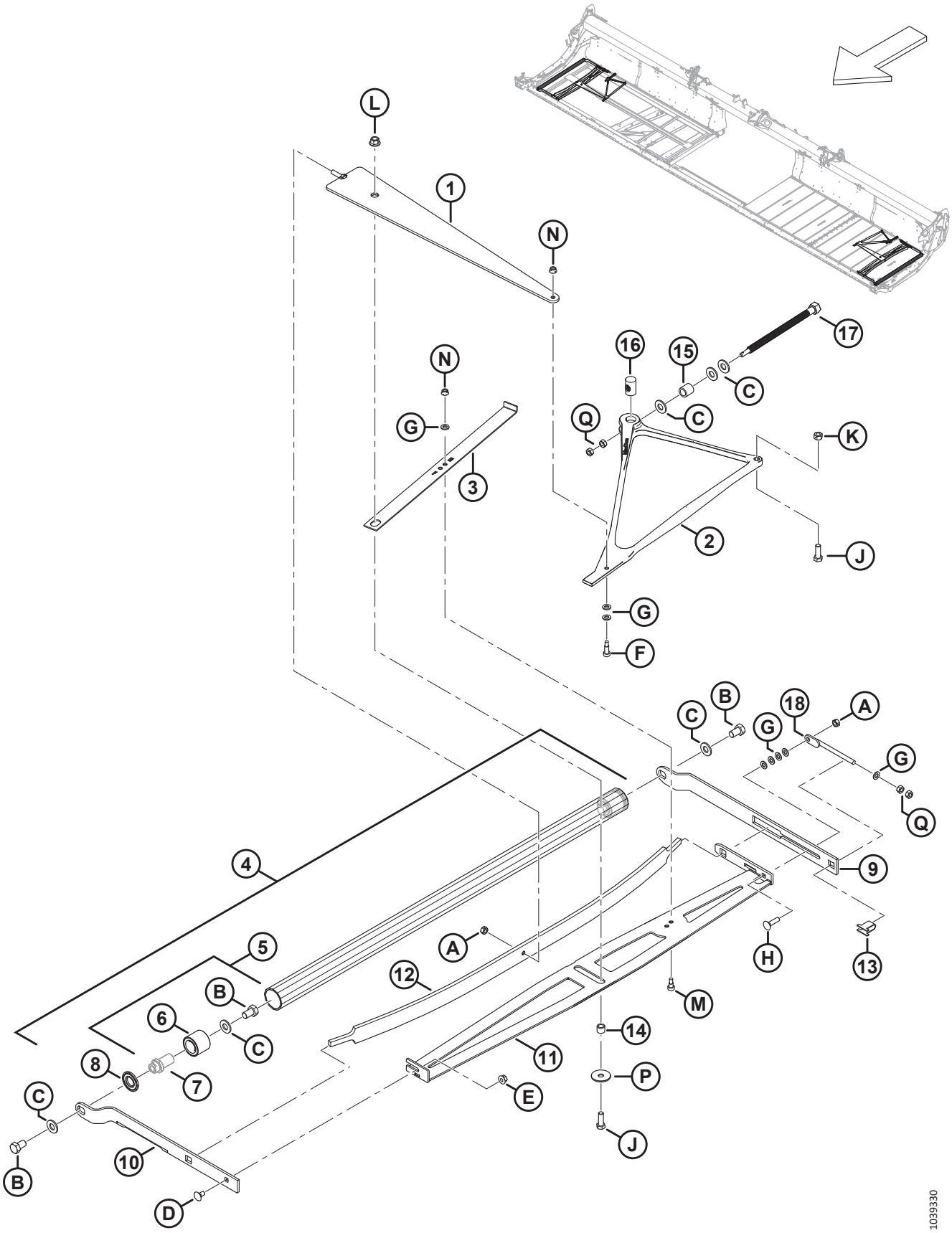

ПОЛОТНО — НАТЯЖИТЕЛЬ

Ссылка	Номер детали	Описание	Кол-во	Серийный номер
M	135894	ВИНТ — СТУПЕНЧАТЫЙ, ГОЛОВКА С ВНУТРЕННИМ ШЕСТИГРАННИКОМ M10		
N	135337	ГАЙКА — ФЛАНЦЕВАЯ, ШЕСТИГРАННАЯ, СТОПОРН., M8 × 1,25-8-AA1J		
P	42592	ШАЙБА — ПЛОСКАЯ		
Q	30505	ГАЙКА — ШЕСТИГРАННАЯ M10 × 1,5-10-AA1J		

14 Полотно — приводной ролик

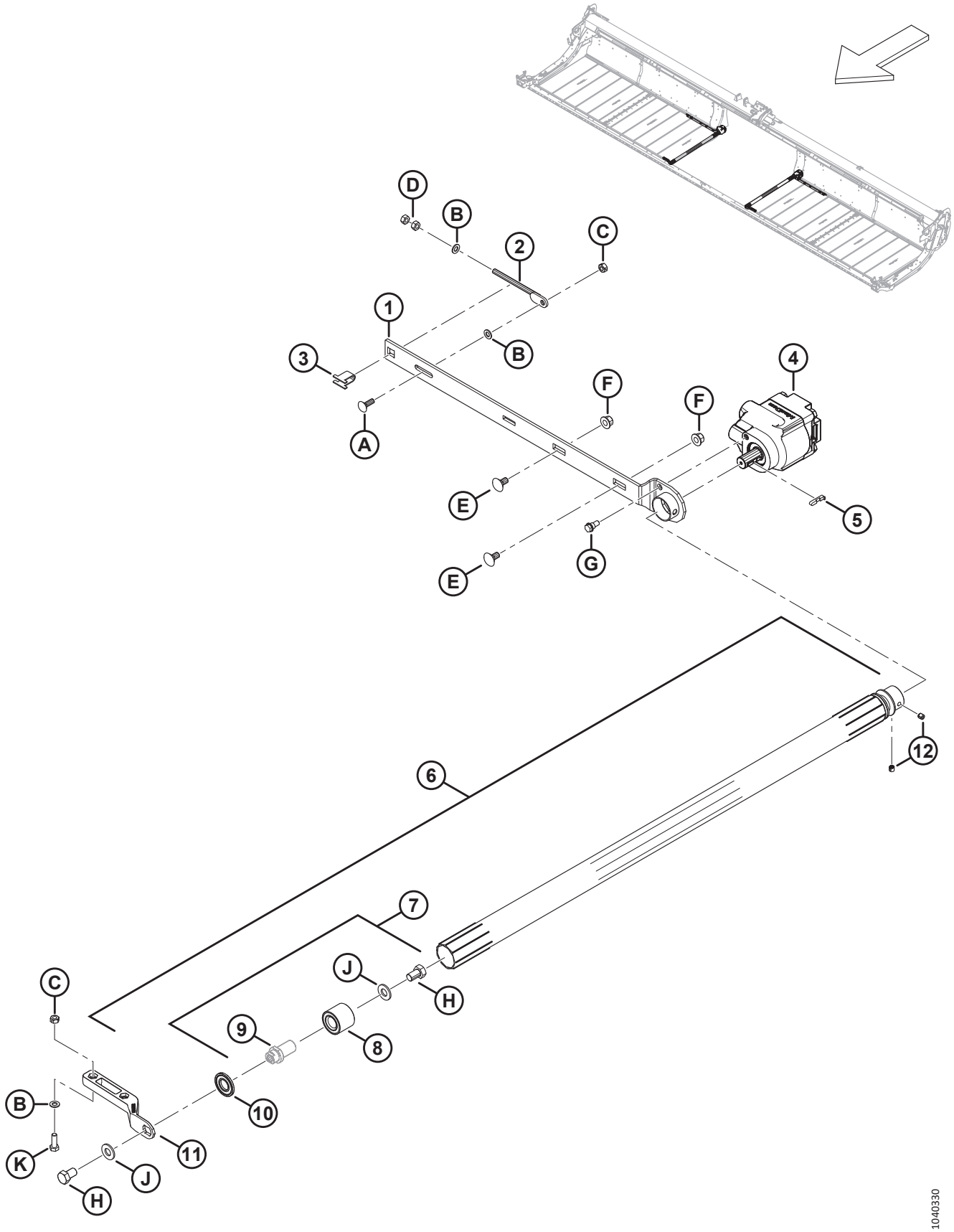

ПОЛОТНО — ПРИВОДНОЙ РОЛИК

Ссылка	Номер детали	Описание	Кол-во	Серийный номер
1	275332	РЫЧАГ — ПРИВОДНОГО РОЛИКА, СВАРНОЙ	2	
2	227914	БОЛТ — РЕГУЛИРОВОЧНЫЙ, СВАРНОЙ	2	
3	275232	ОПОРА — РЕГУЛИРОВОЧНЫЙ ВИНТ	2	
4	275860	МОТОР — ГИДРАВЛИЧЕСКИЙ, ШЕСТЕРЕНОЧНЫЙ, ПРИВОД ПОЛОТНА	2	
	319583	КОМПЛЕКТ УПЛОТНЕНИЙ — ПРИВОДНОЙ МОТОР ПОЛОТНА		
5	275864	КЛЮЧ — ПРИВОДНОЙ МОТОР ПОЛОТНА	2	
6	319676	ОБСЛУЖИВАНИЕ ПРИВОДНОГО РОЛИКА В СБОРЕ [29]	2	
7	165735	ШТИФТ В СБОРЕ — РОЛИК ПРИВОДА ПОЛОТНА [30]	2	
8	132607	ПОДШИПНИК — ДВУХРЯДНЫЙ ШАРИКОВЫЙ, НД 52 × ОТВЕРСТИЕ 25	2	
9	NSS	ШТИФТ[31]		
10	120845	УПЛОТНЕНИЕ — ТИПА NILOS LSTO, СТАЛЬНОЙ ДИСК	2	
11	319265	РЫЧАГ — ПЕРЕДНИЙ, ПРИВОД ПОЛОТНА, МЕХ. ОБР.	2	
12	320182	ВИНТ — УСТАНОВОЧНЫЙ С УГЛУБЛЕНИЕМ ПОД КЛЮЧ M10 × 1,5 × 10-8.8-BO	4	
A	184662	БОЛТ — С ПОЛУКРУГЛОЙ ГОЛОВКОЙ И КВАДРАТНЫМ ПОДГОЛОВКОМ, РЕЗЬБА ПО ВСЕЙ ДЛИНЕ, M10 × 1,5 × 30-8.8-AA1J		
B	184711	ШАЙБА ПЛОСКАЯ СТАНД. M10-200HV-AA1J		
C	320206	ГАЙКА — ШЕСТИГРАННАЯ, ЦЕНТР., СТОПОРН. M10 × 1,5-8-ЦИНК		
D	30505	ГАЙКА — ШЕСТИГРАННАЯ M10 × 1,5-10-AA1J		
E	135903	БОЛТ — С ПОЛУКРУГЛОЙ ГОЛОВКОЙ И КВАДРАТНЫМ ПОДГОЛОВКОМ, M12 × 1,75 × 25-8.8-ЦИНК		
F	136431	ГАЙКА — ШЕСТИГР., ФЛАНЦ., ЦЕНТР., СТОПОРН. M12 × 1,75-10		
G	172259	БОЛТ — С БУРТИКОМ 0,375-16 UNC-AA1J		
H	145249	БОЛТ — С ШЕСТИГР. ГОЛОВКОЙ РЕЗЬБА ПО ВСЕЙ ДЛИНЕ 5/8-18 × 1,0 КЛАСС ПРОЧНОСТИ 5-AA1J		
J	30441	ШАЙБА — ЗАКАЛ. ASTM F436 5/8		
K	184661	БОЛТ — С ШЕСТИГР. ГОЛОВКОЙ TFLM 10 × 1,5 × 30-8.8-AA1J		

29. Включает в себя рифленый ролик (не продается отдельно), штифт в сборе (MD № 165735), уплотнение (MD № 120845) и два установочных винта (MD № 320182).
30. Включает штифт (не продается отдельно), подшипник (MD № 132607) и крепеж (MD № 30441, MD № 145249).
31. Не продается отдельно; включено в штифт в сборе (MD № 165735).

15 Полотно — деки (D215 и D220)

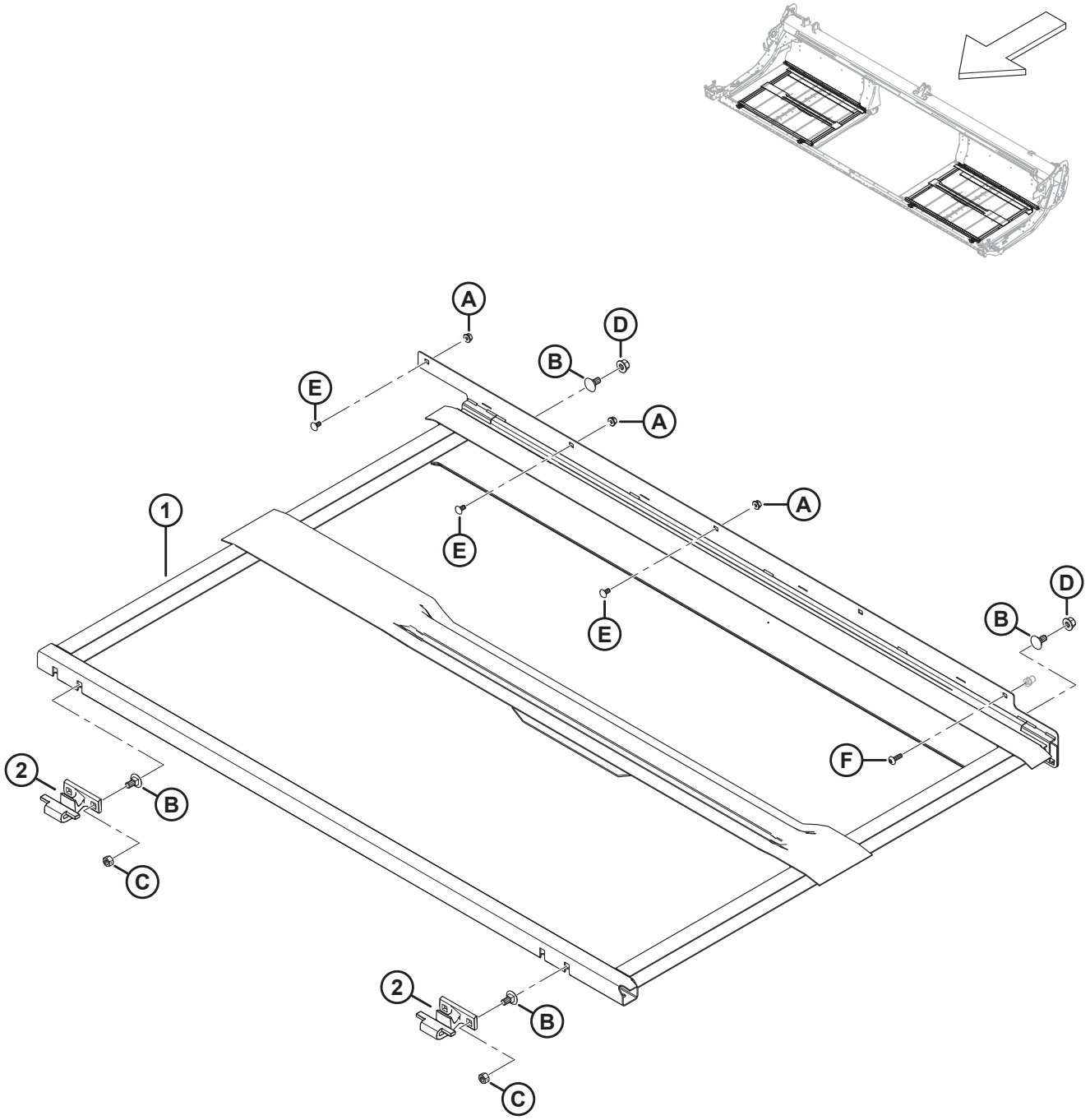

ПОЛОТНО — ДЕКИ (D215 И D220)

Ссылка	Номер детали	Описание	Кол-во	Серийный номер
1	319481	ДЕКА СВАРНАЯ — 15 ФУТОВ, ПРАВАЯ, ЖЕСТКАЯ	1	
	319480	ДЕКА СВАРНАЯ — 15 ФУТОВ, ЛЕВАЯ, ЖЕСТКАЯ	1	
	319483	ДЕКА СВАРНАЯ — 20 ФУТОВ, ПРАВАЯ, ЖЕСТКАЯ	1	
	319482	ДЕКА СВАРНАЯ — 20 ФУТОВ, ЛЕВАЯ, ЖЕСТКАЯ	1	
2	319225	ЛИТАЯ ДЕТАЛЬ — ПЕРЕДНИЙ КРЮК ДЕКИ	4	
A	135337	ГАЙКА — ФЛАНЦЕВАЯ, ШЕСТИГРАННАЯ, СТОПОРН., M8 × 1,25-8-AA1J		
B	135903	БОЛТ — С ПОЛУКРУГЛОЙ ГОЛОВКОЙ И КВАДРАТНЫМ ПОДГОЛОВКОМ, M12 × 1,75 × 25-8.8-ЦИНК		
C	136759	ГАЙКА — ШЕСТИГРАННАЯ, ЦЕНТР., СТОПОРН. M12 × 1,75-8-AA1J		
D	136431	ГАЙКА — ШЕСТИГР., ФЛАНЦ., ЦЕНТР., СТОПОРН. M12 × 1,75-10		
E	191489	БОЛТ — УКОРОЧЕННЫЙ С ПОЛУКРУГЛОЙ ГОЛОВКОЙ И КВАДРАТНЫМ ПОДГОЛОВКОМ, РЕЗЬБА ПО ВСЕЙ ДЛИНЕ, M8 × 1,25 × 16-8.8-AA1J		
F	320290	ВИНТ — СТЯЖНОЙ, ГОЛОВКА ПОД ЗВЕЗДООБР. КЛЮЧ, M8 × 1,25 × 25-СПЕЦ.-8.8-ЦИНК		

16 Полотно — деки (D225, D230 и D235)

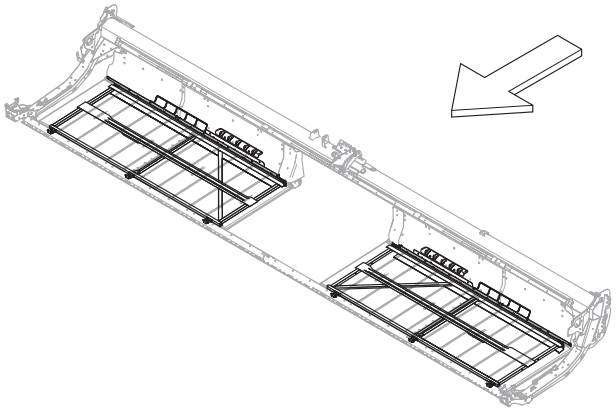

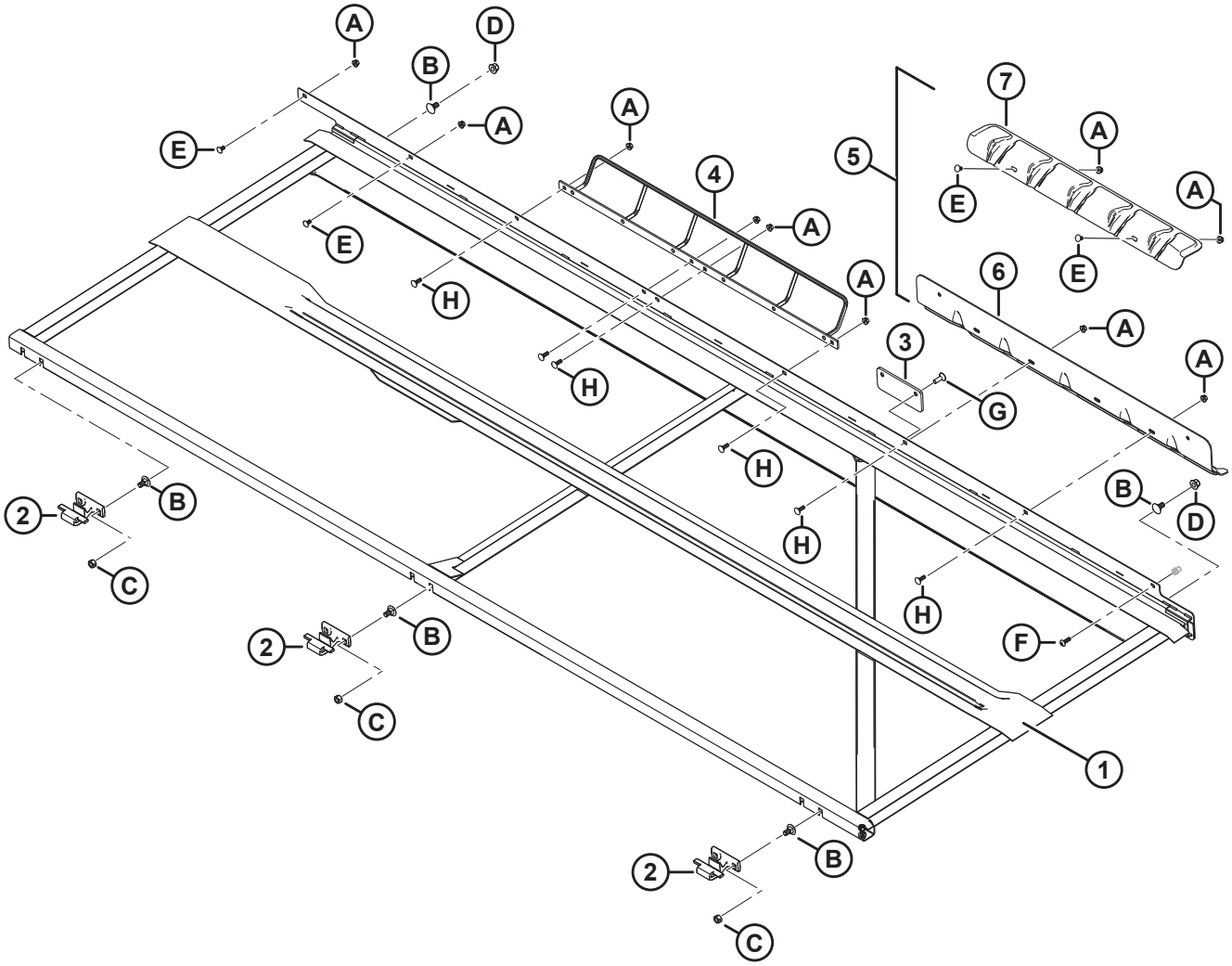

ПОЛОТНО — ДЕКИ (D225, D230 И D235)

Ссылка	Номер детали	Описание	Кол-во	Серийный номер
1	275407	ДЕКА СВАРНАЯ — 25 ФУТОВ, ПРАВАЯ, ЖЕСТКАЯ	1	
	275406	ДЕКА СВАРНАЯ — 25 ФУТОВ, ЛЕВАЯ, ЖЕСТКАЯ	1	
	275465	ДЕКА СВАРНАЯ — 30 ФУТОВ, ПРАВАЯ, ЖЕСТКАЯ	1	
	275464	ДЕКА СВАРНАЯ — 30 ФУТОВ, ЛЕВАЯ, ЖЕСТКАЯ	1	
	275309	ДЕКА СВАРНАЯ — 35 ФУТОВ, ПРАВАЯ, ЖЕСТКАЯ	1	
	275308	ДЕКА СВАРНАЯ — 35 ФУТОВ, ЛЕВАЯ, ЖЕСТКАЯ	1	
2	319225	ЛИТАЯ ДЕТАЛЬ — ПЕРЕДНИЙ КРЮК ДЕКИ [32]		
3	309079	КОЖУХ — ПЛАСТМАССОВЫЙ	2	
4	232585	ОПОРА — ШЛАНГА, СВАРНАЯ	2	
5	360249	НАБОР КРЫШЕК — ГИДРАВЛИЧЕСКОЕ ПЕРЕМЕЩЕНИЕ ДЕК [33]	2	
6	Не продается отдельно	КРЫШКА — ЦЕПИ [34]	2	
7	Не продается отдельно	ОПОРА — ШЛАНГА [35]	2	
A	135337	ГАЙКА — ФЛАНЦЕВАЯ, ШЕСТИГРАННАЯ, СТОПОРН., M8 × 1,25-8-AA1J		
B	135903	БОЛТ — С ПОЛУКРУГЛОЙ ГОЛОВКОЙ И КВАДРАТНЫМ ПОДГОЛОВКОМ, M12 × 1,75 × 25-8.8-ЦИНК		
C	136759	ГАЙКА — ШЕСТИГРАННАЯ, ЦЕНТР., СТОПОРН. M12 × 1,75-8-AA1J		
D	136431	ГАЙКА — ШЕСТИГР., ФЛАНЦ., ЦЕНТР., СТОПОРН. M12 × 1,75-10		
E	191489	БОЛТ — УКОРОЧЕННЫЙ С ПОЛУКРУГЛОЙ ГОЛОВКОЙ И КВАДРАТНЫМ ПОДГОЛОВКОМ, РЕЗЬБА ПО ВСЕЙ ДЛИНЕ, M8 × 1,25 × 16-8.8-AA1J		
F	320290	ВИНТ — СТЯЖНОЙ, ГОЛОВКА ПОД ЗВЕЗДООБР. КЛЮЧ, M8 × 1,25 × 25-СПЕЦ.-8.8-ЦИНК		
G	136857	ВИНТ — С ВНУТРЕННИМ ШЕСТИГРАННИКОМ В ПОТАЙНОЙ ГОЛОВКЕ, РЕЗЬБА ПО ВСЕЙ ДЛИНЕ M10 × 1,5 × 30-ЦИНК		
H	184648	БОЛТ — С ПОЛУКРУГЛОЙ ГОЛОВКОЙ И КВАДРАТНЫМ ПОДГОЛОВКОМ, M8 × 1,25 × 25-8.8-AA1J		

32. Количество: D225 и D230 = 6; D235 = 8.
33. Набор крышек для гидравлического перемещения дек включает в себя одну крышку цепи (не продается отдельно) и одну опору шланга (не продается отдельно).
34. Не продается отдельно. Для обслуживания крышки цепи закажите набор крышек для гидравлического перемещения дек (MD № 360249).
35. Не продается отдельно. Для обслуживания опоры шланга закажите набор крышек для гидравлического перемещения дек (MD № 360249).

17 Полотно — деки (D241)

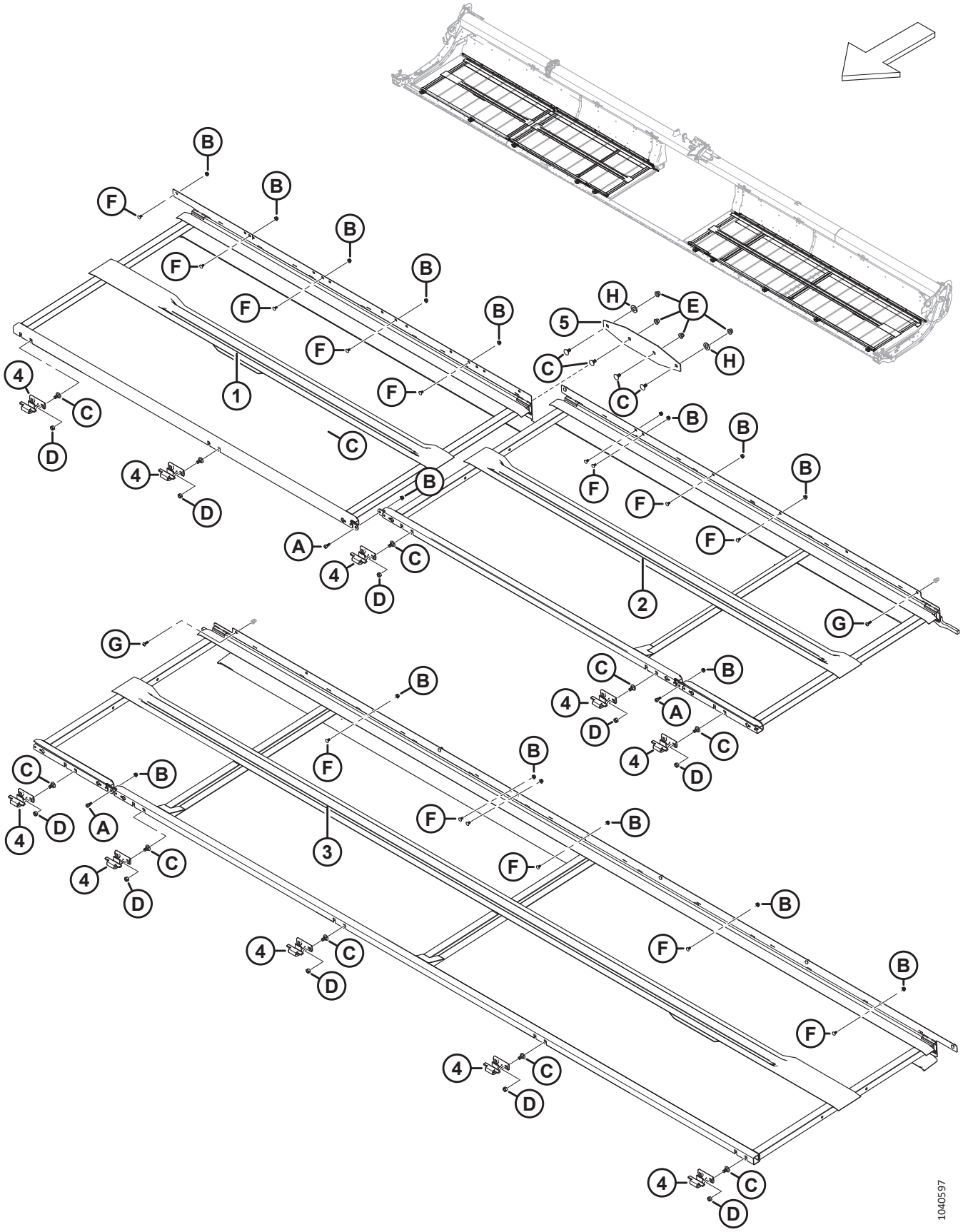

ПОЛОТНО — ДЕКИ (D241)

Ссылка	Номер детали	Описание	Кол-во	Серийный номер
1	275770	СВАРНАЯ ДЕКА — ПРАВАЯ, НАРУЖНАЯ	1	
2	275514	ДЕКА СВАРНАЯ — 41 ФУТ, ПРАВАЯ, ВНУТРЕННЯЯ	1	
3	275513	ДЕКА СВАРНАЯ — 41 ФУТ, ЛЕВАЯ	1	
4	319225	ЛИТАЯ ДЕТАЛЬ — ПЕРЕДНИЙ КРЮК ДЕКИ	10	
5	275690	ПЛАСТИНА — СОЕДИНЕНИЕ РАМЫ ДЕКИ	1	
A	135894	ВИНТ — СТУПЕНЧАТЫЙ, ГОЛОВКА С ВНУТРЕННИМ ШЕСТИГРАННИКОМ M10		
B	135337	ГАЙКА — ФЛАНЦЕВАЯ, ШЕСТИГРАННАЯ, СТОПОРН., M8 × 1,25-8-AA1J		
C	135903	БОЛТ — С ПОЛУКРУГЛОЙ ГОЛОВКОЙ И КВАДРАТНЫМ ПОДГОЛОВКОМ, M12 × 1,75 × 25-8.8-ЦИНК		
D	136759	ГАЙКА — ШЕСТИГРАННАЯ, ЦЕНТР., СТОПОРН. M12 × 1,75-8-AA1J		
E	136431	ГАЙКА — ШЕСТИГР., ФЛАНЦ., ЦЕНТР., СТОПОРН. M12 × 1,75-10		
F	191489	БОЛТ — УКОРОЧЕННЫЙ С ПОЛУКРУГЛОЙ ГОЛОВКОЙ И КВАДРАТНЫМ ПОДГОЛОВКОМ, РЕЗЬБА ПО ВСЕЙ ДЛИНЕ, M8 × 1,25 × 16-8.8-AA1J		
G	320290	ВИНТ — СТЯЖНОЙ, ГОЛОВКА ПОД ЗВЕЗДООБР. КЛЮЧ, M8 × 1,25 × 25-СПЕЦ.-8.8-ЦИНК		
H	112130	ШАЙБА — ЗАКАЛ. ASTM F4363/4 ДЮЙМА НОМ. ID AB0C		

18 Полотно — направляющие

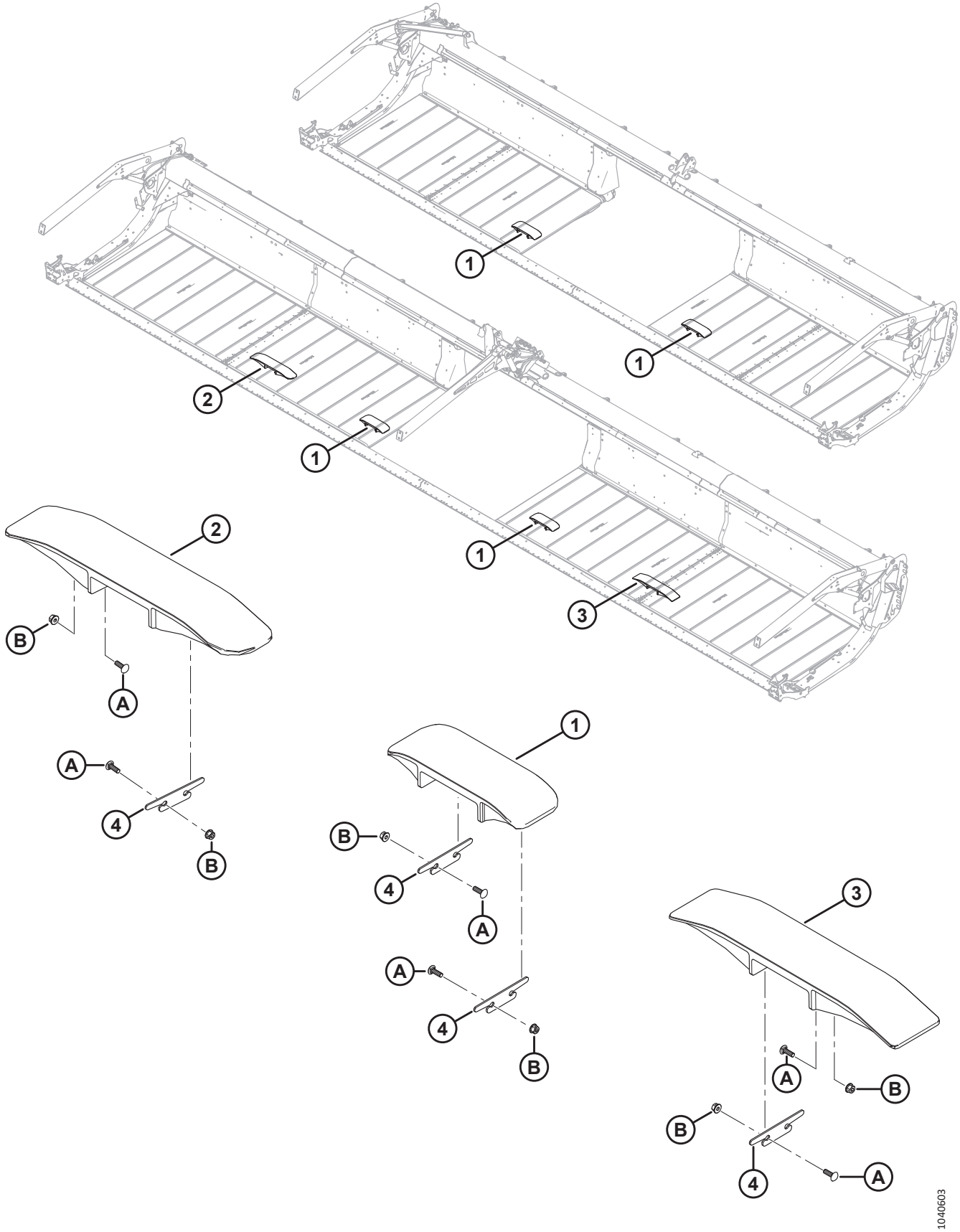

ПОЛОТНО — НАПРАВЛЯЮЩИЕ

Ссылка	Номер детали	Описание	Кол-во	Серийный номер
1	360150	НАПРАВЛЯЮЩАЯ — КОРОТКАЯ, ПЛАСТМАССОВАЯ	2	
2	360151	НАПРАВЛЯЮЩАЯ — УГЛОВАЯ, ПЛАСТМАССОВАЯ [36]	1	
3	340841	НАПРАВЛЯЮЩАЯ — СТАНДАРТНАЯ, ПЛАСТМАССОВАЯ [37]	1	
4	340681	РЕГУЛИРОВОЧНАЯ ПРОКЛАДКА — НАПРАВЛЯЮЩАЯ ПОЛОТНА [38]		
A	136824	БОЛТ — УКОРОЧЕННЫЙ С ПОЛУКРУГЛОЙ ГОЛОВКОЙ И КВАДРАТНЫМ ПОДГОЛОВКОМ, M8 × 1,25 × 25-8.8-AA1J		
B	135337	ГАЙКА — ФЛАНЦЕВАЯ, ШЕСТИГРАННАЯ, СТОПОРН., M8 × 1,25-8-AA1J		

36. Только жатки со сдвоенным мотовилом. Используется на правой деке полотна.
37. Только жатки со сдвоенным мотовилом. Используется на левой деке полотна.
38. Количество: одинарное мотовило = 4; сдвоенное мотовило = 6.

19 Полотно — уплотнения (D215 и D220)

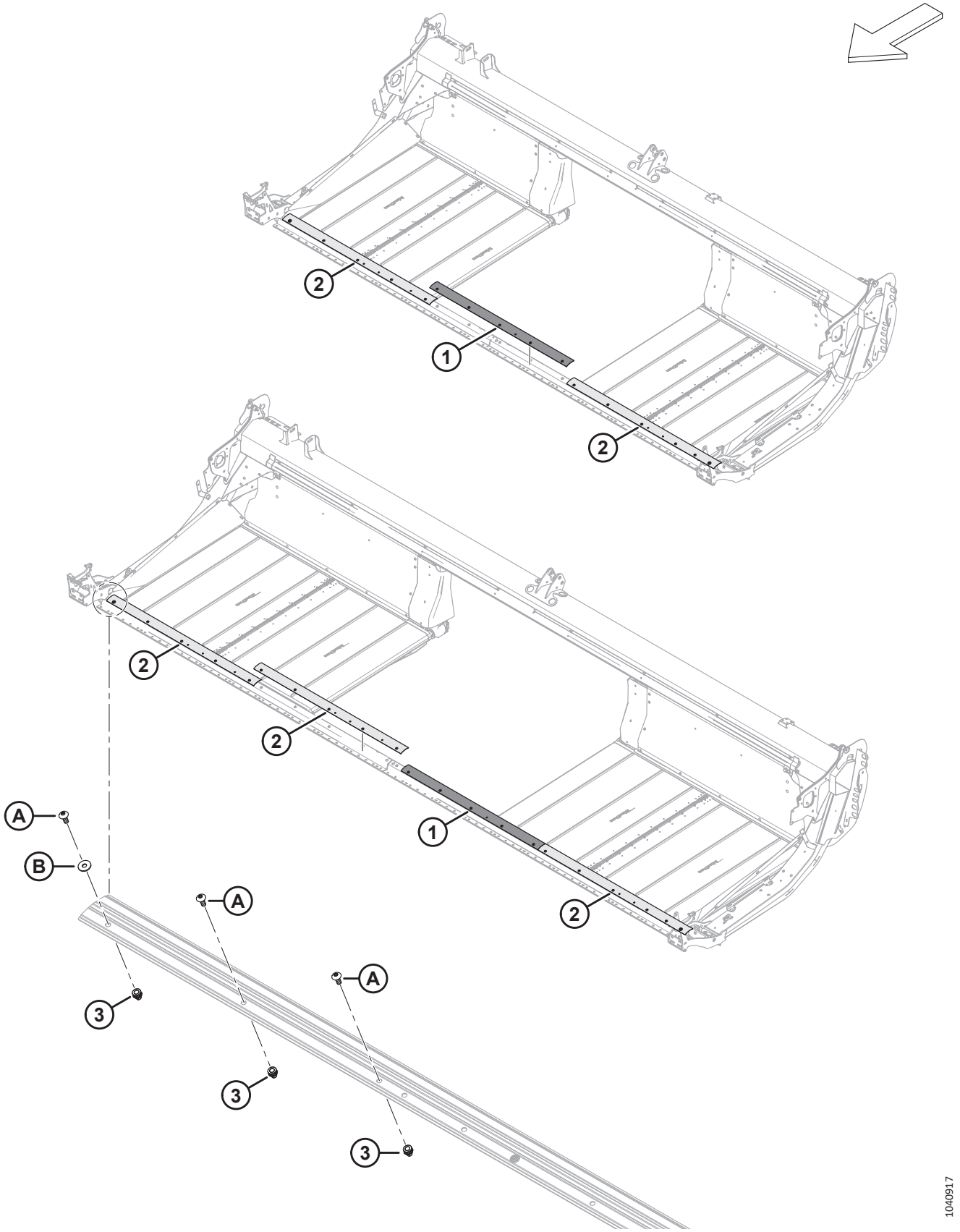

ПОЛОТНО — УПЛОТНЕНИЯ (D215 И D220)

Ссылка	Номер детали	Описание	Кол-во	Серийный номер
1	319430	ПЛАСТИНА — УПЛОТНЕНИЕ НОЖЕВОГО БРУСА, ЖЕСТКАЯ	1	
2	319431	ПЛАСТИНА — УПЛОТНЕНИЕ НОЖЕВОГО БРУСА, СРЕДНЯЯ [39]		
3	320448	ЗАКЛЕПОЧНАЯ ГАЙКА — M8 × 1,25 ШЕСТИГРАН. [40]		
A	320190	ВИНТ — СТЯЖНОЙ, ГОЛОВКА ПОД ЗВЕЗДООБР. КЛЮЧ, M8 × 1,25 × 20-СПЕЦ.-8.8-ЦИНК		
B	184709	ШАЙБА — ПЛОСКАЯ, БОЛЬШАЯ M8-200HV		

39. Количество: D215 = 2, D220 = 3.
40. Количество: D215 = 17, D220 = 22.

20 Полотно — уплотнения (D225, D230 и D235)

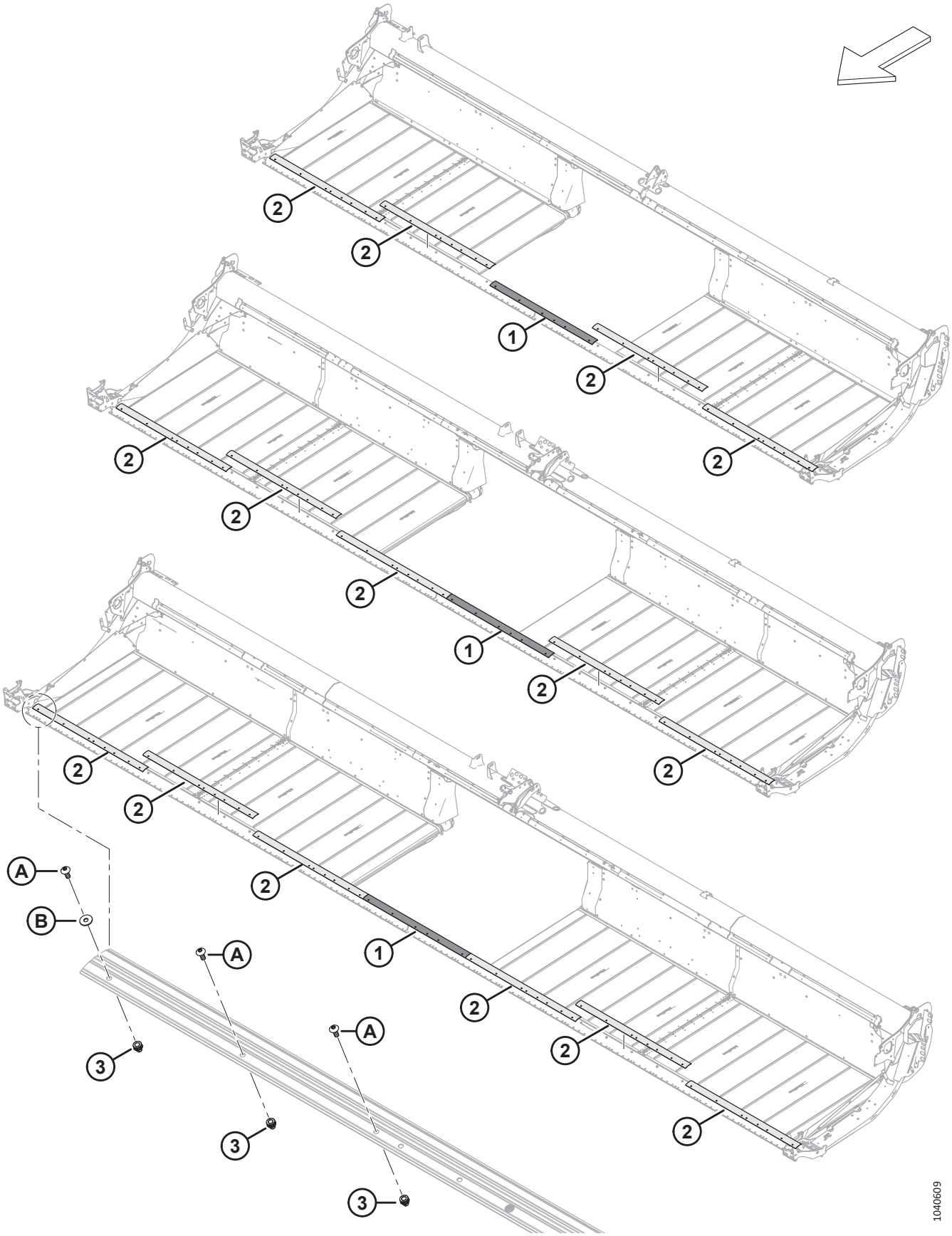

ПОЛОТНО — УПЛОТНЕНИЯ (D225, D230 И D235)

Ссылка	Номер детали	Описание	Кол-во	Серийный номер
1	319430	ПЛАСТИНА — УПЛОТНЕНИЕ НОЖЕВОГО БРУСА, ЖЕСТКАЯ	1	
2	319431	ПЛАСТИНА — УПЛОТНЕНИЕ НОЖЕВОГО БРУСА, СРЕДНЯЯ [41]		
3	320448	ЗАКЛЕПОЧНАЯ ГАЙКА — M8 × 1,25 ШЕСТИГРАН. [42]		
A	320190	ВИНТ — СТЯЖНОЙ, ГОЛОВКА ПОД ЗВЕЗДООБР. КЛЮЧ, M8 × 1,25 × 20-СПЕЦ.-8.8-ЦИНК		
B	184709	ШАЙБА — ПЛОСКАЯ, БОЛЬШАЯ M8-200HV		

41. Количество: D225 = 4, D230 = 5 и D235 = 6.
42. Количество: D225 = 27, D230 = 32 и D235 = 37.

21 Полотно — уплотнения (D241)

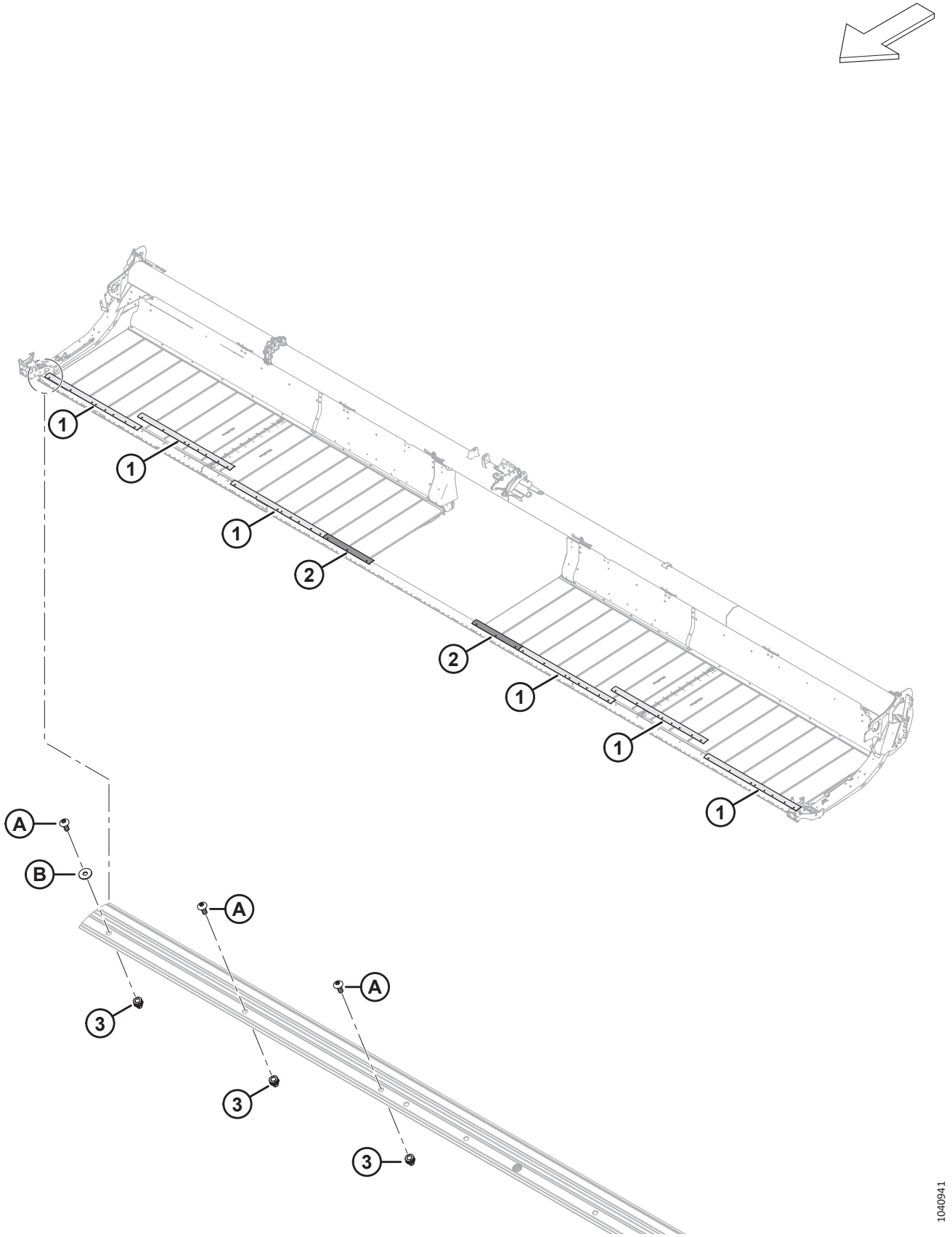

ПОЛОТНО — УПЛОТНЕНИЯ (D241)

Ссылка	Номер детали	Описание	Кол-во	Серийный номер
1	319431	ПЛАСТИНА — УПЛОТНЕНИЕ НОЖЕВОГО БРУСА, СРЕДНЯЯ	6	
2	319429	ПЛАСТИНА — УПЛОТНЕНИЕ НОЖЕВОГО БРУСА, ДОБАВОЧНАЯ	2	
3	320448	ЗАКЛЕПОЧНАЯ ГАЙКА — M8 × 1,25 ШЕСТИГРАН.	37	
A	320190	ВИНТ — СТЯЖНОЙ, ГОЛОВКА ПОД ЗВЕЗДООБР. КЛЮЧ, M8 × 1,25 × 20-СПЕЦ.-8.8-ЦИНК		
B	184709	ШАЙБА — ПЛОСКАЯ, БОЛЬШАЯ M8-200HV		

22 Дефлекторы полотна — узкие

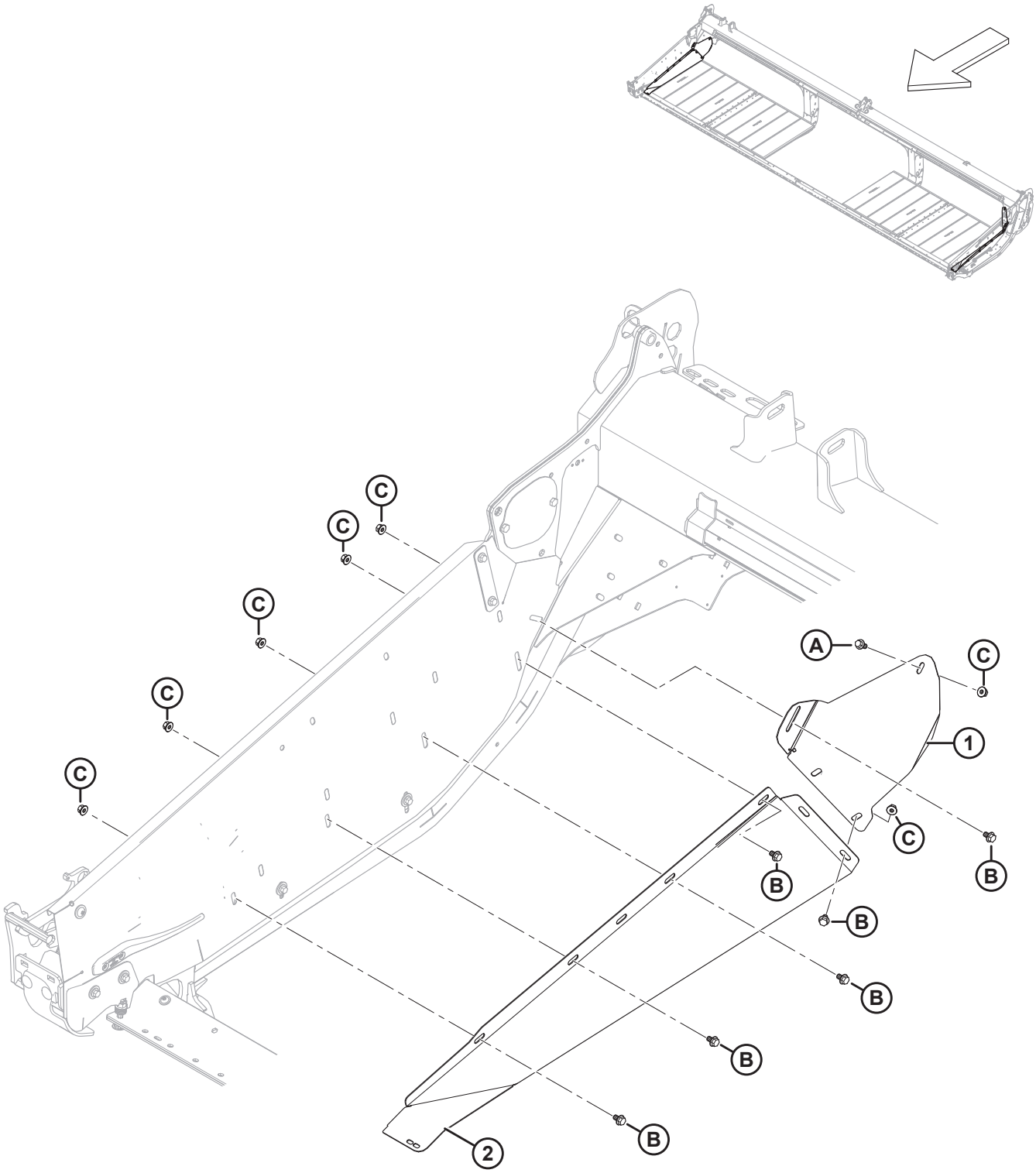

ДЕФЛЕКТОРЫ ПОЛОТНА — УЗКИЕ

Ссылка	Номер детали	Описание	Кол-во	Серийный номер
1	360755	ДЕФЛЕКТОР — ПРАВЫЙ ЗАДНИЙ, УЗКИЙ	1	
	360754	ДЕФЛЕКТОР — ЛЕВЫЙ ЗАДНИЙ, УЗКИЙ	1	
2	360521	ДЕФЛЕКТОР — ПРАВЫЙ ПЕРЕДНИЙ, УЗКИЙ	1	
	360520	ДЕФЛЕКТОР — ЛЕВЫЙ ПЕРЕДНИЙ, УЗКИЙ	1	
A	152655	БОЛТ — С ШЕСТИГР. ГОЛОВКОЙ, ФЛАНЦЕВЫЙ, M10 × 1,5 × 20-8.8-AA1J		
B	136151	БОЛТ — ФЛАНЦЕВЫЙ, С ШЕСТИГР. ГОЛОВКОЙ, РЕЗЬБА ПО ВСЕЙ ДЛИНЕ M10 × 1,5 × 16-8.8-AA1J		
C	135799	ГАЙКА — ШЕСТИГР., ФЛАНЦ., ЦЕНТР., СТОПОРН. M10 × 1,5-10		

23 Дефлекторы полотна — широкие

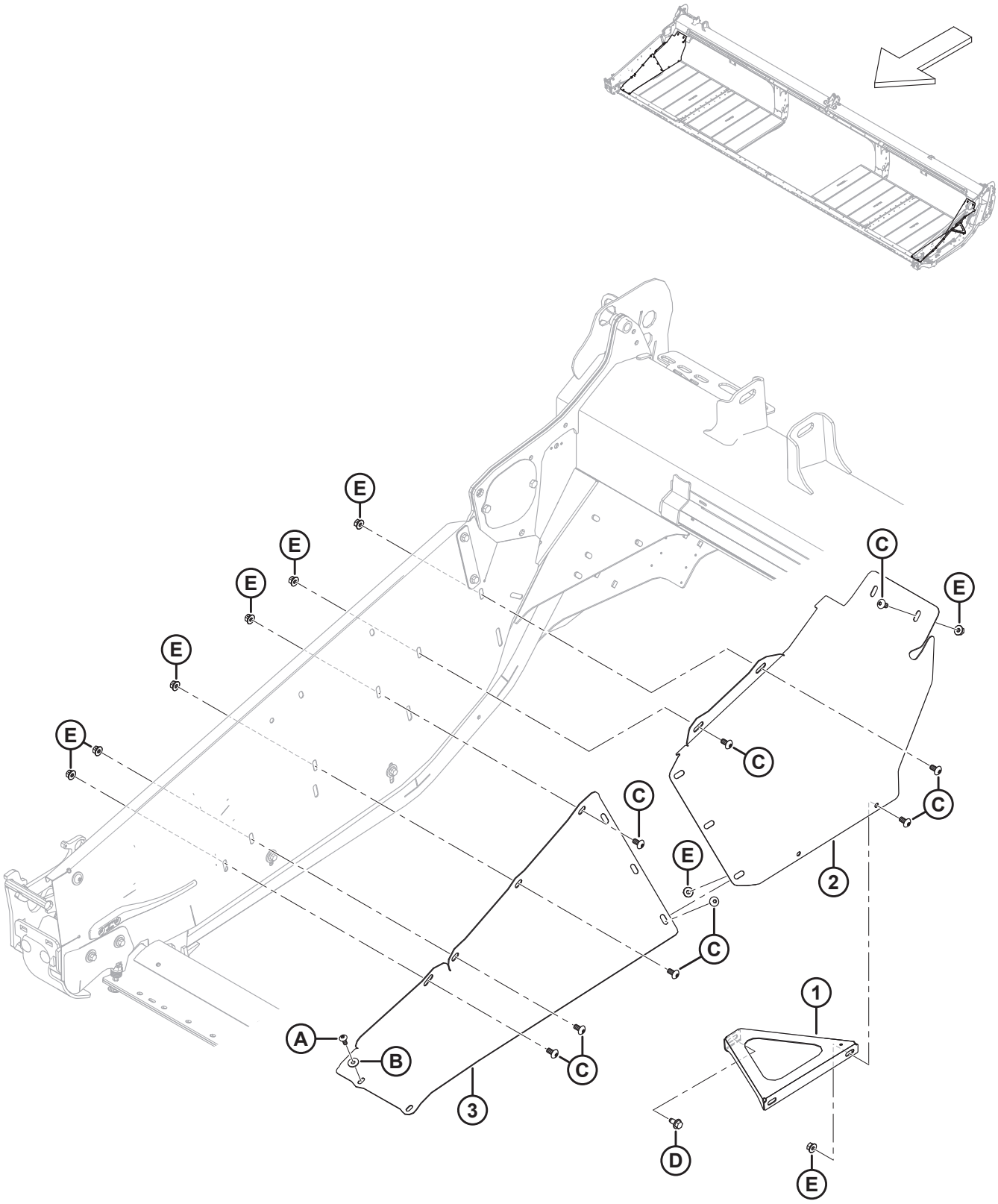

ДЕФЛЕКТОРЫ ПОЛОТНА — ШИРОКИЕ

Ссылка	Номер детали	Описание	Кол-во	Серийный номер
	340274	КОМПЛЕКТ — ШИРОКИЙ ДЕФЛЕКТОР [43]		
1	360770	УСИЛИТЕЛЬНАЯ НАКЛАДКА — ПРАВАЯ, ШИРОКИЙ ДЕФЛЕКТОР	1	
	360769	УСИЛИТЕЛЬНАЯ НАКЛАДКА — ЛЕВАЯ, ШИРОКИЙ ДЕФЛЕКТОР	1	
2	360760	ДЕФЛЕКТОР — ПРАВЫЙ, ШИРОКИЙ, ЗАДНИЙ	1	
	360759	ДЕФЛЕКТОР — ЛЕВЫЙ, ШИРОКИЙ, ЗАДНИЙ	1	
3	360758	ДЕФЛЕКТОР — ПРАВЫЙ, ШИРОКИЙ, ПЕРЕДНИЙ	1	
	360757	ДЕФЛЕКТОР — ЛЕВЫЙ, ШИРОКИЙ, ПЕРЕДНИЙ	1	
A	320190	ВИНТ — СТЯЖНОЙ, ГОЛОВКА ПОД ЗВЕЗДООБР. КЛЮЧ, M8 × 1,25 × 20-СПЕЦ.-8.8-ЦИНК		
B	184709	ШАЙБА — ПЛОСКАЯ, БОЛЬШАЯ M8-200HV		
C	136395	ВИНТ — СТЯЖНОЙ, ГОЛОВКА ПОД ЗВЕЗДООБР. КЛЮЧ, M10 × 1,5 × 20 × СПЕЦ.-8.8-A3L		
D	136209	ВИНТ — ШЕСТИГР. ГОЛОВКА С БУРТИКОМ M10 × 1,5 × 20-СПЕЦ.-450HV		
E	135799	ГАЙКА — ШЕСТИГР., ФЛАНЦ., ЦЕНТР., СТОПОРН. M10 × 1,5-10		

43. Комплект широкого дефлектора (MD № 340274) рекомендуется использовать для операции подачи в конце валкования в тяжелых условиях уборки, чтобы держать валок на расстоянии от несрезанной культуры. Комплект широкого дефлектора **НЕ** совместим с пальцами мотовила для полеглой культуры. Комплект включает все перечисленные детали и инструкции.

24 Противорежущие пальцы, прижимы и башмаки противорежущего бруса — одинарный нож, заостренный (D230 и D235)

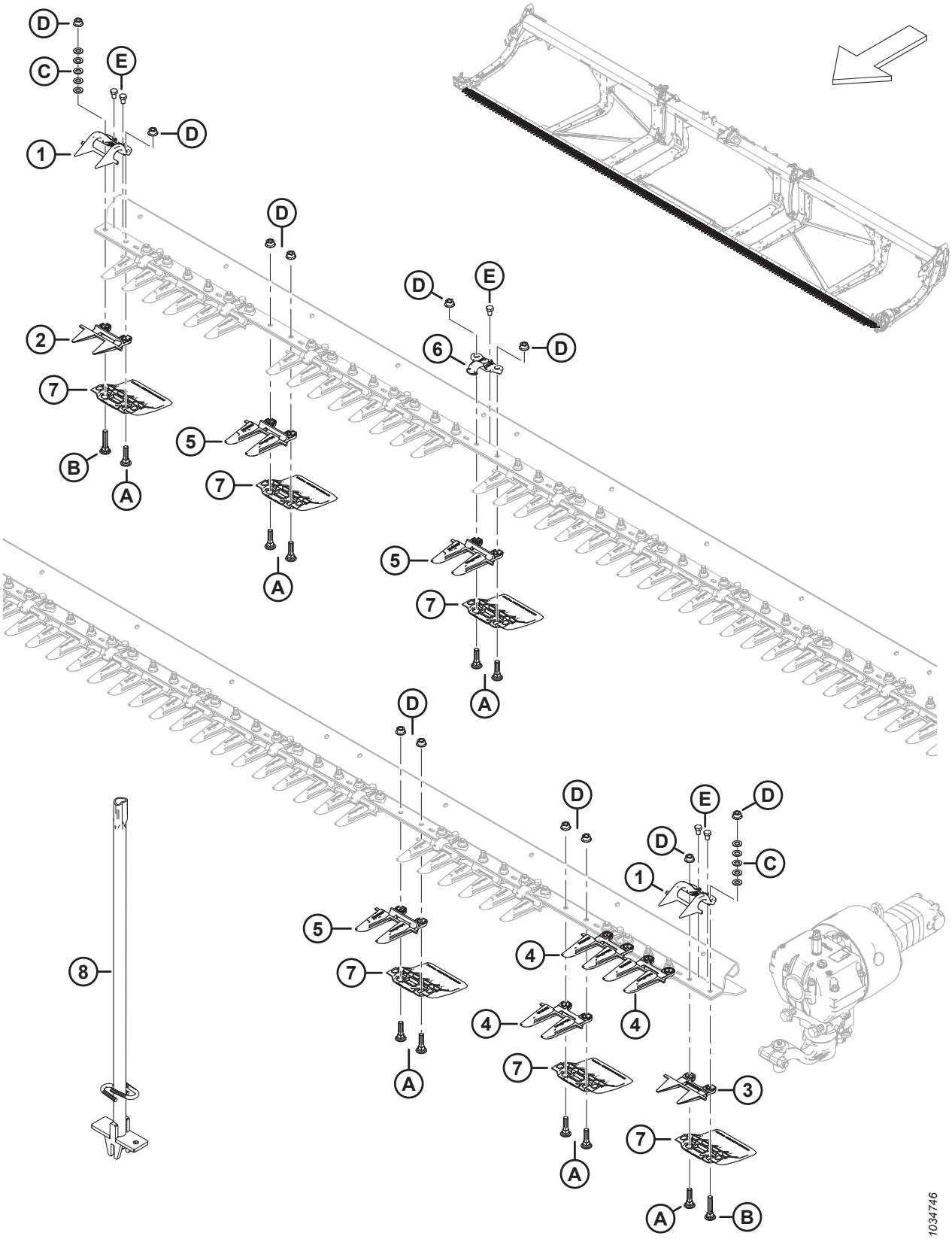

ПРОТИВОРЕЖУЩИЕ ПАЛЬЦЫ, ПРИЖИМЫ И БАШМАКИ ПРОТИВОРЕЖУЩЕГО БРУСА — ОДИНАРНЫЙ НОЖ, ЗАОСТРЕННЫЙ (D230 И D235)

Ссылка	Номер детали	Описание	Кол-во	Серийный номер
	286669	КОМПЛЕКТ — ЗАОСТРЕННЫЕ ПРОТИВОРЕЖУЩИЕ ПАЛЬЦЫ, 30 ФУТОВ, ОДИНАРНЫЙ НОЖ [44]	ПРИ НЕО-БХО-ДИМ-ОСТИ	
	286670	КОМПЛЕКТ — ЗАОСТРЕННЫЕ ПРОТИВОРЕЖУЩИЕ ПАЛЬЦЫ, 35 ФУТОВ, ОДИНАРНЫЙ НОЖ [45]	ПРИ НЕО-БХО-ДИМ-ОСТИ	
1	286331	ПРИЖИМ — PLUG FREE, КОНЦЕВОЙ	2	
2	286318	ПРОТИВОРЕЖУЩИЙ ПАЛЕЦ — PLUG FREE	1	
3	286319	ПРОТИВОРЕЖУЩИЙ ПАЛЕЦ — PLUG FREE, КОНЦЕВОЙ	1	
4	286316	ПРОТИВОРЕЖУЩИЙ ПАЛЕЦ — ЗАОСТРЕННЫЙ, КОНЦЕВОЙ	3	
5	286315	ПРОТИВОРЕЖУЩИЙ ПАЛЕЦ — ЗАОСТРЕННЫЙ [46]		
6	286329	ПРИЖИМ — ЗАОСТРЕННЫЙ [47]		
7	286257	БАШМАК — ПРОТИВОИЗНОСНАЯ ПЛАСТИНА НОЖЕВОГО БРУСА [48]		
8	286705	ИНСТРУМЕНТ — СВАРНОЙ	A/R	
A	226295	БОЛТ — С ПОЛУКРУГЛОЙ ГОЛОВКОЙ И КВАДРАТНЫМ ПОДГОЛОВКОМ, СПЕЦИАЛЬНЫЙ, M12 × 47-8.8		
B	226280	БОЛТ — С ПОЛУКРУГЛОЙ ГОЛОВКОЙ И КВАДРАТНЫМ ПОДГОЛОВКОМ, СПЕЦИАЛЬНЫЙ, M12 × 60-8.8		
C	184714	ШАЙБА — ПЛОСКАЯ СТАНД. M12-300HV		
D	136036	ГАЙКА — ШЕСТИГРАННАЯ, ФЛАНЦ., ИЗ ЛИСТОВОГО МЕТАЛЛА, M12 × 1,75-8-AA1J		
E	136005	БОЛТ — С ШЕСТИГР. ГОЛОВКОЙ, МЕЛКАЯ РЕЗЬБА, РЕЗЬБА ПО ВСЕЙ ДЛИНЕ M10 × 1,25 × 16-8.8-AA1J		

44. В комплект входит 55 заостренных противорежущих пальцев (MD № 286315), 3 заостренных концевых противорежущих пальца (MD № 286316), 1 противорежущий палец PlugFree™ (MD № 286318) и 1 концевой противорежущий палец PlugFree™ (MD № 286319).
45. В комплект входит 65 заостренных противорежущих пальцев (MD № 286315), 3 заостренных концевых противорежущих пальца (MD № 286316), 1 противорежущий палец PlugFree™ (MD № 286318) и 1 концевой противорежущий палец PlugFree™ (MD № 286319).
46. Количество: D230 = 55, D235 = 65.
47. Количество: D230 = 29, D235 = 34.
48. Количество: D230 = 60, D235 = 70.

25 Противорежущие пальцы, прижимы и башмаки ножевого бруса — одинарный нож, PlugFree™ (D225 и D230)

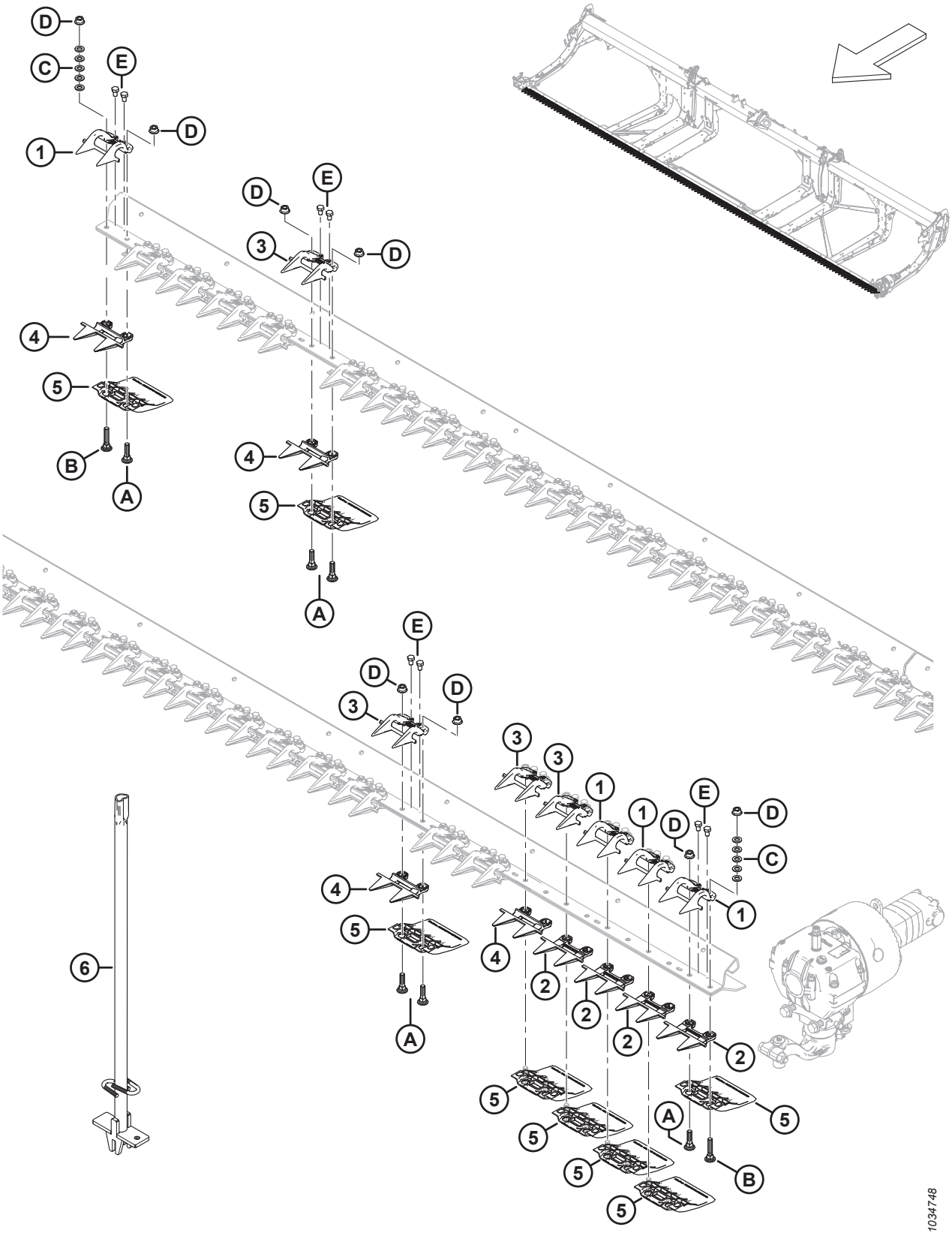

ПРОТИВОРЕЖУЩИЕ ПАЛЬЦЫ, ПРИЖИМЫ И БАШМАКИ НОЖЕВОГО БРУСА — ОДИНАРНЫЙ НОЖ, PLUGFREE™ (D225 И D230)

Ссылка	Номер детали	Описание	Кол-во	Серийный номер
	286679	КОМПЛЕКТ — ПРОТИВОРЕЖУЩИЕ ПАЛЬЦЫ PLUGFREE, 25 ФУТОВ, ОДИНАРНЫЙ НОЖ [49]	ПРИ НЕО-БХО-ДИМ-ОСТИ	
	286680	КОМПЛЕКТ — ПРОТИВОРЕЖУЩИЕ ПАЛЬЦЫ PLUGFREE, 30 ФУТОВ, ОДИНАРНЫЙ НОЖ [50]	ПРИ НЕО-БХО-ДИМ-ОСТИ	
1	286331	ПРИЖИМ — PLUG FREE, КОНЦЕВОЙ	4	
2	286319	ПРОТИВОРЕЖУЩИЙ ПАЛЕЦ — PLUG FREE, КОНЦЕВОЙ	4	
3	286330	ПРИЖИМ — PLUG FREE [51]		
4	286318	ПРОТИВОРЕЖУЩИЙ ПАЛЕЦ — PLUG FREE, КОРОТКИЙ [51]		
5	286257	БАШМАК — ПРОТИВОИЗНОСНАЯ ПЛАСТИНА НОЖЕВОГО БРУСА [52]		
6	286705	ИНСТРУМЕНТ — СВАРНОЙ	A/R	
A	226295	БОЛТ — С ПОЛУКРУГЛОЙ ГОЛОВКОЙ И КВАДРАТНЫМ ПОДГОЛОВКОМ, СПЕЦИАЛЬНЫЙ, M12 × 47-8.8		
B	226280	БОЛТ — С ПОЛУКРУГЛОЙ ГОЛОВКОЙ И КВАДРАТНЫМ ПОДГОЛОВКОМ, СПЕЦИАЛЬНЫЙ, M12 × 60-8.8		
C	184714	ШАЙБА — ПЛОСКАЯ СТАНД. M12-300HV		
D	136036	ГАЙКА — ШЕСТИГРАННАЯ, ФЛАНЦ., ИЗ ЛИСТОВОГО МЕТАЛЛА, M12 × 1,75-8-AA1J		
E	136005	БОЛТ — С ШЕСТИГР. ГОЛОВКОЙ, МЕЛКАЯ РЕЗЬБА, РЕЗЬБА ПО ВСЕЙ ДЛИНЕ M10 × 1,25 × 16-8.8-AA1J		

49. Комплект содержит 46 противорежущих пальцев PlugFree™ (MD № 286318) и 4 концевых противорежущих пальца (MD № 286319).
50. Комплект содержит 56 противорежущих пальцев PlugFree™ (MD № 286318) и 4 концевых противорежущих пальца (MD № 286319).
51. Количество: D225 = 46, D230 = 56.
52. Количество: D225 = 50, D230 = 60.

26 Противорежущие пальцы, прижимы и башмаки ножевого бруса — двойной нож, заостренный (D225, D230 и D235)

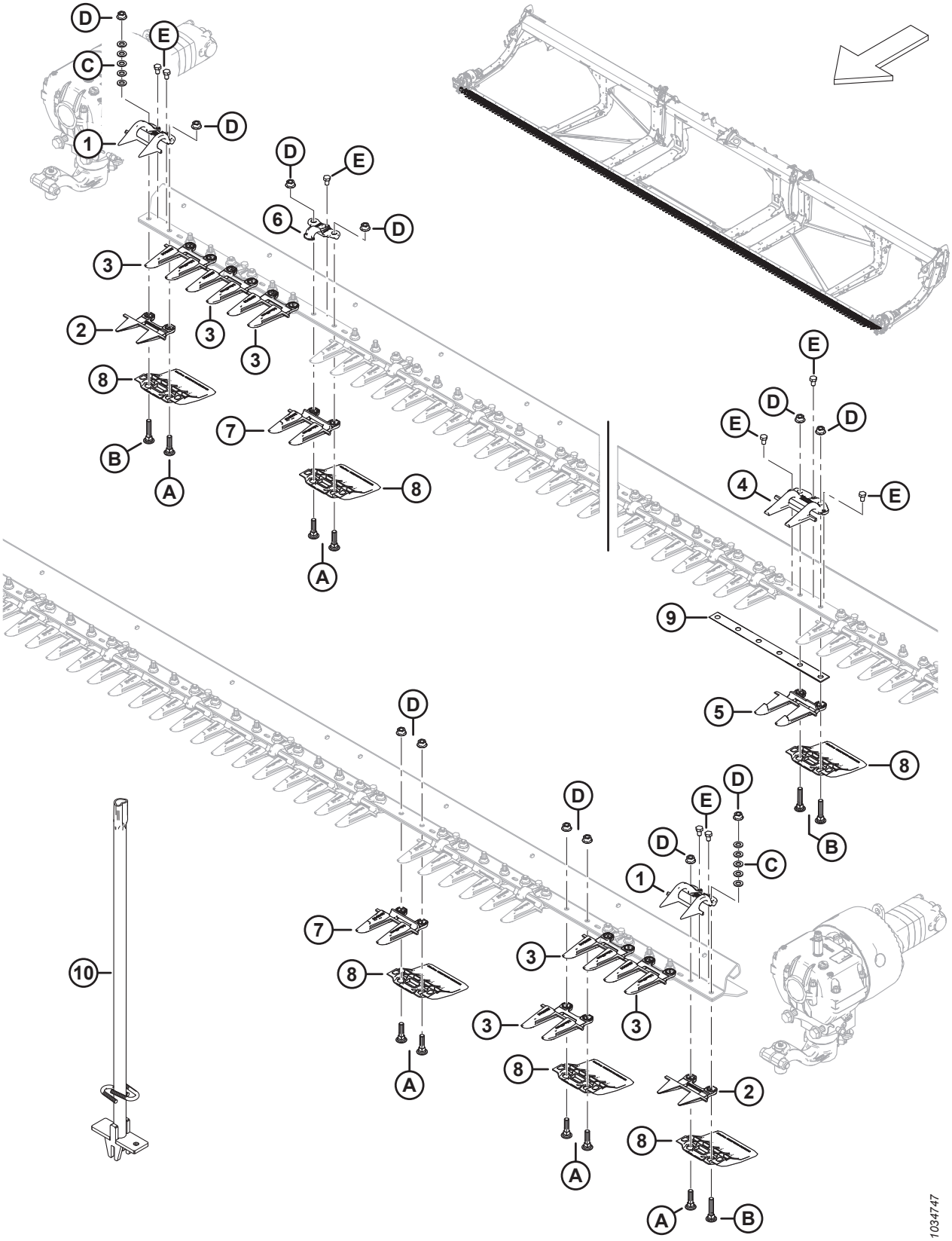

ПРОТИВОРЕЖУЩИЕ ПАЛЬЦЫ, ПРИЖИМЫ И БАШМАКИ НОЖЕВОГО БРУСА — ДВОЙНОЙ НОЖ, ЗАОСТРЕННЫЙ (D225, D230 И D235)

Ссылка	Номер детали	Описание	Кол-во	Серийный номер
	286661	**КОМПЛЕКТ — ЗАОСТРЕННЫЕ ПРОТИВОРЕЖУЩИЕ ПАЛЬЦЫ, 25 ФУТОВ, ДВОЙНОЙ НОЖ** [53]	**ПРИ НЕОБХОДИМОСТИ**	
	286662	**КОМПЛЕКТ — ЗАОСТРЕННЫЕ ПРОТИВОРЕЖУЩИЕ ПАЛЬЦЫ, 30 ФУТОВ, ДВОЙНОЙ НОЖ** [54]	**ПРИ НЕОБХОДИМОСТИ**	
	286663	**КОМПЛЕКТ — ЗАОСТРЕННЫЕ ПРОТИВОРЕЖУЩИЕ ПАЛЬЦЫ, 35 ФУТОВ, ДВОЙНОЙ НОЖ** [55]	**ПРИ НЕОБХОДИМОСТИ**	
1	286331	ПРИЖИМ — PLUG FREE, КОНЦЕВОЙ	2	
2	286319	ПРОТИВОРЕЖУЩИЙ ПАЛЕЦ — PLUG FREE, КОНЦЕВОЙ	2	
3	286316	ПРОТИВОРЕЖУЩИЙ ПАЛЕЦ — С ЗАОСТРЕННЫМ КОНЦОМ	6	
4	286332	ПРИЖИМ — ЗАОСТРЕННЫЙ, ЦЕНТРАЛЬНЫЙ	1	
5	286317	ПРОТИВОРЕЖУЩИЙ ПАЛЕЦ — ЗАОСТРЕННЫЙ, ЦЕНТРАЛЬНЫЙ	1	
6	286329	ПРИЖИМ — ЗАОСТРЕННЫЙ [56]		
7	286315	ПРОТИВОРЕЖУЩИЙ ПАЛЕЦ — ЗАОСТРЕННЫЙ [57]		
8	286257	БАШМАК — ПРОТИВОИЗНОСНАЯ ПЛАСТИНА НОЖЕВОГО БРУСА [58]		
9	226861	РЕГУЛИРОВОЧНАЯ ПРОКЛАДКА — ДВОЙНОЙ НОЖ, С ПЕРЕКРЫТИЕМ	1	
10	286705	ИНСТРУМЕНТ — СВАРНОЙ	A/R	
A	226295	БОЛТ — С ПОЛУКРУГЛОЙ ГОЛОВКОЙ И КВАДРАТНЫМ ПОДГОЛОВКОМ, СПЕЦИАЛЬНЫЙ, M12 × 47-8.8		
B	226280	БОЛТ — С ПОЛУКРУГЛОЙ ГОЛОВКОЙ И КВАДРАТНЫМ ПОДГОЛОВКОМ, СПЕЦИАЛЬНЫЙ, M12 × 60-8.8		

53. В комплект входит 41 заостренный противорежущий палец (MD № 286315), 6 заостренных концевых противорежущих пальцев (MD № 286316), 1 заостренный центральный противорежущий палец (MD № 286317), 2 концевых противорежущих пальца PlugFree™ (MD № 286319) и 1 заостренный центральный прижим (MD № 286332).
54. В комплект входит 51 заостренный противорежущий палец (MD № 286315), 6 заостренных концевых противорежущих пальцев (MD № 286316), 1 заостренный центральный противорежущий палец (MD № 286317), 2 концевых противорежущих пальца PlugFree™ (MD № 286319) и 1 заостренный центральный прижим (MD № 286332).
55. В комплект входит 61 заостренный противорежущий палец (MD № 286315), 6 заостренных концевых противорежущих пальцев (MD № 286316), 1 заостренный центральный противорежущий палец (MD № 286317), 2 концевых противорежущих пальца PlugFree™ (MD № 286319) и 1 заостренный центральный прижим (MD № 286332).
56. Количество: D225 = 45, D230 = 55 и D235 = 65.
57. Количество: D225 = 41, D230 = 51 и D235 = 61.
58. Количество: D225 = 50, D230 = 60 и D235 = 70.

ПРОТИВОРЕЖУЩИЕ ПАЛЬЦЫ, ПРИЖИМЫ И БАШМАКИ НОЖЕВОГО БРУСА — ДВОЙНОЙ НОЖ, ЗАОСТРЕННЫЙ (D225, D230 И D235)

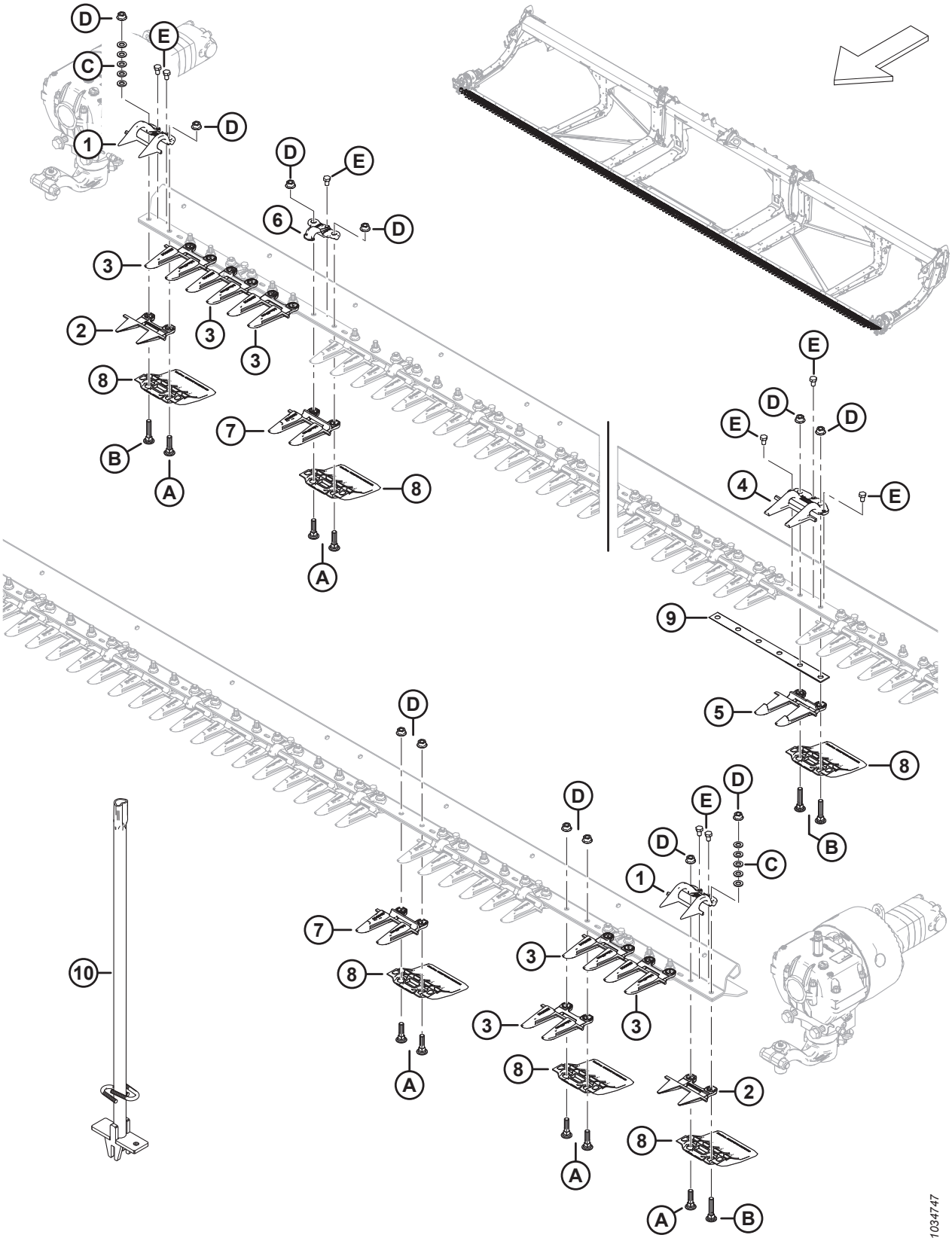

ПРОТИВОРЕЖУЩИЕ ПАЛЬЦЫ, ПРИЖИМЫ И БАШМАКИ НОЖЕВОГО БРУСА — ДВОЙНОЙ НОЖ, ЗАОСТРЕННЫЙ (D225, D230 И D235)

Ссылка	Номер детали	Описание	Кол-во	Серийный номер
C	184714	ШАЙБА — ПЛОСКАЯ СТАНД. M12-300HV		
D	136036	ГАЙКА — ШЕСТИГРАННАЯ, ФЛАНЦ., ИЗ ЛИСТОВОГО МЕТАЛЛА, M12 × 1,75-8-AA1J		
E	136005	БОЛТ — С ШЕСТИГР. ГОЛОВКОЙ, МЕЛКАЯ РЕЗЬБА, РЕЗЬБА ПО ВСЕЙ ДЛИНЕ M10 × 1,25 × 16-8.8-AA1J		

27 Противорежущие пальцы, прижимы и башмаки ножевого бруса — двойной нож, PlugFree™ (D215, D220, D225, D230, D235 и D241)

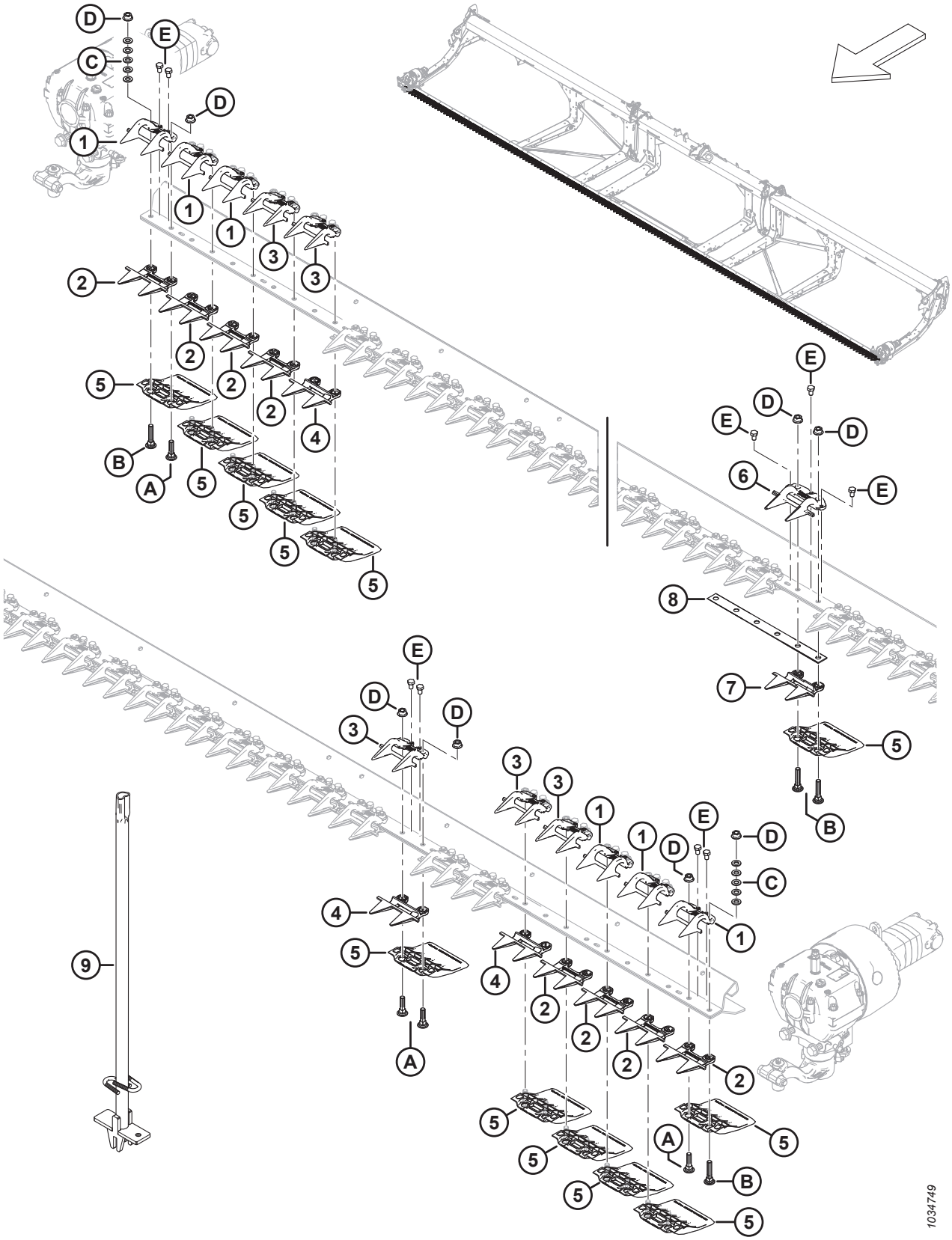

ПРОТИВОРЕЖУЩИЕ ПАЛЬЦЫ, ПРИЖИМЫ И БАШМАКИ НОЖЕВОГО БРУСА — ДВОЙНОЙ НОЖ, PLUGFREE™ (D215, D220, D225, D230, D235 И D241)

Ссылка	Номер детали	Описание	Кол-во	Серийный номер
	286833	КОМПЛЕКТ — ПРОТИВОРЕЖУЩИЕ ПАЛЬЦЫ PLUGFREE, 15 ФУТОВ, ДВОЙНОЙ НОЖ [59]	ПРИ НЕО-БХО-ДИМ-ОСТИ	
	286834	**КОМПЛЕКТ — ПРОТИВОРЕЖУЩИЕ ПАЛЬЦЫ PLUGFREE, 20 ФУТОВ, ДВОЙНОЙ НОЖ** [60]	**ПРИ НЕО-БХО-ДИМ-ОСТИ**	
	286672	КОМПЛЕКТ — ПРОТИВОРЕЖУЩИЕ ПАЛЬЦЫ PLUGFREE, 25 ФУТОВ, ДВОЙНОЙ НОЖ [61]	ПРИ НЕО-БХО-ДИМ-ОСТИ	
	286673	КОМПЛЕКТ — ПРОТИВОРЕЖУЩИЕ ПАЛЬЦЫ PLUGFREE, 30 ФУТОВ, ДВОЙНОЙ НОЖ [62]	ПРИ НЕО-БХО-ДИМ-ОСТИ	
	286674	КОМПЛЕКТ — ПРОТИВОРЕЖУЩИЕ ПАЛЬЦЫ PLUGFREE, 35 ФУТОВ, ДВОЙНОЙ НОЖ [63]	ПРИ НЕО-БХО-ДИМ-ОСТИ	
	286676	КОМПЛЕКТ — ПРОТИВОРЕЖУЩИЕ ПАЛЬЦЫ PLUGFREE, 41 ФУТОВ, ДВОЙНОЙ НОЖ [64]	ПРИ НЕО-БХО-ДИМ-ОСТИ	
1	286331	ПРИЖИМ — PLUG FREE, КОНЦЕВОЙ	6	

59. В комплект входит 21 противорежущий палец PlugFree™ (MD № 286318), 8 концевых противорежущих пальцев (MD № 286319), 1 центральный противорежущий палец (MD № 286320) и 1 центральный прижим (MD № 286333).
60. В комплект входит 31 противорежущий палец PlugFree™ (MD № 286318), 8 концевых противорежущих пальцев (MD № 286319), 1 центральный противорежущий палец (MD № 286320) и 1 центральный прижим (MD № 286333).
61. В комплект входит 41 противорежущий палец PlugFree™ (MD № 286318), 8 концевых противорежущих пальцев (MD № 286319), 1 центральный противорежущий палец (MD № 286320) и 1 центральный прижим (MD № 286333).
62. В комплект входит 51 противорежущий палец PlugFree™ (MD № 286318), 8 концевых противорежущих пальцев (MD № 286319), 1 центральный противорежущий палец (MD № 286320) и 1 центральный прижим (MD № 286333).
63. В комплект входит 61 противорежущий палец PlugFree™ (MD № 286318), 8 концевых противорежущих пальцев (MD № 286319), 1 центральный противорежущий палец (MD № 286320) и 1 центральный прижим (MD № 286333).
64. В комплект входит 73 противорежущий палец PlugFree™ (MD № 286318), 8 концевых противорежущих пальцев (MD № 286319), 1 центральный противорежущий палец (MD № 286320) и 1 центральный прижим (MD № 286333).

ПРОТИВОРЕЖУЩИЕ ПАЛЬЦЫ, ПРИЖИМЫ И БАШМАКИ НОЖЕВОГО БРУСА — ДВОЙНОЙ НОЖ, PLUGFREE™ (D215, D220, D225, D230, D235 И D241)

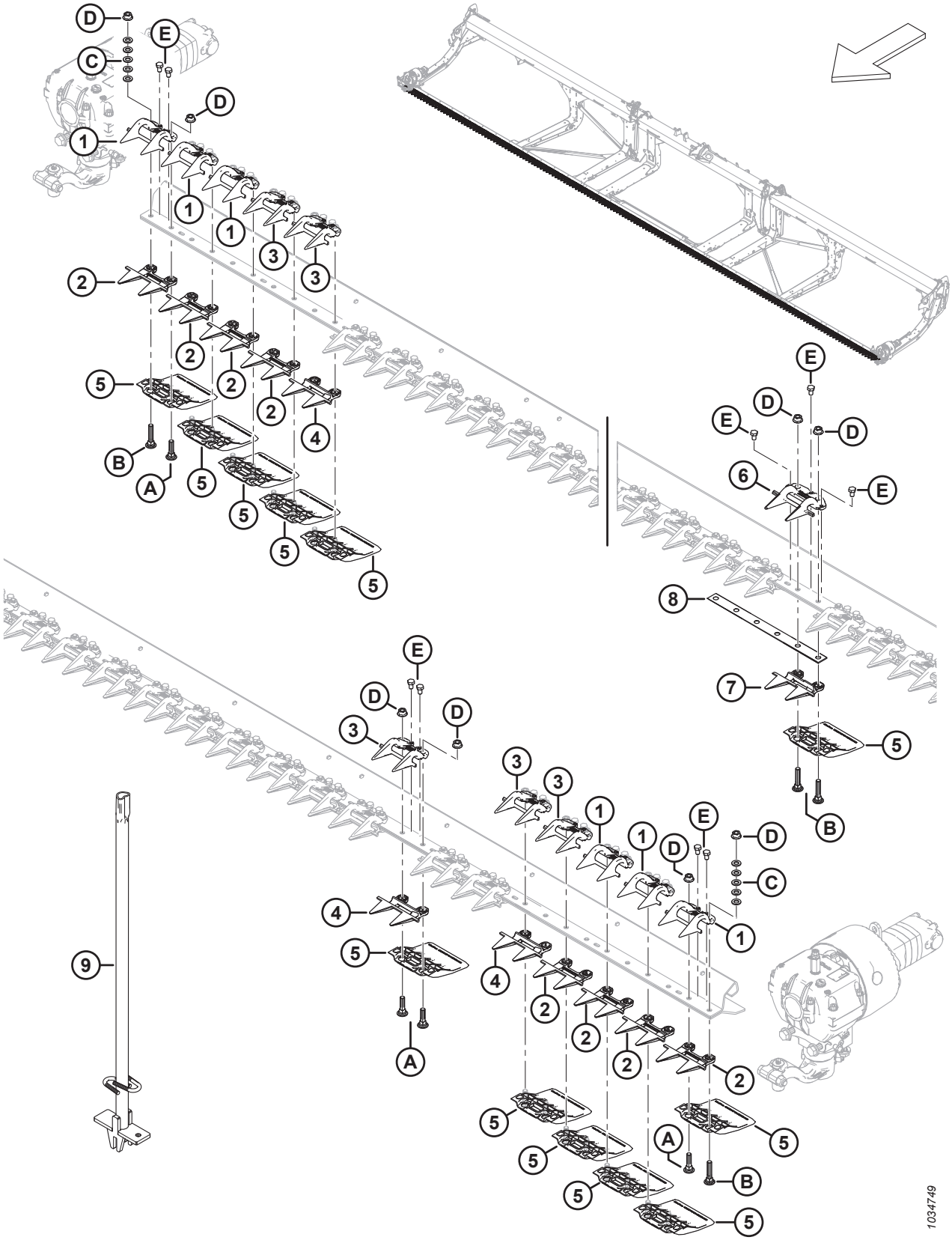

ПРОТИВОРЕЖУЩИЕ ПАЛЬЦЫ, ПРИЖИМЫ И БАШМАКИ НОЖЕВОГО БРУСА — ДВОЙНОЙ НОЖ, PLUGFREE™ (D215, D220, D225, D230, D235 И D241)

Ссылка	Номер детали	Описание	Кол-во	Серийный номер
2	286319	ПРОТИВОРЕЖУЩИЙ ПАЛЕЦ — PLUG FREE, КОНЦЕВОЙ	8	
3	286330	ПРИЖИМ — PLUG FREE [65]		
4	286318	ПРОТИВОРЕЖУЩИЙ ПАЛЕЦ — PLUG FREE, КОРОТКИЙ [66]		
5	286257	БАШМАК — ПРОТИВОИЗНОСНАЯ ПЛАСТИНА НОЖЕВОГО БРУСА [67]		
6	286333	ПРИЖИМ — PLUG FREE, ЦЕНТРАЛЬНЫЙ	1	
7	286320	ПРОТИВОРЕЖУЩИЙ ПАЛЕЦ — PLUG FREE, ЦЕНТРАЛЬНЫЙ	1	
8	226861	РЕГУЛИРОВОЧНАЯ ПРОКЛАДКА — ДВОЙНОЙ НОЖ, С ПЕРЕКРЫТИЕМ	1	
9	286705	ИНСТРУМЕНТ — СВАРНОЙ	A/R	
A	226295	БОЛТ — С ПОЛУКРУГЛОЙ ГОЛОВКОЙ И КВАДРАТНЫМ ПОДГОЛОВКОМ, СПЕЦИАЛЬНЫЙ, M12 × 47-8.8		
B	226280	БОЛТ — С ПОЛУКРУГЛОЙ ГОЛОВКОЙ И КВАДРАТНЫМ ПОДГОЛОВКОМ, СПЕЦИАЛЬНЫЙ, M12 × 60-8.8		
C	184714	ШАЙБА — ПЛОСКАЯ СТАНД. M12-300HV		
D	136036	ГАЙКА — ШЕСТИГРАННАЯ, ФЛАНЦ., ИЗ ЛИСТОВОГО МЕТАЛЛА, M12 × 1,75-8-AA1J		
E	136005	БОЛТ — С ШЕСТИГР. ГОЛОВКОЙ, МЕЛКАЯ РЕЗЬБА, РЕЗЬБА ПО ВСЕЙ ДЛИНЕ M10 × 1,25 × 16-8.8-AA1J		

65. Количество: D215 = 23, D220 = 33, D225 = 43, D230 = 53, D235 = 63 и D241 = 75.
66. Количество: D215 = 21, D220 = 31, D225 = 41, D230 = 51, D235 = 61 и D241 = 73.
67. Количество: D215 = 30, D220 = 40, D225 = 50, D230 = 60, D235 = 70 и D241 = 82.

28 Ножи — жатки с приводом одинарного ножа (D225, D230 и D235)

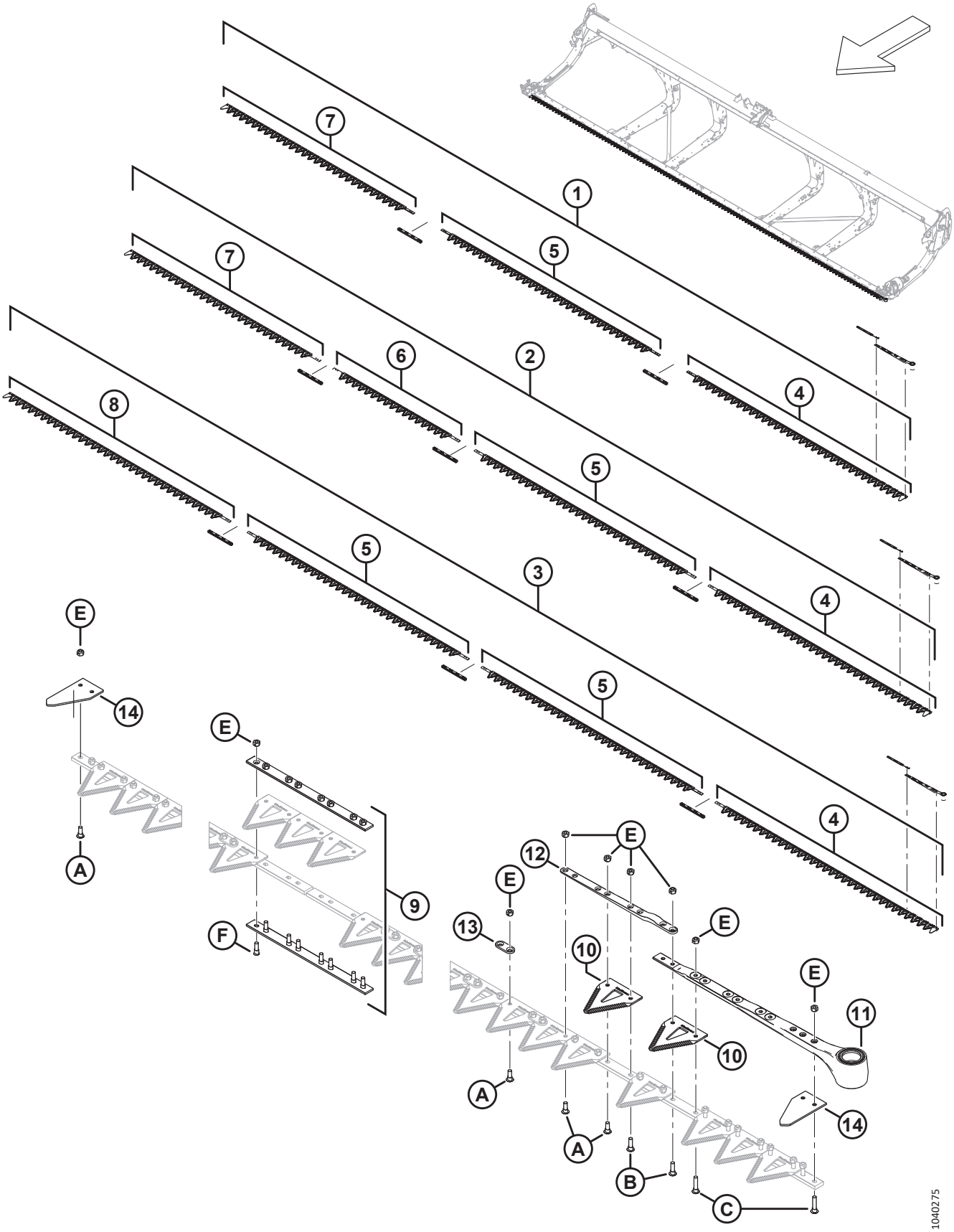

НОЖИ — ЖАТКИ С ПРИВОДОМ ОДИНАРНОГО НОЖА (D225, D230 И D235)

Ссылка	Номер детали	Описание	Кол-во	Серийный номер
1	286597	КОМПЛЕКТ — ОДИНАРНЫЙ НОЖ ГРУБОЙ РЕЗКИ, 25 ФУТОВ [68]	1	
	286609	**КОМПЛЕКТ — ОДИНАРНЫЙ НОЖ ТОНКОЙ РЕЗКИ, 25 ФУТОВ** [69]	**1**	
	286779	**КОМПЛЕКТ — ОДИНАРНЫЙ НОЖ СВЕРХГРУБОЙ РЕЗКИ, 25 ФУТОВ** [70]	**OPT**	
2	286598	КОМПЛЕКТ — ОДИНАРНЫЙ НОЖ ГРУБОЙ РЕЗКИ, 30 ФУТОВ [71]	1	
	286610	**КОМПЛЕКТ — ОДИНАРНЫЙ НОЖ ТОНКОЙ РЕЗКИ, 30 ФУТОВ** [72]	**1**	
	286780	**КОМПЛЕКТ — ОДИНАРНЫЙ НОЖ СВЕРХГРУБОЙ РЕЗКИ, 30 ФУТОВ** [73]	**OPT**	

68. Комплект включает один сегмент грубой резки ClearCut™, 25 шт. в упаковке (MD № 286461), два комплекта стыкового соединения ножей (MD № 286493), один левый сегмент головки ножа грубой резки (MD № 286562), один центральный сегмент ножа грубой резки (MD № 286564) и один хвостовой сегмент ножа грубой резки (MD № 286566).
69. В комплект входит один сегмент тонкой резки ClearCut™, 25 шт. в упаковке (MD № 286462), два комплекта стыкового соединения ножа (MD № 286493), один левый головной сегмент ножа тонкой резки (MD № 286579), один центральный сегмент ножа тонкой резки (MD № 286581) и один хвостовой сегмент ножа тонкой резки (MD № 286583).
70. В комплект входит один сегмент сверхгрубой резки ClearCut™, 25 шт. в упаковке (MD № 286627), два комплекта стыкового соединения ножа (MD № 286493), один левый головной сегмент ножа сверхгрубой резки (MD № 286758), один центральный сегмент ножа сверхгрубой резки (MD № 286760) и один хвостовой сегмент ножа сверхгрубой резки (MD № 286763).
71. В комплект входит один сегмент грубой резки ClearCut™, 25 шт. в упаковке (MD № 286461), три комплекта стыкового соединения ножа (MD № 286493), один левый сегмент головки ножа грубой резки (MD № 286562), один центральный сегмент ножа грубой резки (MD № 286564), один центральный сегмент ножа грубой резки (MD № 286565) и один хвостовой сегмент ножа грубой резки (MD № 286566).
72. В комплект входит один сегмент тонкой резки ClearCut™, 25 шт. в упаковке (MD № 286462), три комплекта стыкового соединения ножа (MD № 286493), один левый головной сегмент ножа тонкой резки (MD № 286579), один центральный сегмент ножа тонкой резки (MD № 286581), один центральный сегмент ножа тонкой резки (MD № 286582) и один хвостовой сегмент ножа тонкой резки (MD № 286583).
73. В комплект входит один сегмент сверхгрубой резки ClearCut™, 25 шт. в упаковке (MD № 286627), три комплекта стыкового соединения ножа (MD № 286493), один левый головной сегмент ножа сверхгрубой резки (MD № 286758), один центральный сегмент ножа сверхгрубой резки (MD № 286760), один центральный сегмент ножа сверхгрубой резки (MD № 286761) и один хвостовой сегмент ножа сверхгрубой резки (MD № 286763).

НОЖИ — ЖАТКИ С ПРИВОДОМ ОДИНАРНОГО НОЖА (D225, D230 И D235)

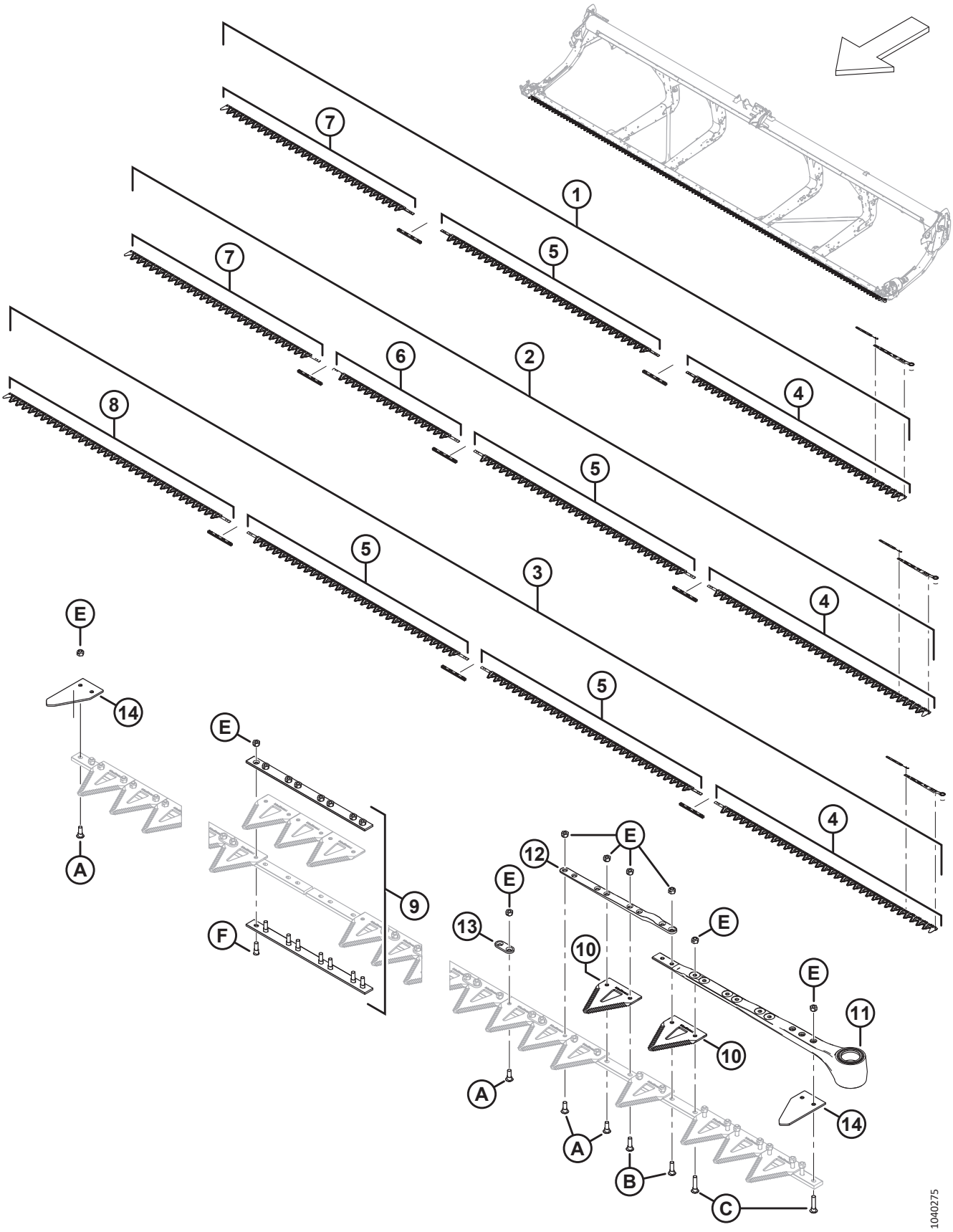

НОЖИ — ЖАТКИ С ПРИВОДОМ ОДИНАРНОГО НОЖА (D225, D230 И D235)

Ссылка	Номер детали	Описание	Кол-во	Серийный номер
3	286599	КОМПЛЕКТ — ОДИНАРНЫЙ НОЖ ГРУБОЙ РЕЗКИ, 35 ФУТОВ [74]	1	
	286611	**КОМПЛЕКТ — ОДИНАРНЫЙ НОЖ ТОНКОЙ РЕЗКИ, 35 ФУТОВ** [75]	**1**	
	286781	**КОМПЛЕКТ — ОДИНАРНЫЙ НОЖ СВЕРХГРУБОЙ РЕЗКИ, 35 ФУТОВ** [76]	**OPT**	
4	286562	НОЖ — ЛЕВЫЙ ГОЛОВНОЙ СЕГМЕНТ ГРУБОЙ РЕЗКИ 2676 ММ	1	
	286579	**НОЖ — ЛЕВЫЙ ГОЛОВНОЙ СЕГМЕНТ ТОНКОЙ РЕЗКИ 2676 ММ**	**1**	
	286758	**НОЖ — ЛЕВЫЙ ГОЛОВНОЙ СЕГМЕНТ СВЕРХГРУБОЙ РЕЗКИ 2676 ММ**	**OPT**	
5	286564	НОЖ — ЦЕНТРАЛЬНЫЙ СЕГМЕНТ ГРУБОЙ РЕЗКИ 2663 ММ [77]		
	286581	**НОЖ — ЦЕНТРАЛЬНЫЙ СЕГМЕНТ ТОНКОЙ РЕЗКИ 2663 ММ** [77]		
	286760	**НОЖ — ЦЕНТРАЛЬНЫЙ СЕГМЕНТ СВЕРХГРУБОЙ РЕЗКИ 2663 ММ** [77]	**OPT**	
6	286565	НОЖ — ЦЕНТРАЛЬНЫЙ СЕГМЕНТ ГРУБОЙ РЕЗКИ 1520 ММ [78]		
	286582	**НОЖ — ЦЕНТРАЛЬНЫЙ СЕГМЕНТ ТОНКОЙ РЕЗКИ 1520 ММ** [78]		
	286761	**НОЖ — ЦЕНТРАЛЬНЫЙ СЕГМЕНТ СВЕРХГРУБОЙ РЕЗКИ 1520 ММ** [78]	**OPT**	
7	286566	НОЖ — ХВОСТОВОЙ СЕГМЕНТ ОДИНАРНОГО НОЖА ГРУБОЙ РЕЗКИ 2295 ММ [79]		
	286583	**НОЖ — ХВОСТОВОЙ СЕГМЕНТ ОДИНАРНОГО НОЖА ТОНКОЙ РЕЗКИ 2295 ММ** [79]		
	286763	**НОЖ — ХВОСТОВОЙ СЕГМЕНТ ОДИНАРНОГО НОЖА СВЕРХГРУБОЙ РЕЗКИ 2295 ММ** [79]	**OPT**	
8	286567	НОЖ — ХВОСТОВОЙ СЕГМЕНТ ОДИНАРНОГО НОЖА ГРУБОЙ РЕЗКИ 2676 ММ [80]		
	286584	**НОЖ — ХВОСТОВОЙ СЕГМЕНТ ОДИНАРНОГО НОЖА ТОНКОЙ РЕЗКИ 2676 ММ** [80]		
	286764	**НОЖ — ХВОСТОВОЙ СЕГМЕНТ ОДИНАРНОГО НОЖА СВЕРХГРУБОЙ РЕЗКИ 2676 ММ** [80]	**OPT**	
9	286493	КОМПЛЕКТ — СТЫКОВОЕ СОЕДИНЕНИЕ НОЖА [81]		

74. В комплект входит один сегмент грубой резки ClearCut™, 25 шт. в упаковке (MD № 286461), три комплекта стыкового соединения ножа (MD № 286493), один левый сегмент головки ножа грубой резки (MD № 286562), два центральных сегмента ножа грубой резки (MD № 286564) и один хвостовой сегмент ножа грубой резки (MD № 286567).
75. В комплект входит один сегмент тонкой резки ClearCut™, 25 шт. в упаковке (MD № 286462), три комплекта стыкового соединения ножа (MD № 286493), один левый головной сегмент ножа тонкой резки (MD № 286579), два центральных сегмента ножа тонкой резки (MD № 286581) и один хвостовой сегмент ножа тонкой резки (MD № 286584).
76. В комплект входит один сегмент сверхгрубой резки ClearCut™, 25 шт. в упаковке (MD № 286627), три комплекта стыкового соединения ножа (MD № 286493), один левый головной сегмент ножа сверхгрубой резки (MD № 286758), два центральных сегмента ножа сверхгрубой резки (MD № 286760) и один хвостовой сегмент ножа сверхгрубой резки (MD № 286764).
77. Количество: D225 = 1, D230 = 1, D235 = 2.
78. Количество: D225 = 0, D230 = 1, D235 = 0.
79. Количество: D225 = 1, D230 = 1, D235 = 0.
80. Количество: D225 = 0, D230 = 0, D235 = 1.
81. Количество: D225 = 2, D230 = 3, D235 = 3.

НОЖИ — ЖАТКИ С ПРИВОДОМ ОДИНАРНОГО НОЖА (D225, D230 И D235)

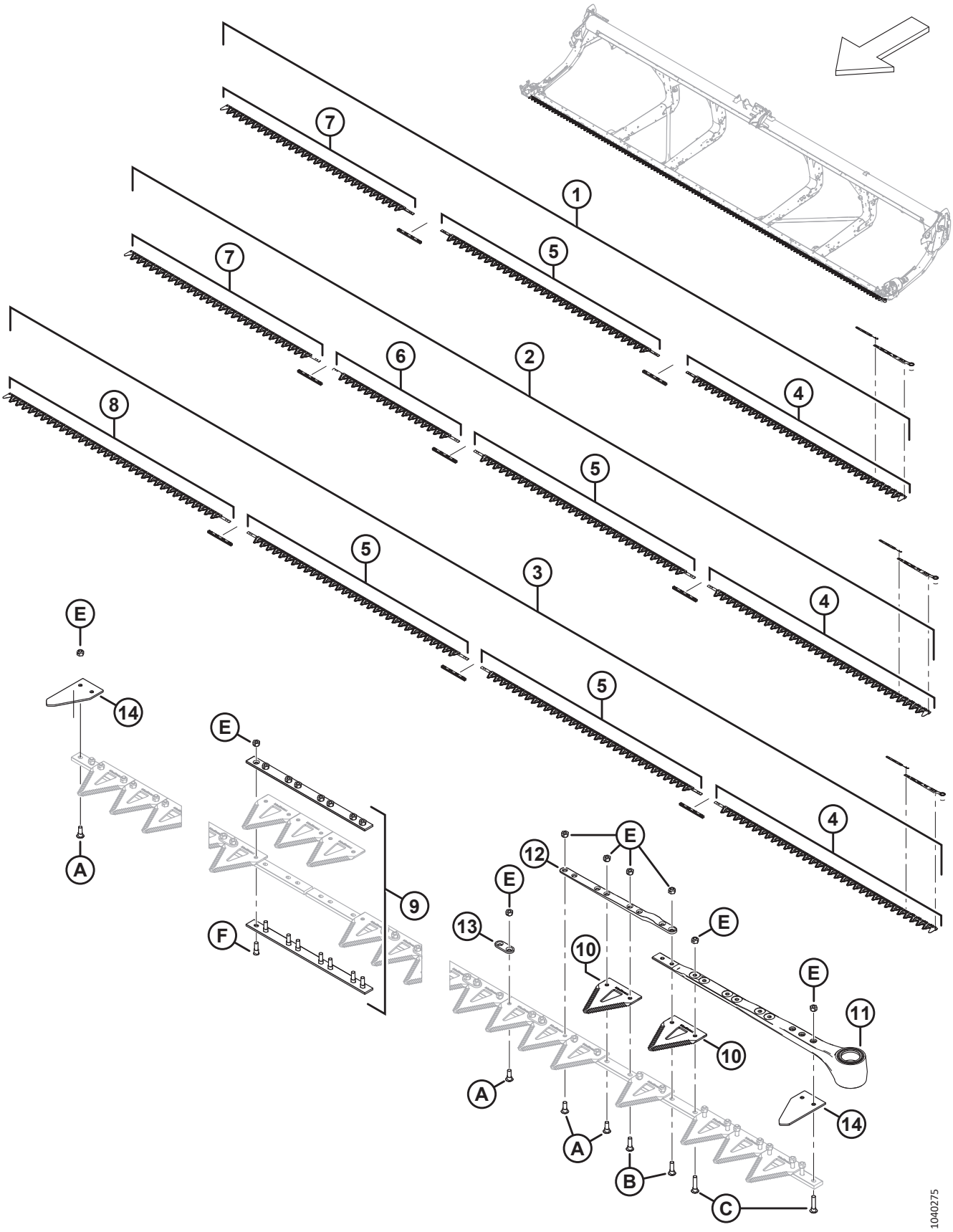

НОЖИ — ЖАТКИ С ПРИВОДОМ ОДИНАРНОГО НОЖА (D225, D230 И D235)

Ссылка	Номер детали	Описание	Кол-во	Серийный номер
10	286461	СЕГМЕНТ — CLEARCUT ГРУБОЙ РЕЗКИ (УПАК. 25 ШТ.) [82]		
	286462	СЕГМЕНТ — CLEARCUT ТОНКОЙ РЕЗКИ (УПАК. 25 ШТ.) [82]		
	286627	СЕГМЕНТ — CLEARCUT СВЕРХГРУБОЙ РЕЗКИ (УПАК. 25 ШТ.) [82]	ОРТ	
11	226941	ГОЛОВКА НОЖА В СБОРЕ	1	
	115670	УПЛОТНИТЕЛЬНОЕ КОЛЬЦО — 1,78 × 34,64	1	
	113937	ДИСК	1	
	113222	КОМПЛЕКТ УПЛОТНЕНИЙ	1	
	100500	ПОДШИПНИК — ИГОЛЬЧАТЫЙ	1	
12	286440	ПЛАНКА — КОВАНАЯ	1	
13	286481	ПЛАНКА — УСИЛИВАЮЩАЯ (УПАК. 25 ШТ.)		
14	226983	СЕГМЕНТ — КОНЦЕВОЙ	2	
A	286475	ВИНТ — M6 × 18 MM, С ГАЙКОЙ (УПАК. 50 ШТ.)		
B	286476	ВИНТ — M6 × 22 MM, С ГАЙКОЙ (УПАК. 25 ШТ.)		
C	286477	ВИНТ — M6 × 29 MM, С ГАЙКОЙ (УПАК. 25 ШТ.)		
D	286478	ВИНТ — УТОПЛЕННЫЙ M6 × 14 MM, С ГАЙКОЙ (УПАК. 25 ШТ.)		
E	286479	ГАЙКА — УТОПЛЕННАЯ, ЦЕНТР., СТОПОРН. M6 × 1 (УПАК. 50 ШТ.)		
F	286621	ВИНТ — УТОПЛЕННЫЙ M6 × 22 MM, С ГАЙКОЙ (УПАК. 25 ШТ.)		

82. Количество (отдельные сегменты): D225 = 99, D230 = 119, D235 = 139.

29 Ножи — жатки с приводом двойного ножа (D215, D220 и D225)

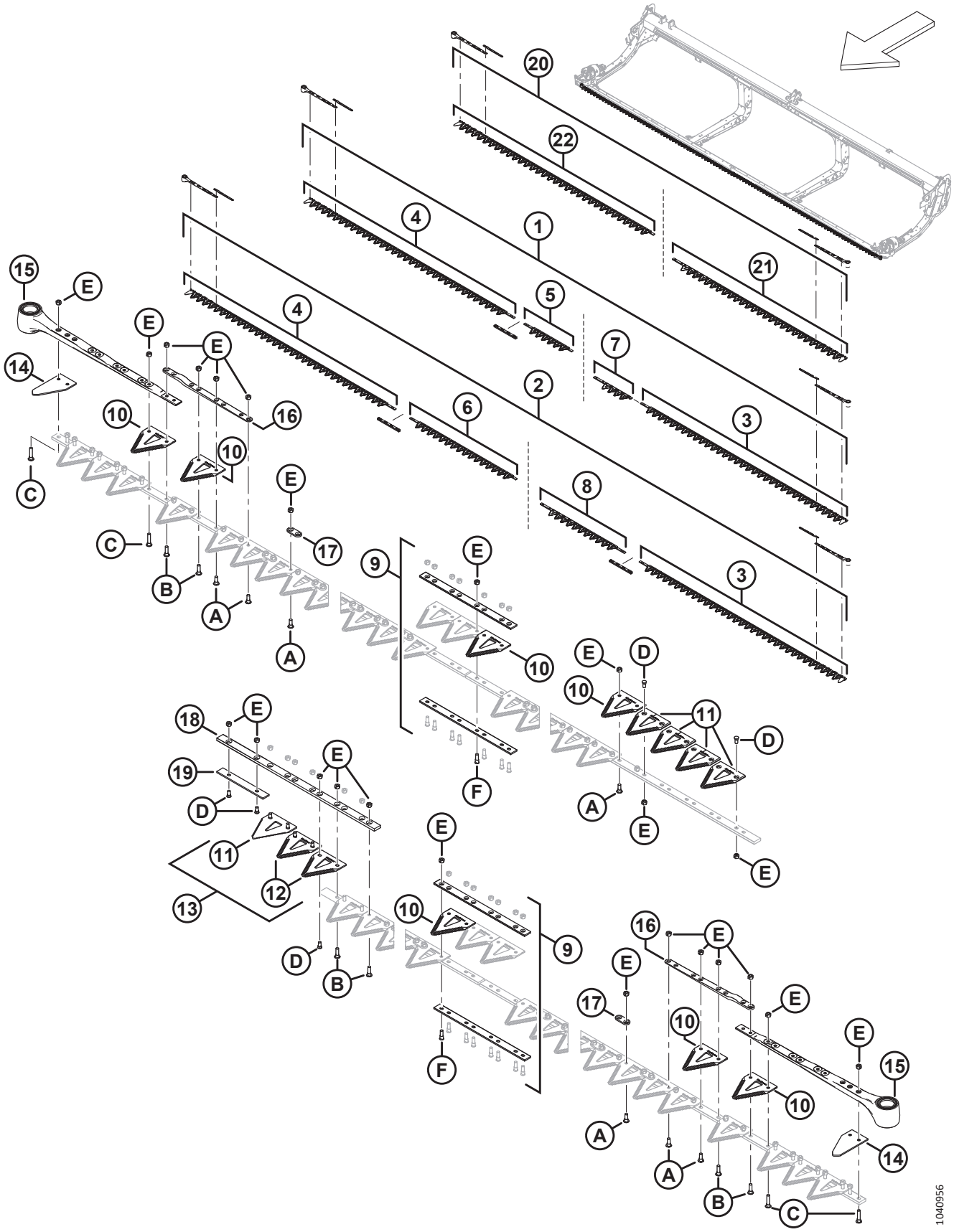

НОЖИ — ЖАТКИ С ПРИВОДОМ ДВОЙНОГО НОЖА (D215, D220 И D225)

Ссылка	Номер детали	Описание	Кол-во	Серийный номер
1	286757	КОМПЛЕКТ — ДВОЙНОЙ НОЖ ТОНКОЙ РЕЗКИ, 20 ФУТОВ [83]	1	
	286754	**КОМПЛЕКТ — ДВОЙНОЙ НОЖ ГРУБОЙ РЕЗКИ, 20 ФУТОВ** [84]	**1**	
	286784	**КОМПЛЕКТ — ДВОЙНОЙ НОЖ СВЕРХГРУБОЙ РЕЗКИ, 20 ФУТОВ** [85]	**OPT**	
2	286614	КОМПЛЕКТ — ДВОЙНОЙ НОЖ ТОНКОЙ РЕЗКИ, 25 ФУТОВ [86]	1	
	286602	**КОМПЛЕКТ — ДВОЙНОЙ НОЖ ГРУБОЙ РЕЗКИ, 25 ФУТОВ** [87]	**1**	
	286785	**КОМПЛЕКТ — ДВОЙНОЙ НОЖ СВЕРХГРУБОЙ РЕЗКИ, 25 ФУТОВ** [88]	**OPT**	
3	286579	НОЖ — ГОЛОВНОЙ СЕГМЕНТ, ЛЕВЫЙ, ТОНКОЙ РЕЗКИ, 2676 ММ [89]	1	
	286562	**НОЖ — ЛЕВЫЙ ГОЛОВНОЙ СЕГМЕНТ ГРУБОЙ РЕЗКИ 2676 ММ** [89]	**1**	
	286759	**НОЖ — ЛЕВЫЙ ГОЛОВНОЙ СЕГМЕНТ СВЕРХГРУБОЙ РЕЗКИ 2676 ММ** [89]	**OPT**	
4	286580	НОЖ — ПРАВЫЙ ГОЛОВНОЙ СЕГМЕНТ ТОНКОЙ РЕЗКИ 2676 ММ [89]	1	
	286563	**НОЖ — ПРАВЫЙ ГОЛОВНОЙ СЕГМЕНТ ГРУБОЙ РЕЗКИ 2676 ММ** [89]	**1**	
	286758	**НОЖ — ПРАВЫЙ ГОЛОВНОЙ СЕГМЕНТ СВЕРХГРУБОЙ РЕЗКИ 2676 ММ** [89]	**OPT**	

83. В комплект входит один сегмент тонкой резки ClearCut™, 25 шт. в упаковке (MD № 286462), один комплект стыкового соединения ножа (MD № 286493), один левый головной сегмент ножа тонкой резки (MD № 286579), один правый головной сегмент ножа тонкой резки (MD № 286580), один правый хвостовой сегмент ножа тонкой резки (MD № 286869) и один левый хвостовой сегмент ножа тонкой резки (MD № 286749).
84. В комплект входит один сегмент грубой резки ClearCut™, 25 шт. в упаковке (MD № 286461), один комплект стыкового соединения ножа (MD № 286493), один левый головной сегмент ножа грубой резки (MD № 286562), один правый головной сегмент ножа грубой резки (MD № 286563), один правый хвостовой сегмент ножа грубой резки (MD № 286864) и один левый хвостовой сегмент ножа грубой резки (MD № 286744).
85. В комплект входит один сегмент сверхгрубой резки ClearCut™, 25 шт. в упаковке (MD № 286627), один комплект стыкового соединения ножа (MD № 286493), один левый головной сегмент ножа сверхгрубой резки (MD № 286758), один правый головной сегмент ножа сверхгрубой резки (MD № 286759), один правый хвостовой сегмент ножа сверхгрубой резки (MD № 286874) и один левый хвостовой сегмент ножа сверхгрубой резки (MD № 286765).
86. В комплект входит один сегмент тонкой резки ClearCut™, 25 шт. в упаковке (MD № 286462), два комплекта стыкового соединения ножа (MD № 286493), один левый головной сегмент ножа тонкой резки (MD № 286579), один правый головной сегмент ножа тонкой резки (MD № 286580), один правый хвостовой сегмент ножа тонкой резки (MD № 286870) и один левый хвостовой сегмент ножа тонкой резки (MD № 286590).
87. В комплект входит один сегмент грубой резки ClearCut™, 25 шт. в упаковке (MD № 286461), два комплекта стыкового соединения ножа (MD № 286493), один левый головной сегмент ножа грубой резки (MD № 286562), один правый головной сегмент ножа грубой резки (MD № 286563), один правый хвостовой сегмент ножа грубой резки (MD № 286865) и один левый хвостовой сегмент ножа грубой резки (MD № 286573).
88. В комплект входит один сегмент сверхгрубой резки ClearCut™, 25 шт. в упаковке (MD № 286627), два комплекта стыкового соединения ножа (MD № 286493), один левый головной сегмент ножа сверхгрубой резки (MD № 286758), один правый головной сегмент ножа сверхгрубой резки (MD № 286759), один правый хвостовой сегмент ножа сверхгрубой резки (MD № 286875) и один левый хвостовой сегмент ножа сверхгрубой резки (MD № 286766).
89. Только D220 и D225.

НОЖИ — ЖАТКИ С ПРИВОДОМ ДВОЙНОГО НОЖА (D215, D220 И D225)

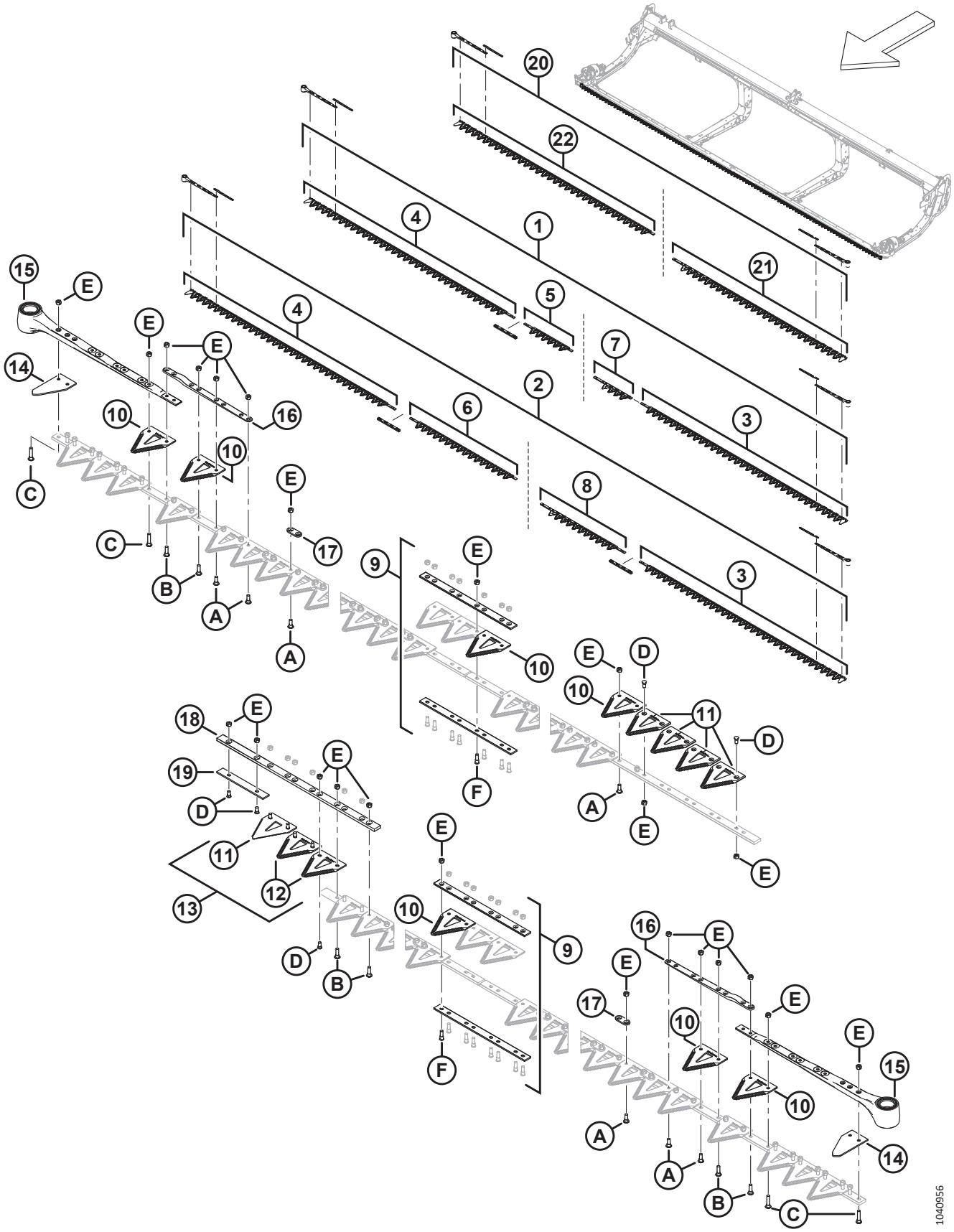

НОЖИ — ЖАТКИ С ПРИВОДОМ ДВОЙНОГО НОЖА (D215, D220 И D225)

Ссылка	Номер детали	Описание	Кол-во	Серийный номер
5	286869	НОЖ — ХВОСТОВОЙ СЕГМЕНТ, ПРАВЫЙ, ТОНКОЙ РЕЗКИ, 623 ММ [90]		
	286864	**НОЖ — ПРАВЫЙ ХВОСТОВОЙ СЕГМЕНТ ГРУБОЙ РЕЗКИ 623 ММ** [90]		
	286874	**НОЖ — ПРАВЫЙ ХВОСТОВОЙ СЕГМЕНТ СВЕРХГРУБОЙ РЕЗКИ 623 ММ** [90]		
6	286870	НОЖ — ХВОСТОВОЙ СЕГМЕНТ, ПРАВЫЙ, ТОНКОЙ РЕЗКИ, 1385 ММ [91]		
	286865	**НОЖ — ПРАВЫЙ ХВОСТОВОЙ СЕГМЕНТ ГРУБОЙ РЕЗКИ 1385 ММ** [91]		
	286875	**НОЖ — ПРАВЫЙ ХВОСТОВОЙ СЕГМЕНТ СВЕРХГРУБОЙ РЕЗКИ 1385 ММ** [91]		
7	286749	НОЖ — ЛЕВЫЙ ХВОСТОВОЙ СЕГМЕНТ ТОНКОЙ РЕЗКИ 485 ММ [90]		
	286744	**НОЖ — ЛЕВЫЙ ХВОСТОВОЙ СЕГМЕНТ ГРУБОЙ РЕЗКИ 485 ММ** [90]		
	286765	**НОЖ — ЛЕВЫЙ ХВОСТОВОЙ СЕГМЕНТ СВЕРХГРУБОЙ РЕЗКИ 485 ММ** [90]		
8	286590	НОЖ — ЛЕВЫЙ ХВОСТОВОЙ СЕГМЕНТ ТОНКОЙ РЕЗКИ 1094 ММ [91]		
	286573	**НОЖ — ЛЕВЫЙ ХВОСТОВОЙ СЕГМЕНТ ГРУБОЙ РЕЗКИ 1094 ММ** [91]		
	286766	**НОЖ — ЛЕВЫЙ ХВОСТОВОЙ СЕГМЕНТ СВЕРХГРУБОЙ РЕЗКИ 1094 ММ** [91]		
9	286493	КОМПЛЕКТ — СТЫКОВЫЕ СОЕДИНЕНИЯ НОЖА [92]		
10	286462	СЕГМЕНТ — CLEARCUT ТОНКОЙ РЕЗКИ (УПАК. 25 ШТ.) [93]		
	286461	СЕГМЕНТ — CLEARCUT ГРУБОЙ РЕЗКИ (УПАК. 25 ШТ.) [93]		
	286627	СЕГМЕНТ — CLEARCUT СВЕРХГРУБОЙ РЕЗКИ (УПАК. 25 ШТ.) [93]	OPT	
11	286465	СЕГМЕНТ — CLEARCUT ТОНКОЙ РЕЗКИ, ВЕРХ, УТОПЛ. (УПАК. 10 ШТ.) [94]		
	286463	СЕГМЕНТ — CLEARCUT ГРУБОЙ РЕЗКИ, ВЕРХ, УТОПЛ. (УПАК. 10 ШТ.) [94]		
	286628	СЕГМЕНТ — CLEARCUT СВЕРХГРУБОЙ РЕЗКИ, ВЕРХ, УТОПЛ. (УПАК. 10 ШТ.) [94]	OPT	
12	286466	СЕГМЕНТ — CLEARCUT ТОНКОЙ РЕЗКИ, НИЗ, УТОПЛ. (УПАК. 10 ШТ.) [95]		
	286464	СЕГМЕНТ — CLEARCUT ГРУБОЙ РЕЗКИ, НИЗ, УТОПЛ. (УПАК. 10 ШТ.) [95]		
	286629	СЕГМЕНТ — CLEARCUT СВЕРХГРУБОЙ РЕЗКИ, НИЗ, УТОПЛ. (УПАК. 10 ШТ.) [95]	OPT	

90. Количество: D220 = 1 и D225 = 0.
91. Количество: D220 = 0 и D225 = 1.
92. В комплект входит нижняя стыковая накладка (не продается отдельно), верхняя стыковая накладка (не продается отдельно), восемь винтов (MD № 286314) и восемь гаек (MD № 226259). Количество: D215 = 0, D220 = 1 и D225 = 2.
93. Количество (отдельные сегменты); D215 = 59, D220 = 79 и D225 = 99.
94. Количество (отдельные сегменты); D215 = 5, D220 = 5 и D225 = 5.
95. Количество (отдельные сегменты); D215 = 2, D220 = 2 и D225 = 2.

НОЖИ — ЖАТКИ С ПРИВОДОМ ДВОЙНОГО НОЖА (D215, D220 И D225)

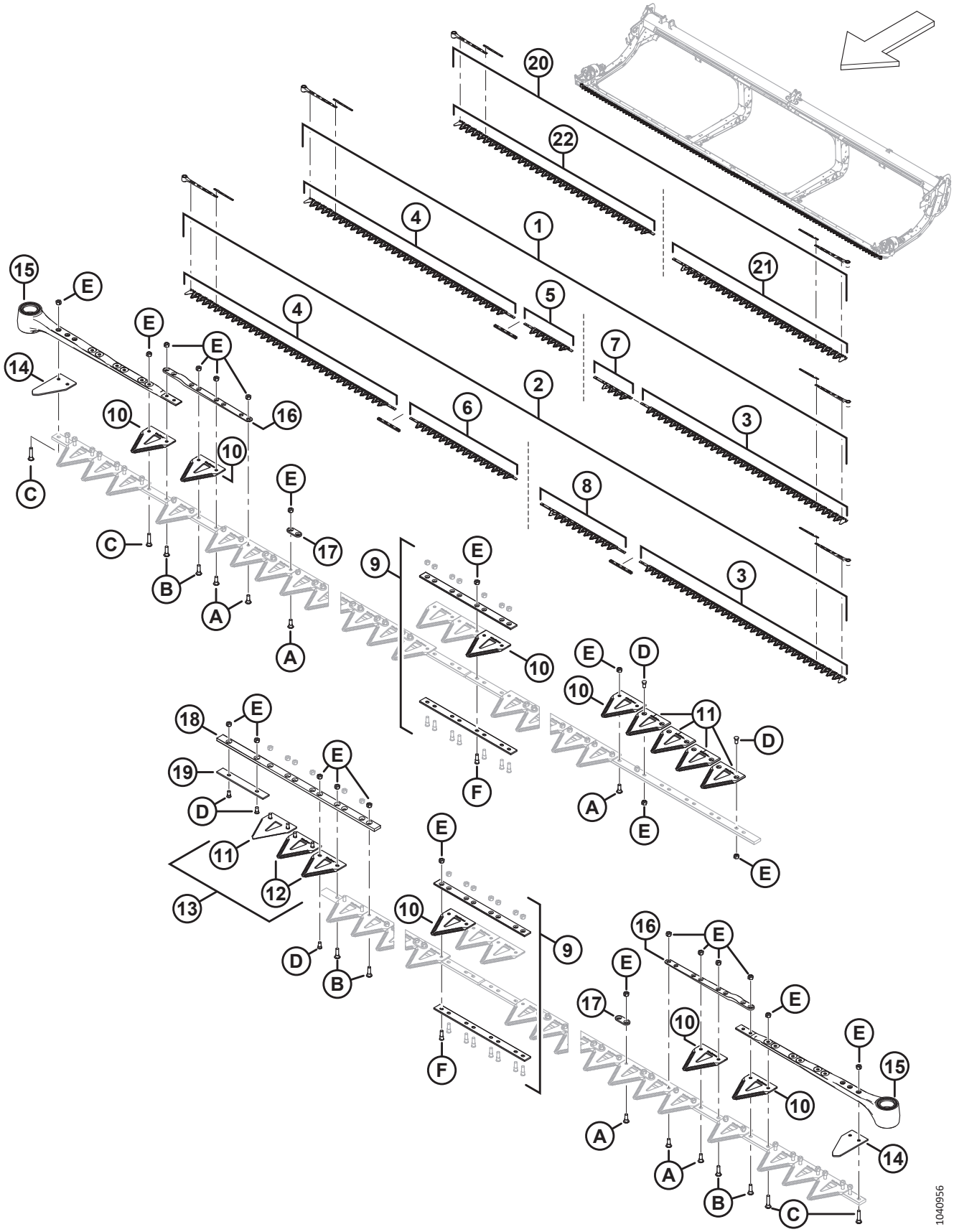

НОЖИ — ЖАТКИ С ПРИВОДОМ ДВОЙНОГО НОЖА (D215, D220 И D225)

Ссылка	Номер детали	Описание	Кол-во	Серийный номер
13	286862	КОМПЛЕКТ — CLEARCUT ТОНКОЙ РЕЗКИ, ЦЕНТР [96]	ПРИ НЕО-БХО-ДИМ-ОСТИ	
	286861	КОМПЛЕКТ — CLEARCUT ГРУБОЙ РЕЗКИ, ЦЕНТР [97]	ПРИ НЕО-БХО-ДИМ-ОСТИ	
	286863	КОМПЛЕКТ — CLEARCUT, СВЕРХГРУБОЙ РЕЗКИ, ЦЕНТРАЛЬН. [98]	ОРТ	
14	226983	СЕГМЕНТ — КОНЦЕВОЙ	2	
15	226941	ГОЛОВКА НОЖА В СБОРЕ	1	
	115670	УПЛОТНИТЕЛЬНОЕ КОЛЬЦО — 1,78 × 34,64	1	
	113937	ДИСК	1	
	113222	КОМПЛЕКТ УПЛОТНЕНИЙ	1	
	100500	ПОДШИПНИК — ИГОЛЬЧАТЫЙ	1	
16	286440	ПЛАНКА — КОВАНАЯ	1	
17	286481	ПЛАНКА — УСИЛИВАЮЩАЯ (УПАК. 25 ШТ.)		
18	286362	ПЛАНКА — НАПРАВЛЯЮЩАЯ ПРОТИВОСКОЛЬЗЯЩЕГО ПАЛЬЦА НОЖА С ПЕРЕКРЫТИЕМ	1	
19	286363	ПЛАНКА — ПРОТИВОИЗНОСНАЯ	1	
20	286756	КОМПЛЕКТ — ДВОЙНОЙ НОЖ ТОНКОЙ РЕЗКИ, 15 ФУТОВ [99]	1	
	286753	**КОМПЛЕКТ — ДВОЙНОЙ НОЖ ГРУБОЙ РЕЗКИ, 15 ФУТОВ** [100]	**1**	
	286783	**КОМПЛЕКТ — ДВОЙНОЙ НОЖ СВЕРХГРУБОЙ РЕЗКИ, 15 ФУТОВ** [101]	**ОРТ**	
21	286881	НОЖ — ДВОЙНОЙ НОЖ ТОНКОЙ РЕЗКИ, 15 ФУТОВ, ЛЕВЫЙ, ОБСЛУЖИВАНИЕ [102]	1	
	286880	**НОЖ — ДВОЙНОЙ НОЖ ГРУБОЙ РЕЗКИ, 15 ФУТОВ, ЛЕВЫЙ, ОБСЛУЖИВАНИЕ** [102]	**1**	
	286884	**НОЖ — ДВОЙНОЙ НОЖ, СВЕРХГРУБОЙ РЕЗКИ, 15 ФУТОВ, ЛЕВЫЙ, ОБСЛУЖИВАНИЕ** [102]	**ОРТ**	

96. В комплект входят пять верхних утопленных сегментов ClearCut™ тонкой резки (не продается отдельно), два нижних сегмента ClearCut™ тонкой резки (не продается отдельно) и крепеж.
97. В комплект входят пять верхних утопленных сегментов ClearCut™ грубой резки (не продается отдельно), два нижних утопленных сегмента ClearCut™ грубой резки (не продается отдельно) и крепеж.
98. Комплект включает пять сегментов ClearCut™ сверхгрубой резки, верх. утопл. (не продается отдельно), два сегмента ClearCut™ сверхгрубой резки, нижн. утопл. (не продается отдельно) и крепеж.
99. В комплект входит один правый нож тонкой резки (MD № 286881) и один левый нож тонкой резки (MD № 286882).
100. В комплект входит один правый нож грубой резки (MD № 286879) и один левый нож грубой резки (MD № 286880).
101. В комплект входит один правый нож сверхгрубой резки (MD № 286883) и один левый нож сверхгрубой резки (MD № 286884).
102. Только D215.

НОЖИ — ЖАТКИ С ПРИВОДОМ ДВОЙНОГО НОЖА (D215, D220 И D225)

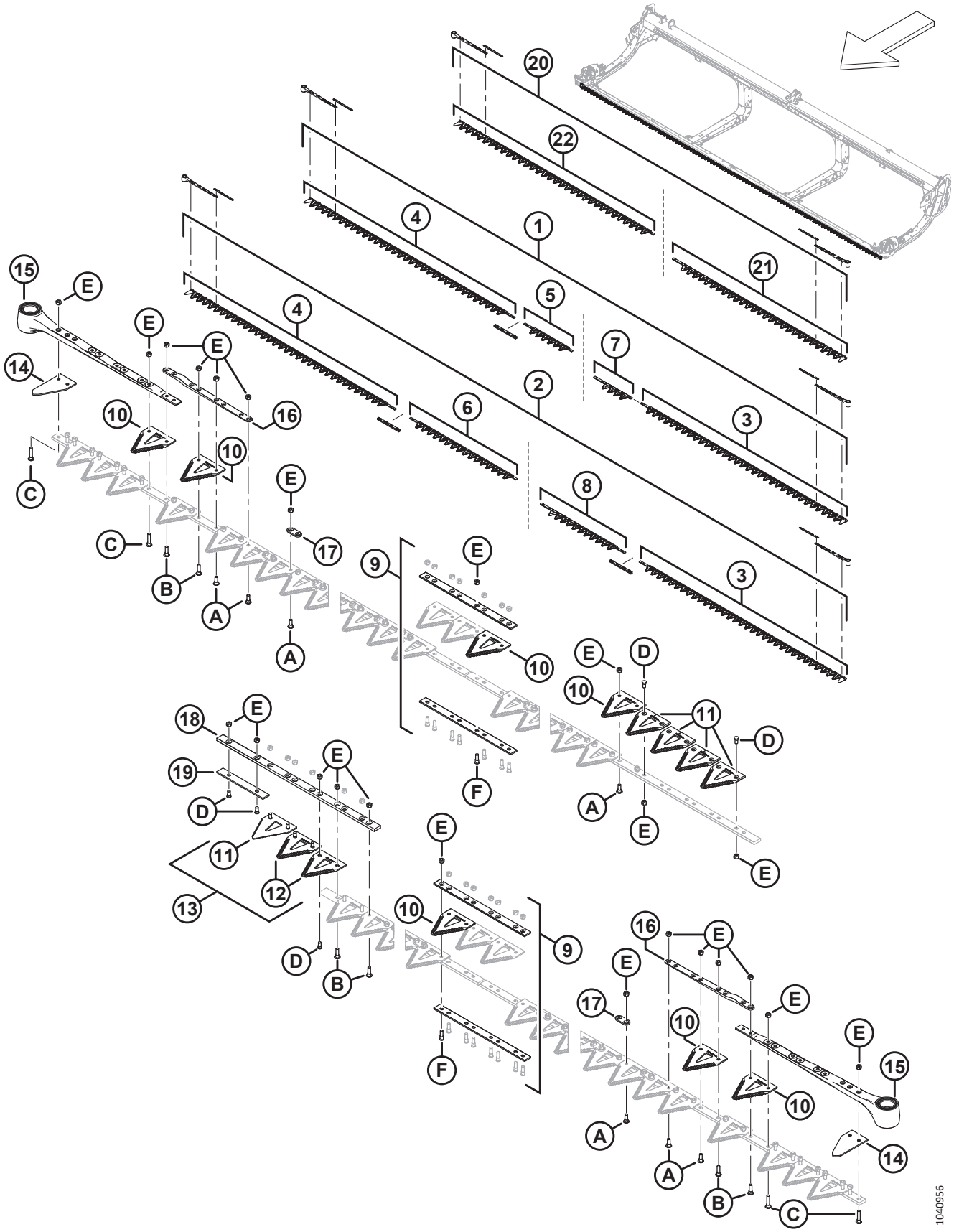

НОЖИ — ЖАТКИ С ПРИВОДОМ ДВОЙНОГО НОЖА (D215, D220 И D225)

Ссылка	Номер детали	Описание	Кол-во	Серийный номер
22	286882	НОЖ — ДВОЙНОЙ НОЖ ТОНКОЙ РЕЗКИ, 15 ФУТОВ, ПРАВЫЙ, ОБСЛУЖИВАНИЕ [102]	1	
	286879	**НОЖ — ДВОЙНОЙ НОЖ ГРУБОЙ РЕЗКИ, 15 ФУТОВ, ПРАВЫЙ, ОБСЛУЖИВАНИЕ** [102]	**1**	
	286883	**НОЖ — ДВОЙНОЙ НОЖ СВЕРХГРУБОЙ РЕЗКИ, 15 ФУТОВ, ПРАВЫЙ, ОБСЛУЖИВАНИЕ** [102]	**OPT**	
A	286475	ВИНТ — M6 × 18 MM, С ГАЙКОЙ (УПАК. 50 ШТ.)		
B	286476	ВИНТ — M6 × 22 MM, С ГАЙКОЙ (УПАК. 25 ШТ.)		
C	286477	ВИНТ — M6 × 29 MM, С ГАЙКОЙ (УПАК. 25 ШТ.)		
D	286478	ВИНТ — УТОПЛЕННЫЙ M6 × 14 MM, С ГАЙКОЙ (УПАК. 25 ШТ.)		
E	286479	ГАЙКА — УТОПЛЕННАЯ, ЦЕНТР., СТОПОРН. M6 × 1 (УПАК. 50 ШТ.)		
F	286621	ВИНТ — УТОПЛЕННЫЙ M6 × 22 MM, С ГАЙКОЙ (УПАК. 25 ШТ.)		

30 Ножи — жатки с приводом двойного ножа (D230 и D235)

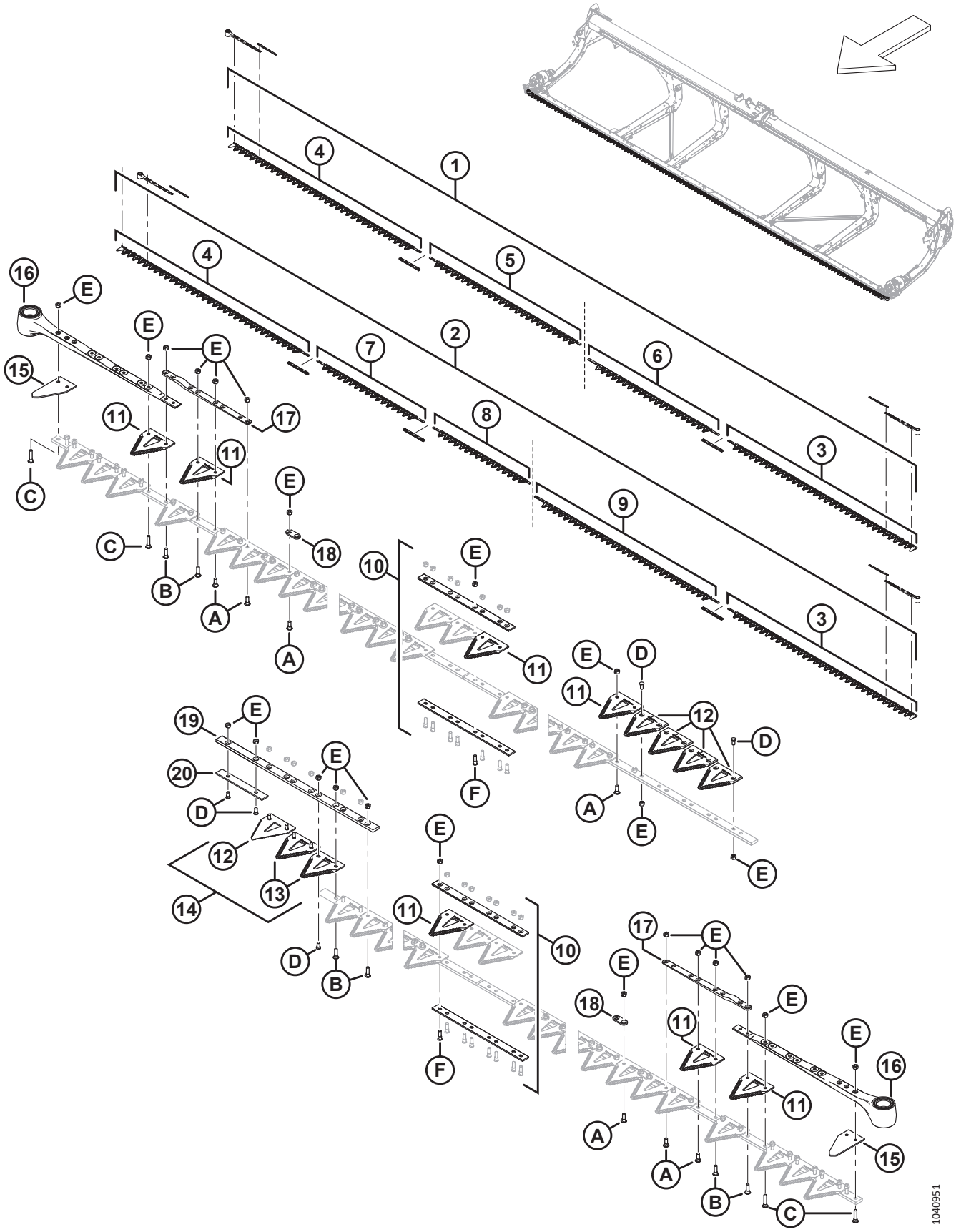

НОЖИ — ЖАТКИ С ПРИВОДОМ ДВОЙНОГО НОЖА (D230 И D235)

Ссылка	Номер детали	Описание	Кол-во	Серийный номер
1	286885	КОМПЛЕКТ — ДВОЙНОЙ НОЖ ГРУБОЙ РЕЗКИ, 30 ФУТОВ [103]	1	
	286615	**КОМПЛЕКТ — ДВОЙНОЙ НОЖ ТОНКОЙ РЕЗКИ, 30 ФУТОВ** [104]	**1**	
	286786	**КОМПЛЕКТ — ДВОЙНОЙ НОЖ СВЕРХГРУБОЙ РЕЗКИ, 30 ФУТОВ** [105]	**OPT**	
2	286886	КОМПЛЕКТ — ДВОЙНОЙ НОЖ ГРУБОЙ РЕЗКИ, 35 ФУТОВ [106]	1	
	286616	**КОМПЛЕКТ — ДВОЙНОЙ НОЖ ТОНКОЙ РЕЗКИ, 35 ФУТОВ** [107]	**1**	
	286787	**КОМПЛЕКТ — ДВОЙНОЙ НОЖ СВЕРХГРУБОЙ РЕЗКИ, 35 ФУТОВ** [108]	**OPT**	
3	286562	НОЖ — ЛЕВЫЙ ГОЛОВНОЙ СЕГМЕНТ ГРУБОЙ РЕЗКИ 2676 ММ	1	
	286579	**НОЖ — ЛЕВЫЙ ГОЛОВНОЙ СЕГМЕНТ ТОНКОЙ РЕЗКИ 2676 ММ**	**1**	
	286758	**НОЖ — ЛЕВЫЙ ГОЛОВНОЙ СЕГМЕНТ СВЕРХГРУБОЙ РЕЗКИ 2676 ММ**	**OPT**	
4	286563	НОЖ — ПРАВЫЙ ГОЛОВНОЙ СЕГМЕНТ ГРУБОЙ РЕЗКИ 2676 ММ	1	
	286580	**НОЖ — ПРАВЫЙ ГОЛОВНОЙ СЕГМЕНТ ТОНКОЙ РЕЗКИ 2676 ММ**	**1**	
	286759	**НОЖ — ПРАВЫЙ ГОЛОВНОЙ СЕГМЕНТ СВЕРХГРУБОЙ РЕЗКИ 2676 ММ**	**OPT**	

103. В комплект входит один сегмент грубой резки ClearCut™, 25 шт. в упаковке (MD № 286461), два комплекта стыкового соединения ножа (MD № 286493), один левый головной сегмент ножа грубой резки (MD № 286562), один правый головной сегмент ножа грубой резки (MD № 286563), один правый хвостовой сегмент ножа грубой резки (MD № 286866) и один левый хвостовой сегмент ножа грубой резки (MD № 286574).
104. В комплект входит один сегмент тонкой резки ClearCut™, 25 шт. в упаковке (MD № 286462), два комплекта стыкового соединения ножа (MD № 286493), один левый головной сегмент ножа тонкой резки (MD № 286579), один правый головной сегмент ножа тонкой резки (MD № 286580), один правый хвостовой сегмент ножа тонкой резки (MD № 286871) и один левый хвостовой сегмент ножа тонкой резки (MD № 286591).
105. В комплект входит один сегмент сверхгрубой резки ClearCut™, 25 шт. в упаковке (MD № 286627), два комплекта стыкового соединения ножа (MD № 286493), один левый головной сегмент ножа сверхгрубой резки (MD № 286758), один правый головной сегмент ножа сверхгрубой резки (MD № 286759), один правый хвостовой сегмент ножа сверхгрубой резки (MD № 286876) и один левый хвостовой сегмент ножа сверхгрубой резки (MD № 286767).
106. В комплект входит один сегмент грубой резки ClearCut™, 25 шт. в упаковке (MD № 286461), три комплекта стыкового соединения ножа (MD № 286493), один левый сегмент головки ножа грубой резки (MD № 286562), один правый сегмент ножа грубой резки (MD № 286563), один центральный сегмент ножа грубой резки (MD № 286565), один правый хвостовой сегмент ножа грубой резки (MD № 286865) и один левый хвостовой сегмент ножа грубой резки (MD № 286575).
107. В комплект входит один сегмент тонкой резки ClearCut™, 25 шт. в упаковке (MD № 286462), три комплекта стыкового соединения ножа (MD № 286493), один левый головной сегмент ножа тонкой резки (MD № 286579), один правый головной сегмент ножа тонкой резки (MD № 286580), один центральный сегмент ножа тонкой резки (MD № 286582), один правый хвостовой сегмент ножа тонкой резки (MD № 286870) и один левый хвостовой сегмент ножа тонкой резки (MD № 286592).
108. В комплект входит один сегмент сверхгрубой резки ClearCut™, 25 шт. в упаковке (MD № 286627), три комплекта стыкового соединения ножа (MD № 286493), один левый головной сегмент ножа сверхгрубой резки (MD № 286758), один правый головной сегмент ножа сверхгрубой резки (MD № 286759), один центральный сегмент ножа сверхгрубой резки (MD № 286761), один правый хвостовой сегмент ножа сверхгрубой резки (MD № 286875) и один левый хвостовой сегмент ножа сверхгрубой резки (MD № 286768).

НОЖИ — ЖАТКИ С ПРИВОДОМ ДВОЙНОГО НОЖА (D230 И D235)

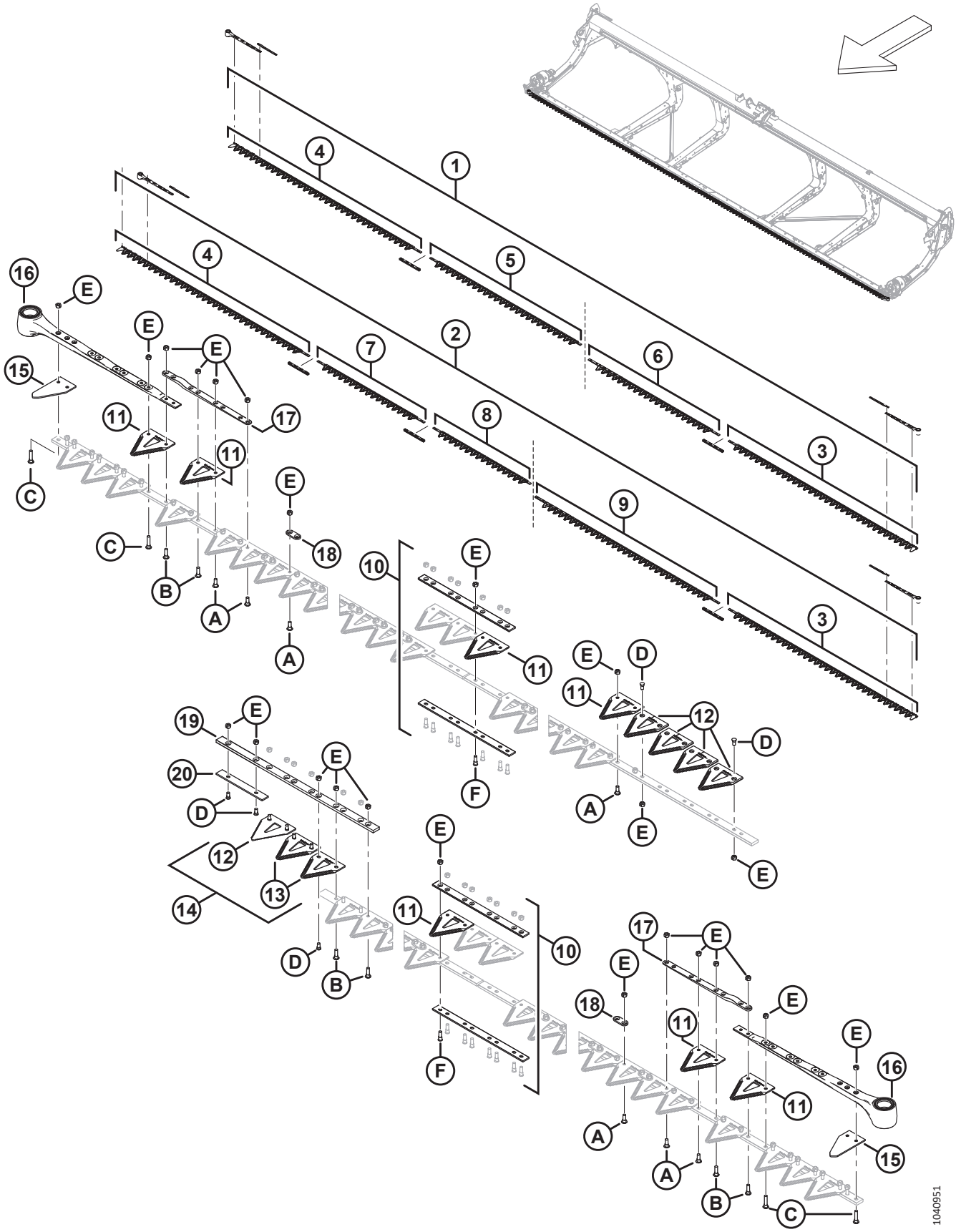

НОЖИ — ЖАТКИ С ПРИВОДОМ ДВОЙНОГО НОЖА (D230 И D235)

Ссылка	Номер детали	Описание	Кол-во	Серийный номер
5	286866	НОЖ — ПРАВЫЙ ХВОСТОВОЙ СЕГМЕНТ ГРУБОЙ РЕЗКИ 2147 ММ [109]		
	286871	**НОЖ — ПРАВЫЙ ХВОСТОВОЙ СЕГМЕНТ ТОНКОЙ РЕЗКИ 2147 ММ** [109]		
	286876	**НОЖ — ПРАВЫЙ ХВОСТОВОЙ СЕГМЕНТ СВЕРХГРУБОЙ РЕЗКИ 2147 ММ** [109]	**OPT**	
6	286574	НОЖ — ЛЕВЫЙ ХВОСТОВОЙ СЕГМЕНТ ГРУБОЙ РЕЗКИ 1856 ММ [109]		
	286591	**НОЖ — ЛЕВЫЙ ХВОСТОВОЙ СЕГМЕНТ ТОНКОЙ РЕЗКИ 1856 ММ** [109]		
	286767	**НОЖ — ЛЕВЫЙ ХВОСТОВОЙ СЕГМЕНТ СВЕРХГРУБОЙ РЕЗКИ 1856 ММ** [109]	**OPT**	
7	286565	НОЖ — ЦЕНТРАЛЬНЫЙ СЕГМЕНТ ГРУБОЙ РЕЗКИ 1520 ММ [110]		
	286582	**НОЖ — ЦЕНТРАЛЬНЫЙ СЕГМЕНТ ТОНКОЙ РЕЗКИ 1520 ММ** [110]		
	286761	**НОЖ — ЦЕНТРАЛЬНЫЙ СЕГМЕНТ СВЕРХГРУБОЙ РЕЗКИ 1520 ММ** [110]	**OPT**	
8	286865	НОЖ — ПРАВЫЙ ХВОСТОВОЙ СЕГМЕНТ ГРУБОЙ РЕЗКИ 1385 ММ [110]		
	286870	**НОЖ — ПРАВЫЙ ХВОСТОВОЙ СЕГМЕНТ ТОНКОЙ РЕЗКИ 1385 ММ** [110]		
	286875	**НОЖ — ПРАВЫЙ ХВОСТОВОЙ СЕГМЕНТ СВЕРХГРУБОЙ РЕЗКИ 1385 ММ** [110]	**OPT**	
9	286575	НОЖ — ЛЕВЫЙ ХВОСТОВОЙ СЕГМЕНТ ГРУБОЙ РЕЗКИ 2618 ММ [110]		
	286592	**НОЖ — ЛЕВЫЙ ХВОСТОВОЙ СЕГМЕНТ ТОНКОЙ РЕЗКИ 2618 ММ** [110]		
	286768	**НОЖ — ЛЕВЫЙ ХВОСТОВОЙ СЕГМЕНТ СВЕРХГРУБОЙ РЕЗКИ 2618 ММ** [110]	**OPT**	
10	286493	КОМПЛЕКТ — СТЫКОВЫЕ СОЕДИНЕНИЯ НОЖА [111]		
11	286461	СЕГМЕНТ — CLEARCUT ГРУБОЙ РЕЗКИ (УПАК. 25 ШТ.) [112]		
	286462	СЕГМЕНТ — CLEARCUT ТОНКОЙ РЕЗКИ (УПАК. 25 ШТ.) [112]		
	286627	СЕГМЕНТ — CLEARCUT СВЕРХГРУБОЙ РЕЗКИ (УПАК. 25 ШТ.) [112]	OPT	
12	286463	СЕГМЕНТ — CLEARCUT ГРУБОЙ РЕЗКИ, ВЕРХ, УТОПЛ. (УПАК. 10 ШТ.) [113]		
	286465	СЕГМЕНТ — CLEARCUT ТОНКОЙ РЕЗКИ, ВЕРХ, УТОПЛ. (УПАК. 10 ШТ.) [113]		
	286628	СЕГМЕНТ — CLEARCUT СВЕРХГРУБОЙ РЕЗКИ, ВЕРХ, УТОПЛ. (УПАК. 10 ШТ.) [113]	OPT	

109. Количество: D230 = 1 и D235 = 0.
110. Количество: D230 = 0 и D235 = 1.
111. В комплект входит нижняя стыковая накладка (не продается отдельно), верхняя стыковая накладка (не продается отдельно), восемь винтов (MD № 286314) и восемь гаек (MD № 226259). Количество: D230 = 2 и D235 = 3.
112. Количество (отдельные сегменты): D230 = 119 и D235 = 139.
113. Количество (отдельные сегменты): D230 = 5 и D235 = 5.

НОЖИ — ЖАТКИ С ПРИВОДОМ ДВОЙНОГО НОЖА (D230 И D235)

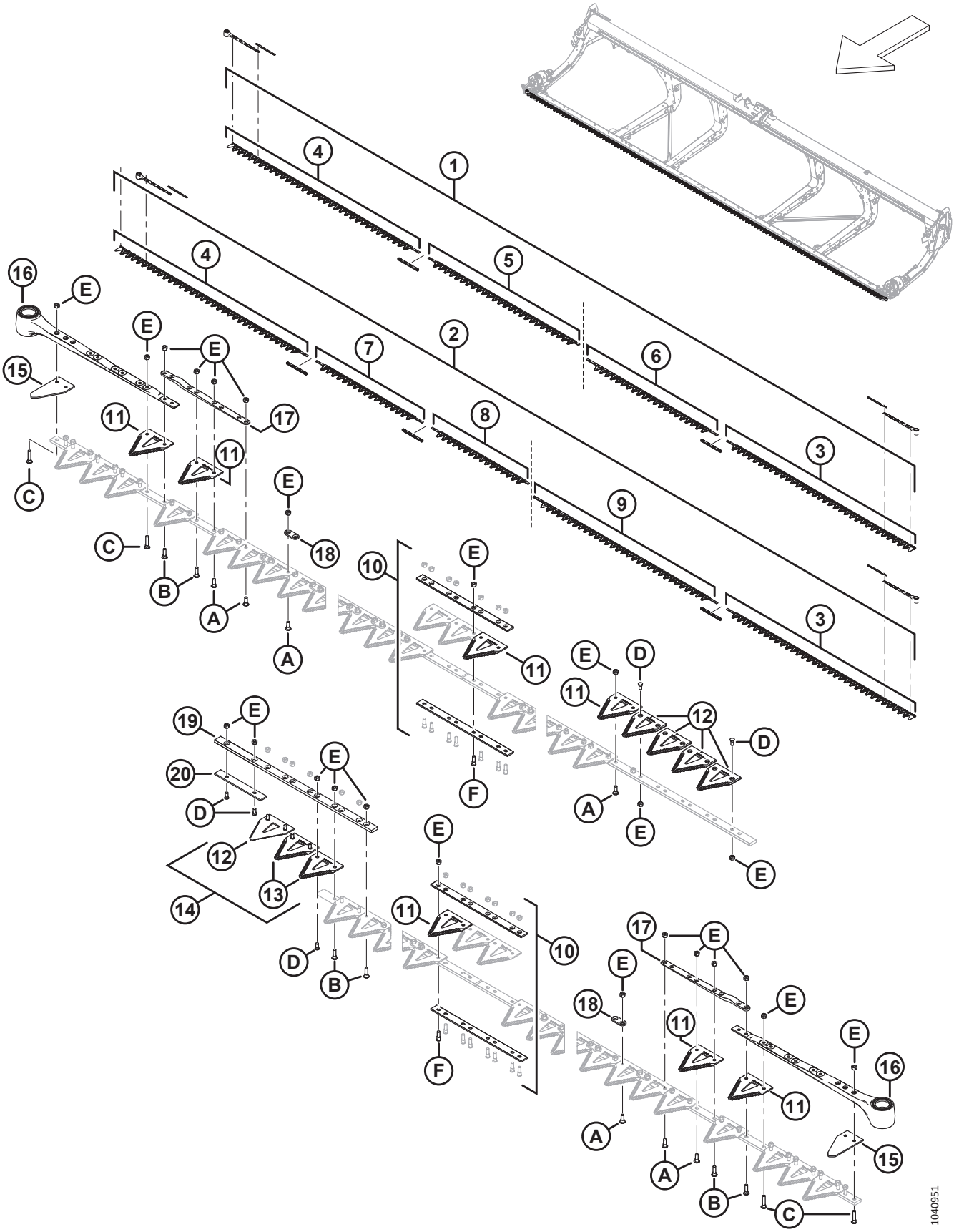

НОЖИ — ЖАТКИ С ПРИВОДОМ ДВОЙНОГО НОЖА (D230 И D235)

Ссылка	Номер детали	Описание	Кол-во	Серийный номер
13	286464	СЕГМЕНТ — CLEARCUT ГРУБОЙ РЕЗКИ, НИЗ, УТОПЛ. (УПАК. 10 ШТ.) [114]		
	286466	СЕГМЕНТ — CLEARCUT ТОНКОЙ РЕЗКИ, НИЗ, УТОПЛ. (УПАК. 10 ШТ.) [114]		
	286629	СЕГМЕНТ — CLEARCUT СВЕРХГРУБОЙ РЕЗКИ, НИЗ, УТОПЛ. (УПАК. 10 ШТ.)	OPT	
14	286861	КОМПЛЕКТ — CLEARCUT ГРУБОЙ РЕЗКИ, ЦЕНТР [114] [115]		
	286862	КОМПЛЕКТ — CLEARCUT ТОНКОЙ РЕЗКИ, ЦЕНТР [116]		
	286863	КОМПЛЕКТ — CLEARCUT, СВЕРХГРУБОЙ РЕЗКИ, ЦЕНТРАЛЬН. [117]	OPT	
15	226983	СЕГМЕНТ — КОНЦЕВОЙ	2	
16	226941	ГОЛОВКА НОЖА В СБОРЕ	1	
	115670	УПЛОТНИТЕЛЬНОЕ КОЛЬЦО — 1,78 × 34,64	1	
	113937	ДИСК	1	
	113222	КОМПЛЕКТ УПЛОТНЕНИЙ	1	
	100500	ПОДШИПНИК — ИГОЛЬЧАТЫЙ	1	
17	286440	ПЛАНКА — КОВАНАЯ	1	
18	286481	ПЛАНКА — УСИЛИВАЮЩАЯ (УПАК. 25 ШТ.)		
19	286362	ПЛАНКА — НАПРАВЛЯЮЩАЯ ПРОТИВОСКОЛЬЗЯЩЕГО ПАЛЬЦА НОЖА С ПЕРЕКРЫТИЕМ	1	
20	286363	ПЛАНКА — ПРОТИВОИЗНОСНАЯ	1	
A	286475	ВИНТ — M6 × 18 MM, С ГАЙКОЙ (УПАК. 50 ШТ.)		
B	286476	ВИНТ — M6 × 22 MM, С ГАЙКОЙ (УПАК. 25 ШТ.)		
C	286477	ВИНТ — M6 × 29 MM, С ГАЙКОЙ (УПАК. 25 ШТ.)		
D	286478	ВИНТ — УТОПЛЕННЫЙ M6 × 14 MM, С ГАЙКОЙ (УПАК. 25 ШТ.)		
E	286479	ГАЙКА — УТОПЛЕННАЯ, ЦЕНТР., СТОПОРН. M6 × 1 (УПАК. 50 ШТ.)		
F	286621	ВИНТ — УТОПЛЕННЫЙ M6 × 22 MM, С ГАЙКОЙ (УПАК. 25 ШТ.)		

114. Количество (отдельные сегменты): D230 = 2 и D235 = 2.
115. В комплект входят пять верхних утопленных сегментов ClearCut™ грубой резки (не продается отдельно), два нижних утопленных сегмента ClearCut™ грубой резки (не продается отдельно) и крепеж.
116. В комплект входят пять верхних утопленных сегментов ClearCut™ тонкой резки (не продается отдельно), два нижних сегмента ClearCut™ тонкой резки (не продается отдельно) и крепеж.
117. Комплект включает пять сегментов ClearCut™ сверхгрубой резки, верх. утопл. (не продается отдельно), два сегмента ClearCut™ сверхгрубой резки, нижн. утопл. (не продается отдельно) и крепеж.

31 Ножи — жатки с двойным ножом (D241)

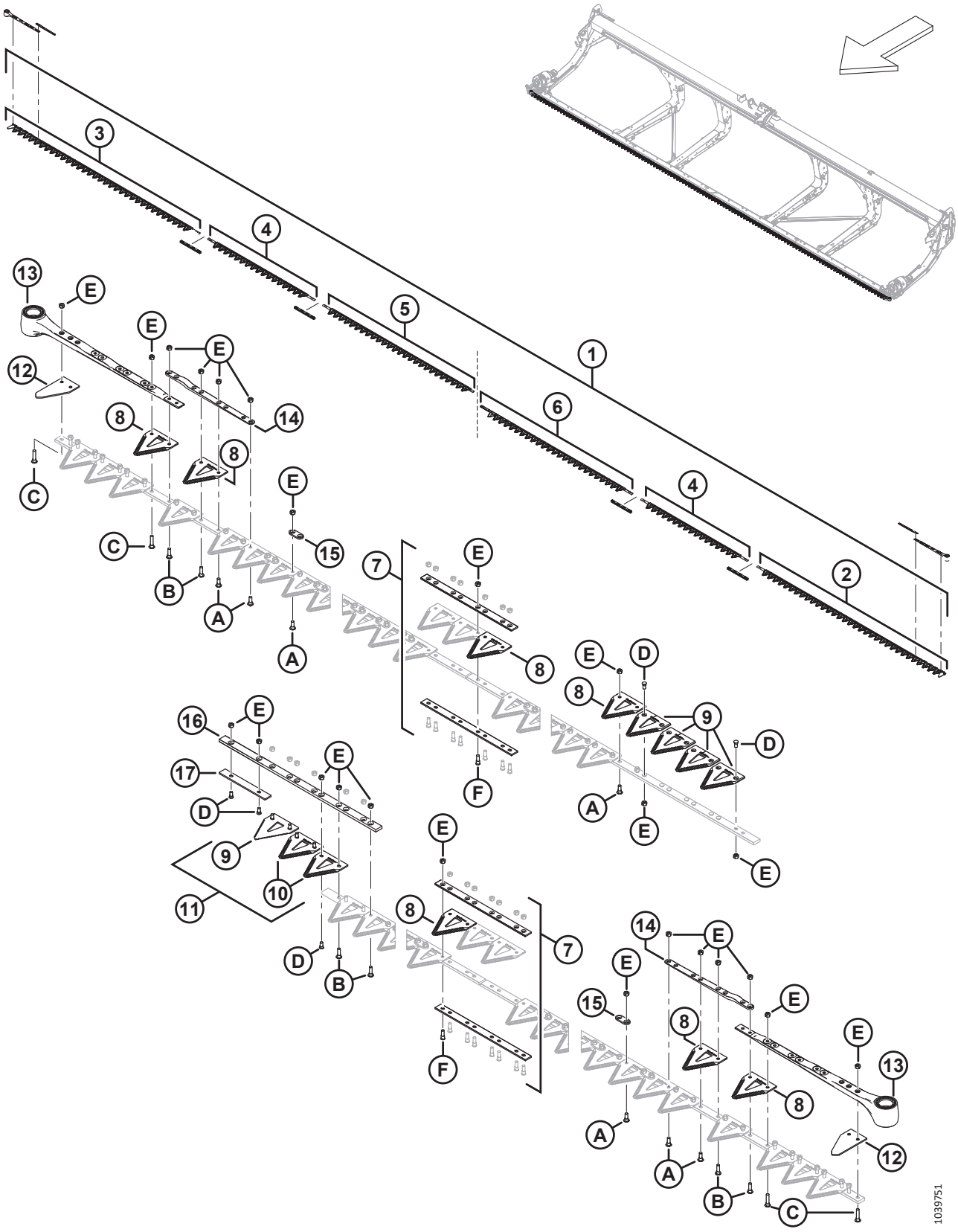

НОЖИ — ЖАТКИ С ДВОЙНЫМ НОЖОМ (D241)

Ссылка	Номер детали	Описание	Кол-во	Серийный номер
1	286888	КОМПЛЕКТ — ДВОЙНОЙ НОЖ ГРУБОЙ РЕЗКИ, 41 ФУТ [118]	1	
	286618	**КОМПЛЕКТ — ДВОЙНОЙ НОЖ ТОНКОЙ РЕЗКИ, 41 ФУТ** [119]	**OPT**	
	286789	**КОМПЛЕКТ — ДВОЙНОЙ НОЖ СВЕРХГРУБОЙ РЕЗКИ, 41 ФУТ** [120]	**OPT**	
2	286562	НОЖ — ЛЕВЫЙ ГОЛОВНОЙ СЕГМЕНТ ГРУБОЙ РЕЗКИ 2676 ММ	1	
	286579	**НОЖ — ЛЕВЫЙ ГОЛОВНОЙ СЕГМЕНТ ТОНКОЙ РЕЗКИ 2676 ММ**	**OPT**	
	286758	**НОЖ — ЛЕВЫЙ ГОЛОВНОЙ СЕГМЕНТ СВЕРХГРУБОЙ РЕЗКИ 2676 ММ**	**OPT**	
3	286563	НОЖ — ПРАВЫЙ ГОЛОВНОЙ СЕГМЕНТ ГРУБОЙ РЕЗКИ 2676 ММ	1	
	286580	**НОЖ — ПРАВЫЙ ГОЛОВНОЙ СЕГМЕНТ ТОНКОЙ РЕЗКИ 2676 ММ**	**OPT**	
	286759	**НОЖ — ПРАВЫЙ ГОЛОВНОЙ СЕГМЕНТ СВЕРХГРУБОЙ РЕЗКИ 2676 ММ**	**OPT**	
4	286565	НОЖ — ЦЕНТРАЛЬНЫЙ СЕГМЕНТ ГРУБОЙ РЕЗКИ 1520 ММ	2	
	286582	**НОЖ — ЦЕНТРАЛЬНЫЙ СЕГМЕНТ ТОНКОЙ РЕЗКИ 1520 ММ**	**OPT**	
	286761	**НОЖ — ЦЕНТРАЛЬНЫЙ СЕГМЕНТ СВЕРХГРУБОЙ РЕЗКИ 1520 ММ**	**OPT**	
5	286866	НОЖ — ПРАВЫЙ ХВОСТОВОЙ СЕГМЕНТ ГРУБОЙ РЕЗКИ 2147 ММ	1	
	286871	**НОЖ — ПРАВЫЙ ХВОСТОВОЙ СЕГМЕНТ ТОНКОЙ РЕЗКИ 2147 ММ**	**OPT**	
	286876	**НОЖ — ПРАВЫЙ ХВОСТОВОЙ СЕГМЕНТ СВЕРХГРУБОЙ РЕЗКИ 2147 ММ**	**OPT**	
6	286576	НОЖ — ЛЕВЫЙ ХВОСТОВОЙ СЕГМЕНТ ГРУБОЙ РЕЗКИ 2161 ММ	1	
	286593	**НОЖ — ЛЕВЫЙ ХВОСТОВОЙ СЕГМЕНТ ТОНКОЙ РЕЗКИ 2161 ММ**	**OPT**	
	286769	**НОЖ — ЛЕВЫЙ ХВОСТОВОЙ СЕГМЕНТ СВЕРХГРУБОЙ РЕЗКИ 2161 ММ**	**OPT**	
7	286493	КОМПЛЕКТ — СТЫКОВЫЕ СОЕДИНЕНИЯ НОЖА [121]	4	
8	286461	СЕГМЕНТ — CLEARCUT ГРУБОЙ РЕЗКИ (УПАК. 25 ШТ.)		
	286462	СЕГМЕНТ — CLEARCUT ТОНКОЙ РЕЗКИ (УПАК. 25 ШТ.)	OPT	
	286627	СЕГМЕНТ — CLEARCUT СВЕРХГРУБОЙ РЕЗКИ (УПАК. 25 ШТ.)	OPT	

118. В комплект входит один сегмент грубой резки ClearCut™, 25 шт. в упаковке (MD № 286461), четыре комплекта стыкового соединения ножа (MD № 286493), один левый сегмент головки ножа грубой резки (MD № 286562), один правый сегмент головки ножа грубой резки (MD № 286563), два центральных сегмента ножа грубой резки (MD № 286565), один правый хвостовой сегмент ножа грубой резки (MD № 286866) и один левый хвостовой сегмент ножа грубой резки (MD № 286576).
119. В комплект входит один сегмент тонкой резки ClearCut™, 25 шт. в упаковке (MD № 286462), четыре комплекта стыкового соединения ножа (MD № 286493), один левый головной сегмент ножа тонкой резки (MD № 286579), один правый головной сегмент ножа тонкой резки (MD № 286580), два центральных сегмента ножа тонкой резки (MD № 286582), один правый хвостовой сегмент ножа тонкой резки (MD № 286871) и один левый хвостовой сегмент ножа тонкой резки (MD № 286593).
120. В комплект входит один сегмент сверхгрубой резки ClearCut™, 25 шт. в упаковке (MD № 286627), четыре комплекта стыкового соединения ножа (MD № 286493), один левый головной сегмент ножа сверхгрубой резки (MD № 286758), один правый головной сегмент ножа сверхгрубой резки (MD № 286759), два центральных сегмента ножа сверхгрубой резки (MD № 286761), один правый хвостовой сегмент ножа сверхгрубой резки (MD № 286876) и один левый хвостовой сегмент ножа сверхгрубой резки (MD № 286769).
121. В комплект входит нижняя стыковая накладка (не продается отдельно), верхняя стыковая накладка (не продается отдельно), восемь винтов (MD № 286314) и восемь гаек (MD № 226259).

НОЖИ — ЖАТКИ С ДВОЙНЫМ НОЖОМ (D241)

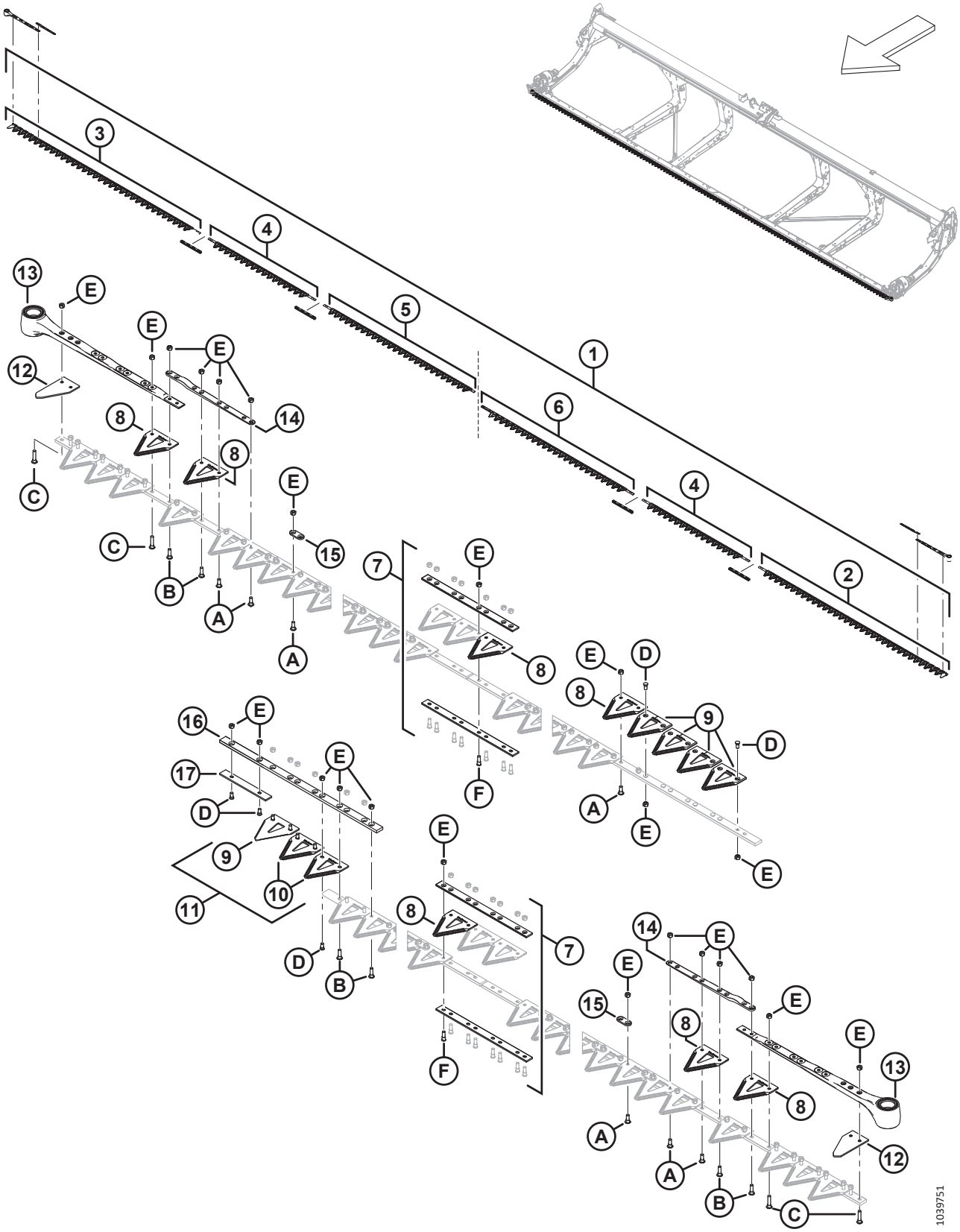

НОЖИ — ЖАТКИ С ДВОЙНЫМ НОЖОМ (D241)

Ссылка	Номер детали	Описание	Кол-во	Серийный номер
9	286463	СЕГМЕНТ — CLEARCUT ГРУБОЙ РЕЗКИ, ВЕРХ, УТОПЛ. (УПАК. 10 ШТ.)		
	286465	СЕГМЕНТ — CLEARCUT ТОНКОЙ РЕЗКИ, ВЕРХ, УТОПЛ. (УПАК. 10 ШТ.)	OPT	
	286628	СЕГМЕНТ — CLEARCUT СВЕРХГРУБОЙ РЕЗКИ, ВЕРХ, УТОПЛ. (УПАК. 10 ШТ.)	OPT	
10	286464	СЕГМЕНТ — CLEARCUT ГРУБОЙ РЕЗКИ, НИЗ, УТОПЛ. (УПАК. 10 ШТ.)		
	286466	СЕГМЕНТ — CLEARCUT ТОНКОЙ РЕЗКИ, НИЗ, УТОПЛ. (УПАК. 10 ШТ.)	OPT	
	286629	СЕГМЕНТ — CLEARCUT СВЕРХГРУБОЙ РЕЗКИ, НИЗ, УТОПЛ. (УПАК. 10 ШТ.)	OPT	
11	286861	КОМПЛЕКТ — CLEARCUT ГРУБОЙ РЕЗКИ, ЦЕНТР [122]	**ПРИ НЕО-БХО-ДИМ-ОСТИ**	
	286862	КОМПЛЕКТ — CLEARCUT ТОНКОЙ РЕЗКИ, ЦЕНТР [123]	**OPT**	
	286863	КОМПЛЕКТ — CLEARCUT, СВЕРХГРУБОЙ РЕЗКИ, ЦЕНТРАЛЬН. [124]	**OPT**	
12	226983	СЕГМЕНТ — КОНЦЕВОЙ	2	
13	226941	ГОЛОВКА НОЖА В СБОРЕ	2	
	115670	УПЛОТНИТЕЛЬНОЕ КОЛЬЦО — 1,78 × 34,64		
	113937	ДИСК		
	113222	КОМПЛЕКТ УПЛОТНЕНИЙ		
	100500	ПОДШИПНИК — ИГОЛЬЧАТЫЙ		
14	286440	ПЛАНКА — КОВАНАЯ	2	
15	286481	ПЛАНКА — УСИЛИВАЮЩАЯ (УПАК. 25 ШТ.)		
16	286362	ПЛАНКА — НАПРАВЛЯЮЩАЯ ПРОТИВОСКОЛЬЗЯЩЕГО ПАЛЬЦА НОЖА С ПЕРЕКРЫТИЕМ	1	
17	286363	ПЛАНКА — ПРОТИВОИЗНОСНАЯ	1	
A	286475	ВИНТ — M6 × 18 MM, С ГАЙКОЙ (УПАК. 50 ШТ.)		
B	286476	ВИНТ — M6 × 22 MM, С ГАЙКОЙ (УПАК. 25 ШТ.)		
C	286477	ВИНТ — M6 × 29 MM, С ГАЙКОЙ (УПАК. 25 ШТ.)		
D	286478	ВИНТ — УТОПЛЕННЫЙ M6 × 14 MM, С ГАЙКОЙ (УПАК. 25 ШТ.)		
E	286479	ГАЙКА — УТОПЛЕННАЯ, ЦЕНТР., СТОПОРН. M6 × 1 (УПАК. 50 ШТ.)		
F	286621	ВИНТ — УТОПЛЕННЫЙ M6 × 22 MM, С ГАЙКОЙ (УПАК. 25 ШТ.)		

122. В комплект входят пять верхних утопленных сегментов ClearCut™ грубой резки (не продается отдельно), два нижних утопленных сегмента ClearCut™ грубой резки (не продается отдельно) и крепеж.
123. В комплект входят пять верхних утопленных сегментов ClearCut™ тонкой резки (не продается отдельно), два нижних сегмента ClearCut™ тонкой резки (не продается отдельно) и крепеж.
124. Комплект включает пять сегментов ClearCut™ сверхгрубой резки, верх. утопл. (не продается отдельно), два сегмента ClearCut™ сверхгрубой резки, нижн. утопл. (не продается отдельно) и крепеж.

32 Привод ножа — одинарный и двойной нож

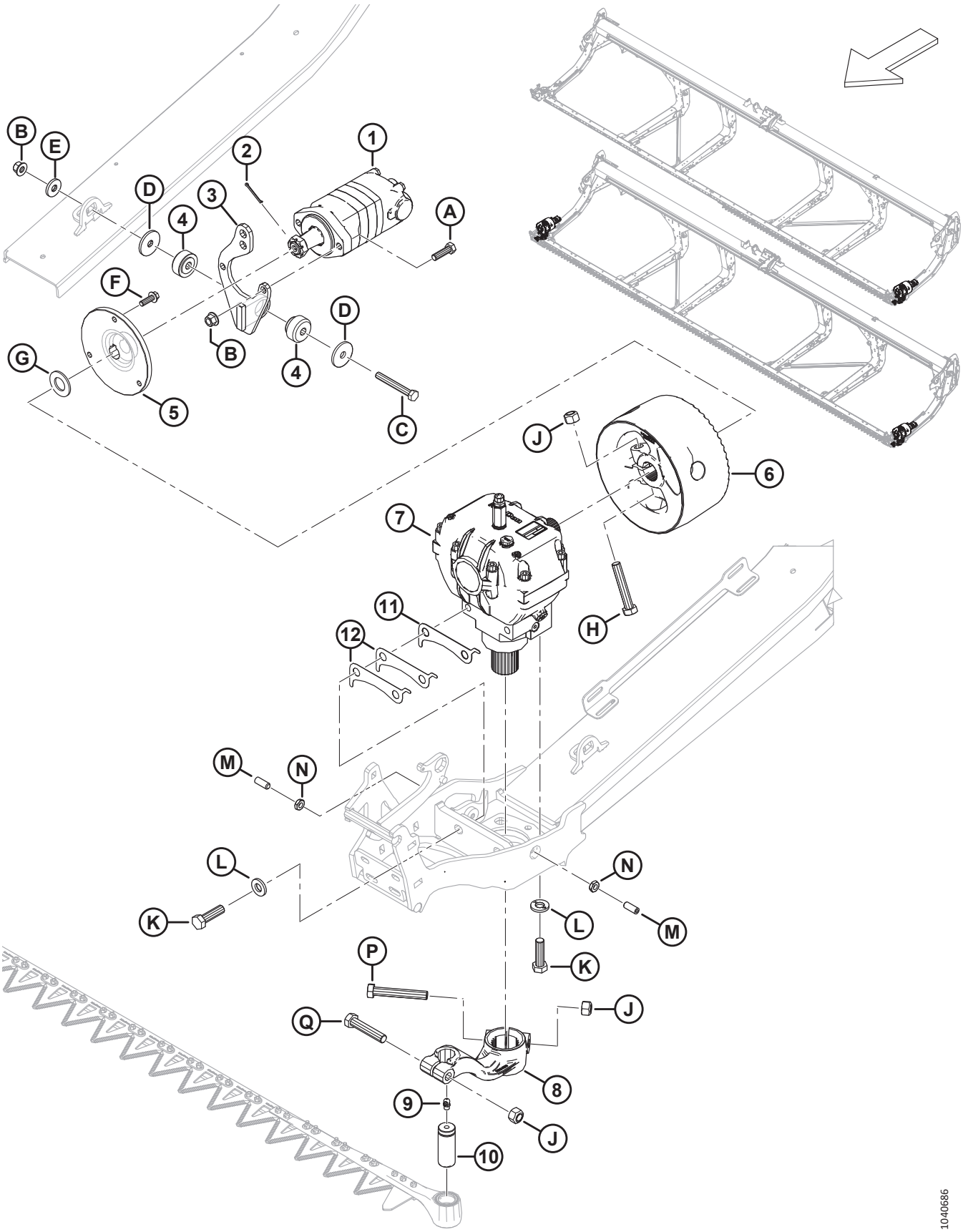

ПРИВОД НОЖА — ОДИНАРНЫЙ И ДВОЙНОЙ НОЖ

Ссылка	Номер детали	Описание	Кол-во	Серийный номер
1	283002	МОТОР — EATON 2000, 100 КУБ. СМ [125]	1	
	174304	КОМПЛЕКТ УПЛОТНЕНИЙ — МОТОР EATON 2000		
	137375	ГАЙКА — ЗАЖИМН. СО ШЛИЦЕМ 1,0-20 UNEF		
2	18606	ШТИФТ — ШПЛИНТ 1/8 ДИАМ. × 1,5 ОЦИНК.	1	
3	286826	ОПОРА — СВАРНАЯ, МОТОР SAE-A	1	
4	143107	ВТУЛКА — РЕЗИНОВАЯ [126]	1	
5	286087	СТУПИЦА — МЕХАНИЧЕСКАЯ ОБРАБОТКА	1	
6	286703	МАХОВИК — ПРИВОД НОЖА, В КОМПЛЕКТЕ С НАКЛЕЙКОЙ	1	
7	286089	ПРИВОД — НОЖ [127]	1	
8	226926	РЫЧАГ — ЛЕВЫЙ, ПРИВОД НОЖА, В КОМПЛЕКТЕ С НАКЛЕЙКОЙ	1	
	226927	РЫЧАГ — ПРАВЫЙ, ПРИВОД НОЖА, В КОМПЛЕКТЕ С НАКЛЕЙКОЙ (ТОЛЬКО ДВОЙНОЙ НОЖ) [128]	1	
9	21194	ФИТИНГ — СМАЗКА, 90°, 1/8 NPT	1	
10	113229	ШТИФТ — ГОЛОВКА НОЖА	1	
11	226400	РЕГУЛИРОВОЧНАЯ ПРОКЛАДКА — РЕДУКТОР ПРИВОДА НОЖА, 1,2 ММ [129]		
12	360870	РЕГУЛИРОВОЧНАЯ ПРОКЛАДКА — РЕДУКТОР ПРИВОДА НОЖА, 0,6 ММ [129]		
A	184669	БОЛТ — С ШЕСТИГР. ГОЛОВКОЙ, M12 × 1,75 × 40-8.8-AA1J	2	
B	136431	ГАЙКА — ШЕСТИГР., ФЛАНЦ., ЦЕНТР., СТОПОРН. M12 × 1,75-10	3	
C	184673	БОЛТ — С ШЕСТИГР. ГОЛОВКОЙ, M12 × 1,75 × 90-10.9-AA1J	1	
D	11695	ШАЙБА — ПЛОСКАЯ	2	
E	4761	ШАЙБА — ПЛОСКАЯ	1	
F	184663	БОЛТ — С ШЕСТИГР. ГОЛОВКОЙ, РЕЗЬБА ПО ВСЕЙ ДЛИНЕ M10 × 1,5 × 30-10,9-AA1J	3	
G	18603	ШАЙБА — ПЛОСКАЯ SAE ВД 1 1/16 × НД 2,0 ДЮЙМА, AA1J	1	
H	320214	БОЛТ — С ШЕСТИГР. ГОЛОВКОЙ, M16 × 2 × 90-10.9-ЦИНК	1	
J	320026	ГАЙКА — ШЕСТИГРАННАЯ, ВЕРХН., СТОПОРНАЯ M16 × 2-10-ЦИНК	3	
K	320311	БОЛТ — С ШЕСТИГР. ГОЛОВКОЙ, M16 × 2 × 55-12.9-ЦИНК	4	
L	120901	ШАЙБА — ЗАКАЛ. L9 СПЕЦ. 5/8-82/85 HR 15N-AB0C	4	
M	320089	ВИНТ — УСТАНОВОЧНЫЙ M12 × 1,75 × 30 [130]	2	
N	184696	ГАЙКА — ШЕСТИГРАННАЯ, НИЗКАЯ M12 × 1,75-05-AA1J	2	

125. К мотору прилагается комплект уплотнений (MD № 174304), шпонка и корончатая гайка (MD № 137375).
126. Резиновая втулка (MD № 143107) включает обе половины, показанные на рисунке.
127. Детали для ремонта см. в разделе *33 Редуктор привода ножа, страница 95*.
128. Только жатки с двойными ножами.
129. Количество регулировочных прокладок зависит от монтажных зазоров. Максимально допустимое количество прокладок — четыре прокладки толщиной 1,2 мм (MD № 226400) (или три прокладки 1,2 мм и две прокладки 0,6 мм [MD № 360870]).
130. Установочный винт используется для смещения привода ножа (MD № 286089) слева направо в пределах заданного допуска. Затяните стопорную гайку (MD № 184696) после правильной настройки привода ножа.

ПРИВОД НОЖА — ОДИНАРНЫЙ И ДВОЙНОЙ НОЖ

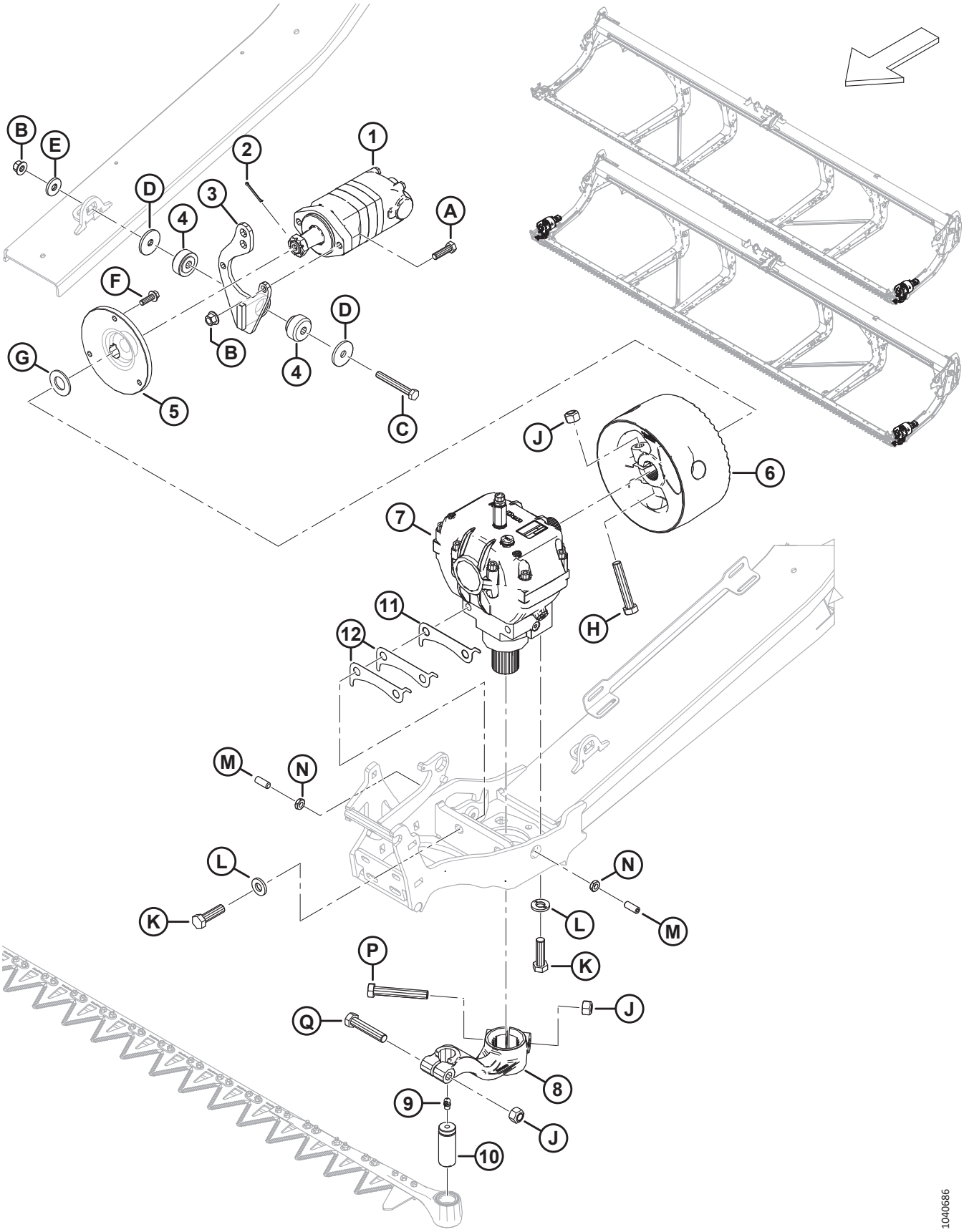

ПРИВОД НОЖА — ОДИНАРНЫЙ И ДВОЙНОЙ НОЖ

Ссылка	Номер детали	Описание	Кол-во	Серийный номер
P	320215	БОЛТ — С ШЕСТИГР. ГОЛОВКОЙ, M16 × 2 × 100-10.9-ЦИНК	1	
Q	152602	БОЛТ — С ШЕСТИГР. ГОЛОВКОЙ, M16 × 2 × 80-10.9-AA1J	1	

33 Редуктор привода ножа

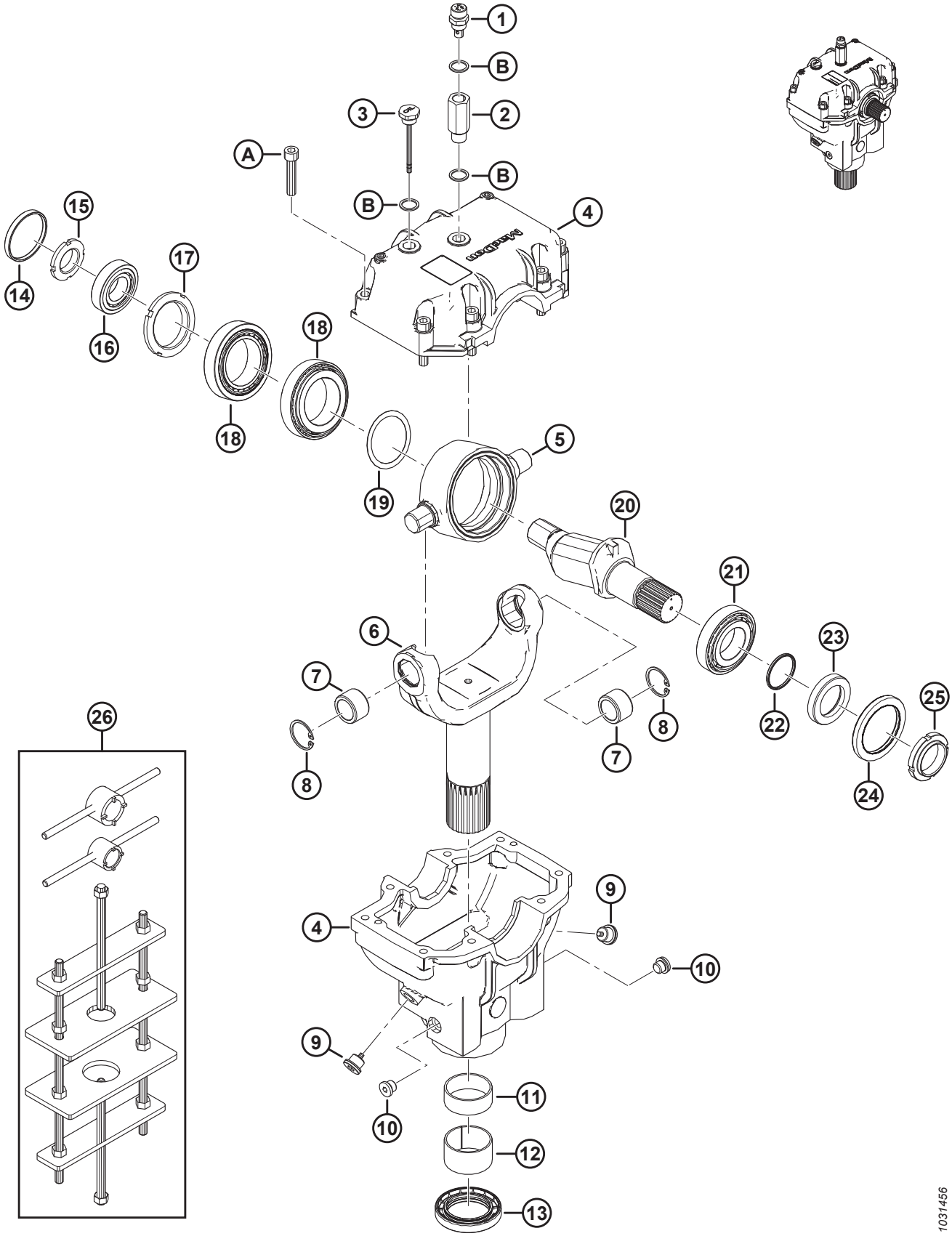

РЕДУКТОР ПРИВОДА НОЖА

Ссылка	Номер детали	Описание	Кол-во	Серийный номер
	286089	ПРИВОД — НОЖ		
1	286489	ЗАГЛУШКА — САПУН	1	
2	257089	УДЛИНИТЕЛЬ	1	
3	286490	ЗАГЛУШКА — УРОВЕНЬ	1	
4	286485	ЛИТАЯ ДЕТАЛЬ — РЕДУКТОР ПРИВОДА НОЖА [131]	1	
5	100721	ШАРНИР	1	
6	286483	ВИЛКА	1	
7	100723	ВТУЛКА — БРОНЗОВАЯ	2	
8	100722	КОЛЬЦО — СТОПОРНОЕ, ВНУТРЕННЕЕ	2	
9	286488	ЗАГЛУШКА — СЛИВ	2	
10	252423	ЗАГЛУШКА — СЛИВ	2	
11	100726	ВТУЛКА — СТАЛЬНАЯ	1	
12	286486	ВТУЛКА — СТАЛЬНАЯ	1	
13	286445	САЛЬНИК	1	
14	100719	КОЛПАЧОК — ПЫЛЕЗАЩИТНЫЙ	1	
15	100718	ГАЙКА — СПЕЦИАЛЬНАЯ, СТОПОРНАЯ M30 × 1,5 КЛАСС 8.8	1	
16	100717	УЗЕЛ — ПОДШИПНИК (НАРУЖНОЕ И ВНУТРЕННЕЕ КОЛЬЦО)	1	
17	100715	ГАЙКА — СПЕЦИАЛЬНАЯ, СТОПОРНАЯ M55 × 2 КЛАСС 8.8	1	
18	100720	УЗЕЛ — ПОДШИПНИК (НАРУЖНОЕ И ВНУТРЕННЕЕ КОЛЬЦО)	2	
19	113152	КОМПЛЕКТ — РЕГУЛИРОВОЧНАЯ ПРОКЛАДКА	1	
20	100710	ВАЛ	1	
21	100714	ПОДШИПНИК — НАРУЖНОЕ И ВНУТРЕННЕЕ КОЛЬЦО В СБОРЕ	1	
22	100712	УПЛОТНИТЕЛЬНОЕ КОЛЬЦО — 2,62 × 40,95	1	
23	102629	ПРОСТАВКА	1	
24	102630	УПЛОТНЕНИЕ — МАСЛЯНОЕ (ДВОЙНОЕ МАНЖЕТНОЕ)	1	
25	100709	ГАЙКА СПЕЦИАЛЬНАЯ M40 × 1,5 КЛАСС 8.8	1	
26	139003	КОМПЛЕКТ — ИНСТРУМЕНТ ДЛЯ МКШ [132]	A/R	
A	113153	ВИНТ — ГОЛОВКА С ШЕСТИГ. УГЛУБЛЕНИЕМ M10 × 1,5 × 50-8.8-BO		
B	257054	ШАЙБА МЕДНАЯ		

131. Литая деталь редуктора привода ножа включает в себя верхнюю и нижнюю литую деталь редуктора привода ножа и восемь винтов (MD № 113153).
132. В комплект входит инструмент с большим пазом, инструмент с маленьким пазом и монтажное приспособление для МКШ.

34 Рычаг центровки мотовила и подъемные цилиндры — центральный рычаг, сдвоенное мотовило

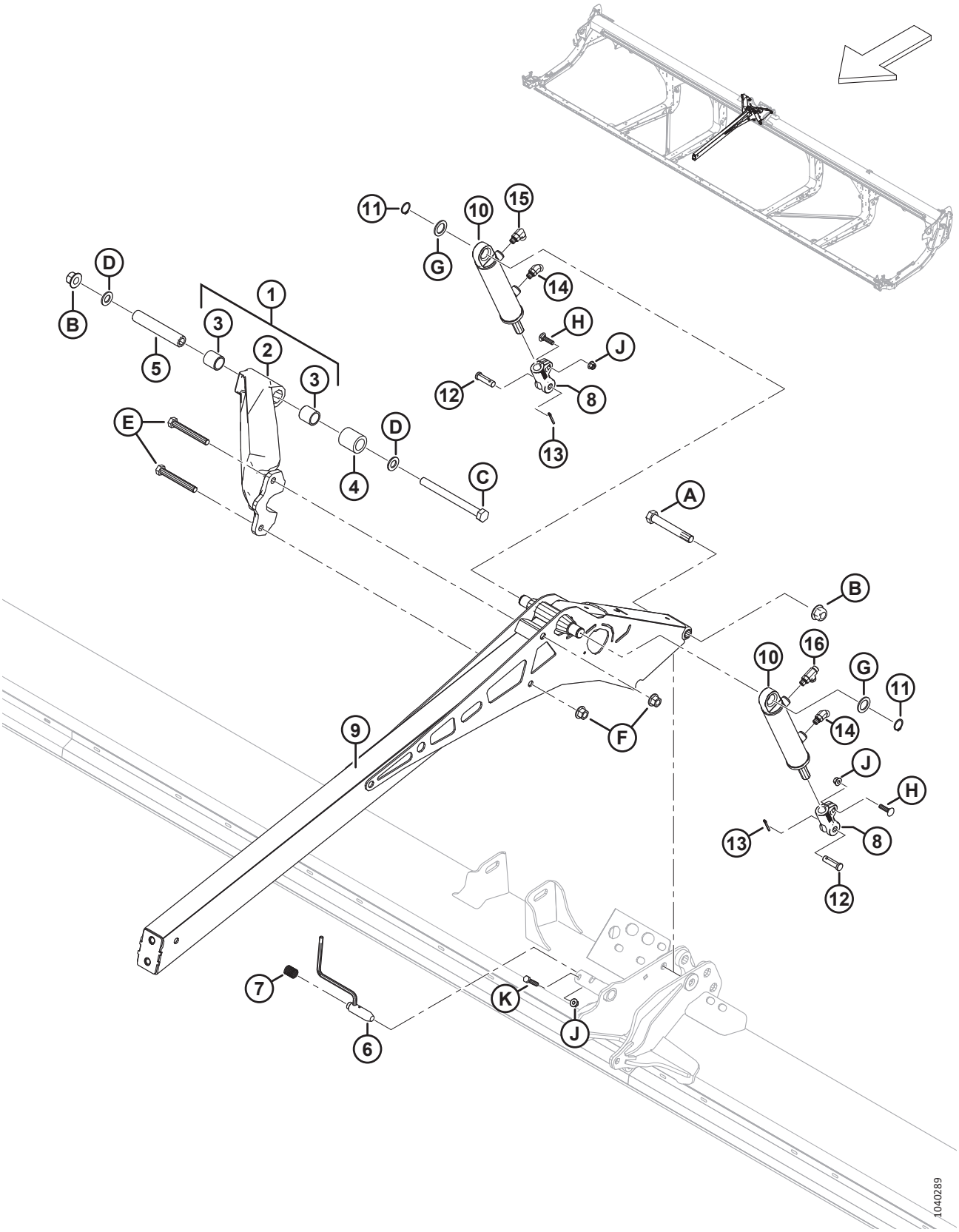

РЫЧАГ ЦЕНТРОВКИ МОТОВИЛА И ПОДЪЕМНЫЕ ЦИЛИНДРЫ — ЦЕНТРАЛЬНЫЙ РЫЧАГ, СДВОЕННОЕ МОТОВИЛО

Ссылка	Номер детали	Описание	Кол-во	Серийный номер
1	311627	РАСПОРКА — СБОРОЧНЫЙ УЗЕЛ В КОМПЛЕКТЕ СО ВТУЛКАМИ [133]	1	
2	273798	РАСПОРКА — С МАШИННОЙ ОБРАБОТКОЙ	1	
3	311613	ВТУЛКА	2	
4	311612	ПРОСТАВКА — РАСПОРКА ШАРНИРА МОТОВИЛА	1	
5	311611	ТРУБКА — РАСПОРКА ШАРНИРА МОТОВИЛА	1	
6	273680	СВАРНАЯ ДЕТАЛЬ — ШТИФТ	1	
7	289880	ПРУЖИНА СЖАТИЯ	1	
8	273860	ВИЛКА — КОНЕЦ ЦИЛИНДРА, С МАШИННОЙ ОБРАБОТКОЙ	2	
9	273795	РЫЧАГ — ЦЕНТРАЛЬНЫЙ, СВАРНОЙ	1	
10	273790	ЦИЛИНДР — ГИДРАВЛИЧЕСКИЙ	2	
	311285	КОМПЛЕКТ УПЛОТНЕНИЙ		
11	30144	КОЛЬЦО — ВНЕШН. СТОПОРНОЕ	2	
12	18621	ШТИФТ — С ОТВЕРСТИЕМ ПОД ШПЛИНТ	2	
13	18648	ШТИФТ — ШПЛИНТ 3/16 ДИАМ. × 1,25 ОЦИНК.	2	
14	136144	ФИТИНГ — КОЛЕНО 45° ГИДР.	2	
	50219	УПЛОТНИТЕЛЬНОЕ КОЛЬЦО — 1,98 × 11,89		
	135865	УПЛОТНИТЕЛЬНОЕ КОЛЬЦО — 1,78 × 9,25		
15	136095	ФИТИНГ — КОЛЕНО 90° ГИДР.	1	
	50219	УПЛОТНИТЕЛЬНОЕ КОЛЬЦО — 1,98 × 11,89		
	135865	УПЛОТНИТЕЛЬНОЕ КОЛЬЦО — 1,78 × 9,25		
16	136240	ФИТИНГ — ТРОЙНИК ГИДР. ЛИНИИ	1	
	50219	УПЛОТНИТЕЛЬНОЕ КОЛЬЦО — 1,98 × 11,89		
	135865	УПЛОТНИТЕЛЬНОЕ КОЛЬЦО — 1,78 × 9,25		
A	320196	БОЛТ — С ШЕСТИГР. ГОЛОВКОЙ, M20 × 2,5 × 140-СПЕЦ.-10.9-ЦИНК		
B	136122	ГАЙКА — ФЛАНЦЕВАЯ, ШЕСТИГРАННАЯ, ЦЕНТР., СТОПОРН. M20 × 2,5-10-AA1J		
C	252581	БОЛТ — С ШЕСТИГР. ГОЛОВКОЙ M20 × 2,5 × 220-10.9-AA1J		
D	136701	ШАЙБА — NORDLOCK M20		
E	320168	БОЛТ — С ШЕСТИГР. ГОЛОВКОЙ, M16 × 2 × 125-8.8-ЦИНК		
F	136440	ГАЙКА — ФЛАНЦЕВАЯ, ШЕСТИГРАННАЯ, СТОПОРН., M16 × 2-10-AA1J		
G	156178	ШАЙБА — УПОРНАЯ		
H	152732	БОЛТ — С ПОЛУКРУГЛОЙ ГОЛОВКОЙ И КВАДРАТНЫМ ПОДГОЛОВКОМ, M10 × 1,5 × 40-8.8-AA1J		
J	135799	ГАЙКА — ШЕСТИГР., ФЛАНЦ., ЦЕНТР., СТОПОРН. M10 × 1,5-10		
K	30629	БОЛТ — С ШЕСТИГР. ГОЛОВКОЙ M10 × 1,5 × 50-8.8-A3L		

133. В комплект входит распорка с машинной обработкой (MD № 273798) и две втулки (MD № 311613).

35 Рычаг центровки мотовила и подъемные цилиндры — внешние рычаги, сдвоенное мотовило

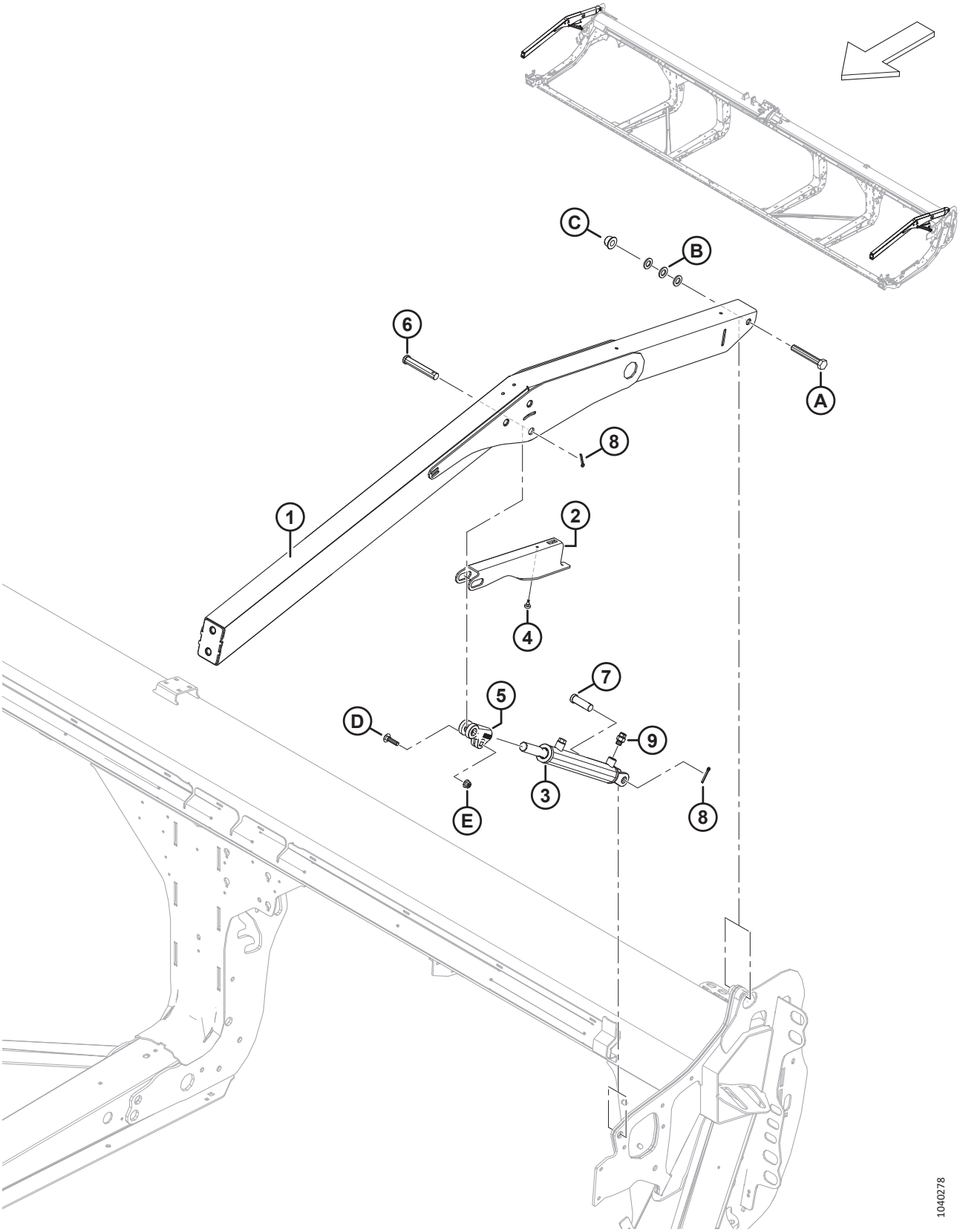

РЫЧАГ ЦЕНТРОВКИ МОТОВИЛА И ПОДЪЕМНЫЕ ЦИЛИНДРЫ — ВНЕШНИЕ РЫЧАГИ, СДВОЕННОЕ МОТОВИЛО

Ссылка	Номер детали	Описание	Кол-во	Серийный номер
1	311949	РЫЧАГ — НАРУЖНЫЙ С НАКЛЕЙКОЙ[134]	2	
2	340191	ОПОРА — УПОР МОТОВИЛА	2	
3	273787	ЦИЛИНДР — ГИДРАВЛИЧЕСКИЙ	2	
	311284	КОМПЛЕКТ УПЛОТНЕНИЙ		
	174879	САПУН — УПЛОТНИТЕЛЬНОЕ КОЛЬЦО № 6		
4	273653	БАМПЕР — РЕЗИНОВЫЙ	2	
5	228338	ВИЛКА — КОНЕЦ ЦИЛИНДРА, С МАШИННОЙ ОБРАБОТКОЙ	2	
6	18629	ШТИФТ — С ОТВЕРСТИЕМ ПОД ШПЛИНТ	2	
7	18626	ШТИФТ — С ОТВЕРСТИЕМ ПОД ШПЛИНТ	2	
8	18648	ШТИФТ — ШПЛИНТ 3/16 ДИАМ. × 1,25 ОЦИНК.	4	
9	135778	ФИТИНГ — ПЕРЕХОДНИК	2	
	50219	УПЛОТНИТЕЛЬНОЕ КОЛЬЦО — 1,98 × 11,89		
	135865	УПЛОТНИТЕЛЬНОЕ КОЛЬЦО — 1,78 × 9,25		
A	136310	БОЛТ — С ШЕСТИГР. ГОЛОВКОЙ, M16 × 2 × 105-СПЕЦ.-8.8-AA1J		
B	184717	ШАЙБА — ПЛОСКАЯ СТАНД. M16-200HV-AA1J		
C	152520	ГАЙКА — ФЛАНЦЕВАЯ, ШЕСТИГРАННАЯ, ТЕХ. СТОПОРН., M16 × 2-10-AA1J		
D	152732	БОЛТ — С ПОЛУКРУГЛОЙ ГОЛОВКОЙ И КВАДРАТНЫМ ПОДГОЛОВКОМ, M10 × 1,5 × 40-8.8-AA1J		
E	135799	ГАЙКА — ШЕСТИГР., ФЛАНЦ., ЦЕНТР., СТОПОРН. M10 × 1,5-10		

134. К рычагу прилагаются две наклейки с предупреждением об опасности затягивания под мотовило (MD № 360541).

36 Рычаг центровки мотовила и подъемные цилиндры — наружные рычаги, одинарное мотовило

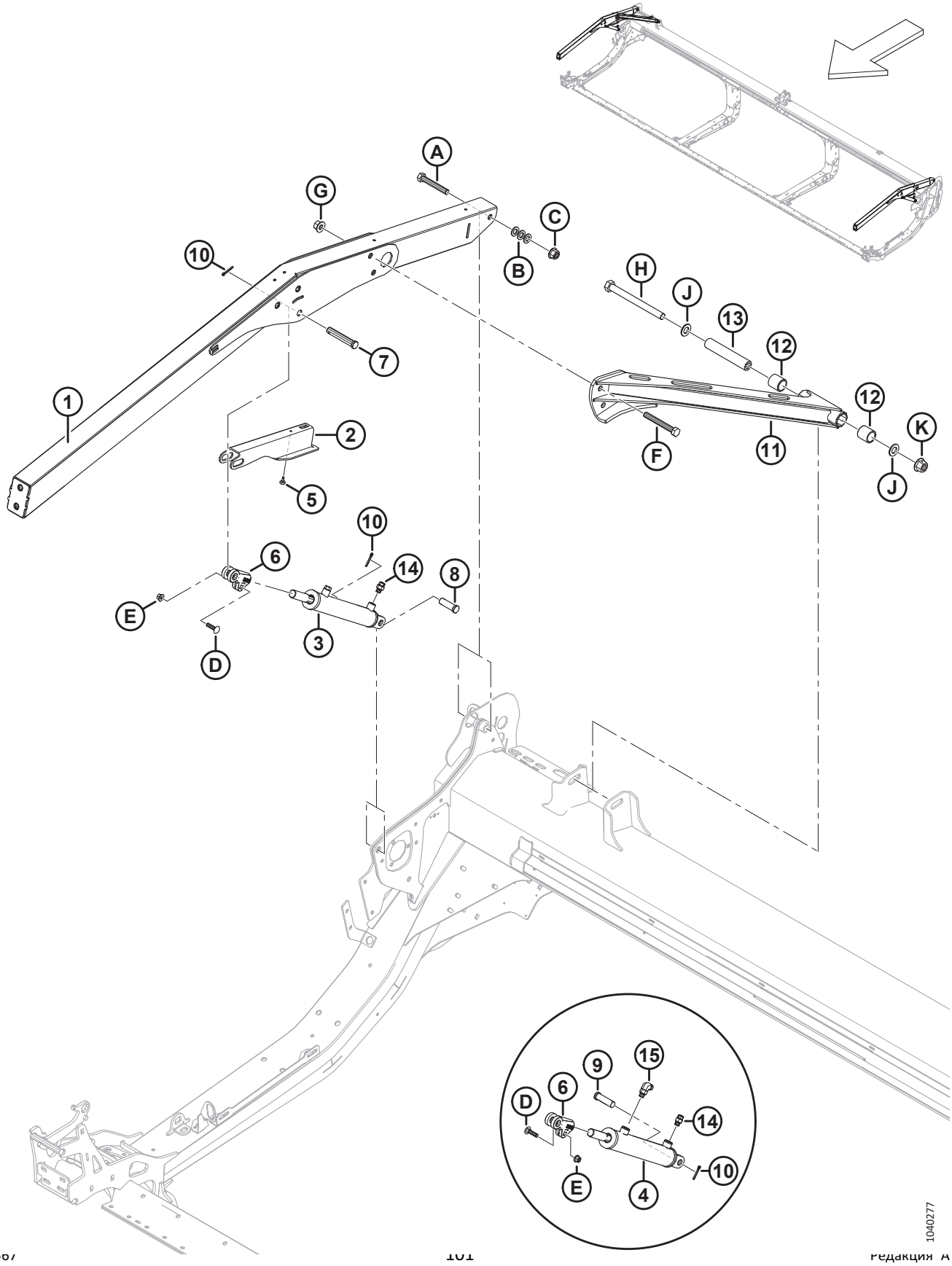

РЫЧАГ ЦЕНТРОВКИ МОТОВИЛА И ПОДЪЕМНЫЕ ЦИЛИНДРЫ — НАРУЖНЫЕ РЫЧАГИ, ОДИНАРНОЕ МОТОВИЛО

Ссылка	Номер детали	Описание	Кол-во	Серийный номер
1	360035	УЗЕЛ — ОДИНАРНОЕ МОТОВИЛО, НАРУЖНЫЙ РЫЧАГ С НАКЛЕЙКОЙ [135].	2	
2	340191	ОПОРА — УПОР МОТОВИЛА	2	
3	273788	ЦИЛИНДР — ГИДРАВЛ. (ПРАВ.) [136]	1	
	323687	КОМПЛЕКТ УПЛОТНЕНИЙ		
	174879	САПУН — УПЛОТНИТЕЛЬНОЕ КОЛЬЦО № 6		
4	273789	ЦИЛИНДР — ГИДРАВЛИЧЕСКИЙ (ЛЕВЫЙ) [136]	1	
	323688	КОМПЛЕКТ УПЛОТНЕНИЙ		
5	273653	БАМПЕР — РЕЗИНОВЫЙ	2	
6	228338	ВИЛКА — КОНЕЦ ЦИЛИНДРА, С МАШИННОЙ ОБРАБОТКОЙ	2	
7	18629	ШТИФТ — С ОТВЕРСТИЕМ ПОД ШПЛИНТ	2	
8	18626	ШТИФТ — С ПЛОСКОЙ ГОЛОВКОЙ (ПРАВ.) [137]	1	
9	322970	ШТИФТ — С ОТВЕРСТИЕМ ПОД ШПЛИНТ 3/4 × 1-31/32 (ЛЕВ.) [137]	1	
10	18648	ШТИФТ — ШПЛИНТ 3/16 ДИАМ. × 1,25 ОЦИНК.	4	
11	340648	РАСПОРКА — ОДИНАРНОЕ МОТОВИЛО, С ВТУЛКАМИ [138]	1	
12	311613	ВТУЛКА	2	
13	311611	ТРУБКА — РАСПОРКА ШАРНИРА МОТОВИЛА	1	
14	135778	ФИТИНГ — ПЕРЕХОДНИК	2	
	50219	УПЛОТНИТЕЛЬНОЕ КОЛЬЦО — 1,98 × 11,89		
	135865	УПЛОТНИТЕЛЬНОЕ КОЛЬЦО — 1,78 × 9,25		
15	136095	ФИТИНГ — КОЛЕНО 90° ГИДР. [139]	1	
	50219	УПЛОТНИТЕЛЬНОЕ КОЛЬЦО — 1,98 × 11,89		
	135865	УПЛОТНИТЕЛЬНОЕ КОЛЬЦО — 1,78 × 9,25		
A	136310	БОЛТ — С ШЕСТИГР. ГОЛОВКОЙ, M16 × 2 × 105-СПЕЦ.-8.8-AA1J		
B	184717	ШАЙБА — ПЛОСКАЯ СТАНД. M16-200HV-AA1J		
C	152520	ГАЙКА — ФЛАНЦЕВАЯ, ШЕСТИГРАННАЯ, ТЕХ. СТОПОРН., M16 × 2-10-AA1J		
D	152732	БОЛТ — С ПОЛУКРУГЛОЙ ГОЛОВКОЙ И КВАДРАТНЫМ ПОДГОЛОВКОМ, M10 × 1,5 × 40-8.8-AA1J		
E	135799	ГАЙКА — ШЕСТИГР., ФЛАНЦ., ЦЕНТР., СТОПОРН. M10 × 1,5-10		
F	320168	БОЛТ — С ШЕСТИГР. ГОЛОВКОЙ, M16 × 2 × 125-8.8-AA1J		
G	136440	ГАЙКА — ФЛАНЦЕВАЯ, ШЕСТИГРАННАЯ, СТОПОРН., M16 × 2-10-AA1J		
H	252581	БОЛТ — С ШЕСТИГР. ГОЛОВКОЙ M20 × 2,5 × 220-10.9-AA1J		

135. С рычагом включены две наклейки об опасности затягивания под мотовило (MD № 360541)
136. Для прав. цилиндра (MD № 273788) закажите комплект уплотнений (MD № 323687); для лев. цилиндра (MD № 273789) закажите комплект уплотнений (MD № 323688).
137. Для фиксации правого цилиндра на правой боковине используйте штифт с плоской головкой (MD № 18626); для фиксации левого цилиндра на левой боковине используйте штифт с плоской головкой (MD № 322970).
138. Распорка включает две втулки (MD № 311613).
139. Используется только на левом цилиндре.

РЫЧАГ ЦЕНТРОВКИ МОТОВИЛА И ПОДЪЕМНЫЕ ЦИЛИНДРЫ — НАРУЖНЫЕ РЫЧАГИ, ОДИНАРНОЕ МОТОВИЛО

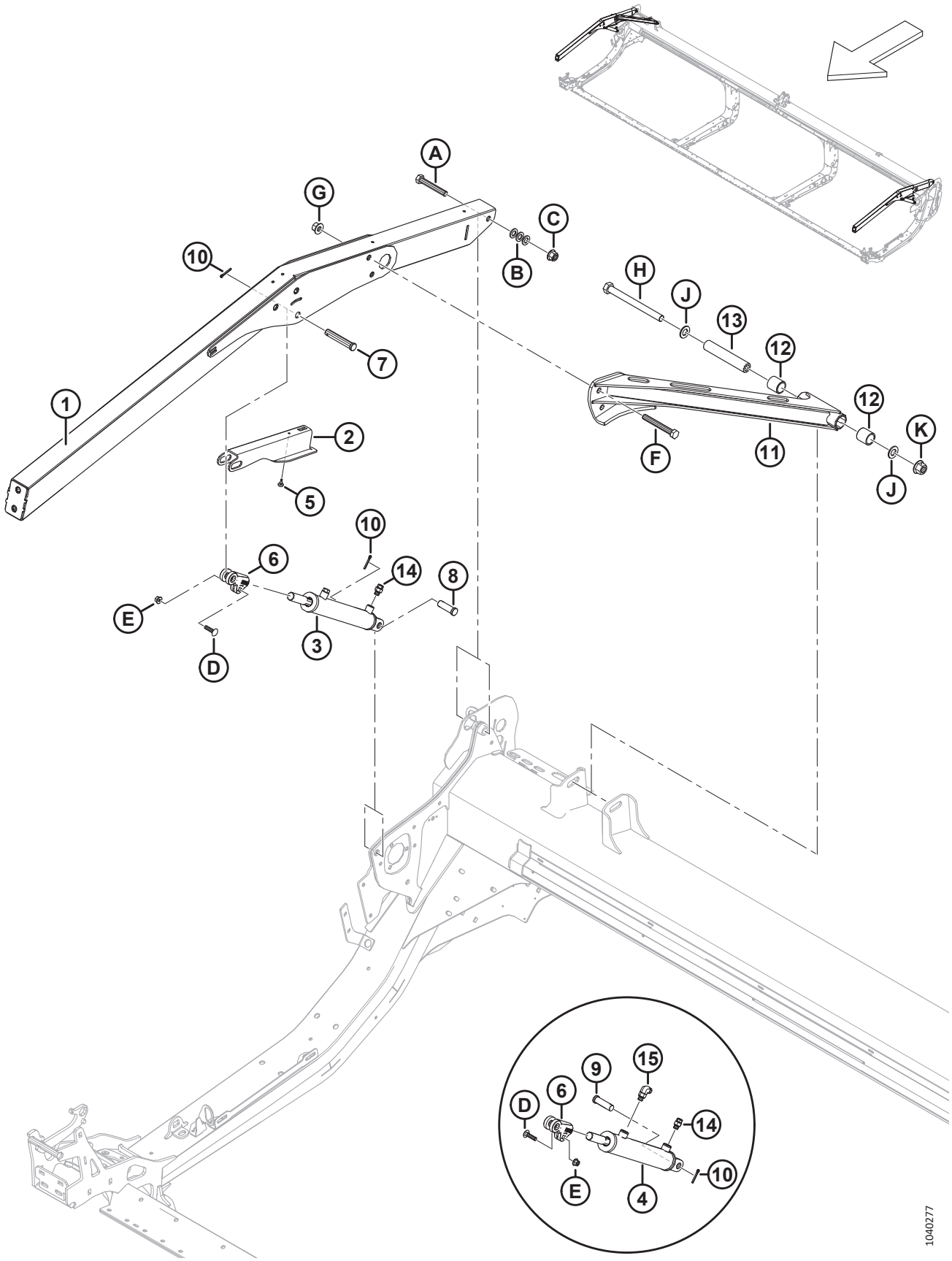

Ссылка	Номер детали	Описание	Кол-во	Серийный номер
J	136701	ШАЙБА — NORDLOCK M20		
K	136122	ГАЙКА — ФЛАНЦЕВАЯ, ШЕСТИГРАННАЯ, ЦЕНТР., СТОПОРН. M20 × 2,5-10-AA1J		

37 Компоненты рычага мотовила — правый рычаг, одинарное мотовило

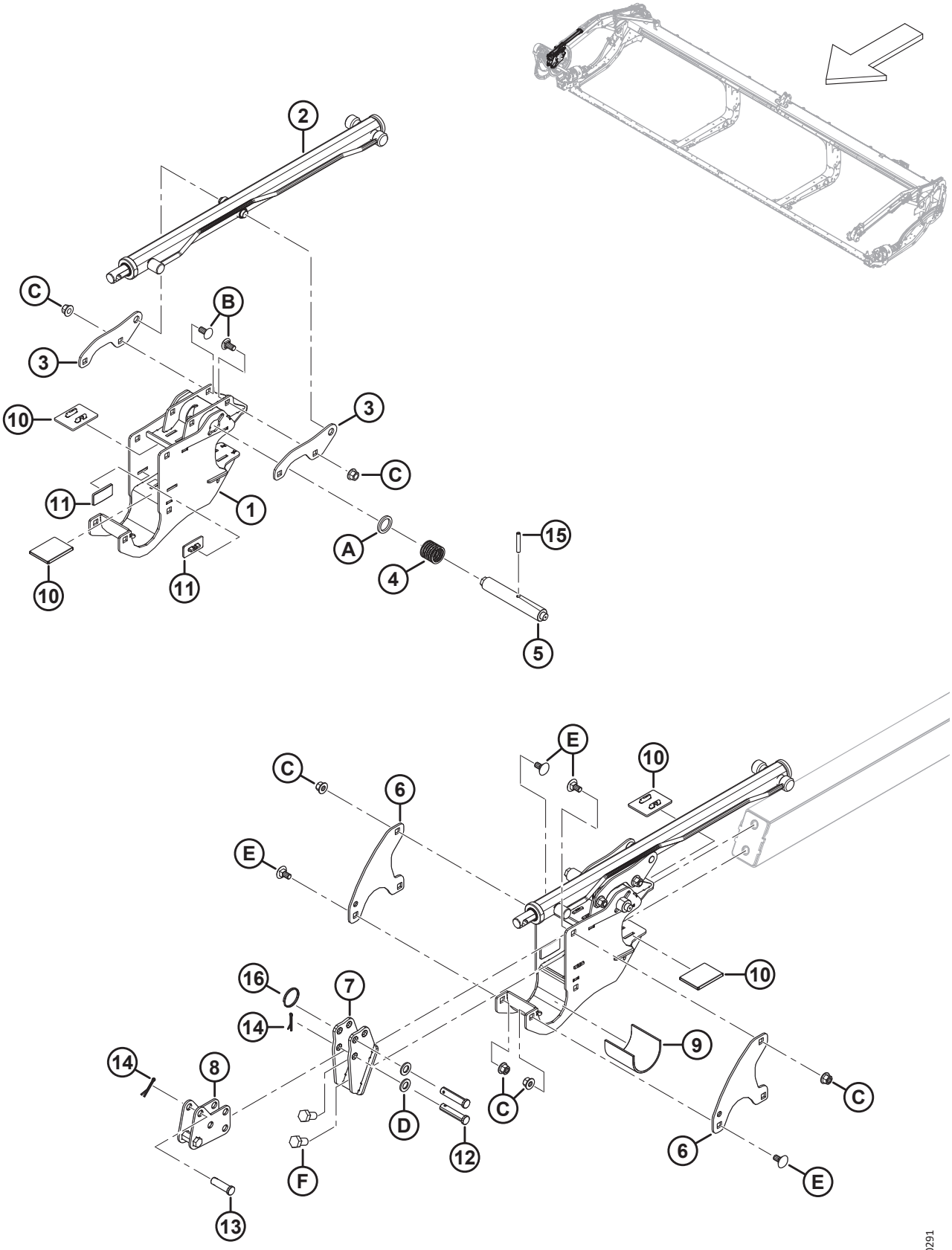

КОМПОНЕНТЫ РЫЧАГА МОТОВИЛА — ПРАВЫЙ РЫЧАГ, ОДИНАРНОЕ МОТОВИЛО

Ссылка	Номер детали	Описание	Кол-во	Серийный номер
1	340224	ОПОРА — МОТОВИЛО, С НАКЛЕЙКОЙ	1	
2	273283	ЦИЛИНДР — ПЕРЕМЕЩЕНИЯ ВПЕРЕД/НАЗАД [140]	1	
	313964	КОМПЛЕКТ УПЛОТНЕНИЙ		
3	273138	ПРОУШИНА	2	
4	273861	ПРУЖИНА — КОМПЛЕКТ — ЛЕВАЯ СПИРАЛЬ	1	
5	273278	ШТИФТ — ЭКСЦЕНТРИКОВАЯ ЗАЩЕЛКА, ПРИВОДЫ ПРАВ.	1	
6	273122	ПЛАСТИНА — ФИКСАТОР МОТОВИЛА	2	
7	311237	ОПОРА — ПЕРЕДНИЙ КРОНШТЕЙН, СВАРНОЙ	1	
8	311238	КРОНШТЕЙН — ПРОДОЛЬНОГО ПЕРЕМЕЩЕНИЯ, СВАРНОЙ ПОДУЗЕЛ	1	
9	228381	МУФТА — ОПОРА СТУПИЦЫ МОТОВИЛА	1	
10	273831	НАКЛАДКА — ИЗНОСНАЯ, ПРИВОДА МОТОВИЛА	4	
11	273777	НАКЛАДКА — ИЗНОСНАЯ, ПРИВОДА МОТОВИЛА	2	
12	18704	ШТИФТ — ВИЛКА, 15 × 68 ММ ПОЛНАЯ ДЛИНА	2	
13	18621	ШТИФТ — ВИЛКА, 15 × 50 ММ ПОЛНАЯ ДЛИНА	1	
14	18607	ШТИФТ — ШПЛИНТ 5/32 ДИАМ. × 1,5 ОЦИНК.	2	
15	16681	ШТИФТ — ПОДПРУЖИН. 5/16 ДИАМ. × 2,0 ДЛ.	1	
16	320207	КОЛЬЦО — РАЗЪЕМНОЕ	1	
A	273304	ШАЙБА — ЭКСЦЕНТРИКОВАЯ ЗАЩЕЛКА		
B	152439	БОЛТ — УКОРОЧЕННЫЙ С ПОЛУКРУГЛОЙ ГОЛОВКОЙ И КВАДРАТНЫМ ПОДГОЛОВКОМ, M12 × 1,75 × 25-8.8-AA1J		
C	136431	ГАЙКА — ШЕСТИГР., ФЛАНЦ., ЦЕНТР., СТОПОРН. M12 × 1,75-10		
D	184717	ШАЙБА — ПЛОСКАЯ СТАНД. M16-200HV-AA1J		
E	135903	БОЛТ — С ПОЛУКРУГЛОЙ ГОЛОВКОЙ И КВАДРАТНЫМ ПОДГОЛОВКОМ, M12 × 1,75 × 25-8.8-ЦИНК		
F	136143	БОЛТ — С ШЕСТИГР. ГОЛОВКОЙ, РЕЗЬБА ПО ВСЕЙ ДЛИНЕ M16 × 2 × 30-10.9-AA1J		

140. Правый рычаг, только для одинарного мотовила.

38 Компоненты рычага мотовила — правый рычаг, сдвоенное мотовило

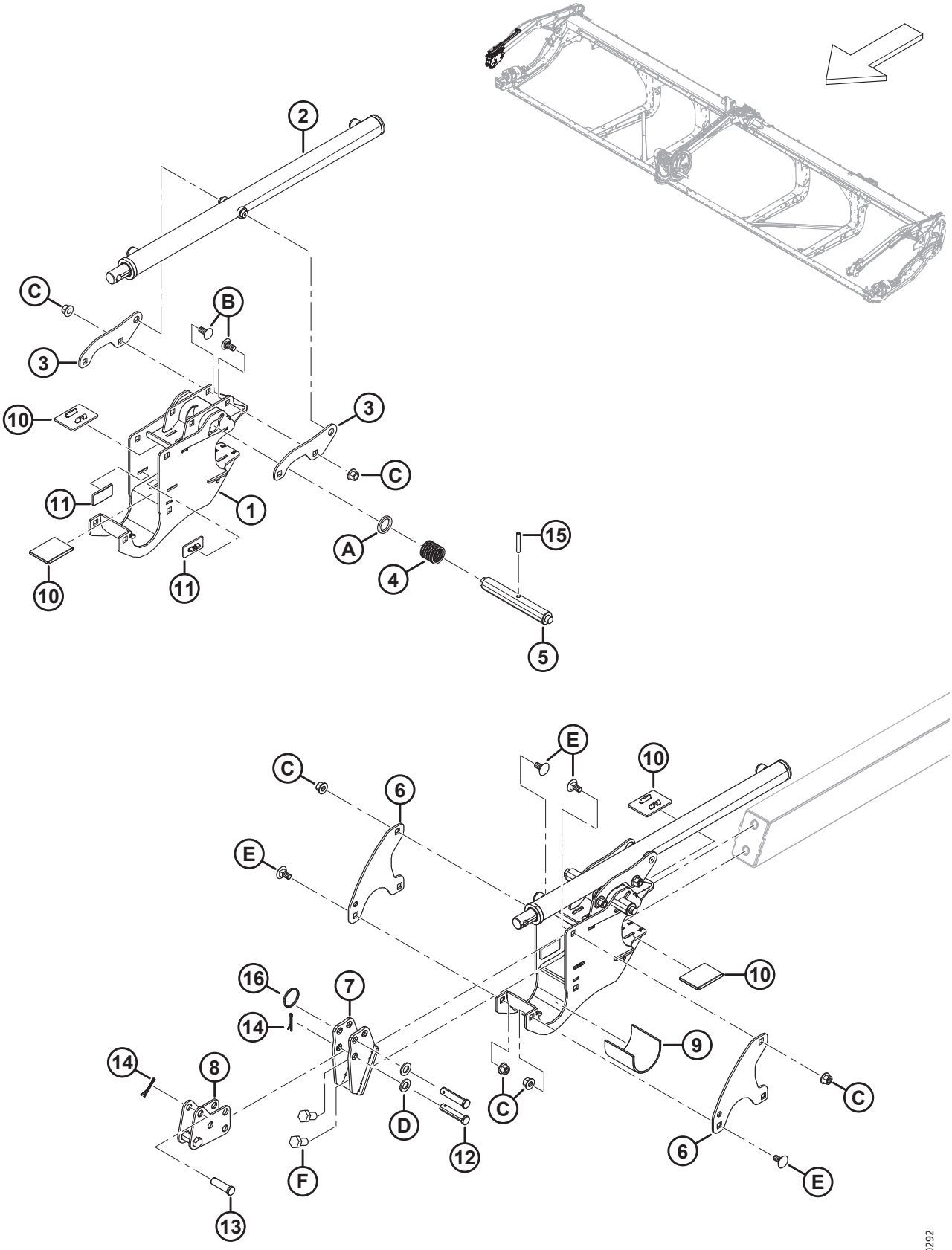

КОМПОНЕНТЫ РЫЧАГА МОТОВИЛА — ПРАВЫЙ РЫЧАГ, СДВОЕННОЕ МОТОВИЛО

Ссылка	Номер детали	Описание	Кол-во	Серийный номер
1	340224	ОПОРА — ЦЕНТР МОТОВИЛА С НАКЛЕЙКОЙ	1	
2	273284	ЦИЛИНДР — ПРОДОЛЬНОГО ПЕРЕМЕЩЕНИЯ (ТОЛЬКО ПРАВЫЙ РЫЧАГ)	1	
	313964	КОМПЛЕКТ УПЛОТНЕНИЙ		
3	273138	ПРОУШИНА	2	
4	273861	ПРУЖИНА — КОМПЛЕКТ — ЛЕВАЯ СПИРАЛЬ	1	
5	273281	ШТИФТ — ЭКСЦЕНТРИКОВАЯ ЗАЩЕЛКА, ПРАВЫЕ ЭКСЦЕНТРИКИ	1	
6	273122	ПЛАСТИНА — ФИКСАТОР МОТОВИЛА	2	
7	311237	ОПОРА — ПЕРЕДНИЙ КРОНШТЕЙН, СВАРНОЙ	1	
8	311238	КРОНШТЕЙН — ПРОДОЛЬНОГО ПЕРЕМЕЩЕНИЯ, СВАРНОЙ ПОДУЗЕЛ	1	
9	228381	МУФТА — ОПОРА СТУПИЦЫ МОТОВИЛА	1	
10	273831	НАКЛАДКА — ИЗНОСНАЯ, ПРИВОДА МОТОВИЛА	4	
11	273777	НАКЛАДКА — ИЗНОСНАЯ, ПРИВОДА МОТОВИЛА	2	
12	18704	ШТИФТ — ВИЛКА, 15 × 68 ММ ПОЛНАЯ ДЛИНА	2	
13	18621	ШТИФТ — ВИЛКА, 15 × 50 ММ ПОЛНАЯ ДЛИНА	1	
14	18607	ШТИФТ — ШПЛИНТ 5/32 ДИАМ. × 1,5 ОЦИНК.	3	
15	16681	ШТИФТ — ПОДПРУЖИН. 5/16 ДИАМ. × 2,0 ДЛ.	1	
16	320207	КОЛЬЦО — РАЗЪЕМНОЕ	1	
A	273304	ШАЙБА — ЭКСЦЕНТРИКОВАЯ ЗАЩЕЛКА		
B	152439	БОЛТ — УКОРОЧЕННЫЙ С ПОЛУКРУГЛОЙ ГОЛОВКОЙ И КВАДРАТНЫМ ПОДГОЛОВКОМ, M12 × 1,75 × 25-8.8-AA1J		
C	136431	ГАЙКА — ШЕСТИГР., ФЛАНЦ., ЦЕНТР., СТОПОРН. M12 × 1,75-10		
D	184717	ШАЙБА — ПЛОСКАЯ СТАНД. M16-200HV-AA1J		
E	135903	БОЛТ — С ПОЛУКРУГЛОЙ ГОЛОВКОЙ И КВАДРАТНЫМ ПОДГОЛОВКОМ, M12 × 1,75 × 25-8.8-ЦИНК		
F	136143	БОЛТ — С ШЕСТИГР. ГОЛОВКОЙ, РЕЗЬБА ПО ВСЕЙ ДЛИНЕ M16 × 2 × 30-10.9-AA1J		

39 Компоненты рычага мотовила — центральный рычаг, сдвоенное мотовило

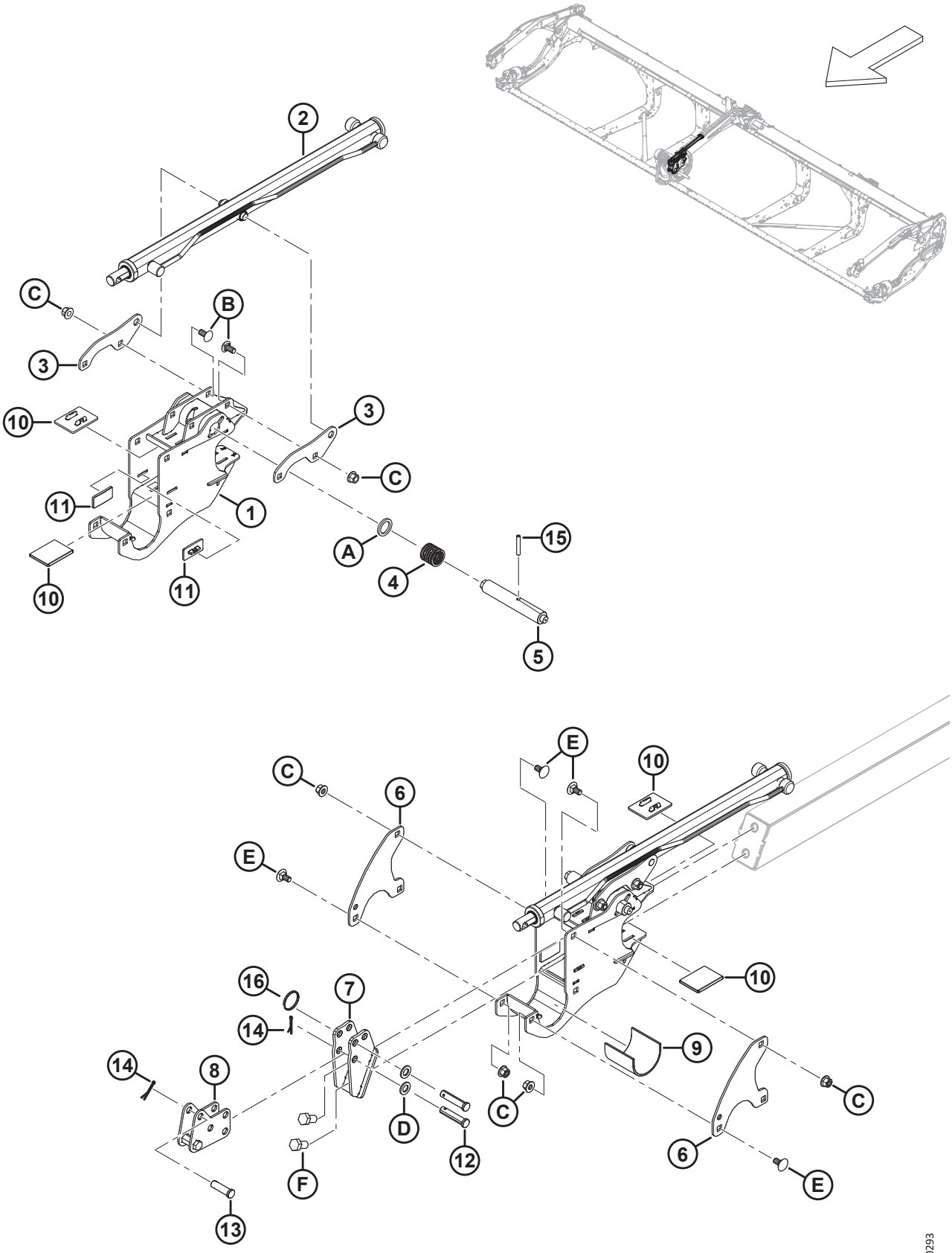

КОМПОНЕНТЫ РЫЧАГА МОТОВИЛА — ЦЕНТРАЛЬНЫЙ РЫЧАГ, СДВОЕННОЕ МОТОВИЛО

Ссылка	Номер детали	Описание	Кол-во	Серийный номер
1	340224	ОПОРА — ЦЕНТР МОТОВИЛА С НАКЛЕЙКОЙ	1	
2	273283	ЦИЛИНДР — ПРОДОЛЬНОГО ПЕРЕМЕЩЕНИЯ	1	
	313964	КОМПЛЕКТ УПЛОТНЕНИЙ		
3	273138	ПРОУШИНА	2	
4	273861	ПРУЖИНА — КОМПЛЕКТ — ЛЕВАЯ СПИРАЛЬ	1	
5	273278	ШТИФТ — ЭКСЦЕНТРИКОВАЯ ЗАЩЕЛКА — ПРИВОДЫ И ПРАВЫЙ, ЦЕНТР.	1	
6	273122	ПЛАСТИНА — ФИКСАТОР МОТОВИЛА	2	
7	311237	ОПОРА — ПЕРЕДНИЙ КРОНШТЕЙН, СВАРНОЙ	1	
8	311238	КРОНШТЕЙН — ПРОДОЛЬНОГО ПЕРЕМЕЩЕНИЯ, СВАРНОЙ ПОДУЗЕЛ	1	
9	228381	МУФТА — ОПОРА СТУПИЦЫ МОТОВИЛА	1	
10	273831	НАКЛАДКА — ИЗНОСНАЯ, ПРИВОДА МОТОВИЛА	4	
11	273777	НАКЛАДКА — ИЗНОСНАЯ, ПРИВОДА МОТОВИЛА	2	
12	18704	ШТИФТ — ВИЛКА, 15 × 68 ММ ПОЛНАЯ ДЛИНА	2	
13	18621	ШТИФТ — ВИЛКА, 15 × 50 ММ ПОЛНАЯ ДЛИНА	1	
14	18607	ШТИФТ — ШПЛИНТ 5/32 ДИАМ. × 1,5 ОЦИНК.	3	
15	16681	ШТИФТ — ПОДПРУЖИН. 5/16 ДИАМ. × 2,0 ДЛ.	1	
16	320207	КОЛЬЦО — РАЗЪЕМНОЕ	1	
A	273304	ШАЙБА — ЭКСЦЕНТРИКОВАЯ ЗАЩЕЛКА		
B	152439	БОЛТ — УКОРОЧЕННЫЙ С ПОЛУКРУГЛОЙ ГОЛОВКОЙ И КВАДРАТНЫМ ПОДГОЛОВКОМ, M12 × 1,75 × 25-8.8-AA1J		
C	136431	ГАЙКА — ШЕСТИГР., ФЛАНЦ., ЦЕНТР., СТОПОРН. M12 × 1,75-10		
D	184717	ШАЙБА — ПЛОСКАЯ СТАНД. M16-200HV-AA1J		
E	135903	БОЛТ — С ПОЛУКРУГЛОЙ ГОЛОВКОЙ И КВАДРАТНЫМ ПОДГОЛОВКОМ, M12 × 1,75 × 25-8.8-ЦИНК		
F	136143	БОЛТ — С ШЕСТИГР. ГОЛОВКОЙ, РЕЗЬБА ПО ВСЕЙ ДЛИНЕ M16 × 2 × 30-10.9-AA1J		

40 Компоненты рычага мотовила — левый рычаг

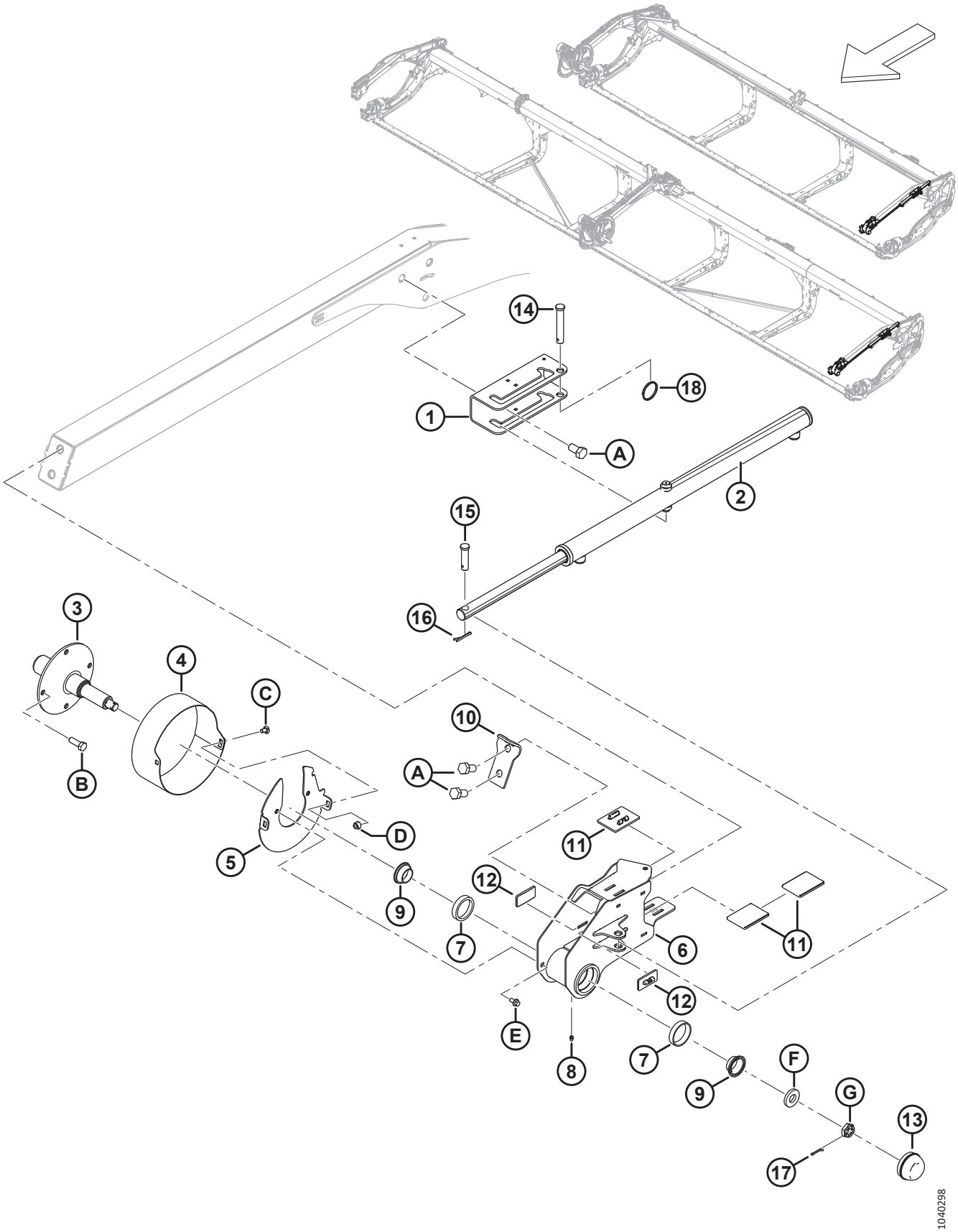

КОМПОНЕНТЫ РЫЧАГА МОТОВИЛА — ЛЕВЫЙ РЫЧАГ

Ссылка	Номер детали	Описание	Кол-во	Серийный номер
1	273637	КРОНШТЕЙН — КРЕПЛЕНИЕ ЦИЛИНДРА	1	
2	273284	ЦИЛИНДР — ПРОДОЛЬНОГО ПЕРЕМЕЩЕНИЯ	1	
	313964	КОМПЛЕКТ УПЛОТНЕНИЙ		
3	228322	ВАЛ — ХВОСТОВАЯ ЧАСТЬ, С МАШИННОЙ ОБРАБОТКОЙ	1	
4	273309	ЩИТОК — ХВОСТОВИК ЛЕВОГО МОТОВИЛА	1	
5	311632	ДИСК — СВАРКА	1	
6	273772	ОПОРА ХВОСТОВИКА МОТОВИЛА — В КОМПЛЕКТЕ С НАРУЖНЫМИ КОЛЬЦАМИ [141]	1	
7	164215	ПОДШИПНИК РОЛИКОВЫЙ, НАРУЖНОЕ КОЛЬЦО	2	
8	18671	ФИТИНГ — СМАЗОЧН. 1/4, 28 АМЕР. УНИФ. МЕЛК. РЕЗЬБА	1	
9	164216	ПОДШИПНИК — КОНИЧЕСКИЙ, В КОМПЛЕКТЕ С УПЛОТНЕНИЕМ	2	
10	311359	ПЛАСТИНА — СТОПОР МОТОВИЛА	1	
11	273831	НАКЛАДКА — ИЗНОСНАЯ, ПРИВОДА МОТОВИЛА	3	
12	273777	НАКЛАДКА — ИЗНОСНАЯ, ПРИВОДА МОТОВИЛА	2	
13	30520	КОЛПАЧОК — ПЫЛЕЗАЩИТНЫЙ	1	
14	19958	ШТИФТ — С ОТВЕРСТИЕМ ПОД ШПЛИНТ	1	
15	103879	ШТИФТ — С ОТВЕРСТИЕМ ПОД ШПЛИНТ	1	
16	18607	ШТИФТ — ШПЛИНТ 5/32 ДИАМ. × 1,5 ОЦИНК.	2	
17	18605	ШТИФТ — ШПЛИНТ 1/8 ДИАМ. × 1 ОЦИНК.	1	
18	320207	КОЛЬЦО — РАЗЪЕМНОЕ	1	
A	136143	БОЛТ — С ШЕСТИГР. ГОЛОВКОЙ, РЕЗЬБА ПО ВСЕЙ ДЛИНЕ M16 × 2 × 30-10.9-AA1J		
B	152730	БОЛТ — С ШЕСТИГР. ГОЛОВКОЙ, РЕЗЬБА ПО ВСЕЙ ДЛИНЕ M12 × 1,75 × 35-10.9-AA1J		
C	191489	БОЛТ — УКОРОЧЕННЫЙ С ПОЛУКРУГЛОЙ ГОЛОВКОЙ И КВАДРАТНЫМ ПОДГОЛОВКОМ, РЕЗЬБА ПО ВСЕЙ ДЛИНЕ, M8 × 1,25 × 16-8.8-AA1J		
D	135337	ГАЙКА — ФЛАНЦЕВАЯ, ШЕСТИГРАННАЯ, СТОПОРН., M8 × 1,25-8-AA1J		
E	136485	БОЛТ — ФЛАНЦЕВЫЙ, С ШЕСТИГР. ГОЛОВКОЙ, РЕЗЬБА ПО ВСЕЙ ДЛИНЕ M8 × 1,25 × 16-8.8-AA1J		
F	16235	ШАЙБА — ПЛОСКАЯ		
G	136445	ГАЙКА — ШЕСТИГРАННАЯ СО ШЛИЦЕМ, МЕЛКАЯ РЕЗЬБА, M20 × 1,5-СПЕЦ.-22HA-ЦИНК		

141. Комплект опоры хвостовика мотовила включает смазочный фитинг (MD № 18671) и два наружных кольца роликового подшипника (MD № 164215).

41 Привод мотовила — одинарное мотовило

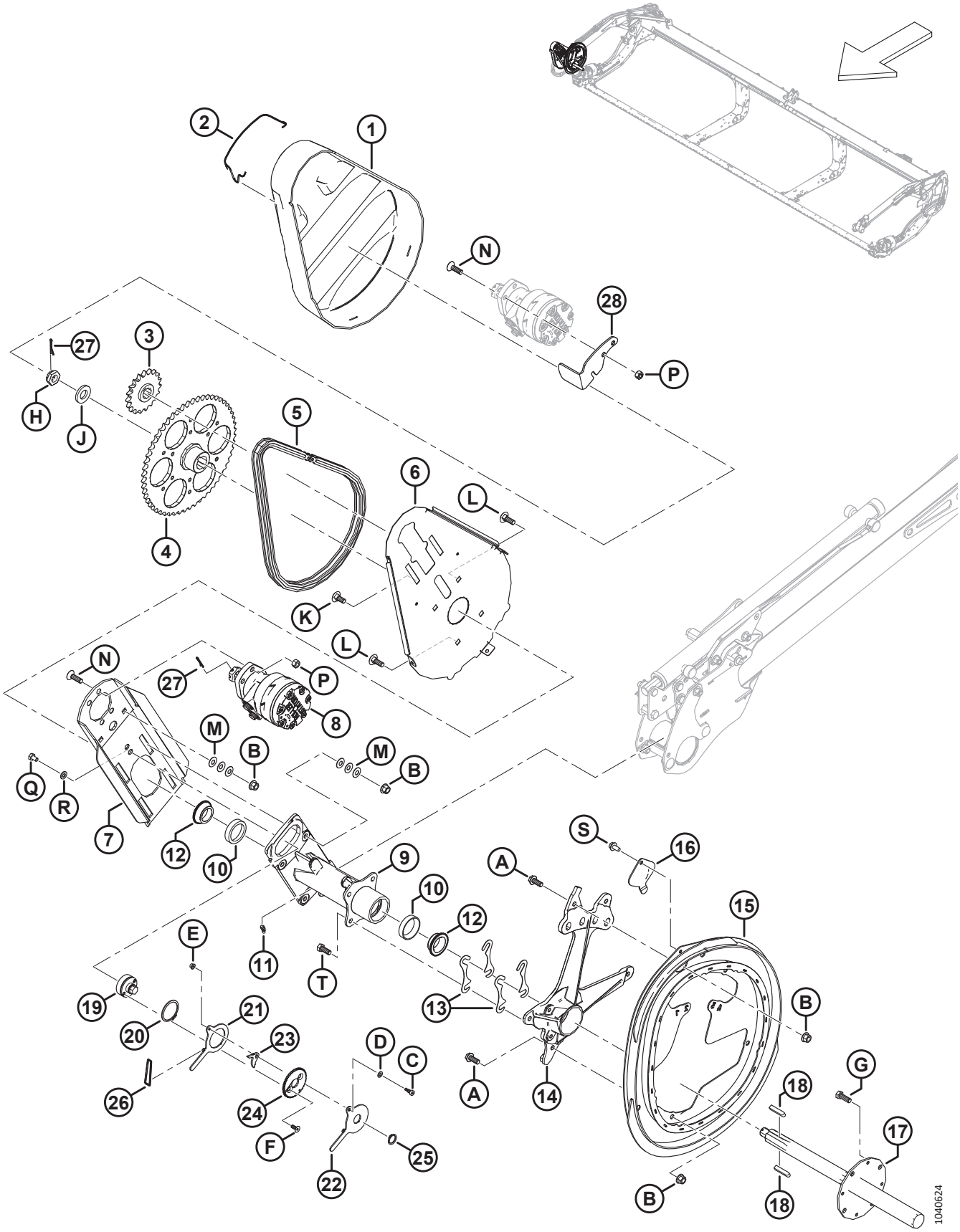

ПРИВОД МОТОВИЛА — ОДИНАРНОЕ МОТОВИЛО

Ссылка	Номер детали	Описание	Кол-во	Серийный номер
1	228614	КОЖУХ — ПРИВОД ОДИНАРНОГО МОТОВИЛА	1	
2	228611	ПРУЖИНА — КОЖУХ ПРИВОДА МОТОВИЛА	1	
3	273875	ЗВЕЗДОЧКА — RC 60, 19 ЗУБЬЕВ	1	
4	228299	ЗВЕЗДОЧКА — МЕХАНИЧЕСКАЯ ОБРАБОТКА, 56 ЗУБЬЕВ	1	
5	273907	ЦЕПЬ — RC 60, ЗАМКНУТАЯ, 76 ЗВЕНЬЕВ	1	
	273963	ЦЕПЬ — RC, С ЗАМКОМ, 76 ЗВЕНЬЕВ	OPT	
6	228604	ОПОРА — ЗАДНИЙ ЩИТОК ПРИВОДА МОТОВИЛА	1	
7	360144	ПЛАСТИНА — МОНТАЖ МОТОРА С ГРАФИТОМ	1	
8	273258	МОТОР — ГИДРАВЛИЧЕСКИЙ, 15,9 КУБ. ДЮЙМА СЕРИЯ 506 [142]	1	
	273259	КОМПЛЕКТ УПЛОТНЕНИЙ [143]		
	273078	МОТОР — ГИДРАВЛИЧЕСКИЙ, 260 КУБ. СМ, С ПОДШИПНИКОМ ПОВЫШЕННОЙ МОЩНОСТИ [144]	OPT	
	311620	КОМПЛЕКТ УПЛОТНЕНИЙ [145]		
	137375	ГАЙКА — ЗАЖИМН. СО ШЛИЦЕМ 1,0-20 UNEF		
9	273758	СТУПИЦА — ПРИВОД МОТОВИЛА [146]	1	
10	164214	ПОДШИПНИК — НАРУЖНОЕ КОЛЬЦО	2	
11	21301	ФИТИНГ — СМАЗКА	1	
12	164213	ПОДШИПНИК — КОНИЧЕСКИЙ, В КОМПЛЕКТЕ С УПЛОТНЕНИЕМ	2	
13	164061	РЕГУЛИРОВОЧНАЯ ПРОКЛАДКА — МЕЖДУ СТУПИЦЕЙ И ЭКСЦЕНТРИКОМ	4	
14	228292	ОПОРА — ЭКСЦЕНТРИК С МАШИННОЙ ОБРАБОТКОЙ	1	
15	273926	ЭКСЦЕНТРИК — СВАРНОЙ	1	
16	137476	КРЫШКА — ДОСТУП К ПОДШИПНИКУ ЭКСЦЕНТРИКА	1	
17	228301	ВАЛ — ПРИВОД МОТОВИЛА, С МАШИННОЙ ОБРАБОТКОЙ	1	
18	137721	ШПОНКА — ВАЛ ПРИВОДА МОТОВИЛА	2	
19	228460	НАТЯЖИТЕЛЬ — ЦЕПЬ	1	
20	111521	КОЛЬЦО — СТОПОРНОЕ	1	
21	228478	РЫЧАГ — ВНУТРЕННИЙ	1	
22	228479	РЫЧАГ — НАРУЖНЫЙ	1	
23	228485	ЗАЩЕЛКА	1	
24	228477	ДИСК — БЛОКИРУЮЩИЙ	1	
25	191353	КОЛЬЦО — СТОПОРНОЕ, ВНЕШНЕЕ	1	
26	136882	УПЛОТНИТЕЛЬНОЕ КОЛЬЦО — 3,5 × 40,5	1	
27	18607	ШТИФТ — ШПЛИНТ 5/32 ДИАМ. × 1,5 ОЦИНК.	2	
28	360186	ФИКСАТОР — КРЫШКА	1	

142. Стандартный мотор заводской установки.
143. Комплект уплотнений для стандартного мотора (MD № 273258).
144. Дополнительный мотор повышенной мощности для высоких нагрузок на мотовило.
145. Комплект уплотнений для дополнительного мотора повышенной мощности (MD № 273078).
146. К ступице прилагаются два внешних кольца подшипника (MD № 164214) и смазочный фитинг (MD № 21301).

ПРИВОД МОТОВИЛА — ОДИНАРНОЕ МОТОВИЛО

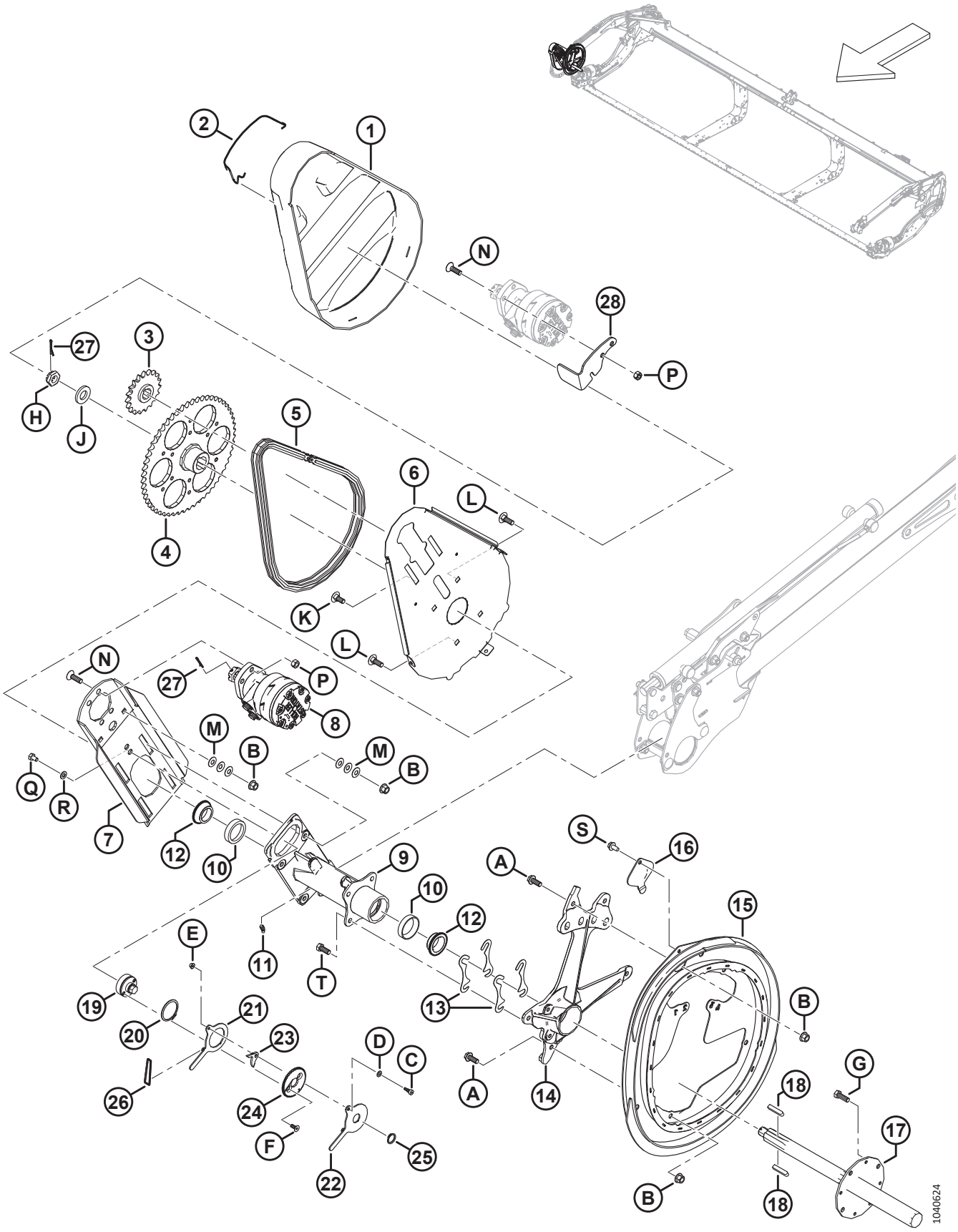

ПРИВОД МОТОВИЛА — ОДИНАРНОЕ МОТОВИЛО

Ссылка	Номер детали	Описание	Кол-во	Серийный номер
A	320180	БОЛТ — С ШЕСТИГР. ГОЛОВКОЙ, ФЛАНЦЕВЫЙ, M12 × 1,75 × 30-СПЕЦ.-8.8-AA1J		
B	136431	ГАЙКА — ШЕСТИГР., ФЛАНЦ., ЦЕНТР., СТОПОРН. M12 × 1,75-10		
C	197135	ВИНТ — СТУПЕНЧАТЫЙ, ГОЛОВКА С ВНУТРЕННИМ ШЕСТИГРАННИКОМ M8 × 10		
D	184708	ШАЙБА — ПЛОСКАЯ M8-200HV-AA1J		
E	152668	ГАЙКА — ШЕСТИГР., ФЛАНЦ., ЦЕНТР., СТОПОРН. M6 × 1-8		
F	136592	ВИНТ — С ВНУТРЕННИМ ШЕСТИГРАННИКОМ В ПОТАЙНОЙ ГОЛОВКЕ, РЕЗЬБА ПО ВСЕЙ ДЛИНЕ M8 × 1,25 × 20-8.8-ЦИНК		
G	152730	БОЛТ — С ШЕСТИГР. ГОЛОВКОЙ, РЕЗЬБА ПО ВСЕЙ ДЛИНЕ M12 × 1,75 × 35-10.9-AA1J		
H	136446	ГАЙКА — ШЕСТИГРАННАЯ СО ШЛИЦЕМ, МЕЛКАЯ РЕЗЬБА, M24 × 1,5-СПЕЦ.-22HA-ЦИНК		
J	31774	ШАЙБА — ПЛОСКАЯ 1-1/8-30HRC-AC0C		
K	184667	БОЛТ — С ПОЛУКРУГЛОЙ ГОЛОВКОЙ И КВАДРАТНЫМ ПОДГОЛОВКОМ, M12 × 1,75 × 30-8.8-ЦИНК		
L	136291	БОЛТ — С ПОЛУКРУГЛОЙ ГОЛОВКОЙ И КВАДРАТНЫМ ПОДГОЛОВКОМ, РЕЗЬБА ПО ВСЕЙ ДЛИНЕ, M12 × 1,75 × 35-8.8-ЦИНК		
M	136702	ШАЙБА — КОНИЧ. ПРУЖИННАЯ M12-ЦИНК		
N	136401	ВИНТ — С ВНУТРЕННИМ ШЕСТИГРАННИКОМ В ПОТАЙНОЙ ГОЛОВКЕ, M12 × 1,75 × 40-10.9-AA1J		
P	136759	ГАЙКА — ШЕСТИГРАННАЯ, ЦЕНТР., СТОПОРН. M12 × 1,75-8-AA1J		
Q	136842	БОЛТ — С ШЕСТИГР. ГОЛОВКОЙ, РЕЗЬБА ПО ВСЕЙ ДЛИНЕ M10 × 1,5 × 16-8.8-ЦИНК		
R	30655	ШАЙБА — ЗАКАЛ. M10-340HV-AB0C		
S	136209	ВИНТ — С ШЕСТИГРАННОЙ ГОЛОВКОЙ, С ШАЙБОЙ, M10 × 1,5 × 20-450HV		
T	30630	БОЛТ — С ШЕСТИГР. ГОЛОВКОЙ, РЕЗЬБА ПО ВСЕЙ ДЛИНЕ M12 × 1,75 × 30-8.8-A3L		

42 Привод мотовила — сдвоенное мотовило

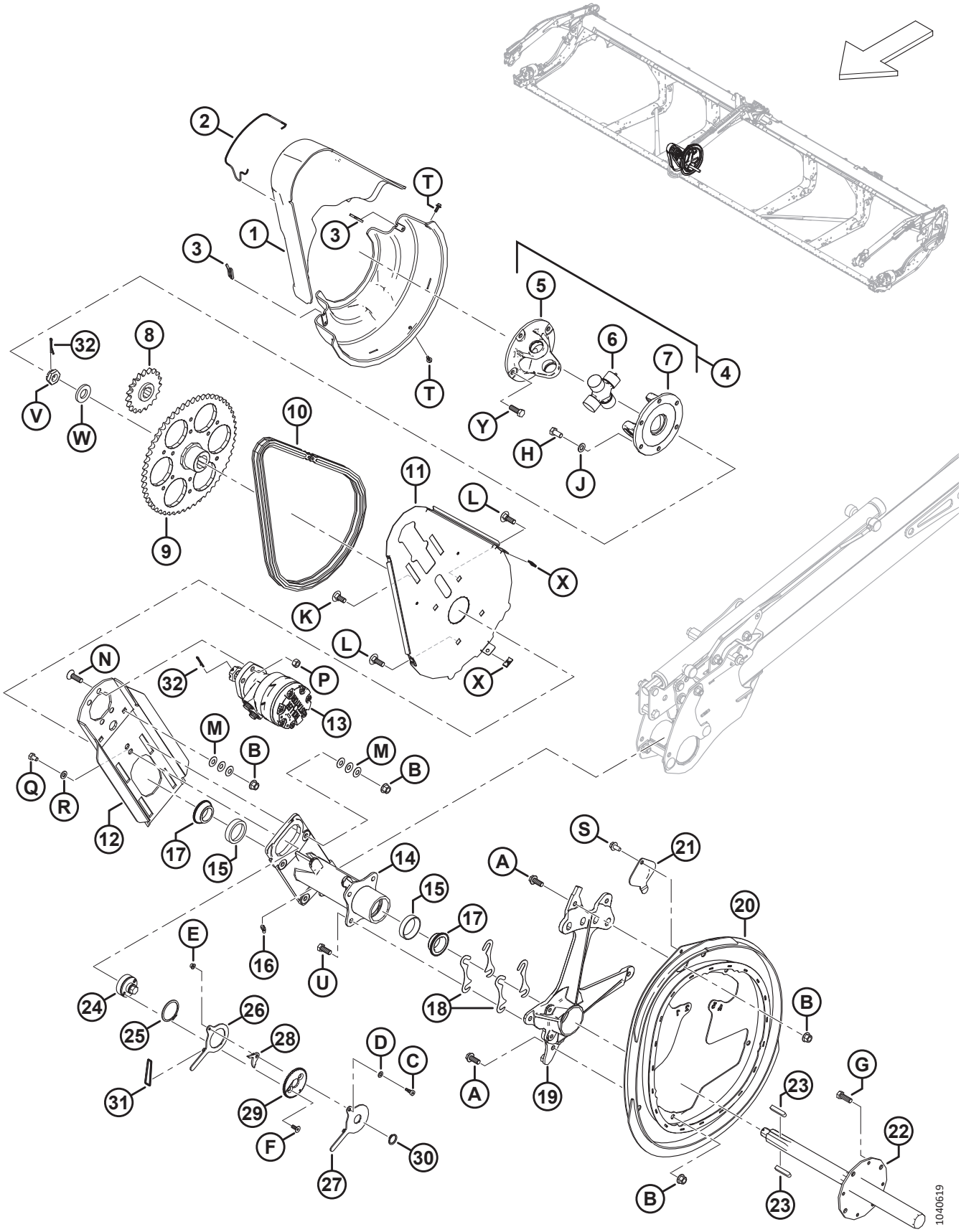

ПРИВОД МОТОВИЛА — СДВОЕННОЕ МОТОВИЛО

Ссылка	Номер детали	Описание	Кол-во	Серийный номер
1	228619	НАБОР КОЖУХОВ — ПРИВОД ЦЕНТРАЛЬНОГО МОТОВИЛА [147]	1	
2	228611	ПРУЖИНА — КОЖУХ ПРИВОДА МОТОВИЛА	1	
3	228848	ЗАЖИМ — КОЖУХ ПРИВОДА СДВОЕННОГО МОТОВИЛА	2	
4	228382	КРЕСТОВИНА ПРИВОДА МОТОВИЛА [148]	1	
5	228384	ВИЛКА — ФЛАНЕЦ 4 БОЛТА	1	
6	137825	КРЕСТОВИНА В СБОРЕ	1	
7	228385	ВИЛКА — ФЛАНЕЦ 6 БОЛТА	1	
8	273875	ЗВЕЗДОЧКА — RC 60, 19 ЗУБЬЕВ	1	
9	228299	ЗВЕЗДОЧКА — МЕХАНИЧЕСКАЯ ОБРАБОТКА, 56 ЗУБЬЕВ	1	
10	273907	ЦЕПЬ — RC 60, ЗАМКНУТАЯ, 76 ЗВЕНЬЕВ	1	
	273963	ЦЕПЬ — RC, С ЗАМКОМ, 76 ЗВЕНЬЕВ	OPT	
11	228604	ОПОРА — ЗАДНИЙ ЩИТОК ПРИВОДА МОТОВИЛА	1	
12	340216	ПЛАСТИНА — МОНТАЖ МОТОРА С ГРАФИТОМ	1	
13	273258	МОТОР — ГИДРАВЛИЧЕСКИЙ, 15,9 КУБ. ДЮЙМА СЕРИЯ 506 [149]	1	
	273259	КОМПЛЕКТ УПЛОТНЕНИЙ [150]		
	273078	МОТОР — ГИДРАВЛИЧЕСКИЙ, 260 КУБ. СМ, С ПОДШИПНИКОМ ПОВЫШЕННОЙ МОЩНОСТИ [151]	OPT	
	311620	КОМПЛЕКТ УПЛОТНЕНИЙ [152]		
	137375	ГАЙКА — ЗАЖИМН. СО ШЛИЦЕМ 1,0-20 UNEF		
14	273758	СТУПИЦА — ПРИВОД МОТОВИЛА [153]	1	
15	164214	ПОДШИПНИК — НАРУЖНОЕ КОЛЬЦО	2	
16	21301	ФИТИНГ — СМАЗКА	1	
17	164213	ПОДШИПНИК — КОНИЧЕСКИЙ, В КОМПЛЕКТЕ С УПЛОТНЕНИЕМ	2	
18	164061	РЕГУЛИРОВОЧНАЯ ПРОКЛАДКА — МЕЖДУ СТУПИЦЕЙ И ЭКСЦЕНТРИКОМ	4	
19	228292	ОПОРА — ЭКСЦЕНТРИК С МАШИННОЙ ОБРАБОТКОЙ	1	
20	273926	ЭКСЦЕНТРИК — СВАРНОЙ	1	
21	137476	КРЫШКА — ДОСТУП К ПОДШИПНИКУ ЭКСЦЕНТРИКА	1	
22	228301	ВАЛ — ПРИВОД МОТОВИЛА, С МАШИННОЙ ОБРАБОТКОЙ	1	
23	137721	ШПОНКА — ВАЛ ПРИВОДА МОТОВИЛА	2	
24	228460	НАТЯЖИТЕЛЬ — ЦЕПЬ	1	
25	111521	КОЛЬЦО — СТОПОРНОЕ	1	
26	228478	РЫЧАГ — ВНУТРЕННИЙ	1	
27	228479	РЫЧАГ — НАРУЖНЫЙ	1	

147. В комплект входят верхние и нижние крышки привода мотовила.
148. Комплект крестовины включает крестовину в сборе (MD № 137825), фланцевую вилку на четырех болтах (MD № 228384) и фланцевую вилку на шести болтах (MD № 228385).
149. Стандартный мотор заводской установки.
150. Комплект уплотнений для стандартного мотора (MD № 273258).
151. Дополнительный мотор повышенной мощности для высоких нагрузок на мотовило.
152. Комплект уплотнений для опционального мотора повышенной мощности (MD № 273078).
153. К ступице прилагаются два внешних кольца подшипника (MD № 164214) и смазочный фитинг (MD № 21301).

ПРИВОД МОТОВИЛА — СДВОЕННОЕ МОТОВИЛО

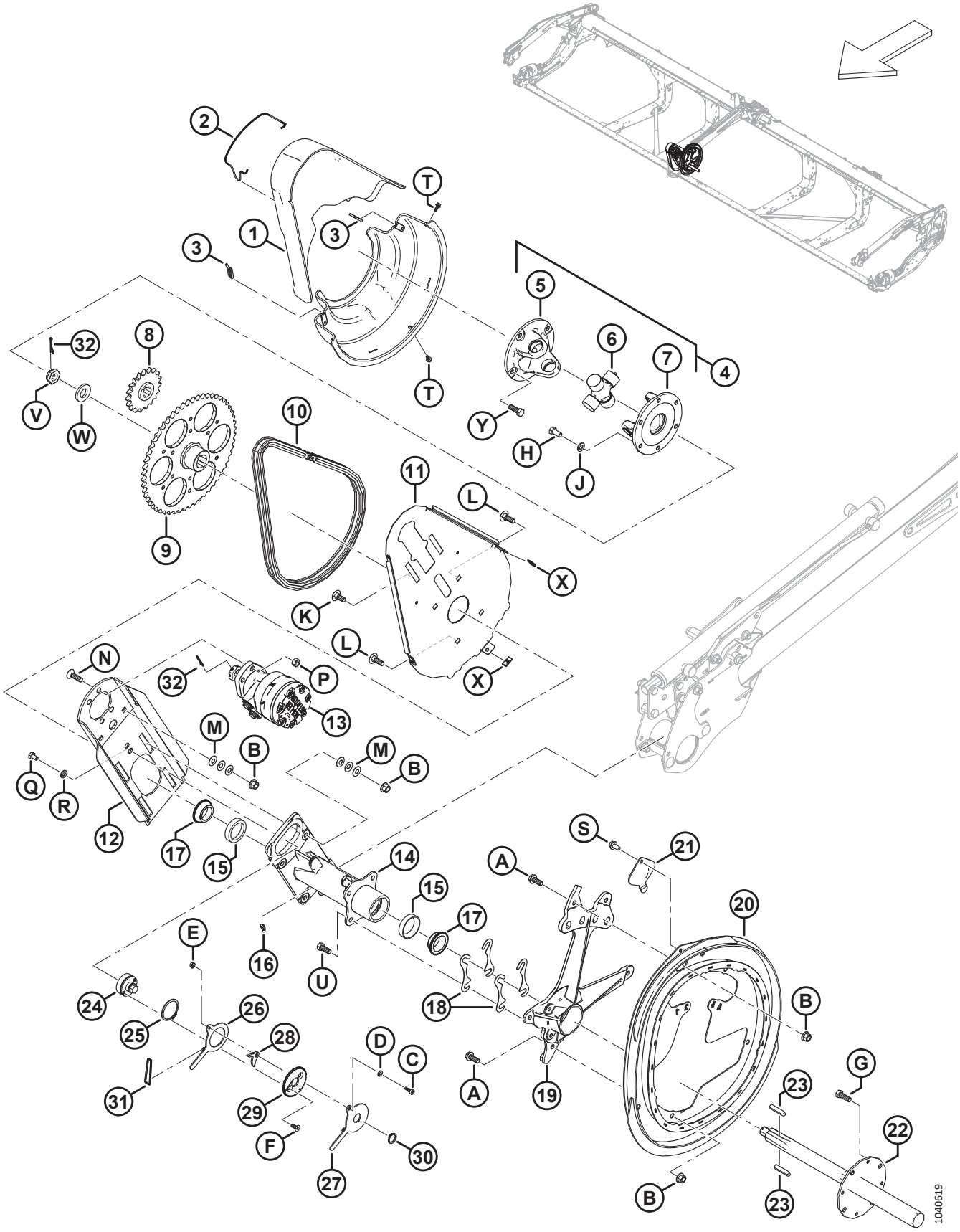

ПРИВОД МОТОВИЛА — СДВОЕННОЕ МОТОВИЛО

Ссылка	Номер детали	Описание	Кол-во	Серийный номер
28	228485	ЗАЩЕЛКА	1	
29	228477	ДИСК — БЛОКИРУЮЩИЙ	1	
30	191353	КОЛЬЦО — СТОПОРНОЕ, ВНЕШНЕЕ	1	
31	136882	УПЛОТНИТЕЛЬНОЕ КОЛЬЦО — 3,5 × 40,5	1	
32	18607	ШТИФТ — ШПЛИНТ 5/32 ДИАМ. × 1,5 ОЦИНК.	2	
A	320180	БОЛТ — С ШЕСТИГР. ГОЛОВКОЙ, ФЛАНЦЕВЫЙ, M12 × 1,75 × 30-СПЕЦ.-8.8-AA1J		
B	136431	ГАЙКА — ШЕСТИГР., ФЛАНЦ., ЦЕНТР., СТОПОРН. M12 × 1,75-10		
C	197135	ВИНТ — СТУПЕНЧАТЫЙ, ГОЛОВКА С ВНУТРЕННИМ ШЕСТИГРАННИКОМ M8 × 10		
D	184708	ШАЙБА — ПЛОСКАЯ M8-200HV-AA1J		
E	152668	ГАЙКА — ШЕСТИГР., ФЛАНЦ., ЦЕНТР., СТОПОРН. M6 × 1-8		
F	136592	ВИНТ — С ВНУТРЕННИМ ШЕСТИГРАННИКОМ В ПОТАЙНОЙ ГОЛОВКЕ, РЕЗЬБА ПО ВСЕЙ ДЛИНЕ M8 × 1,25 × 20-8.8-ЦИНК		
G	152730	БОЛТ — С ШЕСТИГР. ГОЛОВКОЙ, РЕЗЬБА ПО ВСЕЙ ДЛИНЕ M12 × 1,75 × 35-10.9-AA1J		
H	50155	БОЛТ — С ШЕСТИГР. ГОЛОВКОЙ, РЕЗЬБА ПО ВСЕЙ ДЛИНЕ M12 × 1,75 × 25-8.8-AA1J		
J	184714	ШАЙБА — ПЛОСКАЯ СТАНД. M12-300HV		
K	184667	БОЛТ — С ПОЛУКРУГЛОЙ ГОЛОВКОЙ И КВАДРАТНЫМ ПОДГОЛОВКОМ, M12 × 1,75 × 30-8.8-ЦИНК		
L	136291	БОЛТ — С ПОЛУКРУГЛОЙ ГОЛОВКОЙ И КВАДРАТНЫМ ПОДГОЛОВКОМ, РЕЗЬБА ПО ВСЕЙ ДЛИНЕ, M12 × 1,75 × 35-8.8-ЦИНК		
M	136702	ШАЙБА — КОНИЧ. ПРУЖИННАЯ M12-ЦИНК		
N	136401	ВИНТ — С ВНУТРЕННИМ ШЕСТИГРАННИКОМ В ПОТАЙНОЙ ГОЛОВКЕ, M12 × 1,75 × 40-10.9-AA1J		
P	136759	ГАЙКА — ШЕСТИГРАННАЯ, ЦЕНТР., СТОПОРН. M12 × 1,75-8-AA1J		
Q	136842	БОЛТ — С ШЕСТИГР. ГОЛОВКОЙ, РЕЗЬБА ПО ВСЕЙ ДЛИНЕ M10 × 1,5 × 16-8.8-ЦИНК		
R	30655	ШАЙБА — ЗАКАЛ. M10-340HV-AB0C		
S	136209	ВИНТ — С ШЕСТИГРАННОЙ ГОЛОВКОЙ, С ШАЙБОЙ, M10 × 1,5 × 20-450HV		
T	135959	БОЛТ — ФЛАНЦЕВЫЙ, С ШЕСТИГР. ГОЛОВКОЙ, M6 × 1 × 16-10.9-AA1J		
U	30630	БОЛТ — С ШЕСТИГР. ГОЛОВКОЙ, РЕЗЬБА ПО ВСЕЙ ДЛИНЕ M12 × 1,75 × 30-8.8-A3L		
V	136446	ГАЙКА — ШЕСТИГРАННАЯ СО ШЛИЦЕМ, МЕЛКАЯ РЕЗЬБА, M24 × 1,5-СПЕЦ.-22HA-ЦИНК		
W	31774	ШАЙБА — ПЛОСКАЯ 1-1/8-30HRC-AC0C		

ПРИВОД МОТОВИЛА — СДВОЕННОЕ МОТОВИЛО

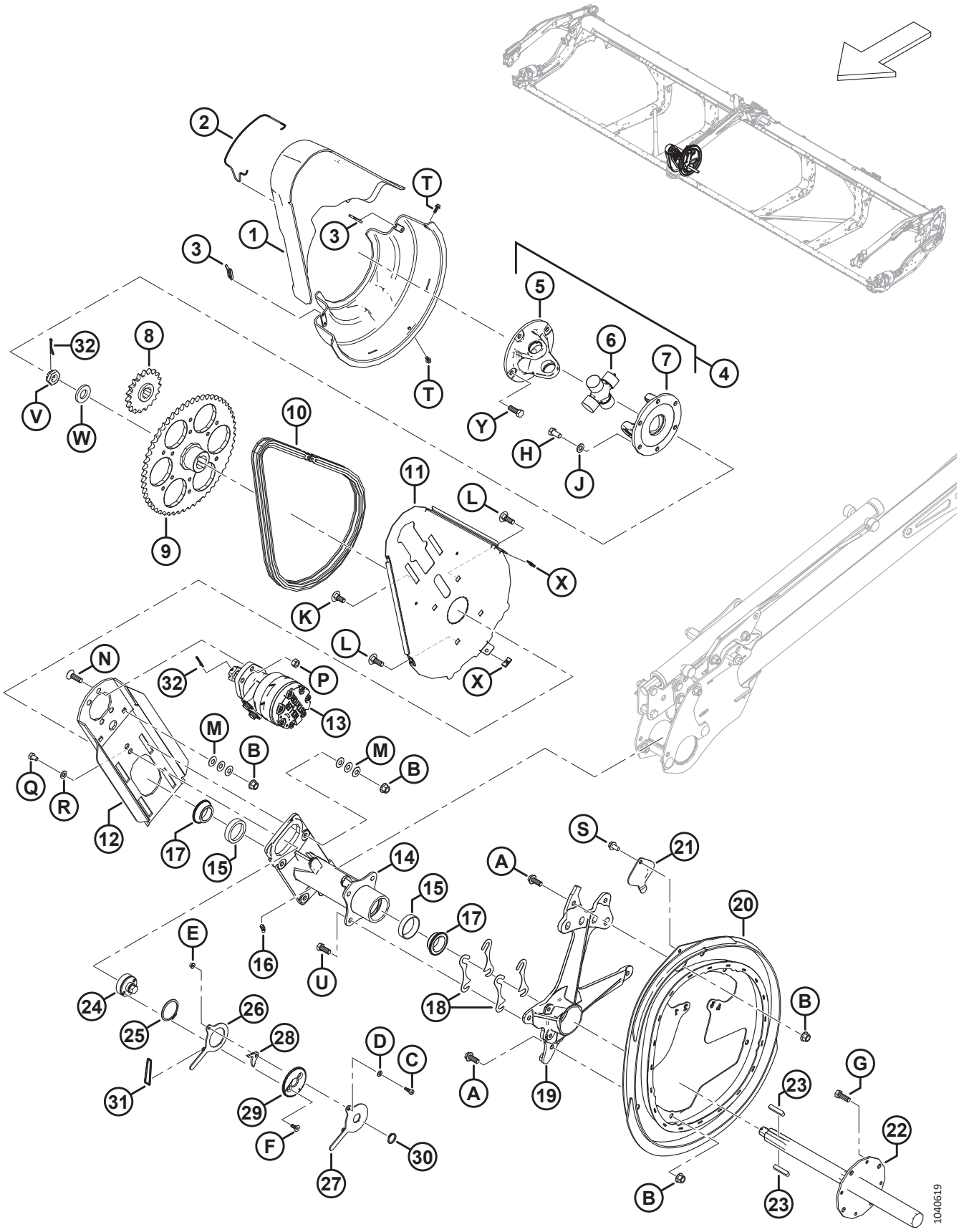

ПРИВОД МОТОВИЛА — СДВОЕННОЕ МОТОВИЛО

Ссылка	Номер детали	Описание	Кол-во	Серийный номер
X	136443	ГАЙКА — ПРУЖИНА ТИПА U, M6 × 1		
Y	152730	БОЛТ — С ШЕСТИГР. ГОЛОВКОЙ, РЕЗЬБА ПО ВСЕЙ ДЛИНЕ M12 × 1,75 × 35-10.9-AA1J		

43 Компоненты эксцентрика мотовила — правый рычаг, сдвоенное мотовило

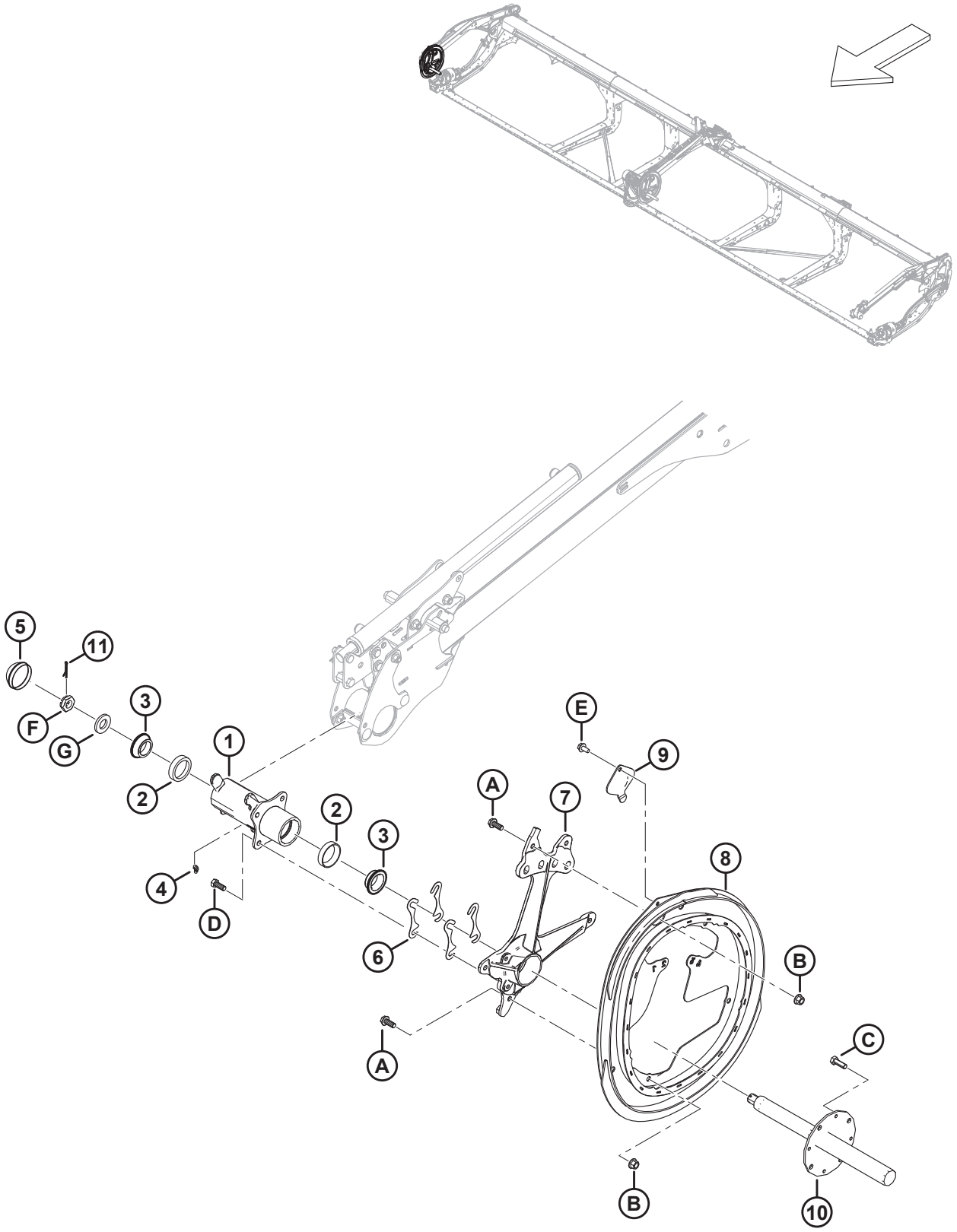

КОМПОНЕНТЫ ЭКСЦЕНТРИКА МОТОВИЛА — ПРАВЫЙ РЫЧАГ, СДВОЕННОЕ МОТОВИЛО

Ссылка	Номер детали	Описание	Кол-во	Серийный номер
1	273759	СТУПИЦА В СБОРЕ — ПРАВЫЙ ЭКСЦЕНТРИК [154]	1	
2	164214	ПОДШИПНИК — НАРУЖНОЕ КОЛЬЦО	2	
3	164213	ПОДШИПНИК — КОНИЧЕСКИЙ, В КОМПЛЕКТЕ С УПЛОТНЕНИЕМ	2	
4	21301	ФИТИНГ — СМАЗКА	1	
5	140250	КОЛПАЧОК — ПЫЛЕЗАЩИТНЫЙ	1	
6	164061	РЕГУЛИРОВОЧНАЯ ПРОКЛАДКА — МЕЖДУ СТУПИЦЕЙ И ЭКСЦЕНТРИКОМ	4	
7	228292	ОПОРА — ЭКСЦЕНТРИК С МАШИННОЙ ОБРАБОТКОЙ	1	
8	273926	ЭКСЦЕНТРИК — СВАРНОЙ	1	
9	137476	КРЫШКА — ДОСТУП К ПОДШИПНИКУ ЭКСЦЕНТРИКА	1	
10	228302	ВАЛ — С МАШИННОЙ ОБРАБОТКОЙ, ПРАВОЕ МОТОВИЛО	1	
11	18607	ШТИФТ — ШПЛИНТ 5/32 ДИАМ. × 1,5 ОЦИНК.	1	
A	320180	БОЛТ — С ШЕСТИГР. ГОЛОВКОЙ, ФЛАНЦЕВЫЙ, M12 × 1,75 × 30-СПЕЦ.-8.8-AA1J		
B	136431	ГАЙКА — ШЕСТИГР., ФЛАНЦ., ЦЕНТР., СТОПОРН. M12 × 1,75-10		
C	152730	БОЛТ — С ШЕСТИГР. ГОЛОВКОЙ, РЕЗЬБА ПО ВСЕЙ ДЛИНЕ M12 × 1,75 × 35-10.9-AA1J		
D	30630	БОЛТ — С ШЕСТИГР. ГОЛОВКОЙ, РЕЗЬБА ПО ВСЕЙ ДЛИНЕ M12 × 1,75 × 30-8.8-A3L		
E	136209	ВИНТ — С ШЕСТИГРАННОЙ ГОЛОВКОЙ, С ШАЙБОЙ, M10 × 1,5 × 20-450HV		
F	136446	ГАЙКА — ШЕСТИГРАННАЯ СО ШЛИЦЕМ, МЕЛКАЯ РЕЗЬБА, M24 × 1,5-СПЕЦ.-22HA-ЦИНК		
G	31774	ШАЙБА — ПЛОСКАЯ 1-1/8-30 HRC-AC0C		

154. К ступице в сборе прилагаются два внешних кольца подшипника (MD № 164214) и смазочный фитинг (MD № 21301).

44 Мотовило — граблина

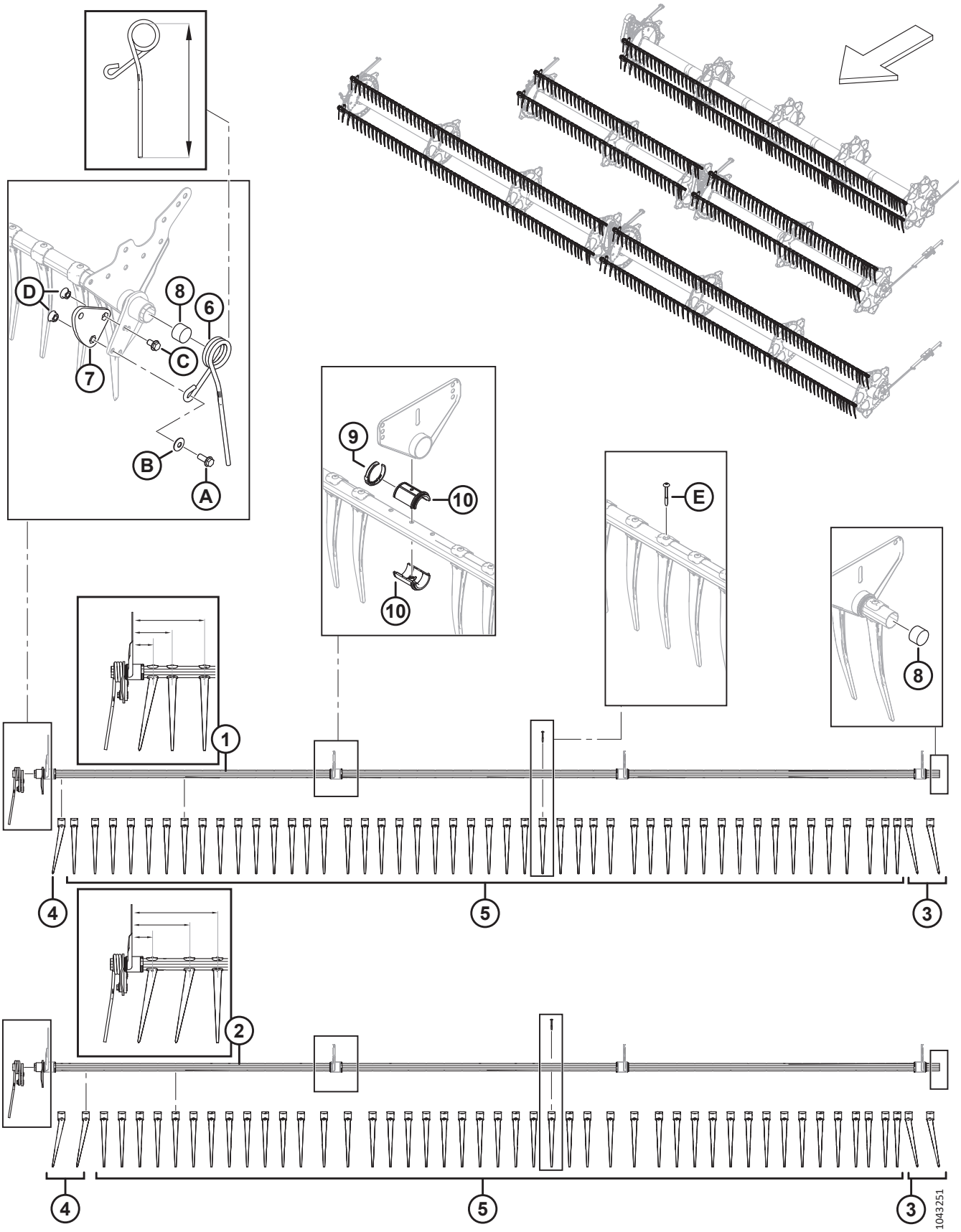

ПРИМЕЧАНИЕ:

Конфигурация пальца зависит от узкой или широкой конструкции и расположения граблин слева, справа и в центре.

Ссылка	Номер детали	Описание	Кол-во	Серийный номер
1	311368	СВАРНАЯ ГРАБЛИНА — 15 ФУТОВ, ОДИНАРНОЕ МОТОВИЛО, УЗКАЯ [155]	3	
	311190	СВАРНАЯ ГРАБЛИНА — 20 ФУТОВ, ОДИНАРНОЕ МОТОВИЛО, УЗКАЯ [155]	3	
	360201	СВАРНАЯ ГРАБЛИНА — 25 ФУТОВ, ОДИНАРНОЕ МОТОВИЛО, УЗКАЯ [155]	3	
	311368	СВАРНАЯ ГРАБЛИНА — 30 ФУТ, СДВОЕННОЕ МОТОВИЛО, УЗКАЯ [155]	6	
	311207	СВАРНАЯ ГРАБЛИНА — 35 ФУТ, СДВОЕННОЕ МОТОВИЛО, УЗКАЯ [155]	6	
	311303	СВАРНАЯ ГРАБЛИНА — 41 ФУТ, СДВОЕННОЕ МОТОВИЛО, УЗКАЯ [155]	6	
2	311365	СВАРНАЯ ГРАБЛИНА — 15 ФУТОВ, ОДИНАРНОЕ МОТОВИЛО, ШИРОКАЯ [155]	3	
	311193	СВАРНАЯ ГРАБЛИНА — 20 ФУТОВ, ОДИНАРНОЕ МОТОВИЛО, ШИРОКАЯ [155]	3	
	360199	СВАРНАЯ ГРАБЛИНА — 25 ФУТОВ, ОДИНАРНОЕ МОТОВИЛО, ШИРОКАЯ [155]	2	
	311365	СВАРНАЯ ГРАБЛИНА — 30 ФУТОВ, СДВОЕННОЕ МОТОВИЛО, ШИРОКАЯ [155]	4	
	311210	СВАРНАЯ ГРАБЛИНА — 35 ФУТОВ, СДВОЕННОЕ МОТОВИЛО, ШИРОКАЯ [155]	4	
	311306	СВАРНАЯ ГРАБЛИНА — 41 ФУТ, СДВОЕННОЕ МОТОВИЛО, ШИРОКАЯ [155]	4	
3	311524	ПАЛЕЦ — ПЛАСТМАСС., ЛЕВ. УГЛОВ. (В УПАКОВКЕ 10 ШТ.)	ПРИ НЕО-БХО-ДИМ-ОСТИ	
4	311523	ПАЛЕЦ — ПЛАСТМАСС., ПРАВ. УГЛОВ. (В УПАКОВКЕ 10 ШТ.)	A/R	
5	174849	ПАЛЕЦ — ПЛАСТМАССОВЫЙ, ПРЯМОЙ (В УПАКОВКЕ 10 ШТ.) [156]		
6	311327	ПАЛЕЦ — СТОРОНА ЭКСЦЕНТРИКА, ИЗОГНУТЫЙ, ЛЕВОЕ МОТОВИЛО (315 ММ ДЛИНЫ) [157]	1	
	311325	ПАЛЕЦ — СТОРОНА ЭКСЦЕНТРИКА, НАРУЖНЫЙ, ПРАВАЯ ЧАСТЬ МОТОВИЛА (305 ММ ДЛИНОЙ) [157]	1	

155. Узкие или широкие граблины различаются по первым трем пальцам на правой стороне. У узких граблин один правый угловой палец (MD № 311523), затем идут два прямых (MD № 174849) размером 76, 146 и 265 мм, см. рисунок. У широких граблин два правых угловых пальца (MD № 311523), затем идет один прямой (MD № 174849) размером 76, 214 и 315 мм, см. рисунок.
156. Количество на граблину (левую/правую): УЗКАЯ — D230 = 40/41, D235 = 47/48 и D241 = 56/57. ШИРОКАЯ — D230 = 37/38, D235 = 44/45 и D241 = 52/54. Количество на граблину (одинарное мотовило): УЗКАЯ — D215 = 40, D220 = 55 и D225 = 70. ШИРОКАЯ — D215 = 37, D220 = 51 и D225 = 71.
157. Есть два варианта длины пальцев на заказ. Палец в правой части мотовила короче, чем палец в центре жатки. Во избежание поломки необходимо установить правильный палец в правильном положении. Чтобы определить нужную длину (315 или 305 мм) пальца, нужно измерить его от внутренней верхней петли до кончика, см. рисунок.

МОТОВИЛО — ГРАБЛИНА

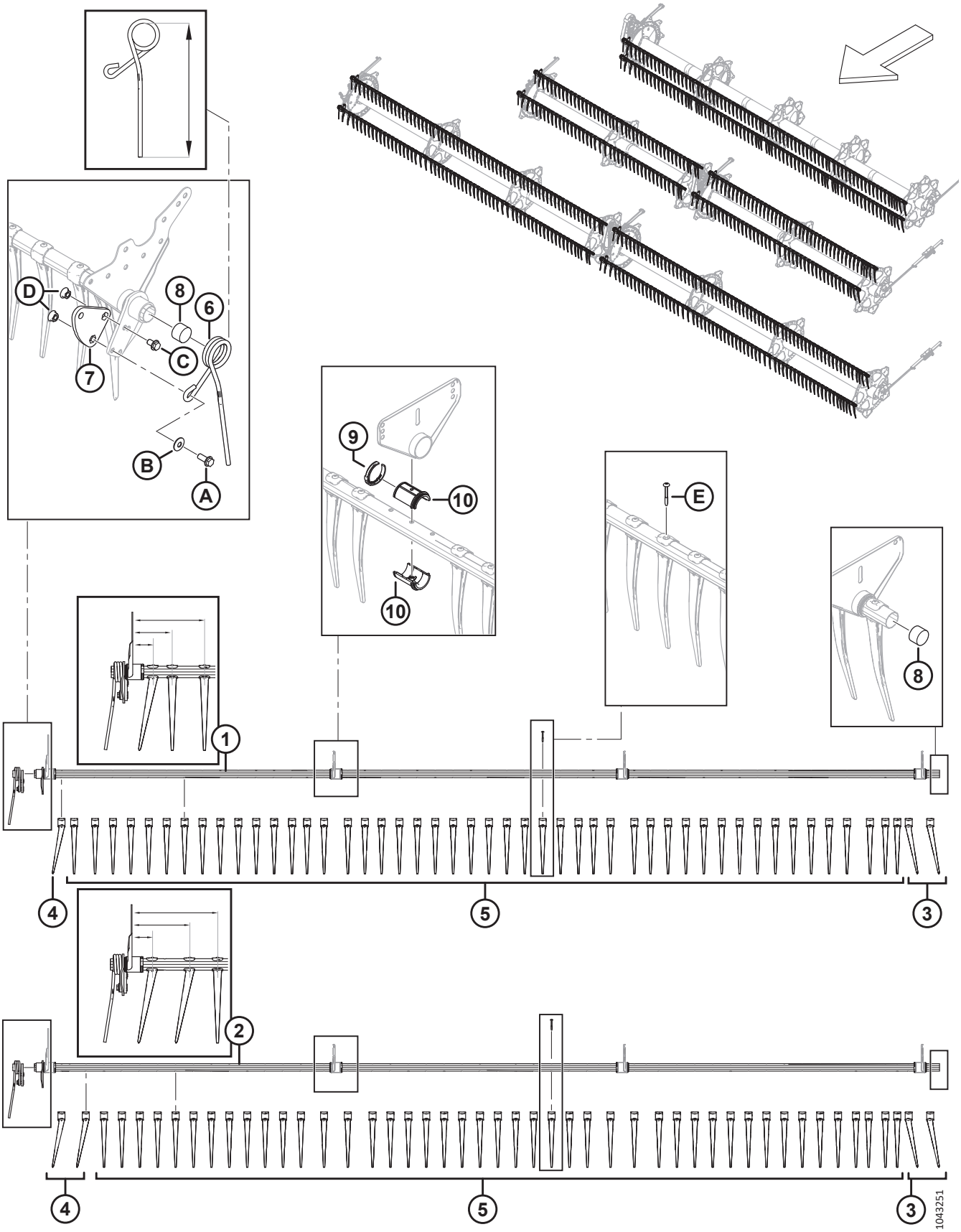

МОТОВИЛО — ГРАБЛИНА

Ссылка	Номер детали	Описание	Кол-во	Серийный номер
7	228319	РЫЧАГ — КРИВОШИП, МЕХ. ОБРАБОТКА (ОДИНАРНОЕ МОТОВИЛО, СДВОЕННОЕ МОТОВИЛО) [158]	1	
8	137980	ЗАГЛУШКА — ГРАБЛИНА	2	
9	220941	ХОМУТ — ВТУЛКА ГРАБЛИНЫ, С ЦЕНТРАЛЬНЫМ РЕБРОМ (УПАК. 5 ШТ.)	A/R	
10	220939	ВТУЛКА ГРАБЛИНЫ (25 В КОМПЛЕКТЕ)	A/R	
A	320192	БОЛТ — С ШЕСТИГР. ГОЛОВКОЙ, ФЛАНЦЕВЫЙ, M12 × 1,75 × 30-СПЕЦ.-8.8-AA1J		
B	184597	ШАЙБА — КОНИЧ. ПРУЖИННАЯ M12-AA1J [159]		
C	320187	БОЛТ — С ШЕСТИГР. ГОЛОВКОЙ, ФЛАНЦЕВЫЙ, M12 × 1,75 × 20-СПЕЦ.-8.8-AA1J		
D	184697	ГАЙКА — ШЕСТИГРАННАЯ, ФЛАНЦ. (С ЗАЗУБР. НА ТОРЦЕ) M12 × 1,75-8-AA1J		
E	252687	ВИНТ — 48° PLASTITE ДВОЙНАЯ СПИРАЛЬ		

158. Сталь; только для жаток с одинарным и сдвоенным мотовилом.
159. Следите за ориентацией шайбы (MD № 184597). Вогнутая (обращенная внутрь) поверхность шайбы должна быть направлена в сторону от узла плеча кривошипа граблины.

45 Диски мотовила — сторона эксцентрика и соединение

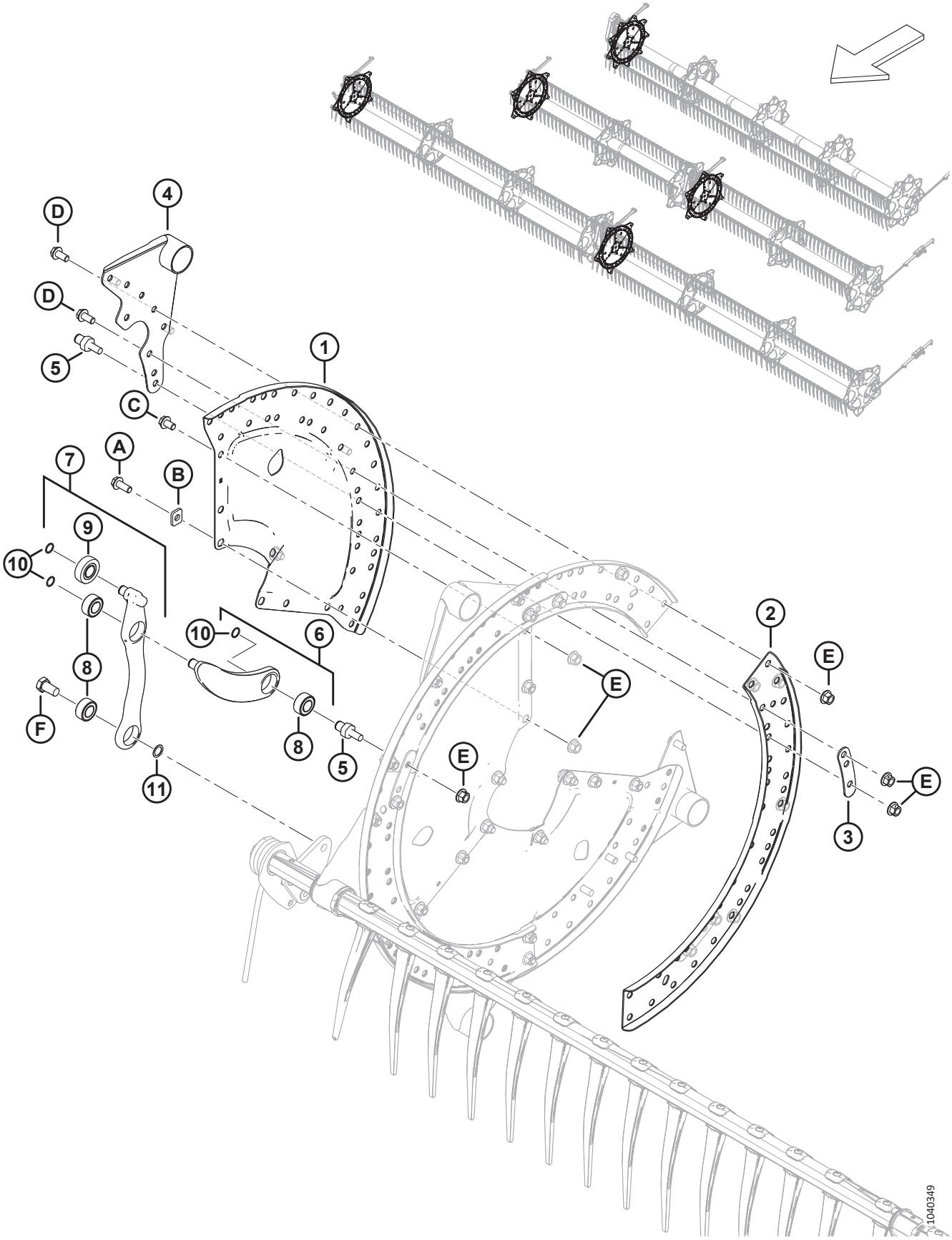

ДИСКИ МОТОВИЛА — СТОРОНА ЭКСЦЕНТРИКА И СОЕДИНЕНИЕ

Ссылка	Каталож-ный номер	Описание	Количес-тво 5/6/9 граблин	Серийный номер
1	273373	СЕГМЕНТ — СТОРОНА ЭКСЦЕНТРИКА	3/3/3	
2	273376	ШВЕЛЛЕР — ДИСК ЭКСЦЕНТРИКА	3/3/3	
3	311672	РЕМЕНЬ	5/6/9	
4	335924	РЫЧАГ СВАРНОЙ — СТОРОНА ЭКСЦЕНТРИКА	5/6/9	
5	340146	ШПИЛЬКА (ДЛЯ СОЕДИНЕНИЯ)	5/6/9	
6	311615	РЫЧАГ — В СБОРЕ [160]	5/6/9	
7	311617	РЫЧАГ — СИСТЕМА УПРАВЛЕНИЯ ПАЛЬЦАМИ ГРАБЛИНЫ В СБОРЕ [161]	5/6/9	
8	273347	ПОДШИПНИК	15/18/27	
9	273524	ПОДШИПНИК — КУЛАЧКОВЫЙ ТОЛКАТЕЛЬ	5/6/9	
10	273536	КОЛЬЦО — СТОПОРНОЕ	15/18/27	
11	137529	РЕГУЛИРОВОЧНАЯ ПРОКЛАДКА — ПОДШИПНИК КРИВОШИПА	5/6/9	
A	320180	БОЛТ — С ШЕСТИГР. ГОЛОВКОЙ, ФЛАНЦЕВЫЙ, M12 × 1,75 × 30-СПЕЦ.-8.8-AA1J		
B	273666	ШАЙБА		
C	320179	БОЛТ — С ШЕСТИГР. ГОЛОВКОЙ, ФЛАНЦЕВЫЙ, РЕЗЬБА ПО ВСЕЙ ДЛИНЕ, M12 × 1,75 × 20-СПЕЦ.-8.8-AA1J		
D	320175	БОЛТ — С ШЕСТИГР. ГОЛОВКОЙ, ФЛАНЦЕВЫЙ, РЕЗЬБА ПО ВСЕЙ ДЛИНЕ, M12 × 1,75 × 25-СПЕЦ.-8.8-AA1J		
E	136431	ГАЙКА — ШЕСТИГР., ФЛАНЦ., ЦЕНТР., СТОПОРН. M12 × 1,75-10		
F	228316	БОЛТ — С ШЕСТИГР. ГОЛОВКОЙ, M16 × 1,5 × 15-СПЕЦ.-8.8-AA1J		

160. В комплект входит рычаг (не продается отдельно), подшипник (MD № 273347) и стопорное кольцо (MD № 273536).
161. В комплект входит рычаг (не продается отдельно), подшипник повторителя эксцентрика (MD № 273524), два подшипника (MD № 273347) и стопорное кольцо (MD № 273536).

46 Диски мотовила — середина

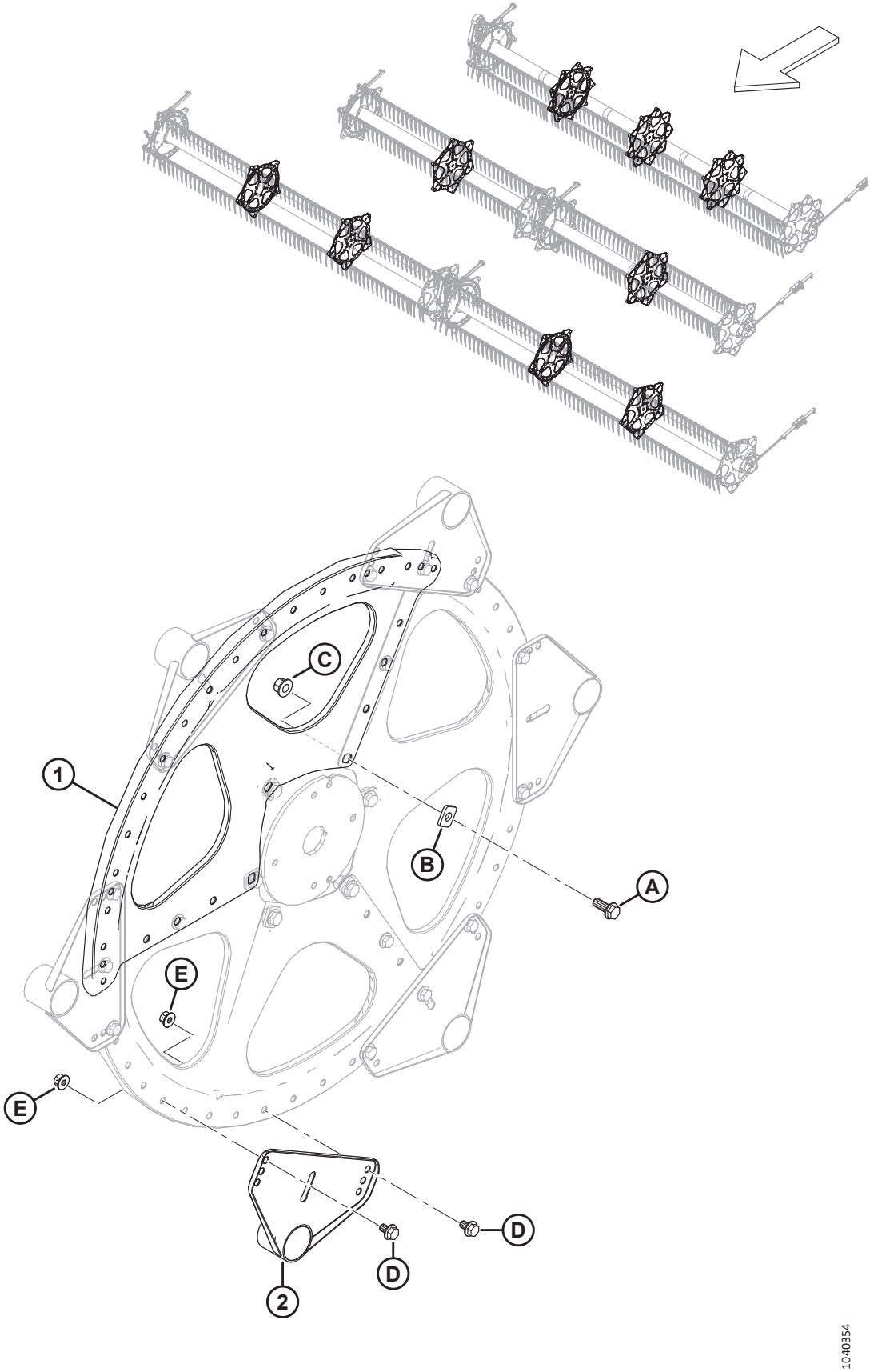

ДИСКИ МОТОВИЛА — СЕРЕДИНА

Ссылка	Каталож-ный номер	Описание	Количес-тво 5/6/9 граблин	Серийный номер
1	273375	СЕГМЕНТ — СЕРЕДИНА И СТОРОНА ХВОСТОВИКА	3/3/3	
2	273523	СВАРНОЙ РЫЧАГ — СЕРЕДИНА	5/6/9	
A	320180	БОЛТ — С ШЕСТИГР. ГОЛОВКОЙ, ФЛАНЦЕВЫЙ, M12 × 1,75 × 30-СПЕЦ.-8.8-AA1J		
B	273666	ШАЙБА		
C	136431	ГАЙКА — ШЕСТИГР., ФЛАНЦ., ЦЕНТР., СТОПОРН. M12 × 1,75-10		
D	136151	БОЛТ — ФЛАНЦЕВЫЙ, С ШЕСТИГР. ГОЛОВКОЙ, РЕЗЬБА ПО ВСЕЙ ДЛИНЕ M10 × 1,5 × 16-8.8-AA1J		
E	135799	ГАЙКА — ШЕСТИГР., ФЛАНЦ., ЦЕНТР., СТОПОРН. M10 × 1,5-10		

47 Диски мотовила — сторона хвостовика

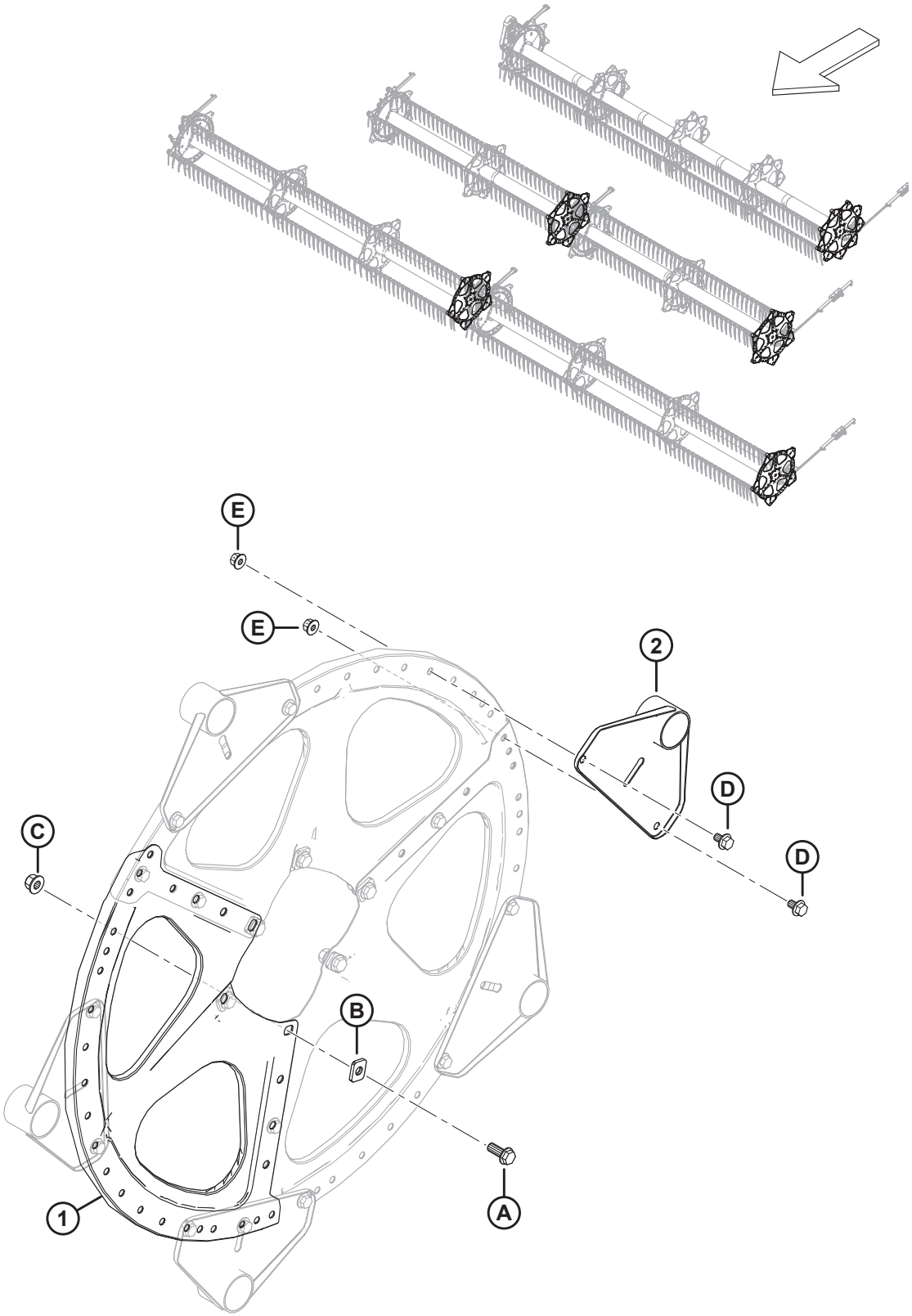

ДИСКИ МОТОВИЛА — СТОРОНА ХВОСТОВИКА

Ссылка	Каталож-ный номер	Описание	Количес-тво 5/6/9 граблин	Серийный номер
1	273375	СЕГМЕНТ — СЕРЕДИНА И СТОРОНА ХВОСТОВИКА	3/3/3	
2	311347	РЫЧАГ СВАРНОЙ — СТОРОНА ХВОСТОВИКА	5/6/9	
A	320180	БОЛТ — С ШЕСТИГР. ГОЛОВКОЙ, ФЛАНЦЕВЫЙ, M12 × 1,75 × 30-СПЕЦ.-8.8-AA1J		
B	273666	ШАЙБА		
C	136431	ГАЙКА — ШЕСТИГР., ФЛАНЦ., ЦЕНТР., СТОПОРН. M12 × 1,75-10		
D	136151	БОЛТ — ФЛАНЦЕВЫЙ, С ШЕСТИГР. ГОЛОВКОЙ, РЕЗЬБА ПО ВСЕЙ ДЛИНЕ M10 × 1,5 × 16-8.8-AA1J		
E	135799	ГАЙКА — ШЕСТИГР., ФЛАНЦ., ЦЕНТР., СТОПОРН. M10 × 1,5-10		

48 Мотовило — центральные трубки, одинарное мотовило

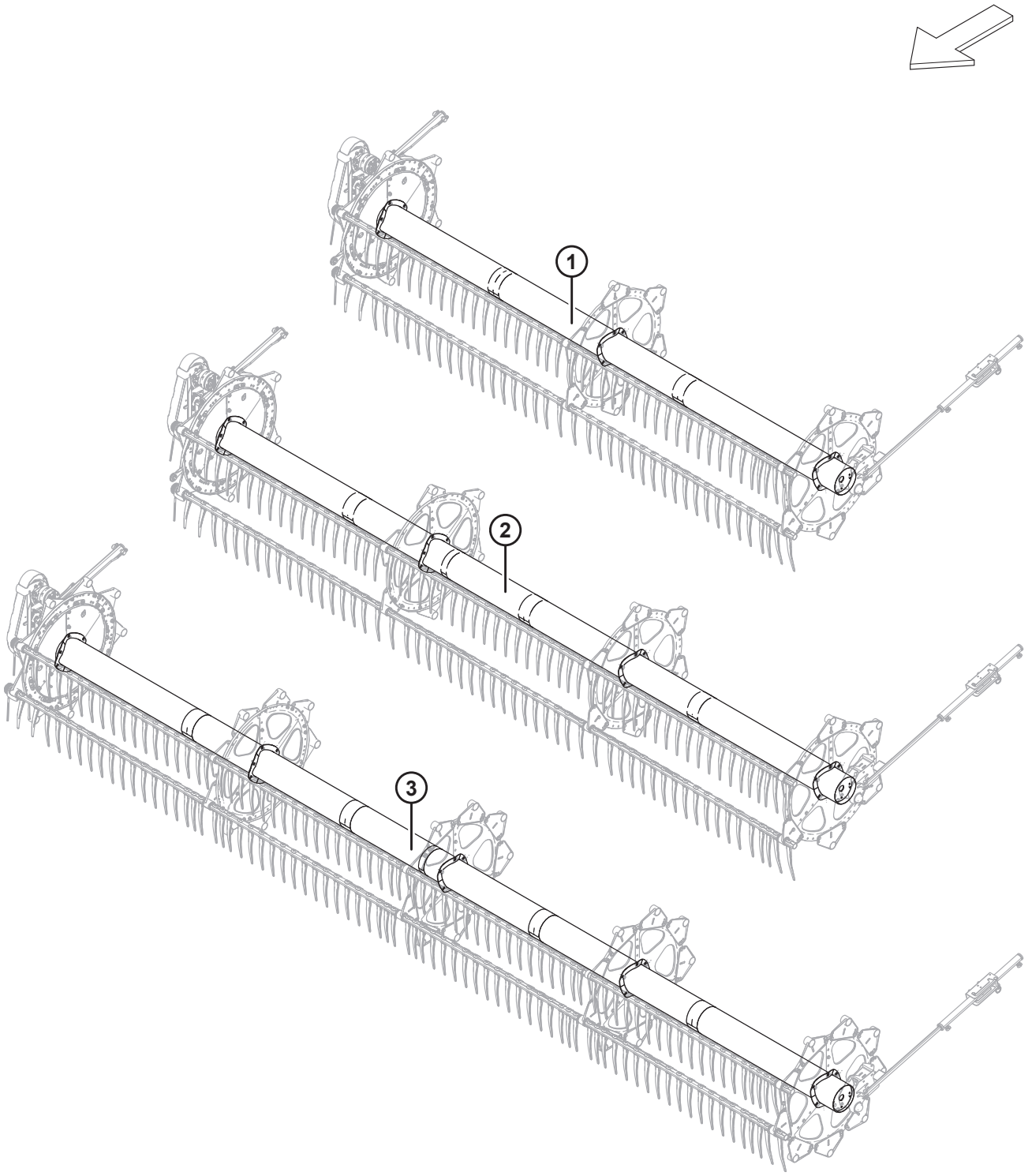

МОТОВИЛО — ЦЕНТРАЛЬНЫЕ ТРУБКИ, ОДИНАРНОЕ МОТОВИЛО

Ссылка	Номер детали	Описание	Кол-во	Серийный номер
1	311643	ЦЕНТРАЛЬНАЯ ТРУБА — С НАКЛЕЙКАМИ, 15 ФУТОВ (ЯНТАРНЫЕ, КРАСНО-ОРАНЖЕВЫЕ НАКЛЕЙКИ) [162]	1	
2	311658	ЦЕНТРАЛЬНАЯ ТРУБА — С НАКЛЕЙКАМИ, 20 ФУТОВ (ЯНТАРНЫЕ, КРАСНО-ОРАНЖЕВЫЕ НАКЛЕЙКИ) [163]	1	
3	360376	ЦЕНТРАЛЬНАЯ ТРУБА — С НАКЛЕЙКАМИ, 25 ФУТОВ (ЯНТАРНЫЕ, КРАСНО-ОРАНЖЕВЫЕ НАКЛЕЙКИ) [164]	1	

162. Используется для жаток D215.
163. Используется для жаток D220.
164. Используется для жаток D225.

49 Мотовило — центральные трубки, сдвоенное мотовило

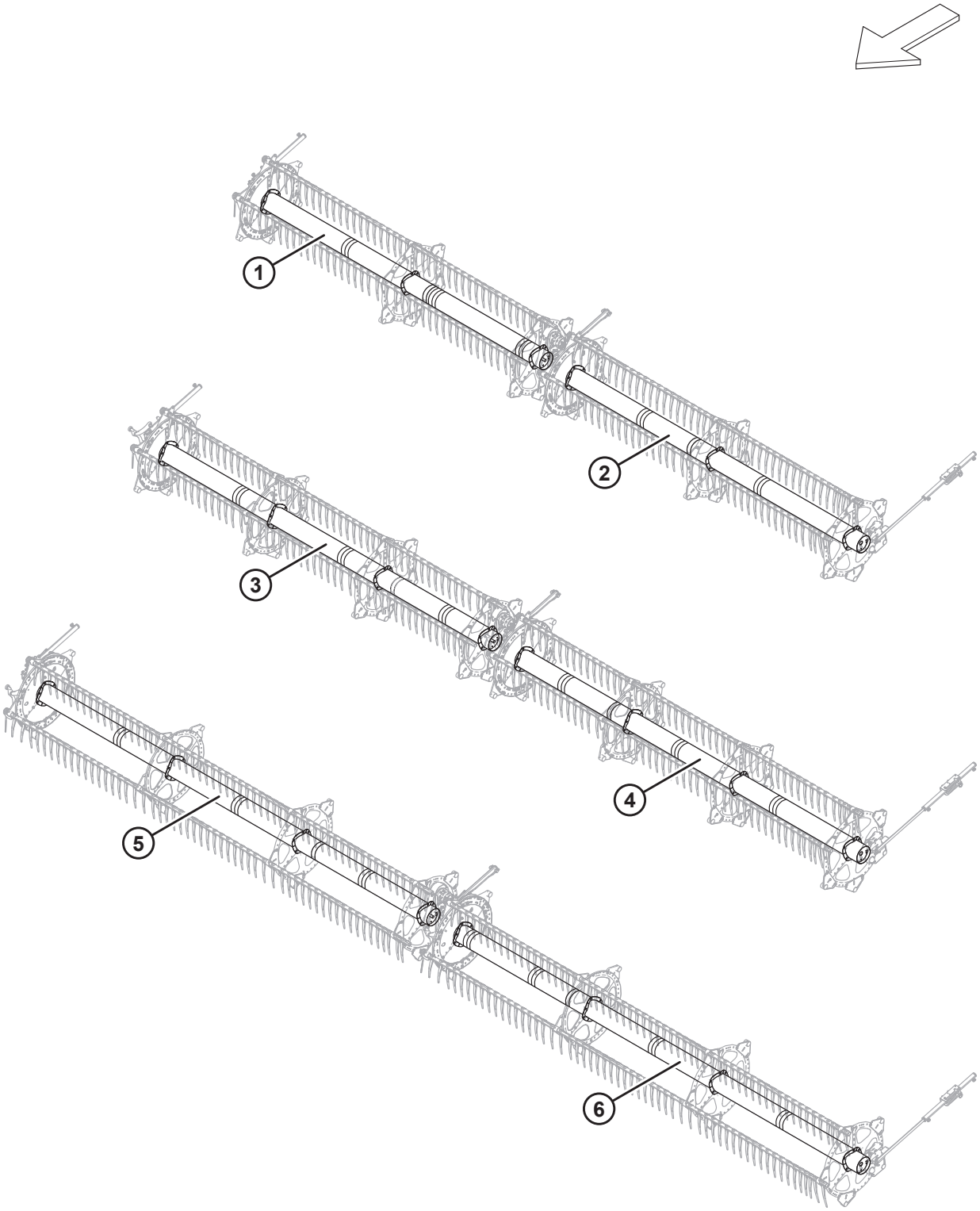

МОТОВИЛО — ЦЕНТРАЛЬНЫЕ ТРУБКИ, СДВОЕННОЕ МОТОВИЛО

Ссылка	Номер детали	Описание	Кол-во	Серийный номер
1	311644	ЦЕНТРАЛЬНАЯ ТРУБА — С НАКЛЕЙКАМИ, 30 ФУТОВ, ПРАВАЯ (ЯНТАРНЫЕ, КРАСНО-ОРАНЖЕВЫЕ НАКЛЕЙКИ) [165]	1	
2	311643	ЦЕНТРАЛЬНАЯ ТРУБА — С НАКЛЕЙКАМИ, 30 ФУТОВ, ЛЕВАЯ (ЯНТАРНЫЕ, КРАСНО-ОРАНЖЕВЫЕ НАКЛЕЙКИ) [165]	1	
3	311646	ЦЕНТРАЛЬНАЯ ТРУБА — С НАКЛЕЙКАМИ, 35 ФУТОВ, ПРАВАЯ (ЯНТАРНЫЕ, КРАСНО-ОРАНЖЕВЫЕ НАКЛЕЙКИ) [166]	1	
4	311645	ЦЕНТРАЛЬНАЯ ТРУБА — С НАКЛЕЙКАМИ, 35 ФУТОВ, ЛЕВАЯ (ЯНТАРНЫЕ, КРАСНО-ОРАНЖЕВЫЕ НАКЛЕЙКИ) [166]	1	
5	311648	ЦЕНТРАЛЬНАЯ ТРУБА — С НАКЛЕЙКАМИ, 41 ФУТ, ПРАВАЯ (ЯНТАРНЫЕ, КРАСНО-ОРАНЖЕВЫЕ НАКЛЕЙКИ) [167]	1	
6	311647	ЦЕНТРАЛЬНАЯ ТРУБА — С НАКЛЕЙКАМИ, 41 ФУТОВ, ЛЕВАЯ (ЯНТАРНЫЕ, КРАСНО-ОРАНЖЕВЫЕ НАКЛЕЙКИ) [167]	1	

165. Используется для жаток D230.
166. Используется для жаток D235.
167. Используется для жаток D241.

50 Мотовило — боковые щитки, сторона эксцентрика, внешние (9 граблин)

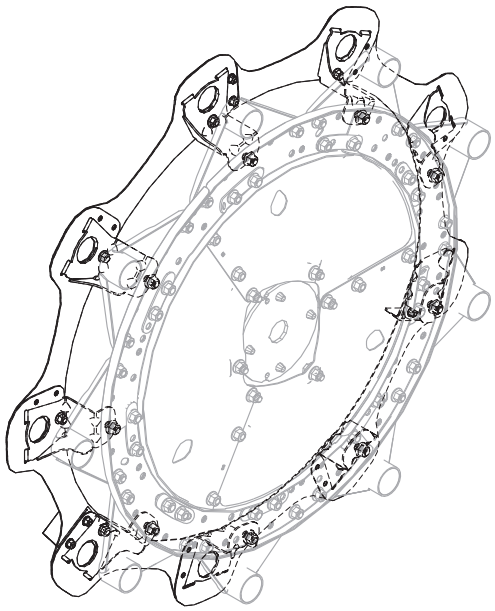

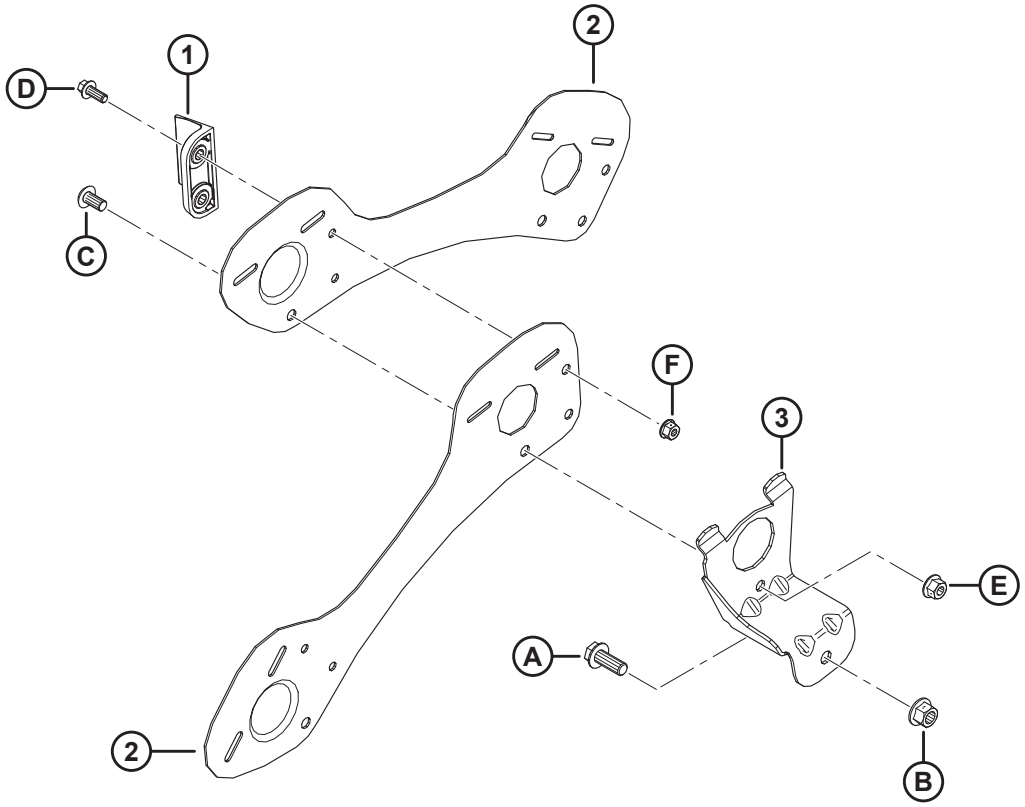

1040312

МОТОВИЛО — БОКОВЫЕ ЩИТКИ, СТОРОНА ЭКСЦЕНТРИКА, ВНЕШНИЕ (9 ГРАБЛИН)

Ссылка	Номер детали	Описание	Кол-во	Серийный номер
1	313035	ПЛАНКА — КОНЕЦ МОТОВИЛА, HYTREL	3	
2	311863	ЩИТОК — ПРАВЫЙ ВНЕШНИЙ, 9 ГРАБЛИН	9	
3	311964	ОПОРА — ПОД СВАРКУ, СТОРОНА ЭКСЦЕНТРИКА	9	
A	320180	БОЛТ — С ШЕСТИГР. ГОЛОВКОЙ, ФЛАНЦЕВЫЙ, M12 × 1,75 × 30-СПЕЦ.-8.8-ЦИНК		
B	136431	ГАЙКА — ШЕСТИГР., ФЛАНЦ., ЦЕНТР., СТОПОРН. M12 × 1,75-10		
C	136395	ВИНТ — СТЯЖНОЙ, ГОЛОВКА ПОД ЗВЕЗДООБР. КЛЮЧ, M10 × 1,5 × 20 × СПЕЦ.-8.8-A3L		
D	136300	БОЛТ — ФЛАНЦЕВЫЙ, С ШЕСТИГР. ГОЛОВКОЙ, РЕЗЬБА ПО ВСЕЙ ДЛИНЕ M8 × 1,25 × 20-8.8-AA3L		
E	135799	ГАЙКА — ШЕСТИГР., ФЛАНЦ., ЦЕНТР., СТОПОРН. M10 × 1,5-10		
F	135337	ГАЙКА — ФЛАНЦЕВАЯ, ШЕСТИГРАННАЯ, СТОПОРН., M8 × 1,25-8-AA1J		

51 Мотовило — боковые щитки, сторона хвостовика, внешние (9 граблин)

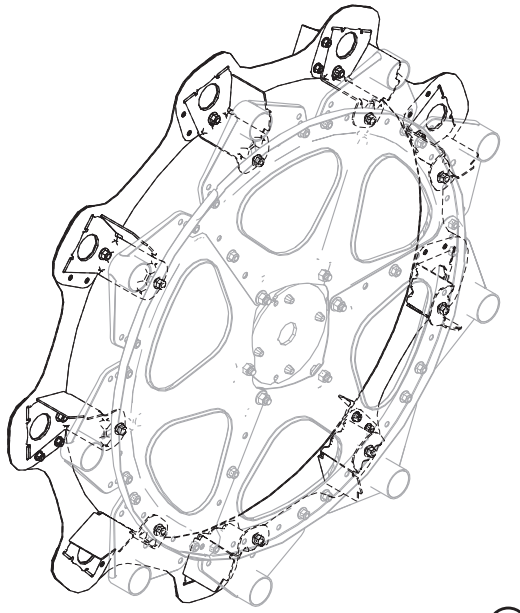

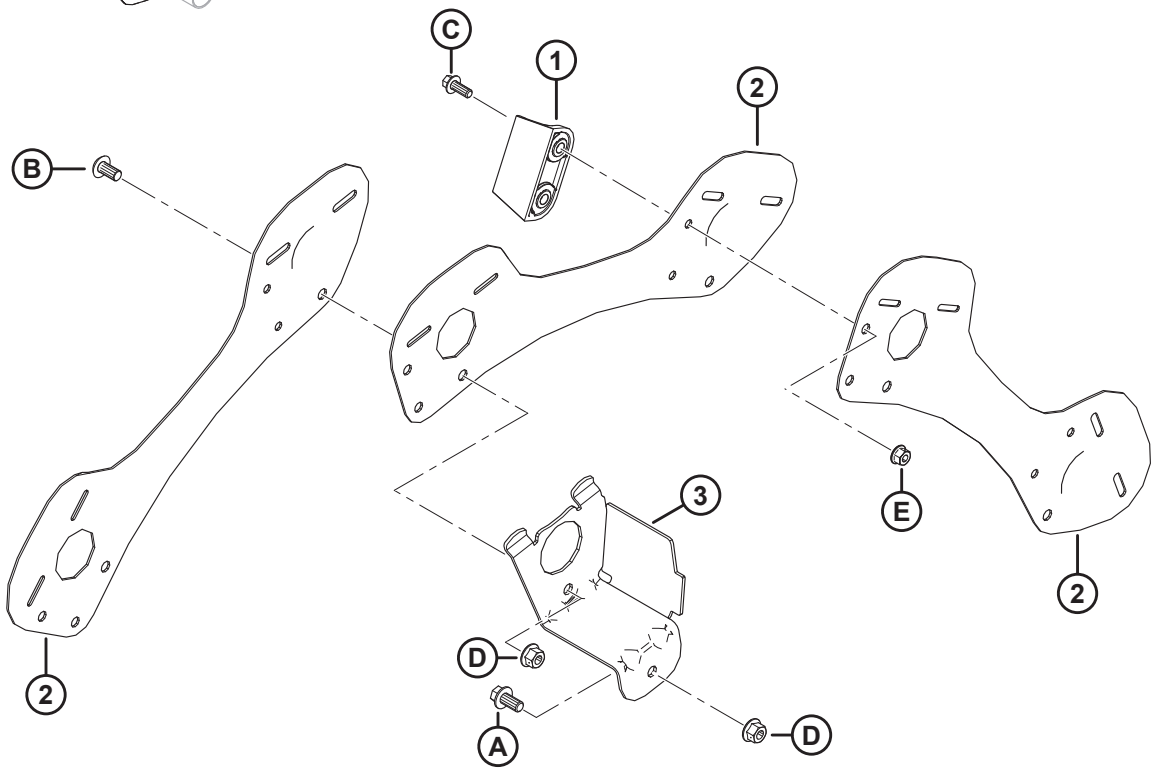

1040313

МОТОВИЛО — БОКОВЫЕ ЩИТКИ, СТОРОНА ХВОСТОВИКА, ВНЕШНИЕ (9 ГРАБЛИН)

Ссылка	Номер детали	Описание	Кол-во	Серийный номер
1	313035	ПЛАНКА — КОНЕЦ МОТОВИЛА, HYTREL	3	
2	311864	ЩИТОК — ЛЕВЫЙ ВНЕШНИЙ, 9 ГРАБЛИН	9	
3	311965	ОПОРА — ПОД СВАРКУ, СТОРОНА ХВОСТОВИКА	9	
A	152655	БОЛТ — С ШЕСТИГР. ГОЛОВКОЙ, ФЛАНЦЕВЫЙ, M10 × 1,5 × 20-8.8-AA1J		
B	136395	ВИНТ — СТЯЖНОЙ, ГОЛОВКА ПОД ЗВЕЗДООБР. КЛЮЧ, M10 × 1,5 × 20 × СПЕЦ.-8.8-A3L		
C	136300	БОЛТ — ФЛАНЦЕВЫЙ, С ШЕСТИГР. ГОЛОВКОЙ, РЕЗЬБА ПО ВСЕЙ ДЛИНЕ M8 × 1,25 × 20-8.8-AA3L		
D	135799	ГАЙКА — ШЕСТИГР., ФЛАНЦ., ЦЕНТР., СТОПОРН. M10 × 1,5-10		
E	135337	ГАЙКА — ФЛАНЦЕВАЯ, ШЕСТИГРАННАЯ, СТОПОРН., M8 × 1,25-8-AA1J		

52 Мотовило — боковые щитки, сторона эксцентрика, внешняя (5 и 6 планок)

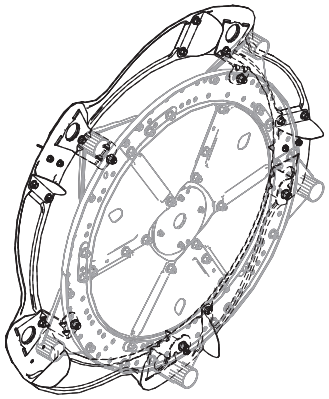

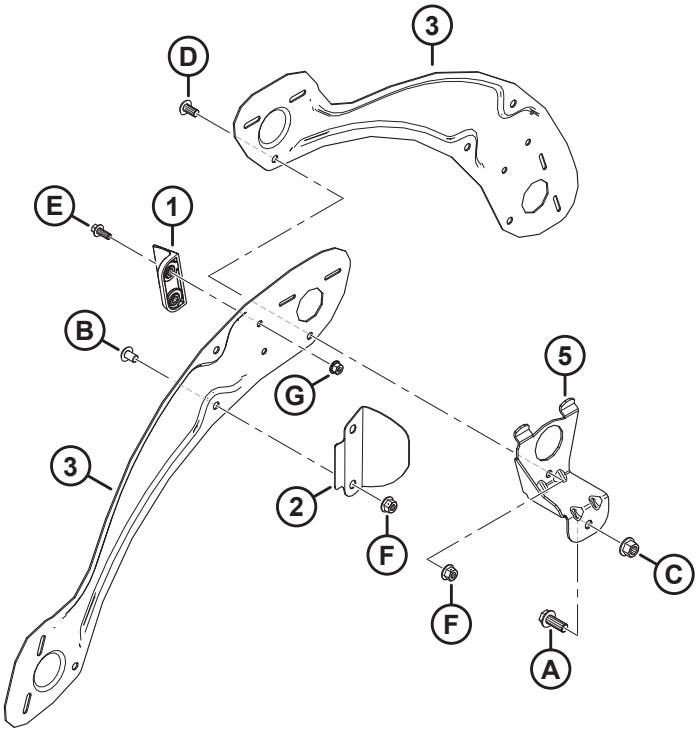

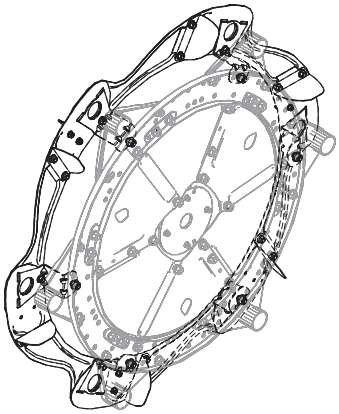

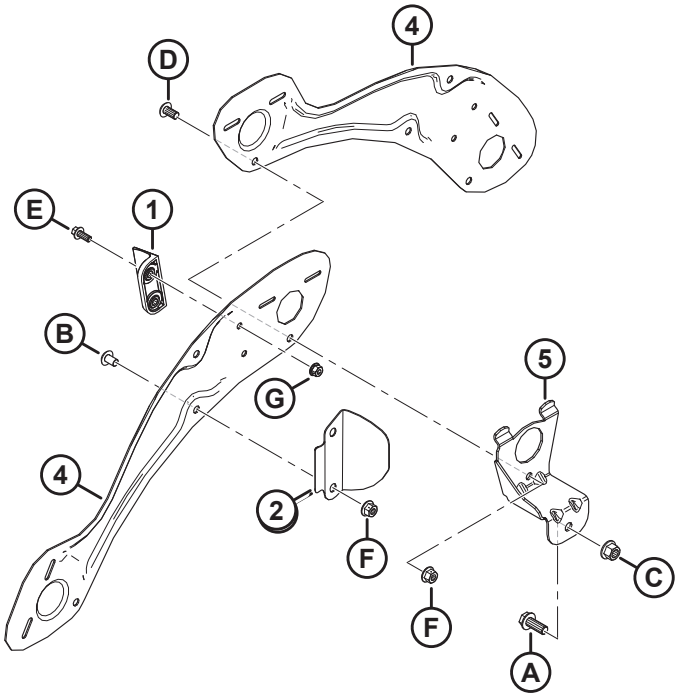

1036486

МОТОВИЛО — БОКОВЫЕ ЩИТКИ, СТОРОНА ЭКСЦЕНТРИКА, ВНЕШНЯЯ (5 И 6 ПЛАНОК)

ПРИМЕЧАНИЕ:

На верхней иллюстрации показано 5 граблин; на нижней иллюстрации показано 6 граблин.

Ссылка	Номер детали	Описание	Кол-во	Серийный номер
1	313035	ПЛАНКА — КОНЕЦ МОТОВИЛА, HYTREL	3	
2	311729	ДЕФЛЕКТОР — ВНЕШНЯЯ СТОРОНА ЭКСЦЕНТРИКА К[168]		
3	311694	ЩИТОК — ПРАВЫЙ ВНЕШНИЙ, 5 ГРАБЛИН	5	
4	311752	ЩИТОК — ПРАВЫЙ ВНЕШНИЙ, 6 ГРАБЛИН	6	
5	311964	ОПОРА — ПОД СВАРКУ, СТОРОНА ЭКСЦЕНТРИКА [168]		
A	320180	БОЛТ — С ШЕСТИГР. ГОЛОВКОЙ, ФЛАНЦЕВЫЙ, M12 × 1,75 × 30-СПЕЦ.-8.8-ЦИНК		
B	136640	ВИНТ — СТЯЖНОЙ, ГОЛОВКА ПОД ЗВЕЗДООБР. КЛЮЧ, M10 × 1,5 × 16 × СПЕЦ.-8.8-AA1J		
C	136431	ГАЙКА — ШЕСТИГР., ФЛАНЦ., ЦЕНТР., СТОПОРН. M12 × 1,75-10		
D	136395	ВИНТ — СТЯЖНОЙ, ГОЛОВКА ПОД ЗВЕЗДООБР. КЛЮЧ, M10 × 1,5 × 20 × СПЕЦ.-8.8-A3L		
E	136300	БОЛТ — ФЛАНЦЕВЫЙ, С ШЕСТИГР. ГОЛОВКОЙ, РЕЗЬБА ПО ВСЕЙ ДЛИНЕ M8 × 1,25 × 20-8.8-AA3L		
F	135799	ГАЙКА — ШЕСТИГР., ФЛАНЦ., ЦЕНТР., СТОПОРН. M10 × 1,5-10		
G	135337	ГАЙКА — ФЛАНЦЕВАЯ, ШЕСТИГРАННАЯ, СТОПОРН., M8 × 1,25-8-AA1J		

168. Количество: 5 граблин = 5, 6 граблин = 6.

53 Мотовило — боковые щитки, сторона хвостовика, внешняя (5 и 6 планок)

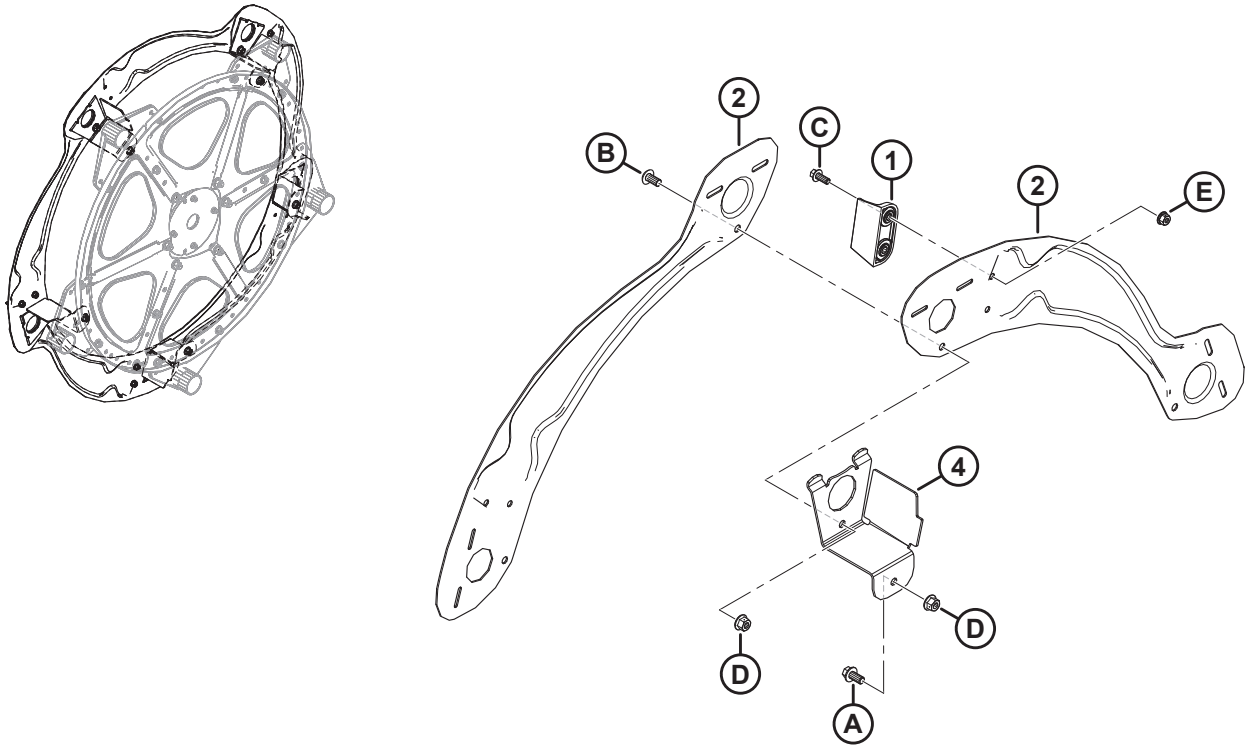

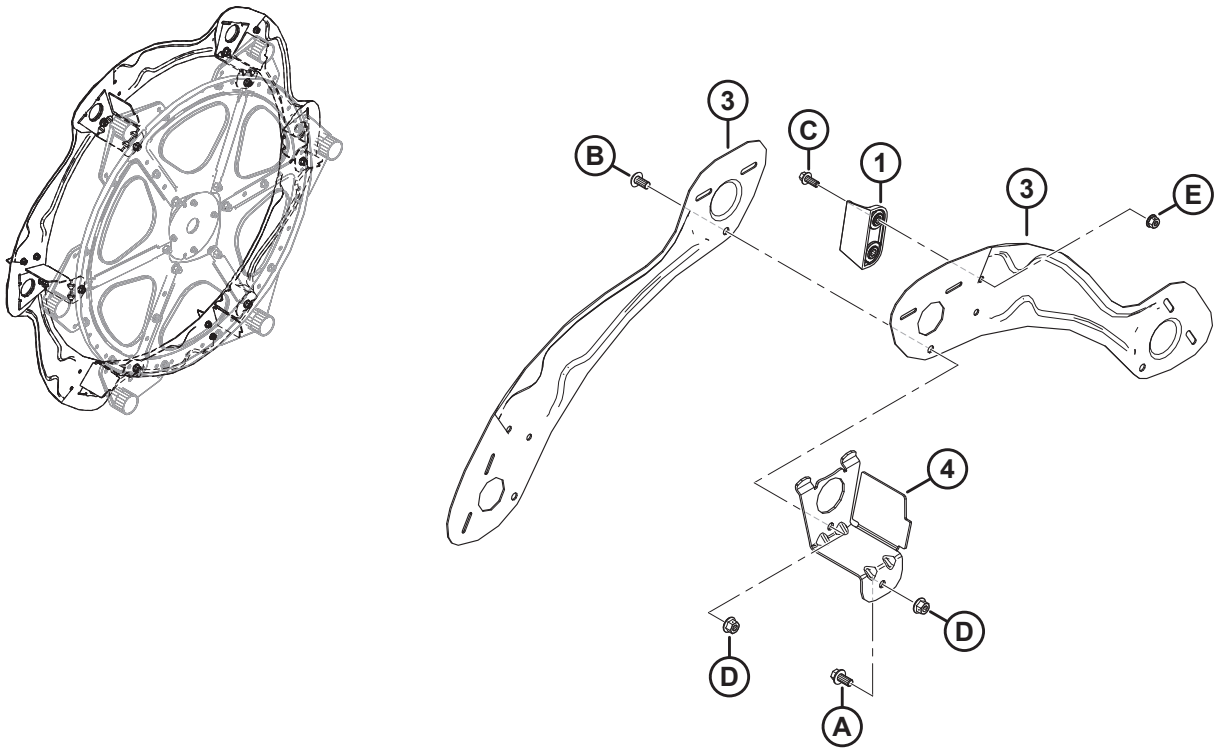

1036771

МОТОВИЛО — БОКОВЫЕ ЩИТКИ, СТОРОНА ХВОСТОВИКА, ВНЕШНЯЯ (5 И 6 ПЛАНОК)

ПРИМЕЧАНИЕ:

На верхней иллюстрации показано 5 граблин; на нижней иллюстрации показано 6 граблин.

Ссылка	Номер детали	Описание	Кол-во	Серийный номер
1	313035	ПЛАНКА — КОНЕЦ МОТОВИЛА, HYTREL	3	
2	311695	ЩИТОК — ЛЕВЫЙ ВНЕШНИЙ, 5 ГРАБЛИН	5	
3	311753	ЩИТОК — ЛЕВЫЙ ВНЕШНИЙ, 6 ГРАБЛИН	6	
4	311965	ОПОРА — ПОД СВАРКУ, СТОРОНА ХВОСТОВИКА:[169]		
A	152655	БОЛТ — С ШЕСТИГР. ГОЛОВКОЙ, ФЛАНЦЕВЫЙ, M10 × 1,5 × 20-8.8-AA1J		
B	136395	ВИНТ — СТЯЖНОЙ, ГОЛОВКА ПОД ЗВЕЗДООБР. КЛЮЧ, M10 × 1,5 × 20 × СПЕЦ.-8.8-A3L		
C	136300	БОЛТ — ФЛАНЦЕВЫЙ, С ШЕСТИГР. ГОЛОВКОЙ, РЕЗЬБА ПО ВСЕЙ ДЛИНЕ M8 × 1,25 × 20-8.8-AA3L		
D	135799	ГАЙКА — ШЕСТИГР., ФЛАНЦ., ЦЕНТР., СТОПОРН. M10 × 1,5-10		
E	135337	ГАЙКА — ФЛАНЦЕВАЯ, ШЕСТИГРАННАЯ, СТОПОРН., M8 × 1,25-8-AA1J		

169. Количество: 5 граблин = 5, 6 граблин = 6.

54 Мотовило — боковые щитки, сторона эксцентрика, внутренняя (5 и 6 планок)

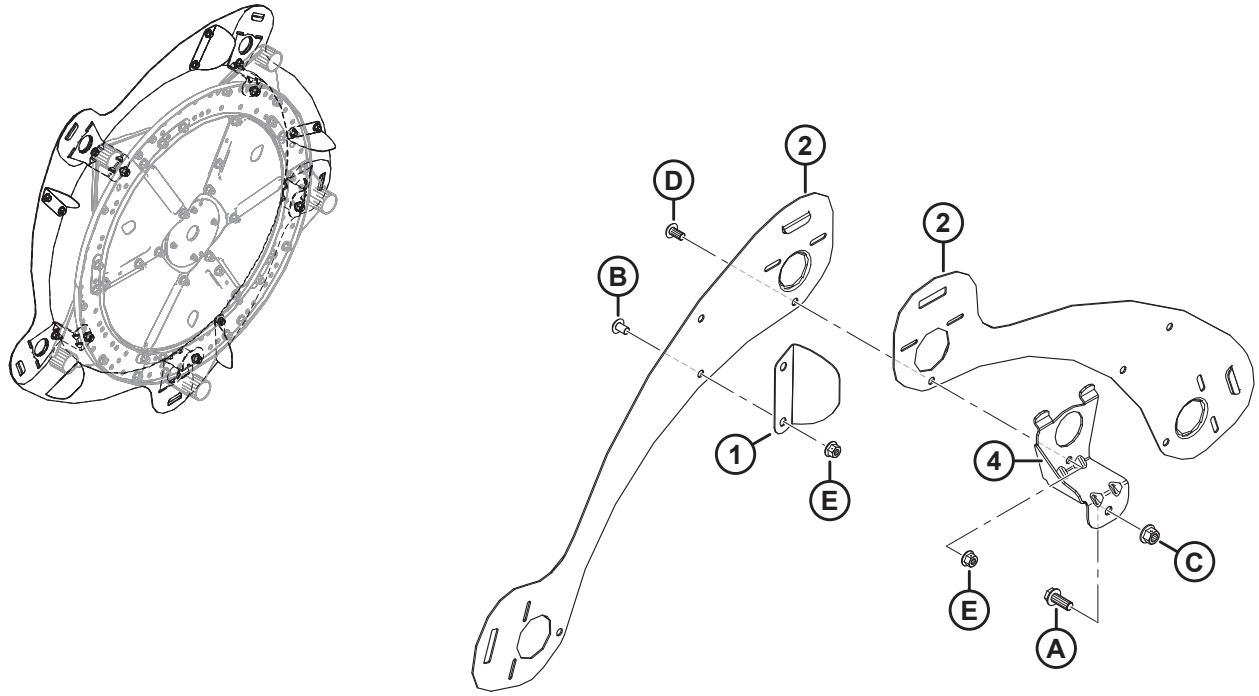

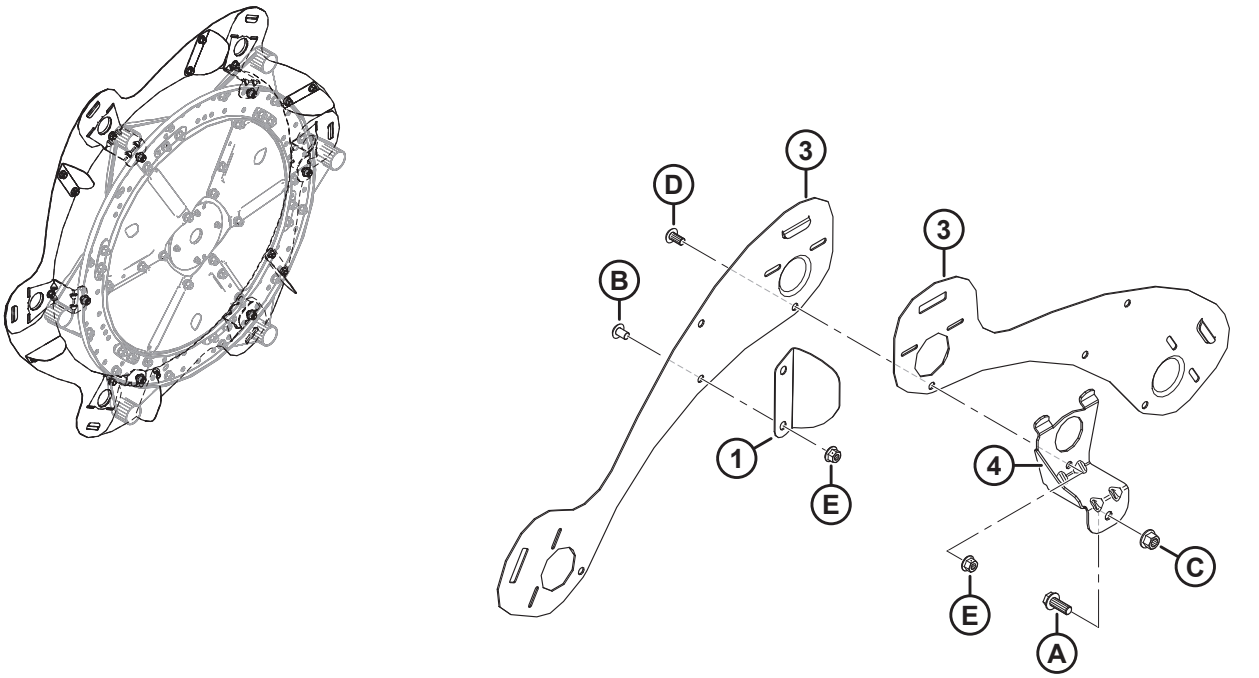

1036485

МОТОВИЛО — БОКОВЫЕ ЩИТКИ, СТОРОНА ЭКСЦЕНТРИКА, ВНУТРЕННЯЯ (5 И 6 ПЛАНОК)

ПРИМЕЧАНИЕ:

На верхней иллюстрации показано 5 граблин; на нижней иллюстрации показано 6 граблин.

Ссылка	Номер детали	Описание	Кол-во	Серийный номер
1	311906	ДЕФЛЕКТОР — ВНУТРЕННЯЯ СТОРОНА ЭКСЦЕНТРИКА [170]		
2	273823	ЩИТОК — 5 ГРАБЛИН, ЛЕВОЕ МОТОВИЛО, СТОРОНА РЫЧАГА ЭКСЦЕНТРИКА	5	
3	273813	ЩИТОК — 6 ГРАБЛИН, ЛЕВОЕ МОТОВИЛО, СТОРОНА РЫЧАГА ЭКСЦЕНТРИКА	6	
4	311964	ОПОРА — ПОД СВАРКУ, СТОРОНА ЭКСЦЕНТРИКА [170]		
A	320180	БОЛТ — С ШЕСТИГР. ГОЛОВКОЙ, ФЛАНЦЕВЫЙ, M12 × 1,75 × 30-СПЕЦ.-8.8-ЦИНК		
B	136640	ВИНТ — СТЯЖНОЙ, ГОЛОВКА ПОД ЗВЕЗДООБР. КЛЮЧ, M10 × 1,5 × 16 × СПЕЦ.-8.8-AA1J		
C	136431	ГАЙКА — ШЕСТИГР., ФЛАНЦ., ЦЕНТР., СТОПОРН. M12 × 1,75-10		
D	136395	ВИНТ — СТЯЖНОЙ, ГОЛОВКА ПОД ЗВЕЗДООБР. КЛЮЧ, M10 × 1,5 × 20 × СПЕЦ.-8.8-A3L		
E	135799	ГАЙКА — ШЕСТИГР., ФЛАНЦ., ЦЕНТР., СТОПОРН. M10 × 1,5-10		

170. Количество: 5 граблин = 5, 6 граблин = 6.

55 Мотовило — боковые щитки, сторона хвостовика, внутренняя (5 и 6 планок)

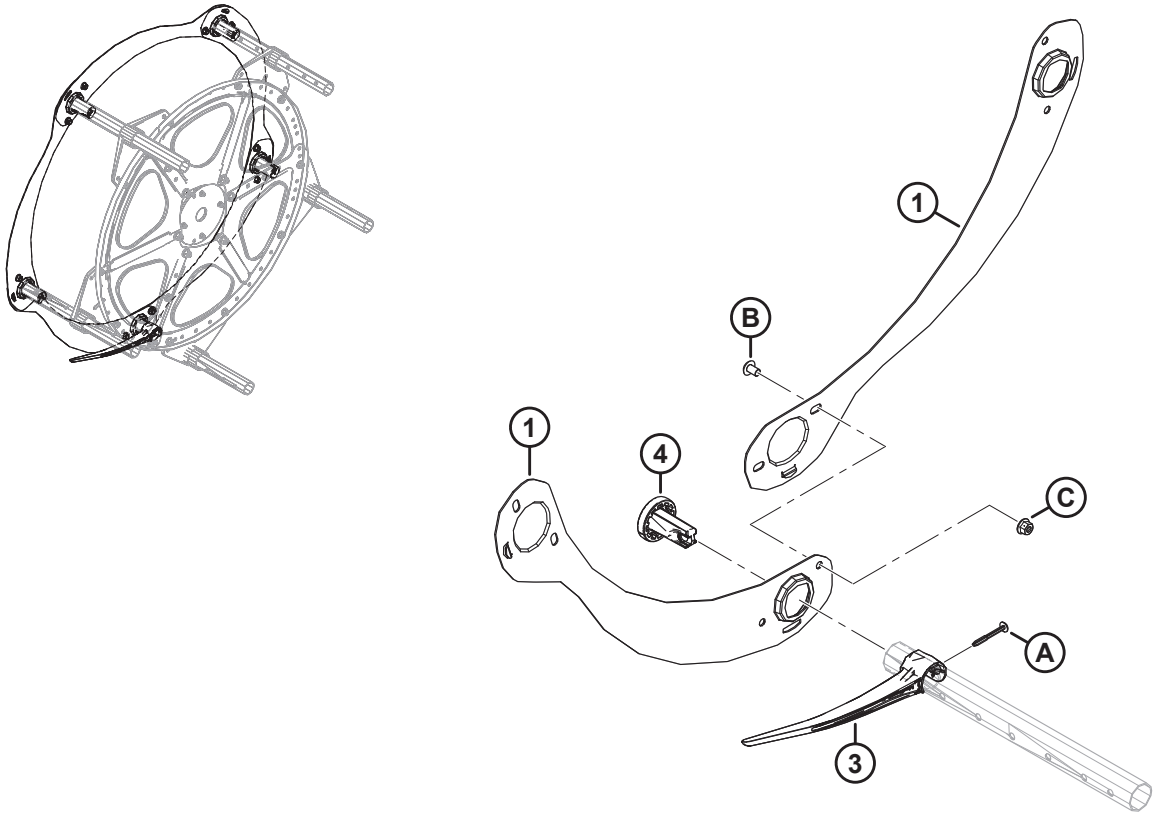

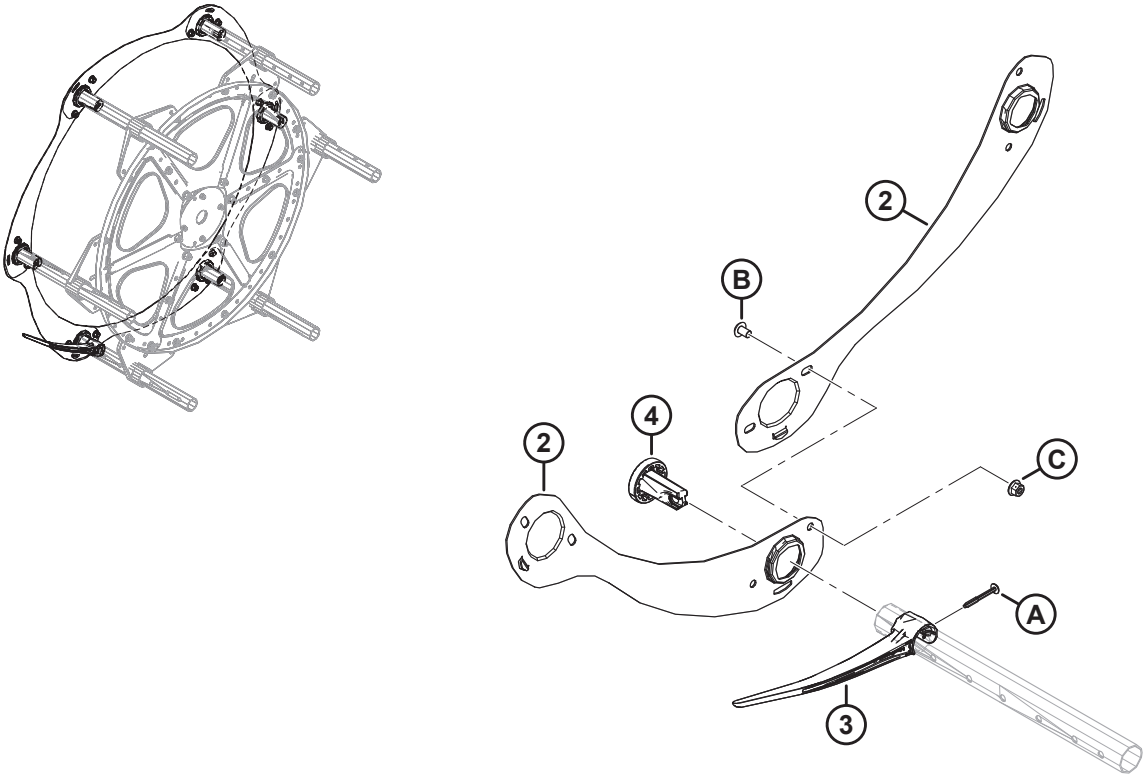

1036769

МОТОВИЛО — БОКОВЫЕ ЩИТКИ, СТОРОНА ХВОСТОВИКА, ВНУТРЕННЯЯ (5 И 6 ПЛАНОК)

ПРИМЕЧАНИЕ:

На верхней иллюстрации показано 5 граблин; на нижней иллюстрации показано 6 граблин.

Ссылка	Номер детали	Описание	Кол-во	Серийный номер
1	311795	ЩИТОК — 5 ГРАБЛИН, ПРАВОЕ МОТОВИЛО, ХВОСТОВОЙ КОНЕЦ	5	
2	311822	ЩИТОК — 6 ГРАБЛИН, ПРАВОЕ МОТОВИЛО, ХВОСТОВОЙ КОНЕЦ	6	
3	311524	ПАЛЕЦ — ПЛАСТМАСС., ЛЕВ. УГЛОВ. (В УПАКОВКЕ 10 ШТ.) [171]		
4	273968	ВТУЛКА — БОКОВОЙ ЩИТОК	5	
A	252687	ВИНТ — 48° PLASTITE ДВОЙНАЯ СПИРАЛЬ		
B	136640	ВИНТ — СТЯЖНОЙ, ГОЛОВКА ПОД ЗВЕЗДООБР. КЛЮЧ, M10 × 1,5 × 16 × СПЕЦ.-8.8-AA1J		
C	135799	ГАЙКА — ШЕСТИГР., ФЛАНЦ., ЦЕНТР., СТОПОРН. M10 × 1,5-10		

171. Количество: 5 граблин = 5, 6 граблин = 6.

56 Копирующие башмаки – на концах и в центре

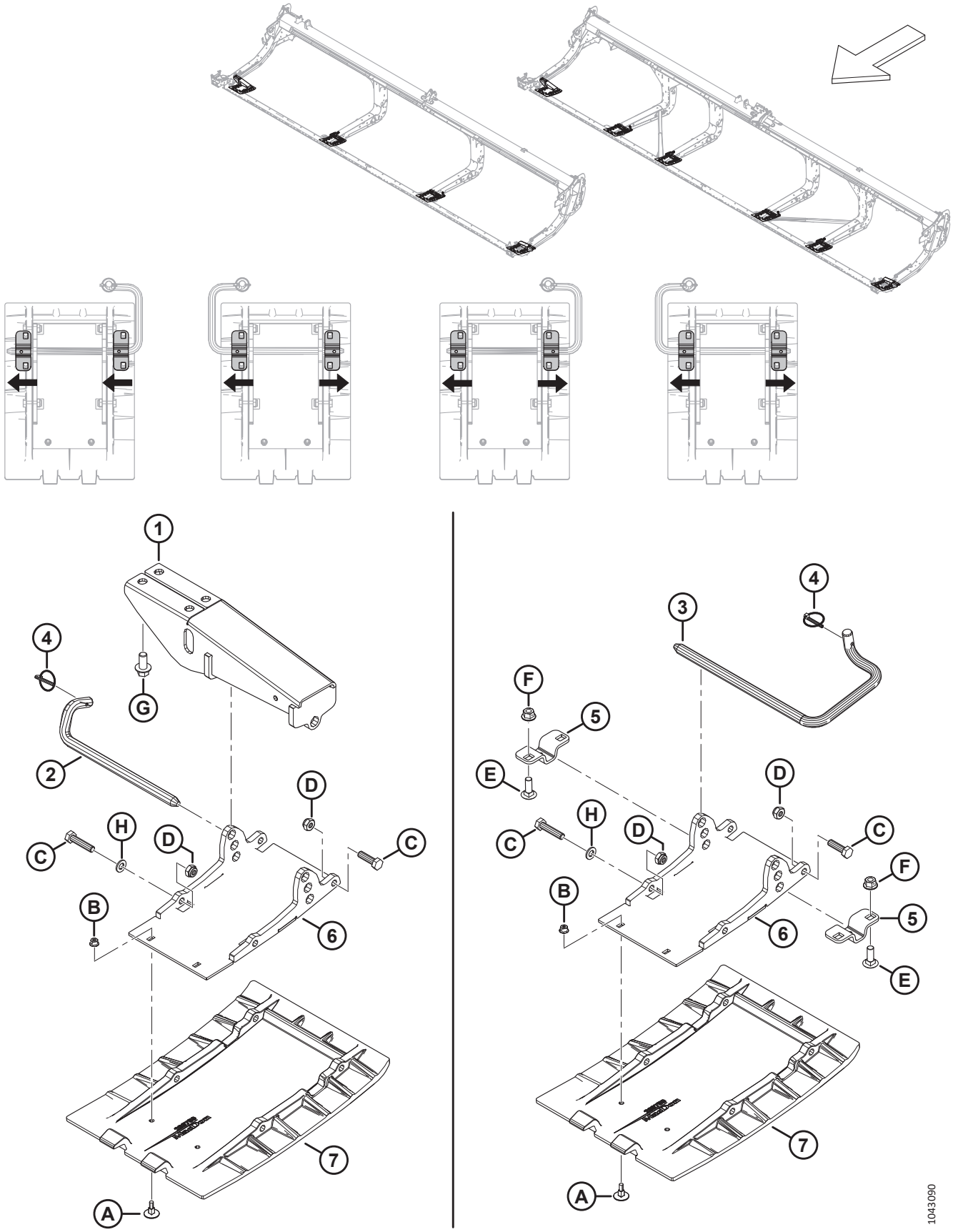

КОПИРУЮЩИЕ БАШМАКИ – НА КОНЦАХ И В ЦЕНТРЕ

Ссылка	Номер детали	Описание	Кол-во	Серийный номер
1	312680	СВАРНОЕ КРЕПЛЕНИЕ — КОПИРУЮЩИЙ БАШМАК (КОНЕЦ)	2	
2	312675	ШТАНГА — ЗАЦЕПЛЕНИЕ	2	
3	165588	ШТАНГА — ЗАЦЕПЛЕНИЕ, ПРАВАЯ [172]	2	
	165168	ШТАНГА — ЗАЦЕПЛЕНИЕ, ЛЕВАЯ [172]	2	
4	50193	ШТИФТ — С ЧЕКОЙ [173]		
5	232806	СКОБА — ОПОРА БАШМАКА [174]		
6	289869	ОПОРА, СВАРНАЯ — ПЛАСТИНА [173]		
7	289759	БАШМАК — ПРОТИВОИЗНОСНАЯ ПЛАСТИНА, ПОЛИЭТИЛЕН [173]		
A	252176	БОЛТ — ЭЛЕВАТОРНЫЙ, УТОПЛЕННЫЙ M6 × 1 × 23-8.8		
B	152668	ГАЙКА — ШЕСТИГР., ФЛАНЦ., ЦЕНТР., СТОПОРН. M6 × 1-8		
C	**135335**	**БОЛТ — С ШЕСТИГР. ГОЛОВКОЙ, M10 × 1,5 × 45-8.8-AA1J**		
D	184692	ГАЙКА — ШЕСТИГРАННАЯ, NYLOC M10 × 1,5-8-AA1J		
E	184662	БОЛТ — С ПОЛУКРУГЛОЙ ГОЛОВКОЙ И КВАДРАТНЫМ ПОДГОЛОВКОМ, РЕЗЬБА ПО ВСЕЙ ДЛИНЕ, M10 × 1,5 × 30-8.8-AA1J		
F	135799	ГАЙКА — ШЕСТИГР., ФЛАНЦ., ЦЕНТР., СТОПОРН. M10 × 1,5-10		
G	136399	БОЛТ — ФЛАНЦЕВЫЙ, С ШЕСТИГР. ГОЛОВКОЙ, РЕЗЬБА ПО ВСЕЙ ДЛИНЕ M12 × 1,75 × 25-8.8-AA1J		
H	**184711**	**ШАЙБА ПЛОСКАЯ СТАНД. M10-200HV-AA1J**		

172. Правая штанга зацепления изображена на рисунке. Количество правой штанги зацепления (MD № 165588) и левой штанги зацепления (MD № 165168) — по одной для жаток D215, D220 и D225 и по две для жаток D230, D235 и D241.
173. Количество: D215, D220 и D225 = 4; D230, D235 и D241 = 6.
174. Ориентация скобы может меняться. Обязательно установите ее, как указано на изображении каждого центрального копирующего башмака. Сравните положение небольшого отверстия со стрелками. Количество: D215, D220 и D225 = 4; D230, D235 и D241 = 8.

57 Гидравлическое оборудование — распределитель, одинарный нож

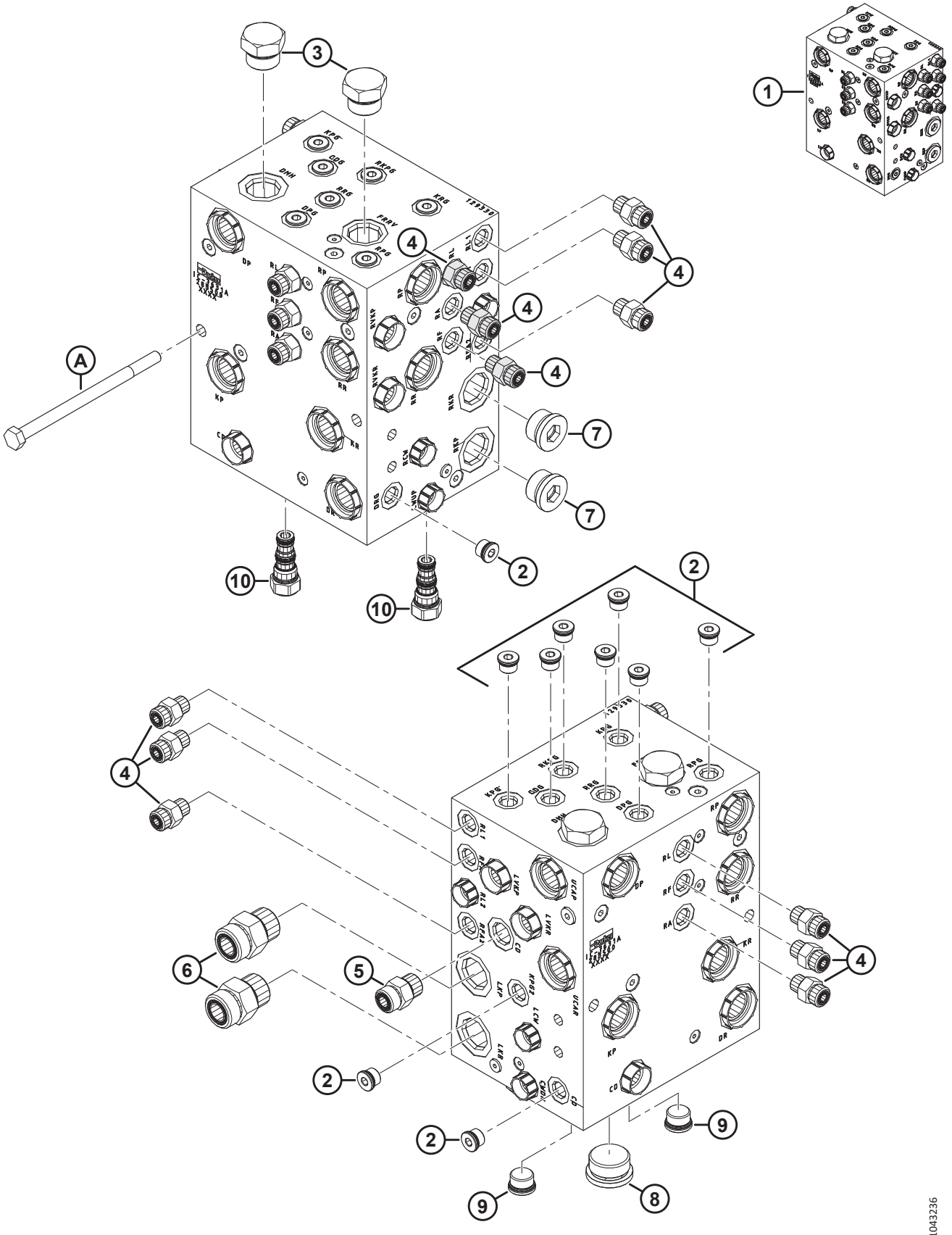

ГИДРАВЛИЧЕСКОЕ ОБОРУДОВАНИЕ — РАСПРЕДЕЛИТЕЛЬ, ОДИНАРНЫЙ НОЖ

Ссылка	Номер детали	Описание	Кол-во	Серийный номер
1	**283500**	**УЗЕЛ — РАСПРЕДЕЛИТЕЛЬ ОДИНАРНОГО НОЖА** [175]	**1**	
2	**100577**	**ФИТИНГ — ЗАГЛУШКА ГИДР. 6 УПЛОТН. ВТУЛ., ШЕСТИГРАННИК ПОД ТОРЦОВЫЙ КЛЮЧ**	**10**	
	50219	**УПЛОТНИТЕЛЬНОЕ КОЛЬЦО — Ø 1,98 × Ø 11,89**		
3	**103575**	**ФИТИНГ — ЗАГЛУШКА ГИДР. 12 УПЛОТН. ВТУЛ., ШЕСТИГРАН. ГОЛОВКА**	**2**	
	30971	**УПЛОТНИТЕЛЬНОЕ КОЛЬЦО — Ø 2,95 × Ø 23,47**		
4	**135778**	**ФИТИНГ — ПЕРЕХОДНИК**	**12**	
	50219	**УПЛОТНИТЕЛЬНОЕ КОЛЬЦО — Ø 1,98 × Ø 11,89**		
	135865	**УПЛОТНИТЕЛЬНОЕ КОЛЬЦО — Ø 1,78 × Ø 9,25**		
5	**135780**	**ФИТИНГ — ПЕРЕХОДНИК**	**1**	
	44209	**УПЛОТНИТЕЛЬНОЕ КОЛЬЦО — Ø 2,21 × Ø 16,36**		
	135866	**УПЛОТНИТЕЛЬНОЕ КОЛЬЦО — Ø 1,78 × Ø 12,42**		
6	**135788**	**ФИТИНГ — ПЕРЕХОДНИК**	**2**	
	30971	**УПЛОТНИТЕЛЬНОЕ КОЛЬЦО — Ø 2,95 × Ø 23,47**		
	135868	**УПЛОТНИТЕЛЬНОЕ КОЛЬЦО — Ø 1,78 × Ø 18,77**		
7	**136269**	**ФИТИНГ — ЗАГЛУШКА ГИДР. 12 УПЛОТН. ВТУЛ., ШЕСТИГРАННИК ПОД ТОРЦОВЫЙ КЛЮЧ**	**2**	
	30971	**УПЛОТНИТЕЛЬНОЕ КОЛЬЦО — Ø 2,95 × Ø 23,47**		
8	**136524**	**ФИТИНГ — ЗАГЛУШКА ГИДР. 16 УПЛОТН. ВТУЛ., ШЕСТИГРАННИК ПОД ТОРЦОВЫЙ КЛЮЧ**	**1**	
	50220	**УПЛОТНИТЕЛЬНОЕ КОЛЬЦО — Ø 2,95 × Ø 29,74**		
9	**158174**	**ФИТИНГ — ЗАГЛУШКА ГИДР. 8 УПЛОТН. ВТУЛ., ШЕСТИГРАННИК ПОД ТОРЦОВЫЙ КЛЮЧ**	**2**	
	44209	**УПЛОТНИТЕЛЬНОЕ КОЛЬЦО — 2,21 × 16,36**		
10	**283567**	**ЗАГЛУШКА — ПОЛОСТЬ**	**2**	
	283569	**КОМПЛЕКТ УПЛОТНЕНИЙ**		
A	**136850**	**БОЛТ — С ШЕСТИГР. ГОЛОВКОЙ, M10 × 1,5 × 160-8.8-AA1J**		

175. Распределитель одинарного ножа (MD № 283500) включает все заглушки и фитинги (кроме крепежа), перечисленные в этом разделе.

58 Гидравлическое оборудование — распределитель, двойной нож, с синхронизацией

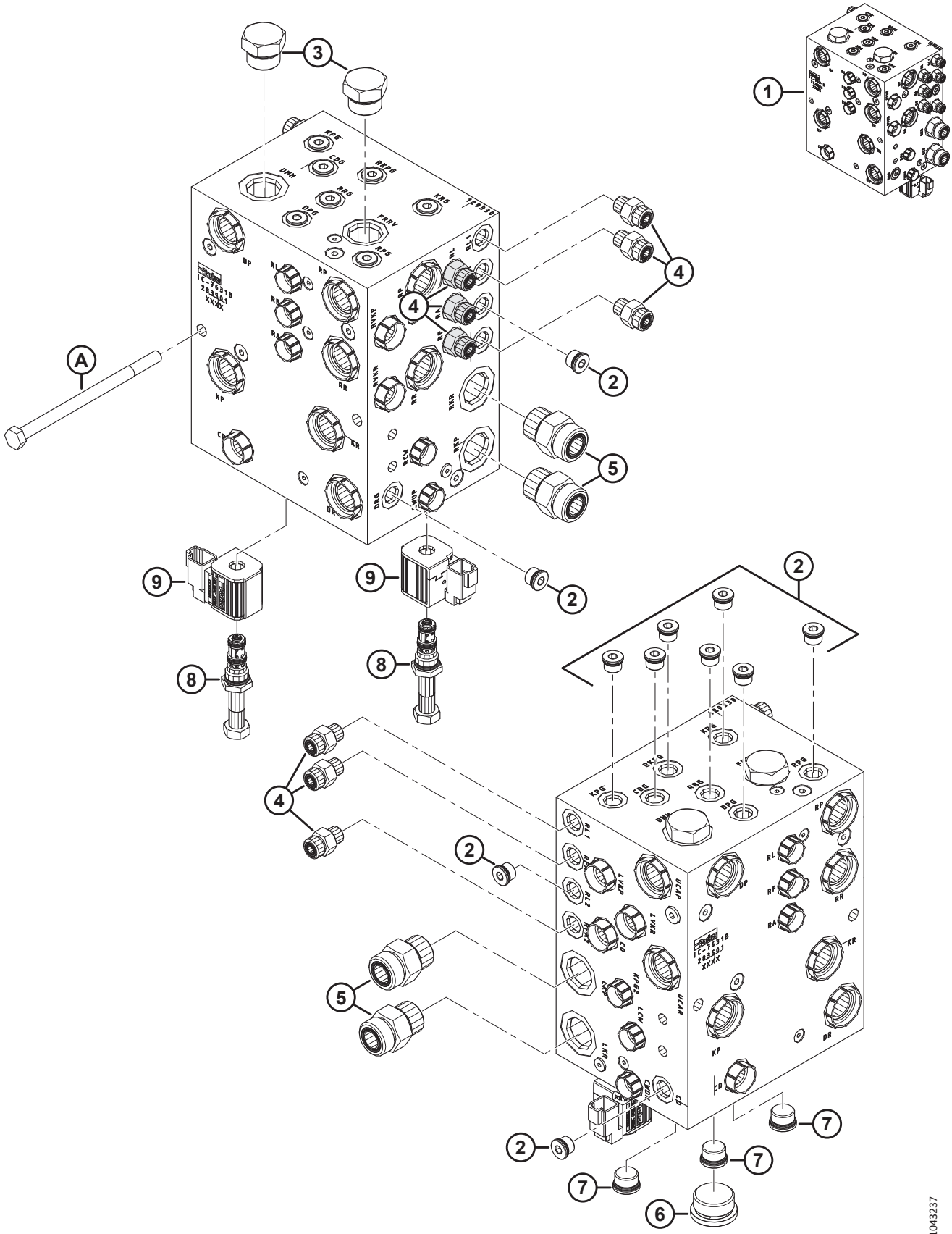

ГИДРАВЛИЧЕСКОЕ ОБОРУДОВАНИЕ — РАСПРЕДЕЛИТЕЛЬ, ДВОЙНОЙ НОЖ, С СИНХРОНИЗАЦИЕЙ

Ссылка	Номер детали	Описание	Кол-во	Серийный номер
1	283501	УЗЕЛ — РАСПРЕДЕЛИТЕЛЬ ДВОЙНОГО НОЖА С СИНХРОНИЗАЦИЕЙ [176]	1	
2	100577	ФИТИНГ — ЗАГЛУШКА ГИДР. 6 УПЛОТН. ВТУЛ., ШЕСТИГРАННИК ПОД ТОРЦОВЫЙ КЛЮЧ	11	
	50219	УПЛОТНИТЕЛЬНОЕ КОЛЬЦО — Ø 1,98 × Ø 11,89		
3	103575	ФИТИНГ — ЗАГЛУШКА ГИДР. 12 УПЛОТН. ВТУЛ., ШЕСТИГРАН. ГОЛОВКА	2	
	30971	УПЛОТНИТЕЛЬНОЕ КОЛЬЦО — Ø 2,95 × Ø 23,47		
4	135778	ФИТИНГ — ПЕРЕХОДНИК	9	
	50219	УПЛОТНИТЕЛЬНОЕ КОЛЬЦО — Ø 1,98 × Ø 11,89		
	135865	УПЛОТНИТЕЛЬНОЕ КОЛЬЦО — Ø 1,78 × Ø 9,25		
5	135788	ФИТИНГ — ПЕРЕХОДНИК	4	
	30971	УПЛОТНИТЕЛЬНОЕ КОЛЬЦО — Ø 2,95 × Ø 23,47		
	135868	УПЛОТНИТЕЛЬНОЕ КОЛЬЦО — Ø 1,78 × Ø 18,77		
6	136524	ФИТИНГ — ЗАГЛУШКА ГИДР. 16 УПЛОТН. ВТУЛ., ШЕСТИГРАННИК ПОД ТОРЦОВЫЙ КЛЮЧ	1	
	50220	УПЛОТНИТЕЛЬНОЕ КОЛЬЦО — Ø 2,95 × Ø 29,74		
7	158174	ФИТИНГ — ЗАГЛУШКА ГИДР. 8 УПЛОТН. ВТУЛ., ШЕСТИГРАННИК ПОД ТОРЦОВЫЙ КЛЮЧ	3	
	44209	УПЛОТНИТЕЛЬНОЕ КОЛЬЦО — Ø 2,21 × Ø 16,36		
8	283568	КЛАПАН — ПРОПОРЦИОНАЛЬНЫЙ, РЕГУЛИРОВАНИЯ РАСХОДА	2	
	283569	КОМПЛЕКТ УПЛОТНЕНИЙ		
9	283570	КАТУШКА — 12 В ПОСТ. ТОКА — 0,500 ДЮЙМА	2	
A	136850	БОЛТ — С ШЕСТИГР. ГОЛОВКОЙ, M10 × 1,5 × 160-8.8-AA1J		

176. Распределитель двойного ножа с синхронизацией (MD № 283501) включает все заглушки и фитинги (кроме крепежа), перечисленные в этом разделе.

59 Гидравлическое оборудование — распределитель, двойной нож, без синхронизации

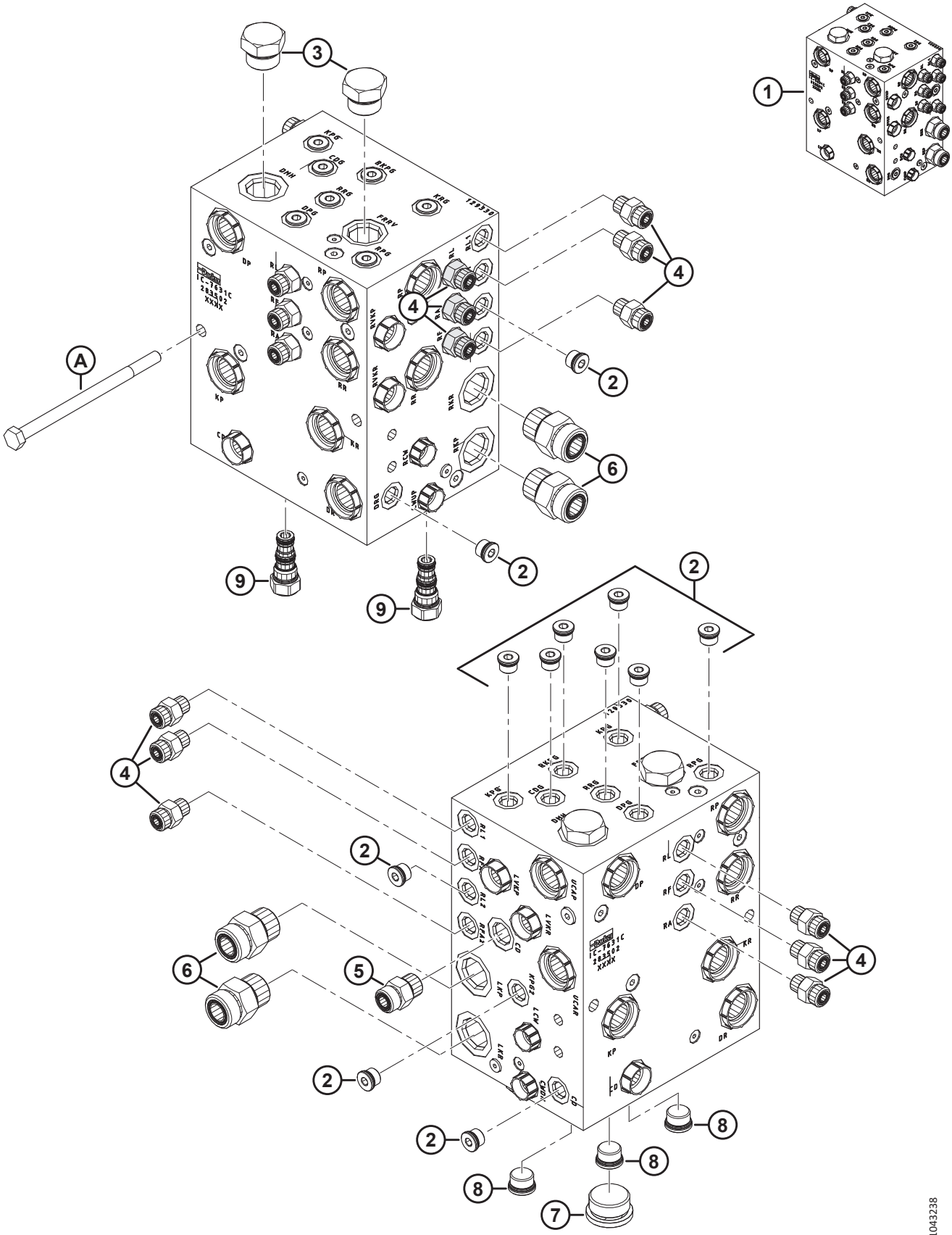

ГИДРАВЛИЧЕСКОЕ ОБОРУДОВАНИЕ — РАСПРЕДЕЛИТЕЛЬ, ДВОЙНОЙ НОЖ, БЕЗ СИНХРОНИЗАЦИИ

Ссылка	Номер детали	Описание	Кол-во	Серийный номер
1	283502	УЗЕЛ — РАСПРЕДЕЛИТЕЛЬ ДВОЙНОГО НОЖА БЕЗ СИНХРОНИЗАЦИИ [177]	1	
2	100577	ФИТИНГ — ЗАГЛУШКА ГИДР. 6 УПЛОТН. ВТУЛ., ШЕСТИГРАННИК ПОД ТОРЦОВЫЙ КЛЮЧ	12	
	50219	УПЛОТНИТЕЛЬНОЕ КОЛЬЦО — Ø 1,98 × Ø 11,89		
3	103575	ФИТИНГ — ЗАГЛУШКА ГИДР. 12 УПЛОТН. ВТУЛ., ШЕСТИГРАН. ГОЛОВКА	2	
	30971	УПЛОТНИТЕЛЬНОЕ КОЛЬЦО — Ø 2,95 × Ø 23,47		
4	135778	ФИТИНГ — ПЕРЕХОДНИК	12	
	50219	УПЛОТНИТЕЛЬНОЕ КОЛЬЦО — Ø 1,98 × Ø 11,89		
	135865	УПЛОТНИТЕЛЬНОЕ КОЛЬЦО — Ø 1,78 × Ø 9,25		
5	135780	ФИТИНГ — ПЕРЕХОДНИК	1	
	44209	УПЛОТНИТЕЛЬНОЕ КОЛЬЦО — Ø 2,21 × Ø 16,36		
	135866	УПЛОТНИТЕЛЬНОЕ КОЛЬЦО — Ø 1,78 × Ø 12,42		
6	135788	ФИТИНГ — ПЕРЕХОДНИК	4	
	30971	УПЛОТНИТЕЛЬНОЕ КОЛЬЦО — Ø 2,95 × Ø 23,47		
	135868	УПЛОТНИТЕЛЬНОЕ КОЛЬЦО — Ø 1,78 × Ø 18,77		
7	136524	ФИТИНГ — ЗАГЛУШКА ГИДР. 16 УПЛОТН. ВТУЛ., ШЕСТИГРАННИК ПОД ТОРЦОВЫЙ КЛЮЧ	1	
	50220	УПЛОТНИТЕЛЬНОЕ КОЛЬЦО — Ø 2,95 × Ø 29,74		
8	158174	ФИТИНГ — ЗАГЛУШКА ГИДР. 8 УПЛОТН. ВТУЛ., ШЕСТИГРАННИК ПОД ТОРЦОВЫЙ КЛЮЧ	3	
	44209	УПЛОТНИТЕЛЬНОЕ КОЛЬЦО — Ø 2,21 × Ø 16,36		
9	283567	ЗАГЛУШКА — ПОЛОСТЬ	2	
	283569	КОМПЛЕКТ УПЛОТНЕНИЙ		
A	136850	БОЛТ — С ШЕСТИГР. ГОЛОВКОЙ, M10 × 1,5 × 160-8.8-AA1J		

177. Распределитель двойного ножа без синхронизации (MD № 283502) включает все заглушки и фитинги (кроме крепежа), перечисленные в этом разделе.

60 Гидравлическое оборудование — привод ножа, двойной нож, левый (D215 и D220)

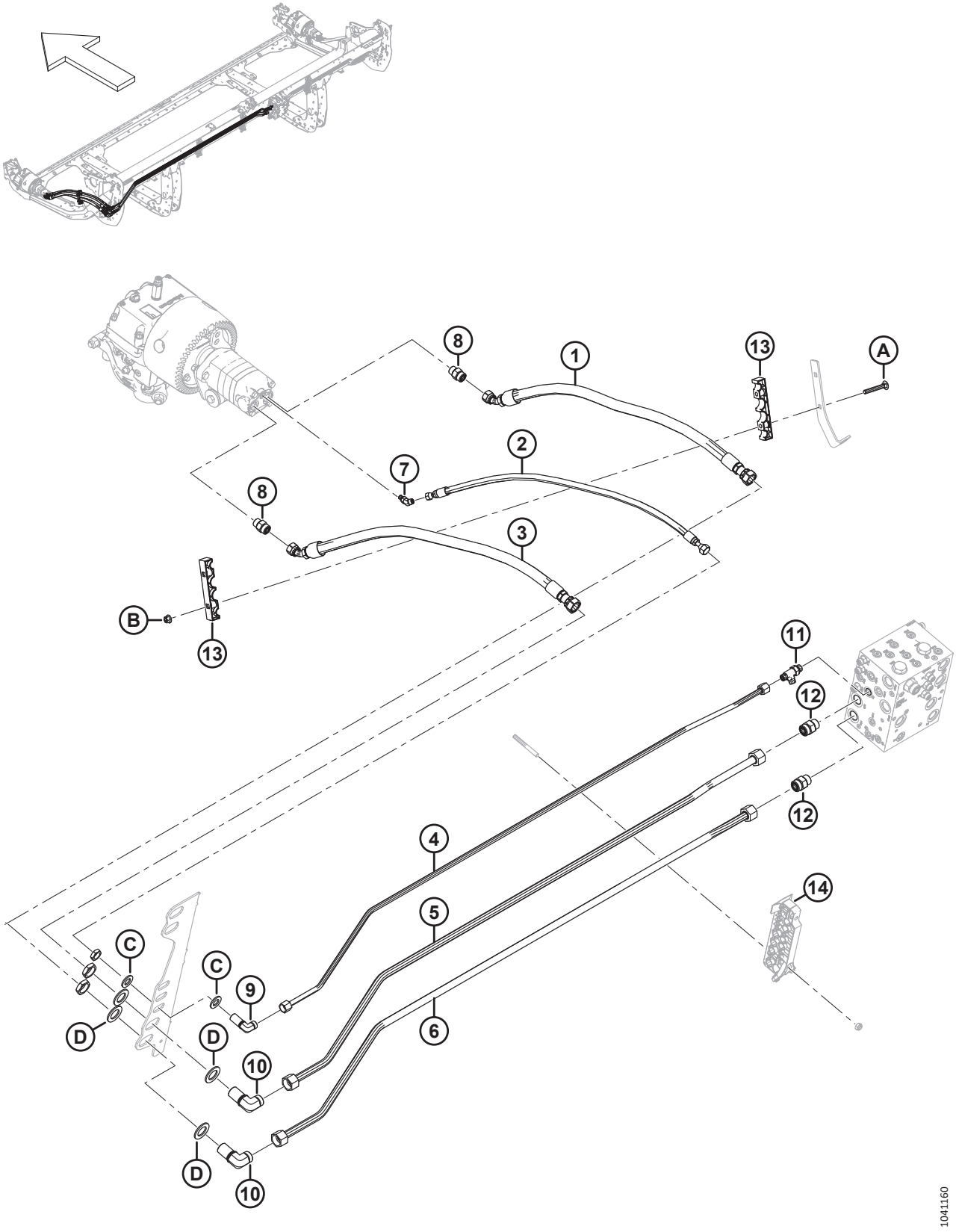

ГИДРАВЛИЧЕСКОЕ ОБОРУДОВАНИЕ — ПРИВОД НОЖА, ДВОЙНОЙ НОЖ, ЛЕВЫЙ (D215 И D220)

Ссылка	Номер детали	Описание	Кол-во	Серийный номер
1	283063	ШЛАНГ — ГИДР.	1	
2	283065	ШЛАНГ — ГИДР.	1	
3	283202	ШЛАНГ — ГИДР.	1	
4	323480	ЛИНИЯ — ГИДРАВЛИЧЕСКАЯ (D215) [178]	1	
	323553	ЛИНИЯ — ГИДРАВЛИЧЕСКАЯ (D220) [179]	1	
5	323481	ЛИНИЯ — ГИДРАВЛИЧЕСКАЯ (D215) [178]	1	
	323552	ЛИНИЯ — ГИДРАВЛИЧЕСКАЯ (D220) [179]	1	
6	323482	ЛИНИЯ — ГИДРАВЛИЧЕСКАЯ (D215) [178]	1	
	323551	ЛИНИЯ — ГИДРАВЛИЧЕСКАЯ (D220) [179]	1	
7	252307	ФИТИНГ — КОЛЕНО 45° ГИДР.	1	
	50223	УПЛОТНИТЕЛЬНОЕ КОЛЬЦО — Ø 1,83 × Ø 8,92		
	135957	УПЛОТНИТЕЛЬНОЕ КОЛЬЦО — Ø 1,78 × Ø 7,65		
8	184461	ФИТИНГ — АДАПТЕР ГИДР. ЛИНИИ	2	
	44210	УПЛОТНИТЕЛЬНОЕ КОЛЬЦО — Ø 2,46 × Ø 19,18		
	135867	УПЛОТНИТЕЛЬНОЕ КОЛЬЦО — Ø 1,78 × Ø 15,60		
9	136244	ФИТИНГ — КОЛЕНО 90° ПЕРЕБОРКИ ГИДР. [180]	1	
	135866	УПЛОТНИТЕЛЬНОЕ КОЛЬЦО — Ø 1,78 × Ø 12,42		
10	136245	ФИТИНГ — КОЛЕНО 90° ПЕРЕБОРКИ ГИДР. [180]	2	
	135868	УПЛОТНИТЕЛЬНОЕ КОЛЬЦО — Ø 1,78 × Ø 18,77		
11	136453	ФИТИНГ — ТРОЙНИК ГИДР. ЛИНИИ	1	
	44209	УПЛОТНИТЕЛЬНОЕ КОЛЬЦО — Ø 2,21 × Ø 16,36		
	135865	УПЛОТНИТЕЛЬНОЕ КОЛЬЦО — Ø 1,78 × Ø 9,25		
12	135788	ФИТИНГ — АДАПТЕР	2	
	30971	УПЛОТНИТЕЛЬНОЕ КОЛЬЦО — Ø 2,95 × Ø 23,47		
	135868	УПЛОТНИТЕЛЬНОЕ КОЛЬЦО — Ø 1,78 × Ø 18,77		
13	283984	ХОМУТ — ЛИНИЯ, НОЖ	2	
14	ССЫЛКА	УЗЕЛ — ЗАЖИМ ЛИНИИ [181]		
A	136495	БОЛТ — С ПОЛУКРУГЛОЙ ГОЛОВКОЙ И КВАДРАТНЫМ ПОДГОЛОВКОМ, M10 × 1,5 × 70-8.8-AA1J		
B	135799	ГАЙКА — ШЕСТИГР., ФЛАНЦ., ЦЕНТР., СТОПОРН. M10 × 1,5-10		
C	18601	ШАЙБА — ПЛОСКАЯ, SAE		
D	136355	ШАЙБА — ПЛОСКАЯ НД 2,0 ДЮЙМ., ОЦИНК.		

178. Используется только на жатках D215.
179. Используется только на жатках D220.
180. К фитингу прилагается стопорная гайка.
181. Информацию о деталях для обслуживания зажима линии см. в разделах от *82 Крышки гидравлической линии — центральные, серия M (D215), страница 225* до *85 Крышки гидравлической линии — центральные, серия M1/M2 (D220), страница 233*.

61 Гидравлическое оборудование — привод ножа, одинарный и двойной нож, левый (D225, D230, D235 и D241)

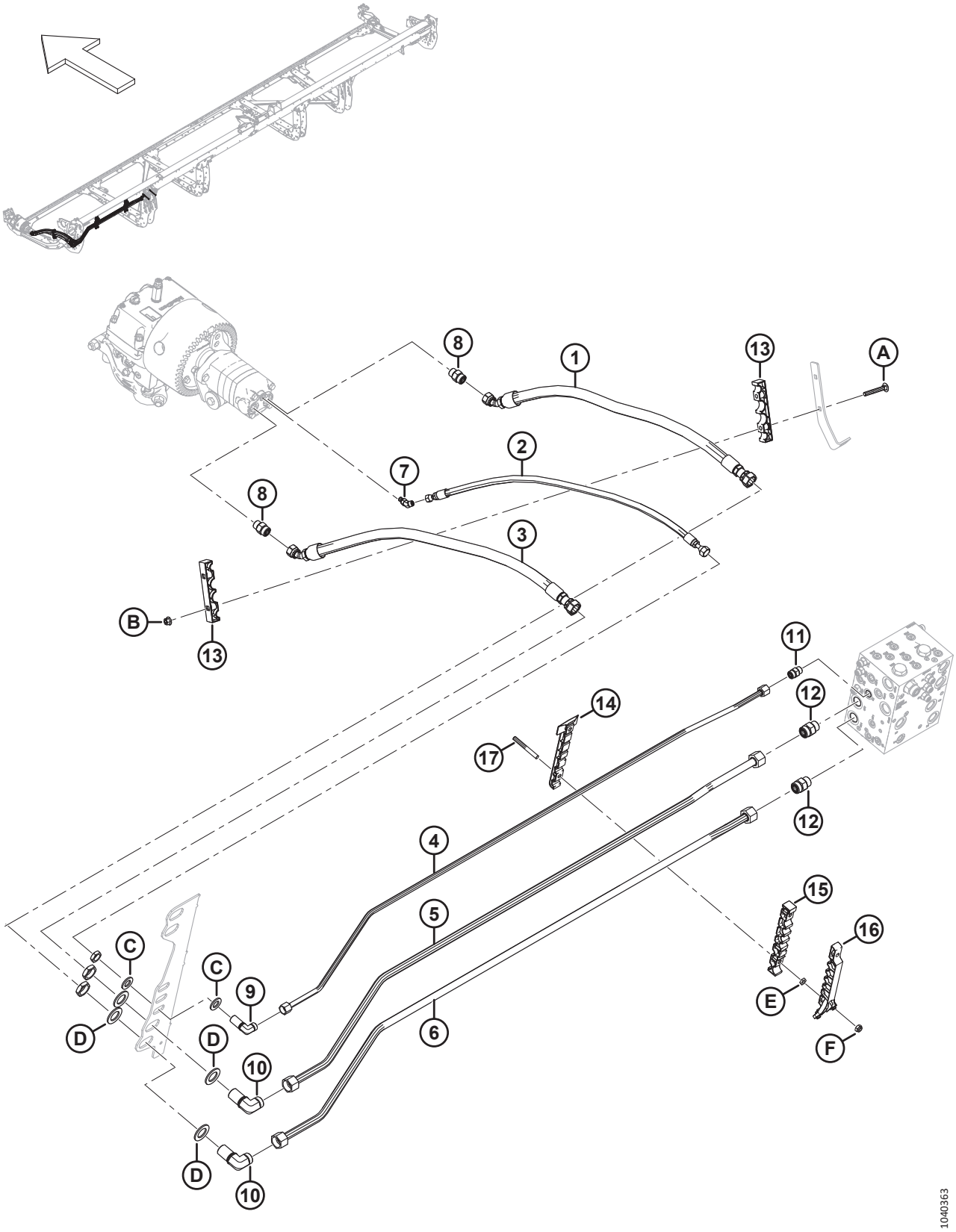

ГИДРАВЛИЧЕСКОЕ ОБОРУДОВАНИЕ — ПРИВОД НОЖА, ОДИНАРНЫЙ И ДВОЙНОЙ НОЖ, ЛЕВЫЙ (D225, D230, D235 И D241)

Ссылка	Номер детали	Описание	Кол-во	Серийный номер
1	283063	ШЛАНГ — ГИДР.	1	
2	283065	ШЛАНГ — ГИДР.	1	
3	283202	ШЛАНГ — ГИДР.	1	
4	283233	ЛИНИЯ — ГИДРАВЛИЧЕСКАЯ (D225) [182]	1	
	283048	ЛИНИЯ — ГИДРАВЛИЧЕСКАЯ (D230) [183]	1	
	283201	ЛИНИЯ — ГИДРАВЛИЧЕСКАЯ (D235) [184]	1	
	283458	ЛИНИЯ — ГИДРАВЛИЧЕСКАЯ (D241) [185]	1	
5	283232	ЛИНИЯ — ГИДРАВЛИЧЕСКАЯ (D225) [182]	1	
	283047	ЛИНИЯ — ГИДРАВЛИЧЕСКАЯ (D230) [183]	1	
	283104	ЛИНИЯ — ГИДРАВЛИЧЕСКАЯ (D235) [184]	1	
	283457	ЛИНИЯ — ГИДРАВЛИЧЕСКАЯ (D241) [185]	1	
6	283231	ЛИНИЯ — ГИДРАВЛИЧЕСКАЯ (D225) [182]	1	
	283046	ЛИНИЯ — ГИДРАВЛИЧЕСКАЯ (D230) [183]	1	
	283102	ЛИНИЯ — ГИДРАВЛИЧЕСКАЯ (D235) [184]	1	
	283456	ЛИНИЯ — ГИДРАВЛИЧЕСКАЯ (D241) [185]	1	
7	252307	ФИТИНГ — КОЛЕНО 45° ГИДР.	1	
	50223	УПЛОТНИТЕЛЬНОЕ КОЛЬЦО — Ø 1,83 × Ø 8,92		
	135957	УПЛОТНИТЕЛЬНОЕ КОЛЬЦО — Ø 1,78 × Ø 7,65		
8	184461	ФИТИНГ — АДАПТЕР ГИДР. ЛИНИИ	2	
	44210	УПЛОТНИТЕЛЬНОЕ КОЛЬЦО — Ø 2,46 × Ø 19,18		
	135867	УПЛОТНИТЕЛЬНОЕ КОЛЬЦО — Ø 1,78 × Ø 15,60		
9	136244	ФИТИНГ — КОЛЕНО 90° ПЕРЕБОРКИ ГИДР. [186]	1	
	135866	УПЛОТНИТЕЛЬНОЕ КОЛЬЦО — Ø 1,78 × Ø 12,42		
10	136245	ФИТИНГ — КОЛЕНО 90° ПЕРЕБОРКИ ГИДР. [186]	2	
	135868	УПЛОТНИТЕЛЬНОЕ КОЛЬЦО — Ø 1,78 × Ø 18,77		
11	135780	ФИТИНГ — АДАПТЕР	1	
	44209	УПЛОТНИТЕЛЬНОЕ КОЛЬЦО — Ø 2,21 × Ø 16,36		
	135866	УПЛОТНИТЕЛЬНОЕ КОЛЬЦО — Ø 1,78 × Ø 12,42		
12	135788	ФИТИНГ — АДАПТЕР	2	
	30971	УПЛОТНИТЕЛЬНОЕ КОЛЬЦО — Ø 2,95 × Ø 23,47		
	135868	УПЛОТНИТЕЛЬНОЕ КОЛЬЦО — Ø 1,78 × Ø 18,77		
13	283984	ХОМУТ — ЛИНИЯ, НОЖ	2	
14	283797	ХОМУТ — ЛЕВАЯ НИЖНЯЯ ЛИНИЯ [187]		

182. Используется только на жатках D225.
183. Используется только на жатках D230.
184. Используется только на жатках D235.
185. Используется только на жатках D241.
186. К фитингу прилагается стопорная гайка.
187. Количество: D225 = 1, D230 = 2, D235 = 3 и D241 = 4.

ГИДРАВЛИЧЕСКОЕ ОБОРУДОВАНИЕ — ПРИВОД НОЖА, ОДИНАРНЫЙ И ДВОЙНОЙ НОЖ, ЛЕВЫЙ (D225, D230, D235 И D241)

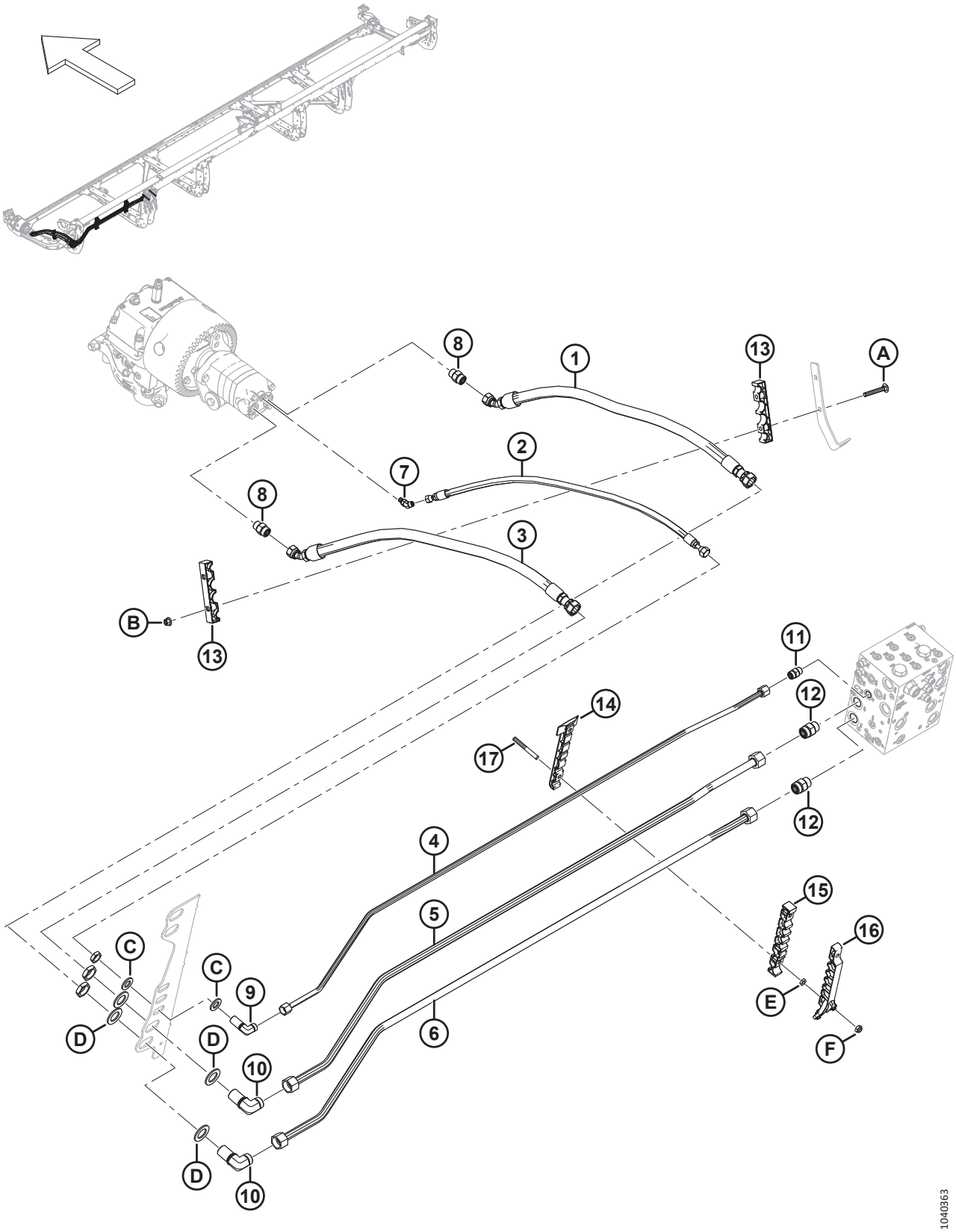

ГИДРАВЛИЧЕСКОЕ ОБОРУДОВАНИЕ — ПРИВОД НОЖА, ОДИНАРНЫЙ И ДВОЙНОЙ НОЖ, ЛЕВЫЙ (D225, D230, D235 И D241)

Ссылка	Номер детали	Описание	Кол-во	Серийный номер
15	283807	ХОМУТ — ЛЕВАЯ СРЕДНЯЯ ЛИНИЯ		
16	340548	КОМПЛЕКТ — ЛЕВЫЙ ВЕРХНИЙ ЗАЖИМ ЛИНИИ [188]		
17	312654	ШПИЛЬКА — РЕЗЬБОВОЕ КРЕПЛЕНИЕ, КРЫЛЬЧАТАЯ НАКЛАДКА [189]		
A	136495	БОЛТ — С ПОЛУКРУГЛОЙ ГОЛОВКОЙ И КВАДРАТНЫМ ПОДГОЛОВКОМ, M10 × 1,5 × 70-8.8-AA1J		
B	135799	ГАЙКА — ШЕСТИГР., ФЛАНЦ., ЦЕНТР., СТОПОРН. M10 × 1,5-10		
C	18601	ШАЙБА — ПЛОСКАЯ, SAE		
D	136355	ШАЙБА — ПЛОСКАЯ НД 2,0 ДЮЙМ., ОЦИНК.		
E	136442	ГАЙКА — ШЕСТИГРАННАЯ, НИЗКАЯ M10 × 1,5-05-AA1J		
F	184692	ГАЙКА — ШЕСТИГРАННАЯ, NYLOC M10 × 1,5-8-AA1J		

188. Включает левый верхний зажим линии (не продается отдельно) и два винта Torx® (MD № 320336). Количество: D225 = 1, D230 = 2, D235 = 3 и D241 = 4.
189. Количество: D225 = 2, D230 = 4, D235 = 6 и D241 = 8.

62 Гидравлическое оборудование — привод ножа, двойной нож, правый (D215 и D220)

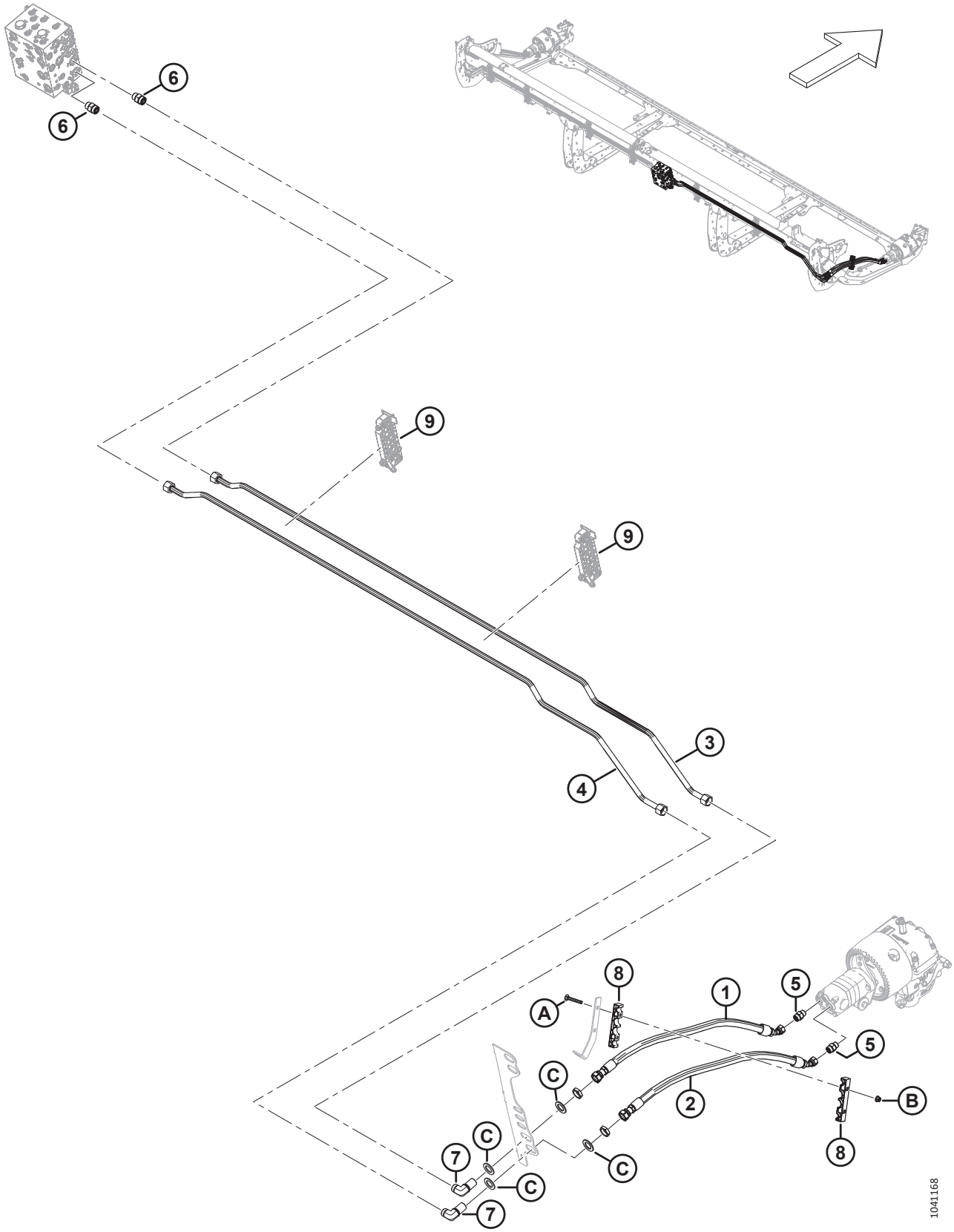

ГИДРАВЛИЧЕСКОЕ ОБОРУДОВАНИЕ — ПРИВОД НОЖА, ДВОЙНОЙ НОЖ, ПРАВЫЙ (D215 И D220)

Ссылка	Номер детали	Описание	Кол-во	Серийный номер
1	283202	ШЛАНГ — ГИДР.	1	
2	283063	ШЛАНГ — ГИДР.	1	
3	323454	ЛИНИЯ — ГИДРАВЛИЧЕСКАЯ (D215) [190]	1	
	323555	ЛИНИЯ — ГИДРАВЛИЧЕСКАЯ (D220) [191]	1	
4	323453	ЛИНИЯ — ГИДРАВЛИЧЕСКАЯ (D215) [190]	1	
	323554	ЛИНИЯ — ГИДРАВЛИЧЕСКАЯ (D220) [191]	1	
5	184461	ФИТИНГ — ПЕРЕХОДНИК ГИДР.	2	
	44210	УПЛОТНИТЕЛЬНОЕ КОЛЬЦО — Ø 2,46 × Ø 19,18		
	135867	УПЛОТНИТЕЛЬНОЕ КОЛЬЦО — Ø 1,78 × Ø 15,60		
6	135788	ФИТИНГ — ПЕРЕХОДНИК	2	
	30971	УПЛОТНИТЕЛЬНОЕ КОЛЬЦО — Ø 2,95 × Ø 23,47		
	135868	УПЛОТНИТЕЛЬНОЕ КОЛЬЦО — Ø 1,78 × Ø 18,77		
7	136245	ФИТИНГ — КОЛЕНО 90° ПЕРЕБОРКИ, ГИДР. [192]	2	
	135868	УПЛОТНИТЕЛЬНОЕ КОЛЬЦО — Ø 1,78 × Ø 18,77		
8	283984	ХОМУТ — ЛИНИЯ, НОЖ	2	
9	ССЫЛКА	УЗЕЛ — ЗАЖИМ ЛИНИИ [193]		
A	136495	БОЛТ — С ПОЛУКРУГЛОЙ ГОЛОВКОЙ И КВАДРАТНЫМ ПОДГОЛОВКОМ, M10 × 1,5 × 70-8.8-AA1J		
B	135799	ГАЙКА — ШЕСТИГР., ФЛАНЦ., ЦЕНТР., СТОПОРН. M10 × 1,5-10		
C	136355	ШАЙБА — ПЛОСКАЯ НД 2,0 ДЮЙМ., ОЦИНК.		

190. Используется только на жатках D215.
191. Используется только на жатках D220.
192. Фитинг включает стопорную гайку (не продается отдельно).
193. Информацию о деталях для обслуживания зажима линии см. в разделах от *82 Крышки гидравлической линии — центральные, серия M (D215), страница 225* до *85 Крышки гидравлической линии — центральные, серия M1/M2 (D220), страница 233*.

63 Гидравлическое оборудование — привод ножа, двойной нож, правый (D225, D230 и D235)

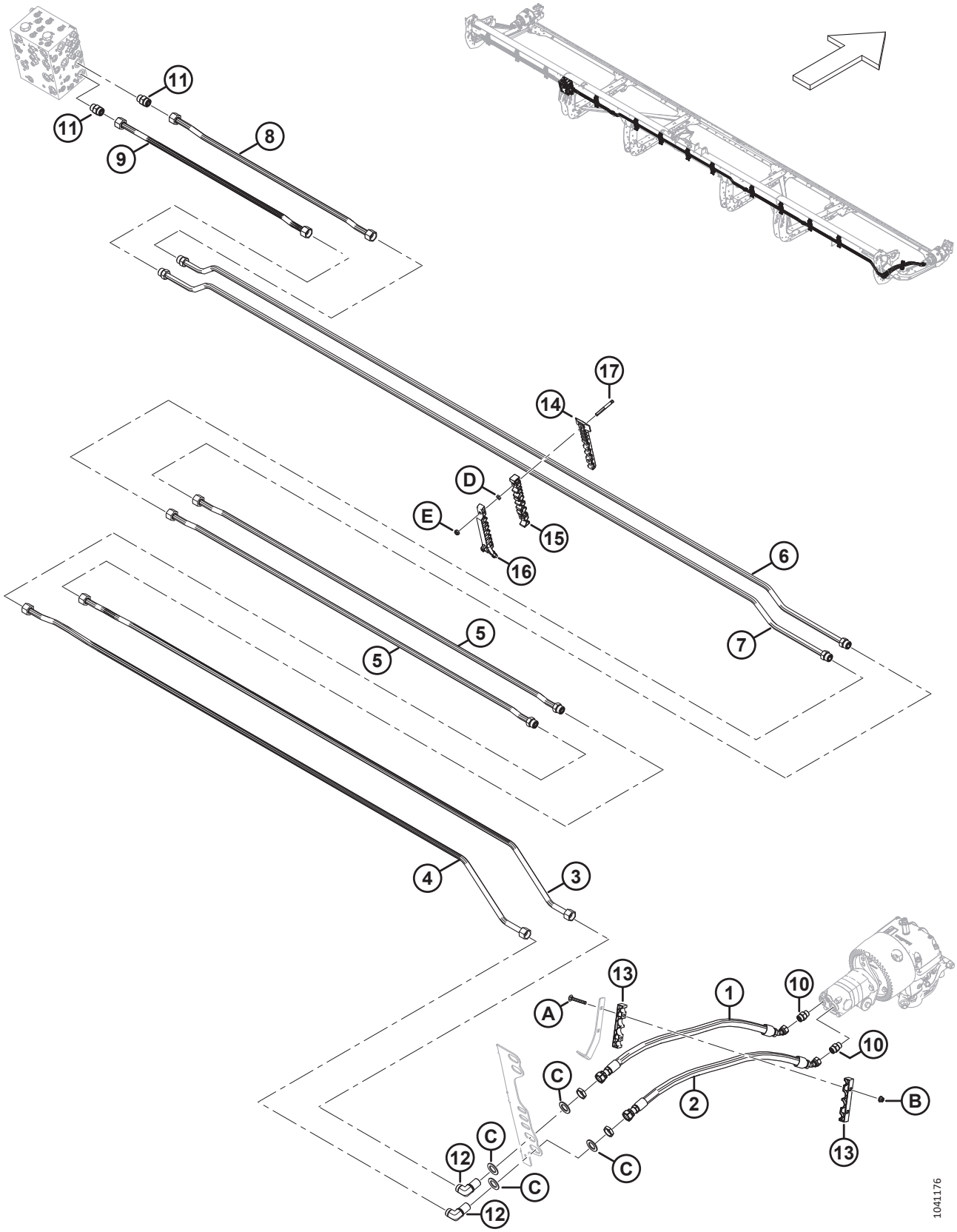

ГИДРАВЛИЧЕСКОЕ ОБОРУДОВАНИЕ — ПРИВОД НОЖА, ДВОЙНОЙ НОЖ, ПРАВЫЙ (D225, D230 И D235)

Ссылка	Номер детали	Описание	Кол-во	Серийный номер
1	283202	ШЛАНГ — ГИДР.	1	
2	283063	ШЛАНГ — ГИДР.	1	
3	283241	ЛИНИЯ — ГИДРАВЛИЧЕСКАЯ (D225 И D235) [194]	1	
	283321	ЛИНИЯ — ГИДРАВЛИЧЕСКАЯ (D230) [195]	1	
4	283240	ЛИНИЯ — ГИДРАВЛИЧЕСКАЯ (D225 И D235) [194]	1	
	283320	ЛИНИЯ — ГИДРАВЛИЧЕСКАЯ (D230) [195]	1	
5	283323	ЛИНИЯ — ГИДРАВЛИЧЕСКАЯ (D235) [196]	2	
	135868	УПЛОТНИТЕЛЬНОЕ КОЛЬЦО — Ø 1,78 × Ø 18,77		
6	283242	ЛИНИЯ — ГИДРАВЛИЧЕСКАЯ	1	
	135868	УПЛОТНИТЕЛЬНОЕ КОЛЬЦО — Ø 1,78 × Ø 18,77		
7	283239	ЛИНИЯ — ГИДРАВЛИЧЕСКАЯ	1	
	135868	УПЛОТНИТЕЛЬНОЕ КОЛЬЦО — Ø 1,78 × Ø 18,77		
8	283243	ЛИНИЯ — ГИДРАВЛИЧЕСКАЯ	1	
9	283238	ЛИНИЯ — ГИДРАВЛИЧЕСКАЯ	1	
10	184461	ФИТИНГ — АДАПТЕР ГИДР. ЛИНИИ	2	
	44210	УПЛОТНИТЕЛЬНОЕ КОЛЬЦО — Ø 2,46 × Ø 19,18		
	135867	УПЛОТНИТЕЛЬНОЕ КОЛЬЦО — Ø 1,78 × Ø 15,60		
11	135788	ФИТИНГ — ПЕРЕХОДНИК	2	
	30971	УПЛОТНИТЕЛЬНОЕ КОЛЬЦО — Ø 2,95 × Ø 23,47		
	135868	УПЛОТНИТЕЛЬНОЕ КОЛЬЦО — Ø 1,78 × Ø 18,77		
12	136245	ФИТИНГ — КОЛЕНО 90° ПЕРЕБОРКИ, ГИДР. [197]	2	
	135868	УПЛОТНИТЕЛЬНОЕ КОЛЬЦО — Ø 1,78 × Ø 18,77		
13	283984	ХОМУТ — ЛИНИЯ, НОЖ	2	
14	283820	ХОМУТ — ПРАВАЯ НИЖНЯЯ ЛИНИЯ [198]		
15	283818	ХОМУТ — ПРАВАЯ СРЕДНЯЯ ЛИНИЯ [198]		
16	340549	КОМПЛЕКТ — ПРАВЫЙ ВЕРХНИЙ ЗАЖИМ ЛИНИИ [199]		
17	312654	ШПИЛЬКА — РЕЗЬБОВОЕ КРЕПЛЕНИЕ, КРЫЛЬЧАТАЯ НАКЛАДКА		
A	136495	БОЛТ — С ПОЛУКРУГЛОЙ ГОЛОВКОЙ И КВАДРАТНЫМ ПОДГОЛОВКОМ, M10 × 1,5 × 70-8.8-AA1J		
B	135799	ГАЙКА — ШЕСТИГР., ФЛАНЦ., ЦЕНТР., СТОПОРН. M10 × 1,5-10		
C	136355	ШАЙБА — ПЛОСКАЯ НД 2,0 ДЮЙМ., ОЦИНК.		
D	136442	ГАЙКА — ШЕСТИГРАННАЯ, НИЗКАЯ M10 × 1,5-05-AA1J		
E	184692	ГАЙКА — ШЕСТИГРАННАЯ, NYLOC M10 × 1,5-8-AA1J		

194. Используется только на жатках D225 и D235.
195. Используется только на жатках D230.
196. Используется только на жатках D235.
197. Фитинг включает стопорную гайку (не продается отдельно).
198. Количество: D225 = 7, D230 = 8 и D235 = 9.
199. Включает правый верхний зажим линии (не продается отдельно) и два винта Torx® (MD № 320336). Количество: D225 = 7, D230 = 8 и D235 = 9.

64 Гидравлическое оборудование — привод ножа, двойной нож, правый (D241)

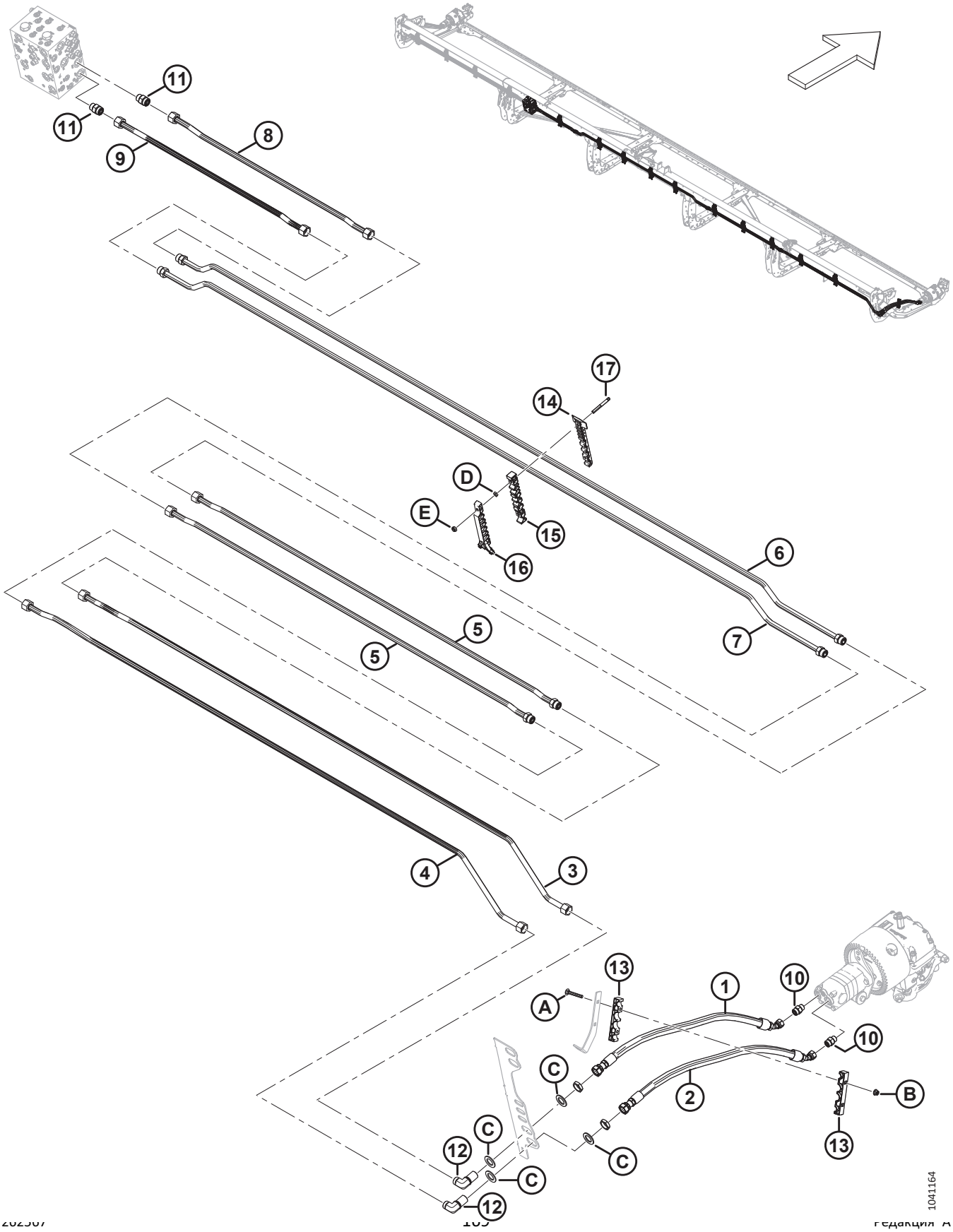

ГИДРАВЛИЧЕСКОЕ ОБОРУДОВАНИЕ — ПРИВОД НОЖА, ДВОЙНОЙ НОЖ, ПРАВЫЙ (D241)

Ссылка	Номер детали	Описание	Кол-во	Серийный номер
1	283202	ШЛАНГ — ГИДР.	1	
2	283063	ШЛАНГ — ГИДР.	1	
3	283413	ЛИНИЯ — ГИДРАВЛИЧЕСКАЯ (D241)	1	
4	283412	ЛИНИЯ — ГИДРАВЛИЧЕСКАЯ (D241)	1	
5	283515	ЛИНИЯ — ГИДРАВЛИЧЕСКАЯ (D241)	2	
	135868	УПЛОТНИТЕЛЬНОЕ КОЛЬЦО — Ø 1,78 × Ø 18,77		
6	283242	ЛИНИЯ — ГИДРАВЛИЧЕСКАЯ (D241)	1	
	135868	УПЛОТНИТЕЛЬНОЕ КОЛЬЦО — Ø 1,78 × Ø 18,77		
7	283239	ЛИНИЯ — ГИДРАВЛИЧЕСКАЯ (D241)	1	
	135868	УПЛОТНИТЕЛЬНОЕ КОЛЬЦО — Ø 1,78 × Ø 18,77		
8	283243	ЛИНИЯ — ГИДРАВЛИЧЕСКАЯ (D241)	1	
9	283238	ЛИНИЯ — ГИДРАВЛИЧЕСКАЯ (D241)	1	
10	184461	ФИТИНГ — АДАПТЕР ГИДР. ЛИНИИ	2	
	44210	УПЛОТНИТЕЛЬНОЕ КОЛЬЦО — Ø 2,46 × Ø 19,18		
	135867	УПЛОТНИТЕЛЬНОЕ КОЛЬЦО — Ø 1,78 × Ø 15,60		
11	135788	ФИТИНГ — ПЕРЕХОДНИК	2	
	30971	УПЛОТНИТЕЛЬНОЕ КОЛЬЦО — Ø 2,95 × Ø 23,47		
	135868	УПЛОТНИТЕЛЬНОЕ КОЛЬЦО — Ø 1,78 × Ø 18,77		
12	136245	ФИТИНГ — КОЛЕНО 90° ПЕРЕБОРКИ, ГИДР. [200]	2	
	135868	УПЛОТНИТЕЛЬНОЕ КОЛЬЦО — Ø 1,78 × Ø 18,77		
13	283984	ХОМУТ — ЛИНИЯ, НОЖ	2	
14	283820	ХОМУТ — ПРАВАЯ НИЖНЯЯ ЛИНИЯ	10	
15	283818	ХОМУТ — ПРАВАЯ СРЕДНЯЯ ЛИНИЯ	10	
16	340549	КОМПЛЕКТ — ПРАВЫЙ ВЕРХНИЙ ЗАЖИМ ЛИНИИ [201]	10	
17	312654	ШПИЛЬКА — РЕЗЬБОВОЕ КРЕПЛЕНИЕ, КРЫЛЬЧАТАЯ НАКЛАДКА	20	
A	136495	БОЛТ — С ПОЛУКРУГЛОЙ ГОЛОВКОЙ И КВАДРАТНЫМ ПОДГОЛОВКОМ, M10 × 1,5 × 70-8.8-AA1J		
B	135799	ГАЙКА — ШЕСТИГР., ФЛАНЦ., ЦЕНТР., СТОПОРН. M10 × 1,5-10		
C	136355	ШАЙБА — ПЛОСКАЯ НД 2,0 ДЮЙМ., ОЦИНК.		
D	136442	ГАЙКА — ШЕСТИГРАННАЯ, НИЗКАЯ M10 × 1,5-05-AA1J		
E	184692	ГАЙКА — ШЕСТИГРАННАЯ, NYLOC M10 × 1,5-8-AA1J		

200. Фитинг включает стопорную гайку (не продается отдельно).
201. Включает правый верхний зажим линии (не продается отдельно) и два винта Torx® (MD № 320336).

65 Гидравлическое оборудование — привод полотна, центральная подача (D215 и D220)

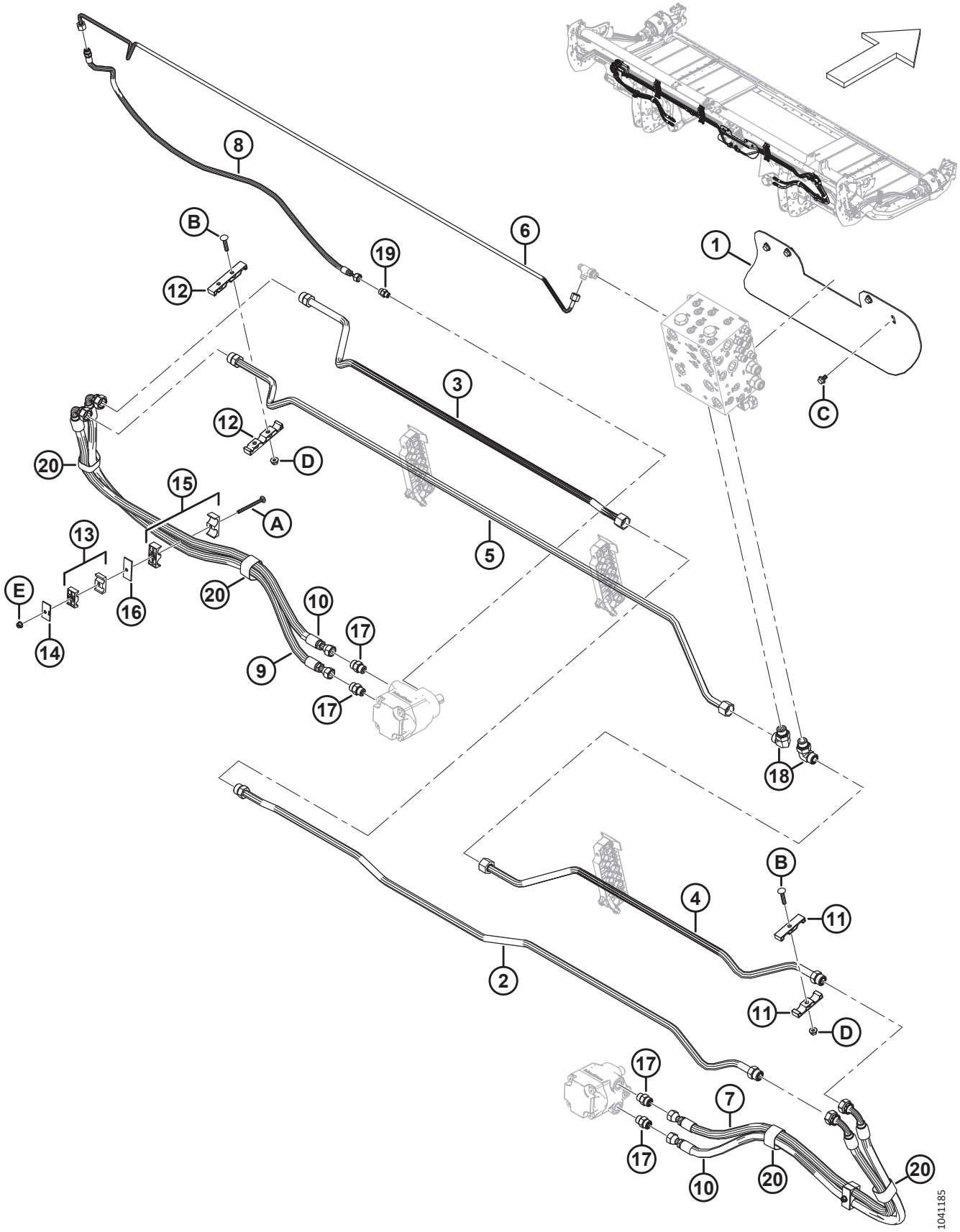

ГИДРАВЛИЧЕСКОЕ ОБОРУДОВАНИЕ — ПРИВОД ПОЛОТНА, ЦЕНТРАЛЬНАЯ ПОДАЧА (D215 И D220)

Ссылка	Номер детали	Описание	Кол-во	Серийный номер
1	360039	КРЫШКА — ГИДРАВЛИЧЕСКОЕ ОБОРУДОВАНИЕ	1	
2	323839	ЛИНИЯ — ГИДРАВЛИЧЕСКАЯ	1	
3	323838	ЛИНИЯ — ГИДРАВЛИЧЕСКАЯ	1	
4	323475	ЛИНИЯ — ГИДРАВЛИЧЕСКАЯ	1	
5	323473	ЛИНИЯ — ГИДРАВЛИЧЕСКАЯ	1	
6	323472	ЛИНИЯ — ГИДРАВЛИЧЕСКАЯ	1	
7	323633	ШЛАНГ — ГИДР.	1	
8	323632	ШЛАНГ — ГИДР.	1	
9	323630	ШЛАНГ — ГИДР.	1	
10	323629	ШЛАНГ — ГИДР.	2	
11	283993	ЗАЖИМ — ЛИНИЯ ПОЛОТНА	2	
12	283990	ЗАЖИМ — ЛИНИЯ ПОЛОТНА	2	
13	232395	ЗАЖИМ — В СБОРЕ [202]	1	
14	184303	ХОМУТ — ПЛОСКАЯ КРЫШКА	1	
15	232219	ХОМУТ — В СБОРЕ [202]	2	
16	232233	ХОМУТ — ПЛОСКАЯ КРЫШКА	2	
17	184461	ФИТИНГ — ПЕРЕХОДНИК ГИДР.	4	
	44210	УПЛОТНИТЕЛЬНОЕ КОЛЬЦО — 2,46 × 19,18		
	135867	УПЛОТНИТЕЛЬНОЕ КОЛЬЦО — 1,78 × 15,60		
18	135821	ФИТИНГ — КОЛЕНО 90° ГИДР.	2	
	30971	УПЛОТНИТЕЛЬНОЕ КОЛЬЦО — 2,95 × 23,47		
	135868	УПЛОТНИТЕЛЬНОЕ КОЛЬЦО — 1,78 × 18,77		
19	135778	ФИТИНГ — ПЕРЕХОДНИК	1	
	50219	УПЛОТНИТЕЛЬНОЕ КОЛЬЦО — 1,98 × 11,89		
	135865	УПЛОТНИТЕЛЬНОЕ КОЛЬЦО — 1,78 × 9,25		
20	135443	ФИКСИРУЮЩИЙ РЕМЕНЬ — 4 ДЮЙМА ДЛ.	4	
A	252633	БОЛТ — С ПОЛУКРУГЛОЙ ГОЛОВКОЙ И КВАДРАТНЫМ ПОДГОЛОВКОМ, M8 × 1,25 × 100-8.8-AA1J		
B	184658	БОЛТ — УКОРОЧЕННЫЙ С ПОЛУКРУГЛОЙ ГОЛОВКОЙ И КВАДРАТНЫМ ПОДГОЛОВКОМ, M10 × 1,5 × 50-8.8-AA1J		
C	136151	БОЛТ — ФЛАНЦЕВЫЙ, С ШЕСТИГР. ГОЛОВКОЙ, РЕЗЬБА ПО ВСЕЙ ДЛИНЕ M10 × 1,5 × 16-8.8-AA1J		
D	135799	ГАЙКА — ШЕСТИГР., ФЛАНЦ., ЦЕНТР., СТОПОРН. M10 × 1,5-10		
E	135337	ГАЙКА — ФЛАНЦЕВАЯ, ШЕСТИГРАННАЯ, СТОПОРН., M8 × 1,25-8-AA1J		

202. Зажим в сборе включает две половины зажима (не продается отдельно). Он **НЕ** включает крышку и крепеж.

66 Гидравлическое оборудование — привод полотна, центральная подача (D225, D230, D235 и D241)

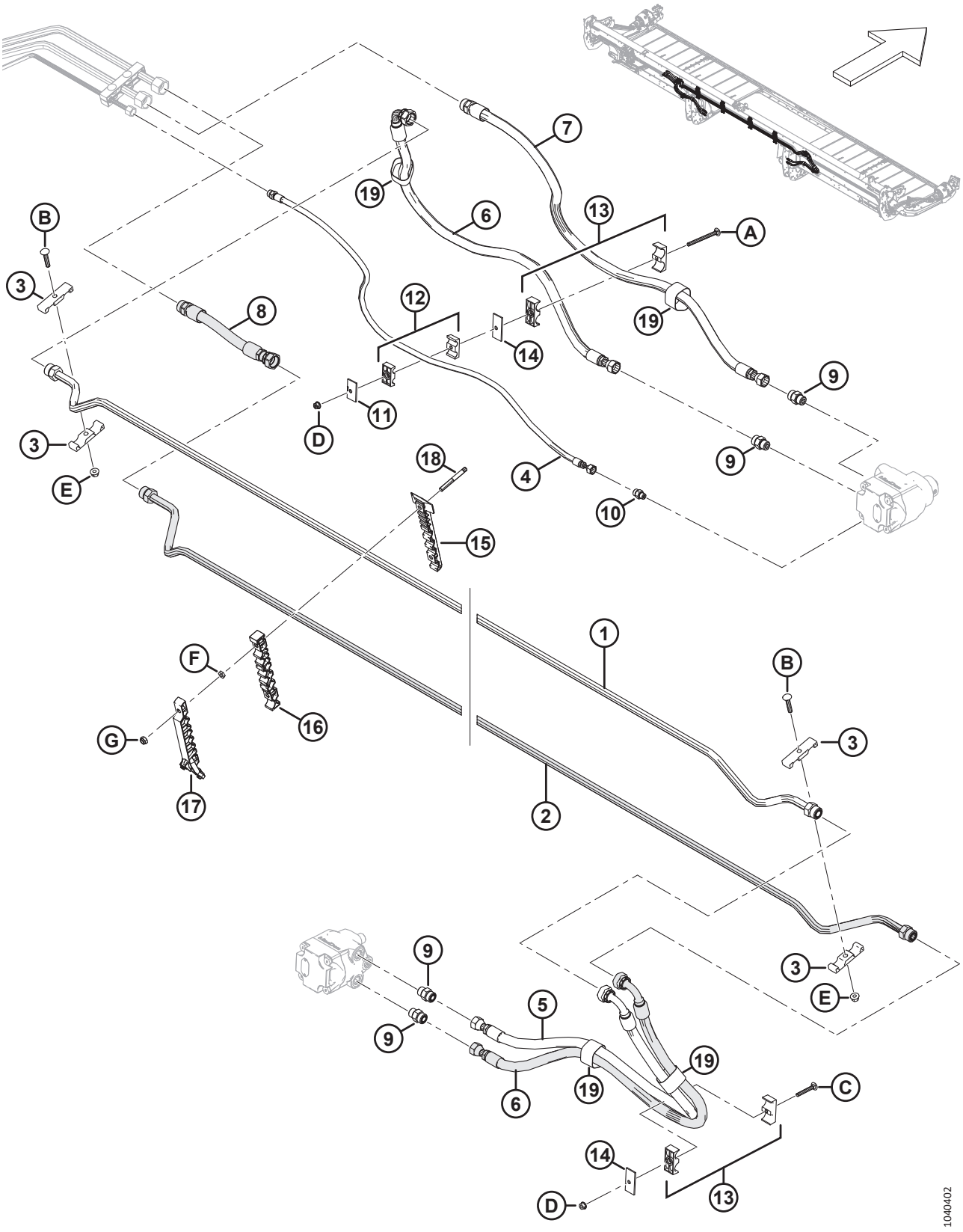

ГИДРАВЛИЧЕСКОЕ ОБОРУДОВАНИЕ — ПРИВОД ПОЛОТНА, ЦЕНТРАЛЬНАЯ ПОДАЧА (D225, D230, D235 И D241)

Ссылка	Номер детали	Описание	Кол-во	Серийный номер
1	283245	ЛИНИЯ — ГИДРАВЛИЧЕСКАЯ	1	
	135868	УПЛОТНИТЕЛЬНОЕ КОЛЬЦО — Ø 1,78 × Ø 18,77		
2	283244	ЛИНИЯ — ГИДРАВЛИЧЕСКАЯ	1	
	135868	УПЛОТНИТЕЛЬНОЕ КОЛЬЦО — Ø 1,78 × Ø 18,77		
3	283993	ЗАЖИМ — ЛИНИЯ ПОЛОТНА	4	
4	283297	ШЛАНГ — ГИДРАВЛИЧЕСКИЙ	1	
	135865	УПЛОТНИТЕЛЬНОЕ КОЛЬЦО — Ø 1,78 × Ø 9,25		
5	283296	ШЛАНГ — ГИДРАВЛИЧЕСКИЙ	1	
6	283295	ШЛАНГ — ГИДРАВЛИЧЕСКИЙ	2	
7	283294	ШЛАНГ — ГИДРАВЛИЧЕСКИЙ	1	
	135868	УПЛОТНИТЕЛЬНОЕ КОЛЬЦО — Ø 1,78 × Ø 18,77		
8	283293	ШЛАНГ — ГИДРАВЛИЧЕСКИЙ	1	
	135868	УПЛОТНИТЕЛЬНОЕ КОЛЬЦО — Ø 1,78 × Ø 18,77		
9	184461	ФИТИНГ — ПЕРЕХОДНИК ГИДР.	4	
	44210	УПЛОТНИТЕЛЬНОЕ КОЛЬЦО — Ø 2,46 × Ø 19,18		
	135867	УПЛОТНИТЕЛЬНОЕ КОЛЬЦО — Ø 1,78 × Ø 15,60		
10	135778	ФИТИНГ — ПЕРЕХОДНИК	1	
	50219	УПЛОТНИТЕЛЬНОЕ КОЛЬЦО — Ø 1,98 × Ø 11,89		
	135865	УПЛОТНИТЕЛЬНОЕ КОЛЬЦО — Ø 1,78 × Ø 9,25		
11	184303	ХОМУТ — ПЛОСКАЯ КРЫШКА	1	
12	232395	ЗАЖИМ — В СБОРЕ [203]	1	
13	232219	ХОМУТ — В СБОРЕ [203]	2	
14	232233	ХОМУТ — ПЛОСКАЯ КРЫШКА	5	
15	283820	ХОМУТ — ПРАВАЯ НИЖНЯЯ ЛИНИЯ	4	
16	283818	ХОМУТ — ПРАВАЯ СРЕДНЯЯ ЛИНИЯ	4	
17	340549	КОМПЛЕКТ — ПРАВЫЙ ВЕРХНИЙ ЗАЖИМ ЛИНИИ [204]	4	
18	312654	ШПИЛЬКА — РЕЗЬБОВОЕ КРЕПЛЕНИЕ, КРЫЛЬЧАТАЯ НАКЛАДКА	8	
19	135443	ФИКСИРУЮЩИЙ РЕМЕНЬ — 4 ДЮЙМА ДЛ.	4	
A	252633	БОЛТ — С ПОЛУКРУГЛОЙ ГОЛОВКОЙ И КВАДРАТНЫМ ПОДГОЛОВКОМ, M8 × 1,25 × 100-8.8-AA1J		
B	184658	БОЛТ — УКОРОЧЕННЫЙ С ПОЛУКРУГЛОЙ ГОЛОВКОЙ И КВАДРАТНЫМ ПОДГОЛОВКОМ, M10 × 1,5 × 50-8.8-AA1J		
C	136486	БОЛТ — С ПОЛУКРУГЛОЙ ГОЛОВКОЙ И КВАДРАТНЫМ ПОДГОЛОВКОМ, M8 × 1,25 × 60-8.8-AA1J		
D	135337	ГАЙКА — ФЛАНЦЕВАЯ, ШЕСТИГРАННАЯ, СТОПОРН., M8 × 1,25-8-AA1J		
E	135799	ГАЙКА — ШЕСТИГР., ФЛАНЦ., ЦЕНТР., СТОПОРН. M10 × 1,5-10		

203. Зажим в сборе включает две половины зажима (не продается отдельно). Он **НЕ** включает крышку и крепеж.
204. Включает правый верхний зажим линии (не продается отдельно) и два винта Torx® (MD № 320336).

ГИДРАВЛИЧЕСКОЕ ОБОРУДОВАНИЕ — ПРИВОД ПОЛОТНА, ЦЕНТРАЛЬНАЯ ПОДАЧА (D225, D230, D235 И D241)

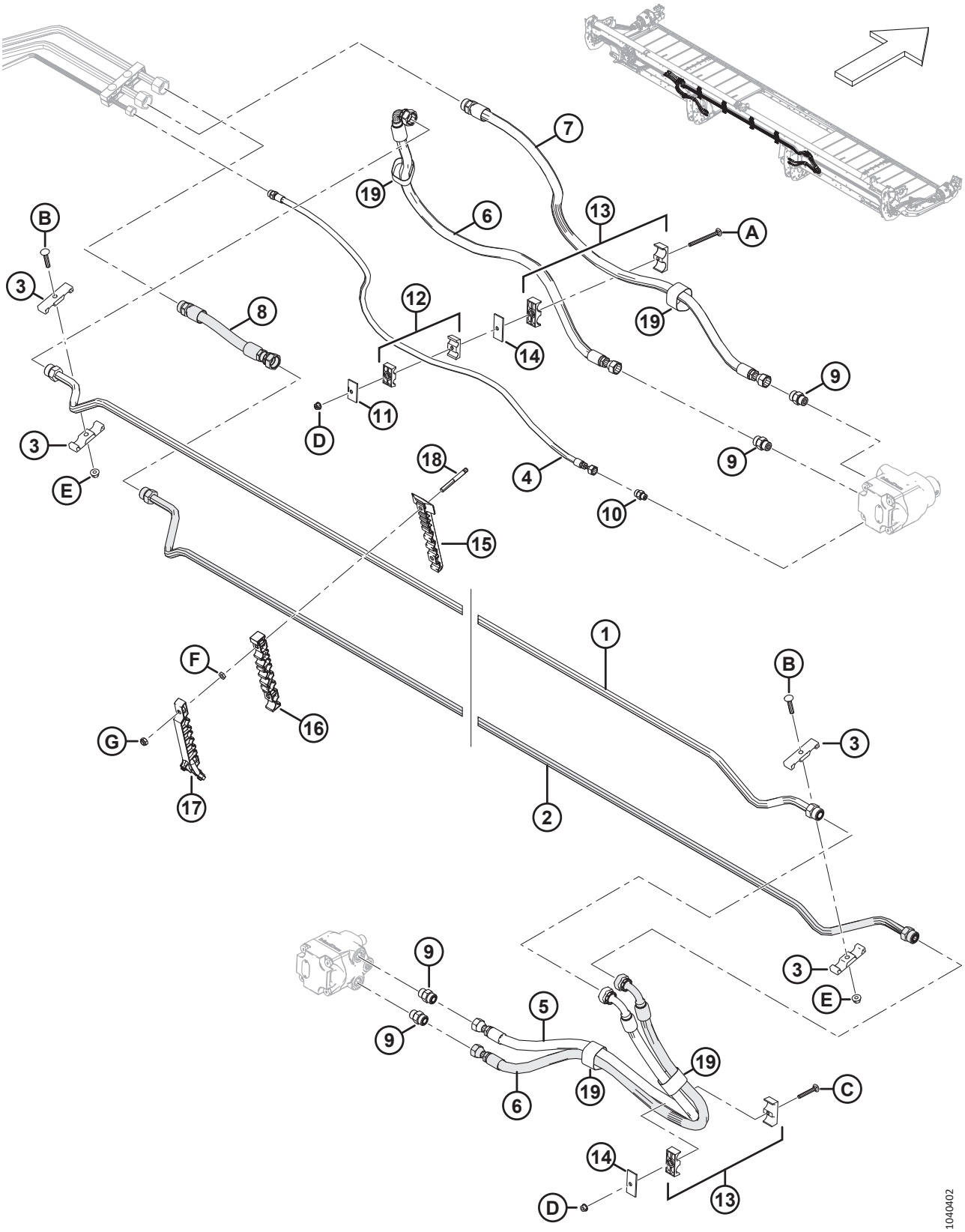

Ссылка	Номер детали	Описание	Кол-во	Серийный номер
F	136442	ГАЙКА — ШЕСТИГРАННАЯ, НИЗКАЯ M10 × 1,5-05-AA1J		
G	184692	ГАЙКА — ШЕСТИГРАННАЯ, NYLOC M10 × 1,5-8-AA1J		

67 Гидравлическое оборудование — привод полотна, гидравлическое перемещение дек (D230 и D235)

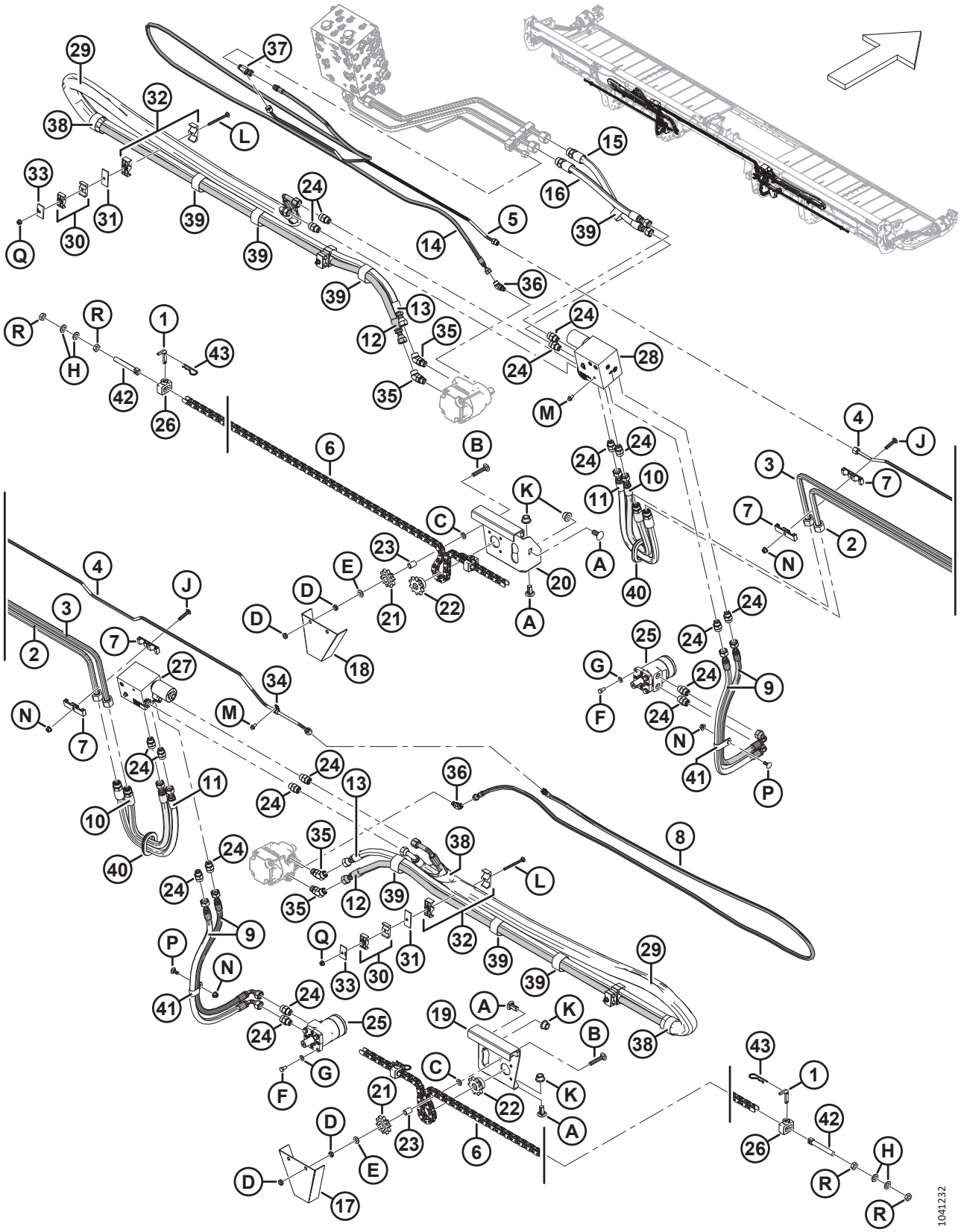

ГИДРАВЛИЧЕСКОЕ ОБОРУДОВАНИЕ — ПРИВОД ПОЛОТНА, ГИДРАВЛИЧЕСКОЕ ПЕРЕМЕЩЕНИЕ ДЕК (D230 И D235)

Ссылка	Номер детали	Описание	Кол-во	Серийный номер
1	360163	КРЮК — ШТИФТ ИЗОГНУТЫЙ	4	
2	283299	ЛИНИЯ — ГИДРАВЛИЧЕСКАЯ	1	
3	283298	ЛИНИЯ — ГИДРАВЛИЧЕСКАЯ	1	
4	323410	ЛИНИЯ — ГИДРАВЛИЧЕСКАЯ	1	
5	323409	ЛИНИЯ — ГИДРАВЛИЧЕСКАЯ	1	
6	319604	ЦЕПЬ — RC-60 ZN 127 ЗВЕНЬЕВ	2	
	6636	СОЕДИНЕНИЕ — СОЕДИНИТЕЛЬ РОЛИКОВОЙ ЦЕПИ [205]	ПРИ НЕО-БХО-ДИМ-ОСТИ	
7	283993	ЗАЖИМ — ЛИНИЯ ПОЛОТНА	4	
8	283790	ШЛАНГ — ГИДР.	1	
9	283307	ШЛАНГ — ГИДР.	4	
10	283306	ШЛАНГ — ГИДР.	2	
11	283305	ШЛАНГ — ГИДР.	2	
12	283304	ШЛАНГ — ГИДР.	2	
13	283303	ШЛАНГ — ГИДР.	2	
14	283302	ШЛАНГ — ГИДР.	1	
15	283301	ШЛАНГ — ГИДР.	1	
16	283300	ШЛАНГ — ГИДР.	1	
17	283620	КРЫШКА — ПРАВЫЙ ДВИГАТЕЛЬ ПЕРЕМЕЩЕНИЯ ДЕК	1	
18	251420	КРЫШКА — ЛЕВЫЙ ДВИГАТЕЛЬ ПЕРЕМЕЩЕНИЯ ДЕК	1	
19	251415	ВСПОМОГАТЕЛЬНАЯ СВАРНАЯ ДЕТАЛЬ — ПРАВОЕ КРЕПЛЕНИЕ ДВИГАТЕЛЯ	1	
20	251414	ВСПОМОГАТЕЛЬНАЯ СВАРНАЯ ДЕТАЛЬ — ЛЕВОЕ КРЕПЛЕНИЕ ДВИГАТЕЛЯ	1	
21	233280	УЗЕЛ — ЗВЕЗДОЧКА В КОМПЛЕКТЕ С ВТУЛКОЙ [206]	4	
	156501	ВТУЛКА — ПЛАСТИК	4	
22	232369	ЗВЕЗДОЧКА — RC60B-10T	2	
23	224795	ТРУБКА — ПРОСТАВКА	4	
24	184461	ФИТИНГ — ПЕРЕХОДНИК ГИДР.	18	
	44210	УПЛОТНИТЕЛЬНОЕ КОЛЬЦО — 2,46 × 19,18		
	135867	УПЛОТНИТЕЛЬНОЕ КОЛЬЦО — 1,78 × 15,60		
25	120518	МОТОР — ГИДРАВЛИЧЕСКИЙ	2	
	132758	КОМПЛЕКТ УПЛОТНЕНИЯ		
	123306	ШПОНКА — СЕГМЕНТНАЯ (1/4 × 1 НОМ.)		
26	232813	УПОР — ЦЕПИ, МЕХ. ОБРАБОТАННЫЙ	4	

205. Деталь для обслуживания цепи (MD № 319604).
206. Звездочка в сборе включает в себя звездочку (не продается отдельно) и пластмассовую втулку (MD № 156501).

ГИДРАВЛИЧЕСКОЕ ОБОРУДОВАНИЕ — ПРИВОД ПОЛОТНА, ГИДРАВЛИЧЕСКОЕ ПЕРЕМЕЩЕНИЕ ДЕК (D230 И D235)

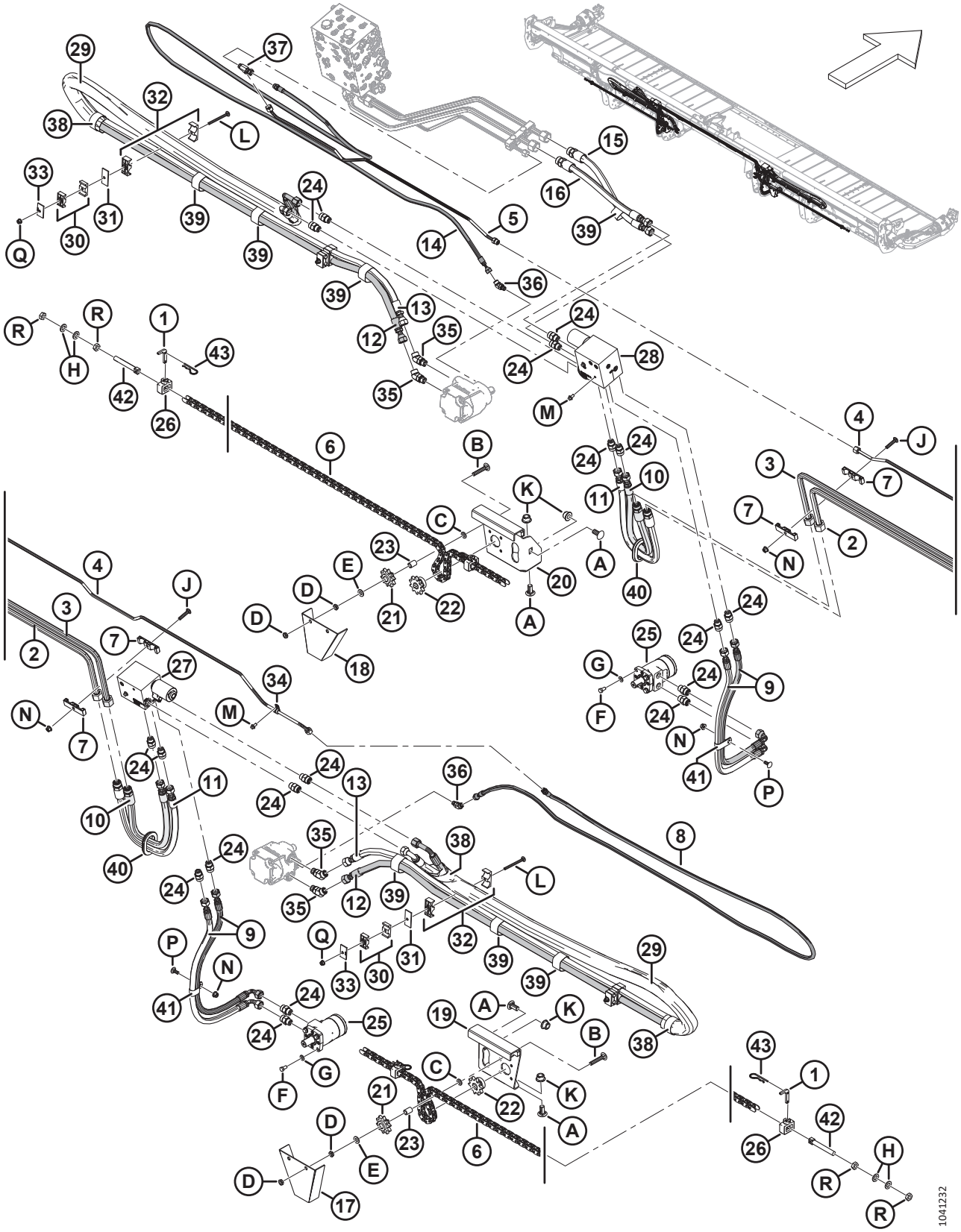

Ссылка	Номер детали	Описание	Кол-во	Серийный номер
27	232747	РАСПРЕДЕЛИТЕЛЬ — ПРАВЫЙ, ПЕРЕМЕЩЕНИЕ ДЕК [207]	1	
	232371	КЛАПАН — 4-ХОДОВОЙ, С КАРТРИДЖЕМ		
	184461	ФИТИНГ — ПЕРЕХОДНИК ГИДР.		
28	232746	РАСПРЕДЕЛИТЕЛЬ — ЛЕВЫЙ, ПЕРЕМЕЩЕНИЕ ДЕК [208]	1	
	184461	ФИТИНГ — ПЕРЕХОДНИК ГИДР.		
	232371	КЛАПАН — 4-ХОДОВОЙ, С КАРТРИДЖЕМ		
29	232632	РУКАВ — ШЛАНГ	2	
30	232395	ЗАЖИМ — В СБОРЕ [209]	4	
31	232233	ХОМУТ — ПЛОСКАЯ КРЫШКА	4	
32	232219	ХОМУТ — В СБОРЕ [209]	4	
33	184303	ХОМУТ — ПЛОСКАЯ КРЫШКА	4	
34	136410	ХОМУТ — ИЗОЛИРОВАННЫЙ, 3/8 ДЮЙМА	1	
35	136327	ФИТИНГ — КОЛЕНО 45° ГИДР.	4	
	44210	УПЛОТНИТЕЛЬНОЕ КОЛЬЦО — 2,46 × 19,18		
	135867	УПЛОТНИТЕЛЬНОЕ КОЛЬЦО — 1,78 × 15,60		
36	136144	ФИТИНГ — КОЛЕНО 45° ГИДР.	2	
	50219	УПЛОТНИТЕЛЬНОЕ КОЛЬЦО — 1,98 × 11,89		
	135865	УПЛОТНИТЕЛЬНОЕ КОЛЬЦО — 1,78 × 9,25		
37	136097	ФИТИНГ — ТРОЙНИК ГИДР. ЛИНИИ	1	
	135865	УПЛОТНИТЕЛЬНОЕ КОЛЬЦО — 1,78 × 9,25		
38	135444	ФИКСИРУЮЩИЙ РЕМЕНЬ — 6 ДЮЙМОВ ДЛ.	4	
39	135443	ФИКСИРУЮЩИЙ РЕМЕНЬ — 4 ДЮЙМА ДЛ.	7	
40	123982	ВТУЛКА — 53,7 ММ ВНУТР. ДИАМ.	2	
41	103738	ХОМУТ — ПВХ ИЗОЛИРОВАННЫЙ 13/16 ДЮЙМА РАЗМЕР ТРУБЫ	2	
42	102602	ШПИЛЬКА	2	
43	13125	ШТИФТ — ЧЕКА	4	
A	252638	БОЛТ — УКОРОЧЕННЫЙ С ПОЛУКРУГЛОЙ ГОЛОВКОЙ И КВАДРАТНЫМ ПОДГОЛОВКОМ, M16 × 2 × 35-8.8-AA1J		
B	320203	БОЛТ — С ПОЛУКРУГЛОЙ ГОЛОВКОЙ И КВАДРАТНЫМ ПОДГОЛОВКОМ, M12 × 1,75 × 70-8.8-ЦИНК		
C	184714	ШАЙБА — ПЛОСКАЯ СТАНД. M12-300HV		
D	184696	ГАЙКА — ШЕСТИГРАННАЯ, НИЗКАЯ M12 × 1,75-05-AA1J		
E	135369	ШАЙБА — ЗАКАЛ. ASTM F436 1/2		
F	21567	БОЛТ — С ШЕСТИГР. ГОЛОВКОЙ 3/8-16 × 0,75; КЛАСС ПРОЧНОСТИ 5, AA1J		

207. Правый распределитель перемещения дек содержит один клапан (MD № 232371) и шесть переходных фитингов (MD № 184461).
208. Левый распределитель перемещения дек содержит один клапан (MD № 232371) и восемь переходных фитингов (MD № 184461).
209. Зажим в сборе включает две половины зажима (не продается отдельно). Он **НЕ** включает крышку и крепеж.

ГИДРАВЛИЧЕСКОЕ ОБОРУДОВАНИЕ — ПРИВОД ПОЛОТНА, ГИДРАВЛИЧЕСКОЕ ПЕРЕМЕЩЕНИЕ ДЕК (D230 И D235)

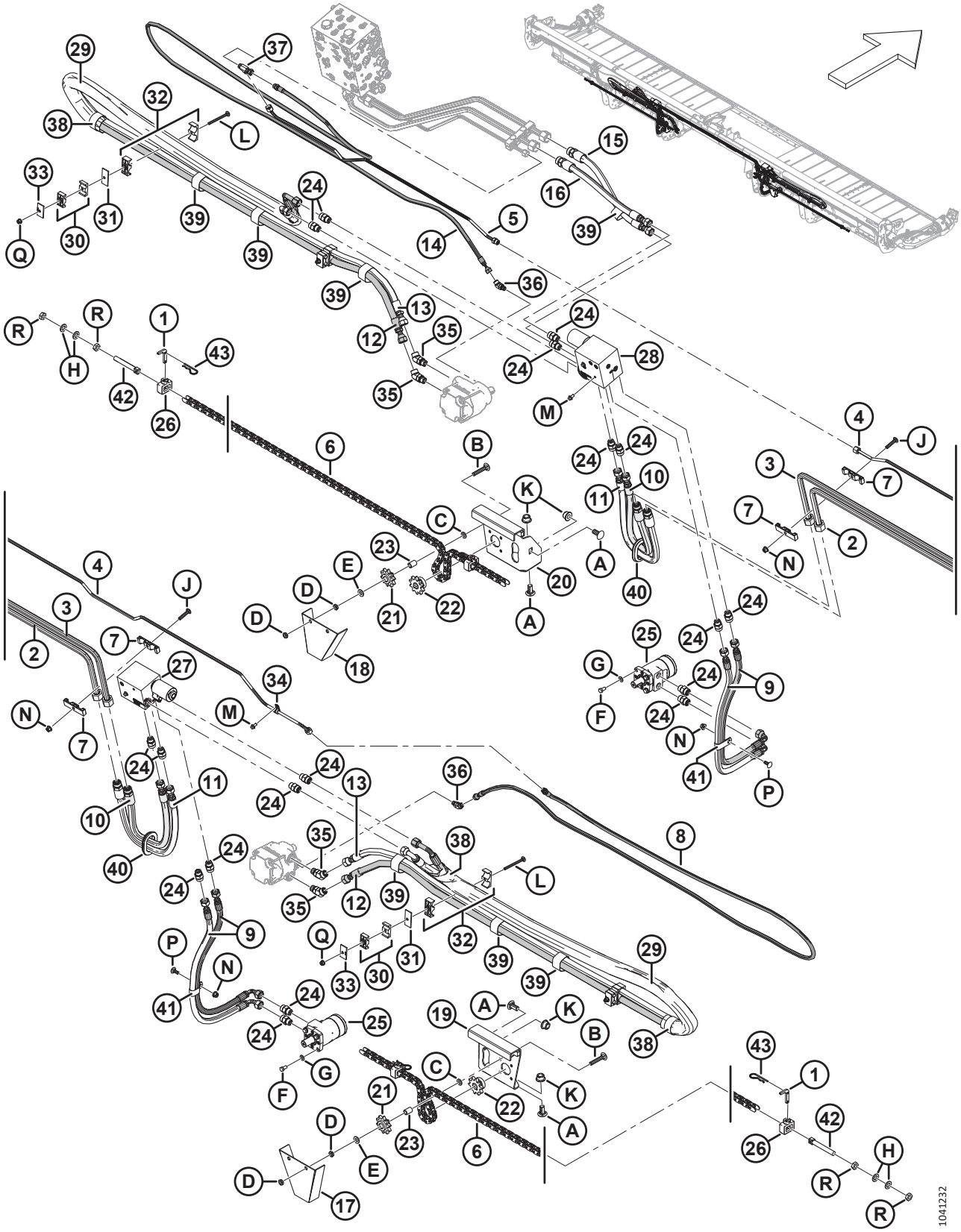

Ссылка	Номер детали	Описание	Кол-во	Серийный номер
G	18598	ШАЙБА — ПЛОСКАЯ, SAE, ВНУТР. ДИАМ. 13/32 × НАРУЖ. ДИАМ. 13/16 ДЮЙМОВ, AA1J		
H	184717	ШАЙБА – ПЛОСКАЯ СТАНД. M16-200HV-AA1J		
J	184658	БОЛТ — УКОРОЧЕННЫЙ С ПОЛУКРУГЛОЙ ГОЛОВКОЙ И КВАДРАТНЫМ ПОДГОЛОВКОМ, M10 × 1,5 × 50-8.8-AA1J		
K	152520	ГАЙКА — ФЛАНЦЕВАЯ, ШЕСТИГРАННАЯ, ТЕХ. СТОПОРН., M16 × 2-10-AA1J		
L	252633	БОЛТ — С ПОЛУКРУГЛОЙ ГОЛОВКОЙ И КВАДРАТНЫМ ПОДГОЛОВКОМ, M8 × 1,25 × 100-8.8-AA1J		
M	136485	БОЛТ — С ШЕСТИГРАННОЙ ГОЛОВКОЙ, С БУРТИКОМ, РЕЗЬБА ПО ВСЕЙ ДЛИНЕ, M8 × 1,25 × 16-8.8-AA1J		
N	135799	ГАЙКА – ШЕСТИГР., ФЛАНЦ., ЦЕНТР., СТОПОРН. M10 × 1,5-10		
P	135785	БОЛТ — С ПОЛУКРУГЛОЙ ГОЛОВКОЙ И КВАДРАТНЫМ ПОДГОЛОВКОМ, M10 × 1,5 × 25-8.8-AA1J		
Q	135337	ГАЙКА — ФЛАНЦЕВАЯ, ШЕСТИГРАННАЯ, СТОПОРН., M8 × 1,25-8-AA1J		
R	21345	ГАЙКА — ШЕСТИГРАННАЯ ЗАЖИМНАЯ, 5/8-11 UNC GR5 AA1J		

68 Гидравлическое оборудование — привод полотна, линии распределителя

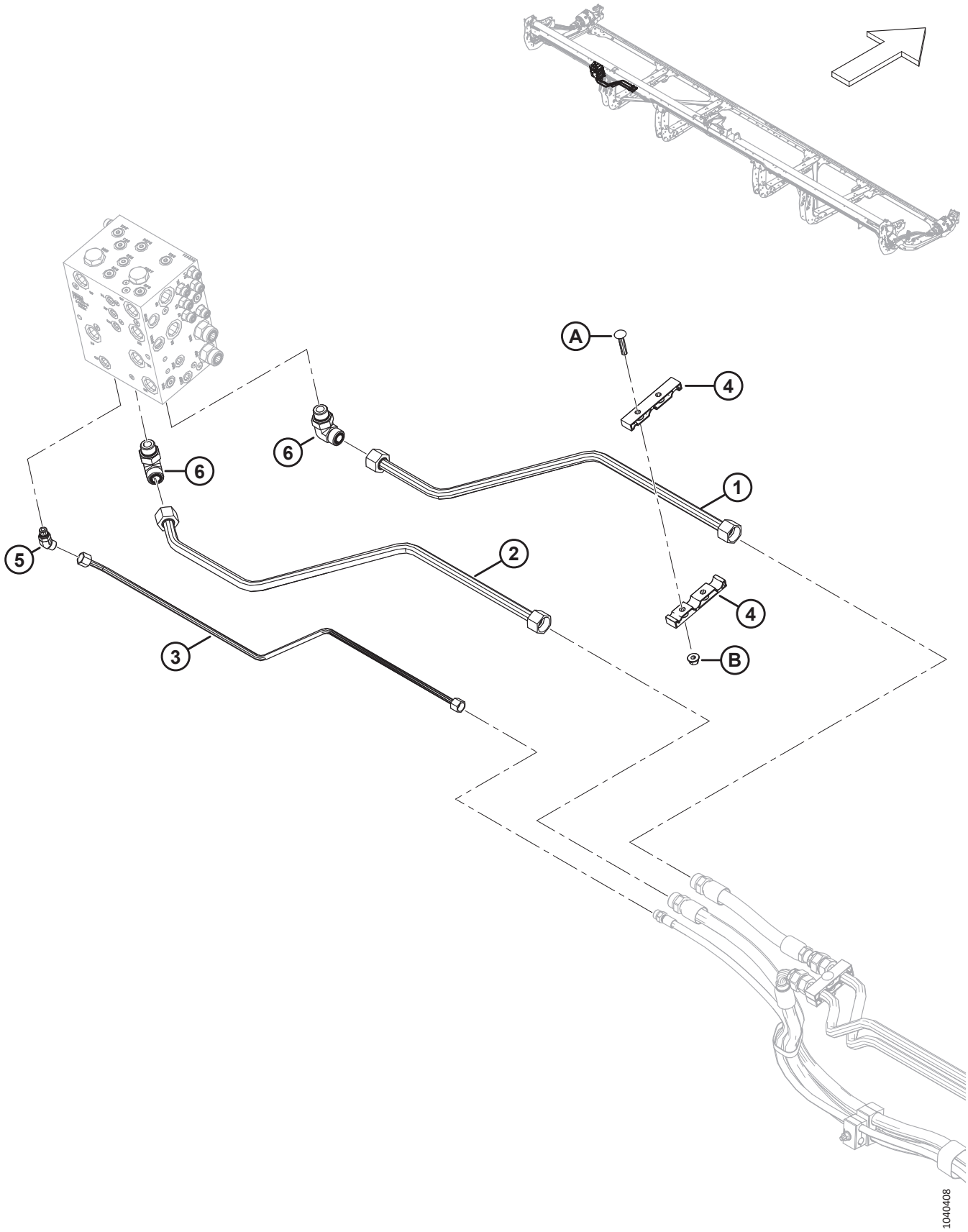

ГИДРАВЛИЧЕСКОЕ ОБОРУДОВАНИЕ — ПРИВОД ПОЛОТНА, ЛИНИИ РАСПРЕДЕЛИТЕЛЯ

Ссылка	Номер детали	Описание	Кол-во	Серийный номер
1	283283	ЛИНИЯ — ГИДРАВЛИЧЕСКАЯ	1	
2	283284	ЛИНИЯ — ГИДРАВЛИЧЕСКАЯ	1	
3	283285	ЛИНИЯ — ГИДРАВЛИЧЕСКАЯ	1	
4	283990	ЗАЖИМ — ЛИНИЯ ПОЛОТНА	2	
5	136144	ФИТИНГ — КОЛЕНО 45° ГИДР.	1	
	135865	УПЛОТНИТЕЛЬНОЕ КОЛЬЦО — Ø 1,78 × Ø 9,25		
	50219	УПЛОТНИТЕЛЬНОЕ КОЛЬЦО — Ø 1,98 × Ø 11,89		
6	135821	ФИТИНГ — КОЛЕНО 90° ГИДР.	2	
	135868	УПЛОТНИТЕЛЬНОЕ КОЛЬЦО — Ø 1,78 × Ø 18,77		
	30971	УПЛОТНИТЕЛЬНОЕ КОЛЬЦО — Ø 2,95 × Ø 23,47		
A	184658	БОЛТ — УКОРОЧЕННЫЙ С ПОЛУКРУГЛОЙ ГОЛОВКОЙ И КВАДРАТНЫМ ПОДГОЛОВКОМ, M10 × 1,5 × 50-8.8-AA1J		
B	135799	ГАЙКА — ШЕСТИГР., ФЛАНЦ., ЦЕНТР., СТОПОРН. M10 × 1,5-10		

69 Гидравлическое оборудование — подъем и продольное перемещение, одинарное мотовило, левый рычаг (D215 и D220)

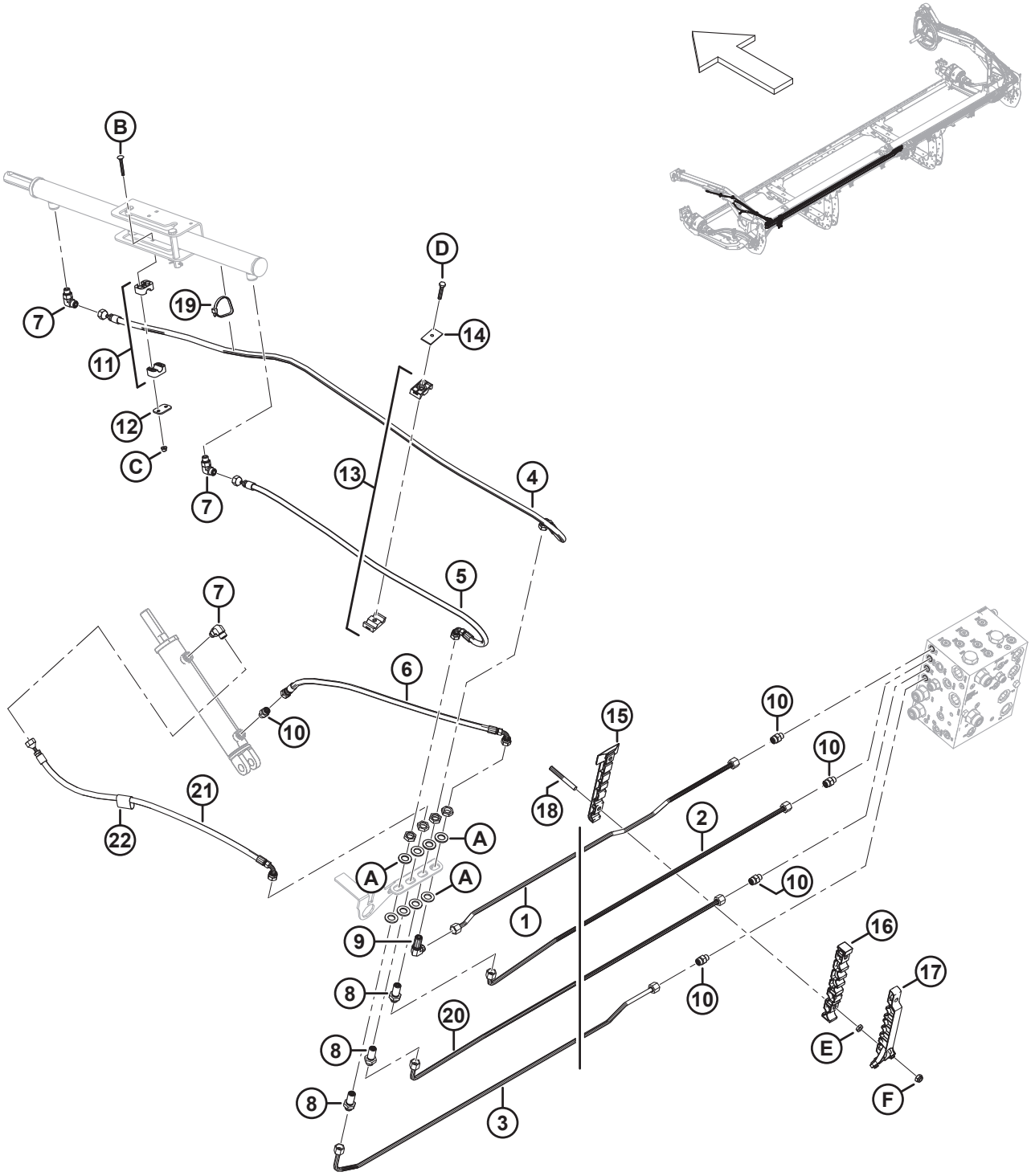

ГИДРАВЛИЧЕСКОЕ ОБОРУДОВАНИЕ — ПОДЪЕМ И ПРОДОЛЬНОЕ ПЕРЕМЕЩЕНИЕ, ОДИНАРНОЕ МОТОВИЛО, ЛЕВЫЙ РЫЧАГ (D215 И D220)

Ссылка	Номер детали	Описание	Кол-во	Серийный номер
1	323505	ЛИНИЯ — ГИДРАВЛИЧЕСКАЯ (D215) [210]	1	
	323556	ЛИНИЯ — ГИДРАВЛИЧЕСКАЯ (D220) [211]	1	
2	323536	ЛИНИЯ — ГИДРАВЛИЧЕСКАЯ (D215) [210]	1	
	323557	ЛИНИЯ — ГИДРАВЛИЧЕСКАЯ (D220) [211]	1	
3	323483	ЛИНИЯ — ГИДРАВЛИЧЕСКАЯ (D215) [210]	1	
	323559	ЛИНИЯ — ГИДРАВЛИЧЕСКАЯ (D220) [211]	1	
4	283057	ШЛАНГ — ГИДР.	1	
5	283058	ШЛАНГ — ГИДР.	1	
6	283059	ШЛАНГ — ГИДР.	1	
7	136095	ФИТИНГ — КОЛЕНО 90° ГИДР.	3	
8	136145	ФИТИНГ — ПЕРЕБОРКА, ПЕРЕХОДНИК, ГИДР. [212]	3	
	135865	УПЛОТНИТЕЛЬНОЕ КОЛЬЦО — Ø 1,78 × Ø 9,25		
9	136150	ФИТИНГ — КОЛЕНО 90° ПЕРЕБОРКИ ГИДР. [212]	1	
	135865	УПЛОТНИТЕЛЬНОЕ КОЛЬЦО — Ø 1,78 × Ø 9,25		
10	135778	ФИТИНГ — ПЕРЕХОДНИК	5	
	50219	УПЛОТНИТЕЛЬНОЕ КОЛЬЦО — Ø 1,98 × Ø 11,89		
	135865	УПЛОТНИТЕЛЬНОЕ КОЛЬЦО — Ø 1,78 × Ø 9,25		
11	283791	ЗАЖИМ — В СБОРЕ [213]	1	
12	255461	КРЫШКА — ПЛОСКАЯ	1	
13	232395	ХОМУТ — В СБОРЕ [213]	1	
14	184303	ХОМУТ — ПЛОСКАЯ КРЫШКА	1	
15	283820	ХОМУТ — ПРАВАЯ НИЖНЯЯ ЛИНИЯ	1	
16	283818	ХОМУТ — ПРАВАЯ СРЕДНЯЯ ЛИНИЯ	1	
17	340549	КОМПЛЕКТ — ПРАВЫЙ ВЕРХНИЙ ЗАЖИМ ЛИНИИ [214]	1	
18	312654	ШПИЛЬКА — РЕЗЬБОВОЕ КРЕПЛЕНИЕ, КРЫЛЬЧАТАЯ НАКЛАДКА	2	
19	30753	КРЕПЛЕНИЕ — СТЯЖКА ПЛАСТИКОВАЯ ЧЕРНАЯ	1	
20	323537	ЛИНИЯ — ГИДРАВЛИЧЕСКАЯ (D215)	1	
	323558	ЛИНИЯ — ГИДРАВЛИЧЕСКАЯ (D220)	1	
21	283060	ШЛАНГ — ГИДР.	1	
22	135443	ФИКСИРУЮЩИЙ РЕМЕНЬ — 4 ДЮЙМА ДЛ.	1	
A	136540	ШАЙБА — ПЛОСКАЯ		
B	184644	БОЛТ — С ПОЛУКРУГЛОЙ ГОЛОВКОЙ И КВАДРАТНЫМ ПОДГОЛОВКОМ, M6 × 1 × 50-8.8-ЦИНК		
C	152668	ГАЙКА — ШЕСТИГР., ФЛАНЦ., ЦЕНТР., СТОПОРН. M6 × 1-8		
D	30660	БОЛТ — С ШЕСТИГР. ГОЛОВКОЙ, M8 × 1,25 × 45-8.8-AA1J		

210. Используется только на жатках D215.
211. Используется только на жатках D220.
212. Фитинг включает стопорную гайку (не продается отдельно).
213. Зажим в сборе включает две половины зажима (не продается отдельно). Он **НЕ** включает крышку и крепеж.
214. Включает правый верхний зажим линии (не продается отдельно) и два винта Torx® (MD № 320336).

ГИДРАВЛИЧЕСКОЕ ОБОРУДОВАНИЕ — ПОДЪЕМ И ПРОДОЛЬНОЕ ПЕРЕМЕЩЕНИЕ, ОДИНАРНОЕ МОТОВИЛО, ЛЕВЫЙ РЫЧАГ (D215 И D220)

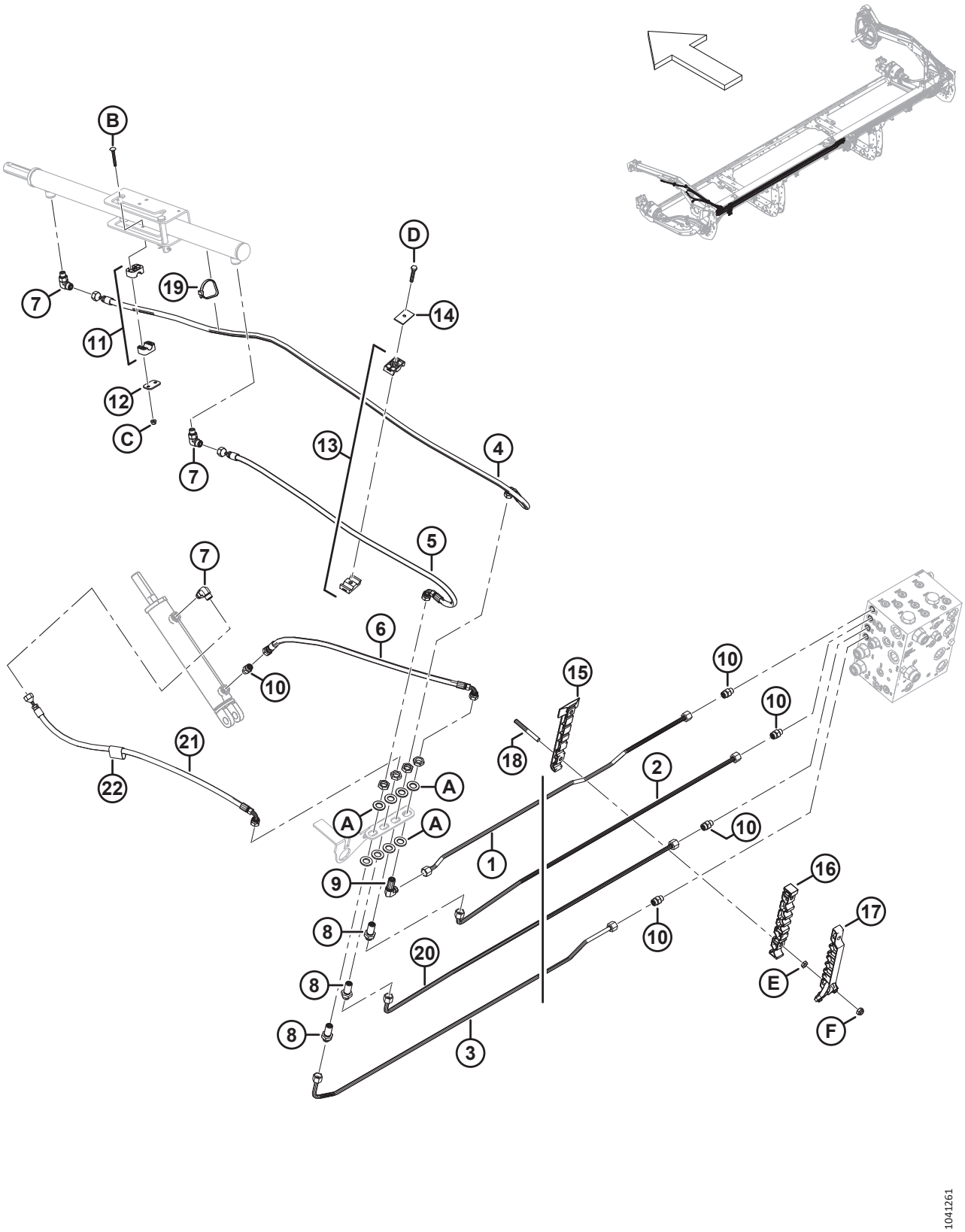

ГИДРАВЛИЧЕСКОЕ ОБОРУДОВАНИЕ — ПОДЪЕМ И ПРОДОЛЬНОЕ ПЕРЕМЕЩЕНИЕ, ОДИНАРНОЕ МОТОВИЛО, ЛЕВЫЙ РЫЧАГ (D215 И D220)

Ссылка	Номер детали	Описание	Кол-во	Серийный номер
E	136442	ГАЙКА — ШЕСТИГРАННАЯ, НИЗКАЯ M10 × 1,5-05-AA1J		
F	184692	ГАЙКА — ШЕСТИГРАННАЯ, NYLOC M10 × 1,5-8-AA1J		

70 Гидравлическое оборудование — подъем и продольное перемещение, одинарное мотовило, левый рычаг (D225)

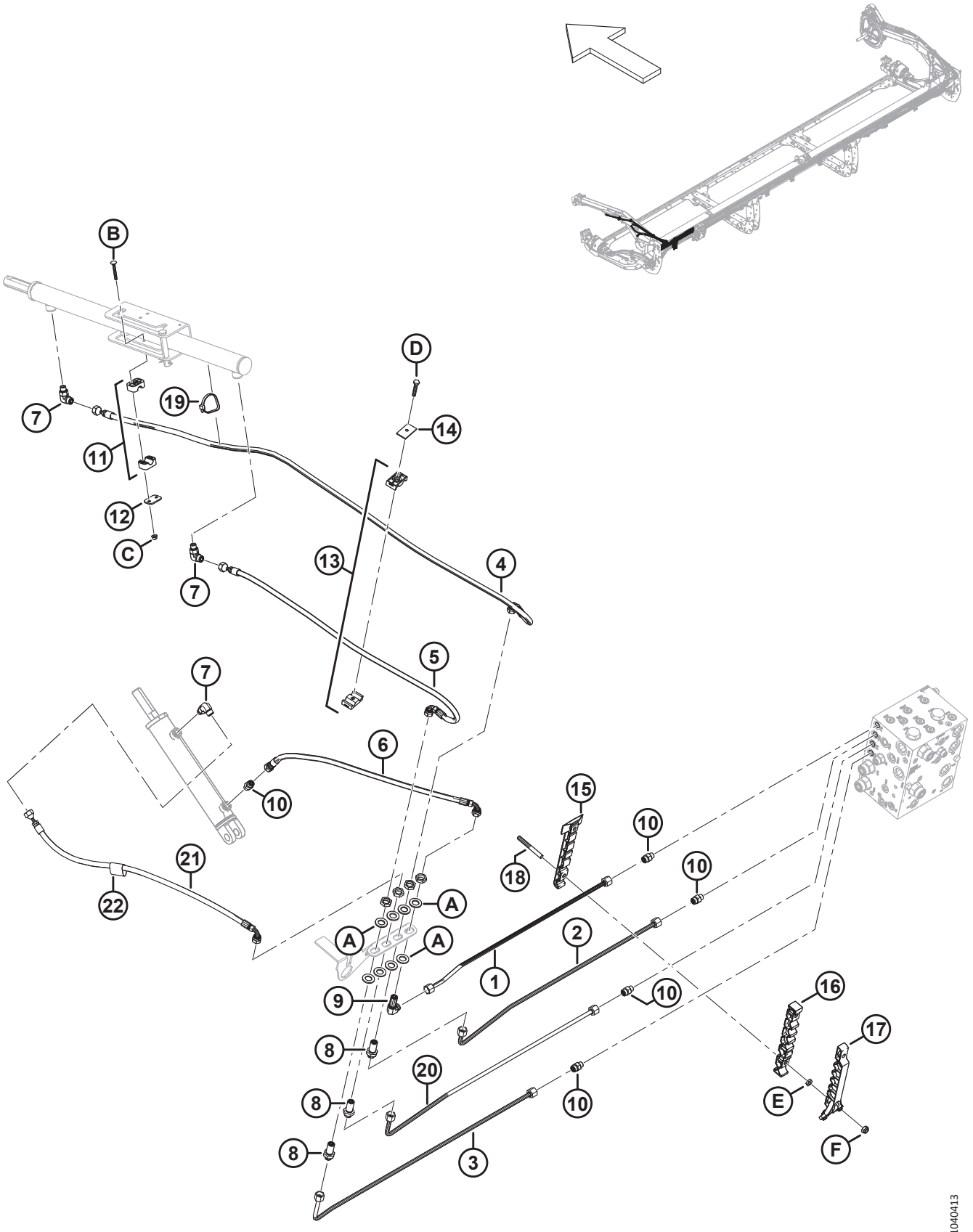

ГИДРАВЛИЧЕСКОЕ ОБОРУДОВАНИЕ — ПОДЪЕМ И ПРОДОЛЬНОЕ ПЕРЕМЕЩЕНИЕ, ОДИНАРНОЕ МОТОВИЛО, ЛЕВЫЙ РЫЧАГ (D225)

Ссылка	Номер детали	Описание	Кол-во	Серийный номер
1	283249	ЛИНИЯ — ГИДРАВЛИЧЕСКАЯ (D225)	1	
2	283248	ЛИНИЯ — ГИДРАВЛИЧЕСКАЯ (D225)	1	
3	283246	ЛИНИЯ — ГИДРАВЛИЧЕСКАЯ (D225)	1	
4	283057	ШЛАНГ — ГИДР.	1	
5	283058	ШЛАНГ — ГИДР.	1	
6	283059	ШЛАНГ — ГИДР.	1	
7	136095	ФИТИНГ — КОЛЕНО 90° ГИДР.	3	
8	136145	ФИТИНГ — ПЕРЕБОРКА, ПЕРЕХОДНИК, ГИДР. [215]	3	
	135865	УПЛОТНИТЕЛЬНОЕ КОЛЬЦО — Ø 1,78 × Ø 9,25		
9	136150	ФИТИНГ — КОЛЕНО 90° ПЕРЕБОРКИ ГИДР. [215]	1	
	135865	УПЛОТНИТЕЛЬНОЕ КОЛЬЦО — Ø 1,78 × Ø 9,25		
10	135778	ФИТИНГ — ПЕРЕХОДНИК	5	
	50219	УПЛОТНИТЕЛЬНОЕ КОЛЬЦО — Ø 1,98 × Ø 11,89		
	135865	УПЛОТНИТЕЛЬНОЕ КОЛЬЦО — Ø 1,78 × Ø 9,25		
11	283791	ЗАЖИМ — В СБОРЕ [216]	1	
12	255461	КРЫШКА — ПЛОСКАЯ	1	
13	232395	ХОМУТ — В СБОРЕ [216]	1	
14	184303	ХОМУТ — ПЛОСКАЯ КРЫШКА	1	
15	283797	ХОМУТ — ЛЕВАЯ НИЖНЯЯ ЛИНИЯ	1	
16	283807	ХОМУТ — ЛЕВАЯ СРЕДНЯЯ ЛИНИЯ	1	
17	340548	КОМПЛЕКТ — ЛЕВЫЙ ВЕРХНИЙ ЗАЖИМ ЛИНИИ [217]	1	
18	312654	ШПИЛЬКА — РЕЗЬБОВОЕ КРЕПЛЕНИЕ, КРЫЛЬЧАТАЯ НАКЛАДКА	2	
19	30753	КРЕПЛЕНИЕ — СТЯЖКА ПЛАСТИКОВАЯ ЧЕРНАЯ	1	
20	283247	ЛИНИЯ — ГИДРАВЛИЧЕСКАЯ (D225)	1	
21	283060	ШЛАНГ — ГИДР.	1	
22	135443	ФИКСИРУЮЩИЙ РЕМЕНЬ — 4 ДЮЙМА ДЛ.	1	
A	136540	ШАЙБА — ПЛОСКАЯ		
B	184644	БОЛТ — С ПОЛУКРУГЛОЙ ГОЛОВКОЙ И КВАДРАТНЫМ ПОДГОЛОВКОМ, M6 × 1 × 50-8.8-ЦИНК		
C	152668	ГАЙКА — ШЕСТИГР., ФЛАНЦ., ЦЕНТР., СТОПОРН. M6 × 1-8		
D	30660	БОЛТ — С ШЕСТИГР. ГОЛОВКОЙ, M8 × 1,25 × 45-8.8-AA1J		
E	136442	ГАЙКА — ШЕСТИГРАННАЯ, НИЗКАЯ M10 × 1,5-05-AA1J		
F	184692	ГАЙКА — ШЕСТИГРАННАЯ, NYLOC M10 × 1,5-8-AA1J		

215. Фитинг включает стопорную гайку (не продается отдельно).
216. Зажим в сборе включает две половины зажима (не продается отдельно). Он **НЕ** включает крышку и крепеж.
217. Включает левый верхний зажим линии (не продается отдельно) и два винта Torx® (MD № 320336).

71 Гидравлическое оборудование — подъем и продольное перемещение, одинарное мотовило, правый рычаг (D215 и D220)

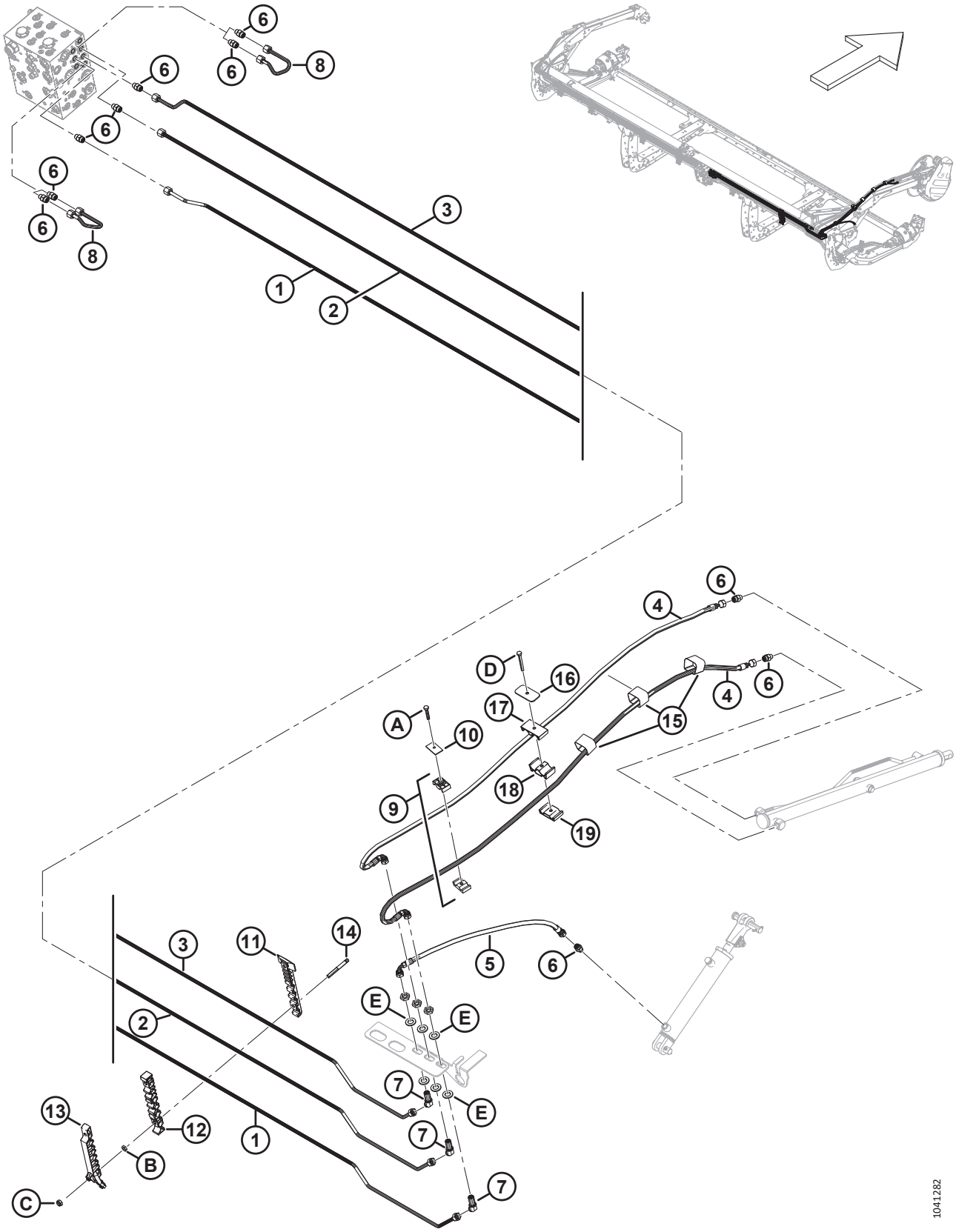

ГИДРАВЛИЧЕСКОЕ ОБОРУДОВАНИЕ — ПОДЪЕМ И ПРОДОЛЬНОЕ ПЕРЕМЕЩЕНИЕ, ОДИНАРНОЕ МОТОВИЛО, ПРАВЫЙ РЫЧАГ (D215 И D220)

Ссылка	Номер детали	Описание	Кол-во	Серийный номер
1	323463	ЛИНИЯ — ГИДРАВЛИЧЕСКАЯ (D215) [218]	1	
	323564	ЛИНИЯ — ГИДРАВЛИЧЕСКАЯ (D220) [219]	1	
	135865	УПЛОТНИТЕЛЬНОЕ КОЛЬЦО — Ø 1,78 × Ø 9,25		
2	323464	ЛИНИЯ — ГИДРАВЛИЧЕСКАЯ (D215) [218]	1	
	323563	ЛИНИЯ — ГИДРАВЛИЧЕСКАЯ (D220) [219]	1	
	135865	УПЛОТНИТЕЛЬНОЕ КОЛЬЦО — Ø 1,78 × Ø 9,25		
3	323465	ЛИНИЯ — ГИДРАВЛИЧЕСКАЯ (D215) [218]	1	
	323562	ЛИНИЯ — ГИДРАВЛИЧЕСКАЯ (D220) [219]	1	
	135865	УПЛОТНИТЕЛЬНОЕ КОЛЬЦО — Ø 1,78 × Ø 9,25		
4	283327	ШЛАНГ — ГИДР.	2	
5	283059	ШЛАНГ — ГИДР.	1	
6	135778	ФИТИНГ — ПЕРЕХОДНИК	10	
	50219	УПЛОТНИТЕЛЬНОЕ КОЛЬЦО — Ø 1,98 × Ø 11,89		
	135865	УПЛОТНИТЕЛЬНОЕ КОЛЬЦО — Ø 1,78 × Ø 9,25		
7	136146	ФИТИНГ — КОЛЕНО 45° ПЕРЕБОРКИ, ГИДР. [220]	3	
8	283251	ЛИНИЯ — ГИДРАВЛИЧЕСКАЯ	2	
9	232395	ЗАЖИМ — В СБОРЕ [221]	1	
10	184303	ХОМУТ — ПЛОСКАЯ КРЫШКА	1	
11	283820	ХОМУТ — ПРАВАЯ НИЖНЯЯ ЛИНИЯ	1	
12	283818	ХОМУТ — ПРАВАЯ СРЕДНЯЯ ЛИНИЯ	1	
13	340549	КОМПЛЕКТ — ПРАВЫЙ ВЕРХНИЙ ЗАЖИМ ЛИНИИ [222]	1	
14	312654	ШПИЛЬКА — РЕЗЬБОВОЕ КРЕПЛЕНИЕ, КРЫЛЬЧАТАЯ НАКЛАДКА	2	
15	135444	ФИКСИРУЮЩИЙ РЕМЕНЬ — 4 ДЮЙМА ДЛ.	3	
16	323023	ПЛАСТИНА — ХОМУТ, ЦЕНТРАЛЬНЫЙ РЫЧАГ МОТОВИЛА	1	
17	283989	ПЛАСТИНА — МОТОВИЛО ШЛАНГА, ВЕРХ	1	
18	283988	ПЛАСТИНА — МОТОВИЛО ШЛАНГА, СРЕД.	1	
19	283987	ПЛАСТИНА — МОТОВИЛО ШЛАНГА, НИЗ	1	
A	30660	БОЛТ — С ШЕСТИГР. ГОЛОВКОЙ, M8 × 1,25 × 45-8.8-AA1J		
B	136442	ГАЙКА — ШЕСТИГРАННАЯ, НИЗКАЯ M10 × 1,5-05-AA1J		
C	184692	ГАЙКА — ШЕСТИГРАННАЯ, NYLOC M10 × 1,5-8-AA1J		
D	184656	БОЛТ — С ШЕСТИГР. ГОЛОВКОЙ, M8 × 1,25 × 70-8.8-AA1J		
E	136540	ШАЙБА — ПЛОСКАЯ		

218. Используется только на жатках D215.
219. Используется только на жатках D220.
220. Фитинг включает стопорную гайку (не продается отдельно).
221. Зажим в сборе включает две половины зажима (не продается отдельно). Он **НЕ** включает крышку и крепеж.
222. Включает правый верхний зажим линии (не продается отдельно) и два винта Torx® (MD № 320336).

72 Гидравлическое оборудование — подъем и продольное перемещение, одинарное мотовило, правый рычаг (D225)

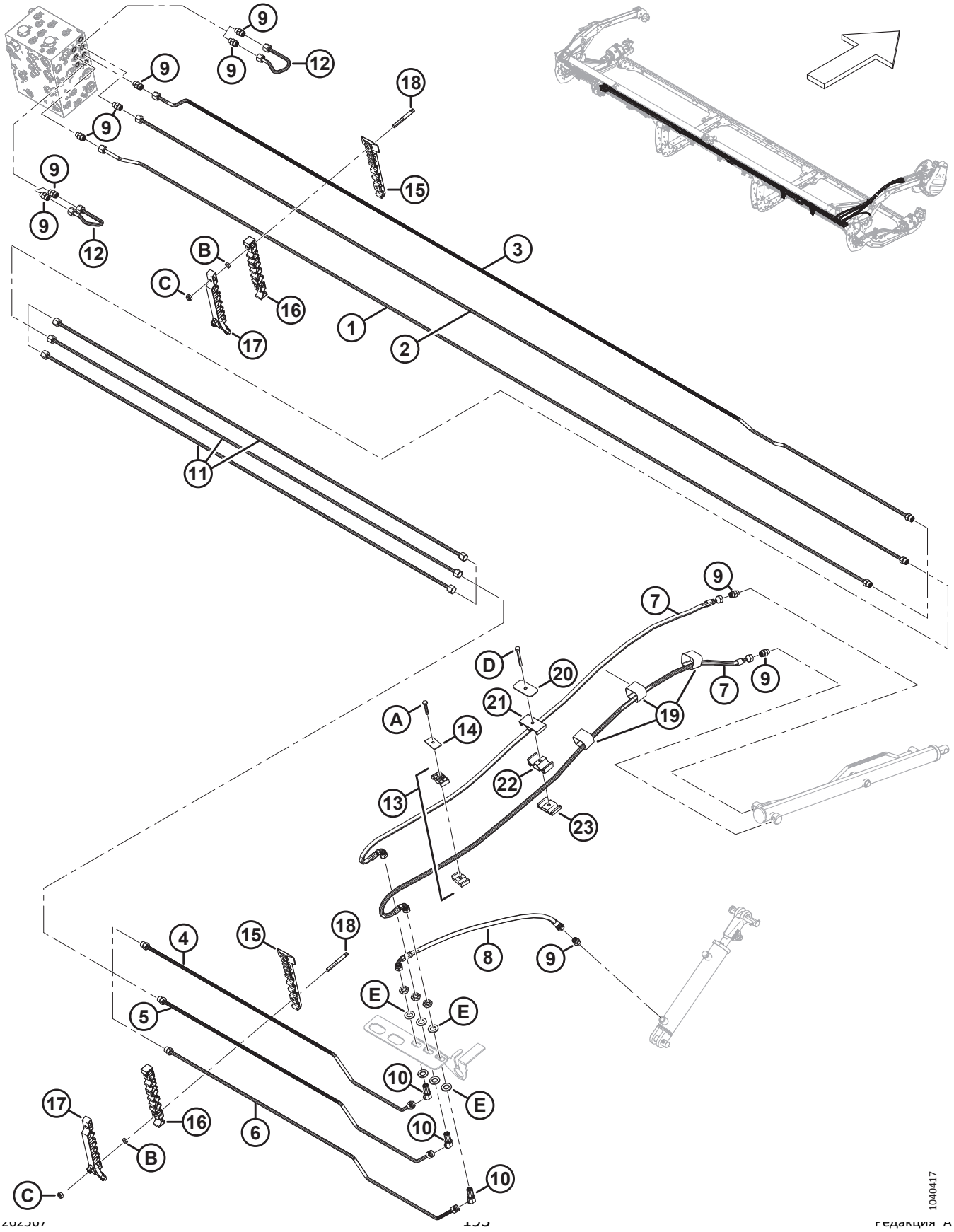

ГИДРАВЛИЧЕСКОЕ ОБОРУДОВАНИЕ — ПОДЪЕМ И ПРОДОЛЬНОЕ ПЕРЕМЕЩЕНИЕ, ОДИНАРНОЕ МОТОВИЛО, ПРАВЫЙ РЫЧАГ (D225)

Ссылка	Номер детали	Описание	Кол-во	Серийный номер
1	283260	ЛИНИЯ — ГИДРАВЛИЧЕСКАЯ (D225)	1	
	135865	УПЛОТНИТЕЛЬНОЕ КОЛЬЦО — Ø 1,78 × Ø 9,25		
2	283262	ЛИНИЯ — ГИДРАВЛИЧЕСКАЯ (D225)	1	
	135865	УПЛОТНИТЕЛЬНОЕ КОЛЬЦО — Ø 1,78 × Ø 9,25		
3	283258	ЛИНИЯ — ГИДРАВЛИЧЕСКАЯ (D225)	1	
	135865	УПЛОТНИТЕЛЬНОЕ КОЛЬЦО — Ø 1,78 × Ø 9,25		
4	283259	ЛИНИЯ — ГИДРАВЛИЧЕСКАЯ (D225)	1	
	135865	УПЛОТНИТЕЛЬНОЕ КОЛЬЦО — Ø 1,78 × Ø 9,25		
5	283261	ЛИНИЯ — ГИДРАВЛИЧЕСКАЯ (D225)	1	
	135865	УПЛОТНИТЕЛЬНОЕ КОЛЬЦО — Ø 1,78 × Ø 9,25		
6	283263	ЛИНИЯ — ГИДРАВЛИЧЕСКАЯ (D225)	1	
	135865	УПЛОТНИТЕЛЬНОЕ КОЛЬЦО — Ø 1,78 × Ø 9,25		
7	283327	ШЛАНГ — ГИДР.	2	
8	283059	ШЛАНГ — ГИДР.	1	
9	135778	ФИТИНГ — ПЕРЕХОДНИК	10	
	50219	УПЛОТНИТЕЛЬНОЕ КОЛЬЦО — Ø 1,98 × Ø 11,89		
	135865	УПЛОТНИТЕЛЬНОЕ КОЛЬЦО — Ø 1,78 × Ø 9,25		
10	136146	ФИТИНГ — КОЛЕНО 45° ПЕРЕБОРКИ, ГИДР. [223]	3	
11	283750	ЛИНИЯ — ГИДРАВЛИЧЕСКАЯ (D225)	3	
	135865	УПЛОТНИТЕЛЬНОЕ КОЛЬЦО — Ø 1,78 × Ø 9,25		
12	283251	ЛИНИЯ — ГИДРАВЛИЧЕСКАЯ	2	
13	232395	ЗАЖИМ — В СБОРЕ [224]	1	
14	184303	ХОМУТ — ПЛОСКАЯ КРЫШКА	1	
15	283820	ХОМУТ — ПРАВАЯ НИЖНЯЯ ЛИНИЯ	7	
16	283818	ХОМУТ — ПРАВАЯ СРЕДНЯЯ ЛИНИЯ	7	
17	340549	КОМПЛЕКТ — ПРАВЫЙ ВЕРХНИЙ ЗАЖИМ ЛИНИИ [225]	7	
18	312654	ШПИЛЬКА — РЕЗЬБОВОЕ КРЕПЛЕНИЕ, КРЫЛЬЧАТАЯ НАКЛАДКА	14	
19	135444	ФИКСИРУЮЩИЙ РЕМЕНЬ — 4 ДЮЙМА ДЛ.	3	
20	323023	ПЛАСТИНА — ХОМУТ, ЦЕНТРАЛЬНЫЙ РЫЧАГ МОТОВИЛА	1	
21	283989	ПЛАСТИНА — МОТОВИЛО ШЛАНГА, ВЕРХ	1	
22	283988	ПЛАСТИНА — МОТОВИЛО ШЛАНГА, СРЕД.	1	
23	283987	ПЛАСТИНА — МОТОВИЛО ШЛАНГА, НИЗ	1	
A	30660	БОЛТ — С ШЕСТИГР. ГОЛОВКОЙ, M8 × 1,25 × 45-8.8-AA1J		
B	136442	ГАЙКА — ШЕСТИГРАННАЯ, НИЗКАЯ M10 × 1,5-05-AA1J		
C	184692	ГАЙКА — ШЕСТИГРАННАЯ, NYLOC M10 × 1,5-8-AA1J		

223. Фитинг включает стопорную гайку (не продается отдельно).
224. Зажим в сборе включает две половины зажима (не продается отдельно). Он **НЕ** включает крышку и крепеж.
225. Включает правый верхний зажим линии (не продается отдельно) и два винта Torx® (MD № 320336).

ГИДРАВЛИЧЕСКОЕ ОБОРУДОВАНИЕ — ПОДЪЕМ И ПРОДОЛЬНОЕ ПЕРЕМЕЩЕНИЕ, ОДИНАРНОЕ МОТОВИЛО, ПРАВЫЙ РЫЧАГ (D225)

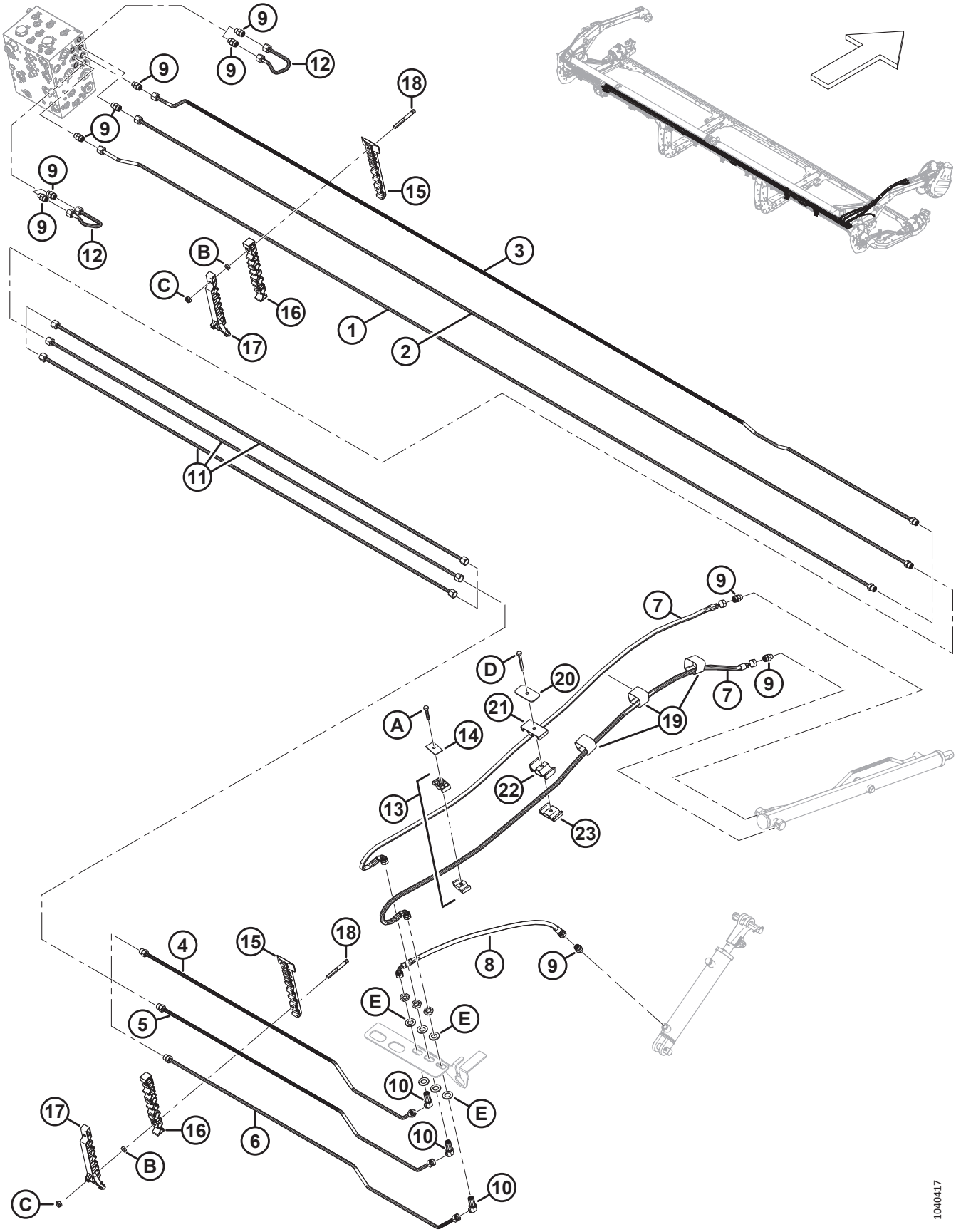

ГИДРАВЛИЧЕСКОЕ ОБОРУДОВАНИЕ — ПОДЪЕМ И ПРОДОЛЬНОЕ ПЕРЕМЕЩЕНИЕ, ОДИНАРНОЕ МОТОВИЛО, ПРАВЫЙ РЫЧАГ (D225)

Ссылка	Номер детали	Описание	Кол-во	Серийный номер
D	184656	БОЛТ — С ШЕСТИГР. ГОЛОВКОЙ, M8 × 1,25 × 70-8.8-AA1J		
E	136540	ШАЙБА — ПЛОСКАЯ		

73 Гидравлическое оборудование — подъем и продольное перемещение, сдвоенное мотовило, левый рычаг (D230, D235 и D241)

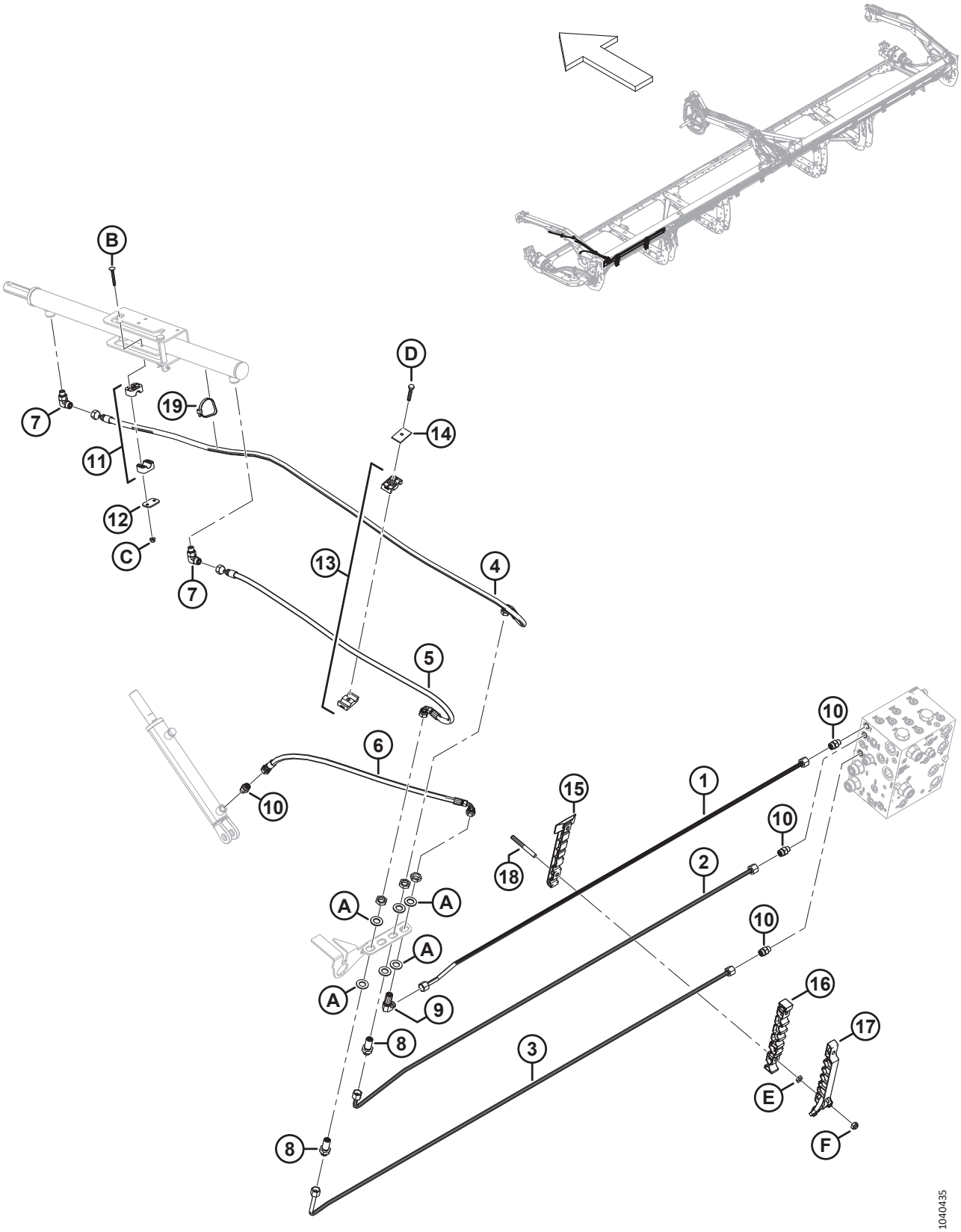

ГИДРАВЛИЧЕСКОЕ ОБОРУДОВАНИЕ — ПОДЪЕМ И ПРОДОЛЬНОЕ ПЕРЕМЕЩЕНИЕ, СДВОЕННОЕ МОТОВИЛО, ЛЕВЫЙ РЫЧАГ (D230, D235 И D241)

Ссылка	Номер детали	Описание	Кол-во	Серийный номер
1	283056	ЛИНИЯ — ГИДРАВЛИЧЕСКАЯ (D230) [226]	1	
	283144	ЛИНИЯ — ГИДРАВЛИЧЕСКАЯ (D235) [227]	1	
	283183	ЛИНИЯ — ГИДРАВЛИЧЕСКАЯ (D241) [228]	1	
2	283055	ЛИНИЯ — ГИДРАВЛИЧЕСКАЯ (D230) [226]	1	
	283143	ЛИНИЯ — ГИДРАВЛИЧЕСКАЯ (D235) [227]	1	
	283182	ЛИНИЯ — ГИДРАВЛИЧЕСКАЯ (D241) [228]	1	
3	283053	ЛИНИЯ — ГИДРАВЛИЧЕСКАЯ (D230) [226]	1	
	283141	ЛИНИЯ — ГИДРАВЛИЧЕСКАЯ (D235) [227]	1	
	283180	ЛИНИЯ — ГИДРАВЛИЧЕСКАЯ (D241) [228]	1	
4	283057	ШЛАНГ — ГИДР.	1	
5	283058	ШЛАНГ — ГИДР.	1	
6	283059	ШЛАНГ — ГИДР.	1	
7	136095	ФИТИНГ — КОЛЕНО 90° ГИДР.	2	
8	136145	ФИТИНГ — ПЕРЕБОРКА, ПЕРЕХОДНИК, ГИДР. [229]	2	
9	136150	ФИТИНГ — КОЛЕНО 90° ПЕРЕБОРКИ ГИДР. [229]	1	
10	135778	ФИТИНГ — ПЕРЕХОДНИК	4	
	50219	УПЛОТНИТЕЛЬНОЕ КОЛЬЦО — Ø 1,98 × Ø 11,89		
	135865	УПЛОТНИТЕЛЬНОЕ КОЛЬЦО — Ø 1,78 × Ø 9,25		
11	283791	ЗАЖИМ — В СБОРЕ [230]	1	
12	255461	КРЫШКА — ПЛОСКАЯ	1	
13	232395	ХОМУТ — В СБОРЕ [230]	1	
14	184303	ХОМУТ — ПЛОСКАЯ КРЫШКА	1	
15	283797	ХОМУТ — ЛЕВАЯ НИЖНЯЯ ЛИНИЯ [231]		
16	283807	ХОМУТ — ЛЕВАЯ СРЕДНЯЯ ЛИНИЯ [231]		
17	340548	КОМПЛЕКТ — ЛЕВЫЙ ВЕРХНИЙ ЗАЖИМ ЛИНИИ [232]		
18	312654	ШПИЛЬКА — РЕЗЬБОВОЕ КРЕПЛЕНИЕ, КРЫЛЬЧАТАЯ НАКЛАДКА [233]		
19	30753	КРЕПЛЕНИЕ — СТЯЖКА ПЛАСТИКОВАЯ ЧЕРНАЯ	1	
A	136540	ШАЙБА — ПЛОСКАЯ		
B	184644	БОЛТ — С ПОЛУКРУГЛОЙ ГОЛОВКОЙ И КВАДРАТНЫМ ПОДГОЛОВКОМ, M6 × 1 × 50-8.8-ЦИНК		
C	152668	ГАЙКА — ШЕСТИГР., ФЛАНЦ., ЦЕНТР., СТОПОРН. M6 × 1-8		
D	30660	БОЛТ — С ШЕСТИГР. ГОЛОВКОЙ, M8 × 1,25 × 45-8.8-AA1J		

226. Используется только на жатках D230.
227. Используется только на жатках D235.
228. Используется только на жатках D241.
229. Фитинг включает стопорную гайку (не продается отдельно).
230. Зажим в сборе включает две половины зажима (не продается отдельно). Он **НЕ** включает крышку и крепеж.
231. Количество: D230 = 2, D235 = 3 и D241 = 4.
232. Включает левый верхний зажим линии (не продается отдельно) и два винта Torx® (MD № 320336). Количество: D230 = 2, D235 = 3 и D241 = 4.
233. Количество: D230 = 4, D235 = 6 и D241 = 8.

ГИДРАВЛИЧЕСКОЕ ОБОРУДОВАНИЕ — ПОДЪЕМ И ПРОДОЛЬНОЕ ПЕРЕМЕЩЕНИЕ, СДВОЕННОЕ МОТОВИЛО, ЛЕВЫЙ РЫЧАГ (D230, D235 И D241)

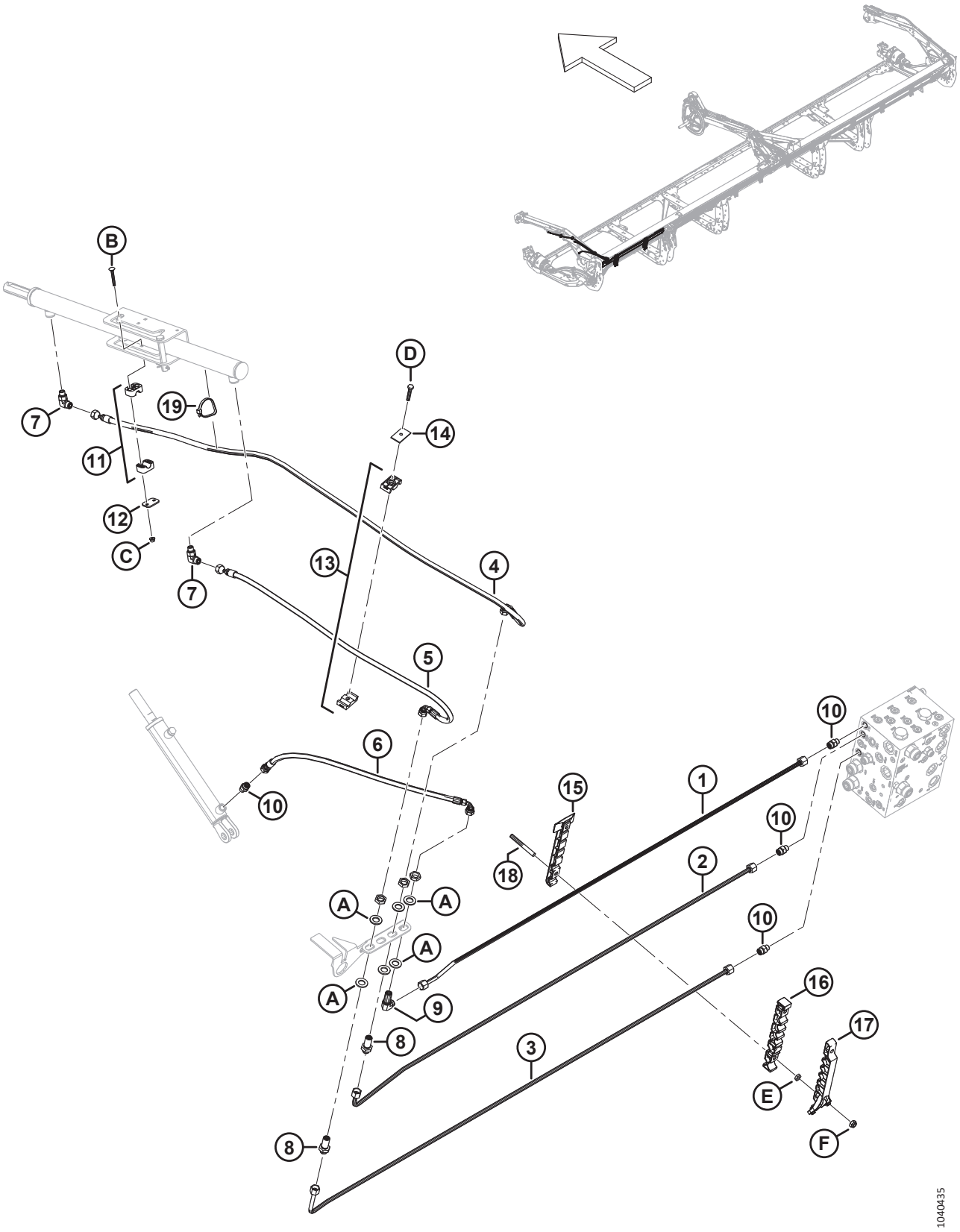

ГИДРАВЛИЧЕСКОЕ ОБОРУДОВАНИЕ — ПОДЪЕМ И ПРОДОЛЬНОЕ ПЕРЕМЕЩЕНИЕ, СДВОЕННОЕ МОТОВИЛО, ЛЕВЫЙ РЫЧАГ (D230, D235 И D241)

Ссылка	Номер детали	Описание	Кол-во	Серийный номер
E	136442	ГАЙКА — ШЕСТИГРАННАЯ, НИЗКАЯ M10 × 1,5-05-AA1J		
F	184692	ГАЙКА — ШЕСТИГРАННАЯ, NYLOC M10 × 1,5-8-AA1J		

74 Гидравлическое оборудование — подъем и продольное перемещение, сдвоенное мотовило, центральный рычаг (D230, D235 и D241)

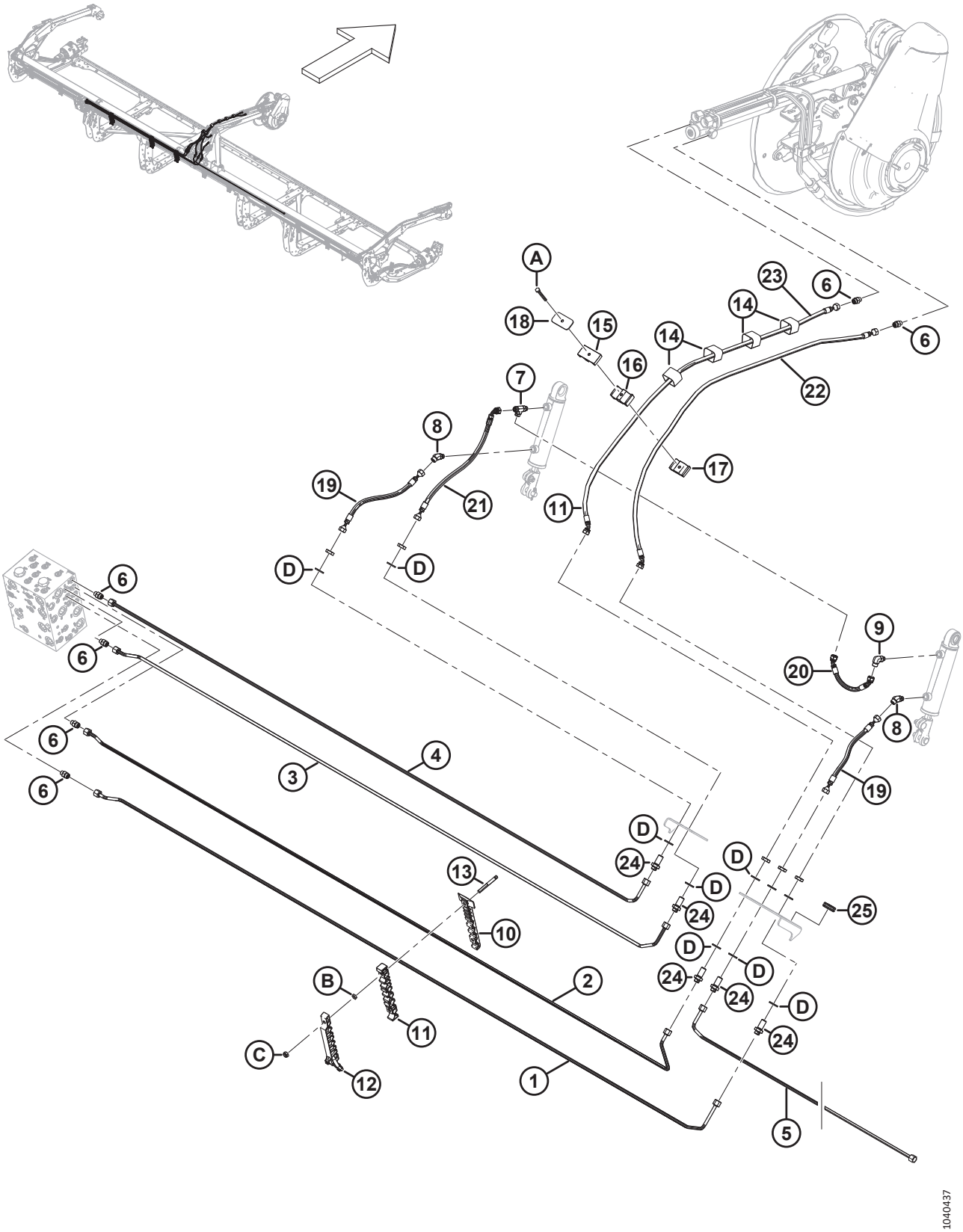

ГИДРАВЛИЧЕСКОЕ ОБОРУДОВАНИЕ — ПОДЪЕМ И ПРОДОЛЬНОЕ ПЕРЕМЕЩЕНИЕ, СДВОЕННОЕ МОТОВИЛО, ЦЕНТРАЛЬНЫЙ РЫЧАГ (D230, D235 И D241)

Ссылка	Номер детали	Описание	Кол-во	Серийный номер
1	283523	ЛИНИЯ — ГИДРАВЛИЧЕСКАЯ	1	
2	283520	ЛИНИЯ — ГИДРАВЛИЧЕСКАЯ	1	
3	283522	ЛИНИЯ — ГИДРАВЛИЧЕСКАЯ	1	
4	283521	ЛИНИЯ — ГИДРАВЛИЧЕСКАЯ	1	
5	283526	ЛИНИЯ — ГИДРАВЛИЧЕСКАЯ (D230, D235) [234]	1	
	283810	ЛИНИЯ — ГИДРАВЛИЧЕСКАЯ (D241) [235]	1	
6	135778	ФИТИНГ — ПЕРЕХОДНИК	6	
	50219	УПЛОТНИТЕЛЬНОЕ КОЛЬЦО — Ø 1,98 × Ø 11,89		
	135865	УПЛОТНИТЕЛЬНОЕ КОЛЬЦО — Ø 1,78 × Ø 9,25		
7	136240	ФИТИНГ — ТРОЙНИК ГИДР. ЛИНИИ	1	
	50219	УПЛОТНИТЕЛЬНОЕ КОЛЬЦО — Ø 1,98 × Ø 11,89		
	135865	УПЛОТНИТЕЛЬНОЕ КОЛЬЦО — Ø 1,78 × Ø 9,25		
8	136144	ФИТИНГ — КОЛЕНО 45° ГИДР.	2	
	50219	УПЛОТНИТЕЛЬНОЕ КОЛЬЦО — Ø 1,98 × Ø 11,89		
	135865	УПЛОТНИТЕЛЬНОЕ КОЛЬЦО — Ø 1,78 × Ø 9,25		
9	136095	ФИТИНГ — КОЛЕНО 90° ГИДР.	1	
	50219	УПЛОТНИТЕЛЬНОЕ КОЛЬЦО — Ø 1,98 × Ø 11,89		
	135865	УПЛОТНИТЕЛЬНОЕ КОЛЬЦО — Ø 1,78 × Ø 9,25		
10	283820	ХОМУТ — ПРАВАЯ НИЖНЯЯ ЛИНИЯ	3	
11	283818	ХОМУТ — ПРАВАЯ СРЕДНЯЯ ЛИНИЯ	3	
12	340549	КОМПЛЕКТ — ПРАВЫЙ ВЕРХНИЙ ЗАЖИМ ЛИНИИ [236]	3	
13	312654	ШПИЛЬКА — РЕЗЬБОВОЕ КРЕПЛЕНИЕ, КРЫЛЬЧАТАЯ НАКЛАДКА	6	
14	135444	ФИКСИРУЮЩИЙ РЕМЕНЬ — 6 ДЮЙМОВ ДЛ.	4	
15	283989	ЗАЖИМ — ШЛАНГ, МОТОВИЛО, ВЕРХНИЙ	1	
16	283988	ЗАЖИМ — ШЛАНГ, МОТОВИЛО, СРЕДНИЙ	1	
17	283987	ЗАЖИМ — ШЛАНГ, МОТОВИЛО, НИЖНИЙ	1	
18	323023	ПЛАСТИНА — ХОМУТ, ЦЕНТРАЛЬНЫЙ РЫЧАГ МОТОВИЛА	1	
19	283582	ШЛАНГ — ГИДР., ВНУТР. ДИАМ. 1/4 ДЮЙМА, ДЛИНА 350 ММ, 100R17	2	
20	283785	ШЛАНГ — ГИДР., ВНУТР. ДИАМ. 1/4 ДЮЙМА, ДЛИНА 240 ММ, 100R17	1	
21	283747	ШЛАНГ — ГИДР., ВНУТР. ДИАМ. 1/4 ДЮЙМА, ДЛИНА 475 ММ, 100R17	1	
22	323018	ШЛАНГ — ГИДР., ВНУТР. ДИАМ. 1/4 ДЮЙМА, ДЛИНА 1530 ММ, 100R17	1	
23	283581	ШЛАНГ — ГИДР., ВНУТР. ДИАМ. 1/4 ДЮЙМА, ДЛИНА 1505 ММ, 100R17	1	

234. Используется только на жатках D230 и D235.
235. Используется только на жатках D241.
236. Включает правый верхний зажим линии (не продается отдельно) и два винта Torx® (MD № 320336).

ГИДРАВЛИЧЕСКОЕ ОБОРУДОВАНИЕ — ПОДЪЕМ И ПРОДОЛЬНОЕ ПЕРЕМЕЩЕНИЕ, СДВОЕННОЕ МОТОВИЛО, ЦЕНТРАЛЬНЫЙ РЫЧАГ (D230, D235 И D241)

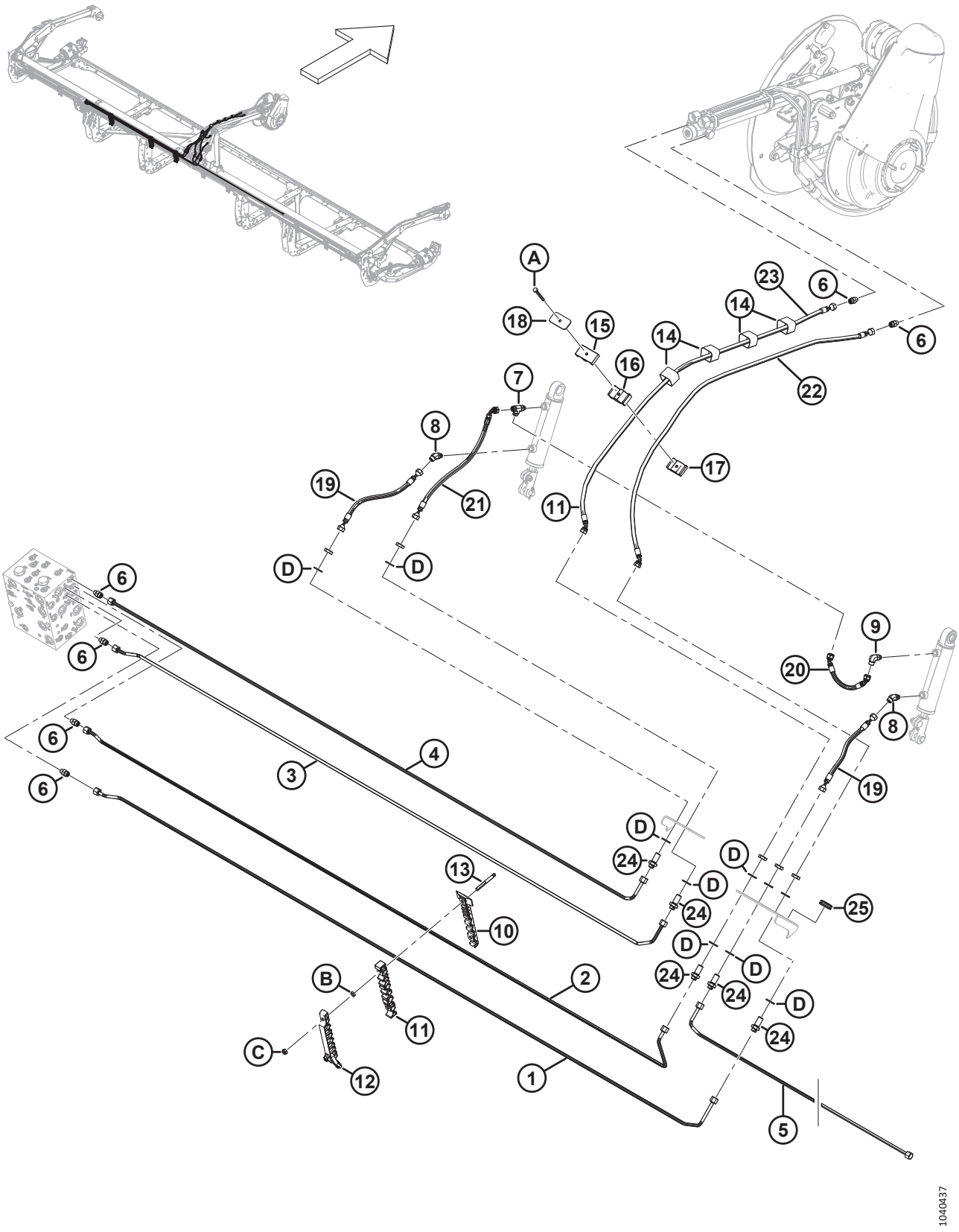

ГИДРАВЛИЧЕСКОЕ ОБОРУДОВАНИЕ — ПОДЪЕМ И ПРОДОЛЬНОЕ ПЕРЕМЕЩЕНИЕ, СДВОЕННОЕ МОТОВИЛО, ЦЕНТРАЛЬНЫЙ РЫЧАГ (D230, D235 И D241)

Ссылка	Номер детали	Описание	Кол-во	Серийный номер
24	136145	ФИТИНГ — ПЕРЕБОРКА, ПЕРЕХОДНИК, ГИДР. [237]	5	
	135865	УПЛОТНИТЕЛЬНОЕ КОЛЬЦО — Ø 1,78 × Ø 9,25		
25	112640	ВТУЛКА	1	
A	184656	БОЛТ — С ШЕСТИГР. ГОЛОВКОЙ, M8 × 1,25 × 70-8.8-AA1J		
B	136442	ГАЙКА — ШЕСТИГРАННАЯ, НИЗКАЯ M10 × 1,5-05-AA1J		
C	184692	ГАЙКА — ШЕСТИГРАННАЯ, NYLOC M10 × 1,5-8-AA1J		
D	136540	ШАЙБА — ПЛОСКАЯ		

237. Фитинг включает стопорную гайку (не продается отдельно).

75 Гидравлическое оборудование — подъем и продольное перемещение, сдвоенное мотовило, правый рычаг (D230 и D235)

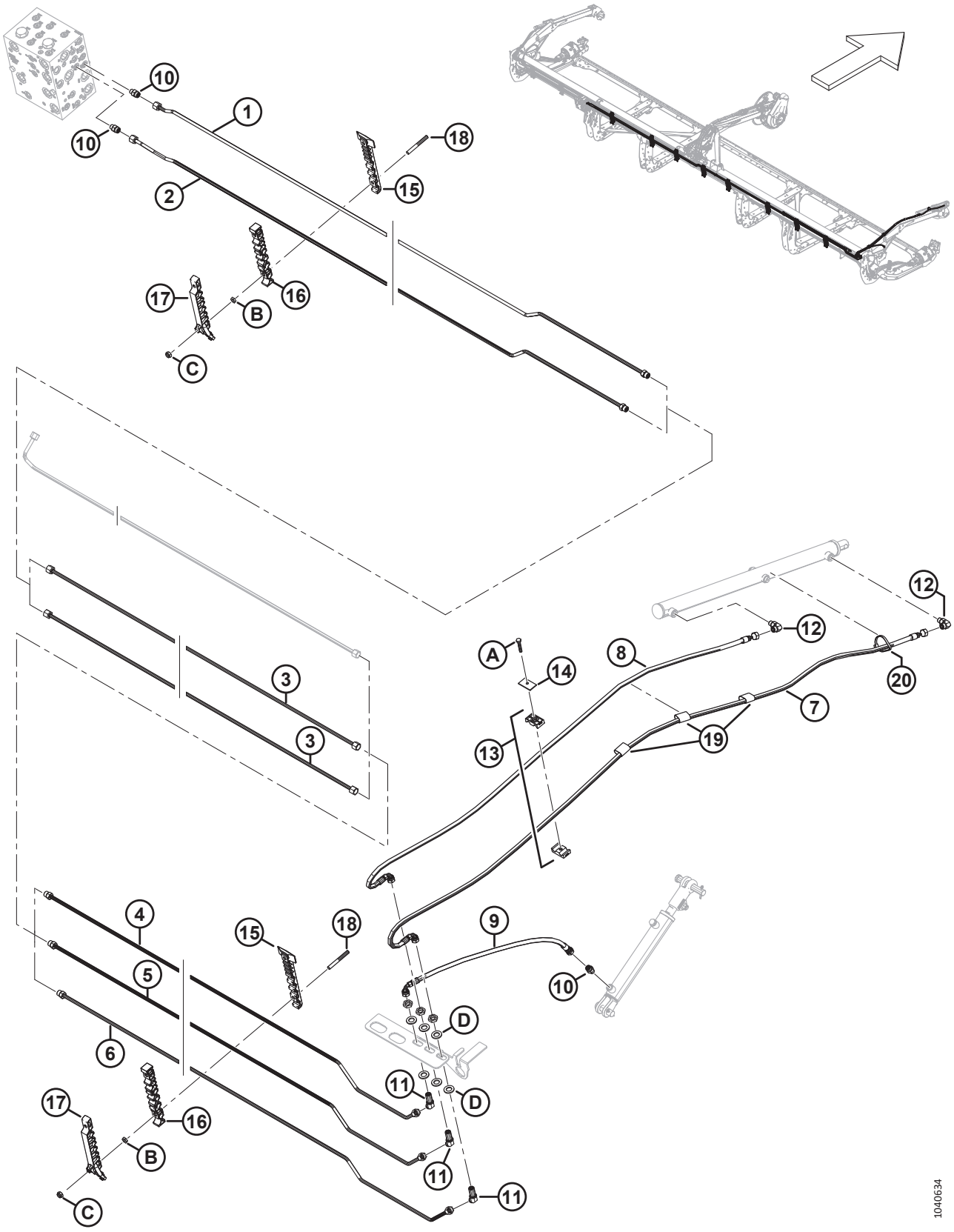

ГИДРАВЛИЧЕСКОЕ ОБОРУДОВАНИЕ — ПОДЪЕМ И ПРОДОЛЬНОЕ ПЕРЕМЕЩЕНИЕ, СДВОЕННОЕ МОТОВИЛО, ПРАВЫЙ РЫЧАГ (D230 И D235)

Ссылка	Номер детали	Описание	Кол-во	Серийный номер
1	283533	ЛИНИЯ — ГИДРАВЛИЧЕСКАЯ (D230 И D235)	1	
	135865	УПЛОТНИТЕЛЬНОЕ КОЛЬЦО — Ø 1,78 × Ø 9,25		
2	283540	ЛИНИЯ — ГИДРАВЛИЧЕСКАЯ (D230 И D235)	1	
	135865	УПЛОТНИТЕЛЬНОЕ КОЛЬЦО — Ø 1,78 × Ø 9,25		
3	283750	ЛИНИЯ — ГИДРАВЛИЧЕСКАЯ (D230 И D235)	2	
4	283527	ЛИНИЯ — ГИДРАВЛИЧЕСКАЯ (D230) [238]	1	
	283528	ЛИНИЯ — ГИДРАВЛИЧЕСКАЯ (D235) [239]	1	
	135865	УПЛОТНИТЕЛЬНОЕ КОЛЬЦО — Ø 1,78 × Ø 9,25		
5	283534	ЛИНИЯ — ГИДРАВЛИЧЕСКАЯ (D230) [238]	1	
	283535	ЛИНИЯ — ГИДРАВЛИЧЕСКАЯ (D235) [239]	1	
	135865	УПЛОТНИТЕЛЬНОЕ КОЛЬЦО — Ø 1,78 × Ø 9,25		
6	283541	ЛИНИЯ — ГИДРАВЛИЧЕСКАЯ (D230) [238]	1	
	283542	ЛИНИЯ — ГИДРАВЛИЧЕСКАЯ (D235) [239]	1	
	135865	УПЛОТНИТЕЛЬНОЕ КОЛЬЦО — Ø 1,78 × Ø 9,25		
7	283074	ШЛАНГ — ГИДР.	1	
8	283075	ШЛАНГ — ГИДР.	1	
9	283059	ШЛАНГ — ГИДР.	1	
10	135778	ФИТИНГ — ПЕРЕХОДНИК	3	
	50219	УПЛОТНИТЕЛЬНОЕ КОЛЬЦО — Ø 1,98 × Ø 11,89		
	135865	УПЛОТНИТЕЛЬНОЕ КОЛЬЦО — Ø 1,78 × Ø 9,25		
11	136146	ФИТИНГ — КОЛЕНО 45° ПЕРЕБОРКИ, ГИДР. [240]	3	
12	136095	ФИТИНГ — КОЛЕНО 90° ГИДР.	2	
	50219	УПЛОТНИТЕЛЬНОЕ КОЛЬЦО — Ø 1,98 × Ø 11,89		
	135865	УПЛОТНИТЕЛЬНОЕ КОЛЬЦО — Ø 1,78 × Ø 9,25		
13	232395	ЗАЖИМ — В СБОРЕ [241]	2	
14	184303	ХОМУТ — ПЛОСКАЯ КРЫШКА	2	
15	283820	ХОМУТ — ПРАВАЯ НИЖНЯЯ ЛИНИЯ [242]		
16	283818	ХОМУТ — ПРАВАЯ СРЕДНЯЯ ЛИНИЯ [242]		
17	340549	КОМПЛЕКТ — ПРАВЫЙ ВЕРХНИЙ ЗАЖИМ ЛИНИИ [243]		
18	312654	ШПИЛЬКА — РЕЗЬБОВОЕ КРЕПЛЕНИЕ, КРЫЛЬЧАТАЯ НАКЛАДКА [244]		
19	135443	ФИКСИРУЮЩИЙ РЕМЕНЬ — 4 ДЮЙМА ДЛ.	3	
20	30753	КРЕПЛЕНИЕ — СТЯЖКА ПЛАСТИКОВАЯ ЧЕРНАЯ	1	

238. Используется только на жатках D230.
239. Используется только на жатках D235.
240. Фитинг включает стопорную гайку (не продается отдельно).
241. Зажим в сборе включает две половины зажима (не продается отдельно). Он **НЕ** включает крышку и крепеж.
242. Количество: D230 = 8; D235 = 9.
243. Включает правый верхний зажим линии (не продается отдельно) и два винта Torx® (MD № 320336). Количество: D230 = 8; D235 = 9.
244. Количество: D230 = 16; D235 = 18.

ГИДРАВЛИЧЕСКОЕ ОБОРУДОВАНИЕ — ПОДЪЕМ И ПРОДОЛЬНОЕ ПЕРЕМЕЩЕНИЕ, СДВОЕННОЕ МОТОВИЛО, ПРАВЫЙ РЫЧАГ (D230 И D235)

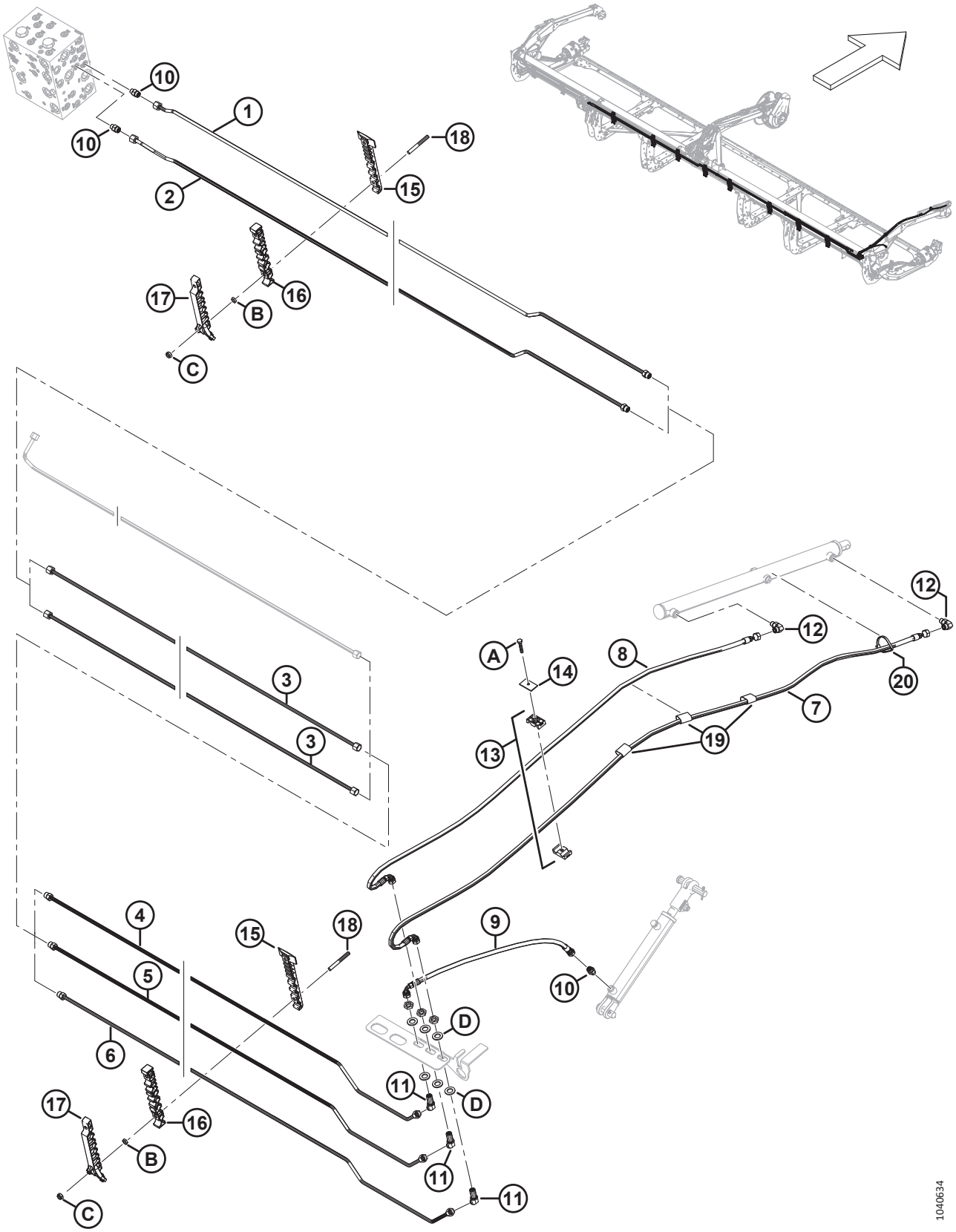

ГИДРАВЛИЧЕСКОЕ ОБОРУДОВАНИЕ — ПОДЪЕМ И ПРОДОЛЬНОЕ ПЕРЕМЕЩЕНИЕ, СДВОЕННОЕ МОТОВИЛО, ПРАВЫЙ РЫЧАГ (D230 И D235)

Ссылка	Номер детали	Описание	Кол-во	Серийный номер
A	30660	БОЛТ — С ШЕСТИГР. ГОЛОВКОЙ, M8 × 1,25 × 45-8.8-AA1J		
B	136442	ГАЙКА — ШЕСТИГРАННАЯ, НИЗКАЯ M10 × 1,5-05-AA1J		
C	184692	ГАЙКА — ШЕСТИГРАННАЯ, NYLOC M10 × 1,5-8-AA1J		
D	136540	ШАЙБА — ПЛОСКАЯ		

76 Гидравлическое оборудование — подъем и продольное перемещение, сдвоенное мотовило, правый рычаг (D241)

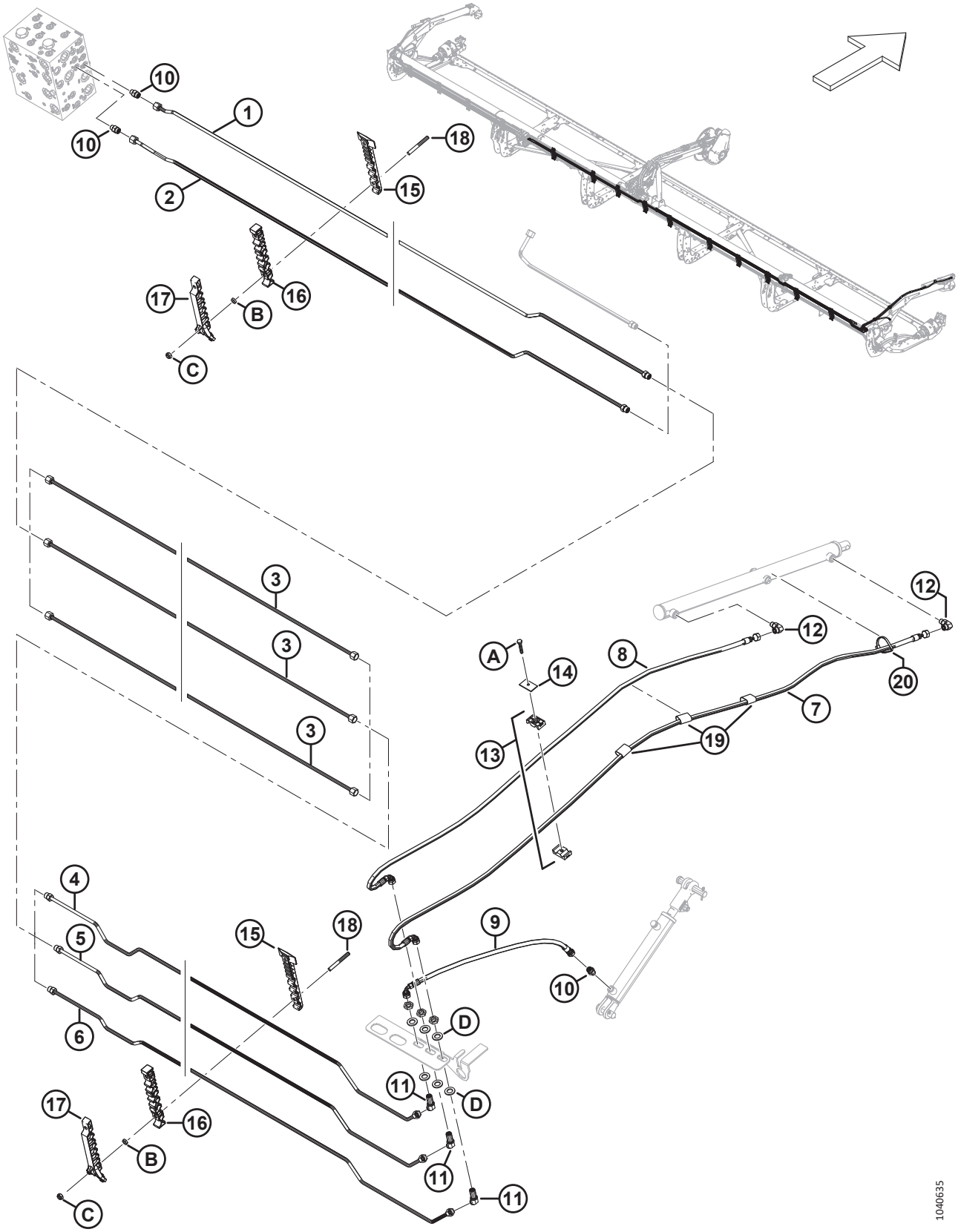

ГИДРАВЛИЧЕСКОЕ ОБОРУДОВАНИЕ — ПОДЪЕМ И ПРОДОЛЬНОЕ ПЕРЕМЕЩЕНИЕ, СДВОЕННОЕ МОТОВИЛО, ПРАВЫЙ РЫЧАГ (D241)

Ссылка	Номер детали	Описание	Кол-во	Серийный номер
1	283533	ЛИНИЯ — ГИДРАВЛИЧЕСКАЯ (D241)	1	
	135865	УПЛОТНИТЕЛЬНОЕ КОЛЬЦО — Ø 1,78 × Ø 9,25		
2	283540	ЛИНИЯ — ГИДРАВЛИЧЕСКАЯ (D241)	1	
	135865	УПЛОТНИТЕЛЬНОЕ КОЛЬЦО — Ø 1,78 × Ø 9,25		
3	283529	ЛИНИЯ — ГИДРАВЛИЧЕСКАЯ (D241)	3	
4	283431	ЛИНИЯ — ГИДРАВЛИЧЕСКАЯ (D241)	1	
	135865	УПЛОТНИТЕЛЬНОЕ КОЛЬЦО — Ø 1,78 × Ø 9,25		
5	283432	ЛИНИЯ — ГИДРАВЛИЧЕСКАЯ (D241)	1	
	135865	УПЛОТНИТЕЛЬНОЕ КОЛЬЦО — Ø 1,78 × Ø 9,25		
6	283433	ЛИНИЯ — ГИДРАВЛИЧЕСКАЯ (D241)	1	
	135865	УПЛОТНИТЕЛЬНОЕ КОЛЬЦО — Ø 1,78 × Ø 9,25		
7	283074	ШЛАНГ — ГИДР.	1	
8	283075	ШЛАНГ — ГИДР.	1	
9	283059	ШЛАНГ — ГИДР.	1	
10	135778	ФИТИНГ — ПЕРЕХОДНИК	3	
	50219	УПЛОТНИТЕЛЬНОЕ КОЛЬЦО — Ø 1,98 × Ø 11,89		
	135865	УПЛОТНИТЕЛЬНОЕ КОЛЬЦО — Ø 1,78 × Ø 9,25		
11	136146	ФИТИНГ — КОЛЕНО 45° ПЕРЕБОРКИ, ГИДР. [245]	3	
12	136095	ФИТИНГ — КОЛЕНО 90° ГИДР.	2	
	50219	УПЛОТНИТЕЛЬНОЕ КОЛЬЦО — Ø 1,98 × Ø 11,89		
	135865	УПЛОТНИТЕЛЬНОЕ КОЛЬЦО — Ø 1,78 × Ø 9,25		
13	232395	ЗАЖИМ — В СБОРЕ [246]	2	
14	184303	ХОМУТ — ПЛОСКАЯ КРЫШКА	2	
15	283820	ХОМУТ — ПРАВАЯ НИЖНЯЯ ЛИНИЯ	10	
16	283818	ХОМУТ — ПРАВАЯ СРЕДНЯЯ ЛИНИЯ	10	
17	340549	КОМПЛЕКТ — ПРАВЫЙ ВЕРХНИЙ ЗАЖИМ ЛИНИИ [247]	10	
18	312654	ШПИЛЬКА — РЕЗЬБОВОЕ КРЕПЛЕНИЕ, КРЫЛЬЧАТАЯ НАКЛАДКА	20	
19	135443	ФИКСИРУЮЩИЙ РЕМЕНЬ — 4 ДЮЙМА ДЛ.	3	
20	30753	КРЕПЛЕНИЕ — СТЯЖКА ПЛАСТИКОВАЯ ЧЕРНАЯ	1	
A	30660	БОЛТ — С ШЕСТИГР. ГОЛОВКОЙ, M8 × 1,25 × 45-8.8-AA1J		
B	136442	ГАЙКА — ШЕСТИГРАННАЯ, НИЗКАЯ M10 × 1,5-05-AA1J		
C	184692	ГАЙКА — ШЕСТИГРАННАЯ, NYLOC M10 × 1,5-8-AA1J		
D	136540	ШАЙБА — ПЛОСКАЯ		

245. Фитинг включает стопорную гайку (не продается отдельно).
246. Зажим в сборе включает две половины зажима (не продается отдельно). Он **НЕ** включает крышку и крепеж.
247. Включает правый верхний зажим линии (не продается отдельно) и два винта Torx® (MD № 320336).

77 Гидравлика — привод мотовила, одинарное мотовило

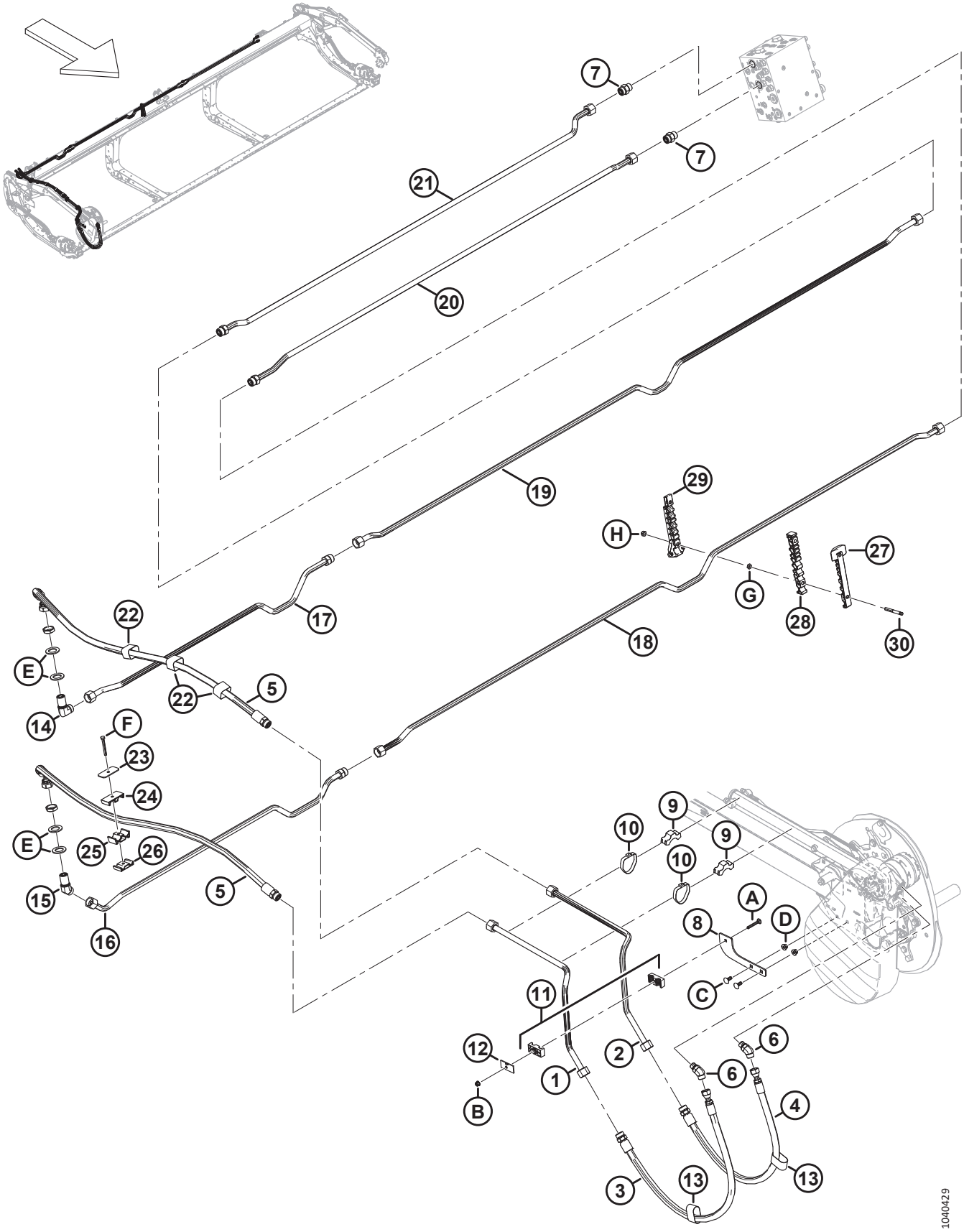

ГИДРАВЛИКА — ПРИВОД МОТОВИЛА, ОДИНАРНОЕ МОТОВИЛО

Ссылка	Номер детали	Описание	Кол-во	Серийный номер
1	323428	ЛИНИЯ — ГИДРАВЛИЧЕСКАЯ	1	
2	323429	ЛИНИЯ — ГИДРАВЛИЧЕСКАЯ	1	
3	283092	ШЛАНГ — ГИДР.	1	
	135868	УПЛОТНИТЕЛЬНОЕ КОЛЬЦО — Ø 1,78 × Ø 18,77		
4	283091	ШЛАНГ — ГИДР.	1	
	135868	УПЛОТНИТЕЛЬНОЕ КОЛЬЦО — Ø 1,78 × Ø 18,77		
5	323519	ШЛАНГ — ГИДР.	2	
	135868	УПЛОТНИТЕЛЬНОЕ КОЛЬЦО — Ø 1,78 × Ø 18,77		
6	136327	ФИТИНГ — КОЛЕНО 45° ГИДР.	2	
	44210	УПЛОТНИТЕЛЬНОЕ КОЛЬЦО — Ø 2,46 × Ø 19,18		
	135867	УПЛОТНИТЕЛЬНОЕ КОЛЬЦО — Ø 1,78 × Ø 15,60		
7	135788	ФИТИНГ — АДАПТЕР	2	
	30971	УПЛОТНИТЕЛЬНОЕ КОЛЬЦО — Ø 2,95 × Ø 23,47		
	135868	УПЛОТНИТЕЛЬНОЕ КОЛЬЦО — Ø 1,78 × Ø 18,77		
8	273285	ОПОРА — КРОНШТЕЙН	1	
9	232405	ХОМУТ — ЛИНИЯ	2	
10	112823	ХОМУТ — ШЛАНГ	2	
11	232397	ЗАЖИМ — В СБОРЕ [248]	1	
12	232233	ХОМУТ — ПЛОСКАЯ КРЫШКА	1	
13	135443	РЕМЕННОЙ ХОМУТ 4 ДЮЙМА ДЛ.	2	
14	136245	ФИТИНГ — КОЛЕНО 90° ПЕРЕБОРКИ, ГИДР. [249]	1	
	135868	УПЛОТНИТЕЛЬНОЕ КОЛЬЦО — Ø 1,78 × Ø 18,77		
15	136527	ФИТИНГ — КОЛЕНО 45° ПЕРЕБОРКИ [249]	1	
	135868	УПЛОТНИТЕЛЬНОЕ КОЛЬЦО — Ø 1,78 × Ø 18,77		
16	283255	ЛИНИЯ — ГИДРАВЛИЧЕСКАЯ (D225) [250]	1	
	135868	УПЛОТНИТЕЛЬНОЕ КОЛЬЦО — Ø 1,78 × Ø 18,77		
17	283254	ЛИНИЯ — ГИДРАВЛИЧЕСКАЯ (D225) [250]	1	
	135868	УПЛОТНИТЕЛЬНОЕ КОЛЬЦО — Ø 1,78 × Ø 18,77		
18	283256	ЛИНИЯ — ГИДРАВЛИЧЕСКАЯ (D225) [250]	1	
19	283253	ЛИНИЯ — ГИДРАВЛИЧЕСКАЯ (D225) [250]	1	
20	323471	ЛИНИЯ — ГИДРАВЛИЧЕСКАЯ (D215) [251]	1	
	323561	ЛИНИЯ — ГИДРАВЛИЧЕСКАЯ (D220) [252]	1	
	283257	ЛИНИЯ — ГИДРАВЛИЧЕСКАЯ (D225) [250]	1	
	135868	УПЛОТНИТЕЛЬНОЕ КОЛЬЦО — Ø 1,78 × Ø 18,77		

248. Зажим в сборе включает две половины зажима (не продается отдельно). Он **НЕ** включает крышку и крепеж.
249. Фитинг включает стопорную гайку (не продается отдельно).
250. Используется только на жатках D225.
251. Используется только на жатках D215.
252. Используется только на жатках D220.

ГИДРАВЛИКА — ПРИВОД МОТОВИЛА, ОДИНАРНОЕ МОТОВИЛО

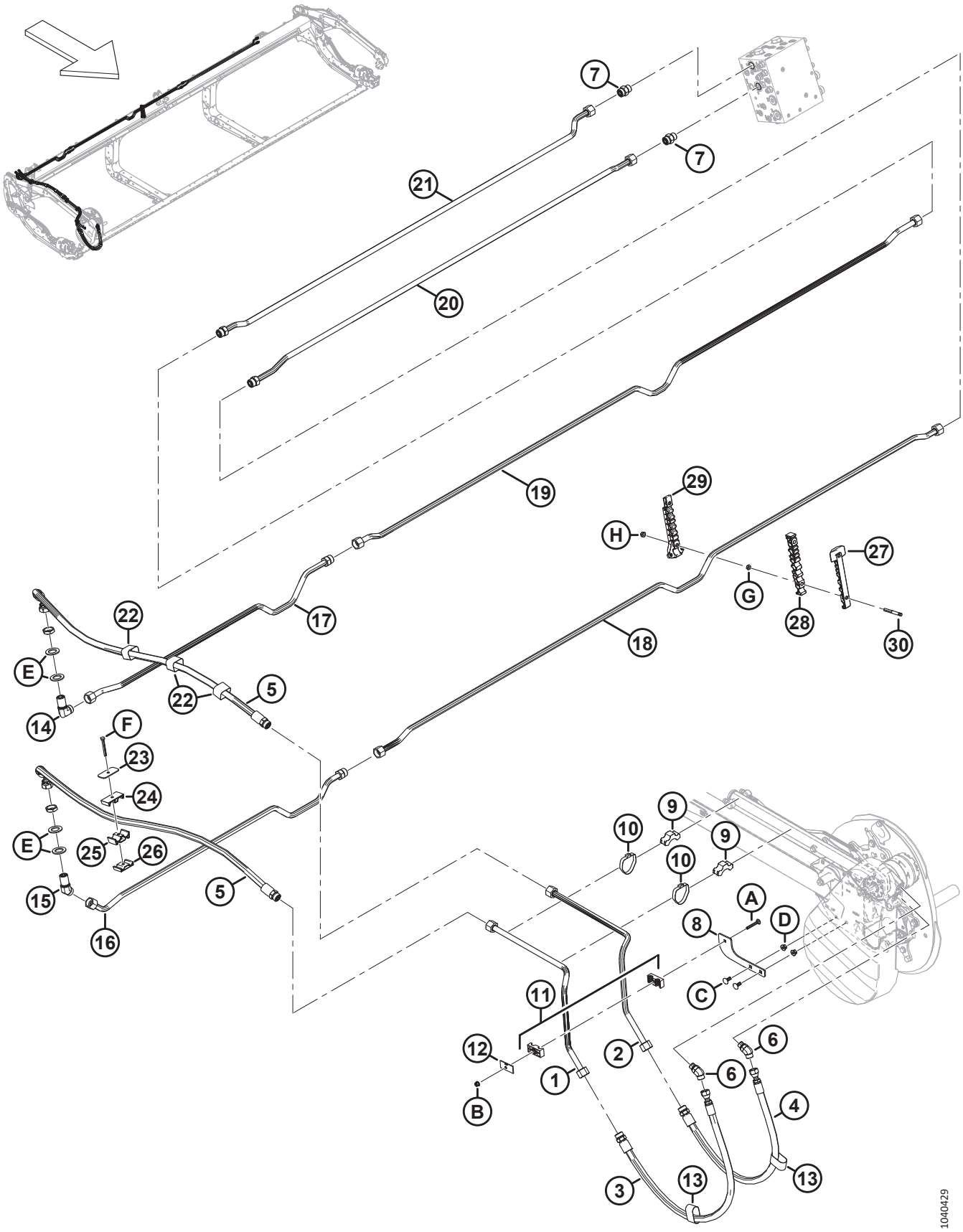

ГИДРАВЛИКА — ПРИВОД МОТОВИЛА, ОДИНАРНОЕ МОТОВИЛО

Ссылка	Номер детали	Описание	Кол-во	Серийный номер
21	323469	ЛИНИЯ — ГИДРАВЛИЧЕСКАЯ (D215) [251]	1	
	323560	ЛИНИЯ — ГИДРАВЛИЧЕСКАЯ (D220) [252]	1	
	283252	ЛИНИЯ — ГИДРАВЛИЧЕСКАЯ (D225) [250]	1	
	135868	УПЛОТНИТЕЛЬНОЕ КОЛЬЦО — Ø 1,78 × Ø 18,77		
22	135444	ФИКСИРУЮЩИЙ РЕМЕНЬ — 4 ДЮЙМА ДЛ.	3	
23	323023	ПЛАСТИНА — ХОМУТ, ЦЕНТРАЛЬНЫЙ РЫЧАГ МОТОВИЛА	1	
24	283989	ПЛАСТИНА — МОТОВИЛО ШЛАНГА, ВЕРХ	1	
25	283988	ПЛАСТИНА — МОТОВИЛО ШЛАНГА, СРЕД.	1	
26	283987	ПЛАСТИНА — МОТОВИЛО ШЛАНГА, НИЗ	1	
27	283820	ХОМУТ — ПРАВАЯ НИЖНЯЯ ЛИНИЯ [253]		
28	283818	ХОМУТ — ПРАВАЯ СРЕДНЯЯ ЛИНИЯ [253]		
29	340549	КОМПЛЕКТ — ПРАВЫЙ ВЕРХНИЙ ЗАЖИМ ЛИНИИ [254]		
30	312654	ШПИЛЬКА — РЕЗЬБОВОЕ КРЕПЛЕНИЕ, КРЫЛЬЧАТАЯ НАКЛАДКА [255]		
A	136486	БОЛТ — С ПОЛУКРУГЛОЙ ГОЛОВКОЙ И КВАДРАТНЫМ ПОДГОЛОВКОМ, M8 × 1,25 × 60-8.8-AA1J		
B	135337	ГАЙКА — ФЛАНЦЕВАЯ, ШЕСТИГРАННАЯ, СТОПОРН., M8 × 1,25-8-AA1J		
C	135785	БОЛТ — С ПОЛУКРУГЛОЙ ГОЛОВКОЙ И КВАДРАТНЫМ ПОДГОЛОВКОМ, M10 × 1,5 × 25-8.8-AA1J		
D	135799	ГАЙКА — ШЕСТИГР., ФЛАНЦ., ЦЕНТР., СТОПОРН. M10 × 1,5-10		
E	136355	ШАЙБА — ПЛОСКАЯ 2,0 ДЮЙМА НД ОЦИНК.		
F	184656	БОЛТ — С ШЕСТИГР. ГОЛОВКОЙ, M8 × 1,25 × 70-8.8-AA1J		
G	136442	ГАЙКА — ШЕСТИГРАННАЯ, НИЗКАЯ M10 × 1,5-05-AA1J		
H	184692	ГАЙКА — ШЕСТИГРАННАЯ, NYLOC M10 × 1,5-8-AA1J		

253. Количество: D215 = 0, D220 = 1 и D225 = 7.
254. Включает правый верхний зажим линии (не продается отдельно) и два винта Torx® (MD № 320336). Количество: D215 = 0, D220 = 1 и D225 = 7.
255. Количество: D215 = 0, D220 = 2 и D225 = 14.

78 Гидравлическое оборудование — привод мотовила, сдвоенное мотовило

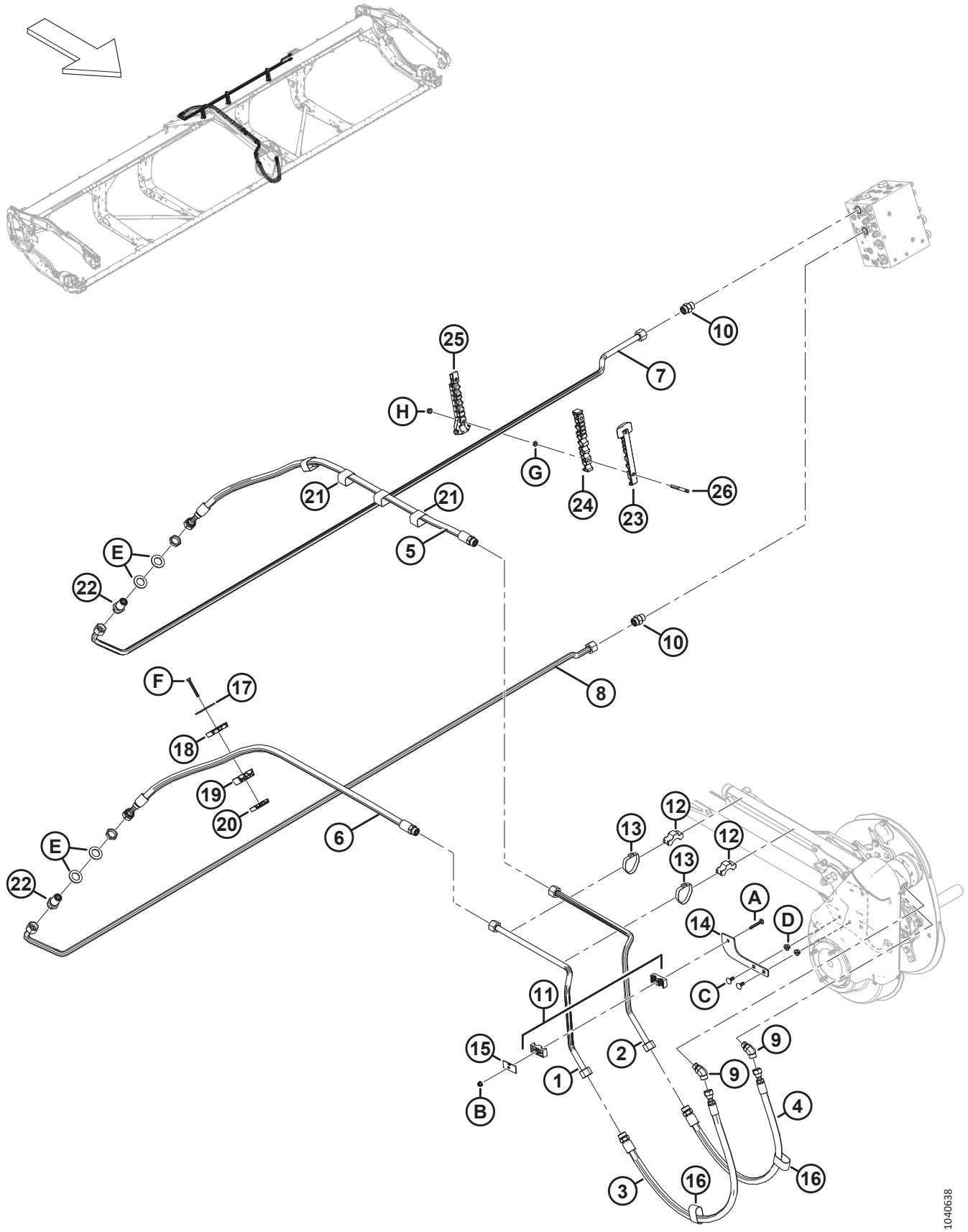

ГИДРАВЛИЧЕСКОЕ ОБОРУДОВАНИЕ — ПРИВОД МОТОВИЛА, СДВОЕННОЕ МОТОВИЛО

Ссылка	Номер детали	Описание	Кол-во	Серийный номер
1	323428	ЛИНИЯ — ГИДРАВЛИЧЕСКАЯ	1	
2	323429	ЛИНИЯ — ГИДРАВЛИЧЕСКАЯ	1	
3	283092	ШЛАНГ — ГИДР.	1	
	135868	УПЛОТНИТЕЛЬНОЕ КОЛЬЦО — Ø 1,78 × Ø 18,77		
4	283091	ШЛАНГ — ГИДР.	1	
	135868	УПЛОТНИТЕЛЬНОЕ КОЛЬЦО — Ø 1,78 × Ø 18,77		
5	283580	ШЛАНГ — ГИДР.	1	
	135868	УПЛОТНИТЕЛЬНОЕ КОЛЬЦО — Ø 1,78 × Ø 18,77		
6	323017	ШЛАНГ — ГИДР.	1	
	135868	УПЛОТНИТЕЛЬНОЕ КОЛЬЦО — Ø 1,78 × Ø 18,77		
7	323921	ЛИНИЯ — ГИДРАВЛИЧЕСКАЯ	1	
8	283525	ЛИНИЯ — ГИДРАВЛИЧЕСКАЯ	1	
9	136327	ФИТИНГ — КОЛЕНО 45° ГИДР.	2	
	44210	УПЛОТНИТЕЛЬНОЕ КОЛЬЦО — Ø 2,46 × Ø 19,18		
	135867	УПЛОТНИТЕЛЬНОЕ КОЛЬЦО — Ø 1,78 × Ø 15,60		
10	135788	ФИТИНГ — АДАПТЕР	2	
	30971	УПЛОТНИТЕЛЬНОЕ КОЛЬЦО — Ø 2,95 × Ø 23,47		
	135868	УПЛОТНИТЕЛЬНОЕ КОЛЬЦО — Ø 1,78 × Ø 18,77		
11	273285	ОПОРА — КРОНШТЕЙН	1	
12	232405	ХОМУТ — ЛИНИЯ	2	
13	112823	ХОМУТ — ШЛАНГ	2	
14	232397	ЗАЖИМ — В СБОРЕ [256]	1	
15	232233	ХОМУТ — ПЛОСКАЯ КРЫШКА	1	
16	135443	РЕМЕННОЙ ХОМУТ 4 ДЮЙМОВ ДЛ.	2	
17	323023	ПЛАСТИНА — ХОМУТ, ЦЕНТРАЛЬНЫЙ РЫЧАГ МОТОВИЛА	1	
18	283989	ЗАЖИМ — ШЛАНГ, МОТОВИЛО, ВЕРХНИЙ	1	
19	283988	ЗАЖИМ — ШЛАНГ, МОТОВИЛО, СРЕДНИЙ	1	
20	283987	ЗАЖИМ — ШЛАНГ, МОТОВИЛО, НИЖНИЙ	1	
21	135444	ФИКСИРУЮЩИЙ РЕМЕНЬ — 4 ДЮЙМА ДЛ.	4	
22	136254	ФИТИНГ — ПЕРЕГОРОДКА, ГИДР. [257]	2	
	135868	УПЛОТНИТЕЛЬНОЕ КОЛЬЦО — Ø 1,78 × Ø 18,77		
23	283820	ХОМУТ — ПРАВАЯ НИЖНЯЯ ЛИНИЯ	3	
24	283818	ХОМУТ — ПРАВАЯ СРЕДНЯЯ ЛИНИЯ	3	
25	340549	КОМПЛЕКТ — ПРАВЫЙ ВЕРХНИЙ ЗАЖИМ ЛИНИИ [258]	3	
26	312654	ШПИЛЬКА — РЕЗЬБОВОЕ КРЕПЛЕНИЕ, КРЫЛЬЧАТАЯ НАКЛАДКА	6	
A	136486	БОЛТ — С ПОЛУКРУГЛОЙ ГОЛОВКОЙ И КВАДРАТНЫМ ПОДГОЛОВКОМ, M8 × 1,25 × 60-8.8-AA1J		

256. Зажим в сборе включает две половины зажима (не продается отдельно). Он **НЕ** включает крышку и крепеж.
257. В комплекте с фитингом идет крепежная гайка (не продается отдельно).
258. Включает правый верхний зажим линии (не продается отдельно) и два винта Torx® (MD № 320336).

ГИДРАВЛИЧЕСКОЕ ОБОРУДОВАНИЕ — ПРИВОД МОТОВИЛА, СДВОЕННОЕ МОТОВИЛО

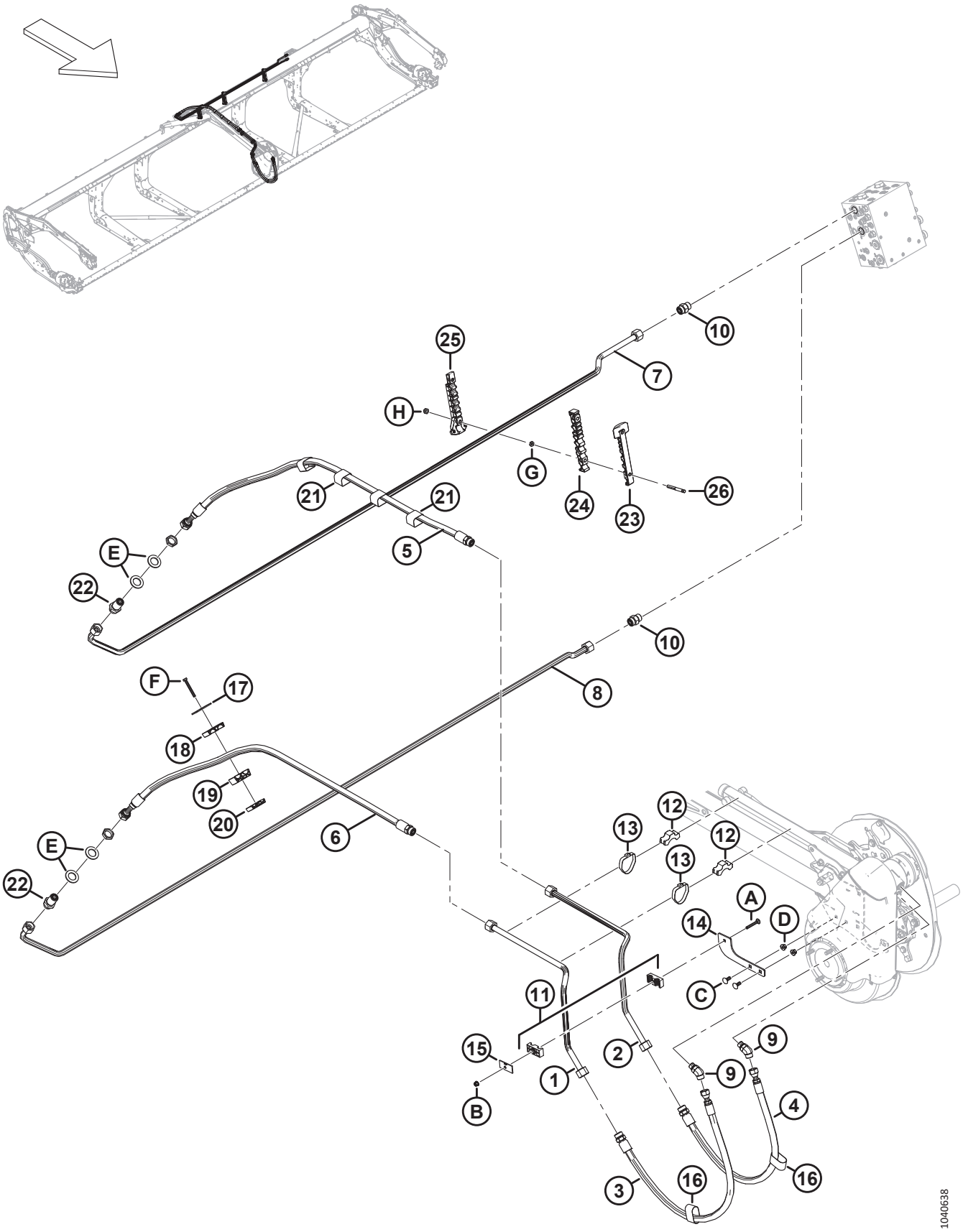

Ссылка	Номер детали	Описание	Кол-во	Серийный номер
B	135337	ГАЙКА — ФЛАНЦЕВАЯ, ШЕСТИГРАННАЯ, СТОПОРН., M8 × 1,25-8-AA1J		
C	135785	БОЛТ — С ПОЛУКРУГЛОЙ ГОЛОВКОЙ И КВАДРАТНЫМ ПОДГОЛОВКОМ, M10 × 1,5 × 25-8.8-AA1J		
D	135799	ГАЙКА — ШЕСТИГР., ФЛАНЦ., ЦЕНТР., СТОПОРН. M10 × 1,5-10		
E	136355	ШАЙБА — ПЛОСКАЯ 2,0 ДЮЙМА НД ОЦИНК.		
F	184656	БОЛТ — С ШЕСТИГР. ГОЛОВКОЙ, M8 × 1,25 × 70-8.8-AA1J		
G	136442	ГАЙКА — ШЕСТИГРАННАЯ, НИЗКАЯ M10 × 1,5-05-AA1J		
H	184692	ГАЙКА — ШЕСТИГРАННАЯ, NYLOC M10 × 1,5-8-AA1J		

79 Гидравлическое оборудование — верхний поперечный шнек

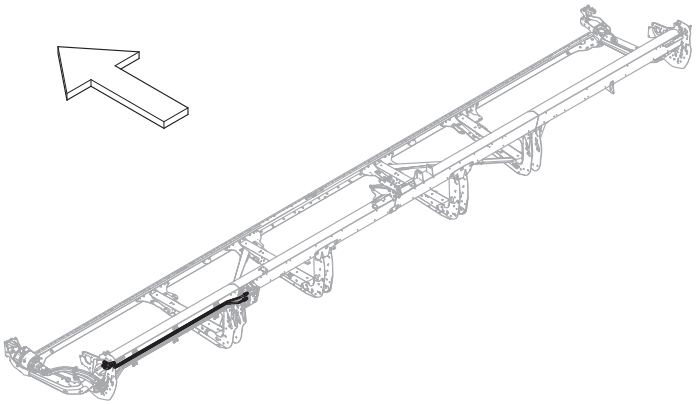

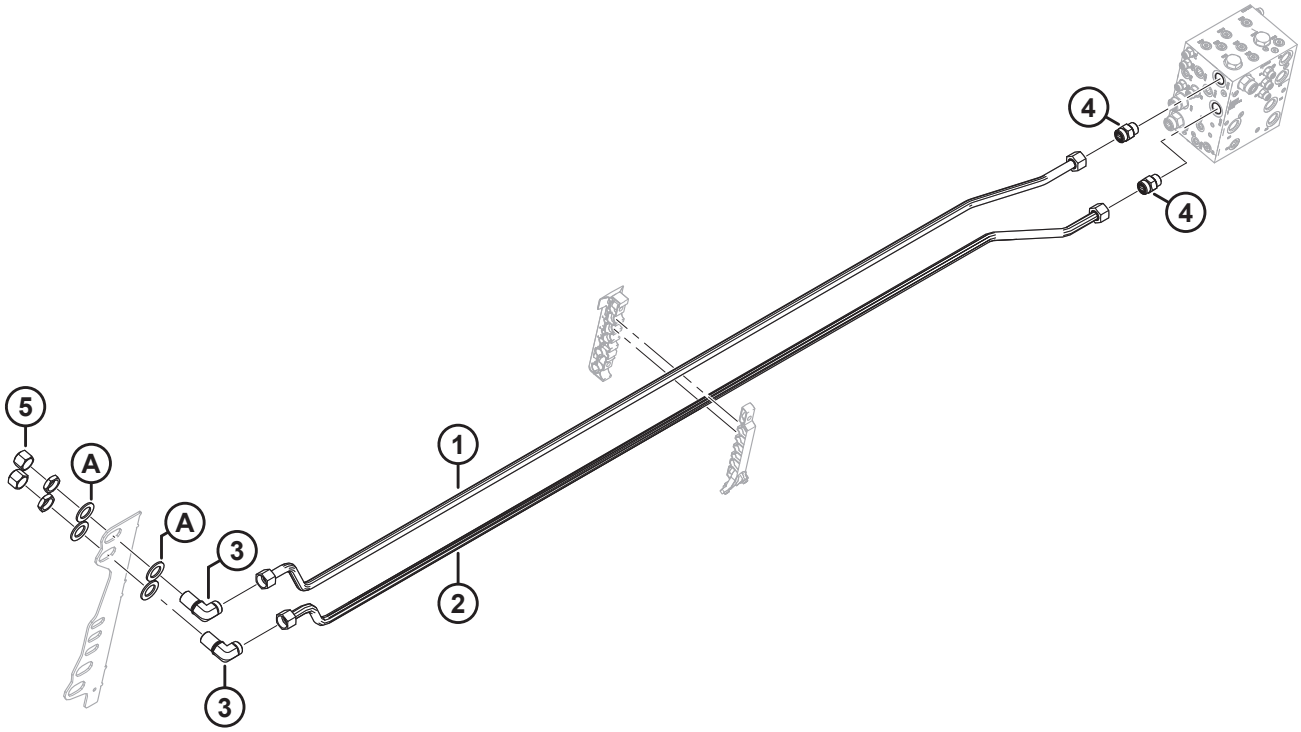

1041319

ГИДРАВЛИЧЕСКОЕ ОБОРУДОВАНИЕ — ВЕРХНИЙ ПОПЕРЕЧНЫЙ ШНЕК

Ссылка	Номер детали	Описание	Кол-во	Серийный номер
	B7270	КОМПЛЕКТ — 15 ФУТОВ ВЕРХНИЙ ПОПЕРЕЧНЫЙ ШНЕК, ГИДРАВЛИЧЕСКОЕ ОБОРУДОВАНИЕ [259]		
	B7271	КОМПЛЕКТ — 20 ФУТОВ ВЕРХНИЙ ПОПЕРЕЧНЫЙ ШНЕК, ГИДРАВЛИЧЕСКОЕ ОБОРУДОВАНИЕ [259]		
	B7338	КОМПЛЕКТ — 25 ФУТОВ ВЕРХНИЙ ПОПЕРЕЧНЫЙ ШНЕК, ГИДРАВЛИЧЕСКОЕ ОБОРУДОВАНИЕ [259]		
	B7117	КОМПЛЕКТ — 30 ФУТОВ ВЕРХНИЙ ПОПЕРЕЧНЫЙ ШНЕК, ГИДРАВЛИЧЕСКОЕ ОБОРУДОВАНИЕ [259]		
	B7118	КОМПЛЕКТ — 35 ФУТОВ ВЕРХНИЙ ПОПЕРЕЧНЫЙ ШНЕК, ГИДРАВЛИЧЕСКОЕ ОБОРУДОВАНИЕ [259]		
	B7120	КОМПЛЕКТ — 41 ФУТОВ ВЕРХНИЙ ПОПЕРЕЧНЫЙ ШНЕК, ГИДРАВЛИЧЕСКОЕ ОБОРУДОВАНИЕ [259]		
1	323541	ЛИНИЯ — ГИДРАВЛИЧЕСКАЯ (D215) [260]	1	
	323569	ЛИНИЯ — ГИДРАВЛИЧЕСКАЯ (D220) [261]	1	
	323354	ЛИНИЯ — ГИДРАВЛИЧЕСКАЯ (D225) [262]	1	
	283052	ЛИНИЯ — ГИДРАВЛИЧЕСКАЯ (D230) [263]	1	
	283164	ЛИНИЯ — ГИДРАВЛИЧЕСКАЯ (D235) [264]	1	
	283462	ЛИНИЯ — ГИДРАВЛИЧЕСКАЯ (D241) [265]	1	
2	323542	ЛИНИЯ — ГИДРАВЛИЧЕСКАЯ (D215) [260]	1	
	323568	ЛИНИЯ — ГИДРАВЛИЧЕСКАЯ (D220) [261]	1	
	323355	ЛИНИЯ — ГИДРАВЛИЧЕСКАЯ (D225) [262]	1	
	283051	ЛИНИЯ — ГИДРАВЛИЧЕСКАЯ (D230) [263]	1	
	283205	ЛИНИЯ — ГИДРАВЛИЧЕСКАЯ (D235) [264]	1	
	283461	ЛИНИЯ — ГИДРАВЛИЧЕСКАЯ (D241) [265]	1	
3	136245	ФИТИНГ — КОЛЕНО 90° ПЕРЕБОРКИ ГИДР. [266]	2	
	135868	УПЛОТНИТЕЛЬНОЕ КОЛЬЦО — Ø 1,78 × Ø 18,77		
4	135788	ФИТИНГ — АДАПТЕР (UCAP, UCAR)	2	
	30971	УПЛОТНИТЕЛЬНОЕ КОЛЬЦО — Ø 2,95 × Ø 23,47		
	135868	УПЛОТНИТЕЛЬНОЕ КОЛЬЦО — Ø 1,78 × Ø 18,77		
5	135889	КРЫШКА — ГИДР. SAE, 12 ТОРЦОВЫХ УПЛОТНИТЕЛЬНЫХ КОЛЕЦ	2	
A	136355	ШАЙБА — ПЛОСКАЯ НД 2,0 ДЮЙМ., ОЦИНК.	4	

259. Комплекты можно приобрести только через отдел комплексных товаров.
260. Используется только на жатках D215.
261. Используется только на жатках D220.
262. Используется только на жатках D225.
263. Используется только на жатках D230.
264. Используется только на жатках D235.
265. Используется только на жатках D241.
266. К фитингу прилагается стопорная гайка.

80 Крышки гидравлической линии (D225, D230 и D235)

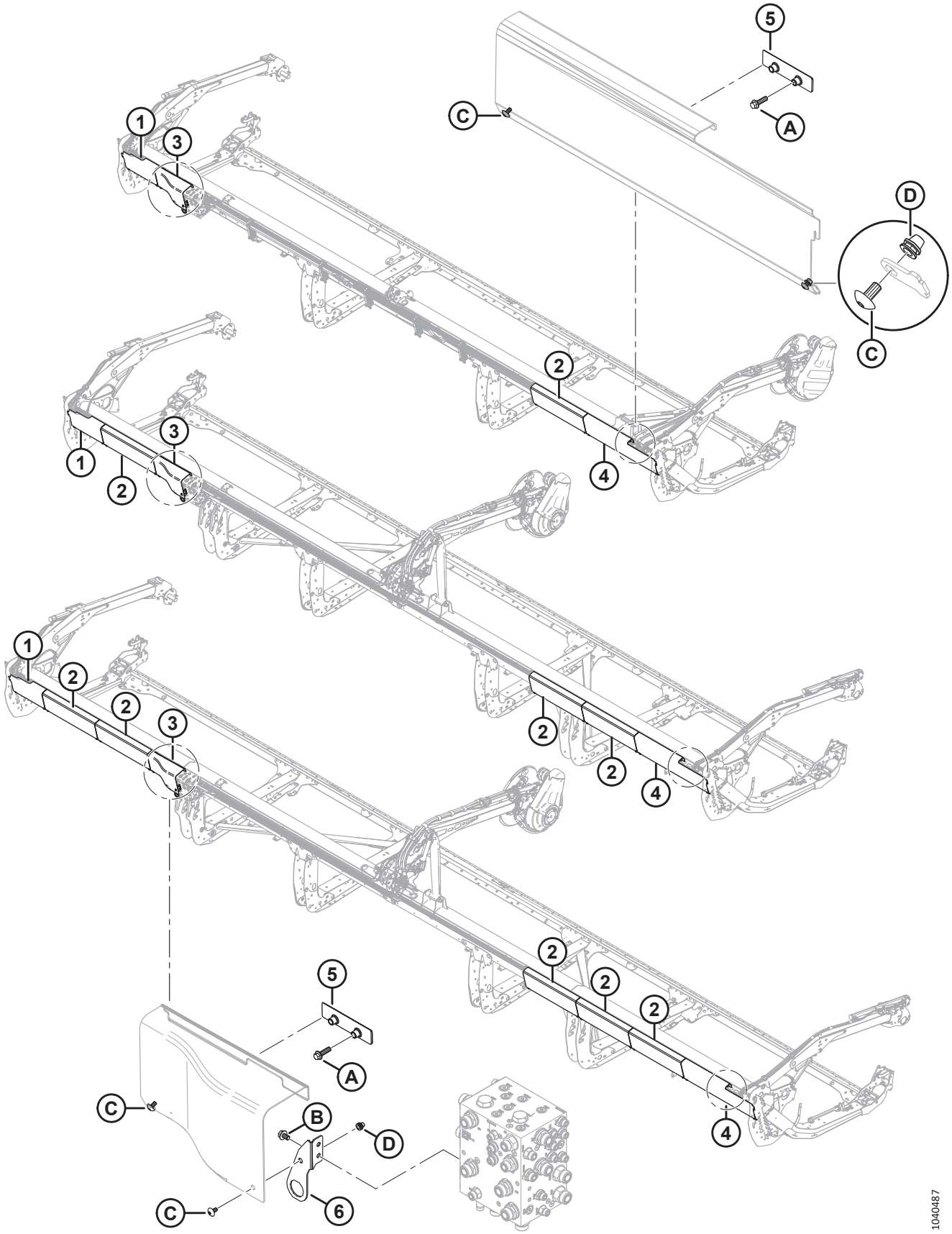

КРЫШКИ ГИДРАВЛИЧЕСКОЙ ЛИНИИ (D225, D230 И D235)

Ссылка	Номер детали	Описание	Кол-во	Серийный номер
1	323164	КРЫШКА — ГИДР., ЛЕВЫЙ КОНЕЦ, ПЛАСТИК	1	
2	323169	КРЫШКА — ГИДР., ОБЩАЯ, ПЛАСТМАСС. [267]		
3	323795	КРЫШКА — ГИДР. РАСПРЕДЕЛИТЕЛЬ, ЛЕВАЯ	1	
4	323166	КРЫШКА — ГИДР., ПРАВЫЙ КОНЕЦ, ПЛАСТИК	1	
5	283849	СКОБА — ОПОРА ГИДР. КРЫШКИ	2	
6	323772	УЗЕЛ — КРОНШТЕЙН СОЕДИНИТЕЛЯ [268]	1	
A	136211	БОЛТ — С ШЕСТИГР. ГОЛОВКОЙ, ФЛАНЦЕВЫЙ, M10 × 1,5 × 35-8.8-AA1J		
B	136151	БОЛТ — ФЛАНЦЕВЫЙ, С ШЕСТИГР. ГОЛОВКОЙ, РЕЗЬБА ПО ВСЕЙ ДЛИНЕ M10 × 1,5 × 16-8.8-AA1J		
C	320336	ВИНТ — TORX, ШИРОКАЯ ПОЛУКРУГЛАЯ ГОЛОВКА, M8 × 1,25 × 16-СПЕЦ.-8.8-AA1T[269]		
D	320448	ЗАКЛЕПОЧНАЯ ГАЙКА — M8 × 1,25 ШЕСТИГРАН.		

267. Количество: D225 = 1, D230 = 3 и D235 = 5.
268. Узел включает кронштейн монтажного соединителя крышки (не продается отдельно) и заклепочную гайку (MD № 320448).
269. Количество: D225 = 8, D230 = 12 и D235 = 16.

81 Крышки гидравлической линии (D241)

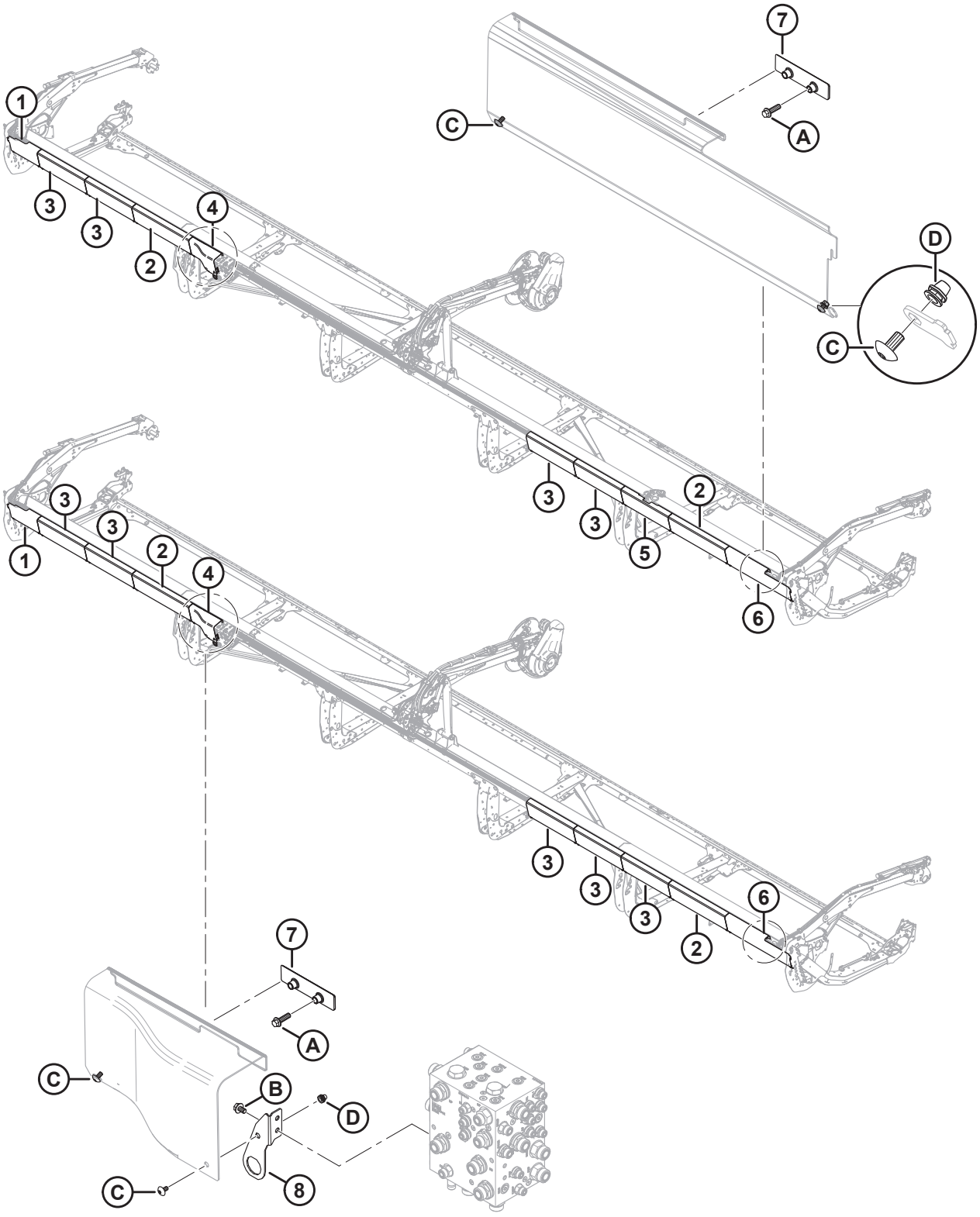

КРЫШКИ ГИДРАВЛИЧЕСКОЙ ЛИНИИ (D241)

ПРИМЕЧАНИЕ:

На верхнем рисунке показана жатка с разъемной рамой; на нижнем рисунке показана неразъемная жатка.

Ссылка	Номер детали	Описание	Кол-во	Серийный номер
1	323164	КРЫШКА — ГИДР., ЛЕВЫЙ КОНЕЦ, ПЛАСТИК	1	
2	323172	КРЫШКА — ГИДР. ДЛИННАЯ ПЛАСТМАССОВАЯ	2	
3	323169	КРЫШКА — ГИДР., ОБЩАЯ, ПЛАСТМАСС. [270]		
4	323795	КРЫШКА — ГИДР. РАСПРЕДЕЛИТЕЛЬ, ЛЕВАЯ	1	
5	323165	КРЫШКА — ГИДР., РАЗЪЕМНАЯ, ПЛАСТМАСС. [271]		
6	323166	КРЫШКА — ГИДР., ПРАВЫЙ КОНЕЦ, ПЛАСТИК	1	
7	283849	СКОБА — ОПОРА ГИДР. КРЫШКИ	2	
8	323772	УЗЕЛ — КРОНШТЕЙН СОЕДИНИТЕЛЯ [272]	1	
A	136211	БОЛТ — С ШЕСТИГР. ГОЛОВКОЙ, ФЛАНЦЕВЫЙ, M10 × 1,5 × 35-8.8-AA1J		
B	136151	БОЛТ — ФЛАНЦЕВЫЙ, С ШЕСТИГР. ГОЛОВКОЙ, РЕЗЬБА ПО ВСЕЙ ДЛИНЕ M10 × 1,5 × 16-8.8-AA1J		
C	320336	ВИНТ — TORX, ШИРОКАЯ ПОЛУКРУГЛАЯ ГОЛОВКА, M8 × 1,25 × 16-СПЕЦ.-8.8-AA1T		
D	320448	ЗАКЛЕПОЧНАЯ ГАЙКА — M8 × 1,25 ШЕСТИГРАН.		

270. Количество: D241 с разъемной рамой = 4, D241 неразъемная = 5.
271. Количество: D241 с разъемной рамой = 1, D241 неразъемная = 0.
272. Узел включает кронштейн монтажного соединителя крышки (не продается отдельно) и заклепочную гайку (MD № 320448).

82 Крышки гидравлической линии — центральные, серия M (D215)

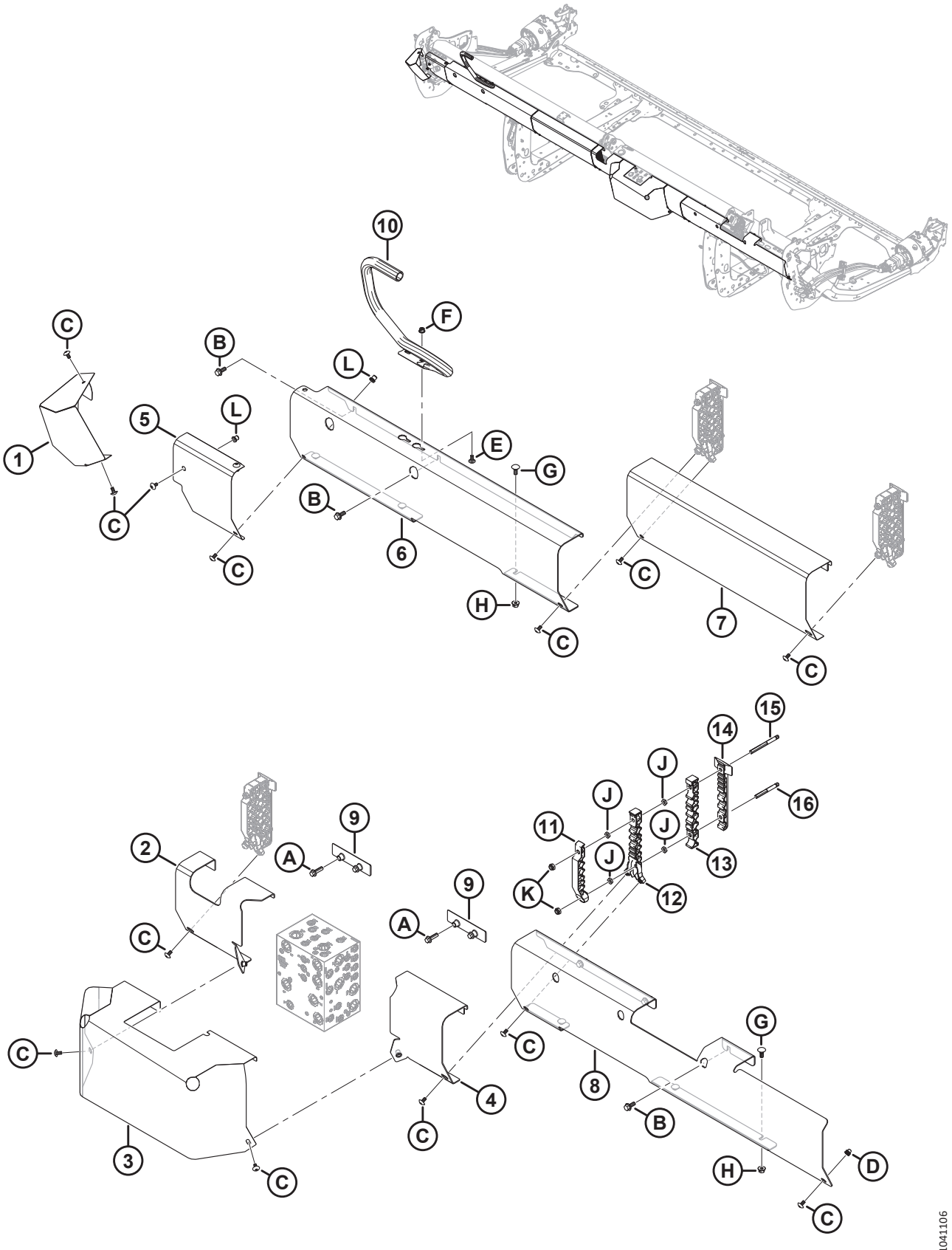

КРЫШКИ ГИДРАВЛИЧЕСКОЙ ЛИНИИ — ЦЕНТРАЛЬНЫЕ, СЕРИЯ M (D215)

ПРИМЕЧАНИЕ:

Гидравлические крышки, перечисленные в этом разделе, используются только для жаток D215, сконфигурированных для косилок серии M.

Ссылка	Номер детали	Описание	Кол-во	Серийный номер
1	323735	КРЫШКА — ЛЕВАЯ, СЕРИЯ M, СВАРНАЯ	1	
2	323739	КРЫШКА — РАСПРЕДЕЛИТЕЛЯ, ЛЕВАЯ, С ЗАКЛЕПОЧНОЙ ГАЙКОЙ [273]	1	
3	323741	КРЫШКА — РАСПРЕДЕЛИТЕЛЯ, С ПРОСТАВКОЙ	1	
4	323742	КРЫШКА — РАСПРЕДЕЛИТЕЛЯ, ПРАВАЯ, С ЗАКЛЕПОЧНОЙ ГАЙКОЙ [273]	1	
5	323736	КРЫШКА — ЛЕВАЯ КРЫШКА С ЗАКЛЕПОЧНОЙ ГАЙКОЙ [274]	1	
6	323737	КРЫШКА — 15 ФУТОВ, СЕРИЯ M, С ЗАКЛЕПОЧНОЙ ГАЙКОЙ [274]	1	
7	323738	КРЫШКА — ЦЕНТРАЛЬНАЯ ЛИНИЯ, С ПРОСТАВКОЙ	1	
8	360036	КРЫШКА — 15 ФУТОВ, ВАЛКОУКЛАДЧИК, ПРАВАЯ	1	
9	283849	СКОБА — ОПОРА ГИДР. КРЫШКИ	2	
10	220758	НАПРАВЛЯЮЩАЯ — ШЛАНГ	1	
11	340575	ЗАЖИМ — ЛИНИИ, ВЕРХНИЙ, СЕРИЯ M	3	
12	340576	ЗАЖИМ — ЛИНИИ, СРЕДНИЙ, СЕРИЯ M	3	
13	283818	ХОМУТ — ПРАВАЯ СРЕДНЯЯ ЛИНИЯ	3	
14	283820	ХОМУТ — ПРАВАЯ НИЖНЯЯ ЛИНИЯ	3	
15	323337	ШПИЛЬКА — РЕЗЬБОВОЕ КРЕПЛЕНИЕ, РАСШИРЕННАЯ НАКЛАДКА	3	
16	312655	ШПИЛЬКА — РЕЗЬБОВОЕ КРЕПЛЕНИЕ, ЧЕРНАЯ НАКЛАДКА	3	
A	136211	БОЛТ — С ШЕСТИГР. ГОЛОВКОЙ, ФЛАНЦЕВЫЙ, M10 × 1,5 × 35-8.8-AA1J		
B	135783	БОЛТ — ФЛАНЦЕВЫЙ, С ШЕСТИГР. ГОЛОВКОЙ, РЕЗЬБА ПО ВСЕЙ ДЛИНЕ M10 × 1,5 × 25-10.9-AA1J		
C	320336	ВИНТ — TORX, ШИРОКАЯ ПОЛУКРУГЛАЯ ГОЛОВКА, M8 × 1,25 × 16-СПЕЦ.-8.8-AA1T		
D	320448	ЗАКЛЕПОЧНАЯ ГАЙКА — M8 × 1,25 ШЕСТИГРАН.		
E	197171	БОЛТ — С ПОЛУКРУГЛОЙ ГОЛОВКОЙ И КВАДРАТНЫМ ПОДГОЛОВКОМ, M8 × 1,25 × 20-8.8-ЦИНК		
F	135337	ГАЙКА — ФЛАНЦЕВАЯ, ШЕСТИГРАННАЯ, СТОПОРН., M8 × 1,25-8-AA1J		
G	135785	БОЛТ — С ПОЛУКРУГЛОЙ ГОЛОВКОЙ И КВАДРАТНЫМ ПОДГОЛОВКОМ, M10 × 1,5 × 25-8.8-AA1J		
H	135799	ГАЙКА — ШЕСТИГР., ФЛАНЦ., ЦЕНТР., СТОПОРН. M10 × 1,5-10		
J	136442	ГАЙКА — ШЕСТИГРАННАЯ, НИЗКАЯ M10 × 1,5-05-AA1J		
K	184692	ГАЙКА — ШЕСТИГРАННАЯ, NYLOC M10 × 1,5-8-AA1J		
L	252179	ЗАКЛЕПОЧНАЯ ГАЙКА — M8 × 1,25 ШЕСТИГРАН. 0,7-3,8		

273. Левая и правая крышки распределителя содержат в комплекте заклепочную гайку (MD № 252179).
274. Крышка содержит в комплекте заклепочную гайку (MD № 252179).

83 Крышки гидравлической линии — центральные, серия M1/M2 (D215)

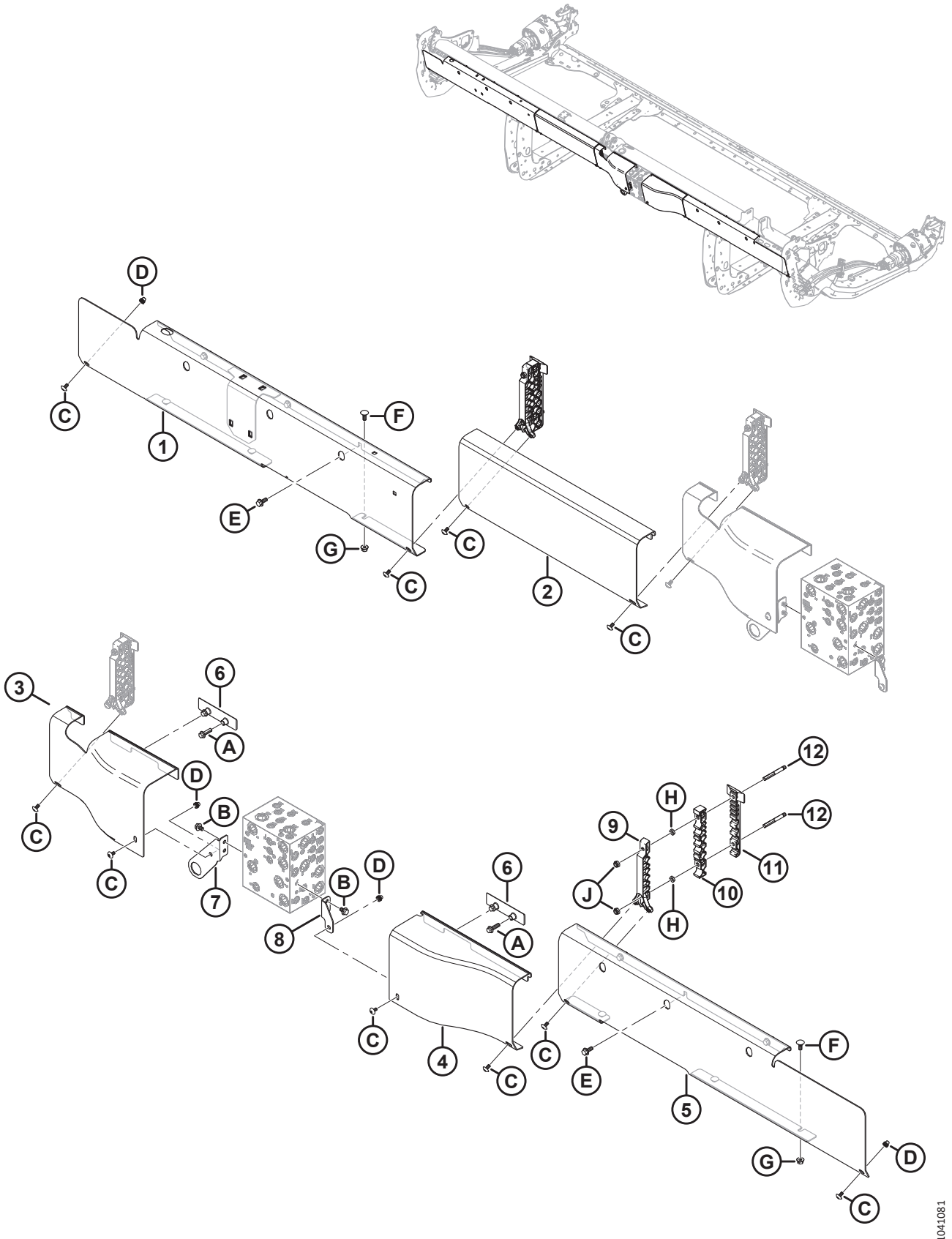

КРЫШКИ ГИДРАВЛИЧЕСКОЙ ЛИНИИ — ЦЕНТРАЛЬНЫЕ, СЕРИЯ M1/M2 (D215)

ПРИМЕЧАНИЕ:

Гидравлические крышки, перечисленные в этом разделе, используются только для жаток D215, сконфигурированных для косилок серии M1 или M2.

Ссылка	Номер детали	Описание	Кол-во	Серийный номер
1	323914	КРЫШКА — ВАЛКОУКЛАДЧИКА, 15 ФУТОВ, СВАРНАЯ	1	
2	323169	КРЫШКА — ГИДР., ОБЩАЯ, ПЛАСТМАССОВАЯ	1	
3	323545	КРЫШКА — ГИДР. РАСПРЕДЕЛИТЕЛЯ, ЛЕВАЯ, 15 ФУТОВ	1	
4	323575	КРЫШКА — ГИДР. РАСПРЕДЕЛИТЕЛЯ, ПРАВАЯ, 15 ФУТОВ/ 20 ФУТОВ	1	
5	323576	КРЫШКА — КОСИЛКИ, ДЛИННАЯ, ПРАВАЯ, 15 ФУТОВ	1	
6	283849	СКОБА — ОПОРА ГИДР. КРЫШКИ	2	
7	323926	УЗЕЛ — КРОНШТЕЙН СОЕДИНИТЕЛЯ [275]	1	
8	323773	УЗЕЛ — КРОНШТЕЙН ПРАВОГО ЩИТКА [276]	1	
9	340549	КОМПЛЕКТ — ПРАВЫЙ ВЕРХНИЙ ЗАЖИМ ЛИНИИ [277]	3	
10	283818	ХОМУТ — ПРАВАЯ СРЕДНЯЯ ЛИНИЯ	3	
11	283820	ХОМУТ — ПРАВАЯ НИЖНЯЯ ЛИНИЯ	3	
12	312654	ШПИЛЬКА — РЕЗЬБОВОЕ КРЕПЛЕНИЕ, КРЫЛЬЧАТАЯ НАКЛАДКА	6	
A	136211	БОЛТ — С ШЕСТИГР. ГОЛОВКОЙ, ФЛАНЦЕВЫЙ, M10 × 1,5 × 35-8.8-AA1J		
B	136151	БОЛТ — ФЛАНЦЕВЫЙ, С ШЕСТИГР. ГОЛОВКОЙ, РЕЗЬБА ПО ВСЕЙ ДЛИНЕ M10 × 1,5 × 16-8.8-AA1J		
C	320336	ВИНТ — TORX, ШИРОКАЯ ПОЛУКРУГЛАЯ ГОЛОВКА, M8 × 1,25 × 16-СПЕЦ.-8.8-AA1T		
D	320448	ЗАКЛЕПОЧНАЯ ГАЙКА — M8 × 1,25 ШЕСТИГРАН.		
E	135783	БОЛТ — ФЛАНЦЕВЫЙ, С ШЕСТИГР. ГОЛОВКОЙ, РЕЗЬБА ПО ВСЕЙ ДЛИНЕ M10 × 1,5 × 25-10.9-AA1J		
F	135785	БОЛТ — С ПОЛУКРУГЛОЙ ГОЛОВКОЙ И КВАДРАТНЫМ ПОДГОЛОВКОМ, M10 × 1,5 × 25-8.8-AA1J		
G	135799	ГАЙКА — ШЕСТИГР., ФЛАНЦ., ЦЕНТР., СТОПОРН. M10 × 1,5-10		
H	136442	ГАЙКА — ШЕСТИГРАННАЯ, НИЗКАЯ M10 × 1,5-05-AA1J		
J	184692	ГАЙКА — ШЕСТИГРАННАЯ, NYLOC M10 × 1,5-8-AA1J		

275. Узел включает кронштейн монтажного соединителя крышки (не продается отдельно) и заклепочную гайку (MD № 320448).
276. Узел состоит из соединительного кронштейна для монтажа крышки (не продается отдельно) и заклепочной гайки (MD № 320448).
277. Включает правый верхний зажим линии (не продается отдельно) и два винта Torx® (MD № 320336).

84 Крышки гидравлической линии — центральные, серия M (D220)

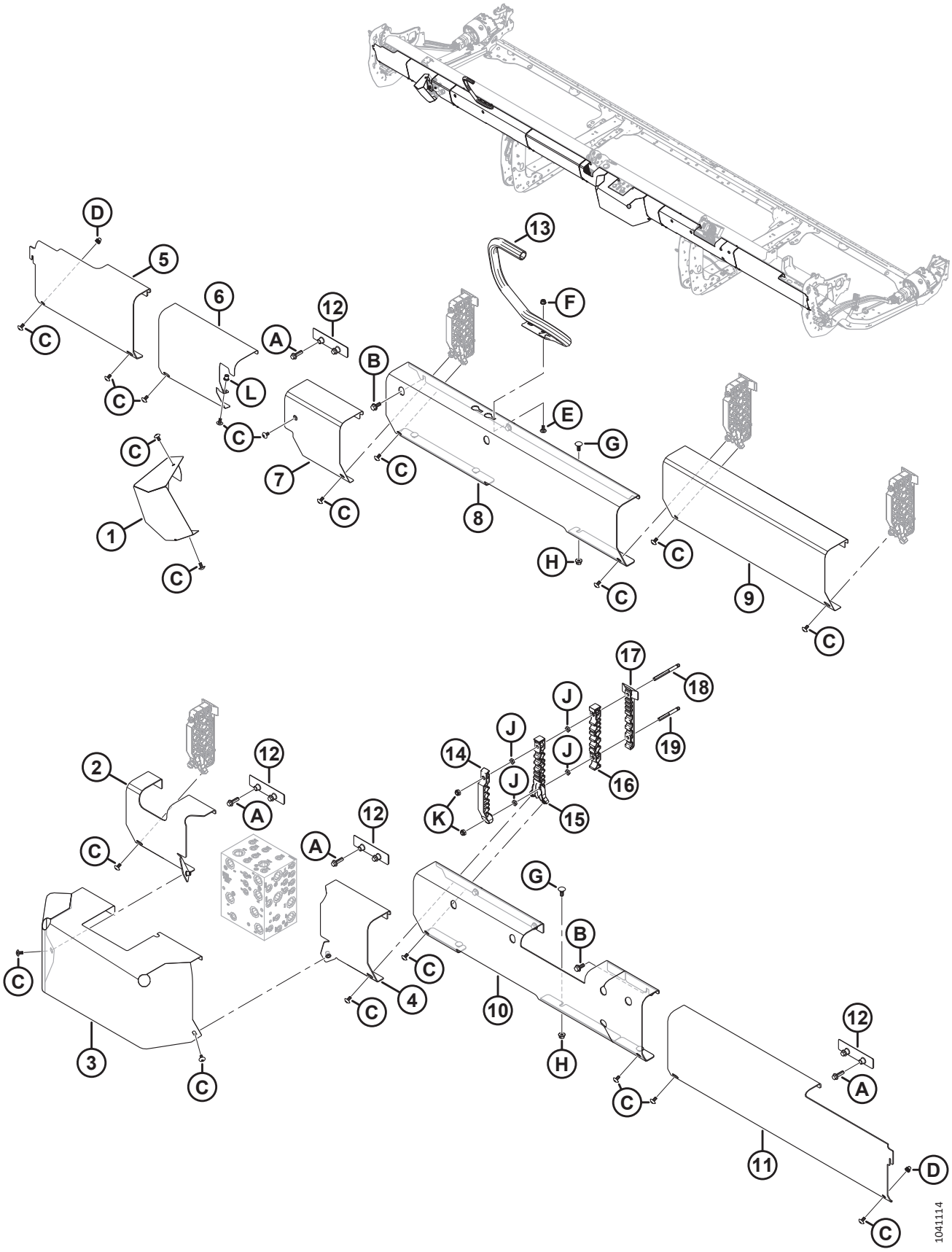

КРЫШКИ ГИДРАВЛИЧЕСКОЙ ЛИНИИ — ЦЕНТРАЛЬНЫЕ, СЕРИЯ M (D220)

ПРИМЕЧАНИЕ:

Гидравлические крышки, перечисленные в этом разделе, используются только для жаток D220, сконфигурированных для косилок серии M.

Ссылка	Номер детали	Описание	Кол-во	Серийный номер
1	323735	КРЫШКА — ЛЕВАЯ, СЕРИЯ M, СВАРНАЯ	1	
2	323739	КРЫШКА — РАСПРЕДЕЛИТЕЛЯ, ЛЕВАЯ, С ЗАКЛЕПОЧНОЙ ГАЙКОЙ [278]	1	
3	323741	КРЫШКА — РАСПРЕДЕЛИТЕЛЯ, С ПРОСТАВКОЙ	1	
4	323742	КРЫШКА — РАСПРЕДЕЛИТЕЛЯ, ПРАВАЯ, С ЗАКЛЕПОЧНОЙ ГАЙКОЙ [278]	1	
5	323164	КРЫШКА — ГИДР., ЛЕВЫЙ КОНЕЦ, ПЛАСТИК	1	
6	323743	КРЫШКА — 20 ФУТОВ, ЛЕВАЯ, СЕРИЯ M, С ГАЙКОЙ [279]	1	
7	323744	КРЫШКА — 20 ФУТОВ, ПРАВАЯ, СЕРИЯ M, С ГАЙКОЙ	1	
8	323583	КРЫШКА — ЛЕВАЯ КРЫШКА ВАЛКОУКЛАДЧИКА, РАСШИРЕННАЯ	1	
9	323738	КРЫШКА — ЦЕНТРАЛЬНАЯ ЛИНИЯ, С ПРОСТАВКОЙ	1	
10	323329	КРЫШКА — ПРАВАЯ КРЫШКА ВАЛКОУКЛАДЧИКА, РАСШИРЕННАЯ	1	
11	323166	КРЫШКА, ГИДР., ПРАВАЯ, ТОРЦЕВАЯ, ПЛАСТМАССОВАЯ	1	
12	283849	СКОБА — ОПОРА ГИДР. КРЫШКИ	4	
13	220758	НАПРАВЛЯЮЩАЯ — ШЛАНГ	1	
14	340575	ЗАЖИМ — ЛИНИИ, ВЕРХНИЙ, СЕРИЯ M	4	
15	340576	ЗАЖИМ — ЛИНИИ, СРЕДНИЙ, СЕРИЯ M	4	
16	283818	ХОМУТ — ПРАВАЯ СРЕДНЯЯ ЛИНИЯ	4	
17	283820	ХОМУТ — ПРАВАЯ НИЖНЯЯ ЛИНИЯ	4	
18	323337	ШПИЛЬКА — РЕЗЬБОВОЕ КРЕПЛЕНИЕ, РАСШИРЕННАЯ НАКЛАДКА	4	
19	312655	ШПИЛЬКА — РЕЗЬБОВОЕ КРЕПЛЕНИЕ, ЧЕРНАЯ НАКЛАДКА	4	
A	136211	БОЛТ — С ШЕСТИГР. ГОЛОВКОЙ, ФЛАНЦЕВЫЙ, M10 × 1,5 × 35-8.8-AA1J		
B	135783	БОЛТ — ФЛАНЦЕВЫЙ, С ШЕСТИГР. ГОЛОВКОЙ, РЕЗЬБА ПО ВСЕЙ ДЛИНЕ M10 × 1,5 × 25-10.9-AA1J		
C	320336	ВИНТ — TORX, ШИРОКАЯ ПОЛУКРУГЛАЯ ГОЛОВКА, M8 × 1,25 × 16-СПЕЦ.-8.8-AA1T		
D	320448	ЗАКЛЕПОЧНАЯ ГАЙКА — M8 × 1,25 ШЕСТИГРАН.		
E	197171	БОЛТ — С ПОЛУКРУГЛОЙ ГОЛОВКОЙ И КВАДРАТНЫМ ПОДГОЛОВКОМ, M8 × 1,25 × 20-8.8-ЦИНК		
F	135337	ГАЙКА — ФЛАНЦЕВАЯ, ШЕСТИГРАННАЯ, СТОПОРН., M8 × 1,25-8-AA1J		
G	135785	БОЛТ — С ПОЛУКРУГЛОЙ ГОЛОВКОЙ И КВАДРАТНЫМ ПОДГОЛОВКОМ, M10 × 1,5 × 25-8.8-AA1J		
H	135799	ГАЙКА — ШЕСТИГР., ФЛАНЦ., ЦЕНТР., СТОПОРН. M10 × 1,5-10		
J	136442	ГАЙКА — ШЕСТИГРАННАЯ, НИЗКАЯ M10 × 1,5-05-AA1J		

278. Левая и правая крышки распределителя содержат в комплекте заклепочную гайку (MD № 252179).
279. Крышка содержит в комплекте заклепочную гайку (MD № 252179).

КРЫШКИ ГИДРАВЛИЧЕСКОЙ ЛИНИИ — ЦЕНТРАЛЬНЫЕ, СЕРИЯ M (D220)

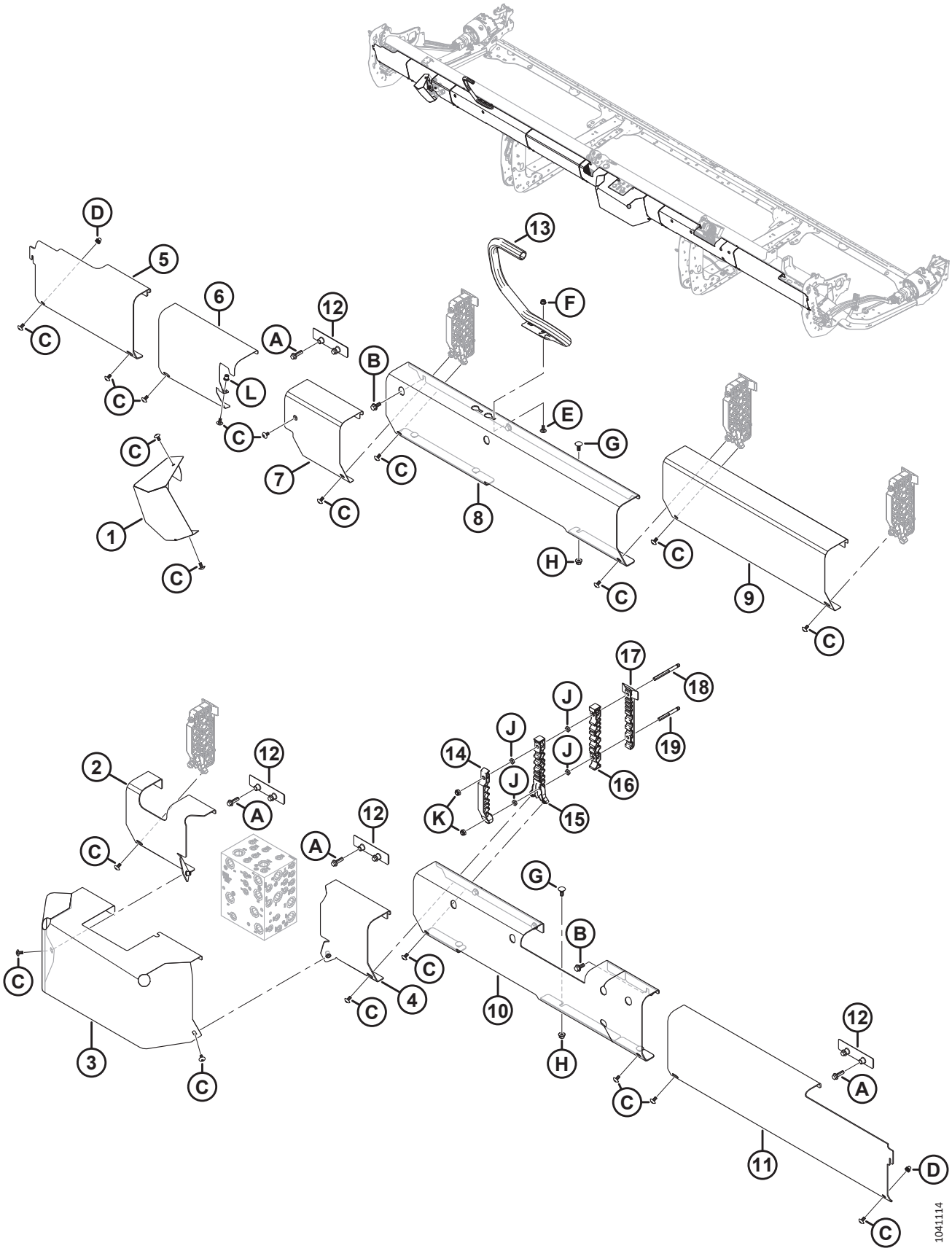

КРЫШКИ ГИДРАВЛИЧЕСКОЙ ЛИНИИ — ЦЕНТРАЛЬНЫЕ, СЕРИЯ M (D220)

Ссылка	Номер детали	Описание	Кол-во	Серийный номер
K	184692	ГАЙКА — ШЕСТИГРАННАЯ, NYLOC M10 × 1,5-8-AA1J		
L	252179	ЗАКЛЕПОЧНАЯ ГАЙКА — M8 × 1,25 ШЕСТИГРАН. 0,7-3,8		

85 Крышки гидравлической линии — центральные, серия M1/M2 (D220)

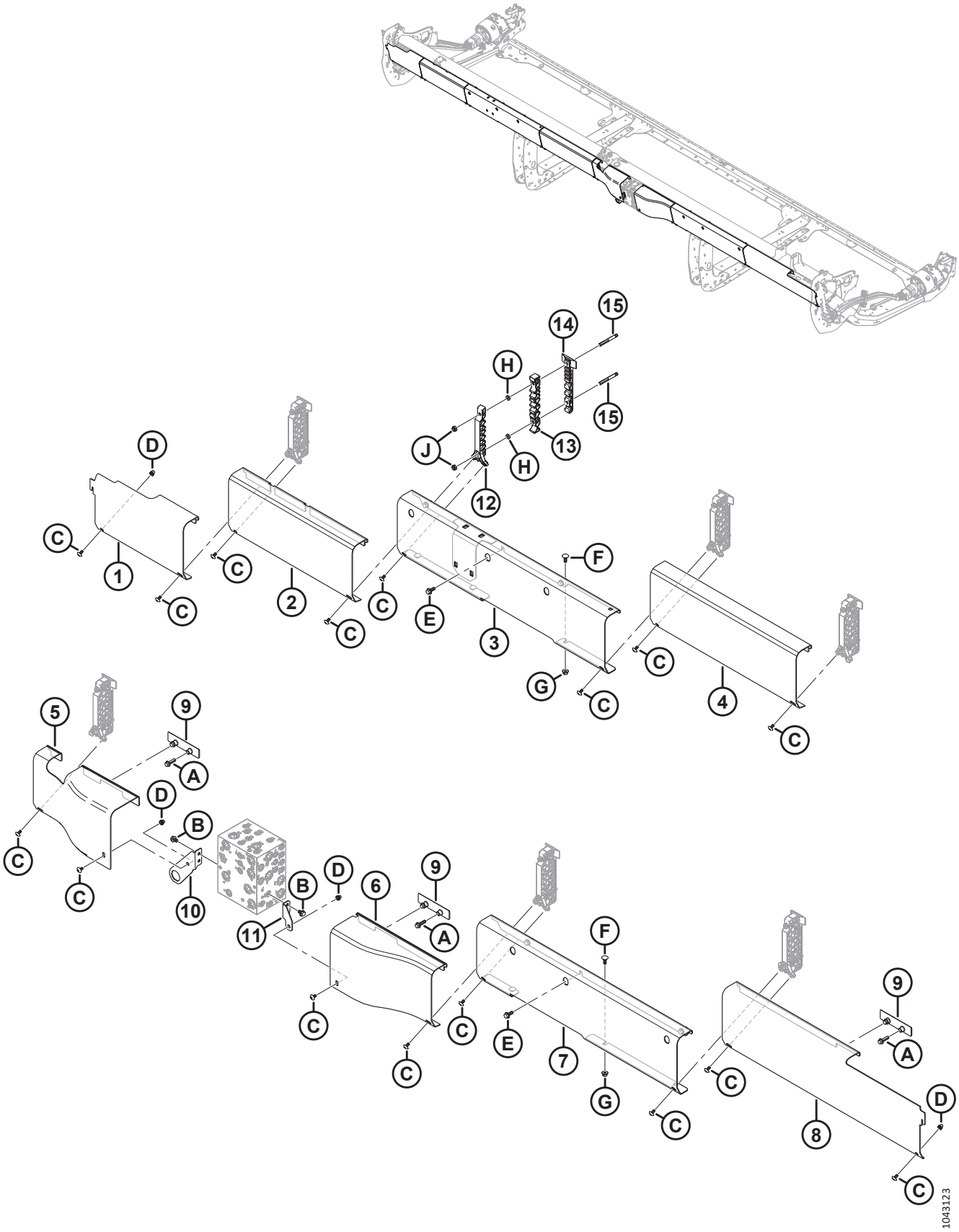

КРЫШКИ ГИДРАВЛИЧЕСКОЙ ЛИНИИ — ЦЕНТРАЛЬНЫЕ, СЕРИЯ M1/M2 (D220)

ПРИМЕЧАНИЕ:

Гидравлические крышки, перечисленные в этом разделе, используются только для жаток D220, сконфигурированных для косилок серии M1 или M2.

Ссылка	Номер детали	Описание	Кол-во	Серийный номер
1	323164	КРЫШКА — ГИДР., ЛЕВЫЙ КОНЕЦ, ПЛАСТИК	1	
2	323918	КРЫШКА — ГИДР., ЖЕСТКАЯ, ВНЕШНЯЯ, ЦЕНТРАЛЬНАЯ	1	
3	323915	КРЫШКА — ЛЕВАЯ, СВАРНАЯ, 20 ФУТОВ	1	
4	323169	КРЫШКА — ГИДР., ОБЩАЯ, ПЛАСТМАССОВАЯ	1	
5	323545	КРЫШКА — ГИДР. РАСПРЕДЕЛИТЕЛЯ, ЛЕВАЯ, 15 ФУТОВ	1	
6	323575	КРЫШКА — ГИДР. РАСПРЕДЕЛИТЕЛЯ, ПРАВАЯ, 15 ФУТОВ/ 20 ФУТОВ	1	
7	251575	КРЫШКА — КОСИЛКИ, ДЛИННАЯ, ПРАВАЯ	1	
8	323166	КРЫШКА — ГИДР., ПРАВЫЙ КОНЕЦ, ПЛАСТИК	1	
9	283849	СКОБА — ОПОРА ГИДР. КРЫШКИ	**3**	
10	323926	УЗЕЛ — КРОНШТЕЙН СОЕДИНИТЕЛЯ [280]	1	
11	323773	УЗЕЛ — КРОНШТЕЙН ПРАВОГО ЩИТКА [281]	1	
12	340549	КОМПЛЕКТ — ПРАВЫЙ ВЕРХНИЙ ЗАЖИМ ЛИНИИ [282]	6	
13	283818	ХОМУТ — ПРАВАЯ СРЕДНЯЯ ЛИНИЯ	6	
14	283820	ХОМУТ — ПРАВАЯ НИЖНЯЯ ЛИНИЯ	6	
15	312654	ШПИЛЬКА — РЕЗЬБОВОЕ КРЕПЛЕНИЕ, КРЫЛЬЧАТАЯ НАКЛАДКА	12	
A	136211	БОЛТ — С ШЕСТИГР. ГОЛОВКОЙ, ФЛАНЦЕВЫЙ, M10 × 1,5 × 35-8.8-AA1J		
B	136151	БОЛТ — ФЛАНЦЕВЫЙ, С ШЕСТИГР. ГОЛОВКОЙ, РЕЗЬБА ПО ВСЕЙ ДЛИНЕ M10 × 1,5 × 16-8.8-AA1J		
C	320336	ВИНТ — TORX, ШИРОКАЯ ПОЛУКРУГЛАЯ ГОЛОВКА, M8 × 1,25 × 16-СПЕЦ.-8.8-AA1T		
D	320448	ЗАКЛЕПОЧНАЯ ГАЙКА — M8 × 1,25 ШЕСТИГРАН.		
E	135783	БОЛТ — ФЛАНЦЕВЫЙ, С ШЕСТИГР. ГОЛОВКОЙ, РЕЗЬБА ПО ВСЕЙ ДЛИНЕ M10 × 1,5 × 25-10.9-AA1J		
F	135785	БОЛТ — С ПОЛУКРУГЛОЙ ГОЛОВКОЙ И КВАДРАТНЫМ ПОДГОЛОВКОМ, M10 × 1,5 × 25-8.8-AA1J		
G	135799	ГАЙКА — ШЕСТИГР., ФЛАНЦ., ЦЕНТР., СТОПОРН. M10 × 1,5-10		
H	136442	ГАЙКА — ШЕСТИГРАННАЯ, НИЗКАЯ M10 × 1,5-05-AA1J		
J	184692	ГАЙКА — ШЕСТИГРАННАЯ, NYLOC M10 × 1,5-8-AA1J		

280. Узел включает кронштейн монтажного соединителя крышки (не продается отдельно) и заклепочную гайку (MD № 320448).
281. Узел состоит из соединительного кронштейна для монтажа крышки (не продается отдельно) и заклепочной гайки (MD № 320448).
282. Включает правый верхний зажим линии (не продается отдельно) и два винта Torx® (MD № 320336).

86 Крышки гидравлической линии — центральные, серия M (D225, D230, D235 и D241)

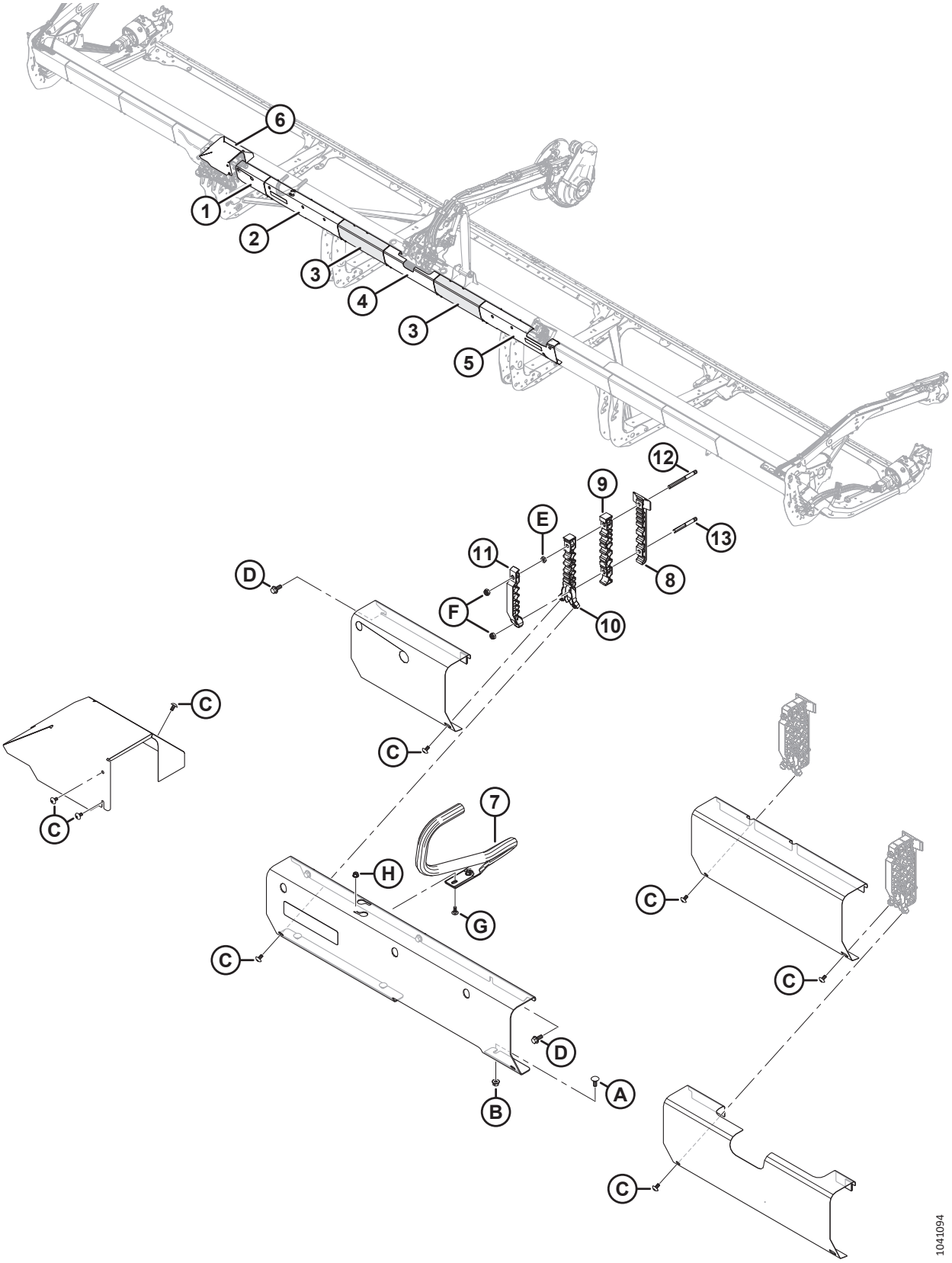

КРЫШКИ ГИДРАВЛИЧЕСКОЙ ЛИНИИ — ЦЕНТРАЛЬНЫЕ, СЕРИЯ M (D225, D230, D235 И D241)

ПРИМЕЧАНИЕ:

Гидравлические крышки, перечисленные в этом разделе, используются только для жаток D225–D241, сконфигурированных для косилок серии M.

Ссылка	Номер детали	Описание	Кол-во	Серийный номер
1	323746	КРЫШКА — ЛЕВАЯ КРЫШКА, КОРОТКАЯ, С ПРОСТАВКОЙ	1	
2	323747	КРЫШКА — ЛЕВАЯ КРЫШКА СО СВЕТООТРАЖАТЕЛЕМ [283]	1	
3	323748	КРЫШКА — СРЕДНЯЯ, РАСШИРЕННАЯ, С ПРОСТАВКАМИ	2	
4	323749	КРЫШКА — ЦЕНТРАЛЬНАЯ КРЫШКА, РАСШИРЕННАЯ	1	
5	323750	КРЫШКА — ПРАВАЯ КРЫШКА СО СВЕТООТРАЖАТЕЛЕМ [284]	1	
6	323710	СВАРНОЕ ИЗДЕЛИЕ — КРЫШКА ЛЕВАЯ, СЕРИЯ M	1	
7	220758	НАПРАВЛЯЮЩАЯ — ШЛАНГ	1	
8	283820	ХОМУТ — ПРАВАЯ НИЖНЯЯ ЛИНИЯ	5	
9	283818	ХОМУТ — ПРАВАЯ СРЕДНЯЯ ЛИНИЯ	5	
10	340576	ЗАЖИМ — ЛИНИИ, СРЕДНИЙ, СЕРИЯ M	5	
11	340575	ЗАЖИМ — ЛИНИИ, ВЕРХНИЙ, СЕРИЯ M	5	
12	323337	ШПИЛЬКА — РЕЗЬБОВОЕ КРЕПЛЕНИЕ, РАСШИРЕННАЯ НАКЛАДКА	5	
13	312655	ШПИЛЬКА — РЕЗЬБОВОЕ КРЕПЛЕНИЕ, ЧЕРНАЯ НАКЛАДКА	5	
A	135785	БОЛТ — С ПОЛУКРУГЛОЙ ГОЛОВКОЙ И КВАДРАТНЫМ ПОДГОЛОВКОМ, M10 × 1,5 × 25-8.8-AA1J		
B	135799	ГАЙКА — ШЕСТИГР., ФЛАНЦ., ЦЕНТР., СТОПОРН. M10 × 1,5-10		
C	320336	ВИНТ — TORX, ШИРОКАЯ ПОЛУКРУГЛАЯ ГОЛОВКА, M8 × 1,25 × 16-СПЕЦ.-8.8-AA1T		
D	135783	БОЛТ — ФЛАНЦЕВЫЙ, С ШЕСТИГР. ГОЛОВКОЙ, РЕЗЬБА ПО ВСЕЙ ДЛИНЕ M10 × 1,5 × 25-10.9-AA1J		
E	136442	ГАЙКА — ШЕСТИГРАННАЯ, НИЗКАЯ M10 × 1,5-05-AA1J		
F	184692	ГАЙКА — ШЕСТИГРАННАЯ, NYLOC M10 × 1,5-8-AA1J		
G	197171	БОЛТ — С ПОЛУКРУГЛОЙ ГОЛОВКОЙ И КВАДРАТНЫМ ПОДГОЛОВКОМ, M8 × 1,25 × 20-8.8-ЦИНК		
H	135337	ГАЙКА — ФЛАНЦЕВАЯ, ШЕСТИГРАННАЯ, СТОПОРН., M8 × 1,25-8-AA1J		

283. Комплектный узел включает в себя левую крышку косилки (не продается отдельно) и янтарный светоотражатель (MD № 115146).
284. Комплектный узел включает в себя правую крышку косилки (не продается отдельно) и янтарный светоотражатель (MD № 115146).

87 Крышки гидравлической линии — центральные, серия M1/M2 (D225, D230, D235 и D241)

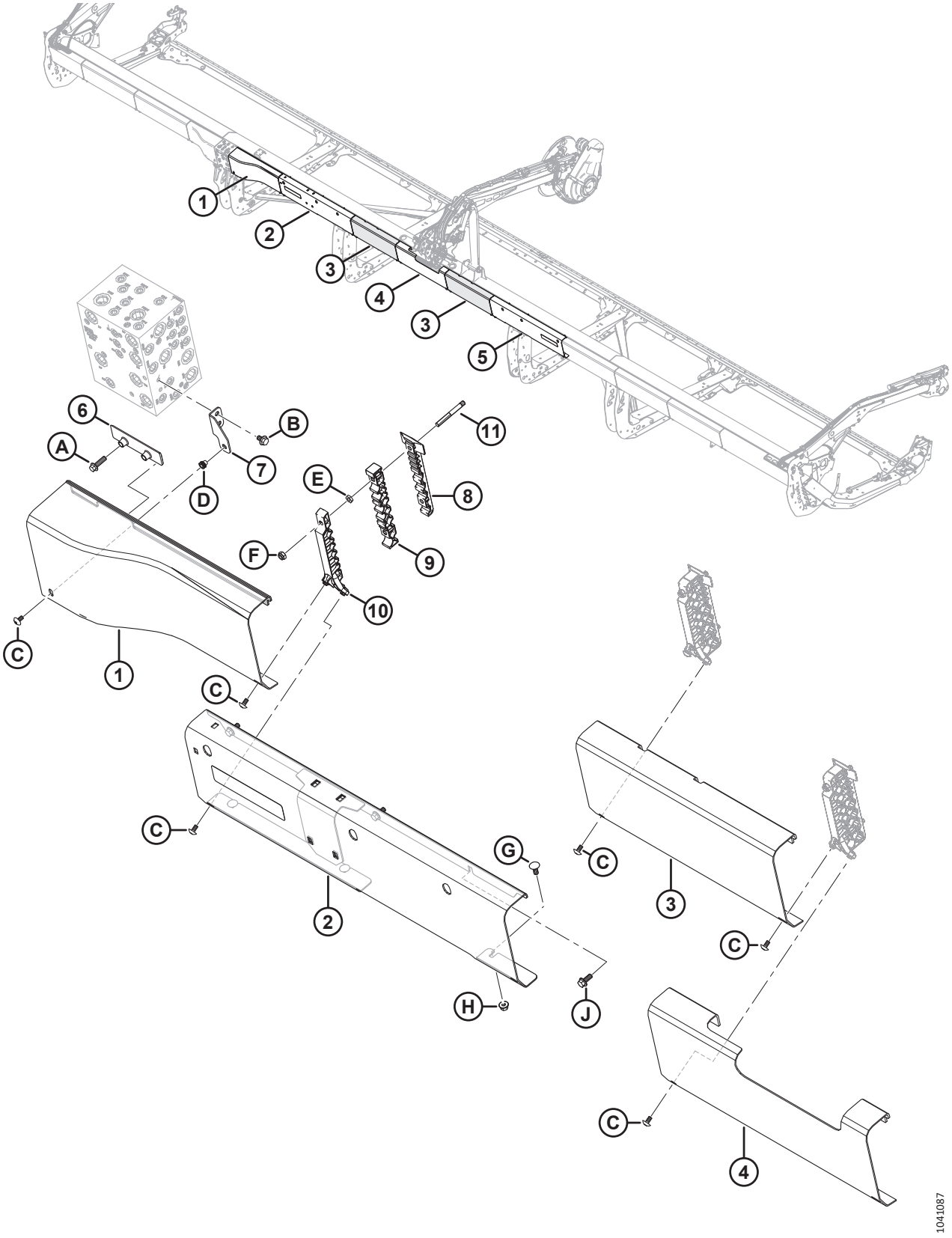

ПРИМЕЧАНИЕ:

Гидравлические крышки, перечисленные в этом разделе, используются только для жаток D225–D241, сконфигурированных для косилок серии M1 или M2.

Ссылка	Номер детали	Описание	Кол-во	Серийный номер
	B7501	**КОМПЛЕКТ — КОМБАЙН D2, M1/M2 ДВОЙНОГО НАЗНАЧЕНИЯ** [285]		
1	283697	КРЫШКА — ГИДР. РАСПРЕДЕЛИТЕЛЯ, ПРАВАЯ	1	
2	323917	КРЫШКА — ЛЕВАЯ ВАЛКОУКЛАДЧИКА СО СВЕТООТРАЖАТЕЛЕМ [286]	1	
3	323918	КРЫШКА — ГИДР., ЖЕСТКАЯ, ВНЕШНЯЯ, ЦЕНТРАЛЬНАЯ	2	
4	323168	КРЫШКА — ГИДР., ЖЕСТКАЯ, ЦЕНТРАЛЬНАЯ, ПЛАСТМАССОВАЯ	1	
5	323518	КРЫШКА — ПРАВАЯ ВАЛКОУКЛАДЧИКА СО СВЕТООТРАЖАТЕЛЕМ [287]	1	
6	283849	СКОБА — ОПОРА ГИДР. КРЫШКИ	1	
7	323773	УЗЕЛ — КРОНШТЕЙН ПРАВОГО ЩИТКА [288]	1	
8	283820	ХОМУТ — ПРАВАЯ НИЖНЯЯ ЛИНИЯ	5	
9	283818	ХОМУТ — ПРАВАЯ СРЕДНЯЯ ЛИНИЯ	5	
10	340549	КОМПЛЕКТ — ПРАВЫЙ ВЕРХНИЙ ЗАЖИМ ЛИНИИ [289]	5	
11	312654	ШПИЛЬКА — РЕЗЬБОВОЕ КРЕПЛЕНИЕ, КРЫЛЬЧАТАЯ НАКЛАДКА	10	
A	136211	БОЛТ — С ШЕСТИГР. ГОЛОВКОЙ, ФЛАНЦЕВЫЙ, M10 × 1,5 × 35-8.8-AA1J		
B	136151	БОЛТ — ФЛАНЦЕВЫЙ, С ШЕСТИГР. ГОЛОВКОЙ, РЕЗЬБА ПО ВСЕЙ ДЛИНЕ M10 × 1,5 × 16-8.8-AA1J		
C	320336	ВИНТ — TORX, ШИРОКАЯ ПОЛУКРУГЛАЯ ГОЛОВКА, M8 × 1,25 × 16-СПЕЦ.-8.8-AA1T		
D	320448	ЗАКЛЕПОЧНАЯ ГАЙКА — M8 × 1,25 ШЕСТИГРАН.		
E	136442	ГАЙКА — ШЕСТИГРАННАЯ, НИЗКАЯ M10 × 1,5-05-AA1J		
F	184692	ГАЙКА — ШЕСТИГРАННАЯ, NYLOC M10 × 1,5-8-AA1J		
G	135785	БОЛТ — С ПОЛУКРУГЛОЙ ГОЛОВКОЙ И КВАДРАТНЫМ ПОДГОЛОВКОМ, M10 × 1,5 × 25-8.8-AA1J		

285. Комплект двойного назначения для косилки M1/M2 (B7501) включает в себя одну левую крышку косилки (MD № 323917), одну правую крышку косилки (MD № 323518), шесть винтов Torx® (MD № 320336), шесть шестигранных гаек M10 (MD № 135799), шесть болтов M10 с квадратным подголовком (MD № 135785) и шесть фланцевых болтов M10 с шестигранной головкой (MD № 135783). За дополнительной информацией обращайтесь к разделу *115 (Дополнительное оборудование) Комплект двойного назначения — косилки серии M1/M2, страница 315*. Комплекты можно приобрести только через отдел комплексных товаров.
286. Комплектный узел включает в себя левую крышку косилки (не продается отдельно) и янтарный светоотражатель (MD № 115146).
287. Комплектный узел включает в себя правую крышку косилки (не продается отдельно) и янтарный светоотражатель (MD № 115146).
288. Узел состоит из соединительного кронштейна для монтажа крышки (не продается отдельно) и заклепочной гайки (MD № 320448).
289. Включает правый верхний зажим линии (не продается отдельно) и два винта Torx® (MD № 320336).

КРЫШКИ ГИДРАВЛИЧЕСКОЙ ЛИНИИ — ЦЕНТРАЛЬНЫЕ, СЕРИЯ M1/M2 (D225, D230, D235 И D241)

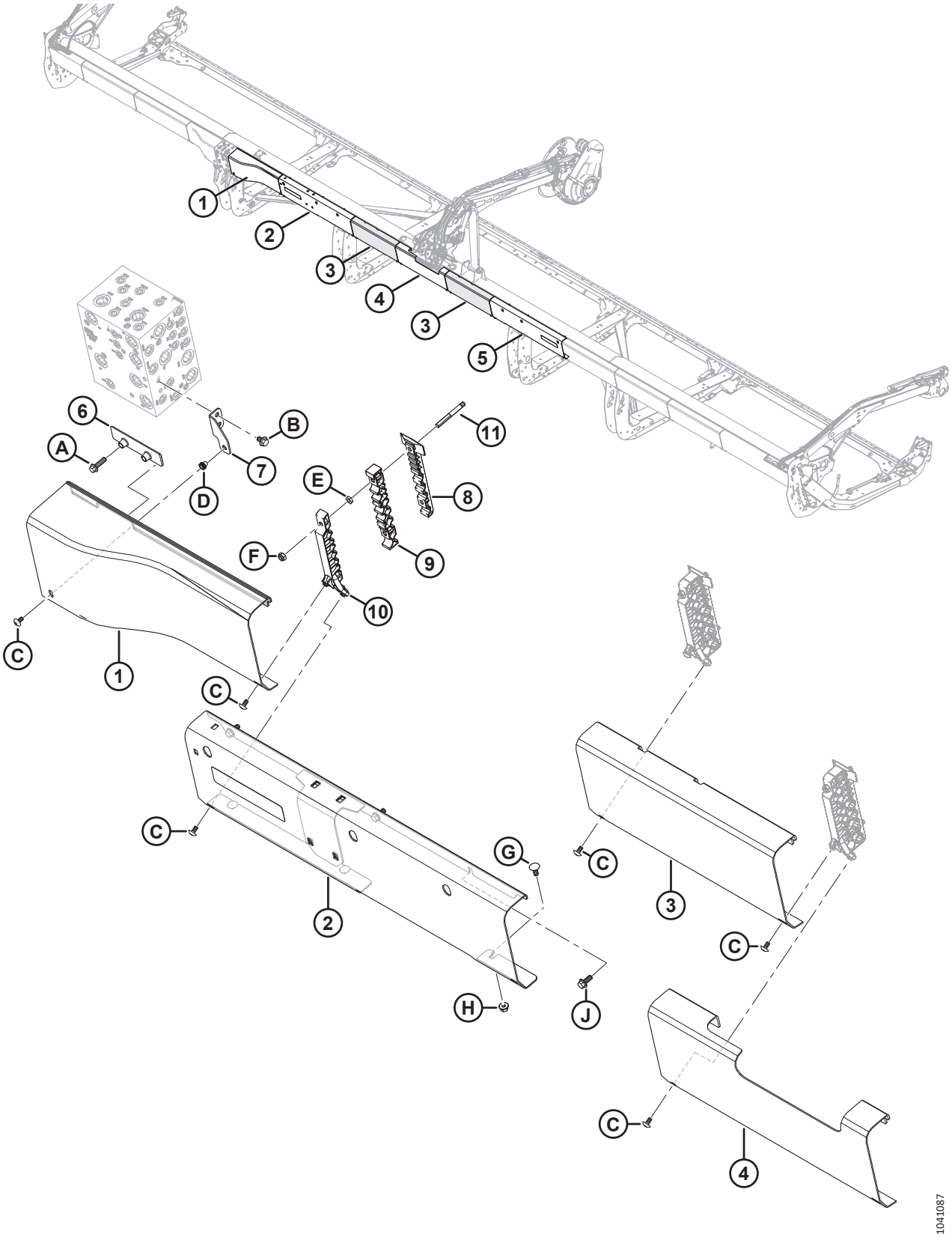

КРЫШКИ ГИДРАВЛИЧЕСКОЙ ЛИНИИ — ЦЕНТРАЛЬНЫЕ, СЕРИЯ M1/M2 (D225, D230, D235 И D241)

Ссылка	Номер детали	Описание	Кол-во	Серийный номер
H	135799	ГАЙКА — ШЕСТИГР., ФЛАНЦ., ЦЕНТР., СТОПОРН. M10 × 1,5-10		
J	135783	БОЛТ — ФЛАНЦЕВЫЙ, С ШЕСТИГР. ГОЛОВКОЙ, РЕЗЬБА ПО ВСЕЙ ДЛИНЕ M10 × 1,5 × 25-10.9-AA1J		

88 Электрооборудование — жгут проводов (D215, D220 и D225)

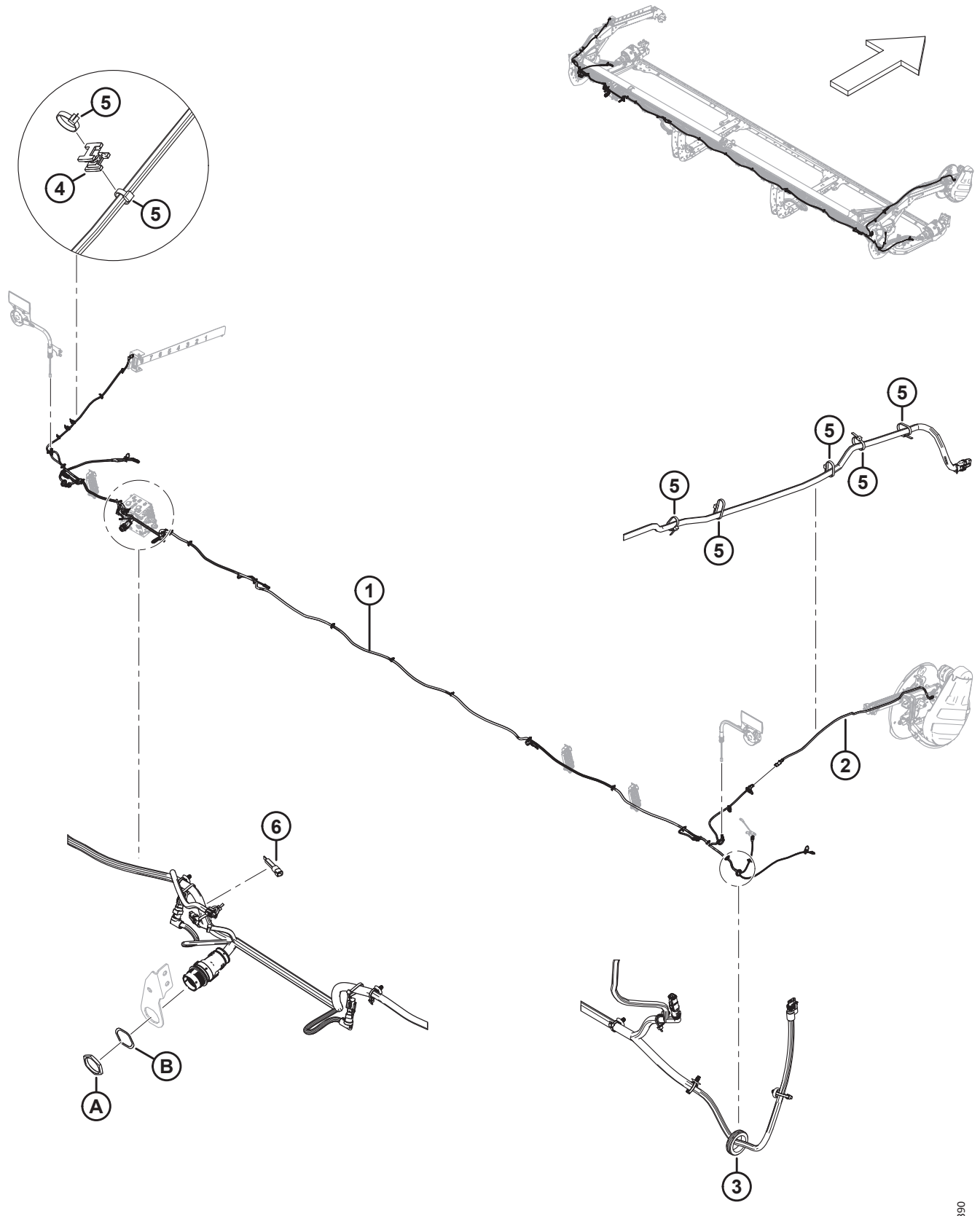

ЭЛЕКТРООБОРУДОВАНИЕ — ЖГУТ ПРОВОДОВ (D215, D220 И D225)

Ссылка	Номер детали	Описание	Кол-во	Серийный номер
1	323197	ЖГУТ ПРОВОДОВ — D215, ГЛАВНЫЙ [290]	1	
	323195	ЖГУТ ПРОВОДОВ — D220, ГЛАВНЫЙ [290]	1	
	323039	ЖГУТ ПРОВОДОВ — D225, ГЛАВНЫЙ [290]	1	
2	323145	ЖГУТ ПРОВОДОВ — ГИДР. УДЛИН. РЫЧАГ МОТОВИЛА	1	
3	323130	ВТУЛКА — РЕЗИНОВАЯ	1	
4	134442	ПРОСТАВКА — ДВОЙНАЯ ПОВОРОТНАЯ РАМА [291]		
5	21763	КРЕПЕЖНАЯ ДЕТАЛЬ — КАБЕЛЬНАЯ СТЯЖКА, ЧЕРНАЯ, ДЛИНА 160 ММ	A/R	
6	254218	ЗАГЛУШКА — ВНУТР. ДИАМ. ЖАТКИ, 15/20 ФУТОВ, ДВОЙНОЙ НОЖ, 00100 [292]	ПРИ НЕО-БХО-ДИМ-ОСТИ	
	254220	ЗАГЛУШКА — ВНУТР. ДИАМ. ЖАТКИ, 25 ФУТОВ, 01111 [293]	ПРИ НЕО-БХО-ДИМ-ОСТИ	
A	134728	ГАЙКА — ПАНЕЛЬ, HDP 20, РАЗМЕР 24		
B	134730	ШАЙБА — СТОПОРНАЯ, HDP 20, РАЗМЕР 24		

290. Жгут проводов идет в комплекте со всеми присоединенными клипсами (MD № 136655).
291. Количество: D215 = 8, D220 = 8, D225 = 9.
292. Заглушка внутр. диам. жатки для жаток с приводом двойного ножа D215 используется только с косилками серии M.
293. Заглушка внутр. диам. жатки для жаток с приводом двойного ножа D220 и D225 используется только с косилками серии M.

89 Электрооборудование — жгут проводов (D230, D235 и D241)

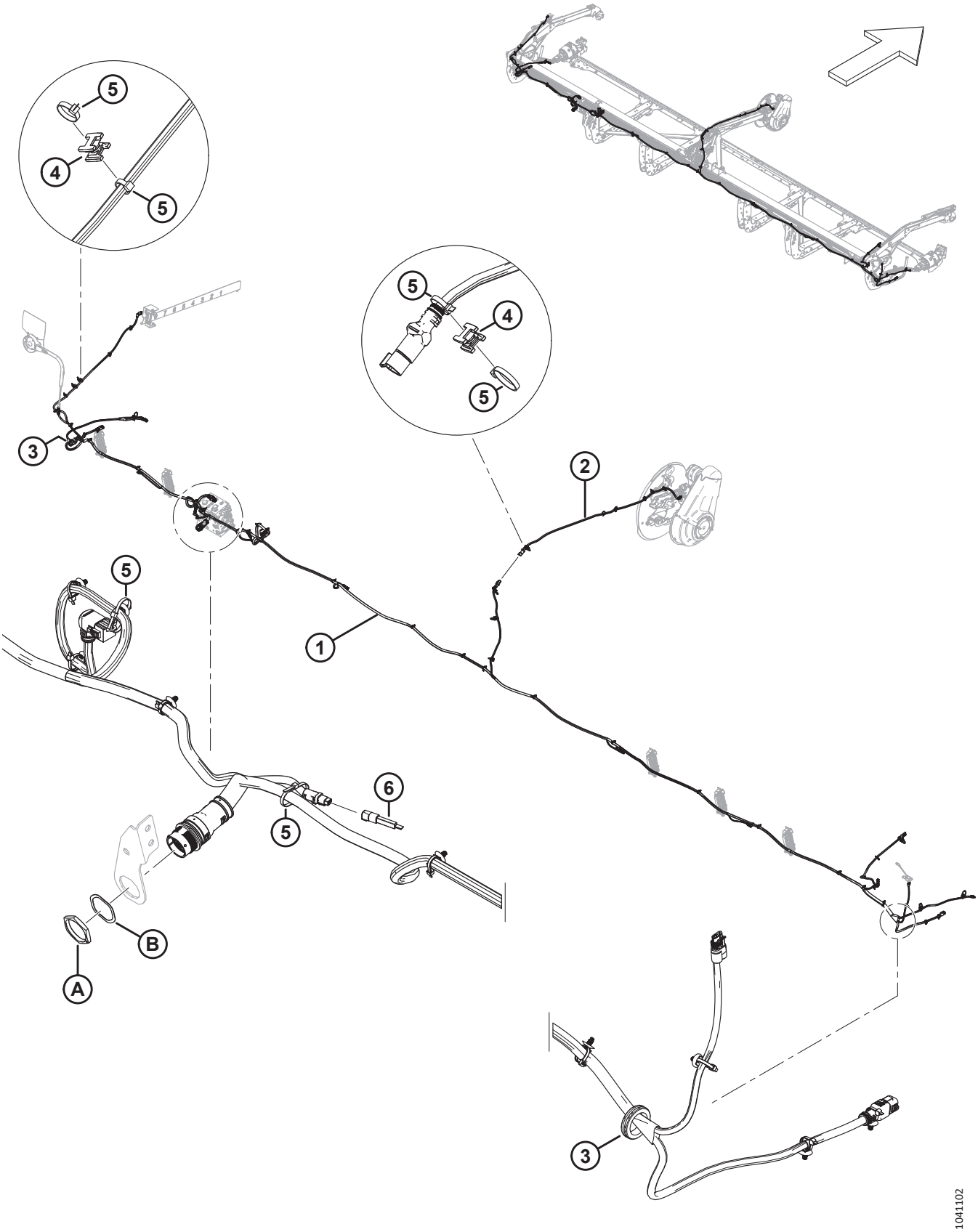

ЭЛЕКТРООБОРУДОВАНИЕ — ЖГУТ ПРОВОДОВ (D230, D235 И D241)

Ссылка	Номер детали	Описание	Кол-во	Серийный номер
1	323040	ЖГУТ ПРОВОДОВ — D230, ГЛАВНЫЙ [294]	1	
	323041	ЖГУТ ПРОВОДОВ — D235, ГЛАВНЫЙ [294]	1	
	323042	ЖГУТ ПРОВОДОВ — D241, ГЛАВНЫЙ [294]	1	
	136655	КРЕПЕЖНАЯ ДЕТАЛЬ — УСТАНОВКА «ЕЛОЧКОЙ» СО СТЯЖКОЙ	A/R	
2	323145	ЖГУТ ПРОВОДОВ — ГИДР. УДЛИН. РЫЧАГ МОТОВИЛА	1	
3	323130	ВТУЛКА — РЕЗИНОВАЯ	2	
4	134442	ПРОСТАВКА — ДВОЙНАЯ ПОВОРОТНАЯ РАМА [295]		
5	21763	КРЕПЕЖНАЯ ДЕТАЛЬ — КАБЕЛЬНАЯ СТЯЖКА, ЧЕРНАЯ, ДЛИНА 160 ММ	A/R	
6	254220	ЗАГЛУШКА — ВНУТР. ДИАМ. ЖАТКИ, 25 ФУТОВ, ДВОЙНОЙ НОЖ, 01111 [296]	ПРИ НЕО-БХО-ДИМ-ОСТИ	
	254219	ЗАГЛУШКА — ВНУТР. ДИАМ. ЖАТКИ, 20/25 ФУТОВ, ОДИНАРНЫЙ НОЖ, 01101 [297]	ПРИ НЕО-БХО-ДИМ-ОСТИ	
	254179	ЗАГЛУШКА — ВНУТР. ДИАМ. ЖАТКИ, 30 ФУТОВ, ДВОЙНОЙ НОЖ, 10111 [298]	ПРИ НЕО-БХО-ДИМ-ОСТИ	
A	134728	ГАЙКА — ПАНЕЛЬ, HDP 20, РАЗМЕР 24		
B	134730	ШАЙБА — СТОПОРНАЯ, HDP 20, РАЗМЕР 24		

294. Жгут проводов идет в комплекте со всеми присоединенными клипсами (MD № 136655).
295. Количество: D230 = 12, D235 = 10, D241 = 9.
296. Заглушка внутр. диам. жатки для жаток с приводом двойного ножа D230 и D235 используется только с косилками серии M.
297. Заглушка внутр. диам. жатки для жаток с приводом одинарного ножа D235 используется только с косилками серии M.
298. Заглушка внутр. диам. жатки для жаток с приводом двойного ножа D241 используется только с косилками серии M.

90 Электрическое оборудование — габаритные фонари

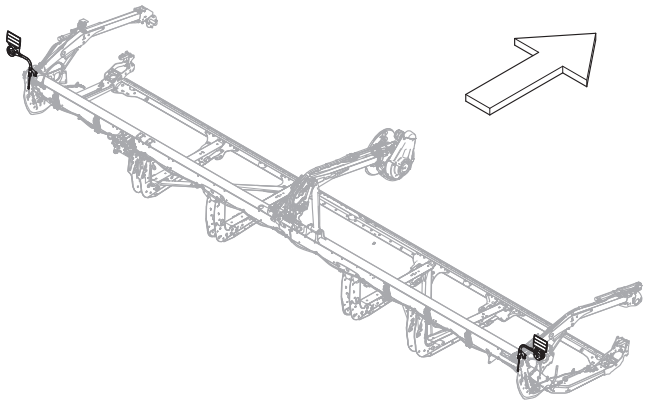

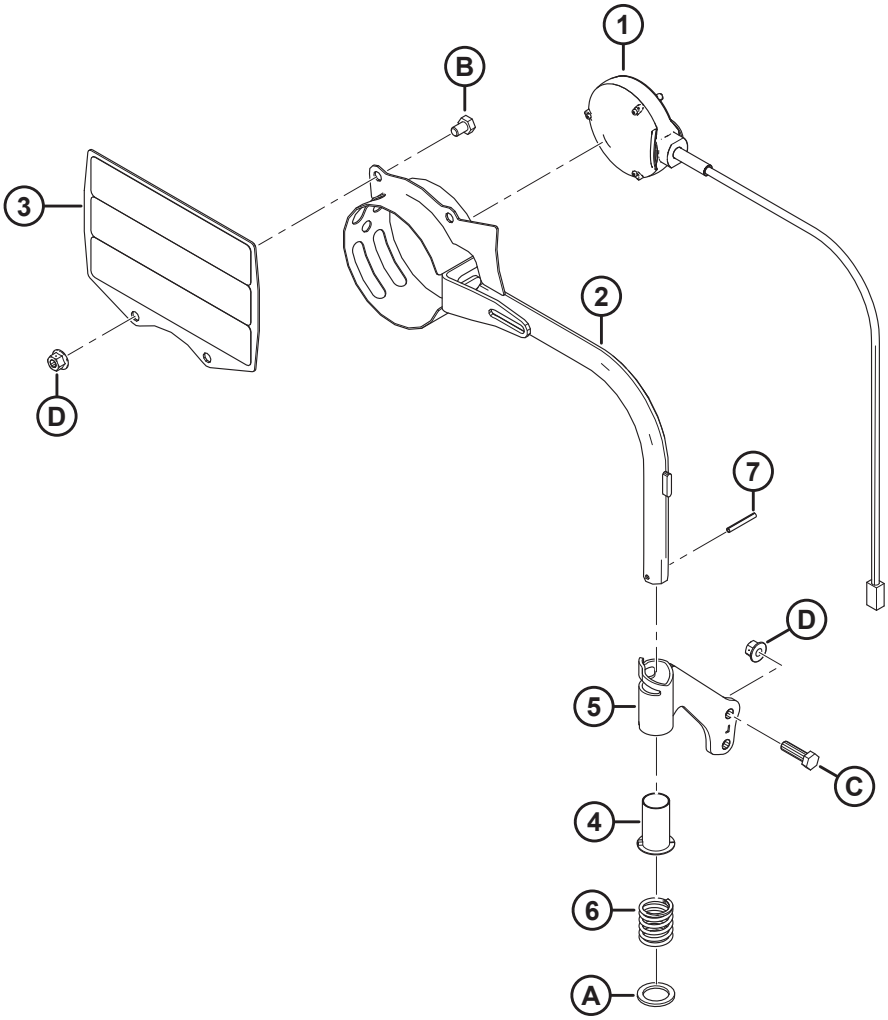

1040539

ЭЛЕКТРИЧЕСКОЕ ОБОРУДОВАНИЕ — ГАБАРИТНЫЕ ФОНАРИ

Ссылка	Номер детали	Описание	Кол-во	Серийный номер
1	313940	ФОНАРЬ — МАРКЕР, ОРАНЖЕВЫЙ	2	
2	313192	СВАРКА — ГАБАРИТНЫЙ ФОНАРЬ	2	
3	313644	УЗЕЛ — ЖЕСТКИЙ ОТРАЖАТЕЛЬ [299]	2	
4	233912	ВТУЛКА	2	
5	233914	УЗЕЛ — ЛЕВ. КРЕПЛЕНИЕ ТРУБКИ [300]	1	
	233913	УЗЕЛ — ПРАВАЯ ТРУБКА ДЛЯ МОНТАЖА [300]	1	
6	313064	ПРУЖИНА СЖАТИЯ	2	
7	7642	ШТИФТ — ПОДПРУЖИН. 3/16 ДИАМ. × 1,5 ДЛ.	2	
A	320248	ШАЙБА — ПЛОСКАЯ		
B	50071	БОЛТ — С ШЕСТИГР. ГОЛОВКОЙ, РЕЗЬБА ПО ВСЕЙ ДЛИНЕ M10 × 1,5 × 15-8.8-AA1J		
C	30628	БОЛТ — С ШЕСТИГР. ГОЛОВКОЙ, M10 × 1,5 × 35-8.8-AA1J		
D	135799	ГАЙКА — ШЕСТИГР., ФЛАНЦ., ЦЕНТР., СТОПОРН. M10 × 1,5-10		

299. Узел отражателей состоит из двух отражателей (MD № 307727).
300. В комплект входит втулка (MD № 233912).

91 Электрическое оборудование — датчик высоты мотовила

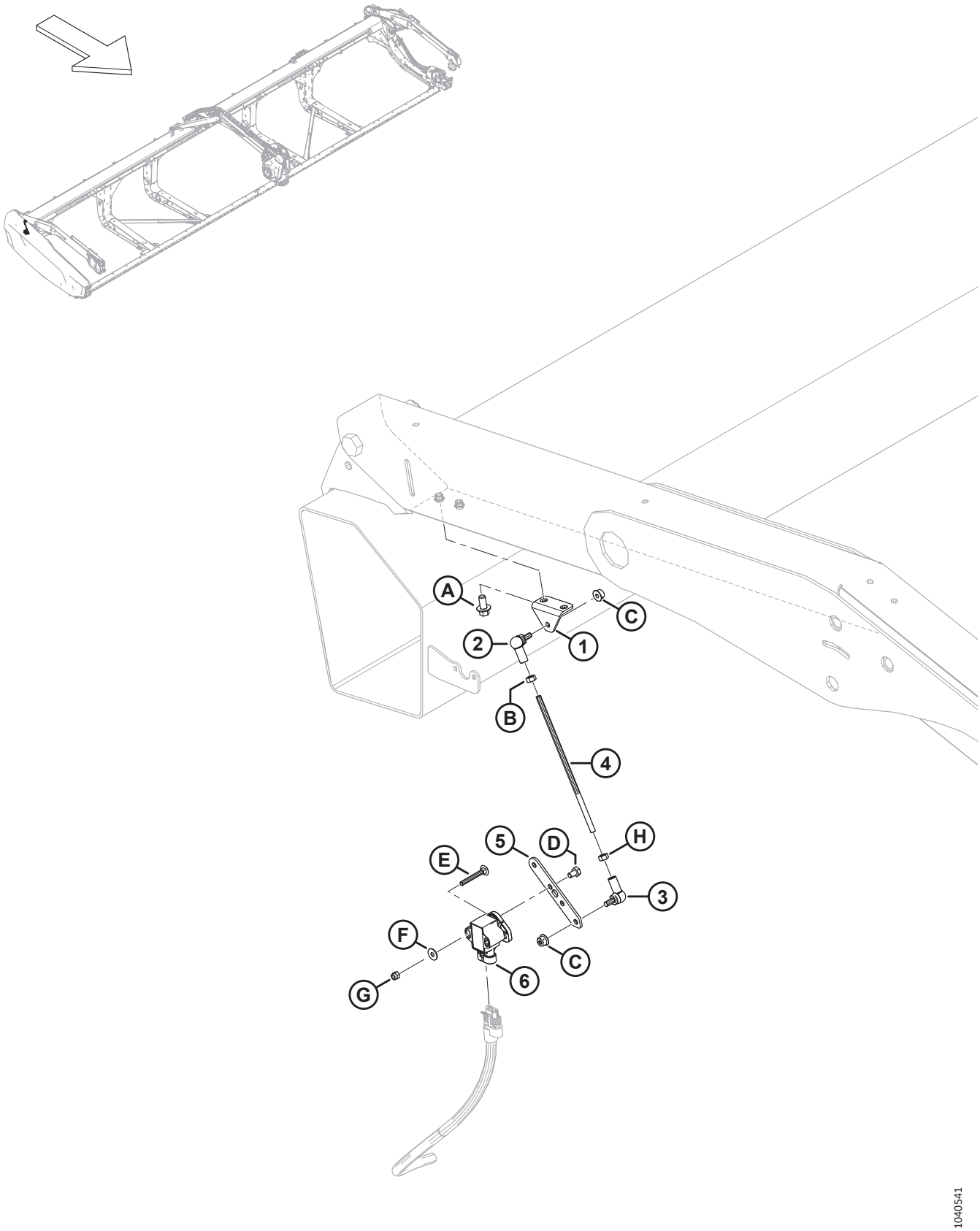

ЭЛЕКТРИЧЕСКОЕ ОБОРУДОВАНИЕ — ДАТЧИК ВЫСОТЫ МОТОВИЛА

Ссылка	Номер детали	Описание	Кол-во	Серийный номер
1	251881	КРОНШТЕЙН	1	
2	291484	ШАРОВОЙ ШАРНИР — ПРАВАЯ РЕЗЬБА	1	
3	291485	ШАРОВОЙ ШАРНИР — ЛЕВАЯ РЕЗЬБА	1	
4	232676	СТЕРЖЕНЬ — РЕЗЬБОВОЙ	1	
5	251879	РЫЧАГ — ДАТЧИК МЕХАНИЗМА ФЛОТАЦИИ	1	
6	248643	ПОВОРОТНЫЙ ДАТЧИК — С ДВУМЯ ВЫХОДНЫМИ СИГНАЛАМИ	1	
A	136485	БОЛТ — ФЛАНЦЕВЫЙ, С ШЕСТИГР. ГОЛОВКОЙ, РЕЗЬБА ПО ВСЕЙ ДЛИНЕ M8 × 1,25 × 16-8.8-AA1J		
B	184683	ГАЙКА — ШЕСТИГРАННАЯ ISO 4032 M6 × 1-8-ЦИНК		
C	152668	ГАЙКА — ШЕСТИГР., ФЛАНЦ., ЦЕНТР., СТОПОРН. M6 × 1-8		
D	136561	БОЛТ — С ШЕСТИГР. ГОЛОВКОЙ, РЕЗЬБА ПО ВСЕЙ ДЛИНЕ M6 × 1 × 10-8.8-AA1J		
E	136604	БОЛТ — С ПОЛУКРУГЛОЙ ГОЛОВКОЙ И КВАДРАТНЫМ ПОДГОЛОВКОМ, РЕЗЬБА ПО ВСЕЙ ДЛИНЕ, M5 × 0,8 × 40-8.8-AA1J		
F	184701	ШАЙБА — ПЛОСКАЯ, БОЛЬШАЯ M5-200HV		
G	197230	ГАЙКА — ШЕСТИГРАННАЯ NYLOC M5 × 0,8-8-AA1J		
H	136613	ГАЙКА — ШЕСТИГРАННАЯ, ЛЕВ. ISO 4032 M6 × 1-8-ОЦИНКОВ.		

92 Электрическое оборудование — датчик перемещения вперед/назад мотовила (2023 модельного года и ранее)

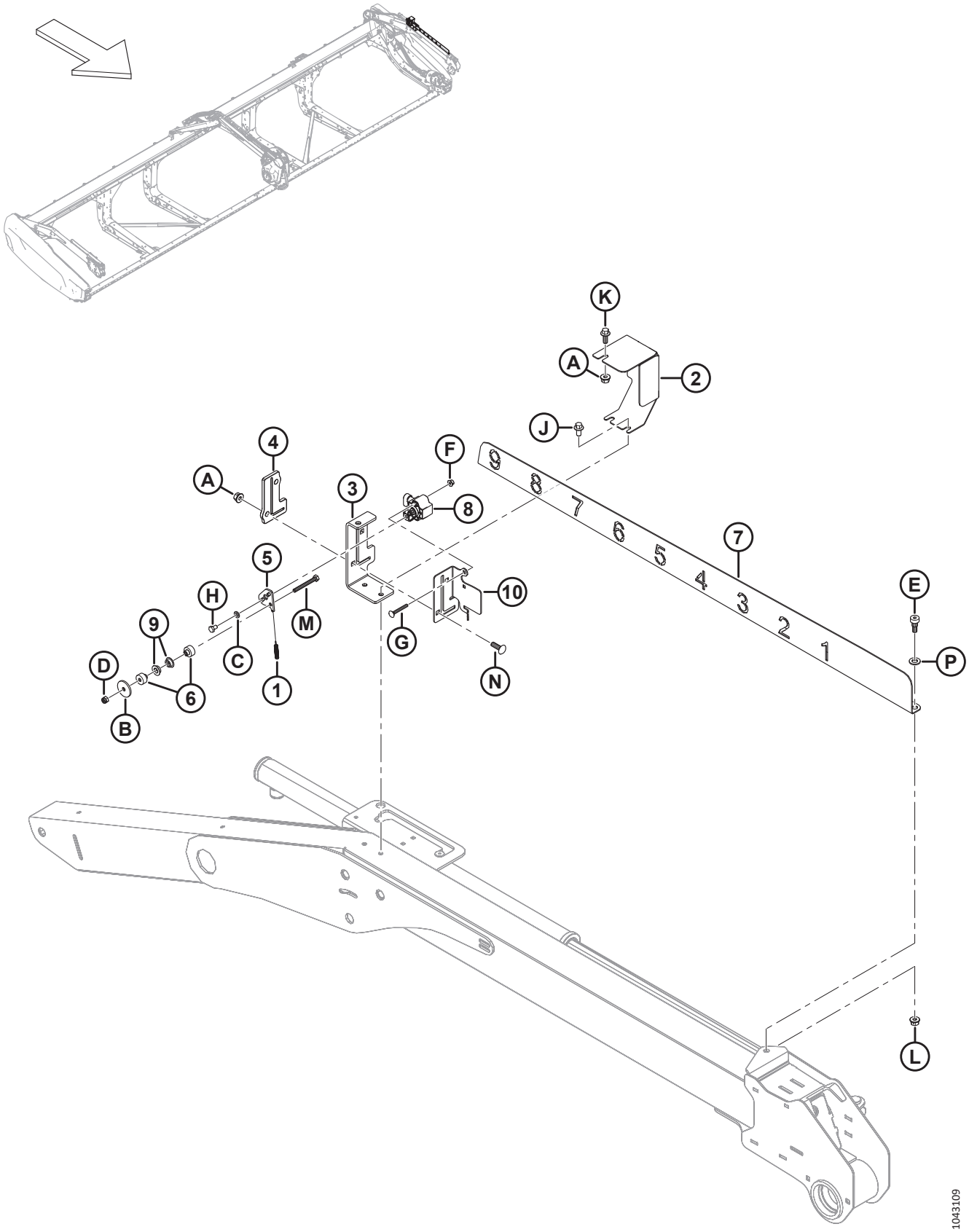

ЭЛЕКТРИЧЕСКОЕ ОБОРУДОВАНИЕ — ДАТЧИК ПЕРЕМЕЩЕНИЯ ВПЕРЕД/НАЗАД МОТОВИЛА (2023 МОДЕЛЬНОГО ГОДА И РАНЕЕ)

ПРИМЕЧАНИЕ:

Если не указано иное, детали и крепеж, перечисленные в данном разделе, используются для обслуживания оборудования, выпущенного в 2023 модельном году и ранее.

Ссылка	Номер детали	Описание	Кол-во	Серийный номер
1	328556	ПРУЖИНА — РАСТЯЖЕНИЯ [301]	1	**-486189**
2	328547	КРЫШКА — ДАТЧИК ПРОДОЛЬНОГО ПЕРЕМЕЩЕНИЯ [302]	1	**-486189**
3	340218	ОПОРА — ИНДИКАТОР ПРОДОЛЬНОГО ПЕРЕМЕЩЕНИЯ МОТОВИЛА [302]	1	**-486189**
4	311318	НАПРАВЛЯЮЩАЯ — ПРОДОЛЬНОЕ ПЕРЕМЕЩЕНИЕ МОТОВИЛА [302]	1	**-486189**
5	328539	РЫЧАГ — ДАТЧИК ПРОДОЛЬНОГО ПЕРЕМЕЩЕНИЯ [301]	1	**-486189**
6	328534	ПРОСТАВКА — ВТУЛКА ДАТЧИКА [301]	**2**	**-486189**
7	**323937**	**ИНДИКАТОР — ПРОДОЛЬНОЕ ПЕРЕМЕЩЕНИЕ МОТОВИЛА** [302]	**1**	**-486189**
8	248643	ПОВОРОТНЫЙ ДАТЧИК — С ДВУМЯ ВЫХОДНЫМИ СИГНАЛАМИ	1	**-486189**
9	206340	ВТУЛКА — С БУРТИКОМ, M10	**2**	**-486189**
10	340183	ПЛАСТИНА — ОПОРА ДАТЧИКА [302]	1	**-486189**
A	135337	ГАЙКА — ФЛАНЦЕВАЯ, ШЕСТИГРАННАЯ, СТОПОРН., M8 × 1,25-8-AA1J		
B	**43219**	**ШАЙБА — ПЛОСКАЯ**		
C	184705	ШАЙБА — ПЛОСКАЯ M6-200HV-AA1J		
D	184685	ГАЙКА — ШЕСТИГРАННАЯ NYLOC M6 × 1-8-AA1J		
E	**135894**	**ВИНТ — С ГОЛОВКОЙ ПОД ШЕСТИГР. ТОРЦОВЫЙ КЛЮЧ С БУРТИКОМ M10**		
F	136635	ГАЙКА — ФЛАНЦЕВАЯ, ШЕСТИГРАННАЯ, ЦЕНТР., СТОПОРН. M5 × 0,8-8-AA1J		
G	197229	БОЛТ — С ПОЛУКРУГЛОЙ ГОЛОВКОЙ И КВАДРАТНЫМ ПОДГОЛОВКОМ, РЕЗЬБА ПО ВСЕЙ ДЛИНЕ, M5 × 0,8 × 35-4.6-AA1J		
H	136561	БОЛТ — С ШЕСТИГР. ГОЛОВКОЙ, РЕЗЬБА ПО ВСЕЙ ДЛИНЕ M6 × 1 × 10-8.8-AA1J		
J	136485	БОЛТ — ФЛАНЦЕВЫЙ, С ШЕСТИГР. ГОЛОВКОЙ, РЕЗЬБА ПО ВСЕЙ ДЛИНЕ M8 × 1,25 × 16-8.8-AA1J		
K	136300	БОЛТ — ФЛАНЦЕВЫЙ, С ШЕСТИГР. ГОЛОВКОЙ, РЕЗЬБА ПО ВСЕЙ ДЛИНЕ M8 × 1,25 × 20-8.8-AA3L		
L	**135337**	**ГАЙКА — ФЛАНЦЕВАЯ, ШЕСТИГРАННАЯ, СТОПОРНАЯ, M8 × 1,25-8-AA1J**		
M	**136595**	**БОЛТ — С ШЕСТИГР. ГОЛОВКОЙ, РЕЗЬБА ПО ВСЕЙ ДЛИНЕ M6 × 1 × 55-8.8-AA1J**		
N	136824	БОЛТ — УКОРОЧЕННЫЙ С ПОЛУКРУГЛОЙ ГОЛОВКОЙ И КВАДРАТНЫМ ПОДГОЛОВКОМ, M8 × 1,25 × 25-8.8-AA1J		
P	**184711**	**ШАЙБА ПЛОСКАЯ СТАНД. M10-200HV-AA1J**		

301. Ремонтная деталь только для моделей, выпущенных в 2023 году и ранее.
302. Заменен на комплект датчиков продольного перемещения (MD № 368338) на моделях 2024 года. Информация по деталям для обслуживания приведена в разделе *93 Электрическое оборудование — датчик перемещения вперед/назад мотовила (2024 модельного года и позднее), страница 251*.

93 Электрическое оборудование — датчик перемещения вперед/назад мотовила (2024 модельного года и позднее)

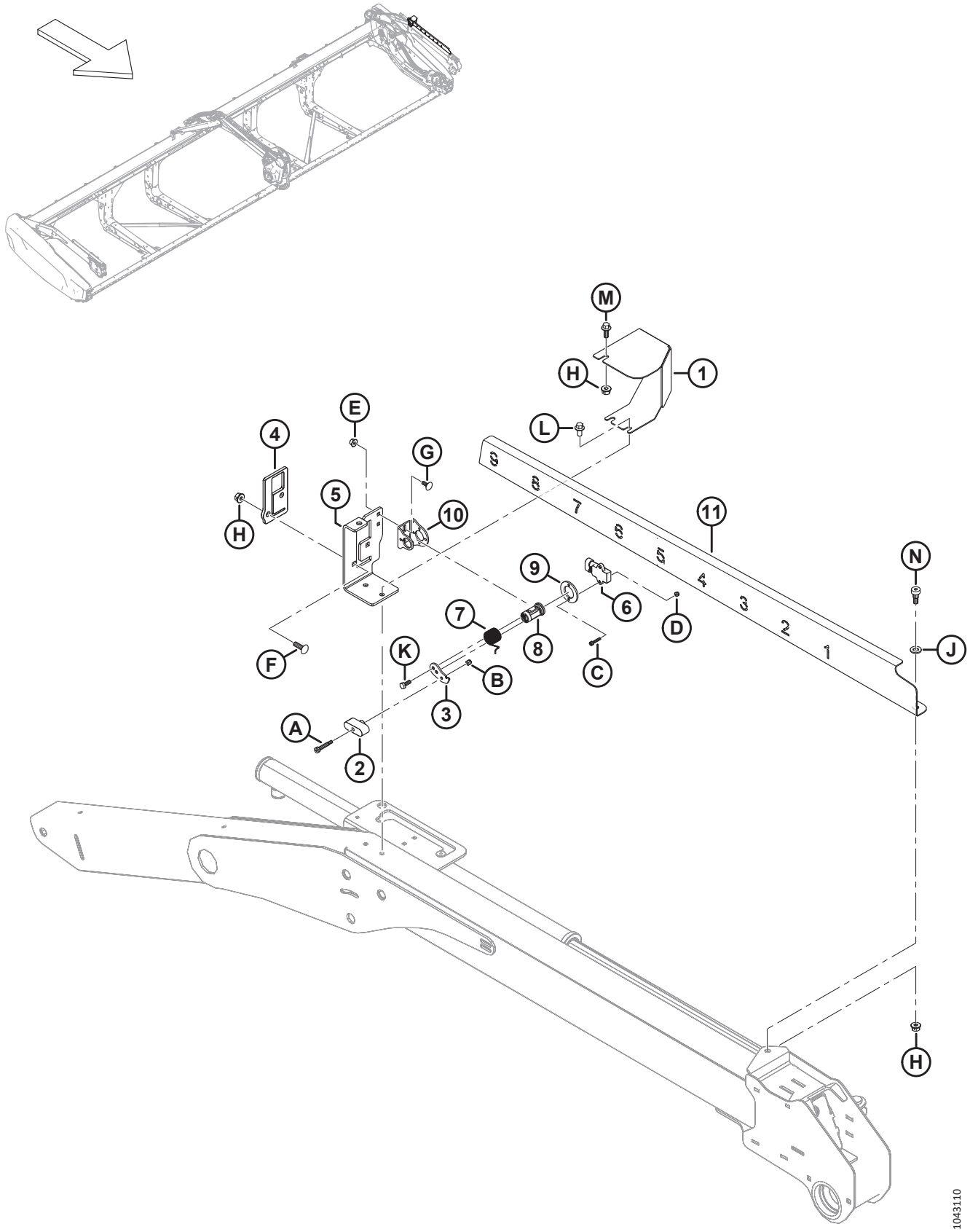

ЭЛЕКТРИЧЕСКОЕ ОБОРУДОВАНИЕ — ДАТЧИК ПЕРЕМЕЩЕНИЯ ВПЕРЕД/НАЗАД МОТОВИЛА (2024 МОДЕЛЬНОГО ГОДА И ПОЗДНЕЕ)

Ссылка	Номер детали	Описание	Кол-во	Серийный номер
	368338	КОМПЛЕКТ — ДАТЧИК ПРОДОЛЬНОГО ПЕРЕМЕЩЕНИЯ [303]	ПРИ НЕОБХОДИМОСТИ	
1	368239	КРЫШКА — ДАТЧИК ПЕРЕМЕЩЕНИЯ ВПЕРЕД/НАЗАД	1	486190–
2	360840	НАПРАВЛЯЮЩАЯ — ПРОДОЛЬНОГО ПЕРЕМЕЩЕНИЯ	1	486190–
3	340956	РЫЧАГ — ДАТЧИК	1	486190–
4	360828	НАПРАВЛЯЮЩАЯ — ПРОДОЛЬНОЕ ПЕРЕМЕЩЕНИЕ МОТОВИЛА	1	486190–
5	360824	ОПОРА — ИНДИКАТОР ПРОДОЛЬНОГО ПЕРЕМЕЩЕНИЯ МОТОВИЛА	1	486190–
6	500303	ДАТЧИК — ВРАЩЕНИЯ, ДВОЙНОЙ, БЕСКОНТАКТНЫЙ	1	486190–
7	360212	ПРУЖИНА — КРУЧЕНИЯ	1	486190–
8	352163	УЗЕЛ — ШАРНИР ДАТЧИКА	1	486190–
9	352001	ПРОСТАВКА — ДАТЧИК	1	486190–
10	340955	ОПОРА — ДАТЧИК	1	486190–
11	360823	ИНДИКАТОР — ПРОДОЛЬНОЕ ПЕРЕМЕЩЕНИЕ МОТОВИЛА	1	486190–
A	320409	ВИНТ — ГОЛОВКА С ВНУТР. ШЕСТИГР., С БУРТИКОМ, 6 × 25-M5 × 0,8 × 9,5-12.9-ОЦИНК.		
B	197230	ГАЙКА — ШЕСТИГРАННАЯ NYLOC M5 × 0,8-8-AA1J		
C	320410	ВИНТ — С ВНУТРЕННИМ ШЕСТИГРАННИКОМ M4 × 0,7 × 20-A2SS		
D	320390	ГАЙКА — ШЕСТИГРАННАЯ NYLOC M4 × 0,7-8-A2-НЕРЖ. СТ.		
E	152668	ГАЙКА — ШЕСТИГР., ФЛАНЦ., ЦЕНТР., СТОПОРН. M6 × 1-8		
F	136824	БОЛТ — УКОРОЧЕННЫЙ С ПОЛУКРУГЛОЙ ГОЛОВКОЙ И КВАДРАТНЫМ ПОДГОЛОВКОМ, M8 × 1,25 × 25-8.8-AA1J		
G	136748	БОЛТ — С ПОЛУКРУГЛОЙ ГОЛОВКОЙ И КВАДРАТНЫМ ПОДГОЛОВКОМ, M6 × 1 × 16-8.8-ЦИНК		
H	135337	ГАЙКА — ФЛАНЦЕВАЯ, ШЕСТИГРАННАЯ, СТОПОРН., M8 × 1,25-8-AA1J		
J	184711	ШАЙБА ПЛОСКАЯ СТАНД. M10-200HV-AA1J		
K	184642	БОЛТ — С ШЕСТИГР. ГОЛОВКОЙ, РЕЗЬБА ПО ВСЕЙ ДЛИНЕ M6 × 1 × 16-8.8-AA1J		
L	136485	БОЛТ — С ШЕСТИГРАННОЙ ГОЛОВКОЙ, С БУРТИКОМ, РЕЗЬБА ПО ВСЕЙ ДЛИНЕ, M8 × 1,25 × 16-8.8-AA1J		
M	136300	БОЛТ — ФЛАНЦЕВЫЙ, С ШЕСТИГР. ГОЛОВКОЙ, РЕЗЬБА ПО ВСЕЙ ДЛИНЕ M8 × 1,25 × 20-8.8-AA3L		
N	135894	ВИНТ — СТУПЕНЧАТЫЙ, ГОЛОВКА С ВНУТРЕННИМ ШЕСТИГРАННИКОМ M10		

303. Комплект датчиков продольного перемещения (MD № 368338) предназначен для модернизации устройств модели 2023 года и более ранних годов выпуска до конструкции датчиков продольного перемещения мотовила модели 2024 года. В комплект входят все детали и крепеж, перечисленные в данном разделе и инструкциях.

94 Электрооборудование — датчик скорости мотовила

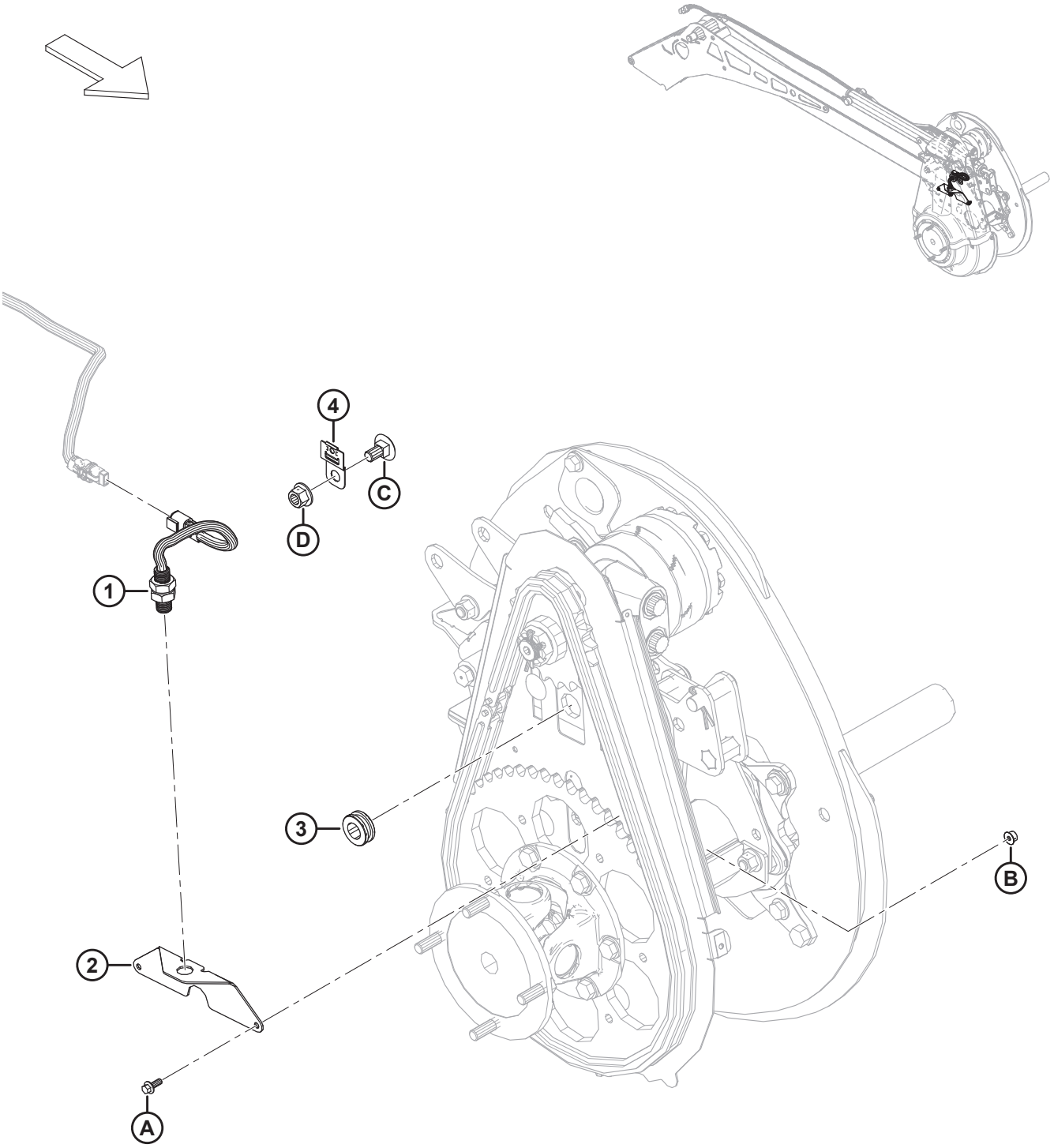

Ссылка	Номер детали	Описание	Кол-во	Серийный номер
	B7501	**КОМПЛЕКТ — КОМБАЙН D2, M1/M2 ДВОЙНОГО НАЗНАЧЕНИЯ** [304]		
1	136167	ДАТЧИК — СКОРОСТИ	1	
2	273031	ОПОРА — ДАТЧИК СКОРОСТИ МОТОВИЛА	1	
3	273032	ВТУЛКА — 3/4 ДЮЙМА ВНУТР. ДИАМ. 1 3/8 ДЮЙМА НАРУЖН. ДИАМ.	1	
4	**500321**	**ЗАЖИМ — DEUTSCH, ДЕФОРМ. РЕЗЬБА, УСТАНОВКА СБОКУ**	**1**	
A	135959	БОЛТ — ФЛАНЦЕВЫЙ, С ШЕСТИГР. ГОЛОВКОЙ, M6 × 1 × 16-10.9-AA1J		
B	152668	ГАЙКА — ШЕСТИГР., ФЛАНЦ., ЦЕНТР., СТОПОРН. M6 × 1-8		
C	**135903**	**БОЛТ — С ПОЛУКРУГЛОЙ ГОЛОВКОЙ И КВАДРАТНЫМ ПОДГОЛОВКОМ, M12 × 1,75 × 25-8.8-ЦИНК**		
D	**136431**	**ГАЙКА — ШЕСТИГР., ФЛАНЦ., ЦЕНТР., СТОПОРН. M12 × 1,75-10**		

304. Комплект двойного назначения для косилки M1/M2 (B7501) включает в себя детали датчика скорости мотовила (поз. № 1–4), крепеж A и крепеж B, перечисленные в этом разделе. За дополнительной информацией обращайтесь к разделу *115 (Дополнительное оборудование) Комплект двойного назначения — косилки серии M1/M2, страница 315*. Комплекты можно приобрести только через отдел комплексных товаров.

95 Электрооборудование — датчик скорости ножа

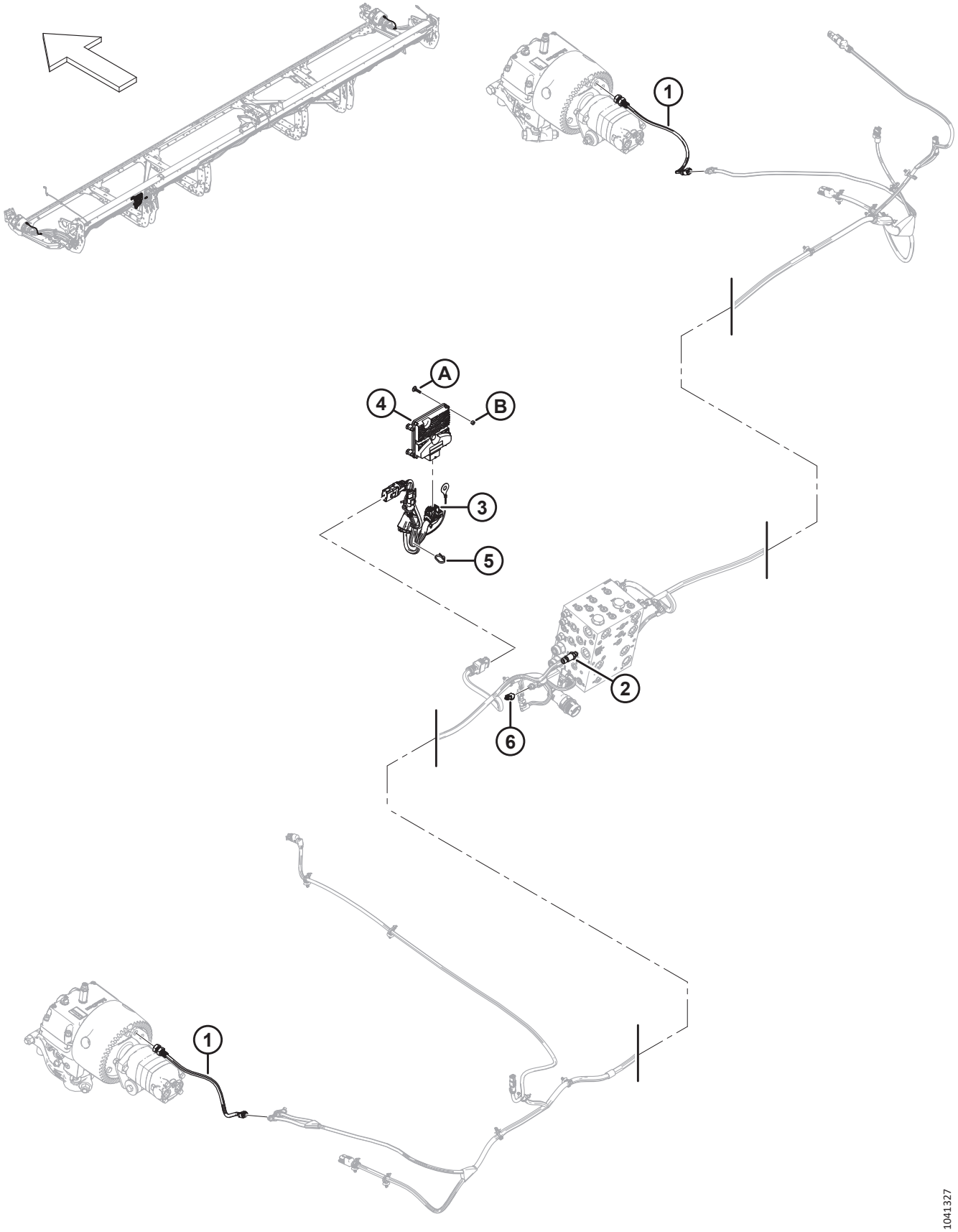

ПРИМЕЧАНИЕ:

Для жаток серии D2 SP, используемых с косилками серии M, требуется комплект двойного ножа с электронной синхронизацией (MD № 323625). Информация по деталям для обслуживания приведена в разделе *106 Комплектация косилки — комплект двойного ножа с электронной синхронизацией серии M, страница 279*.

Ссылка	Номер детали	Описание	Кол-во	Серийный номер
	B7501	**КОМПЛЕКТ — КОМБАЙН D2, M1/M2 ДВОЙНОГО НАЗНАЧЕНИЯ** [305]		
1	136167	ДАТЧИК — СКОРОСТИ [306]		
2	207346	ПЕРЕДАТЧИК — ДАВЛЕНИЕ	1	
3	323046	ЖГУТ ПРОВОДОВ — УПРАВЛЕНИЕ D2, ВНЕШ.	1	
	134043	**ПРИЕМНИК — DEUTSCH, DT04-3P-P006 (ОКОНЕЧНАЯ МУФТА ШИНЫ CAN TERMINATOR)** [307]		
4	500567	УЗЕЛ — STW ESX-3CS C ETDK SW	1	
5	21763	КРЕПЛЕНИЕ — СТЯЖКА ПЛАСТИКОВАЯ ЧЕРНАЯ	1	
6	323866	РАЗЪЕМ — КОЛПАЧОК, DEUT, DTM, 2 ПОЛОЖ.	1	
A	197408	БОЛТ — С ПОЛУКРУГЛОЙ ГОЛОВКОЙ И КВАДРАТНЫМ ПОДГОЛОВКОМ, M6 × 1 × 25 LG ZP		
B	136773	ГАЙКА ШЕСТИГР., КОНТРГАЙКА M6 × 1-8-AA1J		

305. Комплект двойного назначения для косилки M1/M2 (B7501) включает в себя один датчик скорости ножа (MD № 136167). За дополнительной информацией обращайтесь к разделу *115 (Дополнительное оборудование) Комплект двойного назначения — косилки серии M1/M2, страница 315*. Комплекты можно приобрести только через отдел комплексных товаров.
306. Количество: привод двойного ножа без синхронизации = 1 (левый конец жатки), привод двойного ножа с синхронизацией = 2.
307. Оконечная муфта шины CAN.

96 Наклейки и светоотражатели — серия D2

НАКЛЕЙКИ И СВЕТООТРАЖАТЕЛИ — СЕРИЯ D2

Ссылка	Номер детали	Описание	Кол-во	Серийный номер
1	313733	НАКЛЕЙКА — ОПАСНОСТЬ ОТ ЖАТКИ		
2	**279085**	**НАКЛЕЙКА — «ОСТОРОЖНО, ШНЕК»**		
3	**327086**	**НАКЛЕЙКА — ВЫБРОС ЭНЕРГИИ**		
4	288195	НАКЛЕЙКА — ВРАЩАЮЩАЯСЯ ДЕТАЛЬ		
5	313725	НАКЛЕЙКА — РУЧНОЙ РЕЖИМ/ВСПАШКА БЕЗ УЧАСТИЯ ЧЕЛОВЕКА/ОПАСНОСТЬ		
6	360541	НАКЛЕЙКА — ОПАСНОСТЬ ЗАТЯГИВАНИЯ В МОТОВИЛО		
7	311493	НАКЛЕЙКА — БЛОКИРОВКА ЦЕНТРАЛЬНОГО ОГРАНИЧИТЕЛЯ МОТОВИЛА		
8	174436	НАКЛЕЙКА — СРЕДА ВЫСОКОГО ДАВЛЕНИЯ		
9	**313881**	**НАКЛЕЙКА — «ОПАСНО! ВЕРТИКАЛЬНЫЙ НОЖ»**		
10	**233745**	**НАКЛЕЙКА — КЛАПАН ВЕРХНЕГО ПОПЕРЕЧНОГО ШНЕКА (UCA)**		
11	**316662**	**НАКЛЕЙКА — НАСТРОЙКА ВЫСОТЫ** [308]		
12	**316639**	**НАКЛЕЙКА — НАСТРОЙКА ВЫСОТЫ, ПРАВАЯ**		
	316649	**НАКЛЕЙКА — НАСТРОЙКА ВЫСОТЫ, ЛЕВАЯ**		
13	132117	ПОЛОСА — ПРОТИВОСКОЛЬЗЯЩАЯ		
14	279528	НАКЛЕЙКА — НАТЯЖЕНИЕ ПРАВОГО ПОЛОТНА		
	220084	НАКЛЕЙКА — НАТЯЖЕНИЕ ЛЕВОГО ПОЛОТНА		
15	313729	НАКЛЕЙКА — СТРОПОВОЧНЫЙ УЗЕЛ		
16	323516	НАКЛЕЙКА — СМАЗКА (250 ЧАСОВ)		
17	23164	НАКЛЕЙКА — 25 ЧАСОВ ЖИДК. СМАЗКА		
	23165	НАКЛЕЙКА — 50 ЧАСОВ ЖИДК. СМАЗКА		
	115759	НАКЛЕЙКА — СМАЗКА КАЖДЫЕ 100 ЧАСОВ		
18	129313	НАКЛЕЙКА — ВАЖНО: ПРОТИВОРЕЖУЩИЕ ПАЛЬЦЫ		
19	32070	НАКЛЕЙКА — НОМЕР ПАТЕНТА		
20	313768	НАКЛЕЙКА — СМАЗКА, ОДИНАРНОЕ МОТОВИЛО, 2 ШТ., ШНЕК, ЖЕСТКАЯ		
	340129	НАКЛЕЙКА — СМАЗКА, СДВОЕННОЕ МОТОВИЛО, 2 ШТ., ШНЕК, ЖЕСТКАЯ		
21	**327802**	**НАКЛЕЙКА — ДАВЛЕНИЕ В ШИНАХ, 655 КПА (95 ФУНТОВ/КВ. ДЮЙМ)** [309]		
	327717	**НАКЛЕЙКА — ДАВЛЕНИЕ В ШИНАХ, 552 КПА (80 ФУНТОВ/КВ. ДЮЙМ)** [310]		
22	289762	НАКЛЕЙКА — ЗАЩЕЛКА ДЕЛИТЕЛЯ, ЛЕВАЯ		
	289763	НАКЛЕЙКА — ЗАЩЕЛКА ДЕЛИТЕЛЯ, ПРАВАЯ		
23	307727	СВЕТООТРАЖАТЕЛЬ (ГАБАРИТНЫЕ ФОНАРИ)		

308. Наклейка предназначена для дополнительно устанавливаемых стабилизирующих колес.
309. Наклейка с обозначением давления в шинах MD № 327802 (655 кПа [95 фунтов/кв. дюйм]) используется с шиной MD № 327808.
310. Наклейка с обозначением давления в шинах MD № 327717 (552 кПа [80 фунтов/кв. дюйм]) остается доступной в качестве детали для обслуживания замененной шины MD № 230483.

НАКЛЕЙКИ И СВЕТООТРАЖАТЕЛИ — СЕРИЯ D2

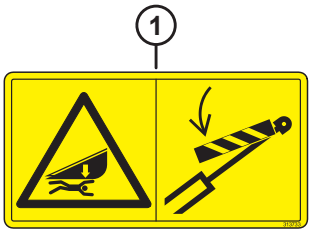
1

2

3

4

5

6

7

8

9

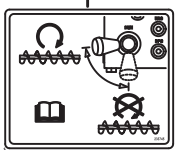
10

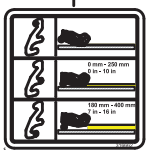
11

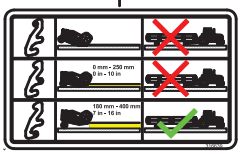
12

13 [redacted]

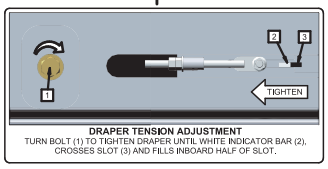

14

15

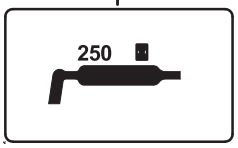

16

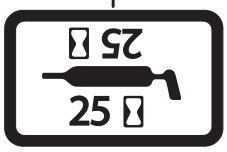

17

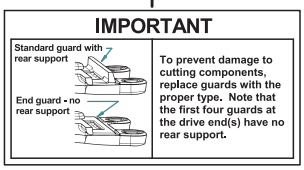

18

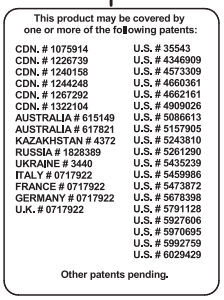

19

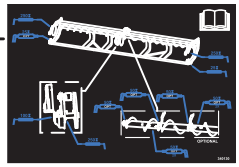
20

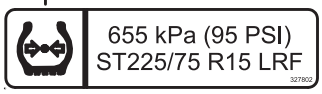

21

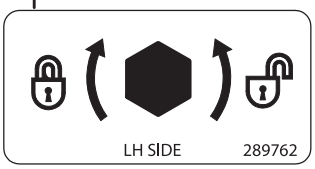

22

23

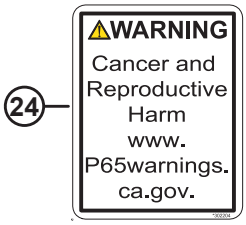

24

25

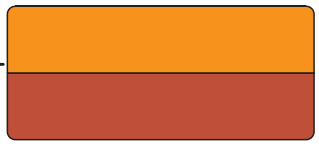
19

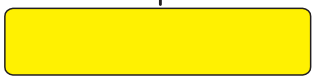
21

1043241

НАКЛЕЙКИ И СВЕТООТРАЖАТЕЛИ — СЕРИЯ D2

Ссылка	Номер детали	Описание	Кол-во	Серийный номер
24	302204	НАКЛЕЙКА — «ЗАКОНОПРОЕКТ 65 ШТАТА КАЛИФОРНИЯ»		
25	340164	НАКЛЕЙКА — ЭКСЦЕНТРИКОВАЯ ЗАЩЕЛКА		
27	313787	ОТРАЖАТЕЛЬ — КРАСНЫЙ/ОРАНЖЕВЫЙ, 230 ММ [311]		
	273873	ОТРАЖАТЕЛЬ — ДВОЙНОЙ КРАСНЫЙ/ОРАНЖЕВЫЙ 655 ММ (8 ДЮЙМОВ ЦЕНТРАЛЬНАЯ ТРУБА) [312]		
28	115146	ОТРАЖАТЕЛЬ — ЖЕЛТЫЙ, 230 ММ		
	273440	ОТРАЖАТЕЛЬ — ЖЕЛТЫЙ, 655 ММ (8 ДЮЙМОВ ЦЕНТРАЛЬНАЯ ТРУБА) [312]		
	165524	ОТРАЖАТЕЛЬ — КРАСНЫЙ, 230 ММ [313]		

311. Отражатель используется для пластмассовых/ПВХ поверхностей.
312. Отражатель используется на центральных трубах мотовила.
313. Отражатель используется на правом боковом щитке жатки.

97 Наклейки – идентификация изделия

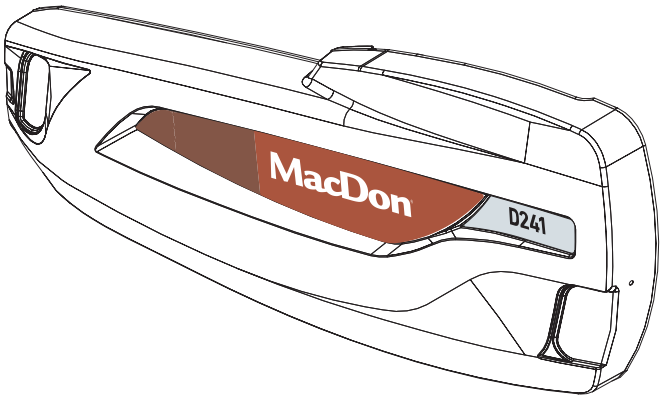

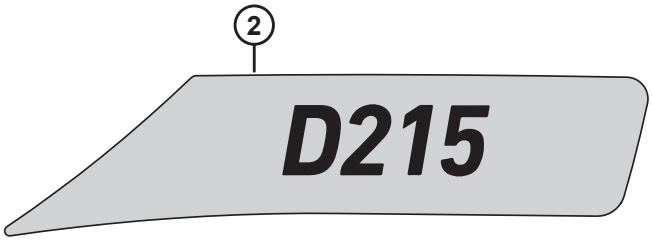

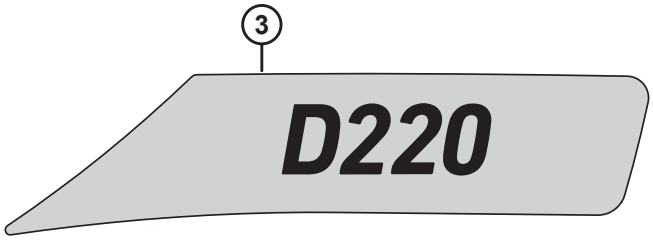

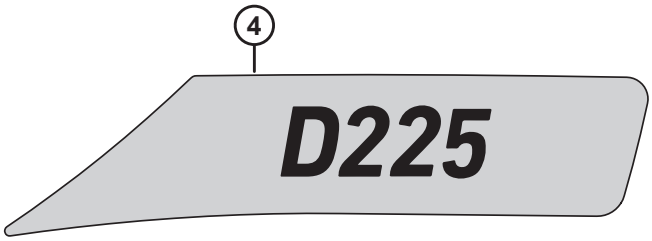

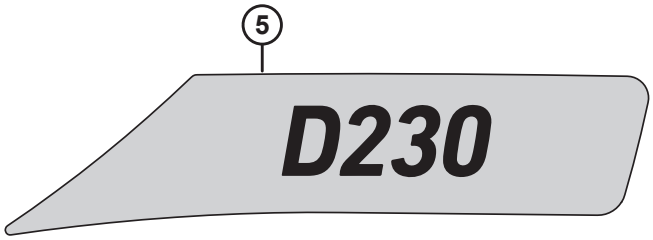

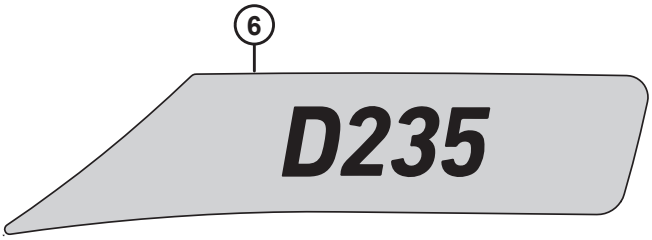

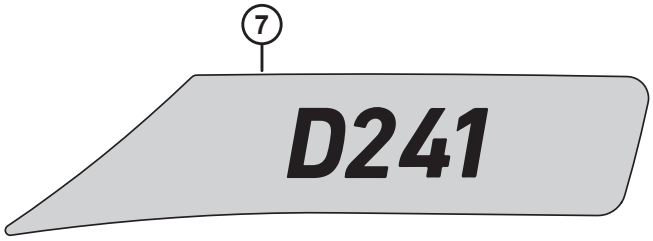

1040925

НАКЛЕЙКИ – ИДЕНТИФИКАЦИЯ ИЗДЕЛИЯ

Ссылка	Номер детали	Описание	Кол-во	Серийный номер
1	313421	НАКЛЕЙКА — MACDON КРАСНАЯ, ЛЕВАЯ	1	
	313422	НАКЛЕЙКА — MACDON КРАСНАЯ, ПРАВАЯ	1	
	313554	НАКЛЕЙКА — MACDON ЗЕЛЕНАЯ, ЛЕВАЯ	1	
	313555	НАКЛЕЙКА — MACDON ЗЕЛЕНАЯ, ПРАВАЯ	1	
	313580	НАКЛЕЙКА — MACDON ЖЕЛТАЯ, ЛЕВАЯ	1	
	313581	НАКЛЕЙКА — MACDON ЖЕЛТАЯ, ПРАВАЯ	1	
	313574	НАКЛЕЙКА — MACDON СЕРАЯ, ЛЕВАЯ	1	
	313575	НАКЛЕЙКА — MACDON СЕРАЯ, ПРАВАЯ	1	
2	340201	НАКЛЕЙКА — D215, НОМЕР МОДЕЛИ, ЛЕВАЯ	1	
	340202	НАКЛЕЙКА — D215, НОМЕР МОДЕЛИ, ПРАВАЯ	1	
3	340203	НАКЛЕЙКА — D220, НОМЕР МОДЕЛИ, ЛЕВАЯ	1	
	340204	НАКЛЕЙКА — D220, НОМЕР МОДЕЛИ, ПРАВАЯ	1	
4	313423	НАКЛЕЙКА — D225, НОМЕР МОДЕЛИ, ЛЕВАЯ	1	
	313424	НАКЛЕЙКА — D225, НОМЕР МОДЕЛИ, ПРАВАЯ	1	
5	313531	НАКЛЕЙКА — D230, НОМЕР МОДЕЛИ, ЛЕВАЯ	1	
	313532	НАКЛЕЙКА — D230, НОМЕР МОДЕЛИ, ПРАВАЯ	1	
6	313533	НАКЛЕЙКА — D235, НОМЕР МОДЕЛИ, ЛЕВАЯ	1	
	313534	НАКЛЕЙКА — D235, НОМЕР МОДЕЛИ, ПРАВАЯ	1	
7	313537	НАКЛЕЙКА — D241, НОМЕР МОДЕЛИ, ЛЕВАЯ	1	
	313538	НАКЛЕЙКА — D241, НОМЕР МОДЕЛИ, ПРАВАЯ	1	

98 Наклейки – французский язык

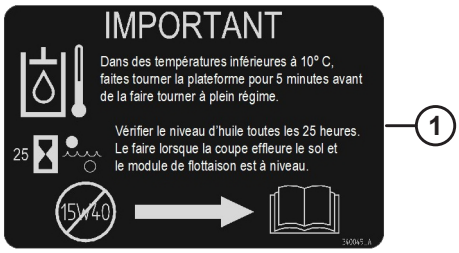

1

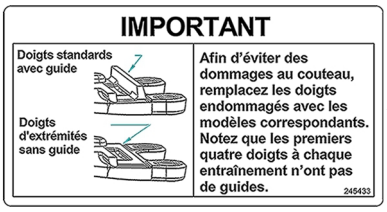

2

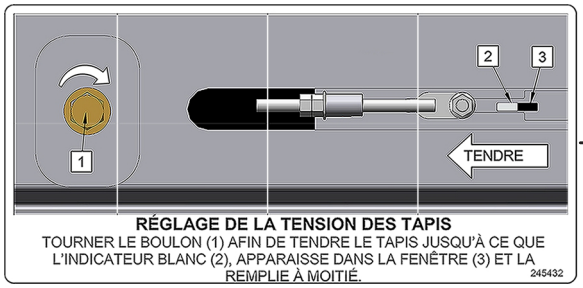

3

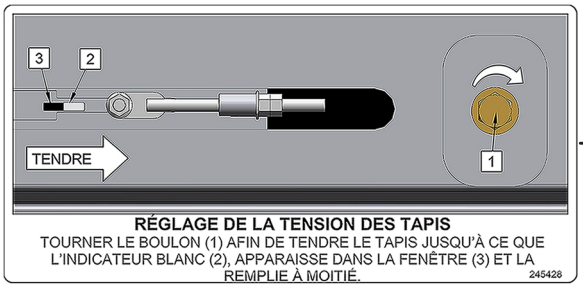

4

1036707

НАКЛЕЙКИ – ФРАНЦУЗСКИЙ ЯЗЫК

Ссылка	Номер детали	Описание	Кол-во	Серийный номер
1	340049	НАКЛЕЙКА — МАСЛО, ВАЖНО, ФРАНЦ.		
2	245433	НАКЛЕЙКА — ВАЖНО: ПРОТИВОРЕЖУЩИЕ ПАЛЬЦЫ, ФРАНЦУЗСКИЙ		
3	245432	НАКЛЕЙКА — НАТЯЖЕНИЕ ПРАВОГО ПОЛОТНА, ФРАНЦУЗСКИЙ		
4	245428	НАКЛЕЙКА — НАТЯЖЕНИЕ ЛЕВОГО ПОЛОТНА, ФРАНЦУЗСКИЙ		

99 Наклейки – португальский язык

1

2

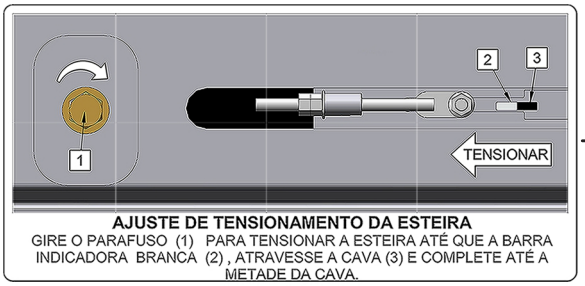

3

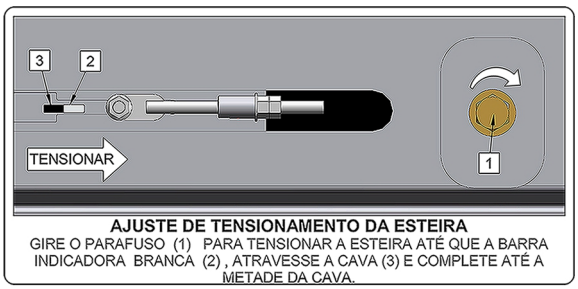

4

1036719

НАКЛЕЙКИ – ПОРТУГАЛЬСКИЙ ЯЗЫК

Ссылка	Номер детали	Описание	Кол-во	Серийный номер
1	340051	НАКЛЕЙКА — МАСЛО, ВАЖНО, ПОРТУГ.		
2	220817	НАКЛЕЙКА — ВАЖНО: ПРОТИВОРЕЖУЩИЕ ПАЛЬЦЫ, ПОРТУГАЛЬСКИЙ		
3	220836	НАКЛЕЙКА — НАТЯЖЕНИЕ ПРАВОГО ПОЛОТНА, ПОРТУГАЛЬСКИЙ		
4	220824	НАКЛЕЙКА — НАТЯЖЕНИЕ ЛЕВОГО ПОЛОТНА, ПОРТУГАЛЬСКИЙ		

100 Наклейки – русский язык

1

2

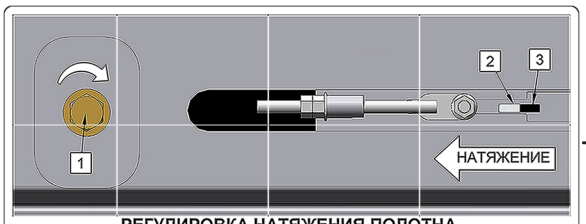

РЕГУЛИРОВКА НАТЯЖЕНИЯ ПОЛОТНА
ПОВОРАЧИВАЙТЕ БОЛТ (1) ДЛЯ НАТЯЖЕНИЯ ПОЛОТНА ПОКА БЕЛЫЙ ИНДИКАТОР (2), НЕ ПЕРЕМЕСТИТСЯ В СЕРЕДИНУ ПРОРЕЗИ (3) С ВНУТРЕННЕЙ СТОРОНЫ

3

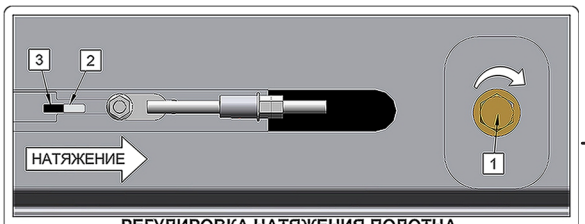

РЕГУЛИРОВКА НАТЯЖЕНИЯ ПОЛОТНА
ПОВОРАЧИВАЙТЕ БОЛТ (1) ДЛЯ НАТЯЖЕНИЯ ПОЛОТНА ПОКА БЕЛЫЙ ИНДИКАТОР (2), НЕ ПЕРЕМЕСТИТСЯ В СЕРЕДИНУ ПРОРЕЗИ (3) С ВНУТРЕННЕЙ СТОРОНЫ

4

1036727

НАКЛЕЙКИ – РУССКИЙ ЯЗЫК

Ссылка	Номер детали	Описание	Кол-во	Серийный номер
1	340052	НАКЛЕЙКА — МАСЛО, ВАЖНО, РУС.		
2	220832	НАКЛЕЙКА — ВАЖНО: ПРОТИВОРЕЖУЩИЕ ПАЛЬЦЫ, РУССКИЙ		
3	220834	НАКЛЕЙКА — НАТЯЖЕНИЕ ПРАВОГО ПОЛОТНА, РУССКИЙ		
4	220831	НАКЛЕЙКА — НАТЯЖЕНИЕ ЛЕВОГО ПОЛОТНА, РУССКИЙ		

101 Наклейки – испанский язык

1

2

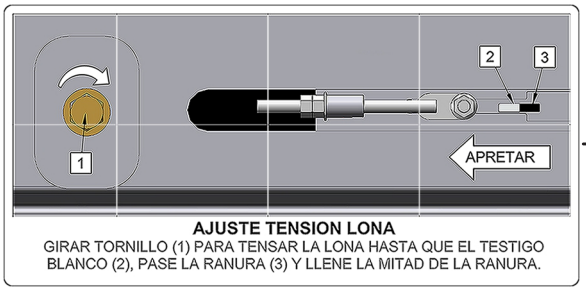

3

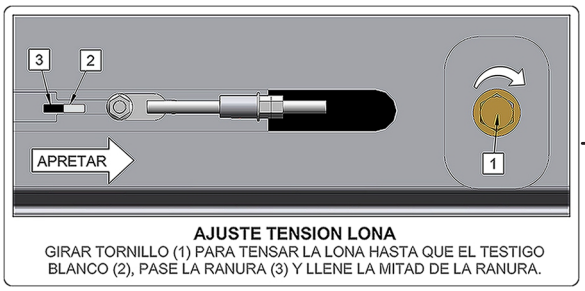

4

1036716

НАКЛЕЙКИ – ИСПАНСКИЙ ЯЗЫК

Ссылка	Номер детали	Описание	Кол-во	Серийный номер
1	340050	НАКЛЕЙКА — МАСЛО, ВАЖНО, ИСПАН.		
2	220807	НАКЛЕЙКА — ВАЖНО: ПРОТИВОРЕЖУЩИЕ ПАЛЬЦЫ, ИСПАНСКИЙ		
3	220835	НАКЛЕЙКА — НАТЯЖЕНИЕ ПРАВОГО ПОЛОТНА, ИСПАНСКИЙ		
4	220814	НАКЛЕЙКА — НАТЯЖЕНИЕ ЛЕВОГО ПОЛОТНА, ИСПАНСКИЙ		

102 Краска

PREPARATION: WARNING! Removal of old paint by sanding, scraping or other means may generate dust or fumes that contain lead. Exposure to lead dust or fumes may cause brain damage or other adverse health effects, especially in children or pregnant women. Controlling exposure to lead or other hazardous substances requires the use of proper protective equipment, such as a properly fitted respirator (NIOSH Approved) and proper containment and clean up. For more information, call the National Lead Information Center at 1-800-424-LEAD (in US) or contact your local health authority.

Surface must be free of grease, rust, dirt and wax. Mask off or protect other areas from overspray. Product should be sprayed in a well-ventilated area. Use at room temperature 21 °C (70 °F) for best operation.

FOR BEST RESULT: Shake until ball inside can rattles. Hold can at top, and swing bottom of can in a circle for at least 2 minutes, making ball travel around bottom groove. Shake up and down occasionally. Repeat shaking procedure for 10 seconds after each minute of spraying. Press spray button firmly, with the can 15-25 cm (6-8 inches) from surface. Apply several thin coats. To prevent clogging, clear the valve by holding can upside down, and spray until only clear gas comes out.

Made in Canada / *Fabriqué au Canada*
For / *Pour*
MACDON INDUSTRIES LTD
WINNIPEG, MANITOBA

PRÉPARATION : MISE EN GARDE ! L'enlèvement des anciennes peintures par ponçage, décapage ou toute autre méthode risque de dégager des poussières ou des vapeurs contaminées par le plomb. L'exposition à ces poussières ou vapeurs peut entraîner un dysfonctionnement du cerveau ou d'autres effets néfastes sur la santé, surtout chez les femmes enceintes et les enfants. L'utilisation d'équipement de protection approprié, tel qu'un appareil respiratoire bien ajusté et homologué par le NIOSH, ainsi que des moyens de confinement adéquats et un nettoyage convenable de ces substances dangereuses. Pour obtenir plus de renseignements, communiquer avec le National Lead Information Center au 1-800-424-5323 (aux É-U) ou avec le service local de santé publique.

La surface doit être exempte de graisse, de rouille, de saleté et de cire. Masquer ou recouvrir les surfaces avoisinantes pour les protéger des survaporisations. Le produit doit être vaporisé dans un endroit bien aéré. Pour optimiser les résultats, utiliser à température ambiante 21 °C (70 °F).

POUR DES RÉSULTATS OPTIMUM : Agiter le contenant jusqu'à ce que la bille de mélange bouge librement. Ensuite, tenir la canette par le haut et en agiter le fond pendant au moins 2 minutes en faisant des mouvements circulaires pour que la bille se déplace autour du fond de la canette. Agiter de haut en bas de temps à autre. Agiter pendant 10 secondes pour chaque minute de vaporisation. Presser fermement sur le bouton de vaporisation en tenant la canette à 15-25 cm (6-8 pouces) de la surface. Appliquer plusieurs couches minces. Pour empêcher le gicleur de s'obstruer, le nettoyer en tenant la canette à l'envers et en pressant sur le bouton de vaporisation jusqu'à ce qu'il n'en sorte que du gaz incolore.

Tableau des produits conformes à la réglementation sur les COV de votre région.

CANADA: CONSUMER CHEMICALS AND CONTAINERS REGULATIONS (CCCR)

CONTENTS MAY CATCH FIRE • CONTAINER MAY EXPLODE IF HEATED • MAY IRRITATE EYES • MAY IRRITATE SKIN Do not smoke. Do not puncture or incinerate container. Do not breathe fumes. Do not swallow. Do not get on skin or clothing. Use only in a well-ventilated area. Keep away from flames, such as a pilot light, and any object that sparks, such as an electric motor. Store away from heat. Keep out of reach of children.

FIRST AID TREATMENT: Contains Xylene; 1,2,4-Trimethylbenzene; Methyl ethyl ketone; Ethylbenzene. If breathed in, move person to fresh air. If swallowed, call a Poison Control Centre or doctor immediately. Do not induce vomiting. If in eyes, rinse with water for 15 minutes. If on skin, rinse well with water.

CANADA : RÈGLEMENT SUR LES PRODUITS CHIMIQUES ET LES CONTENANTS DE CONSOMMATION (RPCCC)

LE CONTENU PEUT S'ENFLAMMER • CE CONTENANT PEUT EXPLOSER S'IL EST CHAUFFÉ • PEUT IRRITER LES YEUX • PEUT IRRITER LA PEAU Ne pas fumer. Ne pas perforer. Ne pas brûler le contenant. Ne pas respirer les émanations. Ne pas avaler. Éviter tout contact avec les yeux. Éviter tout contact avec la peau ou les vêtements. N'utiliser que dans un endroit bien aéré. Tenir loin des flammes, telle une flamme pilote, et de tout objet produisant des étincelles, tel un moteur électrique. Conserver loin des sources de chaleur. Tenir hors de portée des enfants.

PREMIERS SOINS : Contient Xylène; 1,2,4-Triméthylbenzène; Méthyléthylcétone; Éthylbenzène. En cas d'inhalation, transporter à l'air frais la personne exposée. En cas d'ingestion, appeler immédiatement un centre antipoison ou un médecin. Ne pas provoquer le vomissement. En cas de contact avec les yeux, rincer avec de l'eau pendant 15 minutes. En cas de contact avec la peau, bien rincer avec de l'eau.

USA: CONSUMER PRODUCT SAFETY COMMISSION REGULATIONS (CPSC)

CONTENTS MAY CATCH FIRE • CONTAINER MAY EXPLODE IF HEATED • HARMFUL IF ABSORBED THROUGH SKIN • HARMFUL OR FATAL IF SWALLOWED • CAUSES RESPIRATORY TRACT, EYE AND SKIN IRRITATION • MAY CAUSE SEVERE ALLERGIC RESPIRATORY AND SKIN REACTION • CANCER HAZARD - CAN CAUSE CANCER. DEVELOPMENTAL TOXICITY TERATOGENIC EFFECTS.

WARNING: This product contains a chemical known to the State of California to cause cancer and birth defects or other reproductive harm.

In a fire or if heated, a pressure increase will occur and the container may burst or explode. Can enter lungs and cause damage. Risk of cancer depends on duration and level of exposure. Contains material which can cause birth defects. Contains material which can cause developmental abnormalities. Do not puncture or incinerate container. Do not expose to heat or store at temperatures above 120°F. Use only with adequate ventilation. Do not breathe vapor or mist. Do not swallow. Do not get on skin or clothing. Avoid contact with eyes. Keep container tightly closed and sealed until ready for use. Wash thoroughly after handling. Avoid exposure during pregnancy. Keep out of reach of children.

FIRST AID TREATMENT: Contains Xylene; 1,2,4-Trimethylbenzene; Methyl ethyl ketone; Ethylbenzene. If breathed in, move person to fresh air. If swallowed, call a Poison Control Centre or doctor immediately. Do not induce vomiting. If in eyes, rinse with water for 15 minutes. If on skin, rinse well with water.

MacDon *Performance Parts*

Industrial Touch Up Paint
Peinture de retouche industrielle

DANGER!

FLAMMABLE • CONTENTS UNDER PRESSURE
INFLAMMABLE • CONTENU SOUS PRESSION

Part number / *Numéro de pièce*

Net weight with paint / *Poids net avec peinture* 12 oz / 340 g

1

2

Read and understand all safety instructions before using this product.
S'assurer de lire et bien comprendre toutes les consignes de sécurité avant d'utiliser ce produit.

Made in Canada / *Fabriqué au Canada*
For / *Pour*
MACDON INDUSTRIES LTD
WINNIPEG, MANITOBA

CANADA: CONSUMER CHEMICALS AND CONTAINERS REGULATIONS (CCCR)

CONTENTS MAY CATCH FIRE, MAY IRRITATE EYES, MAY IRRITATE SKIN. Do not smoke. Do not burn. Do not get in eyes. Do not get on skin or clothing. Use only in a well-ventilated area. Keep away from flames, such as a pilot light, and any object that sparks, such as an electric motor. Store away from heat. Keep out of reach of children.

FIRST AID TREATMENT: Contains Xylene; 1,2,4-Trimethylbenzene; Methyl ethyl ketone; Ethylbenzene. If swallowed, call a Poison Control Centre or doctor immedi ately. Do not induce vomiting. If in eyes, rinse with water for 15 minutes. If on skin, rinse well with water.

CANADA : RÈGLEMENT SUR LES PRODUITS CHIMIQUES ET LES CONTENANTS DE CONSOMMATION (RPCCC)

LE CONTENU PEUT S'ENFLAMMER, PEUT IRRITER LES YEUX, PEUT IRRITER LA PEAU. Ne pas fumer. Ne pas brûler. Éviter tout contact avec les yeux. Éviter tout contact avec la peau ou les vêtements. N'utiliser que dans un endroit bien aéré. Tenir loin des flammes, telle une flamme pilote, et de tout objet produisant des étincelles, tel un moteur électrique. Conserver loin des sources de chaleur. Tenir hors de portée des enfants.

PREMIERS SOINS : Contient Xylène; 1,2,4-Triméthylbenzène; Méthyléthylcétone; Éthylbenzène.
En cas d'ingestion, appeler immédiatement un centre antipoison ou un médecin. Ne pas provoquer le vomissement. En cas de contact avec les yeux, rincer avec de l'eau pendant 15 minutes. En cas de contact avec la peau, bien rincer avec de l'eau.

USA: CONSUMER PRODUCT SAFETY COMMISSION REGULATIONS (CPSC). FLAMMABLE LIQUID AND VAPOR. HARMFUL IF ABSORBED THROUGH SKIN. HARMFUL OR FATAL IF SWALLOWED. CAUSES RESPIRATORY TRACT, EYE AND SKIN IRRITATION. MAY CAUSE SEVERE ALLERGIC RESPIRATORY AND SKIN REACTION. CANCER HAZARD - CAN CAUSE CANCER. DEVELOPMENTAL TOXICITY TERATOGENIC EFFECTS.

WARNING: This product contains a chemical known to the State of California to cause cancer and birth defects or other reproductive harm.

Can enter lungs and cause damage. Risk of cancer depends on duration and level of exposure. Contains material which can cause birth defects. Contains material which can cause developmental abnormalities. Do not smoke. Do not burn. Do not get in eyes. Do not get on skin or clothing. Use only in a well-ventilated area. Keep away from flames, such as a pilot light, and any object that sparks, such as an electric motor. Store away from heat. Keep out of reach of children.

FIRST AID TREATMENT: Contains Xylene; 1,2,4-Trimethylbenzene; Methyl ethyl ketone; Ethylbenzene. If swallowed, call a Poison Control Centre or doctor immediately. Do not induce vomiting. If in eyes, rinse with water for 15 minutes. If on skin, rinse well with water.

MacDon *Performance Parts*

Industrial Paint / *Peinture industrielle*

DANGER!
FLAMMABLE / *INFLAMMABLE*

One US quart Part number / *Numéro de pièce* **946 ml**

DIRECTIONS FOR USE

THIS PRODUCT IS READY TO USE, NO REDUCER IS REQUIRED.

APPLICATION

Spray material at 40 to 55 PSI (275 to 380 kPa).

USING A PRIMER IS NOT NECESSARY WITH THIS PRODUCT.

Spray medium wet coat, allow to tack and follow with full wet coat.

FOR VOC REGULATED AREAS

These directions refer to the use of products which may be restricted or require special mixing instructions in VOC regulated areas. Follow mixing and usage recommendations in the VOC Compliant Products Chart for your area.

MODE D'EMPLOI

CE PRODUIT EST PRÊT À L'UTILISATION, AUCUN DILUANT N'EST REQUIS.

APPLICATION

Pulvériser à une pression de 40 à 55 lb/po² (275 à 380 kPa).

L'UTILISATION D'UN APPRÊT N'EST PAS NÉCESSAIRE AVEC CE PRODUIT.

Appliquer une couche moyennement chargée, laisser sécher jusqu'à ce qu'elle devienne poisseuse, puis appliquer une couche chargée.

RÉGLEMENTATION SUR LES COV

Ces directives concernent l'utilisation de produits pouvant être réglementés ou soumis à des instructions de mélange spéciales dans les régions où les émissions COV sont réglementées. Suivre les recommandations de mélange et d'emploi indiquées au Tableau des produits conformes à la réglementation sur les COV de votre région.

1037431

КРАСКА

Ссылка	Номер детали	Описание	Кол-во	Серийный номер
1	135148	КРАСКА – ЧЕРНАЯ (УРОВЕНЬ ГЛЯНЦА 55–65), АЭРОЗОЛЬНАЯ УПАКОВКА, 12 УНЦИЙ (340 Г) АЭРОЗОЛЬ [314]		
	32879	КРАСКА – БЕЛАЯ, АЭРОЗОЛЬНАЯ УПАКОВКА, 12 УНЦИЙ (340 Г), АЭРОЗОЛЬ [314]		
	23950	КРАСКА – КРАСНАЯ, АЭРОЗОЛЬНАЯ УПАКОВКА, 12 УНЦИЙ (340 Г), АЭРОЗОЛЬ [314]		
2	25991	КРАСКА – ЧЕРНАЯ (УРОВЕНЬ ГЛЯНЦА 55–65), 1 КВАРТА США (946 МЛ)		
	23957	КРАСКА – БЕЛАЯ, 1 КВАРТА США (946 МЛ)		
	32880	КРАСКА – КРАСНАЯ, 1 КВАРТА США (946 МЛ)		

314. Используется только для подкраски.

103 Комплектация косилки — стопорные штифты серии D2 SP

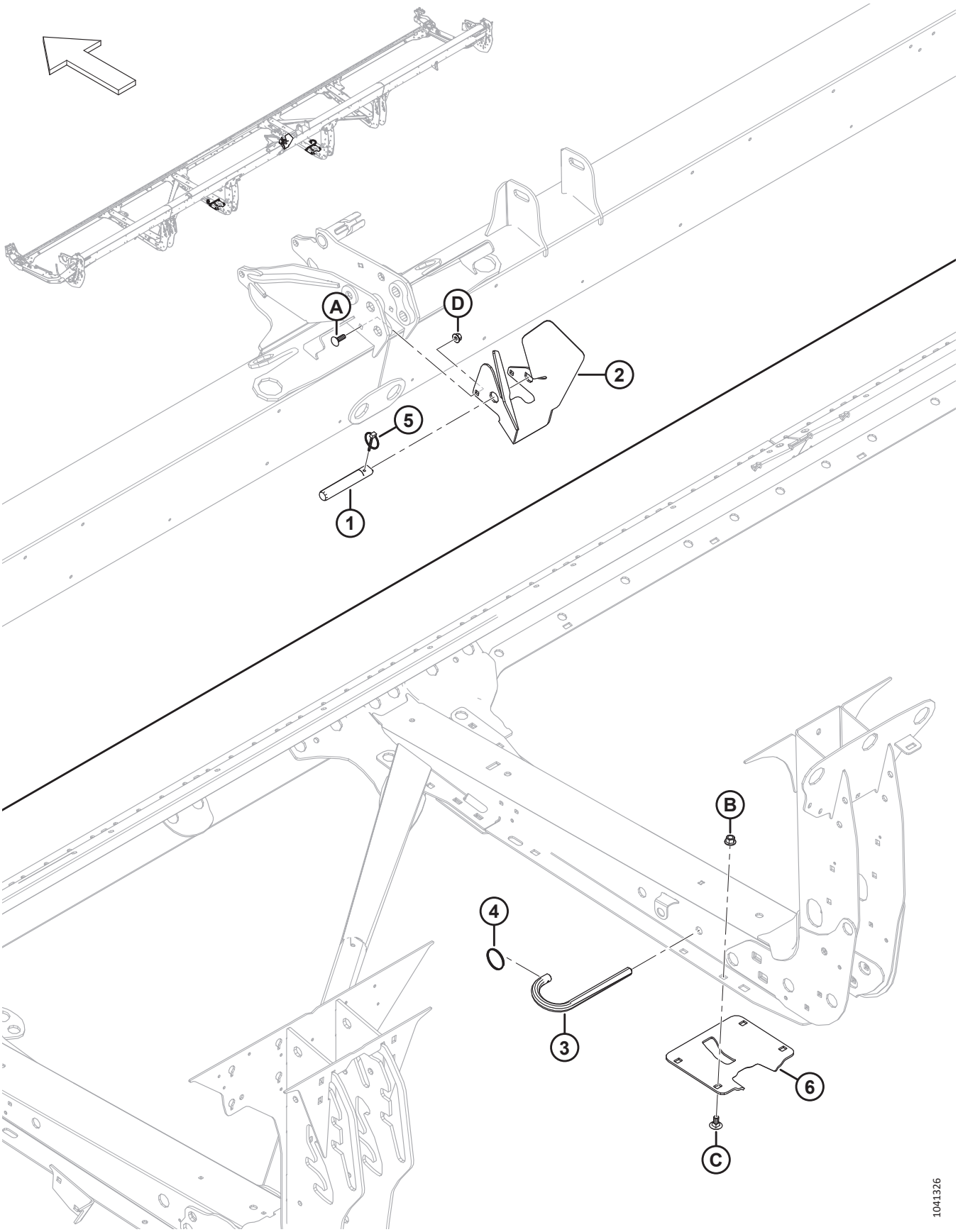

КОМПЛЕКТАЦИЯ КОСИЛКИ — СТОПОРНЫЕ ШТИФТЫ СЕРИИ D2 SP

Ссылка	Номер детали	Описание	Кол-во	Серийный номер
	B7501	**КОМПЛЕКТ — КОМБАЙН D2, M1/M2 ДВОЙНОГО НАЗНАЧЕНИЯ** [315]		
1	360360	ШТИФТ	1	
2	283291	НАПРАВЛЯЮЩАЯ — ЦИЛИНДР НАКЛОНА	1	
3	124399	ШТИФТ	2	
4	118137	КОЛЬЦО	2	
5	102264	ШТИФТ — ШТИФТ С ЧЕКОЙ 3/16 × 1 9/16 ДЮЙМА	1	
6	Не продается отдельно	ОПОРА — ФОРМОВАННАЯ	2	
A	184662	БОЛТ — С КРУГЛОЙ ГОЛОВКОЙ, С КВАДРАТНЫМ ПОДГОЛОВНИКОМ РЕЗЬБА ПО ВСЕЙ ДЛИНЕ M10 × 1,5 × 30-8,8-AA1J		
B	136431	ГАЙКА — ШЕСТИГР., ФЛАНЦ., ЦЕНТР., СТОПОРН. M12 × 1,75-10	8	
C	135903	БОЛТ — С ПОЛУКРУГЛОЙ ГОЛОВКОЙ И КВАДРАТНЫМ ПОДГОЛОВКОМ, M12 × 1,75 × 25-8.8-ЦИНК	8	
D	135799	ГАЙКА — ШЕСТИГРАННАЯ, С БУРТИКОМ, КОНТРГАЙКА СТОПОРНАЯ, M10 × 1,5-10	2	

315. Комплект двойного назначения для косилки M1/M2 (B7501) включает в себя поз. № 1–5, крепеж A и крепеж D, перечисленные в этом разделе. За дополнительной информацией обращайтесь к разделу *115 (Дополнительное оборудование) Комплект двойного назначения — косилки серии M1/M2, страница 315*. Комплекты можно приобрести только через отдел комплексных товаров.

104 Комплектация косилки — гидравлическое оборудование привода полотна, централизованная подача, слив утечек

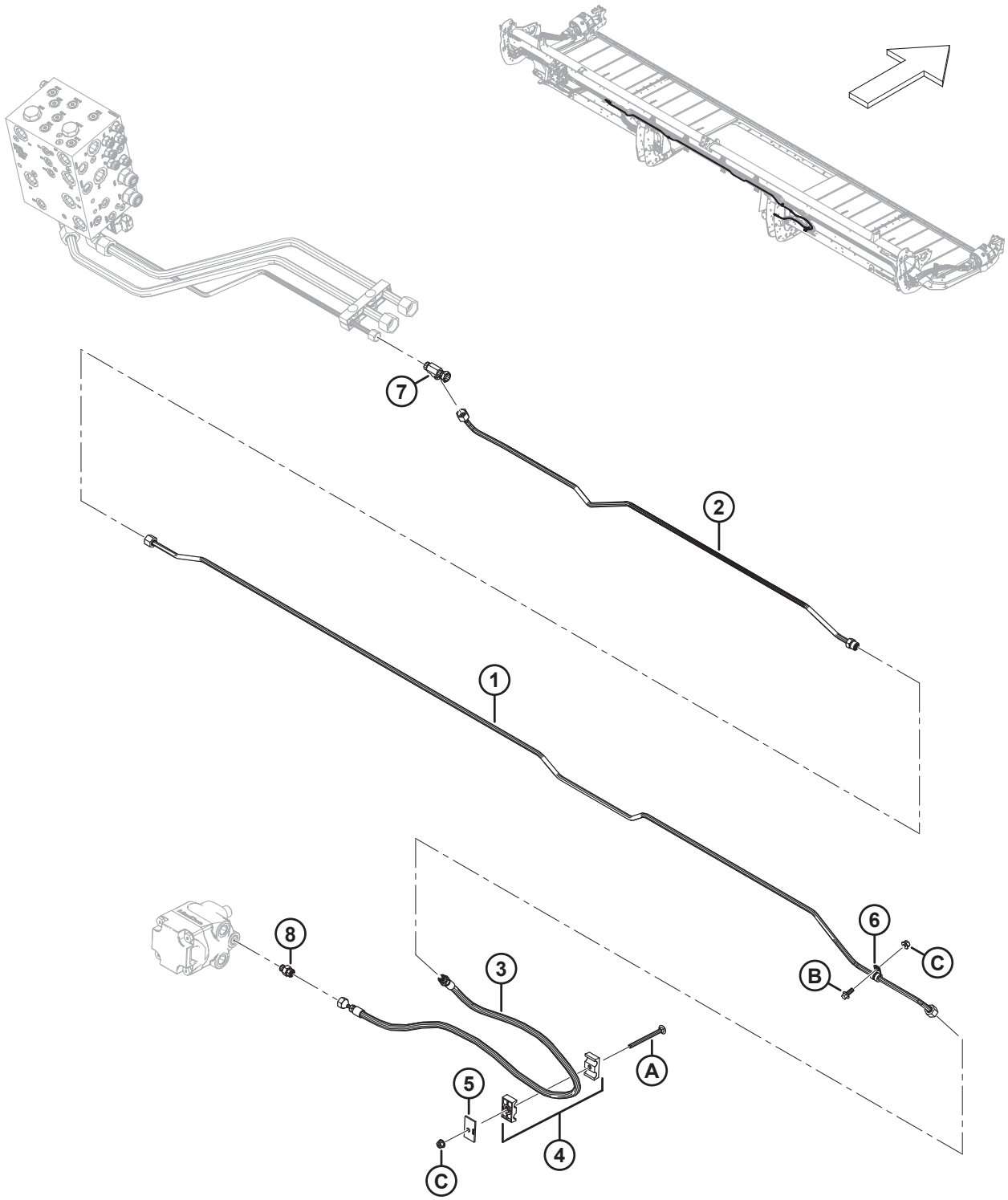

КОМПЛЕКТАЦИЯ КОСИЛКИ — ГИДРАВЛИЧЕСКОЕ ОБОРУДОВАНИЕ ПРИВОДА ПОЛОТНА, ЦЕНТРАЛИЗОВАННАЯ ПОДАЧА, СЛИВ УТЕЧЕК

Ссылка	Номер детали	Описание	Кол-во	Серийный номер
	B7501	**КОМПЛЕКТ — КОМБАЙН D2, M1/M2 ДВОЙНОГО НАЗНАЧЕНИЯ** [316]		
1	323410	ЛИНИЯ — ГИДРАВЛИЧЕСКАЯ	1	
2	323409	ЛИНИЯ — ГИДРАВЛИЧЕСКАЯ	1	
3	323830	ШЛАНГ — ГИДР.	1	
4	232395	ЗАЖИМ — В СБОРЕ [317]	1	
5	184303	ХОМУТ — ПЛОСКАЯ КРЫШКА	1	
6	136410	ХОМУТ — ИЗОЛИРОВАННЫЙ, 3/8 ДЮЙМА	1	
7	136097	ФИТИНГ — ТРОЙНИК ГИДР. ЛИНИИ	1	
8	135778	ФИТИНГ — ПЕРЕХОДНИК	1	
	50219	УПЛОТНИТЕЛЬНОЕ КОЛЬЦО — 1,98 × 11,89		
	135865	УПЛОТНИТЕЛЬНОЕ КОЛЬЦО — 1,78 × 9,25		
A	252633	БОЛТ — С ПОЛУКРУГЛОЙ ГОЛОВКОЙ И КВАДРАТНЫМ ПОДГОЛОВКОМ, M8 × 1,25 × 100-8.8-AA1J		
B	136300	БОЛТ — ФЛАНЦЕВЫЙ, С ШЕСТИГР. ГОЛОВКОЙ, РЕЗЬБА ПО ВСЕЙ ДЛИНЕ M8 × 1,25 × 20-8.8-AA3L		
C	135337	ГАЙКА – ФЛАНЦЕВАЯ, ШЕСТИГРАННАЯ, СТОПОРН., M8 × 1,25-8-AA1J		

316. Комплект двойного назначения для косилки M1/M2 (B7501) включает в себя все детали и крепеж, перечисленные в этом разделе. За дополнительной информацией обращайтесь к разделу *115 (Дополнительное оборудование) Комплект двойного назначения — косилки серии M1/M2, страница 315*. Комплекты можно приобрести только через отдел комплексных товаров.
317. Зажим в сборе включает две половины зажима (не продается отдельно). Он **НЕ** включает крышку и крепеж.

105 Комплектация косилки — гидравлическое оборудование привода полотна, выпуск слива утечек

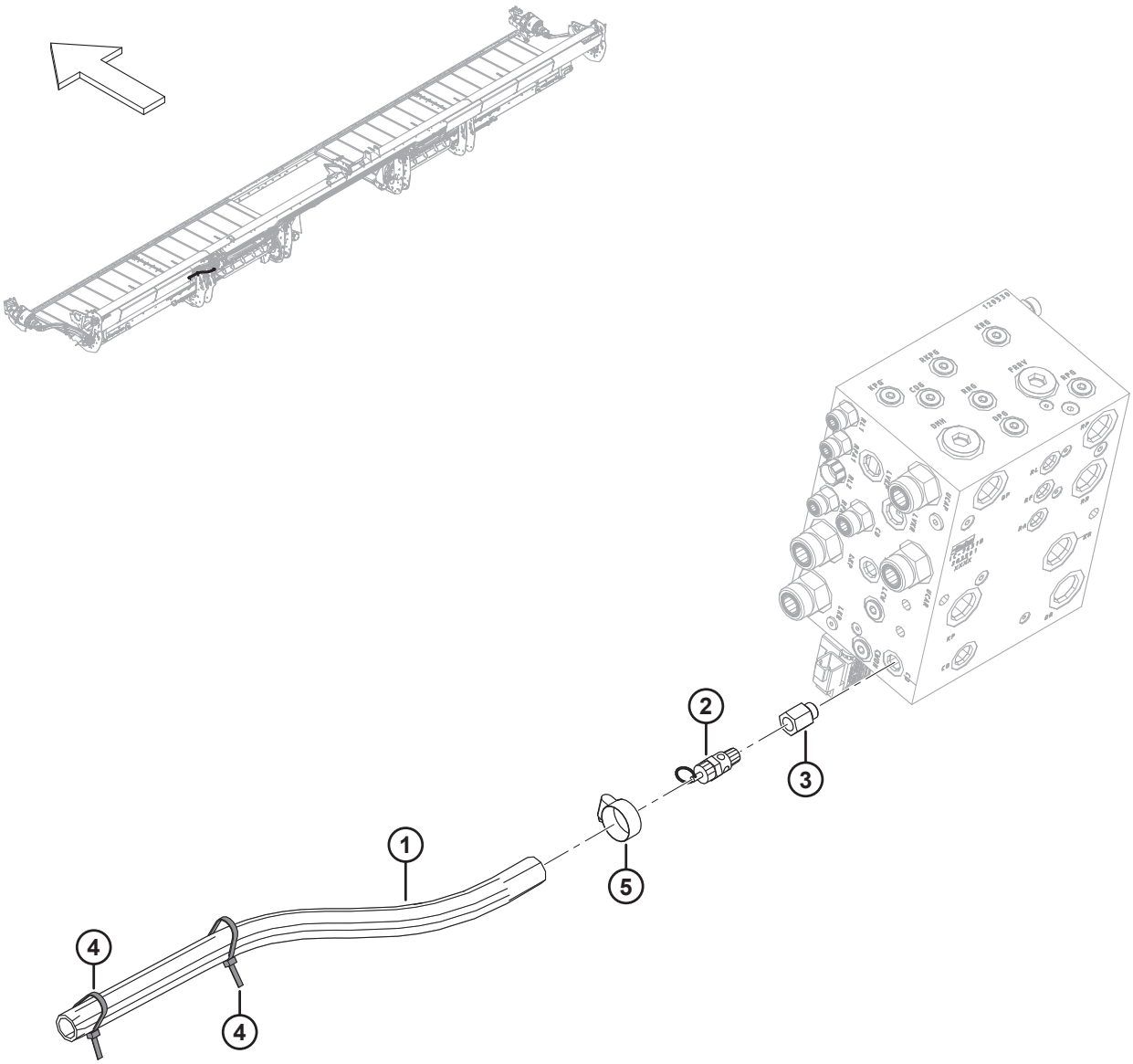

1041403

Ссылка	Номер детали	Описание	Кол-во	Серийный номер
	B7501	**КОМПЛЕКТ — КОМБАЙН D2, M1/M2 ДВОЙНОГО НАЗНАЧЕНИЯ** [318]		
1	323657	ШЛАНГ — НАГРЕВАТЕЛЬ, ВЫПУСК СЛИВА УТЕЧЕК	1	
2	198927	ПЕРЕПУСКНОЙ КЛАПАН	1	
3	136464	ФИТИНГ — ПЕРЕХОДНИК ГИДР.	1	
4	21763	КРЕПЛЕНИЕ — СТЯЖКА ПЛАСТИКОВАЯ ЧЕРНАЯ	2	
5	21349	ХОМУТ – ТИП ШЛАНГА ДЛЯ РЕДУКТОРА	1	

318. Комплект двойного назначения для косилки M1/M2 (B7501) включает в себя все детали, перечисленные в этом разделе. За дополнительной информацией обращайтесь к разделу *115 (Дополнительное оборудование) Комплект двойного назначения — косилки серии M1/M2, страница 315*. Комплекты можно приобрести только через отдел комплексных товаров.

106 Комплектация косилки — комплект двойного ножа с электронной синхронизацией серии M

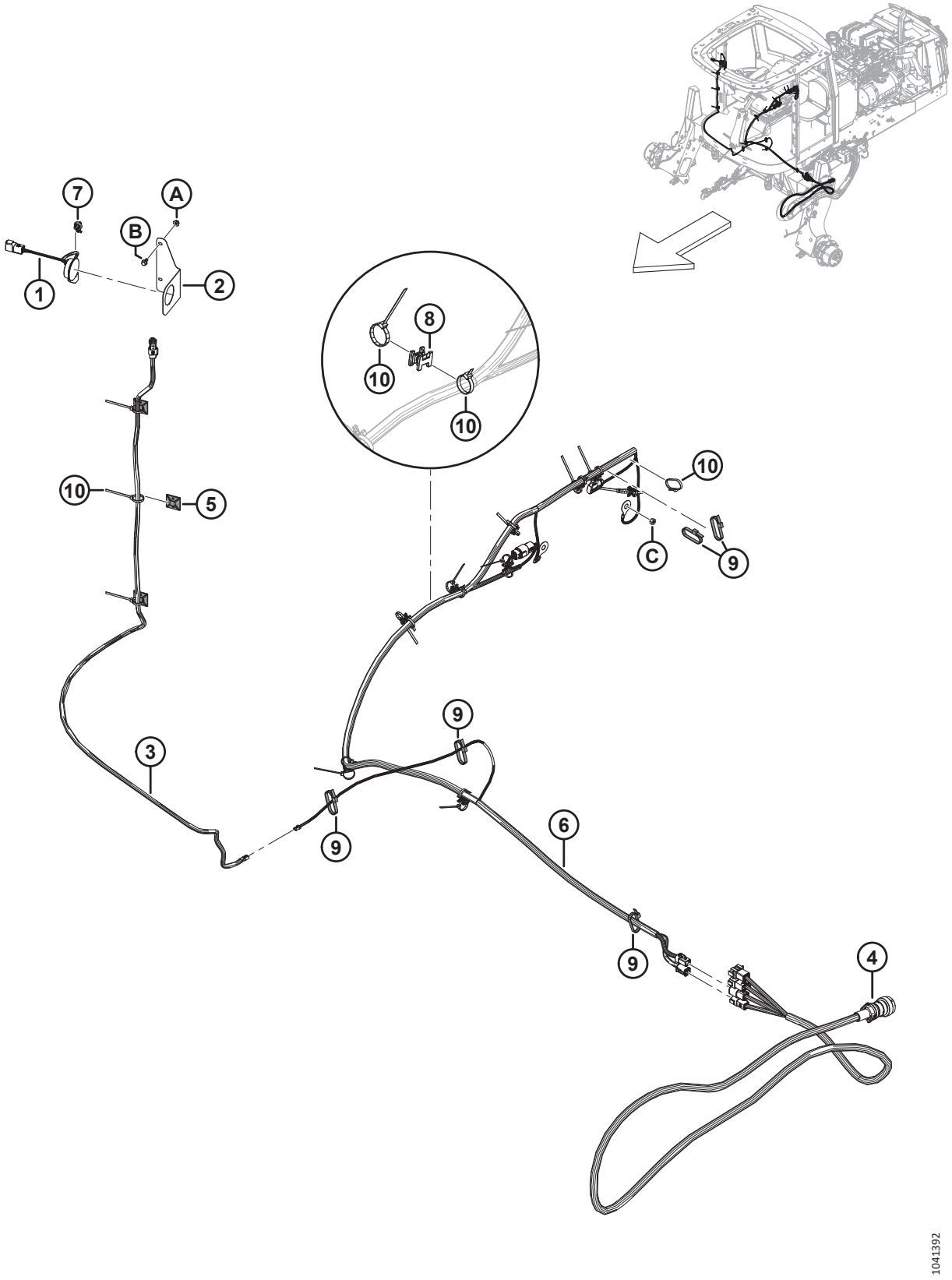

КОМПЛЕКТАЦИЯ КОСИЛКИ — КОМПЛЕКТ ДВОЙНОГО НОЖА С ЭЛЕКТРОННОЙ СИНХРОНИЗАЦИЕЙ СЕРИИ M

Ссылка	Номер детали	Описание	Кол-во	Серийный номер
	323625	КОМПЛЕКТ — В СБОРЕ, СЕРИЯ M, ETDK [319]		
1	500563	МОДУЛЬ — ДИАГНОСТИКА ДИСПЛЕЯ КАБИНЫ	1	
2	323619	КРОНШТЕЙН — КРЕПЛЕНИЕ ДИСПЛЕЯ	1	
3	323390	ЖГУТ ПРОВОДОВ — ПЕРЕХОДНИК, D2-M, ДИСПЛЕЙ	1	
4	323388	ЖГУТ ПРОВОДОВ — ПЕРЕХОДНИК, D2-M	1	
5	305330	КРЕПЛЕНИЕ — СТЯЖКА, 4 СПОСОБА, КЛЕЙ	3	
6	160725	ЖГУТ ПРОВОДОВ — ПЕРЕХОДНИК, D2-M, ПИТАНИЕ	1	
7	136655	КРЕПЕЖНАЯ ДЕТАЛЬ — УСТАНОВКА «ЕЛОЧКОЙ» СО СТЯЖКОЙ	1	
8	134442	ПРОСТАВКА — ДВОЙНАЯ ПОВОРОТНАЯ РАМА	9	
9	30753	КРЕПЕЖНАЯ ДЕТАЛЬ — КАБЕЛЬНАЯ СТЯЖКА, ЧЕРНАЯ, ДЛИНА 305 MM	6	
10	21763	КРЕПЕЖНАЯ ДЕТАЛЬ — КАБЕЛЬНАЯ СТЯЖКА, ЧЕРНАЯ, ДЛИНА 160 MM	24	
A	181712	ГАЙКА — ШЕСТИГРАННАЯ, DT, ГЛАДКАЯ, ФЛАНЦ. 1/4-20-GR5-AA1J		
B	21968	БОЛТ – С ШЕСТИГР. ГОЛОВКОЙ, ФЛАНЦ., ЗАЗУБР., 1/4-20 × 0,5, КЛАСС ПРОЧНОСТИ 5, AA1J		
C	18589	ГАЙКА — ШЕСТИГР. 5/16-18 UNC GR 5 ZP		

319. Комплект ETDK (двойной нож с электронной синхронизацией) (MD № 323625) включает в себя все перечисленные детали и инструкции.

107 Комплектация косилки — гидравлическое оборудование серии M (D215 и D220)

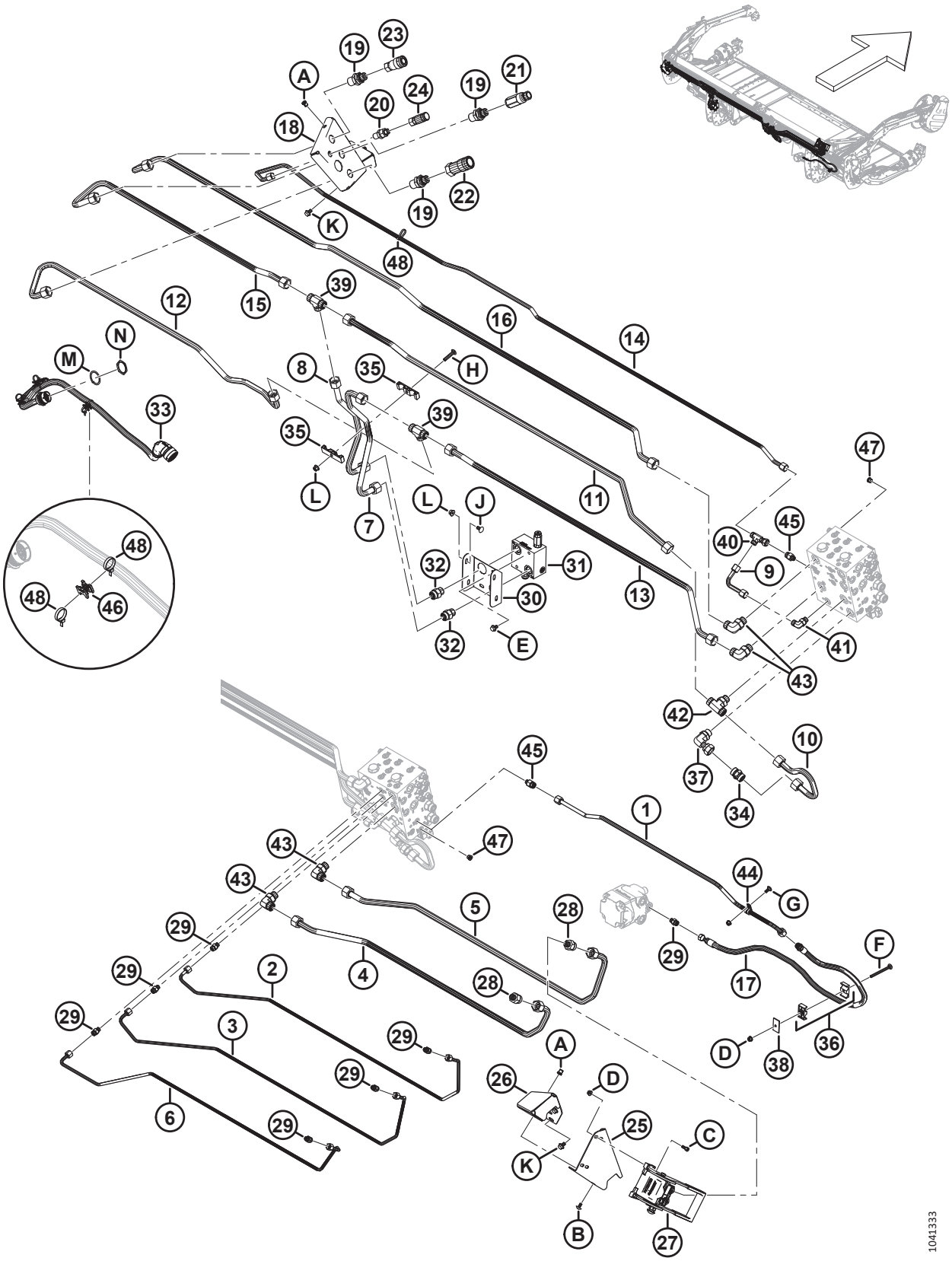

КОМПЛЕКТАЦИЯ КОСИЛКИ — ГИДРАВЛИЧЕСКОЕ ОБОРУДОВАНИЕ СЕРИИ M (D215 И D220)

Ссылка	Номер детали	Описание	Кол-во	Серийный номер
1	323544	ЛИНИЯ — ГИДРАВЛИЧЕСКАЯ	1	
2	323504	ЛИНИЯ — ГИДРАВЛИЧЕСКАЯ	1	
3	323503	ЛИНИЯ — ГИДРАВЛИЧЕСКАЯ	1	
4	323502	ЛИНИЯ — ГИДРАВЛИЧЕСКАЯ	1	
5	323501	ЛИНИЯ — ГИДРАВЛИЧЕСКАЯ	1	
6	323498	ЛИНИЯ — ГИДРАВЛИЧЕСКАЯ	1	
7	323566	ЛИНИЯ — ГИДРАВЛИЧЕСКАЯ	1	
8	323565	ЛИНИЯ — ГИДРАВЛИЧЕСКАЯ	1	
9	323543	ЛИНИЯ — ГИДРАВЛИЧЕСКАЯ	1	
10	323489	ЛИНИЯ — ГИДРАВЛИЧЕСКАЯ	1	
11	323535	ЛИНИЯ — ГИДРАВЛИЧЕСКАЯ	1	
12	323495	ЛИНИЯ — ГИДРАВЛИЧЕСКАЯ	1	
13	323494	ЛИНИЯ — ГИДРАВЛИЧЕСКАЯ	1	
14	323491	ЛИНИЯ — ГИДРАВЛИЧЕСКАЯ	1	
15	323490	ЛИНИЯ — ГИДРАВЛИЧЕСКАЯ	1	
16	323488	ЛИНИЯ — ГИДРАВЛИЧЕСКАЯ	1	
17	323650	ШЛАНГ — ГИДР.	1	
18	323733	УЗЕЛ — ОПОРА МУФТЫ С ГАЙКАМИ [320]	1	
19	136784	ФИТИНГ — ПЕРЕХОДНИК, ПЕРЕГОРОДКА, ГИДР.	3	
20	136195	ФИТИНГ — СОЕДИНЕНИЕ, ГИДР., ПЕРЕГОРОДКА	1	
	44209	УПЛОТНИТЕЛЬНОЕ КОЛЬЦО — 2,21 × 16,36		
	135866	УПЛОТНИТЕЛЬНОЕ КОЛЬЦО — 1,78 × 12,42		
21	135566	МУФТА — ОХВАТЫВАЕМАЯ ЧАСТЬ, ГИДР., 3/4 ДЮЙМА, ПЛОСКАЯ ПОВЕРХНОСТЬ	1	
22	135565	МУФТА — ОХВАТЫВАЮЩАЯ ЧАСТЬ, ГИДР., 3/4 ДЮЙМА, ПЛОСКАЯ ПОВЕРХНОСТЬ	1	
23	135474	МУФТА – ГИДРАВЛИЧЕСКАЯ, 1/2 ДЮЙМА, ОХВАТЫВАЮЩАЯ ЧАСТЬ, ПЛОСКАЯ ПОВЕРХНОСТЬ	1	
24	135312	МУФТА — ОХВАТЫВАЮЩАЯ ЧАСТЬ, ГИДР., 3/8 ДЮЙМА, ПЛОСКАЯ ПОВЕРХНОСТЬ	1	
25	323923	ОПОРА — МНОГОЭЛЕМЕНТНАЯ МУФТА	1	
26	323712	УЗЕЛ — ПРАВАЯ ОПОРА, СЕРИЯ M [320]	1	
27	153151	МУФТА — МНОГОЭЛЕМЕНТНАЯ [321]	1	
	129800	КОМПЛЕКТ — КРЫШКА, CNH, МНОГОКАНАЛЬНАЯ МУФТА		
	129801	КОМПЛЕКТ — КНОПКА С ФИКСАЦИЕЙ		
	129976	МУФТА 1/4 ДЮЙМА		
	129977	МУФТА 3/8 ДЮЙМА		
28	136756	ФИТИНГ — ПЕРЕХОДНИК	2	

320. Узел включает в себя две заклепочные гайки (MD № 252179).
321. Многоэлементная муфта содержит комплект крышек (MD № 129800), комплект кнопки защелки (MD № 129801) и муфты (MD № 129976, 129977).

КОМПЛЕКТАЦИЯ КОСИЛКИ — ГИДРАВЛИЧЕСКОЕ ОБОРУДОВАНИЕ СЕРИИ M (D215 И D220)

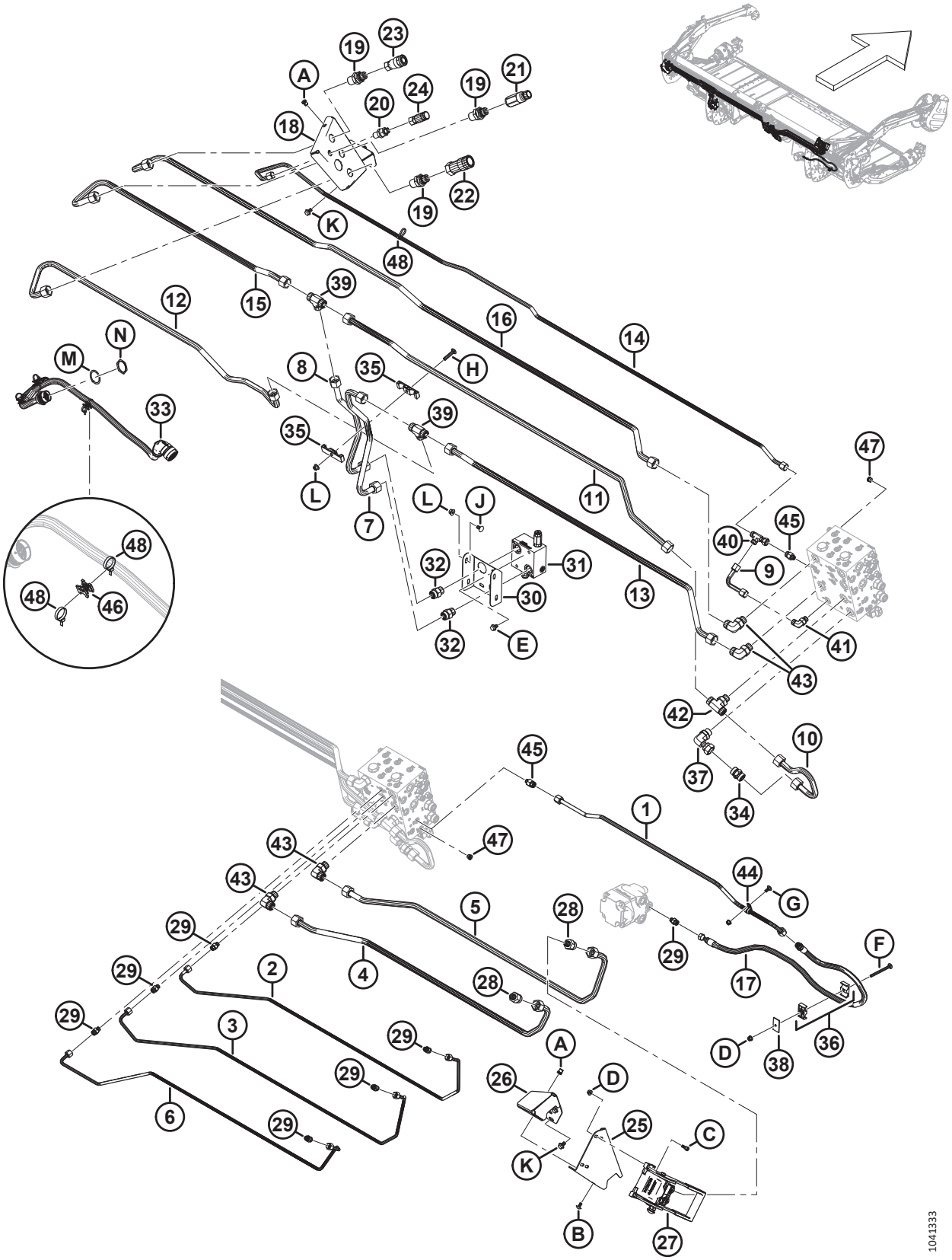

КОМПЛЕКТАЦИЯ КОСИЛКИ — ГИДРАВЛИЧЕСКОЕ ОБОРУДОВАНИЕ СЕРИИ M (D215 И D220)

Ссылка	Номер детали	Описание	Кол-во	Серийный номер
29	135778	ФИТИНГ — ПЕРЕХОДНИК [322]	7	
	50219	УПЛОТНИТЕЛЬНОЕ КОЛЬЦО — 1,98 × 11,89		
	135865	УПЛОТНИТЕЛЬНОЕ КОЛЬЦО — 1,78 × 9,25		
30	323547	ШВЕЛЛЕР — ОПОРА КЛАПАНА	1	
31	243840	КЛАПАН — СБРОС ДАВЛЕНИЯ НОЖА ПОЛОТНА	1	
32	135788	ФИТИНГ — ПЕРЕХОДНИК	2	
	30971	УПЛОТНИТЕЛЬНОЕ КОЛЬЦО — 2,95 × 23,47		
	135868	УПЛОТНИТЕЛЬНОЕ КОЛЬЦО — 1,78 × 18,77		
33	323419	ЖГУТ ПРОВОДОВ — ПЕРЕХОДНИК, D2-MMINI ВНЕШ.	1	
34	323298	ФИТИНГ — ПЕРЕХОДНИК, ПРОВЕРКА В ЛИНИИ	1	
35	283993	ЗАЖИМ — ЛИНИЯ ПОЛОТНА	2	
36	247750	ЗАЖИМ — В СБОРЕ [323]	1	
37	242352	ФИТИНГ — КОЛЕНО, ГИДР.	1	
38	184303	ХОМУТ — ПЛОСКАЯ КРЫШКА	1	
39	136808	ФИТИНГ — ТРОЙНИК ГИДР. ЛИНИИ	2	
40	136459	ФИТИНГ — ТРОЙНИК ГИДР. ЛИНИИ	1	
	135866	УПЛОТНИТЕЛЬНОЕ КОЛЬЦО — 1,78 × 12,42		
41	136220	ФИТИНГ — КОЛЕНО 90°, ГИДР. [324]	1	
	44209	УПЛОТНИТЕЛЬНОЕ КОЛЬЦО — 2,21 × 16,36		
	135866	УПЛОТНИТЕЛЬНОЕ КОЛЬЦО — 1,78 × 12,42		
42	135887	ФИТИНГ — РАЗВЕТВИТЕЛЬНЫЙ ТРОЙНИК, ГИДР. [325]	1	
43	135821	ФИТИНГ — КОЛЕНО 90°, ГИДР. [326]	4	
	30971	УПЛОТНИТЕЛЬНОЕ КОЛЬЦО — 2,95 × 23,47		
	135868	УПЛОТНИТЕЛЬНОЕ КОЛЬЦО — 1,78 × 18,77		
44	135818	ХОМУТ — ИЗОЛИРОВАННЫЙ, 1/2 ДЮЙМА	1	
45	135779	ФИТИНГ — ПЕРЕХОДНИК [327]	2	
46	134442	ПРОСТАВКА — ДВОЙНАЯ ПОВОРОТНАЯ РАМА	3	
47	100577	ФИТИНГ — ЗАГЛУШКА ГИДР. 6 УПЛОТН. ВТУЛ., ШЕСТИГРАННИК ПОД ТОРЦОВЫЙ КЛЮЧ [328]	2	
	50219	УПЛОТНИТЕЛЬНОЕ КОЛЬЦО — 1,98 × 11,89		
48	21763	КРЕПЛЕНИЕ — СТЯЖКА ПЛАСТИКОВАЯ ЧЕРНАЯ	7	
A	252179	ЗАКЛЕПОЧНАЯ ГАЙКА — M8 × 1,25 ШЕСТИГРАН. 0,7-3,8		
B	320336	ВИНТ — СТЯЖНОЙ, ГОЛОВКА ПОД ЗВЕЗДООБР. КЛЮЧ, M8 × 1,25 × 16-СПЕЦ.-8.8-ЦИНК		

322. Три из этих фитингов подключаются к портам RL, RF и RA на распределителе.
323. Зажим в сборе включает две половины зажима (не продается отдельно). Он **НЕ** включает крышку и крепеж.
324. Этот фитинг подключается к порту CD на распределителе.
325. Этот фитинг подключается к порту KR на распределителе.
326. Эти фитинги подключаются к портам DP, KP, RP и RR на распределителе.
327. Эти фитинги подключаются к портам LCW и RCW на распределителе.
328. Эти фитинги подключаются к портам CWUP и CWDN на распределителе.

КОМПЛЕКТАЦИЯ КОСИЛКИ — ГИДРАВЛИЧЕСКОЕ ОБОРУДОВАНИЕ СЕРИИ M (D215 И D220)

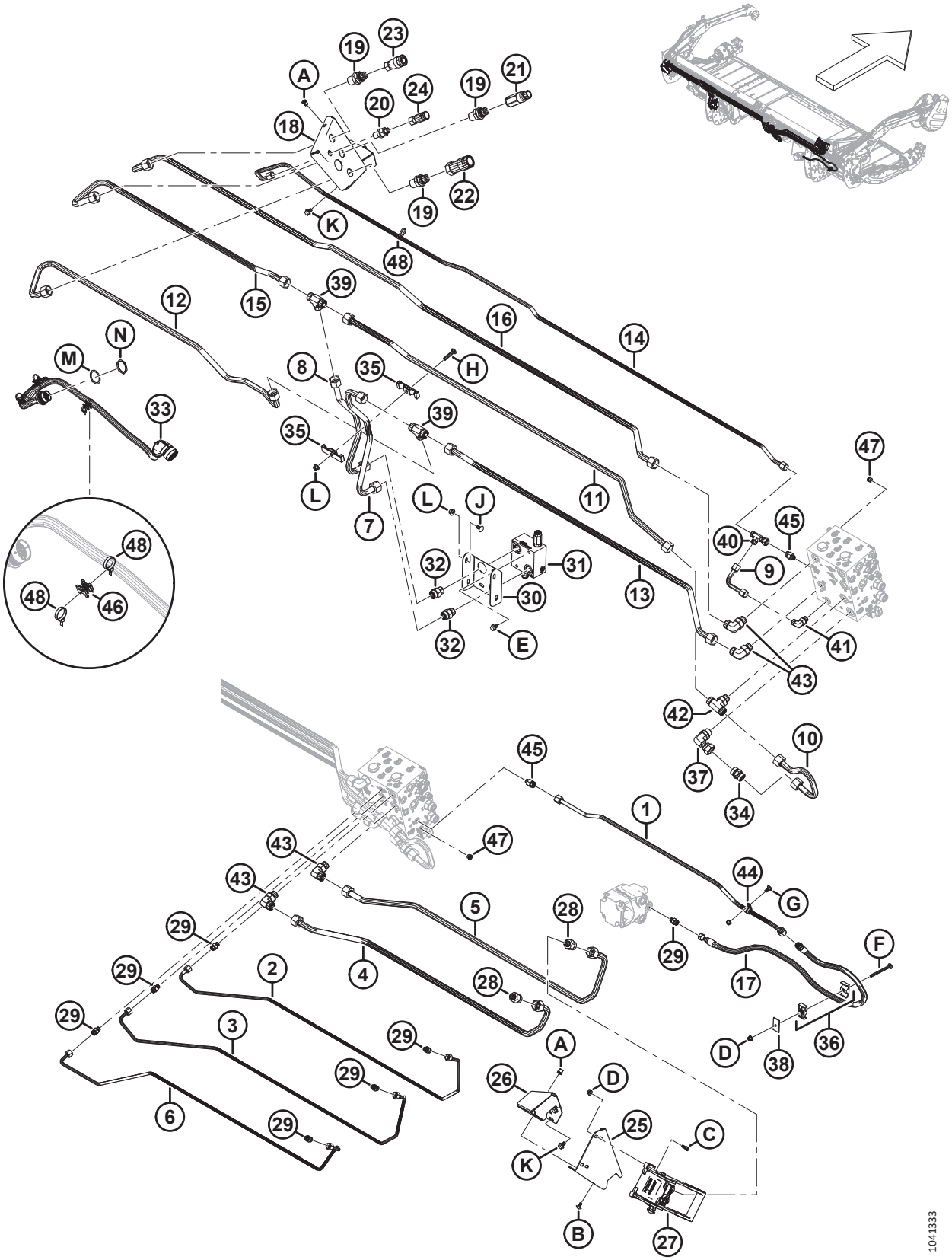

КОМПЛЕКТАЦИЯ КОСИЛКИ — ГИДРАВЛИЧЕСКОЕ ОБОРУДОВАНИЕ СЕРИИ M (D215 И D220)

Ссылка	Номер детали	Описание	Кол-во	Серийный номер
C	167307	ВИНТ — С ВНУТРЕННИМ ШЕСТИГРАННИКОМ В ГОЛОВКЕ M8 × 1,25 × 20-8.8-AA1J		
D	135337	ГАЙКА — ФЛАНЦЕВАЯ, ШЕСТИГРАННАЯ, СТОПОРН., M8 × 1,25-8-AA1J		
E	136151	БОЛТ — ФЛАНЦЕВЫЙ, С ШЕСТИГР. ГОЛОВКОЙ, РЕЗЬБА ПО ВСЕЙ ДЛИНЕ M10 × 1,5 × 16-8.8-AA1J		
F	252633	БОЛТ — С ПОЛУКРУГЛОЙ ГОЛОВКОЙ И КВАДРАТНЫМ ПОДГОЛОВКОМ, M8 × 1,25 × 100-8.8-AA1J		
G	197171	БОЛТ — С ПОЛУКРУГЛОЙ ГОЛОВКОЙ И КВАДРАТНЫМ ПОДГОЛОВКОМ M8 × 1,25 × 20-8.8-ЦИНК		
H	184658	БОЛТ — УКОРОЧЕННЫЙ С ПОЛУКРУГЛОЙ ГОЛОВКОЙ И КВАДРАТНЫМ ПОДГОЛОВКОМ, M10 × 1,5 × 50-8.8-AA1J		
J	184657	БОЛТ — УКОРОЧЕННЫЙ С ПОЛУКРУГЛОЙ ГОЛОВКОЙ И КВАДРАТНЫМ ПОДГОЛОВКОМ, M10 × 1,5 × 20-8.8-AA1J		
K	136231	БОЛТ — С ШЕСТИГР. ГОЛОВКОЙ С ЗАЗУБРЕННЫМ ФЛАНЦЕМ, M10 × 1,5 × 16 × СПЕЦ.-8.8		
L	135799	ГАЙКА — ШЕСТИГР., ФЛАНЦ., ЦЕНТР., СТОПОРН. M10 × 1,5-10		
M	134011	ШАЙБА — СТОПОРНАЯ ПРУЖИНА, DEUTSCH HD, РАЗМЕР 24		
N	134010	ГАЙКА — ПАНЕЛЬ, HD30, РАЗМЕР 24		

108 Комплектация косилки — гидравлическое оборудование серии M (D225, D230, D235 и D241)

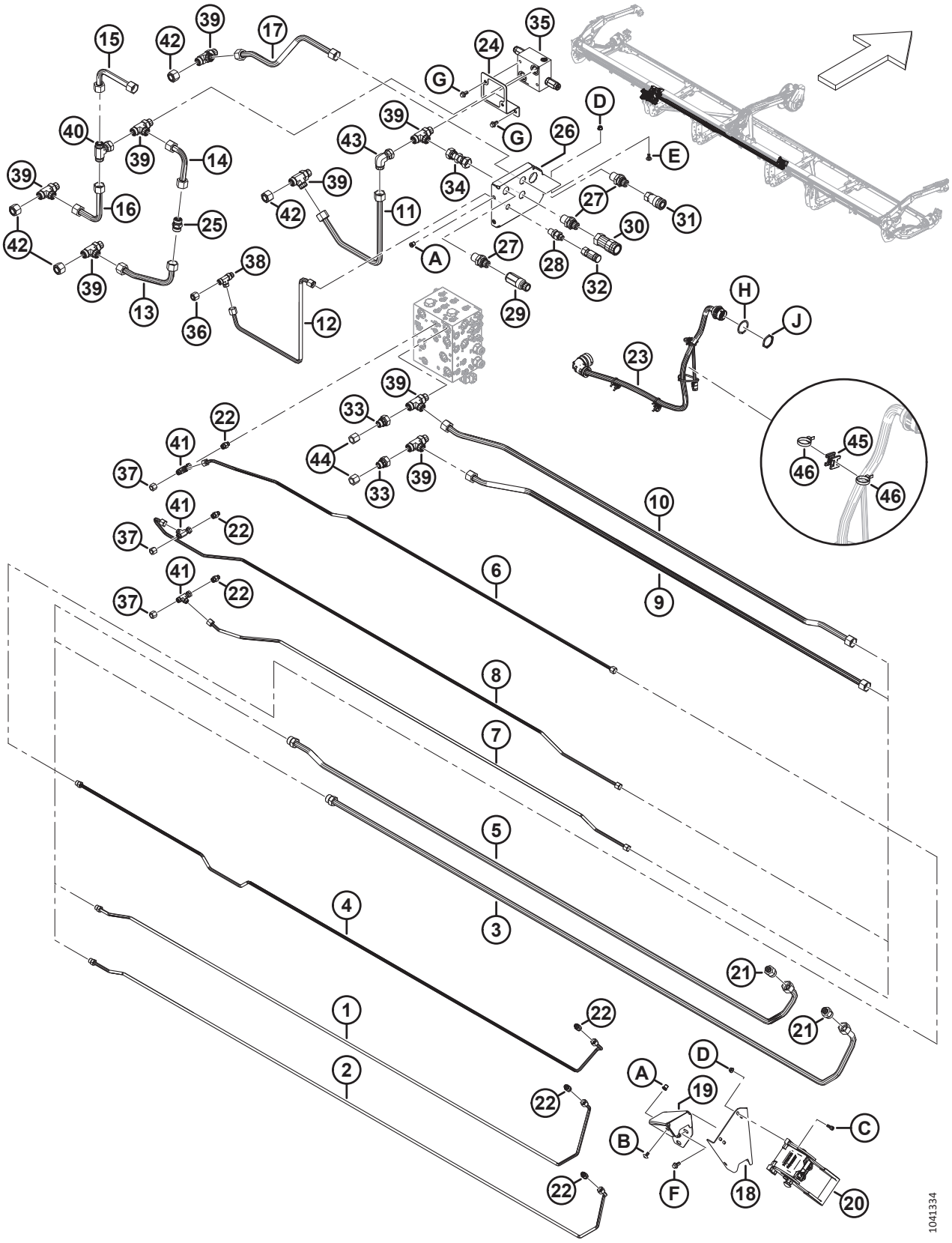

КОМПЛЕКТАЦИЯ КОСИЛКИ — ГИДРАВЛИЧЕСКОЕ ОБОРУДОВАНИЕ СЕРИИ M (D225, D230, D235 И D241)

Ссылка	Номер детали	Описание	Кол-во	Серийный номер
1	323260	ЛИНИЯ — ГИДРАВЛИЧЕСКАЯ	1	
2	323259	ЛИНИЯ — ГИДРАВЛИЧЕСКАЯ	1	
3	323249	ЛИНИЯ — ГИДРАВЛИЧЕСКАЯ	1	
4	323247	ЛИНИЯ — ГИДРАВЛИЧЕСКАЯ	1	
5	323246	ЛИНИЯ — ГИДРАВЛИЧЕСКАЯ	1	
6	323861	ЛИНИЯ — ГИДРАВЛИЧЕСКАЯ	1	
7	323308	ЛИНИЯ — ГИДРАВЛИЧЕСКАЯ	1	
8	323307	ЛИНИЯ — ГИДРАВЛИЧЕСКАЯ	1	
9	323305	ЛИНИЯ — ГИДРАВЛИЧЕСКАЯ	1	
10	323304	ЛИНИЯ — ГИДРАВЛИЧЕСКАЯ	1	
11	323310	ЛИНИЯ — ГИДРАВЛИЧЕСКАЯ	1	
12	323299	ЛИНИЯ — ГИДРАВЛИЧЕСКАЯ	1	
13	323297	ЛИНИЯ — ГИДРАВЛИЧЕСКАЯ	1	
14	323296	ЛИНИЯ — ГИДРАВЛИЧЕСКАЯ	1	
15	323295	ЛИНИЯ — ГИДРАВЛИЧЕСКАЯ	1	
16	323294	ЛИНИЯ — ГИДРАВЛИЧЕСКАЯ	1	
17	323237	ЛИНИЯ — ГИДРАВЛИЧЕСКАЯ	1	
18	323923	ОПОРА — МНОГОЭЛЕМЕНТНАЯ МУФТА	1	
19	323712	УЗЕЛ — ПРАВАЯ ОПОРА, СЕРИЯ M [329]	1	
20	153151	МУФТА — МНОГОЭЛЕМЕНТНАЯ [330]	1	
	129800	КОМПЛЕКТ — КРЫШКА, CNH, МНОГОКАНАЛЬНАЯ МУФТА		
	129801	КОМПЛЕКТ — КНОПКА С ФИКСАЦИЕЙ		
	129976	МУФТА 1/4 ДЮЙМА		
	129977	МУФТА 3/8 ДЮЙМА		
21	136756	ФИТИНГ — ПЕРЕХОДНИК	2	
22	135778	ФИТИНГ — ПЕРЕХОДНИК [331]	6	
	50219	УПЛОТНИТЕЛЬНОЕ КОЛЬЦО — 1,98 × 11,89		
	135865	УПЛОТНИТЕЛЬНОЕ КОЛЬЦО — 1,78 × 9,25		
23	323419	ЖГУТ ПРОВОДОВ — ПЕРЕХОДНИК, D2-MMINI ВНЕШ.	1	
24	323320	ОПОРА — КЛАПАННЫЙ РАСПРЕДЕЛИТЕЛЬ	1	
25	323298	ФИТИНГ — ПЕРЕХОДНИК, ПРОВЕРКА В ЛИНИИ	1	
26	323228	УЗЕЛ — ОПОРА В КОМПЛЕКТЕ С ЗАКЛЕПОЧНЫМИ ГАЙКАМИ [329]	1	
27	136784	ФИТИНГ — ПЕРЕХОДНИК, ПЕРЕГОРОДКА, ГИДР.	3	
28	136195	ФИТИНГ — СОЕДИНЕНИЕ, ГИДР., ПЕРЕГОРОДКА	1	
	44209	УПЛОТНИТЕЛЬНОЕ КОЛЬЦО — 2,21 × 16,36		
	135866	УПЛОТНИТЕЛЬНОЕ КОЛЬЦО — 1,78 × 12,42		
29	135566	МУФТА — ОХВАТЫВАЕМАЯ ЧАСТЬ, ГИДР., 3/4 ДЮЙМА, ПЛОСКАЯ ПОВЕРХНОСТЬ	1	

329. Узел включает в себя две заклепочные гайки (MD № 252179).
330. Многоэлементная муфта содержит комплект крышек (MD № 129800), комплект кнопки защелки (MD № 129801) и муфты (MD № 129976, 129977).
331. Три из этих фитингов подключаются к портам RL, RF и RA на распределителе.

КОМПЛЕКТАЦИЯ КОСИЛКИ — ГИДРАВЛИЧЕСКОЕ ОБОРУДОВАНИЕ СЕРИИ M (D225, D230, D235 И D241)

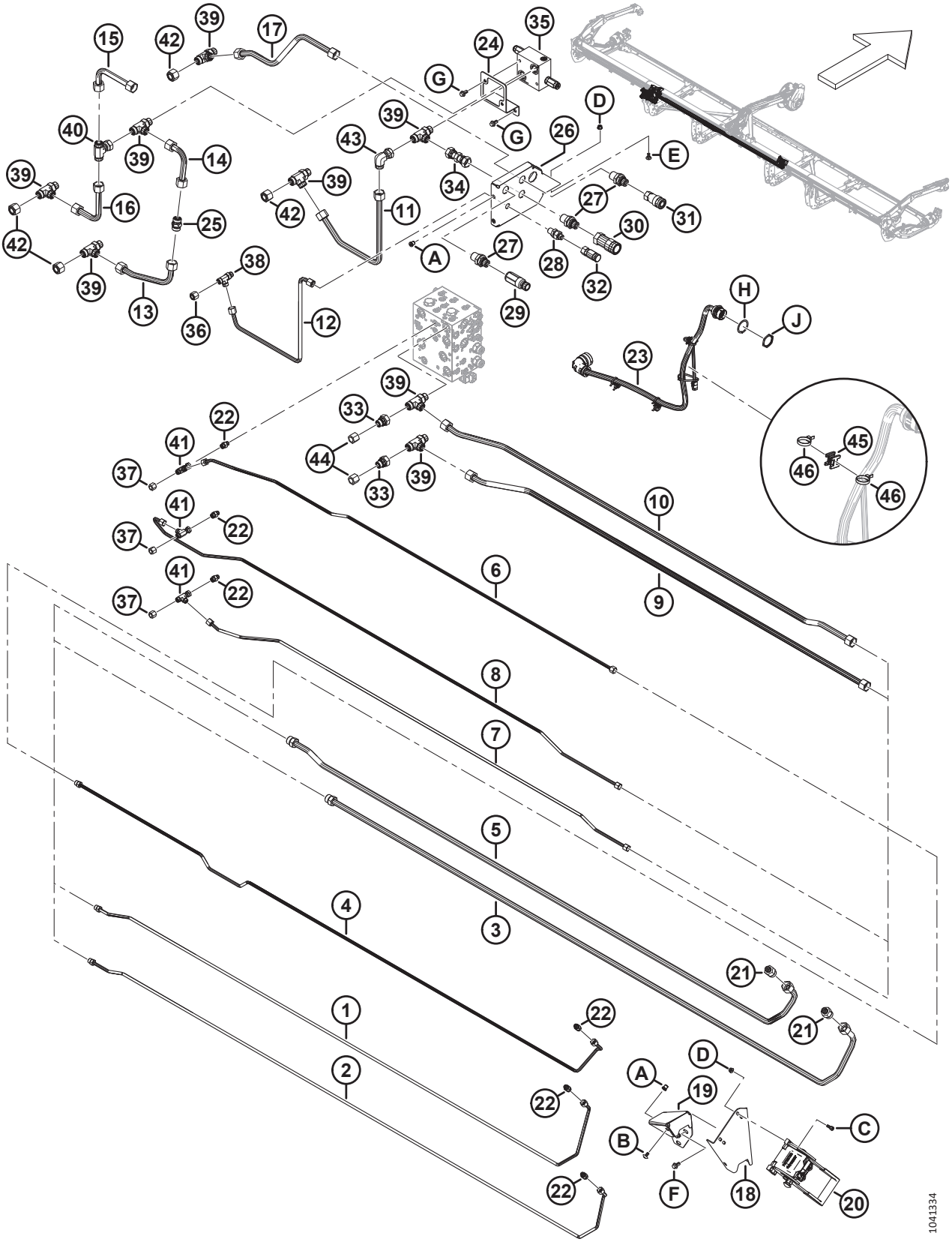

КОМПЛЕКТАЦИЯ КОСИЛКИ — ГИДРАВЛИЧЕСКОЕ ОБОРУДОВАНИЕ СЕРИИ M (D225, D230, D235 И D241)

Ссылка	Номер детали	Описание	Кол-во	Серийный номер
30	135565	МУФТА — ОХВАТЫВАЮЩАЯ ЧАСТЬ, ГИДР., 3/4 ДЮЙМА, ПЛОСКАЯ ПОВЕРХНОСТЬ	1	
31	135474	МУФТА – ГИДРАВЛИЧЕСКАЯ, 1/2 ДЮЙМА, ОХВАТЫВАЮЩАЯ ЧАСТЬ, ПЛОСКАЯ ПОВЕРХНОСТЬ	1	
32	135312	МУФТА — ОХВАТЫВАЮЩАЯ ЧАСТЬ, ГИДР., 3/8 ДЮЙМА, ПЛОСКАЯ ПОВЕРХНОСТЬ	1	
33	252525	ФИТИНГ — ПЕРЕХОДНИК ГИДР.	2	
34	252058	ФИТИНГ — СОЕДИНЕНИЕ, ГИДР.	1	
35	243840	КЛАПАН — СБРОС ДАВЛЕНИЯ НОЖА ПОЛОТНА	1	
36	136741	ФИТИНГ — КОЛПАЧОК ГИДР., 8 ОТВЕРСТИЙ	1	
37	136325	ФИТИНГ — КОЛПАЧОК ГИДР., 6 ОТВЕРСТИЙ	3	
38	136258	ФИТИНГ — ТРОЙНИК, ГИДР. [332]	1	
	44209	УПЛОТНИТЕЛЬНОЕ КОЛЬЦО — 2,21 × 16,36		
	135866	УПЛОТНИТЕЛЬНОЕ КОЛЬЦО — 1,78 × 12,42		
39	136257	ФИТИНГ — ТРОЙНИК, ГИДР. [333]	8	
	135868	УПЛОТНИТЕЛЬНОЕ КОЛЬЦО — 1,78 × 18,77		
	30971	УПЛОТНИТЕЛЬНОЕ КОЛЬЦО — 2,95 × 23,47		
40	136256	ФИТИНГ — ТРОЙНИК ГИДР. ЛИНИИ	1	
	135868	УПЛОТНИТЕЛЬНОЕ КОЛЬЦО — 1,78 × 18,77		
41	136097	ФИТИНГ — ТРОЙНИК ГИДР. ЛИНИИ	3	
42	135889	ФИТИНГ — КОЛПАЧОК ГИДР., 12 ОТВЕРСТИЙ	4	
43	135888	ФИТИНГ — КОЛЕНО 90° ГИДР.	1	
44	135860	ФИТИНГ — КОЛПАЧОК ГИДР., 10 ОТВЕРСТИЙ	2	
45	134442	ПРОСТАВКА — ДВОЙНАЯ ПОВОРОТНАЯ РАМА	3	
46	21763	КРЕПЛЕНИЕ — СТЯЖКА ПЛАСТИКОВАЯ ЧЕРНАЯ	7	
A	252179	ЗАКЛЕПОЧНАЯ ГАЙКА — M8 × 1,25 ШЕСТИГРАН. 0,7-3,8		
B	320336	ВИНТ — СТЯЖНОЙ, ГОЛОВКА ПОД ЗВЕЗДООБР. КЛЮЧ, M8 × 1,25 × 16-СПЕЦ.-8.8-ЦИНК		
C	167307	ВИНТ — С ВНУТРЕННИМ ШЕСТИГРАННИКОМ В ГОЛОВКЕ M8 × 1,25 × 20-8.8-AA1J		
D	135337	ГАЙКА — ФЛАНЦЕВАЯ, ШЕСТИГРАННАЯ, СТОПОРН., M8 × 1,25-8-AA1J		
E	197171	БОЛТ — С ПОЛУКРУГЛОЙ ГОЛОВКОЙ И КВАДРАТНЫМ ПОДГОЛОВКОМ, M8 × 1,25 × 20-8.8-ЦИНК		
F	152670	БОЛТ — С ШЕСТИГР. ГОЛОВКОЙ, ФЛАНЦЕВЫЙ, M10 × 1,5 × 20-СПЕЦ.-8.8-AA1J		
G	152655	БОЛТ — С ШЕСТИГР. ГОЛОВКОЙ, ФЛАНЦЕВЫЙ, M10 × 1,5 × 20-8.8-AA1J		

332. Этот фитинг подключается к порту CD на распределителе.
333. Шесть из этих фитингов подключаются к портам DP, KP, RP, RR, KR и DR на распределителе; остальные два фитинга подключаются к портам P1 и P2 на перепускном клапане (MD № 243840).

КОМПЛЕКТАЦИЯ КОСИЛКИ — ГИДРАВЛИЧЕСКОЕ ОБОРУДОВАНИЕ СЕРИИ M (D225, D230, D235 И D241)

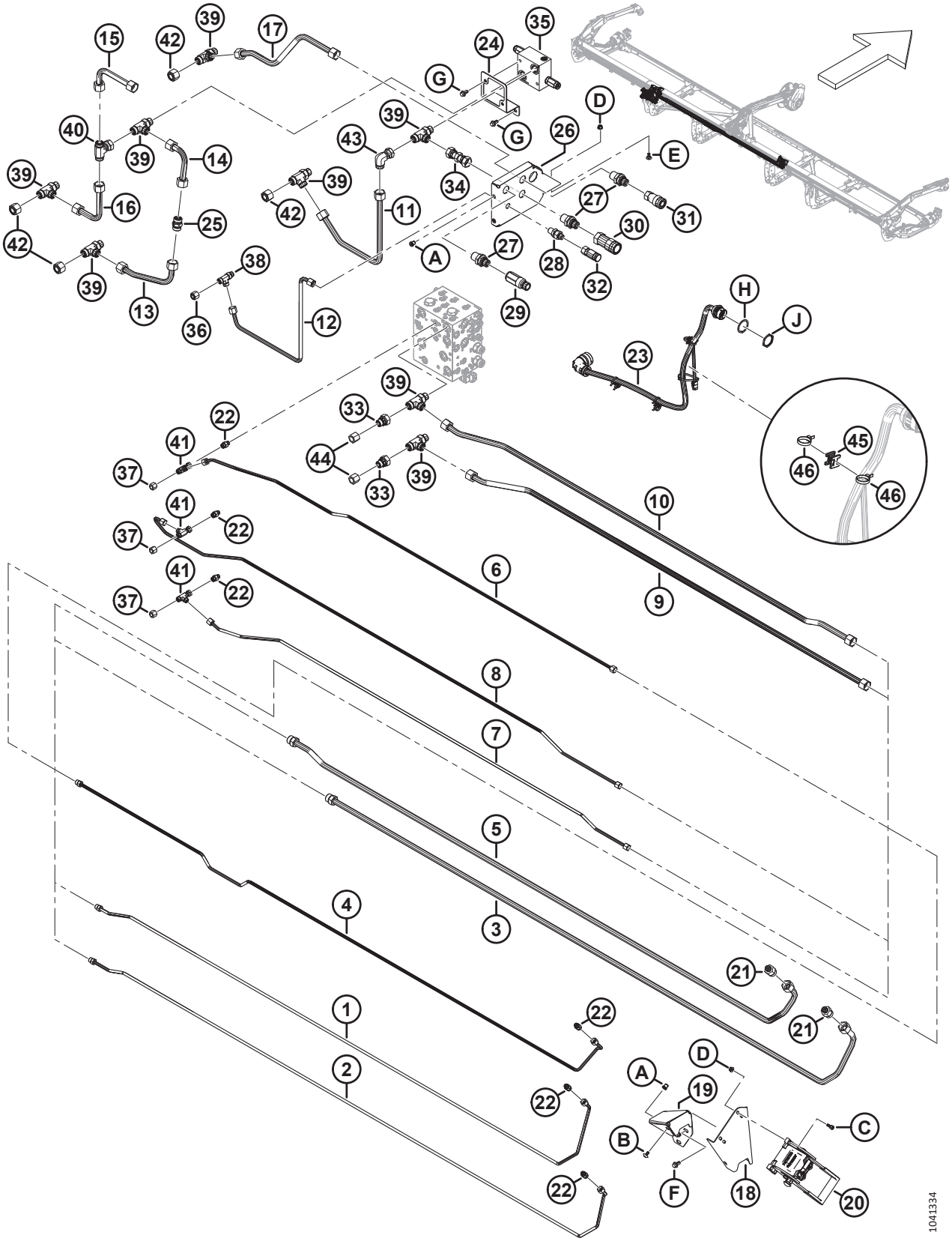

Ссылка	Номер детали	Описание	Кол-во	Серийный номер
H	134011	ШАЙБА — СТОПОРНАЯ ПРУЖИНА, DEUTSCH HD, РАЗМЕР 24		
J	134010	ГАЙКА — ПАНЕЛЬ, HD30, РАЗМЕР 24		

109 Комплектация косилки — гидравлическое оборудование серии M1/M2, рычаг и крепление опоры шланга

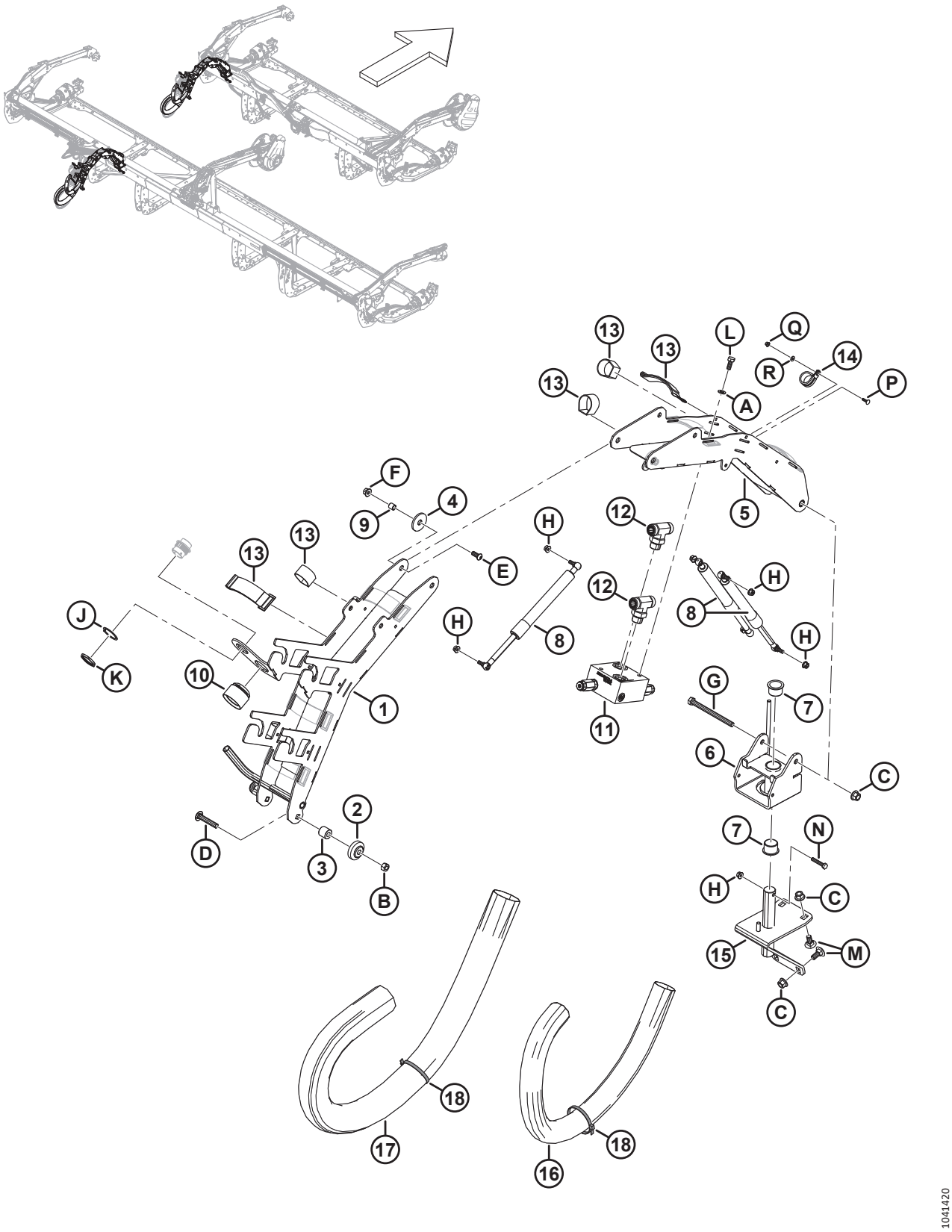

КОМПЛЕКТАЦИЯ КОСИЛКИ — ГИДРАВЛИЧЕСКОЕ ОБОРУДОВАНИЕ СЕРИИ M1/M2, РЫЧАГ И КРЕПЛЕНИЕ ОПОРЫ ШЛАНГА

Ссылка	Номер детали	Описание	Кол-во	Серийный номер
	B7501	**КОМПЛЕКТ — КОМБАЙН D2, M1/M2 ДВОЙНОГО НАЗНАЧЕНИЯ** [334]		
1	323762	ШВЕЛЛЕР — СВАРНОЙ ЗАДНИЙ	1	
2	253644	ШАРНИР — ШАРОВОЙ	1	
3	253607	ТРУБКА — ПРОСТАВКА	1	
4	243900	ПЛАСТИНА — ПРОСТАВКА	2	
5	243831	ШВЕЛЛЕР — СВАРНОЙ ПЕРЕДНИЙ	1	
6	243830	УЗЕЛ — ШАРНИР С ВТУЛКАМИ [335]	1	
7	243661	ВТУЛКА — ПЛАСТИК	2	
8	243826	ЦИЛИНДР — ГАЗОВАЯ ПРУЖИНА, ВНЕШ., 1400 Н	3	
9	243711	ТРУБКА — ПРОСТАВКА	2	
10	243604	КОЛПАЧОК — ЖГУТ ПРОВОДОВ	1	
11	243840	КЛАПАН — СБРОС ДАВЛЕНИЯ НОЖА ПОЛОТНА	1	
12	135887	ФИТИНГ — ОТВОДНОЙ ТРОЙНИК ГИДР. ЛИНИИ	2	
	30971	УПЛОТНИТЕЛЬНОЕ КОЛЬЦО — 2,95 × 23,47		
	135868	УПЛОТНИТЕЛЬНОЕ КОЛЬЦО — 1,78 × 18,77		
13	135444	ФИКСИРУЮЩИЙ РЕМЕНЬ — 6 ДЮЙМОВ ДЛ.	12	
14	135714	ЗАЖИМ — ИЗОЛИРОВАННЫЙ, 1 1/8 ДЮЙМА	1	
15	323907	КРЕПЛЕНИЕ — ОПОРЫ ШЛАНГА, СВАРНОЕ	1	
16	253645	ВТУЛКА — ШЛАНГИ (ДЛ. 1168 ММ) [336]	1	
17	253646	ВТУЛКА — ШЛАНГИ (ДЛ. 1105 ММ) [337]	1	
18	30753	КРЕПЛЕНИЕ — СТЯЖКА ПЛАСТИКОВАЯ ЧЕРНАЯ	2	
A	184711	ШАЙБА ПЛОСКАЯ СТАНД. M10-200HV-AA1J		
B	136759	ГАЙКА — ШЕСТИГР., КОНТРГАЙКА M12 × 1,75-8-AA1J		
C	136431	ГАЙКА — ШЕСТИГР., ФЛАНЦ., ЦЕНТР., СТОПОРН. M12 × 1,75-10		
D	136112	БОЛТ — УКОРОЧЕННЫЙ С ПОЛУКРУГЛОЙ ГОЛОВКОЙ И КВАДРАТНЫМ ПОДГОЛОВКОМ, M12 × 1,75 × 65-8.8-AA1J		
E	135852	ВИНТ — ПОЛУКРУГЛАЯ ГОЛОВКА ПОД ШЕСТИГР. ТОРЦОВЫЙ КЛЮЧ, M10 × 1,5 × 25-10.9-AA1J		
F	135799	ГАЙКА — ШЕСТИГР., ФЛАНЦ., ЦЕНТР., СТОПОРН. M10 × 1,5-10		
G	135696	БОЛТ — С ШЕСТИГР. ГОЛОВКОЙ, M12 × 1,75 × 150-8.8-AA1J		
H	135337	ГАЙКА — ФЛАНЦЕВАЯ, ШЕСТИГРАННАЯ, СТОПОРН., M8 × 1,25-8-AA1J		
J	134603	ШАЙБА — СТОПОРНАЯ, HD30, РАЗМЕР 18		

334. Комплект двойного назначения для косилки M1/M2 (B7501) включает в себя все детали и крепеж, перечисленные в этом разделе. За дополнительной информацией обращайтесь к разделу *115 (Дополнительное оборудование) Комплект двойного назначения — косилки серии M1/M2, страница 315*. Комплекты можно приобрести только через отдел комплексных товаров.
335. Шарнир в сборе включает в себя две втулки (MD № 243661).
336. Длина 1168 мм.
337. Длина 1105 мм.

КОМПЛЕКТАЦИЯ КОСИЛКИ — ГИДРАВЛИЧЕСКОЕ ОБОРУДОВАНИЕ СЕРИИ M1/M2, РЫЧАГ И КРЕПЛЕНИЕ ОПОРЫ ШЛАНГА

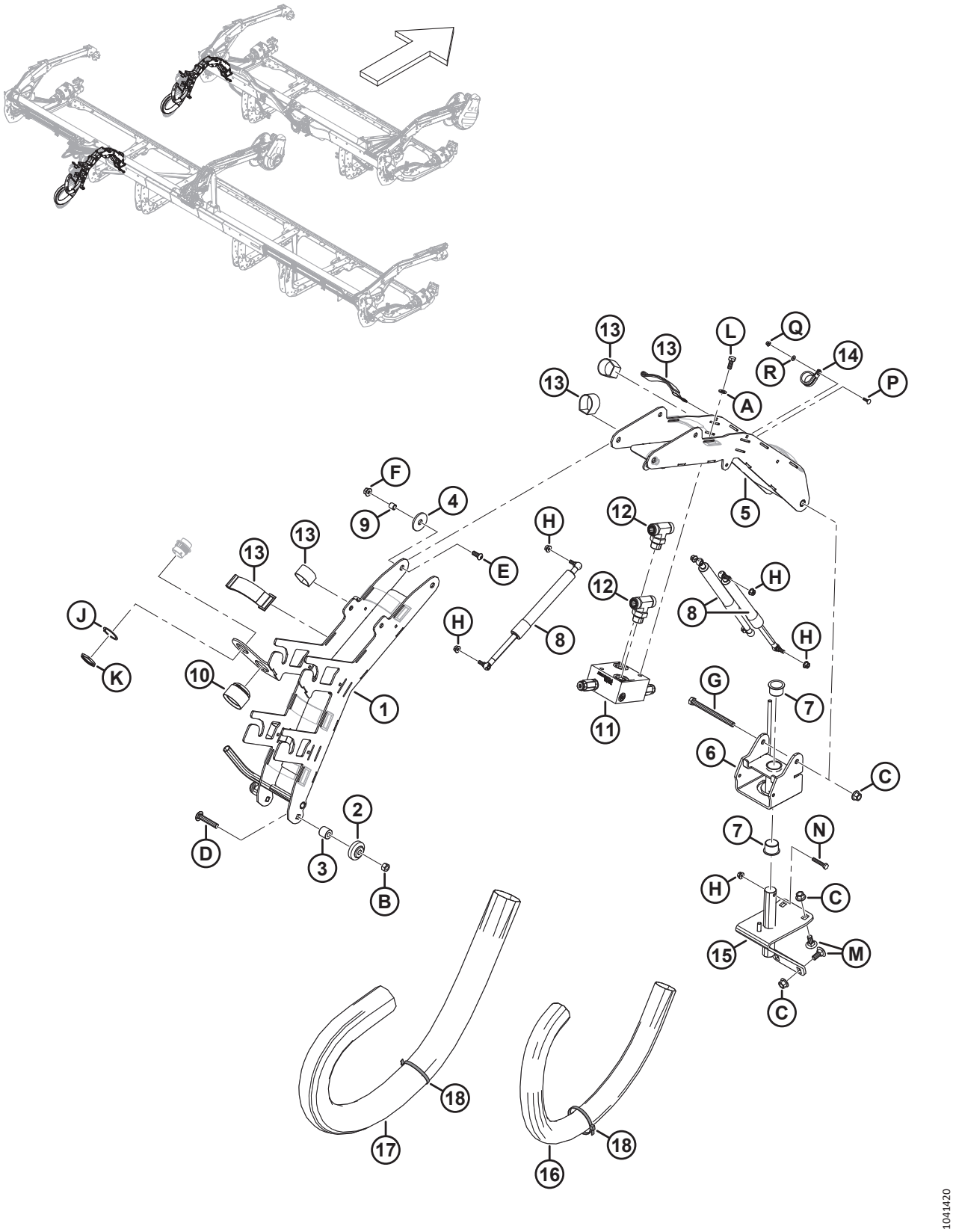

КОМПЛЕКТАЦИЯ КОСИЛКИ — ГИДРАВЛИЧЕСКОЕ ОБОРУДОВАНИЕ СЕРИИ M1/M2, РЫЧАГ И КРЕПЛЕНИЕ ОПОРЫ ШЛАНГА

Ссылка	Номер детали	Описание	Кол-во	Серийный номер
K	134602	ГАЙКА — ПАНЕЛЬ, HD30, РАЗМЕР 18		
L	30627	БОЛТ — С ШЕСТИГР. ГОЛОВКОЙ, РЕЗЬБА ПО ВСЕЙ ДЛИНЕ M10 × 1,5 × 25-8.8-A3L		
M	184667	БОЛТ — С ПОЛУКРУГЛОЙ ГОЛОВКОЙ И КВАДРАТНЫМ ПОДГОЛОВКОМ, M12 × 1,75 × 30-8.8-ЦИНК		
N	30660	БОЛТ — С ШЕСТИГР. ГОЛОВКОЙ, M8 × 1,25 × 45-8.8-AA1J		
P	197225	БОЛТ — С ПОЛУКРУГЛОЙ ГОЛОВКОЙ И КВАДРАТНЫМ ПОДГОЛОВКОМ, M5 × 0,8 × 20-4.6-AA1J		
Q	136635	ГАЙКА — ФЛАНЦЕВАЯ, ШЕСТИГРАННАЯ, ЦЕНТР., СТОПОРН. M5 × 0,8-8-AA1J		
R	293054	ШАЙБА — ПЛОСКАЯ, БОЛЬШАЯ		

110 Комплектация косилки — гидравлическое оборудование серии M1/M2, шланги и защелка (D215 и D220)

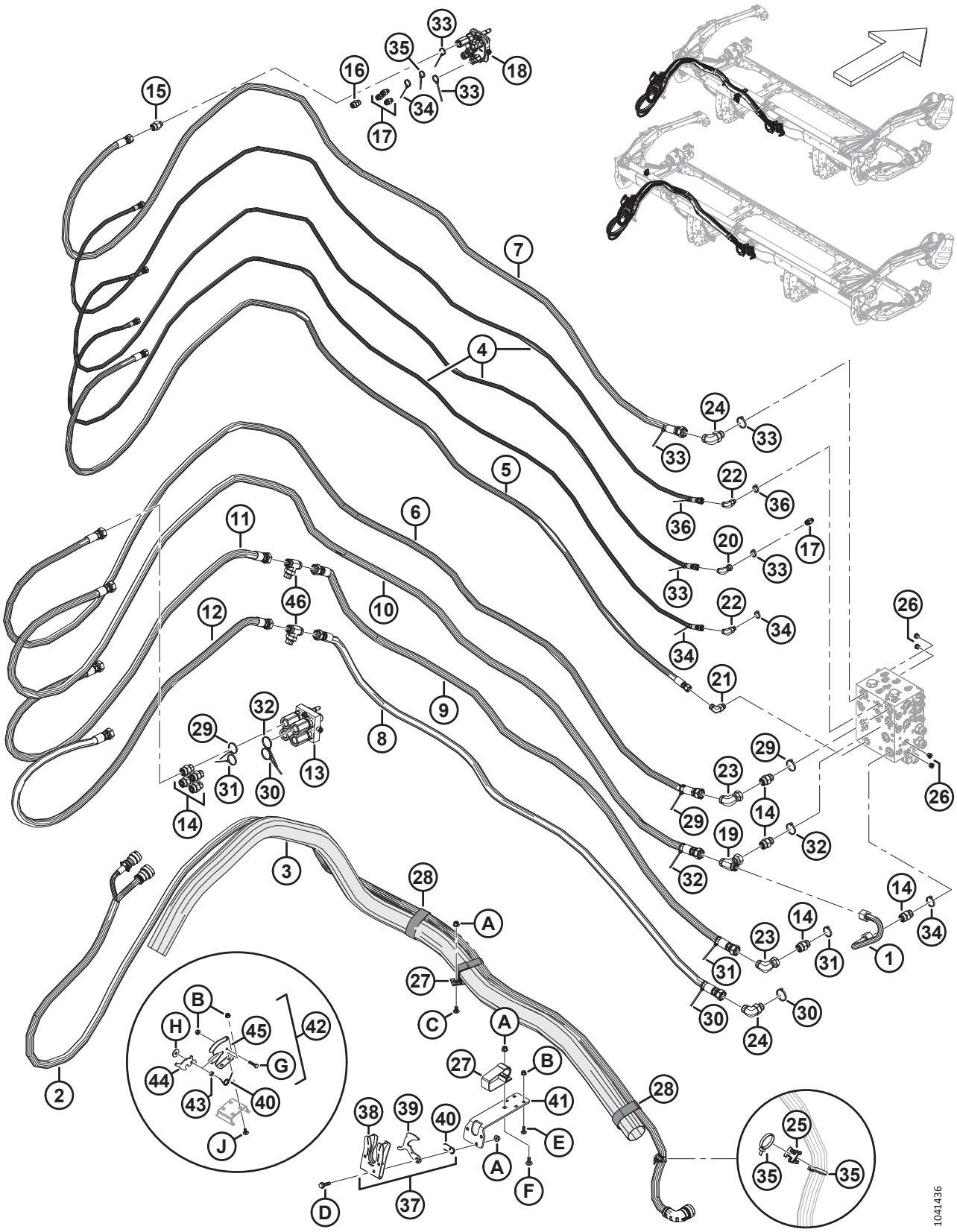

КОМПЛЕКТАЦИЯ КОСИЛКИ — ГИДРАВЛИЧЕСКОЕ ОБОРУДОВАНИЕ СЕРИИ M1/M2, ШЛАНГИ И ЗАЩЕЛКА (D215 И D220)

Ссылка	Номер детали	Описание	Кол-во	Серийный номер
1	323884	ЛИНИЯ — ГИДР., ВОЗВРАТ ПОЛОТНА	1	
2	323906	ЖГУТ ПРОВОДОВ — ПЕРЕХОДНИК, D215/20-M1	1	
3	323880	ВТУЛКА — ШЛАНГИ	1	
4	323512	ШЛАНГ — ГИДР., ПОДЪЕМ И ПОРОДОЛЬНОЕ ПЕРЕМЕЩЕНИЕ МОТОВИЛА	3	
5	323511	ШЛАНГ — ГИДР., СЛИВ УТЕЧЕК	1	
6	323510	ШЛАНГ — ГИДР., НАГНЕТАНИЕ МОТОВИЛА	1	
7	323509	ШЛАНГ — ГИДР., НАГНЕТАНИЕ ПОЛОТНА	1	
8	323508	ШЛАНГ — ГИДР., НАГНЕТАНИЕ НОЖА A	1	
9	323507	ШЛАНГ — ГИДР., ВОЗВРАТ НОЖА A	1	
10	323506	ШЛАНГ — ГИДР., ВОЗВРАТ МОТОВИЛА	1	
11	233642	ШЛАНГ — ГИДР., ВОЗВРАТ НОЖА B	1	
12	233640	ШЛАНГ — ГИДР., НАГНЕТАНИЕ НОЖА B	1	
13	243542	МУФТА — МНОГОЭЛЕМЕНТНАЯ, ПОДВИЖНАЯ [338]	1	
	135479	КОМПЛЕКТ УПЛОТНЕНИЙ	1	
	208172	КОМПЛЕКТ — КАРТРИДЖ	4	
	111984	КОМПЛЕКТ — ШПОНКА	1	
	208288	КОМПЛЕКТ — ВИНТ	1	
14	135788	ФИТИНГ — ПЕРЕХОДНИК [339]	8	
	30971	УПЛОТНИТЕЛЬНОЕ КОЛЬЦО — 2,95 × 23,47		
	135868	УПЛОТНИТЕЛЬНОЕ КОЛЬЦО — 1,78 × 18,77		
15	135781	ФИТИНГ — ПЕРЕХОДНИК	1	
	44209	УПЛОТНИТЕЛЬНОЕ КОЛЬЦО — 2,21 × 16,36		
	135867	УПЛОТНИТЕЛЬНОЕ КОЛЬЦО — 1,78 × 15,60		
16	135780	ФИТИНГ — ПЕРЕХОДНИК	1	
	44209	УПЛОТНИТЕЛЬНОЕ КОЛЬЦО — 2,21 × 16,36		
	135866	УПЛОТНИТЕЛЬНОЕ КОЛЬЦО — 1,78 × 12,42		
17	135778	ФИТИНГ — ПЕРЕХОДНИК [340]	4	
	50219	УПЛОТНИТЕЛЬНОЕ КОЛЬЦО — 1,98 × 11,89		
	135865	УПЛОТНИТЕЛЬНОЕ КОЛЬЦО — 1,78 × 9,25		

338. Многоэлементная муфта содержит один комплект уплотнений (MD № 135479), четыре комплекта картриджей (MD № 208170), один комплект шпонок (MD № 111987) и один комплект винтов (MD № 208288).
339. Четыре из этих фитингов подключаются к портам RP, RR, KR и DR на распределителе.
340. Один из этих фитингов подключается к порту RF на распределителе.

КОМПЛЕКТАЦИЯ КОСИЛКИ — ГИДРАВЛИЧЕСКОЕ ОБОРУДОВАНИЕ СЕРИИ M1/M2, ШЛАНГИ И ЗАЩЕЛКА (D215 И D220)

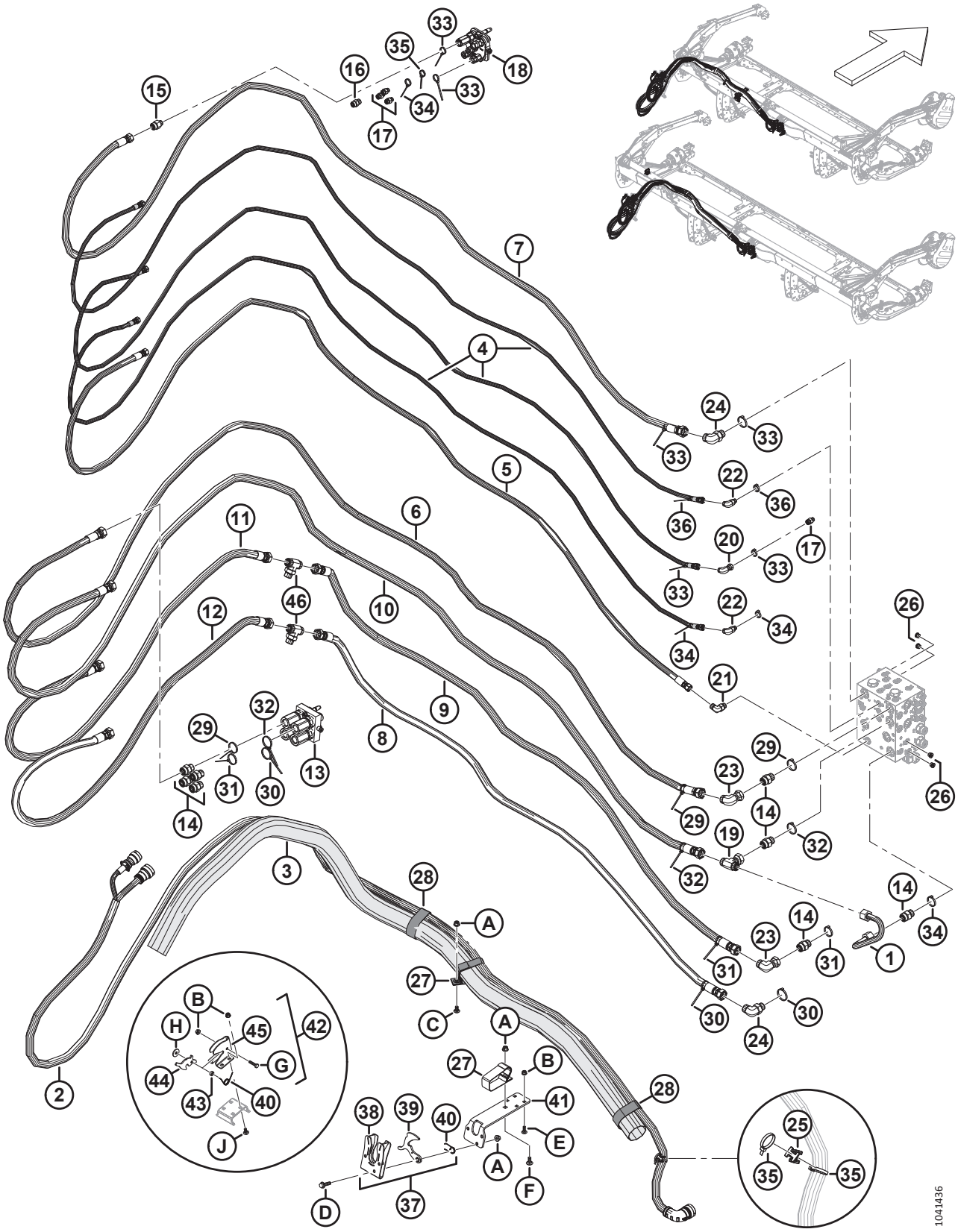

КОМПЛЕКТАЦИЯ КОСИЛКИ — ГИДРАВЛИЧЕСКОЕ ОБОРУДОВАНИЕ СЕРИИ M1/M2, ШЛАНГИ И ЗАЩЕЛКА (D215 И D220)

Ссылка	Номер детали	Описание	Кол-во	Серийный номер
18	135238	МУФТА — МНОГОЭЛЕМЕНТНАЯ [341]	1	
	111981	КОМПЛЕКТ УПЛОТНЕНИЙ — МУФТА 1/4 ДЮЙМА	1	
	111982	КОМПЛЕКТ УПЛОТНЕНИЙ — МУФТА 3/8 ДЮЙМА	1	
	111983	КОМПЛЕКТ — ВИНТ	2	
	111984	КОМПЛЕКТ — ШПОНКА	2	
	111985	МУФТА — 3/8 ДЮЙМА	1	
	111986	МУФТА — 1/4 ДЮЙМА	3	
	294350	МУФТА — 3/8 ДЮЙМА	1	
19	136256	ФИТИНГ — ТРОЙНИК ГИДР. ЛИНИИ	1	
	135868	УПЛОТНИТЕЛЬНОЕ КОЛЬЦО — 1,78 × 18,77		
20	136249	ФИТИНГ — КОЛЕНО 90° ГИДР.	1	
	135865	УПЛОТНИТЕЛЬНОЕ КОЛЬЦО — 1,78 × 9,25		
21	136220	ФИТИНГ — КОЛЕНО 90°, ГИДР. [342]	1	
	44209	УПЛОТНИТЕЛЬНОЕ КОЛЬЦО — 2,21 × 16,36		
	135866	УПЛОТНИТЕЛЬНОЕ КОЛЬЦО — 1,78 × 12,42		
22	136095	ФИТИНГ — КОЛЕНО 90°, ГИДР. [343]	2	
	135865	УПЛОТНИТЕЛЬНОЕ КОЛЬЦО — 1,78 × 9,25		
	50219	УПЛОТНИТЕЛЬНОЕ КОЛЬЦО — 1,98 × 11,89		
23	135888	ФИТИНГ — КОЛЕНО 90° ГИДР.	2	
	135868	УПЛОТНИТЕЛЬНОЕ КОЛЬЦО — 1,78 × 18,77		
24	135821	ФИТИНГ — КОЛЕНО 90°, ГИДР. [344]	2	
	30971	УПЛОТНИТЕЛЬНОЕ КОЛЬЦО — 2,95 × 23,47		
	135868	УПЛОТНИТЕЛЬНОЕ КОЛЬЦО — 1,78 × 18,77		
25	134442	ПРОСТАВКА — ДВОЙНАЯ ПОВОРОТНАЯ РАМА	1	
26	100577	ФИТИНГ — ЗАГЛУШКА ГИДР. 6 УПЛОТН. ВТУЛ., ШЕСТИГРАННИК ПОД ТОРЦОВЫЙ КЛЮЧ [345]	4	
	50219	УПЛОТНИТЕЛЬНОЕ КОЛЬЦО — 1,98 × 11,89		
27	300539	ФИКСИРУЮЩИЙ РЕМЕНЬ — ПОДВЕСНОЙ, ДЛИНА 12 ДЮЙМОВ	2	
28	295929	ФИКСИРУЮЩИЙ РЕМЕНЬ — 12 ДЮЙМОВ ДЛ.	2	
29	49232	КРЕПЕЖНАЯ ДЕТАЛЬ — КАБЕЛЬНАЯ СТЯЖКА (БЕЛАЯ)	3	
30	40704	КРЕПЕЖНАЯ ДЕТАЛЬ — КАБЕЛЬНАЯ СТЯЖКА, ОРАНЖЕВАЯ	3	
31	40703	КРЕПЕЖНАЯ ДЕТАЛЬ — КАБЕЛЬНАЯ СТЯЖКА, СИНЯЯ	3	
32	40701	КРЕПЕЖНАЯ ДЕТАЛЬ — КАБЕЛЬНАЯ СТЯЖКА, ЖЕЛТАЯ	3	
33	49227	КРЕПЕЖНАЯ ДЕТАЛЬ — КАБЕЛЬНАЯ СТЯЖКА, ЗЕЛЕНАЯ	6	

341. Многоэлементная муфта содержит один комплект уплотнений муфты 1/4 дюйма (MD № 111981), один комплект уплотнений муфты 3/8 дюйма (MD № 111982), два комплекта винтов (MD № 111983), два комплекта шпонок (MD № 111984), одну муфту 3/8 дюйма (MD № 111985), три муфты 1/4 дюйма (MD № 111986) и одну муфту 3/8 дюйма (MD № 294350).
342. Этот фитинг подключается к порту CD на распределителе.
343. Эти фитинги подключаются к портам RL и RA на распределителе.
344. Эти фитинги подключаются к портам DP и KP на распределителе.
345. Эти фитинги подключаются к портам CWUP, CWDN, LCW и RCW на распределителе.

КОМПЛЕКТАЦИЯ КОСИЛКИ — ГИДРАВЛИЧЕСКОЕ ОБОРУДОВАНИЕ СЕРИИ M1/M2, ШЛАНГИ И ЗАЩЕЛКА (D215 И D220)

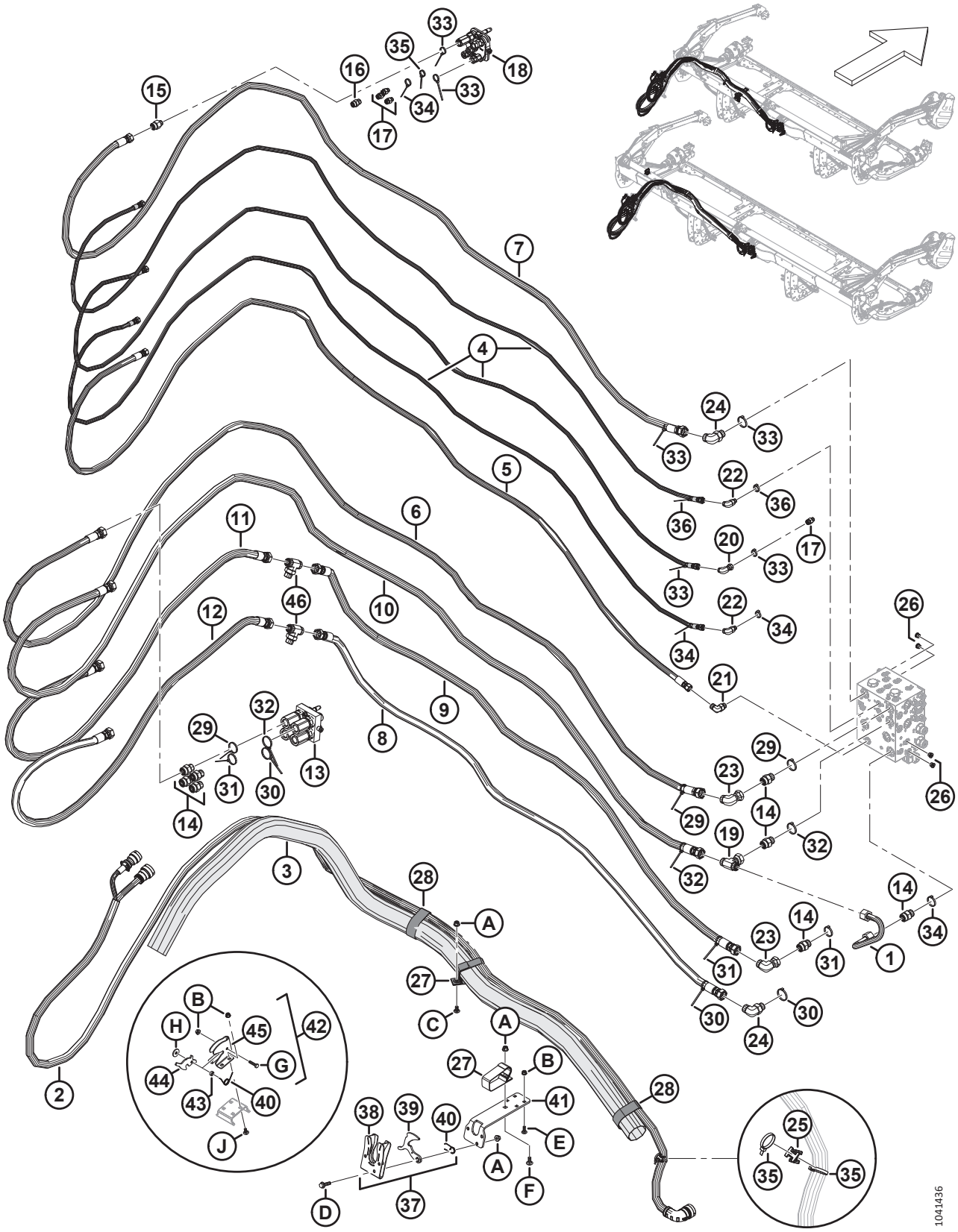

КОМПЛЕКТАЦИЯ КОСИЛКИ — ГИДРАВЛИЧЕСКОЕ ОБОРУДОВАНИЕ СЕРИИ M1/M2, ШЛАНГИ И ЗАЩЕЛКА (D215 И D220)

Ссылка	Номер детали	Описание	Кол-во	Серийный номер
34	40702	КРЕПЕЖНАЯ ДЕТАЛЬ — КАБЕЛЬНАЯ СТЯЖКА, КРАСНАЯ	4	
35	21763	КРЕПЕЖНАЯ ДЕТАЛЬ — КАБЕЛЬНАЯ СТЯЖКА, ЧЕРНАЯ, ДЛИНА 160 ММ	3	
36	30753	КРЕПЕЖНАЯ ДЕТАЛЬ — КАБЕЛЬНАЯ СТЯЖКА, ЧЕРНАЯ, ДЛИНА 305 ММ	2	
37	253905	УЗЕЛ — ЗАЩЕЛКА [346]	1	
38	243995	КРОНШТЕЙН — СВАРНОЙ [347]	1	
39	253635	КРЮК — СВАРНОЙ [347]	1	
40	144505	ПРУЖИНА — КРУЧЕНИЯ	2	
41	323862	КРОНШТЕЙН — УДЛИНЕНИЕ ЗАЩЕЛКИ [347]	1	
42	243985	УЗЕЛ — ЗАЩЕЛКА [348]	1	
43	243986	ТРУБА — ПРОСТАВКА [349]	1	
44	243984	СОЕДИНЕНИЕ — ЗАЩЕЛКА [349]	1	
45	243983	КРОНШТЕЙН — ЗАЩЕЛКА [349]	1	
46	ССЫЛКА	ФИТИНГ — РАЗВЕТВИТЕЛЬНЫЙ ТРОЙНИК, ГИДР. [350]	2	
A	135799	ГАЙКА — ШЕСТИГРАННАЯ, С БУРТИКОМ, КОНТРГАЙКА СТОПОРНАЯ, M10 × 1,5-10		
B	135337	ГАЙКА — ФЛАНЦЕВАЯ, ШЕСТИГРАННАЯ, СТОПОРН., M8 × 1,25-8-AA1J		
C	184657	БОЛТ — УКОРОЧЕННЫЙ С ПОЛУКРУГЛОЙ ГОЛОВКОЙ И КВАДРАТНЫМ ПОДГОЛОВКОМ, M10 × 1,5 × 20-8.8-AA1J		
D	152947	БОЛТ — ФЛАНЦЕВЫЙ, С ШЕСТИГР. ГОЛОВКОЙ, РЕЗЬБА ПО ВСЕЙ ДЛИНЕ M10 × 1,5 × 40-10.9-AA1J		
E	184648	БОЛТ — С ПОЛУКРУГЛОЙ ГОЛОВКОЙ И КВАДРАТНЫМ ПОДГОЛОВКОМ, M8 × 1,25 × 25-8.8-AA1J		
F	135785	БОЛТ — С ПОЛУКРУГЛОЙ ГОЛОВКОЙ И КВАДРАТНЫМ ПОДГОЛОВКОМ, M10 × 1,5 × 25-8.8-AA1J		
G	184654	БОЛТ — С ШЕСТИГР. ГОЛОВКОЙ, M8 × 1,25 × 35-8.8-AA1J		
H	118029	ШАЙБА — ПЛОСКАЯ		
J	197171	БОЛТ — С ПОЛУКРУГЛОЙ ГОЛОВКОЙ И КВАДРАТНЫМ ПОДГОЛОВКОМ M8 × 1,25 × 20-8.8-ЦИНК		

346. Используется только для жаток D215. Защелка в сборе состоит из кронштейна (MD № 243995), крюка (MD № 253635), скручивающей пружины (MD № 144505), одного болта (MD № 152947) и одной гайки (MD № 135799).
347. Используется только для жаток D215.
348. Используется только для жаток D220. Защелка в сборе состоит из кронштейна (MD № 243983), звена защелки (MD № 243984), скручивающей пружины (MD № 144505), проставки (MD № 243986), одного болта (MD № 184654), одной шайбы (MD № 118029) и одной гайки (MD № 135337).
349. Используется только для жаток D220.
350. Детали для обслуживания см. в разделе *109 Комплектация косилки — гидравлическое оборудование серии M1/M2, рычаг и крепление опоры шланга, страница 293*.

111 Комплектация косилки — гидравлическое оборудование серии M1/M2, шланги и защелка (D225, D230, D235 и D241)

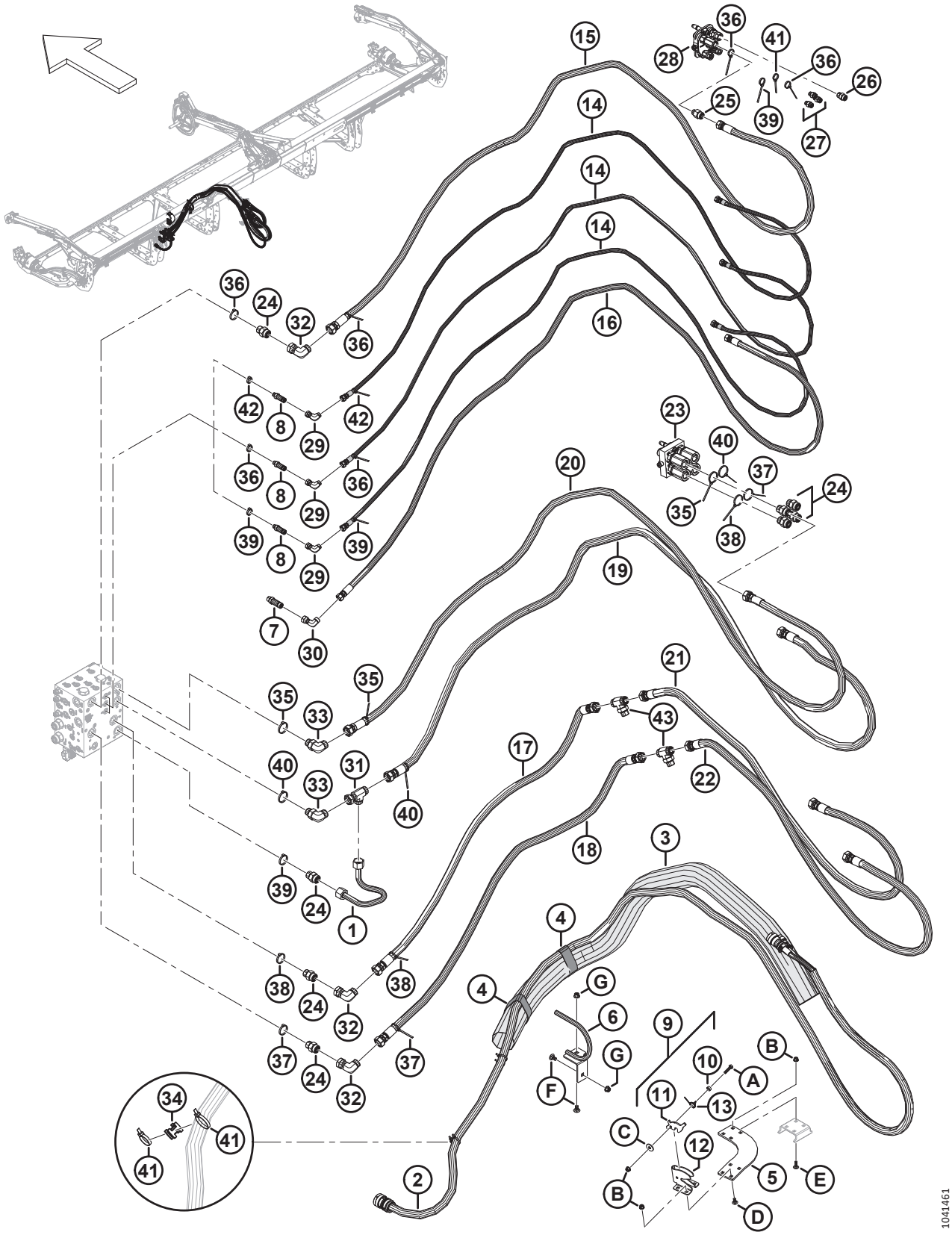

КОМПЛЕКТАЦИЯ КОСИЛКИ — ГИДРАВЛИЧЕСКОЕ ОБОРУДОВАНИЕ СЕРИИ M1/M2, ШЛАНГИ И ЗАЩЕЛКА (D225, D230, D235 И D241)

Ссылка	Номер детали	Описание	Кол-во	Серийный номер
	B7501	**КОМПЛЕКТ — КОМБАЙН D2, M1/M2 ДВОЙНОГО НАЗНАЧЕНИЯ** [351]		
1	141783	ЛИНИЯ — ГИДРАВЛИЧЕСКАЯ	1	
2	283744	ЖГУТ ПРОВОДОВ — ПЕРЕХОДНИК, D2-M1	1	
3	233588	ВТУЛКА — ШЛАНГИ	1	
4	295929	ФИКСИРУЮЩИЙ РЕМЕНЬ — 12 ДЮЙМОВ ДЛ.	2	
5	323765	КРОНШТЕЙН — КРЕПЛЕНИЕ ЗАЩЕЛКИ	1	
6	310702	ОПОРА — КРЮК, СВАРНОЙ	1	
7	320474	ФИТИНГ — ГИДР. РАЗЪЕМ, ДЛИННЫЙ [352]	1	
	44209	УПЛОТНИТЕЛЬНОЕ КОЛЬЦО — 2,21 × 16,36		
	135866	УПЛОТНИТЕЛЬНОЕ КОЛЬЦО — 1,78 × 12,42		
8	252902	ФИТИНГ — ГИДР. РАЗЪЕМ, ДЛИННЫЙ [353]	3	
	50219	УПЛОТНИТЕЛЬНОЕ КОЛЬЦО — 1,98 × 11,89		
	135865	УПЛОТНИТЕЛЬНОЕ КОЛЬЦО — 1,78 × 9,25		
9	243985	УЗЕЛ — ЗАЩЕЛКА [354]	1	
10	243986	ТРУБКА — ПРОСТАВКА	1	
11	243984	СОЕДИНЕНИЕ — ЗАЩЕЛКА	1	
12	243983	КРОНШТЕЙН — ЗАЩЕЛКА	1	
13	144505	ПРУЖИНА — КРУЧЕНИЯ	1	
14	323887	ШЛАНГ — ГИДР., ПОДЪЕМ И ПОРОДОЛЬНОЕ ПЕРЕМЕЩЕНИЕ	3	
15	323885	ШЛАНГ — ГИДР., НАГНЕТАНИЕ ПОЛОТНА	1	
16	323883	ШЛАНГ — ГИДР., СЛИВ УТЕЧЕК	1	
17	323881	ШЛАНГ — ГИДР., ВОЗВРАТ НОЖА A	1	
18	323879	ШЛАНГ — ГИДР., НАГНЕТАНИЕ НОЖА A	1	
19	233646	ШЛАНГ — ГИДР., ВОЗВРАТ МОТОВИЛА	1	
20	233644	ШЛАНГ — ГИДР., НАГНЕТАНИЕ МОТОВИЛА	1	
21	233642	ШЛАНГ — ГИДР., ВОЗВРАТ НОЖА B	1	
22	233640	ШЛАНГ — ГИДР., НАГНЕТАНИЕ НОЖА B	1	

351. Комплект двойного назначения для косилки M1/M2 (B7501) включает в себя все детали и крепеж, перечисленные в этом разделе. За дополнительной информацией обращайтесь к разделу *115 (Дополнительное оборудование) Комплект двойного назначения — косилки серии M1/M2, страница 315*. Комплекты можно приобрести только через отдел комплексных товаров.
352. Этот фитинг подключается к порту CD на распределителе.
353. Эти фитинги подключаются к портам RL, RF и RA на распределителе.
354. Используется для жаток D225–D241. Защелка в сборе состоит из кронштейна (MD № 243983), звена защелки (MD № 243984), скручивающей пружины (MD № 144505), проставки (MD № 243986), одного болта (MD № 184654), одной шайбы (MD № 118029) и одной гайки (MD № 135337).

КОМПЛЕКТАЦИЯ КОСИЛКИ — ГИДРАВЛИЧЕСКОЕ ОБОРУДОВАНИЕ СЕРИИ M1/M2, ШЛАНГИ И ЗАЩЕЛКА (D225, D230, D235 И D241)

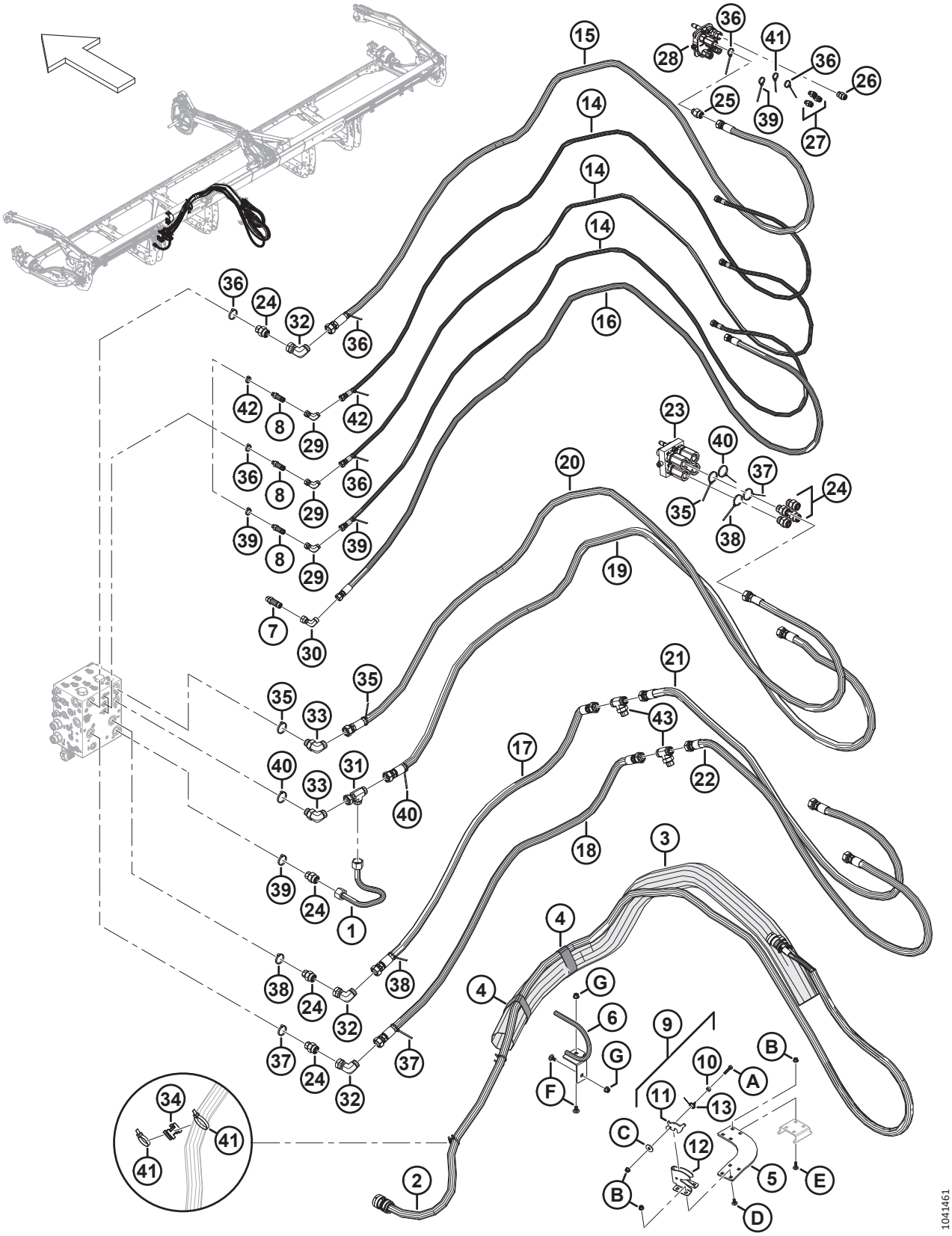

КОМПЛЕКТАЦИЯ КОСИЛКИ — ГИДРАВЛИЧЕСКОЕ ОБОРУДОВАНИЕ СЕРИИ M1/M2, ШЛАНГИ И ЗАЩЕЛКА (D225, D230, D235 И D241)

Ссылка	Номер детали	Описание	Кол-во	Серийный номер
23	243542	МУФТА — МНОГОЭЛЕМЕНТНАЯ, ПОДВИЖНАЯ [355]	1	
	135479	КОМПЛЕКТ УПЛОТНЕНИЙ	1	
	208172	КОМПЛЕКТ — КАРТРИДЖ	4	
	111984	КОМПЛЕКТ — ШПОНКА	1	
	208288	КОМПЛЕКТ — ВИНТ	1	
24	135788	ФИТИНГ — ПЕРЕХОДНИК [356]	8	
	30971	УПЛОТНИТЕЛЬНОЕ КОЛЬЦО — 2,95 × 23,47		
	135868	УПЛОТНИТЕЛЬНОЕ КОЛЬЦО — 1,78 × 18,77		
25	135781	ФИТИНГ — ПЕРЕХОДНИК	1	
	44209	УПЛОТНИТЕЛЬНОЕ КОЛЬЦО — 2,21 × 16,36		
	135867	УПЛОТНИТЕЛЬНОЕ КОЛЬЦО — 1,78 × 15,60		
26	135780	ФИТИНГ — ПЕРЕХОДНИК	1	
	44209	УПЛОТНИТЕЛЬНОЕ КОЛЬЦО — 2,21 × 16,36		
	135866	УПЛОТНИТЕЛЬНОЕ КОЛЬЦО — 1,78 × 12,42		
27	135778	ФИТИНГ — ПЕРЕХОДНИК	3	
	50219	УПЛОТНИТЕЛЬНОЕ КОЛЬЦО — 1,98 × 11,89		
	135865	УПЛОТНИТЕЛЬНОЕ КОЛЬЦО — 1,78 × 9,25		
28	135238	МУФТА — МНОГОЭЛЕМЕНТНАЯ [357]	1	
	111981	КОМПЛЕКТ УПЛОТНЕНИЙ — МУФТА 1/4 ДЮЙМА	1	
	111982	КОМПЛЕКТ УПЛОТНЕНИЙ — МУФТА 3/8 ДЮЙМА	1	
	111983	КОМПЛЕКТ — ВИНТ	2	
	111984	КОМПЛЕКТ — ШПОНКА	2	
	111985	МУФТА — 3/8 ДЮЙМА	1	
	111986	МУФТА — 1/4 ДЮЙМА	3	
	294350	МУФТА — 3/8 ДЮЙМА	1	
29	136249	ФИТИНГ — КОЛЕНО 90° ГИДР.	3	
	135865	УПЛОТНИТЕЛЬНОЕ КОЛЬЦО — 1,78 × 9,25		
30	136034	ФИТИНГ — КОЛЕНО 90° ГИДР.	1	
	135866	УПЛОТНИТЕЛЬНОЕ КОЛЬЦО — 1,78 × 12,42		
31	135985	ФИТИНГ — ТРОЙНИК ГИДР. ЛИНИИ	1	
	135868	УПЛОТНИТЕЛЬНОЕ КОЛЬЦО — 1,78 × 18,77		
32	135888	ФИТИНГ — КОЛЕНО 90°, ГИДР. [358]	3	
	135868	УПЛОТНИТЕЛЬНОЕ КОЛЬЦО — 1,78 × 18,77		

355. Многоэлементная муфта содержит один комплект уплотнений (MD № 135479), четыре комплекта картриджей (MD № 208170), один комплект шпонок (MD № 111987) и один комплект винтов (MD № 208288).
356. Три из этих фитингов подключаются в портам DP, KP и KR на распределителе; еще один фитинг подключается к порту DR на распределителе.
357. Многоэлементная муфта содержит один комплект уплотнений муфты 1/4 дюйма (MD № 111981), один комплект уплотнений муфты 3/8 дюйма (MD № 111982), два комплекта винтов (MD № 111983), два комплекта шпонок (MD № 111984), одну муфту 3/8 дюйма (MD № 111985), три муфты 1/4 дюйма (MD № 111986) и одну муфту 3/8 дюйма (MD № 294350).
358. Эти фитинги подключаются к трем переходникам (MD № 135788), которые подключаются к портам DP, KP и KR.

КОМПЛЕКТАЦИЯ КОСИЛКИ — ГИДРАВЛИЧЕСКОЕ ОБОРУДОВАНИЕ СЕРИИ M1/M2, ШЛАНГИ И ЗАЩЕЛКА (D225, D230, D235 И D241)

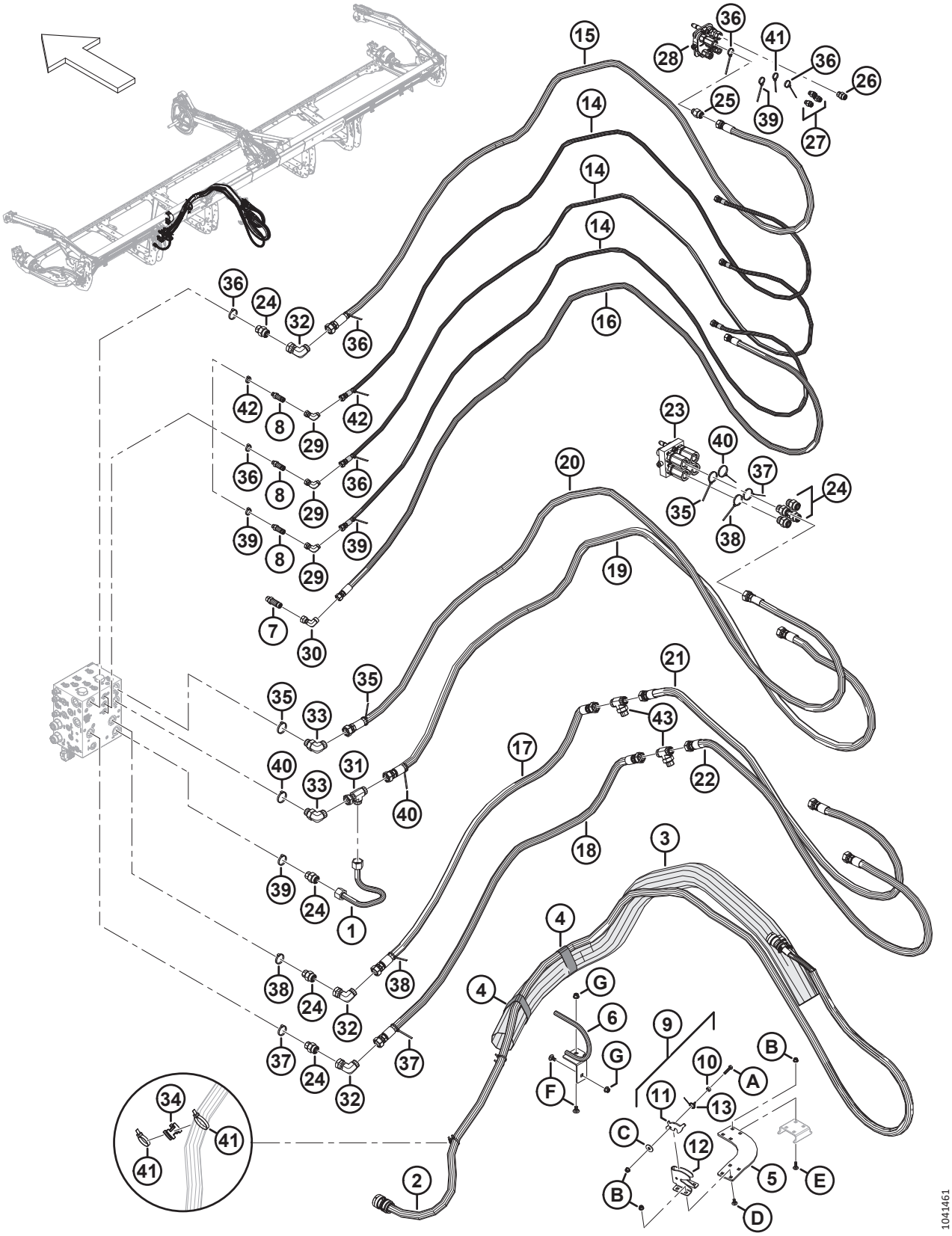

КОМПЛЕКТАЦИЯ КОСИЛКИ — ГИДРАВЛИЧЕСКОЕ ОБОРУДОВАНИЕ СЕРИИ M1/M2, ШЛАНГИ И ЗАЩЕЛКА (D225, D230, D235 И D241)

Ссылка	Номер детали	Описание	Кол-во	Серийный номер
33	135821	ФИТИНГ — КОЛЕНО 90°, ГИДР. [359]	2	
	30971	УПЛОТНИТЕЛЬНОЕ КОЛЬЦО — 2,95 × 23,47		
	135868	УПЛОТНИТЕЛЬНОЕ КОЛЬЦО — 1,78 × 18,77		
34	134442	ПРОСТАВКА — ДВОЙНАЯ ПОВОРОТНАЯ РАМА	2	
35	49232	КРЕПЕЖНАЯ ДЕТАЛЬ — КАБЕЛЬНАЯ СТЯЖКА (БЕЛАЯ)	3	
36	49227	КРЕПЕЖНАЯ ДЕТАЛЬ — КАБЕЛЬНАЯ СТЯЖКА, ЗЕЛЕНАЯ	6	
37	40704	КРЕПЕЖНАЯ ДЕТАЛЬ — КАБЕЛЬНАЯ СТЯЖКА, ОРАНЖЕВАЯ	3	
38	40703	КРЕПЕЖНАЯ ДЕТАЛЬ — КАБЕЛЬНАЯ СТЯЖКА, СИНЯЯ	3	
39	40702	КРЕПЕЖНАЯ ДЕТАЛЬ — КАБЕЛЬНАЯ СТЯЖКА, КРАСНАЯ	4	
40	40701	КРЕПЕЖНАЯ ДЕТАЛЬ — КАБЕЛЬНАЯ СТЯЖКА, ЖЕЛТАЯ	3	
41	21763	КРЕПЕЖНАЯ ДЕТАЛЬ — КАБЕЛЬНАЯ СТЯЖКА, ЧЕРНАЯ, ДЛИНА 160 ММ	5	
42	30753	КРЕПЕЖНАЯ ДЕТАЛЬ — КАБЕЛЬНАЯ СТЯЖКА, ЧЕРНАЯ, ДЛИНА 305 ММ	2	
43	ССЫЛКА	ФИТИНГ — РАЗВЕТВИТЕЛЬНЫЙ ТРОЙНИК, ГИДР. [360]	2	
A	184654	БОЛТ — С ШЕСТИГР. ГОЛОВКОЙ, M8 × 1,25 × 35-8.8-AA1J		
B	135337	ГАЙКА — ФЛАНЦЕВАЯ, ШЕСТИГРАННАЯ, СТОПОРН., M8 × 1,25-8-AA1J		
C	118029	ШАЙБА — ПЛОСКАЯ		
D	197171	БОЛТ — С ПОЛУКРУГЛОЙ ГОЛОВКОЙ И КВАДРАТНЫМ ПОДГОЛОВКОМ, M8 × 1,25 × 20-8.8-ЦИНК		
E	184648	БОЛТ — С ПОЛУКРУГЛОЙ ГОЛОВКОЙ И КВАДРАТНЫМ ПОДГОЛОВКОМ, M8 × 1,25 × 25-8.8-AA1J		
F	136178	БОЛТ — С ПОЛУКРУГЛОЙ ГОЛОВКОЙ И КВАДРАТНЫМ ПОДГОЛОВКОМ, M10 × 1,5 × 20-8.8-AA1J		
G	135799	ГАЙКА — ФЛАНЦЕВАЯ, ШЕСТИГРАННАЯ, КОНТР., M10 × 1,5-10		

359. Эти фитинги подключаются к портам RP и RR на распределителе.

360. Детали для обслуживания см. в разделе *109 Комплектация косилки — гидравлическое оборудование серии M1/M2, рычаг и крепление опоры шланга, страница 293*.

112 (Опция) Стеблеподъемники и стеллаж для хранения

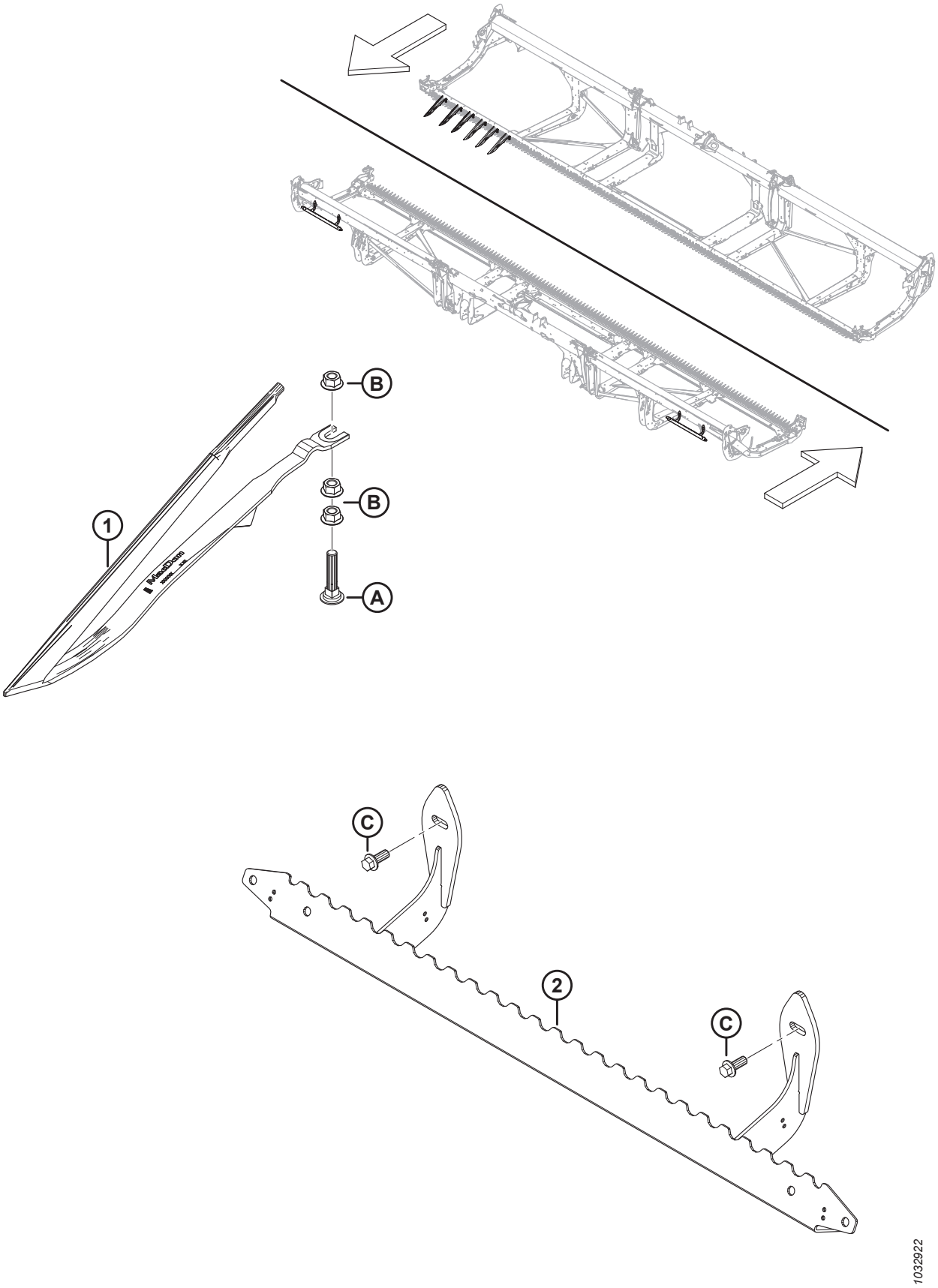

(ОПЦИЯ) СТЕБЛЕПОДЪЕМНИКИ И СТЕЛЛАЖ ДЛЯ ХРАНЕНИЯ

Ссылка	Номер детали	Описание	Кол-во	Серийный номер
	B7022	КОМПЛЕКТ — СТЕБЛЕПОДЪЕМНИК [361]		
	B7023	КОМПЛЕКТ — СТЕЛЛАЖ ДЛЯ ХРАНЕНИЯ СТЕБЛЕПОДЪЕМНИКА [362]		
1	233748	ДЕФЛЕКТОР — СТЕБЛЕПОДЪЕМНИКИ	A/R	
2	233770	ОПОРА — СТЕЛЛАЖ ДЛЯ ПОДЪЕМНИКОВ, СВАРНОЙ	1	
A	226280	БОЛТ — С ПОЛУКРУГЛОЙ ГОЛОВКОЙ И КВАДРАТНЫМ ПОДГОЛОВКОМ, СПЕЦИАЛЬНЫЙ, M12 × 60-8.8		
B	136036	ГАЙКА — ШЕСТИГРАННАЯ, ФЛАНЦ., ИЗ ЛИСТОВОГО МЕТАЛЛА, M12 × 1,75-8-AA1J		
C	136312	БОЛТ — ФЛАНЦЕВЫЙ, С ШЕСТИГР. ГОЛОВКОЙ, РЕЗЬБА ПО ВСЕЙ ДЛИНЕ M10 × 1,5 × 25-10.9-AA1J		

361. Стеблеподъемники рекомендуются для сильно полеглых злаковых культур, где оператор стремится оставлять максимально возможную высоту стерни. Требуемое количество комплектов различается в зависимости от ширины жатки. D215 и D220 = 2 комплекта; D225 и D230 = 3 комплекта; D235 и D241 = 4 комплекта. Комплекты можно приобрести только через отдел комплексных товаров.
362. Количество требуемых комплектов стеллажа для хранения стеблеподъемника варьируется в зависимости от ширины жатки. D225 = 1 комплект; D230, D235 и D241. Комплект стойки для хранения подъемника **НЕ** совместим с жатками D215 и D220. Комплекты можно приобрести только через отдел комплексных товаров.

113 (Опция) Скоба для хранения делителя

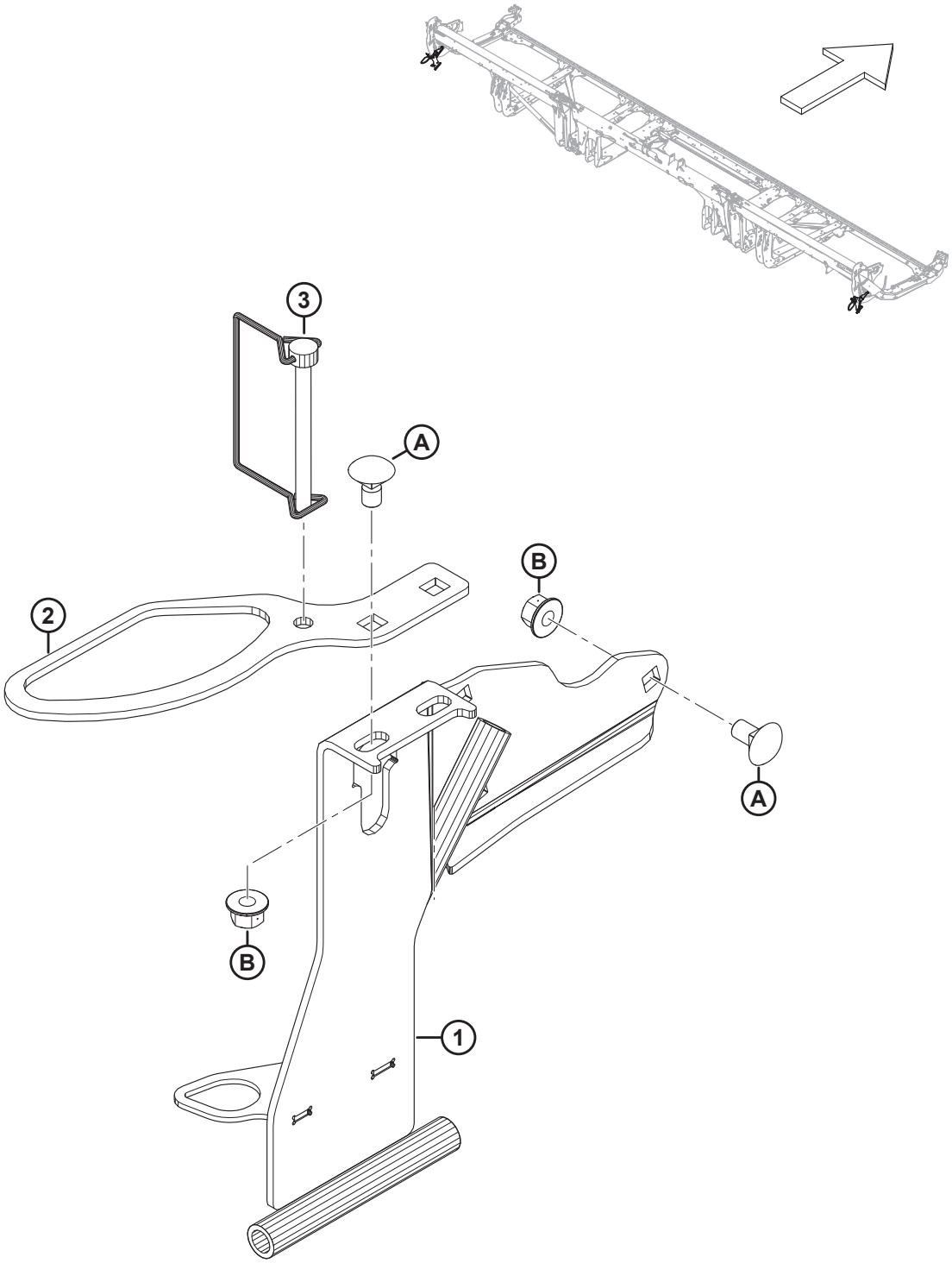

(ОПЦИЯ) СКОБА ДЛЯ ХРАНЕНИЯ ДЕЛИТЕЛЯ

Ссылка	Номер детали	Описание	Кол-во	Серийный номер
	B7030	КОМПЛЕКТ — КРОНШТЕЙН ДЛЯ ХРАНЕНИЯ ДЕЛИТЕЛЯ [363]		
1	313566	ЛЕВЫЙ СТЕЛЛАЖ ДЛЯ ДЕЛИТЕЛЯ — СВАРНОЙ	1	
	313705	ПРАВЫЙ СТЕЛЛАЖ ДЛЯ ДЕЛИТЕЛЯ — СВАРНОЙ	1	
2	311464	ОПОРА — СТЕЛЛАЖ ДЛЯ СКАШИВАНИЯ РИСА	2	
3	136749	ШТИФТ — ШТИФТ С ЧЕКОЙ	2	
A	136178	БОЛТ — С ПОЛУКРУГЛОЙ ГОЛОВКОЙ И КВАДРАТНЫМ ПОДГОЛОВКОМ, M10 × 1,5 × 20-8.8-AA1J		
B	135799	ГАЙКА — ШЕСТИГР., ФЛАНЦ., ЦЕНТР., СТОПОРН. M10 × 1,5-10		

363. Комплекты можно приобрести только через отдел комплексных товаров.

114 (Дополнительное оборудование) Опоры полотняной жатки (башмаки для косилок серии M и серии M1/M2)

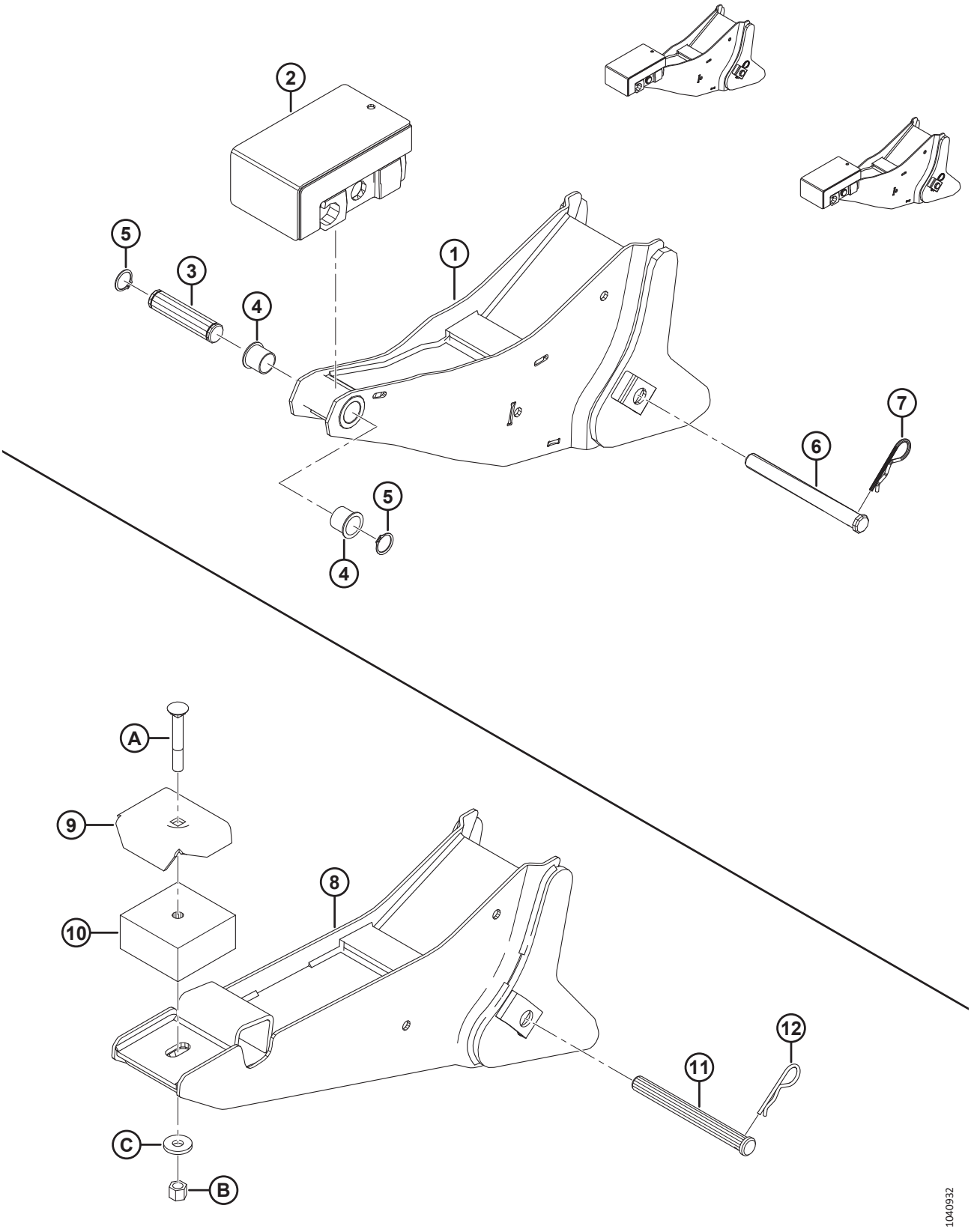

(ДОПОЛНИТЕЛЬНОЕ ОБОРУДОВАНИЕ) ОПОРЫ ПОЛОТНЯНОЙ ЖАТКИ (БАШМАКИ ДЛЯ КОСИЛОК СЕРИИ M И СЕРИИ M1/M2)

ПРИМЕЧАНИЕ:

На верхнем рисунке показаны опоры жатки серии M1/M2; на нижнем рисунке показаны опоры жатки серии M.

Ссылка	Номер детали	Описание	Кол-во	Серийный номер
	B7501	**КОМПЛЕКТ — КОМБАЙН D2, M1/M2 ДВОЙНОГО НАЗНАЧЕНИЯ** [364]		
1	310031	ОПОРА СВАРНАЯ, БАШМАК ЖАТКИ D2 [365]	2	
2	258703	УЗЕЛ — РЕЗИНОВЫЙ БЛОК, ГИБКИЙ [365]	2	
3	258318	ШТИФТ — ШАРНИР [365]	2	
4	206966	ВТУЛКА — ПЛАСТМАССОВАЯ, ФЛАНЦЕВАЯ, ПРОХОДНОЕ ОТВЕРСТИЕ 1 ДЮЙМ [365]	4	
5	18898	КОЛЬЦО — ВНЕШН. СТОПОРНОЕ [365]	4	
6	135408	ШТИФТ — С ОТВЕРСТИЕМ ПОД ШПЛИНТ [365]	2	
7	13125	ШТИФТ — ЧЕКА [365]	2	
8	163088	ОПОРА — ПОЛОТНЯНАЯ ЖАТКА, СВАРНАЯ [366]	2	
9	44575	ОПОРА [366]	2	
10	42498	НАКЛАДКА — РЕЗИНОВАЯ [366]	2	
11	135408	ШТИФТ — С ОТВЕРСТИЕМ ПОД ШПЛИНТ [366]	2	
12	13125	ШТИФТ — ЧЕКА [366]	2	
A	30849	БОЛТ – С КРУГЛОЙ ГОЛОВКОЙ, С КВАДРАТНЫМ ПОДГОЛОВНИКОМ 1/2-13 × 3,5; КЛАСС ПРОЧНОСТИ 5-AA1J [366]		
B	21389	ГАЙКА — ШЕСТИГРАННАЯ NYLOC 1/2-13 UNC GR8 AA1J [366]		
C	4761	ШАЙБА — ПЛОСКАЯ [366]		

364. Комплект двойного назначения для косилки M1/M2 (B7501) включает в себя детали опоры жатки серии M1/M2 (поз. № 1–7), перечисленные в этом разделе. За дополнительной информацией обращайтесь к разделу *115 (Дополнительное оборудование) Комплект двойного назначения — косилки серии M1/M2, страница 315*. Комплекты можно приобрести только через отдел комплексных товаров.
365. Только серия M1/M2.
366. Только серия M.

115 (Дополнительное оборудование) Комплект двойного назначения — косилки серии M1/M2

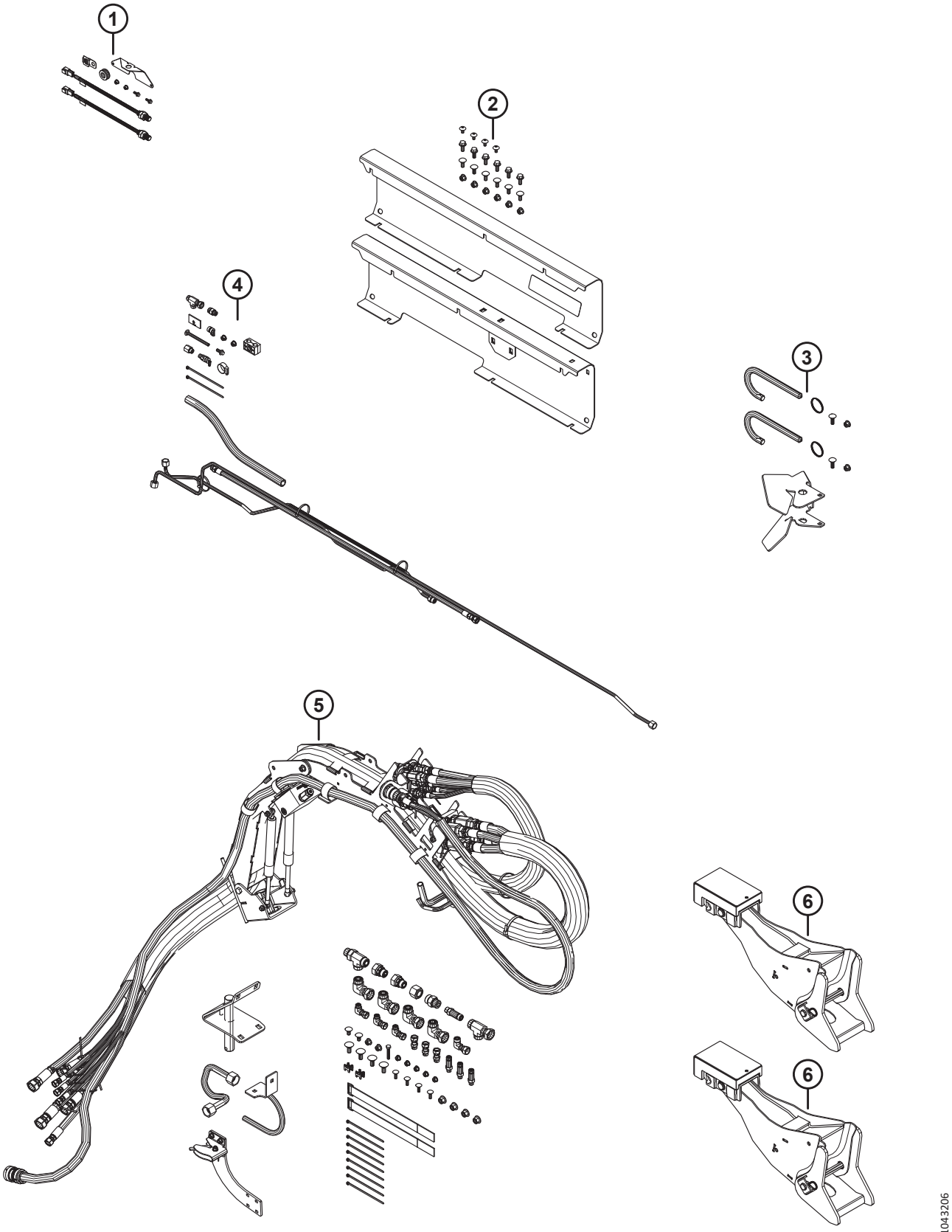

(ДОПОЛНИТЕЛЬНОЕ ОБОРУДОВАНИЕ) КОМПЛЕКТ ДВОЙНОГО НАЗНАЧЕНИЯ — КОСИЛКИ СЕРИИ M1/M2

Ссылка	Номер детали	Описание	Кол-во	Серийный номер
	B7501	**КОМПЛЕКТ — КОМБАЙН D2, ДВОЙНОГО НАЗНАЧЕНИЯ ДЛЯ M1/M2** [367]		
1	**Не продается отдельно**	**КОМПЛЕКТ — ДАТЧИКИ СКОРОСТИ** [368]	**1**	
2	**Не продается отдельно**	**КОМПЛЕКТ — КРЫШКИ ГИДРАВЛИЧЕСКОЙ ЛИНИИ** [369]	**1**	
3	**Не продается отдельно**	**КОМПЛЕКТ — СТОПОРНЫЕ ШТИФТЫ** [370] [371]	**1**	
4	**Не продается отдельно**	**КОМПЛЕКТ — ГИДРАВЛИЧЕСКОЕ ОБОРУДОВАНИЕ СЛИВА УТЕЧЕК** [372]	**1**	
5	**Не продается отдельно**	**КОМПЛЕКТ — РЫЧАГ УПРАВЛЕНИЯ ШЛАНГА** [373]	**1**	
6	**Не продается отдельно**	**КОМПЛЕКТ — ОПОРЫ ПОЛОТНЯНОЙ ЖАТКИ** [374]	**2**	

367. Комплект предназначен для преобразования сконфигурированной под комбайн полотняной жатки серии D2 для использования на косилке серии M1 или M2. Комплекты можно приобрести только через отдел комплексных товаров.
368. Детали для обслуживания см. в разделах *94 Электрооборудование — датчик скорости мотовила, страница 253* и *95 Электрооборудование — датчик скорости ножа, страница 255*.
369. Детали для обслуживания см. в разделе *87 Крышки гидравлической линии — центральные, серия M1/M2 (D225, D230, D235 и D241), страница 237*.
370. Детали для обслуживания см. в разделе
371. *103 Комплектация косилки — стопорные штифты серии D2 SP, страница 273*
372. Детали для обслуживания см. в разделах *104 Комплектация косилки — гидравлическое оборудование привода полотна, централизованная подача, слив утечек, страница 275* и *105 Комплектация косилки — гидравлическое оборудование привода полотна, выпуск слива утечек, страница 277*.
373. Детали для обслуживания см. в разделах *109 Комплектация косилки — гидравлическое оборудование серии M1/M2, рычаг и крепление опоры шланга, страница 293* и *111 Комплектация косилки — гидравлическое оборудование серии M1/M2, шланги и защелка (D225, D230, D235 и D241), страница 303*.
374. Детали для обслуживания см. в разделе *114 (Дополнительное оборудование) Опоры полотняной жатки (башмаки для косилок серии M и серии M1/M2), страница 313*.

116 (Опция) EasyMove™ — опорно-транспортный комплект, базовый комплект и стабилизирующие колеса

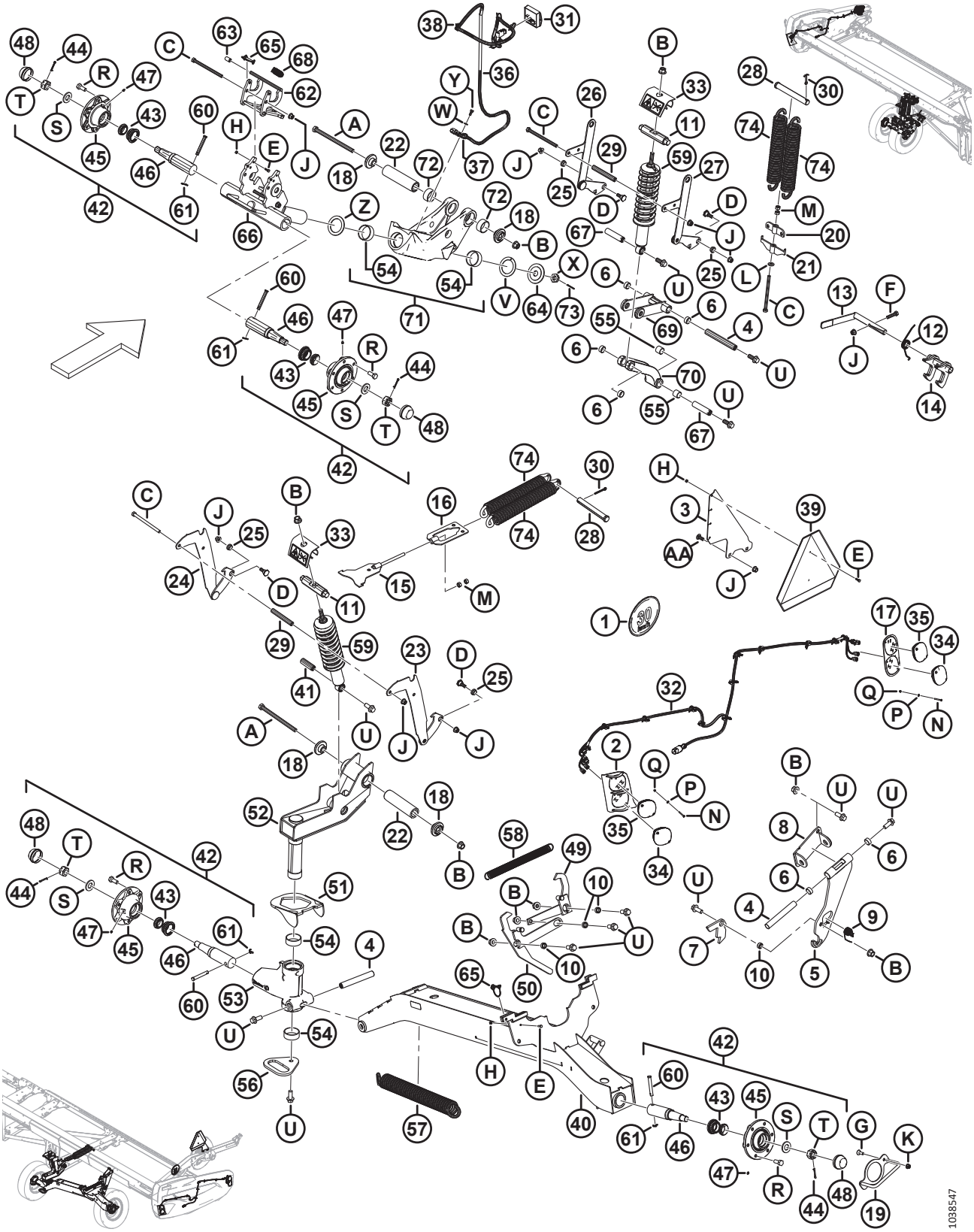

(ОПЦИЯ) EASYMOVE™ — ОПОРНО-ТРАНСПОРТНЫЙ КОМПЛЕКТ, БАЗОВЫЙ КОМПЛЕКТ И СТАБИЛИЗИРУЮЩИЕ КОЛЕСА

Ссылка	Номер детали	Описание	Кол-во	Серийный номер
	B6288	EASYMOVE™ МЕДЛЕННО ДВИЖУЩЕЕСЯ ТРАНСПОРТНОЕ СРЕДСТВО — СТАБИЛИЗИРУЮЩИЕ КОЛЕСА И БАЗОВЫЙ КОМПЛЕКТ [375]		
1	327561	КОМПЛЕКТ — НАКЛЕЙКИ, СКОБА SIS	1	
	193243	НАКЛЕЙКА — «SIS 30 КМ/Ч», МАЛЕНЬКАЯ	1	
	193241	НАКЛЕЙКА — «SIS, 30 КМ/Ч»	1	
	193240	НАКЛЕЙКА — «SIS 20 МИЛЬ/Ч», МАЛЕНЬКАЯ	1	
	193242	НАКЛЕЙКА — «SIS 20 МИЛЬ/Ч»	1	
2	327429	ОКАНТОВКА ФОНАРЯ — СВАРНАЯ, ЛЕВАЯ [376]	1	
	327179	ОКАНТОВКА ФОНАРЯ — СВАРНАЯ, ПРАВАЯ [376]	1	
3	327428	ПРОУШИНА	1	
4	316794	ШТИФТ	3	
5	316358	ОПОРА — В СБОРЕ [377]	1	
6	210690	ВТУЛКА — КОМПОЗИТНАЯ	6	
7	303961	ПЛАСТИНА — ЗАЩЕЛКА	1	
8	327704	ШАРНИР — СВАРНОЙ	1	
9	303379	ПРУЖИНА — КРУЧЕНИЯ	1	
10	252958	ПРОСТАВКА	4	
11	316284	ШТИФТ	2	
12	316119	ПРУЖИНА — КРУЧЕНИЯ	1	
13	316118	РУЧКА — В СБОРЕ	1	
	287701	РУКОЯТКА — РУЧКА	1	
14	316110	ЗАЩЕЛКА — СВАРНАЯ	1	
15	316096	ОПОРА — СВАРНАЯ	1	
16	316095	ОПОРА — СВАРНАЯ	1	
17	313406	ОКАНТОВКА — ЛЕВАЯ ПЕРЕДНЯЯ [376]	1	
	313425	ОКАНТОВКА — ПРАВАЯ ПЕРЕДНЯЯ [376]	1	
18	303839	ЛИТАЯ ДЕТАЛЬ — ПЛАСТИНА	4	
19	303766	РУЧКА — СВАРНАЯ	1	
20	303693	ОПОРА НАТЯЖНОЙ ПРУЖИНЫ — СВАРНАЯ	1	
21	303691	ОПОРА РЕГУЛИРОВОЧНОЙ ПРУЖИНЫ — СВАРНАЯ	1	
22	303525	ШТИФТ — ШАРНИР	2	
23	327756	ОПОРА, РЕГУЛИРОВКА ВЫСОТЫ — СВАРНАЯ, ПРАВАЯ	1	
24	327755	ОПОРА, РЕГУЛИРОВКА ВЫСОТЫ — СВАРНАЯ, ЛЕВАЯ	1	
25	303492	ВТУЛКА — КОМПОЗИТНАЯ	4	
26	303491	ОПОРА, РЕГУЛИРОВКА ВЫСОТЫ — СВАРНАЯ	1	
27	303486	ОПОРА, РЕГУЛИРОВКА ВЫСОТЫ — СВАРНАЯ	1	
28	292692	ШТИФТ — С ОТВЕРСТИЕМ ПОД ШПЛИНТ	2	

375. Комплекты можно приобрести только через отдел комплексных товаров.
376. Окантовки монтируются на боковых щитках жатки с использованием винта с плоской цилиндрической головкой (MD № 320154), плоской шайбы (MD № 18798) и шестигранной гайки Nyloc (MD № 197320).
377. В комплект входит опора (не продается отдельно) и две втулки из композитного материала (MD № 210690).

(ОПЦИЯ) EASYMOVE™ — ОПОРНО-ТРАНСПОРТНЫЙ КОМПЛЕКТ, БАЗОВЫЙ КОМПЛЕКТ И СТАБИЛИЗИРУЮЩИЕ КОЛЕСА

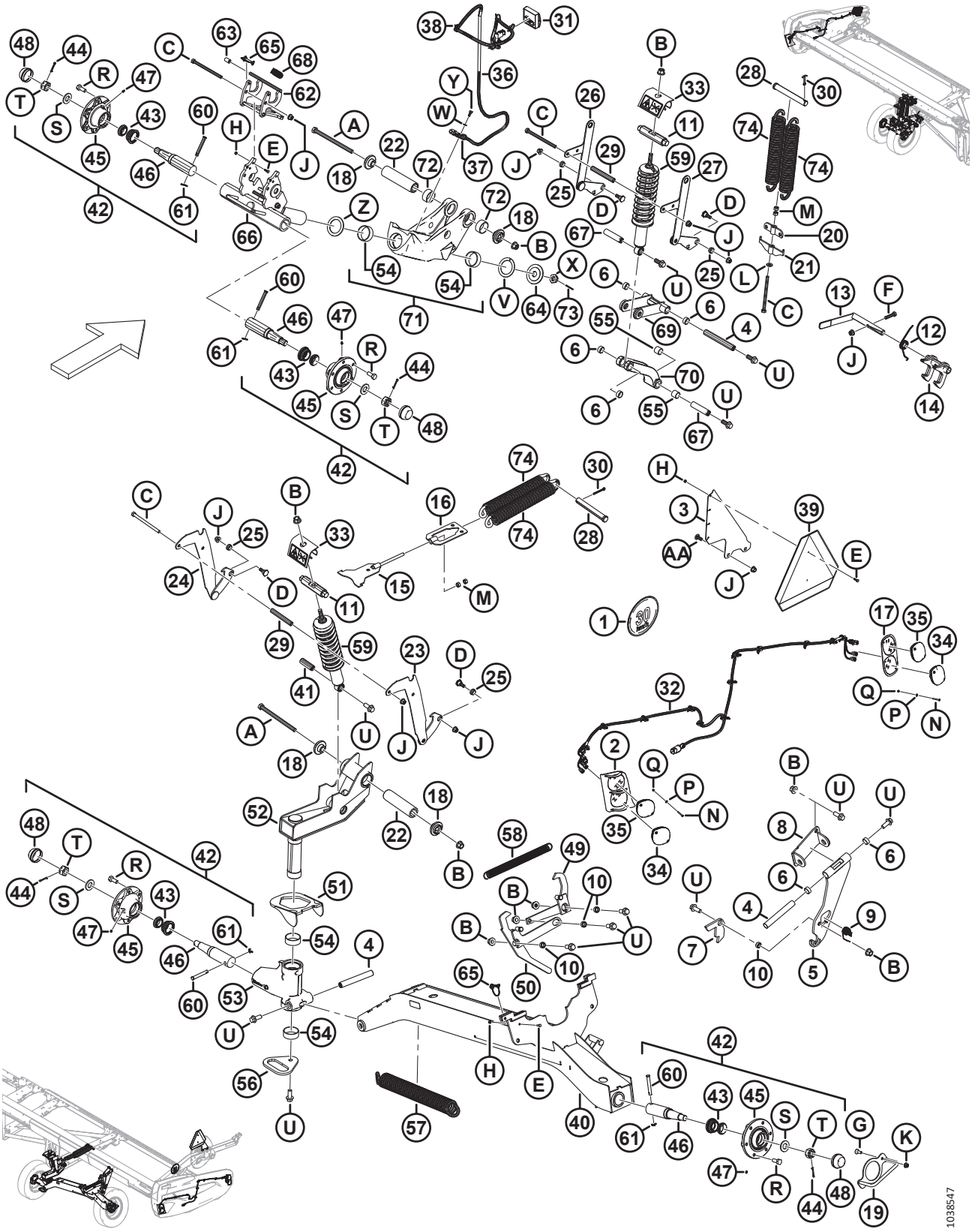

(ОПЦИЯ) EASYMOVE™ — ОПОРНО-ТРАНСПОРТНЫЙ КОМПЛЕКТ, БАЗОВЫЙ КОМПЛЕКТ И СТАБИЛИЗИРУЮЩИЕ КОЛЕСА

Ссылка	Номер детали	Описание	Кол-во	Серийный номер
29	210985	ПРОСТАВКА	2	
30	18609	ШТИФТ — ШПЛИНТ 1/4 ДИАМ. × 2 ОЦИНК.	2	
31	327255	МОДУЛЬ — ТРАНСПОРТИРОВОЧНЫЙ СВЕТОДИОД С ЛЕНТОЙ	1	
32	323049	ЖГУТ ПРОВОДОВ — ТРАНСПОРТИРОВОЧНЫЕ ВНЕШНИЕ ФОНАРИ	2	
33	327089	ЗАЩИТА ОТ РАССТЫКОВКИ — В СБОРЕ	2	
34	316044	ФОНАРЬ — КРАСНЫЙ	2	
35	284215	ФОНАРЬ — ОРАНЖЕВЫЙ	4	
36	284548	ЖГУТ ПРОВОДОВ — ТРАНСПОРТИРОВОЧНАЯ ВНЕШНЯЯ ОПОРА	1	
37	135716	ХОМУТ — ИЗОЛИРОВАННЫЙ, 5/8 ДЮЙМА	1	
38	21763	КРЕПЛЕНИЕ — СТЯЖКА ПЛАСТИКОВАЯ ЧЕРНАЯ	7	
39	21032	ЗНАК МДТ — МЕТАЛЛ И ОТРАЖАТЕЛЬ	1	
40	327786	ОПОРА, ОСЬ — СВАРНАЯ	1	
41	316793	ШТИФТ	1	
42	316330	СТУПИЦА — В СБОРЕ [378]	4	
43	316851	КОМПЛЕКТ — ПОДШИПНИК КОЛЕСА [379]	4	
44	18608	ШТИФТ — ШПЛИНТ 3/16 ДИАМ. × 1,5 ОЦИНК.	4	
45	316847	СТУПИЦА	4	
46	316848	ШПИНДЕЛЬ	4	
47	18671	ФИТИНГ — СМАЗОЧН. 1/4, 28 АМЕР. УНИФ. МЕЛК. РЕЗЬБА	4	
48	30520	КОЛПАЧОК — ПЫЛЕЗАЩИТНЫЙ	4	
49	327751	РЫЧАГ — СВАРНОЙ	1	
50	327749	РЫЧАГ — СВАРНОЙ	1	
51	303832	КРЮК — СВАРНОЙ	1	
52	327672	ШАРНИР — В СБОРЕ	1	
53	303380	УЗЕЛ — ОПОРА, ШАРНИР [380]	1	
54	210661	ВТУЛКА — КОМПОЗИТНАЯ	4	
55	133992	ВТУЛКА — КОМПОЗИТНАЯ	6	
56	303033	ПЛАСТИНА — РУЧКА	1	
57	303021	ПРУЖИНА — РАСТЯЖЕНИЯ	1	
58	247222	ПРУЖИНА — РАСТЯЖЕНИЯ	1	
59	**327798**	**АМОРТИЗАТОР — ЖАТКИ** [381]	**2**	
60	101007	ШТИФТ — С ОТВЕРСТИЕМ ПОД ШПЛИНТ	4	
61	18648	ШТИФТ — ШПЛИНТ 3/16 ДИАМ. × 1,25 ОЦИНК.	4	
62	327535	ЗАЩЕЛКА — В СБОРЕ [382]	1	
63	327534	РУКОЯТКА — РУЧКА	1	

378. Ступица в сборе включает шплинт (MD № 18608), смазочный фитинг (MD № 18671),шесть колесных болтов (MD № 18916), пылезащитный колпачок (MD № 30520),ступицу (MD № 316847), шпиндель (MD № 316848), комплект подшипников колеса (MD № 316851),корончатую гайку (MD № 316859), и шайбу (MD № 316860).
379. В комплект входят подшипники (не продается отдельно) и уплотнение (не продается отдельно).
380. Узел опоры шарнира включает две втулки из композитного материала (MD № 210661) и две втулки из композитного материала (MD № 133992).
381. Амортизатор включает в себя втулку из композитного материала (MD № 133992).
382. В комплект входит защелка (не продается отдельно) и ручка (MD № 327534).

(ОПЦИЯ) EASYMOVE™ — ОПОРНО-ТРАНСПОРТНЫЙ КОМПЛЕКТ, БАЗОВЫЙ КОМПЛЕКТ И СТАБИЛИЗИРУЮЩИЕ КОЛЕСА

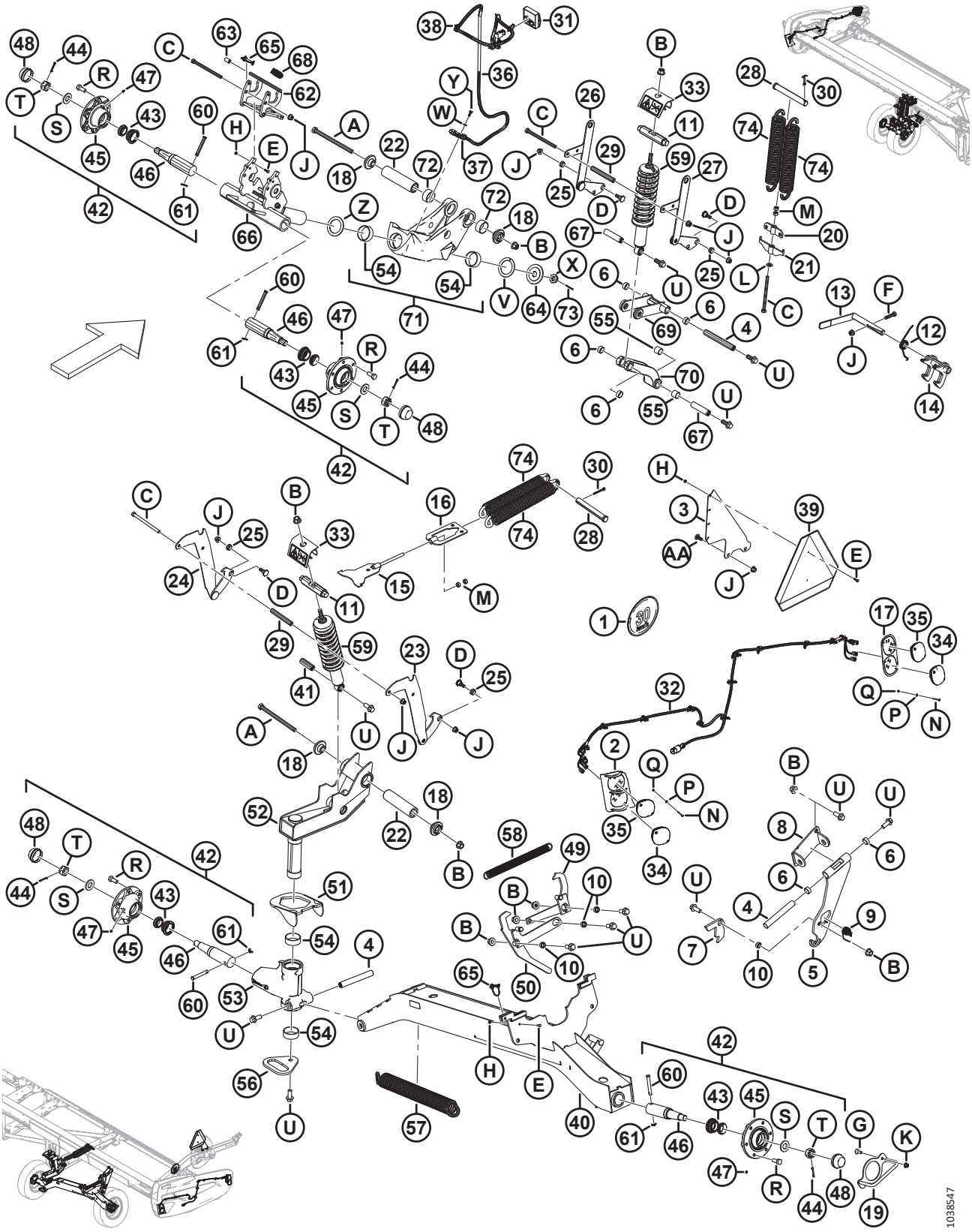

(ОПЦИЯ) EASYMOVE™ — ОПОРНО-ТРАНСПОРТНЫЙ КОМПЛЕКТ, БАЗОВЫЙ КОМПЛЕКТ И СТАБИЛИЗИРУЮЩИЕ КОЛЕСА

Ссылка	Номер детали	Описание	Кол-во	Серийный номер
64	327745	ДИСК	1	
65	320205	ШТИФТ — ШТИФТ С ЧЕКОЙ 5/16 ДЮЙМА × 1,75 ДЮЙМ. ОПОРА СО СТРАХОВОЧНОЙ ЦЕПОЧКОЙ	2	
66	327716	ШПИНДЕЛЬ — СВАРНОЙ	1	
67	316293	ШТИФТ	2	
68	303898	ПРУЖИНА — РАСТЯЖЕНИЯ	1	
69	327738	ОПОРА РЫЧАГА — В СБОРЕ [383]	1	
70	303341	ЛИТАЯ ОПОРА — В СБОРЕ [384]	1	
71	303283	ШАРНИР — В СБОРЕ [385]	2	
72	327600	ВТУЛКА — КОМПОЗИТНАЯ	4	
73	18607	ШТИФТ — ШПЛИНТ 5/32 ДИАМ. × 1,5 ОЦИНК.	1	
74	144724	ПРУЖИНА — РАСТЯЖЕНИЯ	4	
	316649	НАКЛЕЙКА — НАСТРОЙКА ВЫСОТЫ, ЛЕВАЯ	1	
	316639	НАКЛЕЙКА — НАСТРОЙКА ВЫСОТЫ, ПРАВАЯ	1	
	327086	НАКЛЕЙКА — ВЫБРОС ЭНЕРГИИ	2	
	165524	ОТРАЖАТЕЛЬ — КРАСНЫЙ	2	
	302204	**НАКЛЕЙКА — «ЗАКОНОПРОЕКТ 65 ШТАТА КАЛИФОРНИЯ»**	**1**	
A	320011	БОЛТ — С ШЕСТИГР. ГОЛОВКОЙ, M16 × 2 × 240-10.9-ЦИНК		
B	136440	ГАЙКА — ФЛАНЦЕВАЯ, ШЕСТИГРАННАЯ, СТОПОРН., M16 × 2-10-AA1J		
C	252272	БОЛТ — С ШЕСТИГР. ГОЛОВКОЙ, РЕЗЬБА ПО ВСЕЙ ДЛИНЕ M12 × 1,75 × 180-10.9-ЦИНК		
D	303251	БОЛТ — 19 ММ, С БУРТИКОМ M12 СПЕЦ.		
E	184646	БОЛТ — С ШЕСТИГР. ГОЛОВКОЙ, РЕЗЬБА ПО ВСЕЙ ДЛИНЕ M6 × 1 × 20-8.8-AA1J		
F	152779	БОЛТ — С ШЕСТИГР. ГОЛОВКОЙ, M12 × 1,75 × 55-8.8-AA1J		
G	136857	ВИНТ — С ВНУТРЕННИМ ШЕСТИГРАННИКОМ В ПОТАЙНОЙ ГОЛОВКЕ, РЕЗЬБА ПО ВСЕЙ ДЛИНЕ M10 × 1,5 × 30-ЦИНК		
H	136773	ГАЙКА — ШЕСТИГРАННАЯ, ЦЕНТР., СТОПОРН. M6 × 1-8-AA1J		
J	136431	ГАЙКА — ШЕСТИГР., ФЛАНЦ., ЦЕНТР., СТОПОРН. M12 × 1,75-10		
K	135799	ГАЙКА — ШЕСТИГР., ФЛАНЦ., ЦЕНТР., СТОПОРН. M10 × 1,5-10		
L	135369	ШАЙБА — ЗАКАЛ. ASTM F436 1/2		
M	135156	ГАЙКА — ШЕСТИГРАННАЯ M12 × 1,75-10-AA1J		
N	320154	ВИНТ — С ПЛОСК. ЦИЛИНДР. ГОЛ. DIN 7985 M4 × 0,7 × 35-4.8-ЦИНК, ЧЕРНЫЙ		
P	18798	ШАЙБА — ПЛОСКАЯ SAE ВД 7/32 × НД 7/16 ДЮЙМА, AA1J		

383. В комплект входит опора рычага (не продается отдельно) и две втулки из композитного материала (MD № 210690).
384. В комплект входит опора (не продается отдельно), две втулки из композитного материала (MD № 133992) и две втулки из композитного материала (MD № 210690).
385. В комплект шарнира входит шарнир (не продается отдельно), две втулки из композитного материала (MD № 210661) и две втулки из композитного материала (MD № 327600).

(ОПЦИЯ) EASYMOVE™ — ОПОРНО-ТРАНСПОРТНЫЙ КОМПЛЕКТ, БАЗОВЫЙ КОМПЛЕКТ И СТАБИЛИЗИРУЮЩИЕ КОЛЕСА

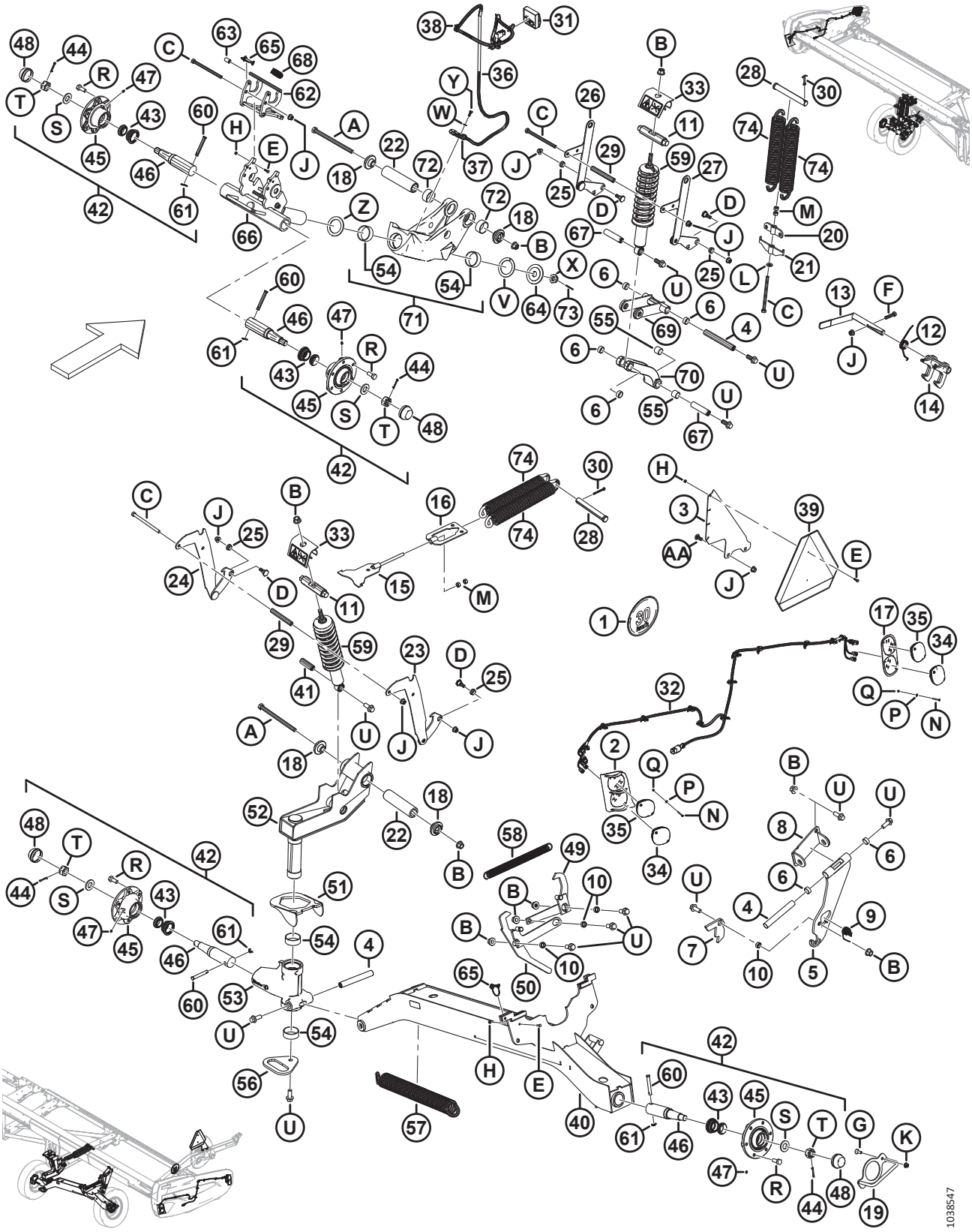

(ОПЦИЯ) EASYMOVE™ — ОПОРНО-ТРАНСПОРТНЫЙ КОМПЛЕКТ, БАЗОВЫЙ КОМПЛЕКТ И СТАБИЛИЗИРУЮЩИЕ КОЛЕСА

Ссылка	Номер детали	Описание	Кол-во	Серийный номер
Q	197320	ГАЙКА — ШЕСТИГРАННАЯ NYLOC M4 × 0,7-8-AA1J		
R	18916	БОЛТ — 90° КОЛЕСНЫЙ 9/16 NF × 1,75 OL - AA1J		
S	316860	ШАЙБА		
T	316859	ГАЙКА — КОРОНЧАТАЯ		
U	320060	БОЛТ — ФЛАНЦЕВЫЙ, С ШЕСТИГР. ГОЛОВКОЙ, РЕЗЬБА ПО ВСЕЙ ДЛИНЕ M16 × 2 × 40-10.9-ЦИНК		
V	210918	ШАЙБА — УПОРНАЯ		
W	184708	ШАЙБА — ПЛОСКАЯ M8-200HV-AA1J		
X	136446	ГАЙКА — ШЕСТИГРАННАЯ СО ШЛИЦЕМ, МЕЛКАЯ РЕЗЬБА, M24 × 1,5-СПЕЦ.-22HA-ЦИНК		
Y	30715	БОЛТ — С ШЕСТИГР. ГОЛОВКОЙ, РЕЗЬБА ПО ВСЕЙ ДЛИНЕ M8 × 1,25 × 20-8.8-AA1J		
Z	327710	ШАЙБА — УПОРНАЯ		
AA	152702	БОЛТ — С ПОЛУКРУГЛОЙ ГОЛОВКОЙ И КВАДРАТНЫМ ПОДГОЛОВКОМ, M12 × 1,75 × 30-8.8-AA1J		

117 (Опция) EasyMove™ — опорно-транспортный комплект, колеса, шины и жесткие сцепки

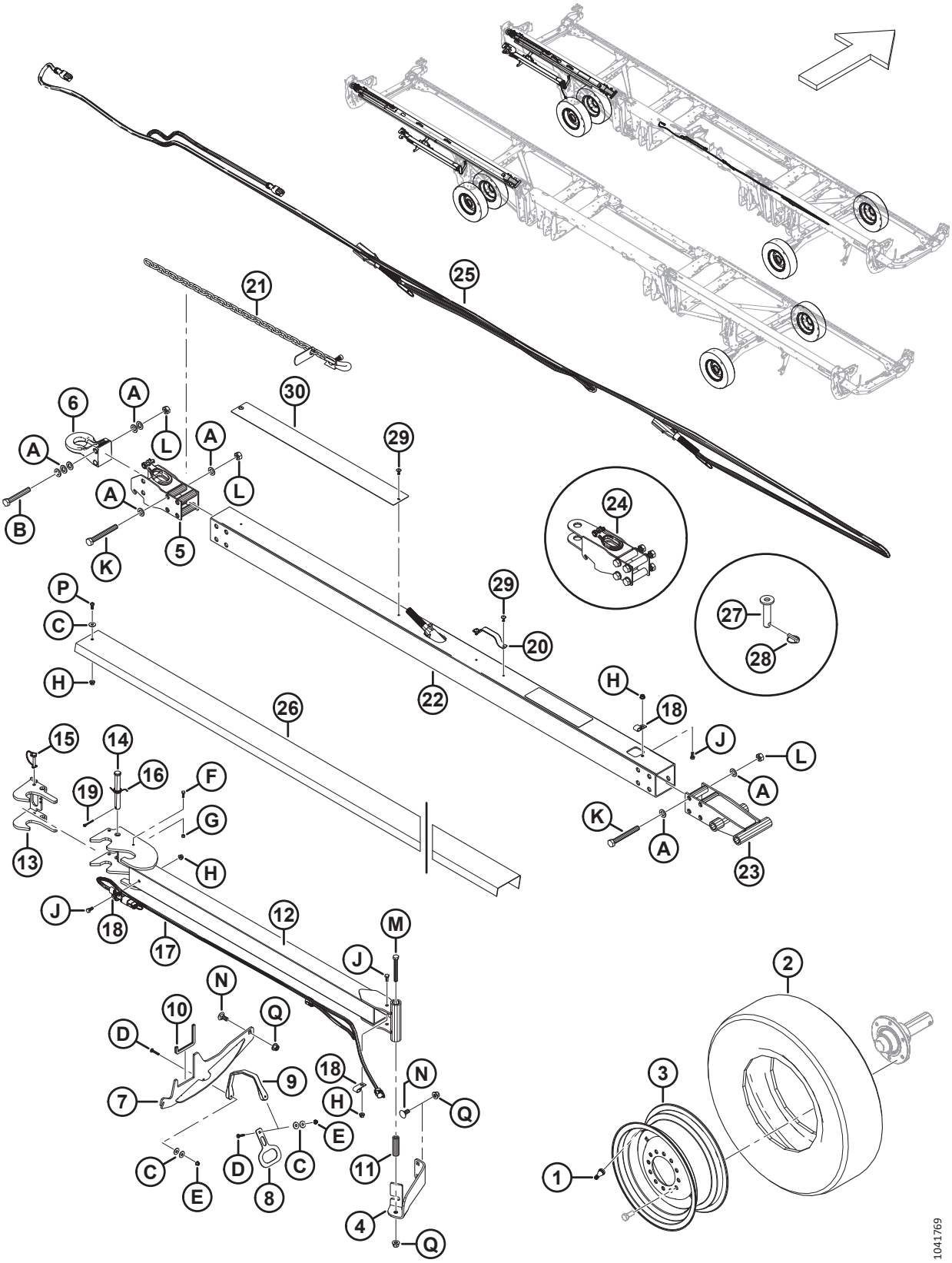

(ОПЦИЯ) EASYMOVE™ — ОПОРНО-ТРАНСПОРТНЫЙ КОМПЛЕКТ, КОЛЕСА, ШИНЫ И ЖЕСТКИЕ СЦЕПКИ

Ссылка	Номер детали	Описание	Кол-во	Серийный номер
	B7398	**ОПОРНО-ТРАНСПОРТНЫЙ КОМПЛЕКТ EASYMOVE™ — КОЛЕСА И ШИНЫ** [386]		
1	230968	ШТОК — НИППЕЛЬ ШИНЫ В СБОРЕ № TR-416	2	
2	**327808**	**ШИНА — ST 225/75 R15 LRF**	**2**	
3	**327807**	**КОЛЕСО — 15 × 6 БЕЛОЕ** [387]	**2**	
	144531	КОЛЕСО — 15 × 6 LB [388]	**ПРИ НЕОБХОДИМОСТИ**	
	327802	**НАКЛЕЙКА — ДАВЛЕНИЕ В ШИНАХ, 655 КПА (95 ФУНТОВ/КВ. ДЮЙМ)** [389]	**2**	
	327717	НАКЛЕЙКА — ДАВЛЕНИЕ В ШИНАХ**, 552 КПА (80 ФУНТОВ/КВ. ДЮЙМ)** [390]	**ПРИ НЕОБХОДИМОСТИ**	
	C2173	**ОПОРНО-ТРАНСПОРТНЫЙ КОМПЛЕКТ EASYMOVE™ — ДЛИННОЕ ДЫШЛО** [386]		
	B7392	ОПОРНО-ТРАНСПОРТНЫЙ КОМПЛЕКТ EASYMOVE™ — ДЛИННОЕ ДЫШЛО [386]		
4	327649	УГОЛОК — ОПОРНЫЙ	1	
5	327694	СЦЕПКА — ОСНОВАНИЕ	1	
6	113566	СЦЕПКА — ОСЬ	1	
7	327771	СВАРНАЯ — ОПОРА	1	
8	327304	ПЛАСТИНА — РУЧКА	1	
9	193187	РЕМЕНЬ — РЕЗИНОВЫЙ	1	
10	141220	УПЛОТНЕНИЕ — ДЛЯ КРОМОК	1	
11	327294	ТРУБА	1	
12	327740	СЦЕПКА, УДЛИНЕНИЕ — СВАРНОЕ	1	
13	327739	ЗАЩЕЛКА — СВАРНАЯ	1	
14	320213	ШТИФТ — С ОТВЕРСТИЕМ ПОД ШПЛИНТ	1	
15	320205	ШТИФТ — ШТИФТ С ЧЕКОЙ 5/16 ДЮЙМА × 1,75 ДЮЙМ. ОПОРА СО СТРАХОВОЧНОЙ ЦЕПОЧКОЙ	1	

386. Комплекты можно приобрести только через отдел комплексных товаров.
387. Колесо MD № 327807 используется с шиной MD № 327808.
388. Колесо MD № 144531 остается в доступе в качестве детали для обслуживания для замененной шины MD № 230483. Колесо MD № 144531 **НЕ** входит в комплект шин MD № B7398.
389. Наклейка с обозначением давления в шинах MD № 327802 (655 кПа [95 фунтов/кв. дюйм]) используется с шиной MD № 327808.
390. Наклейка с обозначением давления в шинах MD № 327717 (552 кПа [80 фунтов/кв. дюйм]) остается доступной в качестве детали для обслуживания замененной шины MD № 230483.

(ОПЦИЯ) EASYMOVE™ — ОПОРНО-ТРАНСПОРТНЫЙ КОМПЛЕКТ, КОЛЕСА, ШИНЫ И ЖЕСТКИЕ СЦЕПКИ

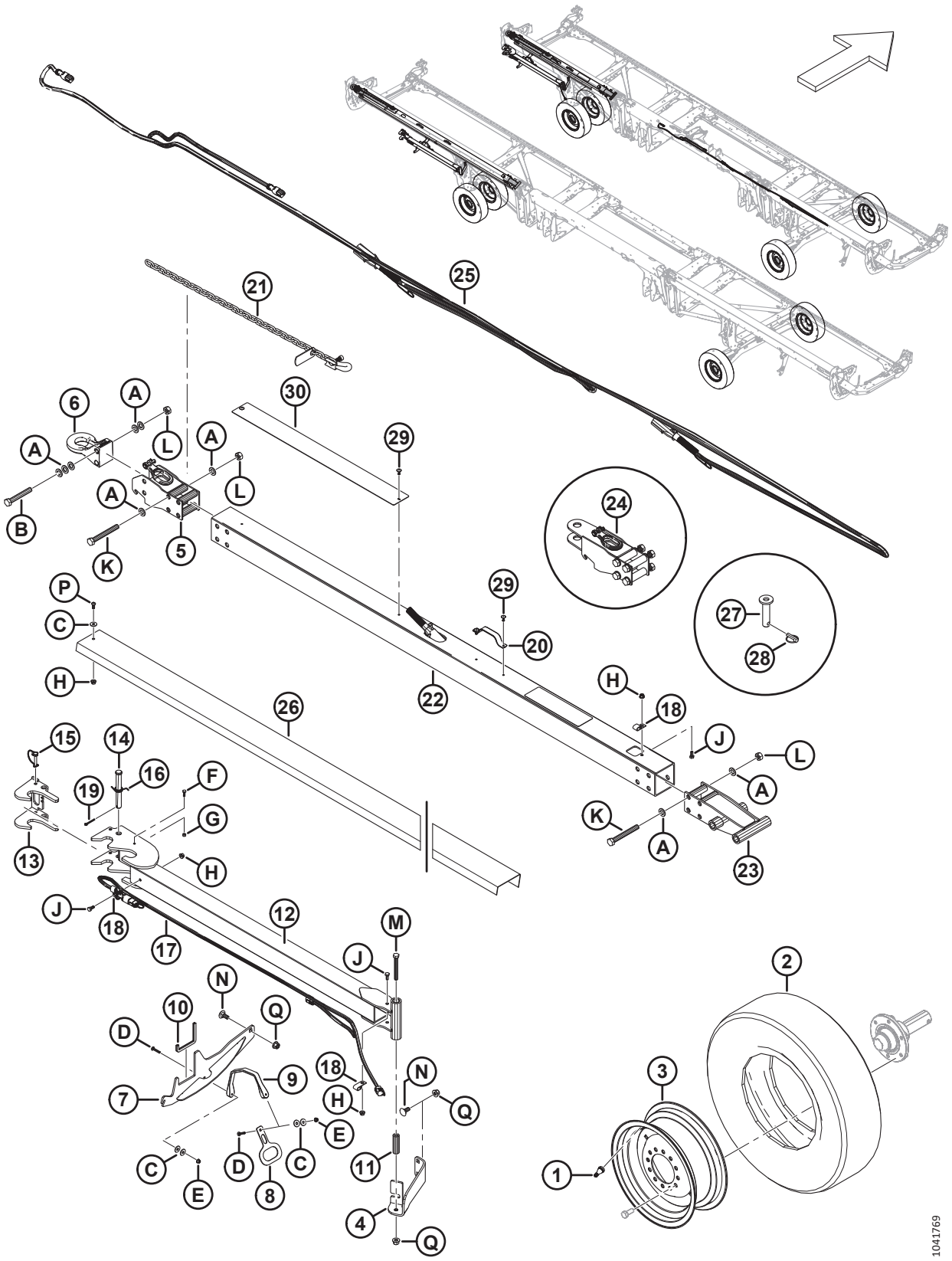

(ОПЦИЯ) EASYMOVE™ — ОПОРНО-ТРАНСПОРТНЫЙ КОМПЛЕКТ, КОЛЕСА, ШИНЫ И ЖЕСТКИЕ СЦЕПКИ

Ссылка	Номер детали	Описание	Кол-во	Серийный номер
16	303169	ПРУЖИНА — КРУЧЕНИЯ	1	
17	284549	ЖГУТ ПРОВОДОВ — ТРАНСПОРТИРОВОЧНАЯ ВНЕШНЯЯ СЦЕПКА	1	
18	39272	ЗАЖИМ — ИЗОЛИРОВАННЫЙ	3	
19	18608	ШТИФТ — ШПЛИНТ 3/16 ДИАМ. × 1,5 ОЦИНК.	1	
20	327563	РУЧКА	2	
21	327532	ЦЕПЬ — ПРЕДОХРАНИТЕЛЬНАЯ	1	
22	327696	ТРУБА — СЦЕПКА, ДЛИННАЯ	1	
23	327692	СЦЕПКА, КОНЕЦ — СВАРНОЙ	1	
24	327664	УЗЕЛ — ВИЛКА СЦЕПКИ	1	
25	284550	ЖГУТ ПРОВОДОВ — ТРАНСПОРТНЫЕ ФОНАРИ	1	
26	327817	ОПОРА — ШВЕЛЛЕР, ДЛИННЫЙ	1	
27	118239	ШТИФТ — СЦЕПКА	1	
28	113561	ШТИФТ — ШТИФТ С ЧЕКОЙ	1	
29	320039	ЗАКЛЕПКА — ВЫТЯЖНАЯ 4,8 ММ × 27,2 ММ		
30	327659	ПЛАСТИНА — ПРОТИВОИЗНОСНАЯ	1	
	327588	НАКЛЕЙКА — РИСК ПОВРЕЖДЕНИЯ СЦЕПКИ	1	
A	184717	ШАЙБА — ПЛОСКАЯ СТАНД. M16-200HV-AA1J		
B	**184679**	**БОЛТ — С ШЕСТИГР. ГОЛОВКОЙ, M16 × 2 × 110-10.9-AA1J**		
C	184709	ШАЙБА — ПЛОСКАЯ, БОЛЬШАЯ M8-200HV		
D	184643	БОЛТ — УКОРОЧЕННЫЙ С ПОЛУКРУГЛОЙ ГОЛОВКОЙ И КВАДРАТНЫМ ПОДГОЛОВКОМ, M6 × 1,0 × 35-8.8-AA1J		
E	152668	ГАЙКА — ШЕСТИГР., ФЛАНЦ., ЦЕНТР., СТОПОРН. M6 × 1-8		
F	184646	БОЛТ — С ШЕСТИГР. ГОЛОВКОЙ, РЕЗЬБА ПО ВСЕЙ ДЛИНЕ M6 × 1 × 20-8.8-AA1J		
G	136773	ГАЙКА — ШЕСТИГРАННАЯ, ЦЕНТР., СТОПОРН. M6 × 1-8-AA1J		
H	135337	ГАЙКА — ФЛАНЦЕВАЯ, ШЕСТИГРАННАЯ, СТОПОРН., M8 × 1,25-8-AA1J		
J	30715	БОЛТ — С ШЕСТИГР. ГОЛОВКОЙ, РЕЗЬБА ПО ВСЕЙ ДЛИНЕ M8 × 1,25 × 20-8.8-AA1J		
K	320219	БОЛТ — С ШЕСТИГР. ГОЛОВКОЙ, M16 × 2 × 130-12.9-ЦИНК		
L	320208	ГАЙКА — ШЕСТИГРАННАЯ, ВЕРХН., СТОПОРНАЯ M16 × 2-12-ЦИНК		
M	184672	БОЛТ — С ШЕСТИГР. ГОЛОВКОЙ, M12 × 1,75 × 100-10.9-AA1J		
N	184667	БОЛТ — С ПОЛУКРУГЛОЙ ГОЛОВКОЙ И КВАДРАТНЫМ ПОДГОЛОВКОМ, M12 × 1,75 × 30-8.8-ЦИНК		
P	320176	ВИНТ — С ВНУТРЕННИМ ШЕСТИГРАННИКОМ В ПОЛУКРУГЛОЙ ГОЛОВКЕ M8 × 1,25 × 20-10.9-AA1J		
Q	136431	ГАЙКА — ШЕСТИГР., ФЛАНЦ., ЦЕНТР., СТОПОРН. M12 × 1,75-10		

118 (Дополнительно) Концевые штанги валкового дефлектора

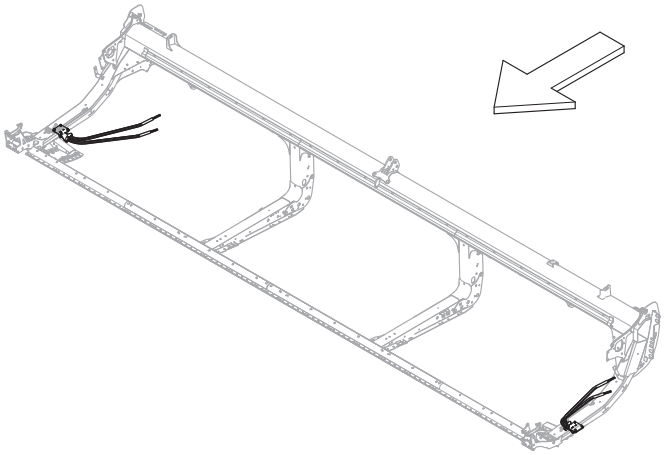

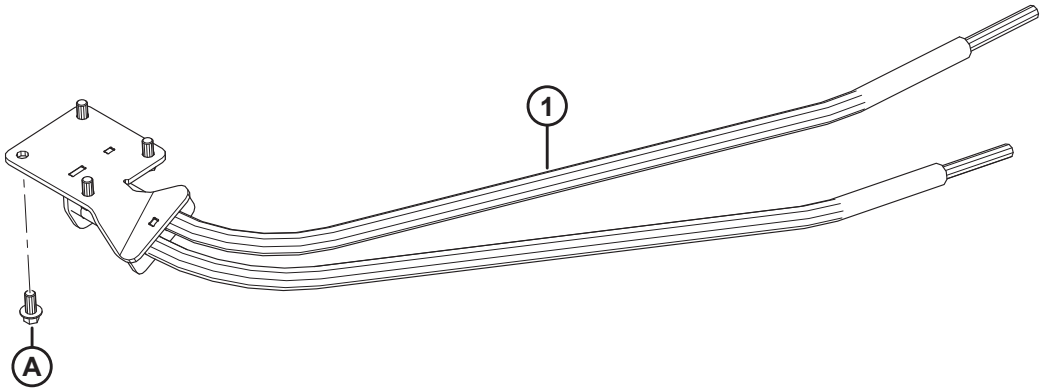

1041520

(ДОПОЛНИТЕЛЬНО) КОНЦЕВЫЕ ШТАНГИ ВАЛКОВОГО ДЕФЛЕКТОРА

Ссылка	Номер детали	Описание	Кол-во	Серийный номер
	B6447	КОМПЛЕКТ — КОНЦЕВАЯ ШТАНГА ВАЛКОВОГО ДЕФЛЕКТОРА, ЛЕВАЯ [391]		
	B6448	КОМПЛЕКТ — КОНЦЕВАЯ ШТАНГА ВАЛКОВОГО ДЕФЛЕКТОРА, ПРАВАЯ [392]		
1	289566	СВАРНАЯ КОНЦЕВАЯ ШТАНГА ДЕФЛЕКТОРА — ЛЕВАЯ	1	
	289567	СВАРНАЯ КОНЦЕВАЯ ШТАНГА ДЕФЛЕКТОРА — ПРАВАЯ	1	
A	136399	БОЛТ — ФЛАНЦЕВЫЙ, С ШЕСТИГР. ГОЛОВКОЙ, РЕЗЬБА ПО ВСЕЙ ДЛИНЕ M12 × 1,75 × 25-8.8-AA1J		

391. Комплект левой концевой штанги валкового дефлектора (MD № B6447) включает в себя одну левую концевую штангу дефлектора (MD № 289566), крепеж и инструкции. Комплекты можно приобрести только через отдел комплексных товаров.
392. Комплект правой концевой штанги валкового дефлектора (MD № B6448) включает в себя одну правую концевую штангу дефлектора (MD № 289567), крепеж и инструкции. Комплекты можно приобрести только через отдел комплексных товаров.

119 (Опция) Копирующие делители культуры

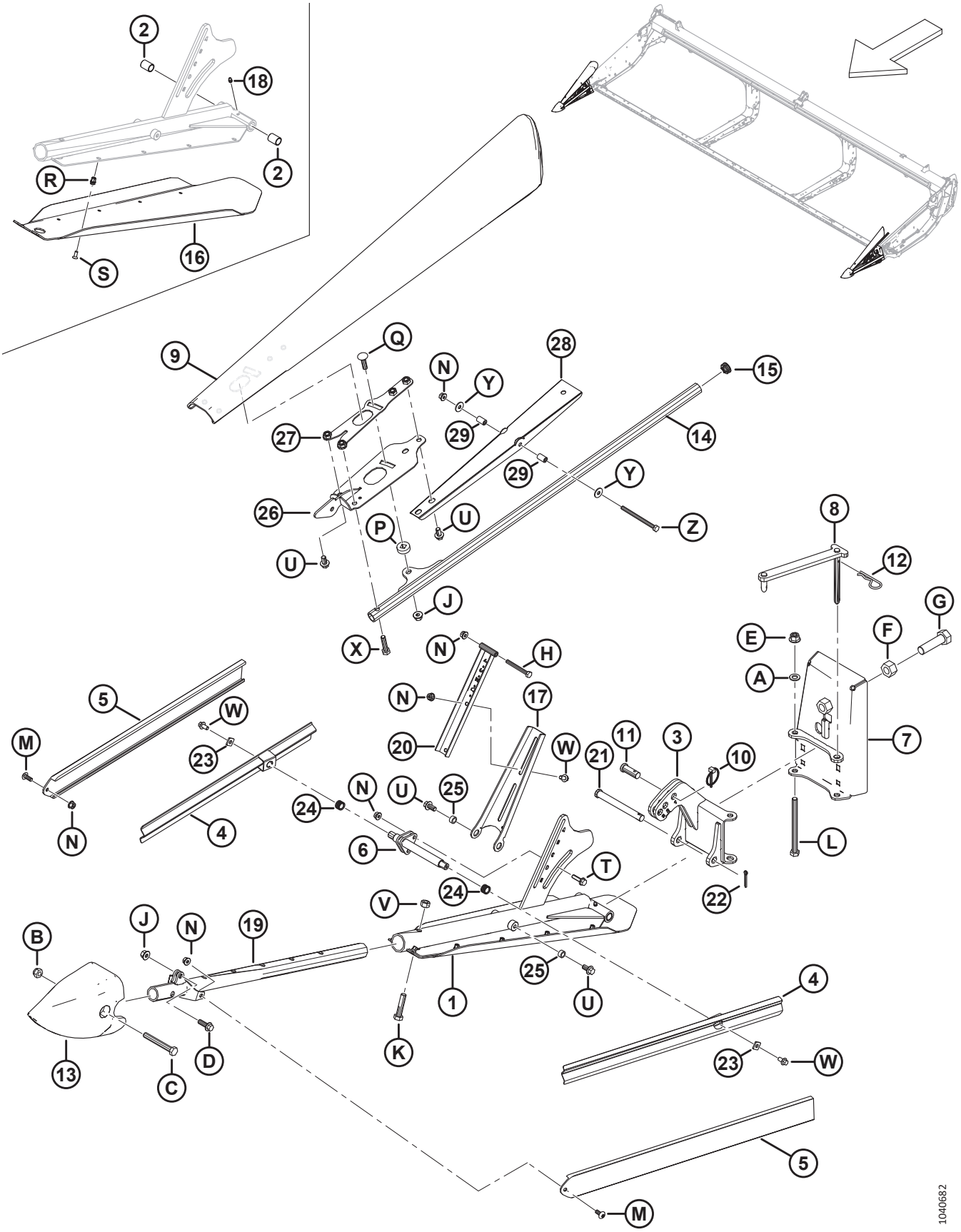

(ОПЦИЯ) КОПИРУЮЩИЕ ДЕЛИТЕЛИ КУЛЬТУРЫ

Ссылка	Номер детали	Описание	Кол-во	Серийный номер
	B7346	КОМПЛЕКТ — ДЕЛИТЕЛИ, ФЛОТАЦ.[393]		
1	360072	УЗЕЛ — ЛЕВАЯ ОПОРА БАШМАКА [394]	1	
	360114	УЗЕЛ — ПРАВАЯ ОПОРА БАШМАКА [395]	1	
2	258391	ВТУЛКА	4	
3	360079	СВАРНАЯ ПЕТЛЯ — ЛЕВАЯ	1	
	360119	СВАРНАЯ ПЕТЛЯ — ПРАВАЯ	1	
4	360077	НАПРАВЛЯЮЩАЯ — СВАРНОЙ ДЕФЛЕКТОР	4	
5	360122	ДЕФЛЕКТОР — ШТАМПОВАННЫЙ	4	
6	360106	СВАРНАЯ — БОКОВАЯ ОПОРА	2	
7	360069	СВАРНАЯ ЗАДНЯЯ ПЛАСТИНА — ЛЕВАЯ	1	
	360134	СВАРНАЯ ЗАДНЯЯ ПЛАСТИНА — ПРАВАЯ	1	
8	360004	СВАРНОЕ СОЕДИНЕНИЕ — ЛЕВОЕ	1	
	360168	СВАРНОЕ СОЕДИНЕНИЕ — ПРАВОЕ	1	
9	360723	ДЕФЛЕКТОР — ЛЕВЫЙ	1	
	360939	КОМПЛЕКТ — ДЕФЛЕКТОР, ЛЕВЫЙ [396]	A/R	
	360848	ДЕФЛЕКТОР — ПРАВЫЙ	1	
	360940	КОМПЛЕКТ — ДЕФЛЕКТОР, ПРАВЫЙ [397]	A/R	
10	102264	ШТИФТ — ШТИФТ С ЧЕКОЙ 3/16 × 1 9/16 ДЮЙМА	2	
11	18619	ШТИФТ — С ОТВЕРСТИЕМ ПОД ШПЛИНТ	2	
12	13125	ШТИФТ — ЧЕКА	2	
13	313461	КОНУС — ДЕЛИТЕЛЬ	2	
14	360103	ТРУБКА — СВАРН.	2	
15	335301	ЗАГЛУШКА — ПЛАСТМАССОВАЯ САМОФИКСИРУЮЩАЯСЯ	2	
16	340212	БАШМАК — ЛЕВ.	1	
	340210	БАШМАК — ПРАВ.	1	
17	360110	ОПОРА — ЛЕВ. ВЕРХ. ДЕФЛЕКТОР	1	
	360120	ОПОРА — ПРАВ. ВЕРХ. ДЕФЛЕКТОР	1	
18	18671	ФИТИНГ — СМАЗОЧН. 1/4-28 UNF	2	
19	360076	СВАРН. ОПОРА — ПЕРЕДН.	2	

393. Комплекты можно приобрести только через отдел комплексных товаров.
394. Включает левую сварную опору (не продается отдельно), левый башмак (MD № 340212), смазочный фитинг (MD № 18671), две втулки (MD № 258391), десять винтов (MD № 320220) и десять заклепочных гаек (MD № 320404).
395. Включает правую сварную опору (не продается отдельно), правый башмак (MD № 340210), смазочный фитинг (MD № 18671), две втулки (MD № 258391), десять винтов (MD № 320220) и десять заклепочных гаек (MD № 320404).
396. Комплект левого дефлектора используется для обслуживания замененного левого дефлектора (MD № 360095). В комплект входит швеллер дефлектора (MD № 360850), левый фиксатор (MD № 360734), левый дефлектор (MD № 360723), левая опора (MD № 360720), две шарнирные трубки (MD № 360847), крепеж и инструкция.
397. Комплект правого дефлектора используется для обслуживания замененного правого дефлектора (MD № 360081). В комплект входит швеллер дефлектора (MD № 360850), правый фиксатор (MD № 360863), правый дефлектор (MD № 360848), правая опора (MD № 360862), две шарнирные трубки (MD № 360847), крепеж и инструкция.

(ОПЦИЯ) КОПИРУЮЩИЕ ДЕЛИТЕЛИ КУЛЬТУРЫ

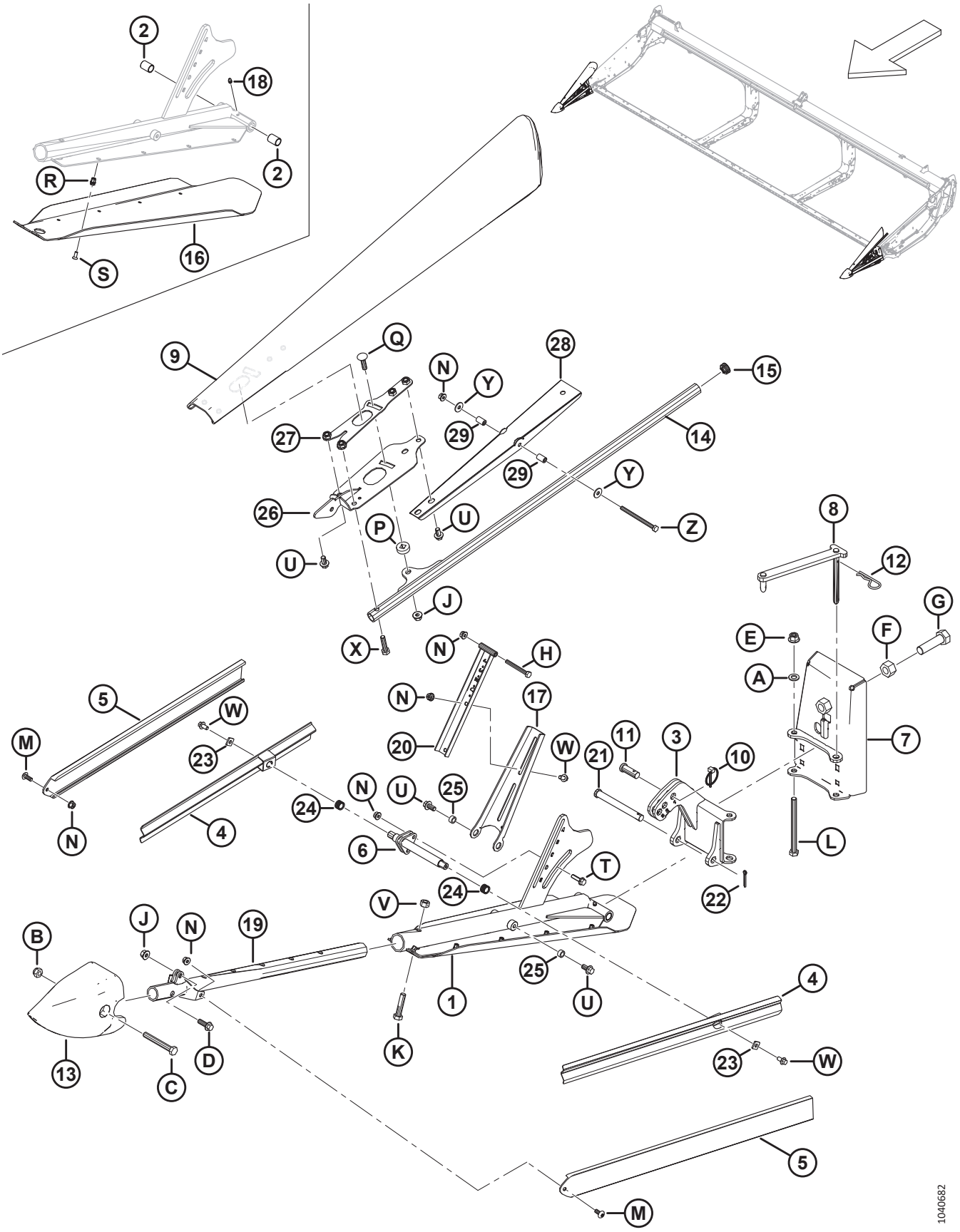

(ОПЦИЯ) КОПИРУЮЩИЕ ДЕЛИТЕЛИ КУЛЬТУРЫ

Ссылка	Номер детали	Описание	Кол-во	Серийный номер
20	360108	ОПОРА ДЕФЛЕКТОРА	2	
21	49378	ШТИФТ — С ОТВЕРСТИЕМ ПОД ШПЛИНТ	2	
22	18648	ШТИФТ — ШПЛИНТ 3/16 ДИАМ. × 1,25 ОЦИНК.	2	
23	233841	ОПОРА — ДЕФЛЕКТОР	4	
24	26429	ПРУЖИНА СЖАТИЯ	4	
25	19542	ПРОСТАВКА	4	
26	360720	ОПОРА — ЛЕВАЯ СВАРНАЯ	1	
	360862	ОПОРА — ПРАВАЯ СВАРНАЯ	1	
27	360734	ФИКСАТОР — ЛЕВЫЙ СВАРНОЙ	1	
	360863	ФИКСАТОР — ПРАВЫЙ СВАРНОЙ	1	
28	360850	ШВЕЛЛЕР — ВЕРХНИЙ ДЕФЛЕКТОР	2	
29	360847	ТРУБА — ОСЬ	4	
A	184714	ШАЙБА — ПЛОСКАЯ СТАНД. M12-300HV		
B	184695	ГАЙКА — ШЕСТИГРАННАЯ, NYLOC M12 × 1,75-8-AA1J		
C	184673	БОЛТ — С ШЕСТИГР. ГОЛОВКОЙ, M12 × 1,75 × 90-10.9-AA1J		
D	184665	БОЛТ — С ШЕСТИГР. ГОЛОВКОЙ, ФЛАНЦЕВЫЙ, M10 × 1,5 × 30-10.9-AA1J		
E	136431	ГАЙКА — ШЕСТИГР., ФЛАНЦ., ЦЕНТР., СТОПОРН. M12 × 1,75-10		
F	136342	ГАЙКА — ШЕСТИГРАННАЯ, С МЕЛКОЙ РЕЗЬБОЙ M20 × 1,5 × 10-AA3L		
G	136339	БОЛТ — С ШЕСТИГР. ГОЛОВКОЙ, МЕЛКАЯ РЕЗЬБА ПО ВСЕЙ ДЛИНЕ M20 × 1,5 × 70 × 8.8-ОЦИНКОВ.		
H	184656	БОЛТ — С ШЕСТИГР. ГОЛОВКОЙ, M8 × 1,25 × 70-8.8-AA1J		
J	135799	ГАЙКА — ШЕСТИГР., ФЛАНЦ., ЦЕНТР., СТОПОРН. M10 × 1,5-10		
K	152779	БОЛТ — С ШЕСТИГР. ГОЛОВКОЙ, M12 × 1,75 × 55-8.8-AA1J		
L	135696	БОЛТ — С ШЕСТИГР. ГОЛОВКОЙ, M12 × 1,75 × 150-8.8-AA1J		
M	320190	ВИНТ — СТЯЖНОЙ, ГОЛОВКА ПОД ЗВЕЗДООБР. КЛЮЧ, M8 × 1,25 × 20-СПЕЦ.-8.8-ЦИНК		
N	135337	ГАЙКА — ФЛАНЦЕВАЯ, ШЕСТИГРАННАЯ, СТОПОРН., M8 × 1,25-8-AA1J		
P	360105	ШАЙБА СПЕЦИАЛЬНАЯ		
Q	152732	БОЛТ — С ПОЛУКРУГЛОЙ ГОЛОВКОЙ И КВАДРАТНЫМ ПОДГОЛОВКОМ, M10 × 1,5 × 40-8.8-AA1J		
R	320404	ЗАКЛЕПОЧНАЯ ГАЙКА — M6 × 1,0 ШЕСТИГРАННАЯ 1,0-3,5		
S	320220	ВИНТ — УТОПЛЕННЫЙ, ГОЛОВКА ПОД ЗВЕЗДООБР. КЛЮЧ, РЕЗЬБА ПО ВСЕЙ ДЛИНЕ, M6 × 1 × 16-СПЕЦ.-8.8-ЦИНК		
T	252655	БОЛТ — С ШЕСТИГРАННОЙ ГОЛОВКОЙ, С БУРТИКОМ, РЕЗЬБА ПО ВСЕЙ ДЛИНЕ, M8 × 1,25 × 30-8.8-AA1J		
U	152655	БОЛТ — С ШЕСТИГР. ГОЛОВКОЙ, ФЛАНЦЕВЫЙ, M10 × 1,5 × 20-8.8-AA1J		
V	136759	ГАЙКА — ШЕСТИГРАННАЯ, ЦЕНТР., СТОПОРН. M12 × 1,75-8-AA1J		

(ОПЦИЯ) КОПИРУЮЩИЕ ДЕЛИТЕЛИ КУЛЬТУРЫ

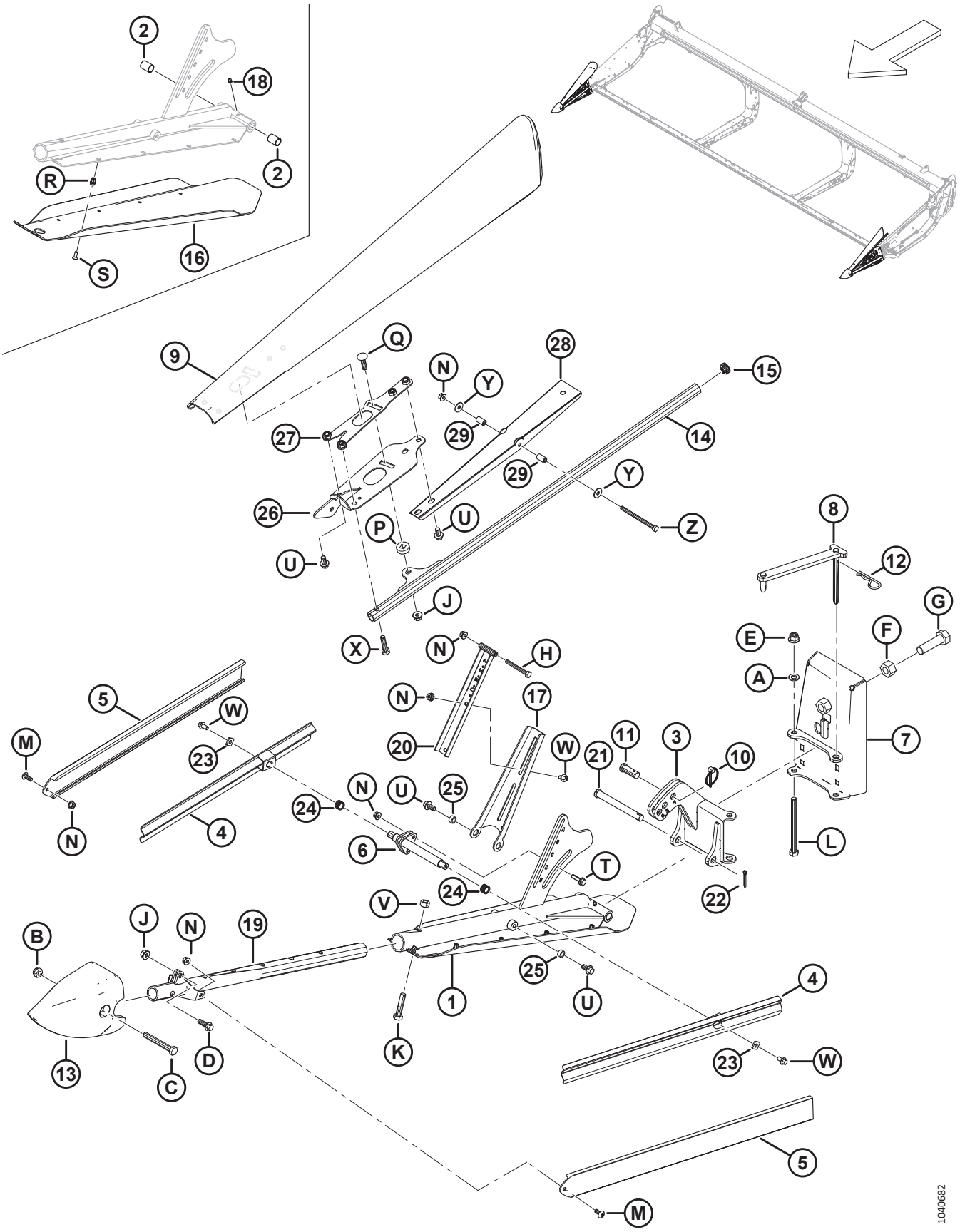

(ОПЦИЯ) КОПИРУЮЩИЕ ДЕЛИТЕЛИ КУЛЬТУРЫ

Ссылка	Номер детали	Описание	Кол-во	Серийный номер
W	136485	БОЛТ — ФЛАНЦЕВЫЙ, С ШЕСТИГР. ГОЛОВКОЙ, РЕЗЬБА ПО ВСЕЙ ДЛИНЕ M8 × 1,25 × 16-8.8-AA1J		
X	135319	БОЛТ — С ШЕСТИГР. ГОЛОВКОЙ, M10 × 1,5 × 40-8.8-AA1J		
Y	184709	ШАЙБА — ПЛОСКАЯ, БОЛЬШАЯ M8-200HV		
Z	135523	БОЛТ — С ШЕСТИГР. ГОЛОВКОЙ, M8 × 1,25 × 110-8.8-AA1J		

120 (Опция) Комплекты противорежущего пальца с четырьмя концами, одинарный нож

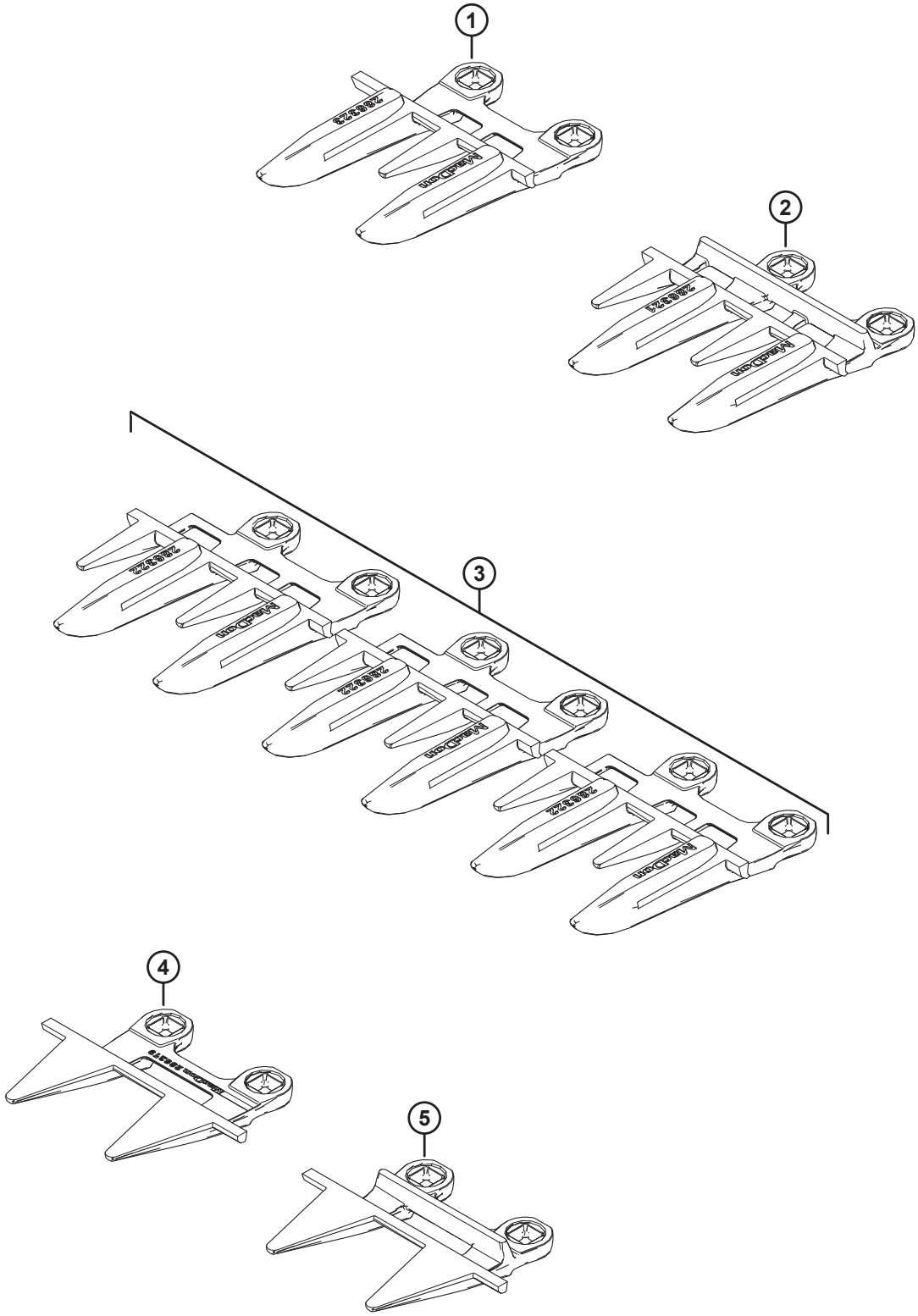

1039619

(ОПЦИЯ) КОМПЛЕКТЫ ПРОТИВОРЕЖУЩЕГО ПАЛЬЦА С ЧЕТЫРЬМЯ КОНЦАМИ, ОДИНАРНЫЙ НОЖ

Ссылка	Номер детали	Описание	Кол-во	Серийный номер
	286838	КОМПЛЕКТ — ПРОТИВОРЕЖУЩИЕ ПАЛЬЦЫ С 4 КОНЦАМИ, 20 ФУТОВ, ОДИНАРНЫЙ НОЖ		
	286690	КОМПЛЕКТ — ПРОТИВОРЕЖУЩИЕ ПАЛЬЦЫ С 4 КОНЦАМИ, 25 ФУТОВ, ОДИНАРНЫЙ НОЖ		
	286691	КОМПЛЕКТ — ПРОТИВОРЕЖУЩИЕ ПАЛЬЦЫ С 4 КОНЦАМИ, 30 ФУТОВ, ОДИНАРНЫЙ НОЖ		
	286692	КОМПЛЕКТ — ПРОТИВОРЕЖУЩИЕ ПАЛЬЦЫ С 4 КОНЦАМИ, 35 ФУТОВ, ОДИНАРНЫЙ НОЖ		
1	286323	ПРОТИВОРЕЖУЩИЙ ПАЛЕЦ — С 4 КОНЦАМИ СПЕЦ. [398]	1	
2	286321	ПРОТИВОРЕЖУЩИЙ ПАЛЕЦ — С 4 КОНЦАМИ [399]		
3	286322	ПРОТИВОРЕЖУЩИЙ ПАЛЕЦ — С 4 КОНЦАМИ [400]	3	
4	286319	ПРОТИВОРЕЖУЩИЙ ПАЛЕЦ — PLUGFREE, КОНЕЦ [400]	1	
5	286318	ПРОТИВОРЕЖУЩИЙ ПАЛЕЦ — PLUGFREE [398]	1	

398. Используется на правом конце жатки.
399. Количество: D220 = 34, D225 = 44, D230 = 54, D235 = 64.
400. Используется на стороне привода жатки.

121 (Опция) Комплекты противорежущего пальца с четырьмя концами, двойной нож

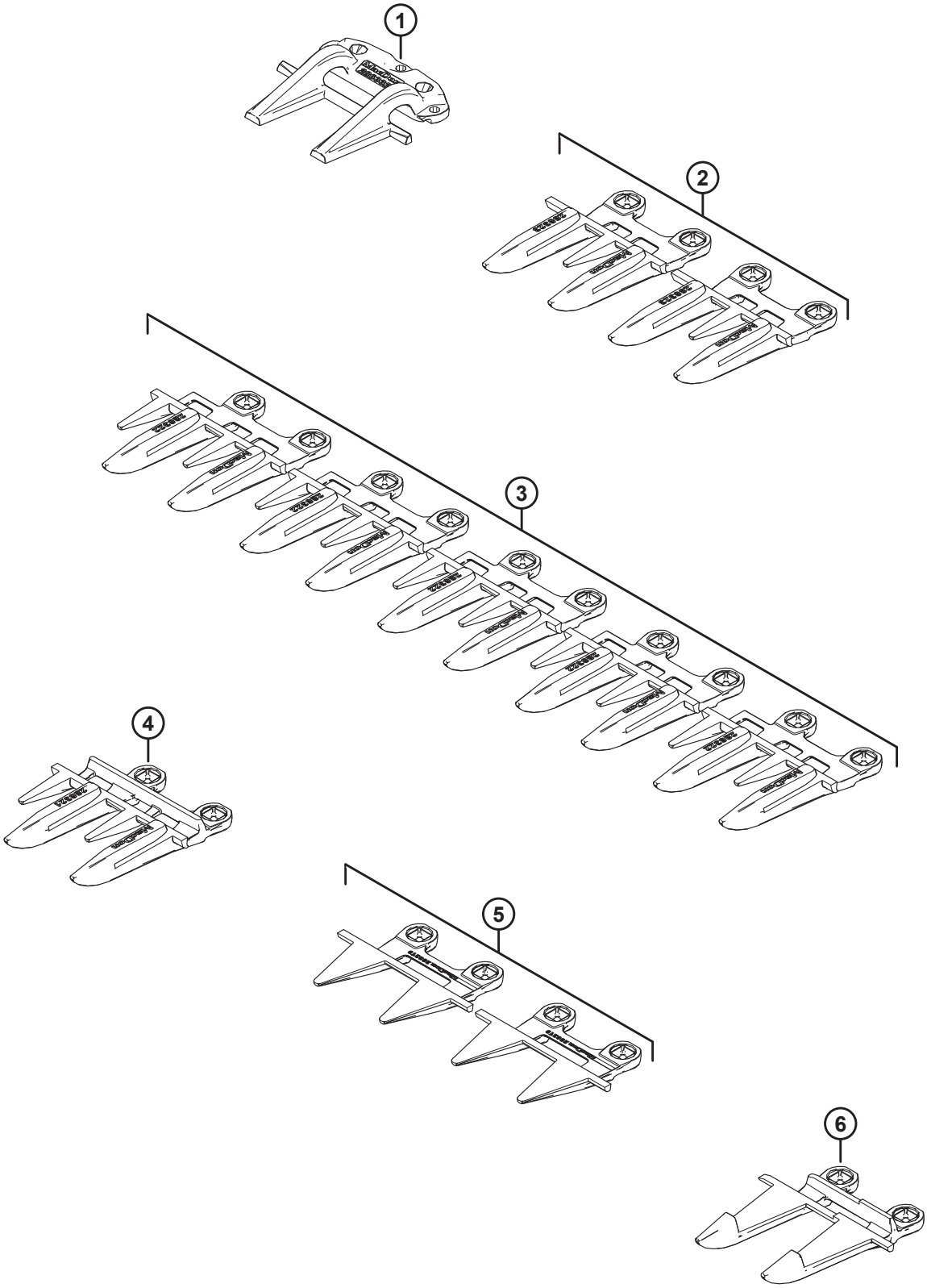

1039618

(ОПЦИЯ) КОМПЛЕКТЫ ПРОТИВОРЕЖУЩЕГО ПАЛЬЦА С ЧЕТЫРЬМЯ КОНЦАМИ, ДВОЙНОЙ НОЖ

Ссылка	Номер детали	Описание	Кол-во	Серийный номер
	286683	КОМПЛЕКТ — ПРОТИВОРЕЖУЩИЕ ПАЛЬЦЫ С 4 КОНЦАМИ, 25 ФУТОВ, ДВОЙНОЙ НОЖ		
	286684	КОМПЛЕКТ — ПРОТИВОРЕЖУЩИЕ ПАЛЬЦЫ С 4 КОНЦАМИ, 30 ФУТОВ, ДВОЙНОЙ НОЖ		
	286685	КОМПЛЕКТ — ПРОТИВОРЕЖУЩИЕ ПАЛЬЦЫ С 4 КОНЦАМИ, 35 ФУТОВ, ДВОЙНОЙ НОЖ		
	286686	КОМПЛЕКТ — ПРОТИВОРЕЖУЩИЕ ПАЛЬЦЫ С 4 КОНЦАМИ, 40 ФУТОВ, ДВОЙНОЙ НОЖ		
	286687	КОМПЛЕКТ — ПРОТИВОРЕЖУЩИЕ ПАЛЬЦЫ С 4 КОНЦАМИ, 41 ФУТ, ДВОЙНОЙ НОЖ		
1	286332	ПРИЖИМ — ЗАОСТРЕННЫЙ, ЦЕНТРАЛЬНЫЙ [401]	1	
2	286323	ПРОТИВОРЕЖУЩИЙ ПАЛЕЦ — С 4 КОНЦАМИ СПЕЦИАЛЬНЫЙ [402]	2	
3	286322	ПРОТИВОРЕЖУЩИЙ ПАЛЕЦ — С 4 КОНЦАМИ КОНЦЕВОЙ [403]	5	
4	286321	ПРОТИВОРЕЖУЩИЙ ПАЛЕЦ — С 4 КОНЦАМИ [404]		
5	286319	ПРОТИВОРЕЖУЩИЙ ПАЛЕЦ — PLUGFREE КОНЦЕВОЙ [405]	2	
6	286317	ПРОТИВОРЕЖУЩИЙ ПАЛЕЦ — ЗАОСТРЕННЫЙ, ЦЕНТРАЛЬНЫЙ [401]	1	

401. Используется рядом с центром жатки.
402. Специальный противорежущий палец с 4-мя концами используется на правом конце жатки, а также слева от острого центрального противорежущего пальца и острого центрального прижима.
403. Три противорежущих пальца с 4-мя концами используются на приводном конце жатки, и два противорежущих пальца с 4-мя концами используются на правом конце жатки.
404. Количество: D215 = 20, D220 = 30, D225 = 40, D230 = 50, D235 = 60, D241 = 72.
405. Один концевой противорежущий палец PlugFree™ используется на каждом конце жатки.

122 (Опция) Износостойкие копирующие башмаки

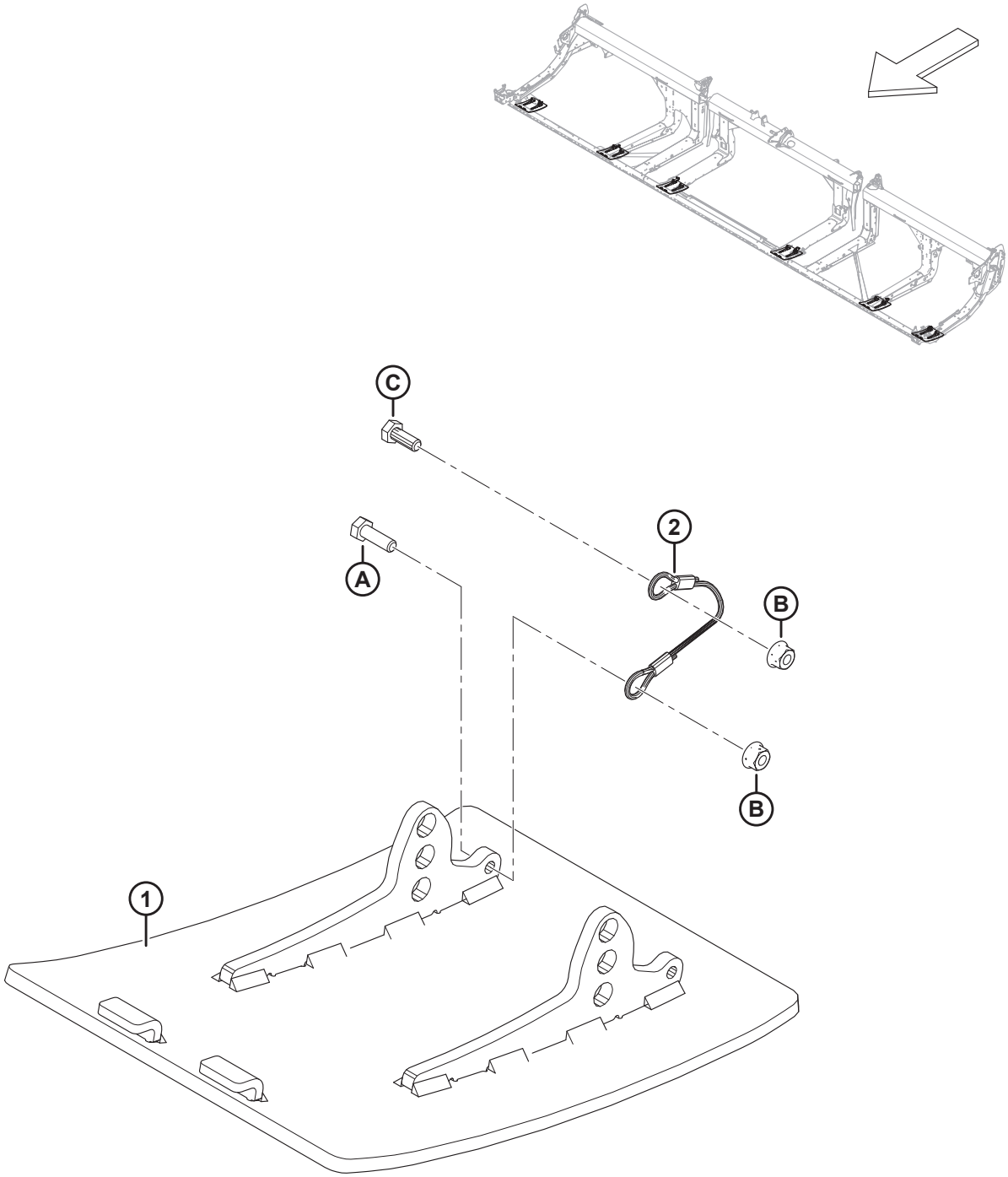

(ОПЦИЯ) ИЗНОСОСТОЙКИЕ КОПИРУЮЩИЕ БАШМАКИ

Ссылка	Номер детали	Описание	Кол-во	Серийный номер
	B6801	КОМПЛЕКТ — ИЗНОСОСТОЙКИЕ, УСТОЙЧИВЫЕ К ИСТИРАНИЮ СТАЛЬНЫЕ КОПИРУЮЩИЕ БАШМАКИ [406]		
1	313374	СВАРКА — ИЗНОСОСТОЙКИЙ БАШМАК	2	
2	312673	КАБЕЛЬ — СТОПОР	2	
A	184652	БОЛТ — С ШЕСТИГР. ГОЛОВКОЙ, РЕЗЬБА ПО ВСЕЙ ДЛИНЕ M8 × 1,25 × 25-8.8-AA1J		
B	135337	ГАЙКА — ФЛАНЦЕВАЯ, ШЕСТИГРАННАЯ, СТОПОРН., M8 × 1,25-8-AA1J		
C	30715	БОЛТ — С ШЕСТИГР. ГОЛОВКОЙ, РЕЗЬБА ПО ВСЕЙ ДЛИНЕ		

406. В комплект входят два износостойких копирующих башмака, два кабельных стопора, крепеж и инструкции. Для жаток D225 и меньше требуется два комплекта. Для жаток D230 и крупнее требуется три комплекта. Комплекты можно приобрести только через отдел комплексных товаров.

123 (Опция) Пальцы мотовила для полеглых культур

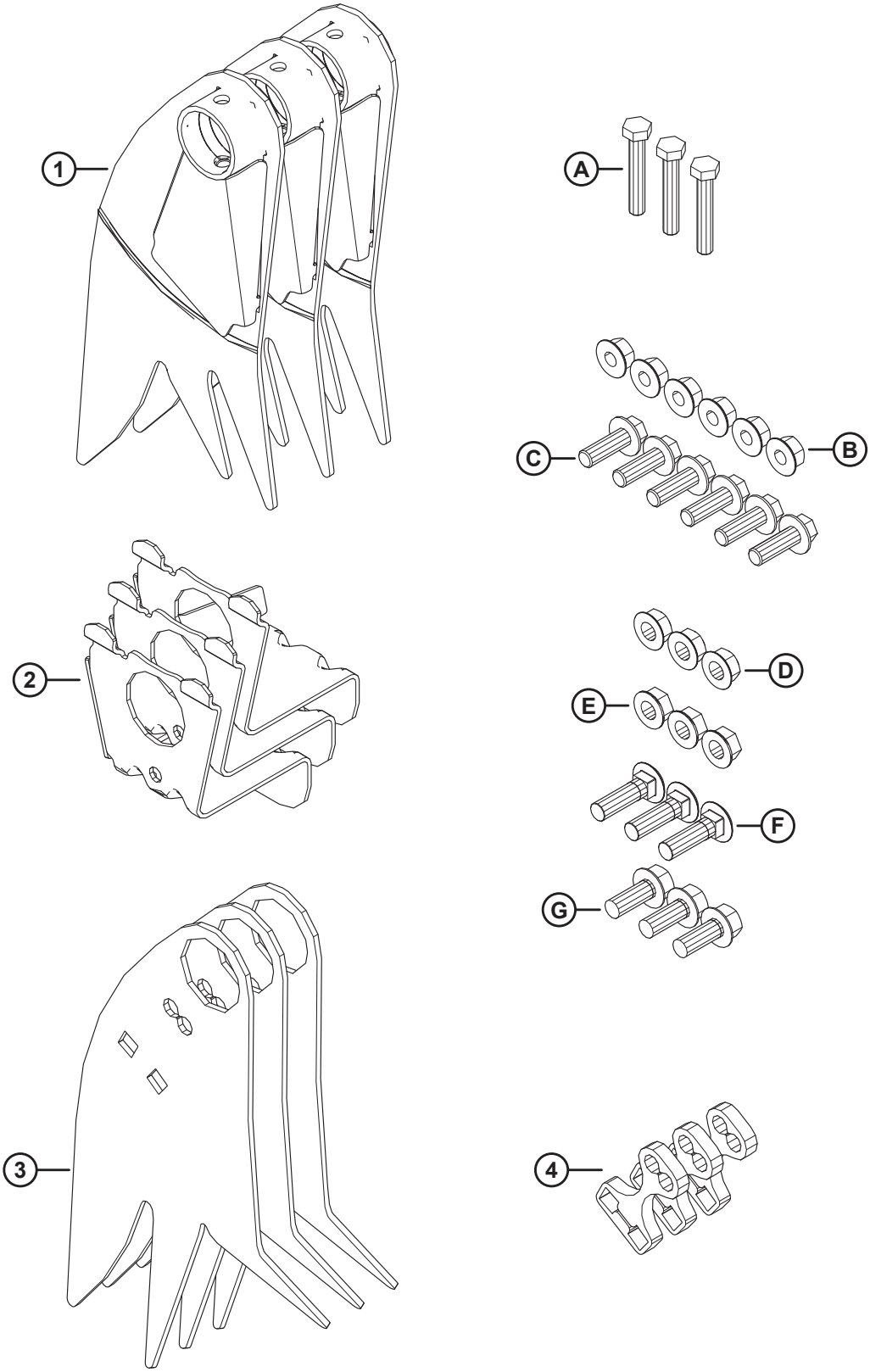

1041518

(ОПЦИЯ) ПАЛЬЦЫ МОТОВИЛА ДЛЯ ПОЛЕГЛЫХ КУЛЬТУР

Ссылка	Номер детали	Описание	Кол-во	Серийный номер
	B7230	КОМПЛЕКТ — ПАЛЬЦЫ ПОЛЕГЛЫХ КУЛЬТУР [407]		
1	360045	СВАРНАЯ ДЕТАЛЬ — ЖЕСТКИЙ ПАЛЕЦ НА СТОРОНЕ ХВОСТОВИКА	3	
2	340091	ОПОРА — СВАРНАЯ	3	
3	360044	ПАЛЕЦ — ЖЕСТКИЙ	3	
4	273615	РЕГУЛИРОВОЧНАЯ ПРОКЛАДКА	3	
A	184664	БОЛТ — С ШЕСТИГР. ГОЛОВКОЙ, M10 × 1,5 × 60-8.8-AA1J		
B	184697	ГАЙКА — ШЕСТИГРАННАЯ, ФЛАНЦ. (С ЗАЗУБР. НА ТОРЦЕ) M12 × 1,75-8-AA1J		
C	152731	БОЛТ — ФЛАНЦЕВЫЙ, С ШЕСТИГР. ГОЛОВКОЙ, РЕЗЬБА ПО ВСЕЙ ДЛИНЕ M12 × 1,75 × 35-10.9-AA1J		
D	21383	ГАЙКА — С БУРТИКОМ, ЗАЗУБРЕННАЯ ПОВЕРХНОСТЬ, 1/2-13 UNC, КЛАСС ПРОЧНОСТИ 5, AA1J		
E	50186	ГАЙКА — С БУРТИКОМ, СТОПОРНАЯ, ДВУХХОДОВАЯ РЕЗЬБА, 1/2-13 UNC, КЛАСС ПРОЧНОСТИ 5-AA1J		
F	30515	БОЛТ — С ПОЛУКРУГЛОЙ ГОЛОВКОЙ И КВАДРАТНЫМ ПОДГОЛОВКОМ, 1/2-13 × 1,75-КЛАСС ПРОЧНОСТИ 5-AA1J		
G	30368	БОЛТ — С ШЕСТИГР. ГОЛОВКОЙ, ФЛАНЦ., ЗАЗУБР., 1/2-13 × 1,25, КЛАСС ПРОЧНОСТИ 5-AA1J		

407. В комплект пальцев мотовила для полеглых культур входят три пальца для стороны эксцентрика мотовила, три пальца для стороны хвостовика мотовила, три опоры, три прокладки, весь перечисленный крепеж и инструкции. Пальцы мотовила для полеглой культуры **НЕ** совместимы с комплектом широкого дефлектора полотна. Комплекты можно приобрести только через отдел комплексных товаров.

124 (Опция) Комплект для программирования модуля

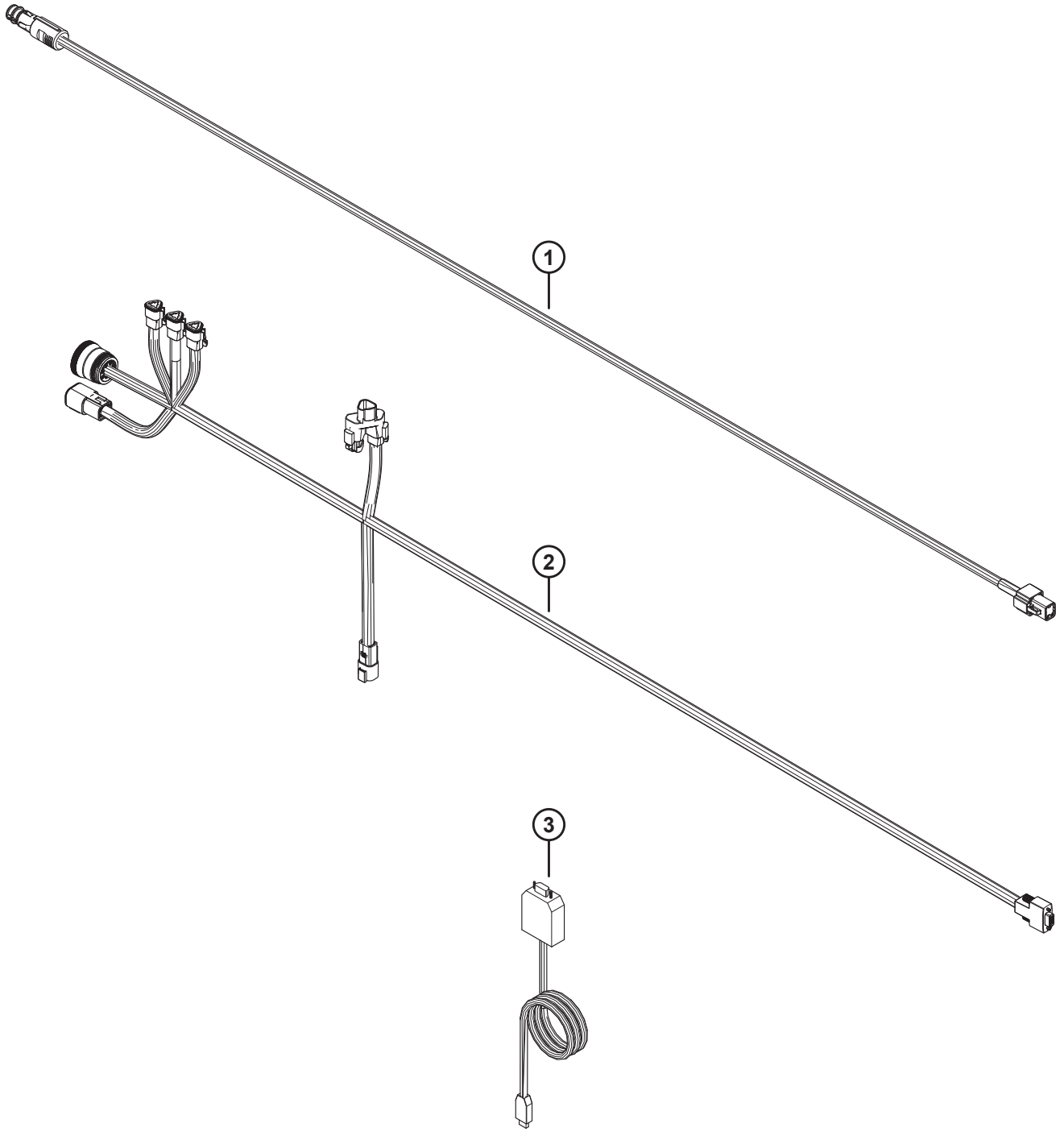

(ОПЦИЯ) КОМПЛЕКТ ДЛЯ ПРОГРАММИРОВАНИЯ МОДУЛЯ

Ссылка	Номер детали	Описание	Кол-во	Серийный номер
	368385	**КОМПЛЕКТ — ПРОГРАММИРОВАНИЕ МОДУЛЕЙ** [408]		
1	**308943**	**ЖГУТ ПРОВОДОВ — ВНЕШН. ЭЛ. ПИТАНИЕ В КАБИНЕ BOSCH/ AUS**	**1**	
2	**500557**	**ЖГУТ ПРОВОДОВ — ДИАГН., ПРОГРАММИРОВАНИЕ**	**1**	
3	**500593**	**КАБЕЛЬ — ОТ PCAN К USB**	**1**	

408. Комплект для программирования модулей включает в себя все перечисленные детали и инструкции.

125 (Опция) Комплект переоборудования пальцев граблины — одинарное мотовило, с 6 граблин на 9 граблин

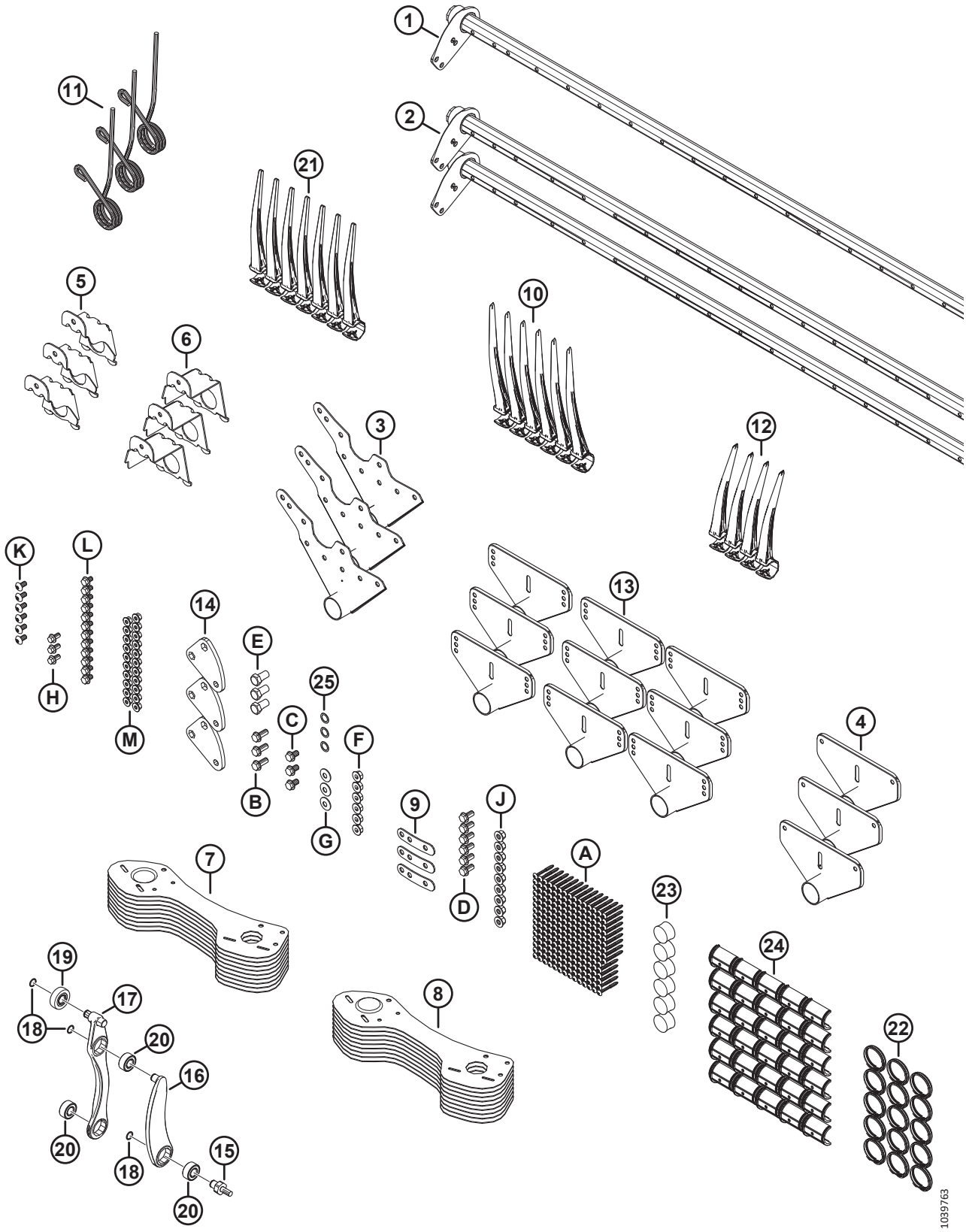

(ОПЦИЯ) КОМПЛЕКТ ПЕРЕОБОРУДОВАНИЯ ПАЛЬЦЕВ ГРАБЛИНЫ — ОДИНАРНОЕ МОТОВИЛО, С 6 ГРАБЛИН НА 9 ГРАБЛИН

Ссылка	Номер детали	Описание	Кол-во	Серийный номер
	B7360	КОМПЛЕКТ — 20 ФУТОВ, ОДИНАРНОЕ МОТОВИЛО, ПРЕОБРАЗОВАНИЕ С 6В В 9В [409]		
	B7361	КОМПЛЕКТ — 25 ФУТОВ ОДИНАРНОЕ МОТОВИЛО, ПЕРЕОБОРУД. С 6 ПЛАНОК НА 9 ПЛАНОК [409]	1	
1	311193	ГРАБЛИНА — 20 ФУТОВ, ОДИНАРНОЕ МОТОВИЛО, ШИРОКАЯ [410]	1	
	360199	ГРАБЛИНА — 25 ФУТОВ, ОДИНАРНОЕ МОТОВИЛО, ШИРОКАЯ [411]	1	
2	311190	ГРАБЛИНА — 20 ФУТОВ, ОДИНАРНОЕ МОТОВИЛО, УЗКАЯ [410]	2	
	360201	ГРАБЛИНА — 25 ФУТОВ, ОДИНАРНОЕ МОТОВИЛО, УЗКАЯ [411]	2	
3	335924	РЫЧАГ СВАРНОЙ — СТОРОНА ЭКСЦЕНТРИКА	3	
4	311347	РЫЧАГ СВАРНОЙ — СТОРОНА ХВОСТОВИКА	3	
5	311964	ОПОРА — ПОД СВАРКУ, СТОРОНА ЭКСЦЕНТРИКА	3	
6	311965	ОПОРА — ПОД СВАРКУ, СТОРОНА ХВОСТОВИКА	3	
7	311864	ЩИТОК — ЛЕВЫЙ ВНЕШНИЙ, 9 ГРАБЛИН	9	
8	311863	ЩИТОК — ПРАВЫЙ ВНЕШНИЙ, 9 ГРАБЛИН	9	
9	311672	РЕМЕНЬ	3	
10	311524	ПАЛЕЦ — ПЛАСТМАСС., ЛЕВ., УГЛОВ. 52 ММ (УПАК. 10 ШТ.)	6	
11	311325	ПАЛЕЦ — СТОРОНА ЭКСЦЕНТРИКА, ВНЕШНИЙ	3	
12	311523	ПАЛЕЦ — ПЛАСТМАСС., ПРАВ., УГЛОВ. 52 ММ (УПАК. 10 ШТ.)	4	
13	273523	СВАРНОЙ РЫЧАГ — СЕРЕДИНА [412]		
14	228319	РЫЧАГ — УГЛОВОЙ, МЕХАНИЧЕСКАЯ ОБРАБОТКА	3	
15	340146	ШПИЛЬКА	3	
16	311615	РЫЧАГ — УЗЕЛ [413]	3	
17	311617	РЫЧАГ — УЗЕЛ УПРАВЛЕНИЯ ПАЛЬЦАМИ ГРАБЛИНЫ В СБОРЕ [414]	3	
18	273536	КОЛЬЦО — СТОПОРНОЕ	9	
19	273524	ПОДШИПНИК — КУЛАЧКОВЫЙ ТОЛКАТЕЛЬ	3	
20	273347	ПОДШИПНИК	9	
21	174849	ПАЛЕЦ — ПЛАСТМАССОВЫЙ СВЕРХПРОЧНЫЙ (УПАКОВКА ИЗ 10) [415]		
22	220941	ЗАЖИМ — ВТУЛКА ГРАБЛИНЫ, ЦЕНТРАЛЬНОЕ РЕБРО (КОРОБКА 5 ШТ.) [416]		
23	137980	ЗАГЛУШКА — ГРАБЛИНА	6	
24	220939	ВТУЛКА ГРАБЛИНЫ (25 ШТ. В КОРОБКЕ) [417]		

409. Комплекты можно приобрести только через отдел комплексных товаров.
410. Используется только на жатках D220.
411. Используется только на жатках D225.
412. Количество: D220 = 6, D225 = 9.
413. Узел рычага включает одно стопорное кольцо (MD № 273536) и один подшипник (MD № 273347).
414. Узел рычага управления пальцами граблины включает в себя два стопорных кольца (MD № 273536), один подшипник толкателя (MD № 273524) и два подшипника (MD № 273347).
415. Количество: D220 = 161, D225 = 211.
416. Количество: D220 = 12, D225 = 15.
417. Количество: D220 = 24, D225 = 30.

(ОПЦИЯ) КОМПЛЕКТ ПЕРЕОБОРУДОВАНИЯ ПАЛЬЦЕВ ГРАБЛИНЫ — ОДИНАРНОЕ МОТОВИЛО, С 6 ГРАБЛИН НА 9 ГРАБЛИН

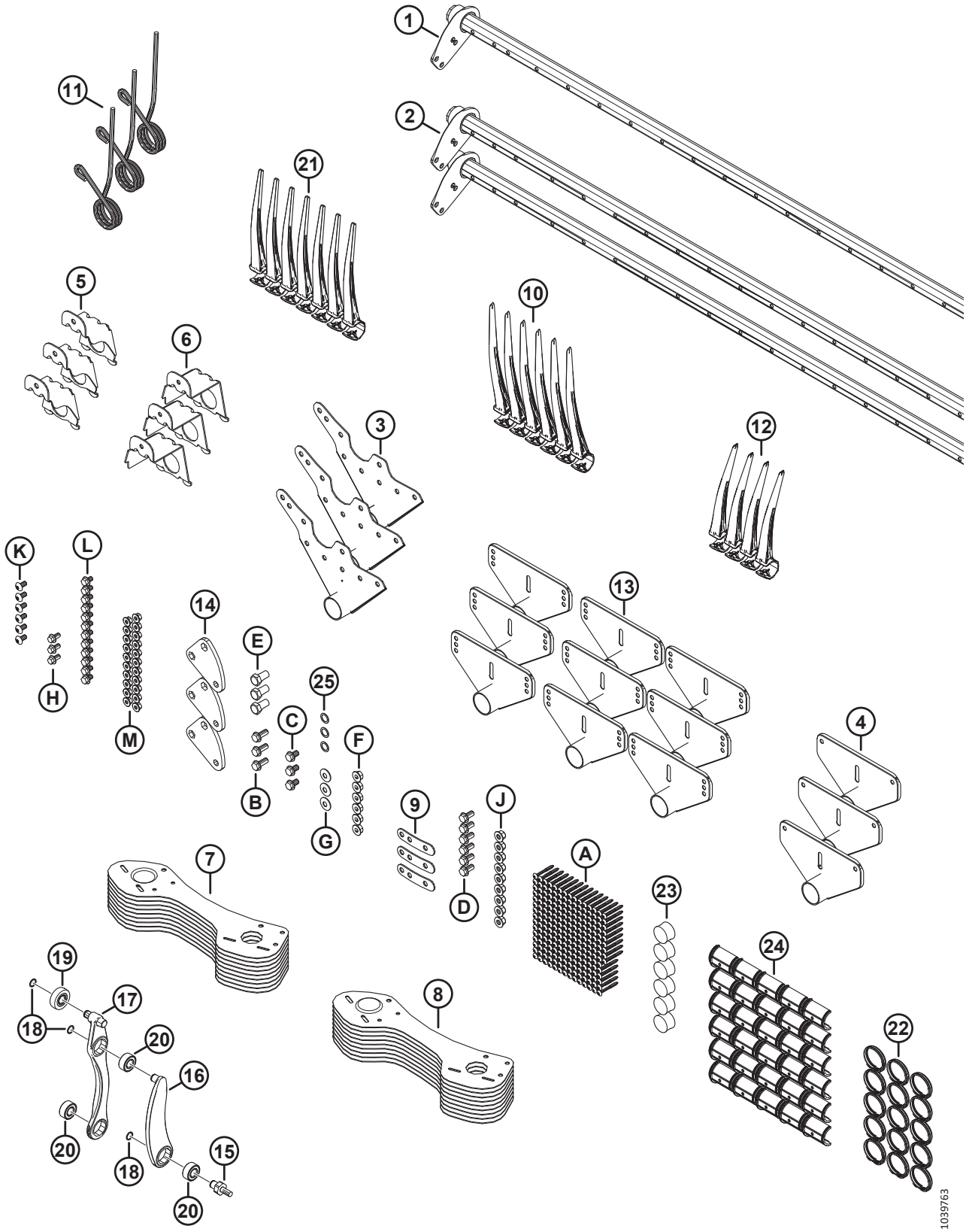

(ОПЦИЯ) КОМПЛЕКТ ПЕРЕОБОРУДОВАНИЯ ПАЛЬЦЕВ ГРАБЛИНЫ — ОДИНАРНОЕ МОТОВИЛО, С 6 ГРАБЛИН НА 9 ГРАБЛИН

Ссылка	Номер детали	Описание	Кол-во	Серийный номер
25	137529	РЕГУЛИРОВОЧНАЯ ПРОКЛАДКА — ПОДШИПНИК КРИВОШИПА	3	
A	252687	ВИНТ — 48° PLASTITE ДВОЙНАЯ СПИРАЛЬ		
B	320192	БОЛТ — С ШЕСТИГР. ГОЛОВКОЙ, ФЛАНЦЕВЫЙ, M12 × 1,75 × 30-СПЕЦ.-8.8-ЦИНК		
C	320187	БОЛТ — С ШЕСТИГР. ГОЛОВКОЙ, ФЛАНЦЕВЫЙ, M12 × 1,75 × 20-СПЕЦ.-8.8-ЦИНК		
D	320175	БОЛТ — С ШЕСТИГР. ГОЛОВКОЙ, ФЛАНЦЕВЫЙ, РЕЗЬБА ПО ВСЕЙ ДЛИНЕ, M12 × 1,75 × 25-СПЕЦ.-8.8-ОЦИНКОВ.		
E	228316	БОЛТ — С ШЕСТИГР. ГОЛОВКОЙ M16 × 1,5 × 30-СПЕЦ.-8.8-ОЦИНКОВ.		
F	184697	ГАЙКА — ШЕСТИГРАННАЯ, ФЛАНЦ. (С ЗАЗУБР. НА ТОРЦЕ) M12 × 1,75-8-AA1J		
G	184597	ШАЙБА — КОНИЧ. ПРУЖИННАЯ M12-ЦИНК		
H	152655	БОЛТ — С ШЕСТИГР. ГОЛОВКОЙ, ФЛАНЦЕВЫЙ, M10 × 1,5 × 20-8.8-AA1J		
J	136431	ГАЙКА — ШЕСТИГР., ФЛАНЦ., ЦЕНТР., СТОПОРН. M12 × 1,75-10		
K	136395	ВИНТ — СТЯЖНОЙ, ГОЛОВКА ПОД ЗВЕЗДООБР. КЛЮЧ, M10 × 1,5 × 20 × СПЕЦ.-8.8-A3L		
L	136151	БОЛТ — ФЛАНЦЕВЫЙ, С ШЕСТИГР. ГОЛОВКОЙ, РЕЗЬБА ПО ВСЕЙ ДЛИНЕ M10 × 1,5 × 16-8.8-AA1J		
M	135799	ГАЙКА — ШЕСТИГР., ФЛАНЦ., ЦЕНТР., СТОПОРН. M10 × 1,5-10		

126 (Опция) Комплект переоборудования пальцев граблины — сдвоенное мотовило, с 5 граблин на 6 граблин

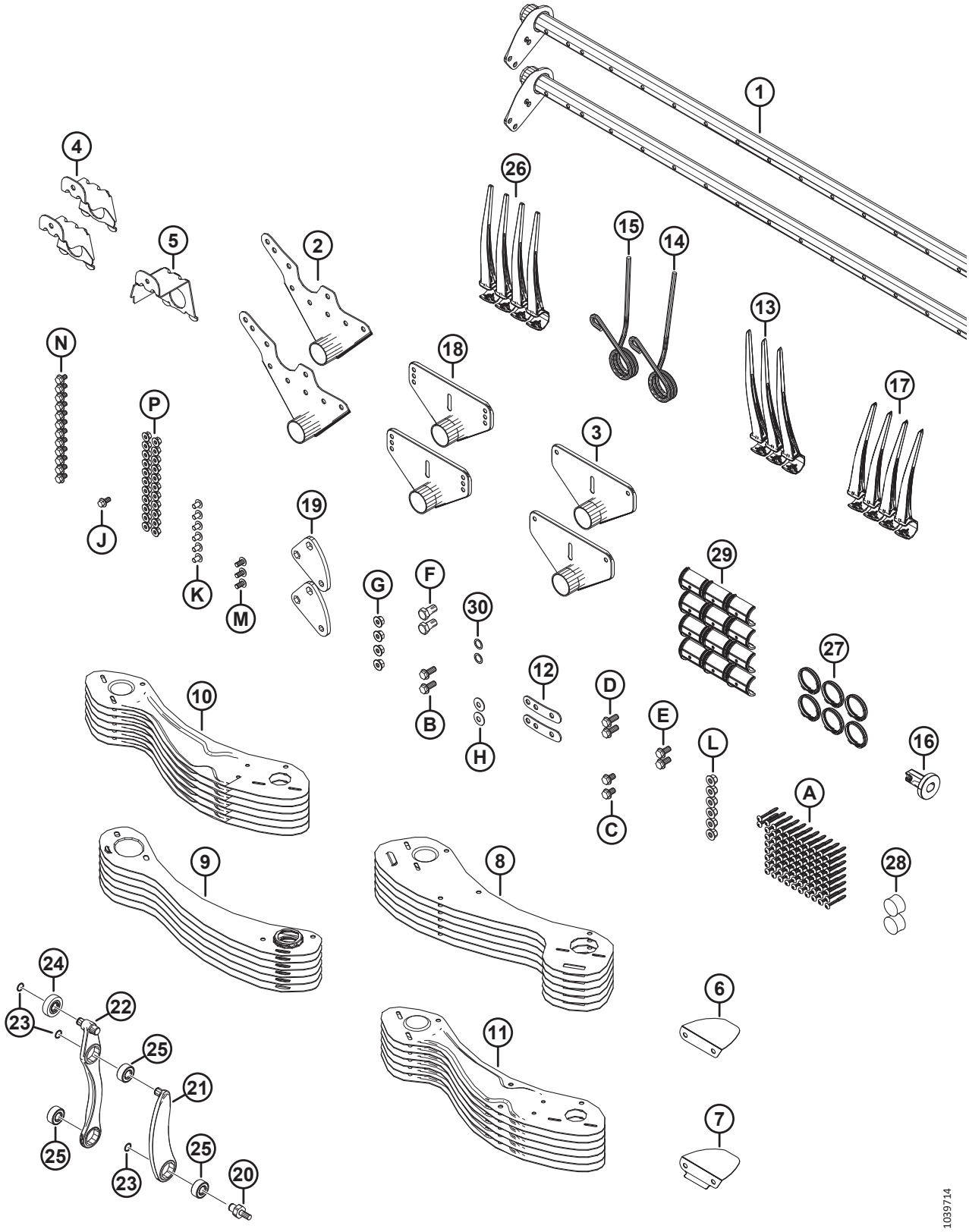

(ОПЦИЯ) КОМПЛЕКТ ПЕРЕОБОРУДОВАНИЯ ПАЛЬЦЕВ ГРАБЛИНЫ — СДВОЕННОЕ МОТОВИЛО, С 5 ГРАБЛИН НА 6 ГРАБЛИН

Ссылка	Номер детали	Описание	Кол-во	Серийный номер
	B7359	КОМПЛЕКТ — 41 ФУТ СДВОЕННОЕ МОТОВИЛО, ПЕРЕОБОРУД. С 5 ПЛАНОК НА 6 ПЛАНОК [418]		
1	311306	ГРАБЛИНА — 41 ФУТ, СДВОЕННОЕ МОТОВИЛО, ШИРОКАЯ	2	
2	335924	РЫЧАГ СВАРНОЙ — СТОРОНА ЭКСЦЕНТРИКА	2	
3	311347	РЫЧАГ СВАРНОЙ — СТОРОНА ХВОСТОВИКА	2	
4	311964	ОПОРА — ПОД СВАРКУ, СТОРОНА ЭКСЦЕНТРИКА	2	
5	311965	ОПОРА — ПОД СВАРКУ, СТОРОНА ХВОСТОВИКА	1	
6	311906	ДЕФЛЕКТОР — ВНУТРЕННЯЯ СТОРОНА ЭКСЦЕНТРИКА	1	
7	311729	ДЕФЛЕКТОР — ВНЕШН. СТОРОНА ЭКСЦЕНТРИКА	1	
8	273813	ЩИТОК — 6 ГРАБЛИН, ЛЕВОЕ МОТОВИЛО, СТОРОНА РЫЧАГА ЭКСЦЕНТРИКА	6	
9	311822	ЩИТОК — 6 ГРАБЛИН, ПРАВОЕ МОТОВИЛО, СТОРОНА ХВОСТОВИКА	6	
10	311753	ЩИТОК — ЛЕВЫЙ ВНЕШНИЙ, 6 ГРАБЛИН	6	
11	311752	ЩИТОК — ПРАВЫЙ ВНЕШНИЙ, 6 ГРАБЛИН	6	
12	311672	РЕМЕНЬ	2	
13	311524	ПАЛЕЦ — ПЛАСТМАСС., ЛЕВ., УГЛОВ. 52 ММ (УПАК. 10 ШТ.)	2	
14	311327	ПАЛЕЦ — СТОРОНА ЭКСЦЕНТРИКА, ИЗОГНУТЫЙ	1	
15	311325	ПАЛЕЦ — СТОРОНА ЭКСЦЕНТРИКА, ВНЕШНИЙ	1	
16	273968	ВТУЛКА — БОКОВОЙ ЩИТОК	1	
17	311523	ПАЛЕЦ — ПЛАСТМАСС., ПРАВ., УГЛОВ. 52 ММ (УПАК. 10 ШТ.)	4	
18	273523	СВАРНОЙ РЫЧАГ — СЕРЕДИНА	4	
19	228319	РЫЧАГ — УГЛОВОЙ, МЕХАНИЧЕСКАЯ ОБРАБОТКА	2	
20	340146	ШПИЛЬКА	2	
21	311615	РЫЧАГ — УЗЕЛ [419]	2	
22	311617	РЫЧАГ — УЗЕЛ УПРАВЛЕНИЯ ПАЛЬЦАМИ ГРАБЛИНЫ В СБОРЕ [420]	2	
23	273536	КОЛЬЦО — СТОПОРНОЕ	6	
24	273524	ПОДШИПНИК — КУЛАЧКОВЫЙ ТОЛКАТЕЛЬ	2	
25	273347	ПОДШИПНИК	6	
26	174849	ПАЛЕЦ — ПЛАСТМАССОВЫЙ СВЕРХПРОЧНЫЙ (УПАКОВКА ИЗ 10)	106	
27	220941	ЗАЖИМ — ВТУЛКА ГРАБЛИНЫ, ЦЕНТРАЛЬНОЕ РЕБРО (КОРОБКА 5 ШТ.)	8	
28	137980	ЗАГЛУШКА — ГРАБЛИНА	3	
29	220939	ВТУЛКА ГРАБЛИНЫ (25 ШТ. В КОРОБКЕ)	16	
30	137529	РЕГУЛИРОВОЧНАЯ ПРОКЛАДКА — ПОДШИПНИК КРИВОШИПА	2	
A	252687	ВИНТ — 48° PLASTITE ДВОЙНАЯ СПИРАЛЬ		

418. Комплекты можно приобрести только через отдел комплексных товаров.
419. Узел рычага включает одно стопорное кольцо (MD № 273536) и один подшипник (MD № 273347).
420. Узел рычага управления пальцами граблины включает в себя два стопорных кольца (MD № 273536), один подшипник толкателя (MD № 273524) и два подшипника (MD № 273347).

(ОПЦИЯ) КОМПЛЕКТ ПЕРЕОБОРУДОВАНИЯ ПАЛЬЦЕВ ГРАБЛИНЫ — СДВОЕННОЕ МОТОВИЛО, С 5 ГРАБЛИН НА 6 ГРАБЛИН

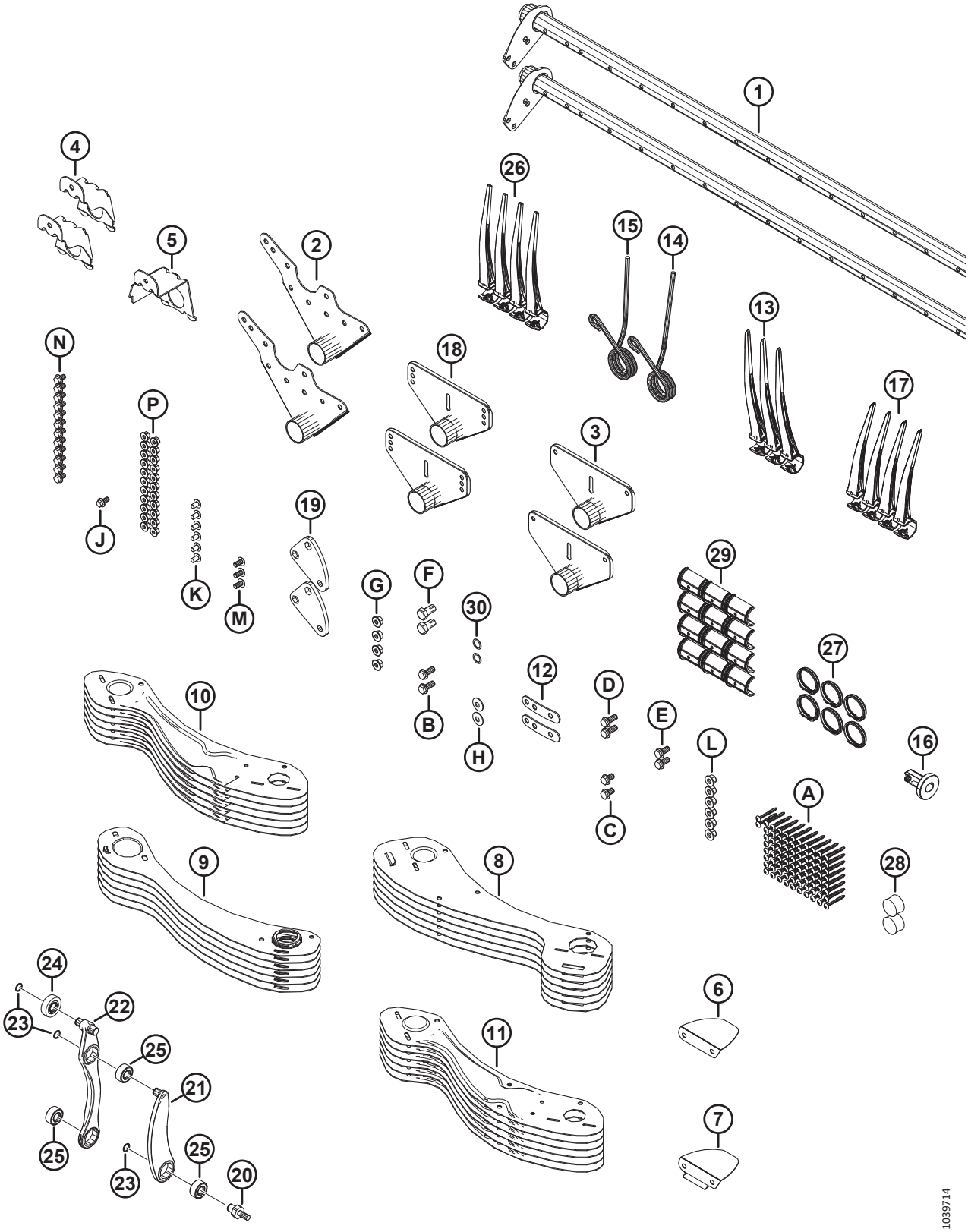

(ОПЦИЯ) КОМПЛЕКТ ПЕРЕОБОРУДОВАНИЯ ПАЛЬЦЕВ ГРАБЛИНЫ — СДВОЕННОЕ МОТОВИЛО, С 5 ГРАБЛИН НА 6 ГРАБЛИН

Ссылка	Номер детали	Описание	Кол-во	Серийный номер
B	320192	БОЛТ — С ШЕСТИГР. ГОЛОВКОЙ, ФЛАНЦЕВЫЙ, M12 × 1,75 × 30-СПЕЦ.-8.8-ЦИНК		
C	320187	БОЛТ — С ШЕСТИГР. ГОЛОВКОЙ, ФЛАНЦЕВЫЙ, M12 × 1,75 × 20-СПЕЦ.-8.8-ЦИНК		
D	320180	БОЛТ — С ШЕСТИГР. ГОЛОВКОЙ, ФЛАНЦЕВЫЙ, M12 × 1,75 × 30-СПЕЦ.-8.8-ЦИНК		
E	320175	БОЛТ — С ШЕСТИГР. ГОЛОВКОЙ, ФЛАНЦЕВЫЙ, РЕЗЬБА ПО ВСЕЙ ДЛИНЕ M12 × 1,75 × 25-СПЕЦ.-8.8-ОЦИНКОВ.		
F	228316	БОЛТ — С ШЕСТИГР. ГОЛОВКОЙ M16 × 1,5 × 30-СПЕЦ.-8.8-ОЦИНКОВ.		
G	184697	ГАЙКА — ШЕСТИГРАННАЯ, ФЛАНЦ. (С ЗАЗУБР. НА ТОРЦЕ) M12 × 1,75-8-AA1J		
H	184597	ШАЙБА — КОНИЧ. ПРУЖИННАЯ M12-ЦИНК		
J	152655	БОЛТ — С ШЕСТИГР. ГОЛОВКОЙ, ФЛАНЦЕВЫЙ, M10 × 1,5 × 20-8.8-AA1J		
K	136640	ВИНТ — СТЯЖНОЙ, ГОЛОВКА ПОД ЗВЕЗДООБР. КЛЮЧ, M10 × 1,5 × 16 × СПЕЦ.-8.8-AA1J		
L	136431	ГАЙКА — ШЕСТИГР., ФЛАНЦ., ЦЕНТР., СТОПОРН. M12 × 1,75-10		
M	136395	ВИНТ — СТЯЖНОЙ, ГОЛОВКА ПОД ЗВЕЗДООБР. КЛЮЧ, M10 × 1,5 × 20 × СПЕЦ.-8.8-A3L		
N	136151	БОЛТ — ФЛАНЦЕВЫЙ, С ШЕСТИГР. ГОЛОВКОЙ, РЕЗЬБА ПО ВСЕЙ ДЛИНЕ M10 × 1,5 × 16-8.8-AA1J		
P	135799	ГАЙКА — ШЕСТИГРАННАЯ, С БУРТИКОМ, КОНТРГАЙКА СТОПОРНАЯ, M10 × 1,5-10		

127 (Опция) Комплект переоборудования пальцев граблины — сдвоенное мотовило, с 6 граблин на 9 граблин

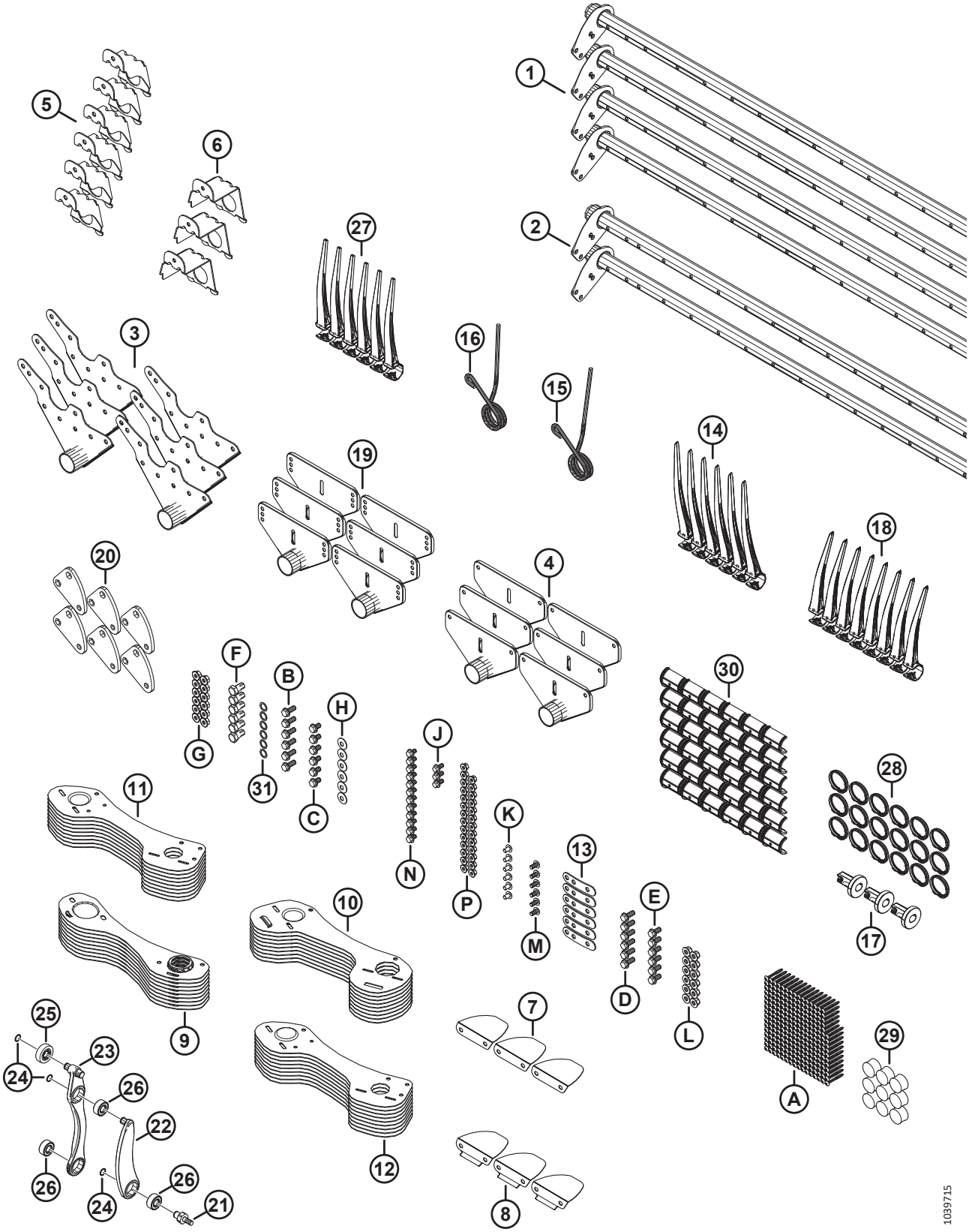

(ОПЦИЯ) КОМПЛЕКТ ПЕРЕОБОРУДОВАНИЯ ПАЛЬЦЕВ ГРАБЛИНЫ — СДВОЕННОЕ МОТОВИЛО, С 6 ГРАБЛИН НА 9 ГРАБЛИН

Ссылка	Номер детали	Описание	Кол-во	Серийный номер
	B7362	КОМПЛЕКТ — 30 ФУТОВ СДВОЕННОЕ МОТОВИЛО, ПЕРЕОБОРУД. С 6 ПЛАНОК НА 9 ПЛАНОК [421]		
1	311368	ГРАБЛИНА — 30 ФУТОВ, СДВОЕННОЕ МОТОВИЛО, УЗК.	4	
2	311365	ГРАБЛИНА — 30 ФУТОВ, СДВОЕННОЕ МОТОВИЛО, ШИР.	2	
3	335924	РЫЧАГ СВАРНОЙ — СТОРОНА ЭКСЦЕНТРИКА	6	
4	311347	РЫЧАГ СВАРНОЙ — СТОРОНА ХВОСТОВИКА	6	
5	311964	ОПОРА — ПОД СВАРКУ, СТОРОНА ЭКСЦЕНТРИКА	6	
6	311965	ОПОРА — ПОД СВАРКУ, СТОРОНА ХВОСТОВИКА	3	
7	311906	ДЕФЛЕКТОР — ВНУТРЕННЯЯ СТОРОНА ЭКСЦЕНТРИКА	3	
8	311729	ДЕФЛЕКТОР — ВНЕШН. СТОРОНА ЭКСЦЕНТРИКА	3	
9	311870	ЩИТОК — 9 ГРАБЛИН, ПРАВОЕ МОТОВИЛО, СТОРОНА ХВОСТОВИКА	9	
10	311868	ЩИТОК — 9 ГРАБЛИН, ЛЕВ., МОТОВИЛО, СТОРОНА ЭКСЦЕНТРИКА	9	
11	311864	ЩИТОК — ЛЕВЫЙ ВНЕШНИЙ, 9 ГРАБЛИН	9	
12	311863	ЩИТОК — ПРАВЫЙ ВНЕШНИЙ, 9 ГРАБЛИН	9	
13	311672	РЕМЕНЬ	6	
14	360540	ПАЛЕЦ — ПЛАСТМАСС., ЛЕВ., УГЛОВ. 45 ММ (УПАК. 10 ШТ.)	6	
15	311327	ПАЛЕЦ — СТОРОНА ЭКСЦЕНТРИКА, ИЗОГНУТЫЙ	3	
16	311325	ПАЛЕЦ — СТОРОНА ЭКСЦЕНТРИКА, ВНЕШНИЙ	3	
17	273968	ВТУЛКА — БОКОВОЙ ЩИТОК	3	
18	311523	ПАЛЕЦ — ПЛАСТМАСС., ПРАВ., УГЛОВ. 52 ММ (УПАК. 10 ШТ.)	8	
19	273523	СВАРНОЙ РЫЧАГ — СЕРЕДИНА	6	
20	228319	РЫЧАГ — УГЛОВОЙ, МЕХАНИЧЕСКАЯ ОБРАБОТКА	6	
21	340146	ШПИЛЬКА	6	
22	311615	РЫЧАГ — УЗЕЛ [422]	6	
23	311617	РЫЧАГ — УЗЕЛ УПРАВЛЕНИЯ ПАЛЬЦАМИ ГРАБЛИНЫ В СБОРЕ [423]	6	
24	273536	КОЛЬЦО — СТОПОРНОЕ	18	
25	273524	ПОДШИПНИК — КУЛАЧКОВЫЙ ТОЛКАТЕЛЬ	6	
26	273347	ПОДШИПНИК	18	
27	174849	ПАЛЕЦ — ПЛАСТМАССОВЫЙ СВЕРХПРОЧНЫЙ (УПАКОВКА ИЗ 10)	237	
28	220941	ХОМУТ — ВТУЛКА ГРАБЛИНЫ, ЦЕНТРАЛЬНОЕ РЕБРО (КОРОБКА 5 ШТ.)	18	
29	137980	ЗАГЛУШКА — ГРАБЛИНА	9	
30	220939	ВТУЛКА ГРАБЛИНЫ (25 ШТ. В КОРОБКЕ)	36	
31	137529	РЕГУЛИРОВОЧНАЯ ПРОКЛАДКА — ПОДШИПНИК КРИВОШИПА	6	
A	252687	ВИНТ — 48° PLASTITE ДВОЙНАЯ СПИРАЛЬ		

421. Комплекты можно приобрести только через отдел комплексных товаров.
422. Узел рычага включает одно стопорное кольцо (MD № 273536) и один подшипник (MD № 273347).
423. Узел рычага управления пальцами граблины включает в себя два стопорных кольца (MD № 273536), один подшипник толкателя (MD № 273524) и два подшипника (MD № 273347).

(ОПЦИЯ) КОМПЛЕКТ ПЕРЕОБОРУДОВАНИЯ ПАЛЬЦЕВ ГРАБЛИНЫ — СДВОЕННОЕ МОТОВИЛО, С 6 ГРАБЛИН НА 9 ГРАБЛИН

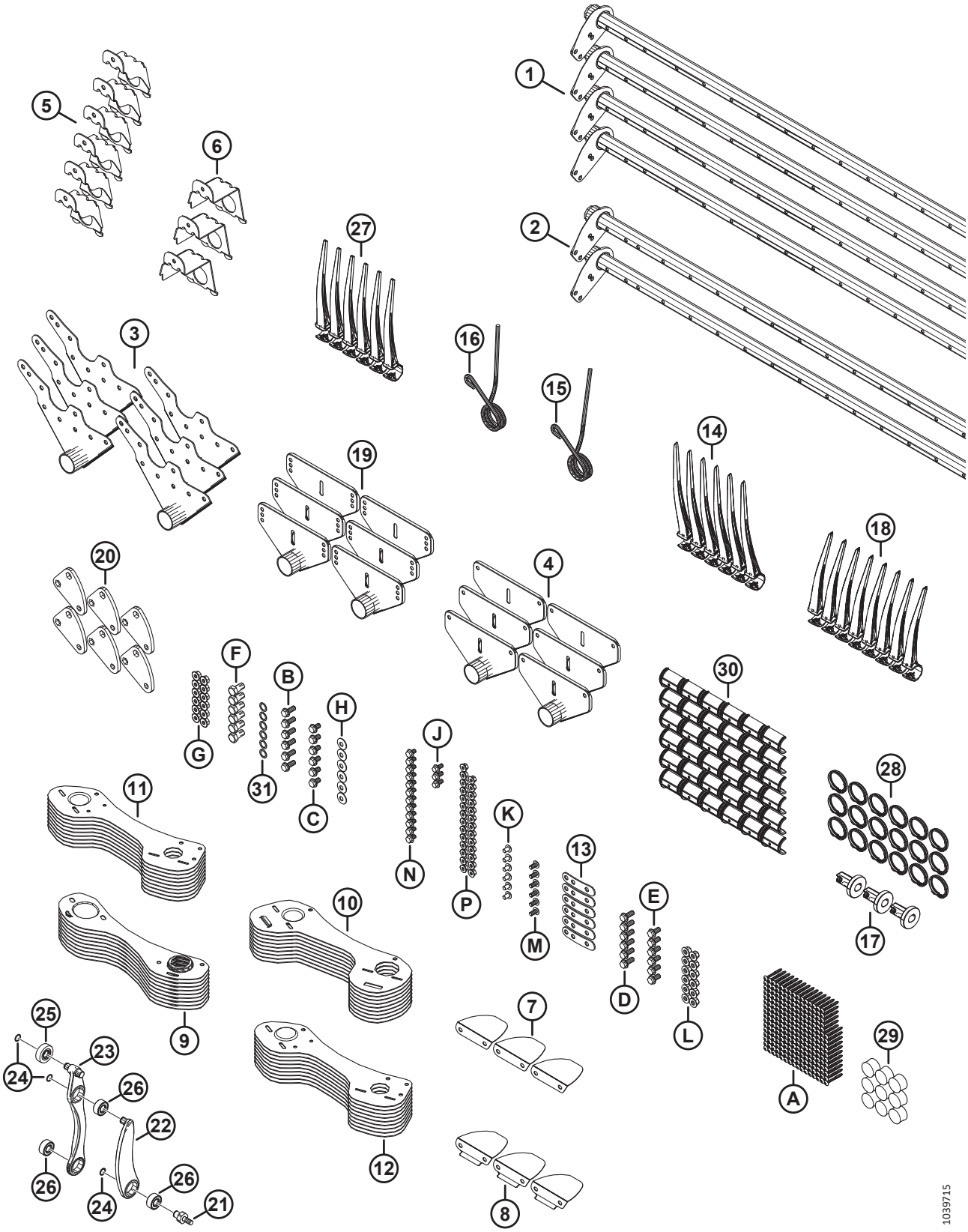

(ОПЦИЯ) КОМПЛЕКТ ПЕРЕОБОРУДОВАНИЯ ПАЛЬЦЕВ ГРАБЛИНЫ — СДВОЕННОЕ МОТОВИЛО, С 6 ГРАБЛИН НА 9 ГРАБЛИН

Ссылка	Номер детали	Описание	Кол-во	Серийный номер
B	320192	БОЛТ — С ШЕСТИГР. ГОЛОВКОЙ, ФЛАНЦЕВЫЙ, M12 × 1,75 × 30-СПЕЦ.-8.8-ЦИНК		
C	320187	БОЛТ — С ШЕСТИГР. ГОЛОВКОЙ, ФЛАНЦЕВЫЙ, M12 × 1,75 × 20-СПЕЦ.-8.8-ЦИНК		
D	320180	БОЛТ — С ШЕСТИГР. ГОЛОВКОЙ, ФЛАНЦЕВЫЙ, M12 × 1,75 × 30-СПЕЦ.-8.8-ЦИНК		
E	320175	БОЛТ — С ШЕСТИГР. ГОЛОВКОЙ, ФЛАНЦЕВЫЙ, РЕЗЬБА ПО ВСЕЙ ДЛИНЕ, M12 × 1,75 × 25-СПЕЦ.-8.8-ОЦИНКОВ.		
F	228316	БОЛТ — С ШЕСТИГР. ГОЛОВКОЙ M16 × 1,5 × 30-СПЕЦ.-8.8-ОЦИНКОВ.		
G	184697	ГАЙКА — ШЕСТИГРАННАЯ, ФЛАНЦ. (С ЗАЗУБР. НА ТОРЦЕ) M12 × 1,75-8-AA1J		
H	184597	ШАЙБА — КОНИЧ. ПРУЖИННАЯ M12-ЦИНК		
J	152655	БОЛТ — С ШЕСТИГР. ГОЛОВКОЙ, ФЛАНЦЕВЫЙ, M10 × 1,5 × 20-8.8-AA1J		
K	136640	ВИНТ — СТЯЖНОЙ, ГОЛОВКА ПОД ЗВЕЗДООБР. КЛЮЧ, M10 × 1,5 × 16 × СПЕЦ.-8.8-AA1J		
L	136431	ГАЙКА — ШЕСТИГР., ФЛАНЦ., ЦЕНТР., СТОПОРН. M12 × 1,75-10		
M	136395	ВИНТ — СТЯЖНОЙ, ГОЛОВКА ПОД ЗВЕЗДООБР. КЛЮЧ, M10 × 1,5 × 20 × СПЕЦ.-8.8-A3L		
N	136151	БОЛТ — ФЛАНЦЕВЫЙ, С ШЕСТИГР. ГОЛОВКОЙ, РЕЗЬБА ПО ВСЕЙ ДЛИНЕ M10 × 1,5 × 16-8.8-AA1J		
P	135799	ГАЙКА — ШЕСТИГРАННАЯ, С БУРТИКОМ, КОНТРГАЙКА СТОПОРНАЯ, M10 × 1,5-10		

128 (Опция) Мотовило — две скорости

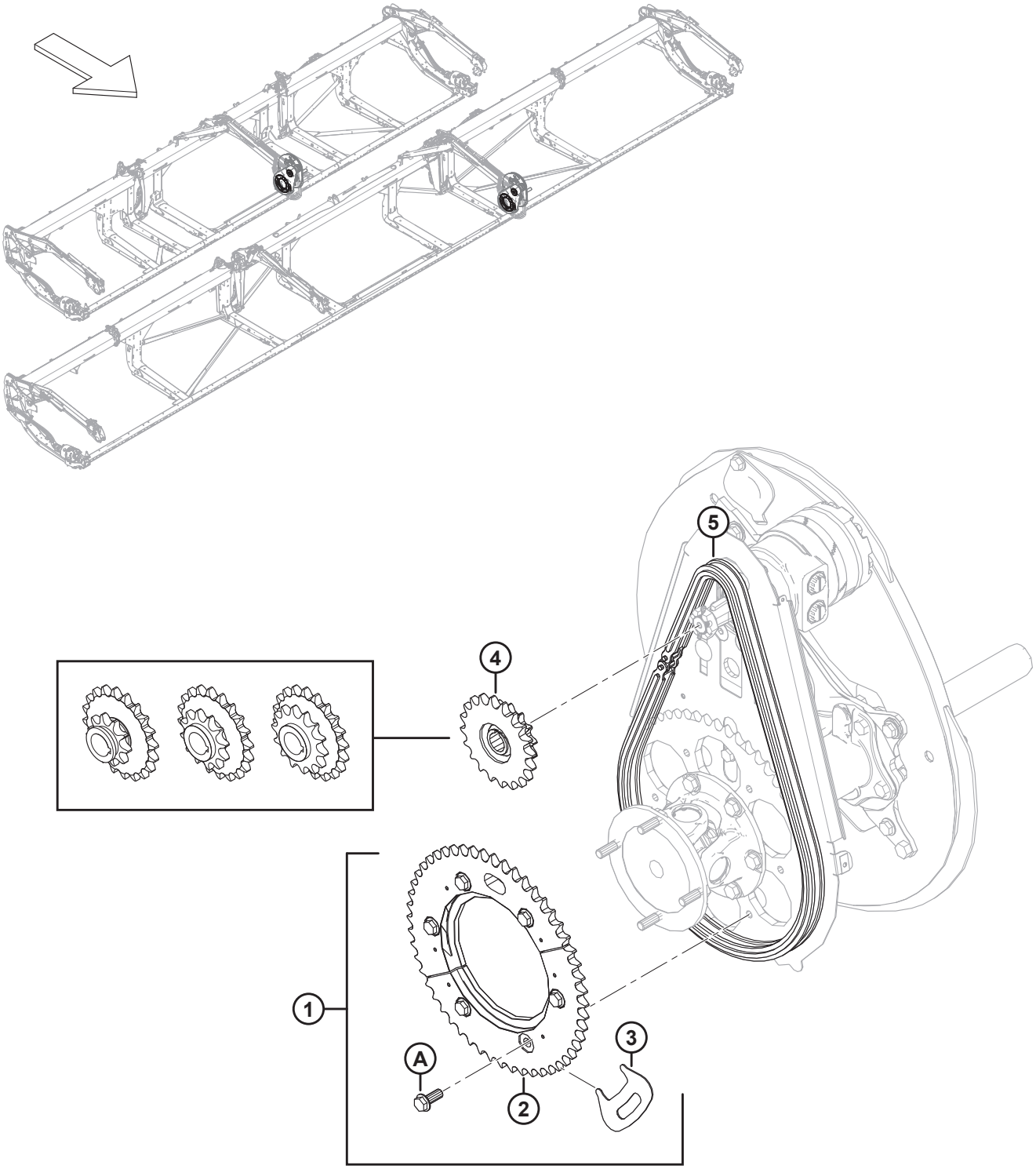

(ОПЦИЯ) МОТОВИЛО — ДВЕ СКОРОСТИ

Ссылка	Номер детали	Описание	Кол-во	Серийный номер
1	311882	КОМПЛЕКТ — 2 СКОРОСТИ [424]	1	
2	273689	ЗВЕЗДОЧКА — МЕХАНИЧЕСКАЯ ОБРАБОТКА, 52 ЗУБА	1	
3	273594	ИНСТРУМЕНТ — ЗВЕЗДОЧКА	1	
4	273453	ЗВЕЗДОЧКА — ДВОЙНАЯ 14–20 (КОСИЛКА) [425]	1	
5	273907	ЦЕПЬ — RC 60, ЗАМКНУТАЯ, 76 ЗВЕНЬЕВ [426]	ОРТ	
	273963	ЦЕПЬ — RC С СОЕДИНИТЕЛЕМ, 76 ЗВЕНЬЕВ [427]	ОРТ	
A	320192	БОЛТ — С ШЕСТИГР. ГОЛОВКОЙ, ФЛАНЦЕВЫЙ, M12 × 1,75 × 30-СПЕЦ.-8.8-AA1J		

424. В комплект входит звездочка с 52 зубьями машинной обработки (MD № 273689), инструмент для монтажа звездочки (MD № 273594), шесть болтов (MD № 320180) и инструкция.
425. Косилка, давление в контуре привода мотовила 3000 фунтов/кв. дюйм.
426. Цепь **НЕ** входит в комплект (MD № 311882). При установке комплекта на бывшее в употреблении устройство, если жатка не новая, рекомендуется установить новую цепь. Изношенная цепь помешает нормальному сцеплению половин звездочки.
427. Цепь **НЕ** входит в комплект (MD № 311882). При установке комплекта на бывшее в употреблении устройство, если жатка не новая, рекомендуется установить новую цепь. Изношенная цепь помешает нормальному сцеплению половин звездочки.

129 (Опция) Делители для скашивания риса

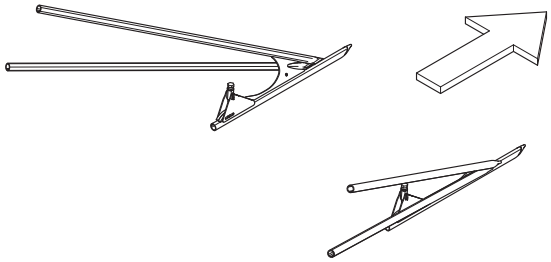

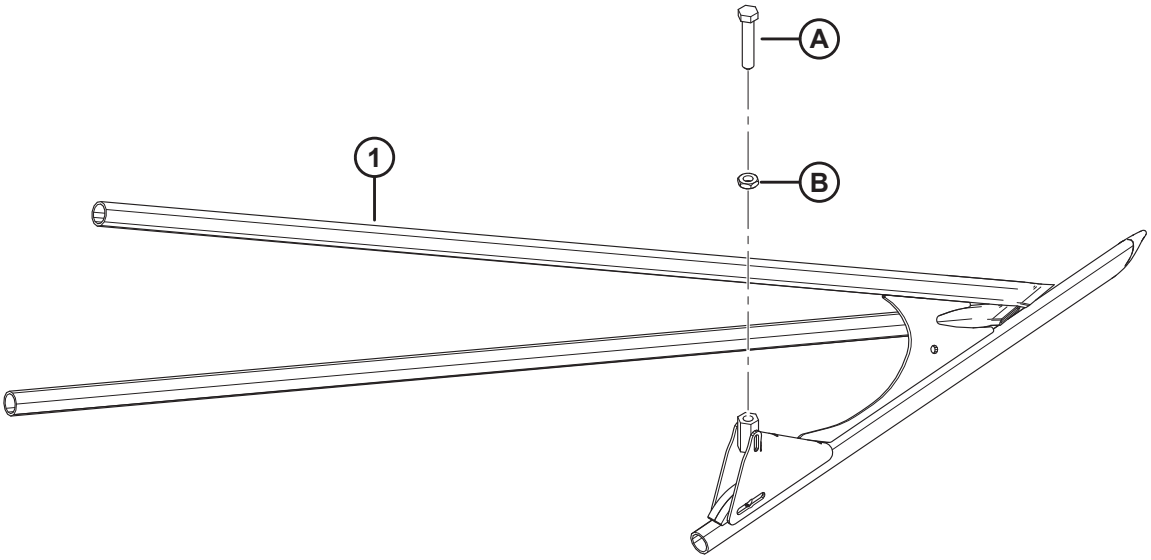

1034744

(ОПЦИЯ) ДЕЛИТЕЛИ ДЛЯ СКАШИВАНИЯ РИСА

Ссылка	Номер детали	Описание	Кол-во	Серийный номер
	B7238	ДЕЛИТЕЛИ ДЛЯ СКАШИВАНИЯ РИСА [428]		
1	340095	ДЕЛИТЕЛЬ — ЛЕВ. ТРУБКА ДЛЯ СКАШИВАНИЯ РИСА, СВАРНАЯ	1	
	340096	ДЕЛИТЕЛЬ — ПРАВ. ТРУБКА ДЛЯ СКАШИВАНИЯ РИСА, СВАРНАЯ	1	
A	232762	УСТАНОВОЧНЫЙ ВИНТ — МАШИННАЯ ОБРАБОТКА		
B	184696	ГАЙКА — ШЕСТИГРАННАЯ, НИЗКАЯ M12 × 1,75-05-AA1J		

428. Комплекты можно приобрести только через отдел комплексных товаров.

130 (Опция) Камнеуловитель

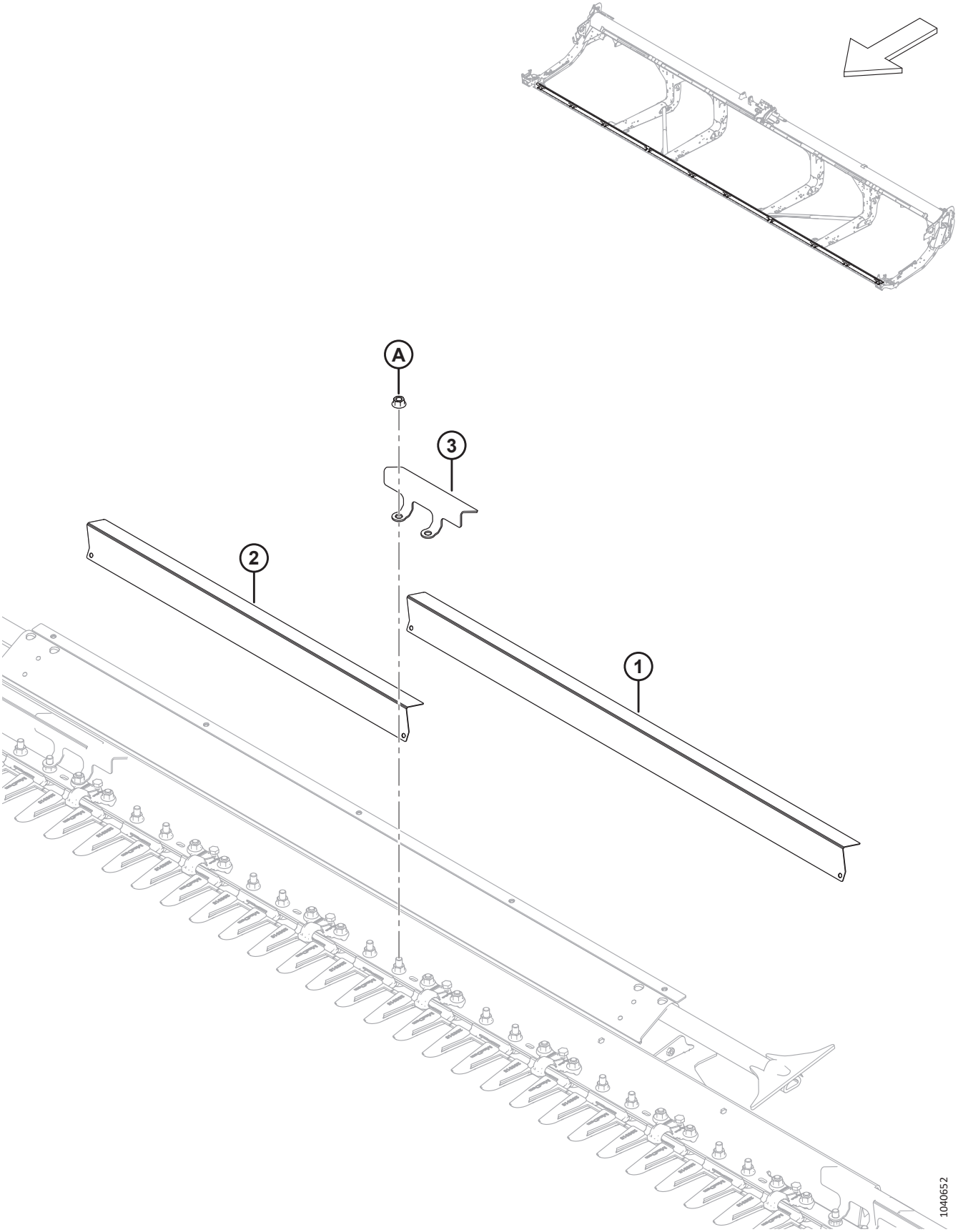

(ОПЦИЯ) КАМНЕУЛОВИТЕЛЬ

Ссылка	Номер детали	Описание	Кол-во	Серийный номер
	B7122	КОМПЛЕКТ — КАМНЕУЛОВИТЕЛЬ, D225, D230, D235 И D241 [429]		
1	233800	ДЕФЛЕКТОР — ЗАЩИТНЫЙ ПАЛЕЦ, ДЛИННЫЙ	4	
2	233799	ДЕФЛЕКТОР — ЗАЩИТНЫЙ ПАЛЕЦ, КОРОТКИЙ	9	
3	233635	ХОМУТ — ЗАЩИТНЫЙ ПАЛЕЦ	14	
A	136036	ГАЙКА — ШЕСТИГРАННАЯ, ФЛАНЦ., ИЗ ЛИСТОВОГО МЕТАЛЛА, M12 × 1,75-8-AA1J		

429. Комплекты можно приобрести только через отдел комплексных товаров.

131 (Опция) Комплекты для обслуживания — острые противорежущие пальцы, ножи грубой резки

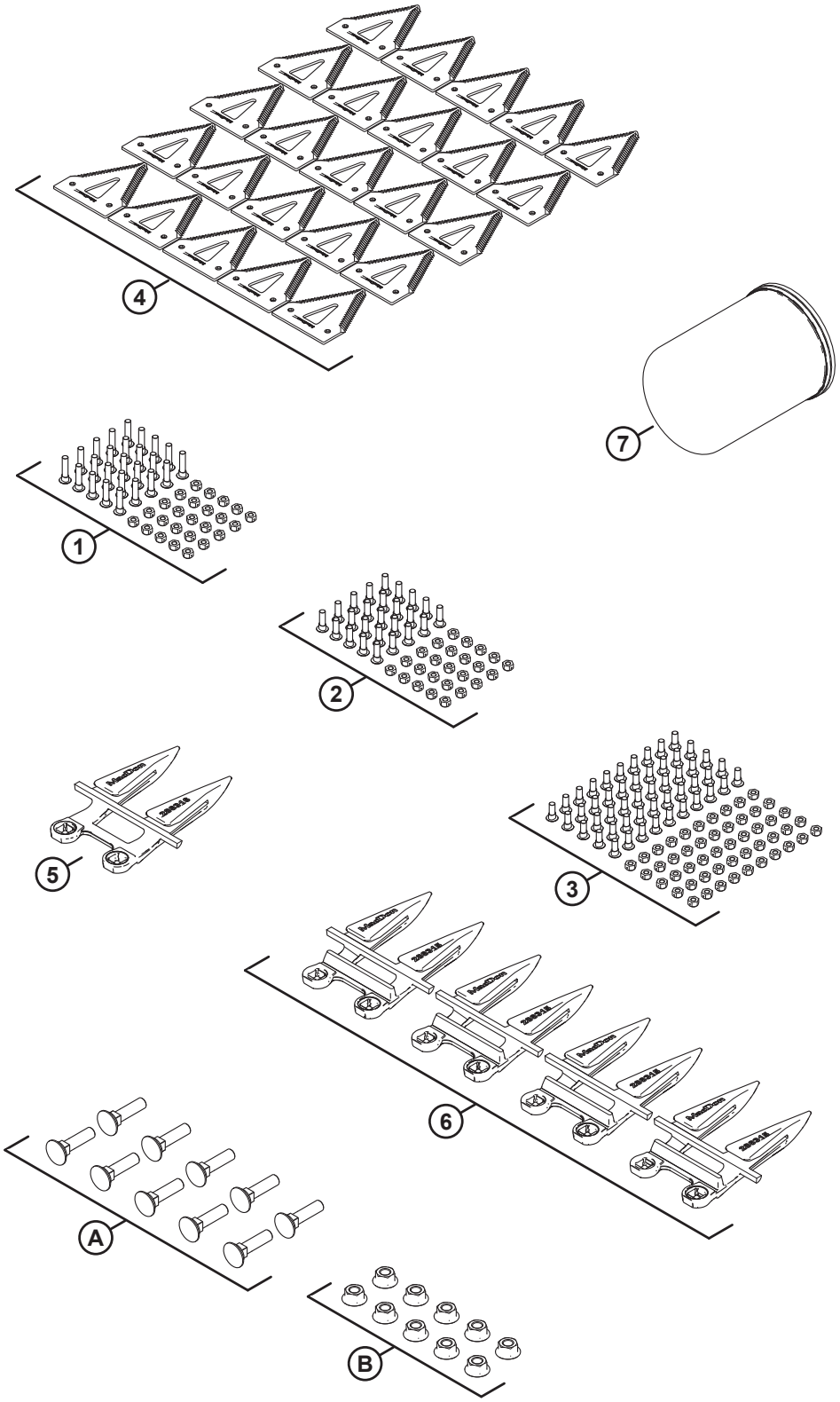

(ОПЦИЯ) КОМПЛЕКТЫ ДЛЯ ОБСЛУЖИВАНИЯ — ОСТРЫЕ ПРОТИВОРЕЖУЩИЕ ПАЛЬЦЫ, НОЖИ ГРУБОЙ РЕЗКИ

ПРИМЕЧАНИЕ:

Данный комплект недоступен для продажи в Северной Америке.

Ссылка	Номер детали	Описание	Кол-во	Серийный номер
	B7155	КОМПЛЕКТ — ДЛЯ ОБСЛУЖИВАНИЯ, ОСТРЫЕ, ГРУБОЙ РЕЗКИ [430]		
	311789	КОМПЛЕКТ — ДЛЯ ОБСЛУЖИВАНИЯ D2, ОСТРЫЕ, ГРУБОЙ РЕЗКИ [431]		
1	286477	КОМПЛЕКТ — ВИНТ M6 × 29 С ГАЙКОЙ (УПАК. 25 ШТ.)	1	
2	286476	КОМПЛЕКТ — ВИНТ M6 × 22 С ГАЙКОЙ (УПАК. 25 ШТ.)	1	
3	286475	КОМПЛЕКТ — ВИНТ M6 × 18 С ГАЙКОЙ (УПАК. 50 ШТ.)	1	
4	286461	СЕГМЕНТ — НОЖ CLEARCUT ГРУБОЙ РЕЗКИ (УПАК. 25 ШТ.)	1	
5	286316	ПРОТИВОРЕЖУЩИЙ ПАЛЕЦ — С ЗАОСТРЕННЫМ КОНЦОМ	1	
6	286315	ПРОТИВОРЕЖУЩИЙ ПАЛЕЦ — ОСТРЫЙ	4	
7	320360	ФИЛЬТР — ГИДРАВЛИЧЕСКИЙ С 2 УПЛОТНЕНИЯМИ	1	
A	226295	БОЛТ — С ПОЛУКРУГЛОЙ ГОЛОВКОЙ И КВАДРАТНЫМ ПОДГОЛОВКОМ, СПЕЦИАЛЬНЫЙ, M12 × 47-8.8		
B	136036	ГАЙКА — ШЕСТИГРАННАЯ, ФЛАНЦ., ИЗ ЛИСТОВОГО МЕТАЛЛА, M12 × 1,75-8-AA1J		

430. Комплекты можно приобрести только через отдел комплексных товаров.
431. Комплект включает все перечисленные детали.

132 (Дополнительное оборудование) Комплект для обслуживания — противорежущие пальцы PlugFree™, ножи грубой резки

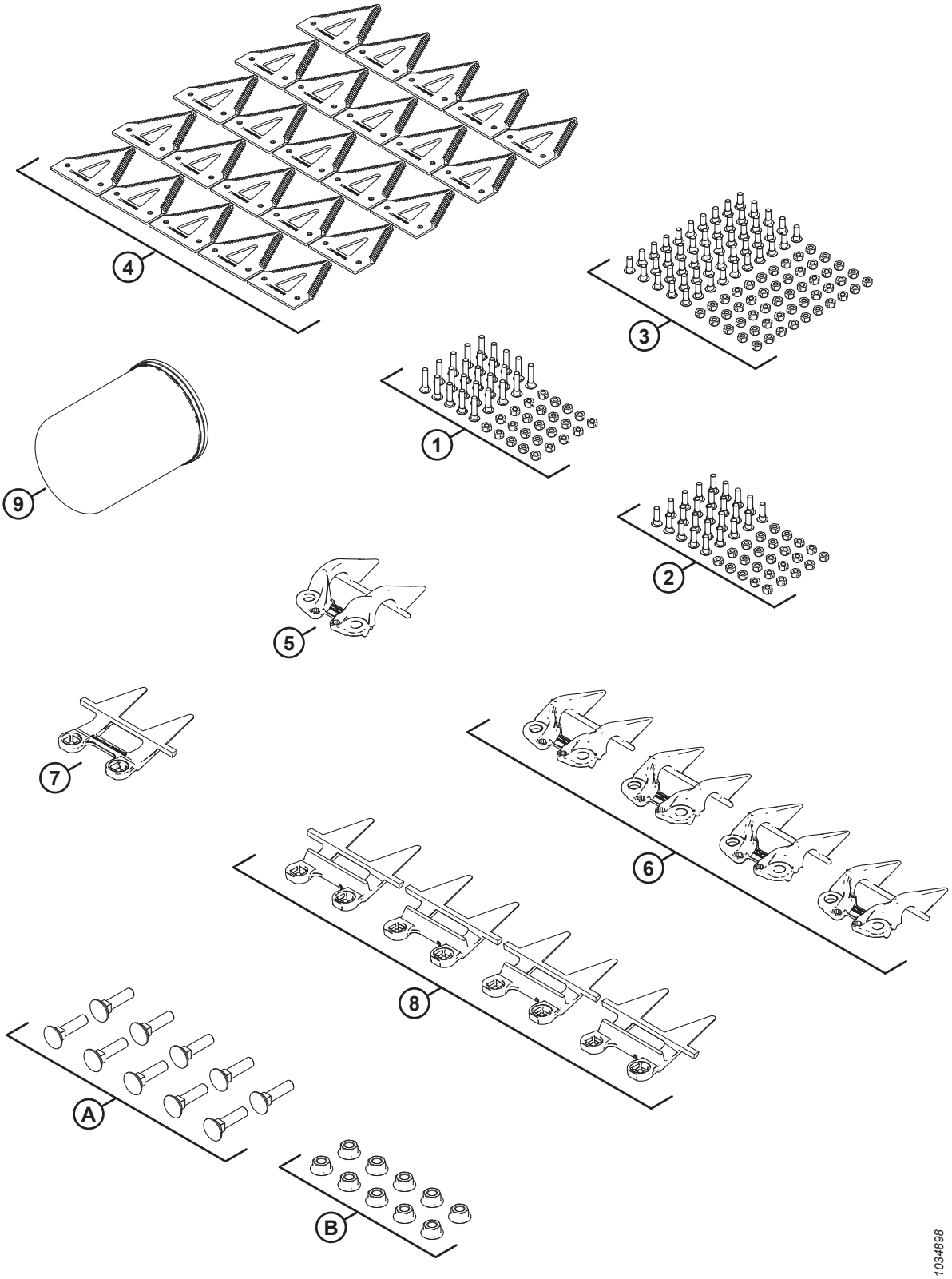

(ДОПОЛНИТЕЛЬНОЕ ОБОРУДОВАНИЕ) КОМПЛЕКТ ДЛЯ ОБСЛУЖИВАНИЯ — ПРОТИВОРЕЖУЩИЕ ПАЛЬЦЫ PLUGFREE™, НОЖИ ГРУБОЙ РЕЗКИ

Ссылка	Номер детали	Описание	Кол-во	Серийный номер
	B7156	КОМПЛЕКТ — ДЛЯ ОБСЛУЖИВАНИЯ, PLUGFREE, ГРУБОЙ РЕЗКИ [432]		
	311790	КОМПЛЕКТ — ДЛЯ ОБСЛУЖИВАНИЯ D2, PLUGFREE, ГРУБОЙ РЕЗКИ [433]		
1	286477	КОМПЛЕКТ — ВИНТ M6 × 29 С ГАЙКОЙ (УПАК. 25 ШТ.)	1	
2	286476	КОМПЛЕКТ — ВИНТ M6 × 22 С ГАЙКОЙ (УПАК. 25 ШТ.)	1	
3	286475	КОМПЛЕКТ — ВИНТ M6 × 18 С ГАЙКОЙ (УПАК. 50 ШТ.)	1	
4	286461	СЕГМЕНТ — НОЖ CLEARCUT ГРУБОЙ РЕЗКИ (УПАК. 25 ШТ.)	1	
5	286331	ПРИЖИМ — PLUGFREE, КОНЕЦ	1	
6	286330	ПРИЖИМ — PLUGFREE	4	
7	286319	ПРОТИВОРЕЖУЩИЙ ПАЛЕЦ — PLUGFREE, КОНЕЦ	1	
8	286318	ПРОТИВОРЕЖУЩИЙ ПАЛЕЦ — PLUGFREE	4	
9	320360	ФИЛЬТР — ГИДРАВЛИЧЕСКИЙ С 2 УПЛОТНЕНИЯМИ	1	
A	226295	БОЛТ — С ПОЛУКРУГЛОЙ ГОЛОВКОЙ И КВАДРАТНЫМ ПОДГОЛОВКОМ, СПЕЦИАЛЬНЫЙ, M12 × 47-8.8		
B	136036	ГАЙКА — ШЕСТИГРАННАЯ, ФЛАНЦ., ИЗ ЛИСТОВОГО МЕТАЛЛА, M12 × 1,75-8-AA1J		

432. Комплекты можно приобрести только через отдел комплексных товаров.
433. Комплект включает все перечисленные детали.

133 (Дополнительное оборудование) Комплект для обслуживания — заостренные противорежущие пальцы, ножи тонкой резки

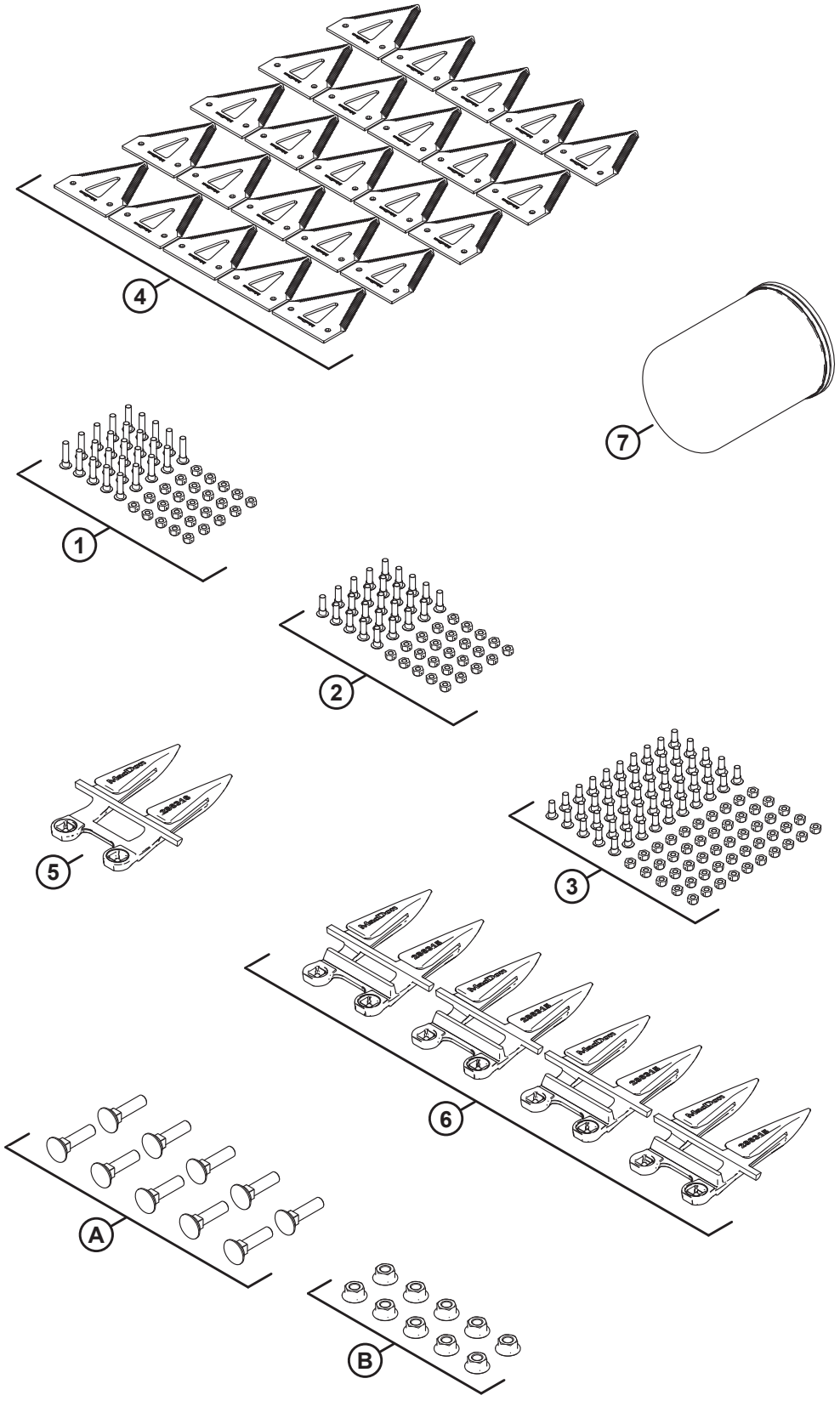

1041516

(ДОПОЛНИТЕЛЬНОЕ ОБОРУДОВАНИЕ) КОМПЛЕКТ ДЛЯ ОБСЛУЖИВАНИЯ — ЗАОСТРЕННЫЕ ПРОТИВОРЕЖУЩИЕ ПАЛЬЦЫ, НОЖИ ТОНКОЙ РЕЗКИ

Ссылка	Номер детали	Описание	Кол-во	Серийный номер
	B7157	КОМПЛЕКТ — ДЛЯ ОБСЛУЖИВАНИЯ, ЗАОСТРЕННЫЕ, ТОНКОЙ РЕЗКИ [434]		
	311791	КОМПЛЕКТ — ДЛЯ ОБСЛУЖИВАНИЯ D2, ЗАОСТРЕННЫЕ, ТОНКОЙ РЕЗКИ [435]		
1	286477	КОМПЛЕКТ — ВИНТ M6 × 29 С ГАЙКОЙ (УПАК. 25 ШТ.)	1	
2	286476	КОМПЛЕКТ — ВИНТ M6 × 22 С ГАЙКОЙ (УПАК. 25 ШТ.)	1	
3	286475	КОМПЛЕКТ — ВИНТ M6 × 18 С ГАЙКОЙ (УПАК. 50 ШТ.)	1	
4	286462	СЕГМЕНТ — CLEARCUT, ТОНКОЙ РЕЗКИ, УПАКОВКА 25 ШТ.	1	
5	286316	ПРОТИВОРЕЖУЩИЙ ПАЛЕЦ — С ЗАОСТРЕННЫМ КОНЦОМ	1	
6	286315	ПРОТИВОРЕЖУЩИЙ ПАЛЕЦ — ОСТРЫЙ	4	
7	320360	ФИЛЬТР — ГИДРАВЛИЧЕСКИЙ С 2 УПЛОТНЕНИЯМИ	1	
A	226295	БОЛТ — С ПОЛУКРУГЛОЙ ГОЛОВКОЙ И КВАДРАТНЫМ ПОДГОЛОВКОМ, СПЕЦИАЛЬНЫЙ, M12 × 47-8.8		
B	136036	ГАЙКА — ШЕСТИГРАННАЯ, ФЛАНЦ., ИЗ ЛИСТОВОГО МЕТАЛЛА, M12 × 1,75-8-AA1J		

434. Комплекты можно приобрести только через отдел комплексных товаров.
435. Комплект содержит все перечисленные детали.

134 (Дополнительное оборудование) Комплект для обслуживания — противорежущие пальцы PlugFree™, ножи тонкой резки

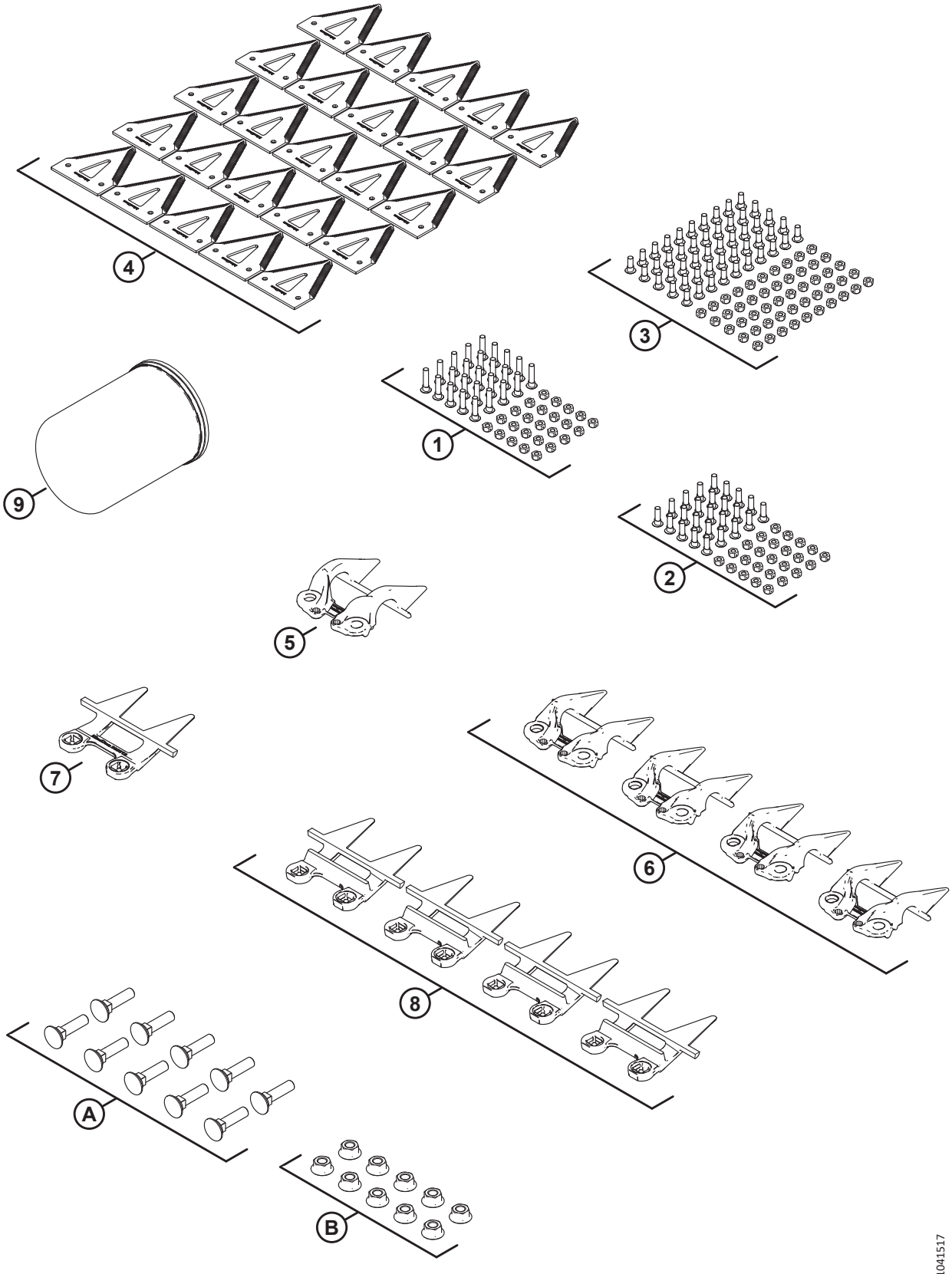

1041517

(ДОПОЛНИТЕЛЬНОЕ ОБОРУДОВАНИЕ) КОМПЛЕКТ ДЛЯ ОБСЛУЖИВАНИЯ — ПРОТИВОРЕЖУЩИЕ ПАЛЬЦЫ PLUGFREE™, НОЖИ ТОНКОЙ РЕЗКИ

Ссылка	Номер детали	Описание	Кол-во	Серийный номер
	B7158	КОМПЛЕКТ — ДЛЯ ОБСЛУЖИВАНИЯ, PLUGFREE, ТОНКОЙ РЕЗКИ [436]		
	311792	КОМПЛЕКТ — КОМПЛЕКТ ДЛЯ ОБСЛУЖИВАНИЯ D2, PLUGFREE, ТОНКОЙ РЕЗКИ [437]		
1	286477	КОМПЛЕКТ — ВИНТ M6 × 29 С ГАЙКОЙ (УПАК. 25 ШТ.)	1	
2	286476	КОМПЛЕКТ — ВИНТ M6 × 22 С ГАЙКОЙ (УПАК. 25 ШТ.)	1	
3	286475	КОМПЛЕКТ — ВИНТ M6 × 18 С ГАЙКОЙ (УПАК. 50 ШТ.)	1	
4	286462	СЕГМЕНТ — CLEARCUT, ТОНКОЙ РЕЗКИ, УПАКОВКА 25 ШТ.	1	
5	286331	ПРИЖИМ — PLUGFREE, КОНЕЦ	1	
6	286330	ПРИЖИМ — PLUGFREE	4	
7	286319	ПРОТИВОРЕЖУЩИЙ ПАЛЕЦ — PLUGFREE, КОНЕЦ	1	
8	286318	ПРОТИВОРЕЖУЩИЙ ПАЛЕЦ — PLUGFREE	4	
9	320360	ФИЛЬТР — ГИДРАВЛИЧЕСКИЙ С 2 УПЛОТНЕНИЯМИ	1	
A	226295	БОЛТ — С ПОЛУКРУГЛОЙ ГОЛОВКОЙ И КВАДРАТНЫМ ПОДГОЛОВКОМ, СПЕЦИАЛЬНЫЙ, M12 × 47-8.8		
B	136036	ГАЙКА — ШЕСТИГРАННАЯ, ФЛАНЦ., ИЗ ЛИСТОВОГО МЕТАЛЛА, M12 × 1,75-8-AA1J		

436. Комплекты можно приобрести только через отдел комплексных товаров.
437. Комплект содержит все перечисленные детали.

135 Стабилизирующие колеса (дополнительное оборудование)

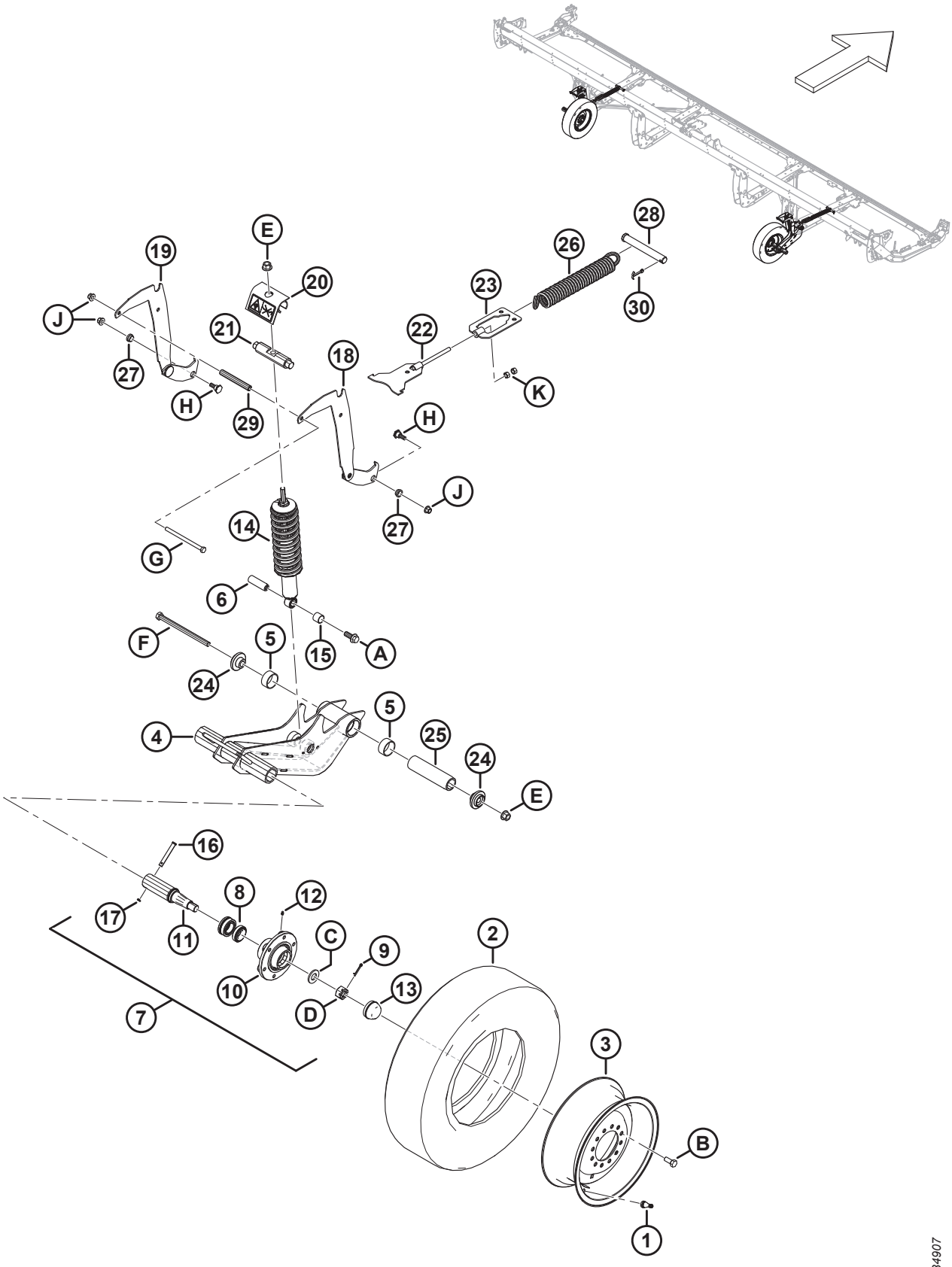

СТАБИЛИЗИРУЮЩИЕ КОЛЕСА (ДОПОЛНИТЕЛЬНОЕ ОБОРУДОВАНИЕ)

ПРИМЕЧАНИЕ:

Комплект стабилизирующих колес (MD № C2171) совместим только с жатками D230, D235 и D241.

Ссылка	Номер детали	Описание	Кол-во	Серийный номер
	C2171	**СТАБИЛИЗИРУЮЩИЕ КОЛЕСА — КОМПЛЕКТ** [438]		
	B7398	**КОМПЛЕКТ — ШИНЫ, 225/75R15 LRF** [438]		
1	230968	ШТОК — НИППЕЛЬ ШИНЫ В СБОРЕ № TR-416	2	
2	**327808**	**ШИНА — ST 225/75 R15 LRF**	**2**	
3	**327807**	**КОЛЕСО — 15 × 6 БЕЛОЕ** [439]	**2**	
	144531	КОЛЕСО — 15 × 6 LB [440]	**ПРИ НЕОБХОДИМОСТИ**	
	327802	**НАКЛЕЙКА — ДАВЛЕНИЕ В ШИНАХ, 655 КПА (95 ФУНТОВ/КВ. ДЮЙМ)** [441]	**2**	
	327717	НАКЛЕЙКА — ДАВЛЕНИЕ В ШИНАХ**, 552 КПА (80 ФУНТОВ/КВ. ДЮЙМ)** [442]	**ПРИ НЕОБХОДИМОСТИ**	
	B6460	КОМПЛЕКТ — СТАБИЛИЗИРУЮЩИЕ КОЛЕСА [438]		
4	327682	УЗЕЛ — ПОВОРОТНЫЙ РЫЧАГ [443]	2	
5	327600	ВТУЛКА — КОМПОЗИТНАЯ	4	
6	316793	ШТИФТ	2	
7	316330	СТУПИЦА — В СБОРЕ [444]	2	
8	316851	КОМПЛЕКТ — ПОДШИПНИК КОЛЕСА	2	
9	18608	ШТИФТ — ШПЛИНТ 3/16 ДИАМ. × 1,5 ОЦИНК.	2	
10	316847	СТУПИЦА	2	
11	316848	ШПИНДЕЛЬ	2	
12	18671	ФИТИНГ — СМАЗОЧН. 1/4-28 UNF	2	
13	30520	КОЛПАЧОК — ПЫЛЕЗАЩИТНЫЙ	2	

438. Комплекты можно приобрести только через отдел комплексных товаров.
439. Колесо MD № 327807 используется с шиной MD № 327808.
440. Колесо MD № 144531 остается в доступе в качестве детали для обслуживания для замененной шины MD № 230483. Колесо MD № 144531 **НЕ** входит в комплект шин MD № B7398.
441. Наклейка с обозначением давления в шинах MD № 327802 (655 кПа [95 фунтов/кв. дюйм]) используется с шиной MD № 327808.
442. Наклейка с обозначением давления в шинах MD № 327717 (552 кПа [80 фунтов/кв. дюйм]) остается доступной в качестве детали для обслуживания замененной шины MD № 230483.
443. В комплект входят две втулки из композитного материала (MD № 327600).
444. Ступица в сборе включает штифт (MD № 18608), фитинг (MD № 18671), шесть болтов (MD № 18916), пылезащитный колпачок (MD № 30520), ступицу (MD № 316847), шпиндель (MD № 316848), комплект подшипников колеса (MD № 316851), гайку (MD № 316859) и шайбу (MD № 316860).

СТАБИЛИЗИРУЮЩИЕ КОЛЕСА (ДОПОЛНИТЕЛЬНОЕ ОБОРУДОВАНИЕ)

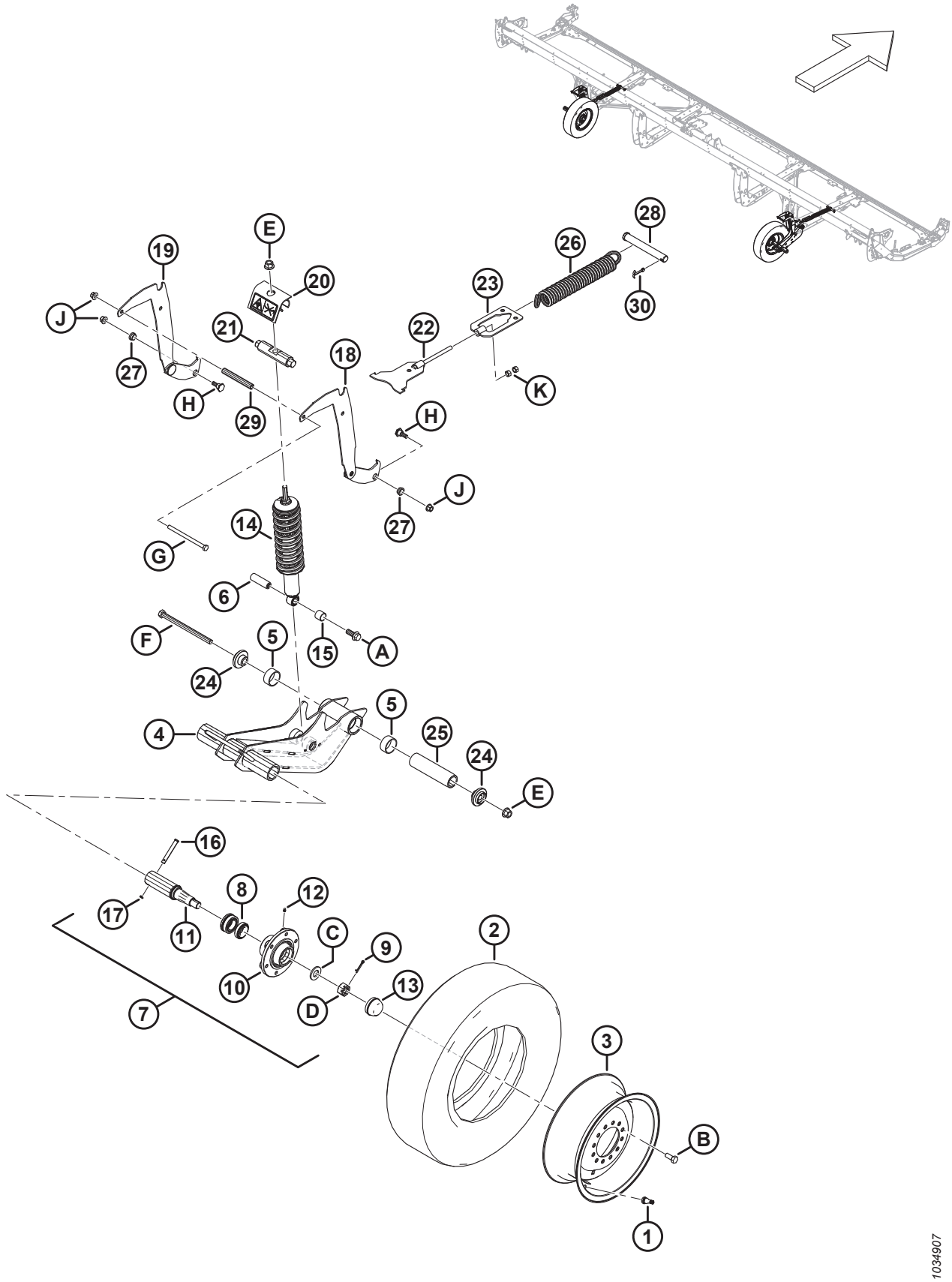

СТАБИЛИЗИРУЮЩИЕ КОЛЕСА (ДОПОЛНИТЕЛЬНОЕ ОБОРУДОВАНИЕ)

Ссылка	Номер детали	Описание	Кол-во	Серийный номер
14	327798	АМОРТИЗАТОР — ЖАТКА [445]	2	
15	133992	ВТУЛКА — КОМПОЗИТНАЯ	2	
16	101007	ШТИФТ — С ОТВЕРСТИЕМ ПОД ШПЛИНТ	2	
17	18648	ШТИФТ — ШПЛИНТ 3/16 ДИАМ. × 1,25 ОЦИНК.	2	
18	327656	СВАРКА — ОПОРА, РЕГУЛИРОВКА ВЫСОТЫ	2	
19	327655	СВАРКА — ОПОРА, РЕГУЛИРОВКА ВЫСОТЫ	2	
20	327089	УЗЕЛ — ЗАЩИТА ОТ ОТДЕЛЕНИЯ [446]	2	
21	316284	ШТИФТ	2	
22	316096	ОПОРА — СВАРНАЯ	2	
23	316095	ОПОРА — СВАРНАЯ	2	
24	303839	ЛИТАЯ ДЕТАЛЬ — ПЛАСТИНА	4	
25	303525	ШТИФТ — ШАРНИР	2	
26	303520	ПРУЖИНА — РАСТЯЖЕНИЯ	2	
27	303492	ВТУЛКА — КОМПОЗИТНАЯ	4	
28	292692	ШТИФТ — С ОТВЕРСТИЕМ ПОД ШПЛИНТ	2	
29	210985	ПРОСТАВКА	2	
30	18609	ШТИФТ — ШПЛИНТ 1/4 ДИАМ. × 2 ОЦИНК.	2	
	327086	НАКЛЕЙКА — ВЫБРОС ЭНЕРГИИ	2	
	316662	НАКЛЕЙКА — НАСТРОЙКА ВЫСОТЫ	2	
A	320060	БОЛТ — ФЛАНЦЕВЫЙ, С ШЕСТИГР. ГОЛОВКОЙ, РЕЗЬБА ПО ВСЕЙ ДЛИНЕ M16 × 2 × 40-10.9-ЦИНК		
B	18916	БОЛТ — 90° КОЛЕСНЫЙ 9/16 NF × 1,75 OL-AA1J		
C	316860	ШАЙБА		
D	316859	ГАЙКА — КОРОНЧАТАЯ		
E	136440	ГАЙКА — ФЛАНЦЕВАЯ, ШЕСТИГРАННАЯ, СТОПОРН., M16 × 2-10-AA1J		
F	320011	БОЛТ — С ШЕСТИГР. ГОЛОВКОЙ, M16 × 2 × 240-10.9-ЦИНК		
G	252272	БОЛТ — С ШЕСТИГР. ГОЛОВКОЙ, РЕЗЬБА ПО ВСЕЙ ДЛИНЕ M12 × 1,75 × 180-10.9-ЦИНК		
H	303251	БОЛТ — 19 ММ, С БУРТИКОМ M12 СПЕЦ.		
J	136431	ГАЙКА — ШЕСТИГР., ФЛАНЦ., ЦЕНТР., СТОПОРН. M12 × 1,75-10		
K	135156	ГАЙКА — ШЕСТИГРАННАЯ M12 × 1,75-10-AA1J		

445. Амортизатор включает втулку из композитного материала (MD № 133992).
446. В комплект входит наклейка с предупреждением о выбросе энергии (MD № 327086).

136 (Опция) Комплект стального пальца

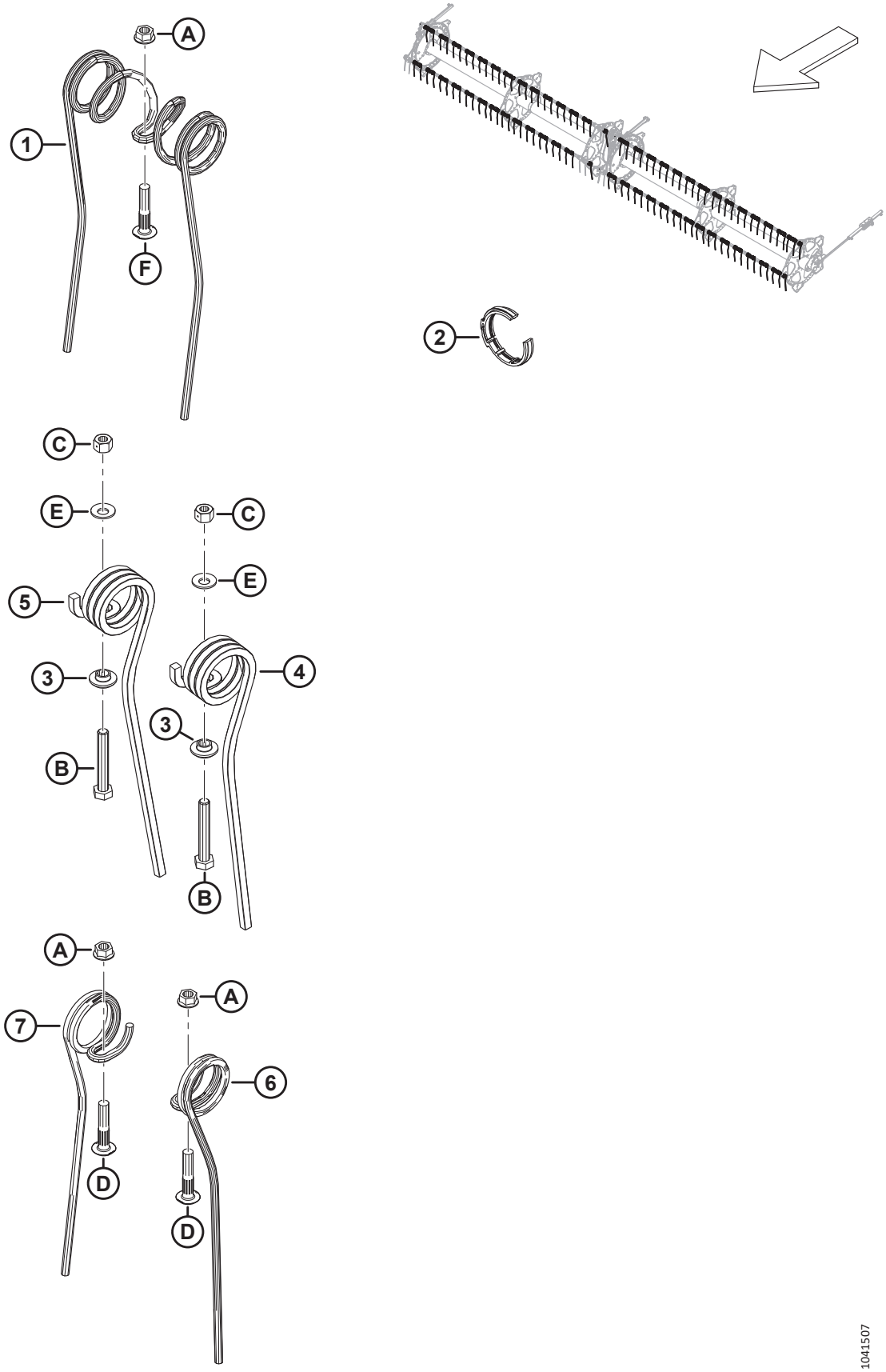

(ОПЦИЯ) КОМПЛЕКТ СТАЛЬНОГО ПАЛЬЦА

Ссылка	Номер детали	Описание	Кол-во	Серийный номер
	360676	КОМПЛЕКТ — СТАЛЬНОЙ ПАЛЕЦ, 15 ФУТОВ, 6 ГРАБЛИН [447]		
	360677	КОМПЛЕКТ — СТАЛЬНОЙ ПАЛЕЦ, 15 ФУТОВ, ОДИНАРНОЕ МОТОВИЛО, 9 ГРАБЛИН [447]		
	360678	КОМПЛЕКТ — СТАЛЬНОЙ ПАЛЕЦ, 20 ФУТОВ, ОДИНАРНОЕ МОТОВИЛО, 6 ГРАБЛИН [447]		
	360685	КОМПЛЕКТ — СТАЛЬНОЙ ПАЛЕЦ, 20 ФУТОВ, ОДИНАРНОЕ МОТОВИЛО, 9 ГРАБЛИН [447]		
	360679	КОМПЛЕКТ — СТАЛЬНОЙ ПАЛЕЦ, 25 ФУТОВ, ОДИНАРНОЕ МОТОВИЛО, 6 ГРАБЛИН [447]		
	360680	КОМПЛЕКТ — СТАЛЬНОЙ ПАЛЕЦ, 25 ФУТОВ, ОДИНАРНОЕ МОТОВИЛО, 9 ГРАБЛИН [447]		
	311054	КОМПЛЕКТ — СТАЛЬНОЙ ПАЛЕЦ, 30 ФУТОВ, СДВОЕННОЕ МОТОВИЛО, 5 ГРАБЛИН [447]		
	311055	КОМПЛЕКТ — СТАЛЬНОЙ ПАЛЕЦ, 30 ФУТОВ, СДВОЕННОЕ МОТОВИЛО, 6 ГРАБЛИН [447]		
	311068	КОМПЛЕКТ — СТАЛЬНОЙ ПАЛЕЦ, 35 ФУТОВ, СДВОЕННОЕ МОТОВИЛО, 5 ГРАБЛИН [447]		
	311069	КОМПЛЕКТ — СТАЛЬНОЙ ПАЛЕЦ, 35 ФУТОВ, СДВОЕННОЕ МОТОВИЛО, 6 ГРАБЛИН [447]		
1	137092	ПАЛЕЦ [448]		
2	220941	ХОМУТ — ВТУЛКА ГРАБЛИНЫ, ЦЕНТРАЛЬНОЕ РЕБРО (КОРОБКА 5 ШТ.) [449]		
3	273052	ФИКСАТОР — КОНЦЕВОЙ ЗУБ [450]		
4	311321	ПАЛЕЦ — СТОРОНА ХВОСТОВИКА, ВНЕШНИЙ [451]		
5	311322	ПАЛЕЦ — СТОРОНА ХВОСТОВИКА, ВНУТР. [452]		

447. Комплект содержит все перечисленные детали и инструкции. Количество отдельных деталей для обслуживания см. в сносках.
448. Количество: D215 SR 6 граблин = 84, D215 SR 9 граблин = 126, D220 SR 6 граблин = 96, D220 SR 9 граблин = 144, D225 SR 6 граблин = 135, D225 SR 9 граблин = 190, D230 DR 5 граблин = 135, D230 DR 6 граблин = 135, D235 DR 5 граблин = 143, D235 DR 6 граблин = 171.
449. Количество: D215 SR 6 граблин = 4, D215 SR 9 граблин = 6, D220 SR 6 граблин = 5, D220 SR 9 граблин = 8, D225 SR 6 граблин = 6, D225 SR 9 граблин = 9, D230 DR 5 граблин = 6, D230 DR 6 граблин = 8, D235 DR 5 граблин = 8, D235 DR 6 граблин = 10.
450. Количество: D215 SR 6 граблин = 6, D215 SR 9 граблин = 9, D220 SR 6 граблин = 6, D220 SR 9 граблин = 9, D225 SR 6 граблин = 6, D225 SR 9 граблин = 9, D230 DR 5 граблин = 10, D230 DR 6 граблин = 12, D235 DR 5 граблин = 10, D235 DR 6 граблин = 12.
451. Количество: D215 SR 6 граблин = 6, D215 SR 9 граблин = 9, D220 SR 6 граблин = 6, D220 SR 9 граблин = 9, D225 SR 6 граблин = 6, D225 SR 9 граблин = 9, D230 DR 5 граблин = 5, D230 DR 6 граблин = 6, D235 DR 5 граблин = 5, D235 DR 6 граблин = 6.
452. Количество: D215 SR 6 граблин = 0, D215 SR 9 граблин = 0, D220 SR 6 граблин = 0, D220 SR 9 граблин = , D225 SR 6 граблин = 0, D225 SR 9 граблин = 0, D230 DR 5 граблин = 5, D230 DR 6 граблин = 6, D235 DR 5 граблин = 5, D235 DR 6 граблин = 6.

(ОПЦИЯ) КОМПЛЕКТ СТАЛЬНОГО ПАЛЬЦА

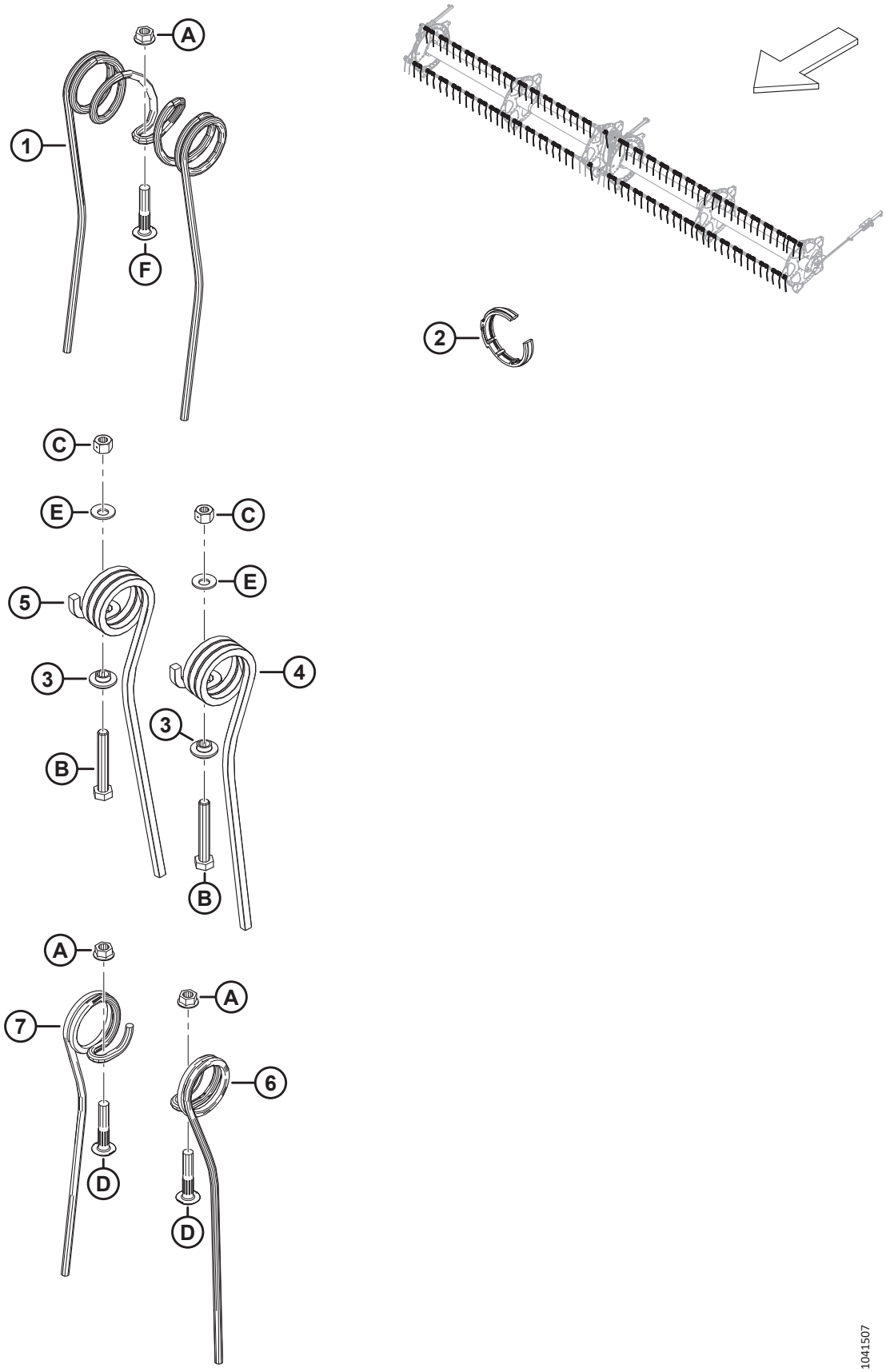

(ОПЦИЯ) КОМПЛЕКТ СТАЛЬНОГО ПАЛЬЦА

Ссылка	Номер детали	Описание	Кол-во	Серийный номер
6	137754	ПАЛЕЦ — ПРАВ., ОДИНАРНЫЙ, КОНЦЕНТРИЧЕСКИЙ [453]		
7	137519	ПАЛЕЦ — ЛЕВ., ОДИНАРНЫЙ, КОНЦЕНТРИЧЕСКИЙ [454]		
A	30228	ГАЙКА — ФЛАНЦЕВАЯ DT ГЛАДК. ТОРЕЦ 3/8-16 UNC-КЛАСС ПРОЧНОСТИ 5-AA1J		
B	108172	БОЛТ — С ШЕСТИГР. ГОЛОВКОЙ, M10 × 1,5 × 65-8.8-AA1J		
C	135800	ГАЙКА — ШЕСТИГРАННАЯ, ЦЕНТР., СТОПОРНАЯ СПЕЦ. M10 × 1,5-9-AA1J		
D	137118	БОЛТ — С ПОЛУКРУГЛОЙ ГОЛОВКОЙ С РЕБРИСТЫМ ПОДГОЛОВКОМ 3/8 NC		
E	184584	ШАЙБА — КОНИЧ. ПРУЖИННАЯ M10 СТАЛЬ SAE		

453. Количество: D215 SR 6 граблин = 3, D215 SR 9 граблин = 4, D220 SR 6 граблин = 18, D220 SR 9 граблин = 25, D225 SR 6 граблин = 12, D225 SR 9 граблин = 9, D230 DR 5 граблин = 4, D230 DR 6 граблин = 6, D235 DR 5 граблин = 18, D235 DR 6 граблин = 24.

454. Количество: D215 SR 6 граблин = 0, D215 SR 9 граблин = 0, D220 SR 6 граблин = 30, D220 SR 9 граблин = 47, D225 SR 6 граблин = 9, D225 SR 9 граблин = 34, D230 DR 5 граблин = 10, D230 DR 6 граблин = 12, D235 DR 5 граблин = 30, D235 DR 6 граблин = 36.

137 (Опция) Комплекты стальных концевых пальцев мотовила

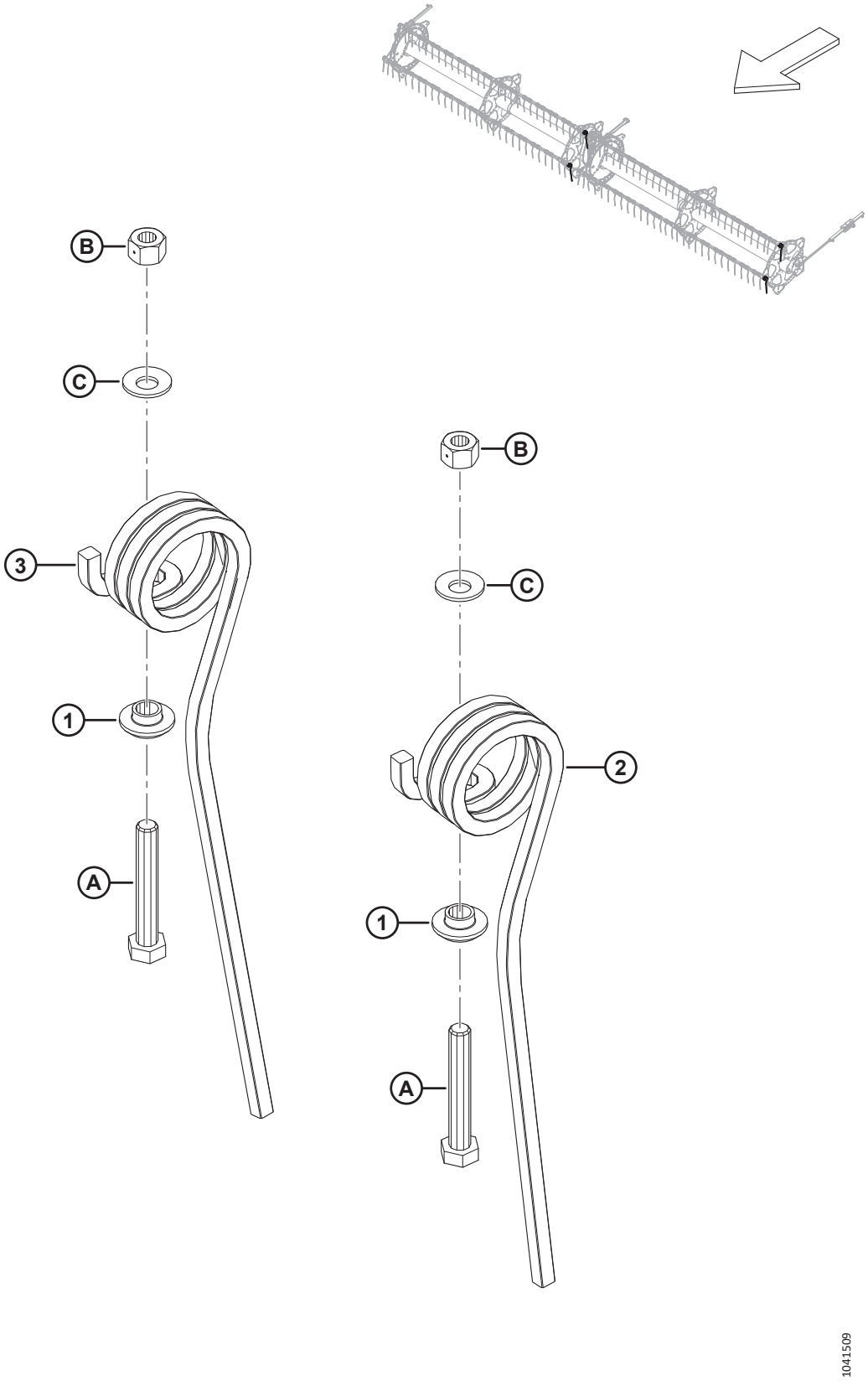

(ОПЦИЯ) КОМПЛЕКТЫ СТАЛЬНЫХ КОНЦЕВЫХ ПАЛЬЦЕВ МОТОВИЛА

Ссылка	Номер детали	Описание	Кол-во	Серийный номер
	311959	КОМПЛЕКТ — ВНЕШНИХ СТАЛЬНЫХ КОНЦЕВЫХ ПАЛЬЦЕВ [455]		
	311972	КОМПЛЕКТ — ВНУТРЕННИХ СТАЛЬНЫХ КОНЦЕВЫХ ПАЛЬЦЕВ [456]		
1	273052	ФИКСАТОР — КОНЦЕВОГО ПАЛЬЦА	1	
2	311321	ПАЛЕЦ — СТОРОНА ХВОСТОВИКА, ВНЕШН. [457]		
3	311322	ПАЛЕЦ — СТОРОНА ХВОСТОВИКА, ВНУТР. [458]		
A	108172	БОЛТ — С ШЕСТИГР. ГОЛОВКОЙ, M10 × 1,5 × 65-8.8-AA1J		
B	135800	ГАЙКА — ШЕСТИГРАННАЯ, ЦЕНТР., СТОПОРНАЯ СПЕЦ. M10 × 1,5-9-AA1J		
C	184584	ШАЙБА — КОНИЧ. ПРУЖИННАЯ M10 СТАЛЬ SAE		

455. Комплект внешних стальных концевых пальцев включает один внешний стальной концевой палец на стороне хвостовика (MD № 311321), весь перечисленный крепеж и инструкции.
456. Комплект внутренних стальных концевых пальцев включает один внутренний стальной концевой палец на стороне хвостовика (MD № 311322), весь перечисленный крепеж и инструкции.
457. Количество: комплект MD № 311959 = 1, комплект MD № 311972 = 0.
458. Количество: комплект MD № 311959 = 0, комплект MD № 311972 = 1.

138 (Опция) Фонари для освещения стерни

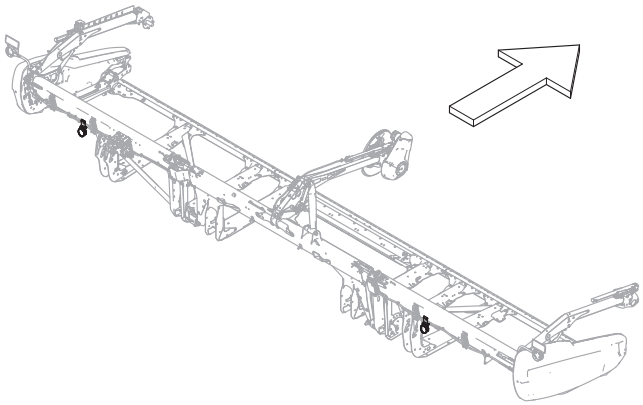

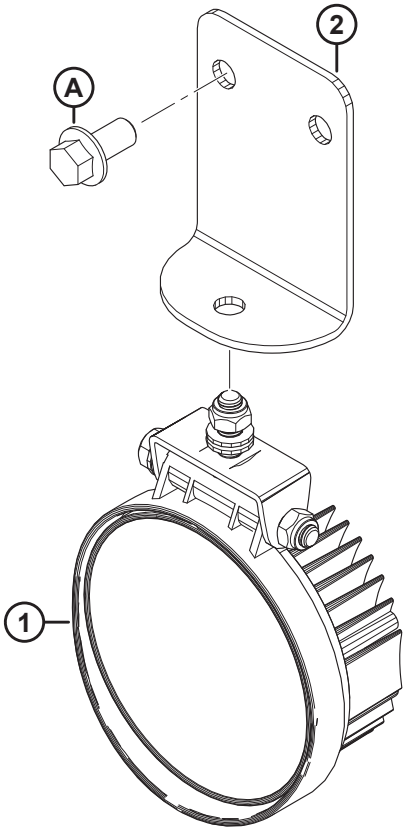

1041519

(ОПЦИЯ) ФОНАРИ ДЛЯ ОСВЕЩЕНИЯ СТЕРНИ

ПРИМЕЧАНИЕ:

Комплект фонарей стерни (MD № B7029) совместимо только с жатками D225, D230, D235 и D241.

Ссылка	Номер детали	Описание	Кол-во	Серийный номер
	B7027	КОМПЛЕКТ — ФОНАРИ СТЕРНИ [459]		
1	258458	ФОНАРЬ	2	
2	258454	СКОБА — ФОНАРИ ДЛЯ ОСВЕЩЕНИЯ СТЕРНИ	2	
A	152655	БОЛТ — С ШЕСТИГР. ГОЛОВКОЙ, ФЛАНЦЕВЫЙ, M10 × 1,5 × 20-8,8-AA1J		

459. Используется только с косилками серии M1 или M2. Комплекты можно приобрести только через отдел комплексных товаров.

139 (Дополнительное оборудование) Валкоформирующие штанги — центральная подача

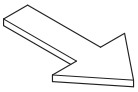

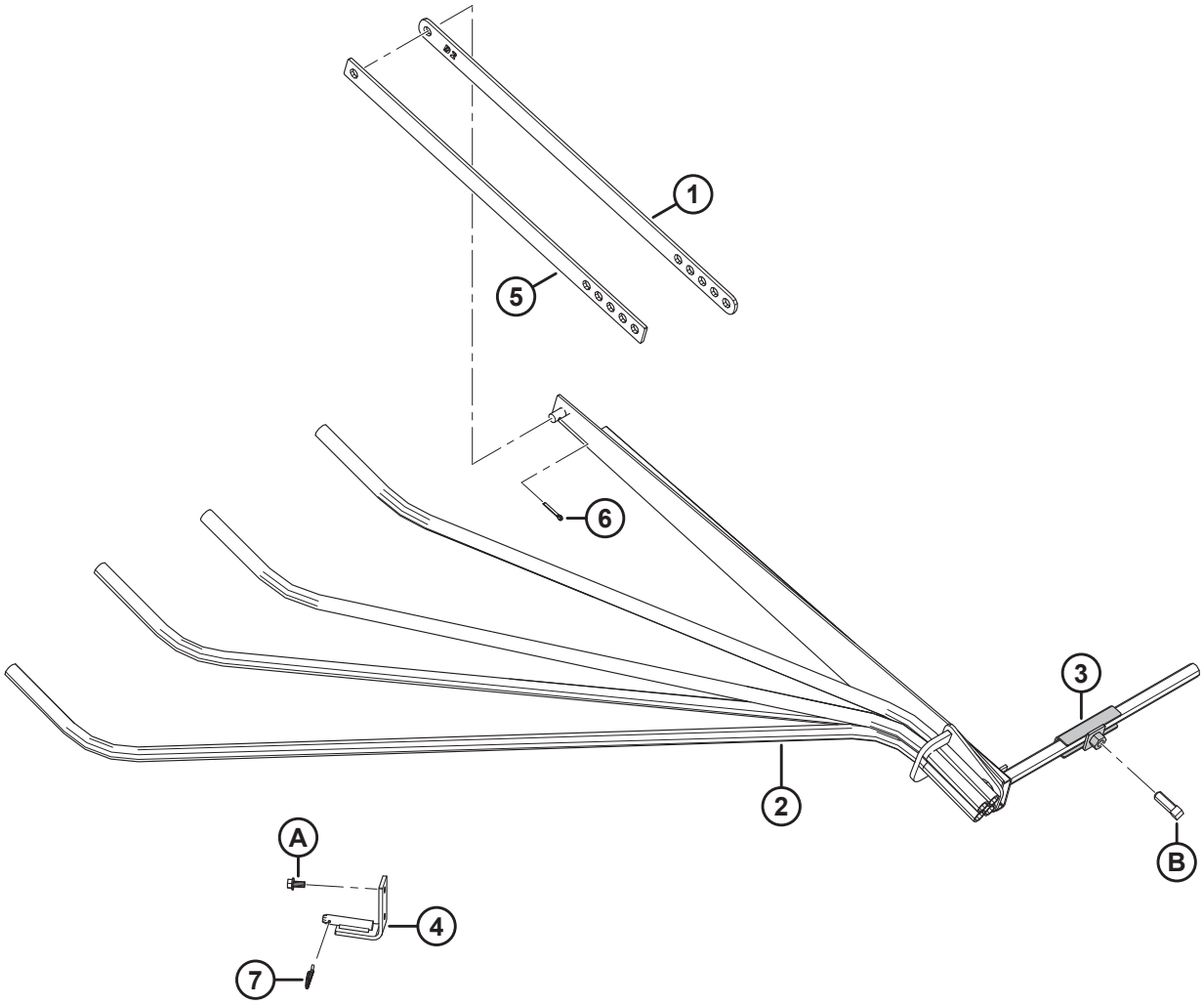

1041521

(ДОПОЛНИТЕЛЬНОЕ ОБОРУДОВАНИЕ) ВАЛКОФОРМИРУЮЩИЕ ШТАНГИ — ЦЕНТРАЛЬНАЯ ПОДАЧА

Ссылка	Номер детали	Описание	Кол-во	Серийный номер
	B7383	КОМПЛЕКТ — ВАЛКОФОРМИРУЮЩИЕ ШТАНГИ D1-D2 CTR [460]		
1	360516	ШТАНГА — ЗВЕНО ФОРМИРУЮЩЕЙ ШТАНГИ	2	
2	172046	ТРУБА — ФОРМИРУЮЩАЯ ШТАНГА, СВАРНАЯ, ПРАВАЯ	1	
	172025	ТРУБА — ФОРМИРУЮЩАЯ ШТАНГА, СВАРНАЯ, LH	1	
3	132107	ШВЕЛЛЕР СВАРНОЙ, ФИКСАТОР СТЕРЖНЯ	2	
4	132101	ПРОУШИНА, СВАРНАЯ – ОПОРА ФОРМИРУЮЩЕЙ ШТАНГИ	2	
5	132094	ШТАНГА — ЗВЕНО ФОРМИРУЮЩЕЙ ШТАНГИ	2	
6	18648	ШТИФТ — ШПЛИНТ 3/16 ДИАМ. × 1,25 ОЦИНК.	2	
7	13125	ШТИФТ — ЧЕКА	2	
A	101897	ВИНТ — ШЕСТИГР. ГОЛ., С БУРТИКОМ ПОД ГОЛОВКОЙ 3/8 NC × 3/4		
B	21344	ВИНТ — УСТАНОВОЧНЫЙ С ЗАКРУГЛЕННЫМ КОНЦОМ 5 8-11 × 1,75		

460. Комплекты можно приобрести только через отдел комплексных товаров.

140 (Дополнительное оборудование) Верхний поперечный шнек — неразъемный шнек (D215 и D220)

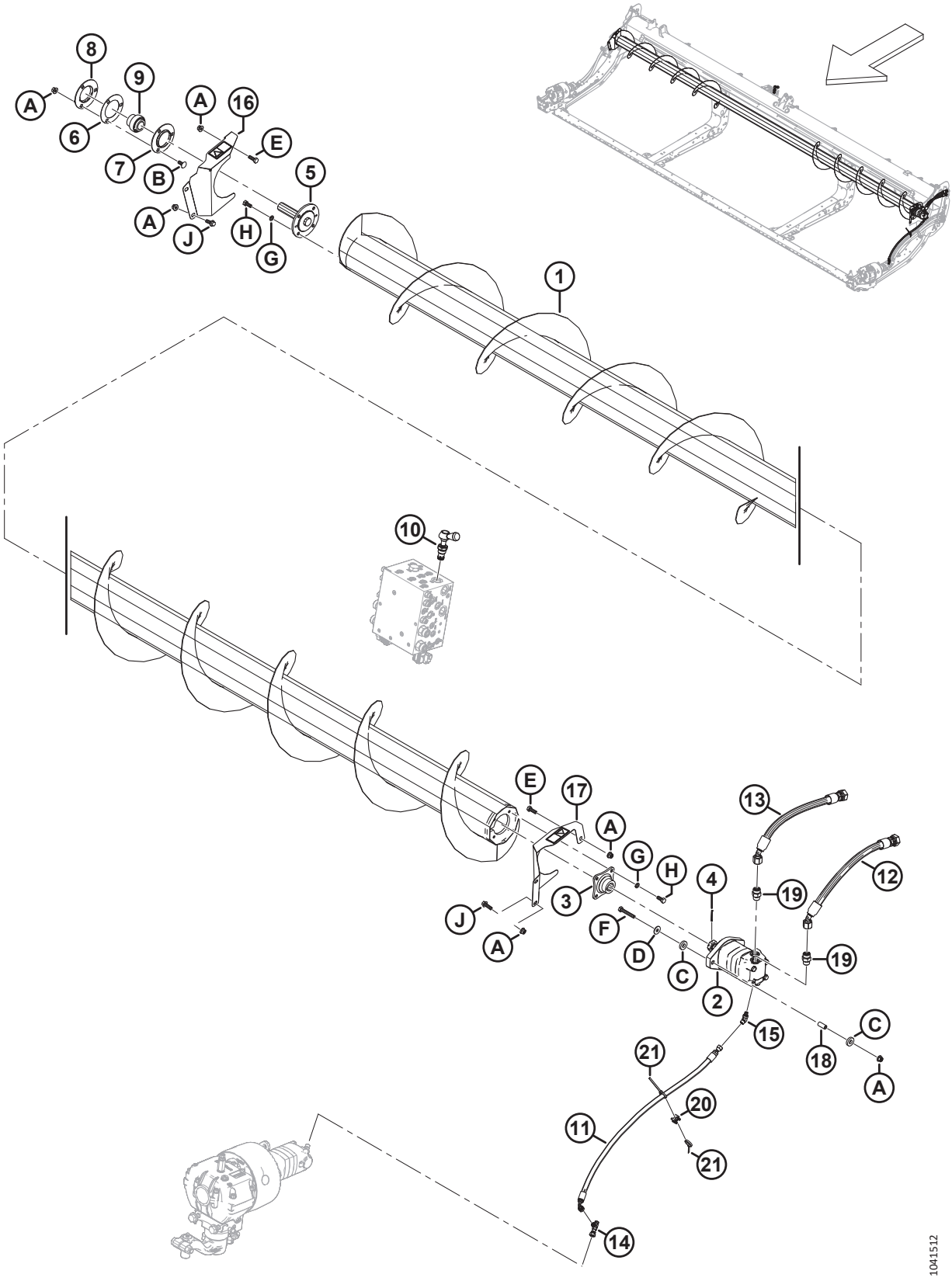

(ДОПОЛНИТЕЛЬНОЕ ОБОРУДОВАНИЕ) ВЕРХНИЙ ПОПЕРЕЧНЫЙ ШНЕК — НЕРАЗЪЕМНЫЙ ШНЕК (D215 И D220)

Ссылка	Номер детали	Описание	Кол-во	Серийный номер
	B7290	КОМПЛЕКТ — ВЕРХНИЙ ПОПЕРЕЧНЫЙ ШНЕК D215 [461]		
	B7291	КОМПЛЕКТ — ВЕРХНИЙ ПОПЕРЕЧНЫЙ ШНЕК D220 [461]		
1	360217	ШНЕК — СВАРНОЙ, 15 ФУТОВ	1	
	360218	ШНЕК — СВАРНОЙ, 20 ФУТОВ	1	
2	283555	МОТОР — ГИДР., 100 КУБ. СМ, SAE B	1	
	174304	КОМПЛЕКТ УПЛОТНЕНИЙ — ГИДРОМОТОР EATON 2000		
	137375	ГАЙКА — ЗАЖИМН. СО ШЛИЦЕМ 1,0-20 UNEF		
3	233443	СТУПИЦА — СВАРНАЯ	1	
4	18606	ШПЛИНТ — ДИАМ. 1/8 × 1,5 ZP	1	
5	360235	СТУПИЦА — МЕХАНИЧЕСКАЯ ОБРАБОТКА	1	
6	172340	РЕГУЛИРОВОЧНАЯ ПРОКЛАДКА	1	
7	49306	ФЛАНЕЦ	1	
8	30661	ФЛАНЕЦ	1	
9	21859	ПОДШИПНИК — СФЕР. НАРУЖН. ДИАМ. ВНУТР. КОЛЬЦА, ОТВЕРСТИЕ 1 3/16	1	
10	283571	КЛАПАН — ПЕРЕПУСКНОЙ	1	
	245158	КОМПЛЕКТ УПЛОТНЕНИЯ		
11	283077	ШЛАНГ — ГИДР.	1	
12	283062	ШЛАНГ — ГИДР.	1	
13	283061	ШЛАНГ — ГИДР.	1	
14	252621	ФИТИНГ — ТРОЙНИК ГИДР. ЛИНИИ	1	
	135957	УПЛОТНИТЕЛЬНОЕ КОЛЬЦО — 1,78 × 7,65		
15	252307	ФИТИНГ — КОЛЕНО 45° ГИДР.	1	
	50223	УПЛОТНИТЕЛЬНОЕ КОЛЬЦО — 1,83 × 8,92		
	135957	УПЛОТНИТЕЛЬНОЕ КОЛЬЦО — 1,78 × 7,65		
16	233725	ЩИТОК — ПРАВЫЙ, В СБОРЕ, С НАКЛЕЙКОЙ	1	
17	233724	ЩИТОК — ЛЕВЫЙ, В СБОРЕ, С НАКЛЕЙКОЙ	1	
18	233445	ПРОСТАВКА	2	
19	184461	ФИТИНГ — ПЕРЕХОДНИК ГИДР.	2	
	44210	УПЛОТНИТЕЛЬНОЕ КОЛЬЦО — 2,46 × 19,18		
	135867	УПЛОТНИТЕЛЬНОЕ КОЛЬЦО — 1,78 × 15,60		
20	134442	ПРОСТАВКА — ДВОЙНАЯ ПОВОРОТНАЯ РАМА	1	
21	21763	КРЕПЛЕНИЕ — СТЯЖКА ПЛАСТИКОВАЯ ЧЕРНАЯ	2	
	302204	НАКЛЕЙКА — «ЗАКОНОПРОЕКТ 65 ШТАТА КАЛИФОРНИЯ»	1	
	233745	НАКЛЕЙКА — КЛАПАН ВЕРХНЕГО ПОПЕРЕЧНОГО ШНЕКА (UCA)	1	
	279085	НАКЛЕЙКА — «ОСТОРОЖНО, ШНЕК»	2	
A	135799	ГАЙКА — ШЕСТИГРАННАЯ, С БУРТИКОМ, КОНТРГАЙКА СТОПОРНАЯ, M10 × 1,5-10		

461. Комплекты можно приобрести только через отдел комплексных товаров.

(ДОПОЛНИТЕЛЬНОЕ ОБОРУДОВАНИЕ) ВЕРХНИЙ ПОПЕРЕЧНЫЙ ШНЕК — НЕРАЗЪЕМНЫЙ ШНЕК (D215 И D220)

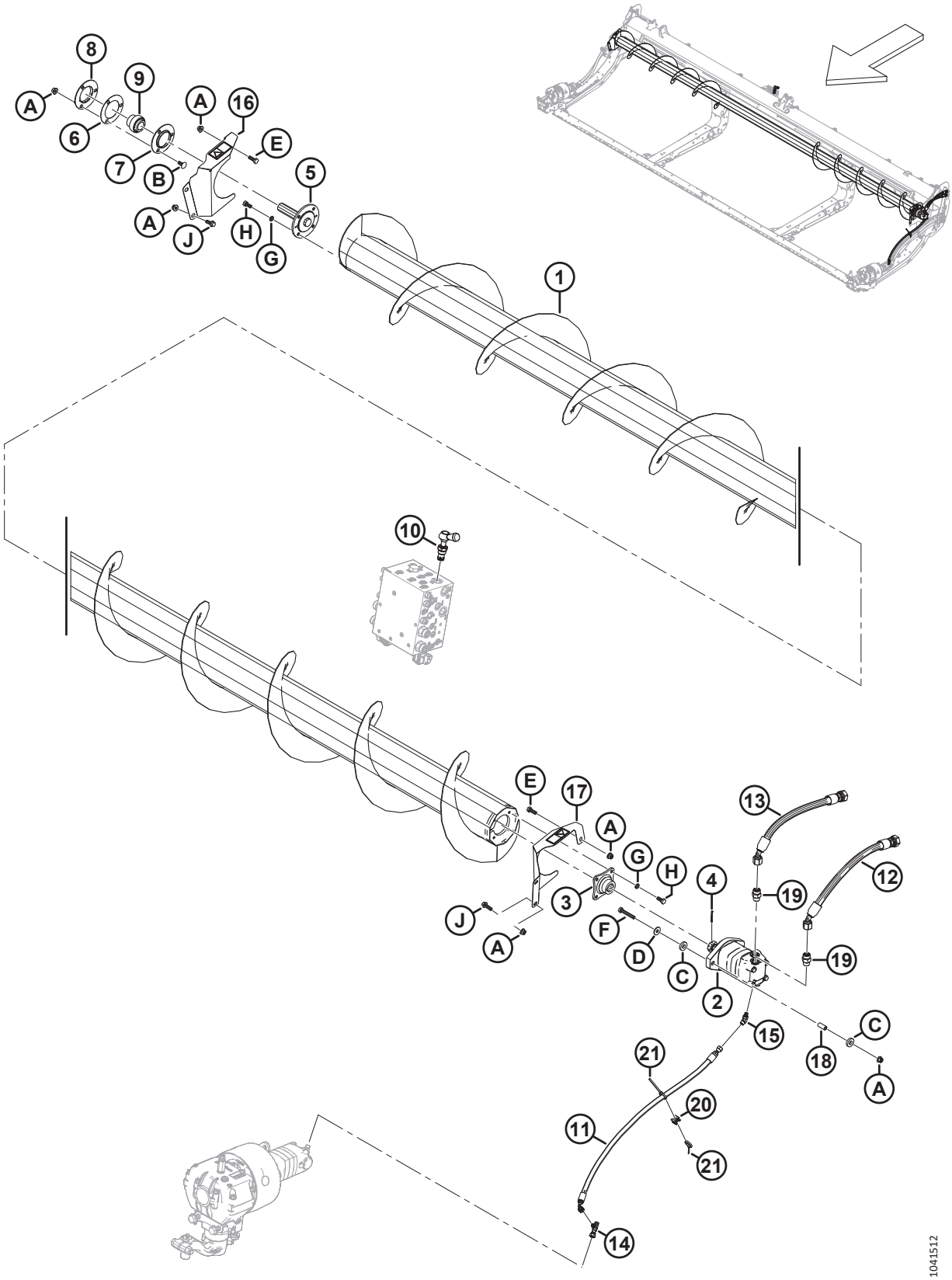

(ДОПОЛНИТЕЛЬНОЕ ОБОРУДОВАНИЕ) ВЕРХНИЙ ПОПЕРЕЧНЫЙ ШНЕК — НЕРАЗЪЕМНЫЙ ШНЕК (D215 И D220)

Ссылка	Номер детали	Описание	Кол-во	Серийный номер
B	135785	БОЛТ — С ПОЛУКРУГЛОЙ ГОЛОВКОЙ И КВАДРАТНЫМ ПОДГОЛОВКОМ, M10 × 1,5 × 25-8.8-AA1J		
C	233446	ШАЙБА — РЕЗИНОВАЯ		
D	184712	ШАЙБА — ПЛОСКАЯ БОЛЬШАЯ M10-200HV		
E	184661	БОЛТ — С ШЕСТИГР. ГОЛОВКОЙ, РЕЗЬБА ПО ВСЕЙ ДЛИНЕ M10 × 1,5 × 30-8.8-AA1J		
F	108172	БОЛТ — С ШЕСТИГР. ГОЛОВКОЙ, M10 × 1,5 × 65-8.8-AA1J		
G	30632	ШАЙБА — СТОПОРНАЯ, ПРУЖИННАЯ, M10		
H	30627	БОЛТ — С ШЕСТИГР. ГОЛОВКОЙ, РЕЗЬБА ПО ВСЕЙ ДЛИНЕ M10 × 1,5 × 25-8.8-A3L		
J	184665	БОЛТ — С ШЕСТИГР. ГОЛОВКОЙ, ФЛАНЦЕВЫЙ, M10 × 1,5 × 30-10.9-AA1J		

141 (Дополнительное оборудование) Верхний поперечный шнек — двухкомпонентный шнек (D225, D230, D235 и D241)

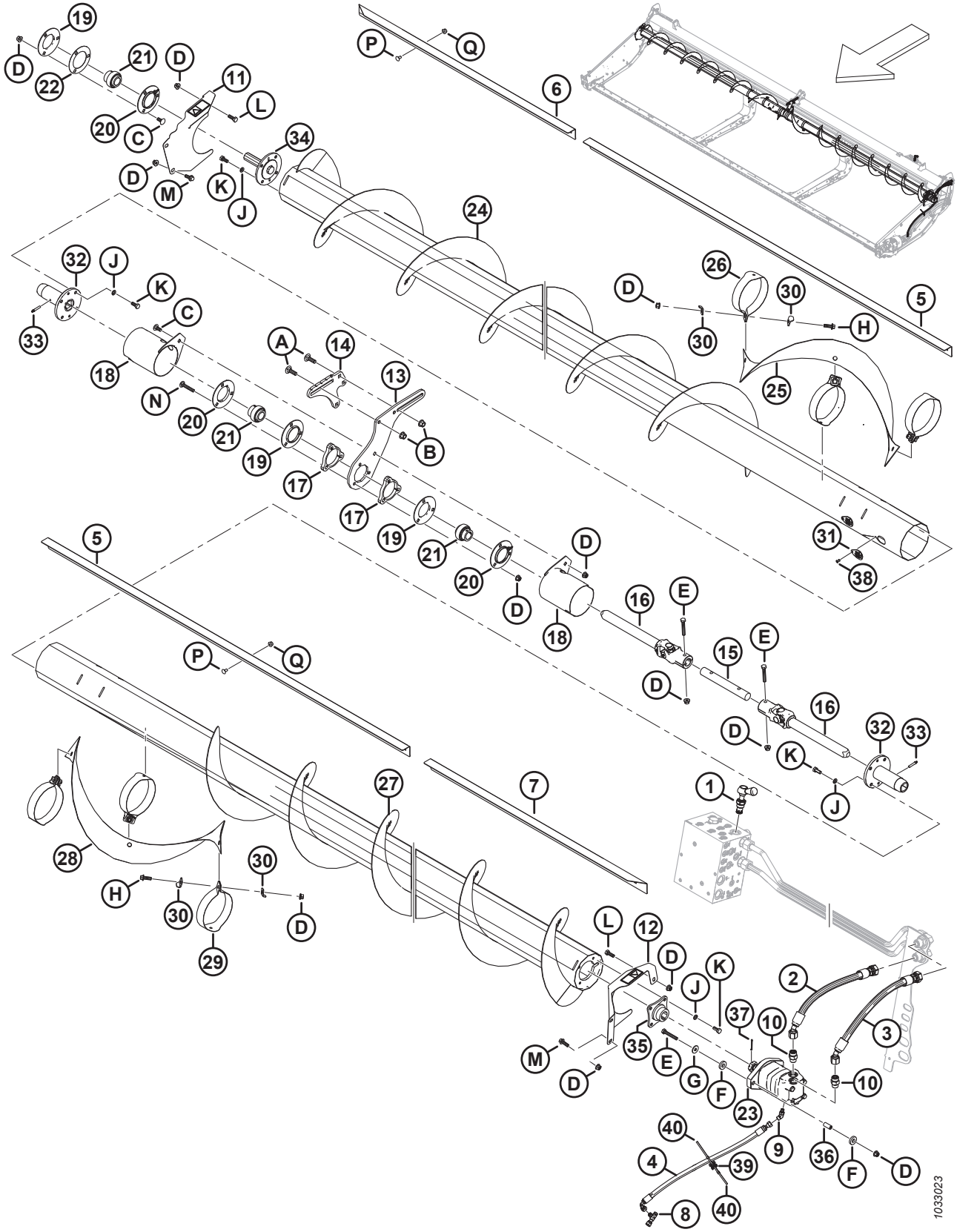

(ДОПОЛНИТЕЛЬНОЕ ОБОРУДОВАНИЕ) ВЕРХНИЙ ПОПЕРЕЧНЫЙ ШНЕК — ДВУХКОМПОНЕНТНЫЙ ШНЕК (D225, D230, D235 И D241)

Ссылка	Номер детали	Описание	Кол-во	Серийный номер
	B6413	КОМПЛЕКТ — ВЕРХНИЙ ПОПЕРЕЧНЫЙ ШНЕК D225 [462]		
	B6414	КОМПЛЕКТ — ВЕРХНИЙ ПОПЕРЕЧНЫЙ ШНЕК D230 [462]		
	B6415	КОМПЛЕКТ — ВЕРХНИЙ ПОПЕРЕЧНЫЙ ШНЕК D235 [462]		
	B6416	КОМПЛЕКТ — ВЕРХНИЙ ПОПЕРЕЧНЫЙ ШНЕК D241 [462]		
1	283571	КЛАПАН — ПЕРЕПУСКНОЙ	1	
	245158	КОМПЛЕКТ УПЛОТНЕНИЙ		
2	283061	ШЛАНГ — ГИДР.	1	
3	283062	ШЛАНГ — ГИДР.	1	
4	283077	ШЛАНГ — ГИДР.	1	
5	275521	ДЕФЛЕКТОР — ВНУТРЕННИЙ 30, 35 И 41 ФУТ [463]	2	
6	275530	ДЕФЛЕКТОР — 25 ФУТОВ	1	
	275533	ДЕФЛЕКТОР — ПРАВЫЙ, НАРУЖНЫЙ, 30 ФУТОВ	1	
	275543	ДЕФЛЕКТОР — ПРАВЫЙ, НАРУЖНЫЙ, 35 ФУТОВ	1	
	275614	ДЕФЛЕКТОР — ПРАВЫЙ, НАРУЖНЫЙ, 41 ФУТ	1	
7	275530	ДЕФЛЕКТОР — 25 ФУТОВ	1	
	275532	ДЕФЛЕКТОР — ЛЕВЫЙ, НАРУЖНЫЙ, 30 ФУТОВ	1	
	275542	ДЕФЛЕКТОР — ЛЕВЫЙ, НАРУЖНЫЙ, 35 ФУТОВ	1	
	275524	ДЕФЛЕКТОР — ЛЕВЫЙ, НАРУЖНЫЙ, 41 ФУТ	1	
8	252621	ФИТИНГ — ТРОЙНИК ГИДР. ЛИНИИ	1	
	135957	УПЛОТНИТЕЛЬНОЕ КОЛЬЦО — Ø 1,78 × Ø 7,65		
9	252307	ФИТИНГ — КОЛЕНО 45° ГИДР.	1	
	50223	УПЛОТНИТЕЛЬНОЕ КОЛЬЦО — Ø 1,83 × Ø 8,92		
	135957	УПЛОТНИТЕЛЬНОЕ КОЛЬЦО — Ø 1,78 × Ø 7,65		
10	184461	ФИТИНГ — АДАПТЕР ГИДР. ЛИНИИ	2	
	44210	УПЛОТНИТЕЛЬНОЕ КОЛЬЦО — Ø 2,46 × Ø 19,18		
	135867	УПЛОТНИТЕЛЬНОЕ КОЛЬЦО — Ø 1,78 × Ø 15,60		
11	233725	ЩИТОК — ПРАВЫЙ, В СБОРЕ, С НАКЛЕЙКОЙ	1	
12	233724	ЩИТОК — ЛЕВЫЙ, В СБОРЕ, С НАКЛЕЙКОЙ	1	
13	233738	ПЛАСТИНА — ОПОРА, ЦЕНТРАЛЬНАЯ, СКОЛЬЗЯЩАЯ	1	
14	233736	ПЛАСТИНА — ОПОРА, ЦЕНТРАЛЬНАЯ, ФИКСИРОВАННАЯ	1	
15	233519	ВАЛ	1	
16	233513	ШАРНИР — КРЕСТОВИНА	2	
17	233450	ПЛАСТИНА — ПРОСТАВКА	2	
18	233371	КОЖУХ — СВАРНОЙ	2	
19	49306	ФЛАНЕЦ	3	
20	30661	ФЛАНЕЦ	3	

462. Комплекты можно приобрести только через отдел комплексных товаров.
463. Внутренние дефлекторы (MD № 275521) не используются на жатках D225.

(ДОПОЛНИТЕЛЬНОЕ ОБОРУДОВАНИЕ) ВЕРХНИЙ ПОПЕРЕЧНЫЙ ШНЕК — ДВУХКОМПОНЕНТНЫЙ ШНЕК (D225, D230, D235 И D241)

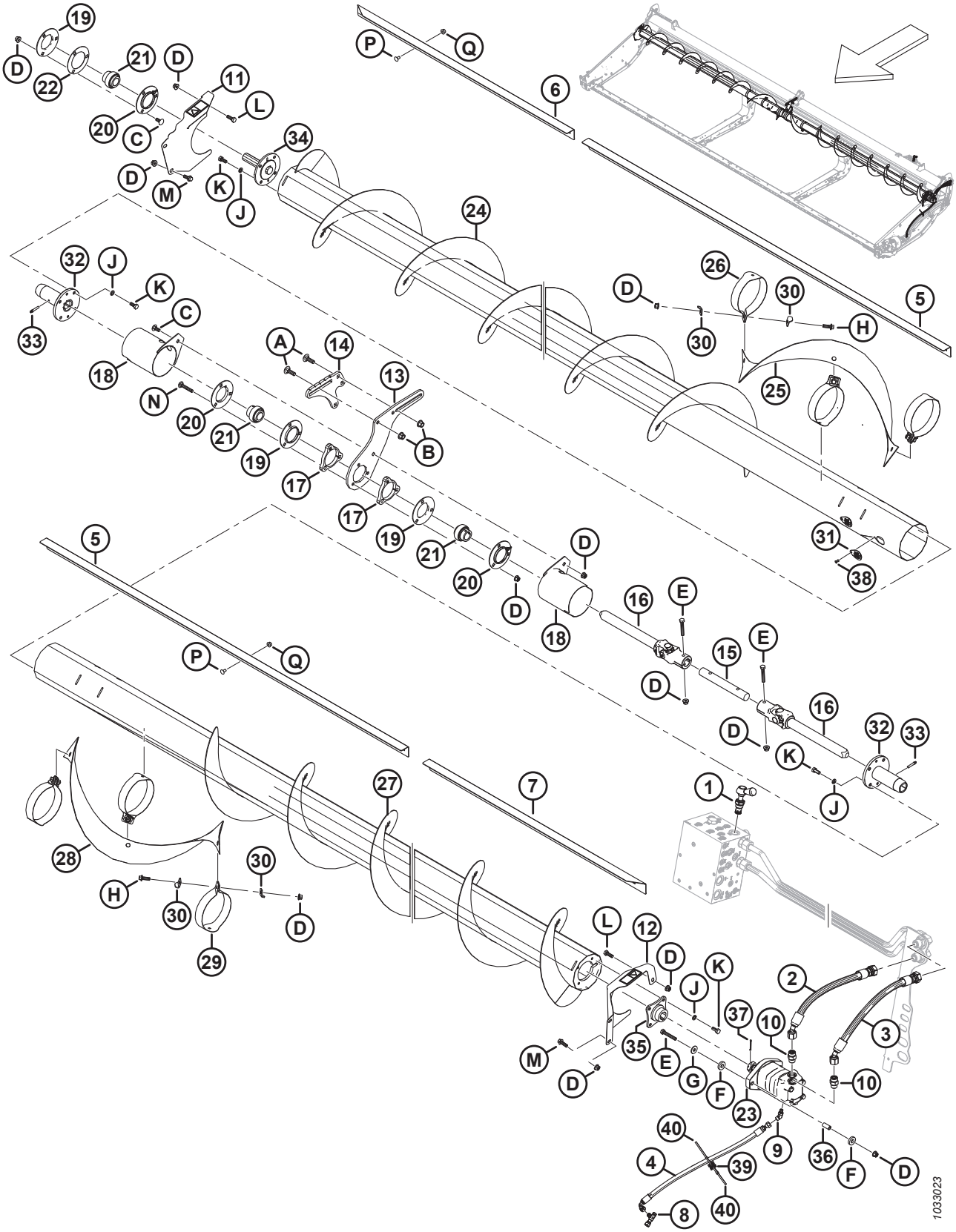

(ДОПОЛНИТЕЛЬНОЕ ОБОРУДОВАНИЕ) ВЕРХНИЙ ПОПЕРЕЧНЫЙ ШНЕК — ДВУХКОМПОНЕНТНЫЙ ШНЕК (D225, D230, D235 И D241)

Ссылка	Номер детали	Описание	Кол-во	Серийный номер
21	21859	ПОДШИПНИК — СФЕР. НАРУЖН. ДИАМ. ВНУТР. КОЛЬЦА, ОТВЕРСТИЕ 1 3/16	3	
22	172340	РЕГУЛИРОВОЧНАЯ ПРОКЛАДКА	1	
23	283555	МОТОР — ГИДРАВЛИЧЕСКИЙ, 100 КУБ. СМ, SAE B	1	
	174304	КОМПЛЕКТ УПЛОТНЕНИЙ — МОТОР EATON 2000		
	137375	ГАЙКА — ЗАЖИМН. СО ШЛИЦЕМ 1,0-20 UNEF		
24	233654	ШНЕК — СВАРНОЙ, ПРАВЫЙ, 25 ФУТОВ	1	
	233656	ШНЕК — СВАРНОЙ, ПРАВЫЙ, 30 ФУТОВ	1	
	233658	ШНЕК — СВАРНОЙ, ПРАВЫЙ, 35 ФУТОВ	1	
	233660	ШНЕК — СВАРНОЙ, ПРАВЫЙ, 41 ФУТОВ	1	
25	233705	ВИТКИ ШНЕКА — ПРАВЫЕ	1	
26	233621	РЕМЕНЬ — ПРАВЫЙ	3	
27	233655	ШНЕК — СВАРНОЙ, ЛЕВЫЙ, 25 ФУТОВ	1	
	233657	ШНЕК — СВАРНОЙ, ЛЕВЫЙ, 30 ФУТОВ	1	
	233659	ШНЕК — СВАРНОЙ, ЛЕВЫЙ, 35 ФУТОВ	1	
	233661	ШНЕК — СВАРНОЙ, ЛЕВЫЙ, 41 ФУТОВ	1	
28	233706	ВИТКИ ШНЕКА — ЛЕВЫЕ	1	
29	233622	РЕМЕНЬ — ЛЕВЫЙ	3	
30	233623	ПЛАСТИНА	12	
31	233625	КРЫШКА	4	
32	233514	СТУПИЦА — СВАРНАЯ, ВЕРХНИЙ ПОПЕРЕЧНЫЙ ШНЕК, СКОЛЬЗЯЩАЯ	2	
33	30934	ФИТИНГ — 1/4-28 КОНИЧЕСКАЯ РЕЗЬБА (СМАЗОЧНЫЙ)	2	
34	233447	СТУПИЦА — МЕХАНИЧЕСКАЯ ОБРАБОТКА	1	
35	233443	СТУПИЦА — СВАРНАЯ, ВЕРХНИЙ ПОПЕРЕЧНЫЙ ШНЕК, 1,25 КОНИЧЕСКИЙ ВАЛ	1	
36	233445	ПРОСТАВКА	2	
37	18606	ШТИФТ — ШПЛИНТ 1/8 ДИАМ. × 1,5 ОЦИНК.	1	
38	18768	ЗАКЛЕПКА — ГЛУХАЯ Ø 0,188 ДЮЙМА ДИАПАЗОН ЗАЖИМА ОТ 0,251 ДО 0,375	4	
39	134442	ПРОСТАВКА — ДВОЙНАЯ ПОВОРОТНАЯ РАМА	1	
40	21763	КРЕПЛЕНИЕ — СТЯЖКА ПЛАСТИКОВАЯ ЧЕРНАЯ	2	
	302204	НАКЛЕЙКА — «ЗАКОНОПРОЕКТ 65 ШТАТА КАЛИФОРНИЯ»	1	
	233745	НАКЛЕЙКА — КЛАПАН ВЕРХНЕГО ПОПЕРЕЧНОГО ШНЕКА (UCA)	1	
	279085	НАКЛЕЙКА — «ОСТОРОЖНО, ШНЕК»	2	
A	135900	БОЛТ — С ПОЛУКРУГЛОЙ ГОЛОВКОЙ И КВАДРАТНЫМ ПОДГОЛОВКОМ, РЕЗЬБА ПО ВСЕЙ ДЛИНЕ, M12 × 1,75 × 40-8.8-ЦИНК		
B	136431	ГАЙКА — ШЕСТИГР., ФЛАНЦ., ЦЕНТР., СТОПОРН. M12 × 1,75-10		
C	135785	БОЛТ — С ПОЛУКРУГЛОЙ ГОЛОВКОЙ И КВАДРАТНЫМ ПОДГОЛОВКОМ, M10 × 1,5 × 25-8.8-AA1J		

(ДОПОЛНИТЕЛЬНОЕ ОБОРУДОВАНИЕ) ВЕРХНИЙ ПОПЕРЕЧНЫЙ ШНЕК — ДВУХКОМПОНЕНТНЫЙ ШНЕК (D225, D230, D235 И D241)

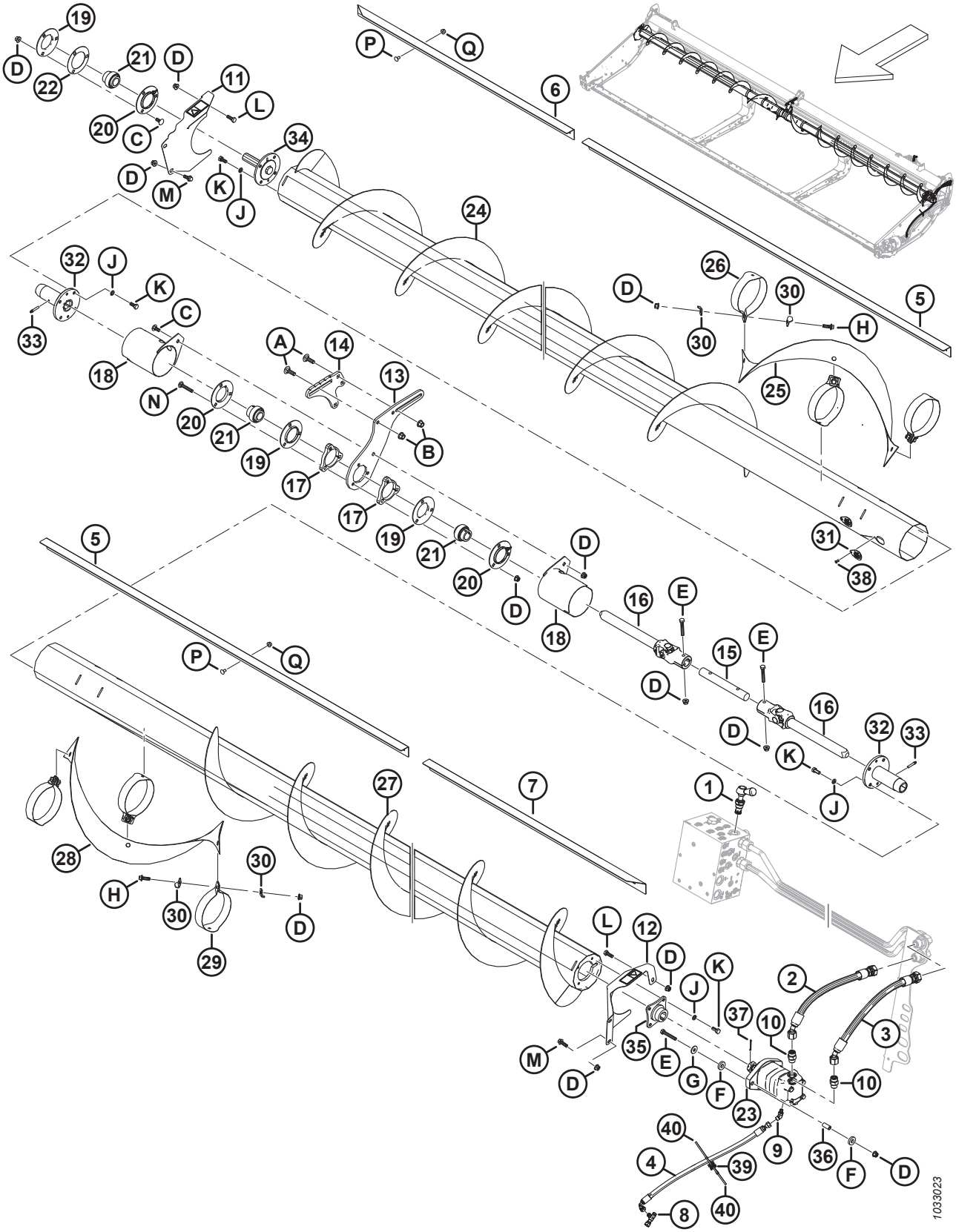

(ДОПОЛНИТЕЛЬНОЕ ОБОРУДОВАНИЕ) ВЕРХНИЙ ПОПЕРЕЧНЫЙ ШНЕК — ДВУХКОМПОНЕНТНЫЙ ШНЕК (D225, D230, D235 И D241)

Ссылка	Номер детали	Описание	Кол-во	Серийный номер
D	135799	ГАЙКА — ШЕСТИГР., ФЛАНЦ., ЦЕНТР., СТОПОРН. M10 × 1,5-10		
E	108172	БОЛТ — С ШЕСТИГР. ГОЛОВКОЙ, M10 × 1,5 × 65-8.8-AA1J		
F	233446	ШАЙБА — РЕЗИНОВАЯ		
G	184712	ШАЙБА — ПЛОСКАЯ БОЛЬШАЯ M10-200HV		
H	184665	БОЛТ — С ШЕСТИГР. ГОЛОВКОЙ, ФЛАНЦЕВЫЙ, M10 × 1,5 × 30-10.9-AA1J		
J	30632	ШАЙБА — СТОПОРНАЯ, ПРУЖИННАЯ, M10		
K	30627	БОЛТ — С ШЕСТИГР. ГОЛОВКОЙ, TFL M10 × 1,5 × 25-8.8-A3L		
L	184661	БОЛТ — С ШЕСТИГР. ГОЛОВКОЙ, РЕЗЬБА ПО ВСЕЙ ДЛИНЕ M10 × 1,5 × 30-8.8-AA1J		
M	184665	БОЛТ — С ШЕСТИГР. ГОЛОВКОЙ, ФЛАНЦЕВЫЙ, M10 × 1,5 × 30-10.9-AA1J		
N	136113	БОЛТ — С ПОЛУКРУГЛОЙ ГОЛОВКОЙ И КВАДРАТНЫМ ПОДГОЛОВКОМ, M10 × 1,5 × 60-8.8-AA1J		
P	191489	БОЛТ — УКОРОЧЕННЫЙ С ПОЛУКРУГЛОЙ ГОЛОВКОЙ И КВАДРАТНЫМ ПОДГОЛОВКОМ, РЕЗЬБА ПО ВСЕЙ ДЛИНЕ, M8 × 1,25 × 16-8.8-AA1J		
Q	135337	ГАЙКА — ФЛАНЦЕВАЯ, ШЕСТИГРАННАЯ, СТОПОРН., M8 × 1,25-8-AA1J		

142 (Опция) Комплект вертикальных ножей VertiBlade™

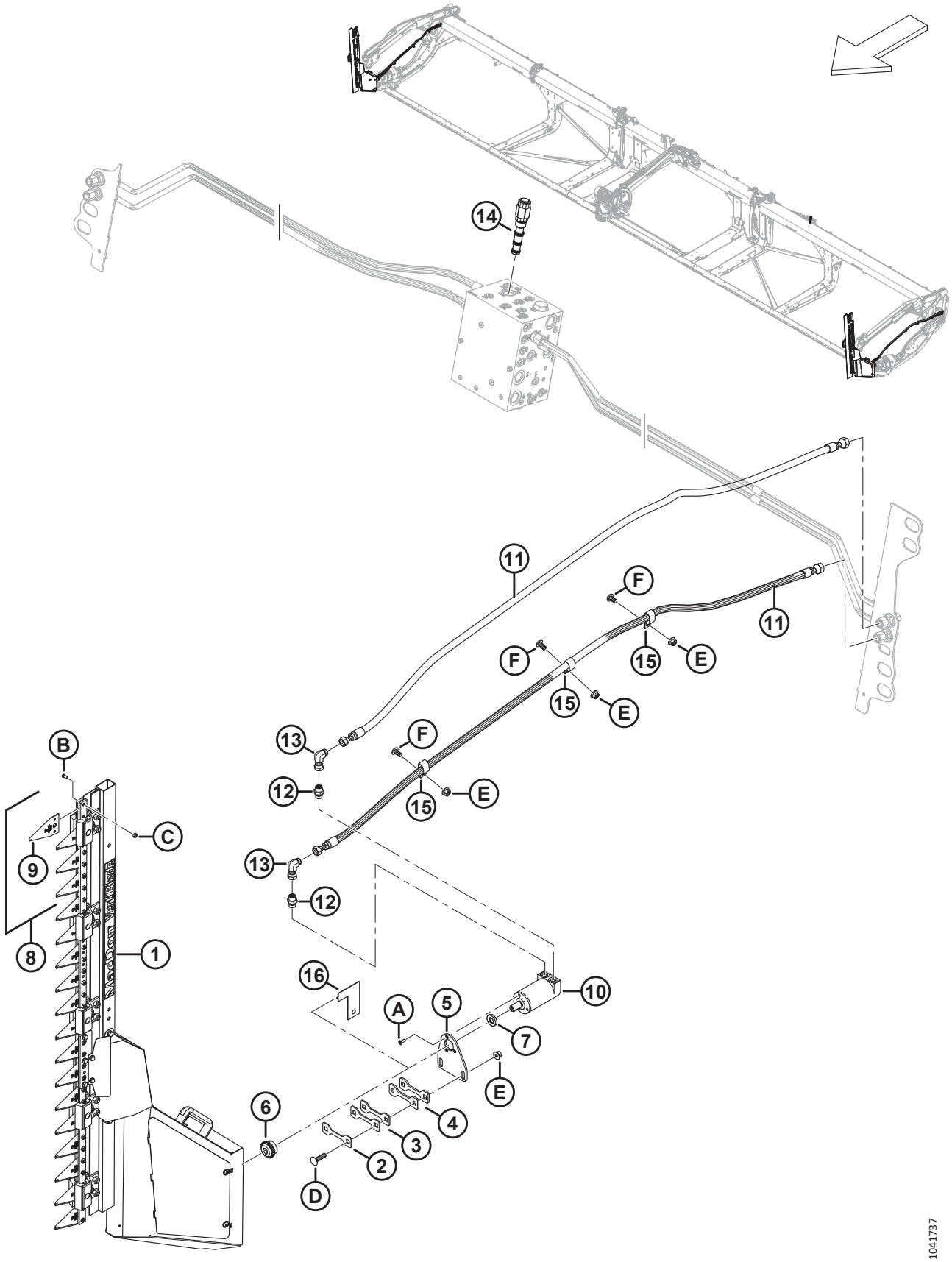

(ОПЦИЯ) КОМПЛЕКТ ВЕРТИКАЛЬНЫХ НОЖЕЙ VERTIBLADE™

Ссылка	Номер детали	Описание	Кол-во	Серийный номер
	B7029	КОМПЛЕКТ — ВЕРТИКАЛЬНЫЕ НОЖИ VERTIBLADE [464]		
	B7464	**КОМПЛЕКТ — КОМПОНЕНТЫ ВЕРТИКАЛЬНОГО НОЖА** [465]		
	B7466	**КОМПЛЕКТ — ВЕРТИКАЛЬНЫЙ НОЖ** [466]		
1	313502	НОЖ — ВЕРТИКАЛЬНЫЙ УЗЕЛ, ПРАВЫЙ [467]	1	
	313501	НОЖ — ВЕРТИКАЛЬНЫЙ УЗЕЛ, ЛЕВЫЙ [467]	1	
2	313750	РЕГУЛИРОВОЧНАЯ ПРОКЛАДКА — ТОЛЩИНА 2 ММ	A/R	
3	313749	РЕГУЛИРОВОЧНАЯ ПРОКЛАДКА — ТОЛЩИНА 3 ММ	A/R	
4	313745	РЕГУЛИРОВОЧНАЯ ПРОКЛАДКА — ТОЛЩИНА 4,5 ММ	A/R	
5	313744	ОПОРА — МОТОР, ВЕРТИКАЛЬНЫЙ НОЖ	2	
6	313808	СТУПИЦА	2	
7	313801	ПРОСТАВКА	2	
8	313797	КОМПЛЕКТ — СЕГМЕНТЫ ВЕРТИКАЛЬНОГО НОЖА [468]	A/R	
9	313788	СЕГМЕНТ — ВЕРТИКАЛЬНЫЙ НОЖ	A/R	
10	304611	МОТОР — ГИДРАВЛИЧЕСКИЙ	2	
11	283066	ШЛАНГ — ГИДР.	4	
12	136653	ФИТИНГ — ПЕРЕХОДНИК	4	
	135865	УПЛОТНИТЕЛЬНОЕ КОЛЬЦО — Ø 1,78 × Ø 9,25		
	136654	УПЛОТНИТЕЛЬНОЕ КОЛЬЦО — 1,50 × 2,10 × 14,70		
13	136249	ФИТИНГ — КОЛЕНО 90° ГИДР.	4	
14	283008	КЛАПАН — ПРИОРИТЕТНАЯ РЕГУЛИРОВКА ПОТОКА (FRRV) [469]	1	
	283579	КОМПЛЕКТ УПЛОТНЕНИЙ		
15	135235	ХОМУТ — ШЛАНГ С ДВОЙНОЙ ИЗОЛЯЦИЕЙ	6	
16	313780	НАПРАВЛЯЮЩАЯ — ВЕРТИКАЛЬНЫЙ НОЖ [470]	1	

464. Комплекты можно приобрести только через отдел комплексных товаров.
465. Для европейских рынков. В данный комплект входит все оборудование базового комплекта вертикальных ножей B7029, за исключением левого и правого вертикальных ножей (MD № 313501 и 313502), моторов (MD № 304611), комплекта сегментов ножей (MD № 313797), проставок (MD № 313801) и ступиц (MD № 313808). Для комплектации вертикальных ножей рынка Европы закажите комплект вертикальных ножей B7466 для рынка Европы. Комплекты можно приобрести только через отдел комплексных товаров.
466. Для европейских рынков. В данный комплект входит левый и правый вертикальные ножи (MD № 313501 и 313502), моторов (MD № 304611), комплект сегментов ножей (MD № 313797), проставки (MD № 313801) и ступицы (MD № 313808). Для комплектации вертикальных ножей рынка Европы закажите комплект компонентов вертикальных ножей B7464 для рынка Европы. Комплекты можно приобрести только через отдел комплексных товаров.
467. Описание компонентов вертикального ножа см. в разделе *143 (Опция) VertiBlade™Компоненты вертикального ножа, страница 401*.
468. В комплект входят четыре сегмента вертикального ножа (MD № 313788), восемь винтов сегмента вертикального ножа (MD № 313789) и восемь гаек сегмента вертикального ножа (MD № 313790).
469. Для соединения с портом FRRV.
470. С помощью направляющей определяется количество регулировочных прокладок (MD № 313750, MD № 313749, и MD № 313745) необходимых для заполнения пространства между пластиной рамы и направляющей. После определения зазора калибр извлекают. Подробности см. в инструкциях по установке.

(ОПЦИЯ) КОМПЛЕКТ ВЕРТИКАЛЬНЫХ НОЖЕЙ VERTIBLADE™

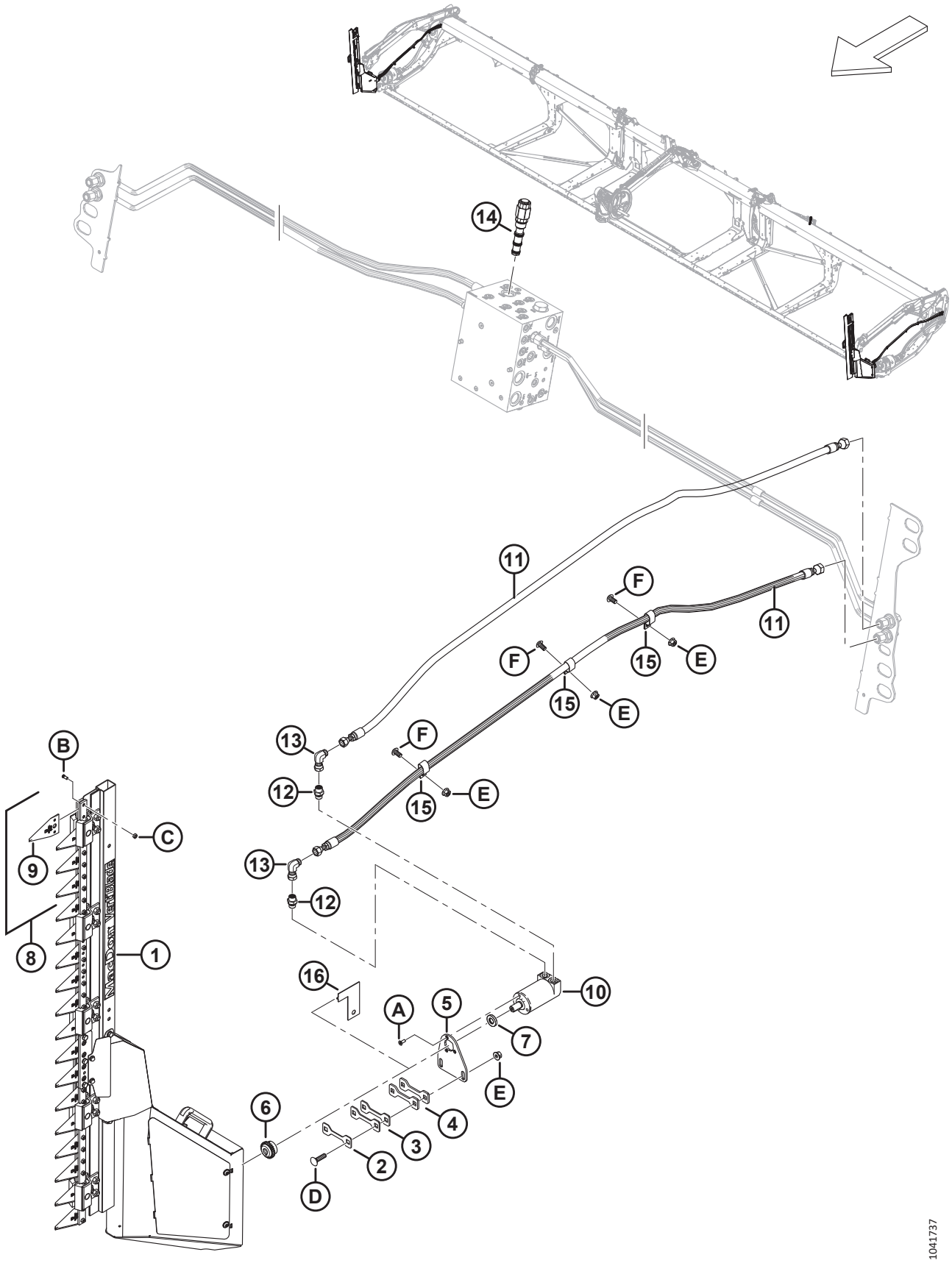

(ОПЦИЯ) КОМПЛЕКТ ВЕРТИКАЛЬНЫХ НОЖЕЙ VERTIBLADE™

Ссылка	Номер детали	Описание	Кол-во	Серийный номер
A	320220	ВИНТ — УТОПЛЕННЫЙ, ГОЛОВКА ПОД ЗВЕЗДООБР. КЛЮЧ, РЕЗЬБА ПО ВСЕЙ ДЛИНЕ, M6 × 1 × 16-СПЕЦ.-8.8-ЦИНК		
B	313789	ВИНТ — СЕГМЕНТ ВЕРТИКАЛЬНОГО НОЖА		
C	313790	ГАЙКА — СЕГМЕНТ ВЕРТИКАЛЬНОГО НОЖА		
D	152732	БОЛТ — С ПОЛУКРУГЛОЙ ГОЛОВКОЙ И КВАДРАТНЫМ ПОДГОЛОВКОМ, M10 × 1,5 × 40-8.8-AA1J		
E	135799	ГАЙКА — ШЕСТИГРАННАЯ, С БУРТИКОМ, КОНТРГАЙКА СТОПОРНАЯ, M10 × 1,5-10		
F	136395	ВИНТ — СТЯЖНОЙ, ГОЛОВКА ПОД ЗВЕЗДООБР. КЛЮЧ, M10 × 1,5 × 20 × СПЕЦ.-8.8-A3L		

143 (Опция) VertiBlade™Компоненты вертикального ножа

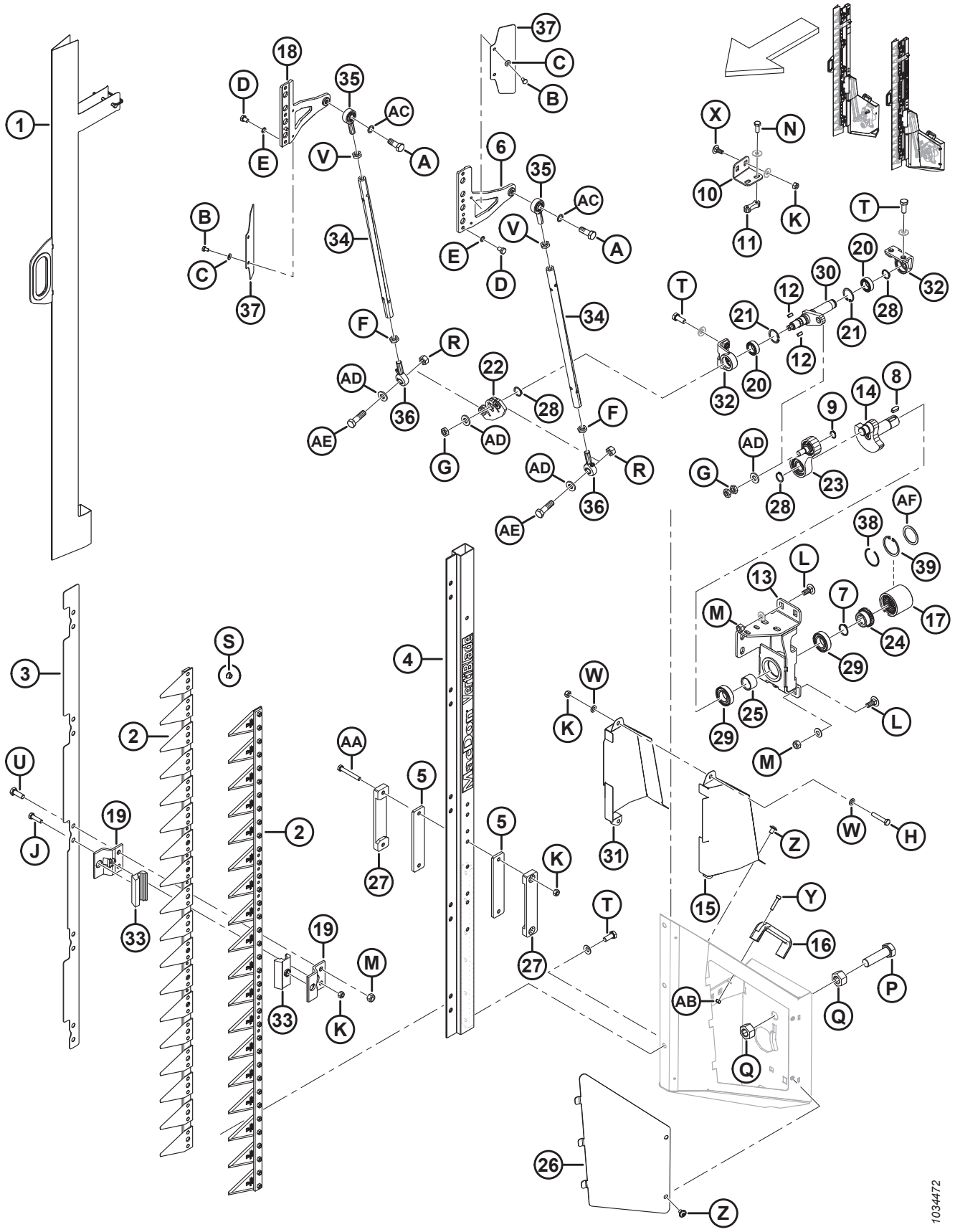

(ОПЦИЯ) VERTIBLADE™КОМПОНЕНТЫ ВЕРТИКАЛЬНОГО НОЖА

Ссылка	Номер детали	Описание	Кол-во	Серийный номер
	313501	НОЖ — ВЕРТИКАЛЬНЫЙ УЗЕЛ, ЛЕВЫЙ		
	313502	НОЖ — ВЕРТИКАЛЬНЫЙ УЗЕЛ, ПРАВЫЙ		
1	313798	ЩИТОК — ВЕРТИКАЛЬНЫЙ НОЖ	2	
2	313799	НОЖ В СБОРЕ — ВЕРТИКАЛЬНЫЙ НОЖ	4	
3	313800	ПЛАСТИНА — ПОЗИЦИОНИРОВАНИЕ ПЕРЕХОДНИКА	2	
4	313802	ШТАНГА	2	
5	313805	КАЛИБР — ВНУТРЕННИЙ	4	
6	313807	ГОЛОВКА НОЖА — ЛЕВАЯ	2	
7	313810	КОЛЬЦО — СТОПОРНОЕ, ВНЕШНЕЕ	2	
8	313815	ШПОНКА	2	
9	313819	КОЛЬЦО — СТОПОРНОЕ, ВНЕШНЕЕ	2	
10	313882	СКОБА — РЫЧАГ, ПРИВОДНОЙ, ПРАВЫЙ	1	
	313820	СКОБА — РЫЧАГ, ПРИВОДНОЙ, ЛЕВЫЙ	1	
11	313821	ПЛАСТИНА — РЕЗЬБОВАЯ	2	
12	313824	ШПОНКА	4	
13	313884	ОПОРА — ПРАВАЯ, ПРИВОД, СВАРНАЯ	1	
	313825	ОПОРА — ЛЕВАЯ, ПРИВОД, СВАРНАЯ	1	
14	313828	ВАЛ — КОЛЕНЧАТЫЙ	2	
15	313836	КРЫШКА — ПРАВЫЙ НОЖ, НАРУЖНАЯ	2	
	313835	КРЫШКА — ЛЕВЫЙ НОЖ, НАРУЖНАЯ	2	
16	313841	РУЧКА	2	
17	313809	МУФТА	2	
18	313869	ГОЛОВКА НОЖА — ПРАВАЯ	2	
19	313804	КАЛИБР — НОЖ	20	
20	313817	ПОДШИПНИК — УГЛОВОЙ	4	
21	313818	КОЛЬЦО — СТОПОРНОЕ, ВНУТРЕННЕЕ	4	
22	313826	РЫЧАГ— КАЧАЮЩИЙСЯ	2	
23	313827	УЗЕЛ ШАТУНА	2	
24	313813	СТУПИЦА	2	
25	313814	МУФТА — ПРОСТАВКА КОЛЕНЧАТОГО ВАЛА	2	
26	313834	КРЫШКА — ПРАВАЯ СТОРОНА	1	
	313833	КРЫШКА — ЛЕВАЯ СТОРОНА	1	
27	313806	КАЛИБР — НАРУЖНЫЙ	4	
28	313811	КОЛЬЦО — СТОПОРНОЕ, ВНЕШНЕЕ	6	
29	313812	ПОДШИПНИК	4	
30	313883	ВАЛ — ПРИВОД, ПРАВЫЙ	1	
	313822	ВАЛ — ПРИВОД, ЛЕВЫЙ	1	
31	313838	КРЫШКА — ПРАВЫЙ НОЖ, ВНУТРЕННЯЯ	1	
	313837	КРЫШКА — ЛЕВЫЙ НОЖ, ВНУТРЕННЯЯ	1	
32	313816	ОПОРА — ВЫХОДНОЙ ВАЛ	4	
33	313803	НАПРАВЛЯЮЩАЯ	20	

(ОПЦИЯ) VERTIBLADE™КОМПОНЕНТЫ ВЕРТИКАЛЬНОГО НОЖА

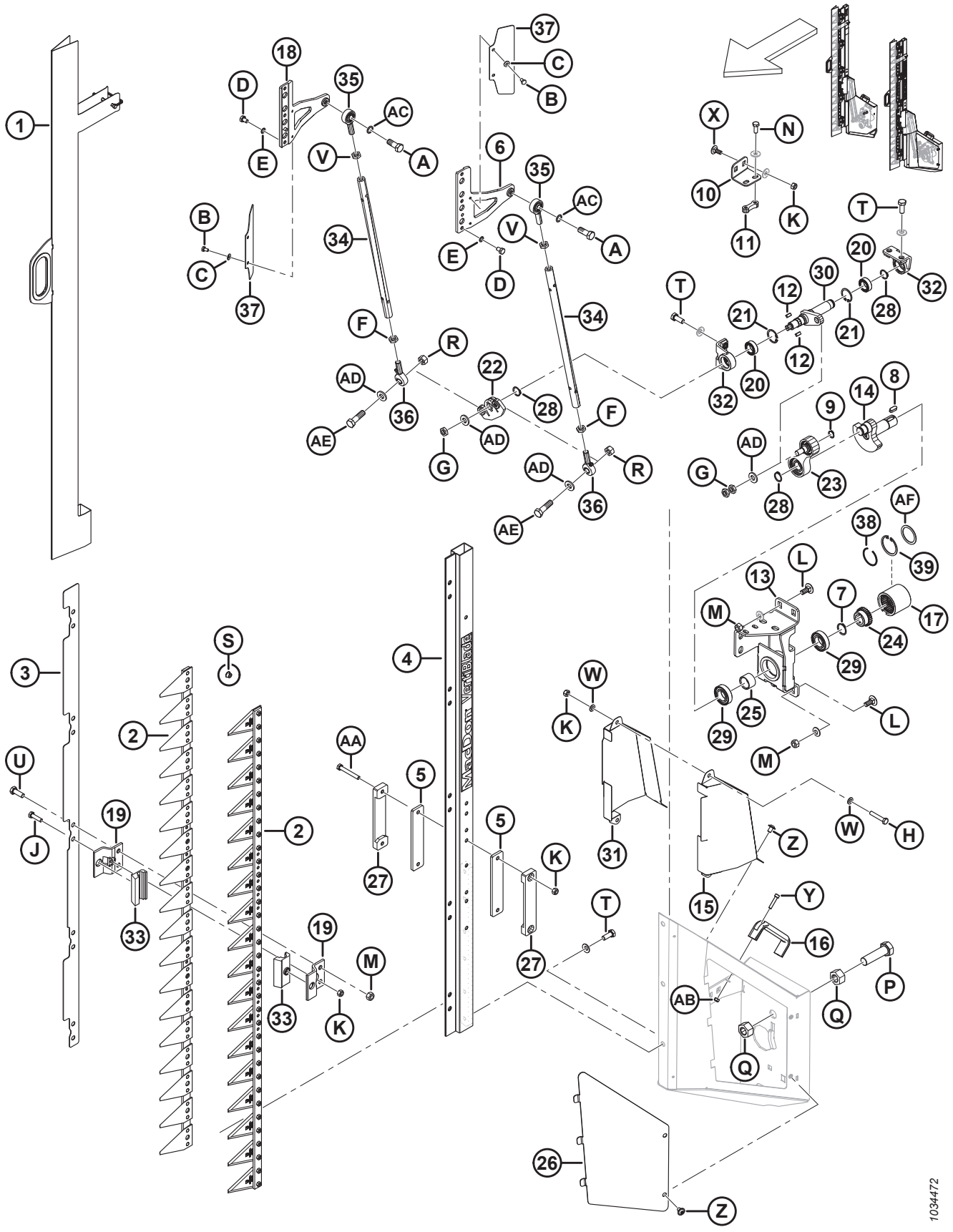

(ОПЦИЯ) VERTIBLADE™КОМПОНЕНТЫ ВЕРТИКАЛЬНОГО НОЖА

Ссылка	Номер детали	Описание	Кол-во	Серийный номер
34	313829	ТРУБА	4	
35	313830	ШАРНИР — ШАРОВОЙ	4	
36	313831	ШАРНИР — ШАРИКОПОДШИПНИК	4	
37	313839	ДЕФЛЕКТОР	4	
38	340077	КОЛЬЦО — СТОПОРНОЕ [471]	1	
39	340078	КОЛЬЦО — ВНУТРЕННЕЕ [471]	1	
	23165	НАКЛЕЙКА — 50 ЧАСОВ ЖИДК. СМАЗКА		
	313881	НАКЛЕЙКА — «ОПАСНО! ВЕРТИКАЛЬНЫЙ НОЖ»		
A	313847	ВИНТ — M12 × 1,75 × 32		
B	136561	БОЛТ — С ШЕСТИГР. ГОЛОВКОЙ, РЕЗЬБА ПО ВСЕЙ ДЛИНЕ M6 × 1 × 10-8.8-AA1J		
C	30631	ШАЙБА — ПРУЖИН., СТОПОРНАЯ M6		
D	313848	ВИНТ — ШЕСТИГРАННЫЙ M8 × 1 × 12		
E	313849	ШАЙБА — СТОПОРНАЯ SCHNORR		
F	313844	ГАЙКА — ШЕСТИГРАННАЯ, M12 × 1,75 ЛЕВАЯ РЕЗЬБА, СТОПОРНАЯ		
G	313845	ГАЙКА — ШЕСТИГРАННАЯ, M12 × 1,5		
H	30660	БОЛТ — С ШЕСТИГР. ГОЛОВКОЙ, M8 × 1,25 × 45-8.8-AA1J		
J	50140	БОЛТ — С ШЕСТИГР. ГОЛОВКОЙ, M8 × 1,25 × 30-8.8-AA1J		
K	135337	ГАЙКА — ФЛАНЦЕВАЯ, ШЕСТИГРАННАЯ, СТОПОРН., M8 × 1,25-8-AA1J		
L	135785	БОЛТ — С ПОЛУКРУГЛОЙ ГОЛОВКОЙ И КВАДРАТНЫМ ПОДГОЛОВКОМ, M10 × 1,5 × 25-8.8-AA1J		
M	135799	ГАЙКА — ШЕСТИГРАННАЯ, С БУРТИКОМ, КОНТРГАЙКА СТОПОРНАЯ, M10 × 1,5-10		
N	136302	БОЛТ — С ЗАЗУБРЕННЫМ ФЛАНЦЕМ, С ШЕСТИГР. ГОЛОВКОЙ, РЕЗЬБА ПО ВСЕЙ ДЛИНЕ M8 × 1,25 × 20-8.8-ЦИНК		
P	136339	БОЛТ — С ШЕСТИГР. ГОЛОВКОЙ, МЕЛКАЯ РЕЗЬБА ПО ВСЕЙ ДЛИНЕ M20 × 1,5 × 70 × 8.8-ОЦИНКОВ.		
Q	136342	ГАЙКА — ШЕСТИГРАННАЯ, С МЕЛКОЙ РЕЗЬБОЙ M20 × 1,5 × 10-AA3L		
R	136759	ГАЙКА — ШЕСТИГРАННАЯ, ЦЕНТР., СТОПОРН. M12 × 1,75-8-AA1J		
S	152668	ГАЙКА — ШЕСТИГРАННАЯ, С БУРТИКОМ, КОНТРГАЙКА СТОПОРНАЯ, M6 × 1-8		
T	152670	БОЛТ — С ШЕСТИГР. ГОЛОВКОЙ, ФЛАНЦЕВЫЙ, M10 × 1,5 × 20-СПЕЦ.-8.8-AA1J		
U	184661	БОЛТ — С ШЕСТИГР. ГОЛОВКОЙ, РЕЗЬБА ПО ВСЕЙ ДЛИНЕ M10 × 1,5 × 30-8.8-AA1J		
V	184696	ГАЙКА — ШЕСТИГРАННАЯ, НИЗКАЯ M12 × 1,75-05-AA1J		
W	184708	ШАЙБА — ПЛОСКАЯ M8-200HV-AA1J		

471. Деталь для обслуживания муфты (MD № 313809).

(ОПЦИЯ) VERTIBLADE™КОМПОНЕНТЫ ВЕРТИКАЛЬНОГО НОЖА

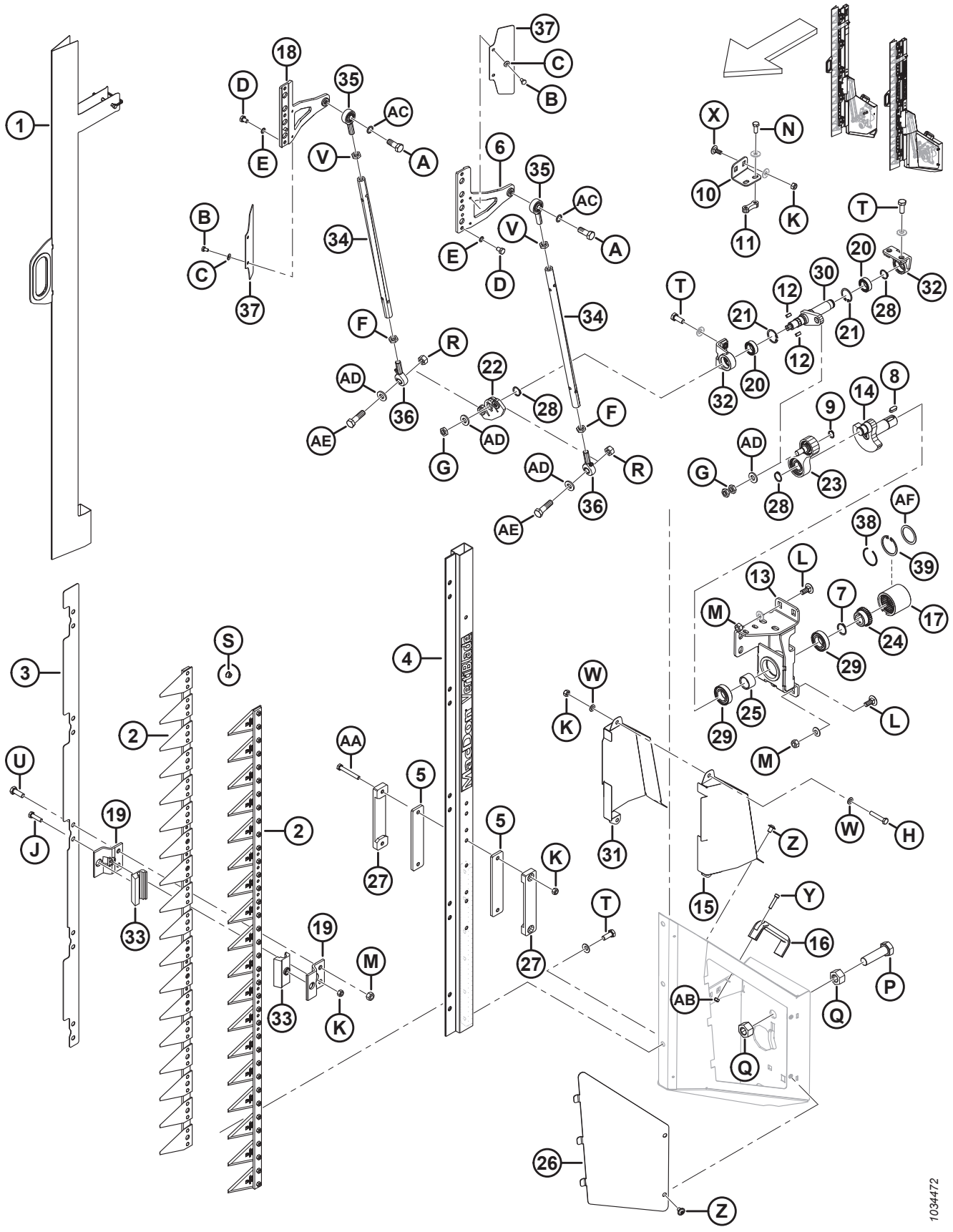

(ОПЦИЯ) VERTIBLADE™КОМПОНЕНТЫ ВЕРТИКАЛЬНОГО НОЖА

Ссылка	Номер детали	Описание	Кол-во	Серийный номер
X	197171	БОЛТ — С ПОЛУКРУГЛОЙ ГОЛОВКОЙ И КВАДРАТНЫМ ПОДГОЛОВКОМ, M8 × 1,25 × 20-8.8-ЦИНК		
Y	252236	ВИНТ — С ВНУТРЕННИМ ШЕСТИГРАННИКОМ В ГОЛОВКЕ M6 × 1 × 25-10.9 AA1T		
Z	252292	ВИНТ — С ВНУТРЕННИМ ШЕСТИГРАННИКОМ В ПОЛУКРУГЛОЙ ГОЛОВКЕ M8 × 1,25 × 12-10.9-AA1J		
AA	252398	БОЛТ — С ШЕСТИГР. ГОЛОВКОЙ, M8 × 1,25 × 60-8.8-ЦИНК		
AB	136773	ГАЙКА — ШЕСТИГРАННАЯ, ЦЕНТР., СТОПОРН. M6 × 1-8-AA1J		
AC	313846	ШАЙБА — СТОПОРНАЯ SCHNORR		
AD	313832	ШАЙБА		
AE	313843	ВИНТ — M12 × 1,75 × 43		
AF	340076	ШАЙБА 471		

144 (Дополнительное оборудование) VertiBlade™гидравлическое оборудование вертикального ножа

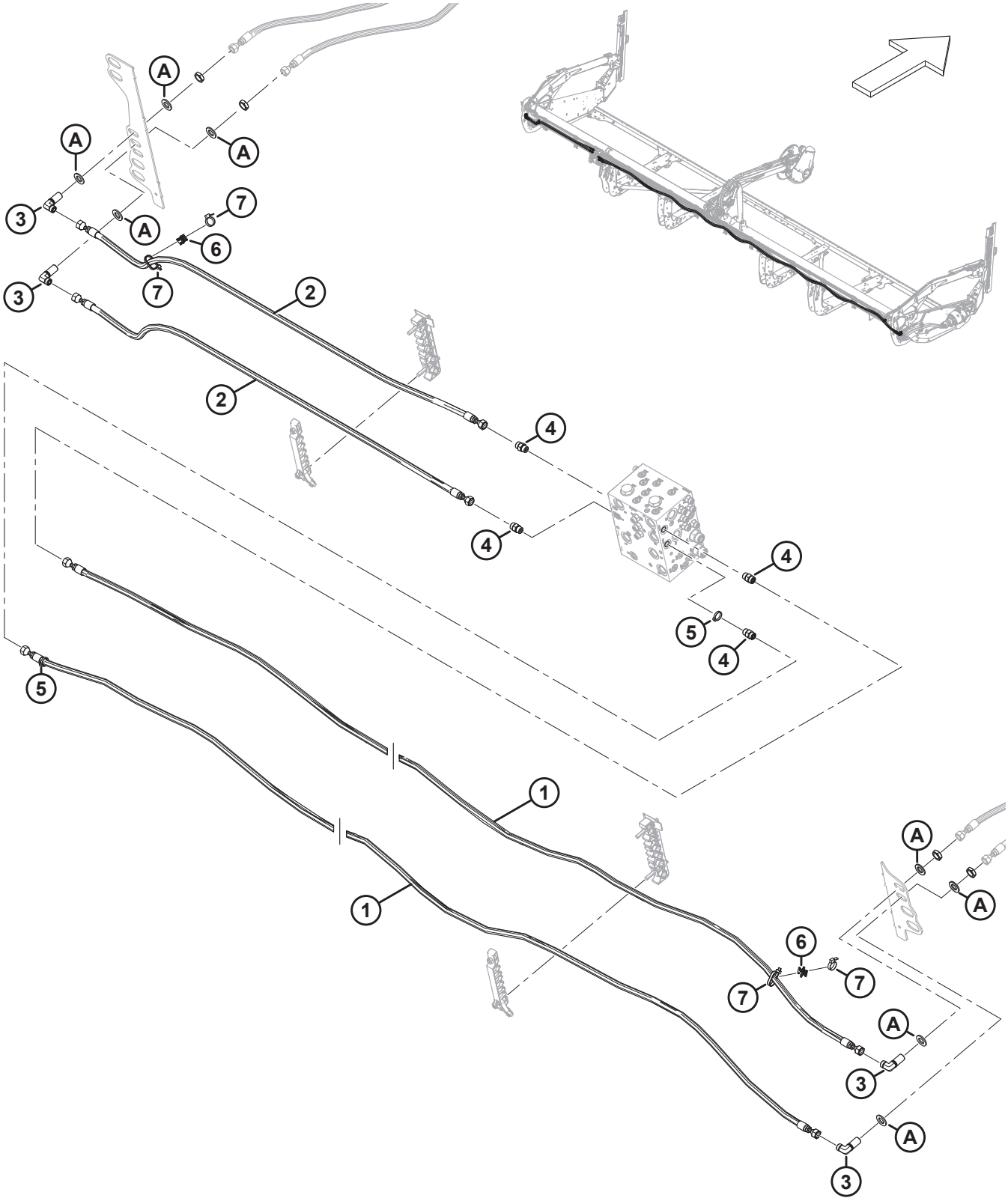

Ссылка	Номер детали	Описание	Кол-во	Серийный номер
	B7274	КОМПЛЕКТ — 15 ФУТОВ ТРУБОПРОВОДНЫЙ ПАКЕТ VERTIBLADE [472]		
	B7275	КОМПЛЕКТ — 20 ФУТОВ ТРУБОПРОВОДНЫЙ ПАКЕТ VERTIBLADE [472]		
	B7339	КОМПЛЕКТ — 25 ФУТОВ ТРУБОПРОВОДНЫЙ ПАКЕТ VERTIBLADE [472]		
	B7127	КОМПЛЕКТ — 30 ФУТОВ ТРУБОПРОВОДНЫЙ ПАКЕТ VERTIBLADE [472]		
	B7128	КОМПЛЕКТ — 35 ФУТОВ ТРУБОПРОВОДНЫЙ ПАКЕТ VERTIBLADE [472]		
	B7130	КОМПЛЕКТ — 41 ФУТОВ ТРУБОПРОВОДНЫЙ ПАКЕТ VERTIBLADE [472]		
1	323636	ШЛАНГ — ГИДРАВЛИЧЕСКИЙ (D215) [473]	2	
	323856	ШЛАНГ — ГИДРАВЛИЧЕСКИЙ (D220) [474]	2	
	323357	ШЛАНГ — ГИДРАВЛИЧЕСКИЙ (D225) [475]	2	
	311807	ШЛАНГ — ГИДРАВЛИЧЕСКИЙ (D230) [476]	2	
	311810	ШЛАНГ — ГИДРАВЛИЧЕСКИЙ (D235) [477]	2	
	311815	ШЛАНГ — ГИДРАВЛИЧЕСКИЙ (D241) [478]	2	
2	323637	ШЛАНГ — ГИДРАВЛИЧЕСКИЙ (D215) [473]	2	
	323855	ШЛАНГ — ГИДРАВЛИЧЕСКИЙ (D220) [474]	2	
	323373	ШЛАНГ — ГИДРАВЛИЧЕСКИЙ (D225) [475]	2	
	311808	ШЛАНГ — ГИДРАВЛИЧЕСКИЙ (D230) [476]	2	
	311811	ШЛАНГ — ГИДРАВЛИЧЕСКИЙ (D235) [477]	2	
	311814	ШЛАНГ — ГИДРАВЛИЧЕСКИЙ (D241) [478]	2	
3	136244	ФИТИНГ — КОЛЕНО 90° ПЕРЕБОРКИ ГИДР. [479]	4	
	135866	УПЛОТНИТЕЛЬНОЕ КОЛЬЦО — Ø 1,78 × Ø 12,42		
4	135780	ФИТИНГ — ПЕРЕХОДНИК	4	
	44209	УПЛОТНИТЕЛЬНОЕ КОЛЬЦО — Ø 2,21 × Ø 16,36		
	135866	УПЛОТНИТЕЛЬНОЕ КОЛЬЦО — Ø 1,78 × Ø 12,42		
5	252795	КРЕПЕЖНАЯ ДЕТАЛЬ — КАБЕЛЬНАЯ СТЯЖКА, РОЗОВАЯ	4	
6	134442	ПРОСТАВКА — ДВОЙНАЯ ПОВОРОТНАЯ РАМА	2	
7	30753	КРЕПЛЕНИЕ — СТЯЖКА ПЛАСТИКОВАЯ ЧЕРНАЯ	4	

472. Комплект содержит все перечисленные детали для подготовки вертикального ножа жатки (VertiBlade™), если он не был сконфигурирован на заводе-изготовителе. Комплекты можно приобрести только через отдел комплексных товаров.
473. Используется для жаток D215.
474. Используется для жаток D220.
475. Используется для жаток D225.
476. Используется для жаток D230.
477. Используется для жаток D235.
478. Используется для жаток D241.
479. К фитингу прилагается стопорная гайка.

(ДОПОЛНИТЕЛЬНОЕ ОБОРУДОВАНИЕ) VERTIBLADE™ГИДРАВЛИЧЕСКОЕ ОБОРУДОВАНИЕ ВЕРТИКАЛЬНОГО НОЖА

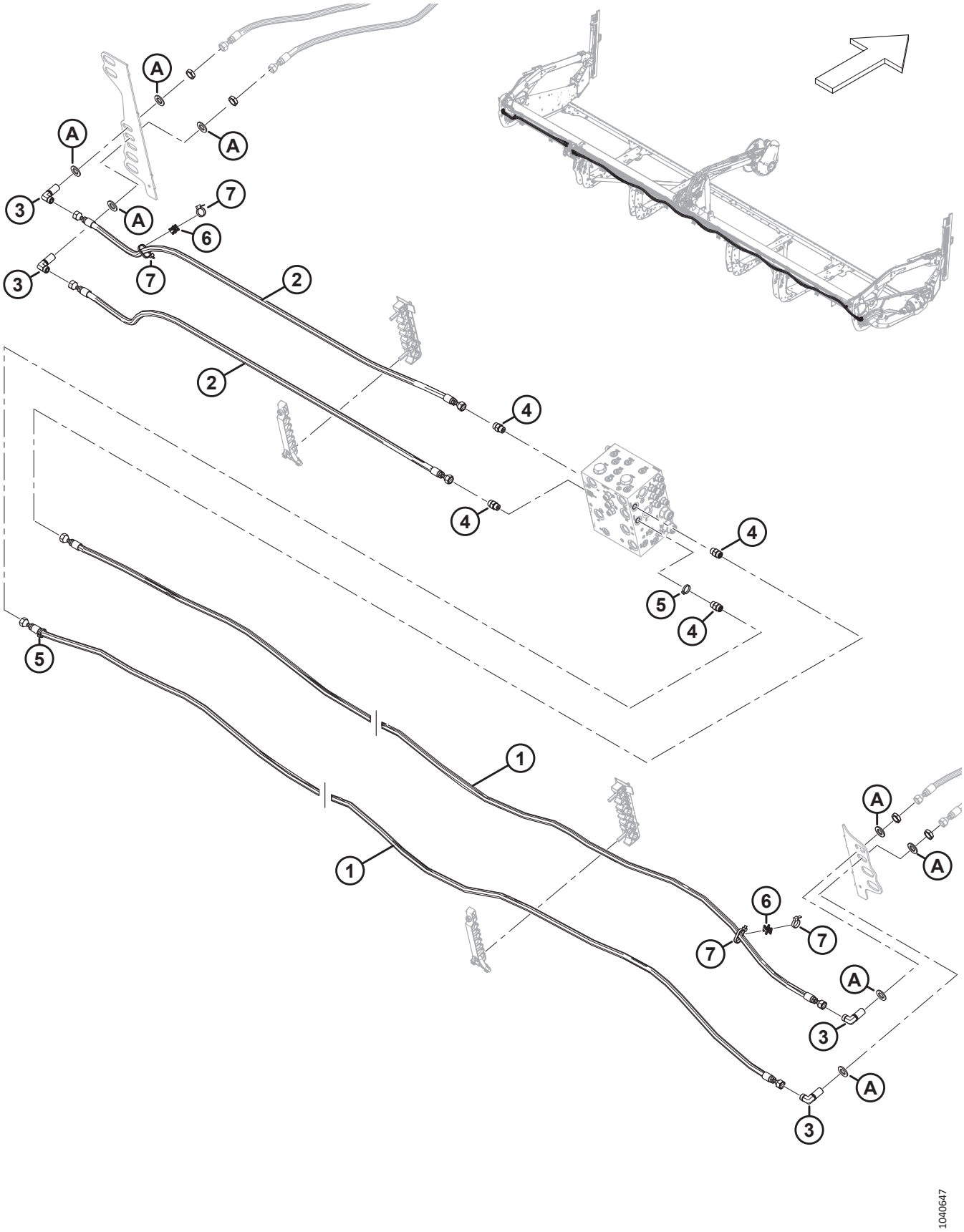

Ссылка	Номер детали	Описание	Кол-во	Серийный номер
	136438	ФИТИНГ — КОЛЕНО 45°, ГИДР. (НЕ ПОКАЗАН НА РИСУНКЕ) [480]	2	
A	18601	ШАЙБА — ПЛОСКАЯ, SAE		

480. Это колено включено в комплект, но используется только на жатках, сконфигурированных для косилок серии M.

Указатель

4761 ..... 92, 314
6636 178
7642 246
11695 92
13125 ..... 2, 6, 180, 314, 332, 386
16235 112
16266 8
16681 ..... 106, 108, 110
18589 280
18598 182
18601 ..... 160, 164, 410
18603 92
18605 112
18606 ..... 92, 388, 394
18607 ..... 106, 108, 110, 112, 114, 120, 124, 322
18608 ..... 320, 328, 374
18609 ..... 320, 376
18619 332
18621 ..... 98, 106, 108, 110
18626 ..... 100, 102
18629 ..... 100, 102
18637 ..... 22, 24, 26, 30
18648 ..... 98, 100, 102, 320, 334, 376, 386
18671 ..... 112, 320, 332, 374
18704 ..... 106, 108, 110
18768 394
18798 322
18867 ..... 22, 24, 26, 30
18898 314
18916 ..... 324, 376
19542 334
19958 112
21032 320
21194 92
21301 ..... 114, 118, 124
21344 386
21345 182
21349 278
21383 344
21389 314
21567 180
21763 ..... 6, 242, 244, 256, 278, 280, 284, 290, 302, 308, 320, 388, 394
21859 ..... 388, 394
21968 280
23164 258
23165 ..... 258, 404
23950 272
23957 272
25991 272
26429 334
30144 98
30228 380
30368 344
30441 ..... 32, 36
30505 ..... 34, 36
30515 344
30520 ..... 112, 320, 374
30627 ..... 296, 390, 396
30628 ..... 14, 246
30629 98
30630 ..... 116, 120, 124
30631 404
30632 ..... 390, 396
30655 ..... 116, 120
30660 ..... 186, 190, 192, 194, 198, 208, 210, 296, 404
30661 ..... 388, 392
30715 ..... 324, 328, 342
30753 ..... 186, 190, 198, 206, 210, 280, 294, 302, 308, 408
30849 314
30934 394
30971 ..... 154, 156, 158, 160, 162, 166, 168, 170, 172, 184, 212, 216, 220, 284, 290, 294, 298, 300, 306, 308
31774 ..... 116, 120, 124
32070 258
32879 272
32880 272
39272 328
40701 ..... 300, 308
40702 ..... 302, 308
40703 ..... 300, 308
40704 ..... 300, 308
42498 314
42592 34
43219 250
44209 ..... 154, 156, 158, 160, 162, 282, 284, 288, 290, 298, 300, 304, 306, 408
44210 ..... 160, 162, 166, 168, 170, 172, 174, 178, 180, 212, 216, 388, 392
44575 314
49227 ..... 300, 308
49232 ..... 300, 308
49306 ..... 388, 392
49378 334
50071 246
50140 404
50155 120
50186 344
50193 ..... 8, 152
50219 ..... 98, 100, 102, 154, 156, 158, 172, 174, 180, 184, 186, 190, 192, 194, 198, 202, 206, 210, 276, 284, 288, 298, 300, 304, 306
50220 ..... 154, 156, 158

УКАЗАТЕЛЬ

50223 ..... 160, 162, 388, 392
100500 ..... 72, 78, 86, 90
100577 ..... 154, 156, 158, 284, 300
100709 96
100710 96
100712 96
100714 96
100715 96
100717 96
100718 96
100719 96
100720 96
100721 96
100722 96
100723 96
100726 96
101007 ..... 320, 376
101897 ..... 22, 24, 26, 30, 386
102264 ..... 274, 332
102602 180
102629 96
102630 96
103575 ..... 154, 156, 158
103738 180
103879 112
108172 ..... 380, 382, 390, 396
111521 ..... 114, 118
111981 ..... 300, 306
111982 ..... 300, 306
111983 ..... 300, 306
111984 ..... 298, 300, 306
111985 ..... 300, 306
111986 ..... 300, 306
112130 42
112640 204
112823 ..... 212, 216
113152 96
113153 96
113222 ..... 72, 78, 86, 90
113229 92
113561 328
113566 326
113937 ..... 72, 78, 86, 90
115146 260
115670 ..... 72, 78, 86, 90
115759 258
118029 ..... 302, 308
118137 274
118239 328
120518 178
120845 ..... 32, 36
120901 92
123306 178
123982 180
124399 274
129313 258
129800 ..... 282, 288
129801 ..... 282, 288
129976 ..... 282, 288
129977 ..... 282, 288
132094 386
132101 386
132107 386
132117 258
132531 32
132607 ..... 32, 36
132758 178
133992 ..... 320, 376
134010 ..... 286, 292
134011 ..... 286, 292
134043 256
134442 ..... 242, 244, 280, 284, 290, 300, 308, 388, 394, 408
134602 296
134603 294
134728 ..... 242, 244
134730 ..... 242, 244
135148 272
135156 ..... 322, 376
135235 398
135238 ..... 300, 306
135312 ..... 282, 290
135319 336
135335 152
135336 14
135337 ..... 2, 6, 14, 22, 24, 26, 30, 34, 38, 40, 42, 44, 112, 140, 142, 144, 146, 172, 174, 182, 214, 218, 226, 230, 236, 250, 252, 276, 286, 290, 294, 302, 308, 328, 334, 342, 396, 404
135369 ..... 180, 322
135408 314
135443 ..... 172, 174, 180, 186, 190, 206, 210, 212, 216
135444 ..... 180, 192, 194, 202, 214, 216, 294
135474 ..... 282, 290
135479 ..... 298, 306
135523 336
135565 ..... 282, 290
135566 ..... 282, 288
135696 ..... 16, 294, 334
135714 294
135716 320
135778 ..... 100, 102, 154, 156, 158, 172, 174, 186, 190, 192, 194, 198, 202, 206, 210, 276, 284, 288, 298, 306
135779 284
135780 ..... 154, 158, 162, 298, 306, 408
135781 ..... 298, 306
135783 ..... 226, 228, 230, 234, 236, 240
135785 ..... 14, 24, 26, 30, 32, 182, 214, 218, 226, 228, 230, 234, 236, 238, 302, 390, 394, 404

УКАЗАТЕЛЬ

135788 .....154, 156, 158, 160, 162, 166, 168, 170, 212, 216, 220, 284, 298, 306
135799 ..... 2, 6, 10, 14, 24, 26, 30, 32, 52, 54, 98, 100, 102, 132, 134, 140, 142, 144, 146, 148, 150, 152, 160, 164, 166, 168, 170, 172, 174, 182, 184, 214, 218, 226, 228, 230, 234, 236, 240, 246, 274, 286, 294, 302, 308, 312, 322, 334, 350, 354, 358, 388, 396, 400, 404
135800 .....380, 382
135818 284
135821 ..... 172, 184, 284, 300, 308
135852 294
135860 290
135865 ..... 98, 100, 102, 154, 156, 158, 160, 172, 174, 180, 184, 186, 190, 192, 194, 198, 202, 204, 206, 210, 276, 284, 288, 298, 300, 304, 306, 398
135866 .....154, 158, 160, 162, 282, 284, 288, 290, 298, 300, 304, 306, 408
135867 .....160, 162, 166, 168, 170, 172, 174, 178, 180, 212, 216, 298, 306, 388, 392
135868 .....154, 156, 158, 160, 162, 166, 168, 170, 172, 174, 184, 212, 214, 216, 220, 284, 290, 294, 298, 300, 306, 308
135887 .....284, 294
135888 .....290, 300, 306
135889 .....220, 290
135894 .....14, 34, 42, 250, 252
135900 394
135903 .....22, 24, 26, 30, 36, 38, 40, 42, 106, 108, 110, 254, 274
135957 ..... 160, 162, 388, 392
135959 ..... 6, 120, 254
135985 306
136005 .....56, 58, 62, 66
136034 306
136036 .....56, 58, 62, 66, 310, 364, 366, 368, 370, 372
136095 ..... 98, 102, 186, 190, 198, 202, 206, 210, 300
136097 .....180, 276, 290
136112 294
136113 396
136122 .....4, 98, 104
136143 ..... 106, 108, 110, 112
136144 .....98, 180, 184, 202
136145 ..... 186, 190, 198, 204
136146 ..... 192, 194, 206, 210
136150 .....186, 190, 198
136151 ..... 52, 132, 134, 172, 222, 224, 228, 234, 238, 286, 350, 354, 358
136167 .....254, 256
136178 ..... 6, 14, 308, 312
136195 .....282, 288
136209 .....54, 116, 120, 124
136211 ..... 222, 224, 226, 228, 230, 234, 238
136220 .....284, 300
136231 ..... 14, 286
136240 ..... 98, 202
136244 .....160, 162, 408
136245 .....160, 162, 166, 168, 170, 212, 220
136249 .....300, 306, 398
136254 216
136256 .....290, 300
136257 290
136258 290
136269 154
136291 .....116, 120
136300 .....140, 142, 144, 146, 250, 252, 276
136302 404
136310 .....100, 102
136312 310
136325 290
136327 .....180, 212, 216
136339 ..... 8, 334, 404
136342 ..... 8, 334, 404
136355 ..... 160, 164, 166, 168, 170, 214, 218, 220
136395 ..... 54, 140, 142, 144, 146, 148, 350, 354, 358, 400
136399 .....152, 330
136401 .....116, 120
136410 .....180, 276
136431 ..... 2, 14, 22, 24, 26, 30, 32, 36, 38, 40, 42, 92, 106, 108, 110, 116, 120, 124, 130, 132, 134, 140, 144, 148, 254, 274, 294, 322, 328, 334, 350, 354, 358, 376, 394
136438 410
136440 .....22, 24, 26, 98, 102, 322, 376
136442 .....164, 168, 170, 176, 188, 190, 192, 194, 200, 204, 208, 210, 214, 218, 226, 228, 230, 234, 236, 238
136443 122
136445 112
136446 ..... 116, 120, 124, 324
136453 160
136459 284
136464 278
136485 .....112, 182, 248, 250, 252, 336
136486 .....174, 214, 216
136495 ..... 160, 164, 166, 168, 170
136524 .....154, 156, 158
136527 212
136540 ..... 186, 190, 192, 196, 198, 204, 208, 210
136561 .....248, 250, 404
136592 .....116, 120
136595 250
136604 248
136613 248
136635 .....250, 296
136640 .....2, 16, 144, 148, 150, 354, 358
136653 398
136654 398
136655 .....244, 280

УКАЗАТЕЛЬ

136671 4
136701 ..... 98, 104
136702 ..... 116, 120
136736 14
136741 290
136748 252
136749 ..... 10, 312
136756 ..... 282, 288
136759 ..... 32, 38, 40, 42, 116, 120, 294, 334, 404
136773 ..... 256, 322, 328, 406
136784 ..... 282, 288
136808 284
136824 ..... 44, 250, 252
136842 ..... 116, 120
136850 ..... 154, 156, 158
136857 ..... 40, 322
136882 ..... 114, 120
137092 378
137118 380
137375 ..... 92, 114, 118, 388, 394
137476 ..... 114, 118, 124
137519 380
137529 ..... 130, 350, 352, 356
137721 ..... 114, 118
137754 380
137825 118
137980 ..... 128, 348, 352, 356
139003 96
140250 124
141220 326
141783 304
143107 92
144505 ..... 302, 304
144531 ..... 326, 374
144724 322
145249 ..... 32, 36
145558 ..... 22, 24, 26
145840 ..... 24, 26, 30
152439 ..... 106, 108, 110
152520 ..... 100, 102, 182
152602 94
152655 ..... 2, 14, 52, 142, 146, 290, 334, 350, 354, 358, 384
152668 ..... 6, 116, 120, 152, 186, 190, 198, 248, 252, 254, 328, 404
152670 ..... 290, 404
152702 324
152730 ..... 32, 112, 116, 120, 122, 124
152731 344
152732 ..... 32, 98, 100, 102, 334, 400
152779 ..... 322, 334
152947 302
153151 ..... 282, 288
156178 98
156501 178
158174 ..... 154, 156, 158
160725 280
163088 314
164061 ..... 114, 118, 124
164213 ..... 114, 118, 124
164214 ..... 114, 118, 124
164215 112
164216 112
165168 152
165524 ..... 12, 260, 322
165588 152
165735 ..... 32, 36
167307 ..... 286, 290
172025 386
172046 386
172259 36
172340 ..... 388, 394
174304 ..... 92, 388, 394
174436 258
174849 ..... 126, 348, 352, 356
174879 ..... 100, 102
181712 280
184303 ..... 172, 174, 180, 186, 190, 192, 194, 198, 206, 210, 276, 284
184461 ..... 160, 162, 166, 168, 170, 172, 174, 178, 180, 388, 392
184584 ..... 380, 382
184597 ..... 128, 350, 354, 358
184642 252
184643 328
184644 ..... 186, 190, 198
184646 ..... 322, 328
184648 ..... 40, 302, 308
184649 2
184652 342
184654 ..... 302, 308
184656 ..... 192, 196, 204, 214, 218, 334
184657 ..... 6, 286, 302
184658 ..... 172, 174, 182, 184, 286
184661 ..... 2, 10, 36, 390, 396, 404
184662 ..... 36, 152, 274
184663 92
184664 344
184665 ..... 2, 334, 390, 396
184667 ..... 2, 116, 120, 296, 328
184669 92
184672 328
184673 ..... 92, 334
184679 328
184683 248
184685 250
184692 ..... 152, 164, 168, 170, 176, 188, 190, 192, 194, 200, 204, 208, 210, 214, 218, 226, 228, 232, 234, 236, 238
184695 334

УКАЗАТЕЛЬ

184696 ..... 10, 92, 180, 362, 404
184697 ..... 128, 344, 350, 354, 358
184701 248
184705 250
184706 18
184708 ..... 116, 120, 324, 404
184709 ..... 46, 48, 50, 54, 328, 336
184711 ..... 16, 32, 36, 152, 250, 252, 294
184712 ..... 2, 390, 396
184714 ..... 56, 58, 62, 66, 120, 180, 334
184717 ..... 100, 102, 106, 108, 110, 182, 328
184718 14
191353 ..... 114, 120
191489 ..... 6, 22, 24, 28, 30, 38, 40, 42, 112, 396
193187 326
193240 318
193241 318
193242 318
193243 318
197135 ..... 116, 120
197171 ..... 22, 24, 26, 30, 226, 230, 236, 286, 290, 302, 308, 406
197225 296
197229 250
197230 ..... 248, 252
197275 32
197320 324
197408 256
198927 278
206340 250
206966 314
207346 256
208172 ..... 298, 306
208288 ..... 298, 306
210661 320
210690 318
210918 324
210985 ..... 320, 376
220084 258
220107 6
220758 ..... 226, 230, 236
220807 270
220814 270
220817 266
220824 266
220831 268
220832 268
220834 268
220835 270
220836 266
220939 ..... 128, 348, 352, 356
220941 ..... 128, 348, 352, 356, 378
224795 178
226280 ..... 56, 58, 60, 66, 310
226295 ..... 56, 58, 60, 66, 366, 368, 370, 372
226400 92
226861 ..... 60, 66
226926 92
226927 92
226941 ..... 72, 78, 86, 90
226983 ..... 72, 78, 86, 90
227656 32
227747 32
227914 ..... 32, 36
228292 ..... 114, 118, 124
228299 ..... 114, 118
228301 ..... 114, 118
228302 124
228316 ..... 130, 350, 354, 358
228319 ..... 128, 348, 352, 356
228322 112
228338 ..... 100, 102
228381 ..... 106, 108, 110
228382 118
228384 118
228385 118
228460 ..... 114, 118
228477 ..... 114, 120
228478 ..... 114, 118
228479 ..... 114, 118
228485 ..... 114, 120
228604 ..... 114, 118
228611 ..... 114, 118
228614 114
228619 118
228848 118
230968 ..... 326, 374
232219 ..... 172, 174, 180
232233 ..... 172, 174, 180, 212, 216
232369 178
232371 180
232395 ..... 172, 174, 180, 186, 190, 192, 194, 198, 206, 210, 276
232397 ..... 212, 216
232405 ..... 212, 216
232585 40
232632 180
232676 248
232746 180
232747 180
232762 362
232806 152
232813 178
233280 178
233371 392
233443 ..... 388, 394
233445 ..... 388, 394
233446 ..... 390, 396
233447 394
233450 392

УКАЗАТЕЛЬ

233513 392
233514 394
233519 392
233588 304
233621 394
233622 394
233623 394
233625 394
233635 364
233640 ..... 298, 304
233642 ..... 298, 304
233644 304
233646 304
233654 394
233655 394
233656 394
233657 394
233658 394
233659 394
233660 394
233661 394
233705 394
233706 394
233724 ..... 388, 392
233725 ..... 388, 392
233736 392
233738 392
233745 ..... 258, 388, 394
233748 310
233770 310
233799 364
233800 364
233841 334
233912 246
233913 246
233914 246
242352 284
243542 ..... 298, 306
243604 294
243661 294
243711 294
243826 294
243830 294
243831 294
243840 ..... 284, 290, 294
243900 294
243983 ..... 302, 304
243984 ..... 302, 304
243985 ..... 302, 304
243986 ..... 302, 304
243995 302
245158 ..... 388, 392
245428 264
245432 264
245433 264
247222 320
247750 284
248643 ..... 248, 250
251414 178
251415 178
251420 178
251575 234
251879 248
251881 248
252058 290
252176 152
252179 ..... 226, 232, 284, 290
252236 406
252272 ..... 322, 376
252284 14
252292 406
252307 ..... 160, 162, 388, 392
252398 406
252423 96
252525 290
252541 10
252581 ..... 4, 98, 102
252621 ..... 388, 392
252633 ..... 172, 174, 182, 276, 286
252638 180
252655 334
252687 ..... 128, 150, 350, 352, 356
252795 408
252902 304
252958 318
253607 294
253635 302
253644 294
253645 294
253646 294
253905 302
254179 244
254218 242
254219 244
254220 ..... 242, 244
255461 ..... 186, 190, 198
257054 96
257089 96
258318 314
258391 332
258454 384
258458 384
258703 314
273031 254
273032 254
273052 ..... 378, 382
273078 ..... 114, 118
273122 ..... 106, 108, 110
273138 ..... 106, 108, 110
273258 ..... 114, 118

УКАЗАТЕЛЬ

273259 ..... 114, 118
273278 ..... 106, 110
273281 108
273283 ..... 106, 110
273284 ..... 108, 112
273285 ..... 212, 216
273304 ..... 106, 108, 110
273309 112
273347 ..... 130, 348, 352, 356
273373 130
273375 ..... 132, 134
273376 130
273440 260
273453 360
273523 ..... 132, 134, 348, 352, 356
273524 ..... 130, 348, 352, 356
273536 ..... 130, 348, 352, 356
273594 360
273615 344
273637 112
273653 ..... 100, 102
273666 ..... 130, 132, 134
273680 98
273689 360
273758 ..... 114, 118
273759 124
273772 112
273777 ..... 106, 108, 110, 112
273787 100
273788 102
273789 102
273790 98
273795 98
273798 98
273813 ..... 148, 352
273823 148
273831 ..... 106, 108, 110, 112
273860 98
273861 ..... 106, 108, 110
273873 260
273875 ..... 114, 118
273907 ..... 114, 118, 360
273926 ..... 114, 118, 124
273963 ..... 114, 118, 360
273968 ..... 150, 352, 356
275211 32
275232 ..... 32, 36
275308 40
275309 40
275319 26
275320 26
275324 32
275332 36
275348 32
275375 32
275404 24
275405 24
275406 40
275407 40
275460 26
275461 26
275464 40
275465 40
275483 30
275484 30
275513 42
275514 42
275521 392
275524 392
275530 392
275532 392
275533 392
275542 392
275543 392
275614 392
275675 30
275690 42
275770 42
275837 ..... 26, 30
275860 36
275864 36
275877 32
275879 32
275902 32
275938 ..... 22, 24, 26
275941 ..... 22, 24, 26
279085 ..... 258, 388, 394
279528 258
283002 92
283008 398
283046 162
283047 162
283048 162
283051 220
283052 220
283053 198
283055 198
283056 198
283057 ..... 186, 190, 198
283058 ..... 186, 190, 198
283059 ..... 186, 190, 192, 194, 198, 206, 210
283060 ..... 186, 190
283061 ..... 388, 392
283062 ..... 388, 392
283063 ..... 160, 162, 166, 168, 170
283065 ..... 160, 162
283066 398
283074 ..... 206, 210
283075 ..... 206, 210
283077 ..... 388, 392

УКАЗАТЕЛЬ

283091 ..... 212, 216
283092 ..... 212, 216
283096 206
283102 162
283104 162
283141 198
283143 198
283144 198
283164 220
283180 198
283182 198
283183 198
283201 162
283202 ..... 160, 162, 166, 168, 170
283205 220
283231 162
283232 162
283233 162
283238 ..... 168, 170
283239 ..... 168, 170
283240 168
283241 168
283242 ..... 168, 170
283243 ..... 168, 170
283244 174
283245 174
283246 190
283247 190
283248 190
283249 190
283251 ..... 192, 194
283252 214
283253 212
283254 212
283255 212
283256 212
283257 212
283258 194
283259 194
283260 194
283261 194
283262 194
283263 194
283283 184
283284 184
283285 184
283291 274
283293 174
283294 174
283295 174
283296 174
283297 174
283298 178
283299 178
283300 178
283301 178
283302 178
283303 178
283304 178
283305 178
283306 178
283307 178
283320 168
283321 168
283323 168
283327 ..... 192, 194
283412 170
283413 170
283431 210
283432 210
283433 210
283456 162
283457 162
283458 162
283461 220
283462 220
283500 154
283501 156
283502 158
283515 170
283520 202
283521 202
283522 202
283523 202
283525 216
283526 202
283527 206
283528 206
283529 210
283533 210
283534 206
283535 206
283540 ..... 206, 210
283541 206
283542 206
283555 ..... 388, 394
283567 ..... 154, 158
283568 156
283569 ..... 154, 156, 158
283570 156
283571 ..... 388, 392
283579 398
283580 216
283581 202
283582 202
283620 178
283697 238
283744 304
283747 202
283750 ..... 194, 206

УКАЗАТЕЛЬ

283785 202
283790 178
283791 ..... 186, 190, 198
283797 ..... 162, 190, 198
283807 ..... 164, 190, 198
283810 202
283818 ..... 168, 170, 174, 186, 192, 194, 202, 206, 210, 214, 216, 226, 228, 230, 234, 236, 238
283820 ..... 168, 170, 174, 186, 192, 194, 202, 206, 210, 214, 216, 226, 228, 230, 234, 236, 238
283849 ..... 222, 224, 226, 228, 230, 234, 238
283984 ..... 160, 162, 166, 168, 170
283987 ..... 192, 194, 202, 214, 216
283988 ..... 192, 194, 202, 214, 216
283989 ..... 192, 194, 202, 214, 216
283990 ..... 172, 184
283993 ..... 172, 174, 178, 284
284215 320
284548 320
284549 328
284550 328
286087 92
286089 ..... 92, 96
286257 ..... 56, 58, 60, 66
286315 ..... 56, 60, 366, 370
286316 ..... 56, 60, 366, 370
286317 ..... 60, 340
286318 ..... 56, 58, 66, 338, 368, 372
286319 ..... 56, 58, 60, 66, 338, 340, 368, 372
286320 66
286321 ..... 338, 340
286322 ..... 338, 340
286323 ..... 338, 340
286329 ..... 56, 60
286330 ..... 58, 66, 368, 372
286331 ..... 56, 58, 60, 64, 368, 372
286332 ..... 60, 340
286333 66
286362 ..... 78, 86, 90
286363 ..... 78, 86, 90
286440 ..... 72, 78, 86, 90
286445 96
286461 ..... 72, 76, 84, 88, 366, 368
286462 ..... 72, 76, 84, 88, 370, 372
286463 ..... 76, 84, 90
286464 ..... 76, 86, 90
286465 ..... 76, 84, 90
286466 ..... 76, 86, 90
286475 ..... 72, 80, 86, 90, 366, 368, 370, 372
286476 ..... 72, 80, 86, 90, 366, 368, 370, 372
286477 ..... 72, 80, 86, 90, 366, 368, 370, 372
286478 ..... 72, 80, 86, 90
286479 ..... 20, 72, 80, 86, 90
286481 ..... 72, 78, 86, 90
286483 96
286485 96
286486 96
286488 96
286489 96
286490 96
286493 ..... 70, 76, 84, 88
286562 ..... 70, 74, 82, 88
286563 ..... 74, 82, 88
286564 70
286565 ..... 70, 84, 88
286566 70
286567 70
286573 76
286574 84
286575 84
286576 88
286579 ..... 70, 74, 82, 88
286580 ..... 74, 82, 88
286581 70
286582 ..... 70, 84, 88
286583 70
286584 70
286590 76
286591 84
286592 84
286593 88
286597 68
286598 68
286599 70
286602 74
286609 68
286610 68
286611 70
286614 74
286615 82
286616 82
286618 88
286621 ..... 72, 80, 86, 90
286627 ..... 72, 76, 84, 88
286628 ..... 76, 84, 90
286629 ..... 76, 86, 90
286661 60
286662 60
286663 60
286669 56
286670 56
286672 64
286673 64
286674 64
286676 64
286679 58
286680 58
286683 340
286684 340
286685 340

УКАЗАТЕЛЬ

286686 340
286687 340
286690 338
286691 338
286692 338
286703 92
286705 ..... 56, 58, 60, 66
286741 6
286744 76
286749 76
286753 78
286754 74
286756 78
286757 74
286758 ..... 70, 74, 82, 88
286759 ..... 74, 82, 88
286760 70
286761 ..... 70, 84, 88
286763 70
286764 70
286765 76
286766 76
286767 84
286768 84
286769 88
286779 68
286780 68
286781 70
286783 78
286784 74
286785 74
286786 82
286787 82
286789 88
286826 92
286833 64
286834 64
286838 338
286861 ..... 78, 86, 90
286862 ..... 78, 86, 90
286863 ..... 78, 86, 90
286864 76
286865 ..... 76, 84
286866 ..... 84, 88
286869 76
286870 ..... 76, 84
286871 ..... 84, 88
286874 76
286875 ..... 76, 84
286876 ..... 84, 88
286879 80
286880 78
286881 78
286882 80
286883 80
286884 78
286885 82
286886 82
286888 88
287701 318
288195 258
289220 2
289235 8
289261 2
289358 2
289359 8
289375 14
289380 14
289439 14
289483 14
289487 14
289566 330
289567 330
289618 14
289621 14
289654 10
289742 2
289759 152
289762 258
289763 258
289869 152
289880 98
289924 14
289925 14
291484 248
291485 248
292692 ..... 318, 376
293054 296
294350 ..... 300, 306
295929 ..... 300, 304
300539 300
302204 ..... 260, 322, 388, 394
303021 320
303033 320
303169 328
303251 ..... 322, 376
303283 322
303341 322
303379 318
303380 320
303486 318
303491 318
303492 ..... 318, 376
303520 376
303525 ..... 318, 376
303691 318
303693 318
303766 318
303832 320
303839 ..... 318, 376

УКАЗАТЕЛЬ

303898 322
303961 318
304611 398
305330 280
307727 258
308943 346
309079 40
310031 314
310702 304
311054 378
311055 378
311068 378
311069 378
311190 ..... 126, 348
311193 ..... 126, 348
311207 126
311210 126
311237 ..... 106, 108, 110
311238 ..... 106, 108, 110
311284 100
311285 98
311303 126
311306 ..... 126, 352
311318 250
311321 ..... 378, 382
311322 ..... 378, 382
311325 ..... 126, 348, 352, 356
311327 ..... 126, 352, 356
311347 ..... 348, 352, 356
311359 112
311365 ..... 126, 356
311368 ..... 126, 356
311464 312
311493 258
311523 ..... 126, 348, 352, 356
311524 ..... 126, 150, 348, 352
311611 ..... 98, 102
311612 98
311613 ..... 98, 102
311615 ..... 130, 348, 352, 356
311617 ..... 130, 348, 352, 356
311620 ..... 114, 118
311627 98
311632 112
311643 ..... 136, 138
311644 138
311645 138
311646 138
311647 138
311648 138
311658 136
311672 ..... 130, 348, 352, 356
311694 144
311695 146
311729 ..... 144, 352, 356
311752 ..... 144, 352
311753 ..... 146, 352
311789 366
311790 368
311791 370
311792 372
311795 150
311807 408
311808 408
311810 408
311811 408
311814 408
311815 408
311822 ..... 150, 352
311863 ..... 140, 348, 356
311864 ..... 142, 348, 356
311868 356
311870 356
311882 360
311906 ..... 148, 352, 356
311949 100
311959 382
311964 ..... 140, 144, 148, 348, 352, 356
311965 ..... 142, 146, 348, 352, 356
311972 382
312654 ..... 164, 168, 170, 174, 186, 190, 192, 194, 198, 202, 206, 210, 214, 216, 228, 234, 238
312655 ..... 226, 230, 236
312673 342
312675 152
312680 152
313035 ..... 140, 142, 144, 146
313064 246
313192 246
313303 14
313304 14
313374 342
313406 318
313421 262
313422 262
313423 262
313424 262
313425 318
313432 14
313461 332
313501 ..... 398, 402
313502 ..... 398, 402
313531 262
313532 262
313533 262
313534 262
313537 262
313538 262
313554 262
313555 262

УКАЗАТЕЛЬ

313566 312
313574 262
313575 262
313580 262
313581 262
313644 246
313705 312
313725 258
313729 258
313733 258
313744 398
313745 398
313749 398
313750 398
313767 8
313768 258
313780 398
313783 14
313787 260
313788 398
313789 400
313790 400
313797 398
313798 402
313799 402
313800 402
313801 398
313802 402
313803 402
313804 402
313805 402
313806 402
313807 402
313808 398
313809 402
313810 402
313811 402
313812 402
313813 402
313814 402
313815 402
313816 402
313817 402
313818 402
313819 402
313820 402
313821 402
313822 402
313824 402
313825 402
313826 402
313827 402
313828 402
313829 404
313830 404
313831 404
313832 406
313833 402
313834 402
313835 402
313836 402
313837 402
313838 402
313839 404
313841 402
313843 406
313844 404
313845 404
313846 406
313847 404
313848 404
313849 404
313869 402
313881 ..... 258, 404
313882 402
313883 402
313884 402
313940 246
313964 ..... 106, 108, 110, 112
316044 320
316095 ..... 318, 376
316096 ..... 318, 376
316110 318
316118 318
316119 318
316284 ..... 318, 376
316293 322
316330 ..... 320, 374
316358 318
316639 ..... 258, 322
316649 ..... 258, 322
316662 ..... 258, 376
316793 ..... 320, 374
316794 318
316847 ..... 320, 374
316848 ..... 320, 374
316851 ..... 320, 374
316859 ..... 324, 376
316860 ..... 324, 376
319051 32
319095 18
319098 18
319099 18
319100 18
319102 18
319105 18
319222 ..... 22, 24, 26, 30
319223 ..... 22, 24, 26, 30
319225 ..... 38, 40, 42
319265 36

УКАЗАТЕЛЬ

319345 20
319346 18
319347 18
319366 30
319429 50
319430 ..... 46, 48
319431 ..... 46, 48, 50
319480 38
319481 38
319482 38
319483 38
319540 18
319583 36
319604 178
319629 22
319630 22
319631 22
319632 22
319662 18
319674 18
319675 18
319676 36
319707 32
319708 32
319715 ..... 26, 30
319716 ..... 26, 30
319719 22
319720 22
319721 24
319722 26
319723 26
319724 26
319725 26
319722 30
319727 30
320011 ..... 322, 376
320026 ..... 4, 92
320039 328
320060 ..... 22, 24, 26, 324, 376
320089 92
320148 18
320154 322
320167 32
320168 ..... 98, 102
320175 ..... 130, 350, 354, 358
320176 328
320179 130
320180 ..... 116, 120, 124, 130, 132, 134, 140, 144, 148, 354, 358
320181 30
320182 36
320187 ..... 128, 350, 354, 358
320190 ..... 28, 30, 46, 48, 50, 54, 334
320192 ..... 128, 350, 354, 358, 360
320196 98
320203 180
320205 ..... 322, 326
320206 ..... 32, 36
320207 ..... 106, 108, 110, 112
320208 328
320213 326
320214 92
320215 94
320218 8
320219 328
320220 ..... 334, 400
320248 246
320290 ..... 22, 24, 28, 30, 38, 40, 42
320304 2
320311 92
320327 16
320336 ..... 222, 224, 226, 228, 230, 234, 236, 238, 284, 290
320360 ..... 366, 368, 370, 372
320390 252
320404 334
320409 252
320410 252
320448 ..... 46, 48, 50, 222, 224, 226, 228, 230, 234, 238
320474 304
322970 102
323017 216
323018 202
323023 ..... 192, 194, 202, 214, 216
323039 242
323040 244
323041 244
323042 244
323046 256
323049 320
323130 ..... 242, 244
323145 ..... 242, 244
323164 ..... 222, 224, 230, 234
323165 224
323166 ..... 222, 224, 230, 234
323168 238
323169 ..... 222, 224, 228, 234
323172 224
323195 242
323197 242
323228 288
323237 288
323246 288
323247 288
323249 288
323259 288
323260 288
323294 288
323295 288
323296 288

УКАЗАТЕЛЬ

323297 288
323298 ..... 284, 288
323299 288
323304 288
323305 288
323307 288
323308 288
323310 288
323320 288
323329 230
323337 ..... 226, 230, 236
323354 220
323355 220
323357 408
323373 408
323388 280
323390 280
323409 ..... 178, 276
323410 ..... 178, 276
323419 ..... 284, 288
323428 ..... 212, 216
323429 ..... 212, 216
323453 166
323454 166
323463 192
323464 192
323465 192
323469 214
323471 212
323472 172
323473 172
323475 172
323480 160
323481 160
323482 160
323483 186
323488 282
323489 282
323490 282
323491 282
323494 282
323495 282
323498 282
323501 282
323502 282
323503 282
323504 282
323505 186
323506 298
323507 298
323508 298
323509 298
323510 298
323511 298
323512 298
323516 258
323518 238
323519 212
323535 282
323536 186
323537 186
323541 220
323542 220
323543 282
323544 282
323545 ..... 228, 234
323547 284
323551 160
323552 160
323553 160
323554 166
323555 166
323556 186
323557 186
323558 186
323559 186
323560 214
323561 212
323562 192
323563 192
323564 192
323565 282
323566 282
323568 220
323569 220
323575 ..... 228, 234
323576 228
323583 230
323619 280
323625 280
323629 172
323630 172
323632 172
323633 172
323636 408
323637 408
323650 282
323657 278
323687 102
323688 102
323710 236
323712 ..... 282, 288
323733 282
323735 ..... 226, 230
323736 226
323737 226
323738 ..... 226, 230
323739 ..... 226, 230
323741 ..... 226, 230
323742 ..... 226, 230

УКАЗАТЕЛЬ

323743 230
323744 230
323746 236
323747 236
323748 236
323749 236
323750 236
323762 294
323765 304
323772 ..... 222, 224
323773 ..... 228, 234, 238
323795 ..... 222, 224
323830 276
323838 172
323839 172
323855 408
323856 408
323861 288
323862 302
323866 256
323879 304
323880 298
323881 304
323883 304
323884 298
323885 304
323887 304
323906 298
323907 294
323914 228
323915 234
323917 238
323918 ..... 234, 238
323921 216
323923 ..... 282, 288
323926 ..... 228, 234
323937 250
327086 ..... 258, 322, 376
327089 ..... 320, 376
327179 318
327255 320
327294 326
327304 326
327428 318
327429 318
327532 328
327534 320
327535 320
327561 318
327563 328
327588 328
327600 ..... 322, 374
327649 326
327655 376
327656 376
327659 328
327664 328
327672 320
327682 374
327692 328
327694 326
327696 328
327704 318
327710 324
327716 322
327717 ..... 258, 326, 374
327738 322
327739 326
327740 326
327745 322
327749 320
327751 320
327755 318
327756 318
327771 326
327786 320
327798 ..... 320, 376
327802 ..... 258, 326, 374
327807 ..... 326, 374
327808 ..... 326, 374
327817 328
328534 250
328539 250
328547 250
328556 250
335301 ..... 10, 332
335924 ..... 130, 348, 352, 356
340049 264
340050 270
340051 266
340052 268
340076 406
340077 404
340078 404
340091 344
340095 362
340096 362
340113 2
340122 2
340129 258
340146 ..... 130, 348, 352, 356
340164 260
340183 250
340191 ..... 100, 102
340193 2
340201 262
340202 262
340203 262
340204 262
340210 332

УКАЗАТЕЛЬ

340212 332
340215 2
340216 118
340218 250
340224 ..... 106, 108, 110
340274 54
340548 ..... 164, 190, 198
340549 ..... 168, 170, 174, 186, 192, 194, 202, 206, 210, 214, 216, 228, 234, 238
340575 ..... 226, 230, 236
340576 ..... 226, 230, 236
340648 102
340681 44
340841 44
340955 252
340956 252
352001 252
352163 252
360004 332
360035 102
360036 226
360039 172
360044 344
360045 344
360069 332
360072 332
360076 332
360077 332
360079 332
360103 332
360105 334
360106 332
360108 334
360110 332
360114 332
360119 332
360120 332
360122 332
360127 10
360134 332
360144 114
360150 44
360151 44
360163 178
360166 6
360168 332
360175 6
360186 114
360199 ..... 126, 348
360201 ..... 126, 348
360212 252
360217 388
360218 388
360235 388
360249 40
360360 274
360361 2
360374 14
360375 14
360376 136
360378 14
360379 14
360509 ..... 26, 30
360516 386
360520 52
360521 52
360540 356
360541 258
360554 12
360555 12
360676 378
360677 378
360678 378
360679 378
360680 378
360685 378
360720 334
360723 332
360734 334
360748 2
360749 2
360750 2
360751 2
360754 52
360755 52
360757 54
360758 54
360759 54
360760 54
360769 54
360770 54
360797 14
360798 14
360823 252
360824 252
360828 252
360840 252
360847 334
360848 332
360850 334
360862 334
360863 334
360870 92
360939 332
360940 332
368239 252
368338 252
368385 346
500303 252
500321 254

500557 346
500563 280
500567 256
500593 346

B

B6288..... 318
B6413..... 392
B6414..... 392
B6415..... 392
B6416..... 392
B6447..... 330
B6448..... 330
B6460..... 374
B6801..... 342
B7022..... 310
B7023..... 310
B7027..... 384
B7029..... 398
B7030..... 312
B7117..... 220
B7118..... 220
B7120..... 220
B7122..... 364
B7127..... 408
B7128..... 408
B7130..... 408
B7155..... 366
B7156..... 368
B7157..... 370
B7158..... 372
B7230..... 344
B7238..... 362
B7270..... 220
B7271..... 220
B7274..... 408
B7275..... 408
B7290..... 388
B7291..... 388
B7338..... 220
B7339..... 408
B7346..... 332
B7359..... 352
B7360..... 348
B7361..... 348
B7362..... 356
B7383..... 386
B7392..... 326
B7398.....326, 374
B7464..... 398
B7466..... 398
B7501.....238, 254, 256, 274, 276, 278, 294, 304, 314, 316

C

C2171..... 374
C2173..... 326

MacDon

КЛИЕНТЫ
MacDon.com

ДИЛЕРЫ
Portal.MacDon.com

Торговые марки используемой продукции производителей дистрибьютеров являются их собственностью

Отпечатано в Канаде