FlexDraper řady FD1
Adaptér pro sklízecí mlátičky

DŮLEŽITÉ: STRANA 33 BYLA OD PŘEKLADU TÉTO PŘÍRUČKY AKTUALIZOVÁNA.

Návod k obsluze

214872 Revize A

Rok modelu 2019

Tento manuál je překlad z původní anglické verze a výrobce nezodpovídá za případné nesrovnalosti, ke kterým může dojít při p řekladu.

Obsahuje technologii MacDon FLEX-FLOAT Technology™

Specialisté na sklizeň.

Adaptér FlexDraper® FD1

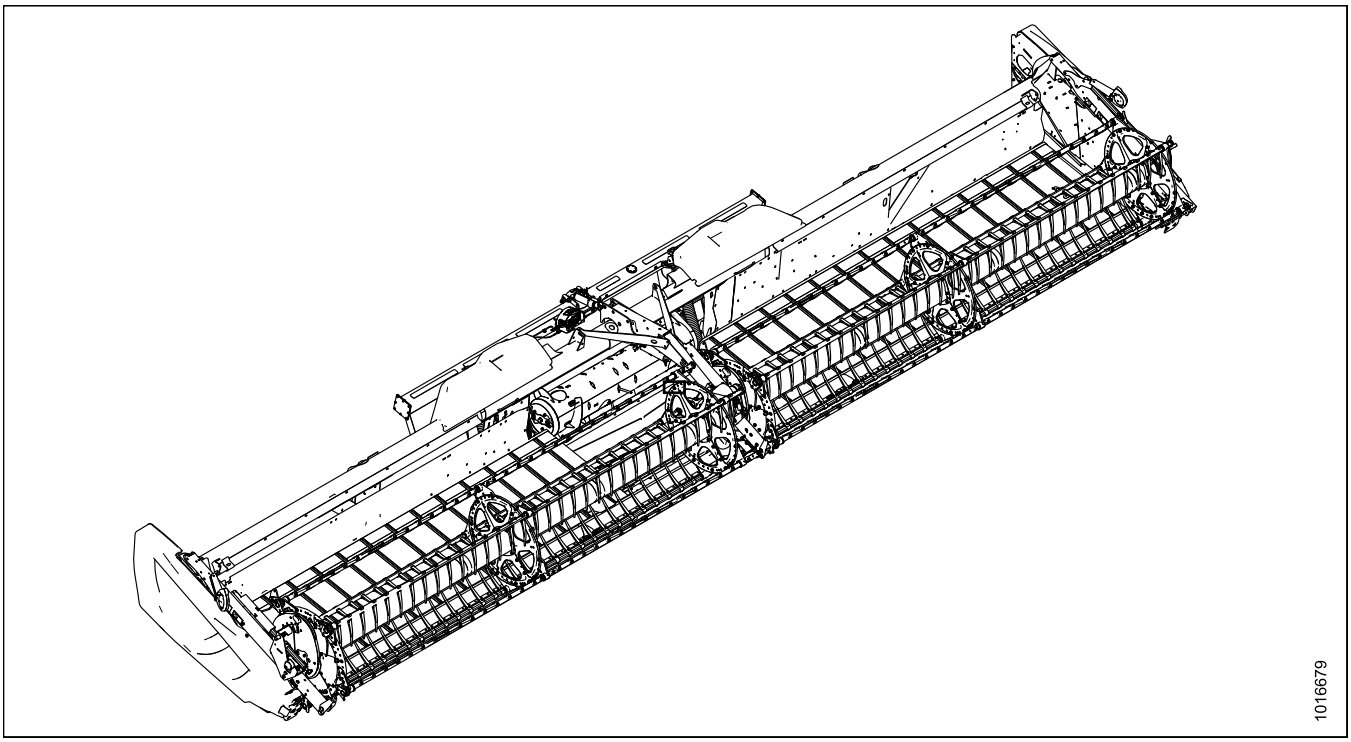

Překlad: září 2018

Prohlášení o shodě

CE

EC Declaration of Conformity

[1] MacDon

MacDon Industries Ltd.
680 Moray Street,
Winnipeg, Manitoba, Canada
R3J 3S3

[2] Combine Header

[3] MacDon FD1 Series

[4] As per Shipping Document

[5] May 3, 2018

[6] _____
Christoph Martens
Product Integrity

EN

We, [1]

Declare, that the product:

Machine Type: [2]

Name & Model: [3]

Serial Number(s): [4]

fulfils all the relevant provisions of the Directive 2006/42/EC.

Harmonized standards used, as referred to in Article 7(2):

EN ISO 4254-1:2013
EN ISO 4254-7:2009

Place and date of declaration: [5]

Identity and signature of the person empowered to draw up the declaration: [6]

Name and address of the person authorized to compile the technical file:

Benedikt von Riedesel
General Manager, MacDon Europe GmbH
Hagenauer Straße 59
65203 Wiesbaden (Germany)
bvonriedesel@macdon.com

BG

Ние, [1]

декларираме, че следният продукт:

Тип машина: [2]

Наименование и модел: [3]

Сериен номер(а) [4]

отговаря на всички приложими разпоредби на директива 2006/42/ЕО.

Използвани са следните хармонизирани стандарти според чл. 7(2):

EN ISO 4254-1:2013
EN ISO 4254-7:2009

Място и дата на декларацията: [5]

Име и подпис на лицето, упълномощено да изготви декларацията: [6]

Име и адрес на лицето, упълномощено да състави техническия файл:

Бенедикт фон Рийдезел
Управител, MacDon Europe GmbH
Hagenauer Straße 59
65203 Wiesbaden (Германия)
bvonriedesel@macdon.com

CZ

My, [1]

Prohlašujeme, že produkt:

Typ zařízení: [2]

Název a model: [3]

Sériové(á) číslo)a): [4]

splňuje všechna relevantní ustanovení směrnice 2006/42/EC.

Byly použity harmonizované standardy, jak je uvedeno v článku 7(2):

EN ISO 4254-1:2013
EN ISO 4254-7:2009

Místo a datum prohlášení: [5]

Identita a podpis osoby oprávněné k vydání prohlášení: [6]

Jméno a adresa osoby oprávněné k vyplnění technického souboru:

Benedikt von Riedesel
generální ředitel, MacDon Europe GmbH
Hagenauer Straße 59
65203 Wiesbaden (Německo)
bvonriedesel@macdon.com

DA

Vi, [1]

erklærer, at prduktet:

Maskintype [2]

Navn og model: [3]

Serienummer (-numre): [4]

Opfylder alle bestemmelser i direktiv 2006/42/EF.

Anvendte harmoniserede standarder, som henvist til i paragraf 7(2):

EN ISO 4254-1:2013
EN ISO 4254-7:2009

Sted og dato for erklæringen: [5]

Identitet på og underskrift fra den person, som er bemyndiget til at udarbejde erklæringen: [6]

Navn og adresse på den person, som er bemyndiget til at udarbejde den tekniske fil:

Benedikt von Riedesel
Direktør, MacDon Europe GmbH
Hagenauer Straße 59
D-65203 Wiesbaden (Tyskland)
bvonriedesel@macdon.com

DE

Wir, [1]

Erklären hiermit, dass das Produkt:

Maschinentyp: [2]

Name & Modell: [3]

Seriennummer (n): [4]

alle relevanten Vorschriften der Richtlinie 2006/42/EG erfüllt.

Harmonisierte Standards wurden, wie in folgenden Artikeln angegeben, verwendet 7(2):

EN ISO 4254-1:2013
EN ISO 4254-7:2009

Ort und Datum der Erklärung: [5]

Name und Unterschrift der Person, die dazu befugt ist, die Erklärung auszustellen: [6]

Name und Anschrift der Person, die dazu berechtigt ist, die technischen Unterlagen zu erstellen:

Benedikt von Riedesel
General Manager, MacDon Europe GmbH
Hagenauer Straße 59
65203 Wiesbaden
bvonriedesel@macdon.com

ES

Nosotros [1]

declaramos que el producto:

Tipo de máquina: [2]

Nombre y modelo: [3]

Números de serie: [4]

cumple con todas las disposiciones pertinentes de la directriz 2006/42/EC.

Se utilizaron normas armonizadas, según lo dispuesto en el artículo 7(2):

EN ISO 4254-1:2013
EN ISO 4254-7:2009

Lugar y fecha de la declaración: [5]

Identidad y firma de la persona facultada para draw redactar la declaración: [6]

Nombre y dirección de la persona autorizada para elaborar el expediente técnico:

Benedikt von Riedesel
Gerente general - MacDon Europe GmbH
Hagenauer Straße 59
65203 Wiesbaden (Alemania)
bvonriedesel@macdon.com

ET

Meie, [1]

deklareerime, et toode

Seadme tüüp: [2]

Nimi ja mudel: [3]

Seerianumbrid: [4]

vastab kõigile direktiivi 2006/42/EÜ asjakohastele sätetele.

Kasutatud on järgnevaid harmoniseeritud standardeid, millele on viidatud ka punktis 7(2):

EN ISO 4254-1:2013
EN ISO 4254-7:2009

Deklaratsiooni koht ja kuupäev: [5]

Deklaratsiooni koostamiseks volitatud isiku nimi ja allkiri: [6]

Tehnilise dokumendi koostamiseks volitatud isiku nimi ja aadress:

Benedikt von Riedesel
Peadirektor, MacDon Europe GmbH
Hagenauer Straße 59
65203 Wiesbaden (Saksamaa)
bvonriedesel@macdon.com

FR

Nous soussignés, [1]

Déclarons que le produit :

Type de machine : [2]

Nom et modèle : [3]

Numéro(s) de série : [4]

Est conforme à toutes les dispositions pertinentes de la directive 2006/42/EC.

Utilisation des normes harmonisées, comme indiqué dans l'Article 7(2):

EN ISO 4254-1:2013
EN ISO 4254-7:2009

Lieu et date de la déclaration : [5]

Identité et signature de la personne ayant reçu le pouvoir de rédiger cette déclaration : [6]

Nom et adresse de la personne autorisée à constituer le dossier technique :

Benedikt von Riedesel
Directeur général, MacDon Europe GmbH
Hagenauer Straße 59
65203 Wiesbaden (Allemagne)
bvonriedesel@macdon.com

The Harvesting Specialists MacDon

1026043

EC Declaration of Conformity

IT

Noi, [1]

Dichiariamo che il prodotto:

Tipo di macchina: [2]

Nome e modello: [3]

Numero(i) di serie: [4]

soddisfa tutte le disposizioni rilevanti della direttiva 2006/42/CE.

Utilizzo degli standard armonizzati, come indicato nell'Articolo 7(2):

EN ISO 4254-1:2013

EN ISO 4254-7:2009

Luogo e data della dichiarazione: [5]

Nome e firma della persona autorizzata a redigere la dichiarazione: [6]

Nome e persona autorizzata a compilare il file tecnico:

Benedikt von Riedesel
General Manager, MacDon Europe GmbH
Hagenauer Straße 59
65203 Wiesbaden (Germania)
bvonriedesel@macdon.com

HU

Mi, [1]

Ezennel kijelentjük, hogy a következő termék:

Gép típusa: [2]

Név és modell: [3]

Sériaszám(ok): [4]

teljesíti a következő irányelv összes vonatkozó előírásait: 2006/42/EK.

Az alábbi harmonizált szabványok kerültek alkalmazásra a 7(2) cikkely szerint:

EN ISO 4254-1:2013

EN ISO 4254-7:2009

A nyilatkozattétel ideje és helye: [5]

Azon személy kiléte és aláírása, aki jogosult a nyilatkozat elkészítésére: [6]

Azon személy neve és aláírása, aki felhatalmazott a műszaki dokumentáció összeállítására:

Benedikt von Riedesel
Vezérigazgató, MacDon Europe GmbH
Hagenauer Straße 59
65203 Wiesbaden (Németország)
bvonriedesel@macdon.com

LT

Mes, [1]

Pareiškiame, kad šis produktas:

Mašinos tipas: [2]

Pavadinimas ir modelis: [3]

Serijos numeris (-iai): [4]

atitinka taikomus reikalavimus pagal Direktyvą 2006/42/EB.

Naudojami harmonizuoti standartai, kai nurodoma straipsnyje 7(2):

EN ISO 4254-1:2013

EN ISO 4254-7:2009

Deklaracijos vieta ir data: [5]

Asmens tapatybės duomenys ir parašas asmens, įgalioto sudaryti šią deklaraciją: [6]

Vardas ir pavardė asmens, kuris įgaliotas sudaryti šį techninį failą:

Benedikt von Riedesel
Generalinis direktorius, MacDon Europe GmbH
Hagenauer Straße 59
65203 Wiesbaden (Vokietija)
bvonriedesel@macdon.com

LV

Mēs, [1]

Deklarējam, ka produkts:

Mašīnas tips: [2]

Nosaukums un modelis: [3]

Sērijas numurs(-i): [4]

Atbilst visām būtiskajām Direktīvas 2006/42/EK prasībām.

Piemēroti šādi saskaņotie standarti , kā minēts 7. panta 2. punktā:

EN ISO 4254-1:2013

EN ISO 4254-7:2009

Deklarācijas parakstīšanas vieta un datums: [5]

Tās personas vārds, uzvārds un paraksts, kas ir pilnvarota sagatavot šo deklarāciju: [6]

Tās personas vārds, uzvārds un adrese, kas ir pilnvarota sastādīt tehnisko dokumentāciju:

Benedikts fon Rīdzels
Ģenerāldirektors, MacDon Europe GmbH
Hagenauer Straße 59
65203 Wiesbaden (Vācija)
bvonriedesel@macdon.com

NL

Wij, [1]

Verklaren dat het product:

Machinetype: [2]

Naam en model: [3]

Serienummer(s): [4]

voldoet aan alle relevante bepalingen van de Richtlijn 2006/42/EC.

Geharmoniseerde normen toegepast, zoals vermeld in Artikel 7(2):

EN ISO 4254-1:2013

EN ISO 4254-7:2009

Plaats en datum van verklaring: [5]

Naam en handtekening van de bevoegde persoon om de verklaring op te stellen: [6]

Naam en adres van de geautoriseerde persoon om het technisch dossier samen te stellen:

Benedikt von Riedesel
Algemeen directeur, MacDon Europe GmbH
Hagenauer Straße 59
65203 Wiesbaden (Duitsland)
bvonriedesel@macdon.com

PO

My niżej podpisani, [1]

Oświadczamy, że produkt:

Typ urządzenia: [2]

Nazwa i model: [3]

Numer seryjny/numery seryjne: [4]

spełnia wszystkie odpowiednie przepisy dyrektywy 2006/42/WE.

Zastosowaliśmy następujące (zharmonizowane) normy zgodnie z artykułem 7(2):

EN ISO 4254-1:2013

EN ISO 4254-7:2009

Data i miejsce oświadczenia: [5]

Imię i nazwisko oraz podpis osoby upoważnionej do przygotowania deklaracji: [6]

Imię i nazwisko oraz adres osoby upoważnionej do przygotowania dokumentacji technicznej:

Benedikt von Riedesel
Dyrektor generalny, MacDon Europe GmbH
Hagenauer Straße 59
65203 Wiesbaden (Niemcy)
bvonriedesel@macdon.com

PT

Nós, [1]

Declaramos, que o produto:

Tipo de máquina: [2]

Nome e Modelo: [3]

Número(s) de Série: [4]

cumpre todas as disposições relevantes da Directiva 2006/42/CE.

Normas harmonizadas aplicadas, conforme referido no Artigo 7(2):

EN ISO 4254-1:2013

EN ISO 4254-7:2009

Local e data da declaração: [5]

Identidade e assinatura da pessoa autorizada a elaborar a declaração: [6]

Nome e endereço da pessoa autorizada a compilar o ficheiro técnico:

Benedikt von Riedesel
Gerente Geral, MacDon Europa Ltda.
Hagenauer Straße 59
65203 Wiesbaden (Alemanha)
bvonriedesel@macdon.com

RO

Noi, [1]

Declarăm, că următorul produs:

Tipul mașinii: [2]

Denumirea și modelul: [3]

Număr (numere) serie: [4]

corespunde tuturor dispozițiilor esențiale ale directivei 2006/42/EC.

Au fost aplicate următoarele standarde armonizate conform articolului 7(2):

EN ISO 4254-1:2013

EN ISO 4254-7:2009

Data și locul declarației: [5]

Identitatea și semnătura persoanei împuternicite pentru întocmirea declarației: [6]

Numele și semnătura persoanei autorizate pentru întocmirea cărții tehnice:

Benedikt von Riedesel
Manager General, MacDon Europe GmbH
Hagenauer Straße 59
65203 Wiesbaden (Germania)
bvonriedesel@macdon.com

SR

Mi, [1]

Izjavljujemo da proizvod

Tip mašine: [2]

Naziv i model: [3]

Serijski broj(evi): [4]

Ispunjava sve relevantne odredbe direktive 2006/42/EC.

Korišæeni su usklađeni standardi kao što je navedeno u èlanu 7(2):

EN ISO 4254-1:2013

EN ISO 4254-7:2009

Datum i mesto izdavanja deklaracije: [5]

Identitet i potpis lica ovlašæenog za sastavljanje deklaracije: [6]

Ime i adresa osobe ovlašæene za sastavljanje tehnièke datoteke:

Benedikt von Riedesel
Generalni direktor, MacDon Europe GmbH
Hagenauer Straße 59
65203 Wiesbaden (Nemačka)
bvonriedesel@macdon.com

SV

Vi, [1]

Intygar att produkten:

Maskintyp: [2]

Namn och modell: [3]

Serienummer: [4]

uppfyller alla relevanta villkor i direktivet 2006/42/EG.

Harmonierade standarder används, såsom anges i artikel 7(2):

EN ISO 4254-1:2013

EN ISO 4254-7:2009

Plats och datum för intyget: [5]

Identitet och signatur för person med befogenhet att upprätta intyget: [6]

Namn och adress för person behörig att upprätta den tekniska dokumentationen:

Benedikt von Riedesel
Administrativ chef, MacDon Europe GmbH
Hagenauer Straße 59
65203 Wiesbaden (Tyskland)
bvonriedesel@macdon.com

SL

Mi, [1]

izjavljamo, da izdelek:

Vrsta stroja: [2]

Ime in model: [3]

Serijska/-e številka/-e: [4]

ustreza vsem zadevnim določbam Direktive 2006/42/ES.

Uporabljeni usklajeni standardi, kot je navedeno v členu 7(2):

EN ISO 4254-1:2013

EN ISO 4254-7:2009

Kraj in datum izjave: [5]

Istovetnost in podpis osebe, opolnomočene za pripravo izjave: [6]

Ime in naslov osebe, pooblaščene za pripravo tehnične datoteke:

Benedikt von Riedesel
Generalni direktor, MacDon Europe GmbH
Hagenauer Straße 59
65203 Wiesbaden (Nemčija)
bvonriedesel@macdon.com

SK

My, [1]

týmto prehlasujeme, že tento výrobok:

Typ zariadenia: [2]

Názov a model: [3]

Výrobné číslo: [4]

spĺňa príslušné ustanovenia a základné požiadavky smernice č. 2006/42/ES.

Použité harmonizované normy, ktoré sa uvádzajú v Článku č. 7(2):

EN ISO 4254-1:2013

EN ISO 4254-7:2009

Miesto a dátum prehlásenia: [5]

Meno a podpis osoby oprávnenej vypracovať toto prehlásenie: [6]

Meno a adresa osoby oprávnenej zostaviť technický súbor:

Benedikt von Riedesel
Generálny riaditeľ MacDon Europe GmbH
Hagenauer Straße 59
65203 Wiesbaden (Nemecko)
bvonriedesel@macdon.com

1026044

EC Declaration of Conformity

[1] MacDon

MacDon Industries Ltd.
680 Moray Street,
Winnipeg, Manitoba, Canada
R3J 3S3

[2] Float Module

[3] MacDon FM100

[4] As per Shipping Document

[5] May 3, 2018

[6] _____
Christoph Martens
Product Integrity

EN

We, [1]

Declare, that the product:

Machine Type: [2]

Name & Model: [3]

Serial Number(s): [4]

fulfils all the relevant provisions of the Directive 2006/42/EC.

Harmonized standards used, as referred to in Article 7(2):

EN ISO 4254-1:2013
EN ISO 4254-7:2009

Place and date of declaration: [5]

Identity and signature of the person empowered to draw up the declaration: [6]

Name and address of the person authorized to compile the technical file:

Benedikt von Riedesel
General Manager, MacDon Europe GmbH
Hagenauer Straße 59
65203 Wiesbaden (Germany)
bvonriedesel@macdon.com

BG

Ние, [1]

декларираме, че следният продукт:

Тип машина: [2]

Наименование и модел: [3]

Сериен номер(а) [4]

отговаря на всички приложими разпоредби на директива 2006/42/ЕО.

Използвани са следните хармонизирани стандарти според чл. 7(2):

EN ISO 4254-1:2013
EN ISO 4254-7:2009

Място и дата на декларацията: [5]

Име и подпис на лицето, упълномощено да изготви декларацията: [6]

Име и адрес на лицето, упълномощено да състави техническия файл:

Бенедикт фон Рийдезел
Управител, MacDon Europe GmbH
Hagenauer Straße 59
65203 Wiesbaden (Германия)
bvonriedesel@macdon.com

CZ

My, [1]

Prohlašujeme, že produkt:

Typ zařízení: [2]

Název a model: [3]

Sériové(á) číslo)a): [4]

splňuje všechna relevantní ustanovení směrnice 2006/42/EC.

Byly použity harmonizované standardy, jak je uvedeno v článku 7(2):

EN ISO 4254-1:2013
EN ISO 4254-7:2009

Místo a datum prohlášení: [5]

Identita a podpis osoby oprávněné k vydání prohlášení: [6]

Jméno a adresa osoby oprávněné k vyplnění technického souboru:

Benedikt von Riedesel
generální ředitel, MacDon Europe GmbH
Hagenauer Straße 59
65203 Wiesbaden (Německo)
bvonriedesel@macdon.com

DA

Vi, [1]

erklærer, at prduktet:

Maskintype [2]

Navn og model: [3]

Serienummer (-numre): [4]

Opfylder alle bestemmelser i direktiv 2006/42/EF.

Anvendte harmoniserede standarder, som henvist til i paragraf 7(2):

EN ISO 4254-1:2013
EN ISO 4254-7:2009

Sted og dato for erklæringen: [5]

Identitet på og underskrift fra den person, som er bemyndiget til at udarbejde erklæringen: [6]

Navn og adresse på den person, som er bemyndiget til at udarbejde den tekniske fil:

Benedikt von Riedesel
Direktør, MacDon Europe GmbH
Hagenauer Straße 59
D-65203 Wiesbaden (Tyskland)
bvonriedesel@macdon.com

DE

Wir, [1]

Erklären hiermit, dass das Produkt:

Maschinentyp: [2]

Name & Modell: [3]

Seriennummer (n): [4]

alle relevanten Vorschriften der Richtlinie 2006/42/EG erfüllt.

Harmonisierte Standards wurden, wie in folgenden Artikeln angegeben, verwendet 7(2):

EN ISO 4254-1:2013
EN ISO 4254-7:2009

Ort und Datum der Erklärung: [5]

Name und Unterschrift der Person, die dazu befugt ist, die Erklärung auszustellen: [6]

Name und Anschrift der Person, die dazu berechtigt ist, die technischen Unterlagen zu erstellen:

Benedikt von Riedesel
General Manager, MacDon Europe GmbH
Hagenauer Straße 59
65203 Wiesbaden
bvonriedesel@macdon.com

ES

Nosotros [1]

declaramos que el producto:

Tipo de máquina: [2]

Nombre y modelo: [3]

Números de serie: [4]

cumple con todas las disposiciones pertinentes de la directriz 2006/42/EC.

Se utilizaron normas armonizadas, según lo dispuesto en el artículo 7(2):

EN ISO 4254-1:2013
EN ISO 4254-7:2009

Lugar y fecha de la declaración: [5]

Identidad y firma de la persona facultada para draw redactar la declaración: [6]

Nombre y dirección de la persona autorizada para elaborar el expediente técnico:

Benedikt von Riedesel
Gerente general - MacDon Europe GmbH
Hagenauer Straße 59
65203 Wiesbaden (Alemania)
bvonriedesel@macdon.com

ET

Meie, [1]

deklareerime, et toode

Seadme tüüp: [2]

Nimi ja mudel: [3]

Seerianumbrid: [4]

vastab kõigile direktiivi 2006/42/EÜ asjakohastele sätetele.

Kasutatud on järgnevaid harmoniseeritud standardeid, millele on viidatud ka punktis 7(2):

EN ISO 4254-1:2013
EN ISO 4254-7:2009

Deklaratsiooni koht ja kuupäev: [5]

Deklaratsiooni koostamiseks volitatud isiku nimi ja allkiri: [6]

Tehnilise dokumendi koostamiseks volitatud isiku nimi ja aadress:

Benedikt von Riedesel
Peadirektor, MacDon Europe GmbH
Hagenauer Straße 59
65203 Wiesbaden (Saksamaa)
bvonriedesel@macdon.com

FR

Nous soussignés, [1]

Déclarons que le produit :

Type de machine : [2]

Nom et modèle : [3]

Numéro(s) de série : [4]

Est conforme à toutes les dispositions pertinentes de la directive 2006/42/EC.

Utilisation des normes harmonisées, comme indiqué dans l'Article 7(2):

EN ISO 4254-1:2013
EN ISO 4254-7:2009

Lieu et date de la déclaration : [5]

Identité et signature de la personne ayant reçu le pouvoir de rédiger cette déclaration : [6]

Nom et adresse de la personne autorisée à constituer le dossier technique :

Benedikt von Riedesel
Directeur général, MacDon Europe GmbH
Hagenauer Straße 59
65203 Wiesbaden (Allemagne)
bvonriedesel@macdon.com

The Harvesting Specialists MacDon

1026045

EC Declaration of Conformity

IT

Noi, [1]

Dichiariamo che il prodotto:

Tipo di macchina: [2]

Nome e modello: [3]

Numero(i) di serie: [4]

soddisfa tutte le disposizioni rilevanti della direttiva 2006/42/CE.

Utilizzo degli standard armonizzati, come indicato nell'Articolo 7(2):

EN ISO 4254-1:2013

EN ISO 4254-7:2009

Luogo e data della dichiarazione: [5]

Nome e firma della persona autorizzata a redigere la dichiarazione: [6]

Nome e persona autorizzata a compilare il file tecnico:

Benedikt von Riedesel
General Manager, MacDon Europe GmbH
Hagenauer Straße 59
65203 Wiesbaden (Germania)
bvonriedesel@macdon.com

HU

Mi, [1]

Ezennel kijelentjük, hogy a következő termék:

Gép típusa: [2]

Név és modell: [3]

Sériaszám(ok): [4]

teljesíti a következő irányelv összes vonatkozó előírásait: 2006/42/EK.

Az alábbi harmonizált szabványok kerültek alkalmazásra a 7(2) cikkely szerint:

EN ISO 4254-1:2013

EN ISO 4254-7:2009

A nyilatkozattétel ideje és helye: [5]

Azon személy kiléte és aláírása, aki jogosult a nyilatkozat elkészítésére: [6]

Azon személy neve és aláírása, aki felhatalmazott a műszaki dokumentáció összeállítására:

Benedikt von Riedesel
Vezérigazgató, MacDon Europe GmbH
Hagenauer Straße 59
65203 Wiesbaden (Németország)
bvonriedesel@macdon.com

LT

Mes, [1]

Pareiškiame, kad šis produktas:

Mašinos tipas: [2]

Pavadinimas ir modelis: [3]

Serijos numeris (-iai): [4]

atitinka taikomus reikalavimus pagal Direktyvą 2006/42/EB.

Naudojami harmonizuoti standartai, kai nurodoma straipsnyje 7(2):

EN ISO 4254-1:2013

EN ISO 4254-7:2009

Deklaracijos vieta ir data: [5]

Asmens tapatybės duomenys ir parašas asmens, įgalioto sudaryti šią deklaraciją: [6]

Vardas ir pavardė asmens, kuris įgaliotas sudaryti šį techninį failą:

Benedikt von Riedesel
Generalinis direktorius, MacDon Europe GmbH
Hagenauer Straße 59
65203 Wiesbaden (Vokietija)
bvonriedesel@macdon.com

LV

Mēs, [1]

Deklarējam, ka produkts:

Mašīnas tips: [2]

Nosaukums un modelis: [3]

Sērijas numurs(-i): [4]

Atbilst visām būtiskajām Direktīvas 2006/42/EK prasībām.

Piemēroti šādi saskaņotie standarti , kā minēts 7. panta 2. punktā:

EN ISO 4254-1:2013

EN ISO 4254-7:2009

Deklarācijas parakstīšanas vieta un datums: [5]

Tās personas vārds, uzvārds un paraksts, kas ir pilnvarota sagatavot šo deklarāciju: [6]

Tās personas vārds, uzvārds un adrese, kas ir pilnvarota saskaņot tehnisko dokumentāciju:

Benedikts fon Rīdzels
Ģenerāldirektors, MacDon Europe GmbH
Hagenauer Straße 59
65203 Wiesbaden (Vācija)
bvonriedesel@macdon.com

NL

Wij, [1]

Verklaren dat het product:

Machinetype: [2]

Naam en model: [3]

Serienummer(s): [4]

voldoet aan alle relevante bepalingen van de Richtlijn 2006/42/EC.

Geharmoniseerde normen toegepast, zoals vermeld in Artikel 7(2):

EN ISO 4254-1:2013

EN ISO 4254-7:2009

Plaats en datum van verklaring: [5]

Naam en handtekening van de bevoegde persoon om de verklaring op te stellen: [6]

Naam en adres van de geautoriseerde persoon om het technisch dossier samen te stellen:

Benedikt von Riedesel
Algemeen directeur, MacDon Europe GmbH
Hagenauer Straße 59
65203 Wiesbaden (Duitsland)
bvonriedesel@macdon.com

PO

My niżej podpisani, [1]

Oświadczamy, że produkt:

Typ urządzenia: [2]

Nazwa i model: [3]

Numer seryjny/numery seryjne: [4]

spełnia wszystkie odpowiednie przepisy dyrektywy 2006/42/WE.

Zastosowaliśmy następujące (zharmonizowane) normy zgodnie z artykułem 7(2):

EN ISO 4254-1:2013

EN ISO 4254-7:2009

Data i miejsce oświadczenia: [5]

Imię i nazwisko oraz podpis osoby upoważnionej do przygotowania deklaracji: [6]

Imię i nazwisko oraz adres osoby upoważnionej do przygotowania dokumentacji technicznej:

Benedikt von Riedesel
Dyrektor generalny, MacDon Europe GmbH
Hagenauer Straße 59
65203 Wiesbaden (Niemcy)
bvonriedesel@macdon.com

PT

Nós, [1]

Declaramos, que o produto:

Tipo de máquina: [2]

Nome e Modelo: [3]

Número(s) de Série: [4]

cumpre todas as disposições relevantes da Directiva 2006/42/CE.

Normas harmonizadas aplicadas, conforme referido no Artigo 7(2):

EN ISO 4254-1:2013

EN ISO 4254-7:2009

Local e data da declaração: [5]

Identidade e assinatura da pessoa autorizada a elaborar a declaração: [6]

Nome e endereço da pessoa autorizada a compilar o ficheiro técnico:

Benedikt von Riedesel
Gerente Geral, MacDon Europa Ltda.
Hagenauer Straße 59
65203 Wiesbaden (Alemanha)
bvonriedesel@macdon.com

RO

Noi, [1]

Declarăm, că următorul produs:

Tipul mașinii: [2]

Denumirea și modelul: [3]

Număr (numere) serie: [4]

corespunde tuturor dispozițiilor esențiale ale directivei 2006/42/EC.

Au fost aplicate următoarele standarde armonizate conform articolului 7(2):

EN ISO 4254-1:2013

EN ISO 4254-7:2009

Data și locul declarației: [5]

Identitatea și semnătura persoanei împuternicite pentru întocmirea declarației: [6]

Numele și semnătura persoanei autorizate pentru întocmirea cărții tehnice:

Benedikt von Riedesel
Manager General, MacDon Europe GmbH
Hagenauer Straße 59
65203 Wiesbaden (Germania)
bvonriedesel@macdon.com

SR

Mi, [1]

Izjavljujemo da proizvod

Tip mašine: [2]

Naziv i model: [3]

Serijski broj(evi): [4]

Ispunjava sve relevantne odredbe direktive 2006/42/EC.

Korišæeni su usklađeni standardi kao što je navedeno u èlanu 7(2):

EN ISO 4254-1:2013

EN ISO 4254-7:2009

Datum i mesto izdavanja deklaracije: [5]

Identitet i potpis lica ovlašæenog za sastavljanje deklaracije: [6]

Ime i adresa osobe ovlašæene za sastavljanje tehnièke datoteke:

Benedikt von Riedesel
Generalni direktor, MacDon Europe GmbH
Hagenauer Straße 59
65203 Wiesbaden (Nemačka)
bvonriedesel@macdon.com

SV

Vi, [1]

Intygar att produkten:

Maskintyp: [2]

Namn och modell: [3]

Serienummer: [4]

uppfyller alla relevanta villkor i direktivet 2006/42/EG.

Harmonierade standarder används, såsom anges i artikel 7(2):

EN ISO 4254-1:2013

EN ISO 4254-7:2009

Plats och datum för intyget: [5]

Identitet och signatur för person med befogenhet att upprätta intyget: [6]

Namn och adress för person behörig att upprätta den tekniska dokumentationen:

Benedikt von Riedesel
Administrativ chef, MacDon Europe GmbH
Hagenauer Straße 59
65203 Wiesbaden (Tyskland)
bvonriedesel@macdon.com

SL

Mi, [1]

izjavljamo, da izdelek:

Vrsta stroja: [2]

Ime in model: [3]

Serijska/-e številka/-e: [4]

ustreza vsem zadevnim določbam Direktive 2006/42/ES.

Uporabljeni usklajeni standardi, kot je navedeno v členu 7(2):

EN ISO 4254-1:2013

EN ISO 4254-7:2009

Kraj in datum izjave: [5]

Istovetnost in podpis osebe, opolnomočene za pripravo izjave: [6]

Ime in naslov osebe, pooblaščene za pripravo tehnične datoteke:

Benedikt von Riedesel
Generalni direktor, MacDon Europe GmbH
Hagenauer Straße 59
65203 Wiesbaden (Nemčija)
bvonriedesel@macdon.com

SK

My, [1]

týmto prehlasujeme, že tento výrobok:

Typ zariadenia: [2]

Názov a model: [3]

Výrobné číslo: [4]

spĺňa príslušné ustanovenia a základné požiadavky smernice č. 2006/42/ES.

Použité harmonizované normy, ktoré sa uvádzajú v Článku č. 7(2):

EN ISO 4254-1:2013

EN ISO 4254-7:2009

Miesto a dátum prehlásenia: [5]

Meno a podpis osoby oprávnenej vypracovať toto prehlásenie: [6]

Meno a adresa osoby oprávnenej zostaviť technický súbor:

Benedikt von Riedesel
Generálny riaditeľ MacDon Europe GmbH
Hagenauer Straße 59
65203 Wiesbaden (Nemecko)
bvonriedesel@macdon.com

1026044

Úvod

Tento návod k obsluze obsahuje informace o řadě adaptérů FD1 FlexDraper® a naklápěcím modulu FM100 pro sklízecí mlátičky. Musí být používán společně s návodem k obsluze sklízecí mlátičky.

FlexDraper® řady FD1 je zkonstruovaný speciálně pro práci za všech podmínek přímého sečení v úrovni pozemku nebo nad ní s pomocí trojdílného flexibilního rámu pro přesné kopírování pozemku. Naklápěcí modul FM100 pro sklízecí mlátičky se používá pro připojení adaptéru FlexDraper® FD1 ke většině značek a modelů sklízecích mlátiček.

Než začnete stroj používat, pozorně si přečtěte všechnu dodanou dokumentaci.

Tuto příručku použijte jako první zdroj informací o stroji. Pokud se budete řídit poskytnutými pokyny, bude vám adaptér dobře sloužit dlouhé roky. Pokud budete požadovat podrobnější servisní informace, je u vašeho prodejce MacDon k dispozici technická příručka.

MacDon poskytuje záruku zákazníkům, kteří svoje zařízení provozují a udržují podle popisu v této příručce. Kopii dokumentu o záruční politice společnosti MacDon Industries Limited, která tuto záruku vysvětluje, by vám měl poskytnout váš prodejce. Škoda způsobená některou z následujících událostí zneplatní záruku:

- nehoda
- nesprávné použití
- zneužití
- nesprávná nebo zanedbaná údržba
- nenormální nebo neobvyklé používání stroje
- použití stroje, zařízení, součásti nebo dílu v rozporu s pokyny výrobce

V tomto dokumentu se používají následující konvence:

- Pojmy vpravo a vlevo se vztahují ke stanovišti obsluhy. Předek adaptéru směřuje k plodině, zadní část adaptéru se připojuje ke sklízecí mlátičce.
- Není-li uvedeno jinak, používejte standardní hodnoty utahovacích momentů uvedené v kapitole *8.1 Specifikace utahovacích momentů, str. 585*.

Při sestavování stroje nebo provádění nastavení si zjistěte doporučená nastavení stroje ve všech relevantních publikacích MacDon a dodržujte je. Pokud to neučiníte, může to omezit funkci a životnost stroje a vést k nebezpečné situaci.

Obsah a rejstřík vás nasměrují ke konkrétním částem této příručky. Prostudujte si obsah, abyste se seznámili se způsobem uspořádání informací.

Mějte tuto příručku po ruce, abyste do ní mohli často nahlížet a mohli ji předat případnému novému pracovníkovi obsluhy nebo majiteli. Schránka na příručku (A) je umístěná v levém koncovém štítu adaptéru.

Budete-li potřebovat pomoc, informace nebo další kopie této příručky, zavolejte svému prodejci MacDon.

POZNÁMKA:

Udržujte své publikace MacDon v aktuálním stavu. Aktuální verzi si můžete stáhnout na našich webových stránkách (*www.macdon.com)* nebo na webu prodejců (*https://portal.macdon.com*) (web vyžaduje přihlášení).

Tento dokument je k dispozici v angličtině, češtině, němčině, francouzštině, portugalštině, ruštině a v ukrajinštině.

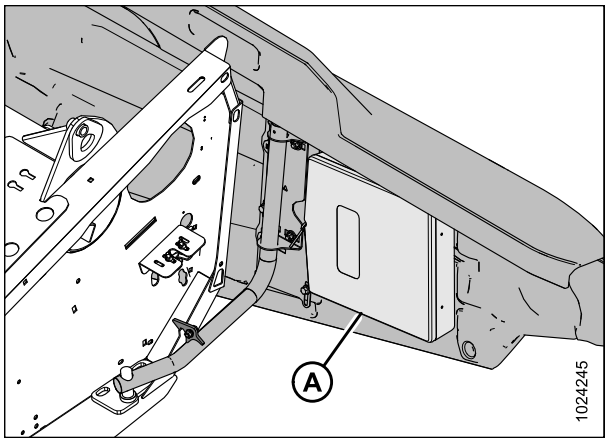

Figure 1. Umístění schránky pro příručku

Model a sériové číslo

Na uvedených místech si poznamenejte číslo modelu, sériové číslo a rok modelu adaptéru, naklápěcího modulu mlátičky a volitelných přepravních / stabilizačních kol (dle výbavy).

POZNÁMKA:

Pojmy vpravo a vlevo se vztahují ke stanovišti obsluhy s tváří dopředu.

Adaptér FlexDraper®

Model adaptéru: _____

Sériové číslo: _____

Rok: _____

Štítek se sériovým číslem (A) je umístěný v horním rohu na levém koncovém krytu.

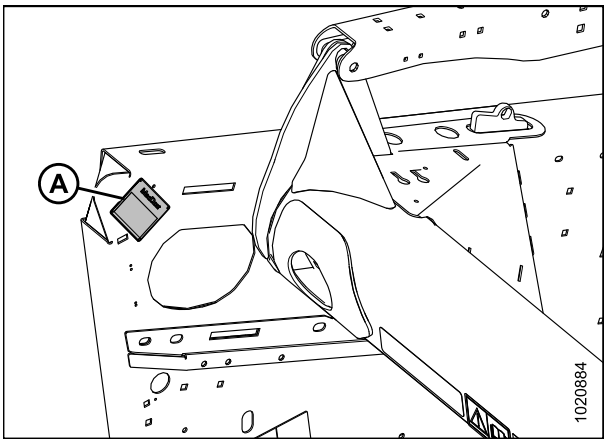

Figure 2. Adaptér, levý koncový štít

Naklápěcí modul mlátičky

Model naklápěcího modulu: _____

Sériové číslo: _____

Rok: _____

Štítek se sériovým číslem (A) je umístěný vlevo nahoře na naklápěcím modulu.

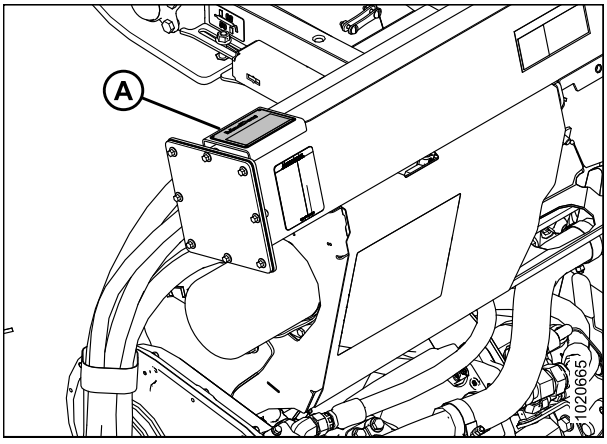

Figure 3. Naklápěcí modul

Volitelná nízkorychlostní přepravní / stabilizační kola

Sériové číslo: _____

Rok: _____

Štítek se sériovým číslem (A) je umístěný na sestavě pravé nápravy.

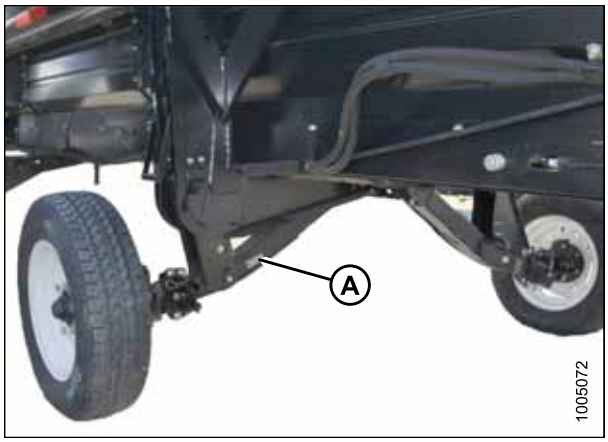

Figure 4. Volitelná přepravní/stabilizační kola

Prohlášení o shodě i
Úvod v
Model a sériové číslo vii

Bezpečnost 1

1.1 Bezpečnostní výstražné symboly 1
1.2 Návěštní slova 2
1.3 Všeobecná bezpečnost 3
1.4 Bezpečnost při údržbě 5
1.5 Hydraulická bezpečnost 7
1.6 Bezpečnostní nálepky 8
1.6.1 Montáž bezpečnostních nálepek 8
1.7 Umístění bezpečnostních nálepek 9
1.8 Vysvětlení bezpečnostních symbolů 14

Popis výrobku 21

2.1 Definice 21
2.2 Technické údaje 23
2.3 Názvy součástí 27
2.3.1 Adaptér FlexDraper® řady FD1 27
2.3.2 Naklápěcí modul FM100 28

Provoz 31

3.1 Povinnosti majitele/obsluhy 31
3.2 Provozní bezpečnost 32
3.2.1 Bezpečnostní podpěry adaptéru 32
3.2.2 Bezpečnostní podpěry přiháněče 33
Aktivace bezpečnostních podpěr přiháněče 33
Deaktivace bezpečnostních podpěr přiháněče 34
3.2.3 Koncové štíty 35
Otevření koncových štítů 35
Zavření koncových štítů 36
Kontrola a nastavení koncových štítů 37
Demontáž koncových štítů 38
Montáž koncových štítů 39
3.2.4 Kryty spojovacího ústrojí 39
Demontáž krytů spojovacího ústrojí 39
Montáž krytů spojovacího ústrojí 40
3.2.5 Denní úvodní kontrola 41
3.3 Období záběhu 42
3.4 Vypnutí sklízecí mlátičky 43
3.5 Ovladače v kabině 44
3.6 Konfigurace adaptéru 45

3.6.1 Přídavná zařízení adaptéru 45
3.6.2 Nastavení adaptéru 45
3.6.3 Optimalizace adaptéru pro přímou sklizeň kanoly 57
Kontrola a nastavení pružin vkládacího šneku 57
3.6.4 Nastavení přiháněče 59
3.7 Provozní proměnné adaptéru 61
3.7.1 Sečení nad zemí 61
Nastavení stabilizačních / nízkorychlostních přepravních kol 61
Nastavení stabilizačních kol 63
3.7.2 Sečení na zemi 64
Nastavení vnitřních plazů 65
Nastavení vnějších plazů 66
3.7.3 Naklápění adaptéru 66
Kontrola a nastavení naklápění adaptéru 67
Zablokování/odblokování naklápění adaptéru 72
Zablokování/odblokování křídel adaptéru 73
Provoz ve flexibilním režimu 73
Provoz v pevném režimu 75
3.7.4 Kontrola a nastavení vyvážení křídel adaptéru 76
Kontrola vyvážení křídel 76
Nastavení vyvážení křídel 82
3.7.5 Úhel adaptéru 84
Nastavení úhlu adaptéru ze sklízecí mlátičky 86
3.7.6 Rychlost přiháněče 92
Volitelná řetězová kola pohonu přiháněče 93
3.7.7 Pojezdová rychlost 93
3.7.8 Rychlost sběrače 94
Nastavení rychlosti sběrače adaptéru 95
Rychlost vkládacího sběrače 96
3.7.9 Rychlostní údaje nožů 97
Kontrola rychlosti nožů 98
3.7.10 Výška přiháněče 99
Kontrola a nastavení snímače výšky přiháněče 99
Výměna snímače výšky přiháněče 101
3.7.11 Poloha přiháněče vpřed/vzad 103
Nastavení polohy přiháněče vpřed/vzad 104
Změna polohy válců vpřed/vzad na neevropsky konfigurovaných adaptérech 104
Přemístění válců pro polohu vpřed/vzad na evropsky nakonfigurovaných adaptérech 108
Přemístění válců pro polohu vpřed/vzad na neevropsky nakonfigurovaných adaptérech s volbou přestavby přiháněče Multi-Crop Rapid 112
3.7.12 Sklon prstů přiháněče 115
Nastavení vačky přiháněče 116
Seřízení vačky přiháněče 118
3.7.13 Děliče plodin 118
Demontáž děličů plodin s volitelnou západkou z adaptéru 118
Demontáž děličů plodin bez volitelné západky z adaptéru 119
Montáž děličů plodin s volitelnou západkou na adaptér 120
Montáž děličů plodin bez volitelné západky na adaptér 121
3.7.14 Dělicí tyče plodin 123

Demontáž dělicích tyčí plodin 123
Montáž dělicích tyčí plodin 124
Dělicí tyče pro rýži 124
3.7.15 Nastavení polohy šneku 125
3.8 Automatické ovládání výšky adaptéru (AHHC) 127
3.8.1 Činnost snímačů 128
3.8.2 Rozsah výstupních napětí snímače – požadavky sklízecí mlátičky 129
10voltový adaptér (MD #B6421) – jen sklízecí mlátičky New Holland 129
Ruční kontrola rozsahu napětí: Systém s jedním snímačem 130
Ruční kontrola rozsahu napětí: Systém se dvěma snímači 132
Nastavení mezního napětí: Systém s jedním snímačem 135
Nastavení mezního napětí: Systém se dvěma snímači 136
Výměna snímače automatického ovládání výšky adaptéru (AHHC) (systém s jedním snímačem) 138
Výměna kabelu indikace naklápění 139
3.8.3 Sklízecí mlátičky Case IH 5088/6088/7088 143
Kalibrace automatického ovládání výšky adaptéru (Case IH 5088/6088/7088) 143
Nastavení citlivosti automatického ovládání výšky adaptéru (Case IH 5088/6088/7088) 144
3.8.4 Sklízecí mlátičky Case IH 5130/6130/7130 a 5140/6140/7140 Mid-Range 146
Nastavení adaptéru na displeji sklízecí mlátičky (Case IH 5130/6130/7130; 5140/6140/7140) 146
Kontrola rozsahu napětí z kabiny sklízecí mlátičky (Case IH 5130/6130/7130; 5140/6140/7140) 148
Kalibrace automatického ovládání výšky adaptéru (Case IH 5130/6130/7130, 5140/6140/7140) 150
Nastavení předvolby výšky sečení (Case 5130/6130/7130, 5140/6140/7140) 151
3.8.5 Sklízecí mlátičky Case IH 7010/8010, 7120/8120/9120, 7230/8230/9230 a 7240/8240/9240 154
Kontrola rozsahu napětí z kabiny sklízecí mlátičky (Case 8010) 154
Nastavení ovladačů adaptéru (Case 8010) 157
Kontrola rozsahu napětí z kabiny sklízecí mlátičky (Case IH 7010/8010, 7120/8120/9120, 7230/8230/9230, 7240/8240/9240) 157
Kalibrace automatického ovládání výšky adaptéru (Case IH 7010/8010, 7120/8120/9120, 7230/8230/9230, 7240/8240/9240) 160
Kalibrace automatického ovládání výšky adaptéru (sklízecí mlátičky Case s verzí software 28.00 nebo vyšší) 164
Kontrola napětí snímače výšky přiháněče (Case IH) 168
Nastavení předvolby výšky sečení (Case 7010/8010, 7120/8120/9120, 7230/8230/9230, 7240/8240/9240) 169
3.8.6 Sklízecí mlátičky Challenger a Massey Ferguson řady 6 a řady 7 170
Kontrola rozsahu napětí z kabiny sklízecí mlátičky (Challenger a Massey Ferguson) 170
Aktivace automatického ovládání výšky adaptéru (Challenger a Massey Ferguson) 172
Kalibrace automatického ovládání výšky adaptéru (Challenger a Massey Ferguson) 173
Nastavení výšky adaptéru (Challenger a Massey Ferguson) 175
Nastavení rychlosti zvedání/spouštění adaptéru (Challenger a Massey Ferguson) 175
Nastavení citlivosti automatického ovládání výšky adaptéru (Challenger a Massey Ferguson) 177
3.8.7 Sklízecí mlátičky Gleaner R65/R66/R75/R76 a řady S 178
Kontrola rozsahu napětí z kabiny sklízecí mlátičky (Gleaner R65/R66/R75/R76 a řada S před r. 2016) 178

Aktivace automatického ovládání výšky adaptéru (Gleaner R65/R66/R75/R76 a řada S před rokem 2016) 179
Kalibrace automatického ovládání výšky adaptéru (Gleaner R65/R66/R75/R76 a řada S před rokem 2016) 181
Vypnutí tlakového zásobníku (Gleaner R65/R66/R75/R76 a řada S před r. 2016) 183
Nastavení rychlosti zvedání/spouštění adaptéru (Gleaner R65/R66/R75/R76 a řada S před rokem 2016) 183
Seřízení přítlaku na zem (Gleaner R65/R66/R75/R76 a řada S před r. 2016) 184
Nastavení citlivosti automatického ovládání výšky adaptéru (AHHC) (Gleaner R65/R66/R75/R76 a řada S před r. 2016) 185
Lokalizace a odstraňování závad, alarmy a diagnostické kódy (Gleaner R65/R66/R75/R76 a řada S před r. 2016) 186
3.8.8 Sklízecí mlátičky Gleaner, řada S9 188
Konfigurace adaptéru (Gleaner S9 Series) 188
Konfigurace nastavení přiháněče (Gleaner řady S9) 193
Konfigurace automatických ovladačů adaptéru (Gleaner řady S9) 194
Kalibrace adaptéru (Gleaner řady S9) 197
Obsluha adaptéru (Gleaner řady S9) 200
Pracovní nastavení adaptéru 201
3.8.9 Sklízecí mlátičky John Deere 60 202
Kontrola rozsahu napětí z kabiny sklízecí mlátičky (John Deere řady 60) 202
Kalibrace automatického ovládání výšky adaptéru (John Deere řady 60) 205
Vypnutí tlak. zásobníku (John Deere řady 60) 206
Nastavení snímání výšky adaptéru pro obilniny na 50 (John Deere řady 60) 207
Nastavení citlivosti automatického ovládání výšky adaptéru (John Deere řady 60) 208
Nastavení prahu pro ventil rychlosti poklesu (John Deere řady 60) 209
3.8.10 Sklízecí mlátičky John Deere 70 210
Kontrola rozsahu napětí z kabiny sklízecí mlátičky (John Deere řady 70) 210
Kalibrace rychlosti šikmého dopravníku (John Deere řady 70) 213
Kalibrace automatického ovládání výšky adaptéru (John Deere řady 70) 213
Nastavení citlivosti automatického ovládání výšky adaptéru (John Deere řady 70) 215
Nastavení manuální rychlosti zvedání/spouštění adaptéru (John Deere řady 70) 216
3.8.11 Sklízecí mlátičky John Deere řady S a T 218
Kontrola rozsahu napětí z kabiny sklízecí mlátičky (John Deere řady S a T) 218
Kalibrace automatického ovládání výšky adaptéru (John Deere řady S a T) 221
Nastavení citlivosti automatického ovládání výšky adaptéru (John Deere řady S a T) 224
Nastavení manuální rychlosti zvedání/spouštění adaptéru (John Deere řady S a T) 225
Nastavení předvolby výšky sečení (John Deere řady S a T) 226
Kalibrace rozsahu naklonění šikmého dopravníku vpřed/vzad (John Deere řady S a řady T) 229
Kontrola napětí snímače výšky přiháněče (John Deere, řada S a T) 232
Kalibrace snímače výšky přiháněče (John Deere řady S a T) 235
3.8.12 Sklízecí mlátičky John Deere řady S7 237
Nastavení adaptéru (John Deere, řada S7) 237
Kontrola rozsahu napětí z kabiny sklízecí mlátičky (John Deere řady S7) 241
Kalibrace šikmého dopravníku (John Deere, řada S7) 243
Kalibrace adaptéru (John Deere, řada S7) 246
3.8.13 Sklízecí mlátičky CLAAS 500 249
Kalibrace automatického ovládání výšky adaptéru (CLAAS řady 500) 249
Nastavení výšky sečení (CLAAS řady 500) 251
Nastavení citlivosti automatického ovládání výšky adaptéru (CLAAS řady 500) 253
Nastavení automatické rychlosti přiháněče (CLAAS řady 500) 255

3.8.14 Sklízecí mlátičky CLAAS řady 600 a 700 258
Kalibrace automatického ovládání výšky adaptéru (CLAAS řady 600 a 700) 258
Nastavení výšky sečení (CLAAS řady 600 a 700) 260
Nastavení citlivosti automatického ovládání výšky adaptéru (CLAAS řady 600 a 700) 261
Nastavení automatické rychlosti přiháněče (CLAAS řady 600 a 700) 262
Kalibrace snímače výšky přiháněče (CLAAS, řada 600 a 700) 264
Nastavení automatické výšky přiháněče (CLAAS řady 600 a 700) 266
3.8.15 Sklízecí mlátičky New Holland (řada CR/CX – před modelovým rokem 2015) 268
Kontrola rozsahu napětí z kabiny sklízecí mlátičky (New Holland) 268
Nastavení automatického ovládání výšky adaptéru (New Holland řady CR/CX) 270
Kalibrace automatického ovládání výšky adaptéru (New Holland řady CR/CX) 271
Nastavení rychlosti zvedání adaptéru (New Holland řady CR/CX) 274
Nastavení rychlosti spouštění adaptéru (New Holland řady CR/CX) 275
Nastavení citlivosti automatického ovládání výšky adaptéru (New Holland řady CR/CX) 276
Nastavení předvolby výšky sečení (New Holland řady CR/CX) 276
3.8.16 Sklízecí mlátičky New Holland (řada CR – rok modelu 2015 a novější) 278
Kontrola rozsahu napětí z kabiny sklízecí mlátičky (New Holland řady CR) 278
Nastavení automatického ovládání výšky adaptéru (New Holland řady CR) 281
Kalibrace automatického ovládání výšky adaptéru (New Holland řady CR) 284
Kontrola napětí snímače výšky přiháněče (New Holland) 287
Nastavení předvolby výšky sečení (New Holland CR – 2015 a novější) 288
Nastavení maximální pracovní výšky (New Holland řady CR) 290
Konfigurace přiháněče vpřed/vzad, naklonění adaptéru a typu adaptéru (New Holland řady CR) 292
3.9 Vyrovnání adaptéru 294
3.10 Uvolnění žací lišty 296
3.11 Uvolnění naklápěcího modulu 297
3.12 Přeprava adaptéru 298
3.12.1 Přeprava adaptéru na sklízecí mlátičce 298
3.12.2 Tažení 298
Připojení adaptéru k tažnému vozidlu 299
Tažení adaptéru 299
3.12.3 Přestavba z přepravní do pracovní polohy 300
Demontáž tažné tyče 300
Uložení tažné tyče 301
Přemístění předních (levých) kol do pracovní polohy 303
Přemístění zadních (pravých) kol do pracovní polohy 304
3.12.4 Přestavba z pracovní do přepravní polohy 306
Přemístění předních (levých) kol do přepravní polohy 306
Přemístění zadních (pravých) kol do přepravní polohy 308
Připojení tažné tyče 311
3.13 Uskladnění adaptéru 315

Připojení/odpojení adaptéru 317

4.1 Konfigurace vkládacího šneku naklápěcího modulu 317
4.1.1 Přestavba z velmi úzké konfigurace nebo úzké konfigurace na střední konfiguraci 320
4.1.2 Přestavba ze široké konfigurace na střední konfiguraci 323
4.1.3 Přestavba ze střední konfigurace nebo široké konfigurace na úzkou konfiguraci 325
4.1.4 Přestavba z ultra-úzké konfigurace na úzkou konfiguraci 327

4.1.5 Přestavba ze střední konfigurace na širokou konfiguraci 328
4.1.6 Přestavba z ultra-úzké nebo úzké konfigurace na širokou konfiguraci 330
4.1.7 Volitelná modifikace široké konfigurace 332
4.1.8 Přestavba ze střední konfigurace nebo široké konfigurace na ultra-úzkou konfiguraci 333
4.1.9 Přestavba z úzké konfigurace na ultra-úzkou konfiguraci 337
4.2 Konfigurace naklápěcího modulu 341
4.2.1 Použití lopatek šneku 341
4.2.2 Použití stíracích lišt 341
4.3 Sklízecí mlátičky Case IH 342
4.3.1 Připojení adaptéru ke sklízecí mlátičce Case IH 342
4.3.2 Odpojení adaptéru od sklízecí mlátičky Case IH 347
4.4 Sklízecí mlátičky AGCO (Challenger, Gleaner a Massey Ferguson) 350
4.4.1 Připojení adaptéru ke sklízecí mlátičce Challenger, Gleaner nebo Massey Ferguson 350
4.4.2 Odpojení adaptéru od sklízecí mlátičky Challenger, Gleaner nebo Massey Ferguson 355
4.5 Sklízecí mlátičky John Deere 358
4.5.1 Připojení adaptéru ke sklízecí mlátičce John Deere 358
4.5.2 Odpojení adaptéru od sklízecí mlátičky John Deere 362
4.6 Sklízecí mlátičky CLAAS 365
4.6.1 Připojení adaptéru ke sklízecí mlátičce CLAAS 365
4.6.2 Odpojení adaptéru od sklízecí mlátičky CLAAS 370
4.7 Sklízecí mlátičky New Holland 373
4.7.1 Připojení adaptéru ke sklízecí mlátičce New Holland CR/CX 373
4.7.2 Odpojení adaptéru od sklízecí mlátičky New Holland CR/CX 377
4.7.3 Deflektory dopravníku CR 381
4.8 Připojení adaptéru k naklápěcímu modulu a odpojení od něho 382
4.8.1 Odpojení adaptéru od naklápěcího modulu 382
4.8.2 Připojení adaptéru k naklápěcímu modulu 387

Údržba a servis 393

5.1 Příprava stroje na servis 393
5.2 Specifikace údržby 394
5.2.1 Montáž utěsněného ložiska 394
5.3 Požadavky na údržbu 395
5.3.1 Plán/záznam údržby 395
5.3.2 Kontrola záběhu 398
5.3.3 Předsezonní údržba 399
5.3.4 Posezonní údržba 399
5.3.5 Kontrola hydraulických hadic a potrubí 400
5.3.6 Údržba a servis 401
Servisní intervaly 401
Postup mazání 410
Mazání hnacího řetězu přiháněče 411
Mazání hnacího řetězu šneku 413

Mazání převodovky pohonu adaptéru 415
5.4 Hydraulika 417
5.4.1 Kontrola hladiny oleje v hydraulickém zásobníku 417
5.4.2 Doplnění oleje v hydraulickém zásobníku 418
5.4.3 Výměna oleje v hydraulickém zásobníku 419
5.4.4 Výměna olejového filtru 420
5.5 Elektrický systém 421
5.5.1 Výměna žárovek ve světlech 421
5.6 Pohon adaptéru 422
5.6.1 Demontáž kloubového hřídele 422
5.6.2 Montáž kloubového hřídele 423
5.6.3 Demontáž krytu kloubového hřídele 424
5.6.4 Montáž krytu kloubového hřídele 426
5.6.5 Nastavení napnutí hnacího řetězu převodovky 428
5.7 Šnek 429
5.7.1 Nastavení vzdálenosti mezi šnekem a vanou 429
5.7.2 Kontrola napnutí hnacího řetězu šneku 431
5.7.3 Nastavení napnutí hnacího řetězu šneku 433
5.7.4 Demontáž hnacího řetězu šneku 434
5.7.5 Montáž hnacího řetězu šneku 436
5.7.6 Použití lopatek šneku 438
5.7.7 Prsty šneku 439
Demontáž prstů vkládacího šneku 439
Montáž prstů vkládacího šneku 441
Kontrola časování prstů šneku 443
Nastavení časování prstů šneku 444
5.8 Nůž 447
5.8.1 Výměna sekce nože 447
5.8.2 Demontáž nože 448
5.8.3 Demontáž ložiska hlavy nože 449
5.8.4 Montáž ložiska hlavy nože 450
5.8.5 Montáž nože 450
5.8.6 Náhradní nůž 451
5.8.7 Prsty nožů 451
Nastavení prstů nožů 451
Výměna špičatých prstů 453
Výměna zkrácených prstů 456
Kontrola přidržovačů špičatých prstů 457
Nastavení přidržovačů se špičatými prsty 458
Seřízení přidržovače prostředního špičatého prstu dvojitého nože 459
Kontrola a seřízení přidržovačů zkrácených prstů 460
Nastavení přidržovačů se zkrácenými prsty 461
5.8.8 Kryt hlavy nože 462
Montáž krytu hlavy nože 462
5.9 Systém pohonu nože 464

5.9.1 Hnací skříň nože 464
Kontrola hnací skříně nože 464
Kontrola upevňovacích šroubů 466
Demontáž hnací skříně nože 466
Demontáž řemenice hnací skříně nože 468
Montáž řemenice hnací skříně nože 469
Montáž hnací skříně nože 469
Výměna oleje v hnací skříni nože 471
5.9.2 Hnací řemeny nože 472
Hnací řemeny nože 472
5.10 Vkládací sběrač 476
5.10.1 Výměna vkládacího sběrače 476
5.10.2 Nastavení napnutí vkládacího sběrače 478
5.10.3 Hnací válec vkládacího sběrače 479
Demontáž hnacího válce vkládacího sběrače 479
Instalace hnacího válce vkládacího sběrače 482
Výměna ložiska hnacího válce vkládacího sběrače 483
5.10.4 Vodicí válec vkládacího sběrače 485
Demontáž vodicího válce vkládacího sběrače 485
Instalace vodicího válce vkládacího sběrače 486
Výměna ložiska vodicího válce vkládacího sběrače 487
5.11 Spuštění vany podávací desky naklápěcího modulu dolů 489
5.12 Zvednutí vany podávací desky naklápěcího modulu 491
5.13 Stěrací lišty a deflektory vkládání naklápěcího modulu 492
5.13.1 Demontáž stěracích lišt 492
5.13.2 Montáž stěracích lišt 493
5.13.3 Výměna deflektorů vkládání na sklízecích mlátičkách New Holland CR 493
5.14 Sběrače adaptéru 495
5.14.1 Demontáž bočních sběračů 495
5.14.2 Montáž bočních sběračů 496
5.14.3 Nastavení napnutí sběrače 498
5.14.4 Seřízení pohybu sběrače adaptéru 500
5.14.5 Nastavení výšky podávací desky 501
5.14.6 Údržba válce sběrače adaptéru 504
Prohlídka ložiska válce sběrače 504
Vodicí válec podávací desky sběrače 504
Hnací válec podávací desky sběrače 507
5.15 Přiháněč 512
5.15.1 Vzdálenost přiháněče od žací lišty 512
Měření vzdálenosti přiháněče 512
Nastavení vzdálenosti přiháněče 515
5.15.2 Prohnutí přiháněče 516
Nastavení prohnutí přiháněče 516
5.15.3 Vystředění dvojitého přiháněče 517
5.15.4 Prsty přiháněče 517
Demontáž ocelových prstů 517
Montáž ocelových prstů 518

Demontáž plastových prstů 519
Montáž plastových prstů 520
5.15.5 Pouzdra prstové trubky 521
Demontáž pouzder z pěti-, šesti nebo devítipřiháňkových přihánějů 521
Montáž pouzder na pěti-, šesti nebo devítipřiháňkové přiháněje 526
5.15.6 Koncové štíty přiháněje 532
Výměna koncových štítů přiháněje 532
Výměna držáků koncových štítů přiháněje 534
5.16 Systém přiháněje 536
5.16.1 Kryt pohonu přiháněje 536
Demontáž krytu pohonu přiháněje 536
Montáž krytu pohonu přiháněje 537
5.16.2 Napětí hnacího řetězu přiháněje 538
Uvolnění hnacího řetězu přiháněje 538
Napnutí hnacího řetězu přiháněje 538
5.16.3 Řetězové kolo pohonu přiháněje 540
Demontáž řetězového kola pohonu přiháněje 540
Montáž řetězového kola pohonu přiháněje 541
5.16.4 U kloub dvojitého přiháněje 542
Demontáž U kloubu dvojitého přiháněje 542
Montáž U kloubu dvojitého přiháněje 543
5.16.5 Hnací motor přiháněje 544
Demontáž hnacího motoru přiháněje 544
Montáž hnacího motoru přiháněje 544
5.16.6 Výměna hnacího řetězu na dvojitém přihánějči 545
5.16.7 Výměna hnacího řetězu na jednoduchém přihánějči 547
5.16.8 Výměna snímače rychlosti přiháněje 548
Výměna snímače AGCO (Challenger, Gleaner a Massey Ferguson) 548
Výměna snímače rychlosti přiháněje John Deere 549
Výměna snímače rychlosti přiháněje CLAAS řady 400 549
Výměna snímače rychlosti přiháněje CLAAS řady 500/700 550
5.17 Přepravní systém (volitelně) 551
5.17.1 Kontrola utahovacího momentu šroubů kol 551
5.17.2 Kontrola utahovacího momentu šroubů náprav 552
5.17.3 Kontrola tlaku v pneumatikách 553

Volitelné součásti a přídavná zařízení 555

6.1 Modul k instalaci sklízeče 555
6.1.1 Rozšiřovací souprava pro úbočí 555
6.2 Přihánějč 556
6.2.1 Přestavná souprava přiháněje Multi-Crop Rapid 556
6.2.2 Rozšiřovací souprava ramen přiháněje (jen evropsky nakonfigurované adaptéry) 556
6.2.3 Souprava prstů přiháněje pro polehlé plodiny 557
6.2.4 Přestavná souprava prstové trubky přiháněje PR15 557
6.2.5 Souprava koncových štítů přiháněje 557
6.2.6 Výztužná souprava prstové trubky 558
6.3 Žací lišta 559

6.3.1 Výměnná deska žací lišty 559
6.3.2 Kryt hlavy nože 559
6.3.3 Prodloužený středový deflektor 560
6.3.4 Lapač kamenů 560
6.3.5 Přestavná souprava zkrácených prstů 560
6.3.6 Montážní souprava vertikálního nože a souprava hadic dvojitého vertikálního nože řady FD1 561
6.3.7 Soupravy potrubí vertikálního nože 561
6.3.8 Kompletační balík rotačních nůžek 561
6.4 Adaptér 562
6.4.1 Souprava západek děličů 562
6.4.2 Stabilizační kola 562
6.4.3 Sekundární stabilizační kolo 563
6.4.4 Stabilizační kola / komplet pro nízkorychlostní přepravu 563
6.4.5 Rozšiřovací souprava zadního plechu 564
6.4.6 Souprava prostředních plazů 564
6.5 Podávání plodin 565
6.5.1 Souprava dvou snímačů modulu FM100 pro automatické ovládání výšky adaptéru (AHHC) 565
6.5.2 Lopatky vkládacího šneku modulu FM100 565
6.5.3 Ovládací souprava rychlosti sběračů pro kabinu (ICDSC) 566
6.5.4 Deflektor sběrače (úzký) 566
6.5.5 Deflektor sběrače (široký) 567
6.5.6 Stěrací lišty 567
6.5.7 Opravná souprava důlků šneku 568
6.5.8 Horní příčný šnek (UCA) 568
6.5.9 Horní příčný šnek (UCA) pro evropské sklízecí mlátičky 569
6.5.10 Dělicí tyče pro rýži 569

Odstraňování závad 571
7.1 Ztráta plodin na žací liště 571
7.2 Činnost sečení a součásti nože 573
7.3 Podávání přiháněčem 576
7.4 Adaptér a sběrače 579
7.5 Sečení potravinářské fazole 581

Referenční údaje 585
8.1 Specifikace utahovacích momentů 585
8.1.1 Specifikace metrických šroubů 585
8.1.2 Specifikace metrických šroubů do litého hliníku 587
8.1.3 Kuželové hydraulické armatury 588
8.1.4 Hydraulické armatury ORB (nastavitelné) 589
8.1.5 Hydraulické armatury ORB (nenastavitelné) 591

8.1.6 Hydraulické armatury ORFS (s čelním O-kroužkem) 592
8.1.7 Lícované armatury se šroubením 594
8.2 Převodní tabulka 595
8.3 Vyložení a sestavení 596

Rejstřík 597

Doporučené provozní kapaliny a maziva .....Vnitřní zadní kryt

1 Bezpečnost

1.1 Bezpečnostní výstražné symboly

Tento bezpečnostní výstražný symbol označuje v této příručce důležitá bezpečnostní upozornění a bezpečnostní symboly na stroji.

Tento symbol znamená:

- **POZOR!**
- **BUĎTE VE STŘEHU!**
- **JDE O VAŠI BEZPEČNOST!**

Pozorně si přečtěte bezpečnostní upozornění u tohoto symbolu a řiďte se jím.

Proč je pro vás bezpečnost důležitá?

- Nehody mrzačí a zabíjejí
- Nehody jsou drahé
- Nehodám lze předcházet



Figure 1.1: bezpečnostní symbol

1.2 Návěštní slova

Používají se tři návěštní slova: **NEBEZPEČÍ**, **VÝSTRAHA** a **OPATRNĚ**, aby vás upozornila na nebezpečné situace. Návěštní slova jsou volena podle těchto pravidel:

NEBEZPEČÍ

Označuje situaci bezprostředního rizika, která bude mít za následek smrt nebo těžké zranění, pokud jí nezabráníte.

VÝSTRAHA

Označuje potenciálně nebezpečnou situaci, která by mohla mít za následek smrt nebo těžké zranění, pokud jí nezabráníte. Může být také použito pro upozornění na nebezpečné postupy.

UPOZORNĚNÍ

Označuje potenciálně nebezpečnou situaci, která by mohla mít za následek menší nebo středně těžké zranění, pokud jí nezabráníte. Může být použito pro upozornění na nebezpečné postupy.

1.3 Všeobecná bezpečnost

⚠ UPOZORNĚNÍ

Následně jsou uvedena všeobecná zemědělská bezpečnostní opatření, jež by měla být součástí vašich provozních postupů pro všechny typy strojů.

Chraňte se.

- Při montáži, obsluze a údržbě strojů používejte ochranný oděv a osobní ochranné pomůcky, které by mohly být nutné pro danou práci. **NESPOLÉHEJTE SE** na štěstí. Můžete potřebovat následující položky:
  - Pevná přilba
  - Ochranná obuv s protiskluzovými podrážkami
  - Ochranné brýle nebo uzavřené ochranné brýle
  - Silné rukavice
  - Výstroj do mokrého počasí
  - Respirátor nebo masku s filtrem
- Uvědomte si, že když budete vystaveni hlasitým hlukům, může to vyvolat poškození nebo ztrátu sluchu. Jako pomoc pro ochranu proti hlasitým hlukům noste vhodná ochranná zařízení sluchu jako sluchátka nebo zátky do uší.

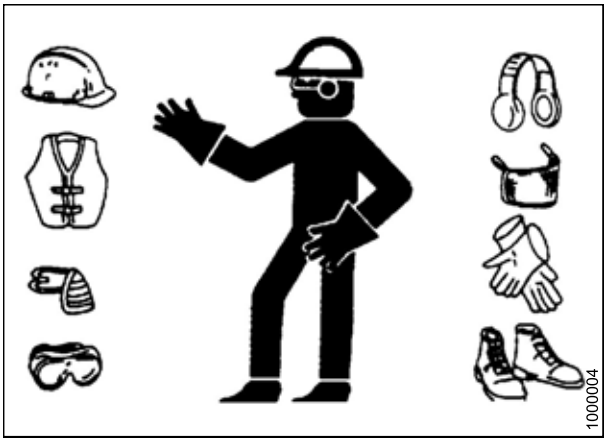

Figure 1.2: Bezpečnostní výbava



Figure 1.3: Bezpečnostní výbava

- Obstarejte si lékárničku pro první pomoc v případě nouze.
- Vozte na stroji hasicí přístroj. Zajistěte řádnou údržbu hasicího přístroje. Seznamte se s jeho správným použitím.
- Malé děti nikdy nepouštějte ke stroji.
- Uvědomte si, že k nehodám dochází často tehdy, když je obsluha unavená nebo spěchá. Udělejte si čas a zvažte nejbezpečnější způsob. Nikdy neignorujte varovné známky únavy.

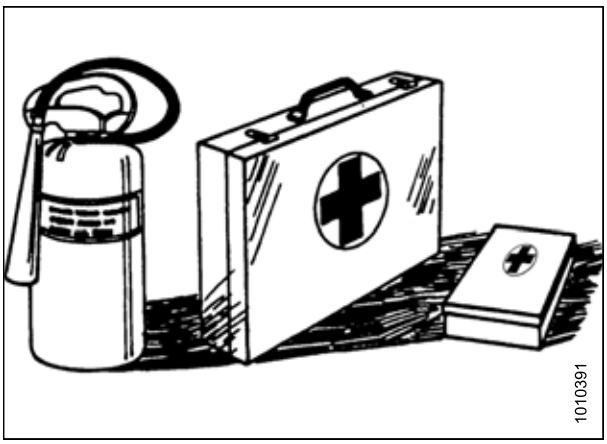

Figure 1.4: Bezpečnostní výbava

- Noste přiléhavé oblečení a přikrývejte si dlouhé vlasy. Nikdy nenoste volně visící součásti jako šály nebo náramky.
- Všechny kryty nechte na svém místě. **NIKDY** neměňte ani neodstraňujte bezpečnostní výbavu. Zajistěte, aby se mohly nezávisle otáčet a snadno vysouvat a zasouvat kryty kloubového hřídele.
- Při opravách a údržbě používejte pouze výrobcem zařízení vyrobené nebo schválené díly. Náhražky nemusí splňovat požadavky na pevnost, konstrukci nebo bezpečnost.



Figure 1.5: Bezpečnost v blízkosti zařízení

- Ruce, nohy, oděv a vlasy chraňte před pohybujícími se součástmi. **NIKDY** se nepokoušejte odstranit překážky nebo různé předměty ze stroje při běžícím motoru.
- Stroj **NEPOZMĚŇUJTE**. Neoprávněné úpravy mohou zhoršit funkci a/nebo bezpečnost stroje. Může to také zkrátit životnost stroje.
- Abyste zabránili úrazu nebo smrti v důsledku neočekávaného rozběhu stroje, když z jakéhokoli důvodu opouštíte sedadlo obsluhy, **VŽDY** vypněte motor a vytáhněte klíček ze zapalování.

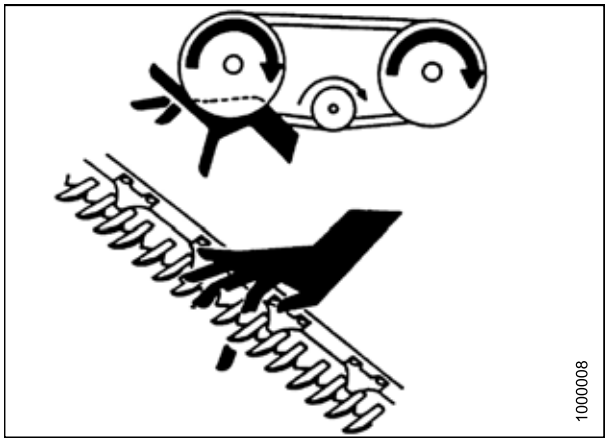

Figure 1.6: Bezpečnost v blízkosti zařízení

- Udržujte servisní plochu čistou a suchou. Mokré nebo mastné podlahy jsou kluzké. Při práci s elektrickými zařízeními mohou být mokrá místa nebezpečná. Všechny elektrické zásuvky a nářadí musí být řádně uzemněné.
- Pracovní oblast musí být dobře osvětlená.
- Udržujte stroj čistý. Sláma a plevy na horkém motoru představují nebezpečí požáru. **NEDOVOLTE**, aby se na pracovních plošinách, žebřících nebo ovladačích hromadil olej nebo mazací tuk. Před uskladněním stroj vyčistěte.
- Na čištění **NIKDY** nepoužívejte benzin, naftu nebo těkavé látky. Tyto materiály mohou být toxické a/nebo vznětlivé.
- Při uskladňování stroje přikryjte ostré nebo vyčnívající součásti, abyste zabránili úrazu náhodným stykem.



Figure 1.7: Bezpečnost v blízkosti zařízení

1.4 Bezpečnost při údržbě

Pro zajištění vaší bezpečnosti při údržbě stroje:

- Před provozem a/nebo údržbou stroje si projděte návod k obsluze a všechny bezpečnostní položky.
- Uveďte všechny ovladače do neutrálu, vypněte motor, zatáhněte parkovací brzdu, vytáhněte klíček zapalování a před údržbou, seřizováním a/nebo opravou počkejte, dokud se nezastaví všechny pohybující se součásti.
- Dodržujte dobrou dílenskou praxi:
  - Udržujte servisní plochy čisté a suché
  - Zajistěte, aby všechny elektrické zásuvky a nářadí byly řádně uzemněné
  - Pracovní oblast musí být dobře osvětlená
- Před údržbou a/nebo odpojením stroje vypusťte tlak z hydraulických okruhů.
- Před natlakováním hydraulického systému se přesvědčte, že jsou všechny komponenty nepropustné a že ocelová potrubí, hadice a spojky jsou v dobrém stavu.
- Ruce, nohy, oděv a vlasy chraňte před pohybujícími se a/nebo rotujícími součástmi.
- Když provádíte údržbu, opravy nebo seřizování, vykažte z prostoru okolostojící, zvláště děti.
- Před prací pod strojem namontujte přepravní pojistku nebo umístěte bezpečné podstavce pod rám.
- Pokud údržbu stroje provádí více než jedna osoba současně, uvědomte si, že otáčení kloubového hřídele nebo jiných mechanicky poháněných součástí rukou (například zpřístupnění maznice) vyvolá pohyb poháněných součástí na jiných místech (řemeny, kladky a nože). Stále se zdržujte v dostatečné vzdálenosti od poháněných součástí.



Figure 1.8: Bezpečnost v blízkosti zařízení

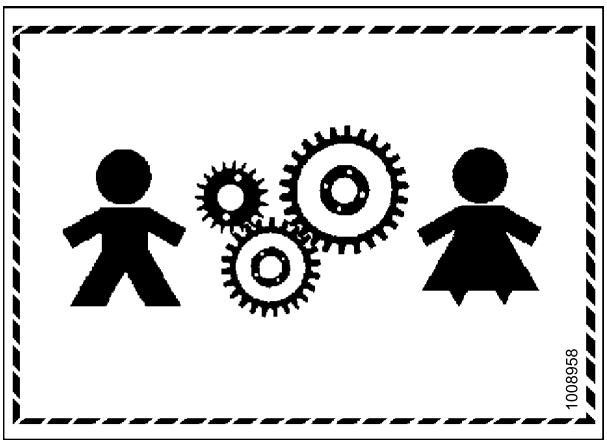

Figure 1.9: Zařízení NEBEZPEČNÉ pro děti

- Při práci na stroji noste ochrannou výbavu.
- Při práci na součástech nože noste silné rukavice.

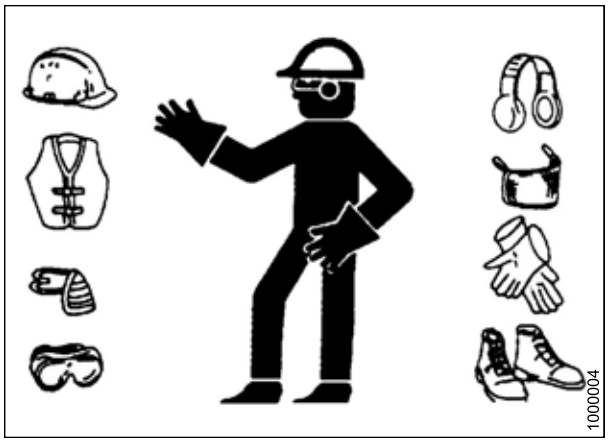

Figure 1.10: Bezpečnostní výbava

1.5 Hydraulická bezpečnost

- Před vystoupením uveďte vždy všechny ovladače hydrauliky do neutrálu.
- Přesvědčte se, že jsou všechny součásti v hydraulickém systému čisté a v dobrém stavu.
- Vyměňte všechny opotřebené, odřené, zploštělé nebo smáčklé hadice a ocelová potrubí.
- Neprovádějte **ŽÁDNÉ** provizorní opravy hydraulických potrubí, tvarovek nebo hadic pomocí pásek, svorek, tmelů nebo svařování. Hydraulický systém pracuje pod mimořádně vysokým tlakem. Provizorní opravy náhle selžou a vyvolají nebezpečný stav.

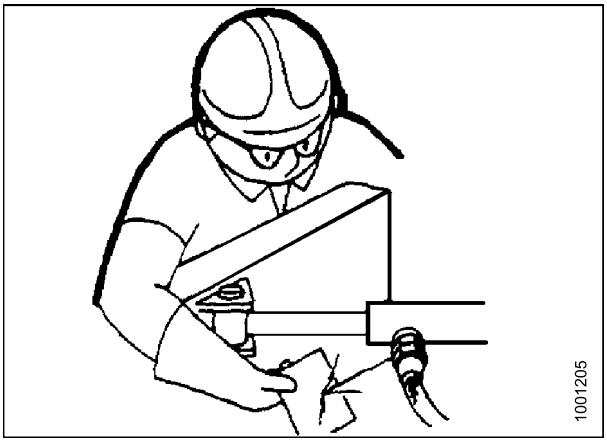

Figure 1.11: Kontrola výskytu netěsností v hydraulice

- Při vyhledávání netěsností vysokotlaké hydrauliky noste řádnou ochranu rukou a očí. Na lokalizaci a identifikaci úniku použijte kousek lepenky, nikoli ruce.
- Když vás poraní silný paprsek hydraulické kapaliny pod vysokým tlakem, neprodleně vyhledejte lékařskou pomoc. Když hydraulická kapalina pronikne pokožkou, může vyvolat těžkou infekci nebo toxickou reakci.



Figure 1.12: Nebezpečí tlaku v hydraulice

- Před natlakováním hydraulického systému se přesvědčte, že jsou všechny komponenty nepropustné a že ocelová potrubí, hadice a spojky jsou v dobrém stavu.

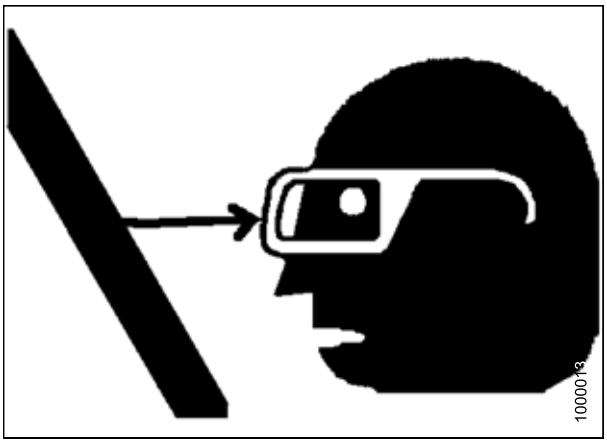

Figure 1.13: Bezpečnost v blízkosti zařízení

1.6 Bezpečnostní nálepky

- Udržujte bezpečnostní nálepky stále čisté a čitelné.
- Nahraďte chybějící nebo nečitelné bezpečnostní nálepky.
- Když vyměníte původní díly, na nichž byla bezpečnostní nálepka, zajistěte, aby na náhradním dílu byla rovněž příslušná bezpečnostní nálepka.
- Náhradní bezpečnostní nálepky jsou k dostání v oddělení dílů vašeho prodejce produktů značky MacDon.

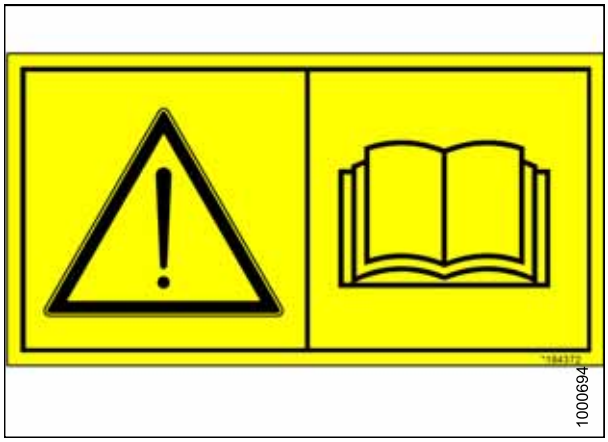

Figure 1.14: Štítek návodu k obsluze

1.6.1 Montáž bezpečnostních nálepek

1. Očistěte a osušte místo montáže.
2. Než odstraníte ochranný papír nálepky, vyberte přesné umístění.
3. Odstraňte menší část děleného ochranného papíru.
4. Umístěte nálepku na místo a pomalu stahujte zbývající papír, přičemž nálepku při lepení vyhlazujte.
5. Malé vzduchové bublinky propíchněte špendlíkem a vyhlaďte.

1.7 Umístění bezpečnostních nálepek

Figure 1.15: Horní příčný šnek

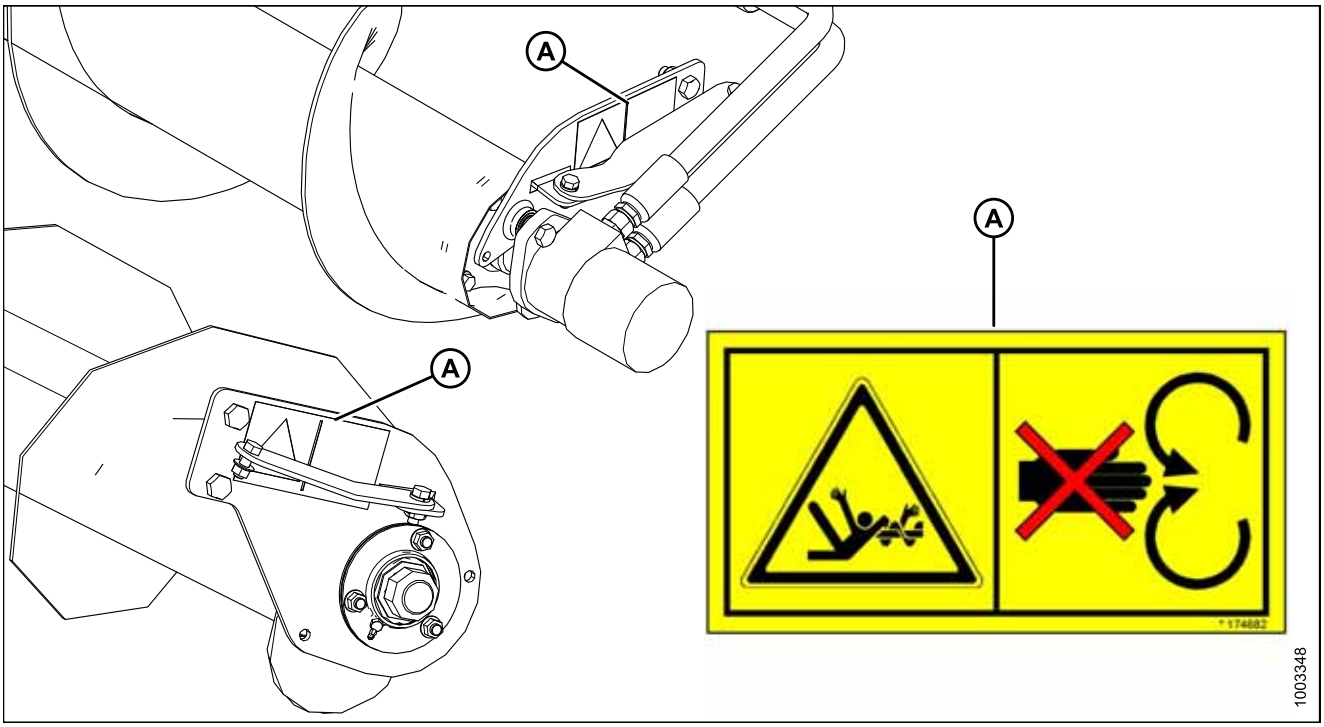

A – MD #174682

Figure 1.16: Nízkorychlostní přeprava

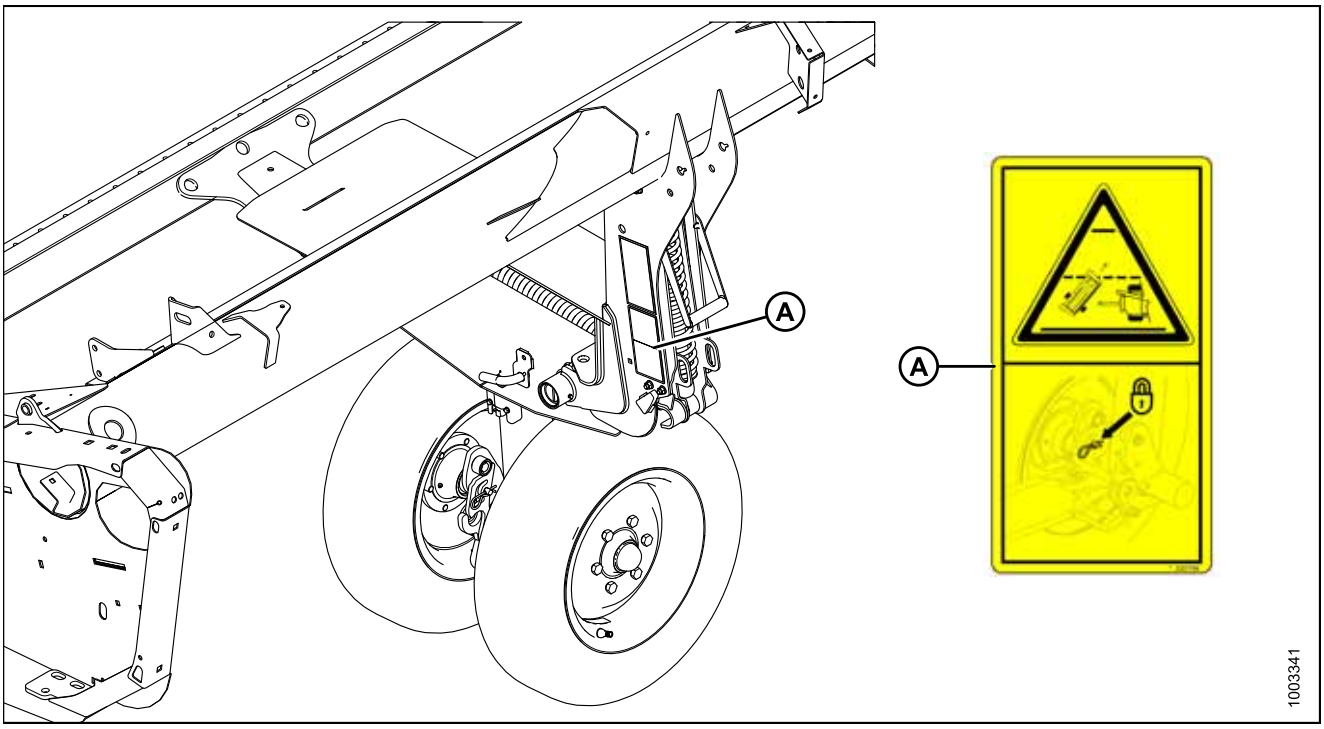

A – MD #220799

Figure 1.17: Tažná oj pro nízkorychlostní přepravu

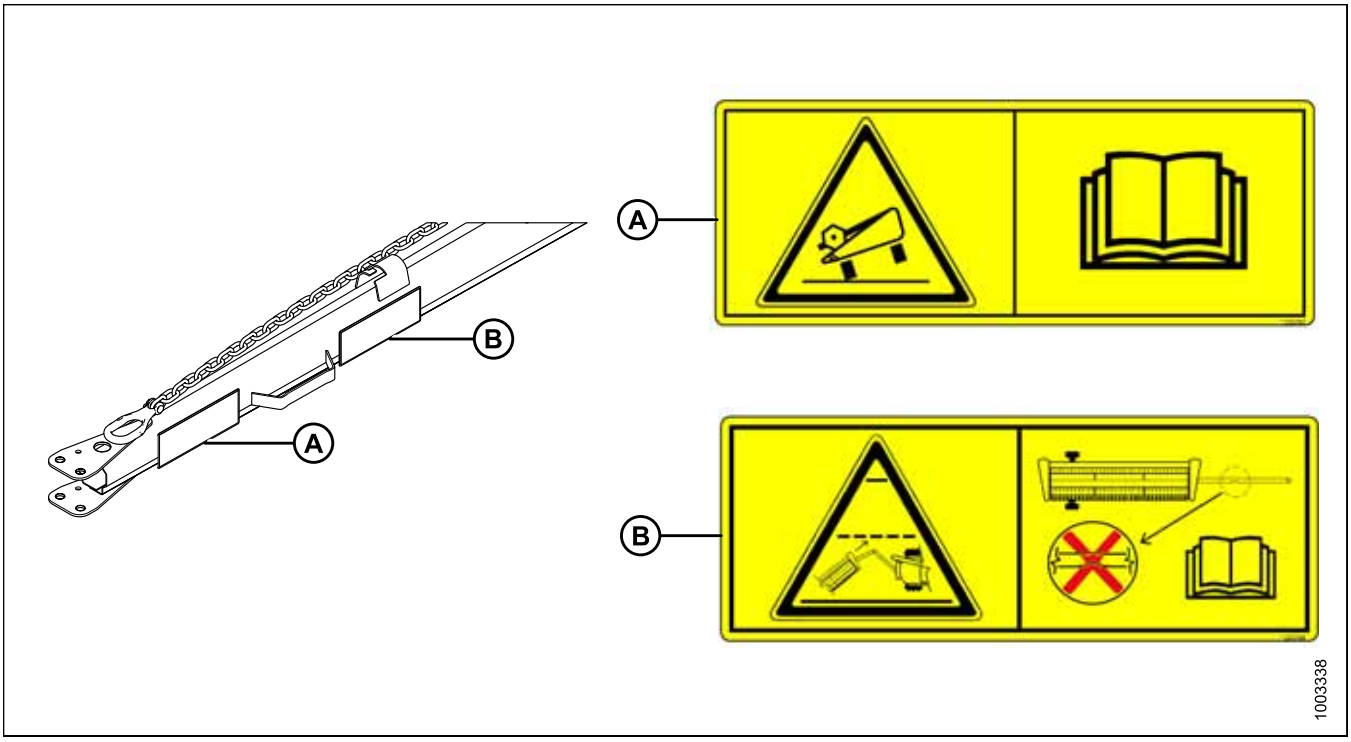

A – MD #220797 **B – MD #220798**

Figure 1.18: Vertikální nůž

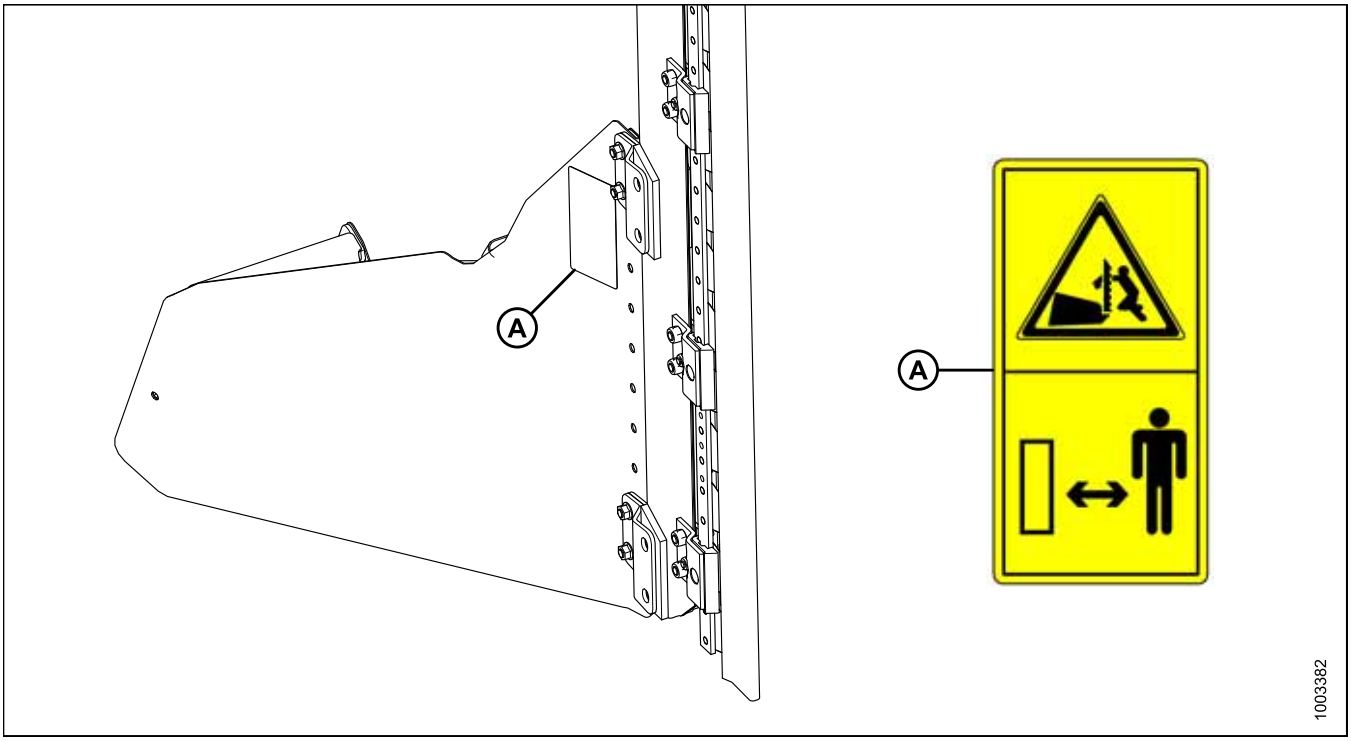

A – MD #174684

Figure 1.19: Koncové kryty, ramena přiháněče a zadní plech

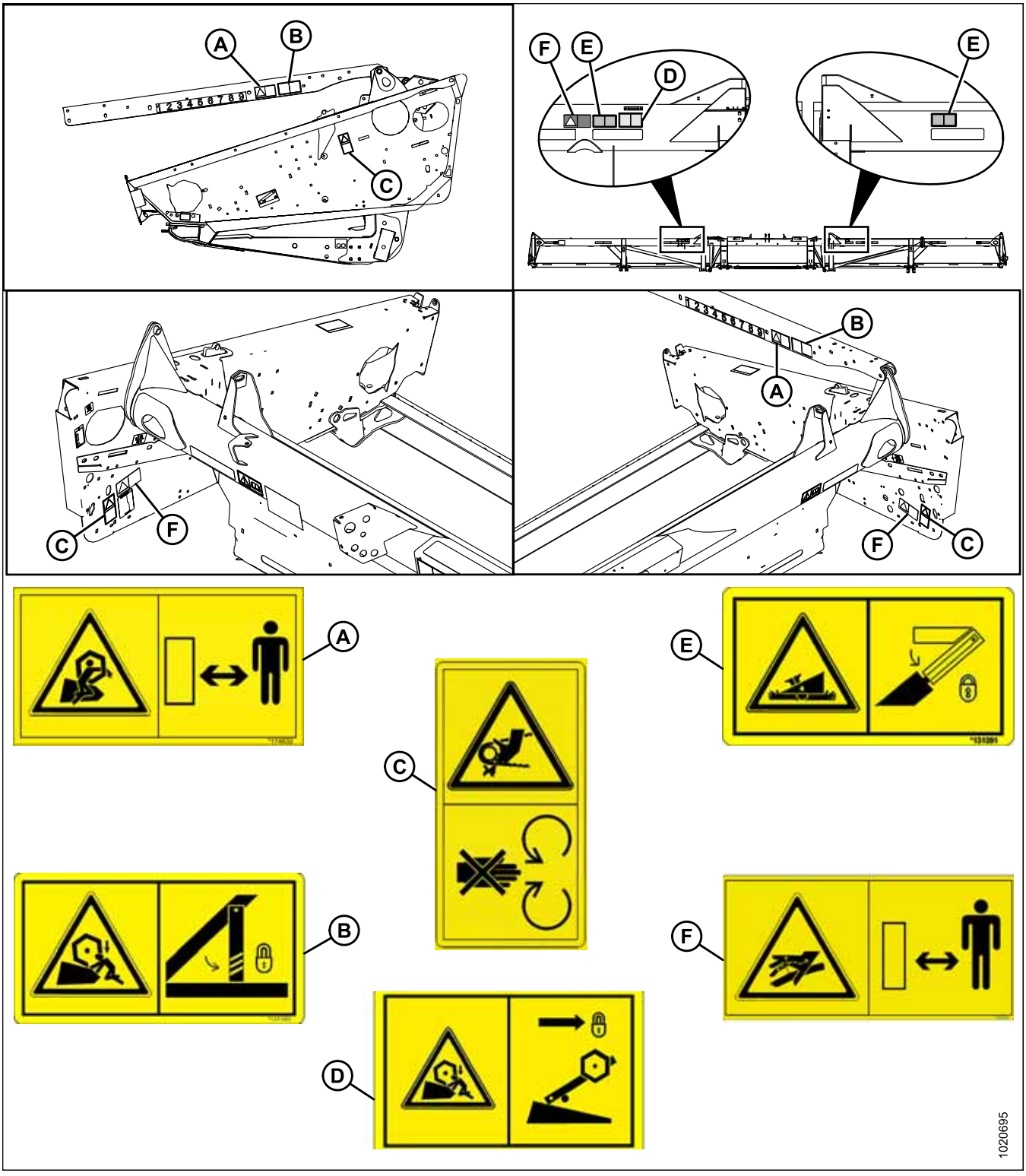

A – MD #174632
B – MD #131393
C – MD #184422
D – MD #131392 (jen dvojitý přiháněč)
E – MD #131391 (dvě místa)
F – MD #166466 (tři místa)

Figure 1.20: Zadní trubka

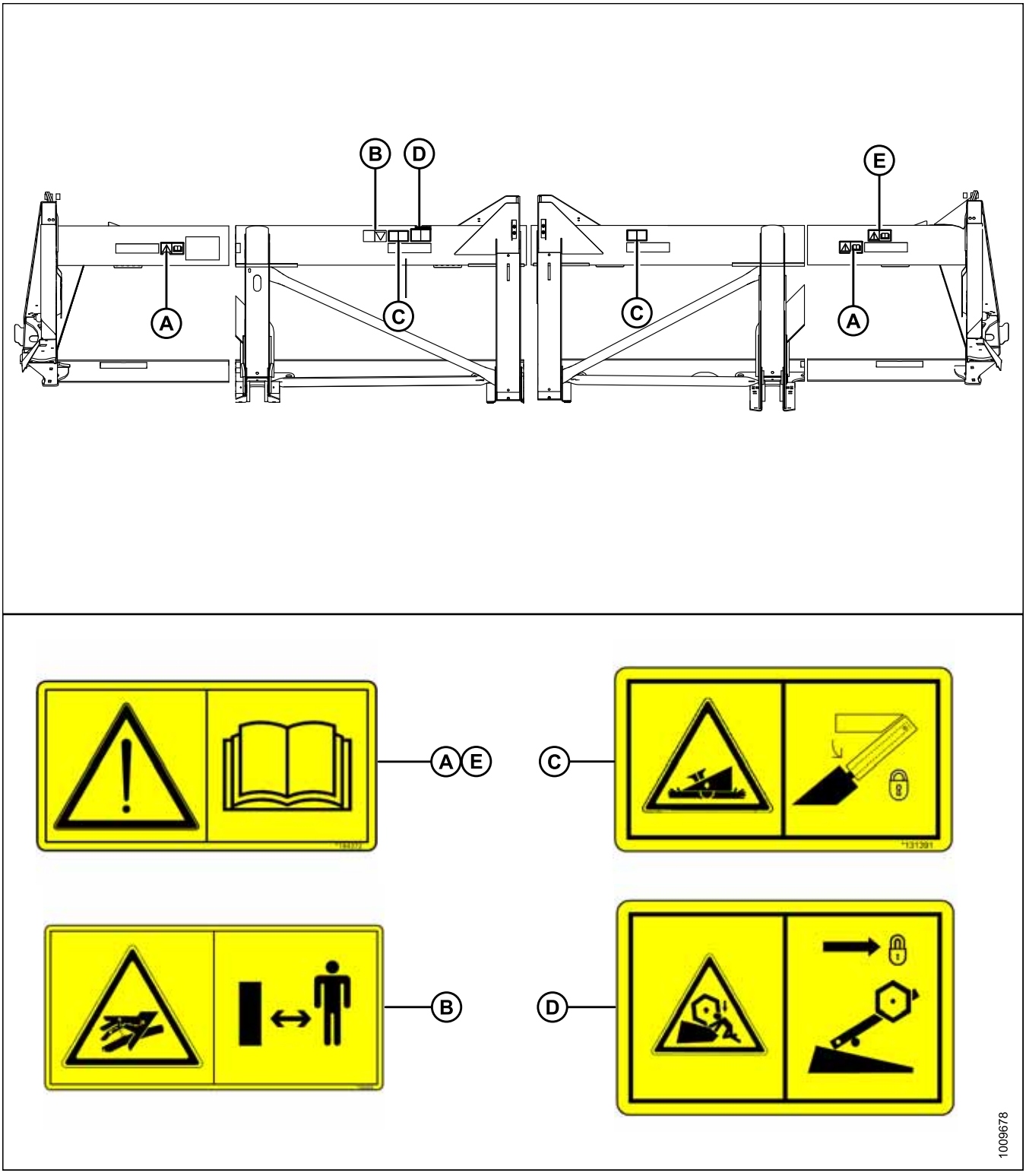

A – MD #184372
B – MD #166466
C – MD #131391
D – MD #131392
E – MD #184372 (dělený rám)

Figure 1.21: Naklápěcí modul FM100

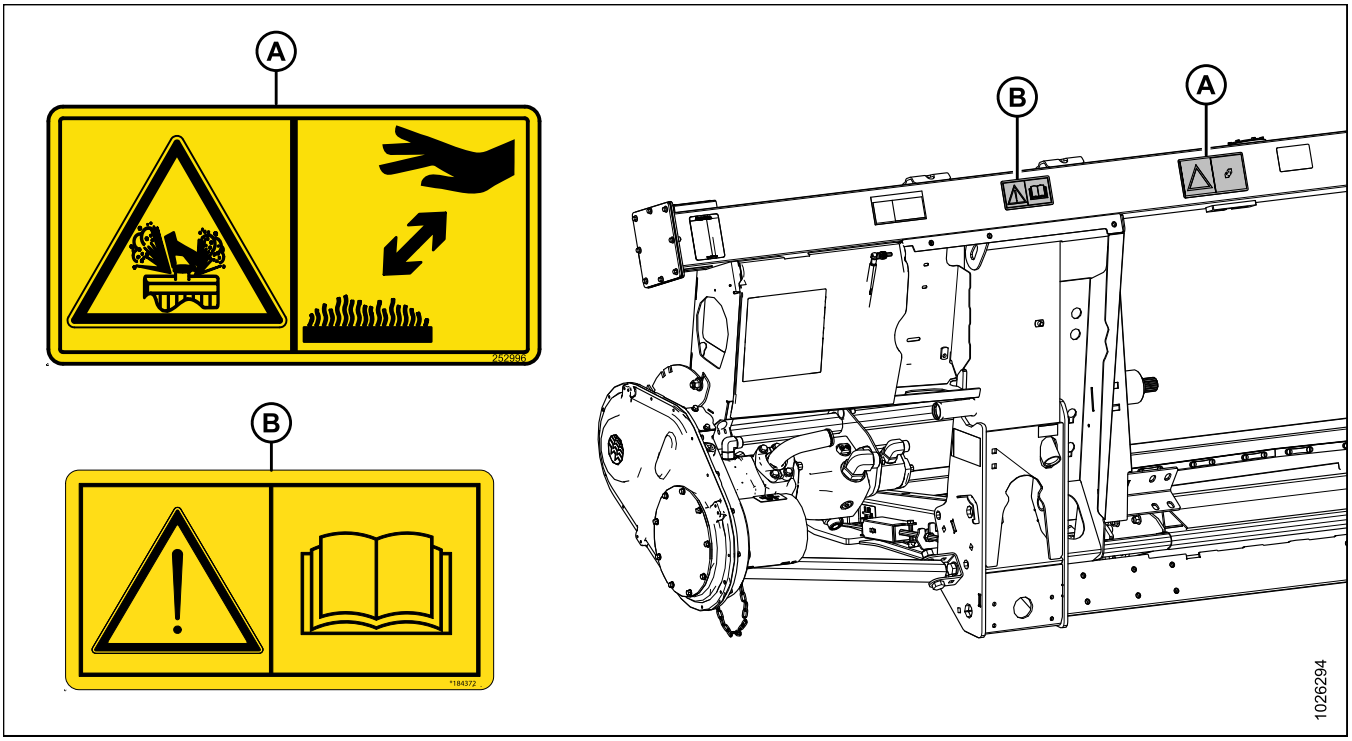

A – MD #252996 **B – MD #184372**

1.8 Vysvětlení bezpečnostních symbolů

MD #113482

Všeobecné nebezpečí spojené s provozem a údržbou stroje

OPATRNĚ

Pro zabránění úrazu nebo smrti následkem nesprávného nebo nebezpečného provozování stroje:

- Přečtěte si návod k obsluze a dodržujte všechny bezpečnostní pokyny. Pokud návod k obsluze nemáte, obstarejte si ho od prodejce.
- **NEDOVOLTE** neškoleným osobám obsluhovat stroj.
- Každý rok projděte všechny bezpečnostní pokyny se všemi pracovníky obsluhy.
- Zajistěte, aby byly přilepené a čitelné všechny bezpečnostní nálepky.



Figure 1.22: MD #113482

- Zajistěte, aby se před nastartováním motoru a během provozu nikdo nezdržoval u stroje.
- Na stroji nikoho nevozte.
- Ponechte na svém místě všechny kryty a nepřibližujte se k pohybujícím se součástem.
- Před opuštěním stanoviště obsluhy vypněte pohon adaptéru, uveďte převodovku do neutrálu a počkejte, dokud se nezastaví všechny pohyby.
- Před údržbou, seřizováním, mazáním, čištěním nebo uvolňováním stroje vypněte motor a vytáhněte klíček.
- Aktivujte bezpečnostní podpěry, abyste zabránili poklesu adaptéru nebo přiháněče před údržbou ve zvednuté poloze.
- Při jízdě po silnici používejte symbol pomalu se pohybujícího vozidla a blikající varovná světla, pokud to zákon nezakazuje.

MD #131391

Nebezpečí rozdrcení

NEBEZPEČÍ

- Než vstoupíte pod stroj, položte adaptér na zem nebo aktivujte bezpečnostní podpěry.

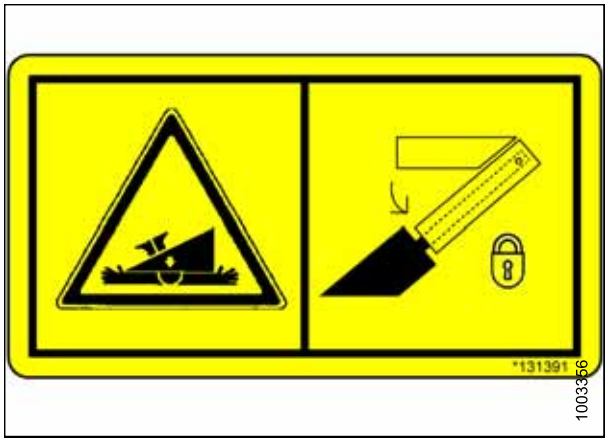

Figure 1.23: MD #131391

MD #131392

Nebezpečí rozdrcení

VÝSTRAHA

- Abyste zabránili zranění pádem zvednutého přiháněče, před prací pod ním ho úplně zvedněte, vypněte motor, vytáhněte klíček a aktivujte bezpečnostní podpěru na obou přídržných ramenech přiháněče.

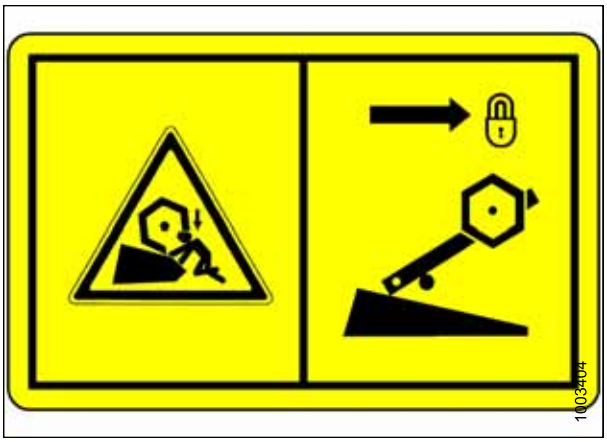

Figure 1.24: MD #131392

MD #131393

Nebezpečí od přiháněče

VÝSTRAHA

- Abyste zabránili zranění pádem zvednutého přiháněče, před prací pod ním ho úplně zvedněte, vypněte motor, vytáhněte klíček a aktivujte bezpečnostní podpěru na obou přídržných ramenech přiháněče.



Figure 1.25: MD #131393

MD #166466

Nebezpečí od oleje pod vysokým tlakem

VÝSTRAHA

- **NEPŘIBLIŽUJTE** se k netěsným místům.
- Olej pod vysokým tlakem snadno pronikne pokožkou a vyvolá těžké zranění, sněť nebo smrt.
- Pokud dojde k úrazu, vyhledejte lékařskou pomoc. Na odstranění oleje je nutný bezprostřední chirurgický zákrok.
- Kontrolu netěsností **NEPROVÁDĚJTE** prsty nebo pokožkou.
- Před povolením tvarovek snižte zatížení nebo vypusťte hydraulický tlak.



Figure 1.26: MD #166466

MD #174436

Nebezpečí od oleje pod vysokým tlakem

VÝSTRAHA

- Nepřibližujte se k netěsným místům.
- Olej pod vysokým tlakem snadno pronikne pokožkou a vyvolá těžké zranění, sněť nebo smrt.
- Pokud dojde k úrazu, vyhledejte lékařskou pomoc. Na odstranění oleje je nutný bezprostřední chirurgický zákrok.
- Kontrolu netěsností neprovádějte prsty nebo pokožkou.
- Před povolením tvarovek snižte zatížení nebo vypusťte hydraulický tlak.



Figure 1.27: MD #174436

MD #174632

Nebezpečí zachycení přiháněčem

OPATRNĚ

- Abyste zabránili nebezpečí zachycení otáčejícím se přiháněčem, za chodu stroje se nepřibližujte k adaptéru.



Figure 1.28: MD #174632

MD #184372

Všeobecné nebezpečí spojené s provozem a údržbou stroje

OPATRNĚ

Pro zabránění úrazu nebo smrti následkem nesprávného nebo nebezpečného provozování stroje:

- Přečtěte si návod k obsluze a dodržujte všechny bezpečnostní pokyny. Pokud návod k obsluze nemáte, obstarejte si ho od prodejce.
- **NEDOVOLTE** neškoleným osobám obsluhovat stroj.
- Jednou za rok projděte všechny bezpečnostní pokyny se všemi pracovníky obsluhy.
- Zajistěte, aby byly přilepené a čitelné všechny bezpečnostní nálepky.

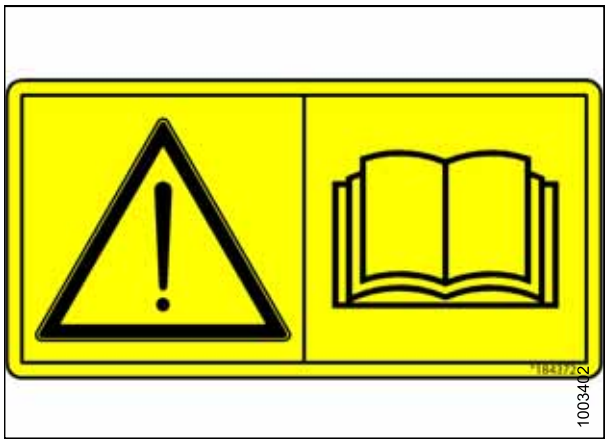

Figure 1.29: MD #184372

- Zajistěte, aby se před nastartováním motoru a během provozu nikdo nezdržoval u stroje.
- Na stroji nikoho nevozte.
- Ponechte na svém místě všechny kryty a nepřibližujte se k pohybujícím se součástem.

- Před opuštěním stanoviště obsluhy vypněte pohon adaptéru, uveďte převodovku do neutrálu a počkejte, dokud se nezastaví všechny pohyby.
- Před údržbou, seřizováním, mazáním, čištěním nebo uvolňováním stroje vypněte motor a vytáhněte klíček ze zapalování.
- Před údržbou ve zvednuté poloze aktivujte bezpečnostní podpěry, abyste zabránili poklesu zvednutého stroje.
- Při jízdě po silnici používejte symbol pomalu se pohybujícího vozidla a blikající varovná světla, pokud to zákon nezakazuje.

MD #184422

Nebezpečí namotání ruky a paže do řetězového pohonu

VÝSTRAHA

- **NEOTEVÍREJTE** ani neodstraňujte bezpečnostní štíty, je-li motor v chodu.
- Před otevřením krytu vypněte motor a vytáhněte klíček, abyste zabránili úrazu.



Figure 1.30: MD #184422

MD #220797

Nebezpečí převrácení v přepravním režimu

VÝSTRAHA

- V návodu k obsluze si přečtěte si další informace k potenciálnímu nebezpečí převrácení nebo převržení adaptéru během přepravy.

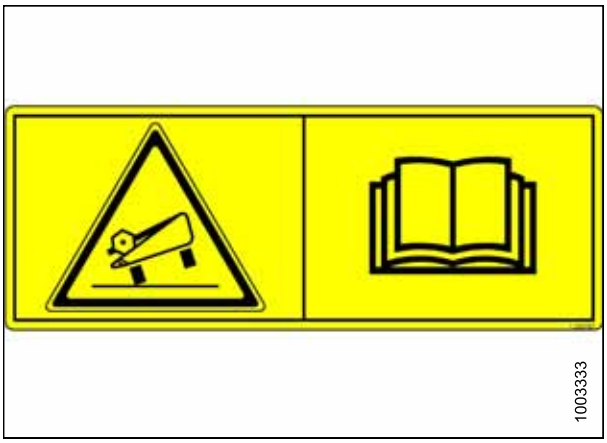

Figure 1.31: MD #220797

MD #220798

Nebezpečí ztráty kontroly při přepravě

OPATRNĚ

- Netáhněte adaptér promáčklou nebo jinak poškozenou ojí (kroužek s červeným X vyznačuje promáčknutí v oji).
- Další informace získáte v návodu k obsluze.

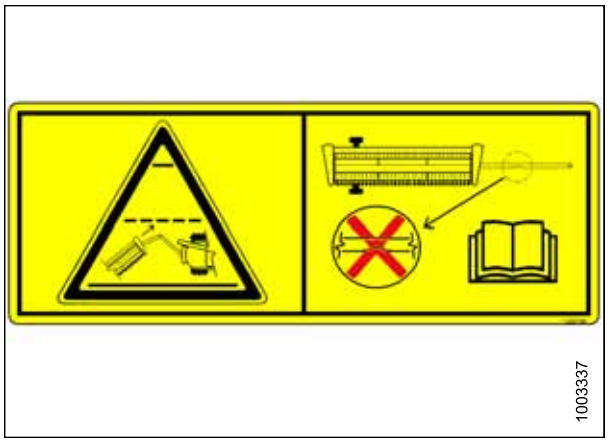

Figure 1.32: MD #220798

MD #220799

Nebezpečí při přepravě

VÝSTRAHA

- Přesvědčte se, že je uzamčené zajišťovací ústrojí tažné oje.



Figure 1.33: MD #220799

MD #252996

Riziko stříkání horkého oleje

VÝSTRAHA

- Hydraulický olej je pod tlakem a může být horký.
- Nikdy nesundávejte víčko plnicího otvoru, je-li stroj zahřátý. Před sejmutím víčka plnicího otvoru nechejte stroj vždy vychladnout.



Figure 1.34: MD #252996

MD #279085

Nebezpečí zachycení šnekem

VÝSTRAHA

- Abyste zabránili poranění otáčejícím se šnekem, za chodu stroje se nepřibližujte ke šneku.



Figure 1.35: MD #279085

2 Popis výrobku

2.1 Definice

V této příručce mohou být použity následující pojmy a zkratky:

Pojem	Definice
AHHC	Automatické ovládání výšky adaptéru
API	American Petroleum Institute
ASTM	American Society of Testing and Materials
Svorník, šroub	Upevňovací součást s hlavou a vnějším závitem zkonstruovaná pro spárování s maticí
Středový spoj	Spojovací hydraulický válec mezi adaptérem a strojem používaný na změnu úhlu adaptéru
CGVW	Kombinovaná celková hmotnost vozidla
Adaptér řady D1	Sběrací adaptér sklízecí mlátičky MacDon modelových řad D1: D120, D125, D130, D135, D140 a D145
DDD	Pohon dvojitého sběrače
DK	Dvojitý nůž
DKD	Pohon dvojitého nože
DR	Dvojitý přiháněč
Adaptér řady FD1	Sběrací adaptér sklízecí mlátičky MacDon FlexDraper® modelových řad FD1: FD130, FD135, FD140, nebo FD145
FFFT	Plošky nad „prsty dotaženo“
Prsty dotaženo	„Prsty dotaženo“ se vztahuje ke stavu, kdy jsou těsnicí povrchy nebo součásti navzájem utaženy právě tak, že spojení již není volné
GVW	Celková hmotnost vozidla
Tvrdý spoj	Spoj vytvořený utahovacím nástrojem, kdy jsou spojované materiály vysoce nestlačitelné
Adaptér	Stroj, který seče plodinu a podává ji do připojené sklízecí mlátičky
Imbusový klíč	Nástroj šestihranného průřezu používaný na šrouby, které mají šestihranný důlek v hlavě, používá se též název klíč na vnitřní šestihrany
HDS	Hydraulický posuv podávací desky
hp	koňská síla
JIC	Joint Industrial Council: Normalizační orgán, který vyvinul standardní velikosti a tvary originálních tvarovek s rozšířením 37°
Nůž	Řezací zařízení používající řezný nástroj s vratným pohybem (zvaný též srp)
MDS	Mechanický posuv podávací desky
n.s.	nepoužívá se

Pojem	Definice
NPT	National Pipe Thread: Druh trubkového spojení používaný pro nízkotlaké otvory portů. Závity na NPT tvarovkách jsou pro vzájemné slícování specificky kónické
Matice	Upevňovací součást s vnitřním závitem zkonstruovaná pro spárování se šroubem
ORB	O-ring boss: Druh spojení běžně používaný v otvorech portů na rozdělovačích, čerpadlech a hydromotorech
ORFS	O-ring face seal (těsnění čelním O-kroužkem): Druh spojení běžně používaný pro spojování hadic a trubek. Tento způsob spojení se také často nazývá ORS, což znamená O-ring seal
RoHS (Reduction of Hazardous Substances)	Směrnice Evropské unie pro omezení používání některých nebezpečných látek (např. šestimocného chromu používaného v některých žlutých zinkových povrchových vrstvách)
ot/min	Otáčky za minutu
SAE	Society of Automotive Engineers
Vrut, šroub	Upevňovací součást s hlavou a vnějším závitem, která se šroubuje do připraveného závitu nebo si v materiálu vytváří vlastní závit
SDD	Pohon jednoduchého sběrače
Měkký spoj	Spoj vytvořený utahovacím nástroje, kdy jsou spojované materiály stlačitelné nebo se časem uvolní
spm	Zdvihy za minutu
Napětí	Axiální zatížení aplikované na šroub, obvykle se měří v jednotkách newton (N) nebo libra (lb)
TFFT	Počet otáček pro „prsty dotaženo“
Točivý moment	Součin síla krát délka ramene páky, obvykle se měří v jednotkách newtonmetr (Nm) nebo stopa-libra (lbf·ft)
Úhel utažení	Utahovací postup, kdy je spoj smontován do předběžného stavu (prsty dotaženo) a pak je matice otáčena dále o určitý počet stupňů pro dosažení své konečné polohy
Moment-napětí	Vztah mezi montážním momentem aplikovaným na určitou součást a axiálním zatížením, které vyvolá ve šroubu
Nákladní vůz	Čtyřkolové silniční vozidlo vážící ne méně než 3400 kg (7500 lb)
UCA	Horní příčný šnek
Nečasovaný pohon nože	Nesynchronizovaný pohyb aplikovaný žací lištou na dva odděleně poháněné nože z jednoho nebo dvou hydromotorů
Podložka	Tenký válec s dírou nebo štěrbinou umístěnou uprostřed, který se používá jako distanční součást, prvek pro rozložení zatížení nebo zajišťovací ústrojí

2.2 Technické údaje

V tabulkách jsou používány následující symboly a písmena: tabulka *2.1, str. 23* a tabulka *2.2, str. 25*:

| FD1 | FM100 | přídavná zařízení

S: standardně / O_F: volitelně (instalováno výrobcem) /O_D: volitelně (instalováno prodejcem) / –: není k dispozici

Tabulka 2.1 Technické údaje adaptéru

Žací lišta			
Účinný žací záběr (vzdálenost mezi hroty děliče plodin)			
Adaptér 9,1 m (30 ft)		914,4 cm (360 in)	S
Adaptér 10,7 m (35 ft)		10,668 m (420 in)	S
Adaptér 12,2 m (40 ft)		12,192 m (480 in)	S
Adaptér 13,7 m (45 ft)		13,716 m (540 in)	S
Rozsah zvednutí žací lišty		Mění se podle modelu mlátičky	S
Nůž			
Pohon jednoduchého nože (všechny velikosti): hydromotor – C řemen – uzavřená hnací skříň nože pro vysoké zatížení (MD).			O_F
Pohon dvojitého nože (12,2 a 13,7 m [40 a 45 ft]): dva hydromotory – C řemeny, nečasované – uzavřené hnací skříně nožů pro vysoké zatížení (MD).			O_F
Zdvih nože		76 mm (3 in)	S
Rychlost jednoduchého nože (zdvihů za minutu)[1]	9,1 m (30 ft)	1200–1400 zdv/min	S
Rychlost jednoduchého nože (zdvihů za minutu)[1]	10,7 m (35 ft)	1100–1300 zdv/min	S
Rychlost jednoduchého nože (zdvihů za minutu)[1]	12,2 m (40 ft)	1050–1200 zdv/min	S
Rychlost dvojitého nože (zdvihů za minutu)[1]	12,2; 13,7 m (40, 45 ft)	1100–1400 zdv/min	S
Sekce nože			
Zoubkované / masivní / šroubované / 3,5 zubů na cm (9 zubů na palec)			S
Přesah nože uprostřed (adaptéry s dvojitými noži)		3 mm (1/8 in)	S
Prsty a přidržovače			
Prst: špičatý / kovaný / dvakrát tepelně zpracovaný (DHT) Přidržovač: plechový / stavěcí šroub			S

1. Za normálních podmínek sečení byste měli rychlost nože měřenou na hnací řemenici nože nastavit na 600 ot/min (1200 zdv/min). Pokud ji nastavíte na spodní limit rozsahu rychlosti, mohlo by docházet k zastavování nože.

Tabulka 2.1 Technické údaje adaptéru (pokračování)

Úhel prstu (žací lišta na zemi)				
Středový spoj zasunutý			2,0 stupňů	S
Středový spoj vysunutý			7,4 stupňů	S
Sběrač (dopravník) a desky				
Šířka sběrače			1,057 m (41–19/32 in)	S
Pohon sběrače			Hydraulický	S
Rychlost sběrače: Řízena naklápěcím modulem FM100			0–193 m/min (635 fpm)	S
PR15 zvedací přiháněč				
Počet prstových trubek			5-, 6- nebo 9prstové trubky	
Průměr středové trubky			203 mm (8 in)	S
Poloměr hrotu prstu		Nastavení od výrobce	800 mm (31–1/2 in)	S
Poloměr hrotu prstu		Rozsah nastavení	766–800 mm (30–3/16–31–1/2 in)	S
Efektivní průměr přiháněče (přes profil vačky)			1,650 m (65 in)	S
Délka prstů			290 mm (11 in)	S
Rozteč prstů (přesazené ob přiháňku)			150 mm (6 in)	S
Pohon přiháněče			Hydraulický	S
Otáčky přiháněče (nastavitelné z kabiny, mění se dle modelu mlátičky)			0–67 ot/min	S
Rám a konstrukce				
Šířka adaptéru	Polní režim		Žací záběr + 384 mm (15–1/8 in)	S
Šířka adaptéru	Přepravní poloha – přiháněč úplně zasunutý ve směru vpřed-vzad (středový spoj nejkratší)	(A) Nainstalovány dlouhé děliče (viz obrázek *2.1, str. 25*)	2,684 m (106 in)	–
Šířka adaptéru	Přepravní poloha – přiháněč úplně zasunutý ve směru vpřed-vzad (středový spoj nejkratší)	(B) Demontovány dlouhé děliče (viz obrázek *2.1, str. 25*)	2,500 m (98 in)	–

Figure 2.1: Rozměry adaptéru

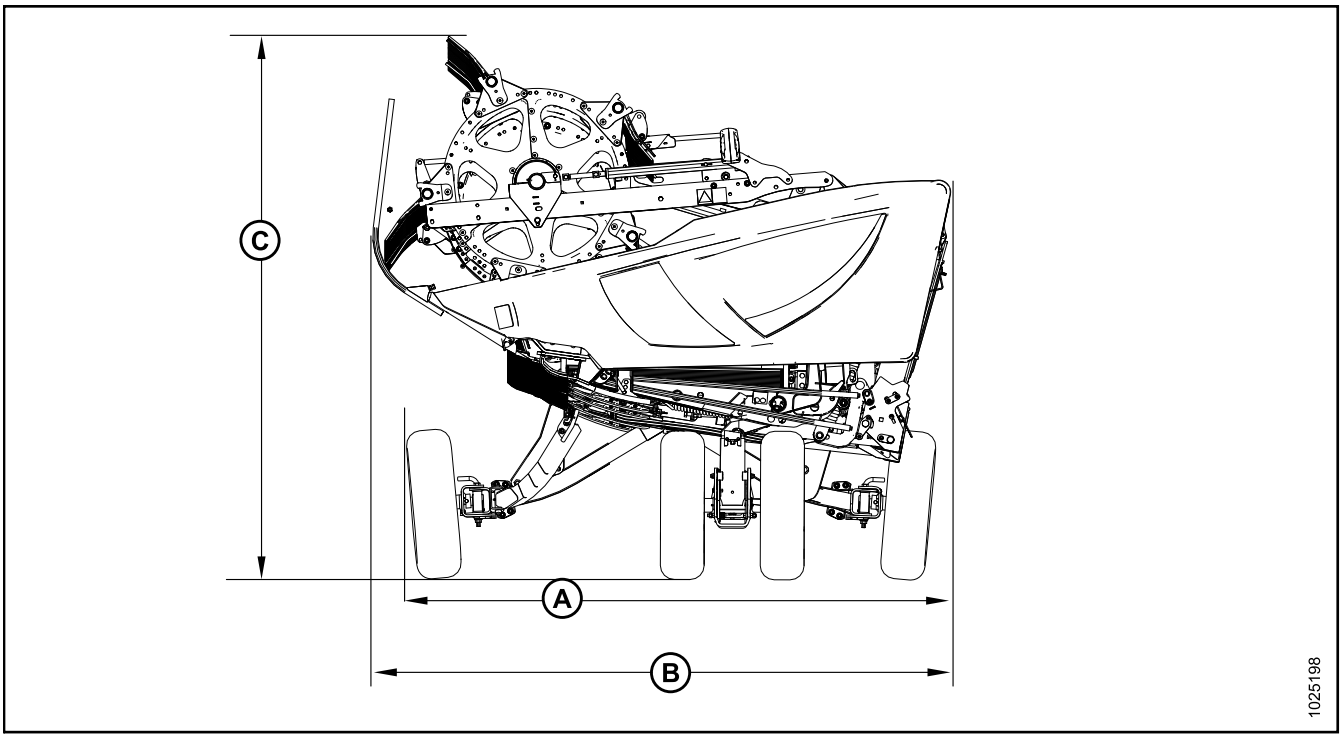

Tabulka 2.2 Přídavná zařízení adaptéru

Naklápěcí modul FM100				
Vkládací sběrač	Šířka		2,000 m (78–11/16 in)	S
Vkládací sběrač	Rychlost		107–122 m/min (350–400 fpm)	S
Vkládací šnek	Šířka		1,660 m (65-5/16 in)	S
Vkládací šnek	Vnější průměr		559 mm (22 in)	S
Vkládací šnek	Průměr roury		356 mm (14 in)	S
Vkládací šnek	Otáčky (mění se dle modelu mlátičky)		190 ot/min	S
Objem olejového zásobníku			75 l (20 US galonů)	S
Druh oleje			DURATRAN™	–
Celková délka kloubového hřídele[2]	Case, New Holland	Maximální (vysunuto)	1,230 m (48-7/16 in)	O_F
Celková délka kloubového hřídele[2]	Case, New Holland	Minimální (zasunuto)	603 mm (23-3/4 in)	O_F

2. Odečtěte 265 mm (10–7/16 in) za délku mezi čepy vidlice.

Tabulka 2.2 Přídavná zařízení adaptéru (pokračování)

Celková délka kloubového hřídele[2]	Challenger, Gleaner, John Deere, CLAAS, Massey Ferguson	Maximální (vysunuto)	1,262 m (49–11/16 in)	O_F
Celková délka kloubového hřídele[2]	Challenger, Gleaner, John Deere, CLAAS, Massey Ferguson	Minimální (zasunuto)	916 mm (36–1/16 in)	O_F
Celková délka kloubového hřídele[2]	John Deere 9650/9660	Maximální (vysunuto)	775 mm (30–1/2 in)	O_F
Celková délka kloubového hřídele[2]	John Deere 9650/9660	Minimální (zasunuto)	880 mm (34–5/8 in)	O_F
Horní příčný šnek				O_D
Vnější průměr			305 mm (12 in)	–
Průměr roury			152 mm (6 in)	–
Stabilizační kola / nízkorychlostní přeprava				O_D
Kola			15 in	–
Pneumatiky			P205/75 R–15	–

Hmotnost		
Přibližný rozsah hmotnosti – základní adaptér, bez naklápěcího modulu – odchylky plynou z různých konfigurací.		
Adaptér 9,1 m (30 ft)		2218–2317 kg (4890–5240 lb)
Adaptér 10,7 m (35 ft)		2409–2558 kg (5310–5640 lb)
Adaptér 12,2 m (40 ft)	Rám pro Severní Ameriku	2644–2708 kg (5830–5970 lb)
Adaptér 12,2 m (40 ft)	Exportní rám	2685–2706 kg (5920–5965 lb)
Adaptér 13,7 m (45 ft)	Rám pro Severní Ameriku	2903 kg (6400 lb)
Adaptér 13,7 m (45 ft)	Exportní rám	2892–2912 kg (6375–6420 lb)

2.3 Názvy součástí

2.3.1 Adaptér FlexDraper® řady FD1

Figure 2.2: Součásti adaptéru FlexDraper® řady FD1

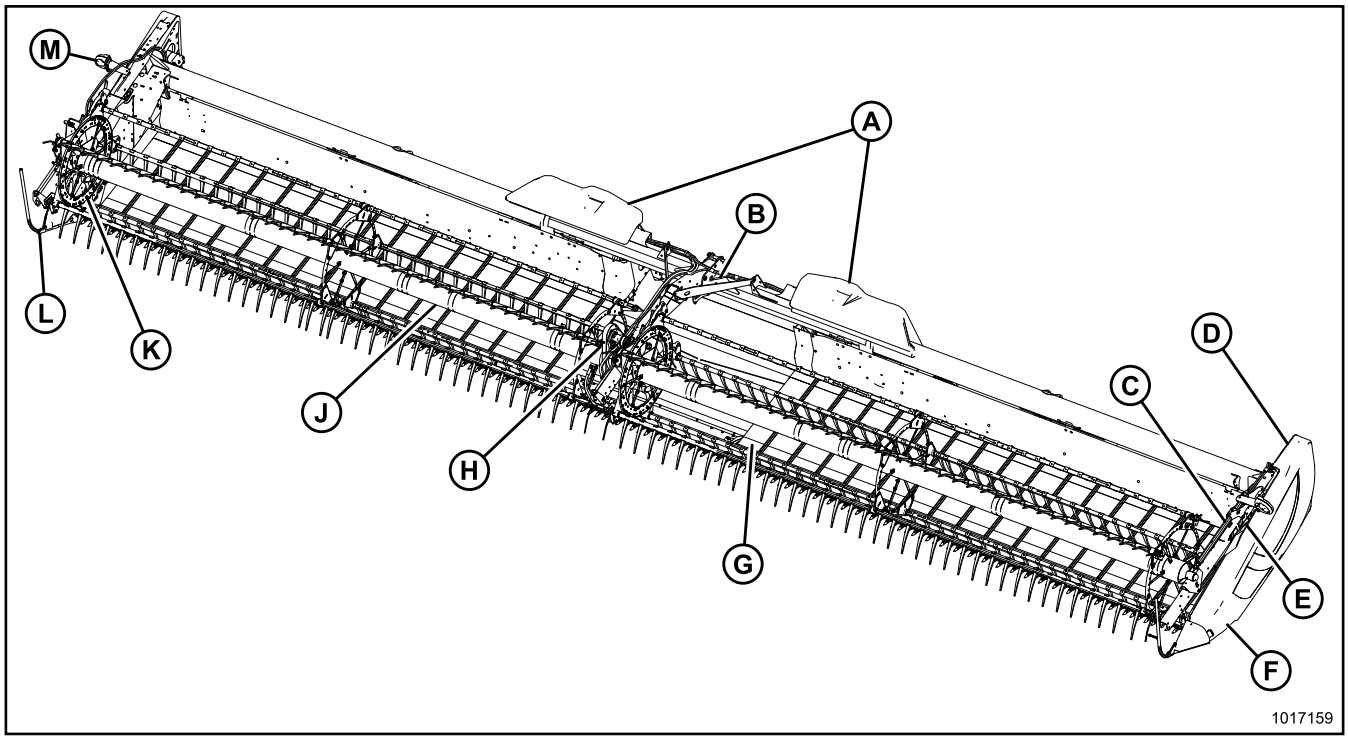

A – spojovací ústrojí naklápění křídel
B – středové rameno přiháněče
C – válec posunu přiháněče vpřed/vzad
D – koncový štít
E – ovládací válec zvedání přiháněče
F – hnací skříň nože (uvnitř koncového štítu)
G – boční sběrač
H – středový pohon přiháněče
J – zvedací přiháněč
K – koncový štít přiháněče
L – dělič plodin
M – světlo adaptéru (kromě Evropy)

2.3.2 Naklápěcí modul FM100

Figure 2.3: Strana adaptéru naklápěcího modulu FM100

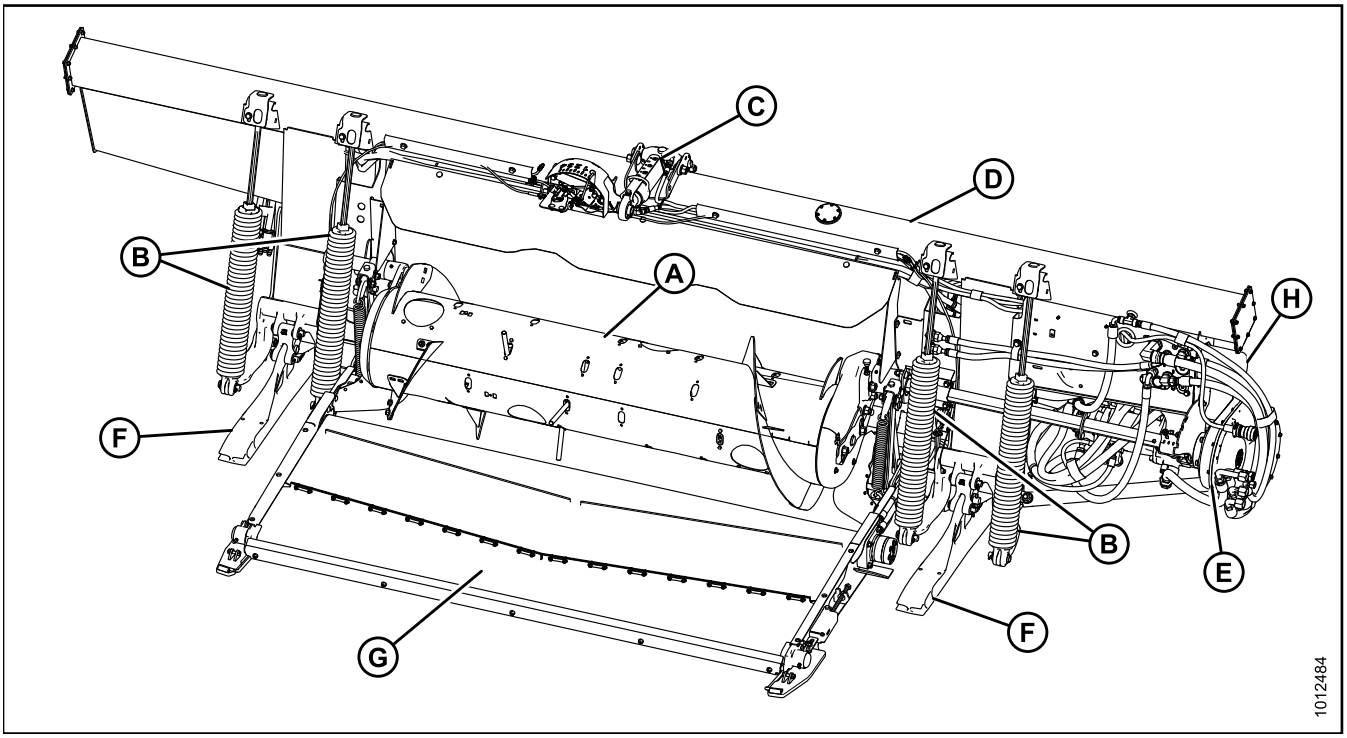

A – Vkládací šnek
B – Naklápěcí pružiny adaptéru
C – Středový spoj
D – Hydraulická nádrž
E – Převodovka
F – Přídržná ramena adaptéru
G – Vkládací sběrač
H – Hydraulický filtr

Figure 2.4: Strana mlátičky naklápěcího modulu FM100

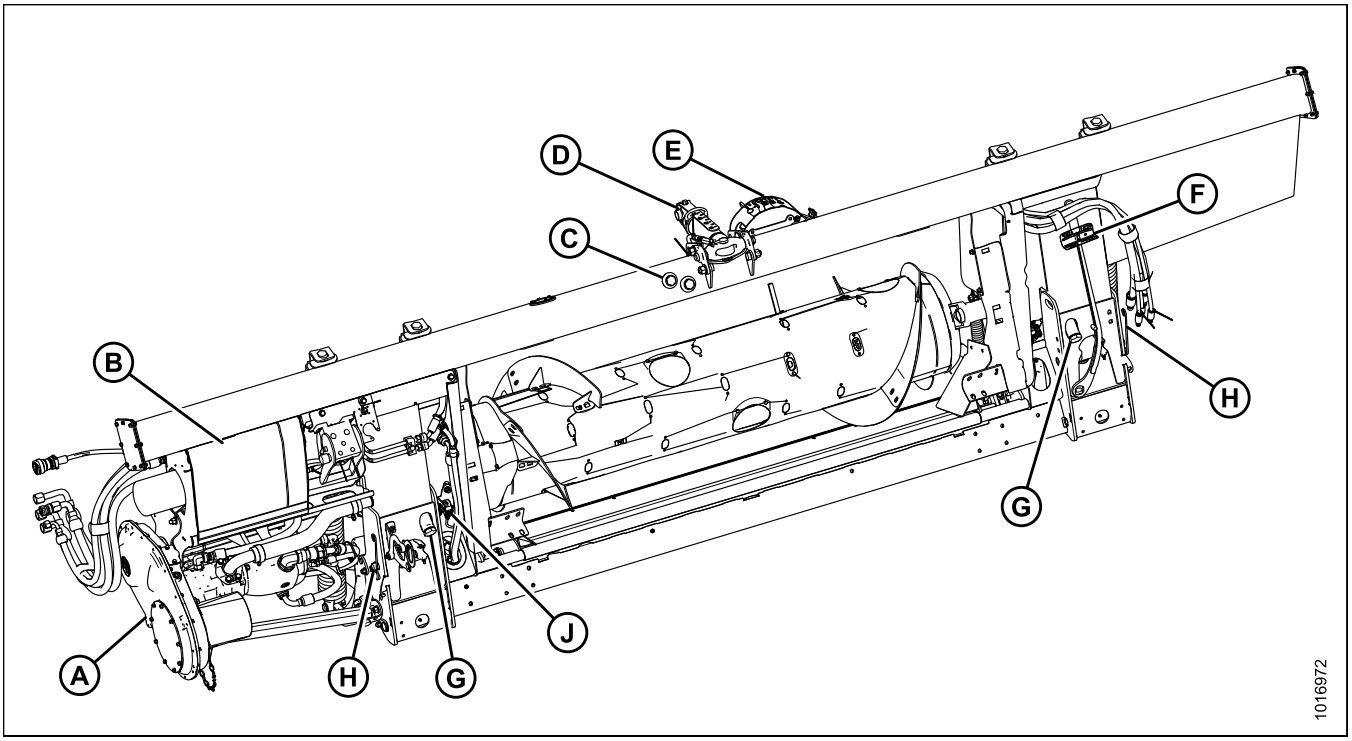

A – Převodovky naklápěcího modulu
B – Kryt prostoru hydrauliky
C – Olejový stavoznak nádrže
D – Středový spoj
E – Indikátor ovládání výšky adaptéru
F – Momentový klíč
G – Vypouštěcí trubka (2x)
H – Zajišťovací páka naklápění (2x)
J – Snímač automatického ovládání výšky adaptéru (AHHC)

3 Provoz

3.1 Povinnosti majitele/obsluhy

⚠ UPOZORNĚNÍ

- **Vaší povinností je před provozem adaptéru si přečíst celou tuto příručku a pochopit ji. Pokud vám některý pokyn není jasný, kontaktujte vašeho prodejce MacDon.**
- **Respektujte všechna bezpečnostní sdělení uvedená v této příručce a na bezpečnostních nálepkách.**
- **Uvědomte si, klíčem k bezpečnosti jste VY. Správné bezpečnostní postupy chrání vás a osoby ve vašem okolí.**
- **Něž někomu dovolíte, aby adaptér obsluhoval, byť na jakkoli krátkou dobu nebo na jakkoli krátkou vzdálenost, přesvědčte se, že byl instruován ohledně bezpečného a řádného používání.**
- **Jednou za rok projděte příručku a všechny položky týkající se bezpečnosti se všemi pracovníky obsluhy.**
- **Dávejte pozor na ostatní pracovníky neaplikující doporučené postupy nebo nerespektující bezpečnostní opatření. Tyto chyby neprodleně napravte, než se stane nehoda.**
- **Stroj NEPOZMĚŇUJTE. Neautorizované změny mohou zhoršit funkci anebo bezpečnost stroje a mohou zkrátit jeho životnost.**
- **Informace o bezpečnosti uvedené v této příručce nenahrazují bezpečnostní zákony, náležitosti týkající se pojištění ani místní zákony a nařízení. Ujistěte se, že váš stroj splňuje standardy ustavené těmito zákony a nařízeními.**

3.2 Provozní bezpečnost

⚠ UPOZORNĚNÍ

Dodržujte následující bezpečnostní opatření:

- **Řiďte se všemi bezpečnostními a provozními pokyny v návodu k obsluze. Pokud nemáte návod ke sklízecí mlátičce, obstarejte si jej od vašeho prodejce a pečlivě si jej přečtěte.**
- **Nikdy se nepokoušejte startovat motor nebo ovládat stroj jinak než ze sedadla mlátičky.**
- **Před zahájením práce zkontrolujte funkci všech ovladačů na bezpečné, přehledné ploše.**
- **NEVOZTE spolucestující na sklízecí mlátičce.**

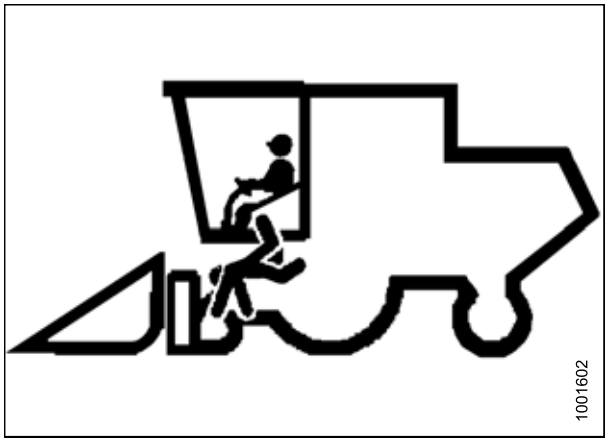

Figure 3.1: Žádní spolucestující

⚠ UPOZORNĚNÍ

- **Stroj nikdy nestartujte a nejezděte s ním, dokud si nebudete jistí, že všichni okolostojící opustili prostor.**
- **Vyhýbejte se jízdě přes sypké výplně, kameny, příkopy a díry.**
- **Jezďte pomalu bránami a dveřními prostory.**
- **Při práci na svazích jezďte, kdykoli je to možné, do kopce nebo z kopce. Při jízdě z kopce mějte zařazenou rychlost.**
- **Nikdy se nepokoušejte nastoupit do jedoucího stroje nebo z něho vystoupit.**
- **Při běžícím motoru NEOPOUŠTĚJTE stanoviště obsluhy.**

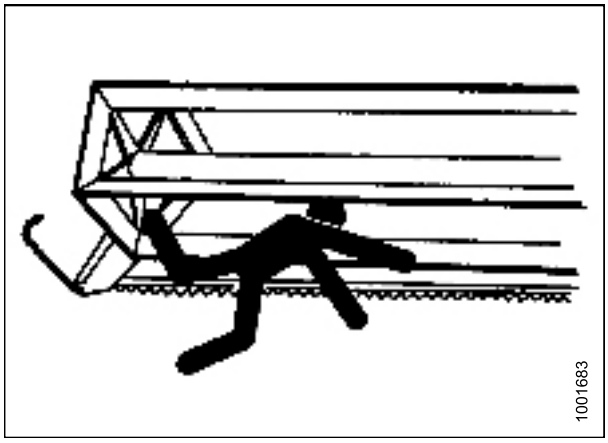

Figure 3.2: Bezpečnost okolostojících

- **Abyste zabránili úrazu nebo smrti v důsledku neočekávaného rozběhu stroje, před nastavováním nebo odstraňováním ucpání ze stroje vždy vypněte motor a vytáhněte klíček.**
- **Zkontrolujte, zda se nevyskytují nadměrné vibrace nebo neobvyklé hluky. Při příznacích problémů stroj zastavte a zkontrolujte. Respektujte řádný postup zastavení. Viz *3.4 Vypnutí sklízecí mlátičky, str. 43*.**
- **Pracujte jen za denního světla nebo při dobrém umělém osvětlení.**

3.2.1 Bezpečnostní podpěry adaptéru

Bezpečnostní podpěry umístěné na zvedacích válcích adaptéru brání neočekávanému zasunutí válců a spuštění adaptéru dolů. Pokyny viz návod k obsluze sklízecí mlátičky.

⚠ NEBEZPEČÍ

Abyste zabránili úrazu nebo smrti v důsledku neočekávaného rozběhu nebo pádu zvednutého stroje, před vstupem z jakéhokoli důvodu pod adaptér vždy vypněte motor, vytáhněte klíček a aktivujte bezpečnostní podpěry.

3.2.2 Bezpečnostní podpěry přiháněče

Bezpečnostní podpěry přiháněče jsou umístěny na ramenech přiháněče. Po aktivaci bezpečnostní podpěry přiháněče zabraňují neočekávanému pádu přiháněče.

DŮLEŽITÉ:

Abyste zabránili zničení přídržných ramen přiháněče, **NEPŘEPRAVUJTE** adaptér s aktivovanými bezpečnostními podpěrami přiháněče.

Aktivace bezpečnostních podpěr přiháněče

Kdykoli potřebujete pracovat se zvednutým přiháněčem nebo okolo něj, aktivujte bezpečnostní podpěry přiháněče. Po aktivaci bezpečnostní podpěry přiháněče zabraňují neočekávanému pádu přiháněče.

NEBEZPEČÍ

Abyste zamezili zranění nebo smrti v důsledku neočekávaného spuštění stroje, před nastavováním stroje vždy vypněte motor a vytáhněte klíček.

VÝSTRAHA

Abyste zamezili zranění v důsledku pádu zvednutého přiháněče, před vstupem pod zvednutý přiháněč vždy aktivujte bezpečnostní podpěry.

1. Zvedněte přiháněč do maximální polohy.
2. Vypněte motor a vytáhněte klíček ze zapalování.
3. Přemístěte bezpečnostní podpěry přiháněče (A) do aktivované polohy (dle vyobrazení). **Podpěra MUSÍ být umístěna na horním povrchu zvednuté západky (B) a vzájemně spojena s úchytem válce, aby se zajistilo pozitivní zapojení.**
   POZNÁMKA:
   Udržujte otočný čep (C) dostatečně těsný, aby podpěra zůstala v uložené poloze, když se nepoužívá, ale aby bylo možné ji nasadit silou ruky.
4. Opakujte krok 3, Str. *33* na opačné straně adaptéru.

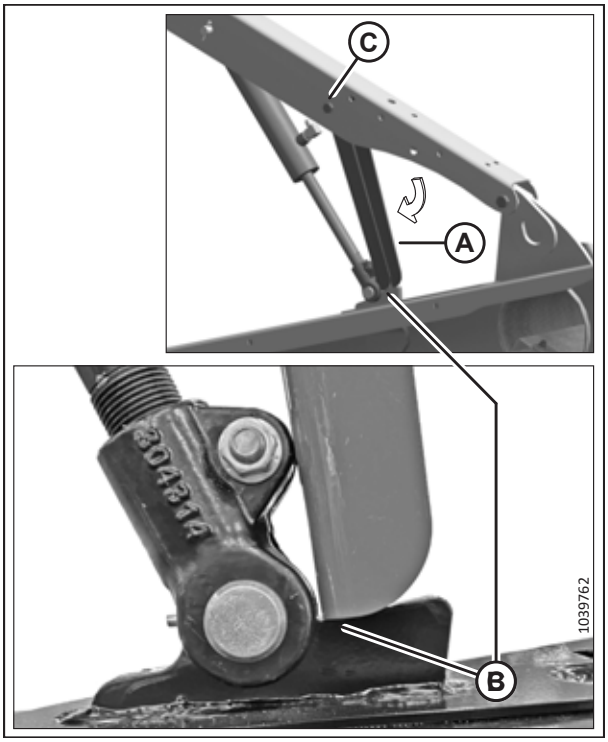

Obrázek 3.3: Aktivovaná bezpečnostní podpěra přiháněče – levá strana

OBSAH NA TÉTO STRANĚ SE ZMĚNIL OD VYDÁNÍ TÉTO PŘÍRUČKY (214872 REVIZE A).

4. Pomocí páky (A) posuňte zajišťovací tyč do vnitřní polohy (B), čímž se aktivuje čep (C) pod podpěrou.
5. Spouštějte přiháněč dolů, dokud se bezpečnostní podpěry nedostanou do styku s úchyty válce vnějšího ramene a čepy středového ramene.

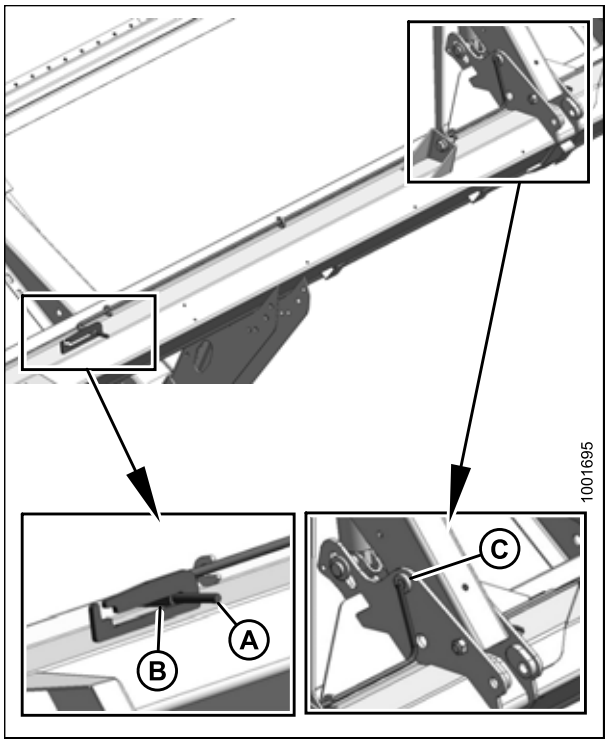

Figure 3.4: Bezpečnostní podpěra přiháněče – středové rameno

Deaktivace bezpečnostních podpěr přiháněče

1. Zvedněte přiháněč do maximální výšky.
2. Přemístěte bezpečnostní podpěry přiháněče (A) zpět dovnitř ramen přiháněče.

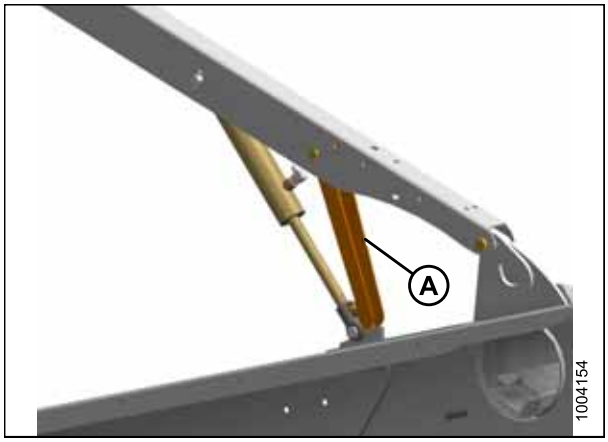

Figure 3.5: Bezpečnostní podpěra přiháněče – vyobrazena levá strana (pravá na druhé straně)

3. Pomocí páky (B) přesuňte zajišťovací tyč (A) do vnější polohy.

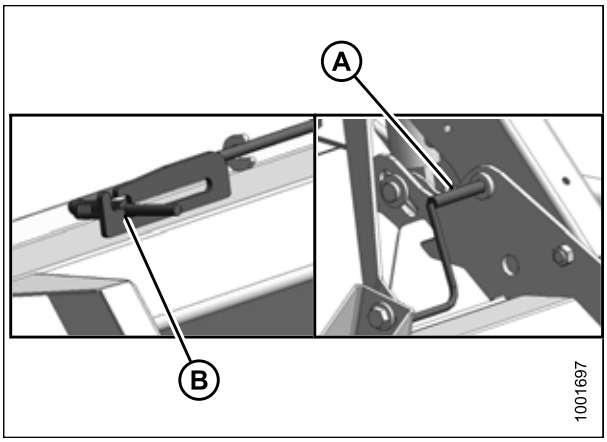

Figure 3.6: Bezpečnostní podpěra přiháněče – středové rameno

3.2.3 Koncové štíty

Na obou koncích adaptéru je umístěný sklopný koncový štít z polyetylenu.

Otevření koncových štítů

1. Pro odjištění koncového štítu zatlačte uvolňovací páku (A) umístěnou na zadní straně štítu.
2. Pomocí páky (B) vytáhněte koncový štít do otevřené polohy.

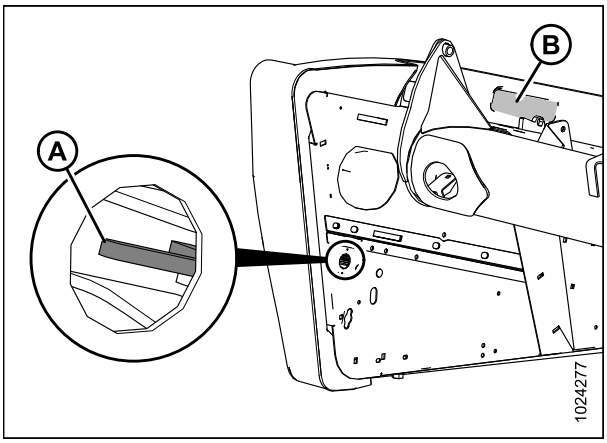

Figure 3.7: Levý koncový štít

3. Vytáhněte koncový štít za páku (A). Koncový štít je přidržován závěsným jazýčkem (B) a otvírá se ve směru (C).

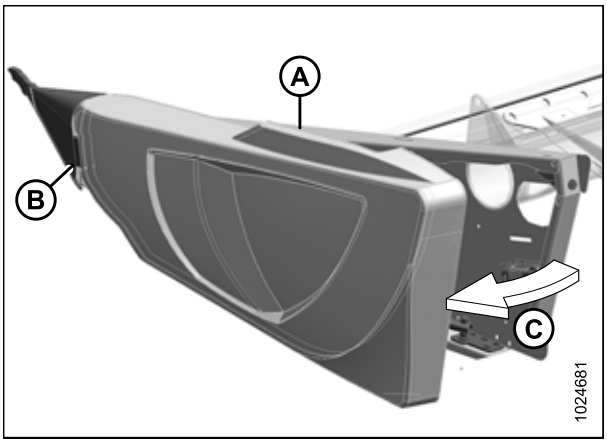

Figure 3.8: Levý koncový štít

4. Je-li vyžadována větší mezera, uvolněte koncový štít ze závěsného jazýčku (A) a otočte štít směrem k zadní straně adaptéru.
5. Použijte bezpečnostní západku (B) na závěsném rameni pro zajištění štítu v plně otevřené poloze.

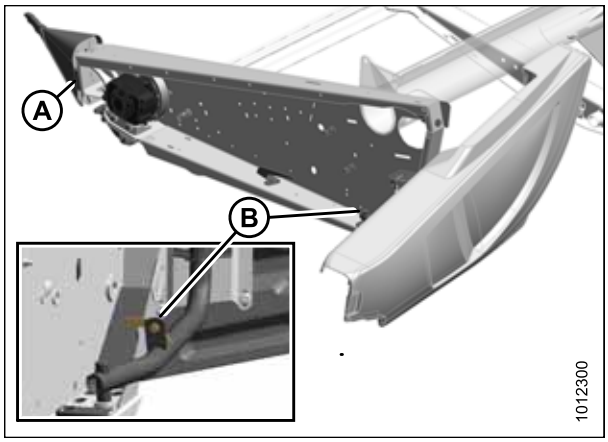

Figure 3.9: Levý koncový štít

Zavření koncových štítů

1. Deaktivujte zámek (B), aby se koncový štít mohl pohybovat.
2. Vložte přední část koncového štítu za závěsný jazýček (A) a do kužele děliče.

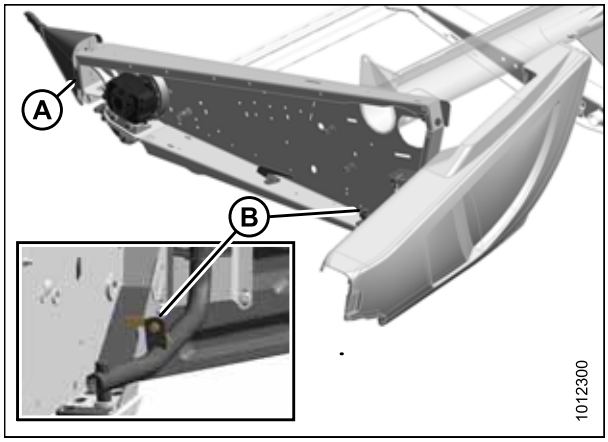

Figure 3.10: Levý koncový štít

3. Otočte koncový štít směrem (A) do zavřené polohy. Aktivujte zámek pevným zatlačením.
4. Přesvědčte se, že je koncový štít zajištěný.

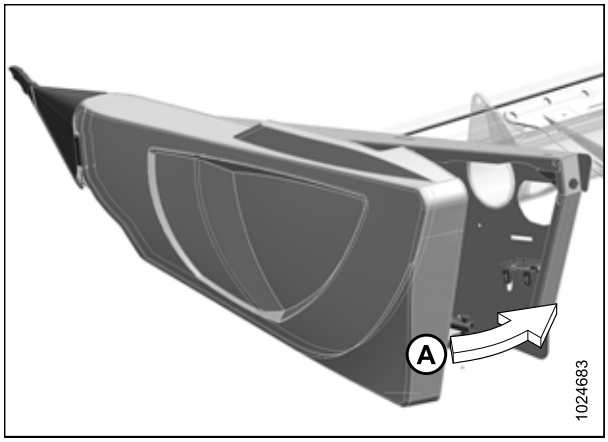

Figure 3.11: Levý koncový štít

Kontrola a nastavení koncových štítů

Koncové štíty se velkými teplotními změnami rozpínají a smršťují. Pro kompenzaci rozměrových změn lze nastavit polohu horního čepu a spodní západky.

Kontrola koncového štítu:

1. Zkontrolujte mezeru (X) mezi předním koncem krytů a rámem adaptéru a srovnejte ji s hodnotami v tabulce *3.1, str. 37*.

Tabulka 3.1 Mezera koncového štítu při různých teplotách

Teplota v °C (°F)	Mezera (X) mm (in)
7 (45)	13–18 (1/2–23/32)
18 (65)	10–15 (3/8–19/32)
29 (85)	7–12 (9/32–15/32)
41 (105)	4–9 (5/32–11/32)

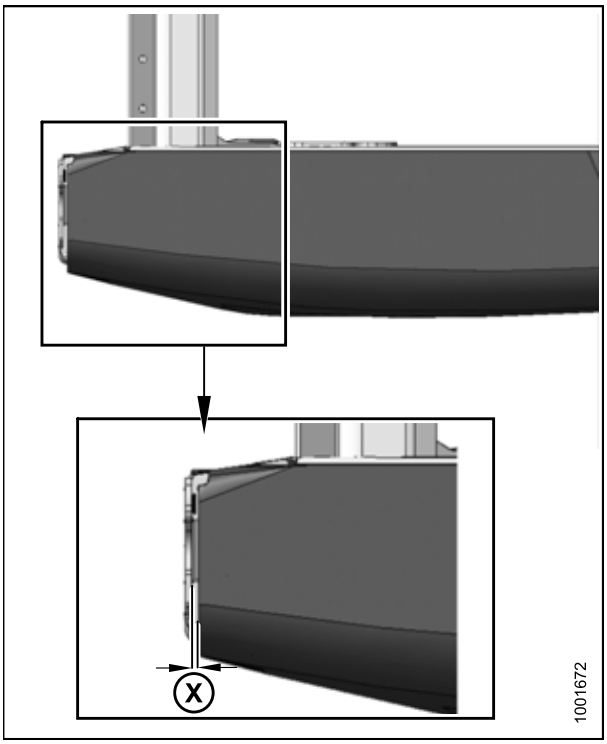

Figure 3.12: Mezera mezi koncovým štítem a rámem adaptéru

Nastavení mezery koncového štítu:

1. Povolte čtyři šrouby (A) na držáku opěrné trubky (B).

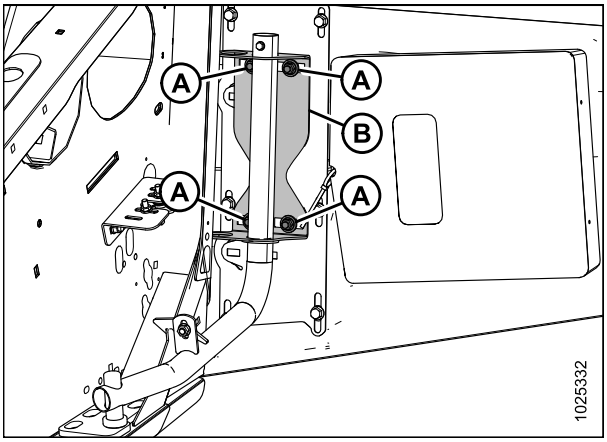

Figure 3.13: Podpěrná trubka levého koncového štítu

2. Povolte tři šrouby (A) na sestavě západky (B).
3. Nastavte sestavu západky (B) tak, abyste dosáhli požadované mezery mezi přední stranou štítu a rámem adaptéru. Doporučenou mezeru koncového štítu při různých teplotách naleznete v tabulce *3.1, str. 37*.
4. Utáhněte tři šrouby (A) na sestavě západky.

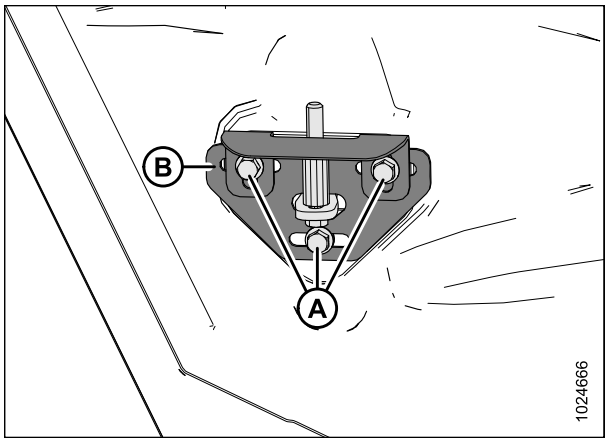

Figure 3.14: Sestava západky levého koncového štítu

5. Utáhněte čtyři šrouby (A) na držáku opěrné trubky (B).
6. Zavřete koncový štít.

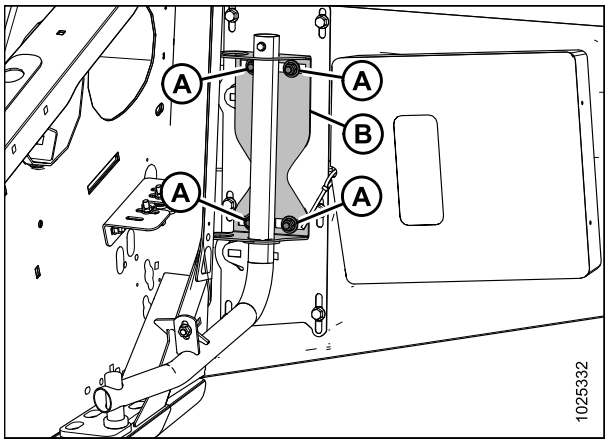

Figure 3.15: Podpěrná trubka levého koncového štítu

Demontáž koncových štítů

1. Koncový štít úplně otevřete. Návod viz *Otevření koncových štítů, str. 35*.
2. Aktivujte zámek (A), abyste zabránili pohybu koncového štítu.
3. Vyšroubujte samořezný šroub (B).
4. Stáhněte koncový štít nahoru a odejměte ze závěsného ramene (C).
5. Položte koncový štít mimo pracovní oblast.

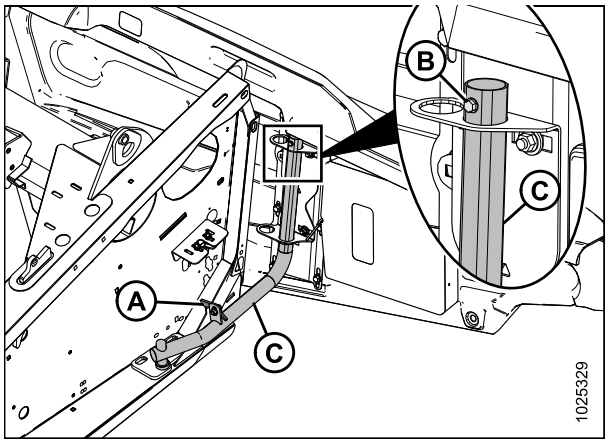

Figure 3.16: Levý koncový štít

Montáž koncových štítů

1. Zaveďte koncový štít na závěsné rameno (C) a pomalu ho posouvejte dolů.

   POZNÁMKA:

   Dbejte, aby závěsné rameno (C) bylo namontováno ve vnějším otvoru držáku závěsu, jak je vyobrazeno na obrázku vpravo.

2. Zašroubujte samořezný šroub (B).
3. Deaktivujte zámek (A), aby se koncový štít mohl pohybovat.
4. Zavřete koncový štít. Viz *Zavření koncových štítů, str. 36*.

   POZNÁMKA:

   V důsledku velkých teplotních změn se koncové štíty mohou rozpínat nebo smršťovat. Pro kompenzaci rozměrových změn lze nastavit polohy horního čepu a držáku spodní západky. Viz *Kontrola a nastavení koncových štítů, str. 37*.

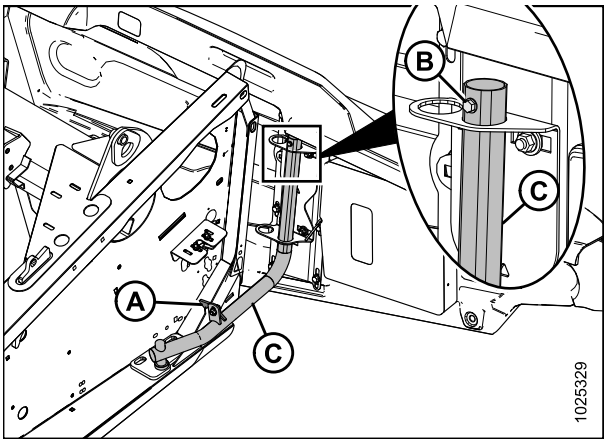

Figure 3.17: Levý koncový štít

3.2.4 Kryty spojovacího ústrojí

Na rámu adaptéru jsou namontované plastové kryty pro ochranu vyvažovacího ústrojí křídel adaptéru před nečistotami a vlivy počasí.

Demontáž krytů spojovacího ústrojí

1. Vyšroubujte šroub (A) a zvedněte vnější konec krytu (B).

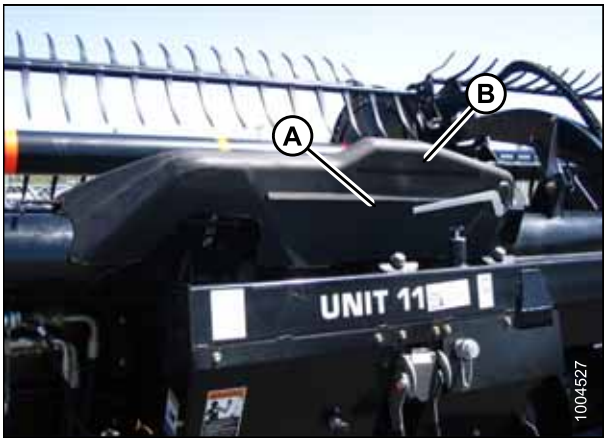

Figure 3.18: Kryt spojovacího ústrojí

2. Otáčejte kryt (A) nahoru, dokud nebude možné zvednout vnitřní konec.



Figure 3.19: Kryt spojovacího ústrojí

Montáž krytů spojovacího ústrojí

1. Umístěte vnitřní konec krytu (A) nad spojovací ústrojí a za indikační tyč (B).
2. Spouštějte kryt, dokud nebude zajištěný a proti trubce adaptéru.

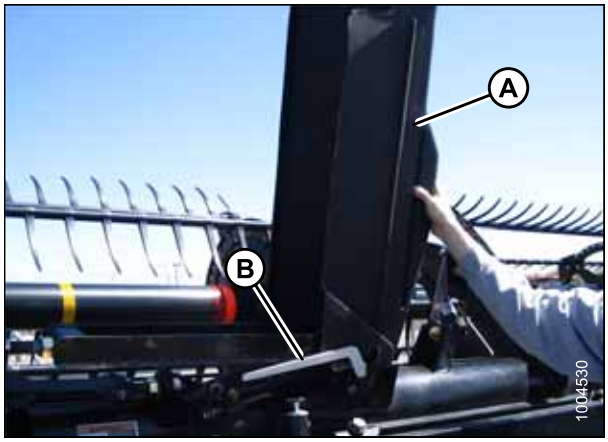

Figure 3.20: Kryt spojovacího ústrojí

3. Našroubujte šroub (A) pro zachycení krytu (B) na místě.

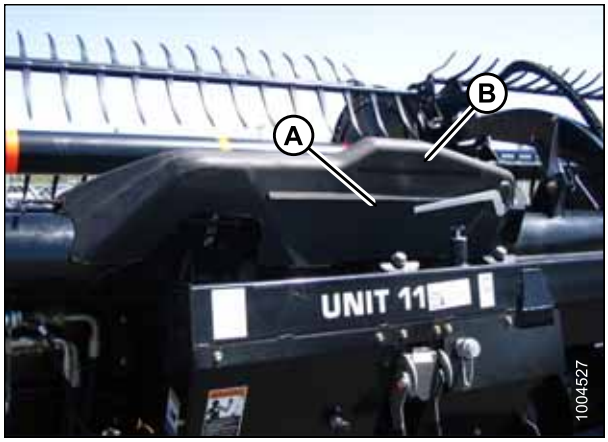

Figure 3.21: Kryt spojovacího ústrojí

3.2.5 Denní úvodní kontrola

⚠ UPOZORNĚNÍ

- **Vykažte z místa jiné osoby, zvířata atd. Obejděte stroj, abyste se přesvědčili, že nikdo není pod ním, na něm, nebo v jeho blízkosti.**
- **Noste přiléhavý oděv a ochrannou obuv s protiskluzovými podrážkami.**
- **Odstraňte cizí předměty ze stroje a jeho okolí.**
- **Noste s sebou veškerý ochranný oděv a osobní ochranné pomůcky, které by mohly být po celý den nutné. NESPOLÉHEJTE na štěstí. Můžete potřebovat tvrdou přilbu, ochranné brýle nebo uzavřené ochranné brýle, silné rukavice a respirátor nebo masku s filtrem nebo výstroj do mokrého počasí.**

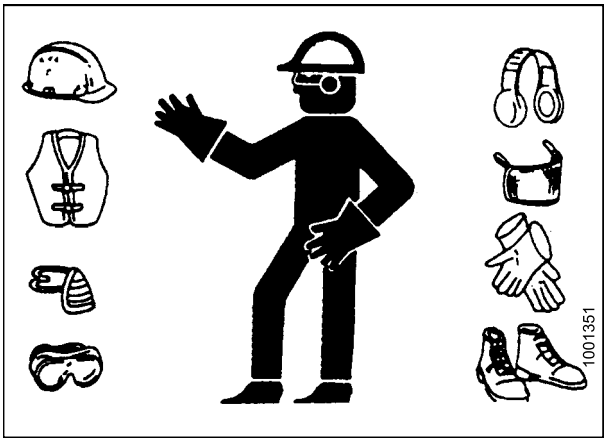

Figure 3.22: Bezpečnostní zařízení

- **Chraňte se před hlukem. Noste vhodné ochranné zařízení sluchu jako sluchátka nebo zátky do uší pro ochranu proti nesnesitelným nebo nepříjemně hlasitým hlukům.**

Před zahájením práce proveďte každý den následující činnosti:

1. Zkontrolujte stroj ohledně netěsností a chybějících, prasklých nebo nesprávně pracujících součástí.

   POZNÁMKA:

   Při vyhledávání úniků kapaliny pod tlakem aplikujte správný postup. Viz *5.3.5 Kontrola hydraulických hadic a potrubí, str. 400*.

2. Očistěte všechna světla a odrazné povrchy na stroji.
3. Proveďte všechnu denní údržbu. Viz *5.3.1 Plán/záznam údržby, str. 395*.

3.3 Období záběhu

UPOZORNĚNÍ

Před zkoumáním neobvyklého zvuku nebo pokusem o nápravu problému vypněte motor a vytáhněte klíček.

POZNÁMKA:

Než se seznámíte se zvukem svého nového adaptéru a osaháte si ho, buďte zvláště ostražití a pozorní.

Po prvním připojení adaptéru ke sklízecí mlátičce proveďte tyto kroky:

1. Nechte stroj pět minut v provozu s pomalu běžícími přiháněči, sběrači a noži. Dívejte se a naslouchejte **ZE SEDADLA OBSLUHY**, zda neváznou nebo nekolidují součásti.

   POZNÁMKA:

   Přiháněče a boční sběrače nebudou pracovat, dokud se nenaplní potrubí olejem.

2. Přečtěte si část *5.3.2 Kontrola záběhu, str. 398* a proveďte všechny stanovené úlohy.

3.4 Vypnutí sklízecí mlátičky

NEBEZPEČÍ

Abyste zabránili úrazu nebo smrti v důsledku neočekávaného rozběhu stroje, když z jakéhokoli důvodu opouštíte sedadlo obsluhy, vždy vypněte motor a vytáhněte klíček ze zapalování.

Chcete-li vypnout sklízecí mlátičku a před opuštěním sedačky obsluhy z jakýchkoli důvodů proveďte tyto kroky:

1. Zaparkujte na rovné zemi, kdykoli je to možné.
2. Spusťte adaptér úplně dolů.
3. Uveďte všechny ovladače do NEUTRÁLU nebo do polohy PARKOVÁNÍ.
4. Deaktivujte pohon adaptéru.
5. Spusťte dolů a úplně zatáhněte přiháněč.
6. Vypněte motor a vytáhněte klíček ze zapalování.
7. Počkejte, než se zastaví všechny pohyby.

3.5 Ovladače v kabině

UPOZORNĚNÍ

Zajistěte, aby se před nastartováním motoru nebo aktivací některého pohonu adaptéru u stroje nezdržovali okolostojící.

Pro identifikaci následujících ovladačů v kabině viz návod k obsluze sklízecí mlátičky.

- Aktivace/deaktivace ovládání adaptéru
- Výška adaptéru
- Úhel adaptéru
- Pojezdová rychlost
- Rychlost přiháněče
- Výška přiháněče
- Poloha přiháněče vpřed/vzad

3.6 Konfigurace adaptéru

3.6.1 Přídavná zařízení adaptéru

Volitelně je k dispozici několik přídavných zařízení pro zlepšení výkonnosti vašeho adaptéru, která může nainstalovat váš prodejce MacDon. Popisy dostupných položek viz *6 Volitelné součásti a přídavná zařízení, str. 555*.

3.6.2 Nastavení adaptéru

V následujících tabulkách jsou uvedeny pokyny pro nastavení adaptéru FlexDraper® řady FD1; avšak navrhovaná nastavení mohou být změněna, tak aby vyhovovala více plodinám a podmínkám, které v tabulce nejsou uvedeny.

Viz též *3.6.4 Nastavení přiháněče, str. 59*.

Konfigurace šneku FM100 viz *4.1 Konfigurace vkládacího šneku naklápěcího modulu, str. 317*.

Tabulka 3.2 Doporučená nastavení adaptéru řady FD1 / FM100 sklízecí mlátičky pro obiloviny

Výška strniště	102 (< 4)						
Stabilizační kola[3]	Uskladnění						
Poloha plazu	Nahoře nebo uprostřed						
Stav plodiny	**Dělicí tyče**	**Nastavení rychlosti sběrače**[4]	**Úhel adaptéru**[5 6]	**Vačka přiháněče**	**% rychlosti přiháněče**[7]	**Poloha přiháněče**	**Horní příčný šnek**
Lehká	Vypnuto	8	B – C	3	10–15	6 nebo 7	Není požadováno
Normální	Zap	7	B – C	2	10	6 nebo 7	Není požadováno
Těžká	Zap	7	B – C	2	10	6 nebo 7	Doporučeno
Polehlá	Vypnuto	7	B – C	3 nebo 4	5–10	4 nebo 5	Není požadováno
Výška strniště	102–203 (4–8)						
Stabilizační kola	Podle potřeby						
Poloha plazu	Dolů pro podmínky sečení polehlých plodin, doprostřed nebo dolů pro podmínky sečení dalších plodin						
Stav plodiny	**Dělicí tyče**	**Nastavení rychlosti sběrače**[4]	**Úhel adaptéru**[5 6]	**Vačka přiháněče**	**Otáčky přiháněče %**[7]	**Poloha přiháněče**	**Horní příčný šnek**
Lehká	Vypnuto	8	B – C	4	10–15	6 nebo 7	Není požadováno
Normální	Zap	7	A	2	10	6 nebo 7	Není požadováno

3. Stabilizační kola se používají pro omezení bočních pohybů při sečení nad zemí ve zvlněném terénu a pro minimalizaci poskakování.
4. Nastavení na ovladači sběrače FM100.
5. Nastavte nejmenší možný úhel adaptéru (nastavení A) pomocí středového spoje a plazů při zachování výšky sečení.
6. Výška sečení se ovládá kombinací plazů a úhlu adaptéru.
7. Procentní hodnota rychlosti nad zemí.

Tabulka 3.2 Doporučená nastavení adaptéru řady FD1 / FM100 sklízecí mlátičky pro obiloviny (pokračování)

Těžká	Zap	7	A	2	10	6 nebo 7	Doporučeno
Polehlá	Vypnuto	7	D	3 nebo 4	5–10	4 nebo 5	Není požadováno
Výška strniště	203+ (8+)						
Stabilizační kola	Podle potřeby						
Poloha plazu	nepoužívá se						
Stav plodiny	**Dělicí tyče**	**Nastavení rychlosti sběrače**[4]	**Úhel adaptéru**[5 6]	**Vačka přiháněče**	**Otáčky přiháněče %**[7]	**Poloha přiháněče**	**Horní příčný šnek**
Lehká	Vypnuto	8	A	4	10–15	6 nebo 7	Není požadováno
Normální	Zap	7	A	2	10	6 nebo 7	Není požadováno
Těžká	Zap	7	B – C	2	10	6 nebo 7	Není požadováno
Polehlá	Vypnuto	7	B – C	3 nebo 4	5–10	4 nebo 5	Není požadováno

Tabulka 3.3 Doporučená nastavení adaptéru řady FD1 / FM100 sklízecí mlátičky pro čočku

Výška strniště	Na zemi						
Stabilizační kola[8]	Uskladnění						
Poloha plazu	Nahoře nebo uprostřed						
Stav plodiny	**Dělicí tyče**	**Nastavení rychlosti sběrače**[9]	**Úhel adaptéru**[10] [11]	**Vačka přiháněče**	**% rychlosti přiháněče**[12]	**Poloha přiháněče**	**Horní příčný šnek**
Lehká	Zap	8	B – C	2	5–10	6 nebo 7	Není požadováno
Normální	Zap	7	B – C	2	10	6 nebo 7	Není požadováno
Těžká	Zap	7	B – C	2	10	6 nebo 7	Není požadováno
Polehlá	Zap	7	D	2	5–10	6 nebo 7	Není požadováno

8. Stabilizační kola se používají pro omezení bočních pohybů při sečení nad zemí ve zvlněném terénu a pro minimalizaci poskakování.
9. Nastavení na ovladači sběrače FM100.
10. Nastavte nejmenší možný úhel adaptéru (nastavení A) pomocí středového spoje a plazů při zachování výšky sečení.
11. Výška sečení se ovládá kombinací plazů a úhlu adaptéru.
12. Procentní hodnota rychlosti nad zemí.

Tabulka 3.4 Doporučená nastavení adaptéru řady FD1 / FM100 sklízecí mlátičky pro hrášek

Výška strniště	Na zemi						
Stabilizační kola[13]	Uskladnění						
Poloha plazu	Nahoře nebo uprostřed						
Stav plodiny	**Dělicí tyče**	**Nastavení rychlosti sběrače**[14]	**Úhel adaptéru**[15] [16]	**Vačka přiháněče**	**% rychlosti přiháněče**[17]	**Poloha přiháněče**	**Horní příčný šnek**
Lehká	Zap	7	B – C	2	5–10	6 nebo 7	Doporučeno
Normální	Zap	7	B – C	2	10	6 nebo 7	Doporučeno
Těžká	Zap	7	B – C	2	10	4 nebo 5	Doporučeno
Polehlá	Zap	7	D	2	5–10	4 nebo 5	Doporučeno

13. Stabilizační kola se používají pro omezení bočních pohybů při sečení nad zemí ve zvlněném terénu a pro minimalizaci poskakování.
14. Nastavení na ovladači sběrače FM100.
15. Nastavte nejmenší možný úhel adaptéru (nastavení A) pomocí středového spoje a plazů při zachování výšky sečení.
16. Výška sečení se ovládá kombinací plazů a úhlu adaptéru.
17. Procentní hodnota rychlosti nad zemí.

Tabulka 3.5 Doporučená nastavení adaptéru řady FD1 / FM100 sklízecí mlátičky pro kanolu

Výška strniště	102–203 (4–8)						
Stabilizační kola[18]	Podle potřeby						
Poloha plazu	Dolů pro podmínky lehké nebo těžké plodiny, doprostřed nebo dolů pro podmínky normální nebo polehlé plodiny						
Stav plodiny	**Dělicí tyče**	**Nastavení rychlosti sběrače**[19]	**Úhel adaptéru**[20 21]	**Vačka přiháněče**	**% rychlosti přiháněče**[22]	**Poloha přiháněče**	**Horní příčný šnek**
Lehká	Zap	7	A	2	5–10	6 nebo 7	Doporučeno
Normální	Zap	7	B – C	1	10	6 nebo 7	Doporučeno
Těžká	Zap	8	B – C	1	10	3 nebo 4	Doporučeno
Polehlá	Zap	7	D	2	5–10	3 nebo 4	Doporučeno
Výška strniště	203+ (8+)						
Stabilizační kola	Podle potřeby						
Poloha plazu	nepoužívá se						
Stav plodiny	**Dělicí tyče**	**Nastavení rychlosti sběrače**[19]	**Úhel adaptéru**[20 21]	**Vačka přiháněče**	**Otáčky přiháněče %**	**Poloha přiháněče**	**Horní příčný šnek**
Lehká	Zap	7	A	2	5–10	6 nebo 7	Doporučeno
Normální	Zap	7	B – C	2	10	6 nebo 7	Doporučeno
Těžká	Zap	8	B – C	1 nebo 2	10	3 nebo 4	Doporučeno
Polehlá	Zap	7	D	2 nebo 3	5–10	3 nebo 4	Doporučeno

18. Stabilizační kola se používají pro omezení bočních pohybů při sečení nad zemí ve zvlněném terénu a pro minimalizaci poskakování.
19. Nastavení na ovladači sběrače FM100.
20. Nastavte nejmenší možný úhel adaptéru (nastavení A) pomocí středového spoje a plazů při zachování výšky sečení.
21. Výška sečení se ovládá kombinací plazů a úhlu adaptéru.
22. Procentní hodnota rychlosti nad zemí.

Tabulka 3.6 Doporučená nastavení adaptéru sklízecí mlátičky FD1 / FM100 pro kalifornskou rýži

Výška strniště	102 (< 4)						
Stabilizační kola[23]	Uskladnění						
Poloha plazu	Nahoře nebo uprostřed						
Stav plodiny	**Dělicí tyče**[24]	**Nastavení rychlosti sběrače**[25]	**Úhel adaptéru**[26 27]	**Vačka přiháněče**	**% rychlosti přiháněče**[28]	**Poloha přiháněče**	**Horní příčný šnek**
Lehká	Dělicí tyč pro rýži	4	D	2	10–15	6 nebo 7	Není požadováno
Normální	Dělicí tyč pro rýži	4	B – C	2	10	4 nebo 5	Není požadováno
Těžká	Dělicí tyč pro rýži	4	B – C	2	10	4 nebo 5	Není požadováno
Polehlá	Dělicí tyč pro rýži	4	D	2	5–10	4 nebo 5	Není požadováno
Výška strniště	102–203 (4–8)						
Stabilizační kola[23]	Podle potřeby						
Poloha plazu	Uprostřed nebo dole						
Stav plodiny	**Dělicí tyče**[24]	**Nastavení rychlosti sběrače**[25]	**Úhel adaptéru**[26 27]	**Vačka přiháněče**	**Otáčky přiháněče %**[28]	**Poloha přiháněče**	**Horní příčný šnek**
Lehká	Dělicí tyč pro rýži	4	D	3	10–15	6 nebo 7	Není požadováno
Normální	Dělicí tyč pro rýži	4	B – C	3	10	6 nebo 7	Není požadováno

23. Stabilizační kola se používají pro omezení bočních pohybů při sečení nad zemí ve zvlněném terénu a pro minimalizaci poskakování.
24. Je k dispozici dělicí tyč pro rýži. Dělicí tyč rýže není požadována na obou koncích adaptéru.
25. Nastavení na ovladači sběrače FM100.
26. Nastavte nejmenší možný úhel adaptéru (nastavení A) pomocí středového spoje a plazů při zachování výšky sečení.
27. Výška sečení se ovládá kombinací plazů a úhlu adaptéru.
28. Procentní hodnota rychlosti nad zemí.

Tabulka 3.6 Doporučená nastavení adaptéru sklízecí mlátičky FD1 / FM100 pro kalifornskou rýži (pokračování)

Těžká	Dělicí tyč pro rýži	4	B – C	3	10	6 nebo 7	Není požadováno
Polehlá	Dělicí tyč pro rýži	4	D	4	5–10	6 nebo 7	Není požadováno
Výška strniště	203+ (8+)						
Stabilizační kola[23]	Podle potřeby						
Poloha plazu	nepoužívá se						
Stav plodiny	**Dělicí tyče**[24]	**Nastavení rychlosti sběrače**[25]	**Úhel adaptéru**[26] [27]	**Vačka přiháněče**	**Otáčky přiháněče %**[28]	**Poloha přiháněče**	**Horní příčný šnek**
Lehká	Dělicí tyč pro rýži	4	A	3	10–15	6 nebo 7	Není požadováno
Normální	Dělicí tyč pro rýži	4	B – C	3	10	6 nebo 7	Není požadováno
Těžká	Dělicí tyč pro rýži	4	B – C	3	10	6 nebo 7	Není požadováno
Polehlá	Dělicí tyč pro rýži	4	D	4	5–10	6 nebo 7	Není požadováno

Tabulka 3.7 Doporučená nastavení adaptéru sklízecí mlátičky FD1 / FM100 pro Delta rýži

Výška strniště	51–152 (2–6)						
Stabilizační kola[29]	Podle potřeby						
Poloha plazu	Uprostřed nebo dole						
Stav plodiny	**Dělicí tyče**	**Nastavení rychlosti sběrače**[30]	**Úhel adaptéru**[31 32]	**Vačka přiháněče**	**% rychlosti přiháněče**[33]	**Poloha přiháněče**	**Horní příčný šnek**
Lehká	Vypnuto	6	D	2 nebo 3	10–15	6 nebo 7	Není požadováno
Normální	Vypnuto	6	B – C	2 nebo 3	10	6 nebo 7	Není požadováno
Těžká	Vypnuto	6	B – C	2 nebo 3	10	6 nebo 7	Není požadováno
Polehlá	Vypnuto	6	D	3 nebo 4	5–10	4 nebo 5	Není požadováno
Výška strniště	152+ (6+)						
Stabilizační kola	Podle potřeby						
Poloha plazu	nepoužívá se						
Stav plodiny	**Dělicí tyče**	**Nastavení rychlosti sběrače**[30]	**Úhel adaptéru**[31 32]	**Vačka přiháněče**	**Otáčky přiháněče %**[33]	**Poloha přiháněče**	**Horní příčný šnek**
Lehká	Vypnuto	6	A	2 nebo 3	10–15	6 nebo 7	Není požadováno
Normální	Vypnuto	6	B – C	2 nebo 3	10	6 nebo 7	Není požadováno

29. Stabilizační kola se používají pro omezení bočních pohybů při sečení nad zemí ve zvlněném terénu a pro minimalizaci poskakování.
30. Nastavení na ovladači sběrače FM100.
31. Nastavte nejmenší možný úhel adaptéru (nastavení A) pomocí středového spoje a plazů při zachování výšky sečení.
32. Výška sečení se ovládá kombinací plazů a úhlu adaptéru.
33. Procentní hodnota rychlosti nad zemí.

Tabulka 3.7 Doporučená nastavení adaptéru sklízecí mlátičky FD1 / FM100 pro Delta rýži (pokračování)

Těžká	Vypnuto	6	B – C	2 nebo 3	10	6 nebo 7	Není požadováno
Polehlá	Vypnuto	6	D	3 nebo 4	5–10	4 nebo 5	Není požadováno

Tabulka 3.8 Doporučená nastavení adaptéru sklízecí mlátičky FD1 / FM100 pro potravinářské fazole

Výška strniště	Na zemi						
Stabilizační kola[34]	Uskladnění						
Poloha plazu	Nahoře nebo uprostřed						
Stav plodiny	**Dělicí tyče**	**Nastavení rychlosti sběrače**[35]	**Úhel adaptéru**[36] [37]	**Vačka přiháněče**	**% rychlosti přiháněče**[38]	**Poloha přiháněče**	**Horní příčný šnek**
Lehká	Zap	8	D	2	5–10	6 nebo 7	Není požadováno
Normální	Zap	7	B – C	2	10	6 nebo 7	Není požadováno
Těžká	Zap	7	B – C	2	10	6 nebo 7	Není požadováno
Polehlá	Zap	7	D	2	5–10	6 nebo 7	Není požadováno

34. Stabilizační kola se používají pro omezení bočních pohybů při sečení nad zemí ve zvlněném terénu a pro minimalizaci poskakování.
35. Nastavení na ovladači sběrače FM100.
36. Nastavte nejmenší možný úhel adaptéru (nastavení A) pomocí středového spoje a plazů při zachování výšky sečení.
37. Výška sečení se ovládá kombinací plazů a úhlu adaptéru.
38. Procentní hodnota rychlosti nad zemí.

Tabulka 3.9 Doporučená nastavení adaptéru řady FD1 / FM100 sklízecí mlátičky pro len

Výška strniště	51–153 (2–6)						
Stabilizační kola[39]	Podle potřeby						
Poloha plazu	Dolů pro podmínky sečení polehlých plodin, doprostřed nebo dolů pro podmínky sečení dalších plodin						
Stav plodiny	**Dělicí tyče**	**Nastavení rychlosti sběrače**[40]	**Úhel adaptéru**[41] [42]	**Vačka přiháněče**	**% rychlosti přiháněče**[43]	**Poloha přiháněče**	**Horní příčný šnek**
Lehká	Zap	8	B – C	2	5–10	6 nebo 7	Není požadováno
Normální	Zap	7	A	2	10	6 nebo 7	Není požadováno
Těžká	Zap	7	B – C	2	10	6 nebo 7	Není požadováno
Polehlá	Zap	7	D	2	5–10	6 nebo 7	Není požadováno

39. Stabilizační kola se používají pro omezení bočních pohybů při sečení nad zemí ve zvlněném terénu a pro minimalizaci poskakování.
40. Nastavení na ovladači sběrače FM100.
41. Nastavte nejmenší možný úhel adaptéru (nastavení A) pomocí středového spoje a plazů při zachování výšky sečení.
42. Výška sečení se ovládá kombinací plazů a úhlu adaptéru.
43. Procentní hodnota rychlosti nad zemí.

3.6.3 Optimalizace adaptéru pro přímou sklizeň kanoly

Zralou kanolu lze sklízet přímo, ale mnoho odrůd je velmi náchylných na loupání a následně ztrátu semen. V tomto oddílu jsou uvedena doporučená přídavná zařízení, nastavení a seřízení pro optimalizaci adaptérů FlexDraper® řady FD1 pro přímé sklízení kanoly.

Doporučená přídavná zařízení

Optimalizace zahrnuje následující úpravy adaptéru:

- Instalace horního příčného šneku plné délky
- Instalace vertikálních nožů
- Instalace krátkých středových vzpěr přiháněče

POZNÁMKA:

Každá souprava obsahuje instalační návod a nezbytné technické vybavení. Viz *6 Volitelné součásti a přídavná zařízení, str. 555*.

Doporučená nastavení

Optimalizace adaptéru vyžaduje úpravu následujících nastavení:

- Posunutí válců pro přiháněč vpřed/vzad do alternativní polohy vzad. Viz *Změna polohy válců vpřed/vzad na neevropsky konfigurovaných adaptérech, str. 104*.
- Úprava polohy přiháněče vpřed/vzad Viz Viz *Nastavení polohy přiháněče vpřed/vzad, str. 104*.
- Úprava výšky přiháněče tak, aby prsty právě zabíraly do plodin. Viz *3.7.10 Výška přiháněče, str. 99*.
- Nastavení vačky přiháněče do polohy 1. Viz *Seřízení vačky přiháněče, str. 118*.
- Nastavení rychlosti přiháněče na hodnotu pojezdové rychlosti a zvýšení podle potřeby. Viz *3.7.6 Rychlost přiháněče, str. 92*.
- Nastavte rychlost bočního sběrače do polohy devět na řídicím ventilu modulu FM100. Viz *3.7.8 Rychlost sběrače, str. 94*.
- Nastavte šnek do plovoucí polohy. Viz *3.7.15 Nastavení polohy šneku, str. 125*.
- Uvolněte pružinu šneku. Viz *Kontrola a nastavení pružin vkládacího šneku, str. 57*.

Kontrola a nastavení pružin vkládacího šneku

Vkládací šnek má nastavitelný pružinový napínací systém, jenž umožňuje šneku kopírovat povrch plodin, takže je nedrtí a neničí. Nastavení napnutí od výrobce je přiměřené většině stavů plodin.

NEBEZPEČÍ

Abyste zabránili úrazu nebo smrti v důsledku neočekávaného rozběhu stroje, když z jakéhokoli důvodu opouštíte sedadlo obsluhy, vždy vypněte motor a vytáhněte klíček ze zapalování.

1. Zvedněte adaptér do plné výšky.
2. Zastavte sklízecí mlátičku a vytáhněte klíček ze zapalování.
3. Aktivujte bezpečnostní podpěry zvedacího válce adaptéru.

4. Zkontrolujte, jaká délka závitu vyčnívá za matici (B). Délka musí být 22–26 mm (7/8–1 in).

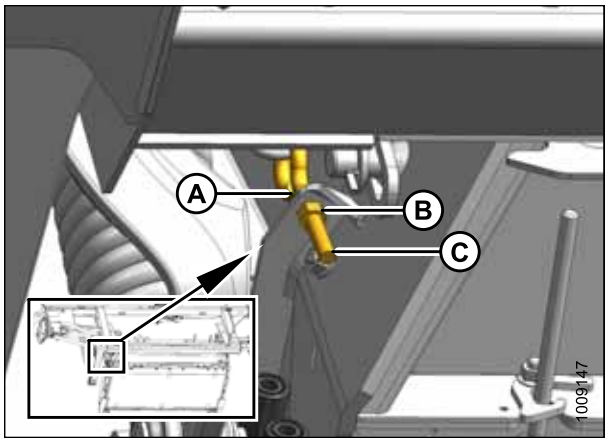

Figure 3.23: Napínač pružin

Pokud je nutné nastavení, proveďte tyto kroky:

1. Povolte horní přítužnou matici (A) na napínači pružin.
2. Šroubujte spodní matici (B), dokud závit (C) nebude vyčnívat o 22–26 mm (7/8–1 in).
3. Utáhněte přítužnou matici (A).
4. Zopakujte kroky *1, str. 58* až *3, str. 58* na protější straně.

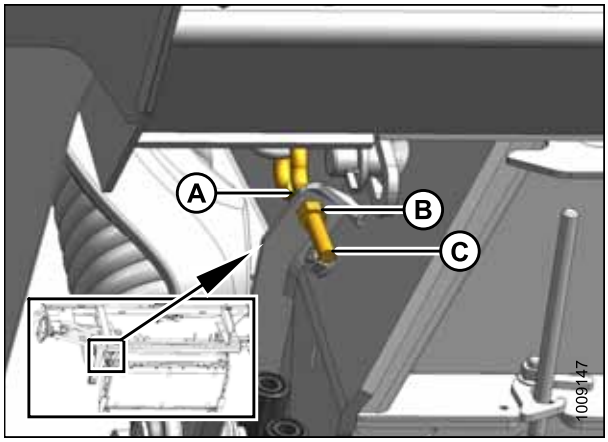

Figure 3.24: Napínač pružin

3.6.4 Nastavení přiháněče

Tabulka 3.10 Doporučená nastavení přiháněče řady FD1

Číslo nastavení vačky (rychlostní zisk prstů)	Číslo polohy přiháněče	Schéma prstů přiháněče
1 (0)	6 nebo 7	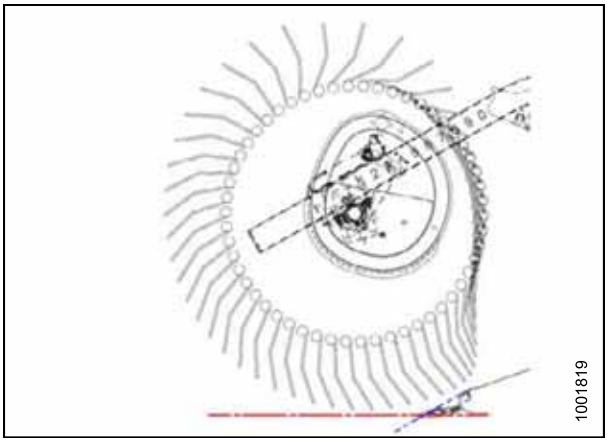 1001819
2 (20 %)	6 nebo 7	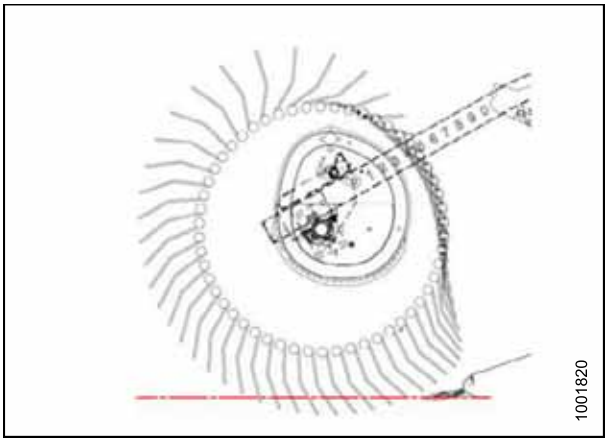 1001820

Tabulka 3.10 Doporučená nastavení přiháněče řady FD1 (pokračování)

Číslo nastavení vačky (rychlostní zisk prstů)	Číslo polohy přiháněče	Schéma prstů přiháněče
3 (30 %)	3 nebo 4	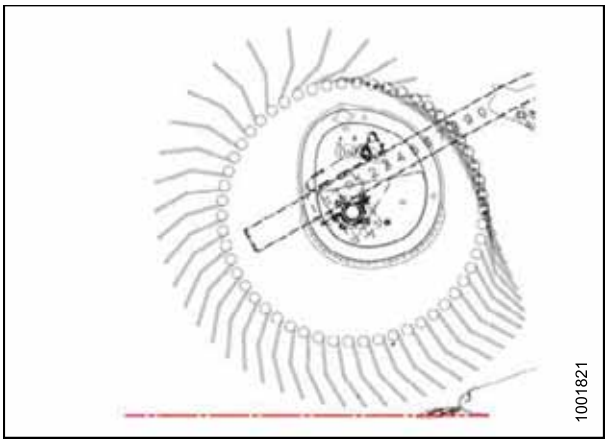
4 (35 %)	2 nebo 3	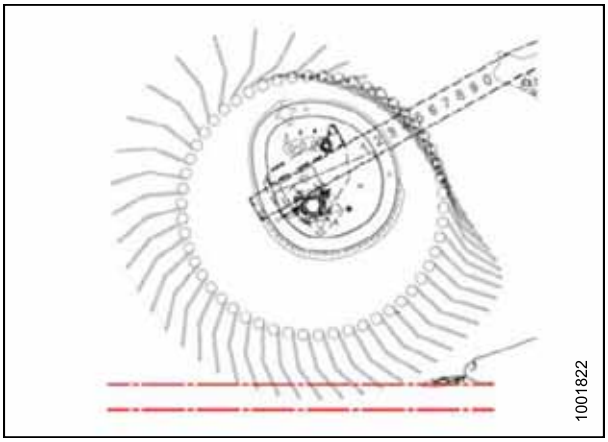

POZNÁMKA:

- Nastavte přiháněč dopředu, aby se dostal blíže k zemi, když se adaptér nakloní dozadu. Při extrémní přední poloze přiháněče budou prsty/radličky rýt v zemi, vykompenzujte to proto nastavením plazů nebo úhlu adaptéru. Nastavte přiháněč dozadu do polohy, kdy bude dále od země, když se adaptér nakloní dopředu.
- Naklonění adaptéru lze zvětšit do polohy, kdy bude přiháněč blíže k zemi, nebo zmenšit do polohy, kdy bude přiháněč dále od země, přičemž se zachová tok materiálu na sběrače.
- Pro zanechání maximálního strniště v polehlých plodinách zvedněte adaptér a zvětšete jeho naklonění, aby byl přiháněč blíže pozemku. Umístěte přiháněč úplně dopředu.
- Přiháněč bude možná nutné posunout zpět, aby se zabránilo vytváření pevných bloků nebo ucpávání žací lišty v řidších plodinách.
- Minimální kapacita unášení plodin (minimální plocha odkrytého sběrače mezi přiháněčem a zadním plechem adaptéru) existuje s přiháněčem v poloze nejvíce vzad.
- Maximální kapacita unášení plodin (maximální plocha odkrytého sběrače mezi přiháněčem a zadním plechem adaptéru) existuje s přiháněčem v poloze nejvíce vpřed.
- Vzhledem k povaze funkce vačky se při vyšších nastaveních vačky rychlost hrotů prstů/radliček u žací lišty zvýší oproti rychlosti u přiháněče. Viz tabulku *3.10, str. 59*.

3.7 Provozní proměnné adaptéru

Uspokojivá funkce adaptéru v různých situacích vyžaduje provedení náležitých úprav pro přizpůsobení různým plodinám a podmínkám.

Správná funkce snižuje ztrátu plodin a zvyšuje produktivitu. Náležitá nastavení a včasná údržba rovněž zvyšují životnost vašeho stroje.

Proměnné uvedené v tabulce *3.11, str. 61* a popsané na následujících stranách ovlivní výkonnost vašeho adaptéru.

Brzy získáte zkušenosti s nastavováním stroje a dosáhnete požadovaných výsledků. Většina nastavení byla předvolena u výrobce, nastavení lze ale změnit pro přizpůsobení stavu plodin.

Tabulka 3.11 Provozní proměnné

Proměnná	Viz
Výška sečení	*3.7.1 Sečení nad zemí, str. 61*; *3.7.2 Sečení na zemi, str. 64*
Naklápění adaptéru	*3.7.3 Naklápění adaptéru, str. 66*
Úhel adaptéru	*3.7.5 Úhel adaptéru, str. 84*
Rychlost přiháněče	*3.7.6 Rychlost přiháněče, str. 92*
Pojezdová rychlost	*3.7.7 Pojezdová rychlost, str. 93*
Výška přiháněče	*3.7.10 Výška přiháněče, str. 99*
Poloha přiháněče vpřed/vzad	*3.7.11 Poloha přiháněče vpřed/vzad, str. 103*
Sklon prstů přiháněče	*3.7.12 Sklon prstů přiháněče, str. 115*
Dělicí tyče plodin	*3.7.13 Děliče plodin, str. 118*
Konfigurace vkládacího šneku	*4.1 Konfigurace vkládacího šneku naklápěcího modulu, str. 317*

3.7.1 Sečení nad zemí

Konstrukce adaptéru obsluze dovoluje sečení plodin nad zemí s ohledem na požadovanou výšku strniště. Výška sečení závisí na různých faktorech včetně druhu a stavu plodiny atd.

Systém stabilizačních kol je navržen pro minimalizaci poskakování konců adaptéru a může se používat pro zajištění plovoucí polohy adaptéru a tím dosažení rovnoměrné výšky sečení při sečení nad úrovní pozemku v obilninách. Systém produkuje strniště rovnoměrné výšky a značně snižuje únavu obsluhy.

Výška sečení se ovládá kombinací ovládání výšky adaptéru sklízecí mlátičky a systému stabilizačních kol (nebo systému nízkorychlostních přepravních / stabilizačních kol).

Jsou-li namontována stabilizační kola, pro změnu polohy kol viz *Nastavení stabilizačních kol, str. 63*.

Jsou-li nainstalována stabilizační / nízkorychlostní přepravní kola, přečtěte si část *Nastavení stabilizačních / nízkorychlostních přepravních kol, str. 61* obsahující informace o změně polohy kola.

Nastavení stabilizačních / nízkorychlostních přepravních kol

Správně nastavený adaptér dosáhne rovnováhy mezi podílem hmotnosti adaptéru neseným kopírovacími a podílem neseným stabilizačními / nízkorychlostními přepravními koly.

⚠ NEBEZPEČÍ

Abyste zabránili úrazu nebo smrti v důsledku neočekávaného rozběhu stroje, když z jakéhokoli důvodu opouštíte sedadlo obsluhy, vždy vypněte motor a vytáhněte klíček ze zapalování.

1. Zvedněte adaptér tak, aby stabilizační kola byla nad zem. Vypněte motor a vytáhněte klíček.
2. Vytáhněte závlačku (A) ze západky na sestavě pravého kola.
3. Deaktivujte západku (B), zvedněte kolo z háku a umístěte na zemi podle obrázku. (Tím se sníží hmotnost sestavy a usnadní se úprava polohy kola.)
4. Levé kolo pozvedněte, abyste zachytili jeho hmotnost, a vytáhněte páku (C) nahoru pro uvolnění zámku.
5. Zvedněte levé kolo do požadované výšky a nasaďte opěrný nosník do štěrbiny (D) v horním držáku.
6. Pro zajištění zatlačte dolů páku (C).
7. Zvedněte pravé kolo zpět do pracovní polohy a přesvědčte se, že zapadla západka (B).
8. Zajistěte západku závlačkou (A).
9. Pozvednutím kola jednou rukou zachyťte jeho hmotnost a vytáhněte páku (A) nahoru pro uvolnění zámku.
10. Zvedněte kola do požadované výšky a nasaďte opěrný nosník do štěrbiny (B) v horním držáku.
11. Pro zajištění zatlačte dolů páku (A).
12. Spusťte adaptér do požadované výšky sečení pomocí ovládacích prvků sklízecí mlátičky a zkontrolujte indikátor zatížení (A).

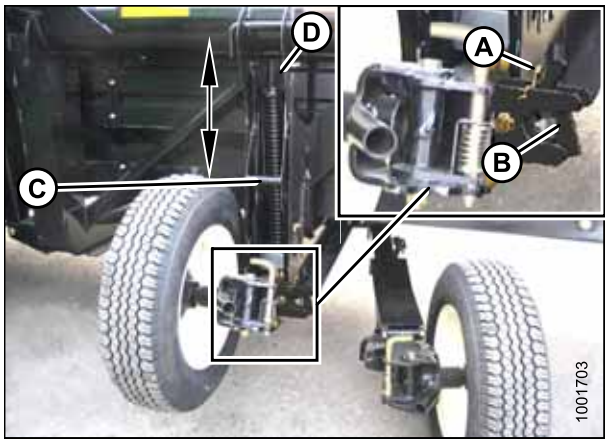

Figure 3.25: Pravé kolo

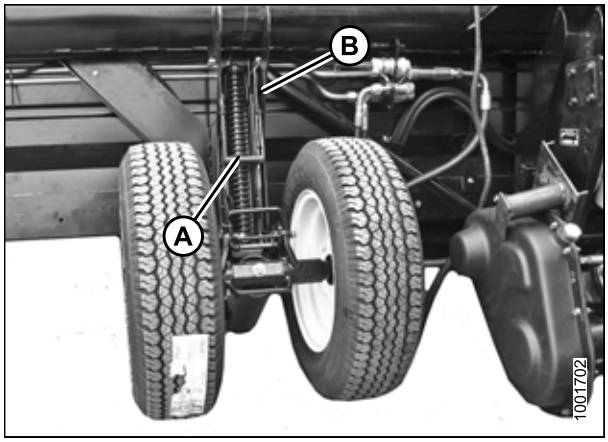

Figure 3.26: Levé kolo

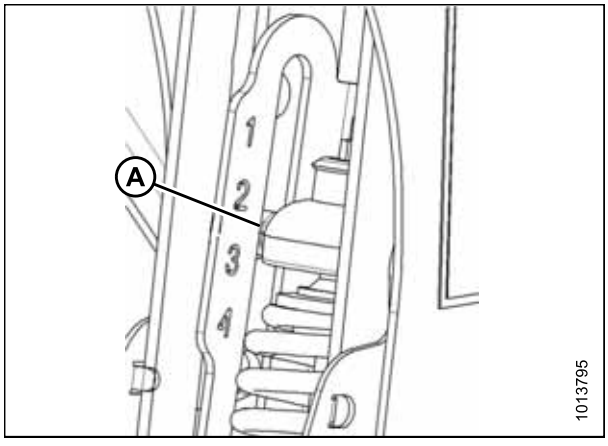

Figure 3.27: Indikátor zatížení

13. Nastavte požadovaný pracovní úhel adaptéru ovladači úhlu adaptéru stroje. Pokud úhel adaptéru není rozhodující, nastavte ho do střední polohy.

    DŮLEŽITÉ:

    Nepřetržitý provoz s nadměrně stlačenou pružinou (tzn. údajem indikátoru zatížení vyšším než 4 nebo stlačenou délkou [A] menší než 295 mm [11–5/8 in]) může vést k poškození systému zavěšení.

14. Pro automatické udržování výšky sečení použijte automatické ovládání výšky adaptéru (AHHC) sklízecí mlátičky. Podrobnosti viz *3.8 Automatické ovládání výšky adaptéru (AHHC), str. 127* a návod k obsluze vaší sklízecí mlátičky.

    POZNÁMKA:

    Snímač výšky na naklápěcím modulu FM100 musí být připojený k řídicímu modulu adaptéru sklízecí mlátičky v kabině.

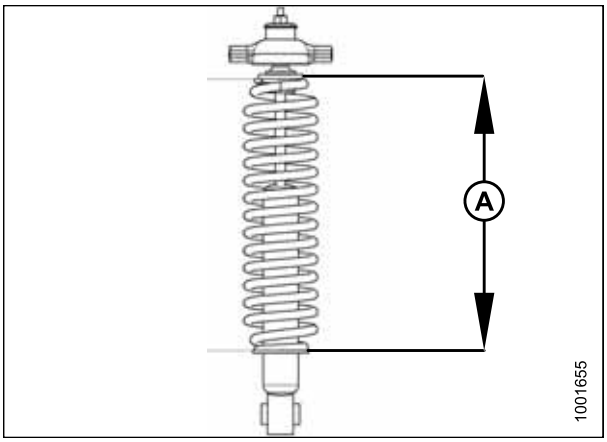

Figure 3.28: Stlačení pružiny

Nastavení stabilizačních kol

Správně nastavený adaptér dosáhne rovnováhy mezi podílem hmotnosti adaptéru neseným kopírovacími a podílem neseným stabilizačními koly.

Doporučené použití v konkrétních plodinách a stavech plodin viz *3.6.2 Nastavení adaptéru, str. 45*.

NEBEZPEČÍ

Abyste zabránili úrazu nebo smrti v důsledku neočekávaného rozběhu stroje, když z jakéhokoli důvodu opouštíte sedadlo obsluhy, vždy vypněte motor a vytáhněte klíček ze zapalování.

1. Zvedejte adaptér, dokud stabilizační kola nebudou nad zemí. Vypněte motor a vytáhněte klíček.
2. Pozvednutím kola jednou rukou za páku (B) zachyťte jeho hmotnost a vytáhněte páku (A) nahoru pro uvolnění zámku.
3. Zvedněte kolo pomocí páky (B) a nasaďte opěrný nosník do prostřední štěrbiny (C) v horním držáku.
4. Pro zajištění zatlačte dolů páku (A).

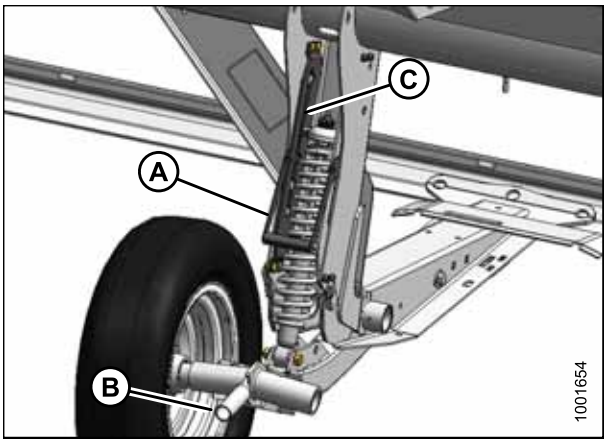

Figure 3.29: Stabilizační kolo

5. Spusťte adaptér do požadované výšky sečení pomocí ovládacích prvků sklízecí mlátičky a zkontrolujte indikátor zatížení (A).

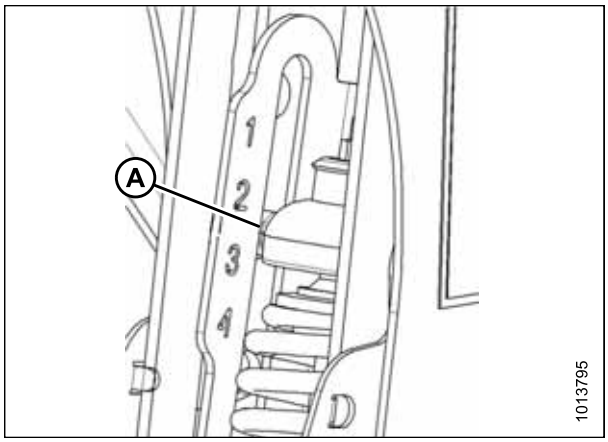

Figure 3.30: Indikátor zatížení

6. Nastavte požadovaný pracovní úhel adaptéru ovladači úhlu adaptéru stroje. Pokud úhel adaptéru není rozhodující, nastavte ho do střední polohy.

   DŮLEŽITÉ:

   Nepřetržitý provoz s nadměrně stlačenou pružinou (tzn. údajem indikátoru zatížení vyšším než 4 nebo stlačenou délkou menší než 295 mm [11–5/8 in]) (A) může vést k poškození systému zavěšení.

7. Pro automatické udržování výšky sečení použijte automatické ovládání výšky adaptéru (AHHC) sklízecí mlátičky. Podrobnosti viz *3.8 Automatické ovládání výšky adaptéru (AHHC), str. 127* a návod k obsluze vaší sklízecí mlátičky.

   POZNÁMKA:

   Snímač výšky na naklápěcím modulu FM100 musí být připojený k řídicímu systému výšky adaptéru sklízecí mlátičky v kabině.

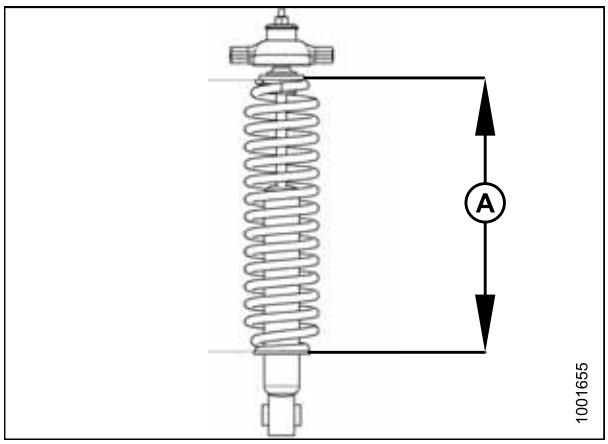

Figure 3.31: Stlačení pružiny

3.7.2 Sečení na zemi

Konstrukce adaptéru vám dovoluje sečení plodin v úrovni pozemku s adaptérem na zemi. Výška sečení se bude měnit podle druhu plodiny, stavu plodiny atd.

Sečení na zemi se provádí s adaptérem spuštěným úplně dolů a žací lištou na zemi. Orientace nože a prstů nože vzhledem k zemi (úhel adaptéru) je řízena plazy a středovým spojem – **NENÍ** řízena zvedacími válci adaptéru. Plazy a středový spoj vám umožňují nastavení na pracovní podmínky a maximalizaci množství posečeného materiálu současně se snížením rizika poškození nože způsobeného kameny a různými úlomky.

Systém naklápění adaptéru naklápí adaptér nad povrchem pro kompenzaci hrůbků, propadlin a jiných nerovnoměrností obrysu pozemku a zabránění zatlačení žací lišty do půdy nebo zanechání neposečených plodin.

Další informace viz v následujícím:

- *Nastavení vnitřních plazů, str. 65*
- *Nastavení vnějších plazů, str. 66*
- *3.7.5 Úhel adaptéru, str. 84*

- *3.7.3 Naklápění adaptéru, str. 66*

Rovněž viz *3.6.2 Nastavení adaptéru, str. 45*.

Nastavení vnitřních plazů

NEBEZPEČÍ

Abyste zabránili úrazu nebo smrti v důsledku neočekávaného rozběhu nebo pádu zvednutého stroje, před vstupem z jakéhokoli důvodu pod adaptér vždy vypněte motor, vytáhněte klíček a aktivujte bezpečnostní podpěry.

1. Zvedněte adaptér do plné výšky, aktivujte bezpečnostní podpěry.
2. Vypněte motor a vytáhněte klíček.
3. Úplně zvedněte stabilizační kola nebo nízkorychlostní přepravní kola (pokud jsou namontována). Viz následující:
   - *Nastavení stabilizačních kol, str. 63*
   - *Nastavení stabilizačních / nízkorychlostních přepravních kol, str. 61*
4. Vytáhněte závlačku (A) ze všech plazů.
5. Držte plaz (B) a odmontujte čep (C) jeho uvolněním z rámu a vytažením z plazu.
6. Pomocí díry v držáku (D) jako vodítka zvedněte nebo spusťte plaz (B) tak, abyste dosáhli požadované polohy.
7. Nasaďte čep (C), zasuňte ho do rámu a zajistěte závlačkou (A).
8. Přesvědčte se, že jsou všechny plazy nastavené do stejné polohy.

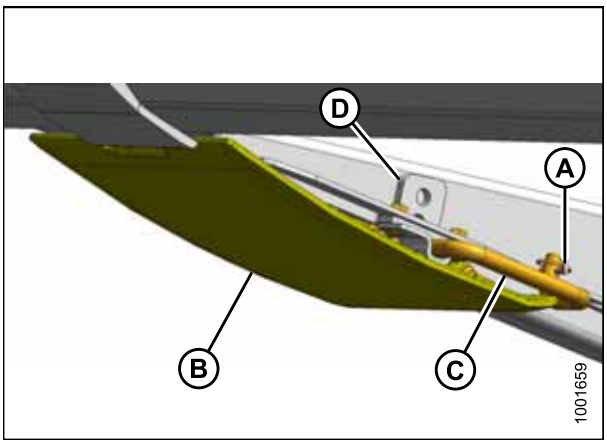

Figure 3.32: Vnitřní plaz

9. Pomocí ovladačů stroje pro úhel adaptéru nastavte úhel adaptéru tak, abyste dosáhli požadované pracovní polohy. Pokud úhel adaptéru není rozhodující, nastavte ho do střední polohy.
10. Zkontrolujte naklápění adaptéru. Viz *3.7.3 Naklápění adaptéru, str. 66*.

Nastavení vnějších plazů

NEBEZPEČÍ

Abyste zabránili úrazu nebo smrti v důsledku neočekávaného rozběhu nebo pádu zvednutého stroje, před vstupem z jakéhokoli důvodu pod adaptér vždy vypněte motor, vytáhněte klíček a aktivujte bezpečnostní podpěry.

1. Zvedněte adaptér do jeho plné výšky, aktivujte bezpečnostní podpěry.
2. Vypněte motor a vytáhněte klíček ze zapalování.
3. Úplně zvedněte stabilizační kola nebo nízkorychlostní přepravní kola (pokud jsou namontována). Viz následující:
   - *Nastavení stabilizačních kol, str. 63*
   - *Nastavení stabilizačních / nízkorychlostních přepravních kol, str. 61*
4. Vytáhněte závlačku (A) ze všech plazů (B).
5. Držte plaz (B) a odmontujte čep (C) jeho uvolněním z rámu a vytažením z plazu.
6. Pomocí díry v držáku (D) jako vodítka zvedněte nebo spusťte plaz (B) tak, abyste dosáhli požadované polohy.
7. Nasaďte opět čep (C), zasuňte ho do rámu a zajistěte závlačkou (A).
8. Přesvědčte se, že jsou všechny plazy nastavené do stejné polohy.
9. Zkontrolujte naklápění adaptéru. Viz *3.7.3 Naklápění adaptéru, str. 66*.

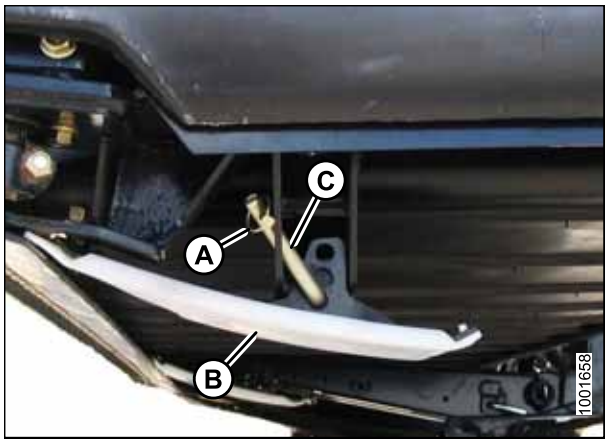

Figure 3.33: Vnější plaz

3.7.3 Naklápění adaptéru

Systém naklápění adaptéru snižuje přítlak žací lišty na zem, což adaptéru umožňuje snadnější kopírování země a rychlou reakci na náhle změny obrysu pozemku nebo překážky.

Naklonění adaptéru je indikováno na indikátoru naklápění (A). Hodnoty 0 až 4 představují sílu, kterou žací lišta působí na zem, přičemž 0 je minimum a 4 maximum.

Maximální síla je dána napětím nastavitelných naklápěcích pružin naklápěcího modulu. Naklápění lze změnit tak, aby odpovídalo stavu pole a plodin, a závisí na namontovaném volitelném vybavení adaptéru. Viz *Kontrola a nastavení naklápění adaptéru, str. 67*.

Adaptér sklízecích mlátiček řady FD1 vykonává za normálních podmínek nejlepší práci s minimálním přítlakem na zem. Pokud k adaptéru přidáte volitelná přídavná zařízení, která změní hmotnost adaptéru, nastavte znovu naklápění.

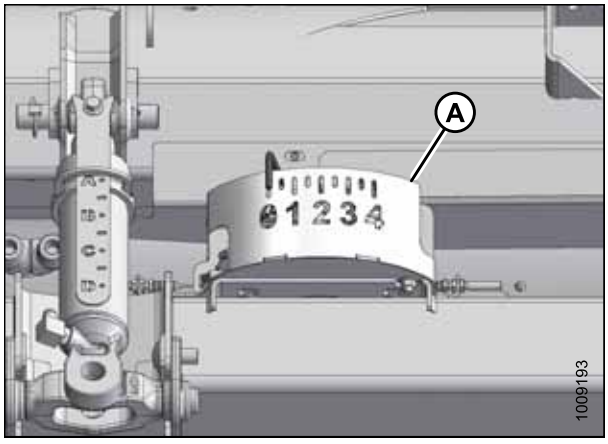

Figure 3.34: Ukazatel naklápění

1. Naklápění pro sečení na zemi nastavte takto:
   a. Přesvědčte se, že jsou deaktivované zámky naklápění adaptéru. Viz *Zablokování/odblokování naklápění adaptéru, str. 72*.
   b. Pomocí ovladačů adaptéru sklízecí mlátičky spouštějte dolů šikmý dopravník, dokud indikátor naklopení (A) nedosáhne požadované hodnoty naklonění (přítlačná síla žací lišty na zem). Nejprve ukazatel naklopení nastavte na hodnotu 2 a podle potřeby upravte.
2. Naklápění pro sečení nad zemí nastavte takto:
   a. Nastavte stabilizační kola. Viz *3.7.1 Sečení nad zemí, str. 61*.
   b. Poznamenejte si hodnotu naklopení na indikátoru naklopení a během provozu tuto hodnotu zachovejte (nehledě na menší výkyvy indikátoru).

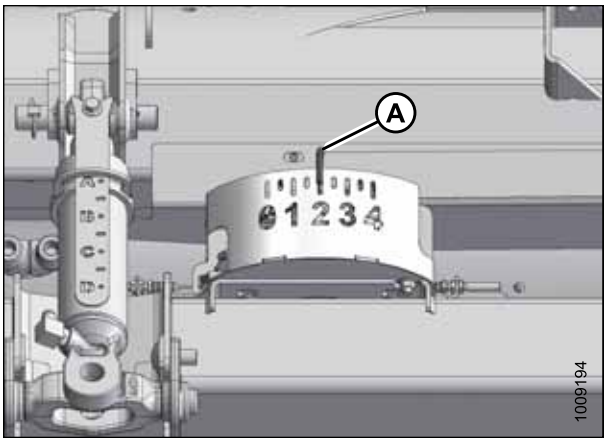

Figure 3.35: Sečení na zemi

Kontrola a nastavení naklápění adaptéru

Adaptér je vybavený systémem zavěšení, který ho naklápí nad zemí, aby kompenzoval hrůbky, propadliny a jiné nerovnoměrnosti obrysu pozemku. Pokud naklápění adaptéru není nastaveno správně, může to vyvolat zatlačení žací lišty do půdy nebo zanechání neposečených plodin. Tento postup popisuje způsob kontroly naklápění adaptéru a úpravu na výrobcem doporučená nastavení.

NEBEZPEČÍ

Abyste zabránili úrazu nebo smrti v důsledku neočekávaného rozběhu stroje, když z jakéhokoli důvodu opouštíte sedadlo obsluhy, vždy vypněte motor a vytáhněte klíček ze zapalování.

Při úpravě naklápění postupujte podle tohoto návodu:

- Jednotlivé dvojice seřizovacích šroubů otáčejte stejně. Postupujte dle kroku *12, str. 70* a zopakujte postup čtení údaje momentového klíče na obou stranách adaptéru.
- Nastavte naklápění adaptéru na co nejmenší hmotnost bez vyvolání nadměrného poskakování, aby nepraskly součásti nožů, nenabírala se nebo nehromadila zemina za mokra.
- Chcete-li zabránit nadměrnému poskakování a nestejnoměrnému řezu, v případě potřeby použijte nižší pojezdovou rychlost s nastavením naklápění na nízkou hmotnost.
- Při sečení nad zemí použijte stabilizační kola spolu s naklápěním modulu pro minimalizaci poskakování konců adaptéru a pro kontrolu výšky sečení. Viz *Nastavení stabilizačních kol, str. 63*.

POZNÁMKA:

Pokud pomocí všech dostupných nastavení nelze dosáhnout přiměřeného naklápění adaptéru, je na přání k dispozici pružina pro velké zatížení. Informace pro objednávku získáte od vašeho prodejce MacDon nebo v katalogu dílů.

Při kontrole a seřizování naklápění adaptéru postupujte dle těchto kroků:

1. Vyrovnejte adaptér a naklápěcí modul. Pokud adaptér a naklápěcí modul nejsou vodorovně vyrovnané, před úpravou naklápění proveďte tyto kontroly:

   DŮLEŽITÉ:

   NEPOUŽÍVEJTE pružiny modulu naklápění k vyrovnání adaptéru.

   - Odstavte sklízecí mlátičku na rovném povrchu.
   - Přesvědčte se, že je vodorovně vyrovnaný šikmý dopravník. Pokyny viz návod k obsluze vaší sklízecí mlátičky.
   - Přesvědčte se, že horní část naklápěcího modulu je vyrovnaná s nápravou sklízecí mlátičky.
   - Dbejte, aby byly pneumatiky sklízecí mlátičky rovnoměrně nahuštěny.

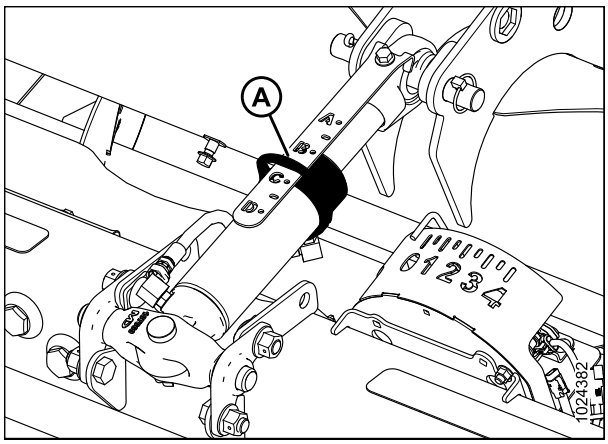

Figure 3.36: Středový spoj

2. Nastavte adaptér tak, aby byla žací lišta 150–254 mm (6–10 in) nad zemí.
3. Vysuňte hydraulický válec adaptéru (A) mezi **B** a **C** na indikátoru (A).
4. Nastavte polohu přiháněče vpřed/vzad na hodnotu mezi 5 a 6 na indikační nálepce polohy (A) umístěné na pravém rameně přiháněče.
5. Spusťte přiháněč úplně dolů.
6. Zastavte sklízecí mlátičku a vytáhněte klíček ze zapalování.

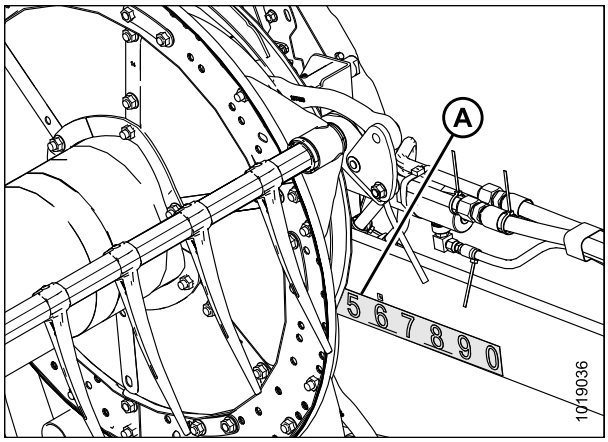

Figure 3.37: Poloha vpřed/vzad

7. Umístěte páky blokovacích pružin křídel (A) do **UZAMČENÉ** (horní) polohy.

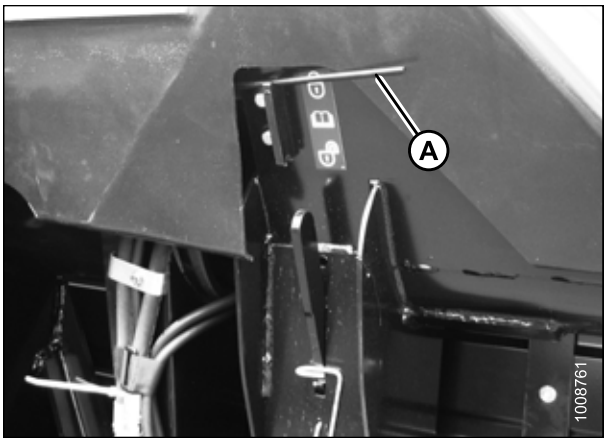

Figure 3.38: Páka blokovací pružiny křídla v uzamčené poloze

8. Deaktivujte oba zámky blokování naklápění adaptéru vytažením zajišťovací páky naklápění (A) směrem od naklápěcího modulu a jejím zatlačením dolů do polohy (B) (**ODEMČENO**).

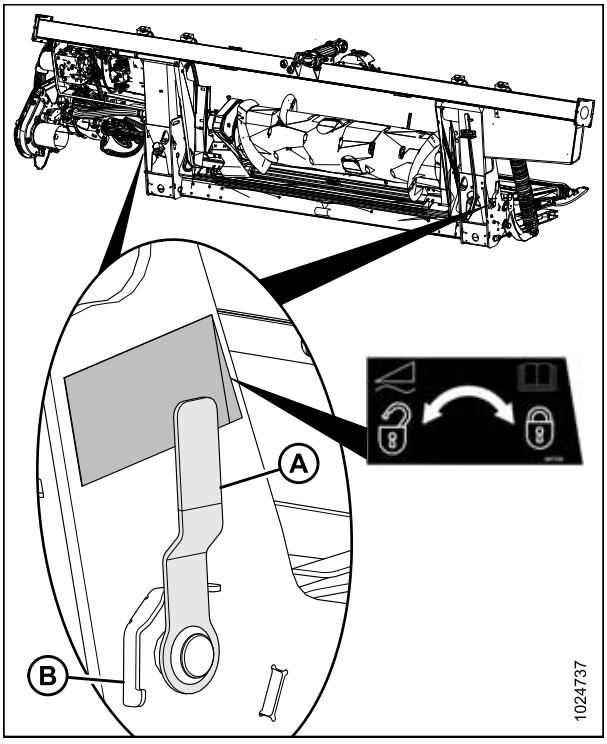

Figure 3.39: Zámek naklápění adaptéru (v uzamčené poloze)

9. Následujícím způsobem umístěte stabilizační kola a nízkorychlostní přepravní kola (dle výbavy) do úložné polohy:
   a. Pozvednutím kola jednou rukou zachyťte jeho hmotnost a vytáhněte páku (A) nahoru pro uvolnění zámku.
   b. Zvedněte kola do požadované výšky a nasaďte opěrný nosník do štěrbiny (B) v horním držáku.
   c. Pro zajištění zatlačte dolů páku (A).

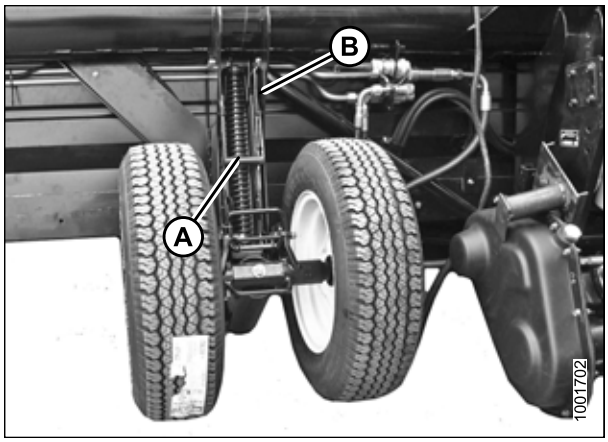

Figure 3.40: Levé kolo

10. Vyjměte dodaný momentový klíč (A) z jeho úložného místa na pravé straně rámu naklápěcího modulu. Pro uvolnění klíče z háku táhněte ve znázorněném směru.

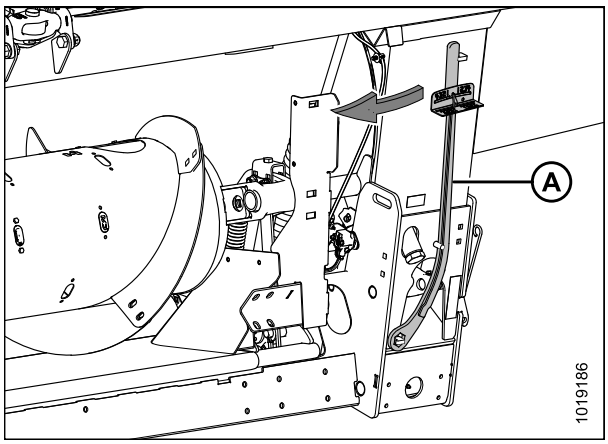

Figure 3.41: Úložné místo momentového klíče

11. Nasaďte momentový klíč (A) na zámek naklápění (B). Poznamenejte si polohu klíče pro kontrolu na levé nebo pravé straně.
12. Tlačte klíč dolů, aby se zahnutá páka (C) otočila dopředu.

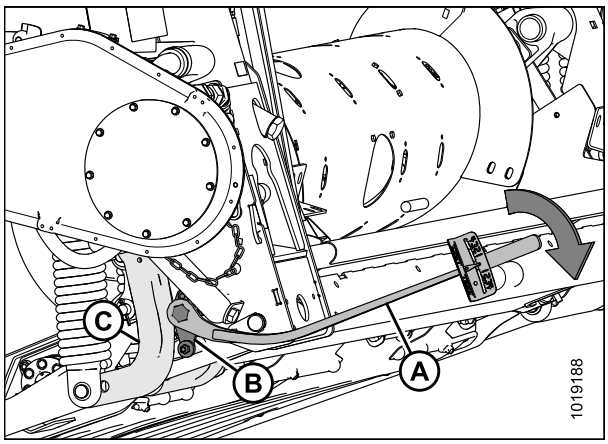

Figure 3.42: Naklápěcí modul – levá strana

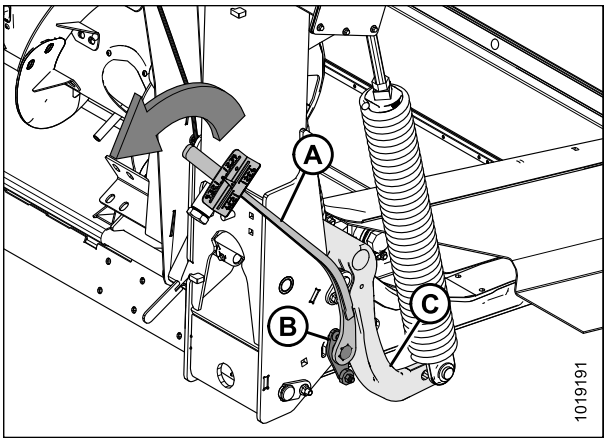

Figure 3.43: Naklápěcí modul – pravá strana

13. Tlačte klíč dolů, dokud indikátor (A) nedosáhne maximálního údaje a pak se nezačne zmenšovat. Poznamenejte si maximální údaj. Opakujte na druhé straně.
14. Jako vodítko pro nastavení naklápění použijte následující tabulku:
    - Pokud je údaj na klíči vysoký, je adaptér těžký
    - Pokud je údaj na klíči nízký, je adaptér lehký

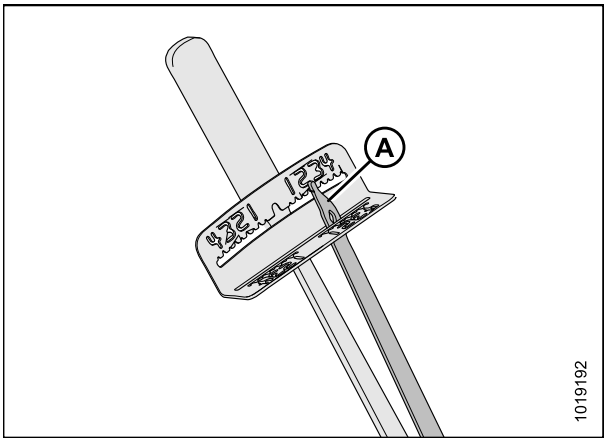

Figure 3.44: Momentový klíč

Tabulka 3.12 Nastavení naklápění

Velikost adaptéru	Údaj indikátoru	
	Sečení na zemi	Sečení nad zemí
9,1 m a 10,7 m (30 ft a 35 ft)	1–1/2 až 2	2 až 2–1/2
12,2 m a 13,7 m (40 ft a 45 ft)	2 až 2–1/2	2–1/2 až 3

15. Než budete seřizovat nastavovací šrouby naklápěcích pružin (A), povolte šrouby (C) a otočte zámky pružin (B).
16. Pro zvýšení naklápění (snížení hmotnosti adaptéru) otáčejte oba nastavovací šrouby (A) na levé straně ve směru hodinových ručiček. Zopakujte nastavení na druhé straně.

    POZNÁMKA:

    Jednotlivé dvojice šroubů otáčejte stejně.
17. Pro snížení naklápění (zvýšení hmotnosti adaptéru) otáčejte nastavovací šrouby (A) na levé straně proti směru hodinových ručiček. Opakujte na druhé straně.

    POZNÁMKA:

    Jednotlivé dvojice šroubů otáčejte stejně.
18. Nastavte naklápění tak, aby údaje klíče byly stejné na obou stranách adaptéru.

    POZNÁMKA:

    V případě adaptérů velikosti 12,2 a 13,7 m (40 a 45 ft) s dvojitými noži: Nastavte naklápění tak, aby údaje klíče byly stejné na obou stranách adaptéru, a pak povolte oba šrouby pružin na pravé straně o dvě otáčky.
19. Zajistěte nastavovací šrouby zámků (A) zámky pružin (B). Přesvědčte se, že hlavy šroubů (A) zasahují do výřezů zámku pružin. Utáhněte šrouby (C), abyste zajistili zámky pružin na místě.
20. Pokračujte *Nastavení vyvážení křídel, str. 82*.

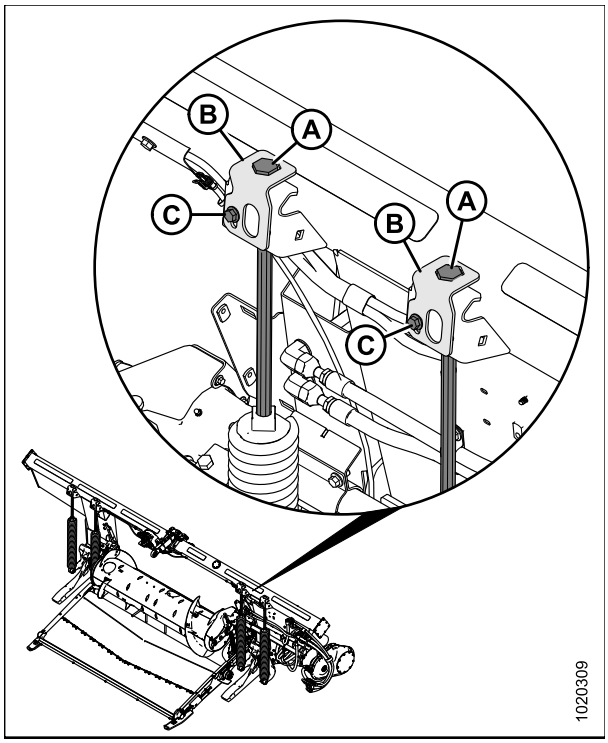

Figure 3.45: Nastavení naklápění (vyobrazena levá strana)

Zablokování/odblokování naklápění adaptéru

Dva zámky naklápění adaptéru –po jednom na každé straně naklápěcího modulu – zablokují a odblokují systém naklápění adaptéru.

DŮLEŽITÉ:

Při přepravě adaptéru s připojeným naklápěcím modulem musí být zámky naklápění aktivované, aby nedocházelo k vzájemnému pohybu mezi naklápěcím modulem a adaptérem. Zámky naklápění musí být uzamčené také při odpojování od sklízecí mlátičky, aby bylo možné uvolnění modulu naklápění od šikmého dopravníku.

Pro **deaktivaci (odemčení) zámků naklápění** zatáhněte zajišťovací páku naklápění (A) do polohy (B) (**ODEMČENO**). V této poloze je adaptér odjištěný a může se naklápět vzhledem k naklápěcímu modulu.

Pro **aktivaci (uzamčení) zámků naklápění** zatlačte zajišťovací páku naklápění (A) do polohy (C) (**ZAMČENO**). V této poloze se adaptér nemůže pohybovat vzhledem k naklápěcímu modulu.

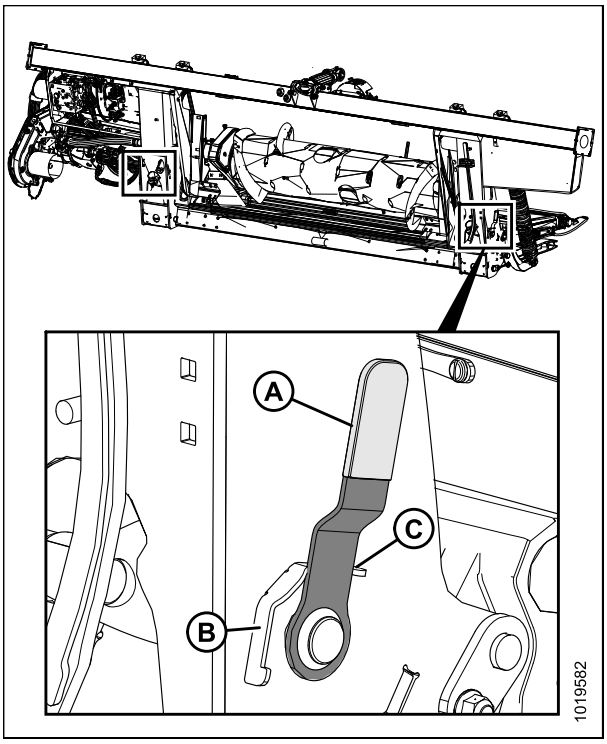

Figure 3.46: Zámek naklápění (v uzamčené poloze)

Zablokování/odblokování křídel adaptéru

Adaptér je zkonstruován pro provoz s žací lištou na zemi. Tři sekce se pohybují nezávisle, aby kopírovaly obrysy pozemku. V tomto režimu jsou obě křídla **odjištěná** a mohou se volně pohybovat nahoru a dolů.

Adaptér lze provozovat také jako pevný adaptér s žací lištou přímo. Typické použití je v obilninách, když se seče nad zemí. V tomto režimu je křídlo **uzamčené**.

Provoz ve flexibilním režimu

Ve flexibilním režimu budou tři sekce **odblokované** a budou se pohybovat nezávisle, aby kopírovaly obrysy pozemku.

Křídla odblokujte následujícím způsobem:

1. Přesuňte páku pružiny (A) do nejnižší štěrbiny, abyste odemkli křídlo. Odemčení by mělo být slyšet.
2. Pokud se neuvolní táhlo zámku, pohybujte křídlem zvedáním a spouštěním adaptéru, změnou úhlu adaptéru nebo jízdou sklízecí mlátičky, dokud se neuvolní.

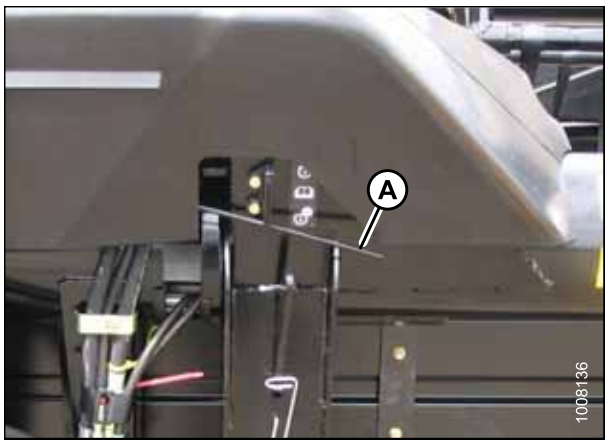

Figure 3.47: Zámek křídla

POZNÁMKA:

Následující kroky jsou požadovány jen tehdy, pokud nefungovalo výše uvedené.

3. Odmontujte kryt spojovacího ústrojí. Viz *Demontáž krytů spojovacího ústrojí, str. 39*.
4. Vyjměte dodaný momentový klíč (A), který je uložený na rámu naklápěcího modulu na pravé straně.

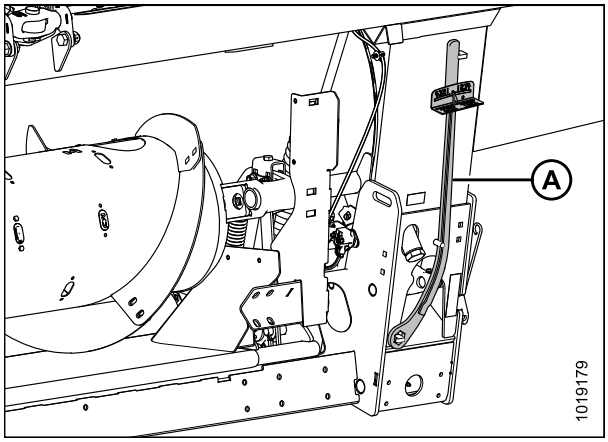

Figure 3.48: Momentový klíč

5. Nasaďte momentový klíč (A) na šroub (B) a pohybujte pomocí něho křídlem, dokud se nedeaktivuje zámek.
6. Vraťte momentový klíč (A) a namontujte opět kryt spojovacího ústrojí.
7. V případě potřeby vyvažte křídlo. Viz *3.7.4 Kontrola a nastavení vyvážení křídel adaptéru, str. 76*.

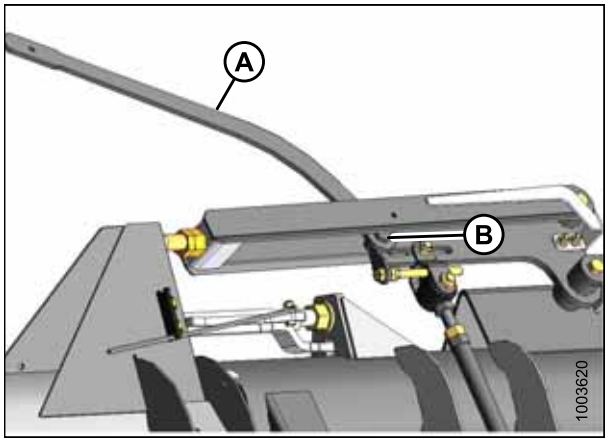

Figure 3.49: Momentový klíč na matici křídla

Provoz v pevném režimu

Tři sekce se **uzamknou** a budou pracovat jako pevná žací lišta.

Křídla zablokujte následujícím způsobem:

1. Pokud se nezapadne táhlo zámku, pohybujte křídlem zvedáním a spouštěním adaptéru, změnou úhlu adaptéru nebo jízdou sklízecí mlátičky, dokud zapadne.
2. Přesuňte páku pružiny (A) do horní štěrbiny, abyste zamkli křídlo. Zamčení by mělo být slyšet.
3. Pokud se nezapadne táhlo zámku, pohybujte křídlem zvedáním a spouštěním adaptéru, změnou úhlu adaptéru nebo jízdou sklízecí mlátičky, dokud zapadne.

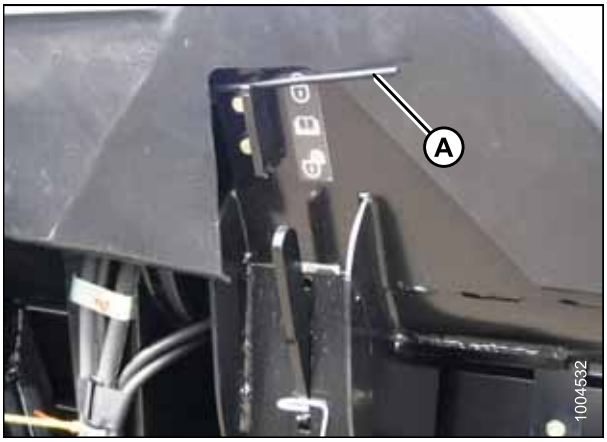

Figure 3.50: Zámek křídla

POZNÁMKA:

Následující kroky jsou požadovány jen tehdy, pokud nefungovalo výše uvedené.

4. Odmontujte kryt spojovacího ústrojí. Viz *Demontáž krytů spojovacího ústrojí, str. 39*.
5. Vyjměte dodaný momentový klíč (A), který je uložený na rámu naklápěcího modulu na pravé straně.

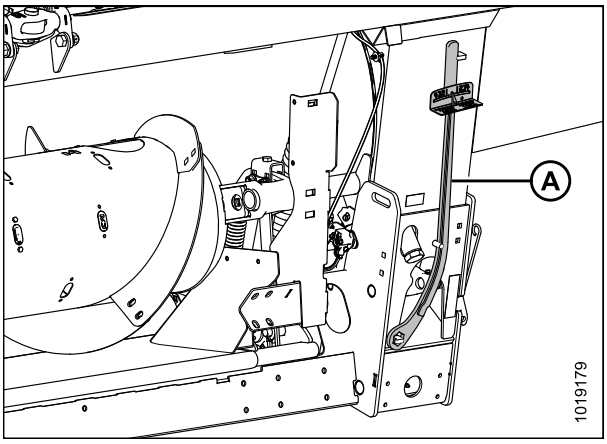

Figure 3.51: Momentový klíč

6. Nasaďte momentový klíč (A) na šroub (B) a pohybujte pomocí něho křídlem, dokud se neaktivuje zámek.
7. Vraťte momentový klíč (A) a namontujte opět kryt spojovacího ústrojí. Křídla se nebudou pohybovat vzhledem k adaptéru.

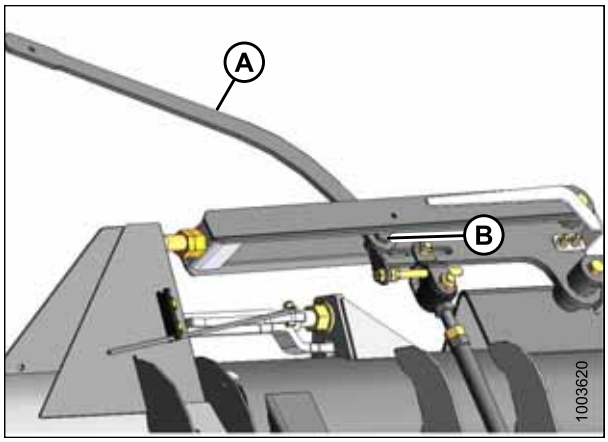

Figure 3.52: Křídlo adaptéru

3.7.4 Kontrola a nastavení vyvážení křídel adaptéru

DŮLEŽITÉ:

Než budete pokračovat, musí být řádně nastaveno naklápění adaptéru. Viz *Kontrola a nastavení naklápění adaptéru, str. 67*.

Vyvážení křídel adaptéru umožňuje reagovat na měnící se půdní podmínky. Při nastavení příliš nízké hmotnosti budou křídla poskakovat nebo nebudou kopírovat obrysy pozemku a zanechávat neposečené plodiny. Při nastavení příliš vysoké hmotnosti bude konec adaptéru rýt v zemi. Po nastavení naklápění musí být křídla vyvážena, aby adaptér mohl řádně kopírovat obrysy pozemku.

Kontrola vyvážení křídel

Tento postup popisuje způsob kontroly vyvážení jednotlivých křídel.

DŮLEŽITÉ:

Než budete pokračovat, pro zajištění správných údajů vyváženosti křídel se přesvědčte, že je správně nastavené naklápění adaptéru. Viz *Kontrola a nastavení naklápění adaptéru, str. 67*.

⚠ VÝSTRAHA

Abyste zabránili úrazu nebo smrti v důsledku neočekávaného rozběhu stroje, před nastavováním stroje vždy vypněte motor a vytáhněte klíček.

Pokud má křídlo adaptéru tendenci k prohnutí dolů (A) nebo nahoru (B), vyvážení křídel může vyžadovat seřízení. Provedením následujících kroků zkontrolujte, zda křídla nejsou nevyvážená, a do jaké míry vyžadují seřízení.

Křídla adaptéru jsou vyvážená, je-li ke zvednutí i spuštění křídla zapotřebí stejná síla.

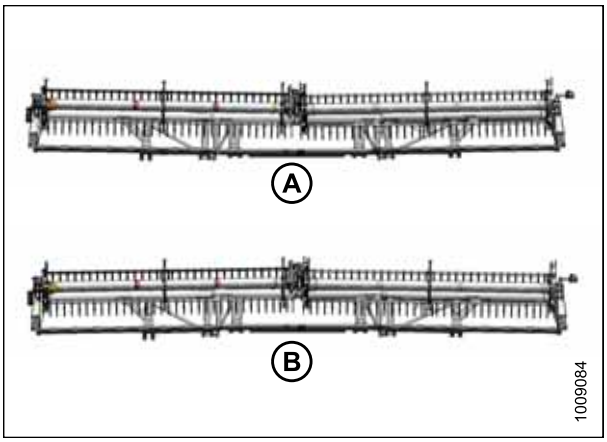

Figure 3.53: Nevyváženost křídel

1. Nastavte polohu přiháněče vpřed/vzad na hodnotu mezi 5 a 6 na indikační nálepce polohy (A) umístěné na pravém rameně přiháněče.
2. Spusťte přiháněč úplně dolů.

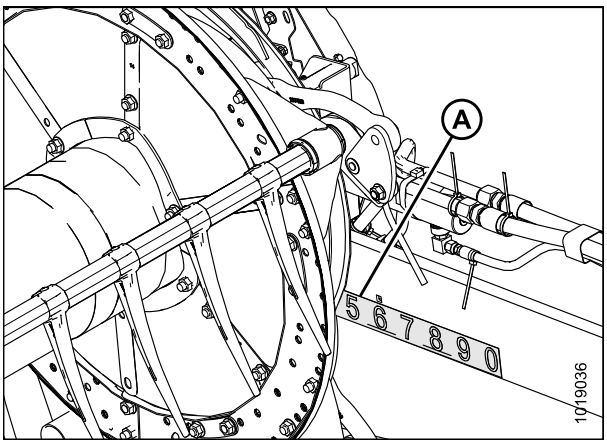

Figure 3.54: Poloha vpřed/vzad

3. Nastavte středový spoj (A) tak, aby indikátor (B) byl mezi **B** a **C** na měrce (C).
4. Odstavte sklízecí mlátičku na rovné zemi a zvedejte adaptér, dokud žací lišta nebude 152–254 mm (6–10 in) nad zemí.
5. Vypněte motor a vytáhněte klíček ze zapalování.
6. Pokud jsou namontovaná, přemístěte stabilizační/ přepravní kola tak, aby byla podepřená adaptérem. Viz *Nastavení stabilizačních / nízkorychlostních přepravních kol, str. 61*.

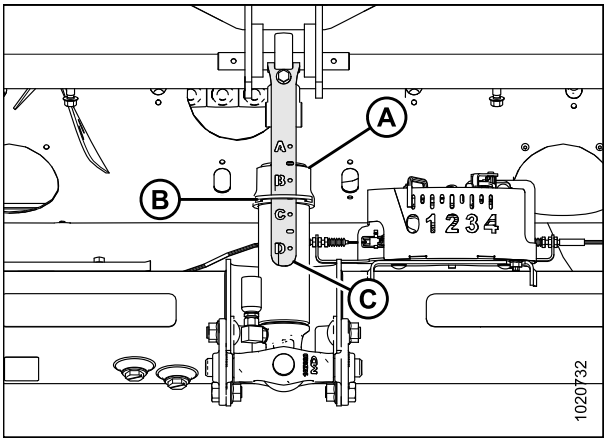

Figure 3.55: Středový spoj

7. Odmontujte kryt spojovacího ústrojí (A) demontáží šroubu (B) a otáčením krytu nahoru, dokud nebude možné zvednout vnitřní konec.

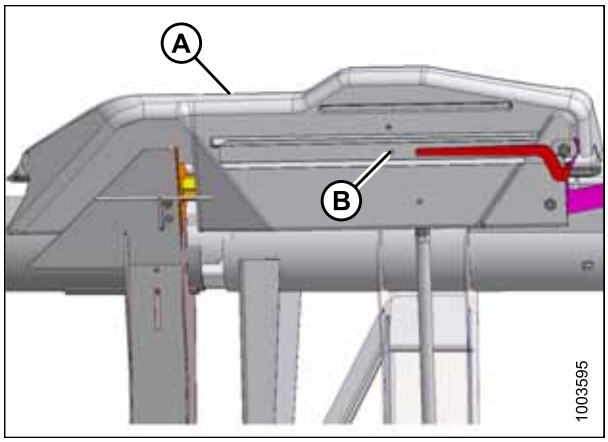

Figure 3.56: Kryt spojovacího ústrojí

POZNÁMKA:

Viz nálepku (A) uvnitř všech krytů spojovacího ústrojí.

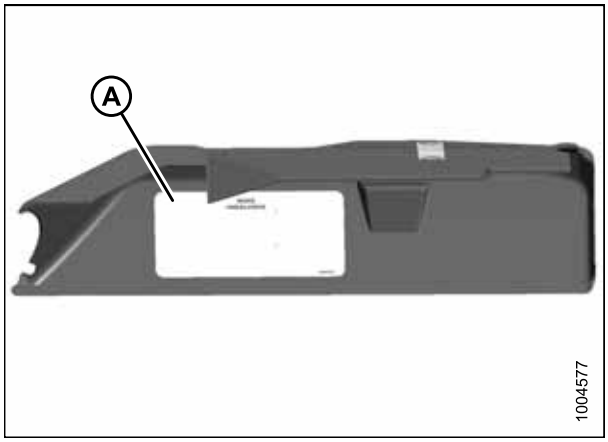

Figure 3.57: Kryt spojovacího ústrojí

8. Odblokujte křídla přemístěním pák pružin (A) do spodní (ODEMČENÉ) polohy.

POZNÁMKA:

Pokud blokovací táhlo nezapadá do spodního otvoru, přemísťujte křídlo momentovým klíčem, dokud se nepřemístí do otvoru.

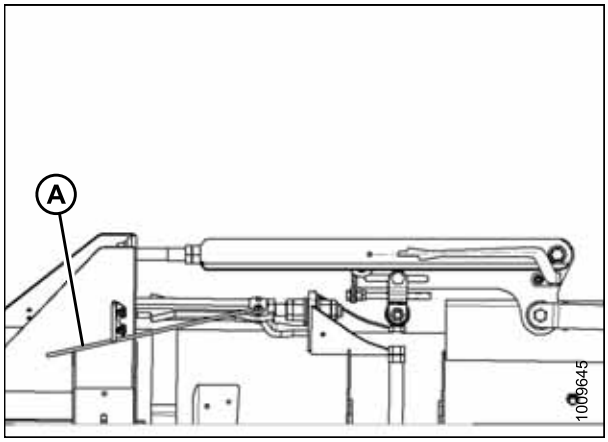

Figure 3.58: Zámek křídla v ODEMČENÉ poloze

9. Vyjměte klíč (A) z pravého ramene naklápěcího modulu.

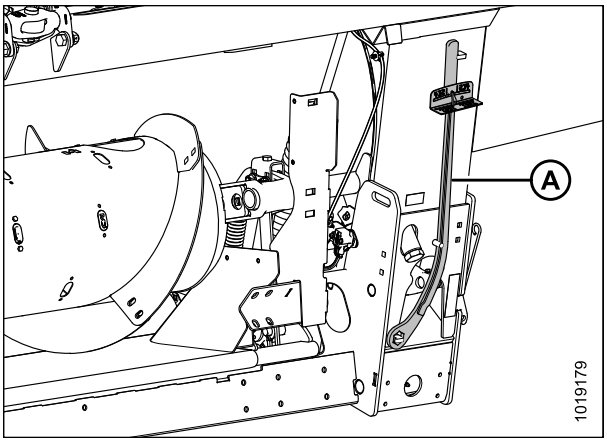

Figure 3.59: Momentový klíč

10. Nasaďte momentový klíč (A) na šroub (B).

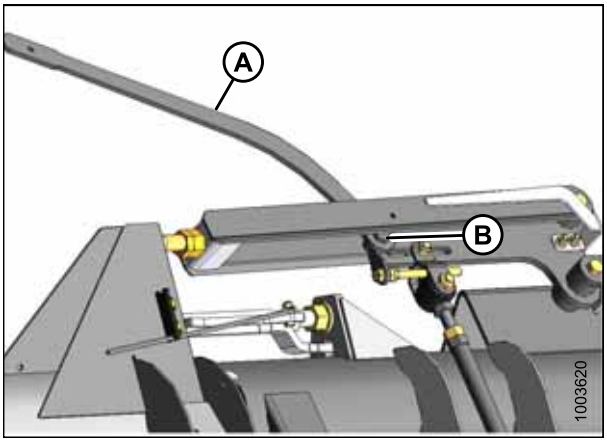

Figure 3.60: Vyvažovací táhlo

11. Následujícím způsobem se přesvědčte, že je správně umístěná ručka (D):

    a. Momentovým klíčem (A) posuňte zahnutou páku (B) tak, aby její spodní okraj byl rovnoběžný s horním ramenem (C).

    b. Přesvědčte se, že je ručka (D) vyrovnaná s horním ramenem (C). V případě potřeby ručku ohněte.

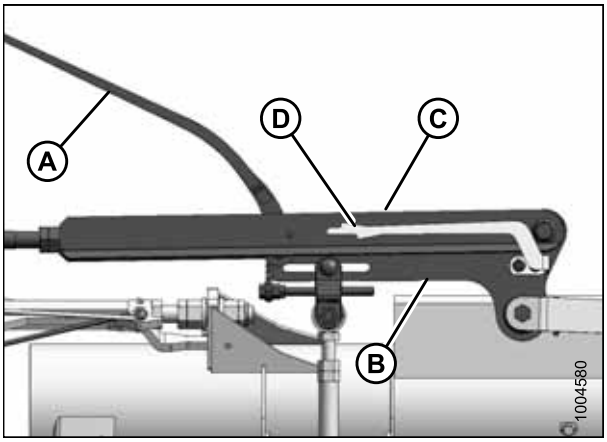

Figure 3.61: Vyvažovací táhlo

12. Momentovým klíčem (A) posouvejte křídlo nahoru, dokud se spodní polohový jazýček (C) ručky nevyrovná s horním okrajem horního ramene (B). Odečtěte údaj indikátoru (D) na klíči a zaznamenejte ho.

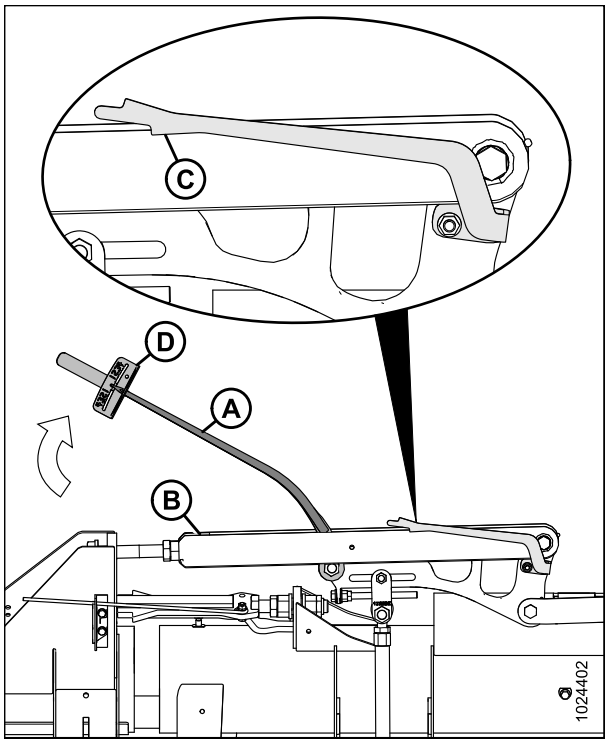

Figure 3.62: Vyvažovací táhlo

13. Momentovým klíčem (A) posouvejte křídlo dolů, dokud se horní polohový jazýček (C) ručky nevyrovná se spodním okrajem horního ramene (B). Odečtěte údaj indikátoru (A) na klíči a zaznamenejte ho.
14. Porovnejte údaje získané v krocích *12, str. 80* a *13, str. 80*.
    - Pokud je rozdíl mezi údaji 0,5 nebo menší, je křídlo vyvážené a není nutné žádné další seřizování. Opětovnou montáž krytu spojovacího ústrojí provádějte dle kroků *15, str. 81* a *16, str. 82*.
    - Pokud je rozdíl mezi údaji větší než 0,5, křídlo není vyvážené. Viz *Nastavení vyvážení křídel, str. 82*.

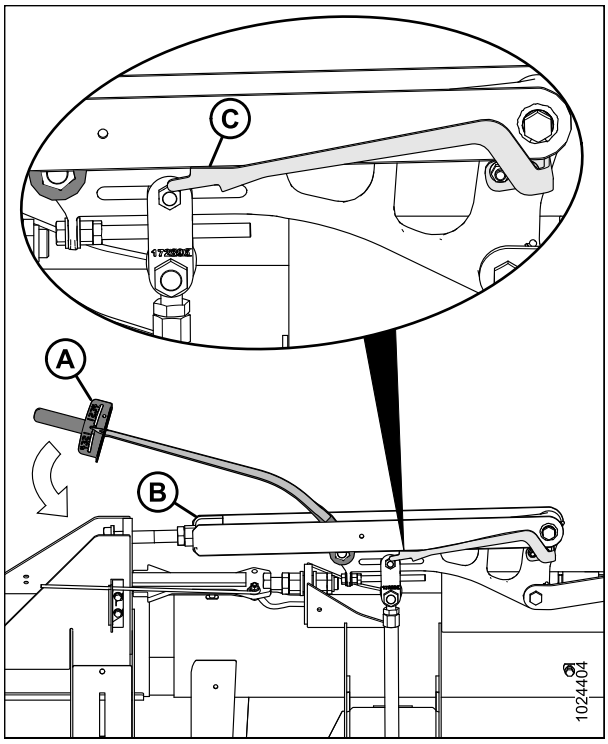

Figure 3.63: Vyvažovací táhlo

- Odpovídá-li rozsah indikátoru obrázku, je křídlo příliš lehké.

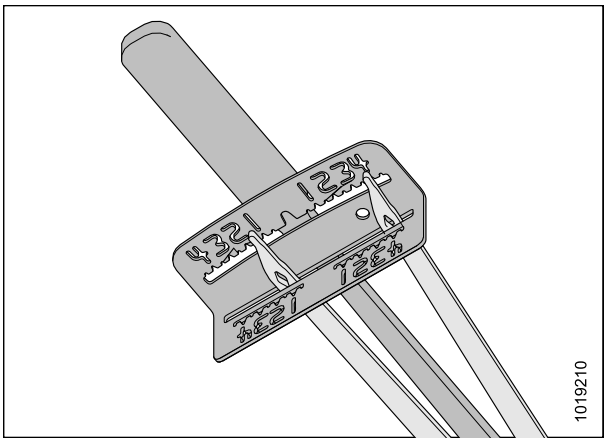

Figure 3.64: Ukazatel klíče

- Odpovídá-li rozsah indikátoru obrázku, je křídlo příliš těžké.

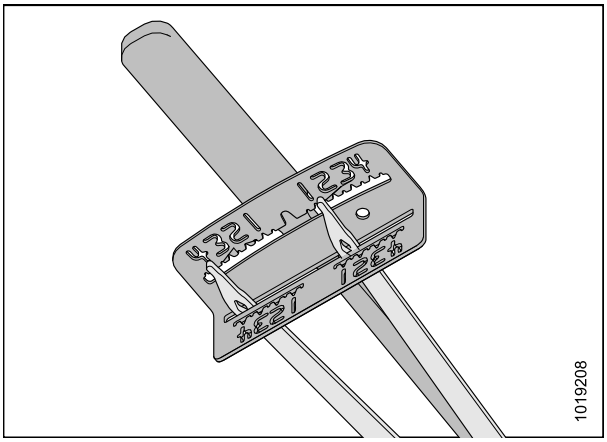

Figure 3.65: Ukazatel klíče

15. Není-li požadováno žádné nastavení, dejte klíč (A) opět na pravé rameno naklápěcího modulu.

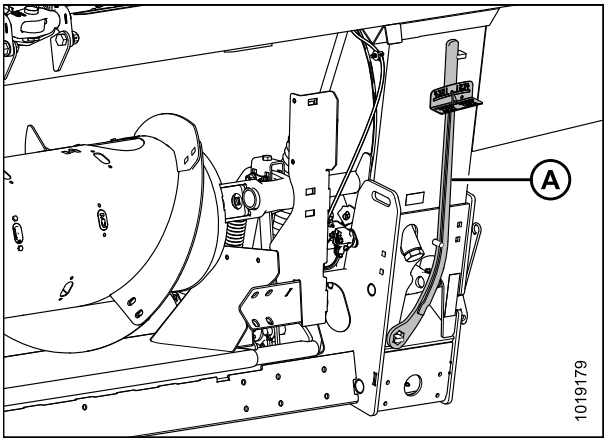

Figure 3.66: Momentový klíč

16. Není-li požadováno žádné nastavení, namontujte opět kryt spojovacího ústrojí (A) a zajistěte ho šroubem (B). Pokud je nutné nastavení, viz krok *Nastavení vyvážení křídel, str. 82*.

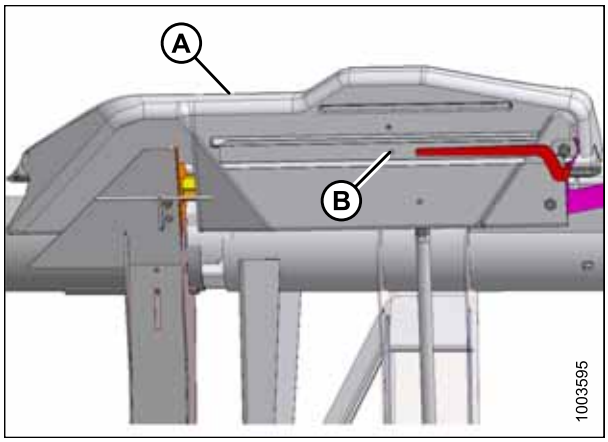

Figure 3.67: Kryt spojovacího ústrojí

Nastavení vyvážení křídel

VÝSTRAHA

Abyste zabránili úrazu nebo smrti v důsledku neočekávaného rozběhu stroje, před nastavováním stroje vždy vypněte motor a vytáhněte klíček.

Tento postup popisuje způsob nastavení vyvážení jednotlivých křídel. Než budete pokračovat, podle *Kontrola vyvážení křídel, str. 76* stanovte, zda jsou nutná nastavení.

DŮLEŽITÉ:

Než budete pokračovat, pro zajištění správných údajů vyváženosti křídel se přesvědčte, že je správně nastavené naklápění adaptéru. Viz *Kontrola a nastavení naklápění adaptéru, str. 67*. Před prováděním jakýchkoli nastavení musí být naklápěcí modul vodorovně vyrovnaný.

1. Nasaďte momentový klíč (A) na šroub (B). Zkontrolujte, zda je zámek křídla (C) ve spodní poloze.

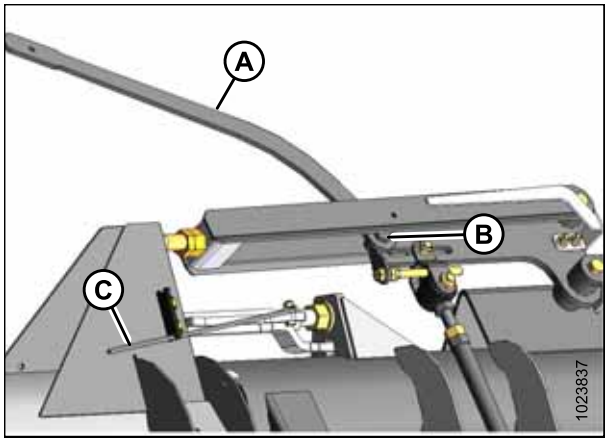

Figure 3.68: Vyvažovací táhlo (levá strana)

2. Povolte matici (A) na šroubu vidlice pro křídlo vyžadující seřízení na základě kontroly vyvážení křídla.
3. Povolte přítužnou matici (B).

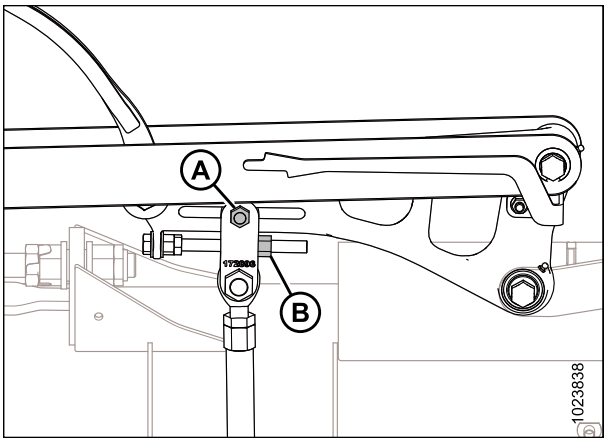

Figure 3.69: Vyvažovací táhlo (levá strana)

4. Pokud je to nutné, proveďte následující nastavení:
   - Pokud je křídlo příliš těžké, otáčením stavěcího šroubu (B) posuňte třmen (C) směrem ven (D).
   - Pokud je křídlo příliš lehké, otáčením stavěcího šroubu (B) posuňte třmen (C) směrem dovnitř (E).
5. V případě potřeby upravujte polohu třmene (C), dokud nebudou údaje na momentovém klíči indikátoru v rámci 1/2 inkrementu.
6. Utáhněte matici (A) na šroubu třmene.
7. Utáhněte přítužnou matici (F) momentem 81 Nm (60 lbf·ft).

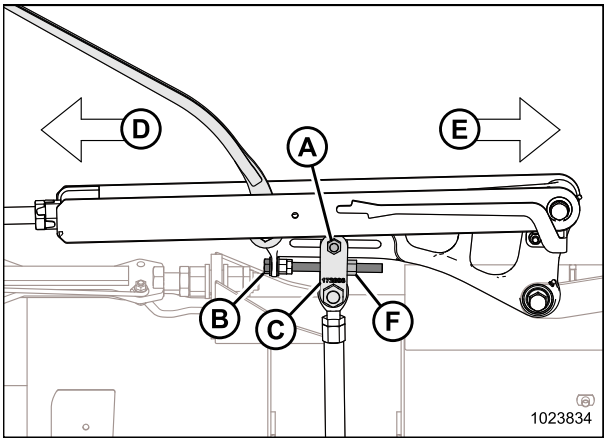

Figure 3.70: Vyvažovací táhlo (levá strana)

8. Přemístěte páku (A) do horní UZAMČENÉ polohy.
9. Pokud zámek nezapadne, pomocí momentového klíče (B) pohybujte křídlem nahoru a dolů, dokud nezapadne. Při uzamčení bude spojovací ústrojí vykazovat určité pohyby.
10. Pokud žací lišta není přímo, když jsou křídla v uzamčeném režimu, tak jsou požadována další nastavení. Spojte se s vaším prodejcem MacDon.

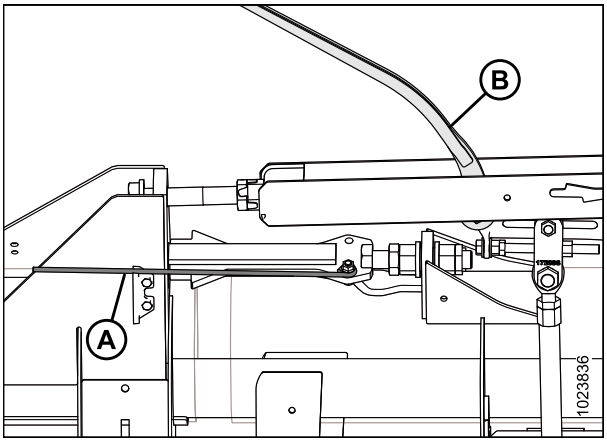

Figure 3.71: Zámek křídla v uzamčené poloze

11. Vraťte momentový klíč (A) do jeho úložného místa na rámu naklápěcího modulu.

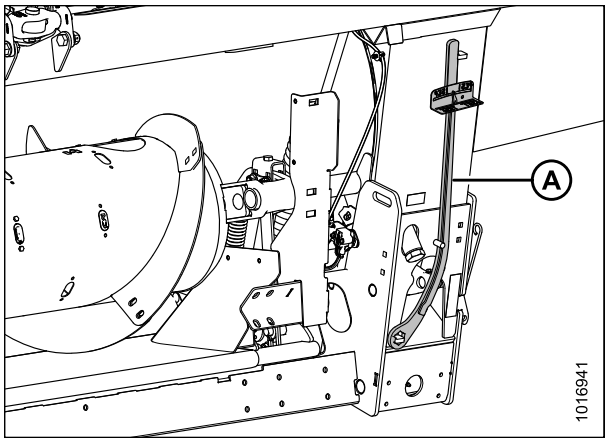

Figure 3.72: Momentový klíč

12. Namontujte opět kryt spojovacího ústrojí (A) a zajistěte ho šroubem (B).

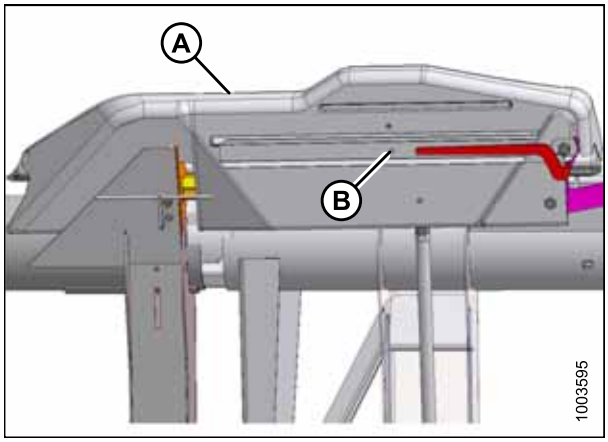

Figure 3.73: Kryt spojovacího ústrojí

3.7.5 Úhel adaptéru

Úhel adaptéru lze nastavovat podle různých podmínek plodin a/nebo typů půd a je možné jej nastavit pomocí středového spoje mezi sklízecí mlátičkou a adaptérem. Některé sklízecí mlátičky disponují seřiditelným šikmým dopravníkem, který poskytuje obsluze jiný způsob ovládání úhlu adaptéru.

Podrobnosti k nastavení pro příslušnou sklízecí mlátičku viz *Nastavení úhlu adaptéru ze sklízecí mlátičky, str. 86*.

Úhel adaptéru (A) je úhel mezi adaptérem a zemí.

Pomocí úhlu adaptéru se určuje vzdálenost (B) mezi nožem žací lišty a zemí a je důležitou složkou účinného sečení plodiny na úrovni země.

Nastavením úhlu adaptéru se natáčí adaptér v bodě plazu / kontaktu se zemí (C).

Úhel prstu (D) je úhel mezi horním povrchem prstů žací lišty a zemí.

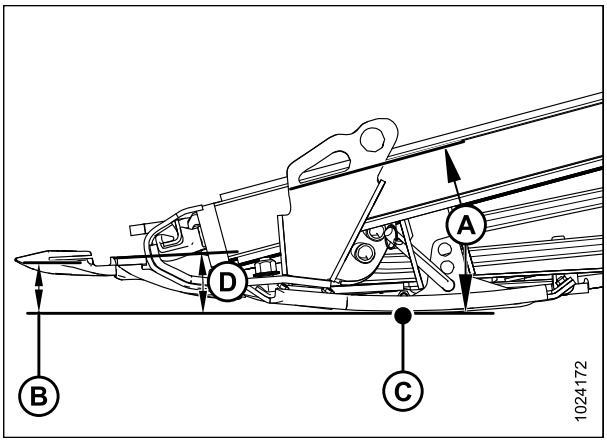

Figure 3.74: Úhel adaptéru

1. Nastavte úhel adaptéru podle typu a stavu plodiny a půdy, a to následujícím způsobem:

   a. Pro normální podmínky sečení a vlhkou půdu použijte nastavení s menším úhlem (A) (poloha **A** na ukazateli), tak aby se omezilo hromadění zeminy na žací liště. Nastavení s malým úhlem také minimalizuje poškození nože na kamenitých polích.

   b. Pro polehlé plodiny a plodiny, které rostou blíže k zemi – například sójové boby – používejte nastavení s větším úhlem (D) (poloha **D** na ukazateli).

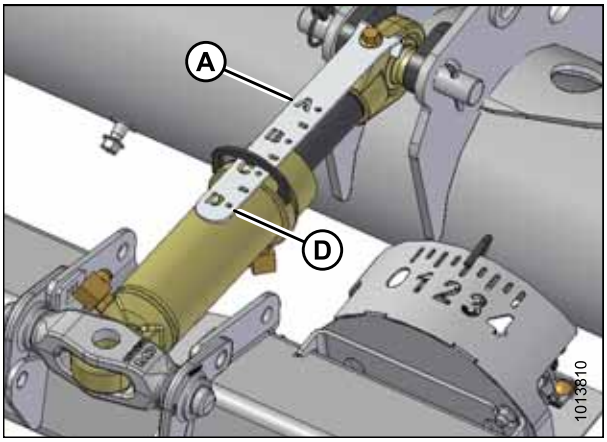

Figure 3.75: Středový spoj

Nejmenší úhel (A) (středový spoj plně zasunutý) vytváří nejvyšší možné strniště při sečení na úrovni země.

Největší úhel (D) (středový spoj plně vysunutý) vytváří nejnižší možné strniště při sečení na úrovni země.

Zvolte úhel, který maximalizuje výkon pro vaši plodinu a polní podmínky. V tabulce níže jsou uvedeny rozsahy nastavení.

Tabulka 3.13 Úhel adaptéru FD1

Velikost adaptéru	Úhel prstů
9,1–13,7 m (30–45 ft)	2,0–7,4°

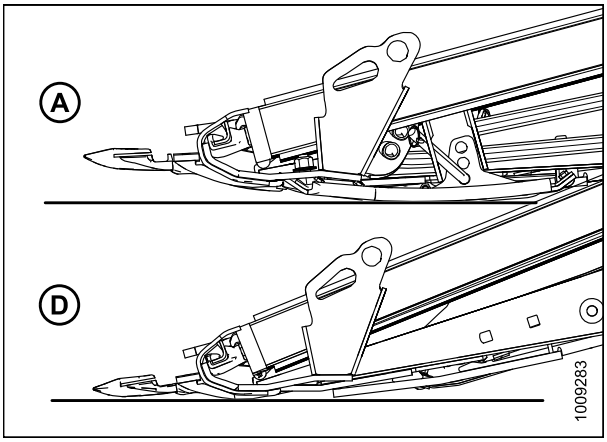

Figure 3.76: Úhly prstů

Doporučená nastavení úhlu adaptéru/prstu pro konkrétní podmínky plodiny viz *3.6.2 Nastavení adaptéru, str. 45*.

Nastavení úhlu adaptéru ze sklízecí mlátičky

Úhel adaptéru/prstů se nastavuje z kabiny sklízecí mlátičky pomocí přepínače na ovládací páce obsluhy a ukazatele na středovém spoji nebo na monitoru v kabině. Úhel adaptéru/prstů se určuje podle délky středového spoje mezi naklápěcím modulem sklízecí mlátičky a adaptérem nebo nakloněním šikmého dopravníku u vybraných sklízecích mlátiček.

Sklízecí mlátičky Case:

Sklízecí mlátičky Case používají přepínače na ovládací páce k nastavení středového spoje za účelem změny úhlu adaptéru.

1. Stiskněte a podržte tlačítko SHIFT (posuv) (A) na zadní straně ovládací páky a stiskněte spínač (B) pro naklonění adaptéru vpřed nebo spínač (C) pro naklonění adaptéru vzad.



Figure 3.77: Ovládací prvky Case

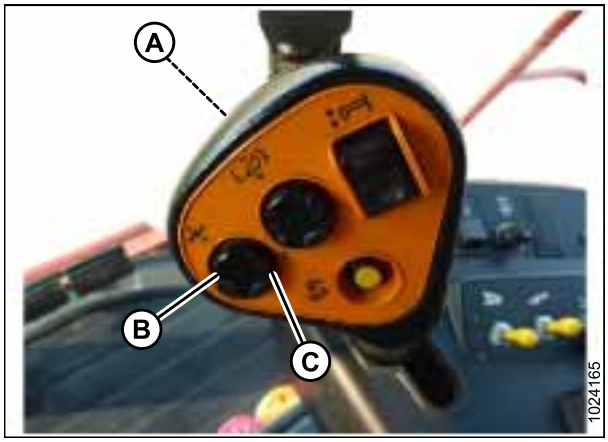

Figure 3.78: Ovládací prvky Case

Sklízecí mlátičky New Holland:

Sklízecí mlátičky New Holland používají přepínače na ovládací páce k nastavení středového spoje za účelem změny úhlu adaptéru.

1. Stiskněte a podržte tlačítko SHIFT (posuv) (A) na zadní straně ovládací páky a stiskněte spínač (B) pro naklonění adaptéru vpřed (větší úhel) nebo spínač (C) pro naklonění adaptéru vzad (menší úhel).

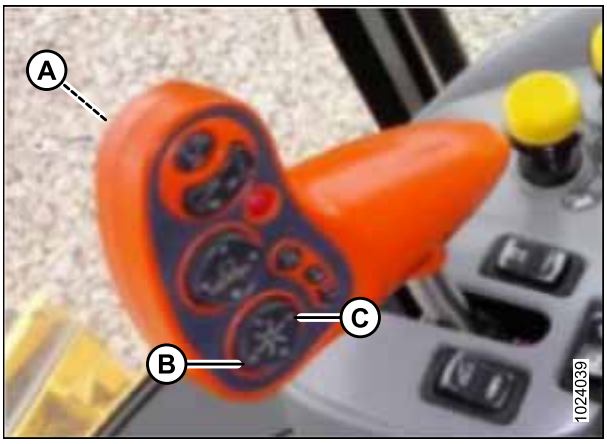

Figure 3.79: Ovládací prvky sklízecích mlátiček NH CR/CX

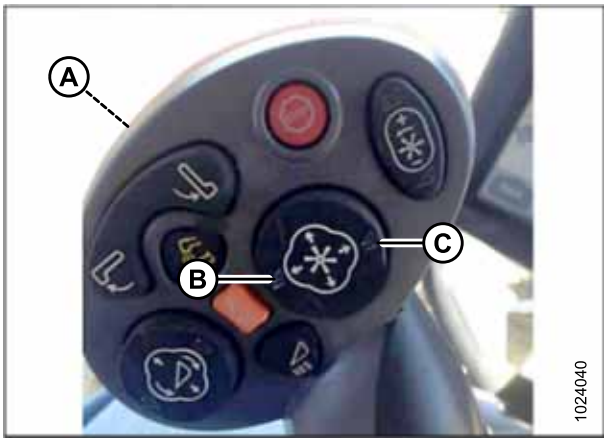

Figure 3.80: Ovládací prvky sklízecích mlátiček NH CR/CX

Sklízecí mlátičky AGCO:

Sklízecí mlátičky AGCO používají kombinaci spínačů pro posun přiháněče vpřed/vzad umístěných na ovládací páce a pomocného kolébkového přepínače montovaného prodejcem, který přepíná funkci posunu přiháněče vpřed/vzad a naklánění adaptéru. Umístění kolébkového přepínače se liší podle modelu sklízecí mlátičky.

1. **Pouze Gleaner A:** Otevřete kryt loketní opěrky (A) (pouze Gleaner A), pod kterým se skrývá řada přepínačů, a stiskněte kolébkový přepínač montovaný prodejcem (B) do polohy NAKLÁNĚNÍ ADAPTÉRU.

   POZNÁMKA:

   Je vyobrazen stroj Gleaner A. Jiné modely sklízecích mlátiček AGCO mají kolébkový přepínač na ovládacím panelu (není vyobrazen).

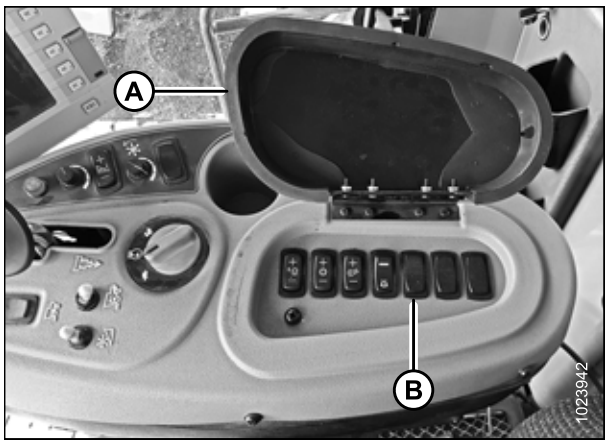

Figure 3.81: Ovládací panel stroje Gleaner A

2. Stiskněte tlačítko (A) na ovládací páce pro naklonění adaptéru vpřed (větší úhel) nebo tlačítko (B) pro naklonění adaptéru vzad (menší úhel).



Figure 3.82: Ovládací prvky stroje Gleaner

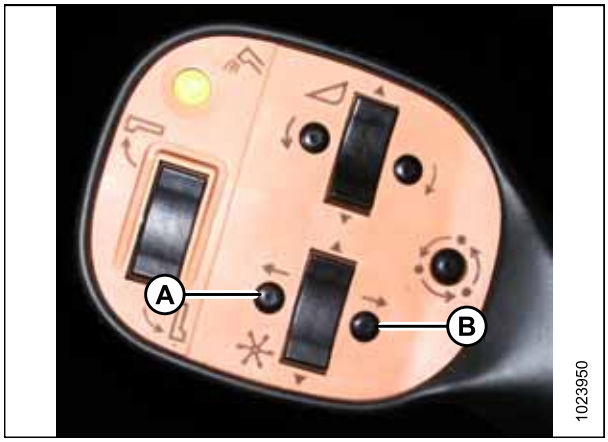

Figure 3.83: Ovládací prvky stroje Gleaner

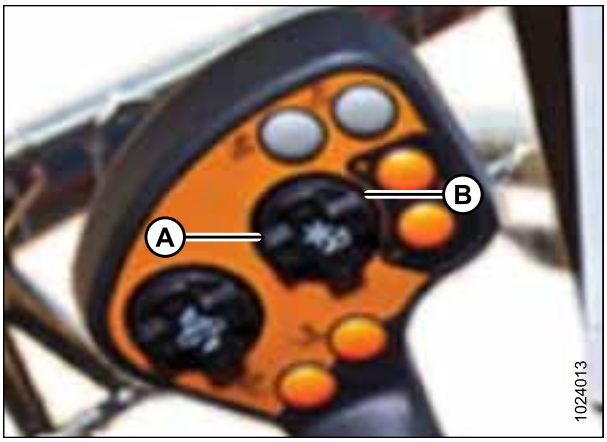

Figure 3.84: Ovládací prvky strojů Challenger/ Massey Ferguson

Sklízecí mlátičky CLAAS:

CLAAS (s přepínačem posunu adaptéru vpřed/vzad nebo naklonění adaptéru namontovaným výrobcem): Novější sklízecí mlátičky CLAAS používají kombinaci spínačů pro posun přihánéče vpřed/vzad umístěných na ovládací páce a pomocného kolébkového přepínače montovaného výrobcem, který přepíná funkci posunu přihánéče vpřed/vzad a naklánění adaptéru.

1. Stiskněte spínač HOTKEY (A) na panelu obsluhy do polohy desky (ikona adaptéru [B] se šipkami vzájemně ukazujícími na sebe).

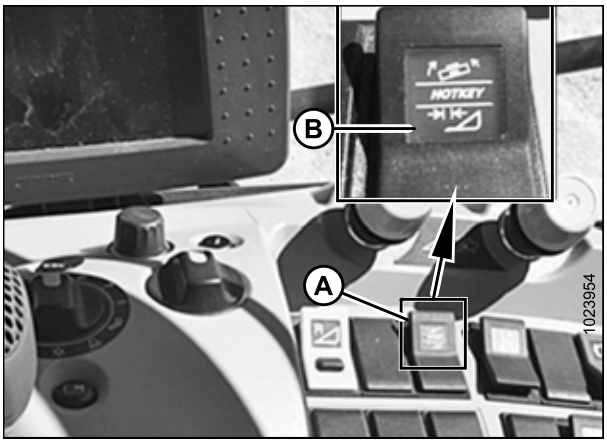

Figure 3.85: Ovládací panel stroje CLAAS 700

2. Stiskněte a podržte spínač (A) na zadní straně ovládací páky.
3. Stiskněte spínač (C) pro naklonění adaptéru vpřed (větší úhel) nebo spínač (B) pro naklonění adaptéru vzad (menší úhel).

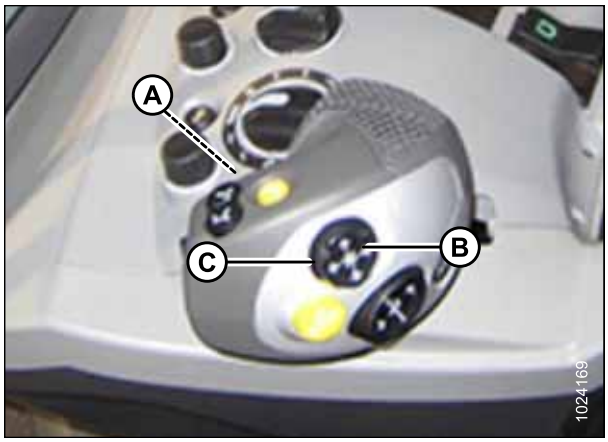

Figure 3.86: Ovládací páka stroje CLAAS 600/700

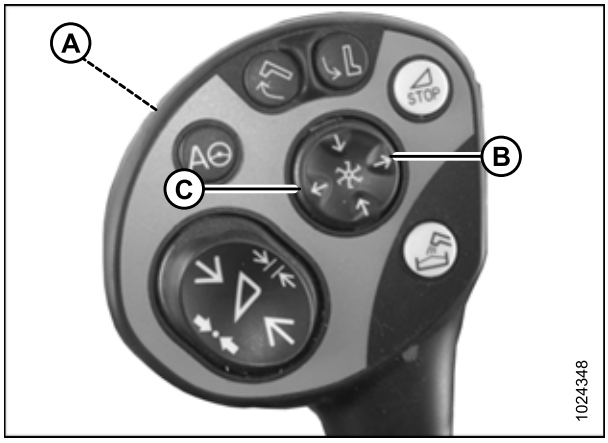

Figure 3.87: Ovládací páka stroje CLAAS 500

Sklízecí mlátičky John Deere:

John Deere S700: Sklízecí mlátičky řady S700 používají systém naklánění desky šikmého dopravníku pro nastavení posunu adaptéru vpřed/vzad namísto použití středového spoje MacDon pro naklonění adaptéru.

1. Stiskněte spínač (A) pro naklonění adaptéru vpřed (větší úhel) nebo spínač (B) pro naklonění adaptéru vzad (menší úhel).

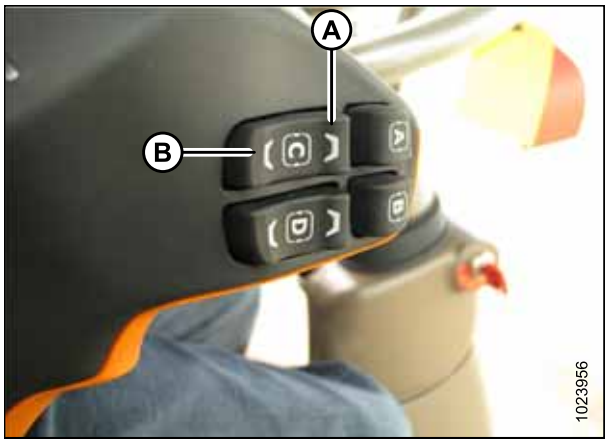

Figure 3.88: Ovládání stroje John Deere 700

John Deere (s výjimkou řady S700): Sklízecí mlátičky John Deere používají kombinaci spínačů pro posun přiháněče vpřed/vzad umístěných na ovládací páce a pomocného kolébkového přepínače montovaného prodejcem, který přepíná funkci posunu přiháněče vpřed/vzad a naklánění adaptéru.

1. Stiskněte spínač posunu přiháněče vpřed/vzad / naklonění adaptéru (A) na ovládacím panelu do polohy HEADER TILT (naklonění adaptéru).

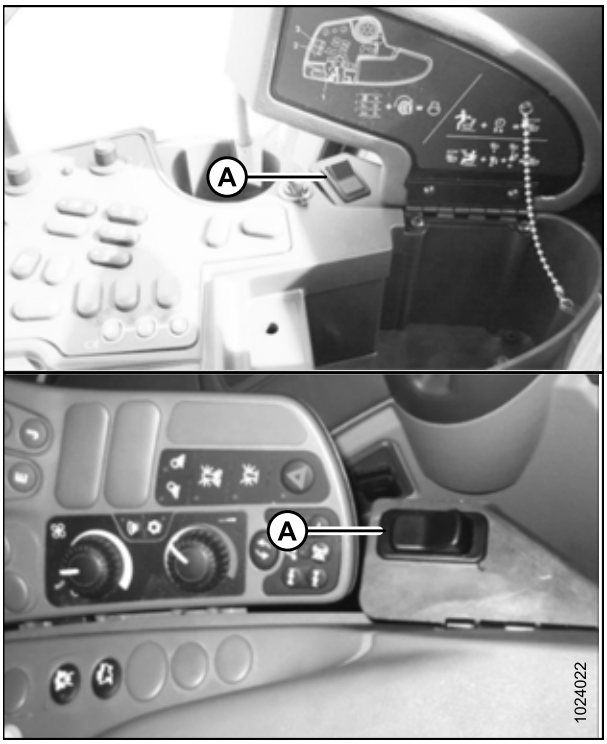

Figure 3.89: Ovládací panely strojů John Deere

2. Stiskněte spínač (A) pro naklonění adaptéru vpřed (větší úhel) nebo spínač (B) pro naklonění adaptéru vzad (menší úhel).



Figure 3.90: Ovládací páka John Deere

Sklízecí mlátičky Versatile:

Sklízecí mlátičky Versatile používají kombinaci spínačů pro posun přiháněče vpřed/vzad umístěných na ovládací páce a pomocného kolébkového přepínače montovaného výrobcem, který přepíná funkci posunu přiháněče vpřed/vzad a naklánění adaptéru.

1. Stisknutím spínače ON (A) na ovládacím panelu přepněte ovládací prvky do režimu NAKLÁNĚNÍ ADAPTÉRU.
2. Stiskněte tlačítko (B) na ovládací páce pro naklonění adaptéru vpřed (větší úhel) nebo tlačítko (C) pro naklonění adaptéru vzad (menší úhel).



Figure 3.91: Ovládací páka a ovládací prvek stroje Versatile

3.7.6 Rychlost přiháněče

Rychlost přiháněče je jedním z faktorů, které určují způsob přemístění plodin z žací lišty na sběrače.

Přiháněč pracuje nejlépe, když se jeví, jako by byl poháněn od země. Měl by přemísťovat posečené plodiny rovnoměrně skrz žací lištu a na sběrače bez poskakování a s minimálním rušením.

Ve stojících plodinách by měla být rychlost přiháněče o něco vyšší nebo rovna pojezdové rychlosti.

V polehlých plodinách nebo plodinách naklánějících se směrem od žací lišty je potřebná o něco vyšší rychlost přiháněče, než je pojezdová rychlost. Abyste toho dosáhli, buď zvyšte rychlost přiháněče, nebo snižte pojezdovou rychlost.

Nadměrné rozbíjení klasů nebo ztráta plodin nad zadní trubkou adaptéru mohou indikovat, že je příliš vysoká rychlost přiháněče. Nadměrnou rychlostí přiháněče se také zvyšuje opotřebení součástí přiháněče a přetěžuje jeho pohon.

Nižší rychlost se může používat u devítipřihářkových přiháněčů, což je výhodné v plodinách choulostivých na vytřesení.

POZNÁMKA:

Další informace o přestavbě šestipřihářkového přiháněče na devítipřihářkový pro adaptéry o šířce 9,1 m a 10,7 m (30 a 35 ft). Viz *6.2.4 Přestavná souprava prstové trubky přiháněče PR15, str. 557*.

Doporučené rychlosti přiháněče u konkrétních plodin a stavů plodin viz *3.6.2 Nastavení adaptéru, str. 45*.

Rychlost přiháněče lze nastavit pomocí ovládacích prvků v kabině sklízecí mlátičky. Podrobné informace o nastavení viz návod k obsluze sklízecí mlátičky.

Volitelná řetězová kola pohonu přiháněče

Jako alternativa řetězových kol pohonu přiháněče namontovaných z výroby jsou na přání k dispozici řetězová kola pro použití při speciálních stavech plodin.

Adaptér je z výroby vybavený řetězovým kolem pohonu přiháněče s 19 zuby, které je vhodné pro většinu plodin. Dostupná jsou další řetězová kola poskytující přiháněči větší krouticí moment za náročných podmínek sečení nebo umožňující vyšší rychlosti přiháněče v lehkých plodinách při práci se zvýšenými pojezdovými rychlostmi. Viz tabulka *3.14, str. 93* a ohledně informací pro objednávku se spojte s vaším prodejcem MacDon.

Tabulka 3.14 Volitelná řetězová kola pohonu přiháněče

Hydraulika stroje	Sklízecí mlátička	Použití	Volitelné řetězové kolo pohonu přiháněče
13,79–14,48 MPa (2000–2100 psi)	Gleaner Transverse Rotary	Sklízení rýže	10 zubů
17,24 MPa (2500 psi)	CLAAS řady 500, 700, Challenger Axial Rotary	Sklízení rýže	12 zubů
20,68 MPa (3000 psi)	NH CR, CX, Case IH, řada 7010, 8010, 7120, 8120, 88	Sklízení rýže	14 zubů
Nízký průtok (pod 42 l/min [11 gpm])	–	Sklízení lehkých plodin nad 16 km/h (10 mph)	21 zubů

Podrobné informace o instalaci viz *5.16.3 Řetězové kolo pohonu přiháněče, str. 540*.

3.7.7 Pojezdová rychlost

Provoz při správné pojezdové rychlosti povede k čistě posečeným plodinám a rovnoměrnému vkládání materiálu do sklízecí mlátičky.

Za náročných podmínek sečení snižte pojezdovou rychlost, abyste snížili zatížení součástí žacího ústrojí a pohonů.

Ve velmi lehkých plodinách (např. krátkých sójových bobech) používejte nižší pojezdové rychlosti, abyste umožnili přiháněči vtáhnout krátké rostliny. Začněte na 4,8–5,8 km/h (3,0–3,5 mph) a upravte podle potřeby.

Vyšší pojezdové rychlosti mohou vyžadovat nastavení naklápění na vyšší hmotnost, aby se zabránilo nadměrnému poskakování, jež způsobuje nerovnoměrné sečení a případné poškození součástí žacího ústrojí. Při zvýšené pojezdové rychlosti by se obecně měla zvýšit rychlost sběrače a přiháněče, aby se vypořádaly s materiálem navíc.

Obrázek *3.92, str. 94* znázorňuje vztah mezi pojezdovou rychlostí a posečenou plochou pro adaptéry různých velikostí.

Figure 3.92: Pojezdová rychlost a odpovídající plocha v akrech

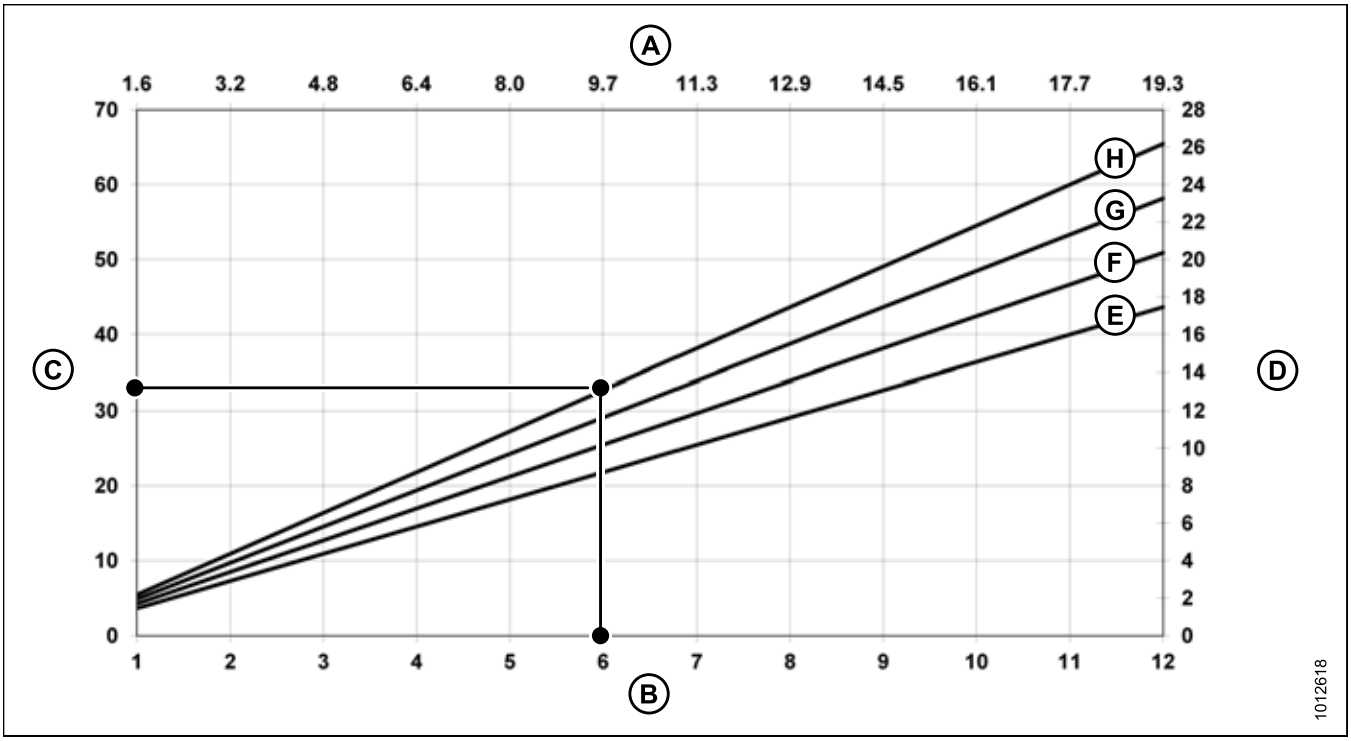

A – kilometry/hodina
B – míle/hodina
C – akry/hodina
D – hektary/hodina
E – 9,1 m (30 ft)
F – 10,7 m (35 ft)
G – 12,2 m (40 ft)
H – 13,7 m (45 ft)

Příklad: A Adaptér o velikosti 12,2 m (40 ft) pracující při pojezdové rychlosti 9,7 km/h (6 mph) by za jednu hodinu posekal plochu přibližně 11,3 hektaru (28 akrů).

3.7.8 Rychlost sběrače

Správná rychlost sběrače je důležitým faktorem pro dosažení dobrého toku posečených plodin od žací lišty.

Boční sběrače a vkládací sběrač pracují nezávisle na sobě, proto jsou jejich rychlosti ovládány rozdílně. Rychlost bočního sběrače se nastavuje manuálně nastavitelným řídicím ventilem, který je namontovaný na naklápěcím modulu. Rychlost vkládacího sběrače naklápěcího modulu je fixovaná na rychlost šikmého dopravníku sklízecí mlátičky a nelze ji nastavit nezávisle.

Nastavte rychlost sběrače, abyste dosáhli účinného vkládání plodin na vkládací sběrač naklápěcího modulu. Viz *Nastavení rychlosti sběrače adaptéru, str. 95*.

Nastavení rychlosti sběrače adaptéru

Boční sběrače unášejí posečené plodiny k vkládacímu sběrači naklápěcího modulu, který je pak vkládá do sklízecí mlátičky. Rychlost je nastavitelná, aby odpovídala plodinám a jejich stavu.

Boční sběrače (A) jsou poháněné hydromotory a čerpadlem, které je poháněné pohonem šikmého dopravníku sklízecí mlátičky prostřednictvím převodovky na naklápěcím modulu. Rychlost bočních sběračů lze nastavit řídicím ventilem průtoku na naklápěcím modulu, který reguluje průtok do hydromotorů sběračů. Rychlost sběrače lze rovněž nastavit pomocí volitelných ovládacích prvků v kabině. Viz níže.

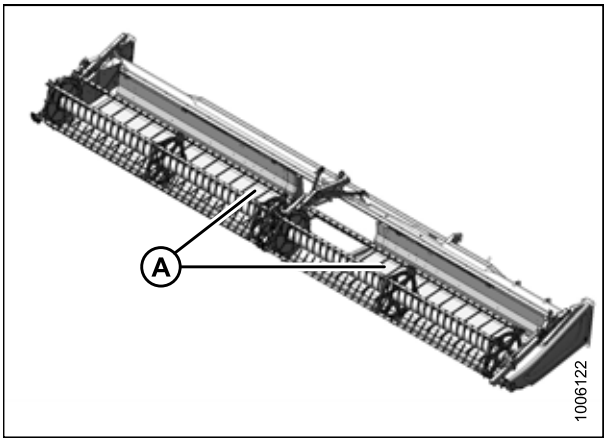

Figure 3.93: Boční sběrače

Pro zajištění přístupu k řídicímu ventilu průtoku zatažením otevřete spodní část krytu prostoru (A).

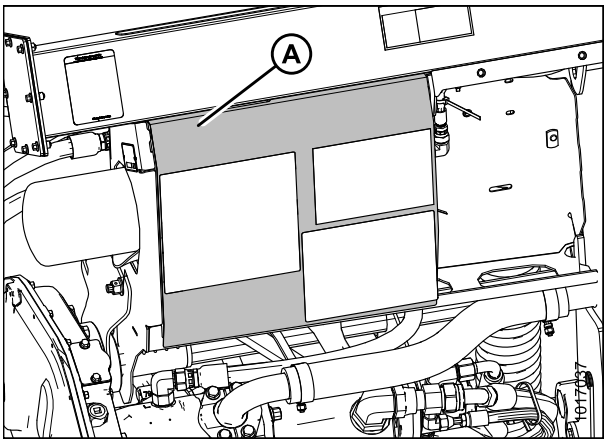

Figure 3.94: Kryt prostoru hydrauliky

Ventil regulace průtoku (A) má na nádrži nastavení 0 až 9 pro indikaci rychlosti sběrače. Ventil regulace průtoku je od výrobce nastavený na úroveň 6, což by mělo být dostatečné pro vkládání normálních plodin.

Pro změnu rychlosti sběrače vypněte sklízecí mlátičku a otáčením číselníku řídicího ventilu průtoku nastavte průtok.

Doporučená nastavení rychlosti sběrače viz jeden z následujících odstavců:

- *3.6.2 Nastavení adaptéru, str. 45*
- *3.6.3 Optimalizace adaptéru pro přímou sklizeň kanoly, str. 57*

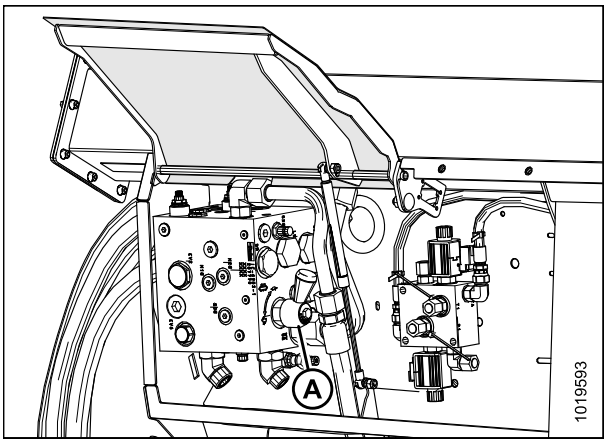

Figure 3.95: Ventil regulace průtoku (některé součásti jsou pro přehlednost odstraněny)

Je-li nainstalována volitelná souprava pro řízení rychlosti bočního sběrače v kabině, otočte ovladač (A) do požadované polohy při nastavení adaptéru do provozní nebo klidové polohy. Pro normální podávání plodin nastavte regulátor na úroveň 6. Spínač (B) aktivuje ovládání naklánění adaptéru nebo posunu přiháněče vpřed/vzad. Viz *Nastavení úhlu adaptéru ze sklízecí mlátičky, str. 86*.

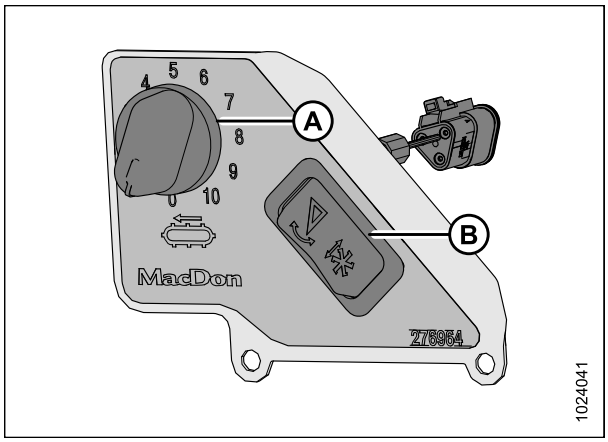

Figure 3.96: Ovládací prvky rychlosti bočního sběrače v kabině

Rychlost vkládacího sběrače

Vkládací sběrač přesouvá posečené plodiny z bočních sběračů do vkládacího šneku naklápěcího modulu.

Vkládací sběrač (A) naklápěcího modulu je poháněný hydromotorem a čerpadlem, které je poháněné pohonem šikmého dopravníku sklízecí mlátičky prostřednictvím převodovky na naklápěcím modulu.

Rychlost vkládacího sběrače je určena rychlostí šikmého dopravníku sklízecí mlátičky a nelze ji nastavit nezávisle.

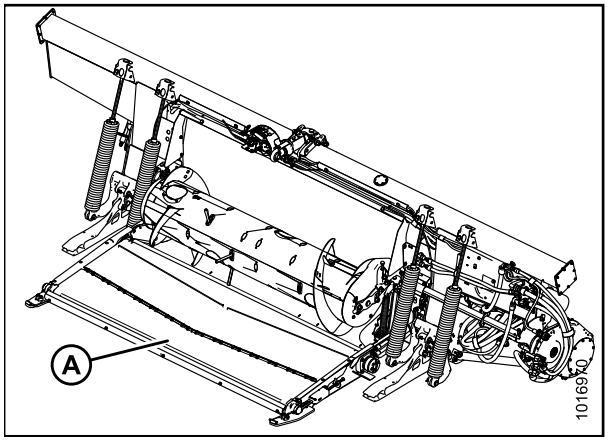

Figure 3.97: Naklápěcí modul FM100

3.7.9 Rychlostní údaje nožů

Pohon nožů adaptéru je realizován hydrogenerátorem modulu FM100, který je poháněný šikmým dopravníkem sklízecí mlátičky. Není k dispozici zvláštní nastavení pro ovládání rychlosti nože.

DŮLEŽITÉ:

Hodnoty otáček uvedené vpravo představují MINIMÁLNÍ rychlosti různých šikmých dopravníků.

Tabulka 3.15 Rychlost šikmého dopravníku

Sklízecí mlátička	Rychlost šikmého dopravníku (ot/min)
John Deere	490
Case IH	580
Gleaner	625
Massey Ferguson	625
Challenger	625
New Holland	580
CLAAS[44]	420

DŮLEŽITÉ:

Zajistěte, aby byla rychlost nože uvnitř rozsahu hodnot otáček v tabulce *3.16, str. 97*. Viz *Kontrola rychlosti nožů, str. 98*.

DŮLEŽITÉ:

Za normálních podmínek sečení byste měli rychlost nože měřenou na hnací řemenici nože nastavit na 600–640 ot/min (1200–1280 zdv/min). Pokud ji nastavíte na nižší z hodnoty v tabulce, mohlo by docházet k zastavování nože.

Tabulka 3.16 Rychlost nožů adaptéru řady FD1

Velikost adaptéru m (ft)	Doporučený rozsah otáček pohonu nože (ot/min)	
	Pohon jednoduchého nože	Pohon dvojitého nože
9,1 m (30 ft)	600–700	–
12,1 m (35 ft)	550–650	–
12,2 m (40 ft)	525–600	550–700
13,7 m (45 ft)	–	550–700

44. Otáčky zadního hřídele na sklízecích mlátičkách CLAAS jsou 420 ot/min (otáčky zobrazené na monitoru v kabině budou rovněž 420). Skutečné otáčky výstupního hřídele jsou 750 ot/min.

Kontrola rychlosti nožů

NEBEZPEČÍ

Abyste zabránili úrazu nebo smrti v důsledku neočekávaného rozběhu stroje, když z jakéhokoli důvodu opouštíte sedadlo obsluhy, vždy vypněte motor a vytáhněte klíček ze zapalování.

1. Vypněte motor a vytáhněte klíček ze zapalování.
2. Otevřete levý koncový štít. Návod viz *Otevření koncových štítů, str. 35*.

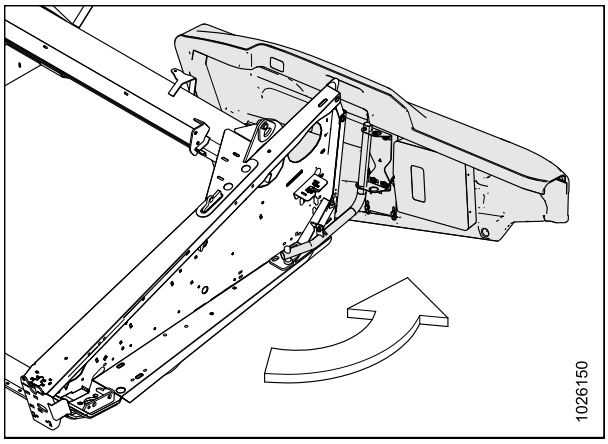

Figure 3.98: Levý koncový štít

VÝSTRAHA

Přesvědčte se, že všichni okolostojící opustili prostor.

3. Nastartujte motor, aktivujte pohon adaptéru a nechte sklízecí mlátičku běžet provozními otáčkami.
4. Nechte naklápěcí modul a adaptér 10 minut běžet, aby se olej zahřál na teplotu 38 °C (100 °F).
5. Ručním otáčkoměrem změřte otáčky řemenice hnací skříně nože (A).
6. Vypněte sklízecí mlátičku.
7. Srovnejte naměřenou hodnotu otáček řemenice s hodnotami otáček v tabulce rychlostí nože. Viz *3.7.9 Rychlostní údaje nožů, str. 97*.
8. Pokud naměřené otáčky řemenice překračují specifikovaný rozsah otáček pro váš adaptér, kontaktujte vašeho prodejce MacDon.

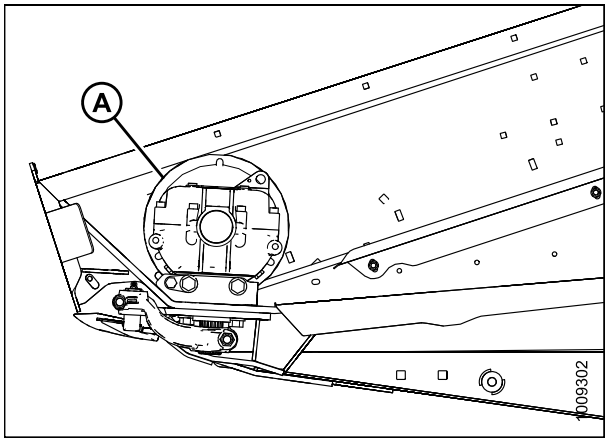

Figure 3.99: Řemenice pohonu nože

3.7.10 Výška přiháněče

Provozní poloha přiháněče závisí na typu plodiny a podmínkách sečení. Nastavte výšku přiháněče a polohu vpřed/vzad tak, aby byl materiál veden za nůž a na sběrače při minimálním poškození plodin. Viz *3.7.11 Poloha přiháněče vpřed/vzad, str. 103*.

Výška přiháněče je ovládána ručně nebo pomocí tlačítek s předvolbami na páce nastavení pojezdové rychlosti (GSL) v kabině sklízecí mlátičky. Pokyny pro řízení výšky přiháněče nebo nastavení předvoleb automatické výšky přiháněče najdete v návodu k obsluze vaší sklízecí mlátičky. V odpovídajících případech tento návod obsahuje vyobrazení k nastavení předvoleb výšky přiháněče u vybraných sklízecích mlátiček. Viz *3.8 Automatické ovládání výšky adaptéru (AHHC), str. 127*.

Tabulka 3.17 Výška přiháněče

Stav plodiny	Poloha přiháněče
Polehlá rýže	Spuštěná dolů (změňte také nastavení rychlosti přiháněče anebo vačky)
Husté nebo těžké stojící (všechny)	Zvednutá nahoru

Pokud je přiháněč nastavený příliš nízko, mohou vzniknout následující situace:

- Ztráta plodin nad zadní trubkou adaptéru
- Poškození plodin na sběračích způsobené prsty přiháněče
- Tlačení plodin dolů prstovými trubkami

Pokud je přiháněč nastavený příliš vysoko, mohou vzniknout následující situace:

- Ucpávání žací lišty
- Polehnutí plodin a jejich ponechání neposečených
- Ohýbání stonků před žací lištou

Doporučené výšky přiháněče u konkrétních plodin a stavů plodin viz *3.6.2 Nastavení adaptéru, str. 45*.

DŮLEŽITÉ:

Zachovejte přiměřenou světlou výšku, aby se prsty nedostaly do styku s nožem nebo zemí. Viz *5.15.1 Vzdálenost přiháněče od žací lišty, str. 512*.

Kontrola a nastavení snímače výšky přiháněče

Rozsah výstupního napětí snímače automatické výšky přiháněče lze kontrolovat zevnitř sklízecí mlátičky nebo manuálně na snímači. Pokyny pro nastavení ovládacích prvků v kabině viz návod k obsluze sklízecí mlátičky. Pro manuální kontrolu rozsahu napětí viz následující postup.

⚠ NEBEZPEČÍ

Abyste zabránili úrazu nebo smrti v důsledku neočekávaného rozběhu stroje, když z jakéhokoli důvodu opouštíte sedadlo obsluhy, vždy vypněte motor a vytáhněte klíček ze zapalování.

UPOZORNĚNÍ

Přesvědčte se, že všichni okolostojící opustili prostor.

DŮLEŽITÉ:

Před seřizováním snímače výšky přiháněče se přesvědčte, že je minimální výška přiháněče nastavená správně. Pokyny viz *5.15.1 Vzdálenost přiháněče od žací lišty, str. 512*.

DŮLEŽITÉ:

Pro měření výstupního napětí snímače výšky přiháněče musí být spuštěn motor sklízecí mlátičky a dodávat napájecí napětí snímači. Vždy zatáhněte parkovací brzdu sklízecí mlátičky a udržujte odstup od přiháněče.

Tabulka 3.18 Mezní napětí snímače výšky přiháněče

Typ sklízecí mlátičky	Rozsah napětí	
	Napětí X	Napětí Y
Case/New Holland	0,5–0,9 V	4,1–4,5 V
CLAAS	4,1–4,5 V	0,5–0,9 V
John Deere	4,1–4,5 V	0,5–0,9 V

POZNÁMKA:

Pro sklízecí mlátičky CLAAS: Stroj je vybavený automatickým omezením výšky přiháněče, aby přiháněč nekolidoval s kabinou. Některé sklízecí mlátičky CLAAS mají automatické vypínání, které se aktivuje, když je dosaženo mezní výšky přiháněče. Když se adaptér zvedne o více než 80 procent, přiháněč se automaticky spustí dolů. Automatické spouštění přiháněče lze manuálně potlačit, na terminálu CEBIS se objeví výstraha.

1. Zatáhněte parkovací brzdu sklízecí mlátičky.
2. Nastartujte motor a úplně spusťte přiháněč dolů.
3. Pomocí displeje sklízecí mlátičky nebo voltmetru (při ručním měření snímače) změřte rozsah napětí **Y**. Požadavky na rozsah viz tabulku *3.18, str. 100*.
4. Pokud použijete voltmetr, měřte napětí mezi zemí (pin 2) a signálovým vodičem (pin 3) na snímači výšky přiháněče (B).
5. Vypněte motor a vytáhněte klíček.
6. Pro změnu rozsahu napětí **Y** upravte délku závitové tyče (A).
7. Opakujte kontrolu a nastavení, dokud nebude rozsah napětí **Y** ve specifikovaném rozsahu.

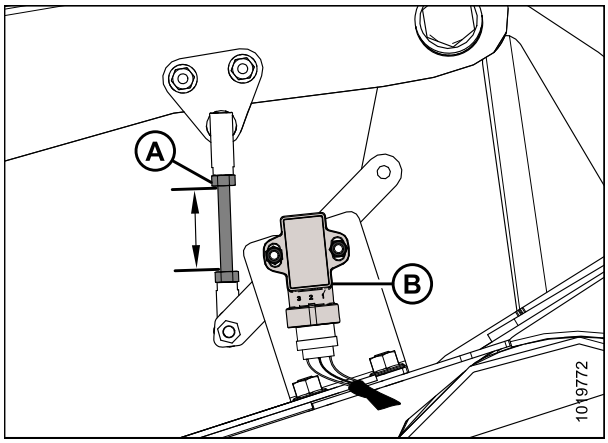

Figure 3.100: Snímač výšky přiháněče – pravé rameno přiháněče (přiháněč spuštěný dolů)

8. Nastartujte motor a úplně zdvihněte přiháněč.
9. Pomocí displeje sklízecí mlátičky nebo voltmetru (při ručním měření snímače) změřte rozsah napětí **X**. Požadavky na rozsah viz tabulku *3.18, str. 100*.
10. Pokud použijete voltmetr, měřte napětí mezi zemí (pin 2) a signálovým vodičem (pin 3) na snímači výšky přiháněče (A).
11. Vypněte motor a vytáhněte klíček.
12. Povolte dvě šestihranné matice M5 (B) a otáčejte snímačem (A), abyste dosáhli rozsahu napětí **X**.
13. Opakujte kontrolu a nastavení, dokud nebude rozsah napětí **X** ve specifikovaném rozsahu.
14. Nastartujte motor a úplně spusťte přiháněč dolů.
15. Znovu zkontrolujte rozsah napětí **Y** a přesvědčte se, že je stále ve specifikovaném rozsahu. V případě upravte.

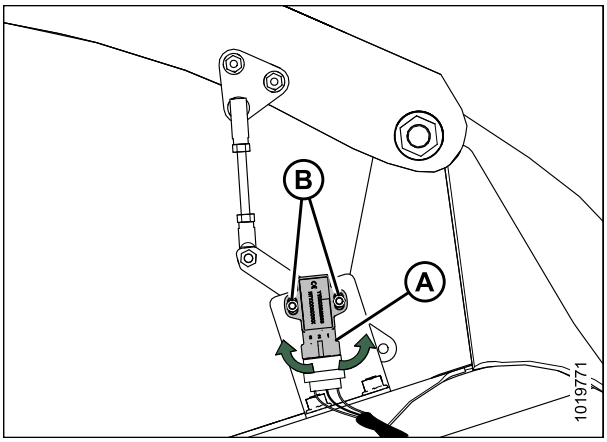

Figure 3.101: Snímač výšky přiháněče – pravé rameno přiháněče (přiháněč zdvihnutý)

Výměna snímače výšky přiháněče

⚠ VÝSTRAHA

Abyste zabránili úrazu nebo smrti v důsledku neočekávaného rozběhu stroje, před nastavováním stroje vždy vypněte motor a vytáhněte klíček.

1. Nastartujte motor sklízecí mlátičky a přiháněč spusťte úplně dolů.
2. Vypněte motor a vytáhněte klíček.
3. Odpojte snímač od kabelového svazku.
4. Vyšroubujte dva šrouby s šestihrannou hlavou (A) z ramene snímače (B). Uložte spojovací prvky pro opětovnou montáž.

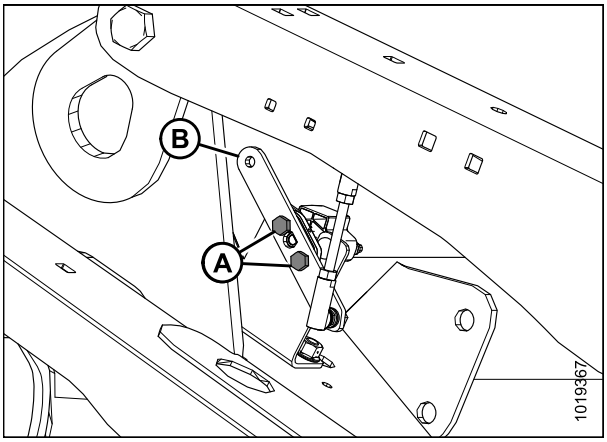

Figure 3.102: Snímač výšky přiháněče – pravé rameno přiháněče

5. Odmontujte dvě samosvorné matice a šrouby (A) ze snímače výšky přiháněče a snímač (B) odejměte.
6. Namontujte nový snímač (B) do držáku snímače a upevněte ho pomocí uschovaných šroubů (A) a samosvorných matic. Utáhněte šrouby (A) momentem 2–3 Nm (17–27 lbf·in).

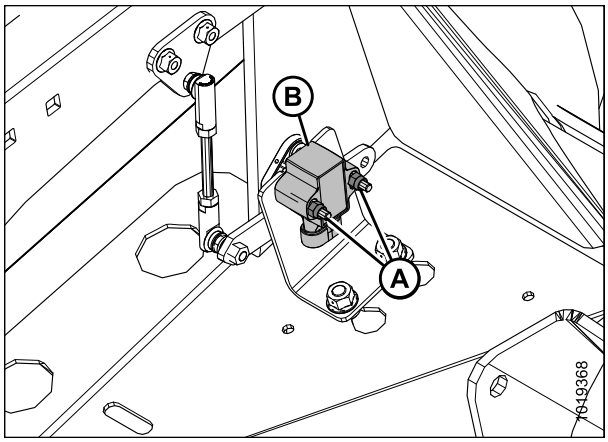

Figure 3.103: Snímač výšky přiháněče – pravé rameno přiháněče

7. Připojte rameno snímače (B) pomocí uschovaných šroubů s šestihrannou hlavou (A). Utáhněte šrouby (A) momentem 4 Nm (35 lbf·in).
8. Připojte snímač ke kabelovému svazku.

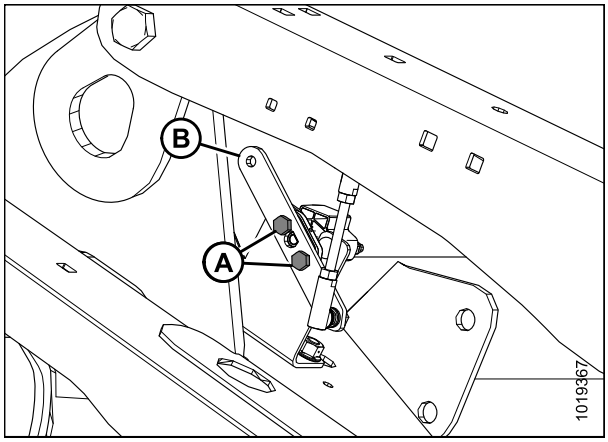

Figure 3.104: Snímač výšky přiháněče – pravé rameno přiháněče

9. Přesvědčte se, že rameno snímače a závitová tyč jsou navzájem rovnoběžné. Pokud ne, povolte dvě prostřední upevňovací matice (A) a nastavujte montážní držák snímače (B), dokud závitová tyč (C) nebude rovnoběžná s ramenem snímače (D). Utáhněte prostřední upevňovací matice.
10. Zkontrolujte rozsah napětí snímače. Viz *Kontrola a nastavení snímače výšky přihláněče, str. 99*.

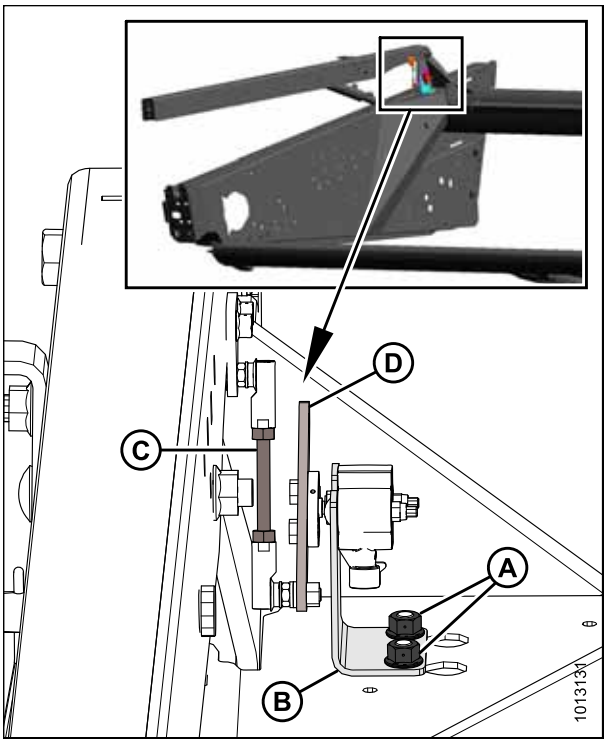

Figure 3.105: Snímač výšky přihláněče – pravé rameno přihláněče (pohled zepředu)

3.7.11 Poloha přihláněče vpřed/vzad

Poloha přihláněče vpřed/vzad je důležitým faktorem pro dosažení nejlepších výsledků za nepříznivých podmínek. Poloha přihláněče nastavená od výrobce vyhovuje normálním podmínkám, ale horizontální polohu lze nastavit dle požadavků pomocí ovládacích prvků v kabině.

Přihláněč na **neevropsky nakonfigurovaných adaptérech** lze posunout asi 227 mm (9 in) dále dozadu přemístěním válců pro polohu vpřed/vzad na ramenech přihláněče adaptéru, aby se vyhovělo určitým stavům plodin. Viz *Změna polohy válců vpřed/vzad na neevropsky konfigurovaných adaptérech, str. 104*.

Přihláněč na **evropsky nakonfigurovaných adaptérech** lze posunout asi 67 mm (2,6 in) dále dozadu přemístěním válců pro polohu vpřed/vzad na ramenech přihláněče adaptéru, aby se vyhovělo určitým stavům plodin. Viz *Přemístění válců pro polohu vpřed/vzad na evropsky nakonfigurovaných adaptérech, str. 108*.

Je-li sklízecí mlátička vybavena volitelnou přestavnou soupravou Multi-Crop Rapid Reel, viz *Přemístění válců pro polohu vpřed/vzad na neevropsky nakonfigurovaných adaptérech s volbou přestavby přihláněče Multi-Crop Rapid, str. 112*.

POZNÁMKA:

Volba přestavby přihláněče Multi-Crop Rapid není k dispozici pro evropsky nakonfigurované adaptéry.

Nálepka (A) je přilepena na pravé přídržné rameno přiháněče pro rozpoznání polohy přiháněče. Zadní konec vačkového kotouče (B) slouží jako značka pro polohu přiháněče vpřed/vzad.

Pro přímo stojící plodiny vystřeďte přiháněč nad žací lištou (4–5 na nálepce).

Pro polehlé, propletené nebo nakloněné plodiny může být nutné posunout přiháněč před žací lištu (nižší číslo na nálepce).

POZNÁMKA:

Pokud zaznamenáte potíže při zvedání polehlých plodin, nastavte strmější úhel adaptéru. Pokyny k nastavení viz *3.7.5 Úhel adaptéru, str. 84*. Polohu přiháněče upravujte jen tehdy, když nastavení úhlu adaptéru nejsou uspokojivá.

Doporučené polohy přiháněče v konkrétních plodinách a stavech plodin viz *3.6.2 Nastavení adaptéru, str. 45*.

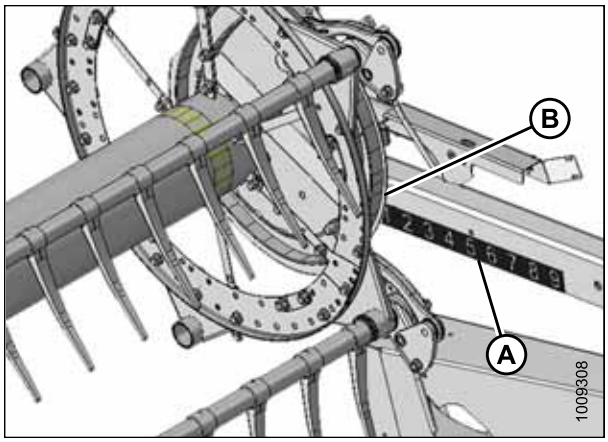

Figure 3.106: Nálepka horizontální polohy

POZNÁMKA:

V plodinách, které se obtížně zvedají, jako je například rýže, nebo silně polehlých plodinách, které vyžadují polohu přiháněče úplně vpředu, nastavte sklon prstů přiháněče tak, aby řádně umísťovaly plodiny na sběrače. Pokyny k nastavení viz *3.7.12 Sklon prstů přiháněče, str. 115*.

Nastavení polohy přiháněče vpřed/vzad

1. Voličem v kabině vyberte režim VPŘED/VZAD.
2. Ovladači hydrauliky posuňte přiháněč do požadované polohy, přičemž použijte nálepku (A) jako referenci.
3. Po změnách nastavení vačky zkontrolujte vzdálenost přiháněče od žací lišty. Postupy měření a nastavení viz následující:
   - *5.15.1 Vzdálenost přiháněče od žací lišty, str. 512*
   - *5.15.2 Prohnutí přiháněče, str. 516*

   DŮLEŽITÉ:

   Práce s přiháněčem příliš vpředu může vést ke styku prstů se zemí. Jestliže pracujete s přiháněčem v této poloze, spusťte plazy dolů nebo upravte naklonění adaptéru podle potřeby, abyste zabránili poškození prstů.

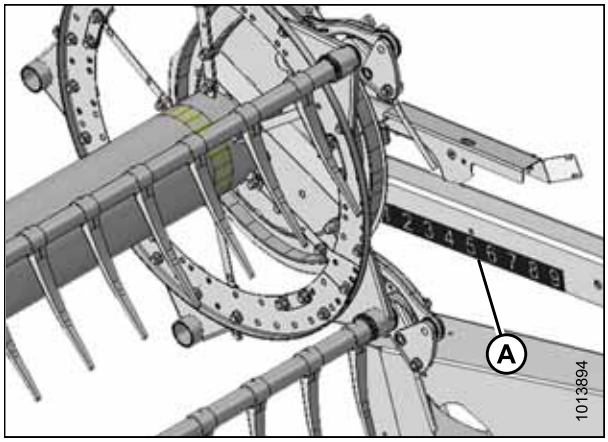

Figure 3.107: Nálepka horizontální polohy

Změna polohy válců vpřed/vzad na neevropsky konfigurovaných adaptérech

Přiháněč lze posunout asi 227 mm (9 in) dále dozadu přemístěním válců pro polohu vpřed/vzad na ramenech přiháněče. To může být žádoucí při přímé sklizni kanoly.

POZNÁMKA:

Před přemísťováním válců pro polohu vpřed/vzad musí být nainstalována B5605 (souprava krátké vzpěry pro středové rameno přiháněče).

Je-li instalována volitelná přestavná souprava přiháněče Multi-Crop Rapid, viz *Přemístění válců pro polohu vpřed/vzad na neevropsky nakonfigurovaných adaptérech s volbou přestavby přiháněče Multi-Crop Rapid, str. 112*.

POZNÁMKA:

Volba přestavby přiháněče Multi-Crop Rapid není k dispozici pro evropsky nakonfigurované adaptéry FD1.

Návod na přemístění válců pro polohu vpřed/vzad na evropsky nakonfigurovaných adaptérech viz *Přemístění válců pro polohu vpřed/vzad na evropsky nakonfigurovaných adaptérech, str. 108*.

NEBEZPEČÍ

Abyste zabránili úrazu nebo smrti v důsledku neočekávaného rozběhu stroje, když z jakéhokoli důvodu opouštíte sedadlo obsluhy, vždy vypněte motor a vytáhněte klíček ze zapalování.

Válec středového ramene přiháněče přemístěte následovně:

POZNÁMKA:

Pro větší přehlednost nejsou na obrázku zobrazené některé součásti přiháněče.

1. Umístěte přiháněč úplně vzad s přídržnými rameny ve vodorovné poloze.
2. Vypněte motor a vytáhněte klíček.
3. Odšroubujte čtyři šrouby (A), kterými je upevněn držák válce (B) k rameni přiháněče (C). Uschovejte spojovací materiál.

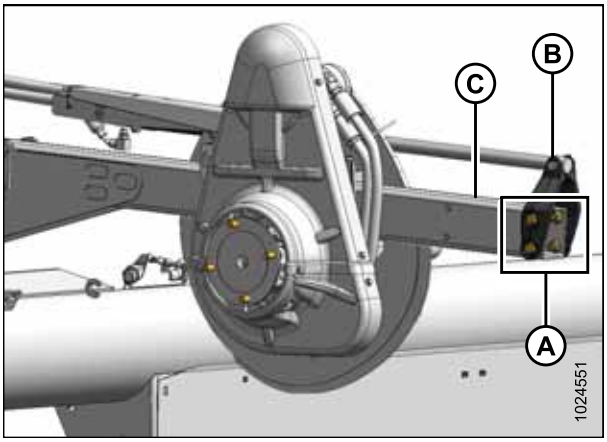

Figure 3.108: Středové rameno – přední poloha

4. Tlačte/táhněte přiháněč, dokud držák (B) nebude vyrovnaný se zadní skupinou otvorů ramena přiháněče (C).
5. Našroubujte znovu čtyři šrouby (A) pro zajištění držáku (B) k rameni přiháněče v nové poloze.

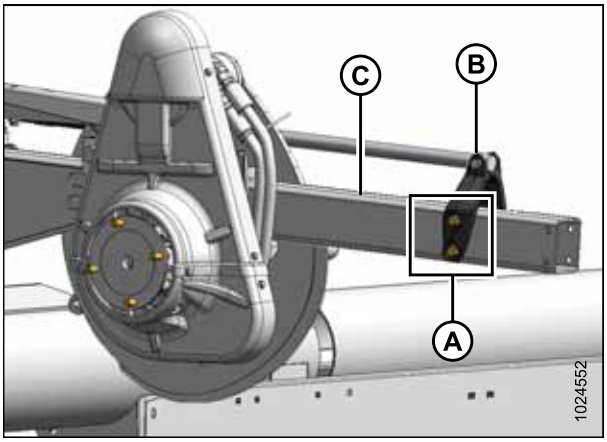

Figure 3.109: Středové rameno – zadní poloha

Válec pravého ramene přiháněče přemístěte následovně:

POZNÁMKA:

Pro větší přehlednost nejsou na obrázcích zobrazené některé součásti přiháněče.

1. Odšroubujte čtyři šrouby (A) zajišťující držák válce (B) k rameni přiháněče (C).

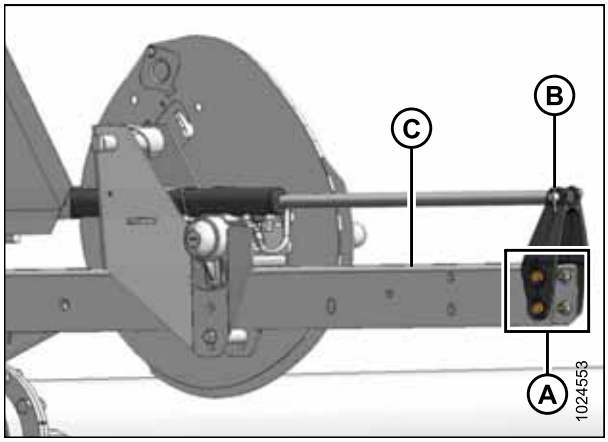

Figure 3.110: Válec pravého ramene přiháněče v přední poloze

2. Tlačte přiháněč vzad, dokud držák (B) nebude vyrovnaný s řadou otvorů v rameni (C) přiháněče.
3. Našroubujte znovu čtyři šrouby (A) pro zajištění držáku k rameni přiháněče v nové poloze.

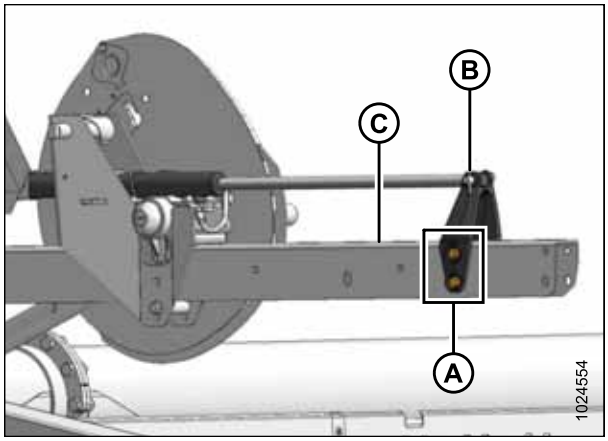

Figure 3.111: Válec pravého ramene přiháněče v zadní poloze

Válec levého ramene přiháněče přemístěte následovně:

POZNÁMKA:

Pro větší přehlednost nejsou na obrázcích zobrazené některé součásti přiháněče.

1. Vymontujte čep (A) zajišťující válec (B) k sestavě držáku/světla (C).
2. Odšroubujte čtyři šrouby (D) zajišťující sestavu držáku/světla (C) k rameni přiháněče a odejměte sestavu držáku/světla. Uschovejte spojovací materiál.
3. Odstraňte stahovací pásek (není vyobrazen) upevňující kabelový svazek k sestavě držáku/světla (C) nebo rameni přiháněče (je-li to potřeba).
4. Otočte světlo do pracovní polohy podle obrázku.

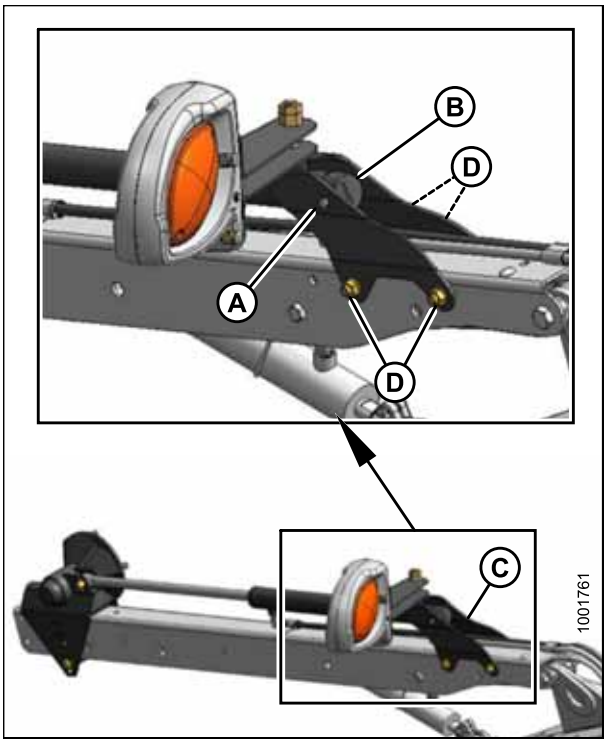

Figure 3.112: Levé rameno – přední poloha

5. Podle obrázku přemístěte sestavu držáku/světla (C) na rameno přiháněče a zajistěte ji čtyřmi šrouby (D). Utáhněte upevňovací prvky.
6. Zatlačte přiháněč zpět a pomocí čepu (A) znovu namontujte válec (B) na sestavu držáku/světla (C). Zajistěte čep závlačkou.
7. Pomocí plastového stahovacího pásku upevněte kabelový svazek světla k sestavě držáku/světla (C) nebo k rameni přiháněče (není vyobrazeno).
8. Zkontrolujte vzdálenost přiháněče od zadního plechu, horního příčného šneku (je-li nainstalován) a vzpěrám přiháněče.
9. Nastavte sklon prstů přiháněče (je-li potřeba). Postup nastavení viz *3.7.12 Sklon prstů přiháněče, str. 115*.

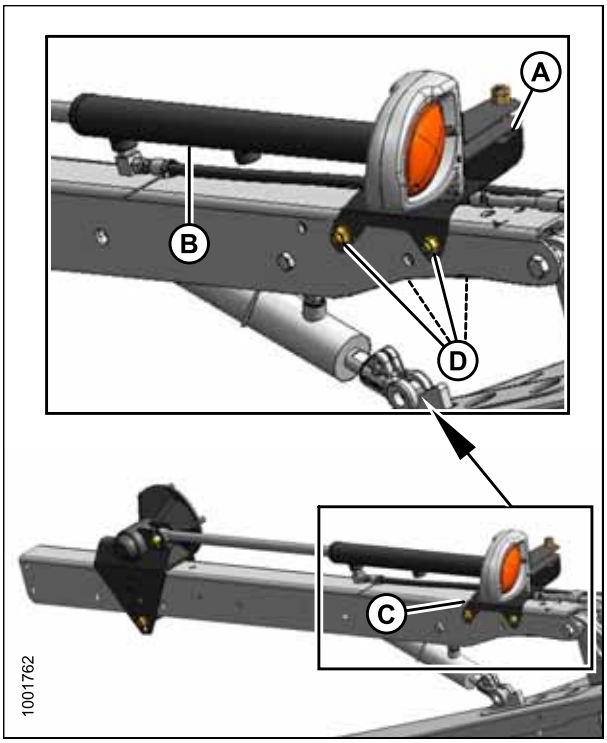

Figure 3.113: Levé rameno – zadní poloha

Přemístění válců pro polohu vpřed/vzad na evropsky nakonfigurovaných adaptérech

Přiháněč lze posunout asi 67 mm (2,6 in) dále dozadu z továrního nastavení přemístěním válců pro polohu vpřed/vzad na ramenech přiháněče. To může být žádoucí při přímé sklizni kanoly.

Návod na přemístění válců pro polohu vpřed/vzad na neevropsky nakonfigurovaném adaptéru viz *Změna polohy válců vpřed/vzad na neevropsky konfigurovaných adaptérech, str. 104*.

Válec středového ramene přiháněče přemístěte následovně:

POZNÁMKA:

Pro větší přehlednost nejsou na obrázcích zobrazené některé součásti přiháněče.

POZNÁMKA:

Přiháněče na evropsky nakonfigurovaných adaptérech jsou ve svém nejpřednějším nastavení, když jsou válce nastaveny do polohy 2 na držácích ramene pro polohu vpřed/vzad. Přiháněče na těchto adaptérech jsou ve své nejpřednější poloze, když jsou válce nastaveny do polohy 1 na držácích ramene pro polohu vpřed/vzad.

1. Odmontujte zajišťovací kroužek (A), čep (B) a podložky z podpěrného držáku (C) středového ramene pro polohu vpřed/vzad. Uschovejte podložky, čep a kroužek.

   POZNÁMKA:

   Podložky uvnitř podpěrného držáku středového ramene jsou na obrázku vpravo vynechány.

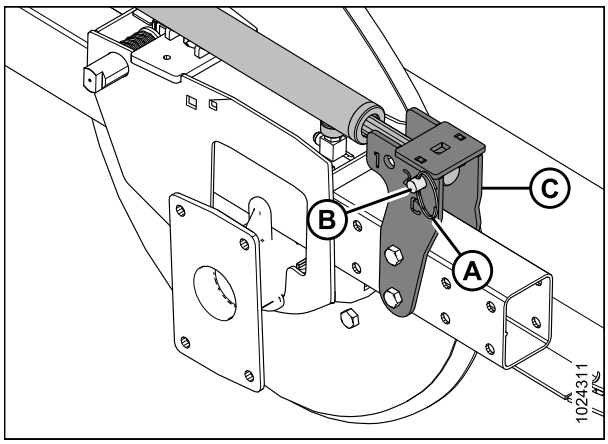

Figure 3.114: Středové rameno přiháněče v přední poloze

2. Tlačte přiháněč zpět, dokud konec válce (A) nebude vyrovnaný s nastavovacími otvory polohy vzad (B) (poloha 1) v podpěrném držáku (C) pro polohu vpřed/vzad. Podložky (D) umístěte na obou stranách konce válce (A) uvnitř podpěrného držáku (C).

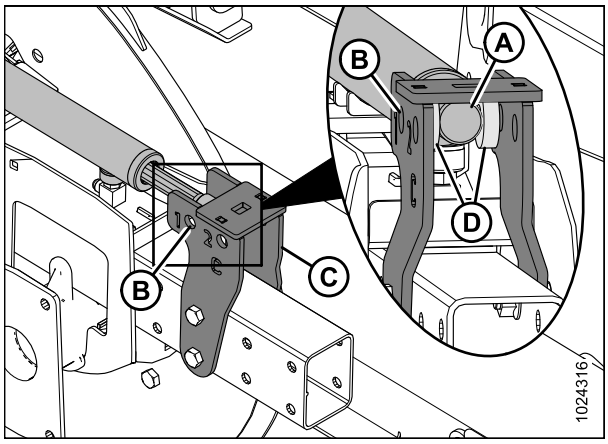

Figure 3.115: Středové rameno přiháněče

3. Vložte čep (A) a zajistěte válec (B) a podložky v podpěrném držáku (C) středového ramene. Zajistěte čep (A) kroužkem (D).

   POZNÁMKA:

   Podložky uvnitř podpěrného držáku středového ramene jsou na obrázku vpravo vynechány.

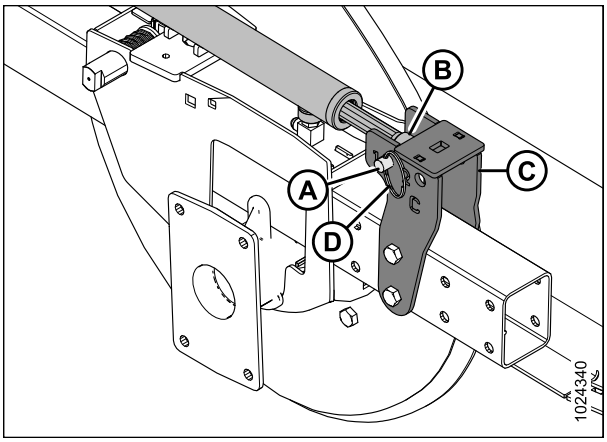

Figure 3.116: Středové rameno přiháněče v zadní poloze

Válec pravého ramene přiháněče přemístěte následovně:

POZNÁMKA:

Pro větší přehlednost nejsou na obrázcích zobrazené některé součásti přiháněče.

POZNÁMKA:

Přiháněče na evropsky nakonfigurovaných adaptérech jsou ve svém nejpřednějším nastavení, když jsou válce nastaveny do polohy 2 na držácích ramene pro polohu vpřed/vzad. Přiháněče na těchto adaptérech jsou ve své nejpřednější poloze, když jsou válce nastaveny do polohy 1 na držácích ramene pro polohu vpřed/vzad.

1. Odmontujte kroužek (A), čep (B) a podložky (D) upevňující válec (C) ramene přiháněče k vnitřku pravého držáku ramene pro polohu vpřed/vzad. Uschovejte podložky, kroužek a čep.

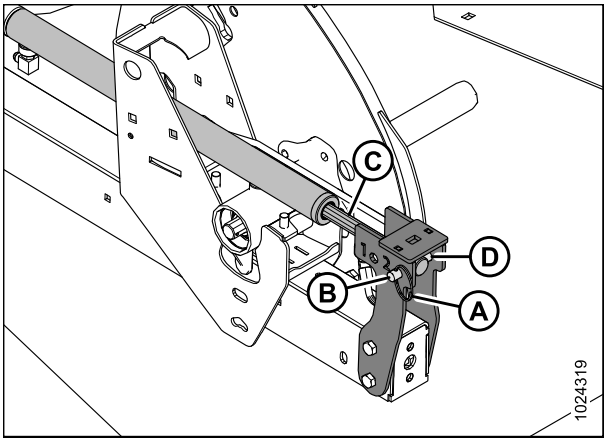

Figure 3.117: Válec pravého ramene přiháněče v přední poloze

2. Tlačte přiháněč zpět, dokud konec válce (A) nebude vyrovnaný s nastavovacími otvory polohy vzad (B) v podpěrném držáku (C). Podložky (D) umístěte na obou stranách konce válce (A) uvnitř podpěrného držáku (C).

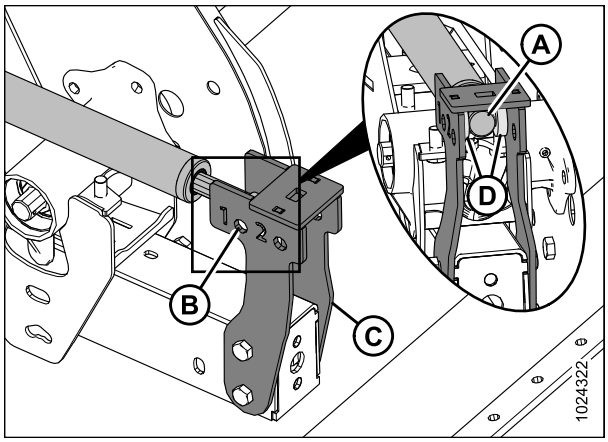

Figure 3.118: Válec pravého ramene přiháněče

3. Zasuňte čep (A) do otvorů pro nastavení polohy vzad a skrz konec válce (C) a podložky (D). Zajistěte čep kroužkem (B).

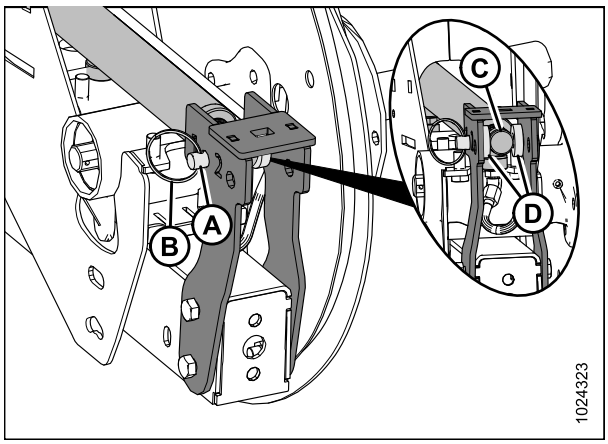

Figure 3.119: Válec pravého ramene přiháněče v zadní poloze

Válec levého ramene přiháněče přemístěte následovně:

POZNÁMKA:

Pro větší přehlednost nejsou na obrázcích zobrazené některé součásti přiháněče.

POZNÁMKA:

Přiháněče na evropsky nakonfigurovaných adaptérech jsou ve své maximální přední poloze, když jsou válce nastaveny do polohy 2 na podpěrných držácích. Přiháněče na těchto adaptérech jsou ve své maximální zadní poloze, když jsou válce nastaveny do polohy 1 na podpěrných držácích.

1. Odmontujte kroužek (A) a čep (B) uvnitř levého podpěrného držáku pro polohu vpřed-vzad (D) upevňující válec (C). Uschovejte čep a kroužek.

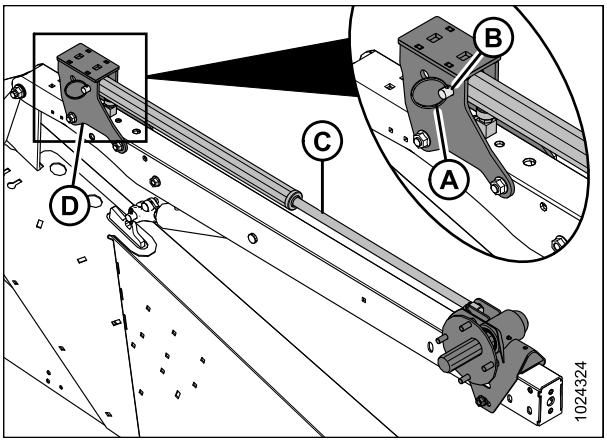

Figure 3.120: Válec levého ramene přiháněče v přední poloze

2. Tlačte přiháněč zpět k adaptéru, dokud konec válce (A) nebude vyrovnaný s nastavovacími otvory (B) polohy vzad (poloha 1) v podpěrném držáku (C).

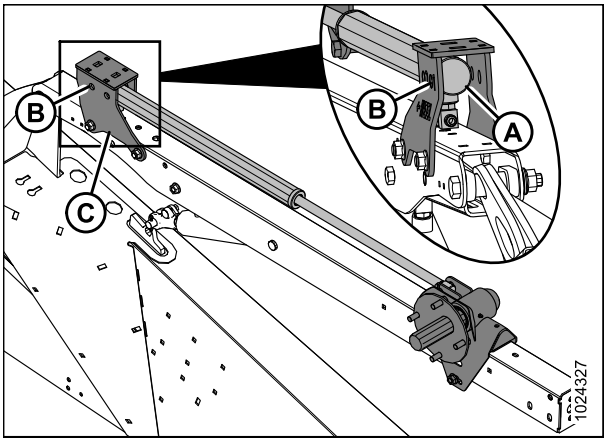

Figure 3.121: Válec levého ramene přiháněče

3. Zasuňte čep vidlice (A) do otvorů pro nastavení polohy vzad v podpěrném držáku (B) a přes konec válce (C). Zajistěte čep kroužkem (D).
4. Zkontrolujte vzdálenost přiháněče od zadního plechu, horního příčného šneku (je-li nainstalován) a vzpěr přiháněče.
5. V případě potřeby nastavte sklon prstů přiháněče. Viz *3.7.12 Sklon prstů přiháněče, str. 115*.

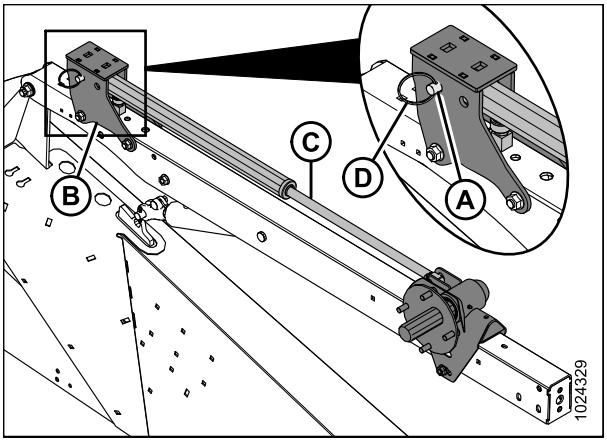

Figure 3.122: Válec levého ramene přiháněče v zadní poloze

Přemístění válců pro polohu vpřed/vzad na neevropsky nakonfigurovaných adaptérech s volbou přestavby přiháněče Multi-Crop Rapid

Přiháněč lze posunout asi 227 mm (9 in) dále dozadu přemístěním válců pro polohu vpřed/vzad na ramenech přiháněče. Volba přestavby Multi-Crop je použitelná jen na adaptérech s dvojitým přiháněčem.

POZNÁMKA:

Před přemísťováním válců pro polohu vpřed/vzad musí být nainstalována B5605 (souprava krátké vzpěry pro středové rameno přiháněče).

POZNÁMKA:

Volba přestavby přiháněče Multi-Crop Rapid není k dispozici pro evropsky nakonfigurované adaptéry.

NEBEZPEČÍ

Abyste zabránili úrazu nebo smrti v důsledku neočekávaného rozběhu stroje, když z jakéhokoli důvodu opouštíte sedadlo obsluhy, vždy vypněte motor a vytáhněte klíček ze zapalování.

Válec levého ramene přiháněče přemístěte následovně:

POZNÁMKA:

Pro větší přehlednost nejsou na obrázcích zobrazené některé součásti přiháněče.

1. Umístěte přiháněč úplně vzad s přídržnými rameny ve vodorovné poloze.
2. Vypněte motor a vytáhněte klíček ze zapalování.
3. Odmontujte kroužek (A) a čep vidlice (B) z vnitřní strany držáku (C). Uschovejte kroužek a čep vidlice.
4. Tlačte přiháněč zpět, dokud pouzdro válce (D) nebude vyrovnané s otvorem polohy přiháněče 2 na držáku.
5. Nasaďte znovu čep vidlice (B) v nové poloze a zajistěte ho kroužkem (A).

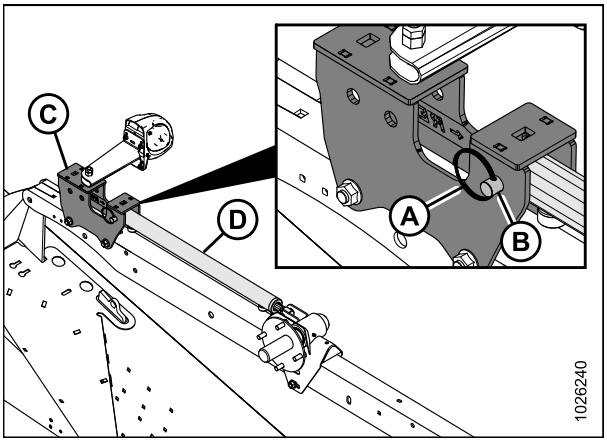

Figure 3.123: Levé rameno přiháněče v přední poloze

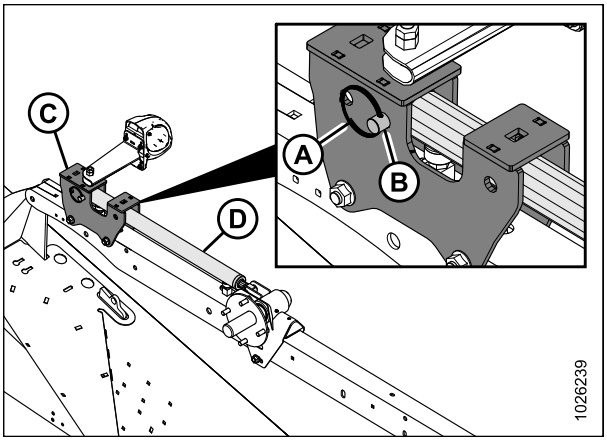

Figure 3.124: Levé rameno přiháněče v zadní poloze

Válec středového ramene přiháněče přemístěte následovně:

POZNÁMKA:

Pro větší přehlednost nejsou na obrázcích zobrazené některé součásti přiháněče.

1. Odmontujte kroužek (A), čep vidlice (B) a podložky (C) z držáku (D). Uschovejte kroužek, čep vidlice a podložky.

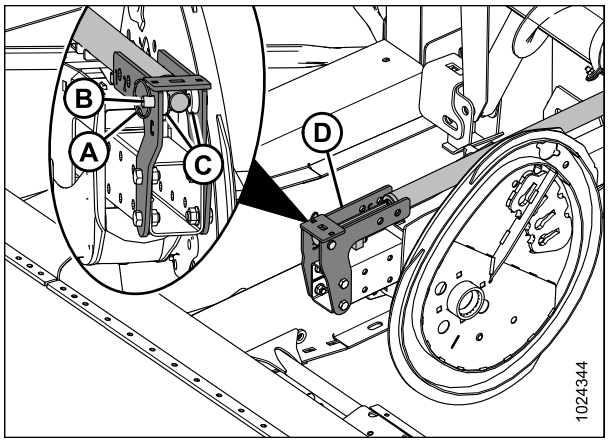

Figure 3.125: Středové rameno přiháněče v přední poloze

2. Tlačte přiháněč zpět, dokud konec válce válec (E) nebude vyrovnaný s otvorem polohy přiháněče 2 na držáku D. Podložky (C) umístěte na obou stranách konce válce uvnitř držáku.
3. Nasaďte znovu čep vidlice (B) v nové poloze a zajistěte ho kroužkem (A).

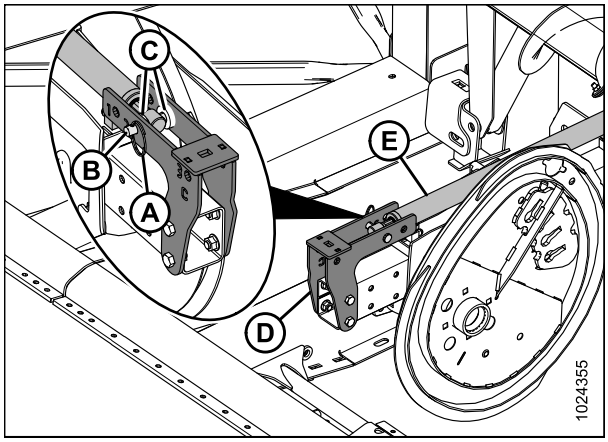

Figure 3.126: Středové rameno přiháněče v zadní poloze

Válec pravého ramene přiháněče přemístěte následovně:

POZNÁMKA:

Pro větší přehlednost nejsou na obrázcích zobrazené některé součásti přiháněče.

1. Odmontujte kroužek (A), čep vidlice (B) a podložky (C) z držáku (D). Uschovejte kroužek, čep vidlice a podložky.
2. Tlačte přiháněč zpět, dokud konec válce (E) nebude vyrovnaný s otvorem polohy přiháněče 2 na držáku D.

   POZNÁMKA:

   Podložky uvnitř podpěrného držáku středového ramene jsou na obrázku vpravo vynechány.
3. Nasaďte znovu čep vidlice (B) v nové poloze a zajistěte ho kroužkem (A).

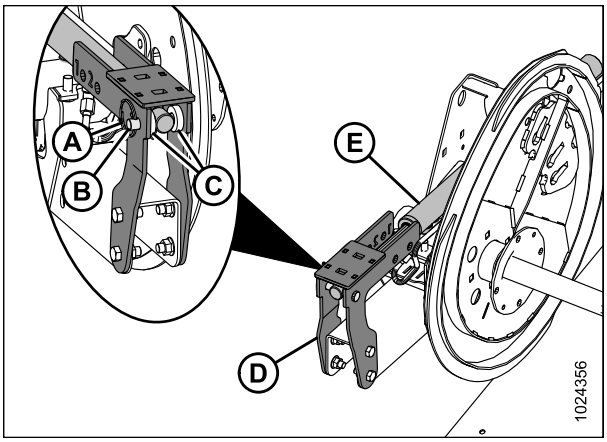

Figure 3.127: Pravé rameno přiháněče v přední poloze

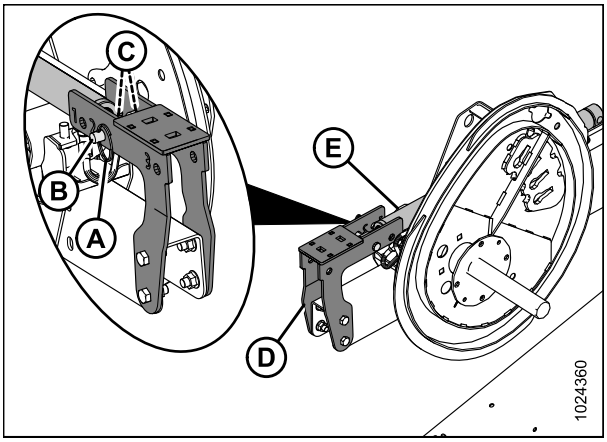

Figure 3.128: Pravé rameno přiháněče v zadní poloze

3.7.12 Sklon prstů přiháněče

DŮLEŽITÉ:

Následující popisuje obecné zásady koncepce a provozu zvedacího přiháněče. Před provozováním stroje si je pečlivě přečtěte.

Zvedací přiháněč je zkonstruován pro zvedání polehlých a silně povalených plodin. Protože nastavení vačky se používá hlavně k určení způsobu podávání plodin na sběrače, není pro zvedání polehlých plodin vždy nutné zvětšovat sklon prstů (vybrat vyšší nastavení vačky).

Nastavení vačky nemá významný vliv na polohu prstů vzhledem k zemi (sklon prstů). Například při poloze vačky 33° je odpovídající sklon prstů jen 5° v nejnižším místě otáčení přiháněče.

Pro nejlepší výsledky použijte minimální nastavení vačky, které podává plodiny za zadní okraj žací lišty a na sběrače. Viz *3.6.2 Nastavení adaptéru, str. 45*.

Nastavení vačky přiháněče

V následujícím je nastíněna funkce každého nastavení vačky a uvedena pravidla nakonfigurování pro různé stavy plodin.

Čísla nastavení jsou vidět nad štěrbinami na vačkovém kotouči. Viz *Seřízení vačky přiháněče, str. 118*.

Poloha vačky 1, poloha přiháněče 6 nebo 7 poskytuje nejrovnoměrnější tok plodin na sběrače bez čechrání nebo narušování materiálu.

- Toto nastavení uvolní plodiny blízko žací lišty a pracuje nejlépe, když je žací lišta na zemi.
- Některé plodiny nebudou podávány za žací lištu, když žací lištu zvednete ze země a přiháněč zatlačíte vpřed; proto nastavte úvodní rychlost přiháněče na hodnotu přibližně se rovnající pojezdové rychlosti.

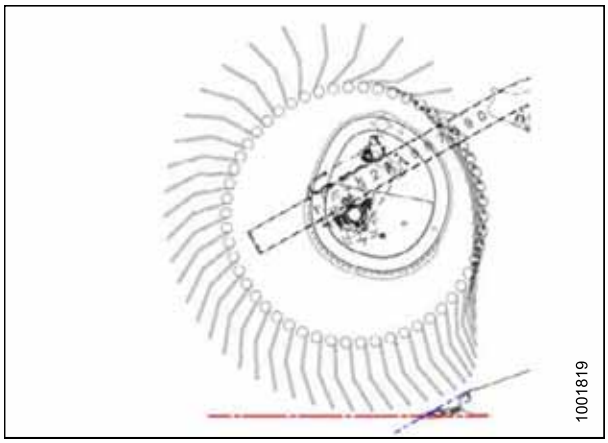

Figure 3.129: Profil prstů – poloha 1

Poloha vačky 2, poloha přiháněče 3 nebo 4 je doporučená počáteční poloha pro většinu plodin a podmínek.

- Jestliže se plodina zastavuje na žací liště, když je přiháněč v přední poloze, zvyšte nastavení vačky, aby byly plodiny tlačeny za zadní okraj žací lišty.
- Pokud dochází k čechrání plodiny nebo když je přerušovaný tok přes sběrače, snižte nastavení vačky.
- Toto nastavení generuje rychlost hrotů prstů asi o 20 % vyšší, než je rychlost přiháněče.

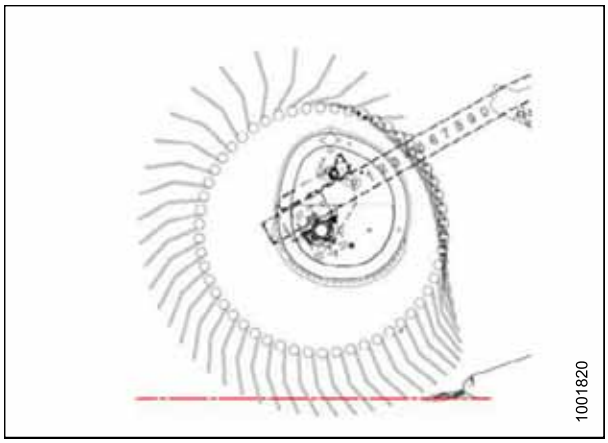

Figure 3.130: Profil prstů – poloha 2

Poloha vačky 3, poloha přiháněče 6 nebo 7 se používá hlavně pro zanechání vysokého strniště.

- Tato poloha umožňuje přiháněči dosáhnout dopředu a zvednout plodinu přes nůž a na sběrače.
- Toto nastavení generuje rychlost hrotů prstů asi o 30 % vyšší, než je rychlost přiháněče.

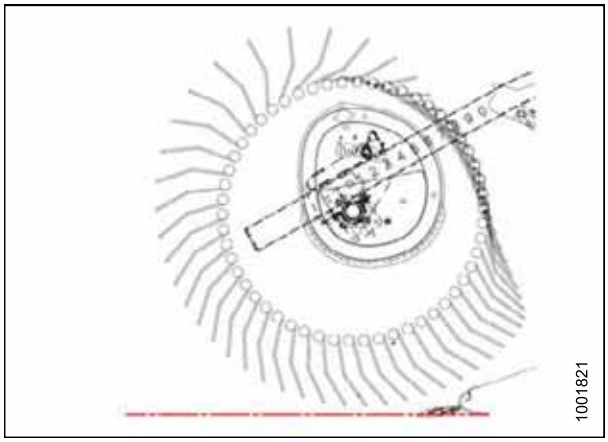

Figure 3.131: Profil prstů – poloha 3

Poloha vačky 4, poloha přiháněče 2 nebo 3 se používá s přiháněčem úplně vpředu pro zanechání maximálního strniště u polehlých plodin.

- Tato poloha umožňuje přiháněči dosáhnout dopředu a zvednout plodinu přes nůž a na sběrače.
- Toto nastavení generuje rychlost hrotů prstů asi o 35 % vyšší, než je rychlost přiháněče.

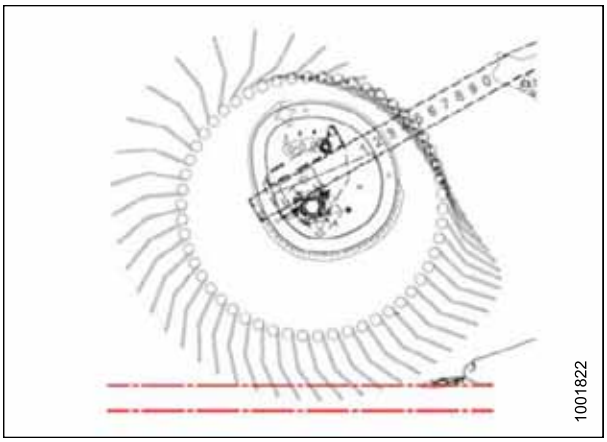

Figure 3.132: Profil prstů – poloha 4

Poloha vačky 4, maximální úhel adaptéru a přiháněč úplně vpředu poskytují maximální dosah přiháněče pod žací lištu pro zvednutí polehlých plodin.

- Zanechává významné strniště, když je výška sečení nastavena asi na 203 mm (8 in). Ve vlhkém materiálu, jako je například rýže, je vzhledem k menšímu množství sečeného materiálu možné zdvojnásobit pojezdovou rychlost.
- Toto nastavení generuje rychlost hrotů prstů asi o 35 % vyšší, než je rychlost přiháněče.

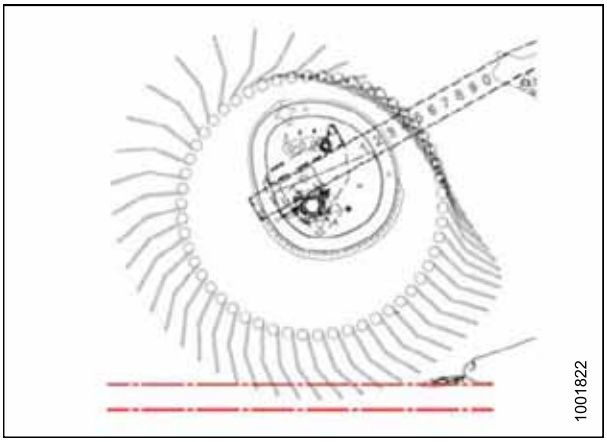

Figure 3.133: Profil prstů – poloha 4

POZNÁMKA:

Vyšší nastavení vačky s polohou přiháněče vpřed/vzad nastavenou mezi 4–5 prudce snižuje kapacitu sběračů, protože přiháněč narušuje tok plodin přes sběrače a prsty zasahují do plodin pohybujících se na sběračích. Vysoká nastavení vačky se doporučují pouze s přiháněčem na nastavení úplně vpřed nebo jemu blízkých nastaveních.

DŮLEŽITÉ:

Vzdálenost přiháněče od žací lišty byste měli zkontrolovat vždy po úpravách sklonu prstů přiháněče a polohy přiháněče vpřed/vzad (viz *5.15.1 Vzdálenost přiháněče od žací lišty, str. 512*). Doporučený sklon prstů přiháněče u konkrétních plodin a stavů plodin viz *3.6.2 Nastavení adaptéru, str. 45*.

Seřízení vačky přiháněče

NEBEZPEČÍ

Abyste zabránili úrazu nebo smrti v důsledku neočekávaného rozběhu stroje, když z jakéhokoli důvodu opouštíte sedadlo obsluhy, vždy vypněte motor a vytáhněte klíček ze zapalování.

1. Otáčejte západkový čep (A) 3/4palcovým klíčem proti směru hodinových ručiček, abyste uvolnili vačkový kotouč.
2. Nasaďte klíč na šroub (B), otáčejte vačkovým kotoučem a vyrovnejte západkový čep (A) s požadovaným otvorem vačkového kotouče v poloze (C) (1 až 4).

   POZNÁMKA:

   Před provozem stroje se přesvědčte, že je zajištěná poloha vačky.
3. Otočte západkový čep (A) ve směru hodinových ručiček pro zajištění a zamknutí vačkového kotouče.
4. Zopakujte výše uvedený postup pro protější přiháněč.

   DŮLEŽITÉ:

   Před použitím stroje dbejte, aby byla vačka upevněna v určené poloze.

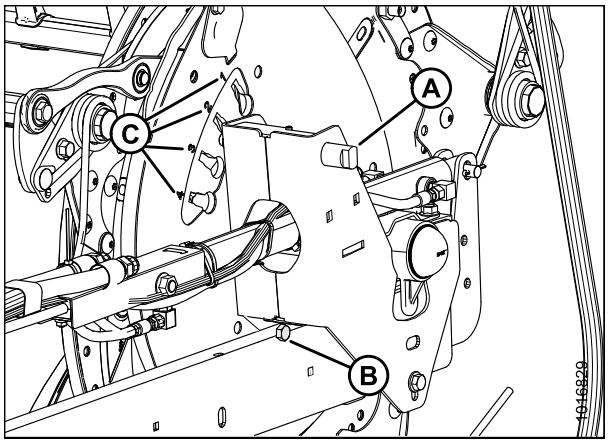

Figure 3.134: Polohy vačkového kotouče

3.7.13 Děliče plodin

Děliče plodin se používají pro pomoc při oddělování plodin při sklizni. Dají se odmontovat pro umožnění montáže vertikálních nožů a zmenšení přepravní šířky.

Demontáž děličů plodin s volitelnou západkou z adaptéru

NEBEZPEČÍ

Abyste zabránili úrazu nebo smrti v důsledku neočekávaného rozběhu nebo pádu zvednutého stroje, před vstupem z jakéhokoli důvodu pod adaptér vždy vypněte motor, vytáhněte klíček a aktivujte bezpečnostní podpěry.

1. Spusťte přiháněč dolů a zvedněte adaptér. Pokyny viz návod k obsluze sklízecí mlátičky.
2. Vypněte motor a vytáhněte klíček.
3. Aktivujte bezpečnostní podpěry. Pokyny viz návod k obsluze sklízecí mlátičky.
4. Otevřete nebo odmontujte koncové štíty. Viz *3.2.3 Koncové štíty, str. 35*.

5. Zvedněte zajišťovací páčku (A).
6. Držte dělič plodin (B), zatlačte páčku (C) pro otevření západky a spusťte dělič plodin dolů.

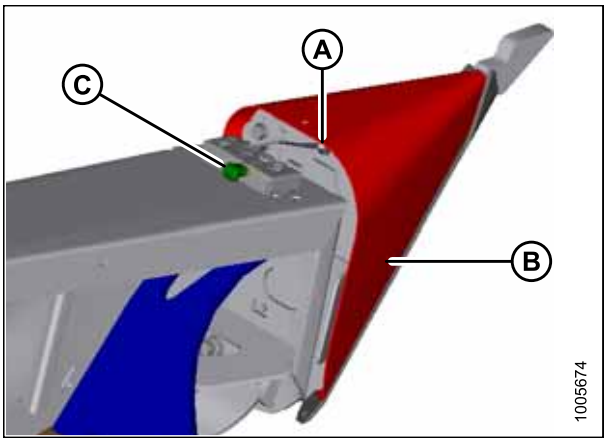

Figure 3.135: Dělič plodin

7. Odejměte dělič plodin z koncového krytu a uložte ho následovně:
   a. Ve znázorněném místě zasuňte čep (A) na děliči plodin do otvoru v koncovém krytu.
   b. Zvedněte dělič plodiny a umístěte oka (B) na děliči plodiny do držáku na koncovém štítu. Dbejte, aby byla oka zachycena na držáku.
8. Zavřete nebo namontujte koncové štíty. Viz *3.2.3 Koncové štíty, str. 35*.

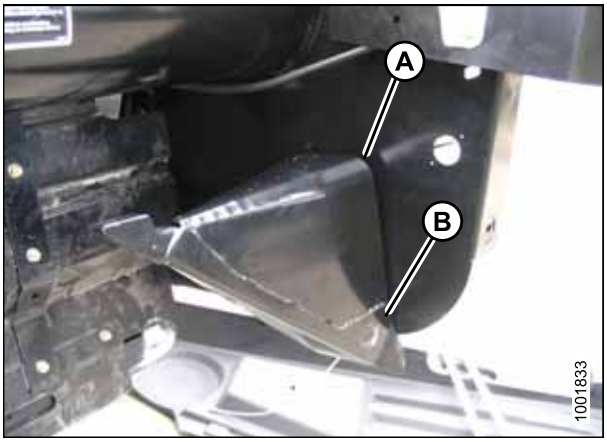

Figure 3.136: Uložený dělič plodin

Demontáž děličů plodin bez volitelné západky z adaptéru

NEBEZPEČÍ

Abyste zabránili úrazu nebo smrti v důsledku neočekávaného rozběhu nebo pádu zvednutého stroje, před vstupem z jakéhokoli důvodu pod adaptér vždy vypněte motor, vytáhněte klíček a aktivujte bezpečnostní podpěry.

1. Spusťte přiháněč dolů a zvedněte adaptér. Pokyny viz návod k obsluze sklízecí mlátičky.
2. Vypněte motor a vytáhněte klíček.
3. Aktivujte bezpečnostní podpěry. Pokyny viz návod k obsluze sklízecí mlátičky.
4. Otevřete nebo odmontujte koncové štíty. Viz *3.2.3 Koncové štíty, str. 35*.

5. Odmontujte šroub (A), pružnou podložku a plochou podložku.
6. Spusťte dělič plodin (B) dolů a pak ho zvedněte, abyste ho vyjmuli z koncového krytu.
7. Zavřete nebo namontujte koncové štíty. Viz *3.2.3 Koncové štíty, str. 35*.

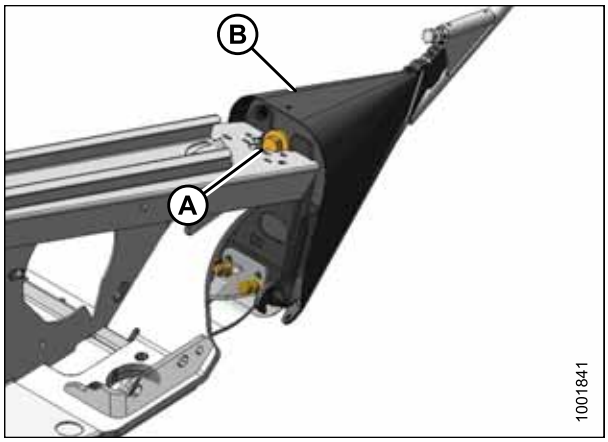

Figure 3.137: Dělič plodin

Montáž děličů plodin s volitelnou západkou na adaptér

NEBEZPEČÍ

Abyste zabránili úrazu nebo smrti v důsledku neočekávaného rozběhu nebo pádu zvednutého stroje, před vstupem z jakéhokoli důvodu pod adaptér vždy vypněte motor, vytáhněte klíček a aktivujte bezpečnostní podpěry.

1. Spusťte přiháněč dolů a zvedněte adaptér. Pokyny viz návod k obsluze sklízecí mlátičky.
2. Vypněte motor a vytáhněte klíček.
3. Aktivujte bezpečnostní podpěry. Pokyny viz návod k obsluze sklízecí mlátičky.
4. Otevřete nebo odmontujte koncové štíty. Viz *3.2.3 Koncové štíty, str. 35*.
5. Odmontujte dělič plodin z úložného místa jeho zvednutím, aby se uvolnily jazýčky (A) na spodním konci, a pak jeho mírným spuštěním, aby se vysunul čep (B) z koncového krytu.

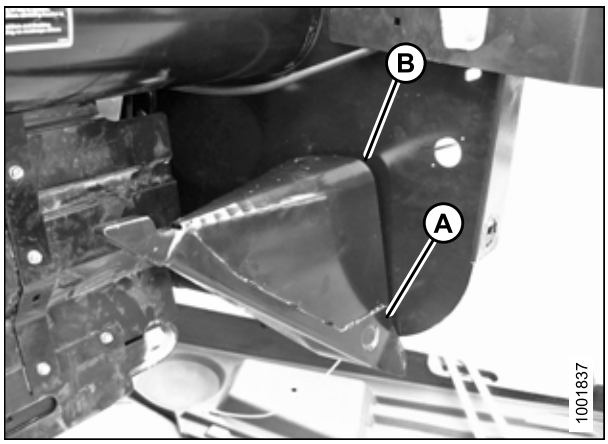

Figure 3.138: Uložený dělič plodin

6. Umístěte dělič plodin dle obrázku zasunutím jazýčků (A) do otvorů v koncovém krytu.
7. Zvedejte přední konec děliče plodin, dokud čep (B) nahoře na děliči plodin nezapadne a nezavře západku (C).
8. Zatlačte zajišťovací páčku (D) dolů, byste zasunuli čep do západky (C).

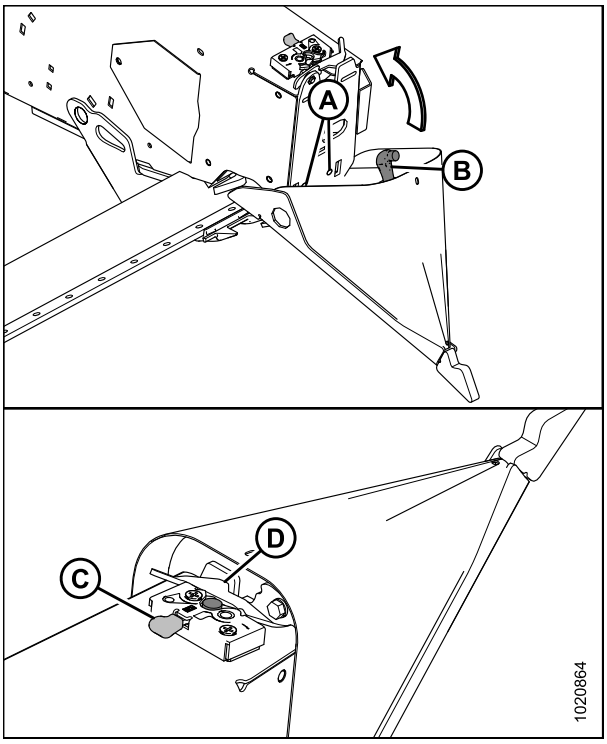

Figure 3.139: Dělič plodin

9. Zatáhněte za hrot děliče plodin, abyste se přesvědčili, že se nepohybuje do stran. V případě potřeby seřiďte šrouby (A), abyste dělič plodin utáhli a odstranili pohyby do stran.
10. Zavřete nebo namontujte koncové štíty. Viz *3.2.3 Koncové štíty, str. 35*.

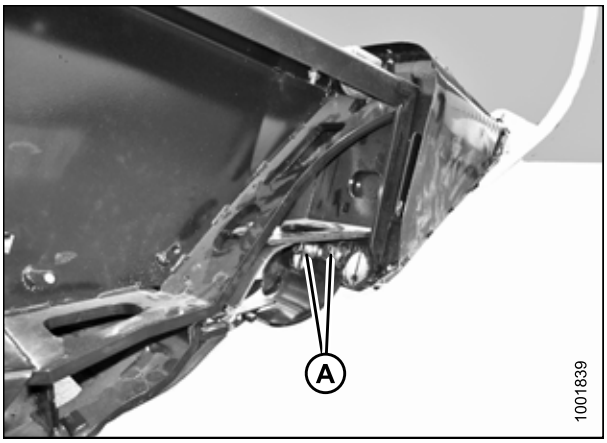

Figure 3.140: Dělič plodin

Montáž děličů plodin bez volitelné západky na adaptér

⚠ NEBEZPEČÍ

Abyste zabránili úrazu nebo smrti v důsledku neočekávaného rozběhu nebo pádu zvednutého stroje, před vstupem z jakéhokoli důvodu pod adaptér vždy vypněte motor, vytáhněte klíček a aktivujte bezpečnostní podpěry.

1. Spusťte přiháněč dolů a zvedněte adaptér. Pokyny viz návod k obsluze sklízecí mlátičky.
2. Vypněte motor a vytáhněte klíček.
3. Aktivujte bezpečnostní podpěry. Pokyny viz návod k obsluze sklízecí mlátičky.

4. Otevřete nebo odmontujte koncové štíty. Viz *3.2.3 Koncové štíty, str. 35*.
5. Odmontujte dělič plodin z úložného místa jeho zvednutím, aby se uvolnily jazýčky (A) na spodním konci, a pak jeho mírným spuštěním, aby se vysunul čep (B) z koncového krytu.

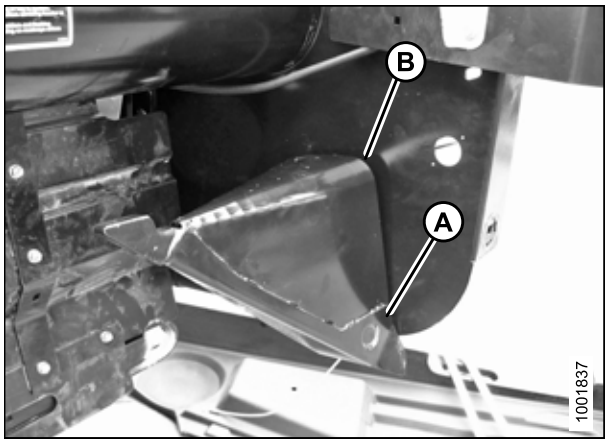

Figure 3.141: Uložený dělič plodin

6. Umístěte dělič plodin dle obrázku zasunutím jazýčků (A) do otvorů v koncovém krytu.

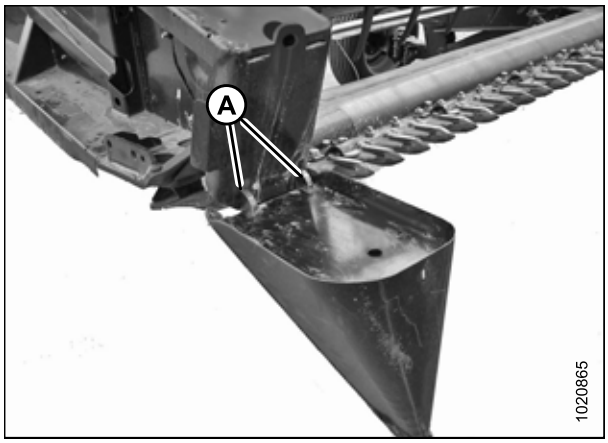

Figure 3.142: Dělič plodin

7. Zvedněte přední konec děliče plodin, namontujte šroub (A) a speciální podložku (B) (schodek směrem k děliči). Utáhněte šroub.
8. Zatáhněte za hrot děliče plodin, abyste se přesvědčili, že se nepohybuje do stran. V případě potřeby seřiďte šrouby (C), abyste dělič plodin utáhli a odstranili pohyby do stran.
9. Zavřete nebo namontujte koncové štíty. Viz *3.2.3 Koncové štíty, str. 35*.

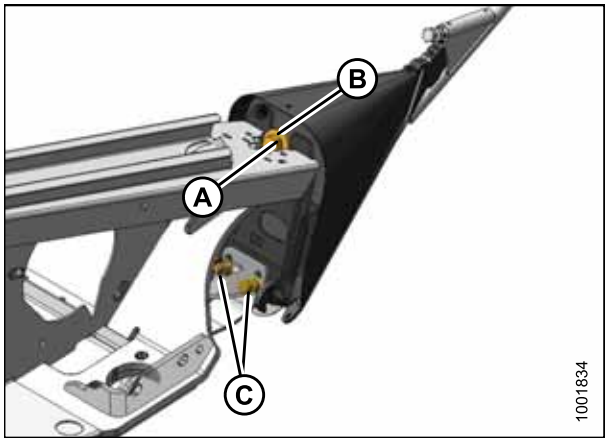

Figure 3.143: Dělič plodin

3.7.14 Dělicí tyče plodin

Dělicí tyče plodin se používají spolu s děliči plodin. Odnímatelné dělicí tyče plodin jsou nejužitečnější, když jsou plodiny husté nebo polehlé. Ve stojících plodinách se doporučuje používat jen děliče plodin.

Tabulka 3.19 Doporučené použití dělicích tyčí plodin

S dělicími tyčemi plodin		Bez dělicích tyčí plodin
Vojtěška	Polehlé obilniny	Potravinářská fazole
Kanola	Hrách	Čirok
Len	Sójové boby	Rýže
Tráva na semeno	Súdánská tráva	Sójové boby
Čočka	Ozimé pícniny	Stojící obilniny

Demontáž dělicích tyčí plodin

1. Povolte šroub (A) a odmontujte dělicí tyč plodin (B) z obou stran adaptéru.

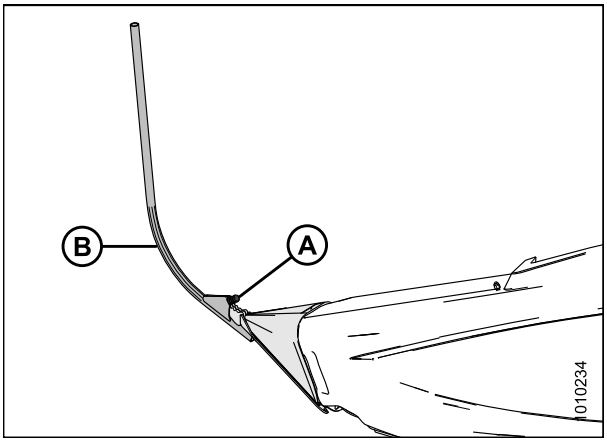

Figure 3.144: Dělicí tyč plodin

2. Uložte obě dělicí tyče plodin (A) uvnitř na pravém koncovém krytu.

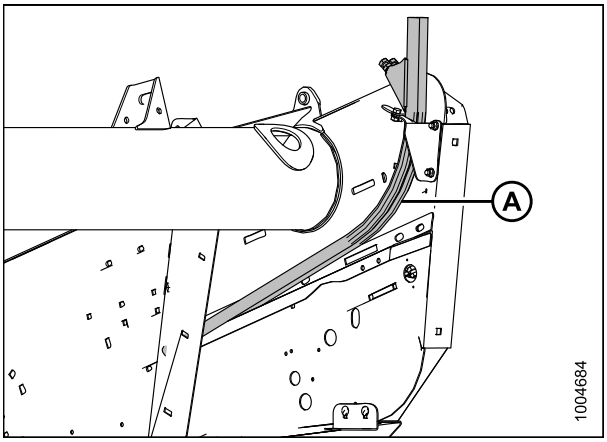

Figure 3.145: Koncový štít na pravé straně

Montáž dělicích tyčí plodin

1. Vyjměte dělicí tyče plodin (A) z místa uložení uvnitř pravého koncového krytu.

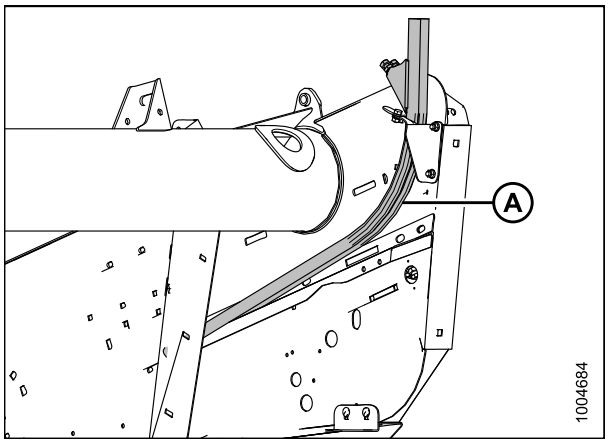

Figure 3.146: Koncový štít na pravé straně

2. Podle vyobrazení umístěte dělicí tyč plodin (B) na hrot děliče plodin a utáhněte šroub (A).
3. Postup opakujte na druhém konci adaptéru.

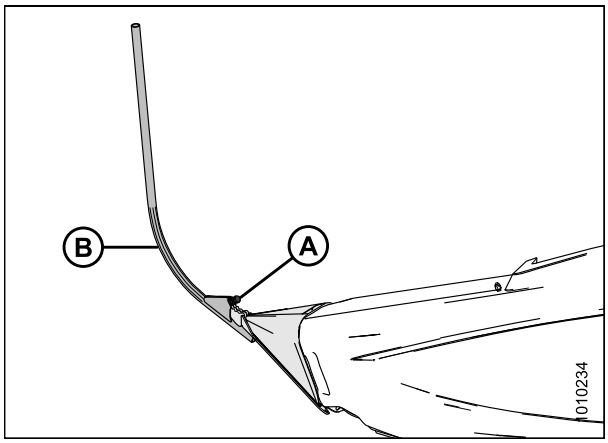

Figure 3.147: Dělicí tyč na děliči plodin

Dělicí tyče pro rýži

Volitelné dělicí tyče pro rýži poskytují zlepšenou výkonnost ve vysokých a spletených rýžových plodinách. Postupy montáže a demontáže těchto tyčí jsou stejné jako postupy montáže a demontáže standardních dělicích tyčí plodin. Viz *6.5.10 Dělicí tyče pro rýži, str. 569*.



Figure 3.148: Dělicí tyč pro rýži

3.7.15 Nastavení polohy šneku

Šnek lze nastavit do dvou poloh – naklápěcí a pevné. Z výroby je nastavená naklápěcí poloha a ta se doporučuje pro většinu stavů plodin.

NEBEZPEČÍ

Abyste zabránili úrazu nebo smrti v důsledku neočekávaného rozběhu nebo pádu zvednutého stroje, před vstupem z jakéhokoli důvodu pod adaptér vždy vypněte motor, vytáhněte klíček a aktivujte bezpečnostní podpěry.

Nastavovací ramena naklápění šneku (A) jsou umístěna na naklápěcím modulu vlevo dole a vpravo dole.

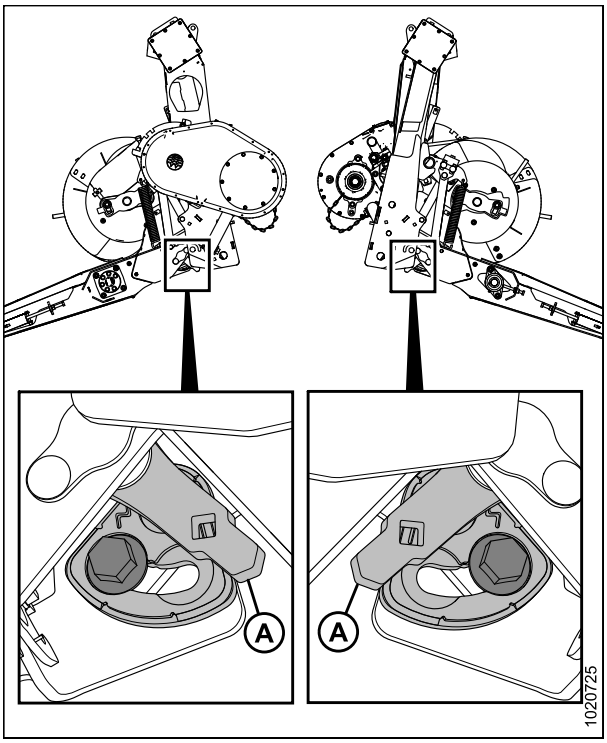

Figure 3.149: Nastavovací ramena naklápění šneku

Pokud je šroub (A) vedle symbolu naklápění (B), je šnek v naklápěcí poloze. Pokud je šroub (A) vedle symbolu pevné polohy (C), je šnek v pevné poloze.

UPOZORNĚNÍ

Zajistěte, aby levá i pravá strana byly nastaveny do stejné polohy; dva šrouby (A) musí být na stejném místě, aby se zabránilo poškození stroje během provozu.

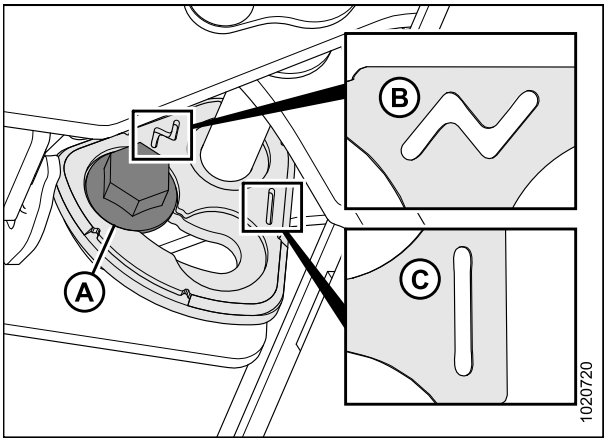

Figure 3.150: Polohy naklápění šneku

Pro nastavení polohy šneku proveďte tyto kroky:

1. Vysuňte středový spoj do nejstrmějšího úhlu adaptéru.
2. Zvedněte adaptér do plné výšky a aktivujte bezpečnostní podpěry.
3. Zastavte sklízecí mlátičku a vytáhněte klíček ze zapalování.
4. Klíčem velikosti 21 mm povolujte šroub (A), dokud se jeho hlava nevzdálí od držáku (B).

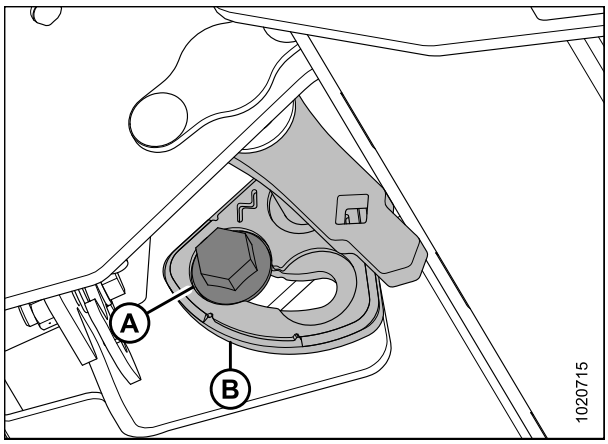

Figure 3.151: Nastavovací rameno naklápění šneku – levá strana

5. Stejným klíčem posouvejte rameno (B) dopředu, dokud šroub (A) nebude v drážce v držáku vedle symbolu pevné polohy (C). Rameno lze posunout také pomocí násady ve čtvercovém otvoru (D).

   POZNÁMKA:

   Když měníte polohu šneku z naklápěcí do pevné polohy, posuňte rameno opačným směrem.

6. Utáhněte šroub (A) momentem 122 Nm (90 lbf·ft).

   DŮLEŽITÉ:

   Šroub (A) musí být před utahováním řádně usazený v zářezu v držáku. Pokud je po utažení šroubu možné pohybovat ramenem (B), tak šroub (A) není řádně usazený.

7. Zopakujte na druhé straně.

   DŮLEŽITÉ:

   Šroub (A) na každé straně naklápěcího modulu musí být ve stejné poloze, aby se zabránilo poškození stroje během provozu.

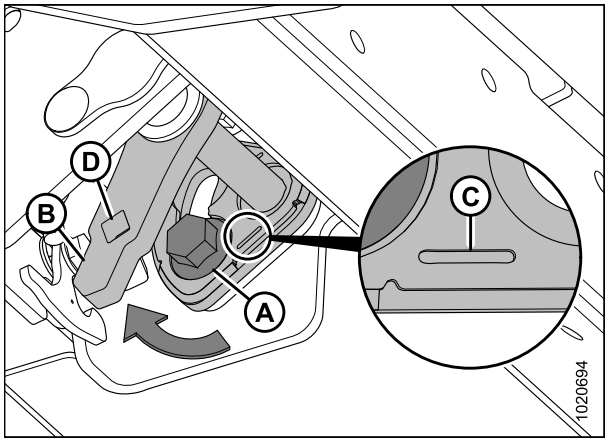

Figure 3.152: Nastavovací rameno naklápění šneku – levá strana

3.8 Automatické ovládání výšky adaptéru (AHHC)

Automatické ovládání výšky adaptéru společnosti MacDon (AHHC) spolupracuje se systémem AHHC, který je k dispozici na určitých modelech sklízecích mlátiček.

V indikační skříňce naklápění (A) na naklápěcím modulu FM100 je namontovaný snímač. Tento snímač vysílá signál do sklízecí mlátičky a umožňuje jí udržovat konzistentní výšku sečení a optimální naklápění, když adaptér kopíruje obrysy země. Jako volitelná souprava je k dispozici i systém se dvěma snímači. Viz *6.5.1 ., str. 565*

Figure 3.153: Naklápěcí modul FM100

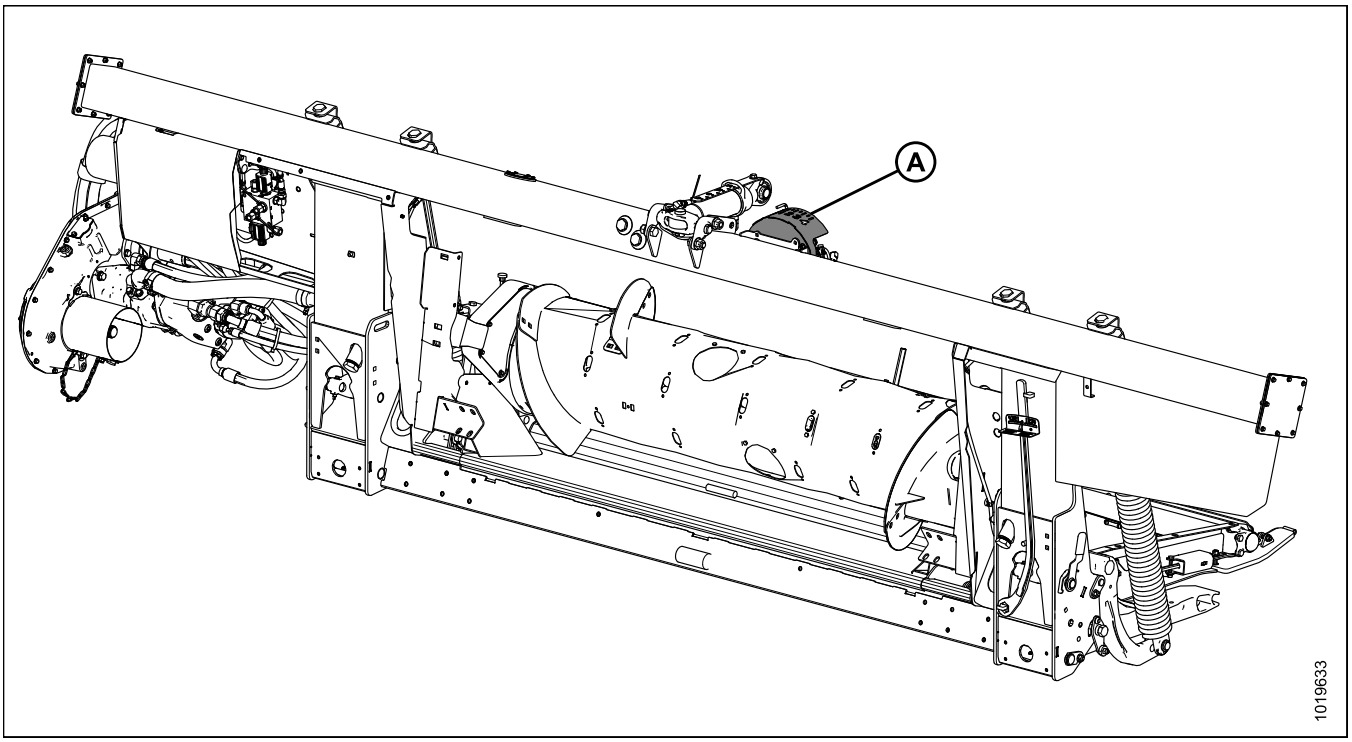

Naklápěcí moduly FM100 jsou z výroby vybaveny pro AHHC, před použitím AHHC ovšem musíte provést následující:

1. Přesvědčte se, že rozsah výstupního napětí snímače AHHC je vhodný pro sklízecí mlátičku.

   Další informace viz *3.8.2 Rozsah výstupních napětí snímače – požadavky sklízecí mlátičky, str. 129*.

2. Připravte sklízecí mlátičku na používání AHHC (platí jen pro některé modely sklízecích mlátiček – viz návod pro vaši sklízecí mlátičku).

3. Nakalibrujte systém AHHC tak, aby sklízecí mlátička mohla správně interpretovat data ze snímače výšky na naklápěcím modulu (viz návod pro vaši sklízecí mlátičku).

   POZNÁMKA:

   Po skončení kalibrace jste připraveni používat AHHC na poli. Jednotlivá nastavení sklízecí mlátičky mohou zlepšit výkonnost AHHC (viz návod pro vaši sklízecí mlátičku).

Viz následující pokyny pro váš specifický model sklízecí mlátičky:

- *3.8.3 Sklízecí mlátičky Case IH 5088/6088/7088, str. 143*
- *3.8.5 Sklízecí mlátičky Case IH 7010/8010, 7120/8120/9120, 7230/8230/9230 a 7240/8240/9240, str. 154*
- *3.8.6 Sklízecí mlátičky Challenger a Massey Ferguson řady 6 a řady 7, str. 170*
- *3.8.7 Sklízecí mlátičky Gleaner R65/R66/R75/R76 a řady S, str. 178*
- *3.8.8 Sklízecí mlátičky Gleaner, řada S9, str. 188*
- *3.8.9 Sklízecí mlátičky John Deere 60, str. 202*
- *3.8.10 Sklízecí mlátičky John Deere 70, str. 210*
- *3.8.11 Sklízecí mlátičky John Deere řady S a T, str. 218*
- *3.8.13 Sklízecí mlátičky CLAAS 500, str. 249*
- *3.8.14 Sklízecí mlátičky CLAAS řady 600 a 700, str. 258*
- *3.8.15 Sklízecí mlátičky New Holland (řada CR/CX – před modelovým rokem 2015), str. 268*
- *3.8.16 Sklízecí mlátičky New Holland (řada CR – rok modelu 2015 a novější), str. 278*

3.8.1 Činnost snímačů

Snímače polohy dodávané se systémem automatického ovládání výšky adaptéru (AHHC) jsou založené na Hallově jevu a jsou vybavené utěsněnými konektory. Normální napětí provozních signálů těchto snímačů jsou mezi 10 % (0,5 V DC) a 90 % (4,5 V DC). Zvýšení napětí snímače koreluje se zvětšením výšky adaptéru.

Závada snímače způsobí pokles napětí signálu na 0 V, který indikuje vadný snímač nebo nesprávné napájecí napětí.

3.8.2 Rozsah výstupních napětí snímače – požadavky sklízecí mlátičky

Výstup snímače automatického ovládání výšky adaptéru (AHHC) musí být pro každou sklízecí mlátičku v určitém rozsahu napětí, jinak AHHC nebude řádně pracovat.

Tabulka 3.20 Mezní napětí sklízecí mlátičky

Sklízecí mlátička	Dolní mezní napětí	Horní mezní napětí	Rozsah (rozdíl mezi horním a dolním mezním napětím)
Challenger, Gleaner A, Massey Ferguson	0,5 V	4,5 V	2,5 V
Case IH 5088/6088/7088, 5130/6130/7130, 7010/8010, 7120/8120/9120, 7230/8230/9230 a 7240/8240/9240	0,5 V	4,5 V	2,5 V
Case IH 2588/2577	2,8 V	7,2 V	4,0 V
Gleaner řady R a S	0,5 V	4,5 V	2,5 V
John Deere řady 60, 70, S a T	0,5 V	4,5 V	2,5 V
CLAAS řady 500/600/700	0,5 V	4,5 V	2,5 V
New Holland CR/CX – systém 5 V	0,7 V	4,3 V	2,5 V
New Holland CR/CX – systém 10 V	2,8 V	7,2 V	4,1–4,4 V

POZNÁMKA:

Některé modely sklízecích mlátiček nepodporují kontrolu výstupního napětí snímače z kabiny (starší řada Case 23/2588, CLAAS řada 500/600/700). U těchto modelů kontrolujte výstupní napětí manuálně. Viz *Ruční kontrola rozsahu napětí: Systém s jedním snímačem, str. 130* nebo *Ruční kontrola rozsahu napětí: Systém se dvěma snímači, str. 132*.

10voltový adaptér (MD #B6421) – jen sklízecí mlátičky New Holland

Sklízecí mlátičky New Holland s 10voltovým systémem vyžadují pro řádnou kalibraci automatického ovládání výšky adaptéru (AHHC) 10voltový adaptér (A) (MD #B6421).

Pokud na sklízecí mlátičce New Holland není 10voltový adaptér nainstalovaný, výstupní hodnota AHHC bude stále 0 V bez ohledu na polohu snímače.

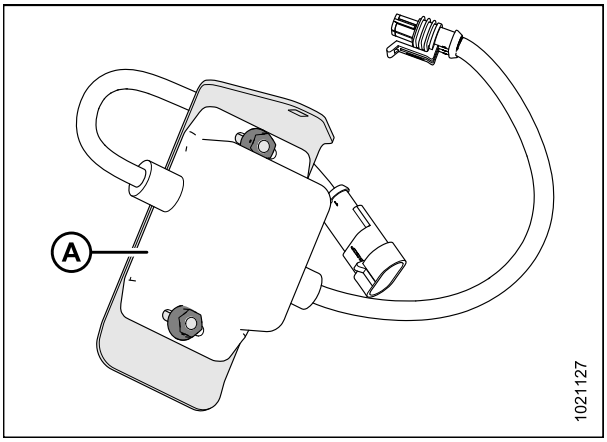

Figure 3.154: Adaptér 10 V (MD #B6421)

Voltmetrem změřte napětí mezi kolíkem 1 (napájení) a kolíkem 2 (zem) na snímači systému AHHC (A). Tím zjistíte, zda má sklízecí mlátička 5voltový nebo 10voltový systém.

POZNÁMKA:

Klíček zapalování sklízecí mlátičky musí být ZAPNUTÝ, ale nemusí běžet motor.

Dále jsou uvedeny tři možné údaje napětí:

- 0 V – klíček sklízecí mlátičky je ve vypnuté poloze (OFF) nebo je vadný kabelový svazek příp. vadný spoj
- 5 V – údaj standardní sklízecí mlátičky
- 10 V – údaj 10voltové sklízecí mlátičky; je nutný adaptér (MD #B6421)

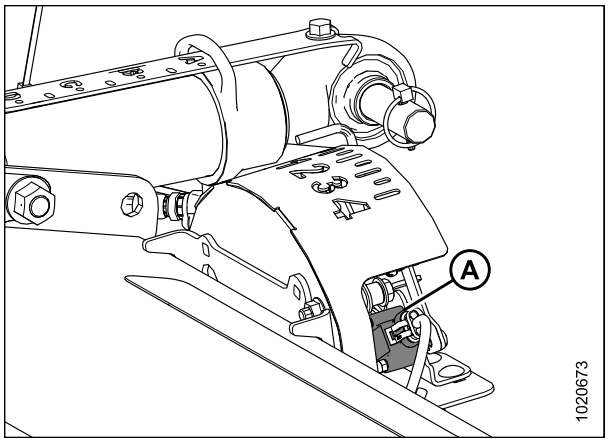

Figure 3.155: Indikační skříňka naklápění

Ruční kontrola rozsahu napětí: Systém s jedním snímačem

Systém s jedním snímačem představuje standard pro naklápěcí modul FM100. Je-li volitelná výbava k dispozici systém se dvěma snímači, viz *Ruční kontrola rozsahu napětí: Systém se dvěma snímači, str. 132*.

Rozsah výstupního napětí snímačů automatického ovládání výšky adaptéru lze na některých sklízecích mlátičkách kontrolovat z kabiny. Pokyny viz návod k obsluze vaší sklízecí mlátičky nebo návod AHHC v tomto dokumentu dále.

Pro manuální kontrolu rozsahu výstupního napětí snímače proveďte tyto kroky:

1. Zvětšete úhel prstů na maximum; indikátor úhlu adaptéru by měl být na **D**.
2. Umístěte adaptér 150 mm (6 in) nad zem a odblokujte naklápění.

3. Přesvědčte se, že je spojovací ústrojí blokování naklápění v obou místech na spodních dorazech (podložka [A] se nesmí posunout).

   POZNÁMKA:

   Pokud během následujících dvou kroků nebude adaptér na spodních dorazech, může se napětí za provozu dostat mimo rozsah a vyvolat selhání systému AHHC.

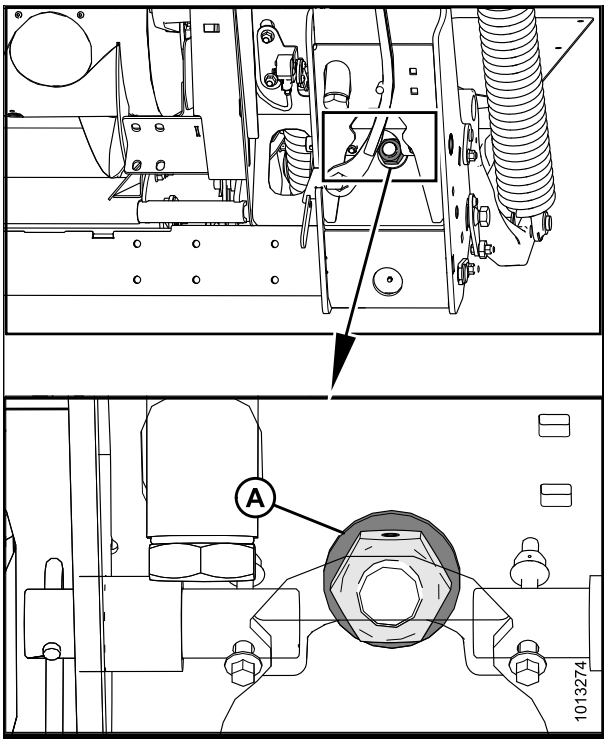

Figure 3.156: Podložka spodního dorazu

4. Nastavujte držák kabelu (B) (v případě potřeby), dokud ručka (A) na indikátoru naklápění nebude na **0**.

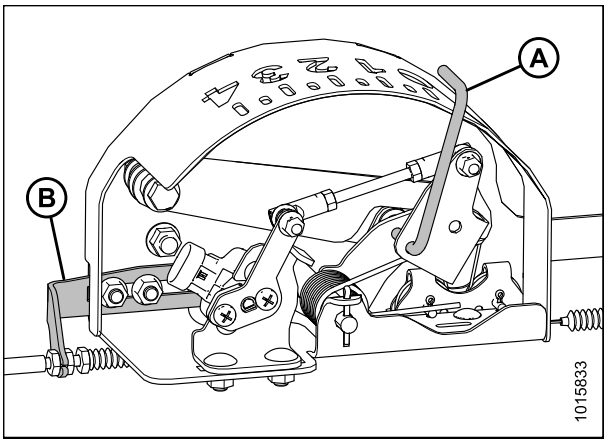

Figure 3.157: Indikační skříňka naklápění

5. Voltmetrem (A) změřte napětí mezi zemí (pin 2) a signálovým vodičem (pin 3) na snímači AHHC v indikační skříňce naklápění. Přesvědčte se, že je to horní mezní napětí pro sklízecí mlátičku. Viz tabulku *3.20, str. 129*.

   POZNÁMKA:

   Konektor kabelového svazku musí být připojený ke snímači. **NEODPOJUJTE** ho.

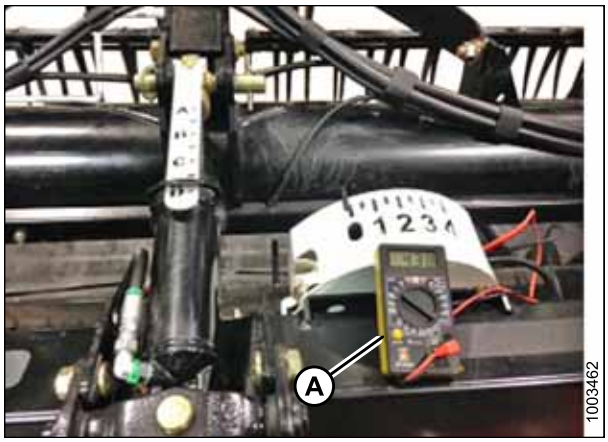

Figure 3.158: Měření napětí na indikační skříňce naklápění

6. Spusťte šikmý dopravník sklízecí mlátičky úplně dolů a odklopte adaptér ze spodních dorazů (indikátor naklápění by měl být na **4** a naklápěcí modul by měl být úplně oddělený od adaptéru).

   POZNÁMKA:

   Může být nutné několik sekund podržet tlačítko pro spuštění adaptéru HEADER DOWN, aby se zajistilo úplné spuštění šikmého dopravníku.

7. Voltmetrem (A) změřte napětí mezi zemí a signálovým vodičem na snímači AHHC v indikační skříňce naklápění. Mělo by to být dolní mezní napětí pro sklízecí mlátičku. Viz tabulku *3.20, str. 129*.

   POZNÁMKA:

   Konektor kabelového svazku musí být připojený ke snímači. **NEODPOJUJTE** ho.

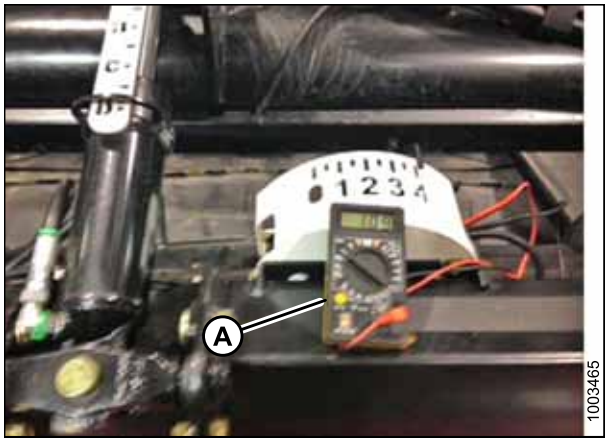

Figure 3.159: Měření napětí na indikační skříňce naklápění

8. Pokud napětí snímače není mezi dolním a horním mezním napětím nebo pokud je nedostatečný rozsah mezi dolním a horním mezním napětím, upravte mezní napětí. Viz *Nastavení mezního napětí: Systém s jedním snímačem, str. 135*.

Ruční kontrola rozsahu napětí: Systém se dvěma snímači

Naklápěcí modul FM100 volitelně vybavený systémem se dvěma snímači má levý a pravý snímač umístěný na zadním rámu naklápěcího modulu.

Pro manuální kontrolu rozsahu výstupního napětí snímače proveďte tyto kroky:

1. Zvětšete úhel prstů na maximum; indikátor úhlu adaptéru by měl být na **D**.
2. Umístěte adaptér 150 mm (6 in) nad zem a odblokujte naklápění.

3. Přesvědčte se, že je spojovací ústrojí blokování naklápění v obou místech na spodních dorazech (podložka [A] se nesmí posunout).

   POZNÁMKA:

   Pokud během následujících dvou kroků nebude adaptér na spodních dorazech, může se napětí za provozu dostat mimo rozsah a vyvolat selhání systému AHHC.

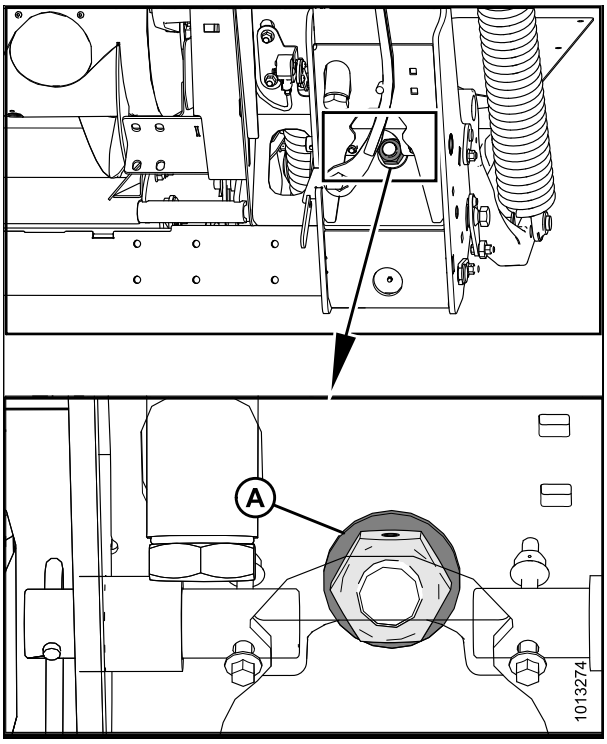

Figure 3.160: Podložka spodního dorazu

4. Nastavujte držák kabelu (B) (v případě potřeby), dokud ručka (A) na indikátoru naklápění nebude na **0**.

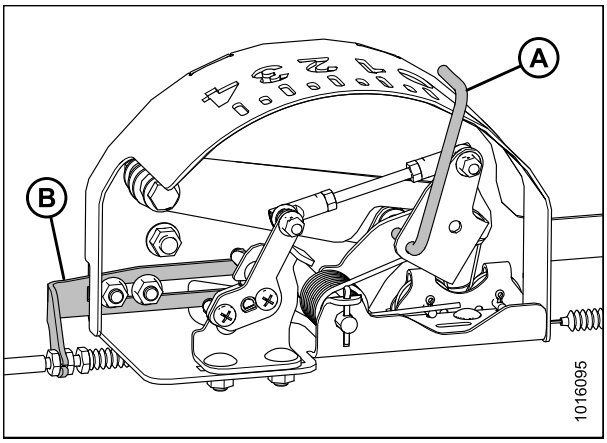

Figure 3.161: Indikační skříňka naklápění

5. Voltmetrem změřte napětí mezi zemí (pin 2) a signálovým vodičem (pin 3) snímače AHHC (A) na zadní straně bočního rámu naklápěcího modulu. Přesvědčte se, že je to horní mezní napětí pro sklízecí mlátičku. Viz tabulku *3.20, str. 129*.

   POZNÁMKA:

   Konektor kabelového svazku musí být připojený ke snímači. **NEODPOJUJTE** ho.

6. Zopakujte na druhé straně.

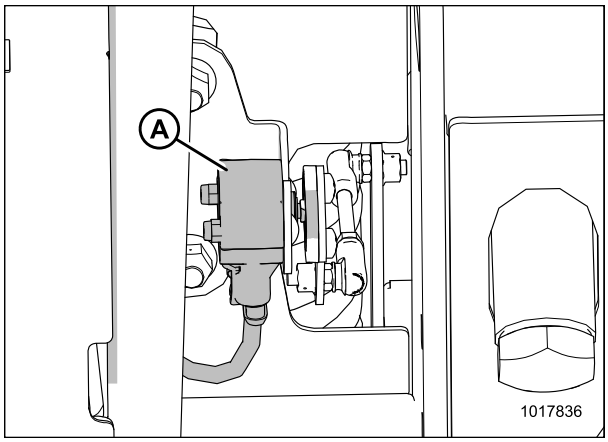

Figure 3.162: Souprava se dvěma volitelnými snímači – pravý snímač

7. Spusťte šikmý dopravník sklízecí mlátičky úplně dolů a odklopte adaptér ze spodních dorazů (indikátor naklápění [A] by měl být na 4 a naklápěcí modul by měl být úplně oddělený od adaptéru).

   POZNÁMKA:

   Může být nutné několik sekund podržet tlačítko pro spuštění adaptéru HEADER DOWN, aby se zajistilo úplné spuštění šikmého dopravníku.

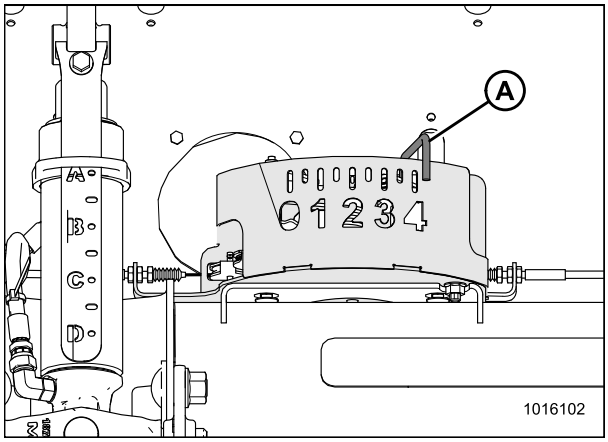

Figure 3.163: Indikační skříňka naklápění

8. Voltmetrem změřte napětí mezi zemí (pin 2) a signálovým vodičem (pin 3) snímače AHHC (A) na zadní straně bočního rámu. Přesvědčte se, že je to spodní mezní napětí pro sklízecí mlátičku. Viz tabulku *3.20, str. 129*.

   POZNÁMKA:

   Konektor kabelového svazku musí být připojený ke snímači. **NEODPOJUJTE** ho.

9. Pokud napětí snímače není mezi dolním a horním mezním napětím nebo pokud je nedostatečný rozsah mezi dolním a horním mezním napětím, upravte mezní napětí. Viz *Nastavení mezního napětí: Systém se dvěma snímači, str. 136*.

10. Zopakujte na druhé straně.

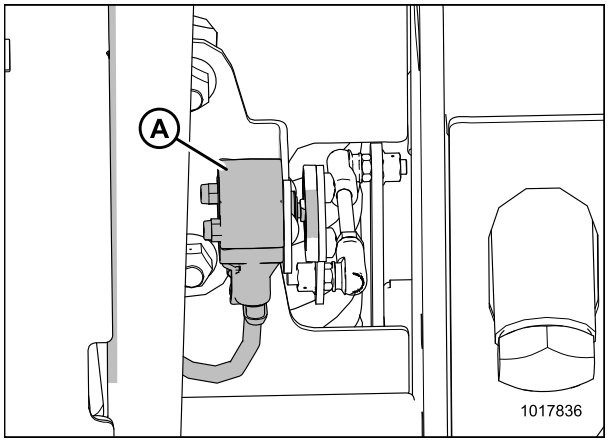

Figure 3.164: Souprava se dvěma volitelnými snímači – pravý snímač

Nastavení mezního napětí: Systém s jedním snímačem

Proveďte tento postup, pokud jste zkontrolovali rozsah napětí (buď manuálně, nebo z kabiny) a zjistili, že napětí snímače není mezi dolním a horním mezním napětím nebo že je nedostatečný rozsah mezi dolním a horním mezním napětím.

NEBEZPEČÍ

Abyste zabránili úrazu nebo smrti v důsledku neočekávaného rozběhu stroje, když z jakéhokoli důvodu opouštíte sedadlo obsluhy, vždy vypněte motor a vytáhněte klíček ze zapalování.

1. Proveďte tyto kroky pro úpravu horního mezního napětí:
   a. Zvětšete úhel prstů na maximum; indikátor úhlu adaptéru by měl být na **D**.
   b. Umístěte adaptér 152–254 mm (6–10 in) nad zem; indikátor naklápění by měl být na **0**.
   c. Zkontrolujte horní mezní napětí pomocí displeje sklízecí mlátičky nebo voltmetru. Viz tabulku *3.20, str. 129*.
   d. Povolte upevňovací matice snímače (A).
   e. Posunutím držáku snímače (B) doprava zvýšíte mezní napětí, posunutím doleva je snížíte.
   f. Utáhněte upevňovací matice snímače (A).

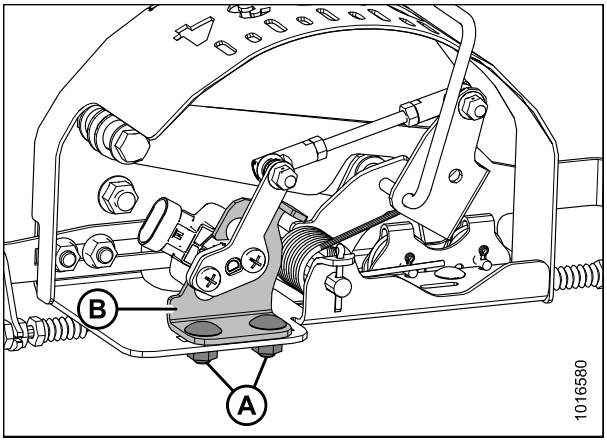

Figure 3.165: Sestava snímače AHHC

2. Proveďte tyto kroky pro úpravu spodního mezního napětí:
   a. Zvětšete úhel prstů na maximum; indikátor úhlu adaptéru by měl být na **D**.
   b. Spusťte adaptér úplně na zem; indikátor naklápění by měl být na 4.
   c. Zkontrolujte dolní mezní napětí pomocí displeje sklízecí mlátičky nebo voltmetru. Viz tabulku *3.20, str. 129*.
   d. Povolte upevňovací matice snímače (A).
   e. Otáčením snímače (B) ve směru hodinových ručiček se dolní mezní napětí zvyšuje, otáčením proti směru hodinových ručiček se snižuje.
   f. Utáhněte upevňovací matice snímače (A).

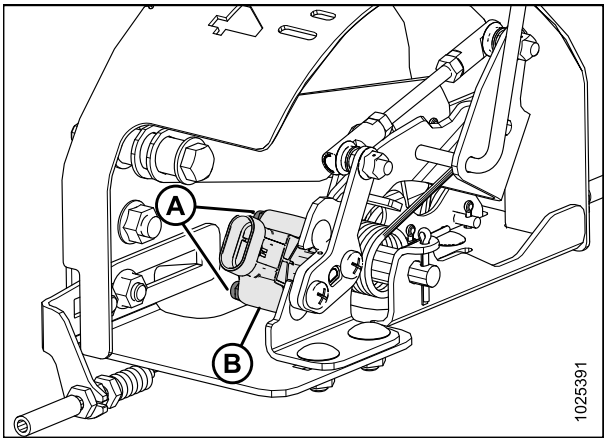

Figure 3.166: Sestava snímače AHHC

3. Po provedení úprav znovu zkontrolujte horní i spodní mezní napětí, abyste se přesvědčili, že jsou v požadovaném rozsahu podle tabulky *3.20, str. 129*.

Nastavení mezního napětí: Systém se dvěma snímači

NEBEZPEČÍ

Abyste zabránili úrazu nebo smrti v důsledku neočekávaného rozběhu stroje, když z jakéhokoli důvodu opouštíte sedadlo obsluhy, vždy vypněte motor a vytáhněte klíček ze zapalování.

1. Zvětšete úhel prstů na maximum; indikátor úhlu adaptéru by měl být na **D**.
2. Umístěte adaptér 150–254 mm (6–10 in) nad zem; indikátor naklápění by měl být na **0**.
3. Proveďte tyto kroky pro úpravu napětí levého snímače:
   a. Povolte upevňovací matice snímače (A).
   b. Pro snížení napětí otáčejte snímačem (B) proti směru hodinových ručiček. Pro zvýšení napětí otáčejte snímačem ve směru hodinových ručiček.
   c. Zkontrolujte, zda má levý snímač správné horní mezní napětí.
   d. Utáhněte upevňovací matice snímače (A).

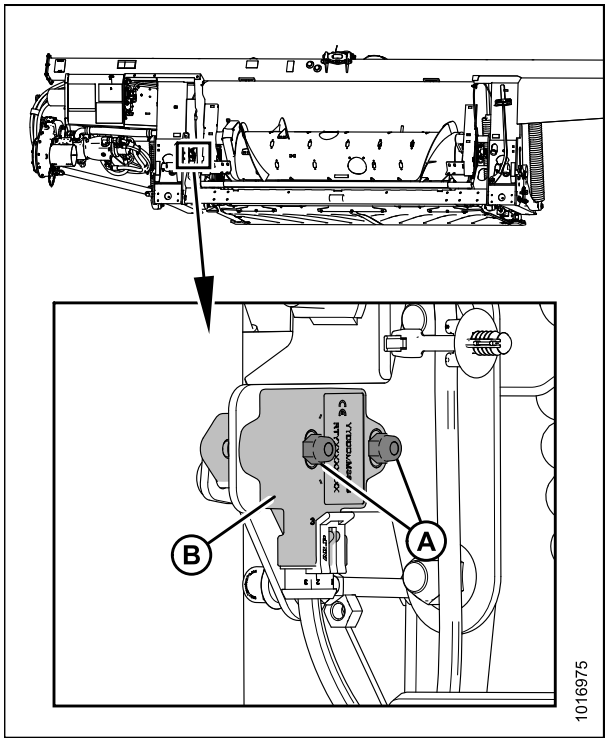

Figure 3.167: Souprava se dvěma volitelnými snímači – levý snímač

4. Proveďte tyto kroky pro úpravu napětí pravého snímače:
   a. Povolte upevňovací matice snímače (A).
   b. Pro snížení napětí otáčejte snímačem (B) ve směru hodinových ručiček. Pro zvýšení napětí otáčejte snímačem proti směru hodinových ručiček.
   c. Zkontrolujte, zda má pravý snímač správné horní mezní napětí.
   d. Utáhněte upevňovací matice snímače (A).

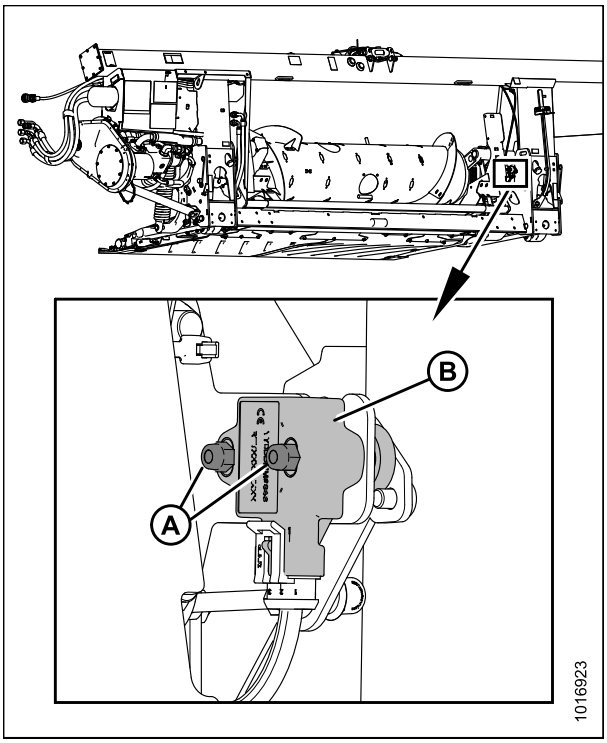

Figure 3.168: Souprava se dvěma volitelnými snímači – pravý snímač

5. Spusťte adaptér úplně dolů; indikátor naklápění by měl být na **4**.
6. Zkontrolujte, zda mají oba snímače správné dolní mezní napětí.

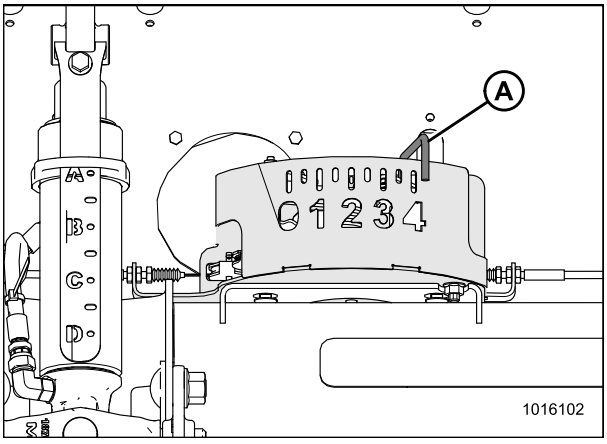

Figure 3.169: Indikační skříňka naklápění

Výměna snímače automatického ovládání výšky adaptéru (AHHC) (systém s jedním snímačem)

⚠ UPOZORNĚNÍ

Abyste zabránili úrazu nebo smrti v důsledku neočekávaného rozběhu stroje, když z jakéhokoli důvodu opouštíte sedadlo obsluhy, vždy vypněte motor a vytáhněte klíček ze zapalování.

1. Odpojte kabelový svazek (A) od stávajícího snímače (B).
2. Vyšroubujte dva šrouby (C) zajišťující snímač (B) na rameně snímače (D).

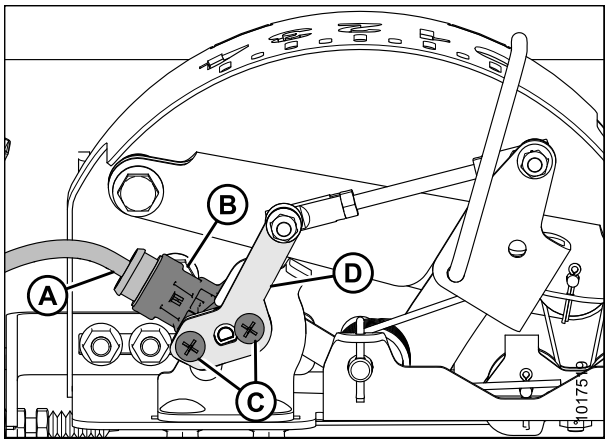

Figure 3.170: Snímač AHHC

3. Otočte rameno snímače (A) nahoru, abyste získali přístup ke dvěma šroubům (B) zajišťujícím snímač (C) na držáku (D).
4. Odšroubujte dva šrouby a dvě matice (B) zajišťující snímač (C) na držáku (D).
5. Vytáhněte snímač (C) pryč z držáku (D).

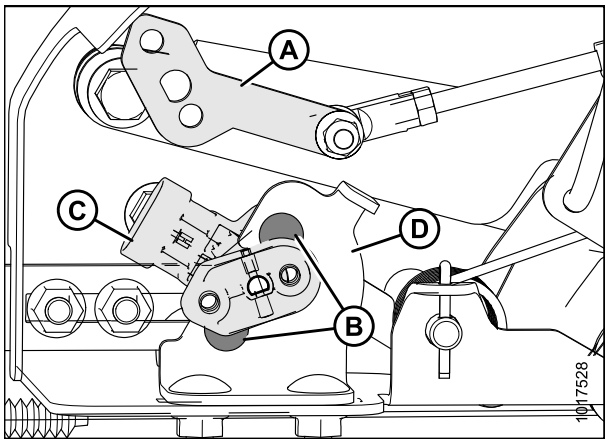

Figure 3.171: Snímač AHHC

DŮLEŽITÉ:

Aby se nový snímač nepoškodil, namontujte ho takto:

6. Umístěte nový snímač (A) na držák (B).
7. Zajistěte ho dvěma šrouby (C) a maticemi (D).

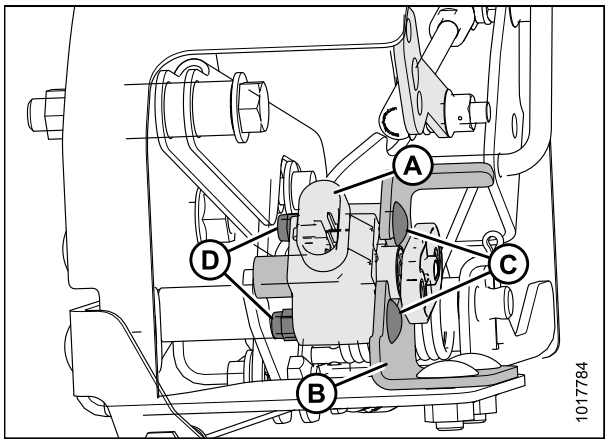

Figure 3.172: Snímač AHHC

8. Připojte rameno snímače (A) ke snímači (B) a zajistěte je dvěma šrouby (C).
9. Připojte opět kabelový svazek k zástrčce (B) na snímači.
10. Zkontrolujte a v případě potřeby upravte rozsah napětí nového snímače. Viz:
    - *Ruční kontrola rozsahu napětí: Systém s jedním snímačem, str. 130*
    - *Nastavení mezního napětí: Systém s jedním snímačem, str. 135*

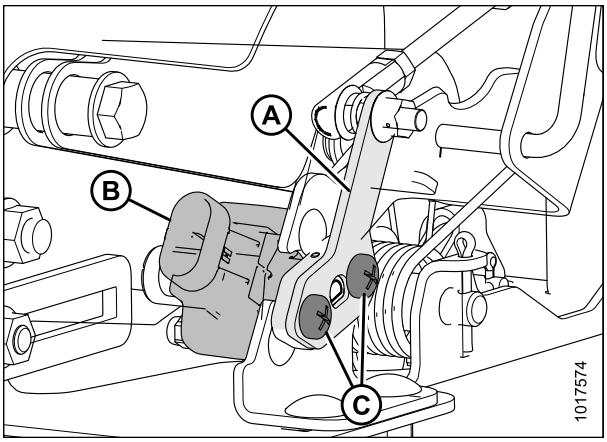

Figure 3.173: Snímač AHHC

Výměna kabelu indikace naklápění

Je-li poškozený kabel indikace naklápění, vyměňte jej podle těchto pokynů. Budete muset objednat jeden kabel indikace naklápění (MD #187658) od vašeho prodejce produktů značky MacDon.

POZNÁMKA:

Pro názornost byly demontovány některé díly.

1. Na levé přední straně adaptéru naklápění odmontujte matici, podložku a šroub (A) upevňující kabelové oko na konci kabelu indikace naklápění (B) k páce naklápění. Uložte spojovací prvky pro opětovnou montáž.
2. Uvolněte přítužné matice (C) na kabelu indikace naklápění (B) a poté odpojte kabel z držáku kabelu (D).
3. Zopakujte postup na pravé přední straně naklápěcího modulu.

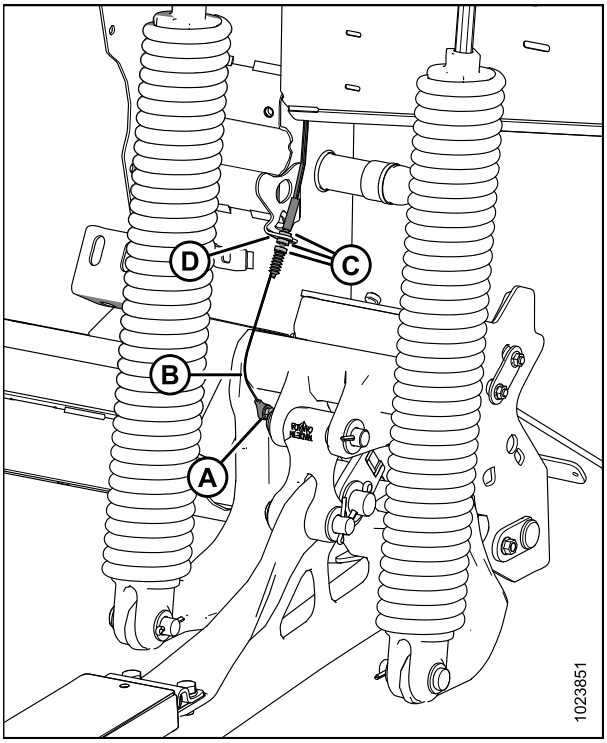

Figure 3.174: Levá přední strana adaptéru naklápění – pravá strana je opačná

4. Uvolněte přítužné matice (A) upevňující kabel indikace naklápění (B) na obou stranách dolního držáku indikace naklápění a poté odpojte kabel od držáku.
5. Kabel indikace naklápění (B) je veden okolo tří řemenic (C) ve skříni indikace naklápění. Odstraňte kabel a vyhoďte.

   POZNÁMKA:

   Řemenice jsou na obrázku zakryté dalšími součástmi. Je uvedena jejich přibližná poloha.

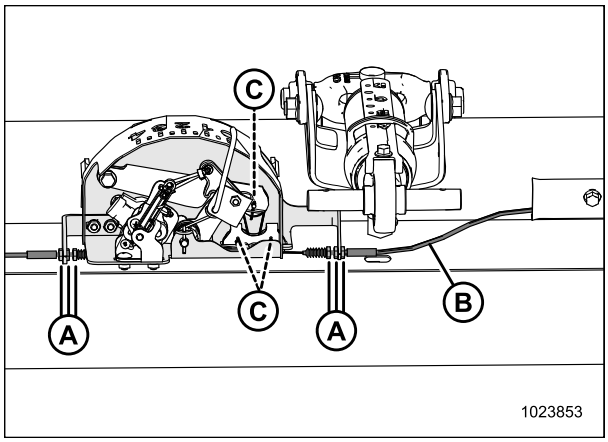

Figure 3.175: Indikační skříňka naklápění

6. Prohlédněte nový kabel indikace naklápění (MD #187658). Je rozdělen na části. Delší krytá část (A) bude instalována na levou stranu naklápěcího modulu, prostřední nekrytá část (B) bude instalována do skříně indikace naklápění a kratší krytá část (C) bude instalována na pravou stranu naklápěcího modulu. Pokyny k instalaci jsou uvedeny v následujících krocích.

Figure 3.176: Kabel indikace naklápění

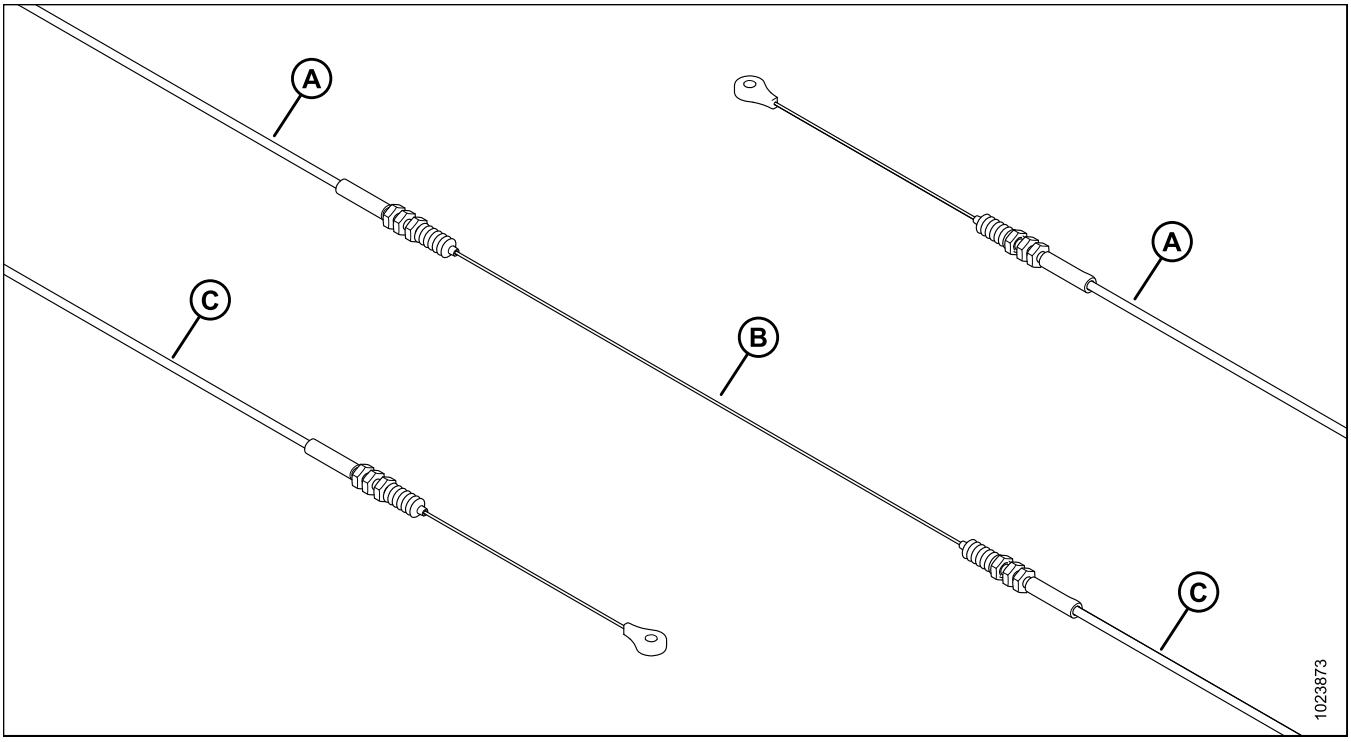

A –Delší krytá část kabelu 1788–1800 mm (70–3/8–70–7,8 in)

B –Nekrytá prostřední část kabelu

C –Kratší krytá část kabelu 1352–1364 mm (53–1/4–53–11/16 in)

7. Delší konec nového kabelu indikace naklápění mějte vlevo a veďte prostřední část kabelu (část mezi vnitřními patkovými těsněními a přítužnými maticemi) (A) okolo tří řemenic ve skříni indikace naklápění, jak je uvedeno na obrázku vpravo.

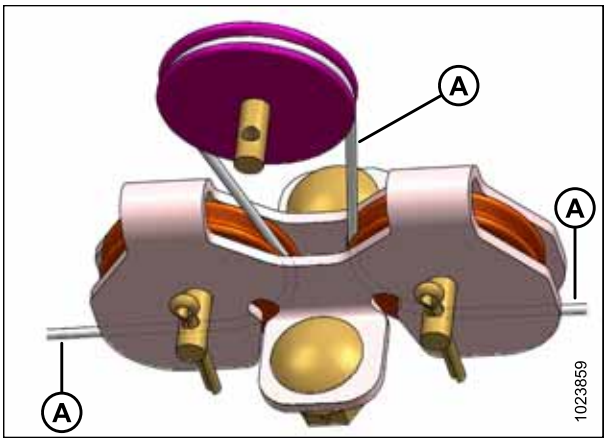

Figure 3.177: Vedení kabelu okolo řemenic

8. Připevněte levou stranu nového kabelu indikace naklápění (A) k levé straně dolního držáku indikace naklápění tímto způsobem:
   a. Přítužné matice a patková těsnění jsou na kabelu indikace naklápění (A) umístěna na čtyřech místech. Vyberte druhé místo zleva.
   b. Odmontujte patkové těsnění (B) a provlečte kabel (A) skrze štěrbinu na levé straně dolního držáku indikace naklápění (C).
   c. Vložte konec pouzdra kabelu opatřený závitem (D) do otvoru v držáku (C) a poté našroubujte patkové těsnění (B) na pouzdro.
   d. Utáhněte přítužné matice (E).

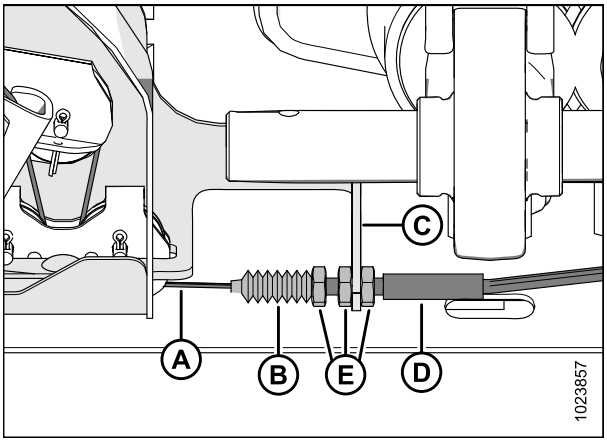

Figure 3.178: Kabel indikace naklápění připevněný k levé straně dolního držáku indikace naklápění – pravá strana je opačná

9. Veďte levý konec nového kabelu indikace naklápění (A) skrze držák hadice (B) za styčnicemi (C) u horního konce vnitřní naklápěcí pružiny skrze otvor (D) do hydraulické/elektrické skříně naklápěcího modulu a poté zpět otvorem (E) ve spodku hydraulické/elektrické skříně naklápěcího modulu do přední části naklápěcího modulu.

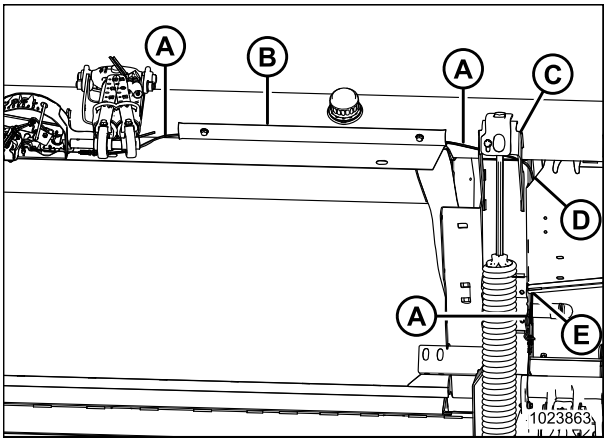

Figure 3.179: Vedení kabelu na levé straně naklápěcího modulu

10. Protáhněte nový kabel indikace naklápění (B) skrze štěrbinu v držáku kabelu (D) a upevněte jej pomocí patkového těsnění kabelu a přítužnými maticemi (C).
11. Připevněte kabelové oko na konci kabelu indikace naklápění (B) k páce naklápění maticí, podložkou a šroubem (A), které jste odmontovali v kroku *1, str. 139*. Podložka patří mezi kabelové oko a šroub.
12. Utáhněte matici momentem 8,6 Nm (76 lbf·in).

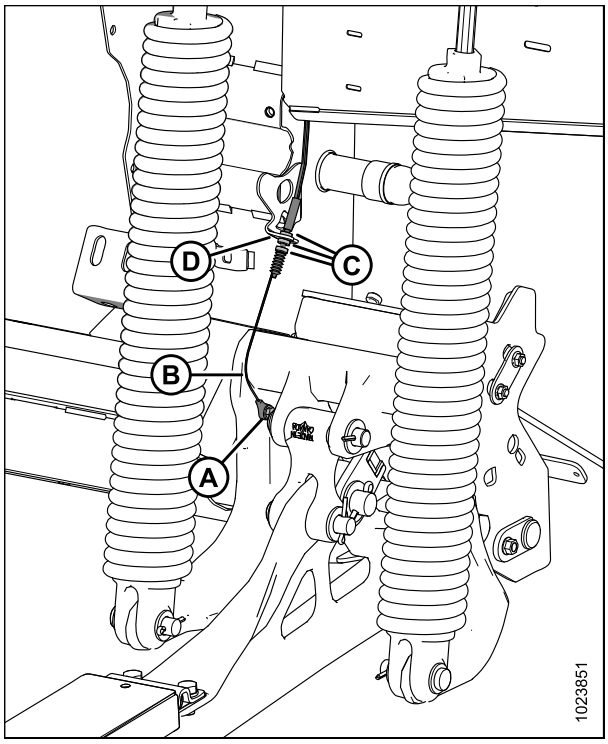

Figure 3.180: Levá přední strana naklápěcího modulu – pravá strana je opačná

13. Veďte pravý konec nového kabelu indikace naklápění (A) podél horního profilu (B) za styčnicemi (C) u horního konce vnitřní naklápěcí pružiny a poté dolů po straně rámu naklápěcího modulu.
14. Protáhněte nový kabel indikace naklápění (A) skrze štěrbinu v držáku kabelu (D) a upevněte jej pomocí patkového těsnění kabelu a přítužnými maticemi (E).
15. Připevněte kabelové oko na konci kabelu indikace naklápění (A) k páce naklápění maticí, podložkou a šroubem, které jste odmontovali v kroku *1, str. 139*. Podložka patří mezi kabelové oko a hlavu šroubu. Viz předchozí obrázek.
16. Utáhněte matici momentem 8,6 Nm (76 lbf·in).

    POZNÁMKA:

    Kabelové oko se musí volně protáčet na šroubu.

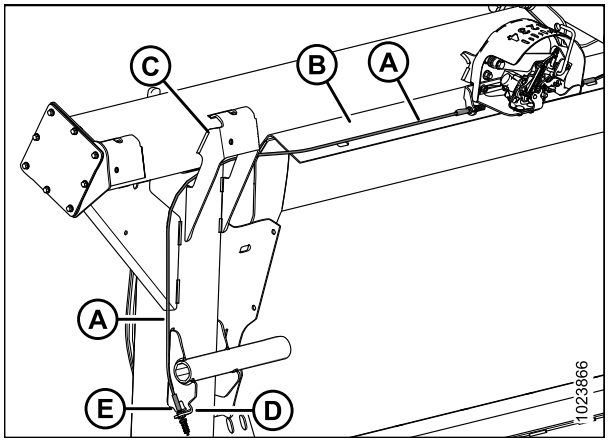

Figure 3.181: Vedení kabelu na pravé straně naklápěcího modulu

17. Nastavujte držák kabelu (B) (v případě potřeby), dokud ručka (A) na indikátoru naklápění nebude na 0.

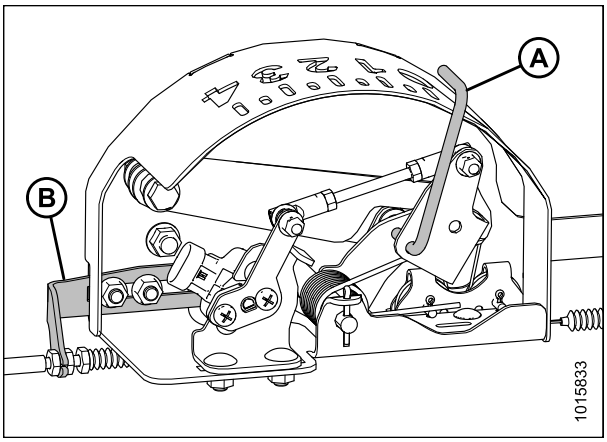

Figure 3.182: Skříň indikace naklápění

3.8.3 Sklízecí mlátičky Case IH 5088/6088/7088

Kalibrace automatického ovládání výšky adaptéru (Case IH 5088/6088/7088)

Pro nejlepší funkci systému automatického ovládání výšky adaptéru (AHHC) proveďte základní kalibraci se středovým spojem nastaveným na **D**. Po skončení kalibrace nastavte středový spoj zpět na požadovaný úhel adaptéru. Pokyny viz *3.7.5 Úhel adaptéru, str. 84*.

POZNÁMKA:

Od vydání tohoto dokumentu mohly být provedeny změny ovladačů nebo displeje sklízecí mlátičky. Aktualizace viz návod k obsluze sklízecí mlátičky.

UPOZORNĚNÍ

Přesvědčte se, že všichni okolostojící opustili prostor.

POZNÁMKA:

Je-li naklápění adaptéru nastaveno na příliš nízkou hmotnost, může tato skutečnost znemožnit kalibraci AHHC. Kvůli kalibraci může být zapotřebí nastavit těžší naklápění, aby se adaptér neodděloval od naklápěcího modulu.

1. Přesvědčte se, že je středový spoj nastavený do polohy **D**.
2. Nastavte naklápění. Pokyny viz *3.7.3 Naklápění adaptéru, str. 66*. Poloha vpřed/vzad uprostřed rozpětí.
3. Nastartujte motor sklízecí mlátičky, ale **NEZAPÍNEJTE** separátor ani šikmý dopravník.
4. Vyhledejte OVLÁDACÍ SPÍNAČ ADAPTÉRU (A) na pravém ovládacím panelu a nastavte ho na HT (to je režim AHHC).

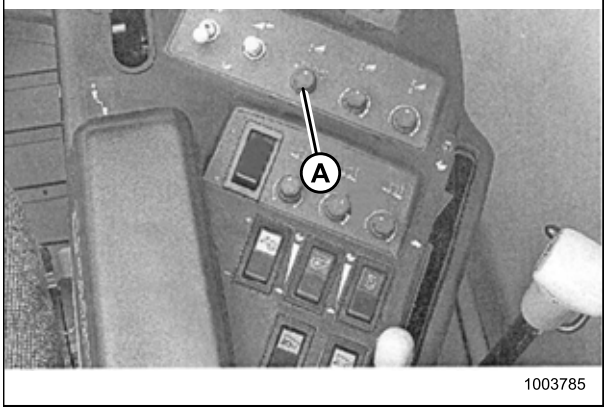

Figure 3.183: Pravý ovládací panel

5. Tiskněte tlačítko SPOUŠTĚNÍ ADAPTÉRU DOLŮ (A) na ovládací páce, dokud naklápěcí modul a adaptér nebudou spuštěné úplně dolů. Může být nutné tlačítko tisknout několik sekund.
6. Stiskněte tlačítko ZVEDÁNÍ ADAPTÉRU (A) na ovládací páce. Adaptér by se měl asi v polovině zastavit. Držte nadále tlačítko ZVEDÁNÍ ADAPTÉRU; adaptér se bude zvedat, dokud šikmý dopravník nedosáhne své horní mezní polohy. Systém AHHC je nyní nakalibrovaný.

   POZNÁMKA:

   Pokud bylo naklápění nastaveno na vyšší hmotnost, jež neumožňuje provedení procedury kalibrace AHHC, nastavte doporučené provozní naklápění až po provedení kalibrace.

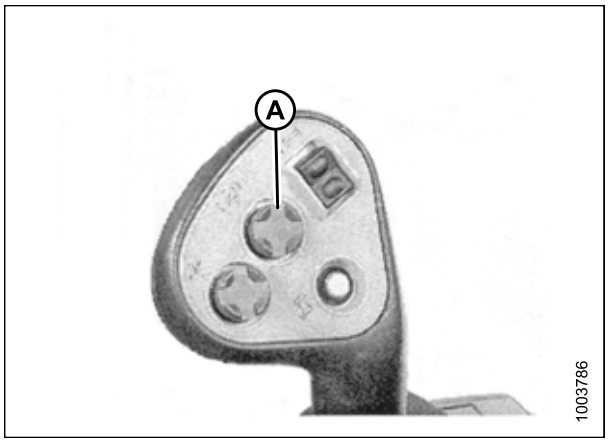

Figure 3.184: Ovládací páka (Case IH 2300/2500)

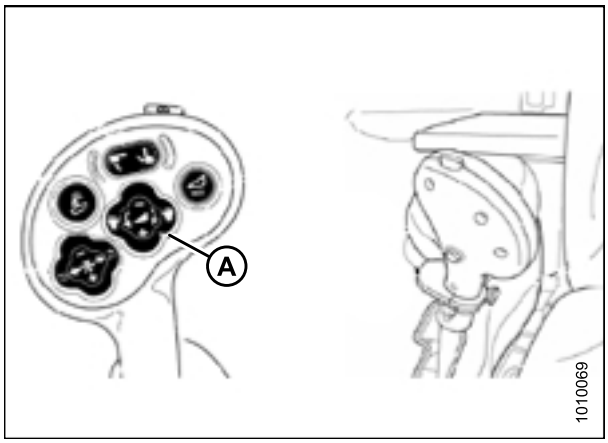

Figure 3.185: Ovládací páka (Case IH 5088/6088/7088)

Nastavení citlivosti automatického ovládání výšky adaptéru (Case IH 5088/6088/7088)

Nastavením citlivosti se ovládá vzdálenost, kterou musí urazit žací lišta nahoru nebo dolů, než zareaguje automatické ovládání výšky adaptéru (AHHC) a zvedne nebo spustí šikmý dopravník. Když je citlivost nastavená na maximum, stačí jen malé změny výšky nad zemí na vyvolání zvedání nebo spouštění šikmého dopravníku. Když je citlivost nastavená na minimum, jsou na vyvolání zvedání nebo spouštění šikmého dopravníku potřebné velké změny výšky nad zemí.

POZNÁMKA:

Od vydání tohoto dokumentu mohly být provedeny změny ovladačů nebo displeje sklízecí mlátičky. Aktualizace viz návod k obsluze sklízecí mlátičky.

1. Tlačítkem NASTAVENÍ ADAPTÉRU (M) vyvolejte stránku ZMĚNA CITLIVOSTI ADAPTÉRU vyobrazenou na obrázku *3.187, str. 145*.
2. Tlačítky NAHORU nebo DOLŮ (E) nebo (H) nastavte zvýrazněnou položku. Rozsah nastavení citlivosti je 0 (nejnižší citlivost) až 250 (nejvyšší citlivost) v krocích po 10.

   POZNÁMKA:

   Úpravy jsou účinné ihned. Tlačítkem ZRUŠIT vrátíte původní nastavení.
3. Tlačítkem NASTAVENÍ ADAPTÉRU (M) zvýrazněte další proměnnou položku.
4. Tlačítkem ENTER (D) změny uložíte a vrátíte se na obrazovku monitoru. Když 5 sekund neprovedete žádnou změnu, zobrazení se vrátí na obrazovku monitoru.

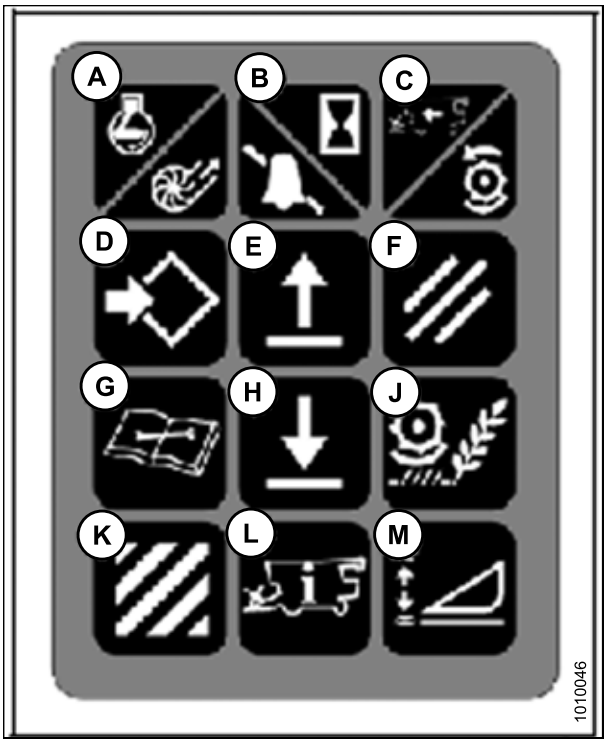

Figure 3.186: Ovládací prvky sklízecí mlátičky

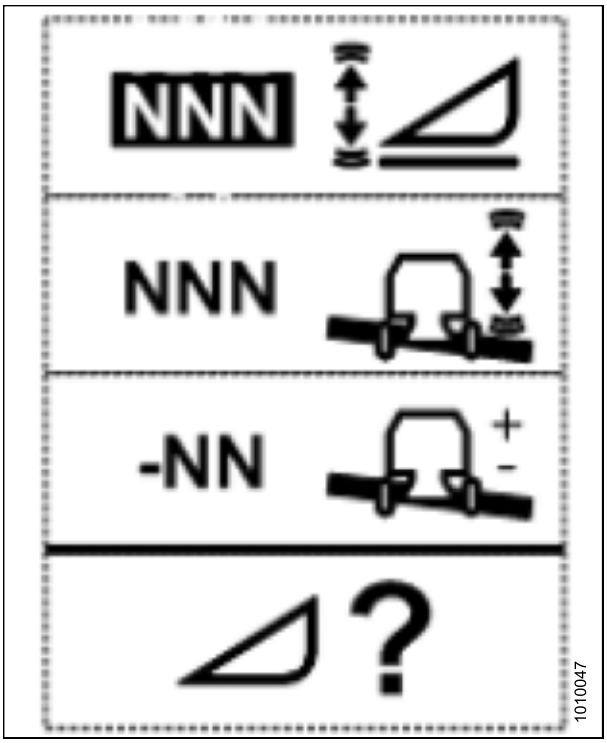

Figure 3.187: Stránka pro změnu citlivosti ovládání výšky

3.8.4 Sklízecí mlátičky Case IH 5130/6130/7130 a 5140/6140/7140 Mid-Range

Nastavení adaptéru na displeji sklízecí mlátičky (Case IH 5130/6130/7130; 5140/6140/7140)

1. Na hlavní stránce displeje sklízecí mlátičky vyberte volbu TOOLBOX (A).

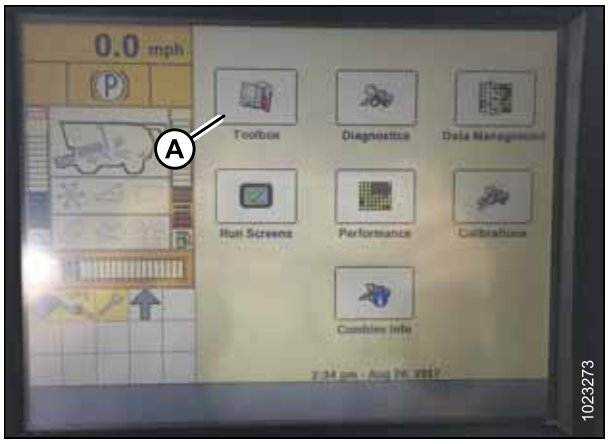

Figure 3.188: Displej sklízecí mlátičky Case IH

2. Vyberte kartu HEAD 1 (A). Zobrazí se stránka nastavení adaptéru HEADER SETUP.

   POZNÁMKA:

   K zobrazení karty adaptéru HEAD 1 může být zapotřebí posun vpravo pomocí bočních šipek (C).

3. V nabídce typu sečení CUTTING TYPE (B) zvolte PLATFORM.

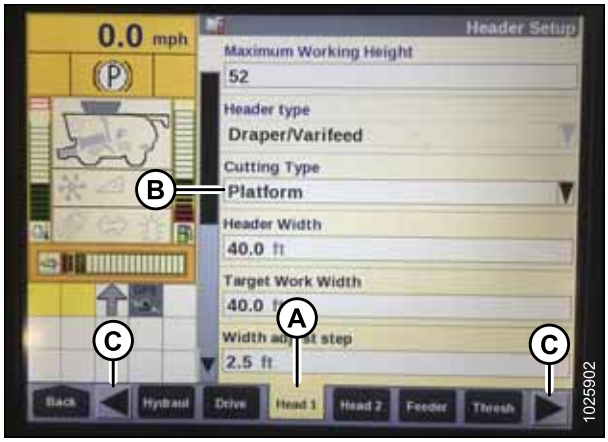

Figure 3.189: Displej sklízecí mlátičky Case IH

4. Vyberte kartu HEAD 2 (A). Zobrazí se stránka nastavení adaptéru HEADER SETUP 2.
5. V nabídce HEADER PRESSURE FLOAT (tlakové naklápění adaptéru) (B) zvolte NOT INSTALLED (není instalováno).
6. Používáte-li adaptér sběrače D1, vyberte v menu DRAPER GRAIN HEADER STYLE (C) volbu RIGID 2000 SERIES.

   Používáte-li adaptér FD1 FlexDraper®, vyberte v menu DRAPER GRAIN HEADER STYLE (C) volbu FLEX 2000 SERIES.

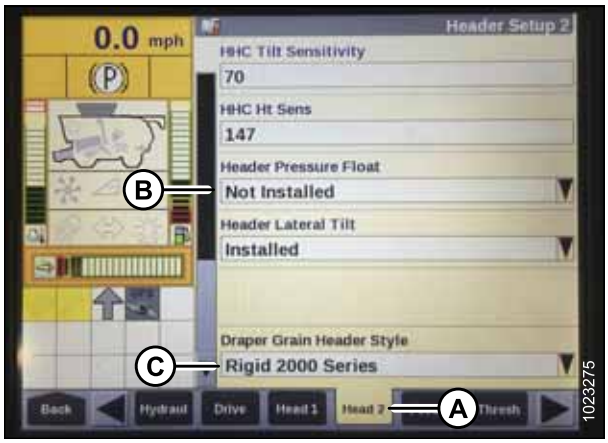

Figure 3.190: Displej sklízecí mlátičky Case IH

7. Vyhledejte pole HHC HEIGHT SENSITIVITY (citlivost snímání výšky řídicí jednotky výšky adaptéru) (A) a nastavte je následujícím způsobem:

   - **Při použití dvousnímačového systému:** Nastavte položku HHC HEIGHT SENSITIVITY (citlivost snímání výšky řídicí jednotky výšky adaptéru) na hodnotu 250.
   - **Při použití jednosnímačového systému:** Nastavte položku HHC HEIGHT SENSITIVITY (citlivost snímání výšky řídicí jednotky výšky adaptéru) na hodnotu 180.

   POZNÁMKA:

   Pokud za provozu dochází k časté regulaci polohy, snižujte příležitostně toto nastavení o 20 bodů, dokud k nadměrné regulaci polohy docházet nebude.

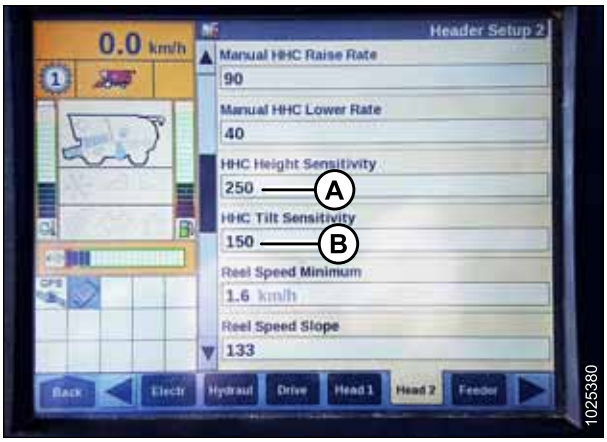

Figure 3.191: Displej sklízecí mlátičky Case IH

8. Pro volbu HHC TILT SENSITIVITY (B) nastavte hodnotu 150. Zvyšte nebo snižte hodnotu dle potřeby.
9. V nabídce typu pohonu přiháněče REEL DRIVE TYPE (A) zvolte

   - 4, používáte-li standardní hnací řetězové kolo s 19 zuby
   - 5, používáte-li volitelné hnací řetězové kolo se 14 zuby
   - 6, používáte-li volitelné hnací řetězové kolo se 10 zuby

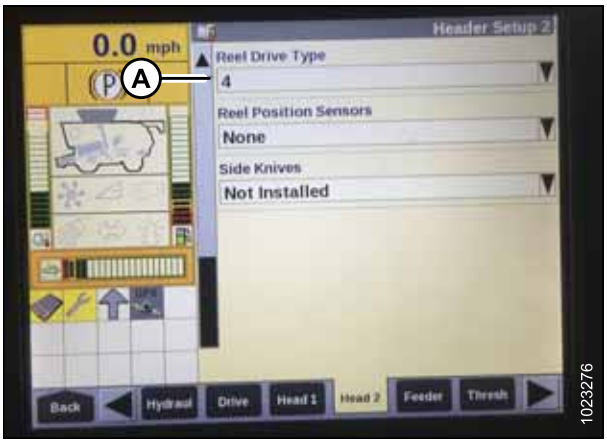

Figure 3.192: Displej sklízecí mlátičky Case IH

10. V nabídce REEL HEIGHT SENSOR (snímač výšky přiháněče) (A) zvolte YES (ano).



Figure 3.193: Displej sklízecí mlátičky Case IH

11. Vyhledejte pole AUTOTILT (automatické naklánění) (A).
    - **Při použití dvousnímačového systému:** Zvolte YES (ano) v poli AUTOTILT (automatické naklánění).
    - **Při použití jednosnímačového systému:** Zvolte NO (ne) v poli AUTOTILT (automatické naklánění).

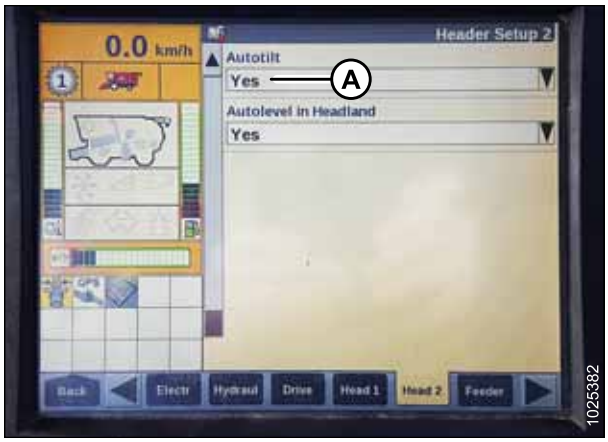

Figure 3.194: Displej sklízecí mlátičky Case IH

Kontrola rozsahu napětí z kabiny sklízecí mlátičky (Case IH 5130/6130/7130; 5140/6140/7140)

POZNÁMKA:

Od vydání tohoto dokumentu mohly být provedeny změny ovladačů nebo displeje sklízecí mlátičky. Aktualizace viz návod k obsluze sklízecí mlátičky.

UPOZORNĚNÍ

Přesvědčte se, že všichni okolostojící opustili prostor.

1. Umístěte adaptér 150 mm (6 in) nad zem a odblokujte naklápění.
2. Přesvědčte se, že je spojovací ústrojí blokování naklápění v obou místech na spodních dorazech (podložka [A] se nesmí posunout).

   POZNÁMKA:

   Pokud během následujících dvou kroků nebude adaptér na spodních dorazech, může se napětí za provozu dostat mimo rozsah a vyvolat selhání systému automatického ovládání výšky adaptéru (AHHC). Pokyny k nastavení naklápění viz návod k obsluze adaptéru.

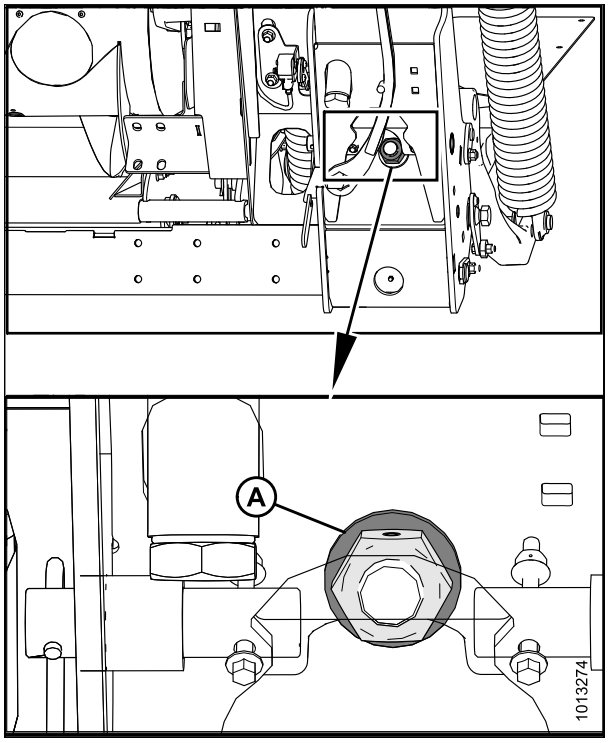

Figure 3.195: Zámek naklápění

3. Nastavujte držák kabelu (B) (v případě potřeby), dokud ručka (A) na indikátoru naklápění nebude na 0.
4. Přesvědčte se, že je odblokované naklápění adaptéru.

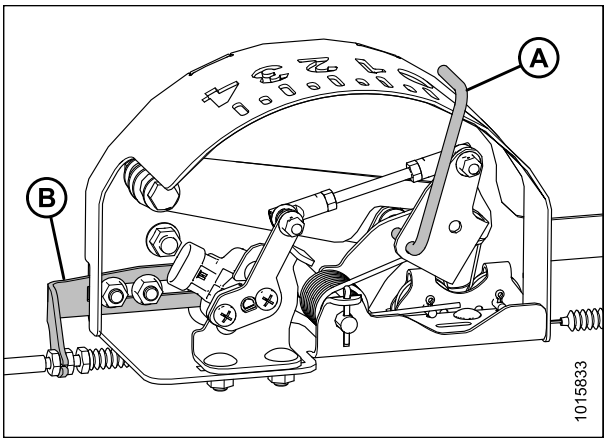

Figure 3.196: Indikační skříňka naklápění

5. Na hlavní stránce displeje sklízecí mlátičky vyberte volbu DIAGNOSTICS (A). Otevře se stránka DIAGNOSTICS (diagnostika).



Figure 3.197: Displej sklízecí mlátičky Case IH

6. Vyberte nastavení SETTINGS (A). Otevře se stránka SETTINGS (nastavení).
7. V nabídce GROUP (skupina) vyberte položku HEADER (adaptér) (B).

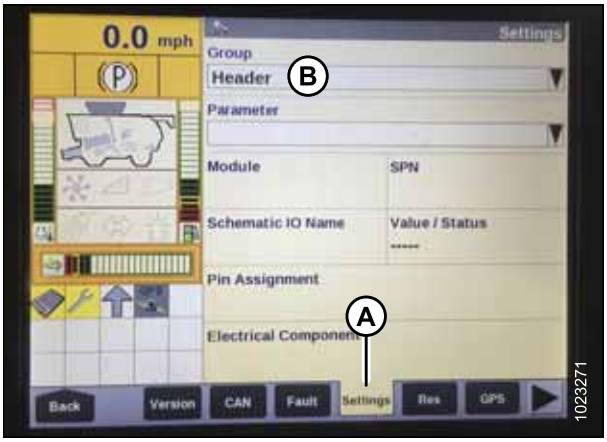

Figure 3.198: Displej sklízecí mlátičky Case IH

8. V nabídce PARAMETER (parametr) zvolte LEFT HEIGHT/TILT SENSOR (levý snímač výšky/naklonění) (A).



Figure 3.199: Displej sklízecí mlátičky Case IH

9. Stránka SETTINGS se aktualizuje a zobrazí napětí v poli VALUE/STATUS (A). Spusťte šikmý dopravník zcela dolů a poté jej zdvihněte do polohy 305 mm (12 in) nad zemí a zobrazte tak úplný rozsah napěťových hodnot.
10. Pokud napětí snímače není mezi dolním a horním mezním napětím nebo pokud je nedostatečný rozsah mezi dolním a horním mezním napětím, upravte mezní napětí. Viz *Nastavení mezního napětí: Systém s jedním snímačem, str. 135*.



Figure 3.200: Displej sklízecí mlátičky Case IH

Kalibrace automatického ovládání výšky adaptéru (Case IH 5130/6130/7130, 5140/6140/7140)

Pro nejlepší funkci systému automatického ovládání výšky adaptéru (AHHC) proveďte tyto postupy se středovým spojem nastaveným na D. Po skončení nastavení a kalibrace nastavte středový spoj zpět na požadovaný úhel adaptéru. Viz *3.7.5 Úhel adaptéru, str. 84*.

POZNÁMKA:

Tento postup platí pro sklízecí mlátičky s verzí software nižší než 28.00. Pokyny ke kalibraci AHHC pro sklízecí mlátičky se softwarem verze 28.00 nebo vyšší viz *Kalibrace automatického ovládání výšky adaptéru (sklízecí mlátičky Case s verzí software 28.00 nebo vyšší), str. 164*.

POZNÁMKA:

Od vydání tohoto dokumentu mohly být provedeny změny ovladačů nebo displeje sklízecí mlátičky. Aktualizace viz návod k obsluze sklízecí mlátičky.

POZNÁMKA:

Je-li naklápění adaptéru nastaveno na příliš nízkou hmotnost, může tato skutečnost znemožnit kalibraci AHHC. Kvůli kalibraci může být zapotřebí nastavit těžší naklápění, aby se adaptér neodděloval od naklápěcího modulu.

1. Přesvědčte se, že je středový spoj nastavený do polohy **D**.
2. Přesvědčte se, že jsou realizovány všechny elektrické a hydraulické spoje adaptéru a naklápěcího modulu.

3. Nastartujte motor sklízecí mlátičky, ale **NEZAPÍNEJTE** separátor ani šikmý dopravník.
4. Vyhledejte OVLÁDACÍ SPÍNAČ ADAPTÉRU (A) na pravém ovládacím panelu a nastavte ho na HT (to je režim AHHC).
5. Přidržte tlačítko DOWN stisknuté po dobu 10 sekund nebo až do spuštění šikmého dopravníku sklízecí mlátičky do dolní polohy (šikmý dopravník se zastaví).
6. Stiskněte tlačítko RAISE a držte je stisknuté, dokud se šikmý dopravník nepřesune do horní mezní polohy. Zastaví se 61 cm (2 ft) nad zemí na dobu 5 sekund a poté bude pokračovat v pohybu nahoru. Takto poznáte, že kalibrace proběhla úspěšně.

   POZNÁMKA:

   Pokud bylo naklápění nastaveno na vyšší hmotnost, jež neumožňuje provedení procedury kalibrace AHHC, nastavte doporučené provozní naklápění až po provedení kalibrace.

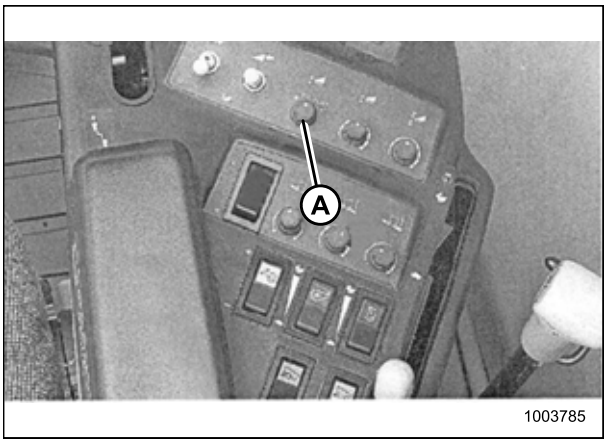

Figure 3.201: Pravý ovládací panel

Nastavení předvolby výšky sečení (Case 5130/6130/7130, 5140/6140/7140)

Pro nastavení předvolené výšky sečení proveďte tyto kroky:

POZNÁMKA:

Od vydání tohoto dokumentu mohly být provedeny změny ovladačů nebo displeje sklízecí mlátičky. Aktualizace viz návod k obsluze sklízecí mlátičky.

⚠ UPOZORNĚNÍ

Přesvědčte se, že všichni okolostojící opustili prostor.

POZNÁMKA:

Indikátor (A) musí být v poloze 0 (B), je-li adaptér 152 mm (6 in) nad zemí. Není-li tomu tak, zkontrolujte výstupní napětí snímače naklápění. Viz krok *4, str. 131*. Je-li adaptér na zemi, indikátor musí být v poloze 1 (C) pro nízký přítlak na zem a v poloze 4 (D) pro vysoký přítlak na zem. Stav plodiny a půdy určuje velikost použitého naklápění. Ideální nastavení je co možná nejmenší přítlak bez poskakování adaptéru nebo vynechávání plodin. Provoz s vysokými hodnotami nastavení vyvolává nadměrné opotřebení výměnných desek žací lišty.

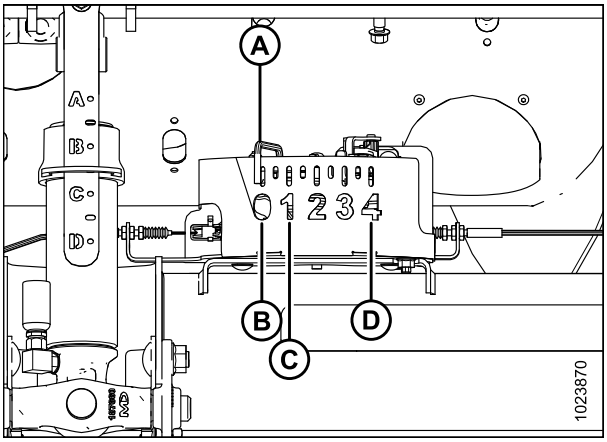

Figure 3.202: Indikační skříňka naklápění

1. Zapněte separátor a adaptér.
2. Manuálně zvedněte nebo spusťte adaptér do požadované výšky sečení.
3. Stiskněte 1 na tlačítku (A). Rozsvítí se žlutá kontrolka vedle tlačítka.

   POZNÁMKA:

   Při nastavování předvoleb vždy nastavte polohu adaptéru před polohou přiháněče. Nastavíte-li adaptér a přiháněč zároveň, nastavení přiháněče se neuloží.
4. Manuálně zvedněte nebo spusťte přiháněč do požadované polohy.
5. Stiskněte 1 na tlačítku (A). Rozsvítí se žlutá kontrolka vedle tlačítka.



Figure 3.203: Ovládací panel sklízecí mlátičky Case

6. Manuálně zvedněte nebo spusťte adaptér do druhé požadované výšky sečení.
7. Stiskněte 2 na tlačítku (A). Rozsvítí se žlutá kontrolka vedle tlačítka.
8. Manuálně zvedněte nebo spusťte přiháněč do požadované polohy.
9. Stiskněte 2 na tlačítku (A). Rozsvítí se žlutá kontrolka vedle tlačítka.



Figure 3.204: Ovládací panel sklízecí mlátičky Case

V poli MANUAL HEIGHT box (A) na stránce RUN 1 na displeji sklízecí mlátičky se nyní zobrazují šipky nahoru a dolů. Označuje, že automatické ovládání výšky adaptéru (AHHC) funguje.



Figure 3.205: Displej sklízecí mlátičky Case – stránka Run 1

10. Chcete-li povolit předvolby, aktivujte tlačítko AHHC (A) pro umístění adaptéru na zem. Chcete-li aktivovat první předvolbu, jednou krátce stiskněte tlačítko. Chcete-li aktivovat druhou předvolbu, dvakrát krátce stiskněte tlačítko.

    Chcete-li adaptér zvednout do maximální pracovní výšky, přidržte stisknuté tlačítko SHIFT na zadní straně ovladače a krátce stiskněte tlačítko AHHC (A).



Figure 3.206: Ovládací páka sklízecí mlátičky Case

11. Maximální pracovní výšku lze nastavit na stránce HEADER SETUP (nastavení adaptéru) displeje sklízecí mlátičky. Zadejte požadovanou výšku do pole maximální pracovní výšky MAXIMUM WORKING HEIGHT (A).



Figure 3.207: Displej mlátičky Case – stránka Header Setup (nastavení adaptéru)

12. Potřebujete-li změnit polohu některé z předvoleb, můžete toto nastavení vyladit tlačítkem (A) na ovládacím panelu mlátičky.



Figure 3.208: Ovládací panel sklízecí mlátičky Case

3.8.5 Sklízecí mlátičky Case IH 7010/8010, 7120/8120/9120, 7230/8230/9230 a 7240/8240/9240

Kontrola rozsahu napětí z kabiny sklízecí mlátičky (Case 8010)

POZNÁMKA:

Od vydání tohoto dokumentu mohly být provedeny změny ovladačů nebo displeje sklízecí mlátičky. Aktualizace viz návod k obsluze sklízecí mlátičky.

⚠ UPOZORNĚNÍ

Přesvědčte se, že všichni okolostojící opustili prostor.

1. Umístěte adaptér 150 mm (6 in) nad zem a odblokujte naklápění.
2. Přesvědčte se, že je spojovací ústrojí blokování naklápění v obou místech na spodních dorazech (podložka [A] se nesmí posunout).

   POZNÁMKA:

   Pokud během následujících dvou kroků nebude adaptér na spodních dorazech, může se napětí za provozu dostat mimo rozsah a vyvolat selhání systému AHHC.

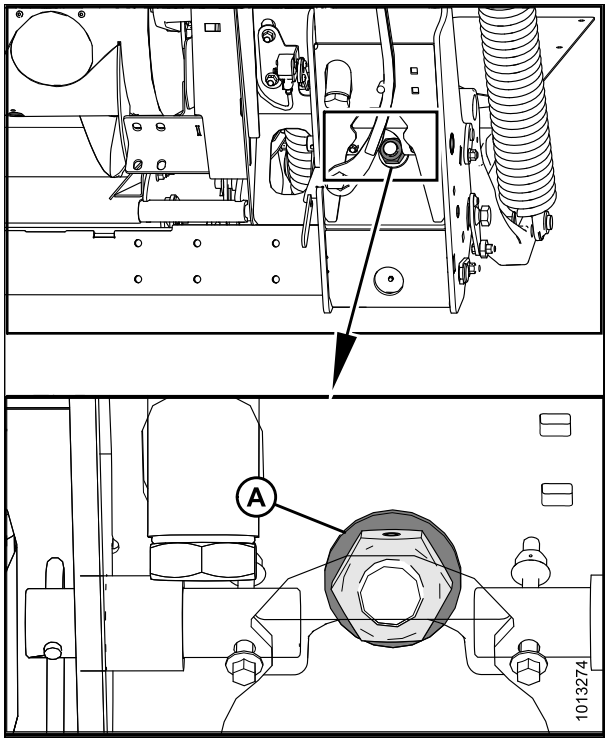

Figure 3.209: Zámek naklápění

3. Nastavujte držák kabelu (B) (v případě potřeby), dokud ručka (A) na indikátoru naklápění nebude na 0.

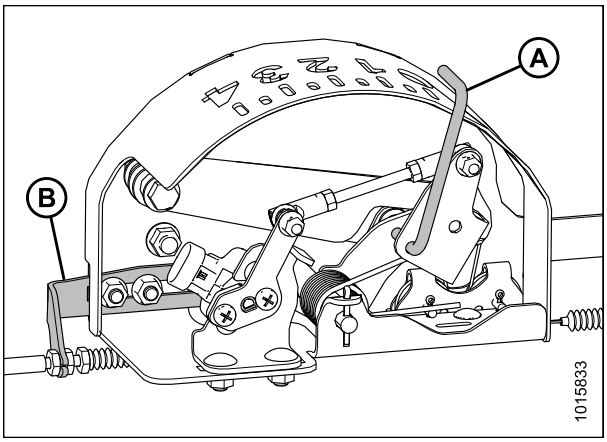

Figure 3.210: Skříň indikace naklápění

4. Přesvědčte se, že je odblokované naklápění adaptéru.
5. Vyberte DIAG (A) na hlavní obrazovce MAIN univerzálního displeje. Zobrazí se obrazovka DIAG.

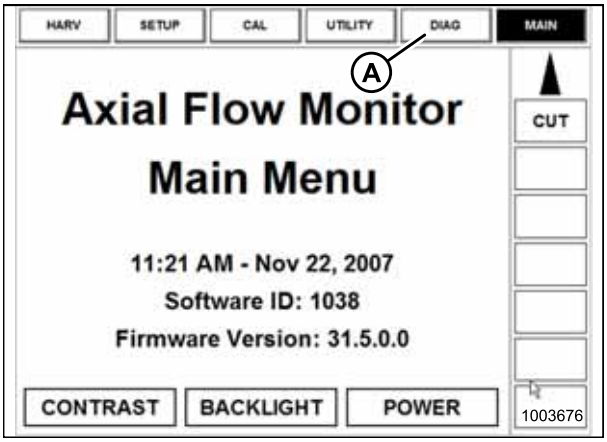

Figure 3.211: Displej sklízecí mlátičky Case 8010

6. Vyberte SUB SYSTEM (A). Zobrazí se obrazovka SUB SYSTEM.

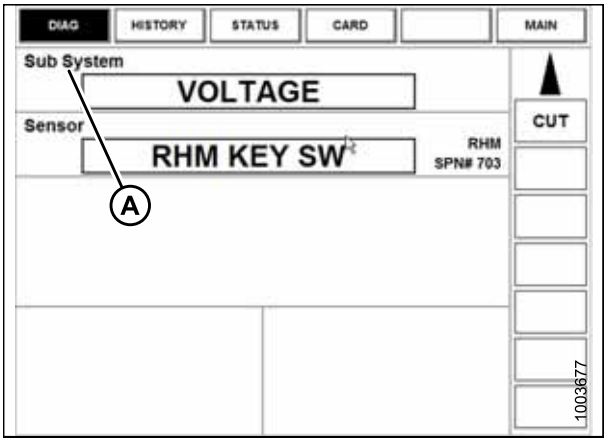

Figure 3.212: Displej sklízecí mlátičky Case 8010

7. Vyberte výšku/naklánění adaptéru HDR HEIGHT/TILT (A). Zobrazí se obrazovka snímače SENSOR.

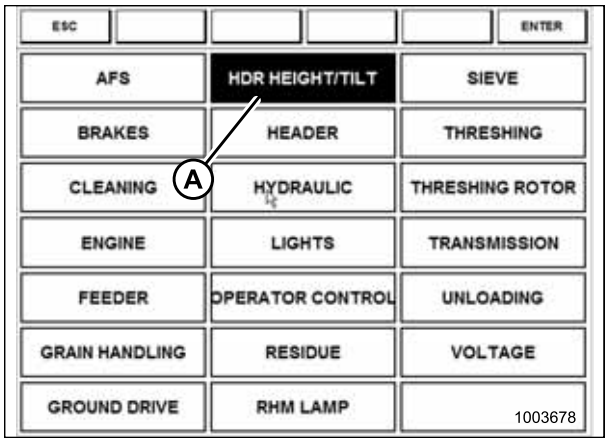

Figure 3.213: Displej sklízecí mlátičky Case 8010

8. Vyberte citlivost vlevo LEFT SEN (A). Zobrazí se přesné napětí. Zvedejte a spouštějte adaptér, abyste viděli plný rozsah napěťových údajů.

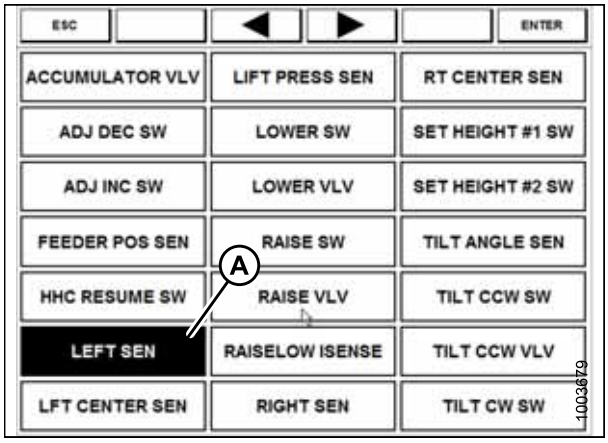

Figure 3.214: Displej sklízecí mlátičky Case 8010

9. Pokud napětí snímače není mezi dolním a horním mezním napětím nebo pokud je nedostatečný rozsah mezi dolním a horním mezním napětím, upravte mezní napětí. Viz *Nastavení mezního napětí: Systém s jedním snímačem, str. 135*.

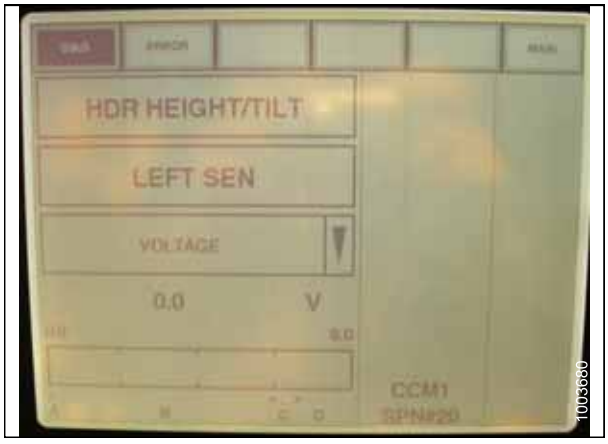

Figure 3.215: Displej sklízecí mlátičky Case 8010

Nastavení ovladačů adaptéru (Case 8010)

Následující postup se týká sklízecích mlátiček Case 8010 bez tlačítka posuvu na ovládací páce.

Spínače REEL FORE-AFT (posun přihráněče vpřed/vzad) (A) ovládají rovněž naklonění adaptéru vpřed/vzad, je-li adaptér vybaven volitelným prvkem naklánění vpřed/vzad. Spínače lze nakonfigurovat tak, aby obsluha mohla přepínat mezi posouváním přihráněče vpřed/vzad a nakláněním adaptéru vpřed/vzad.

Pro nastavení ovládacích prvků adaptéru proveďte tyto kroky:

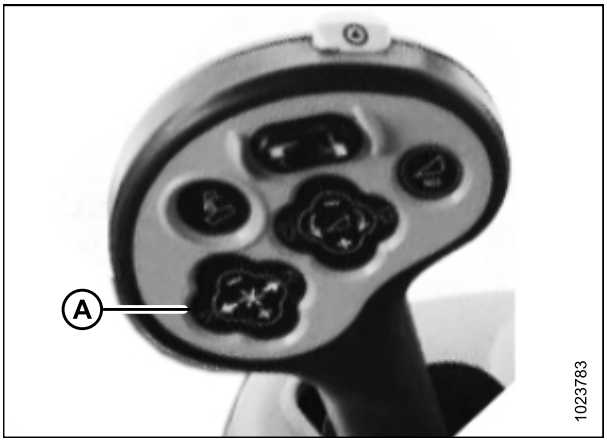

Figure 3.216: Ovládací prvky sklízecí mlátičky Case

1. Chcete-li přepnout mezi ovladačem pohybu přihráněče vpřed/vzad a naklápěním adaptéru vpřed/vzad, jděte na kartu LAYOUT, vyberte volbu FORE/AFT CONTROL (A) v legendě a umístěte jej na jednu z obrazovek konfigurovatelných obsluhou (HARV1, HARV2, HARV3) nebo položku ADJUST v menu RUN.

   POZNÁMKA:

   Na stavovém řádku vpravo se zobrazí H F/A (B), je-li vybrána volba HEADER (adaptér) pomocí prvku FORE/AFT CONTROL (ovládání pohybu vpřed/vzad).

2. Je-li vybrána volba HEADER (adaptér) pomocí prvku FORE/AFT CONTROL (ovládání pohybu vpřed/vzad), stiskněte tlačítko pohybu přihráněče dozadu na ovládací páce, chcete-li adaptér naklonit dozadu, nebo stiskněte tlačítko pohybu přihráněče dopředu na ovládací páce a nakloňte tak adaptér dopředu.

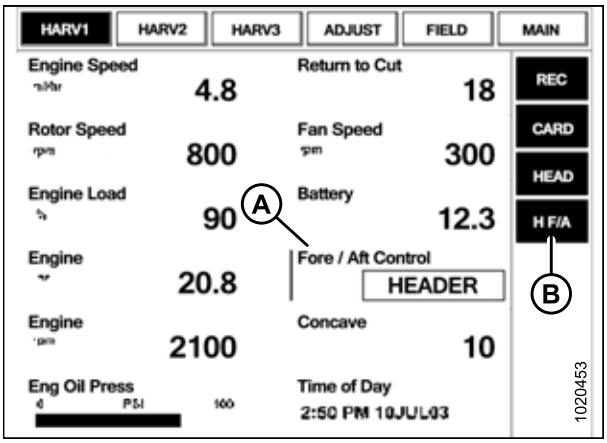

Figure 3.217: Displej sklízecí mlátičky Case

Kontrola rozsahu napětí z kabiny sklízecí mlátičky (Case IH 7010/8010, 7120/8120/9120, 7230/8230/9230, 7240/8240/9240)

POZNÁMKA:

Od vydání tohoto dokumentu mohly být provedeny změny ovladačů nebo displeje sklízecí mlátičky. Aktualizace viz návod k obsluze sklízecí mlátičky.

⚠ UPOZORNĚNÍ

Přesvědčte se, že všichni okolostojící opustili prostor.

1. Umístěte adaptér 150 mm (6 in) nad zem a odblokujte naklápění.

2. Přesvědčte se, že je spojovací ústrojí blokování naklápění v obou místech na spodních dorazech (podložka [A] se nesmí posunout).

   POZNÁMKA:

   Pokud během následujících dvou kroků nebude adaptér na spodních dorazech, může se napětí za provozu dostat mimo rozsah a vyvolat selhání systému automatického ovládání výšky adaptéru (AHHC).

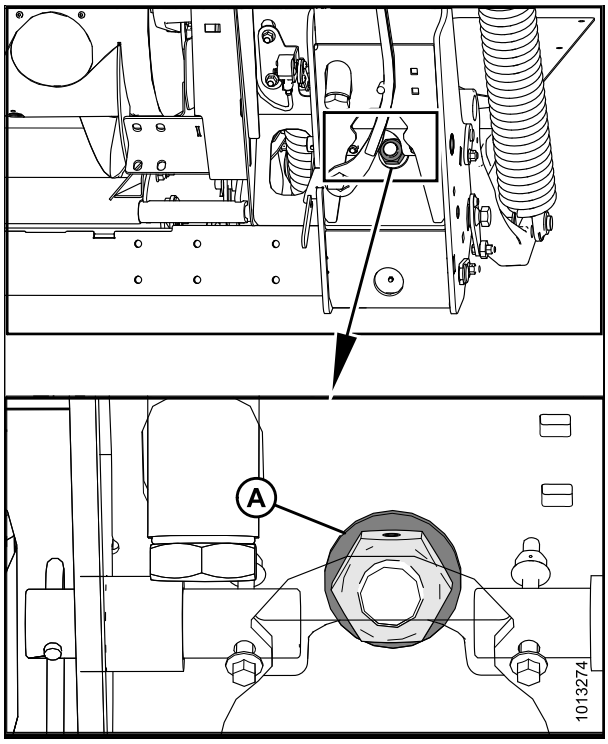

Figure 3.218: Zámek naklápění

3. Nastavujte držák kabelu (B) (v případě potřeby), dokud ručka (A) na indikátoru naklápění nebude na 0.

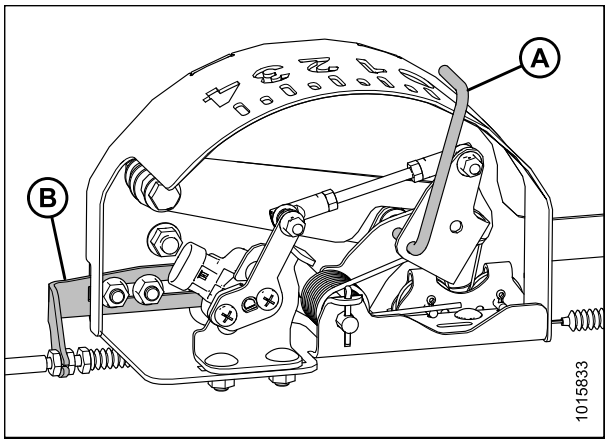

Figure 3.219: Skříň indikace naklápění

4. Přesvědčte se, že je odblokované naklápění adaptéru.
5. Vyberte diagnostiku DIAGNOSTICS (A) na hlavní stránce MAIN. Otevře se stránka DIAGNOSTICS (diagnostika).
6. Vyberte nastavení SETTINGS. Otevře se stránka SETTINGS (nastavení).

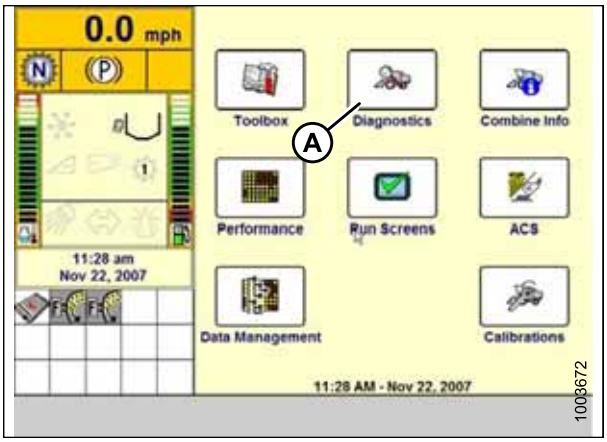

Figure 3.220: Displej sklízecí mlátičky Case IH

7. Vyberte šipku skupiny GROUP (A). Otevře se dialogový rámeček skupiny GROUP.

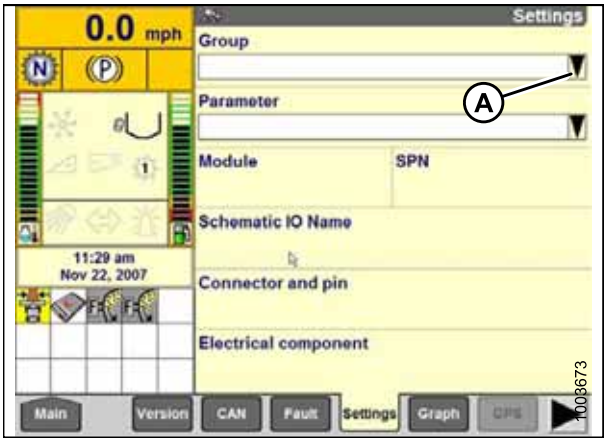

Figure 3.221: Displej sklízecí mlátičky Case IH

8. Vyberte výšku/naklápění adaptéru HEADER HEIGHT/ TILT (A). Otevře se stránka PARAMETER (parametr).

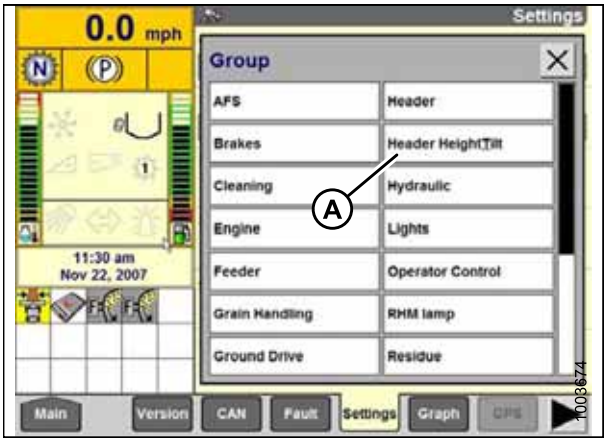

Figure 3.222: Displej sklízecí mlátičky Case IH

9. Vyberte citlivost ovládání výšky adaptéru vlevo LEFT HEADER HEIGHT SEN (A) a pak vyberte tlačítko GRAPH (B). Nahoře na stránce se zobrazuje přesné napětí. Zvedejte a spouštějte adaptér, abyste viděli plný rozsah napěťových údajů.
10. Pokud napětí snímače není mezi dolním a horním mezním napětím nebo pokud je nedostatečný rozsah mezi dolním a horním mezním napětím, upravte mezní napětí. Viz *Nastavení mezního napětí: Systém s jedním snímačem, str. 135*.

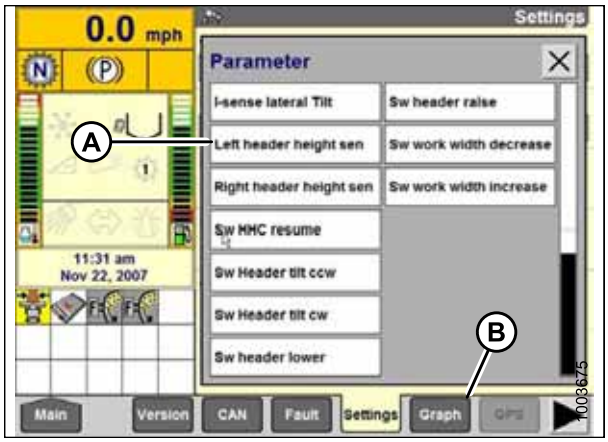

Figure 3.223: Displej sklízecí mlátičky Case IH

Kalibrace automatického ovládání výšky adaptéru (Case IH 7010/8010, 7120/8120/9120, 7230/8230/9230, 7240/8240/9240)

Pro nejlepší funkci systému automatického ovládání výšky adaptéru (AHHC) proveďte tyto postupy se středovým spojem nastaveným na **D**. Po skončení nastavení a kalibrace nastavte středový spoj zpět na požadovaný úhel adaptéru. Pokyny viz *3.7.5 Úhel adaptéru, str. 84*.

POZNÁMKA:

Tento postup platí pro sklízecí mlátičky s verzí software nižší než 28.00. Pokyny ke kalibraci AHHC pro sklízecí mlátičky se softwarem verze 28.00 nebo vyšší viz *Kalibrace automatického ovládání výšky adaptéru (sklízecí mlátičky Case s verzí software 28.00 nebo vyšší), str. 164*.

POZNÁMKA:

Od vydání tohoto dokumentu mohly být provedeny změny ovladačů nebo displeje sklízecí mlátičky. Aktualizace viz návod k obsluze sklízecí mlátičky.

POZNÁMKA:

Je-li naklápění adaptéru nastaveno na příliš nízkou hmotnost, může tato skutečnost znemožnit kalibraci AHHC. Kvůli kalibraci může být zapotřebí nastavit těžší naklápění, aby se adaptér neoddělovalo od naklápěcího modulu.

1. Přesvědčte se, že je středový spoj nastavený do polohy **D**.
2. Přesvědčte se, že jsou realizovány všechny elektrické a hydraulické spoje adaptéru a naklápěcího modulu.

3. Vyberte rámeček nástrojů TOOLBOX (A) na HLAVNÍ stránce.

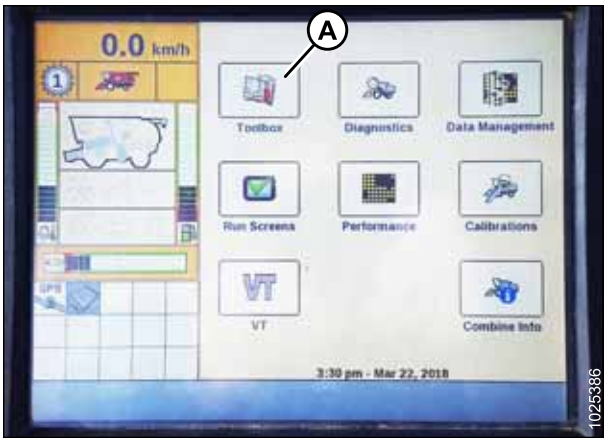

Figure 3.224: Displej sklízecí mlátičky Case IH

4. Vyberte kartu adaptéru HEADER (A).

   POZNÁMKA:

   K zobrazení karty adaptéru HEADER může být zapotřebí posun vpravo pomocí bočních šipek (C).

5. Nastavte příslušné provedení adaptéru HEADER STYLE (B).



Figure 3.225: Displej sklízecí mlátičky Case IH

6. Vyberte automatický poměr rychlosti přiháněče AUTO REEL SPEED SLOPE.
7. Je-li ve výbavě, nastavte kopírovací přítlak adaptéru HEADER PRESSURE FLOAT na ne (NO) a zajistěte, aby byl pohon přiháněče REEL DRIVE hydraulický HYDRAULIC.



Figure 3.226: Displej sklízecí mlátičky Case IH

8. Nainstalujte přiháněč vpřed/vzad REEL FORE-BACK (pokud se používá).

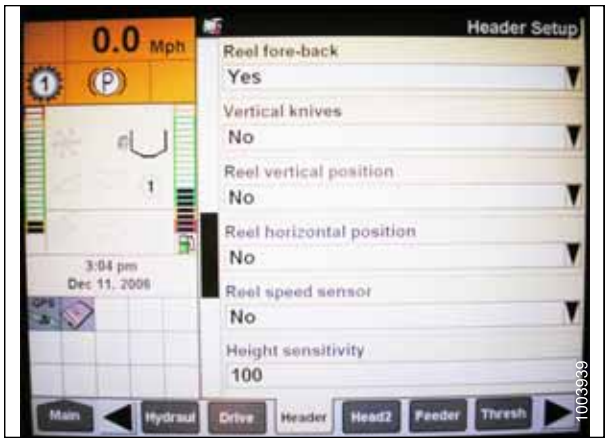

Figure 3.227: Displej sklízecí mlátičky Case IH

9. Vyhledejte pole HHC HEIGHT SENSITIVITY (citlivost snímání výšky řídicí jednotky výšky adaptéru) (A) a nastavte je následujícím způsobem:

   - **Při použití dvousnímačového systému:** Nastavte položku HHC HEIGHT SENSITIVITY (citlivost snímání výšky řídicí jednotky výšky adaptéru) na hodnotu 250.
   - **Při použití jednosnímačového systému:** Nastavte položku HHC HEIGHT SENSITIVITY (citlivost snímání výšky řídicí jednotky výšky adaptéru) na hodnotu 180.

   POZNÁMKA:

   Pokud za provozu dochází k časté regulaci polohy, snižujte příležitostně toto nastavení o 20 bodů, dokud k nadměrné regulaci polohy docházet nebude.

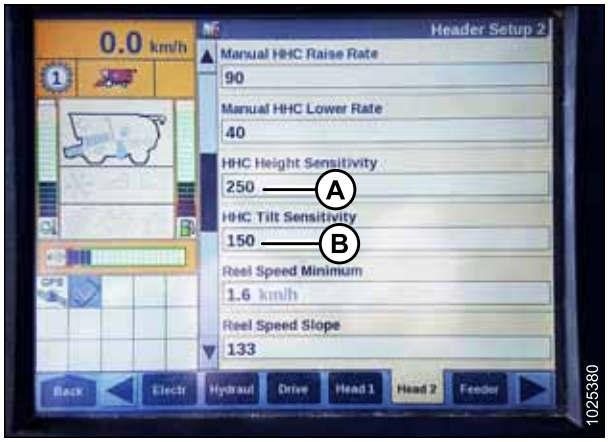

Figure 3.228: Displej sklízecí mlátičky Case IH

10. Pro volbu HHC TILT SENSITIVITY (B) nastavte hodnotu 150. Zvyšte nebo snižte hodnotu dle potřeby.
11. Nainstalujte řízení posunu vpřed/vzad FORE-AFT CONTROL a naklánění adaptéru vpřed/vzad HDR FORE-AFT TILT (pokud se používá).



Figure 3.229: Displej sklízecí mlátičky Case IH

12. Stiskněte HEAD2 dole na stránce.
13. Přesvědčte se, že je typ adaptéru HEADER TYPE nastavený na sběrač DRAPER.

    POZNÁMKA:

    Pokud je do kabelového svazku adaptéru zastrčený rozpoznávací rezistor, nebudete to moci změnit.

14. Nastavte typ sečení na PLATFORM.
15. Nastavte příslušnou šířku adaptéru HEADER WIDTH a použití adaptéru HEADER USAGE.



Figure 3.230: Displej sklízecí mlátičky Case IH

16. V nabídce REEL HEIGHT SENSOR (snímač výšky přiháněče) zvolte YES (ano) (A).



Figure 3.231: Displej sklízecí mlátičky Case IH

17. Vyhledejte pole AUTOTILT (automatické naklánění) (A).
    - **Při použití dvousnímačového systému:** Zvolte YES (ano) v poli AUTOTILT (automatické naklánění).
    - **Při použití jednosnímačového systému:** Zvolte NO (ne) v poli AUTOTILT (automatické naklánění).

    POZNÁMKA:

    Pokud bylo naklápění nastaveno na vyšší hmotnost, jež neumožňuje provedení procedury kalibrace AHHC, nastavte doporučené provozní naklápění až po provedení kalibrace.



Figure 3.232: Displej sklízecí mlátičky Case IH

Kalibrace automatického ovládání výšky adaptéru (sklízecí mlátičky Case s verzí software 28.00 nebo vyšší)

Pro nejlepší funkci systému automatického ovládání výšky adaptéru (AHHC) proveďte tyto postupy se středovým spojem nastaveným na **D**. Po skončení nastavení a kalibrace nastavte středový spoj zpět na požadovaný úhel adaptéru. Pokyny viz *3.7.5 Úhel adaptéru, str. 84*.

POZNÁMKA:

Od vydání tohoto dokumentu mohly být provedeny změny ovladačů nebo displeje sklízecí mlátičky. Aktualizace viz návod k obsluze sklízecí mlátičky.

POZNÁMKA:

Je-li naklápění adaptéru nastaveno na příliš nízkou hmotnost, může tato skutečnost znemožnit kalibraci AHHC. Kvůli kalibraci může být zapotřebí nastavit těžší naklápění, aby se adaptér neoddělovalo od naklápěcího modulu.

1. Přesvědčte se, že je středový spoj adaptéru nastavený do polohy **D**.
2. Zvedněte adaptér na spodní dorazy a odblokujte naklápění.
3. Uveďte křídla do zajištěné polohy.
4. Vyberte rámeček nástrojů TOOLBOX (A) na HLAVNÍ stránce.

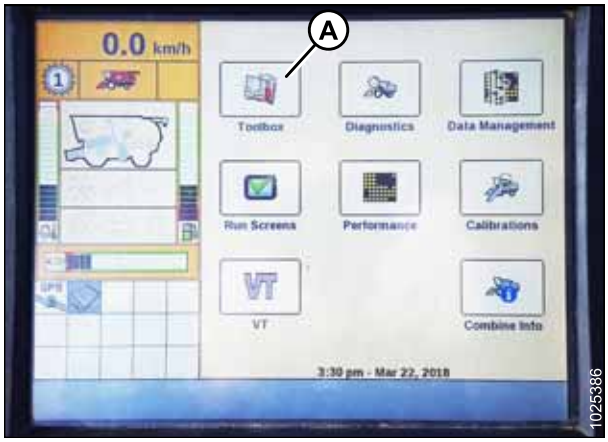

Figure 3.233: Displej sklízecí mlátičky Case IH

5. Vyberte kartu HEAD 1 (A).

   POZNÁMKA:

   K zobrazení karty adaptéru HEAD 1 může být zapotřebí posun vpravo pomocí bočních šipek (B).

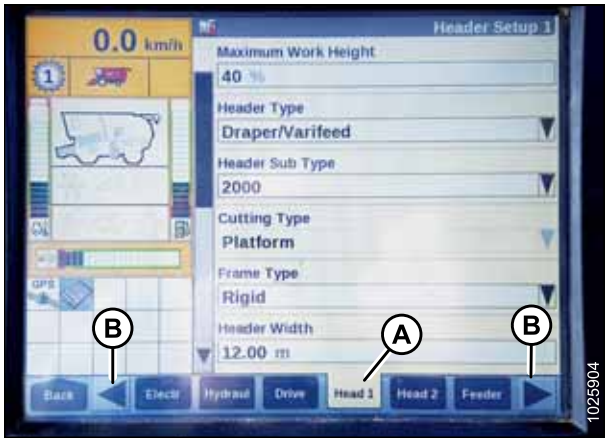

Figure 3.234: Displej sklízecí mlátičky Case IH

6. Vyhledejte pole podtypu adaptéru HEADER SUB TYPE.
7. Vyberte 2000 (A).

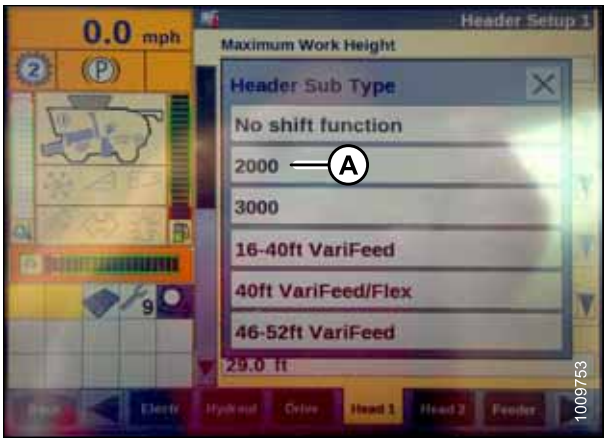

Figure 3.235: Displej sklízecí mlátičky Case IH

8. Vyberte kartu HEAD 2 (A).
9. V poli HEADER SENSORS (snímače adaptéru) (B) zvolte ENABLE (aktivovat).
10. V poli HEADER PRESSURE FLOAT (tlakové naklápění adaptéru) (C) zvolte NO (ne).
11. V poli HEIGHT/TILT RESPONSE (D) vyberte volbu FAST.
12. V poli AUTO HEIGHT OVERRIDE (E) vyberte volbu YES.
13. Stisknutím šipky dolů (F) přejděte na další stránku.

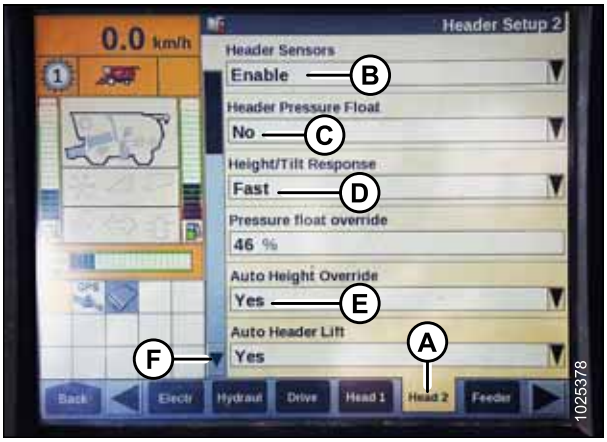

Figure 3.236: Displej sklízecí mlátičky Case IH

14. Vyhledejte pole HHC HEIGHT SENSITIVITY (citlivost snímání výšky řídicí jednotky výšky adaptéru) (A) a nastavte je následujícím způsobem:
    - Používáte-li jednosnímačový systém, nastavte pro volbu HHC HEIGHT SENSITIVITY hodnotu 180.
    - Používáte-li dvousnímačový systém, nastavte pro volbu HHC HEIGHT SENSITIVITY hodnotu 250.

    POZNÁMKA:

    Pokud za provozu dochází k časté regulaci polohy, snižujte příležitostně toto nastavení o 20 bodů, dokud k nadměrné regulaci polohy docházet nebude.
15. Pro volbu HHC TILT SENSITIVITY (B) nastavte hodnotu 150. Zvyšte nebo snižte hodnotu dle potřeby.

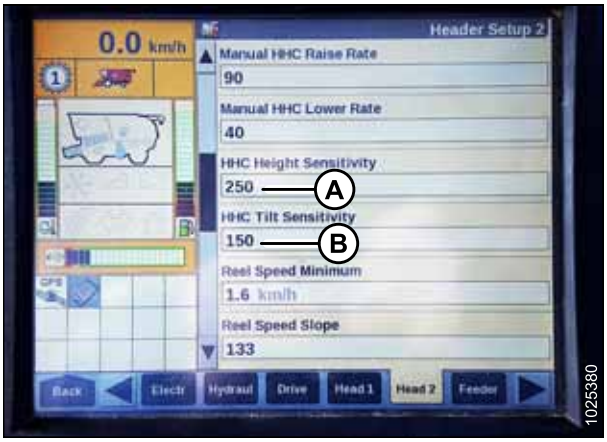

Figure 3.237: Displej sklízecí mlátičky Case IH

16. V nabídce REEL HEIGHT SENSOR (snímač výšky přiháněče) zvolte YES (ano) (A).



Figure 3.238: Displej sklízecí mlátičky Case IH

17. Vyhledejte pole AUTOTILT (automatické naklánění) (A).
    - **Při použití dvousnímačového systému:** Zvolte YES (ano) v poli AUTOTILT (automatické naklánění).
    - **Při použití jednosnímačového systému:** Zvolte NO (ne) v poli AUTOTILT (automatické naklánění).

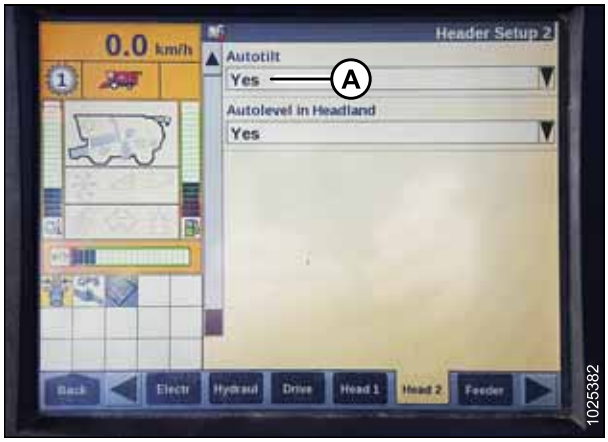

Figure 3.239: Displej sklízecí mlátičky Case IH

POZNÁMKA:

Ikony (A) a (B) se na monitoru zobrazují pouze po zapnutí separátoru a adaptéru a po následném stisknutí tlačítka HEADER RESUME na obslužném panelu.

18. Přesvědčte se, že se na monitoru zobrazuje ikona automatické výšky AUTO HEIGHT (A) a že se zobrazuje na pozici (B), jak znázorněno. Jestliže je adaptér nastavený na sečení na zemi, potvrzuje to, že sklízecí mlátička správně používá potenciometr na adaptéru pro snímání přítlaku na zem.

POZNÁMKA:

Pole automatické výšky AUTO HEIGHT (B) se může zobrazovat v kterékoli záložce voleb RUN, nemusí to být nutně v záložce RUN 1.

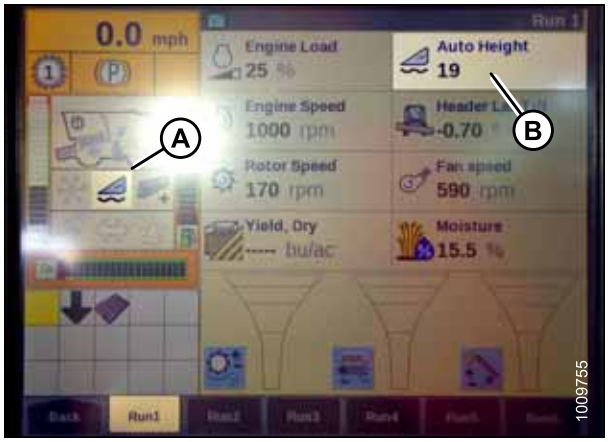

Figure 3.240: Displej sklízecí mlátičky Case IH

19. Na displeji sklízecí mlátičky vyberte kalibraci CALIBRATION a stiskněte navigační tlačítko šipka vpravo pro vstup do informačního rámečku.
20. Vyberte adaptér HEADER (A) a stiskněte ENTER. Otevře se dialogový rámeček kalibrace CALIBRATION.

    POZNÁMKA:

    Pro přecházení mezi volbami můžete používat navigační tlačítka nahoru a dolů.

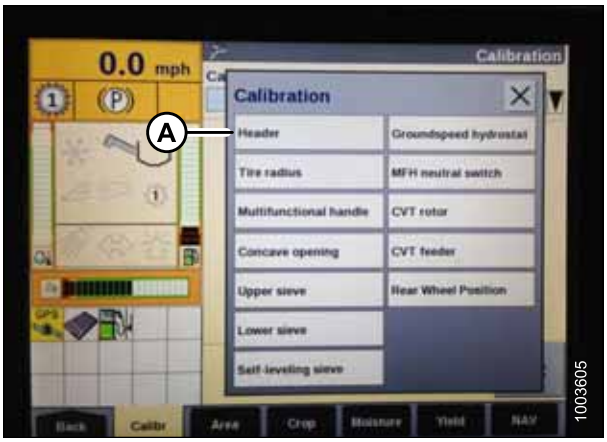

Figure 3.241: Displej sklízecí mlátičky Case IH

21. Proveďte kroky kalibrace v pořadí, v němž se objevují v dialogovém rámečku. Jak postupujete procesem kalibrace, displej se automaticky aktualizuje, aby zobrazil další krok.

    POZNÁMKA:

    Stisknutí tlačítka ESC kdykoli během těchto kroků nebo ponechání systému v nečinnosti po dobu delší než 3 minuty způsobí zastavení kalibračního postupu.

    POZNÁMKA:

    Vysvětlení chybových kódů viz návod k obsluze vaší sklízecí mlátičky.



Figure 3.242: Displej sklízecí mlátičky Case IH

22. Po skončení všech kroků se na stránce zobrazí hlášení úspěšné kalibrace CALIBRATION SUCCESSFUL. Opusťte kalibrační menu CALIBRATION stisknutím tlačítka ENTER nebo ESC.

    POZNÁMKA:

    Pokud bylo naklápění nastaveno na vyšší hmotnost, jež neumožňuje provedení procedury kalibrace AHHC, nastavte doporučené provozní naklápění až po provedení kalibrace.

Kontrola napětí snímače výšky přiháněče (Case IH)

POZNÁMKA:

Od vydání tohoto dokumentu mohly být provedeny změny ovladačů nebo displeje sklízecí mlátičky. Aktualizace viz návod k obsluze sklízecí mlátičky.

1. Na hlavní stránce displeje sklízecí mlátičky vyberte volbu DIAGNOSTICS (A). Otevře se stránka DIAGNOSTICS (diagnostika).

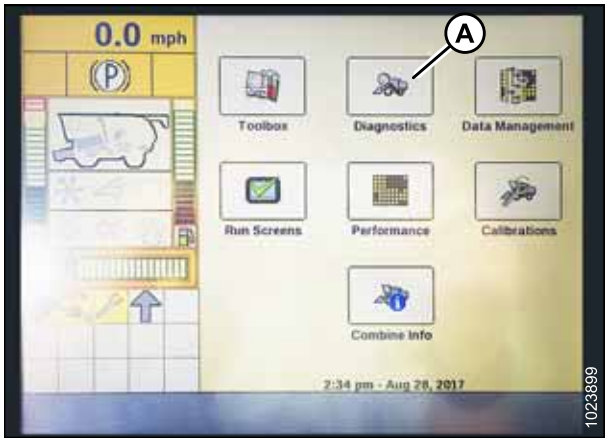

Figure 3.243: Displej sklízecí mlátičky Case IH

2. Vyberte kartu SETTINGS (A). Otevře se stránka SETTINGS (nastavení).
3. V nabídce GROUP (skupina) vyberte položku HEADER (adaptér) (B).
4. V nabídce PARAMETER (parametr) vyberte položku REEL VERTICAL POSITION (svislá poloha přiháněče) (C).



Figure 3.244: Displej sklízecí mlátičky Case IH

5. Vyberte kartu GRAPH (A). Zobrazí se graf REEL VERTICAL POSITION (svislá poloha přiháněče).
6. Spusťte přiháněč dolů a zobrazte tak vysokou úroveň napětí (B). Napětí by mělo být v rozsahu 4,1–4,5 V.
7. Zdvihněte přiháněč nahoru a zobrazte tak nízkou úroveň napětí (C). Napětí by mělo být v rozsahu 0,5–0,9 V.
8. Je-li některá ze dvou hodnot mimo tento rozsah, viz *Kontrola a nastavení snímače výšky přiháněče, str. 99*.

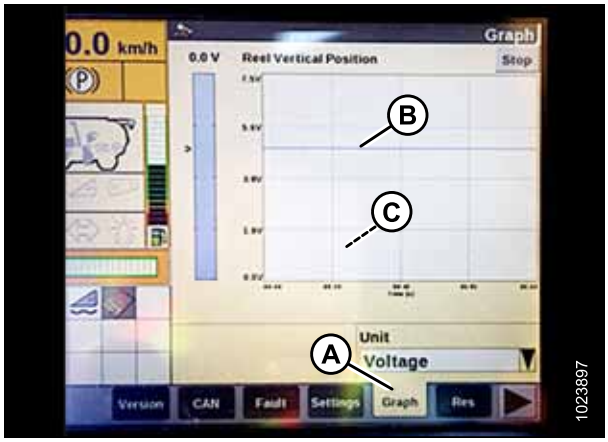

Figure 3.245: Displej sklízecí mlátičky Case IH

Nastavení předvolby výšky sečení (Case 7010/8010, 7120/8120/9120, 7230/8230/9230, 7240/8240/9240)

Pro nastavení předvolené výšky sečení proveďte tyto kroky:

POZNÁMKA:

Od vydání tohoto dokumentu mohly být provedeny změny ovladačů nebo displeje sklízecí mlátičky. Aktualizace viz návod k obsluze sklízecí mlátičky.

POZNÁMKA:

Indikátor (A) musí být v poloze 0 (B), je-li adaptér (152 mm [6 in]) nad zemí. Není-li tomu tak, zkontrolujte výstupní napětí snímače naklápění. Viz krok *4, str. 131*. Je-li adaptér na zemi, indikátor musí být v poloze 1 (C) pro nízký přítlak na zem a v poloze 4 (D) pro vysoký přítlak na zem. Stav plodiny a půdy určuje velikost použitého naklápění. Ideální nastavení je co možná nejmenší přítlak bez poskakování adaptéru nebo vynechávání plodin. Provoz s vysokými hodnotami nastavení vyvolává nadměrné opotřebení výměnných desek žací lišty.

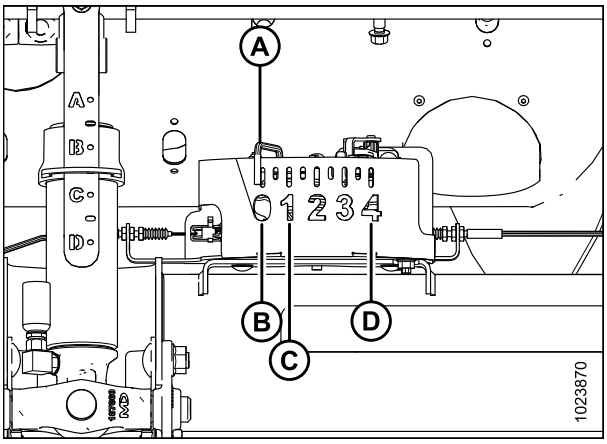

Figure 3.246: Indikační skříňka naklápění

1. Zapněte separátor a adaptér.
2. Manuálně zvedněte nebo spusťte adaptér do druhé požadované výšky sečení.
3. Stiskněte nastavovací tlačítko SET #1 (A). Rozsvítí se kontrolka (C) vedle spínače (A).

   POZNÁMKA:

   Pro přesné seřízení použijte spínač (E).

   POZNÁMKA:

   Při nastavování předvoleb vždy nastavte polohu adaptéru před polohou přiháněče. Nastavíte-li adaptér a přiháněč zároveň, nastavení přiháněče se neuloží.
4. Manuálně zvedněte nebo spusťte přiháněč do požadované polohy.
5. Stiskněte nastavovací tlačítko SET #1 (A). Rozsvítí se kontrolka (C) vedle spínače (A).
6. Manuálně zvedněte nebo spusťte adaptér do druhé požadované výšky sečení.
7. Stiskněte nastavovací tlačítko SET #2 (B). Rozsvítí se kontrolka (D) vedle spínače (B).
8. Manuálně zvedněte nebo spusťte přiháněč do druhé požadované polohy.
9. Stiskněte nastavovací tlačítko SET #2 (B). Rozsvítí se kontrolka (D) vedle spínače (B).

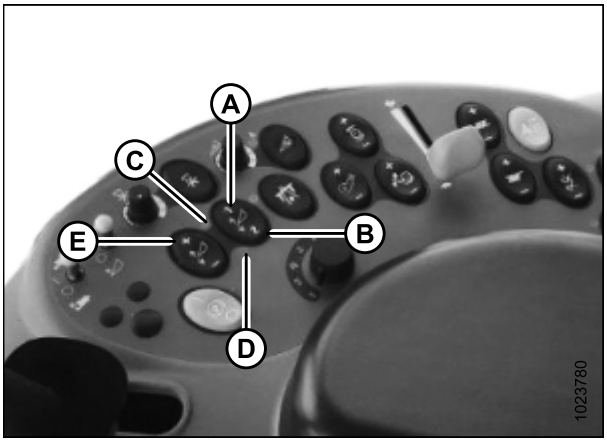

Figure 3.247: Ovládací prvky sklízecí mlátičky Case

10. Pro přepnutí mezi žádanými hodnotami stiskněte pokračovací tlačítko HEADER RESUME (A).
11. Pro zvednutí adaptéru na souvrati stiskněte a přidržte stisknuté tlačítko SHIFT (B) na zadní části ovládací páky a stiskněte spínač HEADER RESUME (C). Pro spuštění adaptéru dolů stiskněte jednou spínač HEADER RESUME (C) a aktivujte tak návrat adaptéru do předvolené výšky.

    POZNÁMKA:

    Stisknutí tlačítek pro zvedání/spouštění adaptéru HEADER RAISE/LOWER (C) a (D) deaktivuje režim automatického nastavení výšky AUTO HEIGHT. Stiskněte tlačítko obnovení funkce adaptéru HEADER RESUME (A) pro opětovnou aktivaci.



Figure 3.248: Ovládací prvky sklízecí mlátičky Case

3.8.6 Sklízecí mlátičky Challenger a Massey Ferguson řady 6 a řady 7

Kontrola rozsahu napětí z kabiny sklízecí mlátičky (Challenger a Massey Ferguson)

POZNÁMKA:

Od vydání tohoto dokumentu mohly být provedeny změny ovladačů nebo displeje sklízecí mlátičky. Aktualizace viz návod k obsluze sklízecí mlátičky.

1. Umístěte adaptér 150 mm (6 in) nad zem a odblokujte naklápění.
2. Přesvědčte se, že je spojovací ústrojí blokování naklápění v obou místech na spodních dorazech (podložka [A] se nesmí posunout).

    POZNÁMKA:

    Pokud během následujících dvou kroků nebude adaptér na spodních dorazech, může se napětí za provozu dostat mimo rozsah a vyvolat selhání systému automatického ovládání výšky adaptéru (AHHC).

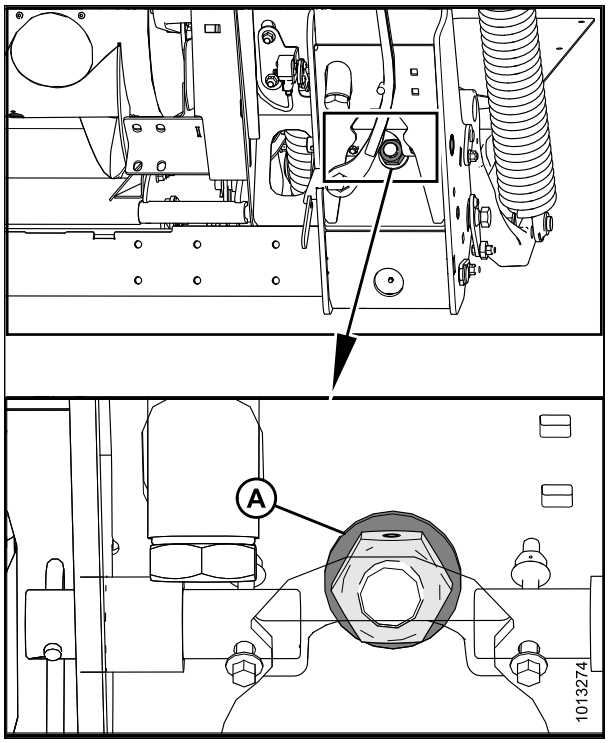

Figure 3.249: Zámek naklápění

3. Nastavujte držák kabelu (B) (v případě potřeby), dokud ručka (A) na indikátoru naklápění nebude na **0**.

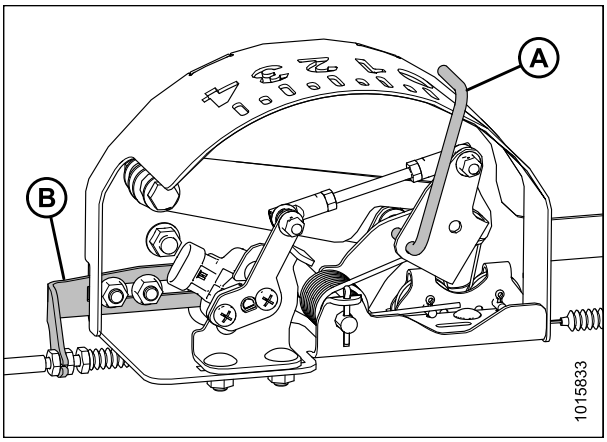

Figure 3.250: Indikační skříňka naklápění

4. Přejděte na stránku pole FIELD na monitoru sklízecí mlátičky a pak stiskněte ikonu diagnostiky. Objeví se stránka různých nastavení MISCELLANEOUS.
5. Stiskněte tlačítko diagnostiky VMM DIAGNOSTIC (A). Zobrazí se stránka diagnostiky VMM DIAGNOSTIC.

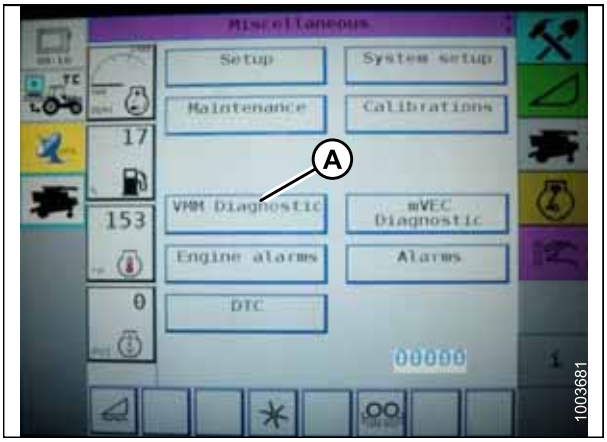

Figure 3.251: Displej sklízecí mlátičky Challenger

6. Přejděte ke složce analogových vstupů ANALOG IN (A) a pak stisknutím textového rámečku pod čtyřmi záložkami vyberte VMM MODULE 3. Napětí ze snímače AHHC se nyní zobrazuje na stránce jako levý a pravý potenciometr výšky HEADER HEIGHT RIGHT POT a HEADER HEIGHT LEFT POT. Údaje se mohou mírně lišit.

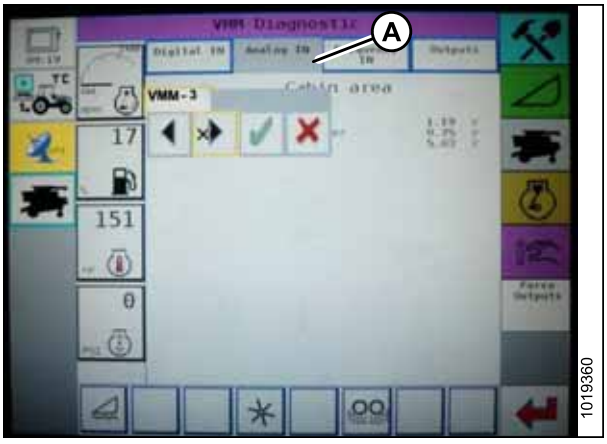

Figure 3.252: Displej sklízecí mlátičky Challenger

7. Spusťte šikmý dopravník sklízecí mlátičky úplně dolů (naklápěcí modul by měl být úplně oddělený od adaptéru).

   POZNÁMKA:

   Může být nutné několik sekund podržet tlačítko pro spuštění adaptéru HEADER DOWN, aby se zajistilo úplné spuštění šikmého dopravníku.

8. Odečtěte napětí.
9. Zvedněte adaptér tak, aby byla žací lišta 150 mm (6 in) nad zemí.
10. Odečtěte napětí.



Figure 3.253: Displej sklízecí mlátičky Challenger

11. Pokud napětí snímače není mezi dolním a horním mezním napětím nebo pokud je nedostatečný rozsah mezi dolním a horním mezním napětím, upravte mezní napětí. Viz *Nastavení mezního napětí: Systém s jedním snímačem, str. 135* nebo *Nastavení mezního napětí: Systém se dvěma snímači, str. 136*.

Aktivace automatického ovládání výšky adaptéru (Challenger a Massey Ferguson)

POZNÁMKA:

Od vydání tohoto dokumentu mohly být provedeny změny ovladačů nebo displeje sklízecí mlátičky. Aktualizace viz návod k obsluze sklízecí mlátičky.

Aby automatické ovládání výšky adaptéru (AHHC) pracovalo, jsou požadovány následující komponenty systému:

- Hlavní modul (deska plošných spojů) a modul pohonu adaptéru (deska plošných spojů) namontované ve skříňce karet v modulu panelu pojistek (FP)
- Multifunkční ovládací páka vstupů obsluhy
- Vstupy obsluhy namontované v desce modulu ovládacího panelu (CC).

POZNÁMKA:

Navíc k výše uvedeným komponentům je integrální součástí systému elektrohydraulický řídicí ventil adaptéru.

Zapněte AHHC následovně:

1. Ovládacím tlačítkem adaptéru listujte řídicími volbami adaptéru na displeji sklízecí mlátičky, dokud se v prvním rámečku hlášení nezobrazí ikona AHHC (A). AHHC bude upravovat výšku adaptéru vzhledem k zemi podle nastavení výšky a nastavení citlivosti.

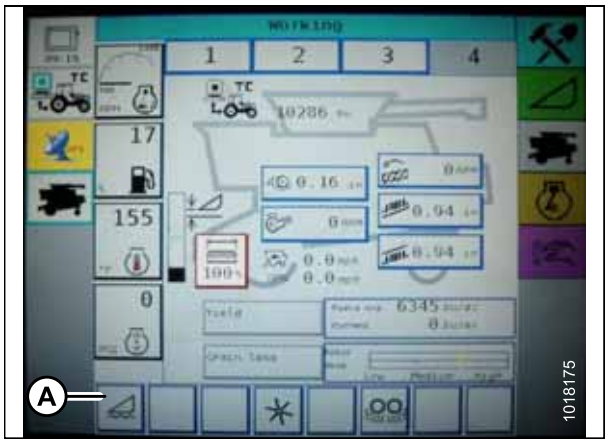

Figure 3.254: Displej sklízecí mlátičky Challenger

Kalibrace automatického ovládání výšky adaptéru (Challenger a Massey Ferguson)

POZNÁMKA:

Pro nejlepší funkci systému automatického ovládání výšky adaptéru (AHHC) proveďte tyto postupy se středovým spojem nastaveným na **D**. Po skončení nastavení a kalibrace nastavte středovýspoj zpět na požadovaný úhel adaptéru. Viz *3.7.5 Úhel adaptéru, str. 84*.

POZNÁMKA:

Od vydání tohoto dokumentu mohly být provedeny změny ovladačů nebo displeje sklízecí mlátičky. Aktualizace viz návod k obsluze sklízecí mlátičky.

POZNÁMKA:

Je-li naklápění adaptéru nastaveno na příliš nízkou hmotnost, může tato skutečnost znemožnit kalibraci AHHC. Kvůli kalibraci může být zapotřebí nastavit těžší naklápění, aby se adaptér neodděloval od naklápěcího modulu.

1. Přesvědčte se, že je středový spoj nastavený do polohy **D**.
2. Na obrazovce pole FIELD stiskněte ikonu diagnostiky DIAGNOSTICS (A). Objeví se obrazovka různých nastavení MISCELLANEOUS.

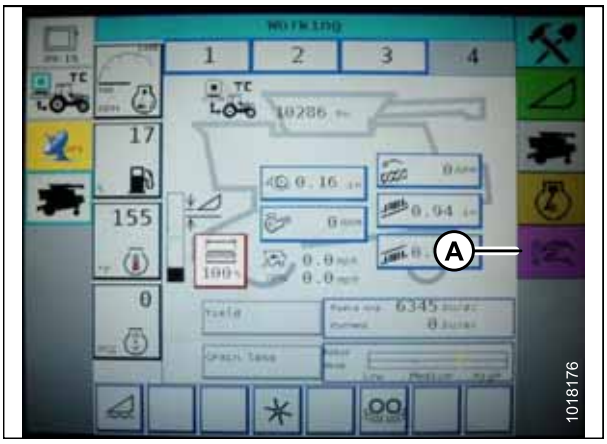

Figure 3.255: Displej sklízecí mlátičky Challenger

3. Stiskněte tlačítko kalibrace CALIBRATIONS (A). Objeví se obrazovka kalibrací CALIBRATIONS.

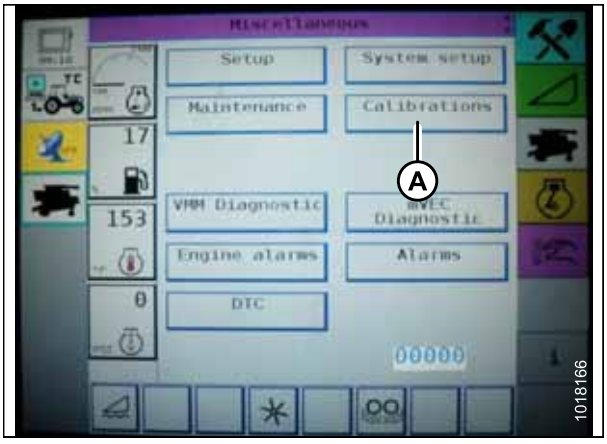

Figure 3.256: Displej sklízecí mlátičky Challenger

4. Stiskněte tlačítko adaptéru HEADER (A). Na obrazovce kalibrace adaptéru HEADER CALIBRATION se zobrazí varování.

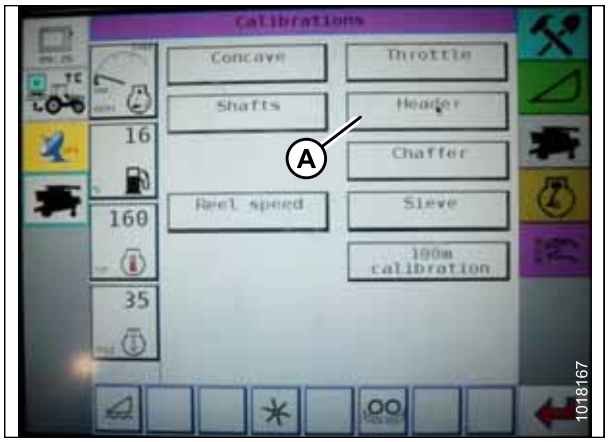

Figure 3.257: Displej sklízecí mlátičky Challenger

5. Přečtěte si varovné hlášení a pak stiskněte tlačítko se zeleným zatržítkem.

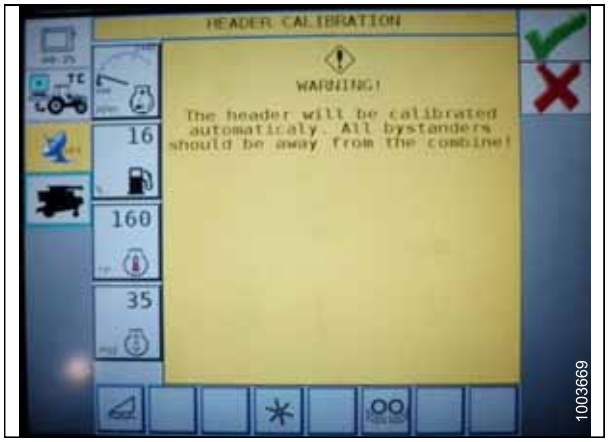

Figure 3.258: Displej sklízecí mlátičky Challenger

6. Pro dokončení kalibrace se řiďte výzvami na obrazovce.

   POZNÁMKA:

   Postup kalibrace lze kdykoli zrušit stisknutím tlačítka pro zrušení v pravém dolním rohu obrazovky. Během provádění lze kalibraci zrušit také tlačítky NAHORU, DOLŮ, NAKLONĚNÍ VPRAVO NEBO NAKLONĚNÍ VLEVO na ovládací páce.

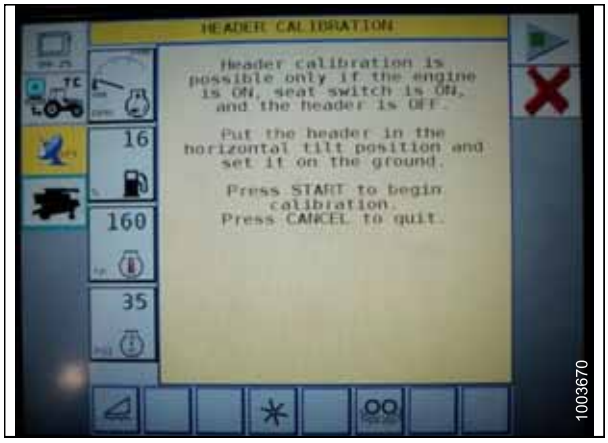

Figure 3.259: Displej sklízecí mlátičky Challenger

POZNÁMKA:

Pokud na sklízecí mlátičce není nainstalováno NAKLÁNĚNÍ ADAPTÉRU nebo je nefunkční, můžete během kalibrace dostávat varování. Jestliže se tato varování objeví, stiskněte tlačítko se zeleným zatržítkem. To neovlivní kalibraci AHHC.

POZNÁMKA:

Pokud bylo naklápění nastaveno na vyšší hmotnost, jež neumožňuje provedení procedury kalibrace AHHC, nastavte doporučené provozní naklápění až po provedení kalibrace.

Nastavení výšky adaptéru (Challenger a Massey Ferguson)

Když je aktivované automatické ovládání výšky adaptéru (AHHC), stiskněte a uvolněte tlačítko pro spouštění adaptéru HEADER LOWER na ovládací páce. AHHC automaticky spustí adaptér do nastavené výšky.

POZNÁMKA:

Od vydání tohoto dokumentu mohly být provedeny změny ovladačů nebo displeje sklízecí mlátičky. Aktualizace viz návod k obsluze sklízecí mlátičky.

Zvolenou výšku AHHC můžete upravit stavěcím knoflíkem výšky HEIGHT ADJUSTMENT (A) na ovládacím panelu. Otáčením knoflíku ve směru hodinových ručiček se vybraná výška zvyšuje, otáčením proti směru hodinových ručiček snižuje.



Figure 3.260: Ovladač pro nastavení výšky na ovládacím panelu sklízecí mlátičky

Nastavení rychlosti zvedání/spouštění adaptéru (Challenger a Massey Ferguson)

POZNÁMKA:

Od vydání tohoto dokumentu mohly být provedeny změny ovladačů nebo displeje sklízecí mlátičky. Aktualizace viz návod k obsluze sklízecí mlátičky.

1. Stiskněte ikonu adaptéru (A) na obrazovce pole FIELD. Objeví se obrazovka adaptéru HEADER.

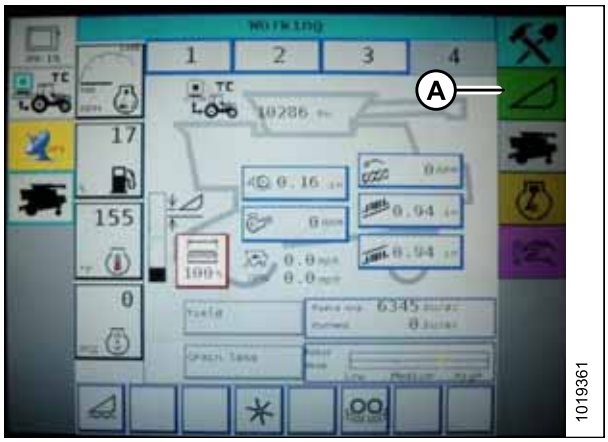

Figure 3.261: Displej sklízecí mlátičky Challenger

2. Stiskněte ovládání adaptéru HEADER CONTROL (A). Zobrazí se obrazovka ovládání adaptéru HEADER CONTROL.

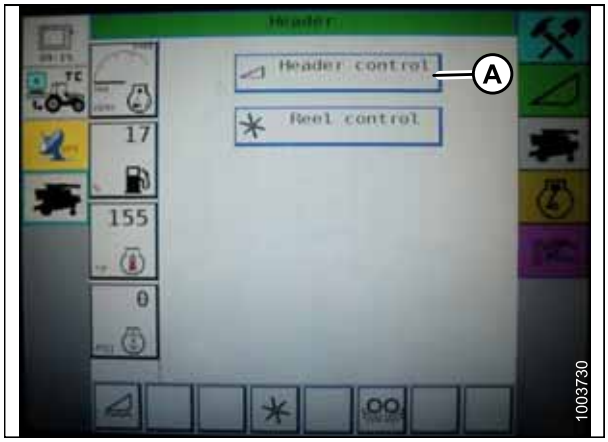

Figure 3.262: Displej sklízecí mlátičky Challenger

3. Přejděte k záložce nastavení stolu TABLE SETTINGS.
4. Stiskněte šipku nahoru u MAX UP PWM pro zvýšení procentuálního údaje a zvýšení rychlosti stoupání. Stiskněte šipku dolů u MAX UP PWM pro snížení procentuálního údaje a snížení rychlosti stoupání.
5. Stiskněte šipku nahoru u MAX DOWN PWM pro zvýšení procentuálního údaje a zvýšení rychlosti klesání. Stiskněte šipku dolů u MAX DOWN PWM pro snížení procentuálního údaje a snížení rychlosti klesání.

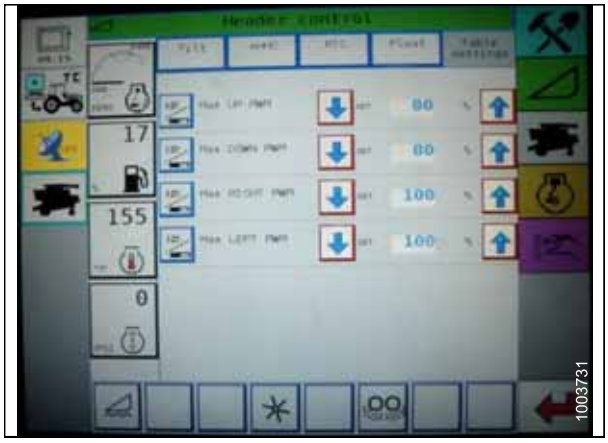

Figure 3.263: Displej sklízecí mlátičky Challenger

Nastavení citlivosti automatického ovládání výšky adaptéru (Challenger a Massey Ferguson)

Nastavením citlivosti se ovládá vzdálenost, kterou musí urazit žací lišta nahoru nebo dolů, než zareaguje automatické ovládání výšky adaptéru (AHHC) a zvedne nebo spustí šikmý dopravník. Když je citlivost nastavená na maximum, stačí jen malé změny výšky nad zemí na vyvolání zvedání nebo spouštění šikmého dopravníku. Když je citlivost nastavená na minimum, jsou na vyvolání zvedání nebo spouštění šikmého dopravníku potřebné velké změny výšky nad zemí.

POZNÁMKA:

Od vydání tohoto dokumentu mohly být provedeny změny ovladačů nebo displeje sklízecí mlátičky. Aktualizace viz návod k obsluze sklízecí mlátičky.

1. Stiskněte ikonu adaptéru HEADER na obrazovce pole FIELD. Objeví se obrazovka adaptéru HEADER.
2. Stiskněte tlačítko ovládání adaptéru HEADER CONTROL (A). Objeví se obrazovka ovládání adaptéru HEADER CONTROL. Šipkami nahoru a dolů můžete na této obrazovce upravit citlivost.

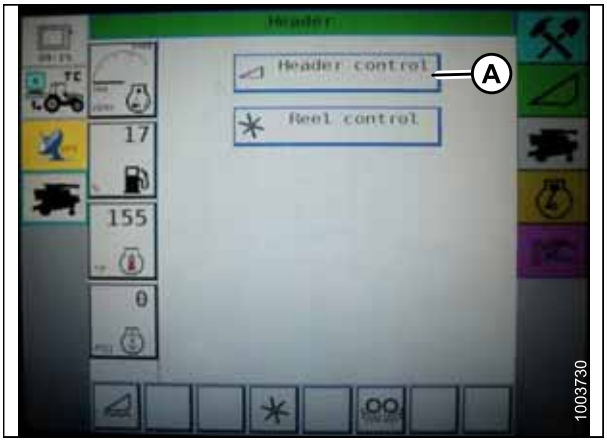

Figure 3.264: Displej sklízecí mlátičky Challenger

3. Upravte citlivost na maximální nastavení.
4. Aktivujte AHHC a stiskněte tlačítko pro spouštění adaptéru HEADER LOWER na ovládací páce.
5. Snižujte citlivost, dokud šikmý dopravník nezůstane stabilní a neposkakuje nahoru a dolů.

   POZNÁMKA:

   To je maximální citlivost a je to jen úvodní nastavení. Konečné nastavení musí být provedeno na poli, protože reakce systému se bude měnit s měnícími se povrchy a provozními podmínkami.

   POZNÁMKA:

   Pokud není potřebná maximální citlivost, méně citlivé nastavení sníží četnost korekcí výšky adaptéru a opotřebení součástí. Částečné otevření ventilu tlakového zásobníku utlumí činnost zvedacích válců adaptéru a sníží četnost regulace polohy adaptéru.



Figure 3.265: Displej sklízecí mlátičky Challenger

3.8.7 Sklízecí mlátičky Gleaner R65/R66/R75/R76 a řady S

Kontrola rozsahu napětí z kabiny sklízecí mlátičky (Gleaner R65/R66/R75/R76 a řada S před r. 2016)

POZNÁMKA:

Od vydání tohoto dokumentu mohly být provedeny změny ovladačů nebo displeje sklízecí mlátičky. Aktualizace viz návod k obsluze sklízecí mlátičky.

1. Umístěte adaptér 150 mm (6 in) nad zem a odblokujte naklápění.
2. Přesvědčte se, že je spojovací ústrojí blokování naklápění v obou místech na spodních dorazech (podložka [A] se nesmí posunout).

   POZNÁMKA:

   Pokud během následujících dvou kroků nebude adaptér na spodních dorazech, může se napětí za provozu dostat mimo rozsah a vyvolat selhání systému AHHC.

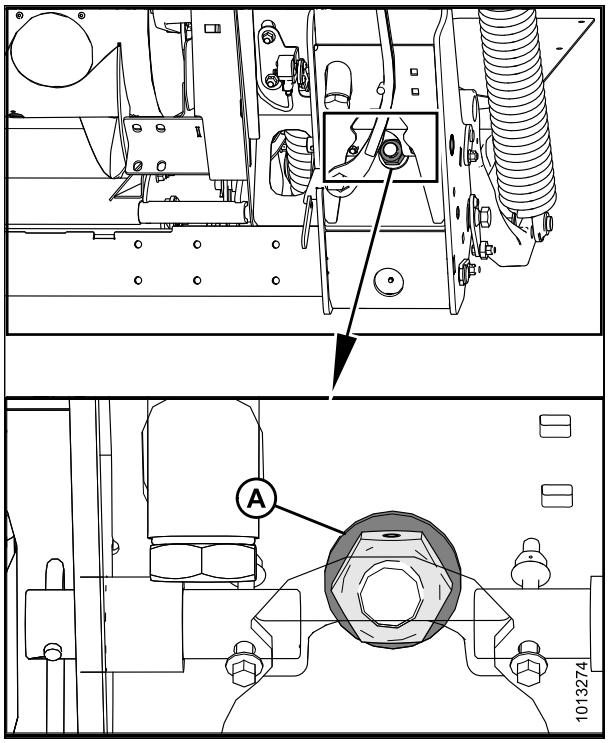

Figure 3.266: Zámek naklápění

3. Přesvědčte se, že je ručka (A) na indikační skříňce naklápění na 0. V případě potřeby nastavujte držák kabelu (B), dokud ručka (A) nebude na 0.

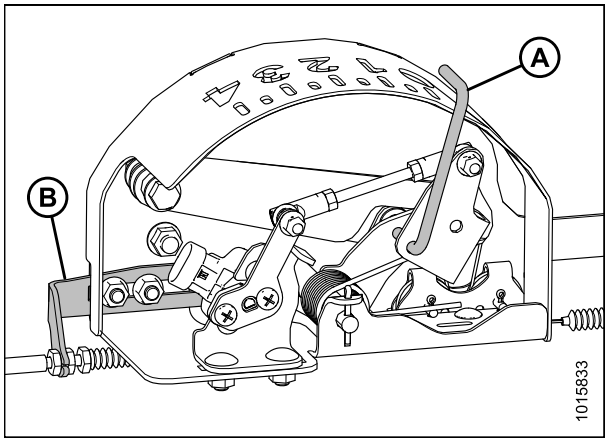

Figure 3.267: Indikační skříňka naklápění

Figure 3.268: Displej sklízecí mlátičky ve výši očí

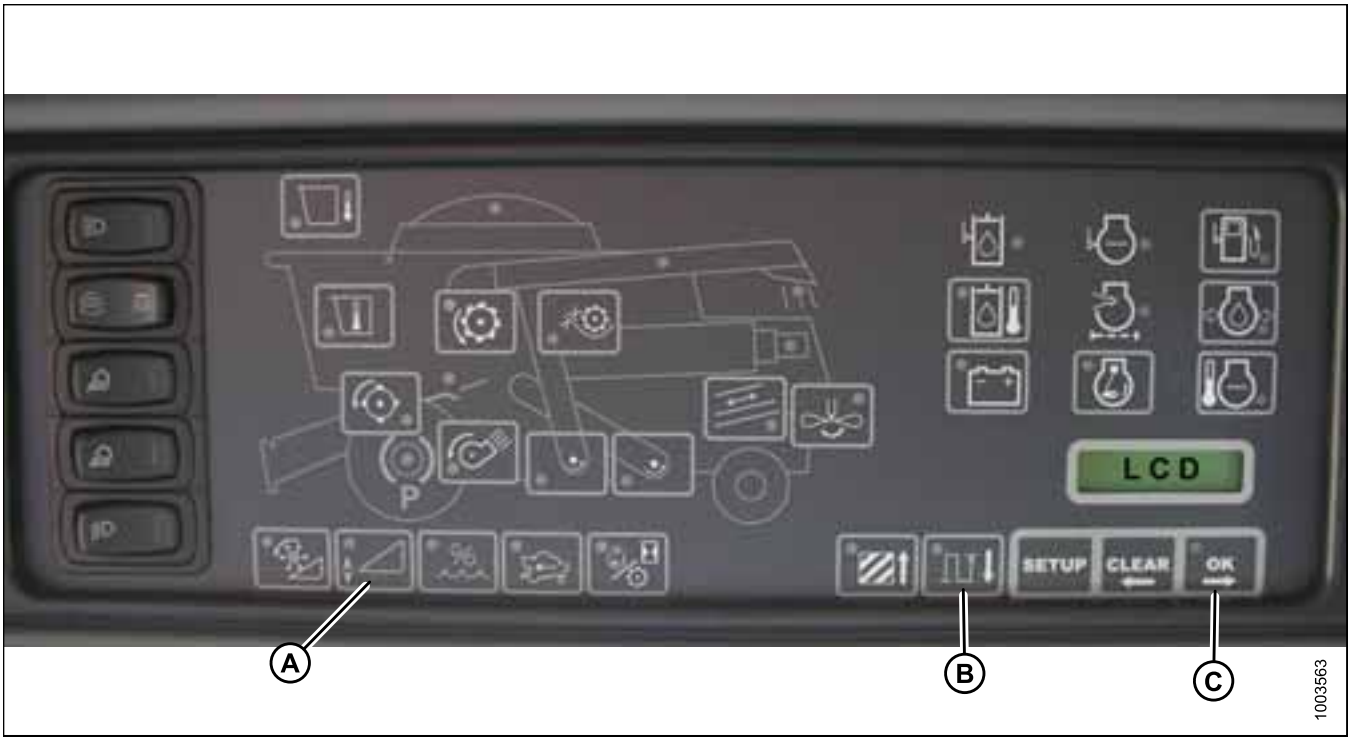

4. Přesvědčte se, že je odblokované naklápění adaptéru.
5. Stiskněte a 3 sekundy podržte tlačítko (A) na displeji ve výši očí, abyste vstoupili do diagnostického režimu.
6. Tlačítkem (B) přetáčejte dolů, dokud se na LCD obrazovce nezobrazí LEFT pro levou stranu.
7. Stiskněte tlačítko OK (C). Číslo uvedené na LCD obrazovce je údaj napětí ze snímače AHHC. Zvedejte a spouštějte adaptér, abyste viděli plný rozsah napěťových údajů.

Aktivace automatického ovládání výšky adaptéru (Gleaner R65/R66/R75/R76 a řada S před rokem 2016)

POZNÁMKA:

Od vydání tohoto dokumentu mohly být provedeny změny ovladačů nebo displeje sklízecí mlátičky. Aktualizace viz návod k obsluze sklízecí mlátičky.

Aby automatické ovládání výšky adaptéru (AHHC) pracovalo, jsou požadovány následující komponenty systému:

- Hlavní modul (deska plošných spojů) a modul pohonu adaptéru (deska plošných spojů) namontované ve skříňce karet v modulu panelu pojistek (FP).
- Multifunkční ovládací páka vstupů obsluhy.
- Vstupy obsluhy namontované v desce modulu ovládacího panelu (CC).

POZNÁMKA:

Navíc k výše uvedeným komponentům je integrální součástí systému také elektrohydraulický řídicí ventil adaptéru.

Figure 3.269: Ovládací prvky automatického řízení výšky adaptéru sklízecí mlátičky



1. Tiskněte tlačítko automatického režimu AUTO MODE (A), dokud nezačne blikat LED indikátor AHHC (B). Když bliká indikátor RTC, stiskněte znovu tlačítko AUTO MODE (A) a podržte je, dokud nepřejde na AHHC.
2. Stiskněte krátce tlačítko (A) na ovládací páce. Blikání indikátoru AHHC by se mělo změnit na trvalé svícení. Adaptér by také měl klesat k zemi. Systém AHHC je nyní zapnutý a lze ho upravit co do výšky a citlivosti.
3. Pomocí ovladačů upravte výšku a citlivost podle měnících se terénních podmínek, jako jsou mělké strouhy a drenážní rýhy na poli.

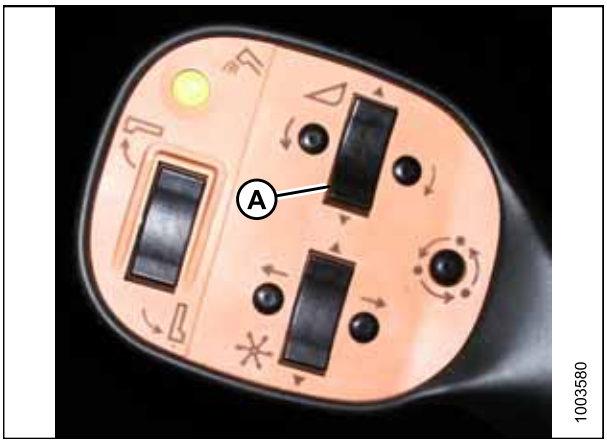

Figure 3.270: Ovládací páka

Kalibrace automatického ovládání výšky adaptéru (Gleaner R65/R66/R75/R76 a řada S před rokem 2016)

Kalibrace by se měla provádět na ploché, rovné zemi bez sepnutých spojek adaptéru. Výška adaptéru a naklonění adaptéru nesmí být v automatickém nebo pohotovostním režimu. Otáčky motoru musí být vyšší než 2000 ot/min. Volba naklánění adaptéru na sklízecích mlátičkách z roku 2004 a starších s adaptéry MacDon nefunguje. Pro kalibraci automatického ovládání výšky adaptéru (AHHC) tento systém budete muset odstranit a deaktivovat. Pokyny viz návod k obsluze sklízecí mlátičky.

POZNÁMKA:

Od vydání tohoto dokumentu mohly být provedeny změny ovladačů nebo displeje sklízecí mlátičky. Aktualizace viz návod k obsluze sklízecí mlátičky.

POZNÁMKA:

Je-li naklápění adaptéru nastaveno na příliš nízkou hmotnost, může tato skutečnost znemožnit kalibraci AHHC. Kvůli kalibraci může být zapotřebí nastavit těžší naklápění, aby se adaptér neoddělоval od naklápěcího modulu.

Figure 3.271: Ovládací prvky automatického řízení výšky adaptéru sklízecí mlátičky

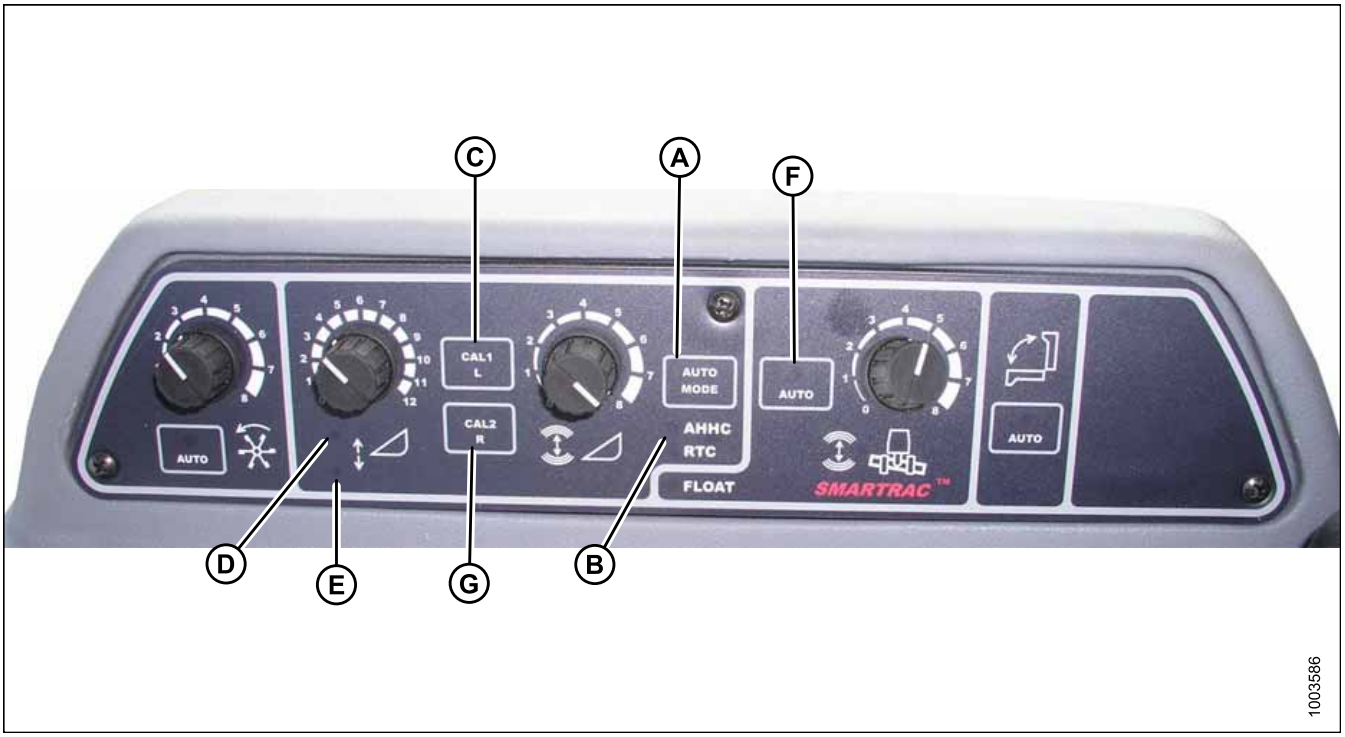

A – tlačítko automatického režimu AUTO MODE
B – indikátor AHHC
C – kalibrační tlačítko CAL1
D – zvedání adaptéru
E – spouštění adaptéru
F – automatický režim AUTO MODE
G – kalibrační tlačítko CAL2

POZNÁMKA:

Pro nejlepší funkci systému automatického ovládání výšky adaptéru (AHHC) proveďte tyto postupy se středovým spojem nastaveným na **D**. Po skončení nastavení a kalibrace nastavte středový spoj zpět na požadovaný úhel adaptéru. Pokyny viz *3.7.5 Úhel adaptéru, str. 84*.

1. Přesvědčte se, že je středový spoj nastavený do polohy **D**.
2. Tiskněte tlačítko automatického režimu AUTO MODE (A), dokud nezačne svítit indikátor AHHC (B).

3. Stiskněte a podržte kalibrační tlačítko CAL1 (C), dokud neuvidíte blikat tyto indikátory: zvedání adaptéru (D), spouštění adaptéru (E), automatický režim naklánění (F) a AHHC (B).
4. Spusťte adaptér úplně dolů a nadále 5–8 sekund držte tlačítko pro spouštění adaptéru HEADER LOWER, abyste zajistili oddělení naklápěcího modulu od adaptéru.
5. Tiskněte kalibrační tlačítko CAL2 (G), dokud nepřestane blikat indikátor spouštění adaptéru (E), a uvolněte je, když začne blikat indikátor zvedání adaptéru (D).
6. Zvedněte adaptér do jeho maximální výšky (přesvědčte se, že adaptér spočívá na spodních dorazových podložkách).
7. Tiskněte kalibrační tlačítko CAL2 (G), dokud nezhasne indikátor zvedání adaptéru (D).

   POZNÁMKA:

   Následující kroky lze aplikovat jen na sklízecí mlátičky z roku 2005 a novější s šikmým dopravníkem Smartrac.
8. Počkejte, než začne blikat indikátor naklonění adaptéru vlevo HEADER TILT LEFT (není vyobrazeno), a pak adaptér nakloňte do polohy maximálně vlevo.
9. Tiskněte kalibrační tlačítko CAL2 (G), dokud nepřestane blikat indikátor HEADER TILT LEFT (není vyobrazeno), a tlačítko uvolněte, když začne blikat indikátor naklonění adaptéru vpravo HEADER TILT RIGHT (není vyobrazeno).
10. Nakloňte adaptér do polohy maximálně vpravo.
11. Tiskněte kalibrační tlačítko CAL2 (G), dokud nebudou blikat všechny následující indikátory: zvedání adaptéru (D), spouštění adaptéru (E), automatický režim výšky (A), adaptér vpravo a adaptér vlevo (není vyobrazeno) a režim automatického naklánění (F).
12. Vystřeďte adaptér.
13. Stiskněte kalibrační tlačítko CAL1 (C) pro opuštění kalibrace a uložení všech hodnot do paměti. Všechny indikátory by měly přestat blikat.

    POZNÁMKA:

    Pokud bylo naklápění nastaveno na vyšší hmotnost, jež neumožňuje provedení procedury kalibrace AHHC, nastavte doporučené provozní naklápění až po provedení kalibrace.

Vypnutí tlakového zásobníku (Gleaner R65/R66/R75/R76 a řada S před r. 2016)

Tlakový zásobník ovlivní reakční dobu sklízecí mlátičky a značně zpomalí funkci automatického ovládání výšky adaptéru.

Správný postup vypínání a zapínání tlakového zásobníku viz návod k obsluze sklízecí mlátičky. Pro zajištění optimálního výkonu vypněte tlakový zásobník šikmého dopravníku.

POZNÁMKA:

Tlakový zásobník je umístěný před levou přední nápravnicí.



Figure 3.272: Vypínač tlakového zásobníku sklízecí mlátičky

A – páka tlakového zásobníku (poloha vyp.)

Nastavení rychlosti zvedání/spouštění adaptéru (Gleaner R65/R66/R75/R76 a řada S před rokem 2016)

POZNÁMKA:

Od vydání tohoto dokumentu mohly být provedeny změny ovladačů nebo displeje sklízecí mlátičky. Aktualizace viz návod k obsluze sklízecí mlátičky.

Stabilitu systému automatického ovládání výšky adaptéru (AHHC) ovlivňují hydraulické průtoky. Přesvědčte se, že nastavitelné omezovače zvedání adaptéru (A) a spouštění adaptéru (B) v rozváděči hydrauliky jsou nastavené tak, že zvednutí adaptéru z úrovně země do maximální výšky (úplně vysunutý hydraulický válec) trvá asi 6 sekund a že asi 6 sekund trvá spuštění adaptéru z maximální výšky na zem.

Pokud je adaptér příliš neklidný (například častá regulace polohy), když je na zemi, snižte rychlost klesání: 7 nebo 8 sekund.

POZNÁMKA:

Toto nastavení provádějte s hydraulickým systémem zahřátým na normální provozní teplotu (54,4 °C [130 °F]) a motorem běžícím plnými otáčkami.



Figure 3.273: Nastavitelné omezovače zvedání a spouštění adaptéru

Seřízení přítlaku na zem (Gleaner R65/R66/R75/R76 a řada S před r. 2016)

POZNÁMKA:

Od vydání tohoto dokumentu mohly být provedeny změny ovladačů nebo displeje sklízecí mlátičky. Aktualizace viz návod k obsluze sklízecí mlátičky.

POZNÁMKA:

Indikátor (A) musí být v poloze 0 (B), je-li adaptér (152 mm [6 in]) nad zemí. Není-li tomu tak, zkontrolujte výstupní napětí snímače naklápění. Viz krok *4, str. 131*. Je-li adaptér na zemi, indikátor musí být v poloze 1 (C) pro nízký přítlak na zem a v poloze 4 (D) pro vysoký přítlak na zem. Stav plodiny a půdy určuje velikost použitého naklápění. Ideální nastavení je co možná nejmenší přítlak bez poskakování adaptéru nebo vynechávání plodin. Provoz s vysokými hodnotami nastavení vyvolává nadměrné opotřebení výměnných desek žací lišty.

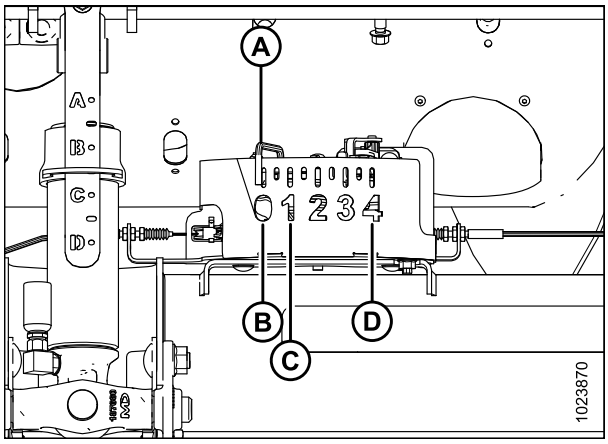

Figure 3.274: Indikační skříňka naklápění

1. Dbejte, aby byl adaptér v režimu automatického ovládání výšky adaptéru (AHHC). To je indikováno trvalým svitem LED indikátoru automatického režimu AUTO MODE (A).
2. Adaptér poklesne do výšky (přítlak na zem) odpovídající poloze vybrané otočným ovladačem výšky (B). Pro minimální přítlak na zem otočte knoflík proti směru hodinových ručiček, pro maximální přítlak ve směru hodinových ručiček.



Figure 3.275: Ovládací panel AHHC

Nastavení citlivosti automatického ovládání výšky adaptéru (AHHC) (Gleaner R65/R66/R75/R76 a řada S před r. 2016)

POZNÁMKA:

Od vydání tohoto dokumentu mohly být provedeny změny ovladačů nebo displeje sklízecí mlátičky. Aktualizace viz návod k obsluze sklízecí mlátičky.

Figure 3.276: Panel automatického ovládání výšky adaptéru



Otočným ovladačem citlivosti SENSITIVITY ADJUSTMENT (A) se ovládá vzdálenost, kterou musí urazit žací lišta nahoru nebo dolů, než zareaguje AHHC a zvedne nebo spustí šikmý dopravník.

Když je otočný ovladač citlivosti (A) nastavený na maximum (otočený na doraz ve směru hodinových ručiček), stačí jen malé změny výšky nad zemí na vyvolání zvedání nebo spouštění šikmého dopravníku. V této poloze se žací

lišta posune nahoru a dolů asi o 19 mm (3/4 in), než řídicí modul signalizuje řídicímu ventilu hydrauliky, aby zvedl nebo spustil rám adaptéru.

Když je otočný ovladač citlivosti (A) nastavený na minimum (otočený na doraz proti směru hodinových ručiček), jsou nutné velké změny výšky nad zemí na vyvolání zvedání nebo spouštění šikmého dopravníku. V této poloze se žací lišta posune nahoru a dolů asi o 51 mm (2 in), než řídicí modul signalizuje řídicímu ventilu hydrauliky, aby zvedl nebo spustil rám adaptéru.

Také přívod snímacího potrubí adaptéru mění rozsah citlivosti. Když je připojený ke sběrači, poloha proti směru otáčení hodinových ručiček (nejnižší citlivost) dovoluje vertikální pohyb asi 102 mm (4 in), než se provede korekce.

Lokalizace a odstraňování závad, alarmy a diagnostické kódy (Gleaner R65/R66/R75/R76 a řada S před r. 2016)

POZNÁMKA:

Od vydání tohoto dokumentu mohly být provedeny změny ovladačů nebo displeje sklízecí mlátičky. Aktualizace viz návod k obsluze sklízecí mlátičky.

Způsob zobrazení:

Zobrazuje se na rychloměru (A) jako XX nebo XXX.



Figure 3.277: Tachometr

Figure 3.278: Displej sklízecí mlátičky ve výši očí

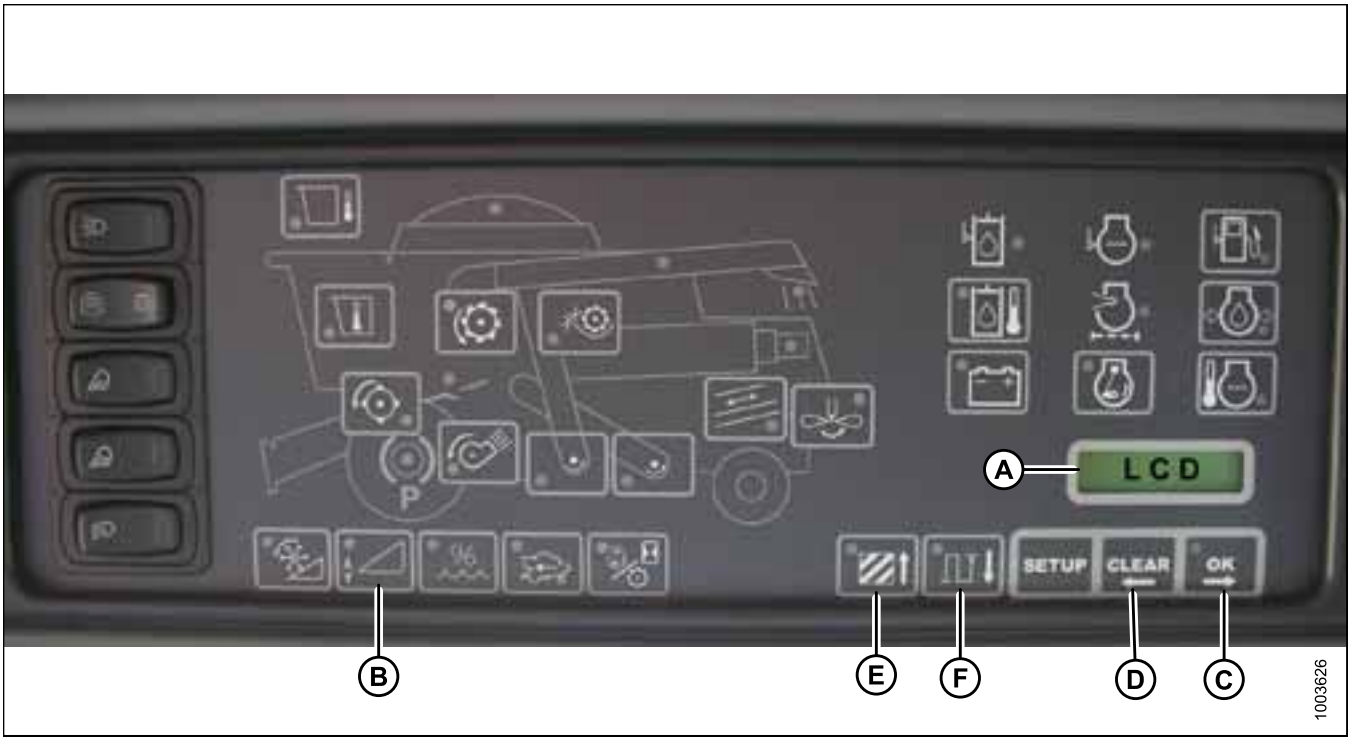

POZNÁMKA:

Zobrazuje se na LCD (A) jako XX in nebo XXX cm.

Podmínky alarmů:

Když je z pojistkového panelu přijato chybové hlášení, zazní akustický alarm. Bzučák alarmu zazní pětkrát každých 10 sekund. LCD na elektronické přístrojové desce (EIP) indikuje chybu systému adaptéru jako HDR CTRL, za nímž následuje HGT ERR pro výšku, a HDR CTRL, za nímž následuje TILT ERR pro naklonění. LED indikátor výšky adaptéru každou sekundu dvakrát žlutě zabliká.

Když se vyskytne stav alarmu, bliká zelená LED (zeleně, žlutě nebo červeně podle vstupu). Navíc se na LCD zobrazuje hlášení pro identifikaci povahy alarmu. Například střídavě bliká HYD TEMP, OPEN, SHRT (teplota hydrauliky, rozpojeno, zkratováno).

Diagnostika závad:

Viz obrázek *3.278, str. 187*.

Tisknutím tlačítka výšky adaptéru (B) po dobu nejméně 5 sekund uvedete elektronickou přístrojovou desku EIP do diagnostického režimu adaptéru. Když EIP vstoupí do diagnostického režimu adaptéru, na LCD (vyobrazen na předchozí obrazovce) se zobrazí hlášení HDR DIAG.

V tomto režimu se po 3 sekundách zobrazují na LCD desky EIP návěští chybných parametrů adaptéru. Všechny zobrazované informace jsou jen ke čtení.

Tlačítko OK (C) a mazací tlačítko CLEAR (D) vám umožňují listovat v seznamu parametrů. Pokud nejsou přítomny žádné aktivní chybové kódy, na LCD desky EIP se zobrazí NO CODE.

Jestliže se zobrazuje nějaký parametr, 3 sekundy se zobrazuje jeho návěští a pak se automaticky zobrazí jeho hodnota.

Stisknutím tlačítka OK (C) během zobrazování hodnoty přejdete k následujícímu parametru a zobrazí se jeho návěští.

Když se zobrazuje návěští parametru a stisknete tlačítko OK dříve než za 3 sekundy, zobrazí se hodnota parametru.

Tisknutím tlačítka pro plochu AREA (E) budete položky cyklicky procházet. Když se na LCD zobrazuje LEFT, stiskněte tlačítko OK (C); na displeji se zobrazí napětí automatického ovládání výšky adaptéru (AHHC).

Stiskněte tlačítko pro vzdálenost DIST (F) pro cyklické procházení tabulky vzad.

Stiskněte mazací tlačítko CLEAR (D) pro opuštění diagnostiky adaptéru a návrat do normálního režimu.

Viz *3.8.1 Činnost snímačů, str. 128*.

3.8.8 Sklízecí mlátičky Gleaner, řada S9

Konfigurace adaptéru (Gleaner S9 Series)

POZNÁMKA:

Od vydání tohoto dokumentu mohly být provedeny změny ovladačů nebo displeje sklízecí mlátičky. Aktualizace viz návod k obsluze sklízecí mlátičky.

Na sklízecích mlátičkách Gleaner S9 se pro nakonfigurování a řízení sběracího adaptéru MacDon používá terminál AGCO Tyton (A). Požadovanou položku vyberete na obrazovce dotykového displeje.



Figure 3.279: Gleaner S9

A – terminál Tyton **B – ovládací páka**
C – plyn **D – ovládací panel adaptéru**

1. V pravém horním kvadrantu domovské obrazovky stiskněte ikonu sklízecí mlátičky COMBINE (A). Otevře se hlavní menu sklízecí mlátičky COMBINE MAIN MENU.



Figure 3.280: Ikona sklízecí mlátičky na domovské obrazovce

2. V hlavním menu sklízecí mlátičky COMBINE MAIN MENU stiskněte nastavení adaptéru HEADER SETTINGS (A). Otevře se obrazovka nastavení adaptéru HEADER SETTINGS.

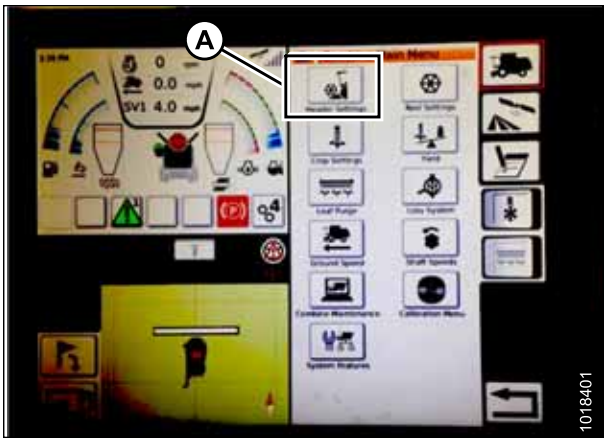

Figure 3.281: Nastavení adaptéru v hlavním menu sklízecí mlátičky

3. Stiskněte konfigurační pole adaptéru HEADER CONFIGURATION (A). Otevře se obrazovka s předdefinovanými adaptéry.
   - Pokud je již nakonfigurovaný váš adaptér MacDon, zobrazuje se v seznamu adaptérů. Stiskněte název adaptéru MacDon (B) pro modré zvýraznění výběru a pak pro pokračování stiskněte zelené zatržítko (E).
   - Pokud se zobrazuje jen implicitní adaptér (D), stiskněte tlačítko ABC (C) a pomocí obrazovkové klávesnice zadejte data adaptéru MacDon. Až budete hotovi, vyberte jednu z následujících možností pro návrat k obrazovce nastavení adaptéru HEADER SETTINGS:
     - – Zeleným zatržítkem (E) uložíte nastavení
     - – Chybně zadaný zvýrazněný adaptér můžete ze seznamu vymazat ikonou (F)
     - – Červeným X (G) se zruší změna(y)

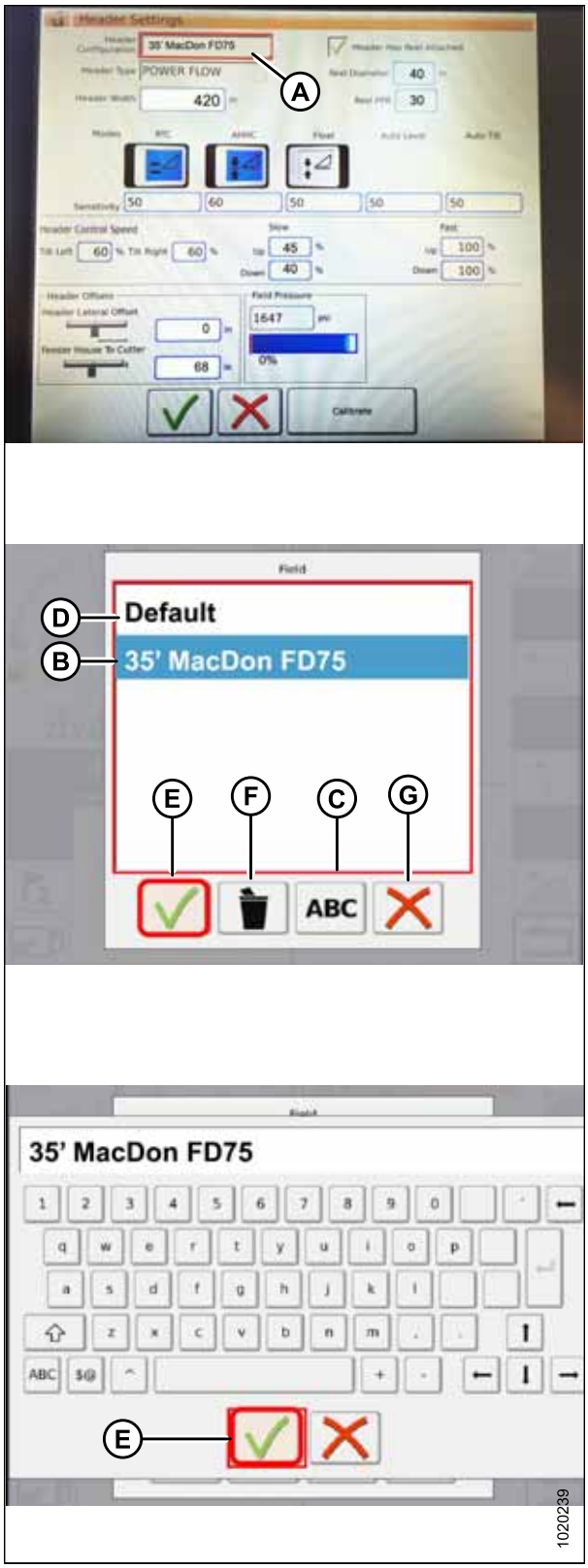

Figure 3.282: Konfigurační menu adaptéru na stránce nastavení adaptéru

4. Pro specifikování typu adaptéru nainstalovaného na stroji stiskněte pole typu adaptéru HEADER TYPE (A).

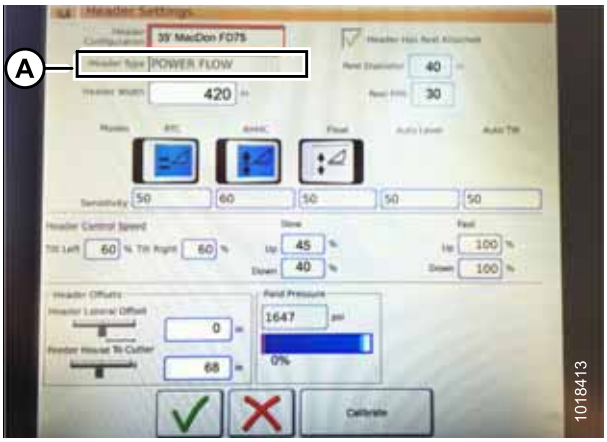

Figure 3.283: Nastavení adaptéru

5. Objeví se seznam předdefinovaných typů adaptérů.
   - Pro sběrací adaptéry MacDon řady D1 a adaptéry FlexDraper® řady FD1 stiskněte POWER FLOW (A).
   - Stiskněte zelené zatržítko (B) pro uložení výběru a pokračování.

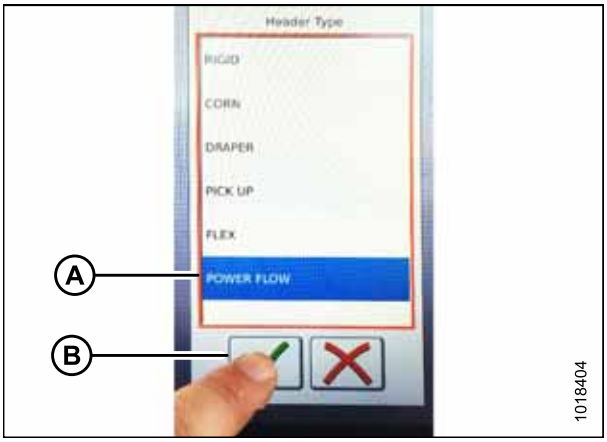

Figure 3.284: Typ adaptéru

6. Přesvědčte se, že je zatržené zaškrtávací políčko HEADER HAS REEL ATTACHED (A) (adaptér má připojený přiháněč).

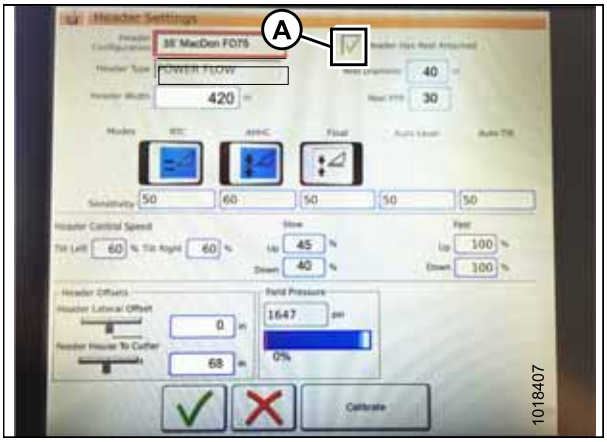

Figure 3.285: Nastavení adaptéru

7. Stiskněte pole průměru přiháněče REEL DIAMETER (A), zobrazí se numerická klávesnice. Zadejte **40** pro přiháněč MacDon.
8. Stiskněte pole REEL PPR (impulzy na otáčku přiháněče) (B) a zadejte **30** jako hodnotu pro váš adaptér MacDon. (Hodnota PPR je dána počtem zubů na ozubeném kole rychlosti přiháněče.)

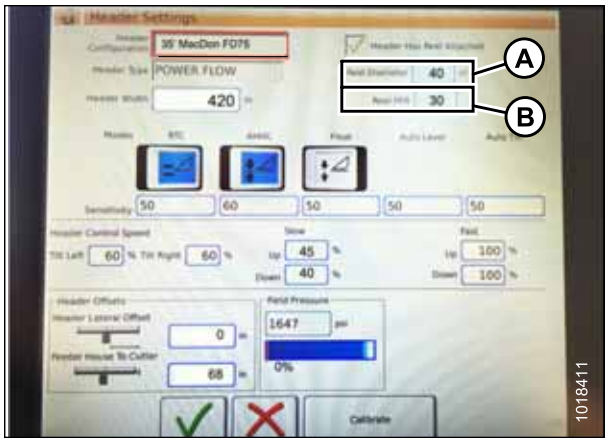

Figure 3.286: Nastavení adaptéru

9. Stiskněte zelené zatržítko (B) dole na numerické klávesnici (A) pro dokončení, nebo červené X pro zrušení.

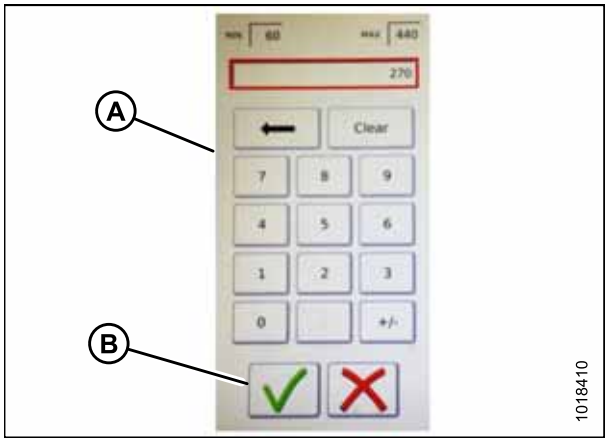

Figure 3.287: Numerická klávesnice

10. Po dokončení stiskněte zelené zatržítko (A) dole na obrazovce nastavení adaptéru HEADER SETTINGS.

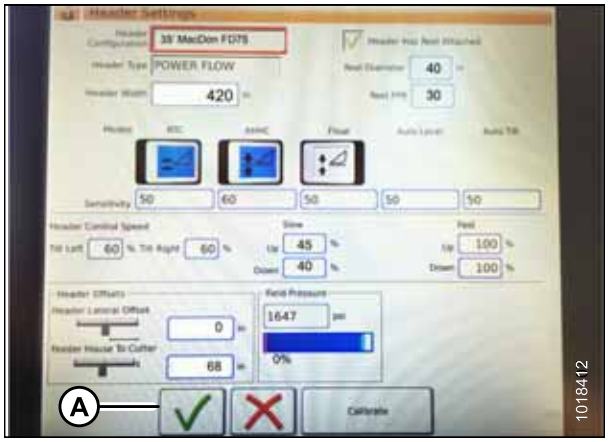

Figure 3.288: Stránka nastavení adaptéru

Konfigurace nastavení přiháněče (Gleaner řady S9)

⚠ UPOZORNĚNÍ

Vykažte z místa jiné osoby, zvířata atd. Nenechte děti přiblížit se ke stroji. Obejděte stroj, abyste se přesvědčili, že nikdo není pod ním, na něm, nebo v jeho blízkosti.

POZNÁMKA:

Od vydání tohoto dokumentu mohly být provedeny změny ovladačů nebo displeje sklízecí mlátičky. Aktualizace viz návod k obsluze sklízecí mlátičky.

1. V hlavním menu sklízecí mlátičky COMBINE MAIN MENU stiskněte nastavení přiháněče REEL SETTINGS (A) pro otevření obrazovky REEL SETTINGS.



Figure 3.289: Nastavení přiháněče v hlavním menu sklízecí mlátičky

2. Pro nastavení minimální rychlosti přiháněče stiskněte pole SPEED MINIMUM (B). Zobrazí se obrazovková klávesnice. Zadejte požadovanou hodnotu. Stiskněte zelené zatržítko pro přijetí nové hodnoty, nebo červené X pro zrušení. Rychlost přiháněče se zobrazuje v mílích za hodinu (mph) a jako počet otáček za minutu (rpm).

   POZNÁMKA:

   Dole v obrazovce nastavení přiháněče REEL SETTINGS se zobrazuje průměr přiháněče a počet impulzů na otáčku přiháněče (PPR). Tyto hodnoty již byly nastaveny na obrazovce nastavení adaptéru HEADER SETTINGS.

3. Rychlost přiháněče se kalibruje na obrazovce REEL SETTINGS (nastavení přiháněče) stisknutím tlačítka CALIBRATE (kalibrace) (A) v pravém horním rohu obrazovky.

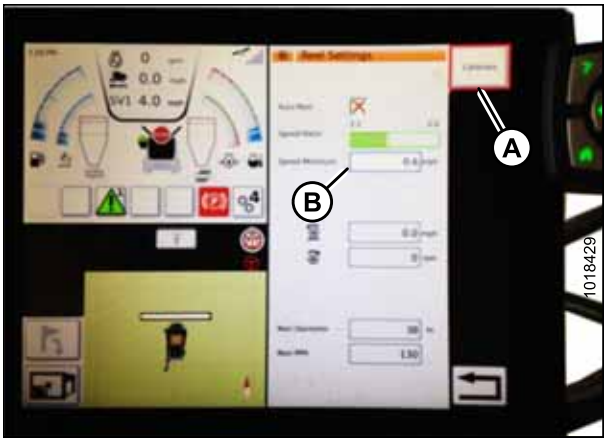

Figure 3.290: Kalibrace nastavení přiháněče

4. Otevře se průvodce kalibrací CALIBRATION WIZARD a zobrazí se obrazovka varovných hlášení.
5. Zajistěte splnění všech podmínek uvedených ve varovné obrazovce průvodce kalibrací. Stiskněte zelené zatržítko pro přijetí a spuštění kalibrace přiháněče. Stisknutím červeného X se kalibrační postup zruší.



Figure 3.291: Průvodce kalibrací

6. V průvodci kalibrací CALIBRATION WIZARD se objeví hlášení, že začala kalibrace přiháněče. Přiháněč se začne pomalu otáčet a zvyšuje svoje otáčky. Zobrazuje se sloupeček vyznačující postup. V případě potřeby postup stornujte stisknutím červeného X. Jinak počkejte na hlášení, že kalibrace přiháněče úspěšně skončila. Stiskněte zelené zatržítko pro uložení nakalibrovaných nastavení.



Figure 3.292: Postup kalibrace

Konfigurace automatických ovladačů adaptéru (Gleaner řady S9)

Automatické funkce adaptéru se konfigurují na obrazovce nastavení adaptéru HEADER SETTINGS.

POZNÁMKA:

Od vydání tohoto dokumentu mohly být provedeny změny ovladačů nebo displeje sklízecí mlátičky. Aktualizace viz návod k obsluze sklízecí mlátičky.

1. **Funkce automatického ovládání:** Na obrazovce nastavení adaptéru HEADER SETTINGS jsou přepínače (OFF/ON) pro funkce automatického ovládání. Pro adaptéry MacDon se přesvědčte, že jsou aktivované následující dvě funkce, jak je znázorněno:

   - RTC (návrat k sečení) (A)
   - AHHC (automatické ovládání výšky adaptéru) (B)

   Všechny ostatní spínače jsou neaktivní (nezvýrazněné).

2. Nastavení **citlivosti** (C) řídí odezvu ovládání (RTC nebo AHHC) na danou změnu reakce snímače. Nastavovací pole jsou umístěna hned pod přepínači. Pro zadání nového nastavení citlivosti stiskněte nastavovací pole pod příslušným přepínačem a obrazovkovou klávesnicí zadejte novou hodnotu.

   - Zvyšte citlivost, pokud sklízecí mlátička nemění dostatečně rychle polohu dopravníku, když je v automatickém režimu.
   - Snižte citlivost, pokud sklízecí mlátička často reguluje polohu v automatickém režimu.

   POZNÁMKA:

   Doporučená počáteční nastavení citlivosti pro adaptéry MacDon:

   - **50** pro RTC (A)
   - **60** pro AHHC (B)

3. **Rychlost adaptéru:** Oblast řízení rychlosti adaptéru HEADER CONTROL SPEED (A) na obrazovce nastavení adaptéru HEADER SETTINGS se používá pro nastavení těchto rychlostí:

   - Naklánění doleva a doprava je boční naklánění čelní desky sklízecí mlátičky
   - Adaptér nahoru a dolů (nízká a vysoká rychlost) je dvoupolohové tlačítko s nízkou rychlostí v první poloze a vysokou rychlostí ve druhé

   POZNÁMKA:

   Doporučená počáteční nastavení pro řízení rychlosti adaptéru

   - Pomalu: 45 nahoru / 40 dolů
   - Rychle: 100 nahoru / 100 dolů

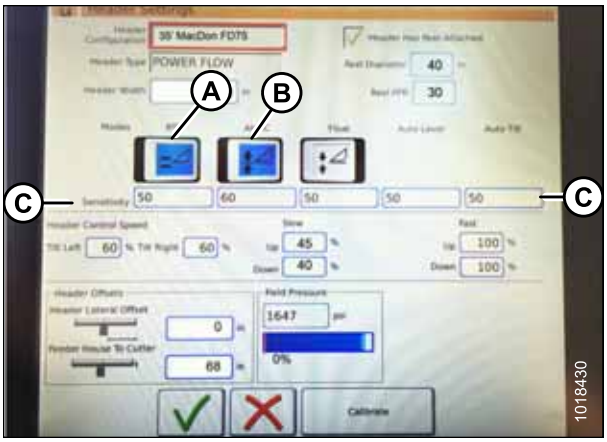

Figure 3.293: Automatické ovladače a nastavení citlivosti

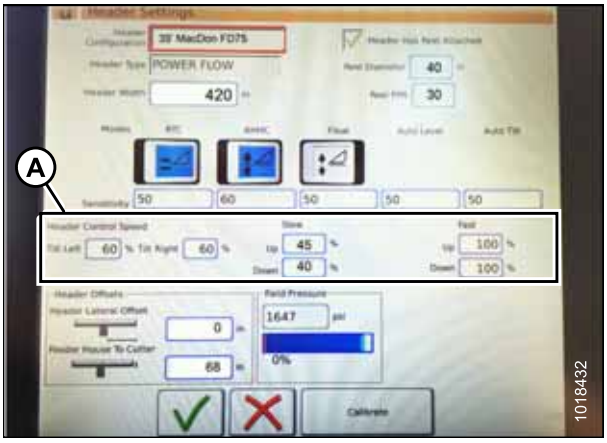

Figure 3.294: Nastavení ovládání rychlosti adaptéru

4. **Přesazení adaptéru (A):** Velikost přesazení je důležitá pro mapování sklizně. Na obrazovce nastavení adaptéru HEADER SETTINGS jsou dva nastavitelné rozměry.
   - Boční přesazení adaptéru: vzdálenost mezi osou adaptéru a osou stroje. Pro adaptér MacDon by mělo být nastaveno na **0**.
   - Šikmý dopravník od žací lišty: vzdálenost od rozhraní stroje k žací liště. Pro adaptér MacDon by mělo být nastaveno na **68**.

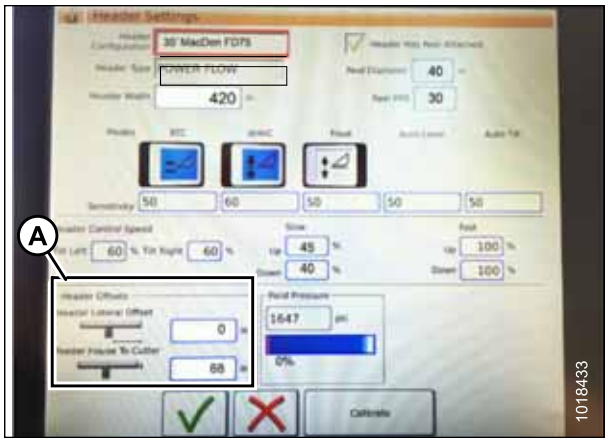

Figure 3.295: Nastavení přesazení adaptéru

Figure 3.296: Zadání nastavení adaptéru MacDon

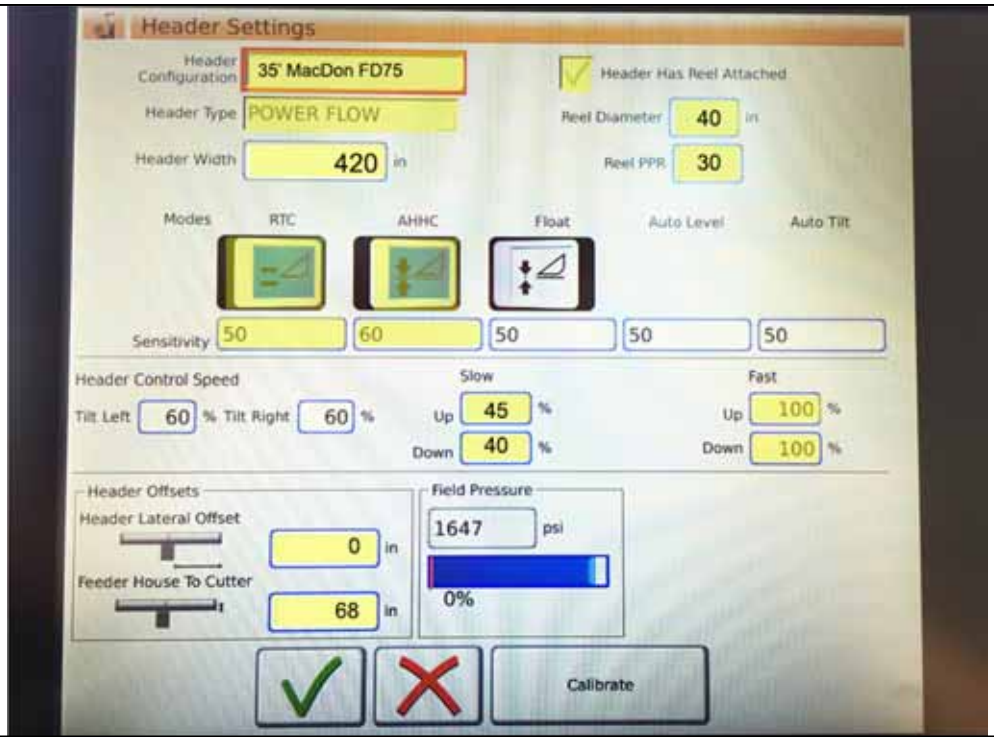

Kalibrace adaptéru (Gleaner řady S9)

Automatické řídicí funkce adaptéru se konfigurují na obrazovce nastavení adaptéru HEADER SETTINGS.

⚠ UPOZORNĚNÍ

Vykažte z místa jiné osoby, zvířata atd. Nenechte děti přiblížit se ke stroji. Obejděte stroj, abyste se přesvědčili, že nikdo není pod ním, na něm, nebo v jeho blízkosti.

POZNÁMKA:

Od vydání tohoto dokumentu mohly být provedeny změny ovladačů nebo displeje sklízecí mlátičky. Aktualizace viz návod k obsluze sklízecí mlátičky.

1. V hlavním menu sklízecí mlátičky COMBINE MAIN MENU stiskněte nastavení adaptéru HEADER SETTINGS (A).

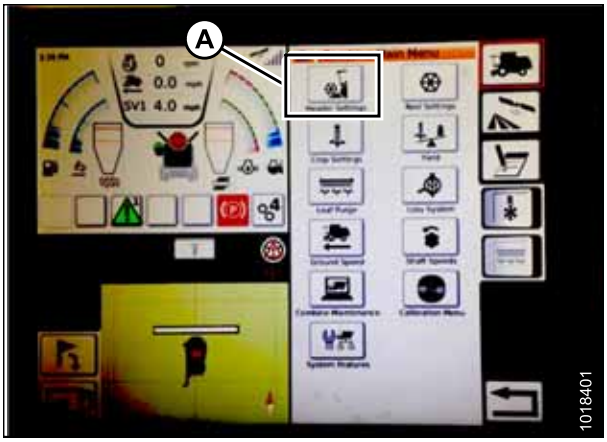

Figure 3.297: Hlavní menu sklízecí mlátičky

2. Stiskněte kalibrační tlačítko CALIBRATE (A) vpravo dole na obrazovce. Zobrazí se kalibrační obrazovka adaptéru HEADER CALIBRATION.

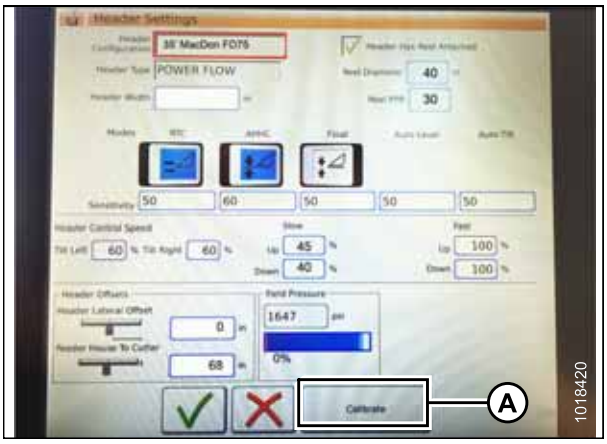

Figure 3.298: Kalibrace

Na pravé straně obrazovky se zobrazují kalibrační informace adaptéru (A). Výsledky jsou uvedeny pro různé snímače (B).

- Snímač adaptéru vlevo a vpravo (napětí) (s adaptéry MacDon budou hodnoty stejné)
- Snímač výšky adaptéru (mA)
- Snímač polohy naklonění (mA)

Následující platné režimy jsou uvedeny se zatržítky (C) pod hodnotou snímače(B):

- Návrat k sečení
- Automatické ovládání výšky adaptéru

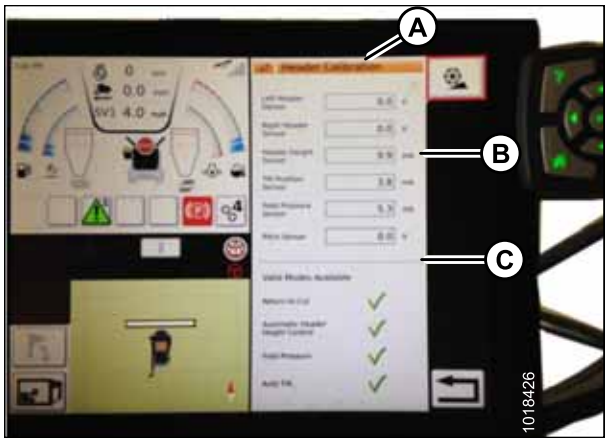

Figure 3.299: Kalibrační stránka adaptéru

UPOZORNĚNÍ

Vykažte z místa jiné osoby, zvířata atd. Nenechte děti přiblížit se ke stroji. Obejděte stroj, abyste se přesvědčili, že nikdo není pod ním, na něm, nebo v jeho blízkosti.

3. Na ovládací páce stiskněte tlačítko pro spouštění adaptéru HEADER DOWN (A). Jak adaptér klesá, na kalibrační obrazovce adaptéru HEADER CALIBRATION se začnou měnit hodnoty snímače.

   POZNÁMKA:

   Adaptér je nutno spustit úplně dolů a pak zvednout ze země. Rozsah musí být mezi **0,5 a 4,5 V**. Pokud hodnota není v tomto rozsahu, snímač je nutno nastavit. Viz *Nastavení mezního napětí: Systém s jedním snímačem, str. 135* nebo *Nastavení mezního napětí: Systém se dvěma snímači, str. 136*.



Figure 3.300: Tlačítko spouštění adaptéru

4. Pokud jsou hodnoty snímače stabilní, stiskněte kalibrační ikonu CALIBRATE (A).



Figure 3.301: Kalibrace adaptéru

5. Objeví se obrazovka varovných hlášení pro kalibraci adaptéru HEADER CALIBRATION. Zajistěte, aby byly splněné všechny podmínky.
6. Stiskněte zelené zatržítko dole na obrazovce pro spuštění průvodce kalibrací CALIBRATION WIZARD.

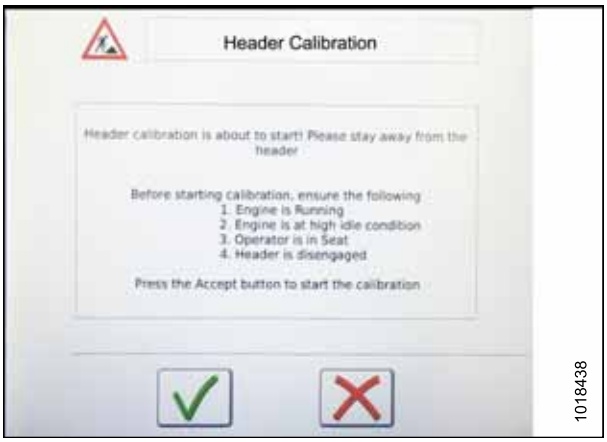

Figure 3.302: Varování ke kalibraci adaptéru

Zobrazuje se ukazatel postupu a průvodce lze kdykoli zastavit stisknutím červeného X. Adaptér se během tohoto procesu pohybuje automaticky a trhavými pohyby.

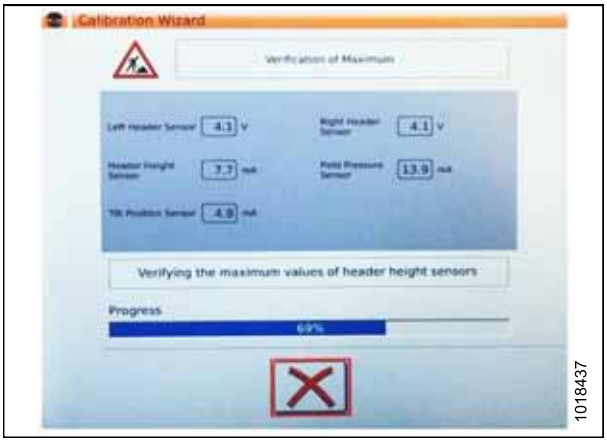

Figure 3.303: Provádí se kalibrace

7. Po skončení kalibrace se zobrazí hlášení a souhrnné informace (A). Zelená zatržítka potvrzují nakalibrování funkcí (B). Stiskněte spodní zelené zatržítko (B) pro uložení.



Figure 3.304: Kompletní kalibrační stránka

POZNÁMKA:

Stiskněte kalibrační ikonu CALIBRATION (A) na obrazovce hlavního menu sklízecí mlátičky COMBINE MAIN MENU, aby se otevřelo kalibrační menu CALIBRATION MENU, kde si můžete vybrat z různých kalibrací včetně kalibrace adaptéru a přiháněče.



Figure 3.305: Menu přímé kalibrace

Obsluha adaptéru (Gleaner řady S9)

POZNÁMKA:

Od vydání tohoto dokumentu mohly být provedeny změny ovladačů nebo displeje sklízecí mlátičky. Aktualizace viz návod k obsluze sklízecí mlátičky.

Pro obsluhu funkcí automatického ovládání výšky adaptéru (AHHC) se používají tyto ovladače:

- Terminál Tyton (A)
- Ovládací páka (B)
- Plyn (C)
- Ovládací panel adaptéru (D)

Abyste se seznámili s ovladači, použijte návod k obsluze sklízecí mlátičky.



Figure 3.306: Gleaner S9

1. Za chodu adaptéru nastavte přepínač bočního naklánění (A) do manuální polohy MANUAL.
2. Aktivujte AHHC stisknutím horní části přepínače (B) do polohy **I**.



Figure 3.307: Ovládací panel adaptéru

3. Stiskněte ovládací tlačítko AHHC (A) na ovládací páce pro aktivaci funkce AHHC. Adaptér se přemístí do aktuální žádané polohy.



Figure 3.308: AHHC na ovládací páce

4. Otočným ovladačem žádané výšky adaptéru (A) podle potřeby jemně doladěte polohu.



Figure 3.309: Ovládací panel adaptéru

Pracovní nastavení adaptéru

POZNÁMKA:

Od vydání tohoto dokumentu mohly být provedeny změny ovladačů nebo displeje sklízecí mlátičky. Aktualizace viz návod k obsluze sklízecí mlátičky.

1. Aby se vám zobrazily skupiny nastavení adaptéru, stiskněte ikonu adaptéru (A) na pravé straně domovské obrazovky.
2. Zobrazují se tyto informace:
   - AKTUÁLNÍ POLOHA adaptéru (B).
   - Omezení žádané hodnoty (C) (indikováno červenou čárou)
   - Symbol adaptéru (D) – stiskněte ho pro nastavení omezení žádané hodnoty přetáčecím kolečkem na pravé straně terminálu Tyton.
   - VÝŠKA SEČENÍ pro AHHC (E) – jemné dostavení otočným ovladačem žádané hodnoty výšky sečení na ovládacím panelu adaptéru.

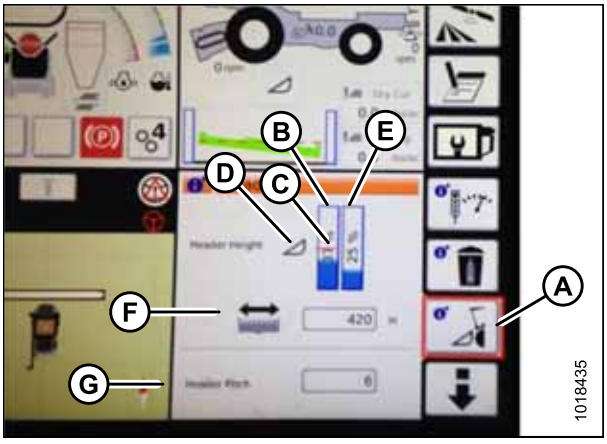

Figure 3.310: Skupiny adaptéru

- PRACOVNÍ ZÁBĚR ADAPTÉRU (F)
- SKLON ADAPTÉRU (G)

3. Stisknutím pole se otevře obrazovková klávesnice, takže je možné upravit hodnoty. Zadejte novou hodnotu, a až budete hotoví, stiskněte zelené zatržítko.

   POZNÁMKA:

   Přetáčecí kolečko (A) je umístěné na pravé straně terminálu Tyton.



Figure 3.311: Seřizovací kolečko na pravé straně terminálu Tyton

POZNÁMKA:

Otočný ovladač ŽÁDANÉ VÝŠKY ADAPTÉRU (A) je na ovládacím panelu adaptéru.



Figure 3.312: Ovládací panel adaptéru

3.8.9 Sklízecí mlátičky John Deere 60

Kontrola rozsahu napětí z kabiny sklízecí mlátičky (John Deere řady 60)

POZNÁMKA:

Od vydání tohoto dokumentu mohly být provedeny změny ovladačů nebo displeje sklízecí mlátičky. Aktualizace viz návod k obsluze sklízecí mlátičky.

UPOZORNĚNÍ

Přesvědčte se, že všichni okolostojící opustili prostor.

1. Umístěte adaptér 150 mm (6 in) nad zem a odblokujte naklápění.

2. Přesvědčte se, že je spojovací ústrojí blokování naklápění v obou místech na spodních dorazech (podložka [A] se nesmí posunout).

   POZNÁMKA:

   Pokud během následujících dvou kroků nebude adaptér na spodních dorazech, může se napětí za provozu dostat mimo rozsah a vyvolat selhání systému AHHC.

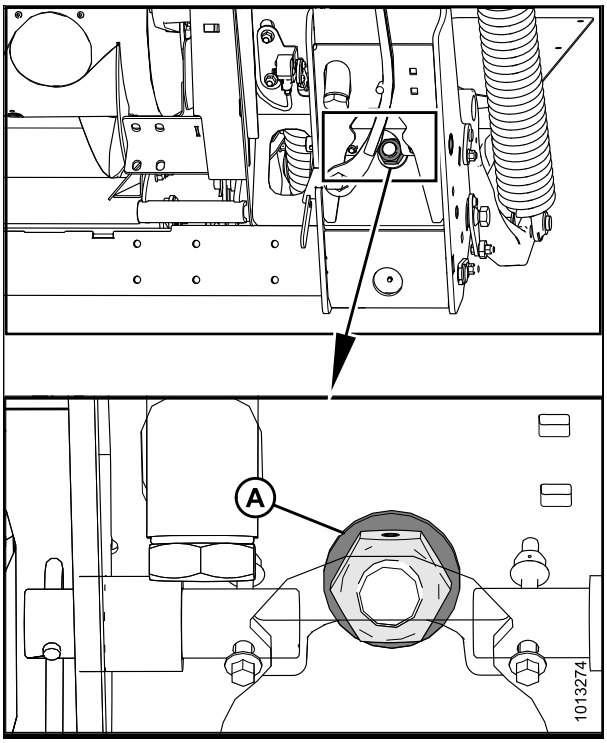

Figure 3.313: Zámek naklápění

3. Nastavujte držák kabelu (B) (v případě potřeby), dokud ručka (A) na indikátoru naklápění nebude na **0**.

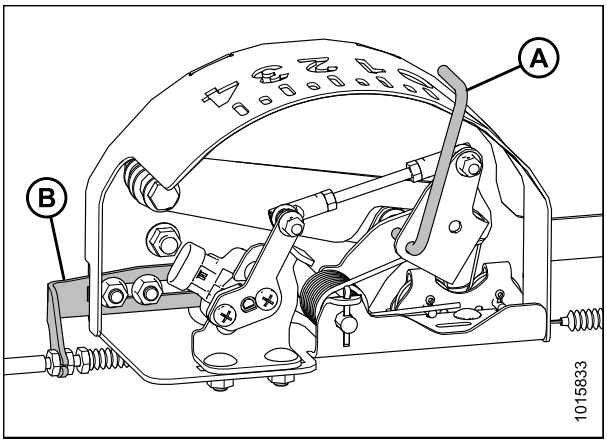

Figure 3.314: Indikační skříňka naklápění

Figure 3.315: Displej sklízecí mlátičky John Deere

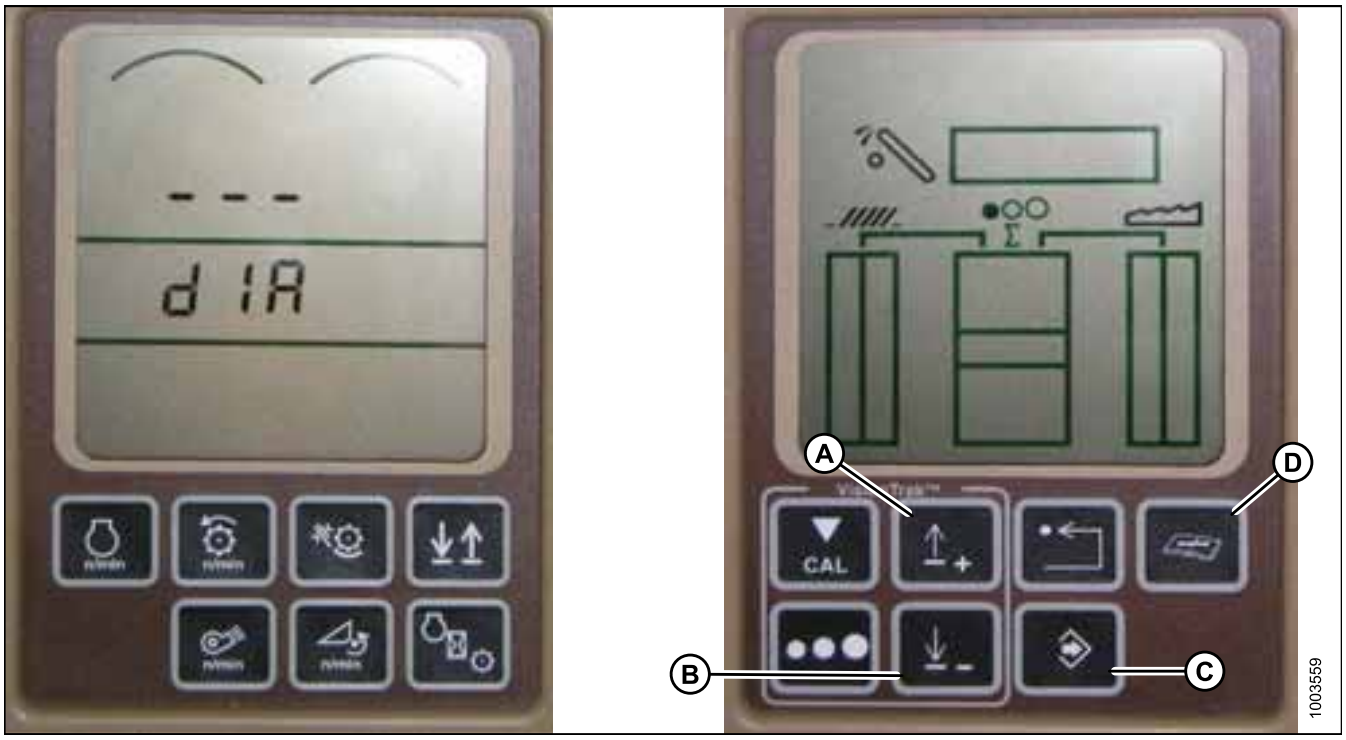

4. Stiskněte diagnostické tlačítko DIAGNOSTIC (D) na monitoru – na monitoru se objeví DIA.
5. Tiskněte tlačítko NAHORU (A), dokud se na monitoru neobjeví EO1 – to jsou nastavení adaptéru.
6. Stiskněte tlačítko ENTER (C).
7. Tiskněte tlačítko NAHORU (A) nebo DOLŮ (B), dokud se v horní části monitoru nezobrazí 24 – to je napěťový údaj pro snímač.
8. Přesvědčte se, že je odblokované naklápění adaptéru.
9. Nastartujte sklízecí mlátičku a spusťte šikmý dopravník úplně na zem.

   POZNÁMKA:

   Může být nutné několik sekund podržet tlačítko pro spuštění adaptéru HEADER DOWN, aby se zajistilo úplné spuštění šikmého dopravníku.
10. Zkontrolujte údaj snímače na monitoru. Údaj musí být vyšší než 0,5 V.
11. Zvedněte adaptér tak, aby byl těsně nad zemí. Údaj na monitoru by měl být nižší než 4,5 V.
12. Pokud napětí snímače není mezi dolním a horním mezním napětím nebo pokud je nedostatečný rozsah mezi dolním a horním mezním napětím, viz *Nastavení mezního napětí: Systém s jedním snímačem, str. 135*.

Kalibrace automatického ovládání výšky adaptéru (John Deere řady 60)

Pro nejlepší funkci systému automatického ovládání výšky adaptéru (AHHC) proveďte tyto postupy se středovým spojem nastaveným na **D**. Po skončení nastavení a kalibrace nastavte středový spoj zpět na požadovaný úhel adaptéru. Pokyny viz *3.7.5 Úhel adaptéru, str. 84*.

POZNÁMKA:

Od vydání tohoto dokumentu mohly být provedeny změny ovladačů nebo displeje sklízecí mlátičky. Aktualizace viz návod k obsluze sklízecí mlátičky.

UPOZORNĚNÍ

Přesvědčte se, že všichni okolostojící opustili prostor.

POZNÁMKA:

Je-li naklápění adaptéru nastaveno na příliš nízkou hmotnost, může tato skutečnost znemožnit kalibraci AHHC. Kvůli kalibraci může být zapotřebí nastavit těžší naklápění, aby se adaptér neodděloval od naklápěcího modulu.

1. Přesvědčte se, že je středový spoj nastavený do polohy **D**.
2. Umístěte adaptér na spodní dorazy a odblokujte naklápění adaptéru.
3. Uveďte křídla do zajištěné polohy.
4. Nastartujte sklízecí mlátičku.
5. Stiskněte diagnostické tlačítko DIAGNOSTIC (A) na monitoru. Na monitoru se objeví DIA.
6. Stiskněte kalibrační tlačítko CAL (B). Na monitoru se objeví DIA-CAL.

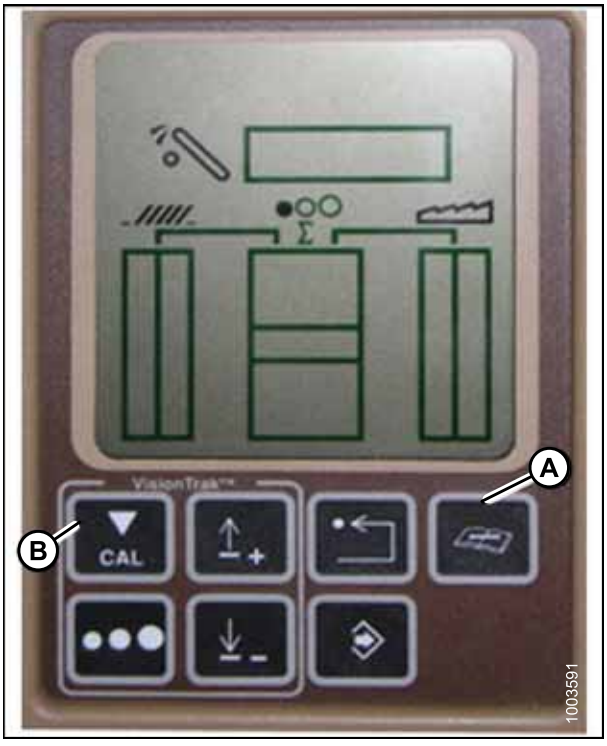

Figure 3.316: Displej sklízecí mlátičky John Deere

7. Tiskněte tlačítko NAHORU nebo DOLŮ, dokud se na monitoru neobjeví HDR.
8. Stiskněte tlačítko ENTER. Na monitoru se objeví HDR-H-DN.
9. Spusťte šikmý dopravník úplně na zem.

   POZNÁMKA:

   Může být nutné několik sekund podržet tlačítko pro spuštění adaptéru HEADER DOWN, aby se zajistilo úplné spuštění šikmého dopravníku.

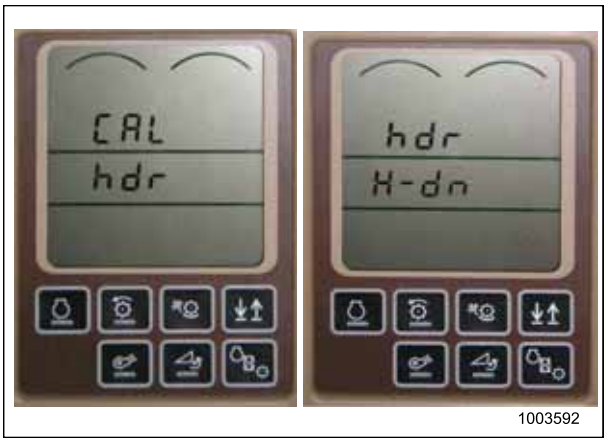

Figure 3.317: Displej sklízecí mlátičky John Deere

10. Stiskněte kalibrační tlačítko CAL (A) pro uložení kalibrace adaptéru. Na monitoru se objeví HDR-H-UP.
11. Zvedněte adaptér 0,914 m (3 stopy) nad zem a stiskněte kalibrační tlačítko CAL (A). Na monitoru se objeví EOC.
12. Stiskněte tlačítko ENTER (B) pro uložení kalibrace adaptéru. Váš systém AHHC je nyní nakalibrovaný.

    POZNÁMKA:

    Jestliže se během kalibrace objeví chybový kód, je snímač mimo rozsah napětí a bude vyžadovat seřízení. Viz *Kontrola rozsahu napětí z kabiny sklízecí mlátičky (John Deere řady 60), str. 202*.

    POZNÁMKA:

    Po skončení kalibrace upravte nastavení sklízecí mlátičky, abyste zajistili správnou činnost na poli.

    POZNÁMKA:

    Pokud bylo naklápění nastaveno na vyšší hmotnost, jež neumožňuje provedení procedury kalibrace AHHC, nastavte doporučené provozní naklápění až po provedení kalibrace.

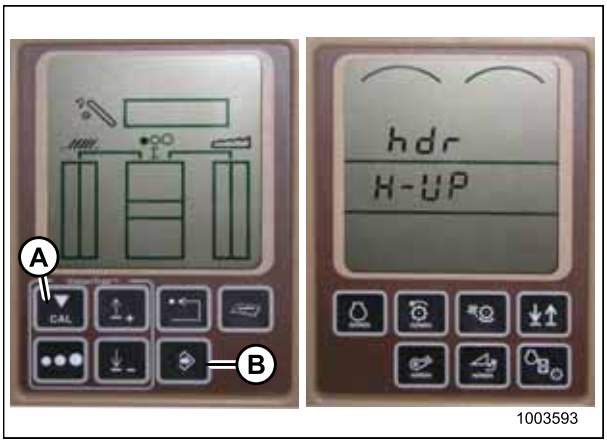

Figure 3.318: Displej sklízecí mlátičky John Deere

Vypnutí tlak. zásobníku (John Deere řady 60)

Tlakový zásobník je hydraulické zařízení, které tlumí rázy hydraulické kapaliny při instalaci těžkého adaptéru na sklízecí mlátičku.

POZNÁMKA:

Tlakový zásobník by se neměl používat při provozu sklízecí mlátičky s připojenými stroji FD1 a FM100.

POZNÁMKA:

Od vydání tohoto dokumentu mohly být provedeny změny ovladačů nebo displeje sklízecí mlátičky. Aktualizace viz návod k obsluze sklízecí mlátičky.

1. Stiskněte diagnostické tlačítko DIAGNOSTIC (A) na monitoru. Na monitoru se objeví DIA.
2. Tiskněte tlačítko NAHORU (B), dokud se na monitoru neobjeví EO1, a stiskněte ENTER (D). To je nastavení adaptéru.
3. Tiskněte tlačítko NAHORU (B) nebo DOLŮ (C), dokud se v horní části monitoru nezobrazí 132. To je údaj pro tlakový zásobník.
4. Stiskněte ENTER (D), abyste vybrali 132 jako údaj tlakového zásobníku (to vám umožní změnit zobrazení na trojmístné číslo tak, aby obsahovalo 0, například x0x).
5. Tiskněte tlačítko NAHORU (B) nebo DOLŮ (C), dokud nezobrazí požadované číslo, a stiskněte kalibrační tlačítko CAL (E).
6. Stiskněte ENTER (D) pro uložení změn. Tlakový zásobník je nyní deaktivovaný.

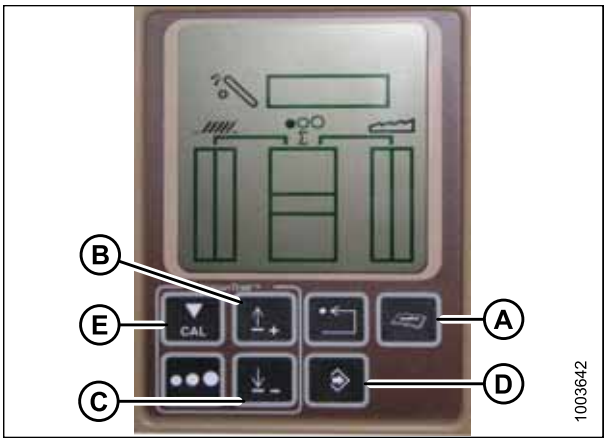

Figure 3.319: Displej sklízecí mlátičky John Deere

Nastavení snímání výšky adaptéru pro obilniny na 50 (John Deere řady 60)

Aby sklízecí mlátičky John Deere řady 60 přesně četly snímače výšky na adaptéru MacDon FD1, je třeba nastavit citlivost sklízecí mlátičky na 50.

POZNÁMKA:

Od vydání tohoto dokumentu mohly být provedeny změny ovladačů nebo displeje sklízecí mlátičky. Aktualizace viz návod k obsluze sklízecí mlátičky.

Pro nastavení snímání výšky adaptéru na obilniny proveďte tyto kroky:

1. Stiskněte diagnostické tlačítko DIAGNOSTIC (A) na monitoru. Na monitoru se objeví DIA.
2. Tiskněte tlačítko NAHORU (B), dokud se na monitoru neobjeví EO1, a stiskněte ENTER (D). To je nastavení adaptéru.
3. Tiskněte tlačítko NAHORU (B) nebo DOLŮ (C), dokud se v horní části monitoru nezobrazí 128. To je údaj pro snímač.
4. Stiskněte ENTER (D), abyste vybrali 128 jako údaj snímače (to vám umožní změnit zobrazení na trojmístné číslo tak, aby obsahovalo 50).
5. Tiskněte tlačítko NAHORU (B) nebo DOLŮ (C), dokud nezobrazí požadované číslo, a stiskněte kalibrační tlačítko CAL (E).
6. Stiskněte ENTER (D) pro uložení změn. Výška je nyní nastavená.

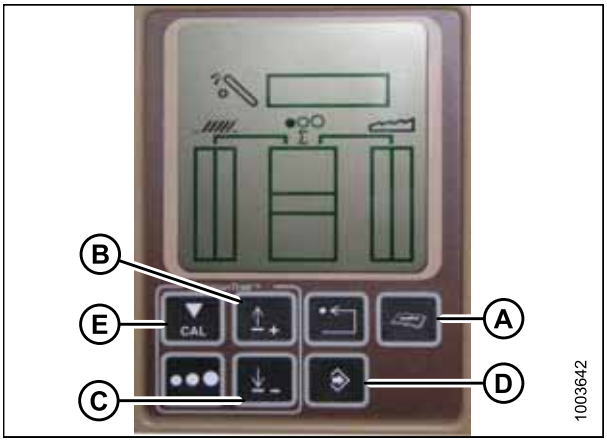

Figure 3.320: Displej sklízecí mlátičky John Deere

POZNÁMKA:

NEPOUŽÍVEJTE aktivní funkci naklápění adaptéru (A) společně s automatickým ovládáním výšky adaptéru MacDon (AHHC) – oba systémy by působily proti sobě navzájem. Symbol adaptéru (B) na displeji by **NEMĚL** být podtržený vlnovkou a měl by se zobrazovat přesně tak, jak je znázorněno na displeji aktivního ovládání adaptéru na obr. *3.321, str. 208*.

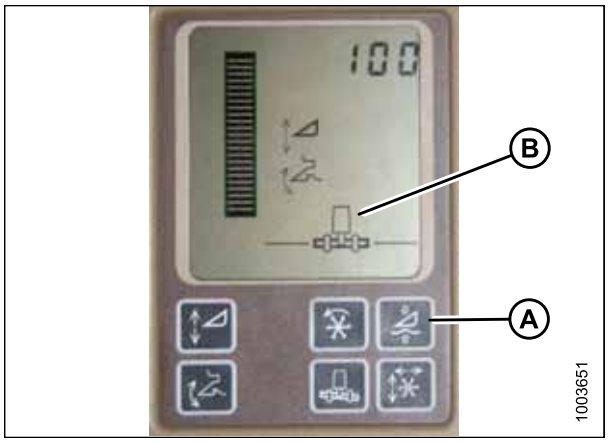

Figure 3.321: Displej sklízecí mlátičky John Deere

Nastavení citlivosti automatického ovládání výšky adaptéru (John Deere řady 60)

Nastavením citlivosti se ovládá vzdálenost, kterou musí urazit žací lišta nahoru nebo dolů, než zareaguje automatické ovládání výšky adaptéru (AHHC) a zvedne nebo spustí šikmý dopravník. Když je citlivost nastavená na maximum, stačí jen malé změny výšky nad zemí na vyvolání zvedání nebo spouštění šikmého dopravníku. Když je citlivost nastavená na minimum, jsou na vyvolání zvedání nebo spouštění šikmého dopravníku potřebné velké změny výšky nad zemí.

POZNÁMKA:

Od vydání tohoto dokumentu mohly být provedeny změny ovladačů nebo displeje sklízecí mlátičky. Aktualizace viz návod k obsluze sklízecí mlátičky.

1. Stiskněte diagnostické tlačítko DIAGNOSTIC (A) na monitoru. Na monitoru se objeví DIA.
2. Tiskněte tlačítko NAHORU (B), dokud se na monitoru neobjeví EO1, a stiskněte ENTER (D). To je nastavení adaptéru.
3. Tiskněte tlačítko NAHORU (B) nebo DOLŮ (C), dokud se na monitoru nezobrazí 112. To je vaše nastavení citlivosti.

   POZNÁMKA:

   Čím nižší je údaj, tím vyšší je citlivost. Ideální provozní rozsah je typicky mezi 50 a 80.
4. Stiskněte ENTER (D), abyste vybrali 112 jako nastavení citlivosti (to vám umožní změnit první číslici číselné sekvence).
5. Tiskněte tlačítko NAHORU (B) nebo DOLŮ (C), dokud se nezobrazí požadované číslo, pak stiskněte kalibrační tlačítko CAL (E). Tím přejdete ke druhé číslici. Tento postup opakujte, dokud nedosáhnete požadovaného nastavení.

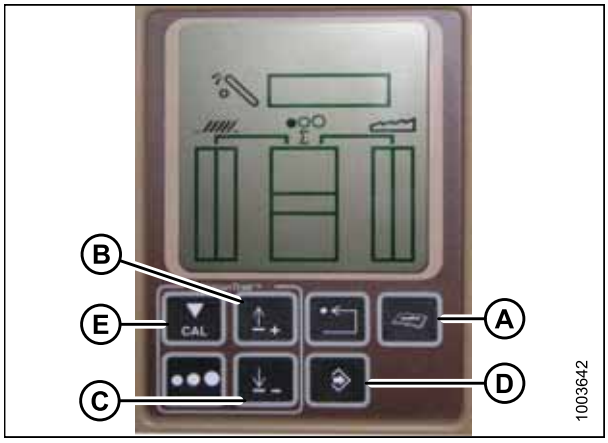

Figure 3.322: Displej sklízecí mlátičky John Deere

6. Stiskněte ENTER (D) pro uložení změn.

POZNÁMKA:

Čísla zobrazená na displejích v těchto obrázcích jsou pouze ilustrativní; nepředstavují specifická nastavení pro vaše zařízení.

Nastavení prahu pro ventil rychlosti poklesu (John Deere řady 60)

Tento postup ozřejmuje způsob nastavení okamžiku, kdy se otevře omezovací ventil a umožní plný průtok zvedacích válců.

POZNÁMKA:

Od vydání tohoto dokumentu mohly být provedeny změny ovladačů nebo displeje sklízecí mlátičky. Aktualizace viz návod k obsluze sklízecí mlátičky.

POZNÁMKA:

Čísla zobrazená na displejích v těchto obrázcích jsou pouze ilustrativní; nepředstavují specifická nastavení pro vaše zařízení.

1. Stiskněte diagnostické tlačítko DIAGNOSTIC (A) na monitoru. Na monitoru se objeví DIA.
2. Tiskněte tlačítko NAHORU (B), dokud se na monitoru neobjeví EO1, a stiskněte ENTER (C). To je nastavení adaptéru.
3. Tiskněte tlačítko NAHORU (B) nebo DOLŮ (E), dokud se v horní části monitoru nezobrazí 114. To je nastavení, které se upraví, když se zahájí klesání vysokou rychlostí s ohledem na mrtvé pásmo.

   POZNÁMKA:

   Implicitní nastavení je 100. Ideální provozní rozsah je typicky mezi 60 a 85.
4. Stiskněte ENTER (C), abyste vybrali 114 jako vysokou rychlost klesání (to vám umožní změnit první číslici číselné sekvence).
5. Tiskněte tlačítko NAHORU (B) nebo DOLŮ (E), dokud se nezobrazí požadované číslo, pak stiskněte kalibrační tlačítko CAL (D). Tím přejdete ke druhé číslici. Tento postup opakujte, dokud nedosáhnete požadovaného nastavení.
6. Stiskněte ENTER (C) pro uložení změn.

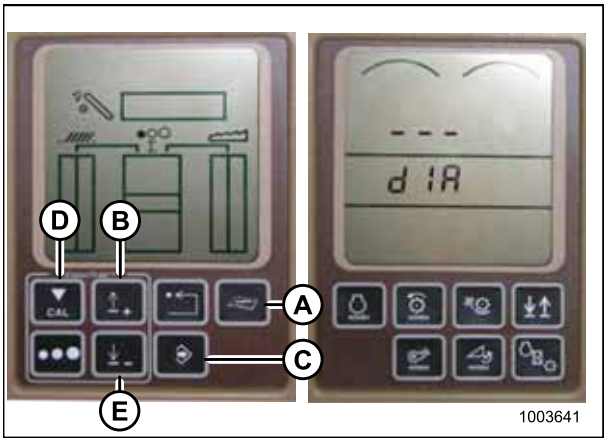

Figure 3.323: Displej sklízecí mlátičky John Deere

3.8.10 Sklízecí mlátičky John Deere 70

Kontrola rozsahu napětí z kabiny sklízecí mlátičky (John Deere řady 70)

POZNÁMKA:

Od vydání tohoto dokumentu mohly být provedeny změny ovladačů nebo displeje sklízecí mlátičky. Aktualizace viz návod k obsluze sklízecí mlátičky.

⚠ UPOZORNĚNÍ

Přesvědčte se, že všichni okolostojící opustili prostor.

1. Umístěte adaptér 150 mm (6 in) nad zem a odblokujte naklápění.
2. Přesvědčte se, že je spojovací ústrojí blokování naklápění v obou místech na spodních dorazech (podložka [A] se nesmí posunout).

   POZNÁMKA:

   Pokud během následujících dvou kroků nebude adaptér na spodních dorazech, může se napětí za provozu dostat mimo rozsah a vyvolat selhání systému AHHC.

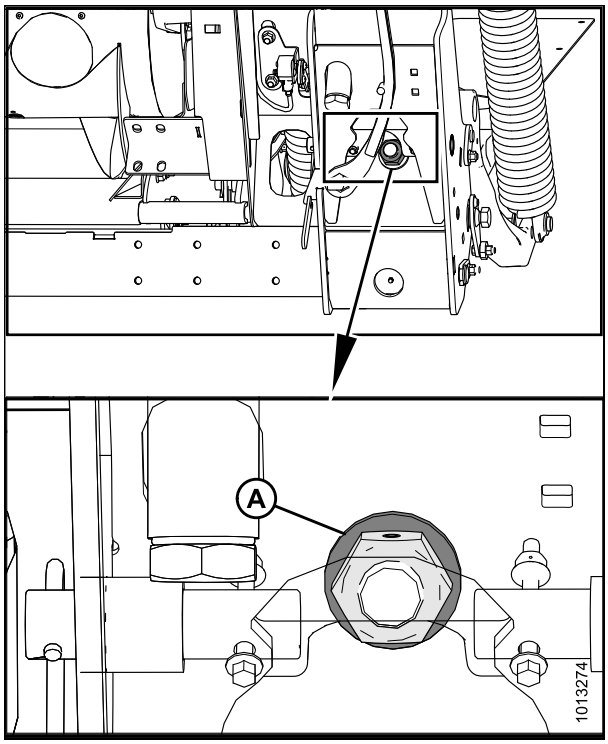

Figure 3.324: Zámek naklápění

3. Nastavujte držák kabelu (B) (v případě potřeby), dokud ručka (A) na indikátoru naklápění nebude na 0.

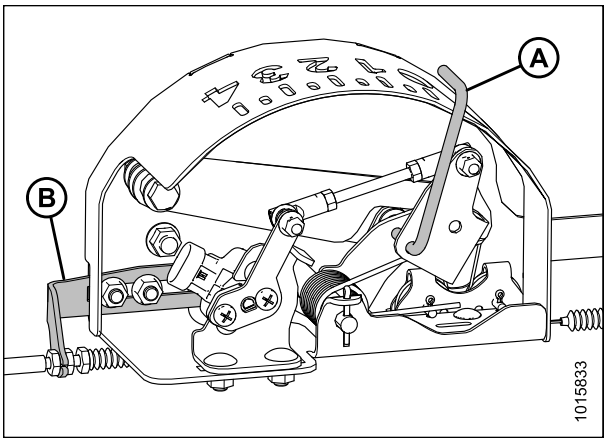

Figure 3.325: Indikační skříňka naklápění

4. Stiskněte tlačítko domovské stránky HOME PAGE (A) na hlavní obrazovce monitoru.



Figure 3.326: Displej sklízecí mlátičky John Deere

5. Přesvědčte se, že se na monitoru zobrazují tři ikony (A) vyobrazené na obrázku vpravo.



Figure 3.327: Displej sklízecí mlátičky John Deere

6. Přetáčecím knoflíkem (A) zvýrazněte prostřední ikonu (zelené i) a stiskněte tlačítko se zeleným zatržítkem (B), abyste ji vybrali. Tím přejdete do střediska zpráv Message Center.

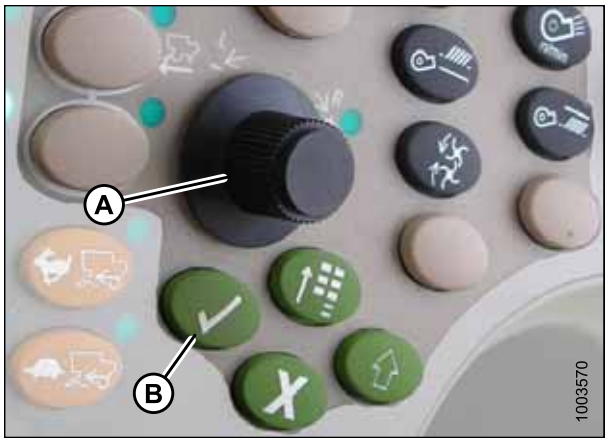

Figure 3.328: Ovládací panel sklízecí mlátičky John Deere

7. Přetáčecím knoflíkem zvýrazněte diagnostické adresy DIAGNOSTIC ADDRESSES (A) v pravém sloupci a vyberte je stisknutím tlačítka se zatržítkem.
8. Přetáčecím knoflíkem zvýrazněte stahovací rámeček (B) a vyberte ho stisknutím tlačítka se zatržítkem.

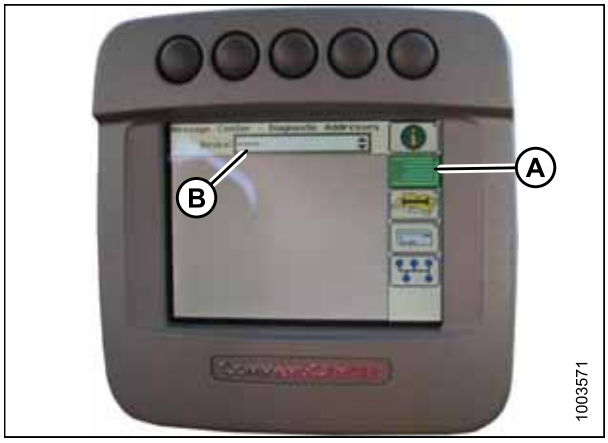

Figure 3.329: Displej sklízecí mlátičky John Deere

9. Přetáčecím knoflíkem zvýrazněte LC 1.001 VEHICLE (A) a stiskněte tlačítko se zeleným zatržítkem, abyste položku vybrali.



Figure 3.330: Displej sklízecí mlátičky John Deere

10. Přetáčecím knoflíkem zvýrazněte šipku dolů (A) a tiskněte tlačítko se zeleným zatržítkem pro listování v seznamu, dokud se na monitoru neobjeví 029 DATA (B) a údaj napětí (C).

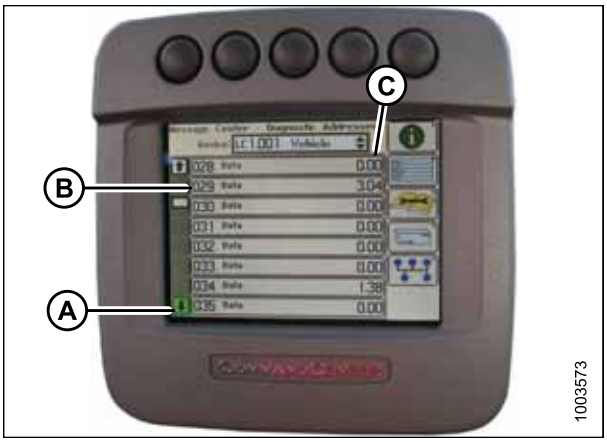

Figure 3.331: Displej sklízecí mlátičky John Deere

11. Přesvědčte se, že je odblokované naklápění adaptéru.
12. Nastartujte sklízecí mlátičku a spusťte šikmý dopravník úplně na zem.

    POZNÁMKA:

    Může být nutné několik sekund podržet tlačítko pro spuštění adaptéru HEADER DOWN, aby se zajistilo úplné spuštění šikmého dopravníku.
13. Zkontrolujte údaj snímače na monitoru.
14. Zvedněte adaptér tak, aby byl těsně nad zemí, a znovu zkontrolujte údaj snímače.
15. Pokud napětí snímače není mezi dolním a horním mezním napětím nebo pokud je nedostatečný rozsah mezi dolním a horním mezním napětím, viz *Nastavení mezního napětí: Systém s jedním snímačem, str. 135*.

Kalibrace rychlosti šikmého dopravníku (John Deere řady 70)

Než budete kalibrovat systém automatického ovládání výšky adaptéru (AHHC), musí být nakalibrována rychlost šikmého dopravníku. Pokyny viz návod k obsluze sklízecí mlátičky.

Kalibrace automatického ovládání výšky adaptéru (John Deere řady 70)

Pro nejlepší funkci systému automatického ovládání výšky adaptéru (AHHC) proveďte tyto postupy se středovým spojem nastaveným na **D**. Po skončení nastavení a kalibrace nastavte středový spoj zpět na požadovaný úhel adaptéru. Pokyny viz *3.7.5 Úhel adaptéru, str. 84*.

POZNÁMKA:

Od vydání tohoto dokumentu mohly být provedeny změny ovladačů nebo displeje sklízecí mlátičky. Aktualizace viz návod k obsluze sklízecí mlátičky.

⚠ UPOZORNĚNÍ

Přesvědčte se, že všichni okolostojící opustili prostor.

POZNÁMKA:

Je-li naklápění adaptéru nastaveno na příliš nízkou hmotnost, může tato skutečnost znemožnit kalibraci AHHC. Kvůli kalibraci může být zapotřebí nastavit těžší naklápění, aby se adaptér neodděloval od naklápěcího modulu.

1. Přesvědčte se, že je středový spoj nastavený do polohy **D**.
2. Umístěte adaptér na spodní dorazy a odblokujte naklápění adaptéru.

3. Uveďte křídla do zajištěné polohy.
4. Nastartujte sklízecí mlátičku.
5. Stisknutím čtvrtého tlačítka zleva v horní části monitoru (A) vyberte ikonu v podobě otevřené knihy s klíčem (B).
6. Druhým stisknutím horního tlačítka (A) vstupte do diagnostického a kalibračního režimu.

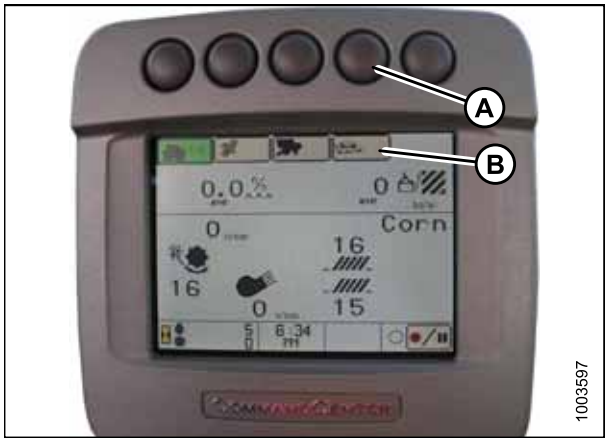

Figure 3.332: Displej sklízecí mlátičky John Deere

7. Vyberte adaptér HEADER v rámečku (A) přetočením dolů do rámečku pomocí přetáčecího knoflíku a následným stisknutím tlačítka se zeleným zatržítkem (knoflík a tlačítko jsou znázorněny na obr. *3.334, str. 214*).
8. Přetáčejte dolů k pravé dolní ikoně v podobě šipky v diamantu (B) a vyberte ji stisknutím tlačítka se zatržítkem.

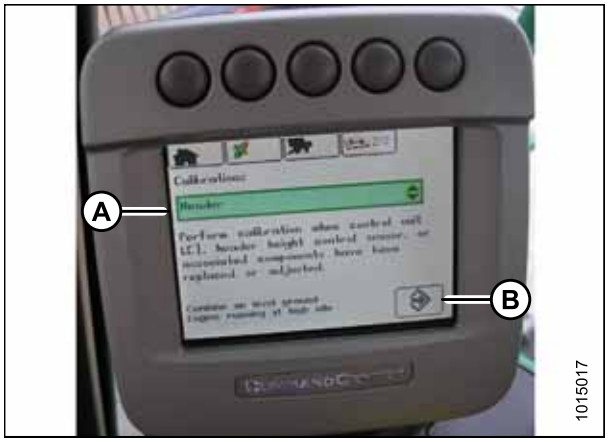

Figure 3.333: Displej sklízecí mlátičky John Deere

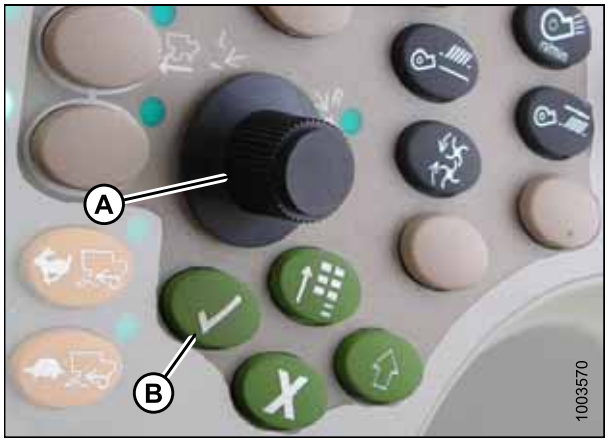

Figure 3.334: Ovládací panel sklízecí mlátičky John Deere

A – přetáčecí knoflík **B – tlačítko se zatržítkem**

9. Pro provedení kalibrace proveďte kroky uvedené na monitoru.

   POZNÁMKA:

   Jestliže se na obrazovce objeví chybový kód, snímač není ve správném pracovním rozsahu. Pokyny ke kontrole a nastavení rozsahu viz *Kontrola rozsahu napětí z kabiny sklízecí mlátičky (John Deere řady S a T), str. 218*.

   POZNÁMKA:

   Pokud bylo naklápění nastaveno na vyšší hmotnost, jež neumožňuje provedení procedury kalibrace AHHC, nastavte doporučené provozní naklápění až po provedení kalibrace.

Nastavení citlivosti automatického ovládání výšky adaptéru (John Deere řady 70)

Nastavením citlivosti se ovládá vzdálenost, kterou musí urazit žací lišta nahoru nebo dolů, než zareaguje automatické ovládání výšky adaptéru (AHHC) a zvedne nebo spustí šikmý dopravník. Když je citlivost nastavená na maximum, stačí jen malé změny výšky nad zemí na vyvolání zvedání nebo spouštění šikmého dopravníku. Když je citlivost nastavená na minimum, jsou na vyvolání zvedání nebo spouštění šikmého dopravníku potřebné velké změny výšky nad zemí.

POZNÁMKA:

Od vydání tohoto dokumentu mohly být provedeny změny ovladačů nebo displeje sklízecí mlátičky. Aktualizace viz návod k obsluze sklízecí mlátičky.

1. Stiskněte dvakrát tlačítko (A); na monitoru se objeví aktuální nastavení citlivosti (čím nižší je údaj, tím nižší je citlivost).
2. Přetáčecím knoflíkem (B) upravte nastavení citlivosti. Upravené nastavení se automaticky uloží.

   POZNÁMKA:

   Pokud se na obrazovce po krátkou dobu nebude nic provádět, automaticky dojde k návratu k předchozí obrazovce. Také stisknutím tlačítka se zatržítkem (C) se monitor vrátí k předchozí obrazovce.

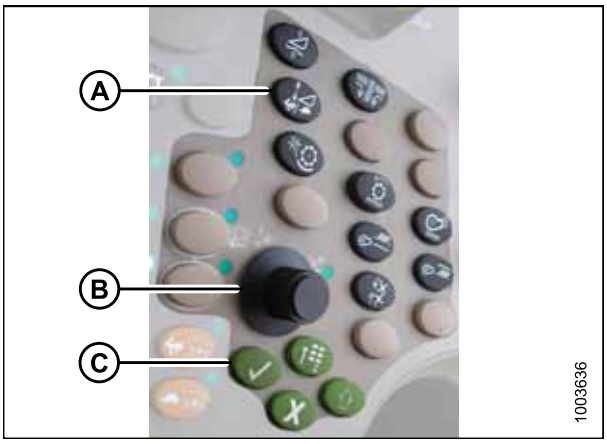

Figure 3.335: Ovládací panel sklízecí mlátičky John Deere

POZNÁMKA:

Čísla zobrazená na displejích v těchto obrázcích jsou pouze ilustrativní; nepředstavují specifická nastavení pro vaše zařízení.



Figure 3.336: Displej sklízecí mlátičky John Deere

Nastavení manuální rychlosti zvedání/spouštění adaptéru (John Deere řady 70)

Hmotností adaptéru bude dána rychlost, jakou je možné adaptér zvedat nebo spouštět během provozu.

Pro manuální úpravu rychlosti zvedání/spouštění adaptéru proveďte tyto kroky:

POZNÁMKA:

Od vydání tohoto dokumentu mohly být provedeny změny ovladačů nebo displeje sklízecí mlátičky. Aktualizace viz návod k obsluze sklízecí mlátičky.

1. Stiskněte tlačítko (A); na monitoru se objeví aktuální nastavení rychlosti zvedání/spouštění (čím nižší je údaj, tím nižší je rychlost).
2. Přetáčecím knoflíkem (B) upravte rychlost. Upravené nastavení se automaticky uloží.

   POZNÁMKA:

   Pokud se na obrazovce po krátkou dobu nebude nic provádět, automaticky dojde k návratu k předchozí obrazovce. Také stisknutím tlačítka se zatržítkem (C) se monitor vrátí k předchozí obrazovce.

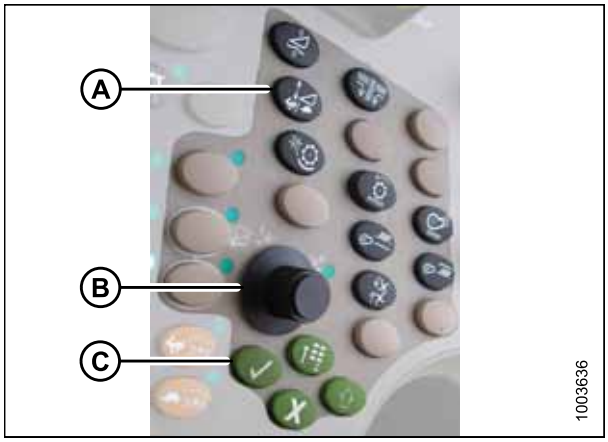

Figure 3.337: Ovládací panel sklízecí mlátičky John Deere

POZNÁMKA:

Čísla zobrazená na displejích v těchto obrázcích jsou pouze ilustrativní; nepředstavují specifická nastavení pro vaše zařízení.



Figure 3.338: Displej sklízecí mlátičky John Deere

3.8.11 Sklízecí mlátičky John Deere řady S a T

Kontrola rozsahu napětí z kabiny sklízecí mlátičky (John Deere řady S a T)

POZNÁMKA:

Od vydání tohoto dokumentu mohly být provedeny změny ovladačů nebo displeje sklízecí mlátičky. Aktualizace viz návod k obsluze sklízecí mlátičky.

⚠ UPOZORNĚNÍ

Přesvědčte se, že všichni okolostojící opustili prostor.

1. Umístěte adaptér 150 mm (6 in) nad zem a odblokujte naklápění.
2. Přesvědčte se, že je spojovací ústrojí blokování naklápění v obou místech na spodních dorazech (podložka [A] se nesmí posunout).

   POZNÁMKA:

   Pokud během následujících dvou kroků nebude adaptér na spodních dorazech, může se napětí za provozu dostat mimo rozsah a vyvolat selhání systému AHHC.

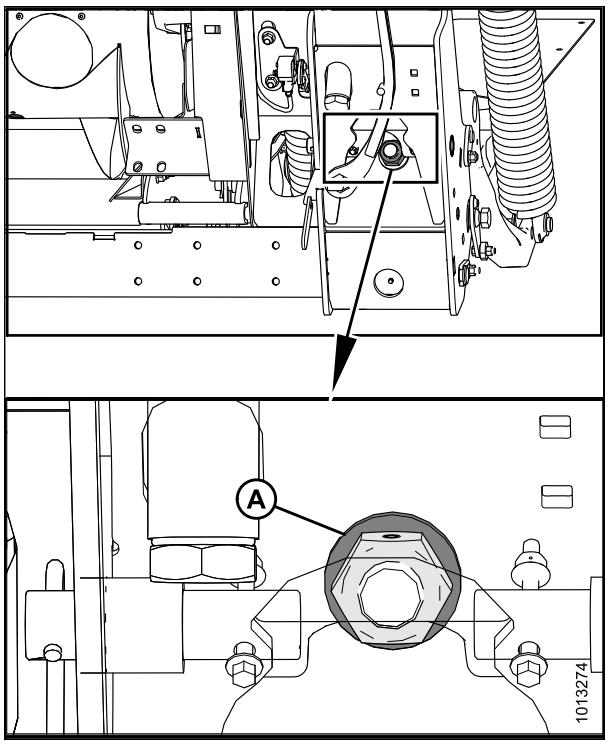

Figure 3.339: Zámek naklápění

3. Nastavujte držák kabelu (B) (v případě potřeby), dokud ručka (A) na indikátoru naklápění nebude na 0.

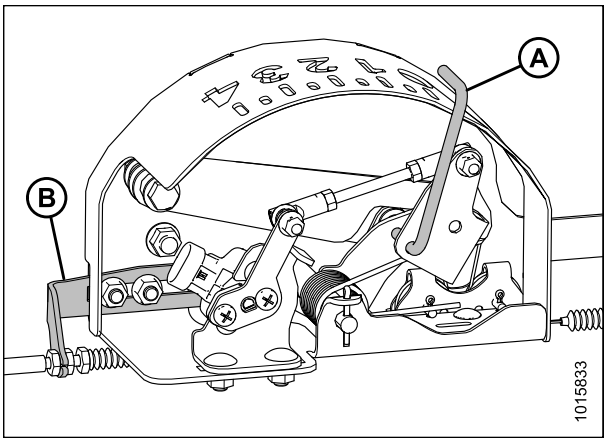

Figure 3.340: Indikační skříňka naklápění

4. Stiskněte kalibrační ikonu CALIBRATION (A) na hlavní obrazovce monitoru. Objeví se kalibrační obrazovka CALIBRATION.



Figure 3.341: Displej sklízecí mlátičky John Deere

5. Stiskněte ikonu diagnostických údajů DIAGNOSTIC READINGS (A) na kalibrační obrazovce CALIBRATION. Objeví se obrazovka diagnostických údajů DIAGNOSTIC READINGS. Tato obrazovka poskytuje přístup ke kalibracím, volbám adaptéru a diagnostickým informacím.

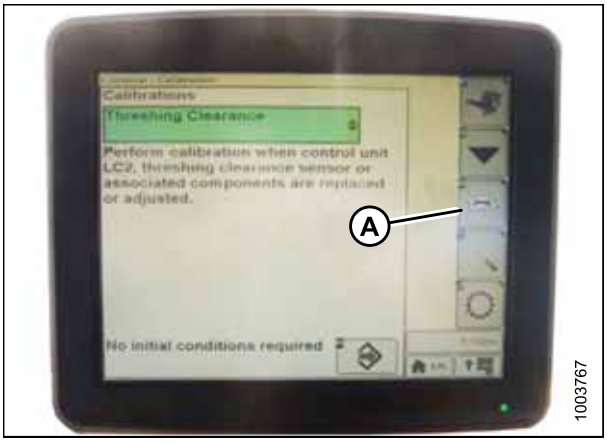

Figure 3.342: Displej sklízecí mlátičky John Deere

6. Vyberte pokračování AHHC RESUME (A); objeví se seznam kalibračních voleb.



Figure 3.343: Displej sklízecí mlátičky John Deere

7. Vyberte volbu snímání AHHC SENSING.
8. Stiskněte ikonu v podobě šipky v rámečku (A). Objeví se menu snímání AHHC SENSING a zobrazí se pět obrazovek s informacemi.



Figure 3.344: Displej sklízecí mlátičky John Deere

9. Tiskněte ikonu (A), dokud se v horní části obrazovky neobjeví Page 5 pro pátou stránku a tyto údaje snímačů:
   - Výška adaptéru vlevo LEFT HEADER HEIGHT
   - Výška adaptéru uprostřed CENTER HEADER HEIGHT
   - Výška adaptéru vpravo RIGHT HEADER HEIGHT

   Údaj se zobrazuje pro levý i pravý snímač. Na adaptéru MacDon může být jeden snímač umístěný v indikační skříňce naklápění (standard) nebo dva snímače umístěné vzadu na bočním rámu naklápěcího modulu (volitelně).



Figure 3.345: Displej sklízecí mlátičky John Deere

10. Přesvědčte se, že je odblokované naklápění adaptéru.
11. Nastartujte sklízecí mlátičku a spusťte šikmý dopravník úplně na zem.

    POZNÁMKA:

    Může být nutné několik sekund podržet tlačítko pro spuštění adaptéru HEADER DOWN, aby se zajistilo úplné spuštění šikmého dopravníku.
12. Zkontrolujte údaj snímače na monitoru.
13. Pokud napětí snímače není mezi dolním a horním mezním napětím nebo pokud je nedostatečný rozsah mezi dolním a horním mezním napětím, viz *Nastavení mezního napětí: Systém s jedním snímačem, str. 135*.

Kalibrace automatického ovládání výšky adaptéru (John Deere řady S a T)

Pro nejlepší funkci systému automatického ovládání výšky adaptéru (AHHC) proveďte tyto postupy se středovým spojem nastaveným na **D**. Po skončení nastavení a kalibrace nastavte středový spoj zpět na požadovaný úhel adaptéru. Pokyny viz *3.7.5 Úhel adaptéru, str. 84*.

POZNÁMKA:

Od vydání tohoto dokumentu mohly být provedeny změny ovladačů nebo displeje sklízecí mlátičky. Aktualizace viz návod k obsluze sklízecí mlátičky.

POZNÁMKA:

Je-li naklápění adaptéru nastaveno na příliš nízkou hmotnost, může tato skutečnost znemožnit kalibraci AHHC. Kvůli kalibraci může být zapotřebí nastavit těžší naklápění, aby se adaptér neoddělovalo od naklápěcího modulu.

1. Přesvědčte se, že je středový spoj nastavený do polohy **D**.
2. Umístěte adaptér na spodní dorazy a odblokujte naklápění adaptéru.
3. Uveďte křídla do zajištěné polohy.
4. Stiskněte diagnostickou ikonu DIAGNOSTIC (A) na hlavní obrazovce monitoru. Objeví se kalibrační obrazovka CALIBRATION.



Figure 3.346: Displej sklízecí mlátičky John Deere

5. Vyberte vzdálenost mláticího ústrojí THRESHING CLEARANCE (A); objeví se seznam kalibračních voleb.

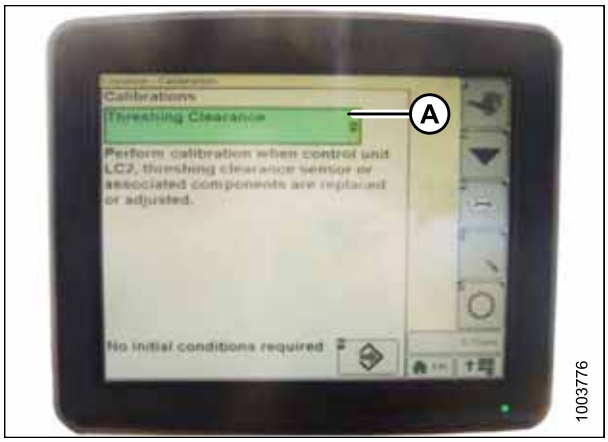

Figure 3.347: Displej sklízecí mlátičky John Deere

6. Ze seznamu kalibračních voleb vyberte FEEDER HOUSE SPEED (rychlost šikmého dopravníku) (A).

   POZNÁMKA:

   Kalibrace rychlosti šikmého dopravníku musí být provedena před kalibrací adaptéru.

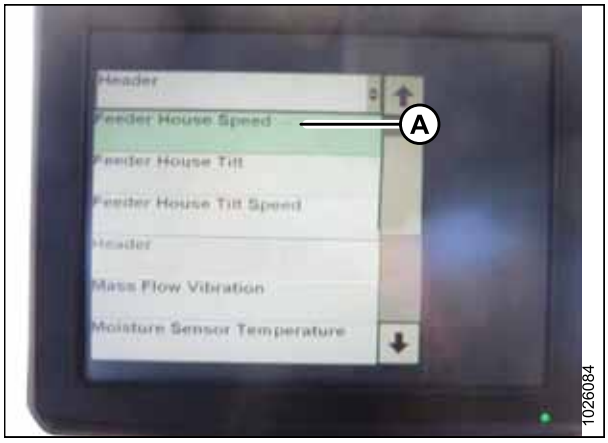

Figure 3.348: Displej sklízecí mlátičky John Deere

7. Vyberte položku FEEDER HOUSE SPEED (rychlost šikmého dopravníku) a stiskněte ikonu (A). Ikona zezelená.

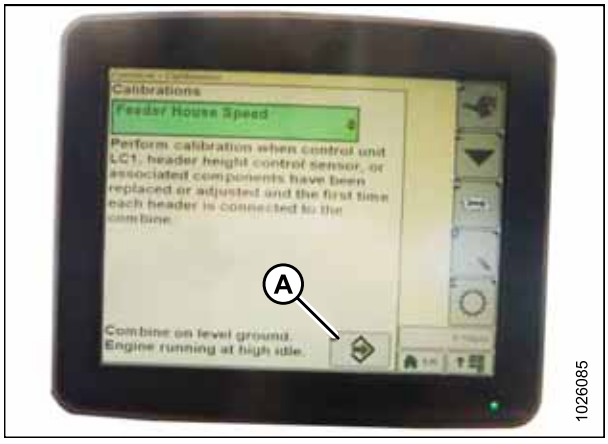

Figure 3.349: Displej sklízecí mlátičky John Deere

8. Klepněte na tlačítko (A); na obrazovce se objeví pokyny, aby vás provedly zbývajícími kroky kalibrace.

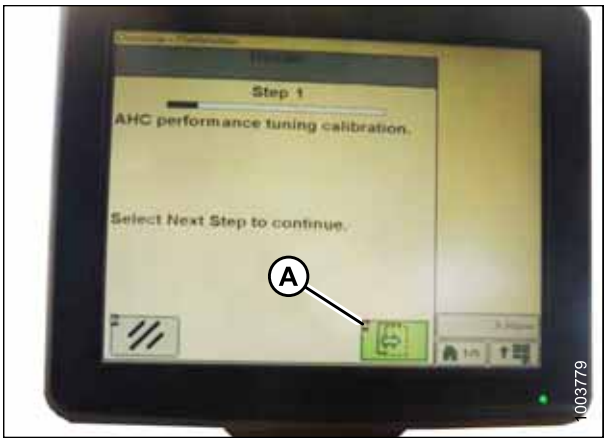

Figure 3.350: Displej sklízecí mlátičky John Deere

9. Ze seznamu kalibračních voleb vyberte adaptér HEADER (A).

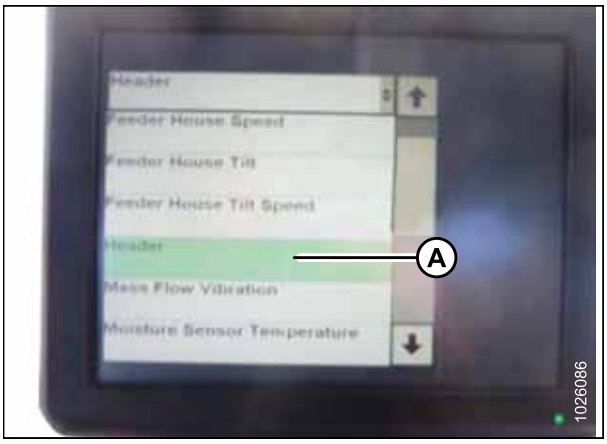

Figure 3.351: Displej sklízecí mlátičky John Deere

10. Vyberte položku HEADER (adaptér) a stiskněte ikonu (A). Ikona zezelená.

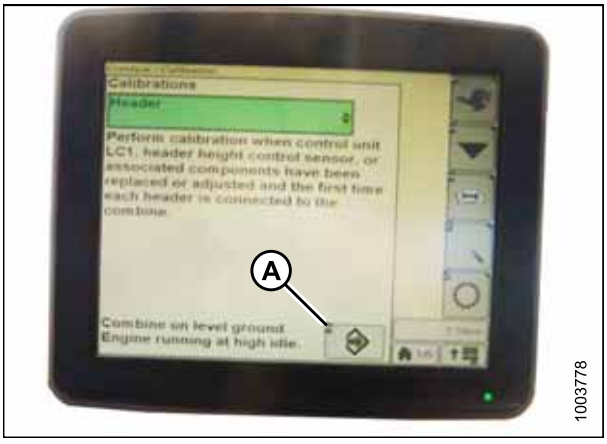

Figure 3.352: Displej sklízecí mlátičky John Deere

11. Klepněte na tlačítko (A); na obrazovce se objeví pokyny, aby vás provedly zbývajícími kroky kalibrace.

    POZNÁMKA:

    Jestliže se během kalibrace objeví chybový kód, je snímač mimo rozsah napětí a bude vyžadovat seřízení. Viz *Kontrola rozsahu napětí z kabiny sklízecí mlátičky (John Deere řady S a T), str. 218*.

    POZNÁMKA:

    Pokud bylo naklápění nastaveno na vyšší hmotnost, jež neumožňuje provedení procedury kalibrace AHHC, nastavte doporučené provozní naklápění až po provedení kalibrace.

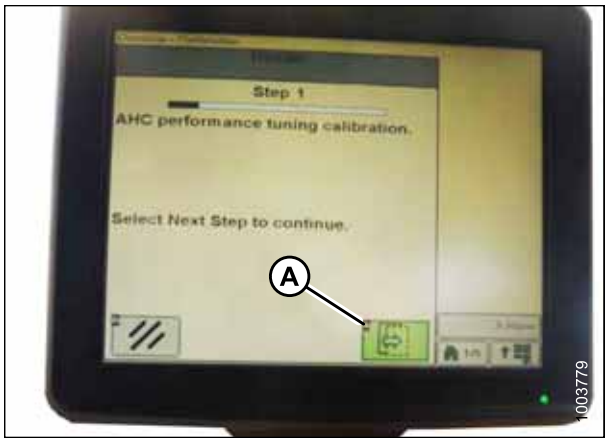

Figure 3.353: Displej sklízecí mlátičky John Deere

Nastavení citlivosti automatického ovládání výšky adaptéru (John Deere řady S a T)

Nastavením citlivosti se ovládá vzdálenost, kterou musí urazit žací lišta nahoru nebo dolů, než zareaguje automatické ovládání výšky adaptéru (AHHC) a zvedne nebo spustí šikmý dopravník. Když je citlivost nastavená na maximum, stačí jen malé změny výšky nad zemí na vyvolání zvedání nebo spouštění šikmého dopravníku. Když je citlivost nastavená na minimum, jsou na vyvolání zvedání nebo spouštění šikmého dopravníku potřebné velké změny výšky nad zemí.

POZNÁMKA:

Od vydání tohoto dokumentu mohly být provedeny změny ovladačů nebo displeje sklízecí mlátičky. Aktualizace viz návod k obsluze sklízecí mlátičky.

1. Stiskněte dvakrát tlačítko (A); na monitoru se objeví aktuální nastavení citlivosti.



Figure 3.354: Ovládací centrum sklízecí mlátičky John Deere

2. Stiskněte ikonu – nebo + (A) pro nastavení rychlostí.

   POZNÁMKA:

   Čísla zobrazená na displejích v těchto obrázcích jsou pouze ilustrativní; nepředstavují specifická nastavení pro vaše zařízení.



Figure 3.355: Displej sklízecí mlátičky John Deere

Nastavení manuální rychlosti zvedání/spouštění adaptéru (John Deere řady S a T)

POZNÁMKA:

Od vydání tohoto dokumentu mohly být provedeny změny ovladačů nebo displeje sklízecí mlátičky. Aktualizace viz návod k obsluze sklízecí mlátičky.

POZNÁMKA:

Indikátor (A) musí být v poloze 0 (B), je-li adaptér (152 mm [6 in]) nad zemí. Není-li tomu tak, zkontrolujte výstupní napětí snímače naklápění. Viz krok *4, str. 131*. Je-li adaptér na zemi, indikátor musí být v poloze 1 (C) pro nízký přítlak na zem a v poloze 4 (D) pro vysoký přítlak na zem. Stav plodiny a půdy určuje velikost použitého naklápění. Ideální nastavení je co možná nejmenší přítlak bez poskakování adaptéru nebo vynechávání plodin. Provoz s vysokými hodnotami nastavení vyvolává nadměrné opotřebení výměnných desek žací lišty.

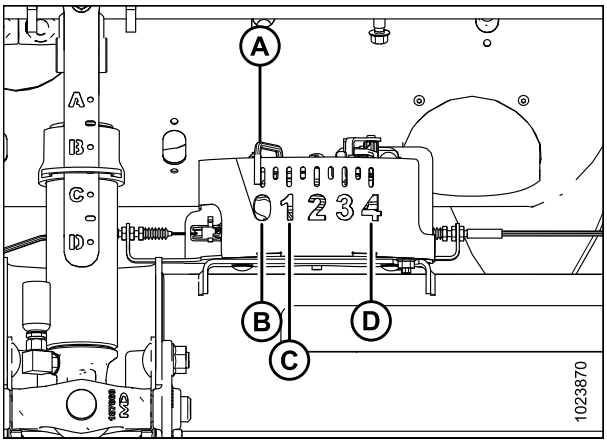

Figure 3.356: Indikační skříňka naklápění

1. Stiskněte tlačítko (A); na monitoru se objeví aktuální nastavení citlivosti.



Figure 3.357: Ovládací centrum sklízecí mlátičky John Deere

2. Stiskněte ikonu – nebo + (A) pro nastavení rychlostí.

   POZNÁMKA:

   Čísla zobrazená na displejích v těchto obrázcích jsou pouze ilustrativní; nepředstavují specifická nastavení pro vaše zařízení.

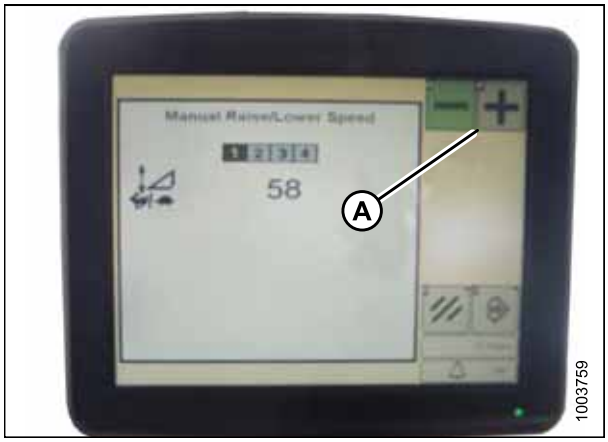

Figure 3.358: Displej sklízecí mlátičky John Deere

Nastavení předvolby výšky sečení (John Deere řady S a T)

POZNÁMKA:

Od vydání tohoto dokumentu mohly být provedeny změny ovladačů nebo displeje sklízecí mlátičky. Aktualizace viz návod k obsluze sklízecí mlátičky.

POZNÁMKA:

Indikátor (A) musí být v poloze 0 (B), je-li adaptér (152 mm [6 in]) nad zemí. Není-li tomu tak, zkontrolujte výstupní napětí snímače naklápění. Viz krok *4, str. 131*. Je-li adaptér na zemi, indikátor musí být v poloze 1 (C) pro nízký přítlak na zem a v poloze 4 (D) pro vysoký přítlak na zem. Stav plodiny a půdy určuje velikost použitého naklápění. Ideální nastavení je co možná nejmenší přítlak bez poskakování adaptéru nebo vynechávání plodin. Provoz s vysokými hodnotami nastavení vyvolává nadměrné opotřebení výměnných desek žací lišty.

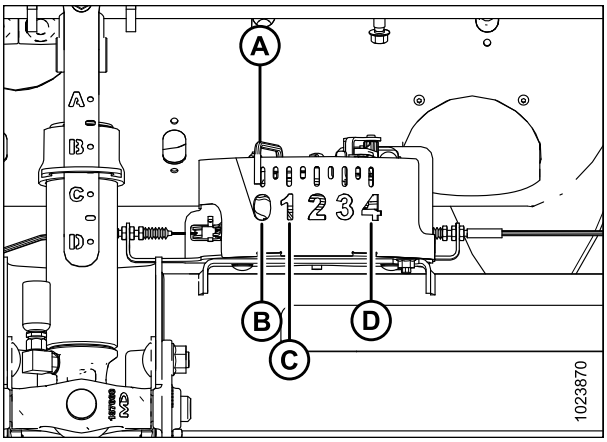

Figure 3.359: Indikační skříňka naklápění

1. Stiskněte konfigurační ikonu adaptéru sklízecí mlátičky COMBINE – HEADER SETUP (A) na hlavní obrazovce. Objeví se konfigurační obrazovka adaptéru sklízecí mlátičky COMBINE – HEADER SETUP. Tato obrazovka se používá na definování různých nastavení adaptéru jako rychlosti přiháněče, šířky adaptéru a výšky šikmého dopravníku pro aktivaci počitadla plochy.



Figure 3.360: Displej sklízecí mlátičky

2. Vyberte ikonu konfigurace automatického ovládání adaptéru sklízecí mlátičky COMBINE – HEADER SETUP AHC (A). Objeví se konfigurační obrazovka automatického ovládání adaptéru sklízecí mlátičky COMBINE – HEADER SETUP AHC.



Figure 3.361: Displej sklízecí mlátičky

3. Vyberte ikony AUTO HEIGHT SENSING (automatické snímání výšky) (A), RETURN TO CUT (návrat k sečení) (B) a REEL POSITION (poloha přiháněče) (C).

   POZNÁMKA:

   Pokud nelze vybrat ikonu REEL POSITION (poloha přiháněče) (C) (nezobrazuje se zaškrtnutí), snímač výšky přiháněče vyžaduje kalibraci. Viz *Kalibrace snímače výšky přiháněče (John Deere řady S a T), str. 235*.

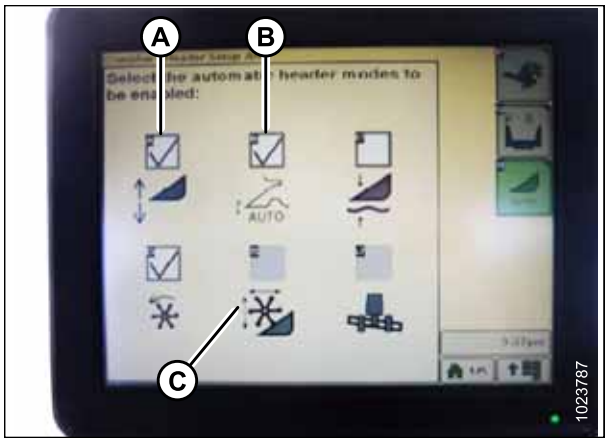

Figure 3.362: Displej sklízecí mlátičky

4. Zapněte adaptér.
5. Posuňte adaptér do požadované polohy a knoflíkem (A) vylaďte jeho polohu.
6. Přesuňte přiháněč do požadované polohy.



Figure 3.363: Ovládací panel sklízecí mlátičky

7. Stiskněte a přidržte stisknutý spínač předvolby 2 (B), dokud bude ikona výšky přiháněče 1 blikat na monitoru.
8. Zopakujte předchozí tři kroky pro spínač předvolby 3 (C).
9. Nastavte vhodný přítlak na zem. Použijte tlačítko předvolby 2 (B) na ovládací páce pro nízký přítlak na zem v podmínkách blátivé nebo měkké půdy a tlačítko předvolby 3 (C) pro vysoký přítlak na zem na pevné půdě a při vyšší pojezdové rychlosti.

   POZNÁMKA:

   Tlačítko předvolby 1 (A) je vyhrazeno pro zvedání adaptéru na souvrati a pro sečení v úrovni země se nepoužívá.



Figure 3.364: Tlačítka ovládací páky

POZNÁMKA:

Když je aktivované AHHC, zobrazuje se na monitoru ikona AHHC (A) a číslo, které indikuje, které tlačítko bylo stisknuto (B) a zobrazuje se na obrazovce.

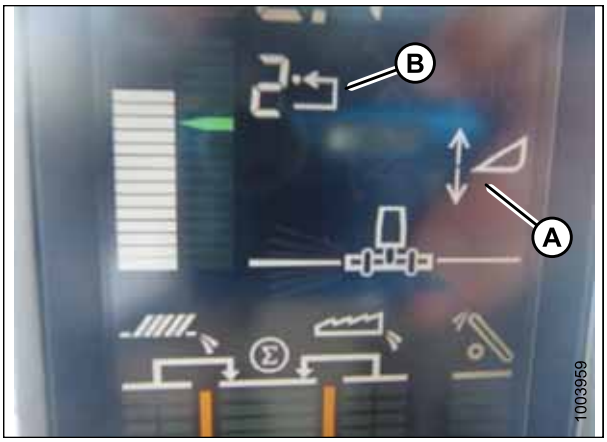

Figure 3.365: Displej sklízecí mlátičky

Kalibrace rozsahu naklonění šikmého dopravníku vpřed/vzad (John Deere řady S a řady T)

Pro nejlepší funkci systému automatického ovládání výšky adaptéru (AHHC) proveďte tyto postupy se středovým spojem nastaveným na **D**. Po skončení nastavení a kalibrace nastavte středový spoj zpět na požadovaný úhel adaptéru. Pokyny viz *3.7.5 Úhel adaptéru, str. 84*.

Tento postup platí jen pro sklízecí mlátičky John Deere řady S a T modelového roku 2015 a novější.

POZNÁMKA:

Od vydání tohoto dokumentu mohly být provedeny změny ovladačů nebo displeje sklízecí mlátičky. Aktualizace viz návod k obsluze sklízecí mlátičky.

Naklánění šikmého dopravníku vpřed/vzad se ovládá tlačítky (C) a (D) vzadu na ovládací páce.



Figure 3.366: Ovládací páka John Deere

POZNÁMKA:

Ovládání naklánění šikmého dopravníku vpřed/vzad lze změnit na práci s tlačítky E a F stisknutím ikony ovládací páky hydrauliky (A) a následným výběrem naklánění šikmého dopravníku vpřed/vzad FEEDER HOUSE FORE/AFT TILT ze stahovacího menu (B).

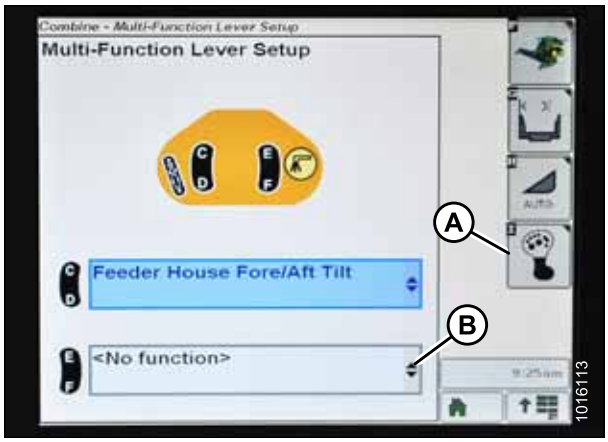

Figure 3.367: Displej sklízecí mlátičky John Deere

Pro kalibraci rozsahu naklonění šikmého dopravníku vpřed/vzad proveďte tyto kroky:

1. Přesvědčte se, že je středový spoj nastavený do polohy **D**.
2. Umístěte adaptér na spodní dorazy a odblokujte naklápění adaptéru.
3. Uveďte křídla do zajištěné polohy.
4. Stiskněte diagnostickou ikonu DIAGNOSTIC (A) na hlavní obrazovce monitoru. Zobrazuje se kalibrační obrazovka CALIBRATION.



Figure 3.368: Displej sklízecí mlátičky John Deere

5. Vyberte kalibrační stahovací menu CALIBRATIONS (A), aby se zobrazil seznam kalibračních voleb.



Figure 3.369: Displej sklízecí mlátičky John Deere

6. Tisknutím šipky (A) procházejte kalibrační volby nahoru a vyberte rozsah naklonění šikmého dopravníku vpřed/vzad FEEDER HOUSE FORE/AFT TILT RANGE.

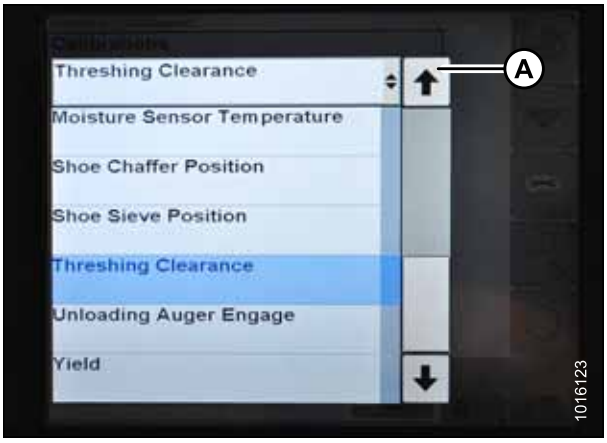

Figure 3.370: Displej sklízecí mlátičky John Deere

7. Stiskněte ikonu ENTER (A).

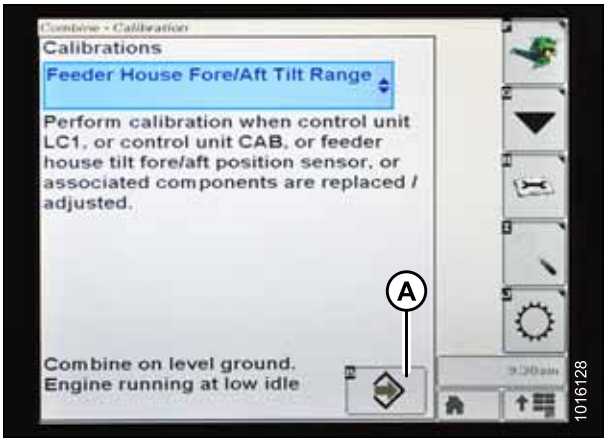

Figure 3.371: Displej sklízecí mlátičky John Deere

8. Řiďte se pokyny, které se objevují na obrazovce. Jak postupujete procesem kalibrace, displej se automaticky aktualizuje, aby zobrazil další krok.

   POZNÁMKA:

   Jestliže se během kalibrace objeví chybový kód, je snímač mimo rozsah napětí a bude vyžadovat seřízení. Viz *Kontrola rozsahu napětí z kabiny sklízecí mlátičky (John Deere řady S a T), str. 218*.

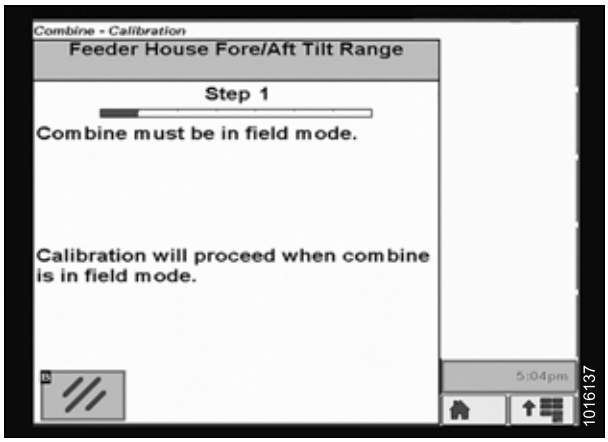

Figure 3.372: Displej sklízecí mlátičky John Deere

Kontrola napětí snímače výšky přiháněče (John Deere, řada S a T)

POZNÁMKA:

Od vydání tohoto dokumentu mohly být provedeny změny ovladačů nebo displeje sklízecí mlátičky. Aktualizace viz návod k obsluze sklízecí mlátičky.

1. Stiskněte kalibrační ikonu CALIBRATION (A) na hlavní obrazovce monitoru. Objeví se kalibrační obrazovka CALIBRATION.



Figure 3.373: Displej sklízecí mlátičky John Deere

2. Stiskněte ikonu diagnostických údajů DIAGNOSTIC READINGS (A) na kalibrační obrazovce CALIBRATION. Objeví se obrazovka diagnostických údajů DIAGNOSTIC READINGS. Tato obrazovka poskytuje přístup ke kalibracím, volbám adaptéru a diagnostickým informacím.



Figure 3.374: Displej sklízecí mlátičky John Deere

3. Vyberte kalibrační stahovací menu kalibrací CALIBRATIONS (A), aby se zobrazil seznam kalibračních voleb.

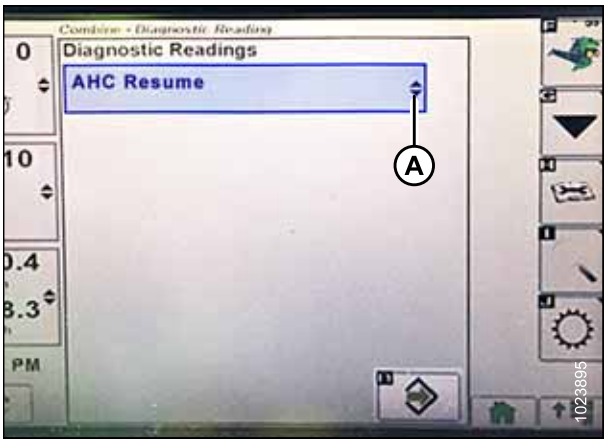

Figure 3.375: Displej sklízecí mlátičky John Deere

4. Posuňte zobrazení dolů a vyberte volbu obnovení přiháněče REEL RESUME (A).



Figure 3.376: Displej sklízecí mlátičky John Deere

5. Stiskněte ikonu ENTER (A). Zobrazí se stránka obnovení přiháněče REEL RESUME.

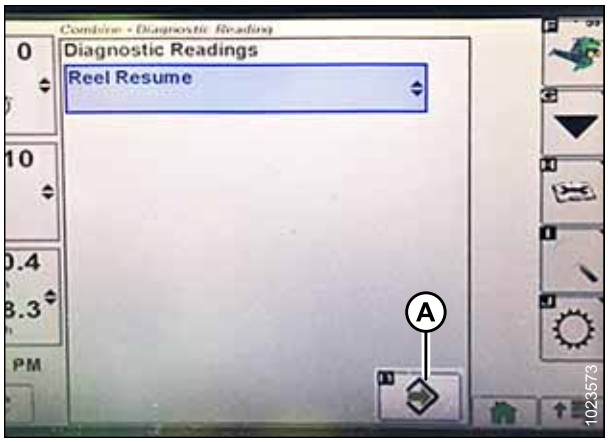

Figure 3.377: Displej sklízecí mlátičky John Deere

6. Stiskněte ikonu NEXT PAGE (další stránka) (A) a přejděte na stránku 3.
7. Spusťte přiháněč dolů, tak aby se zobrazila nízká úroveň napětí (B) Napětí by mělo dosahovat 0,5–0,9 V.

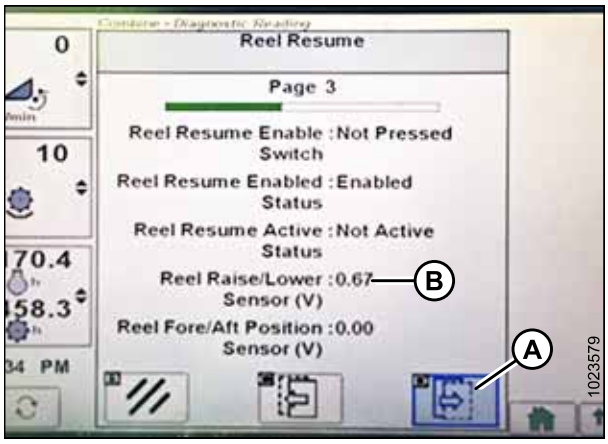

Figure 3.378: Displej sklízecí mlátičky John Deere

8. Zdvihněte přiháněč nahoru, tak aby se zobrazila vysoká úroveň napětí (A). Napětí by mělo být v rozsahu 4,1–4,5 V.
9. Je-li některá ze dvou hodnot napětí mimo správný rozsah, viz *Kontrola a nastavení snímače výšky přiháněče, str. 99*.

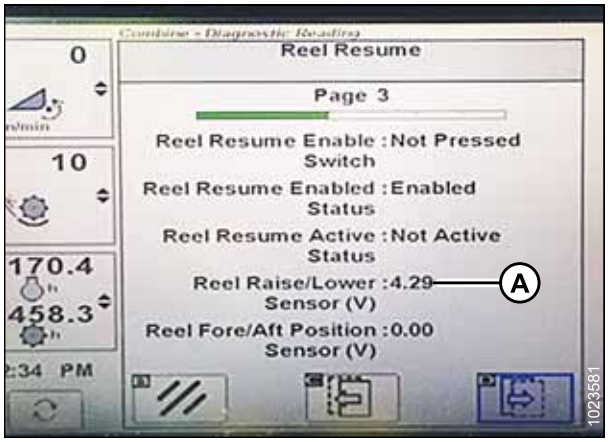

Figure 3.379: Displej sklízecí mlátičky John Deere

Kalibrace snímače výšky přiháněče (John Deere řady S a T)

Tento postup platí jen pro sklízecí mlátičky John Deere řady S a T modelového roku 2015 a novější.

POZNÁMKA:

Od vydání tohoto dokumentu mohly být provedeny změny ovladačů nebo displeje sklízecí mlátičky. Aktualizace viz návod k obsluze sklízecí mlátičky.

Pro kalibraci výšky přiháněče proveďte tyto kroky:

1. Umístěte adaptér 15–25 cm (6–10 in) nad zem.
2. Stiskněte diagnostickou ikonu DIAGNOSTIC (A) na hlavní obrazovce monitoru. Zobrazuje se kalibrační obrazovka CALIBRATION.

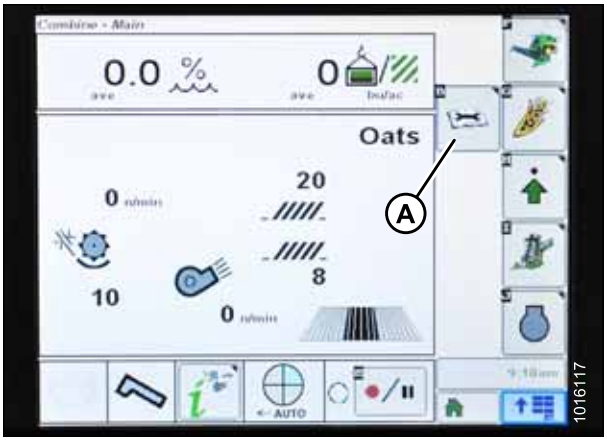

Figure 3.380: Displej sklízecí mlátičky John Deere

3. Vyberte kalibrační stahovací menu CALIBRATIONS (A), aby se zobrazil seznam kalibračních voleb.
4. Posuňte se seznamem voleb a vyberte volbu REEL POSITION (poloha přiháněče).
5. Stiskněte ikonu ENTER (B).

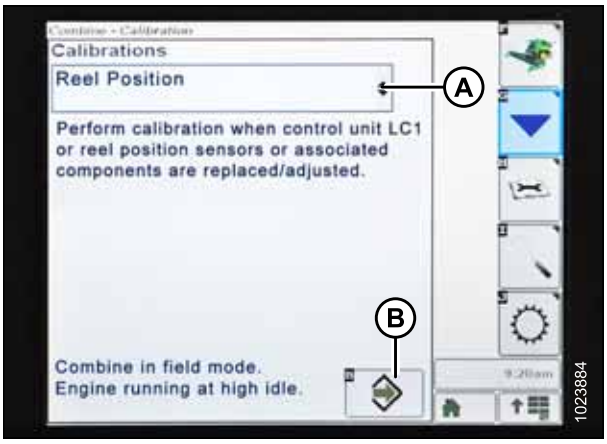

Figure 3.381: Displej sklízecí mlátičky John Deere

6. Řiďte se pokyny, které se objevují na obrazovce. Jak postupujete procesem kalibrace, displej se automaticky aktualizuje, aby zobrazil další krok. Tato kalibrace vyžaduje použití spínačů zvedání (A) a spouštění (B) přiháněče na ovládací páce.



Figure 3.382: Ovládací páka John Deere

7. Stiskněte a přidržte stisknutý spínač REEL LOWER (spuštění přiháněče dolů) až do spuštění přiháněče do dolní mezní polohy. Nadále přidržujte stisknutý spínač REEL LOWER (spuštění přiháněče dolů) až do zobrazení výzvy na displeji.



Figure 3.383: Displej sklízecí mlátičky John Deere

8. Stiskněte a přidržte stisknutý spínač REEL RAISE (zvednutí přiháněče) až do spuštění přiháněče do horní mezní polohy. Nadále přidržujte stisknutý spínač REEL RAISE (zvednutí přiháněče) až do zobrazení výzvy na displeji.



Figure 3.384: Displej sklízecí mlátičky John Deere

9. Po skončení všech kroků se na obrazovce zobrazí hlášení skončené kalibrace CALIBRATION COMPLETE. Opusťte kalibrační menu CALIBRATION stisknutím ikony ENTER (A).

   POZNÁMKA:

   Jestliže se během kalibrace objeví chybový kód, je snímač mimo rozsah napětí a bude vyžadovat seřízení. Viz *Kontrola napětí snímače výšky přiháněče (John Deere, řada S a T), str. 232*.



Figure 3.385: Displej sklízecí mlátičky John Deere

3.8.12 Sklízecí mlátičky John Deere řady S7

Nastavení adaptéru (John Deere, řada S7)

POZNÁMKA:

Od vydání tohoto dokumentu mohly být provedeny změny ovladačů nebo displeje sklízecí mlátičky. Aktualizace viz návod k obsluze sklízecí mlátičky.

1. Stiskněte tlačítko adaptéru (A) na panelu pod displejem. Otevře se stránka HEADER (adaptér).



Figure 3.386: Displej stroje John Deere řady S7

2. Zvolte pole typu adaptéru HEADER TYPE (A). Otevře se okno informací o adaptéru HEADER DETAILS.



Figure 3.387: Displej stroje John Deere řady S7 – stránka adaptéru

3. Ověřte, že se v poli WIDTH zobrazuje správná šířka adaptéru.
4. Pro změnu šířky adaptéru zvolte pole (A). Otevře se okno WIDTH (šířka).



Figure 3.388: Displej stroje John Deere řady S7 – okno podrobností adaptéru

5. Pomocí klávesnice na obrazovce zadejte správnou šířku adaptéru a poté stiskněte tlačítko OK.



Figure 3.389: Displej stroje John Deere řady S7 – nastavení šířky adaptéru

6. Stiskněte tlačítko pro uzavření okna (A) v pravém horním rohu okna a vraťte se tak na stránku HEADER (adaptér)



Figure 3.390: Displej stroje John Deere řady S7 – okno podrobností adaptéru

7. Na této stránce lze nastavit rychlost zvedání/spouštění, rychlost naklápění, citlivost výšky a citlivost naklápění. Vyberte volbu (A), kterou chcete nastavit. Tento příklad ukazuje nastavení rychlosti zvedání/spouštění.



Figure 3.391: Displej stroje John Deere řady S7 – stránka adaptéru

8. Pomocí tlačítek + a – (A) upravte nastavení.
9. Stiskněte tlačítko pro uzavření okna v pravém horním rohu okna a vraťte se tak na stránku HEADER (adaptér).

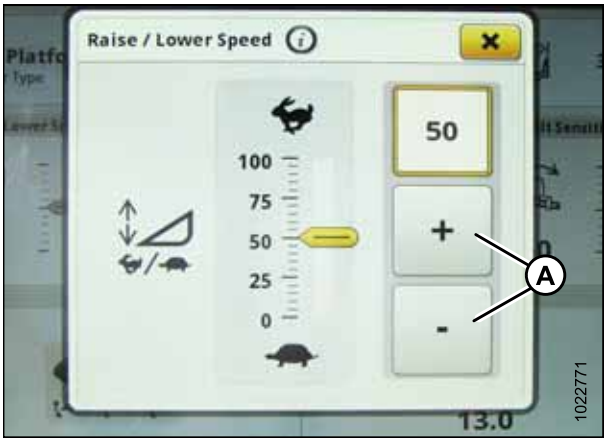

Figure 3.392: Displej John Deere S7 – Nastavení rychlosti zvedání/spouštění

10. Vyberte ikony automatického ovládání AUTO CONTROL (A). Otevře se stránka AUTO HEADER CONTROLS (automatické ovládací prvky adaptéru).



Figure 3.393: Displej stroje John Deere řady S7 – stránka adaptéru

11. Pokud dosud nebyla provedena kalibrace adaptéru, zobrazí se ikona chyby u tlačítka HEIGHT SENSING (A). Výběrem tlačítka (A) zobrazíte chybovou zprávu.

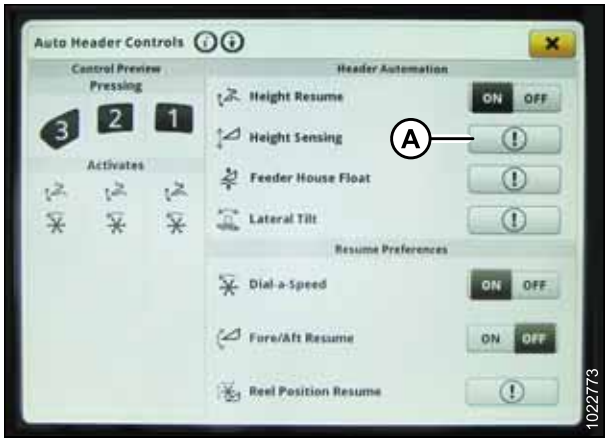

Figure 3.394: Displej stroje John Deere řady S7 – automatické ovládací prvky adaptéru

12. Přečtěte si chybové hlášení a poté stiskněte OK.
13. Pokračujte *Kontrola rozsahu napětí z kabiny sklízecí mlátičky (John Deere řady S7), str. 241*.



Figure 3.395: Displej stroje John Deere řady S7 – chybové hlášení snímání výšky

Kontrola rozsahu napětí z kabiny sklízecí mlátičky (John Deere řady S7)

Výstup snímače automatického ovládání výšky adaptéru musí být nastaven v určitém rozsahu, jinak funkce nebude řádně fungovat.

Sklízecí mlátička	Dolní mezní napětí	Horní mezní napětí	Minimální rozsah
John Deere, řada S7	0,5 V	4,5 V	3,0 V

Zkontrolujte rozsah výstupního napětí snímače z kabiny sklízecí mlátičky podle níže uvedených pokynů.

POZNÁMKA:

Od vydání tohoto dokumentu mohly být provedeny změny ovladačů nebo displeje sklízecí mlátičky. Aktualizace viz návod k obsluze sklízecí mlátičky.

⚠ UPOZORNĚNÍ

Přesvědčte se, že všichni okolostojící opustili prostor.

1. Umístěte adaptér 150 mm (6 in) nad zem a odblokujte naklápění .
2. Přesvědčte se, že je spojovací ústrojí blokování naklápění v obou místech na spodních dorazech (podložka [A] se nesmí posunout).

   POZNÁMKA:

   Pokud během následujících dvou kroků nebude adaptér na spodních dorazech, může se napětí za provozu dostat mimo rozsah a vyvolat selhání systému automatického ovládání výšky adaptéru (AHHC).

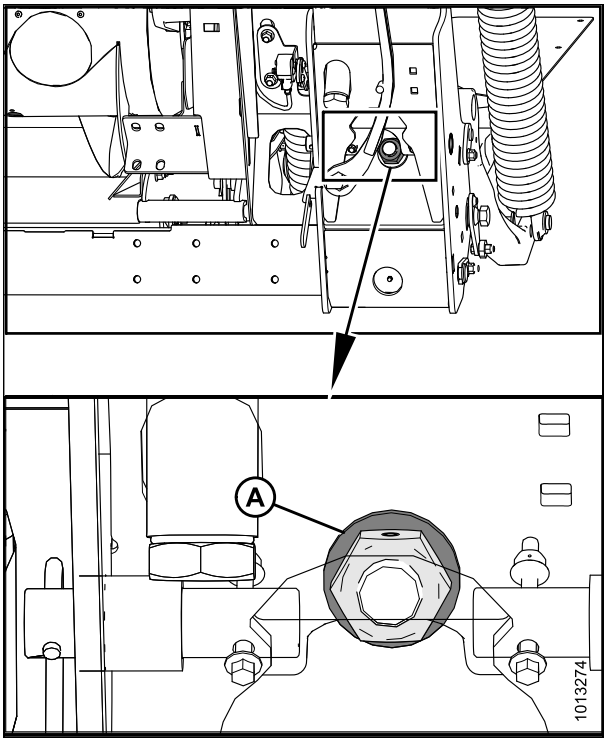

Figure 3.396: Zámek naklápění

3. Nastavujte držák kabelu (B) (v případě potřeby), dokud ručka (A) na indikátoru naklápění nebude na 0.

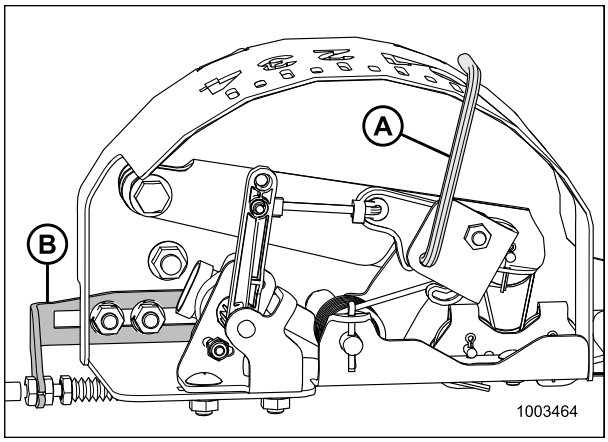

Figure 3.397: Indikační skříňka naklápění

4. Na stránce HARVESTING (sklizeň) zvolte ikonu nabídky MENU (A) v pravém dolním rohu obrazovky.



Figure 3.398: Displej stroje John Deere řady S7 – stránka sklizně

5. Na stránce MENU vyberte kartu SYSTEM (A). Otevře se MENU (nabídka).
6. Zvolte ikonu DIAGNOSTICS CENTER (diagnostické centrum) (B). Otevře se stránka DIAGNOSTICS CENTER (diagnostické centrum).

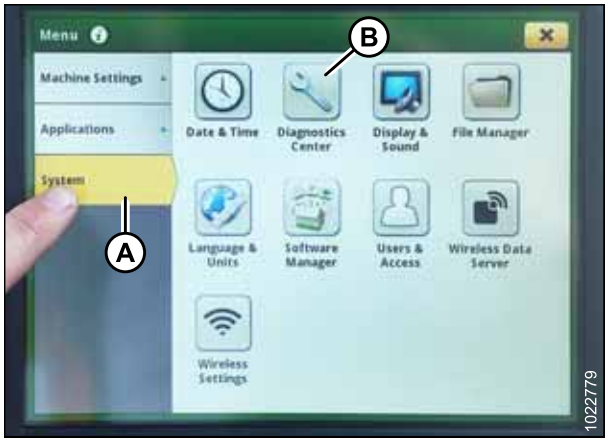

Figure 3.399: Displej stroje John Deere řady S7 – nabídka

7. Zvolte AHC – SENSING (automatické ovládání adaptéru – snímání) (A). Zobrazí se stránka AHC – SENSING\DIAGNOSTICS (automatické ovládání adaptéru – snímání/diagnostika).



Figure 3.400: Displej stroje John Deere řady S7 – diagnostické centrum

8. Vyberte kartu SENSOR (snímač) (A) pro zobrazení napětí snímače. Napětí snímače výšky adaptéru uprostřed (B) musí být mezi 0,5 a 4,5 V s variací nejméně 3 V mezi 0 a 4 na skříni indikace naklápění.

   POZNÁMKA:

   Je-li instalována volitelná souprava automatického bočního naklápění AHHC, musejí být levý a pravý snímač výšky adaptéru ve stejném rozsahu 0,5–4,5 V.

9. Je-li požadováno nastavení napětí snímače, viz *Nastavení mezního napětí: Systém s jedním snímačem, str. 135*.

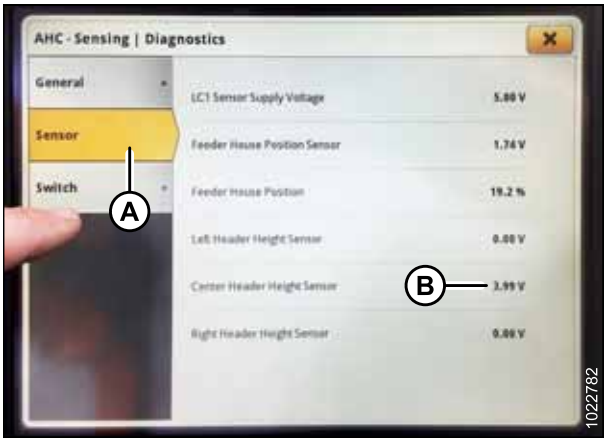

Figure 3.401: Displej stroje John Deere řady S7 – kontrola napětí snímače

Kalibrace šikmého dopravníku (John Deere, řada S7)

Kalibrace šikmého dopravníku musí být provedena před kalibrací adaptéru.

Pro nejlepší funkci automatického ovládání výšky adaptéru (AHHC) proveďte tyto postupy se středovým spojem nastaveným na **D**. Po skončení nastavení a kalibrace nastavte středový spoj zpět na požadovaný úhel adaptéru. Pokyny viz *Nastavení úhlu adaptéru ze sklízecí mlátičky, str. 86*.

POZNÁMKA:

Od vydání tohoto dokumentu mohly být provedeny změny ovladačů nebo displeje sklízecí mlátičky. Aktualizace viz návod k obsluze sklízecí mlátičky.

1. Přesvědčte se, že je středový spoj nastavený do polohy **D**.
2. Umístěte adaptér na spodní dorazy a odblokujte naklápění .
3. Uveďte křídla do zajištěné polohy.

4. Na stránce HARVESTING (sklizeň) vyberte ikonu MENU (nabídka) (A) v pravém dolním rohu obrazovky. Otevře se MENU (nabídka).



Figure 3.402: Displej stroje John Deere řady S7 – stránka sklizně

5. Vyberte kartu MACHINE SETTINGS (nastavení stroje) (A).
6. Vyberte ikonu CALIBRATIONS (kalibrace) a PROCEDURES (postupy) (B). Zobrazí se stránka CALIBRATIONS & PROCEDURES (kalibrace a postupy).

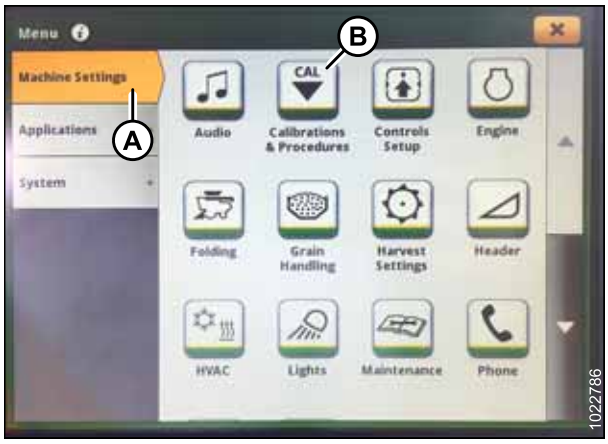

Figure 3.403: Displej stroje John Deere řady S7 – nastavení stroje

7. Vyberte kartu adaptéru HEADER (A).
8. Vyberte volbu FEEDER HOUSE RAISE SPEED CALIBRATION (B). Zobrazí se stránka FH RAISE SPEED CALIBRATION (kalibrace rychlosti zvedání šikmého dopravníku).

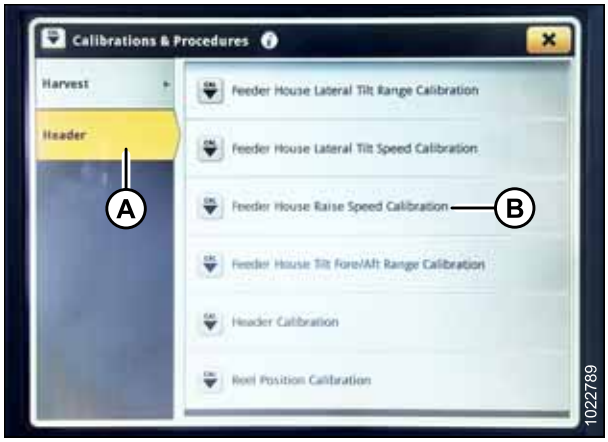

Figure 3.404: Displej stroje John Deere řady S7 – kalibrace a postupy

9. Zvolte kalibrační tlačítko CALIBRATE (A) na spodním okraji stránky. Zobrazí se přehled kalibrace.

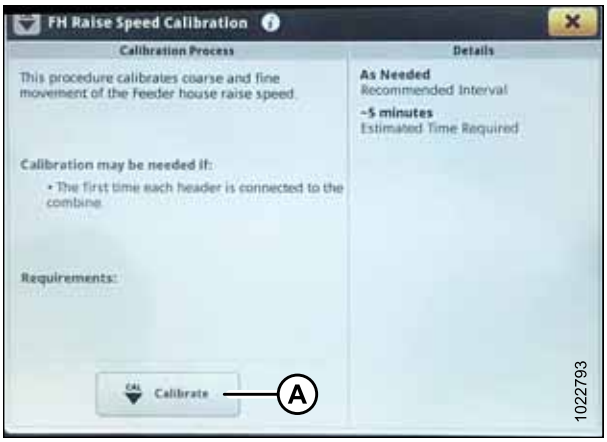

Figure 3.405: Displej stroje John Deere řady S7 – kalibrace šikmého dopravníku

10. Přečtěte si základní údaje o kalibraci a poté stiskněte tlačítko START.



Figure 3.406: Displej stroje John Deere řady S7 – kalibrace šikmého dopravníku

11. Řiďte se pokyny na obrazovce. Jak postupujete procesem kalibrace, displej se automaticky aktualizuje, aby zobrazil další krok.



Figure 3.407: Displej stroje John Deere řady S7 – kalibrace šikmého dopravníku

12. Po dokončení kalibrace potvrďte výsledky kalibrace stisknutím tlačítka SAVE.



Figure 3.408: Displej stroje John Deere řady S7 – kalibrace šikmého dopravníku

Kalibrace adaptéru (John Deere, řada S7)

Kalibrace šikmého dopravníku musí být provedena před kalibrací adaptéru. Pokud šikmý dopravník nebyl dosud kalibrován, viz *Kalibrace šikmého dopravníku (John Deere, řada S7), str. 243*.

Pro nejlepší funkci automatického ovládání výšky adaptéru (AHHC) proveďte tyto postupy s adaptérem nastaveným na největší úhel. Po skončení nastavení a kalibrace nastavte středový spoj zpět na požadovaný úhel adaptéru.

POZNÁMKA:

Od vydání tohoto dokumentu mohly být provedeny změny ovladačů nebo displeje sklízecí mlátičky. Aktualizace viz návod k obsluze sklízecí mlátičky.

1. Přesvědčte se, že je středový spoj nastavený do polohy **D**.
2. Umístěte adaptér na spodní dorazy a odblokujte naklápění .
3. Uveďte křídla do zajištěné polohy.
4. Na stránce HARVESTING (sklizeň) vyberte ikonu MENU (nabídka) (A) v pravém dolním rohu obrazovky. Otevře se MENU (nabídka).



Figure 3.409: Displej stroje John Deere řady S7 – stránka sklizně

5. Vyberte kartu MACHINE SETTINGS (nastavení stroje) (A).
6. Vyberte ikonu CALIBRATIONS (kalibrace) a PROCEDURES (postupy) (B). Zobrazí se stránka CALIBRATIONS & PROCEDURES (kalibrace a postupy).

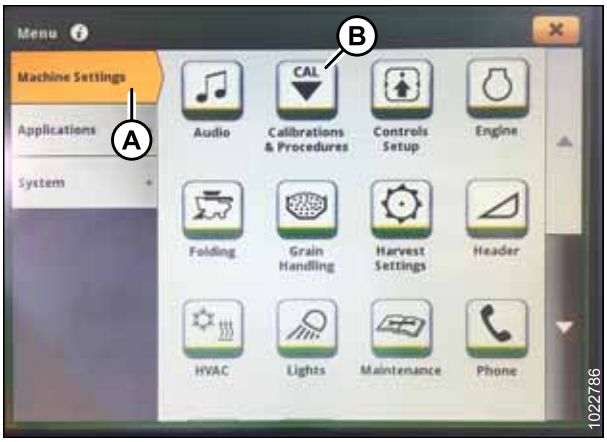

Figure 3.410: Displej stroje John Deere řady S7 – nastavení stroje

7. Vyberte kartu adaptéru HEADER (A).
8. Vyberte položku HEADER CALIBRATION (kalibrace adaptéru) (B). Zobrazí se stránka kalibrace adaptéru HEADER CALIBRATION.

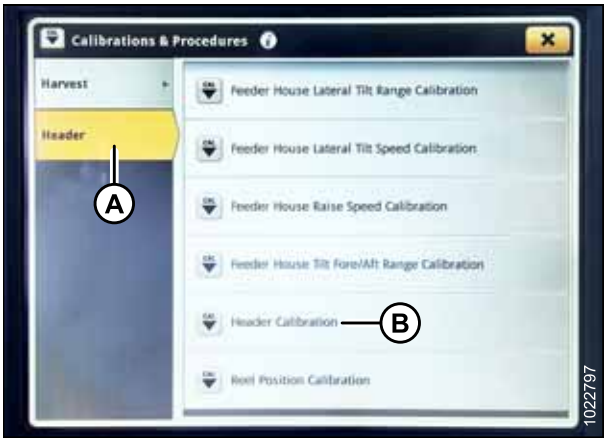

Figure 3.411: Displej stroje John Deere řady S7 – kalibrace a postupy

9. Zvolte kalibrační tlačítko CALIBRATE (A) na spodním okraji stránky. Otevře se okno s přehledem kalibrace.

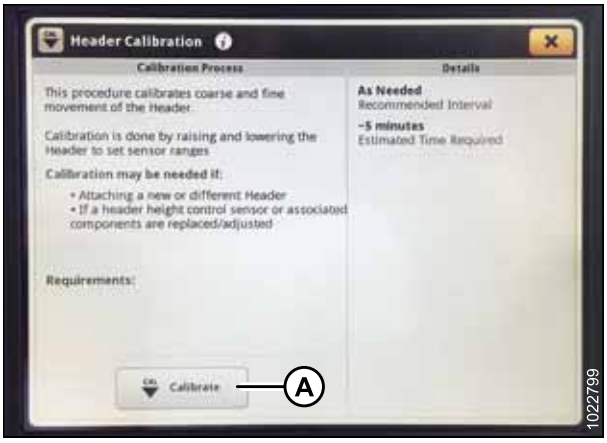

Figure 3.412: Displej stroje John Deere řady S7 – kalibrace adaptéru

10. Stisknutím tlačítka (A) na ovládacím panelu nastavte motor na rychlý volnoběh.



Figure 3.413: Ovládací panel stroje John Deere řady S7

11. Zvolte START (spuštění) na stránce s přehledem kalibrace.
12. Postupujte dle pokynů, které se zobrazí na displeji sklízecí mlátičky. Jak postupujete procesem kalibrace, displej se automaticky aktualizuje, aby zobrazil další krok.

    POZNÁMKA:

    Jestliže se během kalibrace objeví chybový kód, je snímač mimo rozsah napětí a bude vyžadovat seřízení. Viz *Nastavení mezního napětí: Systém s jedním snímačem, str. 135*.



Figure 3.414: Displej stroje John Deere řady S7 – kalibrace adaptéru

13. Po dokončení kalibrace potvrďte výsledky kalibrace stisknutím tlačítka SAVE.



Figure 3.415: Displej stroje John Deere řady S7 – kalibrace adaptéru

3.8.13 Sklízecí mlátičky CLAAS 500

Kalibrace automatického ovládání výšky adaptéru (CLAAS řady 500)

Pro nejlepší funkci systému automatického ovládání výšky adaptéru (AHHC) proveďte tyto postupy se středovým spojem nastaveným na **D**. Po skončení nastavení a kalibrace nastavte středový spoj zpět na požadovaný úhel adaptéru. Pokyny viz *3.7.5 Úhel adaptéru, str. 84*.

POZNÁMKA:

Od vydání tohoto dokumentu mohly být provedeny změny ovladačů nebo displeje sklízecí mlátičky. Aktualizace viz návod k obsluze sklízecí mlátičky.

POZNÁMKA:

Je-li naklápění adaptéru nastaveno na příliš nízkou hmotnost, může tato skutečnost znemožnit kalibraci AHHC. Kvůli kalibraci může být zapotřebí nastavit těžší naklápění, aby se adaptér neodděloval od naklápěcího modulu.

1. Přesvědčte se, že je středový spoj nastavený do polohy **D**.
2. Tlačítkem < (A) nebo tlačítkem > (B) vyberte automatiku adaptéru AUTO HEADER a stiskněte tlačítko OK (C). Zobrazí se obrazovka E5, ať je automatická výška adaptéru zapnutá, nebo vypnutá.

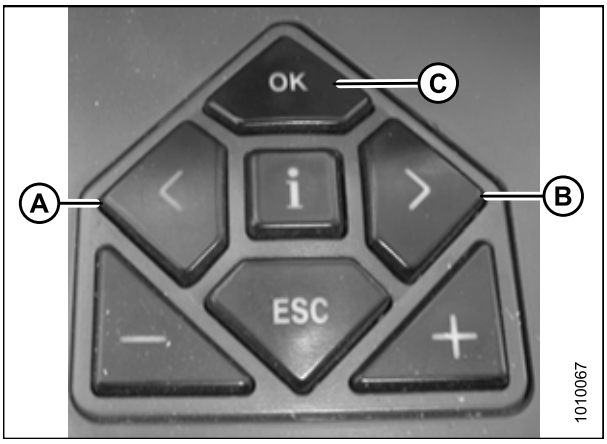

Figure 3.416: Ovládací prvky sklízecí mlátičky CLAAS

3. Tlačítkem – (A) nebo tlačítkem + (B) zapněte AHHC a stiskněte tlačítko OK (C).
4. Zapněte mláticí ústrojí a adaptér.

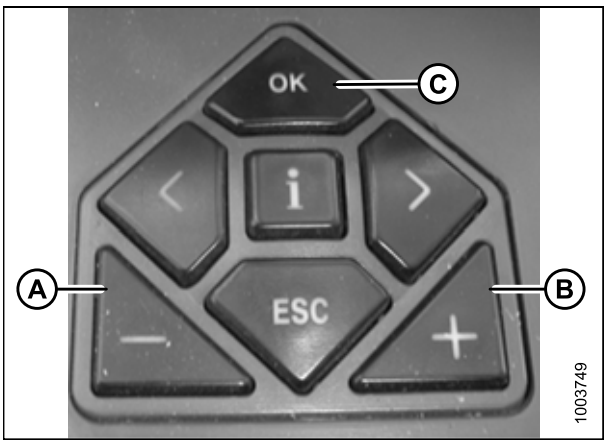

Figure 3.417: Ovládací prvky sklízecí mlátičky CLAAS

5. Tlačítkem < nebo > vyberte volbu CUTT. HEIGHT LIMITS (omezení výšky) a stiskněte tlačítko OK na ovládání sklízecí mlátičky.
6. Postupem zobrazeným na obrazovce naprogramujte horní a dolní mez adaptéru v CEBIS.

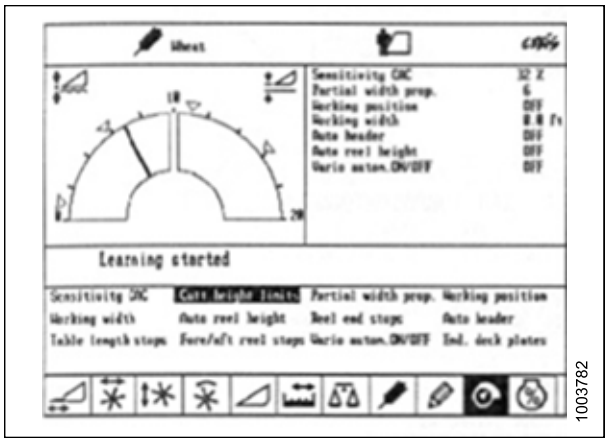

Figure 3.418: Displej sklízecí mlátičky CLAAS

7. Tlačítkem **<** nebo **>** vyberte citlivost SENSITIVITY CAC a stiskněte ovládací tlačítko sklízecí mlátičky OK.

   POZNÁMKA:

   Nastavení citlivosti systému AHHC má vliv na rychlost reakce AHHC na adaptéru.
8. Tlačítkem **–** nebo tlačítkem **+** změňte rychlost reakce a stiskněte ovládací tlačítko sklízecí mlátičky OK.

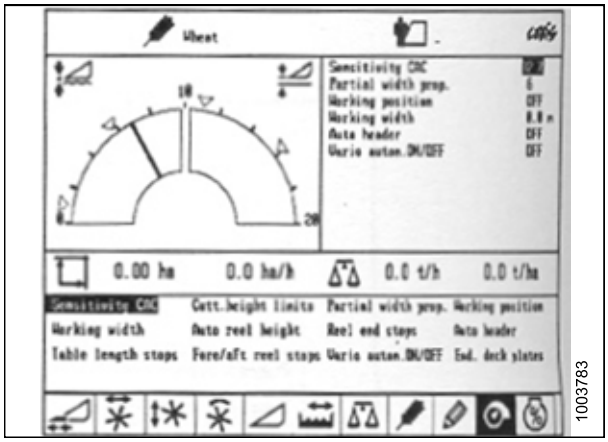

Figure 3.419: Displej sklízecí mlátičky CLAAS

9. Pomocí čáry (A) nebo hodnoty (B) definujte nastavení citlivosti.

   POZNÁMKA:

   Nastavení lze upravovat v rozmezí 0 až 100 %. Když je citlivost nastavená na 0 %, signály ze snímacích pásů nemají vliv na nastavení automatické výšky sečení. Když je citlivost nastavená na 100 %, signály ze snímacích pásů mají maximální vliv na nastavení automatické výšky sečení. Doporučené úvodní nastavení je 50 %.

   POZNÁMKA:

   Pokud bylo naklápění nastaveno na vyšší hmotnost, jež neumožňuje provedení procedury kalibrace AHHC, nastavte doporučené provozní naklápění až po provedení kalibrace.

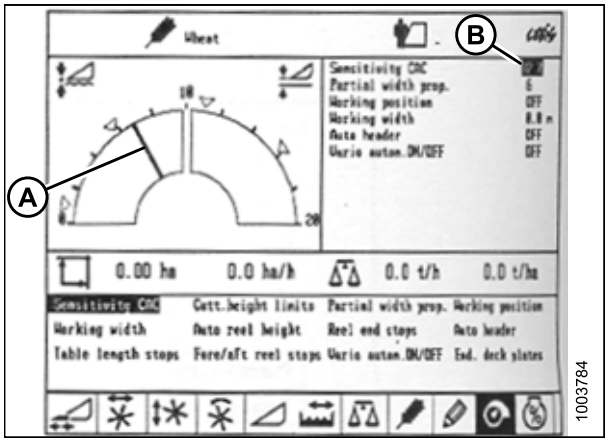

Figure 3.420: Displej sklízecí mlátičky CLAAS

Nastavení výšky sečení (CLAAS řady 500)

Výšky sečení lze naprogramovat do systémů předvolby výšky sečení a automatického kopírování. Systém předvolby výšky sečení používejte pro výšky sečení nad 150 mm (6 in), systém automatického kopírování používejte pro výšky sečení menší než 150 mm (6 in).

Nastavení předvolby výšky sečení (CLAAS řady 500)

⚠ UPOZORNĚNÍ

Přesvědčte se, že všichni okolostojící opustili prostor.

POZNÁMKA:

Od vydání tohoto dokumentu mohly být provedeny změny ovladačů nebo displeje sklízecí mlátičky. Aktualizace viz návod k obsluze sklízecí mlátičky.

1. Nastartujte motor.
2. Zapněte aktivační spínač stroje.
3. Zapněte mláticí ústrojí.
4. Zapněte adaptér.
5. Krátkým stisknutím tlačítka (A) aktivujte systém automatického kopírování, nebo krátkým stisknutím tlačítka (B) aktivujte systém předvolby výšky sečení.

   POZNÁMKA:

   Tlačítko (A) se používá pouze s funkcí automatického ovládání výšky adaptéru (AHHC). Tlačítko (B) se používá pouze s funkcí návratu k sečení.

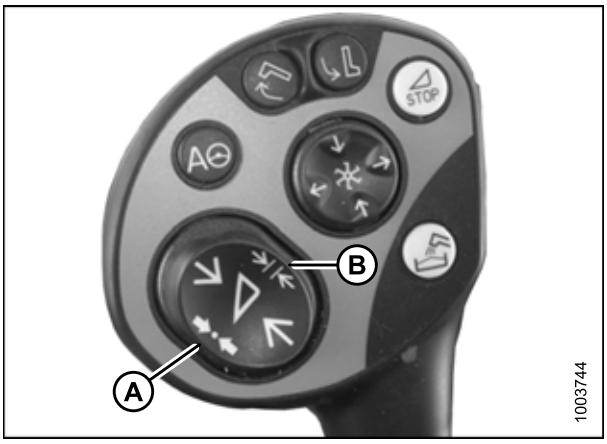

Figure 3.421: Tlačítka ovládací páky

6. Tlačítkem < (C) nebo tlačítkem > (D) vyberte obrazovku výšky sečení CUTTING HEIGHT a stiskněte tlačítko OK (E).
7. Tlačítkem – (A) nebo tlačítkem + (B) nastavte požadovanou výšku sečení. Šipka indikuje na stupnici vybranou výšku sečení.

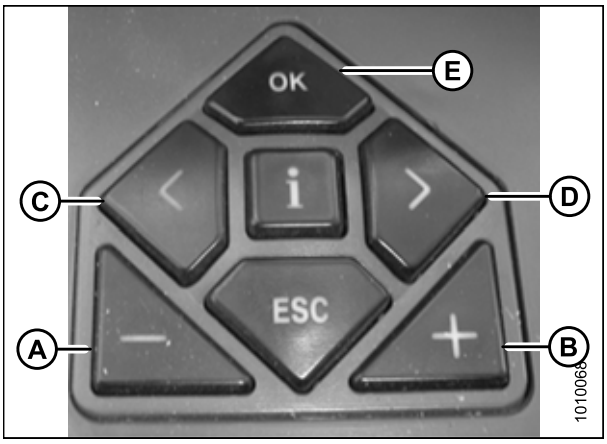

Figure 3.422: Ovládací prvky sklízecí mlátičky CLAAS

8. Pro výběr žádané hodnoty stiskněte krátce tlačítko (A) nebo (B).
9. Zopakujte krok *7, str. 251* pro žádanou hodnotu.



Figure 3.423: Tlačítka ovládací páky

Manuální nastavení výšky sečení (CLAAS řady 500)

UPOZORNĚNÍ

Přesvědčte se, že všichni okolostojící opustili prostor.

POZNÁMKA:

Od vydání tohoto dokumentu mohly být provedeny změny ovladačů nebo displeje sklízecí mlátičky. Aktualizace viz návod k obsluze sklízecí mlátičky.

1. Tlačítkem (A) zvedněte nebo tlačítkem (B) spusťte adaptér do požadované výšky sečení.
2. Stiskněte a 3 sekundy podržte tlačítko (C) pro uložení výšky sečení do CEBIS (po uložení nového nastavení zazní alarm).
3. Pokud je to požadováno, naprogramujte druhou žádanou hodnotu pomocí tlačítka (A) pro zvednutí adaptéru nebo tlačítka (B) pro spuštění adaptéru do požadované výšky sečení a krátce stiskněte tlačítko (C) pro uložení druhé žádané hodnoty do CEBIS (po uložení nového nastavení zazní alarm).

   POZNÁMKA:

   Pro sečení nad úrovní země zopakujte krok *1, str. 252* a použijte tlačítko (D) namísto tlačítka (C) při opakování kroku *2, str. 252*.

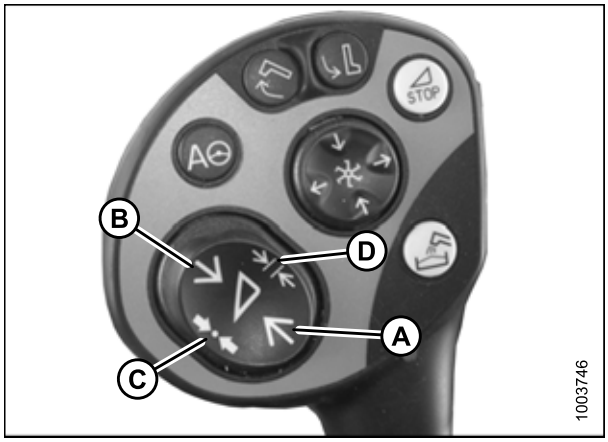

Figure 3.424: Tlačítka ovládací páky

Nastavení citlivosti automatického ovládání výšky adaptéru (CLAAS řady 500)

Nastavením citlivosti se ovládá vzdálenost, kterou musí urazit žací lišta nahoru nebo dolů, než zareaguje automatické ovládání výšky adaptéru (AHHC) a zvedne nebo spustí šikmý dopravník. Když je citlivost nastavená na maximum, stačí jen malé změny výšky nad zemí na vyvolání zvedání nebo spouštění šikmého dopravníku. Když je citlivost nastavená na minimum, jsou na vyvolání zvedání nebo spouštění šikmého dopravníku potřebné velké změny výšky nad zemí.

POZNÁMKA:

Než budete upravovat citlivost systému AHHC, musí být do CEBIS naprogramována horní a dolní mezní výška adaptéru. Nastavení lze upravovat v rozmezí 0 až 100 %. Když je citlivost nastavená na 0 %, signály ze snímacích pásů nemají vliv na nastavení automatické výšky sečení. Když je citlivost nastavená na 100 %, signály ze snímacích pásů mají maximální vliv na nastavení automatické výšky sečení. Doporučené úvodní nastavení je 50 %.

POZNÁMKA:

Od vydání tohoto dokumentu mohly být provedeny změny ovladačů nebo displeje sklízecí mlátičky. Aktualizace viz návod k obsluze sklízecí mlátičky.

1. Tlačítkem < (C) nebo tlačítkem > (D) vyberte citlivost SENSITIVITY CAC a stiskněte tlačítko OK (E).
2. Tlačítkem – (A) nebo tlačítkem + (B) změňte nastavení rychlosti reakce a stiskněte tlačítko OK (E).

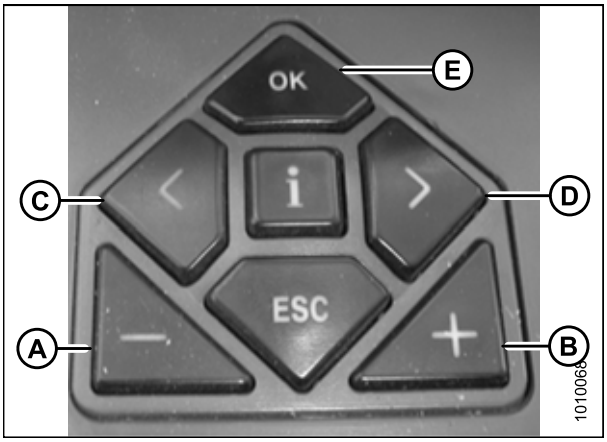

Figure 3.425: Ovládací prvky sklízecí mlátičky CLAAS

3. Pomocí čáry (A) nebo hodnoty (B) definujte nastavení citlivosti.

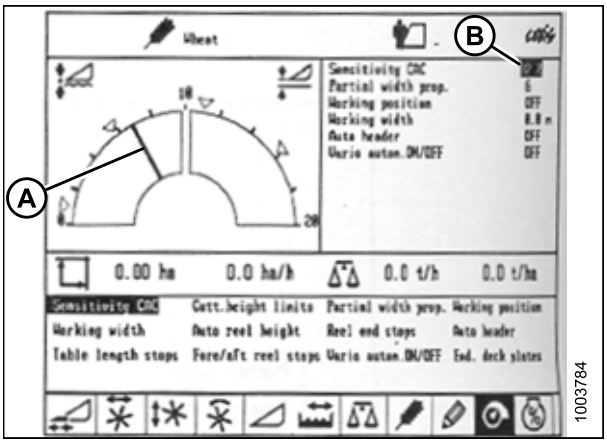

Figure 3.426: Displej sklízecí mlátičky CLAAS

Figure 3.427: Vývojový diagram nastavení citlivosti pro optimalizaci naklápění

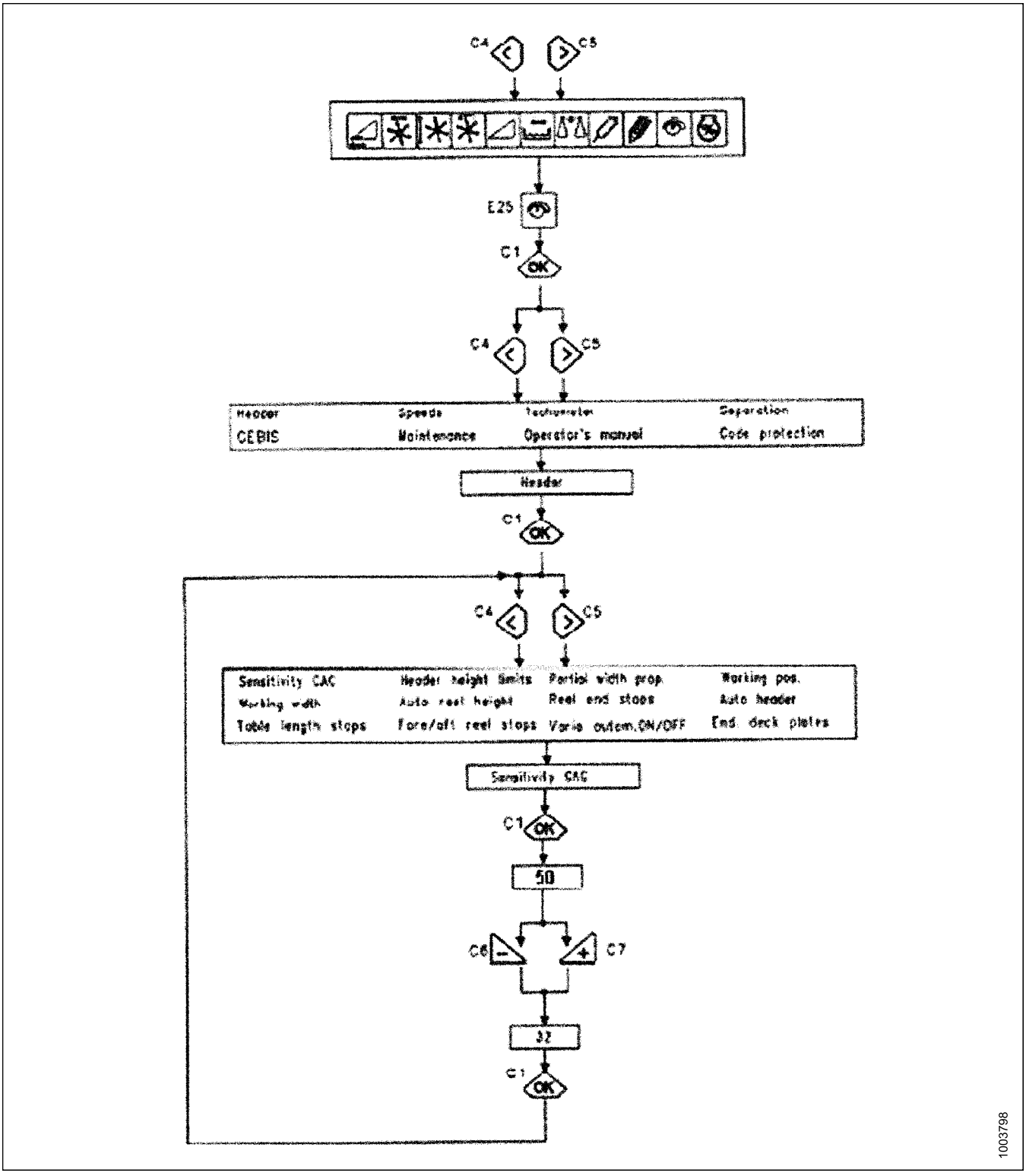

Nastavení automatické rychlosti přiháněče (CLAAS řady 500)

Když jsou aktivované automatické funkce adaptéru, lze nastavit předvolbu rychlosti přiháněče.

POZNÁMKA:

Od vydání tohoto dokumentu mohly být provedeny změny ovladačů nebo displeje sklízecí mlátičky. Aktualizace viz návod k obsluze sklízecí mlátičky.

1. Tlačítkem < nebo > vyberte okno přiháněče REEL WINDOW. V okně E15 se zobrazí aktuální rychlost předstihu nebo zpoždění přiháněče oproti pojezdové rychlosti.

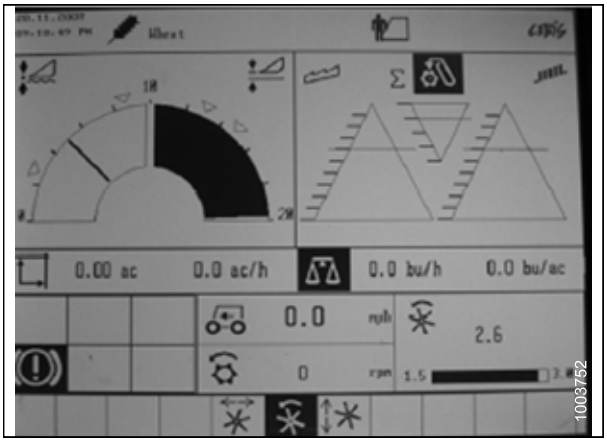

Figure 3.428: Displej sklízecí mlátičky CLAAS

2. Stiskněte tlačítko OK (C) pro otevření okna rychlosti přiháněče REEL SPEED.
3. Tlačítkem – (A) nebo tlačítkem + (B) nastavte relativní rychlost přiháněče vůči aktuální pojezdové rychlosti. V okně E15 se zobrazí vybraná rychlost přiháněče.

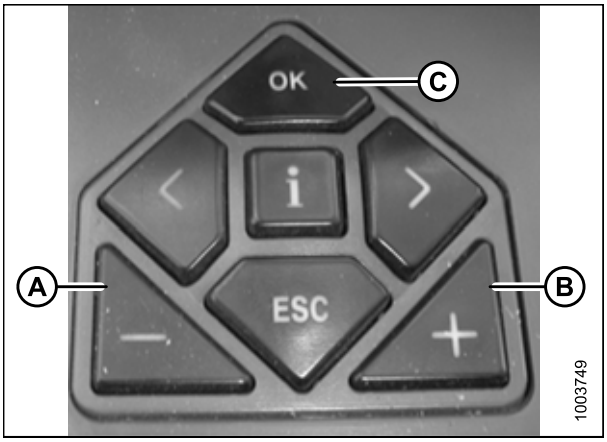

Figure 3.429: Ovládací prvky sklízecí mlátičky CLAAS

4. Manuálně upravte rychlost přiháněče otočením otočného přepínače do polohy přiháněče (A) a pak tlačítkem – nebo + nastavte rychlost přiháněče.



Figure 3.430: Otočný přepínač sklízecí mlátičky CLAAS

5. Stiskněte a 3 sekundy podržte tlačítko (A) nebo tlačítko (B) pro uložení nastavení do CEBIS (po uložení nového nastavení zazní alarm).

   POZNÁMKA:

   Kdykoli stisknete tlačítko (A) nebo tlačítko (B) na 3 sekundy, uloží se aktuální polohy pro rychlost přiháněče a výšku sečení.

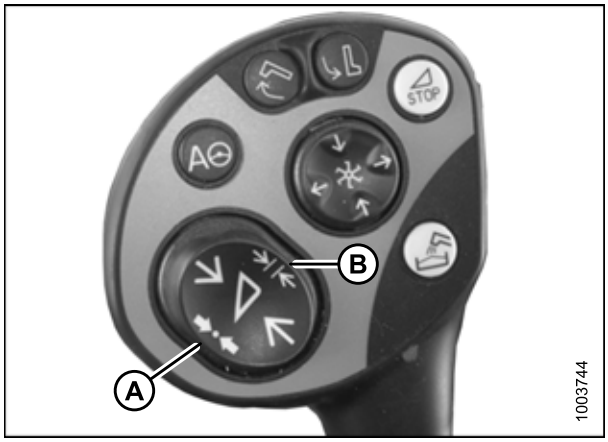

Figure 3.431: Tlačítka ovládací páky CLAAS

6. Tlačítkem < nebo > vyberte okno přiháněče REEL WINDOW. V okně E15 se zobrazí aktuální rychlost předstihu nebo zpoždění přiháněče oproti pojezdové rychlosti.

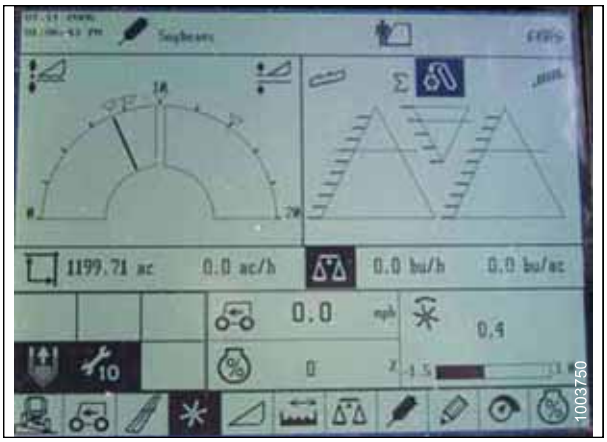

Figure 3.432: Displej sklízecí mlátičky CLAAS

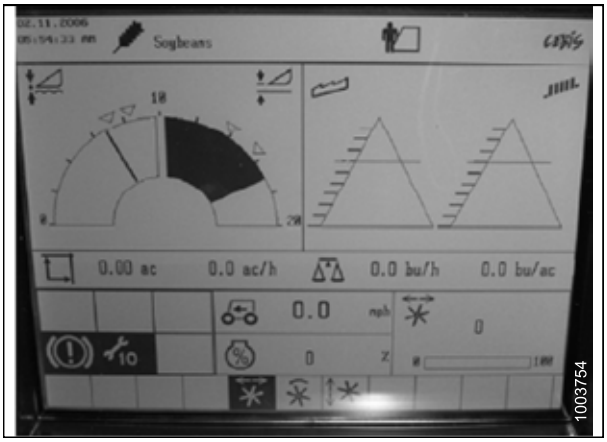

Figure 3.433: Displej sklízecí mlátičky CLAAS

7. Stiskněte tlačítko OK (E) a tlačítkem < (C) nebo tlačítkem > (D) vyberte okno přiháněče vpřed/vzad REEL FORE AND AFT.

8. Tlačítkem – (A) nebo tlačítkem + (B) nastavte polohu přiháněče vpřed/vzad.

   POZNÁMKA:

   Tlačítko (A) nebo (B) na ovládací páce lze rovněž použít k nastavení polohy přiháněče vpřed/vzad.

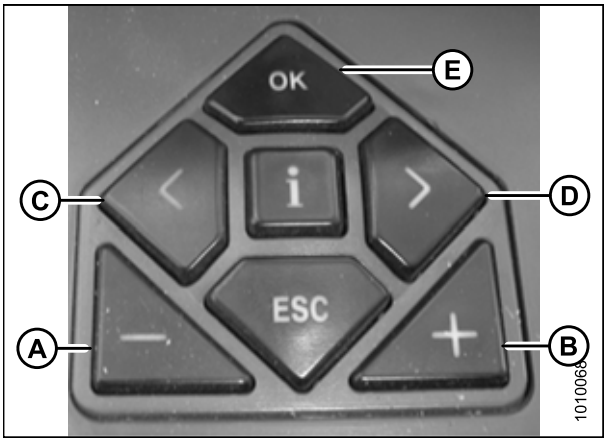

Figure 3.434: Ovládací prvky sklízecí mlátičky CLAAS

9. Stiskněte a 3 sekundy podržte tlačítko (A) nebo tlačítko (B) pro uložení nastavení do CEBIS (po uložení nového nastavení zazní alarm).

   POZNÁMKA:

   Kdykoli stisknete tlačítko (A) nebo tlačítko (B) na 3 sekundy, uloží se aktuální polohy pro rychlost přiháněče a výšku sečení.



Figure 3.435: Tlačítka ovládací páky CLAAS

3.8.14 Sklízecí mlátičky CLAAS řady 600 a 700

Kalibrace automatického ovládání výšky adaptéru (CLAAS řady 600 a 700)

Pro nejlepší funkci systému automatického ovládání výšky adaptéru (AHHC) proveďte tyto postupy se středovým spojem nastaveným na **D**. Po skončení nastavení a kalibrace nastavte středový spoj zpět na požadovaný úhel adaptéru. Pokyny viz *3.7.5 Úhel adaptéru, str. 84*.

POZNÁMKA:

Od vydání tohoto dokumentu mohly být provedeny změny ovladačů nebo displeje sklízecí mlátičky. Aktualizace viz návod k obsluze sklízecí mlátičky.

POZNÁMKA:

Je-li naklápění adaptéru nastaveno na příliš nízkou hmotnost, může tato skutečnost znemožnit kalibraci AHHC. Kvůli kalibraci může být zapotřebí nastavit těžší naklápění, aby se adaptér neodděloval od naklápěcího modulu.

1. Přesvědčte se, že je středový spoj nastavený do polohy **D**.
2. Přesvědčte se, že je odblokované naklápění adaptéru.
3. Uveďte křídla do zajištěné polohy.
4. Otočným ovladačem (A) zvýrazněte ikonu automatického kopírování AUTO CONTOUR (B) a vyberte ji stisknutím ovladače (A).



Figure 3.436: Displej, ovládací panel a ovládací páka sklízecí mlátičky CLAAS

5. Otočným ovladačem (A) zvýrazněte ikonu v podobě adaptéru se šipkou nahoru a dolů (není vyobrazeno) a vyberte ji stisknutím ovladače (A). Na obrazovce se zobrazí zvýrazněná ikona adaptéru (B).



Figure 3.437: Displej, ovládací panel a ovládací páka sklízecí mlátičky CLAAS

6. Otočným ovladačem (A) zvýrazněte ikonu v podobě adaptéru se šipkou nahoru a dolů (C) a vyberte ji stisknutím ovladače (A).



Figure 3.438: Displej, ovládací panel a ovládací páka sklízecí mlátičky CLAAS

7. Otočným ovladačem (A) zvýrazněte ikonu v podobě šroubováku (B).
8. Zapněte separátor a šikmý dopravník sklízecí mlátičky.
9. Stiskněte otočný ovladač (A); objeví se sloupek postupu.



Figure 3.439: Displej, ovládací panel a ovládací páka sklízecí mlátičky CLAAS

10. Úplně zvedněte šikmý dopravník. Postupový sloupek postoupí na 25 % (A).
11. Úplně spusťte šikmý dopravník. Postupový sloupek postoupí na 50 %.
12. Úplně zvedněte šikmý dopravník. Postupový sloupek postoupí na 75 %.
13. Úplně spusťte šikmý dopravník. Postupový sloupek postoupí na 100 %.



Figure 3.440: Displej, ovládací panel a ovládací páka sklízecí mlátičky CLAAS

14. Přesvědčte se, že postupový sloupek zobrazuje na 100 % (A). Postup kalibrace je nyní ukončen.

    POZNÁMKA:

    Pokud napětí není kdykoli v průběhu kalibrace v rozsahu 0,5–4,5 V, je na monitoru oznámeno, že postup kalibrace není skončený.

    POZNÁMKA:

    Pokud pro provedení základní kalibrace bylo naklápění nastaveno na vyšší hmotnost, po skončení kalibrace proveďte nastavení na doporučené provozní naklápění.



Figure 3.441: Displej, ovládací panel a ovládací páka sklízecí mlátičky CLAAS

Nastavení výšky sečení (CLAAS řady 600 a 700)

⚠ UPOZORNĚNÍ

Přesvědčte se, že všichni okolostojící opustili prostor.

POZNÁMKA:

Od vydání tohoto dokumentu mohly být provedeny změny ovladačů nebo displeje sklízecí mlátičky. Aktualizace viz návod k obsluze sklízecí mlátičky.

1. Spusťte adaptér do požadované výšky sečení nebo nastavte přítlak na zem. Indikační skříňka naklápění by měla být nastavena na 1,5.
2. Držte stisknutou levou stranu tlačítka pro zvedání a spouštění adaptéru (A), dokud neuslyšíte zvukový signál.

   POZNÁMKA:

   Můžete nastavit dvě různé výšky sečení.



Figure 3.442: Displej, ovládací panel a ovládací páka sklízecí mlátičky CLAAS

Nastavení citlivosti automatického ovládání výšky adaptéru (CLAAS řady 600 a 700)

Nastavením citlivosti se ovládá vzdálenost, kterou musí urazit žací lišta nahoru nebo dolů, než zareaguje automatické ovládání výšky adaptéru (AHHC) a zvedne nebo spustí šikmý dopravník. Když je citlivost nastavená na maximum, stačí jen malé změny výšky nad zemí na vyvolání zvedání nebo spouštění šikmého dopravníku. Když je citlivost nastavená na minimum, jsou na vyvolání zvedání nebo spouštění šikmého dopravníku potřebné velké změny výšky nad zemí.

POZNÁMKA:

Od vydání tohoto dokumentu mohly být provedeny změny ovladačů nebo displeje sklízecí mlátičky. Aktualizace viz návod k obsluze sklízecí mlátičky.

1. Otočným ovladačem (A) zvýrazněte ikonu adaptéru/přiháněče HEADER/REEL (B) a vyberte ji stisknutím ovladače (A). Otevře se dialogový rámeček adaptéru/přiháněče HEADER/REEL.
2. Vyberte ikonu adaptéru HEADER.

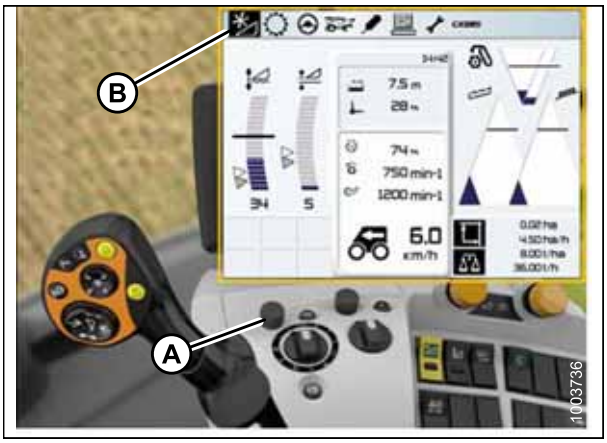

Figure 3.443: Displej, ovládací panel a ovládací páka sklízecí mlátičky CLAAS

3. Vyberte ikonu nastavení parametrů předního přídavného zařízení FRONT ATTACHMENT PARAMETER SETTINGS (A). Objeví se seznam nastavení.
4. Ze seznamu vyberte citlivost SENSITIVITY CAC (B).



Figure 3.444: Displej, ovládací panel a ovládací páka sklízecí mlátičky CLAAS

5. Vyberte ikonu citlivosti SENSITIVITY CAC (A).

   POZNÁMKA:

   Pro nastavení citlivosti budete muset změnit nastavení výšky sečení CUTTING HEIGHT ADJUSTMENT (B) z implicitní 0. Nastavení 1–50 poskytují rychlejší odezvu, zatímco nastavení od –1 do -50 poskytují pomalejší odezvu. Pro zajištění nejlepších výsledků provádějte úpravu v krocích po pěti.
6. Pokud je doba reakce mezi adaptérem a naklápěcím modulem při sečení na zemi příliš dlouhá, zvětšete nastavení výšky sečení CUTTING HEIGHT ADJUSTMENT, pokud je doba reakce mezi adaptérem a naklápěcím modulem příliš krátká, zmenšete je.
7. Pokud se adaptér spouští příliš pomalu, zvyšte citlivost, pokud adaptér naráží příliš tvrdě na zem nebo se spouští příliš rychle, snižte citlivost.

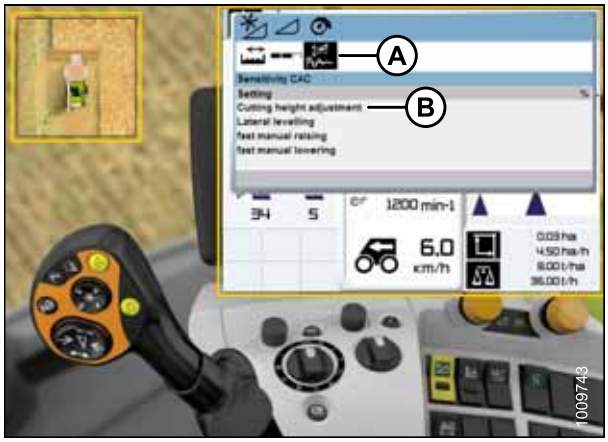

Figure 3.445: Displej sklízecí mlátičky CLAAS

Nastavení automatické rychlosti přiháněče (CLAAS řady 600 a 700)

POZNÁMKA:

Od vydání tohoto dokumentu mohly být provedeny změny ovladačů nebo displeje sklízecí mlátičky. Aktualizace viz návod k obsluze sklízecí mlátičky.

1. Otočným ovladačem (A) zvýrazněte ikonu adaptéru/přihánéče HEADER/REEL (B) a vyberte ji stisknutím ovladače (A). Otevře se dialogový rámeček adaptéru/přihánéče HEADER/REEL.

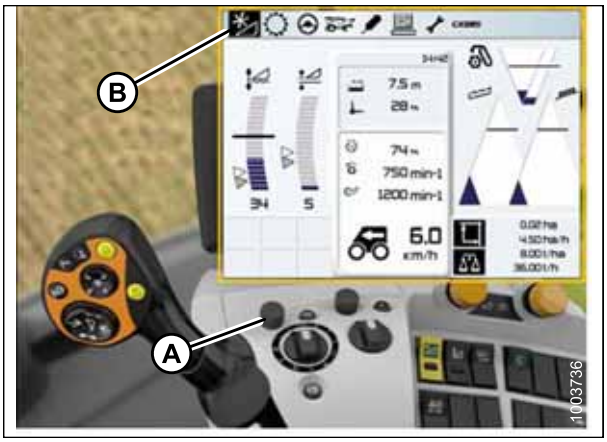

Figure 3.446: Displej, ovládací panel a ovládací páka sklízecí mlátičky CLAAS

2. Otočným ovladačem (A) vyberte rychlost přihánéče REEL SPEED (B) a upravte ji (pokud NEPOUŽÍVÁTE automatickou rychlost přihánéče). V dialogovém rámečku se zobrazuje graf.



Figure 3.447: Displej, ovládací panel a ovládací páka sklízecí mlátičky CLAAS

3. Vyberte skutečnou hodnotu ACTUAL VALUE (A) z dialogového rámečku automatické rychlosti přihánéče AUTO REEL SPEED (pokud používáte automatickou rychlost přihánéče). V dialogovém rámečku skutečné hodnoty ACTUAL VALUE je uvedena automatická rychlost přihánéče.



Figure 3.448: Displej, ovládací panel a ovládací páka sklízecí mlátičky CLAAS

4. Otočným ovladačem (A) zvyšte nebo snižte rychlost přiháněče.

   POZNÁMKA:

   Tato volba je dostupná jen při plném plynu.



Figure 3.449: Displej, ovládací panel a ovládací páka sklízecí mlátičky CLAAS

Kalibrace snímače výšky přiháněče (CLAAS, řada 600 a 700)

POZNÁMKA:

Od vydání tohoto dokumentu mohly být provedeny změny ovladačů nebo displeje sklízecí mlátičky. Aktualizace viz návod k obsluze sklízecí mlátičky.

Pro kalibraci výšky přiháněče proveďte tyto kroky:

1. Umístěte adaptér nad zem 15–25 cm (6–10 in).
2. Otočným ovladačem (A) zvýrazněte ikonu FRONT ATTACHMENT (přední přídavné zařízení) (B) a vyberte ji stisknutím ovladače (A).

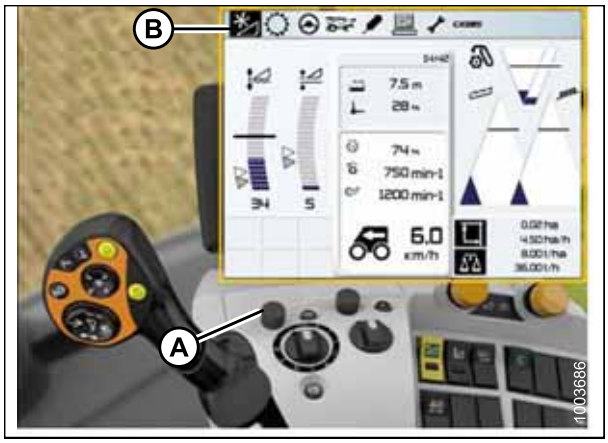

Figure 3.450: Displej, ovládací panel a ovládací páka sklízecí mlátičky CLAAS

3. Ovladačem (A) zvýrazněte ikonu přiháněče REEL (B) a vyberte ji stisknutím ovladače.

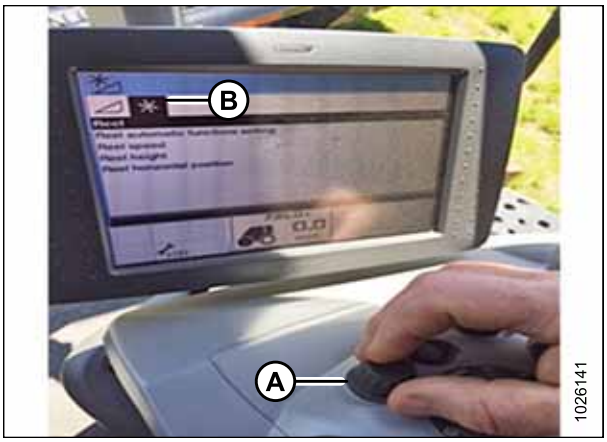

Figure 3.451: Displej a ovládací panel sklízecí mlátičky CLAAS

4. Zvýrazněte ikonu REEL HEIGHT (výška přiháněče) (A) a stisknutím ovládacího knoflíku ji vyberte.
5. Zvolte ze seznamu volbu LEARNING END STOPS (kalibrace koncových dorazů (B)).



Figure 3.452: Displej a ovládací panel sklízecí mlátičky CLAAS

6. Otočným ovladačem (A) zvýrazněte ikonu šroubováku (B).



Figure 3.453: Displej, ovládací panel a ovládací páka sklízecí mlátičky CLAAS

7. Stiskněte ovladač; objeví se ukazatel průběhu (A).
8. Dle pokynů na obrazovce zvedněte přiháněč.
9. Dle pokynů na obrazovce spusťte přiháněč dolů.



Figure 3.454: Displej, ovládací panel a ovládací páka sklízecí mlátičky CLAAS

10. Přesvědčte se, že postupový sloupek zobrazuje na 100 % (A). Postup kalibrace je nyní ukončen.



Figure 3.455: Displej, ovládací panel a ovládací páka sklízecí mlátičky CLAAS

Nastavení automatické výšky přiháněče (CLAAS řady 600 a 700)

POZNÁMKA:

Od vydání tohoto dokumentu mohly být provedeny změny ovladačů nebo displeje sklízecí mlátičky. Aktualizace viz návod k obsluze sklízecí mlátičky.

Pro nastavení automatické výšky přiháněče proveďte tyto kroky:

1. Pomocí otočného ovladače HOTKEY (A) vyberte ikonu REEL (přiháněč) (B).

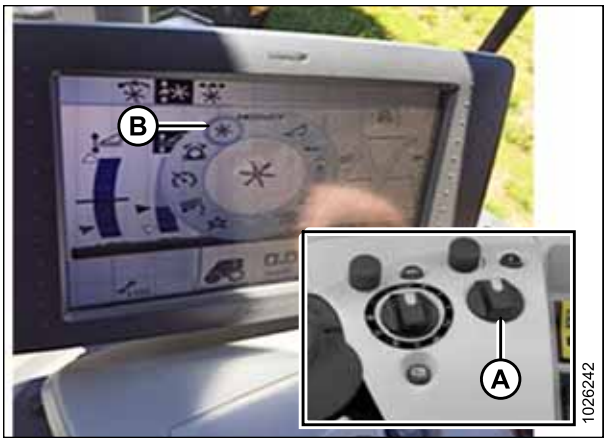

Figure 3.456: Displej a ovládací panel sklízecí mlátičky CLAAS

2. Otočným ovladačem (A) vyberte ikonu AUTO REEL HEIGHT (automatická výška přiháněče) (B) na horní straně stránky.

   POZNÁMKA:

   Ikona AUTO REEL HEIGHT (automatická výška přiháněče) (C) uprostřed stránky musí být černě zvýrazněna. Není-li černá, nejsou nastaveny koncové dorazy nebo není aktivní AHHC. Návod viz *Kalibrace snímače výšky přiháněče (CLAAS, řada 600 a 700), str. 264*.

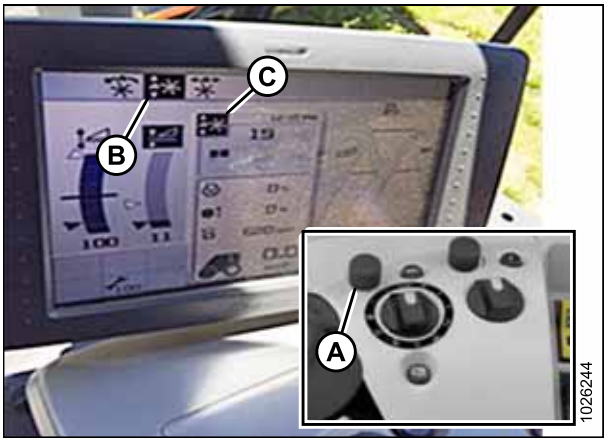

Figure 3.457: Displej a ovládací panel sklízecí mlátičky CLAAS

3. Nastavte polohu automatické výšky přiháněče pro aktuální polohu AHHC pomocí vnějšího přetáčecího knoflíku (A). Chcete-li předvolenou polohu přiháněče snížit, otočte přetáčecí knoflík proti směru hodinových ručiček. Chcete-li předvolenou polohu přiháněče zvýšit, otáčejte přetáčecím knoflíkem po směru hodinových ruček. Displej aktualizuje momentální nastavení (B).

   POZNÁMKA:

   Není-li ikona AUTO REEL HEIGHT (automatická výška přiháněče) uprostřed stránky černá, není momentálně aktivní poloha AHHC.

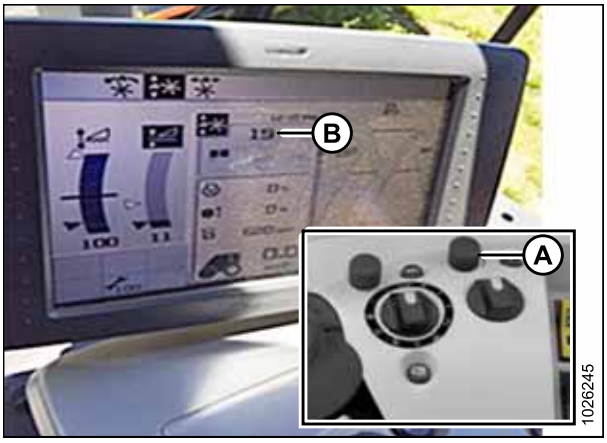

Figure 3.458: Displej a ovládací panel sklízecí mlátičky CLAAS

3.8.15 Sklízecí mlátičky New Holland (řada CR/CX – před modelovým rokem 2015)

Tento odstavec se týká jen modelů CR/CX před rokem 2015. Pro modely New Holland CR 6.80, 6.90, 7.90, 8.90, 9.90 a 10.90 viz *3.8.16 Sklízecí mlátičky New Holland (řada CR – rok modelu 2015 a novější), str. 278*.

Kontrola rozsahu napětí z kabiny sklízecí mlátičky (New Holland)

POZNÁMKA:

Od vydání tohoto dokumentu mohly být provedeny změny ovladačů nebo displeje sklízecí mlátičky. Aktualizace viz návod k obsluze sklízecí mlátičky.

POZNÁMKA:

Pro modely New Holland CR 6.80, 6.90, 7.90, 8.90, 9.90 a 10.90 viz *3.8.16 Sklízecí mlátičky New Holland (řada CR – rok modelu 2015 a novější), str. 278*.

⚠ UPOZORNĚNÍ

Přesvědčte se, že všichni okolostojící opustili prostor.

1. Umístěte adaptér 150 mm (6 in) nad zem a odblokujte naklápění.
2. Přesvědčte se, že je spojovací ústrojí blokování naklápění v obou místech na spodních dorazech (podložka [A] se nesmí posunout).

   POZNÁMKA:

   Pokud během následujících dvou kroků nebude adaptér na spodních dorazech, může se napětí za provozu dostat mimo rozsah a vyvolat selhání systému AHHC.

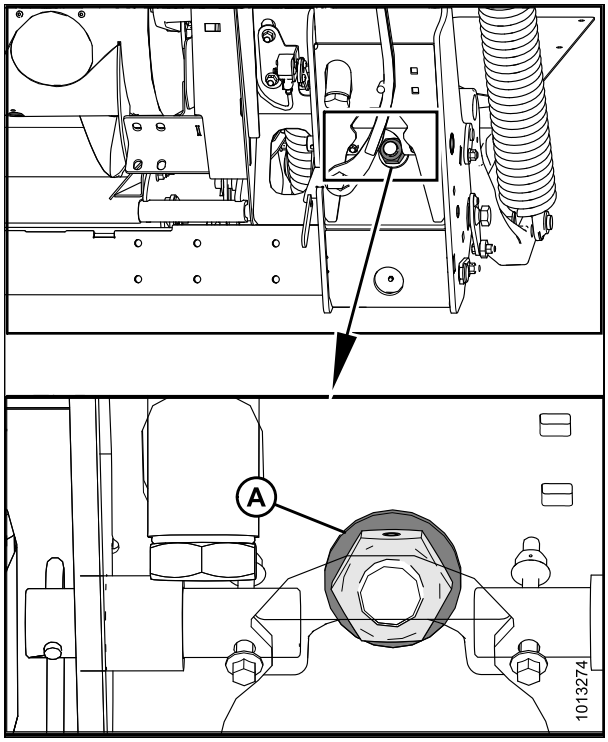

Figure 3.459: Zámek naklápění

3. Nastavujte držák kabelu (B) (v případě potřeby), dokud ručka (A) na indikátoru naklápění nebude na **0**.

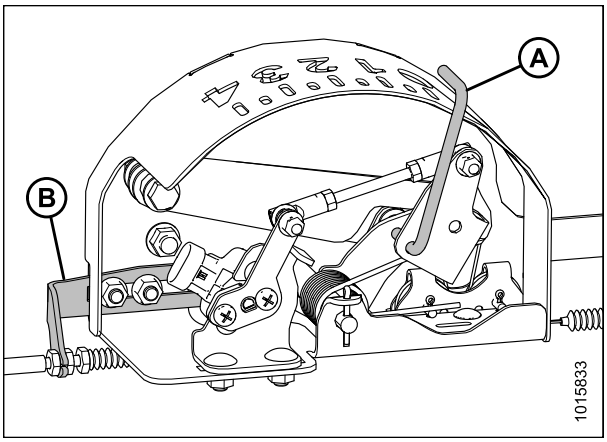

Figure 3.460: Indikační skříňka naklápění

4. Přesvědčte se, že je odblokované naklápění adaptéru.
5. Vyberte diagnostiku DIAGNOSTICS (A) na hlavní obrazovce. Zobrazuje se diagnostická obrazovka DIAGNOSTICS.
6. Vyberte nastavení SETTINGS. Zobrazuje se obrazovka nastavení SETTINGS.

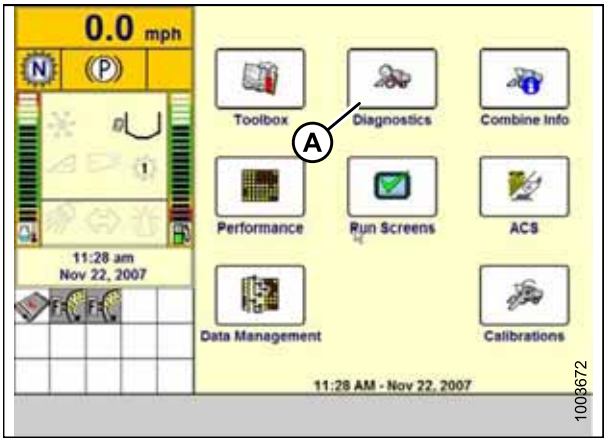

Figure 3.461: Displej sklízecí mlátičky New Holland

7. Vyberte stahovací šipku skupiny GROUP (A). Zobrazí se dialogový rámeček skupiny GROUP.

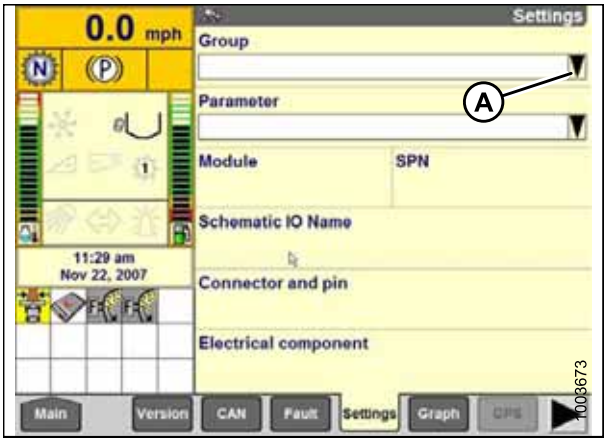

Figure 3.462: Displej sklízecí mlátičky New Holland

8. Vyberte výšku/naklápění adaptéru HEADER HEIGHT/ TILT (A). Zobrazuje se obrazovka parametrů PARAMETER.

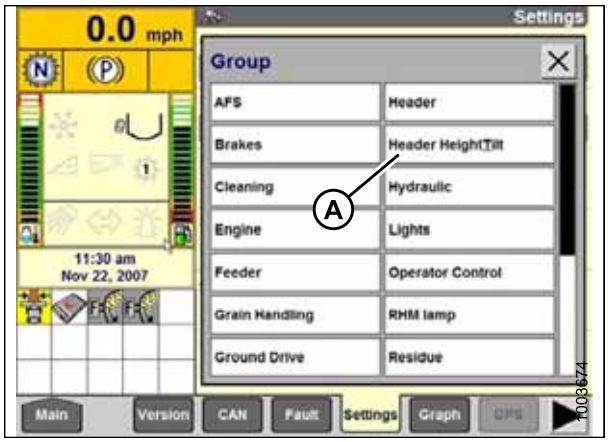

Figure 3.463: Displej sklízecí mlátičky New Holland

9. Vyberte citlivost ovládání výšky adaptéru vlevo LEFT HEADER HEIGHT SEN (A) a pak vyberte tlačítko GRAPH (B). Nahoře na obrazovce se zobrazuje přesné napětí.
10. Zvedejte a spouštějte adaptér, abyste viděli plný rozsah napěťových údajů.
11. Pokud napětí snímače není mezi dolním a horním mezním napětím nebo pokud je nedostatečný rozsah mezi dolním a horním mezním napětím, upravte mezní napětí. Viz *Nastavení mezního napětí: Systém s jedním snímačem, str. 135*.

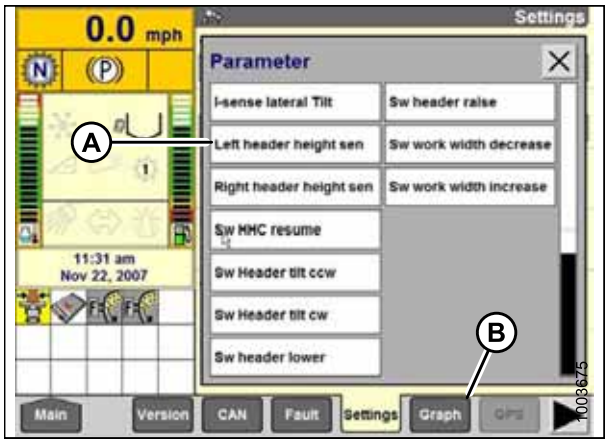

Figure 3.464: Displej sklízecí mlátičky New Holland

Nastavení automatického ovládání výšky adaptéru (New Holland řady CR/CX)

POZNÁMKA:

Od vydání tohoto dokumentu mohly být provedeny změny ovladačů nebo displeje sklízecí mlátičky. Aktualizace viz návod k obsluze sklízecí mlátičky.

POZNÁMKA:

Pro modely New Holland CR 6.80, 6.90, 7.90, 8.90, 9.90 a 10.90 viz *3.8.16 Sklízecí mlátičky New Holland (řada CR – rok modelu 2015 a novější), str. 278*.

1. Na displeji sklízecí mlátičky vyberte boční naklápění adaptéru HEADER LATERAL FLOAT a stiskněte ENTER.
2. Pro přecházení mezi volbami použijte navigační tlačítka nahoru a dolů a vyberte položku nainstalováno INSTALLED.

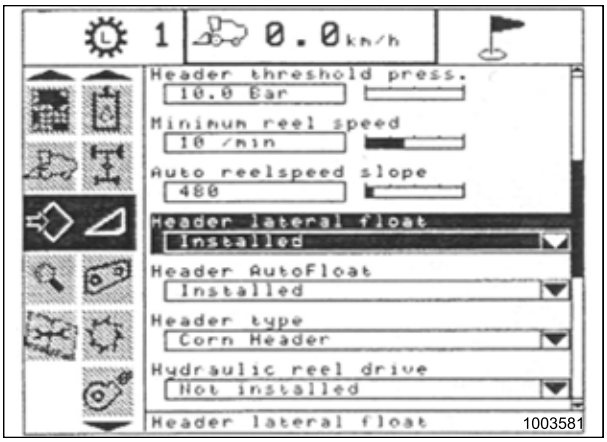

Figure 3.465: Displej sklízecí mlátičky New Holland

3. Vyberte automatické naklápění adaptéru HEADER AUTOFLOAT a stiskněte ENTER.
4. Pro přecházení mezi volbami použijte navigační tlačítka nahoru a dolů a vyberte položku nainstalováno INSTALLED.

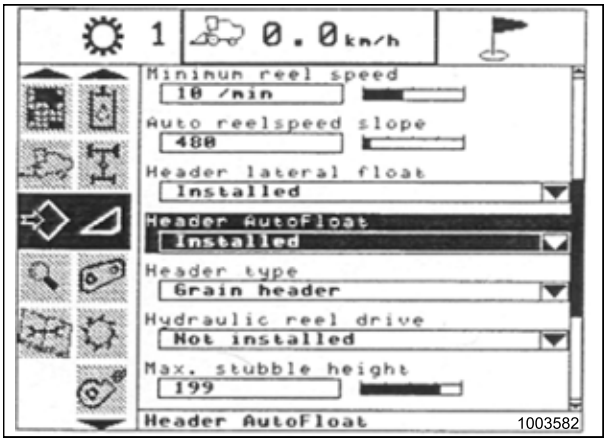

Figure 3.466: Displej sklízecí mlátičky New Holland

Kalibrace automatického ovládání výšky adaptéru (New Holland řady CR/CX)

Pro nejlepší funkci systému automatického ovládání výšky adaptéru (AHHC) proveďte tyto postupy se středovým spojem nastaveným na **D**. Po skončení nastavení a kalibrace nastavte středový spoj zpět na požadovaný úhel adaptéru. Pokyny viz *3.7.5 Úhel adaptéru, str. 84*.

POZNÁMKA:

Od vydání tohoto dokumentu mohly být provedeny změny ovladačů nebo displeje sklízecí mlátičky. Aktualizace viz návod k obsluze sklízecí mlátičky.

POZNÁMKA:

Pro modely New Holland CR 6.80, 6.90, 7.90, 8.90, 9.90 a 10.90 viz *3.8.16 Sklízecí mlátičky New Holland (řada CR – rok modelu 2015 a novější), str. 278*.

UPOZORNĚNÍ

Přesvědčte se, že všichni okolostojící opustili prostor.

POZNÁMKA:

Je-li naklápění adaptéru nastaveno na příliš nízkou hmotnost, může tato skutečnost znemožnit kalibraci AHHC. Kvůli kalibraci může být zapotřebí nastavit těžší naklápění, aby se adaptér neoddělovalo od naklápěcího modulu.

Před spuštěním kalibrace adaptéru zkontrolujte následující podmínky:

- Adaptér je připojený ke sklízecí mlátičce.
- Sklízecí mlátička je na rovné zemi s adaptérem vyrovnaným se zemí.
- Adaptér je na spodních dorazech a středový spoj je nastavený na **D**.
- Motor běží.
- Sklízecí mlátička se nepohybuje.
- Z modulu řídicí jednotky výšky adaptéru (Header Height Controller, HHC) nebyly přijaty žádné chyby.
- Vypnutý adaptér/šikmý dopravník.
- **NEJSOU** stisknutá tlačítka bočního naklápění.
- **NENÍ** stisknuté tlačítko ESC.

Pro kalibraci AHHC proveďte tyto kroky:

1. Na displeji sklízecí mlátičky vyberte kalibraci CALIBRATION a stiskněte navigační tlačítko ŠIPKA VPRAVO pro vstup do informačního rámečku.
2. Vyberte adaptér HEADER (A) a stiskněte ENTER. Otevře se dialogový rámeček kalibrace CALIBRATION.

   POZNÁMKA:

   Pro přecházení mezi volbami můžete používat navigační tlačítka nahoru a dolů.

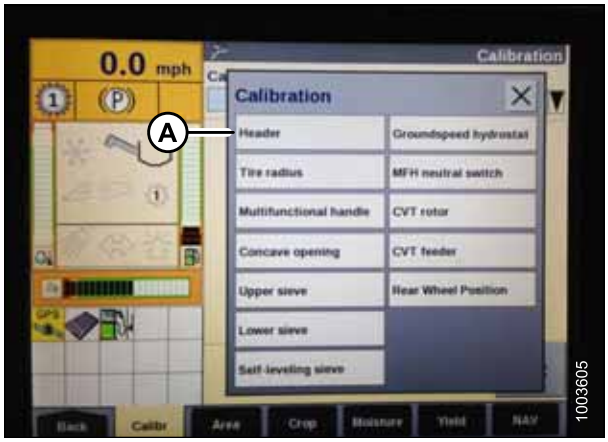

Figure 3.467: Displej sklízecí mlátičky New Holland

3. Proveďte kroky kalibrace v pořadí, v němž se objevují v dialogovém rámečku. Jak postupujete procesem kalibrace, displej se automaticky aktualizuje, aby zobrazil další krok.

   POZNÁMKA:

   Stisknutí tlačítka ESC kdykoli během těchto kroků nebo ponechání systému v nečinnosti po dobu delší než 3 minuty způsobí zastavení kalibračního postupu.

   POZNÁMKA:

   Vysvětlení chybových kódů viz návod k obsluze vaší sklízecí mlátičky.



Figure 3.468: Displej sklízecí mlátičky New Holland

4. Po skončení všech kroků se na obrazovce zobrazí hlášení úspěšné kalibrace CALIBRATION SUCCESSFUL. Opusťte kalibrační menu CALIBRATION stisknutím tlačítka ENTER nebo ESC.

   POZNÁMKA:

   Pokud bylo naklápění nastaveno na vyšší hmotnost, jež neumožňuje provedení procedury kalibrace AHHC, nastavte doporučené provozní naklápění až po provedení kalibrace.

5. Pokud jednotka nepracuje správně, proveďte kalibraci maximální výšky strniště.

Kalibrace maximální výšky strniště

Tento postup popisuje způsob kalibrace počitadla plochy, aby se zastavilo nebo spustilo ve správné výšce. Naprogramujte adaptér na výšku, jíž při sečení nebude nikdy dosaženo. Počitadlo plochy zastaví počítání, když je adaptér nad naprogramovanou výškou, a začne počítat, když je adaptér pod naprogramovanou výškou.

Zvolte výšku adaptéru odpovídající výše uvedenému popisu.

DŮLEŽITÉ:

- Je-li tato hodnota nastavena příliš nízko, plocha se NEMUSÍ počítat, protože adaptér je někdy zvednut nad tuto prahovou hodnotu, ačkoli sklízecí mlátička ještě seče.
- Je-li tato hodnota nastavena příliš vysoko, bude počitadlo plochy pokračovat v počítání, i když se adaptér zvedne (avšak pod tuto prahovou hodnotou) a sklízecí mlátička již neseče plodiny.

⚠ UPOZORNĚNÍ

Přesvědčte se, že všichni okolostojící opustili prostor.

1. Vyberte kalibrační dialogový rámeček maximální výšky strniště MAXIMUM STUBBLE HEIGHT. Jak postupujete procesem kalibrace, displej se automaticky aktualizuje, aby zobrazil další krok.

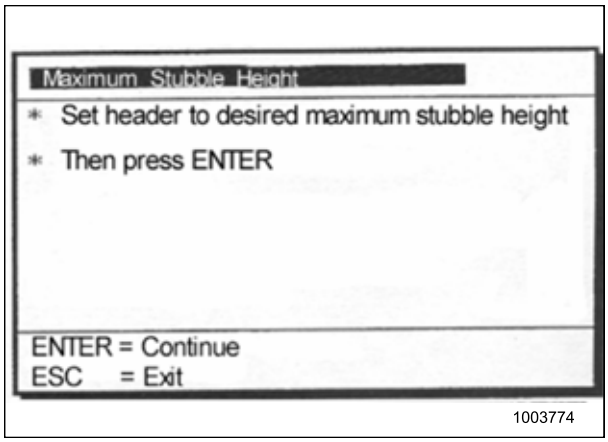

Figure 3.469: Kalibrační dialogový rámeček New Holland

2. Ovládacím přepínačem zvedání nebo spouštění adaptéru na multifunkční páce přemístěte adaptér do správné výšky.
3. Pro pokračování stiskněte ENTER. Jak postupujete procesem kalibrace, displej se automaticky aktualizuje, aby zobrazil další krok.
4. Stiskněte ENTER nebo ESC pro zavření kalibrační obrazovky. Kalibrace je nyní hotová.

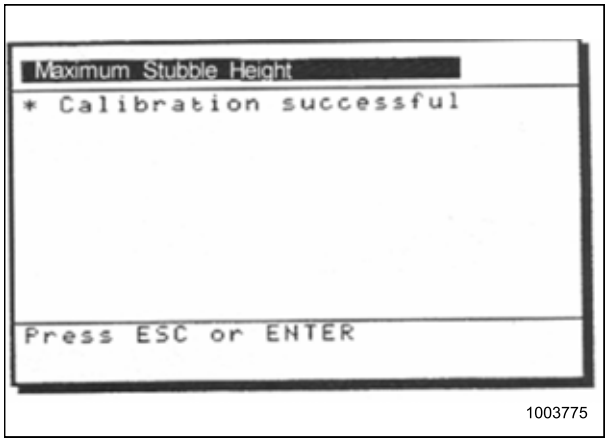

Figure 3.470: Kalibrační dialogový rámeček New Holland

Nastavení rychlosti zvedání adaptéru (New Holland řady CR/CX)

V případě potřeby lze upravit rychlost zvedání adaptéru (první rychlost na kolébkovém přepínači výšky adaptéru HEADER HEIGHT multifunkční páky).

POZNÁMKA:

Od vydání tohoto dokumentu mohly být provedeny změny ovladačů nebo displeje sklízecí mlátičky. Aktualizace viz návod k obsluze sklízecí mlátičky.

POZNÁMKA:

Pro modely New Holland CR 6.80, 6.90, 7.90, 8.90, 9.90 a 10.90 viz *3.8.16 Sklízecí mlátičky New Holland (řada CR – rok modelu 2015 a novější), str. 278*.

1. Na displeji sklízecí mlátičky vyberte rychlost zvedání adaptéru HEADER RAISE RATE.
2. Tlačítkem + nebo – změňte nastavení.
3. Stiskněte ENTER pro uložení nového nastavení.

   POZNÁMKA:

   Rychlost zvedání lze změnit od 32 do 236 v krocích po 34. Nastavení z výroby je 100.

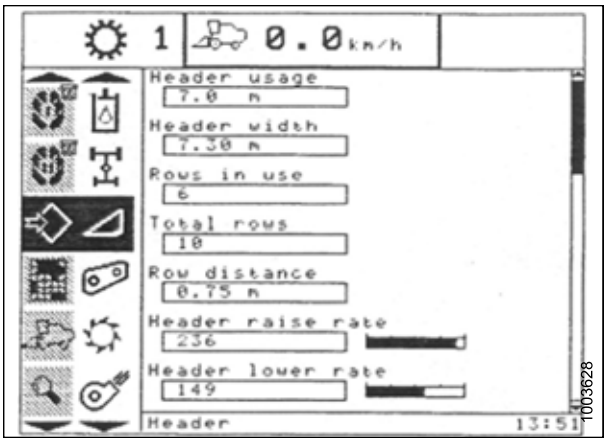

Figure 3.471: Displej sklízecí mlátičky New Holland

Nastavení rychlosti spouštění adaptéru (New Holland řady CR/CX)

V případě potřeby lze upravit rychlost spouštění adaptéru (ovládací tlačítko automatické výšky adaptéru nebo druhá rychlost na kolébkovém přepínači výšky adaptéru multifunkční páky).

POZNÁMKA:

Od vydání tohoto dokumentu mohly být provedeny změny ovladačů nebo displeje sklízecí mlátičky. Aktualizace viz návod k obsluze sklízecí mlátičky.

POZNÁMKA:

Pro modely New Holland CR 6.80, 6.90, 7.90, 8.90, 9.90 a 10.90 viz *3.8.16 Sklízecí mlátičky New Holland (řada CR – rok modelu 2015 a novější), str. 278*.

1. Na displeji sklízecí mlátičky vyberte rychlost spouštění adaptéru HEADER LOWER RATE.
2. Tlačítkem + nebo – změňte nastavení na 50.
3. Stiskněte ENTER pro uložení nového nastavení.

   POZNÁMKA:

   Rychlost spouštění lze změnit od 2 do 247 v krocích po 7. Nastavení z výroby je 100.

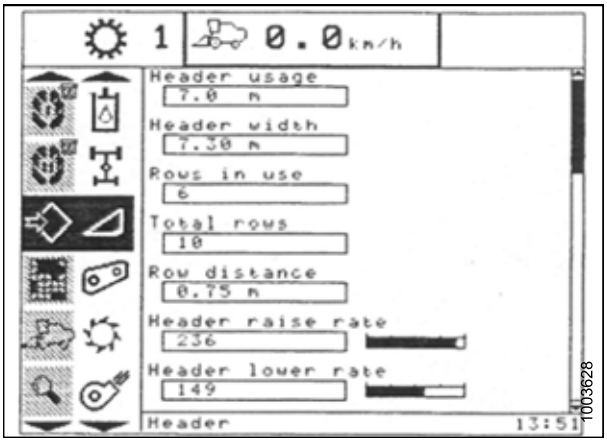

Figure 3.472: Displej sklízecí mlátičky New Holland

Nastavení citlivosti automatického ovládání výšky adaptéru (New Holland řady CR/CX)

Nastavením citlivosti se ovládá vzdálenost, kterou musí urazit žací lišta nahoru nebo dolů, než zareaguje automatické ovládání výšky adaptéru (AHHC) a zvedne nebo spustí šikmý dopravník. Když je citlivost nastavená na maximum, stačí jen malé změny výšky nad zemí na vyvolání zvedání nebo spouštění šikmého dopravníku. Když je citlivost nastavená na minimum, jsou na vyvolání zvedání nebo spouštění šikmého dopravníku potřebné velké změny výšky nad zemí.

POZNÁMKA:

Od vydání tohoto dokumentu mohly být provedeny změny ovladačů nebo displeje sklízecí mlátičky. Aktualizace viz návod k obsluze sklízecí mlátičky.

POZNÁMKA:

Pro modely New Holland CR 6.80, 6.90, 7.90, 8.90, 9.90 a 10.90 viz *3.8.16 Sklízecí mlátičky New Holland (řada CR – rok modelu 2015 a novější), str. 278*.

UPOZORNĚNÍ

Přesvědčte se, že všichni okolostojící opustili prostor.

1. Zapněte mlácení a šikmý dopravník.
2. Na obrazovce sklízecí mlátičky vyberte citlivost ovládání výšky HEIGHT SENSITIVITY.
3. Tlačítkem + nebo – změňte nastavení na 200.
4. Stiskněte ENTER pro uložení nového nastavení.

   POZNÁMKA:

   Citlivost lze změnit od 10 do 250 v krocích po 10. Nastavení z výroby je 100.

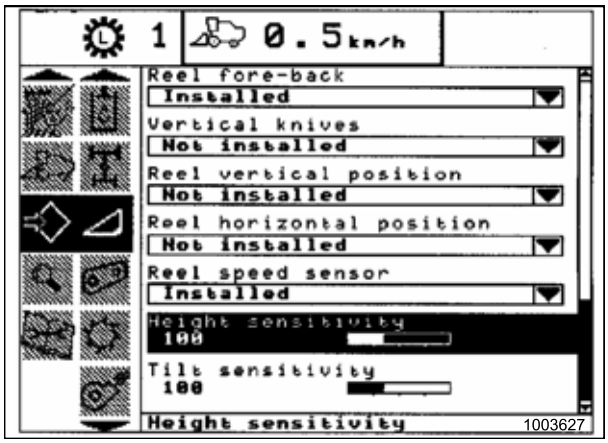

Figure 3.473: Displej sklízecí mlátičky New Holland

Nastavení předvolby výšky sečení (New Holland řady CR/CX)

Pro nastavení předvolené výšky sečení proveďte tyto kroky:

POZNÁMKA:

Od vydání tohoto dokumentu mohly být provedeny změny ovladačů nebo displeje sklízecí mlátičky. Aktualizace viz návod k obsluze sklízecí mlátičky.

POZNÁMKA:

Pro modely New Holland CR 6.80, 6.90, 7.90, 8.90, 9.90 a 10.90 viz *3.8.16 Sklízecí mlátičky New Holland (řada CR – rok modelu 2015 a novější), str. 278*.

POZNÁMKA:

Indikátor (A) musí být v poloze 0 (B), je-li adaptér (152 mm [6 in]) nad zemí. Není-li tomu tak, zkontrolujte výstupní napětí snímače naklápění. Viz krok *4, str. 131*. Je-li adaptér na zemi, indikátor musí být v poloze 1 (C) pro nízký přítlak na zem a v poloze 4 (D) pro vysoký přítlak na zem. Stav plodiny a půdy určuje velikost použitého naklápění. Ideální nastavení je co možná nejmenší přítlak bez poskakování adaptéru nebo vynechávání plodin. Provoz s vysokými hodnotami nastavení vyvolává nadměrné opotřebení výměnných desek žací lišty.

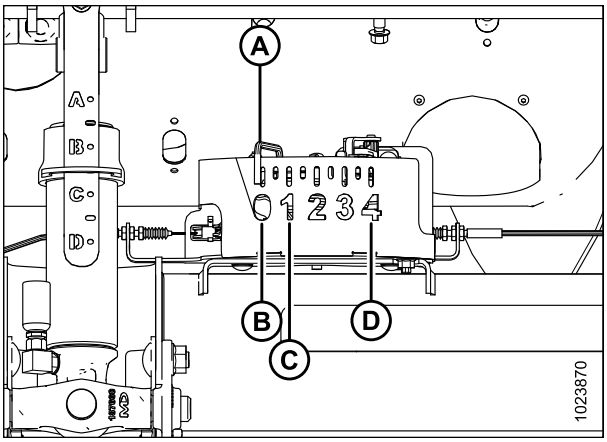

Figure 3.474: Indikační skříňka naklápění

1. Pomocí přepínačů (A) a (B) zapněte mláticí ústrojí a šikmý dopravník.
2. Nastavte kolébkový přepínač paměti adaptéru HEADER MEMORY (D) do polohy režimu výšky strniště/automatického naklápění STUBBLE HEIGHT/AUTOFLOAT (A) nebo (B).
3. Spusťte adaptér do požadované výšky sečení pomocí vratného spínače výšky a bočního naklápění adaptéru HEADER HEIGHT a HEADER LATERAL FLOAT (C).
4. Pro uložení výškové polohy nejméně 2 sekundy lehce tiskněte tlačítko automatického ovládání výšky adaptéru AUTOMATIC HEADER HEIGHT CONTROL (E). Pípnutí potvrdí nastavení.

   POZNÁMKA:

   Je možno uložit dvě různé hodnoty výšky adaptéru pomocí kolébkového přepínače paměti adaptéru HEADER MEMORY (D) v poloze režimu STUBBLE HEIGHT/AUTOFLOAT (A) nebo (B).
5. Pro změnu jedné z uložených žádaných hodnot výšky adaptéru během používání sklízecí mlátičky zvedněte nebo spusťte adaptér na požadovanou hodnotu kolébkovým přepínačem výšky a bočního naklápění adaptéru HEADER HEIGHT AND HEADER LATERAL FLOAT (C) (pomalu nahoru/dolů). Pro uložení nové výškové polohy nejméně 2 sekundy lehce tiskněte tlačítko automatického ovládání výšky adaptéru

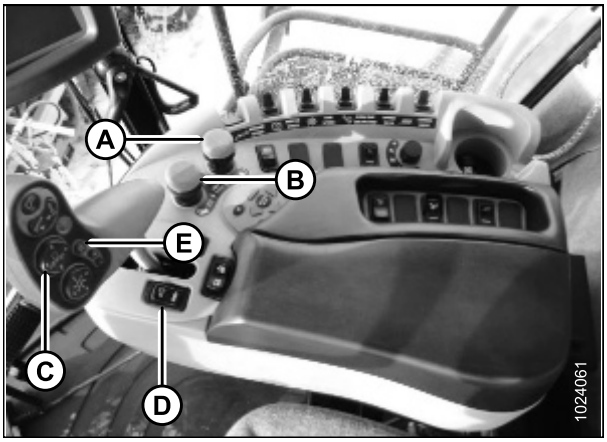

Figure 3.475: Ovladače sklízecí mlátičky New Holland

AUTOMATIC HEADER HEIGHT CONTROL (E).
Pípnutí potvrdí nastavení.

POZNÁMKA:

Plným stisknutím tlačítka automatického ovládání výšky adaptéru AUTOMATIC HEADER HEIGHT CONTROL (E) deaktivujete režim naklápění.

POZNÁMKA:

Po změně nastavení výšky adaptéru již není nutné znovu stisknout kolébkový přepínač (D).

3.8.16 Sklízecí mlátičky New Holland (řada CR – rok modelu 2015 a novější)

Tento odstavec platí jen pro modely CR z roku 2015 a novější (6.80, 6.90, 7.90, 8.90, 9.90 a 10.90). Pro jiné modely sklízecí mlátičky New Holland vyrobené před rokem 2015 viz *3.8.15 Sklízecí mlátičky New Holland (řada CR/CX – před modelovým rokem 2015), str. 268*.

Kontrola rozsahu napětí z kabiny sklízecí mlátičky (New Holland řady CR)

POZNÁMKA:

Od vydání tohoto dokumentu mohly být provedeny změny ovladačů nebo displeje sklízecí mlátičky. Aktualizace viz návod k obsluze sklízecí mlátičky.

POZNÁMKA:

Tento odstavec platí jen pro modely CR z roku 2015 a novější (6.80, 6.90, 7.90, 8.90, 9.90 a 10.90). Pro jiné modely sklízecí mlátičky New Holland vyrobené před rokem 2015 viz *3.8.15 Sklízecí mlátičky New Holland (řada CR/CX – před modelovým rokem 2015), str. 268*.

UPOZORNĚNÍ

Přesvědčte se, že všichni okolostojící opustili prostor.

1. Umístěte adaptér 150 mm (6 in) nad zem a odblokujte naklápění.

2. Přesvědčte se, že je spojovací ústrojí blokování naklápění v obou místech na spodních dorazech (podložka [A] se nesmí posunout).

   POZNÁMKA:

   Pokud během následujících dvou kroků nebude adaptér na spodních dorazech, může se napětí za provozu dostat mimo rozsah a vyvolat selhání systému automatického ovládání výšky adaptéru (AHHC).

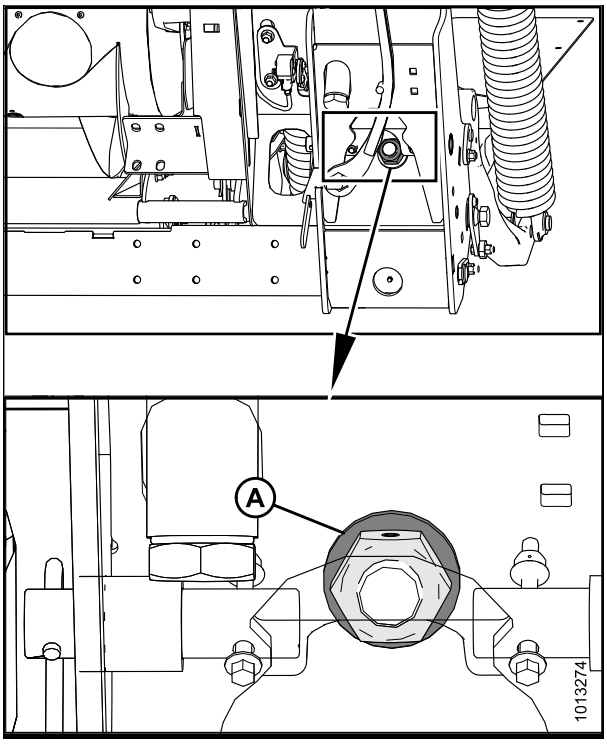

Figure 3.476: Zámek naklápění

3. Nastavujte držák kabelu (B) (v případě potřeby), dokud ručka (A) na indikátoru naklápění nebude na **0**.
4. Přesvědčte se, že je odblokované naklápění adaptéru.

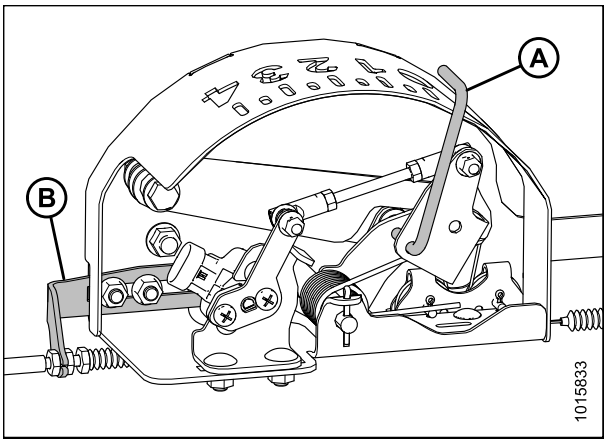

Figure 3.477: Indikační skříňka naklápění

5. Vyberte diagnostiku DIAGNOSTICS (A) na hlavní obrazovce. Zobrazuje se diagnostická obrazovka DIAGNOSTICS.

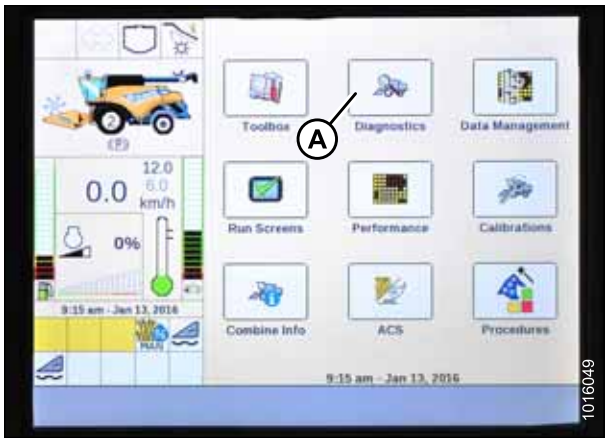

Figure 3.478: Displej sklízecí mlátičky New Holland

6. Vyberte nastavení SETTINGS (A). Zobrazuje se obrazovka nastavení SETTINGS.



Figure 3.479: Displej sklízecí mlátičky New Holland

7. Vyberte výšku/naklápění adaptéru HEADER HEIGHT/TILT (A) ze stahovacího menu skupiny GROUP.
8. Vyberte citlivost ovládání výšky adaptéru vlevo HEADER HEIGHT SENS. L (B) ze stahovacího menu parametrů PARAMETER.



Figure 3.480: Displej sklízecí mlátičky New Holland

9. Vyberte graf GRAPH (A). Nahoře na obrazovce se zobrazuje přesné napětí (B).
10. Zvedejte a spouštějte adaptér, abyste viděli plný rozsah napěťových údajů.
11. Pokud napětí snímače není mezi dolním a horním mezním napětím nebo pokud je nedostatečný rozsah mezi dolním a horním mezním napětím, upravte mezní napětí. Viz *Nastavení mezního napětí: Systém s jedním snímačem, str. 135*.

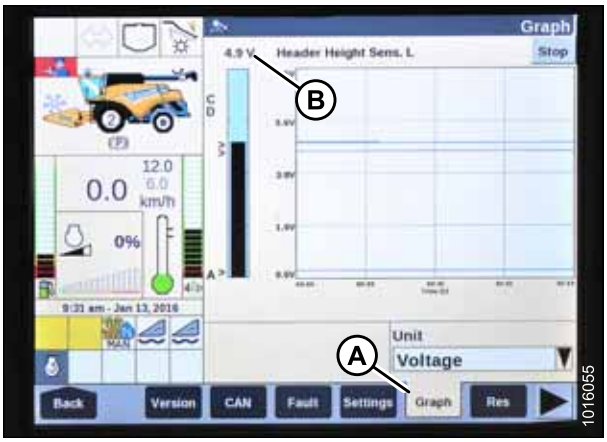

Figure 3.481: Displej sklízecí mlátičky New Holland

Nastavení automatického ovládání výšky adaptéru (New Holland řady CR)

Pro nejlepší funkci systému automatického ovládání výšky adaptéru (AHHC) proveďte tyto postupy se středovým spojem nastaveným na **D**. Po skončení nastavení a kalibrace nastavte středový spoj zpět na požadovaný úhel adaptéru.

POZNÁMKA:

Od vydání tohoto dokumentu mohly být provedeny změny ovladačů nebo displeje sklízecí mlátičky. Aktualizace viz návod k obsluze sklízecí mlátičky.

POZNÁMKA:

Tento odstavec platí jen pro modely CR z roku 2015 a novější (6.80, 6.90, 7.90, 8.90, 9.90 a 10.90). Pro jiné modely sklízecí mlátičky New Holland vyrobené před rokem 2015 viz *3.8.15 Sklízecí mlátičky New Holland (řada CR/CX – před modelovým rokem 2015), str. 268*.

1. Přesvědčte se, že je středový spoj nastavený do polohy **D**.
2. Vyberte rámeček nástrojů TOOLBOX (A) na hlavní obrazovce. Zobrazuje obrazovka nástrojů TOOLBOX.

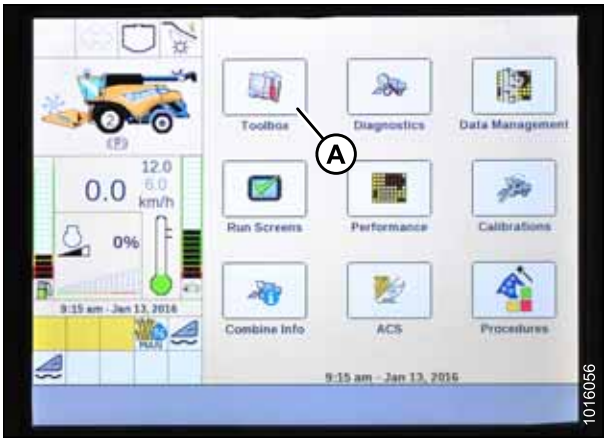

Figure 3.482: Displej sklízecí mlátičky New Holland

3. Stiskněte současně obě tlačítka vyprázdnění UNLOAD (A) a pokračování RESUME (B) na ovládací páce.

   POZNÁMKA:

   Software v některých sklízecích mlátičkách New Holland vám nemusí umožňovat změnu adaptéru z FLEX na PLATFORM nebo typ adaptéru z DEFAULT na 80/90 ve hlavní nabídce. Toto je nyní nastavení obsluhované prodejcem a vyžaduje zobrazení obrazovky DEALER SETTING současným stisknutím a přidržením stisknutých tlačítek UNLOAD a RESUME na ovládací páce po dobu přibližně 10 sekund. Zobrazí se obrazovka DEALER SETTING, kde můžete změnit nastavení adaptéru a typu adaptéru.



Figure 3.483: Ovladače sklízecí mlátičky New Holland

4. Vyberte HEAD 1 (A). Zobrazí se konfigurační obrazovka adaptéru HEADER SETUP 1.

5. Vyberte stahovací šipku typu sečení CUTTING TYPE (B) a změňte typ sečení na PLATFORM (C).



Figure 3.484: Displej sklízecí mlátičky New Holland

6. Vyberte stahovací šipku podtypu adaptéru HEADER SUB TYPE (A). Zobrazí se dialogový rámeček podtypu adaptéru HEADER SUB TYPE.



Figure 3.485: Displej sklízecí mlátičky New Holland

7. Pro volbu HEADER SUB TYPE (podtyp adaptéru) nastavte hodnotu 80/90 (A) pro sklízecí mlátičku New Holland.



Figure 3.486: Displej sklízecí mlátičky New Holland

8. Vyberte HEAD 2 (A). Zobrazí se konfigurační obrazovka adaptéru HEADER SETUP 2.



Figure 3.487: Displej sklízecí mlátičky New Holland

9. Vyberte stahovací šipku automatického naklápění AUTOFLOAT a nastavte AUTOFLOAT na nainstalováno INSTALLED (A).
10. Vyberte stahovací šipku automatického zvedání adaptéru AUTO HEADER LIFT a nastavte AUTO HEADER LIFT na nainstalováno INSTALLED (B).

    POZNÁMKA:

    S nainstalovaným automatickým zvedáním adaptéru a aktivovaným AHHC se adaptér bude automaticky zvedat, když zatáhnete dozadu ovládací páku.

11. Pro optimální funkci nastavte podle stavu půdy hodnoty pro manuální ovládání zvedání adaptéru MANUAL HHC RAISE RATE (C) a manuální ovládání spouštění adaptéru MANUAL HHC LOWER RATE (D).



Figure 3.488: Displej sklízecí mlátičky New Holland

12. Pro optimální funkci nastavte podle stavu půdy hodnoty pro citlivost ovládání výšky adaptéru HHC HEIGHT SENSITIVITY (C) a citlivost ovládání naklonění adaptéru HHC TILT SENSITIVITY (D).



Figure 3.489: Displej sklízecí mlátičky New Holland

13. V nabídce REEL HEIGHT SENSOR (snímač výšky přiháněče) zvolte YES (ano).



Figure 3.490: Displej sklízecí mlátičky New Holland

Kalibrace automatického ovládání výšky adaptéru (New Holland řady CR)

Pro nejlepší funkci systému automatického ovládání výšky adaptéru (AHHC) proveďte tyto postupy se středovým spojem nastaveným na **D**. Po skončení nastavení a kalibrace nastavte středový spoj zpět na požadovaný úhel adaptéru. Pokyny viz *3.7.5 Úhel adaptéru, str. 84*.

POZNÁMKA:

Od vydání tohoto dokumentu mohly být provedeny změny ovladačů nebo displeje sklízecí mlátičky. Aktualizace viz návod k obsluze sklízecí mlátičky.

POZNÁMKA:

Tento odstavec platí jen pro modely CR z roku 2015 a novější (6.80, 6.90, 7.90, 8.90, 9.90 a 10.90). Pro jiné modely sklízecí mlátičky New Holland vyrobené před rokem 2015 viz *3.8.15 Sklízecí mlátičky New Holland (řada CR/CX – před modelovým rokem 2015), str. 268*.

UPOZORNĚNÍ

Přesvědčte se, že všichni okolostojící opustili prostor.

POZNÁMKA:

Je-li naklápění adaptéru nastaveno na příliš nízkou hmotnost, může tato skutečnost znemožnit kalibraci AHHC. Kvůli kalibraci může být zapotřebí nastavit těžší naklápění, aby se adaptér neoddělоval od naklápěcího modulu.

Před spuštěním kalibrace adaptéru zkontrolujte následující podmínky:

- Adaptér je připojený ke sklízecí mlátičce.
- Sklízecí mlátička je na rovné zemi s adaptérem vyrovnaným se zemí.
- Adaptér je na spodních dorazech a středový spoj je nastavený na **D**.
- Motor běží.
- Sklízecí mlátička se nepohybuje.
- Z modulu řídicí jednotky výšky adaptéru (Header Height Controller, HHC) nebyly přijaty žádné chyby.
- Vypnutý adaptér/šikmý dopravník.
- **NEJSOU** stisknutá tlačítka bočního naklápění.
- **NENÍ** stisknuté tlačítko ESC.

Pro kalibraci AHHC proveďte tyto kroky:

1. Vyberte kalibrace CALIBRATIONS (A) na hlavní obrazovce. Zobrazuje se kalibrační obrazovka CALIBRATION.



Figure 3.491: Displej sklízecí mlátičky New Holland

2. Vyberte stahovací šipku kalibrace CALIBRATION (A).



Figure 3.492: Displej sklízecí mlátičky New Holland

3. Ze seznamu kalibračních voleb vyberte adaptér HEADER (A).

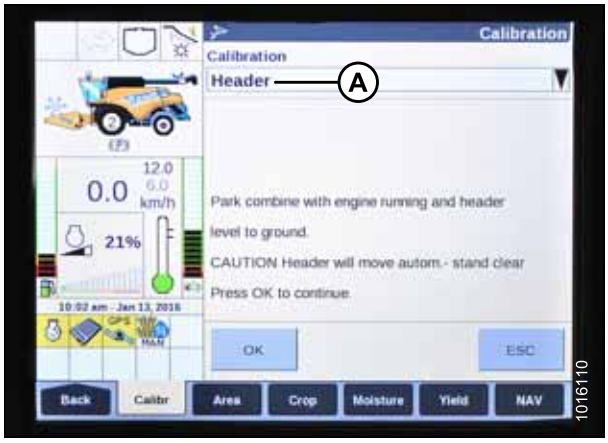

Figure 3.493: Displej sklízecí mlátičky New Holland

4. Proveďte kroky kalibrace v pořadí, v němž se objevují na obrazovce. Jak postupujete procesem kalibrace, displej se automaticky aktualizuje, aby zobrazil další krok.

   POZNÁMKA:

   Stisknutí tlačítka ESC kdykoli během těchto kroků nebo ponechání systému v nečinnosti po dobu delší než 3 minuty způsobí zastavení kalibračního postupu.

   POZNÁMKA:

   Vysvětlení chybových kódů viz návod k obsluze vaší sklízecí mlátičky.



Figure 3.494: Displej sklízecí mlátičky New Holland

5. Po skončení všech kroků se na obrazovce zobrazí hlášení skončené kalibrace CALIBRATION COMPLETED.

   POZNÁMKA:

   Pokud bylo naklápění nastaveno na vyšší hmotnost, jež neumožňuje provedení procedury kalibrace AHHC, nastavte doporučené provozní naklápění až po provedení kalibrace.



Figure 3.495: Displej sklízecí mlátičky New Holland

Kontrola napětí snímače výšky přiháněče (New Holland)

POZNÁMKA:

Od vydání tohoto dokumentu mohly být provedeny změny ovladačů nebo displeje sklízecí mlátičky. Aktualizace viz návod k obsluze sklízecí mlátičky.

1. Na hlavní stránce displeje sklízecí mlátičky vyberte volbu DIAGNOSTICS (A). Otevře se stránka DIAGNOSTICS (diagnostika).

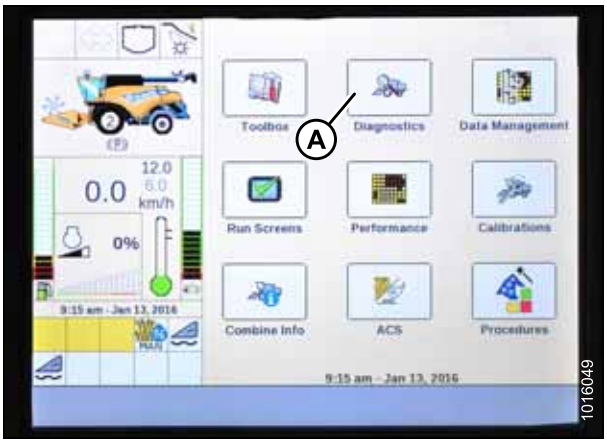

Figure 3.496: Displej sklízecí mlátičky New Holland

2. Vyberte kartu SETTINGS (A). Otevře se stránka SETTINGS (nastavení).
3. V nabídce GROUP (skupina) (B) vyberte položku HEADER (adaptér).
4. V nabídce PARAMETER (parametr) (C) vyberte položku REEL VERTICAL POSITION (svislá poloha přiháněče).

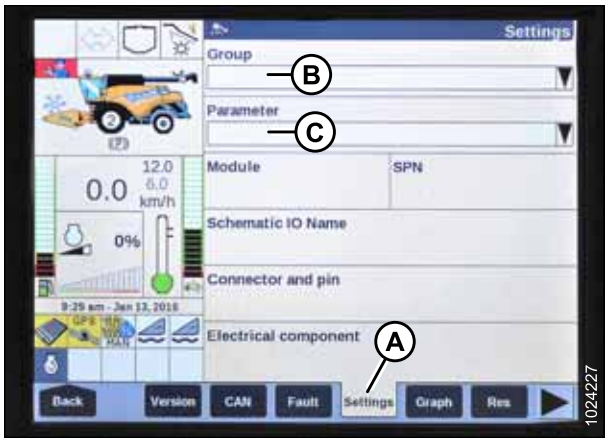

Figure 3.497: Displej sklízecí mlátičky New Holland

5. Vyberte kartu GRAPH (A). Zobrazí se graf REEL VERTICAL POSITION (svislá poloha přiháněče).
6. Spusťte přiháněč dolů a zobrazte tak vysokou úroveň napětí (B). Napětí by mělo být v rozsahu 4,1–4,5 V.
7. Zdvihněte přiháněč nahoru a zobrazte tak nízkou úroveň napětí (C). Napětí by mělo být v rozsahu 0,5–0,9 V.
8. Je-li některá ze dvou hodnot mimo tento rozsah, viz *Kontrola a nastavení snímače výšky přiháněče, str. 99*.

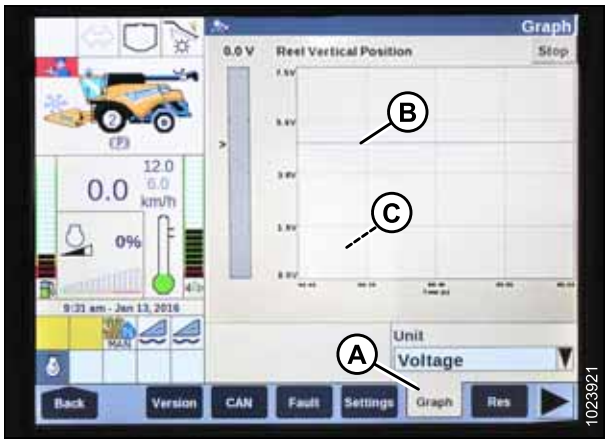

Figure 3.498: Displej sklízecí mlátičky New Holland

Nastavení předvolby výšky sečení (New Holland CR – 2015 a novější)

POZNÁMKA:

Tento odstavec platí jen pro modely CR z roku 2015 a novější (6.80, 6.90, 7.90, 8.90, 9.90 a 10.90). Pro jiné modely sklízecí mlátičky New Holland vyrobené před rokem 2015 viz *3.8.15 Sklízecí mlátičky New Holland (řada CR/CX – před modelovým rokem 2015), str. 268*.

Na ovládacím panelu jsou dvě tlačítka používaná pro předvolby automatické výšky. Přepínač, který byl přítomen na předchozích modelech, je nyní nakonfigurovaný podle vyobrazení vpravo. Adaptéry MacDon vyžadují jen první dvě tlačítka (A) a (B). Třetí tlačítko (C) není nakonfigurované.

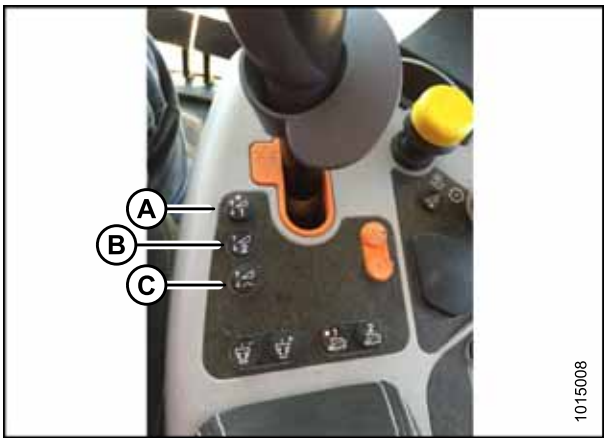

Figure 3.499: Ovladače sklízecí mlátičky New Holland

UPOZORNĚNÍ

Přesvědčte se, že všichni okolostojící opustili prostor.

Pro nastavení předvolené výšky sečení proveďte tyto kroky:

1. Zapněte separátor a adaptér.
2. Vyberte tlačítko předvolby 1 (A). Rozsvítí se žlutá kontrolka na tlačítku.
3. Zvedněte nebo spusťte adaptér do požadované výšky sečení.



Figure 3.500: Ovladače sklízecí mlátičky New Holland

4. Pro nastavení předvolby přidržte stisknuté tlačítko RESUME (C) na multifunkčním ovladači.

   POZNÁMKA:

   Při nastavování předvoleb vždy nastavte polohu adaptéru před polohou přiháněče. Nastavíte-li adaptér a přiháněč zároveň, nastavení přiháněče se neuloží.

5. Zvedněte nebo spusťte přiháněč do požadované polohy.
6. Pro nastavení předvolby přidržte stisknuté tlačítko RESUME (C) na multifunkčním ovladači.
7. Zopakujte kroky *2, str. 289* až *6, str. 289* s použitím tlačítka předvolby 2.



Figure 3.501: Multifunkční páka sklízecí mlátičky New Holland

8. Spusťte adaptér na zem.
9. Vyberte obrazovky voleb RUN SCREENS (A) na hlavní obrazovce.

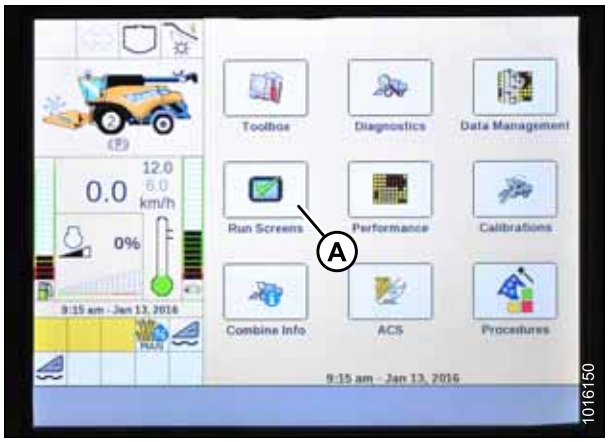

Figure 3.502: Displej sklízecí mlátičky New Holland

10. Vyberte záložku volby RUN, na níž je uvedeno manuální výška MANUAL HEIGHT.

    POZNÁMKA:

    Pole manuální výšky MANUAL HEIGHT se může zobrazovat v kterékoli záložce voleb RUN. Když stisknete tlačítko předvolby automatické výšky, změní se zobrazení na automatickou výšku AUTO HEIGHT (A).

11. Stiskněte jedno z tlačítek předvolby automatické výšky a vyberte předvolbu výšky sečení.



Figure 3.503: Displej sklízecí mlátičky New Holland

Nastavení maximální pracovní výšky (New Holland řady CR)

POZNÁMKA:

Tento odstavec platí jen pro modely CR z roku 2015 a novější (6.80, 6.90, 7.90, 8.90, 9.90 a 10.90). Pro jiné modely sklízecí mlátičky New Holland vyrobené před rokem 2015 viz *3.8.15 Sklízecí mlátičky New Holland (řada CR/CX – před modelovým rokem 2015), str. 268*.

1. Vyberte rámeček nástrojů TOOLBOX (A) na hlavní obrazovce. Zobrazuje obrazovka nástrojů TOOLBOX.



Figure 3.504: Displej sklízecí mlátičky New Holland

2. Vyberte šikmý dopravník FEEDER (A). Zobrazí se konfigurační obrazovka šikmého dopravníku FEEDER SETUP.
3. Vyberte pole maximální pracovní výšky MAXIMUM WORK HEIGHT (B).

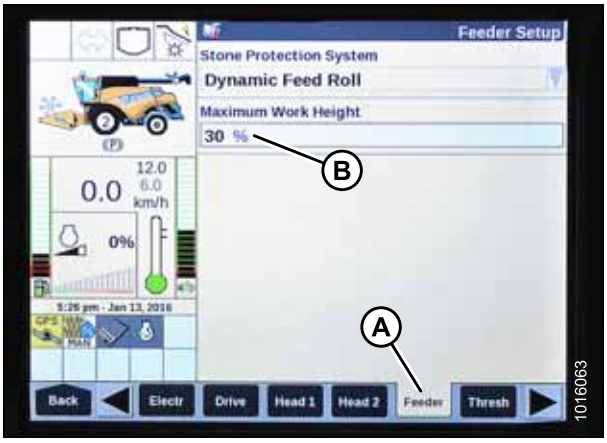

Figure 3.505: Displej sklízecí mlátičky New Holland

4. Nastavte maximální pracovní výšku MAXIMUM WORK HEIGHT na požadovanou hodnotu.
5. Stiskněte SET a pak stiskněte ENTER.



Figure 3.506: Displej sklízecí mlátičky New Holland

Konfigurace přiháněče vpřed/vzad, naklonění adaptéru a typu adaptéru (New Holland řady CR)

Tento postup platí jen pro modely New Holland CR roku 2016 6.90, 7.90, 8.90 a 9.90.

POZNÁMKA:

Od vydání tohoto dokumentu mohly být provedeny změny ovladačů nebo displeje sklízecí mlátičky. Aktualizace viz návod k obsluze sklízecí mlátičky.

1. Stiskněte současně tlačítka vyprázdnění UNLOAD (A) a pokračování RESUME (B) na ovládací páce.



Figure 3.507: Ovladače sklízecí mlátičky New Holland

2. Na obrazovce adaptéru HEAD 1 změňte typ sečení CUTTING TYPE z FLEX na PLATFORM, jak je znázorněno na pozici (A).



Figure 3.508: Displej sklízecí mlátičky New Holland

3. Na obrazovce adaptéru HEAD 2 změňte typ podtypu adaptéru HEADER SUB TYPE z DEFAULT na 80/90, jak je znázorněno na pozici (A).



Figure 3.509: Displej sklízecí mlátičky New Holland

Pro předvolené přítlaky na zem ON GROUND nyní existují dvě různá tlačítka. Přepínač, který byl přítomen na předchozích modelech, je nyní nakonfigurovaný podle vyobrazení vpravo. Adaptéry MacDon vyžadují jen první dvě tlačítka (A) a (B). Třetí, spodní tlačítko (C) není nakonfigurované.

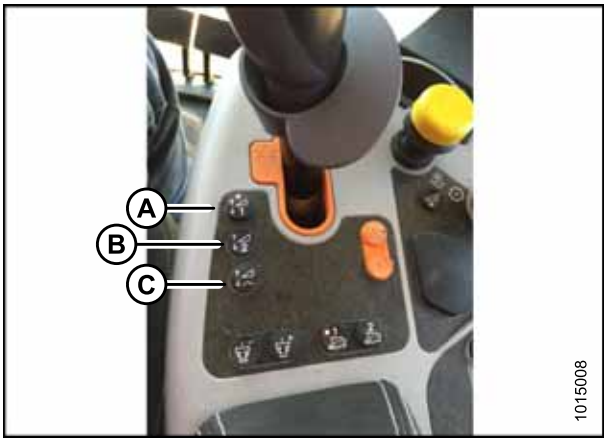

Figure 3.510: Ovladače sklízecí mlátičky New Holland

3.9 Vyrovnání adaptéru

Naklápěcí modul je od výrobce nastavený tak, aby zajišťoval správnou úroveň adaptéru, a normálně by neměl vyžadovat seřízení.

Pokud **adaptér** NENÍ horizontálně vyrovnaný, proveďte následující kontroly, než budete seřizovat vyrovnávací spoje:

- Zkontrolujte tlak v pneumatikách sklízecí mlátičky.
- Přesvědčte se, že je vodorovně vyrovnaný šikmý dopravník. Pokyny viz návod k obsluze vaší sklízecí mlátičky.
- Přesvědčte se, že horní část naklápěcího modulu je horizontálně vyrovnaná a souběžná s šikmým dopravníkem.

POZNÁMKA:

K vyrovnání adaptéru se **NEPOUŽÍVAJÍ** naklápěcí pružiny.

NEBEZPEČÍ

Abyste zabránili úrazu nebo smrti v důsledku neočekávaného rozběhu stroje, když z jakéhokoli důvodu opouštíte sedadlo obsluhy, vždy vypněte motor a vytáhněte klíček ze zapalování.

1. Odstavte sklízecí mlátičku na rovné zemi.
2. Nastavte adaptér asi 150 mm (6 in) nad zem a přesvědčte se, že je spojovací ústrojí naklápění na spodních dorazech. Poznačte si horní a dolní konec adaptéru.
3. Vypněte motor a vytáhněte klíček.
4. Zaklapněte zámek naklápění křídel (A). Viz *Provoz v pevném režimu, str. 75*.
5. Zkontrolujte a v případě potřeby seřiďte naklápění. Viz *Kontrola a nastavení naklápění adaptéru, str. 67*.

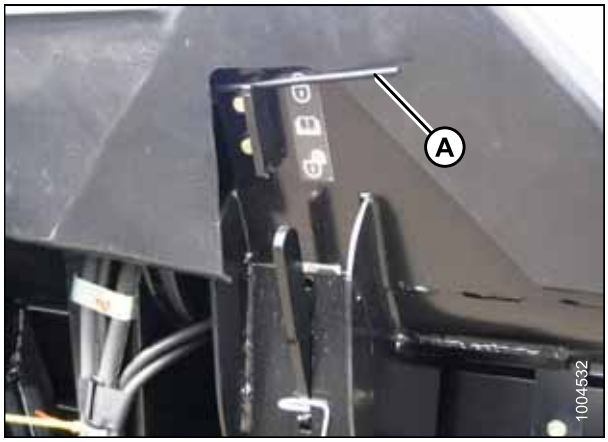

Figure 3.511: Zámek křídla

6. Vyrovnejte adaptér malými úpravami (1/4–1/2 otáčky) matice (A) na obou zámcích naklápění. Upravte obě strany stejně, ale opačným směrem, jak následuje:

   POZNÁMKA:

   Nastavovací šroub (B) nevyžaduje uvolnění pro úpravy do poloviny otáčky matice (A).

   a. Otočením matice (A) na spodní straně adaptéru **ve směru hodinových ručiček** zvedněte adaptér.

   b. Otočením matice (A) na horní straně adaptéru **proti směru hodinových ručiček** spusťte adaptér dolů.

   POZNÁMKA:

   Úprava o více než dvě otáčky oběma směry může nepříznivě ovlivnit naklápění adaptéru.

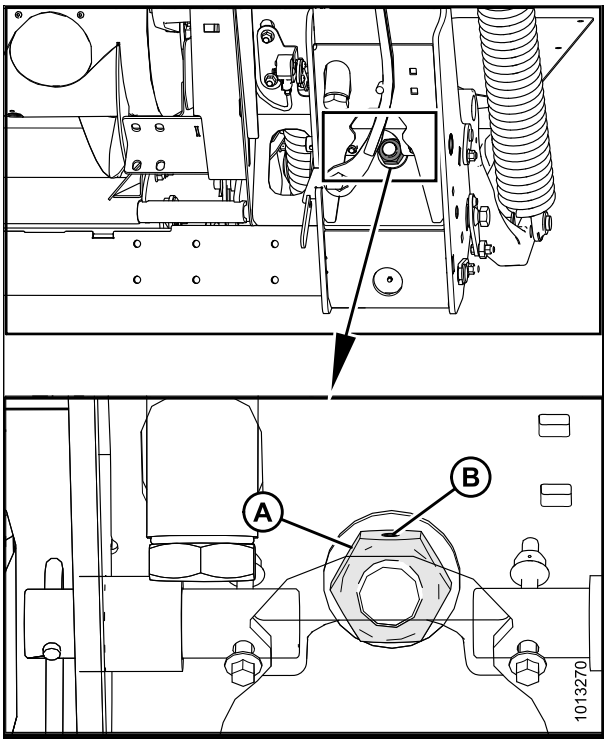

Figure 3.512: Zámek naklápění

POZNÁMKA:

Přesvědčte se, že je vzdálenost nejméně 2–3 mm (1/8 in) (A) mezi rámem a zadní částí zahnuté páky.

POZNÁMKA:

Po vyrovnání adaptéru zkontrolujte naklápění. Viz *Kontrola a nastavení naklápění adaptéru, str. 67*.

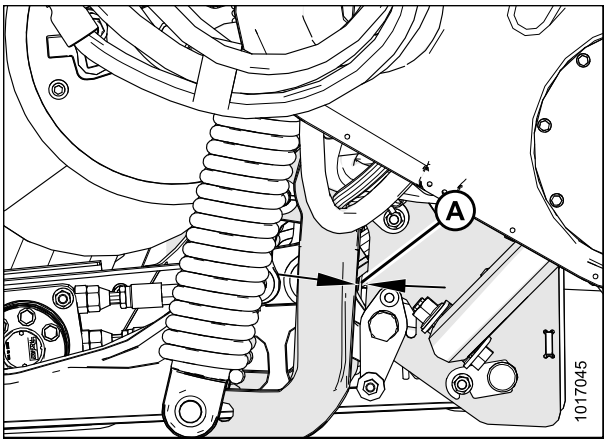

Figure 3.513: Zahnutá páka

3.10 Uvolnění žací lišty

NEBEZPEČÍ

Abyste zabránili úrazu nebo smrti v důsledku neočekávaného rozběhu nebo pádu zvednutého stroje, před opuštěním sedadla obsluhy vždy vypněte motor a vytáhněte klíček, a před vstupem z jakéhokoli důvodu pod stroj vždy aktivujte bezpečnostní podpěry.

UPOZORNĚNÍ

Při práci v okolí nožů nebo při manipulaci s nimi noste silné rukavice.

UPOZORNĚNÍ

Spuštěním točícího se přiháněče na ucpanou žací lištu se poškodí součásti přiháněče.

Pro uvolnění žací lišty obraťte chod šikmého dopravníku sklízecí mlátičky. Pokud bude stále ucpaná, proveďte následující:

1. Zastavte pohyb stroje vpřed a vypněte pohony adaptéru.
2. Zvedněte adaptér, abyste zabránili jeho naplnění nečistotami, a sepněte spojku pohonu adaptéru.
3. Vypněte spojku pohonu adaptéru a adaptér úplně zvedněte, pokud se ucpání **NEODSTRANÍ**.
4. Vypněte motor, vytáhněte klíček ze zapalování a zatáhněte parkovací brzdu.
5. Aktivujte bezpečnostní podpěry adaptéru.
6. Vyčistěte žací lištu ručně.

   POZNÁMKA:
   Pokud nadále dochází k ucpávání žací lišty, viz *7 Odstraňování závad, str. 571*.

3.11 Uvolnění naklápěcího modulu

1. Zastavte pohyb stroje vpřed a vypněte pohony adaptéru.
2. Adaptér pozvedněte nad zem a zvedněte přiháněč.
3. Podle specifikací výrobce obraťte směr vkládání sklízecí mlátičky (obrácení vkládání se liší podle různých modelů sklízecí mlátičky).
4. Aktivujte pohon adaptéru.

3.12 Přeprava adaptéru

⚠ VÝSTRAHA

NEJEZDĚTE se sklízecí mlátičkou s připojeným adaptérem po silnici nebo dálnici v noci nebo při snížené viditelnosti, například v mlze nebo dešti. Za těchto podmínek nemusí být zřejmá šířka adaptéru.

3.12.1 Přeprava adaptéru na sklízecí mlátičce

⚠ UPOZORNĚNÍ

- **Před přepravou po silnici nastudujte místní předpisy ohledně šířky a požadavků na osvětlení nebo označení.**
- **Dodržujte všechny doporučené postupy pro přepravu, tažení atd. uvedené v návodu k obsluze vaší sklízecí mlátičky.**
- **Při jízdě na pole a z pole vypněte spojku pohonu adaptéru.**
- **Před jízdou sklízecí mlátičky po silnici zajistěte čistotu a řádnou funkci blikajících žlutých světel, červených koncových světel a světel na adaptéru. Zapněte žluté otočné majáčky, abyste zajistili lepší viditelnost pro protijedoucí vozidla. Při jízdě po silnici vždy používejte světla, abyste dostatečně varovali ostatní vozidla.**
- **Na silnici NEPOUŽÍVEJTE pracovní světla, mohou zmást ostatní řidiče.**
- **Před jízdou po silnici očistěte značky pomalu se pohybujícího vozidla a odrazky, seřiďte zpětná zrcátka a vyčistěte okna.**
- **Spusťte přiháněč úplně dolů a zvedněte adaptér, pokud přepravu neprovádíte v kopcích.**
- **Udržujte dostatečnou viditelnost a dávejte pozor na překážky u silnice, protijedoucí vozidla a mosty.**
- **Při jízdě z kopce snižte rychlost a nechte adaptér v minimální výšce, abyste zajistili maximální stabilitu, když z nějakého důvodu zastavíte. Na úpatí svahu úplně zvedněte adaptér, abyste zabránili jeho styku se zemí.**
- **Jezděte bezpečnými rychlostmi, aby byl stroj stále stabilní a měli jste ho zcela pod kontrolou.**

3.12.2 Tažení

Adaptéry s volitelnými nízkorychlostními přepravními / stabilizačními koly je možné táhnout za řádně nakonfigurovaným řádkovačem MacDon nebo zemědělským traktorem. Pokyny viz návod k obsluze sklízecí mlátičky.

Připojení adaptéru k tažnému vozidlu

UPOZORNĚNÍ

Dodržujte následující pokyny pro přepravu nízkou rychlostí, abyste zabránili ztrátě kontroly vedoucí k úrazům anebo poškození stroje:

- **Pro zajištění dostatečné kontroly a brzdného výkonu musí být hmotnost tažného vozidla vyšší než hmotnost adaptéru.**
- **NEPROVÁDĚJTE tažení vozidly dimenzovanými pro dálniční provoz. Používejte jen zemědělský traktor, zemědělskou sklízecí mlátičku nebo řádně nakonfigurovaný řádkovač MacDon.**
- **Pro zvýšení stability adaptéru během přepravy musí být přiháněč úplně spuštěný a umístěný vzadu na přídržných ramenech. U adaptérů s hydraulickým posuvem přiháněče vpřed/vzad nikdy nespojujte spojky pro pohyb vpřed/vzad navzájem, protože by se uzavřel okruh a přiháněč by se během přepravy mohl pomalu posouvat dopředu.**
- **Přesvědčte se, že jsou všechny čepy na držácích kol, držáku žací lišty a závěsu řádně zajištěné v přepravní poloze.**
- **Před přepravou zkontrolujte stav pneumatik a jejich správné nahuštění.**
- **Připojte závěs k tažnému vozidlu pomocí správného závěsného čepu se závlačkou nebo jiným vhodným zajišťovacím prostředkem.**
- **Připojte bezpečnostní řetěz závěsu k tažnému vozidlu. Upravte délku bezpečnostního řetězu, aby byl prověšený jen tak, že dovolí zatáčení.**
- **Připojte sedmipólovou zástrčku kabelového svazku adaptéru k odpovídající zásuvce na tažném vozidle. (Sedmipólová zásuvka je k dispozici v oddělení dílů prodejce MacDon.)**
- **Přesvědčte se o řádné funkci světel a očistěte značku pomalu se pohybujícího vozidla a ostatní odrazky. Pokud to není zákonem zakázáno, používejte blikající varovná světla.**

Tažení adaptéru

UPOZORNĚNÍ

Dodržujte následující pokyny pro přepravu nízkou rychlostí, abyste zabránili ztrátě kontroly vedoucí k úrazům anebo poškození stroje:

- **NEPŘEKRAČUJTE 32 km/h (20 mph). Do zatáček nebo na hrbolatých cestách snižte přepravní rychlost na méně než 8 km/h (5 mph).**
- **Zatáčky projíždějte jen velmi nízkými rychlostmi (8 km/h [5 mph] nebo nižší), protože stabilita adaptéru je při odbočování snížena.**
- **Při jízdě v zatáčce nebo vyjíždění ze zatáčky NEZRYCHLUJTE.**
- **Při jízdě na veřejných komunikacích dodržujte všechna místní pravidla platná pro jízdu po silnici. Pokud to není zákonem zakázáno, používejte žlutá blikající světla.**

3.12.3 Přestavba z přepravní do pracovní polohy

Demontáž tažné tyče

1. Zablokujte pneumatiky, aby adaptér neujel, a odpojte ho od tažného vozidla.
2. Odpojte elektrický konektor (A) na tažné tyči.
3. Vytáhněte čep (B) z tažné tyče a odmontujte vnější sekci (C) z vnitřní sekce (D).

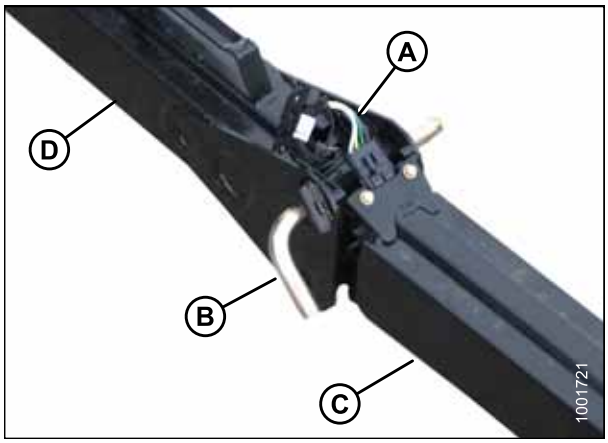

Figure 3.514: Sestava tažné tyče

4. Odpojte elektrický konektor (A) na předním kole.

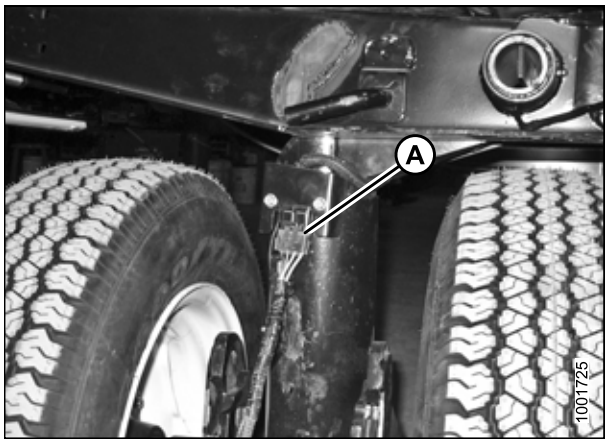

Figure 3.515: Konektor kabeláže

5. Vytáhněte čep vidlice (A) a dejte ho stranou pro opětovnou montáž.
6. Zatlačte západku (B) a zvedněte tažnou tyč (C) z háku. Uvolněte západku.
7. Namontujte čep vidlice (A).

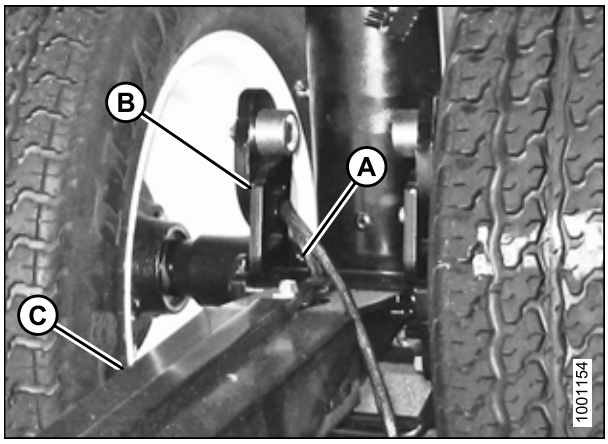

Figure 3.516: Západka tažné tyče

Uložení tažné tyče

Tažná tyč se skládá ze dvou částí, vnitřní poloviny (A) a vnější poloviny (B), aby umožňovala snadnější uložení a manipulaci.

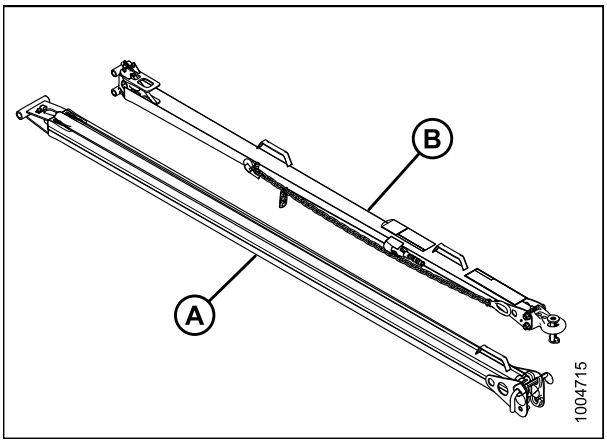

Figure 3.517: Sestava tažné tyče

1. Umístěte vnitřní konec vnější poloviny tažné tyče do kolébky (A) na levé straně zadní trubky adaptéru.
2. Zajistěte konec tažné tyče s vidlicí/otočným čepem v držáku (B) na koncovém krytu pomocí čepu závěsu (C). Zajistěte závlačkou.
3. Nasaďte gumový řemínek (D) na kolébku (A).

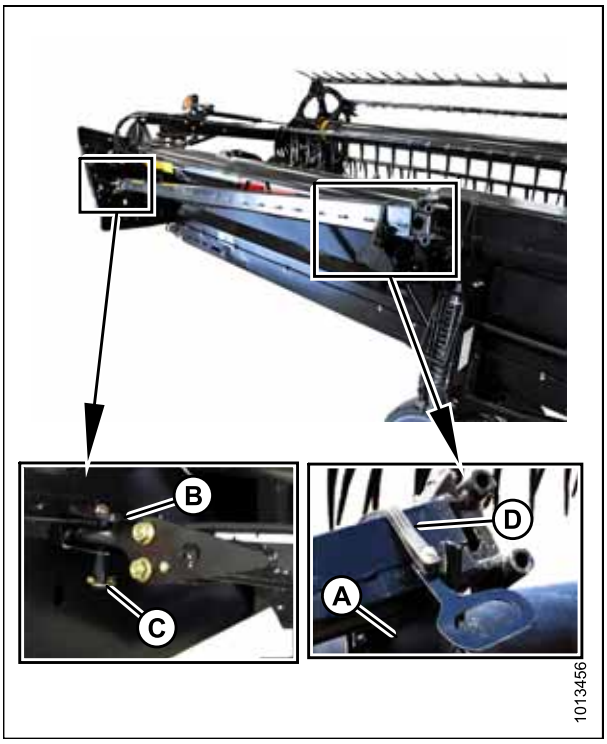

Figure 3.518: Uložení tažné tyče – levá strana

4. Umístěte vnitřní konec vnitřní poloviny tažné tyče do kolébky (A) na pravé straně zadní trubky adaptéru.
5. Zajistěte konec s trubkou v držáku (B) na koncovém krytu pomocí čepu vidlice (C). Zajistěte závlačkou.
6. Nasaďte gumový řemínek (D) na kolébku (A).

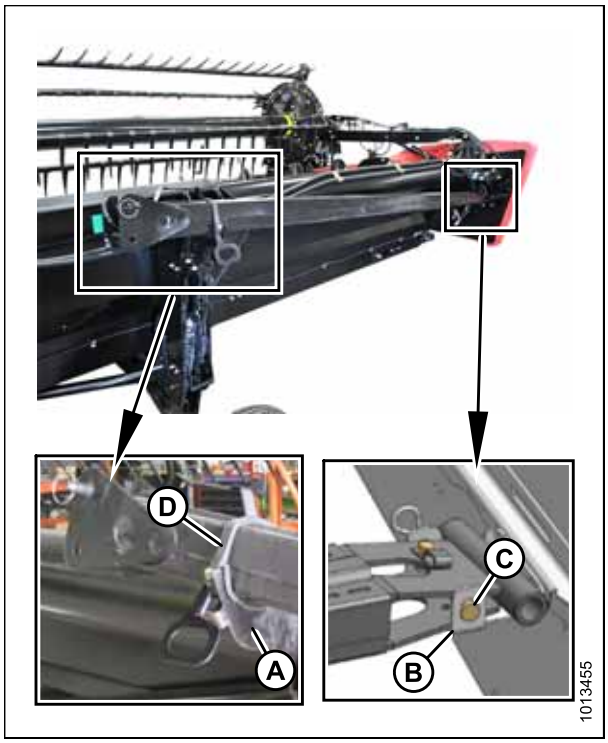

Figure 3.519: Uložení tažné tyče – pravá strana

7. Připojte adaptér ke sklízecí mlátičce. Pokyny viz návod k obsluze sklízecí mlátičky.

   DŮLEŽITÉ:

   Vožení tažné tyče na adaptéru ovlivní naklápění hlavního adaptéru. Postupy nastavení viz návod k obsluze sklízecí mlátičky.
8. Uveďte přepravní kola do pracovní polohy. Viz následující:
   - *Přemístění předních (levých) kol do pracovní polohy, str. 303*
   - *Přemístění zadních (pravých) kol do pracovní polohy, str. 304*

Přemístění předních (levých) kol do pracovní polohy

NEBEZPEČÍ

Abyste zabránili úrazu nebo smrti v důsledku neočekávaného rozběhu nebo pádu zvednutého stroje, před vstupem z jakéhokoli důvodu pod adaptér vždy vypněte motor, vytáhněte klíček a aktivujte bezpečnostní podpěry.

1. Adaptér úplně zvedněte a aktivujte bezpečnostní podpěry adaptéru.
2. Otočte sestavu předních kol (A) tak, aby byla kola vyrovnaná se spodním rámem.
3. Vytáhněte čep (B) a vytáhněte sestavu kol směrem k zadní části adaptéru. Uložte čep v otvoru (C) nahoře v noze.
4. Zatáhněte páku (D) nahoru, abyste uvolnili spojovací ústrojí a spustili je do vertikální podpěry.

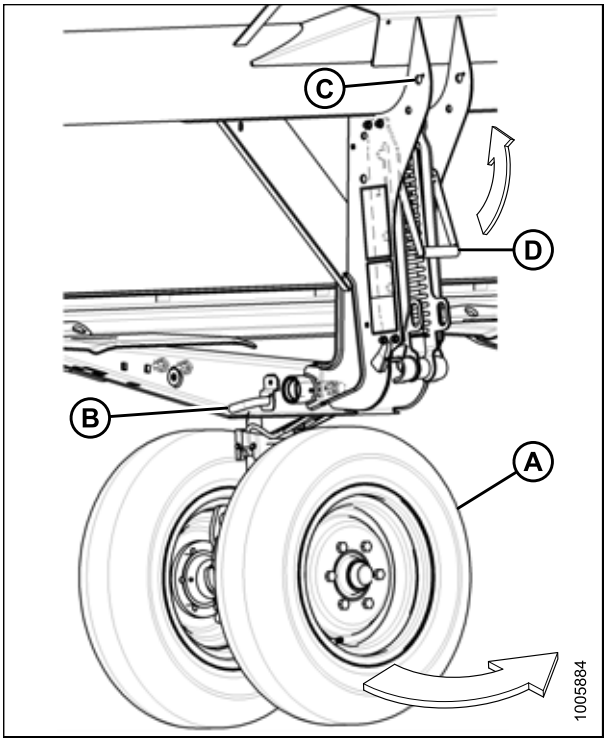

Figure 3.520: Přední kola

5. Vyrovnejte zvedací hák (A) s osazením (B) a zvedněte sestavu kol, aby čep zapadl do zvedacího háku. Přesvědčte se, že je aktivovaná západka (C).
6. Namontujte čep vidlice (D) a zajistěte ho ke středu nápravy závlačkou.

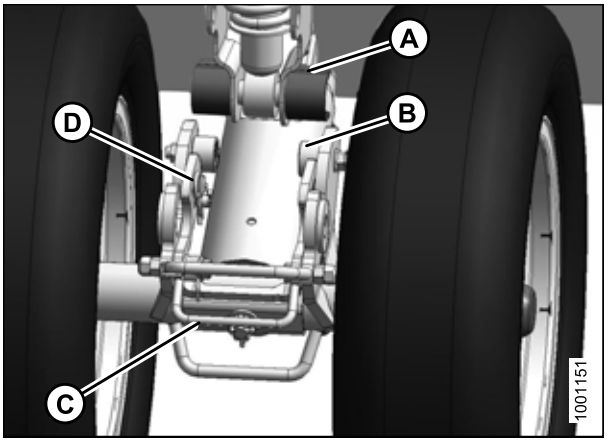

Figure 3.521: Přední kola

7. Zvedněte sestavu kol do požadované výšky a zasuňte spojovací ústrojí (A) do příslušné štěrbiny ve vertikální podpěře.
8. Zajistěte zatlačením páky (B) dolů.

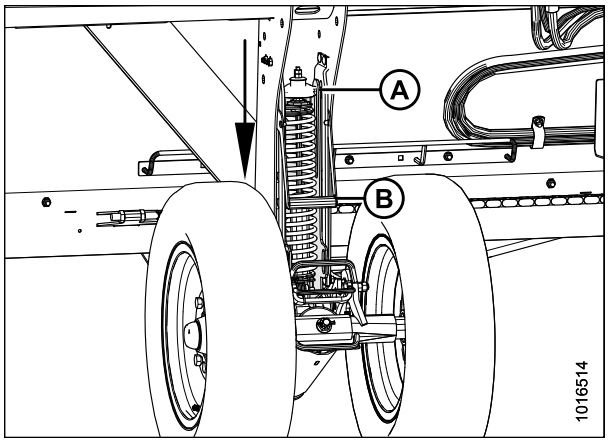

Figure 3.522: Přední kola

Přemístění zadních (pravých) kol do pracovní polohy

1. Vytáhněte čep (A) na levém zadním kole. Otočte kolo ve směru hodinových ručiček a zajistěte čepem.

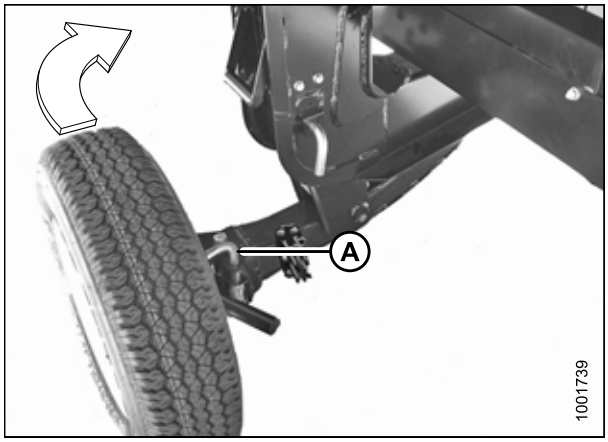

Figure 3.523: Zadní kolo – levá strana

2. Vytáhněte čep (A) a uložte ho v místě (B).
3. Uvolněte zatažením páky (C) nahoru.
4. Zvedněte kolo do požadované výšky a nasaďte opěrný nosník do štěrbiny (D) ve vertikální podpěře.
5. Pro zajištění zatlačte dolů páku (C).

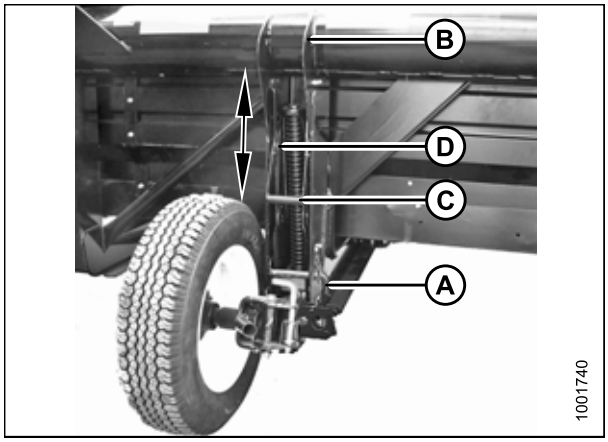

Figure 3.524: Zadní kolo – levá strana

6. Vytáhněte čep (A) na vzpěře (B) na pravém kole před žací lištou. Uvolněte vzpěru z žací lišty a spusťte ji na nápravu (C).
7. Vytáhněte čep (D), spusťte podpěru (E) na nápravu a znovu zasuňte čep do podpěry.
8. Otočte nápravu (C) ve směru hodinových ručiček směrem k zadní části adaptéru.

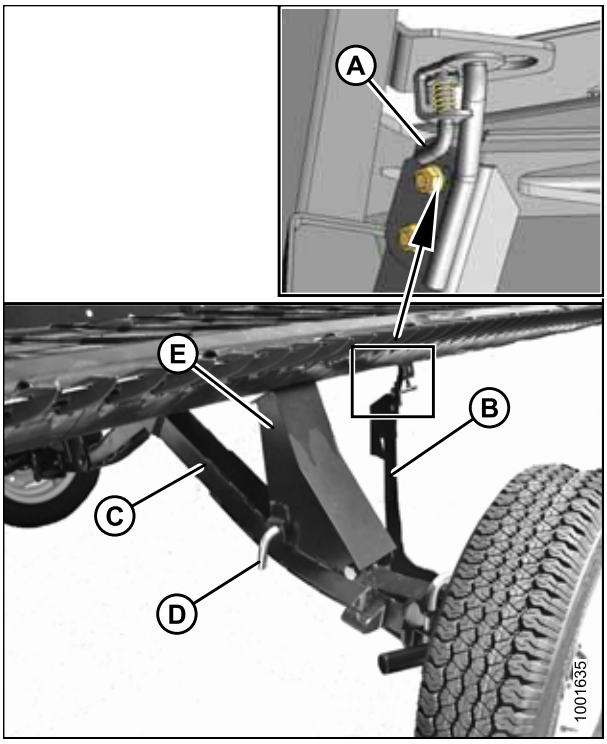

Figure 3.525: Zadní kolo – pravá strana

9. Vytáhněte čep (A) na pravé nápravě, otočte kolo proti směru hodinových ručiček do znázorněné polohy a zajistěte čepem (A).
10. Vytáhněte závlačku (B) ze západky (C).
11. Zvedněte kolo, zvedněte západku (C) a nasaďte osazení (D) na levou nápravu. Přesvědčte se, že se západka zavře.
12. Zajistěte západku závlačkou (B) a dbejte, aby otevřený konec závlačky směřoval k zadní straně sklízecí mlátičky.

POZNÁMKA:

Pokud závlačku nasadíte otevřeným koncem směrem k žací liště, může se uvolnit plodinami.

DŮLEŽITÉ:

Přesvědčte se, že jsou kola zajištěná a že je páka v zajištěné poloze.

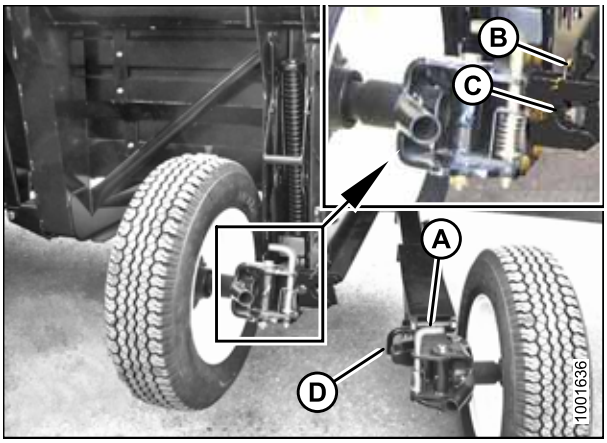

Figure 3.526: Zadní kola

13. Ukončete přestavbu tím, že se přesvědčíte, že jsou kola na levé straně (A) i na pravé straně (B) v uvedené poloze.

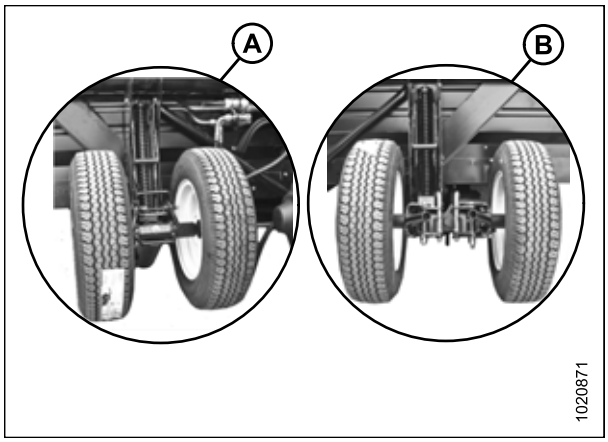

Figure 3.527: Pracovní poloha

3.12.4 Přestavba z pracovní do přepravní polohy

Přemístění předních (levých) kol do přepravní polohy

NEBEZPEČÍ

Abyste zabránili úrazu nebo smrti v důsledku neočekávaného rozběhu nebo pádu zvednutého stroje, před vstupem z jakéhokoli důvodu pod adaptér vždy vypněte motor, vytáhněte klíček a aktivujte bezpečnostní podpěry.

UPOZORNĚNÍ

Stůjte dostatečně daleko od kol a opatrně uvolněte spojovací ústrojí, protože po uvolnění mechanismu kola spadnou.

1. Zatáhněte páku (B) nahoru, abyste uvolnili spojovací ústrojí (A) a zvedli je úplně nahoru do vertikální podpěry.
2. Úplně zvedněte adaptér, vypněte motor a vytáhněte klíček ze zapalování. Aktivujte bezpečnostní podpěry adaptéru.

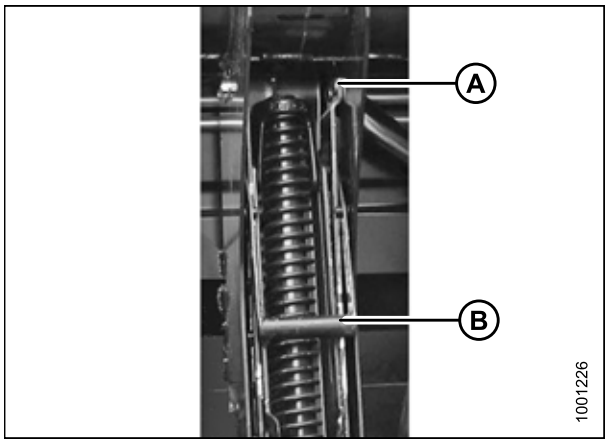

Figure 3.528: Spojovací ústrojí zavěšení

3. Vytáhněte závlačku a čep vidlice (A).
4. Zatáhněte páku západky (B), abyste uvolnili spojovací ústrojí zavěšení (C), a vytáhněte spojovací ústrojí zavěšení z hřídele (D).
5. Kola spusťte pomalu dolů.

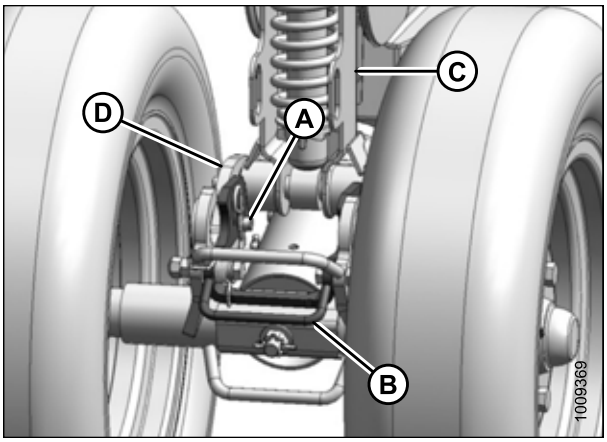

Figure 3.529: Levá přední kola

6. Pro zajištění spusťte dolů páku (B).

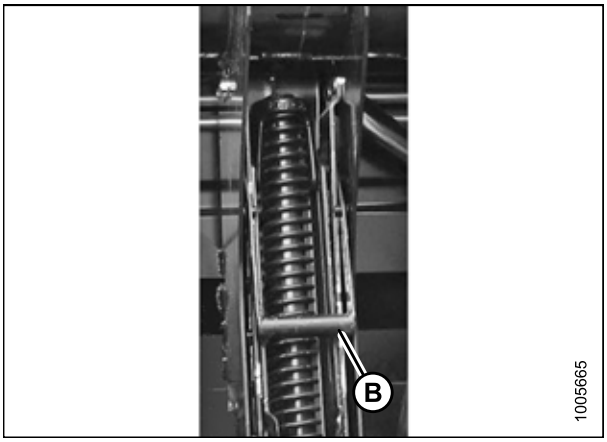

Figure 3.530: Spojovací ústrojí zavěšení

7. Vyjměte čep (A) z úložného místa nahoře v noze (B).
8. Posouvejte a otáčejte kola ve směru hodinových ručiček, dokud spojka (C) nebude otočená směrem k přednímu konci adaptéru.
9. Zasuňte čep (A) a otočením zajistěte.
10. Spouštějte adaptér, až se levá kola právě dotknou země.

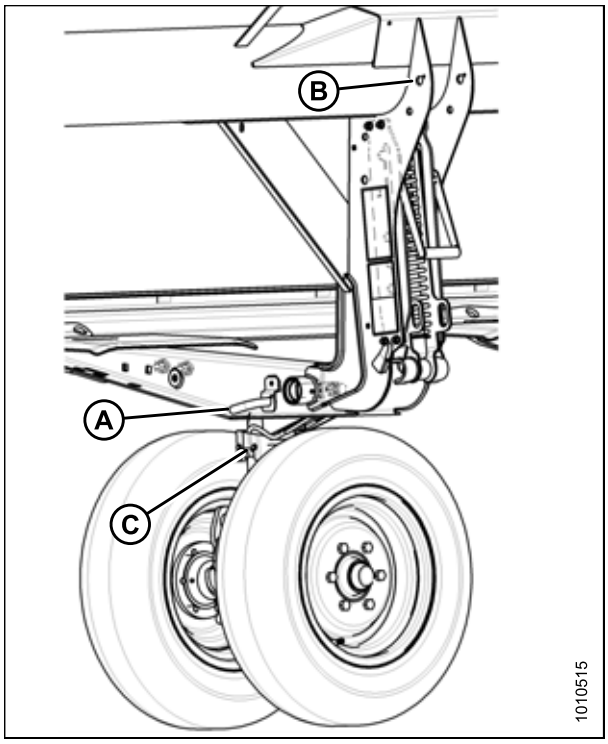

Figure 3.531: Levá přední kola

Přemístění zadních (pravých) kol do přepravní polohy

1. Vytáhněte závlačku (A) ze západky (B).
2. Zvedněte západku (B), uvolněte zadní nápravu (C) a spusťte na zem.

⚠ UPOZORNĚNÍ

Stůjte dostatečně daleko od kol a opatrně uvolněte spojovací ústrojí, protože po uvolnění mechanismu kola spadnou.

3. Opatrně zatáhněte páku (D), abyste uvolnili pružinu, a spusťte kolo na zem.
4. Zvedněte kolo a spojovací ústrojí pákou (E) a umístěte spojovací ústrojí do spodní štěrbiny.
5. Pro zajištění spusťte dolů páku (C).

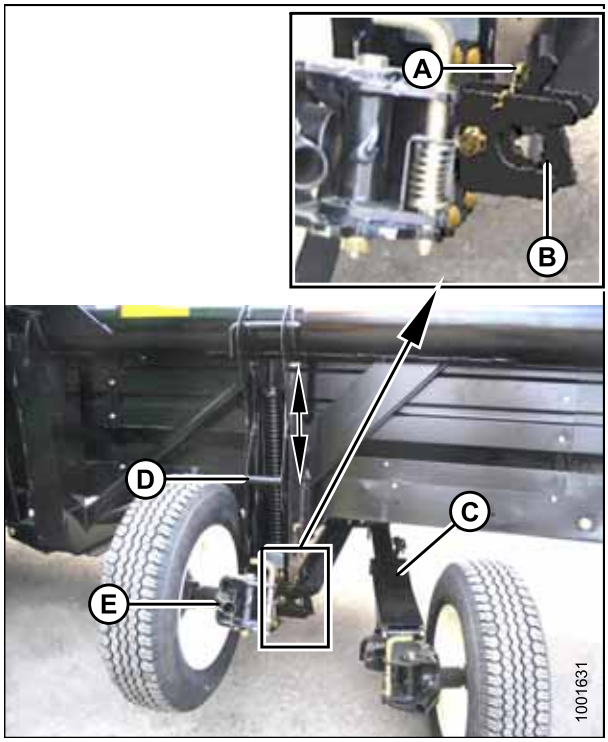

Figure 3.532: Zadní kola

6. Vytáhněte čep (A) a nasaďte ho v místě (B) pro zajištění spojovacího ústrojí. Pro zajištění čep otočte.
7. Vytáhněte čep (D), otočte kolo (C) o 90° proti směru hodinových ručiček a pro zajištění čep uvolněte.

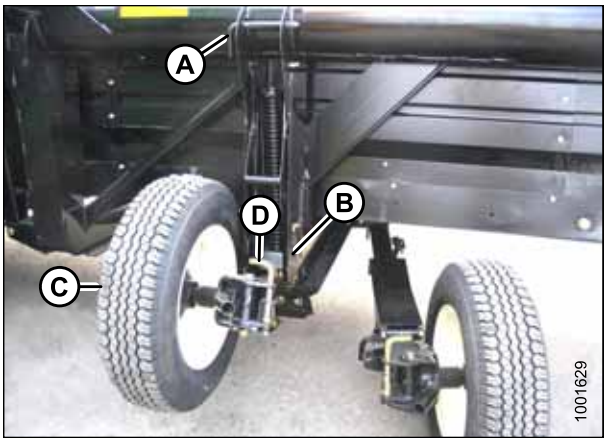

Figure 3.533: Zadní kola

8. Přesvědčte se, že je levé kolo v přepravní poloze, jak je znázorněno.



Figure 3.534: Levé kolo v přepravní poloze

9. Vytáhněte čep (A) a otočte pravé zadní kolo (B) o 90° ve směru hodinových ručiček.

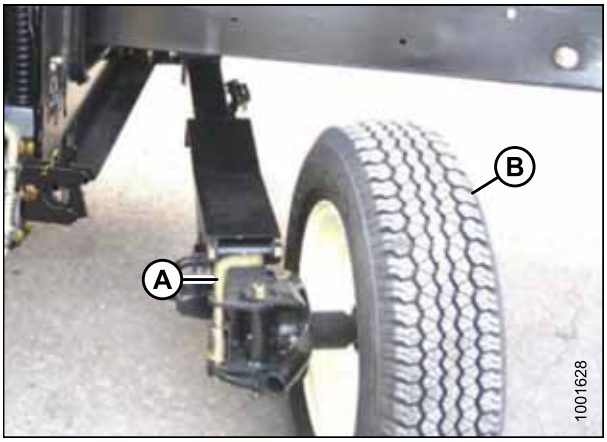

Figure 3.535: Pravé zadní kolo

10. Zajistěte kolo (A) čepem (B). Přemístěte zadní nápravu (C) k přední části adaptéru.

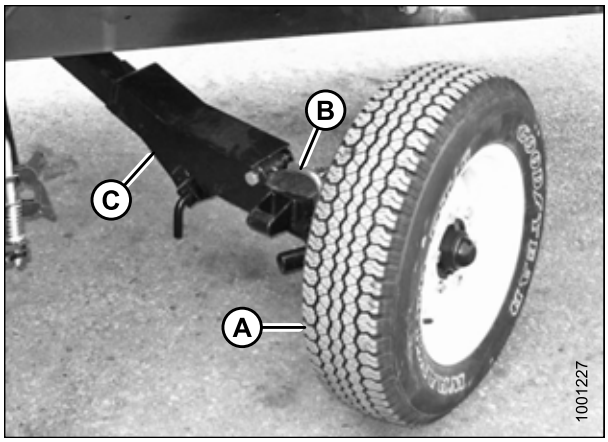

Figure 3.536: Pravé zadní kolo

11. Vytáhněte čep (A), zvedněte podpěru (B) do znázorněné polohy a znovu zasuňte čep.

    DŮLEŽITÉ:

    Přesvědčte se, že čep (A) zapadá do trubky na nápravě.

12. Otočte vzpěru (C) do znázorněné polohy a zasuňte ji do štěrbiny (D) za žací lištou. Umístěte vzpěru tak, aby čep (E) zapadl do otvoru v držáku (F). Pravé kolo je nyní v přepravní poloze.
13. Uvolněte dorazy zvedání válců adaptéru.
14. Odpojte hydrauliku adaptéru a elektrické přípoje od sklízecí mlátičky. Viz *4 Připojení/odpojení adaptéru, str. 317*.
15. Nastartujte sklízecí mlátičku a spusťte adaptér na zem.

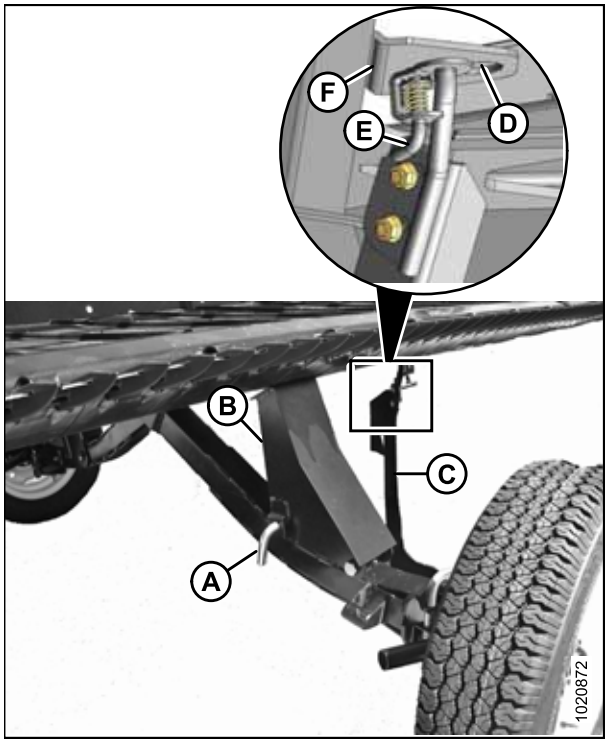

Figure 3.537: Poloha pravého zadního kola

Připojení tažné tyče

Tažná tyč je tvořena dvěma sekcemi, což usnadňuje uložení a manipulaci.

1. Vyhákněte gumový řemínek (D) z kolébky (A) na pravé straně adaptéru.
2. Vytáhněte čep vidlice (C) a odpojte konec trubky z podpěry (B).
3. Vraťte čep vidlice (C).
4. Odejměte vnitřní polovinu tažné tyče z adaptéru a umístěte ji vedle levé strany adaptéru.

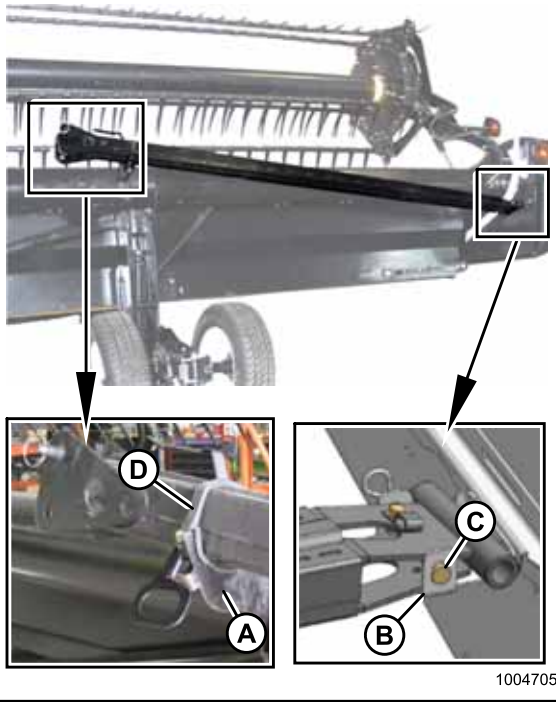

Figure 3.538: Demontáž tažné tyče – pravá strana

5. Vyhákněte gumový řemínek (D) z kolébky (A) na levé straně adaptéru.
6. Vytáhněte čep závěsu (C) z podpěry (B) a odejměte tažnou tyč.
7. Nasaďte gumový řemínek (D) na kolébku (A).

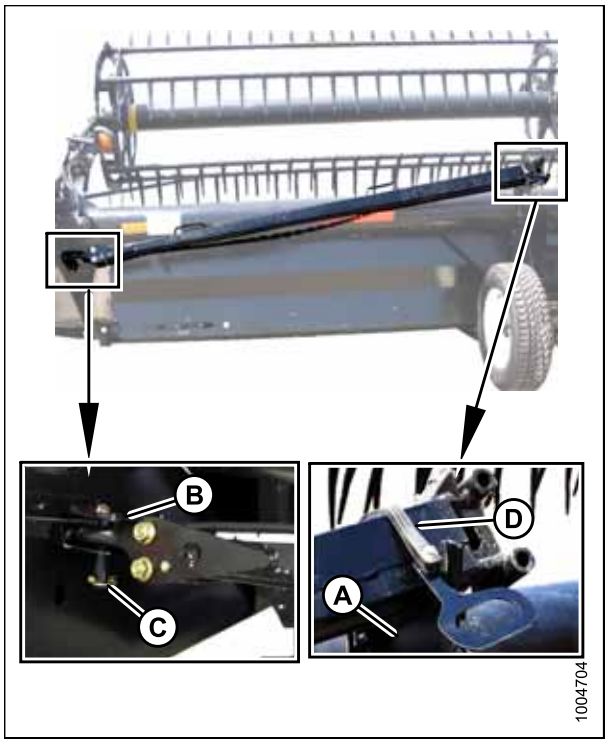

Figure 3.539: Demontáž tažné tyče – levá strana

8. Připojte vnější polovinu (B) tažné tyče k vnitřní polovině (A).

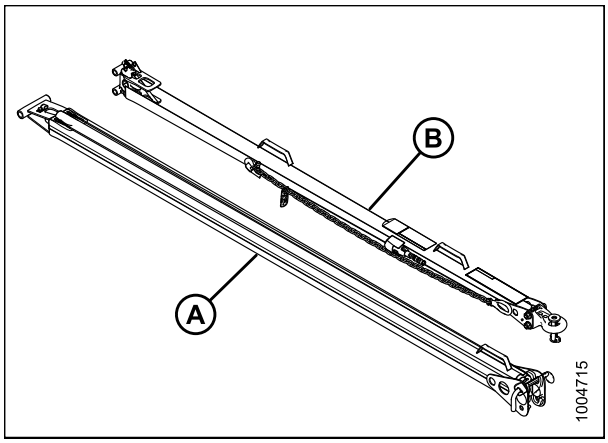

Figure 3.540: Sestava tažné tyče

9. Zvedněte vnější polovinu (B) a zasuňte ji do vnitřní poloviny (A).

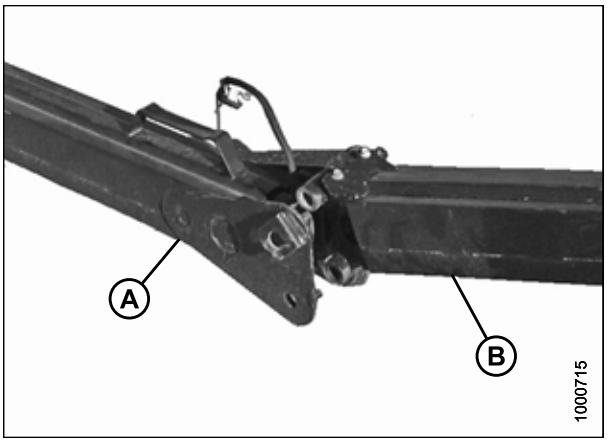

Figure 3.541: Sestava tažné tyče

10. Obě poloviny navzájem zajistěte čepem tvaru L (A) a pak je otočením uzamkněte. Zajistěte čep tvaru L kroužkem (B).
11. Připojte elektrický kabelový svazek ke konektoru (C).

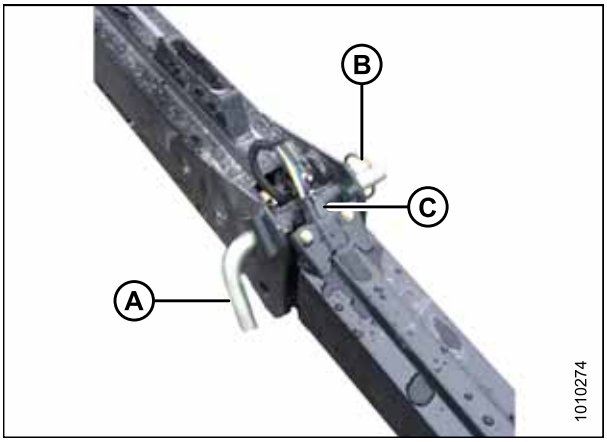

Figure 3.542: Sestava tažné tyče

12. Umístěte tažnou tyč (A) na nápravu a tlačte ji na západku (B), dokud čepy tažné tyče nezapadnou do háků (C).
13. Přesvědčte se, že západka (B) zapadla do tažné tyče.
14. Namontujte čep vidlice (D) a zajistěte ho závlačkou.

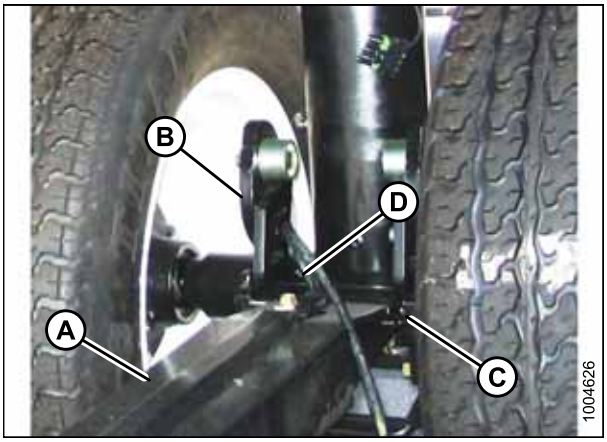

Figure 3.543: Připojení tažné tyče

15. Připojte elektrický kabelový svazek (A) k přednímu kolu.

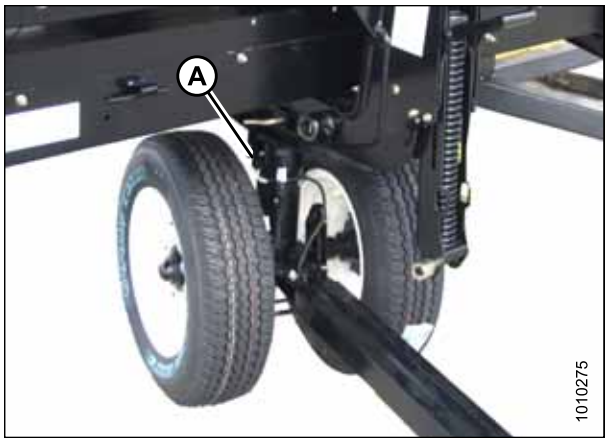

Figure 3.544: Připojení kabelového svazku

3.13 Uskladnění adaptéru

Na konci každé pracovní sezony proveďte následující postupy:

UPOZORNĚNÍ

Na čištění nikdy nepoužívejte benzin, naftu nebo těkavé látky. Tyto materiály mohou být toxické a/nebo vznětlivé.

UPOZORNĚNÍ

Přikryjte žací lištu a prsty nožů, abyste zabránili úrazu náhodným stykem.

1. Adaptér důkladně vyčistěte.
2. Uskladněte stroj na suchém a pokud možno chráněném místě. Při skladování venku ho vždy přikryjte vodě odolnou plachtou nebo jiným ochranným materiálem.

   POZNÁMKA:

   Při skladování stroje venku odmontujte sběrače a uskladněte je na tmavém, suchém místě. Pokud sběrače neodmontujete, uskladněte adaptér s žací lištou spuštěnou tak, aby se na sběračích nehromadila voda a sníh. Nahromaděná voda a sníh působí na sběrače a adaptér nadměrným tlakem.
3. Spusťte adaptér na špalky, aby žací lišta zůstala nad zemí.
4. Spusťte přiháněč úplně dolů. Při skladování venku přivažte přiháněč k rámu, aby ho neroztočil vítr.
5. Přetřete barvou všechny odřené nebo jinak narušené natřené plochy pro zamezení jejich rezivění.
6. Uvolněte hnací řemeny.
7. Adaptér důkladně promažte, přebytek mazacího tuku nechte na tvarovkách, aby se nedostala vlhkost do ložisek.
8. Namažte tukem odkryté závity, pístnice a kluzné povrchy součástí.
9. Zkontrolujte součásti ohledně opotřebení a v případě potřeby je opravte.
10. Proveďte kontrolu ohledně prasklých součástí a objednejte u svého prodejce náhradu. Okamžitá oprava těchto položek vám ušetří čas a námahu na začátku příští sezony.
11. Nahraďte nebo utáhněte poztrácený nebo uvolněný materiál. Viz *8.1 Specifikace utahovacích momentů, str. 585*.

4 Připojení/odpojení adaptéru

V této kapitole jsou pokyny pro nastavení, připojení a adaptéru.

Sklízecí mlátička	Viz
Case IH 7010, 8010, 7120, 8120, 9120, 5130, 6130, 7130, 7230, 8230, 9230	*4.3 Sklízecí mlátičky Case IH, str. 342*
Gleaner řady R a S, Challenger 660, 670, 680B, 540C, 560C, Massey Ferguson 9690, 9790, 9895, 9520, 9540, 9560	*4.4 Sklízecí mlátičky AGCO (Challenger, Gleaner a Massey Ferguson), str. 350*
John Deere řady 60, 70, S a T	*4.5 Sklízecí mlátičky John Deere, str. 358*
CLAAS 500, 700 (řada R)	*4.6 Sklízecí mlátičky CLAAS, str. 365*
New Holland CR, CX	*4.7 Sklízecí mlátičky New Holland, str. 373*

POZNÁMKA:

Přesvědčte se, že jsou na sklízecí mlátičce a počítači sklízecí mlátičky aktivované používané funkce (např. automatické ovládání výšky adaptéru [AHHC], volba sběračů adaptéru, volba hydraulického středového spoje, hydraulický pohon přiháněče). Pokud to neuděláte, může to vést nesprávné funkci adaptéru.

4.1 Konfigurace vkládacího šneku naklápěcího modulu

Naklápěcí šnek modulu FM100 lze nakonfigurovat tak, aby vyhovoval různým stavům plodiny. K dispozici jsou čtyři konfigurace. Podívejte se do návodu k přestavbě, abyste zjistili, zda jsou potřeba další soupravy lopatek šneku.

Úzká konfigurace je standardní pro tyto sklízecí mlátičky:

- Gleaner (R6/75, R6/76, S6/77, S6/7/88, S96/7/8)
- New Holland CR (920/940/960, 9020/40/60/65, 6090/7090, 8060/8070/8080)

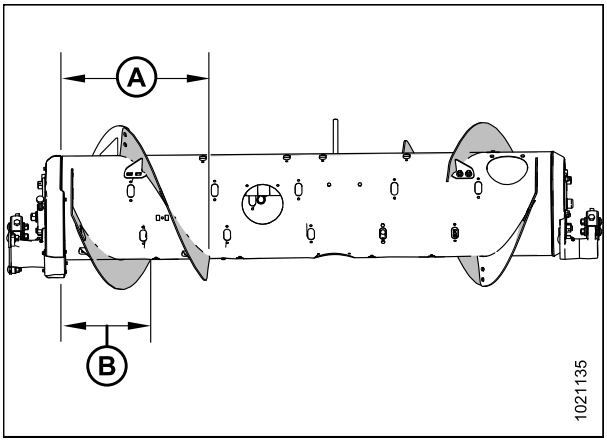

Figure 4.1: Úzká konfigurace (pohled zezadu)

A – 514 mm (20–1/4 in) **B – 356 mm (14 in)**

POZNÁMKA:

Rozměry jsou stejné pro oba konce šneku. Od zde uvedených údajů by se neměly odlišovat více než o 15 mm (9/16 in).

Pokyny k přestavbě na úzkou konfigurace ze střední či široké konfigurace viz *4.1.3 Přestavba ze střední konfigurace nebo široké konfigurace na úzkou konfiguraci, str. 325*.

Pokyny k přestavbě na úzkou konfigurace z velmi úzké konfigurace viz *4.1.4 Přestavba z ultra-úzké konfigurace na úzkou konfiguraci, str. 327*.

Střední konfigurace je standardní pro tyto sklízecí mlátičky:

- Case (5/6/7088, 7/8010, 7/8/9120, 5/6/7130, 7/8/9230, 5/6/7140, 7/8/9240)
- Challenger (66/67/680B, 54/560C, 54/560E)
- CLAAS (56/57/58/590R, 57/58/595R, 62/63/64/65/66/670, 73/74/75/76/77/780)
- John Deere (95/96/97/9860, 95/96/97/9870, S65/66/67/68/690, T670)
- Massey Ferguson (96/97/9895, 9520/40/60, 9545/65, 9380)
- New Holland CR (970/980, 9070/9080, 8090/9090, X.90, X.80)
- New Holland CX (8X0, 80X0, 8.X0, 8080/8090 Elevation)
- Versatile (RT490)

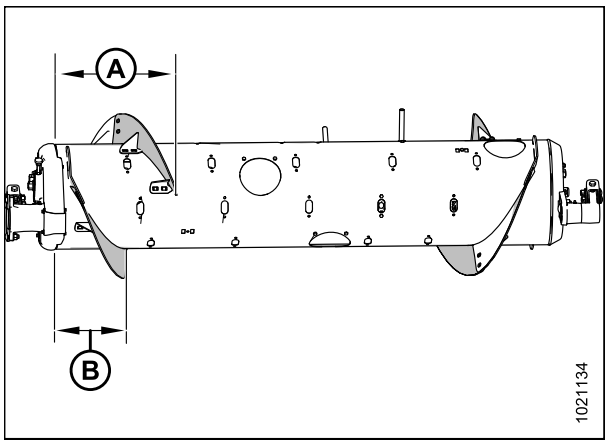

Figure 4.2: Střední konfigurace (pohled zezadu)
A – 410 mm (16–1/8 in) **B – 260 mm (10–1/4 in)**

POZNÁMKA:

Rozměry jsou stejné pro oba konce šneku. Od zde uvedených údajů by se neměly odlišovat více než o 15 mm (9/16 in).

Pokyny k přestavbě na střední konfiguraci z úzké a velmi úzké konfigurace viz *4.1.1 Přestavba z velmi úzké konfigurace nebo úzké konfigurace na střední konfiguraci, str. 320*.

Pokyny k přestavbě na střední konfiguraci ze široké konfigurace viz *4.1.2 Přestavba ze široké konfigurace na střední konfiguraci, str. 323*.

Široká konfigurace je volitelnou konfigurací pro tyto sklízecí mlátičky:

- Challenger (670B/680B, 540C/560C, 540E/560E)
- CLAAS (590R/595R, 660/670, 760/770/780)
- John Deere (T670)
- Massey Ferguson (9895, 9540, 9560, 9545, 9565, 9380)
- New Holland CX (8X0, 80X0, 8.X0)

POZNÁMKA:

Tato konfigurace může za určitých stavů plodin zvýšit kapacitu sklízecích mlátiček se širokým šikmým dopravníkem.

POZNÁMKA:

Za některých podmínek je možné vkládání dále zlepšit demontáži všech šroubovacích lopatek. Pokyny viz *4.1.7 Volitelná modifikace široké konfigurace, str. 332*.

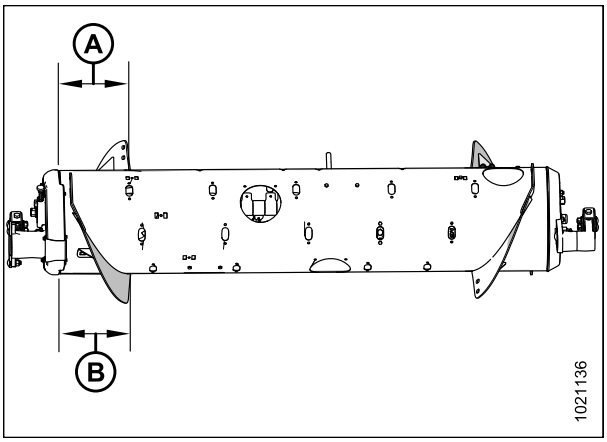

Figure 4.3: Široká konfigurace (pohled zezadu)

A – 257 mm (10–1/8 in) **B – 257 mm (10–1/8 in)**

POZNÁMKA:

Rozměry jsou stejné pro oba konce šneku. Od zde uvedených údajů by se neměly odlišovat více než o 15 mm (9/16 in).

Pokyny k přestavbě na širokou konfiguraci ze střední konfigurace viz *4.1.5 Přestavba ze střední konfigurace na širokou konfiguraci, str. 328*.

Pokyny k přestavbě na širokou konfiguraci z úzké či velmi úzké konfigurace viz *4.1.6 Přestavba z ultra-úzké nebo úzké konfigurace na širokou konfiguraci, str. 330*.

Velmi úzká konfigurace je volitelná konfigurace, která může zlepšit vkládací výkon na sklízecích mlátičkách s úzkými šikmými dopravníky. Může být užitečná také při sklizni rýže.

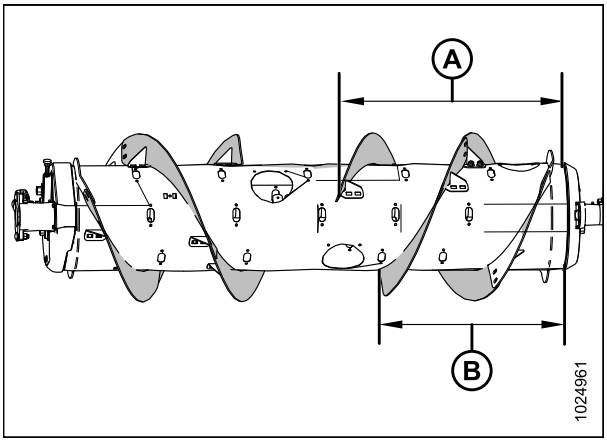

Figure 4.4: Velmi úzká konfigurace (pohled zezadu)

A – 760 mm (29–15/16 in) **B – 602 mm (23–11/16 in)**

POZNÁMKA:

Rozměry jsou stejné pro oba konce šneku. Od zde uvedených údajů by se neměly odlišovat více než o 15 mm (9/16 in).

Pokyny k přestavbě na velmi úzkou konfigurace ze střední či široké konfigurace viz *4.1.8 Přestavba ze střední konfigurace nebo široké konfigurace na ultra-úzkou konfiguraci, str. 333*.

Pokyny k přestavbě na velmi úzkou konfigurace z úzké konfigurace viz *4.1.9 Přestavba z úzké konfigurace na ultra-úzkou konfiguraci, str. 337*.

4.1.1 Přestavba z velmi úzké konfigurace nebo úzké konfigurace na střední konfiguraci

Dvě sady položek MD #287031[45] jsou nezbytné k přestavbě na tuto konfiguraci.

Vpravo je vyobrazena ultra-úzká, úzká a střední konfigurace šneku. Při přestavbě z velmi úzké konfigurace nebo úzké konfigurace na střední konfiguraci budete muset nahradit stávající lopatky (A) lopatkami (B).

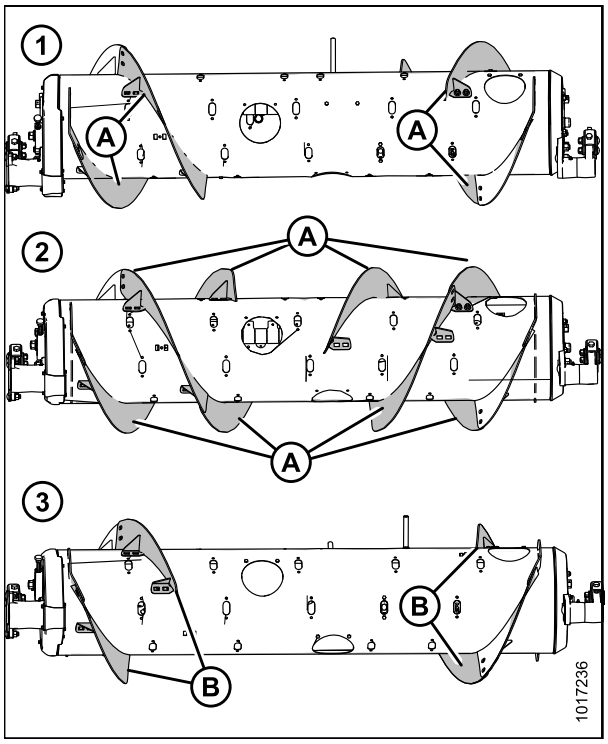

Figure 4.5: Konfigurace šneku (pohled zezadu)

1 – úzká konfigurace **2 – velmi úzká konfigurace**
3 – střední konfigurace

1. Pro zlepšení přístupu a usnadnění montáže odmontujte ze sklízecí mlátičky naklápěcí modul. Pokyny viz *4 Připojení/odpojení adaptéru, str. 317*.

   POZNÁMKA:

   V obrázku byly pro názornost demontovány některé díly.

45. MD #287031 obsahují lopatky odolné vůči opotřebení a jsou dostupné pouze prostřednictvím společnosti MacDon.

2. Odmontujte šrouby (A) a přístupový kryt (B) z pravého konce šneku. Uložte je pro pozdější opětovnou montáž.

   POZNÁMKA:

   Je-li to nutné pro usnadnění přístupu, odmontujte více přístupových krytů.

3. Odmontujte upevňovací součásti (C) a šroubovací lopatku (D) z pravé strany šneku. Zopakujte pro všechny zbývající upevňovací součásti a šroubovací lopatky. Lopatku vyřaďte, ale upevňovací součásti uložte pro montáž nové lopatky.

4. Zopakujte kroky *2, str. 321* a *3, str. 321* na levé straně vkládacího šneku.

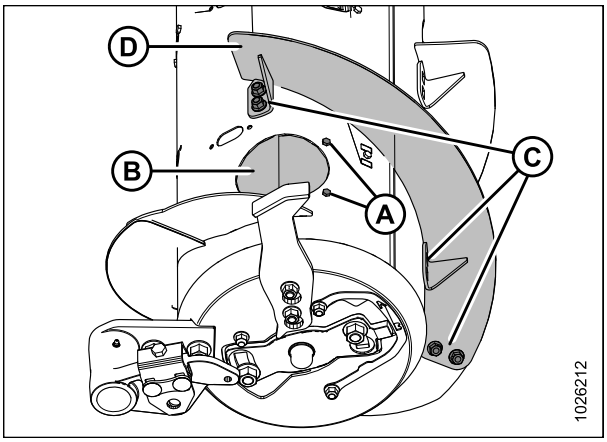

Figure 4.6: Úzká konfigurace (pravá strana)

5. Odmontujte záslepku štěrbiny po lopatce (B), šroub M6 (A) a T-matici z vnitřní strany vkládacího šneku. Zopakujte to na levé straně vkládacího šneku. Uschovejte záslepku a spojovací materiál pro opětovnou montáž.

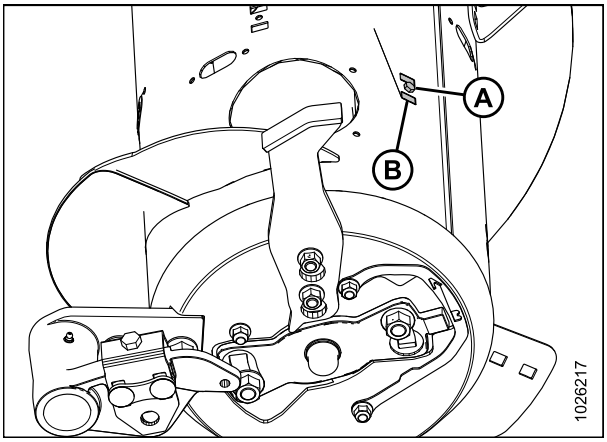

Figure 4.7: Úzká konfigurace (pravá strana)

6. Podle obrázku namontujte na pravou stranu dvě šroubovací lopatky (A) a každou zajistěte šesti vratovými šrouby a maticemi v daných polohách (B).

   DŮLEŽITÉ:

   Hlavy šroubů lopatek musí být umístěné na vnitřní straně šneku, aby se nepoškodily vnitřní součásti.

   POZNÁMKA:

   Lopatky **NEJSOU** součástí této sady. Sady lopatek MD #287031 objednávejte samostatně.

7. Všechny matice a šrouby utáhněte momentem 47 Nm (35 lbf ft), abyste eliminovali posouvání lopatky, pak je dotáhněte momentem 58–64 Nm (43–47 lbf·ft).

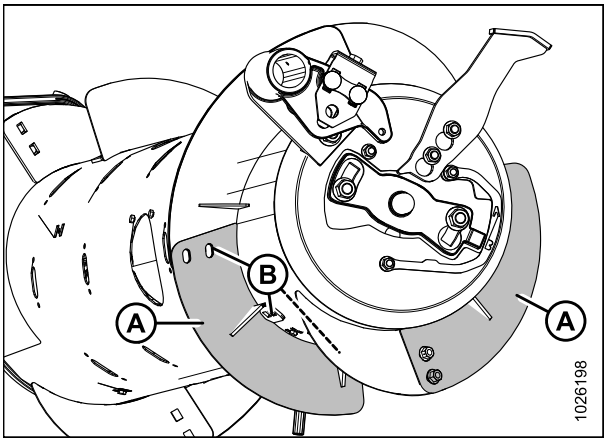

Figure 4.8: Střední konfigurace (pravá strana)

8. Podle obrázku namontujte na levou stranu šneku dvě šroubovací lopatky (A) a každou zajistěte šesti vratovými šrouby a maticemi ponechanými z kroku *3, str. 321* v místě (B).

   DŮLEŽITÉ:

   Hlavy šroubů lopatek musí být umístěné na vnitřní straně šneku, aby se nepoškodily vnitřní součásti.

   POZNÁMKA:

   Lopatky **NEJSOU** součástí této sady. Sady lopatek MD #287031 objednávejte samostatně.

9. Všechny matice a šrouby utáhněte momentem 47 Nm (35 lbf ft), abyste eliminovali posouvání lopatky, pak je dotáhněte momentem 58–64 Nm (43–47 lbf·ft).

10. Přes přístupový otvor (A) umístěte z vnitřní strany vkládacího šneku do štěrbiny po lopatce záslepku (B) (dle vyobrazení) a zajistěte ji 20 mm dlouhým šroubem M6 s šestihrannou hlavou a T-maticí (C). Použijte lopatku a spojovací materiál uschované v kroku *5, str. 321*. Zopakujte pro zbývající místa, jež byla použita k montáži lopatky v kroku *3, str. 321* a kroku *4, str. 321*.

11. Namontujte další prsty šneku. Pro tuto konfiguraci se doporučuje celkem 22 prstů šneku. Pokyny viz *Montáž prstů vkládacího šneku, str. 441*.

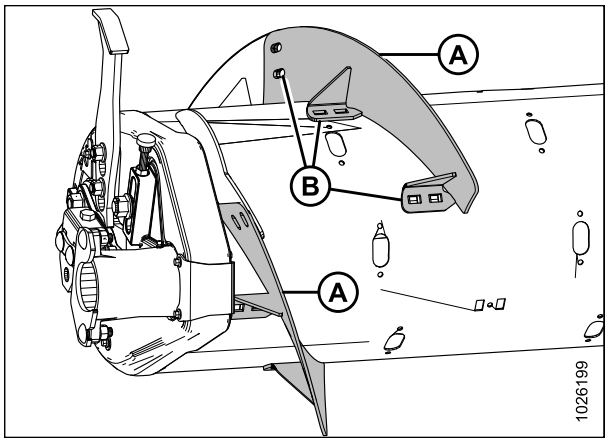

Figure 4.9: Střední konfigurace (levá strana)

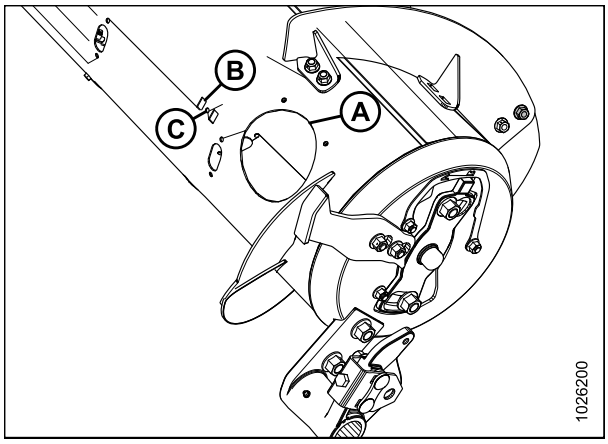

Figure 4.10: Záslepka po lopatce střední konfigurace (pravá strana)

4.1.2 Přestavba ze široké konfigurace na střední konfiguraci

Jedna sada položek MD #287031[46] je nezbytná k přestavbě na tuto konfiguraci.

Vpravo je vyobrazena široká a střední konfigurace šneku. Při přestavbě ze široké konfigurace na střední konfiguraci budete muset namontovat nové lopatky (A).

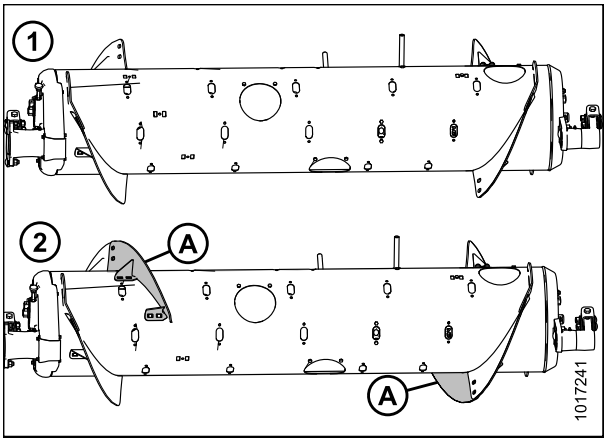

Figure 4.11: Konfigurace šneku (pohled zezadu)

1 – široká konfigurace **2 – střední konfigurace**

1. V případě nutnosti pro zlepšení přístupu a usnadnění montáže odmontujte ze sklízecí mlátičky naklápěcí modul. Pokyny viz *4 Připojení/odpojení adaptéru, str. 317*.

   POZNÁMKA:

   Šnek je pro názornost vyobrazený bez adaptéru.

2. Odšroubujte šrouby (A) a odejměte přístupový kryt (B) na pravé straně šneku. Uložte je pro pozdější opětovnou montáž.

   POZNÁMKA:

   Je-li to nutné pro usnadnění přístupu, odmontujte více přístupových krytů.

3. Odmontujte a vyřaďte dvě záslepky štěrbin po lopatce (C) na pravé straně šneku.

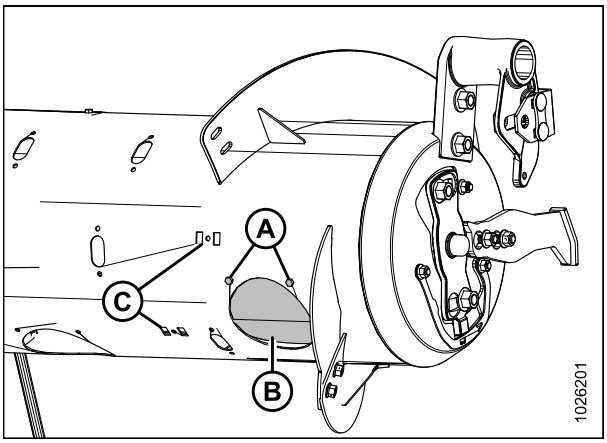

Figure 4.12: Široká konfigurace (pravá strana)

46. MD #287031 obsahuje lopatky odolné vůči opotřebení a je dostupná pouze prostřednictvím společnosti MacDon.

4. Podle obrázku namontujte šroubovací lopatku (A) na pravou stranu šneku a zajistěte ji šesti vratovými šrouby a šesti maticemi v místě (B).

   DŮLEŽITÉ:

   Hlavy šroubů musí být umístěné na vnitřní straně šneku, aby se nepoškodily vnitřní součásti.

5. Všechny matice a šrouby utáhněte momentem 47 Nm (35 lbf ft), abyste eliminovali posouvání lopatky, a pak je dotáhněte momentem 58–64 Nm (43–47 lbf·ft).

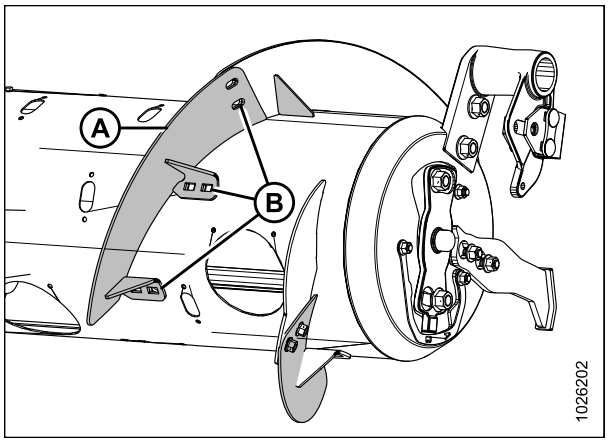

Figure 4.13: Střední konfigurace (pravá strana)

6. Zopakujte krok *2, str. 323* a krok *3, str. 323* na levé straně šneku.

7. Podle obrázku nasaďte šroubovací lopatku (A) na levou stranu a zajistěte ji šesti vratovými šrouby a šesti maticemi v místě (B).

   DŮLEŽITÉ:

   Hlavy šroubů musí být umístěné na vnitřní straně šneku, aby se nepoškodily vnitřní součásti.

8. Všechny matice a šrouby (B) utáhněte momentem 47 Nm (35 lbf ft), abyste eliminovali posouvání lopatky, a pak je dotáhněte momentem 58–64 Nm (43–47 lbf·ft).

9. Odmontujte prsty šneku navíc. Pro tuto konfiguraci se doporučuje celkem 22 prstů. Pokyny viz *Demontáž prstů vkládacího šneku, str. 439*.

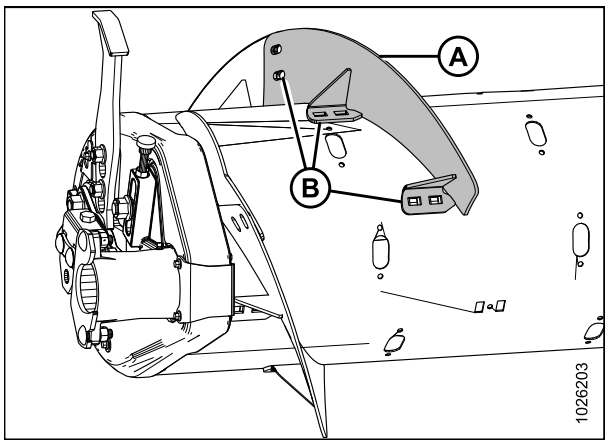

Figure 4.14: Střední konfigurace (levá strana)

4.1.3 Přestavba ze střední konfigurace nebo široké konfigurace na úzkou konfiguraci

Dvě položky MD #287032 nebo B6400[47] jsou potřeba pro přestavbu na tuto konfiguraci. Součástí těchto souprav je doplňující upevňovací materiál. Použijte správný upevňovací materiál na správném místě, abyste zabránili poškození a zajistili maximální výkon.

Vpravo je vyobrazena střední, široká a úzká konfigurace šneku. Při přestavbě ze střední nebo široké konfigurace na úzkou konfiguraci budete muset nahradit stávající lopatky (A) lopatkami (B).

POZNÁMKA:

Lopatka by měla těsně dosedat na trubku šneku; mezery však nejsou neobvyklé. V této mezeře se může hromadit materiál plodin, avšak obecně to nemá vliv na funkci. Pokud si to žádáte, můžete na vyplnění těchto mezer použít silikonovou utěsňovací hmotu.

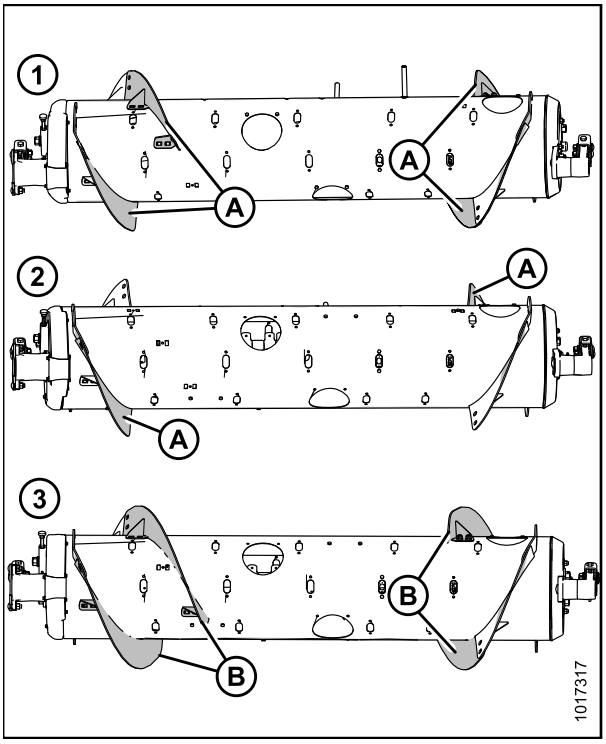

Figure 4.15: Konfigurace šneku (pohled zezadu)

1 – střední konfigurace **2 – široká konfigurace**
3 – úzká konfigurace

1. Pro zlepšení přístupu a usnadnění montáže odmontujte ze sklízecí mlátičky naklápěcí modul. Pokyny viz *4 Připojení/odpojení adaptéru, str. 317*.

   POZNÁMKA:

   V obrázku byly pro názornost demontovány některé díly.

47. MD #287032 jsou k dispozici pouze prostřednictvím společnosti MacDon. B6400 jsou k dispozici jen jako celky. Obě sady obsahují lopatky odolné vůči opotřebení.

2. Odmontujte šrouby (A) a přístupový kryt (B) z pravé strany šneku. Uložte je pro opětovnou montáž.
3. Odmontujte ze šneku upevňovací součásti (C) a šroubovací lopatku (D).
4. Odmontujte a vyřaďte záslepku štěrbiny po lopatce (E) nacházející se v blízkosti konce lopatky (D).
5. **Přestavba ze střední konfigurace:** Opakujte výše uvedené kroky pro druhou lopatku na pravé straně.

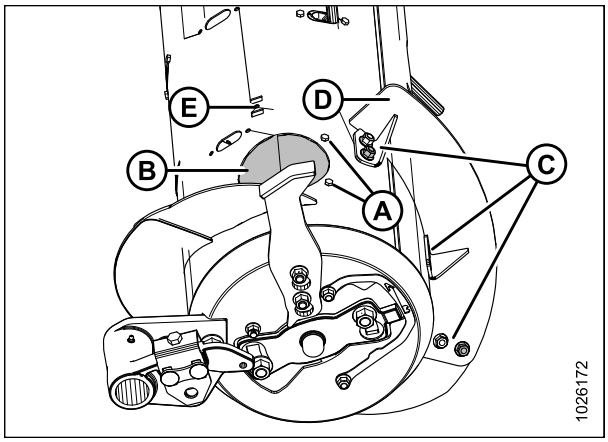

Figure 4.16: Široká konfigurace (pravá strana)

6. **Přestavba ze široké konfigurace:** Odmontujte šrouby (A), přístupový kryt (B) a dvě záslepky štěrbin po lopatce (C) z pravé strany šneku.
7. Zopakujte kroky *2, str. 326* až *6, str. 326* na levé straně vkládacího šneku.

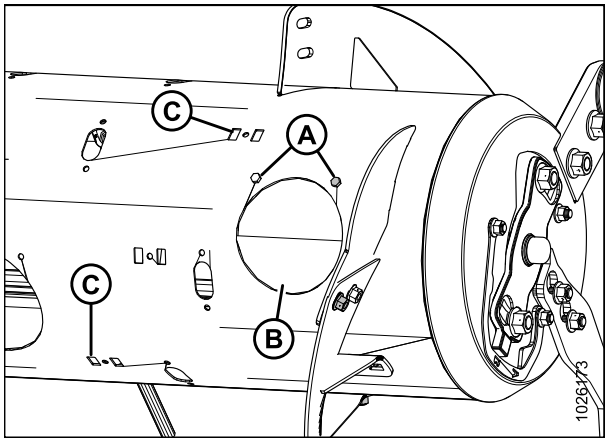

Figure 4.17: Široká konfigurace (pravá strana)

8. Podle obrázku namontujte na pravou stranu dvě šroubovací lopatky (A) a každou zajistěte šesti vratovými šrouby (MD #136178) a maticemi (MD #135799) v místě (B).

   DŮLEŽITÉ:

   Hlavy šroubů musí být umístěné na vnitřní straně šneku, aby se nepoškodily vnitřní součásti.
9. Všechny matice a šrouby utáhněte momentem 47 Nm (35 lbf ft), abyste eliminovali posouvání lopatky, a pak je dotáhněte momentem 58–64 Nm (43–47 lbf·ft).
10. Z vnitřní strany šneku namontujte v místě (C) záslepky štěrbin po lopatce (MD #213084) a zajistěte je šroubem M6 s šestihrannou hlavou (MD #252703) a T-maticí (MD #197263). Zopakujte pro montážní místa druhé lopatky.

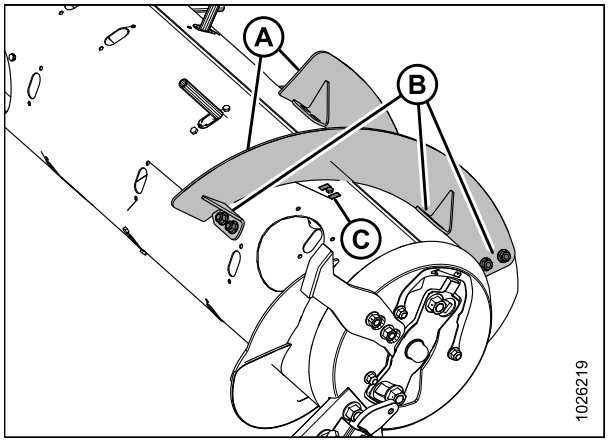

Figure 4.18: Úzká konfigurace (pravá strana)

11. Podle obrázku namontujte na levou stranu dvě šroubovací lopatky (A) a každou zajistěte šesti vratovými šrouby (MD #136178) a maticemi (MD #135799) v místě (B).

    DŮLEŽITÉ:

    Hlavy šroubů musí být umístěné na vnitřní straně šneku, aby se nepoškodily vnitřní součásti.

12. Všechny matice a šrouby utáhněte momentem 47 Nm (35 lbf ft), abyste eliminovali posouvání lopatky, a pak je dotáhněte momentem 58–64 Nm (43–47 lbf·ft).

13. Z vnitřní strany šneku namontujte záslepky štěrbin po lopatce (MD #213084) a zajistěte je šroubem M6 s šestihrannou hlavou (MD #252703) a T-maticí (MD #197263). Zopakujte pro druhou montážní pozici použitou pro montáž předchozí lopatky v kroku *3, str. 326*.

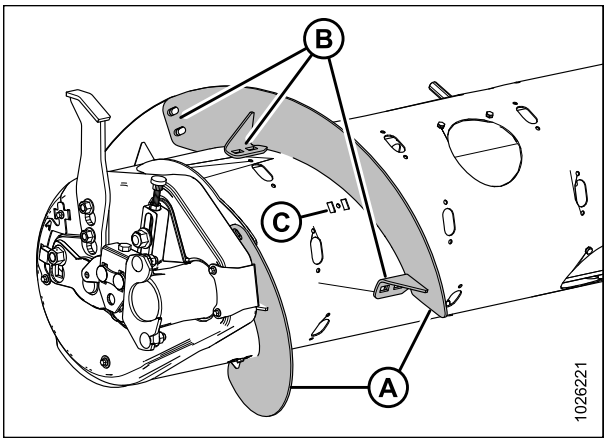

Figure 4.19: Úzká konfigurace (levá strana)

14. Odmontujte prsty šneku navíc. Pro tuto konfiguraci se doporučuje celkem 18 prstů. Pokyny viz *Demontáž prstů vkládacího šneku, str. 439*.

4.1.4 Přestavba z ultra-úzké konfigurace na úzkou konfiguraci

Vpravo je vyobrazena ultra-úzká a úzká konfigurace šneku. Při přestavbě na úzkou konfiguraci se ze šneku demontují stávající lopatky (A).

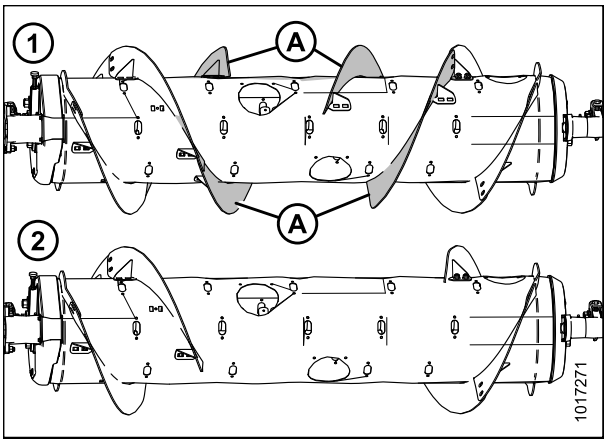

Figure 4.20: Konfigurace šneku (pohled zezadu)

1 – velmi úzká konfigurace **2 – úzká konfigurace**

1. V případě nutnosti pro zlepšení přístupu a usnadnění montáže odmontujte ze sklízecí mlátičky naklápěcí modul. Pokyny viz *4 Připojení/odpojení adaptéru, str. 317*.

2. Odmontujte šrouby (A) a přístupový kryt (B). Uložte je pro opětovnou montáž.

   POZNÁMKA:

   V obrázku jsou pro názornost demontovány některé díly.

3. Odmontujte upevňovací součásti z místa (C) a odejměte šroubovací lopatku (D) z vkládacího šneku.
4. Postup zopakujte pro tři zbývající vnitřní lopatky.
5. Namontujte další prsty šneku. Pro tuto konfiguraci se doporučuje celkem 18 prstů. Pokyny viz *Montáž prstů vkládacího šneku, str. 441*.

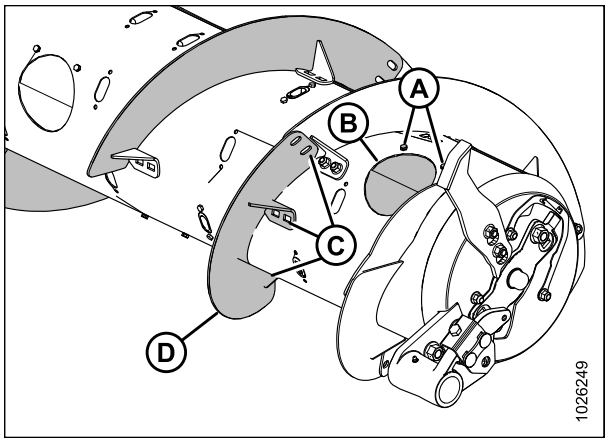

Figure 4.21: Velmi úzká konfigurace (pravá strana)

4.1.5 Přestavba ze střední konfigurace na širokou konfiguraci

Vpravo je vyobrazena střední a široká konfigurace šneku. Při přestavbě ze střední konfigurace na širokou konfiguraci budete muset odmontovat stávající lopatky (A) ze šneku a přidat prsty šneku.

Na zakrytí odhalených montážních otvorů po demontáži lopatek jsou zapotřebí čtyři záslepky (MD #213084), šrouby M6 s šestihrannou hlavou (MD #252703) a T-matice M6 (MD #197263). Tyto díly můžete objednat u prodejce MacDon.

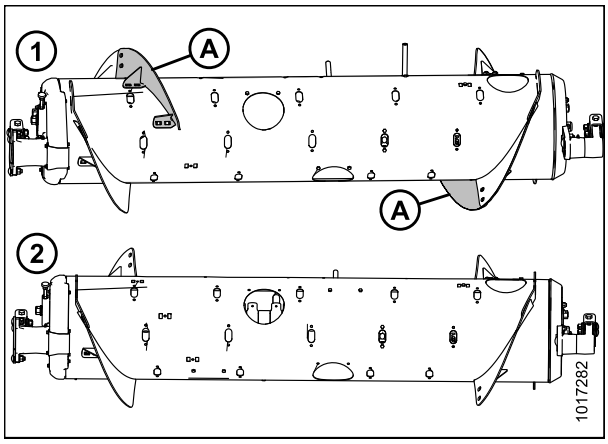

Figure 4.22: Konfigurace šneku (pohled zezadu)

1 – střední konfigurace **2 – široká konfigurace**

1. V případě nutnosti pro zlepšení přístupu a usnadnění montáže odmontujte ze sklízecí mlátičky naklápěcí modul. Pokyny viz *4 Připojení/odpojení adaptéru, str. 317*.

   POZNÁMKA:

   V obrázku byly pro názornost demontovány některé díly.

2. Odmontujte šrouby (A) a přístupový kryt (B). Uložte je pro opětovnou montáž.
3. Odmontujte upevňovací součásti z místa (C) a odejměte šroubovací lopatku (D) z vkládacího šneku.

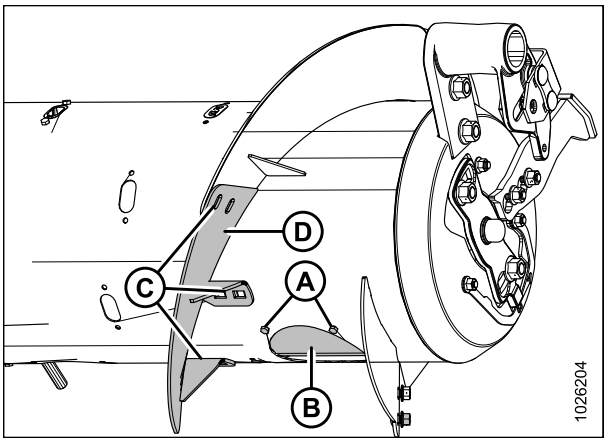

Figure 4.23: Pravá strana střední konfigurace

4. Z vnitřní strany šneku namontujte záslepku (A) (MD #213084) do štěrbiny po lopatce. Zajistěte ji šrouby M6 s šestihrannou hlavou (B) (MD #252703) a T-maticemi (MD #197263).
5. Zopakujte výše uvedené kroky na levé straně šneku.
6. Namontujte další prsty. Pro tuto konfiguraci se doporučuje celkem 30 prstů. Viz *Montáž prstů vkládacího šneku, str. 441*.

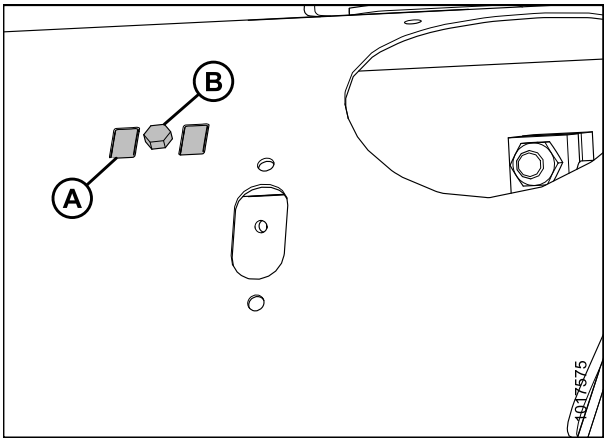

Figure 4.24: Pravá strana široké konfigurace

4.1.6 Přestavba z ultra-úzké nebo úzké konfigurace na širokou konfiguraci

Jedna sada položek MD #287031[48] je nezbytná k přestavbě na tuto konfiguraci. Na uzavření montážních otvorů lopatky se doporučují dvě záslepky (MD #213084), dva šrouby M6 s šestihrannou hlavou (MD #252703) a dvě T-matice M6 (MD #197263). Tyto díly můžete objednat u prodejce MacDon.

Vpravo je vyobrazena úzká, ultra-úzká a široká konfigurace šneku. Při přestavbě z úzké nebo ultra-úzké konfigurace na širokou konfiguraci budete muset nahradit stávající lopatky (A).

POZNÁMKA:

V obrázku byly pro názornost demontovány některé díly.

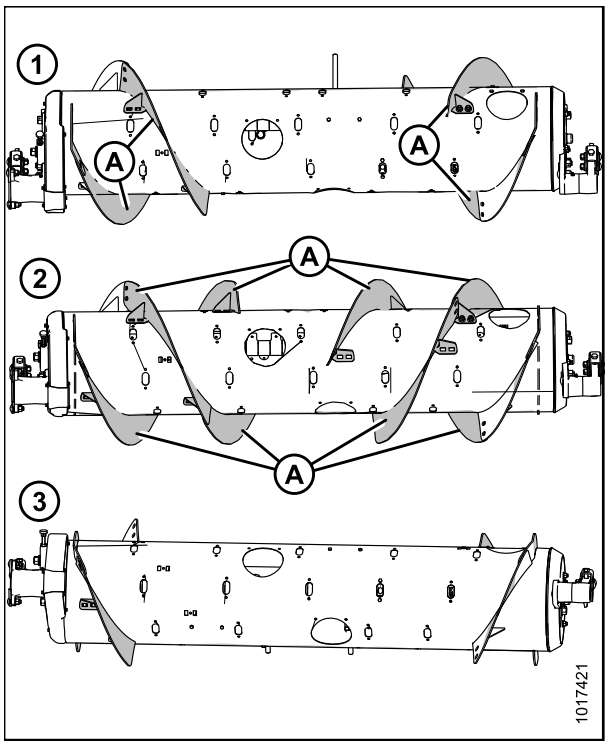

Figure 4.25: Konfigurace šneku (pohled zezadu)

1 – úzká konfigurace **2 – velmi úzká konfigurace**
3 – široká konfigurace

1. V případě nutnosti pro zlepšení přístupu a usnadnění montáže odmontujte ze sklízecí mlátičky naklápěcí modul. Pokyny viz *4 Připojení/odpojení adaptéru, str. 317*.

48. MD#287031 obsahuje lopatky odolné vůči opotřebení a je dostupná pouze prostřednictvím společnosti MacDon.

2. Odmontujte šrouby (A) a přístupový kryt (B) z pravé strany šneku. Uložte je pro pozdější opětovnou montáž.
3. Odmontujte upevňovací součásti (C) a šroubovací lopatku (D) z pravé strany šneku. Lopatku vyřaďte, ale upevňovací součásti uložte pro montáž nové lopatky.
4. Odmontujte záslepku štěrbiny po lopatce, šroub a T-matici (E). Uložte pro pozdější opětovnou instalaci.

   POZNÁMKA:

   Měli byste demontovat jen dvě záslepky štěrbin po lopatkách (E) – po jedné z každé vnější strany šneku.
5. Zopakujte krok *2, str. 331* a krok *3, str. 331* pro zbývající šroubovací lopatky.

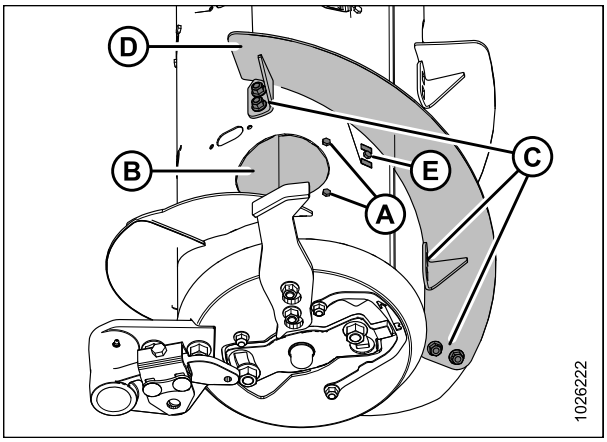

Figure 4.26: Úzká konfigurace (pravá strana)

6. Na pravé straně šneku namontujte novou šroubovací lopatku (A) pomocí šesti vratových šroubů a matic (B).

   DŮLEŽITÉ:

   Hlavy šroubů lopatek musí být umístěné na vnitřní straně šneku, aby se nepoškodily vnitřní součásti.

   POZNÁMKA:

   Lopatky **NEJSOU** součástí této sady. Sadu lopatek MD #287031 objednávejte samostatně.
7. Namontujte opět zátku štěrbiny po lopatce (C) odmontovanou v kroku *4, str. 331*.

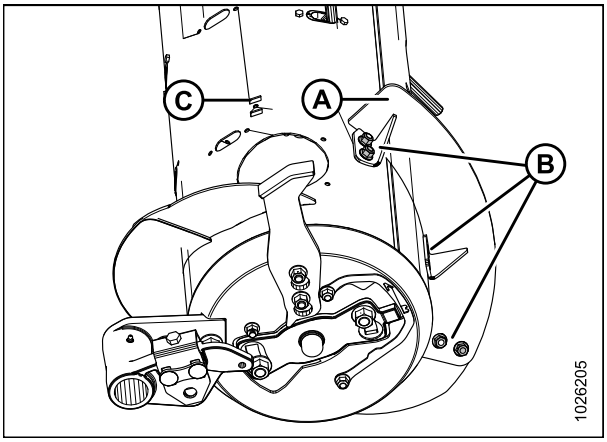

Figure 4.27: Široká konfigurace (pravá strana)

8. Namontujte novou šroubovací lopatku (A) na levou stranu šneku pomocí šesti vratových šroubů a šesti matic (B).

   DŮLEŽITÉ:

   Hlavy šroubů lopatek musí být umístěné na vnitřní straně šneku, aby se nepoškodily vnitřní součásti.

   POZNÁMKA:

   Lopatky **NEJSOU** součástí této sady. Sadu lopatek MD #287031 objednávejte samostatně.
9. Namontujte opět zátku štěrbiny po lopatce (C) odmontovanou v kroku *4, str. 331*.

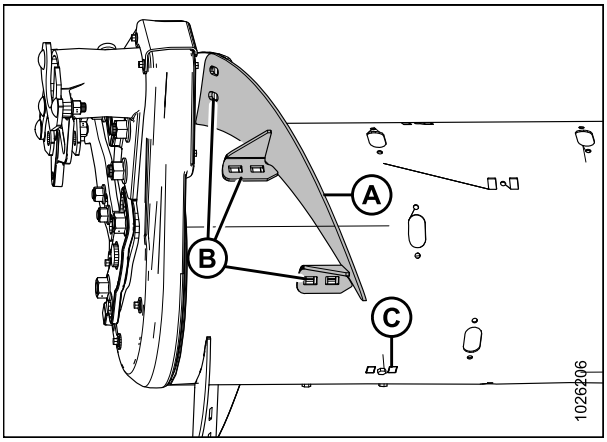

Figure 4.28: Široká konfigurace (levá strana)

10. Namontujte zbývající záslepky štěrbin (MD #213084) pomocí šroubů M6 s šestihrannou hlavou (MD #252703) a T-matic (MD #197263) v místech předtím použitých k montáži lopatky v kroku *3, str. 331* a kroku *5, str. 331*.
11. Namontujte další prsty šneku. V této konfiguraci by mělo být celkem 30 prstů. Prsty šneku a všechny požadované díly jsou v soupravě. Viz *Montáž prstů vkládacího šneku, str. 441*.

4.1.7 Volitelná modifikace široké konfigurace

Za některých podmínek je možné vkládání dále zlepšit demontáži všech šroubovacích lopatek (A). Na zakrytí montážních otvorů lopatek se doporučují čtyři záslepky (MD #213084), šrouby M6 (MD #252703) a T-matice M6 (MD #197263). Tyto díly můžete objednat u prodejce MacDon.

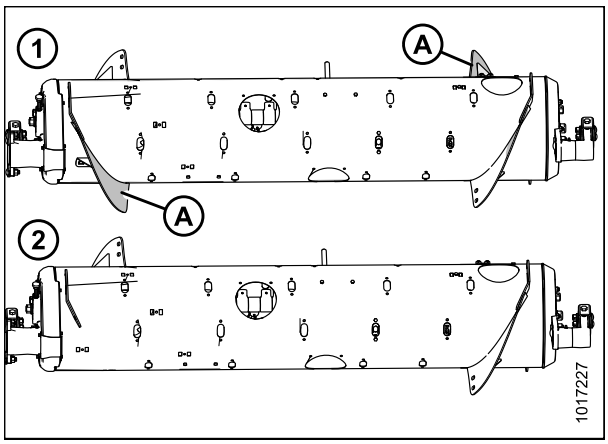

Figure 4.29: Konfigurace šneku (pohled zezadu)

1 – široká konfigurace
2 – modifikovaná široká konfigurace

1. Pro zlepšení přístupu a usnadnění montáže odmontujte ze sklízecí mlátičky naklápěcí modul. Pokyny viz *4 Připojení/odpojení adaptéru, str. 317*.

   POZNÁMKA:

   V obrázku byly pro názornost demontovány některé díly.

2. Odmontujte dva šrouby a přístupový kryt (A).
3. Odmontujte upevňovací součásti (B) a šroubovací lopatku (C).
4. Namontujte záslepky štěrbin (MD #213084) do montážních míst lopatky (D) a zajistěte je šrouby M6 (MD #252703) a T-maticemi (MD #197263).
5. Zopakujte to na levé straně šneku.
6. Namontujte další prsty šneku. Pro tuto konfiguraci se doporučuje celkem 30 prstů. Viz *Montáž prstů vkládacího šneku, str. 441*.

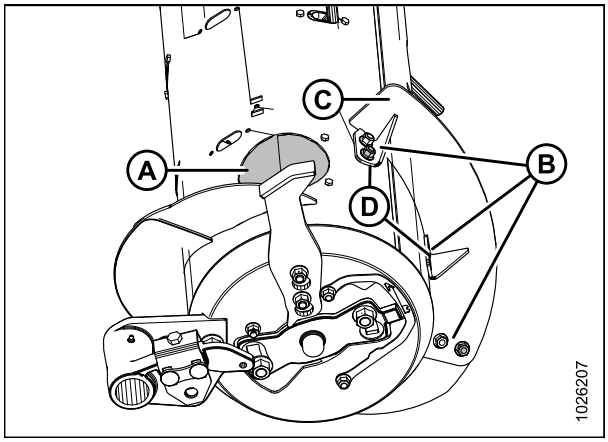

Figure 4.30: Široká konfigurace (pravá strana)

4.1.8 Přestavba ze střední konfigurace nebo široké konfigurace na ultra-úzkou konfiguraci

Čtyři sady MD #287032 nebo B6400[49] a přestavba na velmi úzkou konfiguraci vyžaduje vyvrtání několika otvorů. Součástí těchto souprav je doplňující upevňovací materiál. Použijte správný upevňovací materiál na správném místě, abyste zabránili poškození a zajistili maximální výkon.

Vpravo je vyobrazena střední, široká a ultra-úzká konfigurace šneku. Při přestavbě na ultra-úzkou konfiguraci se odmontují stávající lopatky (A) a namontují nové lopatky (B).

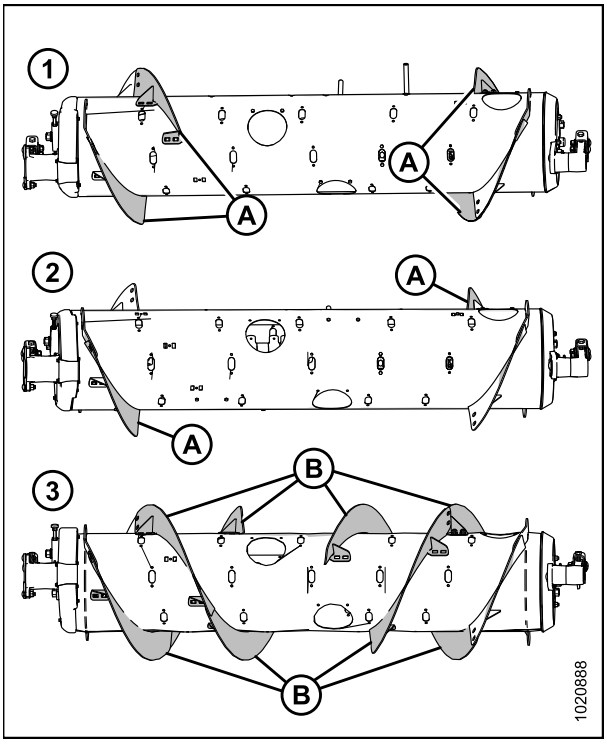

Figure 4.31: Konfigurace šneku (pohled zezadu)

1 – střední konfigurace **2 – široká konfigurace**
3 – velmi úzká konfigurace

1. V případě nutnosti pro zlepšení přístupu a usnadnění montáže odmontujte ze sklízecí mlátičky naklápěcí modul. Pokyny viz *4 Připojení/odpojení adaptéru, str. 317*.

   POZNÁMKA:

   V obrázku byly pro názornost demontovány některé díly.

49. MD #287032 jsou k dispozici pouze prostřednictvím společnosti MacDon. B6400 jsou k dispozici jen jako celky. Obě sady obsahují lopatky odolné vůči opotřebení.

2. Odmontujte šrouby (A) a přístupový kryt (B) z pravé strany šneku. Uložte je pro opětovnou montáž.
3. Odmontujte ze šneku upevňovací součásti (C) a šroubovací lopatku (D).
4. Odmontujte záslepku štěrbiny po lopatce (E) nacházející se v blízkosti konce lopatky (D).
5. **Přestavba ze střední konfigurace:** Zopakujte výše uvedené kroky u druhé šroubovací lopatky na stejné straně.

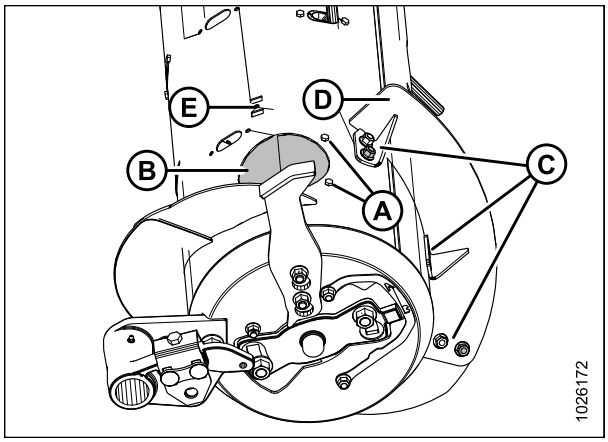

Figure 4.32: Široká konfigurace (pravá strana)

6. **Přestavba ze široké konfigurace:** Odmontujte šrouby (A), přístupový kryt (B) a dvě záslepky štěrbin po lopatce (C) z pravé strany šneku.
7. Zopakujte kroky *2, str. 334* až *6, str. 334* na levé straně šneku.

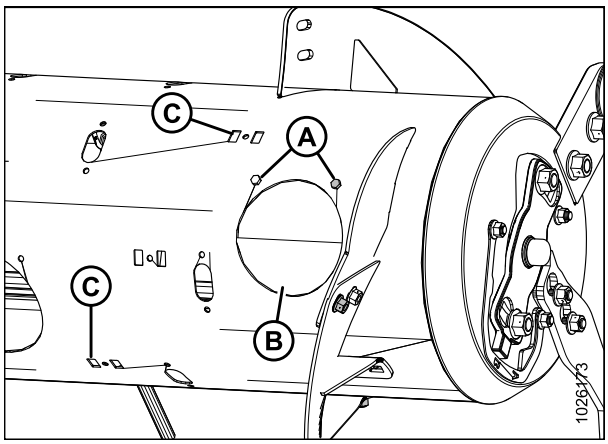

Figure 4.33: Široká konfigurace (pravá strana)

8. Podle vyobrazení umístěte dvě šroubovací lopatky (A) na pravou stranu. Lopatky v každém místě (B) dočasně zajistěte dvěma vratovými šrouby a maticemi (B).

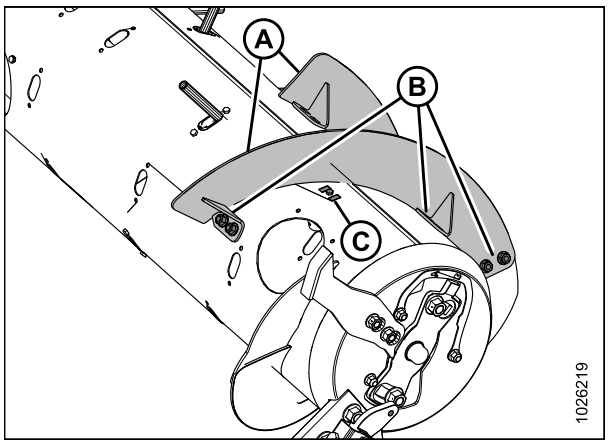

Figure 4.34: Pravá strana šneku

9. Umístěte další šroubovací lopatku (A) vně dočasně namontované lopatky (B). Vyznačte místa otvorů (C) šroubovací lopatky na dočasně namontované šroubovací lopatce (B).
10. Odmontujte dočasně namontovanou šroubovací lopatku (B) ze šneku a vyvrtejte dva otvory o průměru 11 mm (7/16 in) v označených místech.
11. Namontujte šroubovací lopatku (B) s nově vyvrtanými otvory pomocí šesti vratových šroubů a matic.

    DŮLEŽITÉ:

    Hlavy vratových šroubů musí být umístěné na vnitřní straně šneku, aby se nepoškodily vnitřní součásti.
12. Zopakujte kroky *9, str. 335* až *11, str. 335* u zbývající šroubovací lopatky na pravé straně šneku.
13. Podle vyobrazení umístěte dvě šroubovací lopatky (A) na levou stranu. Lopatky v každém místě (B) dočasně zajistěte dvěma vratovými šrouby a maticemi.

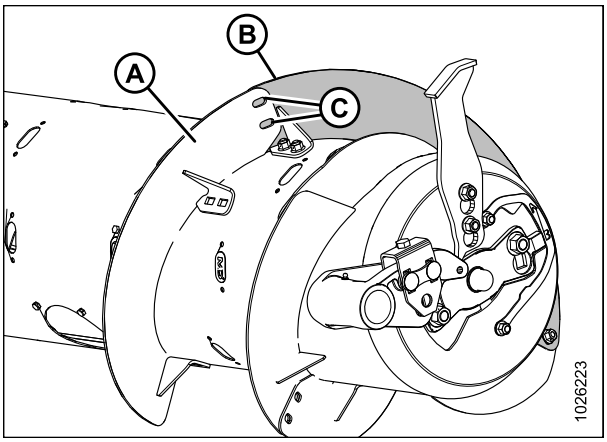

Figure 4.35: Pravá strana šneku

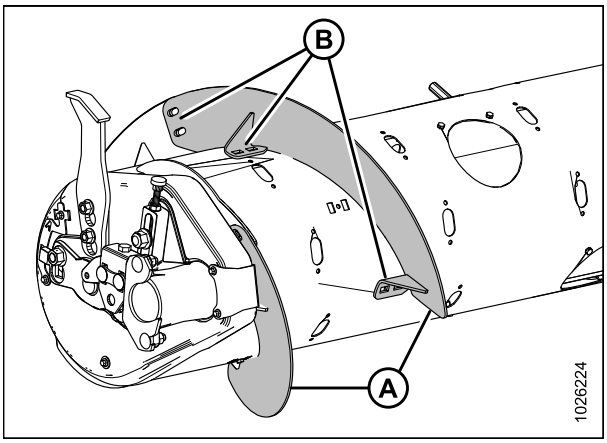

Figure 4.36: Levá strana šneku

14. Umístěte další šroubovací lopatku (A) vně dočasně namontované lopatky (B). Vyznačte místa otvorů (C) šroubovací lopatky na dočasně namontované šroubovací lopatce.
15. Odmontujte dočasně namontovanou šroubovací lopatku (B) ze šneku a vyvrtejte dva otvory o průměru 11 mm (7/16 in) v označených místech.
16. Namontujte šroubovací lopatku (B) s nově vyvrtanými otvory pomocí šesti vratových šroubů a matic.

    DŮLEŽITÉ:

    Hlavy vratových šroubů musí být umístěné na vnitřní straně šneku, aby se nepoškodily vnitřní součásti.
17. Zopakujte kroky *14, str. 335* až *16, str. 335* u zbývající šroubovací lopatky na levé straně šneku.

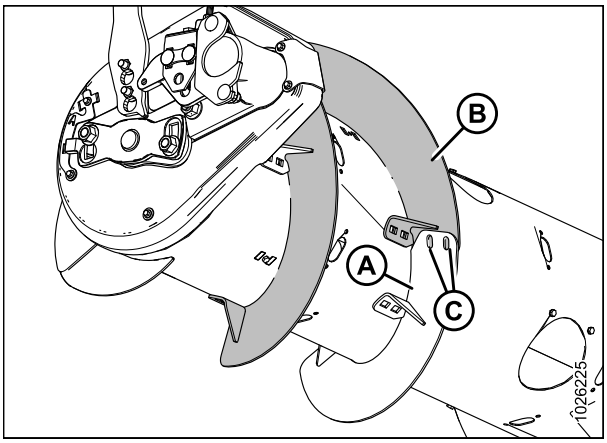

Figure 4.37: Levá strana šneku

18. Umístěte šroubovací lopatku (A) vně druhé lopatky (B) na levé straně šneku, jak je znázorněno.
19. Dočasně zajistěte šroubovací lopatku (A) dvěma šrouby s půlkulatou hlavou a maticemi v místě (C).

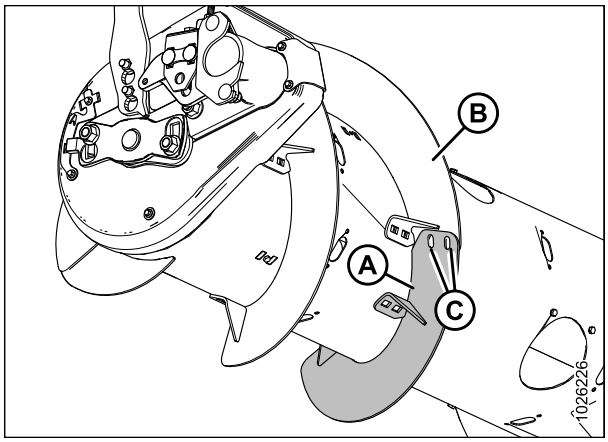

Figure 4.38: Levá strana šneku

20. Narovnejte lopatku (A), aby odpovídala trubce šneku, jak je znázorněno. Použijte podélné otvory na lopatce, aby co nejlépe dosedala kolem trubky šneku.

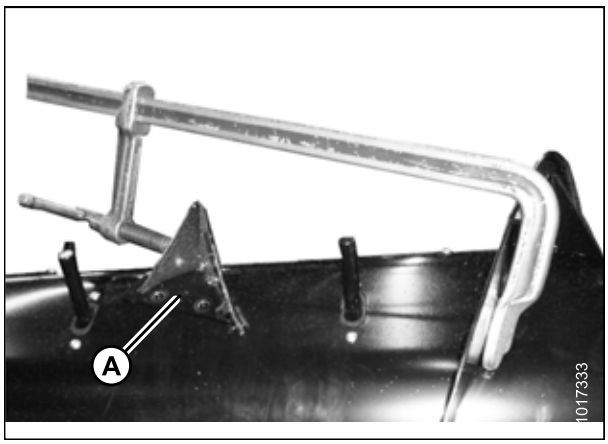

Figure 4.39: Axiálně narovnaná lopatka

21. S lopatkou v požadované poloze označte pozice otvorů (A) na trubce šneku.
22. Odmontujte lopatku (B) ze šneku a vyvrtejte otvory o průměru 11 mm (7/16 in) v označených místech (A) na trubce šneku.
23. Odmontujte nejbližší přístupový(é) kryt(y). Uložte je pro opětovnou montáž.
24. Namontujte šroubovací lopatku (B) pomocí dvou šroubů s půlkulatou hlavou a matic v místě (C) a čtyř přírubových šroubů a matic v místě (A).

    DŮLEŽITÉ:

    Zajistěte, aby hlavy šroubů v místě (C) byly na vnitřní straně (strana plodin) a matice na vnější straně lopatky.
25. Zopakujte kroky *18, str. 336* až *24, str. 336* u zbývající lopatky na levé straně šneku.

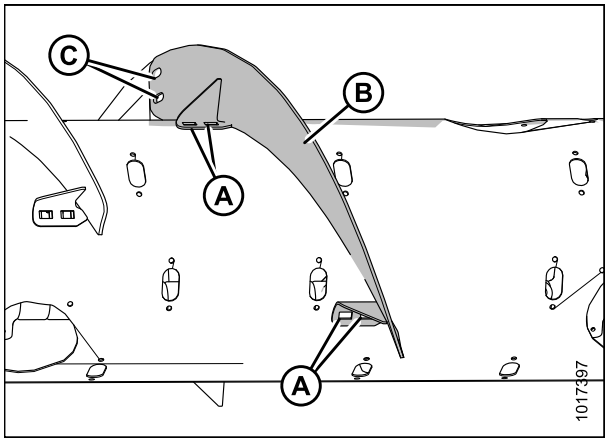

Figure 4.40: Levá strana šneku

26. Umístěte šroubovací lopatku (A) vně druhé lopatky (B) na pravé straně šneku, jak je znázorněno.
27. Dočasně zajistěte šroubovací lopatku (A) dvěma šrouby s půlkulatou hlavou a maticemi v místě (C).
28. Zopakujte kroky *20, str. 336* až u obou dílů lopatky na pravé straně šneku.
29. Namontujte záslepky štěrbin po lopatce (MD #213084) do montážních míst lopatky a zajistěte je šrouby M6 a T-maticemi.
30. Všechny matice a šrouby utáhněte momentem 47 Nm (35 lbf ft), abyste eliminovali posouvání lopatky, pak je dotáhněte momentem 58–64 Nm (43–47 lbf·ft).

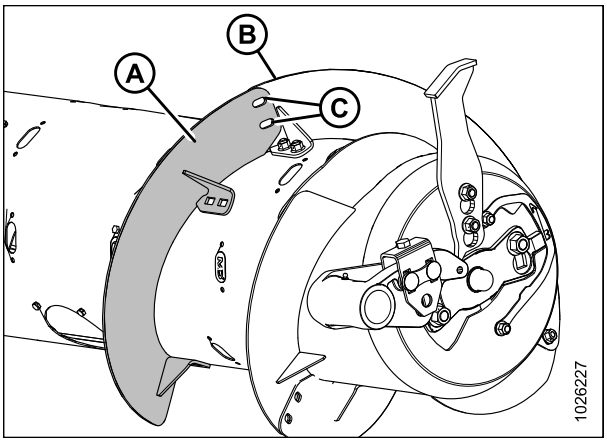

Figure 4.41: Pravá strana šneku

POZNÁMKA:

V ideálním případě by lopatka měla těsně dosedat na trubku šneku; mezery však nejsou neobvyklé. V těchto mezerách se může hromadit materiál plodin, avšak nemělo by to mít vliv na funkci. V případě potřeby použijte na vyplnění těchto mezer silikonovou utěsňovací hmotu.

31. Přidejte nebo odejměte prsty šneku pro optimalizaci vkládání podle vaší sklízecí mlátičky a stavu plodin. Viz *Montáž prstů vkládacího šneku, str. 441* nebo *Demontáž prstů vkládacího šneku, str. 439*.
32. Pokud nebudete přidávat nebo odnímat prsty šneku, nasaďte zpět všechny přístupové kryty a zajistěte je šrouby. Potřete šrouby přípravkem pro zajištění závitů se střední pevností (Loctite® 243 nebo ekvivalentní) a utáhněte momentem 8,5 Nm (75 lbf·in).

4.1.9 Přestavba z úzké konfigurace na ultra-úzkou konfiguraci

Dvě sady MD #287032 nebo B6400[50] a přestavba na tuto konfiguraci vyžaduje vyvrtání několika otvorů. Součástí těchto souprav je doplňující upevňovací materiál. Použijte správný upevňovací materiál na správném místě, abyste zabránili poškození a zajistili maximální výkon.

POZNÁMKA:

Než je možné namontovat tyto lopatky (A), jsou na šneku potřeba další otvory.

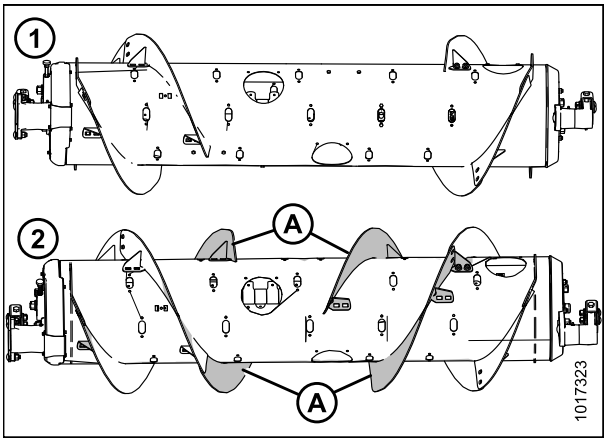

Figure 4.42: Konfigurace šneku (pohled zezadu)

1 – úzká konfigurace **2 – velmi úzká konfigurace**

50. MD #287032 jsou k dispozici pouze prostřednictvím společnosti MacDon. B6400 jsou k dispozici jen jako celky. Obě sady obsahují lopatky odolné vůči opotřebení.

1. V případě nutnosti pro zlepšení přístupu a usnadnění montáže odmontujte ze sklízecí mlátičky naklápěcí modul. Pokyny viz *4 Připojení/odpojení adaptéru, str. 317*.

   POZNÁMKA:

   V obrázku byly pro názornost demontovány některé díly.

2. Umístěte novou šroubovací lopatku (A) vně stávající lopatky (B) na levé straně šneku, jak je znázorněno.
3. Vyznačte místa otvorů (C) nové šroubovací lopatky (A) na stávající šroubovací lopatce (B).
4. Odmontujte nejbližší přístupový kryt ke stávající šroubovací lopatce (B). Uložte upevňovací součásti pro opětovnou montáž.
5. Odmontujte ze šneku stávající šroubovací lopatku (B). Uložte upevňovací součásti pro opětovnou montáž.
6. Vyvrtejte dva otvory o průměru 11 mm (7/16 in) v označených místech stávající šroubovací lopatky (B).
7. Namontujte stávající šroubovací lopatku (B) znovu na šnek.

   POZNÁMKA:

   Zajistěte, aby hlavy vratových šroubů byly na vnitřní straně šneku, aby se nepoškodily vnitřní součásti.

8. Umístěte novou šroubovací lopatku (A) vně stávající lopatky (B) na levé straně šneku, jak je znázorněno.
9. Zajistěte ji dvěma šrouby s půlkulatou hlavou (MD #135723) a maticemi (MD #135799) v místě (C).

   DŮLEŽITÉ:

   Zajistěte, aby hlavy šroubů byly na straně plodin (uvnitř) a matice na vnější straně lopatky.

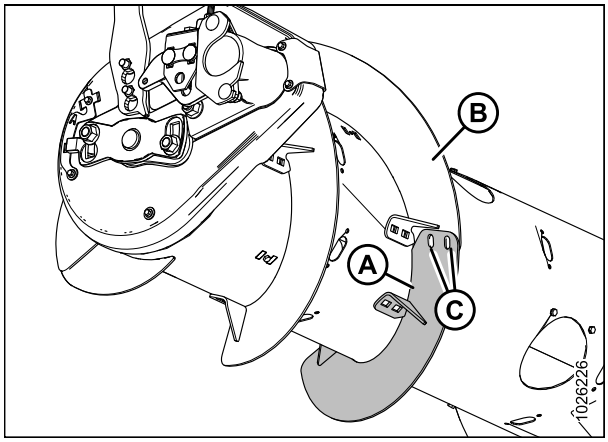

Figure 4.43: Levá strana šneku

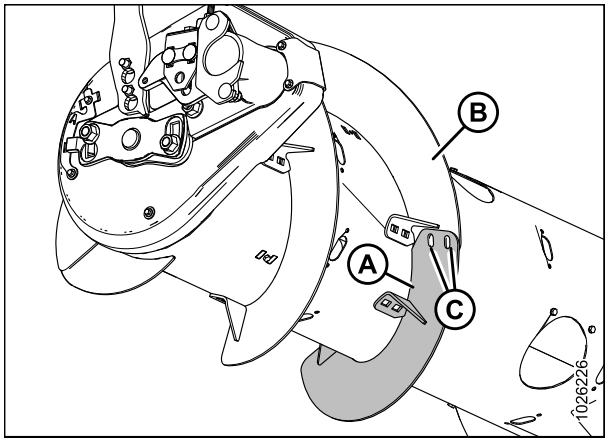

Figure 4.44: Levá strana šneku

10. Narovnejte lopatku (A), aby odpovídala trubce šneku, jak je znázorněno. Použijte podélné otvory na lopatce, aby co nejlépe dosedala kolem trubky šneku.

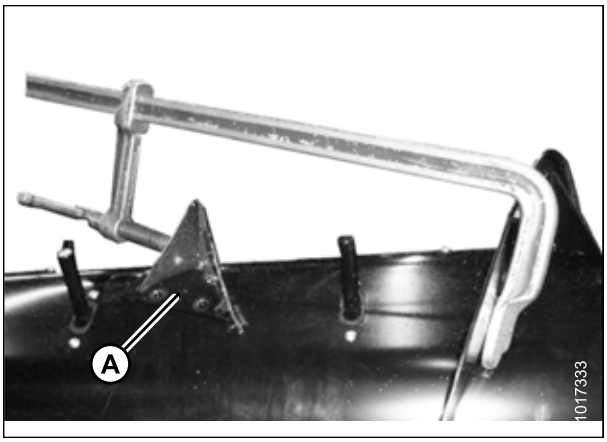

Figure 4.45: Axiálně narovnaná lopatka

11. S lopatkou v požadované poloze označte umístění otvorů (A) a vyvrtejte otvory o průměru 11 mm (7/16 in) v trubce šneku.
12. Odmontujte nejbližší přístupový(é) kryt(y). Uložte je pro opětovnou montáž.
13. Zajistěte šroubovací lopatku v nově vyvrtaných otvorech (A) pomocí čtyř přírubových šroubů a matic.
14. Zopakujte kroky *2, str. 338* až *13, str. 339* u druhé lopatky na levé straně šneku.

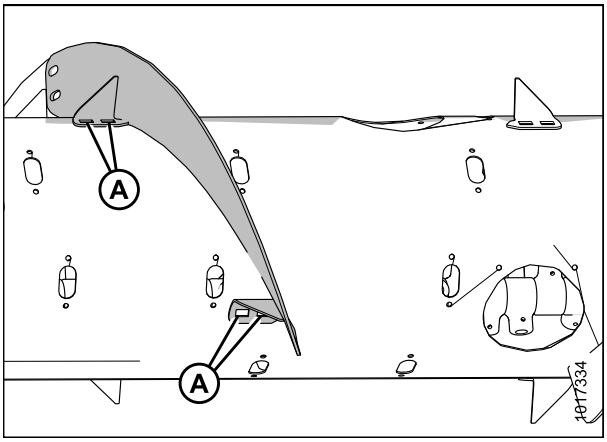

Figure 4.46: Lopatka na levé straně šneku

15. Umístěte lopatku (A) vně stávající lopatky (B) na pravé straně šneku, jak je znázorněno.
16. Zopakujte kroky *3, str. 338* až *13, str. 339* pro obě lopatky na pravé straně šneku.
17. Namontujte záslepky štěrbin po lopatce (MD #213084) do montážních míst lopatky a zajistěte je šrouby M6 (MD #252703) a T-maticemi (MD #197263).
18. Všechny matice a šrouby utáhněte momentem 47 Nm (35 lbf ft), abyste eliminovali posouvání lopatky, pak je dotáhněte momentem 58–64 Nm (43–47 lbf·ft).

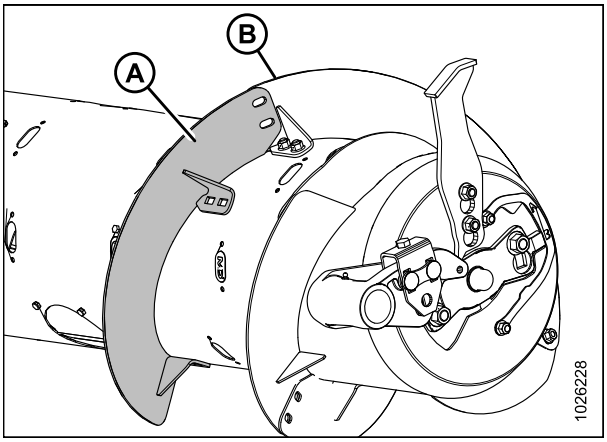

Figure 4.47: Lopatka na pravé straně šneku

POZNÁMKA:

V ideálním případě by lopatka měla těsně dosedat na trubku šneku; mezery však nejsou neobvyklé. V těchto mezerách se může hromadit materiál plodin, avšak nemělo by to mít vliv na funkci. V případě potřeby použijte na vyplnění těchto mezer silikonovou utěsňovací hmotu.

19. Podle potřeby přidejte nebo odejměte prsty šneku pro optimalizaci vkládání podle vaší sklízecí mlátičky a stavu plodin. Viz *Montáž prstů vkládacího šneku, str. 441* nebo *Demontáž prstů vkládacího šneku, str. 439*.
20. Pokud nebudete přidávat nebo odnímat prsty šneku, nasaďte zpět všechny přístupové kryty a zajistěte je šrouby. Potřete šrouby přípravkem pro zajištění závitů se střední pevností (Loctite® 243 nebo ekvivalentní) a utáhněte momentem 8,5 Nm (75 lbf·in).

4.2 Konfigurace naklápěcího modulu

Následující odstavce popisují doporučený postup nastavení naklápěcího modulu pro váš model sklízecí mlátičky a typ plodiny, doporučení ovšem nemohou zahrnovat všechny podmínky.

Pokud se s naklápěcím modulem vyskytnou problémy vkládání, viz *7 Odstraňování závad, str. 571*.

4.2.1 Použití lopatek šneku

Lopatky šneku na modulu FM100 lze nakonfigurovat pro určité sklízecí mlátičky a stavy plodin. Specifické konfigurace pro příslušnou sklízecí mlátičku / plodinu viz *4.1 Konfigurace vkládacího šneku naklápěcího modulu, str. 317*.

4.2.2 Použití stíracích lišt

S adaptérem jste možná dostali soupravy stíracích lišt pro zlepšení vkládání v určitých plodinách, jako je například rýže. **NEDOPORUČUJÍ** se pro obilniny.

Informace o údržbě viz *5.13 Stěrací lišty a deflektory vkládání naklápěcího modulu, str. 492*.

4.3 Sklízecí mlátičky Case IH

4.3.1 Připojení adaptéru ke sklízecí mlátičce Case IH

NEBEZPEČÍ

Abyste zabránili úrazu nebo smrti v důsledku neočekávaného rozběhu stroje, když z jakéhokoli důvodu opouštíte sedadlo obsluhy, vždy vypněte motor a vytáhněte klíček ze zapalování.

1. Na sklízecí mlátičce uveďte zajišťovací páku (A) do takové polohy, aby se háky (B) mohly zachytit na naklápěcím modulu.

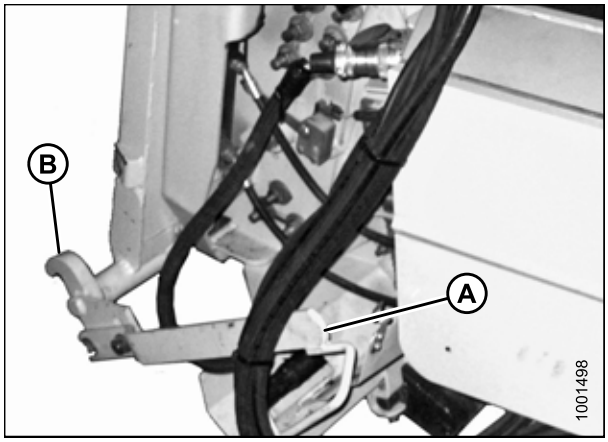

Figure 4.48: Zámky šikmého dopravníku

UPOZORNĚNÍ

Stroj nikdy nestartujte a nejezděte s ním, dokud si nebudete jistí, že všichni okolostojící opustili prostor.

2. Nastartujte motor a se sklízecí mlátičkou pomalu najíždějte k adaptéru, dokud sedlo (A) nebude přímo pod horním příčníkem (B) naklápěcího modulu.
3. Mírným zvednutím šikmého dopravníku zvedněte adaptér, přičemž sedlo šikmého dopravníku musí řádně zapadnout do rámu naklápěcího modulu.
4. Vypněte motor a vytáhněte klíček ze zapalování.

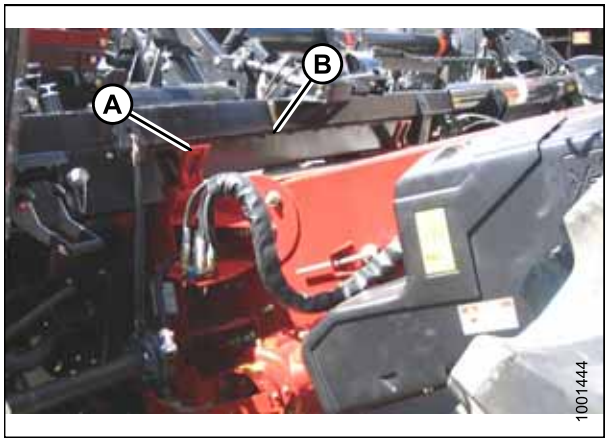

Figure 4.49: Sklízecí mlátička a naklápěcí modul

5. Na levé straně šikmého dopravníku zvedněte páku (A) na naklápěcím modulu a zatlačte páku (B) na sklízecí mlátičce, aby zaklaply zámky (C) na obou stranách šikmého dopravníku.
6. Zatlačte dolů páku (A) tak, aby štěrbina v páce zapadla na druhou páku a zajistila ji na místě.
7. Pokud zámek (C) nezapadne, úplně na čep na naklápěcím modulu, povolte šrouby (D) a seřiďte zámek. Šrouby zase utáhněte.

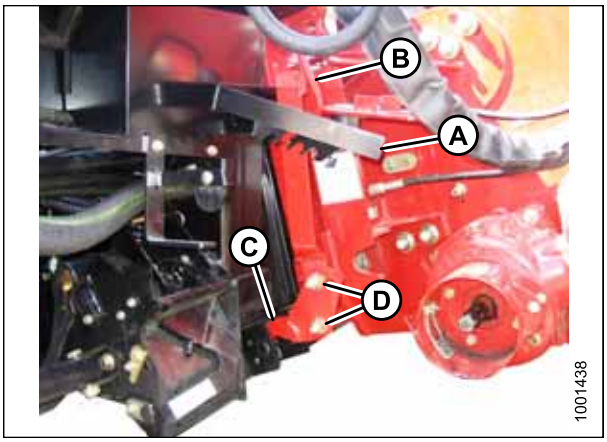

Figure 4.50: Sklízecí mlátička a naklápěcí modul

8. Otevřete kryt na zásuvce (A) umístěné na levé straně naklápěcího modulu.
9. Zatlačte zajišťovací tlačítko (B) a vytáhněte páku (C) do úplně otevřené polohy.
10. Očistěte povrchy zásuvky.

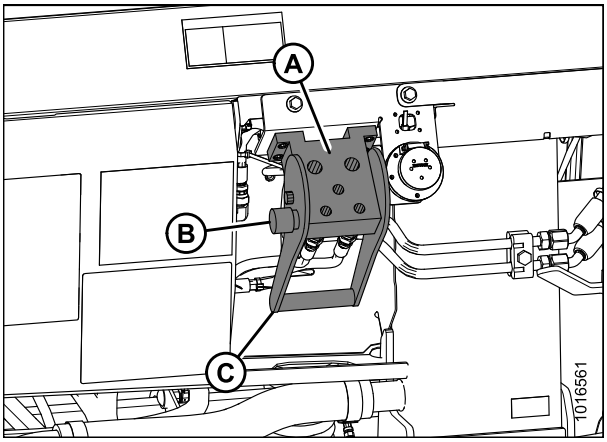

Figure 4.51: Zásuvka naklápěcího modulu

11. Odejměte hydraulickou rychlospojku (A) ze sklízecí mlátičky a očistěte povrchy.

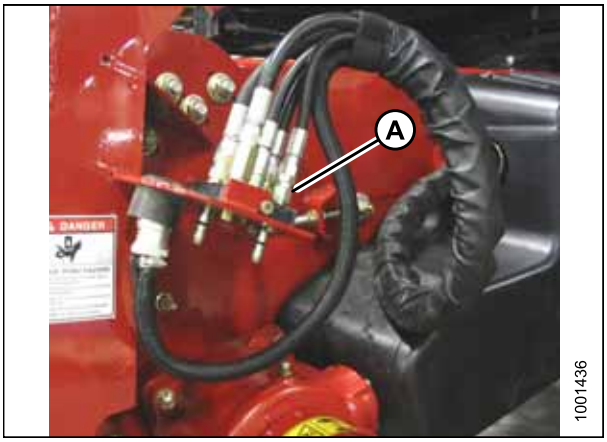

Figure 4.52: Konektory sklízecí mlátičky

12. Umístěte spojku na zásuvku (A) a zatlačte páku (B) (není vyobrazena), aby kolíky sdružené spojky zapadly do zásuvky.
13. Tlačte páku (B) do zavřené polohy, dokud se neuvolní zajišťovací tlačítko (C).

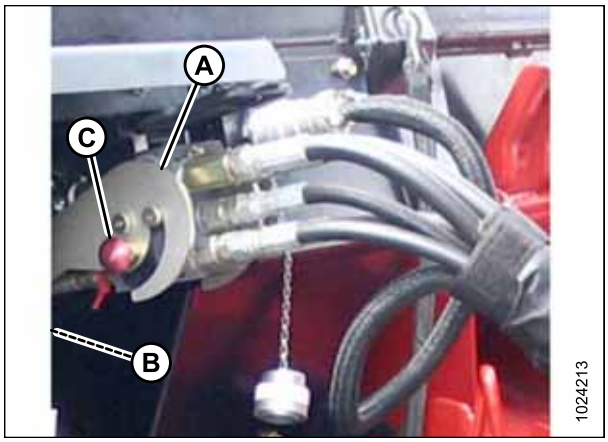

Figure 4.53: Připojení hydrauliky

14. Odejměte kryt z elektrické zásuvky (A). Přesvědčte se, že je zásuvka čistá a nejeví známky poškození.

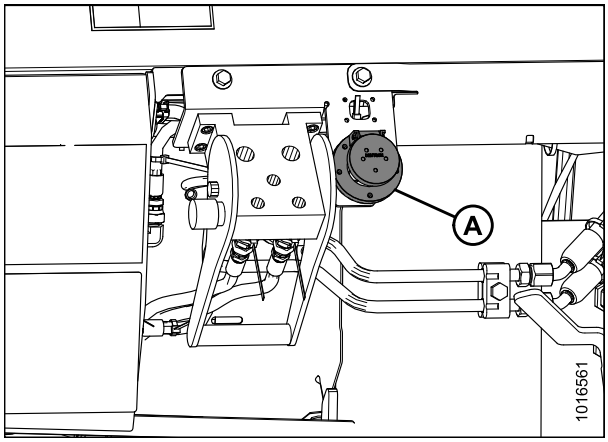

Figure 4.54: Elektrická zásuvka

15. Vyjměte elektrický konektor (A) z jeho úložné vaničky na sklízecí mlátičce a zaveďte ho k zásuvce naklápěcího modulu.

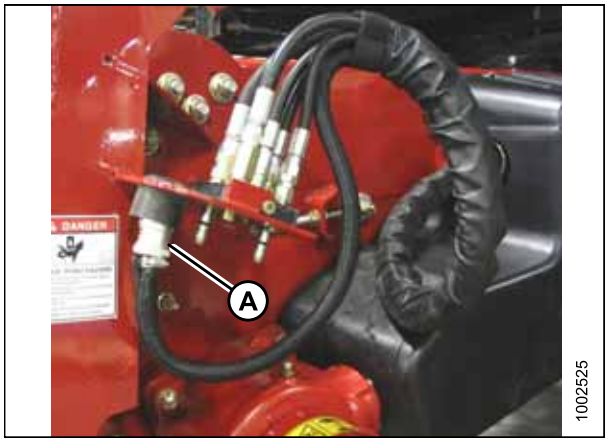

Figure 4.55: Konektory sklízecí mlátičky

16. Vyrovnejte jazýčky na konektoru (A) s drážkami v zásuvce (B), zatlačte konektor na zásuvku a otočením kroužku zajistěte.

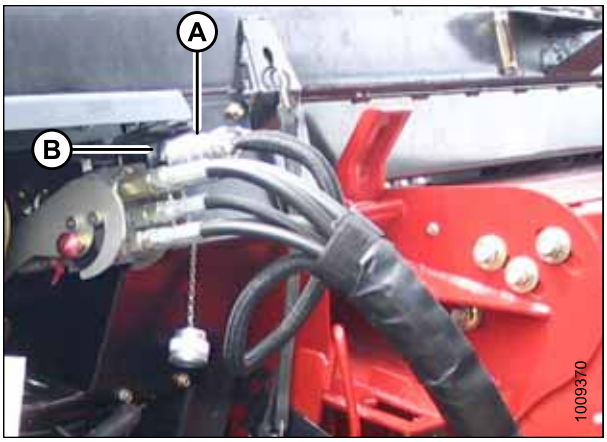

Figure 4.56: Elektrické připojení

17. Odpojte bezpečnostní řetěz (C) z podpěrného držáku (B).
18. Stažením kroužku (D) uvolněte kloubový hřídel (A) z podpěrného držáku. Odejměte kloubový hřídel z držáku.

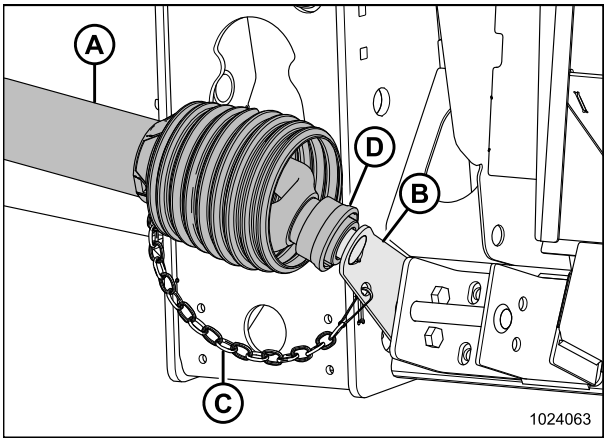

Figure 4.57: Kloubový hřídel v úložné poloze

19. Stáhněte kroužek (A) na konci kloubového hřídele a tlačte kloubový hřídel na vývodový hřídel (B) sklízecí mlátičky, dokud kroužek nezapadne.

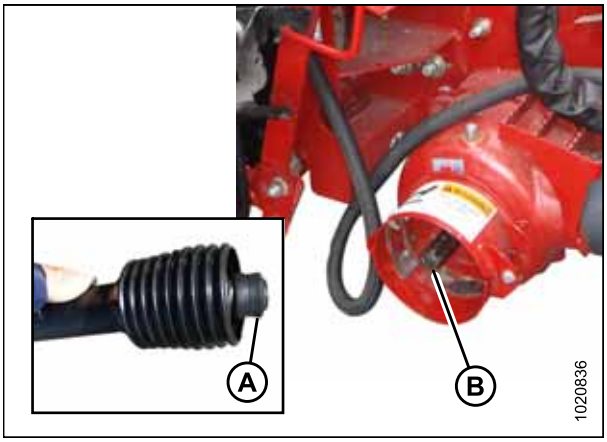

Figure 4.58: Vývodní hřídel sklízecí mlátičky

20. Uvolněte zámky naklápění vytažením jednotlivých zajišťovacích pák naklápění (A) z naklápěcího modulu a jejich nastavením do nezajištěné polohy (B).

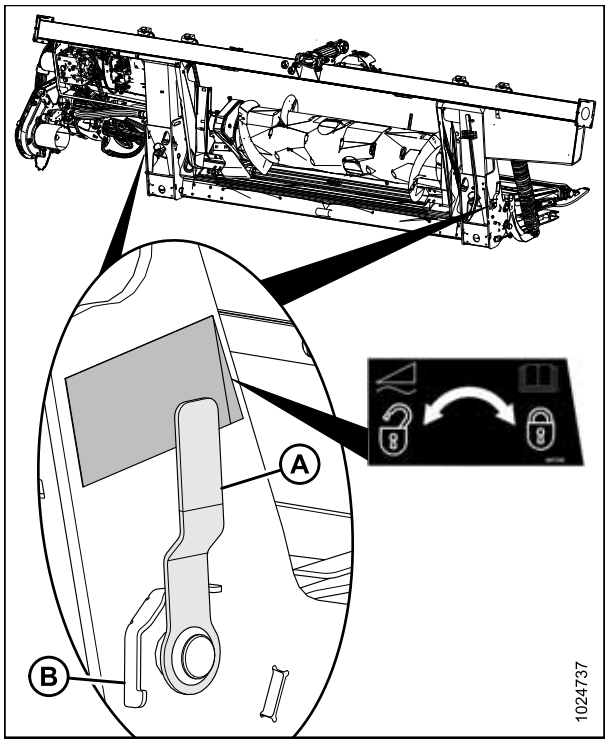

Figure 4.59: Zajišťovací páka naklápění (vyobrazen detail pravé strany, levá strana naproti)

4.3.2 Odpojení adaptéru od sklízecí mlátičky Case IH

NEBEZPEČÍ

Abyste zabránili úrazu nebo smrti v důsledku neočekávaného rozběhu nebo pádu zvednutého stroje, před vstupem z jakéhokoli důvodu pod adaptér vždy vypněte motor, vytáhněte klíček a aktivujte bezpečnostní podpěry.

1. Vyhledejte rovnou plochu a umístěte adaptér kousek nad zem.
2. Vypněte motor a vytáhněte klíček ze zapalování.

   DŮLEŽITÉ:

   Pokud jsou namontovaná nízkorychlostní přepravní kola, může být adaptér odpojen v přepravním nebo pracovním režimu. Při odpojování s koly v pracovním režimu nastavte kola do úložné nebo nejvyšší pracovní polohy, jinak se adaptér může sklopit dopředu a znesnadnit opětovné připojení. Viz *Nastavení stabilizačních / nízkorychlostních přepravních kol, str. 61*.

   DŮLEŽITÉ:

   Jestliže jsou namontovaná stabilizační kola, nastavte je do úložné nebo nejvyšší pracovní polohy, jinak se adaptér může sklopit dopředu a znesnadnit opětovné připojení. Viz *Nastavení stabilizačních kol, str. 63*.
3. Zajistěte zámky naklápění vytažením jednotlivých zajišťovacích pák naklápění (A) z naklápěcího modulu a jejich nastavením do zajištěné polohy (B).

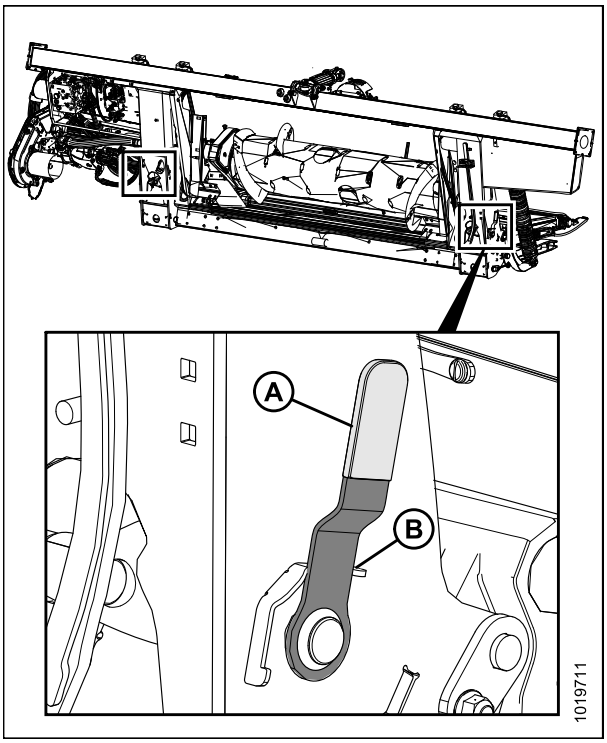

Figure 4.60: Zajišťovací páka naklápění (vyobrazen detail pravé strany, levá strana naproti)

4. Tlačte zpět kroužek (A) na konci kloubového hřídele a táhněte kloubový hřídel z vývodového hřídele (B) sklízecí mlátičky, dokud se kroužek neuvolní.

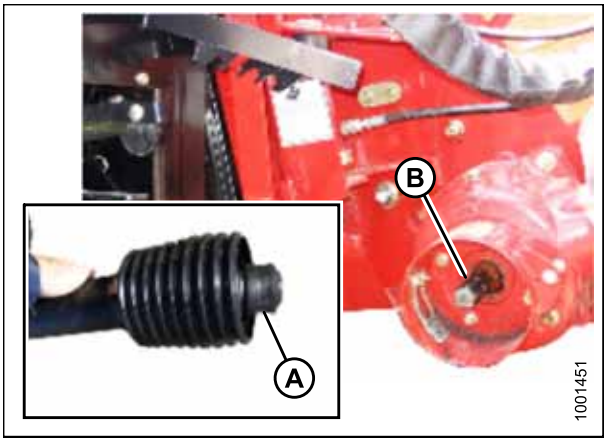

Figure 4.61: kloubový hřídel

5. Uložte kloubový hřídel (A) na držák kloubového hřídele (B) stažením kroužku (C) na kloubovém hřídeli a umístěním na svařenec držáku (D). Uvolněte kroužek tak, aby zapadl na svařenci.
6. Připevněte bezpečnostní řetěz (E) k podpěrnému držáku (B).

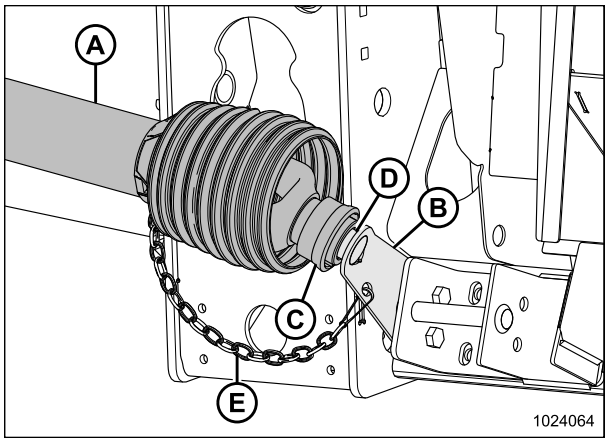

Figure 4.62: kloubový hřídel

7. Vyjměte elektrický konektor (A) a vraťte krytku (B).
8. Zatlačte zajišťovací tlačítko (C) a vytáhněte páku (D), aby se uvolnila sdružená spojka (E).

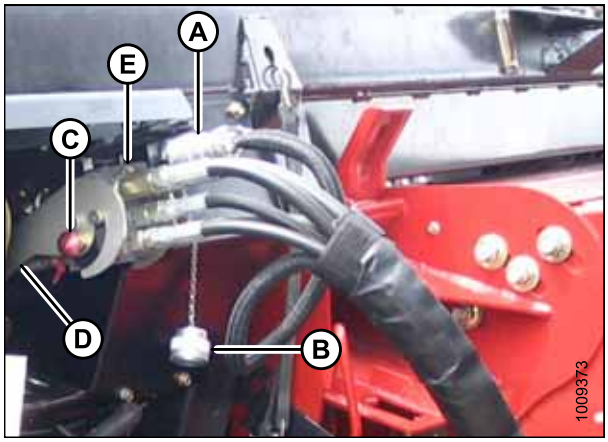

Figure 4.63: Sdružená spojka

9. Umístěte sdruženou spojku (A) na úložnou desku (B) na sklízecí mlátičce.
10. Umístěte elektrický konektor (C) do úložné vaničky (D).

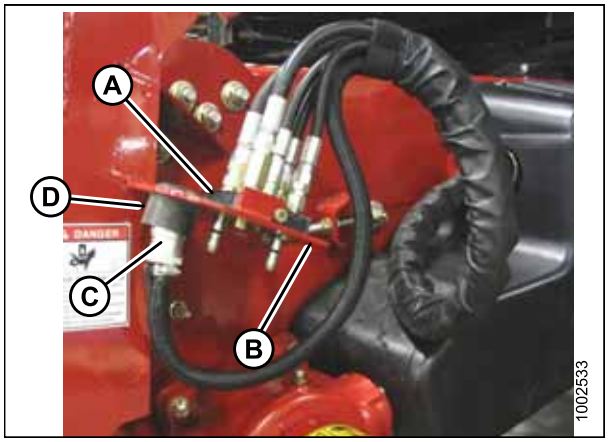

Figure 4.64: Uložení sdružené spojky

11. Tlačte páku (A) na zásuvce naklápěcího modulu do zavřené polohy, dokud se neuvolní zajišťovací tlačítko (B). Zavřete kryt.

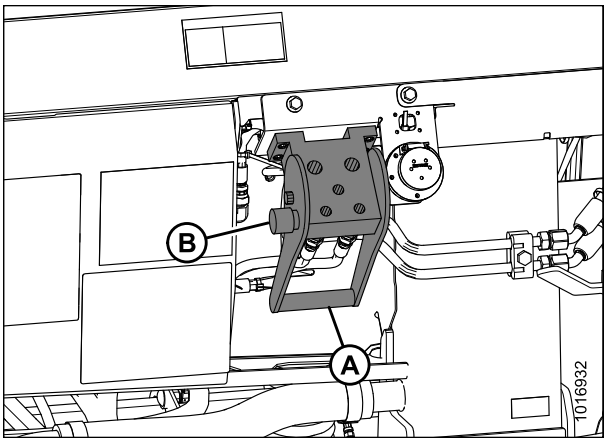

Figure 4.65: Zásuvka naklápěcího modulu

12. Zvedněte páku (A) a zatáhněte a spusťte rukojeť (B), aby se uvolnil zámek šikmého dopravníku/ naklápěcího modulu (C).
13. Spouštějte šikmý dopravník, dokud se neuvolní z držáku naklápěcího modulu.
14. Sklízecí mlátičkou pomalu odjeďte od naklápěcího modulu.

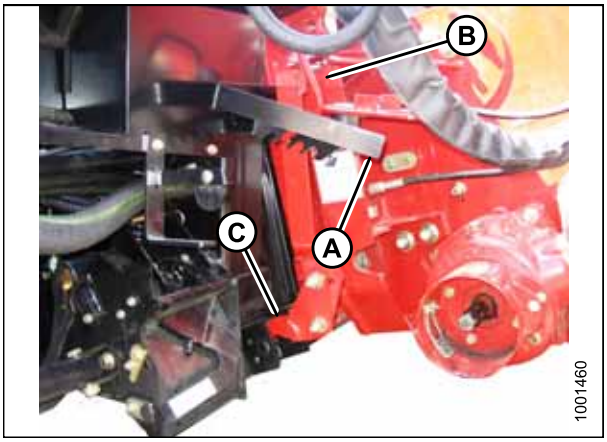

Figure 4.66: Zámky šikmého dopravníku

4.4 Sklízecí mlátičky AGCO (Challenger, Gleaner a Massey Ferguson)

4.4.1 Připojení adaptéru ke sklízecí mlátičce Challenger, Gleaner nebo Massey Ferguson

NEBEZPEČÍ

Abyste zabránili úrazu nebo smrti v důsledku neočekávaného rozběhu stroje, když z jakéhokoli důvodu opouštíte sedadlo obsluhy, vždy vypněte motor a vytáhněte klíček ze zapalování.

1. Pomocí zajišťovací páky (B) zatáhněte příchytky (A) na základně šikmého dopravníku.

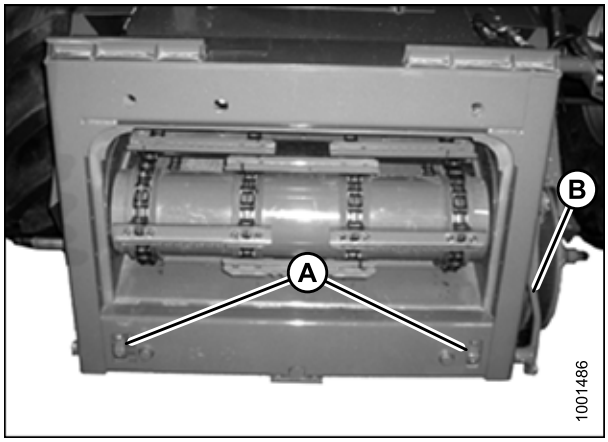

Figure 4.67: Šikmý dopravník skupiny AGCO

UPOZORNĚNÍ

Stroj nikdy nestartujte a nejezděte s ním, dokud si nebudete jistí, že všichni okolostojící opustili prostor.

2. Nastartujte motor a pomalu najíždějte k adaptéru, dokud šikmý dopravník nebude přímo pod horním příčníkem naklápěcího modulu (A) a vyrovnávací čepy (C) (viz obrázek *4.69, str. 351*) na šikmém dopravníku nebudou vyrovnané s otvory (B) v rámu naklápěcího modulu.

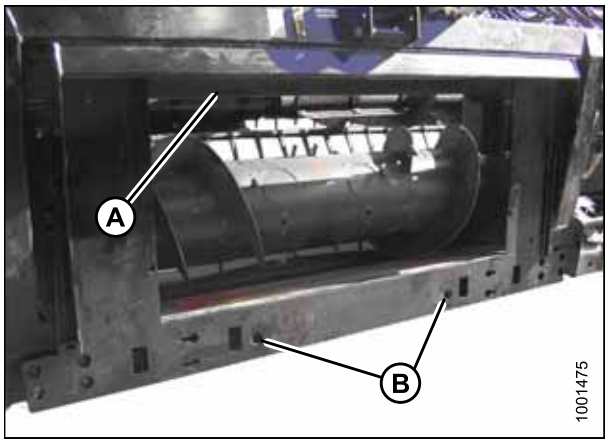

Figure 4.68: Naklápěcí modul

POZNÁMKA:

Nemusí být vyobrazen přesně šikmý dopravník vaší sklízecí mlátičky.

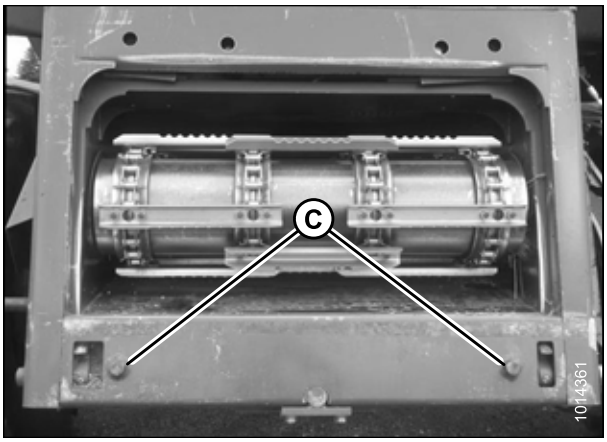

Figure 4.69: Vyrovnávací čepy skupiny AGCO

3. Mírným zvednutím šikmého dopravníku zvedněte adaptér, přičemž sedlo (A) šikmého dopravníku musí řádně zapadnout do rámu naklápěcího modulu.
4. Vypněte motor a vytáhněte klíček ze zapalování.



Figure 4.70: Šikmý dopravník a naklápěcí modul

5. Pomocí zajišťovací páky (B) spojte příchytky (A) s naklápěcím modulem.

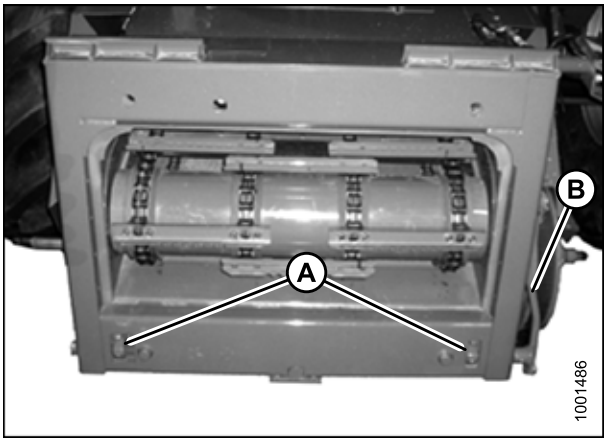

Figure 4.71: Šikmý dopravník skupiny AGCO

UPOZORNĚNÍ

Stroj nikdy nestartujte a nejezděte s ním, dokud si nebudete jistí, že všichni okolostojící opustili prostor.

6. Nastartujte motor a spusťte dolů adaptér.
7. Vypněte motor a vytáhněte klíček ze zapalování.

POZNÁMKA:

Naklápěcí modul FM100 je vybavený sdruženou spojkou, která se připojuje ke sklízecí mlátičce. Pokud je vaše sklízecí mlátička vybavená jednotlivými přípojkami, musíte namontovat soupravu sdružené spojky (přípojka jednotlivých bodů). Seznam souprav a montážních návodů, které jsou dostupné přes vašeho prodejce sklízecí mlátičky, viz tabulku *4.1, str. 352*.

Tabulka 4.1 Sady sdružené spojky

Sklízecí mlátička	Číslo soupravy
Challenger	71530662
Gleaner řady R/S	71414706
Massey Ferguson	71411594

8. Uvolněte zámky naklápění vytažením jednotlivých zajišťovacích pák naklápění (A) z naklápěcího modulu a jejich nastavením do nezajištěné polohy (B).

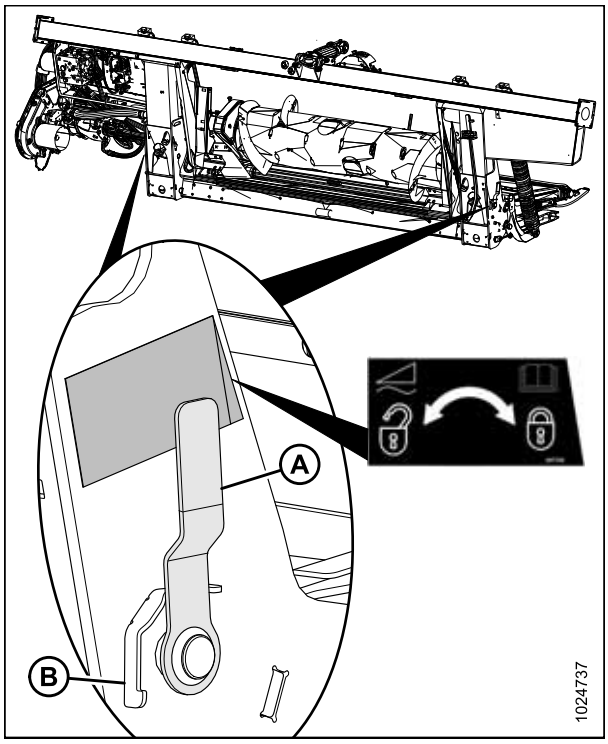

Figure 4.72: Zajišťovací páka naklápění (vyobrazen detail pravé strany, levá strana naproti)

9. Zvedněte páku (A) pro uvolnění sdružené spojky (B) z naklápěcího modulu.

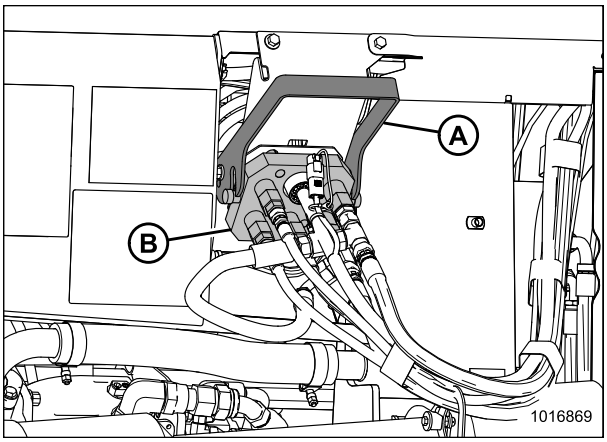

Figure 4.73: Sdružená spojka naklápěcího modulu

10. Zatlačte zajišťovací páku na sklízecí mlátičce do úplně otevřené polohy.
11. V případě potřeby očistěte povrchy sdružené spojky (B) a zásuvky.

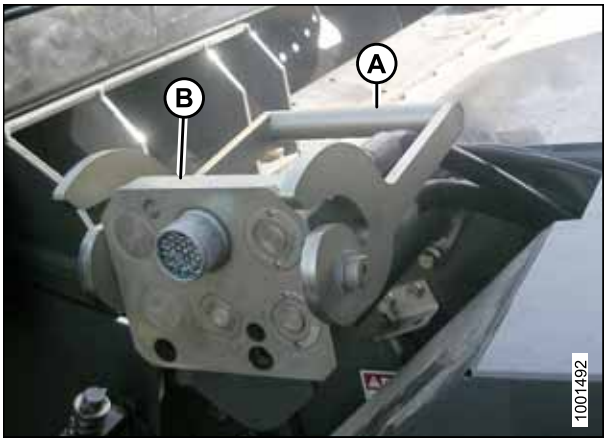

Figure 4.74: Zásuvka sklízecí mlátičky

12. Umístěte sdruženou spojku (A) na zásuvku sklízecí mlátičky a zatáhněte páku (B), aby sdružená spojka úplně zapadla do zásuvky.
13. Připojte kabelový svazek (C) selektoru posunu přiháněče vpřed/vzad / naklonění adaptéru ke kabelovému svazku sklízecí mlátičky (D).

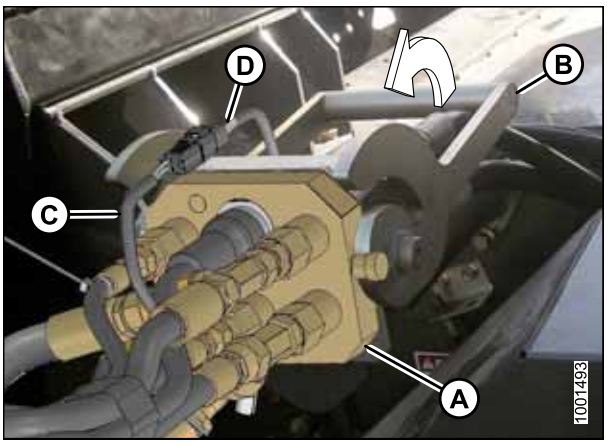

Figure 4.75: Sdružená spojka

14. Odpojte bezpečnostní řetěz (C) z podpěrného držáku (B).
15. Stažením kroužku (D) uvolněte kloubový hřídel (A) z podpěrného držáku. Odejměte kloubový hřídel z držáku.

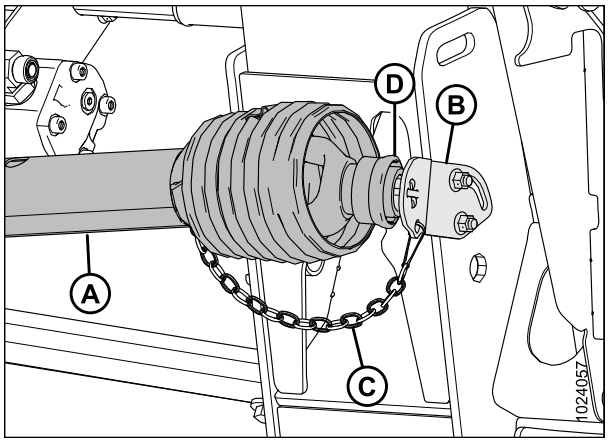

Figure 4.76: kloubový hřídel

16. Stáhněte kroužek (A) na konci kloubového hřídele a tlačte kloubový hřídel na vývodový hřídel (B) sklízecí mlátičky, dokud kroužek nezapadne.

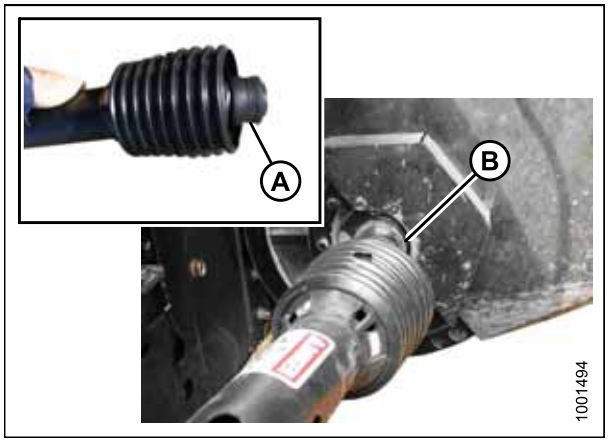

Figure 4.77: kloubový hřídel

4.4.2 Odpojení adaptéru od sklízecí mlátičky Challenger, Gleaner nebo Massey Ferguson

NEBEZPEČÍ

Abyste zabránili úrazu nebo smrti v důsledku neočekávaného rozběhu nebo pádu zvednutého stroje, před vstupem z jakéhokoli důvodu pod adaptér vždy vypněte motor, vytáhněte klíček a aktivujte bezpečnostní podpěry.

1. Vyhledejte rovnou plochu a umístěte adaptér kousek nad zem.
2. Vypněte motor a vytáhněte klíček ze zapalování.

   DŮLEŽITÉ:

   Pokud jsou namontovaná nízkorychlostní přepravní kola, může být adaptér odpojen v přepravním nebo pracovním režimu. Při odpojování s koly v pracovním režimu nastavte kola do úložné nebo nejvyšší pracovní polohy, jinak se adaptér může sklopit dopředu a znesnadnit opětovné připojení. Viz *Nastavení stabilizačních / nízkorychlostních přepravních kol, str. 61*.

   DŮLEŽITÉ:

   Jestliže jsou namontovaná stabilizační kola, nastavte je do úložné nebo nejvyšší pracovní polohy, jinak se adaptér může sklopit dopředu a znesnadnit opětovné připojení. Viz *Nastavení stabilizačních kol, str. 63*.
3. Zajistěte zámky naklápění vytažením jednotlivých zajišťovacích pák naklápění (A) z naklápěcího modulu a jejich nastavením do zajištěné polohy (B).

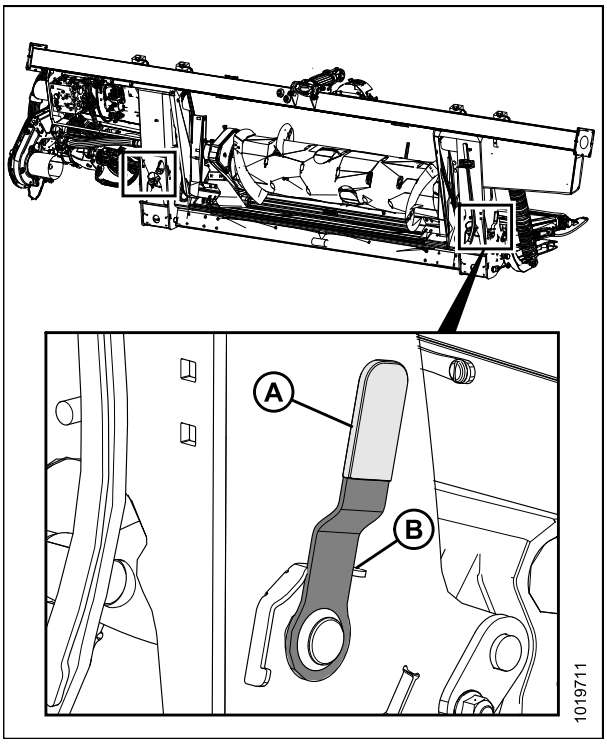

Figure 4.78: Zajišťovací páka naklápění (vyobrazen detail pravé strany, levá strana naproti)

4. Odpojte kloubový hřídel (A) od vývodového hřídele sklízecí mlátičky (B).

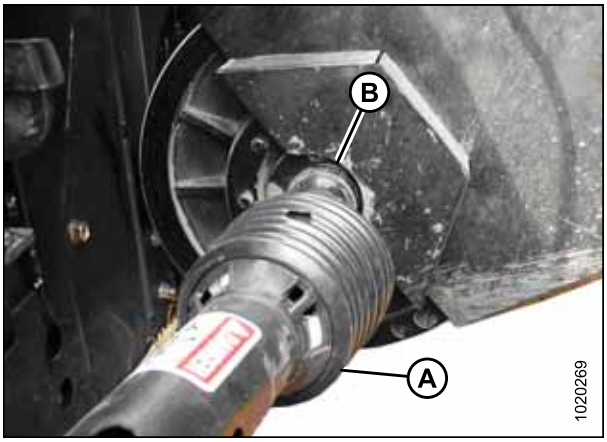

Figure 4.79: kloubový hřídel

5. Uložte kloubový hřídel (A) na držák kloubového hřídele (B) stažením kroužku (C) na kloubovém hřídeli a umístěním na svařenec držáku (D). Uvolněte kroužek tak, aby zapadl na svařenci.

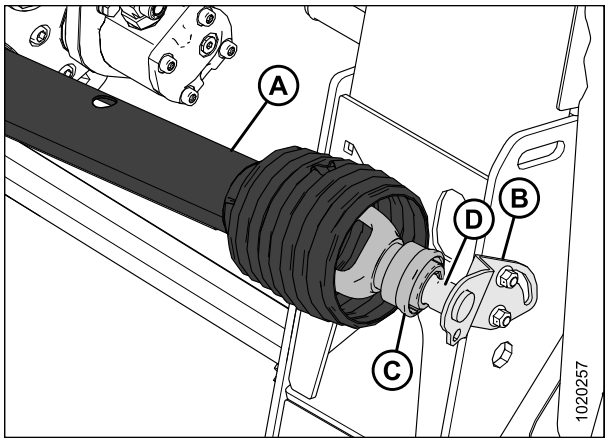

Figure 4.80: kloubový hřídel

6. Rozpojte konektor (A) kabelového svazku.
7. Přemístěte páku (B) na sdružené spojce sklízecí mlátičky do úplně otevřené polohy, abyste uvolnili sdruženou spojku (C) ze sklízecí mlátičky.

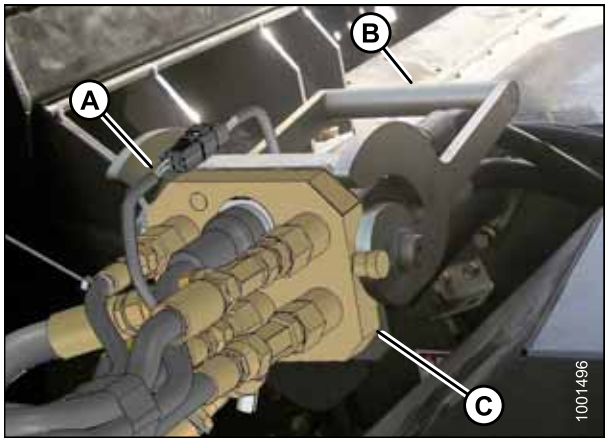

Figure 4.81: Sdružená spojka

8. Zvedněte páku (A) na naklápěcím modulu a umístěte sdruženou spojku (B) do zásuvky naklápěcího modulu.
9. Spusťte páku (A) pro zajištění sdružené spojky (B).

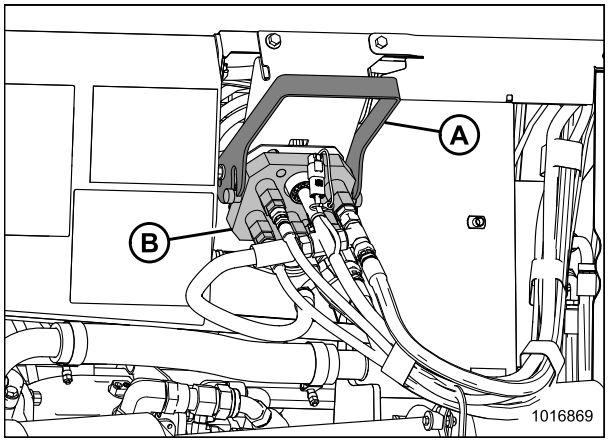

Figure 4.82: Sdružená spojka naklápěcího modulu

10. Pomocí zajišťovací páky (B) zatáhněte příchytky (A) na základně šikmého dopravníku.

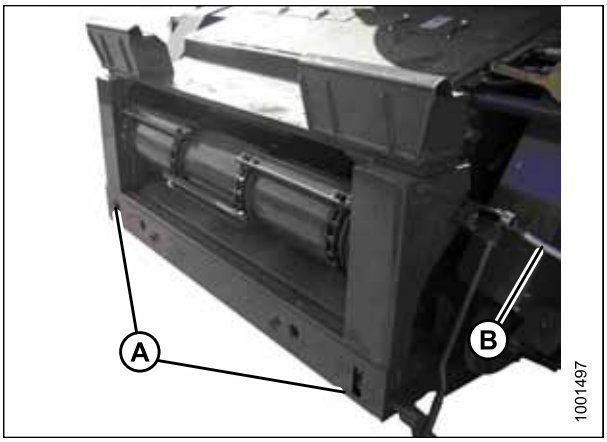

Figure 4.83: Challenger a Massey Ferguson

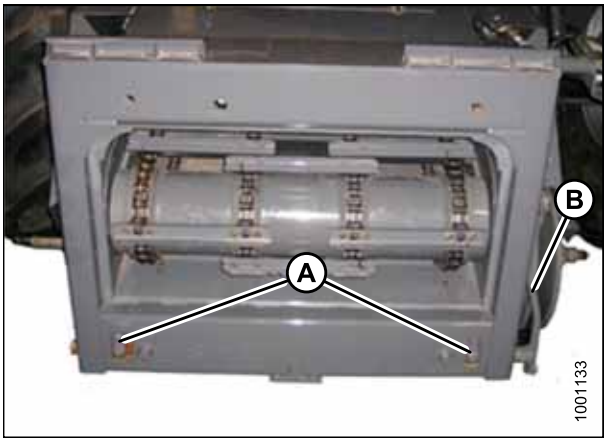

Figure 4.84: Gleaner řady R a S

11. Spouštějte šikmý dopravník, dokud se neuvolní sedlo (A) a neuvolní držák naklápěcího modulu (B).
12. Sklízecí mlátičkou pomalu odjeďte od naklápěcího modulu.

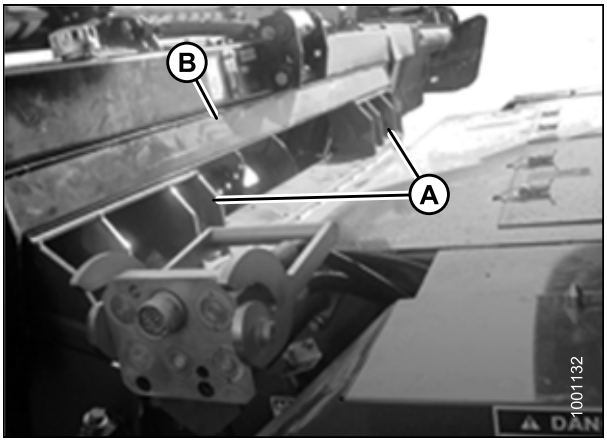

Figure 4.85: Naklápěcí modul na sklízecí mlátičce

4.5 Sklízecí mlátičky John Deere

Adaptér FlexDraper® řady FD1 je kompatibilní se sklízecími mlátičkami John Deere řady 60, 70, S a T.

4.5.1 Připojení adaptéru ke sklízecí mlátičce John Deere

NEBEZPEČÍ

Abyste zabránili úrazu nebo smrti v důsledku neočekávaného rozběhu stroje, když z jakéhokoli důvodu opouštíte sedadlo obsluhy, vždy vypněte motor a vytáhněte klíček ze zapalování.

1. Tlačte páku (A) na zásuvce sklízecí mlátičky k šikmému dopravníku, abyste zatáhli čepy (B) ve spodních rozích šikmého dopravníku. Vyčistěte zásuvku.

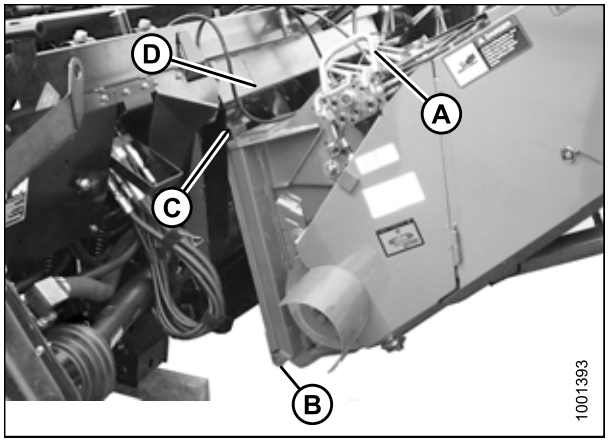

Figure 4.86: Sklízecí mlátička a naklápěcí modul

UPOZORNĚNÍ

Stroj nikdy nestartujte a nejezděte s ním, dokud si nebudete jistí, že všichni okolostojící opustili prostor.

2. Nastartujte motor a se sklízecí mlátičkou pomalu najíždějte k adaptéru, dokud sedlo (C) nebude přímo pod horním příčníkem (D) naklápěcího modulu.
3. Mírným zvednutím šikmého dopravníku zvedněte adaptér, přičemž sedlo šikmého dopravníku musí řádně zapadnout do rámu naklápěcího modulu.
4. Vypněte motor a vytáhněte klíček ze zapalování.
5. Zatáhněte páku (A) na naklápěcím modulu pro uvolnění sdružené spojky (B) z úložné polohy. Odejměte sdruženou spojku a pro uložení zatlačte páku zpět do naklápěcího modulu.

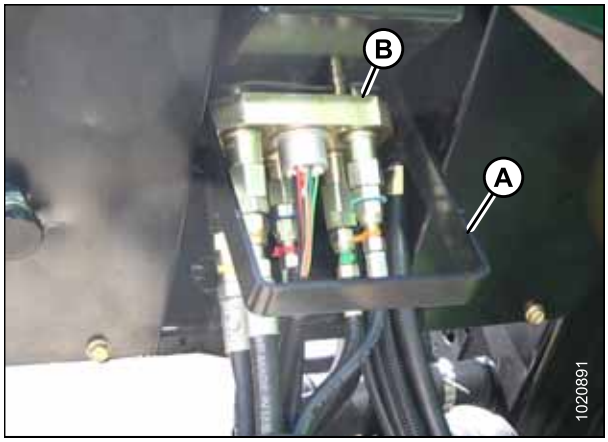

Figure 4.87: Uložení sdružené spojky

6. Umístěte sdruženou spojku (A) na zásuvku a zatáhněte páku (B), aby čepy na sdružené spojce úplně zapadly do páky.
7. Zatáhněte páku (B) do horizontální polohy a zajistěte, aby byla sdružená spojka (A) úplně zasunutá do zásuvky.

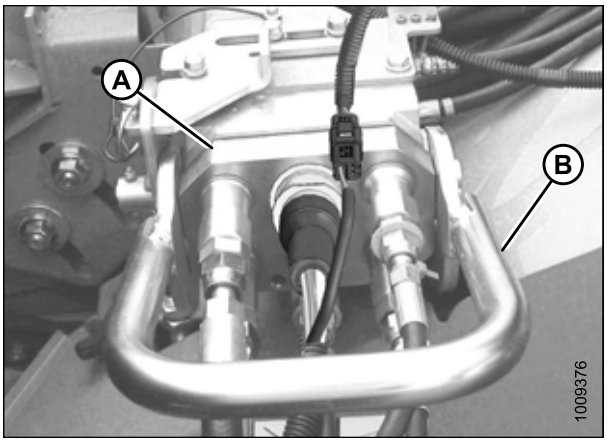

Figure 4.88: Sdružená spojka

8. Přesvědčte se, že jsou oba čepy (A) šikmého dopravníku úplně zasunuté do držáků naklápěcího modulu.

   POZNÁMKA:

   Pokud čepy (A) nezapadají úplně do držáků naklápěcího modulu, povolte šrouby (B) a seřiďte držáky podle potřeby.
9. Utáhněte šrouby (B).

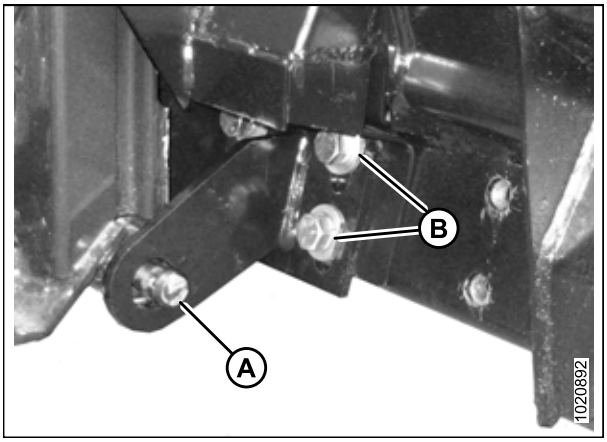

Figure 4.89: Čep šikmého dopravníku

10. Posuňte západku (A), aby zajistila páku (B), a zajistěte ji závlačkou (C).
11. Pokud je naklápěcí modul vybavený selektorem přiháněče vpřed/vzad / naklonění adaptéru, připojte kabelový svazek (D) ke konektoru sklízecí mlátičky (D).

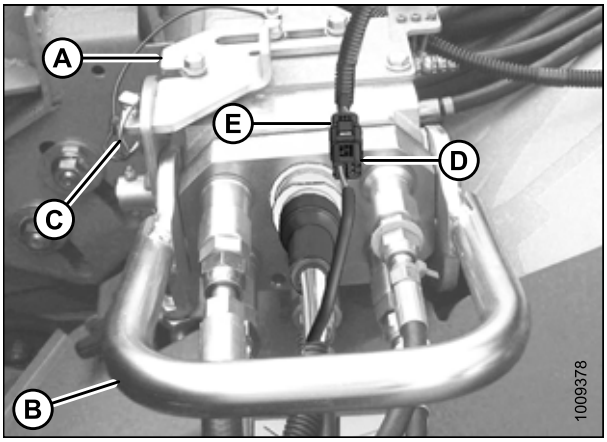

Figure 4.90: Sdružená spojka

12. Odpojte bezpečnostní řetěz (C) z podpěrného držáku (B)
13. Stažením kroužku (D) uvolněte kloubový hřídel (A) z podpěrného držáku. Odejměte kloubový hřídel z držáku.

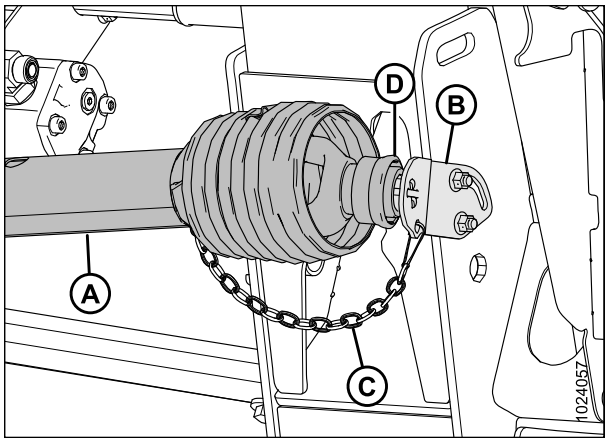

Figure 4.91: kloubový hřídel

14. Stáhněte kroužek (A) na konci kloubového hřídele a tlačte kloubový hřídel na vývodový hřídel (B) sklízecí mlátičky, dokud kroužek nezapadne.

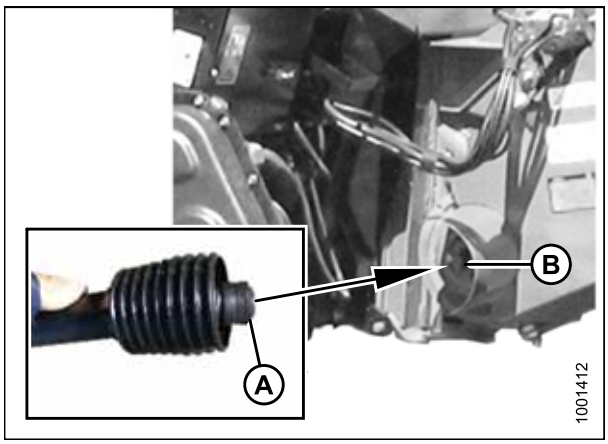

Figure 4.92: kloubový hřídel

15. Uvolněte zámky naklápění vytažením jednotlivých zajišťovacích pák naklápění (A) z naklápěcího modulu a jejich nastavením do nezajištěné polohy (B).

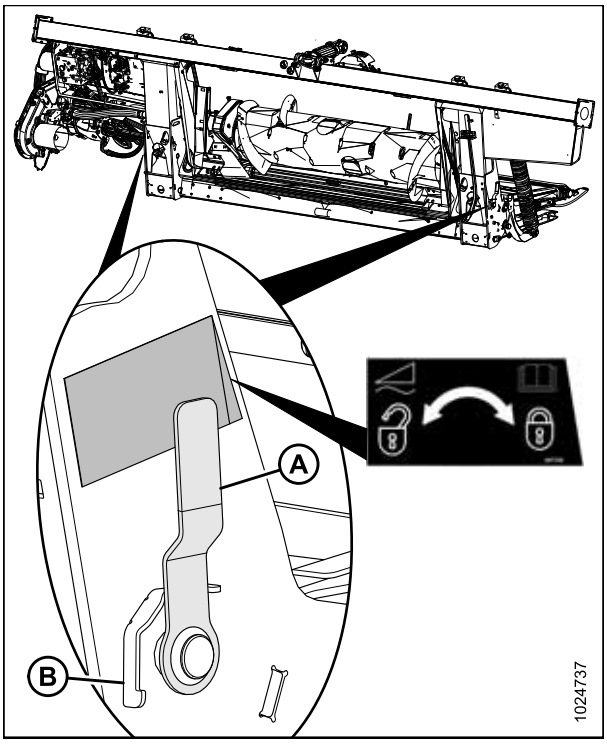

Figure 4.93: Zajišťovací páka naklápění (vyobrazen detail pravé strany, levá strana naproti)

4.5.2 Odpojení adaptéru od sklízecí mlátičky John Deere

NEBEZPEČÍ

Abyste zabránili úrazu nebo smrti v důsledku neočekávaného rozběhu nebo pádu zvednutého stroje, před vstupem z jakéhokoli důvodu pod adaptér vždy vypněte motor, vytáhněte klíček a aktivujte bezpečnostní podpěry.

1. Vyhledejte rovnou plochu a umístěte adaptér kousek nad zem.
2. Vypněte motor a vytáhněte klíček ze zapalování.

   DŮLEŽITÉ:

   Pokud jsou namontovaná nízkorychlostní přepravní kola, může být adaptér odpojen v přepravním nebo pracovním režimu. Při odpojování s koly v pracovním režimu nastavte kola do úložné nebo nejvyšší pracovní polohy, jinak se adaptér může sklopit dopředu a znesnadnit opětovné připojení. Viz *Nastavení stabilizačních / nízkorychlostních přepravních kol, str. 61*.

   DŮLEŽITÉ:

   Jestliže jsou namontovaná stabilizační kola, nastavte je do úložné nebo nejvyšší pracovní polohy, jinak se adaptér může sklopit dopředu a znesnadnit opětovné připojení. Viz *Nastavení stabilizačních kol, str. 63*.
3. Zajistěte zámky naklápění vytažením jednotlivých zajišťovacích pák naklápění (A) z naklápěcího modulu a jejich nastavením do zajištěné polohy (B).

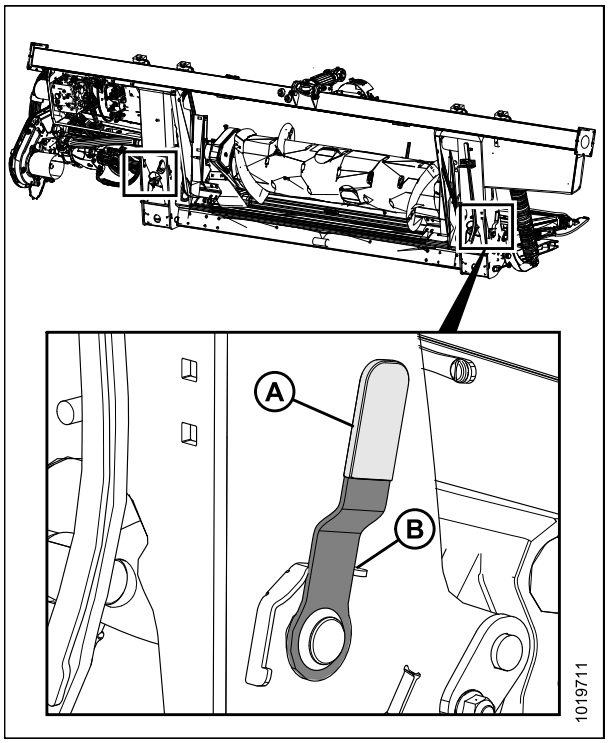

Figure 4.94: Zajišťovací páka naklápění (vyobrazen detail pravé strany, levá strana naproti)

4. Otevřete kryt (A) na sklízecí mlátičce, stáhněte kroužek na kloubovém hřídeli (B) a vytáhněte kloubový hřídel z vývodového hřídele sklízecí mlátičky.

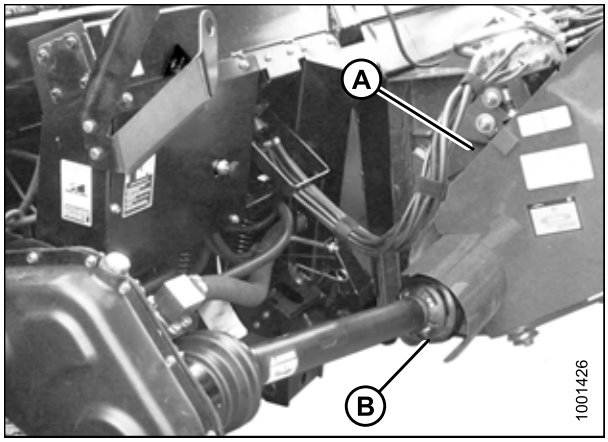

Figure 4.95: kloubový hřídel

5. Uložte kloubový hřídel (A) na držák kloubového hřídele (B) stažením kroužku (C) na kloubovém hřídeli a umístěním na svařenec držáku (D). Uvolněte kroužek tak, aby zapadl na svařenci.

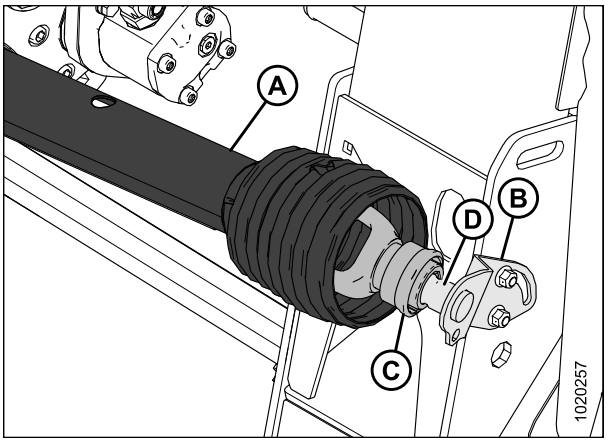

Figure 4.96: kloubový hřídel

6. Zvedněte páku (A) na naklápěcím modulu.

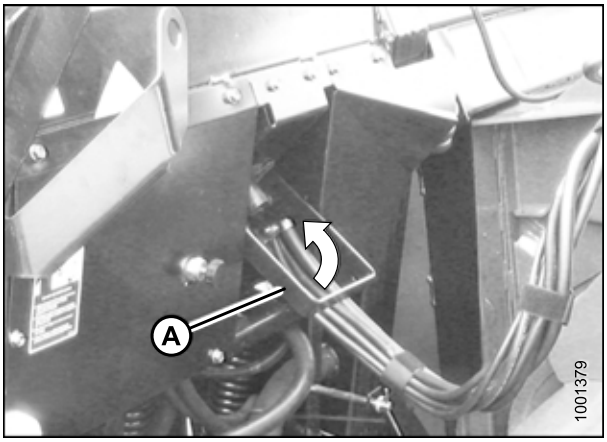

Figure 4.97: Uložení sdružené spojky

7. Odpojte kabelový svazek (A) od konektoru sklízecí mlátičky.
8. Vytáhněte závlačku (B) a posunutím zámku (C) uvolněte páku (D).
9. Zvedněte páku (D) do úplně svislé polohy, abyste uvolnili sdruženou spojku (E) ze sklízecí mlátičky.

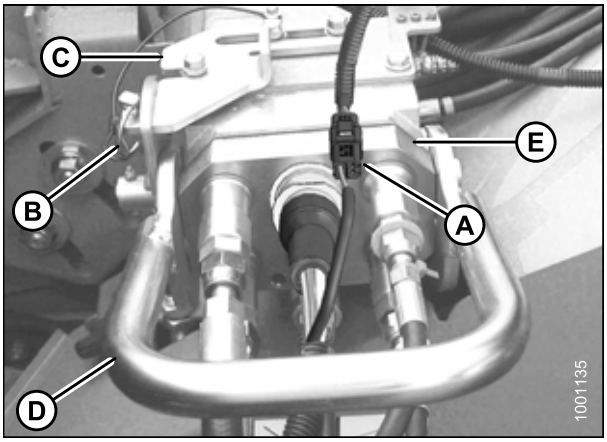

Figure 4.98: Sdružená spojka

10. Umístěte sdruženou spojku (A) do zásuvky naklápěcího modulu a spuštěním páky (B) sdruženou spojku zajistěte.

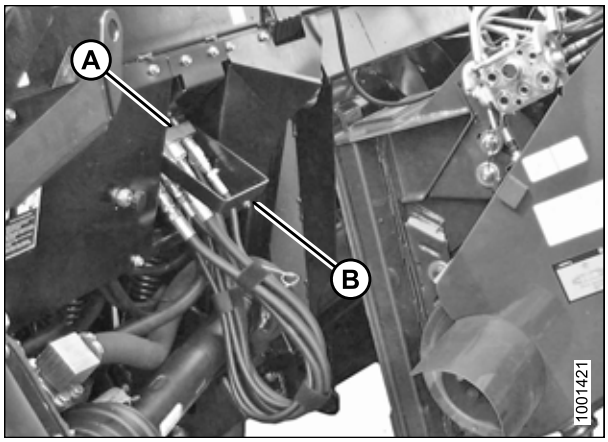

Figure 4.99: Uložení sdružené spojky

11. Zatlačte páku (A) na sklízecí mlátičce k šikmému dopravníku, abyste uvolnili čep šikmého dopravníku (B) z naklápěcího modulu.

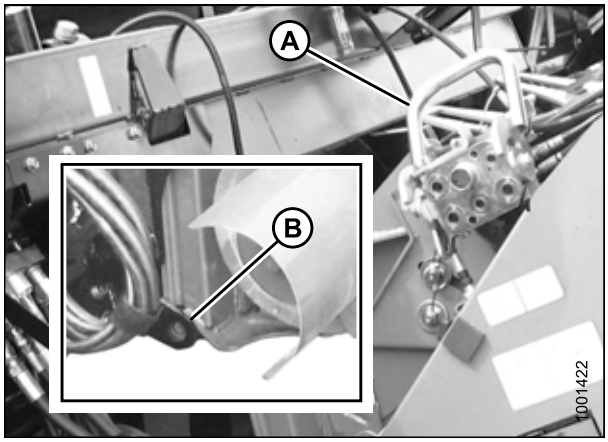

Figure 4.100: Zámky šikmého dopravníku

12. Spouštějte šikmý dopravník, dokud se neuvolní sedlo (A) a neuvolní držák naklápěcího modulu (B).
13. Sklízecí mlátičkou pomalu odjeďte od naklápěcího modulu.

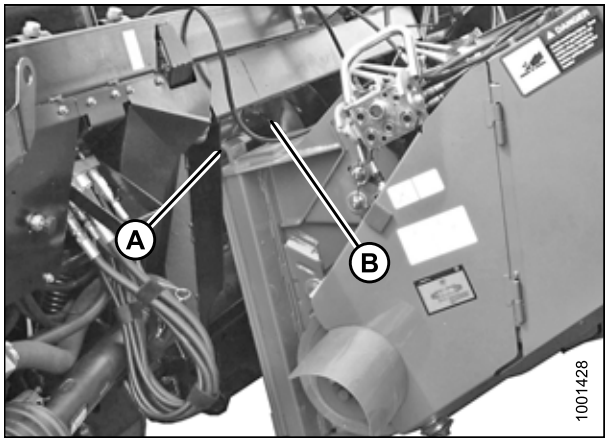

Figure 4.101: Adaptér / šikmý dopravník

4.6 Sklízecí mlátičky CLAAS

Adaptér FlexDraper® řady FD1 je kompatibilní se sklízecími mlátičkami CLAAS řady 500, 600 a 700.

4.6.1 Připojení adaptéru ke sklízecí mlátičce CLAAS

⚠ NEBEZPEČÍ

Abyste zabránili úrazu nebo smrti v důsledku neočekávaného rozběhu stroje, když z jakéhokoli důvodu opouštíte sedadlo obsluhy, vždy vypněte motor a vytáhněte klíček ze zapalování.

1. Přemístěte páku (A) na naklápěcím modulu FM100 do zvednuté polohy a zajistěte, aby byly zatažené čepy (B) ve spodních rozích naklápěcího modulu.

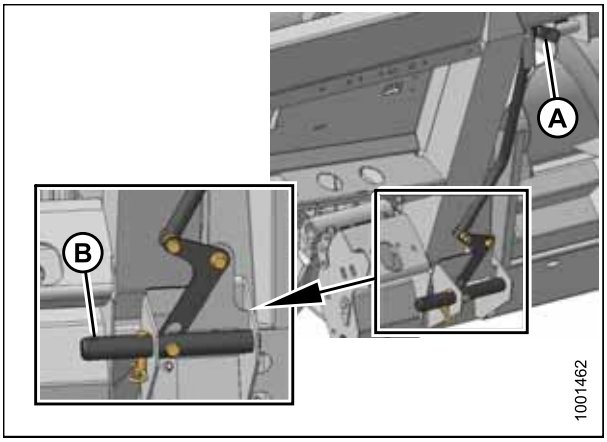

Figure 4.102: Čepy zasunuty

⚠ UPOZORNĚNÍ

Stroj nikdy nestartujte a nejezděte s ním, dokud si nebudete jistí, že všichni okolostojící opustili prostor.

2. Nastartujte motor a se sklízecí mlátičkou pomalu najíždějte k adaptéru, dokud sedlo (A) nebude přímo pod horním příčníkem (B) naklápěcího modulu.
3. Mírným zvednutím šikmého dopravníku zvedněte adaptér, přičemž sedlo šikmého dopravníku musí řádně zapadnout do rámu naklápěcího modulu.
4. Vypněte motor a vytáhněte klíček ze zapalování.

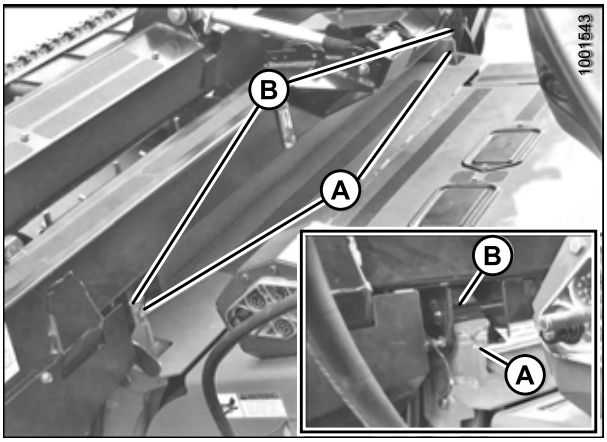

Figure 4.103: Adaptér na sklízecí mlátičce

5. Vytáhněte zajišťovací čep (B) z čepu naklápěcího modulu (A).

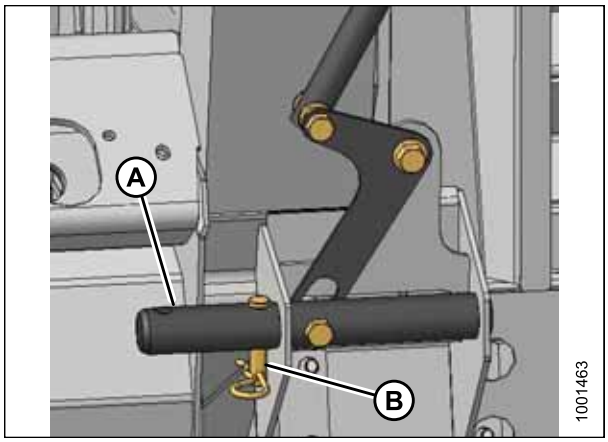

Figure 4.104: Pojistné čepy

6. Spusťte páku (A), aby čepy (B) naklápěcího modulu zapadly do šikmého dopravníku. Zasuňte opět zajišťovací čep (C) a zajistěte ho závlačkou.
7. Vypněte motor a vytáhněte klíček ze zapalování.

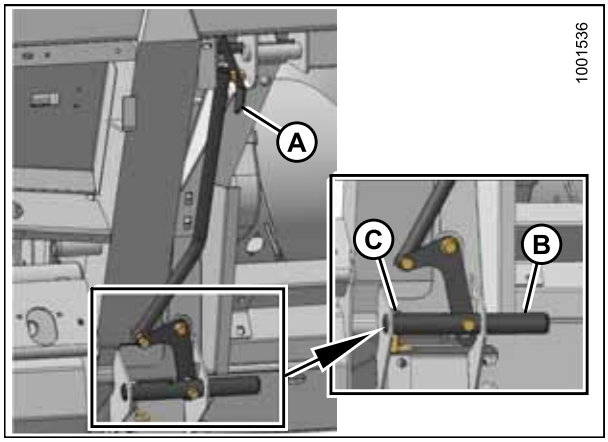

Figure 4.105: Zapojení čepů

8. Vyšroubujte knoflík (A) na spojce sklízecí mlátičky (B), abyste spojku uvolnili ze zásuvky sklízecí mlátičky, a spojku očistěte.

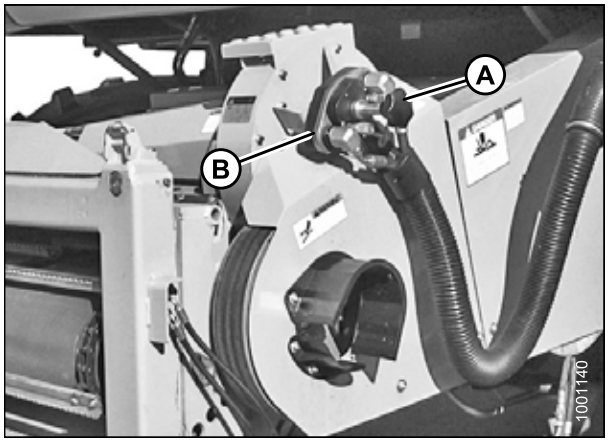

Figure 4.106: Spojka sklízecí mlátičky

9. Umístěte kryt zásuvky naklápěcího modulu (A) na zásuvku sklízecí mlátičky.

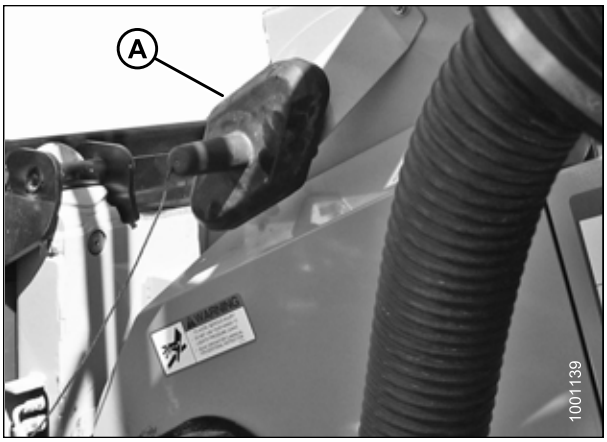

Figure 4.107: Kryt zásuvky

10. Vyčistěte povrch spojky (A) a spojku umístěte na zásuvku naklápěcího modulu (B).
11. Otočením knoflíku (C) spojku zajistěte na zásuvce.

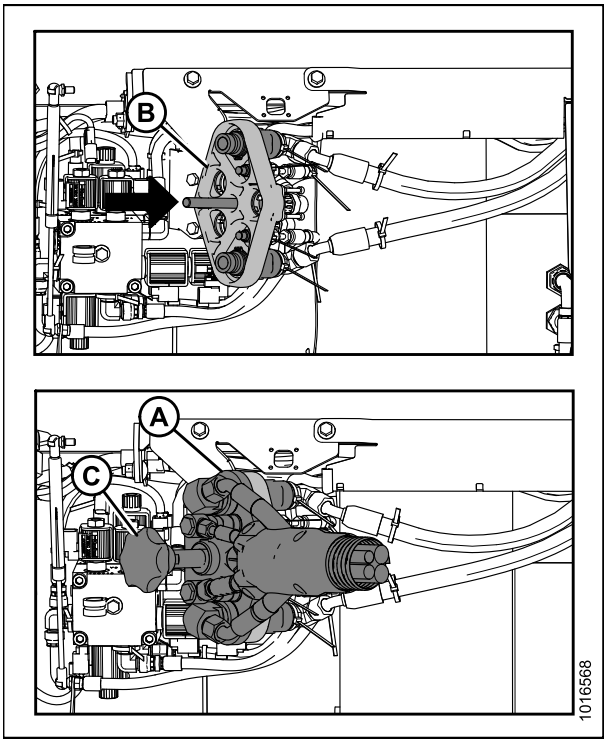

Figure 4.108: Spojka

12. Odpojte bezpečnostní řetěz (C) z podpěrného držáku (B).
13. Stažením kroužku (D) uvolněte kloubový hřídel (A) z podpěrného držáku. Odejměte kloubový hřídel z držáku.

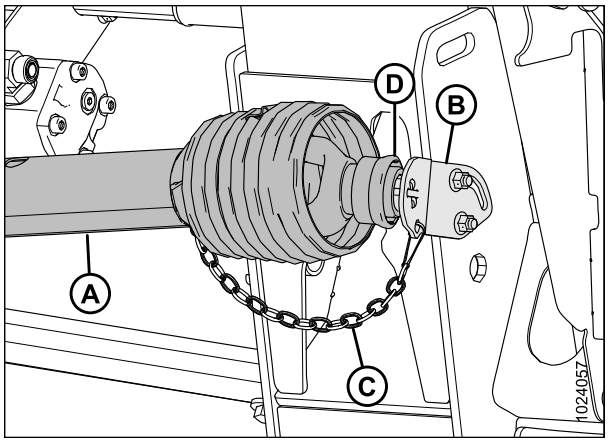

Figure 4.109: kloubový hřídel

14. Připojte kloubový hřídel (A) k vývodovému hřídeli sklízecí mlátičky (B).

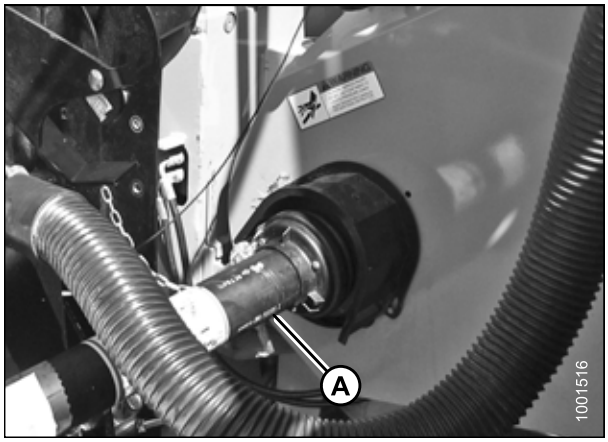

Figure 4.110: Kloubový hřídel a vývodní hřídel

15. Uvolněte oba zámky naklápění adaptéru vytažením jednotlivých zajišťovacích pák naklápění (A) z naklápěcího modulu a jejich nastavením do nezajištěné polohy (B).

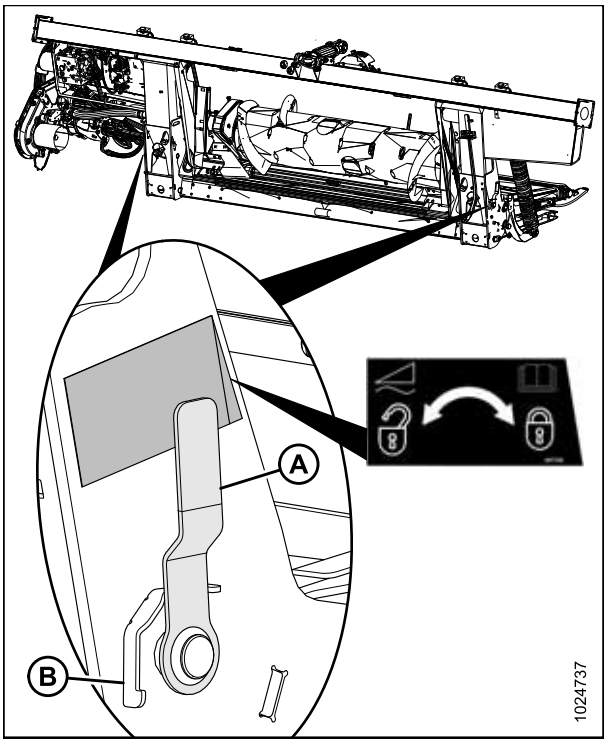

Figure 4.111: Zajišťovací páka naklápění (vyobrazen detail pravé strany, levá strana naproti)

4.6.2 Odpojení adaptéru od sklízecí mlátičky CLAAS

NEBEZPEČÍ

Abyste zabránili úrazu nebo smrti v důsledku neočekávaného rozběhu nebo pádu zvednutého stroje, před vstupem z jakéhokoli důvodu pod adaptér vždy vypněte motor, vytáhněte klíček a aktivujte bezpečnostní podpěry.

1. Vyhledejte rovnou plochu a umístěte adaptér kousek nad zem.
2. Vypněte motor a vytáhněte klíček ze zapalování.

   DŮLEŽITÉ:

   Pokud jsou namontovaná nízkorychlostní přepravní kola, může být adaptér odpojen v přepravním nebo pracovním režimu. Při odpojování s koly v pracovním režimu nastavte kola do úložné nebo nejvyšší pracovní polohy, jinak se adaptér může sklopit dopředu a znesnadnit opětovné připojení. Viz *Nastavení stabilizačních / nízkorychlostních přepravních kol, str. 61*.

   DŮLEŽITÉ:

   Jestliže jsou namontovaná stabilizační kola, nastavte je do úložné nebo nejvyšší pracovní polohy, jinak se adaptér může sklopit dopředu a znesnadnit opětovné připojení. Viz *Nastavení stabilizačních kol, str. 63*.
3. Zajistěte zámky naklápění vytažením jednotlivých zajišťovacích pák naklápění (A) z naklápěcího modulu a jejich nastavením do zajištěné polohy (B).

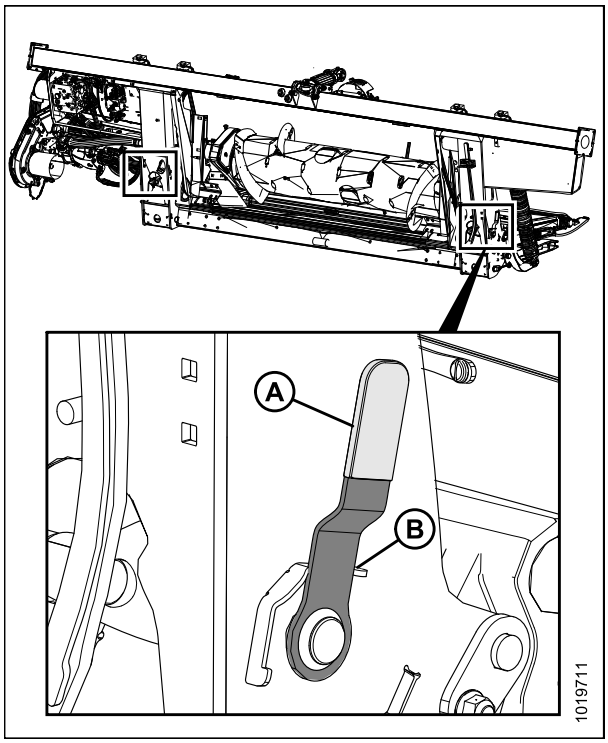

Figure 4.112: Zajišťovací páka naklápění (vyobrazen detail pravé strany, levá strana naproti)

4. Odpojte kloubový hřídel (A) od sklízecí mlátičky.

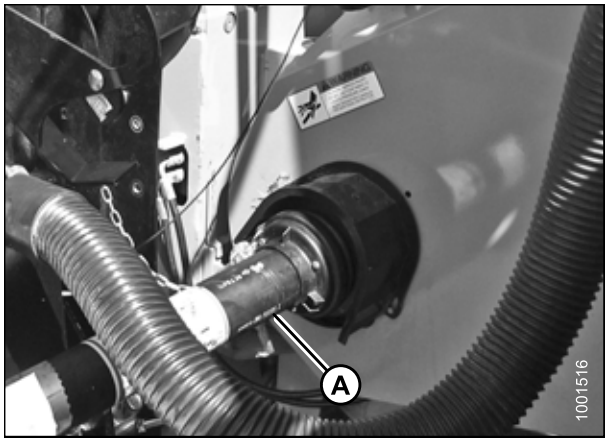

Figure 4.113: kloubový hřídel

5. Uložte kloubový hřídel (A) na držák kloubového hřídele (B) stažením kroužku (C) na kloubovém hřídeli a umístěním na svařenec držáku (D). Uvolněte kroužek tak, aby zapadl na svařenci.

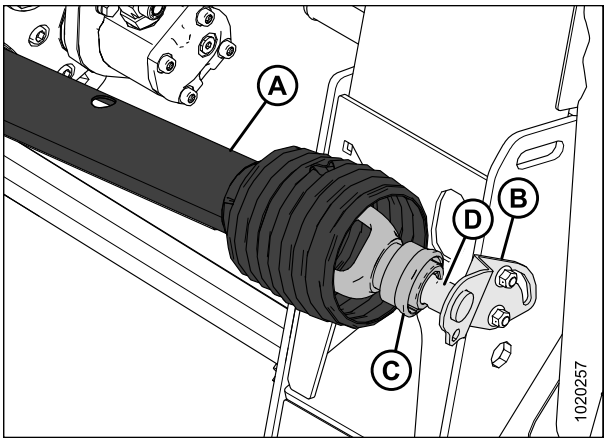

Figure 4.114: kloubový hřídel

6. Odejměte kryt (A) ze zásuvky sklízecí mlátičky.

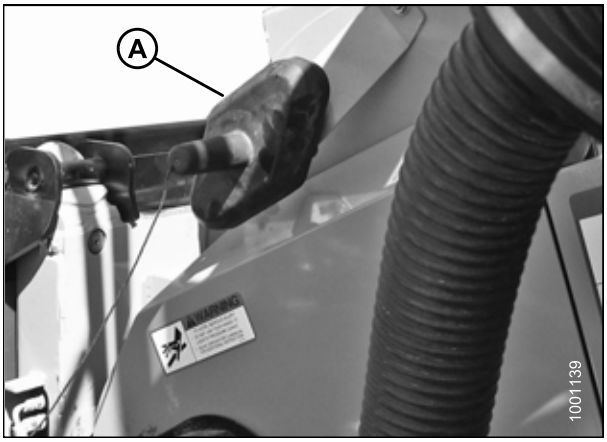

Figure 4.115: Obal

7. Umístěte spojku (A) na zásuvku sklízecí mlátičky a otočením knoflíku (B) spojku zajistěte v zásuvce.

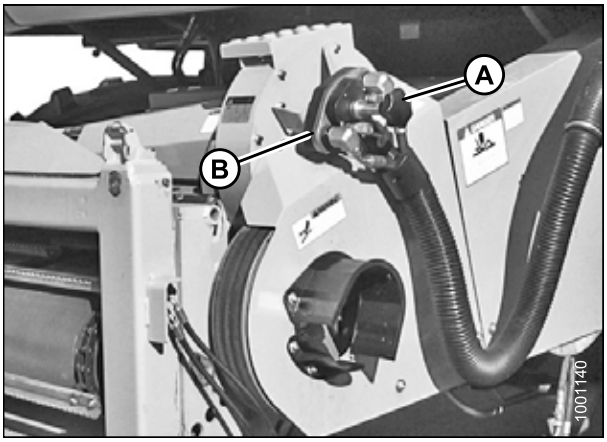

Figure 4.116: Spojka sklízecí mlátičky

8. Umístěte kryt (A) na zásuvce naklápěcího modulu.

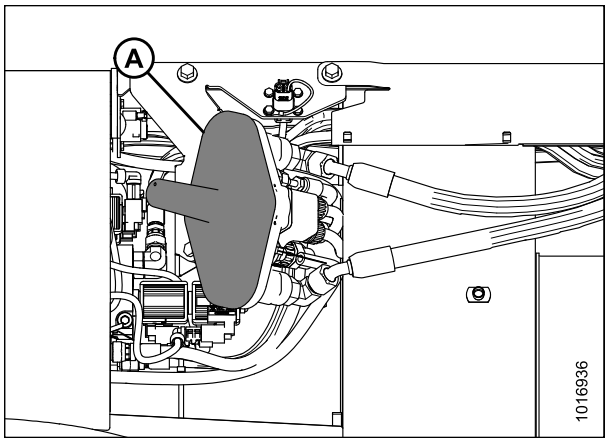

Figure 4.117: Naklápěcí modul

9. Vytáhněte zajišťovací čep (A) z čepu naklápěcího modulu (B).
10. Zvedněte páku (C), aby se čepy (B) naklápěcího modulu vysunuly ze šikmého dopravníku.
11. Vraťte zajišťovací čep (A) do čepu naklápěcího modulu a zajistěte ho závlačkou.

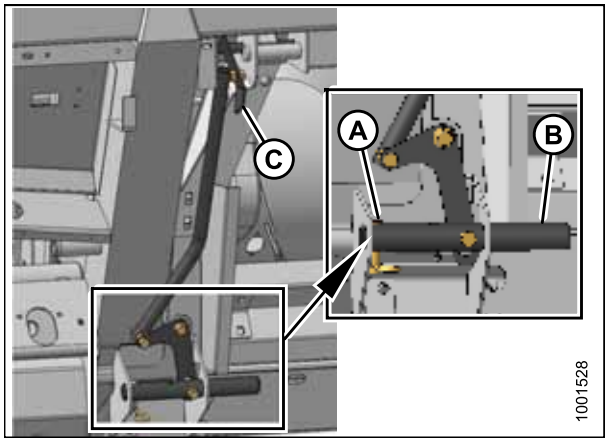

Figure 4.118: Zámky šikmého dopravníku

12. Spouštějte šikmý dopravník, dokud se sloupky šikmého dopravníku (A) neuvolní z naklápěcího modulu (B).
13. Sklízecí mlátičkou pomalu odjeďte od naklápěcího modulu.

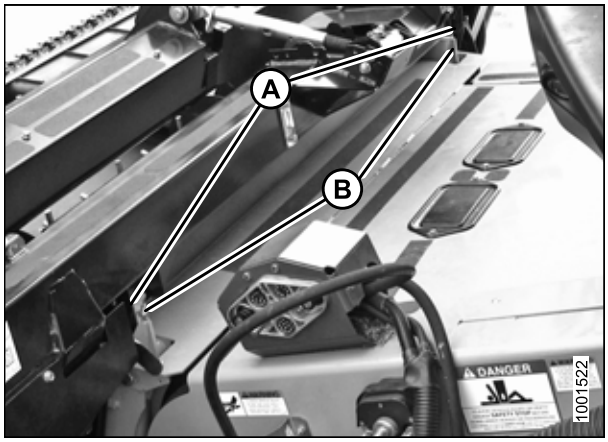

Figure 4.119: ;Adaptér na sklízecí mlátičce

4.7 Sklízecí mlátičky New Holland

Adaptér FlexDraper® řady FD1 je kompatibilní s následujícími sklízecími mlátičkami New Holland.

Řada	Model sklízecí mlátičky
CR	920, 940, 960, 970, 980
	9020, 9040, 9060, 9065, 9070, 9080
	6090, 7090, 8080, 8090, 9090
	6,80, 6,90, 7,90, 8,90, 9,90, 10,90
CX	840, 860, 870, 880
	8070, 8080, 8090
	8080 Elevation, 8090 Elevation

4.7.1 Připojení adaptéru ke sklízecí mlátičce New Holland CR/CX

⚠ NEBEZPEČÍ

Abyste zabránili úrazu nebo smrti v důsledku neočekávaného rozběhu stroje, když z jakéhokoli důvodu opouštíte sedadlo obsluhy, vždy vypněte motor a vytáhněte klíček ze zapalování.

1. Přesvědčte se, že je páka (A) umístěná tak, aby háky (B) mohly zachytit naklápěcí modul.

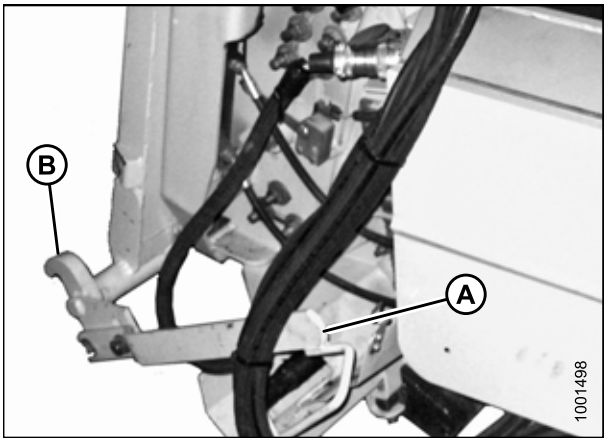

Figure 4.120: Zámky šikmého dopravníku

UPOZORNĚNÍ

Stroj nikdy nestartujte a nejezděte s ním, dokud si nebudete jistí, že všichni okolostojící opustili prostor.

2. Nastartujte motor a se sklízecí mlátičkou pomalu najíždějte k naklápěcímu modulu, dokud sedlo (A) nebude přímo pod horním příčníkem (B) naklápěcího modulu.
3. Mírným zvednutím šikmého dopravníku zvedněte adaptér, přičemž sedlo šikmého dopravníku musí řádně zapadnout do rámu naklápěcího modulu.
4. Vypněte motor a vytáhněte klíček ze zapalování.

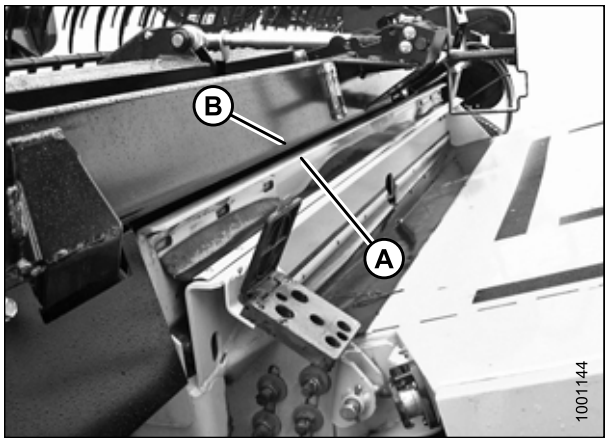

Figure 4.121: ;Adaptér na sklízecí mlátičce

5. Zvedněte páku (A) na naklápěcím modulu na levé straně šikmého dopravníku a zatlačte páku (B) na sklízecí mlátičce, aby zaklaply zámky (C) na obou stranách šikmého dopravníku.
6. Zatlačte dolů páku (A) tak, aby štěrbina v páce zapadla na druhou páku a zajistila ji na místě.
7. Pokud zámek nezachytí úplně čep (D) na naklápěcím modulu, když je aktivovaná páka (A) a páka (B), povolte šrouby (E) a seřiďte zámek (C). Šrouby zase utáhněte.

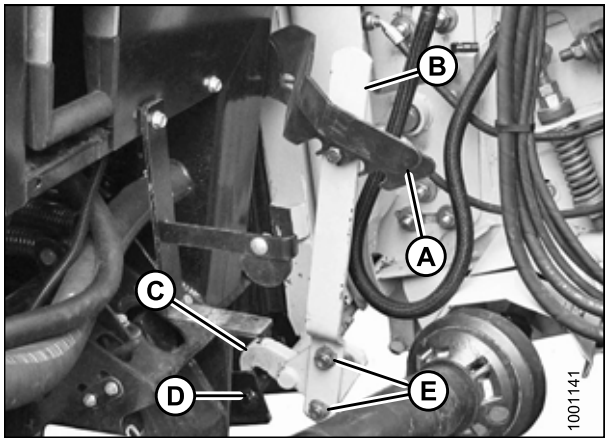

Figure 4.122: Zámky šikmého dopravníku

8. Otevřete kryt na zásuvce (A) umístěné na levé straně naklápěcího modulu.
9. Zatlačte zajišťovací tlačítko (B) a zatáhněte páku (C) do úplně otevřené polohy.
10. Očistěte povrchy zásuvky.

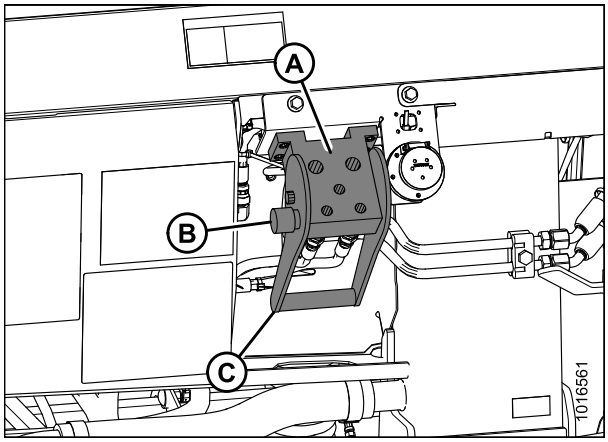

Figure 4.123: Zásuvka naklápěcího modulu

11. Odejměte hydraulickou rychlospojku (A) z úložné desky na sklízecí mlátičce a očistěte povrch spojky.

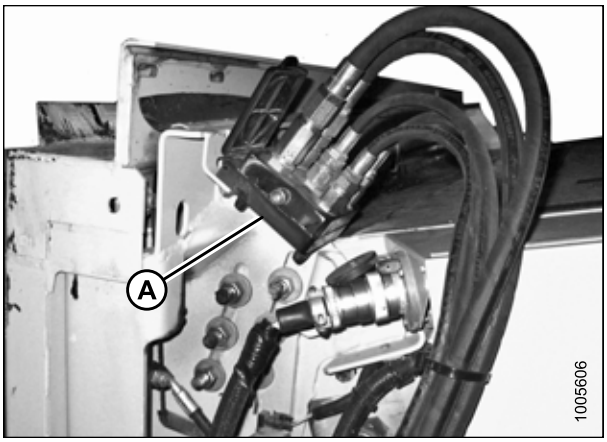

Figure 4.124: Spojka sklízecí mlátičky

12. Umístěte spojku (A) na zásuvku naklápěcího modulu a zatlačte páku (B), aby kolíky úplně zapadly do zásuvky.
13. Tlačte páku (B) do zavřené polohy, dokud se neuvolní zajišťovací tlačítko (C).
14. Odejměte krytku na elektrické zásuvce naklápěcího modulu.
15. Odejměte konektor (D) ze sklízecí mlátičky.
16. Vyrovnejte jazýčky na konektoru (D) s drážkami v zásuvce naklápěcího modulu a zatlačte konektor na zásuvku. Otočením kroužku na konektoru ho zajistěte na místě.

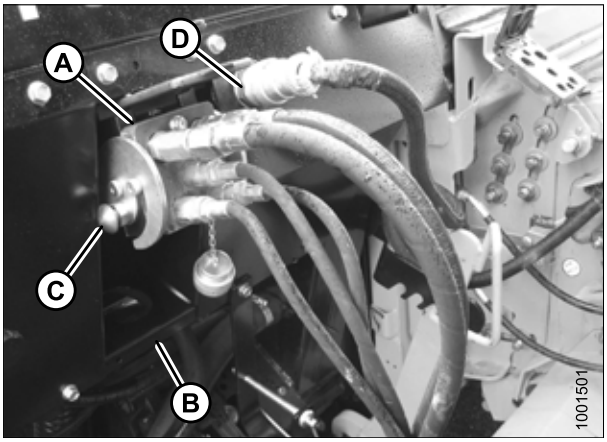

Figure 4.125: Přípojky

17. Odpojte bezpečnostní řetěz (C) z podpěrného držáku (B).
18. Stažením kroužku (D) uvolněte kloubový hřídel (A) z podpěrného držáku. Odejměte kloubový hřídel z držáku.

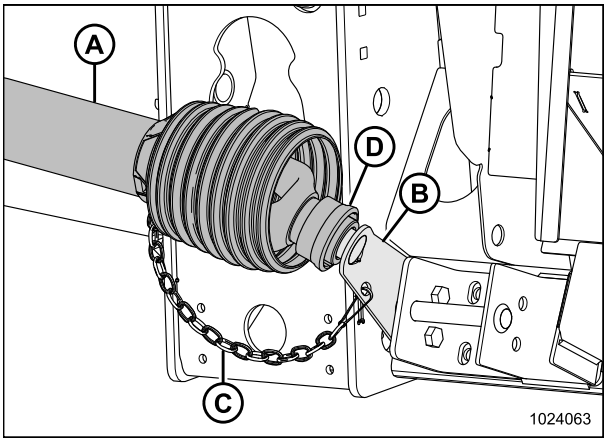

Figure 4.126: Kloubový hřídel v úložné poloze

19. Stáhněte kroužek na konci kloubového hřídele a tlačte kloubový hřídel na vývodový hřídel (A) sklízecí mlátičky, dokud kroužek nezapadne.

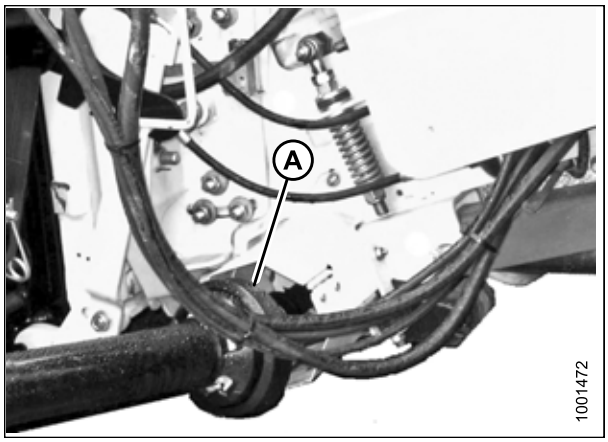

Figure 4.127: Kloubový hřídel a vývodní hřídel

20. Uvolněte zámky naklápění vytažením jednotlivých zajišťovacích pák naklápění (A) z naklápěcího modulu a jejich nastavením do nezajištěné polohy (B).

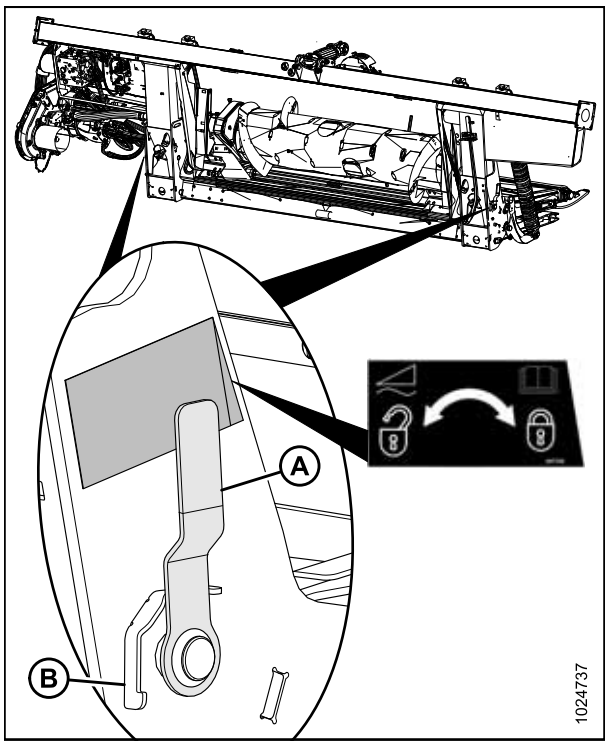

Figure 4.128: Zajišťovací páka naklápění (vyobrazen detail pravé strany, levá strana naproti)

4.7.2 Odpojení adaptéru od sklízecí mlátičky New Holland CR/CX

NEBEZPEČÍ

Abyste zabránili úrazu nebo smrti v důsledku neočekávaného rozběhu nebo pádu zvednutého stroje, před vstupem z jakéhokoli důvodu pod adaptér vždy vypněte motor, vytáhněte klíček a aktivujte bezpečnostní podpěry.

1. Vyhledejte rovnou plochu a umístěte adaptér kousek nad zem.
2. Vypněte motor a vytáhněte klíček ze zapalování.

   DŮLEŽITÉ:

   Pokud jsou namontovaná nízkorychlostní přepravní kola, může být adaptér odpojen v přepravním nebo pracovním režimu. Při odpojování s koly v pracovním režimu nastavte kola do úložné nebo nejvyšší pracovní polohy, jinak se adaptér může sklopit dopředu a znesnadnit opětovné připojení. Viz *Nastavení stabilizačních / nízkorychlostních přepravních kol, str. 61*.

   DŮLEŽITÉ:

   Jestliže jsou namontovaná stabilizační kola, nastavte je do úložné nebo nejvyšší pracovní polohy, jinak se adaptér může sklopit dopředu a znesnadnit opětovné připojení. Viz *Nastavení stabilizačních kol, str. 63*.
3. Zajistěte zámky naklápění vytažením jednotlivých zajišťovacích pák naklápění (A) z naklápěcího modulu a jejich nastavením do zajištěné polohy (B).

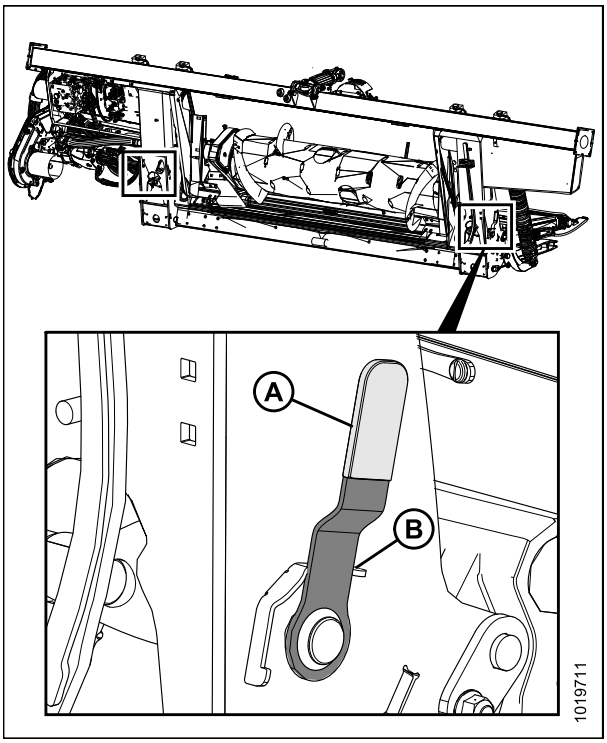

Figure 4.129: Zajišťovací páka naklápění (vyobrazen detail pravé strany, levá strana naproti)

4. Odpojte kloubový hřídel (A) od sklízecí mlátičky.

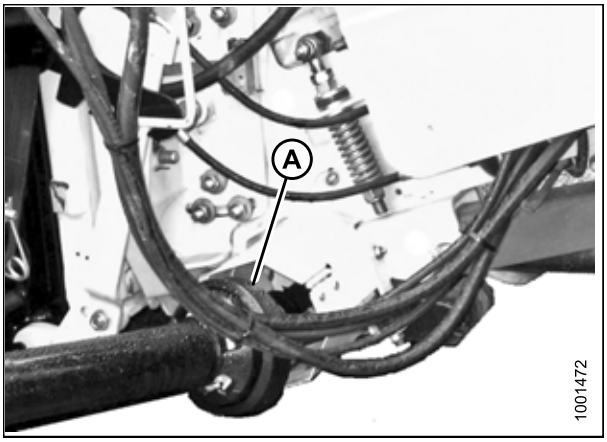

Figure 4.130: kloubový hřídel

5. Uložte kloubový hřídel (A) na držák kloubového hřídele (B) stažením kroužku (C) na kloubovém hřídeli a umístěním na svařenec držáku (D). Uvolněte kroužek tak, aby zapadl na svařenci.
6. Připevněte bezpečnostní řetěz (E) k podpěrnému držáku (B).

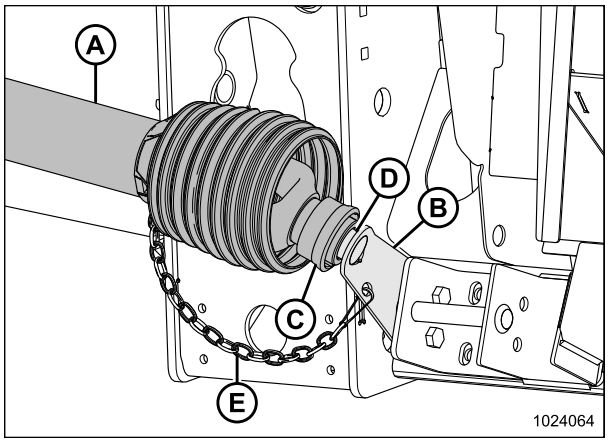

Figure 4.131: kloubový hřídel

7. Zatlačte zajišťovací tlačítko (B) a vytáhněte páku (C), aby se uvolnila sdružená spojka (A).

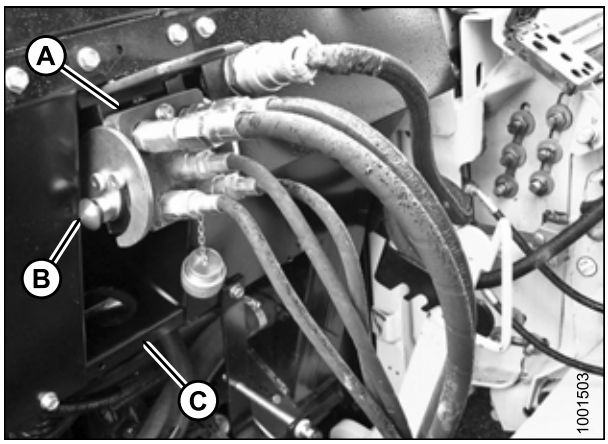

Figure 4.132: Přípojky naklápěcího modulu

8. Tlačte páku (A) do zavřené polohy, dokud se neuvolní zajišťovací tlačítko (B). Zavřete kryt.

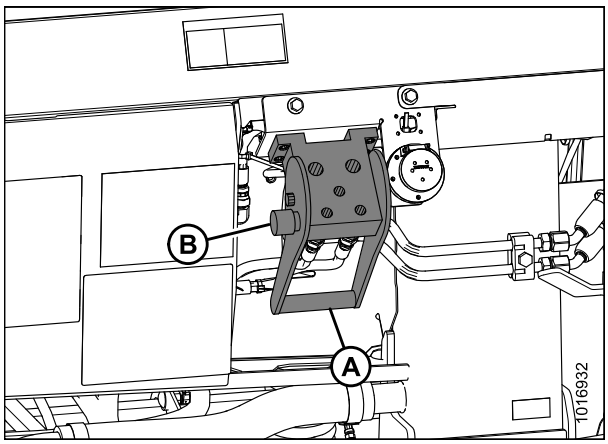

Figure 4.133: Zásuvky naklápěcího modulu

9. Umístěte hydraulickou rychlospojku (A) na úložnou desku (B) na sklízecí mlátičce.

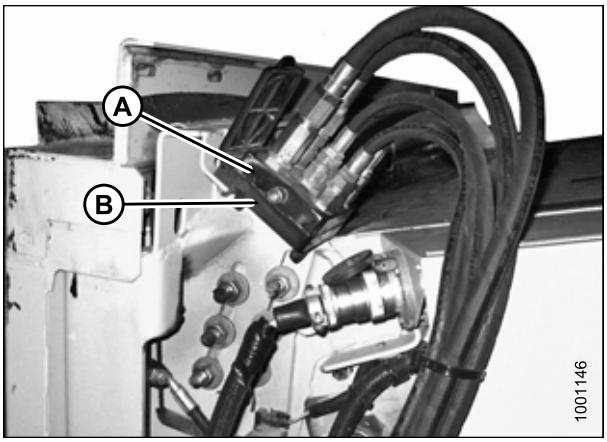

Figure 4.134: Spojka sklízecí mlátičky

10. Odejměte elektrický konektor (A) z naklápěcího modulu (B).

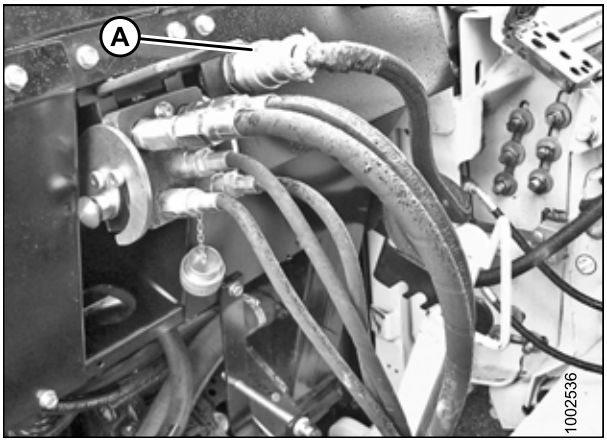

Figure 4.135: Přípojky naklápěcího modulu

11. Připojte elektrický konektor ke sklízecí mlátičce v místě (A).

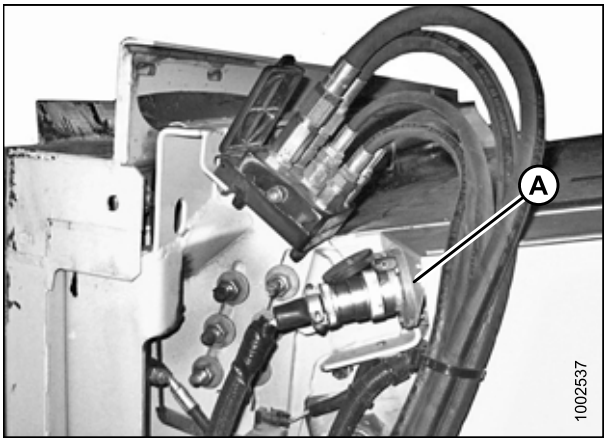

Figure 4.136: Spojky sklízecí mlátičky

12. Vraťte krytku (A) na zásuvku naklápěcího modulu.

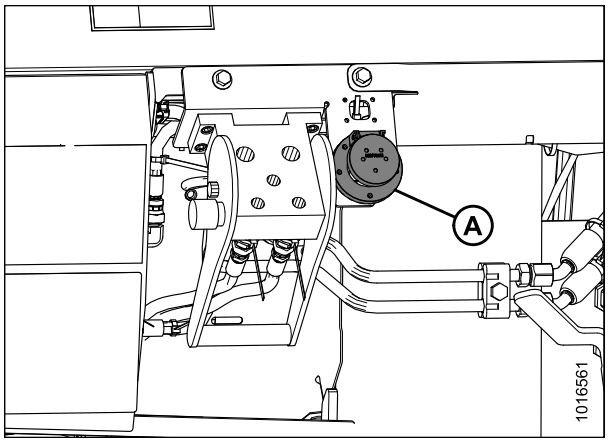

Figure 4.137: Zásuvky naklápěcího modulu

13. Zvedněte páku (A) a zatáhněte a spusťte rukojeť (B), aby se uvolnil zámek šikmého dopravníku/ naklápěcího modulu (C).

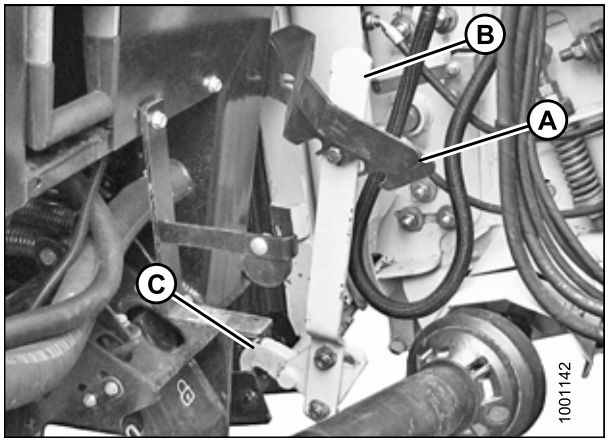

Figure 4.138: Zámky šikmého dopravníku

14. Spouštějte šikmý dopravník (A), dokud se neuvolní z naklápěcího modulu (B).
15. Sklízecí mlátičkou pomalu odjeďte od adaptéru.

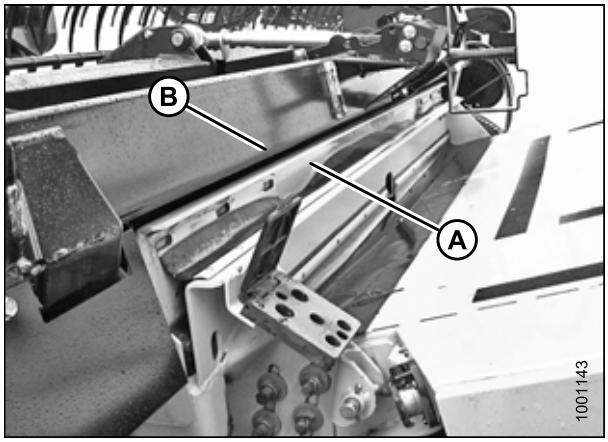

Figure 4.139: ;Adaptér na sklízecí mlátičce

4.7.3 Deflektory dopravníku CR

Pouze u nových sklízecích mlátiček New Holland: Od výrobce byly na naklápěcí modul namontovány krátké deflektory vkládání pro zlepšení vkládání do šikmého dopravníku. V případě potřeby deflektory vkládání odmontujte. Viz *5.13.3 Výměna deflektorů vkládání na sklízecích mlátičkách New Holland CR, str. 493*.

Pro sklízecí mlátičky s úzkým šikmým dopravníkem se dodávají dlouhé vkládací soupravy, které lze namontovat místo krátkých deflektorů vkládání.

Velikost šikmého dopravníku	Velikost vkládací soupravy	Katalogové číslo MacDon
1250–1350 mm (49–65 in)	Krátká: 200 mm (7-7/8 in)	MD #213613, 213614
1100 mm (43–1/2 in) a menší	Dlouhá: 325 mm (12–13/16 in)	MD #213592, 213593

4.8 Připojení adaptéru k naklápěcímu modulu a odpojení od něho

Postupy připojení/odpojení jsou stejné pro všechny značky a modely sklízecích mlátiček. Adaptéry lze připojovat k naklápěcímu modulu z pracovní nebo přepravní konfigurace.

Postupy v této příručce vyžadují, aby naklápěcí modul zůstal připojený ke sklízecí mlátičce. Naklápěcí modul připojujte/odpojujte jen tehdy, když provádíte následující úlohy:

- Odpojování adaptéru pro použití na řádkovači
- Výměna adaptérů
- Provádění určitých úloh údržby

4.8.1 Odpojení adaptéru od naklápěcího modulu

NEBEZPEČÍ

Abyste zabránili úrazu nebo smrti v důsledku neočekávaného rozběhu nebo pádu zvednutého stroje, před vstupem z jakéhokoli důvodu pod adaptér vždy vypněte motor, vytáhněte klíček a aktivujte bezpečnostní podpěry.

VÝSTRAHA

Nikdy nedávejte ruce do oblasti mezi prsty a nožem.

UPOZORNĚNÍ

Při práci v okolí nožů nebo při manipulaci s nimi noste silné rukavice.

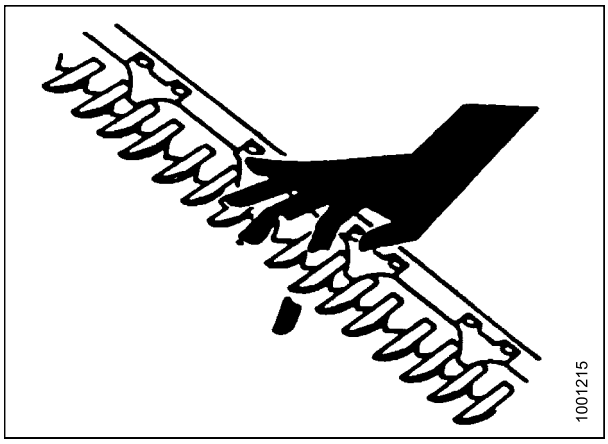

Figure 4.140: Nebezpečí hrozící od žací lišty

1. Nastartujte motor a spusťte dolů adaptér.
2. Zvětšujte světlou výšku pod vkládacím sběračem naklápěcího modulu nakláněním adaptéru a vysouvejte válec (B), dokud nebude indikátor (A) v poloze **D**.
3. Zvedněte přiháněč do jeho plné výšky.
4. Vypněte motor a vytáhněte klíček ze zapalování.
5. Aktivujte bezpečnostní podpěry přiháněče.

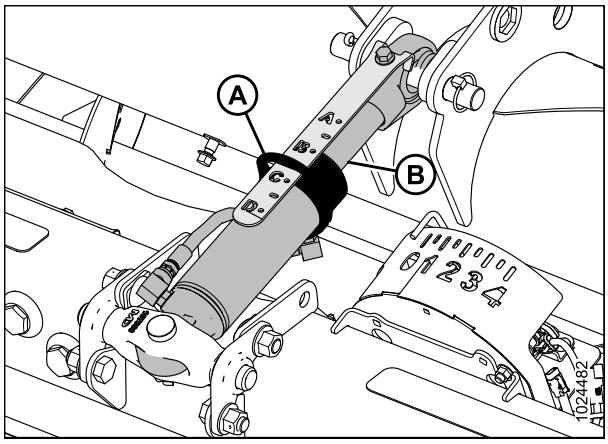

Figure 4.141: Středový spoj

6. Posuňte páku (A) do zamknuté polohy pro zajištění zámků křídel.

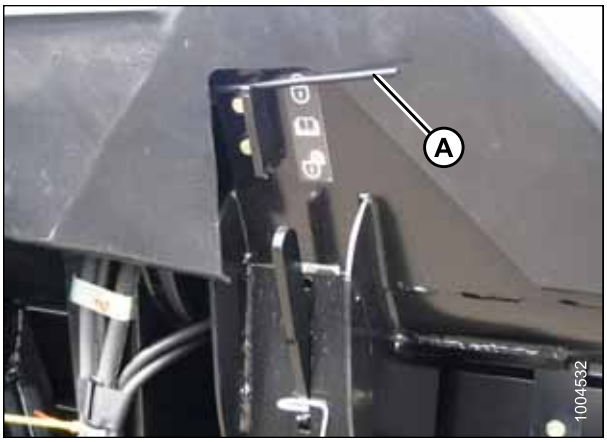

Figure 4.142: Zámek křídla

7. Zajistěte zámky naklápění vytažením jednotlivých zajišťovacích pák naklápění (A) z naklápěcího modulu a jejich nastavením do zajištěné polohy (B).

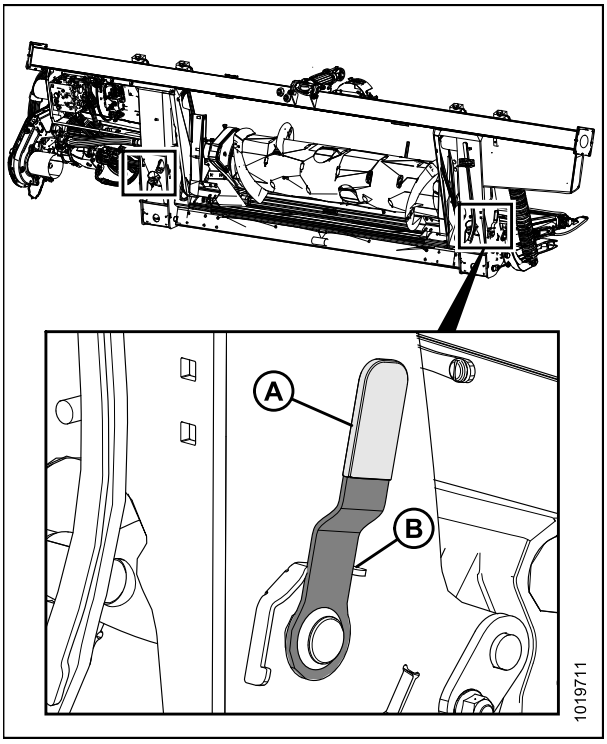

Figure 4.143: Zámek naklápění

8. Odmontujte dva šrouby (A) a deflektory (B) z podpěrného úhelníku přechodové vany (C). Zopakujte na druhé straně.

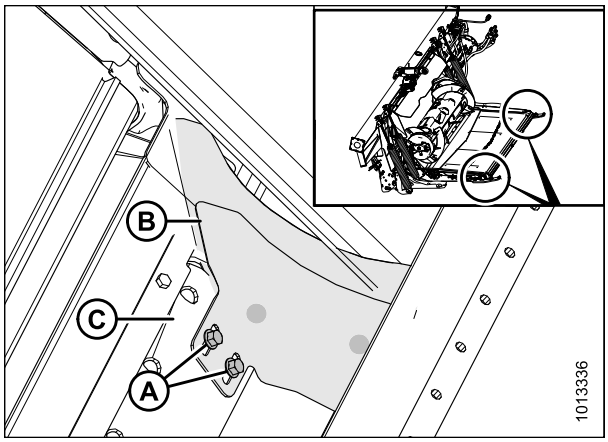

Figure 4.144: Deflektory

9. Odšroubujte šroub (A).
10. Odšroubujte matici 9/16 in ze šroubu (B).
11. Nasaďte klíč velikosti 24 mm (15/16 in) na šroub s šestihrannou hlavou (C) a otočte západku dolů a mírně zvedněte podávací desku pro demontáž šroubu (B).
12. Otočte západku (C) nahoru a dozadu pro spuštění podávací desky naklápěcího modulu a uvolnění trubky přechodové vany.
13. Přišroubujte opět šroub (A).
14. Zopakujte to na druhé straně podávací desky vkládacího sběrače.

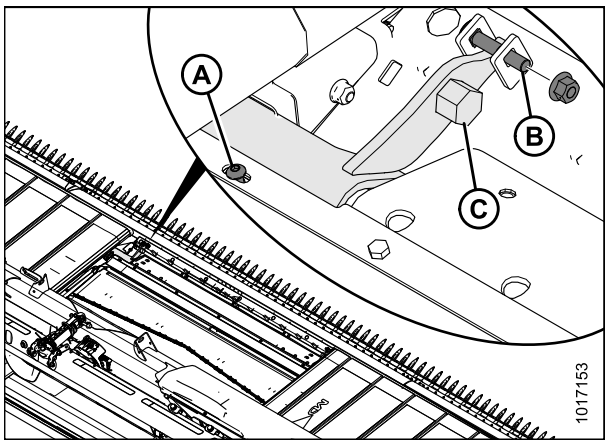

Figure 4.145: Západka naklápěcího modulu

⚠ UPOZORNĚNÍ

Stroj nikdy nestartujte a nejezděte s ním, dokud si nebudete jistí, že všichni okolostojící opustili prostor.

15. Deaktivujte bezpečnostní podpěry přiháněče, nastartujte motor, spusťte přiháněč dolů a úplně zvedněte adaptér.
16. Vypněte motor, vytáhněte klíček ze zapalování a aktivujte bezpečnostní podpěry sklízecí mlátičky.

17. Povolte matici a šroub (A) a vyhákněte hák (B) z nohy na obou stranách naklápěcího modulu.

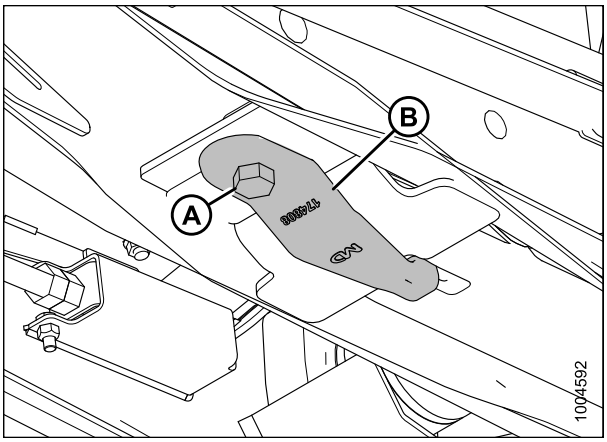

Figure 4.146: Spodní strana naklápěcího modulu

18. Pro uložení otočte hák (B) o 90° a opět utáhněte šroub (A) a matici.

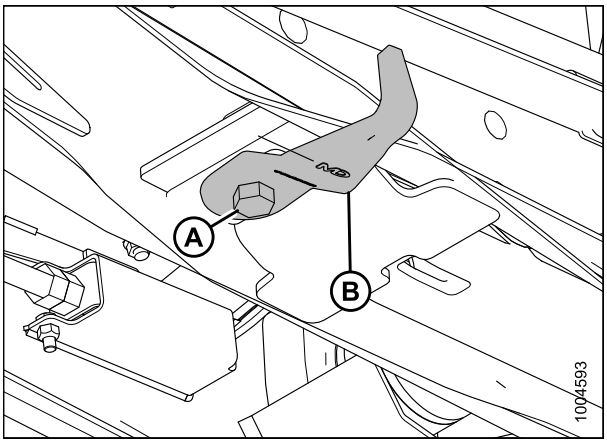

Figure 4.147: Spodní strana naklápěcího modulu

19. Umístěte špalek (A) velikosti 150 mm (6 in) pod nohu adaptéru. To pomůže při odpojování středového spoje.
20. Uvolněte zámky zvedacích válců sklízecí mlátičky, nastartujte motor a spouštějte adaptér, dokud noha adaptéru nebude spočívat na špalku nebo stabilizační kola nebudou na zemi.

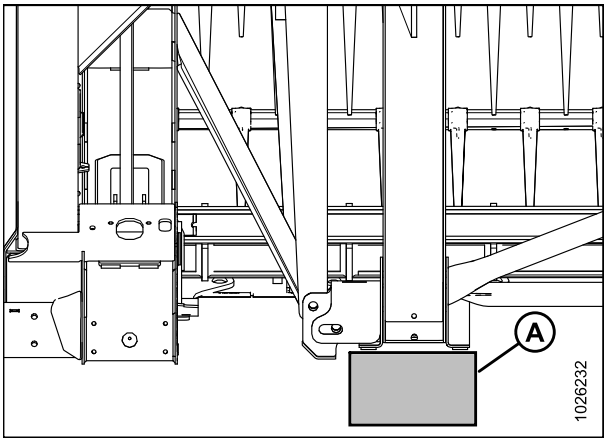

Figure 4.148: Noha adaptéru na špalku

21. Odpojte hydrauliku středového spoje takto:

    a. Vytáhněte závlačku a čep vidlice (A) a zvedněte středový spoj (B) z držáku.

    b. Vraťte čep vidlice (A) a zajistěte ho závlačkou.

    POZNÁMKA:

    Může být nutné zvednout nebo spustit šikmý dopravník pro úpravu délky pístnice třetího bodu a snížení nadměrného zatížení středového spoje.

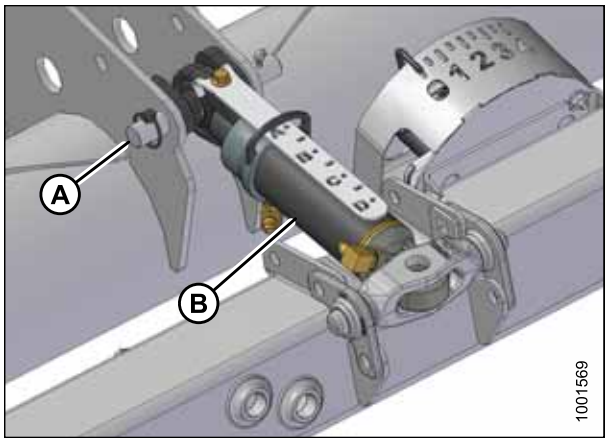

Figure 4.149: Hydraulický středový spoj

POZNÁMKA:

- Na zemi: Zatlačte přiháněč úplně dopředu, aby se snížila ztráta oleje.
- Při přepravě: Zatáhněte přiháněč úplně dozadu.

22. Odpojte elektrický konektor (A).

    POZNÁMKA:

    Chybí-li barevné stahovací pásky, před odpojením hadic je doplňte.

23. Na držáku spojek (B) odpojte hydraulické hadice pro vypouštění skříně, nůž a pohon sběrače. Konce neprodleně uzavřete, abyste zabránili ztrátě oleje.

24. Hadice uložte a zajistěte na rámu naklápěcího modulu.

25. Odpojte rychlospojky (dle výbavy) následovně:

    a. Vyrovnejte drážku (A) v kroužku s čepem (B) na spojce.

    b. Tlačte kroužek k čepu a spojku vytažením uvolněte.

    c. Nasaďte zátky nebo krytky na konce hadic (dle výbavy).

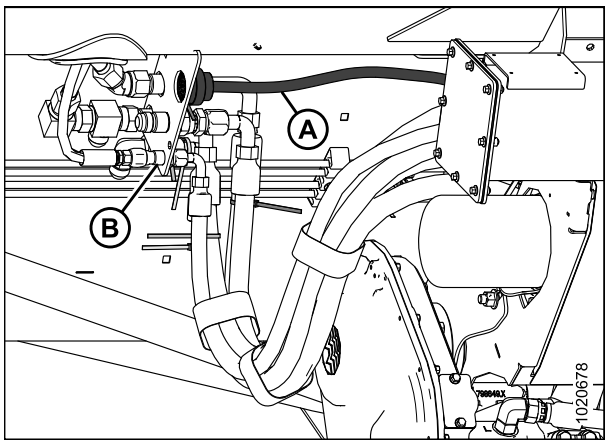

Figure 4.150: Přípojky adaptéru

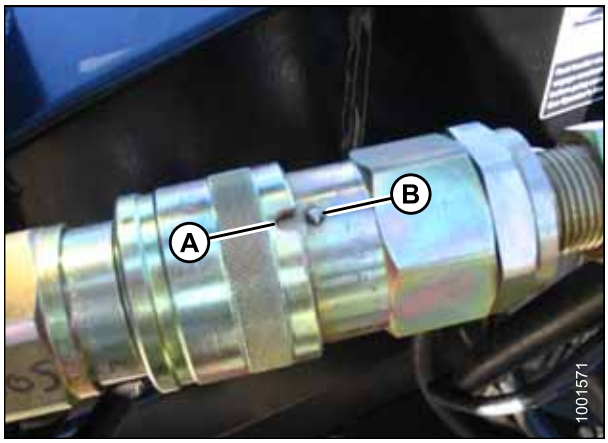

Figure 4.151: Rychlospojka

POZNÁMKA:

Chybí-li barevné stahovací pásky, před odpojením hadic je doplňte.

26. Odpojte hydrauliku přiháněče (A). Neprodleně uzavřete hadice, abyste zabránili ztrátě oleje.

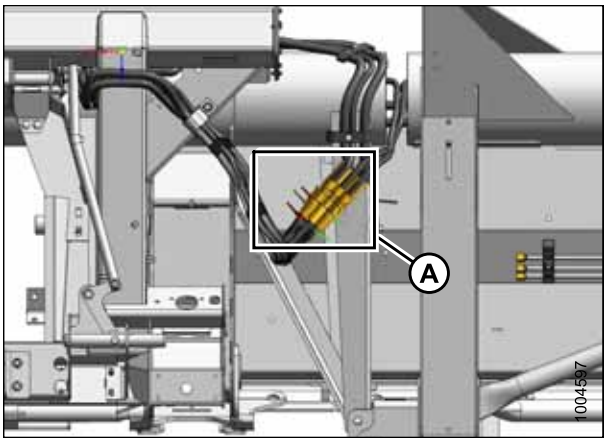

Figure 4.152: Hydraulika přiháněče

27. Uložte a zajistěte hadice a elektrický konektor na naklápěcím modulu v místě (A) podle vyobrazení.
28. Zajistěte, aby byl adaptér na zemi nebo spočíval na kolech v přepravním režimu.

UPOZORNĚNÍ

Stroj nikdy nestartujte a nejezděte s ním, dokud si nebudete jistí, že všichni okolostojící opustili prostor.

29. Nastartujte motor a pomalu couvejte v přímém směru od adaptéru.
30. Vypněte motor a vytáhněte klíček ze zapalování.

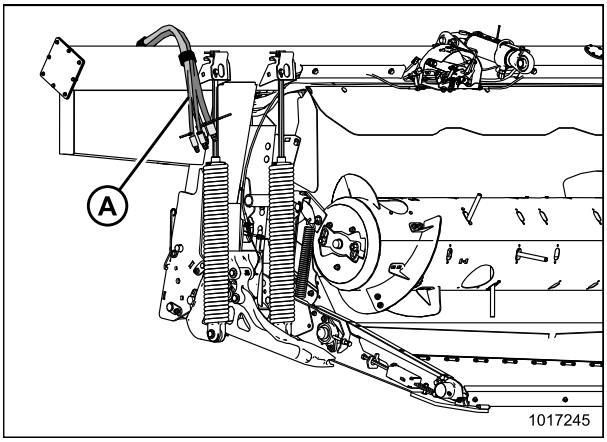

Figure 4.153: Uložení hadice

4.8.2 Připojení adaptéru k naklápěcímu modulu

Adaptéry řady FD1 lze připojovat k naklápěcímu modulu z pracovní nebo přepravní konfigurace.

NEBEZPEČÍ

Abyste zabránili úrazu nebo smrti v důsledku neočekávaného rozběhu stroje, když z jakéhokoli důvodu opouštíte sedadlo obsluhy, vždy vypněte motor a vytáhněte klíček ze zapalování.

POZNÁMKA:

Na podepření adaptéru lze použít stabilizační / nízkorychlostní přepravní kola. Viz *Nastavení stabilizačních / nízkorychlostních přepravních kol, str. 61*.

1. Podepřete hydraulický středový spoj (A) čepem (nebo ekvivalentním nástrojem) v místě (B), jak je znázorněno.

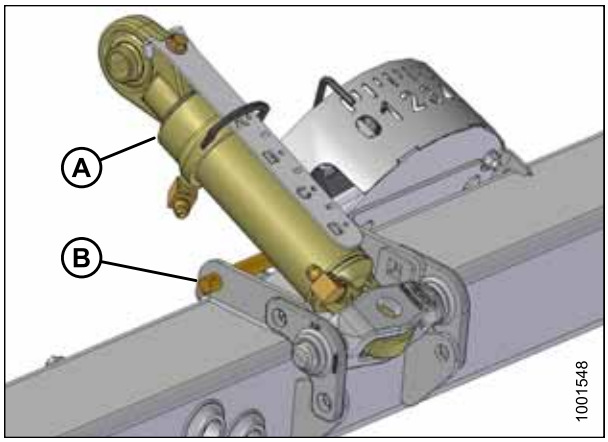

Figure 4.154: Středový spoj

2. Přesvědčte se, že západky (A) v předních rozích naklápěcího modulu jsou otočené k zadní části naklápěcího modulu.

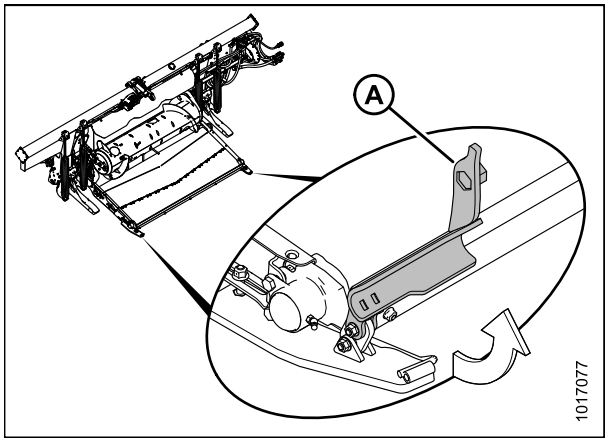

Figure 4.155: Západka

⚠ UPOZORNĚNÍ

Zajistěte, aby se před nastartováním motoru nebo aktivací některého pohonu adaptéru u stroje nezdržovali okolostojící.

3. Nastartujte motor a spusťte dolů šikmý dopravník sklízecí mlátičky tak, aby naklápěcí ramena naklápěcího modulu (A) byla vyrovnaná s vyvažovacími nosníky adaptéru (B).
4. Jeďte pomalu vpřed, přičemž udržujte vyrovnaná ramena naklápěcího modulu (A) s vyvažovacími nosníky adaptéru (B).
5. Udržujte ramena naklápěcího modulu (A) těsně pod vyvažovacími nosníky (B), aby nohy naklápěcího modulu řádně dosedaly do podpěr spojovacího ústrojí adaptéru v místě (C).

   DŮLEŽITÉ:

   Udržujte hydraulické hadice volné, aby se nepoškodily při nasouvání do adaptéru.

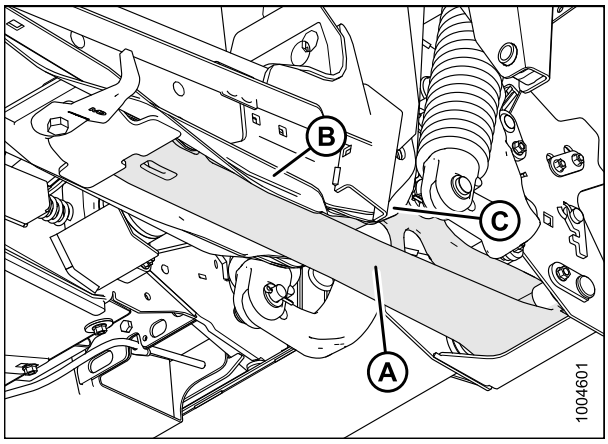

Figure 4.156: Spodní strana naklápěcího modulu

6. Pokračujte vpřed, dokud se ramena naklápěcího modulu (A) nedotknou dorazů ve vyvažovacích nosnících (B).
7. Upravte délku středového spoje (A) pomocí hydrauliky pro úhel adaptéru tak, aby okostředového spoje (B) bylo přibližně vyrovnané s otvorem v držáku adaptéru.
8. Vypněte motor a vytáhněte klíček ze zapalování.

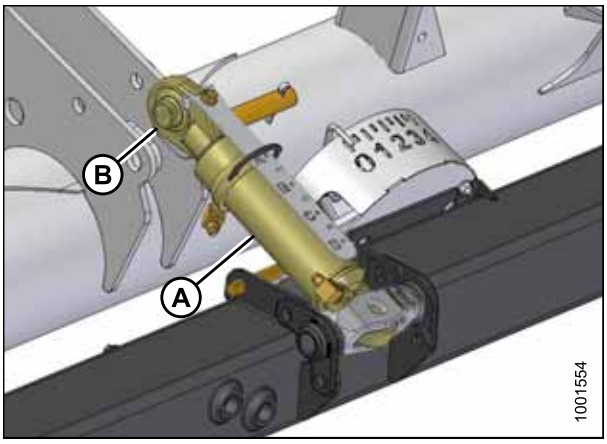

Figure 4.157: Středový spoj

9. Připojte středový spoj takto:
   a. Povytáhněte čep (B) z držáku (C) a odstraňte podpěru zpod středového spoje (A).
   b. Zasuňte čep (B) skrz držákstředového spoje (C) a zajistěte závlačkou.

UPOZORNĚNÍ

Středový spoj vždy připojte před úplným zvednutím adaptéru.

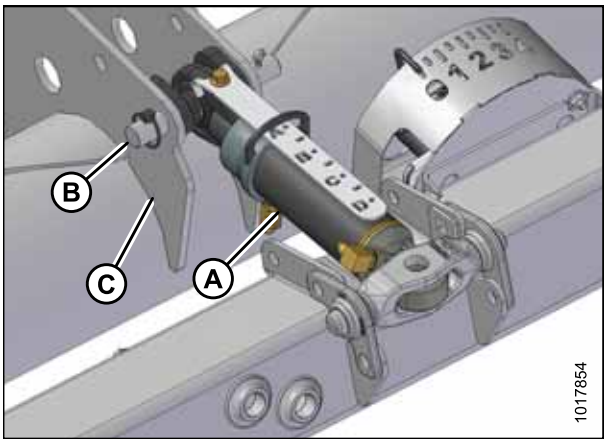

Figure 4.158: Středový spoj

UPOZORNĚNÍ

Zajistěte, aby se před nastartováním motoru nebo aktivací některého pohonu adaptéru u stroje nezdržovali okolostojící.

10. Nastartujte motor a pomalu zvedejte naklápěcí modul, přičemž se přesvědčte, že nohy naklápěcího modulu zapadají do noh adaptéru.
11. Zvedněte adaptér do jeho plné výšky, vypněte motor a vytáhněte klíček ze zapalování.
12. Aktivujte bezpečnostní podpěry na sklízecí mlátičce.

13. Nasaďte znovu čep vidlice (B) do nohou adaptéru a zajistěte pomocí kroužku (A).
14. **Pro adaptér sklízecí mlátičky řady FD1:**Povolte matici a šroub (A) a přemístěte hák (B) podle vyobrazení, aby zapadl na rameno naklápěcího modulu. Utáhněte šroub a matici (A).

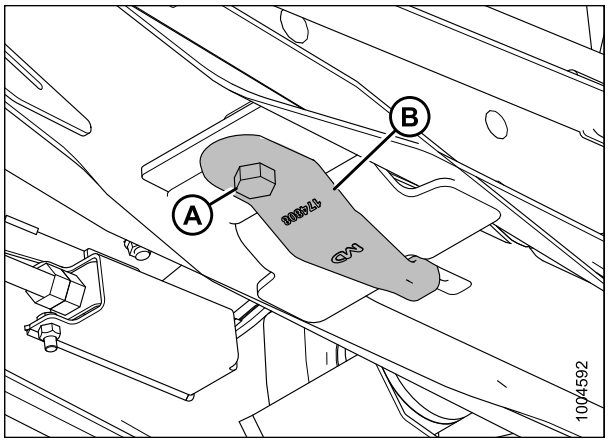

Figure 4.159: Adaptér sklízecí mlátičky řady FD1 – Spodní strana naklápěcího modulu

15. Slaďte barevné stahovací pásky a připojte hydrauliku přiháněče (A) k pravému konci naklápěcího modulu.

UPOZORNĚNÍ

Zajistěte, aby se před nastartováním motoru nebo aktivací některého pohonu adaptéru u stroje nezdržovali okolostojící.

16. Sundejte zámky zvedacích válců, nastartujte motor a spusťte adaptér na zem. Nastavte úhel adaptéru na nejstrmější nastavení (nejdelší středový spoj).
17. Zvedněte přiháněč do jeho plné výšky.
18. Vypněte motor a vytáhněte klíček ze zapalování.
19. Aktivujte bezpečnostní podpěry přiháněče.

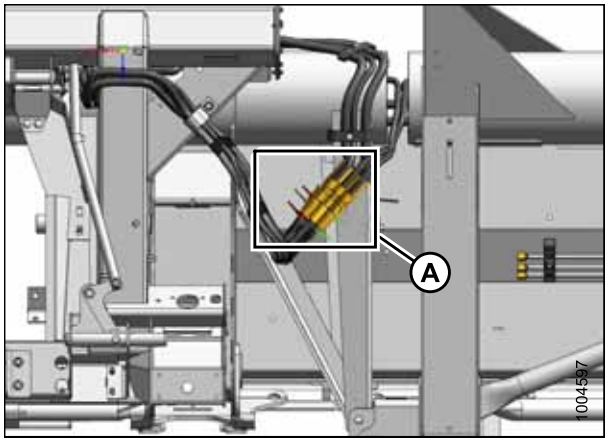

Figure 4.160: hydraulika přiháněče

VÝSTRAHA

Nikdy nedávejte ruce do oblasti mezi prsty a nožem.

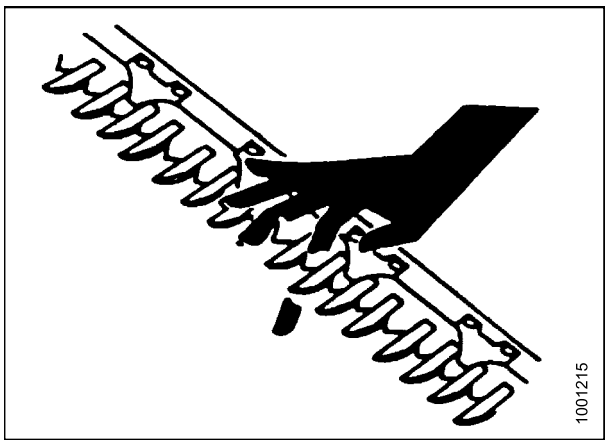

Figure 4.161: Nebezpečí hrozící od žací lišty

20. Vyšroubujte šroub (A) a odšroubujte matici a šroub (B) z obou stran otvoru, aby bylo možné namontovat podávací desku naklápěcího modulu.
21. Otočte západku (C) dopředu a dolů, aby zachytila trubku přechodové vany.

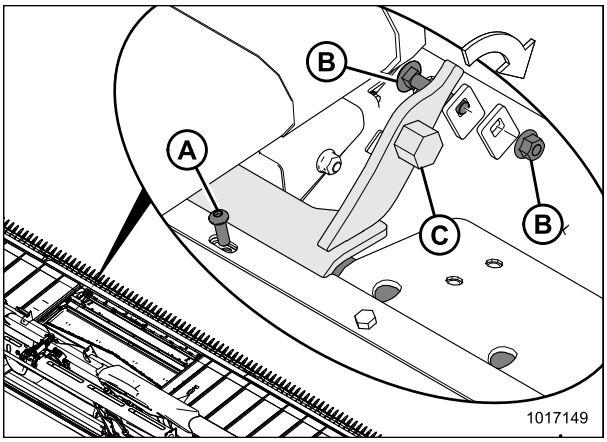

Figure 4.162: Západka naklápěcího modulu

22. Nasaďte klíč velikosti 24 mm (15/16 in) na šroub s šestihrannou hlavou (C) a otočte západku dolů a mírně zvedněte podávací desku. Namontujte matici a šroub (B), abyste zajistili polohu západky.
23. Našroubujte šroub (A).
24. Zopakujte to na druhé straně podávací desky vkládacího sběrače.

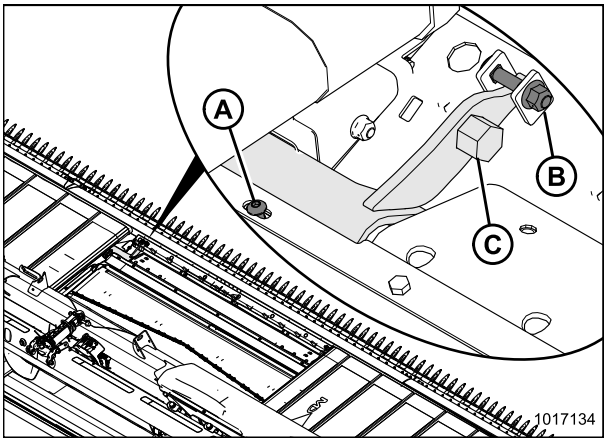

Figure 4.163: Západka naklápěcího modulu

25. Pomocí dvou šroubů (A) namontujte deflektory (B) na podpěrný úhelník přechodové vany (C).

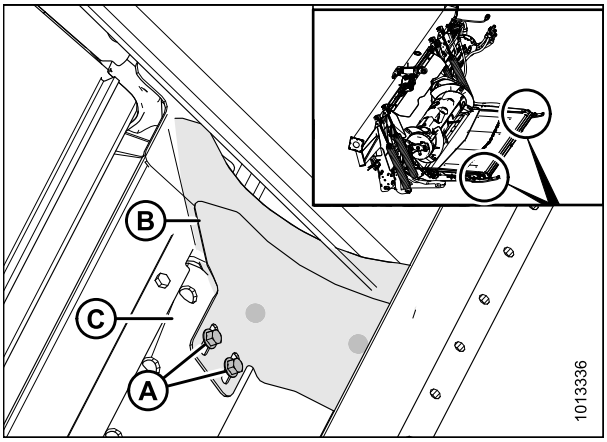

Figure 4.164: Deflektory

26. Čistým hadříkem odstraňte nečistoty ze spojek a zásuvek.
27. Připojte následující hydraulické hadice k držáku spojek (A):
    - Tlak nože (oranžový stahovací pásek)
    - Vratka nože (modrý stahovací pásek)
    - Tlak sběrače (žádný stahovací pásek)
    - Vratka sběrače (červený stahovací pásek)
    - Vypouštění skříně (žádný stahovací pásek)

    POZNÁMKA:

    Slaďte stahovací pásky hydraulických hadic se stahovacími pásky na tvarovkách držáku spojek.

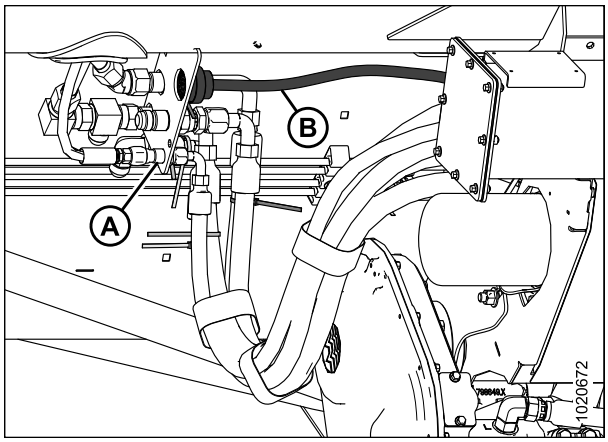

Figure 4.165: Přípojky adaptéru

28. Připojte elektrický konektor (B).
29. Připojte rychlospojky (dle výbavy) následovně:
    a. Odejměte krytky (dle výbavy) ze zásuvek a konců hadic.
    b. Zkontrolujte přípojky a v případě potřeby vyčistěte.
    c. Tlačte hadicovou přípojku (A) na sdruženou zásuvku (B), dokud kroužek na zásuvce nezaklapne do zajištěné polohy.

    POZNÁMKA:

    Přesvědčte se, že jsou hadice dostatečně daleko od kloubového hřídele a sousedních konstrukcí.

    POZNÁMKA:

    Není nutné systém odvzdušňovat povolením tvarovek.

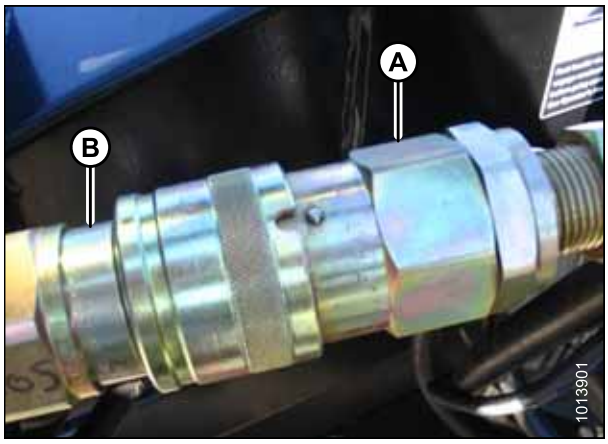

Figure 4.166: Rychlospojka

30. Zkontrolujte naklápění a zajistěte, aby byl adaptér vodorovný. Viz následující:
    - *Kontrola a nastavení naklápění adaptéru, str. 67*
    - *3.9 Vyrovnání adaptéru, str. 294*

⚠ UPOZORNĚNÍ

Zajistěte, aby se před nastartováním motoru nebo aktivací některého pohonu adaptéru u stroje nezdržovali okolostojící.

31. Nastartujte sklízecí mlátičku a proveďte tyto kontroly:
    - Zvedněte a spusťte přiháněč, abyste se přesvědčili, že jsou správně připojené hadice.
    - Nechte běžet adaptér, abyste se přesvědčili, že jsou správně připojené hadice.
32. Proveďte kontrolu ohledně utěsnění.

5 Údržba a servis

Následující návody poskytují informace o běžném servisu adaptéru. Podrobné údržbářské a servisní informace jsou k dispozici v technickém servisním návodu, který je dostupný u vašeho prodejce. V plastové schránce na příručky v levém koncovém štítu adaptéru je k dispozici katalog dílů.

Zapisujte provozní hodiny a používejte dodaný formulář pro záznam údržby (viz *5.3.1 Plán/záznam údržby, str. 395*), abyste tak protokolovali plánovanou údržbu.

5.1 Příprava stroje na servis

NEBEZPEČÍ

Abyste zabránili úrazu nebo smrti v důsledku neočekávaného rozběhu nebo pádu zvednutého stroje, před opuštěním sedadla obsluhy vždy vypněte motor a vytáhněte klíček, a před vstupem z jakéhokoli důvodu pod stroj vždy aktivujte bezpečnostní podpěry.

UPOZORNĚNÍ

Před údržbou adaptéru nebo otevřením krytů pohonů dodržte všechna uvedená bezpečnostní opatření, abyste zabránili úrazu.

1. Spusťte adaptér úplně dolů. Pokud je nutné provádět servis adaptéru ve zvednuté poloze, vždy aktivujte bezpečnostní podpěry.
2. Vypněte motor a vytáhněte klíček ze zapalování.
3. Zatáhněte parkovací brzdu.
4. Počkejte, než se zastaví všechny pohybující se součásti.

5.2 Specifikace údržby

5.2.1 Montáž utěsněného ložiska

1. Očistěte hřídel a aplikujte ochranný povlak proti korozi.
2. Namontujte přírubu (A), ložisko (B), druhou přírubu (C) a zajistěte kroužek (D).

   POZNÁMKA:

   Zajišťovací vačka je jen na jedné straně ložiska.
3. Namontujte šrouby příruby (E). **NEUTAHUJTE**.
4. Uveďte hřídel do správné polohy a zajistěte zajišťovací kroužek průbojníkem. Zajistěte kroužek ve směru otáčení hřídele a utáhněte stavěcí šroub v kroužku.
5. Utáhněte šrouby příruby (E).
6. Povolte šrouby příruby na sdruženém ložisku (o jednu otáčku) a pak je utáhněte. Tím se umožní řádné vyrovnání ložiska.

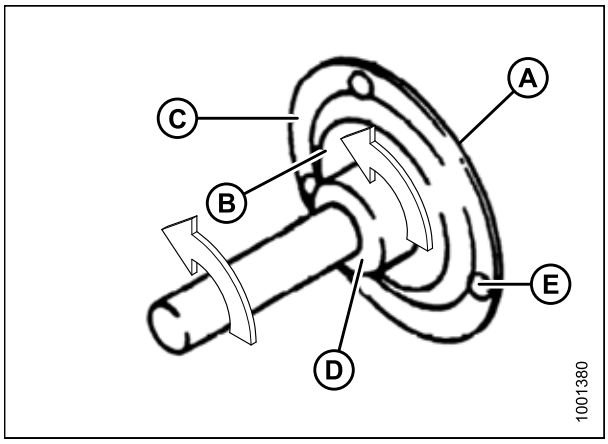

Figure 5.1: Utěsněné ložisko

5.3 Požadavky na údržbu

Pravidelná údržba je nejlepší pojistka proti brzkému opotřebení a předčasným poruchám. Dodržování plánu údržby prodlouží životnost vašeho stroje. Zapisujte provozní hodiny, používejte dodaný formulář pro záznam údržby a záznam kopírujte (viz *5.3.1 Plán/záznam údržby, str. 395*).

Požadavky na pravidelnou údržbu jsou zorganizovány podle servisních intervalů. Pokud servisní interval specifikuje více než jednu časovou položku, např. 100 hodin nebo jednou za rok, proveďte servis stroje v čase, který nastane dříve.

DŮLEŽITÉ:

Doporučené intervaly platí pro průměrné podmínky. Při provozu za nepříznivých podmínek (vysoká prašnost, zvláště velká zatížení atd.) provádějte servis stroje častěji.

Když budete provádět údržbu stroje, podívejte se do příslušného odstavce v této kapitole Údržba a servis a použijte jen specifikované kapaliny a maziva. Doporučené kapaliny a maziva viz vnitřní strana obálky vzadu.

⚠ UPOZORNĚNÍ

Pečlivě dodržujte bezpečnostní hlášení. Viz *5.1 Příprava stroje na servis, str. 393* a *1 Bezpečnost, str. 1*.

5.3.1 Plán/záznam údržby

Činnost:		✓ – Zkontrolovat					♦ – Promazat						▲ – Vyměnit					
✎	Údaj počitadla provozních hodin																	
✎	Datum údržby																	
✎	Údržbu provedl																	
První použití		Viz *5.3.2 Kontrola záběhu, str. 398*.																
Na konci sezony		Viz *5.3.4 Posezonní údržba, str. 399*.																
10 hodin nebo denně (podle toho, co nastane dřív)																		
✓	Hydraulické hadice a potrubí *5.3.5 Kontrola hydraulických hadic a potrubí, str. 400*	**UPOZORNĚNÍ: MacDon doporučuje vést záznam denní údržby jako doklad řádně udržovaného stroje; záznamy denní údržby však nejsou požadovány pro splnění normálních podmínek údržby.**																
✓	Sekce nože, prsty a přidržovače; viz *5.8 Nůž, str. 447*	**UPOZORNĚNÍ: MacDon doporučuje vést záznam denní údržby jako doklad řádně udržovaného stroje; záznamy denní údržby však nejsou požadovány pro splnění normálních podmínek údržby.**																
✓	Tlak v pneumatikách; viz *5.17.3 Kontrola tlaku v pneumatikách, str. 553*	**UPOZORNĚNÍ: MacDon doporučuje vést záznam denní údržby jako doklad řádně udržovaného stroje; záznamy denní údržby však nejsou požadovány pro splnění normálních podmínek údržby.**																

25 hodin		
✓	Hladina hydraulického oleje v nádrži; viz *5.4.1 Kontrola hladiny oleje v hydraulickém zásobníku, str. 417*	**UPOZORNĚNÍ: MacDon doporučuje vést záznam denní údržby jako doklad řádně udržovaného stroje; záznamy denní údržby však nejsou požadovány pro splnění normálních podmínek údržby.**
♦	Hlavy nože; viz *Každých 25 hodin, str. 401*	**UPOZORNĚNÍ: MacDon doporučuje vést záznam denní údržby jako doklad řádně udržovaného stroje; záznamy denní údržby však nejsou požadovány pro splnění normálních podmínek údržby.**
50 hodin nebo jednou za rok		
♦	Kloubový hřídel a kloub U; viz *Každých 50 hodin, str. 401*	
♦	Kloubový hřídel a jeho U-kloub; viz *Každých 50 hodin, str. 401*	
♦	Válečková ložiska sběrače, 3 místa; viz *Každých 50 hodin, str. 401*	
▲	Mazivo pro hnací skříň nože (pouze prvních 50 hodin); viz *Výměna oleje v hnací skříni nože, str. 471*	
▲	Mazivo pro převodovku pohonu adaptéru (pouze prvních 50 hodin); viz *Výměna oleje v převodovce pohonu adaptéru, str. 416*	
100 hodin nebo jednou ročně (podle toho, co nastane dřív)		
✓	Vzdálenost šneku od vany a vkládacího sběrače; viz *5.7.1 Nastavení vzdálenosti mezi šnekem a vanou, str. 429*	
✓	Těsnění sběrače; viz *5.14.5 Nastavení výšky podávací desky, str. 501*	
✓	Hladina maziva v převodovce; viz *Kontrola hladiny oleje v převodovce pohonu adaptéru, str. 415*	
✓	Napětí hnacího řetězu přiháněče; viz *5.16.2 Napětí hnacího řetězu přiháněče, str. 538*	
✓	Vzdálenost prstů přiháněče/žací lišty; viz *Nastavení vzdálenosti přiháněče, str. 515*	
✓	Napětí hnacího řemenu nože; viz *5.9.2 Hnací řemeny nože, str. 472*	
✓	Utahovací moment šroubů kol; viz *5.17.1 Kontrola utahovacího momentu šroubů kol, str. 551*	
✓	Hladina maziva ve hnací skříni nože; viz *Kontrola hnací skříně nože, str. 464*	

✓	Upevňovací šrouby hnací skříně nože; viz *Kontrola upevňovacích šroubů, str. 466*																	
♦	Hnací řetěz šneku; viz *Každých 100 hodin, str. 404*																	
♦	Otočné čepy naklápění; viz *Každých 100 hodin, str. 404*																	
♦	Otočné čepy šneku naklápěcího modulu; viz *Každých 100 hodin, str. 404*																	
♦	Napínače naklápěcích pružin; viz *Každých 100 hodin, str. 404*																	
♦	Hnací řetěz přiháněče; viz *Každých 100 hodin, str. 404*																	
♦	Pravé ložisko horního příčného šneku; viz *Každých 100 hodin, str. 404*																	
200 hodin nebo jednou ročně (podle toho, co nastane dřív)																		
✓	Válečková ložiska sběrače; viz *5.14.6 Údržba válce sběrače adaptéru, str. 504*																	
250 hodin nebo jednou ročně (podle toho, co nastane dřív)																		
✓	Těsnění sběrače; viz *5.14.5 Nastavení výšky podávací desky, str. 501*																	
♦	Hnací U-kloub přiháněče; viz *Každých 250 hodin, str. 407*																	
♦	Spojovací ústrojí zahnuté páky; viz *3.9 Vyrovnání adaptéru, str. 294*																	
♦	Pouzdra otočných kloubů přepravní nápravy; viz *Každých 250 hodin, str. 407*																	
▲	Filtr hydraulického oleje; viz *5.4.4 Výměna olejového filtru, str. 420*																	
500 hodin nebo jednou ročně (podle toho, co nastane dřív)																		
✓	Těsnění sběrače; viz *5.14.5 Nastavení výšky podávací desky, str. 501*																	
♦	Ložiska hřídele přiháněče; viz *Každých 500 hodin, str. 409*																	
♦	Ložiska stabilizačních/nízkorychlostních přepravních kol; viz *Každých 500 hodin, str. 409*																	
✓	Napětí řetězu převodovky pohonu adaptéru; viz *5.7.3 Nastavení napnutí hnacího řetězu šneku, str. 433*																	

1000 hodin nebo jednou za 3 roky (podle toho, co nastane dřív)																		
▲	Mazivo ve hnací skříni nože; viz *Výměna oleje v hnací skříni nože, str. 471*																	
▲	Mazivo převodovky pohonu adaptéru; viz *Výměna oleje v převodovce pohonu adaptéru, str. 416*																	
▲	Hydraulický olej; viz *5.4.3 Výměna oleje v hydraulickém zásobníku, str. 419*																	

5.3.2 Kontrola záběhu

Kontrola záběhu zahrnuje kontrolu řemenů, kapalin a provádění celkových prohlídek stroje ohledně uvolněných upevňovacích součástí nebo jiných důležitých oblastí. Kontroly záběhu zajišťují, že všechny součásti budou moci pracovat po dlouhou dobu, aniž by vyžadovaly servis nebo výměnu. Obdobím záběhu se rozumí prvních 50 hodin provozu po úvodním spuštění stroje.

Interval kontroly	Položka	Viz
5 minut	Kontrola hladiny hydraulického oleje v zásobníku (zkontrolujte po prvním spuštění a poté, co se hydraulické hadice naplní olejem).	*5.4.1 Kontrola hladiny oleje v hydraulickém zásobníku, str. 417*
5 hodin	Kontrola ohledně uvolněných upevňovacích součástí a utažení požadovaným utahovacím momentem.	*8.1 Specifikace utahovacích momentů, str. 585*
5 hodin	Zkontrolujte napnutí hnacích řemenů nožů (kontrolujte pravidelně po dobu prvních 50 hodin).	*Kontrola a napnutí hnacích řemenů nože, str. 474*
10 hodin	Kontrola napnutí hnacího řetězu šneku.	*5.7.2 Kontrola napnutí hnacího řetězu šneku, str. 431*
10 hodin	Kontrola upevňovacích šroubů hnací skříně nože	*Kontrola upevňovacích šroubů, str. 466*
50 hodin	Výměna oleje v převodovce naklápěcího modulu.	*Výměna oleje v převodovce pohonu adaptéru, str. 416*
50 hodin	Výměna filtru hydraulického oleje naklápěcího modulu.	*5.4.4 Výměna olejového filtru, str. 420*
50 hodin	Výměna maziva hnací skříně nože.	*Výměna oleje v hnací skříni nože, str. 471*
50 hodin	Kontrola napětí řetězu převodovky.	*5.6.5 Nastavení napnutí hnacího řetězu převodovky, str. 428*
50 hodin	Kontrola nastavení výšky podávací desky.	*5.14.5 Nastavení výšky podávací desky, str. 501*

5.3.3 Předsezonní údržba

Na začátku každé provozní sezony proveďte následující postupy:

⚠ UPOZORNĚNÍ

- **Znovu si projděte tuto příručku, abyste si osvěžili paměť ohledně bezpečnostních a provozních doporučení.**
- **Znovu si projděte všechny bezpečnostní nálepky a ostatní nálepky na adaptéru a uvědomte si nebezpečné oblasti.**
- **Přesvědčte se, že jsou řádně namontované a zajištěné všechny kryty a ochrany. Nikdy neměňte ani neodstraňujte bezpečnostní výbavu.**
- **Přesvědčte se, že rozumíte všem ovladačům, a procvičte si jejich bezpečné používání. Musíte znát kapacitu a provozní charakteristiky stroje.**
- **Přesvědčte se, že máte lékárničku pro první pomoc a hasicí přístroj. Musíte vědět, kde jsou umístěné a jak se používají.**

1. Promažte celý stroj. Viz *5.3.6 Údržba a servis, str. 401*.
2. Seřiďte napnutí všech hnacích řemenů. Viz *Kontrola a napnutí hnacích řemenů nože, str. 474*.
3. Proveďte všechny úlohy roční údržby. Viz *5.3.1 Plán/záznam údržby, str. 395*.

5.3.4 Posezonní údržba

Na konci každé pracovní sezony proveďte následující postupy:

⚠ UPOZORNĚNÍ

Na čištění nikdy nepoužívejte benzin, naftu nebo těkavé látky. Tyto materiály mohou být toxické a/nebo vznětlivé.

⚠ UPOZORNĚNÍ

Přikryjte žací lištu a prsty nožů, abyste zabránili úrazu náhodným stykem.

1. Adaptér důkladně vyčistěte.
2. Zavezte stroj k uskladnění na suchém a pokud možno chráněném místě. Při skladování venku stroj vždy přikryjte vodě odolnou plachtou nebo jiným ochranným materiálem.

   POZNÁMKA:

   Při skladování stroje venku odmontujte sběrače a uskladněte je na tmavém, suchém místě. Pokud sběrače neodmontujete, uskladněte adaptér s žací lištou spuštěnou tak, aby se na sběračích nehromadila voda a sníh. Nahromaděná voda a sníh působí na sběrače a adaptér nadměrným tlakem.
3. Spusťte adaptér na špalky, aby žací lišta zůstala nad zemí.
4. Spusťte přiháněč úplně dolů. Při skladování venku přivažte přiháněč k rámu, aby ho neroztočil vítr.
5. Přetřete barvou všechny odřené nebo jinak narušené natřené plochy pro zamezení jejich rezivění.
6. Uvolněte hnací řemeny.
7. Adaptér důkladně promažte, přebytek mazacího tuku nechte na tvarovkách, aby se nedostala vlhkost do ložisek.

8. Namažte tukem odkryté závity, pístnice a kluzné povrchy součástí.
9. Promažte nůž. Doporučená maziva viz vnitřní strana obálky vzadu.
10. Zkontrolujte součásti ohledně opotřebení a v případě potřeby je opravte.
11. Proveďte kontrolu ohledně prasklých součástí a objednejte u svého prodejce náhradu. Okamžitá oprava těchto položek vám ušetří čas a námahu na začátku příští sezony.
12. Nahraďte nebo utáhněte poztrácený nebo uvolněný materiál. Viz *8.1 Specifikace utahovacích momentů, str. 585*.

5.3.5 Kontrola hydraulických hadic a potrubí

Denně kontrolujte hydraulické hadice a potrubí ohledně známek netěsností.

VÝSTRAHA

- **Vyhýbejte se kapalinám pod vysokým tlakem. Kapalina unikající pod tlakem může proniknout pokožkou a způsobit těžké zranění. Před odpojováním hydraulických potrubí vypusťte tlak. Před natlakováním všechny spoje utáhněte. Nedávejte ruce do blízkosti malých otvorů a trysek, z nichž tryskají kapaliny pod vysokým tlakem.**
- **Pokud jakákoli kapalina vnikne do kůže, musí být do několika hodin chirurgicky odstraněna lékařem obeznámeným s tímto typem úrazů, jinak to může vyvolat sněť.**



Figure 5.2: Nebezpečí tlaku v hydraulice

- **Na vyhledávání netěsností použijte kousek lepenky nebo papíru.**

DŮLEŽITÉ:

Udržujte v čistotě konce hydraulických spojek a konektory. Většina příčin závad hydraulického systému vyplývá z toho, že dovolíte, aby do systému vnikl prach, nečistoty, voda nebo cizí předměty. **NEPOKOUŠEJTE** se provádět údržbu hydraulického systému na poli. Přesné dosedání vyžaduje perfektně čisté spojení během kontroly a opravy.

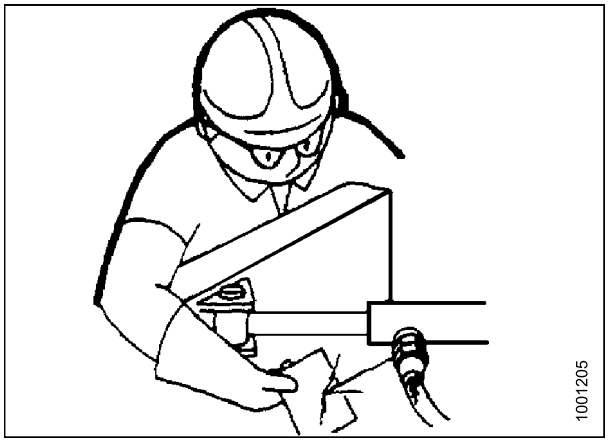

Figure 5.3: Kontrola výskytu netěsností v hydraulice

5.3.6 Údržba a servis

⚠ UPOZORNĚNÍ

Abyste zabránili úrazu, před údržbou adaptéru nebo otevřením krytů pohonů viz *5.1 Příprava stroje na servis, str. 393*.

Doporučená maziva viz vnitřní strana obálky vzadu.

Zapisujte provozní hodiny a používejte dodaný formulář pro záznam údržby, abyste tak protokolovali plánovanou údržbu. Viz *5.3.1 Plán/záznam údržby, str. 395*.

Servisní intervaly

Každých 25 hodin

Pokud není stanoveno jinak, používejte vysoce tepelně a tlakově odolné (EP2) mazivo na bázi lithia max. s 1 % disulfidu molybdenu (NLGI třída 2).

Hlava nože: Hlavu nože (A) promazávejte každých 25 hodin. Po mazání zkontrolujte několik prvních prstů ohledně známek nadměrného zahřátí. V případě potřeby upusťte tlak stisknutím kontrolní kuličky v maznici.

DŮLEŽITÉ:

Přílišné namazání hlavy nože uvádí nůž pod tlak, nůž pak drhne o prsty s následným nadměrným opotřebením vinou váznutí. **NEPŘEMAŽTE** hlavu nože. Aplikujte pouze jeden až dva zdvihy mechanického mazacího lisu (**NEPOUŽÍVEJTE** elektrický mazací lis). Pokud je na vyplnění dutiny nutných šest až osm zdvihů mazacího lisu, vyměňte těsnění v hlavě nože. Viz *5.8.3 Demontáž ložiska hlavy nože, str. 449*.

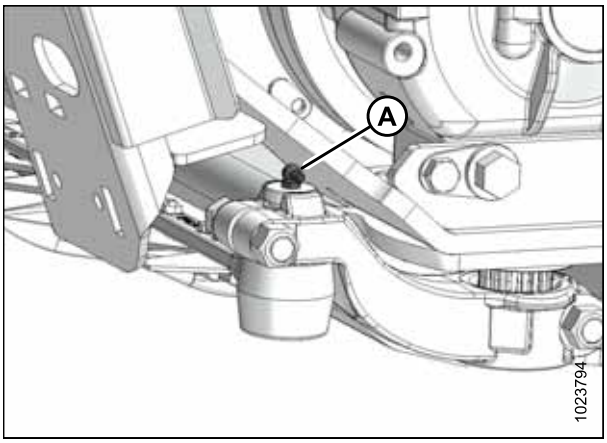

Figure 5.4: Každých 25 hodin

Každých 50 hodin

Pokud není stanoveno jinak, používejte vysoce tepelně a tlakově odolné (EP2) mazivo na bázi lithia max. s 1 % disulfidu molybdenu (NLGI třída 2).

Figure 5.5: Každých 50 hodin

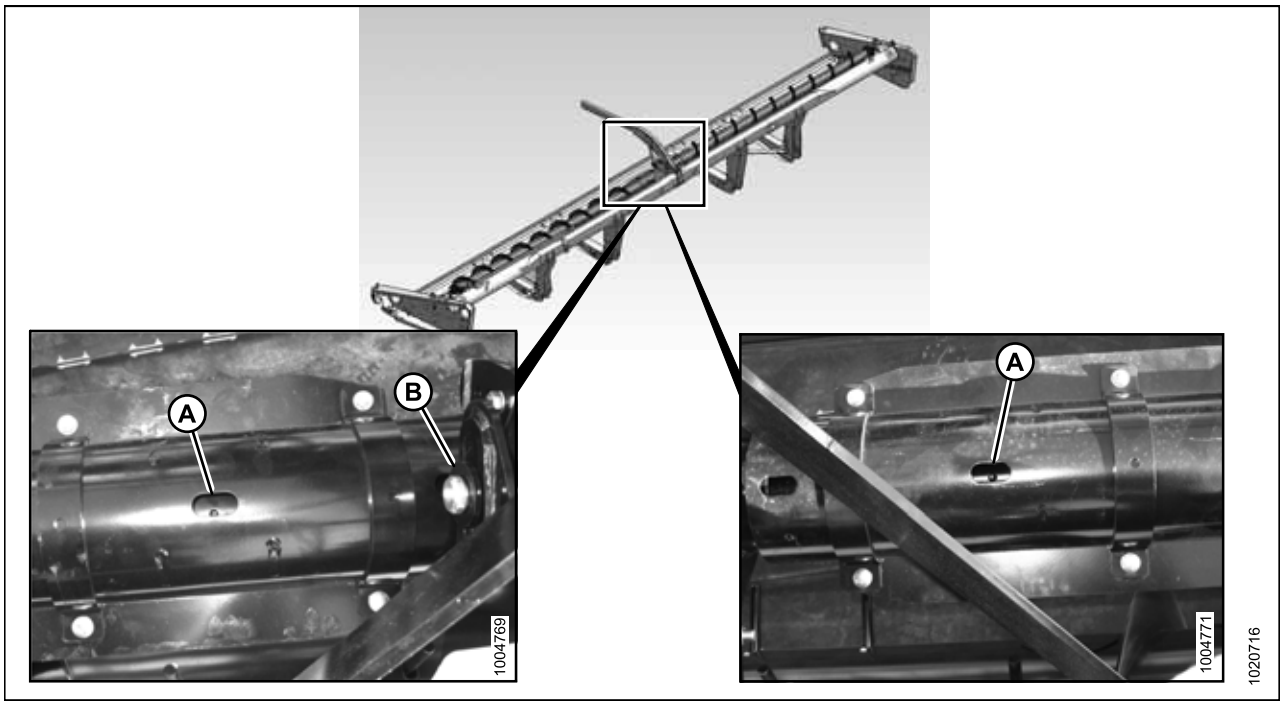

A – U-koub a ložisko horního příčného šneku[51]

B – ložisko horního příčného šneku (dvě místa)

51. U-kloub má soupravu kříže a ložiska s prodlouženým mazáním. Přestaňte s mazáním, když mazání začne být obtížné nebo když U-kloub přestane přijímat mazací tuk. Přemazáním se U-kloub zničí. Na první namazání (tovární) stačí šest až osm zdvihů mazacího lisu. Když se U-kloub opotřebí a vyžaduje více než šest mazacích zdvihů, zkraťte interval mazání.

Figure 5.6: Každých 50 hodin

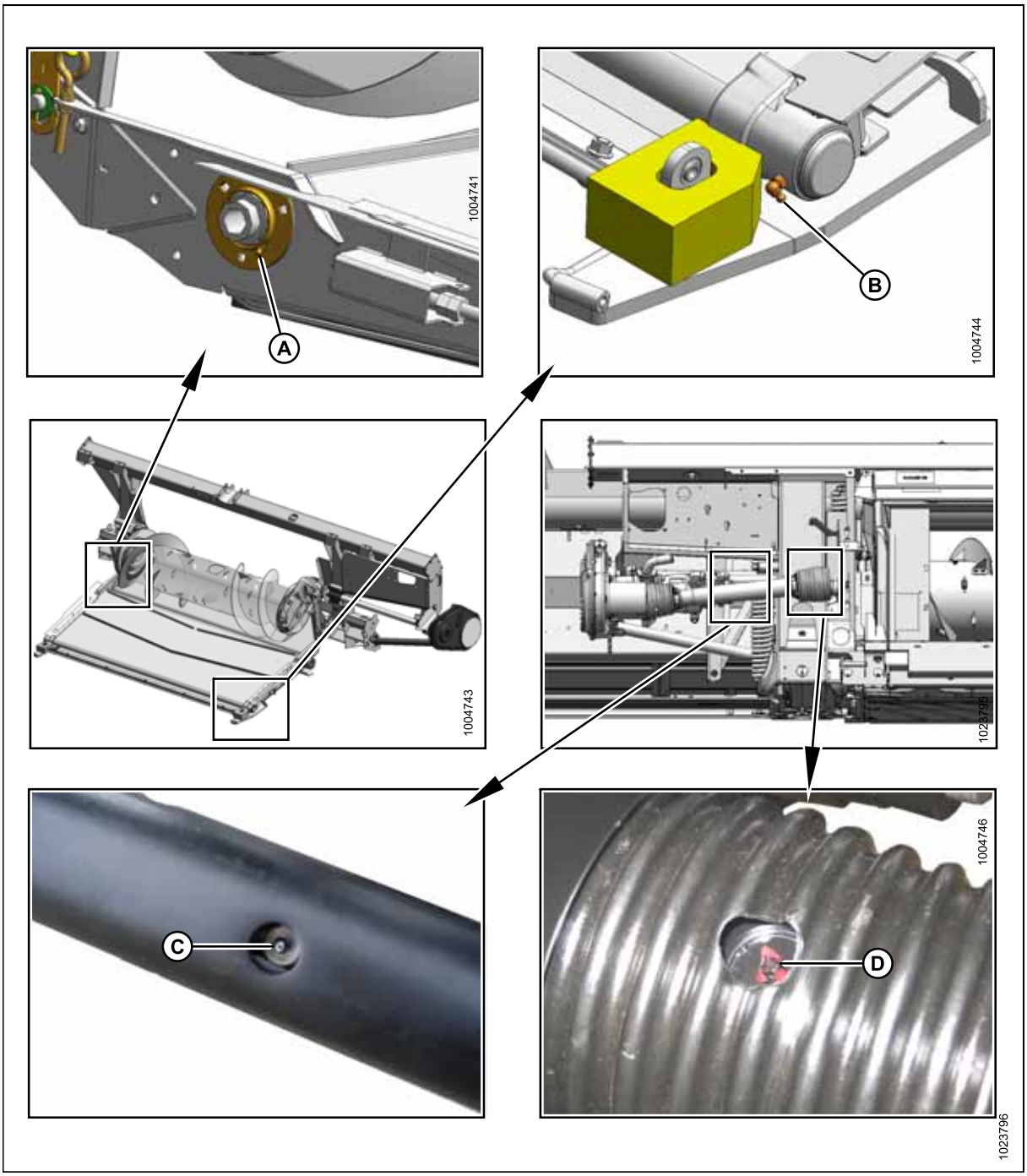

A – ložisko hnacího válce
B – ložisko vodicího válce (obě strany)
C – posuvný kloub kloub. hřídele[52]
D – Univ. kloub. hřídel (2 místa)

52. Používejte vysoce tepelně a tlakově odolné (EP2) mazivo na bázi lithia max. s 10 % disulfidu molybdenu (NLGI třída 2).

Každých 100 hodin

Pokud není stanoveno jinak, používejte vysoce tepelně a tlakově odolné (EP2) mazivo na bázi lithia max. s 1 % disulfidu molybdenu (NLGI třída 2).

Figure 5.7: Každých 100 hodin

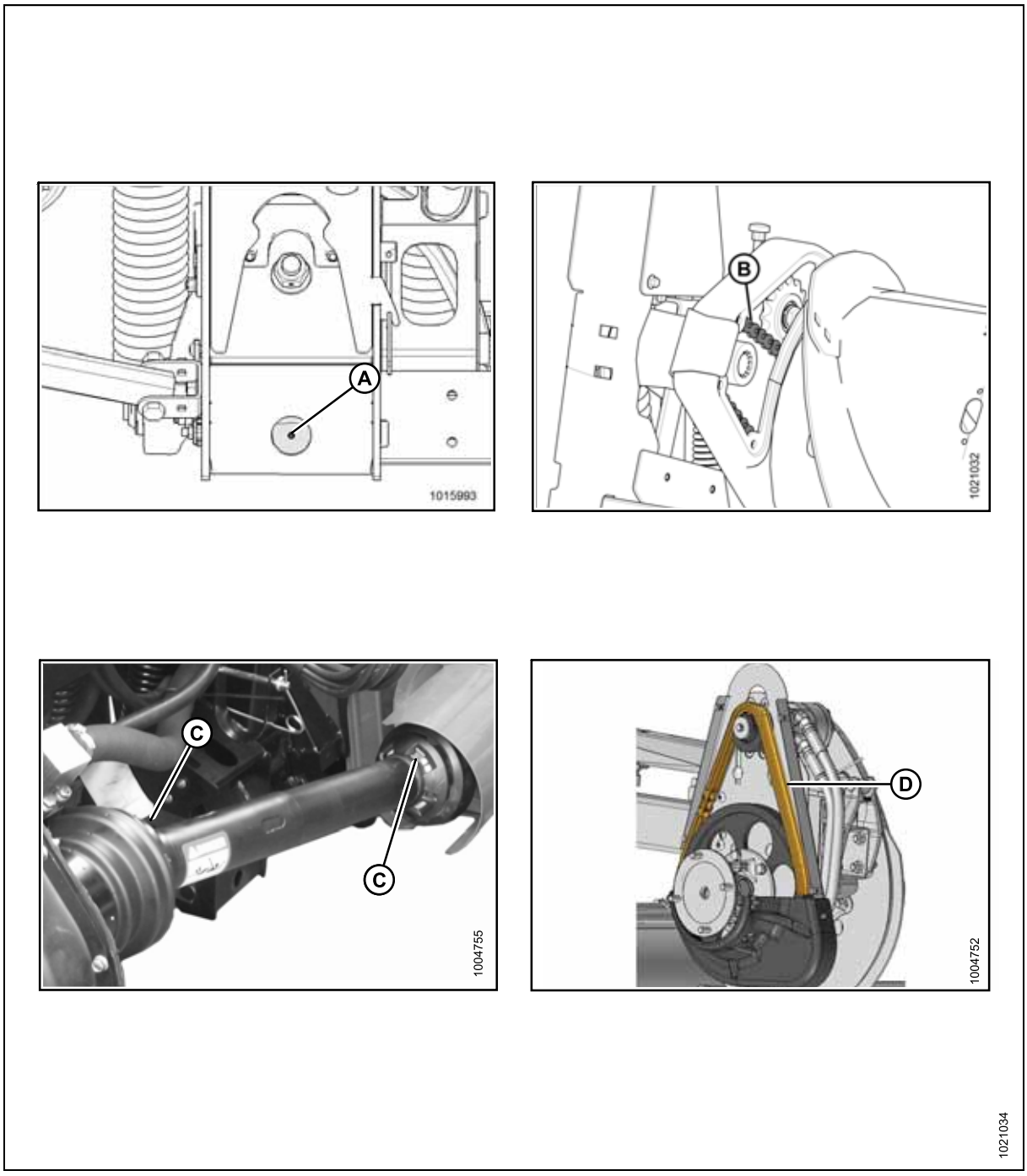

A – otočný čep naklápění – vpravo a vlevo
B – hnací řetěz šneku. Viz *Mazání hnacího řetězu šneku, str. 413*
C – kryt kloubového hřídele – dvě místa
D – hnací řetěz přiháněče – jedno místo. Viz *Mazání hnacího řetězu přiháněče, str. 411*

Figure 5.8: Každých 100 hodin

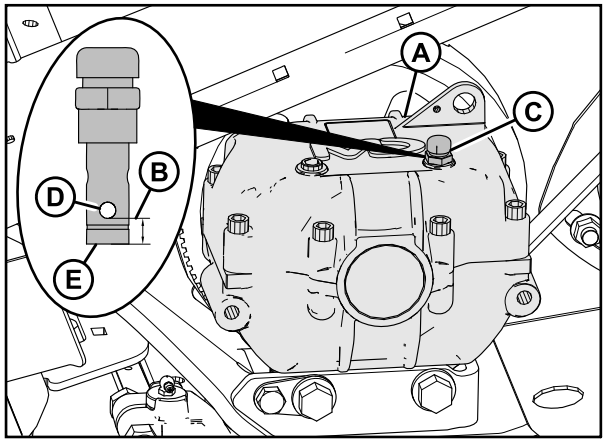

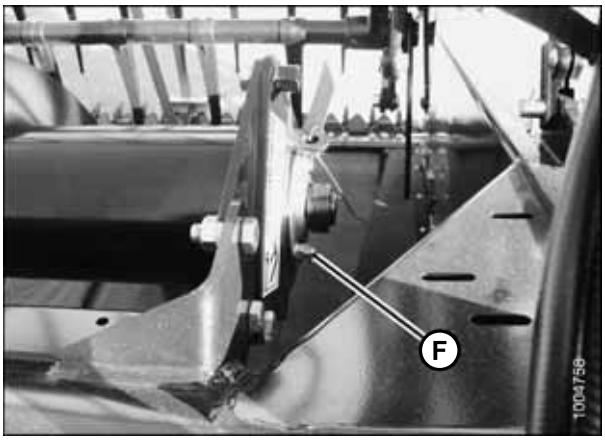

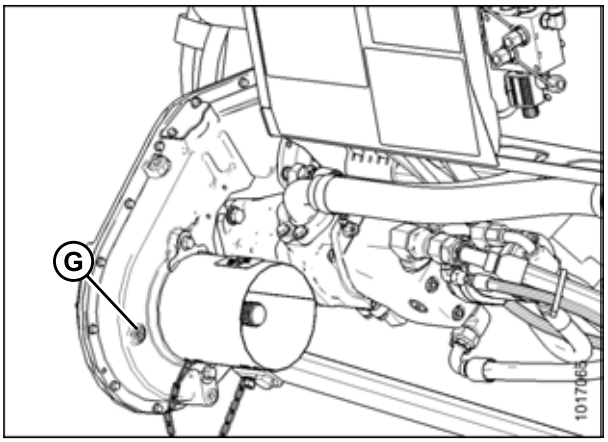

1020660

A – hnací skříň nože (zkontrolujte hladinu oleje [B] na měrce [C]: mezi okrajem spodního otvoru [D] a spodním okrajem měrky [E])
F – ložisko horního příčného šneku (jedno místo)
G – hladina oleje převodovky hlavního pohonu. Viz *Mazání převodovky pohonu adaptéru, str. 415*

Figure 5.9: Každých 100 hodin

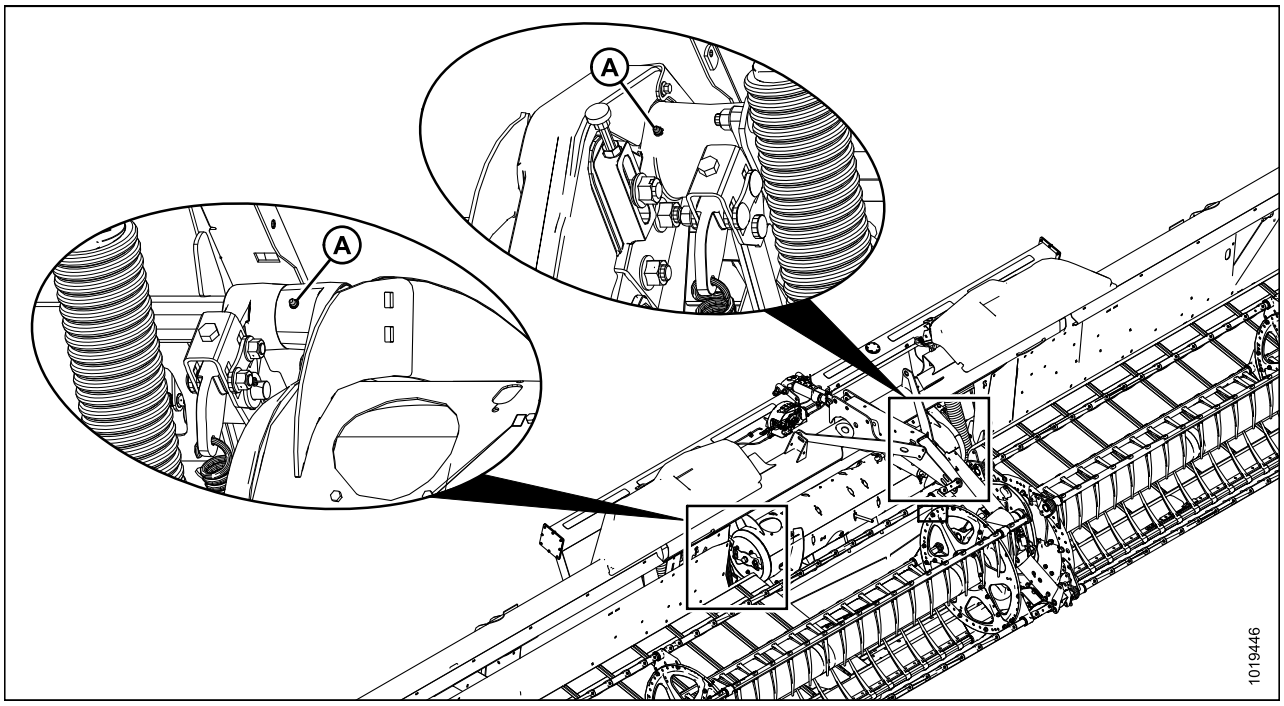

A – otočné čepy šneku

Každých 250 hodin

Pokud není stanoveno jinak, používejte vysoce tepelně a tlakově odolné (EP2) mazivo na bázi lithia max. s 1 % disulfidu molybdenu (NLGI třída 2).

Figure 5.10: Každých 250 hodin

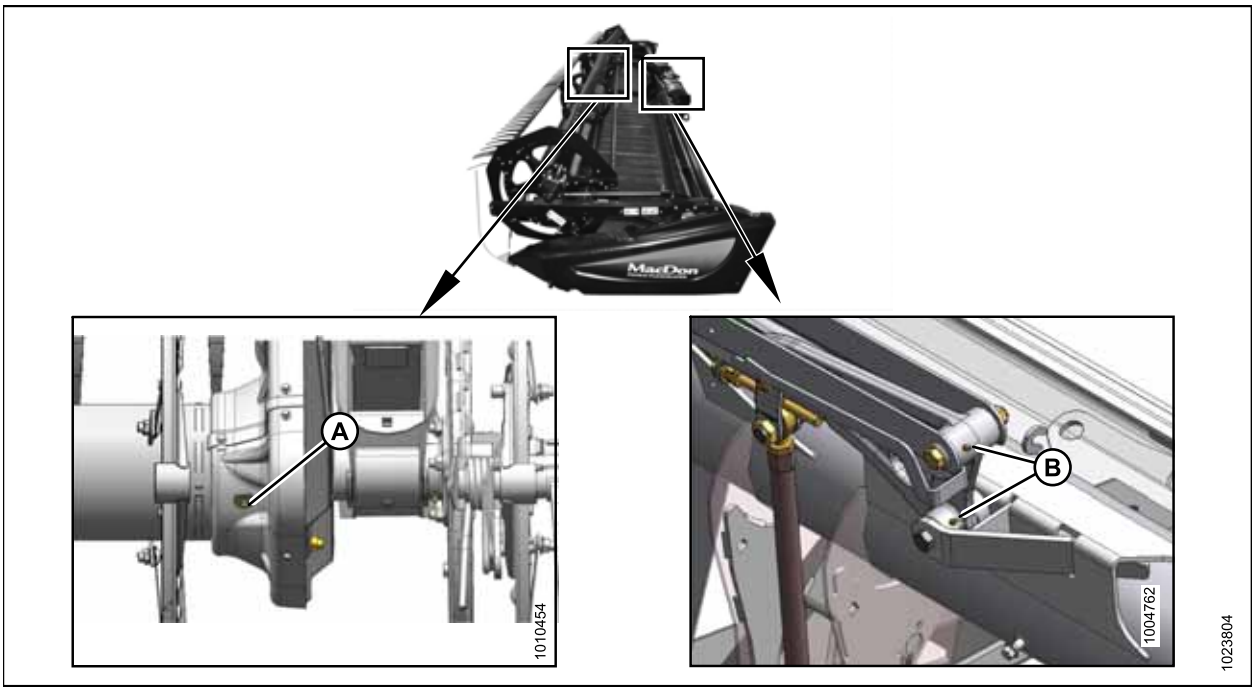

A – U-kloub přiháněče (jedno místo)[53]

B – táhlo kloubu (dvě místa) – obě strany

53. U-kloub má soupravu kříže a ložiska s prodlouženým mazáním. Přestaňte s mazáním, když mazání začne být obtížné nebo když U-kloub přestane přijímat mazací tuk. Přemazáním se U-kloub zničí. Na první namazání (tovární) stačí šest až osm zdvihů mazacího lisu. Když se U-kloub opotřebí a vyžaduje více než šest mazacích zdvihů, prodlužte interval mazání.

Figure 5.11: Každých 250 hodin

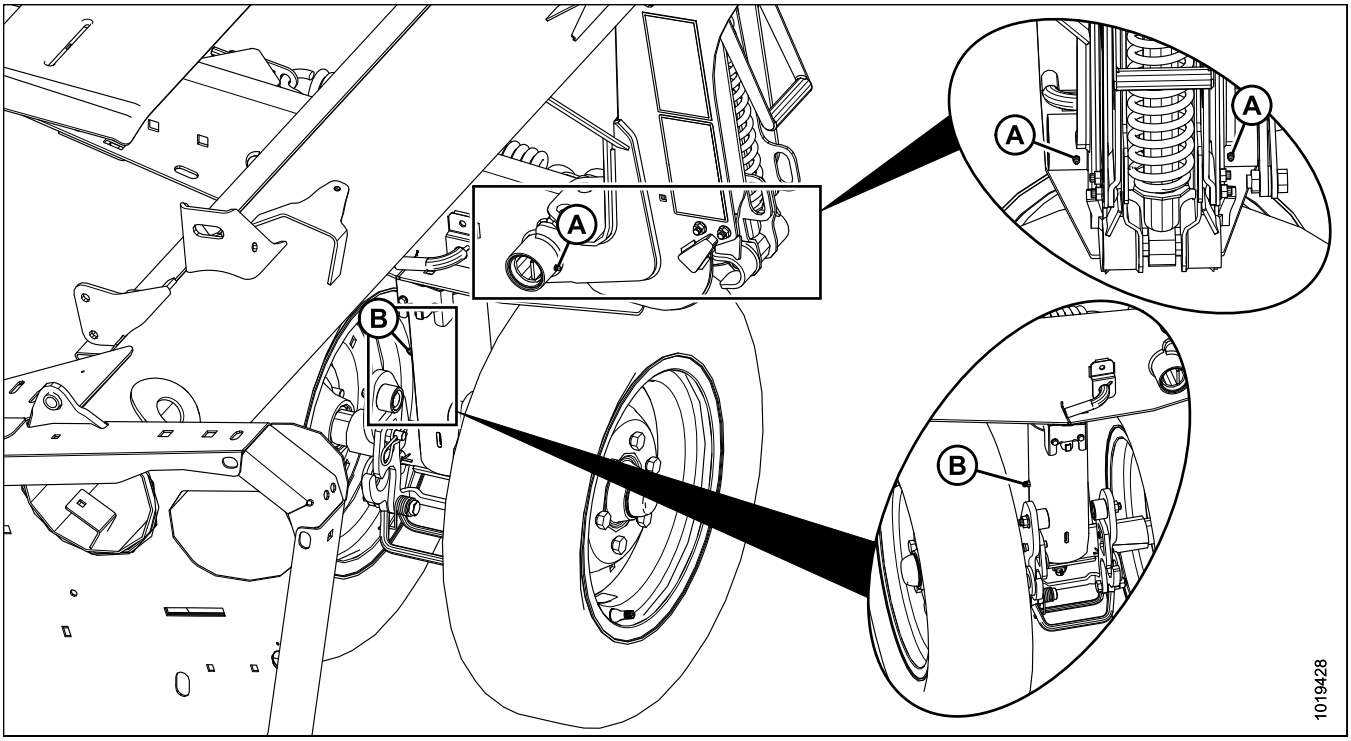

A – otočný čep rámu/kola (vpředu a vzadu) – obě strany

B – otočný čep předního kola (jedno místo)

Každých 500 hodin

Pokud není stanoveno jinak, používejte vysoce tepelně a tlakově odolné (EP2) mazivo na bázi lithia max. s 1 % disulfidu molybdenu (NLGI třída 2).

Figure 5.12: Každých 500 hodin

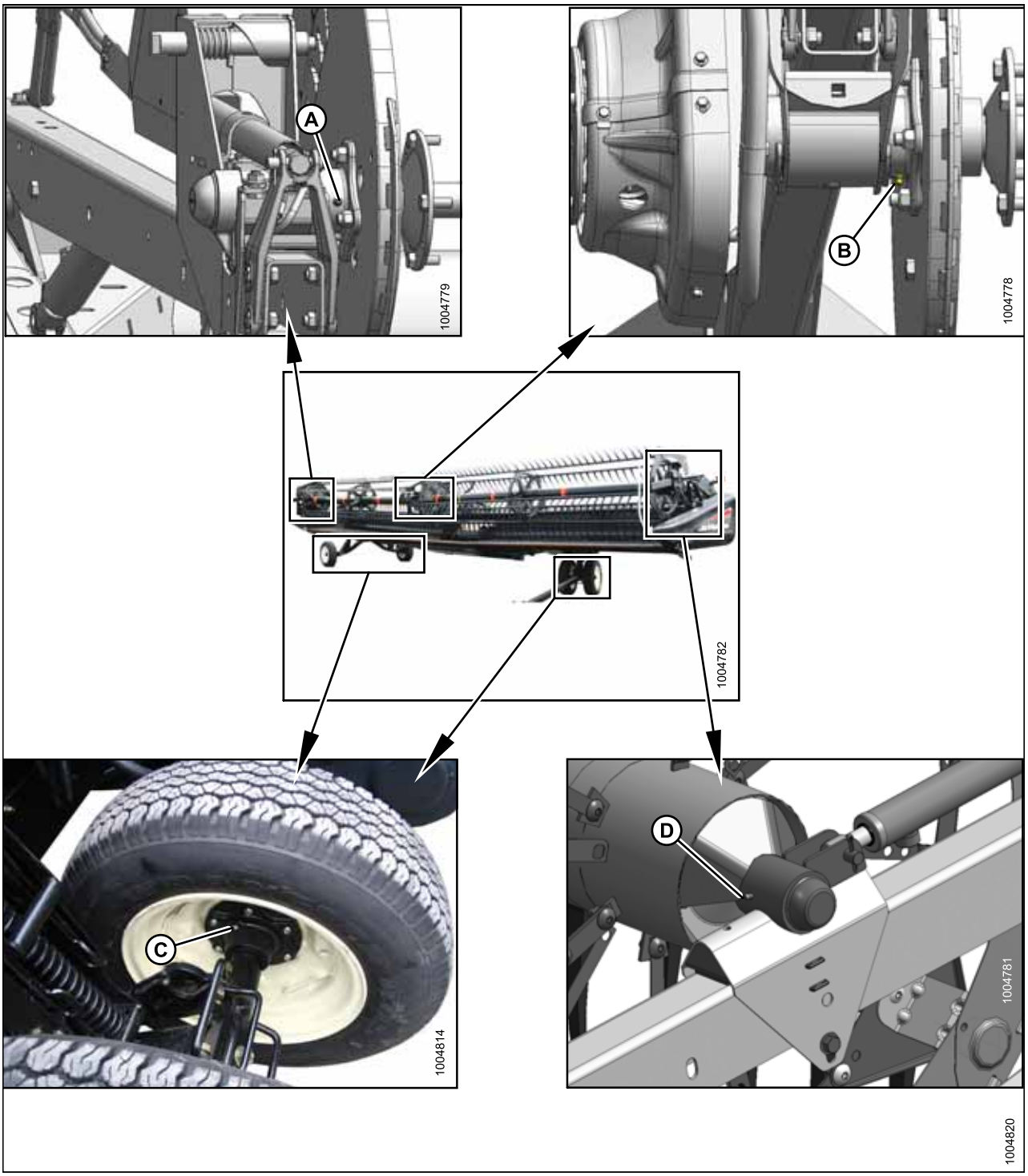

A – pravé ložisko přiháněče (jedno místo)
B – prostřední ložisko přiháněče (jedno místo)
C – ložiska kol (čtyři místa)
D – levé ložisko přiháněče (jedno místo)

Postup mazání

Mazaná místa jsou na stroji označena nálepkami s vyobrazeným mazacím lisem a intervalem mazání v provozních hodinách. Nálepky s rozložením mazaných míst jsou umístěny na adaptéru a na pravé straně naklápěcího modulu.

NEBEZPEČÍ

Abyste zabránili úrazu nebo smrti v důsledku neočekávaného rozběhu stroje, když z jakéhokoli důvodu opouštíte sedadlo obsluhy, vždy vypněte motor a vytáhněte klíček ze zapalování.

Doporučená maziva viz vnitřní strana obálky vzadu.

Zapisujte provozní hodiny a používejte dodaný formulář pro záznam údržby, abyste tak protokolovali plánovanou údržbu. Viz *5.3.1 Plán/záznam údržby, str. 395*.

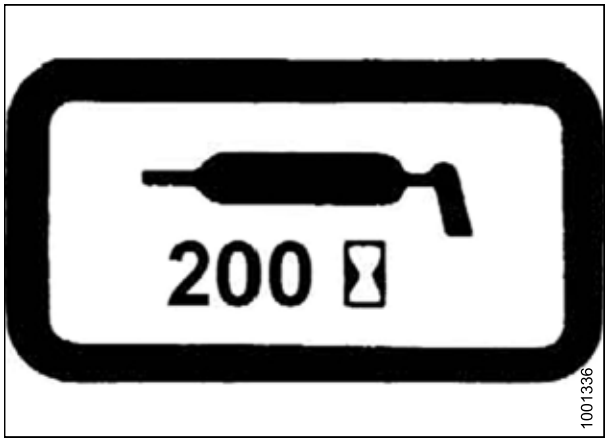

Figure 5.13: Nálepka s intervalem mazání

1. Před mazáním otřete maznici čistým hadříkem, abyste zabránili vniknutí nečistot a kamínků.

   DŮLEŽITÉ:

   Používejte pouze čistý mazací tuk odolný proti vysokým teplotám a vysokým tlakům.

2. Mazací tuk do maznice lisujte mazacím lisem, dokud tuk nebude vystupovat z maznice (pokud není uvedeno jinak).
3. Nadbytečný tuk ponechte na maznici, aby chránil před nečistotami.
4. Uvolněné nebo prasklé maznice neprodleně vyměňte.
5. Maznice nepřijímající mazací tuk odstraňte nebo důkladně vyčistěte. Vyčistěte také dráhu maziva. V případě potřeby maznici vyměňte.

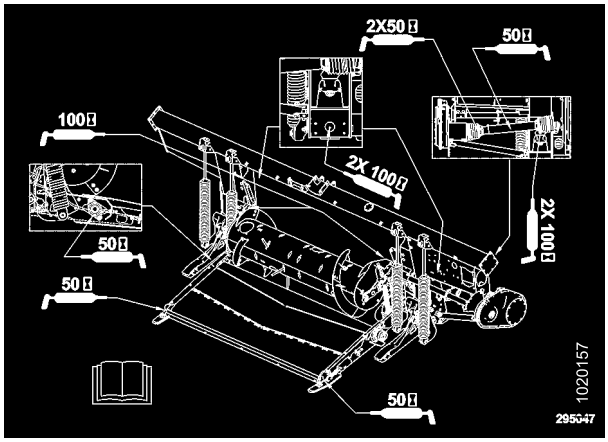

Figure 5.14: Nálepka s rozvržením mazacích bodů modulu FM100

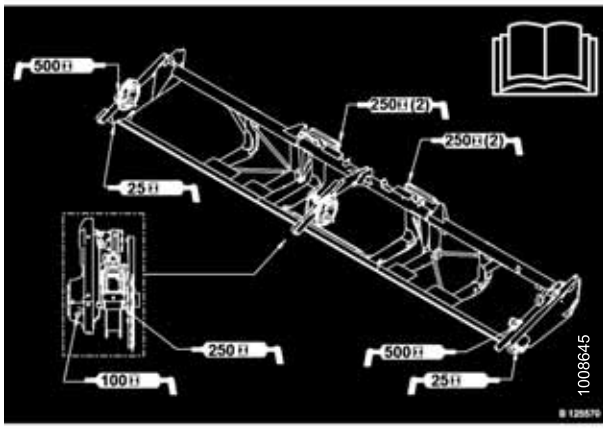

Figure 5.15: Nálepka s rozvržením mazacích bodů modulu FD1

Mazání hnacího řetězu přiháněče

NEBEZPEČÍ

Abyste zabránili úrazu nebo smrti v důsledku neočekávaného rozběhu stroje, když z jakéhokoli důvodu opouštíte sedadlo obsluhy, vždy vypněte motor a vytáhněte klíček ze zapalování.

1. Vypněte motor a vytáhněte klíček ze zapalování.
2. Odšroubujte šest šroubů (A) zajišťujících horní kryt (B) k pohonu přiháněče a spodnímu krytu (C).

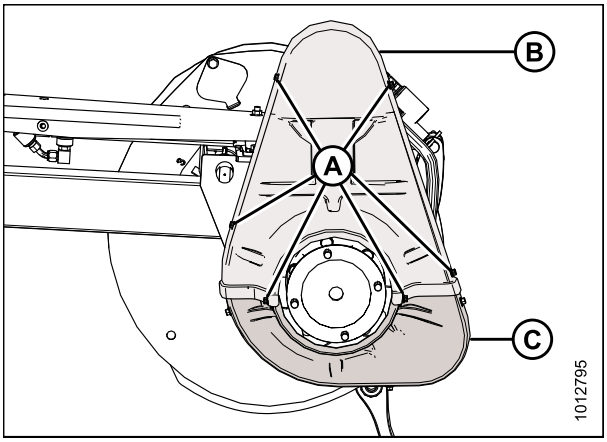

Figure 5.16: Kryt pohonu

3. Odmontujte tři šrouby (A) a odejměte spodní kryt (B), pokud je to potřeba.

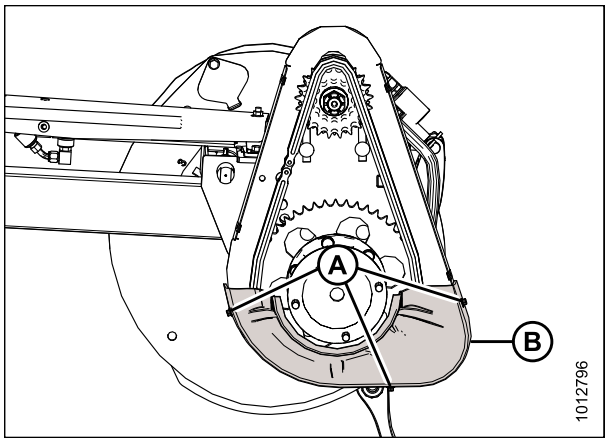

Figure 5.17: Spodní kryt pohonu (horní kryt odmontován)

4. Naneste velké množství mazacího tuku na řetěz (A).

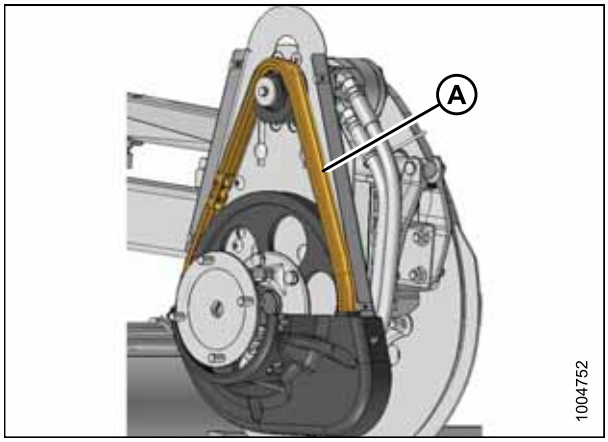

Figure 5.18: Hnací řetěz

5. Umístěte spodní kryt pohonu (B) na pohon přiháněče (pokud byl předtím demontován) a zajistěte ho třemi šrouby (A).

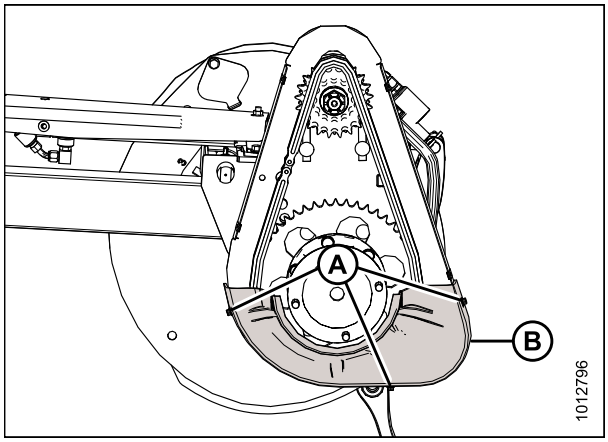

Figure 5.19: Spodní kryt pohonu

6. Umístěte horní kryt pohonu (B) na pohon přiháněče a spodní kryt (C) a zajistěte ho šesti šrouby (A).

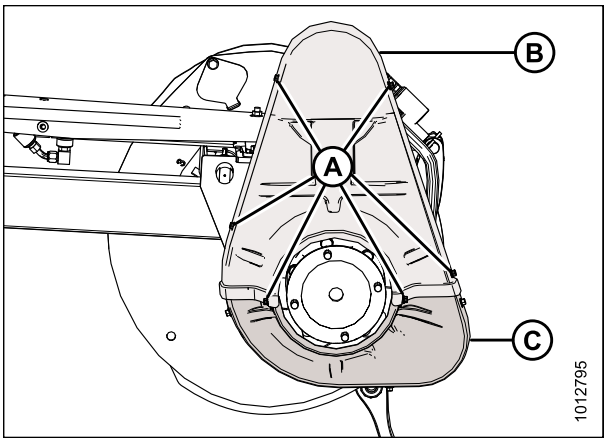

Figure 5.20: Kryt pohonu

Mazání hnacího řetězu šneku

⚠ NEBEZPEČÍ

Abyste zabránili úrazu nebo smrti v důsledku neočekávaného rozběhu stroje, když z jakéhokoli důvodu opouštíte sedadlo obsluhy, vždy vypněte motor a vytáhněte klíček ze zapalování.

Hnací řetěz šneku mažte každých 100 hodin. Hnací řetěz šneku lze mazat s naklápěcím modulem připojeným ke sklízecí mlátičce, ale snadnější je to s odpojeným naklápěcím modulem.

Kryt pohonu šneku se skládá z horní a spodní části a kovového inspekčního panelu. Pro mazání řetězu je nutno odmontovat jen kovový inspekční panel.

1. Odšroubujte čtyři šrouby (A) a kovový inspekční panel (B).

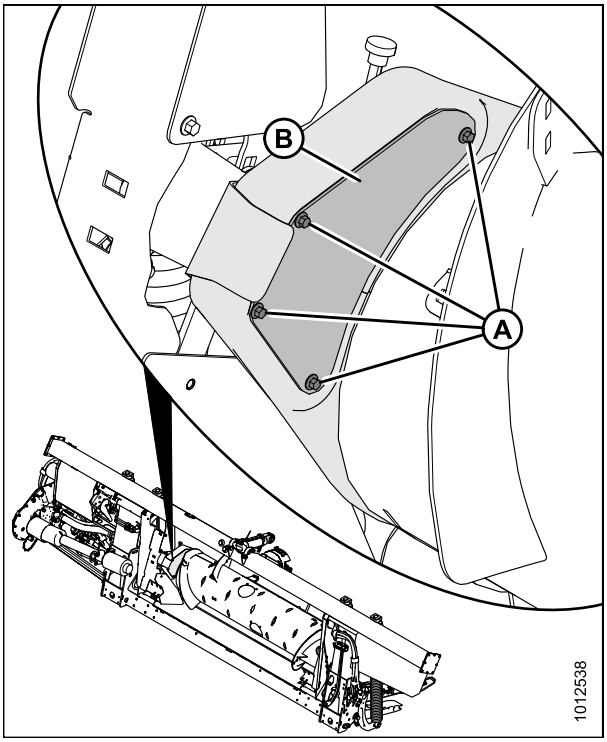

Figure 5.21: Inspekční panel pohonu šneku

2. Naneste velké množství mazacího tuku na řetěz (A), hnací řetězové kolo (B) a vodicí řetězové kolo (C).
3. Otáčejte šnekem a v případě potřeby naneste mazací tuk na více oblastí řetězu.

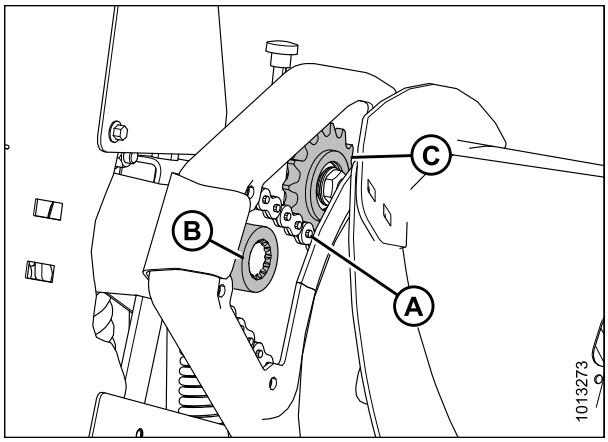

Figure 5.22: Hnací řetěz šneku

4. Nasaďte opět kovový inspekční panel (B) a zajistěte ho čtyřmi šrouby (A).

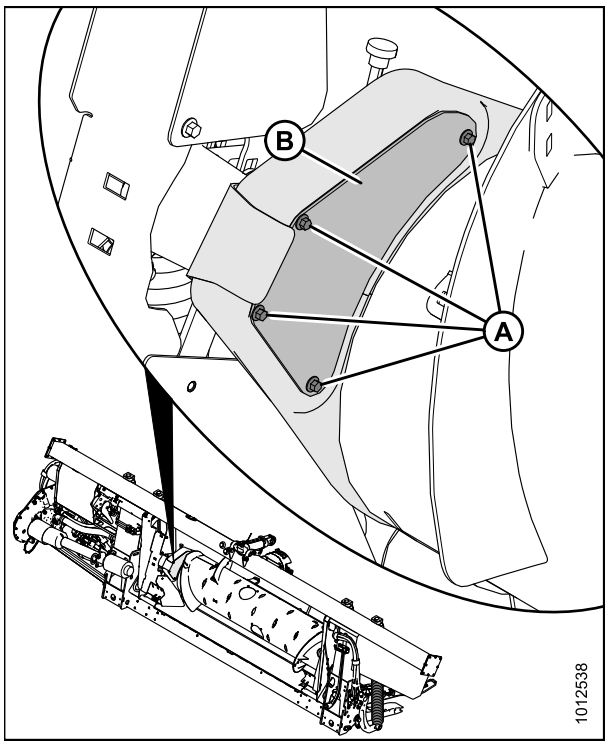

Figure 5.23: Inspekční panel pohonu šneku

Mazání převodovky pohonu adaptéru

Kontrola hladiny oleje v převodovce pohonu adaptéru

Hladinu oleje v převodovce pohonu adaptéru kontrolujte každých 100 hodin.

NEBEZPEČÍ

Abyste zabránili úrazu nebo smrti v důsledku neočekávaného rozběhu stroje, když z jakéhokoli důvodu opouštíte sedadlo obsluhy, vždy vypněte motor a vytáhněte klíček ze zapalování.

1. Spusťte adaptér na zem a zajistěte, aby převodovka byla v pracovní poloze.
2. Vypněte motor a vytáhněte klíček ze zapalování.
3. Odšroubujte uzávěr kontrolního otvoru hladiny oleje (A) a zkontrolujte, zda hladina oleje sahá až ke spodnímu okraji otvoru.
4. Vraťte zpět uzávěr kontrolního otvoru hladiny oleje (A).
5. Podle potřeby doplňte olej. Viz *Doplnění oleje v převodovce pohonu adaptéru, str. 415*.

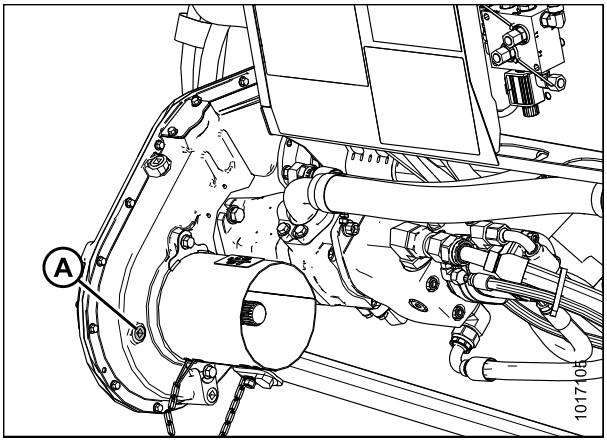

Figure 5.24: Převodovka pohonu adaptéru

Doplnění oleje v převodovce pohonu adaptéru

NEBEZPEČÍ

Abyste zabránili úrazu nebo smrti v důsledku neočekávaného rozběhu stroje, když z jakéhokoli důvodu opouštíte sedadlo obsluhy, vždy vypněte motor a vytáhněte klíček ze zapalování.

1. Spusťte žací lištu na zem a zajistěte, aby převodovka byla v pracovní poloze.
2. Vypněte motor a vytáhněte klíček ze zapalování.
3. Vyšroubujte uzávěr plnicího hrdla (B) a uzávěr kontrolního otvoru hladiny oleje (A).
4. Doplňujte olej plnicím hrdlem (B), dokud nebude vytékat z kontrolního otvoru hladiny oleje (A). Doporučené kapaliny a maziva viz vnitřní strana obálky vzadu.
5. Vraťte uzávěr kontrolního otvoru hladiny oleje (A) a uzávěr plnicího hrdla (B).

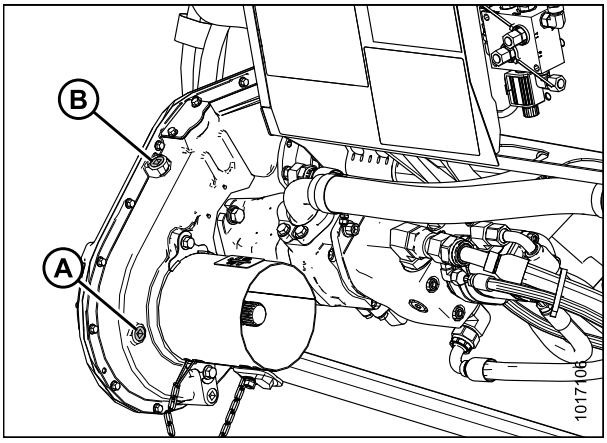

Figure 5.25: Převodovka pohonu adaptéru

Výměna oleje v převodovce pohonu adaptéru

Vyměňte olej převodovky pohonu adaptéru po prvních 50 hodinách provozu a potom každých 1000 hodin (nebo jednou za 3 roky).

⚠ NEBEZPEČÍ

Abyste zabránili úrazu nebo smrti v důsledku neočekávaného rozběhu stroje, když z jakéhokoli důvodu opouštíte sedadlo obsluhy, vždy vypněte motor a vytáhněte klíček ze zapalování.

1. Nastartujte motor.
2. Zapněte adaptér, aby se zahřál olej.
3. Zvedněte nebo spusťte adaptér do takové polohy, aby vypouštěcí uzávěr oleje (A) byl v nejnižším bodě.
4. Vypněte motor a vytáhněte klíček ze zapalování.
5. Dejte nádobu vhodné velikosti (asi 4 litry [1 US gal]) pro zachycení oleje pod výpust převodovky.
6. Vyšroubujte uzávěr vypouštěcího otvoru (A) a uzávěr plnicího hrdla (C) a nechte vytéci olej.
7. Vraťte uzávěr vypouštěcího otvoru (A) a vyšroubujte uzávěr kontrolního otvoru hladiny oleje (B).
8. Doplňujte olej plnicím hrdlem (C), dokud nebude vytékat z kontrolního otvoru hladiny oleje (B). Doporučená maziva viz vnitřní strana zadní obálky této publikace.

   POZNÁMKA:

   Do převodovky pohonu adaptéru se vejde asi 2,5 litru (2,6 quartu) olej.
9. Vraťte uzávěr kontrolního otvoru hladiny oleje (B) a uzávěr plnicího hrdla (C).

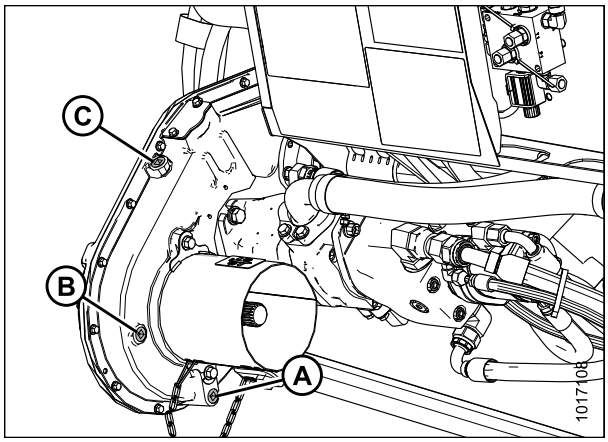

Figure 5.26: Převodovka pohonu adaptéru

5.4 Hydraulika

Hydraulický systém naklápěcího modulu FM100 pohání vkládací sběrač naklápěcího modulu, sběrače adaptéru a pohony nožů. Hydraulický systém sklízecí mlátičky pohání hydrauliku přiháněče.

Rám naklápěcího modulu funguje jako olejová nádrž. Požadavky na olej viz vnitřní strana obálky vzadu.

5.4.1 Kontrola hladiny oleje v hydraulickém zásobníku

Každých 25 hodin kontrolujte hladinu hydraulického oleje v nádrži.

1. Kontrolujte hladinu oleje na spodním stavoznaku (A) a horním stavoznaku (B) s žací lištou právě se dotýkající země a se zataženým středovým spojem.

   POZNÁMKA:

   Hladinu kontrolujte, když je olej studený.

   POZNÁMKA:

   Pro mimořádně kopcovitý terén lze namontovat rozšiřovací soupravu pro úbočí. Viz *6.1.1 Rozšiřovací souprava pro úbočí, str. 555*.

2. Následujícím způsobem zajistěte, aby byla hladina oleje v přiměřené výšce pro daný terén:

   - **Kopcovitý terén:** Udržujte hladinu tak, aby byl plný spodní stavoznak (A) a horní stavoznak (B) byl naplněný do poloviny.
   - **Normální terén:** Udržujte hladinu tak, aby byl plný spodní stavoznak (A) a horní stavoznak (B) byl prázdný.

   POZNÁMKA:

   Může být nutné hladinu oleje mírně snížit, když jsou teploty okolí vyšší než 35 °C (95 °F), aby se zabránilo přetečení odvzdušňovačem, když teplota poklesne na normální provozní teplotu.

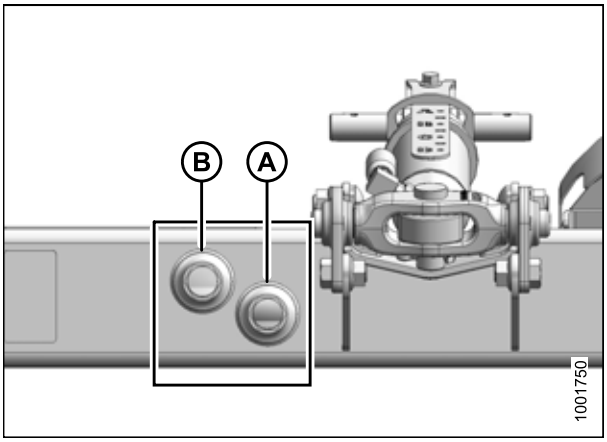

Figure 5.27: Olejový stavoznak

5.4.2 Doplnění oleje v hydraulickém zásobníku

Proveďte tento postup pro doplnění oleje v hydraulickém zásobníku. Pokyny k výměně hydraulického oleje viz *5.4.3 Výměna oleje v hydraulickém zásobníku, str. 419*.

NEBEZPEČÍ

Abyste zabránili úrazu nebo smrti v důsledku neočekávaného rozběhu stroje, když z jakéhokoli důvodu opouštíte sedadlo obsluhy, vždy vypněte motor a vytáhněte klíček ze zapalování.

1. Zastavte sklízecí mlátičku a vytáhněte klíček ze zapalování.
2. Očistěte všechnu špínu a nečistoty z uzávěru plnicího hrdla (A).
3. Povolte a odejměte uzávěr plnicího hrdla (A) jeho otáčením proti směru hodinových ručiček.
4. Doplňte teplý olej (asi 21 °C [70 °F]) na požadovanou hladinu. Údaje o typu a specifikaci oleje viz vnitřek zadní obálky této příručky.

   DŮLEŽITÉ:

   Teplý olej bude protékat sítkem lépe než studený olej. **NEODSTRAŇUJTE** sítko.
5. Našroubujte zpět uzávěr plnicího hrdla (A).
6. Překontrolujte hladinu oleje. Viz *5.4.1 Kontrola hladiny oleje v hydraulickém zásobníku, str. 417*.

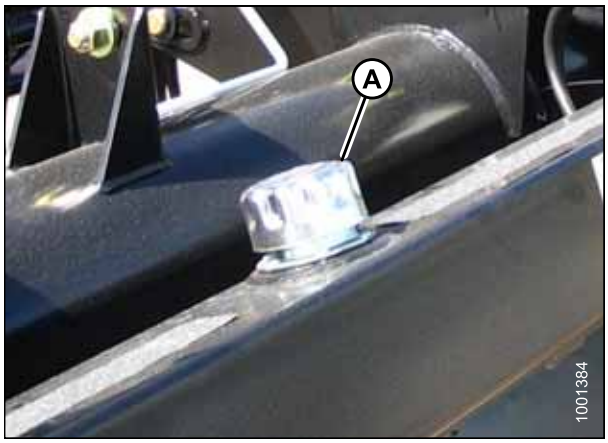

Figure 5.28: Uzávěr plnicího hrdla zásobníku oleje

5.4.3 Výměna oleje v hydraulickém zásobníku

Vyměňujte hydraulický olej v zásobníku každých 1000 hodin nebo jednou za 3 roky (podle toho, co nastane dříve).

⚠ NEBEZPEČÍ

Abyste zabránili úrazu nebo smrti v důsledku neočekávaného rozběhu stroje, když z jakéhokoli důvodu opouštíte sedadlo obsluhy, vždy vypněte motor a vytáhněte klíček ze zapalování.

1. Nastartujte motor.
2. Zapněte adaptér, aby se zahřál olej.
3. Zastavte sklízecí mlátičku a vytáhněte klíček ze zapalování.
4. Dejte nádobu vhodné velikosti (nejméně 40 litrů [10 galonů]) pod každý ze dvou vypouštěcích uzávěrů oleje (A) umístěných vzadu na obou stranách rámu.
5. Šestihranným nástrčným klíčem 1–1/2 palce vyšroubujte uzávěr vypouštěcího otvoru oleje (A) a nechte vytéci olej.
6. Po vyprázdnění zásobníku vraťte uzávěr vypouštěcího otvoru oleje (A).
7. V případě potřeby vyměňte olejový filtr. Viz *5.4.4 Výměna olejového filtru, str. 420*.
8. Dolijte do zásobníku asi 75 litrů (20 galonů) oleje. Viz *5.4.2 Doplnění oleje v hydraulickém zásobníku, str. 418*.

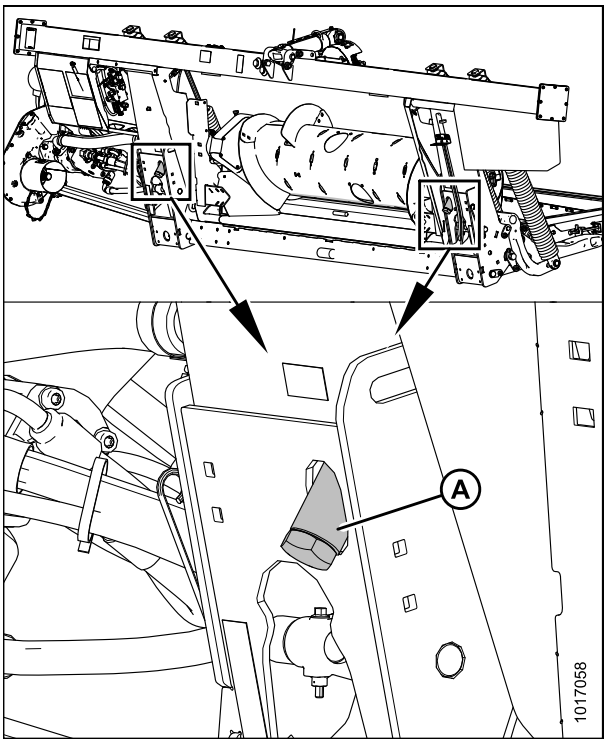

Figure 5.29: Vypouštění zásobníku

5.4.4 Výměna olejového filtru

Vyměňte olejový filtr po prvních 50 provozních hodinách a potom vždy po 250 hodinách.

Filtr získáte jako díl (MD #202986) od vašeho prodejce MacDon.

NEBEZPEČÍ

Abyste zabránili úrazu nebo smrti v důsledku neočekávaného rozběhu stroje, když z jakéhokoli důvodu opouštíte sedadlo obsluhy, vždy vypněte motor a vytáhněte klíček ze zapalování.

1. Očistěte kolem dokola sdružené povrchy filtru (B) a rozváděče (A).
2. Dejte pod výpust oleje (C) nádobu vhodné velikosti (asi 1 litr [0,26 galonu]) pro zachycení vytékajícího oleje.
3. Vymontujte šroubovací filtr (B) a vyčistěte odhalený otvor pro filtr v rozváděči (A).
4. O-kroužek dodaný s novým filtrem lehce potřete čistým olejem.
5. Šroubujte nový filtr do rozváděče (A), dokud se O-kroužek nedostane do styku se sdruženým povrchem. Filtr rukou utáhněte ještě o 1/2 až 3/4 otáčky .

   DŮLEŽITÉ:

   NEPOUŽÍVEJTE k montáži nového filtru klíč na filtry. Přílišné utažení může poškodit O-kroužek a filtr.

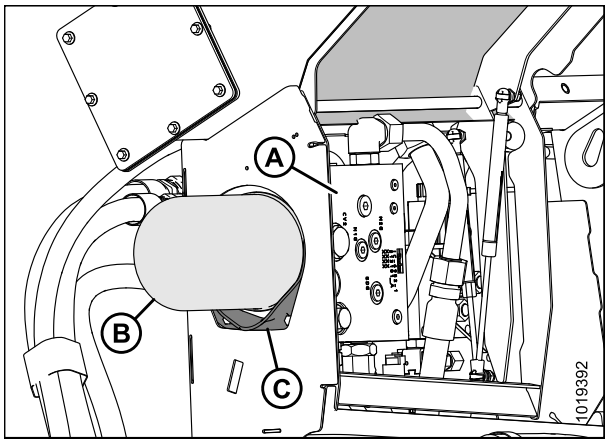

Figure 5.30: Hydraulika modulu FM100 (kryt otevřený, aby byl vidět rozváděč)

5.5 Elektrický systém

5.5.1 Výměna žárovek ve světlech

VÝSTRAHA

Abyste zabránili úrazu nebo smrti v důsledku neočekávaného rozběhu stroje, před nastavováním stroje vždy vypněte motor a vytáhněte klíček.

1. Šroubovákem Phillips odmontujte šrouby (A) z úchytu a odejměte plastové sklíčko. Uschovejte šrouby (A).
2. Vyměňte žárovku a namontujte zase plastové sklíčko a šrouby.

   POZNÁMKA:

   Pro žlutá přepravní světla používejte žárovku #1156, pro červená koncová světla (alternativa nízkorychlostní přepravy) #1157.

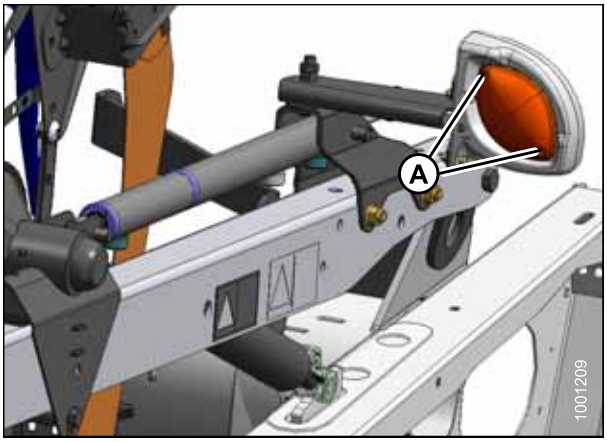

Figure 5.31: Levé přepravní světlo

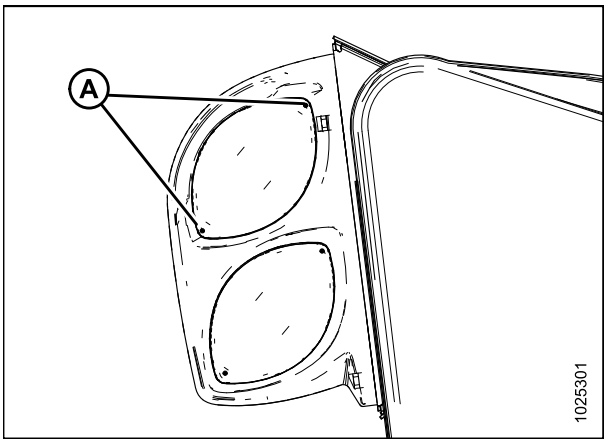

Figure 5.32: Volitelná nízkorychlostní přeprava (červená a žlutá světla)

5.6 Pohon adaptéru

Pohon adaptéru je tvořený kloubovým hřídelem od sklízecí mlátičky k převodovce naklápěcího modulu FM100, jež pohání vkládací šnek a hydraulická čerpadla. Čerpadla zajišťují hydraulický výkon pro sběrače, nože a volitelná zařízení.

5.6.1 Demontáž kloubového hřídele

⚠ NEBEZPEČÍ

Abyste zabránili úrazu nebo smrti v důsledku neočekávaného rozběhu stroje, když z jakéhokoli důvodu opouštíte sedadlo obsluhy, vždy vypněte motor a vytáhněte klíček ze zapalování.

POZNÁMKA:

Kloubový hřídel obvykle zůstává připojený k naklápěcímu modulu, a když se nepoužívá, je uložený na příslušném držáku.

1. 1. Zastavte sklízecí mlátičku a vytáhněte klíček ze zapalování.
2. Jestliže je naklápěcí modul připojený ke sklízecí mlátičce, odmontujte kloubový hřídel od mlátičky zatažením rychloodpojovacího kroužku, aby se uvolnil třmen kloubového hřídele na hřídeli mlátičky.
3. Odšroubujte dvě matice (A) zajišťující kryt (B) na převodovce.
4. Přetáhněte kryt (B) přes kloubový hřídel, aby se odhalilo rychloodpojovací zařízení na převodovce. **NEODPOJUJTE** úvaz (C).
5. Zatažením rychloodpojovacího kroužku uvolněte třmen kloubového hřídele a stáhněte kloubový hřídel z hřídele převodovky.
6. Stáhněte kryt (B) z kloubového hřídele.

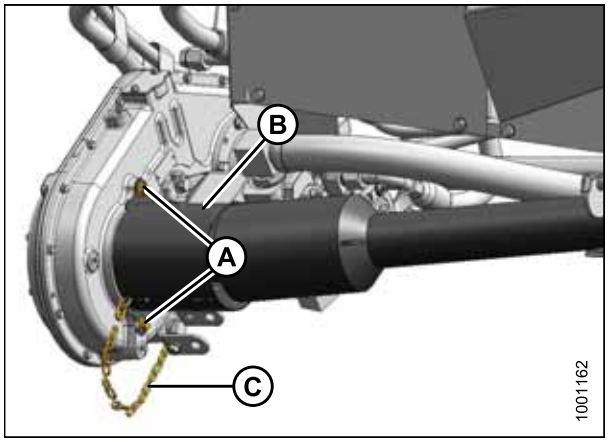

Figure 5.33: Konec kloubového hřídele u naklápěcího modulu

7. Stáhněte kroužek kloubového hřídele (A) z držáku (B) vývodového hřídele. Stáhněte třmen (C) z držáku (B) a uvolněte kroužek (A).

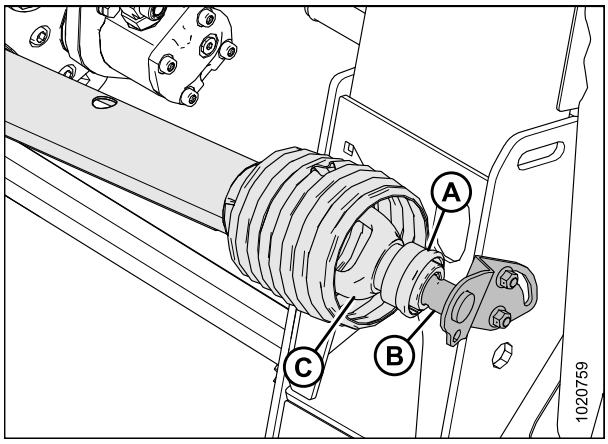

Figure 5.34: Konec kloubového hřídele u sklízecí mlátičky

5.6.2 Montáž kloubového hřídele

NEBEZPEČÍ

Abyste zabránili úrazu nebo smrti v důsledku neočekávaného rozběhu stroje, když z jakéhokoli důvodu opouštíte sedadlo obsluhy, vždy vypněte motor a vytáhněte klíček ze zapalování.

DŮLEŽITÉ:

Když drážky vývodového hřídele sklízecí mlátičky souhlasí s drážkami vstupního hřídele naklápěcího modulu, zajistěte, aby byl kloubový hřídel namontován s delším krytem na konci naklápěcího modulu s převodovkou.

DŮLEŽITÉ:

Přesvědčte se, že délka kloubového hřídele souhlasí s délkovými specifikacemi vašeho zařízení. Viz *2.2 Technické údaje, str. 23*.

1. Umístěte konec kloubového hřídele (A) patřící ke sklízecí mlátičce na úložný držák (B). Stáhněte kroužek (C) na kloubovém hřídeli a nasouvejte kloubový hřídel na držák, dokud se nezaklesne. Uvolněte kroužek (C).
2. Pro kloubové hřídele vybavené bezpečnostními řetězy připojte řetěz (D) na konci, který patří ke sklízecí mlátičce, k úložnému držáku (B) kloubového hřídele.

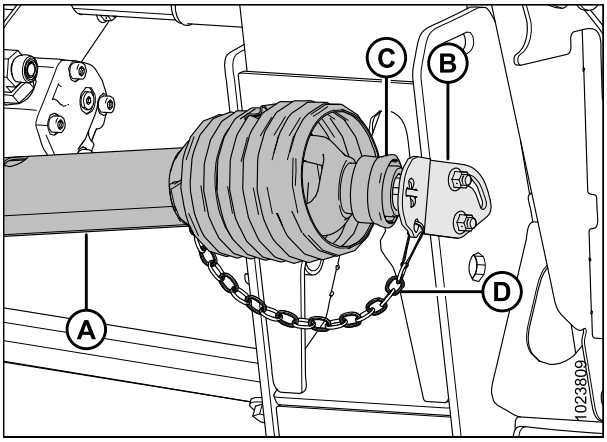

Figure 5.35: Konec kloubového hřídele u sklízecí mlátičky

3. Nasuňte kryt (B) na kloubový hřídel (B).
4. Umístěte rychloodpojovací zařízení kloubového hřídele na hřídel převodovky naklápěcího modulu, stáhněte kroužek a nasouvejte na hřídel, dokud se nezaklesne. Uvolněte kroužek.
5. Umístěte kryt (A) na převodovku a zajistěte ho šrouby (C).
6. Pro kloubové hřídele vybavené bezpečnostními řetězy připojte řetěz (D) na konci, který patří k modulu, k řetězu (E) na krytu.

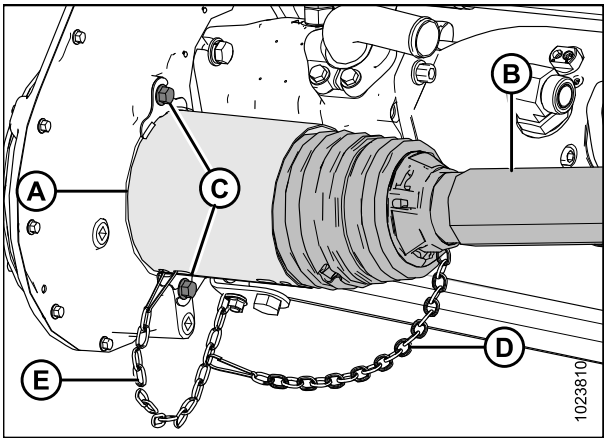

Figure 5.36: Konec kloubového hřídele u naklápěcího modulu

5.6.3 Demontáž krytu kloubového hřídele

Hlavní kryt kloubového hřídele musí za provozu zůstat namontovaný na kloubovém hřídeli, ale pro účely údržby ho lze odmontovat.

NEBEZPEČÍ

Abyste zabránili úrazu nebo smrti v důsledku neočekávaného rozběhu stroje, když z jakéhokoli důvodu opouštíte sedadlo obsluhy, vždy vypněte motor a vytáhněte klíček ze zapalování.

POZNÁMKA:

Kloubový hřídel **NEMUSÍTE** odmontovat od naklápěcího modulu kvůli demontáži krytu kloubového hřídele.

1. Zastavte sklízecí mlátičku a vytáhněte klíček ze zapalování.
2. Stáhněte kroužek kloubového hřídele (A) z držáku (B) vývodového hřídele. Stáhněte třmen (C) z držáku (B) a uvolněte kroužek (A).

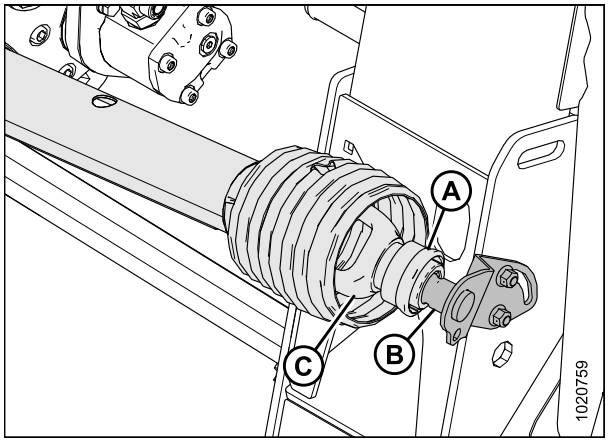

Figure 5.37: Konec kloubového hřídele u sklízecí mlátičky

3. Zvedněte konec kloubového hřídele (A) patřící ke sklízecí mlátičce z háku a roztahujte kloubový hřídel, dokud se nerozdělí. Držte konec kloubového hřídele (B) patřící k naklápěcímu modulu, aby nespadl a nenarazil na zem.



Figure 5.38: Rozložený kloubový hřídel

4. Plochým šroubovákem uvolněte maznici/zámek (A).



Figure 5.39: Kryt kloubového hřídele

5. Pomocí šroubováku otáčejte zajišťovací kroužek (A) krytu kloubového hřídele proti směru hodinových ručiček, dokud nebudou západky (B) vyrovnané s drážkami v krytu.
6. Stáhněte kryt z kloubového hřídele.



Figure 5.40: Kryt kloubového hřídele

5.6.4 Montáž krytu kloubového hřídele

1. Nasuňte kryt na kloubový hřídel a vyrovnejte západku s drážkou na zajišťovacím kroužku (A) se šipkou (B) na krytu.

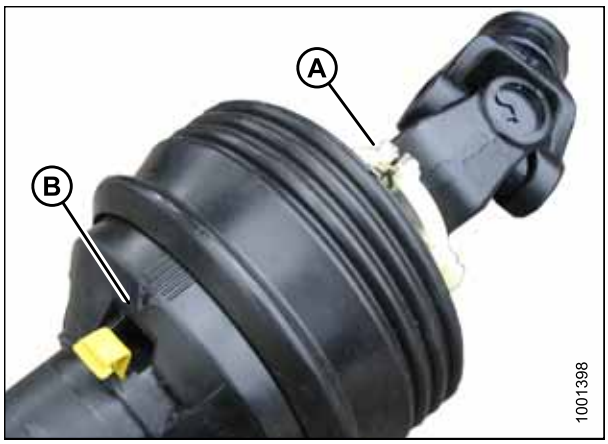

Figure 5.41: Kryt kloubového hřídele

2. Tlačte kryt na kroužek, dokud neuvidíte zajišťovací kroužek v drážkách (A).

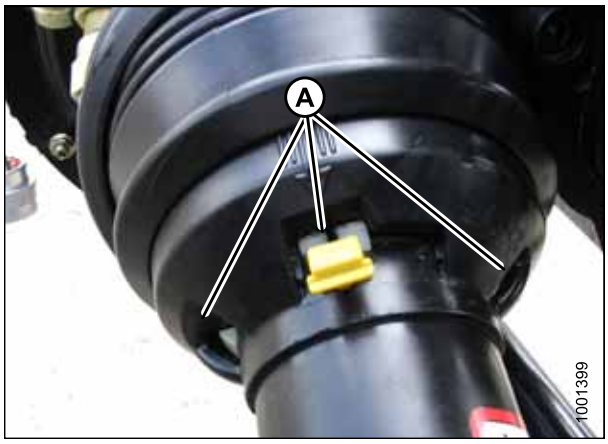

Figure 5.42: Kryt kloubového hřídele

3. Plochým šroubovákem otáčejte kroužek (A) ve směru hodinových ručiček a zajistěte kroužek v krytu.



Figure 5.43: Kryt kloubového hřídele

4. Zatlačte maznici (A) zpět do krytu.



Figure 5.44: Kryt kloubového hřídele

5. Sestavte kloubový hřídel.

   POZNÁMKA:

   Drážky jsou kódované, aby se vyrovnaly U-klouby. Při sestavování vyrovnejte svar (A) s chybějící drážkou (B).

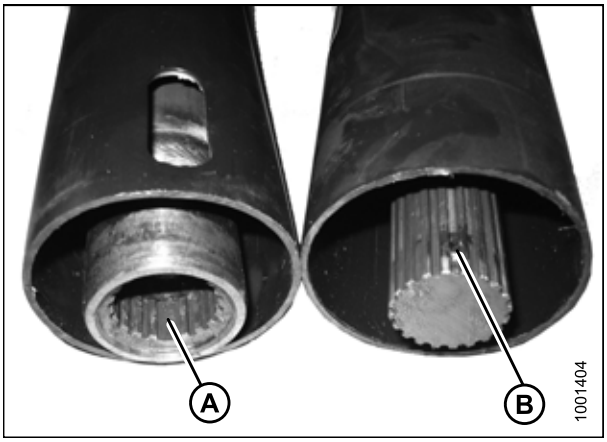

Figure 5.45: kloubový hřídel

6. Umístěte konec kloubového hřídele (A) patřící ke sklízecí mlátičce na úložný držák (B) vývodového hřídele. Stáhněte kroužek (C) na kloubovém hřídeli a nasouvejte kloubový hřídel na držák, dokud třmen kloubového hřídele (D) nezapadne do držáku. Uvolněte kroužek (C).

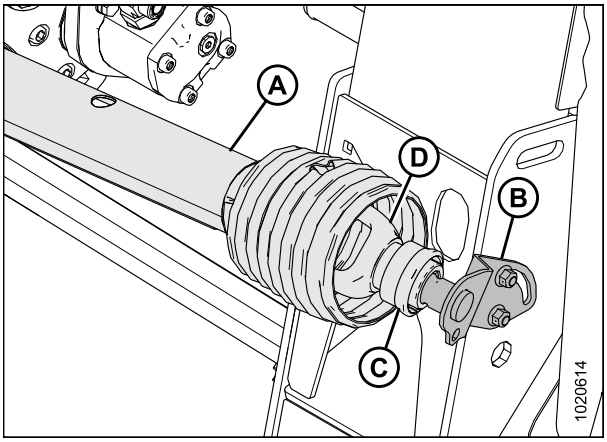

Figure 5.46: Konec kloubového hřídele u sklízecí mlátičky

5.6.5 Nastavení napnutí hnacího řetězu převodovky

Napnutí hnacího řetězu převodovky je nastavené od výrobce, ale po 50 prvních hodinách a poté každých 500 hodin nebo jednou za rok (podle toho, co nastane dříve) je nutné napnutí upravit. Hnací řetěz převodovky, umístěný uvnitř převodovky, nevyžaduje žádnou další pravidelnou údržbu.

NEBEZPEČÍ

Abyste zabránili úrazu nebo smrti v důsledku neočekávaného rozběhu stroje, když z jakéhokoli důvodu opouštíte sedadlo obsluhy, vždy vypněte motor a vytáhněte klíček ze zapalování.

1. Spusťte adaptér dolů.
2. Zastavte sklízecí mlátičku a vytáhněte klíček ze zapalování.
3. Odmontujte dva šrouby a nastavovací kryt řetězu (A). Přesvědčte se, že není poškozené ploché těsnění (B).
4. Odejměte přídržnou desku (C).
5. Utáhněte šroub (D) momentem 6,8 Nm (60 lbf·in).
6. Viz tabulku *5.1, str. 428* a povolte šroub (D) podle konfigurace vaší převodovky.

   POZNÁMKA:

   Správně napnutý řetěz má uprostřed průhyb 10–14 mm (3/8–9/16 in).
7. Namontujte opět přídržnou desku (C).
8. Namontujte opět nastavovací kryt řetězu (A) a ploché těsnění (B). Utáhněte upevňovací součásti momentem 9,5 Nm (84 lbf·in).

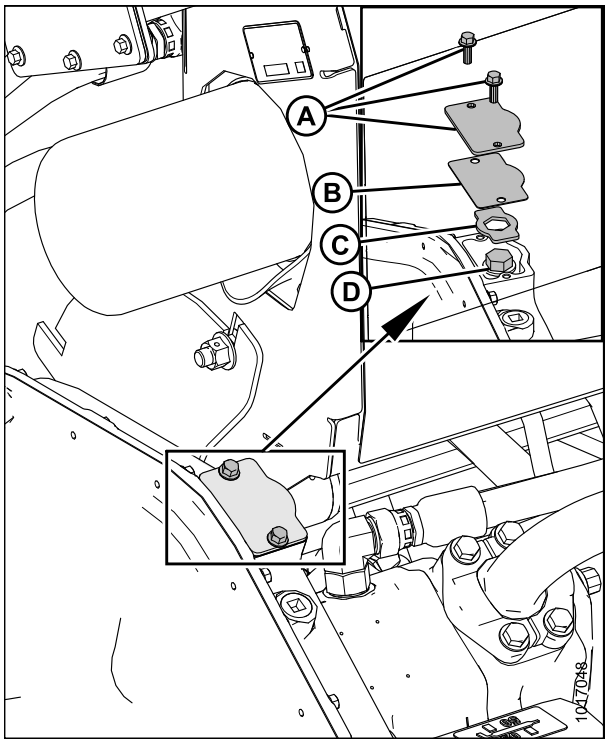

Figure 5.47: Napínač řetězu

Tabulka 5.1 Utažení nastavovacího šroubu na nakonfigurovaných převodovkách

Konfigurace převodovky	Převodní poměry	Velikosti povolení
CLAAS	poměr zubů 22/38, 74 článků	1 otáčka
Case, New Holland, a AGCO (Challenger, Gleaner, Massey Ferguson)	poměr zubů 29/38, 78 článků	1 otáčka
John Deere	poměr zubů 37/38, 80 článků	2–1/2 otáčky

5.7 Šnek

Šnek naklápěcího modulu FM100 vkládá posečené plodiny z podávacích desek sběračů do šikmého dopravníku sklízecí mlátičky.

5.7.1 Nastavení vzdálenosti mezi šnekem a vanou

⚠ NEBEZPEČÍ

Abyste zabránili úrazu nebo smrti v důsledku neočekávaného rozběhu stroje, když z jakéhokoli důvodu opouštíte sedadlo obsluhy, vždy vypněte motor a vytáhněte klíček ze zapalování.

DŮLEŽITÉ:

Udržujte přiměřenou vzdálenost mezi šnekem a vanou šneku. Příliš malá vzdálenost může vést ke kontaktu prstů nebo lopatky a poškození vkládacího sběrače nebo vany při provozu adaptéru při určitých úhlech. Při mazání naklápěcího modulu se podívejte, zda neobjevíte stopy kontaktu.

1. Vysuňte středový spoj na nejstrmější úhel adaptéru a umístěte adaptér 150 – 254 mm (6–10 in) nad zem.
2. Zajistěte křídla adaptéru. Viz *Zablokování/odblokování křídel adaptéru, str. 73*.
3. Zastavte sklízecí mlátičku a vytáhněte klíček ze zapalování.
4. Přesvědčte se, že je spojovací ústrojí blokování naklápění v obou místech na spodních dorazech (podložka [A] se nesmí posunout).

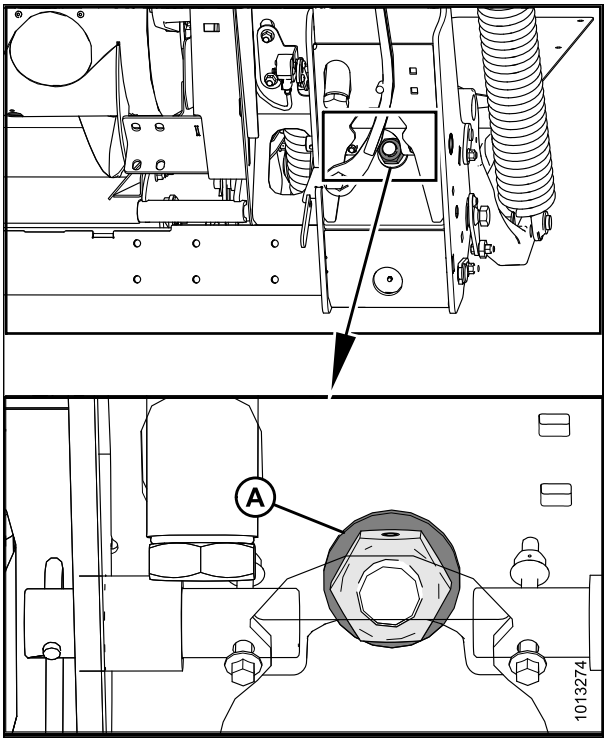

Figure 5.48: Zámek naklápění

5. Před seřizováním vzdálenosti mezi šnekem a vanou zkontrolujte polohu naklopení šneku, abyste stanovili, jak velká vzdálenost je vyžadována:
   - Když je hlava šroubu (A) nejblíže symbolu naklápění (B), je šnek v poloze naklápění.

UPOZORNĚNÍ

Přesvědčte se, že jsou dva šrouby (A) na stejném místě, aby se zabránilo poškození stroje během provozu.

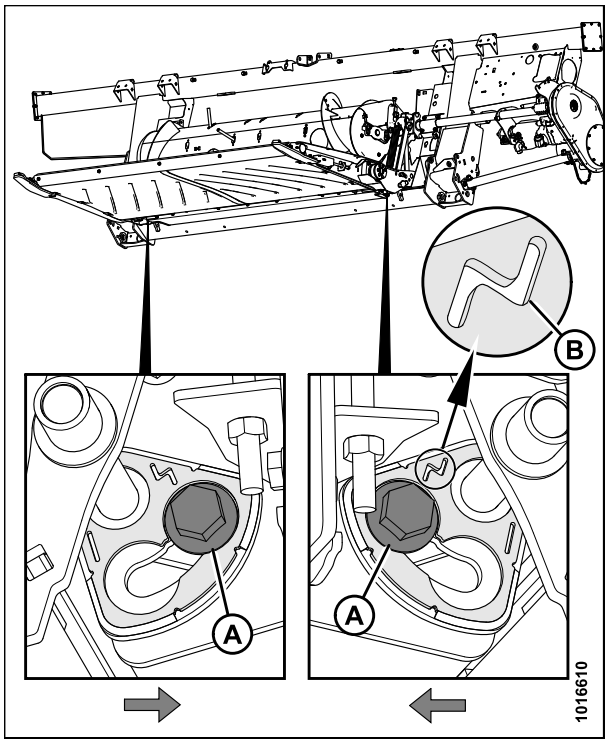

Figure 5.49: Poloha naklápění

- Když je hlava šroubu (A) nejblíže symbolu fixování (B), je šnek v pevné poloze.

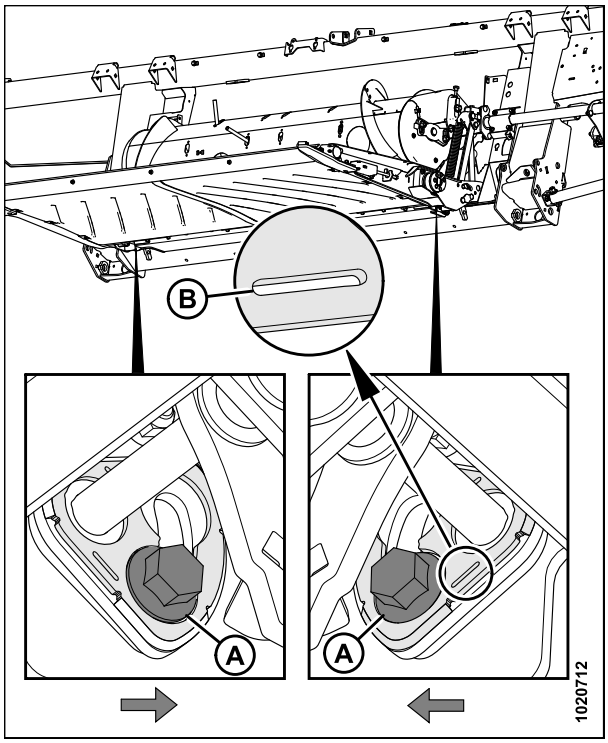

Figure 5.50: Pevná poloha

6. Povolte dvě matice (B).
7. Otáčením šroubu (A) ve směru hodinových ručiček se vzdálenost (C) zvětšuje, otáčením proti směru hodinových ručiček zmenšuje.
   - Je-li vkládací šnek v pevné poloze, nastavte vzdálenost 22 – 26 mm (7/8–1,0 in).
   - Je-li vkládací šnek v poloze naklápění, nastavte vzdálenost 11–15 mm (7/16–5/8 in).

   POZNÁMKA:

   Když je středový spoj úplně zatažený, vzdálenost se zvětšuje v mezích 25–40 mm (1–1–1/2 in).
8. Zopakujte kroky *6, str. 431* a *7, str. 431* na druhém konci šneku.

   DŮLEŽITÉ:

   Seřízení jedné strany šneku může ovlivnit druhou stranu, takže po provedení konečného nastavení obě strany překontrolujte.
9. Utáhněte matice (B) na obou koncích vkládacího šneku. Utáhněte matice momentem 93–99 Nm (68–73 lbf·ft).

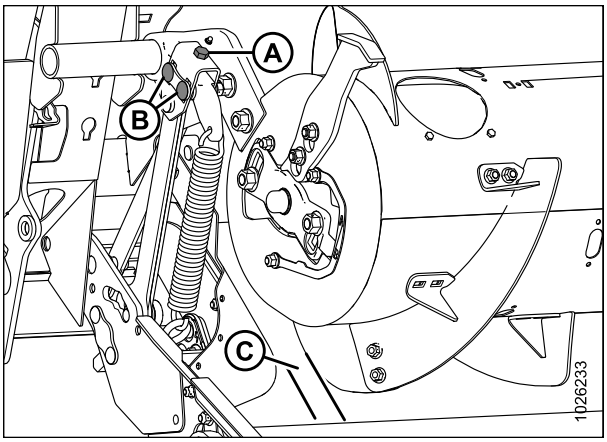

Figure 5.51: Vzdálenost šneku

5.7.2 Kontrola napnutí hnacího řetězu šneku

Šnek je poháněný pomocí řetězu ozubeným pohonným systémem naklápěcího modulu namontovaného na boku šneku.

NEBEZPEČÍ

Abyste zabránili úrazu nebo smrti v důsledku neočekávaného rozběhu stroje, když z jakéhokoli důvodu opouštíte sedadlo obsluhy, vždy vypněte motor a vytáhněte klíček ze zapalování.

1. Spusťte adaptér na zem.
2. Zvedněte přiháněč a aktivujte bezpečnostní podpěry přiháněče. Viz *Aktivace bezpečnostních podpěr přiháněče, str. 33*.
3. Zastavte sklízecí mlátičku a vytáhněte klíček ze zapalování.

   POZNÁMKA:

   Napnutí řetězu převodovky musí být nastaveno před kontrolou a nastavením napnutí hnacího řetězu šneku. Viz *5.6.5 Nastavení napnutí hnacího řetězu převodovky, str. 428*.

4. Otáčejte ručně šnekem (A) směrem vzad, až jím již nebude možné otáčet.
5. Nakreslete čáru (B) na bubnu a krytu.

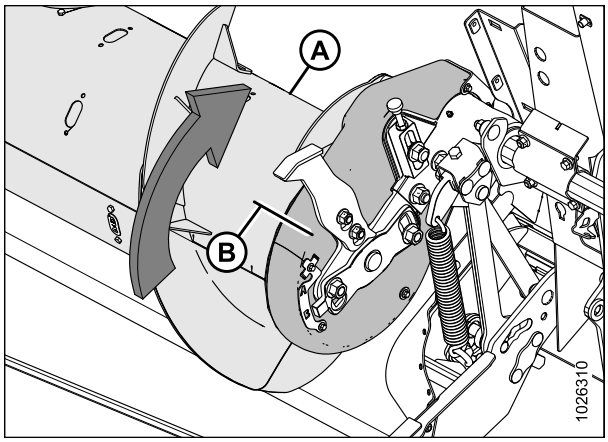

Figure 5.52: Pohon šneku

6. Pootočte šnek (A) rukou směrem vpřed až do krajní polohy a vyznačte čáru (C) přes buben a kryt.
7. Změřte vzdálenost mezi čárami (B) a (C).

   Pro nový řetěz:

   - Pokud je rozdíl mezi (B) a (C) 1–4 mm (0,04–0,16 in), seřízení není zapotřebí.
   - Pokud je rozdíl mezi (B) a (C) větší než 4 mm (0,16 in), napnutí hnacího řetězu šneku vyžaduje seřízení. Viz *5.7.3 Nastavení napnutí hnacího řetězu šneku, str. 433*.

   Pro použitý řetěz:

   - Pokud je rozdíl mezi (B) a (C) 3–8 mm (0,12–0,31 in), seřízení není zapotřebí.
   - Pokud je rozdíl mezi (B) a (C) větší než 8 mm (0,31 in), napnutí hnacího řetězu šneku vyžaduje seřízení. Viz *5.7.3 Nastavení napnutí hnacího řetězu šneku, str. 433*.
   - Pokud je rozdíl mezi (B) a (C) menší než 3 mm (0,12 in), hnací řetěz šneku vyžaduje seřízení. Viz *5.7.3 Nastavení napnutí hnacího řetězu šneku, str. 433*.

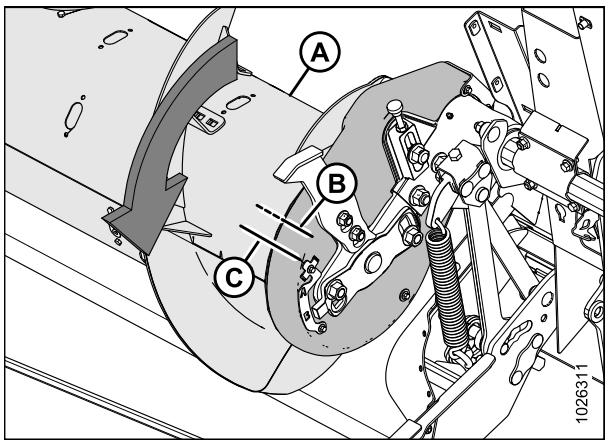

Figure 5.53: Pohon šneku

5.7.3 Nastavení napnutí hnacího řetězu šneku

Šnek je poháněný pomocí řetězu ozubeným pohonným systémem naklápěcího modulu namontovaného na boku šneku.

NEBEZPEČÍ

Abyste zabránili úrazu nebo smrti v důsledku neočekávaného rozběhu stroje, když z jakéhokoli důvodu opouštíte sedadlo obsluhy, vždy vypněte motor a vytáhněte klíček ze zapalování.

1. Zastavte sklízecí mlátičku a vytáhněte klíček ze zapalování.
2. Odpojte adaptér od sklízecí mlátičky. Viz *4 Připojení/odpojení adaptéru, str. 317*.
3. Povolte přítužnou matici (B).
4. Mírně povolte matici vodicího řetězového kola (A) tak, aby bylo možné rukou posouvat vodicí řetězové kolo.
5. Otáčejte šnekem vzad, abyste napnuli volnou horní část řetězu.
6. Otáčením stavěcího šroubu s rýhovanou hlavou (C) ve směru hodinových ručiček posouvejte vodicí řetězové kolo, dokud šroub neutáhnete – pouze prsty. Poté se vraťte zpět o 1 – 1/2 otáčky.

   POZNÁMKA:

   NEPŘETÁHNĚTE.
7. Utáhněte matici vodicí řemenice (A) momentem 258–271 Nm (190–200 lbf·ft).
8. Zkontrolujte napnutí řetězu. Viz *5.7.2 Kontrola napnutí hnacího řetězu šneku, str. 431*.

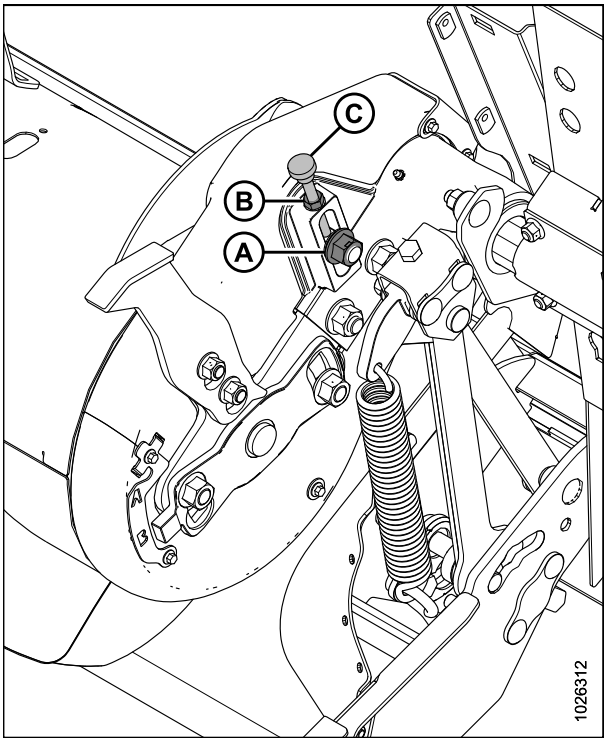

Figure 5.54: Pohon šneku (levá strana)

5.7.4 Demontáž hnacího řetězu šneku

Napínačem řetězu lze napnout řetěz protažený jen o velikost jedné rozteče článků. Pokud se řetěz opotřebil nebo natáhl více, než činí kapacita napínače, řetěz vyměňte.

NEBEZPEČÍ

Abyste zabránili úrazu nebo smrti v důsledku neočekávaného rozběhu stroje, když z jakéhokoli důvodu opouštíte sedadlo obsluhy, vždy vypněte motor a vytáhněte klíček ze zapalování.

POZNÁMKA:

Nahraďte řetěz uzavřeným řetězem MD #220317.

1. Nakloňte adaptér zcela zpět a maximalizujte tak prostor mezi šnekem a vkládací vanou.
2. Odpojte adaptér od sklízecí mlátičky. Viz *4 Připojení/odpojení adaptéru, str. 317*.
3. Na levé straně šneku demontujte čtyři šrouby (A) a inspekční panel (B).
4. Odmontujte šrouby (C) a indikátor/svorku (D) vzájemně přidržující dva kryty (G) a (H).
5. Odmontujte šroub s podložkou (J) upevňující dolní kryt.
6. Odmontujte dva šrouby (E) a odejměte příchytku (F).
7. Otočením dopředu odmontujte horní (G) a spodní (H) kryt.

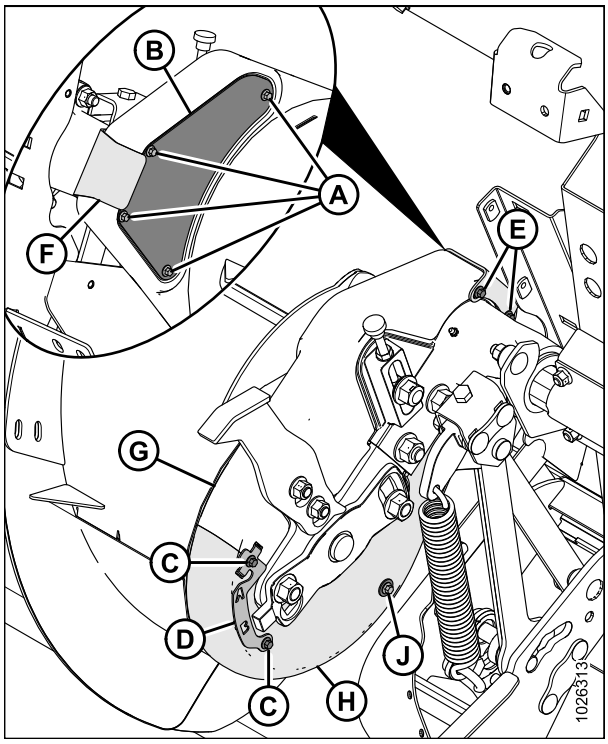

Figure 5.55: Pohon šneku (levá strana)

8. Povolte přítužnou matici (C) a otáčením šroubu s rýhovanou hlavou (D) proti směru hodinových ručiček uvolněte šroub přidržující řetězové kolo (B), aby se kolo mohou zvednout a uvolnit řetěz.

   DŮLEŽITÉ:

   NEPOVOLUJTE tenkou matici (E) na vnitřní straně hřídele vodicího řetězového kola.

9. Povolte matici (A) vodicího řetězového kola a zvedněte řetězové kolo (B) do nejvyšší polohy, abyste uvolnili řetěz. Utáhněte matici (A), aby držela řetězové kolo.

10. Odmontujte šroub (F) a podložku (G).

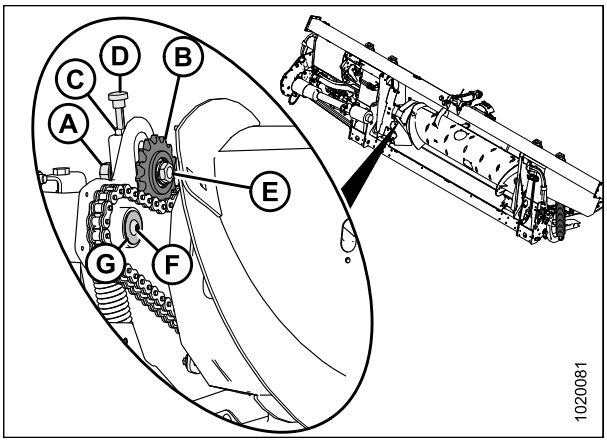

Figure 5.56: Pohon šneku (levá strana)

11. Demontujte dva šrouby a matice (A).

    POZNÁMKA:

    Na zvednutí nebo podepření šneku pro demontáž šroubů můžete potřebovat pomocníka.

    POZNÁMKA:

    Šrouby na levé straně šneku jsou delší než šrouby na pravé straně.

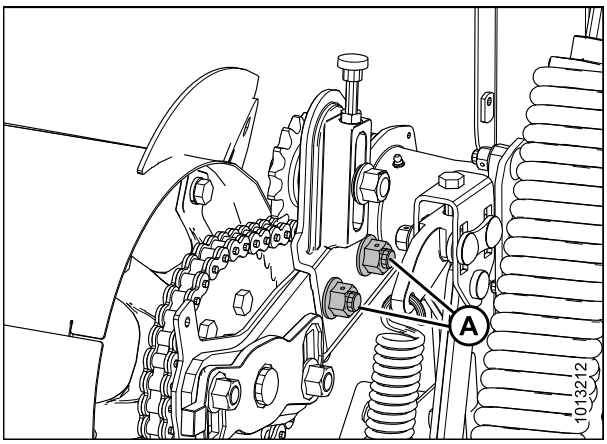

Figure 5.57: Levé opěrné rameno šneku

12. Dejte dřevěný špalek pod hnací konec šneku (B), aby šnek nespadl a nepoškodil vkládací sběrač.

13. Na posunutí šneku doprava použijte páčidlo (A).

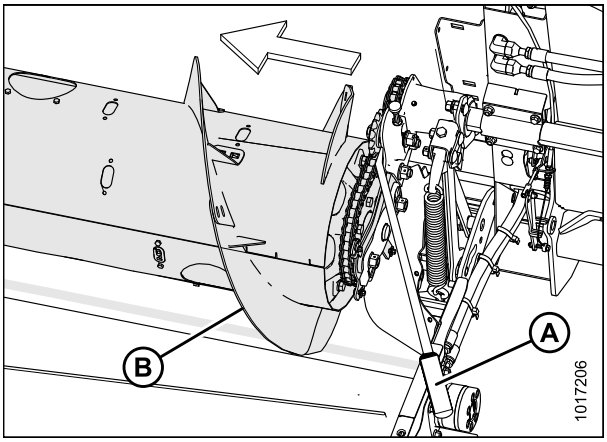

Figure 5.58: Levá strana šneku

14. Odmontujte hnací řetězové kolo (A) a řetěz (B) z drážkovaného hřídele.

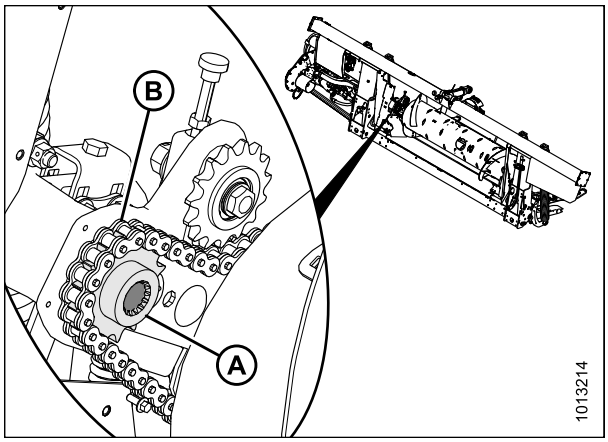

Figure 5.59: Pohon šneku (levá strana)

15. Manévrujte se šnekem (A) do boků a dopředu, abyste mohli uzavřený řetěz (B) sejmout ze šneku.

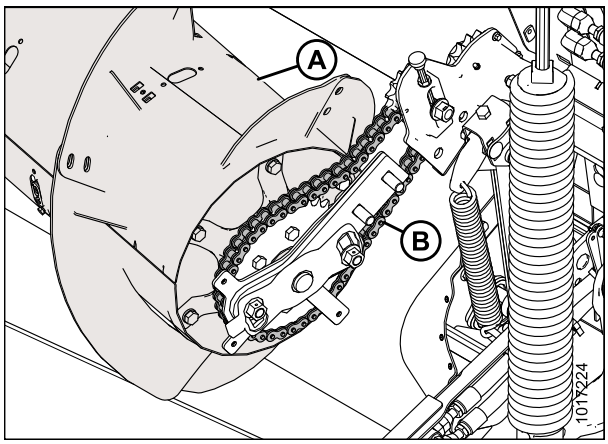

Figure 5.60: Pohon šneku (levá strana)

5.7.5 Montáž hnacího řetězu šneku

1. Nasaďte hnací řetěz (B) na řetězové kolo na straně pohonu šneku (A).

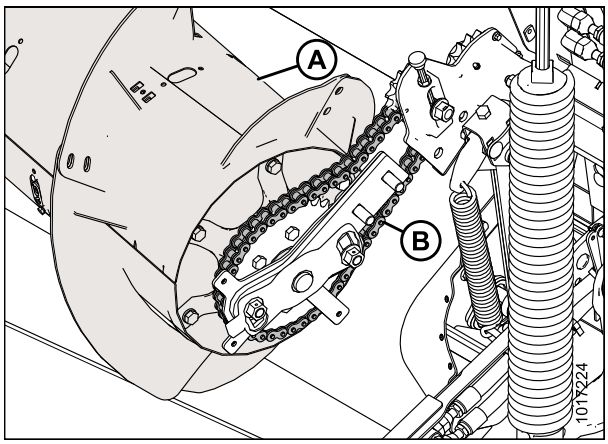

Figure 5.61: Pohon šneku (levá strana)

2. Vložte hnací řetězové kolo (A) do řetězu (B) a řetězové kolo vyrovnejte na hřídeli.

   POZNÁMKA:

   Osazení hnacího řetězového kola (A) směřuje ke šneku.

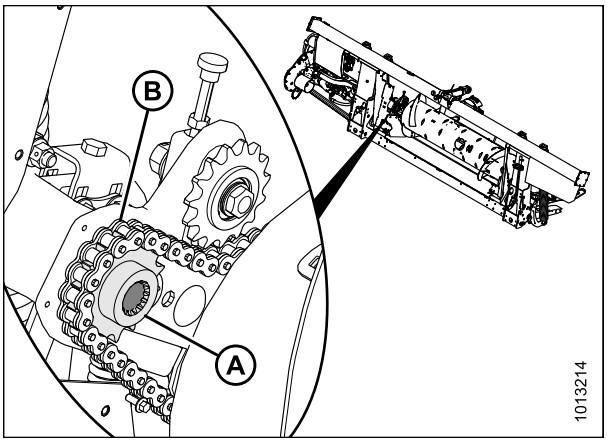

Figure 5.62: Pohon šneku (levá strana)

3. Posuňte sestavu bubnu šneku k odlitku a poté namontujte zpět dva šrouby a dvě matice (A).
4. Odstraňte špalky zpod šneku.

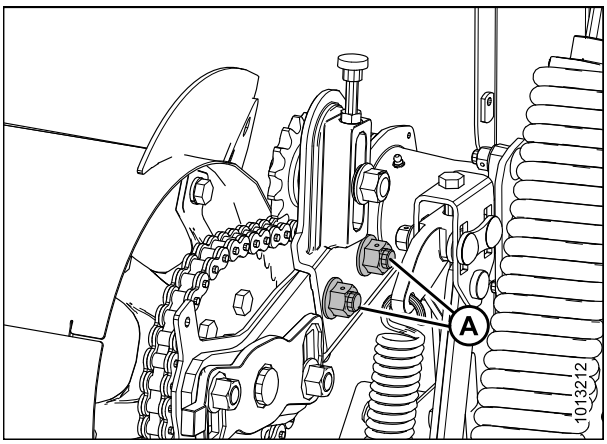

Figure 5.63: Pohon šneku (levá strana)

5. Otáčejte šnekem vzad, abyste napnuli volnou spodní větev řetězu.

   DŮLEŽITÉ:

   NEPOVOLUJTE tenkou matici (C) na vnitřní straně hřídele vodicího řetězového kola.

6. Otáčením stavěcího šroubu s rýhovanou hlavou (D) ve směru hodinových ručiček posouvejte řetězové kolo (B), dokud šroub neutáhnete – POUZE PRSTY.

   POZNÁMKA:

   NEPŘETÁHNĚTE.

7. Utáhněte matici vodicí řemenice (A) momentem 258–271 Nm (190–200 lbf·ft).

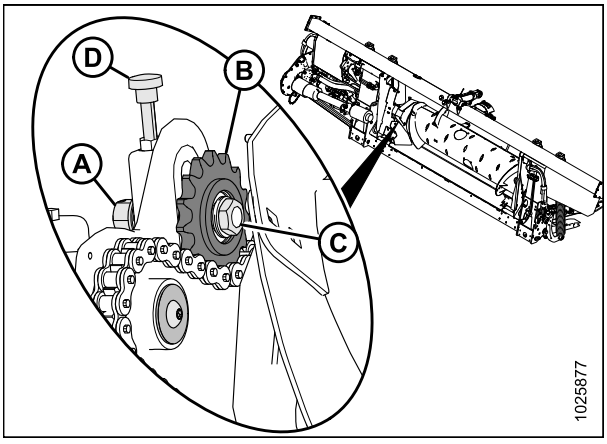

Figure 5.64: Pohon šneku (levá strana)

8. Utáhněte přítužnou matici (A).
9. Naneste prostředek pro blokování závitu střední síly (Loctite® 243 nebo ekvivalent) na závit šroubu (B).
10. Nasaďte podložku (C) a zajistěte ji šroubem (B).

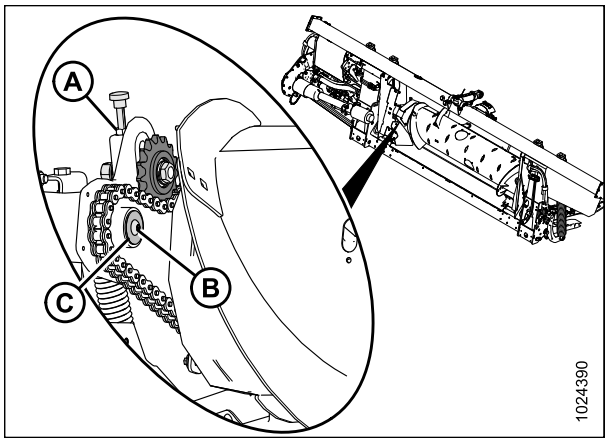

Figure 5.65: Pohon šneku (levá strana)

11. Nasaďte spodní kryt (H) a zajistěte jej šroubem s podložkou (J).
12. Nasaďte horní kryt (G). Zajistěte horní a spodní kryt svorkou/indikátorem (D) a šrouby (C).
13. Nasaďte inspekční panel (B) a zajistěte jej čtyřmi šrouby (A). Utáhněte šrouby (A) momentem 2,7–4,1 Nm (24–36 lbf·in).
14. Nasaďte příchytku krytu (F) a zajistěte ji dvěma šrouby (E).

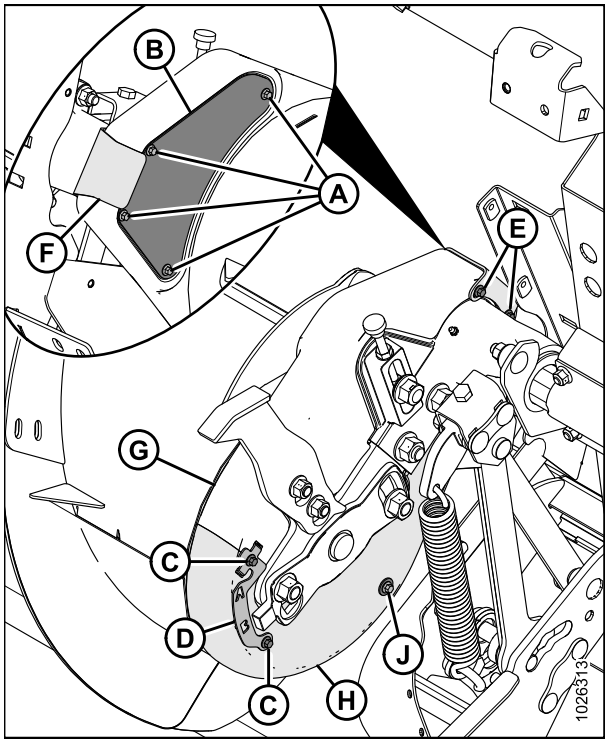

Figure 5.66: Levá strana šneku

5.7.6 Použití lopatek šneku

Lopatky šneku na modulu FM100 lze nakonfigurovat pro určité sklízecí mlátičky a stavy plodin. Specifické konfigurace pro příslušnou sklízecí mlátičku / plodinu viz *4.1 Konfigurace vkládacího šneku naklápěcího modulu, str. 317*.

5.7.7 Prsty šneku

Šnek modulu FM100 používá zatažitelné prsty pro vkládání plodin do šikmého dopravníku sklízecí mlátičky. Některé podmínky mohou pro optimální vkládání plodin vyžadovat demontáž nebo montáž prstů. Vyměňte opotřebené nebo poškozené prsty.

DŮLEŽITÉ:

Na FM100 montujte jen duté prsty. Použití plných prstů způsobí těžké poškození stroje.

Demontáž prstů vkládacího šneku

⚠ NEBEZPEČÍ

Abyste zabránili úrazu nebo smrti v důsledku neočekávaného rozběhu nebo pádu zvednutého stroje, před opuštěním sedadla obsluhy vždy vypněte motor a vytáhněte klíček, a před vstupem z jakéhokoli důvodu pod stroj vždy aktivujte bezpečnostní podpěry.

1. Zvedněte přiháněč.
2. Zastavte sklízecí mlátičku a vytáhněte klíček ze zapalování.
3. Aktivujte bezpečnostní podpěry přiháněče.
4. Odšroubujte šrouby (A) a odejměte přístupový kryt (B) nejbližší prstu, který demontujete.

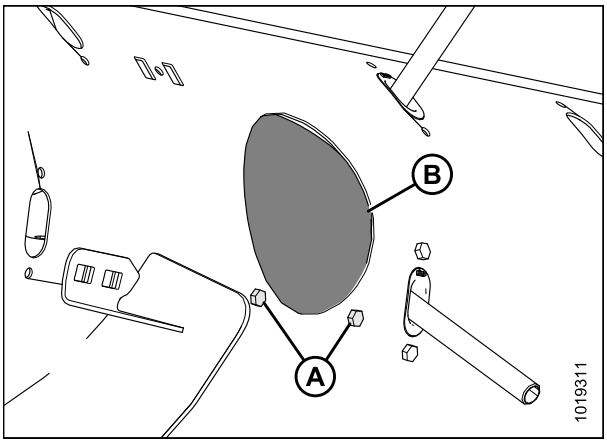

Figure 5.67: Kryt přístupového otvoru šneku

5. Odstraňte závlačku (A), vytáhněte prst (B) z držáku prstu (C) z vnitřní strany šneku a poté vyjměte prst ze šneku jeho vytažením přes plastové vodítko (D).

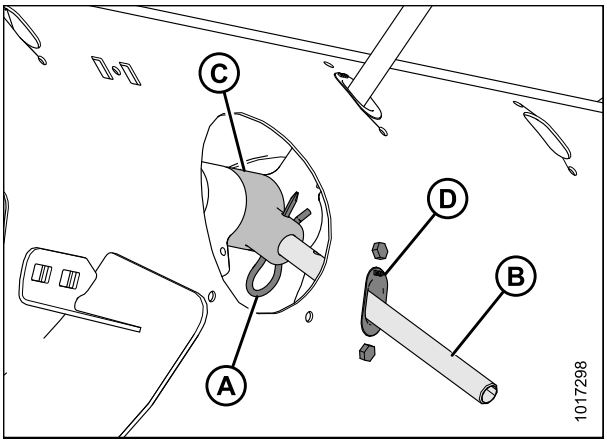

Figure 5.68: Prst šneku

6. Odšroubujte šrouby (A) a T-matice zajišťující plastové vodítko (B) ke šneku a odejměte vodítko z vnitřní strany šneku.

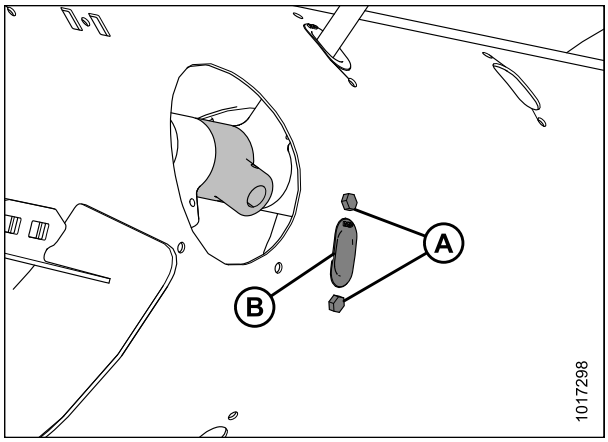

Figure 5.69: Otvor prstu šneku

7. Potřete šrouby (B) přípravkem pro blokování závitů střední síly (Loctite® 243 nebo ekvivalent) a umístěte zátku (A) do otvoru uvnitř šneku a upevněte jej dvěma šrouby a (B) T-maticemi. Utáhněte momentem 8,5 Nm (75 lbf·in).

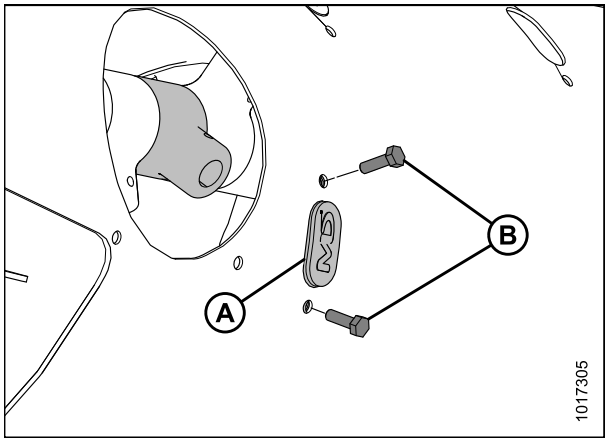

Figure 5.70: Zátka

8. Potřete šrouby (A) přípravkem pro blokování závitů střední síly (Loctite® 243 nebo ekvivalent) a namontujte opět přístupový kryt (B) pomocí šroubů pro jeho zajištění na místě. Utáhněte šrouby momentem 8,5 Nm (75 lbf·in).

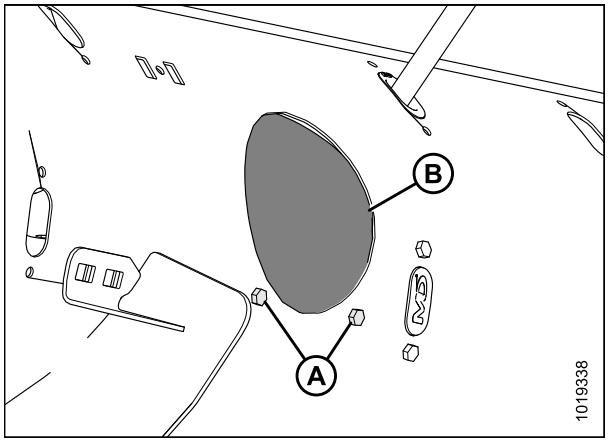

Figure 5.71: Kryt přístupového otvoru šneku

Montáž prstů vkládacího šneku

NEBEZPEČÍ

Abyste zabránili úrazu nebo smrti v důsledku neočekávaného rozběhu nebo pádu zvednutého stroje, před opuštěním sedadla obsluhy vždy vypněte motor a vytáhněte klíček, a před vstupem z jakéhokoli důvodu pod stroj vždy aktivujte bezpečnostní podpěry.

POZNÁMKA:

Ne všechny díly potřebné pro tento postup jsou součástí soupravy a v závislosti na původní konfiguraci vkládacího šneku může být nutné objednat další díly. Dostupné díly viz *4.1 Konfigurace vkládacího šneku naklápěcího modulu, str. 317*.

1. Zvedněte přiháněč.
2. Zastavte sklízecí mlátičku a vytáhněte klíček zapalování.
3. Aktivujte bezpečnostní podpěry přiháněče.
4. Odmontujte šrouby (A) a přístupový kryt (B) z přístupového výřezu nejbližšího k prstu, který je třeba namontovat nebo vyměnit.

   Pokud vyměňujete stávající prst šneku, viz *5, str. 441*, jinak přejděte ke kroku *7, str. 442*, pro montážní návod nových prstů šneku.

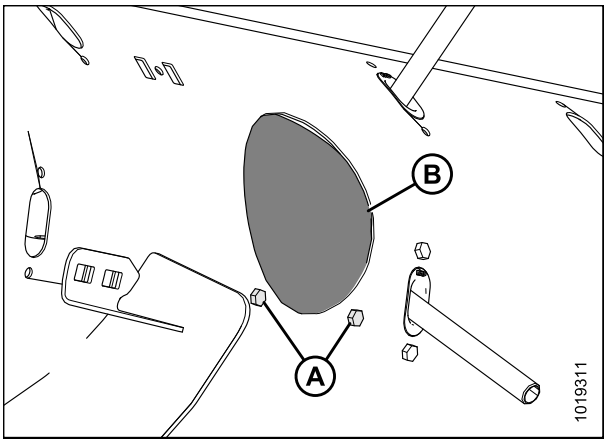

Figure 5.72: Kryt přístupového otvoru

Demontáž stávajícího prstu šneku:

5. Odstraňte závlačku (A), vytáhněte prst (B) z pouzdra (C) z vnitřní strany šneku a vyjměte prst ze šneku jeho tažením přes plastové vodítko (D).

   Pokud vyměňujete plastové vodítko prstu před montáží prstu šneku, viz krok *6, str. 442*, jinak viz krok *9, str. 443*.

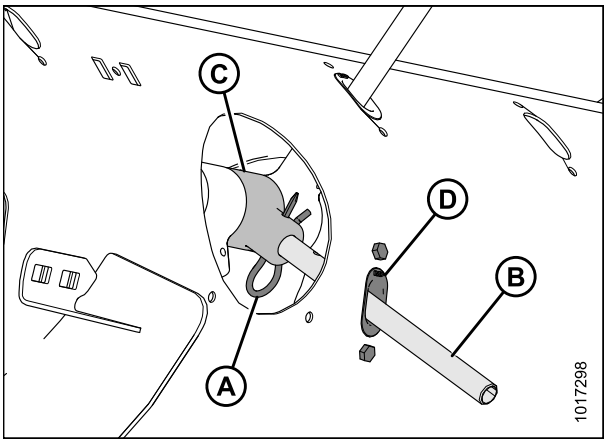

Figure 5.73: Prst šneku

6. Odšroubujte šrouby (A) zajišťující plastové vodítko prstu (B) na šneku. Vyjměte vodítko (B) z vnitřní strany šneku a pokračujte krokem *8, str. 442*.

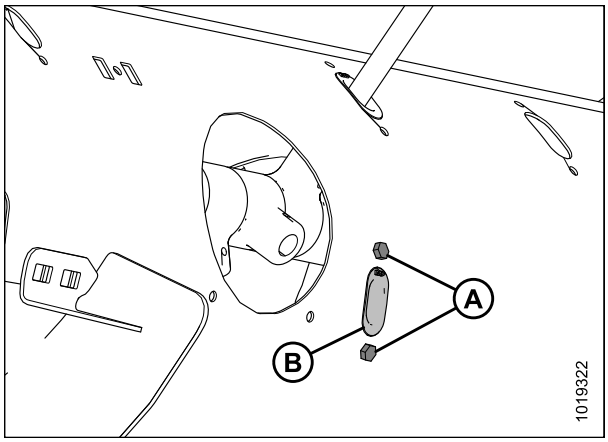

Figure 5.74: Otvor prstu šneku

Montáž nového prstu šneku:

7. Odšroubujte dva šrouby (A), T-matice a záslepku (A).

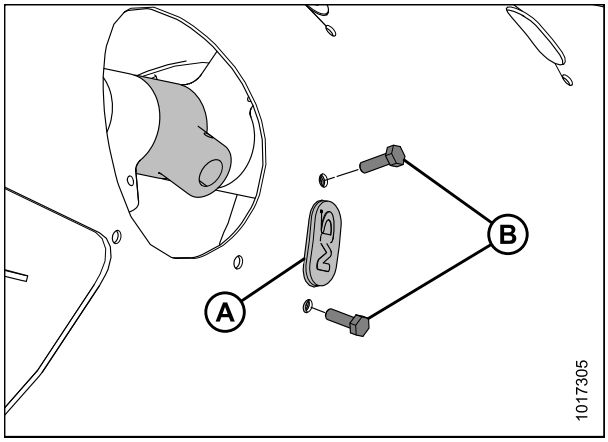

Figure 5.75: Otvor prstu šneku

8. Potřete šrouby (A) přípravkem pro blokování závitů střední síly (Loctite® 243 nebo ekvivalent) a poté vložte plastové vodítko prstu (B) zevnitř šneku a zajistěte jej šrouby a T-maticemi. Utáhněte šrouby momentem 8,5 Nm (75 lbf·in).

   POZNÁMKA:

   Budete-li montovat přídavné prsty, zajistěte, aby byl namontovaný stejný počet na obou stranách šneku.

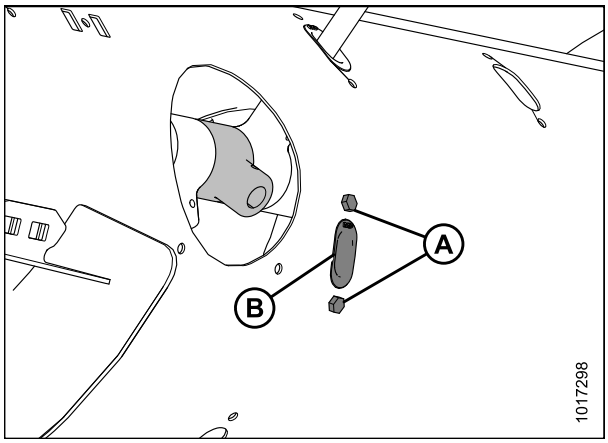

Figure 5.76: Otvor prstu šneku

9. Z vnitřní strany šneku vložte nový prst šneku (B) skrz plastové vodítko (D).
10. Vložte prst (B) do držáku prstu (C) a zajistěte jej pomocí závlačky (A).

    POZNÁMKA:

    Poznamenejte si orientaci závlačky (A). Zakulacená část by měla být ve směru otáčení šneku; tvarovaná část (to je strana tvaru S) musí směřovat ke straně s hnacím řetězem šneku.

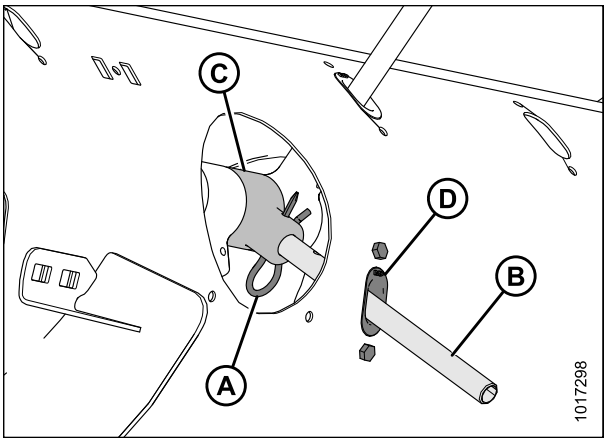

Figure 5.77: Prst šneku

11. Potřete šrouby (A) přípravkem pro blokování závitů střední síly (Loctite® 243 nebo ekvivalent) a poté instalujte zpět přístupový kryt (B) a upevněte jej šrouby. Utáhněte momentem 8,5 Nm (75 lbf·in).

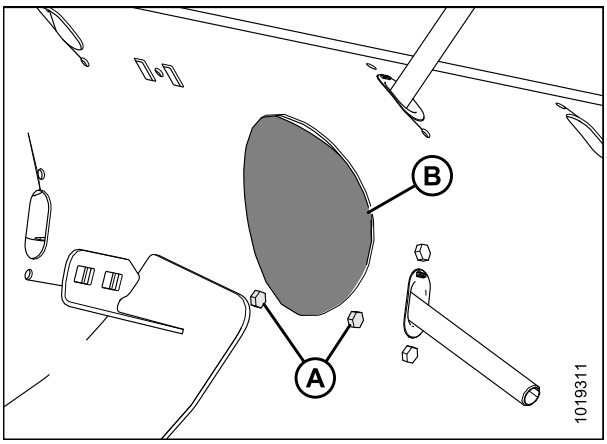

Figure 5.78: Kryt přístupového otvoru

Kontrola časování prstů šneku

Tímto postupem se kontroluje nastavení, které určuje, kdy jsou prsty úplně vysunuté ze šneku.

POZNÁMKA:

Vyobrazena levá strana šneku.

1. Zvedněte přiháněč do maximální výšky. Aktivujte bezpečnostní podpěry přiháněče. Viz *Aktivace bezpečnostních podpěr přiháněče, str. 33*.
2. Zastavte sklízecí mlátičku a vytáhněte klíček ze zapalování.
3. Přesvědčte se, že indikátor (B) je nastavený na obou stranách šneku do stejné polohy (A). Nastavení od výrobce je **B**.K dispozici jsou dvě různé polohy vysunutí prstu šneku: A a B. Nastavení A se používá pro kanolu, nastavení B se používá pro obilniny.

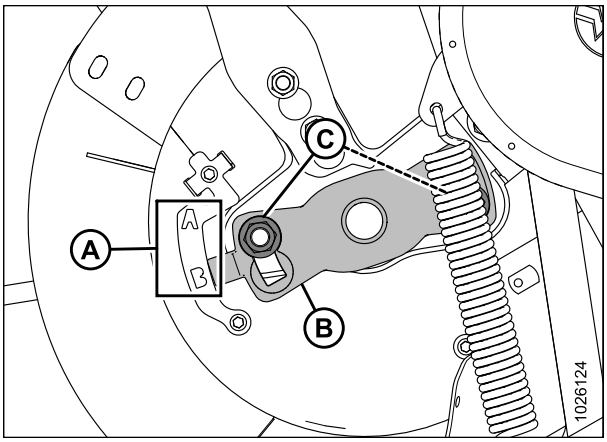

Figure 5.79: Časování prstů šneku (vyobrazena levá strana šneku)

UPOZORNĚNÍ

Aby nedošlo k neopravitelnému poškození šneku, je mimořádně důležité, aby bylo nastavení na obou stranách stejné.

4. V případě potřeby povolte matice (C) a upravte polohu indikátoru (B). Utáhněte matice.
5. Deaktivujte bezpečnostní podpěry přiháněče. Viz *Deaktivace bezpečnostních podpěr přiháněče, str. 34*

Nastavení časování prstů šneku

Při nastavování časování prstů šneku postupujte tímto způsobem:

POZNÁMKA:

Vyobrazena levá strana šneku.

1. Zvedněte přiháněč do maximální výšky. Aktivujte bezpečnostní podpěry přiháněče. Viz *Aktivace bezpečnostních podpěr přiháněče, str. 33*.
2. Zastavte sklízecí mlátičku a vytáhněte klíček ze zapalování.
3. Vyhledejte indikátor (A), který určuje, kdy se vysouvají prsty v bubnu. Indikátor má dvě nastavení: **A** a **B**.

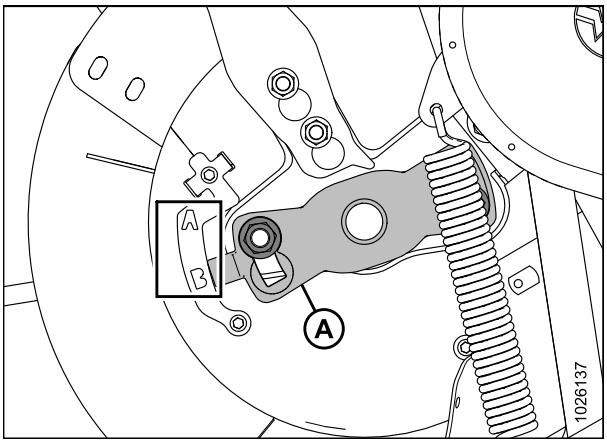

Figure 5.80: Indikátor časování prstů šneku

4. Povolte matice (A) a nastavte indikátor časování prstů (B) do požadované polohy.

DŮLEŽITÉ:

Je mimořádně důležité, aby obě strany byly nastaveny do stejné polohy; pokud nejsou, buben se neopravitelně poškodí.

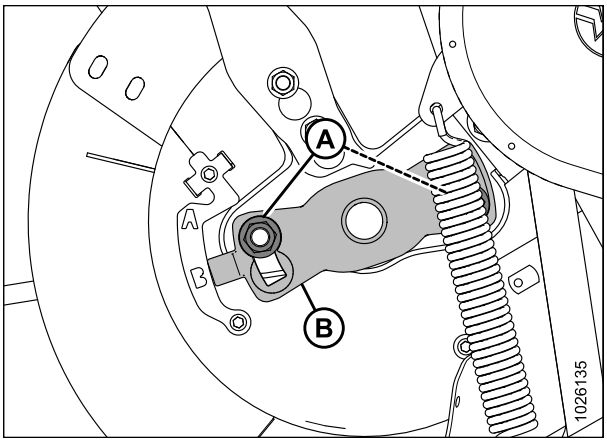

Figure 5.81: Indikátor časování prstů šneku

POZNÁMKA:

Jestliže indikátor časování prstů ukazuje na nastavení **A**, znamená to, že prsty šneku se úplně vysunou v této poloze. To umožňuje zachycení a uvolnění plodin dříve před vstupem do šikmého dopravníku. Toto nastavení je optimální pro kanolu a pro husté plodiny.

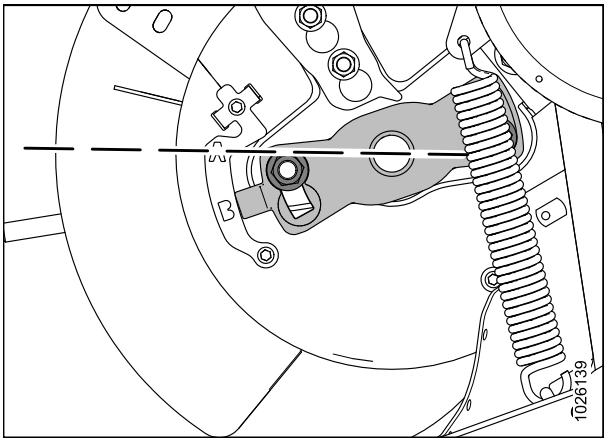

Figure 5.82: Nastavení šneku A

POZNÁMKA:

Jestliže indikátor ukazuje na nastavení **B**, znamená to, že prsty šneku se úplně vysunou v této poloze. To umožňuje zachycení a uvolnění plodin později před vstupem do šikmého dopravníku. Toto nastavení je optimální pro obilniny a fazole.

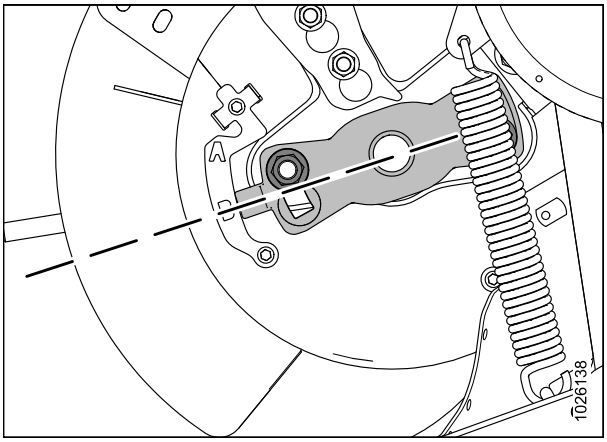

Figure 5.83: Nastavení šneku B

7. Po skončení nastavování utáhněte matice (A). Utáhněte matice momentem 92–138 Nm (68–10 lbf·ft).
8. Deaktivujte bezpečnostní podpěry přiháněče. Viz *Deaktivace bezpečnostních podpěr přiháněče, str. 34*.

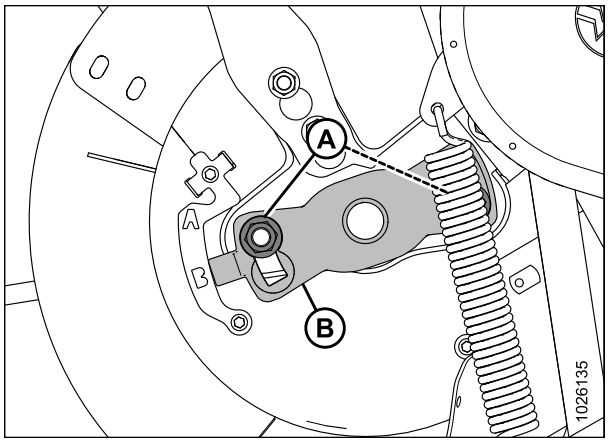

Figure 5.84: Indikátor časování prstů šneku

5.8 Nůž

VÝSTRAHA

Nikdy nedávejte ruce do oblasti mezi prsty a nožem.

UPOZORNĚNÍ

Při práci v okolí nožů nebo při manipulaci s nimi noste silné rukavice.

UPOZORNĚNÍ

Abyste zabránili úrazu, před údržbou stroje nebo otevřením krytů pohonů viz *5.1 Příprava stroje na servis, str. 393*

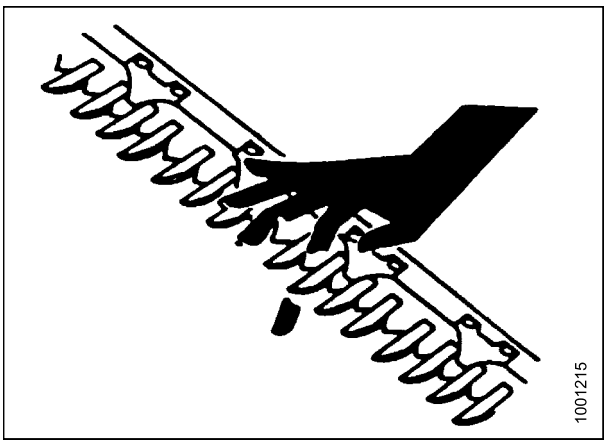

Figure 5.85: Nebezpečí hrozící od žací lišty

5.8.1 Výměna sekce nože

Sekce nože kontrolujte denně a přesvědčte se, že jsou pevně přišroubované k zadní části nože a nejsou opotřebené nebo poškozené (opotřebené a poškozené sekce za sebou zanechávají neposečené rostliny). Opotřebené nebo poškozené sekce je možno vyměnit bez demontáže nože z žací lišty.

VÝSTRAHA

Abyste zabránili úrazu nebo smrti v důsledku neočekávaného rozběhu stroje, před nastavováním stroje vždy vypněte motor a vytáhněte klíček.

POZNÁMKA:

V nečistých, písčitých podmínkách vydrží déle hrubé ozubené sekce než jemné ozubené sekce. Jemné ozubené sekce pracují nejlépe v travinách s tenkými stonky a rostlinách s vláknitějšími stonky.

1. Vypněte motor a vytáhněte klíček ze zapalování.
2. Posuňte nůž podle potřeby pro vystředění sekce nože (A) mezi prsty (E).
3. Demontujte a uschovejte matice (B).
4. Odmontujte pásky (C) a odejměte sekci nože (A) z lišty nože.
5. Pokud je sekce nože pod styčnicí (D), styčnici odmontujte.
6. Odstraňte nečistoty ze zadní části nože a umístěte na ni novou sekci nože.

   DŮLEŽITÉ:

   NEKOMBINUJTE jemné a hrubé sekce na stejném noži.
7. Vraťte pásky (C) a/nebo styčnice (D) a namontujte matice (B).

   POZNÁMKA:

   Když vracíte šrouby, zajistěte, aby byly úplně zasunuté. **NEPOUŽÍVEJTE** matice na zatažení šroubů do lišty nože.
8. Utáhněte matice momentem 9,5 Nm (7 lbf·ft).

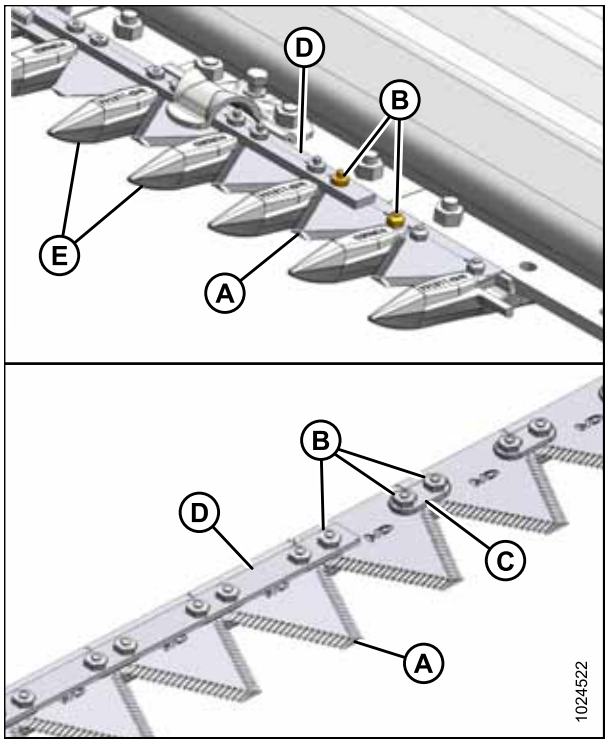

Figure 5.86: Žací lišta

5.8.2 Demontáž nože

⚠ VÝSTRAHA

Abyste zabránili úrazu nebo smrti v důsledku neočekávaného rozběhu stroje, před nastavováním stroje vždy vypněte motor a vytáhněte klíček.

⚠ VÝSTRAHA

Při demontáži stůjte za nožem, abyste snížili nebezpečí úrazu řeznými hranami. Při manipulaci s noži noste silné rukavice.

1. Vypněte motor a vytáhněte klíček ze zapalování.
2. Ručně posuňte nůž do krajní polohy.
3. Očistěte oblast okolo hlavy nože.
4. Odejměte maznici (B) z čepu.

   POZNÁMKA:

   Demontáž maznice usnadní pozdější opětovnou montáž čepu hlavy nože.
5. Odmontujte šroub a matici (A).
6. Pro odlehčení čepu hlavy nože nasaďte šroubovák nebo dláto do mezery (C).

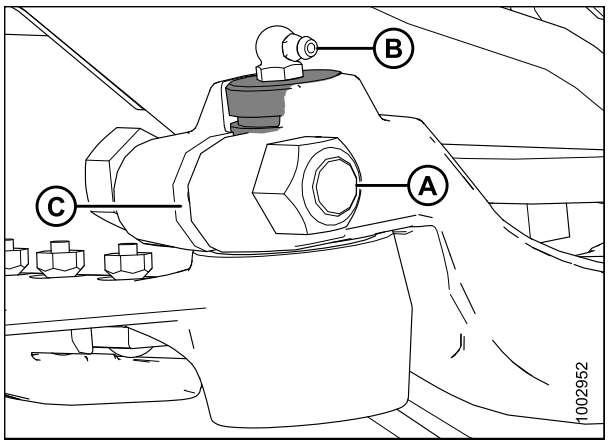

Figure 5.87: hlava nože

7. Šroubovákem nebo dlátem pačte čep nahoru do drážky čepu, dokud se čep nevysune z hlavy nože.
8. Tlačte sestavu nože dovnitř, dokud se neuvolní z pracovního ramene.
9. Pokud ložisko hlavy nože nevyměňujete, utěsněte je plastem nebo páskou, aby se dovnitř nedostala hlína a nečistoty.
10. Oviňte řetěz kolem hlavy nože a vytáhněte nůž.

5.8.3 Demontáž ložiska hlavy nože

VÝSTRAHA

Abyste zabránili úrazu nebo smrti v důsledku neočekávaného rozběhu stroje, před nastavováním stroje vždy vypněte motor a vytáhněte klíček.

VÝSTRAHA

Při demontáži stůjte za nožem, abyste snížili nebezpečí úrazu řeznými hranami. Při manipulaci s noži noste silné rukavice.

DŮLEŽITÉ:

Zopakujte tento postup pro všechny nože.

1. Vypněte motor a vytáhněte klíček ze zapalování.
2. Vymontujte nůž. Viz *5.8.2 Demontáž nože, str. 448*.

   POZNÁMKA:

   Protože se vyměňuje ložisko, není nutné oviňet hlavu nože pro ochranu ložiska.

3. Použijte nástroj s plochým koncem a přibližně stejným průměrem, jako má čep (A). Vyklepněte těsnění (B), ložisko (C), ucpávku (D) a O-kroužek (E) ze spodní strany hlavy nože.

   POZNÁMKA:

   Těsnění (B) lze vyměnit bez demontáže ložiska. Při výměně těsnění zkontrolujte čep a jehlové ložisko ohledně opotřebení a v případě potřeby je vyměňte.

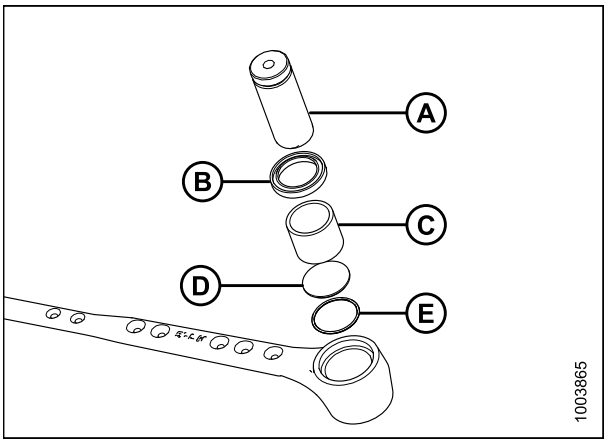

Figure 5.88: Sestava ložisek hlavy nože

5.8.4 Montáž ložiska hlavy nože

1. Umístěte O-kroužek (E) a ucpávku (D) do hlavy nože.

   DŮLEŽITÉ:

   Ložisko namontujte oraženou stranou (strana s vyraženým označením) směrem nahoru.

2. Nástrojem s plochým koncem (A) s přibližně stejným průměrem, jako má ložisko (C), tlačte ložisko do hlavy nože, dokud horní část ložiska nebude zarovnaná se stupněm v hlavě nože.

3. Nasaďte těsnění (B) do hlavy nože manžetou směrem nahoru.

   DŮLEŽITÉ:

   Abyste zabránili předčasné poruše hlavy nože nebo hnací skříně nože, zajistěte, aby čep hlavy nože těsně lícoval s jehlovým ložiskem a také s pracovním ramenem.

4. Namontujte nůž. Viz *5.8.5 Montáž nože, str. 450*.

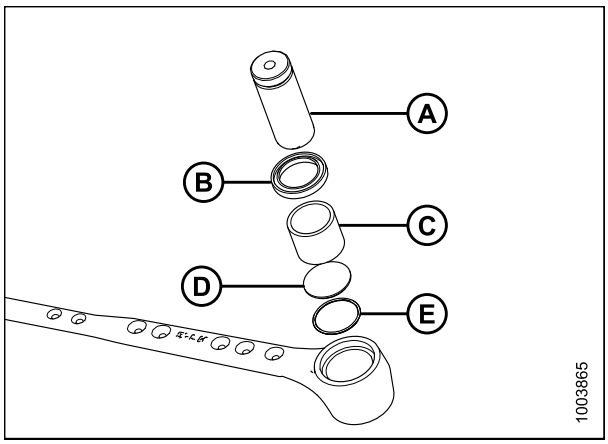

Figure 5.89: Sestava ložisek hlavy nože

5.8.5 Montáž nože

⚠ VÝSTRAHA

Při montáži stůjte za nožem, abyste snížili nebezpečí úrazu řeznými hranami. Při manipulaci s noži noste silné rukavice.

1. Nasuňte nůž na místo a vyrovnejte hlavu nože s pracovním ramenem.

   POZNÁMKA:

   Pro snadnější montáž čepu hlavy nože vyjměte maznici z čepu hlavy nože.

2. Zasuňte čep hlavy nože (A) skrz pracovní rameno (C) do hlavy nože.

3. Umístěte čep tak, aby drážka (B) byla 1,5 mm (1/16 in) nad pracovním ramenem (C).

4. Zajistěte šroubem s šestihrannou hlavou 5/8 x 3 in a maticí (D) a utáhněte momentem 217 Nm (160 lbf·ft).

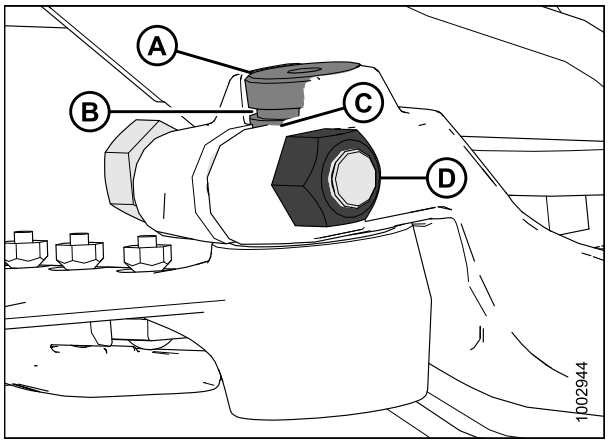

Figure 5.90: hlava nože

5. Nasaďte maznici (A) do čepu hlavy nože a maznici otočte pro snadný přístup.
6. Pomalu lisujte mazací tuk do hlavy nože, dokud se hlava nože nezačne mírně pohybovat dolů.

   DŮLEŽITÉ:

   NEPŘEMAŽTE hlavu nože. Nadměrné namazání vede k nevyrovnanosti nože, která vyvolá přílišné zahřívání prstů a přetížení pohonných systémů. Pokud dojde k přemazání, odejměte maznici, abyste snížili tlak.

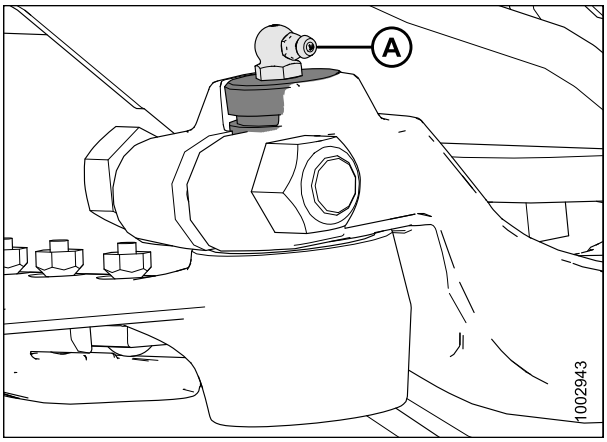

Figure 5.91: hlava nože

5.8.6 Náhradní nůž

V levém konci rámové trubky adaptéru (A) může být uložen náhradní nůž. Přesvědčte se, že je náhradní nůž zajištěný na svém místě.

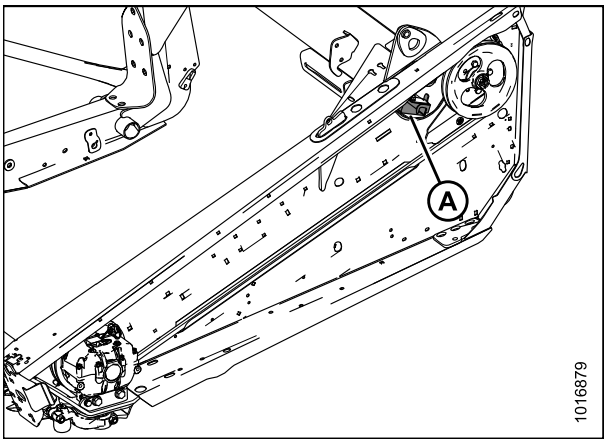

Figure 5.92: Náhradní nůž

5.8.7 Prsty nožů

DENNĚ kontrolujte, zda jsou vyrovnané prsty nožů a zda jsou sekce nože ve styku se střižnými povrchy prstů nožů.

Nastavení prstů nožů

⚠ VÝSTRAHA

Abyste zabránili úrazu nebo smrti v důsledku neočekávaného rozběhu stroje, před nastavováním stroje vždy vypněte motor a vytáhněte klíček.

POZNÁMKA:

Používejte vyrovnávací nástroj prstů (MD #140135), který je k dispozici od vašeho prodejce MacDon.

1. Nasaďte nástroj (A) podle vyobrazení a zatažením nahoru nastavte hroty prstů směrem nahoru.

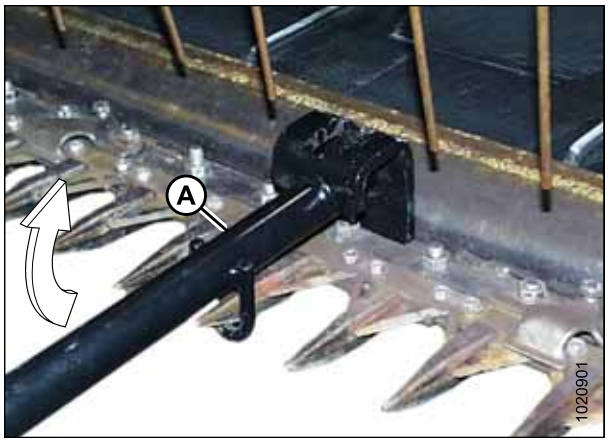

Figure 5.93: Seřízení směrem nahoru

2. Nasaďte nástroj (A) podle vyobrazení a zatlačením dolů nastavte hroty prstů směrem dolů.

   POZNÁMKA:

   Pokud je materiál na sečení tuhý, namontujte zkrácené prsty s horním vodítkem a stavěcí patkou. Od vašeho prodejce MacDon je k dispozici příslušná souprava. Viz *6.3.5 Přestavná souprava zkrácených prstů, str. 560*.

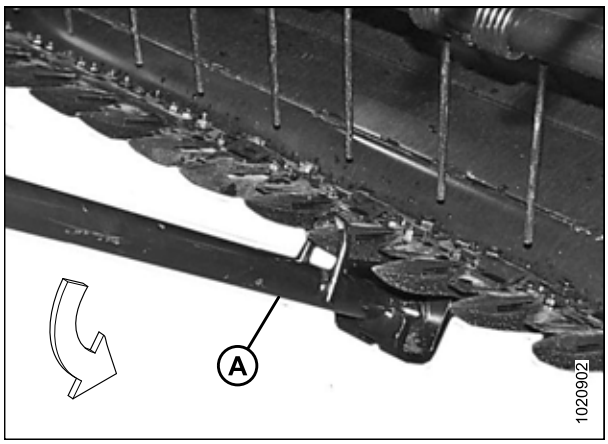

Figure 5.94: Seřízení směrem dolů

Výměna špičatých prstů

VÝSTRAHA

Abyste zabránili úrazu nebo smrti v důsledku neočekávaného rozběhu stroje, před nastavováním stroje vždy vypněte motor a vytáhněte klíček.

Výměna normálního prstu a prstu na straně pohonu

1. Zastavte sklízecí mlátičku a vytáhněte klíček ze zapalování.
2. Posouvejte nůž manuálně, dokud sekce nožů nebudou vystředěné mezi prsty.
3. Odšroubujte dvě matice (B) a dva šrouby připevňující prst (A) a přidržovač (C) (pokud se používá) k žací liště.
4. Odejměte prst (A), přidržovač (C) a plastovou výměnnou desku (dle výbavy).

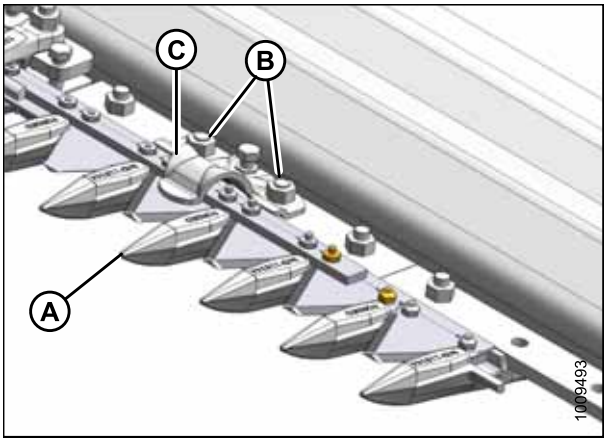

Figure 5.95: Špičaté prsty

DŮLEŽITÉ:

První čtyři vnější prsty (B) na straně pohonu adaptéru nemají řezné vložky. Zajistěte, aby na těchto místech byly namontovány správné náhradní prsty.

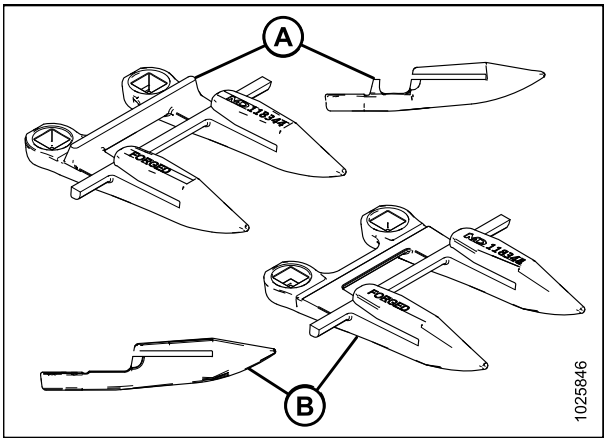

Figure 5.96: Špičaté prsty

A – standardní **B – strana pohonu**

5. Umístěte nový prst (A), přidržovač (C) a plastovou výměnnou desku (pokud je použita) na žací lištu. Zajistěte dvěma maticemi (B) a šrouby, ale **NEUTAHUJTE**.
6. Zkontrolujte a upravte vzdálenost mezi přidržovači a nožem. Viz *Kontrola přidržovačů špičatých prstů, str. 457*.

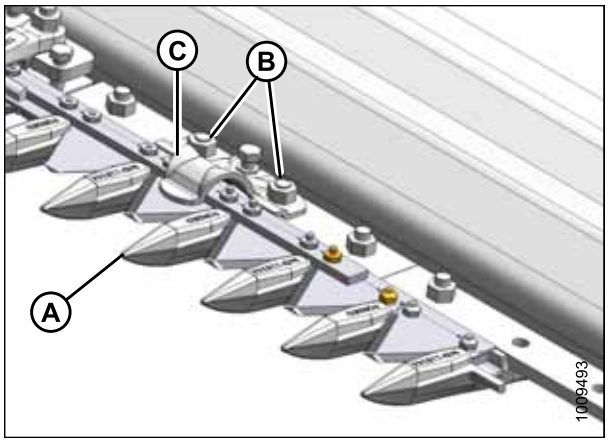

Figure 5.97: Špičaté prsty

Výměna prostředního prstu

POZNÁMKA:

Prst uprostřed adaptéru se dvěma noži (kde se dva nože překrývají) vyžaduje poněkud jiný postup výměny.

1. Zastavte sklízecí mlátičku a vytáhněte klíček ze zapalování.
2. Odšroubujte dvě matice (B) a dva šrouby připevňující prst (A) a horní vodítko (C) k žací liště.
3. Odejměte prst (A), plastovou výměnnou desku (dle výbavy), horní vodítko (C) a stavěcí lištu (D).

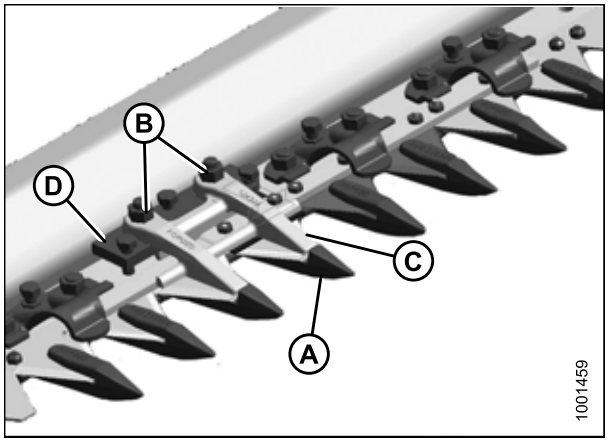

Figure 5.98: Prostřední prsty

4. Umístěte plastovou výměnnou desku (pokud je použita), náhradní prostřední prst (A), stavěcí lištu a horní vodítko (B) na žací lištu. Našroubujte šrouby, ale **NEUTAHUJTE**.

   DŮLEŽITÉ:

   Zajistěte, aby prostřední prst (A) (vpravo od rozdělení žací lišty) měl přesazené řezné povrchy.

   POZNÁMKA:

   Horní vodítko (B) musí pojmout dva překryvné nože v místě prostředního prstu. Zajistěte, aby na tomto místě byl namontován správný náhradní prst.

5. Zkontrolujte a upravte vzdálenost mezi přidržovačem a nožem. Viz *Kontrola přidržovačů špičatých prstů, str. 457*.

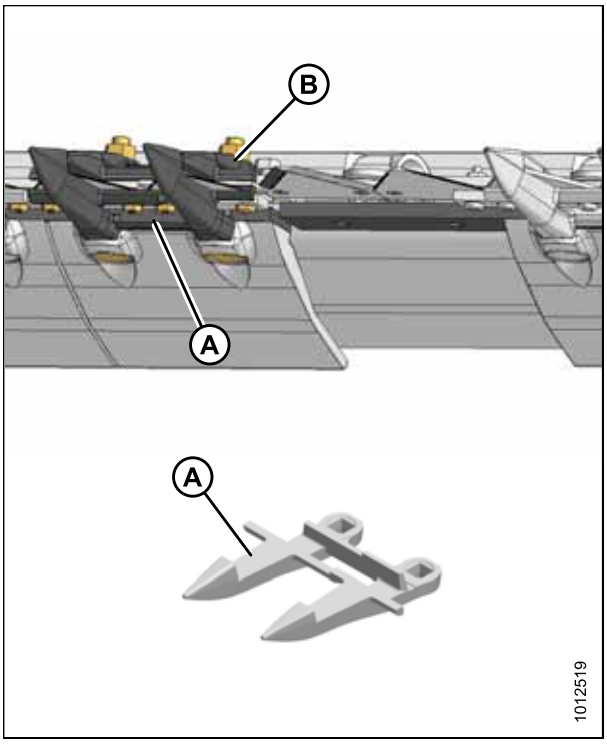

Figure 5.99: Prostřední prsty

Výměna zkrácených prstů

Zkrácené prsty, spolu s horními vodítky a stavěcími pásky, jsou zkonstruovány pro řezání tuhých plodin a z výroby jsou namontované na vnějších koncích určitých adaptérů.

⚠ VÝSTRAHA

Abyste zabránili úrazu nebo smrti v důsledku neočekávaného rozběhu stroje, před nastavováním stroje vždy vypněte motor a vytáhněte klíček.

Výměna normálního prstu, prstu na straně pohonu a koncového prstu

1. Vypněte motor a vytáhněte klíček ze zapalování.
2. Posouvejte nůž manuálně, dokud sekce nožů nebudou vystředěné mezi prsty.
3. Odšroubujte dvě matice (A) a dva šrouby připevňující prst (B) a horní vodítko (C) k žací liště.
4. Odejměte prst (B), plastovou výměnnou desku (dle výbavy), horní vodítko (C) a stavěcí lištu (D).

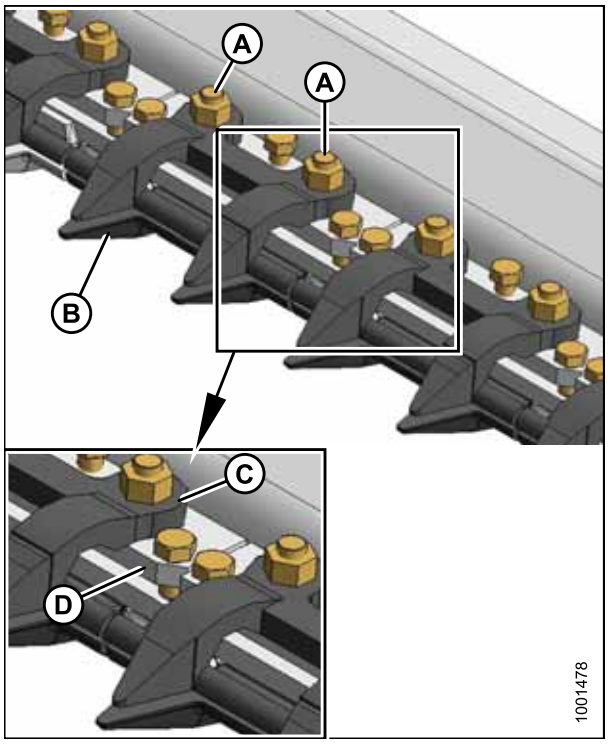

Figure 5.100: Zkrácené prsty

DŮLEŽITÉ:

První čtyři vnější prsty (A) na straně pohonu adaptéru nemají řezné vložky. Zajistěte, aby na těchto místech byly namontovány správné náhradní prsty.

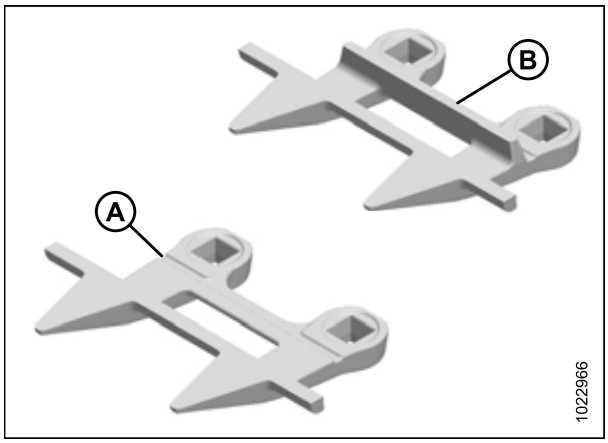

Figure 5.101: Zkrácené prsty

A – prst na straně pohonu B – standardní prst (s řeznou vložkou)

5. Umístěte plastovou výměnnou desku (pokud je použita), náhradní prst (B), stavěcí lištu (D), horní vodítko (C) a namontujte šrouby a matice (A). **NEUTAHUJTE**.
6. Zkontrolujte a upravte vzdálenost mezi přidržovači a nožem. Viz *Kontrola a seřízení přidržovačů zkrácených prstů, str. 460*.

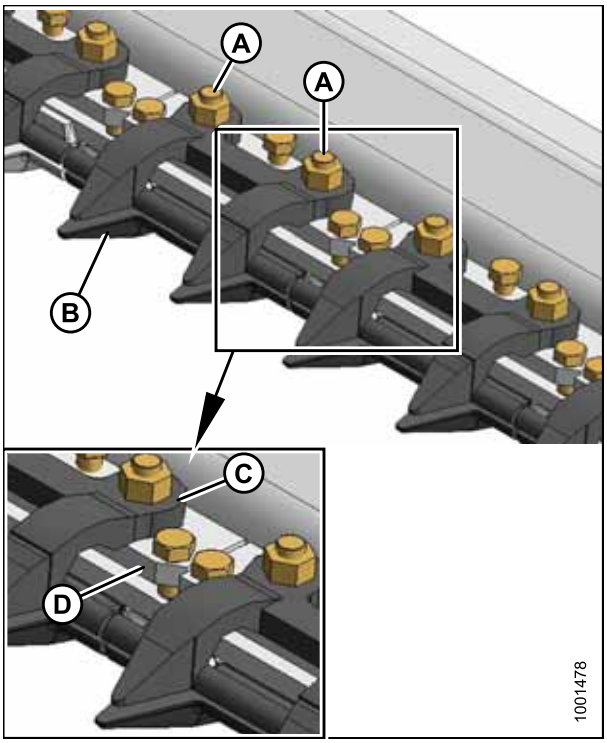

Figure 5.102: Zkrácené prsty

Kontrola přidržovačů špičatých prstů

Tento postup se používá pro adaptéry se špičatými prsty,

Tímto způsobem změřte vzdálenost mezi přidržovači a sekcemi nože:

⚠ VÝSTRAHA

Abyste zabránili úrazu nebo smrti v důsledku neočekávaného rozběhu stroje, před nastavováním stroje vždy vypněte motor a vytáhněte klíček.

1. Zastavte motor a vytáhněte klíček ze zapalování.
2. Ručně posuňte nůž tak, abyste našli sekci (A) pod přidržovačem (B).
3. U umístění standardních prstů zatlačte sekci nože (A) dolů proti prstu (C) a změřte vzdálenosti mezi přidržovačem (B) a sekcí nože (A) spároměrem. Vzdálenost musí být 0,1–0,6 mm (0,004–0,024 in).
4. V případě potřeby viz *Nastavení přidržovačů se špičatými prsty, str. 458*.

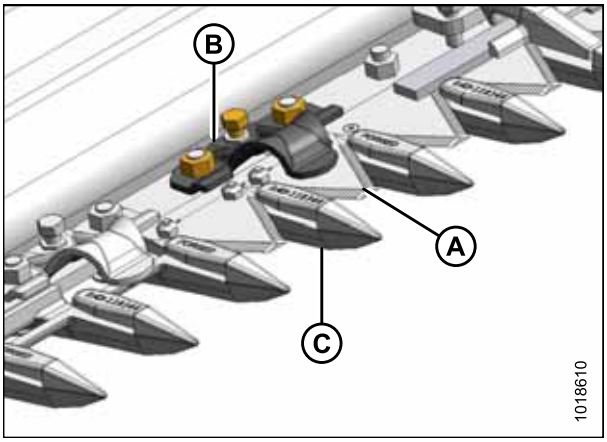

Figure 5.103: Přidržovač normálního prstu

Dvojitý nůž:

5. Ručně posuňte nůž tak, abyste našli sekce (A) a (C) pod prostředním přidržovačem (B).
6. Změřte vzdálenost mezi sekcemi nože (A) a (B) spároměrem. Vzdálenosti:
   - **U hrotu (E) přidržovače:** 0,1–0,4 mm (0,004–0,016 in)
   - **U zadní části (F) přidržovače:** 0,1–1,0 mm (0,004–0,040 in)
7. V případě potřeby viz *Seřízení přidržovače prostředního špičatého prstu dvojitého nože, str. 459*.

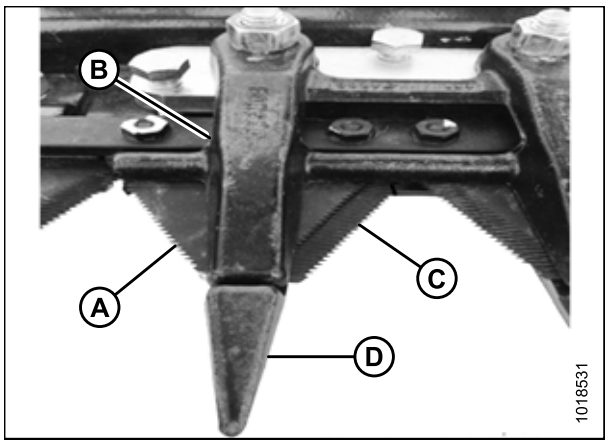

Figure 5.104: Přidržovač prostředního prstu dvojitého nože

Nastavení přidržovačů se špičatými prsty

⚠ VÝSTRAHA

Abyste zabránili úrazu nebo smrti v důsledku neočekávaného rozběhu stroje, před nastavováním stroje vždy vypněte motor a vytáhněte klíček.

1. Vypněte motor a vytáhněte klíček ze zapalování.
2. Spároměrem změřte vzdálenost mezi přidržovačem standardního prstu (A) a sekcí nože. Ověřte, že vzdálenost je 0,1–0,6 mm (0,004–0,024 in).
3. Pro snížení přední části přidržovače a zmenšení vzdálenosti otáčejte šroubem (B) ve směru hodinových ručiček; pro zvednutí přední části přidržovače a zvětšení vzdálenosti otáčejte šroubem (B) proti směru hodinových ručiček.

   POZNÁMKA:

   Pro větší seřízení může být nutné povolit matice (C), otočit stavěcí šroub (B) a pak znovu utáhnout matice.

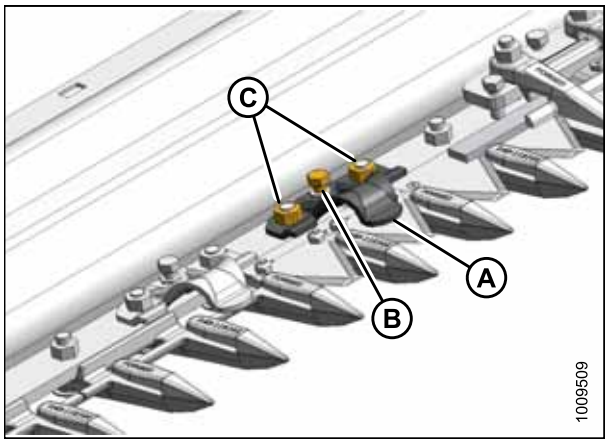

Figure 5.105: Přidržovač standardního prstu

4. Spároměrem změřte vzdálenost mezi přidržovačem prostředního prstu (A) a sekcí nože. Přesvědčte se, že je vzdálenost mezi následujícími hodnotami:
   - **U hrotu vodítka (B):** 0,1–0,4 mm (0,004–0,016 in)
   - **U zadní části vodítka (C):** 0,1–1,0 mm (0,004–0,040 in)
5. Vzdálenost seřiďte následovně:
   a. Utáhněte matice (D) rukou.
   b. Pro zvednutí přední části přidržovače a zvětšení vzdálenosti otáčejte třemi stavěcími šrouby (E) ve směru hodinových ručiček, resp. proti směru hodinových ručiček pro snížení přední části přidržovače a zvětšení vzdálenosti.
   c. Po provedení všech nastavení a dosažení uvedených vzdáleností dotáhněte matice (D) momentem 88 Nm (65 lbf·ft).

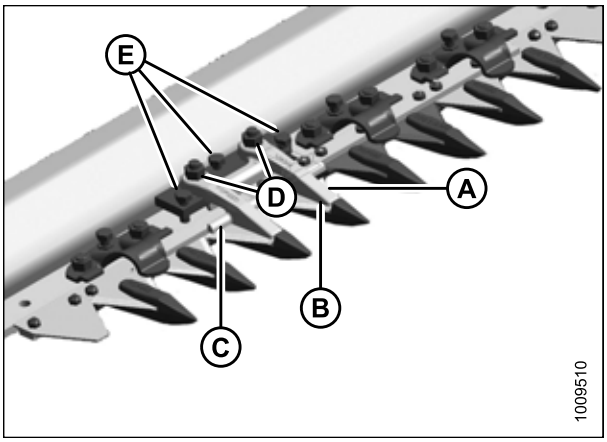

Figure 5.106: Přidržovač prostředního prstu

⚠ VÝSTRAHA

Přesvědčte se, že všichni okolostojící opustili prostor.

6. Dokončete seřizování přidržovačů, nechte adaptér běžet na nízkých otáčkách motoru a poslouchejte hluk vyvolaný nedostatečnou vzdáleností.

   POZNÁMKA:

   Nedostatečná vzdálenost přidržovačů bude mít za následek přehřívání nože a prstů – v případě potřeby seřiďte znovu.

Seřízení přidržovače prostředního špičatého prstu dvojitého nože

⚠ VÝSTRAHA

Abyste zabránili úrazu nebo smrti v důsledku neočekávaného rozběhu stroje, před nastavováním stroje vždy vypněte motor a vytáhněte klíček.

1. Zastavte sklízecí mlátičku a vytáhněte klíček ze zapalování.
2. Ručně posuňte nože tak, abyste našli sekce (A) pod přidržovačem (B), viz obrázek.
3. Uvolněte matice (C) a zasuňte šrouby (D) zpět tak, aby se nedotýkaly žací lišty.
4. Lehce přivřete přidržovač (B) k prstu (E) svorkou C nebo podobným prvkem. Umístěte svorku na výstupní lištu na místo (F) podle obrázku.
5. Otáčejte šrouby (D), dokud se nebudou dotýkat žací lišty, a poté je dotáhněte o **JEDNU** otáčku.
6. Odstraňte svorku.
7. Utáhněte matice (C) momentem 45 Nm (35 lbf·ft).

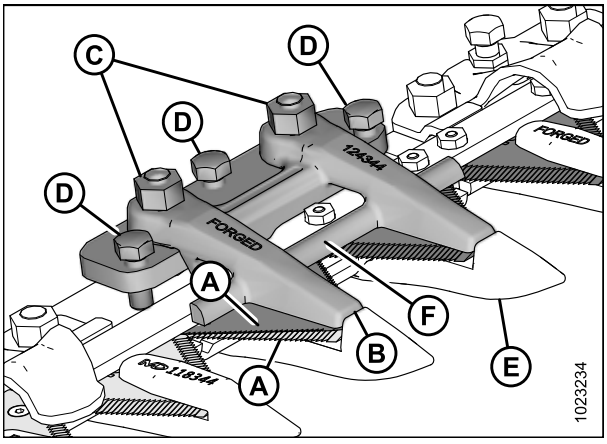

Figure 5.107: Prostřední prst

8. Zkontrolujte vzdálenosti. Viz *Kontrola přidržovačů špičatých prstů, str. 457*.

Kontrola a seřízení přidržovačů zkrácených prstů

Tento postup se používá pro adaptéry s jedním nožem nebo s dvojitým nožem a se zkrácenými prsty.

VÝSTRAHA

Abyste zabránili úrazu nebo smrti v důsledku neočekávaného rozběhu stroje, před nastavováním stroje vždy vypněte motor a vytáhněte klíček.

Tímto způsobem změřte vzdálenost mezi přidržovači a sekcemi nože:

1. Zastavte sklízecí mlátičku a vytáhněte klíček ze zapalování.
2. Ručně posuňte nůž tak, abyste našli sekci pod přidržovačem (A).
3. **Standardní prst:** U umístění standardních prstů zatlačte sekci nože (B) dolů proti prstu (C) a změřte vzdálenosti mezi přidržovačem (A) a sekcí nože (B) spároměrem. Požadovaná vzdálenost:
   - **U hrotu přidržovače (D):** 0,1–0,4 mm (0,004–0,016 in)
   - **U zadní části (E) přidržovače:** 0,1–1,0 mm (0,004–0,040 in)
   - **U plechového přidržovače (F):** 0,1–0,6 mm (0,004–0,024 in)
4. V případě potřeby viz *Nastavení přidržovačů se zkrácenými prsty, str. 461*.

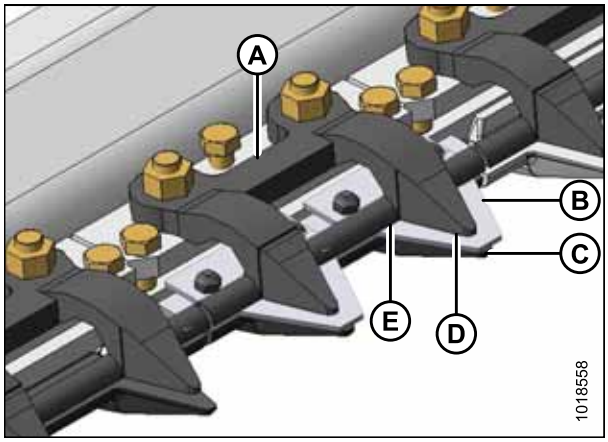

Figure 5.108: Kovaný přidržovač standardního zkráceného prstu

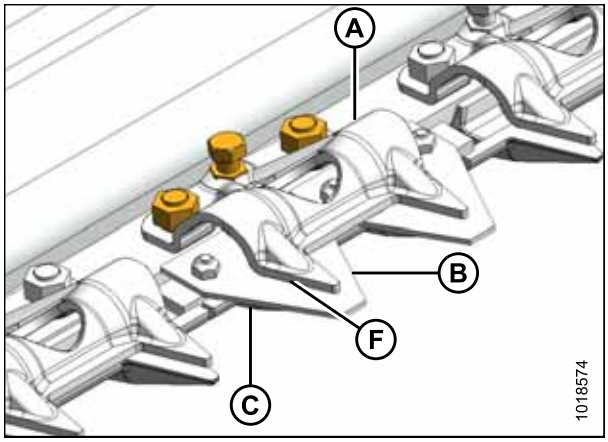

Figure 5.109: Plechový přidržovač standardního zkráceného prstu

5. **Prostřední zkrácený prst dvojitého nože:** Ručně posuňte nůž tak, abyste našli sekce pod přidržovačem (B).
6. Změřte vzdálenost mezi sekcemi nože (A) a (C) spároměrem. Požadovaná vzdálenost:
   - **U hrotu přidržovače (D):** 0,1–0,4 mm (0,004–0,016 in)
   - **U zadní části (E) přidržovače:** 0,1–1,0 mm (0,004–0,040 in)
7. V případě potřeby viz *Nastavení přidržovačů se zkrácenými prsty, str. 461*.

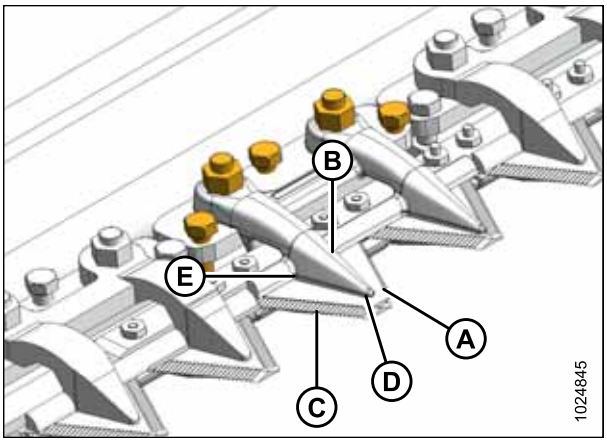

Figure 5.110: Přidržovač prostředního zkráceného prstu dvojitého nože

Nastavení přidržovačů se zkrácenými prsty

VÝSTRAHA

Abyste zabránili úrazu nebo smrti v důsledku neočekávaného rozběhu stroje, před nastavováním stroje vždy vypněte motor a vytáhněte klíček.

1. Vypněte motor a vytáhněte klíček ze zapalování.
2. Spároměrem změřte vzdálenost mezi přidržovačem zkráceného prstu (A) a sekcí nože. Přesvědčte se, že je vzdálenost mezi následujícími hodnotami:
   - **U hrotu vodítka (B):** 0,1–0,4 mm (0,004–0,016 in)
   - **U zadní části vodítka (C):** 0,1–1,0 mm (0,004–0,040 in)
3. Vzdálenost seřiďte následovně:
   a. Utáhněte prsty matice (D).
   b. Pro snížení přední části přidržovače a zmenšení vzdálenosti otáčejte třemi stavěcími šrouby (E) ve směru hodinových ručiček; pro zvednutí přední části přidržovače a zvětšení vzdálenosti otáčejte stavěcími šrouby (E) proti směru hodinových ručiček.
   c. Po skončení všech nastavení a dosažení stanovených vzdáleností utáhněte matice (D) momentem 72 Nm (53 lbf·ft).

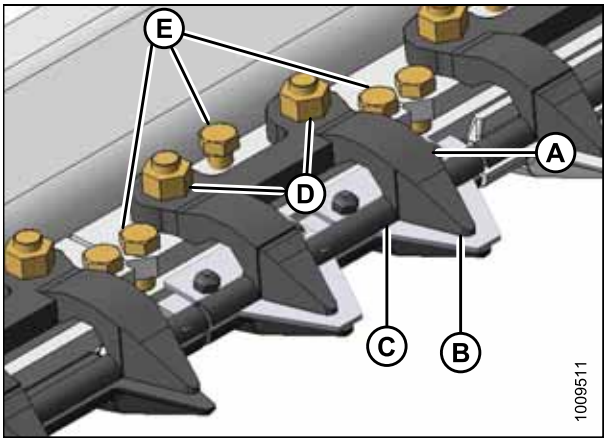

Figure 5.111: Zkrácené prsty

⚠ VÝSTRAHA

Přesvědčte se, že všichni okolostojící opustili prostor.

4. Dokončete seřizování přidržovačů, nechte adaptér běžet na nízkých otáčkách motoru a poslouchejte hluk vyvolaný nedostatečnou vzdáleností.

   POZNÁMKA:

   Nedostatečná vzdálenost přidržovačů bude mít za následek přehřívání nože a prstů – v případě potřeby seřiďte znovu.

5.8.8 Kryt hlavy nože

Kryt hlavy nože se připevňuje ke koncovému krytu a zmenšuje otvor hlavy nože, aby zabránil hromadění posečených plodin ve výřezu hlavy nože.

Kryty a upevňovací součásti jsou k dostání od vašeho prodejce MacDon.

DŮLEŽITÉ:

Při sečení s žací lištou na zemi v blátivých podmínkách kryt odmontujte. Bláto se může napěchovat do dutiny za krytem, což by mohlo vést k závadě hnací skříně nože.

Montáž krytu hlavy nože

Kryt hlavy nože se dodává rovný, ale lze ho ohnout, aby vyhovoval montáži na žacích lištách se špičatými nebo zkrácenými prsty. Kryty hlavy nožů se trochu liší podle velikosti adaptéru a konfigurace prstů, přesvědčte se tedy, že pro svůj adaptér používáte správný kryt hlavy nože. Správné náhradní díly viz váš katalog dílů.

⚠ NEBEZPEČÍ

Abyste zabránili úrazu nebo smrti v důsledku neočekávaného rozběhu nebo pádu zvednutého stroje, před vstupem z jakéhokoli důvodu pod adaptér vždy vypněte motor, vytáhněte klíček a aktivujte bezpečnostní podpěry.

⚠ UPOZORNĚNÍ

Při práci v okolí nožů nebo při manipulaci s nimi noste silné rukavice.

1. Zvedněte přiháněč do jeho plné výšky a spusťte adaptér na zem.
2. Vypněte motor a vytáhněte klíček ze zapalování.
3. Aktivujte zámky ramen přiháněče.
4. Podle vyobrazení umístěte kryt hlavy nože (A) na koncový kryt. Vyrovnejte kryt tak, aby výřez odpovídal profilu hlavy nože anebo přidržovačů.
5. Ohněte kryt hlavy nože (A) podél štěrbiny, aby odpovídal koncovému krytu.
6. Vyrovnejte montážní otvory a zajistěte dvěma šrouby s hlavou 3/8 x 1/2 in Torx® (B).
7. Utáhněte šrouby (B) právě tolik, aby udržely kryt hlavy nože (A) na místě a současně umožnily jeho nastavení co možná nejblíže k hlavně nože.

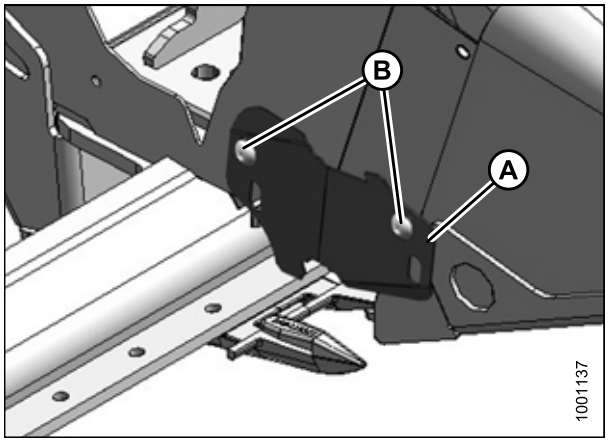

Figure 5.112: Kryt hlavy nože

8. Manuálně otáčejte řemenicí hnací skříně nože, aby se nůž pohyboval, a kontroluje místa styku mezi hlavou nože a krytem hlavy nože (A). V případě potřeby nastavte kryt tak, abyste odstranili kolize s nožem.
9. Utáhněte šrouby (B).

5.9 Systém pohonu nože

5.9.1 Hnací skříň nože

UPOZORNĚNÍ

Abyste zabránili úrazu, před údržbou stroje nebo otevřením krytů pohonů viz *5.1 Příprava stroje na servis, str. 393*.

Adaptéry s dvěma noži mají hnací skříň nože na obou koncích. Hnací skříně nožů jsou poháněny hydromotorem pomocí řemene a převádějí rotační pohyb na vratný pohyb nožů.

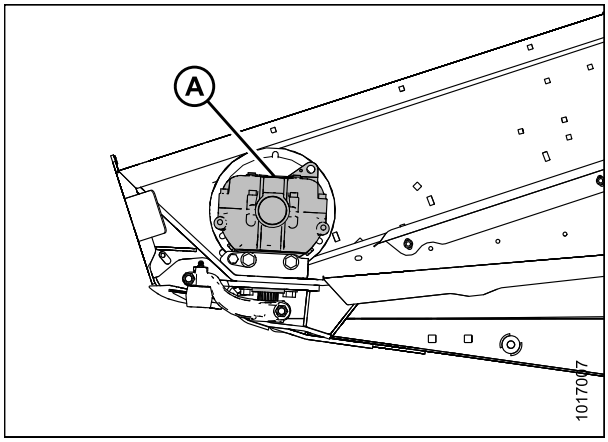

Figure 5.113: Vyobrazena levá strana hnací skříně nože – pravá strana je podobná

Kontrola hnací skříně nože

Adaptéry s jedním nožem mají jednu hnací skříň nože, adaptéry s dvěma noži mají dvě hnací skříně nožů. Pro zpřístupnění hnacích skříní nožů musí být úplně otevřené koncové štíty.

VÝSTRAHA

Abyste zabránili úrazu nebo smrti v důsledku neočekávaného rozběhu stroje, před nastavováním stroje vždy vypněte motor a vytáhněte klíček.

1. Zatlačte na západku v otvoru (A) na vnitřní straně koncového krytu.
2. Pomocí páky (B) vytáhněte koncový štít do otevřené polohy.

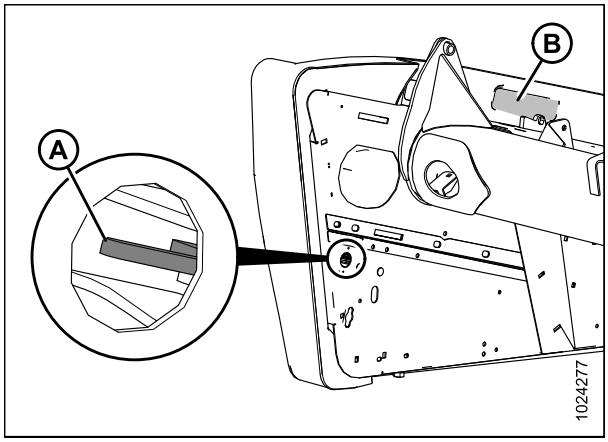

Figure 5.114: Přístup k západce koncového štítu

3. Otočte koncový štít k zadní části adaptéru a bezpečnostní západkou (B) zajistěte opěrnou trubku koncového štítu (A) ke koncovému štítu.

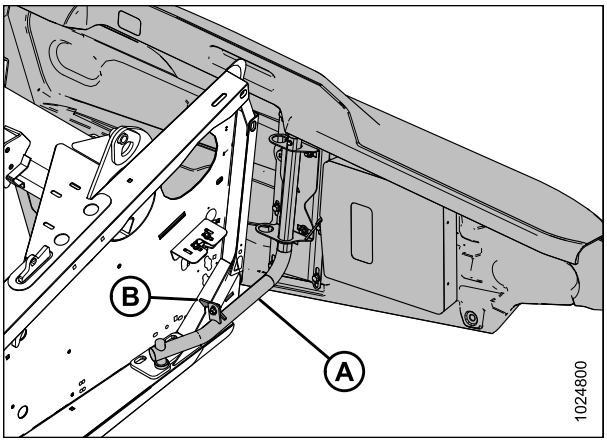

Figure 5.115: Opěrná trubka levého koncového štítu

DŮLEŽITÉ:

Odvzdušňovač hnací skříně nože se dodává na pozici (A) (vpředu), aby se zabránilo ztrátě oleje během přepravy. Odvzdušňovač **MUSÍTE** přemístit do místa (B), aby se zabránilo ztrátě oleje během normálního provozu. Pokud to neuděláte, může to vést k poškození hnací skříně nože.

4. Zkontrolujte pozici uzávěru (A) a odvzdušňovače (B) na hnací skříni nože. Pozice **MUSÍ** odpovídat vyobrazení.

5. Odmontujte odvzdušňovač (B) a zkontrolujte hladinu oleje. Hladina oleje by měla sahat mezi spodní okraj (C) spodního otvoru (D) a spodek (E) odvzdušňovače.

POZNÁMKA:

Hladinu oleje kontrolujte při vodorovné poloze horní části hnací skříně nože a se zašroubovaným odvzdušňovačem (B).

6. Namontujte znovu a utáhněte odvzdušňovač.

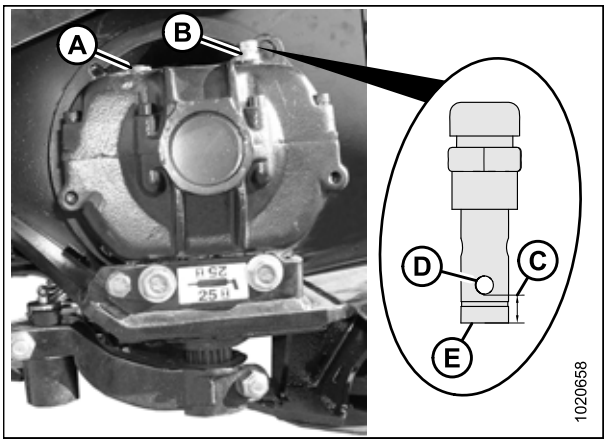

Figure 5.116: Hnací skříň nože

Kontrola upevňovacích šroubů

Po prvních 10 hodinách provozu a potom vždy po 100 hodinách zkontrolujte utahovací moment čtyř upevňovacích šroubů (A) a (B) hnací skříně nože.

1. Nejprve utáhněte boční šrouby (A), potom spodní šrouby (B). Všechny šrouby utáhněte momentem 271 Nm (200 lbf·ft).

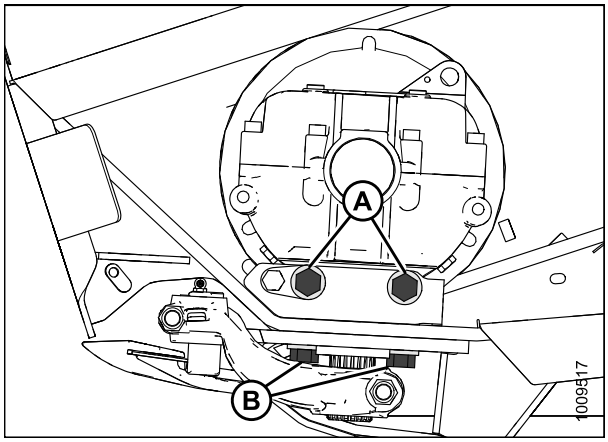

Figure 5.117: Hnací skříň nože

Demontáž hnací skříně nože

⚠ VÝSTRAHA

Abyste zabránili úrazu nebo smrti v důsledku neočekávaného rozběhu stroje, před nastavováním stroje vždy vypněte motor a vytáhněte klíček.

1. Zastavte sklízecí mlátičku a vytáhněte klíček ze zapalování.
2. Otevřete koncový štít. Viz *Otevření koncových štítů, str. 35*.
3. Povolte dva šrouby (A) zajišťující sestavu motoru na koncovém štítu adaptéru.
4. Uvolněte řemen otáčením napínacího šroubu (B) proti směru hodinových ručiček.

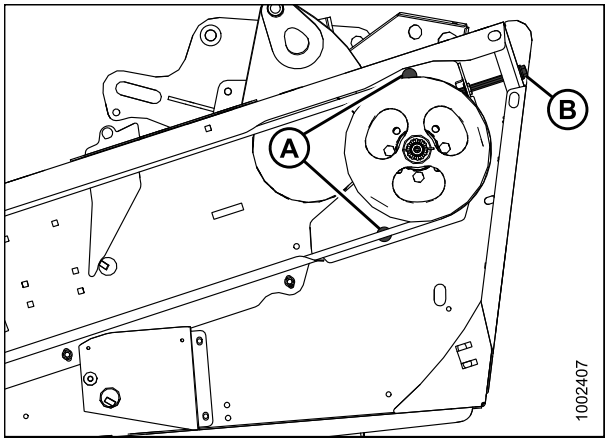

Figure 5.118: Pohon nože

5. Pro zajištění odstupu mezi řemenicí hnací skříně nože a koncovým krytem otevřete přístupový kryt (A) na koncovém krytu za žací lištou.

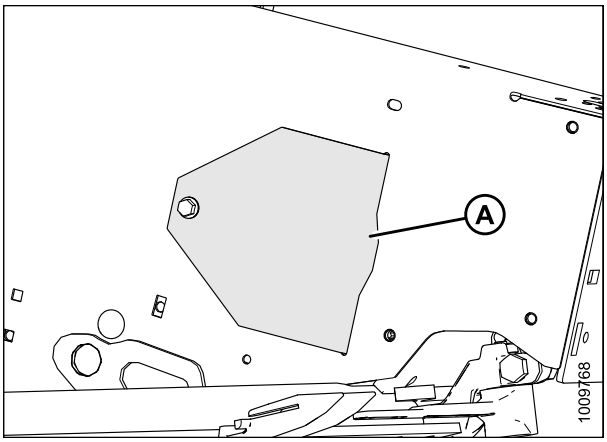

Figure 5.119: Kryt přístupového otvoru

6. Sundejte řemen (A) z hnací řemenice (B).
7. Stáhněte řemen (A) přes řemenici hnací skříně nože (C) a za ni. Při demontáži řemene využijte jako pomůcku vrub v řemenici.

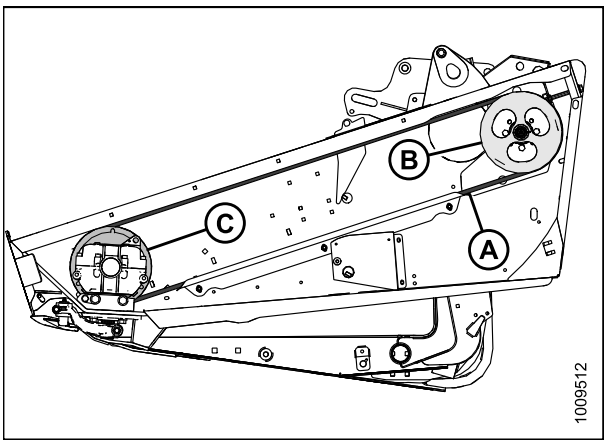

Figure 5.120: Pohon nože

8. Ručně posuňte nůž do krajní polohy.
9. Očistěte oblast okolo hlavy nože.
10. Odejměte maznici (B) z čepu.

    POZNÁMKA:

    Demontáž maznice usnadní pozdější opětovnou montáž čepu hlavy nože.

11. Odmontujte šroub a matici (A).
12. Pro odlehčení čepu hlavy nože nasaďte šroubovák nebo dláto do mezery (C).
13. Šroubovákem nebo dlátem pačte čep nahoru do drážky čepu, dokud se čep nevysune z hlavy nože.
14. Tlačte sestavu nože dovnitř, dokud se neuvolní z pracovního ramene.
15. Pokud ložisko hlavy nože nevyměňujete, utěsněte je plastem nebo páskou, aby se dovnitř nedostala hlína a nečistoty.

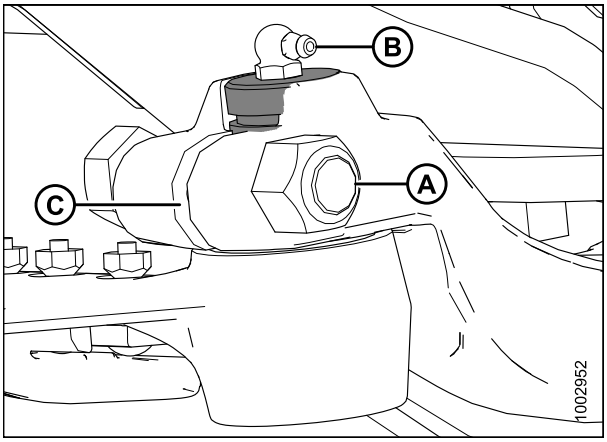

Figure 5.121: hlava nože

16. Odmontujte šroub (A), který upíná rameno (B) pohonu nože k výstupnímu hřídeli hnací skříně nože.
17. Odejměte rameno pohonu nože (B) z výstupního hřídele hnací skříně nože.
18. Vyšroubujte čtyři upevňovací šrouby (C) a (D) hnací skříně nože.

    POZNÁMKA:

    NEDEMONTUJTE šroub (E); je nastavený z výroby pro zajištění správné polohy hnací skříně nože směrem vpřed/vzad.

⚠ UPOZORNĚNÍ

Hnací skříň nože s kladnou má hmotnost přes 35 kg (65 lb) Při demontáži a montáži postupujte obezřetně. Oko (L) můžete použít na zvedání.

19. Vyjměte hnací skříň nože z adaptéru a dejte ji stranou.

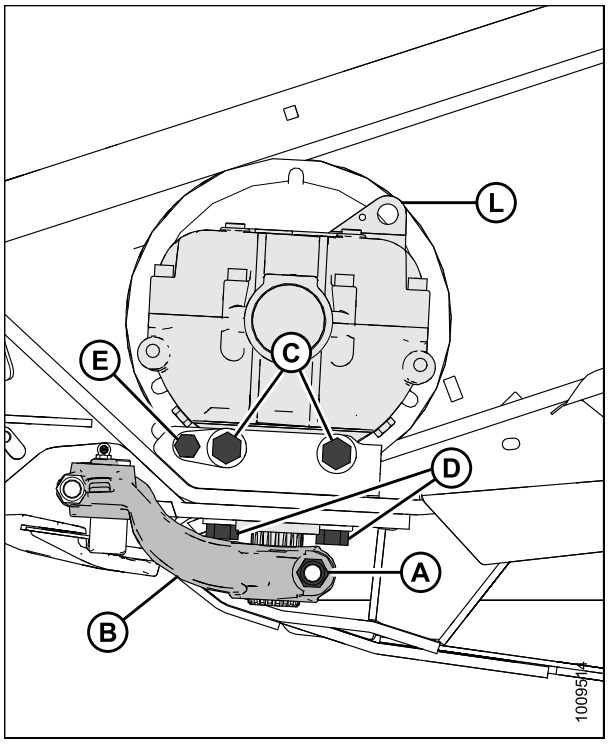

Figure 5.122: Hnací skříň nože

Demontáž řemenice hnací skříně nože

Před demontáží řemenice hnací skříně nože odejměte hnací skříň nože z adaptéru. Viz *Demontáž hnací skříně nože, str. 466*.

1. Povolte a odejměte upínací šroub řemenice hnací skříně nože (A) a matici (B).
2. Stahovákem se třemi čelistmi odmontujte řemenici (C) z hnací skříně nože.

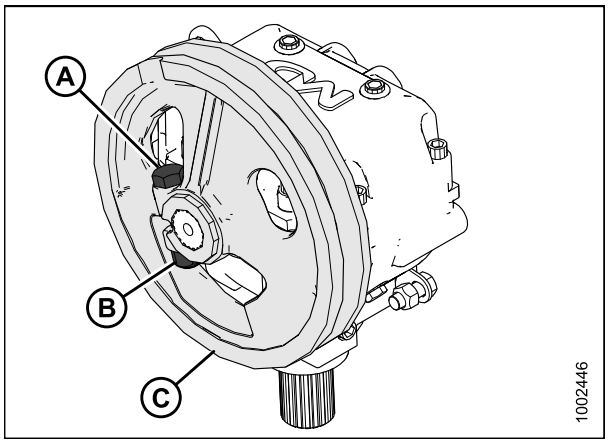

Figure 5.123: Hnací skříň nože a řemenice

Montáž řemenice hnací skříně nože

Před demontáží řemenice hnací skříně nože odejměte hnací skříň nože z adaptéru. Viz *Demontáž hnací skříně nože, str. 466*.

1. Přesvědčte se, že v drážkách a otvorech řemenice a ramene pohonu není barva, olej a rozpouštědla.
2. Naneste dva proužky (A) středně silného prostředku pro blokování závitů (Loctite® 243 nebo ekvivalent) kolem hřídele, viz obrázek vpravo. Jeden proužek naneste na konec drážky a druhý proužek doprostřed.
3. Nasouvejte řemenici (B) na hřídel, dokud nebude zarovnaná s koncem hřídele.
4. Zajistěte řemenici šroubem s šestihrannou hlavou 5/8 x 3 in s NC pojistnou maticí se speciálním závitem a utáhněte momentem 217 Nm (160 lbf·ft).

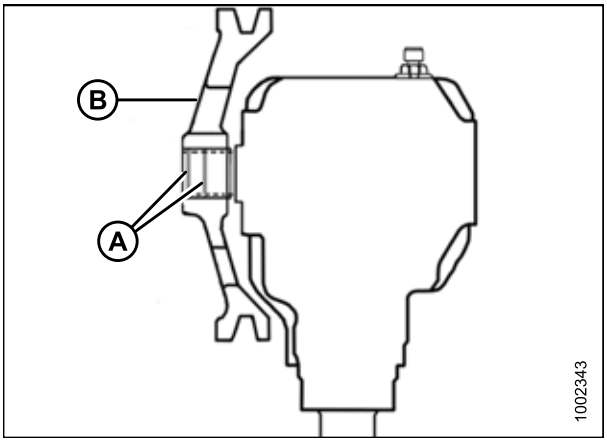

Figure 5.124: Hnací skříň nože

Montáž hnací skříně nože

POZNÁMKA:

Pokud byla z hnací skříně nože demontována řemenice, viz *Montáž řemenice hnací skříně nože, str. 469*. Pokud řemenice odmontována **NEBYLA**, přejděte ke kroku *1, str. 469*.

UPOZORNĚNÍ

Hnací skříň nože s kladnou má hmotnost přes 35 kg (65 lb) Při demontáži a montáži postupujte obezřetně. Oko (L) můžete použít na zvedání.

1. Umístěte hnací skříň nože na úchyt adaptéru a nasaďte řemen na řemenici.
2. Zajistěte hnací skříň nože dvěma šrouby s šestihrannou hlavou 5/8 x 1-3/4 in třídy 8 (A) na boku a dvěma šrouby s šestihrannou hlavou 5/8 x 2–1/4 in třídy 8 (B) dole.
3. Mírně utáhněte boční šrouby hnací skříně nože (A), pak utáhněte spodní šrouby (B), abyste zajistili řádný styk s vertikálním i horizontálním montážním povrchem. V tomto okamžiku šrouby **NEDOTAHUJTE**.

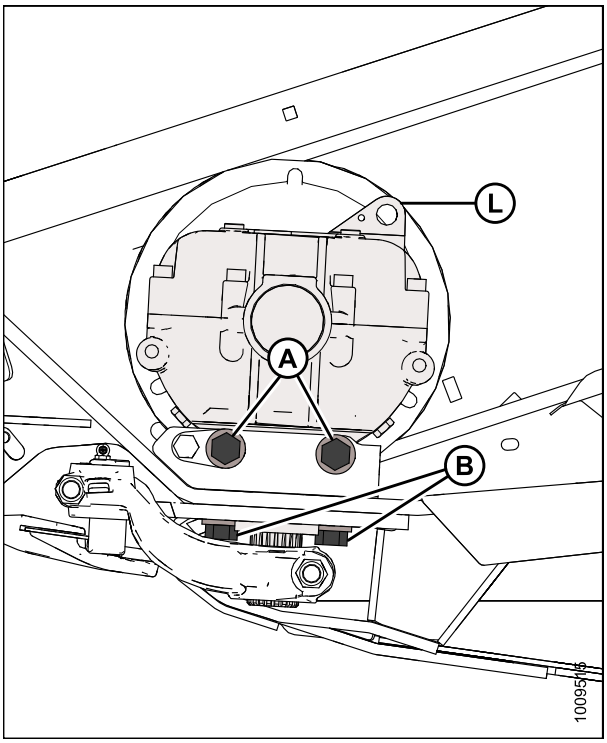

Figure 5.125: Hnací skříň nože

4. Naneste dva proužky (A) přípravku Loctite® 243 (nebo ekvivalent) na výstupní hřídel, jak je znázorněno. Jeden proužek naneste na konec výstupního hřídele a druhý proužek doprostřed.
5. Nasuňte pracovní rameno (B) na výstupní hřídel. Otáčejte řemenicí, aby se řádně vyrovnaly drážky a rameno pohonu opustilo rám při vnitřním zdvihu.

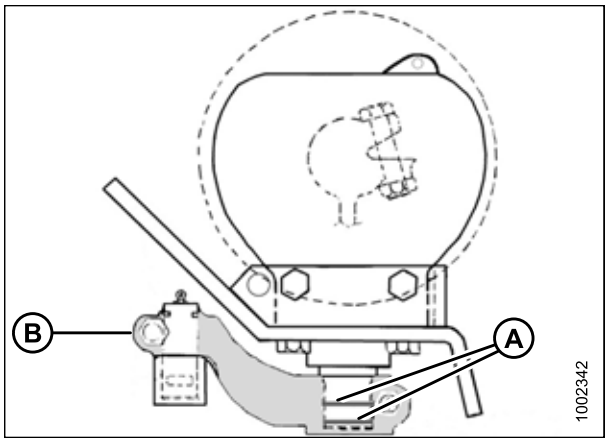

Figure 5.126: Hnací skříň nože

6. Umístěte pracovní rameno (A) do nejvzdálenější vnější polohy.
7. Posouvejte pracovní rameno (A) nahoru nebo dolů na drážkovaném hřídeli, dokud se nebude téměř dotýkat hlavy nože (B) (přesná vzdálenost [C] se nastavuje během montáže čepu hlavy nože).

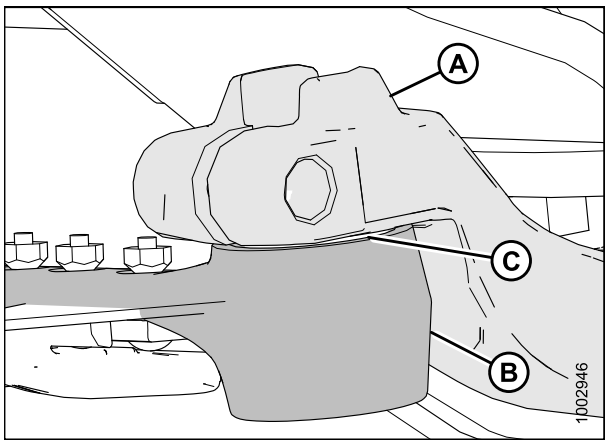

Figure 5.127: hlava nože

8. Šroub pracovního ramene (A) utáhněte momentem 217 Nm (160 lbf·ft).

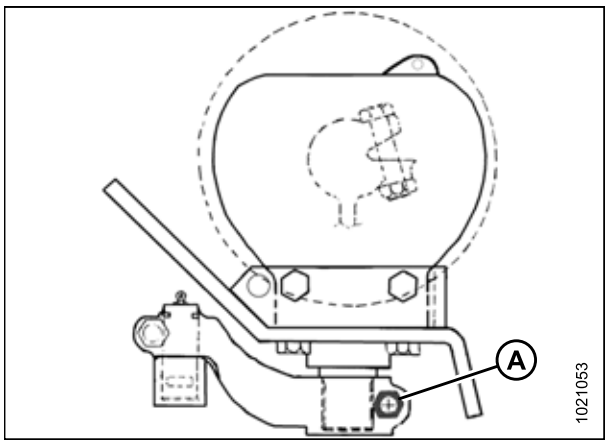

Figure 5.128: Hnací skříň nože

9. Nasuňte nůž na místo a vyrovnejte hlavu nože s pracovním ramenem.

   POZNÁMKA:

   Pro snadnější montáž čepu hlavy nože vyjměte maznici z čepu hlavy nože.

10. Zasuňte čep hlavy nože (A) skrz pracovní rameno (C) do hlavy nože.
11. Umístěte čep tak, aby drážka (B) byla 1,5 mm (1/16 in) nad pracovním ramenem (C).

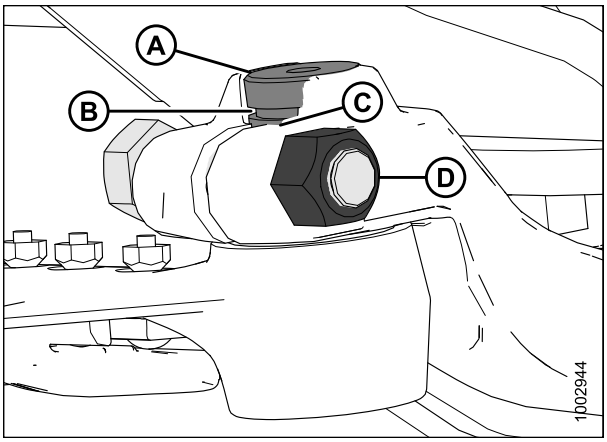

Figure 5.129: hlava nože

12. Nasaďte maznici (A) do čepu hlavy nože a maznici otočte pro snadný přístup.
13. Pomalu lisujte mazací tuk do hlavy nože, dokud se hlava nože nezačne mírně pohybovat dolů.

    DŮLEŽITÉ:

    NEPŘEMAŽTE hlavu nože. Nadměrné namazání vede k nevyrovnanosti nože, která vyvolá přílišné zahřívání prstů a přetížení pohonných systémů. Pokud dojde k přemazání, odejměte maznici, abyste snížili tlak.

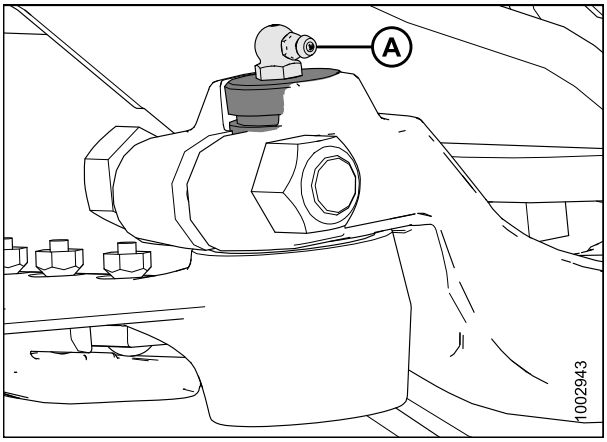

Figure 5.130: hlava nože

14. Nejprve utáhněte boční šrouby hnací skříně nože (A), pak utáhněte spodní šrouby (B). Utáhněte momentem 271 Nm (200 lbf·ft).
15. Posuňte pracovní rameno do střední polohy zdvihu a zajistěte, aby se lišta nože nedotýkala přední části prvního prstu. Pokud hnací skříň nože vyžaduje nastavení, obraťte se na svého prodejce MacDon.
16. Nasaďte a napněte hnací řemeny nože.
    - Pro nečasované řemeny viz *Kontrola a napnutí hnacích řemenů nože, str. 474*.
17. Zavřete koncový štít. Viz *Zavření koncových štítů, str. 36*.

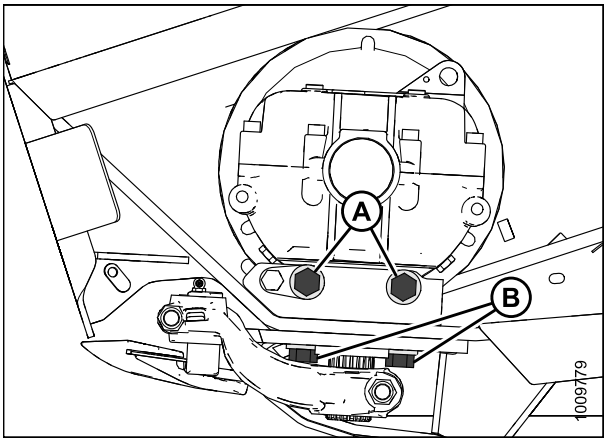

Figure 5.131: Hnací skříň nože

Výměna oleje v hnací skříni nože

⚠ VÝSTRAHA

Abyste zabránili úrazu nebo smrti v důsledku neočekávaného rozběhu stroje, před nastavováním stroje vždy vypněte motor a vytáhněte klíček.

Vyměňte mazivo hnací skříně nože po prvních 50 hodinách provozu a potom každých 1000 hodin (nebo jednou za 3 roky).

1. Zastavte sklízecí mlátičku a vytáhněte klíček ze zapalování.
2. Zvedněte adaptér a dejte pod hnací skříň nože nádobu dostatečné velikosti pro zachycení asi 2,2 litru (2,3 quartu) oleje.
3. Otevřete koncový štít. Viz *Otevření koncových štítů, str. 35*.
4. Odmontujte odvzdušňovač/měrku hladiny (A) a uzávěr vypouštěcího otvoru (B).
5. Nechte vytéci olej z hnací skříně nože do nádoby pod ní.
6. Namontujte opět uzávěr vypouštěcího otvoru (B).
7. Přidejte olej do hnací skříně nože. Doporučené kapaliny a maziva viz vnitřní strana obálky vzadu.
8. Zavřete koncový štít. Viz *Zavření koncových štítů, str. 36*.

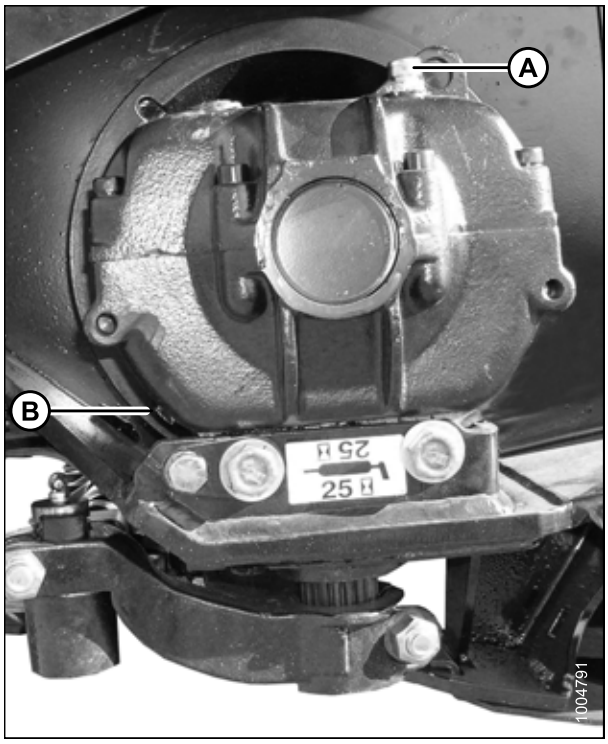

Figure 5.132: Hnací skříň nože

5.9.2 Hnací řemeny nože

Hnací řemeny nože

Hnací skříň nože je poháněna klínovým řemenem, který je poháněný hydromotorem na levém koncovém krytu adaptéru. Na druhém konci adaptérů s dvojitým nožem 12,2 m a 13,7 m (40 ft a 45 ft) je identický hnací systém.

Demontáž hnacího řemenu nože

Postup demontáže hnacího řemenu nože je stejný na obou stranách adaptéru s dvojitým nožem.

⚠ VÝSTRAHA

Abyste zabránili úrazu nebo smrti v důsledku neočekávaného rozběhu stroje, před nastavováním stroje vždy vypněte motor a vytáhněte klíček.

1. Zastavte sklízecí mlátičku a vytáhněte klíček ze zapalování.
2. Otevřete koncový štít. Viz *Otevření koncových štítů, str. 35*.
3. Povolte dva šrouby (A) zajišťující sestavu motoru na koncovém štítu adaptéru.
4. Uvolněte řemen otáčením napínacího šroubu (B) proti směru hodinových ručiček.

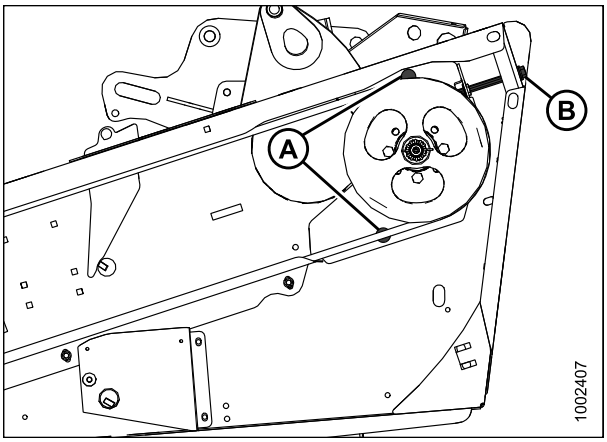

Figure 5.133: Pohon nože

5. Pro zajištění odstupu mezi řemenicí hnací skříně nože a koncovým krytem otevřete přístupový kryt (A) na koncovém krytu za žací lištou.

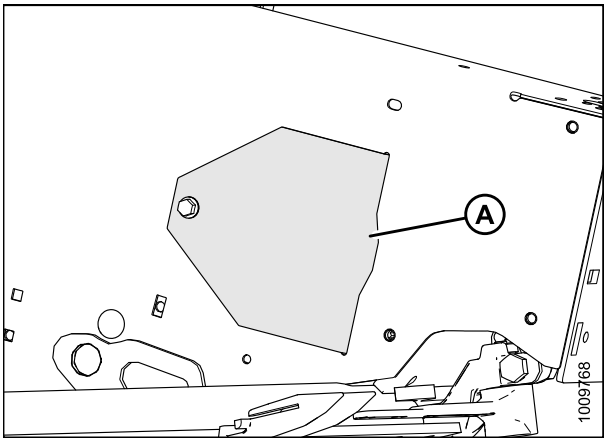

Figure 5.134: Kryt přístupového otvoru

6. Sundejte řemen (A) z hnací řemenice (B).
7. Stáhněte řemen (A) přes řemenici hnací skříně nože (C) a za ni. Při demontáži řemene využijte jako pomůcku vrub v řemenici.

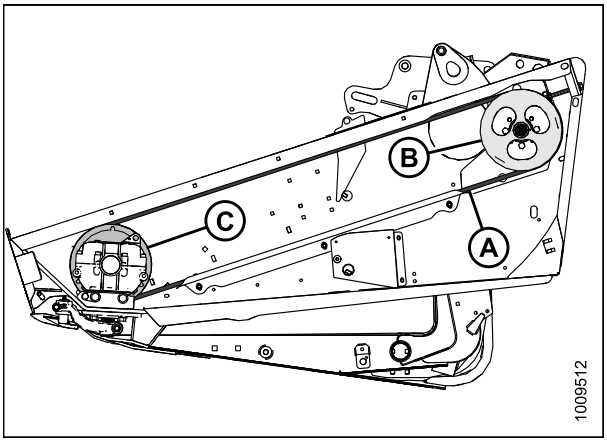

Figure 5.135: Pohon nože

Montáž hnacích řemenů nože

Postup montáže nečasovaných hnacích řemenů nožů je stejný na obou stranách adaptéru.

VÝSTRAHA

Abyste zabránili úrazu nebo smrti v důsledku neočekávaného rozběhu stroje, před nastavováním stroje vždy vypněte motor a vytáhněte klíček.

1. Zastavte sklízecí mlátičku a vytáhněte klíček ze zapalování.
2. Veďte hnací řemen nože (A) kolem řemenice hnací skříně nože (C) a hnací řemenice nože (B). Při montáži řemene využijte jako pomůcku vrub v řemenici.

   POZNÁMKA:

   Přesvědčte se, že je hnací motor posunutý úplně vpřed, řemen na řemenici **NEPAČTE**.

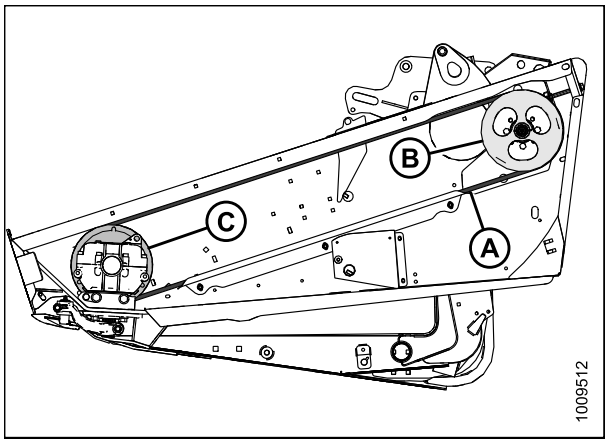

Figure 5.136: Pohon nože

3. Napněte hnací řemen nože. Viz *Kontrola a napnutí hnacích řemenů nože, str. 474*.
4. Namontujte přístupový kryt (A) a zajistěte ho šroubem.
5. Zavřete koncový štít. Viz *Zavření koncových štítů, str. 36*.

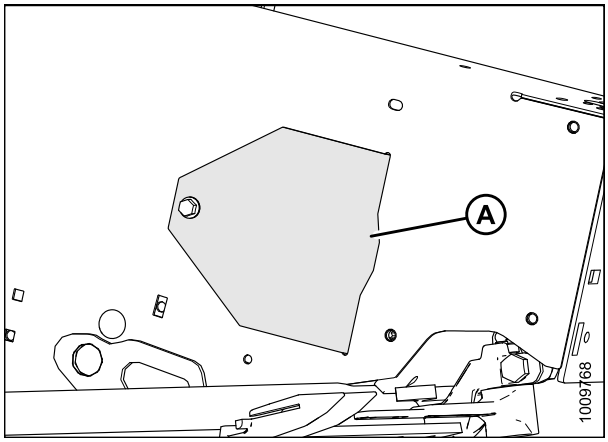

Figure 5.137: Kryt přístupového otvoru

Kontrola a napnutí hnacích řemenů nože

VÝSTRAHA

Abyste zabránili úrazu nebo smrti v důsledku neočekávaného rozběhu stroje, před nastavováním stroje vždy vypněte motor a vytáhněte klíček.

DŮLEŽITÉ:

Pro prodloužení životnosti řemene a pohonu řemen **NEPŘEPÍNEJTE**.

1. Zastavte sklízecí mlátičku a vytáhněte klíček ze zapalování.
2. Otevřete levý koncový štít. Viz *Otevření koncových štítů, str. 35*.

POZNÁMKA:

Vodítko řemene je pro přehlednost odstraněno.

3. Povolte dva šrouby (A) zajišťující sestavu motoru na koncovém štítu adaptéru.
4. Zkontrolujte napnutí hnacího řemene. Správně napnutý hnací řemen (C) má průhyb 24–28 mm (15/16–1–1/8 in) při působení síly 133 N (30 lbf) uprostřed volného úseku. Je-li zapotřebí provést napnutí řemene, napněte jej otáčením seřizovacího šroubu (B) po směru hodinových ručiček až do dosažení požadovaného napnutí.

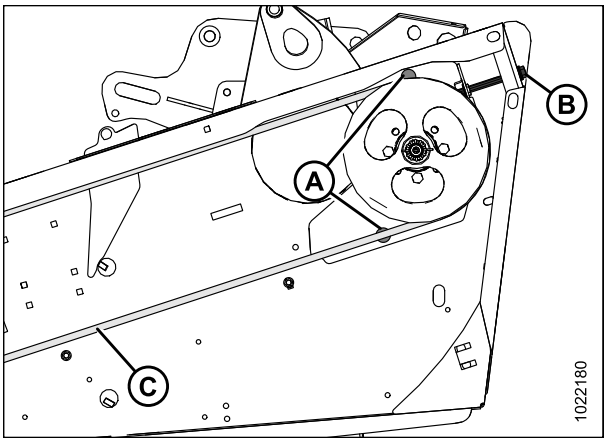

Figure 5.138: Pohon nože

5. Zajistěte, aby vzdálenost mezi řemenem (A) a vodítkem řemene (B) byla 1 mm (1/16 in).
6. Povolte tři šrouby (C) a podle potřeby upravte polohu vodítka (B).
7. Utáhněte tři šrouby (C).
8. Zavřete koncový štít. Viz *Zavření koncových štítů, str. 36*.

POZNÁMKA:

Po krátké době záběhu (asi 5 hodin) znovu nastavte napnutí nového řemene.

9. **Pouze adaptéry s dvojitým nožem:** Zopakujte postup na druhé straně adaptéru.

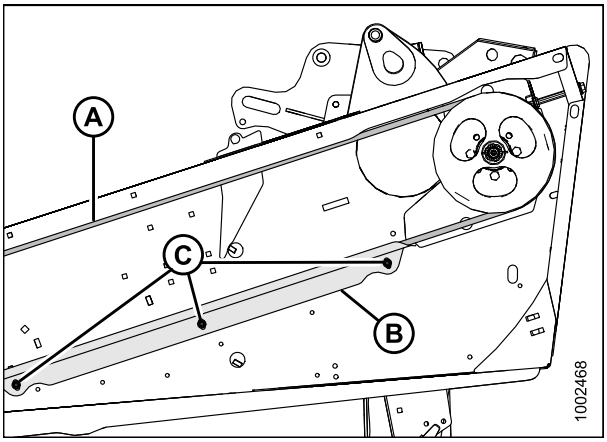

Figure 5.139: Pohon nože

5.10 Vkládací sběrač

Vkládací sběrač je umístěn na naklápěcím modulu FM100 a dopravuje posečené plodiny ke šneku.

UPOZORNĚNÍ

Abyste zabránili úrazu, před údržbou stroje nebo otevřením krytů pohonů viz *5.1 Příprava stroje na servis, str. 393*

5.10.1 Výměna vkládacího sběrače

Vyměňte sběrač, pokud je natržený, popraskaný nebo chybí příčky.

NEBEZPEČÍ

Abyste zabránili úrazu nebo smrti v důsledku neočekávaného rozběhu nebo pádu zvednutého stroje, před opuštěním sedadla obsluhy vždy vypněte motor a vytáhněte klíček, a před vstupem z jakéhokoli důvodu pod stroj vždy aktivujte bezpečnostní podpěry.

1. Zvedněte adaptér a přiháněč do plné výšky, vypněte motor a vytáhněte klíček ze zapalování.
2. Aktivujte bezpečnostní podpěry přiháněče a bezpečnostní podpěry adaptéru.
3. Povolte přítužnou matici (A) a otáčením šroubu (B) proti směru hodinových ručiček uvolněte sběrač. Zopakujte na druhé straně.

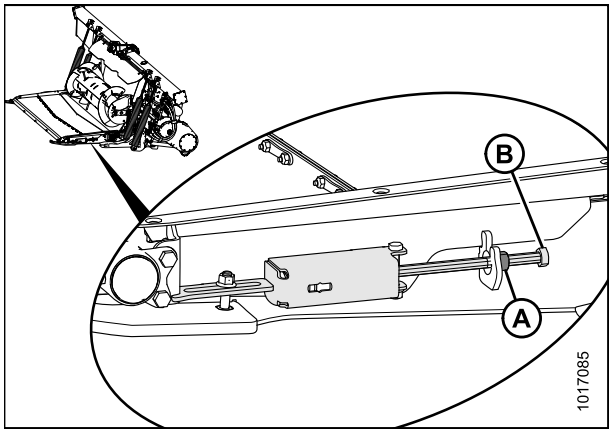

Figure 5.140: Napínač vkládacího sběrače

4. Uvolněte páku vany podávací desky (A) ze západek páky vany (B) na obou stranách podávací desky. Tím spadnou dvířka a umožní přístup ke sběrači a válcům podávací desky.

   POZNÁMKA:

   V obrázku jsou pro názornost demontovány některé díly.

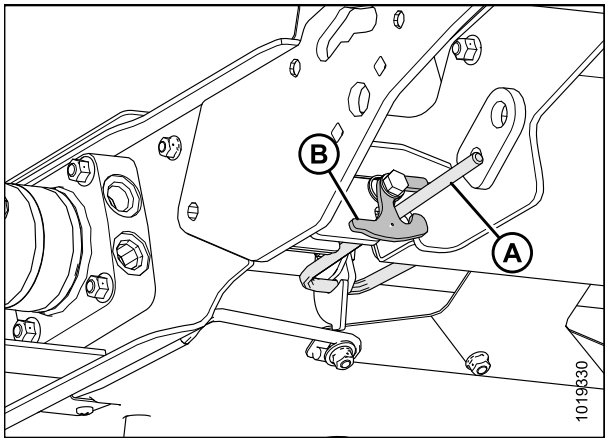

Figure 5.141: Páka vany podávací desky a západka páky vany na levé straně

5. Vyšroubujte matice a šrouby (A) a odejměte spojovací pásky sběrače (B).
6. Stáhněte sběrač z podávací desky.

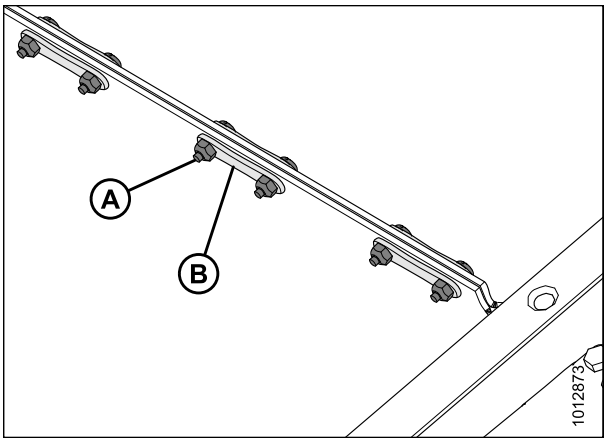

Figure 5.142: Konektor sběrače

7. Nasaďte nový sběrač (A) na hnací válec (B). Přesvědčte se, že vodítka sběrače zapadají do drážek hnacího válce (C).
8. Natáhněte sběrač podél dna podávací desky a na vodicí válec (D).

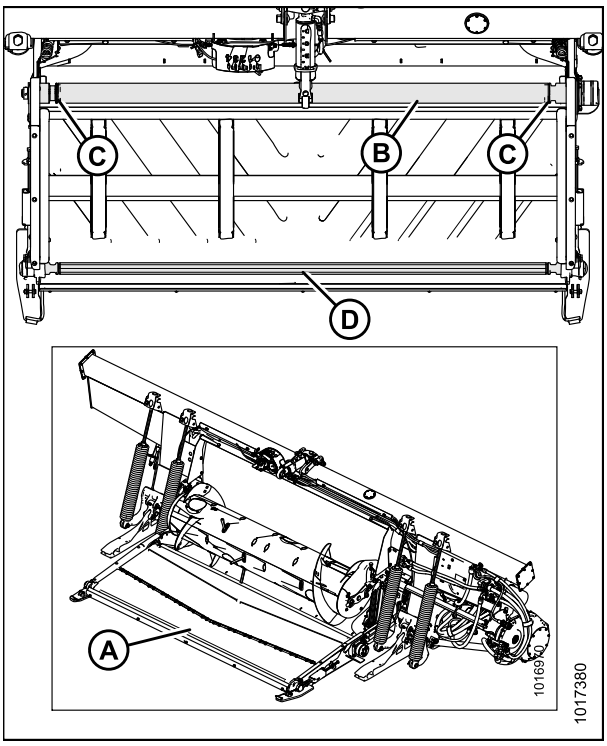

Figure 5.143: Vkládací sběrač naklápěcího modulu

9. Spojte šev sběrače spojovacími pásky (B) a zajistěte jej maticemi a šrouby (A). Přesvědčte se, že hlavy šroubů směřují k zadní části podávací desky, a utáhněte je jen tolik, aby konce šroubů byly zarovnané s maticemi.
10. Nastavte napnutí sběrače. Viz *5.10.2 Nastavení napnutí vkládacího sběrače, str. 478*.

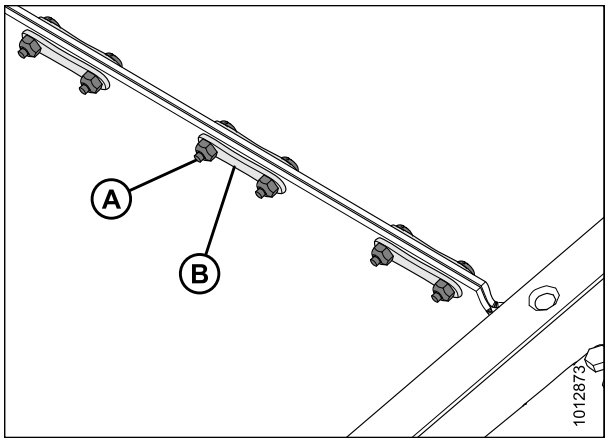

Figure 5.144: Pásky konektoru sběrače

11. Uzavřete podávací desku zaklapnutím západek páky vany (B) na obou stranách podávací desky na páce vany podávací desky (A).

    POZNÁMKA:

    V obrázku jsou pro názornost demontovány některé díly.

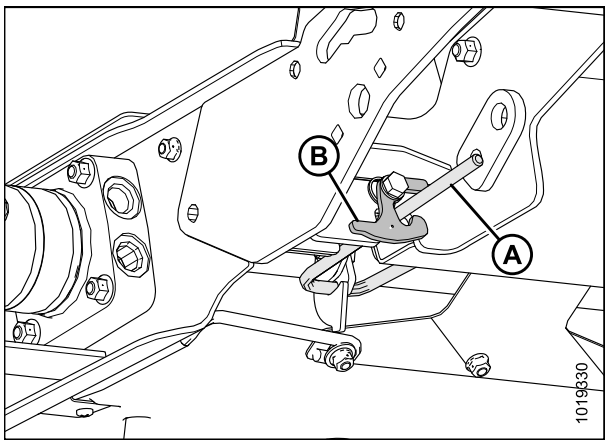

Figure 5.145: Páka vany podávací desky a západka páky vany na levé straně

5.10.2 Nastavení napnutí vkládacího sběrače

⚠ NEBEZPEČÍ

Abyste zabránili úrazu nebo smrti v důsledku neočekávaného rozběhu nebo pádu zvednutého stroje, před opuštěním sedadla obsluhy vždy vypněte motor a vytáhněte klíček, a před vstupem z jakéhokoli důvodu pod stroj vždy aktivujte bezpečnostní podpěry.

1. Zvedněte adaptér do jeho plné výšky, vypněte motor a vytáhněte klíček ze zapalování.
2. Aktivujte bezpečnostní podpěry adaptéru.
3. Přesvědčte se, že vodítko sběrače (gumový pás na spodní straně sběrače) řádně zapadá do drážky na hnacím válci a vodicí válec je mezi vodítky.

POZNÁMKA:

Výchozí poloha úchytky pružin (bílý indikátor) je uprostřed okna skříňky pružiny (A), nicméně poloha úchytky pružiny je různá v závislosti na továrním seřízení pohybu sběrače.

4. Zkontrolujte polohu bílého indikátoru (A). Pokud se vkládací sběrač pohybuje správně a úchytky pružin na obou stranách jsou umístěny v rámci níže uvedených rozměrů, není seřízení zapotřebí:
   - Uvolněno na 3 mm (1/8 in) (B) (zadní část uprostřed indikačního okénka [A])
   - Utaženo na 6 mm (1/4 in) (B) (přední část uprostřed indikačního okénka [A])

   POZNÁMKA:

   Vyobrazena levá strana naklápěcího modulu. Pravá strana je opačná.
5. Pokud seřízení je nezbytné, pokračujte krokem *6, str. 479*
6. Chcete-li seřídit napnutí vkládacího sběrače, povolte přítužnou matici (A) a otáčením šroubu (B) ve směru hodinových ručiček sběrač napněte nebo ho otáčením proti směru hodinových ručiček uvolněte.
7. Seřizujte napnutí sběrače, dokud bílý indikátor (C) nebude v rozsahu uvedeném v kroku *4, str. 479*.

   DŮLEŽITÉ:

   Kvůli prevenci nerovnoměrného pohybu sběrače nastavte obě strany shodně.
8. Utáhněte přítužnou matici (A).

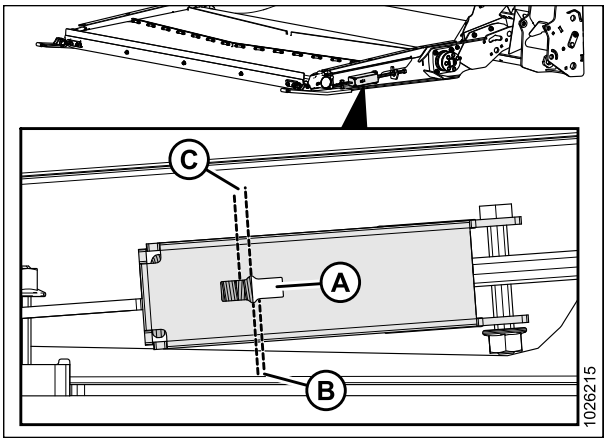

Figure 5.146: Napínač vkládacího sběrače

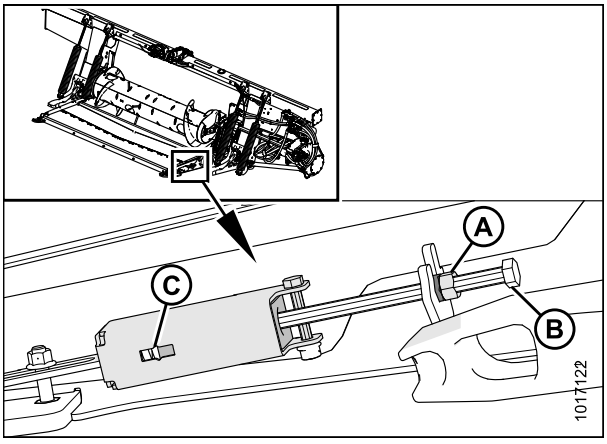

Figure 5.147: Napínač vkládacího sběrače

5.10.3 Hnací válec vkládacího sběrače

Tento válec je poháněný a posouvá sběrač na naklápěcím modulu, čímž dopravuje plodiny ke šneku.

Demontáž hnacího válce vkládacího sběrače

⚠ NEBEZPEČÍ

Abyste zabránili úrazu nebo smrti v důsledku neočekávaného rozběhu nebo pádu zvednutého stroje, před opuštěním sedadla obsluhy vždy vypněte motor a vytáhněte klíček, a před vstupem z jakéhokoli důvodu pod stroj vždy aktivujte bezpečnostní podpěry.

1. Zvedněte adaptér a přiháněč do plné výšky, vypněte motor a vytáhněte klíček ze zapalování.
2. Aktivujte bezpečnostní podpěry přiháněče a bezpečnostní podpěry adaptéru.

3. Povolte přítužnou matici (A) a otáčením šroubu (B) proti směru hodinových ručiček uvolněte sběrač. Zopakujte na druhé straně.

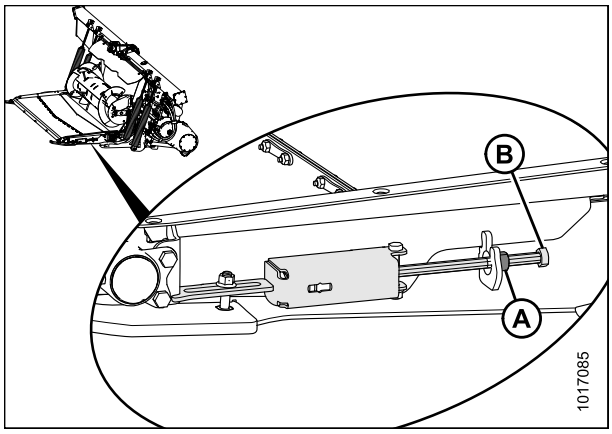

Figure 5.148: Napínač vkládacího sběrače

4. Vyšroubujte matice a šrouby (A) a odejměte spojovací pásky sběrače (B).
5. Stáhněte sběrač z podávací desky.

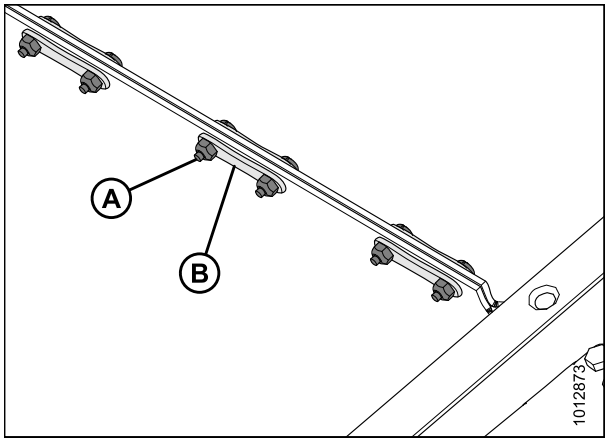

Figure 5.149: Konektor sběrače

6. Odmontujte dva šrouby (B) z krytu hnacího válce (A).

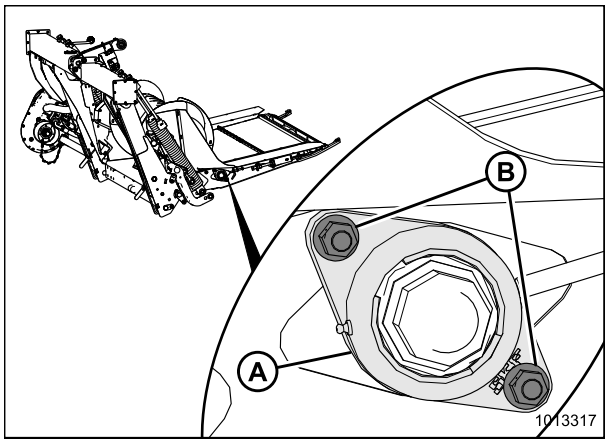

Figure 5.150: Ložisko hnacího válce

7. Posuňte krycí desku hnacího válce (A) doleva.

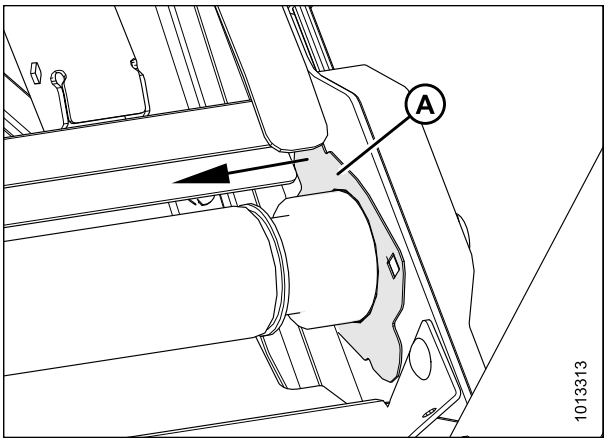

Figure 5.151: Hnací válec

8. Posouvejte hnací válec (A) se sestavou ložiska (B) doprava, dokud se levý konec nevysune z drážek.

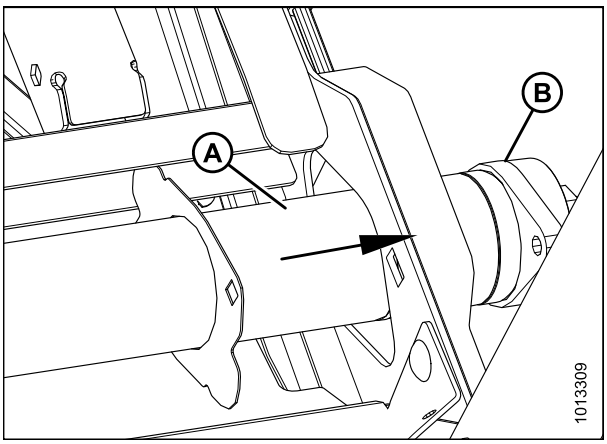

Figure 5.152: Hnací válec

9. Vyzvedněte levý konec z rámu.
10. Posuňte sestavu (A) doleva, přičemž veďte pouzdro ložiska (B) skrz otvor rámu (C).
11. Odejměte válec (A).

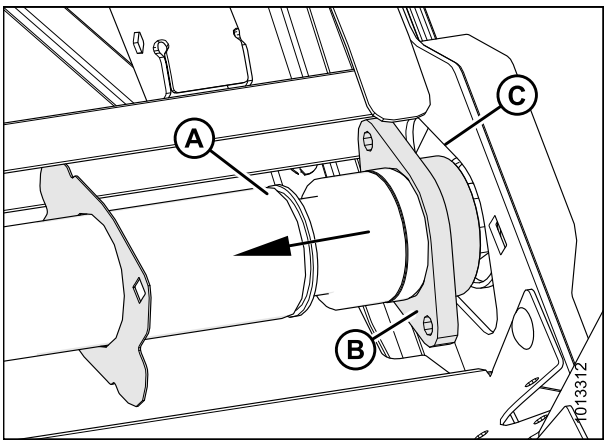

Figure 5.153: Hnací válec

Instalace hnacího válce vkládacího sběrače

1. Potřete drážky mazacím tukem.
2. Nasuňte krycí desku hnacího válce (A) na pravý konec válce (B).
3. Zaveďte ložiskový konec (C) hnacího válce skrz otvor rámu (D).

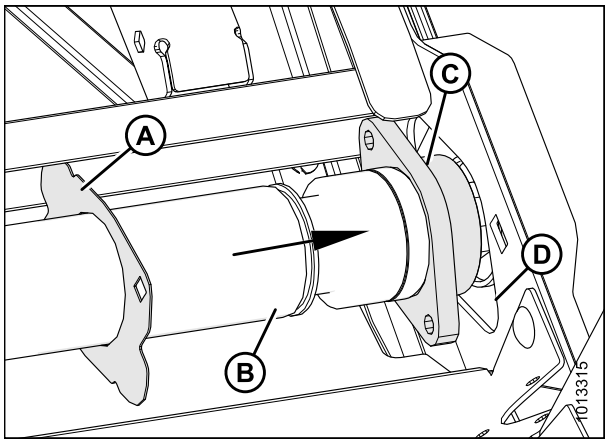

Figure 5.154: Hnací válec (ložiskový konec)

4. Nasuňte levý konec hnacího válce (A) na drážkovaný konec hřídele motoru (B).

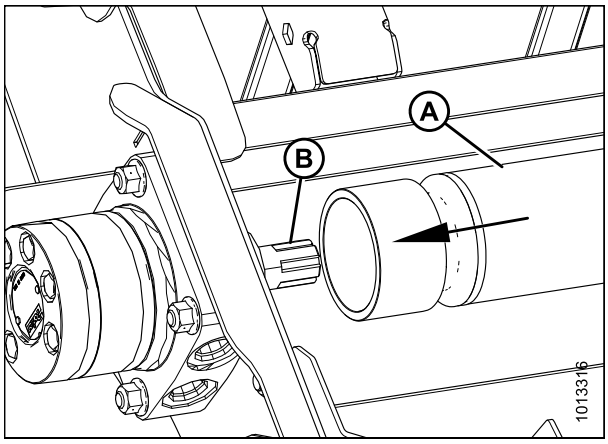

Figure 5.155: Motor

5. Zajistěte ložisko a pouzdro (A) s krycí deskou hnacího válce dvěma šrouby (B) na rámu.
6. Namontujte sběrač podávací desky. Viz *5.10.1 Výměna vkládacího sběrače, str. 476*.
7. Napněte vkládací sběrač. Viz *5.10.2 Nastavení napnutí vkládacího sběrače, str. 478*.

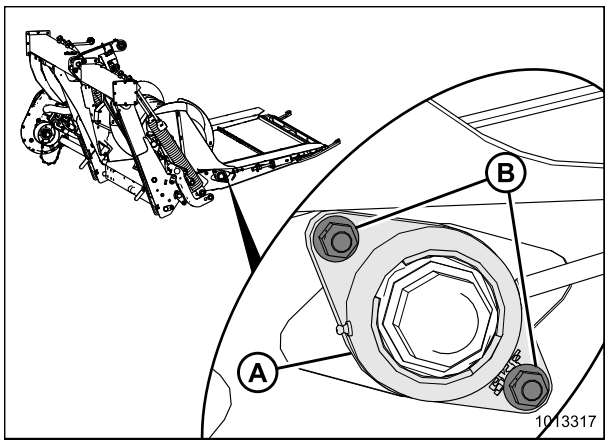

Figure 5.156: Ložisko hnacího válce

Výměna ložiska hnacího válce vkládacího sběrače

Demontáž ložiska hnacího válce vkládacího sběrače

NEBEZPEČÍ

Abyste zabránili úrazu nebo smrti v důsledku neočekávaného rozběhu nebo pádu zvednutého stroje, před opuštěním sedadla obsluhy vždy vypněte motor a vytáhněte klíček, a před vstupem z jakéhokoli důvodu pod stroj vždy aktivujte bezpečnostní podpěry.

1. Zvedněte adaptér a přiháněč do plné výšky, vypněte motor a vytáhněte klíček ze zapalování.
2. Aktivujte bezpečnostní podpěry přiháněče a bezpečnostní podpěry adaptéru.
3. Povolte přítužnou matici (A) a otáčením šroubu (B) proti směru hodinových ručiček uvolněte sběrač. Zopakujte na druhé straně.

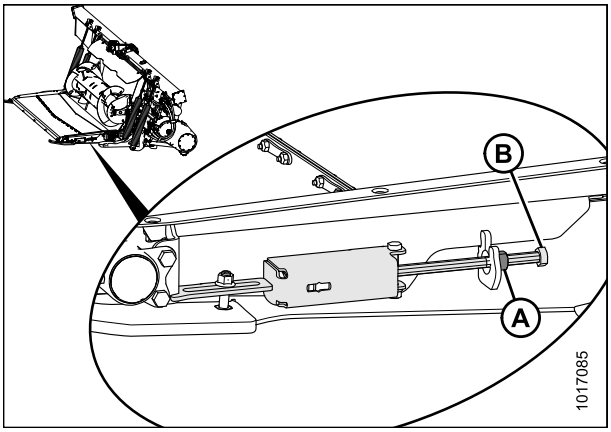

Figure 5.157: Napínač vkládacího sběrače

4. Povolte zajišťovací šroub (B) na zajišťovacím kroužku ložiska (A).
5. Kladivem a průbojníkem klepejte na zajišťovací kroužek ložiska (A) ve směru proti otáčení šneku, abyste kroužek uvolnili.

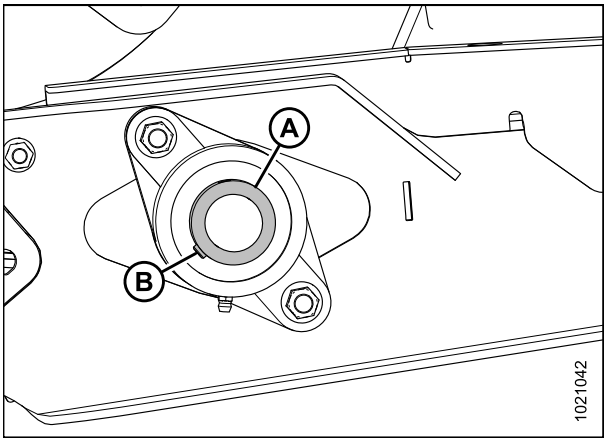

Figure 5.158: Ložisko hnacího válce vkládacího sběrače

6. Odšroubujte dvě matice (A).

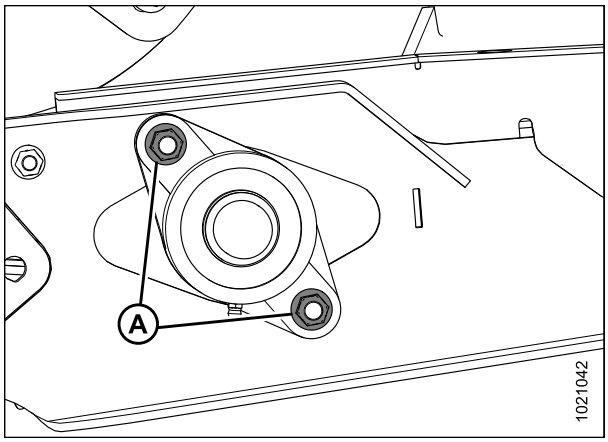

Figure 5.159: Ložisko hnacího válce vkládacího sběrače

7. Odejměte pouzdro ložiska (A).

   POZNÁMKA:

   Jestliže je ložisko zadřené na hřídeli, může být snadnější demontovat sestavu hnacího válce. Návod viz *Demontáž hnacího válce vkládacího sběrače, str. 479*.

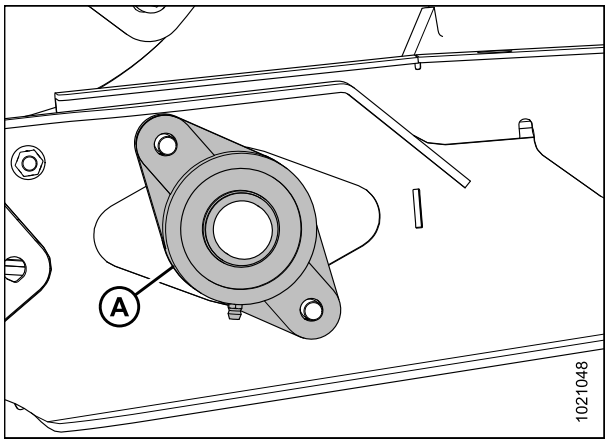

Figure 5.160: Ložisko hnacího válce vkládacího sběrače

Instalace ložiska hnacího válce vkládacího sběrače

1. Nasaďte pouzdro ložiska hnacího válce (A) na hřídel (B) a zajistěte je dvěma šrouby a maticemi (C).

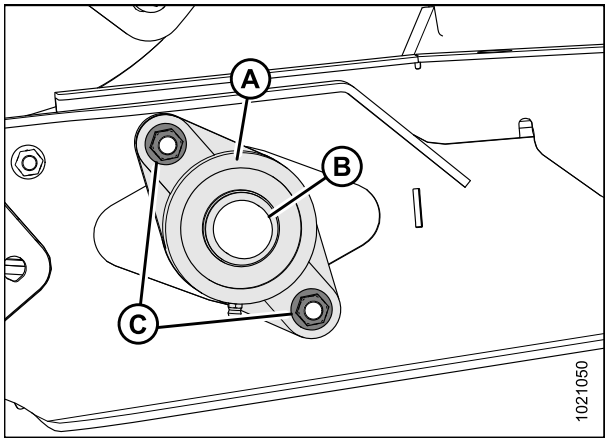

Figure 5.161: Ložisko hnacího válce vkládacího sběrače

2. Nasaďte zajišťovací kroužek (A) na hřídel.
3. Kladivem a průbojníkem klepejte na zajišťovací kroužek ložiska ve směru otáčení šneku, abyste kroužek zajistili.
4. Utáhněte zajišťovací šroub (B) zajišťovacího kroužku ložiska.
5. Napněte vkládací sběrač. Viz *5.10.2 Nastavení napnutí vkládacího sběrače, str. 478*.

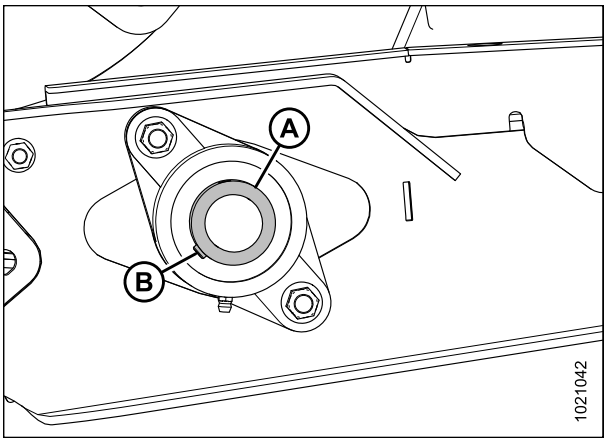

Figure 5.162: Ložisko hnacího válce vkládacího sběrače

5.10.4 Vodicí válec vkládacího sběrače

Tento válec není na vkládacím sběrači poháněný.

Demontáž vodicího válce vkládacího sběrače

1. Aktivujte bezpečnostní podpěry šikmého dopravníku.
2. Povolte přítužnou matici (A) a otáčením šroubu (B) proti směru hodinových ručiček uvolněte sběrač. Zopakujte na druhé straně.

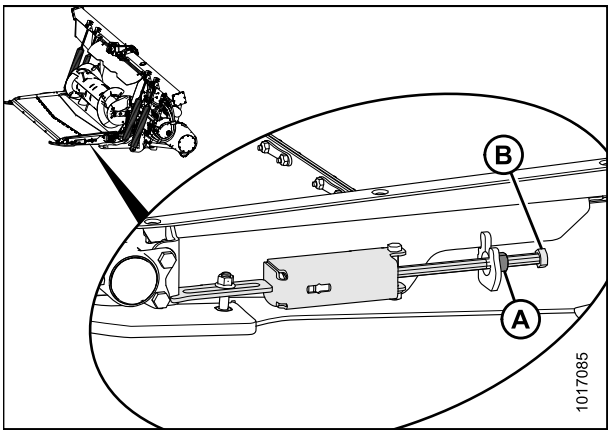

Figure 5.163: Napínač vkládacího sběrače

3. Vyšroubujte matice a šrouby (A) a odejměte spojovací pásky sběrače (B).
4. Otevřete vanu podávací desky.

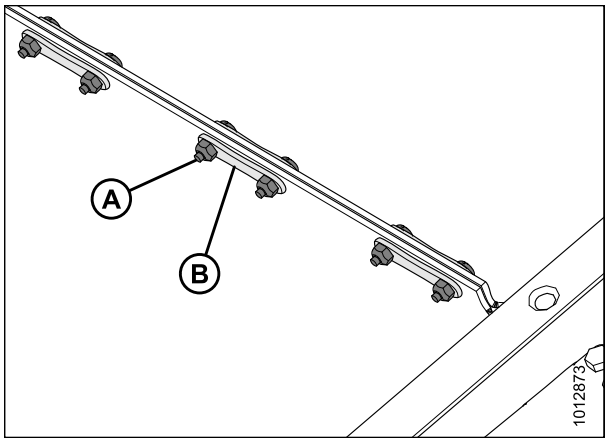

Figure 5.164: Konektor sběrače

5. Odšroubujte matici (D), abyste měli lepší přístup k ostatním dvěma maticím (C).
6. Odšroubujte dva šrouby (A) a matice (C) z obou konců vodicího válce.
7. Odejměte sestavu vodicího válce (B)

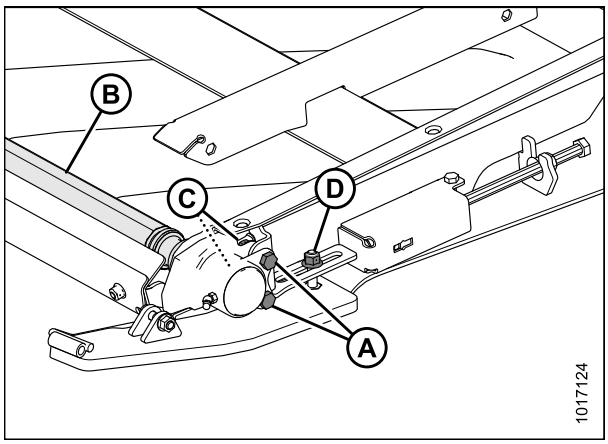

Figure 5.165: Vodicí válec

Instalace vodicího válce vkládacího sběrače

1. Umístěte sestavu vodicího válce (B) do podávací desky naklápěcího modulu.
2. Našroubujte dva šrouby (A) a matice (C) na oba konce vodicího válce.

   POZNÁMKA:

   NEPŘETÁHNĚTE šrouby (A).

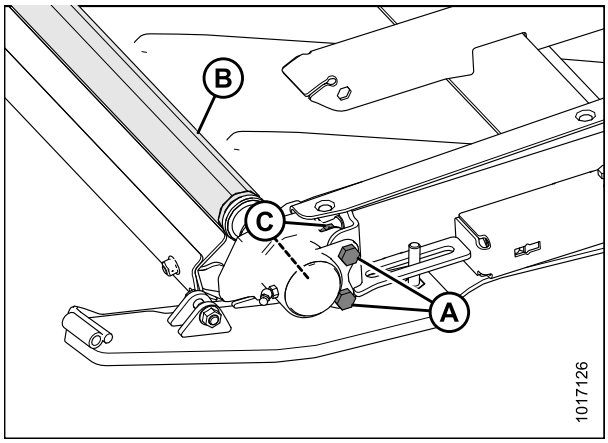

Figure 5.166: Vodicí válec

3. Namontujte matici (A).

   DŮLEŽITÉ:

   Ponechte mezeru (C) 2–4 mm (1/16–3/16 in) mezi deskou (B) a maticí (A), aby se vodicí válec mohl naklápět a pohybovat při napínání nebo seřizování řemene.

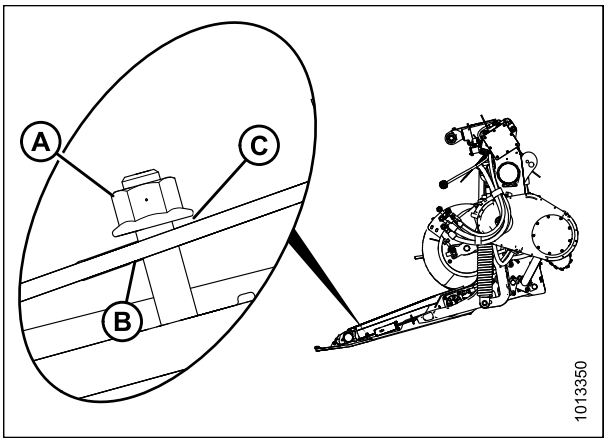

Figure 5.167: Vodicí válec

4. Uzavřete vkládací sběrač spojovacími pásky (B), šrouby (A) a maticemi.
5. Napněte vkládací sběrač. Viz *5.10.2 Nastavení napnutí vkládacího sběrače, str. 478*.

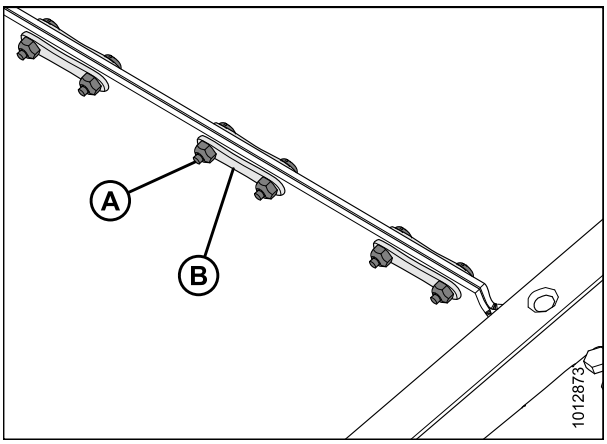

Figure 5.168: Konektor sběrače

Výměna ložiska vodicího válce vkládacího sběrače

1. Odmontujte prachovku (A).

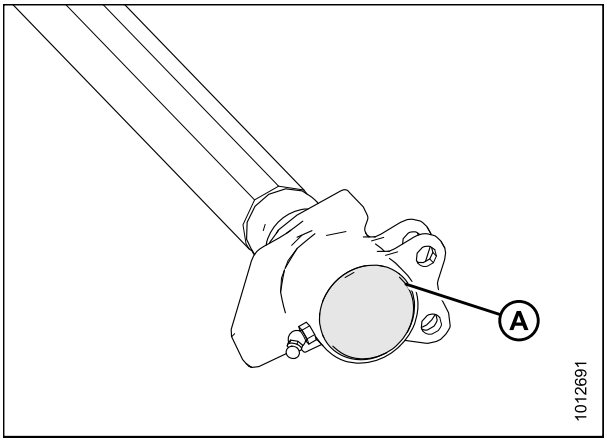

Figure 5.169: Vodicí válec

2. Odšroubujte matici (A).
3. Kladivem vyklepávejte sestavu ložiska (B), dokud se nevysune z hřídele.

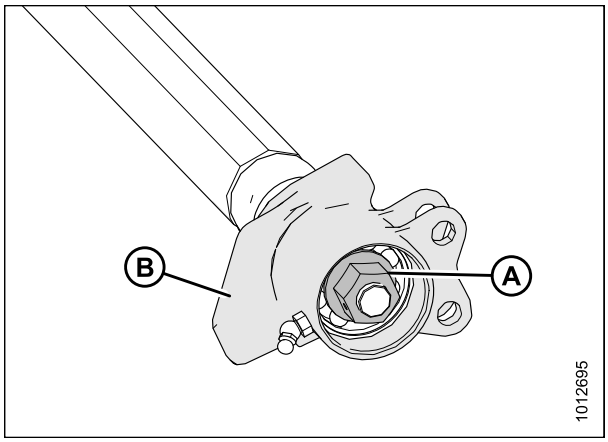

Figure 5.170: Vodicí válec

4. Zajistěte pouzdro (D) a odmontujte vnitřní přídržný kroužek (A), ložisko (B) a dvě těsnění (C).
5. Před montáží potřete otvor olejem.
6. Nasaďte těsnění (C) do pouzdra (D).

   POZNÁMKA:

   Zajistěte, aby plochá strana těsnění směřovala dovnitř.
7. Natlačte do ložiska (B) mazací tuk a instalujte je.
8. Namontujte přídržný kroužek (A).
9. Potřete hřídel olejem. Opatrným manuálním otáčením nasaďte pouzdro (D) s těsněními (C), ložiskem (B) a přídržným kroužkem (A) na hřídel, aby se nepoškodila těsnění.
10. Zajistěte sestavu ložiska na hřídeli maticí (A).
11. Zaplňte dutinu ložiska tukem a instalujte prachovou krytkou (B).
12. Ověřte, že maznice pracuje.

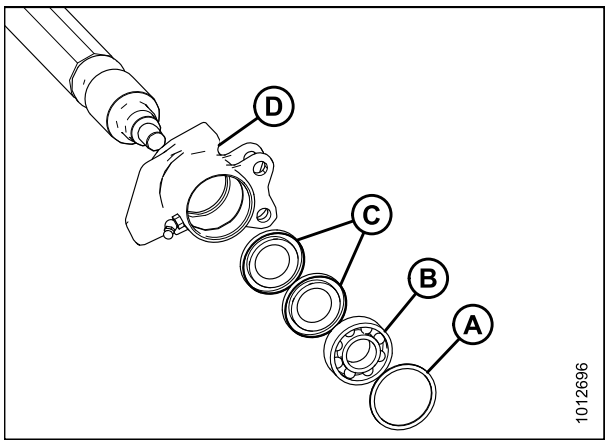

Figure 5.171: Sestava ložisek

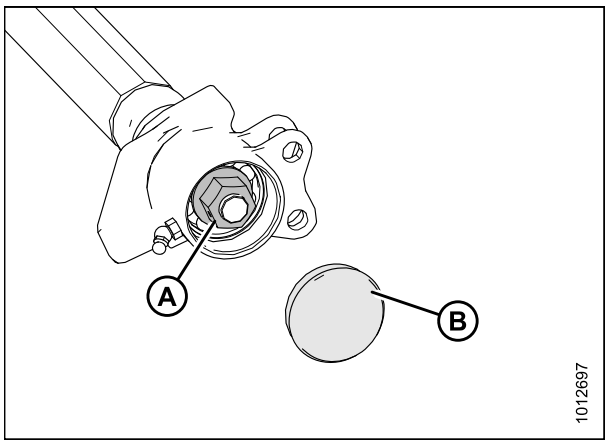

Figure 5.172: Vodicí válec

5.11 Spuštění vany podávací desky naklápěcího modulu dolů

NEBEZPEČÍ

Abyste zabránili úrazu nebo smrti v důsledku neočekávaného rozběhu nebo pádu zvednutého stroje, před opuštěním sedadla obsluhy vždy vypněte motor a vytáhněte klíček, a před vstupem z jakéhokoli důvodu pod stroj vždy aktivujte bezpečnostní podpěry.

1. Nastartujte sklízecí mlátičku, úplně zvedněte adaptér a nasaďte zámky zvedacích válců adaptéru.
2. Vypněte motor a vytáhněte klíček.
3. Otočením západek (A) odblokujte páku (B).

   POZNÁMKA:

   V obrázku vpravo byly pro názornost demontovány díly.

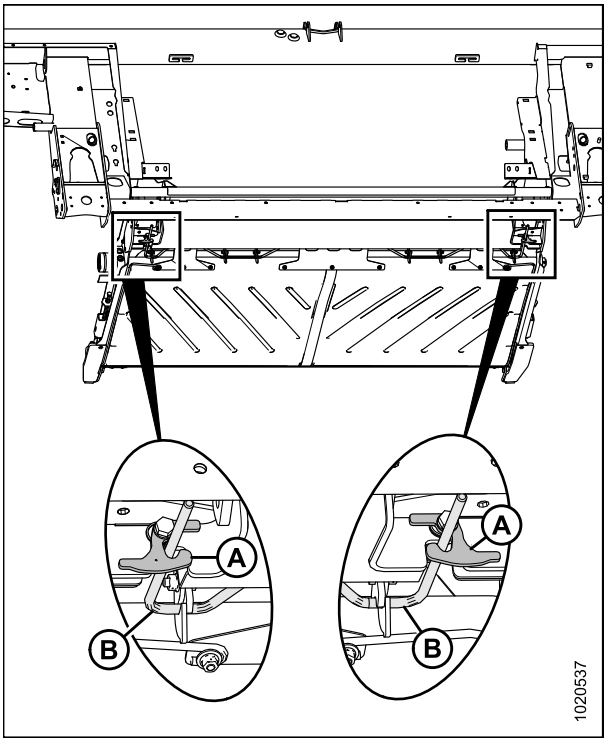

Figure 5.173: Vana podávací desky (pohled zezadu)

4. Držte vanu (A) a otočte páky (B) dolů, abyste vanu uvolnili.

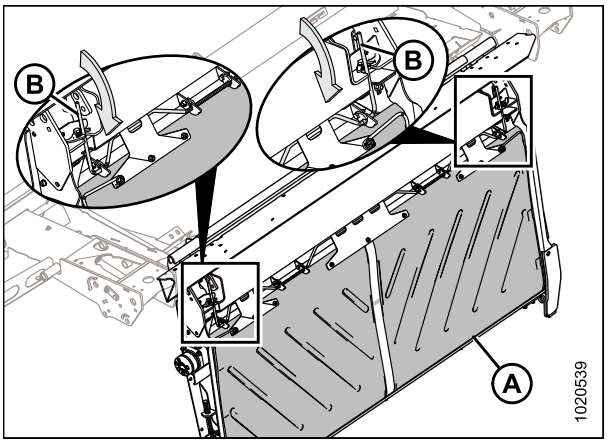

Figure 5.174: Spodní strana vany podávací desky

5. Spusťte dolů plastovou vanu (A) a zkontrolujte ji ohledně přepravovaných materiálů a nečistot, které mohly spadnout pod sběrač naklápěcího modulu.

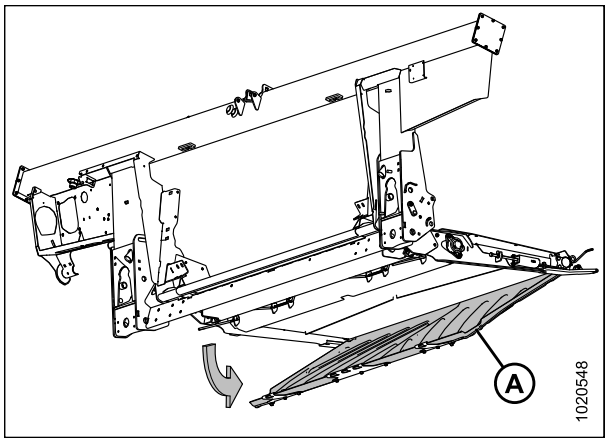

Figure 5.175: Vana podávací desky (pohled zezadu)

5.12 Zvednutí vany podávací desky naklápěcího modulu

1. Zvedněte vanu podávací desky (A).
2. Zavěste zajišťovací páku (B) do háků vany podávací desky (C).
3. Otočením pák (B) nahoru uveďte vanu podávací desky (A) do zajištěné polohy.

   POZNÁMKA:

   Přesvědčte se, že všechny tři háky vany podávací desky (C) jsou zajištěné na zajišťovací páce (B).

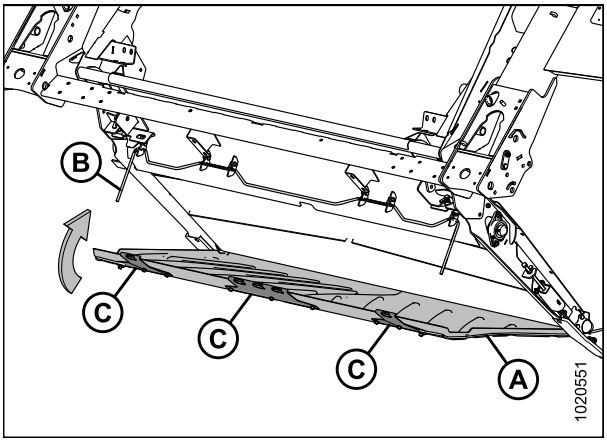

Figure 5.176: Spodek vany podávací desky (pohled zezadu)

4. Držte vanu podávací desky (A) na místě a otočením západek (B) zajistěte páku (C).

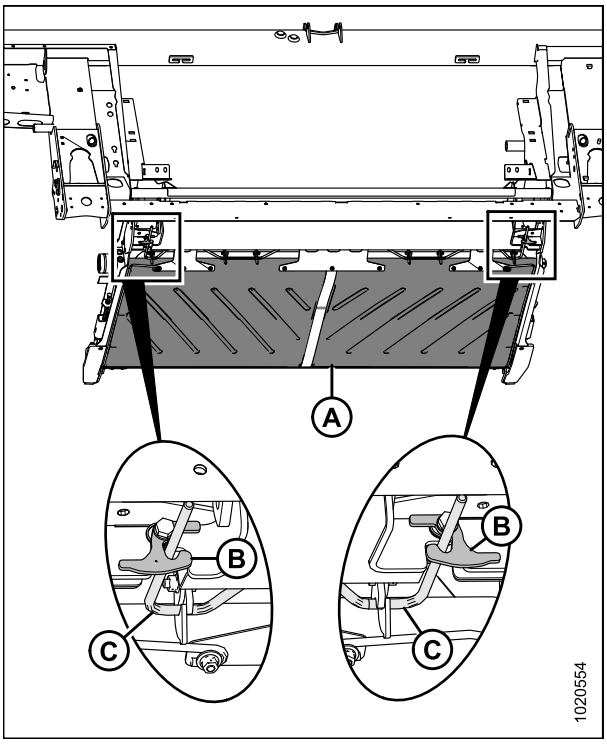

Figure 5.177: Vana podávací desky (pohled zezadu)

5.13 Stěrací lišty a deflektory vkládání naklápěcího modulu

5.13.1 Demontáž stěracích lišt

1. Odpojte adaptér od sklízecí mlátičky. Viz *4 Připojení/odpojení adaptéru, str. 317*.
2. Odšroubujte čtyři šrouby a matice (A) zajišťující stěrací lištu (B) na rámu naklápěcího modulu a stěrací lištu odejměte.
3. Zopakujte na druhé straně.

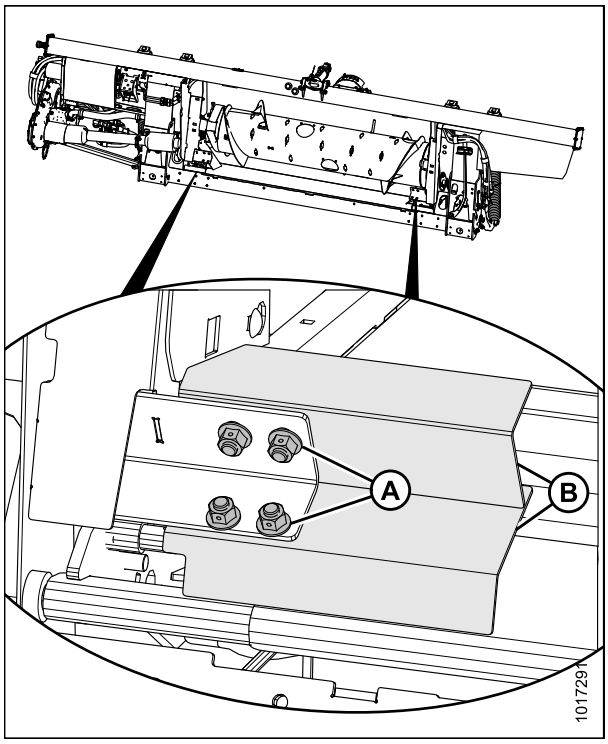

Figure 5.178: Stěrací lišta

5.13.2 Montáž stěracích lišt

1. Odpojte adaptér od sklízecí mlátičky. Viz *4 Připojení/odpojení adaptéru, str. 317*.
2. Umístěte stěrací lištu (B) tak, aby vrub byl v rohu rámu.
3. Zajistěte stěrací lištu (B) na naklápěcím modulu čtyřmi šrouby a maticemi (A). Zajistěte, aby matice směřovaly ke sklízecí mlátičce.
4. Zopakujte na druhé straně.

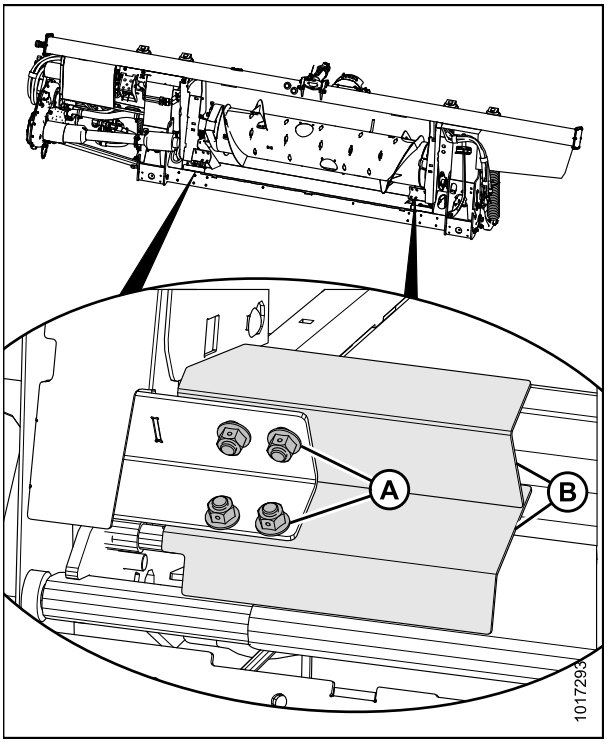

Figure 5.179: Stěrací lišta

5.13.3 Výměna deflektorů vkládání na sklízecích mlátičkách New Holland CR

1. Odpojte adaptér od sklízecí mlátičky. Viz *4 Připojení/odpojení adaptéru, str. 317*.
2. Odšroubujte dva šrouby a dvě matice (B) zajišťující deflektor vkládání (A) na rámu naklápěcího modulu a deflektor vkládání odejměte.
3. Umístěte náhradní deflektor vkládání (A) a zajistěte jej šrouby a maticemi (B) (matice musí směřovat ke sklízecí mlátičce). Matice **NEUTAHUJTE**.

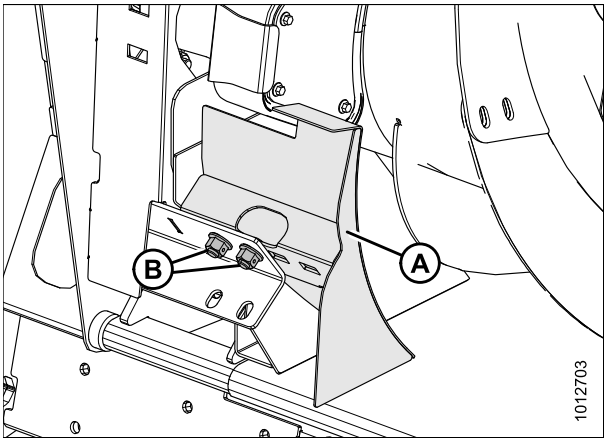

Figure 5.180: Deflektor vkládání

4. Nastavte deflektor (A) tak, aby vzdálenost (C) mezi vanou a deflektorem byla 4–6 mm (5/32–1/4 in).
5. Utáhněte matice (B).
6. Zopakujte pro deflektor na druhé straně.
7. Namontujte adaptér na sklízecí mlátičku. Viz *4 Připojení/odpojení adaptéru, str. 317*.
8. Po připojení adaptéru ke sklízecí mlátičce úplně vysuňte středový spoj a zkontrolujte mezeru mezi deflektorem a vanou. Zachovejte mezeru 4–6 mm (5/32–1/4 in).

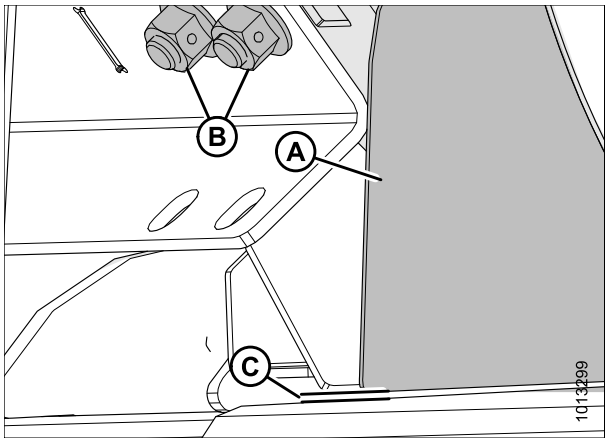

Figure 5.181: Vzdálenost vany a deflektoru

5.14 Sběrače adaptéru

K dispozici jsou dva sběrače adaptéru. Přepravují posečené plodiny k vkládacímu sběrači a šneku naklápěcího modulu. Vyměňte sběrače, pokud jsou natržené, popraskané nebo chybí příčky.

5.14.1 Demontáž bočních sběračů

NEBEZPEČÍ

Abyste zabránili úrazu nebo smrti v důsledku neočekávaného rozběhu nebo pádu zvednutého stroje, před opuštěním sedadla obsluhy vždy vypněte motor a vytáhněte klíček, a před vstupem z jakéhokoli důvodu pod stroj vždy aktivujte bezpečnostní podpěry.

1. Zvedněte přiháněč a aktivujte bezpečnostní podpěry přiháněče.
2. Zvedněte adaptér a aktivujte bezpečnostní podpěry.
3. Nechte sběrač běžet, dokud spoj nebude v pracovní oblasti.

   POZNÁMKA:

   Podávací desku řady D1 lze také posunout ke středu, aby se vytvořil otvor u koncového krytu.
4. Zastavte sklízecí mlátičku a vytáhněte klíček ze zapalování.
5. Uvolněte napnutí sběrače. Viz *5.14.3 Nastavení napnutí sběrače, str. 498*.
6. Odmontujte šrouby (A) a spojovací trubky (B) ve spoji sběrače.
7. Stáhněte sběrač z podávací desky.

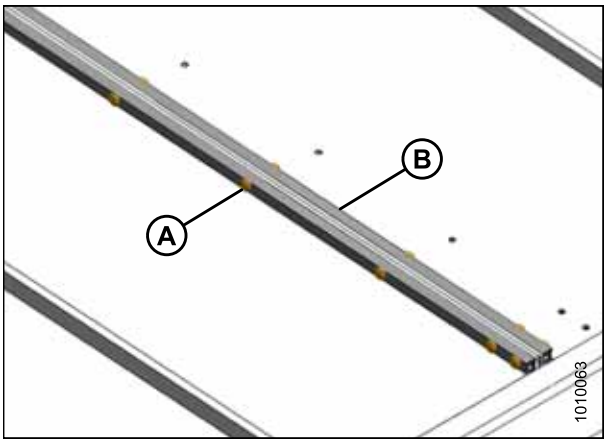

Figure 5.182: Konektor sběrače

5.14.2 Montáž bočních sběračů

VÝSTRAHA

Abyste zabránili úrazu v důsledku pádu zvednutého přiháněče, před vstupem z jakéhokoli důvodu pod zvednutý přiháněč vždy aktivujte bezpečnostní podpěry.

POZNÁMKA:

Před montáží sběračů zkontrolujte výšku podávací desky. Viz *5.14.5 Nastavení výšky podávací desky, str. 501*.

1. Na povrch sběrače, který tvoří těsnění k žací liště, a spodní stranu vodítek sběrače aplikujte mastek, dětský zásyp nebo mazací směsí z mastku a grafitu.
2. Vložte sběrač do podávací desky na jejím vnějším konci pod válce. Táhněte sběrač do podávací desky, na konci ho zasouvejte.
3. Sběrač zasouvejte, dokud ho nebude možné obtočit kolem hnacího válce.
4. Vložte druhý konec sběrače do podávací desky přes válce. Sběrač úplně vtáhněte do podávací desky.



Figure 5.183: Montáž sběrače

5. Povolte upevňovací šrouby (B) na zadním deflektoru podávací desky (A) (to může pomoci s montáží sběrače).

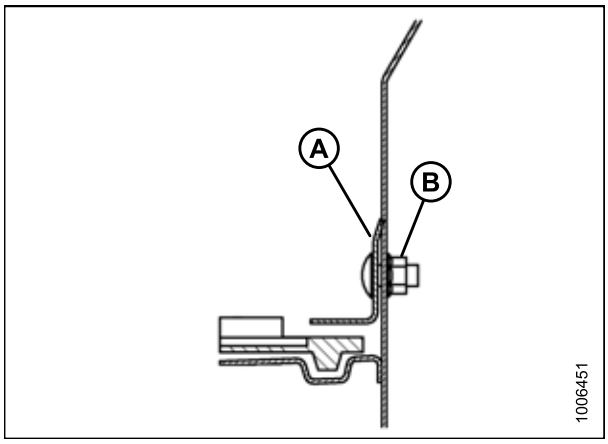

Figure 5.184: Těsnění sběrače

6. Spojte konce sběrače spojovacími trubkami (B), šrouby (A) (s hlavami směrem k středovému otvoru) a maticemi.
7. Nastavte napnutí sběrače. Viz *5.14.3 Nastavení napnutí sběrače, str. 498*.

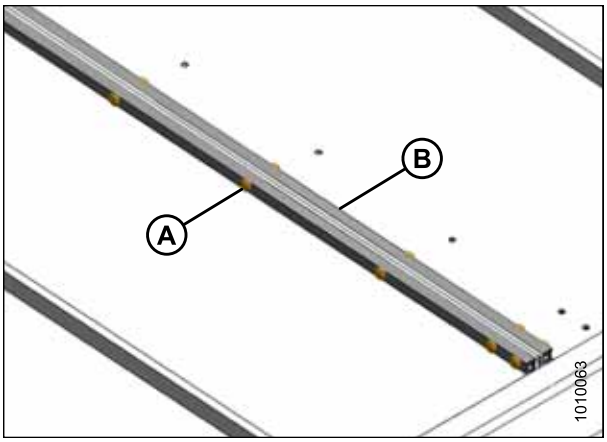

Figure 5.185: Konektor sběrače

8. Zkontrolujte vzdálenost (A) mezi sběrači (B) a žací lištou (C). Vzdálenost musí být 0–3 mm (0–1/8 in). Je-li zapotřebí seřízení, viz *5.14.5 Nastavení výšky podávací desky, str. 501*.

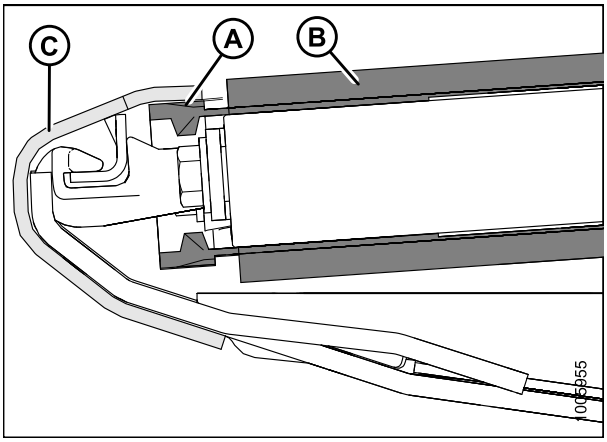

Figure 5.186: Těsnění sběrače

9. Pokud je vyžadováno seřízení deflektoru zadního plechu (A), povolte matici (D) a posouvejte deflektor, dokud nebude mezera (C) 1–7 mm (1/32–5/16 in) mezi sběračem (B) a deflektorem.
10. Nechte běžet sběrače s motorem na volnoběh tak, aby se mastek nebo mazivo z mastku/grafitu přilepilo na těsnicí povrchy sběrače.

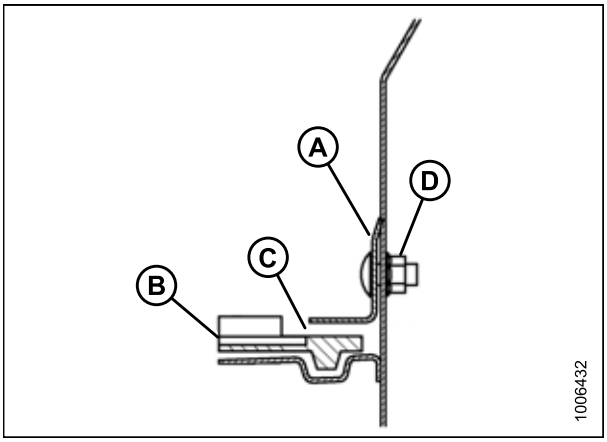

Figure 5.187: Těsnění sběrače

5.14.3 Nastavení napnutí sběrače

VÝSTRAHA

Abyste zabránili úrazu nebo smrti v důsledku neočekávaného rozběhu nebo pádu zvednutého stroje, před vstupem z jakéhokoli důvodu pod stroj vždy vypněte motor, vytáhněte klíček a aktivujte bezpečnostní podpěry.

1. Zajistěte, aby bílý tyčový indikátor (A) byl v polovině dráhy v okénku.

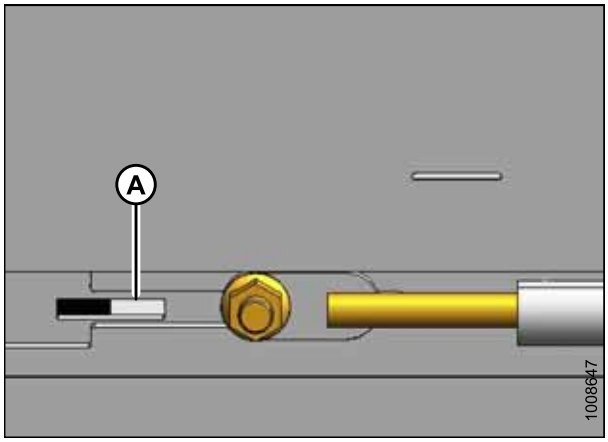

Figure 5.188: Vyobrazena levá strana napínače – pravá strana je opačná

VÝSTRAHA

Přesvědčte se, že všichni okolostojící opustili prostor.

2. Nastartujte motor a úplně zvedněte adaptér.
3. Zastavte sklízecí mlátičkua vytáhněte klíček ze zapalování.
4. Aktivujte bezpečnostní podpěry adaptéru.

5. Přesvědčte se, že vodítko sběrače (gumový pás na spodní straně sběrače) řádně zapadá do drážky (A) na hnacím válci.

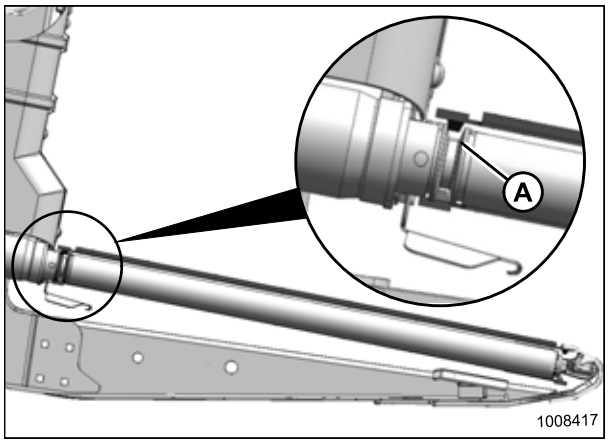

Figure 5.189: Hnací válec

6. Přesvědčte se, že vodicí válec (A) je mezi vodítky sběrače (B).

   POZNÁMKA:

   Sběrače jsou napnuté z výroby a seřízení vyžadují jen zřídka. Pokud je vyžadováno seřízení, napněte sběrače dostatečně tolik, abyste zabránili jejich prokluzování a aby nebyly prověšené pod žací lištou.

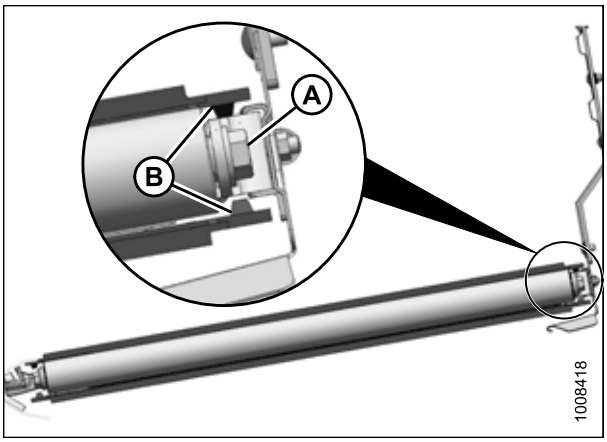

Figure 5.190: Vodicí válec

   DŮLEŽITÉ:

   NESEŘIZUJTE matici (C). Tato matice se používá jen pro vyrovnání sběrače.

7. Chcete-li povolit stavěcí šroub (A), otáčejte ho proti směru hodinových ručiček. Bílý tyčový indikátor (B) se bude vysouvat ven ve směru šipky (D), aby indikoval uvolňování sběrače. Povolujte, dokud bílý tyčový indikátor nebude v polovině dráhy v okénku.

8. Chcete-li utáhnout stavěcí šroub (A), otáčejte ho ve směru hodinových ručiček. Bílý tyčový indikátor (B) se bude zasouvat dovnitř ve směru šipky (E), aby indikoval napínání sběrače. Utahujte, dokud bílý tyčový indikátor nebude v polovině dráhy v okénku.

   DŮLEŽITÉ:

   - Abyste zabránili nabírání nečistot, musí být sběrač dostatečně napnutý, tedy nesmí být prověšený pod bod, kde se žací lišta dotýká země.
   - Aby se sběrač, válce sběrače anebo součásti napínače neopotřebily předčasně, neprovozujte je s napnutím nastaveným tak, že není vidět bílý indikátor.

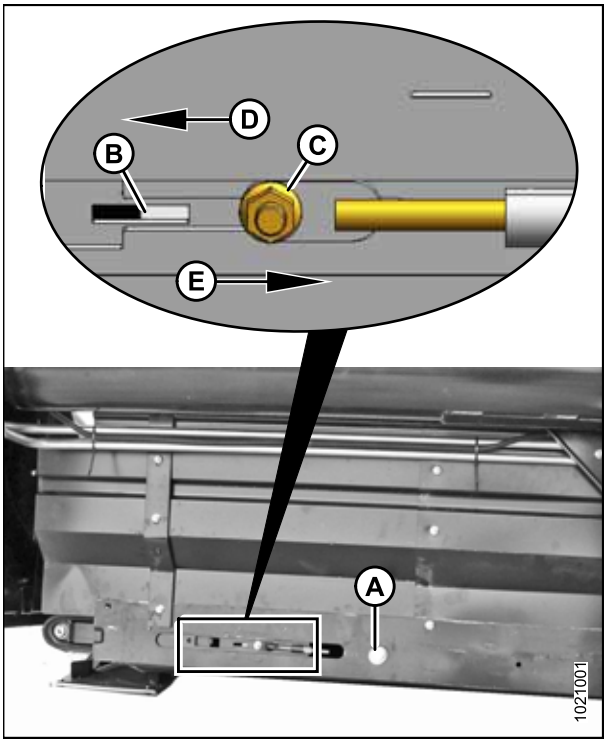

Figure 5.191: Vyobrazena levá strana napínače – pravá strana je opačná

5.14.4 Seřízení pohybu sběrače adaptéru

Pohyb sběrače se seřizuje vyrovnáním hnacího a vodicího válce sběrače.

UPOZORNĚNÍ

Abyste zabránili úrazu, před údržbou stroje nebo otevřením krytů pohonů viz *5.1 Příprava stroje na servis, str. 393*

POZNÁMKA:

Obrázky v následujícím postupu se vztahují k podávací desce levého sběrače. Pro podávací desku pravého sběrače platí opačné pohledy.

Figure 5.192: Nastavení pohybu sběrače

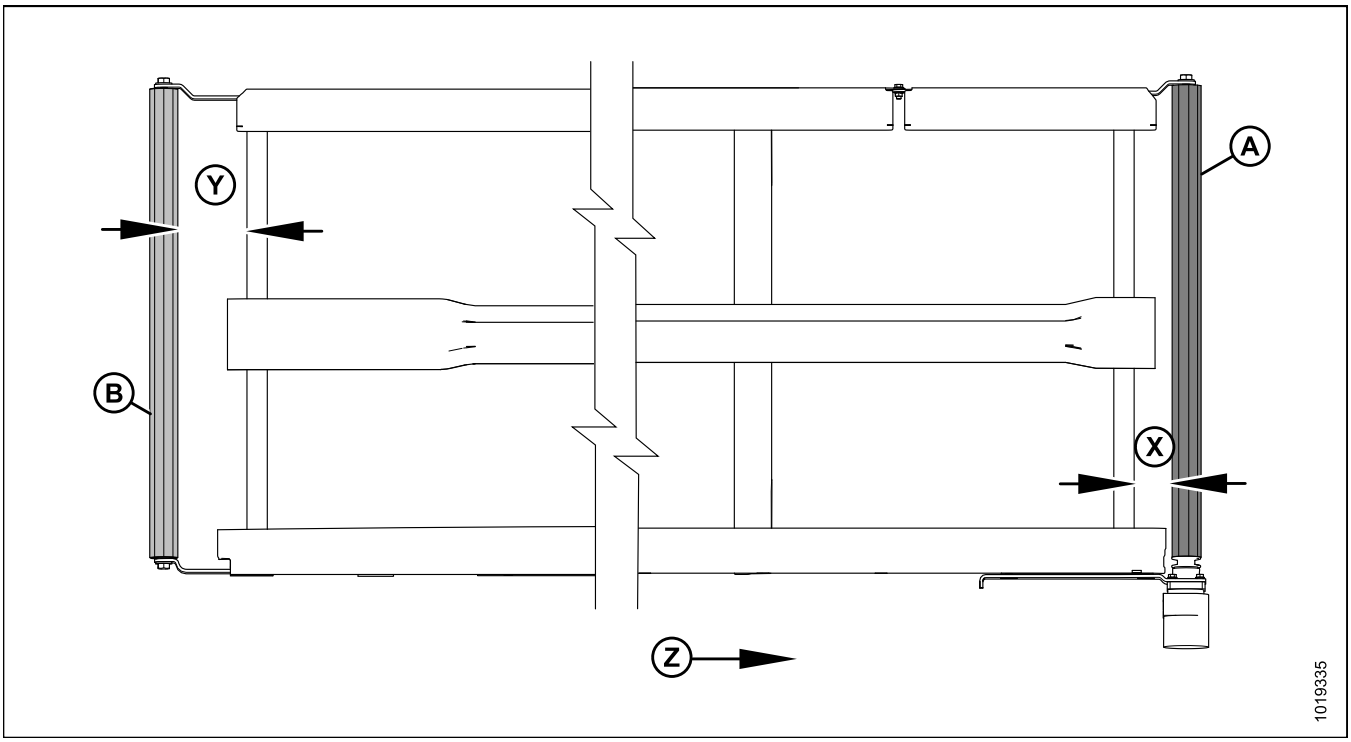

A – hnací válec
B – vodicí válec
X – nastavení hnacího válce
Y – nastavení vodicího válce
Z – směr sběrače

1. Podle následující tabulky zjistíte, který válec vyžaduje seřízení a jaká seřízení jsou nutná.

Tabulka 5.2 Pohyb sběrače adaptéru

Pohyb	V místě	Seřízení	Způsob
Zpět	Hnací válec	Zvýšit **X**	Utáhněte matici (E). Viz obr. *5.193, str. 501*
Vpřed	Hnací válec	Snížit **X**	Povolte matici (E). Viz obr. *5.193, str. 501*
Zpět	Vodicí válec	Zvýšit **Y**	Utáhněte matici (H) na obr. *5.194, str. 501*
Vpřed	Vodicí válec	Snížit **Y**	Povolte matici (H) na obr. *5.194, str. 501*

2. Pro změnu **X** (viz tabulku *5.2, str. 500*) seřiďte hnací válec (A) takto:

   a. Povolte matice (C) a přítužnou matici (D).

   b. Otáčejte stavěcí matici (E).

   POZNÁMKA:

   Na obrázku jsou pro názornost vynechány některé díly.

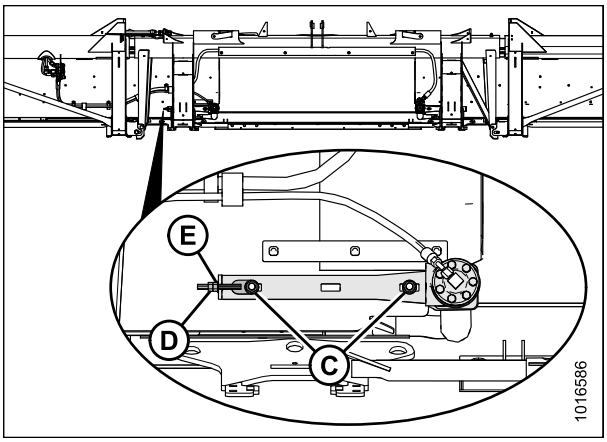

Figure 5.193: Levý hnací válec podávací desky (pravý je na druhé straně)

3. Pro změnu **Y** (viz tabulku *5.2, str. 500*) seřiďte vodicí válec (B) takto:

   a. Povolte matici (F) a přítužnou matici (G).

   b. Otáčejte stavěcí matici (H).

   POZNÁMKA:

   Jestliže sběrač neběží rovnoměrně u konce s vodicím válcem po seřízení vodicího válce, hnací válec pravděpodobně není kolmý k podávací desce. Seřiďte hnací válec a pak znovu seřiďte vodicí válec.

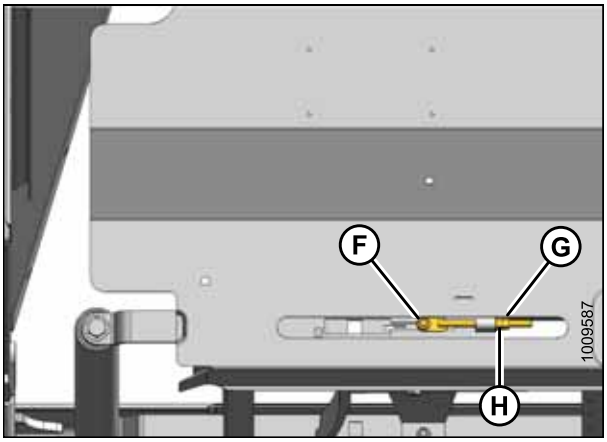

Figure 5.194: Levý vodicí válec podávací desky (pravý je na druhé straně)

5.14.5 Nastavení výšky podávací desky

⚠ NEBEZPEČÍ

Abyste zabránili úrazu nebo smrti v důsledku neočekávaného rozběhu nebo pádu zvednutého stroje, před vstupem z jakéhokoli důvodu pod adaptér vždy vypněte motor, vytáhněte klíček a aktivujte bezpečnostní podpěry.

DŮLEŽITÉ:

Nové, u výrobce namontované sběrače jsou ve výrobním závodě zkoušeny na tepelnou a tlakovou odolnost. Mezera mezi sběračem (A) a žací lištou (B) je nastavena na 0–3 mm (0–1/8 in). Tím se brání vstupu materiálu do bočních sběračů a jejich zastavení. Můžete potřebovat zmenšit vzdálenost od podávací desky na 1 mm (1/16 in).

1. Zastavte sklízecí mlátičku a vytáhněte klíček ze zapalování.
2. Ujistěte se, že vzdálenost (A) mezi sběračem (B) a žací lištou (C) je 0–3 mm (0–1/8 in).

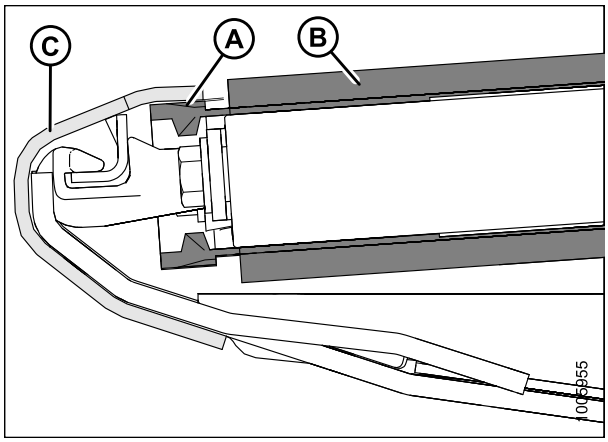

Figure 5.195: Těsnění sběrače

3. Měření proveďte u podpěr podávací desky (A) s adaptérem v pracovní poloze. V závislosti na velikosti adaptéru jsou instalovány dvě až osm podpěr na podávací desku.
4. Uvolněte napnutí sběrače. Viz *5.14.3 Nastavení napnutí sběrače, str. 498*.

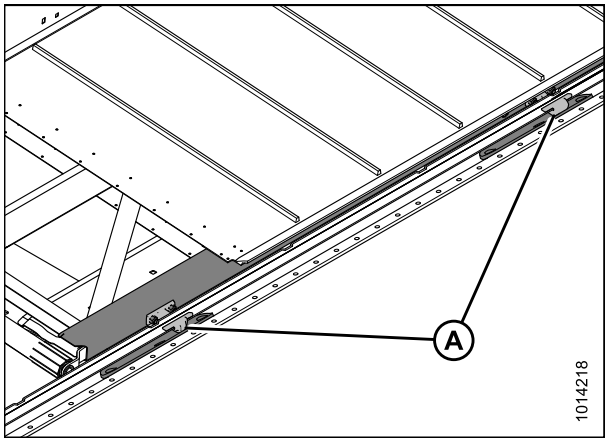

Figure 5.196: Podpěry podávací desky sběrače

5. Zvedněte přední okraj sběrače (A) za žací lištu (B), aby se odhalila podpěra podávací desky.
6. Změřte a poznamenejte si tloušťku řemene sběrače.

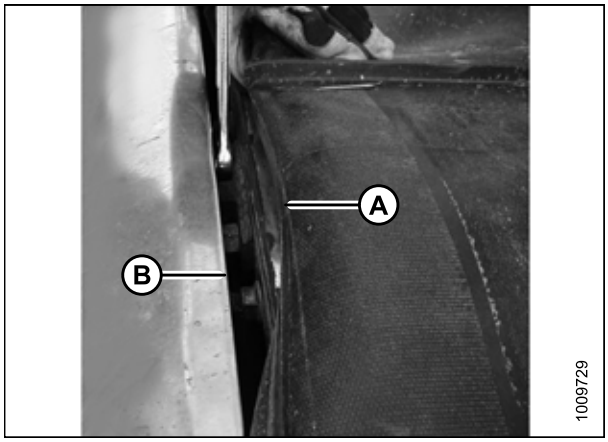

Figure 5.197: Seřízení podávací desky

7. Povolte **POUZE O PŮL OTÁČKY** dvě pojistné matice (A) na podpěře podávací desky (B).

   POZNÁMKA:

   Počet podpěr podávací desky (B) je dán přiháněči adaptéru: čtyři u adaptéru s jedním přiháněčem, osm u adaptérů s dvojitým přiháněčem.

8. Sklepněte podávací desku (C), aby se podávací deska snížila vzhledem k podpěrám desky. Vyklepněte podpěru podávací desky (B) pomocí průbojníku, aby se podávací deska zvýšila vzhledem k podpěrám desky.

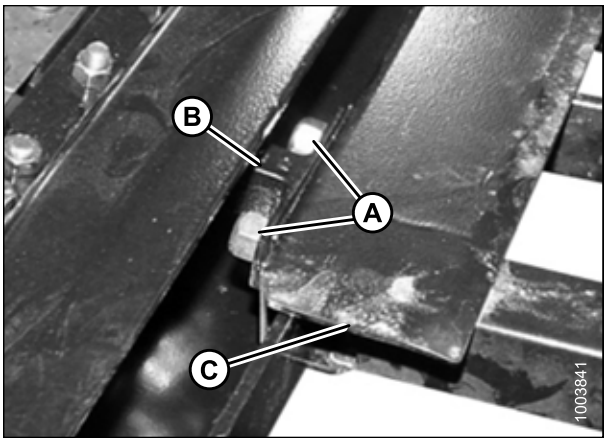

Figure 5.198: Podpěra podávací desky

9. Pro vytvoření utěsnění seřiďte podávací desku (A) tak, aby vzdálenost (B) mezi žací lištou (C) a podávací deskou byla 1 mm (1/16 in) plus tloušťka sběrače změřená v kroku *6, str. 502*.
10. Utáhněte upevňovací součásti podpěry podávací desky (D).
11. Znovu zkontrolujte mezeru (B). Viz krok *9, str. 503*.
12. Napněte sběrač. Viz *5.14.3 Nastavení napnutí sběrače, str. 498*.

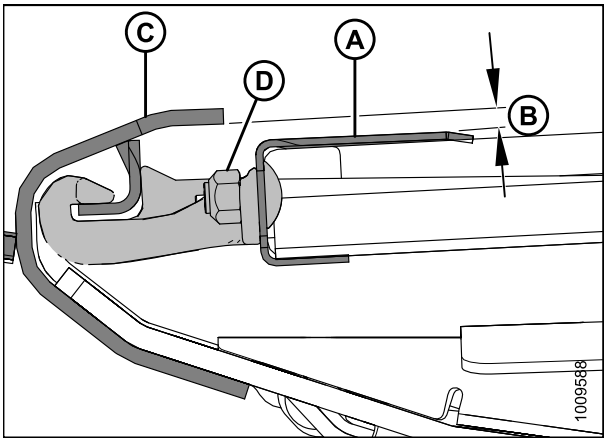

Figure 5.199: Podpěra podávací desky

13. Podle potřeby seřiďte deflektor zadního plechu (A) povolením matice (D) a posouváním deflektoru, dokud nebude mezera (C) 1–7 mm (1/32–5/16 in) mezi sběračem (B) a deflektorem.

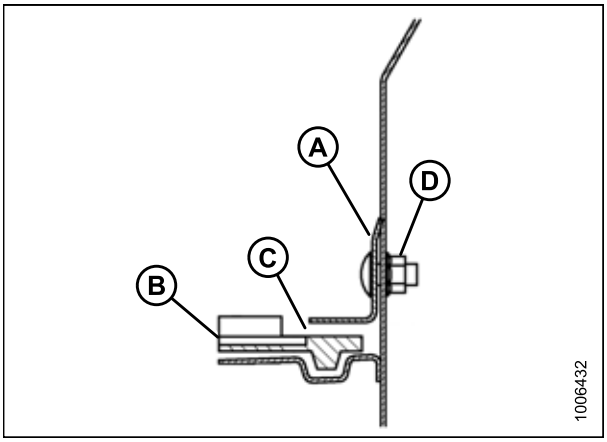

Figure 5.200: Deflektor zadního plechu

5.14.6 Údržba válce sběrače adaptéru

Válce sběrače mají nemazatelná ložiska; abyste ovšem dosáhli maximální životnosti ložisek, měli byste každých 200 hodin kontrolovat vnější těsnění (v písčitých podmínkách častěji).

Prohlídka ložiska válce sběrače

Infračerveným teploměrem odhalíte špatná ložiska válců sběrače takto:

1. Zapněte adaptér a nechte asi tři minuty běžet sběrače.
2. Zkontrolujte teplotu ložisek válců sběračů u každého z ramen válců (A), (B) a (C) na každé podávací desce. Přesvědčte se, že teplota nepřekračuje okolní teplotu o 44 °C (80 °F).

   Vyměňte ložiska přesahující maximální doporučenou teplotu. Viz

   - *Výměna ložiska vodicího válce sběrače adaptéru, str. 505*a
   - *Výměna ložiska hnacího válce sběrače adaptéru, str. 509*.

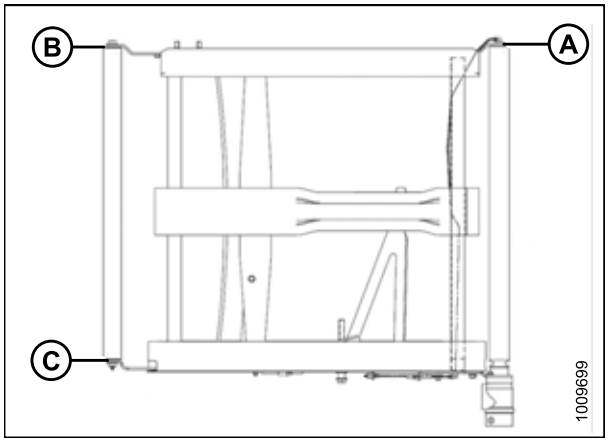

Figure 5.201: Ramena válce

Vodicí válec podávací desky sběrače

Demontáž vodicího válce podávací desky bočního sběrače

NEBEZPEČÍ

Abyste zabránili úrazu nebo smrti v důsledku neočekávaného rozběhu nebo pádu zvednutého stroje, před opuštěním sedadla obsluhy vždy vypněte motor a vytáhněte klíček, a před vstupem z jakéhokoli důvodu pod stroj vždy aktivujte bezpečnostní podpěry.

POZNÁMKA:

Jestliže spoj sběrače není vidět, zapněte adaptér a počkejte, než bude spoj přístupný (pokud možno blízko vnějšího konce podávací desky).

1. Nastartujte motor, zvedněte adaptér a zvedněte přiháněč.
2. Zastavte sklízecí mlátičku a vytáhněte klíček ze zapalování.
3. Aktivujte bezpečnostní podpěry přiháněče a bezpečnostní podpěry adaptéru.
4. Uvolněte sběrač otáčením stavěcího šroubu (A) proti směru hodinových ručiček.

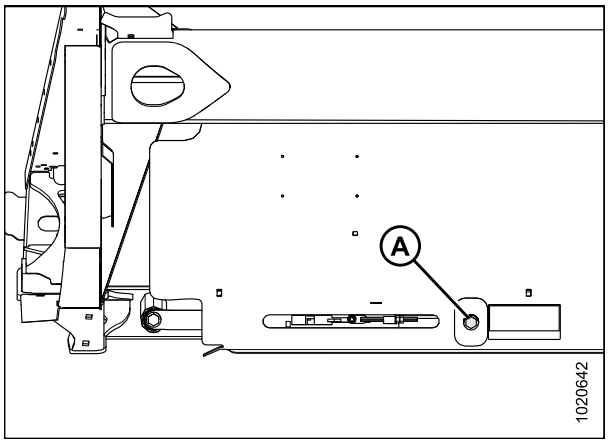

Figure 5.202: Napínač

5. Odmontujte šrouby (A), spojovací trubky (B) a matice ze spoje sběrače, abyste sběrač rozpojili.
6. Vytáhněte sběrač z vodicího válce.

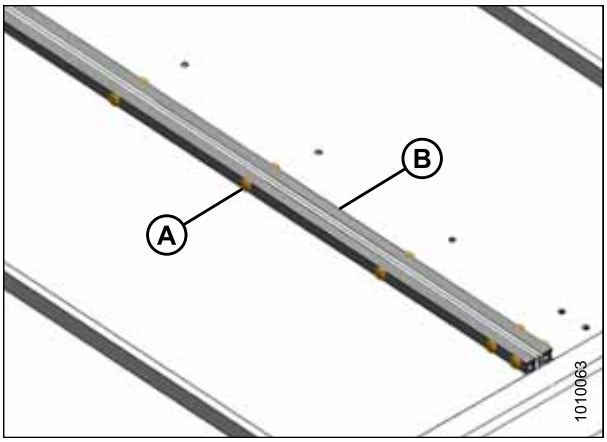

Figure 5.203: Konektor sběrače

7. Odmontujte šrouby (A) a podložky na obou koncích vodicího válce.

   POZNÁMKA:

   Nejprve demontujte šroub v zadní části podávací desky. To vám poskytne další prostor pro přístup ke šroubu pod žací lištou.
8. Roztáhněte ramena válce (B) a (C) a vyjměte vodicí válec.

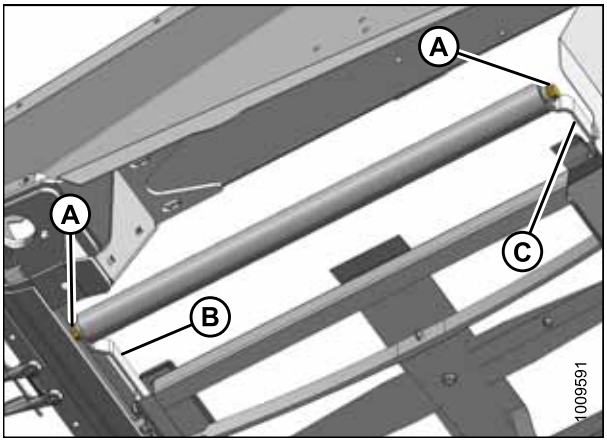

Figure 5.204: Vodicí válec

Výměna ložiska vodicího válce sběrače adaptéru

1. Odmontujte sestavu vodicího válce sběrače. Viz *Demontáž vodicího válce podávací desky bočního sběrače, str. 504*.

2. Následujícím způsobem odmontujte sestavu ložiska (A) a těsnění (B) z trubky válce (C):
   a. Nasaďte „posuvné kladivo“ (D) na hřídel se závitem (E) v sestavě ložiska.
   b. Vyklepněte sestavu ložiska (A) a těsnění (B).
3. Vyčistěte vnitřní stranu trubky válce (C), zkontrolujte trubku ohledně známek opotřebení nebo poškození a v případě potřeby ji vyměňte.

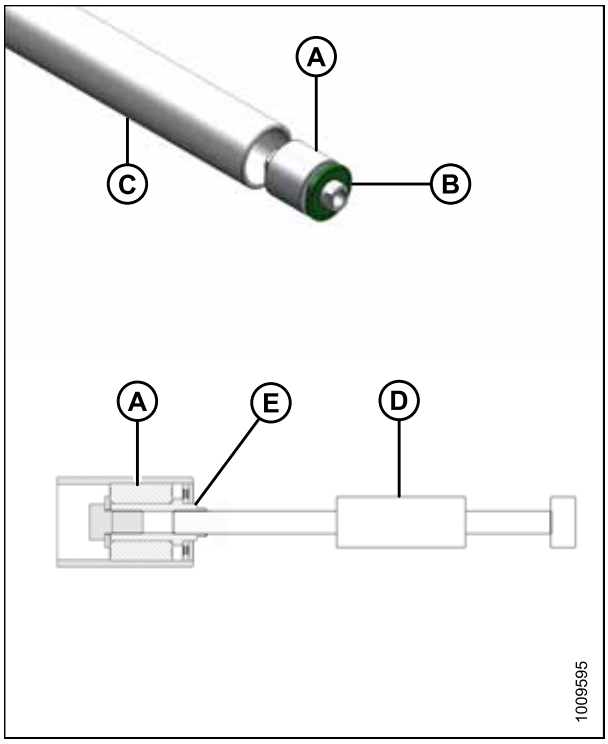

Figure 5.205: Ložisko vodicího válce

4. Namontujte novou sestavu ložiska (A) lisováním vnějšího kroužku ložiska do trubky, dokud nebude 14–15 mm (9/16–19/32 in) (B) od vnějšího okraje trubky.
5. Naneste tuk do přední části sestavy ložiska (A). Specifikace mazacího tuku viz vnitřek zadní obálky této publikace.
6. Namontujte nové těsnění (C) na otvor válce a nasaďte plochou podložku (vnitřní průměr 1,0 in x vnější průměr 2,0 in) na těsnění.
7. Objímkou vhodné velikosti naklepněte těsnění (C) do otvoru válce. Naklepávejte podložku a sestavu ložiska (A), dokud těsnění nebude 3–4 mm (1/8–3/16 in) (D) od vnějšího okraje trubky.

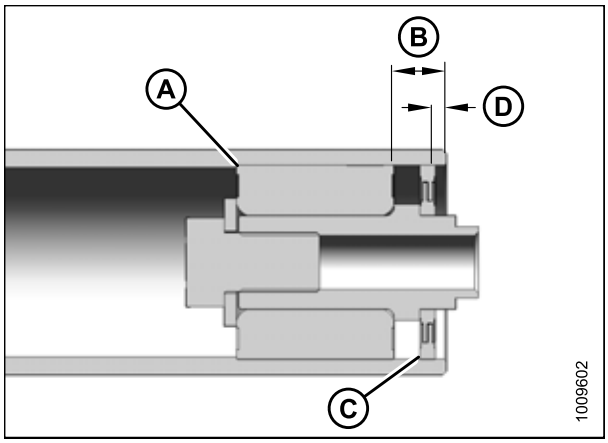

Figure 5.206: Ložisko vodicího válce

Instalace vodicího válce sběrače adaptéru

1. Umístěte čep hřídele do vodicího válce v předním rameně (B) na podávací desce.
2. Zatlačte na válec, aby se mírně prohnulo přední rameno a čep hřídele vzadu na hřídeli se mohl zasunout do zadního ramene (C).
3. Namontujte šrouby (A) s podložkami a utáhněte je momentem 93 Nm (70 lbf ft).
4. Obtočte sběrač přes vodicí válec, sběrač uzavřete a nastavte napnutí. Viz *5.14.2 Montáž bočních sběračů, str. 496*.
5. Nechte běžet stroj a zkontrolujte správný pohyb pásu. V případě potřeby pohyb pásu seřiďte. Viz *5.14.4 Seřízení pohybu sběrače adaptéru, str. 500*.

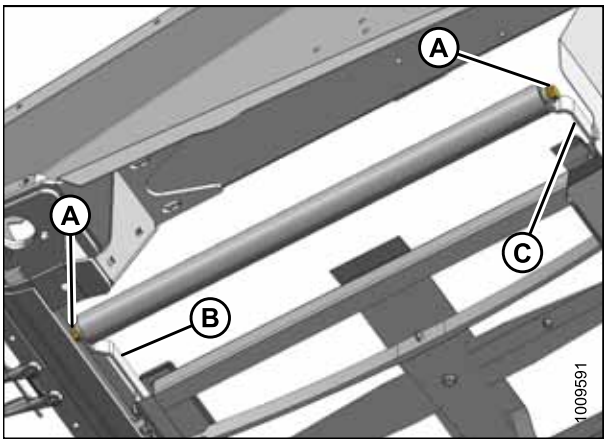

Figure 5.207: Vodicí válec

Hnací válec podávací desky sběrače

Demontáž hnacího válce bočního sběrače

⚠ NEBEZPEČÍ

Abyste zabránili úrazu nebo smrti v důsledku neočekávaného rozběhu nebo pádu zvednutého stroje, před opuštěním sedadla obsluhy vždy vypněte motor a vytáhněte klíček, a před vstupem z jakéhokoli důvodu pod stroj vždy aktivujte bezpečnostní podpěry.

POZNÁMKA:

Jestliže spoj sběrače není vidět, zapněte adaptér a počkejte, než bude spoj přístupný (pokud možno blízko vnějšího konce podávací desky).

1. Nastartujte motor, zvedněte adaptér a zvedněte přiháněč.
2. Zastavte sklízecí mlátičku a vytáhněte klíček ze zapalování.
3. Uvolněte sběrač otáčením stavěcího šroubu (A) proti směru hodinových ručiček.

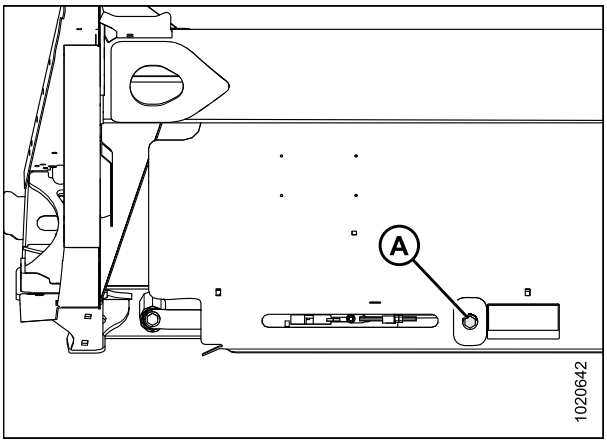

Figure 5.208: Napínač sběrače

4. Odmontujte spojovací trubky (B), šrouby (A) a matice ze spoje sběrače, abyste sběrač rozpojili.
5. Vytáhněte sběrač z hnacího válce.

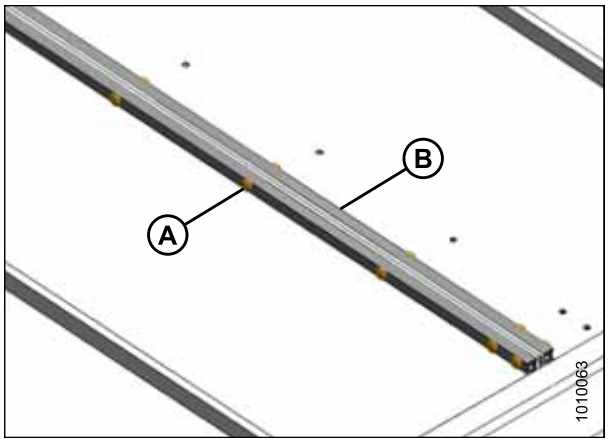

Figure 5.209: Konektor sběrače

6. Vyrovnejte zajišťovací šrouby s otvorem (A) v krytu. Odšroubujte dva zajišťovací šrouby přidržující motor na hnacím válci.

   POZNÁMKA:

   Zajišťovací šrouby mají vzájemnou úhlovou rozteč 1/4 otáčky.

7. Odmontujte čtyři šrouby (B) zajišťující motor na rameně hnacího válce.

   POZNÁMKA:

   Pro získání přístupu k hornímu šroubu může být nutné odmontovat plastový kryt (C).

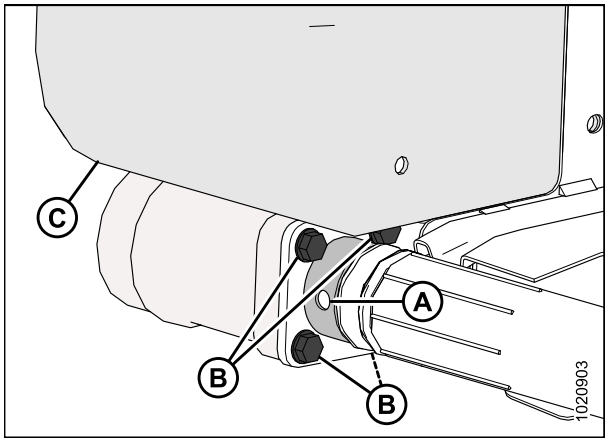

Figure 5.210: Hnací válec

8. Odmontujte šroub (A) zajišťující druhý konec hnacího válce (B) na přídržném rameně.
9. Odejměte hnací válec (B).

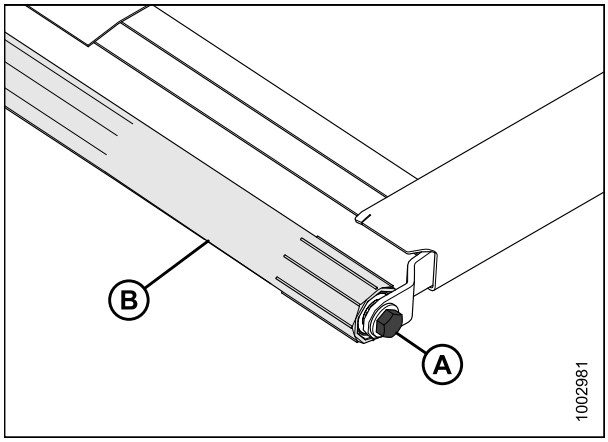

Figure 5.211: Hnací válec

Výměna ložiska hnacího válce sběrače adaptéru

1. Odmontujte sestavu vodicího válce sběrače. Viz *Demontáž hnacího válce bočního sběrače, str. 507*.
2. Následujícím způsobem odmontujte sestavu ložiska (A) a těsnění (B) z trubky válce (C):
   a. Nasaďte „posuvné kladivo“ (D) na hřídel se závitem (E) v sestavě ložiska.
   b. Vyklepněte sestavu ložiska (A) a těsnění (B).
3. Vyčistěte vnitřní stranu trubky válce (C), zkontrolujte trubku ohledně známek opotřebení nebo poškození a v případě potřeby ji vyměňte.

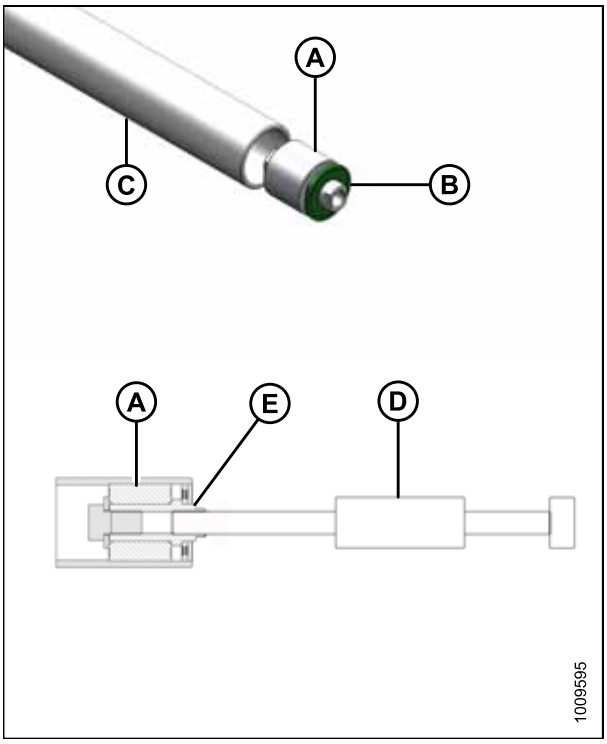

Figure 5.212: Ložisko vodicího válce

4. Namontujte novou sestavu ložiska (A) lisováním vnějšího kroužku ložiska do trubky, dokud nebude 14–15 mm (9/16–19/32 in) (B) od vnějšího okraje trubky.
5. Naneste tuk do přední části sestavy ložiska (A). Specifikace mazacího tuku viz vnitřek zadní obálky této publikace.
6. Namontujte nové těsnění (C) na otvor válce a nasaďte plochou podložku (vnitřní průměr 1,0 in x vnější průměr 2,0 in) na těsnění.
7. Objímkou vhodné velikosti naklepněte těsnění (C) do otvoru válce. Naklepávejte podložku a sestavu ložiska (A), dokud těsnění nebude 3–4 mm (1/8–3/16 in) (D) od vnějšího okraje trubky.

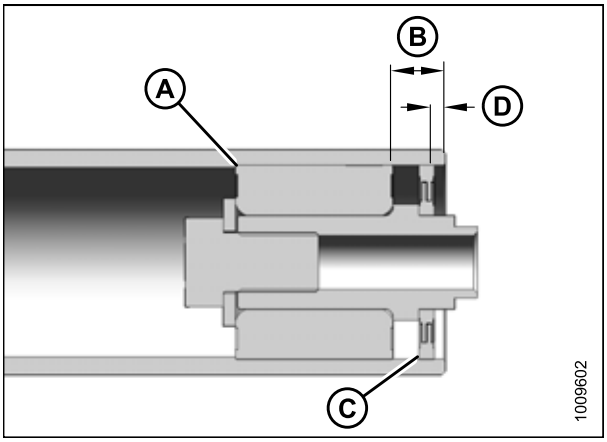

Figure 5.213: Ložisko vodicího válce

Instalace hnacího válce bočního sběrače

1. Umístěte hnací válec (B) mezi přídržná ramena válce.
2. Namontujte šroub (A) pro zajištění hnacího válce na rameně nejblíže k žací liště. Utáhněte šroub momentem 95 Nm (70 lbf·ft).
3. Namažte hřídel motoru a vložte ji do konce hnacího válce (B).

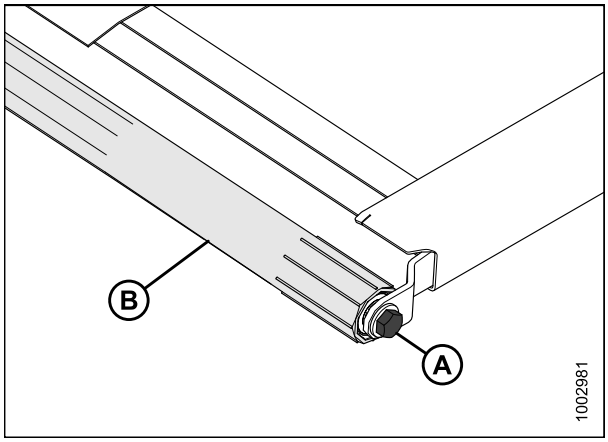

Figure 5.214: Hnací válec

4. Zajistěte motor na držáku válce čtyřmi šrouby (B). Utáhněte momentem 27 Nm (20 lbf·ft).

   POZNÁMKA:

   Utáhněte povolené šrouby a namontujte opět plastový kryt (C), pokud jste ho předtím odmontovali.

5. Přesvědčte se, že je motor úplně zasunutý do válce, a utáhněte dva zajišťovací šrouby (nejsou vyobrazeny) skrz přístupový otvor (A).

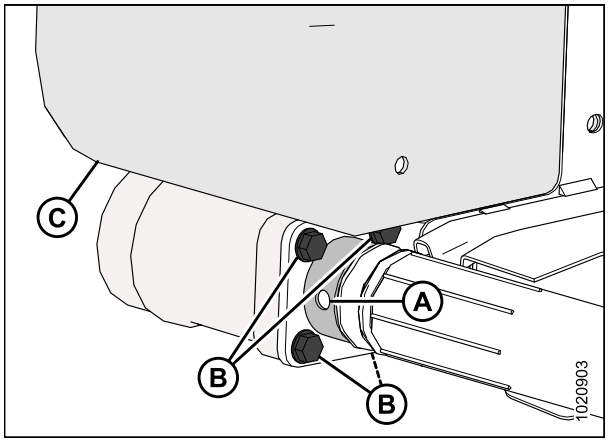

Figure 5.215: Hnací válec

6. Oviňte sběrač přes hnací válec a spojte konce sběrače spojovacími trubkami (B), šrouby (A) a maticemi.

   POZNÁMKA:

   Hlavy šroubů musí směřovat ke středovému otvoru.

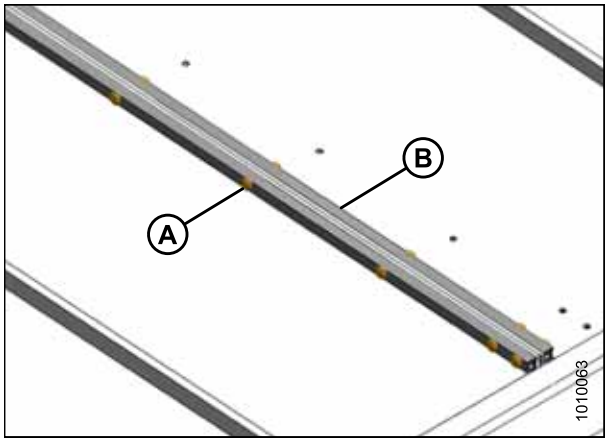

Figure 5.216: Konektor sběrače

7. Napněte sběrač. Vyhledejte stavěcí šroub (A) a pro správné nastavení napnutí sběrače se řiďte návodem na nálepce (B) nebo viz *5.14.3 Nastavení napnutí sběrače, str. 498*.
8. Deaktivujte bezpečnostní podpěry přiháněče a adaptéru.
9. Nastartujte motor a spusťte dolů adaptér a přiháněč.
10. Nechte běžet stroj, abyste zkontrolovali správný pohyb pásu. Pokud je nutné další seřízení, viz krok *5.14.4 Seřízení pohybu sběrače adaptéru, str. 500*.

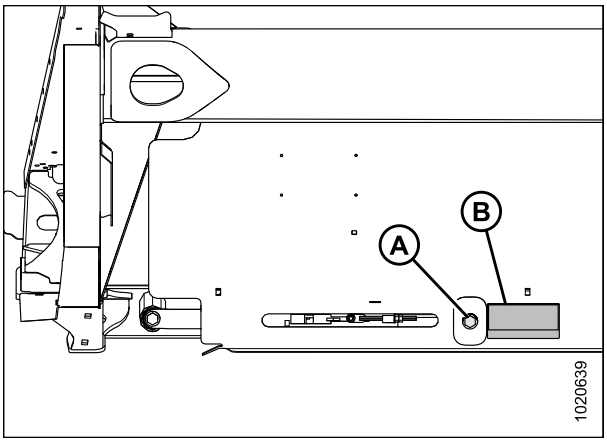

Figure 5.217: Napínač sběrače (vyobrazena levá strana, pravá na druhé straně)

5.15 Přiháněč

UPOZORNĚNÍ

Abyste zabránili úrazu, před údržbou stroje nebo otevřením krytů pohonů viz *5.1 Příprava stroje na servis, str. 393*

5.15.1 Vzdálenost přiháněče od žací lišty

Minimální vzdálenost mezi prsty přiháněče a žací lištou zajišťuje, že se prsty přiháněče za provozu nedostanou do styku s žací lištou. Vzdálenost je nastavena od výrobce, ale před zahájením provozu mohou být nutné úpravy.

Vzdálenosti prstů přiháněče od prstů žací lišty při úplně dolů spuštěných přiháněčích jsou uvedeny v tabulce *5.4, str. 513*.

Tabulka 5.3 Vzdálenost prstů přiháněče od prstů žací lišty

Šířka adaptéru	(X) 3 mm (+/- 1/8 in) na koncích přiháněče a v kloubových místech
9,1 m (30 ft)	20 mm (3/4 in)
10,7 m (35 ft)	20 mm (3/4 in)
12,2 m (40 ft)	20 mm (3/4 in)
13,7 m (45 ft)	20 mm (3/4 in)

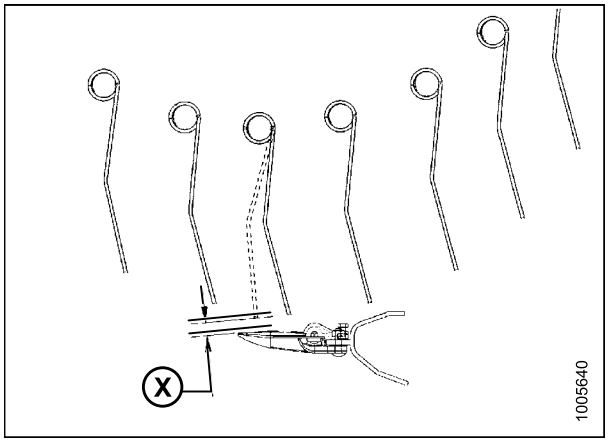

Figure 5.218: Vzdálenost prstů

Měření vzdálenosti přiháněče

NEBEZPEČÍ

Abyste zabránili úrazu nebo smrti v důsledku neočekávaného rozběhu nebo pádu zvednutého stroje, před vstupem z jakéhokoli důvodu pod adaptér vždy vypněte motor, vytáhněte klíček a aktivujte bezpečnostní podpěry.

DŮLEŽITÉ:

Měření se musí provést na **obou koncích obou přiháněčů a v kloubových místech žací lišty** s adaptérem v režimu úplného prohnutí nahoru. Viz tabulku *5.4, str. 513*.

Tabulka 5.4 Vzdálenost prstů přiháněče od prstů žací lišty

Šířka adaptéru	(X) 3 mm (+/- 1/8 in) na koncích přiháněče a v kloubových místech
9,1 m (30 ft)	20 mm (3/4 in)
10,7 m (35 ft)	
12,2 m (40 ft)	
13,7 m (45 ft)	

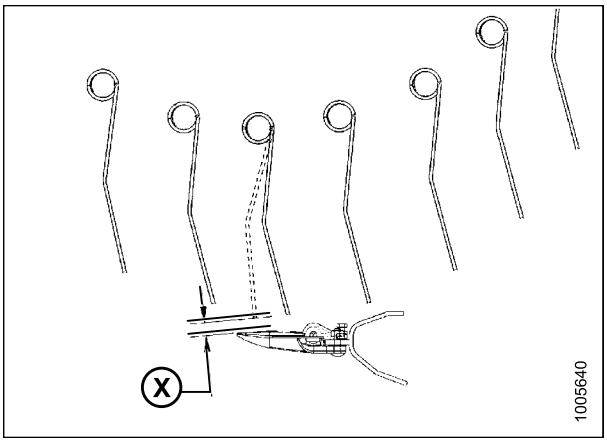

Figure 5.219: Vzdálenost prstů

1. Odstavte adaptér na rovné zemi.
2. Odblokujte křídla přemístěním pák pružin (A) do spodní (ODEMČENÉ) polohy.

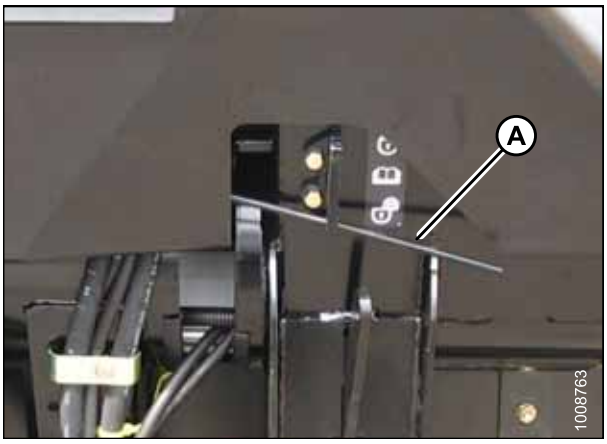

Figure 5.220: Zámek křídla v ODEMČENÉ poloze

3. Zvedněte adaptér a umístěte dva 150 mm (6 in) špalky (A) pod žací lištu těsně vedle kloubových bodů křídel směrem dovnitř.
4. Spusťte adaptér úplně dolů, aby se mohl ohnout do režimu úplného prohnutí nahoru.

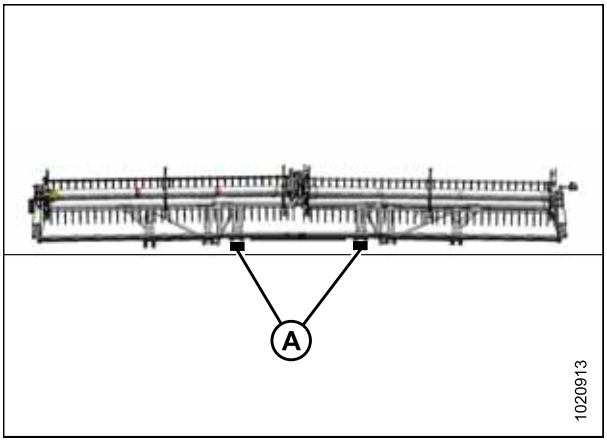

Figure 5.221: Umístění špalků pod FlexDraper®

5. Nastavte polohu vpřed/vzad na střed (**5**) na nálepce (A) polohy vpřed/vzad.
6. Spusťte přiháněč úplně dolů.
7. Vypněte motor a vytáhněte klíček ze zapalování.

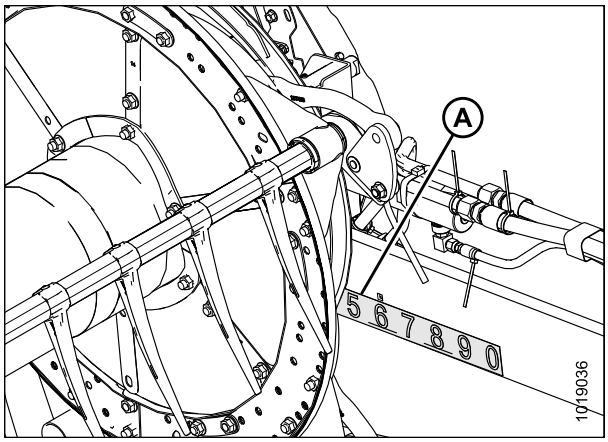

Figure 5.222: Poloha vpřed/vzad

8. Měření vzdálenosti (X) mezi body (C) a (D) na koncích jednotlivých přiháněčů (A) a v kloubových místech (B). (Místa měření viz obrázek *5.224, str. 514*.)

   POZNÁMKA:

   Přiháněč je z výroby nastavený tak, aby byla větší vzdálenost uprostřed přiháněče než na koncích (prohnutí nahoru), aby se se kompenzovalo prohýbání přiháněče.

   POZNÁMKA:

   Při měření vzdálenosti přiháněče uprostřed adaptéru s dvojitým přiháněčem měřte nejnižší přiháněč.
9. Zkontrolujte všechna možná místa styku mezi body (C) a (D). V závislosti na poloze přiháněče vpřed/vzad může být minimální vzdálenost na prstu nože, přidržovači nebo žací liště.
10. V případě potřeby seřiďte přiháněč. Viz *Nastavení vzdálenosti přiháněče, str. 515*.

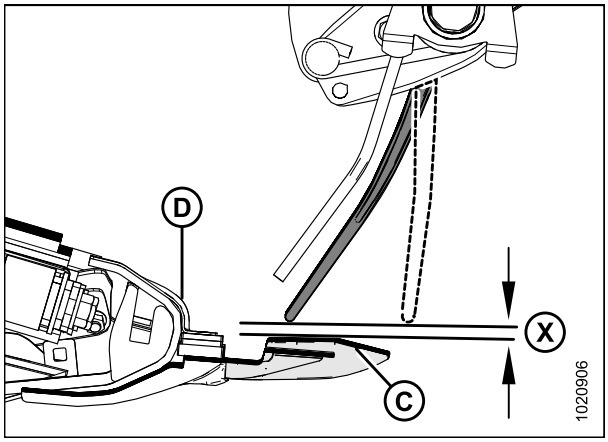

Figure 5.223: Vzdálenost

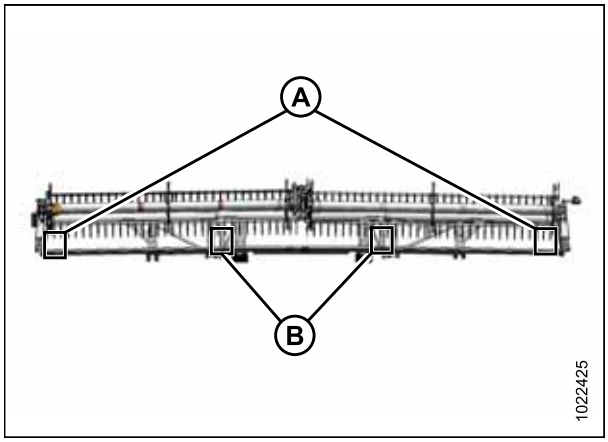

Figure 5.224: Místa pro měření

Nastavení vzdálenosti přiháněče

NEBEZPEČÍ

Abyste zabránili úrazu nebo smrti v důsledku neočekávaného rozběhu nebo pádu zvednutého stroje, před vstupem z jakéhokoli důvodu pod adaptér vždy vypněte motor, vytáhněte klíček a aktivujte bezpečnostní podpěry.

1. Vypněte motor a vytáhněte klíček ze zapalování.
2. Pro nastavení vzdálenosti na vnějších koncích přiháněče nastavte zvedací válce vnějších ramen přiháněče následovně:
   a. Povolte šroub (A).
   b. Vyšroubujte pístnicí (B) z vidlice pro zvednutí přiháněče a zvětšení vzdálenosti k žací liště, nebo pístnici zašroubujte do vidlice pro snížení přiháněče a zmenšení vzdálenosti.
   c. Utáhněte šroub (A).
   d. Opakujte na druhé straně.

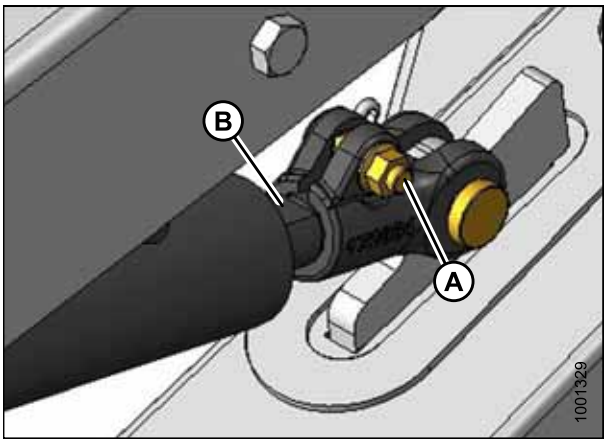

Figure 5.225: Vnější rameno přiháněče

3. Seřiďte následujícím způsobem doraz zvedacího válce středního ramene (A) pro změnu vzdálenosti na vnitřních koncích přiháněčů a vzdálenosti v kloubových místech:
   a. Povolte matici (B).
   b. Otáčejte matici (C) proti směru hodinových ručiček pro zvednutí přiháněče a zvětšení vzdálenosti k žací liště, nebo ve směru hodinových ručiček pro snížení přiháněče a zmenšení vzdálenosti.
   c. Utáhněte matici (B).

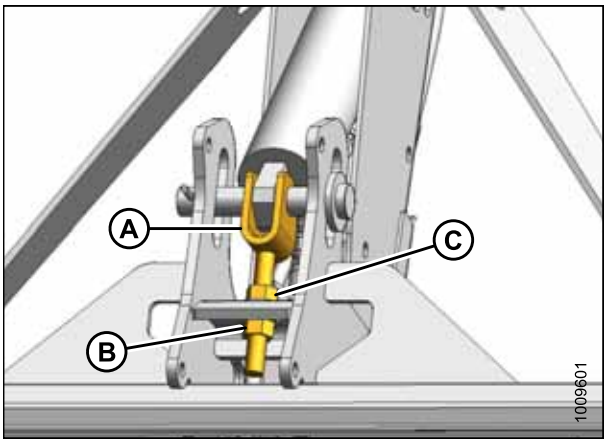

Figure 5.226: Spodní strana středového ramene

4. Zkontrolujte naměřené hodnoty a v případě potřeby zopakujte postupy nastavení.
5. Posuňte přiháněč dozadu, aby se konce ocelových prstů nedotýkaly deflektorů.
6. Dochází-li ke kontaktu, zvedněte přiháněč, aby byla zachována určitá vzdálenost ve všech polohách přiháněče vpřed/vzad. Pokud kontaktu nelze zamezit ani po seřízení přiháněče, vytvořte správnou vzdálenost oříznutím koncových ocelových prstů.
7. Pravidelně kontrolujte známky kontaktu a podle potřeby upravte vzdálenost.

5.15.2 Prohnutí přiháněče

Přiháněč je z výroby nastavený tak, aby byla větší vzdálenost uprostřed přiháněče než na koncích (prohnutí nahoru), aby se se kompenzovalo prohýbání přiháněče.

Nastavení prohnutí přiháněče

⚠ VÝSTRAHA

Abyste zabránili úrazu nebo smrti v důsledku neočekávaného rozběhu stroje, před nastavováním stroje vždy vypněte motor a vytáhněte klíček.

Upravte prohnutí přemístěním součástí spojujících trubková ramena přiháněče s kotouči přiháněče.

POZNÁMKA:

Před demontáží přiháněče kvůli servisu změřte profil prohnutí, abyste ho pak při montáži mohli zachovat.

1. Umístěte přiháněč nad žací lištu (mezi **4** a **5** na indikační nálepce polohy vpřed/vzad [A]) pro získání přiměřené vzdálenosti ve všech polohách přiháněče vpřed/vzad.
2. Poznamenejte si naměřenou hodnotu v každém místě kotouče přiháněče pro každou trubku přiháněče.
3. Vypněte motor a vytáhněte klíček ze zapalování.

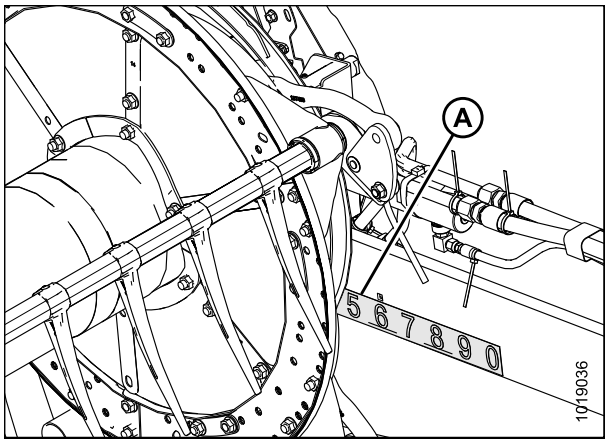

Figure 5.227: Nálepka polohy vpřed/vzad

4. Začněte kotoučem přiháněče nejblíže středu adaptéru a pokračujte ven směrem ke koncům a nastavujte profil adaptéru takto:
   a. Odšroubujte šrouby (A).
   b. Povolte šroub (B) a seřizujte rameno (C), dokud nezískáte požadovanou vzdálenost mezi trubkou přiháněče a žací lištou.

      POZNÁMKA:

      Nechte trubky přiháněče, aby se přirozeně prohnuly, a odpovídajícím způsobem umístěte upevňovací součásti.
   c. Namontujte znovu šrouby (A) do vyrovnaných otvorů a utáhněte je.

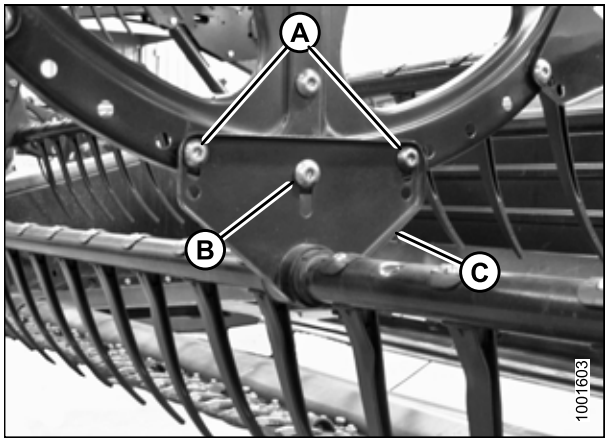

Figure 5.228: Kotouč přiháněče

5.15.3 Vystředění dvojitého přiháněče

VÝSTRAHA

Abyste zabránili úrazu nebo smrti v důsledku neočekávaného rozběhu stroje, před nastavováním stroje vždy vypněte motor a vytáhněte klíček.

Pro vystředění přiháněče proveďte tyto kroky:

1. Zvedněte adaptér dostatečně, abyste dali 150 mm (6 in) špalky pod vnější plazy. Adaptér pomalu spouštějte, aby byl uprostřed plně prohnutý dolů.
2. Vypněte motor a vytáhněte klíček ze zapalování.
3. Povolte šroub (A) na každé vzpěře (B).
4. Podle potřeby posuňte přední konec středního přídržného ramene přiháněče (C) do strany, abyste vystředili oba přihánéče.
5. Utáhněte šrouby (A) momentem 359 Nm (282 lbf·ft).

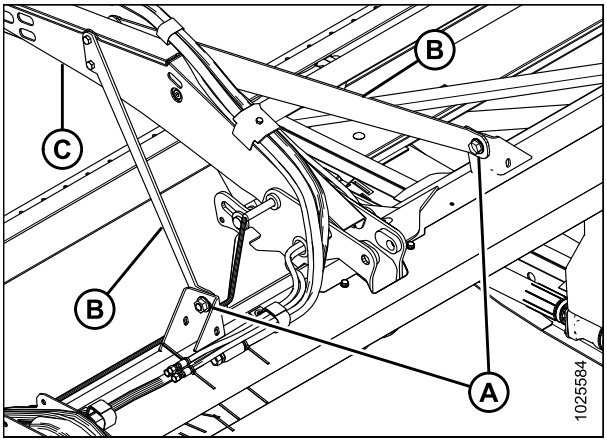

Figure 5.229: Střední přídržné rameno přiháněče

5.15.4 Prsty přiháněče

DŮLEŽITÉ:

Udržujte prsty přiháněče v dobrém stavu a podle potřeby je narovnejte nebo vyměňte.

Demontáž ocelových prstů

VÝSTRAHA

Abyste zabránili úrazu v důsledku pádu zvednutého přiháněče, před vstupem z jakéhokoli důvodu pod zvednutý přihánéč vždy aktivujte bezpečnostní podpěry.

DŮLEŽITÉ:

Zajistěte, aby prstová trubka byla stále podepřená, aby se nepoškodila trubka a další součásti.

1. Zvedněte adaptér, zvedněte přihánéč a aktivujte bezpečnostní podpěry přiháněče.
2. Zastavte sklízecí mlátičku a vytáhněte klíček ze zapalování.
3. Vyjměte pouzdra z příslušné prstové trubky u středního a levého kotouče přiháněče. Viz *Demontáž pouzder z pěti-, šesti nebo devítipřihářkových přihánéčů, str. 521*.

4. Namontujte ramena prstové ruky (B) (dočasně) ke kotoučům přiháněče na původních montážních místech (A).
5. Uřízněte poškozený prst, aby ho bylo možné odstranit z prstové trubky.
6. Odšroubujte šrouby ze stávajících prstů a prsty posuňte, aby bylo možné vyměnit prst, který jste uřízli v kroku *4, str. 518* (v případě potřeby odejměte ramena prstové ruky [B] z prstových trubek).

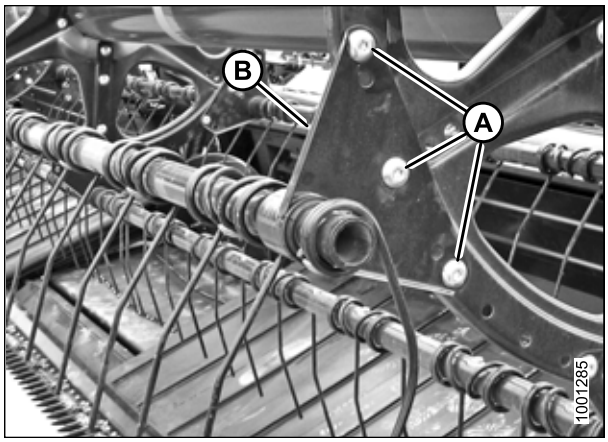

Figure 5.230: Rameno prstové trubky

Montáž ocelových prstů

VÝSTRAHA

Abyste zabránili úrazu v důsledku pádu zvednutého přiháněče, před vstupem z jakéhokoli důvodu pod zvednutý přiháněč vždy aktivujte bezpečnostní podpěry.

DŮLEŽITÉ:

Zajistěte, aby prstová trubka byla stále podepřená, aby se nepoškodila trubka a další součásti.

1. Odmontujte příslušný prst. Viz *Demontáž ocelových prstů, str. 517*.
2. Nasuňte nové prsty a rameno prstové trubky (A) na konec trubky.
3. Namontujte pouzdra prstové trubky. Viz *Montáž pouzder na pěti-, šesti nebo devítipřiháňkové přiháněče, str. 526*.
4. Připevněte prsty na prstovou trubku šrouby a maticemi (B).

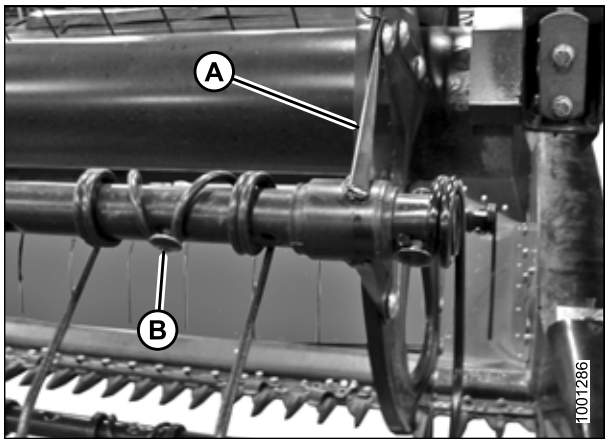

Figure 5.231: Prstová trubka

Demontáž plastových prstů

VÝSTRAHA

Abyste zabránili úrazu nebo smrti v důsledku neočekávaného rozběhu stroje, před nastavováním stroje vždy vypněte motor a vytáhněte klíček.

VÝSTRAHA

Abyste zabránili úrazu v důsledku pádu zvednutého přiháněče, před vstupem z jakéhokoli důvodu pod zvednutý přiháněč vždy aktivujte bezpečnostní podpěry.

1. Vypněte motor a vytáhněte klíček ze zapalování.
2. Odšroubujte šroub (A) nástrčným klíčem Torx® Plus 27 IP.

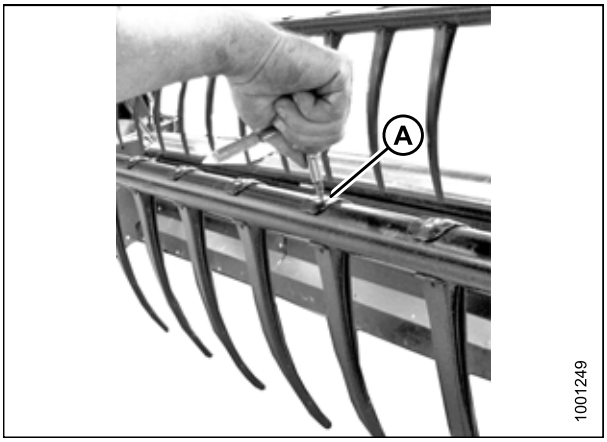

Figure 5.232: Demontáž plastového prstu

3. Zatlačte svorku nahoře na prstu dozadu směrem k trubce přiháněče podle obrázku a odejměte prst z trubky.



Figure 5.233: Demontáž plastového prstu

Montáž plastových prstů

VÝSTRAHA

Abyste zabránili úrazu v důsledku pádu zvednutého přiháněče, před vstupem z jakéhokoli důvodu pod zvednutý přiháněč vždy aktivujte bezpečnostní podpěry.

1. Umístěte prst na zadní část prstové trubky. Zaklesněte oko na spodku prstu do spodního otvoru v prstové trubce.
2. Lehce zvedněte horní přírubu a otáčejte prst podle obrázku, dokud západka v horní části prstu nezapadne do horního otvoru v prstové trubce.



Figure 5.234: Montáž plastového prstu

DŮLEŽITÉ:

Než utáhnete upevňovací šroub, **NEPŮSOBTE** na prst silou. Použitím síly bez utažení upevňovacího šroubu prst praskne nebo se ustřihnou lokalizační čepy.

3. Namontujte šroub (A) nástrčným klíčem Torx® Plus 27 IP a utáhněte ho momentem 8,5–9,0 Nm (75– 80 lbf in).

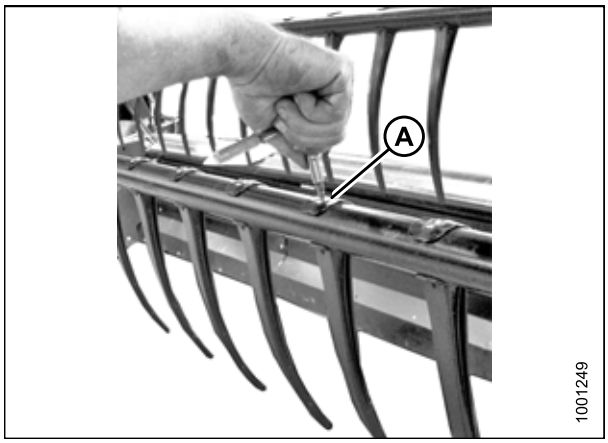

Figure 5.235: Montáž plastového prstu

5.15.5 Pouzdra prstové trubky

Demontáž pouzder z pěti-, šesti nebo devítipřihářňkových přihářněčů

VÝSTRAHA

Abyste zabránili úrazu nebo smrti v důsledku neočekávaného rozběhu stroje, před nastavováním stroje vždy vypněte motor a vytáhněte klíček.

VÝSTRAHA

Abyste zabránili úrazu v důsledku pádu zvednutého přihářněče, před vstupem z jakéhokoli důvodu pod zvednutý přihářněč vždy aktivujte bezpečnostní podpěry.

DŮLEŽITÉ:

Zajistěte, aby prstová trubka byla stále podepřená, aby se nepoškodila trubka a další součásti.

1. Zvedněte adaptér, zvedněte přihářněč a aktivujte bezpečnostní podpěry přihářněče.
2. Vypněte motor a vytáhněte klíček ze zapalování.

   POZNÁMKA:

   Pokud vyměňujete jen pouzdro na konci s vačkou, viz krok *8, str. 522*.

Pouzdra u středového kotouče a zadního konce

3. Odmontujte koncové štíty přihářněče a držák koncového štítu (C) ze zadního konce přihářněče u příslušného místa prstové trubky.

   POZNÁMKA:

   Na středovém kotouči nejsou žádné koncové štíty.

4. Odšroubujte šrouby (A) zajišťující rameno prstové trubky (B) na kotouči.

   DŮLEŽITÉ:

   Poznamenejte si umístění otvorů v rameně a kotouči a zajistěte, aby pak byly šrouby (A) opět namontovány na původní místa.

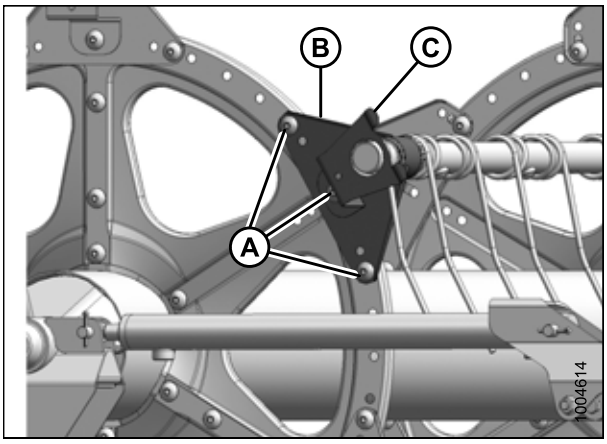

Figure 5.236: Zadní konec

5. Malým šroubovákem uvolněte upínače pouzder (A), abyste oddělili ozubení. Vytáhněte upínač z prstové trubky.

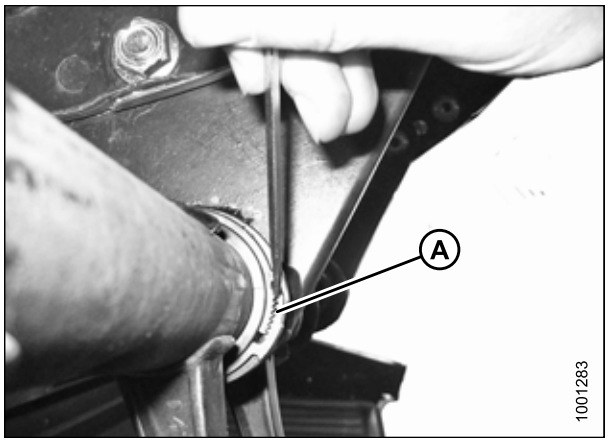

Figure 5.237: Upínač pouzdra

6. Otáčejte rameno prstové trubky (A), dokud se neuvolní od kotouče, a zasuňte rameno dovnitř od pouzdra (B).
7. Odejměte poloviny pouzdra (B). V případě potřeby odejměte vedlejší radličku nebo plastový prst tak, abyste rameno mohli odsunout od pouzdra. V případě potřeby viz následující postupy:
   - *Demontáž plastových prstů, str. 519*
   - *Demontáž ocelových prstů, str. 517*

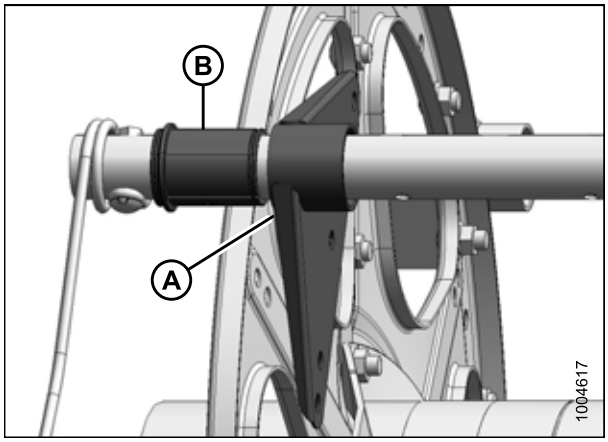

Figure 5.238: Pouzdro

Pouzdra na vačkovém konci

8. Odmontujte koncové štíty a držák koncového štítu (A) na příslušném místě prstové trubky na vačkovém konci.

   POZNÁMKA:

   Demontáž pouzder na vačkovém konci vyžaduje přemístění prstové trubky skrz ramena kotouče, aby se odhalilo pouzdro.

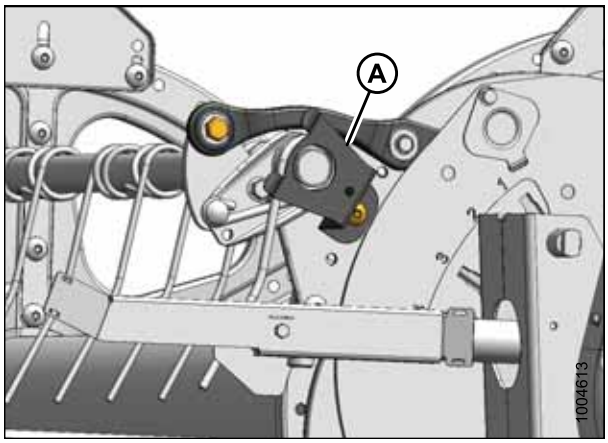

Figure 5.239: Vačkový konec

9. Odmontujte koncové štíty přiháněče a držák koncového štítu (C) ze zadního konce přiháněče u příslušného místa prstové trubky.

   POZNÁMKA:

   Na středovém kotouči nejsou žádné koncové štíty.

10. Odšroubujte šrouby (A) zajišťující ramena prstové trubky (B) na zadním a středovém kotouči.

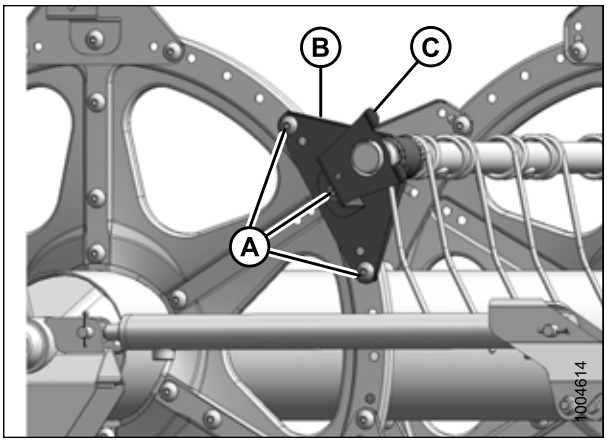

Figure 5.240: Zadní konec

11. Uvolněte upínače pouzder nebo odpojte opěrné nosníky z držáku prstové trubky (dle výbavy) podle toho, která prstová trubka se přemísťuje. Tři prstové trubky (A) vyžadují odpojení opěrného nosníku a dvě prstové trubky (B) vyžadují jen demontáž upínače pouzdra.

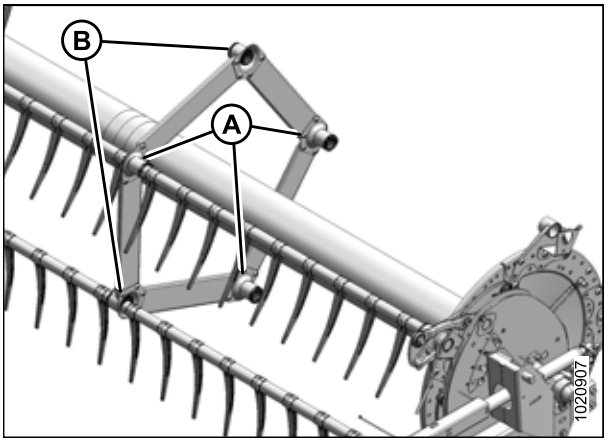

Figure 5.241: Podpěry prstové trubky

12. Vyšroubujte šroub (A) ze spojovacího ústrojí vačky, aby se prstová trubka (B) mohla volně otáčet.

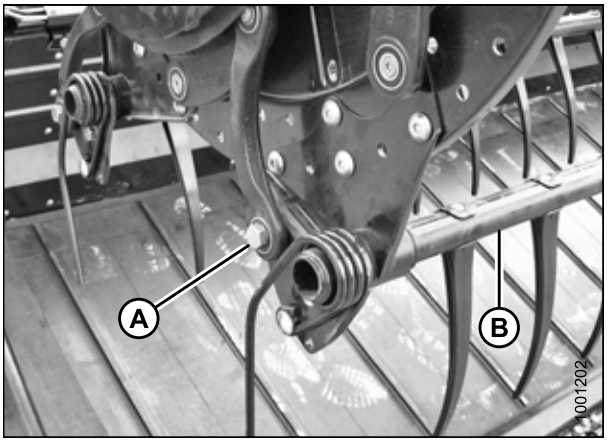

Figure 5.242: Vačkový konec

13. Malým šroubovákem uvolněte upínače pouzder (A) u vačkového kotouče, abyste oddělili ozubení. Odejměte upínače z prstové trubky.

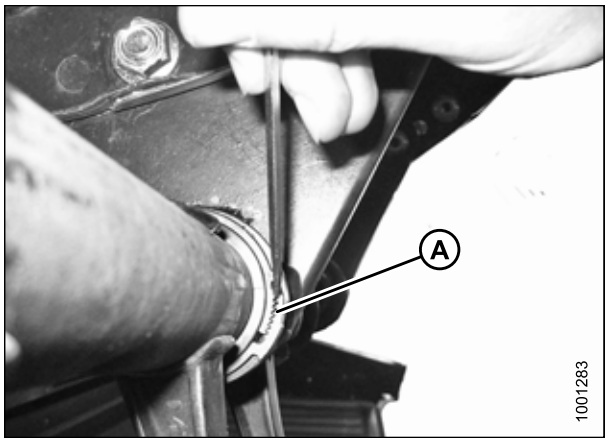

Figure 5.243: Upínač pouzdra

14. Posuňte prstovou trubku (A) ven, aby se odhalilo pouzdro (B).
15. Odejměte poloviny pouzdra (B). V případě potřeby odejměte vedlejší radličku nebo plastový prst tak, abyste rameno mohli odsunout od pouzdra. V případě potřeby viz následující postupy:
    - *Demontáž plastových prstů, str. 519*
    - *Demontáž ocelových prstů, str. 517*

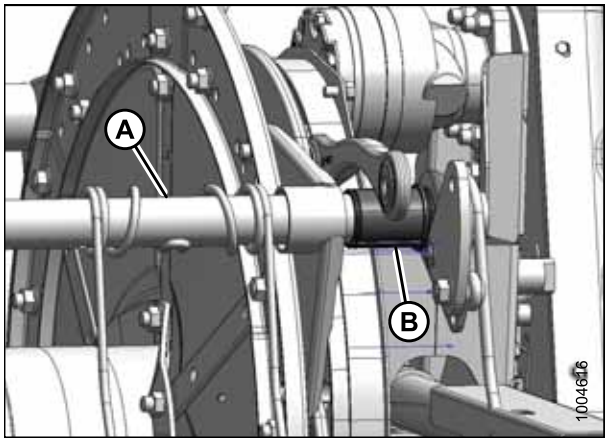

Figure 5.244: Vačkový konec

Pouzdra prstové trubky (dle výbavy)

16. Vyhledejte držák (A), který vyžaduje nové pouzdro.
17. Odmontujte čtyři šrouby (B) zajišťující nosníky (C) na držáku (A).
18. Odšroubujte šroub (E) a odejměte prst (D), pokud je příliš blízko u držáku, abyste umožnili přístup k pouzdru. Viz *Demontáž plastových prstů, str. 519*.

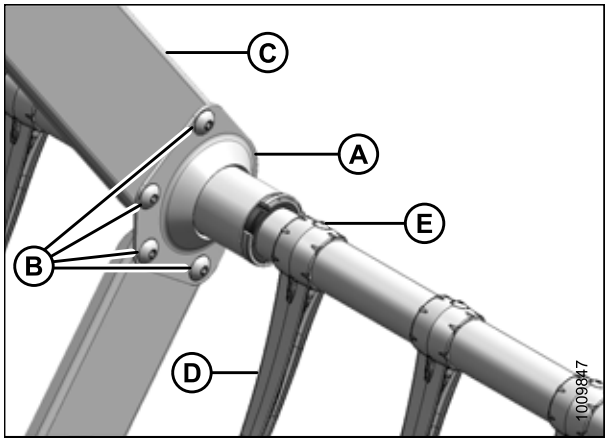

Figure 5.245: Podpěra prstové trubky

19. Malým šroubovákem uvolněte upínače pouzder (A), abyste oddělili ozubení.

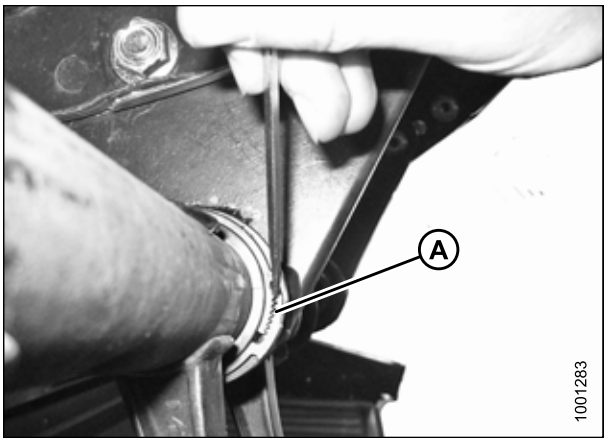

Figure 5.246: Upínač pouzdra

20. Odstraňte upínače (A) z pouzder.

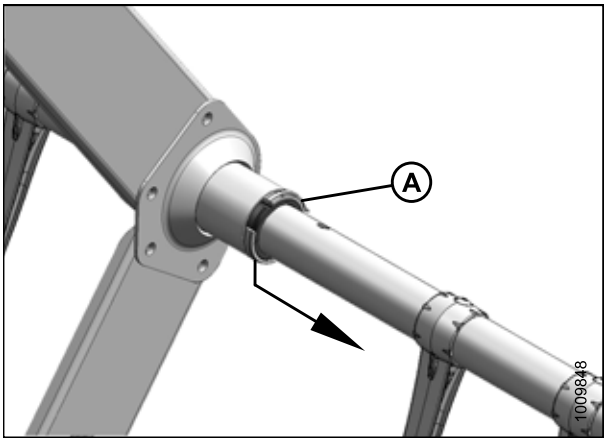

Figure 5.247: Upínač pouzdra

21. Na každém přiháněči jsou tři podpěry směřující vpravo (A). Posuňte podpěru z polovin pouzdra (B).

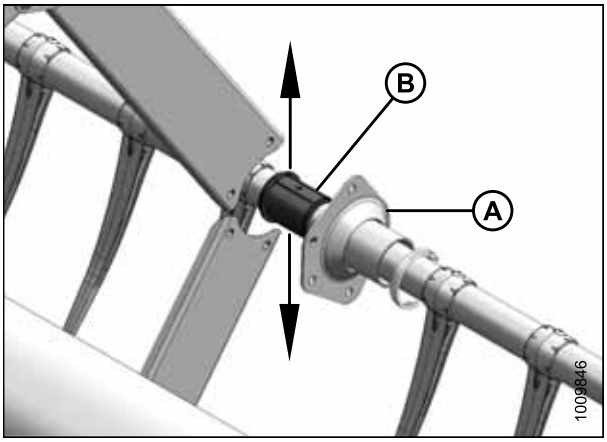

Figure 5.248: Podpěra

22. Na každém přiháněči jsou dvě podpěry směřující vlevo (A). Než odejmete nosníky z pouzdra (B), otáčejte držáky, dokud příruby neuvolní nosníky. V případě potřeby posuňte prstovou trubku mírně od přiháněče.
23. Odmontujte poloviny pouzder (B) z prstových trubek.

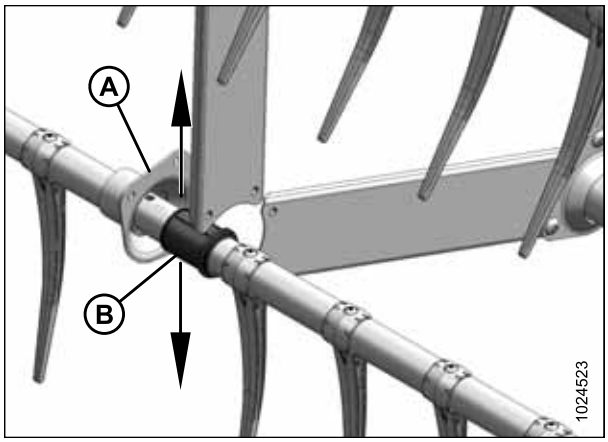

Figure 5.249: Opačná podpěra

Montáž pouzder na pěti-, šesti nebo devítipřiháňkové přihánéče

⚠ VÝSTRAHA

Abyste zabránili úrazu v důsledku pádu zvednutého přihánéče, před vstupem z jakéhokoli důvodu pod zvednutý přihánéč vždy aktivujte bezpečnostní podpěry.

DŮLEŽITÉ:

Zajistěte, aby prstová trubka byla stále podepřená, aby se nepoškodila trubka nebo další součásti.

POZNÁMKA:

Upravenými upínacími kleštěmi nosníků (A) namontujte upínače pouzder (C). Upněte kleště do svěráku a vypilujte vrub (B) do konce každého ramene, aby odpovídal upínači, jak je vyobrazeno.

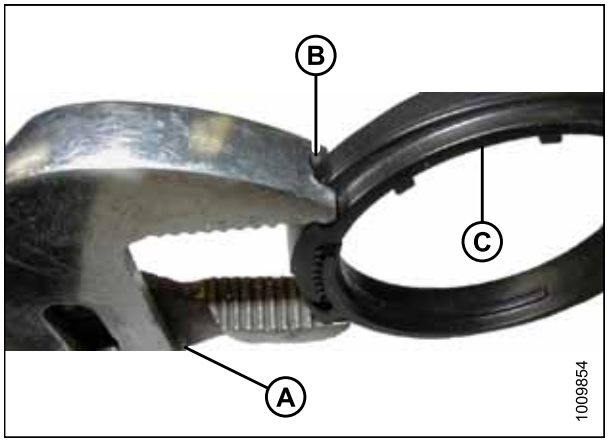

Figure 5.250: Upravené kleště

Pouzdra na vačkovém konci

1. Umístěte poloviny pouzdra (B) na prstovou trubku (A) bezpřírubovým koncem vedle ramene prstové trubky a nasaďte západky v obou polovinách pouzdra do otvoru v prstové trubce.
2. Posuňte prstovou trubku (A) k zadnímu konci přiháněče, abyste vložili pouzdro (B) do ramene prstové trubky. Pokud jsou namontovány držáky prstové trubky, přesvědčte se, že pouzdra v těchto místech zajela do držáku.
3. Namontujte opět předtím odmontované prsty nebo radličky. V případě potřeby viz následující postupy:
   - *Demontáž plastových prstů, str. 519*
   - *Demontáž ocelových prstů, str. 517*
4. Nasaďte upínač pouzdra (A) na prstovou trubku vedle bezpřírubového konce pouzdra (B).
5. Umístěte upínač (A) na pouzdro (B) tak, aby okraje upínače a pouzdra byly zarovnané, když upínač zapadá do drážky na pouzdru a jsou zapadlé zajišťovací jazýčky.

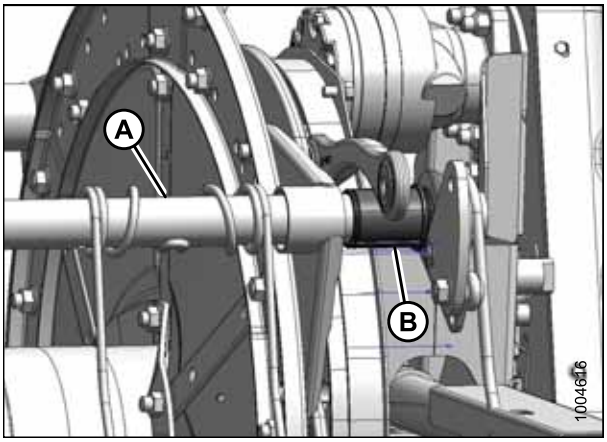

Figure 5.251: Vačkový konec

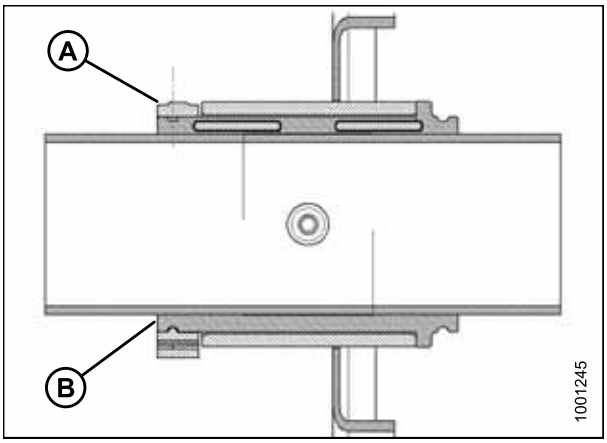

Figure 5.252: Pouzdro

6. Upravenými upínacími kleštěmi nosníků (B) utahujte upínač (A), až se upínač **NEBUDE** posouvat tlakem prstu.

   DŮLEŽITÉ:

   Přílišným utažením může upínač prasknout.

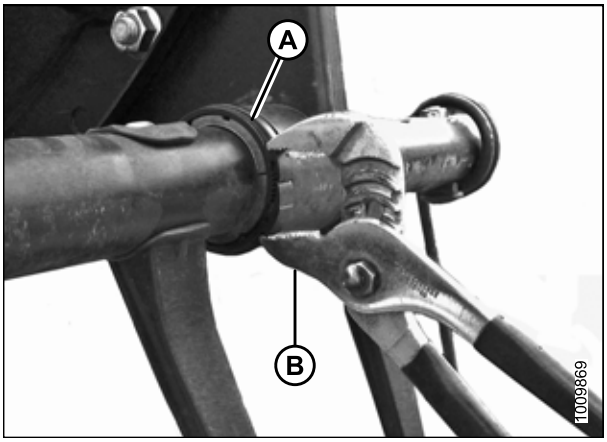

Figure 5.253: Montáž upínače

7. Vyrovnejte prstovou trubku (B) s vačkovým ramenem a namontujte šroub (A). Utáhněte šroub momentem 165 Nm (120 lbf·ft).

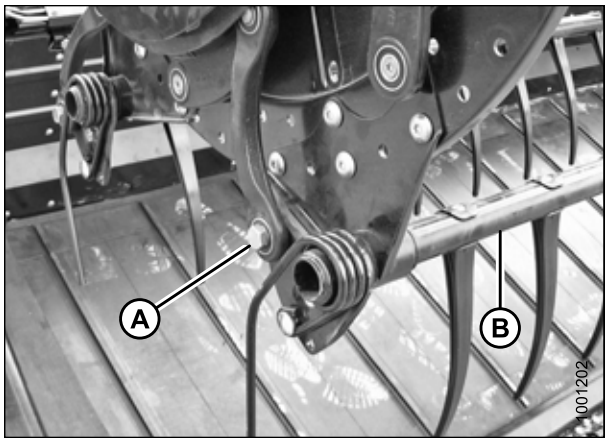

Figure 5.254: Vačkový konec

8. Zašroubujte šrouby (A) zajišťující rameno prstové trubky (B) na středovém kotouči.
9. Namontujte rameno prstové trubky (B) a držák koncového štítu (C) na zadní konec přiháněče u příslušného místa prstové trubky a zajistěte je šrouby (A).

   POZNÁMKA:

   Na středových kotoučích nejsou žádné koncové štíty.

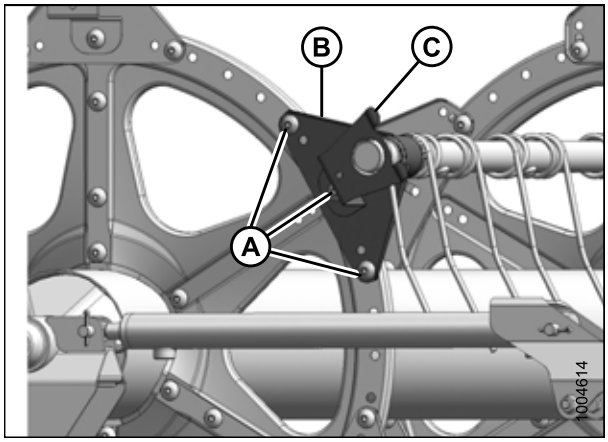

Figure 5.255: Zadní konec

10. Namontujte držák koncového štítu (A) na příslušném místě prstové trubky na vačkovém konci.
11. Namontujte opět koncové štíty přiháněče. Viz *Výměna koncových štítů přiháněče, str. 532*.

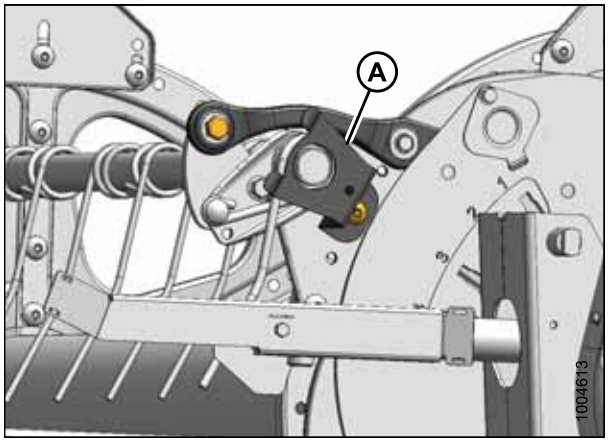

Figure 5.256: Vačkový konec

Pouzdra u středového kotouče a zadního konce

12. Umístěte poloviny pouzdra (B) na prstovou trubku (A) bezpřírubovým koncem vedle ramene prstové trubky a nasaďte západky v obou polovinách pouzdra do otvoru v prstové trubce.
13. Nasuňte rameno prstové trubky (A) na pouzdro (B) a umístěte je u kotouče na původní místo.
14. Namontujte opět předtím odmontované prsty nebo radličky. V případě potřeby viz následující postupy:
    - *Demontáž plastových prstů, str. 519*
    - *Demontáž ocelových prstů, str. 517*

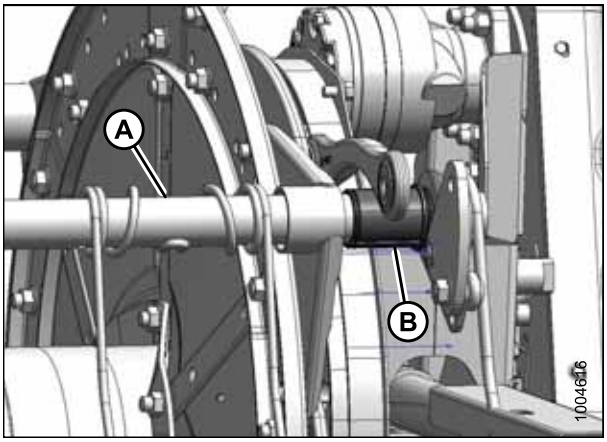

Figure 5.257: Vačkový konec

15. Nasaďte upínač pouzdra (A) na prstovou trubku vedle bezpřírubového konce pouzdra (B).
16. Umístěte upínač (A) na pouzdro (B) tak, aby okraje upínače a pouzdra byly zarovnané, když upínač zapadá do drážky na pouzdru a jsou zapadlé zajišťovací jazýčky.

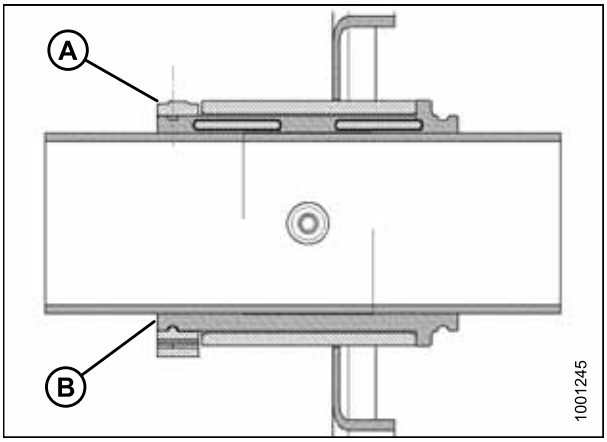

Figure 5.258: Pouzdro

17. Upravenými upínacími kleštěmi nosníků (B) utahujte upínač (A), až se upínač **NEBUDE** posouvat tlakem prstu.

    DŮLEŽITÉ:

    Přílišným utažením může upínač prasknout.

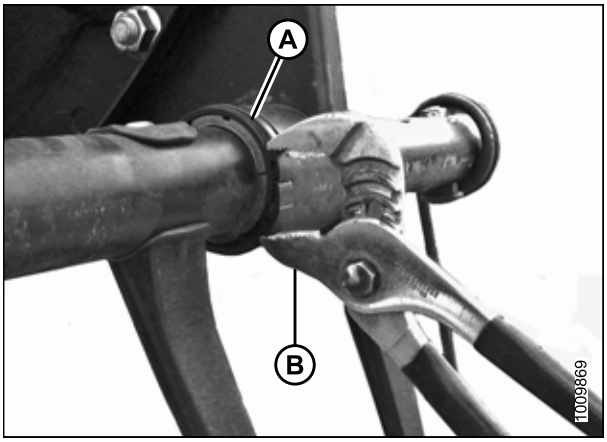

Figure 5.259: Montáž upínače

18. Zašroubujte šrouby (A) zajišťující rameno prstové trubky (B) na středovém kotouči.
19. Namontujte rameno prstové trubky (B) a držák koncového štítu (C) na zadní konec přiháněče u příslušného místa prstové trubky a zajistěte je šrouby (A).

    POZNÁMKA:

    Na středových kotoučích nejsou žádné koncové štíty.

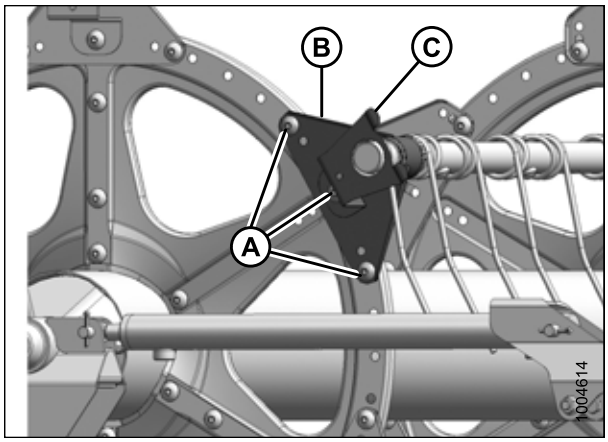

Figure 5.260: Zadní konec

Pouzdra držáků prstové trubky (dle výbavy)

20. Umístěte poloviny pouzdra (B) na prstovou trubku (A) bezpřírubovým koncem vedle ramene prstové trubky a nasaďte západky v obou polovinách pouzdra do otvoru v prstové trubce.

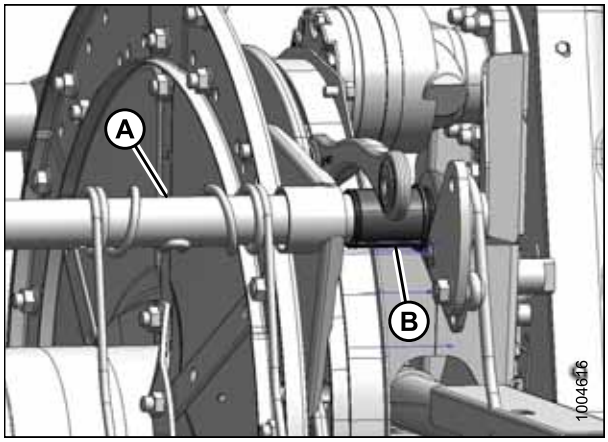

Figure 5.261: Vačkový konec

21. Na každém přiháněči jsou tři podpěry směřující vpravo (A). Nasuňte držák na pouzdro (B).

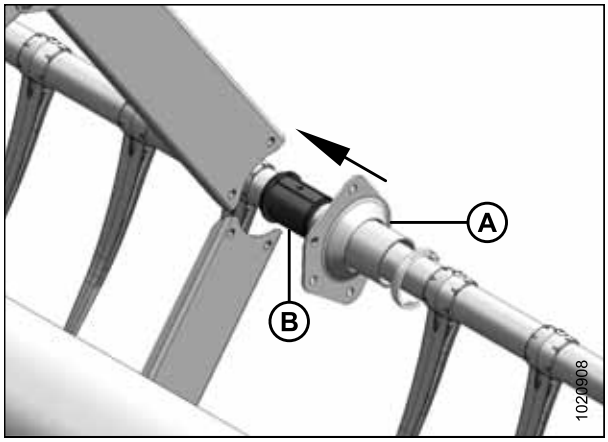

Figure 5.262: Podpěra

22. Na každém přiháněči jsou dvě podpěry směřující vlevo (A). Než nasunete držák na pouzdro (B), otáčejte držákem (A), dokud jeho příruby neuvolní nosníky (C).

    POZNÁMKA:

    V případě potřeby přesuňte prstovou trubku (D) od přiháněče a zajistěte tak přírubě držáku dostatek prostoru k uvolnění nosníku.

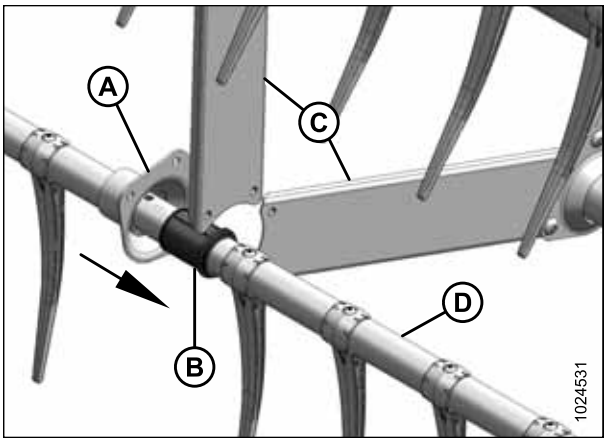

Figure 5.263: Opačná podpěra

23. Nasaďte upínač pouzdra (A) na prstovou trubku vedle bezpřírubového konce pouzdra (B).
24. Umístěte upínač (A) na pouzdro (B) tak, aby okraje upínače a pouzdra byly zarovnané, když upínač zapadá do drážky na pouzdru a jsou zapadlé zajišťovací jazýčky.

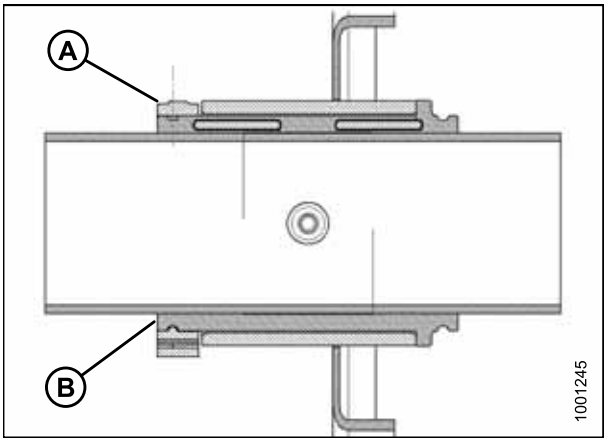

Figure 5.264: Pouzdro

25. Upravenými upínacími kleštěmi nosníků (B) utahujte upínač (A), až se upínač **NEBUDE** posouvat tlakem prstu.

    DŮLEŽITÉ:

    Přílišným utažením může upínač prasknout.

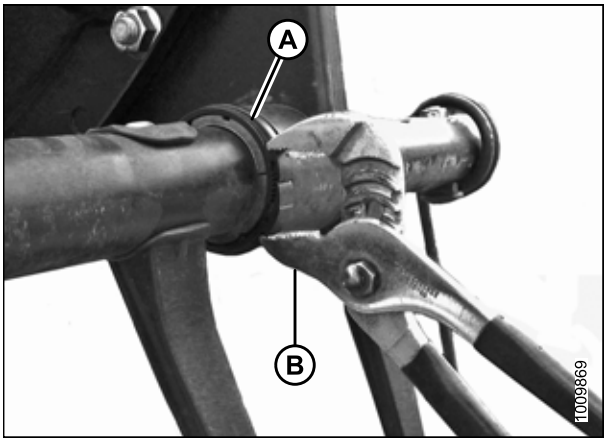

Figure 5.265: Montáž upínače

26. Namontujte zpět nosníky (C) na tři držáky směřující vpravo (A) na jednotlivých přiháněčích pomocí šroubů (B) a matic. Utáhněte šrouby momentem 43 Nm (32 lbf·ft).
27. Pomocí šroubů (E) namontujte zpět prsty (D), které předtím byly odmontovány. Viz *Montáž plastových prstů, str. 520*.

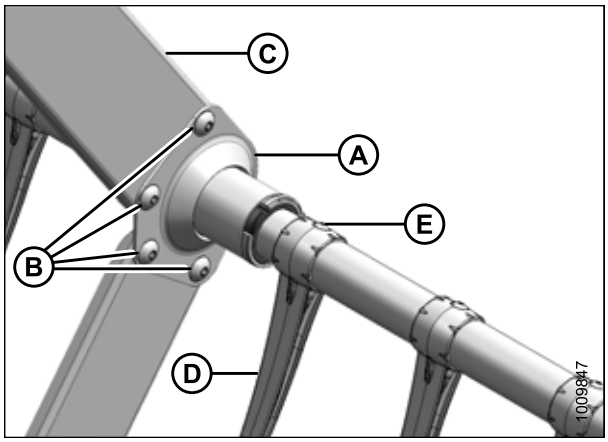

Figure 5.266: Podpěra

28. Namontujte zpět nosníky (C) na dva držáky směřující vlevo (A) na jednotlivých přiháněčích pomocí šroubů (B) a matic. Utáhněte šrouby momentem 43 Nm (32 lbf·ft).
29. Pomocí šroubů (E) namontujte zpět prsty (D), které předtím byly odmontovány. Viz *Montáž plastových prstů, str. 520*.

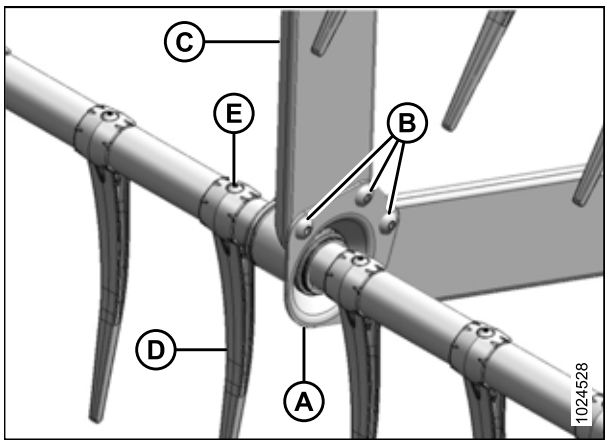

Figure 5.267: Opačná podpěra

5.15.6 Koncové štíty přiháněče

Koncové štíty a držáky přiháněče nevyžadují pravidelnou údržbu, ale měli byste je pravidelně kontrolovat ohledně poškození a ztráty nebo chybějících upevňovacích prvků. Lehce promáčklé nebo zdeformované koncové štíty a držáky se dají opravit, ale silně poškozené součásti je nutno vyměnit.

Koncové štíty přiháněče můžete namontovat k oběma koncům přiháněče.

Výměna koncových štítů přiháněče

NEBEZPEČÍ

Abyste zabránili úrazu nebo smrti v důsledku neočekávaného rozběhu stroje, když z jakéhokoli důvodu opouštíte sedadlo obsluhy, vždy vypněte motor a vytáhněte klíček ze zapalování.

1. Spusťte adaptér a přiháněč dolů.
2. Vypněte motor a vytáhněte klíček ze zapalování.
3. Otáčejte přiháněč manuálně, dokud nebude přístupný koncový štít (A) vyžadující výměnu.
4. Odšroubujte tři šrouby (B).

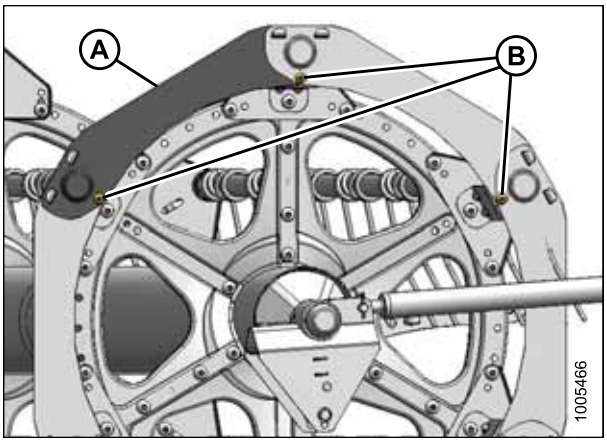

Figure 5.268: Koncové štíty přiháněče

5. Zvedněte konec koncového štítu přiháněče (A) z držáku (B).

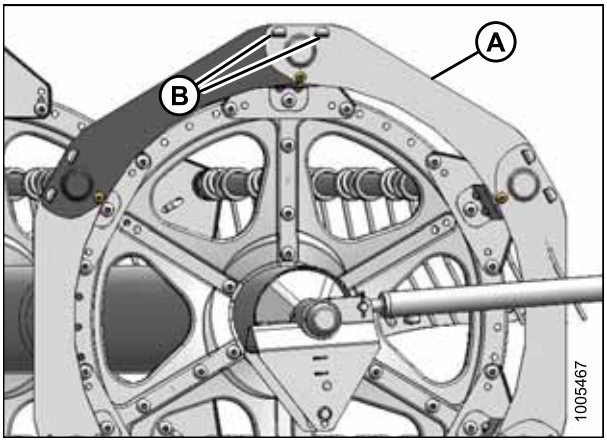

Figure 5.269: Koncové štíty přiháněče

6. Odmontujte koncové štíty přiháněče z držáků.

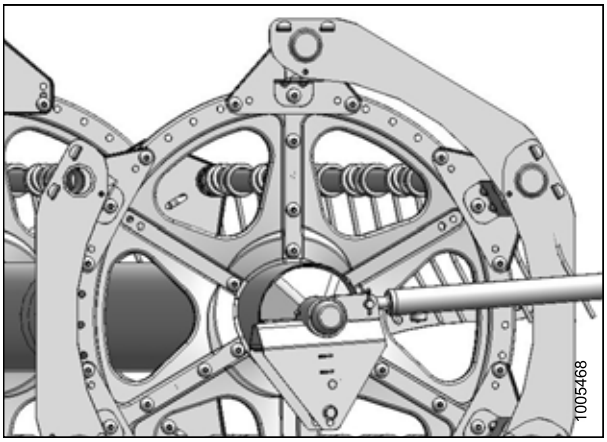

Figure 5.270: Koncové štíty přiháněče

7. Odmontujte koncový štít přiháněče (A) z držák (B).
8. Namontujte nový koncový štít přiháněče (C) na držák (B).
9. Nasaďte opět koncový štít přiháněče (A) na držák (B), přičemž zajistěte, aby byl namontován na horní část koncového štítu přiháněče (C).
10. Namontujte opět šrouby (D).
11. Utáhněte všechny upevňovací součásti.

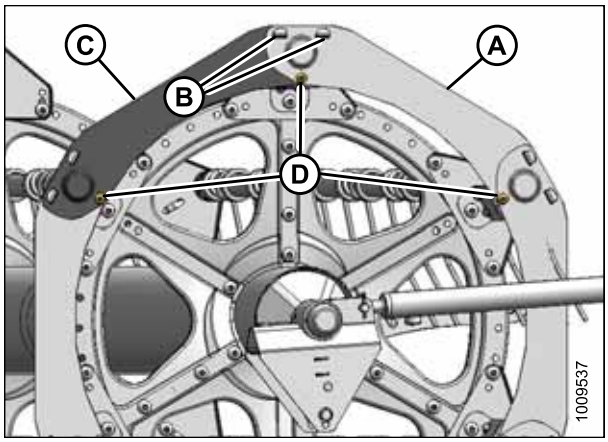

Figure 5.271: Koncové štíty přiháněče

Výměna držáků koncových štítů přiháněče

NEBEZPEČÍ

Abyste zabránili úrazu nebo smrti v důsledku neočekávaného rozběhu stroje, když z jakéhokoli důvodu opouštíte sedadlo obsluhy, vždy vypněte motor a vytáhněte klíček ze zapalování.

1. Spusťte adaptér a přiháněč dolů.
2. Vypněte motor a vytáhněte klíček ze zapalování.
3. Otáčejte přiháněč manuálně, dokud nebude přístupný koncový štít vyžadující výměnu.
4. Odšroubujte šroub (B) z držáku (A).
5. Vyšroubujte šrouby (C) z držáku (A) a dvou sousedních držáků.

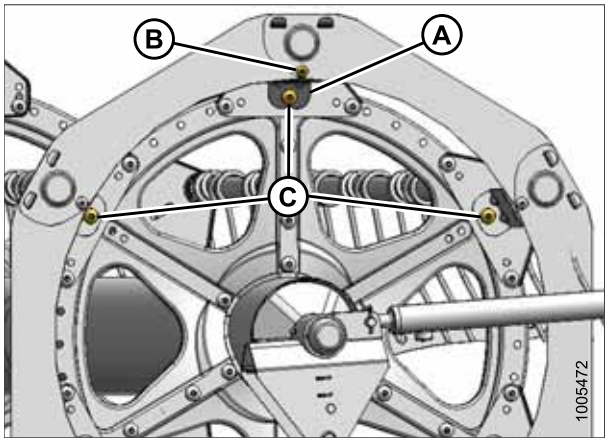

Figure 5.272: Držáky koncových štítů přiháněče

6. Přesuňte koncové štíty přiháněče (A) z prstové trubky a otáčením držáku (B) směrem k přiháněči ho sundejte.
7. Vložte jazýčky nového držáku (B) do drážek v koncových štítech přiháněče (A). Přesvědčte se, že jazýčky zapadly do obou koncových štítů přiháněče.
8. Zajistěte držák (B) na kotouči šroubem (C) a maticí. **NEUTAHUJTE**.
9. Zajistěte koncový štít přiháněče (A) na držáku (B) šroubem (D) a maticí. **NEUTAHUJTE**.
10. Připevněte opět držáky šrouby (E) a maticemi.
11. Zkontrolujte vzdálenost mezi prstovou trubkou a držákem koncového štítu přiháněče a v případě potřeby seřiďte.
12. Utáhněte matice momentem 27 Nm (20 lbf·ft).

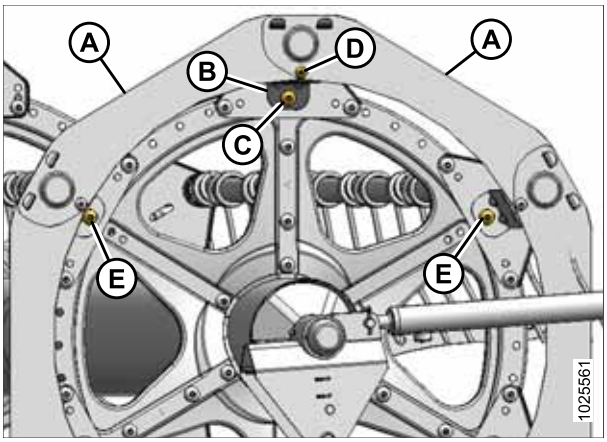

Figure 5.273: Držáky koncových štítů přiháněče

5.16 Systém přiháněče

Hydraulicky poháněný motor přiháněče pohání řetězovou skříň, která je připojena mezi přiháněči u dvojitého přiháněče.

5.16.1 Kryt pohonu přiháněče

Demontáž krytu pohonu přiháněče

NEBEZPEČÍ

Abyste zabránili úrazu nebo smrti v důsledku neočekávaného rozběhu stroje, když z jakéhokoli důvodu opouštíte sedadlo obsluhy, vždy vypněte motor a vytáhněte klíček ze zapalování.

1. Vypněte motor a vytáhněte klíček ze zapalování.
2. Odšroubujte šest šroubů (A) zajišťujících horní kryt (B) k pohonu přiháněče a spodnímu krytu (C).

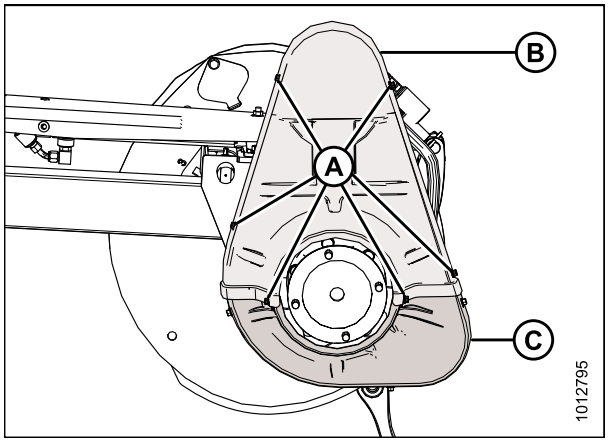

Figure 5.274: Kryt pohonu

3. Odmontujte tři šrouby (A) a odejměte spodní kryt (B), pokud je to potřeba.

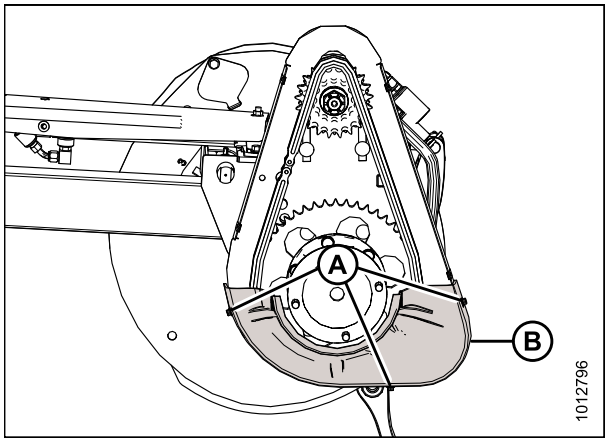

Figure 5.275: Spodní kryt pohonu (horní kryt odmontován)

Montáž krytu pohonu přiháněče

NEBEZPEČÍ

Abyste zabránili úrazu nebo smrti v důsledku neočekávaného rozběhu stroje, když z jakéhokoli důvodu opouštíte sedadlo obsluhy, vždy vypněte motor a vytáhněte klíček ze zapalování.

1. Umístěte spodní kryt pohonu (B) na pohon přiháněče (pokud byl předtím demontován) a zajistěte ho třemi šrouby (A).

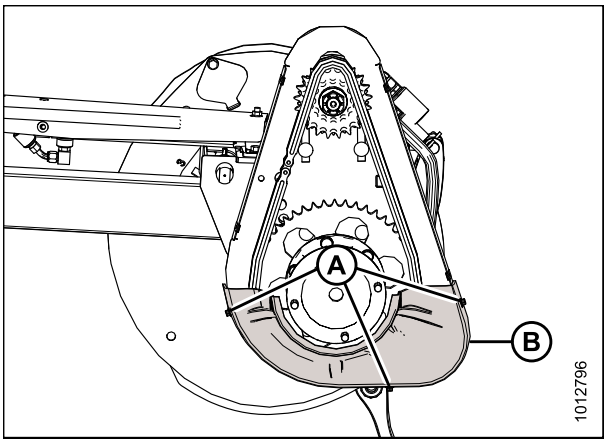

Figure 5.276: Spodní kryt pohonu

2. Umístěte horní kryt pohonu (B) na pohon přiháněče a spodní kryt (C) a zajistěte ho šesti šrouby (A).

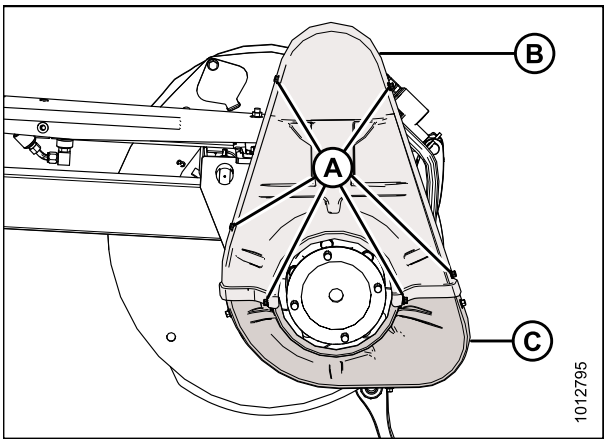

Figure 5.277: Kryt pohonu

5.16.2 Napětí hnacího řetězu přiháněče

Uvolnění hnacího řetězu přiháněče

NEBEZPEČÍ

Abyste zabránili úrazu nebo smrti v důsledku neočekávaného rozběhu stroje, když z jakéhokoli důvodu opouštíte sedadlo obsluhy, vždy vypněte motor a vytáhněte klíček ze zapalování.

1. Spusťte přiháněč dolů, vypněte motor a vytáhněte klíček ze zapalování.
2. Odmontujte kryt pohonu. Viz *Demontáž krytu pohonu přiháněče, str. 536*.
3. Povolte šest matic (A). Posuňte motor (B) a úchyt motoru (C) dolů k hřídeli přiháněče.

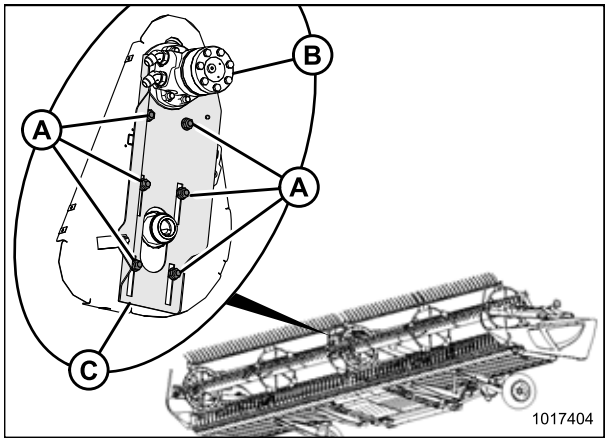

Figure 5.278: Pohon přiháněče (některé součásti jsou pro přehlednost odstraněny)

Napnutí hnacího řetězu přiháněče

NEBEZPEČÍ

Abyste zabránili úrazu nebo smrti v důsledku neočekávaného rozběhu stroje, když z jakéhokoli důvodu opouštíte sedadlo obsluhy, vždy vypněte motor a vytáhněte klíček ze zapalování.

1. Spusťte přiháněč dolů, vypněte motor a vytáhněte klíček ze zapalování.
2. Přesvědčte se, že je povolených šest šroubů (A) zajišťující úchyt motoru na řetězové skříni.

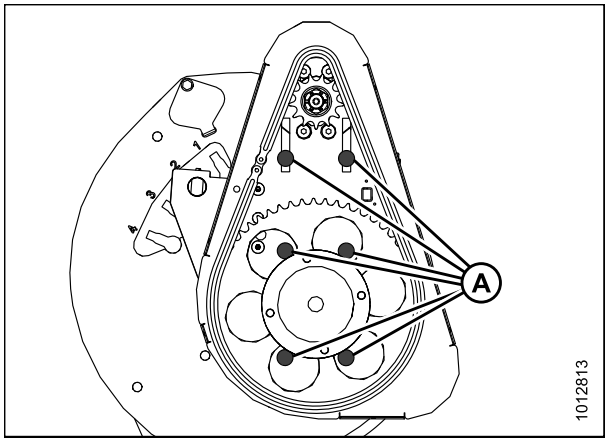

Figure 5.279: Je vyobrazen pohon jednoduchého přiháněče – dvojitý přiháněč je podobný

3. Posouvejte motor (A) a úchyt motoru (B) nahoru, dokud nebude napnutý řetěz (C).
4. Přesvědčte se, že je řetěz uprostřed prověšený 3 mm (1/8 in). V případě potřeby nastavte.

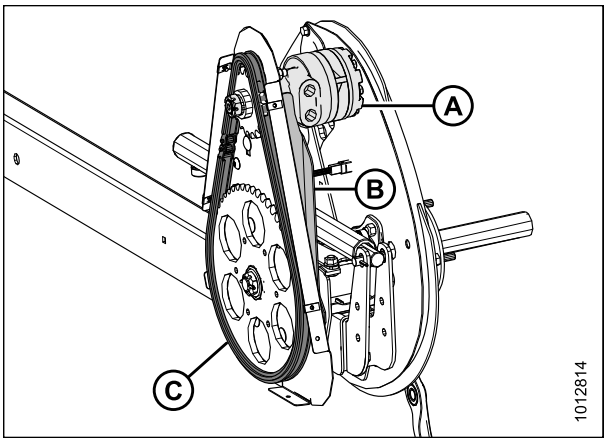

Figure 5.280: Je vyobrazen pohon jednoduchého přiháněče – dvojitý přiháněč je podobný

5. Utáhněte šest matic (A).
6. Utáhněte matice (A) momentem 73 Nm (54 lbf·ft).
7. Namontujte kryt pohonu. Viz *Montáž krytu pohonu přiháněče, str. 537*.

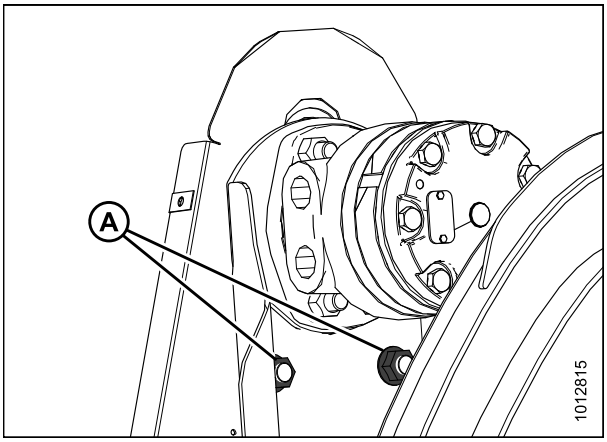

Figure 5.281: Je vyobrazen pohon jednoduchého přiháněče – dvojitý přiháněč je podobný

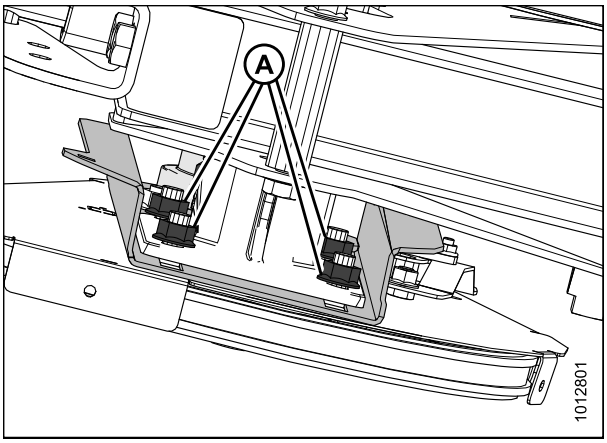

Figure 5.282: Pohon jednoduchého přiháněče – pohled ze spodní strany přiháněče

5.16.3 Řetězové kolo pohonu přiháněče

Modely sklízecích mlátiček Case IH a New Holland nakonfigurujte podle velikosti řetězového kola přiháněče tak, abyste optimalizovali automatickou regulaci přiháněče podle pojezdové rychlosti. Další informace viz servisní příručku sklízecí mlátičky.

Demontáž řetězového kola pohonu přiháněče

NEBEZPEČÍ

Abyste zabránili úrazu nebo smrti v důsledku neočekávaného rozběhu stroje, když z jakéhokoli důvodu opouštíte sedadlo obsluhy, vždy vypněte motor a vytáhněte klíček ze zapalování.

1. Vypněte motor a vytáhněte klíček ze zapalování.
2. Demontáž krytu pohonu přiháněče Viz *Demontáž krytu pohonu přiháněče, str. 536*.
3. Uvolněte hnací řetěz (A). Viz *Uvolnění hnacího řetězu přiháněče, str. 538*.
4. Sundejte hnací řetěz (A) z hnacího řetězového kola (B).

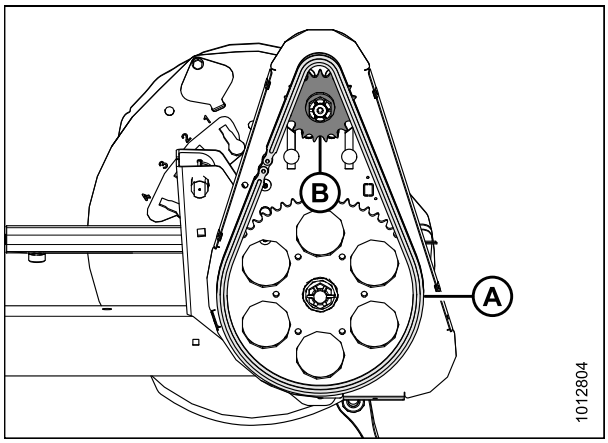

Figure 5.283: Pohon přiháněče

5. Odmontujte závlačku (A), drážkovanou matici (B) a plochou podložku (C) z hřídele motoru.
6. Odejměte hnací řetězové kolo (D). Přesvědčte se, že pero zůstalo v hřídeli.

   DŮLEŽITÉ:

   Aby se motor nepoškodil, když hnací řetězové kolo (D) nejde sundat ručně, použijte stahovák. Na demontáž hnacího řetězového kola **NEPOUŽÍVEJTE** páčidlo anebo kladivo.

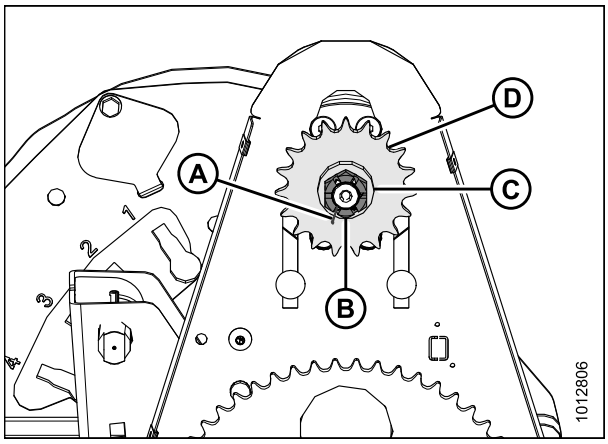

Figure 5.284: Pohon přiháněče

Montáž řetězového kola pohonu přiháněče

NEBEZPEČÍ

Abyste zabránili úrazu nebo smrti v důsledku neočekávaného rozběhu stroje, když z jakéhokoli důvodu opouštíte sedadlo obsluhy, vždy vypněte motor a vytáhněte klíček ze zapalování.

1. Vyrovnejte dráhu pera v řetězovém kole (D) s perem na hřídeli motoru a nasuňte řetězové kolo na hřídel. Zajistěte plochou podložkou (C) a drážkovanou maticí (B).
2. Utáhněte drážkovanou matici (B) momentem 54 Nm (40 lbf·ft).
3. Namontujte závlačku (A). V případě potřeby utáhněte drážkovanou matici (B) k další drážce, abyste mohli namontovat závlačku.

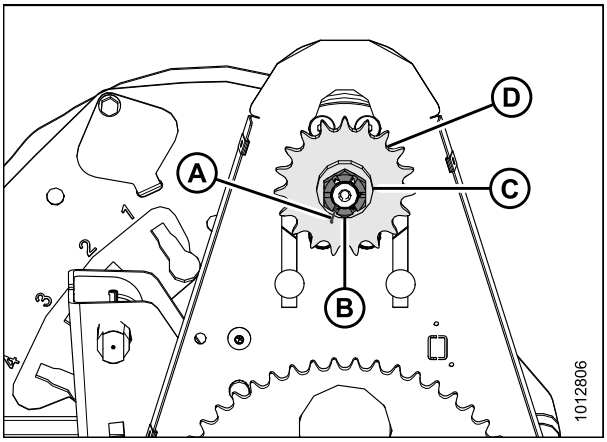

Figure 5.285: Pohon přiháněče

4. Nasaďte hnací řetěz (A) na hnací řetězové kolo (B).
5. Napněte hnací řetěz. Viz *Napnutí hnacího řetězu přiháněče, str. 538*.
6. Instalujte zpět kryt pohonu přiháněče Viz *Montáž krytu pohonu přiháněče, str. 537*.

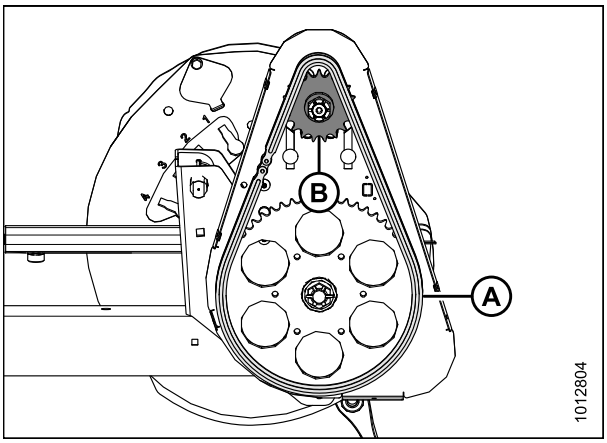

Figure 5.286: Pohon přiháněče

5.16.4 U kloub dvojitého přiháněče

U-kloub pohonu dvojitého přiháněče umožňuje, aby se přiháněče pohybovaly navzájem nezávisle.

U-kloub mažte podle specifikací. Viz *5.3.6 Údržba a servis, str. 401*.

Pokud je U kloub těžce opotřebený nebo poškozený, vyměňte ho. Viz *Demontáž U kloubu dvojitého přiháněče, str. 542*.

Demontáž U kloubu dvojitého přiháněče

NEBEZPEČÍ

Abyste zabránili úrazu nebo smrti v důsledku neočekávaného rozběhu stroje, když z jakéhokoli důvodu opouštíte sedadlo obsluhy, vždy vypněte motor a vytáhněte klíček ze zapalování.

1. Vypněte motor a vytáhněte klíček ze zapalování.
2. Odmontujte kryt pohonu. Viz *Demontáž krytu pohonu přiháněče, str. 536*.
3. Zachyťte vnitřní konec pravého přiháněče čelním nakladačem a nylonovými popruhy (A) (nebo ekvivalentním zvedacím zařízením).

   DŮLEŽITÉ:

   Zabraňte poškození nebo promáčknutí středové trubky tak, že přiháněč podepřete co nejblíže ke konci s kotoučem.

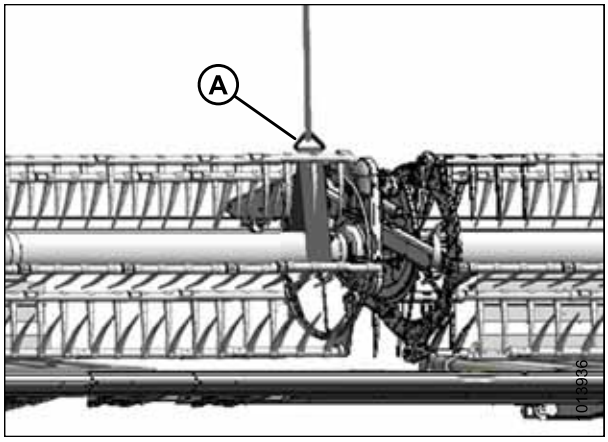

Figure 5.287: Zavěšení přiháněče

4. Odšroubujte šest šroubů (A) připevňujících přírubu U kloubu (B) k hnacímu řetězovému kolu (C).
5. Odmontujte U kloub.

   POZNÁMKA:

   Může být nutné posunout pravý přiháněč do strany, aby U kloub uvolnil trubku.

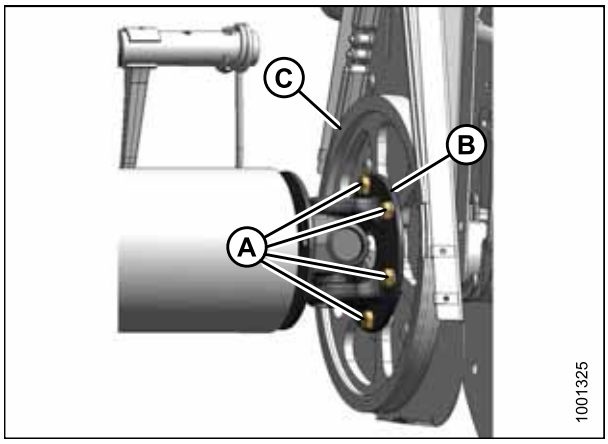

Figure 5.288: U kloub

Montáž U kloubu dvojitého přiháněče

POZNÁMKA:

Může být nutné posunout pravý přiháněč do strany, aby U kloub uvolnil trubku přiháněče.

1. Umístěte přírubu U kloubu (B) na hnací řetězové kolo (C), jak je znázorněno. Našroubujte šest šroubů (A) a utáhněte je rukou. Šrouby **NEUTAHUJTE** klíčem.

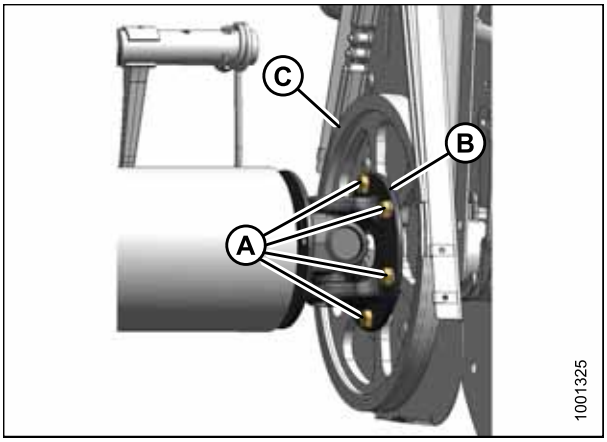

Figure 5.289: U kloub

2. Umístěte trubku pravého přiháněče k pohonu přiháněče a zasuňte čep hřídele do pilotního otvoru U kloubu.
3. Otáčejte přiháněč, dokud nebudou vyrovnané otvory na konci trubky přiháněče a v přírubě U kloubu (B).
4. Potřete středně silným prostředkem pro blokování závitu (Loctite® 243 nebo ekvivalent) čtyři šrouby (A) 1/2 in a zajistěte je pružnými podložkami.
5. Utáhněte momentem 102–115 Nm (75–85 lbf·ft).

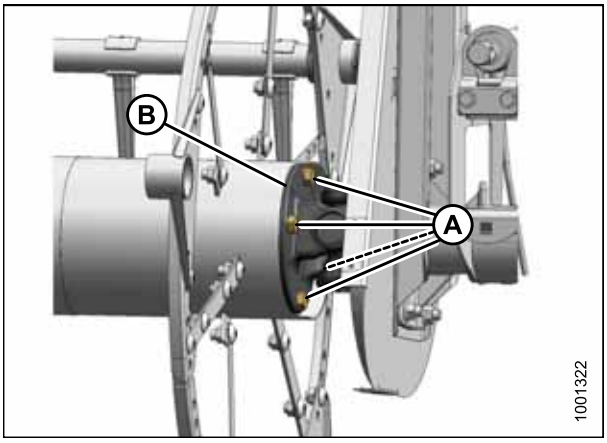

Figure 5.290: U kloub

6. Odstraňte dočasný závěs přiháněče (A).
7. Namontujte kryt pohonu. Viz *Montáž krytu pohonu přiháněče, str. 537*.

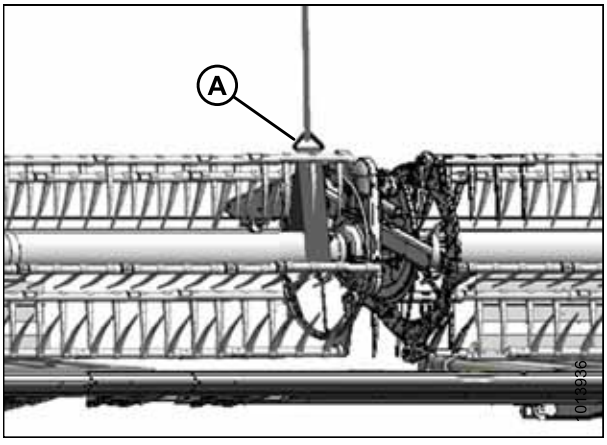

Figure 5.291: Zavěšení přiháněče

5.16.5 Hnací motor přiháněče

Hnací motor přiháněče nevyžaduje pravidelnou údržbu nebo servis. Pokud dojde k problémům s motorem, vymontujte ho a nechte provést jeho servis u vašeho prodejce MacDon.

Demontáž hnacího motoru přiháněče

NEBEZPEČÍ

Abyste zabránili úrazu nebo smrti v důsledku neočekávaného rozběhu stroje, když z jakéhokoli důvodu opouštíte sedadlo obsluhy, vždy vypněte motor a vytáhněte klíček ze zapalování.

1. Vypněte motor a vytáhněte klíček ze zapalování.
2. Uvolněte hnací řetěz. Viz *Uvolnění hnacího řetězu přiháněče, str. 538*.
3. Odejměte hnací řetězové kolo. Viz *Demontáž řetězového kola pohonu přiháněče, str. 540*.
4. Označte hydraulická potrubí (A) a jejich umístění na motoru (B), abyste zajistili jejich správnou opětovnou montáž.
5. Odpojte hydraulická potrubí (A) na motoru (B). Na otevřené otvory a potrubí nasaďte krytky nebo uzávěry.
6. Odšroubujte čtyři matice a šrouby (C) a odejměte motor (B). Uschovejte distanční podložku (dle výbavy) umístěnou mezi motorem (B) a úchytem motoru.
7. Pokud motor budete vyměňovat, odmontujte hydraulické tvarovky ze starého motoru a namontujte je stejně orientované na nový motor. Předepsané utahovací momenty viz *8 Referenční údaje, str. 585*.

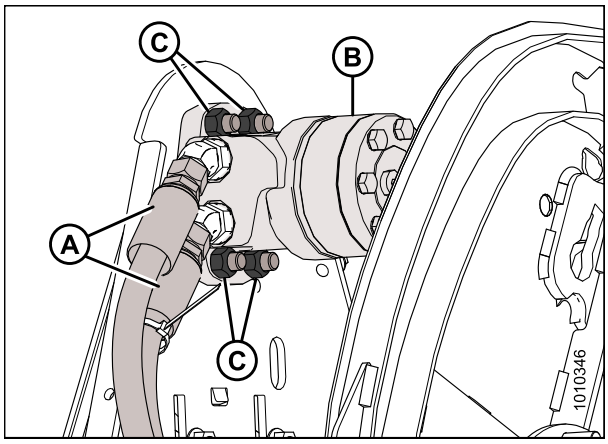

Figure 5.292: Motor a hadice přiháněče

Montáž hnacího motoru přiháněče

1. Posuňte úchyt motoru (A) nahoru nebo dolů tak, aby montážní otvory (B) byly přístupné přes otvory v řetězové skříni.

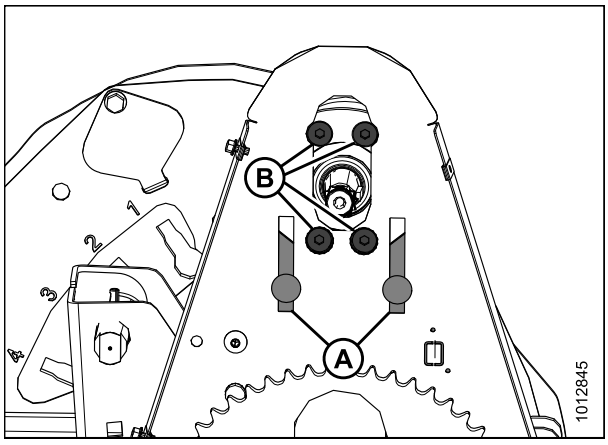

Figure 5.293: Montážní otvory hnacího motoru přiháněče

2. Namontujte motor (A) (a distanční podložku, pokud jste ji předtím odmontovali) na úchyt motoru (B) pomocí čtyř šroubů 1/2 x 1-3/4 in se zapuštěnou hlavou a matic (C).
3. Utáhněte matice (C) momentem 73 Nm (54 lbf·ft).
4. Pokud montujete nový motor, namontujte hydraulické tvarovky (nejsou vyobrazeny) z původního motoru a utáhněte je momentem 110–120 Nm (81–89 lbf·ft).

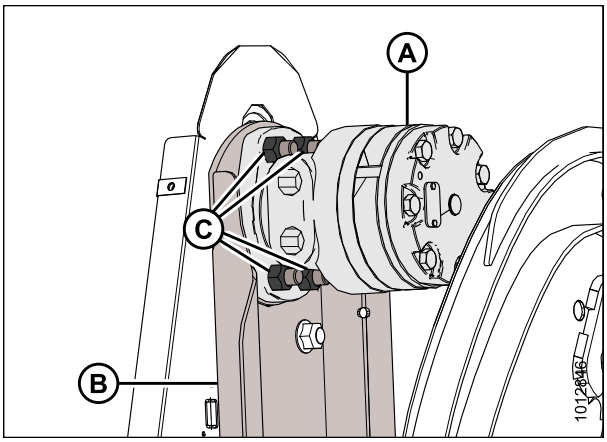

Figure 5.294: Hnací motor přiháněče

5. Sundejte krytky nebo uzávěry z otvorů a potrubí a připojte hydraulická potrubí (A) k hydraulickým tvarovkám (B) na motoru (C).

   POZNÁMKA:

   Zajistěte, aby hydraulická potrubí (A) byla namontována na svých původních místech.
6. Nasaďte hnací řetězové kolo. Viz *Montáž řetězového kola pohonu přiháněče, str. 541*.
7. Napněte hnací řetěz. Viz *Napnutí hnacího řetězu přiháněče, str. 538*.

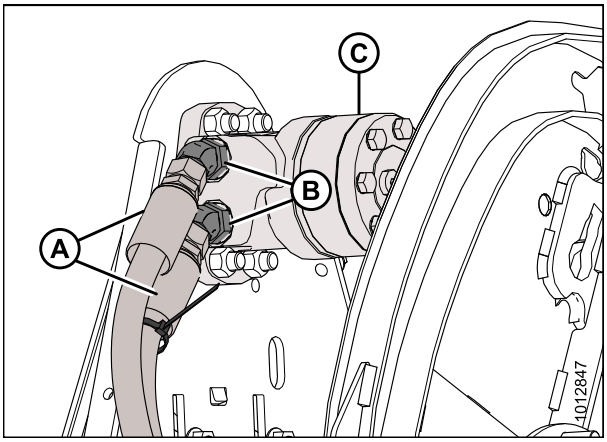

Figure 5.295: Motor a hadice přiháněče

5.16.6 Výměna hnacího řetězu na dvojitém přiháněči

⚠ VÝSTRAHA

Abyste zabránili úrazu nebo smrti v důsledku neočekávaného rozběhu stroje, před nastavováním stroje vždy vypněte motor a vytáhněte klíček.

1. Vypněte motor a vytáhněte klíček ze zapalování.
2. Demontáž krytu pohonu přiháněče Viz *Demontáž krytu pohonu přiháněče, str. 536*.
3. Uvolněte hnací řetěz. Viz *Uvolnění hnacího řetězu přiháněče, str. 538*.

4. Zachyťte vnitřní konec pravého přiháněče čelním nakladačem a nylonovými popruhy (A) (nebo ekvivalentním zvedacím zařízením).

   DŮLEŽITÉ:

   Zabraňte poškození nebo promáčknutí středové trubky tak, že přiháněč podepřete co nejblíže ke konci s kotoučem.

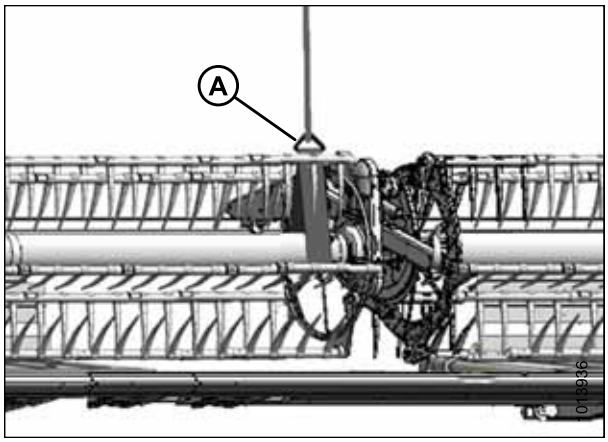

Figure 5.296: Zavěšení přiháněče

5. Odmontujte čtyři šrouby (A) zajišťující trubku přiháněče na přírubě U kloubu (B).

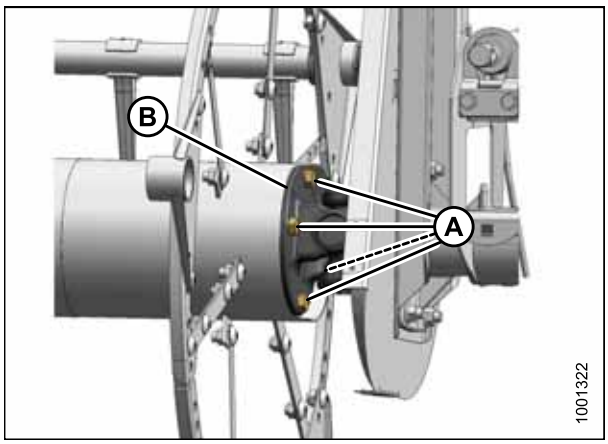

Figure 5.297: U kloub

6. Posuňte pravý přiháněč do strany, abyste oddělili trubku přiháněče (A) od U kloubu (B).
7. Sundejte hnací řetěz (C).
8. Veďte nový řetěz (C) přes U kloub (B) a usaďte ho na řetězových kolech.

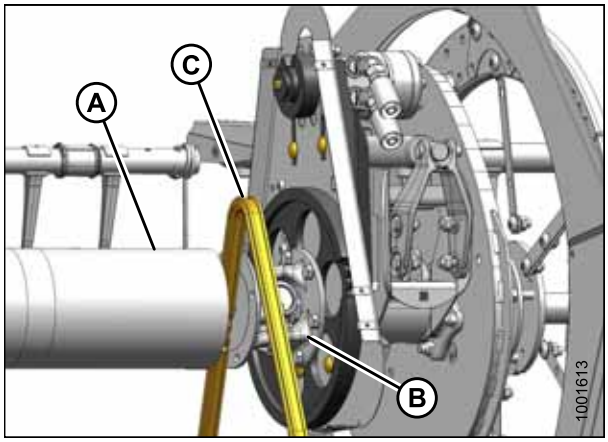

Figure 5.298: Výměna řetězu

9. Umístěte trubku pravého přiháněče k pohonu přiháněče a zasuňte čep hřídele do pilotního otvoru U kloubu.
10. Otáčejte přiháněč, dokud nebudou vyrovnané otvory na konci trubky přiháněče a v přírubě U kloubu.
11. Potřete středně silným prostředkem pro blokování závitu (Loctite® 243 nebo ekvivalent) čtyři šrouby (A) 1/2 in a zajistěte je pružnými podložkami.
12. Utáhněte momentem 102–115 Nm (75–85 lbf·ft).

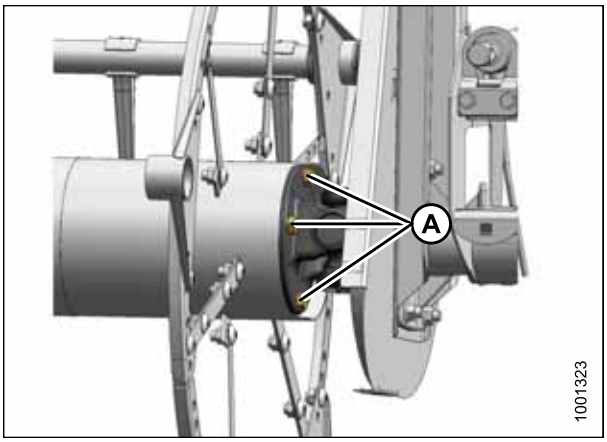

Figure 5.299: U kloub

13. Odstraňte dočasný závěs přiháněče (A).
14. Napněte hnací řetěz. Viz *Napnutí hnacího řetězu přiháněče, str. 538*.
15. Instalujte zpět kryt pohonu přiháněče Viz *Montáž krytu pohonu přiháněče, str. 537*.

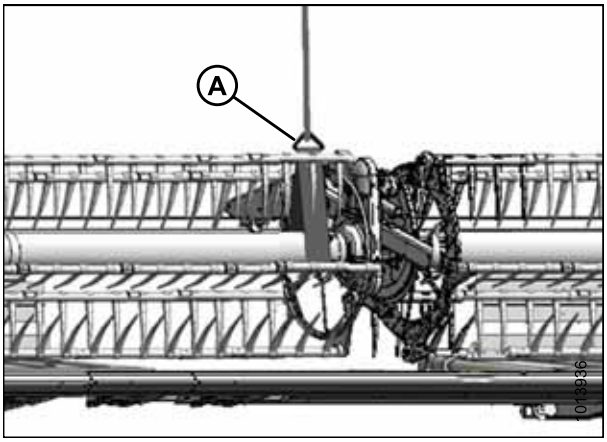

Figure 5.300: Zavěšení přiháněče

5.16.7 Výměna hnacího řetězu na jednoduchém přiháněči

1. Demontáž krytu pohonu přiháněče Viz *Demontáž krytu pohonu přiháněče, str. 536*.
2. Uvolněte hnací řetěz. Viz *Uvolnění hnacího řetězu přiháněče, str. 538*.
3. Sundejte řetěz (A) z hnacího řetězového kola (B).
4. Spouštějte řetěz dolů, dokud se neuvolní ze spodního řetězového kola (C), a odejměte řetěz z pohonu.
5. Umístěte nový řetěz (A) na spodní zuby na spodním řetězovém kole (C).
6. Zvedněte řetěz na hnací řetězové kolo (B) tak, aby všechny články řádně zapadly do zubů.
7. Napněte hnací řetěz. Viz *Napnutí hnacího řetězu přiháněče, str. 538*.
8. Instalujte zpět kryt pohonu přiháněče Viz *Montáž krytu pohonu přiháněče, str. 537*.

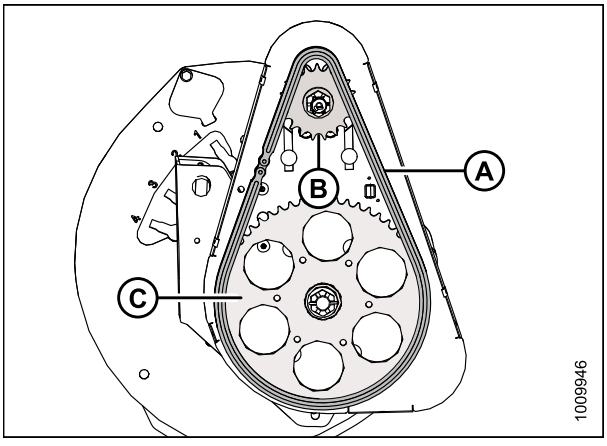

Figure 5.301: Pohon přiháněče

5.16.8 Výměna snímače rychlosti přiháněče

Snímače rychlosti přiháněče a postupy jejich výměny se liší podle modelu sklízecí mlátičky.

Výměna snímače AGCO (Challenger, Gleaner a Massey Ferguson)

NEBEZPEČÍ

Abyste zabránili úrazu nebo smrti v důsledku neočekávaného rozběhu stroje, když z jakéhokoli důvodu opouštíte sedadlo obsluhy, vždy vypněte motor a vytáhněte klíček ze zapalování.

1. Vypněte motor a vytáhněte klíček ze zapalování.
2. Odmontujte kryt pohonu. Viz *Demontáž krytu pohonu přiháněče, str. 536*.
3. Odpojte elektrický konektor (A).

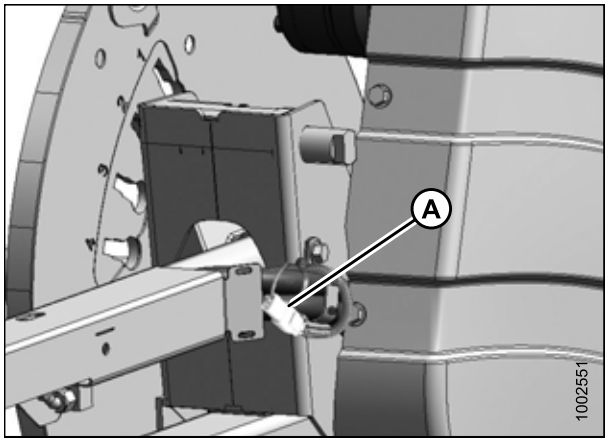

Figure 5.302: Elektrický kabelový svazek

4. Přeřízněte stahovací pásek (A) zajišťující kabelový svazek na krytu.
5. Odšroubujte dva šrouby (B), snímač (C) a kabelový svazek. V případě potřeby pro demontáž kabelového svazku ohněte kryt (D).
6. Veďte vodič nového snímače za krytem (D) a skrz řetězovou skříň.
7. Umístěte nový snímač do držáku (E) a připevněte ho dvěma šrouby (B).
8. Upravte mezeru mezi kolem snímače (F) a snímačem (C) na 0,5–1,5 mm (0,02–0,06 in).

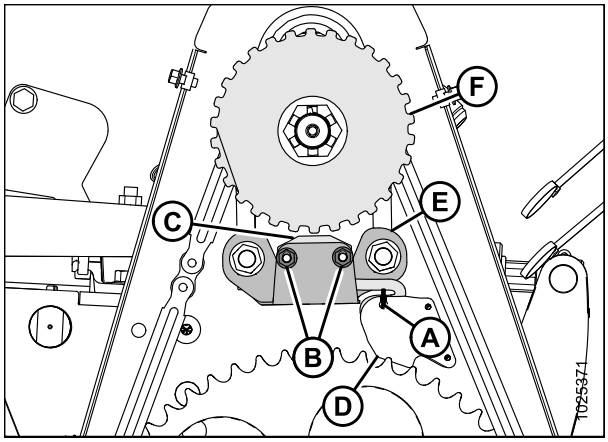

Figure 5.303: Snímač rychlosti

9. Připojte elektrický kabelový svazek (A).

   DŮLEŽITÉ:

   Zajistěte, aby se elektrický kabelový svazek snímače NEDOTÝKAL řetězu nebo řetězového kola.

10. Namontujte opět kryt pohonu. Viz *Montáž krytu pohonu přiháněče, str. 537*.
11. Ověřte správnost funkce snímače.

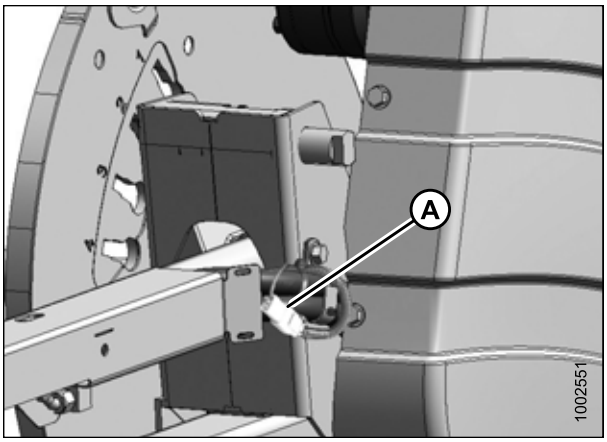

Figure 5.304: Elektrický kabelový svazek

Výměna snímače rychlosti přiháněče John Deere

NEBEZPEČÍ

Abyste zabránili úrazu nebo smrti v důsledku neočekávaného rozběhu stroje, když z jakéhokoli důvodu opouštíte sedadlo obsluhy, vždy vypněte motor a vytáhněte klíček ze zapalování.

1. Vypněte motor a vytáhněte klíček ze zapalování.
2. Odmontujte kryt pohonu. Viz *Demontáž krytu pohonu přiháněče, str. 536*.
3. Odpojte elektrický konektor (D).
4. Odšroubujte horní matici (C) a odejměte snímač (B).
5. Odšroubujte horní matici z nového snímače a umístěte snímač do držáku. Zajistěte horní maticí (C).
6. Maticí (C) upravte mezeru mezi kolem snímače (A) a snímačem (B) na 3 mm (1/8 in).
7. Připojte kabelový svazek v místě (D).

   DŮLEŽITÉ:

   Zajistěte, aby se elektrický kabelový svazek snímače NEDOTÝKAL řetězu nebo řetězového kola.

8. Namontujte opět kryt pohonu. Viz *Montáž krytu pohonu přiháněče, str. 537*.

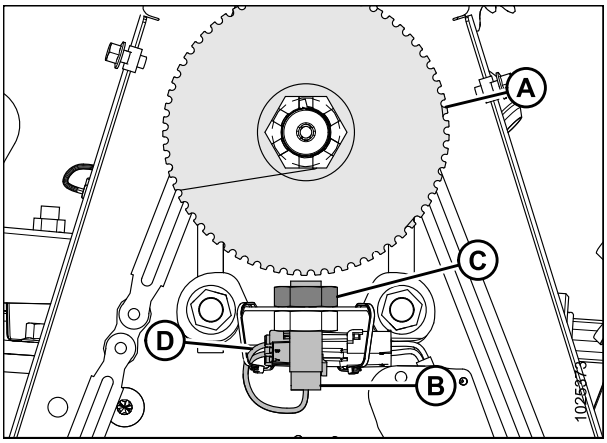

Figure 5.305: Snímač rychlosti

Výměna snímače rychlosti přiháněče CLAAS řady 400

NEBEZPEČÍ

Abyste zabránili úrazu nebo smrti v důsledku neočekávaného rozběhu stroje, když z jakéhokoli důvodu opouštíte sedadlo obsluhy, vždy vypněte motor a vytáhněte klíček ze zapalování.

1. Vypněte motor a vytáhněte klíček ze zapalování.
2. Odmontujte kryt pohonu. Viz *Demontáž krytu pohonu přiháněče, str. 536*.

3. Odpojte elektrický konektor (C).
4. Odšroubujte horní matice (D) a odejměte snímač (B).
5. Odšroubujte horní matici z nového snímače a umístěte snímač do držáku. Zajistěte horní maticí (D).
6. Maticemi (D) upravte mezeru mezi kolem snímače (A) a snímačem (B) na 3 mm (1/8 in).
7. Připojte ke kabelovému svazku v místě (C).

   DŮLEŽITÉ:

   Zajistěte, aby se elektrický kabelový svazek snímače NEDOTÝKAL řetězu nebo řetězového kola.
8. Namontujte opět kryt pohonu. Viz *Montáž krytu pohonu přiháněče, str. 537*.

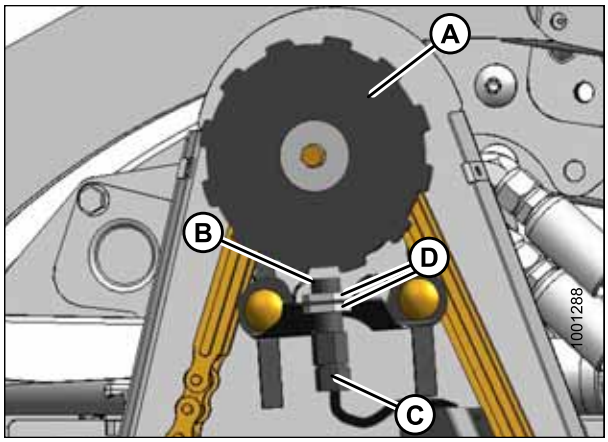

Figure 5.306: Snímač rychlosti

Výměna snímače rychlosti přiháněče CLAAS řady 500/700

NEBEZPEČÍ

Abyste zabránili úrazu nebo smrti v důsledku neočekávaného rozběhu stroje, když z jakéhokoli důvodu opouštíte sedadlo obsluhy, vždy vypněte motor a vytáhněte klíček ze zapalování.

1. Vypněte motor a vytáhněte klíček ze zapalování.
2. Odmontujte kryt pohonu. Viz *Demontáž krytu pohonu přiháněče, str. 536*.
3. Odpojte za řetězovou skříní umístěný elektrický konektor snímače (A).
4. Odstraňte stahovací pásky (B).
5. Odstraňte kryt (C) a nýty (C).
6. Odmontujte matici (E) a odejměte snímač (A).
7. Umístěte nový snímač (A) na držák (F). Zajistěte maticí (E).
8. Nastavte snímač rychlosti tak, abyste zajistili mezeru 1–3 mm (1/16–1/8 in) od kola snímače (G).
9. Veďte kabelový svazek podle vyobrazení a zajistěte jej krytem (C) a nýty (D).
10. Zajistěte kabelový svazek na držáku snímače stahovacími pásky (B) podle vyobrazení.

    DŮLEŽITÉ:

    Zajistěte, aby se elektrický kabelový svazek snímače **NEDOTÝKAL** řetězu nebo řetězového kola.
11. Namontujte opět kryt pohonu. Viz *Montáž krytu pohonu přiháněče, str. 537*.

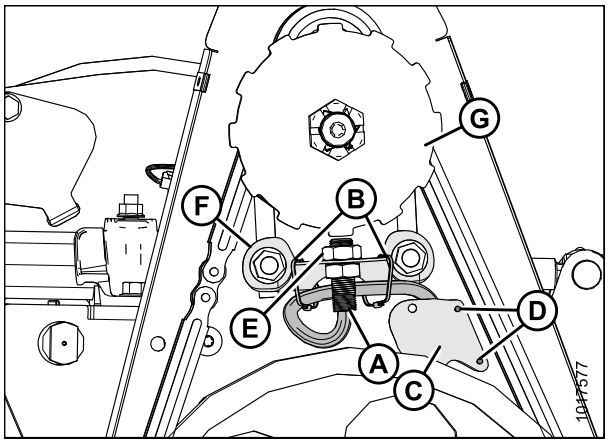

Figure 5.307: Snímač rychlosti

5.17 Přepravní systém (volitelně)

Další informace viz *6.4.4 Stabilizační kola / komplet pro nízkorychlostní přepravu, str. 563*.

5.17.1 Kontrola utahovacího momentu šroubů kol

Pokud je namontovaný přepravní systém, dodržte při utahování šroubů kol následující postup:

VÝSTRAHA

Abyste zabránili úrazu nebo smrti v důsledku neočekávaného rozběhu stroje, před nastavováním stroje vždy vypněte motor a vytáhněte klíček.

1. Vypněte motor a vytáhněte klíček.
2. Dodržte znázorněné pořadí utahování šroubů a utáhněte šrouby kol momentem 110–120 Nm (80–90 lbf·ft).

   DŮLEŽITÉ:

   Kdykoli odmontujete a opět namontujete kolo, po jedné hodině provozu a potom po každých 100 hodinách zkontrolujte utahovací moment šroubů.

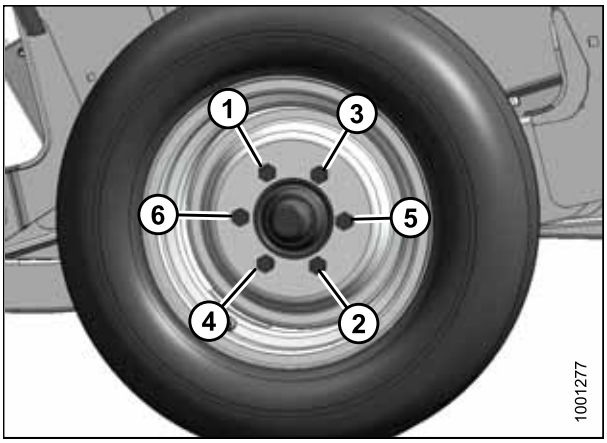

Figure 5.308: Pořadí utahování šroubů

5.17.2 Kontrola utahovacího momentu šroubů náprav

Pokud je namontovaný přepravní systém, dodržte při utahování šroubů náprav následující postup:

⚠ VÝSTRAHA

Abyste zabránili úrazu nebo smrti v důsledku neočekávaného rozběhu stroje, před nastavováním stroje vždy vypněte motor a vytáhněte klíček.

Figure 5.309: Šrouby náprav

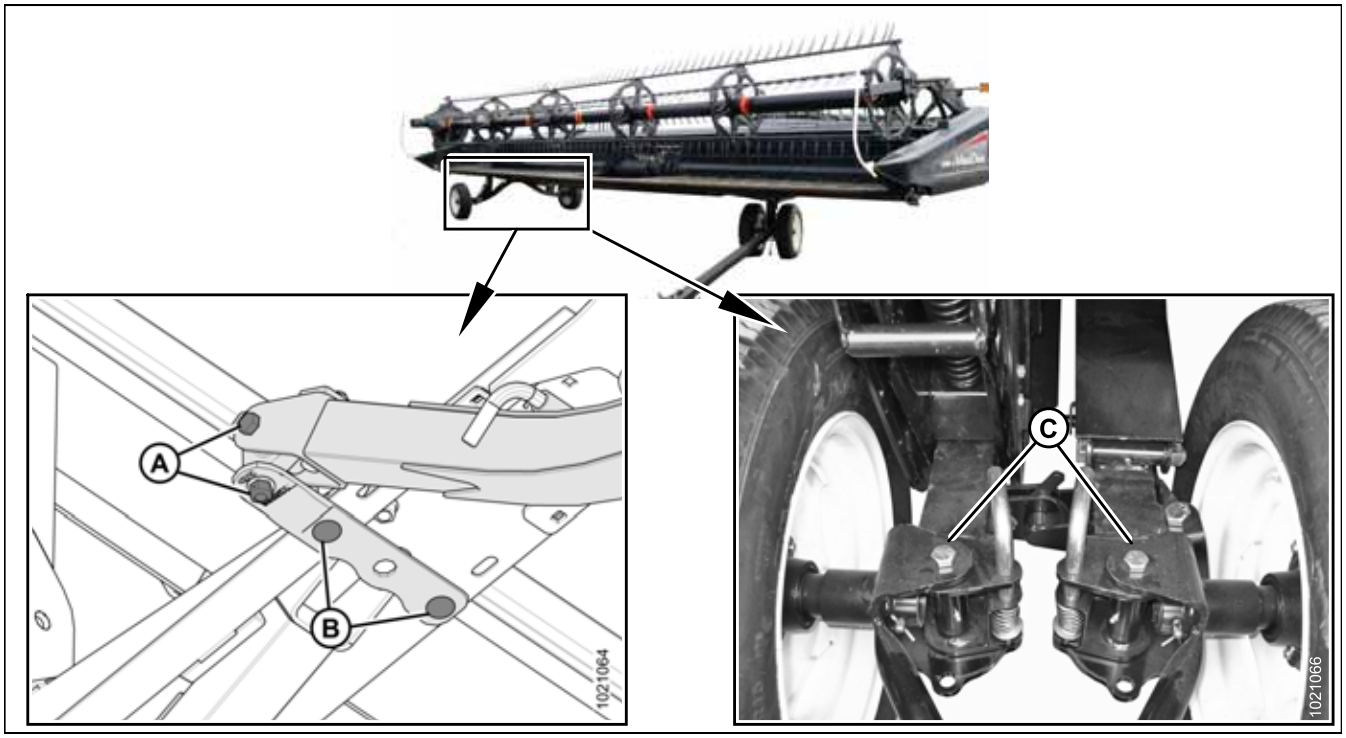

1. **DENNĚ** kontrolujte šrouby náprav a utahujte je, dokud nedosáhnete následujícího momentu:
   - (A): 244 Nm (180 lbf·ft)
   - (B): 203 Nm (150 lbf·ft)
   - (C): 244 Nm (180 lbf·ft)

5.17.3 Kontrola tlaku v pneumatikách

Zkontrolujte tlak nahuštění pneumatik a nahustěte je podle údajů uvedených v tabulce *5.5, str. 553*.

VÝSTRAHA

- **Servis pneumatik provádějte bezpečně.**
- **Pneumatika může při huštění explodovat, což by mohlo způsobit těžký úraz nebo smrt.**
- **NESTŮJTE nad pneumatikou. Používejte upínací hlavici na ventilek a prodlužovací hadic.**
- **NEPŘEKROČTE maximální tlak nahuštění uvedený na štítku nebo bočnici pneumatiky.**
- **Vadné pneumatiky vyměňte.**
- **Vyměňte prasklé, opotřebené nebo silně zrezivělé ráfky kol.**
- **Ráfek kola nikdy nesvařujte.**

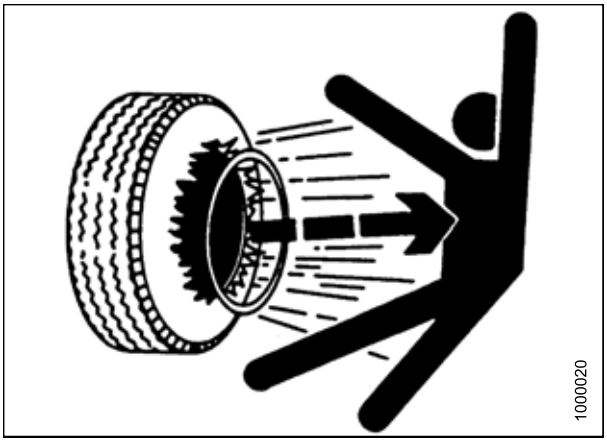

Figure 5.310: Výstraha k huštění

- **Při práci s nahuštěnou nebo částečně nahuštěnou pneumatikou nikdy nepoužívejte násilí.**
- **Před huštěním na provozní tlak se přesvědčte, že je pneumatika správně usazená.**
- **Jestliže pneumatika není správně usazená na ráfku nebo je přehuštěná, může se na jedné straně uvolnit patka pneumatiky a způsobit únik vzduchu vysokou rychlostí a s velkou silou. Únik vzduchu takové povahy může vyrazit pneumatiku kterýmkoli směrem a ohrozit každého v daném prostoru.**
- **Před demontáží pneumatiky z ráfku se přesvědčte, že je z pneumatiky vypuštěný všechen vzduch.**
- **NEDEMONTUJTE, NEMONTUJTE ani NEOPRAVUJTE pneumatiku na ráfku, pokud k tomu nemáte správné zařízení a zkušenosti s prováděním této práce.**
- **Zavezte pneumatiku a ráfek do kvalifikovaného pneuservisu.**

Tabulka 5.5 Tlak v pneumatikách

Rozměr	Rozsah zatížení	Tlak
ST205/75 R15	D	517 kPa (75 psi)
ST205/75 R15	E	552 kPa (80 psi)

6 Volitelné součásti a přídavná zařízení

Pro použití s vaším adaptérem jsou k dispozici následující volby a a přídavná zařízení. Ohledně dostupnosti a objednacích údajů navštivte vašeho prodejce MacDon.

6.1 Modul k instalaci sklízeče

6.1.1 Rozšiřovací souprava pro úbočí

Rozšiřovací souprava pro úbočí umožňuje přeplnění hydraulického zásobníku naklápěcích modulů FM100. To umožňuje provoz na příkrých svazích při zachování přívodu oleje na vstupní stranu čerpadla.

Souprava zahrnuje montážní návod.

MD #B6057

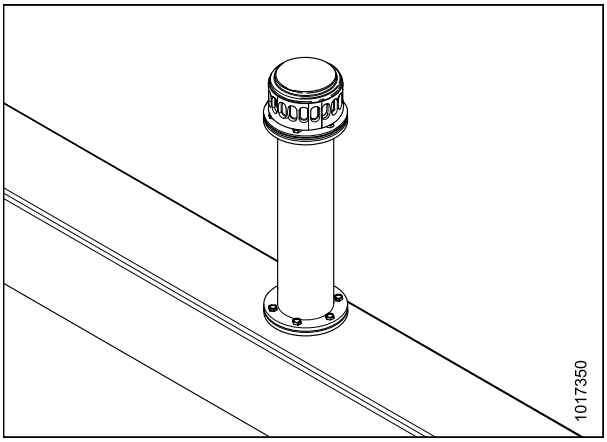

Figure 6.1: Rozšiřovací souprava pro úbočí

6.2 Přiháněč

6.2.1 Přestavná souprava přiháněče Multi-Crop Rapid

Pouze pro použití na adaptérech s dvěma přiháněči. Přestavná souprava přiháněče Multi-Crop Rapid zkracuje čas požadovaný na změnu polohy válce pro pozici vpřed/vzad na přídržném rameně přiháněče z normální provozní polohy do polohy dále vzad, která minimalizuje poškozování plodin. Souprava rovněž umožňuje rychlé přemístění válců pro polohu přiháněče vpřed/vzad do normální provozní polohy.

MD #B6590

POZNÁMKA:

Přestavná souprava přiháněče Multi-Crop Rapid není k dispozici pro evropsky nakonfigurované adaptéry řady FD1.

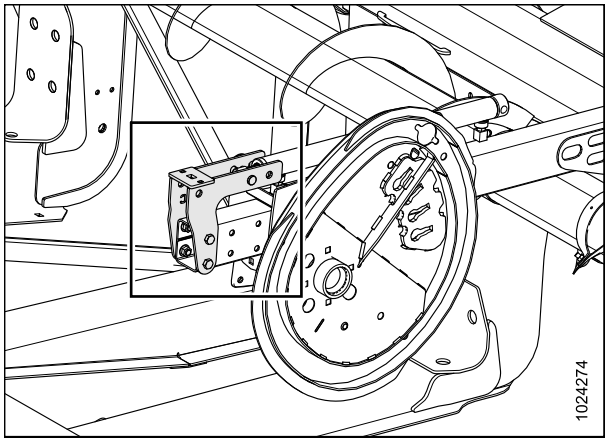

Figure 6.2: Střední rameno – levá a pravá strana podobné

6.2.2 Rozšiřovací souprava ramen přiháněče (jen evropsky nakonfigurované adaptéry)

Tato souprava poskytuje rozšíření pro vnější přídržná ramena přiháněče na evropsky nakonfigurovaném adaptéru řady FD1. Tato rozšíření poskytují prodlouženou délku ramen přiháněče požadovanou pro řádnou instalaci montážní soupravy vertikálního nože (MD #B5757, MD #B6572) na adaptér. Rozšiřovací souprava ramen přiháněče obsahuje také konzoly umožňující rychlé přemístění přiháněče z jeho polohy maximálně vpřed do jeho polohy maximálně vzad.

MD #B5691

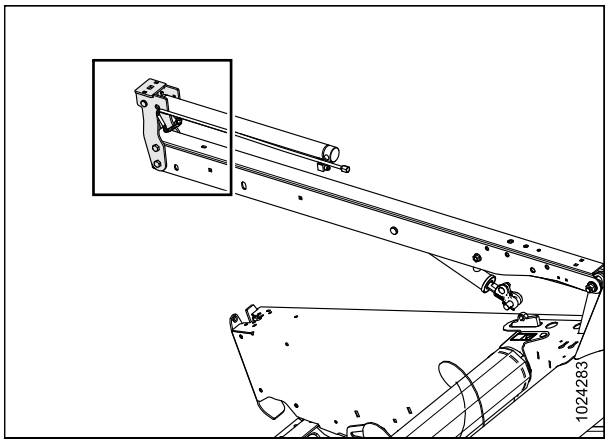

Figure 6.3: Pravé rameno – střední a levé rameno podobné (některé díly skryty pro přehlednost)

6.2.3 Souprava prstů přiháněče pro polehlé plodiny

Ocelové prsty (A) dodávané v soupravě prstů přiháněče pro polehlé plodiny se připevňují ke koncům každé druhé prstové tyče a pomáhají uvolnit materiál v těžkých, nesnadno řezatelných plodinách, jako je např. polehlá rýže.

Každá souprava obsahuje tři prsty pro vačkový konec přiháněče a tři prsty pro zadní konec. Souprava zahrnuje upevňovací součásti a montážní návod.

MD #B4831

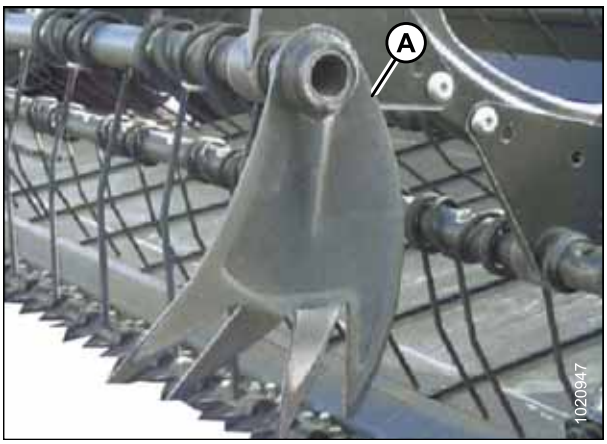

Figure 6.4: Prsty pro polehlé plodiny

6.2.4 Přestavná souprava prstové trubky přiháněče PR15

Tyto soupravy umožňují přestavbu z přiháněče se šesti přiháňkami na devět přiháněk a přestavbu z přiháněče s pěti přiháňkami na šest přiháněk.

Objednejte si následující soupravy podle velikosti a typu vašeho adaptéru:

Přiháněče s pěti přiháňkami na šest přiháněk:

- 9,1 m (30 ft) – plastové prsty MD #B6344
- 10,7 m (35 ft) – plastové prsty MD #B6345

Přiháněče s šesti přiháňkami na devět přiháněk:

- 9,1 m (30 ft) – plastové prsty MD #B6347

POZNÁMKA:

Při přestavbě přiháněče musíte objednat také doplňkové koncové štíty.

6.2.5 Souprava koncových štítů přiháněče

Ocelové štíty dodávané v soupravě koncových štítů přiháněče se připevňují ke koncům přiháněčů a pomáhají uvolnit materiál v těžkých, nesnadno řezatelných plodinách. Jsou standardním vybavením na všech adaptérech (kromě přiháněčů s devíti přiháňkami). Souprava zahrnuje upevňovací součásti a montážní návod.

Další informace získáte od vašeho prodejce MacDon.

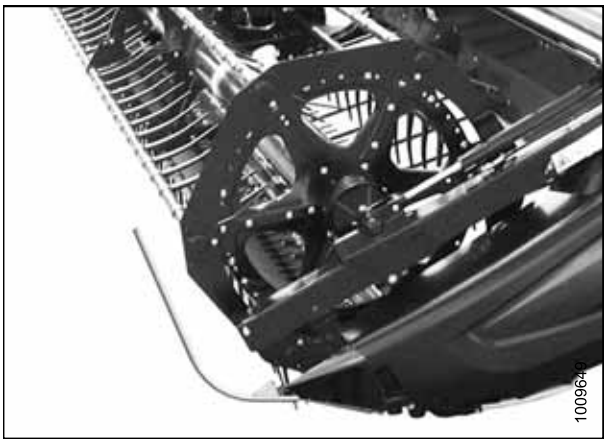

Figure 6.5: Koncové štíty přiháněče

6.2.6 Výztužná souprava prstové trubky

Výztužné soupravy prstové trubky jsou k dispozici pro přiháněče s pěti a šesti přihářkami. Jsou zkonstruovány pro nesení vysokých zátěží přiháněče při sečení mimořádně těžkých plodin. Souprava zahrnuje montážní návod.

- Přiháněče s pěti přihářkami – MD #B5825
- Přiháněče s šesti přihářkami – MD #B5826

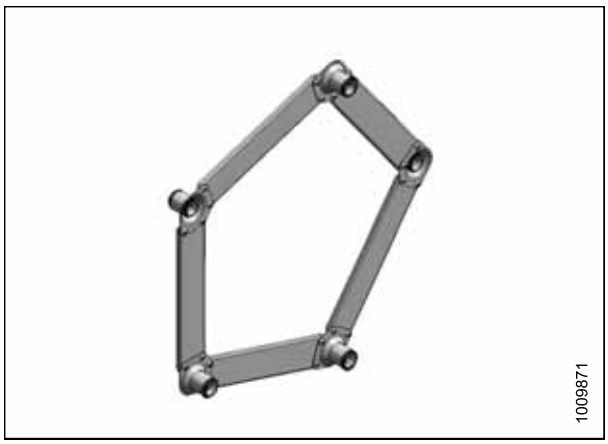

Figure 6.6: Vyobrazena pětipřihářková výztužná souprava – šestipřihářková výztužná souprava je podobná

6.3 Žací lišta

6.3.1 Výměnná deska žací lišty

Výměnné desky žací lišty se doporučují pro sečení na zemi, když se zemina lepí na ocel.

Objednejte si jednu z následujících souprav podle velikosti adaptéru:

- 13,7 m (45 ft) – MD #B5114



Figure 6.7: Výměnné desky žací lišty

6.3.2 Kryt hlavy nože

Kryty hlavy nože se připevňuje ke koncovým krytům a zmenšují otvor hlavy nože, aby zabránily hromadění posečených plodin, zvláště velmi polehlých plodin, nad hlavou nože a poškození hnací skříně nože a koncového krytu.

Objednejte si následující soupravy

- Běžné prsty – MD #220101
- Zkrácené prsty – MD #220103

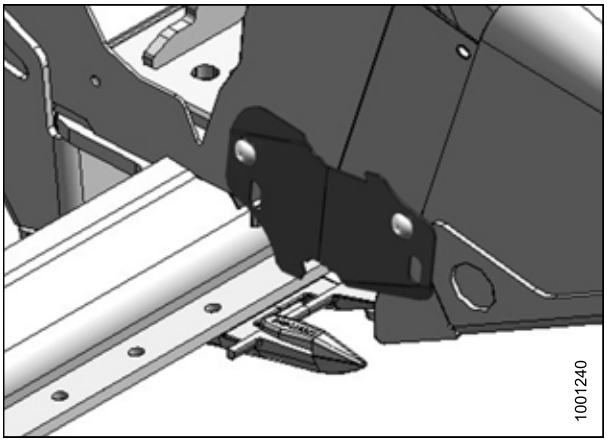

Figure 6.8: Kryt hlavy nože

6.3.3 Prodloužený středový deflektor

Souprava prodlouženého středového deflektoru (MD #B6450) zahrnuje vyztuženou klapku o tloušťce 3 mm (1/8 in), která sahá do vkládacího sběrače naklápěcího modulu MacDon FM100 a pomáhá omezovat ztráty při sečení plodin typu fazolí a hrachu. Souprava zahrnuje montážní návod.

MD #B6450

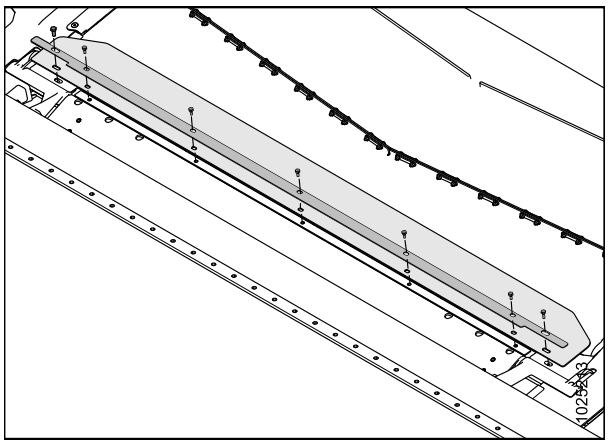

Figure 6.9: Prodloužený deflektor

6.3.4 Lapač kamenů

Lapač kamenů (A) sestává z ocelového profilu, který je přišroubován na žací liště za nožem a pomáhá zabraňovat smetení kamenů a kusů zeminy do sběračů společně s plodinou. Souprava zahrnuje montážní návod.

Soupravy objednávejte podle velikosti adaptéru:

- 9,1–10,7 m (30–35 ft) – MD #B5084
- 12,2–13,7 m (40–45 ft) – MD #B5085

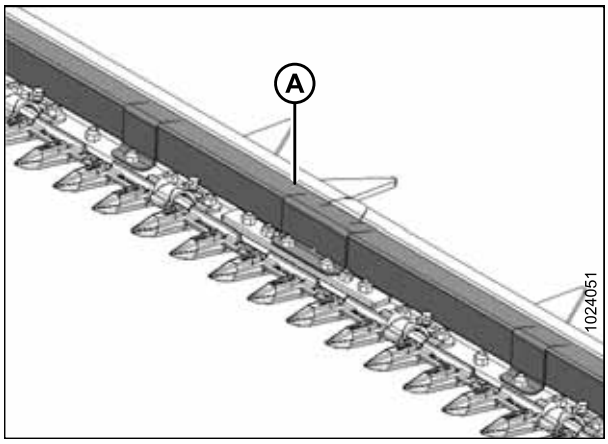

Figure 6.10: Lapač kamenů

6.3.5 Přestavná souprava zkrácených prstů

Zkrácené prsty, spolu s horními vodítky a stavěcími pásky, jsou zkonstruovány pro řezání tuhých plodin.

Soupravy zahrnují montážní a nastavovací návod.

Objednejte si jednu z následujících souprav podle velikosti vašeho adaptéru:

- 4,6 m (15 ft) – MD #B5009
- 6,1 m (20 ft) – MD #B5010
- 7,6 m (25 ft) – MD #B5011
- 9,1 m (30 ft) – MD #B5012
- 10,7 m (35 ft) – MD #B5013

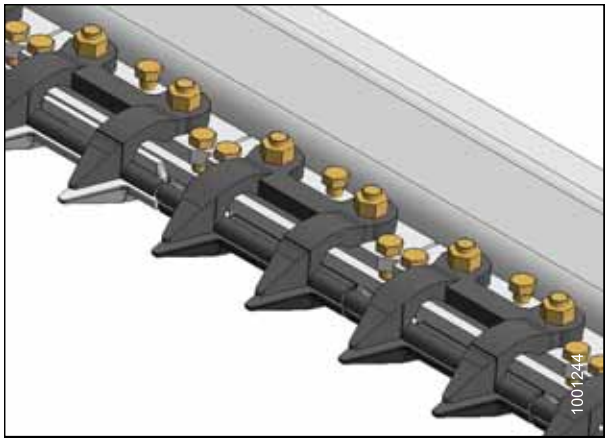

Figure 6.11: Zkrácené prsty

6.3.6 Montážní souprava vertikálního nože a souprava hadic dvojitého vertikálního nože řady FD1

Souprava zahrnuje montážní a nastavovací návod.

Objednejte si soupravy pro vertikální nůž FD1 v závislosti na levé nebo pravé straně:

Pro evropsky nakonfigurované adaptéry řady FD1:

- Levý vertikální nůž – MD #B6137[54].
- Pravý vertikální nůž – MD #B6138[55].

***Pro* neevropsky nakonfigurované adaptéry řady FD1:**

- Levý vertikální nůž – MD #B5757
- Pravý vertikální nůž – MD #B6572

POZNÁMKA:
Soupravy pro vertikální nože jsou specifické dle velikosti a jsou vyžadovány pro provedení montáže vertikálního nože jak na evropsky, tak na neevropsky nakonfigurovaných adaptérech.

Objednejte si následující soupravu hadic pro vertikální nože FD1:

- Hadice pro dvojitý vertikální nůž, flexibilní 9,1 m (30 ft) – MD #B6247
- Hadice pro dvojitý vertikální nůž, flexibilní 10,7 m (35 ft) – MD #B6248
- Hadice pro dvojitý vertikální nůž, flexibilní 12,2 m (40 ft) – MD #B6249
- Hadice pro dvojitý vertikální nůž, flexibilní 13,7 m (45 ft) – MD #B6250

POZNÁMKA:
Při montáži na složené neevropsky nakonfigurované adaptéry budete potřebovat také pomocnou soupravu potrubí vertikálního nože MD #B5406.

6.3.7 Soupravy potrubí vertikálního nože

Objednejte si jednu z následujících souprav podle typu vašeho adaptéru:

- FD130 – MD #B6247
- FD135 – MD #B6248
- FD140 – MD #B6249
- FD145 – MD #B6250

6.3.8 Kompletační balík rotačních nůžek

Tento balík obsahuje potrubí a komponenty nezbytné k propojení dvou rotačních nůžek s instalovanými soupravami potrubí vertikálního nože.

MD #B6432

54. Montážní soupravu levého vertikálního nože (MD #B6137) nelze namontovat na adaptér samostatně, a musí být namontována s montážní soupravou pravého vertikálního nože (MD #B6138)
55. Montážní soupravu pravého vertikálního nože (MD #B6138) lze namontovat na adaptér buď samostatně, nebo s montážní soupravou levého vertikálního nože (MD #B6137)

6.4 Adaptér

6.4.1 Souprava západek děličů

Soupravy západek děličů se montují na koncové kryty. Umožňují rychlou demontáž a uložení dělicích kuželů koncových krytů a v případě potřeby sníží přepravní šířku adaptéru. Souprava zahrnuje montážní návod.

MD #B6158

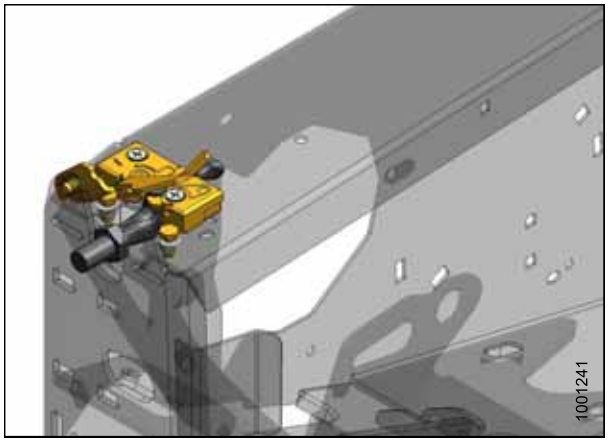

Figure 6.12: Západka děliče

6.4.2 Stabilizační kola

Stabilizační kola pomáhají stabilizovat adaptér v pracovních podmínkách, jež by jinak vyvolaly poskakování adaptéru s následnou nerovnoměrnou výškou sečení. Souprava zahrnuje montážní a nastavovací návod.

K dispozici jako přídavné zařízení k použití s adaptéry 9,1 m, 10,7 m, 12,2 m a 13,7 m (30 ft, 35 ft, 40 ft a 45 ft).

MD #C1986

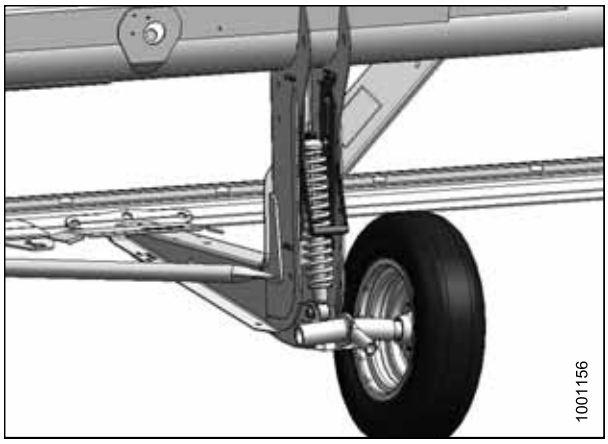

Figure 6.13: Stabilizační kolo

6.4.3 Sekundární stabilizační kolo

Sekundární stabilizační kolo se přidává ke stávajícím stabilizačním kolům, aby pomáhalo stabilizovat adaptér v pracovních podmínkách, jež by jinak vyvolaly poskakování adaptéru s následnou nerovnoměrnou výškou sečení. Souprava zahrnuje montážní a nastavovací návod.

K dispozici jako přídavné zařízení k použití s adaptéry 9,1 m, 10,7 m, 12,2 m a 13,7 m (30 ft, 35 ft, 40 ft a 45 ft).

MD #B6179[56]

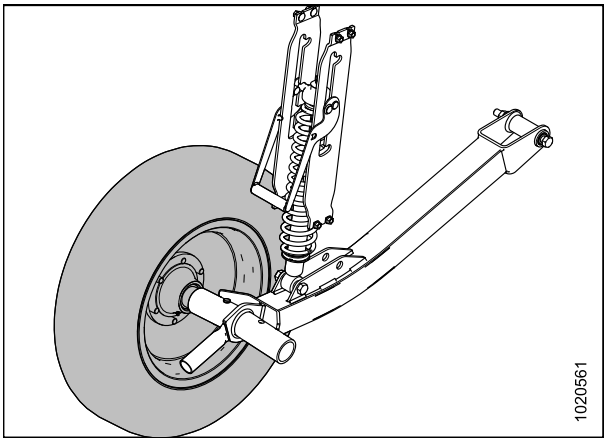

Figure 6.14: Sekundární stabilizační kolo

6.4.4 Stabilizační kola / komplet pro nízkorychlostní přepravu

Stabilizační / nízkorychlostní přepravní kola pomáhají stabilizovat adaptér v pracovních podmínkách, jež by jinak vyvolaly poskakování adaptéru s následnou nerovnoměrnou výškou sečení. Tento systém je podobný volbě „stabilizační kolo“. Viz *6.4.2 Stabilizační kola, str. 562*.

Stabilizační / nízkorychlostní přepravní kola se používají pro přestavbu adaptéru do přepravního režimu pro tažení nízkou rychlostí za řádně nakonfigurovanou sklízecí mlátičkou (nebo zemědělským traktorem). Souprava zahrnuje tažnou tyč a montážní návod.

MD #C2007

56. Souprava je tvořena jednou sestavou kola; na rozšíření obou stran adaptéru jsou vyžadovány dvě soupravy.

6.4.5 Rozšiřovací souprava zadního plechu

Rozšiřovací souprava zadního plechu (A) pomáhá udržet drobná semena v plodinách choulostivých na vytřesení, jako je například kanola. Používá se obvykle s adaptéry vybavenými horními příčnými šneky (UCA).

Pro adaptéry řady FD1 velikosti 9,1 m (30 ft) a větší je vyžadována základní souprava. Adaptéry větší než 9,1 m (30 ft) budou potřebovat další rozšiřovací soupravy. Objednejte si následující soupravu podle velikosti vašeho adaptéru:

Objednejte si následující soupravu podle velikosti vašeho adaptéru řady FD1:

- 9,1 m (30 ft) – MD #B6355 Rozšíření zadního plechu FD1
- 10,7 m (35 ft) – MD #C2045 Rozšíření panelu zadního plechu FD1
- 12,2 m (40 ft) – MD #C2046 Rozšíření panelu zadního plechu FD1
- 13,7 m (45 ft) – MD #C2047 Rozšíření panelu zadního plechu FD1

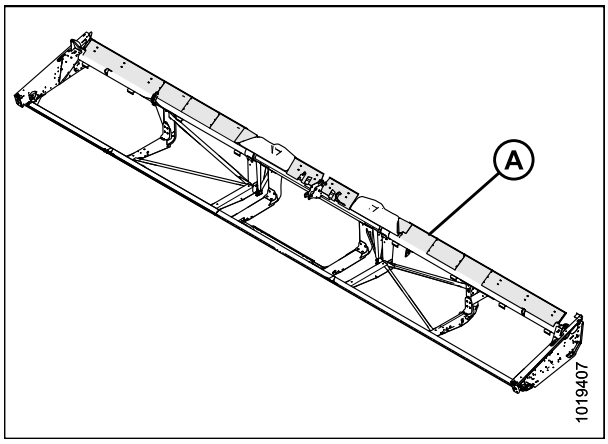

Figure 6.15: Rozšíření zadního plechu FD1

6.4.6 Souprava prostředních plazů

Souprava prostředních plazů poskytuje zvýšený výkon při sečení nízko nad zemí.

Souprava zahrnuje montážní návod.

MD #B5615

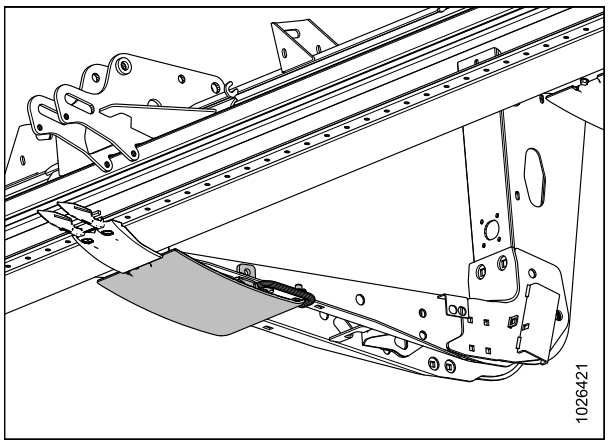

Figure 6.16: Prostřední plazy

6.5 Podávání plodin

6.5.1 Souprava dvou snímačů modulu FM100 pro automatické ovládání výšky adaptéru (AHHC)

Tato souprava doplňuje dva snímače na spojovací ústrojí naklápění, přičemž adaptéru přidává automatickou kompenzaci bočního naklonění. Když bude namontovaná, bude sklízecí mlátička automaticky naklánět šikmý dopravník ze strany na stranu pro kopírování nerovného terénu během provozu.

Souprava zahrnuje montážní návod.

POZNÁMKA:

Toto není doporučeno pro strmější svahy.

MD #B6211

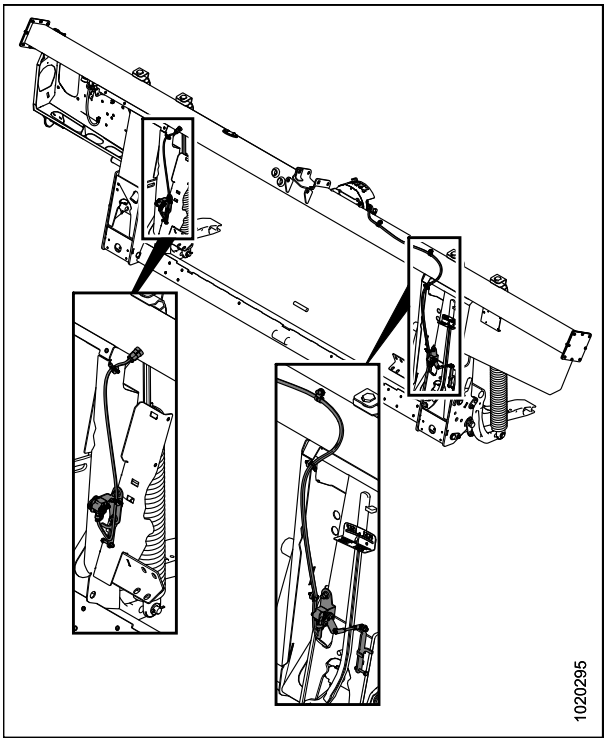

Figure 6.17: Dvojité snímače AHHC

6.5.2 Lopatky vkládacího šneku modulu FM100

Lopatky šneku (A) na modulu FM100 lze nakonfigurovat pro určité sklízecí mlátičky a stavy plodin. V *4.1 Konfigurace vkládacího šneku naklápěcího modulu, str. 317* jsou uvedeny specifické konfiguracsklízecí e mlátičky/plodiny.

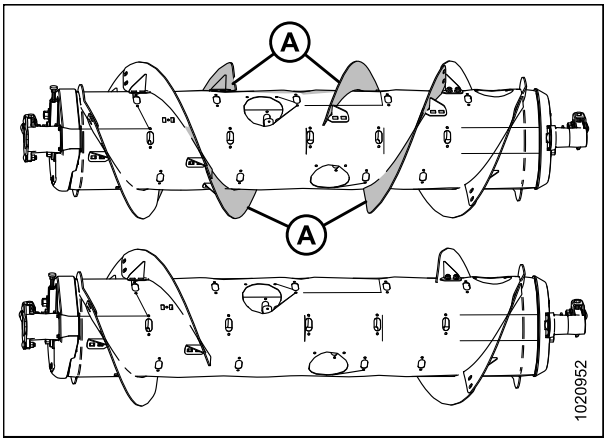

Figure 6.18: Lopatky vkládacího šneku modulu FM100

6.5.3 Ovládací souprava rychlosti sběračů pro kabinu (ICDSC)

Montáž této soupravy umožňuje obsluze upravit rychlost bočního sběrače z kabiny sklízecí mlátičky.

- MD #B6208 – kabinový ovladač sběrače, John Deere
- MD #B6385 – kabinový ovladač sběrače, Case New Holland
- MD #B6387 – kabinový ovladač sběrače, generický

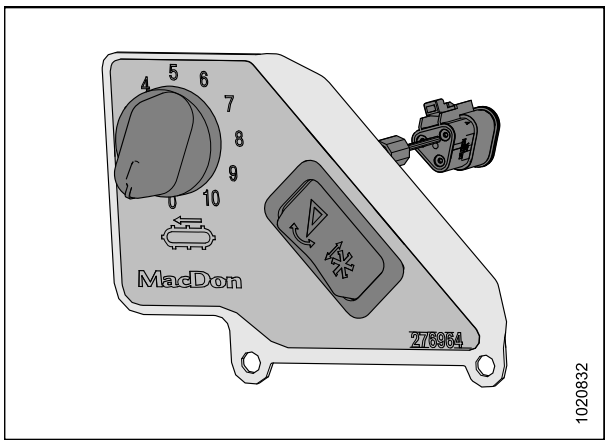

Figure 6.19: Kabinový ovladač ICDSC (je vyobrazen John Deere, generický ovladač a ovladač Case New Holland jsou podobné)

6.5.4 Deflektor sběrače (úzký)

Úzké kovové deflektory sběračů se připevňují na vnitřní stranu koncových krytů, aby bránily padání materiálu mezerou mezi koncovou deskou a sběračem a současně minimalizovaly zavlékání přiháněčem v hustých plodinách.

Potřebné díly viz katalog dílů adaptéru.

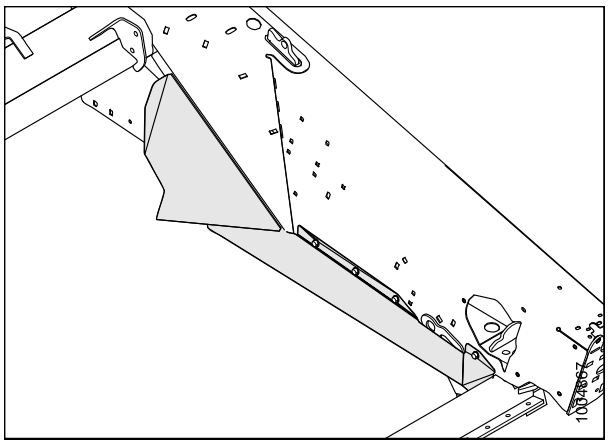

Figure 6.20: Deflektor sběrače (úzký)

6.5.5 Deflektor sběrače (široký)

Široké kovové deflektory sběračů se připevňují na vnitřní stranu koncových krytů, aby bránily padání materiálu mezerou mezi koncovou deskou a sběračem.

DŮLEŽITÉ:

Široký deflektor sběrače **NENÍ** kompatibilní s volitelným doplňkem Horní příčný šnek.

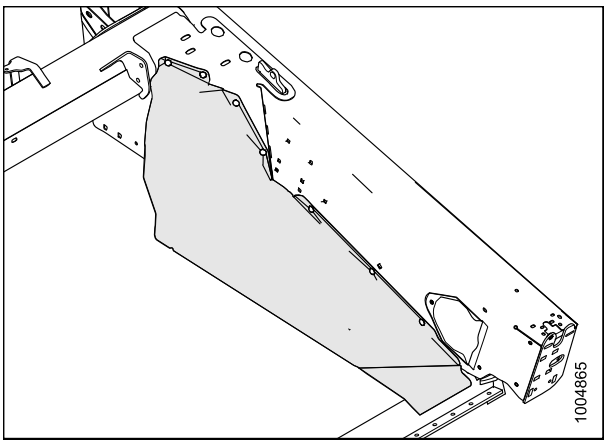

Figure 6.21: Deflektor sběrače (široký)

6.5.6 Stěrací lišty

Stěrací lišty zlepšují vkládání v určitých plodinách, jako je například rýže. **NEDOPORUČUJÍ** se pro obilniny.

Vyberte soupravu stěracích lišt podle šířky šikmého dopravníku sklízecí mlátičky. Viz tabulku *6.1, str. 567*.

POZNÁMKA:

MD #B6043 je pouze pro John Deere řady S6X0.

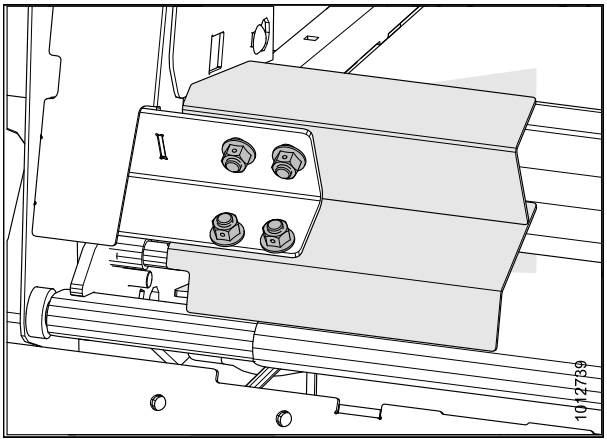

Figure 6.22: Stěrací lišta

Tabulka 6.1 Konfigurace stěracích lišt a doporučení

Souprava (MD #)	Délka stěrací lišty	Šířka otvoru (namontováno na FM100)	Doporučená šířka šikmého dopravníku
B6042	265 mm (10–1/2 in)	1317 mm (52 in)	1250–1350 mm (49–65 in)
B6043	265 mm (10–1/2 in) (s výřezem)	1317 mm (52 in)	Jen pro řadu John Deere S6X0
B6044	325 mm (13 in)	1197 mm (47 in)	Jen pro speciální plodiny
B6045	365 mm (14–1/2 in)	1117 mm (44 in)	1100 mm (43–1/2 in) a menší
B6046	403 mm (16 in)	1041 mm (41 in)	Jen pro speciální plodiny
B6213	515 mm (20 in)	817 mm (32 in)	Jen pro speciální plodiny

6.5.7 Opravná souprava důlků šneku

Tato souprava umožňuje obsluze opravit důlky v blízkosti prstů/vodítek, které vkládací šnek může utrpět během normálního používání.

Souprava zahrnuje upevňovací součásti a montážní návod.

MD #237563

Návod MD #147606

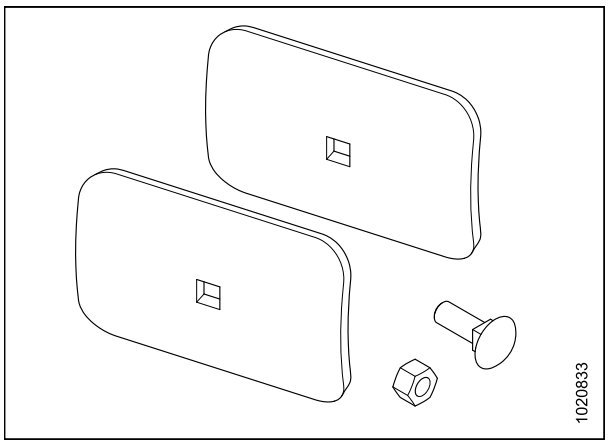

Figure 6.23: Opravná souprava důlků šneku

6.5.8 Horní příčný šnek (UCA)

Horní příčný šnek (A) se připevňuje před zadní trubku a zlepšuje vkládání plodin do středu adaptéru v těžkých podmínkách ohledně plodin. Je ideální pro velkoobjemovou sklizeň pícnin, ovsa, kanoly, hořčice a jiných vysokých, hustých, nesnadno vkládatelných plodin.

Objednejte si některou z následujících souprav podle velikosti vašeho adaptéru:

Pro severoamerické adaptéry FD1:

- 9,1 m (30 ft) – MD #B6462
- 10,7 m (35 ft) – MD #B6463
- 12,2 m (40 ft) – MD #B6464
- 13,7 m (45 ft)[57] – MD #B6398

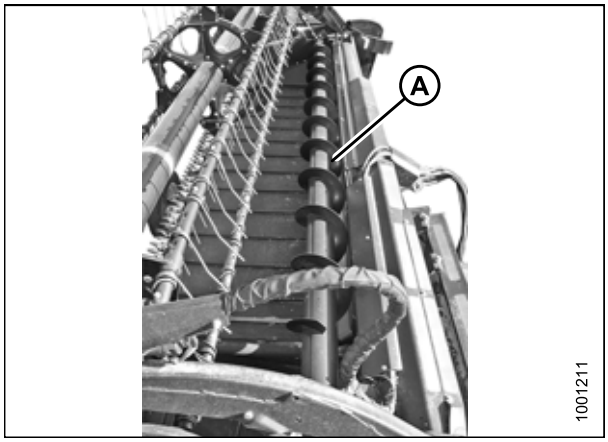

Figure 6.24: Horní příčný šnek

57. Toto je šnek 12,2 m (40 ft), který se montuje na zadní trubku. **NEPOKRÝVÁ** celou délku adaptéru.

6.5.9 Horní příčný šnek (UCA) pro evropské sklízecí mlátičky

Horní příčný šnek pro evropské sklízecí mlátičky (A) se připevňuje před zadní trubku a zlepšuje vkládání plodin do středu adaptéru pro těžké plodiny.

Tato souprava je ideální pro velkoobjemovou sklizeň pícnin, ovsa, řepky olejky, hořčice a jiných vysokých, hustých a nesnadno vkládatelných plodin.

DŮLEŽITÉ:

Tato volitelná souprava je k dispozici **VÝLUČNĚ** pro evropské trhy a smí se používat **POUZE** ve sklízecích mlátičkách. Horní příčný šnek pro evropské sklízecí mlátičky **NEPOUŽÍVEJTE** na samohybných řádkovačích, protože při vyšších rychlostech může dojít k poškození.

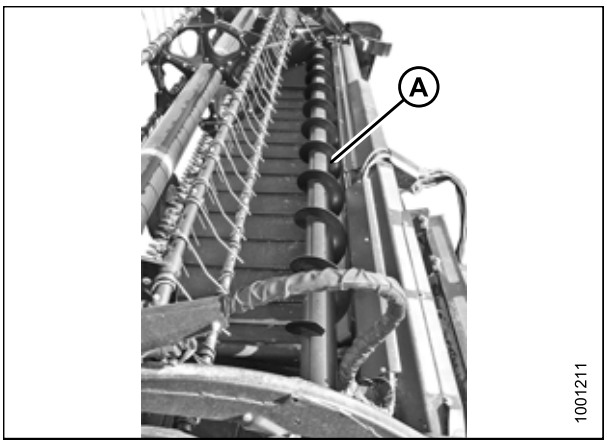

Figure 6.25: Horní příčný šnek

Objednejte si některou z následujících souprav podle velikosti adaptéru:

- 9,1 m (30 ft) – MD #B6585
- 10,7 m (35 ft) – MD #B6586
- 12,2 m (40 ft) – MD #B6587
- 13,7 m (45 ft)[58] – MD #B6588

6.5.10 Dělicí tyče pro rýži

Dělicí tyče pro rýži se připevňují na levý a pravý dělič plodin a dělí vysoké a spletené rýžové plodiny podobným způsobem jako standardní dělicí tyče plodin pracující ve stojících plodinách. Souprava zahrnuje montážní návod.

MD #B5609



Figure 6.26: Dělicí tyč pro rýži

58. Toto je šnek 12,2 m (40 ft), který se montuje na zadní trubku. **NEPOKRÝVÁ** celou délku adaptéru.

7 Odstraňování závad

7.1 Ztráta plodin na žací liště

Problém	Řešení	Viz
Příznak: Nezvedá polehlé plodiny		
Žací lišta příliš vysoko	Snižte žací lištu	• *3.7.1 Sečení nad zemí, str. 61* • *3.7.2 Sečení na zemi, str. 64*
Příliš malý úhel adaptéru	Zvětšete úhel adaptéru	*3.7.5 Úhel adaptéru, str. 84*
Přiháněč příliš vysoko	Snižte přiháněč	*3.7.10 Výška přiháněče, str. 99*
Přiháněč příliš daleko vzadu	Přesuňte přiháněč dopředu	*3.7.11 Poloha přiháněče vpřed/ vzad, str. 103*
Příliš vysoká pojezdová rychlost pro rychlost přiháněče	Zvyšte rychlost přiháněče nebo snižte pojezdovou rychlost	• *3.7.6 Rychlost přiháněče, str. 92* • *3.7.7 Pojezdová rychlost, str. 93*
Prsty přiháněče nezvedají plodiny dostatečně	Zvyšte agresivitu sklonu prstů	*3.7.12 Sklon prstů přiháněče, str. 115*
Prsty přiháněče nezvedají plodiny dostatečně	Namontujte ochrany zvedání	Navštivte svého prodejce MacDon
Příznak: Vytřásání nebo ulamování klasů		
Příliš vysoká rychlost přiháněče	Snižte rychlost přiháněče	*3.7.6 Rychlost přiháněče, str. 92*
Přiháněč příliš nízko	Zvedněte přiháněč	*3.7.10 Výška přiháněče, str. 99*
Příliš vysoká pojezdová rychlost	Snižte pojezdovou rychlost	*3.7.7 Pojezdová rychlost, str. 93*
Přezrálé plodiny	Pracujte v noci, kdy je vyšší vlhkost	–
Příznak: Hromadění materiálu v mezeře mezi výřezem v koncovém krytu a hlavou nože		
Klasy plodin se naklání směrem od otvoru pro hlavu nože v koncovém krytu	Přidejte kryty hlavy nože (ne v mokrých nebo lepivých půdách)	*5.8.8 Kryt hlavy nože, str. 462*
Příznak: Pruhy neposečeného materiálu		
Hromadění neposečených plodin	Nechte dostatek prostoru pro plodiny, které mají být podány k žací liště	–
Prasklé sekce nože	Vyměňte prasklé sekce	*5.8.1 Výměna sekce nože, str. 447*
Příznak: Nadměrné poskakování při normální pracovní rychlosti		
Nastaveno příliš lehké naklápění	Upravte naklápění adaptéru	*3.7.3 Naklápění adaptéru, str. 66*
Příznak: Dělicí tyč poráží stojící plodiny		
Dělicí tyče příliš dlouhé	Odmontujte dělicí tyč	*3.7.13 Děliče plodin, str. 118*

Problém	Řešení	Viz
Příznak: Plodina není u konců posečena		
Přiháněč není uprostřed prohnutý nahoru nebo není vystředěný v adaptéru	Upravte horizontální polohu přiháněče nebo prohnutí přiháněče	• *3.7.11 Poloha přiháněče vpřed/vzad, str. 103* • *5.15.2 Prohnutí přiháněče, str. 516*
Přidržovače nože nejsou správně seřízené	Seřiďte přidržovače tak, aby nůž pracoval volně, ale sekce ještě nezvedaly prsty	• *Nastavení přidržovačů se špičatými prsty, str. 458* • *Nastavení přidržovačů se zkrácenými prsty, str. 461*
Sekce nože nebo prsty jsou opotřebené nebo prasklé	Vyměňte všechny opotřebené nebo prasklé řezací díly	*5.8 Nůž, str. 447*
Adaptér není vyrovnaný	Vyrovnejte adaptér	*3.9 Vyrovnání adaptéru, str. 294*
Prsty přiháněče nezvedají plodiny správně před nožem	Upravte polohu přiháněče anebo sklon prstů	• *3.7.11 Poloha přiháněče vpřed/vzad, str. 103* • *3.7.12 Sklon prstů přiháněče, str. 115*
Dělič poráží silné plodiny u konců, což brání řádnému vkládání vinou toho, že materiál přemosťuje prsty žací lišty	Nahraďte 3 – 4 koncové prsty zkrácenými prsty	• *5.8.7 Prsty nožů, str. 451* • *6.3.5 Přestavná souprava zkrácených prstů, str. 560* • Spojte se s vaším prodejcem MacDon.
Příznak: Husté nebo spletené plodiny proudí přes dělicí tyč a hromadí se u koncových krytů		
Dělicí tyče provádí nedostatečnou separaci	Namontujte dlouhé dělicí tyče	*3.7.13 Děliče plodin, str. 118*
Příznak: Posečené obilniny padají před žací lištu		
Příliš nízká pojezdová rychlost	Zvyšte pojezdovou rychlost	*3.7.7 Pojezdová rychlost, str. 93*
Příliš nízká rychlost přiháněče	Zvyšte rychlost přiháněče	*3.7.6 Rychlost přiháněče, str. 92*
Přiháněč příliš vysoko	Snižte přiháněč	*3.7.10 Výška přiháněče, str. 99*
Žací lišta příliš vysoko	Snižte žací lištu	• *3.7.1 Sečení nad zemí, str. 61* • *3.7.2 Sečení na zemi, str. 64*
Přiháněč příliš daleko vpředu	Přesuňte přiháněč na ramenech dozadu	*3.7.11 Poloha přiháněče vpřed/vzad, str. 103*
Sečení při rychlostech nad 10 km/h (6 mph) s 10zubovým hnacím řetězovým kolem přiháněče	Nahraďte 19zubovým hnacím řetězovým kolem přiháněče	*5.16.3 Řetězové kolo pohonu přiháněče, str. 540*
Opotřebené nebo prasklé součásti nože	Vyměňte součásti	*5.8 Nůž, str. 447*

7.2 Činnost sečení a součásti nože

Problém	Řešení	Viz
Příznak: Hrubé nebo nerovnoměrné sečení plodin		
Přidržovače nože nejsou správně seřízené	Seřiďte přidržovače	• *Nastavení přidržovačů se špičatými prsty, str. 458* • *Nastavení přidržovačů se zkrácenými prsty, str. 461*
Sekce nože nebo prsty jsou opotřebené nebo prasklé	Vyměňte všechny opotřebené nebo prasklé řezací díly	*5.8 Nůž, str. 447*
Nůž nepracuje doporučenou rychlostí	Zkontrolujte otáčky motoru sklízecí mlátičky	Viz návod k obsluze sklízecí mlátičky
Příliš vysoká pojezdová rychlost pro rychlost přiháněče	Snižte pojezdovou rychlost nebo zvyšte rychlost přiháněče	• *3.7.6 Rychlost přiháněče, str. 92* • *3.7.7 Pojezdová rychlost, str. 93*
Prsty přiháněče nezvedají plodiny správně před nožem	Upravte polohu přiháněče / sklon prstů	• *3.7.11 Poloha přiháněče vpřed/vzad, str. 103* • *3.7.12 Sklon prstů přiháněče, str. 115*
Žací lišta příliš vysoko	Snižte výšku sečení	*3.7.1 Sečení nad zemí, str. 61* nebo *3.7.2 Sečení na zemi, str. 64*
Příliš plochý úhel adaptéru	Nastavte strmější úhel adaptéru	*3.7.5 Úhel adaptéru, str. 84*
Ohnutý nůž vyvolávající váznutí řezacích dílů	Narovnejte ohnutý nůž a vyrovnejte prsty	*5.8.7 Prsty nožů, str. 451*
Řezná hrana prstů není dostatečně blízko u sekcí nože nebo s nimi není rovnoběžná	Vyrovnejte prsty	*5.8.7 Prsty nožů, str. 451*
Spletené/nesnadno řezatelné plodiny	Namontujte zkrácené prsty	• Spojte se s vaším prodejcem MacDon. • *Nastavení přidržovačů se špičatými prsty, str. 458* nebo *Nastavení přidržovačů se zkrácenými prsty, str. 461* • *6.3.5 Přestavná souprava zkrácených prstů, str. 560*
Přiháněč příliš daleko vzadu	Přesuňte přiháněč dopředu	*3.7.11 Poloha přiháněče vpřed/vzad, str. 103*
Volný hnací řemen nože	Upravte napnutí hnacího řemene	*Kontrola a napnutí hnacích řemenů nože, str. 474*

Problém	Řešení	Viz
Příznak: Ucpávání nože		
Přiháněč příliš vysoko nebo příliš daleko vpředu	Snižte přiháněč nebo ho posuňte dozadu	• *3.7.10 Výška přiháněče, str. 99* • *3.7.11 Poloha přiháněče vpřed/ vzad, str. 103*
Příliš nízká pojezdová rychlost	Zvyšte pojezdovou rychlost	*3.7.7 Pojezdová rychlost, str. 93*
Volný hnací řemen nože	Upravte napnutí hnacího řemene	*Kontrola a napnutí hnacích řemenů nože, str. 474*
Nesprávné nastavení přidržovače nože	Nastavte přidržovač	• *Nastavení přidržovačů se špičatými prsty, str. 458* • *Nastavení přidržovačů se zkrácenými prsty, str. 461*
Tupá nebo prasklá sekce nože	Vyměňte sekci nože	*5.8.1 Výměna sekce nože, str. 447*
Ohnuté nebo prasklé prsty	Vyrovnejte nebo vyměňte prsty	*5.8.7 Prsty nožů, str. 451*
Prsty přiháněče nezvedají plodiny správně před nožem	Upravte polohu přiháněče / sklon prstů	• *3.7.11 Poloha přiháněče vpřed/ vzad, str. 103* • *3.7.12 Sklon prstů přiháněče, str. 115*
Ocelové zvedací prsty se dotýkají nože	Zvětšete vzdálenost přiháněče od žací lišty nebo nastavte střed nahoru	• *5.15.1 Vzdálenost přiháněče od žací lišty, str. 512* • *5.15.2 Prohnutí přiháněče, str. 516*
Příliš těžké naklápění	Seřiďte pružiny pro lehčí naklápění	*3.7.3 Naklápění adaptéru, str. 66*
Na žací liště se hromadí bláto nebo nečistoty	Zvedněte žací lištu snížením plazů	*3.7.2 Sečení na zemi, str. 64*
Na žací liště se hromadí bláto nebo nečistoty	Namontujte sekce s výřezem	*Montáž krytu hlavy nože, str. 462*
Na žací liště se hromadí bláto nebo nečistoty	Nastavte plošší úhel adaptéru	*3.7.5 Úhel adaptéru, str. 84*
Nůž nepracuje doporučenou rychlostí	Zkontrolujte otáčky motoru sklízecí mlátičky nebo rychlost nože adaptéru	• Viz návod k obsluze sklízecí mlátičky • *Kontrola rychlosti nožů, str. 98*

Problém	Řešení	Viz
Příznak: Nadměrné vibrace adaptéru		
Přidržovače nože nejsou správně seřízené	Seřiďte přidržovače	• *Nastavení přidržovačů se špičatými prsty, str. 458* • *Nastavení přidržovačů se zkrácenými prsty, str. 461*
Nůž nepracuje doporučenou rychlostí	Zkontrolujte otáčky motoru sklízecí mlátičky	Viz návod k obsluze sklízecí mlátičky
Nadměrné opotřebení nože	Vyměňte nůž	• *5.8.2 Demontáž nože, str. 448* • *5.8.5 Montáž nože, str. 450*
Uvolněný nebo opotřebený čep hlavy nože nebo rameno pohonu	Utáhněte nebo vyměňte díly	*5.8.1 Výměna sekce nože, str. 447*
Příznak: Nadměrné vibrace naklápěcího modulu a adaptéru		
Nesprávná rychlost nože	Upravte rychlost nože	*Kontrola rychlosti nožů, str. 98*
Opotřebené U klouby kloubového hřídele	Vyměňte U klouby	Spojte se s vaším prodejcem MacDon.
Ohnutá žací lišta	Narovnejte žací lištu	Spojte se s vaším prodejcem MacDon.
Příznak: Nadměrné praskání sekcí nože nebo prstů		
Přidržovače nože nejsou správně seřízené	Seřiďte přidržovače	• *Nastavení přidržovačů se špičatými prsty, str. 458* • *Nastavení přidržovačů se zkrácenými prsty, str. 461*
Žací lišta pracuje příliš nízko v kamenité půdě	Zvedněte žací lištu pomocí plazů	*3.7.2 Sečení na zemi, str. 64*
Je nastaveno příliš těžké naklápění	Seřiďte naklápěcí pružiny na lehčí naklápění	*3.7.3 Naklápění adaptéru, str. 66*
Ohnutý nebo prasklý prst	Vyrovnejte nebo vyměňte prst	*5.8.7 Prsty nožů, str. 451*
Příliš strmý úhel adaptéru	Nastavte plošší úhel adaptéru	*3.7.5 Úhel adaptéru, str. 84*
Příznak: Prasknutí hřbetu nože		
Ohnutý nebo prasklý prst	Vyrovnejte nebo vyměňte prst	*5.8.7 Prsty nožů, str. 451*
Opotřebený čep hlavy nože	Vyměňte čep hlavy nože	• *5.8.3 Demontáž ložiska hlavy nože, str. 449* • *5.8.4 Montáž ložiska hlavy nože, str. 450*
Tupý nůž	Vyměňte nůž	• *5.8.2 Demontáž nože, str. 448* • *5.8.5 Montáž nože, str. 450*

7.3 Podávání přihráněčem

Problém	Řešení	Viz
Příznak: Přihráněč neuvolňuje materiál v normálních stojících plodinách		
Příliš vysoká rychlost přihráněče	Snižte rychlost přihráněče	*3.7.6 Rychlost přihráněče, str. 92*
Přihráněč příliš nízko	Zvedněte přihráněč	*3.7.10 Výška přihráněče, str. 99*
Prsty přihráněče příliš agresivní	Snižte nastavení vačky	*3.7.12 Sklon prstů přihráněče, str. 115*
Přihráněč příliš daleko vzadu	Přesuňte přihráněč dopředu	*3.7.11 Poloha přihráněče vpřed/vzad, str. 103*
Příznak: Přihráněč neuvolňuje materiál v polehlých a stojících plodinách (přihráněč spuštěný úplně dolů)		
Prsty přihráněče příliš agresivní pro stojící plodiny	Snižte nastavení vačky (na jedna nebo dva)	*3.7.12 Sklon prstů přihráněče, str. 115*
Příznak: Namotávání na konci přihráněče		
Prsty přihráněče příliš agresivní	Snižte nastavení vačky	*3.7.12 Sklon prstů přihráněče, str. 115*
Přihráněč příliš nízko	Zvedněte přihráněč	*3.7.10 Výška přihráněče, str. 99*
Příliš vysoká rychlost přihráněče	Snižte rychlost přihráněče	*3.7.6 Rychlost přihráněče, str. 92*
Stav plodin	Namontujte volitelné koncové štíty	Navštivte svého prodejce MacDon
Přihráněč není vystředěný v adaptéru	Vystřeďte přihráněč v adaptéru	*5.15.3 Vystředění dvojitého přihráněče, str. 517*
Příznak: Přihráněč uvolňuje plodiny příliš rychle		
Prsty přihráněče nejsou dostatečně agresivní	Zvyšte nastavení vačky	*3.7.12 Sklon prstů přihráněče, str. 115*
Přihráněč příliš daleko vpředu	Přesuňte přihráněč dozadu	*3.7.11 Poloha přihráněče vpřed/vzad, str. 103*
Příznak: Přihráněč se nezvedne		
Spojky zvedání přihráněče jsou nekompatibilní nebo vadné	Vyměňte rychlospojku	Spojte se se svým prodejcem MacDon.
Příznak: Přihráněč se netočí		
Nejsou správně připojené rychlospojky	Připojte spojky	*4 Připojení/odpojení adaptéru, str. 317*
Rozpojený nebo přerušený hnací řetěz přihráněče	Spojte nebo vyměňte řetěz	• *5.16.6 Výměna hnacího řetězu na dvojitém přihráněči, str. 545*
Příznak: Nerovnoměrný pohyb přihráněče bez zatížení		
Příliš volný hnací řetěz přihráněče	Napněte řetěz	*Napnutí hnacího řetězu přihráněče, str. 538*

Problém	Řešení	Viz
Příznak: Pohyb přiháněče je nerovnoměrný nebo se zastavuje v těžkých plodinách		
Příliš vysoká rychlost přiháněče	Snižte rychlost přiháněče	*3.7.6 Rychlost přiháněče, str. 92*
Prsty přiháněče nejsou dostatečně agresivní	Přejděte na agresivnější vrub sklonu prstů	*3.7.12 Sklon prstů přiháněče, str. 115*
Přiháněč příliš nízko	Zvedněte přiháněč	*3.7.10 Výška přiháněče, str. 99*
Pojistný ventil na má nastavený nízký tlak aktivace	Zvyšte tlak aktivace podle doporučení výrobce	Viz návod k obsluze sklízecí mlátičky..
Nízká hladina oleje v zásobníku **POZNÁMKA:** Někdy je instalován více než jeden zásobník	Doplňte na správnou hladinu	Viz návod k obsluze sklízecí mlátičky..
Závada pojistného ventilu	Vyměňte pojistný ventil	Viz návod k obsluze sklízecí mlátičky..
Sečení tuhých plodin hnacím řetězovým kolem přiháněče se standardním momentem (19 zubů)	Nahraďte hnacím řetězovým kolem přiháněče s vyšším momentem (10 nebo 14 zubů)	*5.16.3 Řetězové kolo pohonu přiháněče, str. 540*
Příznak: Plastové prsty uříznuté u špičky		
Nedostatečná vzdálenost přiháněče od žací lišty	Zvětšete vzdálenost	*5.15.1 Vzdálenost přiháněče od žací lišty, str. 512*
Příznak: Plastové prsty ohnuté u špičky dozadu		
Přiháněč ryje do země při rychlosti přiháněče nižší než pojezdové rychlosti	Zvedněte adaptér	• *3.7.1 Sečení nad zemí, str. 61* • *3.7.2 Sečení na zemi, str. 64*
Přiháněč ryje do země při rychlosti přiháněče nižší než pojezdové rychlosti	Zmenšete naklonění adaptéru	*3.7.5 Úhel adaptéru, str. 84*
Přiháněč ryje do země při rychlosti přiháněče nižší než pojezdové rychlosti	Přesuňte přiháněč dozadu	*3.7.11 Poloha přiháněče vpřed/vzad, str. 103*
Příznak: Plastové prsty ohnuté u špičky dopředu		
Přiháněč ryje do země při rychlosti přiháněče vyšší než pojezdové rychlosti	Zvedněte adaptér	• *3.7.1 Sečení nad zemí, str. 61* • *3.7.2 Sečení na zemi, str. 64*
Přiháněč ryje do země při rychlosti přiháněče vyšší než pojezdové rychlosti	Zmenšete naklonění adaptéru	*3.7.5 Úhel adaptéru, str. 84*
Přiháněč ryje do země při rychlosti přiháněče vyšší než pojezdové rychlosti	Přesuňte přiháněč dozadu	*3.7.11 Poloha přiháněče vpřed/vzad, str. 103*

Problém	Řešení	Viz
Příznak: Plastové prsty ohnuté blízko prstové trubky		
Nadměrné ucpávání u žací lišty s chomáči plodin hromadícími se u žací lišty při zachování funkce přiháněče	Odstraňte problémy s ucpáváním/ sečením	*3.10 Uvolnění žací lišty, str. 296*
Nadměrné ucpávání u žací lišty s chomáči plodin hromadícími se u žací lišty při zachování funkce přiháněče	Zastavte přiháněč, než bude ucpání nadměrné	*3.10 Uvolnění žací lišty, str. 296*

7.4 Adaptér a sběrače

Tabulka 7.1 Odstraňování závad FD1

Problém	Řešení	Viz
Příznak: Nedostatečné zvedání adaptéru		
Nízký tlak aktivace pojistného ventilu	Zvyšte tlak aktivace pojistného ventilu	Spojte se se svým prodejcem MacDon
Příznak: Nedostatečná rychlost bočního sběrače		
Regulátor rychlosti nastaven příliš nízko	Zvyšte nastavení regulátoru rychlosti	*3.7.8 Rychlost sběrače, str. 94*
Příliš nízká rychlost pohonu adaptéru sklízecí mlátičky	Nastavte na správnou rychlost pro model sklízecí mlátičky	Viz návod k obsluze sklízecí mlátičky..
Příznak: Nedostatečná rychlost vkládacího sběrače		
Příliš nízký tlak aktivace pojistného ventilu	Otestujte hydraulický systém bočního sběrače	Spojte se se svým prodejcem MacDon
Nadměrně opotřebené zubové čerpadlo	Vyměňte zubové čerpadlo	Spojte se se svým prodejcem MacDon
Příliš nízká rychlost pohonu adaptéru sklízecí mlátičky	Nastavte na správnou rychlost pro model sklízecí mlátičky	Viz návod k obsluze sklízecí mlátičky..
Příznak: Vkládací sběrač se nepohybuje		
Sběrače jsou volné	Napněte sběrače	*5.10.2 Nastavení napnutí vkládacího sběrače, str. 478*
Hnací nebo vodicí válec omotaný materiálem	Uvolněte sběrač a vyčistěte válce	*5.10.2 Nastavení napnutí vkládacího sběrače, str. 478*
Příčná nebo spojovací lišta zablokovaná rámem nebo materiálem	Uvolněte sběrač a odstraňte překážku	*5.10.2 Nastavení napnutí vkládacího sběrače, str. 478*
Zadřené ložisko válce	Vyměňte ložisko válce	*5.14.6 Údržba válce sběrače adaptéru, str. 504*
Nízká hladina hydraulického oleje	Naplňte zásobník hydraulického oleje sklízecí mlátičkyna plnou hladinu	Viz návod k obsluze sklízecí mlátičky..
Sběrače jsou volné	Napněte sběrače	*5.14.3 Nastavení napnutí sběrače, str. 498*
Hnací nebo vodicí válec omotaný materiálem	Uvolněte sběrač a vyčistěte válce	*5.14.3 Nastavení napnutí sběrače, str. 498*
Příčná nebo spojovací lišta zablokovaná rámem nebo materiálem	Uvolněte sběrač a odstraňte překážku	*5.14.3 Nastavení napnutí sběrače, str. 498*
Zadřené ložisko válce	Vyměňte ložisko válce	*5.14.6 Údržba válce sběrače adaptéru, str. 504*
Nízká hladina hydraulického oleje	Naplňte zásobník hydraulického oleje sklízecí mlátičky na plnou hladinu	Viz návod k obsluze sklízecí mlátičky..

Tabulka 7.1 Odstraňování závad FD1 (pokračování)

Problém	Řešení	Viz
Nesprávné nastavení kompenzátoru u čerpadla	Upravte nastavení kompenzátoru	Spojte se s vaším prodejcem MacDon.
Příznak: Zastavování sběrače		
Materiál není dopravován rovnoměrně z nože	Snižte přiháněč	*3.7.10 Výška přiháněče, str. 99*
Materiál není dopravován rovnoměrně z nože	Namontujte zkrácené prsty	• *5.8.7 Prsty nožů, str. 451* • *6.3.5 Přestavná souprava zkrácených prstů, str. 560* • Spojte se s vaším prodejcem MacDon.
Příznak: Váhavý tok objemných plodin		
Příliš malý úhel adaptéru	Zvětšete úhel adaptéru	*3.7.5 Úhel adaptéru, str. 84*
Sběrače přetížené materiálem	Zvyšte rychlost bočního sběrače	*3.7.8 Rychlost sběrače, str. 94*
Sběrače přetížené materiálem	Namontujte horní příčný šnek	Viz *6.5.8 Horní příčný šnek (UCA), str. 568*
Sběrače přetížené materiálem	Přidejte rozšíření lopatek	Navštivte svého prodejce MacDon
Příznak: Podávání sběračů dozadu		
Sběrače běží příliš pomalu v těžkých plodinách	Zvyšte rychlost sběrače	*3.7.8 Rychlost sběrače, str. 94*
Příznak: Plodiny jsou odhazovány přes otvor a pod sběrač na druhé straně		
Sběrače běží příliš rychle v lehkých plodinách	Snižte rychlost sběrače	*3.7.8 Rychlost sběrače, str. 94*
Příznak: Materiál se hromadí uvnitř sběrače nebo pod jeho předním okrajem		
Nesprávně nastavená výška podávací desky	Upravte výšku podávací desky	*5.14.5 Nastavení výšky podávací desky, str. 501*
Příznak: Materiál se hromadí na koncových deflektorech a uvolňuje se v trsech		
Příliš široké koncové deflektory	Pouze pro adaptéry s manuálním posouváním podávací desky: zkraťte deflektor nebo jej nahraďte úzkým deflektorem (MD #172381)	*3.10 Uvolnění žací lišty, str. 296*

7.5 Sečení potravinářské fazole

Problém	Řešení	Viz
Příznak: Rostliny jsou odstonkovány a celé rostliny nebo jejich části zanechávány za strojem		
Adaptér nad zemí	Snižte adaptér na zem a nechte ho běžet na plazech anebo žací liště	*3.7.2 Sečení na zemi, str. 64*
Nastaveno příliš lehké naklápění – plave na vysokých místech a neklesá dostatečně brzy	Nastavte naklápění podle následujících podmínek: – Suchá zem: 100–150 lbf – Mokrá zem: 50–100 lbf	*3.7.3 Naklápění adaptéru, str. 66*
Přiháněč příliš vysoko	Úplně zatáhněte válce přiháněče	*3.7.10 Výška přiháněče, str. 99*
Přiháněč příliš vysoko se zcela zataženými válci	Upravte výšku přiháněče	*3.7.10 Výška přiháněče, str. 99*
Sklon prstů nedostatečně agresivní	Upravte sklon prstů	*3.7.12 Sklon prstů přiháněče, str. 115*
Přiháněč příliš daleko vzadu	Posouvejte přiháněč dopředu, dokud špičky prstů nebudou klouzat po povrchu půdy s adaptérem na zemi a správně nastaveným středovým spojem	*3.7.11 Poloha přiháněče vpřed/vzad, str. 103*
Příliš mělký úhel adaptéru	Prodlužte středový spoj	*Nastavení úhlu adaptéru ze sklízecí mlátičky, str. 86*
Příliš mělký úhel adaptéru	Zvětšete úhel adaptéru úplným zatažením zvedacích válců (při sečení na zemi)	*Nastavení úhlu adaptéru ze sklízecí mlátičky, str. 86*
Přiháněč příliš pomalý	Upravte rychlost přiháněče, aby byla nepatrně vyšší než pojezdová rychlost	*3.7.6 Rychlost přiháněče, str. 92*
Příliš vysoká pojezdová rychlost	Snižte pojezdovou rychlost	*3.7.7 Pojezdová rychlost, str. 93*
Plazy příliš nízko	Nastavte plazy do nejvyšší polohy	*3.7.2 Sečení na zemi, str. 64*
Bahno se hromadí na spodku žací lišty a zvedá žací lištu nad zem	Namontujte plastové výměnné proužky na spodek žací lišty a plazy	Spojte se s vaším prodejcem MacDon.
Bahno se hromadí na spodku žací lišty s plastovými výměnnými proužky na žací liště a zvedá žací lištu nad zem	Zem příliš mokrá – nechte půdu oschnout	–

Problém	Řešení	Viz
Bahno se hromadí na spodku žací lišty s plastovými výměnnými proužky na žací liště a zvedá žací lištu nad zem	Když dojde k nadměrnému nahromadění, manuálně očistěte spodek žací lišty	–
Plastové výměnné proužky pro žací lištu byly nainstalovány přes horní část ocelových výměnných desek	Při montáži plastových výměnných proužků pro žací lištu odejměte ocelové výměnné desky žací lišty	–
Adaptér nevyrovnaný	Vyrovnejte adaptér	*3.9 Vyrovnání adaptéru, str. 294*
Opotřebené nebo poškozené sekce nože	Vyměňte sekce nože nebo vyměňte nůž	*5.8 Nůž, str. 447*
Části úponů se zachycují ve špičatém hrotu prstu. (Objevuje se častěji v řádkových fazolích, které jsou nahrnuty kultivací.)	Namontujte přestavnou soupravu zkrácených prstů	*6.3.5 Přestavná souprava zkrácených prstů, str. 560*
Příznak: Nadměrné ztráty u děličů		
Dělicí tyč poráží plodiny a vytřásá lusky	Odmontujte dělicí tyč	*3.7.13 Děliče plodin, str. 118*
Úpony a rostliny se hromadí na koncových krytech	Namontujte dělicí tyč	*3.7.13 Děliče plodin, str. 118*
Příznak: Úpony rostlin přiskřípnuté mezi horní částí sběrače a žací lištou		
Žací lišta se plní nečistotami, když je správně nastavená mezera mezi žací lištou a sběračem	Na obou koncích pole (nebo dle potřeby) úplně zvedněte adaptér a pro pomoc při vyčištění žací lišty posuňte podávací desky dozadu a dopředu	–
Posouváním podávacích desek se zvednutým adaptérem se nečistot	Manuálně odstraňte nečistoty z dutiny žací lišty, abyste zabránili poškození sběračů	–
Příznak: Hromadění plodin u prstů a jejich neposouvání dozadu na sběrače		
Sklon prstů přiháněče nedostatečně agresivní	Zvyšte agresivitu prstů (poloha vačky)	*3.7.12 Sklon prstů přiháněče, str. 115*
Přiháněč příliš vysoko	Snižte přiháněč	*3.7.10 Výška přiháněče, str. 99*
Příliš vysoké nastavení minimální vzdálenosti přiháněče od žací lišty	Upravte minimální výšku přiháněče s plně zataženými válci	*5.15.1 Vzdálenost přiháněče od žací lišty, str. 512*
Přiháněč příliš daleko vpředu	Přemístěte přiháněč	*3.7.11 Poloha přiháněče vpřed/vzad, str. 103*

Problém	Řešení	Viz
Příznak: Omotávání plodin kolem přiháněče		
Přiháněč příliš nízko	Zvedněte přiháněč	*3.7.10 Výška přiháněče, str. 99*
Příznak: Přiháněč vytřásá lusky		
Přiháněč příliš daleko vpředu	Přemístěte přiháněč	*3.7.11 Poloha přiháněče vpřed/vzad, str. 103*
Příliš vysoká rychlost přiháněče	Snižte rychlost přiháněče	*3.7.6 Rychlost přiháněče, str. 92*
Fazolové lusky jsou příliš suché	Sečte v noci, když je silná rosa a lusky jsou změklé	–
Sklon prstů přiháněče nedostatečně agresivní	Zvyšte agresivitu prstů (poloha vačky)	*3.7.12 Sklon prstů přiháněče, str. 115*
Příznak: Lámání prstů žací lišty		
Nedostatečné naklápění (příliš těžké naklápění)	Zvětšete naklápění (nastavte lehčí naklápění)	*3.7.3 Naklápění adaptéru, str. 66*
Nadměrné množství kamenů na poli	Zvažte montáž volitelných zkrácených prstů **Tip:** Namontujte několik prstů na jednu sekci žací lišty a srovnejte práci dvou různých druhů prstů	• *5.8.7 Prsty nožů, str. 451* • *6.3.5 Přestavná souprava zkrácených prstů, str. 560*
Příznak: Žací lišta tlačí příliš mnoho nečistot a zbytků		
Adaptér příliš těžký	Přestavte naklápění, aby byl adaptér lehčí	• *3.7.3 Naklápění adaptéru, str. 66* • *Kontrola a nastavení naklápění adaptéru, str. 67*
Příliš strmý úhel adaptéru	Zmenšete úhel adaptéru středovým spojem	*3.7.5 Úhel adaptéru, str. 84*
Příliš strmý úhel adaptéru	Zkraťte středový spoj	*3.7.5 Úhel adaptéru, str. 84*
Prsty se ucpávají nečistotami anebo půdou	Namontujte soupravu zkrácených prstů	*6.3.5 Přestavná souprava zkrácených prstů, str. 560*
Nedostatečné podepření adaptéru	Namontujte na adaptér středové plazy	*3.7.2 Sečení na zemi, str. 64*
Příznak: Omotávání plodin kolem konců přiháněče		
Neposečené plodiny zasahují do konců přiháněče	Doplňte koncové štíty přiháněče	Viz katalog dílů adaptéru

Problém	Řešení	Viz
Příznak: Žací lišta se plní bahnem		
Nadměrná mezera mezi vrškem přední části sběrače a žací lištou	Upravte přední podpěry podávací desky, abyste dosáhli správné vzdálenosti mezi žací lištou a sběračem	*5.14.5 Nastavení výšky podávací desky, str. 501*
Nadměrná mezera mezi vrškem přední části sběrače a žací lištou	Na obou koncích pole (nebo dle potřeby) úplně zvedněte adaptér a pro pomoc při vyčištění žací lišty posuňte podávací desky dozadu a dopředu	–
Příznak: Přiháněč občas přenáší rostliny na stejné místo		
Ocelové prsty přiháněče jsou ohnuté a zachycují rostliny ze sběračů	Narovnejte (ocelové) prsty	–
Hromadění bahna na koncích prstů, což brání rostlinám, aby se uvolnily z prstů na sběrače	Zvedněte přiháněč	*3.7.10 Výška přiháněče, str. 99*
Hromadění bahna na koncích prstů, což brání rostlinám, aby se uvolnily z prstů na sběrače	Nastavte polohu přiháněče vpřed/vzad, aby se prsty dostaly nad zem	*3.7.11 Poloha přiháněče vpřed/vzad, str. 103*
Příznak: Žací lišta tlačí zeminu		
Stopy pneumatik nebo brázdy řádků plodin	Řádky nebo hřebeny plodiny sečte v úhlu	–
Zvlněný terén po délce pole	Sečte v úhlu 90° k vlnám (za předpokladu, že se nůž příčně naklápí bez zarývání)	–
Příznak: Přiháněč přenáší nadměrné množství rostlin nebo trsů		
Nadměrné hromadění plodin na sběračích (až do výšky středové trubky přiháněče)	Zvyšte rychlost sběrače	*3.7.8 Rychlost sběrače, str. 94*
Příliš malý sklon prstů	Zvyšte sklon prstů	*3.7.12 Sklon prstů přiháněče, str. 115*

8 Referenční údaje

8.1 Specifikace utahovacích momentů

Následující tabulky uvádějí správné hodnoty utahovacích momentů pro různé šrouby, šrouby s hlavou a hydraulické armatury.

- Utáhněte všechny šrouby momenty uvedenými v tabulkách (není-li v této příručce uvedeno jinak).
- Při výměně spojovacích prvků použijte stejnou třídu a sílu šroubu.
- Podle tabulek utahovacích momentů pravidelně kontrolujte utažení šroubů.
- Získejte přehled o kategoriích utahovacích momentů pro šrouby a šrouby s hlavou pomocí označení na hlavách šroubů.

Přítužné matice

Při utahování zašroubovaných přítužných matic vynásobte utahovací moment stanovený pro běžné matice činitelem f = 0,65.

Samořezné šrouby

Musí být použit standardní utahovací moment (**NEPOUŽÍVEJTE** pro kritické a konstrukčně důležité spoje).

8.1.1 Specifikace metrických šroubů

Tabulka 8.1 Metrické šrouby třídy 8.8 a protáčivé matice třídy 9

Jmenovité rozměry (A)	Utahovací moment (Nm)		Utahovací moment (lbf·ft) (*lbf·in)	
	Min.	Max.	Min.	Max.
3–0,5	1,4	1,6	*13	*14
3,5–0,6	2,2	2,5	*20	*22
4–0,7	3,3	3,7	*29	*32
5–0,8	6,7	7,4	*59	*66
6–1,0	11,4	12,6	*101	*112
8–1,25	28	30	20	23
10–1,5	55	60	40	45
12–1,75	95	105	70	78
14–2,0	152	168	113	124
16–2,0	236	261	175	193
20–2,5	460	509	341	377
24–3,0	796	879	589	651

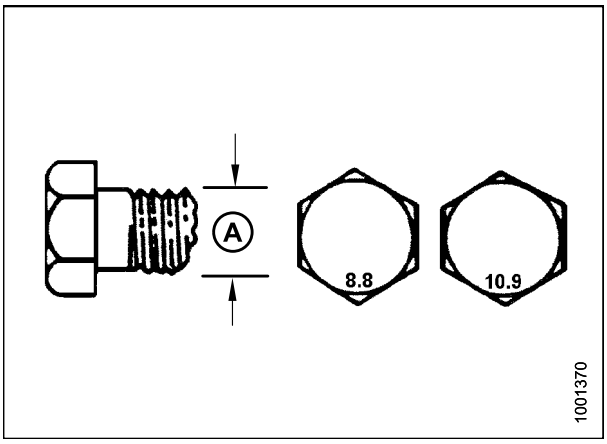

Figure 8.1: Třídy šroubů

Tabulka 8.2 Metrické šrouby třídy 8.8 a matice se speciálním závitem třídy 9

Jmenovité rozměry (A)	Utahovací moment (Nm)		Utahovací moment (lbf·ft) (*lbf·in)	
	Min.	Max.	Min.	Max.
3–0,5	1	1,1	*9	*10
3,5–0,6	1,5	1,7	*14	*15
4–0,7	2,3	2,5	*20	*22
5–0,8	4,5	5	*40	*45
6–1,0	7,7	8,6	*69	*76
8–1,25	18,8	20,8	*167	*185
10–1,5	37	41	28	30
12–1,75	65	72	48	53
14–2,0	104	115	77	85
16–2,0	161	178	119	132
20–2,5	314	347	233	257
24–3,0	543	600	402	444

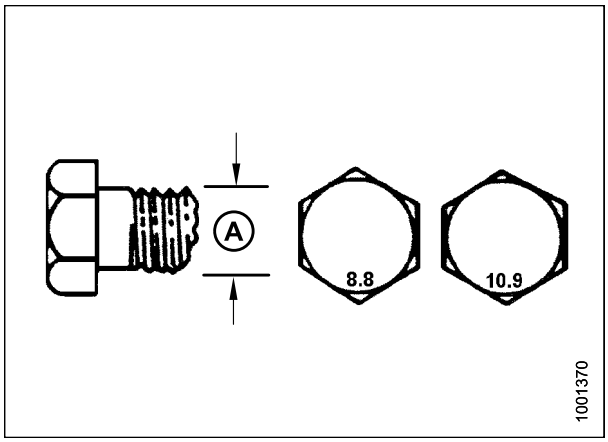

Figure 8.2: Třídy šroubů

Tabulka 8.3 Metrické šrouby třídy 10.9 a protáčivé matice třídy 10

Jmenovité rozměry (A)	Utahovací moment (Nm)		Utahovací moment (lbf·ft) (*lbf·in)	
	Min.	Max.	Min.	Max.
3–0,5	1,8	2	*18	*19
3,5–0,6	2,8	3,1	*27	*30
4–0,7	4,2	4,6	*41	*45
5–0,8	8,4	9,3	*82	*91
6–1,0	14,3	15,8	*140	*154
8–1,25	38	42	28	31
10–1,5	75	83	56	62
12–1,75	132	145	97	108
14–2,0	210	232	156	172
16–2,0	326	360	242	267
20–2,5	637	704	472	521
24–3,0	1101	1217	815	901

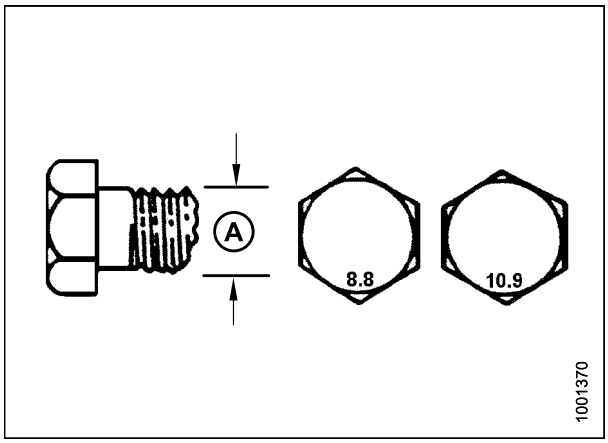

Figure 8.3: Třídy šroubů

Tabulka 8.4 Metrické šrouby třídy 10.9 a matice se speciálním závitem třídy 10

Jmenovité rozměry (A)	Utahovací moment (Nm)		Utahovací moment (lbf·ft) (*lbf·in)	
	Min.	Max.	Min.	Max.
3–0,5	1,3	1,5	*12	*13
3,5–0,6	2,1	2,3	*19	*21
4–0,7	3,1	3,4	*28	*31
5–0,8	6,3	7	*56	*62
6–1,0	10,7	11,8	*95	*105
8–1,25	26	29	19	21
10–1,5	51	57	38	42
12–1,75	90	99	66	73
14–2,0	143	158	106	117
16–2,0	222	246	165	182
20–2,5	434	480	322	356
24–3,0	750	829	556	614

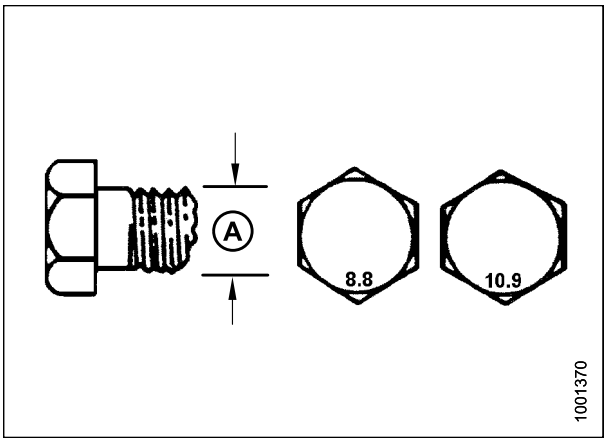

Figure 8.4: Třídy šroubů

8.1.2 Specifikace metrických šroubů do litého hliníku

Tabulka 8.5 Metrické šrouby do litého hliníku

Jmenovité rozměry (A)	Utahovací moment šroubu			
	8.8 (litý hliník)		10.9 (litý hliník)	
	Nm	lbf·ft	Nm	lbf·ft
M3	–	–	–	1
M4	–	–	4	2,6
M5	–	–	8	5,5
M6	9	6	12	9
M8	20	14	28	20
M10	40	28	55	40
M12	70	52	100	73
M14	–	–	–	–
M16	–	–	–	–

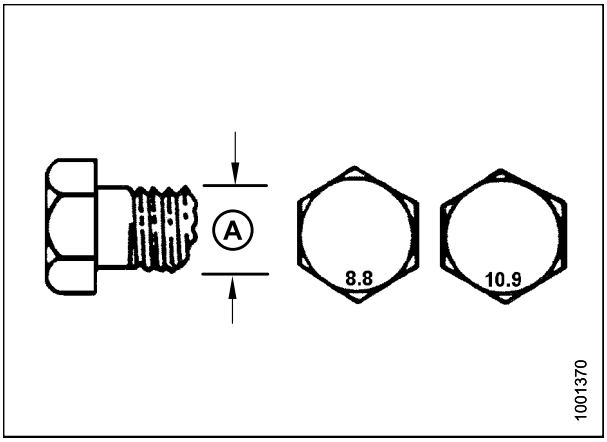

Figure 8.5: Třídy šroubů

8.1.3 Kuželové hydraulické armatury

1. Zkontrolujte kužel (A) a sedlo kuželu (B) a pátrejte po závadách, jež mohou způsobit netěsnost.
2. Uveďte do správné vzájemné polohy trubku (C) a armaturu (D) a našroubujte matici (E) na armaturu bez použití maziva, a to tak, aby došlo ke styku kuželových povrchů.
3. Utáhněte matici armatury (E) o uvedený počet plošek od polohy utažení rukou nebo s použitím utahovacího momentu uvedeného v tabulce *8.6, str. 588*.
4. Zabraňte armatuře (D) v protáčení použitím dvou montážních klíčů. Jeden klíč umístěte na tělo armatury (D) a druhým klíčem s použitím uvedeného utahovacího momentu utáhněte matici (E).
5. Vyhodnoťte konečný stav spojení.

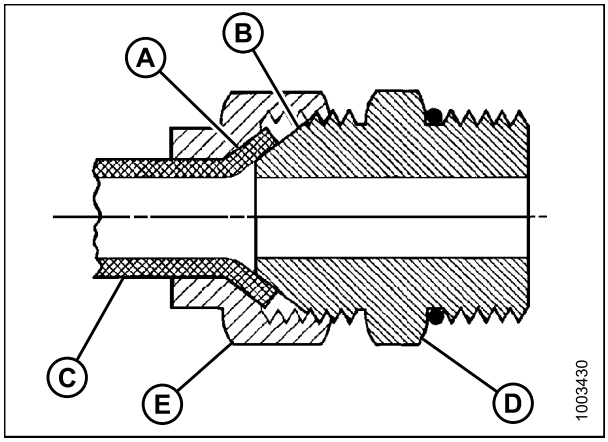

Figure 8.6: Hydraulická armatura

Tabulka 8.6 Kuželové armatury hydraulických trubek

Velikost SAE Dash	Velikost závitu (in)	Utahovací moment[59]		Plošky od polohy utažení rukou	
		Nm	lbf·ft	Trubka	Otočná koncovka nebo hadice
-2	5/16–24	4–5	3–4	–	–
-3	3/8–24	7–8	5–6	–	–
-4	7/16–20	18–19	13–14	2–1/2	2
-5	1/2–20	19–21	14–15	2	2
-6	9/16–18	30–33	22–24	2	1–1/2
-8	3/4–16	57–63	42–46	2	1–1/2
-10	7/8–14	81–89	60–66	1–1/2	1–1/2
–12	1–1/16–12	113–124	83–91	1–1/2	1–1/4
–14	1–3/16–12	136–149	100–110	1–1/2	1–1/4
–16	1–5/16–12	160–176	118–130	1–1/2	1
-20	1–5/8–12	228–250	168–184	1	1
-24	1–7/8–12	264–291	195–215	1	1
-32	2–1/2–12	359–395	265–291	1	1
-40	3–12	–	–	1	1

59. Uvedené utahovací momenty předpokládají promazané spojení jako při opětovné montáži.

8.1.4 Hydraulické armatury ORB (nastavitelné)

1. Prohlédněte O-kroužek (A) a sedlo (B) a pátrejte po nečistotě a zřetelném poškození.
2. Odšroubujte pojistnou matici (C) co nejvíce zpět. Zajistěte, aby byla podložka (D) uvolněná a co nejvíce natlačená na pojistnou matici (C).
3. Ověřte, že O-kroužek (A) **NENÍ** na závitech a v případě potřeby proveďte seřízení.
4. Naneste hydraulický olej na O-kroužek (A).

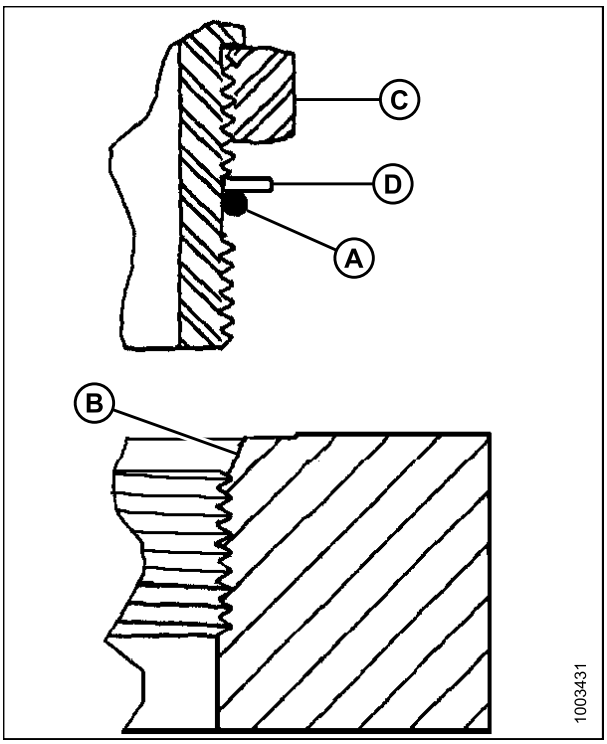

Figure 8.7: Hydraulická armatura

5. Zašroubujte dílec (B) do otvoru tak, aby podložka (D) a O-kroužek (A) přilehly k povrchu součásti (E).
6. Při polohování zahnutých armatur neodšroubovávejte o více než o jednu otáčku.
7. Přišroubujte pojistnou matici (C) k podložce (D) a utáhněte ji uvedeným utahovacím momentem. Použijte dva montážní klíče: jeden na armatuře (B) a druhý na pojistné matici (C).
8. Zkontrolujte konečný stav armatury.

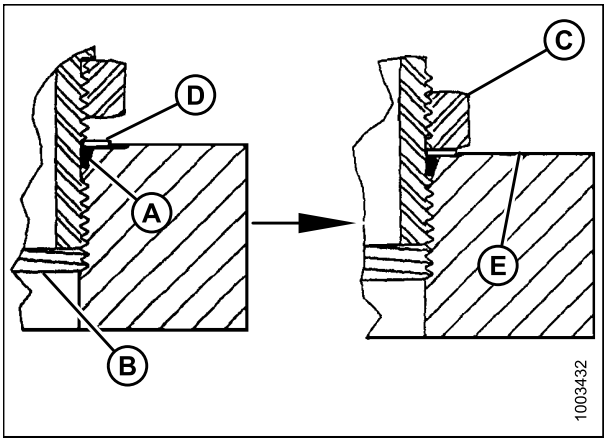

Figure 8.8: Hydraulická armatura

Tabulka 8.7 Hydraulické armatury ORB (nastavitelné)

Velikost SAE Dash	Velikost závitu (in)	Utahovací moment[60]	
		Nm	lbf·ft (*lbf·in)
-2	5/16–24	6–7	*53–62
-3	3/8–24	12–13	*106–115
-4	7/16–20	19–21	14–15
-5	1/2–20	21–33	15–24
-6	9/16–18	26–29	19–21
-8	3/4–16	46–50	34–37
–10	7/8–14	75–82	55–60
–12	1–1/16–12	120–132	88–97
–14	1–3/8–12	153–168	113–124
–16	1–5/16–12	176–193	130–142
-20	1–5/8–12	221–243	163–179
-24	1–7/8–12	270–298	199–220
-32	2–1/2–12	332–365	245–269

60. Uvedené utahovací momenty předpokládají promazané spojení jako při opětovné montáži.

8.1.5 Hydraulické armatury ORB (nenastavitelné)

1. Prohlédněte O-kroužek (A) a sedlo (B) a pátrejte po nečistotě a zřetelném poškození.
2. Ověřte, že O-kroužek (A) **NENÍ** na závitech a v případě potřeby proveďte seřízení.
3. Naneste hydraulický olej na O-kroužek.
4. Zašroubujte dílec (C) do otvoru a utáhněte jej rukou.
5. Utáhněte dílec (C) na hodnotu uvedenou v tabulce *8.8, str. 591*.
6. Zkontrolujte konečný stav armatury.

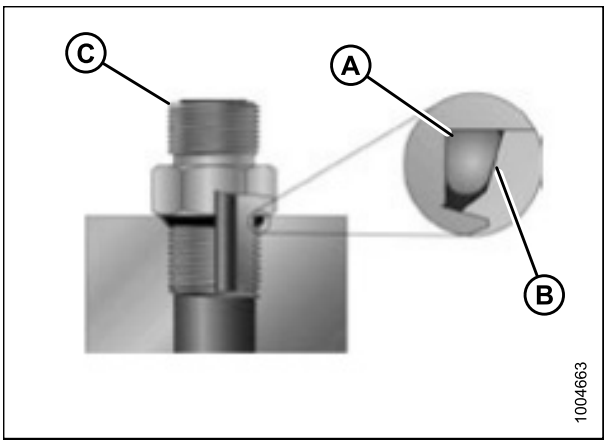

Figure 8.9: Hydraulická armatura

Tabulka 8.8 Hydraulické armatury ORB (nenastavitelné)

Velikost SAE Dash	Velikost závitu (in)	Utahovací moment[61]	
		Nm	lbf·ft (*lbf·in)
-2	5/16–24	6–7	*53–62
-3	3/8–24	12–13	*106–115
-4	7/16–20	19–21	14–15
-5	1/2–20	21–33	15–24
-6	9/16–18	26–29	19–21
-8	3/4–16	46–50	34–37
–10	7/8–14	75–82	55–60
–12	1–1/16–12	120–132	88–97
–14	1–3/8–12	153–168	113–124
–16	1–5/16–12	176–193	130–142
-20	1–5/8–12	221–243	163–179
-24	1–7/8–12	270–298	199–220
-32	2–1/2–12	332–365	245–269

61. Uvedené utahovací momenty předpokládají promazané spojení jako při opětovné montáži.

8.1.6 Hydraulické armatury ORFS (s čelním O-kroužkem)

1. Zkontrolujte komponenty a zajistěte, aby izolační plochy a závity dílců byly bez ostřin, deformací, škrábanců a nečistot.



Figure 8.10: Hydraulická armatura

2. Naneste hydraulický olej na O-kroužek (B).
3. Uspořádejte sestavu trubky či hadice tak, aby plochý povrch objímky (A) či (C) zcela přilehl k O-kroužku (B).
4. Rukou zašroubujte a utáhněte trubkovou či hadicovou matici (D). Matice se musí volně protáčet až do dotažení.
5. Utáhněte armatury na hodnoty uvedené v tabulce *8.9, str. 593*.

   POZNÁMKA:

   Je-li to vhodné, přidržujte šestihran těla armatury (E) a zamezte tak ve vzájemném protáčení těla armatury a hadice při utahování matice armatury (D).
6. Při montáži spojení a vzájemném spojování dvou hadic používejte tři montážní klíče.
7. Zkontrolujte konečný stav armatury.

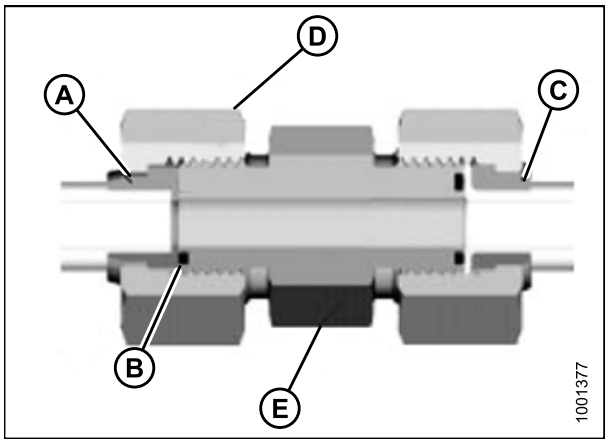

Figure 8.11: Hydraulická armatura

Tabulka 8.9 Hydraulické armatury ORFS (s čelním O-kroužkem)

Velikost SAE Dash	Velikost závitu (in)	Vnější prům. trubky (in)	Utahovací moment[62]	
			Nm	lbf·ft
-3	Poznámka[63]	3/16	–	–
-4	9/16	1/4	25–28	18–21
-5	Poznámka[63]	5/16	–	–
-6	11/16	3/8	40–44	29–32
-8	13/16	1/2	55–61	41–45
–10	1	5/8	80–88	59–65
–12	1–3/16	3/4	115–127	85–94
–14	Poznámka[63]	7/8	–	–
–16	1–7/16	1	150–165	111–122
-20	1–11/16	1–1/4	205–226	151–167
-24	1–2	1–1/2	315–347	232–256
-32	2–1/2	2	510–561	376–414

62. Uvedené utahovací momenty a úhly předpokládají promazané spojení jako při opětovné montáži.
63. Pro tento rozměr trubky není jako typ koncového těsnění definován čelní O-kroužek.

8.1.7 Lícované armatury se šroubením

Smontujte armaturu trubky tímto způsobem:

1. Zkontrolujte komponenty a zajistěte, aby závity armatury a otvoru byly bez ostřin, deformací, škrábanců a nečistot.
2. Naneste izolaci (pastu) určenou pro trubkové závity na vnější závit.
3. Zašroubujte armaturu do otvoru a utáhněte ji rukou.
4. Utáhněte spojení v příslušném utahovacím úhlu. Úhlové hodnoty pootočení od polohy dosažené při utažení rukou jsou uvedeny v tabulce *8.10, str. 594*. Zajistěte vhodné vzájemné uspořádání konce trubky tvarovaného připojení (obvykle 45 nebo 90 stupňů) a sestavy protější trubky či hadice. Vždy vylaďujte vzájemné uspořádání armatur ve směru utahování. Zásadně se vyvarujte snahy o dosažení správného vzájemného uspořádání uvolňováním potrubního šroubení.
5. Odstraňte veškeré zbytky a nadbytečnou závitovou izolaci vhodným čisticím prostředkem.
6. Vyhodnoťte konečný stav armatury. Zvláštní pozornost věnujte možnosti výskytu prasklin u otvorů.
7. Vyznačte konečnou polohu armatury. Pokud armatura netěsní, rozeberte ji a zkontrolujte, zda nedošlo k jejímu poškození.

   POZNÁMKA:

   Poškození armatur nadměrným utažením může být patrné až po úplné demontáži.

Tabulka 8.10 Hydraulická armatura s trubkovým závitem

Velikost trubkového závitu	Doporučená hodnota TFFT (po utáhnutí rukou)	Doporučená hodnota FFFT (po utáhnutí rukou)
1/8–27	2–3	12–18
1/4–18	2–3	12–18
3/8–18	2–3	12–18
1/2–14	2–3	12–18
3/4–14	1,5–2,5	12–18
1–11 1/2	1,5–2,5	9–15
1 1/4–11 1/2	1,5–2,5	9–15
1 1/2–11 1/2	1,5–2,5	9–15
2–11 1/2	1,5–2,5	9–15

8.2 Převodní tabulka

Tabulka 8.11 Převodní tabulka

Veličina	Jednotky SI (metrická soustava)		Činitel	Americké běžné jednotky	
	Název jednotky	Zkratka		Název jednotky	Zkratka
plocha	hektar	ha	x 2,4710 =	akr	akry
průtok	litrů za minutu	l/min	x 0,2642 =	US galony za minutu	gpm
síla	Newton	N	x 0,2248 =	silová libra	lbf
délka	milimetr	mm	x 0,0394 =	palec	in
délka	metr	m	x 3,2808 =	stopa	ft
výkon	kilowatt	kW	x 1,341 =	koňská síla	hp
Tlak	kilopascal	kPa	x 0,145 =	libry na čtvereční palec	psi
Tlak	megapascal	MPa	x 145,038 =	libry na čtvereční palec	psi
Tlak	bar (mimo SI)	bar	x 14,5038 =	libry na čtvereční palec	psi
Točivý moment	Newton metr	Nm	x 0,7376 =	librostopy	lbf·ft
Točivý moment	Newton metr	Nm	x 8,8507 =	libropalec	lbf·in
teplota	stupně Celsia	ºC	(ºC x 1,8) + 32 =	stupně Fahrenheita	ºF
rychlost	metrů za minutu	m/min	x 3,2808 =	stop za minutu	ft/min
rychlost	metrů za sekundu	m/s	x 3,2808 =	stop za sekundu	ft/s
rychlost	kilometrů za hodinu	km/h	x 0,6214 =	mil za hodinu	mph
objem	litr	l	x 0,2642 =	US galon	US gal
objem	mililitr	ml	x 0,0338 =	unce	oz.
objem	centimetr krychlový	cm^3 nebo cc	x 0,061 =	krychlový palec	in^3
Hmotnost	kilogram	kg	x 2,2046 =	libra	lb

8.3 Vyložení a sestavení

Věnujte pozornost pokynům pro vyložení, sestavení a nastavení vašeho konkrétního adaptéru, které jsou přiloženy k dodanému zařízení. Následující tabulka uvádí katalogová čísla těchto pokynů:

Místo doručení	Popis adaptéru	Katalogové číslo pokynů MacDon
Severní Amerika	Adaptér FlexDraper® řady FD1 pro sklízecí mlátičky a naklápěcí modul FM100	MD #214685
Export (kamkoli mimo Severní Ameriku)	Adaptér FlexDraper® řady FD1 pro sklízecí mlátičky a naklápěcí modul FM100	MD #214686

Rejstřík

A

adaptéry
  doporučená nastavení....45
  konfigurace....45
  kontrola a nastavení....67
  naklápění....66–67
  odpojení od sklízecí mlátičky a naklápěcího modulu....382
  optimalizace adaptéru pro přímou sklizeň kanoly....57
  ovladače....44
  přeprava adaptéru
    na sklízecí mlátičce....298
    tažení adaptéru....298–299
      připojení k tažnému vozidlu....299
  přídavná zařízení....45
  připojení naklápěcího modulu....387
  provozní proměnné....61
  tažení adaptéru....299
  úhel adaptéru
    nastavení ze sklízecí mlátičky....86
  uskladnění adaptéru....315
  volitelné prvky....562
  vyložení a sestavení....596
  vyrovnání....294
  zámky naklápění....72
adaptéry řady D1X
  definice....21
adaptéry řady D1XL
  definice....21
adaptéry řady FD1
  definice....21
AHHC
  definice....21
    Viz také automatické řízení výšky adaptéru
API
  definice....21
aretace N
  definice....21
ASTM
  definice....21
automatické ovládání výšky adaptéru (AHHC), *Viz* oddíl příslušné sklízecí mlátičky
  Sklízecí mlátičky Case IH
    kontrola napětí snímače výšky přiháněče....168
  Sklízecí mlátičky Case IH 2300
    činnost snímačů....128
    jak funguje funkce AHHC....127
    kalibrace
      maximální výška strniště....273
    výstupní napětí snímače
      požadavky na výstupní napětí sklízecí mlátičky....129
      ruční kontrola rozsahu napětí....130
  Sklízecí mlátičky Case IH 2500
    činnost snímačů....128
    jak funguje funkce AHHC....127
    kalibrace
      maximální výška strniště....273
    výstupní napětí snímače
      požadavky na výstupní napětí sklízecí mlátičky....129
      ruční kontrola rozsahu napětí....130
  Sklízecí mlátičky Case IH 5088/6088/7088....143
    činnost snímačů....128
    jak funguje funkce AHHC....127
    kalibrace
      AHHC....143
      maximální výška strniště....273
    nastavení
      citlivost....144
    výstupní napětí snímače
      požadavky na výstupní napětí sklízecí mlátičky....129
      ruční kontrola rozsahu napětí....130
  Sklízecí mlátičky Case IH 5130/6130/7130....146
    činnost snímačů....128
    jak funguje funkce AHHC....127
    kalibrace
      AHHC....150
      maximální výška strniště....273
    nastavení
      předvolená výška sečení....151
    nastavení adaptéru na displeji sklízecí mlátičky....146
    ruční kontrola rozsahu napětí....130
    výstupní napětí snímače....130
      kontrola rozsahu napětí z kabiny....148
      požadavky na výstupní napětí sklízecí mlátičky....129
  Sklízecí mlátičky Case IH 5140/6140/7140....146
    nastavení
      předvolená výška sečení....151

nastavení adaptéru na displeji sklízecí mlátičky 146
výstupní napětí snímače
kontrola rozsahu napětí z kabiny..... 148
Sklízecí mlátičky Case IH 7010 154
činnost snímačů 128
jak funguje funkce AHHC 127
kalibrace
AHHC 160
maximální výška strniště..... 273
nastavení
předvolená výška sečení 169
výstupní napětí snímače
kontrola rozsahu napětí z kabiny..... 157
požadavky na výstupní napětí sklízecí mlátičky 129
ruční kontrola rozsahu napětí..... 130
Sklízecí mlátičky Case IH 7120/8120/9120 154
činnost snímačů 128
jak funguje funkce AHHC 127
kalibrace
AHHC 160
maximální výška strniště..... 273
nastavení
předvolená výška sečení 169
výstupní napětí snímače
kontrola rozsahu napětí z kabiny..... 157
požadavky na výstupní napětí sklízecí mlátičky 129
ruční kontrola rozsahu napětí..... 130
Sklízecí mlátičky Case IH 7230/8230/9230 154
činnost snímačů 128
jak funguje funkce AHHC 127
kalibrace
AHHC 160
maximální výška strniště..... 273
nastavení
předvolená výška sečení 169
výstupní napětí snímače
kontrola rozsahu napětí z kabiny..... 157
požadavky na výstupní napětí sklízecí mlátičky 129
ruční kontrola rozsahu napětí..... 130
Sklízecí mlátičky Case IH 7240/8240/9240
kalibrace
AHHC 160
nastavení
předvolená výška sečení 169
výstupní napětí snímače
kontrola rozsahu napětí z kabiny..... 157
Sklízecí mlátičky Case IH 8010 154
činnost snímačů 128
jak funguje funkce AHHC 127
kalibrace
AHHC 160
maximální výška strniště..... 273
nastavení
předvolená výška sečení 169
ovládací prvky adaptéru
nastavení bez tlačítka shift pro GSL 157
výstupní napětí snímače
kontrola rozsahu napětí z kabiny..... 157
požadavky na výstupní napětí sklízecí mlátičky 129
ruční kontrola rozsahu napětí..... 130, 154
Sklízecí mlátičky Case IH se softwarem verze 28.00
kalibrace AHHC..... 164
Sklízecí mlátičky Challenger 6 170
aktivace AHHC..... 172
činnost snímačů 128
jak funguje funkce AHHC 127
kalibrace
AHHC 173
maximální výška strniště..... 273
nastavení
citlivost..... 177
rychlost zvedání/spouštění 175
výška adaptéru 175
výstupní napětí snímače
kontrola rozsahu napětí z kabiny..... 170
požadavky na výstupní napětí sklízecí mlátičky 129
ruční kontrola rozsahu napětí..... 130
Sklízecí mlátičky Challenger 7 170
činnost snímačů 128
jak funguje funkce AHHC 127
kalibrace
maximální výška strniště..... 273
výstupní napětí snímače
kontrola rozsahu napětí z kabiny..... 170
požadavky na výstupní napětí sklízecí mlátičky 129
ruční kontrola rozsahu napětí..... 130
Sklízecí mlátičky CLAAS 500..... 249
činnost snímačů 128

jak funguje funkce AHHC 127
kalibrace
AHHC 249
maximální výška strniště..... 273
nastavení
automatická rychlost přiháněče..... 255
citlivost..... 253
předvolená výška sečení 251
výška sečení..... 251
výška sečení ručně 252
výstupní napětí snímače
ruční kontrola rozsahu napětí..... 130
Sklízecí mlátičky CLAAS 600..... 258
kalibrace
AHHC 258
výška přiháněče..... 264
nastavení
automatická rychlost přiháněče..... 262
citlivost..... 261
výška přiháněče..... 266
výška sečení..... 260
Sklízecí mlátičky CLAAS 700..... 258
činnost snímačů 128
jak funguje funkce AHHC 127
kalibrace
AHHC 258
maximální výška strniště..... 273
výška přiháněče..... 264
nastavení
automatická rychlost přiháněče..... 262
citlivost..... 261
výška přiháněče..... 266
výška sečení..... 260
výstupní napětí snímače
ruční kontrola rozsahu napětí..... 130
Sklízecí mlátičky Gleaner R62/R72
činnost snímačů 128
jak funguje funkce AHHC 127
kalibrace
maximální výška strniště..... 273
požadavky na výstupní napětí sklízecí mlátičky 129
výstupní napětí snímače
ruční kontrola rozsahu napětí..... 130
Sklízecí mlátičky Gleaner R65/R75 178
aktivace AHHC..... 179
činnost snímačů 128
jak funguje funkce AHHC 127
kalibrace
AHHC 181
maximální výška strniště..... 273
nastavení
citlivost..... 185
přítlak na zem 184
rychlost zvedání/spouštění 183
odstraňování závad, alarmy a poruchy..... 186
vypnutí akumulátoru 183
výstupní napětí snímače
požadavky na výstupní napětí sklízecí mlátičky 129
ruční kontrola rozsahu napětí..... 130
Sklízecí mlátičky Gleaner řady R65/R66/R75/R76
výstupní napětí snímače
kontrola rozsahu napětí z kabiny..... 178
Sklízecí mlátičky Gleaner řady S (před rokem 2016)
aktivace AHHC..... 179
kalibrace
AHHC 181
nastavení
citlivost..... 185
přítlak na zem 184
rychlost zvedání/spouštění 183
odstraňování závad, alarmy a poruchy..... 186
vypnutí akumulátoru 183
výstupní napětí snímače
kontrola rozsahu napětí z kabiny..... 178
Sklízecí mlátičky Gleaner, řada S..... 178
Sklízecí mlátičky Gleaner, řada S9..... 188
kalibrace adaptéru..... 197
ladění skupin nastavení adaptéru 201
nastavení adaptéru..... 188
nastavení automatických ovládacích prvků adaptéru 194
nastavení přiháněče 193
obsluha 200
Sklízecí mlátičky John Deere 50
kalibrace
maximální výška strniště..... 273
výstupní napětí snímače
požadavky na výstupní napětí sklízecí mlátičky 129
ruční kontrola rozsahu napětí..... 130
Sklízecí mlátičky John Deere 60 202
činnost snímačů 128
jak funguje funkce AHHC 127
kalibrace
AHHC 205
maximální výška strniště..... 273

nastavení
citlivost 208
prahová hodnota ventilu rychlosti poklesu 209
snímání výšky adaptéru pro obilniny 207
vypnutí akumulátoru 206
výstupní napětí snímače
kontrola rozsahu napětí z kabiny 202
požadavky na výstupní napětí sklízecí mlátičky 129
ruční kontrola rozsahu napětí 130
Sklízecí mlátičky John Deere 70 210
činnost snímačů 128
jak funguje funkce AHHC 127
kalibrace
AHHC 213
maximální výška strniště 273
rychlost šikmého dopravníku 213
nastavení
citlivost 215
manuální rychlost zvedání/spouštění dolů 216
výstupní napětí snímače
kontrola rozsahu napětí z kabiny 210
požadavky na výstupní napětí sklízecí mlátičky 129
ruční kontrola rozsahu napětí 130
Sklízecí mlátičky John Deere řady S/T
nastavení
předvolená výška sečení 226
Sklízecí mlátičky John Deere S 218
činnost snímačů 128
jak funguje funkce AHHC 127
kalibrace
AHHC 221
maximální výška strniště 273
naklonění šikmého dopravníku vpřed/vzad 229
výška přiháněče 235
kontrola napětí snímače výšky přiháněče 232
nastavení
citlivost 224
manuální rychlost zvedání/spouštění dolů 225
výstupní napětí snímače
kontrola rozsahu napětí z kabiny 218
požadavky na výstupní napětí sklízecí mlátičky 129
ruční kontrola rozsahu napětí 130
Sklízecí mlátičky John Deere S7 237
kalibrace
adaptér 246
šikmý dopravník 243
nastavení adaptéru 237
výstupní napětí snímače
kontrola rozsahu napětí z kabiny 241
Sklízecí mlátičky John Deere T 218
kalibrace
AHHC 221
naklonění šikmého dopravníku vpřed/vzad 229
výška přiháněče 235
kontrola napětí snímače výšky přiháněče 232
nastavení
citlivost 224
manuální rychlost zvedání/spouštění dolů 225
výstupní napětí snímače
kontrola rozsahu napětí z kabiny 218
požadavky na výstupní napětí sklízecí mlátičky 129
Sklízecí mlátičky New Holland
Adaptér 10 V (MD #B6421) 129
kontrola napětí snímače výšky přiháněče 287
Sklízecí mlátičky New Holland 2015 CR 278
aktivace AHHC 281
kalibrace AHHC 284
nastavení předvolené výšky sečení 288
výstupní napětí snímače
kontrola rozsahu napětí z kabiny 278
Sklízecí mlátičky New Holland CR
nastavení maximální pracovní výšky 290
Sklízecí mlátičky New Holland CR/CX 268
aktivace AHHC 270
činnost snímačů 128
jak funguje funkce AHHC 127
kalibrace
AHHC 271
maximální výška strniště 273
konfigurace
naklonění adaptéru 292
přiháněč vpřed/vzad 292
typ adaptéru 292
nastavení

citlivost....276
předvolená výška sečení....276
rychlost spouštění adaptéru dolů....275
rychlost zvedání adaptéru....274
výstupní napětí snímače
kontrola rozsahu napětí z kabiny....268
požadavky na výstupní napětí sklízecí mlátičky....129
ruční kontrola rozsahu napětí....130
snímač
výměna....138
výstupní napětí snímače
nastavení mezního napětí
systém s jedním snímačem....135
systém se dvěma snímači....136

B

bezpečnost....1
bezpečnost při údržbě....5
bezpečnostní podpěry adaptéru....32
bezpečnostní podpěry přiháněče....33
bezpečnostní štítky....8
instalace nálepek....8
interpretace nálepek....14
umístění....9
bezpečnostní výstražné symboly....1
denní úvodní kontroly....41
hydraulická bezpečnost....7
návěštní slova....2
provozní bezpečnost....32
všeobecná bezpečnost....3
bezpečnostní podpěry adaptéru....32
bezpečnostní podpěry přiháněče....33
aktivace....33
deaktivace....34

C

CGVW
definice....21
čísla modelů
záznamy....vii

D

DDD
definice....21
definice termínů....21
Deflektor sklízecí mlátičky New Holland....381
Deflektory dopravníku CR....381
deflektory sběrače
široká....567
úzký....566
deflektory vkládání....381
naklápěcí modul....492
Montáž na sklízecí mlátičky New Holland CR....493
děliče plodin....118
demontáž z adaptéru bez volitelné západky....119
demontáž z adaptéru s volitelnou západkou....118
montáž na adaptér bez volitelné západky....121
montáž na adaptér s volitelnou západkou....120
dělicí tyče....123
demontáž....123
instalace....124
dělicí tyče plodin....123
demontáž....123
instalace....124
dělicí tyče pro rýži....124
dělicí tyče pro rýži (volitelný doplněk)....569
denní úvodní kontroly....41
DK
definice....21
DKD
definice....21
doporučená nastavení
adaptér....45
přiháněč....59
doporučené provozní kapaliny a maziva....613
DR
definice....21
dvojité přiháněče
vystředění přiháněče....517
Dvojitý snímač AHHC FM100....565

E

elektrický systém
snímače
snímač rychlosti přiháněče
výměna na AGCO....548
výměna na CLAAS 400....549
výměna na CLAAS 500/700....550
výměna na John Deere....549
snímač výšky přiháněče
výměna....101
snímače ahhc....128

údržba elektrického systému 421
výměna žárovek ve světlech 421

F

FFFT
definice 21
flexibilní režimy
provoz ve flexibilním režimu 73

G

GSL
definice 21
GVW
definice 21

H

hadice a vedení
hydraulické 400
HDS
definice 21
hnací motory přiháněče 544
demontáž 544
instalace 544
hnací řemeny nože, *Viz* řemeny
hnací řetězy přiháněče
napnutí 538
uvolnění 538
výměna na pohonu dvojitého přiháněče 545
výměna na pohonu jednoduchého přiháněče 547
hnací skříně nožů
demontáž řemenice 468
demontáž skříně 466
instalace skříně 469
kontrola skříně 464
kontrola upevňovacích šroubů 466
montáž řemenice 469
výměna oleje 471
hnací válce
hnací válec vkládacího sběrače 479
demontáž 479
instalace 482
horní příčné šneky (volitelné) 568
Horní příčný šnek (UCA) pro evropské sklízecí mlátičky 569
hp
definice 21
husticí tlaky 553
hydraulika
armatury
Čelní O-kroužek (ORFS) 592
kuželové 588
lícované armatury se šroubením 594
Šroubení s O-kroužkem (ORB) nastavitelné 589
Šroubení s O-kroužkem (ORB) nenastavitelné 591
doplňování oleje do zásobníku 418
hadice a vedení 400
hydraulická bezpečnost 7
výměna oleje v zásobníku 419
výměna olejového filtru 420
zásobník 417
kontrola hladiny oleje v zásobníku 417

I

ISC
definice 21

J

JIC
definice 21

K

kloubové hřídele
demontáž kloubového hřídele 422
kryty kloubového hřídele
demontáž 424
instalace 426
montáž kloubového hřídele 423
nastavení napnutí hnacího řetězu převodovky 428
kola a pneumatiky
husticí tlaky 553
kola
sekundární stabilizační kolo (volitelný doplněk) 563
stabilizační kola (volitelný doplněk) 562
stabilizační kola a komplet pro nízkorychlostní přepravu (volitelný doplněk) 563
utahovací momenty šroubů kol 551
komplet pro nízkorychlostní přepravu 563
koncové štíty 35
demontáž 38
instalace 39
kontrola a nastavení 37

otevření 35
zavření....36
koncové štíty přiháněče....532
souprava....557
výměna držáků koncových štítů přiháněče....534
výměna koncových štítů....532
konfigurace vkládacího šneku....317
kryty hlavy nože....462, 559
instalace....462
kryty spojovacího ústrojí....39
demontáž....39
instalace....40

L

lopatka....341, 438
Lopatky vkládacího šneku modulu FM100....565
ložiska
ložiska hlavy nože
demontáž....449
instalace....450
ložiska vodicího válce
výměna....505
sběrač adaptéru
prohlídka ložiska válce sběrače....504
výměna ložiska hnacího válce....509
vkládací sběrač
ložisko hnacího válce
demontáž....483
instalace....484
výměna....483
ložisko vodicího válce
výměna....487
ložiska hlavy nože
demontáž....449
instalace....450
ložiska hnacího válce
hnací válec vkládacího sběrače
demontáž....483
instalace....484
výměna....483
výměna ložiska hnacího válce....509
ložiska válce sběrače
prohlídka....504
ložiska vodicího válce
vodicí válec sběrače adaptéru
výměna ložiska vodicího válce....505
vodicí válec vkládacího sběrače
výměna ložiska vodicího válce....487

M

Massey Ferguson
konfigurace šneku....317, 320
odpojení sklízecí mlátičky od adaptéru....355
připojení adaptéru ke sklízecí mlátičce....350
výměna snímačů rychlosti přiháněče....548
matice
definice....21
mazání
každých 100 hodin....404
každých 25 hodin....401
každých 250 hodin....407
každých 50 hodin....401
každých 500 hodin....409
plán/záznamy údržby....395
postup mazání....410
MDS
definice....21
měkký spoj
definice....21
metrické šrouby – specifikace utahovacích momentů....585
moment-napětí
definice....21
motory
hnací motory přiháněče....544
demontáž....544
instalace....544

N

n.s.
definice....21
náhradní nože....451
nákladní vozy
definice....21
naklápěcí modul....555
naklápěcí moduly
deflektory vkládání....381, 492
výměna na sklízecích mlátičkách New Holland CR....493
konfigurace....341
konfigurace vkládacího šneku....317
lopatka....341, 438
odpojení od sklízecí mlátičky a adaptéru....382
pohon šneku
nastavení napnutí hnacího řetězu šneku....433

připojení naklápěcího modulu k adaptéru 387
připojení/odpojení 382
šneky 429
prsty šneku 439
demontáž 439
instalace 441
kontrola časování prstů 443
nastavení časování prstů šneku 444
volitelné lopatky vkládacího šneku modulu FM100 565
vzdálenost mezi šnekem a vanou 429
stěrací lišty 492
demontáž 492
instalace 493
soupravy 341
uvolnění 297
vana podávací desky.
spuštění dolů 489
zvednutí nahoru 491
vkládací sběrač 476
hnací válec 479
demontáž hnacího válce vkládacího sběrače 479
Montáž hnacího válce vkládacího sběrače 482
ložisko hnacího válce
demontáž 483
instalace 484
výměna 483
ložisko vodicího válce
výměna 487
nastavení napnutí sběrače 478
vodicí válec 485
demontáž 485
instalace 486
výměna vkládacího sběrače 476
Naklápěcí moduly FM100
názvy součástí 28
naklápění 66
naklápění adaptéru
kontrola a nastavení 67
zámky naklápění adaptéru 72
zámky naklápění křídla
odemčení 73, 75
napětí
definice 21
nastavení adaptéru 596
názvy součástí 27
Adaptér FlexDraper řady FD1® 27
Naklápěcí modul FM100 28
nože 447
demontáž nože 448
montáž nože 450
odstraňování závad 573
přidržovače
kontrola přidržovačů špičatých prstů 457
špičatý prst
seřízení přidržovačů 459
zkrácený prst
kontrola přidržovačů 460
sekce nože
výměna 447
umístění náhradního nože 451
NPT
definice 21
nůž
definice 21

O

období záběhu 42
odkazy
vyložení a sestavení 596
odstraňování závad 571
adaptér a sběrače 579
činnost sečení a součásti nože 573
podávání přiháněčem. 576
sečení potravinářské fazole 581
ztráta plodin na žací liště 571
oleje
převodovka pohonu adaptéru
doplňování oleje 415
výměna oleje hnací skříně nože. 471
optimalizace adaptérů
přímá sklizeň kanoly 57
ORB
definice 21
ORFS
definice 21
ot/min
definice 21

P

pevné režimy
provoz v pevném režimu 75
plán/záznamy údržby 395
plazy, *Viz* sečení na zemi
nastavení vnějších plazů 66
nastavení vnitřních plazů 65
podávací desky sběrače
hnací válce 507
nastavení výšky podávací desky 501

vodicí válce 504
instalace 507
podávací desky sběrače adaptéru
instalace vodicích válců 507
výměna ložiska hnacího válce 509
podávání plodin
volitelné prvky 565
podložky
definice 21
pohony
pohon adaptéru 422
pohony adaptéru 422
demontáž kloubového hřídele 422
hnací řetěz převodovky 428
kryty kloubového hřídele
demontáž 424
instalace 426
montáž kloubového hřídele 423
pohony nožů
přidržovače
nastavení přidržovačů se špičatými prsty 458
nastavení přidržovačů se zkrácenými prsty 461
rychlost nože
kontrola rychlosti nožů 98
rychlostní údaje nožů 97
pohony přiháněče
U kloub dvojitého přiháněče 542
demontáž 542
instalace 543
pojezdové rychlosti 93
polohy přiháněče vpřed/vzad 103
nastavení 104
popis výrobku 21
postupy vypnutí 43
povinnosti majitele 31
povinnosti obsluhy 31
požadavky na údržbu
servis
posezonní údržba 399
prohlídky v záběhu 398
předsezonní údržba 399
přepravní systémy 551
husticí tlaky 553
přeprava adaptéru 298
na sklízecí mlátičce 298
tažení adaptéru 298
připojení k tažnému vozidlu 299
Přestavba z pracovní do přepravní polohy 306
přesun kol
přední (levá) kola do přepravní polohy 306
zadní (pravá) kola do přepravní polohy 308
přestavba z přepravní do pracovní polohy 300
demontáž tažné tyče 300
přesun kol
přední (levá) kola do pracovní polohy 303
zadní (pravá) kola do pracovní polohy 304
uložení tažné tyče 301
utahovací momenty šroubů kol 551
utahovací momenty šroubů náprav 552
přestavné soupravy přiháněče Multi-Crop Rapid 112, 556
přestavné soupravy zkrácených prstů 560
převodní tabulka 595
převodovky
nastavení napnutí hnacího řetězu 428
pohon adaptéru
doplňování oleje 415
kontrola hladiny oleje 415
mazání 415
výměna oleje 416
přidržovače
kontrola přidržovačů špičatých prstů 457
nastavení přidržovačů se špičatými prsty 458
nastavení přidržovačů se zkrácenými prsty 461
špičatý prst
seřízení přidržovačů u prostředního špičatého prstu dvojitého nože 459
zkrácený prst
kontrola přidržovačů 460
přiháněče
vystředění přiháněče
dvojitý přiháněč 517
přímá sklizeň kanoly
optimalizace adaptérů 57
prohlídky
plán/záznamy údržby 395
prohlídky v záběhu 398
prohlídky v záběhu 398
prohnutí přiháněče 516
nastavení 516
provoz 31
provozní proměnné
adaptéry 61
provozní režimy
flexibilní režim 73
pevný režim 75

prstové trubky
pouzdra
demontáž z 5, 6 nebo 9přiháňkových přiháněčů 521
montáž na 5, 6 nebo 9přiháňkové přiháněče 526
přestavné soupravy přiháněče 557
výztužná souprava prstové trubky 558
prsty 451
Viz také přidržovače
ocelové prsty přiháněče
demontáž 517
instalace 518
plastové prsty přiháněče
demontáž 519
instalace 520
přestavná souprava zkrácených prstů 560
prsty nožů 451
nastavení prstů nožů 451
výměna špičatých prstů 453
výměna zkrácených prstů 456
prsty šneku 439
demontáž 439
instalace 441
kontrola časování prstů 443
nastavení časování prstů šneku 444
prsty dotaženo
definice 21
prsty nože 451
Viz také přidržovače
prsty nožů
kontrola prstů 451
nastavení prstů 451
výměna špičatých prstů 453
výměna zkrácených prstů 456
prsty přiháněče 517
ocel
demontáž 517
instalace 518
plastové
demontáž 519
instalace 520

R

řemeny
hnací řemeny nože 472
jednoduchý nůž
demontáž 472
nečasovaný 472
demontáž 472
instalace 474
napnutí 474
řetězová kola 536–537, 540
demontáž řetězového kola pohonu přiháněče 540
Montáž řetězového kola pohonu přiháněče 541
napnutí hnacího řetězu přiháněče 538
nastavení napnutí hnacího řetězu přiháněče 538
uvolnění hnacího řetězu přiháněče 538
volitelné řetězové kolo pohonu přiháněče 93
řetězy
hnací řetěz převodovky
nastavení napnutí řetězu 428
hnací řetěz přiháněče
napnutí 538
nastavení napnutí řetězu 538
uvolnění 538
výměna na pohonu dvojitého přiháněče 545
výměna na pohonu jednoduchého přiháněče 547
hnací řetěz šneku
demontáž 434
instalace 436
kontrola napnutí hnacího řetězu šneku 431
mazání 413
nastavení napnutí řetězu 433
RoHS
definice 21
rotační nůžky
souprava potrubí 561
rychlosti
pojezdová rychlost 93
rychlost adaptéru sběrače
nastavení rychlosti 95
rychlost nože
kontrola rychlosti nožů 98
rychlostní údaje nožů 97
rychlost přiháněče 92
rychlost sběrače 94
rychlost vkládacího sběrače 96
rychlosti přiháněče 92

S

SAE
definice 21
samohybné řádkovače
definice 21
sběrače

boční sběrače
demontáž....495
instalace....496
naklápěcí modul....476
nastavení napnutí sběrače....478
výměna vkládacího sběrače....476
nastavení
napnutí sběrače....498
pohyb sběrače....500
podávací desky bočního sběrače
hnací válce
demontáž....507
instalace....510
vodicí válce
demontáž....504
podávací desky sběrače
hnací válce....507
vodicí válce....504
rychlost....94
válce sběrače
údržba....504
vodicí válce
vodicí válec podávací desky sběrače
instalace....507
sběrače adaptéru, *Viz* sběrače
ložiska vodicího válce
výměna....505
nastavení rychlosti sběrače....95
prohlídka ložiska válce sběrače....504
údržba válců sběrače....504
SDD
definice....21
sečení
na zemi....64
nad zemí....61
nastavení stabilizačních / nízkorychlostních přepravních kol....61
nastavení stabilizačních kol....63
sériová čísla
umístění.... vii
záznamy.... vii
servis, *Viz* údržba a servis
servisní intervaly
mazání....401
šestihranné klíče
definice....21
sklízecí mlátičky
odpojení sklízecí mlátičky od adaptéru
Case IH....347
Challenger....355
CLAAS....370
Gleaner....355
John Deere....362
Massey Ferguson....355
New Holland CR/CX....377
přeprava adaptéru....298
na sklízecí mlátičce....298
tažení adaptéru....298–299
připojení k tažnému vozidlu....299
připojení adaptéru ke sklízecí mlátičce
AGCO....350
Case IH....342
Challenger....350
CLAAS....365
Gleaner....350
John Deere....358
Massey Ferguson....350
New Holland....373
New Holland CR/CX....373
připojení/odpojení adaptéru....317
připojení/odpojení naklápěcího modulu....382
Sklízecí mlátičky AGCO
připojení adaptéru ke sklízecí mlátičce....350
výměna snímačů rychlosti přiháněče....548
Sklízecí mlátičky Case IH
konfigurace šneku....317, 320
odpojení sklízecí mlátičky od adaptéru....347
připojení sklízecí mlátičky k adaptéru....342
Sklízecí mlátičky Challenger
konfigurace šneku....317, 320
odpojení sklízecí mlátičky od adaptéru....355
připojení adaptéru ke sklízecí mlátičce....350
výměna snímačů rychlosti přiháněče....548
Sklízecí mlátičky CLAAS
konfigurace šneku....317, 320
odpojení sklízecí mlátičky od adaptéru....370
připojení sklízecí mlátičky k adaptéru....365
snímače rychlosti přiháněče
výměna na CLAAS 400....549
výměna na CLAAS 500/700....550
Sklízecí mlátičky Gleaner
konfigurace šneku....317, 320
odpojení sklízecí mlátičky od adaptéru....355
připojení adaptéru ke sklízecí mlátičce....350

výměna snímačů rychlosti přiháněče 548
Sklízecí mlátičky John Deere
konfigurace šneku 317, 320
odpojení sklízecí mlátičky od adaptéru 362
připojení sklízecí mlátičky k adaptéru 358
výměna snímačů rychlosti přiháněče 549
Sklízecí mlátičky New Holland
Adaptér 10 V (MD #B6421) 129
konfigurace šneku 317, 320
připojení sklízecí mlátičky k adaptéru 373
Sklízecí mlátičky New Holland CR/CX
odpojení sklízecí mlátičky od adaptéru 377
připojení sklízecí mlátičky k adaptéru 373
Sklízecí mlátičky Versatile
konfigurace šneku 317, 320
slovník 21
šneky 429
hnací řetězy 431
Viz také řetězy
demontáž 434
instalace 436
kontrola napnutí řetězu 431
mazání 413
nastavení napnutí řetězu 433
konfigurace vkládacího šneku 317
přestavba z
široké na střední 323
úzká na střední 320
úzké na širokou 330
úzké na velmi úzkou 337
velmi úzká – široká 330
velmi úzká – střední 327
velmi úzká na střední 320
přestavba ze
široké na úzkou 325
široké na velmi úzkou 333
střední na širokou 328
střední na úzkou 325
střední na velmi úzkou 333
úprava široké konfigurace 332
lopatka 341, 438
volitelné lopatky vkládacího šneku modulu FM100 565
napínací pružiny
kontrola a nastavení 57
opravná souprava důlků šneku 568
poloha šneku 125
prsty 439
demontáž 439
instalace 441
kontrola časování prstů 443
nastavení časování prstů šneku 444
radličky, *Viz* prsty
řetězová kola pohonu šneku
nastavení napnutí hnacího řetězu šneku 433
vzdálenost mezi šnekem a vanou 429
snímače
kontrola a nastavení snímače výšky přiháněče 99
snímač rychlosti přiháněče
výměna na AGCO 548
výměna na CLAAS řady 400 549
výměna na CLAAS řady 500/700 550
výměna na John Deere 549
snímač výšky přiháněče
výměna 101
snímače ahhc 128
souprava pro prodloužení ramen přiháněče 556
souprava prstů přiháněče pro polehlé plodiny 557
souprava západek děličů 562
soupravy lapače kamenů 560
specifikace utahovacích momentů 585
Armatury s čelním O-kroužkem (ORFS) 592
Hydraulické armatury ORB (nastavitelné) 589
Hydraulické armatury ORB (nenastavitelné) 591
kuželové hydraulické armatury 588
lícované armatury se šroubením 594
specifikace metrických šroubů 585
šrouby do litého hliníku 587
šrouby náprav 552
spm
definice 21
spuštění
denní kontroly 41
šrouby
definice 21
šrouby náprav 552
stabilizační / nízkorychlostní přepravní kola
nastavení 61
stabilizační kola 562–563
nastavení 63
sekundární stabilizační kolo 563
stěrací lišty 341, 567
naklápěcí modul 492
demontáž 492

instalace 493
středové spoje 21
definice 21
systém pohonu nože 464
systém přihláněče 536
doporučená nastavení přihláněče 59
systémy pohonu sběrače
nastavení napnutí sběrače 498
sběrač adaptéru
nastavení pohybu sběrače 500
nastavení rychlosti sběrače 95
údržba válců sběrače 504

T

tažení adaptéru 298–299
Přestavba z pracovní do přepravní polohy 306
přesun kol
přední (levá) kola do přepravní polohy 306
zadní (pravá) kola do přepravní polohy 308
přestavba z přepravní do pracovní polohy 300
demontáž tažné tyče 300
přesun kol
přední (levá) kola do pracovní polohy 303
zadní (pravá) kola do pracovní polohy 304
uložení tažné tyče 301
připojení k tažnému vozidlu 299
tažné tyče
demontáž 300
připojení 311
uložení 301
technické údaje
specifikace utahovacích momentů 585
technické údaje výrobku 23
TFFT
definice 21
točivý moment
definice 21
tvrdý spoj
definice 21

U

U klouby
U kloub dvojitého přiháněče 542
demontáž 542
instalace 543
UCA
definice 21
údržba a servis 393, 401
bezpečnost 5
elektrický 421
hnací řetěz přiháněče
dvojitý přiháněč 411
hnací řetězy šneku 413
mazání 401
plán 395
postup mazání 410
požadavky 395
převodovka pohonu adaptéru
kontrola hladiny oleje 415
mazání převodovky 415
výměna oleje 416
příprava servisu 393
servisní intervaly 401
specifikace údržby 394
uskladnění 315
úhly adaptéru
rozsah nastavení 84
úhly utažení
definice 21
uskladnění adaptéru 315
utěsněná ložiska
instalace 394
úvod v
uvolnění
naklápěcí modul 297
žací lišta 296

V

vačky
nastavení vačky přiháněče 116
seřízení vačky přiháněče 118
vana podávací desky.
spuštění vany podávací desky dolů 489
zvednutí vany podávací desky 491
vertikální nůž
souprava potrubí 561
volitelné prvky
soupravy hadic dvojitého vertikálního nože 561
úchyty vertikálního nože 561
vkládací sběrače 476
hnací válce 479
demontáž hnacího válce vkládacího sběrače 479
Montáž hnacího válce vkládacího sběrače 482
ložisko hnacího válce

demontáž....483
instalace....484
výměna....483
ložisko vodicího válce
výměna....487
nastavení napnutí sběrače....478
nastavení rychlosti....96
vodicí válec....485
demontáž....485
instalace....486
výměna vkládacího sběrače....476
vodicí válce
vodicí válec podávací desky sběrače
instalace....507
vodicí válec vkládacího sběrače....485
demontáž....485
instalace....486
volitelné prvky....555
adaptér....562
dělicí tyče pro rýži....569
kola
sekundární stabilizační kolo....563
stabilizační kola....562
stabilizační kola / komplet pro nízkorychlostní přepravu....563
prostřední plazy....564
rozšiřovací souprava zadního plechu....564
souprava západek děličů....562
soupravy hadic dvojitého vertikálního nože....561
soupravy vertikálního nože....561
dělicí tyče pro rýži....124
kryty hlavy nože....462
instalace....462
naklápěcí modul....555
naklápěcí moduly
rozšiřovací souprava pro úbočí....555
podávání plodin....565
deflektor sběrače (široký)....567
deflektor sběrače (úzký)....566
horní příčný šnek (UCA)....568
Horní příčný šnek pro evropské sklízecí mlátičky....569
Lopatky vkládacího šneku modulu FM100....565
opravná souprava důlků šneku....568
Souprava dvojitého snímače AHHC FM100....565
stěrací lišty....567
přepravní systémy....551
přiháněče....556
přestavná souprava přiháněče Multi-Crop Rapid....556
souprava koncových štítů přiháněče....557
souprava pro prodloužení ramen přiháněče....556
souprava prstů přiháněče pro polehlé plodiny....557
výztužná souprava prstové trubky....558
ramena přiháněče
souprava pro prodloužení ramen přiháněče....556
řetězová kola pohonu přiháněče....93
sběrač
ovládací souprava rychlosti sběračů pro kabinu (ICDSC)....566
šneky
opravná souprava důlků šneku....568
žací lišty....559
kompletační balík rotačních nůžek....561
kryt hlavy nože....559
přestavná souprava zkrácených prstů....560
prodloužený středový deflektor....560
souprava lapače kamenů....560
souprava potrubí vertikálního nože....561
výměnné desky žací lišty....559
Zvedací přiháněče PR15
přestavné soupravy prstové trubky přiháněče....557
souprava koncových štítů přiháněče....557
vyložení a sestavení....596
vystředění přiháněče
dvojitý přiháněč....517
vyvážení křídla
kontrola a nastavení....76
kontrola vyvážení křídel....76
nastavení vyvážení křídel....82
vzdálenost přiháněče
měření....512
nastavení....515

Z

žací lišty
uvolnění....296
volitelné prvky....559
kryt hlavy nože....559
prodloužený středový deflektor....560
výměnné desky....559
zámky křídel....73

žárovky
výměna....421
zvedací přiháněče, *Viz* zvedací přiháněče PR15
Zvedací přiháněče PR15....512
bezpečnostní podpěry přiháněče....33
aktivace....33
deaktivace....34
doporučené nastavení....59
hnací motory přiháněče....544
koncové štíty přiháněče....532
výměna držáků koncových štítů přiháněče....534
výměna koncových štítů....532
nastavení prohnutí přiháněče....516
pohony přiháněče
demontáž motoru....544
hnací řetězová kola....540
demontáž....540
instalace....541
volitelné pro speciální stavy plodin....93
instalace motoru....544
kryty....536
demontáž....536
instalace....537
napnutí řetězu....538
nastavení napnutí řetězu....538
U kloub dvojitého přiháněče....542
demontáž....542
instalace....543
uvolnění řetězu....538
výměna řetězu - jednoduchý přiháněč....547
výměna řetězu – dvojitý přiháněč....545
poloha vpřed/vzad
nastavení....104
změna polohy válců
dvojitý přiháněč....104, 108
s volitelnou soupravou přiháněče Multi-Crop Rapid....112
pouzdra prstové trubky....521
demontáž z 5, 6 nebo 9přiháňkových přiháněčů....521
montáž na 5, 6 nebo 9přiháňkové přiháněče....526
prohnutí....516
prsty přiháněče....517
demontáž ocelových prstů....517
demontáž plastových prstů....519
montáž ocelových prstů....518
montáž plastových prstů....520
rychlost přiháněče....92
sklon prstů přiháněče....115
systém přiháněče....536
vačka přiháněče
nastavení a pravidla....116
seřízení vačky přiháněče....118
volitelné prvky....556
výměna snímačů rychlosti přiháněče....548
CLAAS 400....549
CLAAS 500/700....550
Sklízecí mlátičky AGCO....548
Sklízecí mlátičky John Deere....549
výška přiháněče....99
snímač výšky přiháněče....99
výměna snímače....101
vystředění přiháněče
dvojitý přiháněč....517
vzdálenost přiháněče....512
měření....512
nastavení....515

Doporučené provozní kapaliny a maziva

Špičkový výkon svého zařízení zajistíte výlučným používáním čistých provozních kapalin a maziv.

- Pro manipulaci s veškerými provozními kapalinami a mazivy používejte pouze čisté nádoby.
- Provozní kapaliny a maziva uchovávejte na místech chráněných před prachem, vlhkostí a ostatními zdroji znečištění.

Mazivo	Specifikace	Popis	Použití	Kapacity
Mazací tuk	Víceúčelový SAE	Vysoce tepelně a tlakově odolné (EP) mazivo na bázi lithia max. s 1 % disulfidu molybdenu (NLGI třída 2).	Podle potřeby, není-li uvedeno jinak	–
Mazací tuk	Víceúčelový SAE	Vysoce tepelně a tlakově odolné (EP) mazivo na bázi lithia max. s 10 % disulfidu molybdenu (NLGI třída 2).	Posuvné klouby kloubového hřídele	–
Mazivo na převody	SAE 85W–140	Třída API GL-5	Hnací skříň nože	2,2 l (2,3 kvartu)
Mazivo na převody	SAE 85W–140	Třída API GL-5	Převodovka hlavního pohonu	2,5 l (2,6 kvartu)
Hydraulický olej	Speciální hydraulický olej („single grade trans-hydraulic oil“). Doporučené značky: • Petro-Canada Duratran • John Deere Hy-Gard J20C • Case Hy-Tran Ultraction • AGCO Power Fluid 821 XL	Mazivo trans / hydraulický olej	Zásobník systémů pohonu adaptéru	75 l (20 US galonů)

MacDon

MacDon Industries Ltd.
680 Moray Street
Winnipeg, Manitoba
Kanada R3J 3S3
t. (204) 885-5590 f. (204) 832-7749

MacDon, Inc.
10708 N. Pomona Avenue
Kansas City, Missouri
Spojené státy americké 64153–1924
t. (816) 891-7313 f. (816) 891-7323

MacDon Australia Pty. Ltd.
A.C.N. 079 393 721
P.O. Box 103 Somerton, Victoria, Austrálie
Austrálie 3061
t.+61 3 8301 1911 f.+61 3 8301 1912

MacDon Brasil Agribusiness Ltda.
Rua Grã Nicco, 113, sala 202, B. 02
Mossunguê, Curitiba, Paraná
CEP 81200–200 Brazílie
t. +55 (41) 2101–1713 f. +55 (41) 2101–1699

LLC MacDon Russia Ltd.
123317 Moscow, Ruská federace
10 Presnenskaya nab, Block C
Floor 5, Office No. 534, Regus Business Centre
t. +7 495 775 6971 f. +7 495 967 7600

MacDon Europe GmbH
Hagenauer Strasse 59
65203 Wiesbaden
Spolková republika Německo

ZÁKAZNÍCI
MacDon.com

PRODEJCI
Portal.MacDon.com

Ochranné známky produktů jsou v držení výrobců a/nebo distributorů těchto produktů.

Vytištěno v Kanadě