FD2 seeria
FlexDraper®-i heeder FM200 ujuvmooduliga

Kasutusjuhend

262087 Revision A

Originaaljuhendi tõlge

FD2 seeria FlexDraper® heeder

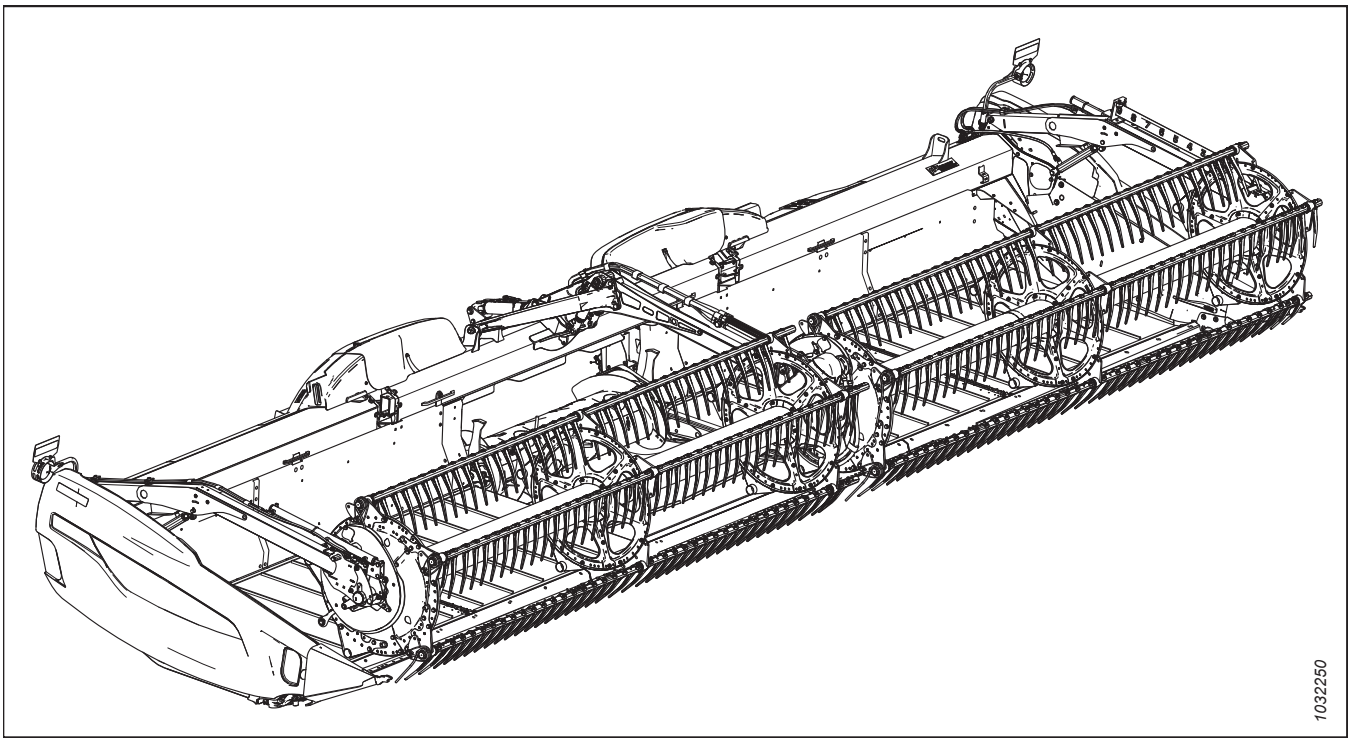

Avaldatud: septembril 2022

© 2022 MacDon Industries, Ltd.

Käesolevas väljaandes sisalduv teave põhineb trükkimise hetkel saadaoleval ja kehtival teabel. MacDon Industries, Ltd. ei esita selles väljaandes olevale teabele ühtegi otsest ega kaudset garantiid ega avaldust. MacDon Industries, Ltd. jätab endale õiguse teha muudatusi igal ajal ette teatamata.

Vastavuskinnitus

EC Declaration of Conformity

[1] MacDon

MacDon Industries Ltd.
680 Moray Street,
Winnipeg, Manitoba, Canada
R3J 3S3

[2] Combine Header

[3] MacDon FD2 Series

[4] As per Shipping Document

[5] June 29, 2022

[6] _____
Christoph Martens
Product Integrity

EN

We, [1]

Declare, that the product:

Machine Type: [2]

Name & Model: [3]

Serial Number(s): [4]

fulfils all the relevant provisions of the Directive 2006/42/EC.

Harmonized standards used, as referred to in Article 7(2):

EN ISO 4254-1:2013
EN ISO 4254-7:2009

Place and date of declaration: [5]

Identity and signature of the person empowered to draw up the declaration: [6]

Name and address of the person authorized to compile the technical file:

Benedikt von Riedesel
General Manager, MacDon Europe GmbH
Hagenauer Straße 59
65203 Wiesbaden (Germany)
bvonriedesel@macdon.com

BG

Ние, [1]

декларираме, че следният продукт:

Тип машина: [2]

Наименование и модел: [3]

Сериен номер(а) [4]

отговаря на всички приложими разпоредби на директива 2006/42/ЕО.

Използвани са следните хармонизирани стандарти според чл. 7(2):

EN ISO 4254-1:2013
EN ISO 4254-7:2009

Място и дата на декларацията: [5]

Име и подпис на лицето, упълномощено да изготви декларацията: [6]

Име и адрес на лицето, упълномощено да състави техническия файл:

Бенедикт фон Рийдезел
Управител, MacDon Europe GmbH
Hagenauer Straße 59
65203 Wiesbaden (Германия)
bvonriedesel@macdon.com

CZ

My, [1]

Prohlašujeme, že produkt:

Typ zařízení: [2]

Název a model: [3]

Sériové(á) číslo)a): [4]

splňuje všechna relevantní ustanovení směrnice 2006/42/EC.

Byly použity harmonizované standardy, jak je uvedeno v článku 7(2):

EN ISO 4254-1:2013
EN ISO 4254-7:2009

Místo a datum prohlášení: [5]

Identita a podpis osoby oprávněné k vydání prohlášení: [6]

Jméno a adresa osoby oprávněné k vyplnění technického souboru:

Benedikt von Riedesel
generální ředitel, MacDon Europe GmbH
Hagenauer Straße 59
65203 Wiesbaden (Německo)
bvonriedesel@macdon.com

DA

Vi, [1]

erklærer, at prduktet:

Maskintype [2]

Navn og model: [3]

Serienummer (-numre): [4]

Opfylder alle bestemmelser i direktiv 2006/42/EF.

Anvendte harmoniserede standarder, som henvist til i paragraf 7(2):

EN ISO 4254-1:2013
EN ISO 4254-7:2009

Sted og dato for erklæringen: [5]

Identitet på og underskrift fra den person, som er bemyndiget til at udarbejde erklæringen: [6]

Navn og adresse på den person, som er bemyndiget til at udarbejde den tekniske fil:

Benedikt von Riedesel
Direktør, MacDon Europe GmbH
Hagenauer Straße 59
D-65203 Wiesbaden (Tyskland)
bvonriedesel@macdon.com

DE

Wir, [1]

Erklären hiermit, dass das Produkt:

Maschinentyp: [2]

Name & Modell: [3]

Seriennummer (n): [4]

alle relevanten Vorschriften der Richtlinie 2006/42/EG erfüllt.

Harmonisierte Standards wurden, wie in folgenden Artikeln angegeben, verwendet 7(2):

EN ISO 4254-1:2013
EN ISO 4254-7:2009

Ort und Datum der Erklärung: [5]

Name und Unterschrift der Person, die dazu befugt ist, die Erklärung auszustellen: [6]

Name und Anschrift der Person, die dazu berechtigt ist, die technischen Unterlagen zu erstellen:

Benedikt von Riedesel
General Manager, MacDon Europe GmbH
Hagenauer Straße 59
65203 Wiesbaden
bvonriedesel@macdon.com

ES

Nosotros [1]

declaramos que el producto:

Tipo de máquina: [2]

Nombre y modelo: [3]

Números de serie: [4]

cumple con todas las disposiciones pertinentes de la directriz 2006/42/EC.

Se utilizaron normas armonizadas, según lo dispuesto en el artículo 7(2):

EN ISO 4254-1:2013
EN ISO 4254-7:2009

Lugar y fecha de la declaración: [5]

Identidad y firma de la persona facultada para draw redactar la declaración: [6]

Nombre y dirección de la persona autorizada para elaborar el expediente técnico:

Benedikt von Riedesel
Gerente general - MacDon Europe GmbH
Hagenauer Straße 59
65203 Wiesbaden (Alemania)
bvonriedesel@macdon.com

ET

Meie, [1]

deklareerime, et toode

Seadme tüüp: [2]

Nimi ja mudel: [3]

Seerianumbrid: [4]

vastab kõigile direktiivi 2006/42/EÜ asjakohastele sätetele.

Kasutatud on järgnevaid harmoniseeritud standardeid, millele on viidatud ka punktis 7(2):

EN ISO 4254-1:2013
EN ISO 4254-7:2009

Deklaratsiooni koht ja kuupäev: [5]

Deklaratsiooni koostamiseks volitatud isiku nimi ja allkiri: [6]

Tehnilise dokumendi koostamiseks volitatud isiku nimi ja aadress:

Benedikt von Riedesel
Peadirektor, MacDon Europe GmbH
Hagenauer Straße 59
65203 Wiesbaden (Saksamaa)
bvonriedesel@macdon.com

FR

Nous soussignés, [1]

Déclarons que le produit :

Type de machine : [2]

Nom et modèle : [3]

Numéro(s) de série : [4]

Est conforme à toutes les dispositions pertinentes de la directive 2006/42/EC.

Utilisation des normes harmonisées, comme indiqué dans l'Article 7(2):

EN ISO 4254-1:2013
EN ISO 4254-7:2009

Lieu et date de la déclaration : [5]

Identité et signature de la personne ayant reçu le pouvoir de rédiger cette déclaration : [6]

Nom et adresse de la personne autorisée à constituer le dossier technique :

Benedikt von Riedesel
Directeur général, MacDon Europe GmbH
Hagenauer Straße 59
65203 Wiesbaden (Allemagne)
bvonriedesel@macdon.com

EC Declaration of Conformity

IT

Noi, [1]

Dichiariamo che il prodotto:

Tipo di macchina: [2]

Nome e modello: [3]

Numero(i) di serie: [4]

soddisfa tutte le disposizioni rilevanti della direttiva 2006/42/CE.

Utilizzo degli standard armonizzati, come indicato nell'Articolo 7(2):

EN ISO 4254-1:2013

EN ISO 4254-7:2009

Luogo e data della dichiarazione: [5]

Nome e firma della persona autorizzata a redigere la dichiarazione: [6]

Nome e persona autorizzata a compilare il file tecnico:

Benedikt von Riedesel
General Manager, MacDon Europe GmbH
Hagenauer Straße 59
65203 Wiesbaden (Germania)
bvonriedesel@macdon.com

HU

Mi, [1]

Ezennel kijelentjük, hogy a következő termék:

Gép típusa: [2]

Név és modell: [3]

Szériaszám(ok): [4]

teljesíti a következő irányelv összes vonatkozó előírásait: 2006/42/EK.

Az alábbi harmonizált szabványok kerültek alkalmazásra a 7(2) cikkely szerint:

EN ISO 4254-1:2013

EN ISO 4254-7:2009

A nyilatkozattétel ideje és helye: [5]

Azon személy kiléte és aláírása, aki jogosult a nyilatkozat elkészítésére: [6]

Azon személy neve és aláírása, aki felhatalmazott a műszaki dokumentáció összeállítására:

Benedikt von Riedesel
Vezérigazgató, MacDon Europe GmbH
Hagenauer Straße 59
65203 Wiesbaden (Németország)
bvonriedesel@macdon.com

LT

Mes, [1]

Pareiškiame, kad šis produktas:

Mašinos tipas: [2]

Pavadinimas ir modelis: [3]

Serijos numeris (-iai): [4]

atitinka taikomus reikalavimus pagal Direktyvą 2006/42/EB.

Naudojami harmonizuoti standartai, kai nurodoma straipsnyje 7(2):

EN ISO 4254-1:2013

EN ISO 4254-7:2009

Deklaracijos vieta ir data: [5]

Asmens tapatybės duomenys ir parašas asmens, įgalioto sudaryti šią deklaraciją: [6]

Vardas ir pavardė asmens, kuris įgaliotas sudaryti šį techninį failą:

Benedikt von Riedesel
Generalinis direktorius, MacDon Europe GmbH
Hagenauer Straße 59
65203 Wiesbaden (Vokietija)
bvonriedesel@macdon.com

LV

Mēs, [1]

Deklarējam, ka produkts:

Mašīnas tips: [2]

Nosaukums un modelis: [3]

Sērijas numurs(-i): [4]

Atbilst visām būtiskajām Direktīvas 2006/42/EK prasībām.

Piemēroti šādi saskaņotie standarti , kā minēts 7. panta 2. punktā:

EN ISO 4254-1:2013

EN ISO 4254-7:2009

Deklarācijas parakstīšanas vieta un datums: [5]

Tās personas vārds, uzvārds un paraksts, kas ir pilnvarota sagatavot šo deklarāciju: [6]

Tās personas vārds, uzvārds un adrese, kas ir pilnvarota sastādīt tehnisko dokumentāciju:

Benedikts fon Rīdzels
Ģenerāldirektors, MacDon Europe GmbH
Hagenauer Straße 59
65203 Wiesbaden (Vācija)
bvonriedesel@macdon.com

NL

Wij, [1]

Verklaren dat het product:

Machinetype: [2]

Naam en model: [3]

Serienummer(s): [4]

voldoet aan alle relevante bepalingen van de Richtlijn 2006/42/EC.

Geharmoniseerde normen toegepast, zoals vermeld in Artikel 7(2):

EN ISO 4254-1:2013

EN ISO 4254-7:2009

Plaats en datum van verklaring: [5]

Naam en handtekening van de bevoegde persoon om de verklaring op te stellen: [6]

Naam en adres van de geautoriseerde persoon om het technisch dossier samen te stellen:

Benedikt von Riedesel
Algemeen directeur, MacDon Europe GmbH
Hagenauer Straße 59
65203 Wiesbaden (Duitsland)
bvonriedesel@macdon.com

PO

My niżej podpisani, [1]

Oświadczamy, że produkt:

Typ urządzenia: [2]

Nazwa i model: [3]

Numer seryjny/numery seryjne: [4]

spełnia wszystkie odpowiednie przepisy dyrektywy 2006/42/WE.

Zastosowaliśmy następujące (zharmonizowane) normy zgodnie z artykułem 7(2):

EN ISO 4254-1:2013

EN ISO 4254-7:2009

Data i miejsce oświadczenia: [5]

Imię i nazwisko oraz podpis osoby upoważnionej do przygotowania deklaracji: [6]

Imię i nazwisko oraz adres osoby upoważnionej do przygotowania dokumentacji technicznej:

Benedikt von Riedesel
Dyrektor generalny, MacDon Europe GmbH
Hagenauer Straße 59
65203 Wiesbaden (Niemcy)
bvonriedesel@macdon.com

PT

Nós, [1]

Declaramos, que o produto:

Tipo de máquina: [2]

Nome e Modelo: [3]

Número(s) de Série: [4]

cumpre todas as disposições relevantes da Directiva 2006/42/CE.

Normas harmonizadas aplicadas, conforme referido no Artigo 7(2):

EN ISO 4254-1:2013

EN ISO 4254-7:2009

Local e data da declaração: [5]

Identidade e assinatura da pessoa autorizada a elaborar a declaração: [6]

Nome e endereço da pessoa autorizada a compilar o ficheiro técnico:

Benedikt von Riedesel
Gerente Geral, MacDon Europa Ltda.
Hagenauer Straße 59
65203 Wiesbaden (Alemanha)
bvonriedesel@macdon.com

RO

Noi, [1]

Declarăm, că următorul produs:

Tipul mașinii: [2]

Denumirea și modelul: [3]

Număr (numere) serie: [4]

corespunde tuturor dispozițiilor esențiale ale directivei 2006/42/EC.

Au fost aplicate următoarele standarde armonizate conform articolului 7(2):

EN ISO 4254-1:2013

EN ISO 4254-7:2009

Data și locul declarației: [5]

Identitatea și semnătura persoanei împuternicite pentru întocmirea declarației: [6]

Numele și semnătura persoanei autorizate pentru întocmirea cărții tehnice:

Benedikt von Riedesel
Manager General, MacDon Europe GmbH
Hagenauer Straße 59
65203 Wiesbaden (Germania)
bvonriedesel@macdon.com

SR

Mi, [1]

Izjavljujemo da proizvod

Tip mašine: [2]

Naziv i model: [3]

Serijski broj(evi): [4]

Ispunjava sve relevantne odredbe direktive 2006/42/EC.

Korišæeni su usklađeni standardi kao što je navedeno u èlanu 7(2):

EN ISO 4254-1:2013

EN ISO 4254-7:2009

Datum i mesto izdavanja deklaracije: [5]

Identitet i potpis lica ovlašæenog za sastavljanje deklaracije: [6]

Ime i adresa osobe ovlašæene za sastavljanje tehnièke datoteke:

Benedikt von Riedesel
Generalni direktor, MacDon Europe GmbH
Hagenauer Straße 59
65203 Wiesbaden (Nemačka)
bvonriedesel@macdon.com

SV

Vi, [1]

Intygar att produkten:

Maskintyp: [2]

Namn och modell: [3]

Serienummer: [4]

uppfyller alla relevanta villkor i direktivet 2006/42/EG.

Harmonierade standarder används, såsom anges i artikel 7(2):

EN ISO 4254-1:2013

EN ISO 4254-7:2009

Plats och datum för intyget: [5]

Identitet och signatur för person med befogenhet att upprätta intyget: [6]

Namn och adress för person behörig att upprätta den tekniska dokumentationen:

Benedikt von Riedesel
Administrativ chef, MacDon Europe GmbH
Hagenauer Straße 59
65203 Wiesbaden (Tyskland)
bvonriedesel@macdon.com

SL

Mi, [1]

izjavljamo, da izdelek:

Vrsta stroja: [2]

Ime in model: [3]

Serijska/-e številka/-e: [4]

ustreza vsem zadevnim določbam Direktive 2006/42/ES.

Uporabljeni usklajeni standardi, kot je navedeno v členu 7(2):

EN ISO 4254-1:2013

EN ISO 4254-7:2009

Kraj in datum izjave: [5]

Istovetnost in podpis osebe, opolnomočene za pripravo izjave: [6]

Ime in naslov osebe, pooblaščene za pripravo tehnične datoteke:

Benedikt von Riedesel
Generalni direktor, MacDon Europe GmbH
Hagenauer Straße 59
65203 Wiesbaden (Nemčija)
bvonriedesel@macdon.com

SK

My, [1]

týmto prehlasujeme, že tento výrobok:

Typ zariadenia: [2]

Názov a model: [3]

Výrobné číslo: [4]

spĺňa príslušné ustanovenia a základné požiadavky smernice č. 2006/42/ES.

Použité harmonizované normy, ktoré sa uvádzajú v Článku č. 7(2):

EN ISO 4254-1:2013

EN ISO 4254-7:2009

Miesto a dátum prehlásenia: [5]

Meno a podpis osoby oprávnenej vypracovať toto prehlásenie: [6]

Meno a adresa osoby oprávnenej zostaviť technický súbor:

Benedikt von Riedesel
Generálny riaditeľ MacDon Europe GmbH
Hagenauer Straße 59
65203 Wiesbaden (Nemecko)
bvonriedesel@macdon.com

EC Declaration of Conformity

[1] MacDon

MacDon Industries Ltd.
680 Moray Street,
Winnipeg, Manitoba, Canada
R3J 3S3

[2] Float Module

[3] MacDon FM200

[4] As per Shipping Document

[5] June 29, 2022

[6] _____
Christoph Martens
Product Integrity

EN

We, [1]

Declare, that the product:

Machine Type: [2]

Name & Model: [3]

Serial Number(s): [4]

fulfils all the relevant provisions of the Directive 2006/42/EC.

Harmonized standards used, as referred to in Article 7(2):

EN ISO 4254-1:2013
EN ISO 4254-7:2009

Place and date of declaration: [5]

Identity and signature of the person empowered to draw up the declaration: [6]

Name and address of the person authorized to compile the technical file:

Benedikt von Riedesel
General Manager, MacDon Europe GmbH
Hagenauer Straße 59
65203 Wiesbaden (Germany)
bvonriedesel@macdon.com

BG

Ние, [1]

декларираме, че следният продукт:

Тип машина: [2]

Наименование и модел: [3]

Сериен номер(а) [4]

отговаря на всички приложими разпоредби на директива 2006/42/ЕО.

Използвани са следните хармонизирани стандарти според чл. 7(2):

EN ISO 4254-1:2013
EN ISO 4254-7:2009

Място и дата на декларацията: [5]

Име и подпис на лицето, упълномощено да изготви декларацията: [6]

Име и адрес на лицето, упълномощено да състави техническия файл:

Бенедикт фон Рийдезел
Управител, MacDon Europe GmbH
Hagenauer Straße 59
65203 Wiesbaden (Германия)
bvonriedesel@macdon.com

CZ

My, [1]

Prohlašujeme, že produkt:

Typ zařízení: [2]

Název a model: [3]

Sériové(á) číslo)a): [4]

splňuje všechna relevantní ustanovení směrnice 2006/42/EC.

Byly použity harmonizované standardy, jak je uvedeno v článku 7(2):

EN ISO 4254-1:2013
EN ISO 4254-7:2009

Místo a datum prohlášení: [5]

Identita a podpis osoby oprávněné k vydání prohlášení: [6]

Jméno a adresa osoby oprávněné k vyplnění technického souboru:

Benedikt von Riedesel
generální ředitel, MacDon Europe GmbH
Hagenauer Straße 59
65203 Wiesbaden (Německo)
bvonriedesel@macdon.com

DA

Vi, [1]

erklærer, at prduktet:

Maskintype [2]

Navn og model: [3]

Serienummer (-numre): [4]

Opfylder alle bestemmelser i direktiv 2006/42/EF.

Anvendte harmoniserede standarder, som henvist til i paragraf 7(2):

EN ISO 4254-1:2013
EN ISO 4254-7:2009

Sted og dato for erklæringen: [5]

Identitet på og underskrift fra den person, som er bemyndiget til at udarbejde erklæringen: [6]

Navn og adresse på den person, som er bemyndiget til at udarbejde den tekniske fil:

Benedikt von Riedesel
Direktør, MacDon Europe GmbH
Hagenauer Straße 59
D-65203 Wiesbaden (Tyskland)
bvonriedesel@macdon.com

DE

Wir, [1]

Erklären hiermit, dass das Produkt:

Maschinentyp: [2]

Name & Modell: [3]

Seriennummer (n): [4]

alle relevanten Vorschriften der Richtlinie 2006/42/EG erfüllt.

Harmonisierte Standards wurden, wie in folgenden Artikeln angegeben, verwendet 7(2):

EN ISO 4254-1:2013
EN ISO 4254-7:2009

Ort und Datum der Erklärung: [5]

Name und Unterschrift der Person, die dazu befugt ist, die Erklärung auszustellen: [6]

Name und Anschrift der Person, die dazu berechtigt ist, die technischen Unterlagen zu erstellen:

Benedikt von Riedesel
General Manager, MacDon Europe GmbH
Hagenauer Straße 59
65203 Wiesbaden
bvonriedesel@macdon.com

ES

Nosotros [1]

declaramos que el producto:

Tipo de máquina: [2]

Nombre y modelo: [3]

Números de serie: [4]

cumple con todas las disposiciones pertinentes de la directriz 2006/42/EC.

Se utilizaron normas armonizadas, según lo dispuesto en el artículo 7(2):

EN ISO 4254-1:2013
EN ISO 4254-7:2009

Lugar y fecha de la declaración: [5]

Identidad y firma de la persona facultada para draw redactar la declaración: [6]

Nombre y dirección de la persona autorizada para elaborar el expediente técnico:

Benedikt von Riedesel
Gerente general - MacDon Europe GmbH
Hagenauer Straße 59
65203 Wiesbaden (Alemania)
bvonriedesel@macdon.com

ET

Meie, [1]

deklareerime, et toode

Seadme tüüp: [2]

Nimi ja mudel: [3]

Seerianumbrid: [4]

vastab kõigile direktiivi 2006/42/EÜ asjakohastele sätetele.

Kasutatud on järgnevaid harmoniseeritud standardeid, millele on viidatud ka punktis 7(2):

EN ISO 4254-1:2013
EN ISO 4254-7:2009

Deklaratsiooni koht ja kuupäev: [5]

Deklaratsiooni koostamiseks volitatud isiku nimi ja allkiri: [6]

Tehnilise dokumendi koostamiseks volitatud isiku nimi ja aadress:

Benedikt von Riedesel
Peadirektor, MacDon Europe GmbH
Hagenauer Straße 59
65203 Wiesbaden (Saksamaa)
bvonriedesel@macdon.com

FR

Nous soussignés, [1]

Déclarons que le produit :

Type de machine : [2]

Nom et modèle : [3]

Numéro(s) de série : [4]

Est conforme à toutes les dispositions pertinentes de la directive 2006/42/EC.

Utilisation des normes harmonisées, comme indiqué dans l'Article 7(2):

EN ISO 4254-1:2013
EN ISO 4254-7:2009

Lieu et date de la déclaration : [5]

Identité et signature de la personne ayant reçu le pouvoir de rédiger cette déclaration : [6]

Nom et adresse de la personne autorisée à constituer le dossier technique :

Benedikt von Riedesel
Directeur général, MacDon Europe GmbH
Hagenauer Straße 59
65203 Wiesbaden (Allemagne)
bvonriedesel@macdon.com

EC Declaration of Conformity

IT

Noi, [1]

Dichiariamo che il prodotto:

Tipo di macchina: [2]

Nome e modello: [3]

Numero(i) di serie: [4]

soddisfa tutte le disposizioni rilevanti della direttiva 2006/42/CE.

Utilizzo degli standard armonizzati, come indicato nell'Articolo 7(2):

EN ISO 4254-1:2013

EN ISO 4254-7:2009

Luogo e data della dichiarazione: [5]

Nome e firma della persona autorizzata a redigere la dichiarazione: [6]

Nome e persona autorizzata a compilare il file tecnico:

Benedikt von Riedesel
General Manager, MacDon Europe GmbH
Hagenauer Straße 59
65203 Wiesbaden (Germania)
bvonriedesel@macdon.com

HU

Mi, [1]

Ezennel kijelentjük, hogy a következő termék:

Gép típusa: [2]

Név és modell: [3]

Szériaszám(ok): [4]

teljesíti a következő irányelv összes vonatkozó előírásait: 2006/42/EK.

Az alábbi harmonizált szabványok kerültek alkalmazásra a 7(2) cikkely szerint:

EN ISO 4254-1:2013

EN ISO 4254-7:2009

A nyilatkozattétel ideje és helye: [5]

Azon személy kiléte és aláírása, aki jogosult a nyilatkozat elkészítésére: [6]

Azon személy neve és aláírása, aki felhatalmazott a műszaki dokumentáció összeállítására:

Benedikt von Riedesel
Vezérigazgató, MacDon Europe GmbH
Hagenauer Straße 59
65203 Wiesbaden (Németország)
bvonriedesel@macdon.com

LT

Mes, [1]

Pareiškiame, kad šis produktas:

Mašinos tipas: [2]

Pavadinimas ir modelis: [3]

Serijos numeris (-iai): [4]

atitinka taikomus reikalavimus pagal Direktyvą 2006/42/EB.

Naudojami harmonizuoti standartai, kai nurodoma straipsnyje 7(2):

EN ISO 4254-1:2013

EN ISO 4254-7:2009

Deklaracijos vieta ir data: [5]

Asmens tapatybės duomenys ir parašas asmens, įgalioto sudaryti šią deklaraciją: [6]

Vardas ir pavardė asmens, kuris įgaliotas sudaryti šį techninį failą:

Benedikt von Riedesel
Generalinis direktorius, MacDon Europe GmbH
Hagenauer Straße 59
65203 Wiesbaden (Vokietija)
bvonriedesel@macdon.com

LV

Mēs, [1]

Deklarējam, ka produkts:

Mašīnas tips: [2]

Nosaukums un modelis: [3]

Sērijas numurs(-i): [4]

Atbilst visām būtiskajām Direktīvas 2006/42/EK prasībām.

Piemēroti šādi saskaņotie standarti , kā minēts 7. panta 2. punktā:

EN ISO 4254-1:2013

EN ISO 4254-7:2009

Deklarācijas parakstīšanas vieta un datums: [5]

Tās personas vārds, uzvārds un paraksts, kas ir pilnvarota sagatavot šo deklarāciju: [6]

Tās personas vārds, uzvārds un adrese, kas ir pilnvarota sastādīt tehnisko dokumentāciju:

Benedikts fon Rīdzels
Ģenerāldirektors, MacDon Europe GmbH
Hagenauer Straße 59
65203 Wiesbaden (Vācija)
bvonriedesel@macdon.com

NL

Wij, [1]

Verklaren dat het product:

Machinetype: [2]

Naam en model: [3]

Serienummer(s): [4]

voldoet aan alle relevante bepalingen van de Richtlijn 2006/42/EC.

Geharmoniseerde normen toegepast, zoals vermeld in Artikel 7(2):

EN ISO 4254-1:2013

EN ISO 4254-7:2009

Plaats en datum van verklaring: [5]

Naam en handtekening van de bevoegde persoon om de verklaring op te stellen: [6]

Naam en adres van de geautoriseerde persoon om het technisch dossier samen te stellen:

Benedikt von Riedesel
Algemeen directeur, MacDon Europe GmbH
Hagenauer Straße 59
65203 Wiesbaden (Duitsland)
bvonriedesel@macdon.com

PO

My niżej podpisani, [1]

Oświadczamy, że produkt:

Typ urządzenia: [2]

Nazwa i model: [3]

Numer seryjny/numery seryjne: [4]

spełnia wszystkie odpowiednie przepisy dyrektywy 2006/42/WE.

Zastosowaliśmy następujące (zharmonizowane) normy zgodnie z artykułem 7(2):

EN ISO 4254-1:2013

EN ISO 4254-7:2009

Data i miejsce oświadczenia: [5]

Imię i nazwisko oraz podpis osoby upoważnionej do przygotowania deklaracji: [6]

Imię i nazwisko oraz adres osoby upoważnionej do przygotowania dokumentacji technicznej:

Benedikt von Riedesel
Dyrektor generalny, MacDon Europe GmbH
Hagenauer Straße 59
65203 Wiesbaden (Niemcy)
bvonriedesel@macdon.com

PT

Nós, [1]

Declaramos, que o produto:

Tipo de máquina: [2]

Nome e Modelo: [3]

Número(s) de Série: [4]

cumpre todas as disposições relevantes da Directiva 2006/42/CE.

Normas harmonizadas aplicadas, conforme referido no Artigo 7(2):

EN ISO 4254-1:2013

EN ISO 4254-7:2009

Local e data da declaração: [5]

Identidade e assinatura da pessoa autorizada a elaborar a declaração: [6]

Nome e endereço da pessoa autorizada a compilar o ficheiro técnico:

Benedikt von Riedesel
Gerente Geral, MacDon Europa Ltda.
Hagenauer Straße 59
65203 Wiesbaden (Alemanha)
bvonriedesel@macdon.com

RO

Noi, [1]

Declarăm, că următorul produs:

Tipul mașinii: [2]

Denumirea și modelul: [3]

Număr (numere) serie: [4]

corespunde tuturor dispozițiilor esențiale ale directivei 2006/42/EC.

Au fost aplicate următoarele standarde armonizate conform articolului 7(2):

EN ISO 4254-1:2013

EN ISO 4254-7:2009

Data și locul declarației: [5]

Identitatea și semnătura persoanei împuternicite pentru întocmirea declarației: [6]

Numele și semnătura persoanei autorizate pentru întocmirea cărții tehnice:

Benedikt von Riedesel
Manager General, MacDon Europe GmbH
Hagenauer Straße 59
65203 Wiesbaden (Germania)
bvonriedesel@macdon.com

SR

Mi, [1]

Izjavljujemo da proizvod

Tip mašine: [2]

Naziv i model: [3]

Serijski broj(evi): [4]

Ispunjava sve relevantne odredbe direktive 2006/42/EC.

Korišæeni su usklađeni standardi kao što je navedeno u èlanu 7(2):

EN ISO 4254-1:2013

EN ISO 4254-7:2009

Datum i mesto izdavanja deklaracije: [5]

Identitet i potpis lica ovlašæenog za sastavljanje deklaracije: [6]

Ime i adresa osobe ovlašæene za sastavljanje tehnièke datoteke:

Benedikt von Riedesel
Generalni direktor, MacDon Europe GmbH
Hagenauer Straße 59
65203 Wiesbaden (Nemačka)
bvonriedesel@macdon.com

SV

Vi, [1]

Intygar att produkten:

Maskintyp: [2]

Namn och modell: [3]

Serienummer: [4]

uppfyller alla relevanta villkor i direktivet 2006/42/EG.

Harmonierade standarder används, såsom anges i artikel 7(2):

EN ISO 4254-1:2013

EN ISO 4254-7:2009

Plats och datum för intyget: [5]

Identitet och signatur för person med befogenhet att upprätta intyget: [6]

Namn och adress för person behörig att upprätta den tekniska dokumentationen:

Benedikt von Riedesel
Administrativ chef, MacDon Europe GmbH
Hagenauer Straße 59
65203 Wiesbaden (Tyskland)
bvonriedesel@macdon.com

SL

Mi, [1]

izjavljamo, da izdelek:

Vrsta stroja: [2]

Ime in model: [3]

Serijska/-e številka/-e: [4]

ustreza vsem zadevnim določbam Direktive 2006/42/ES.

Uporabljeni usklajeni standardi, kot je navedeno v členu 7(2):

EN ISO 4254-1:2013

EN ISO 4254-7:2009

Kraj in datum izjave: [5]

Istovetnost in podpis osebe, opolnomočene za pripravo izjave: [6]

Ime in naslov osebe, pooblaščene za pripravo tehnične datoteke:

Benedikt von Riedesel
Generalni direktor, MacDon Europe GmbH
Hagenauer Straße 59
65203 Wiesbaden (Nemčija)
bvonriedesel@macdon.com

SK

My, [1]

týmto prehlasujeme, že tento výrobok:

Typ zariadenia: [2]

Názov a model: [3]

Výrobné číslo: [4]

spĺňa príslušné ustanovenia a základné požiadavky smernice č. 2006/42/ES.

Použité harmonizované normy, ktoré sa uvádzajú v Článku č. 7(2):

EN ISO 4254-1:2013

EN ISO 4254-7:2009

Miesto a dátum prehlásenia: [5]

Meno a podpis osoby oprávnenej vypracovať toto prehlásenie: [6]

Meno a adresa osoby oprávnenej zostaviť technický súbor:

Benedikt von Riedesel
Generálny riaditeľ MacDon Europe GmbH
Hagenauer Straße 59
65203 Wiesbaden (Nemecko)
bvonriedesel@macdon.com

UK Declaration of Conformity

[1] MacDon

MacDon Industries Ltd.
680 Moray Street,
Winnipeg, Manitoba, Canada
R3J 3S3

[2] Combine Header

[3] MacDon FD2 Series

[4] As per shipping document

[5] June 29, 2022

[6] _____
Christoph Martens
Product Integrity

We, [1]

Declare, that the product:

Machine Type: [2]

Name & Model: [3]

Serial Number(s): [4]

fulfills all relevant provisions of the Supply of Machinery (Safety) Regulations 2008

Designated standards used are :

EN ISO 4254-1:2015
EN ISO 4254-7:2017

Place and date of declaration: [5]

Identity and signature of the person empowered to draw up the declaration: [6]

UK Declaration of Conformity

[1] MacDon

MacDon Industries Ltd.
680 Moray Street,
Winnipeg, Manitoba, Canada
R3J 3S3

[2] Float Module

[3] MacDon FM200

[4] As per Shipping Document

[5] June 29, 2022

[6] _____
Christoph Martens
Product Integrity

We, [1]

Declare, that the product:

Machine Type: [2]

Name & Model: [3]

Serial Number(s): [4]

fulfills all relevant provisions of the Supply of Machinery (Safety) Regulations 2008

Designated standards used are :

EN ISO 4254-1:2015
EN ISO 4254-7:2017

Place and date of declaration: [5]

Identity and signature of the person empowered to draw up the declaration: [6]

Sissejuhatus

Teie masin

See kasutusjuhend sisaldab teavet FD2-seeria FlexDraper®-i heedri ja FM200 ujuvmooduli kohta. Seda tuleb kasutada koos teie kombaini kasutusjuhendiga.

FD2 seeria FlexDraper® on maapinda järgiva kolmeosalise painduva raami abil spetsiaalselt projekteeritud sirgetes koristustingimustes hästi toimima sõltumata sellest, kas saagikoristus toimub maapinnal või selle kohal. FM200 ujuvmoodulit kasutatakse FD2 seeria FlexDraper® heedri ühendamiseks enamike kombainimudelitega.

Teie garantii

MacDon annab garantii klientidele, kes kasutavad ja hooldavad oma seadmeid vastavalt käesolevas juhendis toodud teabele. Edasimüüja pidi teile kaasa andma garantiitingimusi selgitava ettevõtte MacDon Industries piiratud garantii tingimuste koopia. Järgmistest tingimustest tulenev kahju tühistab garantii.

- Avarii
- Väärkasutus
- Kuritarvitamine
- Ebaõige hooldus või hooletusse jätmine
- Masina ebatavaline kasutus
- Masina, varustuse, komponendi või osa mittekasutamine vastavalt tootja juhistele

Teie kasutusjuhend

Enne masina kasutamist lugege siintoodud teave hoolikalt läbi.

Kasutage seda kasutusjuhendit masinat puudutava esimese teabeallikana. Kui järgite siintoodud juhiseid, siis teenib heeder teid aastaid. Kui vajate abi, teavet või selle kasutusjuhendi lisakoopiaid, pöörduge edasimüüja poole.

Käesolevas dokumendis lähtutakse järgmistest tavadest.

- Parem ja vasak pool määratakse vastavalt juhi asukohale. Heedri esikülg on põllukultuuri poole suunatud; heedri tagakülg kinnitub ujuvmooduli ja kombaini külge.
- Kui pole teisiti märgitud, siis kasutage peatükis *7.1 Jõumomendi spetsifikatsioonid, page 519* toodud standardseid jõumomendiväärtuseid.

Masina seadistamisel või reguleerimisel lugege ja järgige ettevõtte MacDon kõikides asjakohastes väljaannetes olevaid soovituslikke masinasätteid. Kui seda ei tehta, võib see kahjustada masina toimimist, vähendada selle eluiga ning põhjustada ohtlikke olukordi.

Sisukord ja register juhatavad teid selle juhendi konkreetsetesse jaotistesse. Lugege kasutusjuhendi sisukorda, et tutvuda selles oleva teabe korraldusega.

Hoidke juhendit käepärast, et seda aeg-ajalt sirvida ja tulevikus uuele juhile või omanikule edasi anda. Kasutusjuhendi hoiukarp (A) asub heedri taga parempoolse välimise jala kõrval.

MÄRKUS:

Hoidke oma MacDoni väljaanded ajakohased. Kõige ajakohasema inglisekeelse versiooni saate laadida alla meie veebisaidilt (*www.macdon.com*) või meie ainult edasimüüjatele mõeldud saidilt (*https://portal.macdon.com*) (vajalik on sisselogimine).

Helistage oma MacDoni edasimüüjale, kui vajate abi, teavet või selle juhendi lisakoopiaid.

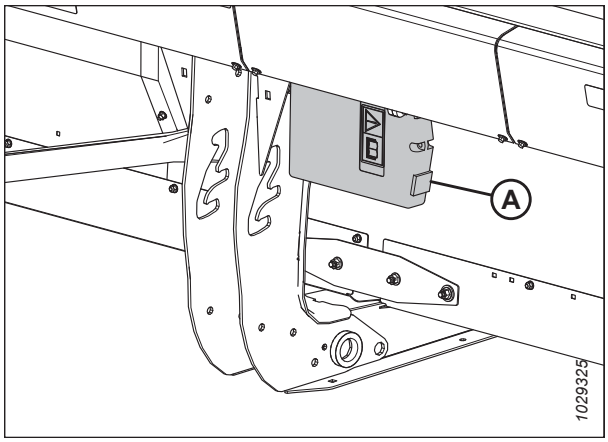

Figure 1: Kasutusjuhendi hoiukoht

See dokument on saadaval järgmistes keeltes.

- Tšehhi
- Taani
- Inglise
- Eesti
- Prantsuse
- Saksa
- Läti
- Leedu
- Poola
- Portugali
- Rumeenia
- Vene
- Hispaania

Kasutusjuhendid saate tellida ettevõttelt MacDon, laadida need alla MacDoni edasimüüjaportaalist (*https://portal.macdon.com*) (vajalik on sisselogimine) või laadida need alla ettevõtte MacDon veebisaidilt (*http://www.macdon.com*).

Muudatuste kokkuvõte

Järgmises loendis on esitatud ülevaade olulisematest muudatustest selle dokumendi eelmise versiooniga võrreldes.

Jaotis	Muutuste kokkuvõte	Ainult sisekasutuseks
1.7 Ohutuskleebiste asukohad, page 8	• Lisatud kleebis MAC327086. • Asendab kleebise MAC313726 kleebisega MAC360541. • Lisatud kleebis MAC360655.	• ECN 58694 • ECN 63008 • ECN 63204
1.8 Ohutussiltide mõistmine, page 13	• Lisatud kleebis MAC327086. • Asendab kleebise MAC313726 kleebisega MAC360541. • Lisatud kleebis MAC360655.	• ECN 58694 • ECN 63008 • ECN 63204
2.2 Toote tehnilised andmed, page 23	• Lisati märkus, et tehnilised andmed võivad muutuda ilma etteteatamiseta. • Lisati FD225 tehnilised andmed. • Lisati kopeertaldade ja kuluplaatide tabel. • Lisati heedri paindumisulatuse tabel.	Tehnilised väljaanded ja tootetugi ECN 63174
Välimiste paindlülide katete eemaldamine, page 45	Redigeeritud juhised ja illustratsioonid riistvara uuenduste kirjeldamiseks.	ECN 62924
Välimiste paindlülide katete paigaldamine, page 46	Redigeeritud juhised ja illustratsioonid riistvara uuenduste kirjeldamiseks.	ECN 62924
3.8.1 FM200 sööteteo konfiguratsioonid, page 90	Lisati Case kombainide jaoks valikuline konfiguratsioon kitsale etteandeteole.	ECN 62723 ECN 62746
Heedri ujuvsüsteemi kontrollimine ja reguleerimine, page 130	Lisati OLULISED märkused. Lisati kaks HOIATUSAVALDUST. Täpsustatud keelekasutus. Lisati samm „Paigalda multitööriist...“. Lisati sammud „Korda“, kui see on asjakohane. Jooniste pealkirjad üle vaadatud. Transpordirataste sammu viiktekst eemaldatud. „Iga poldipaari“ märkus viidi vastava sammu juurde. Liidetud reguleerimispoldi sammud löödi lahti lihtsammudeks. Lisati sammud ujuvmooduli parema külje jaoks. Lisati alamjaotiste pealkirjad. Lisati „Jätka...“ viimane samm.	Tootetugi Tarnija kvaliteet
Ujuvasendi vedru konfiguratsiooni muutmine, page 135	Lisati ujuvasendi vedru konfiguratsioon FD225 jaoks. Eemaldati teema „Ujuvasendi vedru konfiguratsiooni muutmine – ujuvasendi hoova tüübi kinnitamine“. Uued heedrid kasutavad ühte tüüpi ujuvasendi hooba.	Tehnika

Jaotis	Muutuste kokkuvõte	Ainult sisekasutuseks
3.9.9 Terade kiiruse teave, page 159	Lisati teave lõiketera kiiruse kohta FD225 jaoks.	Tehnika
Pikisuunalise paigutuse silindrite ümberpaigutamine - üks rull, page 167	Lisati teema FD225 jaoks.	Tehnilised väljaanded
Saagijaoturite eemaldamine, page 185	Parandatud terminoloogia: kuuskantvõlli oli mutter.	Tehnilised väljaanded
Saagijaoturite paigaldamine, page 187	Parandatud terminoloogia: kuuskantvõlli oli mutter.	Tehnilised väljaanded
Rulli kiiruse seadistamine – New Holland CR-seeria, page 226	Uuendati kasutatavaid valikuid rulli tühjendamise tabelis.	Tootetugi
Iga 50 töötunni tagant, page 276	Uuendati rulli ajamiketi määrimisandmeid ja lisati märkus intervalli lühendamiseks, kui kett on järgmisel õlitamisel kuiv.	Tehnika
Iga 250 töötunni tagant, page 282	Lisati sisekontuuri rattakomplektid.	ECN 62215
4.3.3 Trumli ajamiketi määrimine, page 286	Uuendati rulli ajamiketi määrimistoimingut.	Tehnika
Õlitaseme kontrollimine heedriajami lõppkäigukastis, page 290	Muudeti juhiseid, et peegeldada muudatusi õli kontrollimisel.	ECN 63056
Õli lisamine heedriajami lõppkäigukasti, page 291	Muudeti juhiseid, et peegeldada muudatusi õli lisamisel.	ECN 63056
Heedriajami lõppkäigukasti õlivahetus, page 292	Muudeti juhiseid, et peegeldada muudatusi õli vahetamisel.	ECN 63056
4.12.3 Teki kõrguse reguleerimine, page 402	Lisati FD225 teave.	Tehnilised väljaanded
4.13.1 Trumli ja lõikelati vahemaa, page 419	Lisati FD225 teave.	Tehnilised väljaanded
4.15.2 Kopeerrataste süsteemi määrimine, page 468	Lisati 250 töötunni määrdepunkt.	ECN 62215
4.15.3 Mehaanilise indikaatori nullimine, page 470	Lisati uus teema.	ECN 62724
4.17.1 Vertikaalse lõiketera sektsioonide vahetamine, page 479	Lisati teema.	Tehnilised väljaanded
4.17.2 Vertikaalse lõiketera määrimine, page 482	Lisati teema.	Tehnilised väljaanded
5.1.2 Saagihaaratsite hoiustuskomplekt, page 485	Lisati FD225 teave.	Tehnilised väljaanded
5.1.5 Täispikkuses ülemine risttigu, page 487	Lisati FD225 teave.	Tehnilised väljaanded

Jaotis	Muutuste kokkuvõte	Ainult sisekasutuseks
5.1.7 VertiBlade™ vertikaalterade komplekt, page 488	Lisati FD225 teave.	Tehnilised väljaanded
5.2.1 Kivitõrjekomplekt, page 489	Lisati FD225 teave.	Tehnilised väljaanded
5.2.2 Neljapunktiline lõiketera kaitse, page 489	Lisati uus teema.	ECN 62217
5.4.1 ContourMax™ kontuurrataste komplekt, page 495	MACB7324 asendati MACB7335-ga. Lisati FD225 teave.	ECN 62171 Tehnilised väljaanded
5.4.2 EasyMove™ transportsüsteem, page 496	Lisati märkus, et FD225 ei ühildu transpordisüsteemiga.	Tehnilised väljaanded
	Lisati FD225 teave.	Tehnilised väljaanded
5.4.8 Päevalille tööseadis, page 499	Lisati uus teema.	ECN 62663
Soovituslikud vedelikud ja määrdeained, page – Tagakaane sisekülg	Uuendati rulli ajamiketi määrimisandmeid.	Tehnika

Salvestamine Mudel ja seerianumber

Märkige etteantud lahtritesse heedri, ujuvmooduli ja transport-/stabilisaatorratta mudeli-, seerianumber ja mudeli aasta.

FD2-seeria FlexDraper®-i heeder

Heedri mudel: _____

Seerianumber: _____

Mudeliaasta: _____

Heedri seerianumbri plaat (A) asub heedri tagaküljel, vasaku otsaplaadi kõrval.

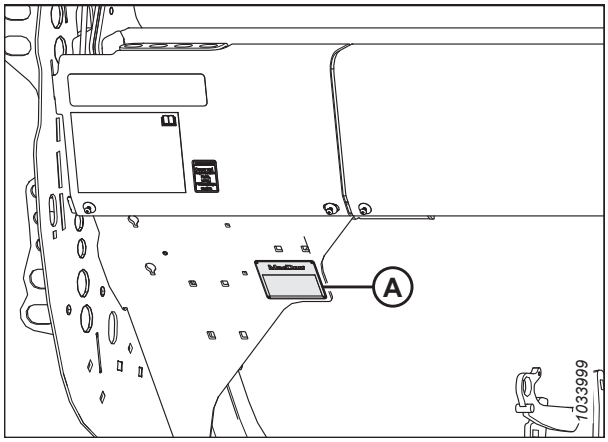

Figure 2: Heedri seerianumbri sildi asukoht

Kombaini FM200 ujuvmoodul

Seerianumber: _____

Mudeliaasta: _____

Ujuvmooduli seerianumbri silt (A) asub ujuvmooduli ülaosas vasakpoolsel küljel.

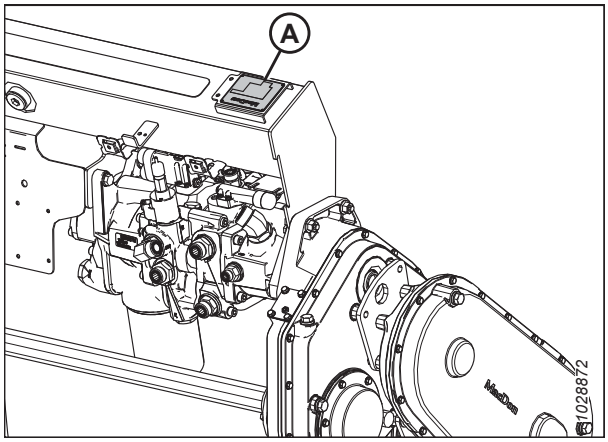

Figure 3: Ujuvmooduli seerianumbri sildi asukoht

EasyMove™ transpordivalik

Seerianumber: _____

Mudeliaasta: _____

EasyMove™ transpordivahendi seerianumbri silt (A) asub parempoolsel teljekoostul.

MÄRKUS:

See on lisavarustus ja seda ei pruugi sellele masinale olla paigaldatud.

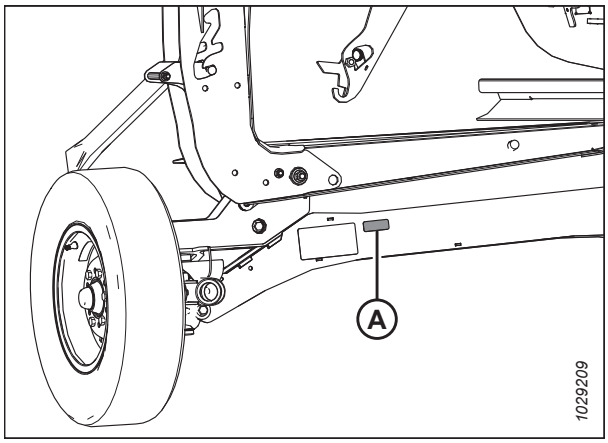

Figure 4: EasyMove™ transpordivalik

Vastavuskinnitus i
Sissejuhatus vii
Muudatuste kokkuvõte ix
Salvestamine Mudel ja seerianumber xii

Chapter 1: Ohutus 1

1.1 Ohutushoiatuste sümbolid 1
1.2 Signaalsõnad 2
1.3 Üldine ohutus 3
1.4 Hooldusalane ohutus 5
1.5 Hüdraulikaga seotud ohutus 6
1.6 Ohutussildid 7
1.6.1 Ohutuskleebiste paigaldamine 7
1.7 Ohutuskleebiste asukohad 8
1.8 Ohutussiltide mõistmine 13

Chapter 2: Toote ülevaade 21

2.1 Mõisted 21
2.2 Toote tehnilised andmed 23
2.3 FD2 seeria FlexDraper® heedri mõõtmed 27
2.4 FD2 seeria FlexDraper®-i heedri komponentide identifitseerimine 28
2.5 FM200 ujuvmooduli osade tuvastamine 29

Chapter 3: Töö 31

3.1 Omaniku/juhi kohustused 31
3.2 Tööohutus 32
3.2.1 Heedri ohutustoed 32
3.2.2 Trumli ohutustoed 33
Trumli ohutustugede rakendamine 33
Trumli ohutustugede lahutamine 34
3.2.3 Heedri otsakatted 35
Heedri otsakatete avamine 35
Heedri otsakatete sulgemine 36
Heedri otsakatete kontrollimine ja reguleerimine 37
Heedri otsakatete eemaldamine 40
Heedri otsakatete paigaldamine 41
3.2.4 Trumliajami kate 41
Trumliajami katte eemaldamine 41
Trumliajami katte paigaldamine 42
3.2.5 Paindühenduse kate 44
Sisemiste paindlülide katete eemaldamine 44
Sisemiste paindlülide katete paigaldamine 44
Välimiste paindlülide katete eemaldamine 45
Välimiste paindlülide katete paigaldamine 46
3.2.6 Igapäevane käivituseelne kontroll 48

3.3 Sissetöötamisperiood 49
3.4 Kombaini väljalülitamine 50
3.5 Kabiinis asuvad juhtseadised 51
3.6 Heedri ühendamine/lahtiühendamine 52
3.6.1 New Hollandi kombainid 52
Heedri ühendamine New Holland CR/CX kombainiga 52
Heedri lahtiühendamine New Holland CR/CX kombaini küljest 56
Söötesuunajad – New Holland CR-seeria kombainid 61
3.6.2 Heedri kinnitamine FM200 ujuvmooduli külge ja selle küljest eemaldamine 61
Heedri lahtiühendamine FM200 ujuvmooduli küljest 62
Heedri ühendamine FM200 ujuvmooduliga 66
3.7 Heedri seadistamine 72
3.7.1 Heedri lisaseadmed 72
3.7.2 Heedri seaded 72
3.7.3 Heedri optimeerimine rapsi sirgjoones lõikamiseks 84
3.7.4 Trumli seaded 85
3.7.5 Ujuvasendiga põllukultuuri jaoturi seadistused – valikuline 87
3.8 Ujuvmooduli seadistus 90
3.8.1 FM200 sööteteo konfiguratsioonid 90
Ülikitsas konfiguratsioon – teospiraal 92
Kitsas konfiguratsioon – teospiraal 96
Keskmine konfiguratsioon – teospiraal 99
Lai konfiguratsioon – teospiraal 101
Ülilai konfiguratsioon – teospiraal 104
Teo keerdlabad 106
3.8.2 Sööteteo sõrmede eemaldamine 113
3.8.3 Sööteteo sõrmede paigaldamine 115
3.8.4 Teoasendi seadistamine 117
3.8.5 Sööteteo vedrude kontrollimine ja reguleerimine 119
3.8.6 Raatslatid 120
3.9 Heedri tööga seotud muutujad 121
3.9.1 Maapinnast kõrgemal lõikamine 121
Stabilisaatorrataste reguleerimine 122
EasyMove™ transportrataste reguleerimine 123
ContourMax™ rataste reguleerimine pedaaliga 124
ContourMax™-i ratta kõrguse reguleerimine 125
3.9.2 Maapinnal lõikamine 127
Sisemiste libisemistaldade reguleerimine 128
Välimiste libisemistaldade reguleerimine 129
3.9.3 Heedri ujuvasend 130
Heedri ujuvsüsteemi kontrollimine ja reguleerimine 130
Ujuvasendi vedru konfiguratsiooni muutmine 135
Heedri ujuvasendi lukustamine/avamine 141
Heedri tiibade lukustamine/lukust avamine 141
Töö paindrežiimis 144
Töö jäigas režiimis 146
Lintheedri otsapiiriku blokeerimine 147
Lintheedri otsapiiriku lubamine 148

3.9.4 Tiiva tasakaalu kontrollimine ja reguleerimine 149
3.9.5 Heedri nurk 153
Heedri nurga reguleerimine kombainist 155
3.9.6 Trumli kiirus 155
Lisavarustusse kuuluvad trumliajami ketirattad 156
3.9.7 Sõidukiirus 157
3.9.8 Külglindi kiirus 158
Külgmise lintajami kiiruse reguleerimine 158
Etteande lintajami kiirus 159
3.9.9 Terade kiiruse teave 159
Terakiiruse kontrollimine 160
3.9.10 Trumli kõrgus 161
Trumli kõrguseanduri kontrollimine ja reguleerimine 162
Trumli kõrguseanduri asendamine 165
3.9.11 Trumli pikisuunaline asend 166
Trumli pikisuunalise asendi reguleerimine 167
Pikisuunalise paigutuse silindrite ümberpaigutamine - üks rull 167
Pikisuuna silindrite ümberpaigutamine – topeltrummel 170
Pikisuuna silindrite ümberpaigutamine – kolmiktrummel 173
Pikisuuna anduri kontrollimine ja reguleerimine 176
3.9.12 Trumlipiide samm 179
Trumlinuki sätted 179
Trumlinuki reguleerimine 181
3.9.13 Ülemine risttigu 182
Ülemise ristteo asendi reguleerimine 182
Ülemise ristteo häirete olemasolu kontrollimine 184
3.9.14 Saagijaoturid 185
Saagijaoturite eemaldamine 185
Saagijaoturite paigaldamine 187
Ujuvasendiga põllukultuuri jaoturite eemaldamine 188
Ujuvasendiga põllukultuuri jaoturite paigaldamine 190
Ujuvasendiga põllukultuuri jaoturite reguleerimine 193
3.9.15 Saagijaotusvardad 200
Saagijaotusvarraste eemaldamine 200
Saagijaotusvarraste paigaldamine 201
Valikulised riisijaotusvardad 202
3.10 Heedri kõrguse automaatjuhtimine 203
3.10.1 Automaatne heedri kõrguse kontrollanduri töö 204
3.10.2 Anduri väljundpinge vahemik – kombaini nõuded 206
3.10.3 Pingepiiride käsitsi kontrollimine 206
3.10.4 Ujuvsüsteemi kõrguseanduri asendamine 209
3.10.5 10-voldine adapter - ainult New Holland kombainid 211
3.10.6 New Hollandi kombainid – CR/CX seeria – 2014 ja vanemad 211
Pingevahemiku kontrollimine kombaini kabiinis – New Holland CR-/CX-seeria 211
Heedri sätete kiirjuhend – New Holland CR-seeria 213
Heedri kõrguse automaatjuhtimise seadistamine – New Holland CR/CX seeria 214
Heedri automaatse kõrguskontrolli kalibreerimine – New Holland CR-/CX-seeria 215
Kõrte max kõrguse kalibreerimine – New Holland CR/CX seeria 216
Heedri tõstmise kiiruse reguleerimine – New Holland CR/CX seeria 217
Heedri langetamiskiiruse seadistamine – New Holland CR-/CX-seeria 218

Heedri automaatse kõrguskontrolli tundlikkuse seadistamine – New Holland CR-/CX-seeria 219
Lõikekõrguse eelseadistamine – New Holland CR/CX seeria 219
3.10.7 New Hollandi kombainid – CR seeria – 2015 ja uuemad 221
Pingevahemiku kontrollimine kombaini kabiinis – New Holland CR-seeria 221
Heedri kõrguse automaatjuhtimise seadistamine – New Holland CR seeria 223
Rulli kiiruse seadistamine – New Holland CR-seeria 226
Heedri automaatse kõrguskontrolli kalibreerimine – New Holland CR-seeria 228
Rulli kõrguse anduri ja pikisuunalise asendi anduri kalibreerimine – New Holland CR seeria 230
Trumli kõrguseanduri pingete kontrollimine – New Holland CR seeria 233
Lõikekõrguse eelseadistamine – New Holland CR seeria 234
Maksimaalse töökõrguse seadistamine – New Holland CR seeria 236
Trumli pikisuuna, heedri kallutuse ja heedri tüübi konfigureerimine – New Holland CR seeria 237
3.11 Heedri loodimine 240
3.12 Lõikelati lahtiühendamine 242
3.13 Ujuvmooduli lintkonveieri lahtiühendamine 243
3.14 Transport 244
3.14.1 Heedri transportimine vaalutaja külge ühendatuna 244
3.14.2 Pukseerimine 244
Heedri kinnitamine pukseeriva sõiduki külge 245
Heedri pukseerimise ettevaatusabinõud 245
3.14.3 Lülitumine transportasendist põlluasendisse (lisavalik) 246
Vasaku äärmise ratta liigutamine transportasendis tööasendisse – ContourMax™ valik 246
Veolati eemaldamine 247
Veolati hoiustamine 250
Eesmiste (vasak) rataste liigutamine põlluasendisse 251
Tagumiste (parem) rataste liigutamine põlluasendisse 254
3.14.4 Lülitumine põlluasendist transportasendisse (lisavalik) 256
Vasakpoolse välisratta liigutamine tööasendist transportasendisse 256
Eesmiste (vasak) rataste liigutamine transportasendisse 257
Tagumiste (parem) rataste liigutamine transportasendisse 258
Veolati eemaldamine hoiuasendist 260
Veolati kinnitamine 261
3.15 Heedri hoiustamine 265

Chapter 4: Hooldus ja teenindus 267

4.1 Masina ettevalmistamine hoolduseks 267
4.2 Hooldusnõuded 268
4.2.1 Hooldusgraafik/-protokoll 268
4.2.2 Sissetöötamiskontroll 271
4.2.3 Seadmete hooldus – enne hooaega 272
4.2.4 Seadmete hooldus – pärast hooaega 272
4.2.5 Hüdraulikavoolikute ja -liinide kontrollimine 273
4.3 Määrimine 274
4.3.1 Määrimisintervallid 274
Iga 10 töötunni tagant 274
Iga 25 töötunni tagant 275
Iga 50 töötunni tagant 276
Iga 100 töötunni tagant 280
Iga 250 töötunni tagant 282

Iga 500 töötunni tagant 284
4.3.2 Määrimisprotseduur 285
4.3.3 Trumli ajamiketi määrimine 286
4.3.4 Teo ajamiketi määrimine 287
4.3.5 Heedriajami põhikäigukasti määrimine 288
Õlitaseme kontrollimine heedriajami põhikäigukastis 288
Õli lisamine heedriajami põhikäigukasti 289
Heedriajami põhikäigukasti õlivahetus 289
4.3.6 Heedriajami lõppkäigukasti määrimine 290
Õlitaseme kontrollimine heedriajami lõppkäigukastis 290
Õli lisamine heedriajami lõppkäigukasti 291
Heedriajami lõppkäigukasti õlivahetus 292
4.4 Hüdraulika 294
4.4.1 Hüdraulikamahuti õlitaseme kontrollimine 294
4.4.2 Õli lisamine hüdraulikamahutisse 294
4.4.3 Hüdraulikamahuti õlivahetus 295
4.4.4 Õlifiltri vahetamine 296
4.5 Elektrisüsteem 297
4.5.1 Tulepirnide vahetamine 297
4.6 Heedriajam 298
4.6.1 Ujuvmoodulit ja kombaini ühendava jõuülekande eemaldamine 298
4.6.2 Jõuülekande paigaldamine 300
4.6.3 Jõuülekande kaitsekatte eemaldamine 303
4.6.4 Jõuülekande kaitsekatte paigaldamine 305
4.6.5 Keti pinguloleku reguleerimine – põhikäigukast 307
4.6.6 Keti pinguloleku reguleerimine – lõppkäigukast 308
4.7 Tigu 310
4.7.1 Sööteteo ja renni vahemaa reguleerimine 310
4.7.2 Etteandeteo keti pingsuse kontrollimine 312
Etteandeteo ajamiketi pingsuse kontrollimine – kiirmeetod 312
Etteandeteo ajamiketi pingsuse kontrollimine – põhjalik meetod 314
4.7.3 Teo ajamiketi eemaldamine 316
4.7.4 Teo ajamiketi paigaldamine 319
4.7.5 Sööteteo ajamiketi pinguloleku reguleerimine 322
4.7.6 Teo keerdlabad 324
4.7.7 Teosõrmed 324
Sööteteo sõrmede eemaldamine 324
Sööteteo sõrmede paigaldamine 327
Teosõrmede ajastuse kontrollimine 329
Teosõrmede ajastuse reguleerimine 329
4.8 Tera 332
4.8.1 Terasektsiooni asendamine 332
4.8.2 Terade eemaldamine 334
4.8.3 Terapea laagri eemaldamine 335
4.8.4 Terapea laagri paigaldamine 336
4.8.5 Tera paigaldamine 336

4.8.6 Varuterad 338
4.8.7 Teravatipulised terakaitsmed ja kinnitusvahendid 339
Teravatipulised kaitsmed ühe teraga heedritel 340
Suunatud lõiketerade kaitsmed FD235 topeltlõiketeraga heedril 341
Teravatipulised terakaitsmed FD240 topeltteraga heedritel 342
Suunatud lõiketerade kaitsmed FD241 topeltlõiketeraga heedril 343
Suunatud lõiketerade kaitsmed FD245 topeltlõiketeraga heedril 344
Teravatipulised terakaitsmed FD250 topeltteraga heedritel 345
Terakaitsmete ja kaitselati reguleerimine 346
Teravatipuliste terakaitsmete asendamine 348
Kinnitusvahendi kontrollimine – teravatipulised terakaitsmed 349
Kinnitusvahendi reguleerimine – teravatipulised terakaitsmed 350
Teravatipulise keskmise terakaitsme asendamine – topelttera 351
Keskmise kinnitusvahendi kontrollimine – teravatipulised terakaitsmed 354
Keskmise kinnitusvahendi reguleerimine – teravatipulised terakaitsmed 355
4.8.8 Lühikese lõiketera kaitsed ja kinnituskaared 356
Ühe lõiketeraga heedrite lühikese lõiketera kaitsed 357
Lühikese lõiketera kaitsed topeltlõiketeraga heedritel – kõik suurused, v.a 12,5 m (41 jalga) 358
Lühikese lõiketera kaitsmed 12,5 m (41 jalga) topeltlõiketeraga heedril 359
Lühikese lõiketera kaitsete või otsakaitsete vahetamine 360
Kinnituskaarte kontrollimine – lühikese lõiketera kaitse 362
Kinnituskaare seadistamine – lühikese lõiketera kaitsed 362
Keskmise terakaitsme asendamine – topelttera 363
Keskmise kinnituskaare kontrollimine – lühikese lõiketera kaitsed 366
Keskmise kinnituskaare seadistamine – lühikese lõiketera kaitsed 366
4.8.9 Terapea kate 367
Terapea katte paigaldamine 367
4.9 Terade ajamisüsteem 369
4.9.1 Terade ajamikast 369
Terade ajamikasti õlitaseme kontrollimine 369
Kinnituspoltide kontrollimine 370
Terade ajamikasti õlivahetus 370
4.10 Etteandetekk 372
4.10.1 Söötelindi asendamine 372
4.10.2 Söötelindi pinguloleku kontrollimine ja reguleerimine 375
4.10.3 Etteande lintajami rullik 376
Lintkonveieri ajamirulli eemaldamine 376
Lintkonveieri ajamirulli paigaldamine 379
Lintkonveieri ajamirulli laagri eemaldamine 380
Lintkonveieri ajamirulli laagri paigaldamine 382
4.10.4 Etteande lintajami parasiitrullik 383
Etteande lintajami parasiitrulliku eemaldamine 383
Etteande lintajami parasiitrulliku paigaldamine 385
Etteande lintajami parasiitratta rull-laagri asendamine 388
4.10.5 Sööteteki renni langetamine 392
4.10.6 Sööteteki renni tõstmine 393
4.10.7 Lülihoidiku konksude kontrollimine 394
4.11 Raatslatid 397
4.11.1 Eralduslattide eemaldamine 397
4.11.2 Eralduslattide paigaldamine 397

4.11.3 New Holland CR kombainide söötedeflektorite asendamine ... 398
4.12 Heedripoolsed lintajamid ... 400
4.12.1 Külgmiste lintajamite eemaldamine ... 400
4.12.2 Külgmiste lintajamite paigaldamine ... 401
4.12.3 Teki kõrguse reguleerimine ... 402
4.12.4 lindi pingsuse seadistamine ... 404
4.12.5 Külgmise lintajami liikumise reguleerimine ... 406
4.12.6 Lintajami rull-laagrite kontrollimine ... 408
4.12.7 Külgmise lintajami teki parasiitrulliku eemaldamine ... 408
4.12.8 Külgmise lintajami teki parasiitratta rull-laagri asendamine ... 410
4.12.9 Külgmise lintajami teki parasiitrulliku paigaldamine ... 412
4.12.10 Külgmise lindi ajamirulliku eemaldamine ... 413
4.12.11 Külglindi ajamirulli laagri asendamine ... 415
4.12.12 Külgmise lindi ajamirulliku paigaldamine ... 417
4.13 Trummel ... 419
4.13.1 Trumli ja lõikelati vahemaa ... 419
Trumli vahemaa mõõtmine ... 419
Rulli ja lõikelati vahelise kliirensi seadistamine ... 423
4.13.2 Trumliotste allasuund ... 426
Trumliotste allasuuna reguleerimine ... 426
4.13.3 Trumli keskasend ... 426
4.13.4 Trumli sõrmed ... 427
Terassõrmede eemaldamine ... 428
Terassõrmede paigaldamine ... 428
Plastsõrmede eemaldamine ... 429
Plastsõrmede paigaldamine ... 430
4.13.5 Piide toru puksid ... 431
Pukside eemaldamine trumlite küljest ... 431
Pukside paigaldamine trumlitele ... 436
4.13.6 Trumli otsakatted ... 442
Trumli otsakatete asendamine nukipoolsel välisküljel ... 443
Trumli otsakatete asendamine nukipoolsel siseküljel ... 445
Trumli otsakatete asendamine tagaosa välisküljel ... 447
Trumli otsakatete asendamine tagaosa siseküljel ... 448
Trumli otsakatte tugede asendamine ... 450
4.14 Trumliajam ... 452
4.14.1 Rulli ajamikett ... 452
Trumli ajamiketi lõdvendamine ... 452
Trumli ajamiketi pingutamine ... 453
4.14.2 Trumliajami ketiratas ... 454
Trumliajami üksiku ketiratta eemaldamine ... 455
Trumliajami üksiku ketiratta paigaldamine ... 456
4.14.3 Trumli kiiruse ketiasendi muutmine paigaldatud kahe kiiruse komplektiga ... 456
4.14.4 Topelt- või kolmikrulli ajami U-liigend ... 457
Topelt- või kolmikrulli ajami U-liigendi eemaldamine ... 457
Topelt- või kolmikrulli U-liigendi paigaldamine ... 459
4.14.5 Trumliajami mootor ... 460
Trumliajami mootori eemaldamine ... 460

Trumliajami mootori paigaldamine 461
4.14.6 Ajamiketi vahetamine 463
4.15 Kopeerrattad – valik 466
4.15.1 ContourMax™-i ratta kõrguse reguleerimine 466
4.15.2 Kopeerrataste süsteemi määrimine 468
4.15.3 Mehaanilise indikaatori nullimine 470
4.16 Transpordisüsteem – valikuline 472
4.16.1 Rattapoldi jõumomendi kontrollimine 472
4.16.2 Transpordisõlme poltide kinnitusmomendi kontrollimine 472
4.16.3 Rehvirõhu kontrollimine 474
4.16.4 Pukseerimiskonksu vahetamine pukseerimiskahvli vastu. 475
4.16.5 Pukseerimiskahvli vahetamine pukseerimiskonksu vastu 477
4.17 VertiBlade™ vertikaalne lõiketera – valik 479
4.17.1 Vertikaalse lõiketera sektsioonide vahetamine 479
4.17.2 Vertikaalse lõiketera määrimine 482

Chapter 5: Lisavarustus ja lisaseadmed 485

5.1 Põllukultuuri edastuskomplektid 485
5.1.1 Põllukultuuri tõstmiskomplekt 485
5.1.2 Saagihaaratsite hoiustuskomplekt 485
5.1.3 Põllukultuuri jaoturi hoiuklambri komplekt 486
5.1.4 Ujuvasendiga põllukultuuri jaoturid 486
5.1.5 Täispikkuses ülemine risttigu 487
5.1.6 Riisijaotusvarda komplekt 488
5.1.7 VertiBlade™ vertikaalterade komplekt 488
5.2 Lõikelati komplektid 489
5.2.1 Kivitõrjekomplekt 489
5.2.2 Neljapunktiline lõiketera kaitse 489
5.3 FM200 ujuvmooduli komplektid 490
5.3.1 10 V anduri adapteri komplekt 490
5.3.2 Põllukultuuri suunajate komplektid 490
5.3.3 Pikendatud katteliist 491
5.3.4 Sööteteo suure kuluvusega spiraali laienduskomplekt 491
5.3.5 Täisliidese täitekomplekt 492
5.3.6 Hüdraulikapaagi laienduskomplekt 492
5.3.7 Külgkallutuse pistikukomplekt 493
5.3.8 Eralduslati komplekt 493
5.4 Heedrikomplektid 495
5.4.1 ContourMax™ kontuurrataste komplekt 495
5.4.2 EasyMove™ transportsüsteem 496
5.4.3 Sisemine terasotsaga pii komplekt 496
5.4.4 Välimine terasotsaga pii komplekt 497
5.4.5 Külgkallaku stabilisaatorikomplekt 497

5.4.6 Stabilisaatorratta komplekt 498
5.4.7 Terasest libisemistaldade komplekt 498
5.4.8 Päevalille tööseadis 499

Chapter 6: Tõrkeotsing 501

6.1 Saagikadu lõikelati juures 501
6.2 Lõikamine ja terakomponendid 505
6.3 Trumli etteanne 510
6.4 Heedri ja lintide veaotsing 513
6.5 Söögiubade koristamine 515

Chapter 7: Viide 519

7.1 Jõumomendi spetsifikatsioonid 519
7.1.1 Meetermõõdustikus poltide spetsifikatsioonid 519
7.1.2 Meetermõõdustikus poltide spetsifikatsioonid – valualumiinium 522
7.1.3 Rõngastihendi paigalduspinna hüdraulikaliitmikud – reguleeritav 523
7.1.4 Rõngastihendi paigalduspinna hüdraulikaliitmikud – mittereguleeritav 524
7.1.5 Rõngastihendi pinnatihendi hüdraulikaliitmikud 525
7.1.6 Koonustorukeermega liitmikud 526
7.2 Teisendustabel 528

Register 529

Soovituslikud vedelikud ja määrdeained 539

Chapter 1: Ohutus

Nende ohutusprotseduuride mõistmine ja pidev järgimine aitab tagada masinat kasutavate isikute ja kõrvalseisjate ohutuse.

1.1 Ohutushoiatuste sümbolid

Ohutushoiatuse sümbol tähistab käesolevas kasutusjuhendis ja masinal ohutusalast olulist teadet.

Selle sümboli tähendus

- **TÄHELEPANU!**
- **OLGE VALVAS!**
- **OHUTUSRISK!**

Lugege selle sümboliga kaasnev ohutusteade hoolikalt läbi ja järgige selle juhiseid.

Miks on ohutus teie jaoks oluline?

- Õnnetused vigastavad ja on eluohtlikud
- Õnnetused on kulukad
- Õnnetusi saab vältida



Figure 1.1: Ohutussümbol

1.2 Signaalsõnad

Signaalsõnu **OHT**, **HOIATUST** ja **ETTEVAATUST** kasutatakse teid ohtlikest olukordadest hoiatamiseks. Signaalsõnad **OLULINE** ja **MÄRKUS** tähistavad ohutusega mitteseotud teavet.

Signaalsõnad valitakse järgmiste juhiste järgi.

OHT!

Tähistab otsest ohtlikku olukorda, mis mittevältimisel lõppeb surma või tõsise kehavigastusega.

HOIATUS!

Tähistab potentsiaalselt ohtlikku olukorda, mis mittevältimisel võib põhjustada surma või tõsise kehavigastusega lõppeva õnnetuse. Seda võidakse kasutada ka ohtlike tavade eest hoiatamiseks.

ETTEVAATUST!

Näitab potentsiaalselt ohtlikku olukorda, mis mittevältimisel võib põhjustada kerge või keskmise kehavigastusega lõppeva õnnetuse. Seda võidakse kasutada ohtlike tavade eest hoiatamiseks.

OLULINE!:

Tähistab olukorda, mis mittevältimisel võib põhjustada masina talitlushäire või rikke.

MÄRKUS:

Annab lisateavet või nõu.

1.3 Üldine ohutus

Masina monteerimisel, käitamisel ja hooldamisel tagage enda kaitse.

ETTEVAATUST!

Alltoodud üldised põllumajandusalased ohutusabinõud peaksid kõikide masinatüüpide korral olema teie tööprotseduuride osaks.

Kandke kõiki tehtava töö jaoks vajalikke kaitseriideid ja isikukaitsevahendeid. **ÄRGE** riskige. Teil võib vaja minna järgmist.

- Kiiver
- Libisemiskindla tallaga kaitsejalatsid
- Kaitseprillid
- Paksud kindad
- Märja ilma varustus
- Respiraator või filtermask

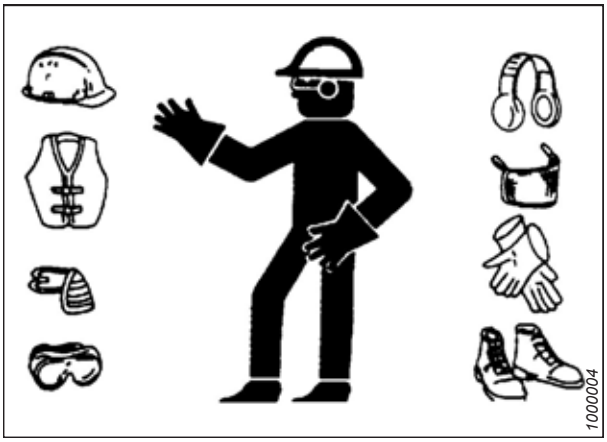

Figure 1.2: Ohutusvarustus

Peale selle järgige järgmisi ettevaatusabinõusid.

- Pidage meeles, et vali müra võib kuulmist kahjustada. Valju müra eest kaitsemiseks kandke sobivaid kuulmiskaitsevahendeid, nt kõrvaklapid või kõrvatropid.



Figure 1.3: Ohutusvarustus

- Hädaolukorras kasutamiseks hankige esmaabikomplekt.
- Masin peab olema varustatud korralikult hooldatud tulekustutiga. Õppige seda kasutama.
- Ärge lubage väikelapsi masinate lähedusse.
- Pidage meeles, et õnnetused leiavad aset peamiselt siis, kui operaator on väsinud või kiirustab. Võtke aega ja kaaluge ülesande täitmiseks kõige ohutumat viisi. **ÄRGE KUNAGI** eirake väsimuse märke.

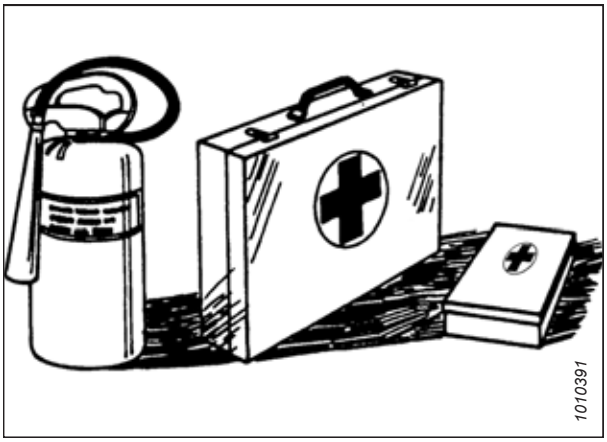

Figure 1.4: Ohutusvarustus

- Kandke hästi sobituvaid riideid ja katke pikad juuksed. **ÄRGE KUNAGI** kandke rippuvaid esemeid, nt kapuutsi, salle või käevõrusid.
- Hoidke kõik kaitsekatted omal kohal. **ÄRGE KUNAGI** muutke ega eemaldage turvavarustust. Veenduge, et jõuülekande kaitsed saavad võllist sõltumatult pöörelda ja neid saab vabalt pikendada.
- Kasutage ainult seadme tootja valmistatud või heaks kiidetud hooldus- ja remondiosasid. Muude tootjate varuosad ei pruugi vastata nõuetekohastele tugevus-, disaini- või ohutusnõuetele.



Figure 1.5: Varustusega seotud ohutus

- Hoidke käed, jalad, riideesemed ja juuksed liikuvatest osadest eemal. **ÄRGE KUNAGI** püüdke eemaldada masinast ummistusi või objekte, kui mootor töötab.
- **ÄRGE** modifitseerige masinat. Volitamata muudatused võivad kahjustada masina toimimist ja/või ohutust. Samuti võib see lühendada masina kasutusiga.
- Masina ootamatust käivitamisest põhjustatud vigastuste või surma vältimiseks seisake **ALATI** mootor ja eemaldage süütevõti enne mis tahes põhjusel juhiistmelt lahkumist.

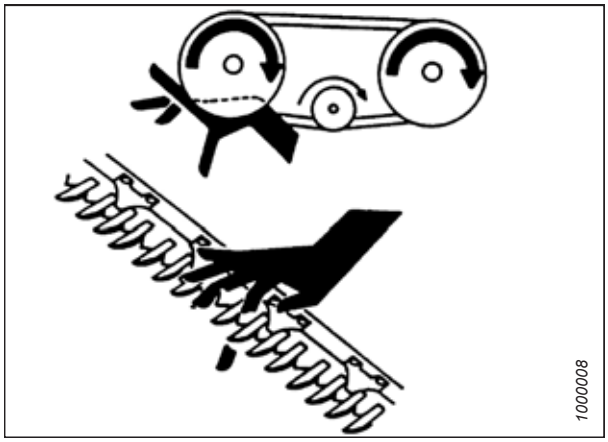

Figure 1.6: Varustusega seotud ohutus

- Hoidke masina hooldusala puhta ja kuivana. Märjad ja/või õlised pinnad on libedad. Märjad pinnad võivad elektriseadmetega töötamisel olla ohtlikud. Veenduge, et kõik pistikupesad ja tööriistad oleks korralikult maandatud.
- Hoidke tööpiirkond hästi valgustatuna.
- Hoidke masin puhtana. Kõrred ja aganad kuumal mootoril on tuleohtlikud. **ÄRGE** laske õlil või määrdeainetel koguneda hooldusplatvormidele, redelitele ega juhtseadmetele. Puhastage masinad enne nende hoiustamist.
- **ÄRGE** kasutage puhastamiseks bensiini, kütteõli ega muid lenduvaid aineid. Sellised ained võivad olla mürgised ja/või tuleohtlikud.
- Masina hoiustamisel katke kõik teravad või eenduvad komponendid, et vältida juhusliku kokkupuute tagajärjel tekkivaid vigastusi.



Figure 1.7: Varustusega seotud ohutus

1.4 Hooldusalane ohutus

Kaitske end masina hooldamisel.

Masina hooldamisel teie ohutuse tagamiseks toimige järgmiselt.

- Enne masina kasutamist või hooldamist tutvuge kasutusjuhendi ja kõigi ohutusalaste punktidega.
- Seadke kõik juhtseadmed neutraalasendisse, seisake mootor, rakendage seisupidur, eemaldage süütevõti ja oodake, kuni kõik liikuvad osad on peatunud, enne kui asute masinat hooldama, reguleerima või remontima.
- Järgige töökoja häid tavasid.
  - Hoidke tööalad puhaste ja kuivadena
  - Veenduge, et kõik pistikupesad ja tööriistad on korralikult maandatud
  - Tagage tööpiirkonna hea valgustus
- Enne masina hooldamist ja/või lahtiühendamist alandage hüdrosüsteemide rõhk.
- Enne, kui täidate hüdrosüsteemid rõhuga, veenduge, et kõik komponendid on korralikult pingutatud ja terasliinid, voolikud ning ühendused heas seisukorras.
- Hoidke käed, jalad, riideesemed ja juuksed liikuvatest ja/või pöörlevatest osadest eemal.
- Hooldus-, remont- või reguleerimistöid sooritades käskige kõrvalistel isikutel, eelkõige lastel tööpiirkonnast lahkuda.
- Enne masina all töötamist paigaldage transpordilukk või asetage raami alla tugijalad.
- Kui korraga hooldab masinat rohkem kui üks isik, pidage meeles, et jõuülekande või muu mehaaniliselt käitatava komponendi käsitsi keeramine (nt määrdeniplile ligipääsu tagamiseks) põhjustab muude ajami komponentide (rihmad, rihmarattad ja lõiketerad) liikumist. Hoiduge liikuvatest komponentidest alati eemale.
- Masinal töötamisel kandke alati kaitsevarustust.
- Lõiketera komponentide hooldamisel kandke töökindaid.



Figure 1.8: Varustusega seotud ohutus

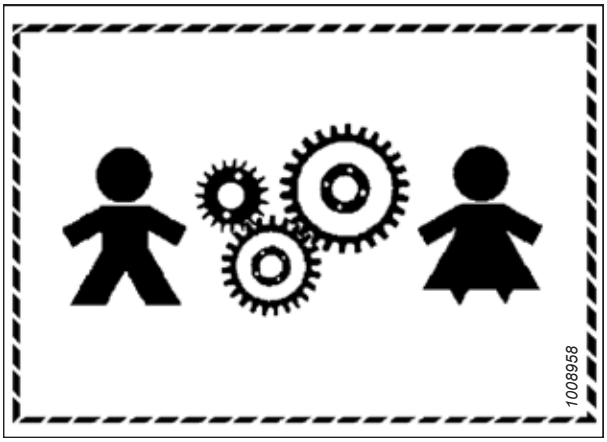

Figure 1.9: Seadmed EI OLE lastele ohutud

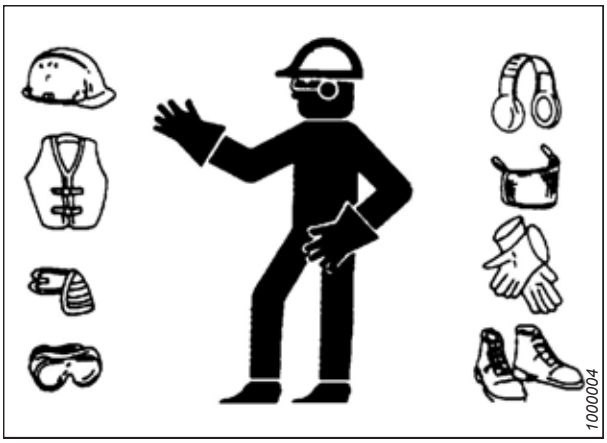

Figure 1.10: Ohutusvarustus

1.5 Hüdraulikaga seotud ohutus

Veenduge, et hüdrauliliste komponentide monteerimisel, kasutamisel ja hooldamisel on tagatud teie ohutus.

- Enne juhiistmelt lahkumist seadke kõik hüdrosüsteemi juhtseadmed alati neutraalasendisse.
- Veenduge, et kõik hüdrosüsteemi komponendid oleksid puhtad ja heas seisukorras.
- Asendage kõik kulunud, lõikevigastusega, hõõrdunud, muljutud või kokkupressitud voolikud ja terasliinid.
- **ÄRGE** püüdke hüdroliine, liitmikke ega voolikuid kleeplinti, klambreid, tsementi või keevitust kasutades ajutiselt parandada. Hüdrosüsteem töötab äärmiselt kõrge rõhu all. Ajutised parandused võivad ootamatult katki minna ja põhjustada ohtliku olukorra.

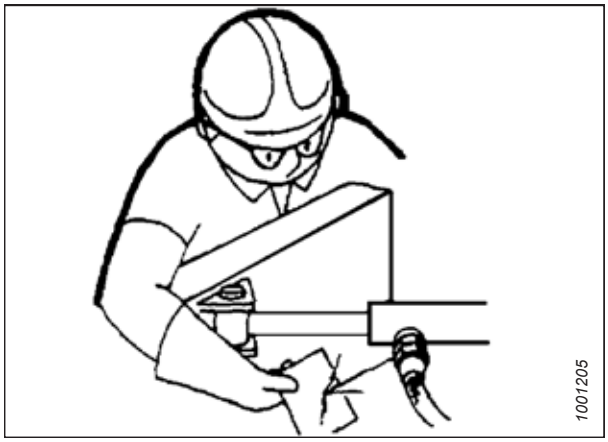

Figure 1.11: Hüdraulikalekete kontrollimine

- Kandke kõrgrõhu hüdrovedelike lekkeid otsides sobivaid käe- ja näokaitsevahendeid. Lekete tuvastamisel kasutage käte asemel papitükki.
- Kui kõrge rõhu all oleva hüdrovedeliku juga teid vigastab, pöörduge viivitamatult arsti poole. Läbi naha tunginud hüdrovedelik võib põhjustada tõsise infektsiooni või mürgistuse.



Figure 1.12: Hüdraulikarõhuga seotud oht

- Enne, kui täidate hüdrosüsteemid rõhuga, veenduge, et kõik komponendid on korralikult pingutatud ja terasliinid, voolikud ning ühendused heas seisukorras.

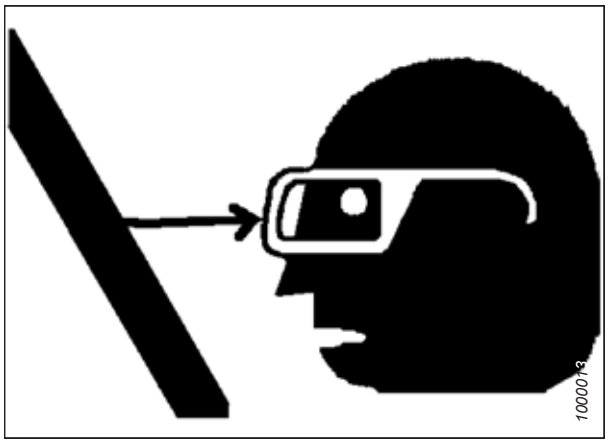

Figure 1.13: Varustusega seotud ohutus

1.6 Ohutussildid

Ohutussildid on paigaldatud masinal kohtadesse, kus on kehavigastuste oht või kus operaator peab juhtseadmete käsitsemisel eriti tähelepanelik olema. Tavaliselt on need sildid kollased.

- Hoidke ohutussildid alati puhtad ja loetavad.
- Asendage puuduvad või loetamatud ohutussildid.
- Kui asendatakse ohutussildiga originaalosa, veenduge, et varuosal oleks praegune ohusilt.
- Ohutussiltide asendused on saadaval teie edasimüüja juures.

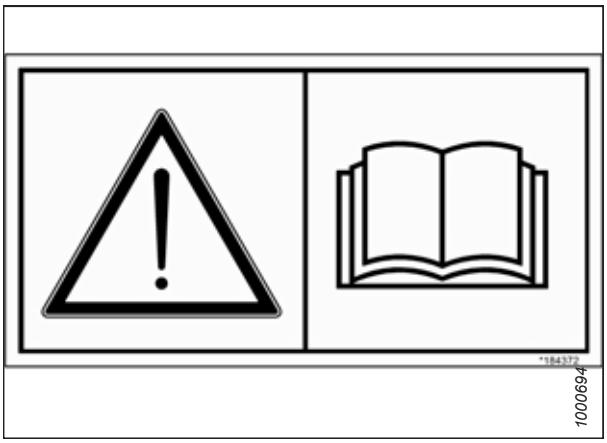

Figure 1.14: Kasutusjuhendi kleebis

1.6.1 Ohutuskleebiste paigaldamine

Asendage kõik kulunud või kahjustatud ohutuskleebised.

1. Otsustage, kuhu kavatsete kleebise kleepida.
2. Tehke paigalduskoht puhtaks ja kuivaks.
3. Eemaldage tagumise paberi väike osa.
4. Asetage kleebis oma kohale ja tõmmake ülejäänud paberit aeglaselt, siludes kleebist selle pealekandmisel.
5. Torkige nõelaga väikesed õhuaugud ja siluge need siledaks.

1.7 Ohutuskleebiste asukohad

Ohutussildid on tavaliselt kollased kleebised ja need asetatakse masinal kohta, kus on vigastuste oht või kus juht peab enne juhtseadiste kasutamist rakendama täiendavaid abimeetmeid.

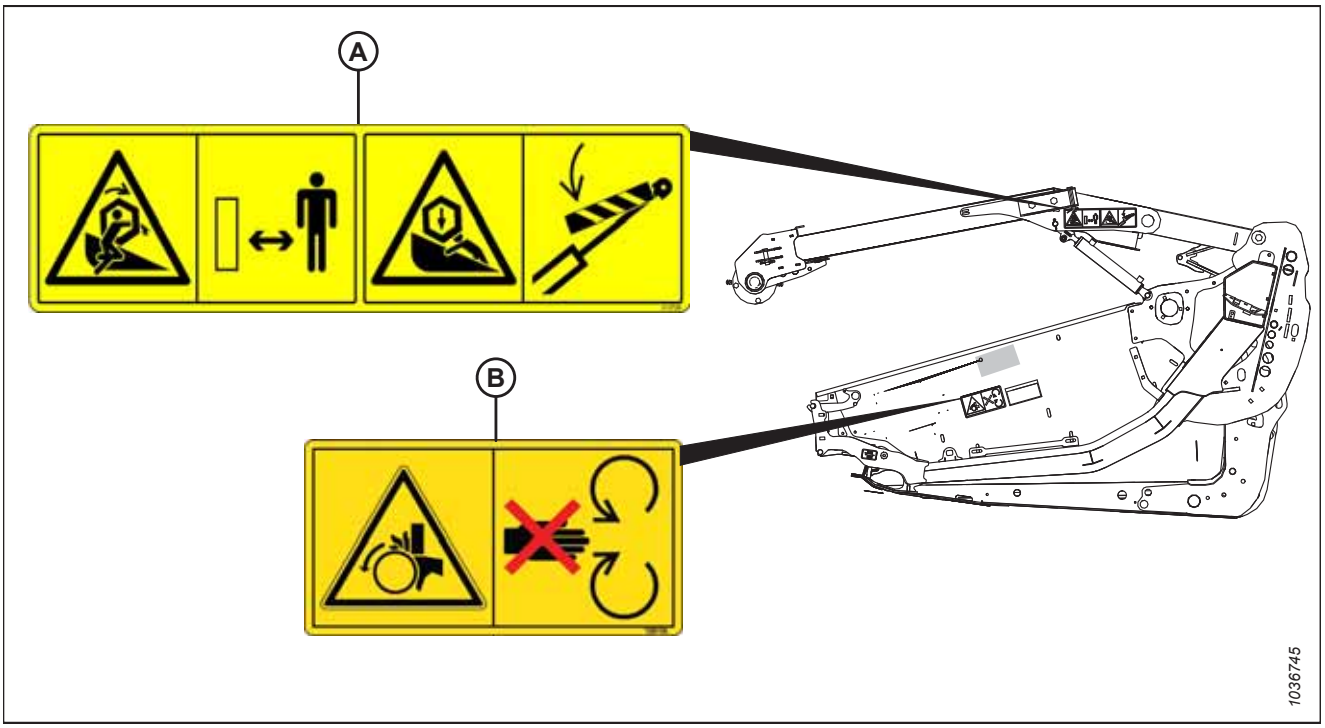

Figure 1.15: Rulliõlad ja otsaplaadid

A –MAC360541 – rulli vahele jäämise oht (kaks kohta)

B – MAC288195 – oht, pöörlevad osad (kaks kohta)

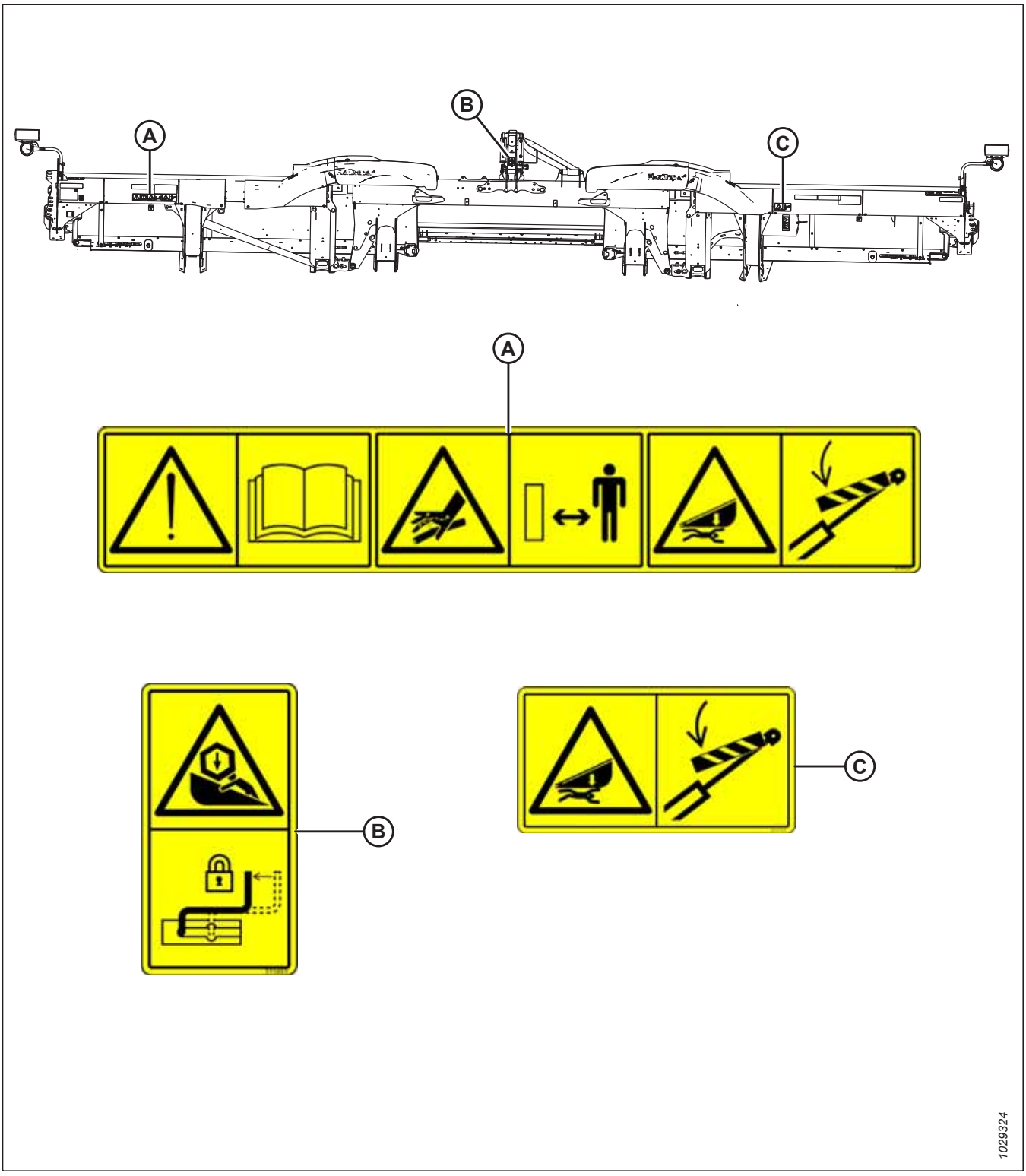

Figure 1.16: Tagumine voolik

A – MAC313725 – lugege kasutusjuhendit / kõrge rõhu all olev vedelik / heedri oht
B – MAC311493 – keskmine tugilukk
C – MAC313733 – heedri purustamisoht

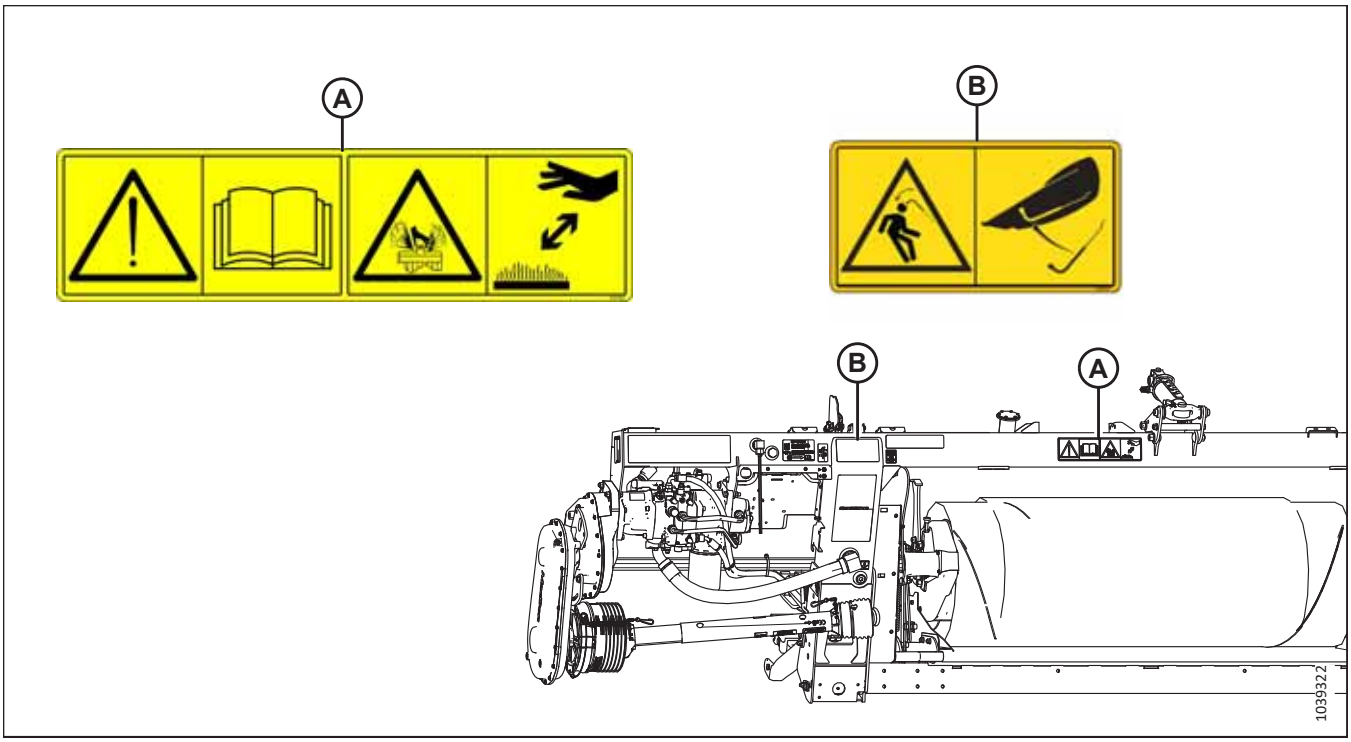

Figure 1.17: FM200 ujuvmoodul

A. MAC313728 – lugege kasutusjuhendit / vedeliku pihustamise oht

B. MAC360655 – vedru vabanemisega kaasnev oht

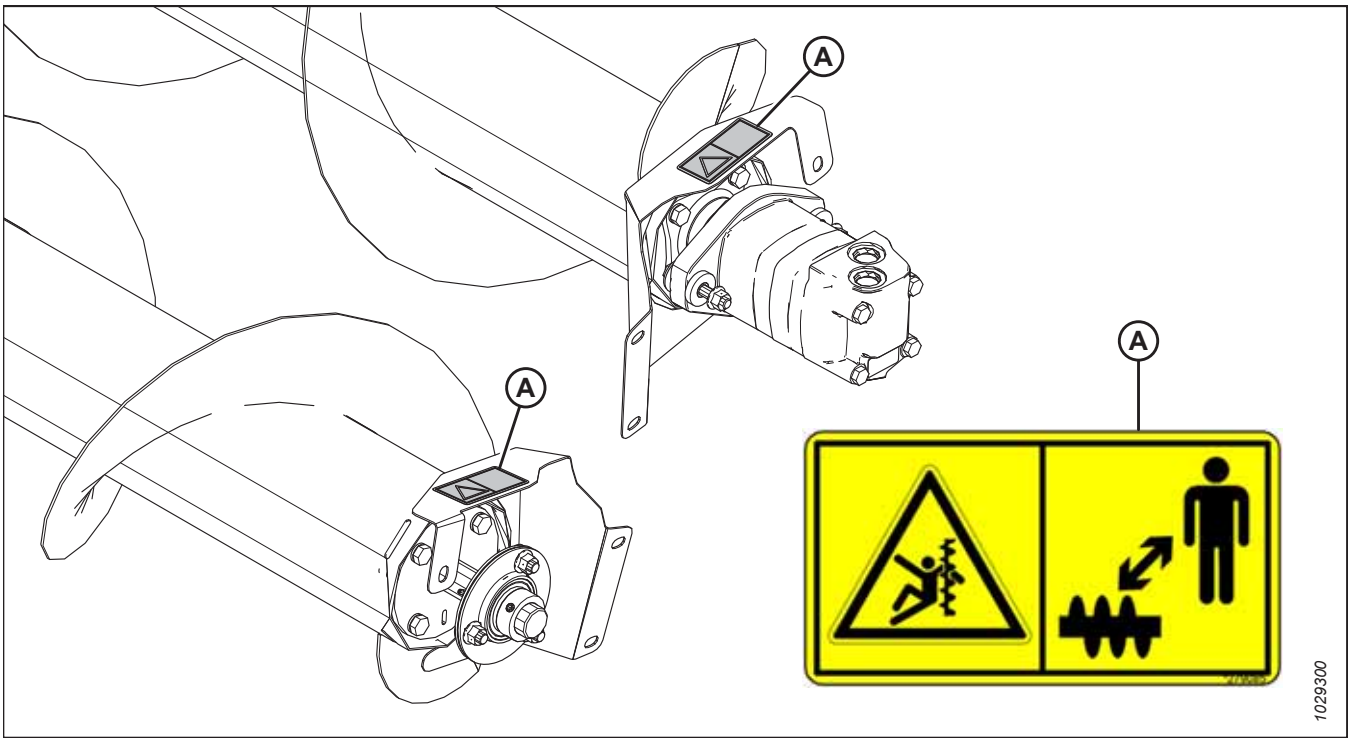

Figure 1.18: Ülemine risttigu

A – MAC279085 – teo hoiatus

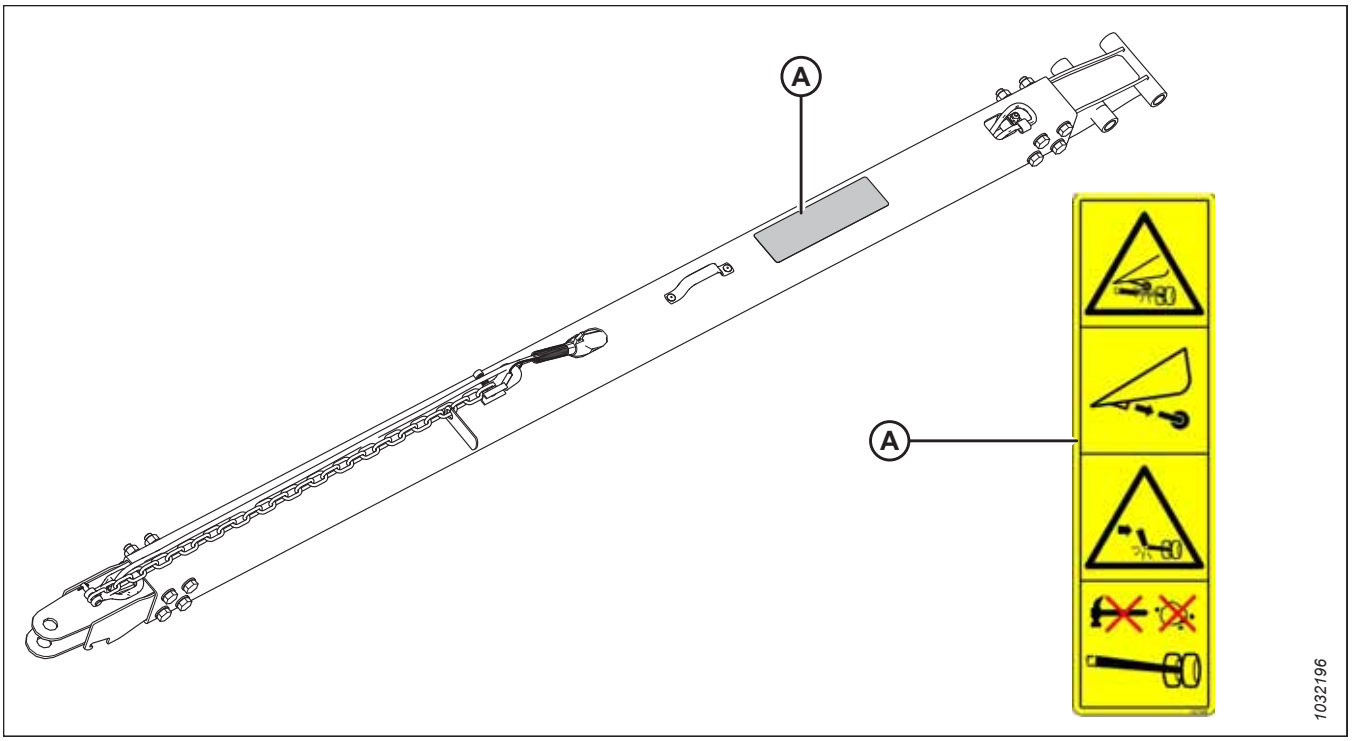

Figure 1.19: EasyMove™ transpordisüsteem – pukseerimislatt (näidatud on lühike latt; pikk latt on sarnane)

A – MAC327588 – haakeseadise kahjustamise oht

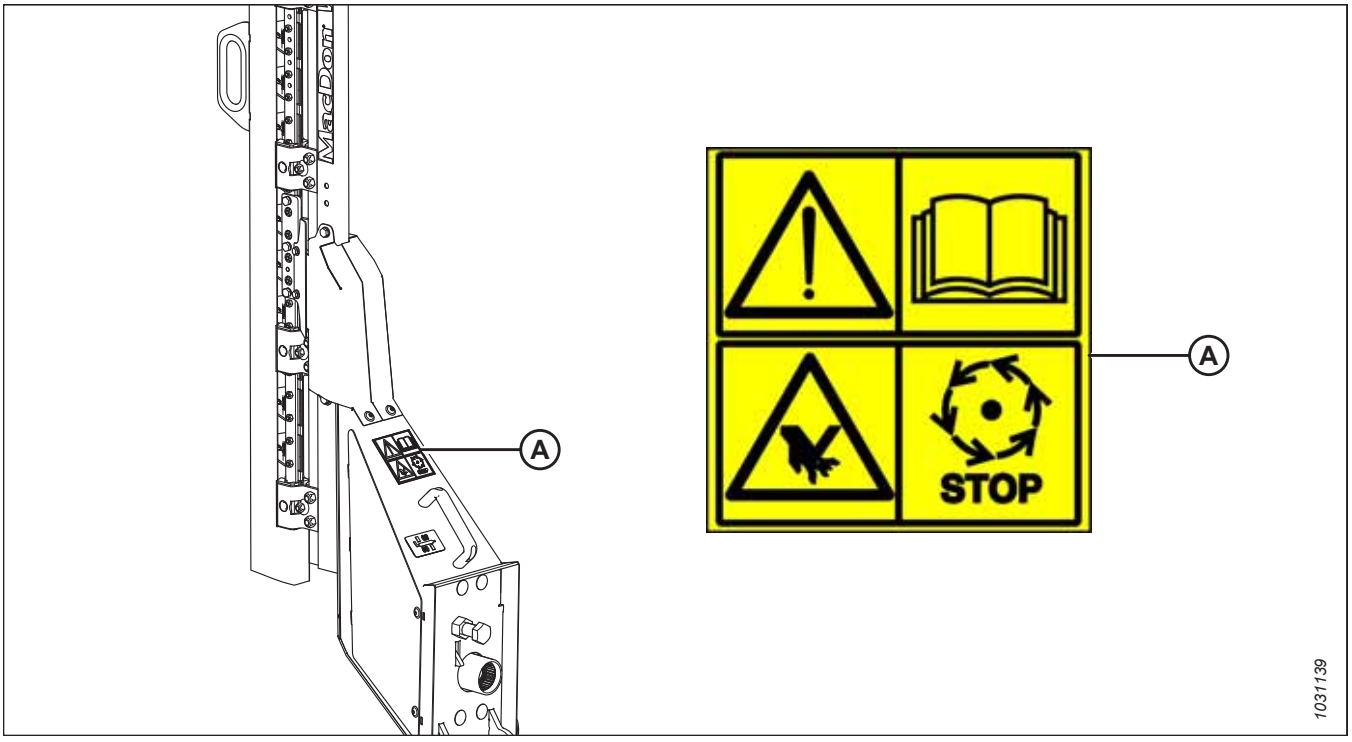

Figure 1.20: Vertikaaltera

A – MAC313881 – lõiketera oht

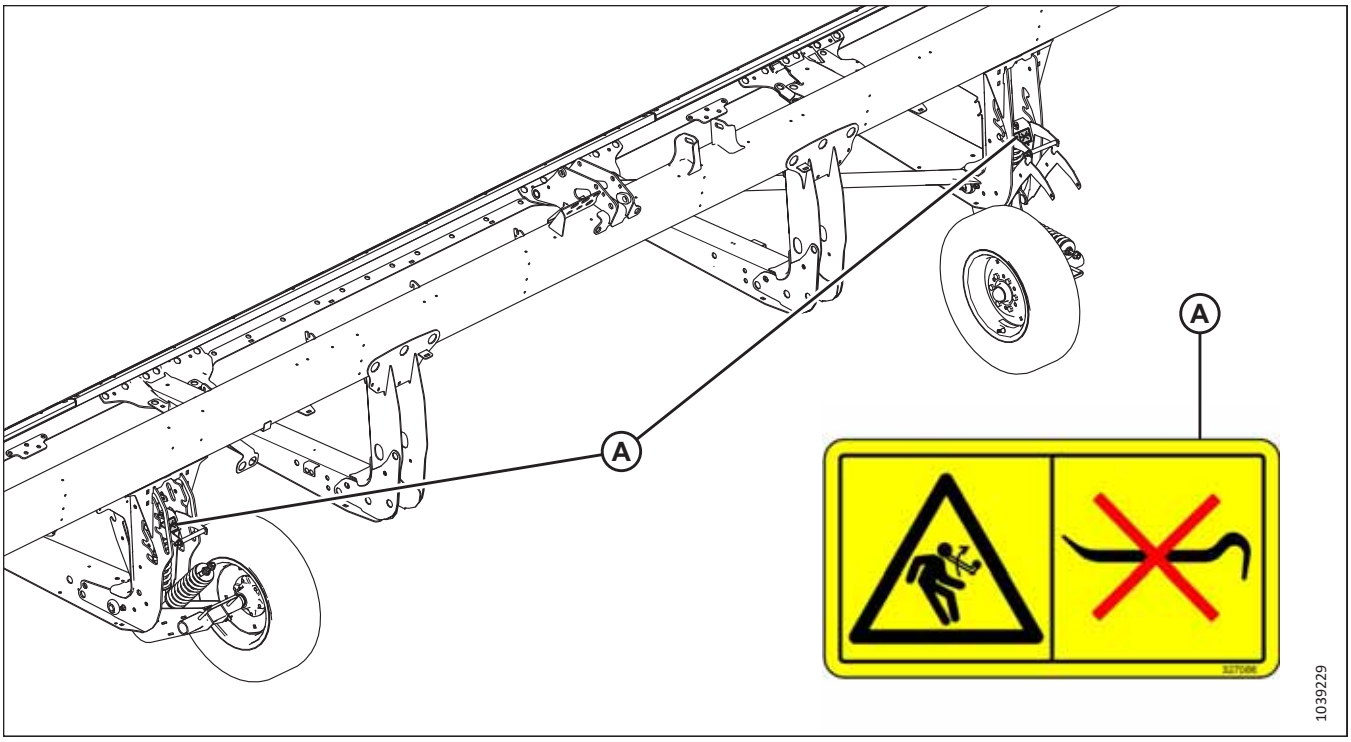

Figure 1.21: Stabilisaatorrattad

A – MAC327086 – vedru vabanemisega kaasnev oht

1.8 Ohutussiltide mõistmine

Sellest teemast leiate teavet ohtude kohta, mida igat tüüpi ohutuskleebised tähistavad.

MAC174436

Kõrgsurve all oleva õliga kaasnev oht

HOIATUS

Kõrge rõhu all olev hüdrovedelik võib tungida läbi inimese naha ja tekitada raskeid vigastusi, näiteks gangreeni, mis võib lõppeda surmaga. Selle vältimiseks tehke järgmist.

- **ÄRGE** minge hüdrovedelike lekete lähedusse.
- **ÄRGE** kasutage hüdrovedeliku lekete tuvastamiseks sõrme ega muid kehaosi.
- Enne hüdroliitmike lahtivõtmist vähendage koormust või vabastage hüdrosüsteem rõhu alt.
- Kui saate viga, pöörduge kohe arsti poole. Läbi naha tunginud hüdrovedeliku eemaldamiseks on vaja **KOHEST** kirurgilist sekkumist.



Figure 1.22: MAC174436

MAC220799

Kontrolli kadumise oht

HOIATUS

Tõsiste vigastuste või surma vältimiseks:

- Veenduge, et veolati lukustusmehhanism oleks lukustatud.



Figure 1.23: MAC220799

MAC279085

Teo vahele kinnijäämise oht

OHT

Pöörleva teo põhjustatud vigastuste vältimiseks:

- püsige teost eemal, kui masin töötab.
- Enne teo hooldamist seisake mootor ja eemaldage süütevõti.
- **ÄRGE** sirutage jäsemeid liikuvate osade vahele, kui masin töötab.



Figure 1.24: MAC279085

MAC288195

Pöörlevatest osadest tingitud muljumisoht

ETTEVAATUST!

Vigastuste vältimiseks pöörake tähelepanu alltoodud teabele.

- Enne kaitsekatte avamist peatage mootor ja eemaldage süütevõti.
- Kui kaitsekatted on paigaldamata, siis **ÄRGE** käitage.

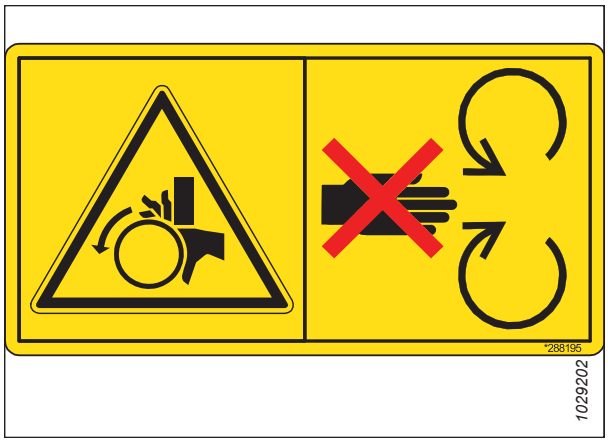

Figure 1.25: MAC288195

MAC311493

Rulli purustamise oht

OHT

- Tõstetud rulli kukkumisest tingitud vigastuste vältimiseks tõstke rull täiesti üles. Enne rulli peal või all töötamist seisake mootor, eemaldage võti ja rakendage iga rulli tugiõla mehaaniline turvalukk.



Figure 1.26: MAC311493

MAC313725

Lugege kasutusjuhendit/kõrgsurvevedeliku/heedri muljumisoht

OHT

Masina valest või ebaohutust käitamisest tulenevate vigastuste või surma vältimiseks toimige järgmiselt.

- Lugege kasutusjuhendit ja järgige kõiki ohutusalaseid juhiseid. Kui teil pole kasutusjuhendit, küsige seda oma edasimüüjalt.
- **ÄRGE** lubage masinat kasutada väljaõppeta isikutel.
- Vaadake igal aastal koos kõigi juhtidega läbi ohutusjuhised.
- Veenduge, et kõik ohutussildid on paigaldatud ja loetavad.
- Enne mootori käivitamist ja selle töötamise ajal veenduge, et keegi ei viibi masina läheduses.
- Ärge lubage kaasasõitjaid masinale.
- Hoidke kõik kaitsekatted paigal ja hoidke liikuvatest osadest eemale.
- Enne juhikohal lahkumist lülitage heedriajam välja, lülitage käigukast neutraalasendisse ja oodake kogu liikumise peatumist.
- Enne masina hooldamist, reguleerimist, määrimist, puhastamist või lahtiühendamist seisake mootor ja eemaldage süütevõti.
- Enne ülestõstetud tööseadise hooldamist tuleb selle allalangemise vältimiseks rakendada kaitselukud.
- Sõiduteel sõites kasutage aeglase sõiduki märki ja ohutulesid, v.a kui seadus seda keelab.

Tõstetud heedri või kukkumisest tingitud vigastuste või surma vältimiseks:

- Enne heedri alla minemist seisake mootor, eemaldage süütevõti ja rakendage kombaini mehaanilised lukud .
- Või langetage heeder enne hooldust maapinnale, seisake mootor ja eemaldage süütevõti.

HOIATUS

Tõsiste kehavigastuste, gangreeni või surma vältimiseks tehke järgmist.

- **ÄRGE** minge lekete lähedale.
- **ÄRGE** kasutage lekete kontrollimiseks oma sõrme või nahka.
- Enne liitmike lõdvendamist vähendage koormust või vähendage hüdraulikasüsteemi rõhku.
- Kõrgsurve all olev õli võib nahka kergesti läbistada ja põhjustada tõsiseid vigastusi, gangreeni või surma.

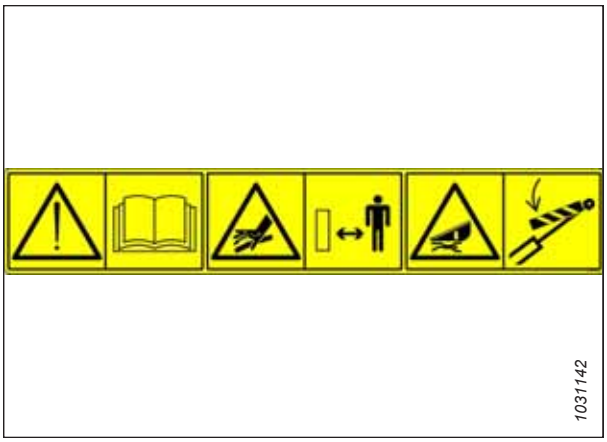

Figure 1.27: MAC313725

- Kehavigastuse korral kutsuge kiirabi. Õli eemaldamiseks tuleb viivitamatult opereerida.

MAC360541

Trumli vahele takerdumise/muljumise oht

OHT

- Pöörleva rulli vahele jäämisest tingitud vigastuste vältimiseks hoiduge heedrist eemale, kui masin töötab.
- Tõstetud rulli kukkumisest tulenevate vigastuste vältimiseks tõstke rull täiesti üles, seisake mootor, eemaldage süütevõti ja rakendage rulli iga tugiõla mehaanilised lukud enne rullil või selle all töötamist.



Figure 1.28: MAC360541

MAC313728

Masina käitamise ja hooldusega/pihustuva kuuma vedelikuga seotud üldine oht

OHT

Masina valest või ebaohutust käitamisest tulenevate vigastuste või surma vältimiseks toimige järgmiselt.

- Lugege kasutusjuhendit ja järgige kõiki ohutusalaseid juhiseid. Kui teil pole kasutusjuhendit, küsige seda oma edasimüüjalt.
- **ÄRGE** lubage masinat kasutada väljaõppeta isikutel.
- Vaadake igal aastal koos kõigi juhtidega läbi ohutusjuhised.
- Veenduge, et kõik ohutussildid on paigaldatud ja loetavad.
- Enne mootori käivitamist ja selle töötamise ajal veenduge, et keegi ei viibi masina läheduses.
- Ärge lubage kaasasõitjaid masinale.
- Hoidke kõik kaitsekatted paigal ja hoidke liikuvatest osadest eemale.
- Enne juhikohal lahkumist lülitage heedriajam välja, lülitage käigukast neutraalasendisse ja oodake kogu liikumise peatumist.
- Enne masina hooldamist, reguleerimist, määrimist, puhastamist või lahtiühendamist seisake mootor ja eemaldage süütevõti.
- Enne ülestõstetud tööseadise hooldamist tuleb selle allalangemise vältimiseks rakendada kaitselukud.
- Sõiduteel sõites kasutage aeglase sõiduki märki ja ohutulesid, v.a kui seadus seda keelab.

ETTEVAATUST!

Tuliste vedelike põhjustatud vigastuste vältimiseks:

- **ÄRGE** eemaldage vedeliku täiteava korki, kui masin on tuline.
- Enne vedeliku täiteava korgi eemaldamist laske masinal jahtuda.
- Vedelik on rõhu all ja võib olla tuline.

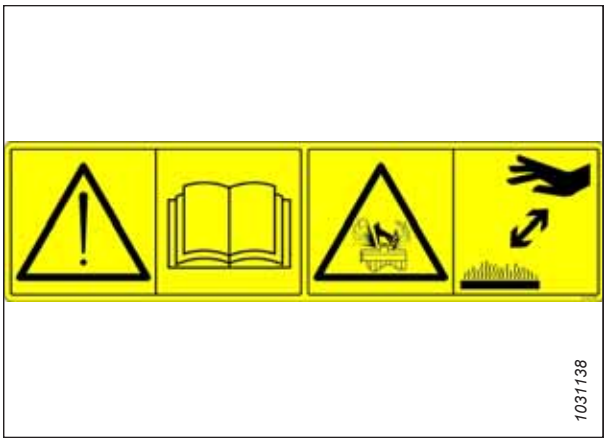

Figure 1.29: MAC313728

MAC313733

Heedri muljumisoht

OHT

Tõstetud heedri kukkumisest tingitud vigastuste või surma vältimiseks tehke järgmist.

- Enne heedri alla minemist seisake mootor, eemaldage süütevõti ja rakendage kombaini mehaanilised lukud.
- Või langetage heeder enne hooldust maapinnale, seisake mootor ja eemaldage süütevõti.



Figure 1.30: MAC313733

MAC313881

Masina käitamise ja hoolduse üldine oht/teradega kaasnev oht

OHT

Masina ebaõigest või ebaturvalisest kasutamisest tingitud vigastuste või surma vältimiseks toimige järgmiselt.

- Tutvuge kasutusjuhendiga ja järgige kõiki ohutusnõudeid. Kui teil pole kasutusjuhendit, hankige see oma edasimüüjalt.
- **ÄRGE** lubage masinat kasutada väljaõppeta isikutel.
- Kontrollige operaatoritega ohutusjuhiseid iga aasta.
- Veenduge, et kõik ohutussildid on paigaldatud ja loetavad.
- Enne mootori käivitamist ja masinaga töötamist veenduge, et masina läheduses pole kõrvalisi isikuid.
- Ärge lubage masinale kõrvalisi isikuid.
- Hoidke kõik kaitsed omal kohal ja hoiduge liikuvatest osadest eemale.
- Lülitage heedriajam välja, käigukast neutraalasendisse ja oodake, kuni liikumine on peatunud enne, kui lahkute juhi kohalt.
- Seisake mootor ja eemaldage süütevõti enne, kui masinat hooldate, reguleerite, määrdeainega määrite, puhastate või vooluvõrgust lahti ühendate.
- Enne ülestõstetud asendis seadme hooldamist lukustage turvalukud, et vältida ülestõstetud seadme langetamist.
- Maanteel sõites kasutage aeglase sõiduki märki ja vilkureid, kui see pole seadusega keelatud.

HOIATUS

Terava lõiketera põhjustatud vigastuste vältimiseks:

- Kandke lõiketera juures töötamisel tugevast kangast või nahast töökindaid.
- Veenduge, et keegi ei ole vertikaalse lõiketera läheduses, kui lõiketera eemaldatakse või see liigub.



Figure 1.31: MAC313881

MAC327086

Vedru vabanemisega kaasnev oht

HOIATUS

Vigastuste vältimiseks tehke järgmist.

- Rattatelje komponentide hooldamisel või vahetamisel ei ole tõstevedrul enam vastukaalu ja see läheb pinge alla.
- **ÄRGE** püüdke kangutada reguleerimispidet pesast välja enne abivedrude pinge vabastamist.



Figure 1.32: MAC327086

MAC327588

Haakeseadise kahjustamise oht

OHT

Tõsiste kehavigastuste või surma vältimiseks tehke järgmist.

- Enne heedri transportimist mõne transpordivahendi abil eemaldage vasak kontuuriratas.
- **ÄRGE** vedage heedrit, kui transpordivahendi haakeseadis on kahjustatud.

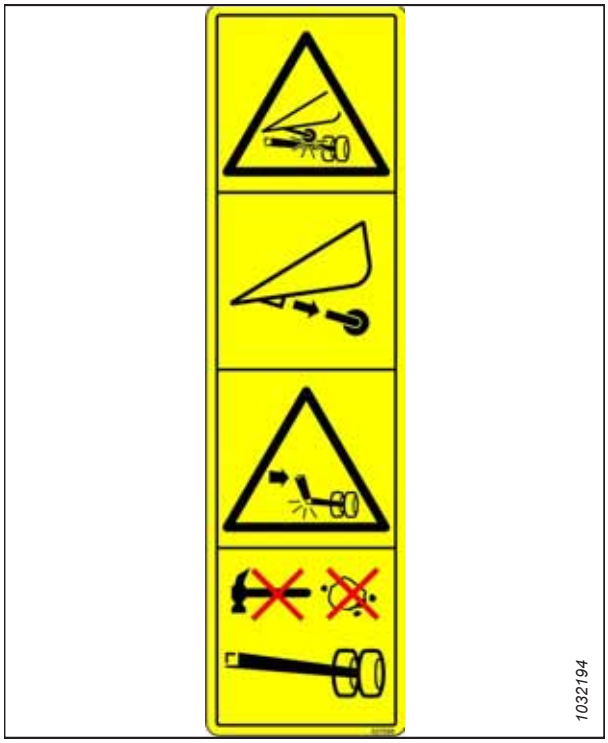

Figure 1.33: MAC327588

Chapter 2: Toote ülevaade

Sellest jaotisest leiate teavet selles juhendis kasutatud tehniliste terminite definitsioonide, masina tehniliste andmete ja põhikomponentide asukoha kohta.

2.1 Mõisted

Selles kasutusjuhendis kasutatakse järgmisi termineid, lühendeid ja akronüüme.

Termin	Määratlus
API	American Petroleum Institute
ASTM	American Society of Testing and Materials
Polt	Pea ja väliskeermetega kinnitusvahend, kasutatakse koos mutriga
Kesklüli	Hüdrosilinder ühendus heedri ja sõiduki vahel, mida kasutatakse heedri ja sõidukivahelise nurga muutmiseks
CGVW	Sõiduki kombineeritud täismass
Eksportheeder	Väljaspool Põhja-Ameerikat tüüpiline heedri konfiguratsioon
FD2 seeria heeder	MacDon FD225, FD230, FD235, FD240, FD241, FD245 ja FD250 FlexDraper® heeder
FFFT	Tasapindu alates sõrmega kinnikeeramisest
Sõrmega pingutamine	Sellega viidatakse kokkupuutuvate pindade või komponentide käsitsi kinnitamisele, kus ühendus pole enam lahtine ja seda pole käsitsi võimalik rohkem pingutada
FM200	Ujuvmoodul FD2 seeria FlexDraper® heedri ühendamiseks
FSI	Ujuvasendi sätte indikaator
GVW	Sõiduki täismass
Kõva liigend	Kinnitusvahendi abil tehtud ühendus, kus kinnitusmaterjalid on mittekokkusurutavad
Kuuskantvõti	Kuusnurkse ristlõikega tööriist, mida kasutatakse kuuskantpeaga poltide ja kurvide kinnitamiseks
hj	Hobujõud
JIC	Ühine tööstusnõukogu: tööstusstandardite nõukogu, mis võttis töötas välja algse 37° koonusliitmiku standardsuuruse ja -kuju
puudub	Pole kohaldatav
Põhja-Ameerika heeder	Põhja-Ameerikas tüüpiline heedri konfiguratsioon
NPT	Riiklik torukeere: madalrõhuga pesaavadel kasutatav liitmikutüüp. NPT-liitmike keermed on sobitumiseks koonuselised
Mutter	Sisekeermega kinnitusvahend, mida kasutatakse koos poldiga
ORB	Rõngastihendi eend: liitmikutüüp, mida tavaliselt kasutatakse kollektorite, pumpade ja mootorite avades
ORFS	Rõngastihendi tihenduspind Liitmik, mida tavaliselt kasutatakse voolikute ja torude ühendamisel. Tuntakse ka kui ORS, mis tähendab rõngastihendit

Termin	Määratlus
SAE	Autoinseneride Ühing
Kruvi	Pea ja väliskeermetega kinnitusvahend, mis keeratakse eelnevalt keermestatud auku või mis loob kinnitamisel ise keermed
Pehme ühendus	Paindlik ühendus, kus ühendatud materjalid aja jooksul kokku pressitakse või lõdvestatakse
Pingsus	Poldile või kruvile rakenduv telgkoormus, mida mõõdetakse tavaliselt njuutonites (N) või naelades (lb). Seda terminit kasutatakse ka rihma poolt rihmarattale või ketirattale avaldatava surve kirjeldamiseks
TFFT	Pöördeid alates sõrmega kinnikeeramisest
Jõumoment	Jõu korrutis * hoova õla pikkusega, mida tavaliselt mõõdetakse njuutonmeetrites (Nm) või jalgnaelades (lbf ft)
Jõumomendi nurk	Pingutustoiming, mille käigus ühendatakse liide kindla jõuga (tavaliselt sõrmega) ning seejärel keeratakse mutrit teatud arv kordi, kuni see saavutab lõpliku kinnituse
Jõumomentpingutus	Montaaži rakendatud jõumomendi suhe riisvara ja poldile või kruvile rakenduva teljekoormuse vahel
UCA	Ülemine risttigu
Seib	Õhuke ja keskel paikneva augu või piluga rõngas, mida kasutatakse koormuse jaotamiseks või lukustusmehhanismina

2.2 Toote tehnilised andmed

Teavet masina konkreetse konfiguratsiooni kohta vaadake tehniliste andmete tabelist. Tabelis on kirjas mõõtmed, kaalud, jõudlusvahemikud ja omadused.

MÄRKUS:

Tehnilised andmed võivad muutuda etteteatamiseta.

Tehniliste andmete tabelis kasutatakse järgmiseid sümboleid ja tähti:

– S: standard / O_F: valikuline (tehases paigaldatud) / O_D: valikuline (edasimüüja paigaldatud) / –: pole saadaval

Lõikelatt			
Efektiivne lõikelaius (saagijaotuspunktide vaheline kaugus; lõikelaius pluss jaoturi kogumine)			
FD225		7,7 m (301 tolli)	S
FD230		9,2 m (361 tolli)	S
FD235		10,7 m (421 tolli)	S
FD240		12,2 m (481 tolli)	S
FD241		12,5 m (493 tolli)	S
FD245		13,7 m (541 tolli)	S
FD250		15,3 m (601 tolli)	S
Lõikelati tõstevahemik		Sõltub kombainimudelist	S
Tera			
Ühe lõiketeraga ajam (FD225–FD240): hüdromootor on kinnitatud suletud MacDon lõiketera ajamikorpusele heedri vasakul küljel.			O_F
Topeltteraga ajam (FD235–FD250): ajastuseta hüdraulikamootor, mis on kinnitatud MacDoni terade ajamikasti külge heedri kummalgi küljel.			O_F
Tera käik		76 mm (3 tolli)	S
Ühe lõiketera kiirus (käike minutis)	FD225 ja FD235	1200 – 1400 k/min	S
Ühe lõiketera kiirus (käike minutis)	FD230	1200 – 1500 k/min	S
Ühe lõiketera kiirus (käike minutis)	FD240	1200 – 1300 k/min	S
Kahe lõiketera kiirus (käike minutis)	FD235, FD240, FD241, FD245 ja FD250	1200 – 1500 k/min	S
Terade osad			
Hambuline, ülikare, ClearCut™, QuickChange, poltidega kinnitatud, 1,5 hammast cm kohta (4 hammast tolli kohta)			O
Hambuline, kare, ClearCut™, QuickChange, poltidega kinnitatud, 3,5 hammast cm kohta (9 hammast tolli kohta)			S
Hambuline, peen, ClearCut™, QuickChange, poltidega kinnitatud, 5,5 hammast cm kohta (14 hammast tolli kohta)			O
Tera kattub keskel (topeltteraga heedrid)		3 mm (1/8 tolli)	S
Kaitsepiire ja kinnitusvahendid			

Kaitse: ClearCut™ otsaga, sepistatud ja topelt kuumtöödeldud (DHT) Kinnituskaar: sepistatud, üksik reguleerimispolt			O_F
Kaitse: ClearCut™ nelja otsaga, sepistatud ja topelt kuumtöödeldud (DHT) Kinnituskaar: sepistatud üksik reguleerimispolt			O_F
Kaitse: ClearCut™ PlugFree™, sepistatud ja topelt kuumtöödeldud (DHT) Kinnituskaar: sepistatud, kaks reguleerimispolti			O_F
Lõikelati kuluplaadid ja standardsed kopeertallad			
FD2 seeria sisaldab kuluplaate kogu lõikelati laiuses			S
FD225		4 kopeertalda	S
FD230, FD235, FD241, FD245, FD250		6 kopeertalda	S
Kaitsepiirde nurk (lõikelatt maapinnal)			
Kesklüli sisse tõmmatud		1,7 kraadi	S
Kesklüli välja sirutatud		8,9 kraadi	S
Lint ja platvormid			
Lindi laius		1,27 m (50 tolli)	S
Lintajam		Hüdraulika	S
Lintajami kiirus: FM200 ujuvmooduli juhitud		209 m/min. (687 fpm)	S
Sööteava laius		1905 mm (75 tolli)	S
PR15 pealevõtutrummel			
Piitorude kogus		5 või 6	
Keskmise toru läbimõõt		203 mm (8 tolli)	S
Sõrmeotsa raadius	Tehases seadistatud	800 mm (31 1/2 tolli)	S
Sõrmeotsa raadius	Reguleerimisvahemik	766–800 mm (30 3/16–31 1/2 tolli)	S
Trumli efektiivne läbimõõt (vormitud nuki abil)		1,650 m (65 tolli)	S
Sõrme pikkus		290 mm (11 tolli)	S
Sõrmede vaheline kaugus (nominaalne, vahelduvate labade korral hajutatud)		100 mm (4 tolli)	S
Trumliajam		Hüdraulika	S
Trumli kiirus (kabiinist reguleeritav, sõltub kombaini mudelist)		0–67 p/min	S
Heedriraami paindumisvahemik			

Mudel	Üles – standardne	Alla – standardne	Üles – piiraja eemaldatud	Alla – piiraja eemaldatud[1]
FD225	102 mm (4 tolli)	64 mm (2,5 tolli)	102 mm (4 tolli)	102 mm (4 tolli)
FD230	165 mm (6,5 tolli)	130 mm (5 tolli)	165 mm (6,5 tolli)	165 mm (6,5 tolli)
FD235	205 mm (8 tolli)	130 mm (5 tolli)	205 mm (8 tolli)	205 mm (8 tolli)
FD240 DR[2]	205 mm (8 tolli)	130 mm (5 tolli)	205 mm (8 tolli)	205 mm (8 tolli)
FD240 TR[3]	205 mm (8 tolli)	205 mm (8 tolli)	205 mm (8 tolli)	205 mm (8 tolli)
FD241	205 mm (8 tolli)	130 mm (5 tolli)	205 mm (8 tolli)	205 mm (8 tolli)
FD245	216 mm (8,5 tolli)	216 mm (8,5 tolli)	216 mm (8,5 tolli)	216 mm (8,5 tolli)
FD250	216 mm (8,5 tolli)	216 mm (8,5 tolli)	216 mm (8,5 tolli)	216 mm (8,5 tolli)

FM200 ujuvmoodul			
Söötelint	Laius	2 m (78 11/16 tolli)	S
Söötelint	Kiirus	107–122 m/min (350–400 fpm)	S
Söötetigu	Laius	1,630 m (64 1/8 tolli)	S
Söötetigu	Välisdiameeter	559 mm (22 tolli)	S
Söötetigu	Toru läbimõõt	356 mm (14 tolli)	S
Söötetigu	Kiirus (sõltub kombaini mudelist)	191–195 p/min (sõltub kombaini mudelist)	S
Õlipaagi maht		95 liitrit (25 USA gallonit)	S
Õli tüüp		Ühe klassi jõuülekande-/ hüdraulikaõli (THF).	–
THF-i viskoossus temperatuuril 40 °C (104 °F)		60,1 cSt	–
THF viskoossus temperatuuril 100 °C (212 °F)		9,5 cSt	—
Ülemine risttigu			O-D
Välisdiameeter		330 mm (13 tolli)	–
Toru läbimõõt		152 mm (6 tolli)	–

1. Rullipiide lõikamise vältimiseks on heedri paindumisvahemiku suuendamisel vaja suurendada ka lõikelati kliirensit. Lisateavet vt jaotisest *Lintheedri otsapiiriku blokeerimine*.
2. Topeltrull
3. Kolmikrull

Stabilisaatorratas/EasyMove™ transpordivahend		O-D
Rattad	38 cm (15 tolli)	–
Rehvid	225/75 R-15	–
Kaal		
Hinnanguline kaaluvahemik – ujuvmooduliga põhiheeder – varieerumine sõltub paketi eri konfiguratsioonidest.		
FD225	Põhja-Ameerika	3329 – 3447 kg (7331 – 7597 naela)
FD230	Põhja-Ameerika	3701 – 3743 kg (8160 – 8253 lb)
FD235	Põhja-Ameerika	3901 – 4036 kg (8600 – 8898 lb)
FD240	Põhja-Ameerika	4050 – 4315 kg (8928 – 9512 lb)
FD241	Eksport	4287 – 4340 kg (9452 – 9569 lb)
FD245	Põhja-Ameerika	4498–4555 kg (9916 – 10 043 naela)
	Eksport	4635–4692 kg (10218–10345 naela)
FD250	Põhja-Ameerika	4693 – 4756 kg (10 346 – 10 485 lb)
	Eksport	4853–4916 kg (10699–10838 naela)

2.3 FD2 seeria FlexDraper® heedri mõõtmed

Heedri kasutamisel on oluline teada masina mõõtmeid.

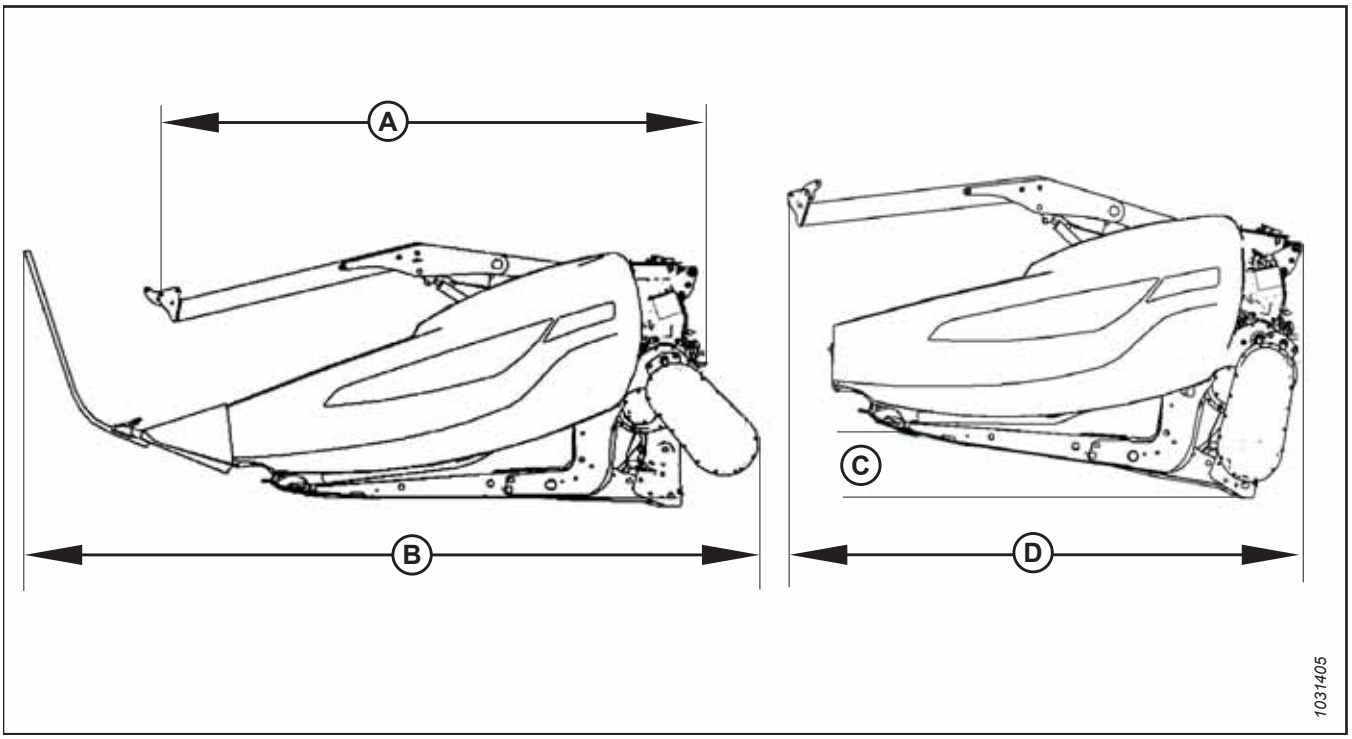

Figure 2.1: Heedri mõõtmed

Table 2.1 Heedri mõõtmed

Raam ja struktuur		
Mõõdetav funktsioon	**Viide joonusele *2.1, page 27***	**Mõõtmed**
Heedri laius põllurežiimis	–	Lõikelaius + 500 mm (19 1/5 tolli)
Lõikelati laius	–	Lõikelaius - 500 mm (19 1/5 tolli)
Heedri laius transportasendis, kui paigaldatud on FM200 (lühim kesklüli)	(A) Käigukast pööratud (talletus), jaoturid eemaldatud (vt *2.1, page 27*)	2,6 m (103 in)
Heedri laius transportasendis, kui paigaldatud on FM200 (lühim kesklüli)	(B) Käigukast töökorras, paigaldatud on standardsed jaoturid (vt *2.1, page 27*)	3,5 m (138 in)
Heedri laius transportasendis, kui rull on täiesti sisse tõmmatud ja paigaldatud on FM200 (lühim kesklüli)	Käigukast pööratud, jaoturid eemaldatud (vt *2.1, page 27*) Transportlaiuse (D) saavutamiseks vajalik nurk (C) **MÄRKUS:** Mõõtmeid (D) saab vähendada, kui kasutate suurema nurgaga transporthaagist.	8° 2,591 m (102 in)

2.4 FD2 seeria FlexDraper®-i heedri komponentide identifitseerimine

Heedri põhikomponentidega tutvumine hõlbustab selles juhendis toodud kasutus- ja hooldusjuhiste järgimist.

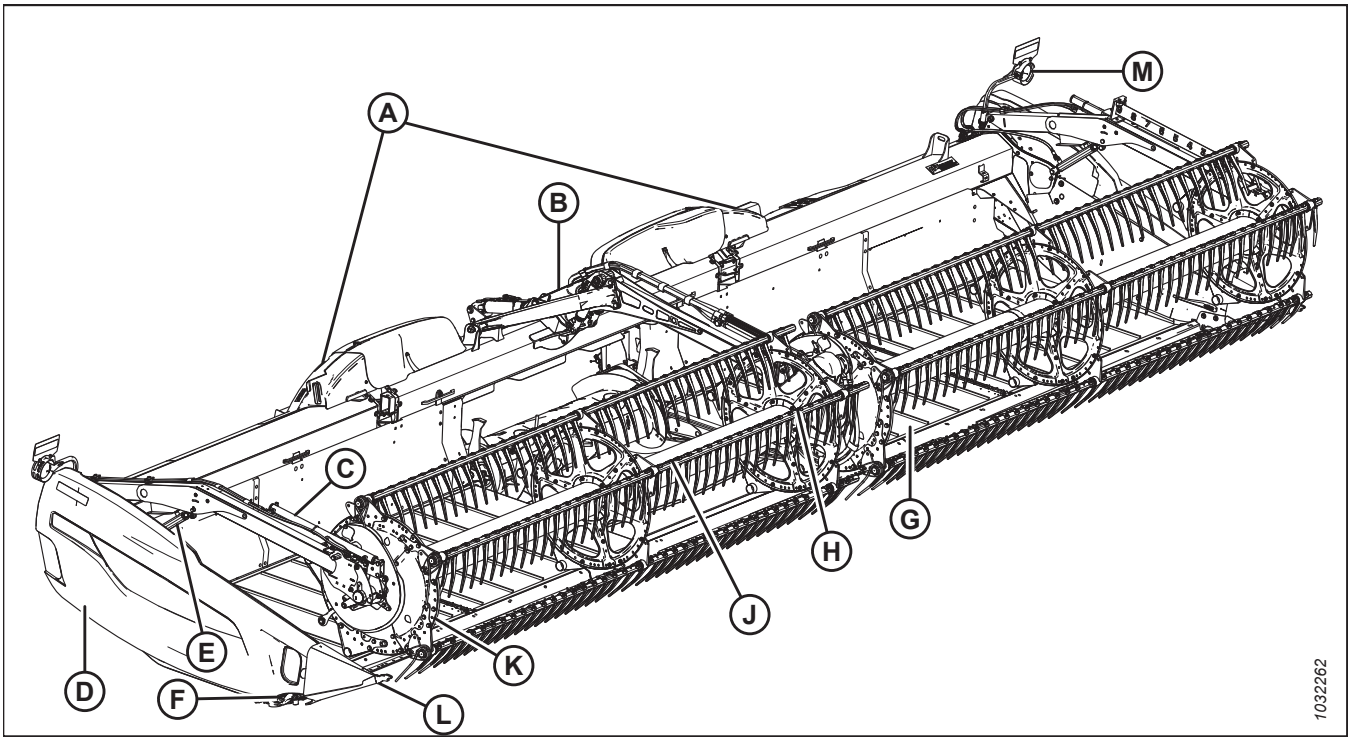

Figure 2.2: FD2 seeria FlexDraper®-i heedri komponendid

A – tiiva ujuvühendus
B – trumli keskõlg
C – trumli pikisuunaline silinder
D – otsakate
E – trumli tõstesilinder
F – tera ajamikast (seespool otsakatet)
G – külgmine lint
H – keskmine trumliajam
J – pealevõtutrummel
K – trumli otsakate
L – viljajaotur
M – heedrituli (v.a Euroopa)

2.5 FM200 ujuvmooduli osade tuvastamine

Ujuvmooduli põhikomponentidega tutvumine hõlbustab selles juhendis toodud kasutus- ja hooldusjuhiste järgimist.

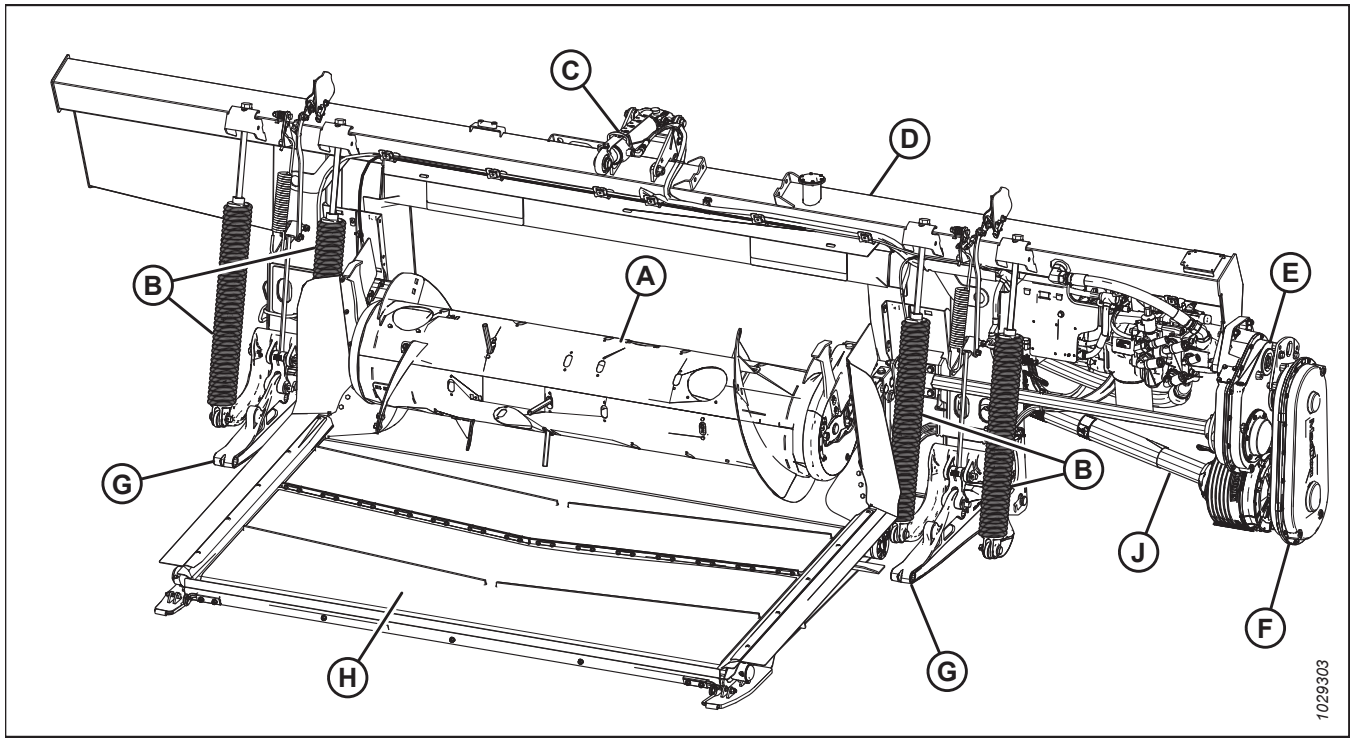

Figure 2.3: FM200 ujuvmooduli heedripool

A - etteandetigu
B - heedri ujuvvedrud (x4)
C - kesklüli
D - hüdraulika mahuti
E - peamine käigukast
F - täiendav käigukast
G - heedri tugiõlad (x2)
H - lintkonveier
J - jõuülekanne

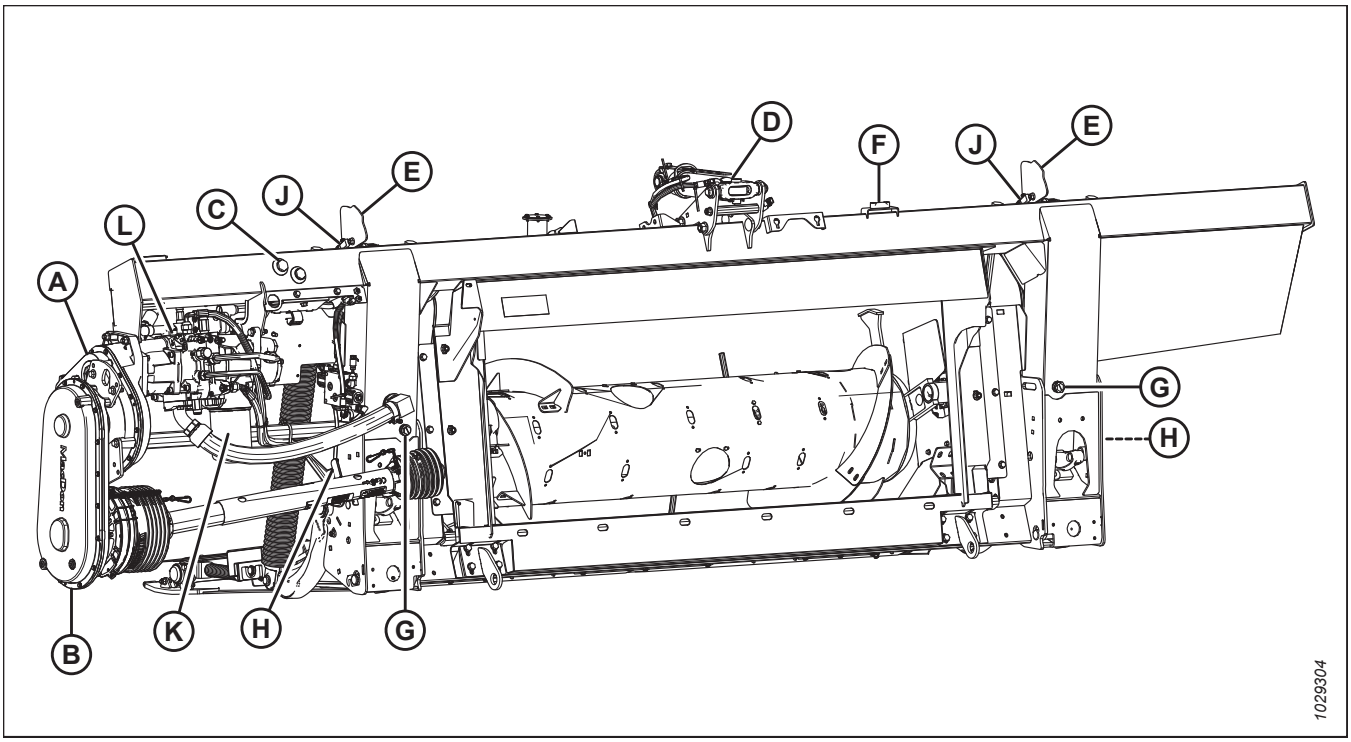

Figure 2.4: FM200 ujuvmooduli kombainipool

A – peamine käigukast
B – komplekteeritud käigukast
C – paagi õlitaseme vaateklaas
D – kesklüli
E – heedri kõrguse juhtimise indikaator (x2)
F – mulli tase
G – väljalaskekork (x2)
H – ujuvasendi lukustuse käepide (x2)
J – heedri automaatse kõrguse juhtimise (AHHC) andur (x2)
K – hüdraulikafilter
L – tera, külgmine lint ja etteandelindi pump

Chapter 3: Töö

Masina ohutu käitamine nõuab selle võimekusega tutvumist.

3.1 Omaniku/juhi kohustused

Rasketehnika omamine ja käitamine on seotud teatud ülesannetega.

ETTEVAATUST!

- **Enne heedri kasutamist peate tutvuma selle kasutusjuhendiga. Kui miski jääb ebaselgeks, võtke ühendust oma MacDoni edasimüüjaga.**
- **Järgige kõiki juhendis ja masina ohutussiltidel toodud ohutusalaseid teateid.**
- **Pidage meeles, et ohutuse eest vastutate TEIE. Head ohutustavad kaitsevad teid ja inimesi teie ümber.**
- **Enne, kui lubate kellelgi heedrit käitada, üks kõik, kui lühidalt, veenduge, et isikut on juhendatud seadme ohutuks ja nõuetekohaseks kasutamiseks.**
- **Vaadake operaatoritega kõik kasutusjuhendi ja ohutusega seotud üksused igal aastal üle.**
- **Olge ettevaatlik operaatorite suhtes, kes ei kasuta soovitatud toiminguid ega järgi ettevaatusabinõusid. Korrigeerige tehtud vead enne õnnetust.**
- **ÄRGE modifitseerige masinat. Omavolilised muudatused mõjutavad masina funktsioone ja/või ohutust ja võivad lühendada masina kasutusaega.**
- **Juhendis toodud ohutusalane teave ei asenda ohutuskoode, vajadust kindlustuse järele ega piirkonnas kehtivaid seaduseid. Veenduge, et masin vastaks nendes nõuetes sätestatud standarditele.**

3.2 Tööohutus

Järgige kasutusjuhendis toodud ohutus- ja kasutusjuhiseid.

ETTEVAATUST!

Järgige järgmiseid ohutusnõudeid.

- **Järgige kõiki kasutusjuhendites toodud ohutus- ja kasutusjuhiseid. Kui teil ei ole kombaini kasutusjuhendit, hankige see edasimüüjalt ja lugege see põhjalikult läbi.**
- **Ärge kunagi üritage käivitada mootorit ja kasutada masinat mujalt kui juhiistmelt.**
- **Enne tööde alustamist kontrollige kõigi juhtseadete toimimist ohutus ja vabas kohas.**
- **Ärge lubage sõitjaid kombainile.**

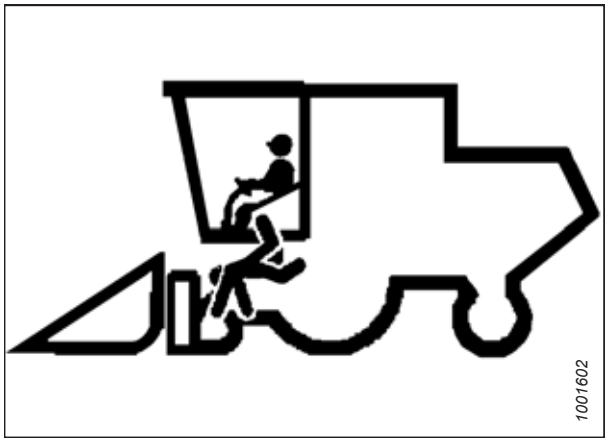

Figure 3.1: Kaassõitjad pole lubatud

ETTEVAATUST!

- **Ärge käivitage masinat ega liikuge sellega enne, kui olete veendunud, et kõik kõrvalised isikud on piirkonnast lahkunud.**
- **Vältige liikumist üle lahtise täitematerjali, kivide, kraavide või akude.**
- **Sõitke läbi väravate ja ukseavada aeglaselt.**
- **Kallakutel töötades sõitke võimalusel üles- või allamäge. Allamäge sõites hoidke käik kindlasti sees.**
- **Ärge püüdke kunagi liikuvalt masinalt lahkuda või sellele peale tulla.**
- **ÄRGE lahkuge juhikohalt, kui mootor töötab.**

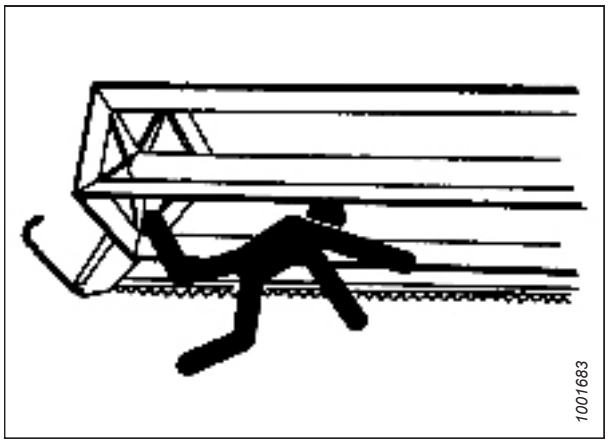

Figure 3.2: Kõrvalseisjate ohutus

- **Masina ootamatust käivitumisest tingitud kehavigastuste või surma vältimiseks seisake alati mootor ja eemaldage süütevõti enne, kui masinat seadistate või eemaldate sealt ummistunud materjali.**
- **Kontrollige liigset vibratsiooni ja tavatut müra. Probleemi korral lülitage masin välja ja kontrollige seda. Järgige nõuetekohast väljalülitustoimingut. Juhiste saamiseks vt *3.4 Kombaini väljalülitamine, page 50*.**
- **Kasutage masinat ainult päevavalgel või heas kunstlikus valguses.**

3.2.1 Heedri ohutustoed

Heedri tõstesilindritel asuvad turvalukud takistavad tõstesilindrite ootamatut sissetõmbumist ja heedri langetamist Juhised leiate oma kombaini kasutusjuhendist.

OHT!

Masina ootamatust käivitumisest või tõstetud masina kukkumisest tingitud kehavigastuste või surma vältimiseks seisake alati mootor, eemaldage süütevõti ja rakendage ohutustoed enne, kui ühelgi põhjusel heedri alla lähete.

3.2.2 Trumli ohutustoed

Rulli ohutustoed asuvad rulli tugiõlgadel ja takistavad rulli ootamatut allavajumist.

OHT!

Masina ootamatust käivitumisest või tõstetud masina kukkumisest tingitud kehavigastuste või surma vältimiseks seisake alati mootor, eemaldage süütevõti enne juhikohalt lahkumist ja rakendage ohutustoed enne, kui ühelgi põhjusel heedri alla lähete.

OLULINE!:

Rulli tugiõlgade kahjustamise vältimiseks **ÄRGE** transportige heedrit, kui rulli ohutustoed on rakendatud.

Trumli ohutustugede rakendamine

Rakendage rulli turvalukud, kui peate töötama tõstetud heedri läheduses. Rulli rakendatud turvalukud takistavad rulli ootamatut langetamist.

Trumli välisõlad

1. Tõstke rull maksimaalsele kõrgusele.
2. Tõstke turvalukk (A) ja lükake seda ettepoole, et lukk konksu (B) tagant vabastada.

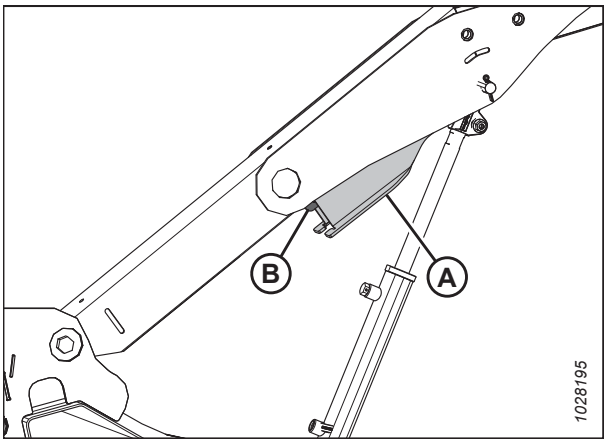

Figure 3.3: Parempoolne välisõlg

3. Langetage turvalukk (A) ja ühendage see silindrivõlliga, nagu joonisel näidatud. Korrake toimingut vastasõlal.

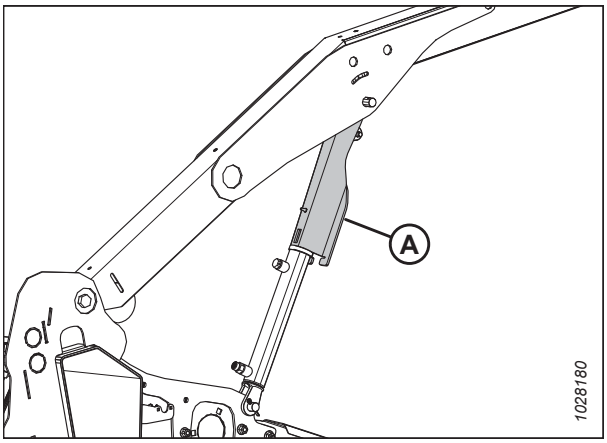

Figure 3.4: Rakendatud trumli ohutustugi – väline parempoolne õlg

Keskmine rulliõlg – topelt- ja kolmikrulliga heedrid

4. Keerake pidet (A), et vedru pinge alt vabastada ja laske vedrul juhtida tihvt lukustatud asendisse.

   MÄRKUS:

   Kolme rulliga heedrite puhul on joonisel näidatud keskmine parem õlg. Keskmine vasak õlg asub vastaspoolel.

5. Kolmikrulliga heedritel korrake eelmist sammu ka keskmisel vasakul õlal.

6. Langetage rulli, kuni turvalukud puutuvad vastu välimise õla silindrikinnitusi ja keskmise õla tihvte.

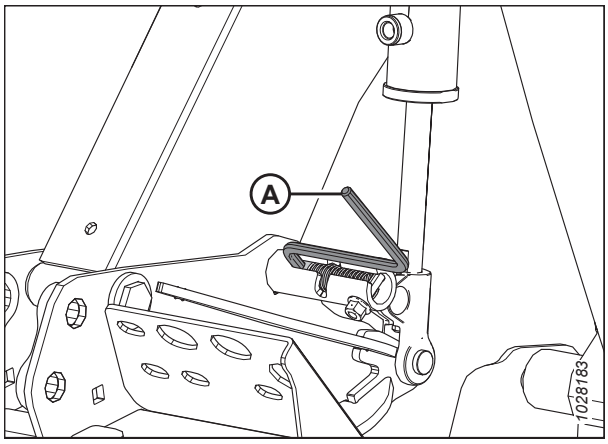

Figure 3.5: Rakendatud trumli ohutustugi – keskmine õlg

Trumli ohutustugede lahutamine

Rulli ja heedri korraliku toimimise tagamiseks lahutage rulli turvalukud, kui olete lõpetanud töötamise tõstetud heedri läheduses või sellel.

Trumli välisõlad

1. Tõstke trummel maksimumkõrgusele.

2. Liigutage trumli ohutustugi (A) trumli õla all olevale konksule (B). Korrake seda vastasõlal.

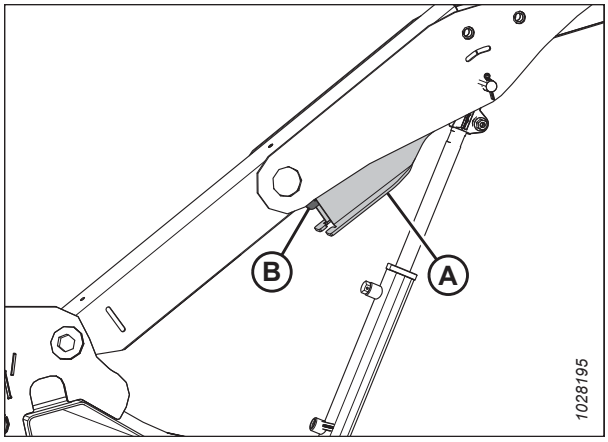

Figure 3.6: Trumli ohutustugi – parempoolne välimine õlg

Keskmine rulliõlg – topelt- ja kolmikrulliga heedrid

3. Liigutage hoob (A) väljapoole ja pilusse (B), et viia tihvt lukustamata asendisse.

   MÄRKUS:

   Kolme rulliga heedrite puhul on joonisel näidatud keskmine parem õlg. Keskmine vasak õlg asub vastaspoolel.

4. Kolmikrulliga heedritel korrake eelmist sammu ka keskmisel vasakul õlal.

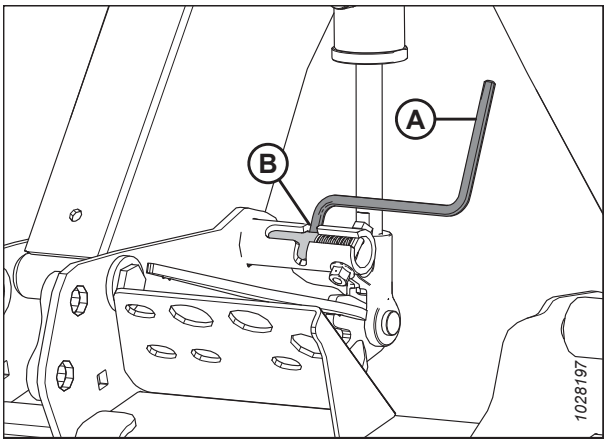

Figure 3.7: Lahutatud trumli ohutustugi – keskmine õlg

3.2.3 Heedri otsakatted

Heedri mõlemasse otsa on paigaldatud hingedega polüetüleenist otsakaitse, et kaitsta kriitilise tähtsusega ajami komponente.

Heedri otsakatete avamine

Heedri otsakaitsed kaitsevad lõiketera ajamikomponente, hüdrovoolikuid, elektriühendusi, heedri mutrivõtit, varulõiketera ja valikulist transporthaakeseadet. Komponentidele juurdepääsuks peate otsakaitsme avama.

1. Katte lukuvabastuseks lükake vabastushooba (B) heedri otsakatte tagaküljel olev pääsuava (A) kaudu.

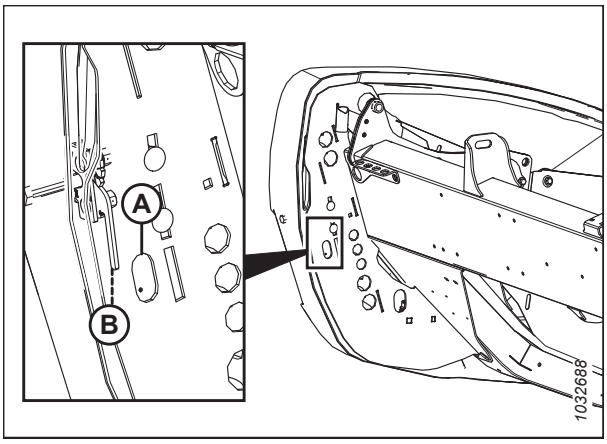

Figure 3.8: Heedri vasak otsakate

2. Tõmmake heedri otsakaitse (A) lahti.

   MÄRKUS:

   Heedri otsakaitset hoiab kinni sakk (B) ja see avaneb suunas (C).

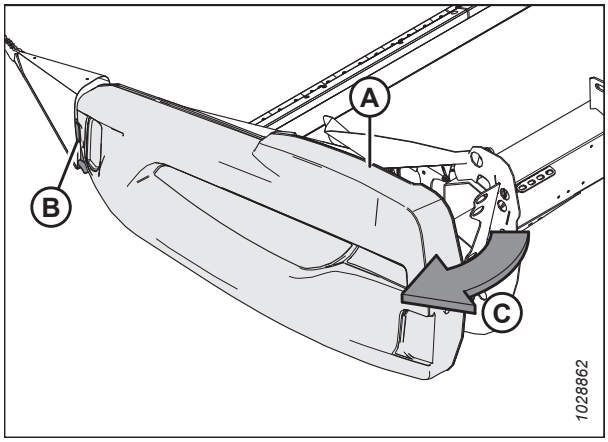

Figure 3.9: Heedri vasak otsakate

3. Kui vaja on täiendavat vaba ruumi, tõmmake heedri otsakaitse sakilt (A) maha ja pöörake kaitse heedri tagaosa poole.

4. Katte kinnitamiseks täiesti avatud asendisse rakendage ohutustugi (B) hingeõlale (C).

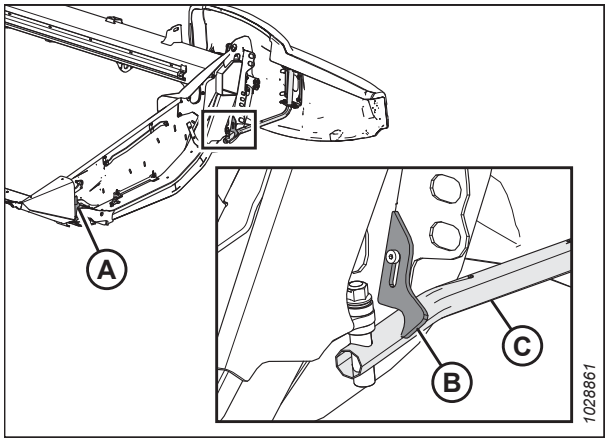

Figure 3.10: Heedri vasak otsakate

Heedri otsakatete sulgemine

Heedri otsakaitsed kaitsevad lõiketera ajamikomponente, hüdrovoolikuid, elektriühendusi, heedri mutrivõtit, varulõiketera ja valikulist transporthaakeseadet. Pärast komponentidega seotud tööde lõpetamist peate otsakaitsme sulgema.

1. Kui heedri otsakate on täiesti avatud ja heedri taga kinni, siis avage lukk (A), et võimaldada heedri otsakattel (B) liikuda.

2. Pöörake heedri otsakaitse heedri esiosa poole.

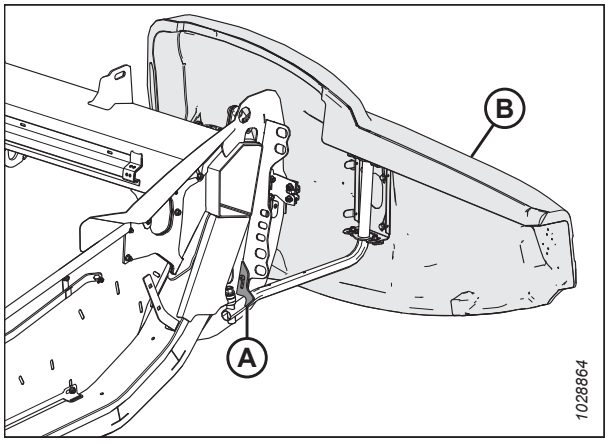

Figure 3.11: Heedri vasak otsakate

3. Otsakaitse sulgemisel veenduge, et heedri otsakaitse (A) ei puutuks vastu otsakaitse (B) ülemist osa. Kui on vaja reguleerida, vt jaotist *Heedri otsakatete kontrollimine ja reguleerimine, page 37*.

   OLULINE!:

   Alumiiniumist otsaplaat saab kahjustada, kui plastist otsakaitsme raskus selle toetub.

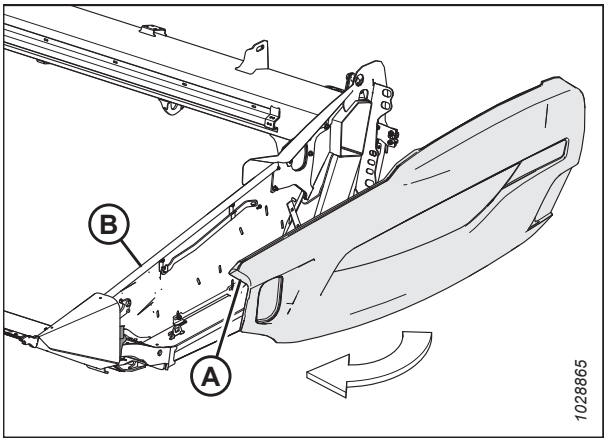

Figure 3.12: Heedri vasak otsakate

4. Sisestage heedri otsakatte esiosa hingesaki (B) taha ja jaotuskoonusesse.
5. Pöörake heedri otsakaitse suunas (A) suletud asendisse. Kinnitage kaheastmeline riiv (C) tugeva vajutusega.

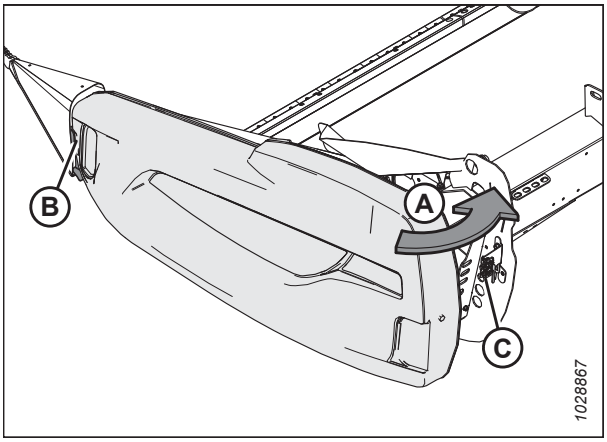

Figure 3.13: Heedri vasak otsakate

   OLULINE!:

   Veenduge, et heedri otsakaitse oleks lukustatud. Veenduge, et polt (A) oleks kaheastmelise sulguriga (B) täielikult rakendunud, et takistada heedri otsakaitsel heedri kasutamisel avaneda. Kui on vaja reguleerida, vt jaotist *Heedri otsakatete kontrollimine ja reguleerimine, page 37*.

   MÄRKUS:

   Sulguri näitamiseks on heedri otsakaitse joonisel läbipaistev.

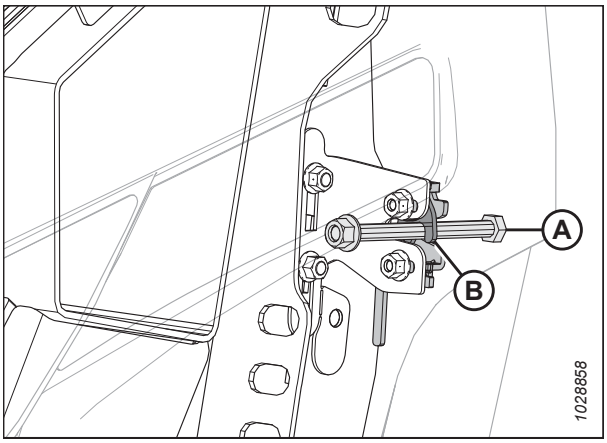

Figure 3.14: Kaheastmeline riiv

Heedri otsakatete kontrollimine ja reguleerimine

Heedri otsakatted võivad suurte temperatuurikõikumiste tõttu paisuda ja kokku tõmbuda. Mõõtmete muutumise kompenseerimiseks saab heedri otsakatte asendit reguleerida.

OLULINE!:

Kui heedri plastist otsakaitse toetub vastu alumiiniumist otsakaitset, võib viimane kahjustada saada.

1. Kontrollige, kas pilu (A) heedri otsakatte (B) ja -plaadi (C) vahel on 1–3 mm (0,04–0,12 tolli).

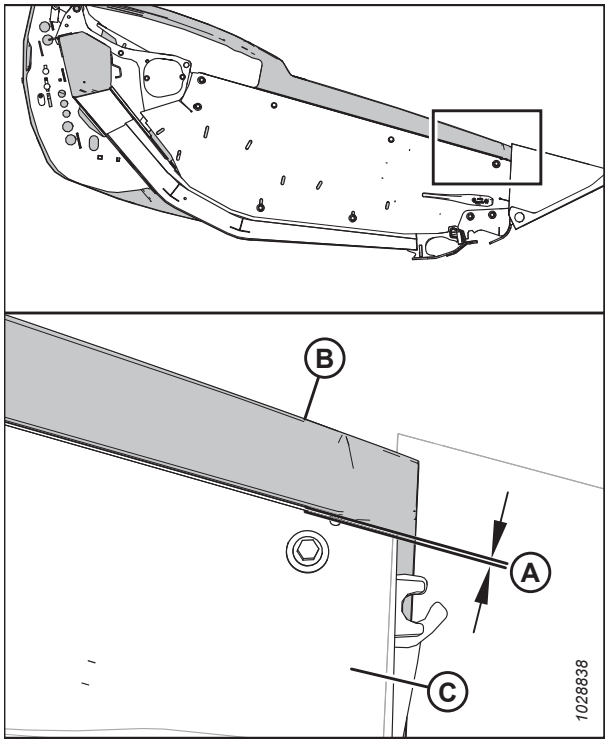

Figure 3.15: Heedri otsakatte ja -plaadi vaheline pilu

2. Kui reguleerimine on vajalik, siis reguleerige tugikronsteini (A) järgmiselt.
   a. Keerake poldid (B) lahti.
   b. Vajaduse korral liigutage tugikronsteini (A) üles või alla, et saavutada õige vahekaugus.
   c. Keerake kinnitused kinni.

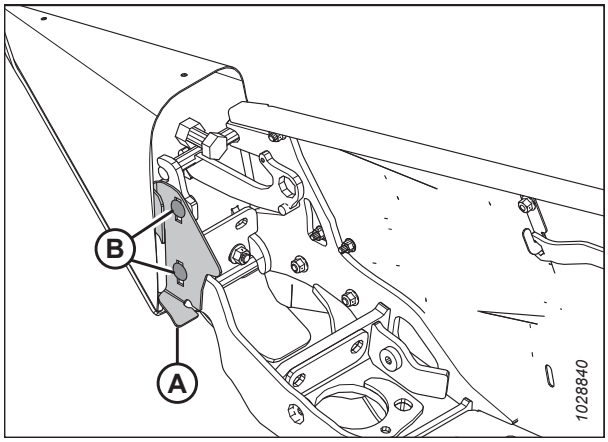

Figure 3.16: Heedri otsakatte tugikronstein

3. Kontrollige, kas vahe (A) heedri otsakaitse esiosa ja tugiklambri (B) vahel on 8 – 18 mm (0,3 – 0,7 tolli).

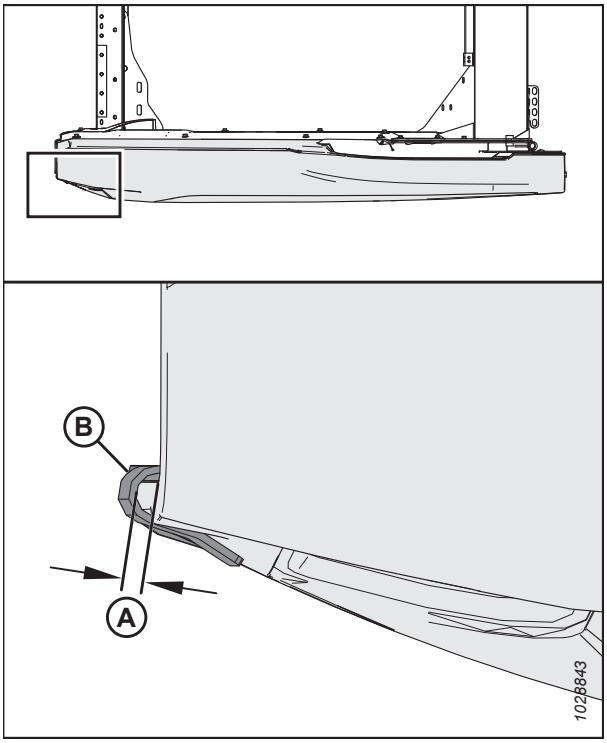

Figure 3.17: Heedri otsakaitse ja tugiklambri vaheline vahe – vaade ülalt

4. Kui seda tuleb seadistada, reguleerige hingeõla (A) asendit järgmiselt.

   a. Keerake lahti neli mutrit (B).

   b. Õige vahekauguse saavutamiseks liigutage kronsteine (C) ja hinge õlga (A) edasi-tagasi.

   c. Keerake kinnitused kinni.

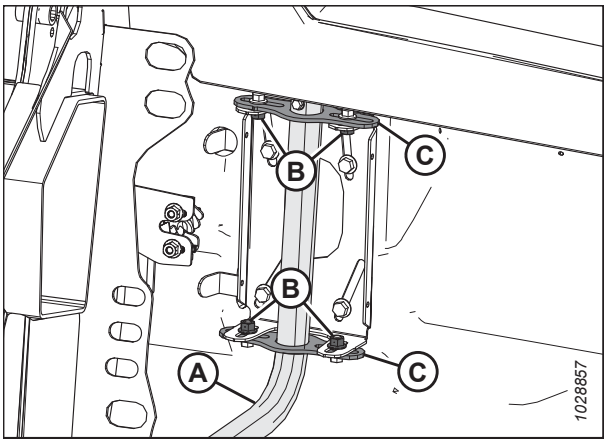

Figure 3.18: Heedri vasak otsakate

5. Kontrollige vahet (A) vasaku kaelakaitse põhja (E) ja otsapaneeli serva vahel. Vahe peaks olema 2 – 4 mm (0,09 – 0,16 tolli).

6. Kontrollige vahet (B) vasaku kaelakaitse esiosa (E) ja otsakaitse (D) sisemise serva vahel. Vahe peaks olema 42 – 52 mm (1,7 – 2,04 tolli).

7. Kontrollige vahet (C) vasaku kaelakaitse tagaosa (E) ja otsakaitse (D) sisemise serva vahel. Vahe peaks olema 15 – 25 mm (0,68 – 1 tolli).

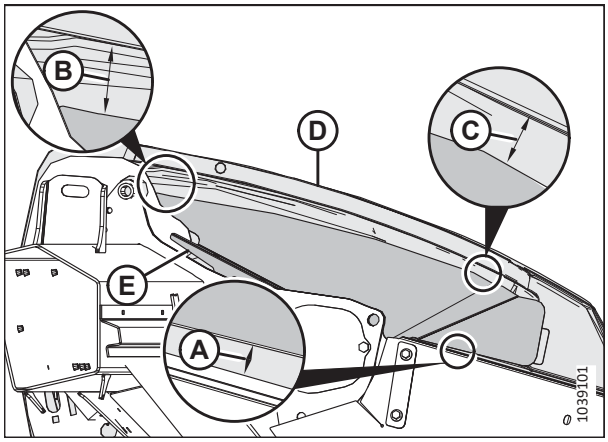

Figure 3.19: Otsakaitse joondamine – vaade teki seest

8. Veenduge, et polt (A) oleks kaheastmelise sulguriga (B) täielikult rakendunud, et takistada heedri otsakaitsel töö ajal avaneda.

   MÄRKUS:

   Joonisel on heedri otsakaitse läbipaistev.

9. Kui seda tuleb seadistada, keerake lahti mutrid (D) ja libistage klamber (C) üles või alla.

10. Kui olete lõpetanud, keerake mutrid (D) kinni ja kontrollige samme *5, page 40* kuni *7, page 40* uuesti.

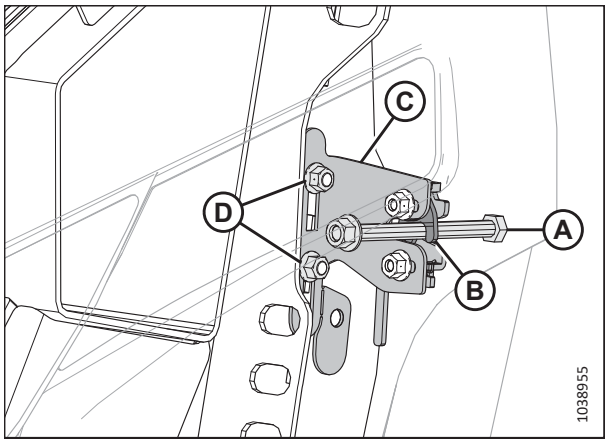

Figure 3.20: Kaheastmeline riiv

Heedri otsakatete eemaldamine

Otsakaitsete hooldamisel eemaldage need.

1. Avage täielikult heedri otsakate. Juhiseid vt jaotisest *Heedri otsakatete avamine, page 35*.

2. Et takistada otsakaitse liikumist, rakendage sulgur (A).

3. Eemaldage isekeermestav kruvi (B).

4. Libistage heedri otsakaitset üles ja eemaldage see hingeõlalt (C).

5. Asetage heedri otsakaitse töökohast eemale.

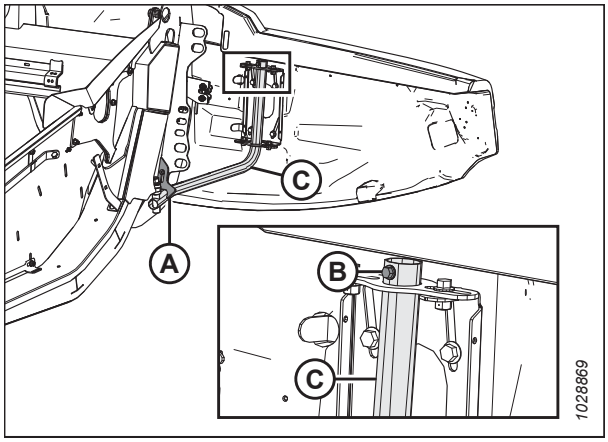

Figure 3.21: Heedri vasak otsakate

Heedri otsakatete paigaldamine

Otsakaitsmete nõuetekohase paigaldamise tagamiseks järgige siin toodud soovitatud paigaldustoiminguid.

OHT!

Masina ootamatust käivitamisest põhjustatud kehavigastuste või surma vältimiseks seisake alati mootor ja eemaldage süütevõti enne mis tahes põhjusel juhiistmelt lahkumist.

OLULINE!:

Ärge toetage otsakaitset paigaldamisel alumiiniumist otsalehele.

1. Suunake heedri otsakaise hingeõlale (C) ja libistage see aeglaselt alla.
2. Paigaldage isekeermestav kruvi (B).
3. Vabastage sulgur (A), et heedri otsakaitse saaks liikuda.
4. Sulgege heedri otsakaitse. Juhiseid vt jaotisest *Heedri otsakatete sulgemine, page 36*.

   MÄRKUS:

   Suurte temperatuurikõikumiste korral võivad heedri otsakatted paisuda või kokku tõmbuda. Mõõtmete muutumise kompenseerimiseks saab heedri otsakatte asendit reguleerida. Juhiseid vt jaotisest *Heedri otsakatete kontrollimine ja reguleerimine, page 37*.

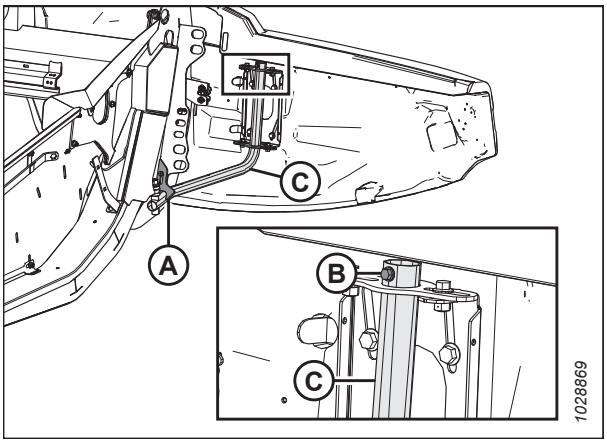

Figure 3.22: Heedri vasak otsakate

3.2.4 Trumliajami kate

Trumliajami kate kaitseb trumliajami osasid mustuse ja prahi eest.

Trumliajami katte eemaldamine

Rulliajami katte saab rulliajami komponentide hooldamiseks ligipääsu tagamiseks eemaldada.

OHT!

Masina ootamatust käivitamisest põhjustatud vigastuste või surma vältimiseks seisake alati mootor ja eemaldage süütevõti enne mis tahes põhjusel juhiistmelt lahkumist.

1. Käivitage mootor.
2. Reguleerige trummel täiesti ette.
3. Langetage heeder täielikult.
4. Seisake mootor ja eemaldage võti süütelukust.

5. Pöörake vedruriiv (A) üles ja üle tagumise plaadi.

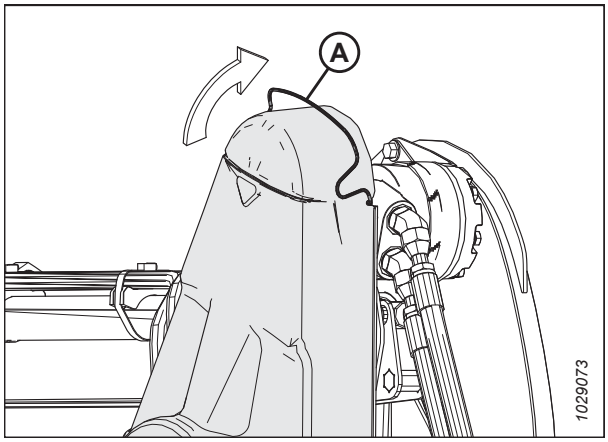

Figure 3.23: Ülemine ajamikate

6. Vabastage ülemine kate (A) alumise katte küljest asukohtades (B) ja eemaldage ülemine kate. Hoidke kahte klambrit alumise katte küljes.

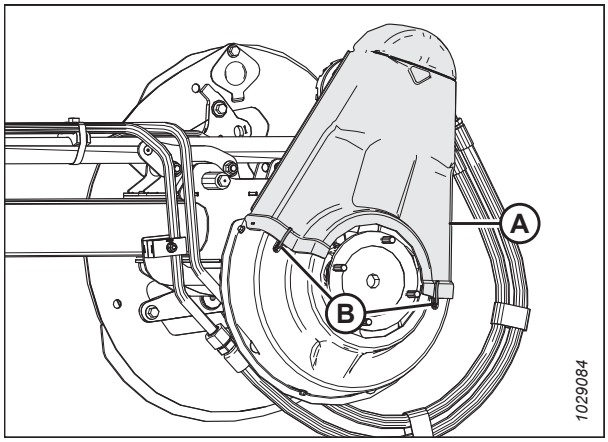

Figure 3.24: Ülemine ajamikate

7. Vajaduse korral eemaldage alumine kate (B), eemaldades kolm polti (A).

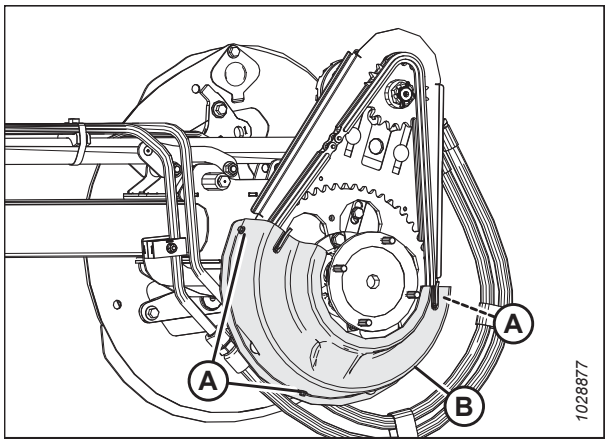

Figure 3.25: Alumine ajamikate

Trumliajami katte paigaldamine

Rulli ajami kate kaitseb ajami komponente ilmastiku ja prahi eest. Katteta heedrita ei tohi kasutada.

OHT!

Masina ootamatust käivitamisest põhjustatud vigastuste või surma vältimiseks seisake alati mootor ja eemaldage süütevõti enne mis tahes põhjusel juhiistmelt lahkumist.

1. Seisake mootor ja eemaldage võti süütelukust.

2. Asetage alumine ajami kate (B) (kui see eelnevalt eemaldati) rulli ajamile ja kinnitage see kolme poldiga (A).

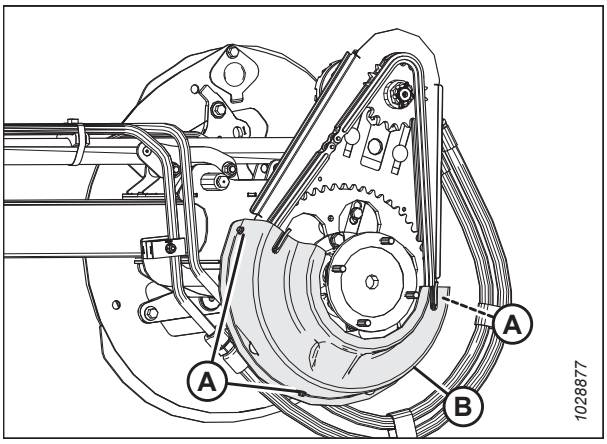

Figure 3.26: Alumine ajamikate

3. Asetage ülemine kate (A) trumliajamile ja kinnitage see alumise katte külge kahe klambri (B) abil.

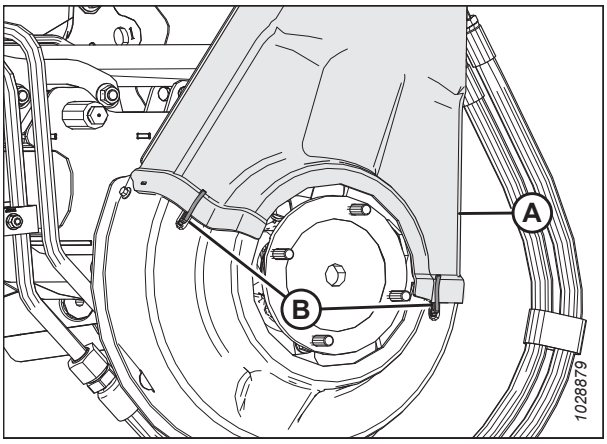

Figure 3.27: Ülemine ajamikate

4. Pöörake vedruriiv (A) allapoole, et kinnitada ülemine kate trumliajami külge. Veenduge, et V-kujuline silmus (C) on suunatud allapoole ja vedruots on sisestatud tagaplaadi avasse (B) trumliajami mõlemal küljel.

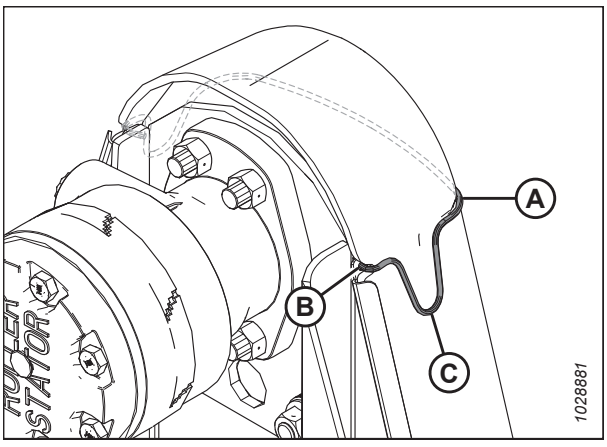

Figure 3.28: Trumliajam

3.2.5 Paindühenduse kate

Heedriraami külge kinnitatakse plastkatted, et kaitsta heedritiiva tasakaalumehhanismi prahi ja ilmastiku eest.

Sisemiste paindlülide katete eemaldamine

Eemaldage paindlülide katted, et pääseda ligi heedri tiiva tasakaalustusmehhanismile või hüdroliinidele.

OHT!

Masina ootamatust käivitamisest põhjustatud vigastuste või surma vältimiseks seisake alati mootor ja eemaldage süütevõti enne mis tahes põhjusel juhiistmelt lahkumist.

1. Langetage heeder täielikult.
2. Seisake mootor ja eemaldage võti süütelukust.
3. Eemaldage splint (A) ja lukustuspolt (B), mis kinnitavad paindühenduse skatte (C) tagumise toru külge.
4. Lükake paindlülide katet (C) sissepoole, tõstke üles ja eemaldage see.

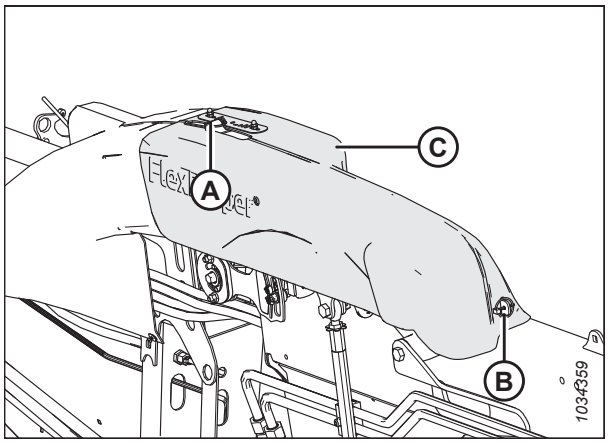

Figure 3.29: Sisemiste paindlülide kate – vasak külg

Sisemiste paindlülide katete paigaldamine

Sisemiste paindlülide katted kaitsevad heedri tiiva tasakaalustusmehhanismi prahi ja ilmastiku eest. Need on kinnitatud heedri külge tihvtidega.

1. Langetage paindlülide kate (A) lülide kohale. Veenduge, et pilud (B) oleksid sakkidega (C) ja (D) kohakuti.
2. Lükake paindlülide katet väljapoole, nii et sakk (D) ulatuks pilust välja.

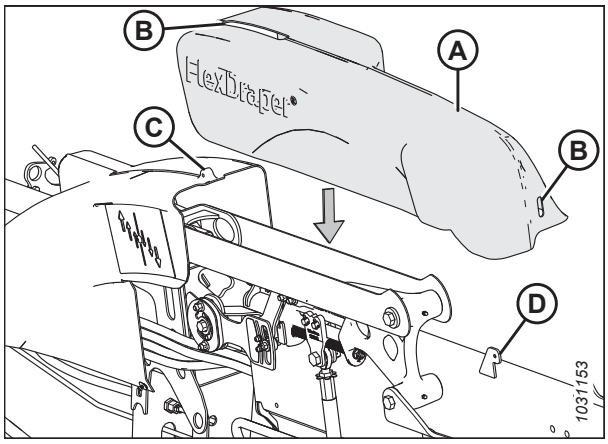

Figure 3.30: Sisemiste paindlülide kate – vasak külg

3. Fikseerige paindlülide kate (C) splindi (A) ja lukustustihvtiga (B).

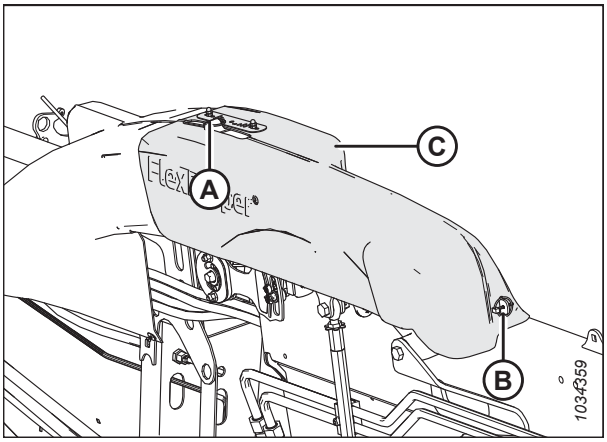

Figure 3.31: Sisemiste paindlülide kate – vasak külg

Välimiste paindlülide katete eemaldamine

Eemaldage paindlülide katted, et pääseda juurde heedri tiiva tasakaalustusmehhanismile või hüdroliinidele.

OHT!

Masina ootamatust käivitamisest põhjustatud vigastuste või surma vältimiseks seisake alati mootor ja eemaldage süütevõti enne mis tahes põhjusel juhiistmelt lahkumist.

1. Langetage heeder täielikult.
2. Seisake mootor ja eemaldage võti süütelukust.
3. **FD245 ja FD250 heedrid:** eemaldage poldid (A) ja mutrid (pole näidatud), mis kinnitavad keskmise hoovastiku katte (B) klambri külge (pole näidatud).
4. **FD245 ja FD250 heedrid:** eemaldage tihvt (C). Eemaldage kate, milleks tõstke see üles ja üle raami eendite.

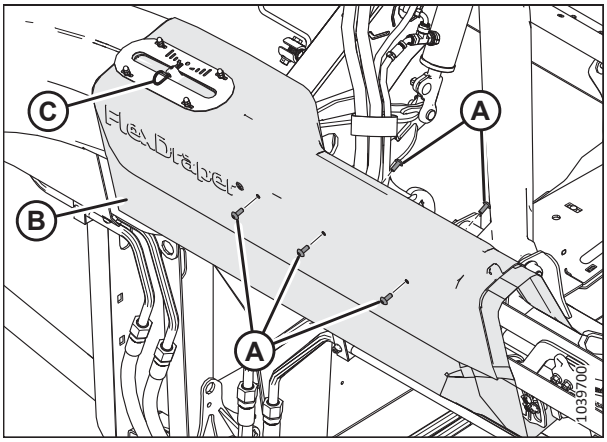

Figure 3.32: Keskmine hoovastiku kate – ainult FD245 ja FD250 heedrid

5. Eemaldage hoovastiku kate järgmiselt.
   a. Eemaldage polt (A). Mutter on hüdroliini klambri külge integreeritud.
   b. Eemaldage polt (B) ja mutter (pole näidatud). Nyloc-mutter sobitub hüdroliini klambri kuuskantkujulisse pessa, kuid see on eemaldatav.
   c. Eemaldage polt (C) ja kuuskantmutter.
   d. Tõstke kate tiiblukustuspidemelt maha.

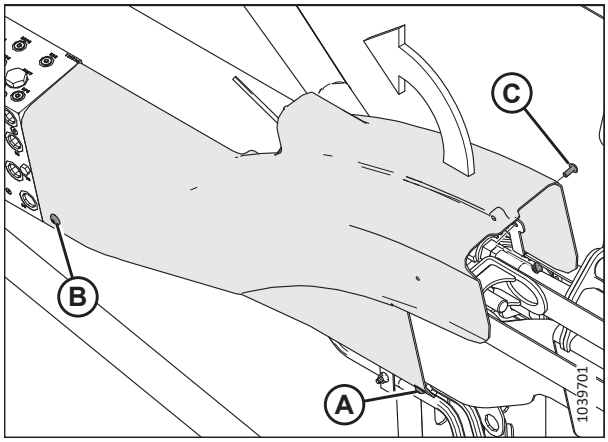

Figure 3.33: Välimine hoovastiku kate

Välimiste paindlülide katete paigaldamine

Paindlülide katted kaitsevad heedri tiiva tasakaalustusmehhanismi prahi ja ilmastiku eest.

1. Paigutage vasakpoolne välimiste ühenduslülide kate nii, et auk (A) liiguks üle tiiva luku.

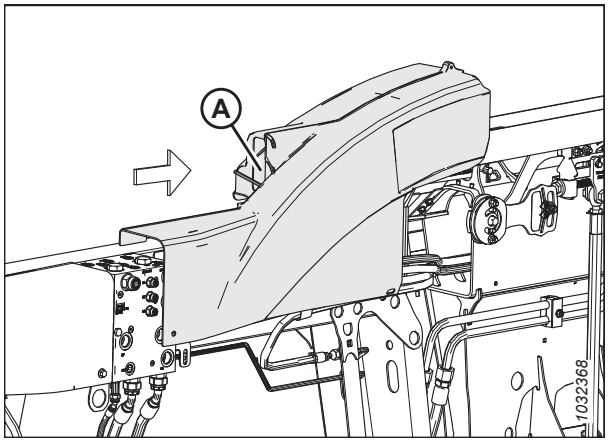

Figure 3.34: Vasakpoolne ühenduslülide kate – heedri tagaosa

2. Paigutage katte sälk tagatorul oleva kronsteini (A) taha ja joondage ots nii, et see oleks kollektoriga (B) samal tasapinnal.

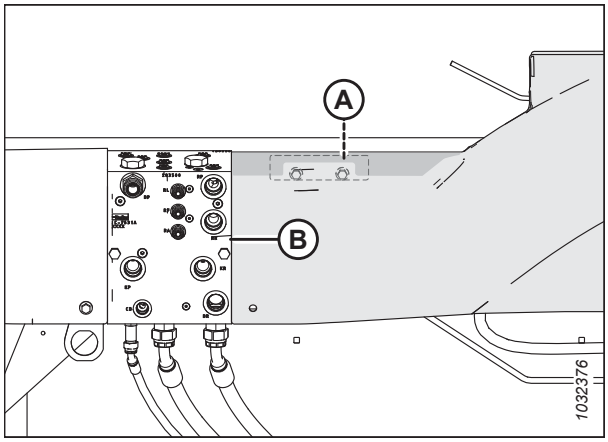

Figure 3.35: Vasakpoolne ühenduslülide kate – heedri tagaosa

3. Kinnitage välimine hoovastiku kate järgmiselt.

   a. Sisestage polt (A) ja Nyloc-mutter (B). Mutter sobitub hüdroliini klambri kuuskantkujulisse pessa.

   b. Sisestage polt (C). Mutter on klambrisse integreeritud.

   c. Sisestage polt (D) ja kuuskantmutter (E), et kinnitada katte esikülg klambri külge.

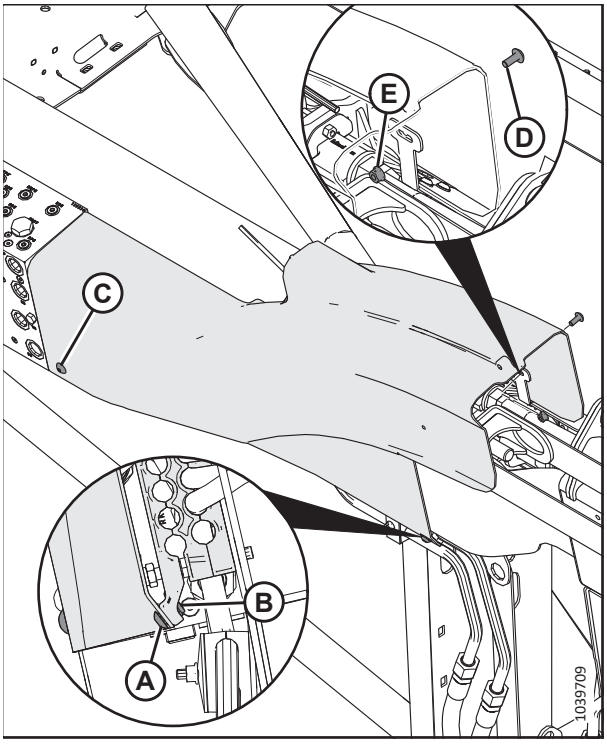

Figure 3.36: Välimine hoovastiku kate – heedri taga

4. **FD245 ja FD250 heedrid:** Asetage keskmise hoovastiku kate (B) paindhoovastiku klambrile ja välimisele hoovastiku kattele.

5. **FD245 ja FD250 heedrid:** sisestage poldid (A) ja mutrid (pole näidatud), mis kinnitavad keskmise hoovastiku katte (B) klambri külge.

6. **FD245 ja FD250 heedrid:** sisestage tihvt (C) läbi avause sakis, mis eendub läbi paindnäidiku.

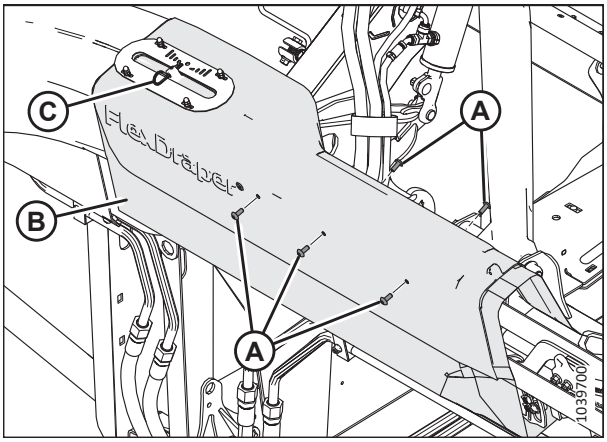

Figure 3.37: Keskmine hoovastiku kate – ainult FD245 ja FD250 heedrid

3.2.6 Igapäevane käivituseelne kontroll

Tehke neid kontrolle iga päev enne masina kasutamist.

ETTEVAATUST!

- **Käskige kõrvalistel isikutel tööalast lahkuda. Hoidke lapsed masinatest eemale. Tehke tiir ümber masina ja veenduge, et keegi ei oleks masina all, peal ega selle läheduses.**
- **Kandke keha ligi hoidvaid riideid ning libisemiskindlate taldadega kaitsejalatseid.**
- **Eemaldage masinast ja ümbritsevast piirkonnast potentsiaalselt ohtlikud esemed.**
- **Kandke kogu päeva jooksul vajalikke kaitseriideid ja isikukaitsevahendeid. ÄRGE riskige. Vaja minevate kaitsevahendite hulka võivad kuuluda kiiver, kaitseprillid, töökindad, respiraator või filtermask või märja ilma varustus.**

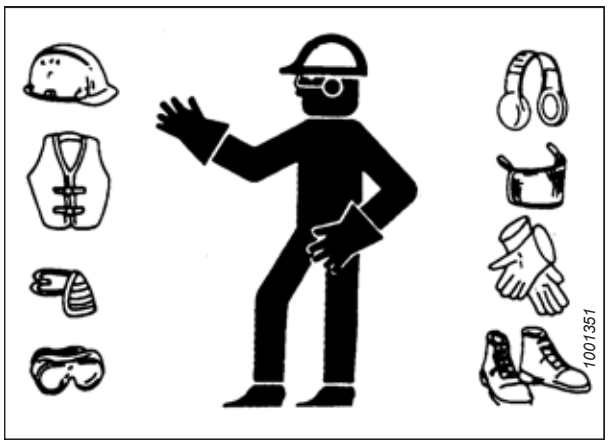

Figure 3.38: Ohutusseadmed

- **Kaitske end müra eest. Ebameeldiva või ebamugavalt valju müra eest kaitsemiseks kandke selleks sobivaid kuulmiskaitsevahendeid, nt kõrvaklappe või -troppe.**

Enne masina käivitamist tehke järgmised kontrollid.

1. Kontrollige masinat lekete ja puuduvate, kahjustatud või mittetöötavate osade suhtes.

   OLULINE!:

   Rõhu all olevate vedelike lekete otsimiseks kasutage selleks sobivat protseduuri. Juhiseid vt jaotisest *4.2.5 Hüdraulikavoolikute ja -liinide kontrollimine, page 273*.

2. Puhastage kõik masina tuled ja helkurid.
3. Sooritage igapäevased hooldustööd. Juhiseid vt jaotisest *4.2.1 Hooldusgraafik/-protokoll, page 268*.

3.3 Sissetöötamisperiood

Esimese 50 töötunni jooksul vajavad heedri teatud süsteemid erilist tähelepanu. Heedri tööea pikendamiseks toimige järgmiselt.

MÄRKUS:

Enne uue heedri ja selle helide tundmaõppimist olge eriti tähelepanelik ja ettevaatlik.

OHT!

Enne tavatu müra uurimist või probleemi lahendamist seisake mootor ja eemaldage süütevõti.

Pärast heedri esmakordset kinnitamist kombaini külge tehke järgmist.

1. Käitage masinat nii, et rullid, lindid ja lõiketerad töötavad aeglaselt viis minutit. Vaadake ja kuulake **JUHIISTMEL OLLES**, kas on märke kinnikiiluvatest osadest.

   MÄRKUS:

   Rullid ja külgmised lindid ei toimi enne, kui liinid on hüdroõli täis.

2. Vt jaotist *4.2.2 Sissetöötamiskontroll, page 271* ja sooritage kõik ettenähtud toimingud.

3.4 Kombaini väljalülitamine

Enne mis tahes põhjusel juhiistmelt lahkumist lülitage kombain välja.

OHT!

Masina ootamatust käivitamisest põhjustatud vigastuste või surma vältimiseks seisake alati mootor ja eemaldage süütevõti enne mis tahes põhjusel juhiistmelt lahkumist.

Et kombain välja lülitada, tehke järgmist.

1. Võimaluse korral parkige ühetasasel pinnal.
2. Langetage heeder täielikult.
3. Lülitage kõik juhtseadised NEUTRAAL- või PARKASENDISSE.
4. Lülitage välja heedriajam.
5. Langetage trummel ja tõmmake see täielikult sisse.
6. Seisake mootor ja eemaldage võti süütelukust.
7. Oodake, kuni masina liikumine peatub.

3.5 Kabiinis asuvad juhtseadised

Heedrit juhitakse kombaini kabiinist.

HOIATUS!

Enne heedri ajamite rakendamist või mootori käivitamist veenduge, et masina juures ei ole kõrvalisi isikuid.

Järgmiste kabiinisisesta juhtseadmete tuvastamiseks vajalikud juhised leiate oma kombaini kasutusjuhendist:

- Juhtseade heedri rakendamiseks/lahutamiseks
- Heedri kõrgus
- Heedri nurk
- Liikumiskiirus
- Rulli kiirus
- Rulli kõrgus
- Rulli pikisuunaline asend

3.6 Heedri ühendamine/lahtiühendamine

Selles peatükis on juhised heedri konfigureerimise, kinnitamise ja eemaldamise kohta.

Kombain	Vt jaotist
New Holland CR, CX	*3.6.1 New Hollandi kombainid, page 52*

MÄRKUS:

Veenduge, et kombainil ja kombainiarvutis on lubatud vastavad funktsioonid (nt heedri kõrguse automaatjuhtimine [AHHC], lintajami heedrivalik, hüdraulilise kesklüli lisavalik, hüdrauliline trumliajam). Vastasel korral ei pruugi heeder korralikult toimida.

3.6.1 New Hollandi kombainid

Heedri kinnitamiseks New Hollandi kombaini külge või selle küljest eemaldamiseks järgige selles jaotises kirjeldatud toiminguid.

Teavet selle heedriga ühilduvate New Hollandi kombainide mudelite kohta leiate allolevast tabelist.

Table 3.1 New Hollandi kombainide ühilduvus

New Hollandi kombaini-de seeria	Kombaini mudel
CR	920, 940, 960, 970, 980
	9020, 9040, 9060, 9065, 9070, 9080
	6090, 7090, 8080, 8090, 9090
	6,80, 6,90, 7,90, 8,90, 9,90, 10,90
CX	840, 860, 870, 880
	8070, 8080, 8090
	8080 Elevation, 8090 Elevation

Heedri ühendamine New Holland CR/CX kombainiga

Igale kombaini mudelile kehtivad heedri kinnitamiseks eraldi juhised.

OHT!

Masina ootamatust käivitamisest põhjustatud vigastuste või surma vältimiseks seisake alati mootor ja eemaldage süütevõti enne mis tahes põhjusel juhiistmelt lahkumist.

1. Seisake mootor ja eemaldage võti süütelukust.

2. Veenduge, et käepide (A) on asendis, mis võimaldab lukke (B) ujuvmooduli külge haakida.

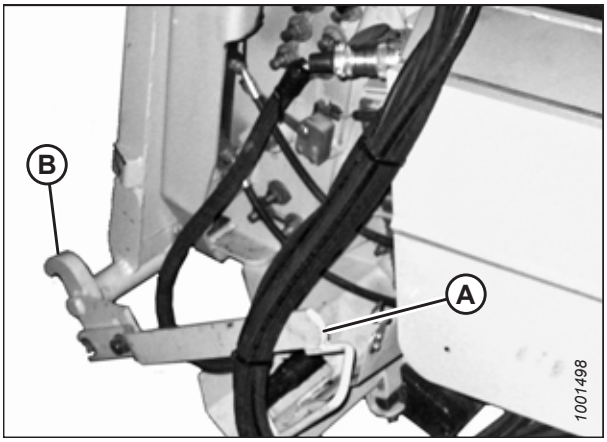

Figure 3.39: Kaldtransportööri lukud

OHT!

Veenduge, et läheduses ei oleks kõrvalisi isikuid.

3. Käivitage mootor ja sõitke kombainiga aeglaselt ujuvmoodulini, kuni kaldtransportööri sadul (A) asub otse ujuvmooduli ülemise risttala (B) all.

4. Heedri tõstmiseks tuleb veidi tõsta ka kaldtransportööri, veendudes, et sööturi sadul on ujuvmooduli raami külge korralikult rakendunud.

5. Seisake mootor ja eemaldage võti süütelukust.

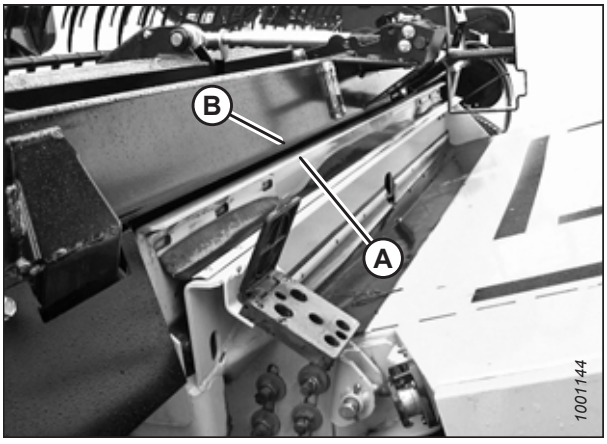

Figure 3.40: Kombaini küljes olev heeder

6. Tõstke kaldtransportööri vasakul küljel olevat ujuvmooduli hooba (A) ja lükake kombaini käepidet (B) kaldtransportööri mõlemal küljel olevate lukkude (C) rakendamiseks.

7. Vajutage hooba (A) allapoole, et hoovas olev pilu rakenduks käepidemega ja lukustaks käepideme paika.

8. Kui lukk ei haaku täielikult ujuvmooduli tihvtiga (D), kui hoob (A) ja käepide (B) on rakendatud, vabastage poldid (E) ja reguleerige lukku (C). Keerake poldid kinni.

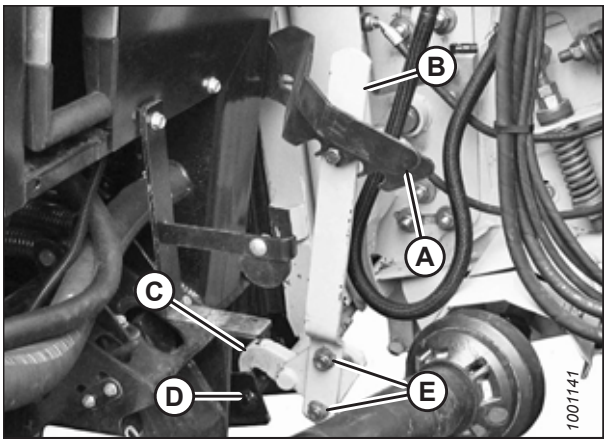

Figure 3.41: Kaldtransportööri lukud

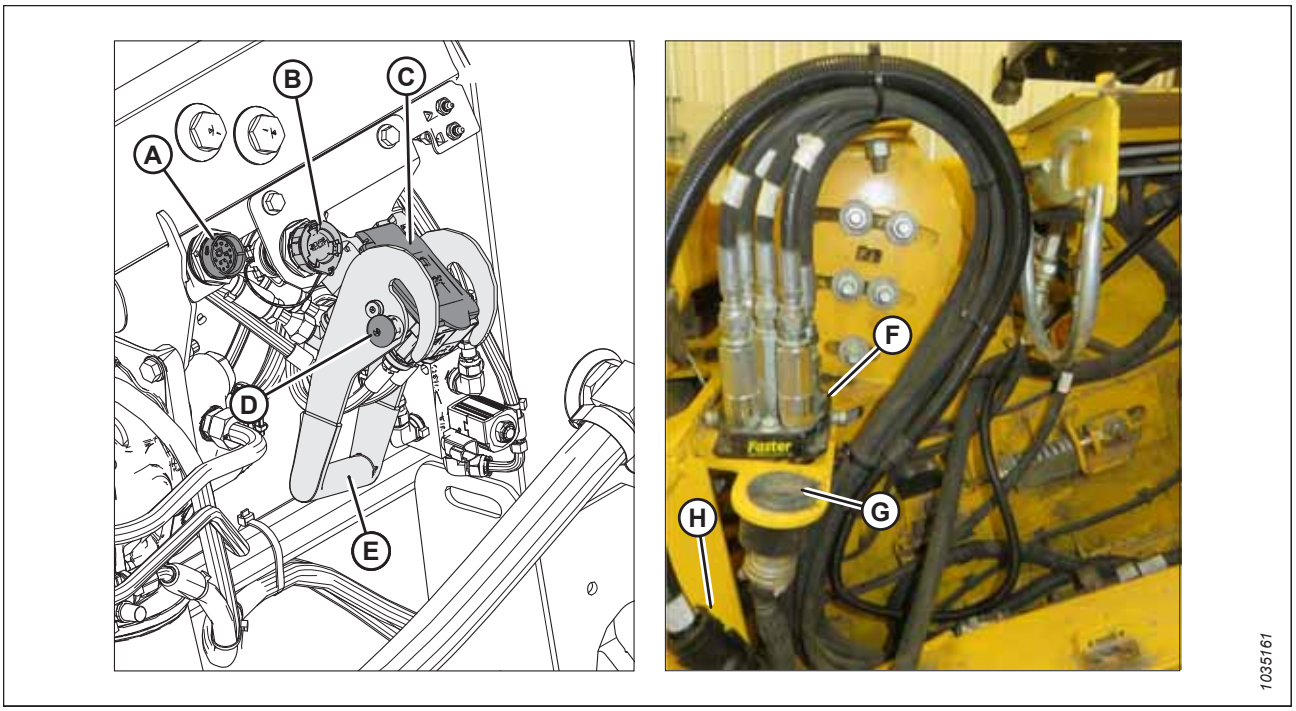

Figure 3.42: Mitmikkonnektor ja elektriühendused

9. Eemaldage korgid konnektoritelt C81B (A) ja (B).
10. Eemaldage kork hüdropesalt (C). Puhastage pistikupesa ühenduspinnad
11. Lükake lukustusnupp (D) sisse ja tõmmake hoob (E) täiesti avatud asendisse.
12. Eemaldage hüdraulika kiirkonnektor (F) kombaini hoiuplaadilt. Puhastage konnektori ühenduspind.
13. Sobitage konnektor (F) ujuvmooduli pistikupessa (C) ja lükake hooba (E), et pistik pistikupessa rakenduks.
14. Lükake hoob (E) suletud asendisse, kuni lukustusnupp (D) välja hüppab.
15. Eemaldage kombaini konnektor (G) selle hoidikust kombainil ja ühendage pistikupessa (B). Konnektori lukustamiseks keerake selle kraed.
16. Võtke kombaini hoiuruumist kabiini juhtkomplekti konnektor C81A (H) ja ühendage see pessa C81B (A). Konnektori lukustamiseks keerake kraed.

17. Tõmmake jõuülekande krae (A) tagasi ja vabastage jõuülekanne tugiklambrist. Eemaldage jõuülekanne tugiklambrist.

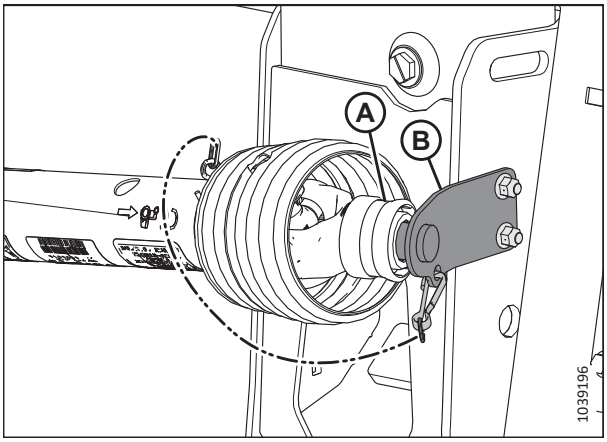

Figure 3.43: Jõuülekanne hoiuasendis – jõuülekanne MACB7038 või MACB7039

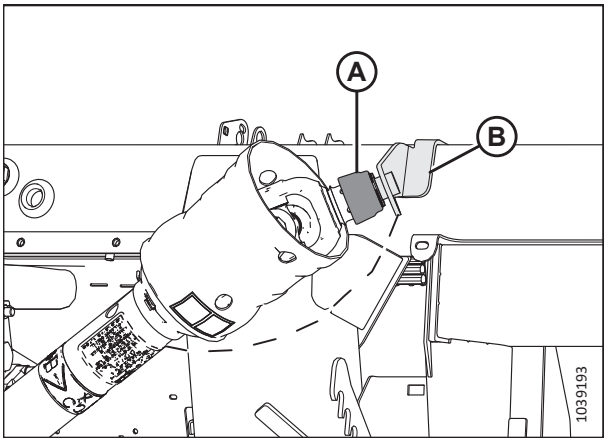

Figure 3.44: Jõuülekanne hoiuasendis – nõlva/kallaku jõuülekanne MACB7180, MACB7181 või MACB7326

18. Tõmmake jõuülekande otsas olevat kraed tahapoole ja lükake jõuülekanne kombaini väljundvõllile (A), kuni krae lukustub.

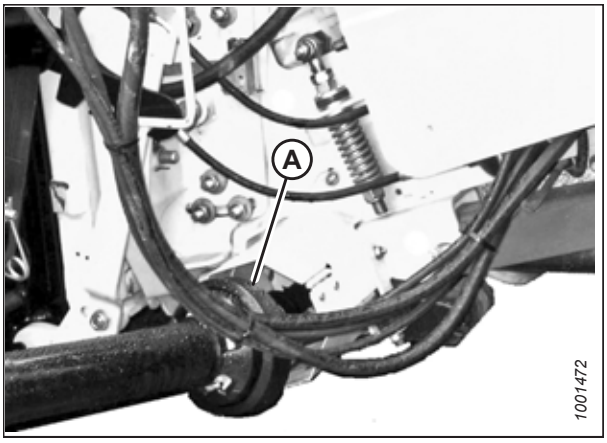

Figure 3.45: Jõuülekanne ja väljundvõll

19. Vabastage ujuvasendi lukud tõmmates mõlema ujuvasendi luku käepidet (A) ujuvmoodulist eemale ja seades selle lukustamata asendisse (B).

    MÄRKUS:

    Parempoolsel joonisel on näidatud heedri parem külg. Heedri vasakul küljel olev ujuvasendi lukk asub parempoolse vastas.

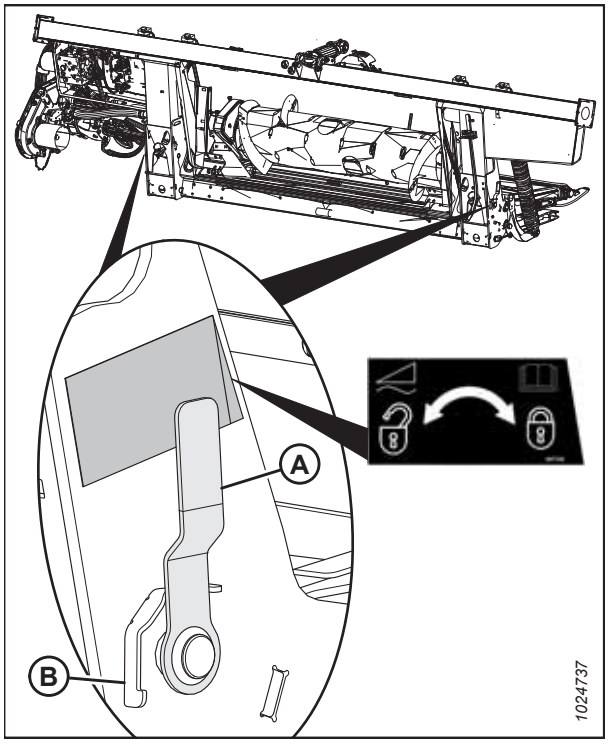

Figure 3.46: Ujuvasendi lukustuse käepide

Heedri lahtiühendamine New Holland CR/CX kombaini küljest

Heeder tuleb kombaini küljest füüsiliselt eemaldada ning hüdro- ja elektriühendused lahti ühendada.

OHT!

Masina ootamatust käivitamisest põhjustatud vigastuste või surma vältimiseks seisake alati mootor ja eemaldage süütevõti enne mis tahes põhjusel juhiistmelt lahkumist.

1. Valige ühetasane ala ja paigutage heeder veidi maapinnast kõrgemale.

2. Seisake mootor ja eemaldage võti süütelukust.

   OLULINE!:

   Kui on paigaldatud transportrattad, võib heedri lahti ühendada transpordi- või põllurežiimis. Kui ühendate rattad lahti põllurežiimis, seadke rattad hoiustamis- või ülemisse tööasendisse, vastasel juhul võib heeder ettepoole kalduda, mis muudab uuesti taaspaigalduse keeruliseks. Juhiseid vt jaotisest *EasyMove™ transportrataste reguleerimine, page 123*.

   OLULINE!:

   Kui on paigaldatud stabilisaatorrattad, seadke rattad hoiustamis- või ülemisse tööasendisse, vastasel juhul võib heeder ettepoole kalduda, mis muudab taaspaigalduse keeruliseks. Juhiseid vt jaotisest *Stabilisaatorrataste reguleerimine, page 122*.

3. Rakendage ujuvasendi lukud, tõmmates iga ujuvasendi luku käepidet (A) ujuvmoodulist eemale ja seades selle lukustatud asendisse (B).

   MÄRKUS:

   Parempoolsel joonisel on näidatud heedri parem külg. Heedri vasakul küljel olev ujuvasendi lukk asub parempoolse vastas.

4. Ühendage jõuülekanne kombaini küljest lahti. Lükake jõuülekande otsas olev krae tagasi ja tõmmake jõuülekanne kombaini väljundvõllist (A) välja, kuni krae vabaneb.

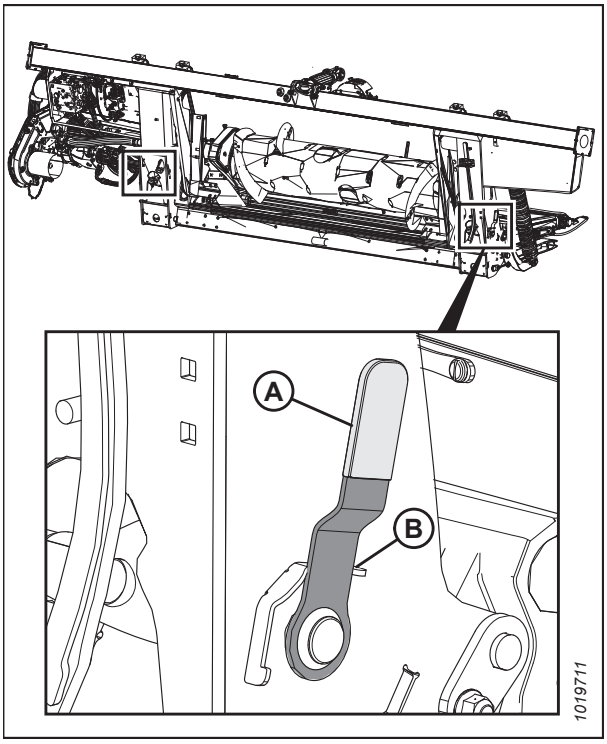

Figure 3.47: Ujuvasendi lukustuse käepide

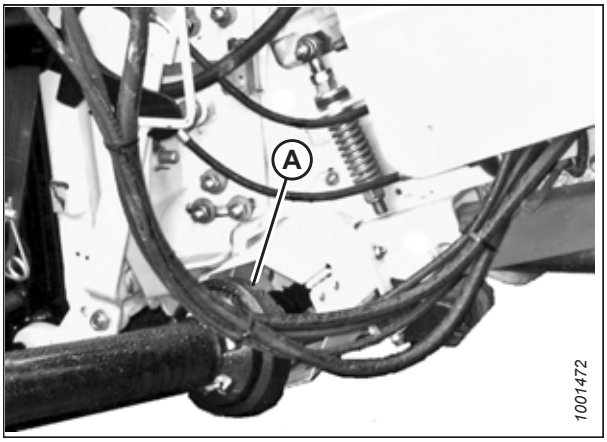

Figure 3.48: Jõuülekanne

5. Hoidke jõuülekannet selle tugikronsteinil (B), tõmmates jõuülekande krae (A) tagasi ja kinnitades jõuülekande tugikronsteini (B) külge. Vabastage krae ja veenduge, et see kronsteini külge lukustuks.

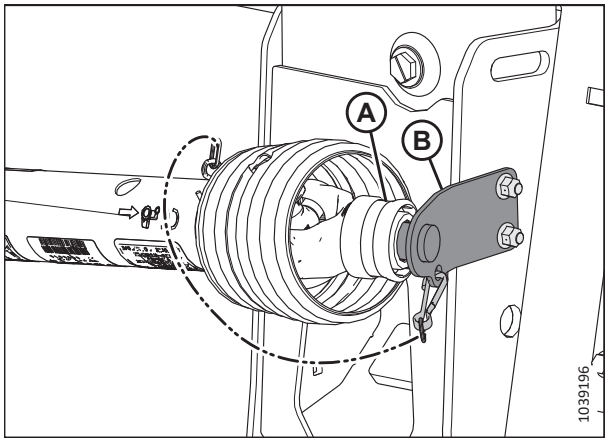

Figure 3.49: Jõuülekanne hoiuasendis – jõuülekanne MACB7038 või MACB7039

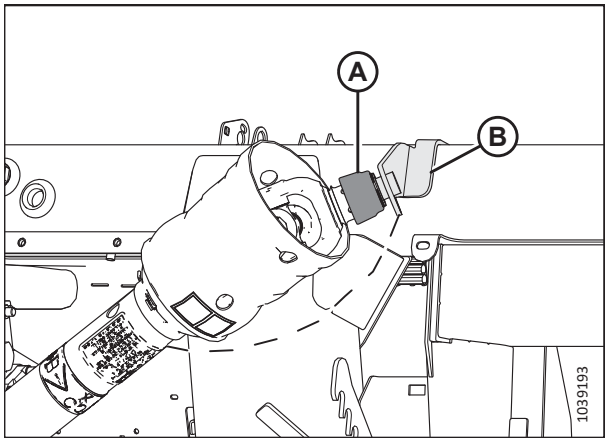

Figure 3.50: Jõuülekanne hoiuasendis – nõlva/kallaku jõuülekanne MACB7180, MACB7181 või MACB7326

6. Vajutage lukustusnupp (B) sisse ja tõmmake käepidet (C) mitmikliitmiku (A) vabastamiseks.

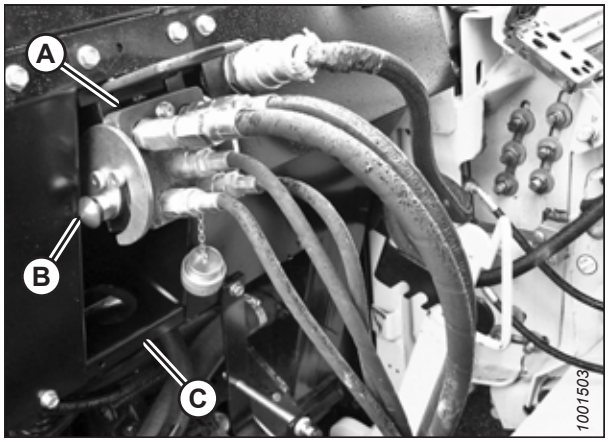

Figure 3.51: Ujuvmooduli ühendused

7. Lükake käepide (A) suletud asendisse, kuni lukustusnupp (B) liigub välja. Sulgege kate.

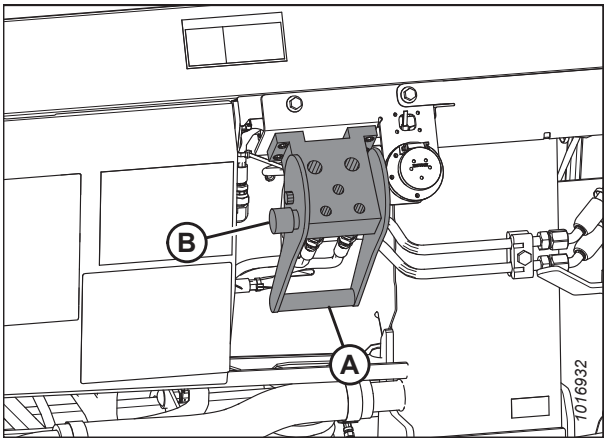

Figure 3.52: Ujuvmooduli ühenduspesad

8. Paigutage hüdraulika kiirliitmik (A) kombaini hoiuplaadile (B).

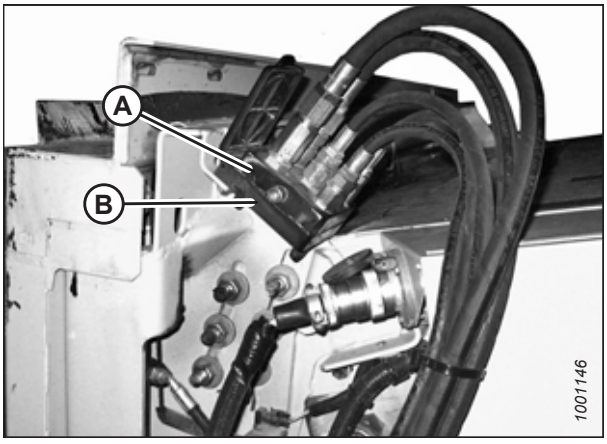

Figure 3.53: Kombaini liitmik

9. Eemaldage ujuvmooduli küljest elektripistmik (A).

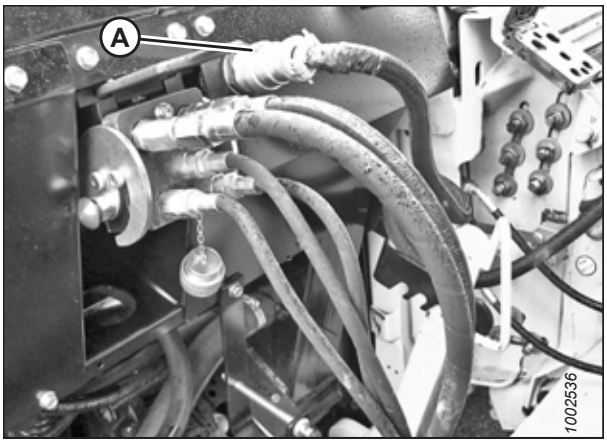

Figure 3.54: Ujuvmooduli ühendused

10. Ühendage elektripistmik kombainiga asukohas (A).

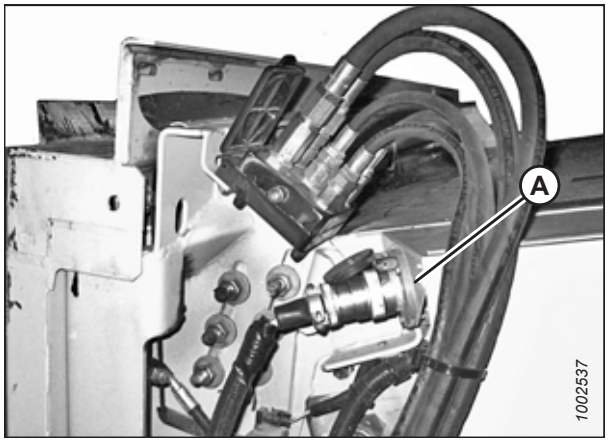

Figure 3.55: Kombaini liitmikud

11. Asetage kate (A) uuesti ujuvmooduli ühenduspesale.

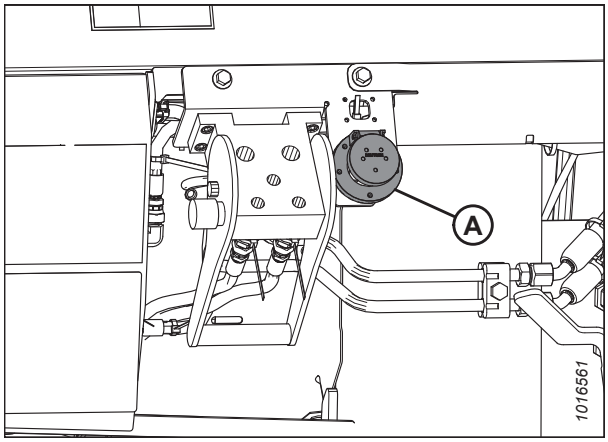

Figure 3.56: Ujuvmooduli ühenduspesad

12. Tõstke hoob (A) üles ja langetage käepide (B), et kaldtransportööri/ujuvmooduli lukk (C) avada.

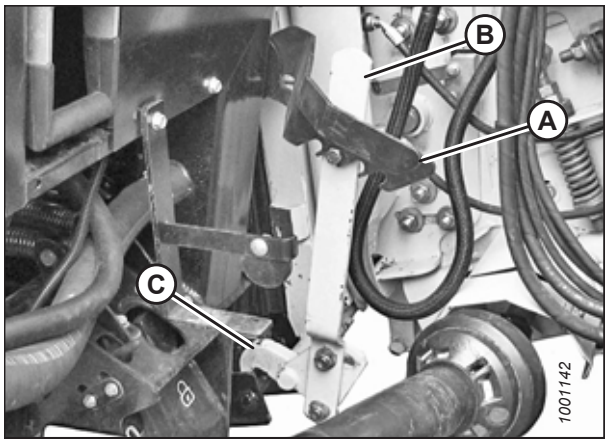

Figure 3.57: Kaldtransportööri lukud

13. Langetage kaldtransportööri (A), kuni kaldtransportöör ühendatakse ujuvmooduli (B) küljest lahti.

14. Tagurdage kombainiga aeglaselt heedri juurest eemale.

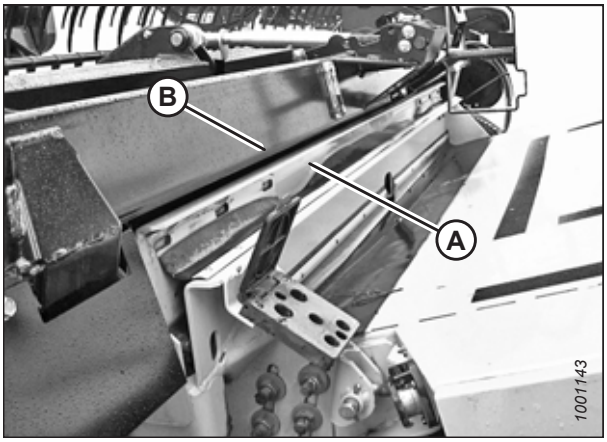

Figure 3.58: Kombaini küljes olev heeder

Söötesuunajad – New Holland CR-seeria kombainid

New Holland CR-seeria kombainidele võib olla vajalik paigaldada söötesuunajad. New Holland CX-seeria kombainidel **EI OLE** vaja söötesuunajaid kasutada.

Üksnes New Holland CR kombainid: Laiad etteande deflektorid on kaldtransportöörile etteande parandamiseks ujuvmoodulile tehases paigaldatud. Vajadusel eemaldage etteande deflektorid. Juhiseid vt jaotisest *4.11.3 New Holland CR kombainide söötedeflektorite asendamine, page 398*.

Pikad söötekomplektid on mõeldud kitsa kaldtransportööriga kombainidele ja neid saab paigaldada lühikeste etteande deflektorite asendamiseks.

Table 3.2 FM200 sööturikomplektid CR-seeria kombainidele

Söötekorpuse suurus	Sööturikomplekti suurus	Varuosa number
1250–1350 mm (49–65 tolli)	Kitsas: 200 mm (7 7/8 tolli)	MAC328082, 328083
1100 mm (43 1/2 tolli) ja väiksem	Lai: 325 mm (12 13/16 tolli)	MAC314690, 314691

3.6.2 Heedri kinnitamine FM200 ujuvmooduli külge ja selle küljest eemaldamine

Ujuvmooduli heedri külge kinnitamiseks või selle küljest eemaldamiseks järgige asjakohaseid toiminguid. Need toimingud nõuavad, et ujuvmoodul jääks kombaini külge.

MÄRKUS:

Kui heedril on transpordirattad, saab ujuvmooduli heedri külge kinnitada ja selle küljest eemaldada, kui see on kas transpordi- või põllurežiimis.

Eemaldage ujuvmoodul heedri küljest ainult järgmistel juhtudel.

- Heedrit on vaja vaalutajal kasutamiseks
- Kombaini külge kinnitatakse teine ujuvmooduliga ühilduv heeder
- Heeder või ujuvmoodul vajab hooldust või remonti ning hooldus- või remonditööd nõuavad ujuvmooduli heedri küljest eemaldamist

Heedri lahtiühendamine FM200 ujuvmooduli küljest

Kui FM200 ujuvmoodul ühendatakse heedriga, võimaldab see heedril järgiga maapinna kontuure. Vajadusel saab FM200 heedri küljest lahti ühendada.

OHT!

Masina ootamatust käivitumisest või tõstetud masina kukkumisest tingitud kehavigastuste või surma vältimiseks seisake alati mootor, eemaldage süütevõti ja rakendage ohutustoed enne, kui ühelgi põhjusel heedri alla lähete.

HOIATUS!

Hoidke käed kaitsete ja terade vahelisest alast eemale.

HOIATUS!

Terade käsitsemisel või nende lähedal töötamisel kandke tugevaid töökindaid.

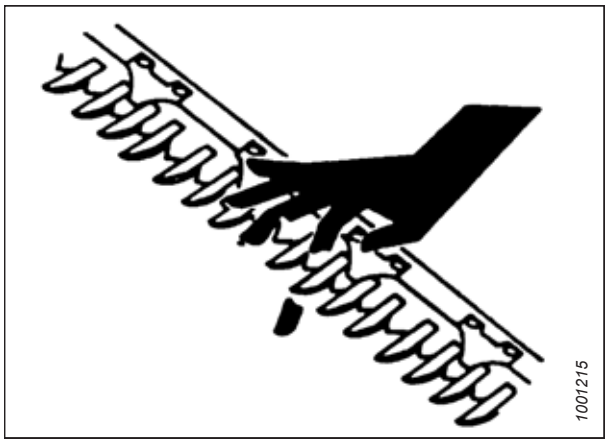

Figure 3.59: Lõikelatiga seotud oht

1. Käivitage mootor ja seejärel langetage heeder.
2. Suurendage vahemaad ujuvmooduli söötelindi all heedri kallutamise ja silindri (A) täieliku väljasirutamise abil, kuni indikaator (B) on asendis **E**.
3. Tõstke trummel täiskõrgusele.
4. Seisake mootor ja siis eemaldage võti süütelukust.
5. Rakendage trumli ohutustoed.

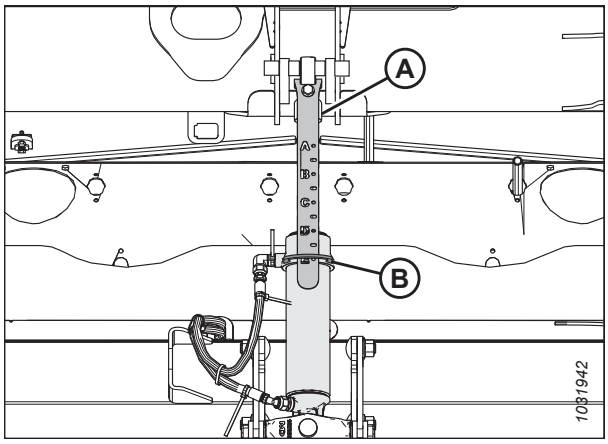

Figure 3.60: Kesklüli

6. Tiivalukkude rakendamiseks liigutage hoob (A) lukustusasendisse.

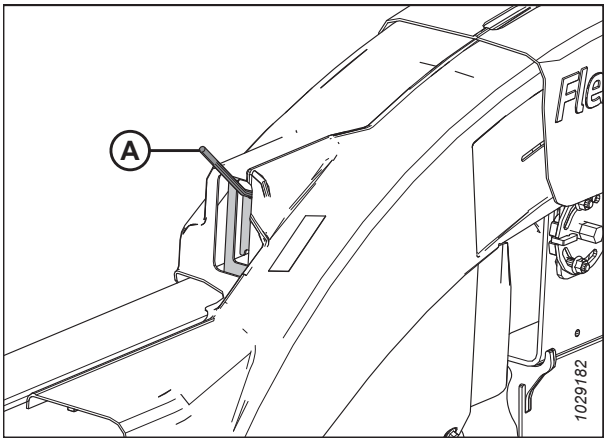

Figure 3.61: Tiiva lukustus – näidatud on vasak pool

7. Ujuvasendi lukkude rakendamiseks tõmmake ujuvasendi lukustuse käepidemed (A) ujuvmoodulist eemale ja lukustatud asendisse (B).

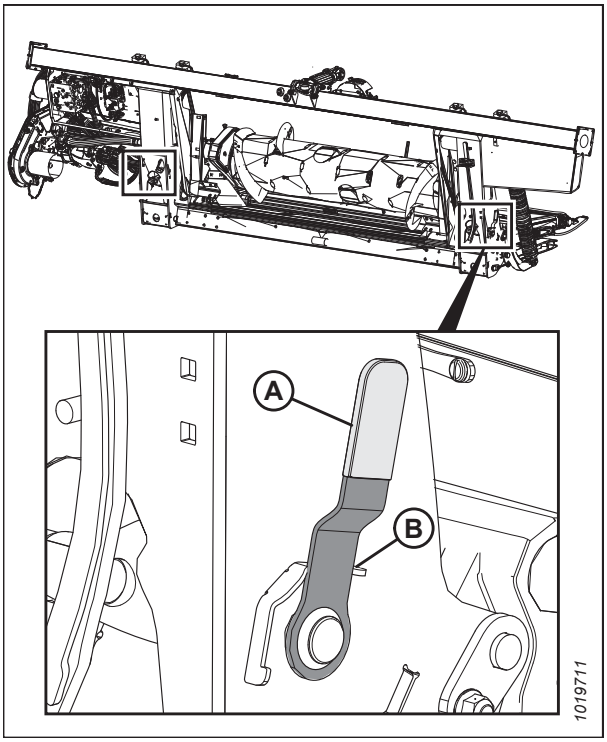

Figure 3.62: Ujuvasendi lukustus

8. Trimmivedrude (B) pinge vabastamiseks eemaldage ujuvmooduli raami taga asuvad poldid (A).
9. Vabastage trimmivedrud (B) vedrupingutite (C) küljest. Laske vedrudel rippuda tasakaalukanalil (D).
10. Taaspaigaldage vedrupingutid ujuvmooduli külge. Kinnitage poltidega (A).
11. Korrake seda vastasküljel.

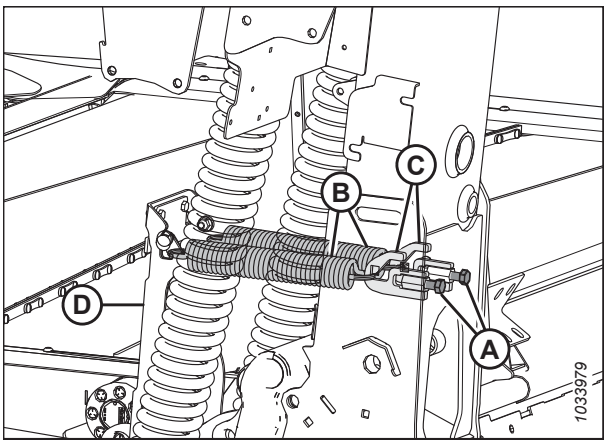

Figure 3.63: Trimmivedrud – vasak pool

12. Eemaldage kaks polti (A) ja vahedetailid (B) siirdekanali tugiõla (C) küljest. Korrake vastasküljel.

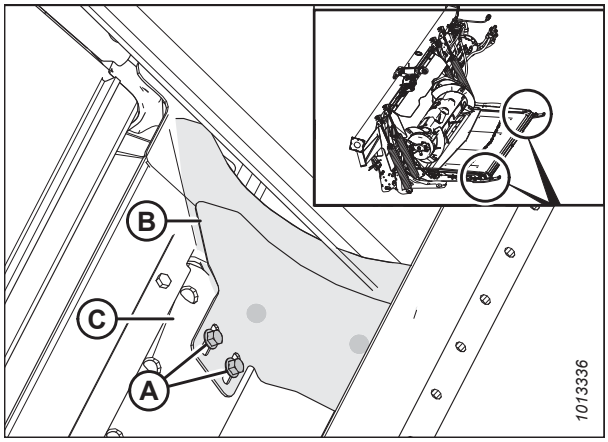

Figure 3.64: Vahedetail

13. Eemaldage kruvi (A) ja hoidke alles.
14. Eemaldage mutter M10 poldilt (B).
15. Keerake kuuskantpolti (C) 24 mm mutrivõtmega, et keerata sulgur alla, seejärel tõstke söötetekki, et eemalda polt (B).
16. Pöörake riiv üles ja tagasi, et langetaga ujuvmooduli tekk ja vabastada siirdekanali toru.
17. Paigaldage kruvi (A).
18. Korrake toimingut söötelindi teki vastasküljel.

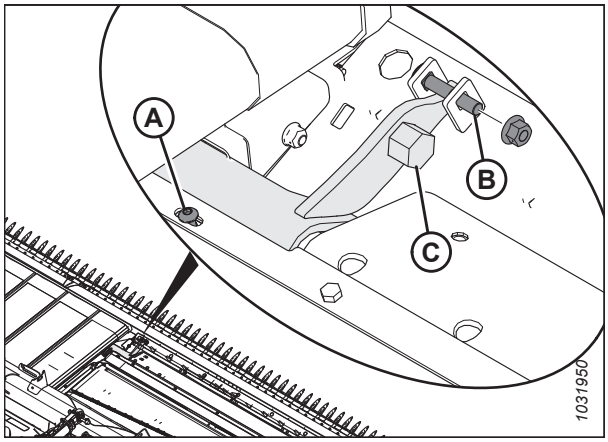

Figure 3.65: Ujuvmooduli riiv

OHT!

Veenduge, et läheduses ei oleks kõrvalisi isikuid.

19. Vabastage trumli ohutustoed, käivitage mootor, langetage trummel ja tõstke heeder täiesti üles.
20. Käivitage mootor, eemaldage võti süütelukust ja rakendage kombaini ohutustoed.
21. lõdvendage mutter ja polt (A) ning vabastage konks (B) ujuvmooduli kummalgi küljel oleva jalandi küljest.

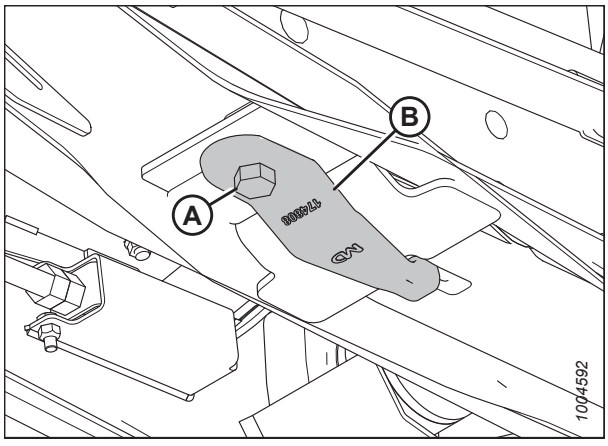

Figure 3.66: ujuvmooduli alaosa

22. hoiustamiseks keerake konksu (B) 90° ning keerake polt (A) ka mutter uuesti kinni.

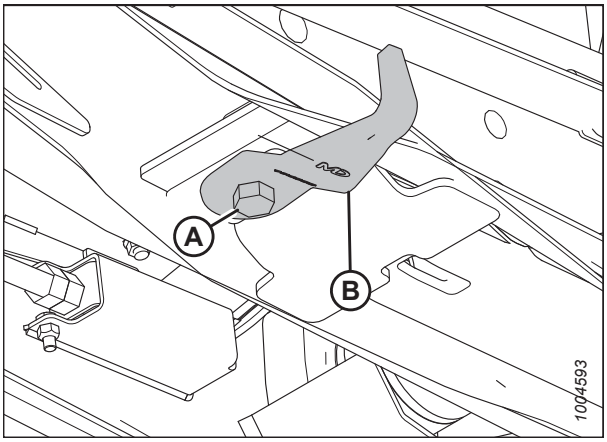

Figure 3.67: ujuvmooduli alaosa

23. Asetage heedri jalandi alla 150 mm (6 tolli) plokk (A). See aitab kesklüli lahti ühendada.

24. Vabastage kombaini tõstesilindrite lukud, käivitage mootor ja langetage heedrit, kuni heedri jaland toetub plokile või stabilisaatorrattad on maapinnal.

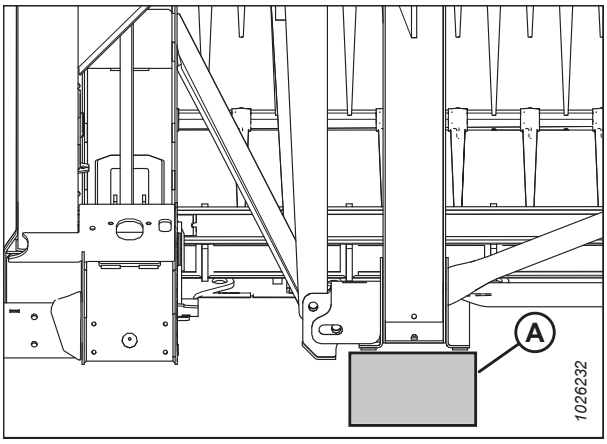

Figure 3.68: heedri jaland plokil

25. Ühendage hüdrauliline kesklüli lahti järgmiselt.

    a. Eemaldage lukustustihvt (A) ja tihvt (B).

    MÄRKUS:

    Olge tihvti eemaldamisel ettevaatlik, sest kesklüli mõlemale poolele võib olla paigaldatud seib.

    b. Tõstke kesklüli (C) klambrilt maha.

    c. Taaspaigaldage polt (B) kronsteini külge ja kinnitage klambriga (A).

    MÄRKUS:

    Kesklüli pikkuse reguleerimiseks ja kesklüli liigse koormuse leevendamiseks võib osutuda vajalikuks kaldtransportööri tõstmine või langetamine.

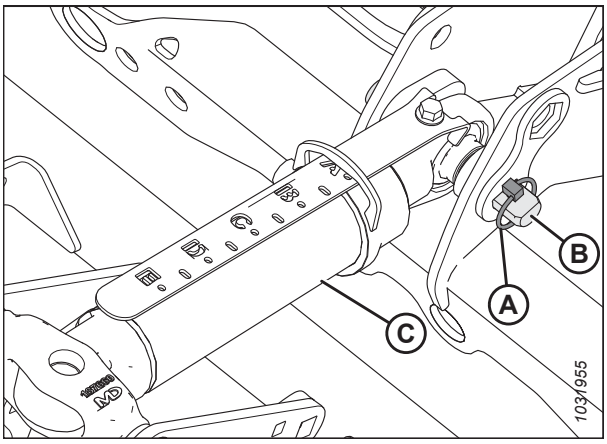

Figure 3.69: Hüdrauliline kesklüli

MÄRKUS:

- Kui seade asub maapinnal: lükake rulli õlikao vähendamiseks ettepoole.
- Transportimisel: tõmmake rull täielikult tagasi.

26. Ühendage lahti elektripistmik (A).

MÄRKUS:

Kui mis tahes voolikul puuduvad värvilised plastsidemed, siis paigaldage need enne voolikute lahtiühendamist.

27. Ühendage lahti kõik voolikud mooduli ja kollektori (B) vahel. Õlikao vältimiseks pange voolikuotstele viivitamatult kork.

MÄRKUS:

Märgistage vooliku asukohad, et hõlbustada taaspaigaldust.

28. Hoiustage ja kinnitage voolikud ujuvmooduli raami külge.

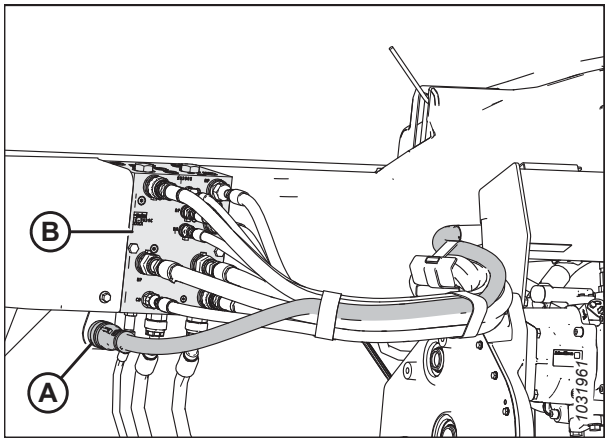

Figure 3.70: heedri ühendused

OHT!

Veenduge, et läheduses ei oleks kõrvalisi isikuid.

29. Käivitage mootor.
30. Langetage ujuvmoodul selle heedri küljest vabastamiseks.
31. Tagurdage heedri juurest aeglaselt ja sirgjooneliselt eemale.
32. Seisake mootor ja eemaldage võti süütelukust.

Heedri ühendamine FM200 ujuvmooduliga

FD2 seeria heedreid saab ujuvmooduliga ühendada põllu- või transpordikonfiguratsioonis.

OHT!

Masina ootamatust käivitamisest põhjustatud vigastuste või surma vältimiseks seisake alati mootor ja eemaldage süütevõti enne mis tahes põhjusel juhiistmelt lahkumist.

MÄRKUS:

Transportrattaid saab kasutada heedri toestamiseks. Juhiste saamiseks vt *EasyMove™ transportrataste reguleerimine, page 123*.

1. Paigaldage hüdraulilise kesklüli (A) ülemisse asendisse viimiseks asukohta (B) polt (või sarnane vahend).

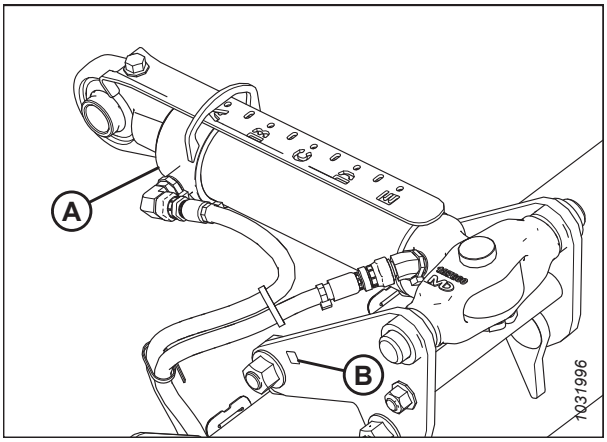

Figure 3.71: Kesklüli

2. Veenduge, et ujuvmooduli eesmistes nurkades olevad riivid (A) on ujuvmooduli tagaosa poole pööratud.

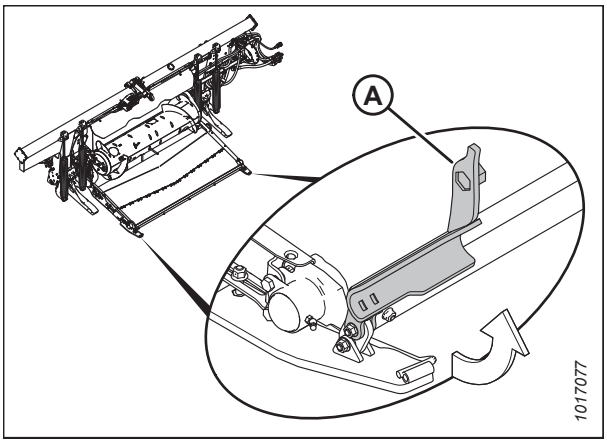

Figure 3.72: Riiv

HOIATUS!

Veenduge, et läheduses ei oleks kõrvalisi isikuid.

3. Käivitage mootor ja langetage kaldtransportöör, nii et ujuvmooduli õlad (A) on joondatud heedri tasakaalukanalitega (B).
4. Sõitke aeglaselt edasi, hoides ujuvmooduli õlgade (A) ja heedri tasakaalukanalite (B) joondust.
5. Hoidke ujuvmooduli õlgasid (A) heedri tasakaalukanalite (B) all, et tagada ujuvmooduli jalandite õige asend heedriliigende tugede sees asukohas (C).

   OLULINE!:

   Hoidke hüdraulikavoolikud eemal, et vältida kahjustusi heedri juurde sõites.
6. Jätkake edasiliikumist, kuni ujuvmooduli õlad (A) puutuvad kokku tasakaalukanalite (B) piirikutega.

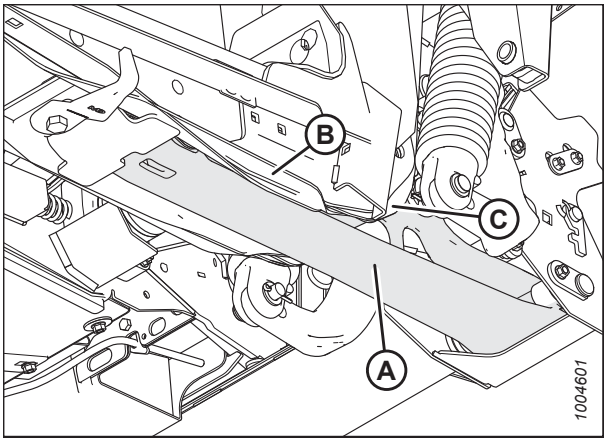

Figure 3.73: ujuvmooduli allosa

7. Reguleerige kesklüli (A) pikkust heedrinurga hüdraulika abil, et joondada kesklüli aas (B) ligikaudselt heedrikronsteini avaga.
8. Seisake mootor ja eemaldage võti süütelukust.
9. Eemaldage lukustustihvt (C) ja tõmmake tihvt (D) osaliselt klambrist välja.

   MÄRKUS:

   Olge tihvti väljatõmbamisel ettevaatlik, sest tihvtil võivad olla seibid, mis aitavad eemaldada paigaldamisel kesklüli liigse lõtku.
10. Eemaldage kesklüli (A) toestamiseks kasutatud ese.

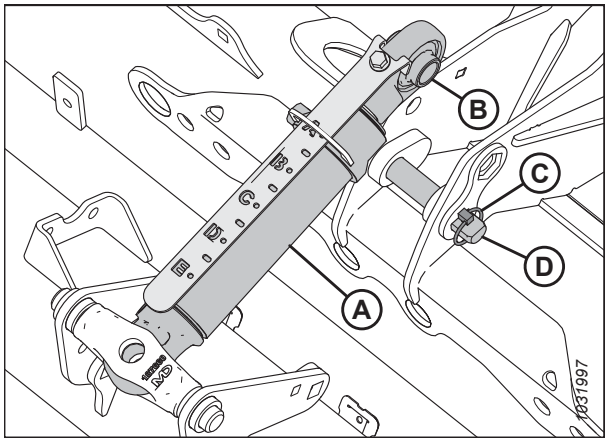

Figure 3.74: Kesklüli

11. Joondage kesklüli ava klambri avaga ja asetage enne tihvti sisestamist kesklüli mõlemasse otsa sealt sammus *9, page 68* eemaldatud seibid (A).

    MÄRKUS:

    Seibid võivad puududa, neid võib olla üks või kaks.
12. Kinnitage tihvt (B) lukustustihvtiga (C).

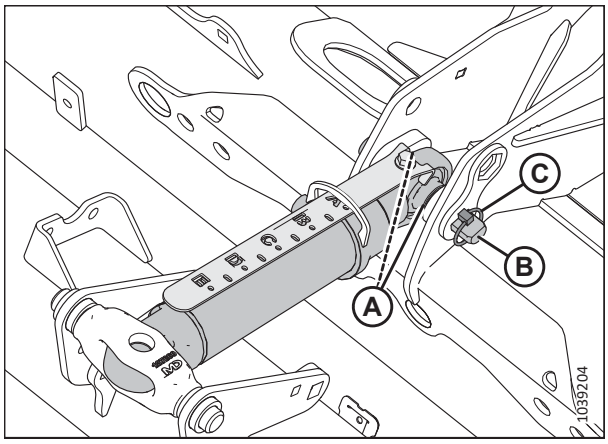

Figure 3.75: Kesklüli

ETTEVAATUST!

Enne heedri täielikku tõstmist ühendage alati kesklüli.

HOIATUS!

Veenduge, et läheduses ei oleks kõrvalisi isikuid.

13. Käivitage mootor.
14. Tõstke ujuvmoodul üles ja samal ajal veenduge, et ujuvmooduli jalandid haakuvad heedri jalanditega.
15. Tõstke heeder täiesti üles.
16. Seisake mootor ja eemaldage võti süütelukust.
17. Rakendage heedri ohutustoed. Juhised leiate kombaini kasutusjuhendist.

18. lõdvendage mutter ja polt (A) ning paigutage konks (B) joonisel näidatud viisil ujuvmooduli õla külge rakendamiseks. Keerake kinni polt ja mutter (A).

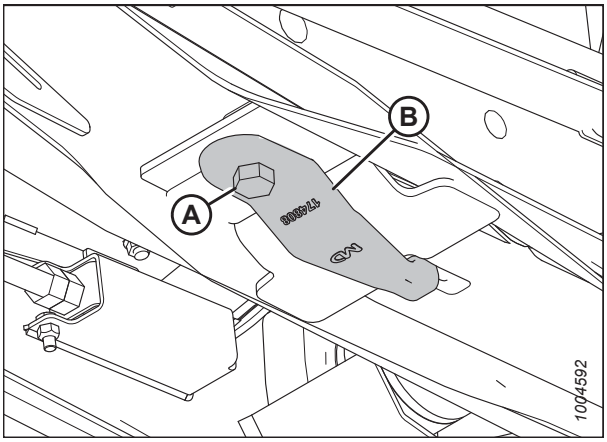

Figure 3.76: ujuvmooduli allosa

19. Eemaldage ujuvmooduli raami taga asuvad poldid (A) ja vedrupingutid (C).
20. Haakige tasakaalukanalil (D) rippuvad trimmivedrud (B) vedrupingutite (C) külge.
21. Taaspaigaldage vedrupingutid ujuvmooduli külge. Keerake poldid (A) lõpuni kinni.
22. Korrake seda vastasküljel.

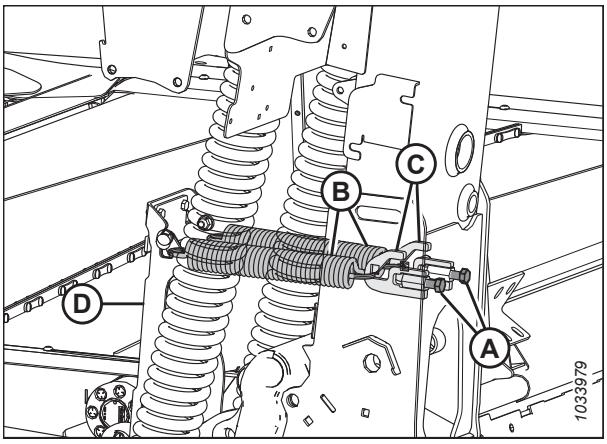

Figure 3.77: Trimmivedrud – vasak pool

HOIATUS!

Terade käsitsemisel või nende lähedal töötamisel kandke tugevaid töökindaid.

23. Eemaldage kruvi (A) ning mutter ja polt (B) ava mõlemalt küljelt, et võimaldada ujuvmooduli teki kinnitamist.
24. Pöörake riiv (C) ettepoole ja alla siirdekanali toru rakendamiseks.

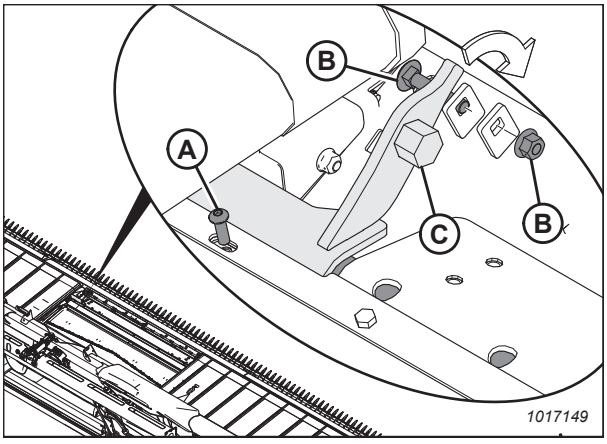

Figure 3.78: Ujuvmooduli riiv

25. Kasutage kuuskantpoldil (C) 24 mm (15/16 tolli) võtit, et riivi allapoole pöörata ja söötetekki veidi tõsta. Riivi asendisse lukustamiseks paigaldage mutter ja polt (B).
26. Paigaldage kruvi (A).
27. Korrake toimingut söötelindi teki vastasküljel.

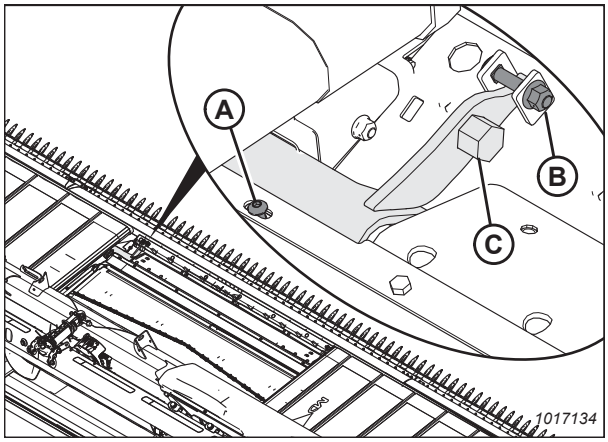

Figure 3.79: Ujuvmooduli riiv

28. Paigaldage vahedetailid (B) siirdekanali tugiõlale (C) kahe poldiga (A).

    MÄRKUS:

    Veenduge, et külgmise lintajami liistudega puudub kokkupuude.

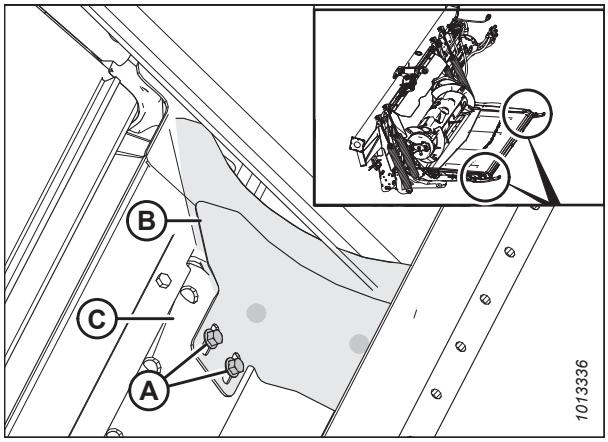

Figure 3.80: Vahedetail

29. Pistmikest ja ühenduspesadest mustuse eemaldamiseks kasutage puhast lappi.
30. Ühendage kollektori (B) külge järgmised hüdraulikavoolikud.
    - Terade rõhk kollektoril olevasse pessa KP (oranž kaabliside)
    - Terade tagasivool kollektoril olevasse pessa KR (sinine kaabliside)
    - Lintajami rõhk kollektoril olevasse pessa DP (roheline kaabliside)
    - Lintajami tagasivool kollektoril olevasse pessa DR (punane kaabliside)
    - Karteri äravool kollektoril olevasse pessa CD
31. Ühendage elektripistmik C20C (A).

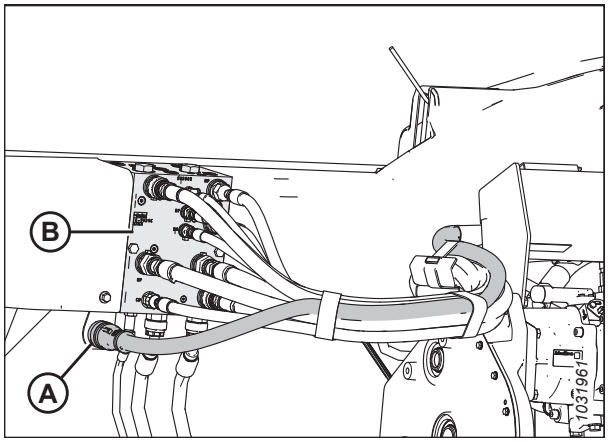

Figure 3.81: heedri ühendused

32. Kontrollige ujuvsüsteemi ja veenduge, et heeder on loodis. Juhiste saamiseks vt järgmist.
    - *3.9.3 Heedri ujuvasend, page 130*
    - *3.11 Heedri loodimine, page 240*

ETTEVAATUST!

Enne mootori käivitamist või heedriajamite sisselülitamist veenduge, et keegi ei viibi masina lähedal.

33. Käivitage kombain ja tehke järgmised kontrolltoimingud.
    - Voolikute korraliku ühenduse kontrollimiseks tõstke ja langetage trumlit.
    - Voolikute nõuetekohase ühendamise kontrollimiseks käitage heedrit.
34. Otsige lekkeid.

3.7 Heedri seadistamine

Optimaalse jõudluse tagamiseks peab heeder olema konfigureeritud spetsiaalselt eri koristustingimuste ja põllukultuuride jaoks.

3.7.1 Heedri lisaseadmed

Valikulised lisaseadmed võivad masina jõudlust teatud oludes parandada või lisada heedrile funktsioone. Valikulisi lisaseadmeid saate tellida ja need paigaldab MacDoni edasimüüja.

Pakutavate üksuste kirjeldust vt jaotisest *5 Lisavarustus ja lisaseadmed, page 485*.

3.7.2 Heedri seaded

Järgmised tabelid aitavad heedrit eri koristustingimuste ja põllukultuuride jaoks seadistada.

Teavet rulli seadistuste kohta vt jaotisest *3.7.4 Trumli seaded, page 85*.

Teavet FM200 teo konfigureerimise kohta vt jaotisest *3.8.1 FM200 sööteteo konfiguratsioonid, page 90*.

MÄRKUS:

Suurenenud viljamaterjalist või sõidukiirusest tingitud jõudluse tõstmiseks suurendage külglindi kiirust.

Table 3.3 FD2 seeria / FM200 lintheedri soovituslikud sätted teraviljade koristamisel

Kõrre pikkus	102 mm (alla 4 tolli)						
Stabilisaatorrat-tad[4]	Hoiustamine						
Libisemistalla asend	Üleval või keskel						
Saagi seisukord	**Jaotusvardad**	**Lintheedri kiirusesäte**[5]	**Heedri nurk**[6, 7]	**Trumli nukk**	**Trumli kiiruse %**[8]	**Trumli asend**	**Ülemine risttigu**
Kerge	Väljas	8	B – C	3	10–15	6 või 7	Pole nõutud
Tavaline	Sees	7	B – C	2	10	6 või 7	Pole nõutud
Raske	Sees	7	B – C	2	10	6 või 7	Soovitatud
Vastu maad	Väljas	7	B – C	3 või 4	5–10	4 või 5	Pole nõutud
Kõrre pikkus	102–203 mm (4–8 tolli)						
Stabilisaatorrat-tad	Vastavalt vajadusele						
Libisemistalla asend	Vastu maad oleva saagi korral all, saagi muude tingimuste korral keskel või all						
Saagi seisukord	**Jaotusvardad**	**Lintheedri kiirusesäte**[5]	**Heedri nurk**[6, 7]	**Trumli nukk**	**Trumli kiiruse %**[8]	**Trumli asend**	**Ülemine risttigu**
Kerge	Väljas	8	B – C	4	10–15	6 või 7	Pole nõutud
Tavaline	Sees	7	A	2	10	6 või 7	Pole nõutud
Raske	Sees	7	A	2	10	6 või 7	Soovitatud
Vastu maad	Väljas	7	D	3 või 4	5–10	4 või 5	Pole nõutud

4. Stabilisaatorrattaid kasutatakse lainelise maapinna kohal saagikoristuse ajal külgliikumise ja põrkumise piiramiseks.
5. Säte FM200 lintheedri juhtüksusel.
6. Seadistage heedri nurk võimalikult madalaks (säte A) nii, et kesklüli ja libisemistallad säilitavad lõikekõrgust.
7. Lõikekõrgust juhitakse libisemistaldade ja heedri nurga kombinatsiooniga.
8. Protsent üle sõidukiiruse.

Table 3.3 FD2 seeria / FM200 lintheedri soovituslikud sätted teraviljade koristamisel (jätk)

Kõrre pikkus	Üle 203 mm (üle 8 tolli)						
Stabilisaatorrat-tad	Vastavalt vajadusele						
Libisemistalla asend	Pole kohaldatav						
Saagi seisukord	**Jaotusvardad**	**Lintheedri kiirusesäte**[5]	**Heedri nurk**[6, 7]	**Trumli nukk**	**Trumli kiiruse %**[8]	**Trumli asend**	**Ülemine risttigu**
Kerge	Väljas	8	A	4	10–15	6 või 7	Pole nõutud
Tavaline	Sees	7	A	2	10	6 või 7	Pole nõutud
Raske	Sees	7	B – C	2	10	6 või 7	Pole nõutud
Vastu maad	Väljas	7	B – C	3 või 4	5–10	4 või 5	Pole nõutud

Table 3.4 FD2 seeria / FM200 lintheedri soovituslikud sätted läätsede koristamisel

Kõrre kõrgus	Maapinnal						
Stabilisaatorrattad[9]	Hoiustamine						
Libisemistalla asend	Üleval või keskel						
Saagi seisukord	**Jaotusvardad**	**Lintheedri kiirusesäte**[10]	**Heedri nurk**[11, 12]	**Trumli nukk**	**Trumli kiiruse %**[13]	**Trumli asend**	**Ülemine risttigu**
Kerge	Sees	8	B – C	2	5–10	6 või 7	Pole nõutud
Tavaline	Sees	7	B – C	2	10	6 või 7	Pole nõutud
Raske	Sees	7	B – C	2	10	6 või 7	Pole nõutud
Vastu maad	Sees	7	D	2	5–10	6 või 7	Pole nõutud

9. Stabilisaatorrattaid kasutatakse lainelise maapinna kohal saagikoristuse ajal külgliikumise ja põrkumise piiramiseks.
10. Säte FM200 lintheedri juhtüksusel.
11. Seadistage heedri nurk võimalikult madalaks (säte A) nii, et kesklüli ja libisemistallad säilitavad lõikekõrgust.
12. Lõikekõrgust juhitakse libisemistaldade ja heedri nurga kombinatsiooniga.
13. Protsent üle sõidukiiruse.

Table 3.5 FD2 seeria / FM200 lintheedri soovituslikud sätted herneste koristamisel

Kõrre kõrgus	Maapinnal						
Stabilisaatorrattad[14]	Hoiustamine						
Libisemistalla asend	Üleval või keskel						
Saagi seisukord	**Jaotusvardad**	**Lintheedri kiirusesäte**[15]	**Heedri nurk**[16, 17]	**Trumli nukk**	**Trumli kiiruse %**[18]	**Trumli asend**	**Ülemine risttigu**
Kerge	Sees	7	B – C	2	5–10	6 või 7	Soovitatud
Tavaline	Sees	7	B – C	2	10	6 või 7	Soovitatud
Raske	Sees	7	B – C	2	10	4 või 5	Soovitatud
Vastu maad	Sees	7	D	2	5–10	4 või 5	Soovitatud

14. Stabilisaatorrattaid kasutatakse lainelise maapinna kohal saagikoristuse ajal külgliikumise ja põrkumise piiramiseks.
15. Säte FM200 lintheedri juhtüksusel.
16. Seadistage heedri nurk võimalikult madalaks (säte A) nii, et kesklüli ja libisemistallad säilitavad lõikekõrgust.
17. Lõikekõrgust juhitakse libisemistaldade ja heedri nurga kombinatsiooniga.
18. Protsent üle sõidukiiruse.

Table 3.6 FD2 seeria / FM200 lintheedri soovituslikud sätted rapsi koristamisel

Kõrre pikkus	102–203 mm (4–8 tolli)						
Stabilisaatorrat-tad[19]	Vastavalt vajadusele						
Libisemistalla asend	Kerge või raske saagi korral all, tavaliste tingimuste või vastu maad oleva saagi korral keskel või all						
Saagi seisukord	**Jaotusvardad**	**Lintheedri kiirusesäte**[20]	**Heedri nurk**[21, 22]	**Trumli nukk**	**Trumli kiiruse %**[23]	**Trumli asend**	**Ülemine risttigu**
Kerge	Sees	7	A	2	5–10	6 või 7	Soovitatud
Tavaline	Sees	7	B – C	1	10	6 või 7	Soovitatud
Raske	Sees	8	B – C	1	10	3 või 4	Soovitatud
Vastu maad	Sees	7	D	2	5–10	3 või 4	Soovitatud
Kõrre pikkus	Üle 203 mm (üle 8 tolli)						
Stabilisaatorrat-tad[19]	Vastavalt vajadusele						
Libisemistalla asend	Pole kohaldatav						
Saagi seisukord	**Jaotusvardad**	**Lintheedri kiirusesäte**[20]	**Heedri nurk**[21, 22]	**Trumli nukk**	**Trumli kiiruse %**[23]	**Trumli asend**	**Ülemine risttigu**
Kerge	Sees	7	A	2	5–10	6 või 7	Soovitatud
Tavaline	Sees	7	B – C	2	10	6 või 7	Soovitatud
Raske	Sees	8	B – C	1 või 2	10	3 või 4	Soovitatud
Vastu maad	Sees	7	D	2 või 3	5–10	3 või 4	Soovitatud

19. Stabilisaatorrattaid kasutatakse lainelise maapinna kohal saagikoristuse ajal külgliikumise ja põrkumise piiramiseks.
20. Säte FM200 lintheedri juhtüksusel.
21. Seadistage heedri nurk võimalikult madalaks (säte A) nii, et kesklüli ja libisemistallad säilitavad lõikekõrgust.
22. Lõikekõrgust juhitakse libisemistaldade ja heedri nurga kombinatsiooniga.
23. Protsent üle sõidukiiruse.

Table 3.7 FD2 seeria / FM200 lintheedri soovituslikud sätted Kalifornia riisi koristamisel

Kõrre pikkus	102 mm (alla 4 tolli)						
Stabilisaatorrat-tad[24]	Hoiustamine						
Libisemistalla asend	Üleval või keskel						
Saagi seisukord	**Jaotusvardad**[25]	**Lintheedri kiirusesäte**[26]	**Heedri nurk**[27, 28]	**Trumli nukk**	**Trumli kiiruse %**[29]	**Trumli asend**	**Ülemine risttigu**
Kerge	Riisi jaotusvarras	4	D	2	10–15	6 või 7	Pole nõutud
Tavaline	Riisi jaotusvarras	4	B – C	2	10	4 või 5	Pole nõutud
Raske	Riisi jaotusvarras	4	B – C	2	10	4 või 5	Pole nõutud
Vastu maad	Riisi jaotusvarras	4	D	2	5–10	4 või 5	Pole nõutud
Kõrre pikkus	102–203 mm (4–8 tolli)						
Stabilisaatorrat-tad[24]	Vastavalt vajadusele						
Libisemistalla asend	Keskel või all						
Saagi seisukord	**Jaotusvardad**[25]	**Lintheedri kiirusesäte**[26]	**Heedri nurk**[27, 28]	**Trumli nukk**	**Trumli kiiruse %**[29]	**Trumli asend**	**Ülemine risttigu**
Kerge	Riisi jaotusvarras	4	D	3	10–15	6 või 7	Pole nõutud
Tavaline	Riisi jaotusvarras	4	B – C	3	10	6 või 7	Pole nõutud
Raske	Riisi jaotusvarras	4	B – C	3	10	6 või 7	Pole nõutud
Vastu maad	Riisi jaotusvarras	4	D	4	5–10	6 või 7	Pole nõutud

24. Stabilisaatorrattaid kasutatakse lainelise maapinna kohal saagikoristuse ajal külgliikumise ja põrkumise piiramiseks.
25. Saadaval on riisi jaotusvardad. Riisi jaotusvarras pole vajalik heedri mõlemas otsas.
26. Säte FM200 lintheedri juhtüksusel.
27. Seadistage heedri nurk võimalikult madalaks (säte A) nii, et kesklüli ja libisemistallad säilitavad lõikekõrgust.
28. Lõikekõrgust juhitakse libisemistaldade ja heedri nurga kombinatsiooniga.
29. Protsent üle sõidukiiruse.

Table 3.7 FD2 seeria / FM200 lintheedri soovituslikud sätted Kalifornia riisi koristamisel (jätk)

Table 3.7 FD2 seeria / FM200 lintheedri soovituslikud sätted Kalifornia riisi koristamisel (jätk)

Kõrre pikkus	Üle 203 mm (üle 8 tolli)						
Stabilisaatorrat-tad[24]	Vastavalt vajadusele						
Libisemistalla asend	Pole kohaldatav						
Saagi seisukord	**Jaotusvardad**[25]	**Lintheedri kiirusesäte**[26]	**Heedri nurk**[27, 28]	**Trumli nukk**	**Trumli kiiruse %**[29]	**Trumli asend**	**Ülemine risttigu**
Kerge	Riisi jaotusvarras	4	A	3	10–15	6 või 7	Pole nõutud
Tavaline	Riisi jaotusvarras	4	B – C	3	10	6 või 7	Pole nõutud
Raske	Riisi jaotusvarras	4	B – C	3	10	6 või 7	Pole nõutud
Vastu maad	Riisi jaotusvarras	4	D	4	5–10	6 või 7	Pole nõutud

Table 3.8 FD2 seeria / FM200 lintheedri soovituslikud sätted deltariisi koristamisel

Kõrre pikkus	51–152 mm (2–6 tolli)						
Stabilisaatorrat-tad[30]	Vastavalt vajadusele						
Libisemistalla asend	Keskel või all						
Saagi seisukord	**Jaotusvardad**	**Lintheedri kiirusesäte**[31]	**Heedri nurk**[32, 33]	**Trumli nukk**	**Trumli kiiruse %**[34]	**Trumli asend**	**Ülemine risttigu**
Kerge	Väljas	6	D	2 või 3	10–15	6 või 7	Pole nõutud
Tavaline	Väljas	6	B – C	2 või 3	10	6 või 7	Pole nõutud
Raske	Väljas	6	B – C	2 või 3	10	6 või 7	Pole nõutud
Vastu maad	Väljas	6	D	3 või 4	5–10	4 või 5	Pole nõutud
Kõrre pikkus	Üle 152 mm (üle 6 tolli)						
Stabilisaatorrat-tad[30]	Vastavalt vajadusele						
Libisemistalla asend	Pole kohaldatav						
Saagi seisukord	**Jaotusvardad**	**Lintheedri kiirusesäte**[31]	**Heedri nurk**[32, 33]	**Trumli nukk**	**Trumli kiiruse %**[34]	**Trumli asend**	**Ülemine risttigu**
Kerge	Väljas	6	A	2 või 3	10–15	6 või 7	Pole nõutud
Tavaline	Väljas	6	B – C	2 või 3	10	6 või 7	Pole nõutud
Raske	Väljas	6	B – C	2 või 3	10	6 või 7	Pole nõutud
Vastu maad	Väljas	6	D	3 või 4	5–10	4 või 5	Pole nõutud

30. Stabilisaatorrattaid kasutatakse lainelise maapinna kohal saagikoristuse ajal külgliikumise ja põrkumise piiramiseks.
31. Säte FM200 lintheedri juhtüksusel.
32. Seadistage heedri nurk võimalikult madalaks (säte A) nii, et kesklüli ja libisemistallad säilitavad lõikekõrgust.
33. Lõikekõrgust juhitakse libisemistaldade ja heedri nurga kombinatsiooniga.
34. Protsent üle sõidukiiruse.

Table 3.9 FD2 seeria / FM200 lintheedri soovituslikud sätted söögiubade koristamisel

Kõrre kõrgus	Maapinnal						
Stabilisaatorrattad[35]	Hoiustamine						
Libisemistalla asend	Üleval või keskel						
Saagi seisukord	**Jaotusvardad**	**Lintheedri kiirusesäte**[36]	**Heedri nurk**[37, 38]	**Trumli nukk**	**Trumli kiiruse %**[39]	**Trumli asend**	**Ülemine risttigu**
Kerge	Sees	8	D	2	5–10	6 või 7	Pole nõutud
Tavaline	Sees	7	B – C	2	10	6 või 7	Pole nõutud
Raske	Sees	7	B – C	2	10	6 või 7	Pole nõutud
Vastu maad	Sees	7	D	2	5–10	6 või 7	Pole nõutud

35. Stabilisaatorrattaid kasutatakse lainelise maapinna kohal saagikoristuse ajal külgliikumise ja põrkumise piiramiseks.
36. Säte FM200 lintheedri juhtüksusel.
37. Seadistage heedri nurk võimalikult madalaks (säte A) nii, et kesklüli ja libisemistallad säilitavad lõikekõrgust.
38. Lõikekõrgust juhitakse libisemistaldade ja heedri nurga kombinatsiooniga.
39. Protsent üle sõidukiiruse.

Table 3.10 FD2 seeria / FM200 lintheedri soovituslikud sätted lina koristamisel

Kõrre pikkus	51–153 mm (2–6 tolli)						
Stabilisaatorrat-tad[40]	Vastavalt vajadusele						
Libisemistalla asend	Vastu maad oleva saagi korral all, saagi muude tingimuste korral keskel või all						
Saagi seisukord	**Jaotusvardad**	**Lintheedri kiirusesäte**[41]	**Heedri nurk**[42, 43]	**Trumli nukk**	**Trumli kiiruse %**[44]	**Trumli asend**	**Ülemine risttigu**
Kerge	Sees	8	B – C	2	5–10	6 või 7	Pole nõutud
Tavaline	Sees	7	A	2	10	6 või 7	Pole nõutud
Raske	Sees	7	B – C	2	10	6 või 7	Pole nõutud
Vastu maad	Sees	7	D	2	5–10	6 või 7	Pole nõutud

40. Stabilisaatorrattaid kasutatakse lainelise maapinna kohal saagikoristuse ajal külgliikumise ja põrkumise piiramiseks.
41. Säte FM200 lintheedri juhtüksusel.
42. Seadistage heedri nurk võimalikult madalaks (säte A) nii, et kesklüli ja libisemistallad säilitavad lõikekõrgust.
43. Lõikekõrgust juhitakse libisemistaldade ja heedri nurga kombinatsiooniga.
44. Protsent üle sõidukiiruse.

3.7.3 Heedri optimeerimine rapsi sirgjoones lõikamiseks

Küpset rapsi võib lõigata sirgjoones, kuid enamik sorte on vastuvõtlikud kaunade purunemise ja sellest tulenevate seemnekadude suhtes. Selles jaotises on toodud teave soovitatud tööseadiste, sätete ja seadistuste kohta, et optimeerida FD2-seeria FlexDraper® heedreid rapsi sirgjooneliseks lõikamiseks, et vähendada seemnekadu.

Soovituslikud lisaseadmed

Heedri optimeerimiseks rapsi sirgjoones lõikamiseks tehke järgmised muudatused.

- Paigaldage täispikk ülemine risttigu
- Paigaldage vertikaalsed lõiketerad

MÄRKUS:
Igas komplektis on paigaldusjuhised ja vajalik riistvara. Lisateavet vt jaotisest *5 Lisavarustus ja lisaseadmed, page 485*.

Soovituslikud seaded

Heedri optimeerimiseks rapsi sirgjoones lõikamiseks tehke järgmised muudatused.

- Vabastage teo vedru pinge alt. Juhiseid vt jaotisest *3.8.5 Sööteteo vedrude kontrollimine ja reguleerimine, page 119*.
- Seadistage rulli kiirus nii, et see oleks võrdne kombaini liikumiskiirusega. Suurendage kiirust vastavalt vajadusele. Juhiseid vt jaotisest *3.9.6 Trumli kiirus, page 155*.
- Seadistage külgmise lindi kiirus kabiinis külglindi kiiruse juhtseadise abil 6. kasendisse. Juhiseid vt jaotisest *3.9.8 Külglindi kiirus, page 158*.
- Reguleerige rulli kõrgust nii, et piid ulatuksid vaevu põllukultuurini. Juhiseid vt jaotisest *3.9.10 Trumli kõrgus, page 161*.
- Reguleerige rulli pikisuunalist asendit. Juhiseid vt jaotisest *Trumli pikisuunalise asendi reguleerimine, page 167*.
- Liigutage rulli pikisuunalise asendi silindrid teise tagumisse asendisse. Juhiseid vt jaotisest *Pikisuuna silindrite ümberpaigutamine – topeltrummel, page 170* või *Pikisuuna silindrite ümberpaigutamine – kolmiktrummel, page 173*.
- Seadke rulli nukk asendisse 1. Juhiseid vt jaotisest *Trumlinuki reguleerimine, page 181*.
- Seadke tigu ujuvasendisse. Juhiseid vt jaotisest *3.8.4 Teoasendi seadistamine, page 117*.

3.7.4 Trumli seaded

Sellest protseduurist saate teada, kuidas rulli asendi ja nuki seadistuse eri kombinatsioonid mõjutavad rulli piide profiili.

Table 3.11 FD2 seeria soovituslikud trumliseaded

Nukisätte number (sõrme kiirusevõimendus)	Trumliasendi number	Trumlisõrmede muster
1 (0%)	6 või 7	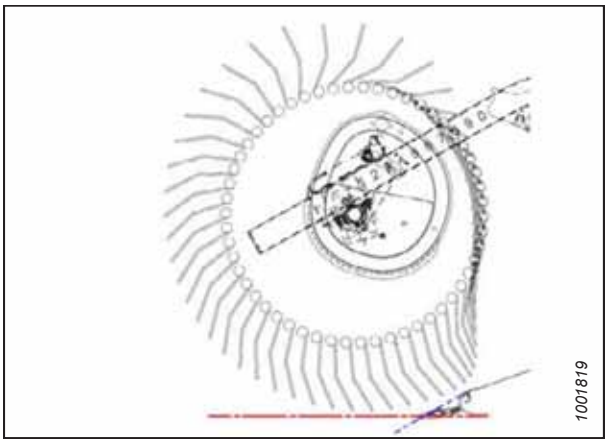
2 (20%)	6 või 7	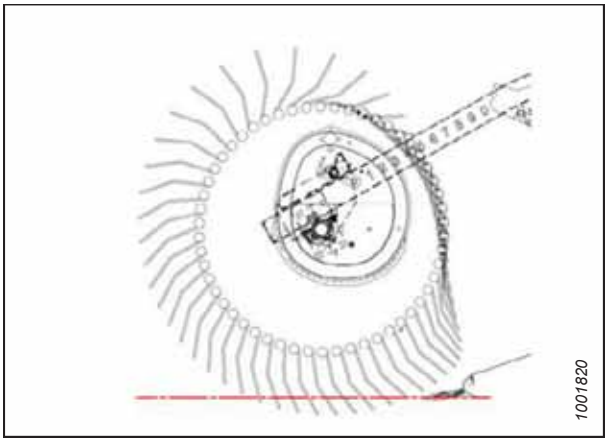

Table 3.11 FD2 seeria soovituslikud trumliseaded (jätk)

Nukisätte number (sõrme kiirusevõimendus)	Trumliasendi number	Trumlisõrmede muster
3 (30%)	3 või 4	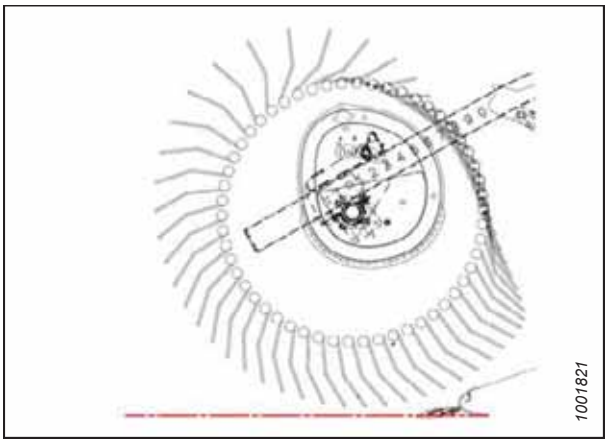
4 (35%)	2 või 3	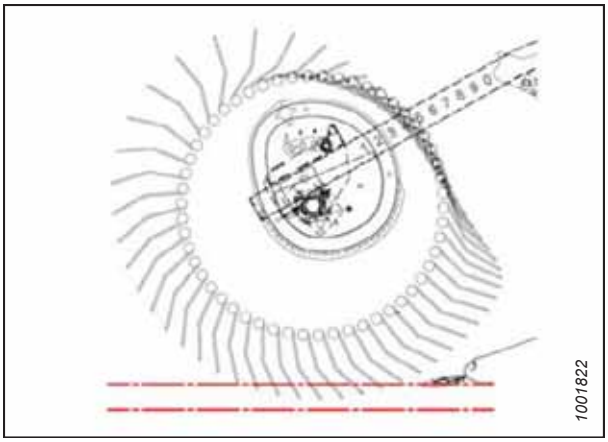

MÄRKUS:

- Reguleerige rulli ettepoole, et ulatuda heedrit tagasi kallutades maapinnale lähemale. Kui rull on täiesti esimeses asendis, tungivad sõrmed/piid maapinda, mistõttu reguleerige selle kompenseerimiseks kopeertaldu või heedri nurka. Reguleerige rulli tahapoole, et rull jääks heedrit ettepoole kallutades maapinnast kaugemale.
- Heedri kallet saab suurendada asendisse, kus rull on maapinnale lähemal, või vähendada asendisse, kus rull on maapinnast kaugemal, tagades samal ajal materjali voo lintidele.
- Lamandatud põllukultuuri maksimaalse koguse kõrte jätmiseks tõstke heeder ja suurendage heedri kallet, et heeder maapinna lähedal hoida. Viige rull täiesti ette.
- Õhema põllukultuuri korral tuleb rulli tükkide tekkimise ja lõikelati ummistuste vältimiseks tahapoole liigutada.
- Minimaalse koguse põllukultuuri kandevõime (rulli ja heedri tagumise kaitse vahel on linti paljastatud minimaalselt) leiab aset siis, kui rull on kõige tagumises asendis.
- Maksimaalse koguse põllukultuuri kandevõime (rulli ja heedri tagumise kaitse vahel on linti paljastatud maksimaalselt) leiab aset siis, kui rull on kõige eesmises asendis.
- Nukkide tõttu on lõikelati sõrmede/piide otsakiirus suurem kui rulli kiirus nukkide kõrgemate seadistuste korral. Lisateavet leiate tabelist *3.11, page 85*.

3.7.5 Ujuvasendiga põllukultuuri jaoturi seadistused – valikuline

Ujuvasendiga põllukultuuri jaotureid saab reguleerida eri põllukultuuride tingimuste jaoks.

OHT!

Masina ootamatust käivitumisest või tõstetud masina kukkumisest tingitud kehavigastuste või surma vältimiseks seisake alati mootor, eemaldage süütevõti ja rakendage ohutustoed enne, kui ühelgi põhjusel heedri alla lähete.

Juhised ujuvasendiga põllukultuuri jaoturi reguleerimise kohta leiate jaotisest *Ujuvasendiga põllukultuuri jaoturite reguleerimine, page 193*. Sätted leiate vastava kõrre kõrguse tabelist allpool.

Table 3.12 Kõrre kõrgus 50 mm kuni 125 mm (2 tolli kuni 5 tolli)

	Heedri nurk[45]	Kõrre pikkus	Heedri põhitallad	Alumine stopper	Pikisuunaline asend	Ülemise suunaja kõrgus	Külgmise suunaja kõrgus	Ülemise suunaja andur
Tavaline	A	125 mm 5 tolli	All	2	1	1	C	Sees
	A	125 mm 5 tolli	All	2	3	1	C	Sees
	E	50 mm 2 tolli	All	1	1	1,5	C	Sees
	E	50 mm 2 tolli	All	1	3	1,5	C	Sees
Laman-dunud	A	125 mm 5 tolli	All	2	3	1	C	Väljas
	A	125 mm 5 tolli	All	2	4	1	C	Väljas
	E	50 mm 2 tolli	All	1	3	2	D	Väljas
	E	50 mm 2 tolli	All	1	4	2	D	Väljas
Väga laman-dunud	A	125 mm 5 tolli	All	2	4	3	D	Väljas
	A	125 mm 5 tolli	All	2	5	4	D	Väljas
	E	50 mm 2 tolli	All	1	4	3	C	Väljas
	E	50 mm 2 tolli	All	1	5	4	C	Väljas

45. A (min) – E (max)

Table 3.13 Kõrre kõrgus 20 kuni 100 mm (3/4 kuni 4 tolli)

	Heedri nurk[45]	Kõrre pikkus	Heedri põhitallad	Alumine stopper	Pikisuunaline asend	Ülemise suunaja kõrgus	Külgmise suunaja kõrgus	Ülemise suunaja andur
Tavaline	A	100 mm 4 tolli	Keskel	2	1	1	C	Sees
	A	100 mm 4 tolli	Keskel	2	3	1	C	Sees
	E	20 mm 3/4 tolli	Keskel	1	1	1	C	Sees
	E	20 mm 3/4 tolli	Keskel	1	3	1	C	Sees
Lamandunud	A	100 mm 4 tolli	Keskel	2	3	1	C	Väljas
	A	100 mm 4 tolli	Keskel	2	4	2	C	Väljas
	E	20 mm 3/4 tolli	Keskel	1	3	1	D	Väljas
	E	20 mm 3/4 tolli	Keskel	1	4	2	D	Väljas
Väga lamandunud	A	100 mm 4 tolli	Keskel	2–3	4	3	D	Väljas
	A	100 mm 4 tolli	Keskel	2–3	5	4	D	Väljas
	E	20 mm 3/4 tolli	Keskel	1	4	3	C	Väljas
	E	20 mm 3/4 tolli	Keskel	1	5	4	C	Väljas

Table 3.14 Kõrgus 16 kuni 50 mm (5/8 kuni 2 tolli), lõikelatt maapinnal

	Heedri nurk[45]	Kõrre pikkus	Heedri põhitallad	Alumine stopper	Pikisuunaline asend	Ülemise suunaja kõrgus	Külgmise suunaja kõrgus	Ülemise suunaja andur
Tavaline	A	50 mm 2 tolli	Üleval	2	1–3	1	C	Sees
	A	50 mm 2 tolli	Üleval	2	1–3	1	C	Sees
	E	16 mm 5/8 tolli	Üleval	1	1	2	C	Sees
	E	16 mm 5/8 tolli	Üleval	1	3	1	C	Sees

Table 3.14 Kõrgus 16 kuni 50 mm (5/8 kuni 2 tolli), lõikelatt maapinnal (jätk)

	Heedri nurk[45]	Kõrre pikkus	Heedri põhitallad	Alumine stopper	Pikisuunaline asend	Ülemise suunaja kõrgus	Külgmise suunaja kõrgus	Ülemise suunaja andur
Lamandunud	A	50 mm 2 tolli	Üleval	2	3	1	C	Väljas
	A	50 mm 2 tolli	Üleval	3	4	1	C	Väljas
	E	16 mm 5/8 tolli	Üleval	1	3–4	2	D	Väljas
	E	16 mm 5/8 tolli	Üleval	1	3–4	2	D	Väljas
Väga lamandunud	A	50 mm 2 tolli	Üleval	2–3	4	3	D	Väljas
	A	50 mm 2 tolli	Üleval	2–3	5	4	D	Väljas
	E	16 mm 5/8 tolli	Üleval	1	4	2,5	C	Väljas
	E	16 mm 5/8 tolli	Üleval	1	5	4	C	Väljas

3.8 Ujuvmooduli seadistus

Järgmistes jaotistes on välja toodud ujuvmooduli soovitusliku seadistuse juhised vastavalt teie kombainimudelile ja saagitüübile; soovitused ei saa siiski hõlmata kõiki tingimusi.

Kui ujuvmoodulil tekivad etteandeprobleemid, siis vt jaotist *6 Tõrkeotsing , page 501*.

3.8.1 FM200 sööteteo konfiguratsioonid

FM200 etteandetigu saab konfigureerida eri põllukultuuride oludele; saadaval on viis konfiguratsiooni.

Ülikitsas konfiguratsioon: ülikitsas konfiguratsioon kasutab kaheksat pikka poltidega kinnitatavat keerdlaba (neli vasakul ja neli paremal) ja 18 piiga tigu. See valikuline konfiguratsioon võib parandada kitsa söötekorpusega kombainide söötmisjõudlust. See võib olla kasulik ka riisi koristamisel.

MÄRKUS:

Mõõtmed (A) ja (B) on teo mõlema otsa jaoks ühesugused. Need peaksid toodud numbritest olema 15 mm (9/16 tolli) piires.

MÄRKUS:

Lisaspiraalide paigaldamiseks tuleb puurida augud spiraali ja trumlisse.

Ülikitsa konfiguratsiooni teisenduse lisateavet vt jaotisest *Ülikitsas konfiguratsioon – teospiraal, page 92*.

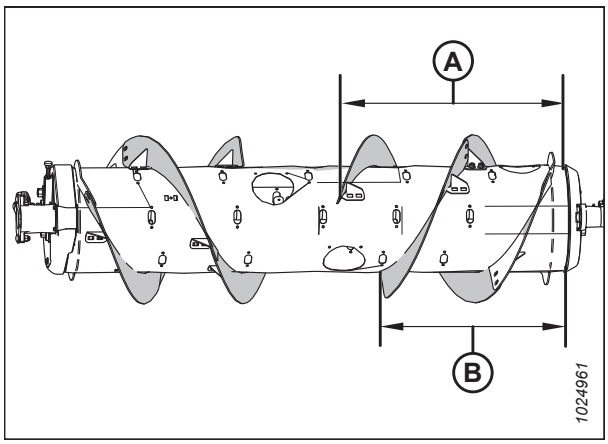

Figure 3.82: Ülikitsas konfiguratsioon – tagantvaade

A – 760 mm (29 15/16 tolli) **B – 602 mm (23 11/16 tolli)**

Kitsas konfiguratsioon: kitsas konfiguratsioon kasutab nelja pikka poltidega kinnitatavat keerdlaba (kaks vasakul ja kaks paremal) ja 18 piiga etteandetigu.

MÄRKUS:

Mõõtmed (A) ja (B) on teo mõlema otsa jaoks ühesugused. Need peaksid toodud numbritest olema 15 mm (9/16 tolli) piires.

Kitsas konfiguratsioon on järgmistel kombainidel standardkonfiguratsioon:

- New Holland CR 920/940/960, 9020/40/60/65, 6090/7090, 8060/8070/8080

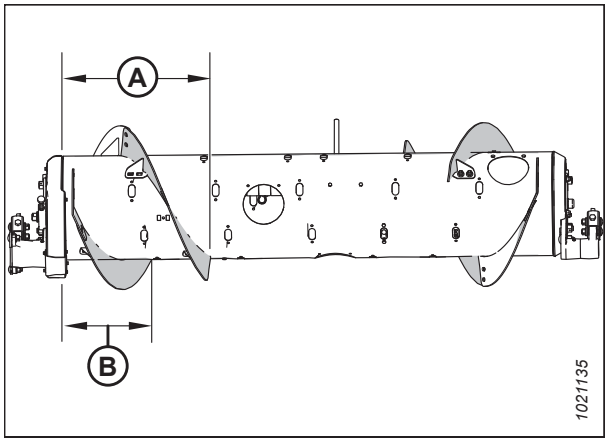

Figure 3.83: Kitsas konfiguratsioon – tagantvaade

A – 514 mm (20 1/4 tolli) **B – 356 mm (14 tolli)**

Keskmine konfiguratsioon: keskmine konfiguratsioon kasutab nelja lühikest poltidega kinnitatavat keerdlaba (kaks vasakul ja kaks paremal) ja 22 piiga etteandetigu.

MÄRKUS:

Mõõtmed (A) ja (B) on teo mõlema otsa jaoks ühesugused. Need peaksid toodud numbritest olema 15 mm (9/16 tolli) piires.

Keskmine konfiguratsioon on järgmistel kombainidel standardkonfiguratsioon.

- New Holland CR 970/980, 9070/9080, 8090/9090, X.90, X.80
- New Holland CX 8X0, 80X0, 8.X0

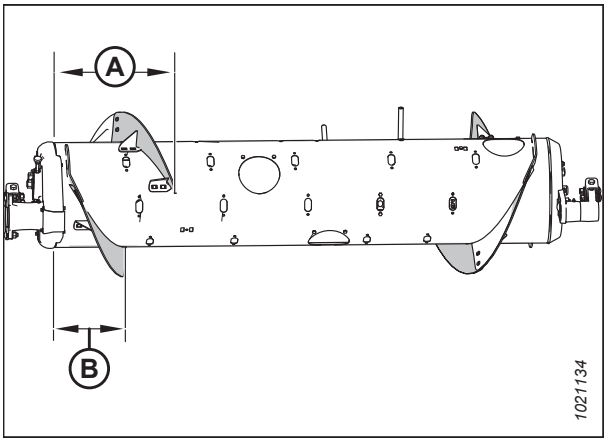

Figure 3.84: Keskmine konfiguratsioon – tagantvaade

A – 410 mm (16 1/8 tolli) **B – 260 mm (10 1/4 tolli)**

Keskmise konfiguratsiooni teisenduse lisateavet vt jaotisest *Keskmine konfiguratsioon – teospiraal, page 99*.

Lai konfiguratsioon: lai konfiguratsioon kasutab kahte lühikest poltidega kinnitatavat keerdlaba (üks vasakul ja üks paremal) ja 30 piiga etteandetigu.

MÄRKUS:

Mõõtmed (A) ja (B) on teo mõlema otsa jaoks ühesugused. Need peaksid toodud numbritest olema 15 mm (9/16 tolli) piires.

Lai konfiguratsioon on järgmistel kombainidel valikuline konfiguratsioon:

- New Holland CX 8X0, 80X0, 8.X0

MÄRKUS:

See konfiguratsioon võib teatud saagioludes suurendada laia kaldtransportööriga kombainide töövõimet.

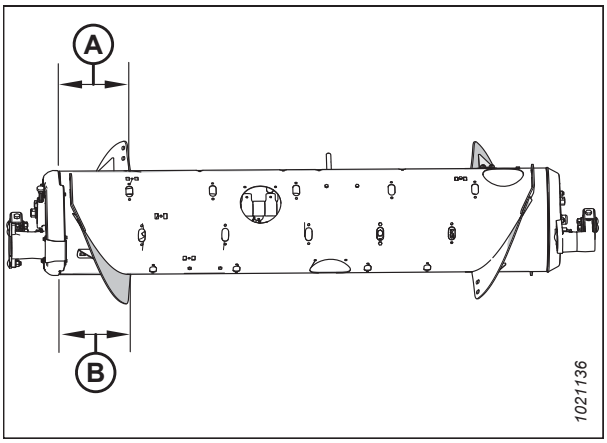

Figure 3.85: Lai konfiguratsioon – tagantvaade

A – 257 mm (10 1/8 tolli) **B – 257 mm (10 1/8 tolli)**

Laia konfiguratsiooni teisenduse lisateavet vt jaotisest *Lai konfiguratsioon – teospiraal, page 101*.

Ülilai konfiguratsioon: ülilai konfiguratsioon kasutab ainult tehases keevitatud keerdlabasid (A), mis tegelevad põllukultuuri etteandmisega. Poltidega kinnitatud keerdlabasid ei ole paigaldatud ja selle konfiguratsiooni jaoks on soovitatav kasutada kokku 30 piiga tigu.

Ülilai konfiguratsioon on valikuline konfiguratsioon laia söötekorpusega kombainidele.

MÄRKUS:

See konfiguratsioon võib parandada laia kaldtransportööriga kombainide etteannet.

Ülilaia konfiguratsiooni teisenduse lisateavet vt jaotisest *Ülilai konfiguratsioon – teospiraal, page 104*.

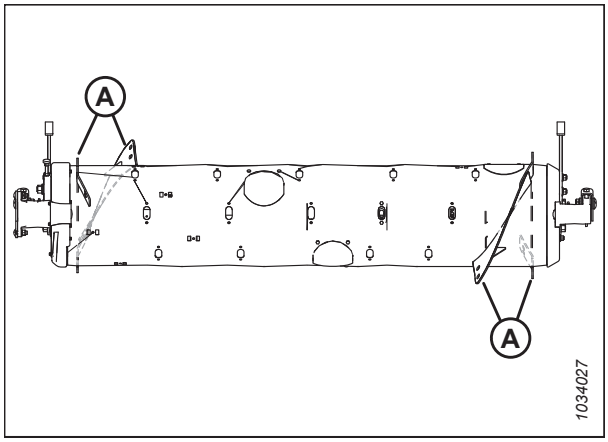

Figure 3.86: Ülilai konfiguratsioon – tagantvaade

Ülikitsas konfiguratsioon – teospiraal

Ülikitsas konfiguratsioon kasutab poltidega kinnitatavat kaheksat pikka spiraali (neli vasakul ja neli paremal) ja soovitatav on kasutada sööteteo 18 sõrme.

MÄRKUS:

Nelja lisaspiraali paigaldamiseks tuleb puurida augud spiraali ja trumlisse.

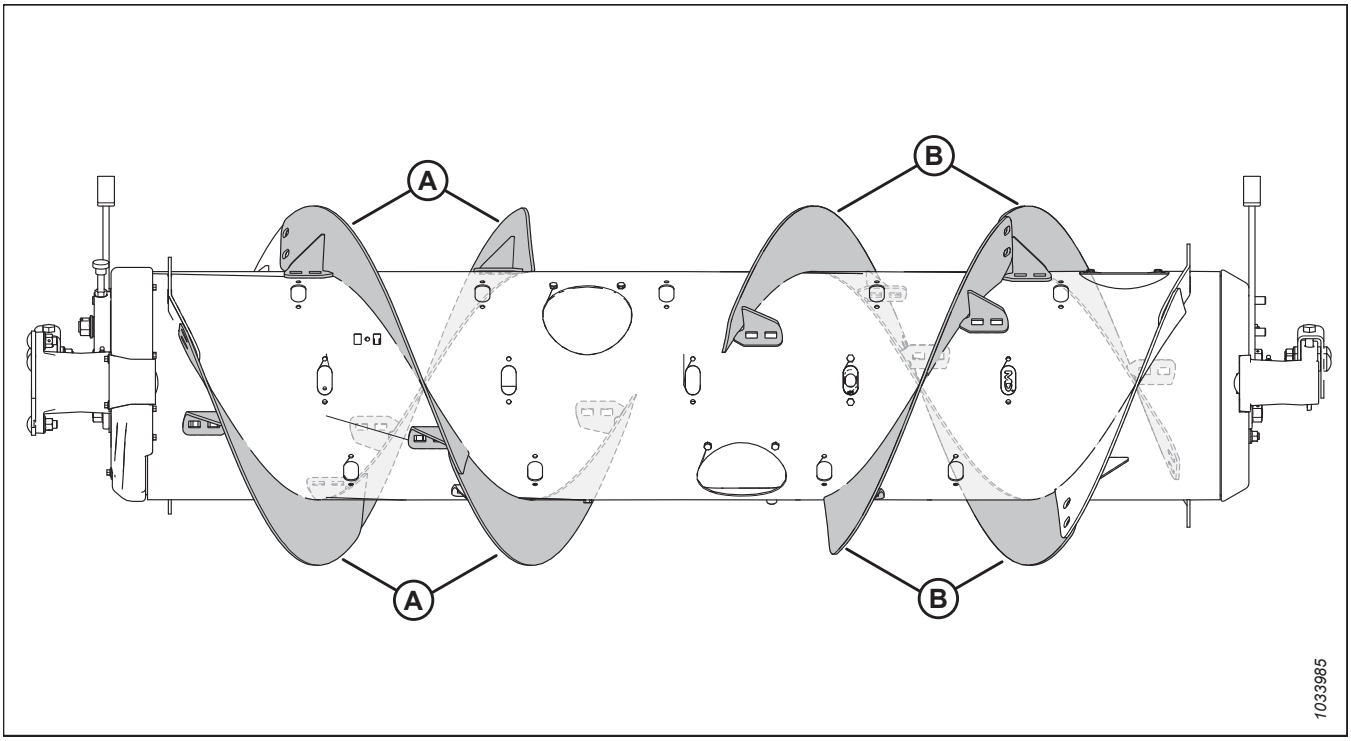

Figure 3.87: Ülikitsas konfiguratsioon

A. Pikk vasak keerdlaba (MAC287889)

B. Pikk parem keerdlaba (MAC287890)

Kitsast konfiguratsioonist ülikitsasse konfiguratsiooni teisendamiseks tehke järgmist.

Üks keerdlabade komplekt (MAC357234 või MACB7345[46]) ja puurida mõned augud. Vajaduse korral lisage või eemaldage teo piisid, et söötmist vastavalt kombaini ja põllukultuuri tingimustele optimeerida.

OLULINE!:

Need komplektid sisaldavad täiendavaid kinnitusvahendeid. Kasutage kahjustuste vältimiseks ja jõudluse suurendamiseks kindlasti õiget kinnitusvahendit õiges kohas.

- Keerdlabade paigaldamisjuhiseid vt jaotisest *Poltidega spiraali paigaldamine, page 108*.
- Täiendavate ja aukude puurimist vajavate keerdlabade paigaldamise kohta leiate teavet jaotisest *Täiendava poldiga kinnitatava keerdlaba paigaldamine – ainult ülikitsas konfiguratsioon, page 111*.
- Piide paigaldamise/eemaldamise kohta leiate lisateavet jaotistest *3.8.3 Sööteteo sõrmede paigaldamine, page 115* ja *3.8.2 Sööteteo sõrmede eemaldamine, page 113*.

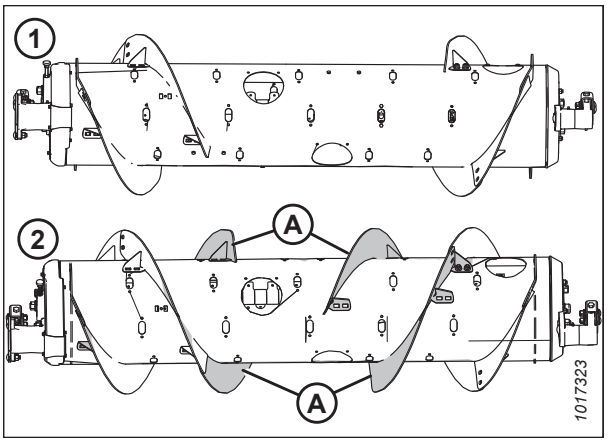

Figure 3.88: Teo konfiguratsioonid – tagantvaade

1 – kitsas konfiguratsioon **2 – ülikitsas konfiguratsioon**

Keskmisest, laiast või ülilaiast konfiguratsioonist ülikitsasse konfiguratsiooni teisendamiseks tehke järgmist.

Selle konfiguratsiooni kasutamiseks on vaja kaks keerdlabade komplekti (MAC357234 või MACB7345[46]) ja augupuurimist.

Peate olemasolevad lühikesed keerdlabad (A) asendama[47] pikkade keerdlabadega (B). Vajaduse korral lisage või eemaldage teo piisid, et söötmist vastavalt kombaini ja põllukultuuri tingimustele optimeerida.

OLULINE!:

Need komplektid sisaldavad täiendavaid kinnitusvahendeid. Kasutage kahjustuste vältimiseks ja jõudluse suurendamiseks kindlasti õiget kinnitusvahendit õiges kohas.

- Juhiseid keerdlabade asendamise kohta vt jaotisest *Poltidega spiraali eemaldamine, page 106* ja *Poltidega spiraali paigaldamine, page 108*.
- Täiendavate ja aukude puurimist vajavate keerdlabade paigaldamise kohta leiate teavet jaotisest *Täiendava poldiga kinnitatava keerdlaba paigaldamine – ainult ülikitsas konfiguratsioon, page 111*.
- Piide paigaldamise/eemaldamise kohta leiate lisateavet jaotistest *3.8.3 Sööteteo sõrmede paigaldamine, page 115* ja *3.8.2 Sööteteo sõrmede eemaldamine, page 113*.

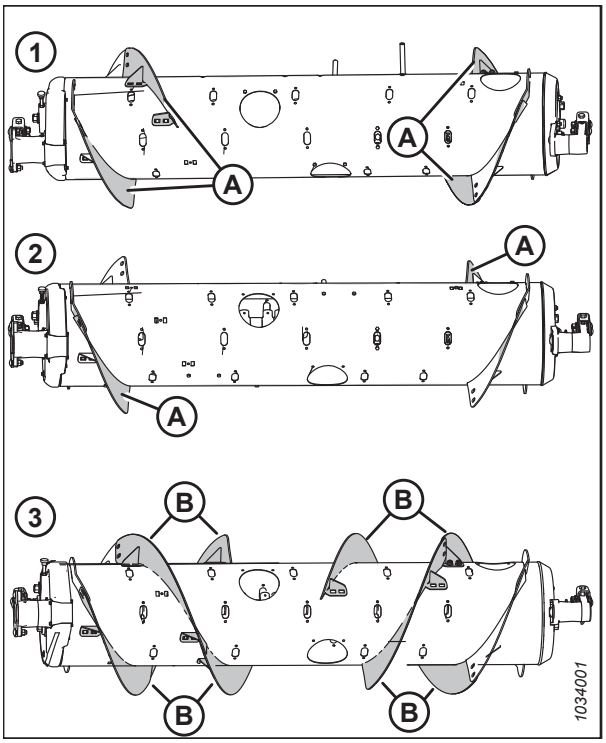

Figure 3.89: Teo konfiguratsioonid – tagantvaade

1 – keskmine konfiguratsioon **2 – lai konfiguratsioon**
3 – ülikitsas konfiguratsioon

46. MAC357234 on saadaval ainult MacDon varuosana. MACB7345 on saadaval ainult tavavaruosana. Mõlemad komplektid hõlmavad kulumiskindlaid keerdlabasid.
47. Olemasolevate lühikeste keerdlabade arv on olenevalt praegusest konfiguratsioonist kas 0, 2 või 4.

MÄRKUS:

Ülilaiast konfiguratsioonist ümberlülitumisel pole eemaldamiseks poltidega kinnitatud spiraali, sest see konfiguratsioon kasutab üksnes tehases keevitatud spiraali (A).

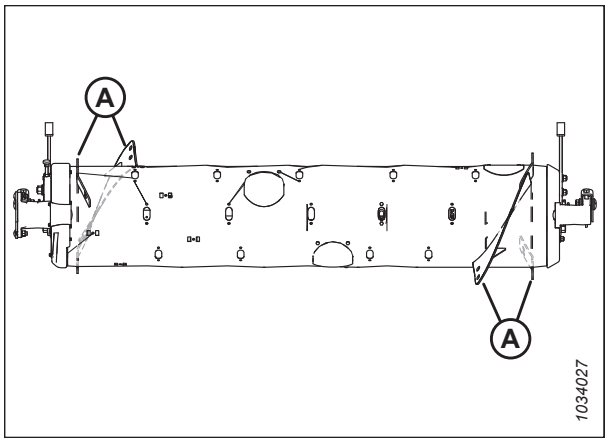

Figure 3.90: Ülilai konfiguratsioon

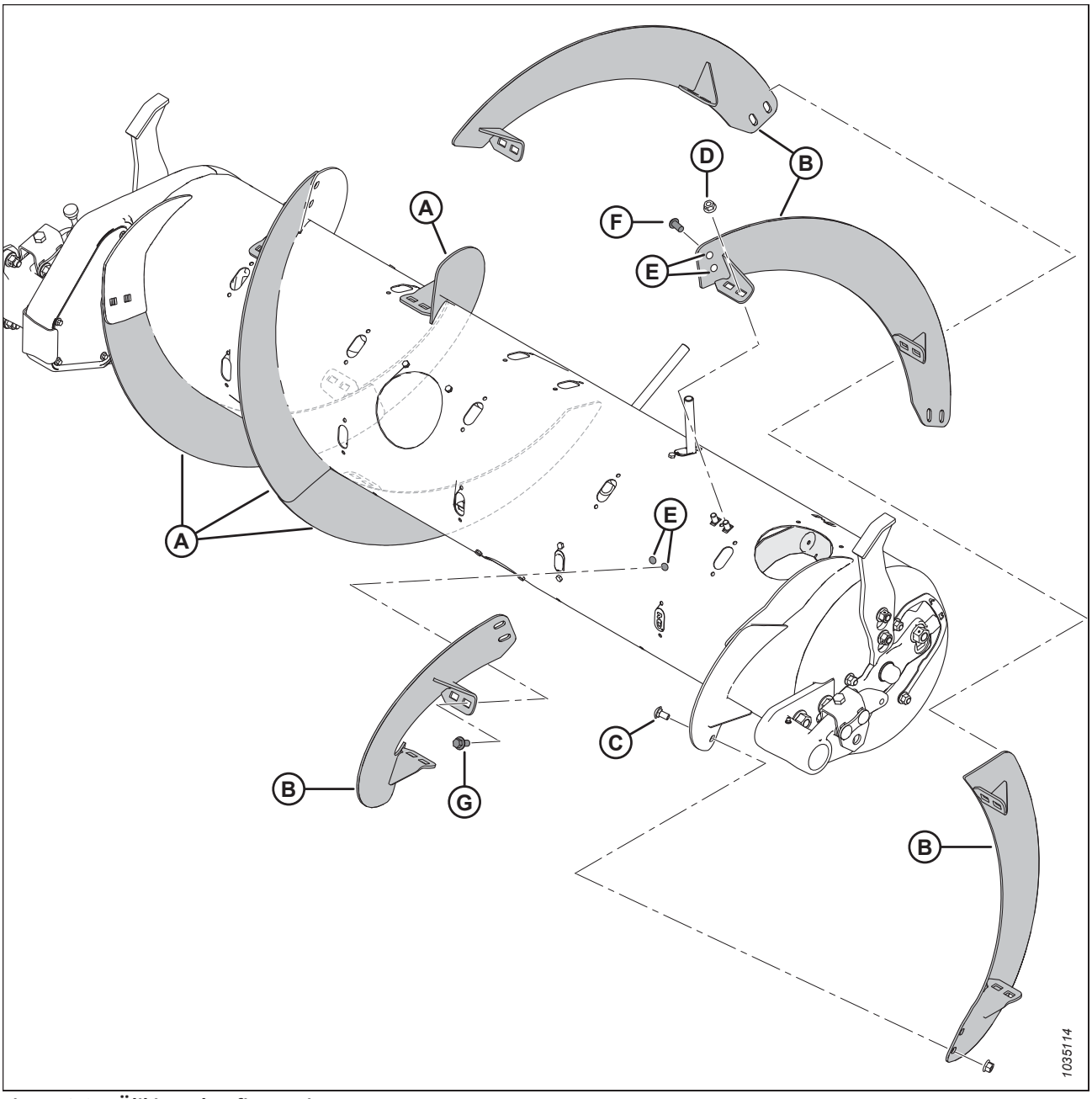

Figure 3.91: Ülikitsas konfiguratsioon

A. Pikk vasak keerdlaba (MAC287889)

B. Pikk parem keerdlaba (MAC287890)

C - M10 x 20 mm kandurpolt (MAC136178)

D - M10 lukustusega äärikmutter (MAC135799)

E - Puuritud augud – 11 mm (7/16 tolli) [48]

F - M10 x 20 mm kumerpeaga polt (MAC135723)[49]

G - M10 x 20 mm äärikpeaga polt (MAC152655)[50]

48. Kõik neli täiendavat keerdlaba vajavad paigaldamiseks kuue augu puurimist (neli teos ja kaks kõrvalolevas keerdlabas).
49. Kasutatakse olemasolevasse keerdlabasse puuritud aukudes.
50. Kasutatakse teosse puuritud aukudes.

Kitsas konfiguratsioon – teospiraal

Kitsas konfiguratsioon kasutab nelja pikka poltidega kinnitatavat keerdlaba (kaks vasakul ja kaks paremal) ja 18 piiga tigu.

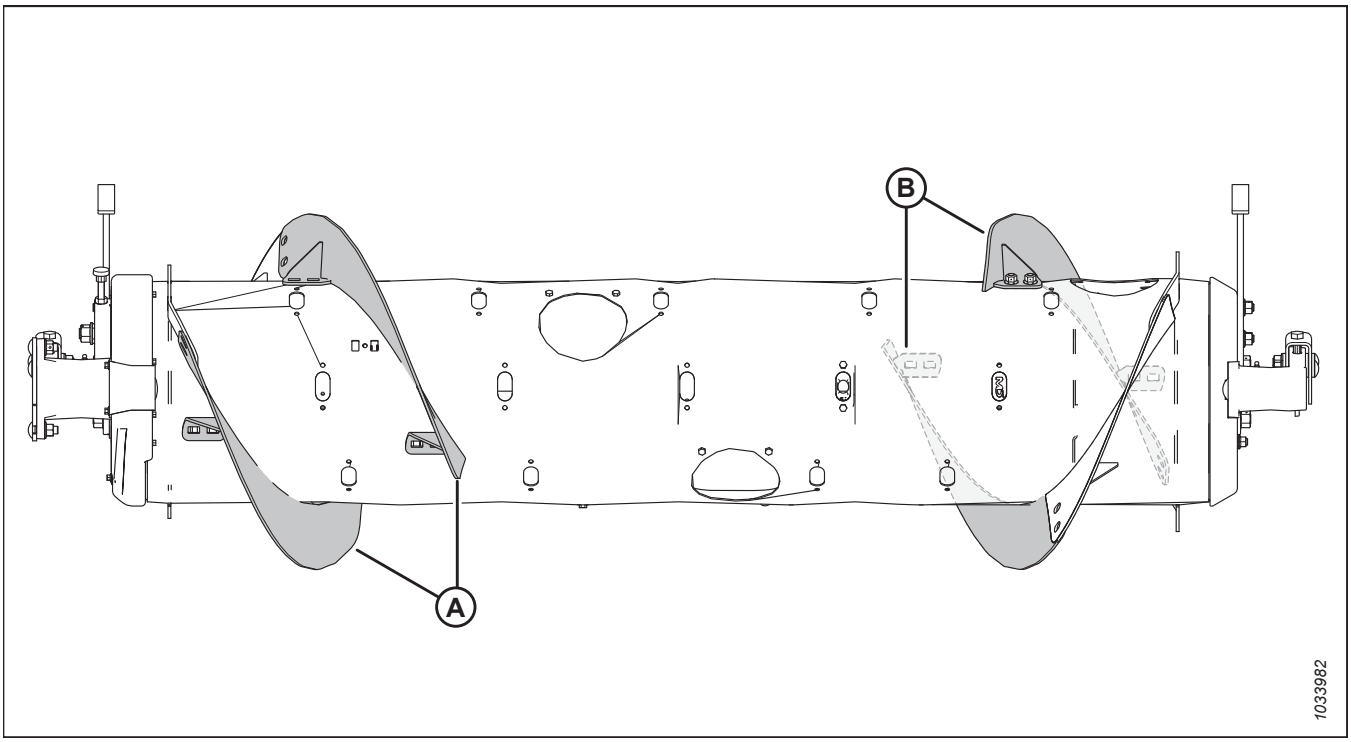

Figure 3.92: Kitsas konfiguratsioon

A. Pikk vasak keerdlaba (MAC287889)

B. Pikk parem keerdlaba (MAC287890)

Ülikitsast konfiguratsioonist kitsasse konfiguratsiooni teisendamiseks tehke järgmist.

Eemaldage teolt neli keerdlaba (A) ja paigaldage täiendavad teopiid. Selle konfiguratsiooni jaoks on soovitatav kasutada kokku 18 piiga tigu.

- Keerdlabade eemaldamisjuhised leiate jaotisest *Poltidega spiraali eemaldamine, page 106*.
- Piide paigaldamisjuhiseid vt jaotisest *3.8.3 Sööteteo sõrmede paigaldamine, page 115*.

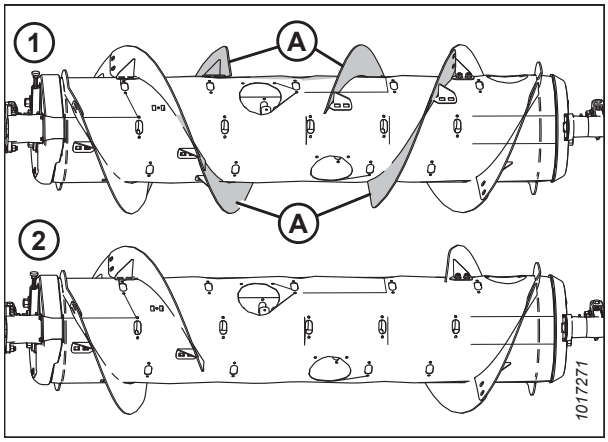

Figure 3.93: Teo konfiguratsioonid – tagantvaade

1 – ülikitsas konfiguratsioon **2 – kitsas konfiguratsioon**

Keskmisest, laiast või ülilaiast konfiguratsioonist kitsasse konfiguratsiooni teisendamiseks tehke järgmist.

Üks keerdlabade komplekt (MAC357234 või MACB7345[51]). Peate olemasolevad lühikesed keerdlabad (A) asendama[52] pikkade keerdlabadega (B) ja eemaldama teo lisapiid. Selle konfiguratsiooni jaoks on soovitatav kasutada kokku 18 piiga tigu.

OLULINE!:

Need komplektid sisaldavad täiendavaid kinnitusvahendeid. Kasutage kahjustuste vältimiseks ja jõudluse suurendamiseks kindlasti õiget kinnitusvahendit õiges kohas.

- Juhiseid keerdlabade asendamise kohta vt jaotisest *Poltidega spiraali eemaldamine, page 106* ja *Poltidega spiraali paigaldamine, page 108*.
- Piide eemaldamisjuhiseid vt jaotisest *3.8.2 Sööteteo sõrmede eemaldamine, page 113*.

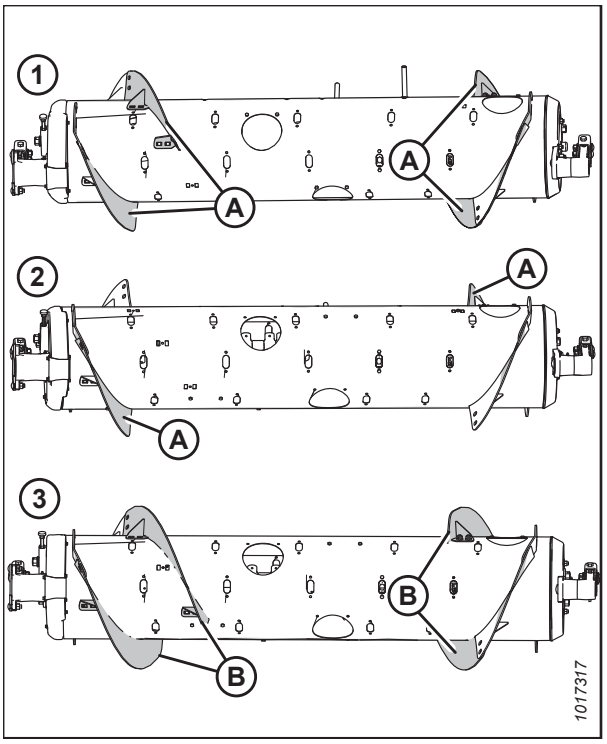

Figure 3.94: Teo konfiguratsioonid – tagantvaade

1 – keskmine konfiguratsioon **2 – lai konfiguratsioon**
3 – kitsas konfiguratsioon

MÄRKUS:

Ülilaiast konfiguratsioonist ümberlülitumisel pole eemaldamiseks poltidega kinnitatud spiraali, sest see konfiguratsioon kasutab üksnes tehases keevitatud spiraali (A).

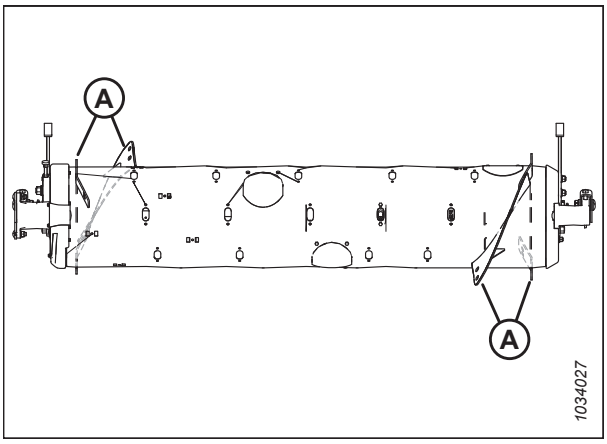

Figure 3.95: Ülilai konfiguratsioon

51. MAC357234 on saadaval ainult MacDon varuosana. MACB7345 on saadaval ainult tavavaruosana. Mõlemad komplektid hõlmavad kulumiskindlaid keerdlabasid.
52. Olemasolevate lühikeste keerdlabade arv on olenevalt praegusest konfiguratsioonist kas 0, 2 või 4.

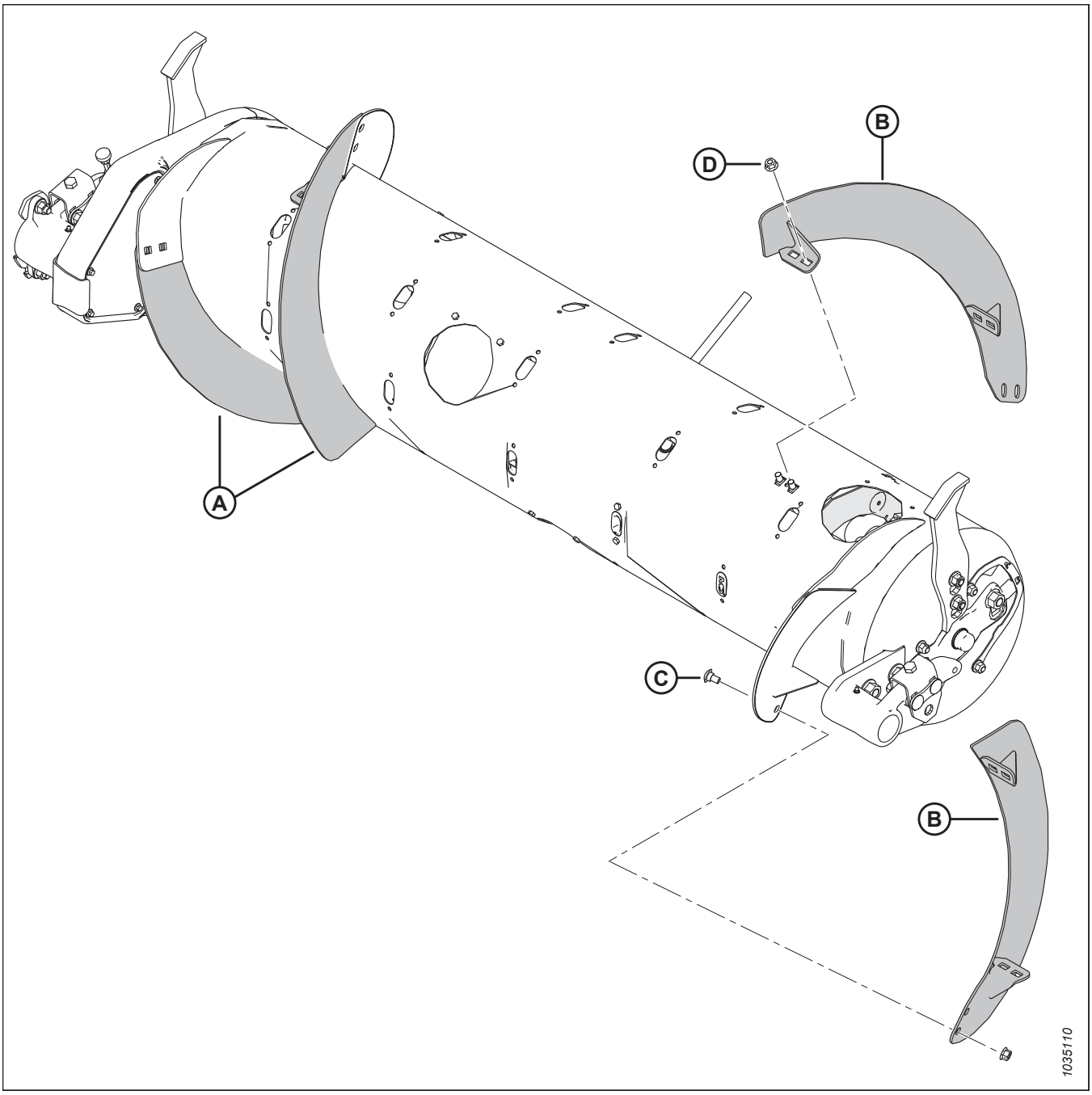

Figure 3.96: Kitsas konfiguratsioon

A. Pikk vasak keerdlaba (MAC287889)

B. Pikk parem keerdlaba (MAC287890)

C. M10 x 20 mm kandurpolt (MAC136178)

D - M10 lukustusega äärikmutter (MAC135799)

Keskmine konfiguratsioon – teospiraal

Keskmine konfiguratsioon kasutab poltidega kinnitatavat nelja lühikest spiraali (kaks vasakul ja kaks paremal) ja soovitatav on kasutada sööteteo 22 sõrme.

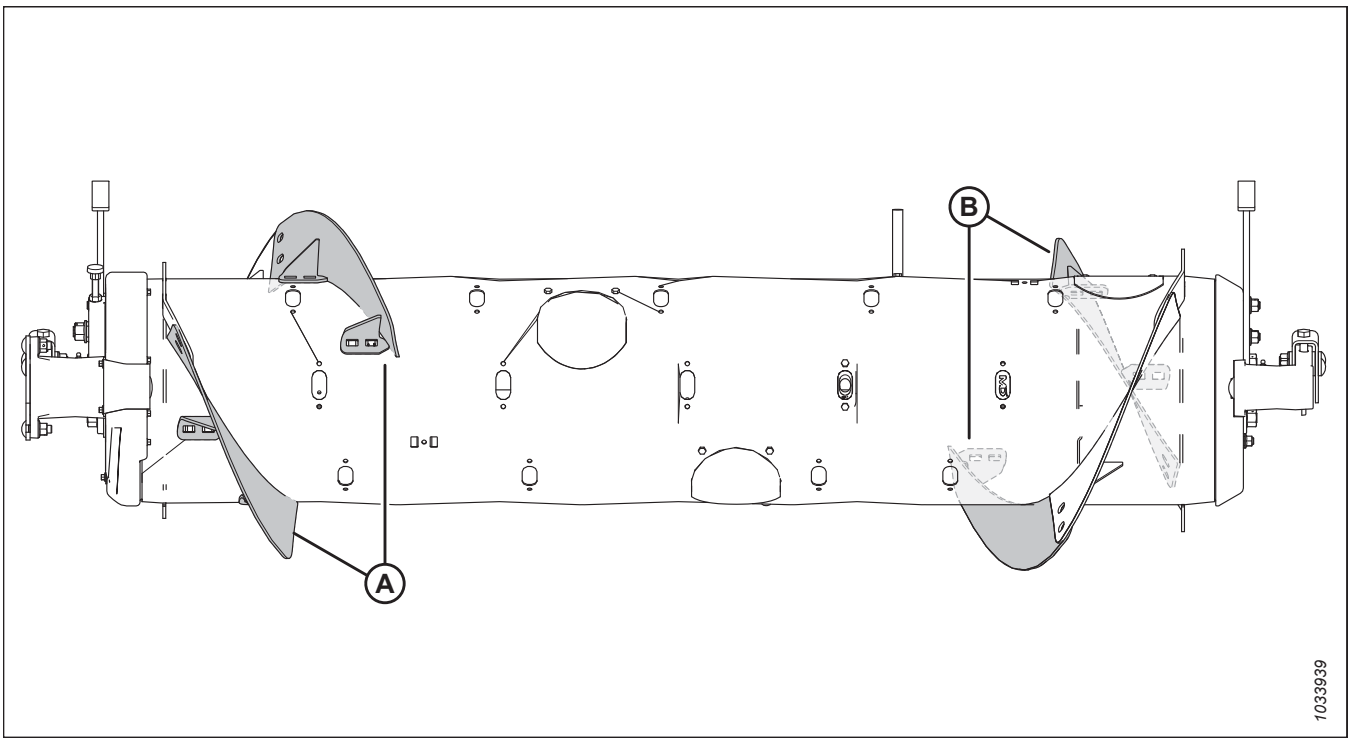

Figure 3.97: Keskmine konfiguratsioon

A. Lühike vasak keerdlaba (MAC287888) **B. Lühike parem keerdlaba (MAC287887)**

Laiast konfiguratsioonist keskmisesse konfiguratsiooni teisendamiseks tehke järgmist.

Üks keerdlabade komplekt (MAC357233 või MACB7344[53]). Peate paigaldama uued keerdlabad (A) ja eemaldama teo lisapiid. Selle konfiguratsiooni jaoks on soovitatav kasutada kokku 22 piiga tigu.

- Keerdlabade paigaldamisjuhiseid vt jaotisest *Poltidega spiraali paigaldamine, page 108*.
- Piide eemaldamisjuhiseid vt jaotisest *3.8.2 Sööteteo sõrmede eemaldamine, page 113*.

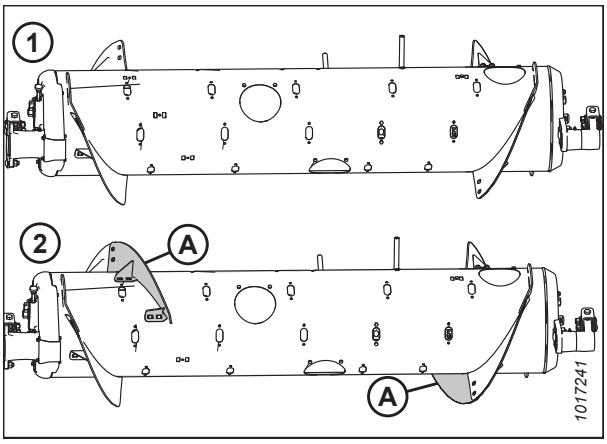

Figure 3.98: Teo konfiguratsioonid – tagantvaade

1 – lai konfiguratsioon **2 – keskmine konfiguratsioon**

53. MAC357233 on saadaval ainult MacDon varuosana. MACB7344 on saadaval ainult tavavaruosana. Mõlemad komplektid hõlmavad kulumiskindlaid keerdlabasid.

Kitsast või ülikitsast konfiguratsioonist keskmisesse konfiguratsiooni teisendamiseks tehke järgmist.

Vaja läheb kahte keerdlabade komplekti (MAC357233 või MACB7344[53]). Peate asendama pikad keerdlabad (A)[54] lühikeste keerdlabadega (B) ja paigaldama teo lisapiid. Selle konfiguratsiooni jaoks on soovitatav kasutada kokku 22 piiga tigu.

- Juhiseid keerdlabade asendamise kohta vt jaotisest *Poltidega spiraali eemaldamine, page 106* ja *Poltidega spiraali paigaldamine, page 108*.
- Piide paigaldamisjuhiseid vt jaotisest *3.8.3 Sööteteo sõrmede paigaldamine, page 115*.

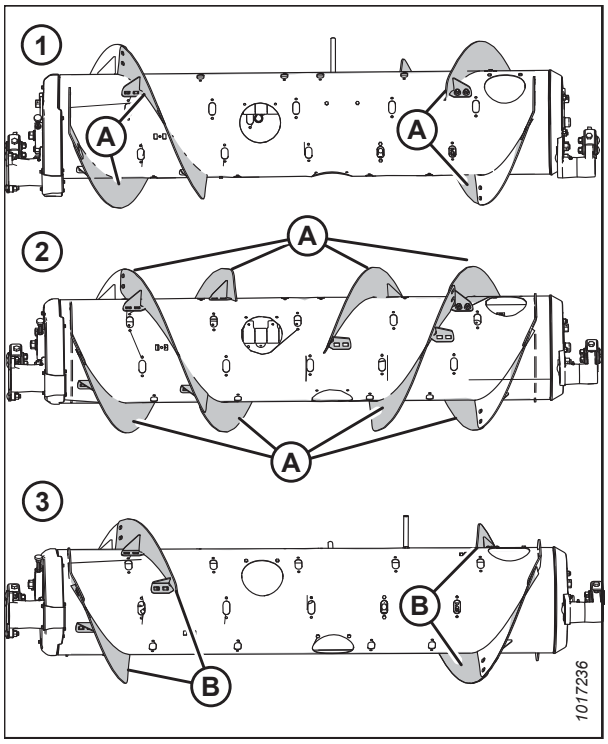

Figure 3.99: Teo konfiguratsioonid – tagantvaade

1 – kitsas konfiguratsioon **2 – ülikitsas konfiguratsioon**
3 – keskmine konfiguratsioon

Ülilaiast konfiguratsioonist keskmisesse konfiguratsiooni teisendamiseks tehke järgmist.

Vaja läheb kahte keerdlabade komplekti (MAC357233 või MACB7344[53]). Peate paigaldama olemasolevatele keevitatud keerdlabadele (A) neli lühikest keerdlaba ja eemaldama teo lisapiid. Selle konfiguratsiooni jaoks on soovitatav kasutada kokku 22 piiga tigu.

- Keerdlabade paigaldamisjuhiseid vt jaotisest *Poltidega spiraali paigaldamine, page 108*.
- Piide eemaldamisjuhiseid vt jaotisest *3.8.2 Sööteteo sõrmede eemaldamine, page 113*.

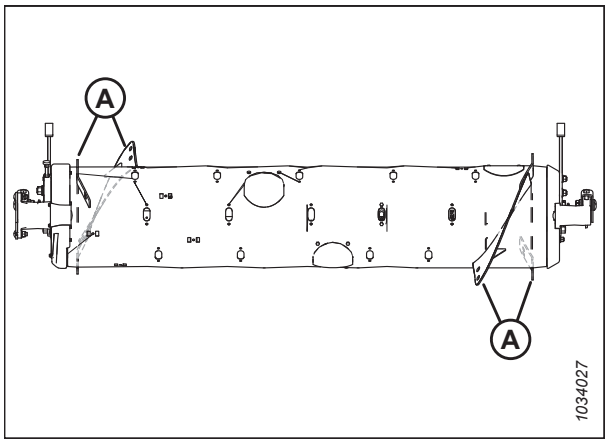

Figure 3.100: Ülilai konfiguratsioon

54. Olemasolevate pikkade keerdlabade arv on olenevalt praegusest konfiguratsioonist kas 4 või 8.

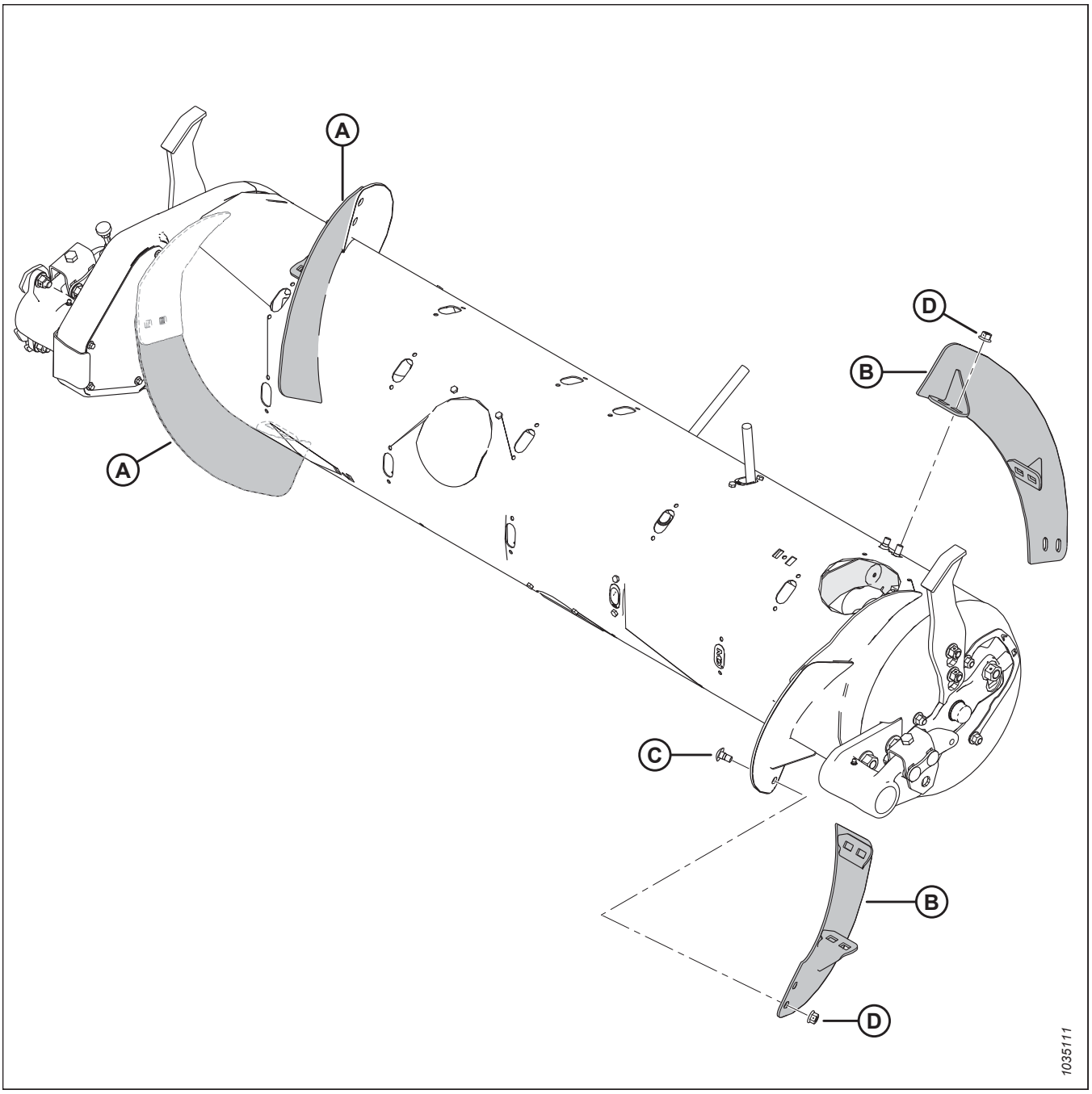

Figure 3.101: Keskmine konfiguratsioon

A. Lühike vasak keerdlaba (MAC287888)

B. Lühike parem keerdlaba (MAC287887)

C. M10 x 20 mm kandurpolt (MAC136178)

D - M10 lukustusega äärikmutter (MAC135799)

Lai konfiguratsioon – teospiraal

Lai konfiguratsioon kasutab poltidega kinnitatavat kahte lühikest spiraali (üks vasakul ja üks paremal) ja soovitatav on kasutada 30 teosõrme.

MÄRKUS:

See konfiguratsioon võib teatud saagioludes suurendada laia kaldtransportööriga kombainide töövõimet.

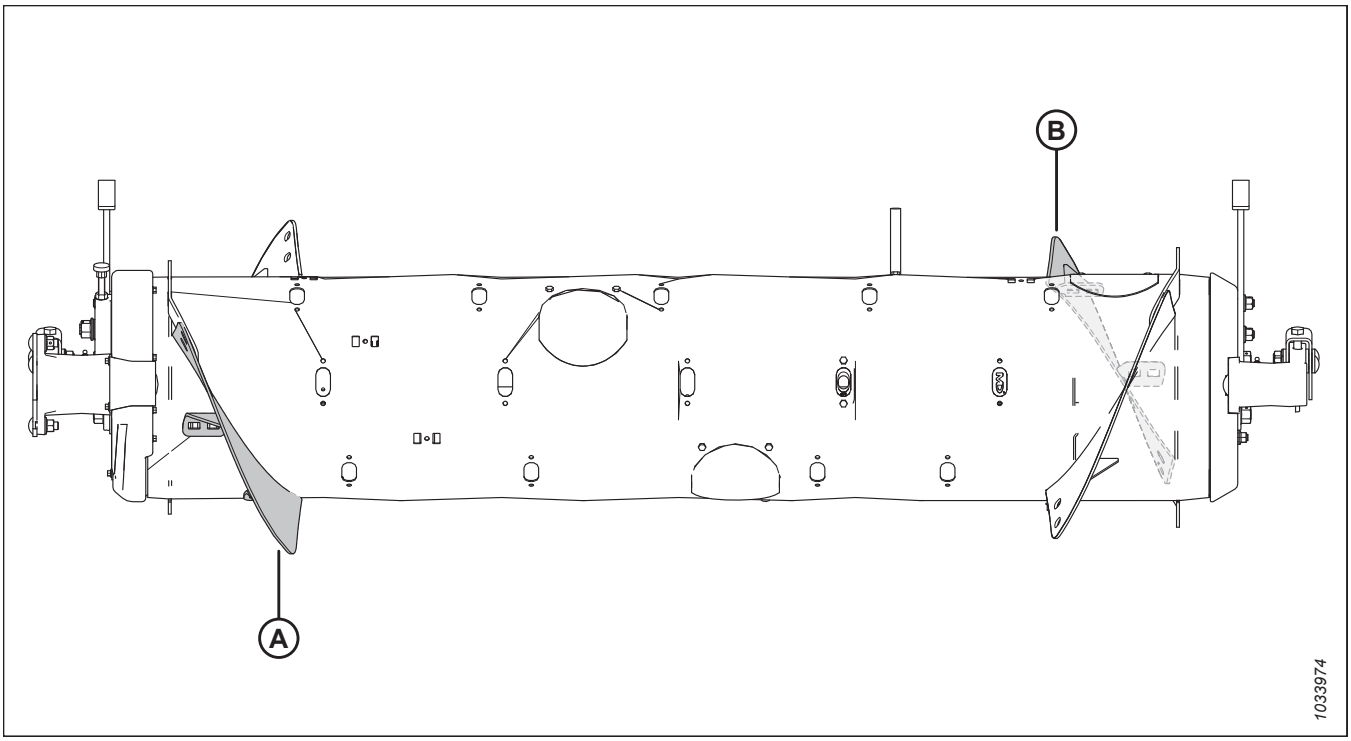

Figure 3.102: Lai konfiguratsioon

A. Lühike vasak keerdlaba (MAC287888) **B. Lühike parem keerdlaba (MAC287887)**

Keskmisest konfiguratsioonist laia konfiguratsiooni teisendamiseks tehke järgmist.

Eemaldage teolt olemasolevad keerdlabad (A) ja paigaldage täiendavad teopiid. Selle konfiguratsiooni jaoks on soovitatav kasutada kokku 30 piiga tigu.

- Keerdlabade eemaldamisjuhised leiate jaotisest *Poltidega spiraali eemaldamine, page 106*.
- Piide paigaldamisjuhiseid vt jaotisest *3.8.3 Sööteteo sõrmede paigaldamine, page 115*.

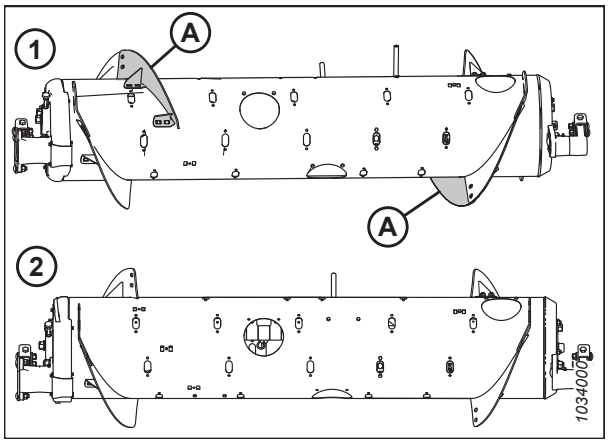

Figure 3.103: Teo konfiguratsioonid – tagantvaade

1 – keskmine konfiguratsioon **2 – lai konfiguratsioon**

Ülilaiast konfiguratsioonist laia konfiguratsiooni teisendamiseks tehke järgmist.

Üks keerdlabade komplekt (MAC357233 või MACB7344[55]). Peate paigaldama olemasolevatele keevitatud keerdlabadele (A) kaks lühikest keerdlaba. Selle konfiguratsiooni jaoks on soovitatav kasutada kokku 30 piiga tigu.

- Keerdlabade paigaldamisjuhiseid vt jaotisest *Poltidega spiraali paigaldamine, page 108*.
- Piide eemaldamisjuhiseid vt jaotist *3.8.2 Sööteteo sõrmede eemaldamine, page 113*.

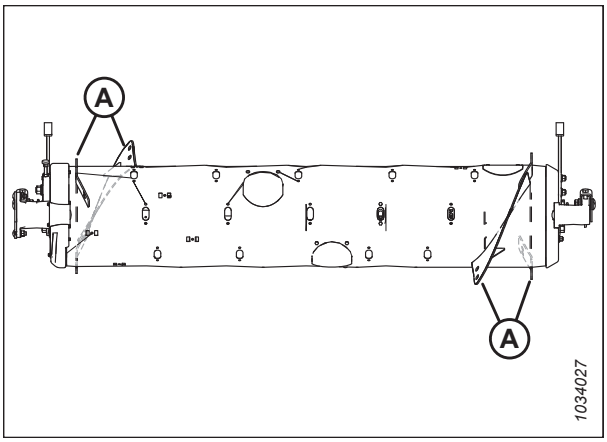

Figure 3.104: Ülilai konfiguratsioon

Kitsast või ülikitsast konfiguratsioonist laia konfiguratsiooni teisendamiseks tehke järgmist.

Vaja on ühte keerdlabade komplekti (MAC357233 või MACB7344[55]). Peate asendama olemasolevad pikad keerdlabad (A)[56] lühikeste keerdlabadega (B) ja paigaldama teo lisapiid. Selle konfiguratsiooni jaoks on soovitatav kasutada kokku 30 piiga tigu.

- Juhiseid keerdlabade asendamise kohta vt jaotisest *Poltidega spiraali eemaldamine, page 106* ja *Poltidega spiraali paigaldamine, page 108*.
- Piide paigaldamisjuhiseid vt jaotisest *3.8.3 Sööteteo sõrmede paigaldamine, page 115*.

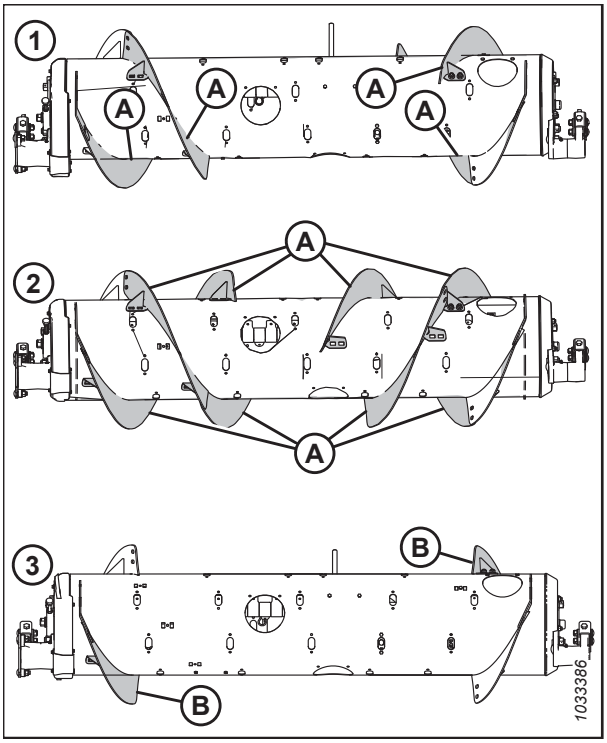

Figure 3.105: Teo konfiguratsioonid – tagantvaade

1 – kitsas konfiguratsioon
2 – ülikitsas konfiguratsioon
3 – lai konfiguratsioon

55. MAC357233 on saadaval ainult MacDon varuosana. MACB7344 on saadaval ainult tavavaruosana. Mõlemad komplektid hõlmavad kulumiskindlaid keerdlabasid.
56. Olemasolevate pikkade keerdlabade arv on olenevalt praegusest konfiguratsioonist kas 4 või 8.

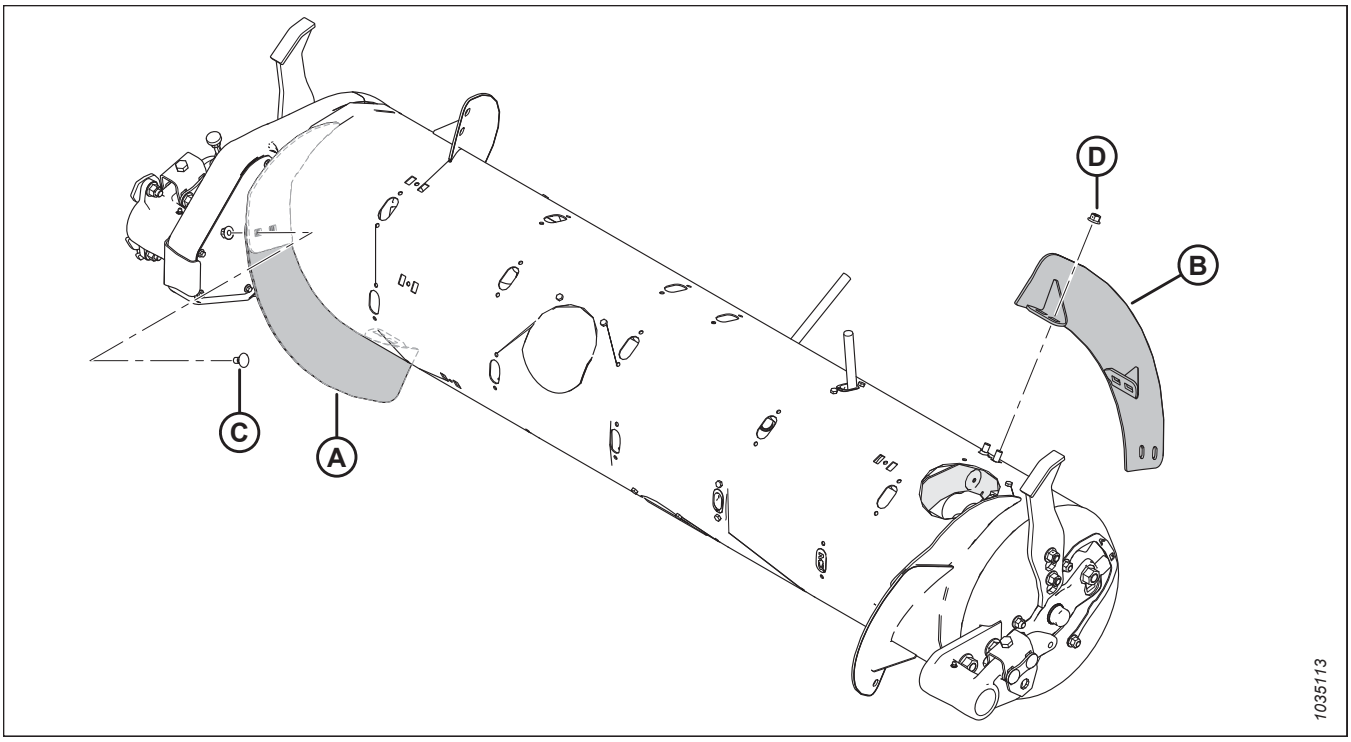

Figure 3.106: Lai konfiguratsioon

A. Lühike vasak keerdlaba (MAC287888)

B. Lühike parem keerdlaba (MAC287887)

C. M10 x 20 mm kandurpolt (MAC136178)

D - M10 lukustusega äärikmutter (MAC135799)

Ülilai konfiguratsioon – teospiraal

Ülilai konfiguratsioon kasutab poltideta spiraali; saaki suunab üksnes tehases keevitatud spiraal. Selle konfiguratsiooni jaoks on soovitatav kasutada 30 teosõrme.

MÄRKUS:

See konfiguratsioon võib teatud saagioludes suurendada laia kaldtransportööriga kombainide töövõimet.

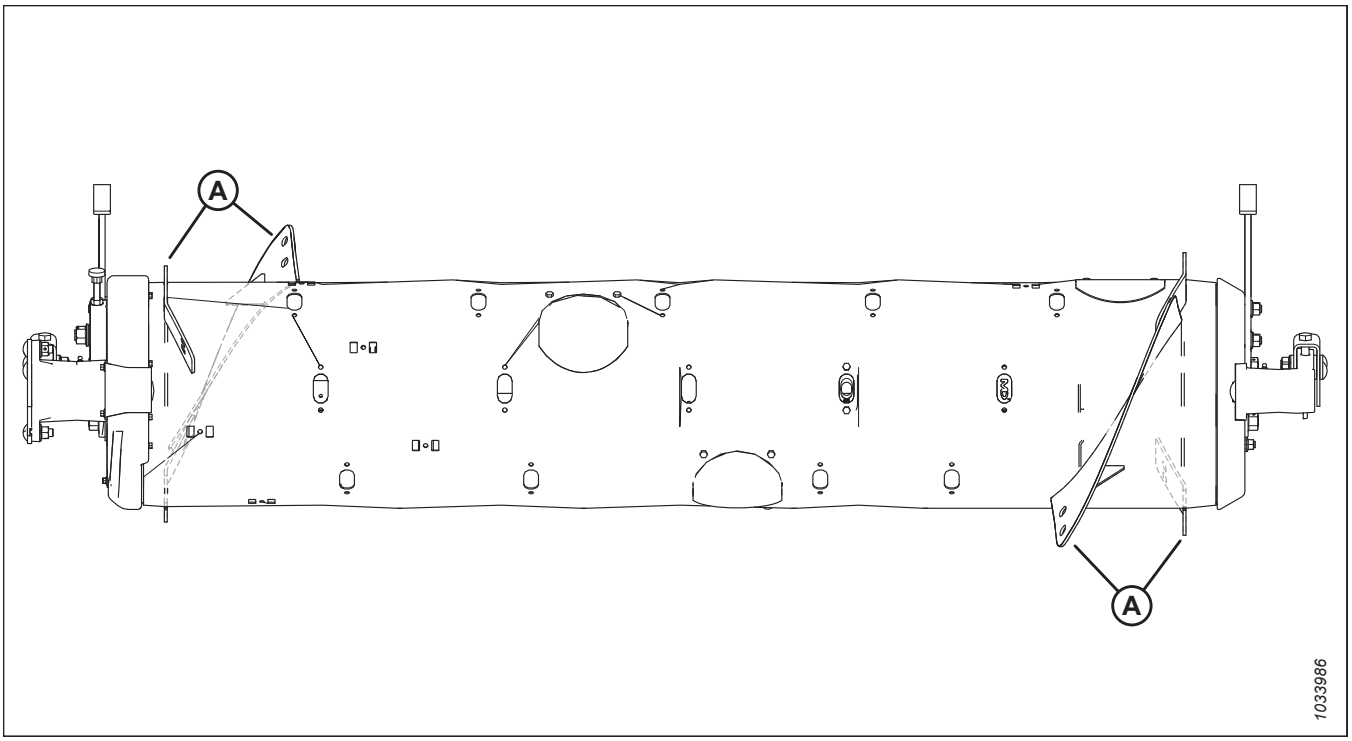

Figure 3.107: Ülilai konfiguratsioon

A – tehases keevitatud spiraal

Ülilaia konfiguratsiooni teisendamiseks tehke järgmist.

Eemaldage teolt kõik poltidega kinnitatud keerdlabad (A) ja vajadusel paigaldage täiendavad teopiid. Selle konfiguratsiooni jaoks on soovitatav kasutada kokku 30 piiga tigu.

- Keerdlabade eemaldamisjuhised leiate jaotisest *Poltidega spiraali eemaldamine, page 106*.
- Piide paigaldamisjuhiseid vt jaotisest *3.8.3 Sööteteo sõrmede paigaldamine, page 115*.

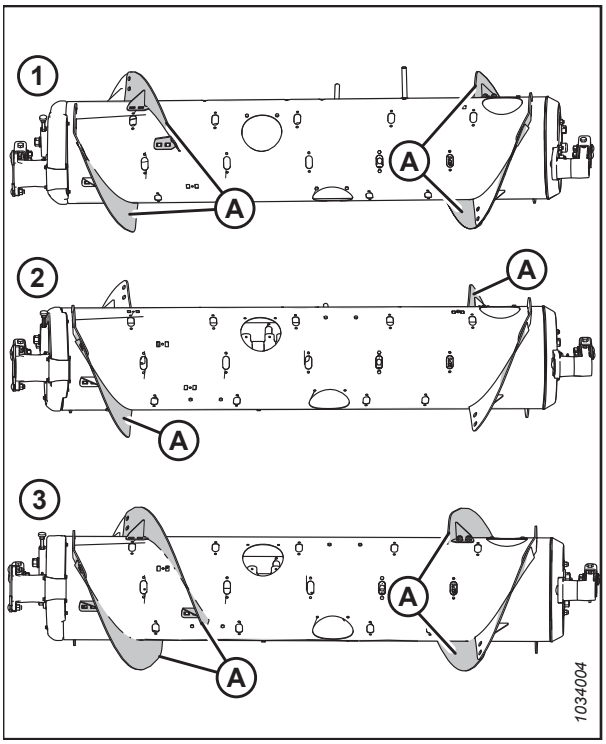

Figure 3.108: Teo konfiguratsioonid – tagantvaade

1 – keskmine konfiguratsioon
2 – lai konfiguratsioon
3 – kitsas konfiguratsioon

Teo keerdlabad

FM200 teo keerdlabad saab konfigureerida vastavalt kindlatele kombaini ja põllukultuuri tingimustele.

Teavet kombaini/põllukultuuri spetsiifiliste konfiguratsioonide kohta vt jaotisest *3.8.1 FM200 sööteteo konfiguratsioonid, page 90*.

Poltidega spiraali eemaldamine

Etteandeteol on eemaldatav keerdlaba, mida saab kohandada eri kombainimudelitele.

Enne poltidega spiraali eemaldamist tehke kindlaks vajaminevate spiraalide kogus ja tüüp. Teavet eri teokonfiguratsioonide kohta vt jaotisest *3.8.1 FM200 sööteteo konfiguratsioonid, page 90*.

Poltidega kinnitatud spiraali eemaldamiseks toimige järgmiselt.

1. Et parandada ligipääsu söötemisteole, eemaldage kombainist ujuvmoodul.
2. Vajadusel keerake tigu.

   MÄRKUS:

   Selguse huvides on selle toimingu joonistel söötmistigu ujuvmoodulist eraldatud. Toimingu saab läbida ka siis, kui söötmistigu on ujuvmooduli külge kinnitatud.
3. Eemaldage poldid (A) ja ligipääsukate (B). Hoidke need hiljem tagasi paigaldamiseks alles. Vajadusel eemaldage mitu ligipääsukatet.

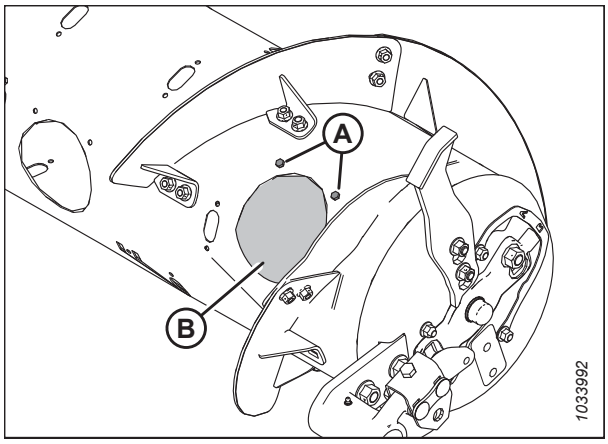

Figure 3.109: Teo juurdepääsukate – parem pool

4. Eemaldage poldid ja mutrid (B) ning keerdlaba (A).

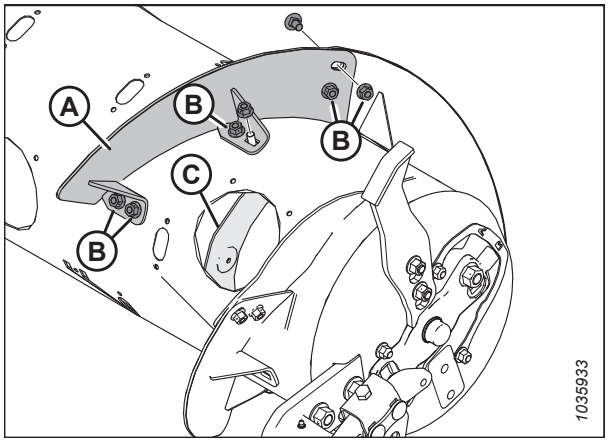

Figure 3.110: Lühike spiraal – parem pool

MÄRKUS:

Joonisel on näidatud pikk keerdlaba (A).

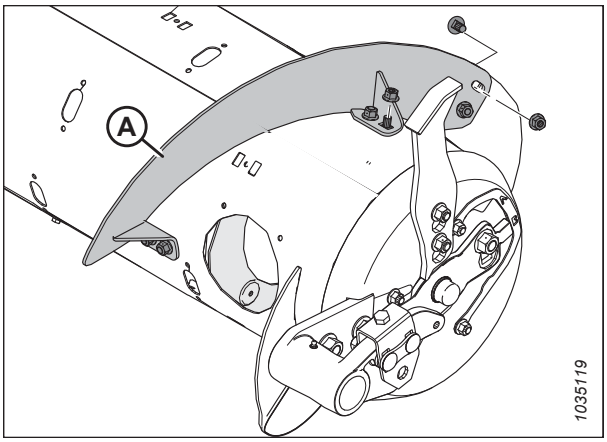

Figure 3.111: Pikk spiraal – parem pool

5. Sisestage pesakork (A) ja kinnitage see M6 poldi (B) ja t-mutriga (C) igas kohas, kus keerdlaba eemaldati. Kinnitusmoment on 9 Nm (80 naeltolli).

   MÄRKUS:

   Kui korgipoldid **EI** ole uued, kandke neile enne paigaldamist keskmise tugevusega keermelukustit (Loctite® 243 või samaväärne).

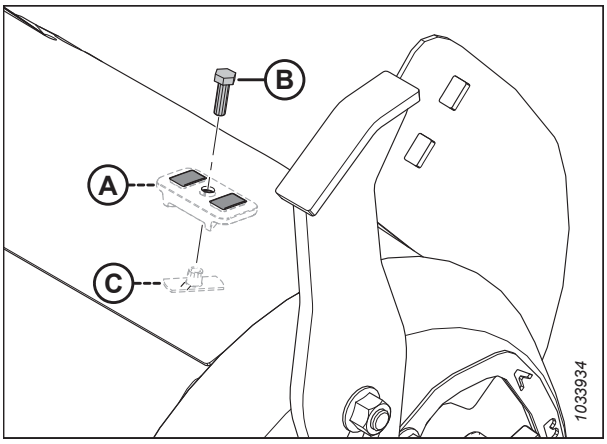

Figure 3.112: Pilukorkide paigaldamine

6. Korrake toimingut ja eemaldage keerdlaba (A) teo vasakult küljelt.

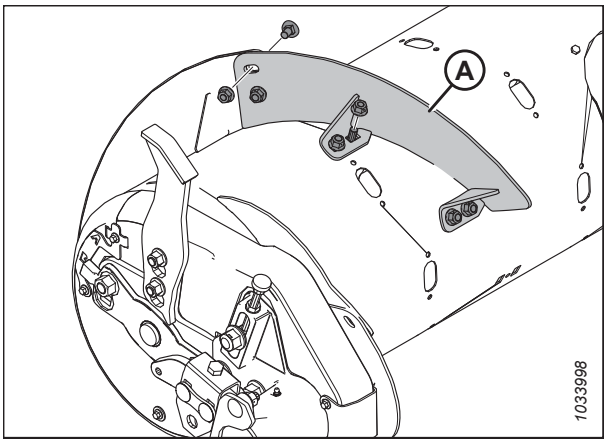

Figure 3.113: Lühike spiraal – vasak pool

7. Paigaldage juurdepääsukate(-katted) (A), kasutades kõrvalepandud polte (B) ja teo sees olevaid kinnikeevitatud mutreid. Kandke poltidele keskmise tugevusega keermeliimi (Loctite® 243 või võrdväärne toode) ja pingutage jõumomendini 9 Nm (80 naeltolli).

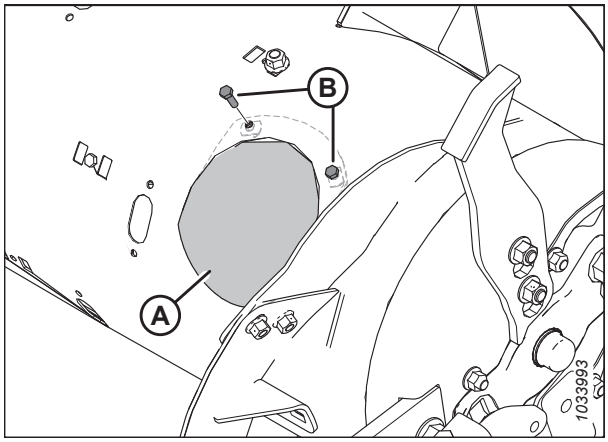

Figure 3.114: Juurdepääsukate – parem pool

Poltidega spiraali paigaldamine

Etteandeteol on eemaldatav keerdlaba, mida saab kohandada eri kombainimudelitele.

Enne poltidega spiraali paigaldamist tehke kindlaks vajaminevate spiraalide kogus ja tüüp. Teavet eri teokonfiguratsioonide kohta vt jaotisest *3.8.1 FM200 sööteteo konfiguratsioonid, page 90*.

Poltidega kinnitatud spiraali paigaldamiseks toimige järgmiselt.

1. Et parandada ligipääsu söötmisteole ja hõlbustada selle paigaldamist, eemaldage kombainist ujuvmoodul.
2. Vajadusel keerake tigu.

   MÄRKUS:

   Selguse huvides on selle toimingu joonistel söötmistigu ujuvmoodulist eraldatud. Toimingu saab läbida ka siis, kui söötmistigu on ujuvmooduli külge kinnitatud.
3. Eemaldage poldid (A) ja juurdepääsukate (B). Hoidke need uuesti kokkupanekuks alles. Vajadusel eemaldage mitu juurdepääsukatet.

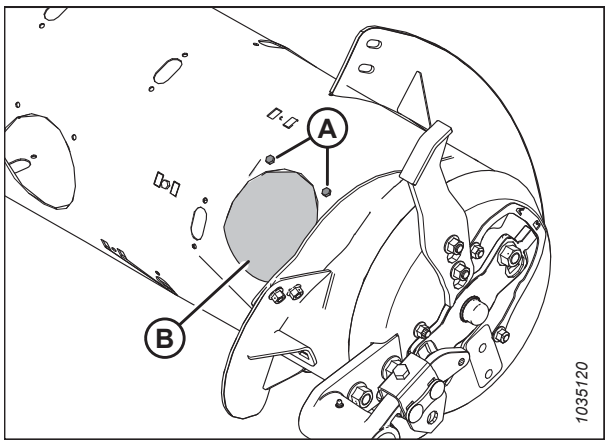

Figure 3.115: Teo juurdepääsukate – parem pool

4. Joondage uus poltidega spiraal (A) paigalduskohaga, et teha kindlaks, millised pilukorgid tuleb teo küljest eemaldada. Uus spiraal kattub naaberspiraali välisküljel.

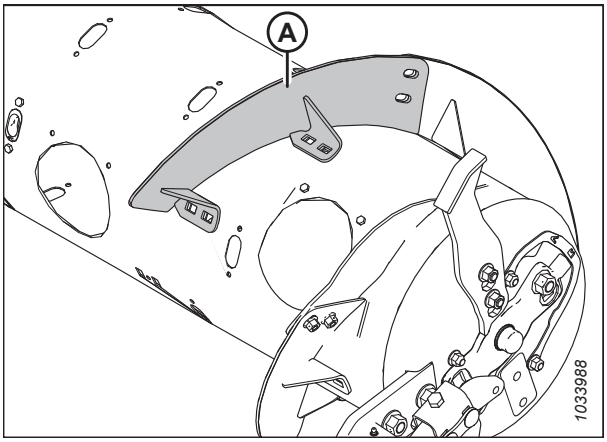

Figure 3.116: Teo parem pool

5. Eemaldage soovitud avakatted (A).

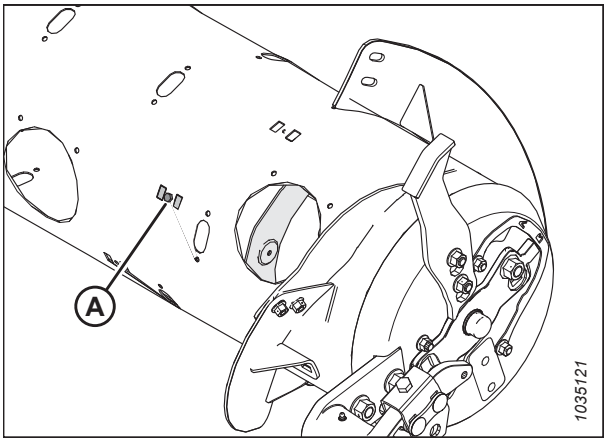

Figure 3.117: Teo parem pool

6. Kinnitage keerdlaba (A) M10 x 20 mm kantkaelaga kandurpoltide ja lukustusmutritega asukohtades (B).

   OLULINE!:

   Teo sisekomponentide kahjustamise vältimiseks peavad poldipead jääma teo siseküljele.

   OLULINE!:

   Keerdlabasid üksteise külge kinnitavate poltide pead peavad jääma keerdlaba siseküljele.

7. Kinnitage kuus mutrit ja polti momendiga 47 Nm (35 naeljalga), et kõrvaldada keerdlaba läbipaindumine, seejärel pingutage need momendini 61 Nm (45 naeljalga).

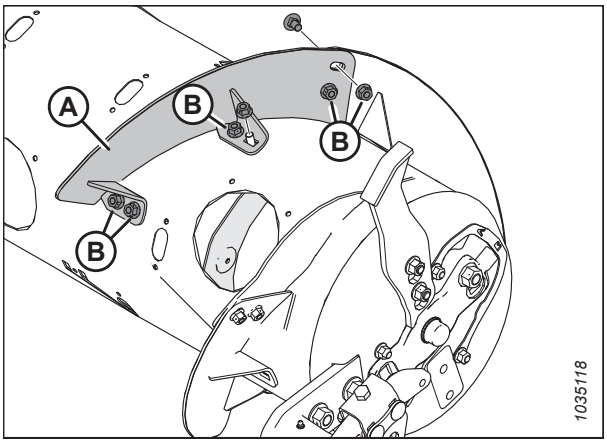

Figure 3.118: Lühike spiraal – parem pool

MÄRKUS:

Joonisel on näidatud pikk keerdlaba (A).

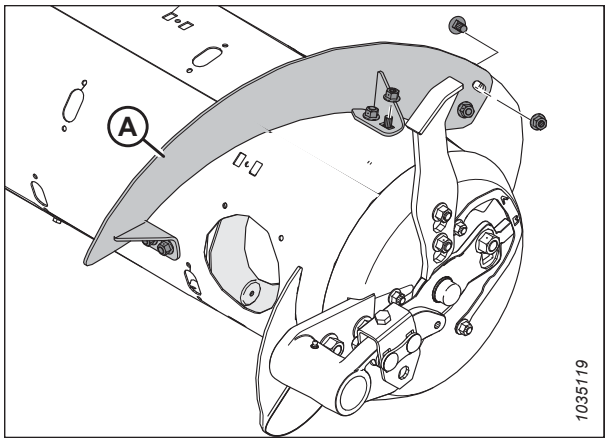

Figure 3.119: Pikk spiraal – parem pool

8. Korrake toimingut ja paigaldage keerdlaba (A) teo vasakule küljele.

   MÄRKUS:

   Keerdlaba toimib kõige paremini, kui pilusid ei ole. Soovi korral täitke pilud silikoontihendiga.

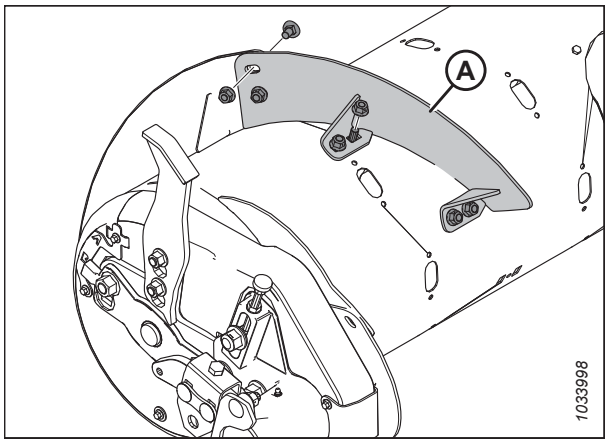

Figure 3.120: Lühike spiraal – vasak pool

9. Paigaldage juurdepääsukate(-katted) (A), kasutades kõrvalepandud polte (B) ja teo sees olevaid kinnikeevitatud mutreid. Kandke poltidele keskmise tugevusega keermeliimi (Loctite® 243 või võrdväärne toode) ja pingutage jõumomendini 9 Nm (80 naeltolli).

10. Ülikitsasse konfiguratsiooni teisendamisel ja ülejäänud spiraalide paigalduse puurimisvajaduse korral vt jaotist *Täiendava poldiga kinnitatava keerdlaba paigaldamine – ainult ülikitsas konfiguratsioon, page 111*.

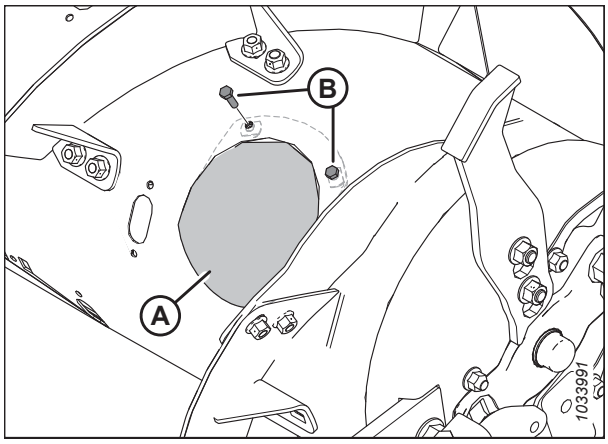

Figure 3.121: Juurdepääsukate – parem pool

Täiendava poldiga kinnitatava keerdlaba paigaldamine – ainult ülikitsas konfiguratsioon

Söötmisteo ülikitsas konfiguratsioonis kasutamiseks tuleb täiendavate keerdlabade paigaldamiseks puurida mõned augud.

MÄRKUS:

Selle protseduuri puhul eeldatakse, et söötetigu on praegu kitsas konfiguratsioonis (paigaldatud on 4 pikka spiraali [A]).

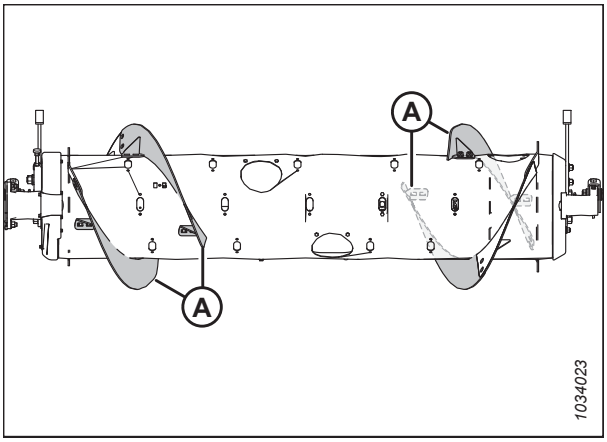

Figure 3.122: Kitsas konfiguratsioon

Ülikitsas konfiguratsioonis nelja täiendava pika spiraali paigaldamiseks toimige järgmiselt.

1. Et parandada ligipääsu söötmisteole ja hõlbustada selle paigaldamist, eemaldage kombainist ujuvmoodul.
2. Vajadusel keerake tigu.

   MÄRKUS:

   Selguse huvides on selle toimingu joonistel söötmistigu ujuvmoodulist eraldatud. Toimingu saab läbida ka siis, kui söötmistigu on ujuvmooduli külge kinnitatud.
3. Paigutage uus spiraal (A) olemasolevast spiraalist teo vasakul küljel väljapoole (B) (vt joonist).
4. Märkige aukude asukohad (C) olemasolevale spiraalile (B).
5. Eemaldage olemasoleva keerdlaba lähim ligipääsukate (B). Hoidke kinnitusvahendid alles.
6. Eemaldage olemasolev poltidega kinnitatav keerdlaba (B) teo küljest. Hoidke kinnitusvahendid alles.
7. Puurige kaks 11 mm (7/16 in) auku olemasoleval spiraalil tähistatud kohtadesse (A).
8. Paigaldage olemasolev poltidega kinnitatav keerdlaba tagasi.

   OLULINE!:

   Sisekomponentide kahjustamise vältimiseks peavad kandurpoldi pead jääma teo siseküljele.

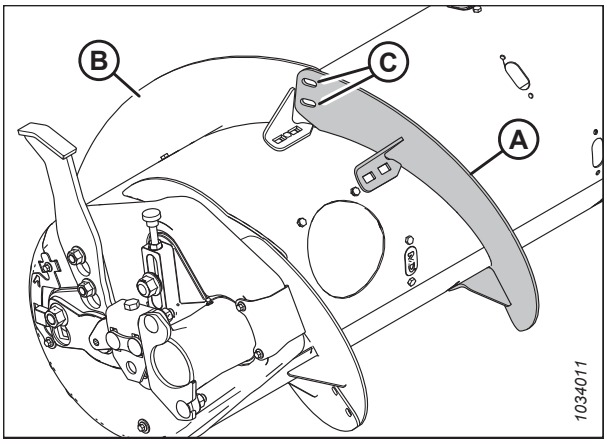

Figure 3.123: Teo vasak külg

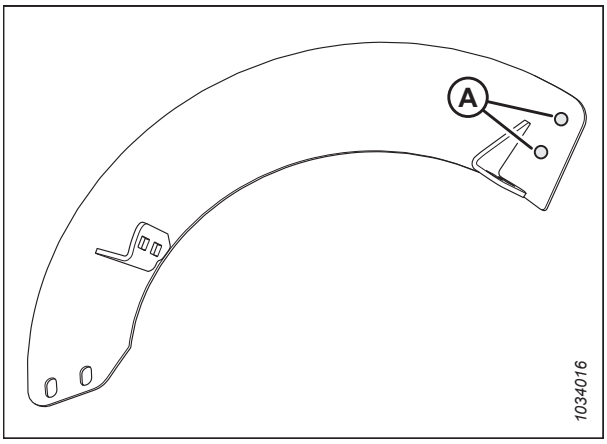

Figure 3.124: Puurimiskohad

9. Paigutage uus spiraal (A) teol vastavasse kohta (väljaspool olemasolevat spiraali (B)).

10. Kinnitage kahe M10 x 20 mm ümarpeapoldiga ja lukustusmutriga (C).

    OLULINE!:

    Veenduge, et poldipead jäävad keerdlaba siseküljele (põllukultuuri pool) ja mutrid keerdlaba välisküljele.

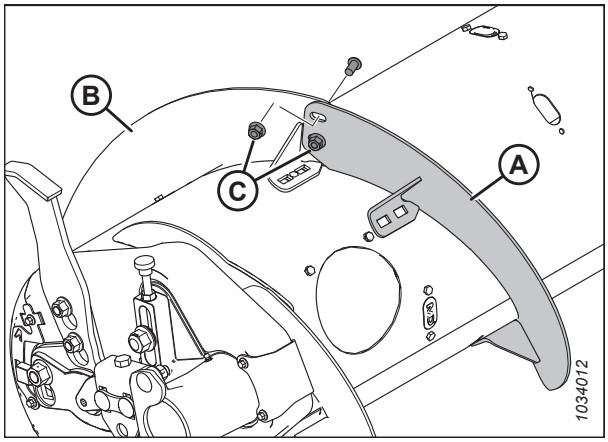

Figure 3.125: Teo vasak külg

11. Sobitage keerdlaba (A), et see sobitud teotorusse. Parima sobivuse tagamiseks kasutage keerdlaba piluavasid.

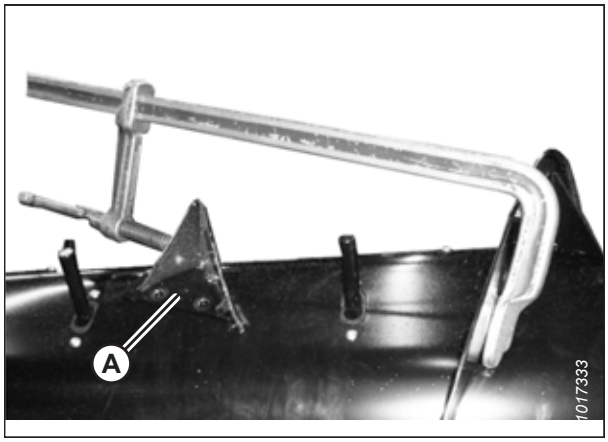

Figure 3.126: Telgsuunas venitatud spiraal

12. Kui keerdlaba on soovitud asendis, märkige neli auku (A) ja puurige teotorusse 11 mm (7/16 tollised) augud.

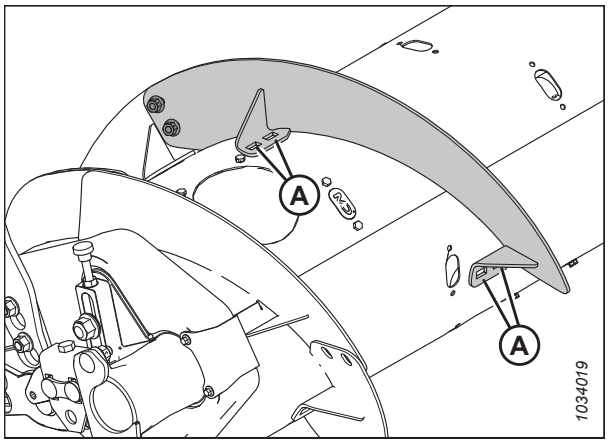

Figure 3.127: Spiraal teo vasakul poolel

13. Eemaldage lähim(ad) ligipääsukat(t)e(ed) (B). Hoidke kate tagasi paigaldamiseks alles.

14. Kinnitage keerdlaba puuritud aukude (A) kaudu teo külge, milleks kasutage nelja M10 x 20 mm äärikpeaga polti ja lukustusmutreid.

15. Korrake etappi *2, page 111* kuni *14, page 113* teo vasakul küljel oleva teise spiraaliga.

16. Korrake samme *2, page 111* kuni *14, page 113* teo parema külje keerdlabadel.

17. Pingutage kõik keerdlabade mutrid ja poldid momendini 47 Nm (35 naeljalga), et kõrvaldada keerdlaba läbipaindumine, seejärel pingutage mutrid ja poldid momendini 61 Nm (45 naeljalga).

    MÄRKUS:

    Keerdlaba toimib kõige paremini, kui keerdlaba ja teotrumli vahel ei vahesid. Soovi korral täitke vahed silikoontihendiga.

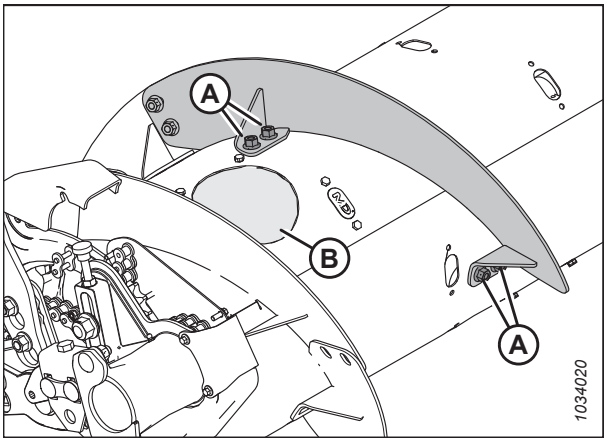

Figure 3.128: Teo vasak külg

18. Vajadusel lisage või eemaldage teo piisid, et söötmist vastavalt kombaini ja põllukultuuri oludele optimeerida. Juhiste saamiseks vt *3.8.2 Sööteteo sõrmede eemaldamine, page 113* või *3.8.3 Sööteteo sõrmede paigaldamine, page 115*.

19. Kui te teopiisid ei lisa ega eemalda, paigaldage ligipääsukatted tagasi. Kandke poltidele keskmise tugevusega keermelukustit (Loctite® 243 või samaväärne), seejärel kinnitage nendega teo katted. Pöördemoment 9 Nm (80 naeltolli).

3.8.2 Sööteteo sõrmede eemaldamine

Etteandetigu kasutab põllukultuuri söötekorpusesse suunamiseks piisid. Piide arv on eri kombainimudelite puhul erinev.

OHT!

Masina ootamatust käivitumisest või tõstetud masina kukkumisest tingitud kehavigastuste või surma vältimiseks seisake alati mootor, eemaldage süütevõti enne juhikohalt lahkumist ja rakendage ohutustoed enne, kui ühelgi põhjusel heedri alla lähete.

OLULINE!:

Etteandeteost teopiide eemaldamisel töötage väljaspoolt sissepoole. Veenduge, et teo mõlemale küljele jääb võrdne arv piisid.

1. Käivitage mootor. Juhised leiate kombaini kasutusjuhendist.

2. Tõstke trummel täielikult üles.

3. Seisake mootor ja eemaldage võti süütelukust.

4. Rakendage rulli ohutustoed. Juhised leiate *Trumli ohutustugede rakendamine, page 33*.

5. Eemaldage soovitud sõrmele kõige lähemalt olevad poldid (A) ja juurdepääsukate (B). Hoidke osad uuesti paigaldamiseks alles.

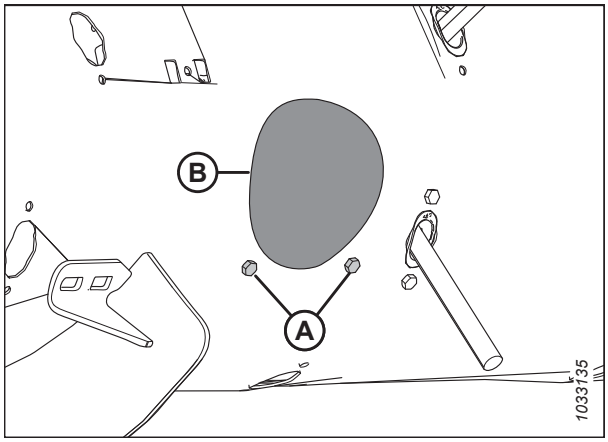

Figure 3.129: Teo juurdepääsuava kate

6. Piide eemaldamiseks tehke järgmist.

   a. Eemaldage splint (A). Tõmmake pii (B) piihoidikust (C) välja.

   b. Lükake pii (B) läbi juhtava (D) trumlisse. Tõmmake pii läbi trumli ligipääsuava välja.

   MÄRKUS:

   Kui pii on murdunud, eemaldage kõik jäägid hoidikust (C) ja trumli seest.

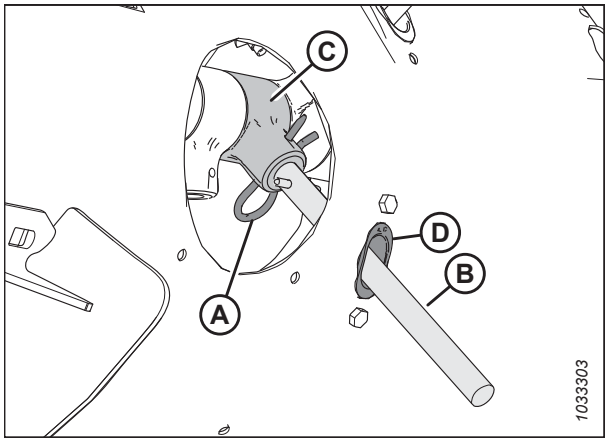

Figure 3.130: Teosõrm

7. Eemaldage ja hoidke alles kaks polti (A) ja T-mutrit (pole näidatud), mis sõrmejuhikut (B) teo küljes hoiavad. Eemaldage juhik (B).

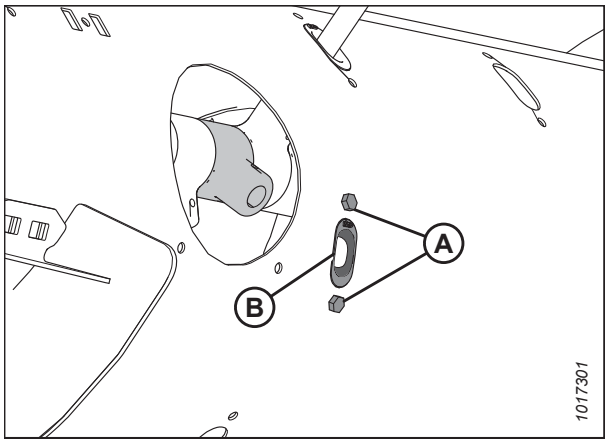

Figure 3.131: Teo sõrmeava

8. Paigaldage kork (A) avasse teo seest. Kinnitage kahe M6 kuuskantpoldi (B) ja T-mutriga. Pingutage jõumomendini 9 Nm (80 naeltolli).

   MÄRKUS:

   Poltidel (B) on keermelukustusriba, mis kulub ära poltide eemaldamisel. Poltide (B) taaspaigaldamisel kandke neile enne paigaldust keskmise tugevusega keermeliimi (Loctite® 243 või võrdväärne toode).

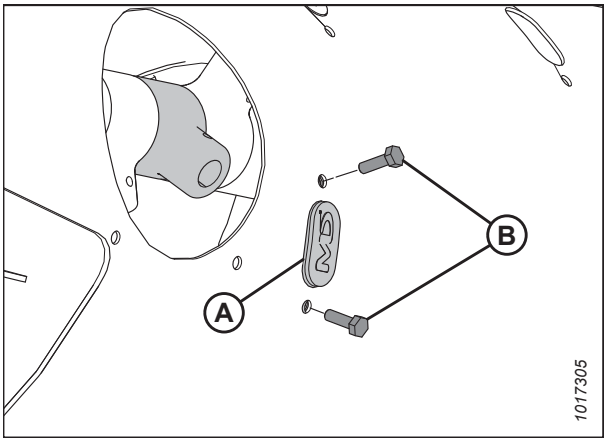

Figure 3.132: Kork

9. Kinnitage juurdepääsukate (B) poltidega (A). Pingutage poldid jõumomendini 9 Nm (80 naeltolli).

   MÄRKUS:

   Poltidel (A) on keermelukustusriba, mis kulub ära poltide eemaldamisel. Poltide (A) taaspaigaldamisel kandke neile enne paigaldust keskmise tugevusega keermeliimi (Loctite® 243 või võrdväärne toode).

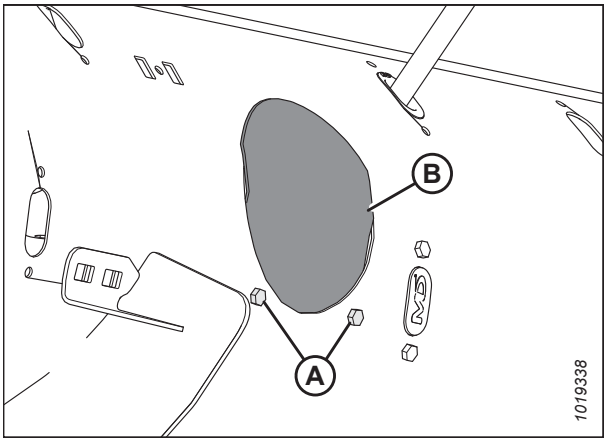

Figure 3.133: Teo juurdepääsuava kate

3.8.3 Sööteteo sõrmede paigaldamine

Etteandetigu kasutab põllukultuuri söötekorpusesse suunamiseks piisid. Piide arv on eri kombainimudelite puhul erinev.

OHT!

Masina ootamatust käivitumisest või tõstetud masina kukkumisest tingitud kehavigastuste või surma vältimiseks seisake alati mootor, eemaldage süütevõti enne juhikohalt lahkumist ja rakendage ohutustoed enne, kui ühelgi põhjusel heedri alla lähete.

OLULINE!:

Lisasõrmede paigaldamisel veenduge, et teo kummalegi poolele paigaldatakse võrdne arv sõrmi.

1. Tõstke trummel täielikult üles.
2. Seisake mootor ja eemaldage võti süütelukust.
3. Rakendage rulli ohutustoed. Juhised leiate *Trumli ohutustugede rakendamine, page 33*.

4. Sisestage juhik (B) teo seest ning kinnitage see poltide (A) ja T-mutritega (pole näidatud).

   OLULINE!:

   Seest täidetud sõrme asendamisel paigaldage alati uus juhik.

   MÄRKUS:

   Poltidel (A) on keermelukustusriba, mis kulub ära poltide eemaldamisel. Poltide (A) taaspaigaldamisel kandke neile enne paigaldust keskmise tugevusega keermeliimi (Loctite® 243 või võrdväärne toode).

5. Pingutage poldid (A) jõumomendini 9 Nm (80 naeltolli).

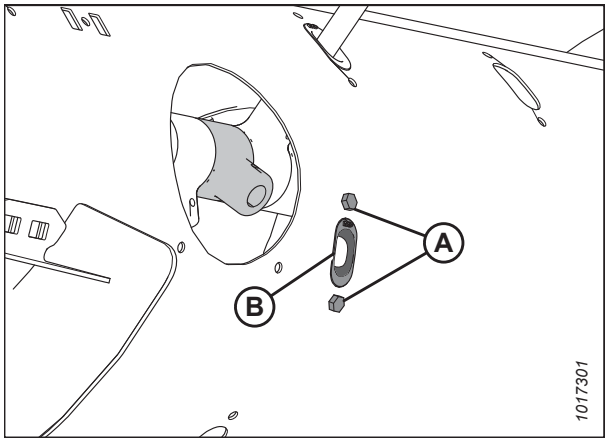

Figure 3.134: Teo sõrmeava

6. Kinnitage teopii (A) trumlisse. Sisestage teopii (A) üks ots läbi juhiku (B) põhja ja sisestage teine ots hoidikusse (C).

7. Kinnitage pii, sisestades hoidikusse splindi (D). Veenduge, et splindi ümmargune (S-kujuline) külg oleks suunatud teo ajamiketi poole. Veenduge, et splindi suletud ots oleks suunatud teo pöörlemissuunas.

   OLULINE!:

   Paigaldage splint siin etapis kirjeldatud viisil, et splint töötamise ajal välja ei kukuks. Kui piid lähevad kaotsi, ei pruugi heeder suuta põllukultuuri korralikult kombaini sööta. Trumlisse kukkunud piid võivad kahjustada teo sisekomponente.

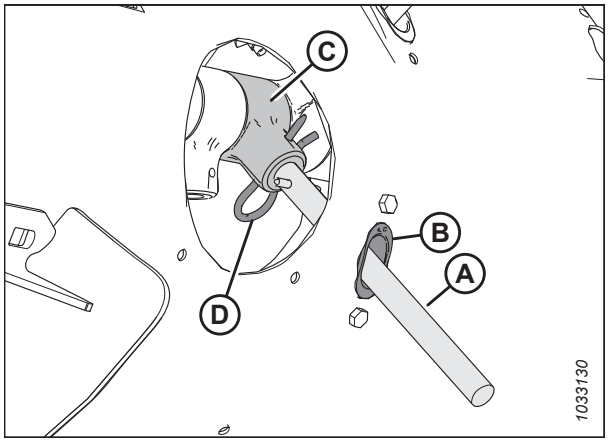

Figure 3.135: Teosõrm

8. Kinnitage pääsuluuk (B) poltidega (A) oma kohale. Kinnitage poldid pingutusmomendini 9 Nm (80 lbf·in).

   MÄRKUS:

   Poltidel (A) on keermelukusti, mis kulub ära, kui poldid eemaldatakse. Enne poltide (A) tagasi paigaldamist kandke neile keskmise tugevusega keermelukustit (Loctite® 243 või samaväärne).

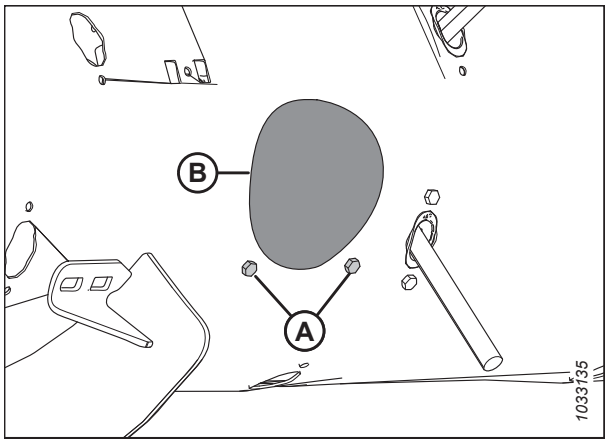

Figure 3.136: Teo juurdepääsuava kate

3.8.4 Teoasendi seadistamine

Teol on kaks asendisätet: ujuv ja fikseeritud. Tehasesäte on ujuvasend ning seda soovitatakse enamiku põllukultuuride jaoks.

Teo ujuvasendi reguleerimsõlad (A) asuvad ujuvmooduli alumises vasak- ja parempoolses nurgas.

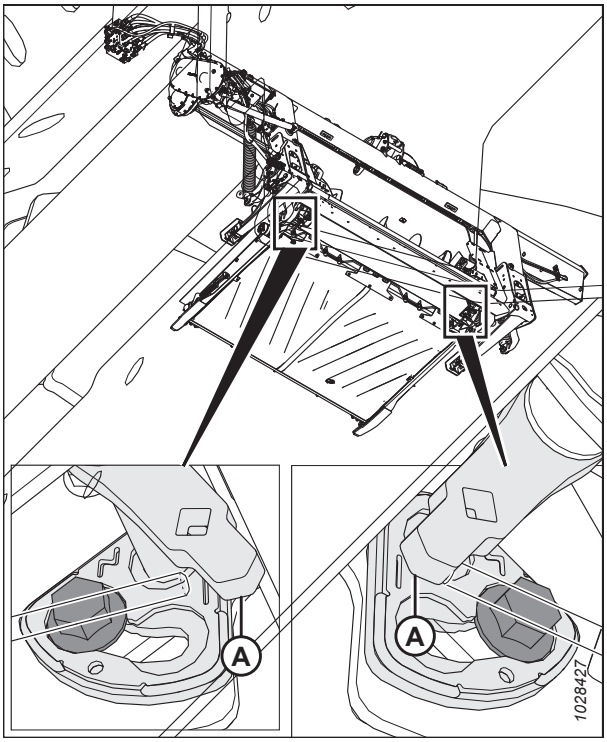

Figure 3.137: Teo ujuvasendi reguleerimsõlad

Kui polt (A) on ujuvasendi sümboli (B) kõrval, siis on tigu ujuvasendis. Kui polt (A) on fikseeritud asendi sümboli (C) kõrval, siis on tigu fikseeritud asendis.

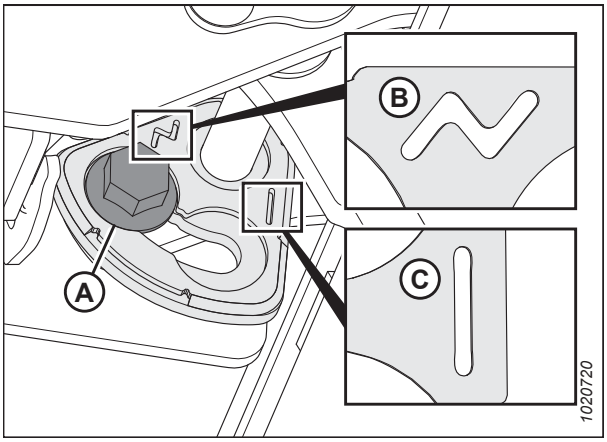

Figure 3.138: Teo ujuvasendid

ETTEVAATUST!

Veenduge, et vasak ja parem kronstein on seadistatud samasse asendisse; kaks (A) polti peavad olema samas kohas, et vältida töö ajal masina kahjustamist.

OHT!

Masina ootamatust käivitumisest või tõstetud masina kukkumisest tingitud kehavigastuste või surma vältimiseks seisake alati mootor, eemaldage süütevõti ja rakendage ohutustoed enne, kui ühelgi põhjusel heedri alla lähete.

Teo asendi muutmiseks tehke järgmist.

1. Käivitage mootor. Juhised leiate kombaini kasutusjuhendist.
2. Tõstke heeder täiesti üles.
3. Rakendage heedri ohutustoed. Juhised leiate kombaini kasutusjuhendist.
4. Seisake mootor ja eemaldage võti süütelukust.

5. Keerake 21 mm mutrivõtme abil polt (A) lahti, kuni poldipea vabaneb kronsteini (B) küljest.

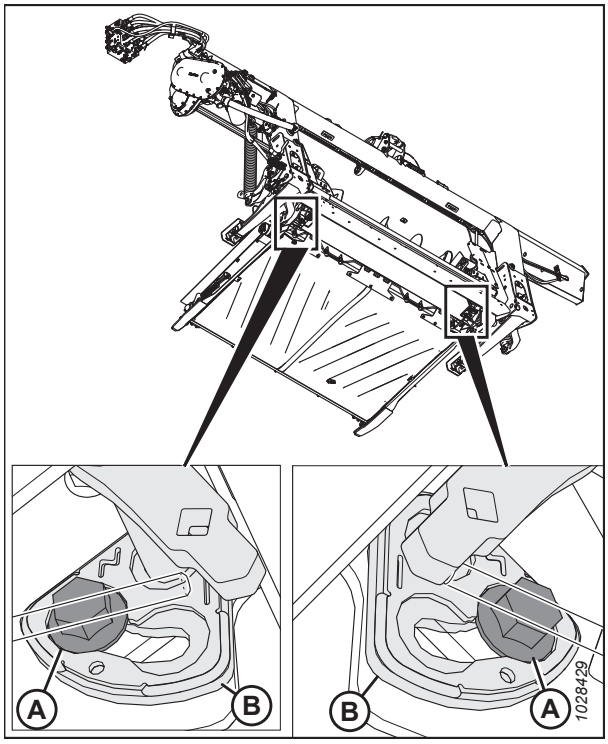

Figure 3.139: Sööteteo ujuvasendi reguleerimine

6. Kasutage õla kandilises avas (B) sõrgkangi ja liigutage õlga edasi, kuni polt (A) asub kronsteini pesas fikseeritud asendi sümboli kõrval.

   MÄRKUS:

   Kui viite teo fikseeritud asendist ujuvasendisse, liigutage õlga vastassuunas.

7. Pingutage poldid (A) jõumomendini 122 Nm (90 naeljalga).

   OLULINE!:

   Polt (A) tuleb enne pingutamist korralikult klambri pessa paigutada. Kui õlga (B) saab pärast poldi pingutamist liigutada, pole polt (A) korralikult pesas.

8. Korrake toimingut vastasküljel.

   OLULINE!:

   Polt (A) ujuvmooduli mõlemal küljel peab olema samas asendis, et vältida masina kahjustamist töö käigus.

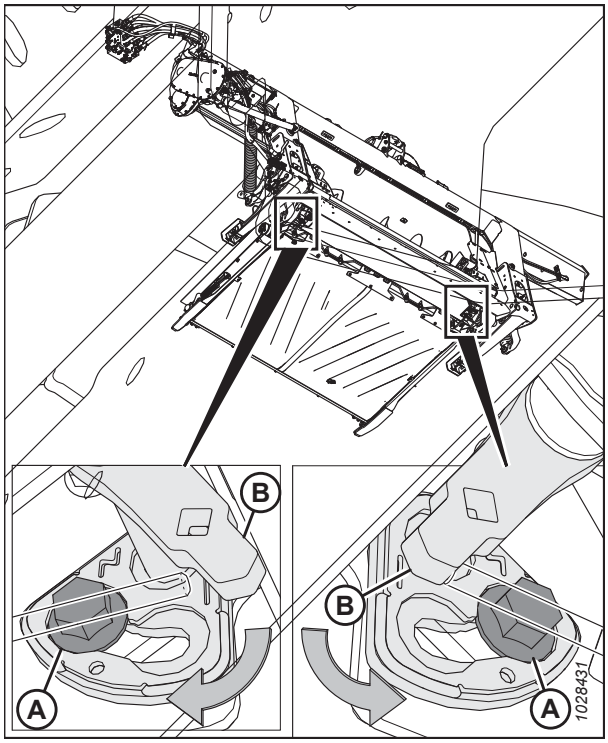

Figure 3.140: Sööteteo ujuvasendi reguleerimine

3.8.5 Sööteteo vedrude kontrollimine ja reguleerimine

Sööteteol on reguleeritav vedru pingutussüsteem, mis võimaldab teo ujuvasendit vilja kohal seda purustamata ja kahjustamata. Tehases seatud pinge on enamiku viljaolude jaoks piisav.

OHT!

Masina ootamatust käivitumisest või tõstetud masina kukkumisest tingitud kehavigastuste või surma vältimiseks seisake alati mootor, eemaldage süütevõti ja rakendage ohutustoed enne, kui ühelgi põhjusel heedri alla lähete.

1. Käivitage mootor. Juhised leiate kombaini kasutusjuhendist.
2. Tõstke heeder täiesti üles.
3. Seisake mootor ja eemaldage võti süütelukust.
4. Rakendage heedri ohutustoed. Juhised leiate kombaini kasutusjuhendist.
5. Kontrollige mutrist välja ulatuva keermestiku pikkust (A). Pikkus peaks jääma vahemikku 22 – 26 mm (7/8 – 1 tolli).

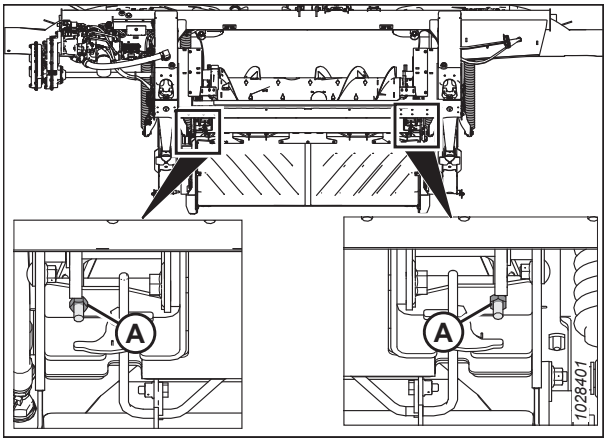

Figure 3.141: Vedru pinguti

Kui reguleerimine on vajalik, toimige järgmiselt.

6. Lõdvendage vedrupinguti ülemist kinnitusmutrit (A).

   MÄRKUS:

   Ülemine kinnitusmutter asub plaadi teisel küljel.
7. Keerake alumist mutrit (B), kuni keere (C) ulatub välja 22–26 mm (7/8–1 tolli).
8. Pingutage lukustusmutrit (A).
9. Korrake samme *6, page 119* kuni *8, page 119* ka vastasküljel.

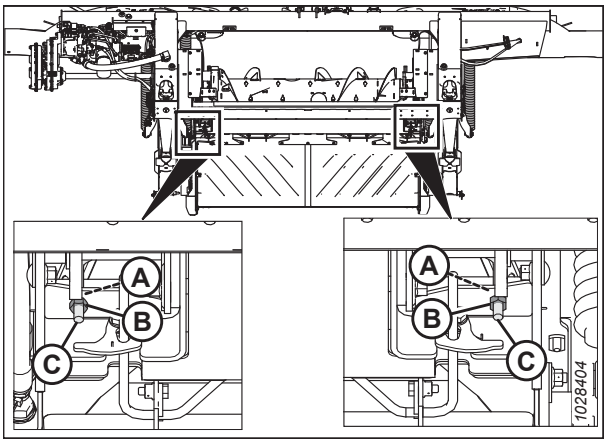

Figure 3.142: Vedru pinguti

3.8.6 Raatslatid

Teie heedriga võib olla kaasas raatslati komplekt. Raatslati komplekti paigaldamine parandab teatud põllukultuuride (nt riisi) söötmist.

Teavet raatslattide eemaldamise ja paigaldamise kohta vt jaotisest *4.11 Raatslatid, page 397*.

3.9 Heedri tööga seotud muutujad

Heedri hea toimimise tagamiseks tuleb seda vastavalt eri põllukultuuridele ja tingimustele seadistada.

Heedri õige seadistus vähendab põllukultuuri kadu ja kiirendab koristust. Õige seadistus koos õigeaegse hooldusega pikendab ka heedri tööiga.

Heedri jõudlust mõjutavad muutujad on toodud tabelis *3.15, page 121* ja neid on kirjeldatud järgmistel lehekülgedel.

Õpite kiiresti masinat soovitud tulemuste saavutamiseks seadistama. Enamik allolevatest seadistustest on tehases konfigureeritud, kuid sätteid saab muuta vastavalt eri põllukultuuridele ja koristustingimustele.

Table 3.15 Tööga seotud muutujad

Muutuja	Vt jaotist
Lõikekõrgus	*3.9.1 Maapinnast kõrgemal lõikamine, page 121* *3.9.2 Maapinnal lõikamine, page 127*
Heedri ujuvasend	*3.9.3 Heedri ujuvasend, page 130*
Heedri nurk	*3.9.5 Heedri nurk, page 153*
Trumli kiirus	*3.9.6 Trumli kiirus, page 155*
Sõidukiirus	*3.9.7 Sõidukiirus, page 157*
Lintajami kiirus	*3.9.8 Külglindi kiirus, page 158*
Terade kiirus	*3.9.9 Terade kiiruse teave, page 159*
Trumli kõrgus	*3.9.10 Trumli kõrgus, page 161*
Trumli pikisuunaline asend	*3.9.11 Trumli pikisuunaline asend, page 166*
Trumlipiide samm	*3.9.12 Trumlipiide samm, page 179*
Saagijaotusvardad	*3.9.14 Saagijaoturid, page 185*
Sööteteo konfiguratsioonid	*3.8.1 FM200 sööteteo konfiguratsioonid, page 90*

3.9.1 Maapinnast kõrgemal lõikamine

Heedri konstruktsioon võimaldab lõigata põllukultuuri maapinnast kõrgemal, mille tulemusena lõigatakse kõrred ühtlase kõrgusega. Järgige neid soovitusi, et seadistada heeder lõikama maapinnast kõrgemal.

Maapinnast kõrgemal lõikamine

- Kasutage lõikekõrguse määramiseks heedri stabilisaatorrattaid (kui see valikuline komponent on paigaldatud). Stabilisaatorrataste süsteem on mõeldud minimeerima heedri otste põrkumist ja seda võib kasutada heedri ujuvasendis kasutamiseks, et tagada põllukultuuri maapinnast kõrgemal lõikamisel ühtlane lõikekõrgus.

  MÄRKUS:

  Stabilisaatorrataste süsteemi kasutamisel tuleb heedri tiivad lukustada.

- ContourMax™ kopeerrattad saadavad ühtlase lõikekõrguse teavet heedrisse, et see saaks painduda, hoida täpset ja ühtlast lõikekõrgust ja kasutada ikkagi ka kombaini automaatset kõrguse reguleerimist. Kopeerrattad puutuvad vastu maapinda, mis võimaldab lõikelatil püsida fikseeritud kõrgusel maapinna kohal ka veereval maastikul. Tehases seadistatud automaatse kõrguse reguleerimise seadistusi ei pea reguleerima.

  MÄRKUS:

  ContourMax™ süsteemi kasutamisel tuleb heedri tiivad lukustada.

Stabilisaatorratta süsteemi (või stabilisaator-/transportratta süsteem) lõikekõrgust juhib kombaini heedri kõrguse juhtsüsteem.

Kui paigaldatud on stabilisaatorrataste komplekt, vt ratta asendi muutmiseks jaotist *Stabilisaatorrataste reguleerimine, page 122*.

Kui paigaldatud on EasyMove™ transportvalik, leiate ratta asendi muutmiseks vajaliku teabe jaotisest *EasyMove™ transportrataste reguleerimine, page 123*.

Kui paigaldatud on ContourMax rattad, siis rataste asukoha muutmiseks vt jaotist *ContourMax™ rataste reguleerimine pedaaliga, page 124*.

Stabilisaatorrataste reguleerimine

Korralikult reguleeritud heeder saavutab tasakaalu ujuvsüsteemi ja stabilisaatorrataste heedrikaalu vahel.

Soovituslikku kasutust vastavate põllukultuuride ja saagitingimuste korral vt jaotist *3.7.2 Heedri seaded, page 72*.

OHT!

Masina ootamatust käivitamisest põhjustatud vigastuste või surma vältimiseks seisake alati mootor ja eemaldage süütevõti enne mis tahes põhjusel juhiistmelt lahkumist.

1. Tõstke heedrit, kuni stabilisaatorrattad ei toetu enam maapinnale.
2. Seisake mootor ja eemaldage võti süütelukust.
3. Hoidke kinni teljekäänmiku käepidemest (B); **ÄRGE** tõstke.

   MÄRKUS:

   Käepidemest tõstmisel on süsteemi raskem pilust (C) eemaldada.
4. Tõmmake vedrustuse pidet (A) tahapoole, et eemaldada tihvt pesast (C).
5. Tõstke ratas toe (B) abil soovitud kõrgusele ja ühendage kinnitus ülemise toe keskmisesse pesasse (C).
6. Vedrustuse hoob (A) peaks tagasi pilusse klõpsama. Kui seda ei juhtu, lükake vedrustuse käepide sisse (keskmine ja alumine asend) või tõmmake välja (ülemine asend), et tagada selle pilusse kinnitumine.
7. Lõikekõrguse automaatseks hoidmiseks kasutage kombaini heedri automaatset kõrguse juhtimist (AHHC). Juhiste ja üksikasjaliku teabe saamiseks vt *3.10 Heedri kõrguse automaatjuhtimine, page 203* ja kombaini kasutusjuhendit.

   MÄRKUS:

   FM200 ujuvmooduli kõrguse andur tuleb ühendada kombaini kõrguse juhtsüsteemiga kabiinis.

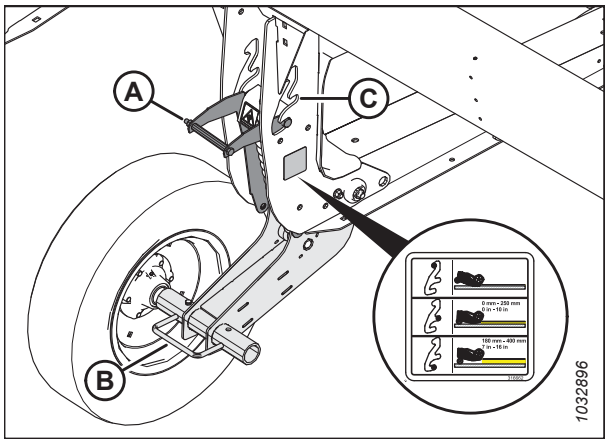

Figure 3.143: Stabilisaatorratas

EasyMove™ transportrataste reguleerimine

Õigesti reguleeritud heeder saavutab tasakaalu ujuvmooduli ja transportrataste kantava koormuse vahel.

OHT!

Masina ootamatust käivitamisest põhjustatud vigastuste või surma vältimiseks seisake alati mootor ja eemaldage süütevõti enne mis tahes põhjusel juhiistmelt lahkumist.

1. Tõstke heeder, et transportrattad ei toetuks maapinnale.
2. Seisake mootor ja eemaldage võti süütelukust.
3. Veenduge, et ujuvasend toimib korralikult. Juhised leiate jaotisest *Heedri ujuvsüsteemi kontrollimine ja reguleerimine, page 130*.
4. Hoidke kinni teljekäänmiku käepidemest (C); **ÄRGE** tõstke.

   MÄRKUS:

   Käepidemest tõstmisel on süsteemi raskem pilust (B) eemaldada.
5. Tõmmake vedrustuse käepide (A) tahapoole, et eemaldada polt pilust (B).
6. Reguleerige ratas soovitud pilu asendisse.
7. Vedrustuse käepide (A) peaks pilusse klõpsama. Kui ei klõpsa, lükake vedrustuse käepide sisse (keskmine asend) või tõmmake välja (ülemine asend), et tagada selle pilusse kinnitumine.

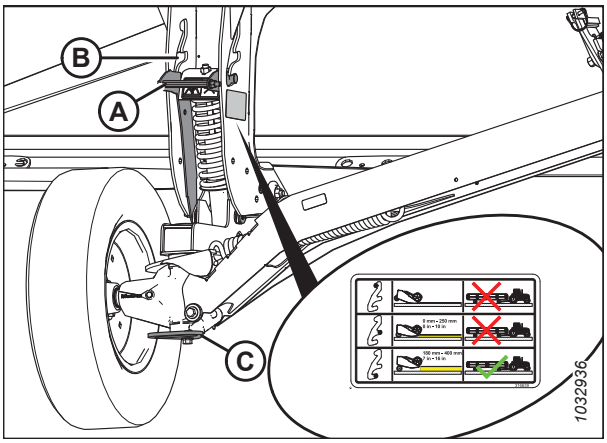

Figure 3.144: Parempoolne ratas

8. Hoidke telje pöördkäepidemest (A); **ÄRGE** tõstke.

   MÄRKUS:

   Käepideme tõstmine muudab süsteemi pilust väljavõtmise raskemaks.
9. Tõmmake vedrustuse pidet (B) tahapoole, et eemaldada tihvt pesast.
10. Reguleerige ratas soovitud pesaasendisse.

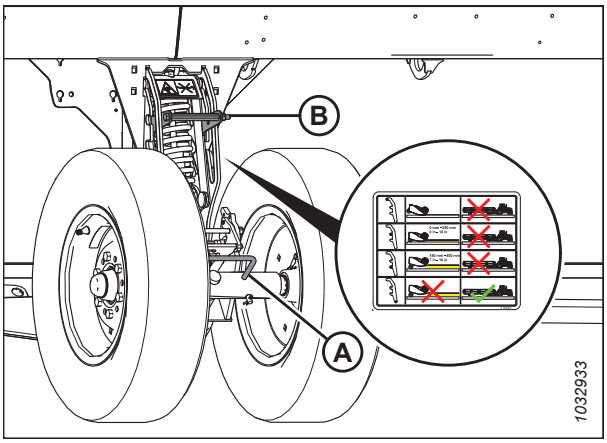

Figure 3.145: Vasakpoolne ratas

11. Vedrustuse käepide (B) peaks pilusse klõpsama. Kui seda ei juhtu, tõmmake vedrustuse käepide välja, et tagada selle pilusse kinnitumine.
12. Lõikekõrguse automaatseks säilitamiseks kasutage kombainiheedri automaatset kõrgusejuhtimist (AHHC). Juhiseid ja üksikasju vt jaotisest *3.10 Heedri kõrguse automaatjuhtimine, page 203* ja kombaini kasutusjuhendist.

    MÄRKUS:

    FM200 ujuvmooduli kõrguseandur peab kabiinis olemas ühendatud kombainiheedri juhtmooduliga.

ContourMax™ rataste reguleerimine pedaaliga

ContourMax™-i rattad võimaldavad heedril järgida maapinna kontuure ja neid saab reguleerida maapinnast kõrgusele 25 mm (1 toll) ja 457 mm (18 tolli). jalglüliti võimaldab ratta elektrooniliselt käitatavaid hüdrofunktsioone kombaini kabiinist juhtida.

OHT!

Heedri ootamatust käivitumisest või tõstetud heedri kukkumisest tingitud kehavigastuste või surma vältimiseks seisake alati mootor, eemaldage süütevõti ja rakendage ohutustoed, enne kui mis tahes põhjusel heedri alla lähete. Tõstuki kasutamisel veenduge enne jätkamist, et heeder oleks kindlalt kinnitatud.

HOIATUS!

Veenduge, et läheduses ei oleks kõrvalisi isikuid.

1. Veenduge, et kõik kõrvalised isikud on piirkonnast lahkunud ja käivitage kombaini mootor.
2. Leidke ContourMax™-i jalglüliti.
3. Hoidke jalglülitit all, et aktiveerida ContourMax™-i rattad.

   MÄRKUS:

   Kui ContourMax™ jalglüliti aktiveeritakse ja kombaini multifunktsionaalsel hooval vajutatakse rulli pikisuunalise liigutamise nuppu, liiguvad kopeerrattad pikisuunalise asendist/heedri kallutuslüliti asendist sõltumata.
4. Hüdrosilindrite õige faasi tagamiseks vajutage ja hoidke kombaini multifunktsionaalsel hooval RULLI TAHAPOOLE liigutamise nuppu all ja sirutage rattad täiesti alla, seejärel hoidke nuppu 30 sekundit all. Rataste täielikuks sissetõmbamiseks vajutage ja hoidke kombaini multifunktsionaalsel hooval RULLI ETTEPOOLE liigutamise nuppu all, seejärel hoidke nuppu 30 sekundit all.
5. Rataste liigutamiseks soovitud kõrgusele kasutage multifunktsionaalse hoova hüdraulika juhtseadiseid.
6. ContourMax™-i rataste deaktiveerimiseks vabastage jalglüliti. Heedri kallutamise ja pikisuunalise reguleerimise funktsioonid peaksid normaalselt toimima.

Järgmises tabelis kirjeldatakse rulli pikisuunalise reguleerimise nuppude toimet heedril, kui kopeerratta jalglüliti ja pikisuunalise reguleerimise/heedri kallutamise lüliti on eri olekutes (aktiivne/inaktiivne). X märgib, et lüliti on aktiivne.

Table 3.16 Juhtloogika tabel

Aktiveeritud lüliti				
ContourMax™ pedaali tingimus	Pikisuuna/heedri nurga lüliti asend		Kombaini multifunksionaalse hoova juhtseadised	
	Pikusuund	Nurk	Trumli edasisuund	Trumli tagasisuund
–	X	–	Trummel edasi	Trummel tagasi
–	–	X	Heedrinurga sirutus	Heedrinurga sissetõmme
X	–	X	ContourMax™-i sissetõmbamine (lõikekõrguse vähendamine)	ContourMax™-i väljasirutamine (lõikekõrguse suurendamine)
X	X	–		

MÄRKUS:

Kui kopeerrattad on täiesti sisse tõmmatud, saab lõikelati toetada maapinnale, kui heedri nurk jääb ligikaudsesse vahemikku (B) ja (E); kopeerrattad puutuvad vastu maapinda, kui heedri nurk on seatud vahemikku (A) ja (B).

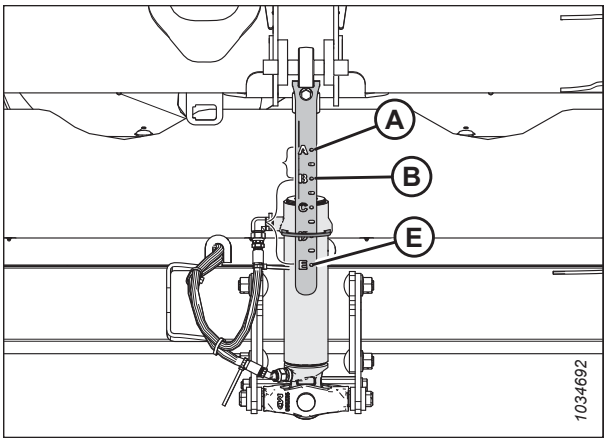

Figure 3.146: Heedri nurga indikaator

ContourMax™-i ratta kõrguse reguleerimine

ContourMax™-i rattad võimaldavad heedril järgida maapinna kontuure ja neid saab reguleerida maapinnast kõrgusele 0 mm (0 tolli) kuni 457 mm (18 tolli).

OHT!

Masina ootamatust käivitumisest või tõstetud masina kukkumisest tingitud kehavigastuste või surma vältimiseks seisake mootor, eemaldage süütevõti ja rakendage tõstesilindrite lukustusklapid enne, kui ühelgi põhjusel masina alla lähete.

HOIATUS!

Veenduge, et läheduses ei oleks kõrvalisi isikuid.

MÄRKUS:

Enne ContourMax™-i reguleerimist tuleb seadistada heedri ujuvasend. Juhiseid vaadake *Heedri ujuvsüsteemi kontrollimine ja reguleerimine, page 130*.

MÄRKUS:

Enne ContourMax™-i reguleerimist tuleb seadistada tiibade tasakaal. Juhiseid vaadake *3.9.4 Tiiva tasakaalu kontrollimine ja reguleerimine, page 149*.

1. Avage heedri tiivad lukust. Juhised selleks leiate *Heedri tiibade lukustamine/lukust avamine, page 141*.
2. Avage heedri ujuvasend lukust. Juhised selleks leiate *Heedri ujuvasendi lukustamine/avamine, page 141*.
3. Käivitage mootor. Juhised leiate kombaini kasutusjuhendist.
4. Parkige kombain ühetasasele pinnale.
5. Langetage trummel täielikult.

6. Seadke ContourMax™-i ratta kõrguse indikaator (A) väärtusele 2 (B).

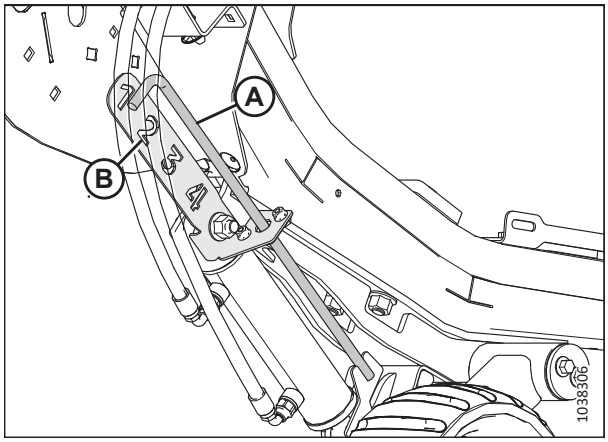

Figure 3.147: Kõrguse indikaator – tagumine vasaku poole ots

7. Langetage heedrit, kuni automaatse heedri kõrguse indikaatori (A) väärtus on 2 (B).

8. Seisake mootor ja eemaldage võti süütelukust.

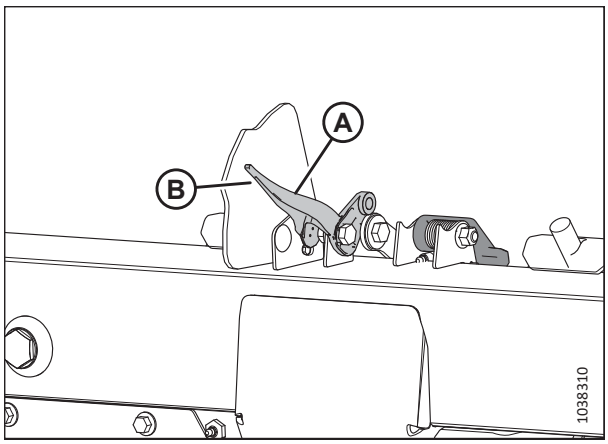

Figure 3.148: Ujuvasendi seadistuse indikaator

9. Mõõtke heedri keskel kaugus (A) maapinnast keskmise kaitsme otsani ja pange tulemus kirja.
10. Mõõtke heedri mõlemas otsas kaugus (A) maapinnast otsakaitsme otsani ja pange mõlemad tulemused kirja.
    - Kui otste ja keskkoha mõõtmistulemuste erinevus on alla 25 mm (1 tolli), pole reguleerimist vaja.
    - Kui otste ja keskkoha mõõtmistulemuste erinevus on üle 25 mm (1 tolli), on vaja reguleerida. Jätkake järgmise sammuga.

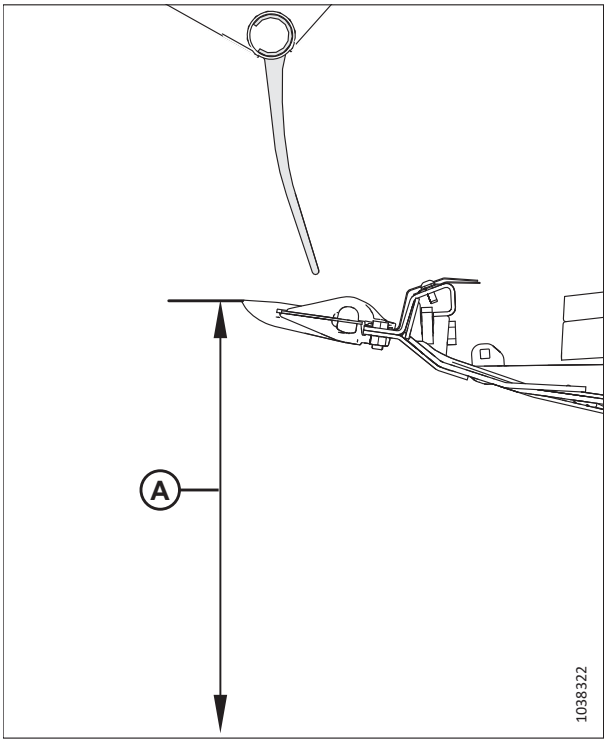

Figure 3.149: Ujuvasendi seadistuse indikaator

HOIATUS!

Veenduge, et läheduses ei oleks kõrvalisi isikuid.

11. Käivitage mootor.
12. Tõstke heeder täiesti üles.
13. Rakendage heedri ohutustoed. Juhised leiate kombaini kasutusjuhendist.
14. Eemaldage tihvt (A).
15. Muutke reguleerimisplaadi (B) asendit pilus, et joondada see teise auguga. Kõigi aukude vahe on ligikaudu 24 mm (1/2 tolli).
    - Kui mõõt on väiksem kui heedri keskkohas saadud mõõt, liigutage reguleerimisplaati lõikelati **POOLE**.
    - Kui mõõt on suurem kui heedri keskkohas saadud mõõt, liigutage reguleerimisplaati lõikelatist **EEMALE**.
16. Korrake heedri teises otsas samme *14, page 127* ja *15, page 127*.

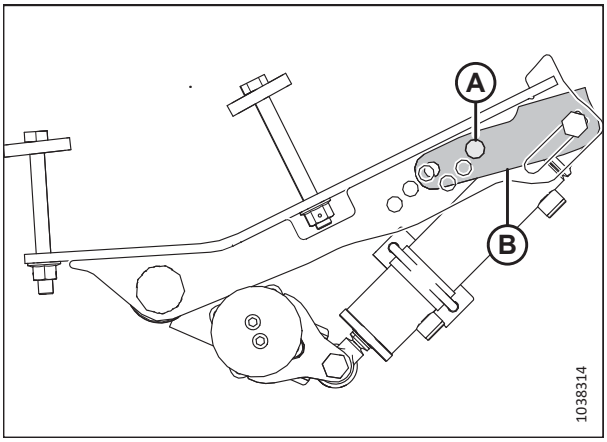

Figure 3.150: Tihvtide asukoht – vasakpoolne välimine ratas

17. Vabastage heedri ohutustoed. Juhised leiate kombaini kasutusjuhendist.
18. Langetage heedrit, kuni automaatse heedri kõrguse indikaatori väärtus on 2.
19. Seisake mootor ja eemaldage võti süütelukust.
20. Mõõtke uuesti kaitsme kaugus maapinnast. Veenduge, et kolm mõõtmist on samad. Kui vajalik on täiendav seadistamine, korrake sammu *14, page 127*.

3.9.2 Maapinnal lõikamine

Lõikekõrgus varieerub sõltuvalt põllukultuuri tüübist, põllukultuuri tingimustest, lõikeoludest jne.

Maapinnal lõikamine on võimalik, kui paindlik lõikelatt on lukust avatud, heeder on täielikult langetatud ja lõikelatt asub maapinnal. Lõiketera ja lõiketerade kaitsmete asendit maapinna suhtes (heedri nurka) kontrollivad kopeertallad ja kesklüli

– seda **EI** juhita heedri tõstesilindritega. Kopeertallad, kesklüli ja painde lukustus võimaldavad teha seadistusi vastavalt põlluoludele ning maksimeerida lõigatava materjali kogust, vähendades samas kivide ja prahi tekitatavaid lõiketerakahjustusi.

Paindlik lõikelatt ja heedri ujuvasendi süsteem hõljutavad heedrit maapinna kohal, et järgida kõrgendikke, kraave ja muid maapinna kontuuri ebatasasusi ning vältida lõikelati surumist pinnasesse või põllukultuuri lõikamata jätmist.

Lisateavet vaadake järgmistest jaotistest.

- *Sisemiste libisemistaldade reguleerimine, page 128*
- *Välimiste libisemistaldade reguleerimine, page 129*
- *3.9.3 Heedri ujuvasend, page 130*
- *3.9.5 Heedri nurk, page 153*

Sisemiste libisemistaldade reguleerimine

Kopeertallad ja kesklüli võimaldavad teha seadistusi vastavalt põlluoludele ja maksimeerida lõigatava materjali kogust, vähendades samas kivide ja mustuse tekitatavaid lõiketerakahjustusi.

OHT!

Masina ootamatust käivitumisest või tõstetud masina kukkumisest tingitud kehavigastuste või surma vältimiseks seisake alati mootor, eemaldage süütevõti ja rakendage ohutustoed enne, kui ühelgi põhjusel heedri alla lähete.

OLULINE!:
Kui kopeertaldu kasutatakse alumises asendis, võivad kopeertaldade kuluplaadid kiiremini kuluda.

1. Tõstke heeder täiesti üles.
2. Seisake mootor ja eemaldage võti süütelukust.
3. Rakendage heedri ohutustoed. Juhised leiate kombaini kasutusjuhendist.
4. Tõstke stabilisaatorrattad või transportrattad täielikult (kui need on paigaldatud). Juhised leiate järgmisest jaotisest:
   - *EasyMove™ transportrataste reguleerimine, page 123*
   - *Stabilisaatorrataste reguleerimine, page 122*
5. Eemaldage iga libisemistalla lukustuspolt (A).
6. Hoidke tallast (B) kinni ja eemaldage tihvt (C), vabastades selle raami küljest ja tõmmates tallast eemale.
7. Tõstke või langetage libisemistalda (B) soovitud asendi saavutamiseks, juhindudes toes (D) olevatest avadest.
8. Paigaldage tihvt (C) toel (D) soovitud asukohta, fikseerige raami külge ja kinnitage lukustuspoldiga (A).
9. Kontrollige, kas kõik libisemistallad on reguleeritud samasse asendisse.
10. Seadke heedri nurk masina heedrinurga juhtseadiste abil soovitud tööasendisse. Kui heedri nurk pole kriitilise tähtsusega, siis seadistage see keskmisesse asendisse.
11. Kontrollige heedri ujuvasendit. Juhised leiate teemast *3.9.3 Heedri ujuvasend, page 130*.

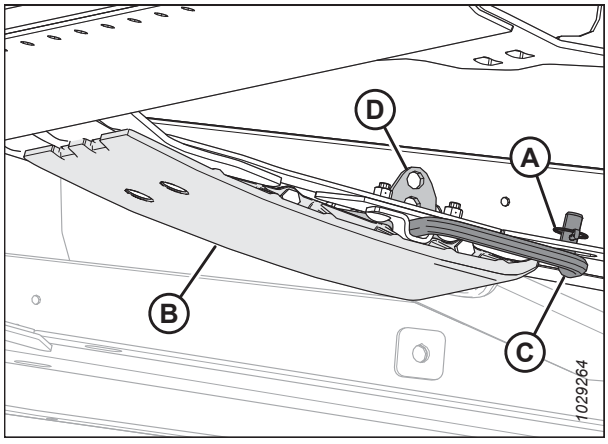

Figure 3.151: Sisemine libisemistald

Välimiste libisemistaldade reguleerimine

Kopeertallad ja kesklüli võimaldavad teha seadistusi vastavalt põlluoludele ja maksimeerida lõigatava materjali kogust, vähendades samas kivide ja mustuse tekitatavaid lõiketerakahjustusi.

OHT!

Masina ootamatust käivitumisest või tõstetud masina kukkumisest tingitud kehavigastuste või surma vältimiseks seisake alati mootor, eemaldage süütevõti ja rakendage ohutustoed enne, kui ühelgi põhjusel heedri alla lähete.

OLULINE!:

Kui kopeertaldu kasutatakse alumises asendis, võivad kopeertaldade kuluplaadid kiiremini kuluda.

1. Tõstke heeder täiesti üles.
2. Seisake mootor ja eemaldage võti süütelukust.
3. Rakendage heedri ohutustoed. Juhised leiate kombaini kasutusjuhendist.
4. Tõstke stabilisaatorrattad või transportrattad täielikult (kui need on paigaldatud). Juhised leiate järgmisest jaotisest:
   - *EasyMove™ transportrataste reguleerimine, page 123*
   - *Stabilisaatorrataste reguleerimine, page 122*
5. Eemaldage iga kopeertalla kinnituspoldilt (C) sõrmtihvt (A).
6. Hoidke kopeertalda (B) paigal ja eemaldage kinnituspolt (C), milleks eraldage see kronsteini küljest ja tõmmake tallalt ära.
7. Tõstke või langetage libisemistalda (B) soovitud asendi saavutamiseks, juhindudes tugiplaadis olevatest avadest.
8. Paigaldage kinnituspolt (C) tugiplaadil soovitud asendisse, sisestage see kronsteini ja kinnitage sõrmtihvtiga (A).
9. Veenduge, et kõik kopeertallad oleksid reguleeritud samasse asendisse.
10. Kontrollige heedri ujuvasendit. Juhised leiate teemast *3.9.3 Heedri ujuvasend, page 130*.

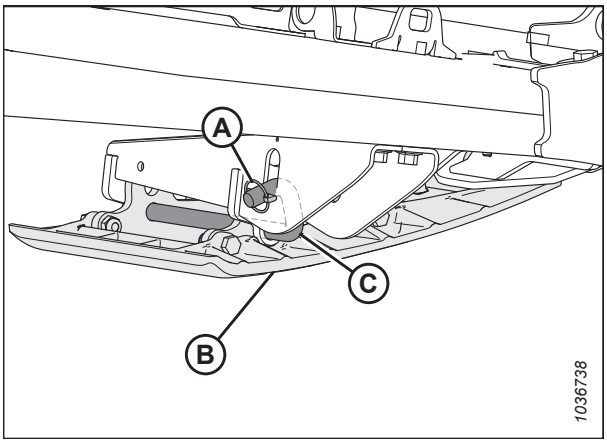

Figure 3.152: Välimine libisemistald

3.9.3 Heedri ujuvasend

Heedri ujuvsüsteem toetab suuremat osa heedri raskusest, et vähendada maapinna survet lõikelatile ja võimaldada heedril lihtsamini järgida maapinna kontuure ja kiiresti reageerida järskudele maapinna kontuurimuutustele või takistustele.

Heedri ujuvasendit näitab ujuvsüsteemi indikaator (A). Väärtused 0 kuni 4 tähistavad lõikelati survet maapinnale, kusjuures 0 on minimaalne ja 4 maksimaalne väärtus. Need tähistavad ka seda, kus heeder asub ujuvsüsteemi vahemikus: 0 on ujuvsüsteemi vahemiku alumine ja 4 ujuvsüsteemi vahemiku ülemine ots.

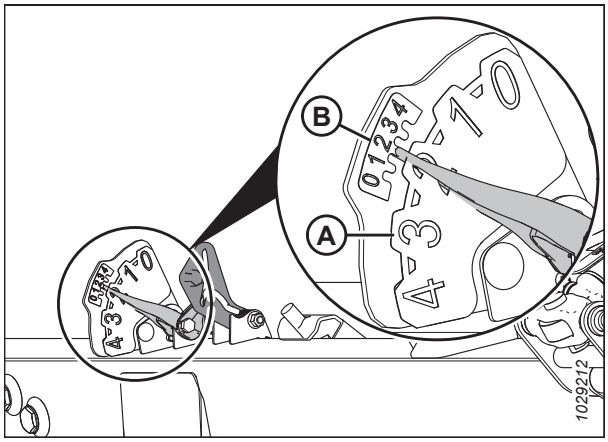

Figure 3.153: Ujuvasendi indikaator – vasak külg

MÄRKUS:

Ujuvsüsteemi vasakul küljel olev indikaator on mõeldud ujuvasendi näitamiseks ja seadistamiseks; parempoolne indikaator on mõeldud ainult ujuvsüsteemi seadistamiseks.

Maksimaalse jõu määrab ujuvmooduli reguleeritavate ujuvasendi vedrude pinge. Ujuvasendit saab muuta vastavalt põllu- ja saagitingimustele ning see sõltub heedrile paigaldatud lisavarustusest.

MÄRKUS:

Ujuvsüsteemi indikaatori ülaosas asuvate väikeste numbrite (B) abil kontrollitakse ja reguleeritakse ujuvasendi seadistust. Juhiseid vt jaotisest *Heedri ujuvsüsteemi kontrollimine ja reguleerimine, page 130*.

FD2-seeria FlexDraper®-i heeder töötab tavatingimustes kõige paremini minimaalse survega maapinnale. Reguleerige ujuvasendit uuesti, kui lisate heedrile valikulisi tööseadiseid, mis mõjutavad heedri kaalu.

1. Seadke ujuvasend maapinnal lõikamiseks järgmiselt.
   a. Veenduge, et heedri ujuvasendi lukud on avatud. Juhiseid vt jaotisest *Heedri ujuvasendi lukustamine/avamine, page 141*.
   b. Langetage kaldtransportöör kombainiheedri juhtseadiste abil, kuni ujuvasendi indikaator (A) jõuab soovitud ujuvasendini (lõikelati maapinna surve). Seadke ujuvasendi indikaator esialgu väärtusele 2 ja reguleerige vastavalt vajadusele.
2. Seadke ujuvasend maapinna kohal lõikamiseks järgmiselt.
   a. Reguleerige kopeerrattaid. Juhiste saamiseks vt *3.9.1 Maapinnast kõrgemal lõikamine, page 121*.
   b. Pange tähele ujuvasendi indikaatori väärtust ja säilitage seda töö ajal (eirake indikaatori näidu minimaalseid muutuseid).

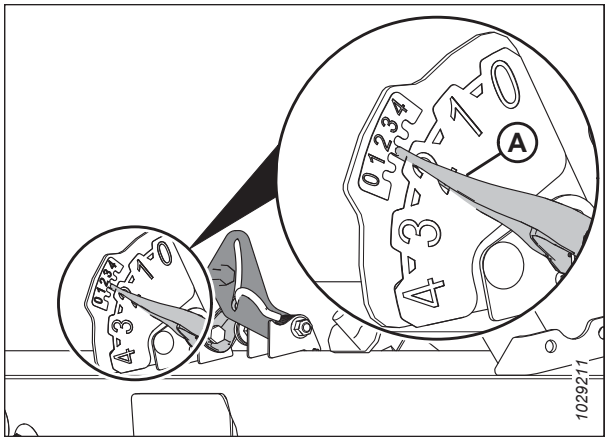

Figure 3.154: Lõikamine maapinnal

Heedri ujuvsüsteemi kontrollimine ja reguleerimine

Heeder on varustatud vedrustussüsteemiga, mis võimaldab heedril maapinna kohal hõljuda, et kompenseerida nii vagusid, nõgusid ja muid muutuseid maapinna kontuurides. Kui heedri ujuvasend pole korralikult seadistatud, võib lõikelatt lõigata maapinda või jätta põllukultuuri lõikamata. Kui ujuvasendi seadistus pole rahuldab, tuleb seda kontrollida ja seadistada.

OLULINE!:

ÄRGE kasutage ujuvmooduli vedrusid heedri tasandamiseks.

Ujuvasendi reguleerimiseks järgige järgmiseid juhiseid.

- Seadke heedri ujuvasend võimalikult kergeks, aga mitte nii kergeks, et heeder hakkab kombaini liikumisel põrkuma. See aitab vältida lõiketera purunemist, pinnase lükkamist ja märgades tingimustes pinnase kogunemist lõikelatile ning kopeertaldade liigset kulumist.
- Heedri liigse põrkumise ja ebaühtlase lõikamise vältimiseks kasutage kombaini aeglasemal kiirusel.
- Kui soovite lõigata põllukultuuri siis, kui heeder on maapinnast kõrgemalt, kasutage koos heedri ujuvasendiga ka stabilisaatorrattaid. See minimeerib heedri otste põrkumist ja aitab lõikekõrgust reguleerida. Juhised leiate *Stabilisaatorrataste reguleerimine, page 122*.

OHT!

Masina ootamatust käivitamisest põhjustatud vigastuste või surma vältimiseks seisake alati mootor ja eemaldage süütevõti enne mis tahes põhjusel juhiistmelt lahkumist.

MÄRKUS:

Kui kõigi saadaolevate seadistuste abil pole piisavat heedri ujuvasendit võimalik saavutada, muutke ujuvasendi vedru konfiguratsiooni.

Ujuvasendi sätete kontrollimiseks ja seadistamiseks tehke järgmist.

Esialgsed sammud

1. Parkige kombain ühetasasele pinnale.
2. Asetage ujuvmooduli raamile vesilood (A). Veenduge, et mull paikneks keskel. Kui on vaja reguleerida, vt jaotist *3.11 Heedri loodimine, page 240*.
3. Paigutage heeder nii, et lõikelatt on 254–356 mm (10–14 tolli) maapinnast kõrgemal.

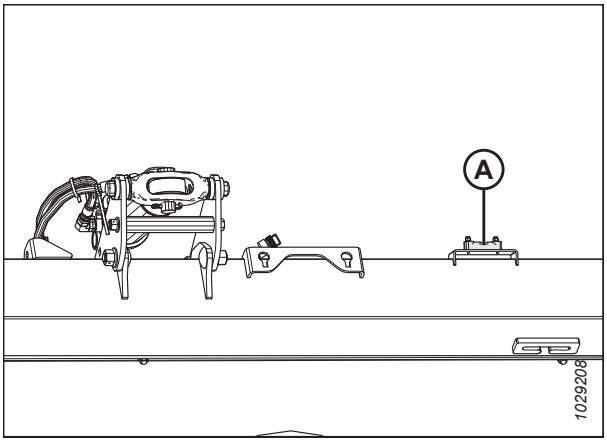

Figure 3.155: Vesilood

4. Reguleerige rulli pikisuunalist asendit nii, et vasaku indikaatori klambri indikaator (A) on asendis 6.

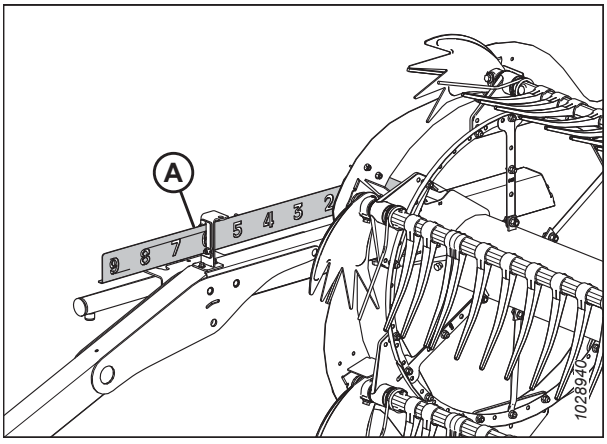

Figure 3.156: Pikiasend

5. Reguleerige kesklüli (A) nii, et indikaator (B) on näidikul asendis **D**.
6. Langetage trummel täielikult.
7. Seisake mootor ja eemaldage võti süütelukust.
8. Lukustage heedri tiivad. Juhiste saamiseks vt *Heedri tiibade lukustamine/lukust avamine, page 141*.
9. Kui heeder on varustatud transportratastega, liigutage transportrattad kõige ülemisse asendisse.

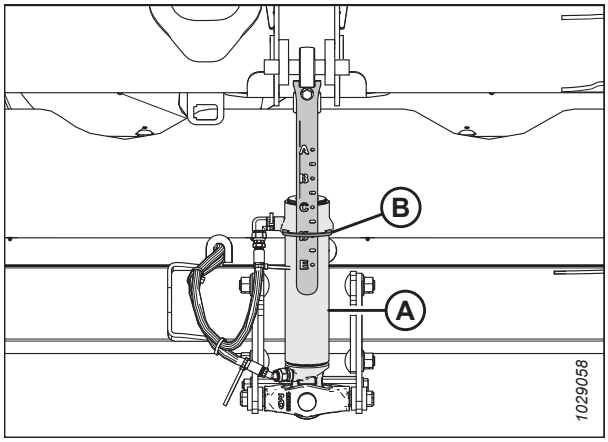

Figure 3.157: Kesklüli

10. Tõmmake ujuvmooduli vasakul küljel olev ujuvasendi lukustushoob (A) ujuvmoodulist eemale ja tõmmake ujuvasendi lukustushoob alla asendisse (B) (AVATUD).
11. Korrake eelmist sammu ka ujuvmooduli paremal küljel.

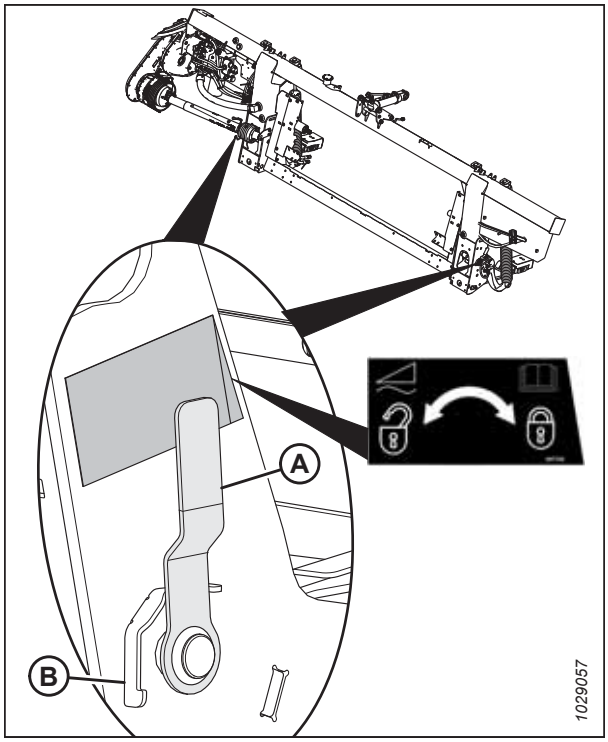

Figure 3.158: Heedri ujuvasendi lukk lukustatud asendis

12. Avage vasak otsakate. Juhiseid vt jaotisest *Heedri otsakatete avamine, page 35*.

13. Eemaldage multifunktsionaalset tööriista (B) vasaku otsakaitse hoidikus paigal hoidev tihvt (A).

14. Eemaldage multitööriist (B). Paigutage splint tagasi.

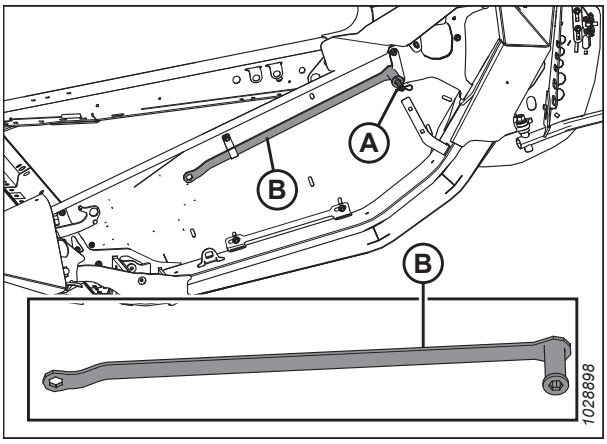

Figure 3.159: Multitööriista asukoht

Ujuvasendi seadistamishoobade seadistamine

15. Tõstke ujuvasendi seadistushooba (A) ujuvmooduli vasakul küljel käega nii, et lõtk eemaldataks.

16. Asetage multitööriista lame ots (B) ujuvasendi seadistushoovale, nagu näidatud. Multitööriist peab olema kergel ujuvmooduli esiotsa poole suunatud.

    OLULINE!:

    Ujuvasendi seadistushoova kahjustamise vältimiseks veenduge, et multitööriist (B) oleks hoovaga täielikult ühendatud.

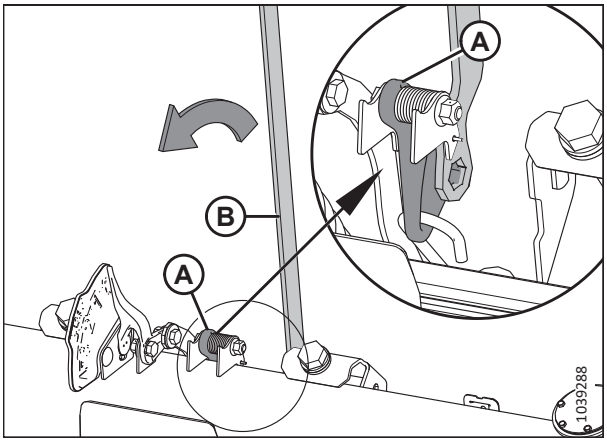

Figure 3.160: Vasaku ujuvasendi seadekoostuga ühendatud multitööriist

HOIATUS!

Kui ujuvasendi seadistushoob on seadistatud, eemaldage multitööriist hoovad KOHESELT. Kui hoob langeb algasendisse siis, kui multitööriist on ühendatud, võite saada viga.

17. Tõmmake multitööriist (B) ujuvmooduli tagakülje poole, kuni ujuvasendi seadistushoob (A) lukustub paika ja see ei naase algasendisse. Eemaldage multitööriist.

18. Korrake saame *15, page 133* kuni *17, page 133*, et seadistada parema poole ujuvasendi seadistushoob.

    OLULINE!:

    Enne heedri **EMMA-KUMMA** poole ujuvasendi seadistamist tuleb seadistada **NII** vasaku kui parema poole ujuvasendi seadistushoob.

19. Asetage multitööriist tagasi oma hoiukohta. Kinnitage multitööriist splindiga.

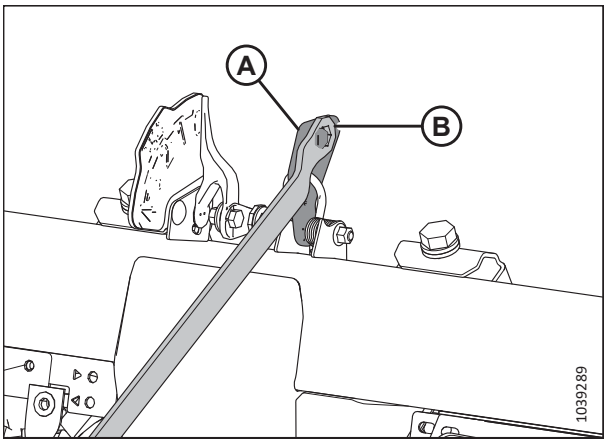

Figure 3.161: Vasaku poole ujuvasendis seadistushoob seadistatud asendis

Ujuvasendi kontrollimine

20. Seadistage vasaku poole ujuvasend, milleks lükake heedri vasakut otsa ligikaudu 76 mm (3 tolli) allapoole. Laske heedril tõusta. Korrake sammu vähemalt kolm korda.

    MÄRKUS:

    Heedri vasaku otsa üles ja alla liigutamine tagab selle, et vasaku ujuvasendi seadistuse indikaator (FSI) näit oleks täpne.

21. Kontrollige ujuvmooduli vasakul küljel väiksemat ujuvasendi seadistuse indikaatorit (FSI) (B). FSI õlg (A) peaks osutama numbrile 2.
    - Kui FSI (B) õlg (A) osutab suuremale väärtusele kui 2, on ujuvasend liiga raske.
    - Kui FSI (B) õlg (A) osutab väiksemale väärtusele kui 2, on ujuvasend liiga kerge.

    MÄRKUS:

    Suuremaid numbreid kasutatakse ujuvasendi kõrguse seadistuse määramiseks. Neid kasutatakse siis, kui heedrit kasutatakse põllul.

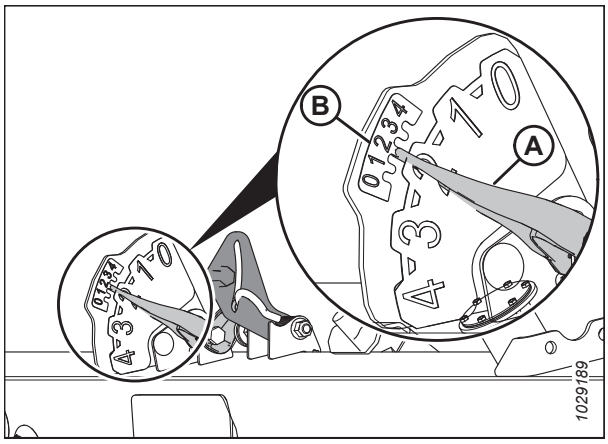

Figure 3.162: Vasaku poole ujuvasendi seadistuse indikaator

Ujuvasendi seadistamine

22. Lõdvendage ujuvmooduli vasakul küljel olevad poldid (C). Liigutage vedrulukke (B) nii, et pääseksite poldipeadele (A) ligi.

23. Suurendage või vähendage ujuvmooduli vasaku külje ujuvasendit vastavalt vajadusele.
    - Ujuvasendi suurendamiseks keerake mõlemat vasakut reguleerimispolti (A) päripäeva.
    - Ujuvasendi vähendamiseks keerake mõlemat vasakut reguleerimispolti (A) vastupäeva.

    MÄRKUS:

    Iga poldipaari (A) tuleb reguleerida võrdselt.

24. Seadistage vasaku poole ujuvasend uuesti. Juhised leiate sammust *20, page 134*.

25. Kontrollige vasakut FSI indikaatorit uuesti. Juhised leiate sammust *21, page 134*.

26. Kui vasaku poole ujuvasendi säte pole rahuldav, korrake samme *23, page 134* kuni *25, page 134* kuni vasaku poole ujuvasendi säte on rahuldav.

27. Kontrollige ja seadistage parema poole ujuvasendit. Juhiseid vaadake sammudest *20, page 134* kuni *26, page 134*.

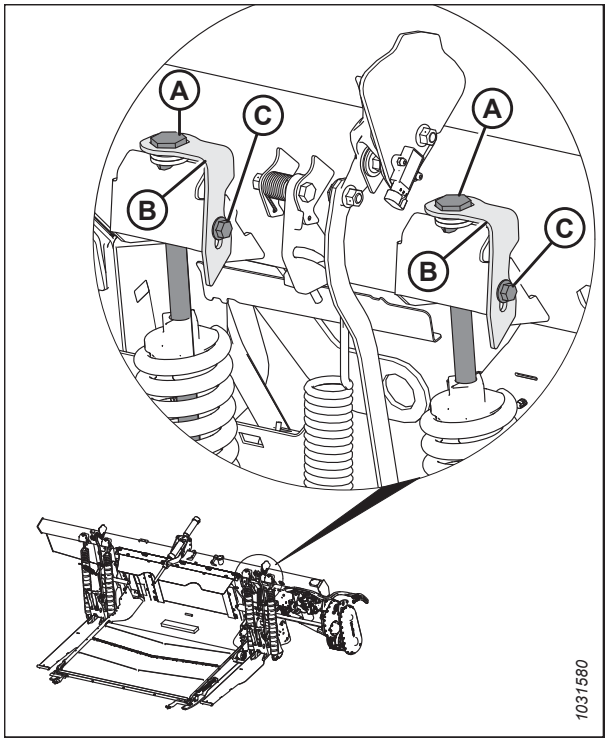

Figure 3.163: Vasaku ujuvasendi seadistamine

28. Lukustage ujuvmooduli mõlema külje reguleerpoldid (A) vedrulukkudega (B). Veenduge, et poldipead (A) oleksid vedrulukkude avadesse kinnitunud. Vedrulukkude kinnitamiseks pingutage poldid (C).

Ujuvasendi seadistamishoobade vabastamine

29. Käivitage mootor.

HOIATUS!

ÄRGE kasutage multitööriista ujuvasendi seadehoova vabastamiseks. Ujuvasendi seadehoova vabastamiseks multitööriista kasutamine võib tekitada vigastusi.

30. Kasutage heedri täielikuks langetamiseks kombaini. Nii naasevad vasak ja parem ujuvasendi seadehoob algasendisse.

31. Tiibade tasakaalu tuleb seadistada. Jätkake sammuga *3.9.4 Tiiva tasakaalu kontrollimine ja reguleerimine, page 149*.

Ujuvasendi vedru konfiguratsiooni muutmine

Ujuvasendi vedrud on konfigureeritud vastavalt heedri massile. Kui heedrile lisatakse või sealt eemaldatakse lisavarustust, peate võib olla ujuvasendi vedru konfiguratsiooni muutma.

OHT!

Masina ootamatust käivitamisest põhjustatud vigastuste või surma vältimiseks seisake alati mootor ja eemaldage süütevõti enne mis tahes põhjusel juhiistmelt lahkumist.

MÄRKUS:

See toiming pole vajalik FD225 heedri puhul; ujuvasendi vedru tuleks kinnitada ujuvasendi hoova tagumisse avasse.

MÄRKUS:

See toiming pole vajalik FD240 topeltlõiketeraga heedri puhul; vedru tuleks asetada esimesse avasse.

MÄRKUS:

See toiming pole vajalik FD241 topeltlõiketeraga heedri puhul; vedru tuleks asetada esimesse avasse.

1. Seisake mootor ja eemaldage võti süütelukust.

2. Ujuvasendi vedru konfiguratsioon arvutatakse järgmiselt.

   a. Määrake tabeli *3.17, page 136* alusel heedri kogumass.

      Näide:
      FD235 ühe lõiketeraga põhiheedri mass [2600 kg (5750 naela)]+ vertikaalsed lõiketerad [70 kg (150 naela)] + lisavarustuseta = 2670 kg (5900 naela)

   b. Võrrelge kogumassi tabelis *3.18, page 137* tooduga ja määrake, kas ujuvasendi vedrud tuleks kinnitada ujuvasendi hoova eesmisse avasse (A) või tagumisse avasse (B).
      Näide:
      FD235 põhiheeder [2600 kg (5750 naela)] + vertikaalsed lõiketerad [70 kg (150 naela)] + lisavarustuseta = 2670 kg (5900 naela)
      See FD235 heeder on kerge ja seega tuleb ujuvasendi vedrud kinnitada ujuvasendi hoobade tagumisse avasse.

      Kui lisate täiendava ülemise ristteo [180 kg (400 naela)] ja transpordi [360 kg (800 naela)],, suureneb kogumass väärtuseni 3210 kg (7100 naela) ja peate liigutama ujuvasendi vedrud ujuvasendi hoobade esimesse avasse, sest heeder kuulub nüüd raskemasse kaaluklassi.

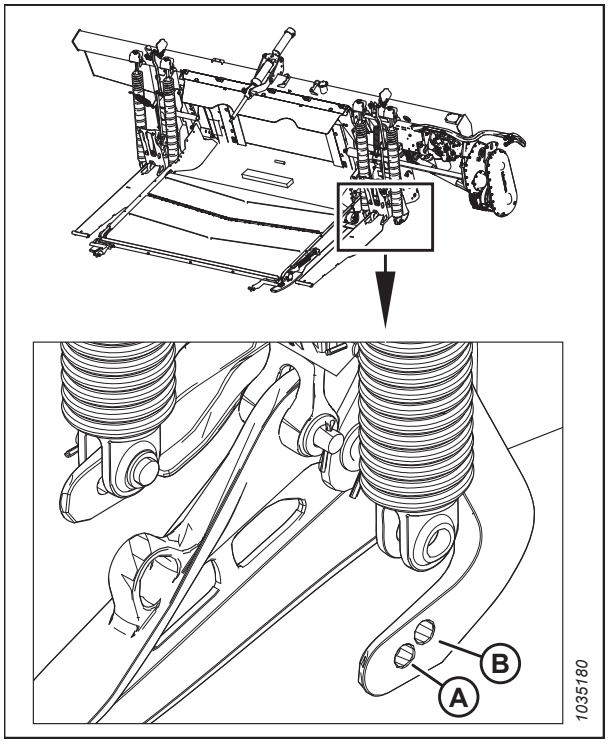

Figure 3.164: Vasak ujuvasendi vedru – kinnitatud ujuvasendi hoova tagumisse auku

Table 3.17 Heedri massi kalkulaator

Kogumass = heedri mass **ilma** jaoturite ja lisavarustuseta (A) + **üks** jaoturivalik (B) + lisavarustuse mass (C) ja (D).		
Kategooria	**Kirjeldus**	**Mass**
(A) Põhiheeder – valige **üks**	FD225 üks lõiketera	N/A. Kasutage ujuvasendi hoova tagumist ava.
	FD230 üks lõiketera	2400 kg (5300 naela)
	FD235 üks lõiketera	2600 kg (5750 naela)
	FD235 topeltlõiketera	2700 kg (5950 naela)
	FD240 üks lõiketera	2800 kg (6150 naela)
	FD240 topeltlõiketera	N/A. Kasutage ujuvasendi hoova eesmist ava.
	FD241 topeltlõiketera	N/A. Kasutage ujuvasendi hoova eesmist ava.
	FD245 topeltlõiketera	3225 kg (7100 naela)
	FD250 topeltlõiketera	3400 kg (7500 naela)
(B) Jaoturid – valige **üks**, kui see on paigaldatud	Riisi jaotusvardad	20 kg (50 naela)

Table 3.17 Heedri massi kalkulaator (jätk)

	Vertikaalsed lõiketerad	185 kg (407 naela)[57]
(C) Valikuline ülemine risttigu – valige **üks**, kui see on paigaldatud[58]	9,1 m (30 jalga) kaheosaline tigu	142 kg (312 naela)
	10,7 m (35 jalga) kaheosaline	156 kg (343 naela)
	12,2 m (40 jalga) kolmeosaline	168 kg (370 naela)
	12,5 m (41 jalga) kaheosaline	163 kg (360 naela)
	13,7 m (45 jalga) kolmeosaline	191 kg (420 naela)
	15,2 m (50 jalga) kolmeosaline	212 kg (468 naela)
(D) Muud valikud – lisaga paigaldatud valikud	Transport	360 kg (800 naela)
	Kopeerrattad	205 kg (450 naela)
	Stabilisaatorrattad	160 kg (350 naela)

Table 3.18 Ujuvasendi vedru paigalduskoht ujuvasendi hooval

Heeder	Kergem massivahemik	Ujuvasendi hoova ava	Raskem massivahemik	Ujuvasendi hoova ava
FD225 üks lõiketera	Kasutage ujuvasendi hoova tagumist ava.			
FD230 üks lõiketera	2400 – 2675 kg (5300 – 5900 naela)	Taga	2676 – 3215 kg 5901 – 7100 naela	Ees
FD235 üks lõiketera	2600 – 3050 kg (5750 – 6700 naela)	Taga	3051 – 3415 kg 6701 – 7550 naela	Ees
FD235 topeltlõiketera	2700 – 3150 kg (5950 – 6900 naela)	Taga	3151 – 3515 kg (6901 – 7750 naela)	Ees
FD240 üks lõiketera	2800 – 3200 kg (6150 – 7000 naela)	Taga	3201 – 3615 kg (7001 – 7950 naela)	Ees
FD240 topeltlõiketera	Kasutage ujuvasendi hoova eesmist ava.			
FD241 topeltlõiketera	Kasutage ujuvasendi hoova eesmist ava.			
FD245 topeltlõiketera	3225 – 3475 kg (7100 – 7650 naela)	Taga	3476 – 4050 kg (7651 – 8900 naela)	Ees
FD250 topeltlõiketera	3400 – 3800 kg (7500 – 8350 naela)	Taga	3801 – 4215 kg (8351 – 9300 naela)	Ees

57. Kaal sisaldab FD250 heedri hüdraulikapaketti.
58. Lisage 24,5 kg (54 naela) hüdrotorustiku kohta, kui see on vajalik.

3. Lukustage heedri ujuvasend, milleks tõmmake ujuvasendi lukustushoob ujuvmooduli mõlemal küljel asendisse (A).

   MÄRKUS:

   Kui hoob on asendis (B), on ujuvasend lukustamata.

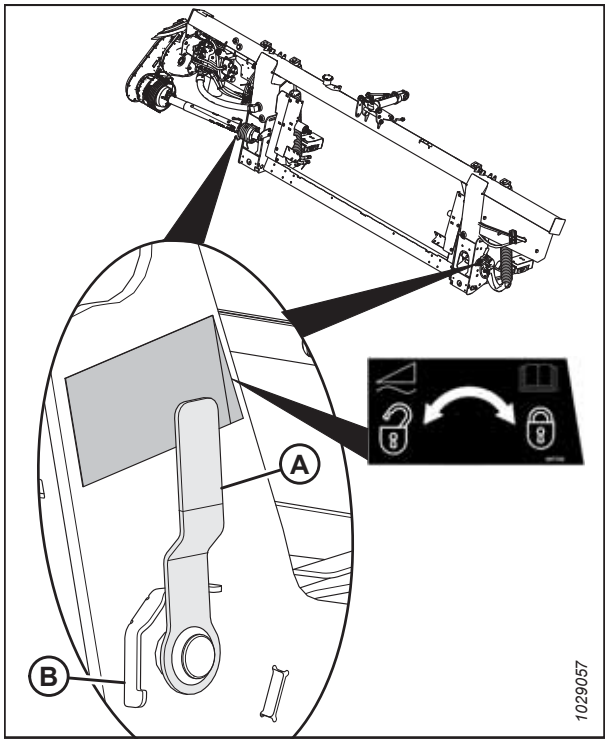

Figure 3.165: Heedri ujuvasendi lukk lukustatud asendis

4. Ujuvasendi vedru seadistuspoltidele (A) ligi pääsemiseks lõdvendage poldid (C) ja keerake vedrulukud (B) ette.

5. Lõdvendage seadistuspolte (A) võrdselt, kuni vedrud on lahti.

   MÄRKUS:

   Seadistuspoldid tõusevad seibidest veidi kõrgemale, kui vedrud on lahti.

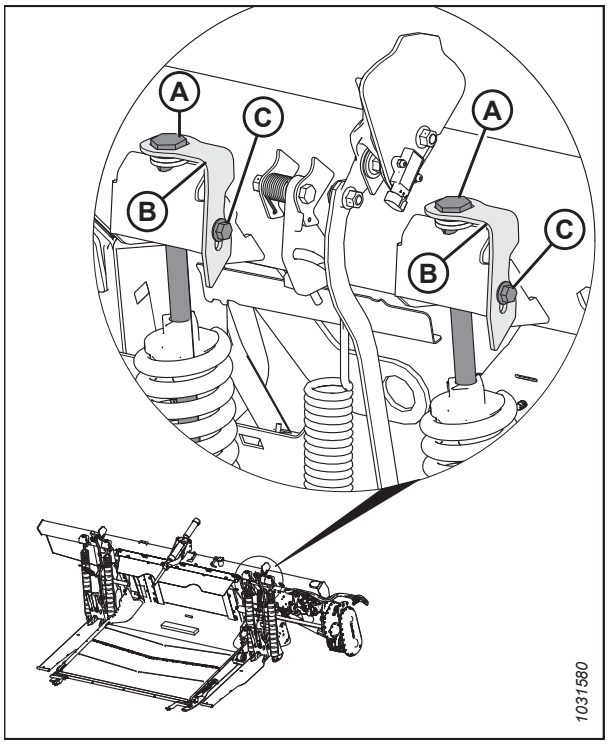

Figure 3.166: Ujuvasendi reguleerimine – vasak

6. Eemaldage tihvt (C) poldilt (A).
7. Eemaldage polt (A) ja seibid (B).

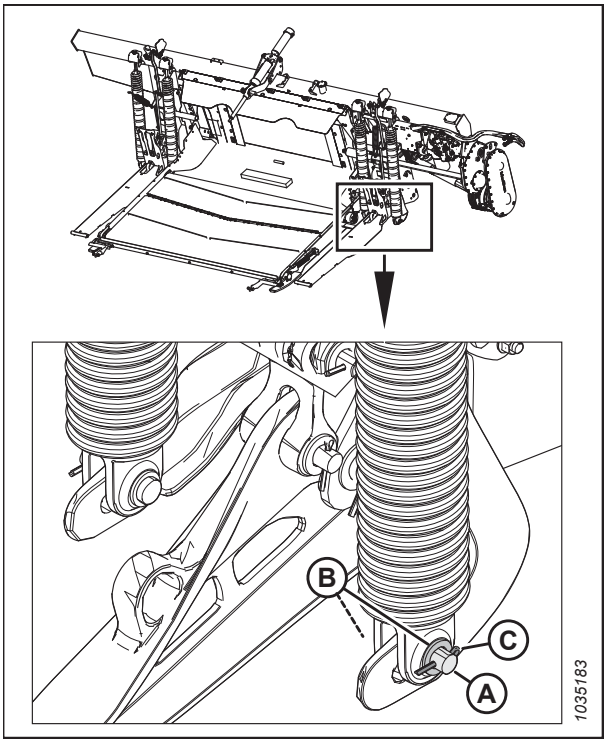

Figure 3.167: Vasak ujuvasendi vedru – kinnitatud ujuvasendi hoova tagumisse auku

8. Joondage vedru ujuvasendi hoova eesmise (A) või tagumise (B) auguga vastavalt tabelis *3.18, page 137* toodud ujuvasendi nõuetele.

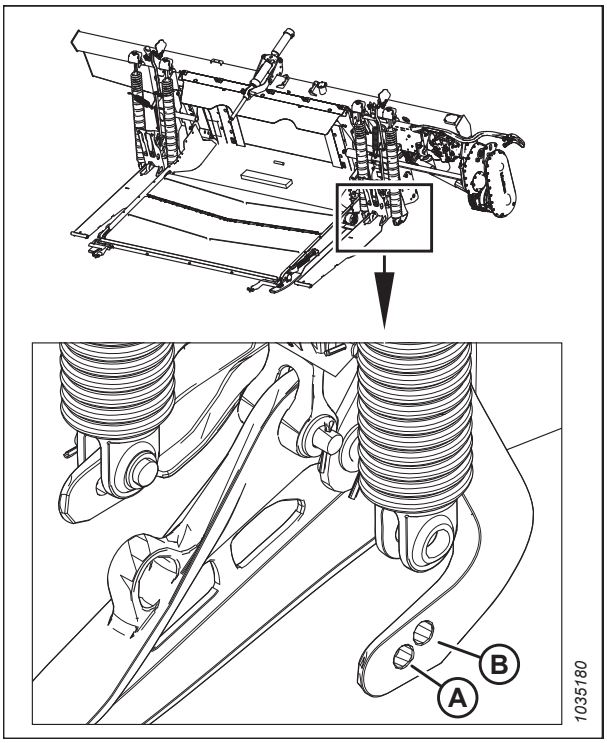

Figure 3.168: Vasak ujuvasendi vedru – kinnitatud ujuvasendi hoova tagumisse auku

9. Sisestage polt (A) koos kahe seibiga (B) uude auku.
10. Kinnitage tihvt splindiga (C).
11. Korrake samme *6, page 139* kuni *10, page 140* ka teisel vedrul (D).

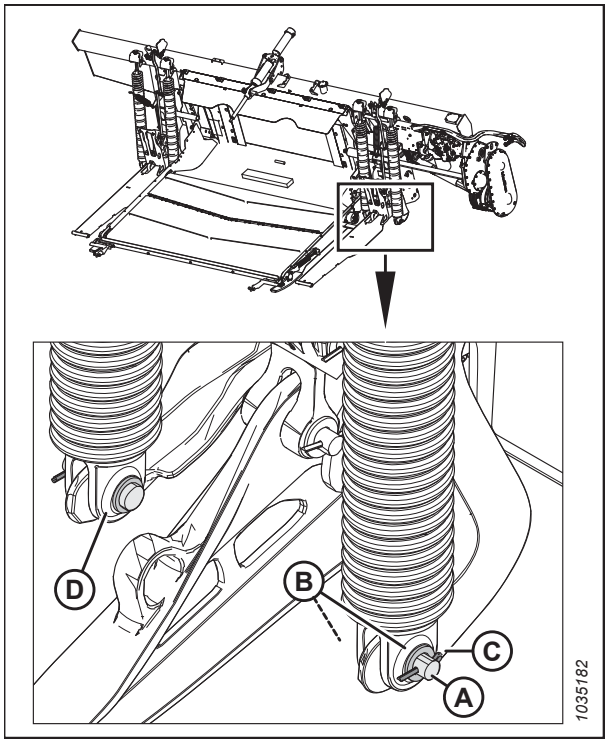

Figure 3.169: Vasak ujuvasendi vedru – kinnitatud ujuvasendi hoova tagumisse auku

12. Pingutage seadistuspoldid (A) uuesti võrdsel määral, et ujuvasendi vedrud oleksid sama pikkusega.
13. Korrake samme *4, page 138* kuni *12, page 140* ujuvmooduli vastasküljel oleval ujuvasendi vedrudel (B).
14. Kontrollige ujuvasendit. Juhiste saamiseks vt *Heedri ujuvsüsteemi kontrollimine ja reguleerimine, page 130*.

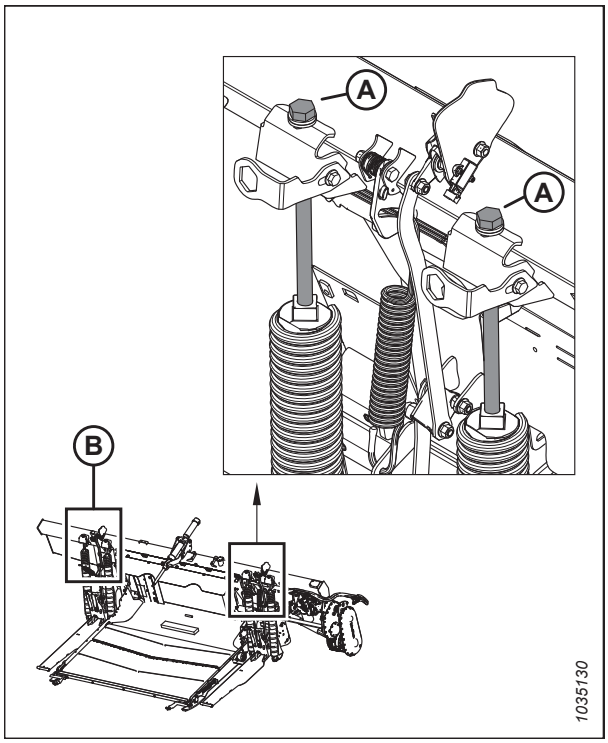

Figure 3.170: Ujuvasendi reguleerimine – vasak

Heedri ujuvasendi lukustamine/avamine

Heedri kaks ujuvasendi lukku (üks ujuvmooduli kummalgi küljel) lukustavad ja avavad heedri ujuvsüsteemi.

OLULINE!:

Heedri transportimisel peavad ujuvasendi lukud olema rakendatud, kui ujuvmoodul on ühendatud, et ujuvmooduli ja heedri vahel ei toimuks liikumist. Kombaini küljest ujuvmooduli eemaldamisel peavad ujuvasendi lukud olema rakendatud, et võimaldada söötekorpuse vabastamist ujuvmooduli küljest.

Ujuvasendi lukkude lahutamiseks (vabastamiseks) tõmmake ujuvasendi luku hoob (A) asendisse (B). Selles asendis on heeder lukustamata ja saab ujuda ujuvmoodulist sõltumatult.

Ujuvasendi lukkude rakendamiseks (lukustamiseks) lükake ujuvasendi luku hoob (A) asendisse (C). Selles asendis ei saa heeder ujuvmoodulita liikuda.

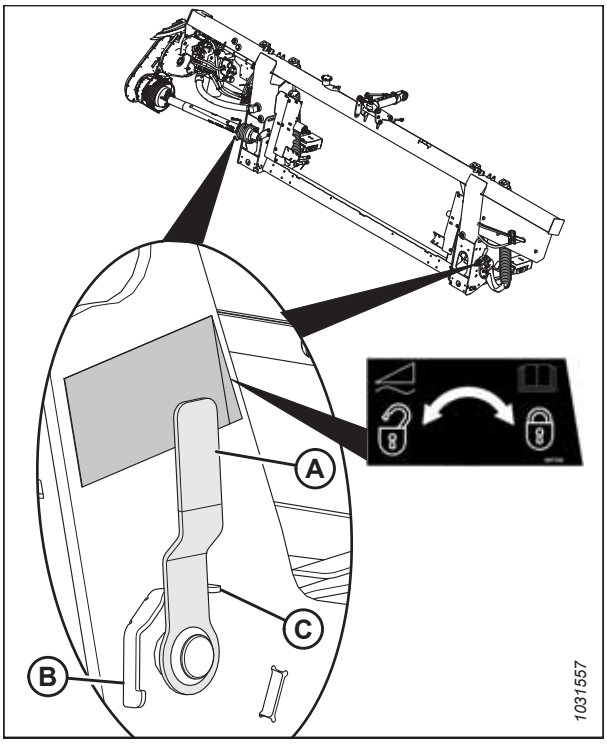

Figure 3.171: Ujuvasendi lukk lukustatud asendis

Heedri tiibade lukustamine/lukust avamine

Tiibade lukustamine võimaldab FlexDraper®-i heedrit kasutada jäiga heedrina, nii et lõikelatt on sirgelt. Tiibade lukust vabastamine võimaldab kolmel sektsioonil iseseisvalt liikuda, et lõikelatt saaks järgida maapinna kontuure.

1. **Lukustamine:** lukustage tiib, milleks liigutage vedru hoob (A) pilu ülaossa, nagu näidatud.

   MÄRKUS:

   Vedru hoova liigutamisel peaks kostma klõpsatus, mis märgib, et sisemine mehhanism on rakendunud või lahutatud. Kui lukustusmehhanism ei rakendu, jätkake sammuga *2, page 142*.

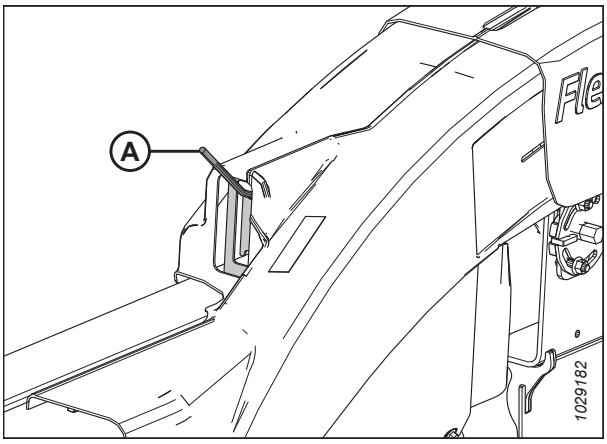

Figure 3.172: Lukustatud asendis tiib

Avamine: avage tiib lukust, milleks liigutage vedru hoob (A) pilu allossa, nagu näidatud.

MÄRKUS:

Vedru hoova liigutamisel peaks kostma klõpsatus, mis märgib, et sisemine mehhanism on rakendunud või lahutatud. Kui lukustusmehhanism ei lahutu, jätkake sammuga *2, page 142*.

Avage vasak otsakaitse. Juhiseid vt jaotisest *Heedri otsakatete avamine, page 35*.

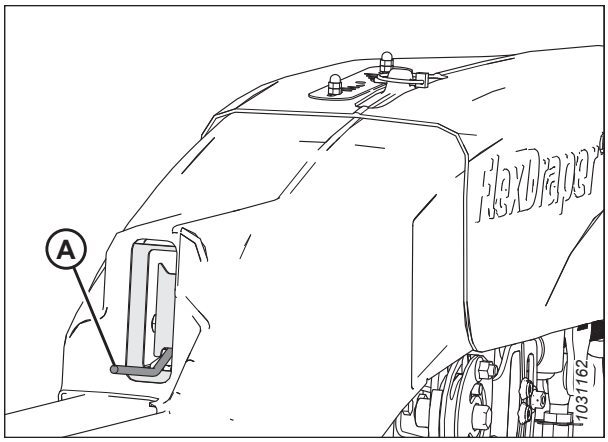

Figure 3.173: Lukustamata asendis tiib

2. Eemaldage multitööriista vasaku otsakaitse hoidikus paigal hoidev tihvt (A).
3. Eemaldage multitööriist (B) ja paigaldage tihvt hoidikusse tagasi.

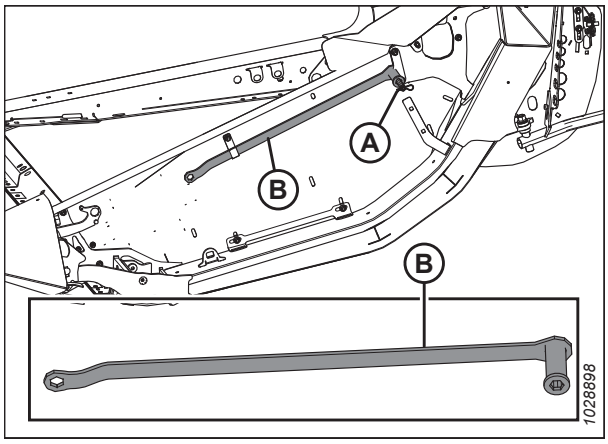

Figure 3.174: Vasak otsakate

4. Ühendage painde kontrollkaabel (A) painde kontrollkaabli lukuga (B).

MÄRKUS:

Selguse huvides on komponendid jooniselt eemaldatud.

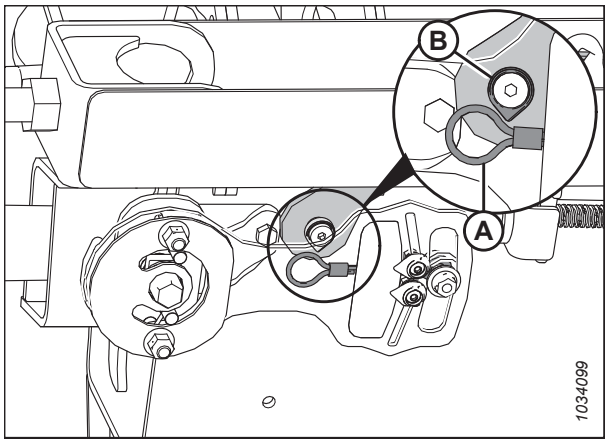

Figure 3.175: Painduvuskontrolli trossilukk – vasak külg

5. Kasutage multitööriista (A) tiiva tasakaalustusplaadil (B) ja liigutage tiiba üles/alla, kuni kuulete luku klõpsatust.

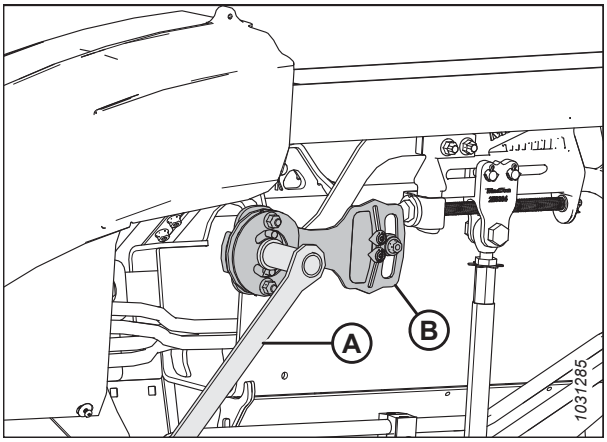

Figure 3.176: Tiibade lukustusmehhanism

6. Eemaldage painde kontrollkaabel (A) painde kontrollkaabli lukult (B).

   MÄRKUS:

   Selguse huvides on komponendid jooniselt eemaldatud.

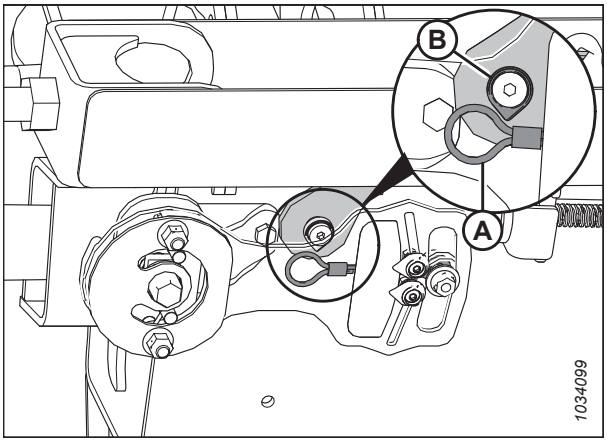

Figure 3.177: Painduvuskontrolli trossilukk – vasak külg

7. Viige multitööriist (B) hoiuasendisse ja kinnitage see tihvtiga (A).

8. Sulgege vasak otsakaitse. Juhiseid vt jaotisest *Heedri otsakatete sulgemine, page 36*.

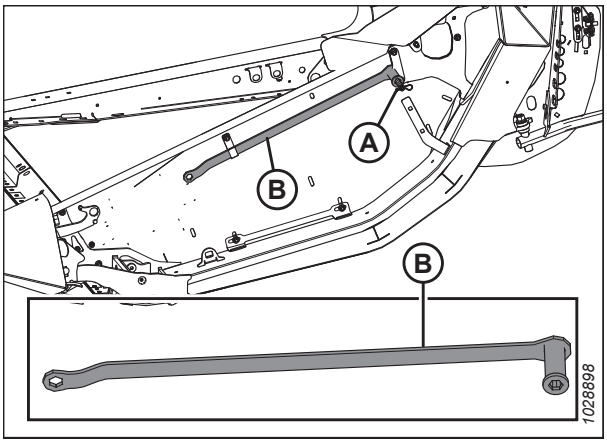

Figure 3.178: Vasak otsakate

Töö paindrežiimis

Heeder on projekteeritud tööks maapinnal asuva lõikelatiga. Kolm sektsiooni liiguvad iseseisvalt, et järgida maapinna kontuure. Kui tiivad on lukustamata, saavad need vabalt üles ja alla liikuda.

Avage tiibade lukustus järgmiselt.

1. Liigutage vedru pide (A) alumisse pessa, et tiib lukust avada. Peaksite kuulma luku vabanemisheli.
2. Kui lukustuslüli ei avane, siis liigutage tiiba heedrit tõstes ja langetades, heedri nurka muutes või kombainiga sõites, kuni see avaneb.
3. Kui lukk endisel ei avane, siis jätkake järgmise etapiga.
4. Avage vasak otsakaitse. Juhiseid vt jaotisest *Heedri otsakatete avamine, page 35*.

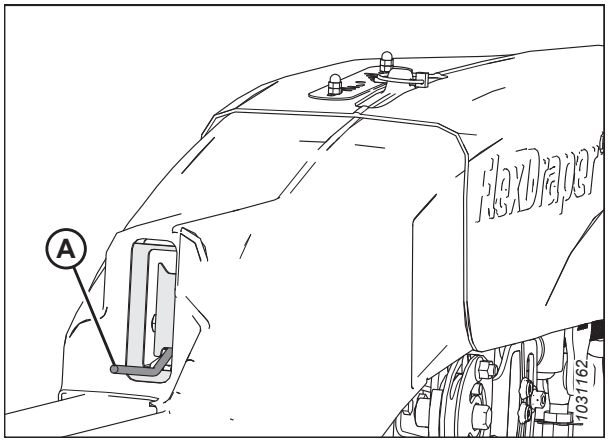

Figure 3.179: Lukustamata asendis tiib

5. Eemaldage splint (A), mis kinnitab multitööriista vasaku otsalehe klambrisse.
6. Eemaldage multitööriist (B) ja paigaldage splint klambrisse tagasi.

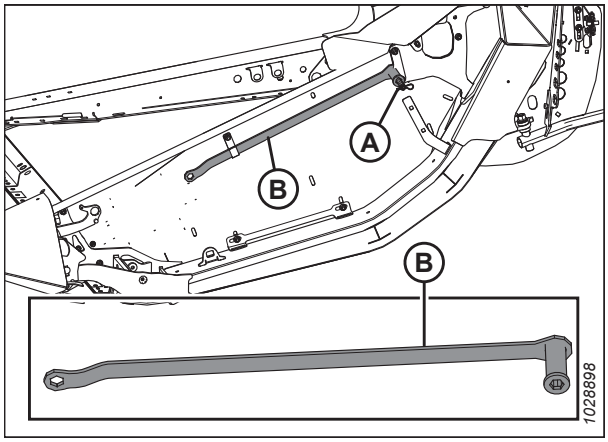

Figure 3.180: Vasak otsakate

7. Ühendage painde kontrollkaabel (A) painde kontrollkaabli lukuga (B).

   MÄRKUS:

   Selguse huvides on komponendid jooniselt eemaldatud.

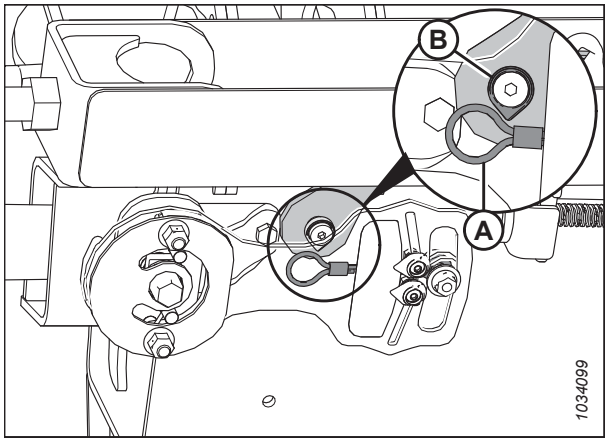

Figure 3.181: Painduvuskontrolli trossilukk – vasak külg

8. Kasutage multitööriista (A) plaadil (B) ja liigutage tiiba üles ja alla, kuni lukk lahti tuleb.

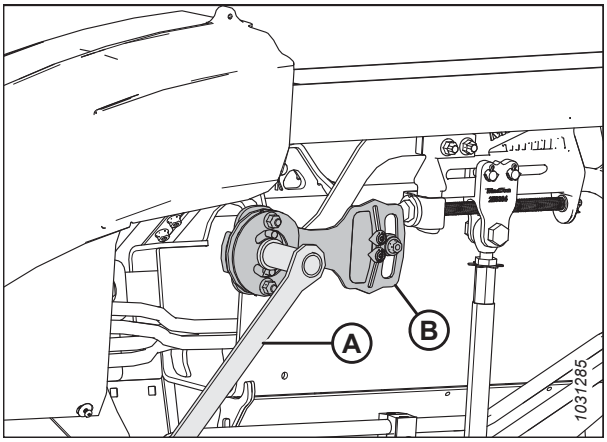

Figure 3.182: Avatud asendis tiivalukk

9. Eemaldage painde kontrollkaabel (A) painde kontrollkaabli lukult (B).

   MÄRKUS:

   Selguse huvides on komponendid jooniselt eemaldatud.

10. Viige multitööriist (A) tagasi hoiuasendisse ja paigaldage hoovastiku kate tagasi.

11. Vajadusel tasakaalustage tiib. Juhiste saamiseks vt *3.9.4 Tiiva tasakaalu kontrollimine ja reguleerimine, page 149*.

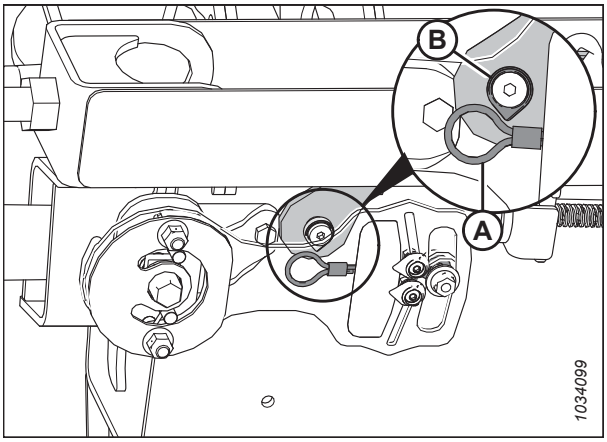

Figure 3.183: Painduvuskontrolli trossilukk – vasak külg

MÄRKUS:

Kui heeder on kombainiga ühendatud, tiivad lukustatud ja sirged, peaks tihvt (A) osutama indikaatori (B) keskele. Kui see pole nii, kalibreerige indikaatorit, milleks lõdvendage kaitset kinnitavad poldid (C) ja reguleerige selle asendit. Kui saagikoristamisel on tiivad lukust lahti, peaks indikaator perioodiliselt vahemikus liikuma. Kui indikaator jääb vahemiku emmas-kummas otsas kinni, vt punkte *Heedri ujuvsüsteemi kontrollimine ja reguleerimine, page 130* ja *3.9.4 Tiiva tasakaalu kontrollimine ja reguleerimine, page 149*.

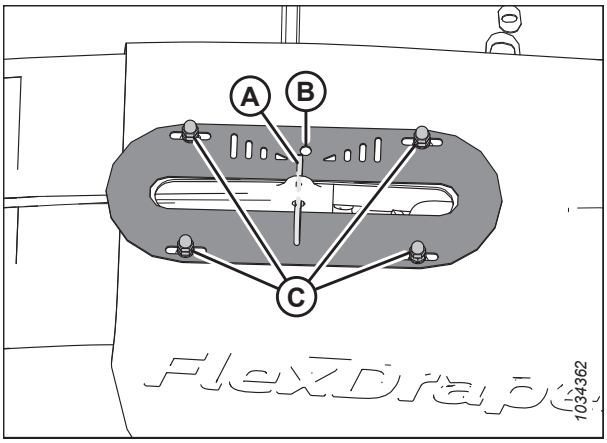

Figure 3.184: Tiiva liikumise indikaator paindühenduse katte ülaosas – näidatud on vasak külg

12. Sulgege vasak otsakaitse. Juhiseid vt jaotisest *Heedri otsakatete sulgemine, page 36*.

Töö jäigas režiimis

Heeder on ette nähtud töötama nii, et lõikelatt on maapinnal. Tiibade lukustamine võimaldab heedrit kasutada jäiga heedrina, nii et lõikelatt on sirgelt. Kui heedri kolm sektsiooni on lukustatud, on lõikelatt jäik ja liigub samaaegselt üles-alla.

Lukustage tiivad järgmiselt.

1. Tiiva lukustamiseks liigutage vedruga käepide (A) ülemisse pilusse. Lukustus peaks olema kuuldav.
2. Kui lukustuslüli ei rakendu, siis liigutage tiiba heedrit tõstes ja langetades, heedri nurka muutes või kombainiga sõites, kuni see rakendub.
3. Kui lukk ikkagi rakendu, siis jätkake etapiga *4, page 146*.
4. Eemaldage paindühenduse kate. Juhiseid vt jaotisest *Sisemiste paindlülide katete eemaldamine, page 44*.

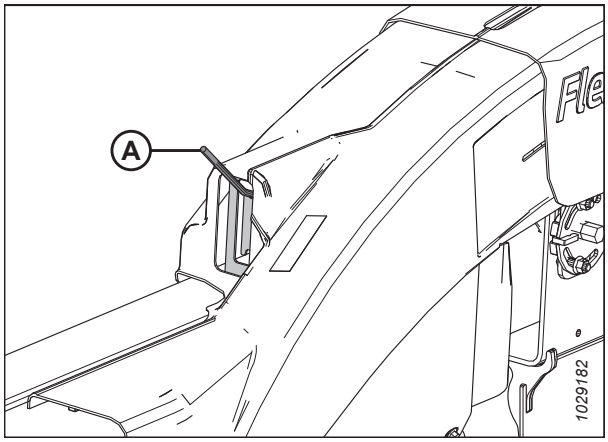

Figure 3.185: Lukustatud asendis tiib

5. Eemaldage splint (A), mis kinnitab multitööriista vasaku otsalehe hoidikusse.
6. Eemaldage multitööriist (B) hoiukohast ja paigaldage splint multitööriista hoidikusse tagasi.

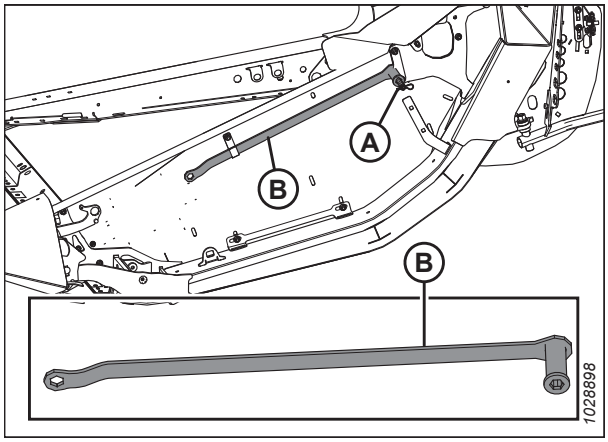

Figure 3.186: Vasak otsakate

7. Kasutage multitööriista (A) plaadil (B) ja liigutage tiiba üles ja alla, kuni lukk rakendub.
8. Viige multitööriist (A) tagasi hoiuasendisse ja paigaldage hoovastiku kate tagasi.
9. Paigaldage painduva hoovastiku kate tagasi. Juhiseid vt jaotisest *Sisemiste paindlülide katete paigaldamine, page 44*.

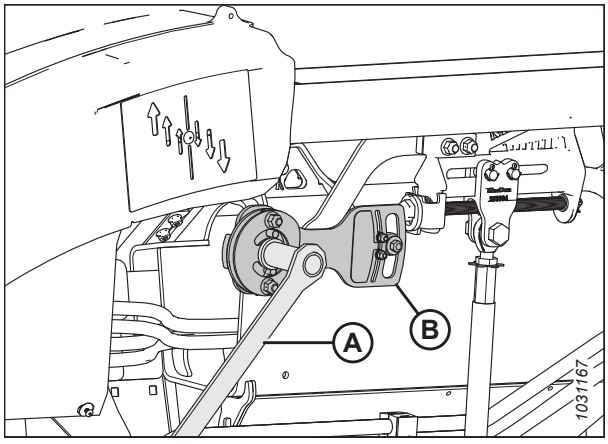

Figure 3.187: Lukustatud asendis tiib

Lintheedri otsapiiriku blokeerimine

Painde piiraja suurendab paindeulatust, mis võib aidata heedril järgiga maapinna kontuure ebaühtlasel maastikul ja seda võib eelistada, kui rulli ja lõikelati lähedus ei ole oluline, nt kõrge teravilja või rapsi koristamisel.

OHT!

Masina ootamatust käivitumisest või tõstetud masina kukkumisest tingitud kehavigastuste või surma vältimiseks seisake alati mootor, eemaldage süütevõti enne juhikohalt lahkumist ja rakendage ohutustoed enne, kui ühelgi põhjusel heedri alla lähete.

MÄRKUS:

Kui painde piiramisplaat on eemaldatud, ei saa rull ja lõikelatt olla nii lähedal ja neid tuleb seadistada. Tehnilised andmed leiate punktist *4.13.1 Trumli ja lõikelati vahemaa, page 419*.

1. Parkige kombain ühetasasele pinnale.
2. Lukustage heedri tiivad. Juhiste saamiseks vt *Heedri tiibade lukustamine/lukust avamine, page 141*.
3. Sirutage hüdrauliline kesklüli täielikult välja.
4. Langetage heeder täielikult.
5. Seisake mootor ja eemaldage võti süütelukust.
6. Eemaldage kaks polti (A).
7. Eemaldage lintheedri otsapiiriku plaat (B).

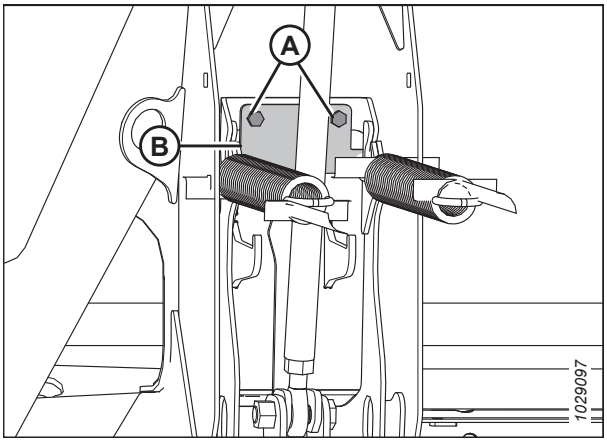

Figure 3.188: Lintheedri otsapiiriku plaat

8. Pöörake piirikuplaat (B) tagurpidi.
9. Paigaldage lintheedri otsapiiriku plaat (B).
10. Paigaldage uuesti kaks polti (A).
11. Korrake samme *6, page 147* kuni *10, page 147* ka vastasküljel.
12. Trumlisõrmede mahalõikamise vältimiseks allapoole suunatud otstega heedrikuju moodustamisel vt trumlisõrmede vahe reguleerimiseks üksikasju jaotisest *4.13.1 Trumli ja lõikelati vahemaa, page 419*.

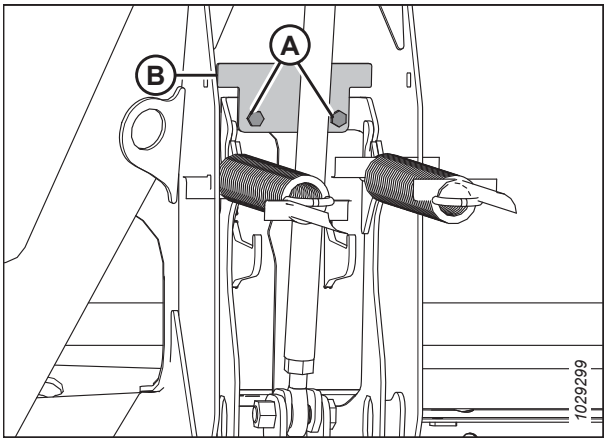

Figure 3.189: Lintheedri otsapiiriku plaat

Lintheedri otsapiiriku lubamine

Painde piiraja piirab heedri paindumist ja võimaldab rullil olla lõikelatile väga lähedal. Kui rulli ja lõikelati vahe on lühike, sobib see lühikese põllukultuuri koristamiseks, nt läätsed, lamandunud oad või lühike sojauba.

OHT!

Masina ootamatust käivitumisest või tõstetud masina kukkumisest tingitud kehavigastuste või surma vältimiseks seisake alati mootor, eemaldage süütevõti enne juhikohalt lahkumist ja rakendage ohutustoed enne, kui ühelgi põhjusel heedri alla lähete.

MÄRKUS:

Painduvuse ujuvasendi piiriku plaadi paigaldamisel on trumli ja lõikelati vahemaa väiksem ja seda tuleks reguleerida. Spetsifikatsioone vt jaotisest *4.13.1 Trumli ja lõikelati vahemaa, page 419*.

1. Parkige kombain ühetasasele pinnale.
2. Lukustage heedri tiivad. Juhiste saamiseks vt *Heedri tiibade lukustamine/lukust avamine, page 141*.
3. Langetage heeder täielikult.
4. Sirutage hüdrauliline kesklüli täielikult välja.
5. Seisake mootor ja eemaldage võti süütelukust.
6. Eemaldage kaks polti (A).
7. Eemaldage lintheedri otsapiiriku plaat (B).

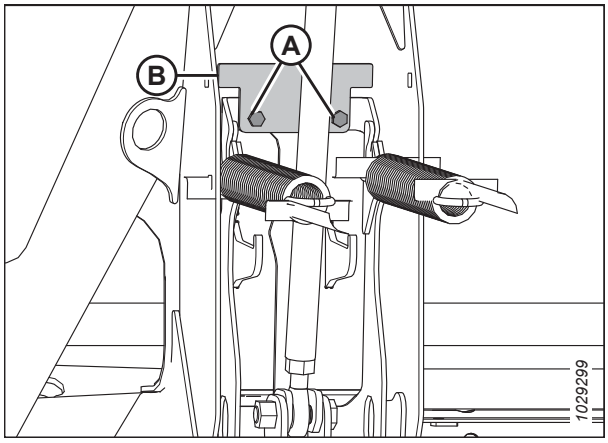

Figure 3.190: Lintheedri otsapiiriku plaat

8. Pöörake piirikuplaat (B) tagurpidi.
9. Paigaldage lintheedri otsapiiriku plaat (B).
10. Paigaldage uuesti kaks polti (A).
11. Korrake seda vastasküljel.
12. Reguleerige trumlipiide vahemaad, tehnilisi andmeid vt jaotisest *Rulli ja lõikelati vahelise kliirensi seadistamine, page 423*.

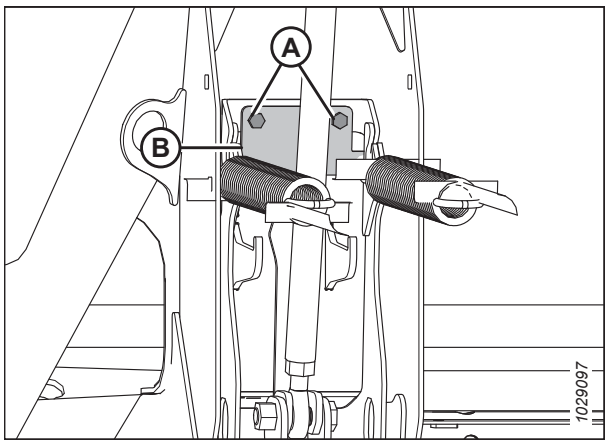

Figure 3.191: Lintheedri otsapiiriku plaat

3.9.4 Tiiva tasakaalu kontrollimine ja reguleerimine

Tiiva tasakaal on maapinna järgimisel väga oluline. Operaatorid peaksid reguleerima iga tiiba, kui heeder ei järgi maapinna kontuure õigesti.

OHT!

Masina ootamatust käivitumisest tingitud kehavigastuste või surma vältimiseks seisake alati mootor ja eemaldage süütevõti enne, kui masinat seadistate.

OHT!

Veenduge, et läheduses ei oleks kõrvalisi isikuid.

OLULINE!:

Tiibade tasakaalu õige näidu saamiseks veenduge enne jätkamist, et heedri ujuvasend on õigesti seadistatud. Juhiseid vt jaotisest *Heedri ujuvsüsteemi kontrollimine ja reguleerimine, page 130*. Ujuvmoodul peab enne mis tahes reguleerimist olema ühetasane.

MÄRKUS:

Heedri tiivad on tasakaalus, kui tiiva üles või alla liigutamiseks on vaja võrdset jõudu.

Kui heedri tiivaotsad on suunatud üles- (A) või allapoole (B) ja heeder jätab saagi koristamata või lükkab pinnast, siis võib tiibade tasakaal vajada reguleerimist.

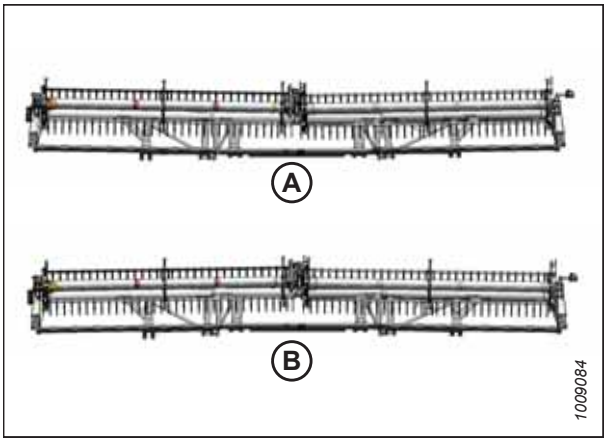

Figure 3.192: Tasakaalustamata tiivad

1. Reguleerige rulli pikisuunalist asendit nii, et vasaku indikaatori klambri indikaator (A) on asendis 6.
2. Langetage trummel täielikult.

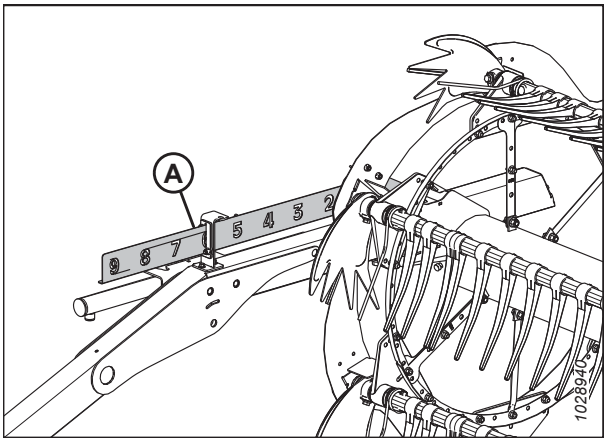

Figure 3.193: Pikiasend

3. Reguleerige kesklüli (A) nii, et indikaator (B) on näidikul asendis **D**.
4. Kui need on paigaldatud, liigutage transpordirattaid nii, et heeder neid toetaks. Juhiste saamiseks vt *EasyMove™ transportrataste reguleerimine, page 123* või *ContourMax™ rataste reguleerimine pedaaliga, page 124*.
5. Parkige kombain ühetasasele pinnale.
6. Paigutage heeder maapinnast 254–356 mm (10–14 in) kõrgusele.

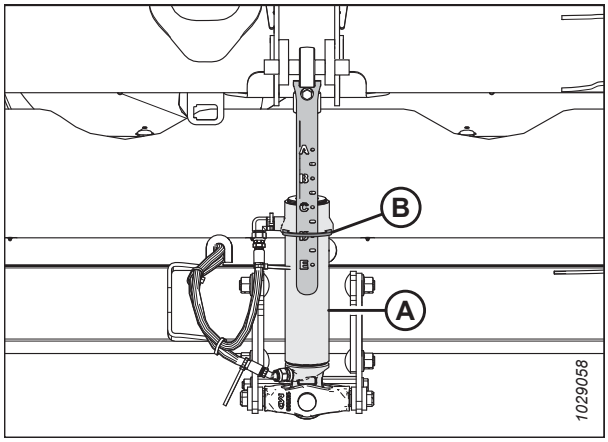

Figure 3.194: Kesklüli

7. Asetage ujuvmooduli raamile vesilood (A). Veenduge, et mull paikneks keskel. Kui on vaja reguleerida, vt jaotist *3.11 Heedri loodimine, page 240*.
8. Seisake mootor ja eemaldage võti süütelukust.
9. Eemaldage ühendusmehhanismi kate. Juhiseid vt jaotisest *Sisemiste paindlülide katete eemaldamine, page 44*.

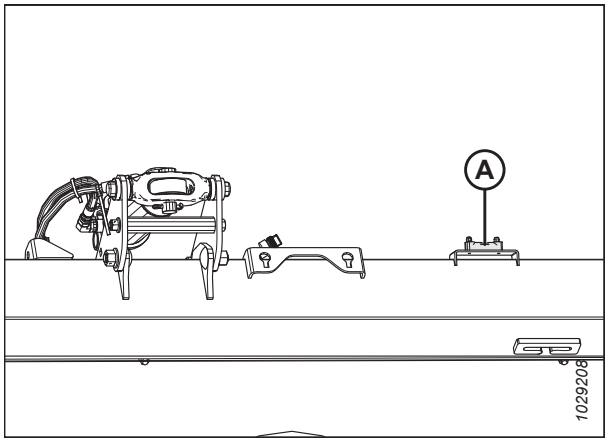

Figure 3.195: Vesilood

10. Ühendage painde kontrollkaabel (A) painde kontrollkaabli lukuga (B).

    MÄRKUS:

    Mõned komponendid on kaabliluku näitamiseks läbipaistvaks muudetud.
11. Avage heedri vasakpoolne otsakaitse. Juhiseid vt jaotisest *Heedri otsakatete avamine, page 35*.

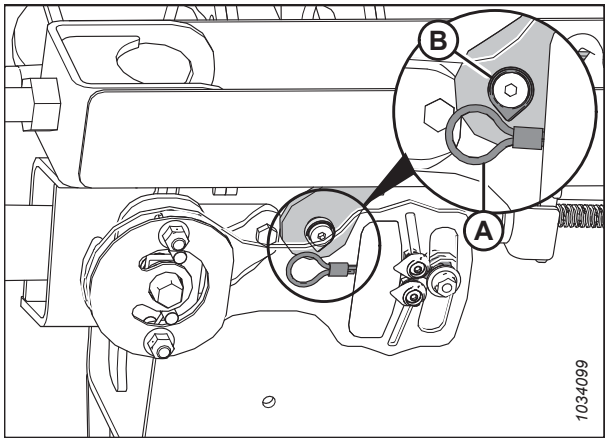

Figure 3.196: Painduvuskontrolli trossilukk – vasak külg

12. Eemaldage multitööriista vasaku otsaplaadi hoidikus paigal hoidev splint (A).

13. Eemaldage multitööriist (B) ja paigaldage splint tööriista hoidikusse tagasi.

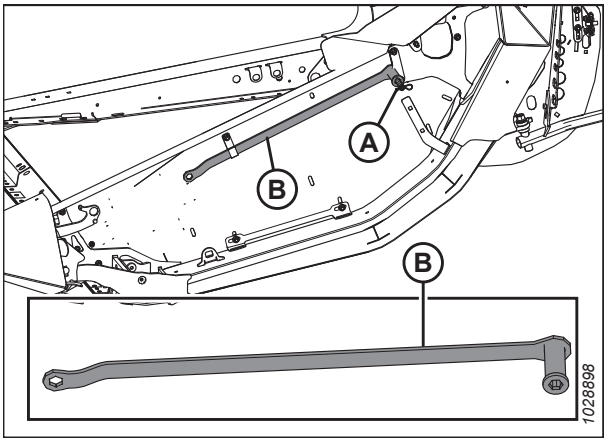

Figure 3.197: Vasak otsakate

14. Avage kontrollitav tiib lukust, liigutades vedru hoova (A) alumisse **(AVATUD)** asendisse. Avage lukust **AINULT** kontrollitav tiib. Veenduge, et vastastiib oleks lukustatud.

    MÄRKUS:

    Vedru hoova liigutamisel peaks kostma klõpsatus, mis märgib, et sisemine mehhanism on rakendunud või lahutatud.

15. Kui sisemine lukustusmehhanism ei lukustu, liigutage tiiba multitööriistaga (B), kuni kuulete klõpsu.

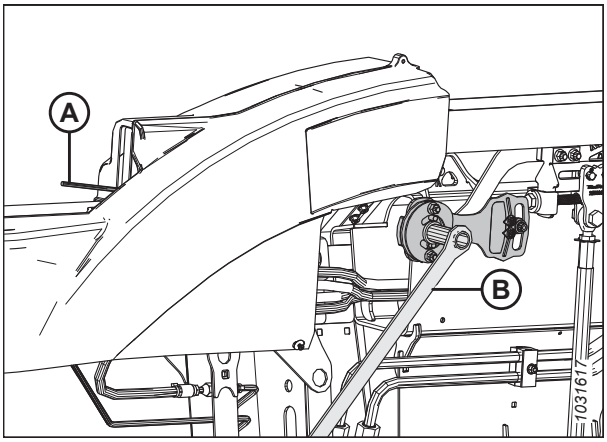

Figure 3.198: Tiiva lukustamata asend

16. Veenduge, et ujuvasendi kontrollmehhanismid (A) on ujuvmooduli mõlemal küljel välja lülitatud (all).

17. Veenduge, et ujuvasendi lukud (B) on ujuvmooduli mõlemad küljel rakendatud (üleval).

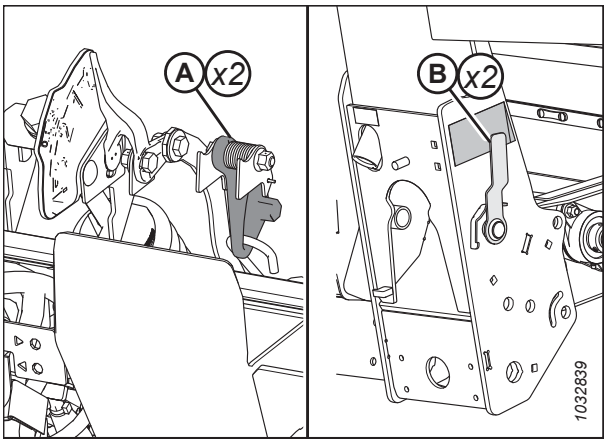

Figure 3.199: Kontrollplaadi koost

18. Suruge painde kontrollplaadil olevaid indikaatoreid (A) ja (B) sõrmedega kokku.
19. Kasutage multitööriista (C) ja keerake painde kontrollplaati üles, kuni tihvt liigub pilu lõppu. Alumine indikaator (B) liigub allapoole ja annab esimese näidu.
20. Kasutage multitööriista (C) ja keerake painde kontrollplaati alla, kuni tihvt liigub pilu lõppu. Ülemine indikaator (A) liigub üles ja annab teise näidu.

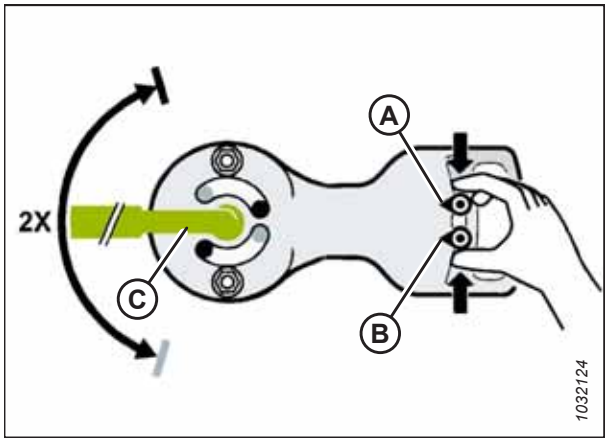

Figure 3.200: Tiiva tasakaalu reguleerimine – näidatud on vasak pool

21. Tõlgendage painde kontrollplaadi näitu järgmiselt.
    - Kui tiib on liiga kerge (A), tehke see raskemaks, milleks keerake seadistuspolti (D) ja liigutage kahvlit (E) suunas (F). Kontrollige tiiva tasakaalu uuesti. Seadistage vastavalt vajadusele, kuni tiib on tasakaalus (C), seejärel jätkake järgmise sammuga.
    - Kui tiib on liiga raske (B), tehke see kergemaks, milleks keerake seadistuspolti (D) ja liigutage kahvlit (E) suunas (G). Kontrollige tiiva tasakaalu uuesti. Seadistage vastavalt vajadusele, kuni tiib on tasakaalus (C), seejärel jätkake järgmise sammuga.
    - Kui tiib on tasakaalus (C), pole vaja rohkem midagi teha. Jätkake järgmise sammuga.
22. Liigutage vedru hoob ülemisse **(LUKUSTATUD)** asendisse.
23. Kui lukk ei rakendu, liigutage tiiba multitööriistaga üles ja alla, kuni see lukustub.

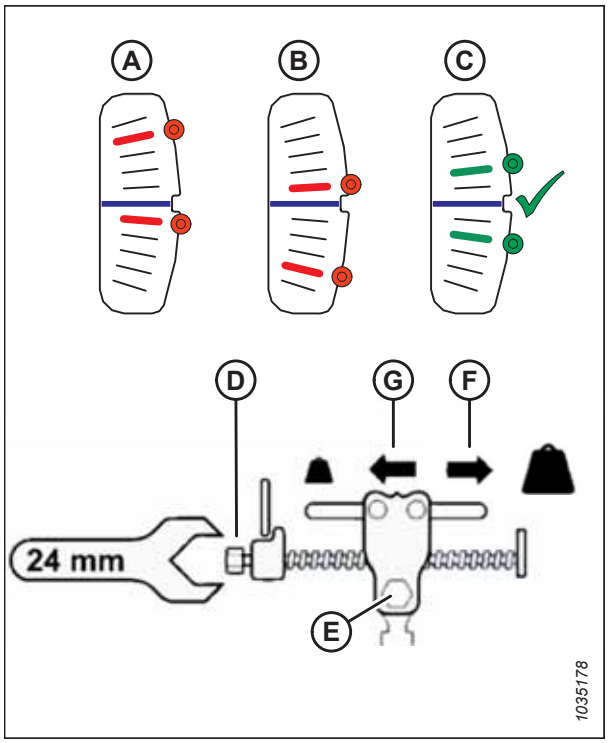

Figure 3.201: Tiiva tasakaalu reguleerimine – näidatud on vasak pool

24. Eemaldage painde kontrollkaabel (A) painde kontrollkaabli lukult (B).

    OLULINE!:

    Kui jätate selle paika, võib painde kontrollkaabel saada kahjustada.

25. Korrake protseduuri vastasküljel.

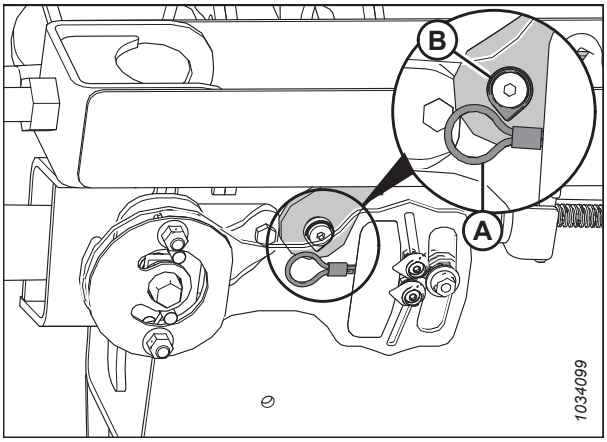

Figure 3.202: Painduvuskontrolli trossilukk – vasak külg

26. Viige multitööriist (B) hoidikusse tagasi ja kinnitage splindiga (A).

27. Paigaldage hoovastiku katted tagasi. Juhiste saamiseks vt *Välimiste paindlülide katete paigaldamine, page 46* või *Sisemiste paindlülide katete paigaldamine, page 44*.

    MÄRKUS:

    Põllul töötamisel hea tiiva tasakaalu säilitamiseks tuleb peamist ujuvasendit võib olla seadistada. Juhiste saamiseks vt *Heedri ujuvsüsteemi kontrollimine ja reguleerimine, page 130*.

28. Kui tiivad on lukustusrežiimis ja lõikelatt ei ole sirge, siis on vaja täiendavaid seadistusi. Võtke ühendust kohaliku MacDoni edasimüüjaga.

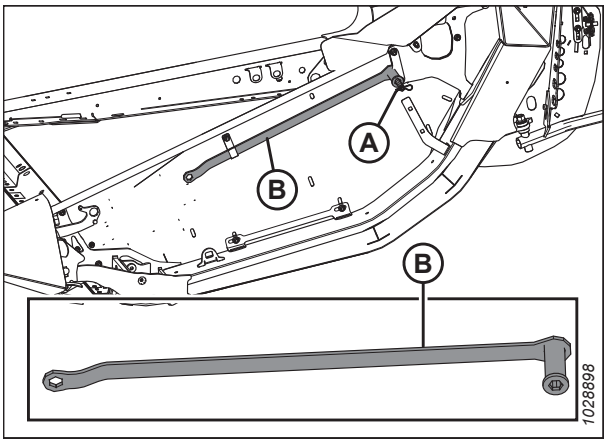

Figure 3.203: Vasak otsakate

3.9.5 Heedri nurk

Heedri nurka saab seadistada vastavalt eri põllukultuuridele ja/või pinnase tüüpidele ning seda saab seadistada kesklüliga kombaini ja heedri vahel.

Kombainispetsiifilist reguleerimisteavet vt jaotisest *Heedri nurga reguleerimine kombainist, page 155*.

Heedri nurk (A) on heedri ja maapinna vaheline nurk.

Heedri nurk juhib lõikelati tera ja maapinna vahelist kaugust (B) ning on maapinna kõrguselt saagi koristamisel kriitilise tähtsusega.

Heedri nurga reguleerimisel pööratakse heedrit libisemistalla/ maapinna kokkupuutekoha (C) juures.

Kaitse nurk (D) on lõikelati kaitsete ülemise pinna ja maapinna vaheline nurk.

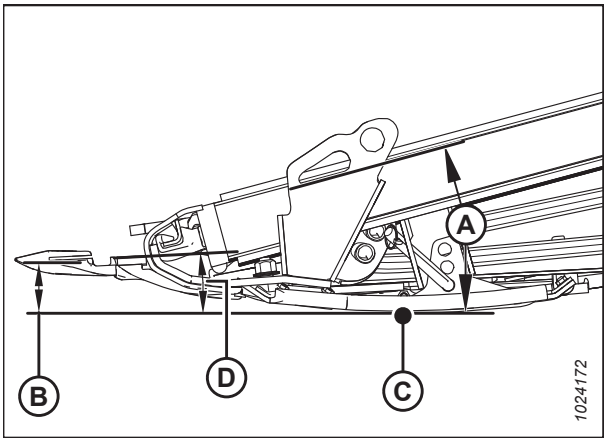

Figure 3.204: Heedri nurk

1. Määrake heedri nurk vastavalt saagi ja pinnase tüübile ja tingimustele järgmiselt.

   a. Lõikelatile mulla kogunemise vähendamiseks kasutage tavapäraste koristustingimuste ja märja pinnase korral madalamaid sätteid (A) (asend **A** indikaatoril). Madalad nurgasätted vähendavad ka terakahjustusi kivisel põllul.

   b. Vastu maapinda oleva saagi (nt sojaubade) korral kasutage järsemaid sätteid (E) (asend **E** indikaatoril).

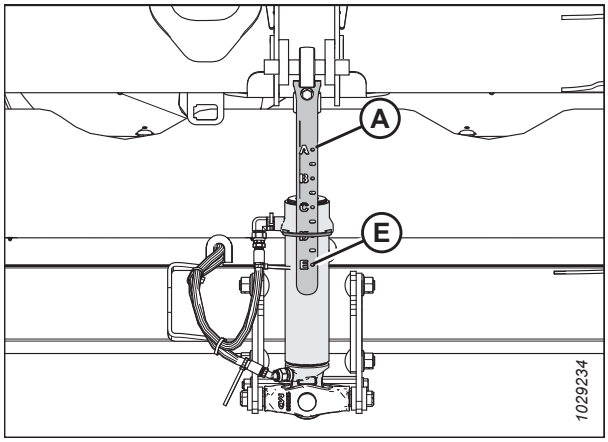

Figure 3.205: Kesklüli

Kõige madalam nurk (A) (kesklüli täielikult sisse tõmmatud) on 1,7° ja see jätab maapinnalt lõikamisel alles kõige kõrgema kõrre.

Kõige järsem nurk (E) (kesklüli täielikult välja tõmmatud) on 8,9° ja see jätab maapinnalt lõikamisel alles kõige lühema kõrre.

Valige nurk, mis maksimeerib jõudluse vastavalt põllukultuurile ja põllu oludele.

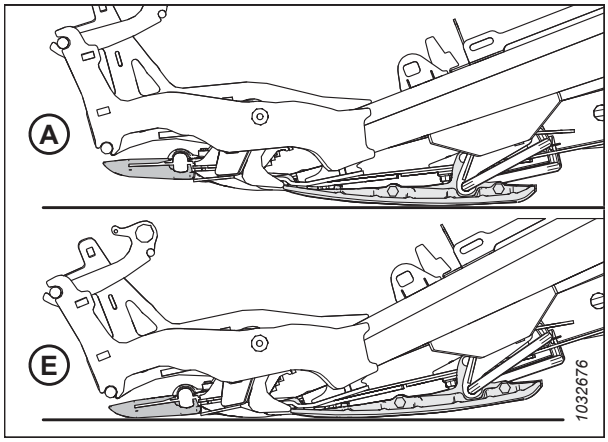

Figure 3.206: Kaitsete nurgad

Heedri nurga reguleerimine kombainist

Heedri nurka reguleeritakse kombaini kabiinist operaatori juhtkäepidemel oleva lüliti ja kesklülil või kabiinis asuval monitoril oleva indikaatori abil. Heedri nurga määrab kombaini ujuvmooduli ja heedri vahelise kesklüli pikkus või teatud kombainimudelite puhul söötekorpuse kaldenurk.

Ettevõtte New Holland kombainid

Ettevõtte New Holland kombainid kasutavad kesklüli reguleerimiseks ja heedri nurga muutmiseks juhthooval olevaid lüliteid.

1. Hoidke all juhthoova tagaküljel asuvat LÜLITUSNUPPU (A) ja heedri ettepoole kallutamiseks (järsem nurk) vajutage lülitit (B) või tahapoole kallutamiseks (madalam nurk) lülitit (C).

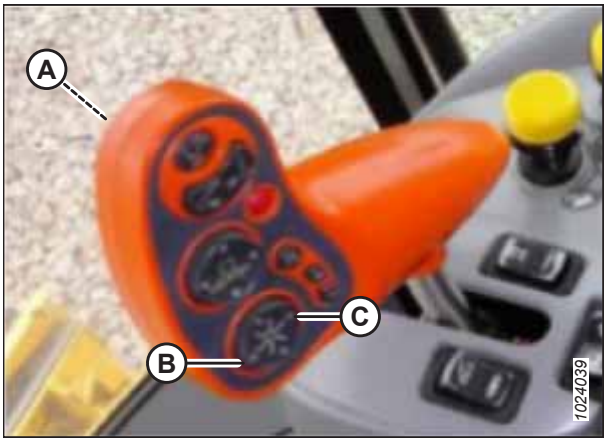

Figure 3.207: New Holland CR/CX juhtseadised

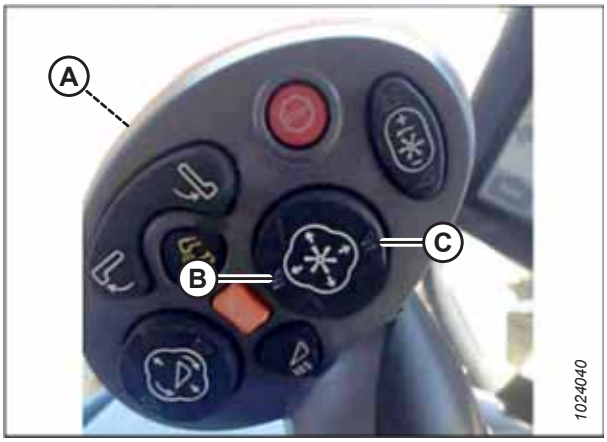

Figure 3.208: New Holland CR/CX juhtseadised

3.9.6 Trumli kiirus

Trumli kiirus on üks tegureid, mis määrab, kuidas saak lõikelatilt lintajamitele liigub.

Trummel toimib kõige paremini siis, kui on näha, et seda käitab maapind. See peaks viima koristatud saagi ühtlaselt läbi lõikelati ja lintajamitele ilma kuhjumise ja märkimisväärsete takistusteta.

Seisva põllukultuuri korral peaks rulli kiirus olema natuke suurem kui liikumiskiirus või sellega võrdne.

Ühetasase või lõikelatist eemale kalduva saagi korral peab trumli kiirus olema sõidukiirusest suurem. Selle saavutamiseks suurendage trumli kiirust või vähendage sõidukiirust.

Viljapeade liigne purunemine või saagi kadumine heedri tagumise toru juures võib näidata, et trumli kiirus on liiga suur. Trumli liiga suur kiirus suurendab ka trumliosade kulumist ja koormab liigselt trumliajamit.

MÄRKUS:

Trumli liiga suur kiirus põhjustab ka trumlisüsteemi liigset survet. Raske, tugeva ja vastu maapinda oleva saagi korral trummel kiirendab ja aeglustab iga laba juures. Rulli kiiruse vähendamine, nii et see oleks sõidukiirusele lähemal, võimaldab trumlil saagi siiski üles tõsta seda maapinnast välja tõmbamata. See vähendab ka seemnete kadu trumlilt, kuna saak kammitakse läbi, mitte ei tõsteta seda lihtsalt üles.

Konkreetsele saagile ja tingimustele vastavate soovituslike trumlikiiruste saamiseks vt jaotist *3.7.2 Heedri seaded, page 72*.

Trumli kiirust saab reguleerida kombaini kabiinis olevate juhtseadiste abil. Juhised ja reguleerimise üksikasjad leiate kombaini kasutusjuhendist.

Lisavarustusse kuuluvad trumliajami ketirattad

Tehases paigaldatud ühe hammasratta alternatiivina on saadaval spetsiaalsetes põllukultuuride tingimustes kasutamiseks mõeldud lisavarustusse kuuluvad ketirattad.

Heeder on varustatud tehases 19 hambaga rulliajami üksiku ketirattaga, mis sobib enamiku põllukultuuride jaoks. Kui vahetate 19 hambaga rulli üksiku ketiratta valikulise kahe rulliajami ketiratta (A) vastu, tagatakse rullile rasketes lõikamisoludes rohkem väändemomenti. Kui paigaldatud on valikulised kaks rulliajami ketiratast, saab olemasolevale 56 hambaga alumisele ketirattale lisada valikulise 52 hambaga ketiratta (B), mis tagab suurema liikumiskiirusega töötades ja kergemat põllukultuuri koristades suurema rullikiiruse. Kui paigaldatud on need kaks valikulist ketiratast, on suuremalt väändemomendilt väiksemale ja vastupidi lülitumine kiire ja lihtne. Ketiratta kohta saate teavet tabelist , tellimisteavet saate oma MacDon edasimüüjalt.

Figure 3.209: Rulliajam valikuliste ketiratastega

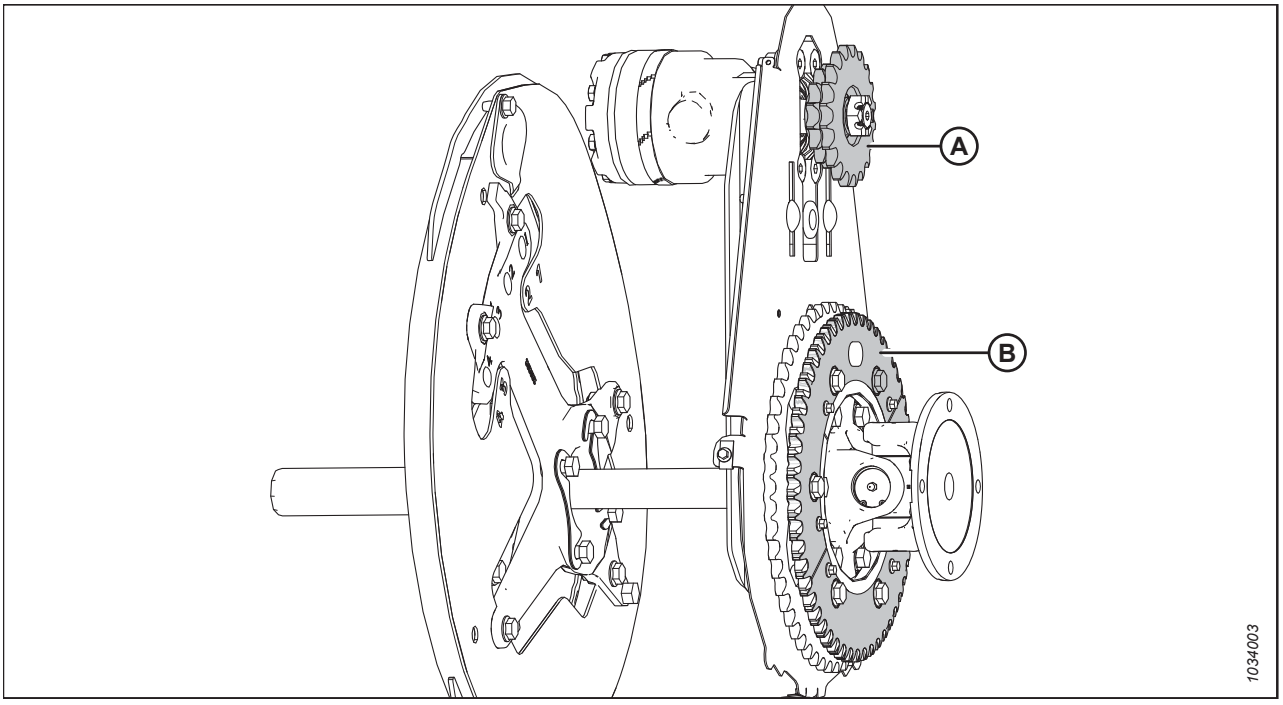

A – kahekordne rulliajami ketiratas (MAC273451, MAC273452 või MAC273453)[59] **B – 52 hambaga ketiratas (MAC273689)**[60]

59. Neid ketirattaid müüakse eraldi (individuaalsed komponendid).
60. See ketiratas kuulub komplekti MAC311882.

Table 3.19 Lisavarustusse kuuluvad ketirattad

Ketiratas	Masina hüdraulika	Kombain	Rakendus	Lisavarustusse kuuluv ajami ketiratas
Trumliajami kaks ketiratast (A)	20,68 MPa (3000 psi)	New Holland CR, CX	Riisi koristamine	14/20 hammast
Alumine ketiratas (B)	–	Kõik	Kerged põllukultuurid	52 hammast

3.9.7 Sõidukiirus

Heedri kasutamine tingimuste jaoks sobival liikumiskiirusel tagab põllukultuuri ühtlase lõikamise ja ühtlase söötmise.

Seadmete kulumise vähendamiseks aeglustage rasketes lõiketingimustes sõiduki kiirust.

Väga kergete põllukultuuride (nt lühikeste sojaubade) koristamisel kasutage aeglasemat kiirust, et rull saaks lühikesi taimi sisse tõmmata. Alustage kiirusest 4,8–5,8 km/h (3,0–3,5 mph) ja reguleerige kiirust vastavalt vajadusele.

Suurema liikumiskiiruse korral võib olla vaja raskemaid ujuvasendi seadistusi, et vältida liigset põrkumist, mis võib põhjustada ebaühtlast lõikamist ja lõikekomponentide kahjustamist. Kui liikumiskiirust suurendatakse, tuleks tavaliselt lisamaterjali käitlemiseks suurendada ka lindi ja rulli kiirust.

Joonis *3.210, page 157* näitab sõidukiiruse ja koristatud ala suhet eri suurusega heedrite korral.

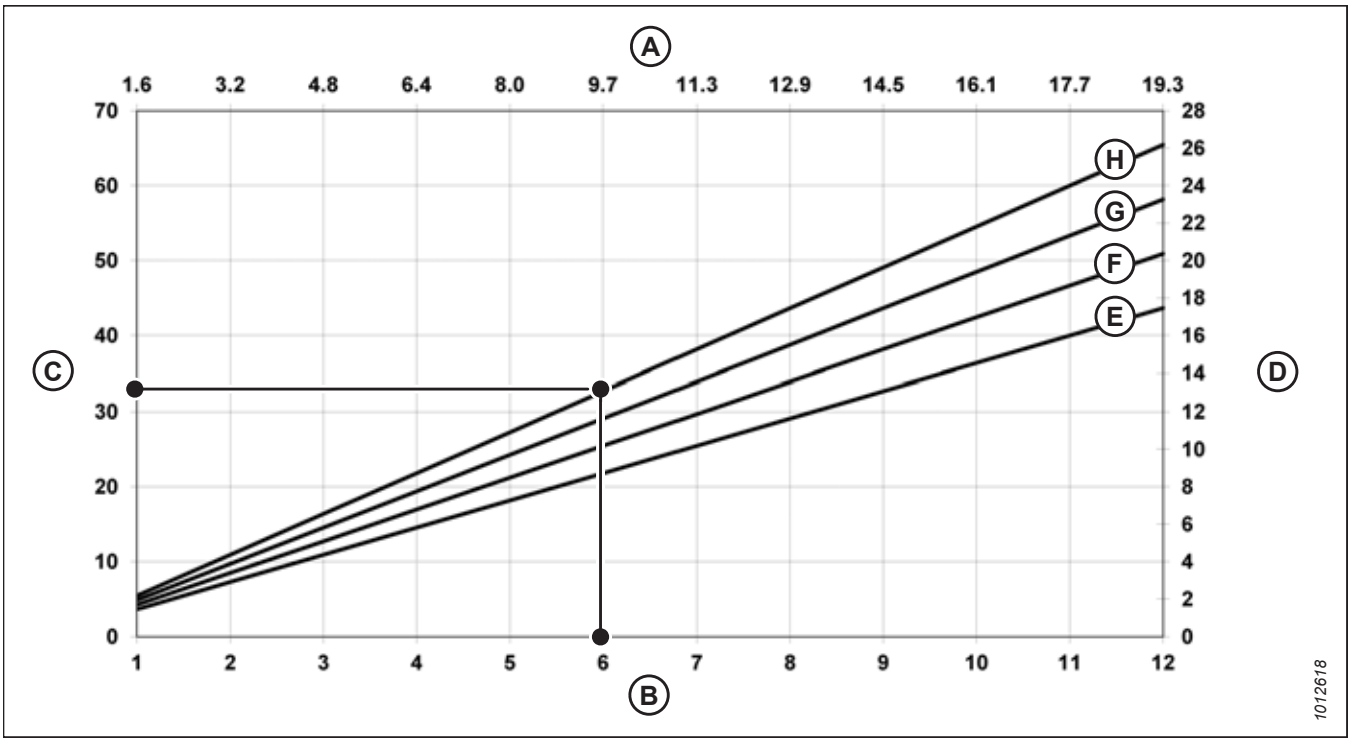

Figure 3.210: Sõidukiirus vs aakrid

A – kilomeetrit tunnis
B – miili tunnis
C – aakrit tunnis
D – hektarit tunnis
E – 9.1 m (30 jalga)
F – 10,7 m (35 jalga)
G – 12,2 m (40 jalga)
H – 13,7 m (45 jalga)

Näide. Sõidukiirusega 9,7 km/h (6 mi/h) töötav 12,2 m (40 jalga) heeder koristab ühes tunnis ligikaudu 11,3 hektari (28 aakri) suuruse ala.

3.9.8 Külglindi kiirus

Lintajami õige kiirus on väga oluline, et saavutada koristatud saagi hea vool lõikelatist eemale.

Külgmise lintajami kiirus peab olema optimeeritud saagitiheduse, sõidukiiruse ja kaldtransportööri töövõime järgi. Liiga kiiresti töötavad külgmised lintajamid tõmbavad saagi lõikelatilt ära, mis võib põhjustada etteande lintajami juures saagi kuhjumist. Liiga aeglaselt töötavad külgmised lintajamid võimaldavad etteande lintajamil külgmistelt lintajamitelt saagi mahatõmbamist, millega võib kaasneda ebaühtlane etteanne.

Seadistage külglindi kiirust, et saavutada efektiivne põllukultuuri söötmine ujuvmooduli lintkonveierile. Juhiste saamiseks vt *Külgmise lintajami kiiruse reguleerimine, page 158*.

Külgmise lintajami kiiruse reguleerimine

Külgmised lintajamid kannavad koristatud saagi ujuvmooduli etteande lintajamile, mis söödab koristatud saagi kombainile. Kiirus on reguleeritav vastavalt erinevatele põllukultuuridele ja viljaoludele.

Külgmisi lintajameid (A) käitavad hüdraulilised mootorid ja pump, mida toidab kombaini kaldtransportööri ajam ujuvmooduli käigukasti kaudu. Külgmise lintajami kiirus on reguleeritav kabiinis asuva vastava juhtseadisega, mis reguleerib külgmise lintajami hüdraulikamootorite voolu.

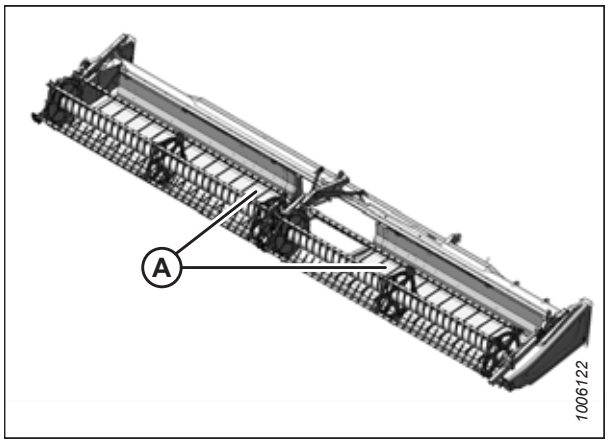

Figure 3.211: Külgmised lintajamid

1. Alustuseks keerake nupp (A) 6. sättele.

   MÄRKUS:

   Lüliti (B) aktiveerib heedri kallutuse või trumli pikisuuna juhtimise. Heedri kallutuse või trumli pikisuuna juhtseadistega seotud juhiseid vt jaotisest *Heedri nurga reguleerimine kombainist, page 155*.

   MÄRKUS:

   CNH kombainidel on heedri kallutuse või trumli pikisuuna juhtseadised sõidukiiruse hoova (GSL) taga.

2. Lintheedri soovituslikke sätteid vt ühest alltoodud punktist.

   - *3.7.2 Heedri seaded, page 72*
   - *3.7.3 Heedri optimeerimine rapsi sirgjoones lõikamiseks, page 84*

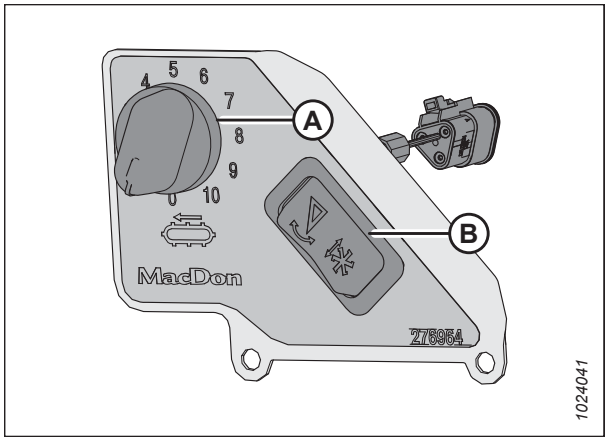

Figure 3.212: Kabiinisisene külgmise lintajami kiiruse juhtseadis

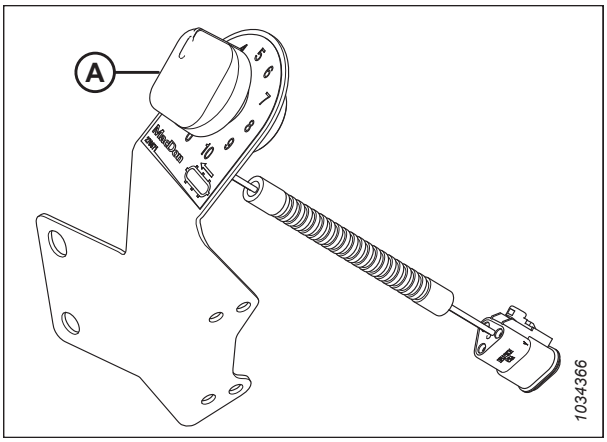

Figure 3.213: CNH kabiinisisene külgmise lintajami kiiruse juhtseadis

Etteande lintajami kiirus

Etteande lintajam suunab koristatud saagi külgmistelt lintajamitelt ujuvmooduli sööteteole.

Ujuvmooduli etteande lintajamit (A) käitab hüdrauliline mootor ja pump, mida toidab kombaini kaldtransportööri ajam ujuvmooduli käigukasti kaudu.

Etteande lintajami kiirus määratakse vastavalt kombaini kaldtransportööri kiirusele ja seda ei saa eraldi reguleerida.

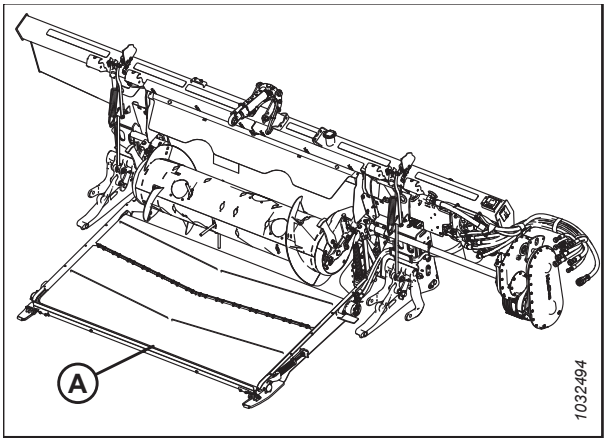

Figure 3.214: FM200 ujuvmoodul

3.9.9 Terade kiiruse teave

Ujuvmoodulit juhib jõuülekanne, mis on kinnitatud kombaini söötekorpuse külge. Jõuülekanne on ühendatud käigukastiga, mis käitab lõiketerade ajami pumpa.

Table 3.20 Söötekorpuse kiirus

Kombain	Söötekorpuse kiirus (p/min)
New Holland	580

Table 3.21 FD2 seeria heedri terade kiirus

Heeder	Soovitatav teraajami kiirusevahemik (p/min)	
	Ühe teraga ajam	Topeltteraga ajam
FD225	600–700	—
FD230	600-750	–
FD235	600–700	600–750
FD240	600–650	600–750
FD241	–	600-750
FD245	–	600-750
FD250	–	600-750

MÄRKUS:

Kõikide suurustega heedrid on seadistatud kiirusele 650 p/min. See terakiirus toimib tavapärastes lõikamistingimustes hästi.

OLULINE!:

Veenduge, et lõiketera kiirus jääks tabelis *3.21, page 160* toodud pöörlemiskiiruse (p/min) väärtuste vahemikku. Juhiseid vt jaotisest *Terakiiruse kontrollimine, page 160*.

OLULINE!:

Lõiketera ülekiiruse vältimiseks seadistage lõiketera kiirus siis, kui söötekorpuse kiirus on seadistatud maksimaalseks.

Terakiiruse kontrollimine

Lõiketera kiirus on heedri nõuetekohase töö jaoks oluline.

OHT!

Masina ootamatust käivitamisest põhjustatud vigastuste või surma vältimiseks seisake alati mootor ja eemaldage süütevõti enne mis tahes põhjusel juhiistmelt lahkumist.

1. Seisake mootor ja eemaldage võti süütelukust.
2. Avage otsakaitse. Juhiseid vt jaotisest *Heedri otsakatete avamine, page 35*.

OHT!

Veenduge, et läheduses ei oleks kõrvalisi isikuid.

3. Käivitage mootor. Juhised leiate kombaini kasutusjuhendist.
4. Rakendage heedri ajam ja käitage söötekorpust maksimaalsel kiirusel. Maksimaalse liikumiskiiruse leiate tabelist *3.22, page 160*.

   OLULINE!:

   Enne lõiketera kiiruse kontrollimist veenduge, et söötekorpus oleks seadistatud maksimaalsele kiirusele. Nii väldite edasisel seadistamisel lõiketera ülekiirust.
5. Käitage ujuvmoodulit ja heedrit, kuni õli temperatuuriks saavutatakse 38 °C kuni 52 °C (100 °F kuni 125 °F).

Table 3.22 Söötekorpuse kiirus

Kombain	Söötekorpuse kiirus (p/min)
New Holland	580

6. Mõõtke hooratta (A) pöörlemiskiirust käeshoitava fototahhomeetriga.

   MÄRKUS:

   Üks pööre (p/min) võrdub kahe lõiketera käiguga (käiku/min) (1 p/min = 2 käiku/min).

7. Seisake mootor ja eemaldage võti süütelukust.

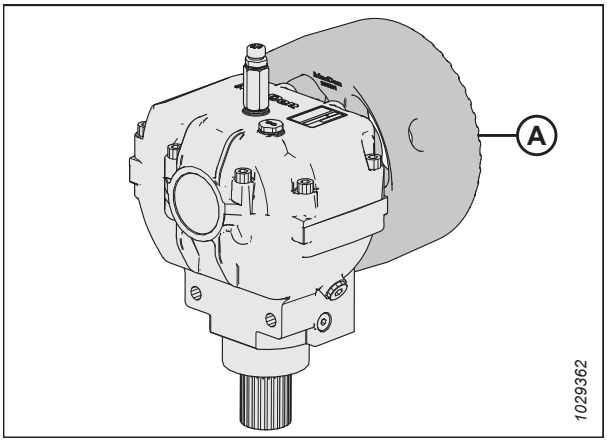

Figure 3.215: Hooratas

8. Võrrelge hooratta pöörlemiskiirust tabelis *3.22, page 160* toodud pöörlemiskiirustega.

   MÄRKUS:

   Kõik heedri mudelid on tehases seadistatud väärtusele 650 p/min. See lõiketera kiirus toimib tavalistes lõikamistingimustes.

9. Kui rihmaratta pöörete arv ületab heedri jaoks ettenähtud pöörete vahemikku, siis võtke ühendust MacDoni edasimüüjaga.

Table 3.23 FD2 seeria heedri terade kiirus

Heeder	Soovitatav teraajami kiirusevahemik (p/min)	
	Ühe teraga ajam	Topeltteraga ajam
FD225	600–700	—
FD230	600-750	–
FD235	600–700	600–750
FD240	600–650	600–750
FD241	–	600-750
FD245	–	600-750
FD250	–	600-750

3.9.10 Trumli kõrgus

Rulli käitamisasend oleneb põllukultuuri tüübist ja lõikamistingimustest.

Seadistage rulli kõrgus ja ette/taha asend, et suunata materjal lõiketerast mööda ja lintidele põllukultuuri minimaalselt kahjustades.

Rulli kõrgust juhitakse käsitsi või kombaini kabiinis oleva liikumiskiiruse hooval (GSL) olevate nupu eelseadistustega. Juhised rulli kõrguse seadistamiseks või rulli kõrguse automaatsätete seadistamiseks leiate kombaini kasutusjuhendist. See juhend sisaldab juhiseid valitud kombainide rulli kõrguse eelseadistamiseks. Lisateavet leiate jaotisest *3.10 Heedri kõrguse automaatjuhtimine, page 203*.

Lisateavet ette/taha seadistamise kohta leiate punktist *3.9.11 Trumli pikisuunaline asend, page 166*.

Table 3.24 Trumli asend

Saagi seisukord	Trumli asend
Vastu maad olev riis	• Langetage trummel • Muutke trumli kiirust ja/või nuki seadistust • Muutke pikisuuna asendist trumli väljasirutamise abil
Põõsjas või raske seisev põllukultuur (kõik)	Tõstetud

Kui rull on seadistatud liiga madalale, võib juhtuda järgmine.

- Põllukultuuri kadu heedri taga
- Rulli piide põhjustatud põllukultuuri segamine
- Piitorudega alla surutud põllukultuur
- Kõrge põllukultuur on mähkunud ümber rulliajami ja otste

Kui rull on seadistatud liiga kõrgele, võib juhtuda järgmine.

- Lõikelati ummistus
- Põllukultuuri lamandamine ja lõikamata jätmine
- Viljatera kõrred kukuvad lõikelati ette

Konkreetsele saagile ja tingimustele vastavate soovituslike trumlikõrguste saamiseks vt jaotist *3.7.2 Heedri seaded, page 72*.

OLULINE!:

Hoidke piisavat kliirensit, et vältida piide puutumist vastu lõiketera või maapinda. Juhiseid vt jaotisest *4.13.1 Trumli ja lõikelati vahemaa, page 419*.

Trumli kõrguseanduri kontrollimine ja reguleerimine

Rulli kõrguseanduri õla suunda tuleb kontrollida käsitsi anduri juures ning anduri väljundpinge vahemikku saab kontrollida kas käsitsi anduri juures või kabiinis.

OLULINE!:

Enne rulli kõrguseanduri seadistamist veenduge, et rulli minimaalne kõrgus oleks õigesti seadistatud. Juhiseid vaadake *4.13.1 Trumli ja lõikelati vahemaa, page 419*.

MÄRKUS:

Kabiinisiseste toimingute juhiseid vaadake kombaini kasutusjuhendist.

OHT!

Masina ootamatust käivitamisest põhjustatud vigastuste või surma vältimiseks seisake alati mootor ja eemaldage süütevõti enne mis tahes põhjusel juhiistmelt lahkumist.

OHT!

Veenduge, et läheduses ei oleks kõrvalisi isikuid.

Anduriõla asendi kontrollimine ja reguleerimine

1. Parkige kombain ühetasasele pinnale.
2. Seisake mootor ja eemaldage võti süütelukust.

3. Leidke parempoolsel otsaplaadil rulli kõrguseandur (A). See on ühendatud parempoolse rulliõlaga.

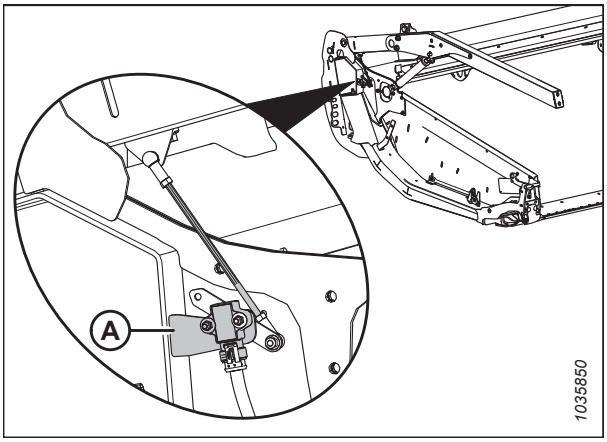

Figure 3.216: Trumli kõrguseanduri asukoht

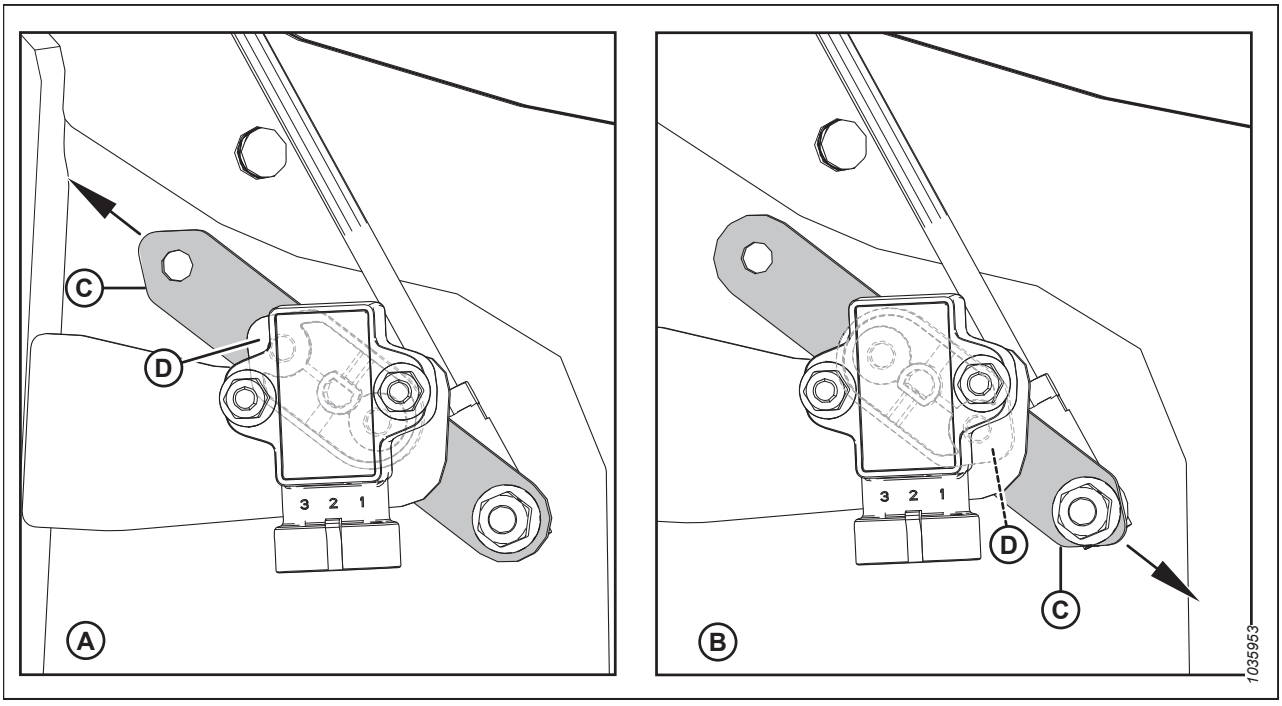

Figure 3.217: Anduri õla/osuti konfiguratsioonid

A. Vale konfiguratsioon

B. Case/New Holland konfiguratsioon

C. anduriõlg

D - anduri osuti (asub anduri ja anduriõla vahel)

4. Kontrollige, kas anduriõlg (C) ja osuti (D) on teie masina jaoks õigesti konfigureeritud, vt joonist *3.217, page 163*.

   MÄRKUS:

   Konfiguratsioonis **A** näitab nool, et anduriõla terav ots on suunatud heedri tagaosa poole.

   Konfiguratsioonis **B** näitab nool, et anduriõla terav ots on suunatud heedri esiosa poole.

5. Kui anduriõla asend on vale, eemaldage anduriõlg (C) ja paigutage see õigesse asendisse. Kinnitage mutter pingutusmomendini 8,2 Nm (6 lbf·ft).

Anduri väljundpinge kontrollimine ja reguleerimine, kui rull on langetatud

6. Rakendage seisupidur.

7. Käivitage mootor. Juhised leiate kombaini kasutusjuhendist.

8. Langetage trummel täielikult.

9. Kasutage kombaini ekraani või voltmeetrit (anduri käsitsi mõõtmisel), et mõõta pingevahemikku, kui rull on langetatud. Vaadake vahemiku nõudeid tabelist *3.25, page 164*.

Table 3.25 Trumli kõrguseanduri pinge piirväärtused

Kombaini tüüp	Soovitatud pingevahemik	
	Pinge tõstetud rulliga	Pinge langetatud rulliga
Case/New Holland	0,7-1,1 V	3,9–4,3 V

10. Seisake mootor ja eemaldage võti süütelukust.

11. Kasutage voltmeetrit ja mõõtke maanduse (2. viigu juhe) ja signaali (3. viigu juhe) pinget rulli kõrgusanduril (B).

12. Kontrollige, kas pinge jääb soovitatud pingevahemikku. Kui pinge ei jää vahemikku, vabastage lukustusmutrid (D) ja (E) ja seadistage varre pikkust. Pingutage kinnitusmutrid käsitsi ja kasutage mutrivõtit, et pingutada neid veel veerand pööret.

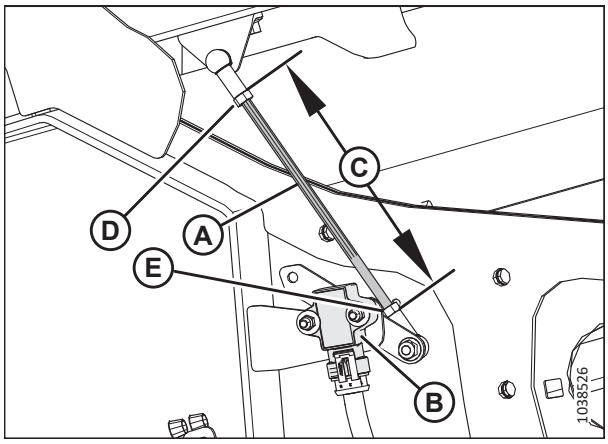

Figure 3.218: Rulli kõrguse andur – parem rulli õlg, rull all

Anduri väljundpinge kontrollimine ja reguleerimine, kui rull on tõstetud

13. Käivitage mootor ja tõstke trummel täielikult üles.

14. Kasutage kombaini ekraani või voltmeetrit (anduri käsitsi mõõtmisel), et mõõta pingevahemikku, kui rull on tõstetud. Vaadake vahemiku nõudeid tabelist *3.25, page 164*.

15. Seisake mootor ja eemaldage võti süütelukust.

16. Kasutage voltmeetrit ja mõõtke maanduse (2. viigu juhe) ja signaali (3. viigu juhe) pinget rulli kõrgusanduril (A).

17. Kui pinge ei ole soovitatud vahemikus, vabastage kaks M5 kuuskantmutrit (B) ja pöörake andurit (A), et saavutada soovitatud pingevahemik. Pingutage mutrid (B) momendini 2,5 Nm (2 naeljalga).

18. Korrake kontrollimist ja reguleerimist, kuni pinge on ettenähtud vahemikus.

19. Käivitage mootor.

20. Langetage trummel täielikult.

21. Kontrollige uuesti pingevahemikku ja veenduge, et see oleks endiselt ettenähtud vahemikus. Vajaduse korral reguleerige.

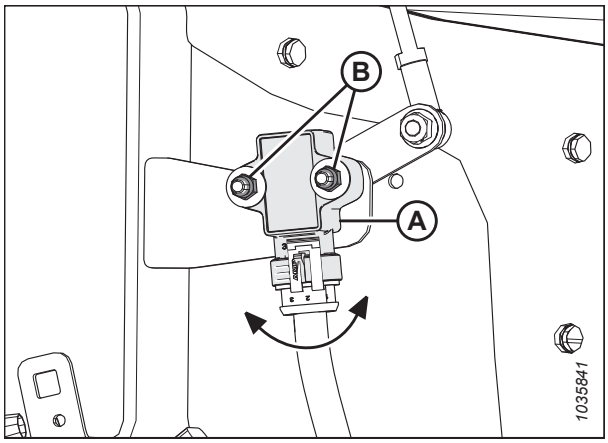

Figure 3.219: Trumli kõrguseandur – parempoolne trumliõlg tõstetud trumliga

Trumli kõrguseanduri asendamine

Rulli kõrguse andurit kasutatakse rulli asukoha märkimiseks lõikelati kohal.

OHT!

Masina ootamatust käivitumisest tingitud kehavigastuste või surma vältimiseks seisake alati mootor ja eemaldage süütevõti enne, kui masinat seadistate.

1. Käivitage mootor.
2. Langetage trummel täielikult.
3. Seisake mootor ja eemaldage võti süütelukust.
4. Ühendage juhtmestik anduri (A) küljest lahti.
5. Eemaldage anduriõlalt (C) kaks kuuskantpolti (B). Jätke juhtmestik tagasipaigaldamiseks alles.

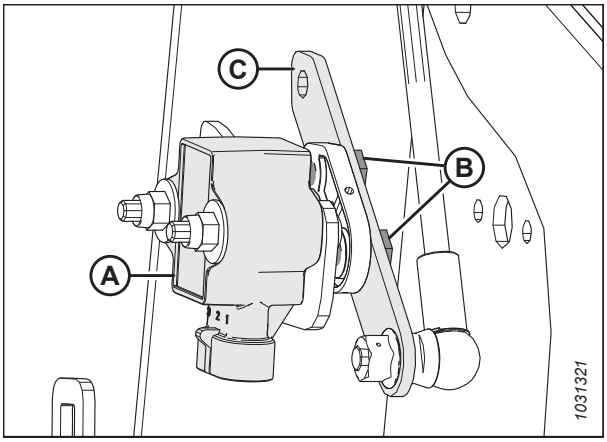

Figure 3.220: Trumli kõrguseandur – parempoolne trumliõlg

6. Eemaldage kaks lukustusmutrit, seibid ja poldid (A), mis kinnitavad anduri (B) heedri raami külge. Eemaldage andur.
7. Paigaldage heedri raamil kronsteinile (C) uus andur (B). Kinnitage see poltide (A), seibide ja lukustusmutritega. Pingutage poldid (A) momendini 2–3 Nm (17–27 lbf·in).

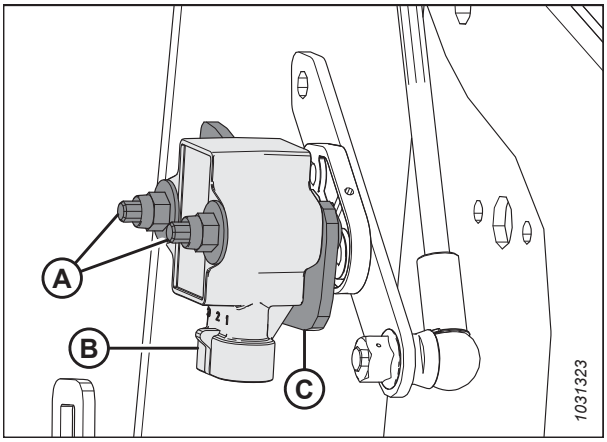

Figure 3.221: Trumli kõrguseandur – parempoolne trumliõlg

8. Kinnitage anduriõlg (B) kõrvalepandud kuuskantpoltidega (A). Veenduge, et anduriosuti (C) on paigaldatud anduriõla (B) terava otsaga samas suunas.
9. Pingutage poldid (A) jõumomendini 4 Nm (35 naeltolli).
10. Ühendage juhtmestik anduriga.
11. Kontrollige anduri pingevahemikku. Juhiseid vt jaotisest *Trumli kõrguseanduri kontrollimine ja reguleerimine, page 162*.

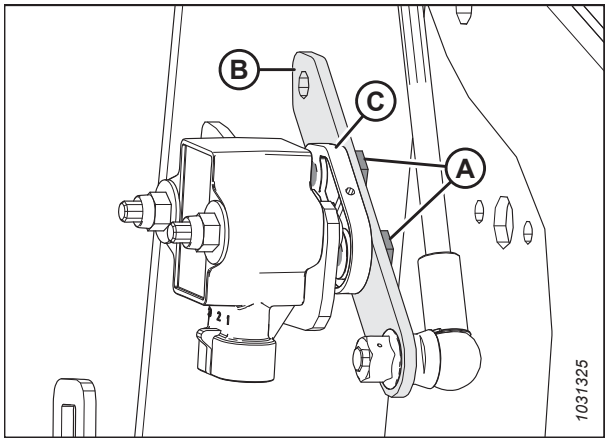

Figure 3.222: Trumli kõrguseandur – parempoolne trumliõlg

3.9.11 Trumli pikisuunaline asend

Trumli pikisuunaline asend on rasketes tingimustes parima tulemuse saavutamiseks kriitilise tähtsusega. Tehasesoovitusega trumliasendil on asenditähis numbrite keskel (4–5 indikaatoril). See sobib tavatingimustega, kuid pikisuunalist asendit saab kabiinis asuvate juhtseadiste abil vajadusel muuta.

Rulli saab liigutada ligikaudu 155 mm (6 tolli) tahapoole, milleks paigutage pikisuunalise seadistamise silindrid heedri rulliõlal ümber, et need vastaksid teatud põllukultuuride tingimustele.

- Ühe rulliga heedrite puhul vt jaotist *Pikisuunalise paigutuse silindrite ümberpaigutamine - üks rull, page 167*.
- Topeltrulliga heedrite puhul vt jaotist *Pikisuuna silindrite ümberpaigutamine – topeltrummel, page 170*.
- Kolmikrulliga heedrite puhul vt jaotist *Pikisuuna silindrite ümberpaigutamine – kolmiktrummel, page 173*.

Trumli asendiindikaator (A) asub vasakpoolse trumliõla juures. Kronstein (B) on trumli pikisuunalise asendi tähis.

Sirgelt kasvava saagi korral seadistage trummel lõikelati kohal keskele (4–5 indikaatoril).

Maapinna lähedal, põimunud või kaldus saagi korral tuleb trumlit võib-olla lõikelatile lähemale nihutada (madalam number indikaatoril).

MÄRKUS:

Kui teil on raskusi ühetasase saagi pealehaaramisel, siis reguleerige heedri nurk teravamaks. Reguleerimisjuhiseid vt jaotisest *3.9.5 Heedri nurk, page 153*. Reguleerige trumli asendit üksnes siis, kui heedri nurga reguleerimisest ei piisa.

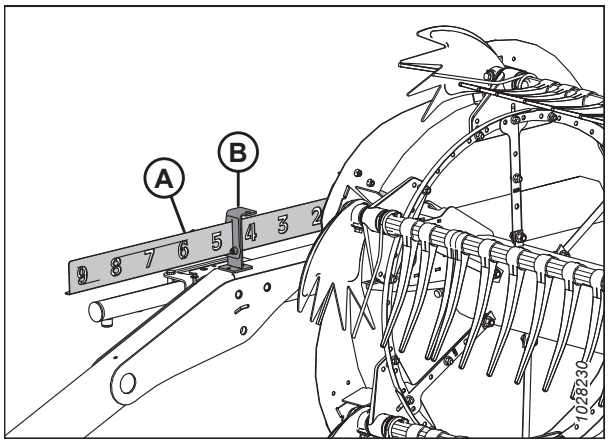

Figure 3.223: Pikisuuna indikaator

MÄRKUS:

Raskesti haaratavate saakide (nt riis või väga vastu maapinnast olevad saagid, mis vajavad trumli täiesti ettepoole seadistamist) korral seadistage trumlipiide samm, et tagada saagi õige paigutus lintajamitele. Reguleerimise üksikasju vt jaotisest *3.9.12 Trumlipiide samm, page 179*.

Trumli pikisuunalise asendi reguleerimine

Tehases seadistatud rulli asend sobib paljude tingimuste korral, kuid pikisuunalist asendit saab kabiinis asuvate juhtseadmete abil vastavalt vajadusele reguleerida.

Rulli pikisuunalise asendi reguleerimiseks toimige järgmiselt.

1. Valige kabiinis oleva valikulülitiga PIKISUUNA režiim.
2. Käitage hüdraulikasüsteemi, et liigutada trummel soovitud asendisse, kasutades viitena pikisuuna indikaatorit (A). Kronstein (B) on asendi tähis.
3. Pärast nuki seadistamist kontrollige trumli ja lõikelati kaugust. Vt alltoodud mõõtmis- ja reguleerimisprotseduure.
   - *4.13.1 Trumli ja lõikelati vahemaa, page 419*
   - *4.13.2 Trumliotste allasuund, page 426*

   OLULINE!:

   Töö liiga eespool asuva trumliga võib põhjustada sõrmede kokkupuudet maapinnaga. Kui töötate selles asendis oleva trumliga, siis langetage libisemistallad või reguleerige heedri kallutust vastavalt vajadusele, et vältida sõrmede kahjustamist.

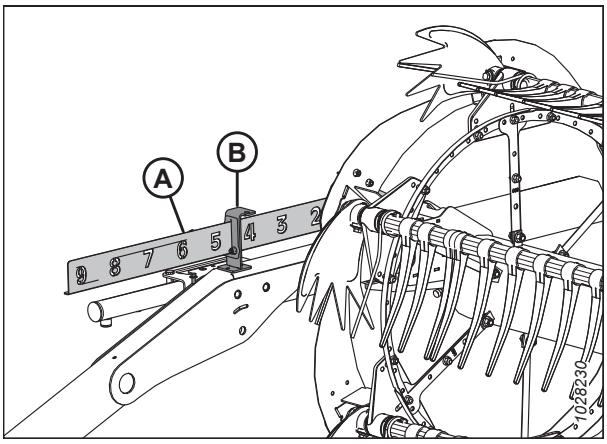

Figure 3.224: Pikisuuna indikaator

Pikisuunalise paigutuse silindrite ümberpaigutamine - üks rull

Trumlit saab trumliõlgadel pikisuuna silindrite ümberpaigutamise abil nihutada umbes 155 mm (6 tolli) tahapoole. See võib olla kasulik sirge rapsi koristamisel.

OHT!

Masina ootamatust käivitamisest põhjustatud vigastuste või surma vältimiseks seisake alati mootor ja eemaldage süütevõti enne mis tahes põhjusel juhiistmelt lahkumist.

OLULINE!:

Veenduge, et kõik pikisuuna silindrid on seadistatud samasse asendisse.

1. Paigutage trummel täiesti taha nii, et tugiõlad on horisontaalsed.
2. Seisake mootor ja eemaldage võti süütelukust.
3. Eemaldage multitööriista vasaku otsakaitse kronsteinis paigal hoidev tihvt (A).
4. Eemaldage multitööriist (B) ja paigaldage tihvt hoidikusse tagasi.

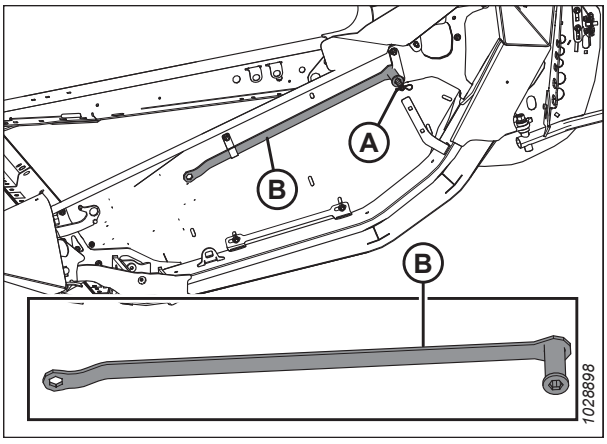

Figure 3.225: Vasak otsakate

Paigutage välimise parempoolne silinder ümber järgmiselt.

1. Eemaldage rõngasklamber (A), kinnituspolt (B) ja lameseib, mis pikisuuna parempoolset silindrit eesmises asendis hoiavad.

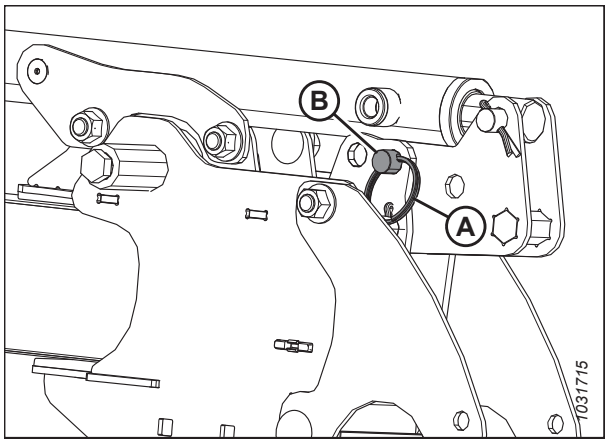

Figure 3.226: Parempoolse õla silinder – edasiasend

2. Kasutage multitööriista (A) ja lükake kronsteini (B) tahapoole, kuni auk (C) joondub avaga (D). Rull liigub tahapoole, kui kronstein (B) pöörleb alumisel poldil (E).

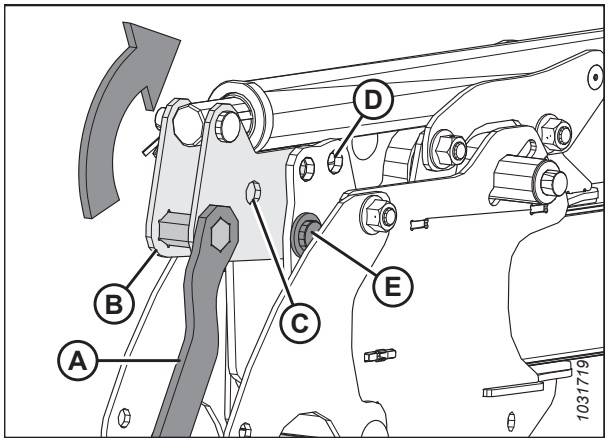

Figure 3.227: Parempoolse õla silinder – edasiasend

3. Kui klambri avad on joondatud, siis kinnitage tagasiasendisse poldi (A), seibi ja rõngasklambriga (B).

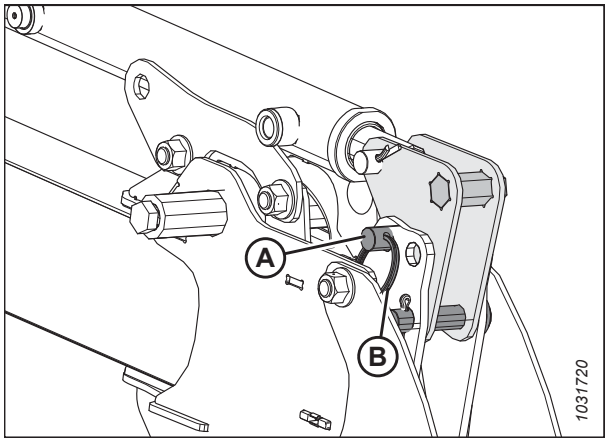

Figure 3.228: Parempoolse õla silinder – tagasiasend

Paigutage välimise vasakpoolne silinder ümber järgmiselt.

1. Eemaldage rõngasklamber (A) ja polt (B), mis silindrit silindrikronsteinil edasiasendis hoiavad (C).

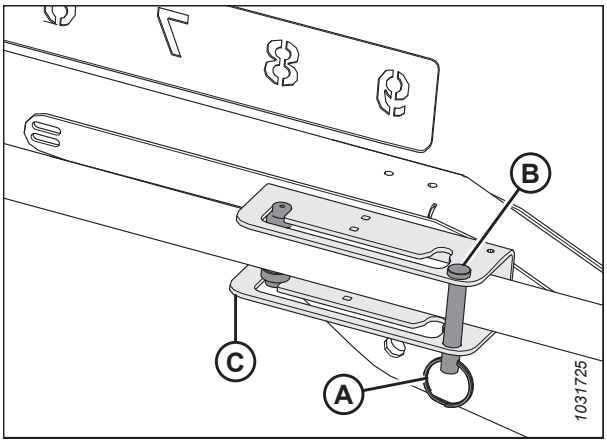

Figure 3.229: Vasakpoolse õla silinder – edasiasend

2. Haakarake silindrist kinni (A) ja kasutage juhikuid, et libistada silinder mööda kronsteinipilu tagasiasendisse (B).

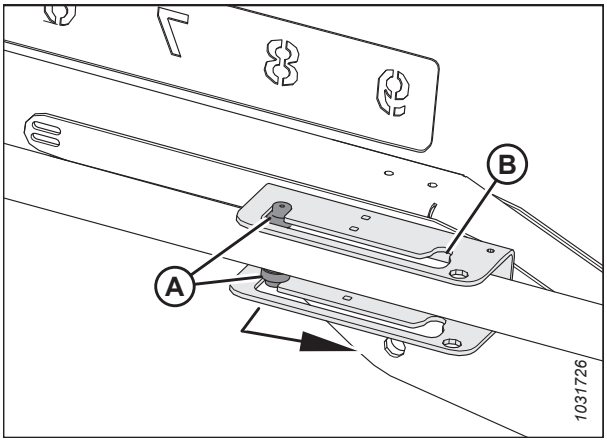

Figure 3.230: Vasakpoolse õla silinder – edasiasend

3. Paigaldage uuesti polt (A) ja rõngasklamber (B), et silinder kronsteinil tagasiasendisse (C) kinnitada.

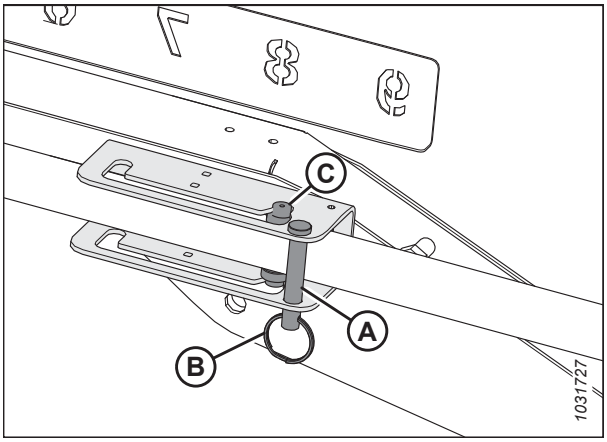

Figure 3.231: Vasakpoolse õla silinder – tagasiasend

4. Kontrollige trumli ja tagumise katte, ülemise ristteo (kui on paigaldatud) ja trumliklambrite vahemaad.

5. Reguleerige trumlipiide sammu (vajadusel). Reguleerimisjuhiseid vt jaotisest *3.9.12 Trumlipiide samm, page 179*.

Pikisuuna silindrite ümberpaigutamine – topeltrummel

Trumlit saab trumliõlgadel pikisuuna silindrite ümberpaigutamise abil nihutada umbes 155 mm (6 tolli) tahapoole. See võib olla kasulik sirge rapsi koristamisel.

OHT!

Masina ootamatust käivitamisest põhjustatud vigastuste või surma vältimiseks seisake alati mootor ja eemaldage süütevõti enne mis tahes põhjusel juhiistmelt lahkumist.

OLULINE!:

Veenduge, et kõik pikisuuna silindrid on seadistatud samasse asendisse.

1. Seadistage rull täiesti taha nii, et tugiõlad paiknevad horisontaalselt.
2. Seisake mootor ja eemaldage võti süütelukust.
3. Eemaldage multitööriista vasaku otsakaitse hoidikus paigal hoidev tihvt (A).
4. Eemaldage multitööriist (B) ja paigaldage splint tööriista hoidikusse tagasi.

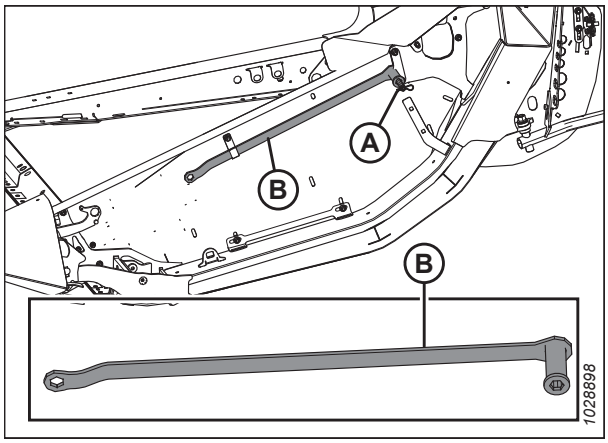

Figure 3.232: Vasak otsakate

Keskmise silindri ümberpaigutamine

MÄRKUS:

Kolmikrulliga heedritel on kaks keskmist silindrit.

5. Eemaldage poolitatav rõngas (A), kahvli polt (B) ja seib, mis kinnitavad keskmise pikisuunalise paigutuse silindri eesmisse asendisse.

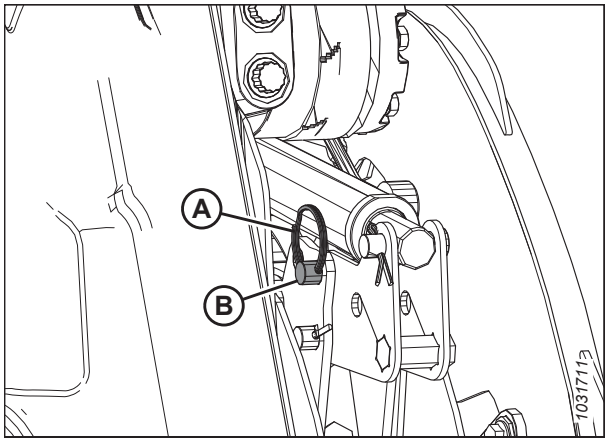

Figure 3.233: Keskmise õla silinder – edasiasend

6. Kasutage multitööriista (A) ja lükake kronsteini (B) tahapoole, kuni auk (C) joondub avaga (D). Rull liigub tahapoole, kui kronstein (B) pöörleb alumisel poldil (E).

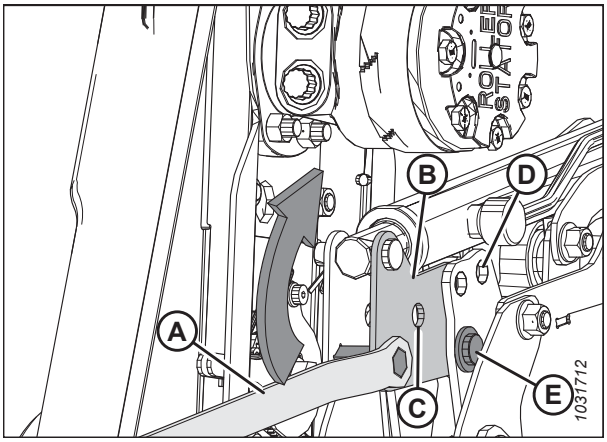

Figure 3.234: Keskmise õla silinder – edasiasend

7. Kinnitage keskmise õla silinder kahvli poldi (A), seibi ja poolitatava rõngaga (B) tagumisse asendisse.

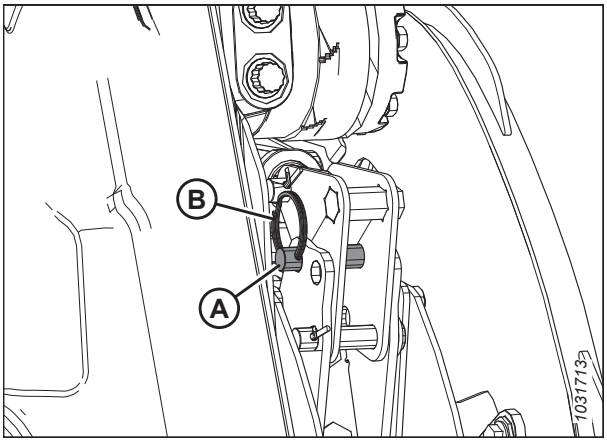

Figure 3.235: Keskmise õla silinder – tagasiasend

Välimise parema silindri ümberpaigutamine

1. Eemaldage rõngasklamber (A), kinnituspolt (B) ja lameseib, mis pikisuuna parempoolset silindrit eesmises asendis hoiavad.

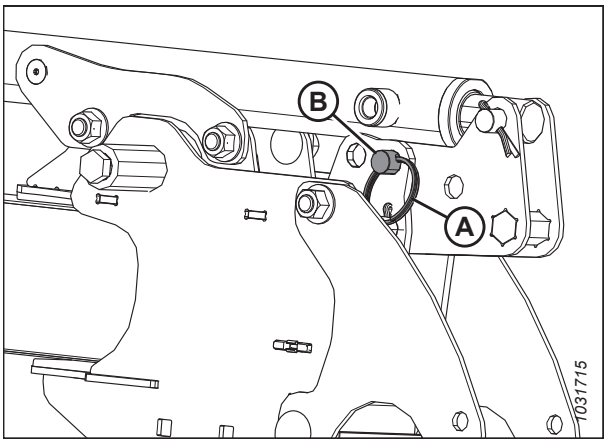

Figure 3.236: Parempoolse õla silinder – edasiasend

2. Kasutage multitööriista (A) ja lükake kronsteini (B) tahapoole, kuni auk (C) joondub avaga (D). Rull liigub tahapoole, kui kronstein (B) pöörleb alumisel poldil (E).

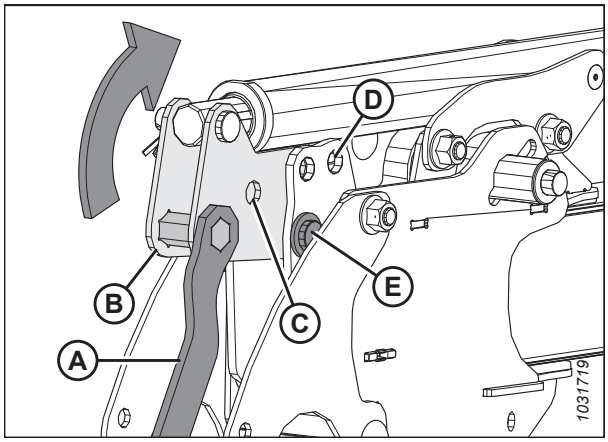

Figure 3.237: Parempoolse õla silinder – edasiasend

3. Kinnitage parem pikisuunalise paigutuse silinder kahvli poldi (A), seibi ja poolitatava rõngaga (B) tagumisse asendisse.

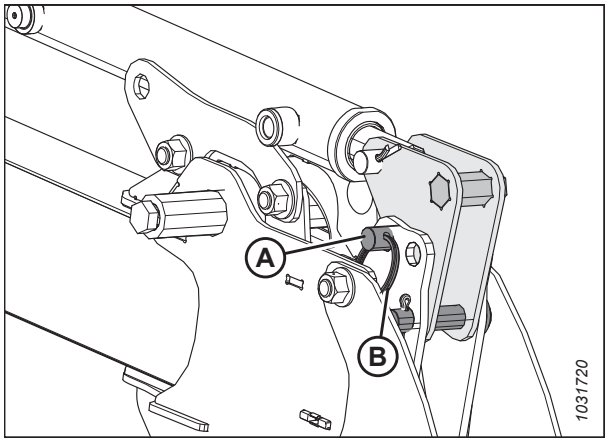

Figure 3.238: Parempoolse õla silinder – tagasiasend

Vasaku välimise silindri ümberpaigutamine

1. Eemaldage rõngasklamber (A) ja polt (B), mis silindrit silindrikronsteinil edasiasendis hoiavad (C).

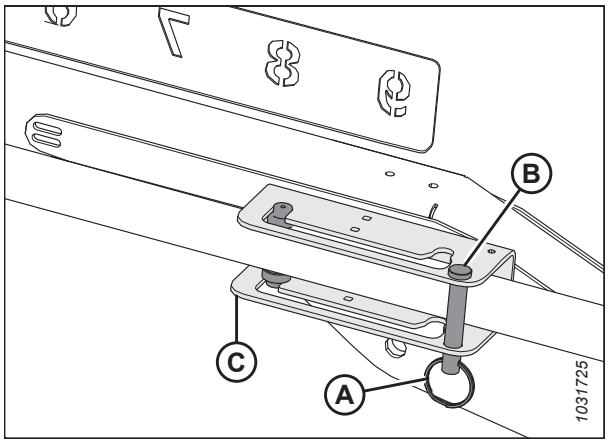

Figure 3.239: Vasakpoolse õla silinder – edasiasend

2. Libistage silindri juhikud (A) piki klambri pesa tagumisse asendisse (B).

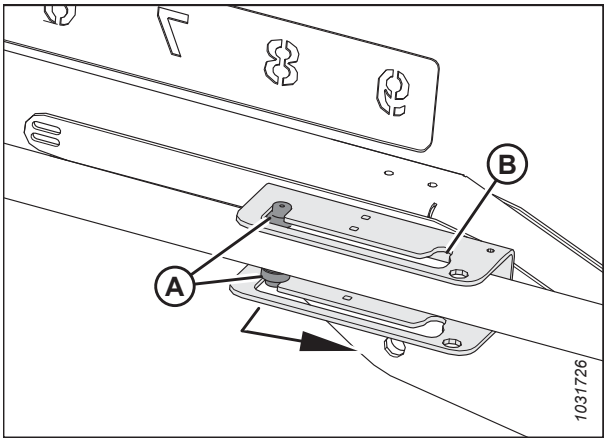

Figure 3.240: Vasakpoolse õla silinder – edasiasend

3. Paigaldage uuesti polt (A) ja rõngasklamber (B), et silinder kronsteinil tagasiasendisse (C) kinnitada.

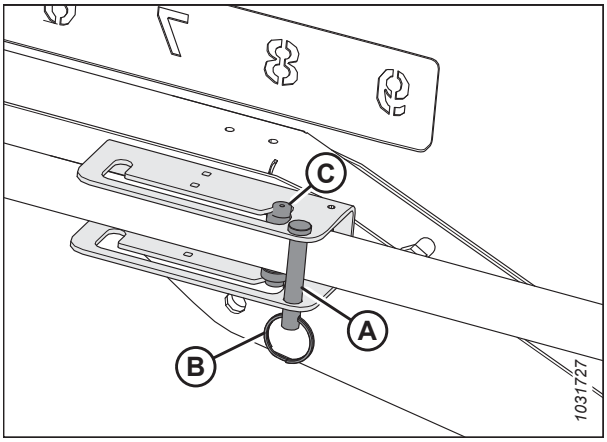

Figure 3.241: Vasakpoolse õla silinder – tagasiasend

4. Veenduge, et rulli ja tagalehe, ülemise ristteo (kui see on paigaldatud) ja rullitugede vahele jääb vahe.

5. Põllukultuuridele ja oludele vastavad rulli seaded leiate jaotisest *3.7 Heedri seadistamine, page 72*.

Pikisuuna silindrite ümberpaigutamine – kolmiktrummel

Trumlit saab trumliõlgadel pikisuuna silindrite ümberpaigutamise abil nihutada umbes 155 mm (6 tolli) tahapoole. See võib olla kasulik sirge rapsi koristamisel.

OHT!

Masina ootamatust käivitamisest põhjustatud vigastuste või surma vältimiseks seisake alati mootor ja eemaldage süütevõti enne mis tahes põhjusel juhiistmelt lahkumist.

OLULINE!:

Veenduge, et kõik pikisuuna silindrid on seadistatud samasse asendisse.

1. Seadistage rull täiesti taha, kui tugiõlad on horisontaalsed.

2. Seisake mootor ja eemaldage võti süütelukust.

3. Eemaldage multitööriista vasaku otsakaitse hoidikus paigal hoidev tihvt (A).

4. Eemaldage multitööriist (B) ja paigaldage splint tööriista hoidikusse tagasi.

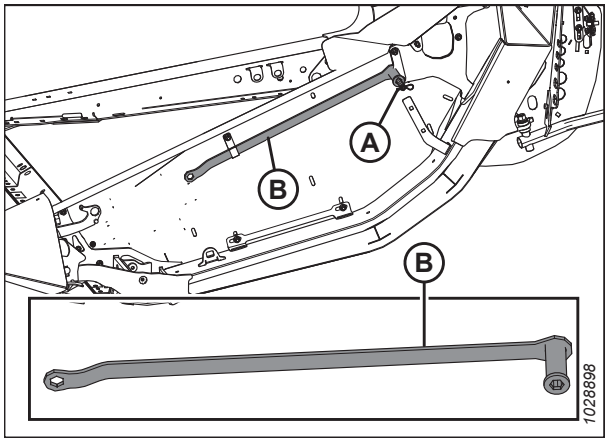

Figure 3.242: Vasak otsakate

Keskmise vasaku ja parema pikisuunalise paigutuse silindrite ümberpaigutamine

5. Eemaldage rõngasklamber (A) ja kinnituspolt (B), mis pikisuuna keskmist silindrit eesmises asendis hoiavad.

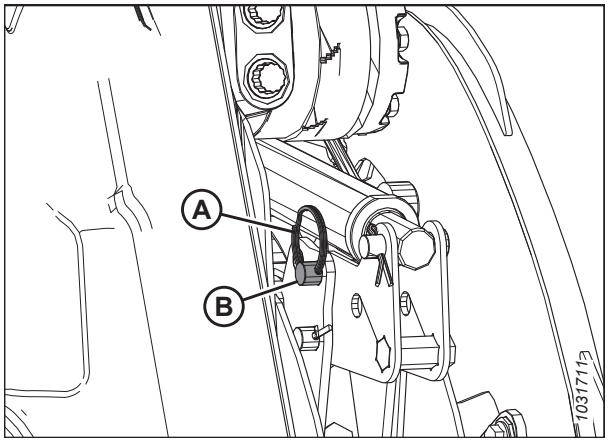

Figure 3.243: Keskmise vasakpoolse õla silinder – edasiasend

6. Kasutage multitööriista (A) ja lükake kronsteini (B) tahapoole, kuni auk (C) joondub avaga (D). Rull liigub tahapoole, kui kronstein (B) pöörleb alumisel poldil (E).

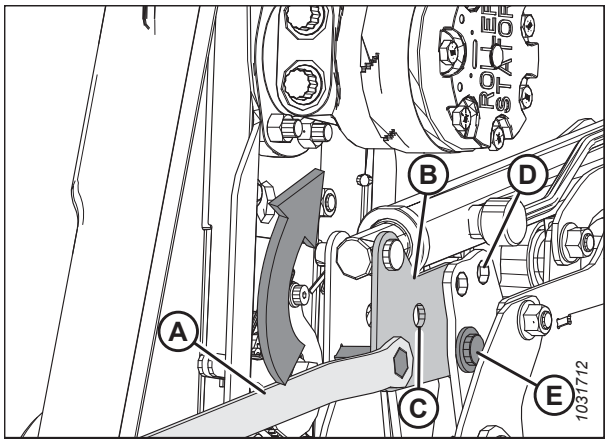

Figure 3.244: Keskmise vasakpoolse õla silinder – edasiasend

7. Kinnitage keskmine vasak silinder kahvli poldi (A) ja poolitatava rõngaga (B) tagumisse asendisse.

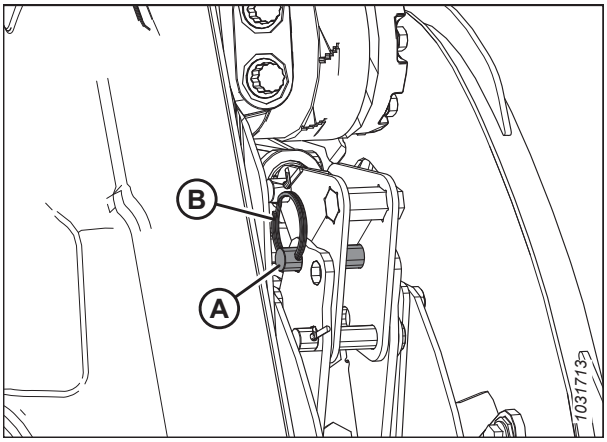

Figure 3.245: Keskmise vasakpoolse õla silinder – tagasiasend

Välimise vasaku ja parema pikisuunalise paigutuse silindrite ümberpaigutamine

1. Eemaldage poolitatav rõngas (A) ja kahvli polt (B), mis kinnitavad vasaku silindri eesmisse asendisse silindri klambril (C).

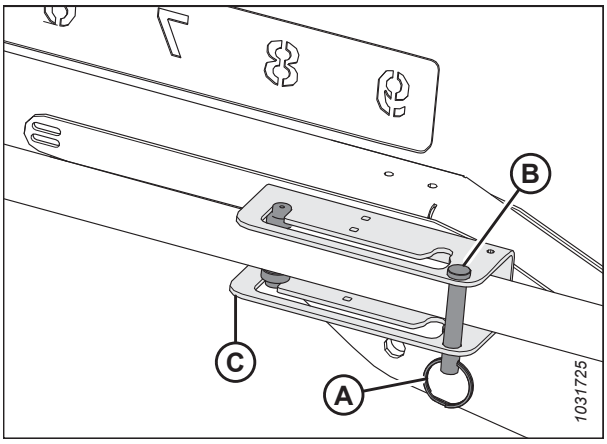

Figure 3.246: Välimise vasakpoolse õla silinder – edasiasend

2. Libistage silindri juhikud (A) piki klambri pesa tagumisse asendisse (B).

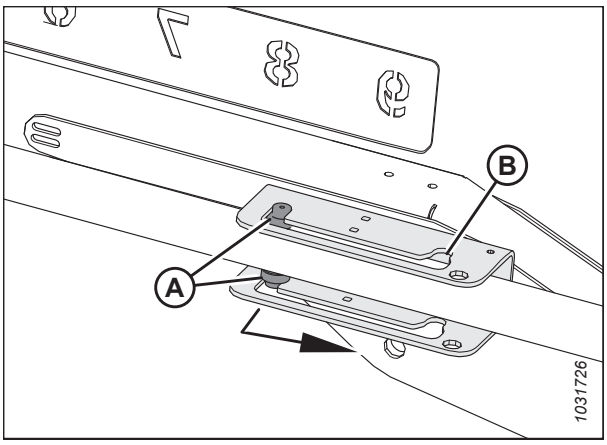

Figure 3.247: Välimise vasakpoolse õla silinder – edasiasend

3. Paigaldage uuesti polt (A) ja rõngasklamber (B), et silinder kronsteinil tagasiasendisse (C) kinnitada.

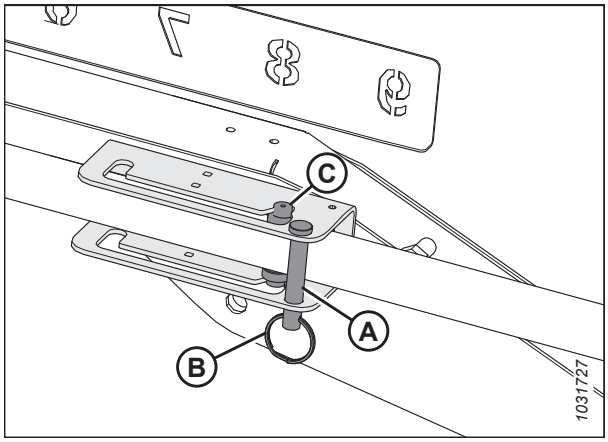

Figure 3.248: Välimise vasakpoolse õla silinder – tagasiasend

4. Veenduge, et rulli ja tagalehe, ülemise ristteo (kui see on paigaldatud) ja rullitugede vahele jääb vahe

5. Põllukultuuridele ja oludele vastavad rulli seaded leiate jaotisest *3.7 Heedri seadistamine, page 72*.

Pikisuuna anduri kontrollimine ja reguleerimine

Andur teavitab kombaini, kus rull pikisuunas reguleerimisel paikneb, ja kuvab selle teabe operaatorile. Anduriõla asend ja anduri väljundpinge vahemik peavad olema teie masina jaoks õigesti seadistatud.

Anduriõla asendi kontrollimine ja reguleerimine

OHT!

Masina ootamatust käivitamisest põhjustatud vigastuste või surma vältimiseks seisake alati mootor ja eemaldage süütevõti enne mis tahes põhjusel juhiistmelt lahkumist.

1. Parkige kombain ühetasasele pinnale.

2. Seisake mootor ja eemaldage võti süütelukust.

3. Kontrollige anduriõla (C) ja kinnituste (D) asendit. Veenduge, et anduriõlg oleks teie masina jaoks õigesti konfigureeritud; vt joonist *3.249, page 177*.

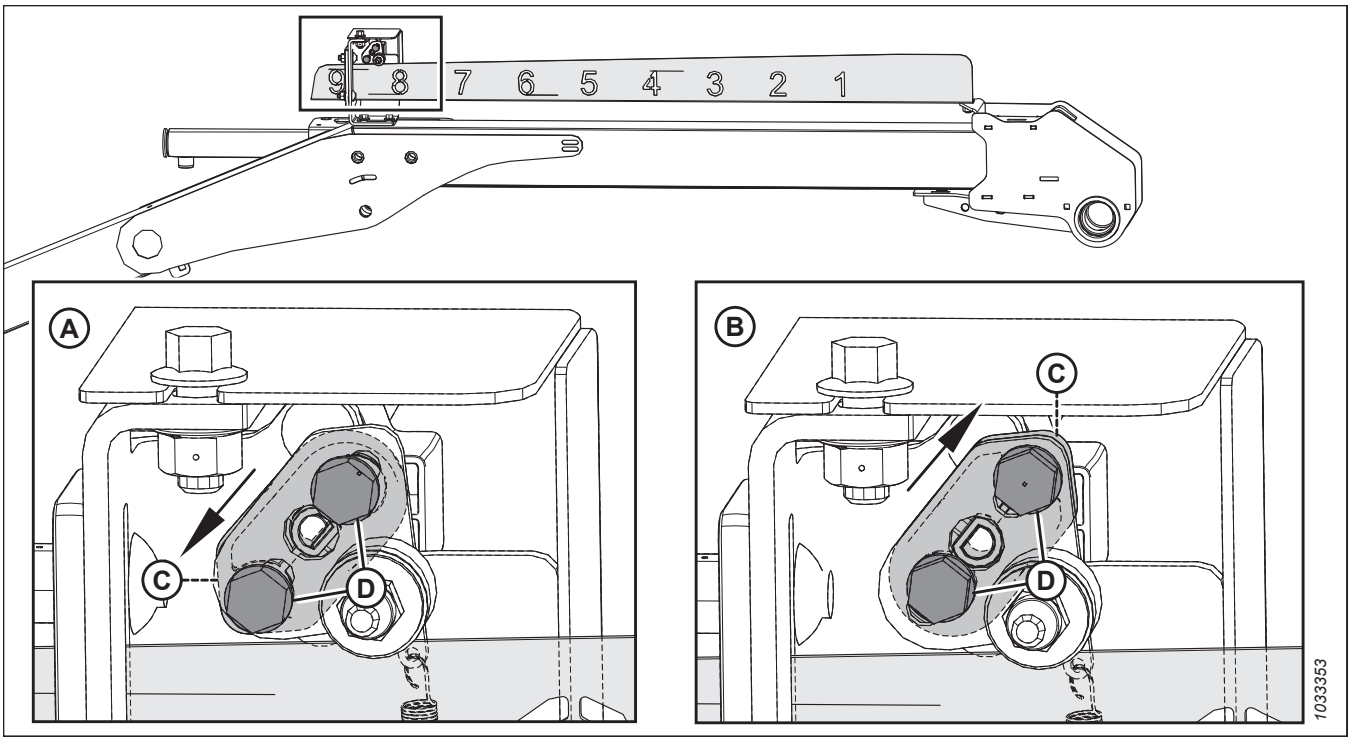

Figure 3.249: Anduriõla konfiguratsioonid

A. Vale konfiguratsioon

B. Case/New Holland konfiguratsioon

C. anduriõlg

D - Riistvara kinnitamine

4. Kui anduriõlg (C) ei ole õiges asendis, eemaldage see ja paigaldage uuesti õige asendiga.

Anduri väljundpinge kontrollimine ja reguleerimine

HOIATUS!

Veenduge, et kõik kõrvalseisjad on piirkonnast lahkunud.

5. Rakendage seisupidur.

   OLULINE!:

   Pikisuunalise asendi anduri väljundpinge mõõtmiseks peab mootor töötama ja andurit toitega varustama. Rakendage alati seisupidur ja hoidke rullist eemale.

6. Käivitage mootor.

7. Reguleerige rull kõige eesmisesse asendisse. Mõõt (B) (anduri kronsteinist indikaatori otsani) peab olema 62–72 mm (2,4–2,8 tolli).

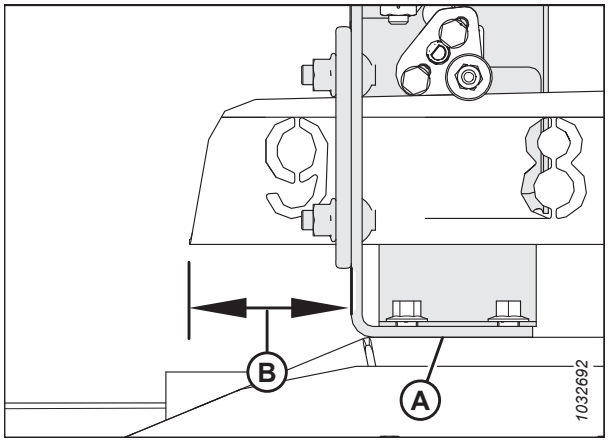

Figure 3.250: Pikisuuna kronstein

8. Kasutage pingevahemiku mõõtmiseks kombaini ekraani või voltmeetrit (anduri käsitsi mõõtmisel). Voltmeetri kasutamisel kontrollige anduri (A) pinget 2. viigu (maandus) ja 3. viigu (signaal) vahel. Vahemik peab olema järgmine.
   - Case'i ja New Hollandi kombainid: 0,7–1,1 V
9. Seisake mootor ja eemaldage võti süütelukust.

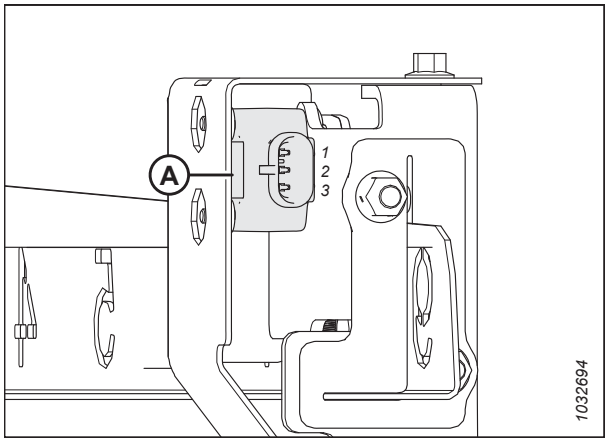

Figure 3.251: Pikisuuna andur

10. Kui reguleerimine on vajalik, vabastage kinnitused (A) ja pöörake andurit (B), kuni pinge on õiges vahemikus.
11. Kui andur on reguleeritud, pingutage kinnitused pingutusmomendini 2,1 Nm (22 lbf·in).

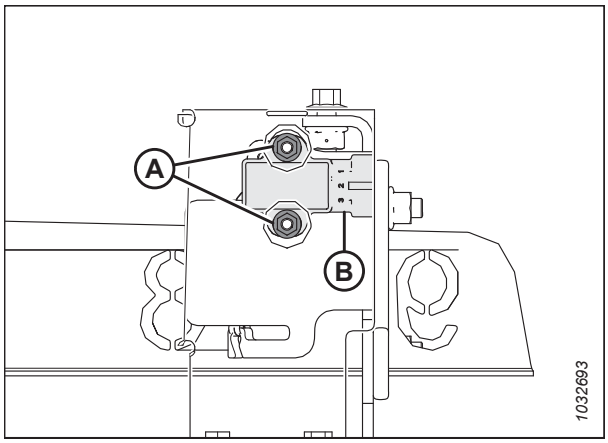

Figure 3.252: Pikisuuna andur

3.9.12 Trumlipiide samm

Rulli piide samm on termin, mille abil kirjeldatakse rulli piide asendit lõikelati suhtes. Rulli piide sammu saab muuta, muutes rulli pikisuunalist asendit ja rulli nuki seadistust. Võite soovida muuta rulli piide sammu vastavalt mitmesugustele koristustingimustele.

Rulli piide sammu mõjutab kõige rohkem rulli asendi muutmine. Nuki seadistuse muutmine mõjutab rulli piide sammu vähem. Näiteks kui nuki asendi vahemik on 33°, on vastav piide sammu vahemik rulli pöörlemise madalaimas punktis vaid 5°.

Parimate tulemuste saavutamiseks kasutage minimaalset nukkide sätet, mis suunab põllukultuuri lõikelati tagumisest servast mööda lintidele. Lisateavet vt jaotisest *3.7.2 Heedri seaded, page 72*.

Trumlinuki sätted

Nuki asendi muutmine võimaldab teil reguleerida punkti, kus rulli piid vabastavad kogutud põllukultuuri lintidele. Rulli nuki seadistuste kohta eri koristustingimustes on esitatud soovitused.

Sättenumbrid on nähtavad nukiketta pilude kohal. Juhiseid vt jaotisest *Trumlinuki reguleerimine, page 181*.

MÄRKUS:

Eri koristustingimustes kasutatava rulli piide sammu soovitatud seadistust vt jaotisest *3.7.2 Heedri seaded, page 72*.

Nuki asend 1, rulli asend 6 või 7 tagavad kõige ühtlasema põllukultuuri voo lintidele pudenemise ega materjali segamisega.

- See säte vabastab põllukultuuri lõikelati lähedal. Kasutage seda seadistust, kui lõikelatt on koristamise ajal maapinnal.
- Mõnda põllukultuuri ei toimetata lõikelatist edasi, kui lõikelatt tõstetakse maapinnalt üles ajal, mil rull on kaugel eesmises asendis. Seetõttu seadistage rulli algkiirus nii, et see sarnaneks liikumiskiirusele.

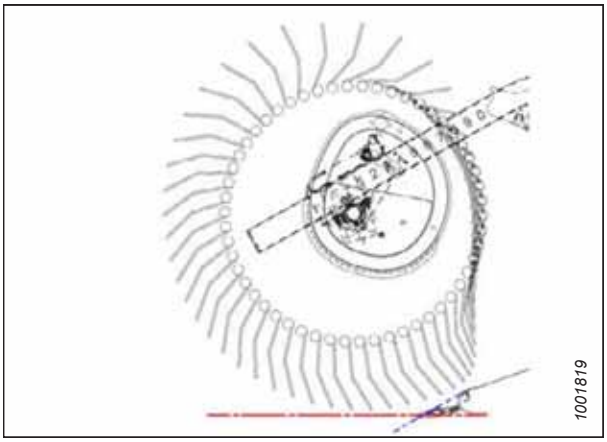

Figure 3.253: Sõrmeprofiil – 1. asend

Nuki asend 2, rulli asend 3 või 4 sobib suurema osa põllukultuuride ja olude algasendiks.

- Kui põllukultuur jääb lõikelatile kinni siis, kui rull on eesmises asendis, suurendage nuki sätet, et lükata põllukultuur üle lõikelati tagumise serva.
- Kui põllukultuur pudeneb või on selle voog üle lintide katkendlik, vähendage nuki sätet.
- Selle seadistuse tulemusel on rulli piiotste kiirus umbes 20% suurem kui rulli kiirus.

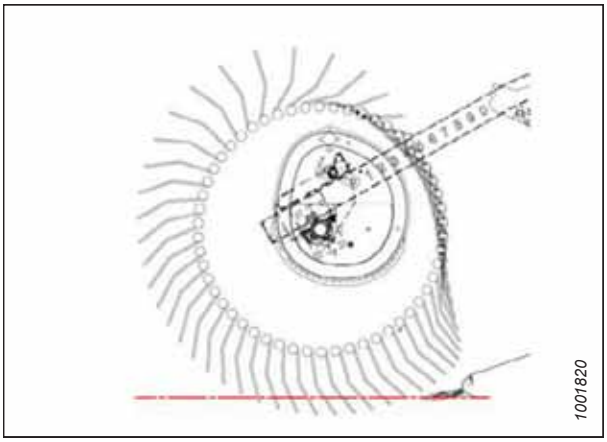

Figure 3.254: Sõrmeprofiil – 2. asend

Nuki asendit 3, rulli asendit 6 või 7 kasutatakse peamiselt pika kõrre jätmiseks.

- See asend võimaldab rullil liikuda ette ja tõsta põllukultuur üle lõiketera lintidele.
- Selle seadistuse tulemusel on rulli piiotste kiirus umbes 30% suurem kui rulli kiirus.

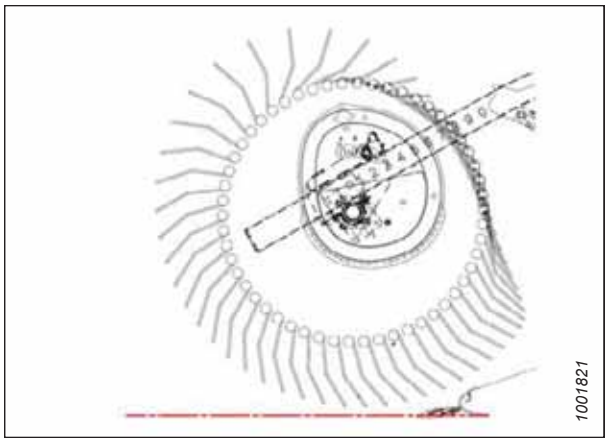

Figure 3.255: Sõrmeprofiil – 3. asend

Nuki asendit 4, rulli asendit 2 või 3 kasutatakse siis, kui rull on kõige eesmises asendis. Selle seadistuse tulemusel jätab heeder lamandunud põllukultuuride koristamisel maksimaalse kõrre koguse.

- See asend võimaldab rullil liikuda ette ja tõsta põllukultuur üle lõiketera lintidele.
- Selle seadistuse tulemusel on rulli piiotste kiirus umbes 35% suurem kui rulli kiirus.

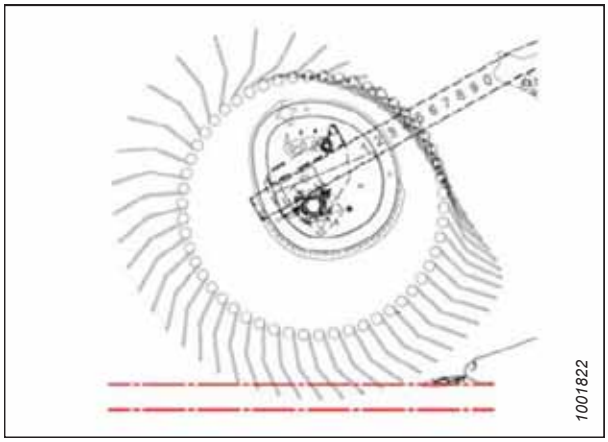

Figure 3.256: Sõrmeprofiil – 4. asend

Nuki asend 4, heeder maksimaalse nurga all ja rull täiesti ees tagavad selle, et rull ulatuks lamandunud põllukultuuri korjamiseks maksimaalselt lõikelati alla.

- See asend jätab alles piisaval määral kõrt, kui lõikekõrgus on seadistatud väärtusele umbes 203 mm (8 tolli). Niiske materjali, nagu riisi puhul, saab kombaini liikumiskiirust lõigatud materjali vähenemise tõttu kahekordistada.
- Selle seadistuse tulemusel on rulli piiotste kiirus umbes 35% suurem kui rulli kiirus.

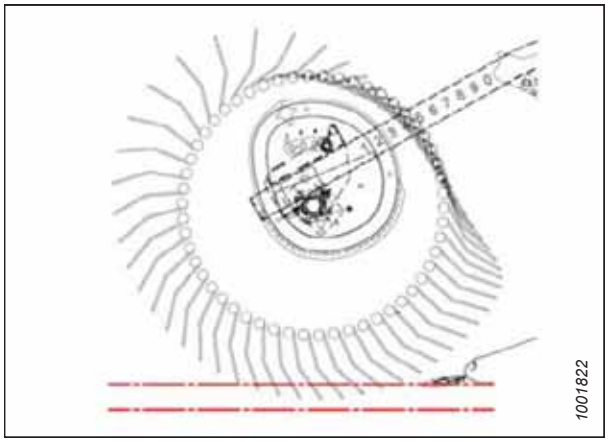

Figure 3.257: Sõrmeprofiil – 4. asend

MÄRKUS:

Kõrgemate nuki seadistuste kasutamine, kui rulli pikisuunaline asend on seatud 4 ja 5 vahele, vähendab oluliselt lindi võimekust. See juhtub, kuna rulli piid puutuvad pidevalt kokku juba lintidel liikuva põllukultuuriga, mis takistab põllukultuuri voolu kombaini söötekorpusesse. Kõrgemad nuki seadistused on soovitatud ainult siis, kui rull on kõige eesmises asendis või selle lähedal.

Trumlinuki reguleerimine

Rulli nukki saab reguleerida, et muuta rulli piide sammu.

OLULINE!:

Pärast rulli piide kalde ja rulli pikisuunaline asendi seadistamist kontrollige alati rulli ja lõikelati vahelist kliirensit. Teavet vt jaotisest *4.13.1 Trumli ja lõikelati vahemaa, page 419*.

OHT!

Masina ootamatust käivitamisest põhjustatud vigastuste või surma vältimiseks seisake alati mootor ja eemaldage süütevõti enne mis tahes põhjusel juhiistmelt lahkumist.

MÄRKUS:

Mitme rullinuki korral tuleb seadistada kõik rullinukid.

1. Seisake mootor ja eemaldage võti süütelukust.
2. Eemaldage tihvt (A), mis kinnitab multitööriista (B) vasaku otsakaitse kronsteini külge.

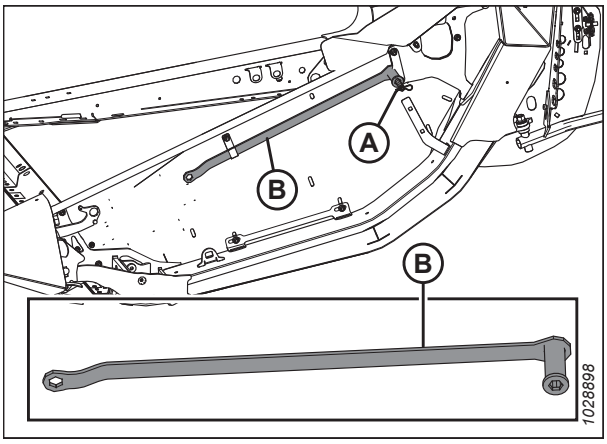

Figure 3.258: Vasak otsakate

3. Keerake riivipolti (A) multitööriistaga **VASTUPÄEVA**, et nukiketas vabastada.

   OLULINE!:

   Lukustamise/avamise pööramissuuna leiata nukiriivi sildilt. Kui sunnita nukiriivi vales suunas, võite rulli piisid kahjustada.

4. Kasutage multitööriista poldil (B) ja keerake nukiketast ning joondage riivipolt (A) nukiketta ava soovitud asendiga (C) (1 kuni 4).

   MÄRKUS:

   Polt (B) on nukitoe külge keevitatud.

5. Keerake riivipolti (A) **PÄRIPÄEVA**, et nukiketas rakendada ja lukustada.

   OLULINE!:

   Enne masina kasutamist veenduge, et nukk oleks asendisse kinnitatud.

6. Korrake toimingut kõikidel rullidel.

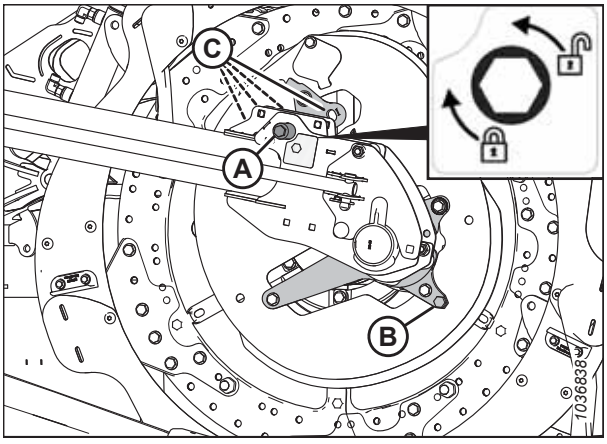

Figure 3.259: Nukiketta asendid

3.9.13 Ülemine risttigu

Ülemine risttigu (UCA) parandab rasketes koristustingimustes saagi söötmist heedri keskkohta. See sobib ideaalselt söödakultuuride, kaera, rapsi, sinepi ja muu kõrge, koheva ja raskesti edastatava saagi suuremahuliseks koristamiseks.

Sulgeklapp (A) lülitab ülemise ristteo (UCA) välja, kui seda ei kasutata.

MÄRKUS:

Kuigi ülemine risttigu on välja lülitatud, tuleb seda siiski regulaarselt määrida tiibade liikumise tõttu.

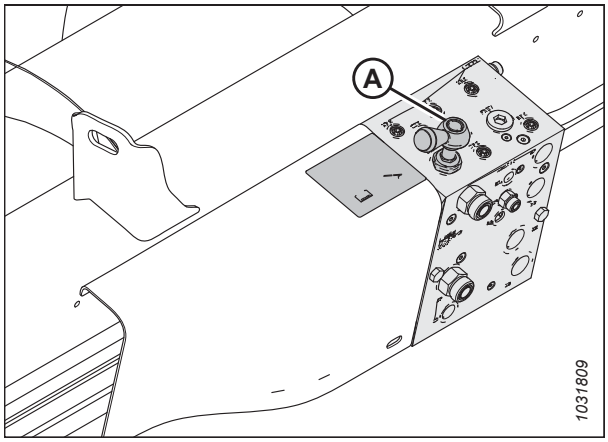

Figure 3.260: Sulgeklapp

Ülemise ristteo asendi reguleerimine

Ülemisel ristteol (UCA) on reguleeritav kinnitus, mis võimaldab reguleerida teo asendit eri koristustingimuste jaoks. Kolmeosaliste tigudega heedritel on kaks reguleeritavat kinnitust – üks keskmise teo mõlemas otsas.

MÄRKUS:

Esmaste ja sekundaarsete poltide asukohtade kohta leiate teavet jooniselt *3.263, page 183*.

Kinnitus(ed) paigaldatakse algselt kõige tagumisse asendisse, mistõttu on esipolt (A) esmases asendis. See on enamiku tingimuste korral soovitatav konfiguratsioon.

Kui esipolt (A) on esmases asendis, saab tigu ja rulli ohutult igas asendis kasutada. Teo asendit saab seadistada (piiratud ulatuses), kui muuta kinnituse asendit võrreldes tagumise poldiga (B).

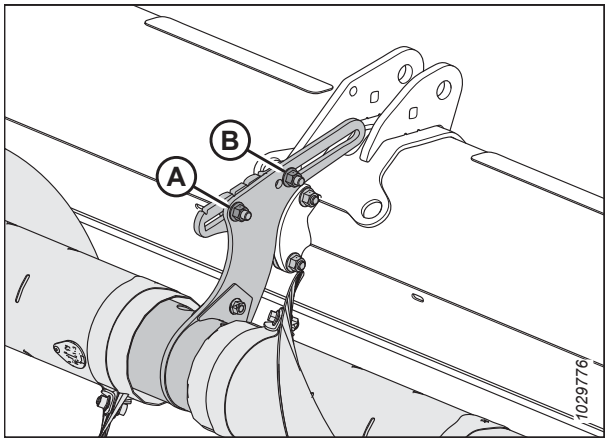

Figure 3.261: Reguleeritavate kinnituste algasend – kaheosaline tigu

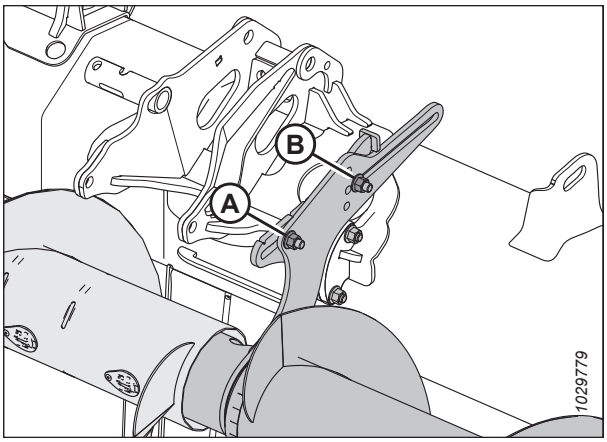

Figure 3.262: Reguleeritavate kinnituste algasend – kolmeosaline tigu

Kui esipolt liigutatakse sekundaarsesse asendisse (B), saab teo asendit seadistada suuremas ulatuses. Kolmeosaliste tigude puhul on saadaval täiendavad sekundaarsed asendid (B), kui soovite tigu tõsta või langetada. Kui esipolt on ühes neist asenditest, on pikisuunaline liikumine piiratud ja see takistab ülemisel ristteol puutuda vastu etteandetigu ja heedri raami.

OLULINE!:

Kui esipolt on ühes sekundaarsetest asendistest (B) ja rull kõige tagumises asendis, võivad rulli piid ja nukiõlad puutuda vastu ülemist risttigu. Kui rull liigutatakse täiesti taha (nt rapsi koristamisel), tuleb ka ülemine risttigu liigutada täiesti taha, et tagada piisav kliirens rullipiide ja teo vahel.

Liigutage tigu ettepoole, et

- aidata liigutada kergeid põllukultuure, eelkõige kallakul
- parandada kergete põllukultuuride etteandmist
- vähendada rulli ülekandumist või rulli põhjustatud põllukultuuri voo katkestusi

Liigutage tigu tahapoole, et

- suurendada raskete põllukultuuride edastamiseks vajalikku mahtu
- hoida tigu suunajate lähedal, et takistada põllukultuuri sattumist teo taha ja selle mähkimist ümber teo

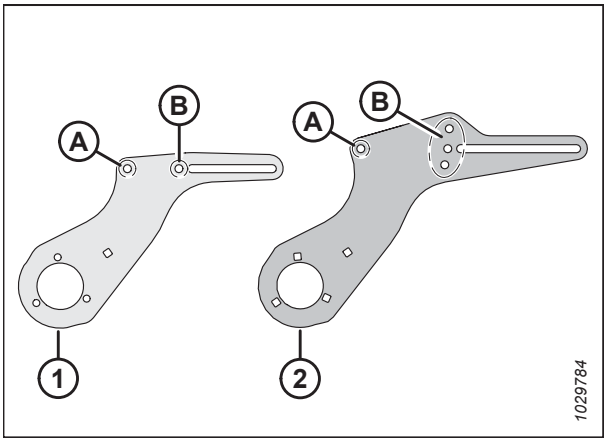

Figure 3.263: Reguleeritava kinnituse üksikasjad

1. **Kaheosalise teo kinnitus**
2. **Kolmeosalise teo kinnitus**

A. Eesmise poldi peamine asend

B. Eesmise poldi teisene asend

Teo asendi seadistamiseks tehke järgmist.

1. Leidke reguleeritav kinnitus.

   MÄRKUS:

   Kaheosaliste tigude puhul eendub reguleeritav kinnitus keskmise toe koostust välja. Kolmeosaliste tigude puhul eendub reguleeritav kinnitus keskmise teo otstest välja.

   MÄRKUS:

   Joonisel on näidatud kolmeosalise teo vasak reguleeritav kinnitus. Kaheosalise teo reguleeritav kinnitus on sarnane, aga sel on esipoldi jaoks kolme asendi asemel ainult üks sekundaarne asend. Lisateavet leiate jooniselt *3.263, page 183*.

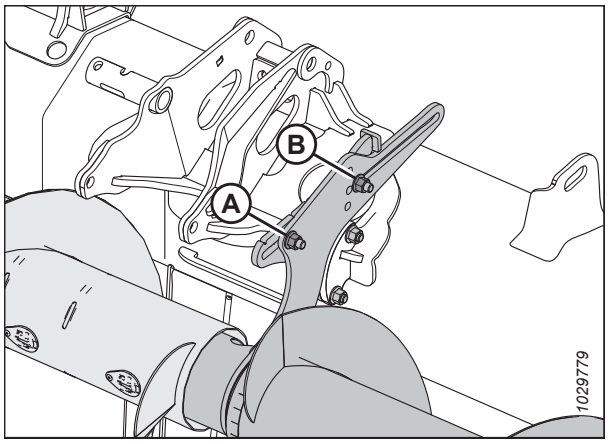

Figure 3.264: Reguleeritavate kinnituste algasend – kolmeosaline tigu

2. Soovi korral paigutage esipolt ja mutter (A) ümber. Kaheosalisel teol on esipoldil ja mutril kaks võimalikku asukohta: esmane asukoht ja sekundaarne asukoht. Kolmeosalisel teol on neli võimalikku asukohta: üks esmane ja kolm sekundaarset asukohta.

3. Keerake eesmist mutrit (A) ja tagumist mutrit (B) lahti nii palju, et reguleeritav kinnitus saaks libiseda.

4. Liigutage kinnitus soovitud asendisse.

5. Keerake mutrid (A) ja (B) kinni. Kinnitage mutrid pingutusmomendini 69 Nm (51 lbf·ft).

6. Kui paigaldatud on kolmeosaline ülemine risttigu, korrake seda toimingut teisel reguleeritaval kinnitusel.

   OLULINE!:

   Kolmeosalise teoga heedritel veenduge, et mõlemad kinnitused oleksid samas asendis.

7. Veenduge, et rullipiid ja ülemine risttigu ei puutuks omavahel kokku. Veenduge, et nukiõlad ja ülemine risttigu ei puutuks rulli kogu hüdraulilise pikisuunalise liikumise ulatuses omavahel kokku. Juhiseid vt jaotisest *Ülemise ristteo häirete olemasolu kontrollimine, page 184*.

Ülemise ristteo häirete olemasolu kontrollimine

Kui ülemine risttigu (UCA) pole õigesti reguleeritud, võib see puutuda vastu rulli või heedri raami. Kontrollige ülemise ristteo ja heedri teatud komponentide vahelist kliirensit.

HOIATUS!

Veenduge, et läheduses ei oleks kõrvalisi isikuid.

1. Käivitage mootor.

2. Tõmmake rull pikisuunaliselt täielikult sisse.

   MÄRKUS:

   Rulli täielik sissetõmbamine tagab selle, et rull oleks ülemisele ristteole võimalikult lähedal.

   MÄRKUS:

   Kui rulli nukkide seadistust on muudetud, tuleb see toiming uuesti läbi viia.

3. Asetage heedri mõlemas otsas lõikelati alla 254 – 356 mm (10 – 14 tollised) plokid. Langetage rull plokkidele, et heedri tiivad meenutaksid naeratust.

OHT!

Masina ootamatust käivitumisest tingitud vigastuste või surma vältimiseks seisake alati mootor ja eemaldage süütevõti enne, kui masinat seadistate.

4. Seisake mootor ja eemaldage võti süütelukust.

5. Keerake ülemist risttigu (A) käsitsi. Veenduge, et ülemise ristteo ja heedri komponentide vaheline kliirens oleks järgmistes punktides vähemalt 10 mm (13/32 tolli):
   - rulli nukiõlad (B)
   - rulli piid (C)
   - rulli silindri toed (D)
   - **FD241, FD245 ja FD250:** poolitatud raamiühendus (E)

6. Kui ülemise ristteo ja heedri komponentide vahelist kliirensit tuleb reguleerida, jätkake punktiga *Ülemise ristteo asendi reguleerimine, page 182*.

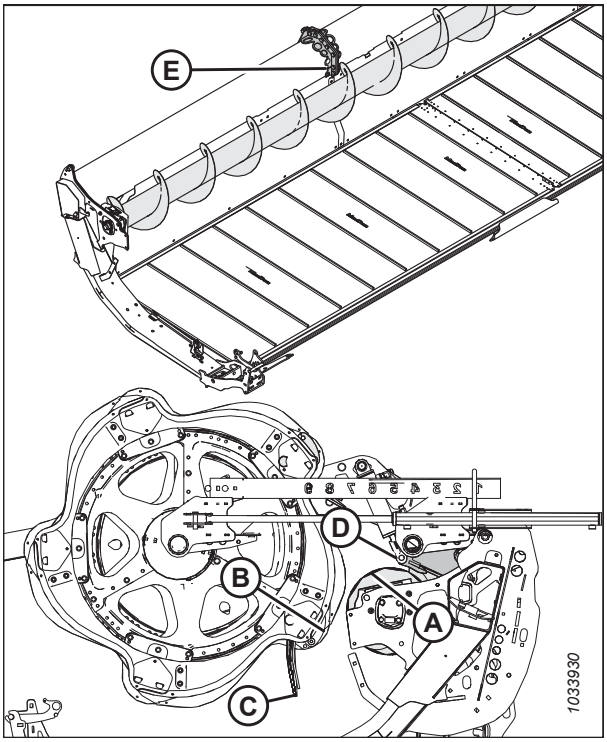

Figure 3.265: Ülemise ristteo vahemaa kontrollimise asukohad

3.9.14 Saagijaoturid

Koristamisel kasutatakse põllukultuuride eraldamiseks põllukultuuri jaotureid. Need on eemaldatavad ja võimaldavad paigaldada vertikaalsed lõiketerad või päevalille tööseadise ja vähendada transportlaiust.

Kõik heedrid on varustatud standardsete põllukultuuri jaoturitega. Lisaks saab osta valikulised ujuvasendiga põllukultuuri jaoturid. Vt punkti *5.1.4 Ujuvasendiga põllukultuuri jaoturid, page 486*.

Saagijaoturite eemaldamine

Põllukultuuri jaoturid saab eemaldada muude tarvikute paigaldamiseks või transportlaiuse vähendamiseks.

OHT!

Masina ootamatust käivitumisest või tõstetud masina kukkumisest tingitud kehavigastuste või surma vältimiseks seisake alati mootor, eemaldage süütevõti ja rakendage ohutustoed enne, kui ühelgi põhjusel heedri alla lähete.

1. Langetage rull ja tõstke heeder. Juhised leiate kombaini kasutusjuhendist.

2. Seisake mootor ja eemaldage võti süütelukust.

3. Rakendage ohutustoed. Juhised leiate kombaini kasutusjuhendist.

4. Avage otsakaitsmed. Juhiseid vt jaotisest *Heedri otsakatete avamine, page 35*.
5. Eemaldage lukustuspolt (A).
6. Hoidke saagijaoturist (E) kinni.
7. Keerake jaoturi riivi (C) kuuskantvõlli (B) ettepoole, et see poldi (D) küljest eraldada.

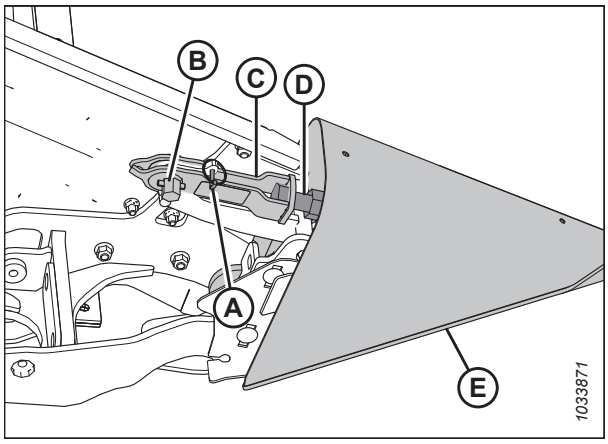

Figure 3.266: Riiviga saagijaotur

8. Langetage põllukultuuri jaotur (A) ja eemaldage see otsalehelt.
9. Sulgege otsakate. Juhiseid vt jaotisest *Heedri otsakatete sulgemine, page 36*.

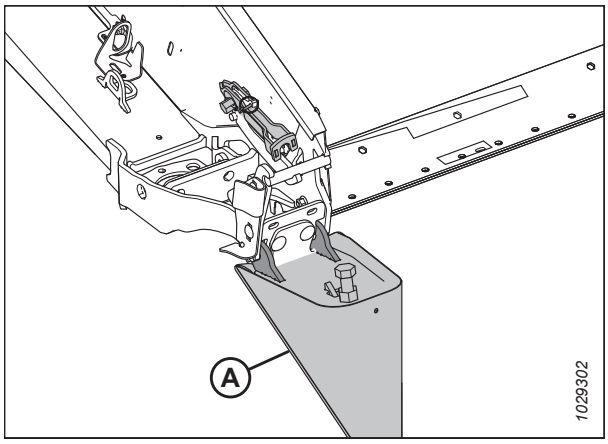

Figure 3.267: Riiviga saagijaotur

10. Kui saagijaotur (A) on paigaldatud, siis paigutage see kronsteinil (B) valikulisse hoiuasendisse.
11. Kui on paigaldamata, siis pange saagijaoturid ohutusse kohta.

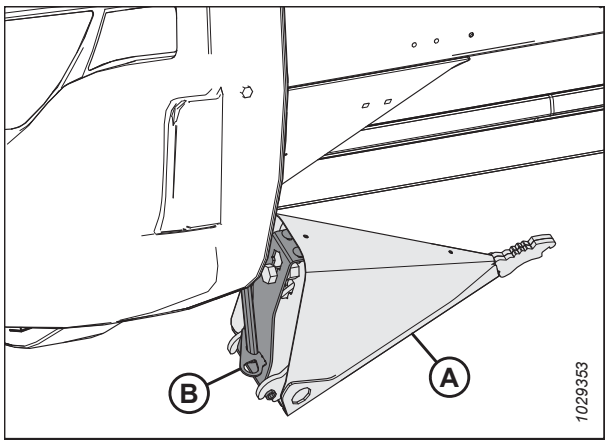

Figure 3.268: Lisavarustusse kuuluv saagijaotur

Saagijaoturite paigaldamine

Põllukultuuri jaoturite nõuetekohaseks paigaldamiseks järgige neid juhiseid.

OHT!

Masina ootamatust käivitumisest või tõstetud masina kukkumisest tingitud kehavigastuste või surma vältimiseks seisake alati mootor, eemaldage süütevõti ja rakendage ohutustoed enne, kui ühelgi põhjusel heedri alla lähete.

1. Käivitage mootor.
2. Langetage trummel täielikult.
3. Tõstke heeder täiesti üles.
4. Seisake mootor ja eemaldage võti süütelukust.
5. Rakendage heedri ohutustoed. Juhised leiate kombaini kasutusjuhendist.
6. Kui paigaldatud on valikuline hoiukronstein. Saagijaoturi (A) hoiuasendist eemaldamiseks tõstke saagijaoturit nii, et polt (B) vabaneb hoiukronsteini (C) pilust.
7. Kui saagijaoturid on paigaldamata, siis võtke need hoiukohast välja.
8. Avage otsakaitse. Juhiseid vt jaotisest *Heedri otsakatete avamine, page 35*.

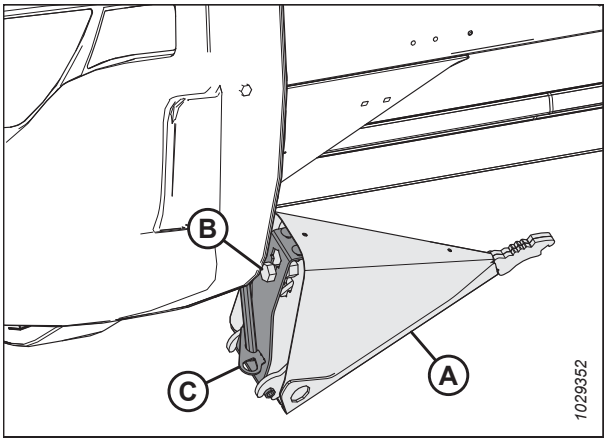

Figure 3.269: Valikuline saagijaotur

9. Sisestage saagijaoturite konksud (A) näidatud viisil otsakatte avadesse.
10. Eemaldage lukustuspolt (B) riivi (C) küljest.

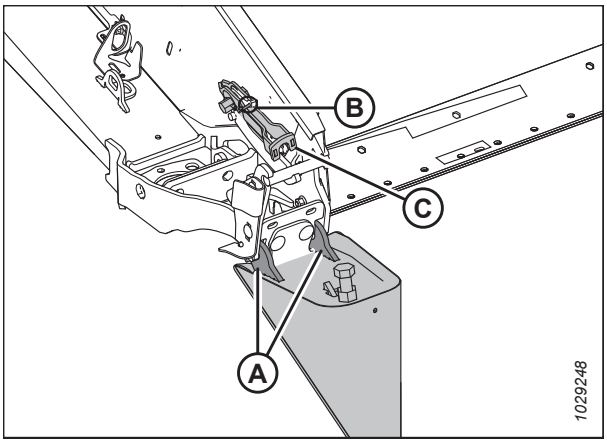

Figure 3.270: Riiviga saagijaotur

11. Tõstke riivi eesmist otsa (A) ja põllukultuuri jaoturit (B).

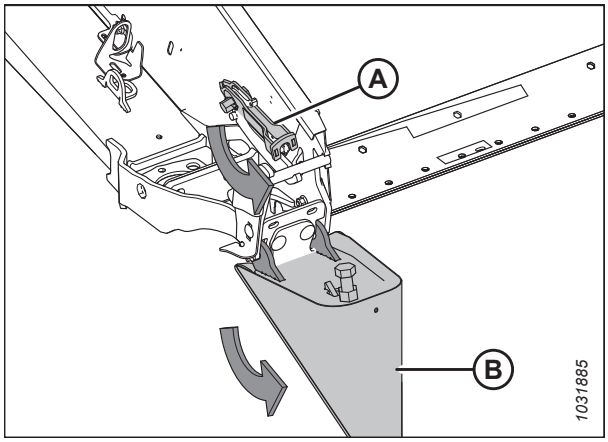

Figure 3.271: Riiviga saagijaotur

12. Kinnitage riiv (A) saagijaoturi polti (B) külge.
13. Luku rakendamiseks keerake riivi (A) kuuskantvõlli (D) vastupäeva.

    MÄRKUS:

    Riivi sulgemiseks tuleb kuuskantvõlli (D) pingutada momendini 40 – 54 Nm (30 – 40 naeljalga). Kui seda tuleb reguleerida, lõdvendage riiv (A) ja pingutage polti (B), kuni saavutate õige kinnitusmomendi.
14. Kinnitage lukustuspoldiga (C).
15. Sulgege otsakaitse. Juhiseid vt jaotisest *Heedri otsakatete sulgemine, page 36*.

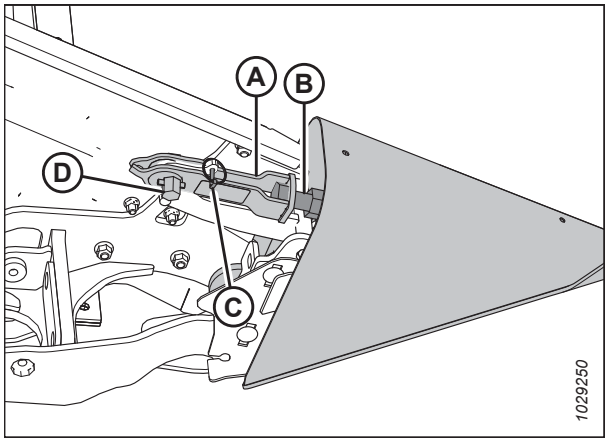

Figure 3.272: Riiviga saagijaotur

Ujuvasendiga põllukultuuri jaoturite eemaldamine

Ujuvasendiga põllukultuuri jaoturid saab eemaldada, et oleks võimalik paigaldada muud tarvikud või standardsed põllukultuuri jaoturid.

OHT!

Tõstetud masina ootamatust käivitamisest või kukkumisest tingitud vigastuste või surma vältimiseks tuleb enne masinale seadistuste tegemist alati mootor seisata ja süütevõti eemaldada. Kui ohutustugesid ei saa rakendada ja heedri blokeerimine on ebapraktiline, ÄRGE KUNAGI ronige toestamata heedrile ega minge selle alla.

1. Käivitage mootor. Juhised leiate kombaini kasutusjuhendist.
2. Langetage trummel täielikult.
3. Tõstke heeder 60–90 cm (2–3 jalga) maast üles.
4. Seisake mootor ja eemaldage võti süütelukust.
5. Avage otsakaitse.

6. Võtke vasakpoolselt otsaplaadilt multitööriist (A).
7. Eemaldage lukustustihvt (B).
8. Asetage multitööriist (A) kuuskantvõllile (C).
9. Pöörake multitööriista allapoole, kuni kinnitus (D) poldist (E) vabaneb.
10. Tõstke kinnitus (D) üles ja poldilt (E) ära.

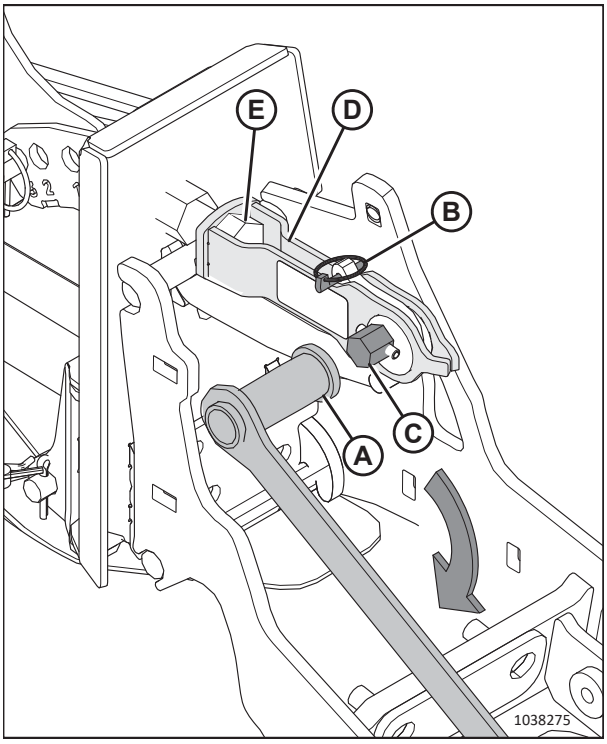

Figure 3.273: Ujuvasendiga põllukultuuri jaotur on paigaldatud

11. Kallutage põllukultuuri jaoturit ettepoole ja tõmmake see heedrist välja.
12. Taaspaigaldage lukustuspolt (A).
13. Sulgege otsakaitse.

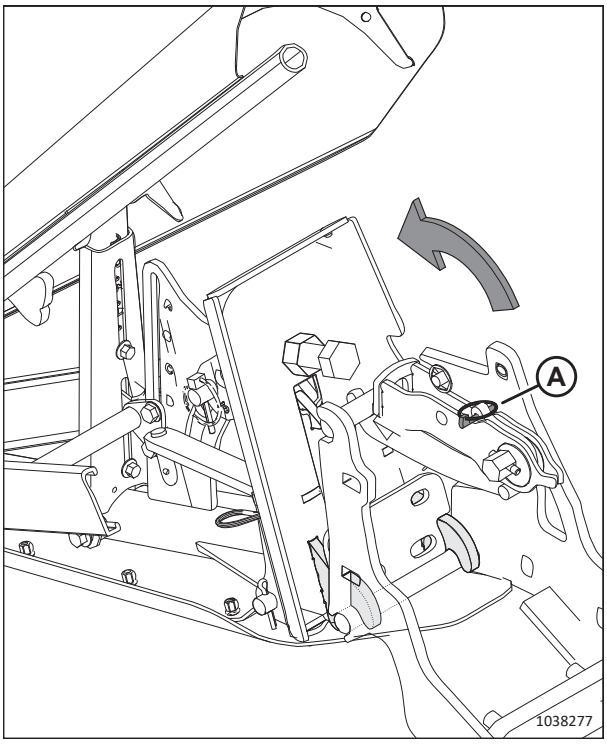

Figure 3.274: Kinnitus on vabastatud

Ujuvasendiga põllukultuuri jaoturite paigaldamine

Ujuvasendiga põllukultuuri jaoturite nõuetekohaseks paigaldamiseks järgige neid juhiseid.

OHT!

Tõstetud masina ootamatust käivitamisest või kukkumisest tingitud vigastuste või surma vältimiseks tuleb enne masinale seadistuste tegemist alati mootor seisata ja süütevõti eemaldada. Kui ohutustugesid ei saa rakendada ja heedri blokeerimine on ebapraktiline, ÄRGE KUNAGI ronige toestamata heedrile ega minge selle alla.

1. Käivitage mootor. Juhised leiate kombaini kasutusjuhendist.
2. Langetage trummel täielikult.
3. Tõstke heeder 60–90 cm (2–3 jalga) maast üles.
4. Seisake mootor ja eemaldage võti süütelukust.
5. Avage otsakaitse.
6. Eemaldage lukustustihvt (A) kiirkinnitusest (B).
7. Asetage multitööriist (C) (asub vasakpoolsel otsaplaadil) kuuskantvõllile (D) ja pöörake, et vabastada kinnitus (B).
8. Kui on paigaldatud põllukultuuri jaoturid (E), tõstke kinnitus (B) poldilt (F) maha ja asetage põllukultuuri jaoturid kõrvale.

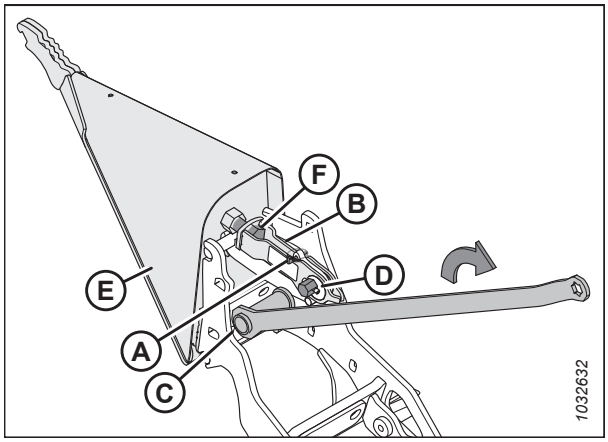

Figure 3.275: Põllukultuuri jaotur on paigaldatud

9. Sisestage põllukultuuri jaoturi sangad (A) heedri raami piludesse.

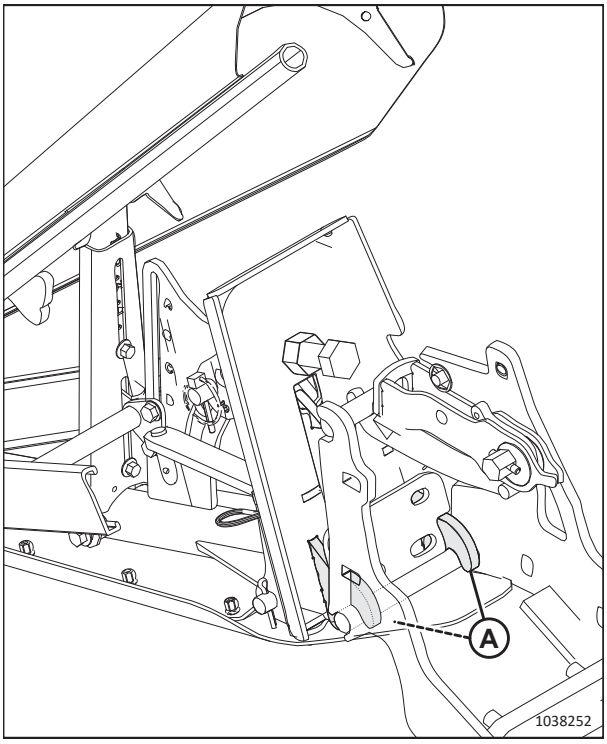

Figure 3.276: Põllukultuuri jaoturi paigaldamine

10. Tõstke kiirkinnituse (A) esiots üles ja pöörake põllukultuuri jaotur (B) oma kohale.

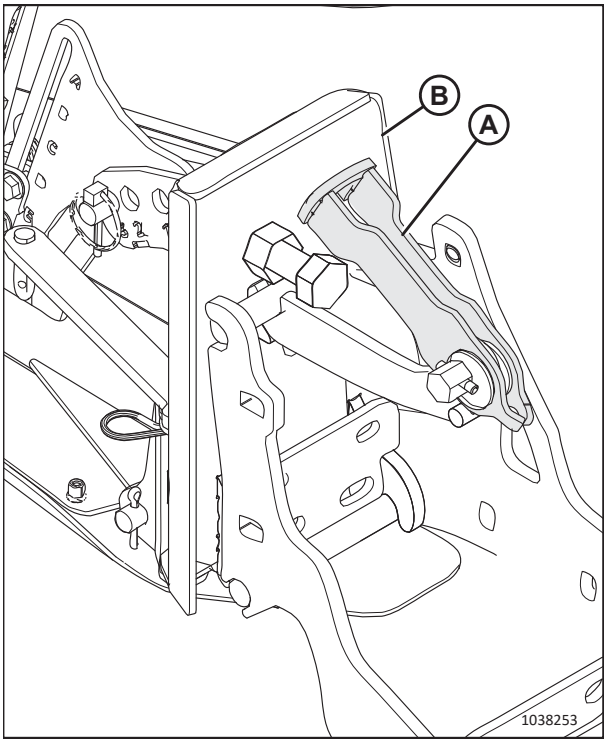

Figure 3.277: Kiirekinnitus

11. Kinnitage kiirkinnitus (A) poldi külge.
12. Veenduge, et kinnitus sulguks kindlalt ja põllukultuuri jaoturi piiraja (B) puutuks kokku heedri piirajaga (C).

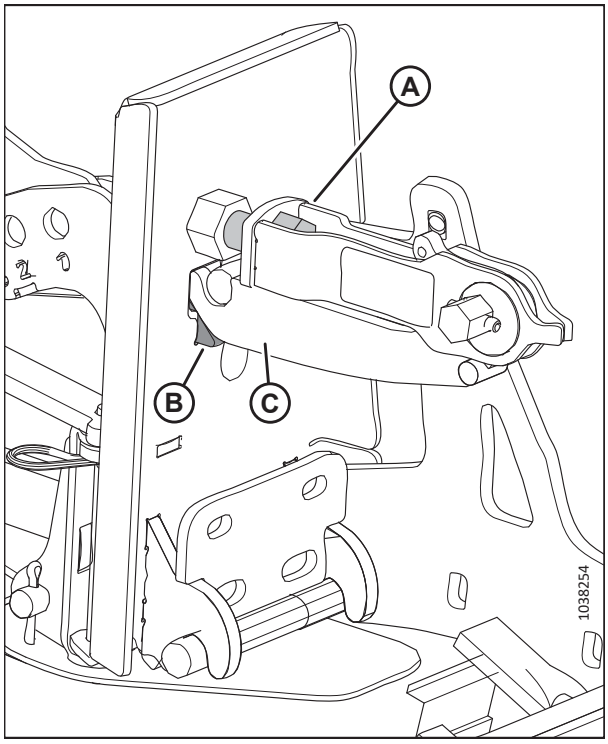

Figure 3.278: Põllukultuuri jaotur heedri külge kinnitatud

13. Kui kinnitus vajab reguleerimist, vabastage mutter (A) ja reguleerige poldi (B) pikkust, kuni kinnituse sulgemiseks tuleb kuuskantvõll (C) kinnitada pingutusmomendini 40–54 Nm (30–40 lbf·ft).
14. Keerake mutter (A) kinni.
15. Asetage multitööriist (D) kuuskantvõllile (C) ja pöörake multitööriista, et kinnitus lukustada.
16. Paigaldage lukustustihvt (E), et kiirkinnitus oma kohale kinnitada.
17. Korrake sammu *6, page 190* ja *16, page 192* heedri teises otsas, et paigaldada põllukultuuri jaotur vastasküljele.

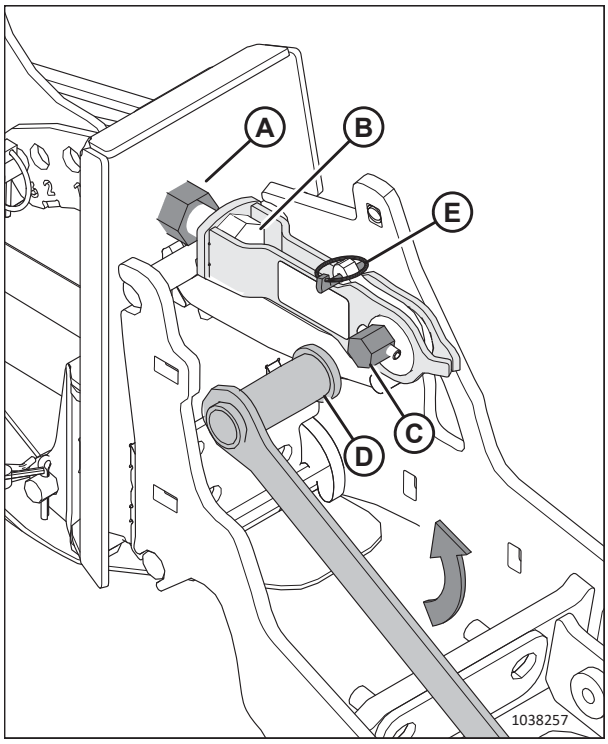

Figure 3.279: Kinnituse reguleerimine

18. Sulgege otsakaitse. Juhiseid vt jaotisest *Heedri otsakatete sulgemine, page 36*.
19. Kontrollige ujuvasendit. Juhiste saamiseks vt *Heedri ujuvsüsteemi kontrollimine ja reguleerimine, page 130*.
20. Kontrollige tiibade tasakaalu. Juhised leiate punktist *3.9.4 Tiiva tasakaalu kontrollimine ja reguleerimine, page 149*

Ujuvasendiga põllukultuuri jaoturite reguleerimine

Põllukultuuri jaotureid saab reguleerida eri põllukultuuride tingimuste jaoks.

OHT!

Tõstetud masina ootamatust käivitamisest või kukkumisest tingitud vigastuste või surma vältimiseks tuleb enne masinale seadistuste tegemist alati mootor seisata ja süütevõti eemaldada. Kui ohutustugesid ei saa rakendada ja heedri blokeerimine on ebapraktiline, ÄRGE KUNAGI ronige toestamata heedrile ega minge selle alla.

1. Käivitage mootor. Juhised leiate kombaini kasutusjuhendist.
2. Langetage trummel täielikult.
3. Tõstke heeder 60–90 cm (2–3 jalga) maast üles.
4. Seisake mootor ja eemaldage võti süütelukust.
5. Vaadake tabelit vastavalt kõrre kõrguse vahemikule ja rulli konfiguratsioonile.
   - Kõrre kõrgus 50 – 125 mm (2 – 5 tolli): vt sammu *6, page 194*.
   - Kõrre kõrgus 20 – 100 mm (3/4 – 4 tolli): vt sammu *7, page 195*.
   - Lõikelatt maapinnal, kõrre kõrgus 16 – 50 mm (5/8 – 2 tolli): vt sammu *8, page 196*.

Table 3.26 Ujuvasendiga põllukultuuri jaoturi seadistused – topelt- või kolmikrulliga heeder, põld kõrre kõrgusega 50 – 125 mm (2 – 5 tolli)

6. Reguleerige heedrit vastavalt põllukultuuri tingimusi ja kõrre kõrgust kirjeldava tabelirea seadistustele.
   a. Reguleerige heedri nurka.
   b. Reguleerige heedri kopeertaldu.
   c. Reguleerige ujuvasendiga põllukultuuri jaoturit (alumine stopper kuni ülemise suunaja külgvardani) ja veenduge, et see alumise stopperiga piiratud liikumisulatuses rullitugede ega rulliga kokku **EI** puutuks. Juhiseid vaadake sammudest *9, page 197* kuni *15, page 199*.

	Kõrre pikkus	Heedri nurk[61]	Heedri kopeertal-lad	Alumine stopper	Eesmise koonuse pikisuunaline asend	Ülemise suunaja kõrgus	Külgmise suunaja kõrgus	Ülemise suunaja külgvarras
Seisev põllukultuur	125 mm (5 tolli)	A	All	2	1 või 3	1	C	Sees
	50 mm (2 tolli)	E	All	1	1 või 3	1,5	C	Sees
Lamandunud	125 mm (5 tolli)	A	All	2	3 või 4	1	C	Väljas
	50 mm (2 tolli)	E	All	1	3 või 4	2	D	Väljas
Väga lamandunud[62]	125 mm (5 tolli)	A	All	2	4	3	D	Väljas
	125 mm (5 tolli)	A	All	2	5	4	D	Väljas
	50 mm (2 tolli)	E	All	1	4	3	C	Väljas
	50 mm (2 tolli)	E	All	1	5	4	C	Väljas

61. A (min) – E (max)
62. Põllukultuuri maapealne osa madalam kui 150 mm (6 tolli)

Table 3.27 Ujuvasendiga põllukultuuri jaoturi seadistused – topelt- või kolmikrulliga heeder, põld kõrre kõrgusega 20–100 mm (3/4–4 tolli)

7. Reguleerige heedrit vastavalt põllukultuuri tingimusi ja kõrre kõrgust kirjeldava tabelirea seadistustele.
   a. Reguleerige heedri nurka.
   b. Reguleerige heedri kopeertaldu.
   c. Reguleerige ujuvasendiga põllukultuuri jaoturit (alumine stopper kuni ülemise suunaja külgvardani) ja veenduge, et see alumise stopperiga piiratud liikumisulatuses rullitugede ega rulliga kokku **EI** puutuks. Juhiseid vaadake sammudest *9, page 197* kuni *15, page 199*.

	Kõrre pikkus	Heedri nurk[63]	Heedri kopeertal-lad	Alumine stopper	Eesmise koonuse pikisuunaline asend	Ülemise suunaja kõrgus	Külgmise suunaja kõrgus	Ülemise suunaja külgvarras
Seisev põllukultuur	100 mm (4 tolli)	A	Keskmine	2	1 või 3	1	C	Sees
	20 mm (3/4 tolli)	E	Keskmine	1	1 või 3	1	C	Sees
Lamandunud	100 mm (4 tolli)	A	Keskmine	2	3	1	C	Väljas
	100 mm (4 tolli)	A	Keskmine	2	4	2	C	Väljas
	20 mm (3/4 tolli)	E	Keskmine	1	3	1	D	Väljas
	20 mm (3/4 tolli)	E	Keskmine	1	4	2	D	Väljas
Väga lamandunud[64]	100 mm (4 tolli)	A	Keskmine	2 või 3	4	3	D	Väljas
	100 mm (4 tolli)	A	Keskmine	2 või 3	5	4	D	Väljas
	20 mm (3/4 tolli)	E	Keskmine	1	4	3	C	Väljas
	20 mm (3/4 tolli)	E	Keskmine	1	5	4	C	Väljas

63. A (min) – E (max)
64. Põllukultuuri maapealne osa madalam kui 150 mm (6 tolli)

Table 3.28 Ujuvasendiga põllukultuuri jaoturi seadistused – topelt- või kolmikrulliga heeder, lõikelatt maapinnal, põld kõrre kõrgusega 16 – 50 mm (5/8 – 2 tolli)

8. Reguleerige heedrit vastavalt põllukultuuri tingimusi ja kõrre kõrgust kirjeldava tabelirea seadistustele.
   a. Reguleerige heedri nurka.
   b. Reguleerige heedri kopeertaldu.
   c. Reguleerige ujuvasendiga põllukultuuri jaoturit (alumine stopper kuni ülemise suunaja külgvardani) ja veenduge, et see alumise stopperiga piiratud liikumisulatuses rullitugede ega rulliga kokku **EI** puutuks. Juhiseid vaadake sammudest *9, page 197* kuni *15, page 199*.

	Kõrre pikkus	Heedri nurk[65]	Heedri kopeertal-lad	Alumine stopper	Eesmise koonuse pikisuunaline asend	Ülemise suunaja kõrgus	Külgmise suunaja kõrgus	Ülemise suunaja külgvarras
Seisev põllukultuur	50 mm (2 tolli)	A	Üleval	2	1 või 3	1	C	Sees
	16 mm (5/8 tolli)	E	Üleval	1	1	2	C	Sees
	16 mm (5/8 tolli)	E	Üleval	1	3	1	C	Sees
Lamandunud	50 mm (2 tolli)	A	Üleval	2	3	1	C	Väljas
	50 mm (2 tolli)	A	Üleval	3	4	1	C	Väljas
	16 mm (5/8 tolli)	E	Üleval	1	3 või 4	2	D	Väljas
Väga lamandunud[66]	50 mm (2 tolli)	A	Üleval	2 või 3	4	3	D	Väljas
	50 mm (2 tolli)	A	Üleval	2 või 3	5	4	D	Väljas
	16 mm (5/8 tolli)	E	Üleval	1	4	2,5	C	Väljas
	16 mm (5/8 tolli)	E	Üleval	1	5	4	C	Väljas

65. A (min) – E (max)
66. Põllukultuuri maapealne osa madalam kui 150 mm (6 tolli)

9. **Langetamisstopper:** eemaldage lukustustihvt (A) kahvli poldilt, seejärel eemaldage kahvli polt.

10. Kallutage jaoturit ja sisestage kahvli polt numbriga auku „1“ kuni „3“. Kinnitage kahvli polt lukustustihvtiga.

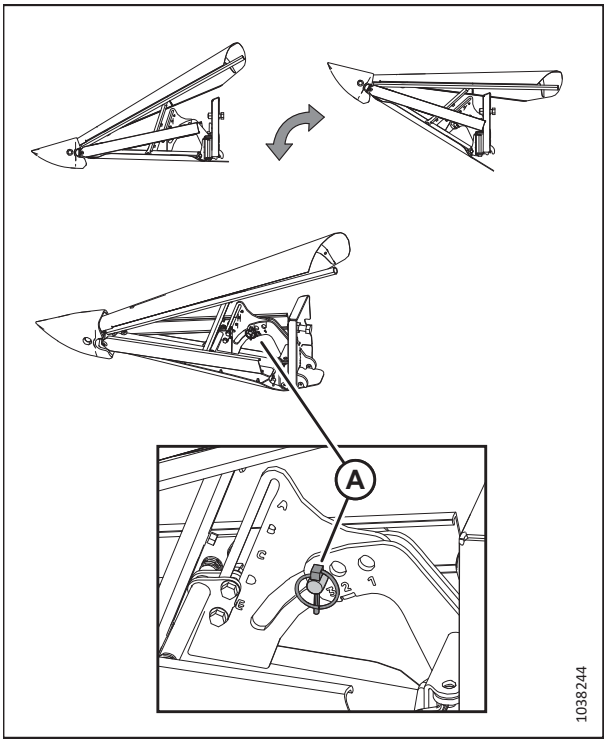

Figure 3.280: Alumise stopperi reguleerimine

11. **Eesmise koonuse pikisuunaline asend:** eemaldage polt (A), liigutage toru sisse või välja ja paigaldage polt ühte viiest torus olevast august.

    MÄRKUS:

    Näites (B) on polt paigaldatud toru auku 1. Näites (C) on polt paigaldatud toru auku 5.

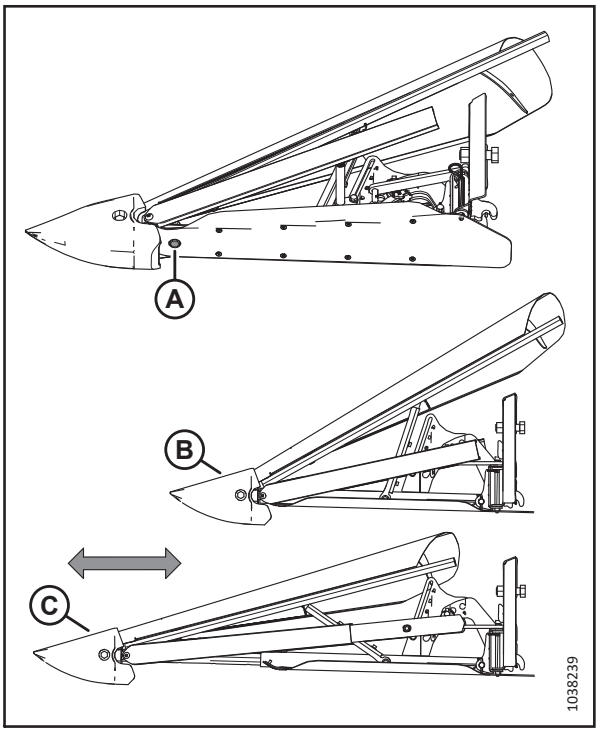

Figure 3.281: Eesmise koonuse pikisuunaline reguleerimine

12. **Ülemise suunaja kõrgus:** keerake lahti poltide (A) mutrid, liigutage kesktugi soovitud asendisse (1 kuni 4,5) ja keerake mutrid kinni.
    - Pooliku asendi valimiseks joondage punktid toega. Näites (B) on valitud 2,5.
    - Täisasendi valimiseks joondage number toega. Näites (C) on valitud 2.

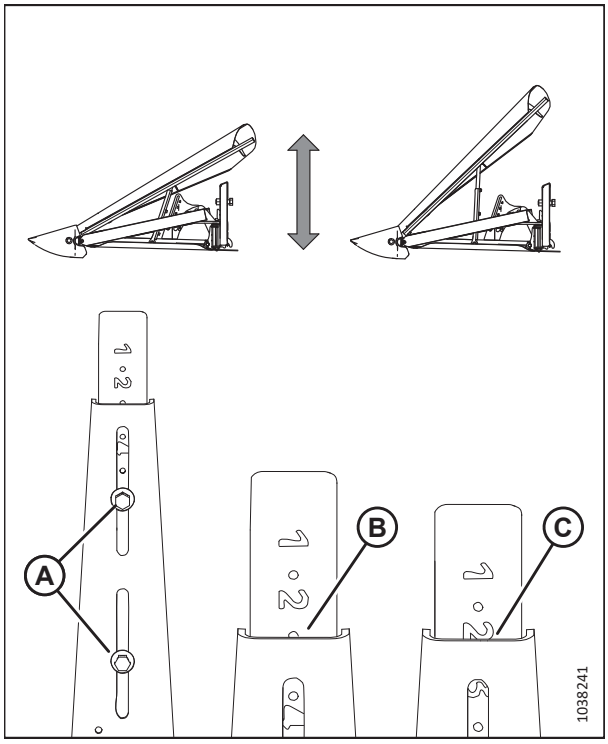

Figure 3.282: Ülemise suunaja kõrguse reguleerimine

13. **Külgsuunaja kõrgus:** keerake lahti poltide (A) mutrid, liigutage suunajaid, kuni sälk (B) on soovitud asendis A kuni E, seejärel keerake mutrid kinni.

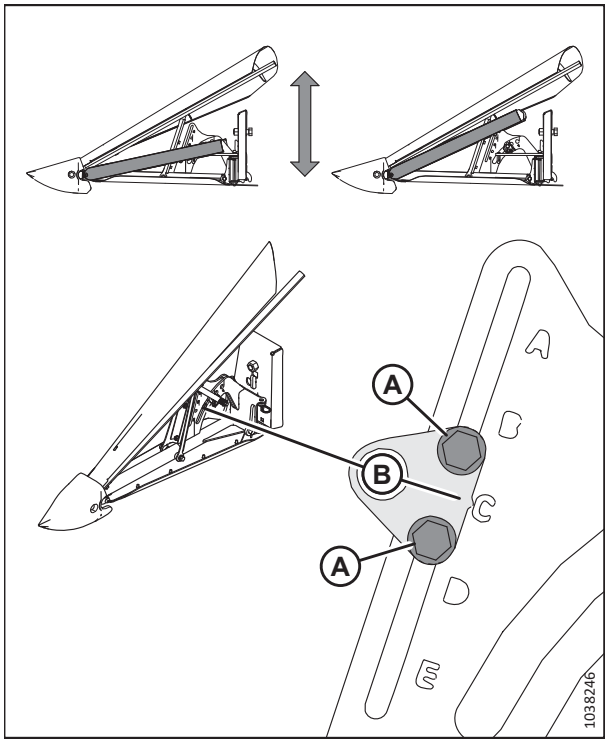

Figure 3.283: Külgsuunaja kõrguse reguleerimine

14. **Ülemise suunaja külgvarras:** keerake lahti mutter (A) ja polt (B) ning pöörake varrast (C) välja- või sissepoole. Kinnitage mutter (A) pingutusmomendini 39 Nm (29 naeljalga). Kinnitage polt (B) pingutusmomendini 52 Nm (38 naeljalga).

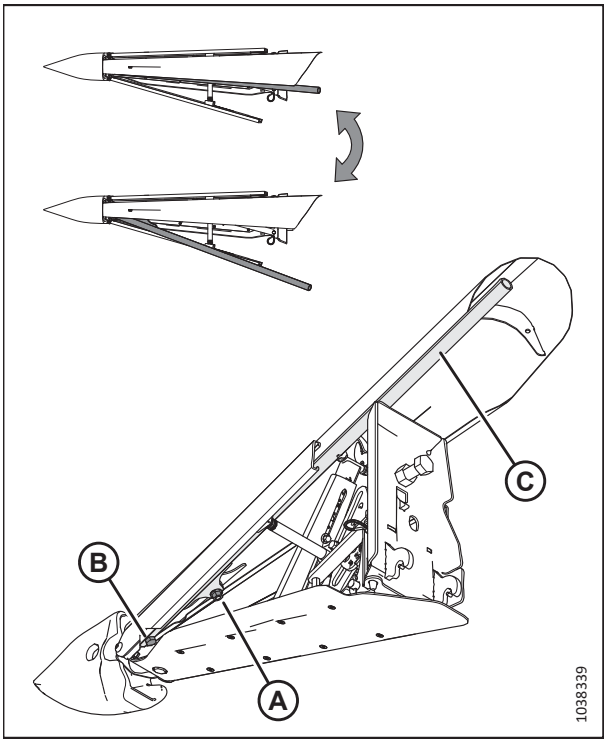

Figure 3.284: Ülemise suunaja külgvarda reguleerimine

Figure 3.285: Ujuvasendiga põllukultuuri jaoturi liikumisulatus

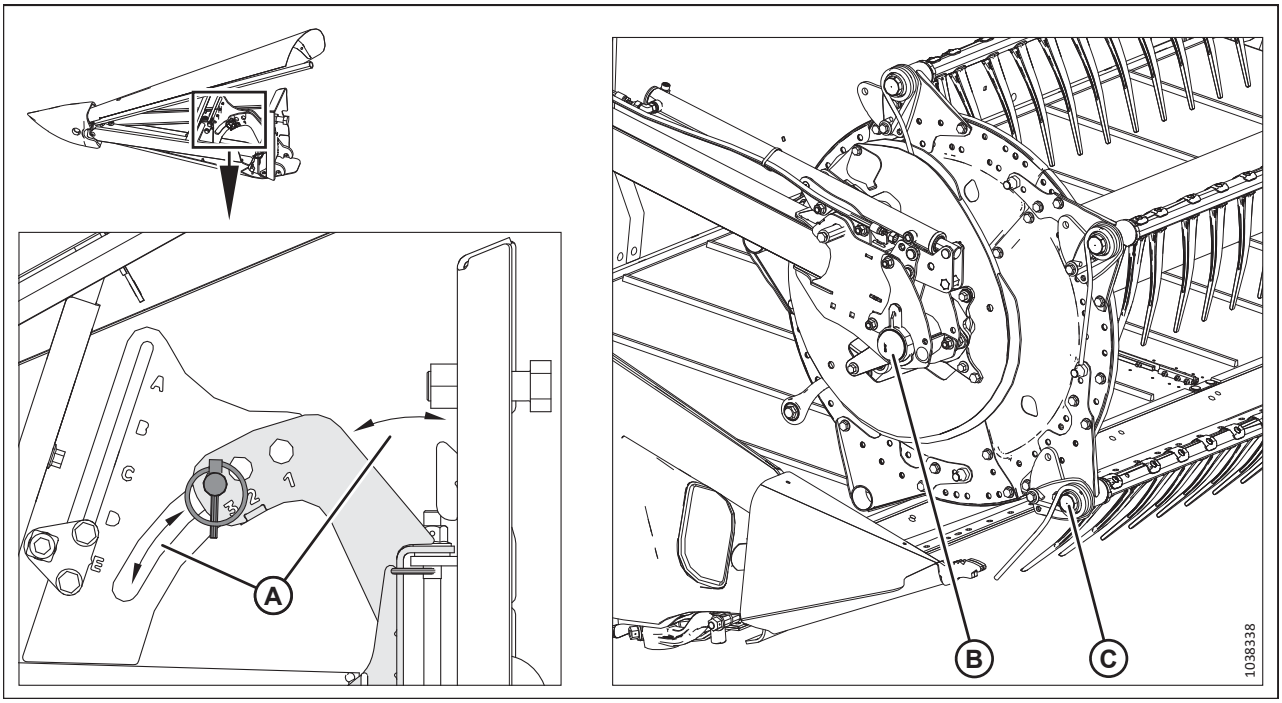

15. **Liikumisulatuse kontroll:** tõstke ja langetage ujuvasendiga põllukultuuri jaoturit alumise stopperiga seadistatud liikumisulatuses (A). Veenduge, et ujuvasendiga jaotur **EI** puutuks kokku rullitugede (B) ega rulliga (C).

3.9.15 Saagijaotusvardad

Heedri juurde kuuluvaid eemaldatavaid põllukultuuride jaoturvardaid kasutatakse koos põllukultuuri jaoturitega, et põllukultuur saagikoristusel eraldada. Vardad on kõige kasulikumad, kui põllukultuur on põõsjas või lamandunud. Seisva põllukultuuri korral soovitatakse kasutada ainult põllukultuuri jaotureid.

Table 3.29 Saagijaotusvarrast soovituslik kasutamine

Jaotusvarrastega		Ilma jaotusvarrasteta
Lutsern	Vastu maad olev teravili	Söögioad
Raps	Herned	Milo
Lina	Sojaoad	Riis
Rohuseeme	Sudaani sorgo	Sojaoad
Läätsed	Talvine sööt	Seisev teravili

Saagijaotusvarraste eemaldamine

Põllukultuuri jaoturvardad eemaldatakse põllukultuuri jaoturite otstest ja neid hoiustatakse heedril.

1. Keerake polt (B) lahti ja eemaldage saagijaotusvarras (A) heedri kummaltki poolelt.

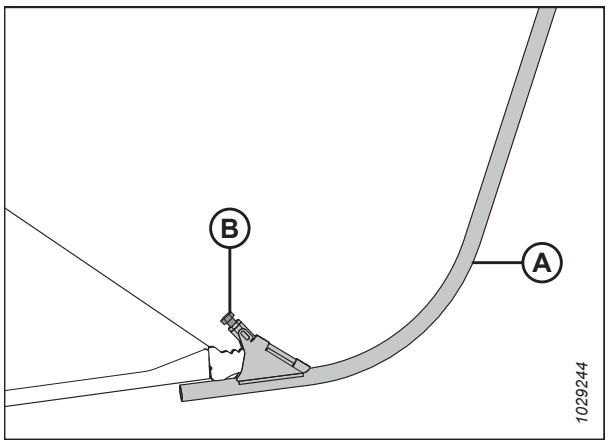

Figure 3.286: Saagijaotusvarras

2. Hoiustage mõlemat saagijaotusvarrast (B) parempoolsel otsakattel ja kinnitage lukustuspoldiga (A).

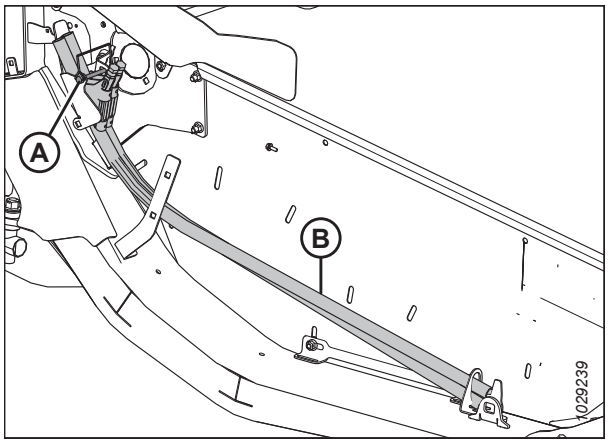

Figure 3.287: Parempoolne otsakate

Saagijaotusvarraste paigaldamine

Põllukultuuri jaoturvardad saab paigaldada põllukultuuri jaoturite otsa, et aidata eraldada põõsastunud põllukultuur.

1. Avage parempoolne otsakaitse. Juhiseid vt jaotisest *Heedri otsakatete avamine, page 35*.
2. Vabastage lukustustihvt (A), mis kinnitab jaotusvardad (B) heedri otsaplaadi külge, ning eemaldage jaotusvardad hoiukohast.
3. Taaspaigaldage lukustuspolt (A).

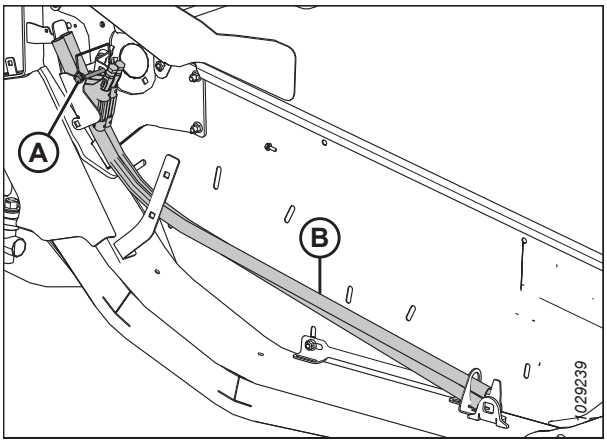

Figure 3.288: Saagijaotusvardad heedri parempoolsel otsakattel asuvas hoiukohas

4. Asetage põllukultuuri jaotusvarras (A) põllukultuuri jaoturi otsa, nagu joonisel näidatud, ja pingutage polt (B).
5. Korrake toimingut heedri teises otsas.
6. Sulgege parempoolne otsakaitse. Juhiseid vt jaotisest *Heedri otsakatete sulgemine, page 36*.

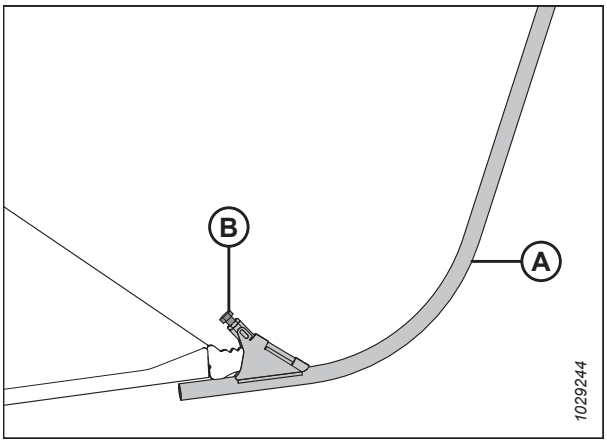

Figure 3.289: Saagijaoturil olev jaotusvarras

Valikulised riisijaotusvardad

Valikulisi riisi jaotusvardaid kasutatakse kõrgete ja sassis riisikultuuride jaoks. Need saab paigaldada põllukultuuri jaoturite otsa.

Riisi jaoturvardad tagavad parema jõudluse kõrge ja keerdus riisi koristamisel. Lisateavet leiate jaotisest *5.1.6 Riisijaotusvarda komplekt, page 488*.

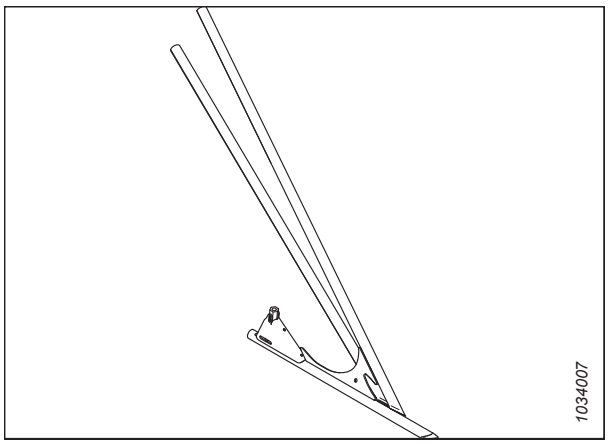

Figure 3.290: Riisi valikuline jaotusvarras

Riisijaotusvardaid hoiustatakse mõlema otsakatte tagaosas oleva hoiukronsteini (A) küljes ja lukustatakse poldiga (B). Nende varraste paigaldamine ja eemaldamine sarnaneb tavaliste saagijaotusvarraste protseduuridele.

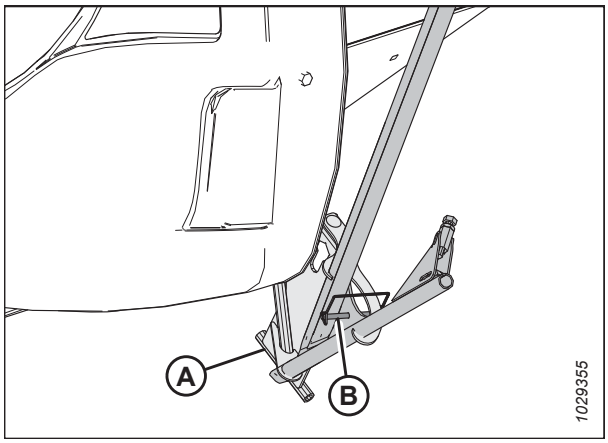

Figure 3.291: Riisijaotusvarda hoiustamine

3.10 Heedri kõrguse automaatjuhtimine

MacDoni heedri automaatjuhtimise (AHHC) funktsioon toimib koos teatud kombainimudelitel oleva AHHC lisavalikuga.

Ujuvmooduli ujuvasendi seadistuse indikaatorid on varustatud kahe anduriga (A). Need andurid saadavad kombaini signaale, mis võimaldavad hoida ühtlast lõikamiskõrgust ja optimaalselt ujuvasendit, kui heeder järgib maapinna kontuure.

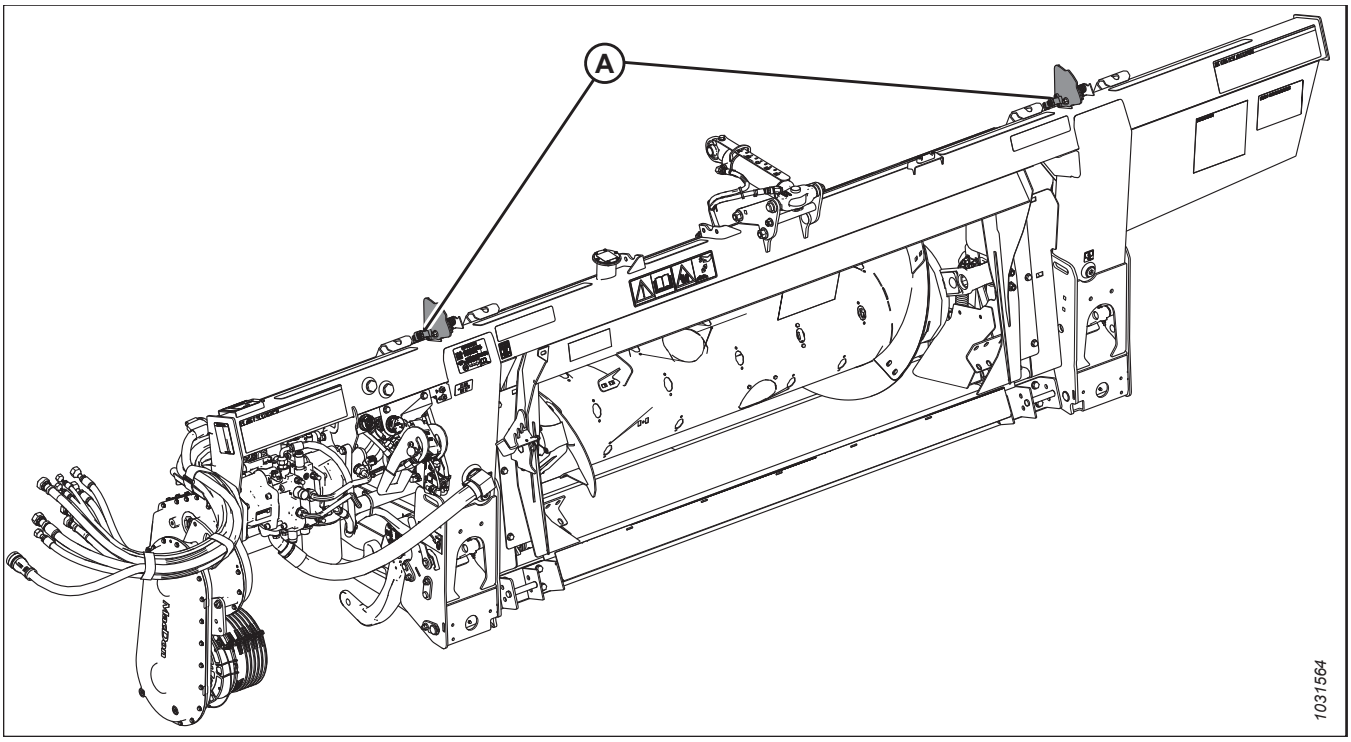

Figure 3.292: FM200 ujuvmoodul

AHHC-süsteemi konfigureerimiseks konkreetse kombainimudeli jaoks järgige vastavat protseduuri.

- *3.10.6 New Hollandi kombainid – CR/CX seeria – 2014 ja vanemad, page 211*
- *3.10.7 New Hollandi kombainid – CR seeria – 2015 ja uuemad, page 221*

3.10.1 Automaatne heedri kõrguse kontrollanduri töö

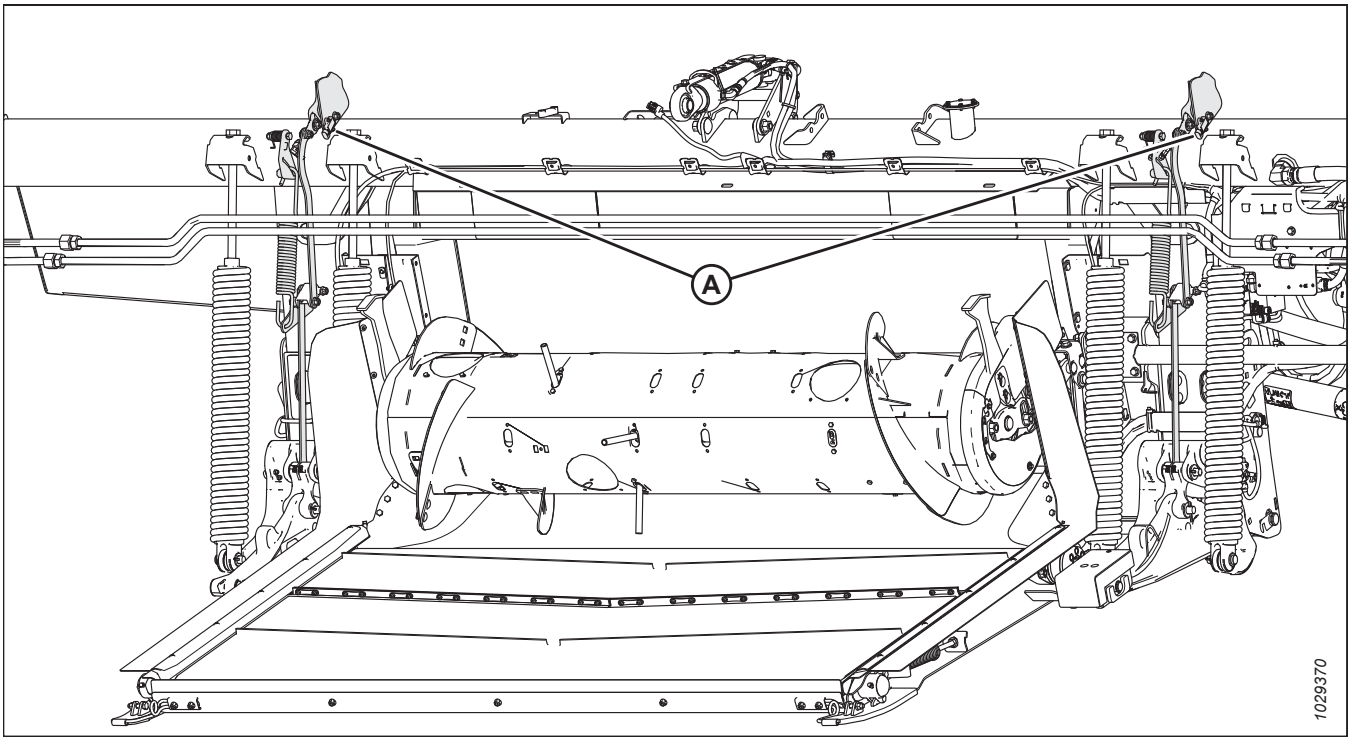

Figure 3.293: FM200 ujuvmoodul

Heedri kõrguse automaatjuhtimise (AHHC) süsteemi asendiandurite töö põhineb Halli efektil. Andurite tavapäraste töösignaalide pinged jäävad vahemikku 10% (0,5 VDC) ja 90% (4,5 VDC). Anduri pinge suurenemine on seotud maapinna surve vähenemisega või kopeerrataste abil maapinna kohal lõigates heedri lõikekõrguse suurenemisega.

Anduri vead annavad 0 V signaali, mis tähendab vigast andurit, vale toitepinget või kahjustatud juhtmestikku.

Andurid

Ujuvasendi indikaatori nõelad (A) on varustatud kahe anduriga. Kuni heeder järgib maapinna kontuure, suhtlevad andurid kombainiga, mis tõstab või langetab söötekorpust, et säilitada ühtlast lõikekõrgust ja optimaalset ujuvasendit.

Tavatöö käigus jääb andurite signaalipinge vahemikku 10% (0,5 VDC) kuni 90% (4,5 VDC). Anduri pinge tõus märgib heedri tõstmist. Anduri vea tulemuseks on 0 V signaal, mis märgib kas anduri viga või toitepinge puudumist.

Enne AHHC kasutamist tehke järgmist.

1. Valmistage kombain AHHC kasutamiseks ette (kohaldub ainult teatud kombainimudelitele – tutvuge oma kombaini juhistega).
2. Kalibreerige AHHC süsteemi andurid nii, et kombain suudaks ujuvmooduli kõrgusanduri andmeid õigesti tõlgendada (tutvuge oma kombaini juhistega).

   MÄRKUS:

   Kui kalibreerimine on lõpule jõudnud, olete valmis kasutama põllul AHHC süsteemi. Individuaalsed kombainiseaded võivad AHHC jõudlust parandada (lisateavet vaadake oma kombaini kasutusjuhendist).

Anduri pinge peab jääma vahemikku 0,5–4,5 V. Kui pinge on pingevahemiku ühele või teisele piirväärtusele liiga lähedal, on AHHC kalibreerimine ja kasutamine raskendatud. Õigesti seadistatud anduril on ruumi pingevahemiku mõlemas otsas.

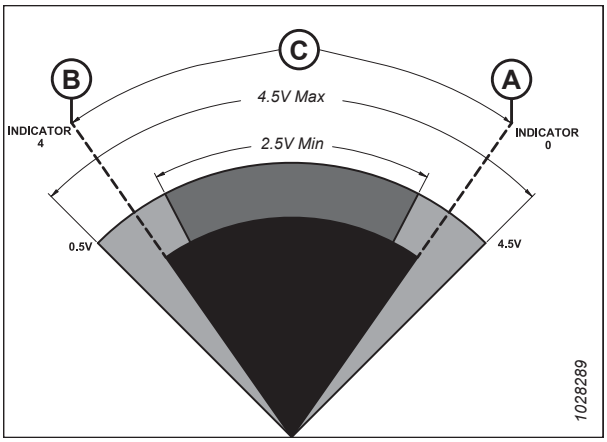

Figure 3.294: Õigesti seadistatud anduri vahemik

A - kõrge pinge **B - madal pinge**

C - anduri töövahemik

Anduril, mis on seadistatud kõrge või madala pinge piiri lähedale, on raske püsida töövahemikus 0,5 – 4,5 V. Kui anduri pinge vahemikust välja liigub, ei toimi AHHC korralikult.

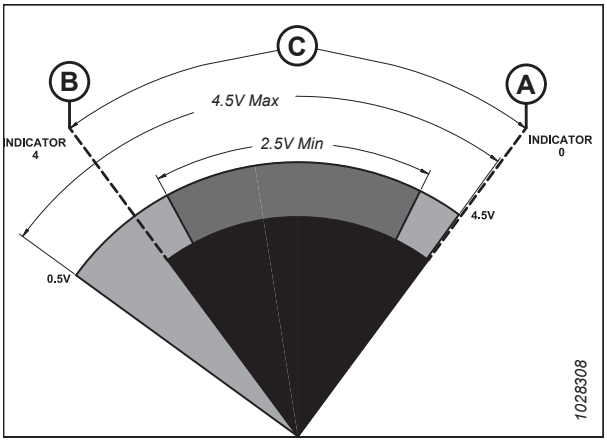

Figure 3.295: Anduri vahemik kõrge pinge piiri lähedal

A - kõrge pinge **B - madal pinge**

C - anduri töövahemik

Anduril, mille pingevahemik on liiga kitsas, on raske püsida määratud vahemikus. Kombain püüab pidevalt andurit määratud vahemikus hoida.

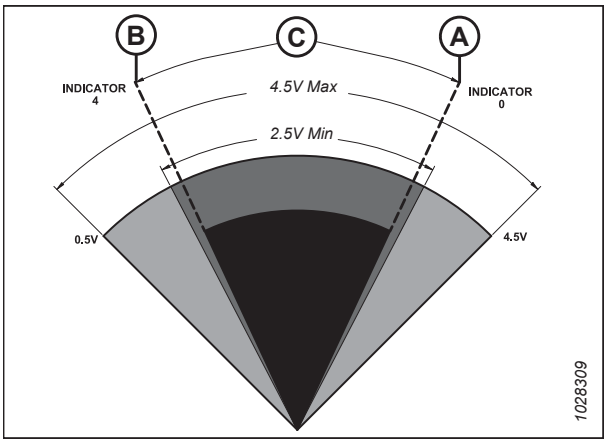

Figure 3.296: Anduri vahemik on liiga kitsas

A - kõrge pinge **B - madal pinge**

C - anduri töövahemik

3.10.2 Anduri väljundpinge vahemik – kombaini nõuded

Heedri kõrguse automaatjuhtimise (AHHC) anduri väljund peab iga kombaini korral olema ettenähtud pingevahemikus, sest muidu AHHC ei toimi õigesti.

Table 3.30 Kombainid pinge piirväärtused

Kombain	Pinge alampiir	Pinge ülem-piir	Vahemik
New Holland CR/CX – 5 V süsteem	0,7 V	4,3 V	2,5 V
New Holland CR/CX – 10 V süsteem	2,8 V	7,2 V	4,1-4,4 V

3.10.3 Pingepiiride käsitsi kontrollimine

Et heedri automaatne kõrguse kontrollimissüsteem korralikult toimiks, peab pinge olema õige.

MÄRKUS:

Mõne kombaini puhul saab kontrollida pingeid kabiinist. Tutvuge oma kombaini juhistega.

OHT!

Masina ootamatust käivitamisest põhjustatud vigastuste või surma vältimiseks seisake alati mootor ja eemaldage süütevõti enne mis tahes põhjusel juhiistmelt lahkumist.

1. Käivitage mootor. Juhised leiate kombaini kasutusjuhendist.
2. Parkige kombain ühetasasele pinnale.
3. Paigutage heeder nii, et lõikelatt on 254–356 mm (10–14 tolli) maapinnast kõrgemal.

Anduri pinge ülempiiri kontrollimine

4. Pikendage kaitsme nurka, kuni heedri nurga indikaator (A) on tähise **E** juures.

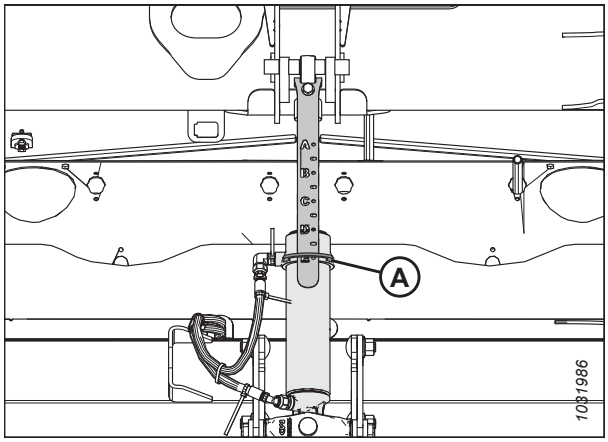

Figure 3.297: Kesklüli

5. Ujuvasendi indikaatori osuti (A) peaks näitama 0 (B).

6. Seisake mootor ja eemaldage võti süütelukust.

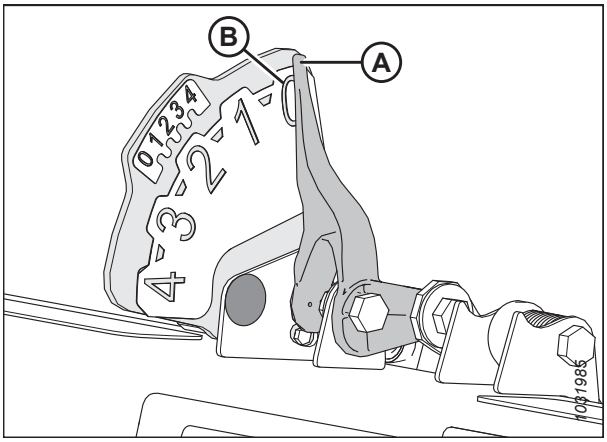

Figure 3.298: Vasak ujuvasendi indikaator – vaade tagant

7. Veenduge, et ujuvsüsteemi lukustusliigend asub mõlemas kohas alumiste piirikute juures (seibi [A] ei saa liigutada).

   MÄRKUS:

   Kui heeder **POLE** alumiste piirikute juures, siis võib pinge töö ajal vahemikust välja minna, põhjustades AHHC süsteemi rikke. Kui heeder pole alumiste piirikute juures, siis juhiste saamiseks vt jaotist *3.11 Heedri loodimine, page 240*.

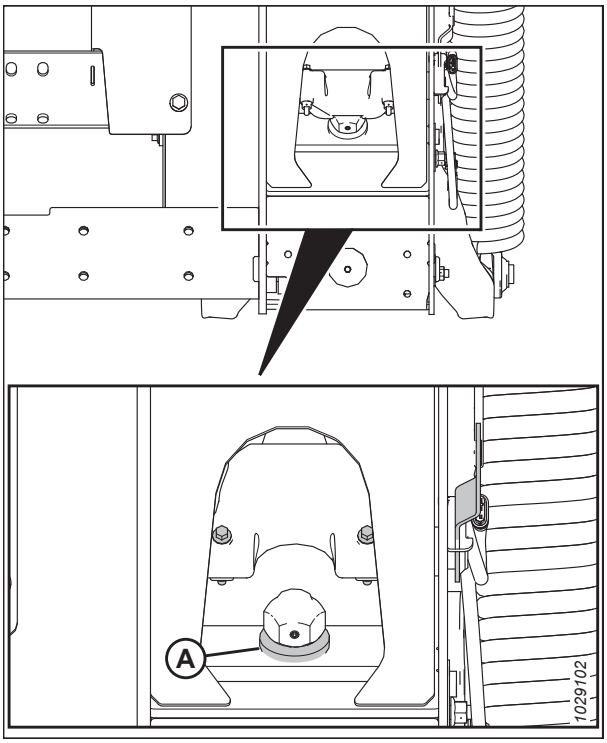

Figure 3.299: Alumise piiriku seib

8. Leidke üles ujuvmooduli ees vasakul asuv pistmik P600 (A).
9. Eemaldage pistmikukork (B).
10. Keerake süüde sisse.
11. Kontrollige P600 toitevarustust kombainilt. 7. viigus peaks olema pinge väärtus 5 V.
    - Viik 7: FM2215E – toide
    - Viik 8: FM2515E – maandus
12. Kontrollige konnektoril P600 vasaku anduri (viigud 1 ja 8) ja parema anduri (viigud 3 ja 8) ülemist pinget.
    Pinge kohta saate lisateavet jaotisest *3.10.2 Anduri väljundpinge vahemik – kombaini nõuded, page 206*.
    - Viik 1 - FM3326A – vasaku anduri signaal
    - Viik 3 - FM3328A – parema anduri signaal
    - Viik 8 - FM2515E – maandus

    MÄRKUS:

    Kui konnektor P600 on varustatud standardse pistikuga , saadab pistik kombaini mõlema anduri keskmise pinge teabe. Kui paigaldatud on valikuline külgkallutuse pistik , saadab pistik kombaini eraldi mõlema anduri pinge signaalid.

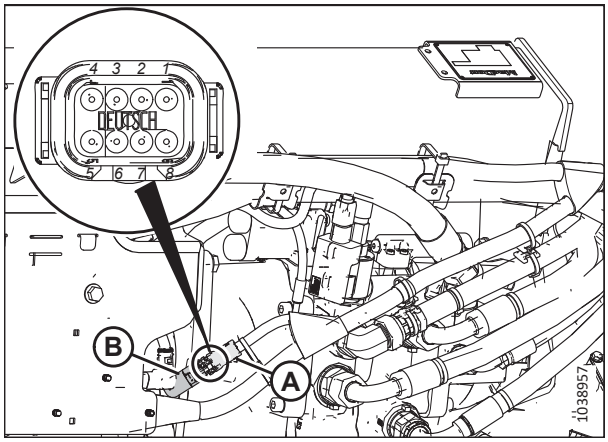

Figure 3.300: Vasak ujuvasendi indikaator – vaade tagant

Anduri pinge alampiiri kontrollimine

13. Pikendage kaitsme nurka, kuni heedri nurga indikaator (A) on tähise **E** juures.

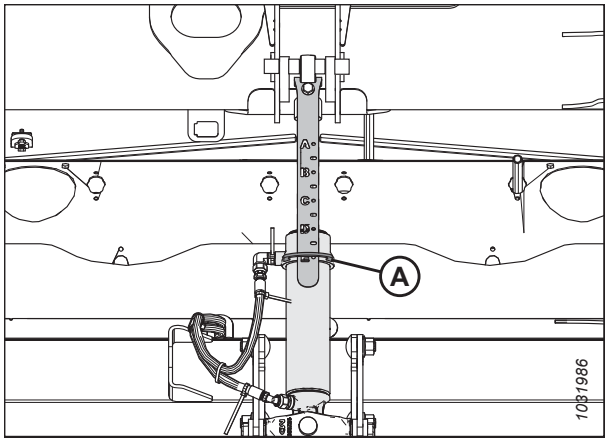

Figure 3.301: Kesklüli

14. Langetage heeder täielikult maapinnale. Ujuvasendi indikaatori osuti (A) peaks olema numbri **4** (B) juures.
15. Keerake süüde sisse.
16. Kontrollige konnektoril P600 vasaku anduri (viigud 1 ja 8) ja parema anduri (viigud 3 ja 8) alumist pinget.
    Pinge kohta saate lisateavet jaotisest *3.10.2 Anduri väljundpinge vahemik – kombaini nõuded, page 206*.
    - Viik 1 - FM3326A – vasaku anduri signaal
    - Viik 3 - FM3328A – parema anduri signaal
    - Viik 8 - FM2515E – maandus

    MÄRKUS:

    Kui konnektor P600 on varustatud standardse pistikuga , saadab pistik kombaini mõlema anduri keskmise pinge teabe. Kui paigaldatud on valikuline külgkallutuse pistik , saadab pistik kombaini eraldi mõlema anduri pinge signaalid.

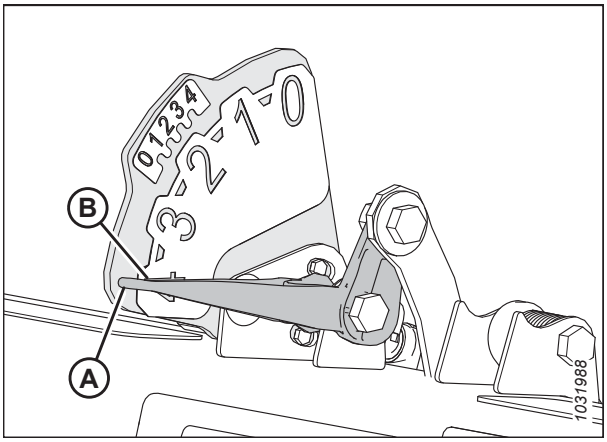

Figure 3.302: Vasak ujuvasendi indikaator – vaade tagant

3.10.4 Ujuvsüsteemi kõrguseanduri asendamine

Ujuvasendi seadistuse indikaatoritele on paigaldatud kaks magnetandurit. Kuni heeder järgib maapinna kontuure, suhtlevad andurid kombainiga, mis tõstab või langetab söötekorpust, et säilitada ühtlast lõikekõrgust ja optimaalset ujuvasendit.

OHT!

Masina ootamatust käivitamisest põhjustatud vigastuste või surma vältimiseks seisake alati mootor ja eemaldage süütevõti enne mis tahes põhjusel juhiistmelt lahkumist.

MÄRKUS:

Selle protseduuri võib sooritada ujuvmooduli kummalgi küljel.

1. Parkige kombain ühetasasele pinnale.
2. Langetage heeder täielikult.
3. Langetage trummel täielikult.
4. Seisake mootor ja eemaldage võti süütelukust.

5. Ühendage lahti juhtmepistmik P537 (C) ujuvmooduli vasakul küljel oleva anduri küljest.

   MÄRKUS:

   Kui asendate ujuvmooduli kõrguseindikaatori andurit ujuvmooduli paremal küljel, siis ühendage lahti pistmik P539.

6. Eemaldage polt (A).

7. Eemaldage indikaatorplaat (B) koos anduriga.

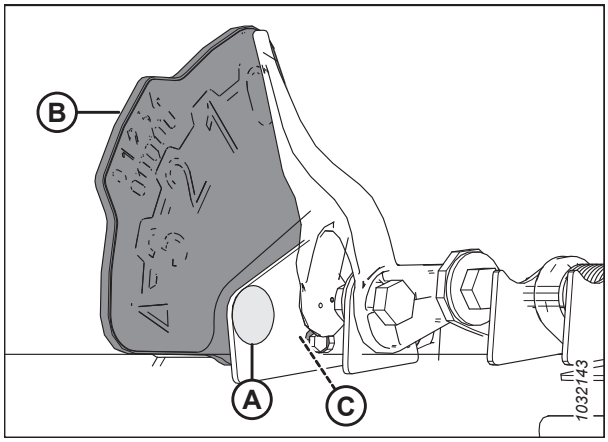

Figure 3.303: Ujuvsüsteemi sätteindikaator – vasak

8. Eemaldage kaks polti ja mutrit (A).

9. Eemaldage vana andur (B) ja visake see minema.

10. Paigaldage uus andur (B) nii, et pistik jääb allapoole.

11. Paigaldage kaks polti ja mutrit (A).

    MÄRKUS:

    Poldipead peaksid olema kleebisega samal küljel.

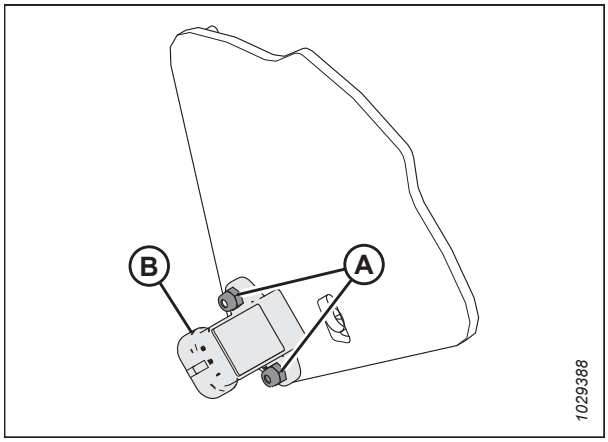

Figure 3.304: Ujuvsüsteemi kõrguseandur

12. Paigaldage indikaatorplaat (B) koos anduriga.

13. Paigaldage polt (A).

14. Ühendage juhtmepistmik (C).

15. Kontrollige pingevahemikku. Juhiseid vt jaotisest *3.10.3 Pingepiiride käsitsi kontrollimine, page 206*.

    MÄRKUS:

    Mõne kombaini puhul saab kontrollida pingeid kabiinist. Tutvuge oma kombaini juhistega.

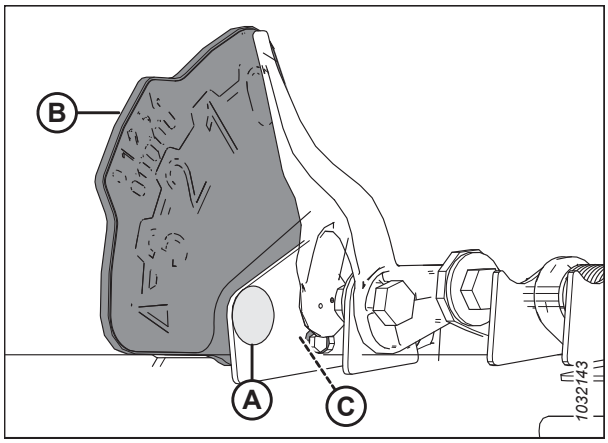

Figure 3.305: Ujuvsüsteemi sätteindikaator – vasak

3.10.5 10-voldine adapter - ainult New Holland kombainid

10-voldise süsteemiga New Holland kombainid vajavad 10-voldist adapterit, et kalibreerida heedri automaatne kõrguse kontrollsüsteem (AHHC).

Kui 10 V pingesüsteemiga New Hollandi kombainil ei ole adapterit (A), on AHHC väljundpinge anduri asendist olenemata alati 0 V.

Anduri pingete kontrollimiseks vt jaotist *Pingevahemiku kontrollimine kombaini kabiinis – New Holland CR-/CX-seeria, page 211* või *3.10.3 Pingepiiride käsitsi kontrollimine, page 206*.

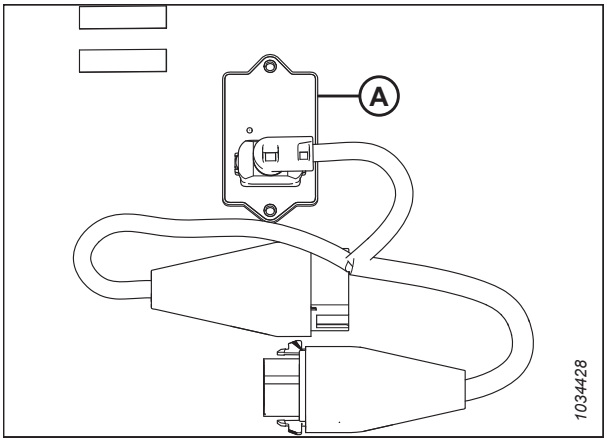

Figure 3.306: 10-voldine adapter (MAC7241)

3.10.6 New Hollandi kombainid – CR/CX seeria – 2014 ja vanemad

Et heedri automaatse kõrguskontrolli (AHHC) süsteem ühilduks New Holland CR-/CX-seeria kombainidega, peate oma kombaini heedri konfiguratsiooni seadistama vastavalt heedri mudelile, konfigureerima rulli kiiruse sätted, seadistama AHHC juhtseadmed ning kalibreerima AHHC süsteemi, et tagada selle korralik toimimine.

See jaotis kehtib ainult enne 2015. aasta CR-i/CX-i mudelitele.

Pingevahemiku kontrollimine kombaini kabiinis – New Holland CR-/CX-seeria

Heedri automaatse kõrguskontrolli (AHHC) andur peab nõuetekohaseks toimimiseks töötama kindlas pingevahemikus.

MÄRKUS:

Pärast selle dokumendi avaldamist võivad kombaini juhtseadmed või ekraan olla muutunud. Kõige värskema teabe saamiseks vaadake kombaini kasutusjuhendit.

MÄRKUS:

New Hollandi CR mudelite 6.80, 6.90, 7.90, 8.90, 9.90 ja 10.90 teavet vt jaotisest *3.10.7 New Hollandi kombainid – CR seeria – 2015 ja uuemad, page 221*.

OHT!

Veenduge, et läheduses ei oleks kõrvalisi isikuid.

1. Paigutage heeder maapinnast 254 – 356 mm (10 – 14 in) kõrgusele.
2. Avage ujuvasend lukust.

3. Veenduge, et ujuvasendi lukustushoovastik on mõlemas asukohas alumistel stopperitel (seibi A ei saa liigutada).

   MÄRKUS:

   Kui heeder ei ole järgmise kahe sammu ajal allaliikumise stopperitel, võib pinge töö käigus vahemikust välja minna ja põhjustada AHHC rikke. Kui heeder ei ole alumistel stopperitel, leiate juhised punktist *3.11 Heedri loodimine, page 240*.

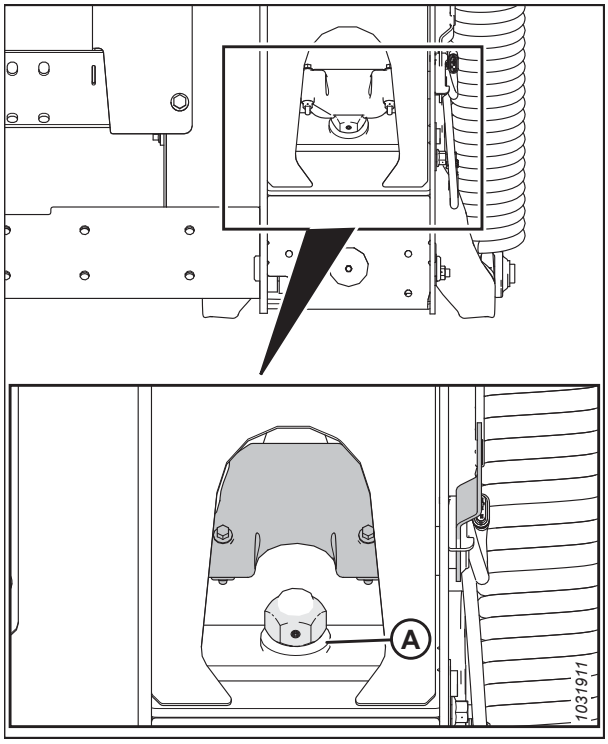

Figure 3.307: Ujuvasendi lukustus

4. Kui osuti pole nulli peal, lõdvendage polt (A) ja libistage ujuvasendi indikaatorplaati (B), kuni osuti (C) näitab **0** (D).

5. Keerake polt (A) kinni.

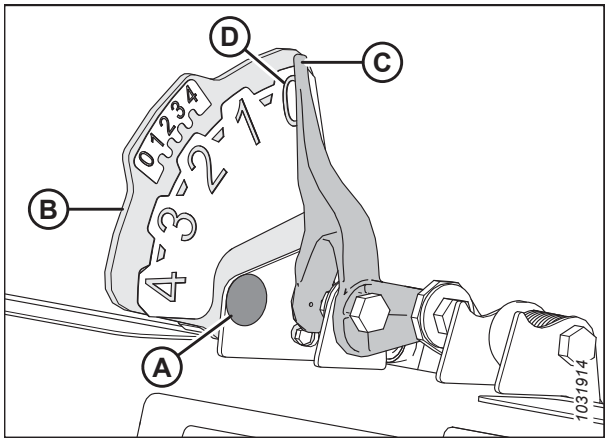

Figure 3.308: Ujuvasendi indikaator

6. Veenduge, et heedri ujuvasend on lukustamata.

7. Valige avalehel DIAGNOSTIKA (A). Kuvatakse DIAGNOSTIKA leht.

8. Valige SÄTTED. Kuvatakse SÄTETE leht.

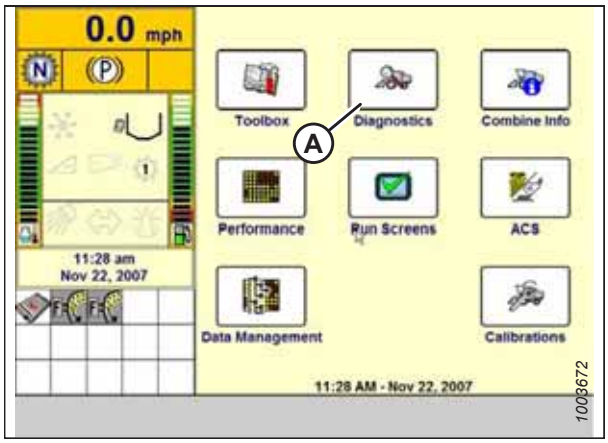

Figure 3.309: New Hollandi kombaini ekraan

9. Valige rippmenüü RÜHM (A). Kuvatakse dialoogiboks RÜHM.

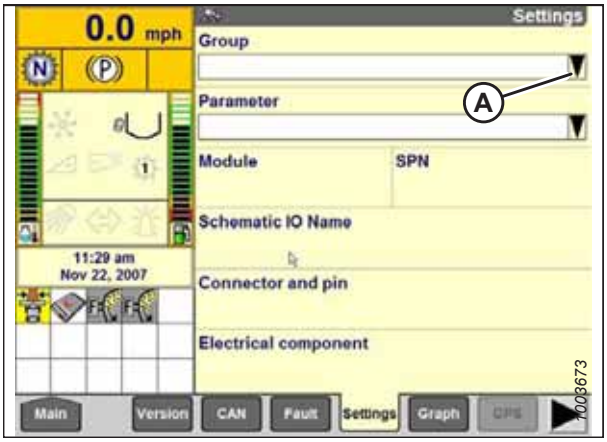

Figure 3.310: New Hollandi kombaini ekraan

10. Valige HEEDRI KÕRGUS/KALLE (A). Kuvatakse PARAMEETRITE leht.

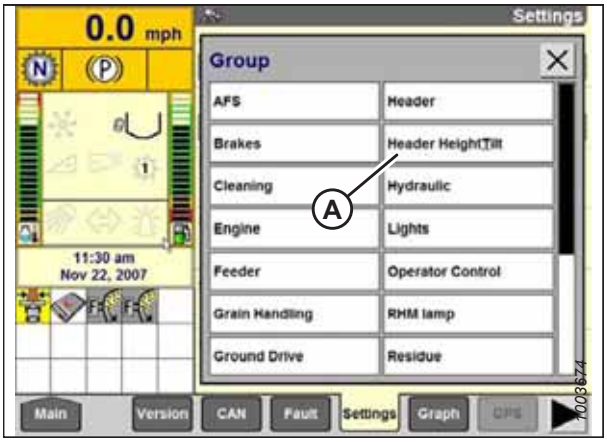

Figure 3.311: New Hollandi kombaini ekraan

11. Valige HEEDRI VASAK KÕRGUSANDUR (A) ja seejärel nupp GRAPH (B). Täpne pinge kuvatakse lehe ülaosas.

12. Pingenäitude kogu vahemiku nägemiseks tõstke ja langetage heedrit.

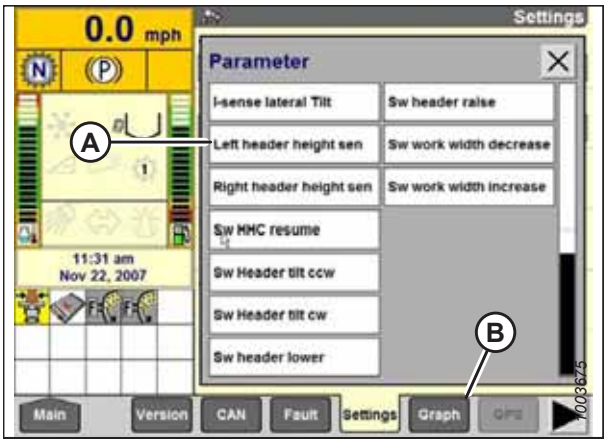

Figure 3.312: New Hollandi kombaini ekraan

Heedri sätete kiirjuhend – New Holland CR-seeria

Kasutage järgmises tabelis toodud teavet, et näha FD2-seeria FlexDraper®-i heedri jaoks soovitatud seadeid.

MÄRKUS:

Pärast selle dokumendi avaldamist võivad kombaini juhtseadmed või ekraan olla muutunud. Kõige värskema teabe saamiseks vaadake kombaini kasutusjuhendit.

Üksikasjalikke juhiseid vaadake New Holland CR-seeria kombaini heedri seadistamise ja kalibreerimise protseduuridest.

Table 3.31 Heedri sätted – New Holland CR-seeria

Seadistusparameeter	Soovitatud säte
Lõikamistüüp	Platvorm
Heedri alamtüüp	80/90
Automaatne ujuvmoodul	Paigaldatud
Heedri automaatne tõstmine	Paigaldatud
HHC käsitsi tõstmise/langetamise kiirus	Seadistage parima jõudluse jaoks
HHC kõrguse tundlikkus	Seadistage parima jõudluse jaoks
HHC kallutuse tundlikkus	Seadistage parima jõudluse jaoks
Rulli kõrgusandur	Jah

Heedri kõrguse automaatjuhtimise seadistamine – New Holland CR/CX seeria

Heedri automaatset kõrguskontrolli (AHHC) seadistatakse kombaini ekraani kaudu.

MÄRKUS:

Pärast selle dokumendi avaldamist võivad kombaini juhtseadmed või ekraan olla muutunud. Kõige värskema teabe saamiseks vaadake kombaini kasutusjuhendit.

MÄRKUS:

New Hollandi CR mudelite 6.80, 6.90, 7.90, 8.90, 9.90 ja 10.90 teavet vt jaotisest *3.10.7 New Hollandi kombainid – CR seeria – 2015 ja uuemad, page 221*.

1. Valige kombainiekraanilt HEADER LATERAL FLOAT (Heedri külgmine ujuvasend) ja vajutage klahvi ENTER.
2. Kasutage suvandite vahel liikumiseks üles- ja allanoolt ja valige INSTALLED (Paigaldatud).

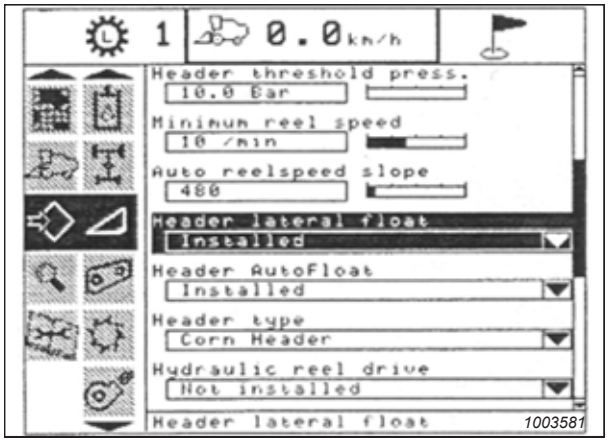

Figure 3.313: New Hollandi kombaini ekraan

3. Valige HEADER AUTOFLOAT (Heedri automaatne ujuvasend) ja vajutage klahvi ENTER.

4. Kasutage suvandite vahel liikumiseks üles- ja allanoolt ja valige INSTALLED (Paigaldatud).

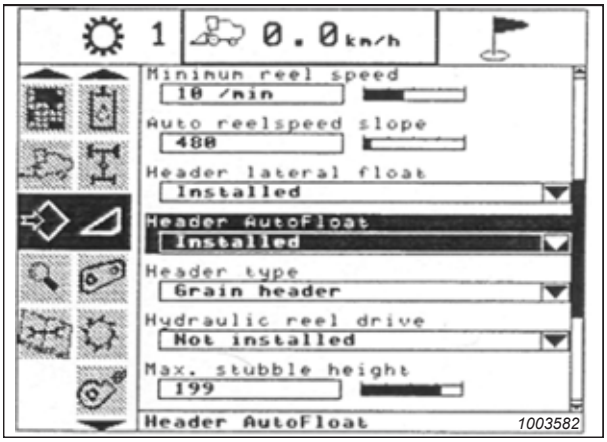

Figure 3.314: New Hollandi kombaini ekraan

Heedri automaatse kõrguskontrolli kalibreerimine – New Holland CR-/CX-seeria

Heedri automaatne kõrguse juhtseadme (AHHC) anduri väljund tuleb kalibreerida, vastasel juhul ei toimi AHHC funktsioon korralikult.

OHT!

Veenduge, et läheduses ei oleks kõrvalisi isikuid.

MÄRKUS:

Pärast selle dokumendi avaldamist võivad kombaini juhtseadmed või ekraan olla muutunud. Kõige värskema teabe saamiseks vaadake kombaini kasutusjuhendit.

MÄRKUS:

New Hollandi CR mudelite 6.80, 6.90, 7.90, 8.90, 9.90 ja 10.90 teavet vt jaotisest *3.10.7 New Hollandi kombainid – CR seeria – 2015 ja uuemad, page 221*.

MÄRKUS:

Kui heedri ujuvasend on liiga kerge, võib see AHHC kalibreerimist takistada. Ujuvasend tuleb kalibreerimiseks võib olla seadistada raskemaks, et heeder ujuvmooduli küljest ei eralduks.

MÄRKUS:

Heedri automaatse kõrguskontrolli süsteemi (AHHC) parima jõudluse tagamiseks kalibreerige maapinnal, kui kesklüli on asendis **D**. Kui kalibreerimine on lõpule viidud, seadistage kesklüli tagasi soovitud heedri nurga alla. Juhiseid vaadake *3.9.5 Heedri nurk, page 153*.

Enne heedri kalibreerimisprotseduuri alustamist kontrollige, kas täidetud on järgmised tingimused.

- Heeder on kombaini külge kinnitatud.
- Kombain asub ühetasasel pinnal ja heeder on maapinnaga loodis.
- Heeder asub alumistel piirikutel ja kesklüli asend on **D**.
- Mootor töötab.
- Kombain ei liigu.
- Heedri kõrgusekontrolleri (HHC) moodulist pole saadetud ühtegi veateadet.
- Heeder/söötur on lahti ühendatud.
- Külgmisi ujuvasendi nuppe **EI** vajutatud.
- PAOKLAHVI **EI** vajutatud.

AHHC kalibreerimiseks toimige järgmiselt.

1. Teabeboksi avamiseks valige kombainiekraanil suvand CALIBRATION (Kalibreerimine) ja siis vajutage PAREMNOOLT.

2. Valige HEEDER (A) ja vajutage SISESTUSKLAHVI. Avaneb KALIBREERIMISE dialoogiaken.

   MÄRKUS:

   Valikute vahel saate liikuda üles- ja allanuppudega.

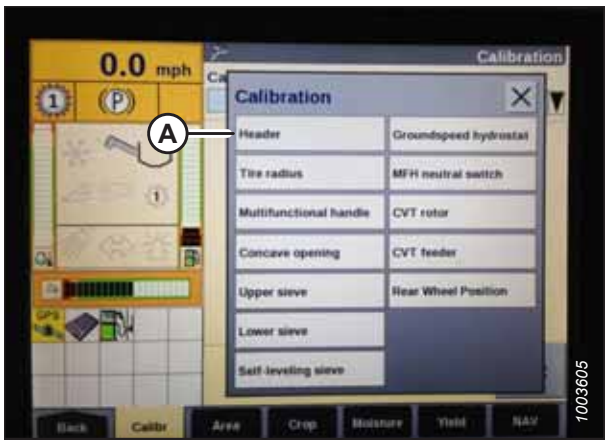

Figure 3.315: New Hollandi kombaini ekraan

3. Järgige kalibreerimisetappe dialoogiboksis ilmumise järjekorras. Kalibreerimisprotsessi läbides värskendatakse kuva automaatselt, et näidata teile järgmist etappi.

   MÄRKUS:

   Kui mis tahes etapis vajutatakse klahvi ESC või süsteem on jõudeolekus olnud üle 3 minuti, siis kalibreerimisprotsess katkeb.

   MÄRKUS:

   Veakoodide selgitused leiate kombaini kasutusjuhendist.



Figure 3.316: New Hollandi kombaini ekraan

4. Kui kõik sammud on lõpule viidud, kuvatakse ekraanil teade KALIBREERIMINE ÕNNESTUS. KALIBREERIMISMENÜÜST väljumiseks vajutage SISESTUS- või PAOKLAHVI.

   MÄRKUS:

   Kui ujuvasend muudeti AHHC kalibreerimiseks raskemaks, seadistage see pärast kalibreerimist tagasi soovitatud ujuvasendisse.

5. Kui seade ei tööta korralikult, kalibreerige maksimaalne kõrre kõrgus. Juhiseid vt jaotisest *Kõrte max kõrguse kalibreerimine – New Holland CR/CX seeria, page 216*.

Kõrte max kõrguse kalibreerimine – New Holland CR/CX seeria

See protseduur kirjeldab, kuidas seadistada kõrgus, mille korral koristusala loendur alustab koristatud ala loendamist ja lõpetab selle.

MÄRKUS:

Pärast selle dokumendi avaldamist võivad kombaini juhtseadmed või ekraan olla muutunud. Kõige värskema teabe saamiseks vaadake kombaini kasutusjuhendit.

OLULINE!:

- Kui väärtus on seadistatud liiga madalaks, **EI** pruugi pindalaloendur olla täpne, sest heedrit tõstetakse mõnikord sellest lävepiirist kõrgemale, kuigi kombain alles lõikab.
- Kui väärtus on seadistatud liiga kõrgeks, töötab pindalaloendur edasi ka siis, kui heeder on üles tõstetud (aga jääb sellest lävepiirist alla) ning kombain ei lõika enam põllukultuuri.

OHT!

Veenduge, et läheduses ei oleks kõrvalisi isikuid.

1. Valige kalibreerimise dialoogiboks MAXIMUM STUBBLE HEIGHT (Kõrte max kõrgus). Kalibreerimisprotsessi läbides värskendatakse kuva automaatselt, et näidata teile järgmist etappi.

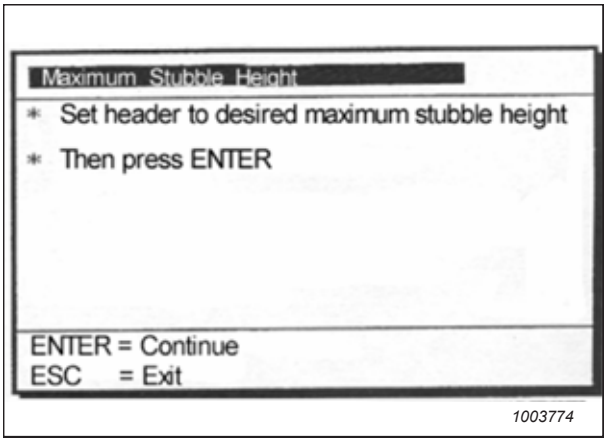

Figure 3.317: New Hollandi kalibreerimise dialoogiboks

2. Liigutage heeder multifunktsionaalse hoova heedri üles või alla liigutamise lülitiga maksimaalse soovitud kõrrepikkuse kõrgusele.

   MÄRKUS:

   Seadke heeder sellisele kõrgusele, mida saagikoristuse ajal kunagi ei saavutata. See tagab, et koristusala loendur ei lõpeta kunagi koristusandmete salvestamist, kui heedri automaatse kõrguskontrolli (AHHC) süsteem on aktiivne.

3. Jätkamiseks vajutage klahvi ENTER. Kalibreerimisprotsessi läbides värskendatakse kuva automaatselt, et näidata teile järgmist etappi.

4. Kalibreerimiskuva sulgemiseks vajutage klahvi ENTER või ESC. Kalibreerimine on nüüd lõpule viidud.

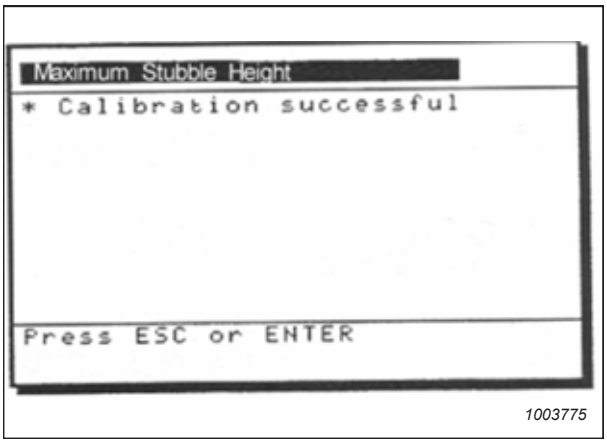

Figure 3.318: New Hollandi kalibreerimise dialoogiboks

Heedri tõstmise kiiruse reguleerimine – New Holland CR/CX seeria

Vajadusel saab reguleerida heedri tõstmise kiirust (multifunktsionaalse hoova klahvlüliti HEADER HEIGHT (Heedri kõrgus) esimene kiirus).

MÄRKUS:

Pärast selle dokumendi avaldamist võivad kombaini juhtseadmed või ekraan olla muutunud. Kõige värskema teabe saamiseks vaadake kombaini kasutusjuhendit.

MÄRKUS:

New Hollandi CR mudelite 6.80, 6.90, 7.90, 8.90, 9.90 ja 10.90 teavet vt jaotisest *3.10.7 New Hollandi kombainid – CR seeria – 2015 ja uuemad, page 221*.

1. Valige kombainiekraanilt HEADER RAISE RATE (Heedri tõstmise kiirus).
2. Kasutage sätte muutmiseks nuppu + või –.
3. Uue sätte salvestamiseks vajutage klahvi ENTER.

   MÄRKUS:

   Tõstmiskiirust saab muuta vahemikus 32–236 sammuga 34. Tehaseseade on 100.

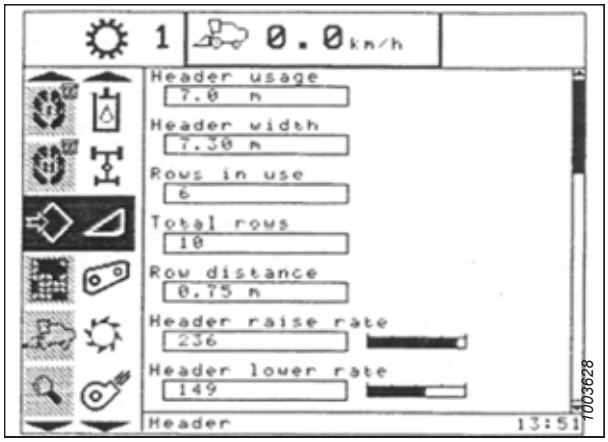

Figure 3.319: New Hollandi kombaini ekraan

Heedri langetamiskiiruse seadistamine – New Holland CR-/CX-seeria

Vajadusel saab reguleerida heedri langetamise kiirust (heedri kõrguse automaatjuhtimise nupp või heedri kõrguse klahvlüliti teine kiirus multifunktsionaalsel hooval).

MÄRKUS:

Pärast selle dokumendi avaldamist võivad kombaini juhtseadmed või ekraan olla muutunud. Kõige värskema teabe saamiseks vaadake kombaini kasutusjuhendit.

MÄRKUS:

New Hollandi CR mudelite 6.80, 6.90, 7.90, 8.90, 9.90 ja 10.90 teavet vt jaotisest *3.10.7 New Hollandi kombainid – CR seeria – 2015 ja uuemad, page 221*.

1. Valige kombainiekraanilt HEADER LOWER RATE (Heedri langetamise kiirus).
2. Kasutage sätte 50 valimiseks nuppu + või –.
3. Uue sätte salvestamiseks vajutage klahvi ENTER.

   MÄRKUS:

   Langetamiskiirust saab muuta vahemikus 2–247 sammuga 7. Tehaseseade on 100.

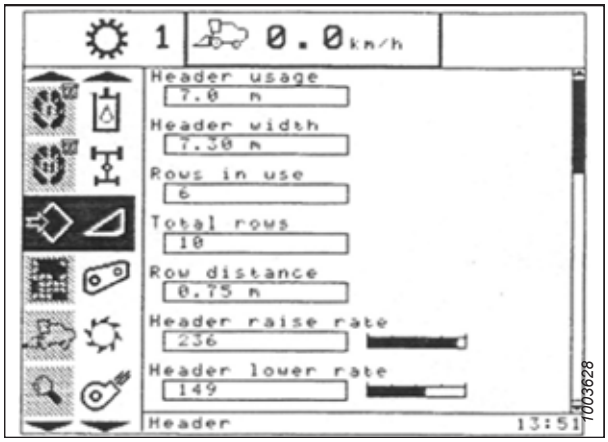

Figure 3.320: New Hollandi kombaini ekraan

Heedri automaatse kõrguskontrolli tundlikkuse seadistamine – New Holland CR-/CX-seeria

Tundlikkuse reguleerimine juhib kaugust, mida lõikelatt peab üles või alla läbima enne kui heedri kõrguse automaatjuhtimine (AHHC) reageerib ning kaldtransportööri tõstab või langetab.

Kui tundlikkus on seatud maksimaalsele tasemele, siis on kaldtransportööri tõstmiseks või langetamiseks vaja ainult maapinna kõrguse väikest muutust. Kui tundlikkus on seatud minimaalsele tasemele, siis on kaldtransportööri tõstmiseks või langetamiseks vaja maapinna kõrguse suurt muutust.

MÄRKUS:

Pärast selle dokumendi avaldamist võivad kombaini juhtseadmed või ekraan olla muutunud. Kõige värskema teabe saamiseks vaadake kombaini kasutusjuhendit.

MÄRKUS:

New Hollandi CR mudelite 6.80, 6.90, 7.90, 8.90, 9.90 ja 10.90 teavet vt jaotisest *3.10.7 New Hollandi kombainid – CR seeria – 2015 ja uuemad, page 221*.

OHT!

Veenduge, et läheduses ei oleks kõrvalisi isikuid.

1. Rakendage peksumehhanism ja sööturkorpus.
2. Valige kombaini ekraanil KÕRGUSE TUNDLIKKUS.
3. Kasutage sätte 200 valimiseks nuppu + või –.
4. Uue sätte salvestamiseks vajutage klahvi ENTER.

   MÄRKUS:

   Tundlikkust saab muuta vahemikus 10–250 sammuga 10. Tehaseseade on 100.



Figure 3.321: New Hollandi kombaini ekraan

Lõikekõrguse eelseadistamine – New Holland CR/CX seeria

Lõikekõrguse sätte saab kombaini salvestada. Saagi koristamisel saab need sätted juhtkangiga valida.

MÄRKUS:

Pärast selle dokumendi avaldamist võivad kombaini juhtseadmed või ekraan olla muutunud. Kõige värskema teabe saamiseks vaadake kombaini kasutusjuhendit.

MÄRKUS:

New Hollandi CR mudelite 6.80, 6.90, 7.90, 8.90, 9.90 ja 10.90 teavet vt jaotisest *3.10.7 New Hollandi kombainid – CR seeria – 2015 ja uuemad, page 221*.

MÄRKUS:

Indikaator (A) peaks olema asendis 0 (B), kui heeder paikneb maapinnast 254 – 356 mm (10 – 14 in) kõrgusel. Kui heeder paikneb maapinnal, peaks indikaator olema madala maapinna surve korral asendis 1 (C) ja kõrge maapinna surve korral asendis 4 (D). Ujuvasendi kasutamise määravad põllukultuuri ja pinnase tingimused. Ideaalne säte on võimalikult kerge, kus heeder ei hüple ega jäta põllukultuuri lõikamata. Raskes seadistuses töötamine kulutab lõikelati kulumisplaate enneaegselt.

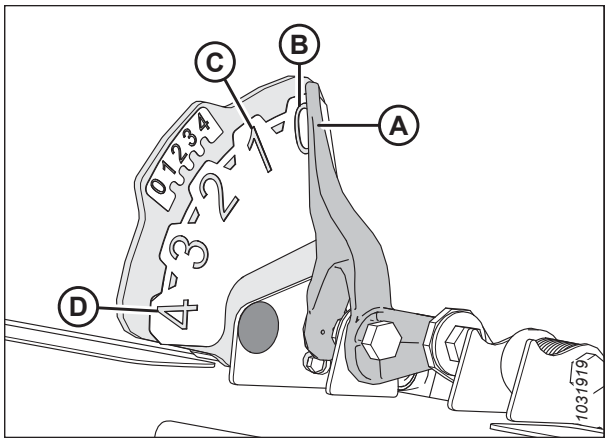

Figure 3.322: Ujuvasendi indikaator

1. Rakendage peksumehhanism ja sööturkorpus lülititega (A) ja (B).
2. Lülitage klahvlüliti HEADER MEMORY (Heedri mälu) (D) režiimi STUBBLE HEIGHT/AUTOFLOAT (Kõrte kõrgus/ automaatne ujuvasend) asendisse (A) või (B).
3. Tõstke või langetage heeder momentlüliti (C) HEADER HEIGHT (Heedri kõrgus) ja HEADER LATERAL FLOAT (Heedri külgmine ujuvasend) abil soovitud lõikekõrgusele.
4. Vajutage kergelt HEEDRI AUTOMAATSE KÕRGUSKONTROLLI nuppu (E) vähemalt 2 sekundit, et kõrguse asend salvestada. Seadistuse kinnituseks kõlab lühike helisignaal.

   MÄRKUS:

   KÕRRE KÕRGUSE / AUTOMAATSE UJUVASENDI režiimi asendis (A) või (B) saab HEEDRI MÄLU klahvlüliti (D) abil salvestada kaks erinevat heedri kõrguse väärtust.
5. Tõstke või langetage trummel momentlüliti REEL HEIGHT (Trumli kõrgus) (E) abil soovitud töökõrgusele.
6. Vajutage kergelt HEEDRI AUTOMAATSE KÕRGUSKONTROLLI nuppu (E) vähemalt 2 sekundit, et kõrguse asend salvestada. Seadistuse kinnituseks kõlab lühike helisignaal.

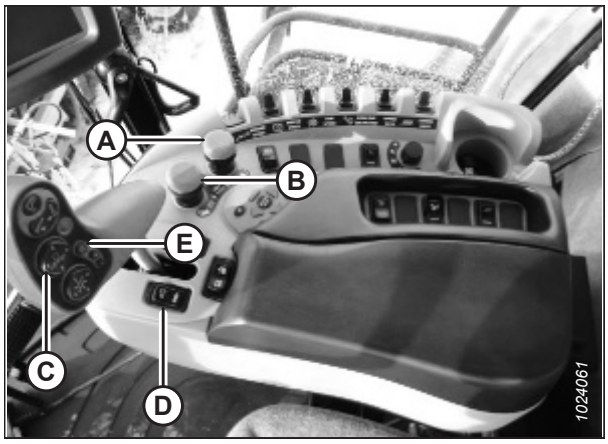

Figure 3.323: New Hollandi kombaini juhtseadised

7. Ühe mällu salvestatud heedri kõrguse sättepunkti muutmiseks kombainiga töötamise ajal kasutage HEEDRI KÕRGUSE JA HEEDRI KÜLGMISE UJUVASENDI klahvlülitit (A) (aeglaselt üles/alla), et heeder soovitud kõrgusele tõsta või langetada. Uue kõrguse asendi salvestamiseks vajutage kergelt HEEDRI AUTOMAATSE KÕRGUSKONTROLLI nuppu (B) vähemalt 2 sekundit. Seadistuse kinnituseks kõlab lühike helisignaal.

   MÄRKUS:

   HEEDRI AUTOMAATSE KÕRGUSKONTROLLI nupu (B) lõpuni vajutamine lülitab ujuvrežiimi välja.

   MÄRKUS:

   Pärast heedri kõrguse sättepunkti muutmist ei ole vaja klahvlülitit (C) uuesti vajutada.

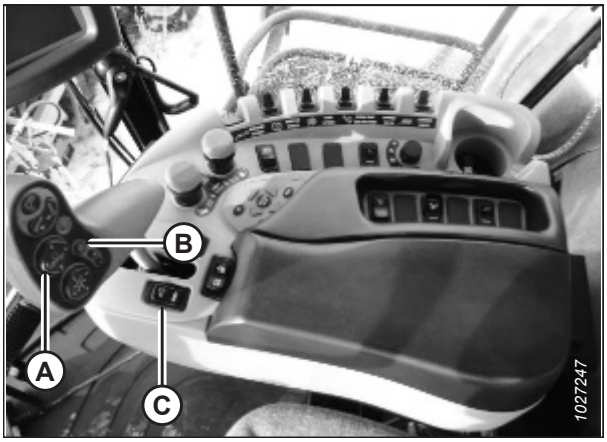

Figure 3.324: New Hollandi kombaini juhtseadised

3.10.7 New Hollandi kombainid – CR seeria – 2015 ja uuemad

Et heedri automaatse kõrguskontrolli (AHHC) süsteem ühilduks New Holland CR-seeria mudeliaasta 2015 ja uuemate kombainidega, peate oma kombaini heedri konfiguratsiooni seadistama vastavalt heedri mudelile, konfigureerima rulli kiiruse sätted, seadistama AHHC juhtseadmed ning kalibreerima AHHC süsteemi, et tagada selle korralik toimimine.

See jaotis kehtib ainult 2015. aasta ja uuematele CR mudelitele (6.80, 6.90, 7.90, 8.90, 9.90 ja 10.90).

Pingevahemiku kontrollimine kombaini kabiinis – New Holland CR-seeria

Heedri automaatse kõrguskontrolli (AHHC) andur peab nõuetekohaseks toimimiseks töötama kindlas pingevahemikus.

MÄRKUS:

Pärast selle dokumendi avaldamist võivad kombaini juhtseadmed või ekraan olla muutunud. Kõige värskema teabe saamiseks vaadake kombaini kasutusjuhendit.

MÄRKUS:

See jaotis kehtib üksnes 2015. aastal ja hiljem toodetud CR mudelitele (6.80, 6.90, 7.90, 8.90, 9.90 ja 10.90). Enne 2015. aastat toodetud New Hollandi muu kombainimudeli kasutamisel vt jaotist *3.10.6 New Hollandi kombainid – CR/CX seeria – 2014 ja vanemad, page 211*.

OHT!

Veenduge, et läheduses ei oleks kõrvalisi isikuid.

1. Paigutage heeder maapinnast 254 – 356 mm (10 – 14 in) kõrgusele.
2. Avage ujuvasend lukust.

3. Veenduge, et ujuvasendi lukustushoovastik on mõlemas asukohas alumistel stopperitel (seibi A ei saa liigutada).

   MÄRKUS:

   Kui heeder ei ole järgmise kahe sammu ajal alumistel stopperitel, võib pinge töö käigus vahemikust välja minna ja põhjustada heedri automaatse kõrguse kontrollsüsteemi (AHHC) rikke. Kui heeder ei ole alumistel stopperitel, leiate juhised punktist *3.11 Heedri loodimine, page 240*.

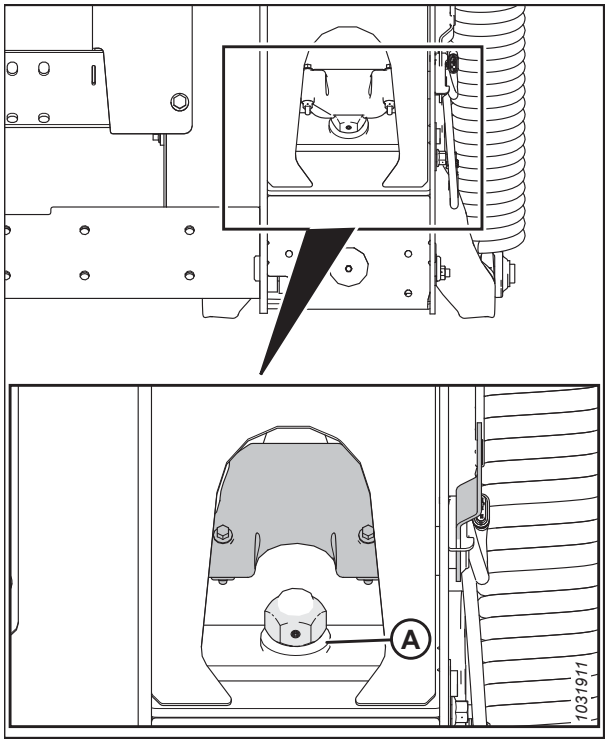

Figure 3.325: Ujuvasendi lukustus

4. Kui osuti pole nulli peal, lõdvendage polt (A) ja libistage ujuvasendi indikaatorplaati (B), kuni osuti (C) näitab **0** (D).
5. Keerake polt (A) kinni.
6. Veenduge, et heedri ujuvasend on lukustamata.

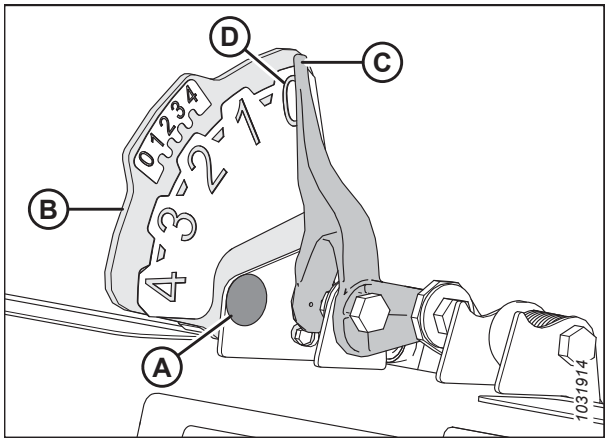

Figure 3.326: Ujuvasendi indikaator

7. Valige avalehel DIAGNOSTIKA (A). Kuvatakse DIAGNOSTIKA leht.



Figure 3.327: New Hollandi kombaini ekraan

8. Valige SÄTTED (A). Kuvatakse SÄTETE leht.



Figure 3.328: New Hollandi kombaini ekraan

9. Valige rippmenüüst GROUP (Rühm) suvand HEADER HEIGHT/TILT (Heedri kõrgus/kallutus) (A).
10. Valige HEADER HEIGHT SENS. L (Heedri kõrgusetuv. v.) rippmenüüst PARAMETER (Parameeter).



Figure 3.329: New Hollandi kombaini ekraan

11. Valige GRAAFIK (A). Täpne pinge (B) kuvatakse lehe ülaosas.
12. Pingenäitude kogu vahemiku nägemiseks tõstke ja langetage heedrit.

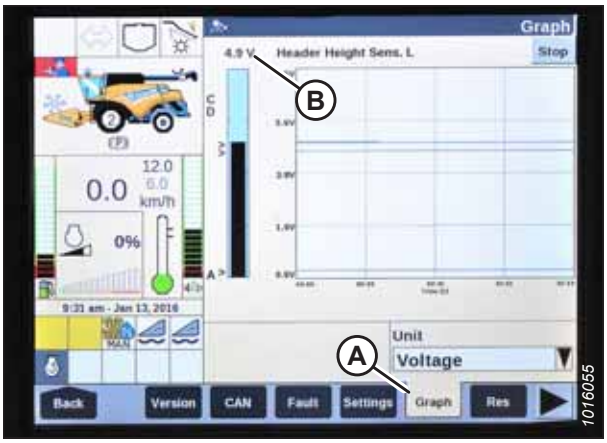

Figure 3.330: New Hollandi kombaini ekraan

Heedri kõrguse automaatjuhtimise seadistamine – New Holland CR seeria

Heedri automaatset kõrguskontrolli (AHHC) seadistatakse kombaini ekraani ja juhtkangi abil.

Heedri kõrguse automaatjuhtimise (AHHC) parima sooritusvõime saamiseks peab nende toimingute tegemisel kesklüli asend olema **D**. Kui seadistus ja kalibreerimine on lõpule viidud, siis reguleerige kesklüli tagasi soovitud heedrinurgale.

MÄRKUS:

Pärast selle dokumendi avaldamist võivad kombaini juhtseadmed või ekraan olla muutunud. Kõige värskema teabe saamiseks vaadake kombaini kasutusjuhendit.

MÄRKUS:

See jaotis kehtib üksnes 2015. aastal ja hiljem toodetud CR mudelitele (6.80, 6.90, 7.90, 8.90, 9.90 ja 10.90). Enne 2015. aastat toodetud New Hollandi muu kombainimudeli kasutamisel vt jaotist *3.10.6 New Hollandi kombainid – CR/CX seeria – 2014 ja vanemad, page 211*.

1. Veenduge, et kesklüli oleks asendis **D**.
2. Lülitage mootor välja.
3. Keerake süüde sisse.
4. Valige avalehel TÖÖRIISTAKAST (A). Kuvatakse TÖÖRIISTAKASTI leht.



Figure 3.331: New Hollandi kombaini ekraan

5. Vajutage juhtkangil TÜHJAKSLAADIMISE (A) ja JÄTKAMISE (B) nuppe samaaegselt.

   MÄRKUS:

   Teatud New Holland kombainimudelite tarkvara ei pruugi võimaldada vahetada heedrit FLEX või PLATFORM seadme vastu või põhimenüüs heedri tüüpi VAIKETÜÜBILT tüübile 80/90. See on nüüd edasimüüja säte. Kui teil on vaja edasimüüja sätteid muuta, võtke ühendust oma MacDoni edasimüüjaga.



Figure 3.332: New Hollandi kombaini juhtseadised

6. Valige HEAD 1 (A). Kuvatakse HEEDRI SÄTETE 1 leht.

7. Valige CUTTING TYPE (Lõikamistüüp) (B) ja valige suvandi CUTTING TYPE (Lõikamistüüp) sätteks PLATFORM (Platvorm) (C).



Figure 3.333: New Hollandi kombaini ekraan

8. Valige rippmenüüs HEADER SUB TYPE ja määrake HEADER SUB TYPE väärtuseks 80/90 (A).



Figure 3.334: New Hollandi kombaini ekraan

9. Valige HEAD 2 (A). Kuvatakse HEEDRI SÄTETE 2 leht.



Figure 3.335: New Hollandi kombaini ekraan

10. Valige rippmenüü AUTOMAATNE UJUVMOODUL ja määrake selle väärtuseks PAIGALDATUD (A).

11. Valige rippmenüü AUTOMAATNE HEEDRI TÕSTMINE ja määrake selle väärtuseks PAIGALDATUD (B).

    MÄRKUS:

    Kui AUTOMAATNE HEEDRI TÕSTMINE on paigaldatud ja AHHC on sisse lülitatud, tõstetakse heedrit automaatselt, kui tõmbate juhtkangi tahapoole.

12. Määrake väärtused MANUAL HHC RAISE RATE (HHC käsitsi tõstmise kiirus) (C) ja MANUAL HHC LOWER RATE (HHC käsitsi langetamise kiirus) (D) parima jõudluse saavutamiseks vastavalt maapinna tingimustele.



Figure 3.336: New Hollandi kombaini ekraan

13. Määrake väärtused HHC HEIGHT SENSITIVITY (HHC kõrgusetundlikkus) (A) ja HHC TILT SENSITIVITY (HHC kallutustundlikkus) (B) parima jõudluse saavutamiseks vastavalt maapinna tingimustele.



Figure 3.337: New Hollandi kombaini ekraan

14. Valige menüüs REEL HEIGHT SENSOR (Trumli kõrguseandur) (A) suvand YES (Jah).



Figure 3.338: New Hollandi kombaini ekraan

Rulli kiiruse seadistamine – New Holland CR-seeria

Enne rullikiiruse kasutamist peate kombaini tarkvarasse salvestama rulli läbimõõdu ja tühjendamise väärtused.

MÄRKUS:

Pärast selle dokumendi avaldamist võivad kombaini juhtseadmed või ekraan olla muutunud. Kõige värskema teabe saamiseks vaadake kombaini kasutusjuhendit.

MÄRKUS:

See jaotis kohaldub ainult aasta 2015 ja uuematele CR mudelitele (6.80, 6.90, 7.90, 8.90, 9.90 ja 10.90).

1. Lülitage mootor välja.
2. Keerake süüde sisse.
3. Veenduge, et kombaini tarkvara oleks uuendada nendele või uuematele versioonidele.
   - Mudeliaasta 2015–2018: UCM v38.10.0.0
   - Mudeliaasta 2019: UCM v1.4.0.0
4. Veenduge, et kesklüli oleks asendis **D**.
5. Valige avalehel TÖÖRIISTAKAST (A). Kuvatakse TÖÖRIISTAKASTI leht.



Figure 3.339: New Hollandi kombaini ekraan

6. Edasimüüja režiimi saate kasutada, kui vajutate samaaegselt juhtkangi TÜHJAKSLAADIMISE (A) ja JÄTKAMISE (B) nuppe ning hoiate neid ligikaudu 10 sekundit all. Ilmuma peaks EDASIMÜÜJA SÄTETE leht, kus saate muuta RULLI LÄBIMÕÕTU ja RULLI TÜHJENDAMISE VÄÄRTUST PÖÖRDE KOHTA.



Figure 3.340: New Hollandi kombaini juhtseadised

7. Valige HEAD 2 (A). Kuvatakse leht HEEDRI SÄTETE 2 leht.
8. Valige RULLI LÄBIMÕÕT (B) ja sisestage väärtus 102 cm (40,16 tolli).
9. Valige RULLI TÜHJENDAMISE VÄÄRTUS PÖÖRDE KOHTA (C) ja sisestage sobiv väärtus vastavalt rulliajami konfiguratsioonile, vt tabelit .

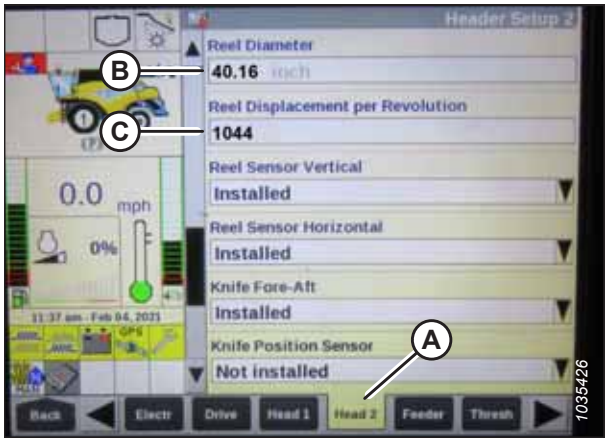

Figure 3.341: New Hollandi kombaini ekraan

Table 3.32 Rulli tühjendamise väärtus pöörde kohta

Veetava ketiratta suurus (hammaste arv)	Veetava ketiratta suurus (hammaste arv)	Rulli väljasurve pöörde kohta
19 (standard)	56	769
14 (kõrge väändemomendiga / aeglane)[67]	56	1044
20 (madala väändemomendiga / kiire)[68]	52	679

Heedri automaatse kõrguskontrolli kalibreerimine – New Holland CR-seeria

Heedri automaatne kõrguse juhtseadme (AHHC) anduri väljund tuleb kalibreerida, vastasel juhul ei toimi AHHC funktsioon korralikult.

OHT!

Veenduge, et läheduses ei oleks kõrvalisi isikuid.

MÄRKUS:

Pärast selle dokumendi avaldamist võivad kombaini juhtseadmed või ekraan olla muutunud. Kõige värskema teabe saamiseks vaadake kombaini kasutusjuhendit.

MÄRKUS:

See jaotis kehtib üksnes 2015. aastal ja hiljem toodetud CR mudelitele (6.80, 6.90, 7.90, 8.90, 9.90 ja 10.90). Enne 2015. aastat toodetud New Hollandi muu kombainimudeli kasutamisel vt jaotist *3.10.6 New Hollandi kombainid – CR/CX seeria – 2014 ja vanemad, page 211*.

MÄRKUS:

Kui heedri ujuvasend on liiga kerge, võib see AHHC kalibreerimist takistada. Ujuvasend tuleb kalibreerimiseks võib olla seadistada raskemaks, et heeder ujuvmooduli küljest ei eralduks.

MÄRKUS:

Heedri automaatse kõrguskontrolli süsteemi (AHHC) parima jõudluse tagamiseks kalibreerige maapinnal, kui kesklüli on asendis **D**. Kui kalibreerimine on lõpule viidud, seadistage kesklüli tagasi soovitud heedri nurga alla. Juhiseid vaadake *3.9.5 Heedri nurk, page 153*.

67. Kahekäiguline komplekt koos ketiga sisemistel ketiratastel.
68. Kahekäiguline komplekt koos ketiga välimistel ketiratastel.

Enne heedri kalibreerimisprotseduuri alustamist kontrollige, kas täidetud on järgmised tingimused.

- Heeder on kombaini külge kinnitatud.
- Kombain asub ühetasasel pinnal ja heeder on maapinnaga loodis.
- Heeder asub alumistel piirikutel ja kesklüli asend on **D**.
- Mootor töötab.
- Kombain ei liigu.
- Heedri kõrgusekontrolleri (HHC) moodulist pole saadetud ühtegi veateadet.
- Heeder/söötur on lahti ühendatud.
- Külgmisi ujuvasendi nuppe **EI** vajutatud.
- PAOKLAHVI **EI** vajutatud.

AHHC kalibreerimiseks toimige järgmiselt.

1. Valige avalehel KALIBREERIMISED (A). Kuvatakse KALIBREERIMISTE leht.



Figure 3.342: New Hollandi kombaini ekraan

2. Valige rippmenüü KALIBREERIMINE (A).



Figure 3.343: New Hollandi kombaini ekraan

3. Valige kalibreerimisvalikute loendist HEADER (Heeder) (A).



Figure 3.344: New Hollandi kombaini ekraan

4. Järgige kalibreerimissamme lehel ilmumise järjekorras. Kalibreerimise edenedes uuendatakse kuva automaatselt ja kuvatakse järgmine samm.

   MÄRKUS:

   Kui vajutate sammude täitmisel PAOKLAHVI või ei tee süsteemis enam kui 3 minuti jooksul ühtegi sisestust, lülitub kalibreerimine välja.

   MÄRKUS:

   Veakoodide kirjeldused leiate kombaini kasutusjuhendist.



Figure 3.345: New Hollandi kombaini ekraan

5. Kui kõik sammud on lõpule viidud, kuvatakse ekraanil teade KALIBREERIMINE LÕPULE VIIDUD.

   MÄRKUS:

   Kui ujuvasend muudeti AHHC kalibreerimiseks raskemaks, seadistage see pärast kalibreerimist tagasi soovitatud ujuvasendisse.



Figure 3.346: New Hollandi kombaini ekraan

Rulli kõrguse anduri ja pikisuunalise asendi anduri kalibreerimine – New Holland CR seeria

Enne heedri esmakordset kasutamist peate kalibreerima rulli asendi. Rulli asendi kalibreerimisel kalibreeritakse rulli kõrguse andur ja rulli pikisuunalise asendi andur.

OHT!

Veenduge, et läheduses ei oleks kõrvalisi isikuid.

MÄRKUS:

Pärast selle dokumendi avaldamist võivad kombaini juhtseadmed või ekraan olla muutunud. Kõige värskema teabe saamiseks vaadake kombaini kasutusjuhendit.

MÄRKUS:

See jaotis kohaldub ainult aasta 2015 ja uuematele CR mudelitele (6.80, 6.90, 7.90, 8.90, 9.90 ja 10.90).

Rulli asendi kalibreerimiseks tehke järgmist.

1. Paigutage heeder maapinnast 254 – 356 mm (10 – 14 in) kõrgusele.

   OLULINE!:

   ÄRGE lülitage mootorit välja. Et andurid õigesti kalibreeritaks, peab kombain töötama tühipööretel.

2. Valige avalehel KALIBREERIMISED (A). Kuvatakse KALIBREERIMISTE leht.



Figure 3.347: New Hollandi kombaini ekraan

3. Valige rippmenüü KALIBREERIMINE (A).



Figure 3.348: New Hollandi kombaini ekraan

4. Valige kalibreerimisvalikutest RULLI ASEND (A).



Figure 3.349: New Hollandi kombaini ekraan

5. Kuvatakse HOIATUS (A). Vajutage SISESTUSKLAHVI.



Figure 3.350: New Hollandi kombaini ekraan

6. Kui kuvatakse teade „Kontrollige, kas erisööte lõiketera on täielikult sisse tõmmatud“ (A), vajutage SISESTUSKLAHVI. Erisööte lõiketera pole MacDoni heedritel saadaval.

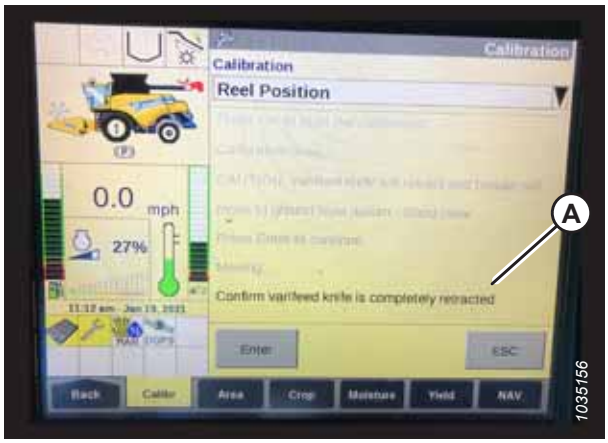

Figure 3.351: New Hollandi kombaini ekraan

7. Järgige kalibreerimissamme (A) lehel ilmumise järjekorras. Kalibreerimise edenedes uuendatakse kuva automaatselt ja kuvatakse järgmine samm.

   MÄRKUS:

   Kui vajutate sammude täitmisel PAOKLAHVI või lasete süsteemil enam kui 3 minutit jõude olla, kalibreerimine peatub.

   MÄRKUS:

   Veakoodide kirjeldused leiate kombaini kasutusjuhendist.

8. Kui kõik sammud on lõpetatud, kuvatakse lehel KALIBREERIMISE ÕNNESTUMIST märkiv teade.



Figure 3.352: New Hollandi kombaini ekraan

Trumli kõrguseanduri pingete kontrollimine – New Holland CR seeria

Kontrollige rulli kõrgusanduri pingeid, et need oleksid ettenähtud vahemikus.

MÄRKUS:

Pärast selle dokumendi avaldamist võivad kombaini juhtseadmed või ekraan olla muutunud. Kõige värskema teabe saamiseks vaadake kombaini kasutusjuhendit.

1. Valige kombainiekraani põhilehel DIAGNOSTICS (Diagnostika) (A). Avaneb lehekülg DIAGNOSTICS (Diagnostika).



Figure 3.353: New Hollandi kombaini ekraan

2. Valige vahekaart SETTINGS (A) (Sätted). Avaneb lehekülg SETTINGS (Sätted).
3. Valige menüüst GROUP (B) suvand HEADER (Heeder).
4. Valige menüüst PARAMETER (Parameeter) (C) suvand REEL VERTICAL POSITION (Trumli vertikaalasend).

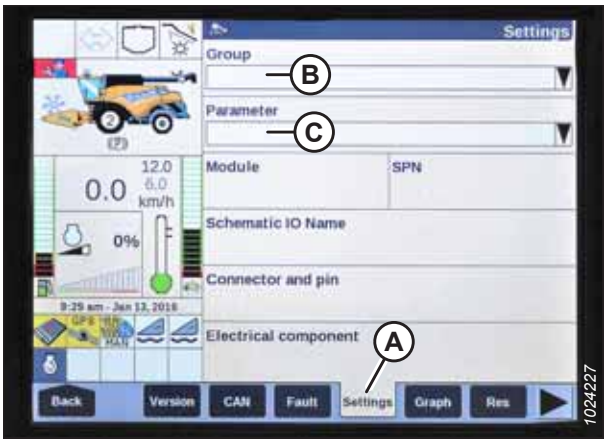

Figure 3.354: New Hollandi kombaini ekraan

5. Valige vahekaart GRAPH (Graafik) (A). Kuvatakse graafik REEL VERTICAL POSITION (Trumli vertikaalasend).
6. Pinge ülempiiri (B) vaatamiseks tõstke rull üles. Pinge peaks olema 4,1–4,5 V.
7. Pinge alampiiri (C) vaatamiseks langetage rull. Pinge peaks olema 0,5–0,9 V.

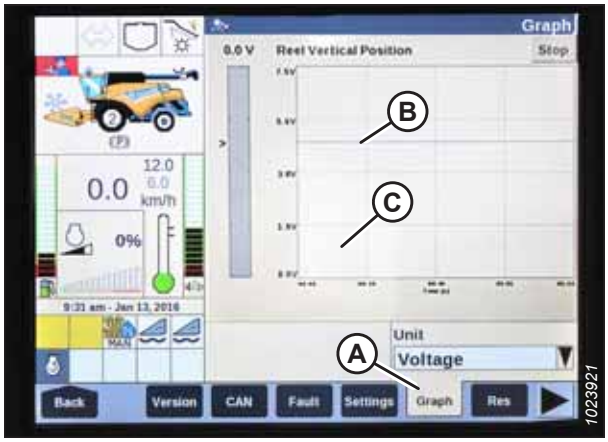

Figure 3.355: New Hollandi kombaini ekraan

Lõikekõrguse eelseadistamine – New Holland CR seeria

Lõikekõrguse sätte saab kombaini salvestada. Saagi koristamisel saab need sätted juhtkangiga valida.

MÄRKUS:

Pärast selle dokumendi avaldamist võivad kombaini juhtseadmed või ekraan olla muutunud. Kõige värskema teabe saamiseks vaadake kombaini kasutusjuhendit.

MÄRKUS:

See jaotis kehtib üksnes 2015. aastal ja hiljem toodetud CR mudelitele (6.80, 6.90, 7.90, 8.90, 9.90 ja 10.90). Enne 2015. aastat toodetud New Hollandi muu kombainimudeli kasutamisel vt jaotist *3.10.6 New Hollandi kombainid – CR/CX seeria – 2014 ja vanemad, page 211*.

Konsoolil on kaks nuppu, mida kasutatakse kõrguse automaatseks eelseadistamiseks. Eelmistel mudelitel olnud klahvlüliti on nüüd konfigureeritud, nagu paremal näidatud. MacDoni heedrite jaoks on vaja ainult kahte esimest nuppu (A) ja (B). Kolmas nupp (C) ei ole konfigureeritud.

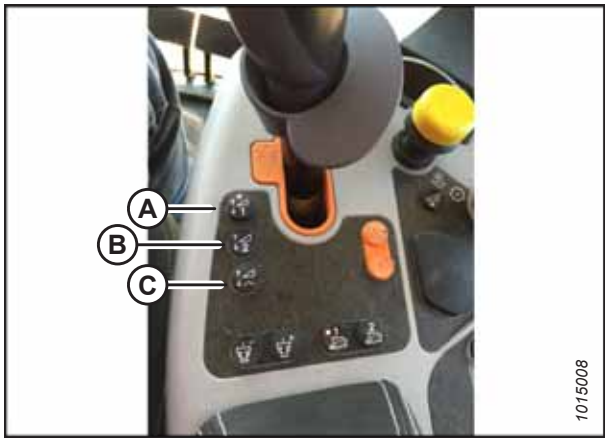

Figure 3.356: New Hollandi kombaini juhtseadised

OHT!

Veenduge, et läheduses ei oleks kõrvalisi isikuid.

Eelseadistatud lõikekõrguse määramiseks toimige järgmiselt.

1. Rakendage separaator ja heeder.
2. Valige eelseadistusnupp 1 (A). Nupul süttib kollane tuli.
3. Tõstke või langetage heeder soovitud lõikekõrgusele.



Figure 3.357: New Hollandi kombaini juhtseadised

4. Eelseadistuse määramiseks hoidke multifunktsionaalse juhtkangi JÄTKAMISNUPPU (C) all, kuni monitor edastab helisignaali.

   MÄRKUS:

   Eelseadistuste tegemisel seadistage heedri asend alati enne rulli asendit. Kui heeder ja rull seadistatakse korraga, rulli sätteid ei salvestata.
5. Tõstke või langetage trummel soovitud tööasendisse.
6. Eelseade määramiseks hoidke multifunktsionaalse juhtkangi JÄTKAMISNUPPU (C) all.
7. Korrake samme *2, page 235* kuni *6, page 235*, kasutades eelseadistusnuppu 2.
8. Langetage heeder maapinnale.
9. Valige avalehel TÖÖKUVAD (A).



Figure 3.358: New Hollandi multifunktsionaalne hoob



Figure 3.359: New Hollandi kombaini ekraan

10. Valige vahekaart TÖÖ, mis kuvab välja KÄSITSI KÕRGUSE.

    MÄRKUS:

    Väli KÄSITSI KÕRGUS võidakse kuvada mis tahes vahekaardil TÖÖ. Kui vajutate automaatse kõrguse eelseadistusnuppu, kuvatakse AUTOMAATNE KÕRGUS (A).

11. Eelseadistatud lõikekõrguse valimiseks vajutage automaatse kõrguse üht eelseadistusnuppu.



Figure 3.360: New Hollandi kombaini ekraan

Maksimaalse töökõrguse seadistamine – New Holland CR seeria

Maksimaalset töökõrgust saab seadistada kombaini ekraani kaudu.

MÄRKUS:

Pärast selle dokumendi avaldamist võivad kombaini juhtseadmed või ekraan olla muutunud. Kõige värskema teabe saamiseks vaadake kombaini kasutusjuhendit.

MÄRKUS:

See jaotis kehtib üksnes 2015. aastal ja hiljem toodetud CR mudelitele (6.80, 6.90, 7.90, 8.90, 9.90 ja 10.90). Enne 2015. aastat toodetud New Hollandi muu kombainimudeli kasutamisel vt jaotist *3.10.6 New Hollandi kombainid – CR/CX seeria – 2014 ja vanemad, page 211*.

1. Valige avalehel TÖÖRIISTAKAST (A). Kuvatakse TÖÖRIISTAKASTI leht.

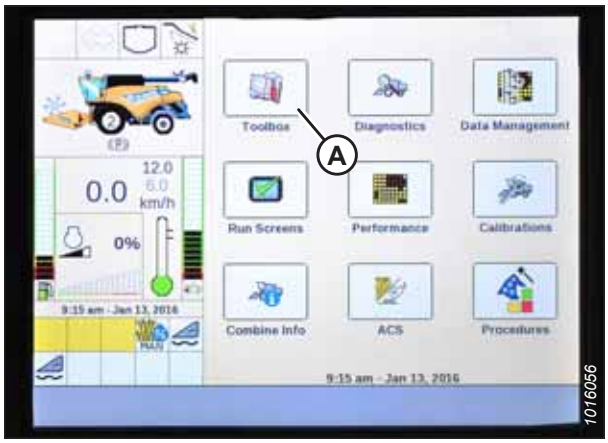

Figure 3.361: New Hollandi kombaini ekraan

2. Valige SÖÖTUR (A). Kuvatakse SÖÖTURI SÄTETE leht.
3. Valige väli MAXIMUM WORK HEIGHT (Maksimaalne töökõrgus) (B).

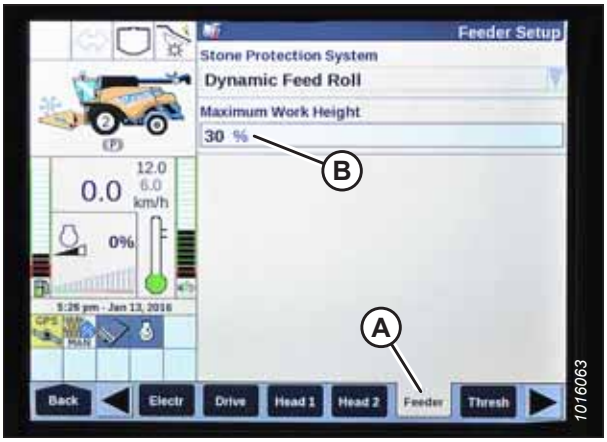

Figure 3.362: New Hollandi kombaini ekraan

4. Seadke MAKSIMAALNE TÖÖKÕRGUS soovitud väärtusele.
5. Vajutage nuppu SET (Määra) ja seejärel vajutage nuppu ENTER (Sisesta).



Figure 3.363: New Hollandi kombaini ekraan

Trumli pikisuuna, heedri kallutuse ja heedri tüübi konfigureerimine – New Holland CR seeria

Heedri automaatse kõrguskontrolli (AHHC) süsteemi rulli pikisuunas liigutamise, heedri kallutuse ja heedri tüübi sätteid saab muuta HEEDRI menüüdes.

MÄRKUS:

See protseduur kehtib ainult 2016. aasta New Holland CR-i mudelitele 6.90, 7.90, 8.90 ja 9.90.

MÄRKUS:

Pärast selle dokumendi avaldamist võivad kombaini juhtseadmed või ekraan olla muutunud. Kõige värskema teabe saamiseks vaadake kombaini kasutusjuhendit.

1. Lülitage mootor välja.
2. Keerake süüde sisse.

3. Vajutage juhthooval olevaid nuppe UNLOAD (Tühjenda) (A) ja RESUME (Jätka) (B) samaaegselt.



Figure 3.364: New Hollandi kombaini juhtseadised

4. Lehel HEAD 1 muutke LÕIKAMISTÜÜP valikult FLEX valikule PLATVORM, nagu on näidatud asukohas (A).



Figure 3.365: New Hollandi kombaini ekraan

5. Lehel HEAD 2 muutke HEEDRI ALAMTÜÜP VAIKEVÄÄRTUSELT väärtusele 80/90, nagu on näidatud asukohas (A).



Figure 3.366: New Hollandi kombaini ekraan

Nüüd on MAAPINNAL eelseadistuste jaoks kaks eri nuppu. Eelmistel mudelitel olnud klahvlüliti on nüüd konfigureeritud, nagu paremal näidatud. MacDoni heedrite jaoks on vaja ainult kahte esimest nuppu (A) ja (B). Kolmas nupp all (C) ei ole konfigureeritud.

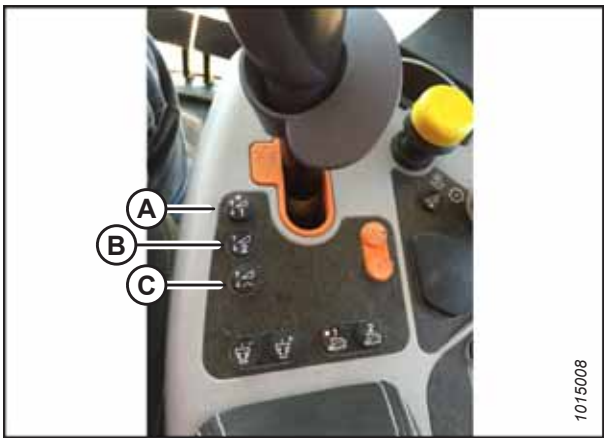

Figure 3.367: New Hollandi kombaini juhtseadised

3.11 Heedri loodimine

Ujuvmoodul on tehases seadistatud, et tagada heedri õige tase. Tavaliselt ei tohiks see vajada reguleerimist.

Kui heeder ei ole tasane, tehke enne tasanduslülide reguleerimist järgmised kontrollid.

- Kontrollige kombaini rehvirõhkusid.
- Kontrollige, kas kombaini söötekorpus on tasane. Juhiseid vaadake kombaini kasutusjuhendist.
- Kontrollige, et ujuvmooduli ülaosa oleks söötekorpusega tasane ja paralleelne.

MÄRKUS:

Ujuvasendi vedrusid **EI** kasutata heedri tasandamiseks.

OHT!

Masina ootamatust käivitamisest põhjustatud vigastuste või surma vältimiseks seisake alati mootor ja eemaldage süütevõti enne mis tahes põhjusel juhiistmelt lahkumist.

1. Parkige kombain ühetasasele pinnale.
2. Paigutage heeder nii, et lõikelatt on 254–356 mm (10–14 tolli) maapinnast kõrgemal.
3. Seisake mootor ja eemaldage võti süütelukust.
4. Lukustage heedri tiivad. Juhiste saamiseks vt *Heedri tiibade lukustamine/lukust avamine, page 141*.
5. Kontrollige ja vajadusel reguleerige ujuvasendit. Juhiseid vt jaotisest *Heedri ujuvsüsteemi kontrollimine ja reguleerimine, page 130*.
6. Heedri ujuvasendi mõlema luku avamiseks tõmmake ujuvsüsteemi lukustuse käepidet (A) ujuvmoodulist eemale ja siis lükake ujuvsüsteemi lukustuse käepidet allapoole asendisse (B) (**LUKK AVATUD**).

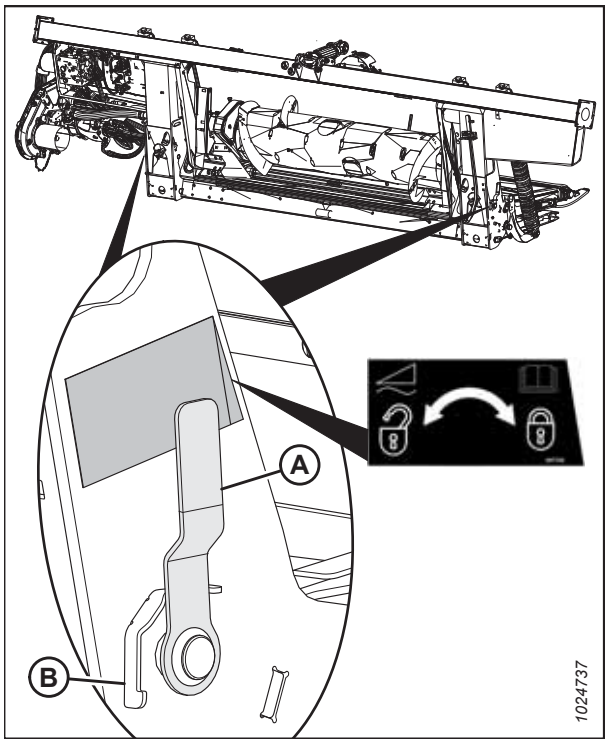

Figure 3.368: Heedri ujuvasendi lukk lukustatud asendis

7. Heedri kõrgel küljel reguleerige heedri tasandamiseks mutrit (A) veidi (1/2–1/4 pööret) vastupäeva.

   MÄRKUS:

   Mutri (A) reguleerimiseks kuni poole pöörde võrra ei pea seadekruvi (B) vabastama.

   OLULINE!:

   Mutri reguleerimine rohkem kui kahe pöörde võrra kummaski suunas võib heedri ujuvasendit halvasti mõjutada.

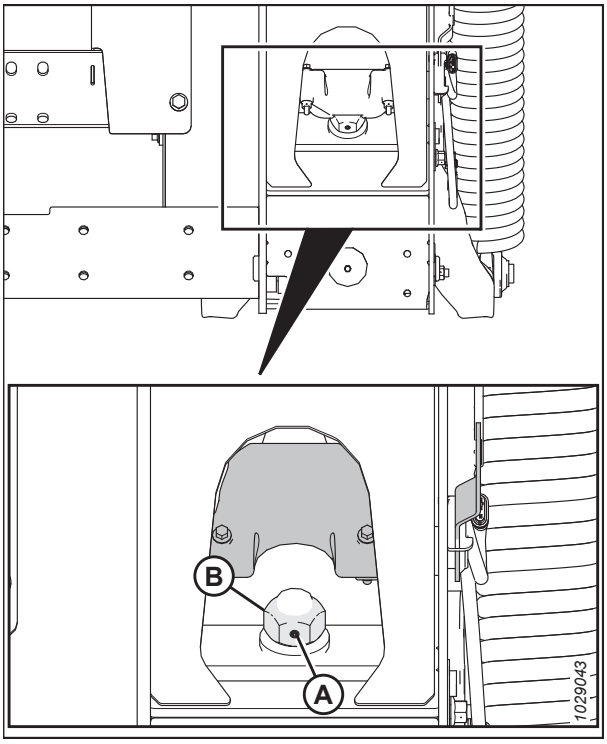

Figure 3.369: Ujuvasendi lukk – paremal

8. Pärast heedri kõrge külje seadistamist nullige ujuvasendi indikaator (A), milleks lõdvendage polti (B) kinnitav mutter ja viige indikaatori nõel nulli.

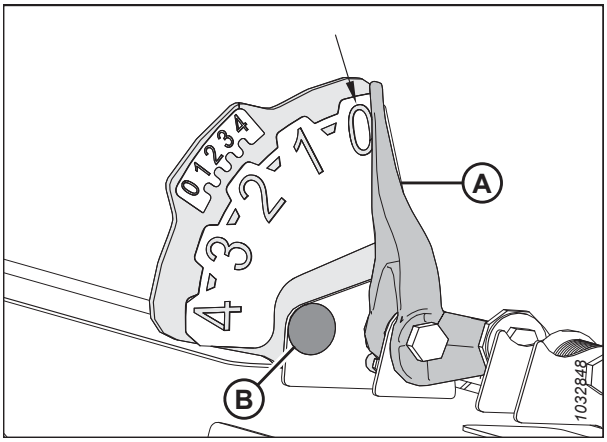

Figure 3.370: Vasak ujuvasendi indikaator

   MÄRKUS:

   Veenduge, et raami ja nurkmehhanismi hoova tagaosa vahele jääb vähemalt 2–3 mm (1/8 tolli) (A).

   MÄRKUS:

   Kontrollige ujuvsüsteemi pärast heedri loodimist. Juhiseid vt jaotisest *Heedri ujuvsüsteemi kontrollimine ja reguleerimine, page 130*.

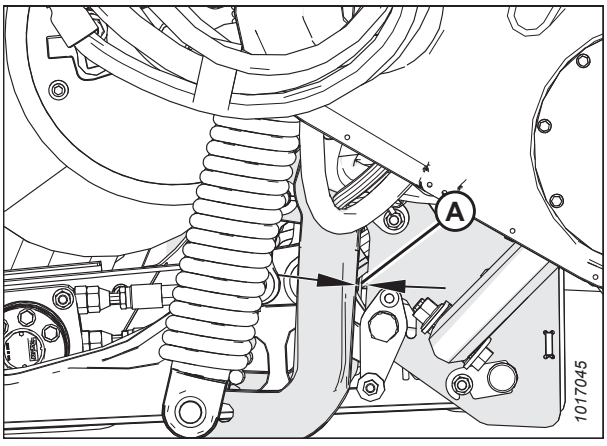

Figure 3.371: Nurkmehhanism

3.12 Lõikelati lahtiühendamine

Kui mõni takistus ei lase lõikelatil korralikult töötada, toimige järgmiselt.

OHT!

Masina ootamatust käivitumisest või tõstetud masina kukkumisest tingitud kehavigastuste või surma vältimiseks seisake alati mootor, eemaldage süütevõti enne juhikohalt lahkumist ja rakendage ohutustoed enne, kui ühelgi põhjusel heedri alla lähete.

HOIATUS!

Terade käsitsemisel või nende lähedal töötamisel kandke tugevaid töökindaid.

OLULINE!:

Pöörleva rulli langetamine ummistunud lõikelatile kahjustab rulli komponente.

Lõikelatilt ummistuse eemaldamiseks lülitage kombaini söötekorpus vastassuunas tööle. Kui lõikelatt on ikka ummistunud, tehke järgmist.

1. Peatage masina edasisuunaline liikumine ja lülitage välja heedriajamid.
2. Tõstke heedrit selle mullaga täitumise vältimiseks ja lülitage sisse heedriajami sidur.
3. Kui ummistus **EI** kao, siis lahutage heedriajami sidur ja tõstke heeder täiesti üles.
4. Seisake mootor ja eemaldage võti süütelukust.
5. Rakendage heedri ohutustoed. Juhised leiate kombaini kasutusjuhendist.
6. Puhastage lõikelatti käsitsi.

3.13 Ujuvmooduli lintkonveieri lahtiühendamine

Vahel jääb põllukultuur lintkonveieri ja etteandeteki vahele kinni. Ujuvmooduli lintkonveieri ohutult takistustest vabastamiseks toimige järgmiselt.

1. Peatage masina edasisuunaline liikumine ja lülitage välja heedriajamid.
2. Tõstke heeder maapinnalt veidi kõrgemale ja tõstke üles trummel.
3. Lülitage sisse kombaini etteande tagurpidikäik vastavalt tootja spetsifikatsioonidele (tagurpidi etteanne sõltub kombaini mudelist).
4. Lülitage külglindi kiirus nulli.
5. Lülitage sisse heedriajam.
6. Kui ummistus on eemaldatud, tõstke külglindi kiirus aeglaselt eelnevalt määratud sättele.

3.14 Transport

Heedri transportimiseks on kaks võimalust: kombaini külge ühendatuna ja kombaini taga pukseerides või traktoriga vedades.

Lisateavet vt jaotisest

- *3.14.1 Heedri transportimine vaalutaja külge ühendatuna, page 244*
- *3.14.2 Pukseerimine, page 244*

3.14.1 Heedri transportimine vaalutaja külge ühendatuna

Hea nähtavusega tingimustes saate heedrit transportida nii, et see on ühendatud kombainiga.

HOIATUS!

ÄRGE sõitke kombainiga, millega on ühendatud heeder, teel või maanteel öösel ega halva nähtavusega tingimustes, nt udu või vihmaga. Heedri laius ei pruugi olla nendes tingimustes hästi näha.

ETTEVAATUST!

- **Enne teedel transportimist lugege kohalikke seadusi heedri laiuse ja valgustuse või märgistuse nõuete kohta.**
- **Transportimisel, pukseerimisel jne järgige kõiki oma kombaini kasutusjuhendis kirjeldatud toiminguid.**
- **Põllule ja põllult ära sõites vabastage heedri ajami sidur.**
- **Enne maanteele sõitmist veenduge, et vilkuvad kollased tuled, punased tagatuled ja esituled oleksid puhtad ning töökorras. Pöörake kollaseid tulesid, et tagada vastutuleva liikluse korral parim nähtavus. Kasutage teedel sõites alati tulesid, et teisi liiklejaid hoiatada.**
- **ÄRGE kasutage teedel töötulesid – need võivad teisi juhte segadusse ajada.**
- **Enne maanteel sõitmist puhastage aeglase sõiduki märgid ja helkurid, reguleerige tahavaatepeegleid ning puhastage aknad.**
- **Langetage rull täielikult ja tõstke heeder üles, välja arvatud juhul, kui transpordite mägedes.**
- **Tagage hea nähtavus ning olge tähelepanelik teeäärsete takistuste, vastutuleva liikluse ja sildade suhtes.**
- **Kui sõidate allamäge, vähendage kiirust ja hoidke heedrit minimaalsel kõrgusel, et tagada maksimaalne stabiilsus, kui edasiliikumine mingil põhjusel peatub. Kallaku madalaimas punktis tõstke heeder täiesti üles, et vältida kokkupuudet maapinnaga.**
- **Sõitke ohutul kiirusel, et tagada masina puhul alati täielik kontroll ja stabiilsus.**

3.14.2 Pukseerimine

EasyMove™-i transpordivalikuga heedreid saab pukseerida kombaini või traktori taga kuni kiirusega 32 km/h (20 miili/h).

Juhiseid vaadake pukseeriva sõiduki kasutusjuhendist.

Heedri kinnitamine pukseeriva sõiduki külge

Heedrit saab pukseeriva sõiduki abil mitmesse kohta pukseerida. Et vältida kontrolli kaotamist, mis võib põhjustada kehavigastusi ja/või masina kahjustusi, järgige alltoodud juhiseid.

ETTEVAATUST!

Kehavigastuse ja/või masina kahjustamisega lõppeva kontrolli kadumise vältimiseks pidage kinni järgmistest aeglase kiirusega transportimist puudutavatest juhistest.

- **Piisava juhitavuse ja pidurdustõhususe tagamiseks peab pukseeriva sõiduki kaal ületama heedri kaalu.**
- **ÄRGE pukseerige ühegi maanteesõidukiga. Kasutage ainult põllumajandustraktorit, põllumajanduskombaini või õigesti konfigureeritud MacDoni vaalutajat.**
- **Transpordi ajal heedri stabiilsuse suurendamiseks veenduge, et trummel on täielikult langetatud ja tagasi tugiõlgadel. Trumli hüdraulilise pikisuunaga heedritel ärge kunagi ühendage pikisuuna liitmikke üksteisega, sest süsteem suletakse ja trummel võib transpordi ajal edasi liikuda.**
- **Kontrollige, kas kõik tihvtid on rattatugede, lõikelati toe ja haakeseadise juures transpordiasendisse korralikult kinnitatud.**
- **Enne transportimist kontrollige rehvide seisukorda ja rõhku.**
- **Ühendage haakeseadis pukseeriva sõidukiga sobiva haakepoldi ja vedrulukustuva poldi või muu vastava kinnitusvahendi abil.**
- **Kinnitage haakeseadise turvakett pukseeriva sõiduki külge. Reguleerige turvaketi pikkust nii, et see võimaldaks pööramiseks ainult piisavalt lõtku.**
- **Ühendage heedri seitsme klemmiga pistik pukseeriva sõiduki vastavasse pessa. (Seitsme klemmiga pesa võite küsida MacDoni edasimüüja varuosade keskusest.)**
- **Veenduge, et tuled töötavad korralikult ning aeglase sõiduki tähis ja muude helkurid on puhtad. Kasutage ohutulesid, kui seadus seda ei keela.**

Heedri pukseerimise ettevaatusabinõud

Enne heedri kinnitamist ja kombaini või traktori taga pukseerimist vaadake üle see ettevaatusabinõude loend.

ETTEVAATUST!

Et vältida kontrolli kaotamist, mis võib põhjustada kehavigastusi ja/või masina kahjustusi, järgige järgmisi aeglase transpordi juhiseid.

- **ÄRGE ületage kiirust 32 km/h (20 miili/h).**
- **Libedates või keerulistes sõiduoludes vähendage liikumiskiirus väärtusele alla 8 km/h (5 miili/h).**
- **Läbige kurve ainult väga aeglasel kiirusel (kuni 8 km/h [5 miili/h]), kuna heedri stabiilsus kurvides väheneb. ÄRGE kiirendage kurvi olles ega kurvist väljudes.**
- **Avalikel teedel transportimisel järgige kõiki teie piirkonnas maanteedel kehtivaid liikluseeskirju. Kasutage kollaseid vilkureid, kui see pole seadusega keelatud.**

3.14.3 Lülitumine transportasendist põlluasendisse (lisavalik)

Kui heeder transporditi uude kohta, tuleb see seal tagasi tööasendisse seada.

Vasaku äärmise ratta liigutamine transportasendis tööasendisse – ContourMax™ valik

Vasak välimine ratas tuleb transpordiasendist tööasendisse seada.

OHT!

Heedri ootamatust käivitumisest või tõstetud heedri kukkumisest tingitud kehavigastuste või surma vältimiseks seisake alati mootor, eemaldage süütevõti ja rakendage ohutustoed enne, kui ühelgi põhjusel heedri alla lähete. Kui kasutate heedri toestamiseks tõsteseadet, veenduge enne jätkamist, et heeder ei liiguks paigalt.

1. Käivitage mootor.
2. Tõstke heeder täiesti üles.
3. Seisake mootor ja eemaldage võti süütelukust.
4. Rakendage heedri ohutustoed või toetage heeder ühetasasel maapinnal olevatele plokkidele. Kui kasutate heedri toetamiseks plokke, veenduge, et heeder oleks maapinnast umbes 914 mm (36 tolli) kõrgusel.
5. Eemaldage lukustuspolt (A).
6. Eemaldage lukustustihvt (B).
7. Libistage rattakoost (C) hoiukronsteinist (D) välja.

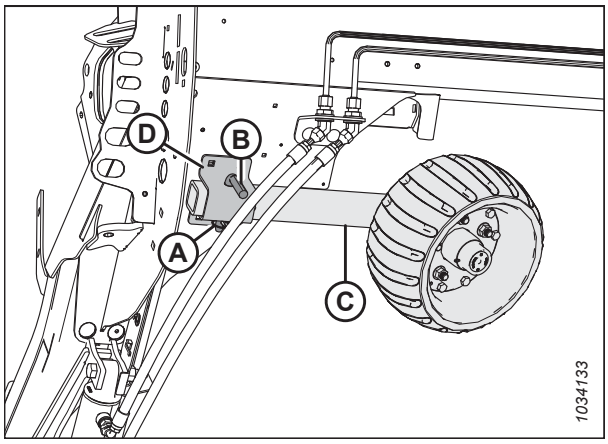

Figure 3.372: Vasaku ratta koost

8. Kui ratas on sissepoole suunatud, joondage rattakoost (C) isolaatoriga ja libistage seda heedri esiosa suunas, kuni tihvtide avad joonduvad.
9. Paigaldage lukustustihvt (B).
10. Paigaldage lukustuspolt (A).

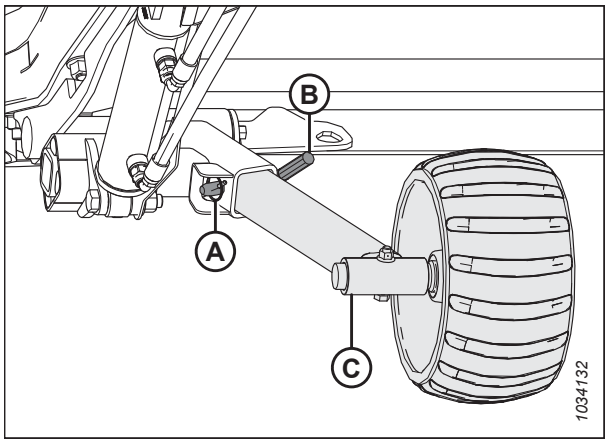

Figure 3.373: Vasaku ratta koost

Veolati eemaldamine

Heedrit transpordiasendist tööasendisse seades eemaldage veolatt transpordiasendist.

1. Blokeerige heedri rehvid tõkiskingadega (A), et vältida heedri veeremist.



Figure 3.374: Rehvide blokeerimine

2. Ühendage elektripistmik (A) ja turvakett (B) pukseeriva sõiduki küljest lahti ja hoiustage näidatud viisil.
3. Kui eemaldate pikendusega veolati, siis jätkake etapiga *4, page 247*. Kui eemaldate pikenduseta veolati, siis jätkake etapiga *16, page 249*.

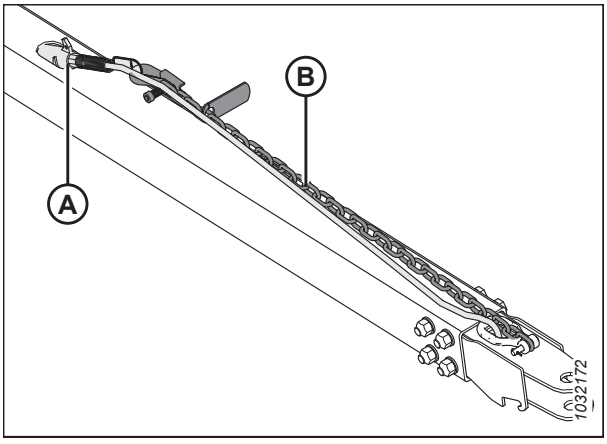

Figure 3.375: Veolati koost

Pikendusega veolati eemaldamine

4. Ühendage veolati juhtmekimp (A) pikenduse juhtmekimbu (B) küljest lahti.
5. Eemaldage lukustuspolt (C) riivi küljest.

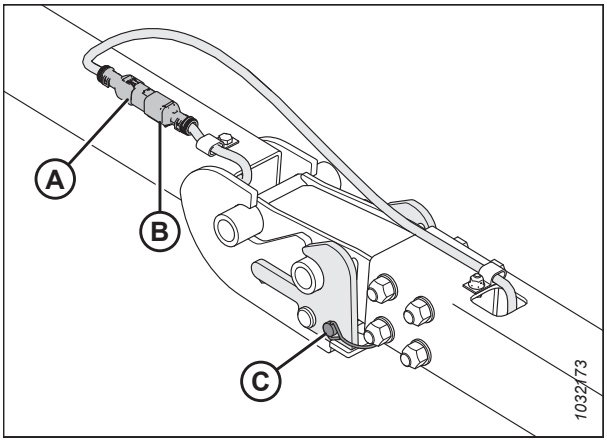

Figure 3.376: Veolati / pikenduse juhtmekimp

6. Kinnitage veolati juhtmekimp (A) hoiukohta.

7. Riivi vabastamiseks tõstke riiviühenduse lähedalt riivi ülespoole. Tõstmise ajal tõmmake riivi käepidemest (B), et veolati konks vabastada, seejärel langetage koost aeglaselt maapinnale.

8. Tõstke veolati (C) otsa ja tõmmake pikendusest (D) eemale.

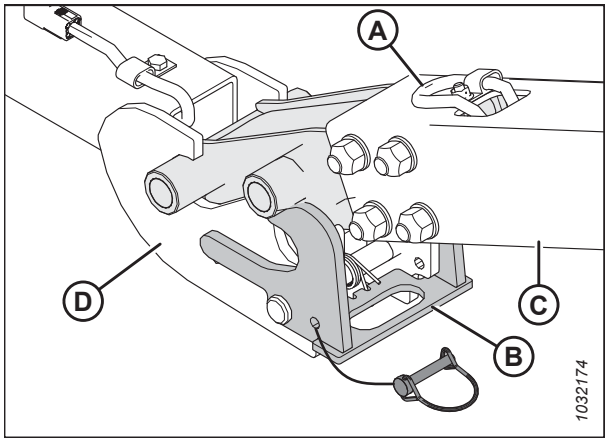

Figure 3.377: Veolati / pikenduse ühendus

9. Ühendage veolati pikenduse elektri juhtmekimp (A) transportimiseks kasutatava vasakpoolse pööratava juhtmekimbu (B) küljest lahti.

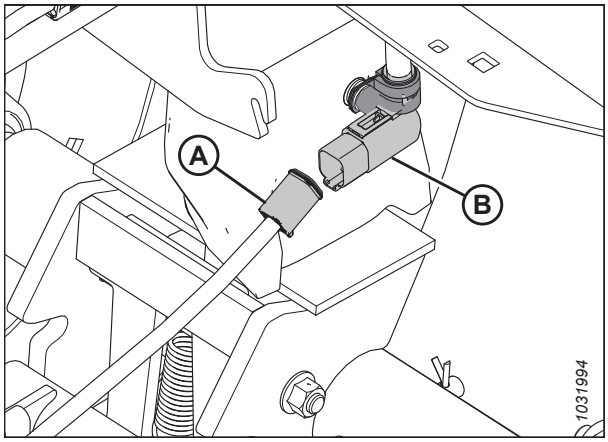

Figure 3.378: Veolati elektriühendus

10. Eemaldage lukustuspolt (A) transpordi pöördühenduse (B) küljest.

11. Lükake pikenduse (D) vabastamiseks riivi (C) tagasi.

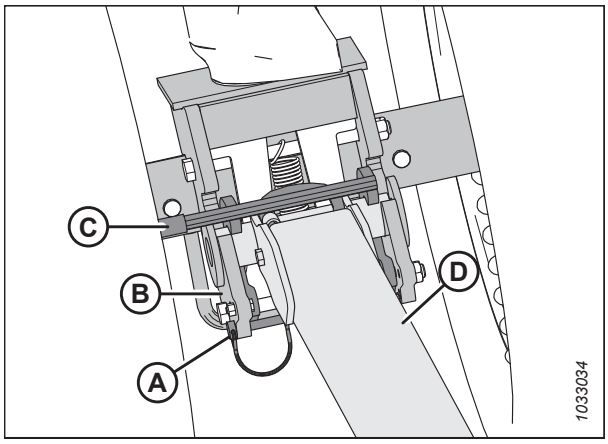

Figure 3.379: Veolati pikendust ja transpordi pöördühendus

12. Tõstke pikendus (A) üles ja tõmmake transpordi pöördühenduselt (B) eemale.
13. Kinnitage pikendusjuhe (C) veolati pikendustoru (A) sisse.
14. Turvaliseks hoiustamiseks paigaldage lukustuspolt uuesti transpordi vasakpoolse pöördühenduse külge.
15. Veolati hoiustamise teavet vt jaotisest *Veolati hoiustamine, page 250*.

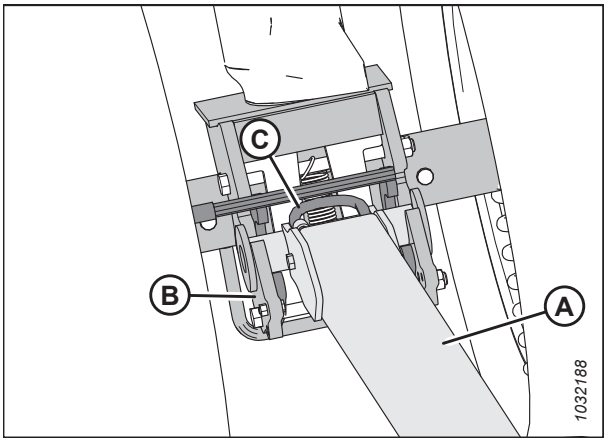

Figure 3.380: Pikenduse küljest vabastatud riiv

Pikenduseta veolati eemaldamine

16. Ühendage veolati pikenduse elektri juhtmekimp (A) transportimiseks kasutatava vasakpoolse pööratava juhtmekimbu (B) küljest lahti.

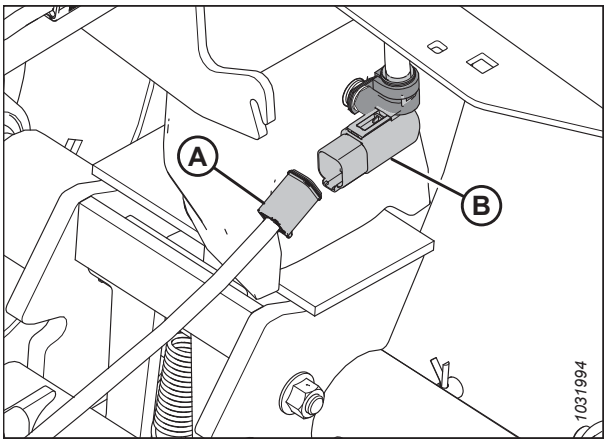

Figure 3.381: Veolati elektriühendus

17. Veolati vabastamiseks eemaldage lukustuspolt (A) ja siis lükake riivi (B) tagasi.

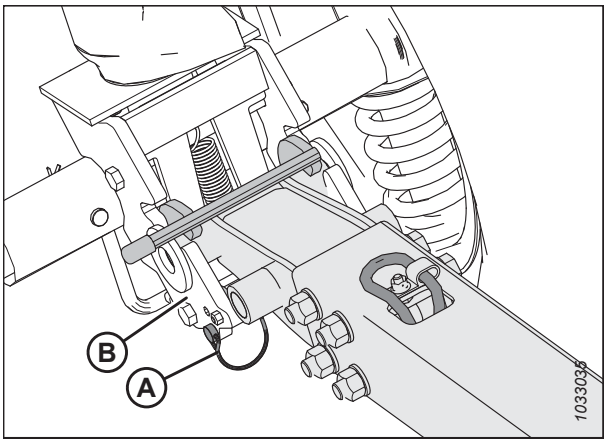

Figure 3.382: Veolatt ja transpordi vasakpoolne pöördühendus

18. Tõstke veolatt (A) üles ja tõmmake transpordi pöördühenduselt (B) eemale.
19. Turvaliseks hoiustamiseks paigaldage lukustuspolt uuesti transpordi vasakpoolse pöördühenduse külge.
20. Veolati hoiustamise teavet vt jaotisest *Veolati hoiustamine, page 250*.

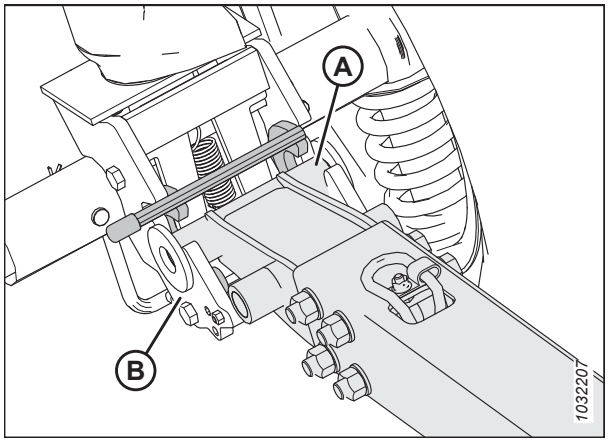

Figure 3.383: Veolatt ja transpordi vasakpoolne pöördühendus

Veolati hoiustamine

Kui veolatti ei kasutata, hoidke seda tagatorus.

Veolati pikendus

1. Sisestage polt (C) veolati pikenduse (A) toruotsa (B).
2. Keerake veolati pikendus hoidiku (D) külge.

   MÄRKUS:

   Veolati pikenduse lahtiraputamise vältimiseks veenduge, et pikendusvarras haakub kronsteini (E) soonega.

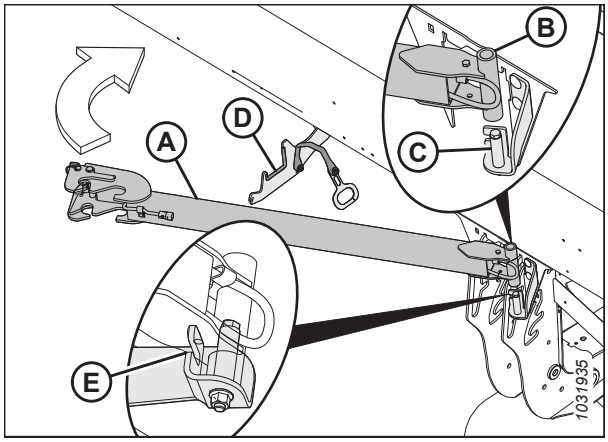

Figure 3.384: Veolati pikenduse hoiustamine

3. Kinnitage veolati pikendus, haakides rihma käepideme (A) hoidiku (B) sälgu külge.

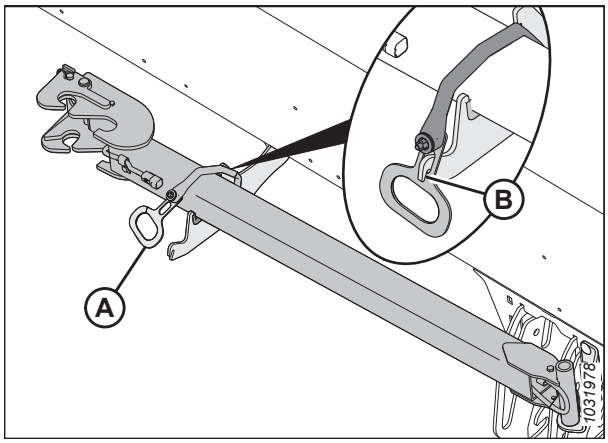

Figure 3.385: Veolati pikenduse hoiustamine

Veolatt

4. Avage vasak otsakate. Juhiseid vt jaotisest *Heedri otsakatete avamine, page 35*.

5. Kui pukseerimiskett ja juhtmekimp (A) on suunatud ülespoole, sisestage veolati haakeseadise ots (B) vasakusse torusse.

   OLULINE!:

   Heedri otsakate on selguse huvides jooniselt eemaldatud.

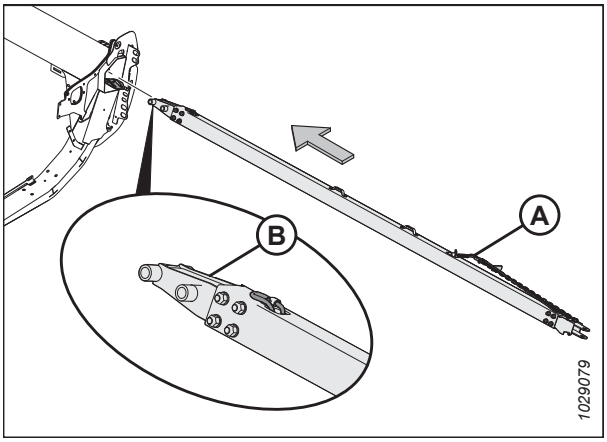

Figure 3.386: Haakeseadise ots

6. Libistage veolatti tagumise toru sisse, kuni konksud (A) rakenduvad tuginurga piludesse (B).

7. Sulgege heedri otsakate. Juhiseid vt jaotisest *Heedri otsakatete sulgemine, page 36*.

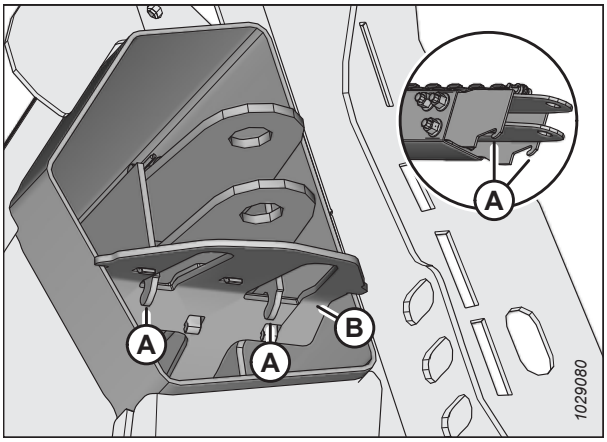

Figure 3.387: Kahvliotsa kinnituskonksud

Eesmiste (vasak) rataste liigutamine põlluasendisse

See toiming selgitab, kuidas liigutada rattad kõrgeimasse hoiuasendisse, aga võite kasutada ka madalamat asendit olenevalt sellest, kas soovite, et rattad põllutööde ajal heedrit toetaksid. See toiming eeldab, et veolatt on juba eemaldatud.

OHT!

Masina ootamatust käivitumisest või tõstetud masina kukkumisest tingitud kehavigastuste või surma vältimiseks seisake alati mootor, eemaldage süütevõti ja rakendage ohutustoed enne, kui ühelgi põhjusel heedri alla lähete.

OHT!

Veenduge, et läheduses ei oleks kõrvalisi isikuid.

1. Käivitage mootor.
2. Tõstke heedrit, kuni transportrattad paiknevad maapinnast 51 – 102 mm (2 – 4 in) kõrgemal.
3. Seisake mootor ja eemaldage võti süütelukust.
4. Rakendage heedri ohutustoed. Juhised leiate kombaini kasutusjuhendist.

5. Keerake vasak transportrataste koost (A) 90° näidatud suunas.

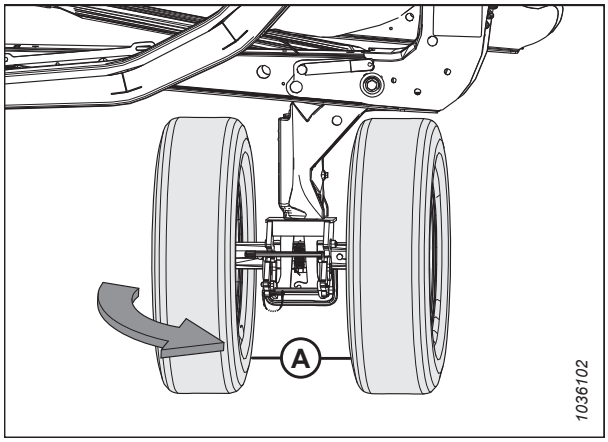

Figure 3.388: Vasakud transpordirattad transpordirežiimis

6. Eemaldage lukustustihvt (A). Tõmmake hooba (B) ja rakendage riiv (C) – nii väldite transportrataste pöörlemist.

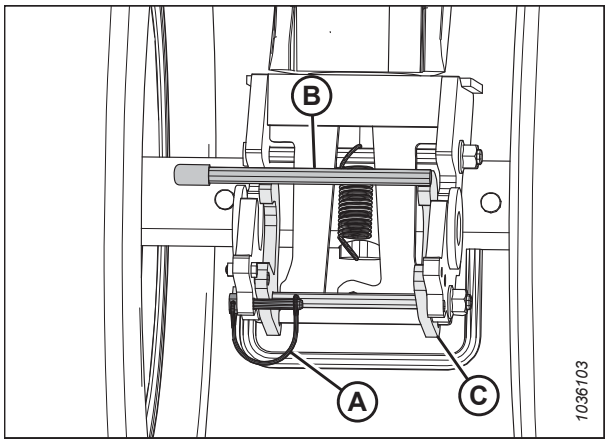

Figure 3.389: Vasakud transportrattad – pöördluku riiv lahti

7. Kinnitage riiv (B) lukustustihvtiga (A).

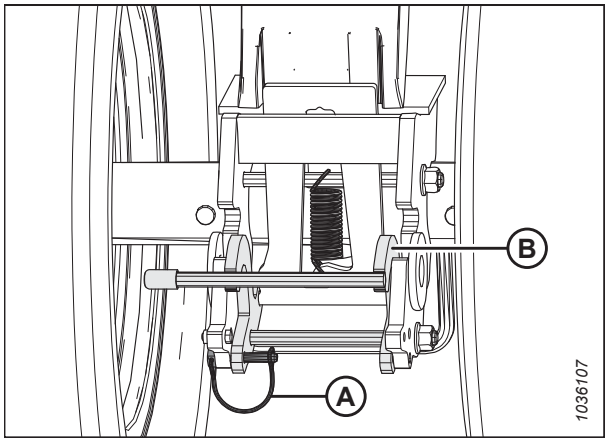

Figure 3.390: Vasakud transportrattad – pöördluku riiv kinni

8. Pöördliigendi lukust avamiseks vajutage jalaga poldile (B) ja lükake hooba (A) samal ajal alla.

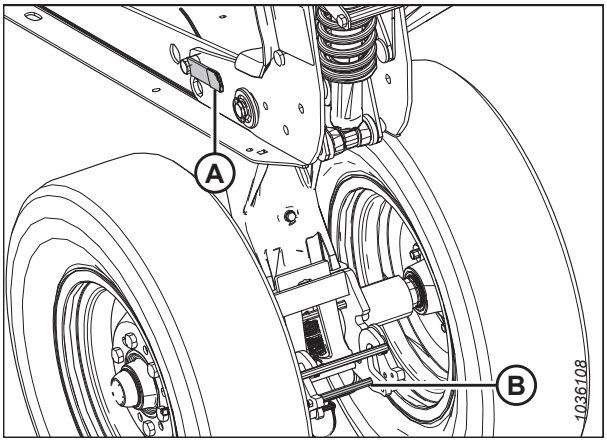

Figure 3.391: Vasakud transportrattad – pöördliigend vabastatud

9. Tõstke hooba (A) ja tõmmake samal ajal hooba (B) tagasi, et tõsta vasak transportrataste koost kõrgeimasse hoiuasendisse.

   MÄRKUS:

   Selguse huvides on komponendid jooniselt eemaldatud.

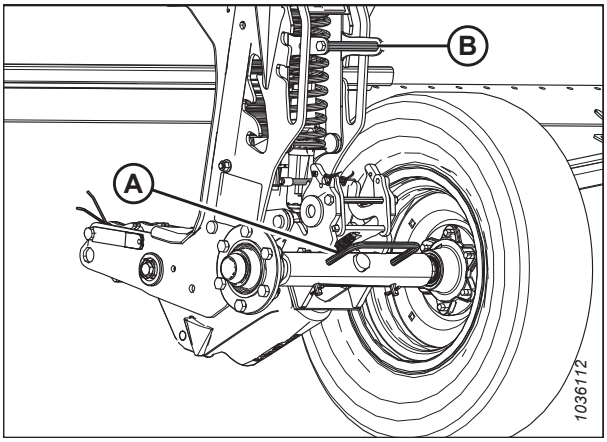

Figure 3.392: Vasakud transportrattad kõrgeimas hoiuasendis

10. Veenduge, et polt (A) on plaadi (B) kõrgeimas hoiuasendis nähtav.

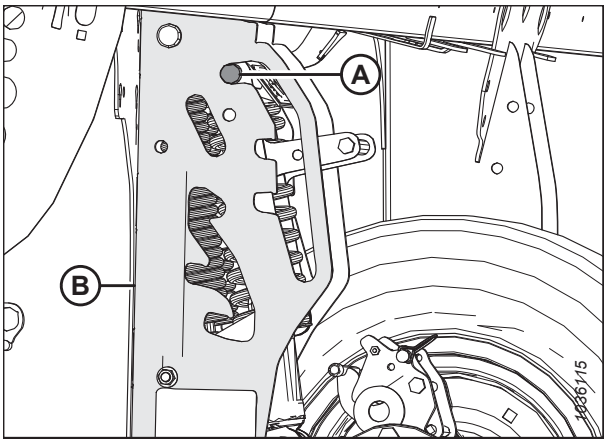

Figure 3.393: Vasaku transportratta pöördliigendi polt kõrgeimas hoiuasendis

Tagumiste (parem) rataste liigutamine põlluasendisse

Tagumised (parempoolsed) transportrattad saab paari lihtsa sammuga transpordiasendist põlluasendisse (hoiuasendisse) viia.

Selle toiminguga näidatakse, kuidas liigutada rattad kõrgeimasse hoiuasendisse, aga võite soovida kasutada madalamat asendit olenevalt sellest, kas soovite, et rattad heedrit põllutööde ajal toetaksid.

OHT!

Masina ootamatust käivitumisest või tõstetud masina kukkumisest tingitud kehavigastuste või surma vältimiseks seisake alati mootor, eemaldage süütevõti ja rakendage ohutustoed enne, kui ühelgi põhjusel heedri alla lähete.

1. Käivitage mootor.
2. Tõstke heedrit, kuni transportrattad paiknevad maapinnast 51 – 102 mm (2 – 4 in) kõrgemal.

   MÄRKUS:

   Tõstke heeder piisavalt kõrgele, et silindri ohutustoed saaks rakendada – toimingu lõpetamiseks peate töötama heedri all.

   MÄRKUS:

   Kui ohutustugede rakendamine nõuab heedri tõstmist kõrgusele, kus selle kallal töötamine on ebamugav, toestage heeder plokkidele nii, et transportrattad jääksid maapinnast 51 – 102 mm (2 – 4 in) kõrgemale.
3. Seisake mootor ja eemaldage võti süütelukust.
4. Rakendage heedri ohutustoed. Juhised leiate kombaini kasutusjuhendist.
5. Eemaldage parema transporttelje riivi lukustustihvt (A).
6. Toestage parem transporttelg rattahoovaga (B), seejärel lükake hooba (C) ja avage parem transporttelg heedri raami küljest.
7. Langetage parem transporttelg rattahoovaga (B) maapinnale.
8. Sisestage lukustustihvt (A) tagasi riivi.

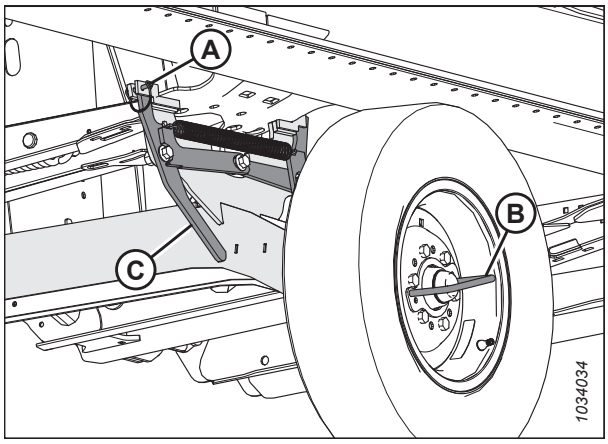

Figure 3.394: Parem transporttelg on lukustatud transportasendisse

9. Tõstke ja pöörake paremat transporditelge (A) ratta hoovaga näidatud suunas.

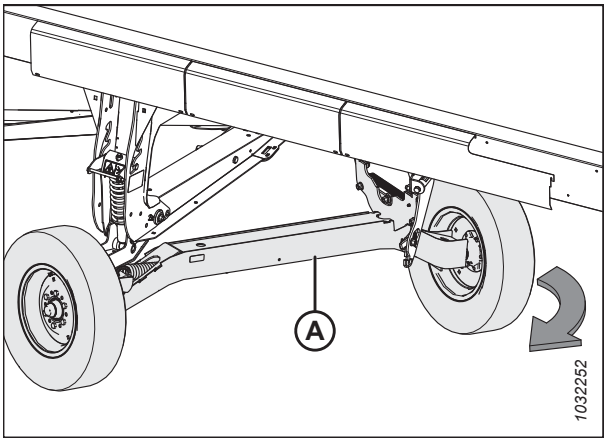

Figure 3.395: Parema transporditelje pöörlemine

10. Kasutage ratta hooba (A), tõstke parem transporttelg (B) ja viige see riiv lukustamiseks põlluasendisse (C).

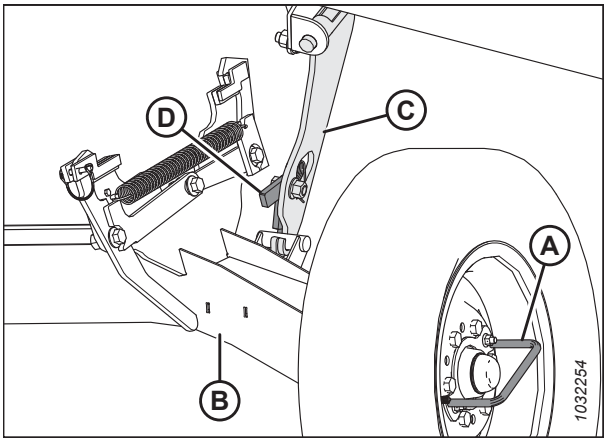

Figure 3.396: Parem transporttelg on lukustatud põlluasendisse

11. Tõmmake transportkõrguse seadistushooba (A) ja tõstke telje pöördhooba (B) ning liigutage telg kõrgeimasse hoiuasendisse. Veenduge, et polt (C) on kõrgeimas hoiuasendis nähtav.
12. Reguleerige parema transportjala kopeertalla asend nii, et see vastaks teiste kopeertaldade asendile. Juhiseid vt jaotisest *Sisemiste libisemistaldade reguleerimine, page 128*.

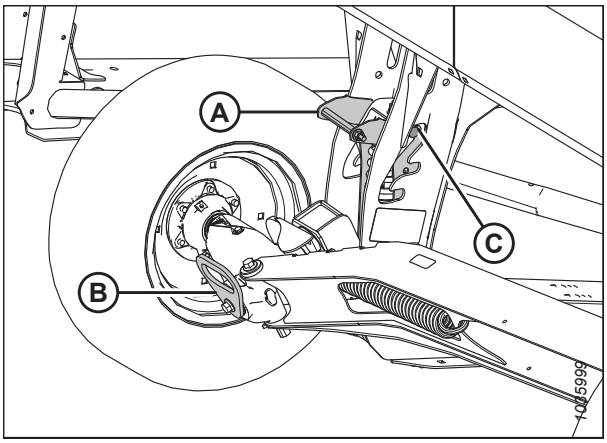

Figure 3.397: Paremad transportrattad kõrgeimas hoiuasendis

3.14.4 Lülitumine põlluasendist transportasendisse (lisavalik)

Heeder tuleb uude asukohta pukseerimisel transpordiasendisse seada.

Vasakpoolse välisratta liigutamine tööasendist transportasendisse

Enne heedri pukseerimist tuleb vasak välisratas liigutada transportasendisse.

OHT!

Heedri ootamatust käivitumisest või tõstetud heedri kukkumisest tingitud kehavigastuste või surma vältimiseks seisake alati mootor, eemaldage süütevõti ja rakendage ohutustoed enne, kui ühelgi põhjusel heedri alla lähete. Kui kasutate heedri toestamiseks tõsteseadet, veenduge enne jätkamist, et heeder ei liiguks paigalt.

1. Käivitage mootor.
2. Tõstke heeder täiesti üles.
3. Seisake mootor ja eemaldage võti süütelukust.
4. Rakendage heedri ohutustoed või toetage heeder ühetasasel maapinnal olevatele plokkidele. Kui kasutate heedri toetamiseks plokke, veenduge, et heeder oleks maapinnast umbes 914 mm (36 tolli) kõrgusel.
5. Eemaldage lukustuspolt (A).
6. Eemaldage lukustustihvtid (B).
7. Nihutage vasakpoolne rattakoost (C) heedri tagaosa poole.

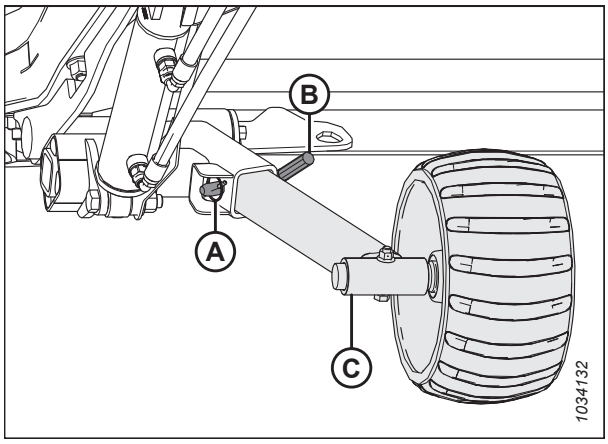

Figure 3.398: Vasaku ratta koost

8. Kui ratas on väljapoole suunatud, nihutage vasakpoolne rattakoost (C) hoiukronsteini (D) külge.
9. Paigaldage lukustustihvt (B).
10. Paigaldage lukustuspolt (A).

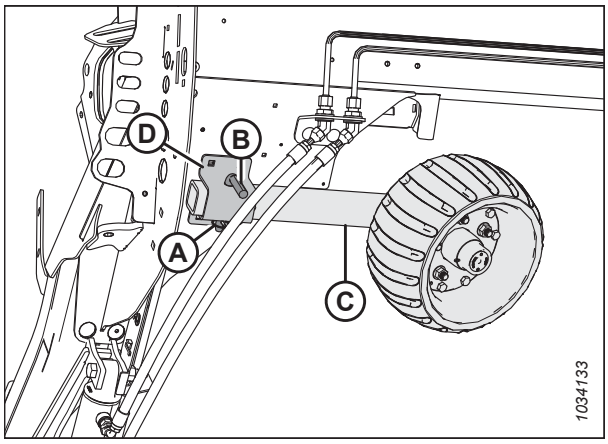

Figure 3.399: Vasaku ratta koost

Eesmiste (vasak) rataste liigutamine transportasendisse

OHT!

Masina ootamatust käivitumisest või tõstetud masina kukkumisest tingitud kehavigastuste või surma vältimiseks seisake alati mootor, eemaldage süütevõti ja rakendage ohutustoed enne, kui ühelgi põhjusel heedri alla lähete.

ETTEVAATUST!

Hoiduge ratasteste eemale ja vabastage hoovastik ettevaatlikult; mehhanismi vabastamisel langevad rattad ootamatult.

1. Käivitage mootor.
2. Tõstke heeder täiesti üles.
3. Seisake mootor ja eemaldage võti süütelukust.
4. Rakendage heedri ohutustoed või toetage heeder ühetasasel maapinnal olevatele plokkidele. Kui kasutate heedri toetamiseks plokke, veenduge, et heeder oleks maapinnast umbes 914 mm (36 tolli) kõrgusel.
5. Seadistage kopeerratas transportasendisse (madalaim pilu). Tõmmake vedrustuse hooba (A) väljapoole ja surge telje pöördhooba (B) alla, kuni saavutate transportasendi.

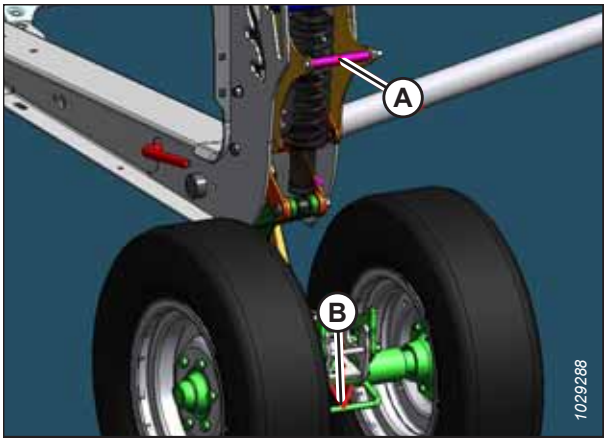

Figure 3.400: Kopeerratas

6. Kinnitage vasakpoolne transpordikäänmik, lükates käänmiku käepidet (A) ettepoole, kuni riiv on kinni.
7. Tõmmake käänmiku käepidet tagasi, et kontrollida, kas riiv on täielikult kinni.



Figure 3.401: Kopeerratas

8. Eemaldage kinnitusriivi kahvelpolt (A).
9. Rattasõlme avamiseks lükake käänmiku käepidet (B) üles.

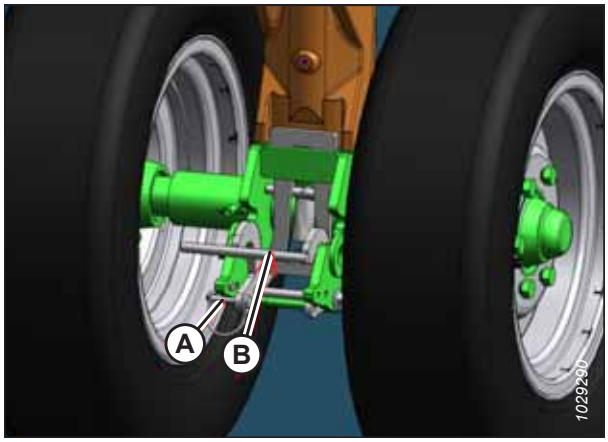

Figure 3.402: Kopeerratas

10. Pöörake esiratta koostu 90° päripäeva.

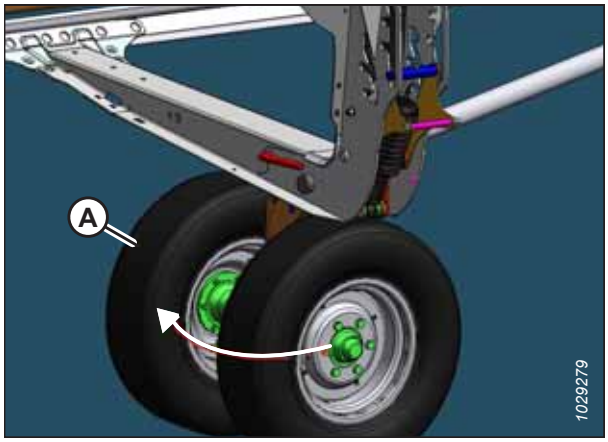

Figure 3.403: Kopeerratas

Tagumiste (parem) rataste liigutamine transportasendisse

Heedri pukseerimisel peab see olema viidud transportasendisse.

OHT!

Masina ootamatust käivitumisest või tõstetud masina kukkumisest tingitud kehavigastuste või surma vältimiseks seisake alati mootor, eemaldage süütevõti ja rakendage ohutustoed enne, kui ühelgi põhjusel heedri alla lähete.

ETTEVAATUST!

Hoiduge ratasteste eemale ja vabastage hoovastik ettevaatlikult; mehhanismi vabastamisel langevad rattad ootamatult.

1. Tõstke parema transporttelje kopeertald täiesti üles. Juhiseid vt jaotisest *Sisemiste libisemistaldade reguleerimine, page 128*.

2. Reguleerige kopeerratta kõrgus transportasendisse (kõige alumine pilu) järgmiselt.
   - Kui see on ülemises pilus, vajutage vabastamiseks käepidet (A).
   - Kui see on keskmises pilus, tõmmake vabastamiseks käepidemest (A).

3. Tõmmake vedrustuse käepide (A) väljapoole ja vajutage teljekäänmiku käepide (B) alla.

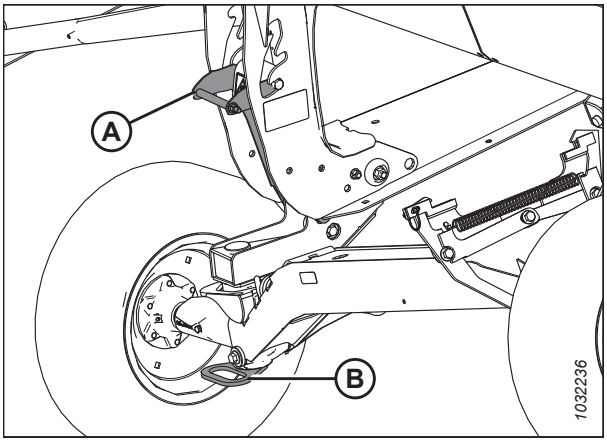

Figure 3.404: Kopeerrattad

4. Lukust avamiseks lükake parempoolse põllutoe (B) juures riiv (A) alla.

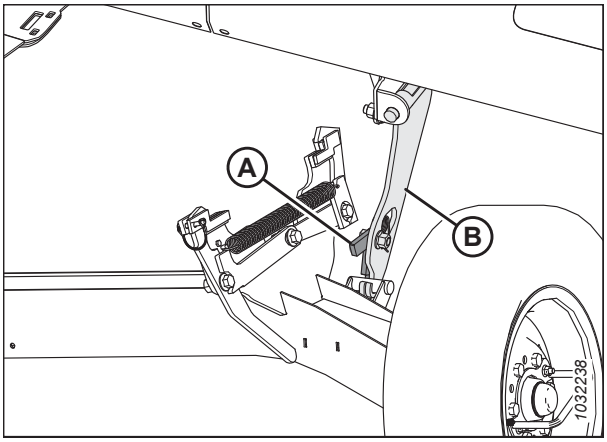

Figure 3.405: Parempoolne põllutugi

5. Parempoolse transporttelje (B) eemaldamiseks parempoolse põllutoe (C) küljest tõstke ratta käepidet (A) ülespoole ja seejärel langetage parempoolne transporttelg maapinnale.

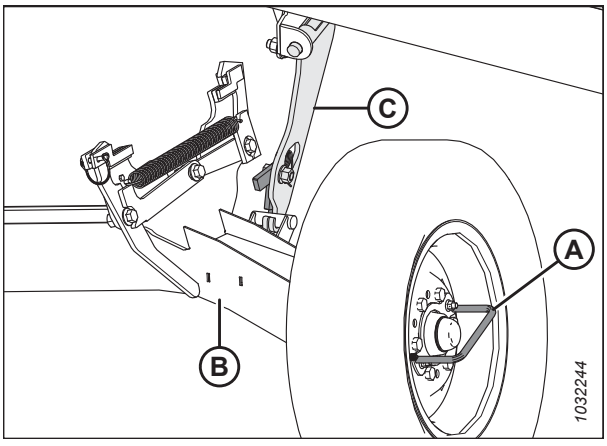

Figure 3.406: Parempoolne põllutugi

6. Kasutage ratta käepidet ja pöörake heedriraami all olevat parempoolset transporttelge (A).

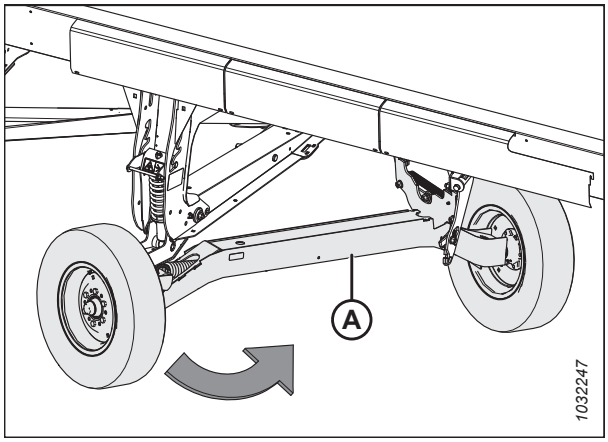

Figure 3.407: Parempoolne transporttelg

7. Eemaldage kahvelpolt (A) parempoolse transporttelje riivi küljest.
8. Tõstke paremat transporttelge ratta käepideme (B) abil, kuni riiv lukustub.
9. Vajutage ratta käepidet (B) allapoole, et kontrollida riivi kinnitumist.
10. Kinnitage riiv uuesti kahvelpoldiga (A).

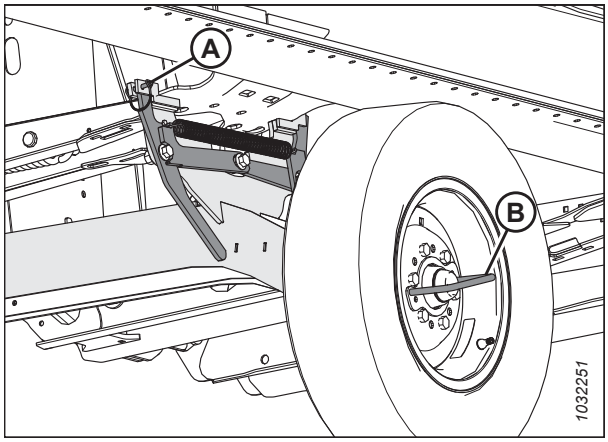

Figure 3.408: Parempoolne transporttelg

Veolati eemaldamine hoiuasendist

Heedrit transpordiasendisse seades eemaldage veolatt selle hoiukohast tagatorus.

Veolati pikendus

1. Eemaldage rihm (A) hoidiku (B) küljest, et vabastada veolati pikendus (C).
2. Poldi (D) küljest vabastamiseks keerake veolati pikendust.
3. Tõstke veolati pikendus (C) poldi (D) küljest ära.

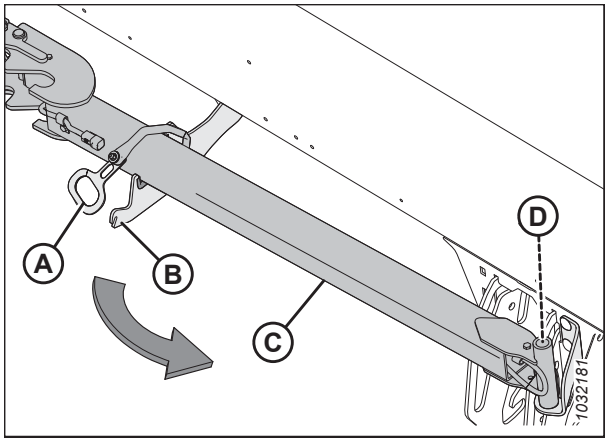

Figure 3.409: Veolati pikendus hoiuasendis

Veolatt

4. Avage vasak otsakate. Juhiseid vt jaotisest *Heedri otsakatete avamine, page 35*.

5. Tõmmake veolatti ettepoole vastu stopperit. Tõstke veolatti ja vabastage kahvel (C) ning konks (A) toenurgalt (B), seejärel tõmmake see torust välja.

   MÄRKUS:

   Tagatoru on selguse huvides paremal läbipaistev.

6. Lükake veolatt heedri tagatorust välja.

   MÄRKUS:

   Olge ettevaatlik, et see ei puutuks vastu läheduses olevaid hüdraulilisi või elektrilisi voolikuid ega liine.

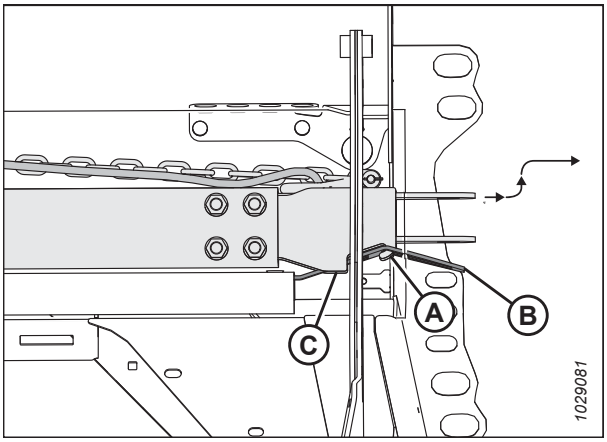

Figure 3.410: Veolatt hoiuasendis

Veolati kinnitamine

Veolatt koosneb kahest osast, mis hõlbustavad ladustamist ja käsitsemist.

1. Blokeerige heedri rehvid tõkiskingadega (A), et vältida heedri veeremist.

2. Eemaldage veolatt hoiuasendist. Juhiseid vt jaotisest *Veolati eemaldamine hoiuasendist, page 260*.

3. Veolati ja pikenduse paigaldamisel jätkake etapiga *4, page 262*. Üksnes veolati paigaldamisel jätkake etapiga *18, page 263*.



Figure 3.411: Rehvide blokeerimine

Veolati ja pikenduse paigaldamine

4. Eemaldage lukustuspolt (A) transpordi vasakpoolse pöördühenduse (B) küljest.
5. Lükake pikendus (D) konksude külge või transpordi vasakpoolse pöördühenduse külge, kuni riiv (C) lukustub.
6. Pikenduse kinnitamiseks taaspaigaldage lukustuspolt (A) transpordi pöördühenduse külge.
7. Võtke pikenduse juhtmekimp (E) pikendustoru sees välja.

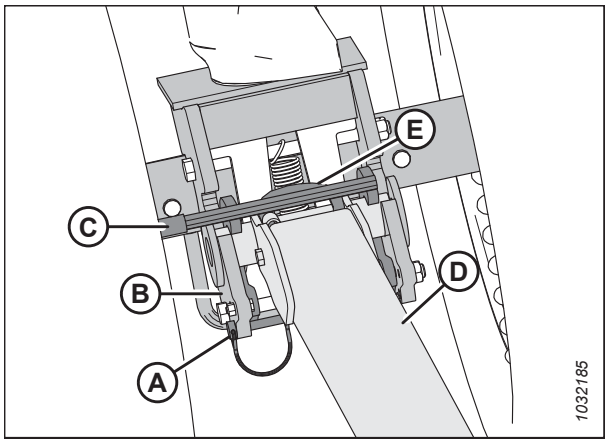

Figure 3.412: Veolati pikendus ja vasakpoolne transpordi pöördühendus

8. Ühendage pikenduse juhtmekimp (A) transpordi vasakpoolse pöördühenduse juhtmekimbuga (B).

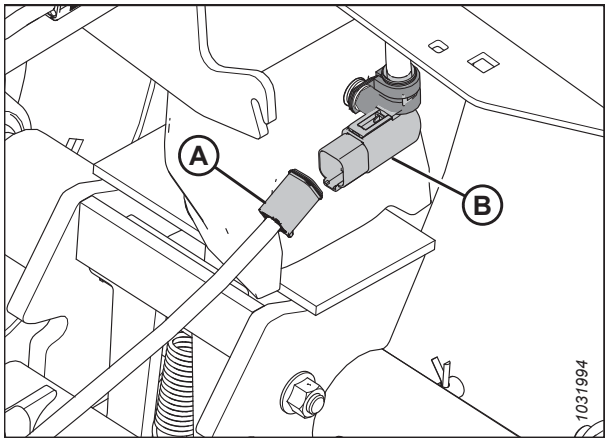

Figure 3.413: Veolati elektriühendus

9. Eemaldage lukustuspolt (E) riivi (B) küljest.
10. Paigutage veolati (C) ots pikenduse konksudele ja seejärel langetage veolatt maapinnale.
11. Tõstke pinedust (D), et riiv (B) lukustuks veolati (C) külge.
12. Võtke veolati juhtmekimbu (A) ots hoiukohast välja.

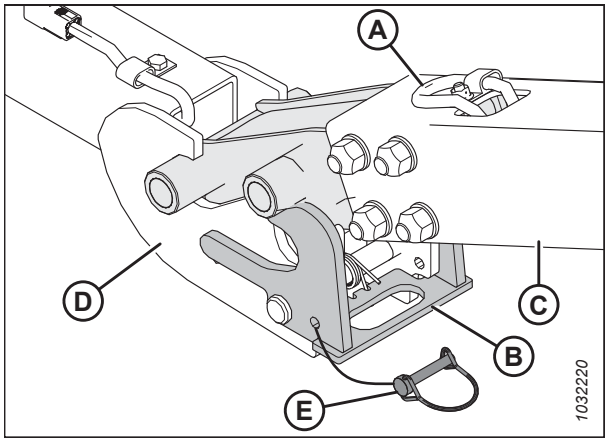

Figure 3.414: Veaolatt ja pikendus

13. Ühendage veolati juhtmekimp (A) pikenduse juhtmekimbu (B) külge.
14. Taaspaigaldage lukustuspolt (C) riivi külge, et veolatt lukustada.

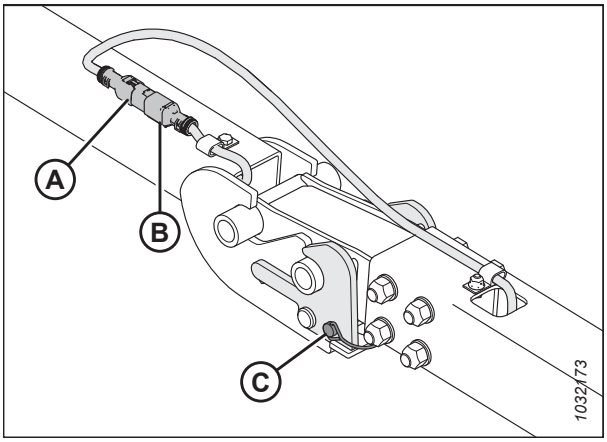

Figure 3.415: Veolati / pikenduse juhtmekimp

15. Võtke hoiukohast välja veolati juhtmekimp (A) ja turvakett (B).
16. Ühendage veolati juhtmekimp sõidukiga ja kinnitage turvakett veolati ja pukseeriva sõiduki külge.
17. Lülitage sisse pukseeriva sõiduki neljasuunalised vilkurid ja kontrollige, kas kõik heedri tuled töötavad.

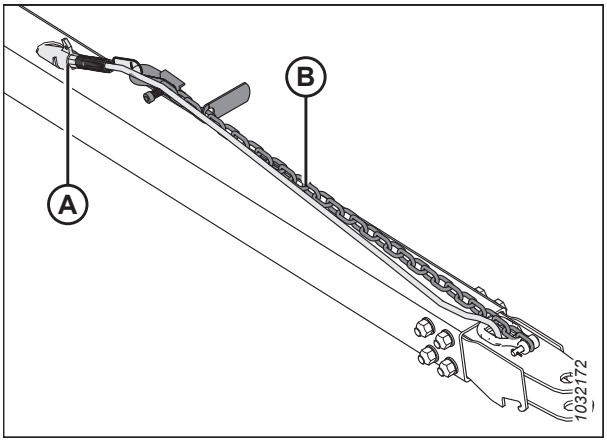

Figure 3.416: Veolati juhtmekimp

Üksnes veolati paigaldamine

18. Eemaldage lukustuspolt (A) transpordi vasakpoolse pöördühenduse (B) küljest.
19. Lükake veolati (C) konksude või transpordi vasakpoolse pöördühenduse külge, kuni riiv (D) rakendub.
20. Veolati kinnitamiseks taaspaigaldage lukustuspolt (A) transpordi pöördühenduse külge.
21. Võtke veolati juhtmekimbu (E) ots välja.

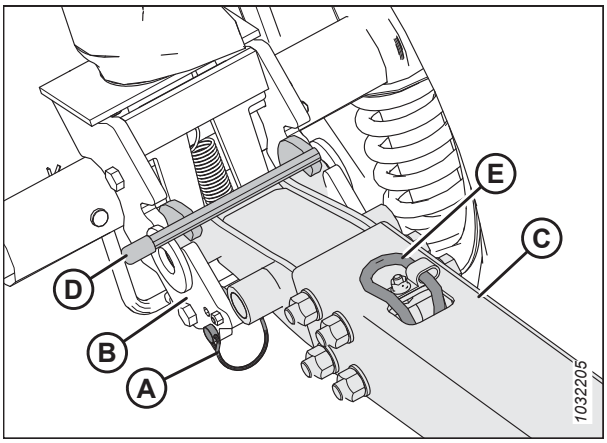

Figure 3.417: Veolatt ja transpordi vasakpoolne pöördühendus

22. Ühendage pikenduse juhtmekimp (A) transpordi vasakpoolse pöördühenduse juhtmekimbuga (B).

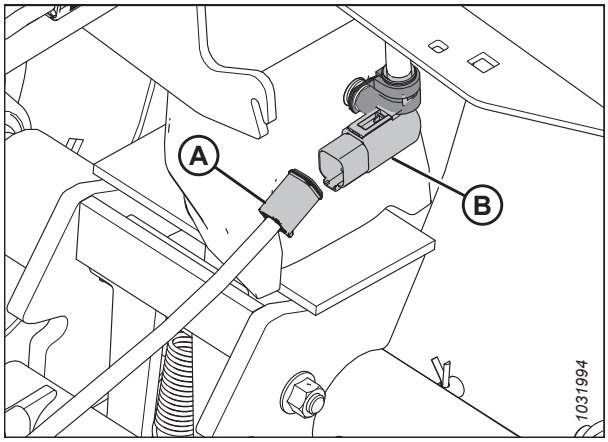

Figure 3.418: Veolati elektriühendus

23. Võtke hoiukohast välja veolati juhtmekimp (A) ja turvakett (B).
24. Ühendage veolati juhtmekimp sõidukiga ja kinnitage turvakett veolati ja pukseeriva sõiduki külge.
25. Lülitage sisse pukseeriva sõiduki neljasuunalised vilkurid ja kontrollige, kas kõik heedri tuled töötavad.

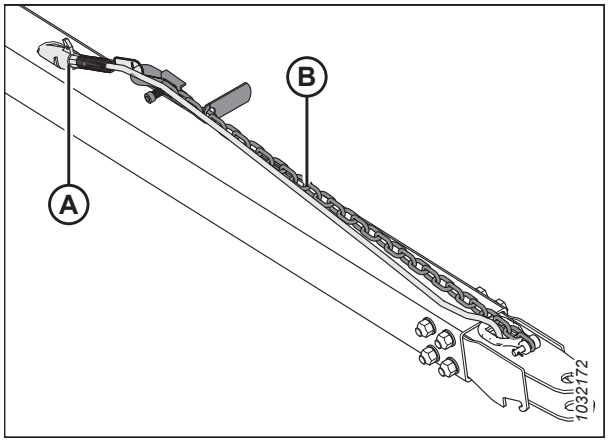

Figure 3.419: Veolati juhtmekimp

3.15 Heedri hoiustamine

Kui panete heedri hooaja lõpus hoiule, toimige järgmiselt. Heedri nõuetekohane hoiustamine aitab pikendada selle tööiga.

HOIATUS!

Ärge kunagi kasutage puhastamiseks bensiini, naftat ega muid ettearvamatuid materjale. Need materjalid võivad olla mürgised ja/või tuleohtlikud.

ETTEVAATUST!

Katke lõikelatt ja lõiketerade kaitsmed, et vältida juhuslikust kokkupuutest tingitud kahjustusi.

1. Tehke heeder põhjalikult puhtaks.
2. Võimaluse korral hoidke heedrit kuivas ja kaitstud kohas. Kui hoiate heedrit välitingimustes, katke see alati veekindla presendi või muu kaitsva materjaliga.

MÄRKUS:

Kui hoiate heedrit välitingimustes, eemaldage lindid ning hoidke neid pimedas ja kuivas kohas. Kui linte ei eemaldata, hoidke heedrit langetatud lõikelatiga nii, et vesi ja lumi ei saaks lintidele koguneda. Vee ja lume kogunemine avaldab lindile ja heedrile suurt koormust.

3. Langetage heeder plokkidele, et lõikelatt ei oleks vastu maad.
4. Langetage rull täielikult. Kui heedrit hoitakse õues, siduge rull raami külge, et rull tuule käes ei pöörleks.
5. Rooste tekkimise vältimiseks värvige kõik kulunud või kahjustatud värvitud pinnad üle.
6. Lõdvendage ajamilindid.
7. Määrige heedrit põhjalikult ja jätke liitmikele rohkem määret, et niiskus laagritesse ei pääseks.
8. Kandke määrdeainet lahtistele keermetele, silindrivarrastele ja komponentide libisevatele pindadele.
9. Kontrollige komponentide kulumist ja vajadusel remontige neid.
10. Otsige murdunud komponente ja tellige edasimüüjalt varuosad. Selliste komponentide viivitamatu parandamine hoiab järgmise hooaja alguses kokku nii aega kui tööd.
11. Asendage puuduvad või kinnitage lahtised kinnitused. Veenduge, et lahtised kinnitused oleks pingutatud soovitatud pingutusmomendini. Lisateavet vt jaotisest *7.1 Jõumomendi spetsifikatsioonid, page 519*.

Chapter 4: Hooldus ja teenindus

See peatükk sisaldab teavet masina korraliste hooldus- ja aegajaliste teenindustööde kohta. Sõna „hooldus“ viitab plaanitud ülesannetele, mis aitavad masinat ohutult ja tõhustalt kasutada; „teenindus“ viitab ülesannetele, mida tuleb teha, kui mingi komponent vajab parandamist või asendamist. Täiustatud teenindustoimingute kohta saate teavet edasimüüjalt.

Varuosade kataloog asub plastikust juhendikarbis heedri parema jala taga.

Hoolduse ajakava jälgimiseks logige töötunde ja kasutage komplektis olevat hooldusgraafikut (vt jaotist *4.2.1 Hooldusgraafik/-protokoll, page 268*).

4.1 Masina ettevalmistamine hoolduseks

Enne masina hooldamist järgige kõiki ohutusnõudeid.

OHT!

Masina ootamatust käivitumisest või tõstetud masina kukkumisest tingitud kehavigastuste või surma vältimiseks seisake alati mootor, eemaldage süütevõti enne juhikohalt lahkumist ja rakendage ohutustoed enne, kui ühelgi põhjusel heedri alla lähete.

ETTEVAATUST!

Enne heedri hooldamist või ajamikatete avamist tuleb kehavigastuse vältimiseks järgida kõiki toodud ohutusnõudeid.

Enne masina hooldamist tehke järgmist.

1. Langetage heeder täielikult. Kui heedrit on vaja hooldada ülestõstetud asendis, siis kasutage alati ohutustugesid.
2. Seisake mootor ja eemaldage võti süütelukust.
3. Rakendage seisupidur.
4. Oodake, kuni kõik liikuvad osad seiskuvad.

4.2 Hooldusnõuded

Regulaarne hooldus on parim kindlustus enneaegse kulumise ja rikete vastu. Hooldusgraafiku järgimine pikendab teie masina eluiga. Märkige üles töötunnid, kasutage hoolduspäevikut ja hoidke alles hoolduskirjete koopiad (vt jaotist *4.2.1 Hooldusgraafik/-protokoll, page 268*).

Perioodilise hoolduse nõuded on jaotatud vastavalt hooldusintervallidele. Kui hooldusintervall määrab rohkem kui ühe ajavahemiku, nt 100 töötundi või kord aastas, siis hooldage masinat vastavalt sellele, mis saavutatakse esimesena.

OLULINE!:

Soovitatud välbad kehtivad tavapäraste töötingimuste puhul. Hooldage masinat sagedamini, kui töötate ebasoodsates tingimustes (tugev tolm, eriti raske koormus jne).

Masina hooldamisel vaadake käesoleva hoolduse ja teeninduse peatüki vastavat jaotist ning kasutage ainult siintoodud vedelikke ja määrdeaineid. Soovitatavad vedelikud ja määrdeained leiate tagakaane siseküljelt.

ETTEVAATUST!

Järgige ohutussõnumeid. Juhised leiate jaotisest *4.1 Masina ettevalmistamine hoolduseks, page 267* ja *1 Ohutus, page 1*.

4.2.1 Hooldusgraafik/-protokoll

Korrapärane hooldus võimaldab kasutajal jälgida hoolduste teostamist.

Tegevus		✓ – kontrollige					♦ – määrige						↙↗ – vahetage					
✎	Töötundide loenduri näit																	
✎	Hoolduse kuupäev																	
✎	Hooldatud																	
Esmakasutus		Vt jaotist *4.2.2 Sissetöötamiskontroll, page 271*.																
Hooaja lõpp		Vt jaotist *4.2.4 Seadmete hooldus – pärast hooaega, page 272*.																
10 töötundi või kord päevas (sõltub sellest, kumb esimesena saabub)																		
✓	Hüdraulikavoolikud ja -liinid; vt jaotist *4.2.5 Hüdraulikavoolikute ja -liinide kontrollimine, page 273*[69]																	
✓	Lõiketera sektsioonid, kaitsed ja kinnituskaared; vt *4.8 Tera, page 332*[69]																	
✓	Rehvirõhk; vt *4.16.3 Rehvirõhu kontrollimine, page 474*[69]																	
♦	Lintkonveieri rullikud; vt *Iga 10 töötunni tagant, page 274*																	
✓	Hoovastiku hoidikukonksud; vt *4.10.7 Lülihoidiku konksude kontrollimine, page 394*[69]																	
✓	Teljepoldi pöördemoment; vt *4.16.2 Transpordisõlme poltide kinnitusmomendi kontrollimine, page 472*																	
25 töötundi																		
✓	Hüdroõli tase paagis; vt *4.4.1 Hüdraulikamahuti õlitaseme kontrollimine, page 294*[69]																	
♦	Lõiketera pead; vt *Iga 25 töötunni tagant, page 275*[69]																	
50 töötundi või kord aastas																		

69. MacDon soovitab pidada igapäevase hoolduse päevikut, mis on õigesti hooldatud masina tõestuseks.

♦	Jõuülekanne ja jõuülekande universaalid; vt jaotist *Iga 50 töötunni tagant, page 276*																	
♦	Ülemise ristteo parempoolne laager; vt jaotist *Iga 50 töötunni tagant, page 276*																	
♦	Ülemise ristteo libisemisrummud; vt jaotist *Iga 50 töötunni tagant, page 276*																	
♦	Ülemise ristteo kesktugi ja U-liitmik; vt jaotist *Iga 50 töötunni tagant, page 276*																	
♦	Ujuvmooduli teo pööramine; vt *Iga 50 töötunni tagant, page 276*																	
♦	Etteande lintajami rull-laagrid, 3 asukohta; vt jaotist *Iga 50 töötunni tagant, page 276*																	
♦	Rulli ajamikett (kui kett on järgmisel õlitamisel kuiv – vähendage õlitamisintervalli); vt *Iga 50 töötunni tagant, page 276*																	
▲	Lõiketerade ajami määre (ainult esimese 50 töötunni järel); vt *Terade ajamikasti õlivahetus, page 370*																	
▲	Heedri ajami peamise käigukasti määre (ainult esimese 50 töötunni järel); vt *Heedriajami põhikäigukasti õlivahetus, page 289*																	
▲	Heedri ajami täiendava käigukasti määre (ainult esimese 50 töötunni järel); vt *Heedriajami lõppkäigukasti õlivahetus, page 292*																	
100 töötundi või kord aastas (sõltub sellest, kumb esimesena saabub)																		
✓	Teo ja vanni ja etteande lintajami vahemaa; vt jaotist *4.7.1 Sööteteo ja renni vahemaa reguleerimine, page 310*																	
✓	Põhikäigukasti õlitase; vt jaotist *Õlitaseme kontrollimine heedriajami põhikäigukastis, page 288*																	
✓	Lõppkäigukasti õlitase; vt jaotist *Õlitaseme kontrollimine heedriajami lõppkäigukastis, page 290*																	
✓	Trumliajami keti pingulolek; vt jaotist *4.14.1 Rulli ajamikett, page 452*																	
✓	Trumlisõrme/lõikelati vahemaa; vt jaotist *4.13.1 Trumli ja lõikelati vahemaa, page 419*																	
✓	Rattapoltide jõumoment; vt jaotist *4.16.1 Rattapoldi jõumomendi kontrollimine, page 472*																	

✓	Terade ajamikasti õlitase; vt jaotist *Terade ajamikasti õlitaseme kontrollimine, page 369*																	
✓	Terade ajamikasti kinnituspoldid; vt jaotist *Kinnituspoltide kontrollimine, page 370*																	
♦	Teo ajamikett; vt jaotist *Iga 100 töötunni tagant, page 280*																	
♦	Ujuvasendi pöördliigendid; vt jaotist *Iga 100 töötunni tagant, page 280*																	
♦	Ujuvasendi vedrupingutid; vt jaotist *Iga 100 töötunni tagant, page 280*																	
250 töötundi või kord aastas (sõltub sellest, kumb esimesena saabub)																		
♦	Rulli võllilaagrid; vt *Iga 250 töötunni tagant, page 282*																	
♦	Trumliajami U-liitmik; vt jaotist *Iga 250 töötunni tagant, page 282*																	
♦	Nurkmehhanismi liigend; vt jaotist *Iga 250 töötunni tagant, page 282*																	
▲	Hüdroõli filter; vt *4.4.4 Õlifiltri vahetamine, page 296*																	
500 töötundi või kord aastas (sõltub sellest, kumb esimesena saabub)																		
♦	Kopeerratta/aeglase kiiruse transportratta laagrid; vt jaotist *Iga 500 töötunni tagant, page 284*																	
♦	Kopeerratta rumm; vt *4.15.2 Kopeerrataste süsteemi määrimine, page 468*																	
✓	Heedriajami põhikäigukasti keti pinge; vt jaotist *4.6.5 Keti pinguloleku reguleerimine – põhikäigukast, page 307*																	
✓	Heedriajami lõppkäigukasti keti pinge; vt jaotist *4.6.6 Keti pinguloleku reguleerimine – lõppkäigukast, page 308*																	
1000 töötundi või 3 aasta tagant (sõltub sellest, kumb esimesena saabub)																		
▲	Lõiketerade ajami määre; vt *Terade ajamikasti õlivahetus, page 370*																	
▲	Heedri ajami peamise käigukasti määre; vt *Heedriajami põhikäigukasti õlivahetus, page 289*																	

▲	Heedri ajami täiendava käigukasti määre; vt *Heedriajami lõppkäigukasti õlivahetus, page 292*																	
▲	Hüdroõli; vt *4.4.3 Hüdraulikamahuti õlivahetus, page 295*																	

4.2.2 Sissetöötamiskontroll

Sissetöötamiskontroll hõlmab rihmade ja vedelike kontrollimist ning üldise masinakontrolli teostamist lahtiste kinnitusvahendite või muude probleemide avastamiseks. Sissetöötamiskontrolliga tagatakse kõikide komponentide pikaajaline töö ilma hooldust või remonti vajamata. Sissetöötamisperiood on esimesed 50 töötundi alates masina esmakäivitusest.

Ülevaatuse intervall	Üksus	Vt jaotist
5 minutit	Kontrollige hüdraulikaõli taset mahutis (kontrollige pärast esimest käivitamist ja pärast seda, kui hüdraulikavoolikud on õliga täitunud).	*4.4.1 Hüdraulikamahuti õlitaseme kontrollimine, page 294*
5 töötundi	Kontrollige lahtiste kinnitusvahendite avastamiseks pingutage ettenähtud jõumomendini.	*7.1 Jõumomendi spetsifikatsioonid, page 519*
10 töötundi	Kontrollige teo ajamiketi pinget.	*Etteandeteo ajamiketi pingsuse kontrollimine – põhjalik meetod, page 314*
10 töötundi	Kontrollige terade ajamikasti kinnituspolte.	*Kinnituspoltide kontrollimine, page 370*
10 töötundi	Määrige etteande lintajami laagreid.	*Iga 10 töötunni tagant, page 274*
50 töötundi	Vahetage ujuvmooduli käigukastiõli.	*Heedriajami põhikäigukasti õlivahetus, page 289*
50 töötundi	Vahetage ujuvmooduli hüdraulikaõli filter.	*4.4.4 Õlifiltri vahetamine, page 296*
50 töötundi	Vahetage terade ajamikasti määrdeaine.	*Terade ajamikasti õlivahetus, page 370*
50 töötundi	Kontrollige käigukasti keti pingulolekut.	*4.6.5 Keti pinguloleku reguleerimine – põhikäigukast, page 307* ja *4.6.6 Keti pinguloleku reguleerimine – lõppkäigukast, page 308*

4.2.3 Seadmete hooldus – enne hooaega

Seadmeid tuleb iga tööhooaja alguses kontrollida ja hooldada.

ETTEVAATUST!

- **Sirvige kasutusjuhend uuesti läbi, et tuletada meelde ohutus- ja kasutusalaseid soovitusi.**
- **Vaadake üle kõik heedril olevad ohutussildid ja muud sildid ning pöörake tähelepanu ohualadele.**
- **Veenduge, et kõik kaitsed ja katted on korralikult paigaldatud ja kinnitatud. Ärge kunagi muutke ega eemaldage ohutusvarustust.**
- **Veenduge, et olete harjutanud kõigi juhtseadiste ohutut kasutamist. Veenduge, et teate oma masina kande- ja töövõimet.**
- **Veenduge, et teil on esmaabikomplekt ja tulekustuti. Veenduge, et teate nende asukohta ja oskate neid kasutada.**

1. Määrige masinat korralikult. Juhiseid vt jaotisest *4.3 Määrimine, page 274*.
2. Sooritage kõik iga-aastased hooldustööd. Juhiseid vt jaotisest *4.2.1 Hooldusgraafik/-protokoll, page 268*.

4.2.4 Seadmete hooldus – pärast hooaega

Seadmeid tuleb iga tööhooaja lõpus kontrollida ja hooldada.

ETTEVAATUST!

Ärge kunagi kasutage puhastamiseks bensiini, naftat ega muid ettearvamatuid materjale. Need materjalid võivad olla mürgised ja/või tuleohtlikud.

ETTEVAATUST!

Katke lõikelatt ja lõiketerade kaitsmed, et vältida juhuslikust kokkupuutest tingitud kahjustusi.

1. Tehke heeder põhjalikult puhtaks.
2. Võimaluse korral hoidke heedrit kuivas ja kaitstud kohas. Kui hoiate heedrit välitingimustes, katke masin alati veekindla presendi või muu kaitsva materjaliga.

   MÄRKUS:

   Kui hoiate masinat välitingimustes, eemaldage lindid ning hoidke neid pimedas ja kuivas kohas. Kui linte ei eemaldata, hoidke heedrit langetatud lõikelatiga nii, et vesi ja lumi ei saaks lintidele koguneda. Vee ja lume kogunemine avaldab lindile ja heedrile suurt koormust.
3. Langetage heeder plokkidele, et lõikelatt ei oleks vastu maad.
4. Langetage rull täielikult. Kui heedrit hoitakse õues, siduge rull raami külge, et rull tuule käes ei pöörleks.
5. Rooste vältimiseks värvige üle kõik kulunud või värvikahjustusega kohad.
6. Lõdvendage ajamilindid.
7. Määrige heedrit põhjalikult ja jätke liitmikele rohkem määret.
8. Kandke määret katmata keermetele, silindrivarrastele ja komponentide liugpindadele.
9. Määrige lõiketera. Soovitatud määrdeained leiate tagakaane siseküljelt.
10. Kontrollige katkiste osade avastamiseks ja tellige edasimüüjalt asendused. Nende osade viivitamatu remont aitab järgmise hooaja alguses säästa aega ja energiat.

11. Pingutage lahtised kinnitused. Pingutusmomendid leiate jaotisest *7.1 Jõumomendi spetsifikatsioonid, page 519*.

4.2.5 Hüdraulikavoolikute ja -liinide kontrollimine

Lekete avastamiseks kontrollige hüdraulikavoolikuid ja -liine iga päev.

HOIATUS!

- **Vältige kõrgsurvevedelikke. Pritsiv vedelik võib tungida läbi naha ja põhjustada tõsiseid vigastusi. Enne hüdroliinide lahtiühendamist alandage süsteemi rõhk. Enne süsteemi rõhu alla viimist pingutage kõik ühendused. Hoidke käed ja kehaosad eemal aukudest ja pihustidüüsidest, mis väljutavad vedelikke kõrge rõhu all.**
- **Kui vedelik tungib läbi naha, peab seda tüüpi vigastusi tundev arst mõne tunni jooksul selle kirurgiliselt eemaldama, vastasel juhul võib see põhjustada gangreeni.**



Figure 4.1: Hüdraulikarõhuga seotud oht

- **Lekete otsimiseks kasutage papitükki või paberit.**

OLULINE!:

Hoidke hüdraulikaühenduse otsikud ja konnektorid puhtana. Süsteemi tunginud tolm, mustus, vesi ja võõrkehad võivad hüdrosüsteemi tõsiselt kahjustada. **ÄRGE** proovige hüdrosüsteeme põllul hooldada. Täpne sobitamine nõuab kapitaalremondi ajal täiesti puhast ühendamist.

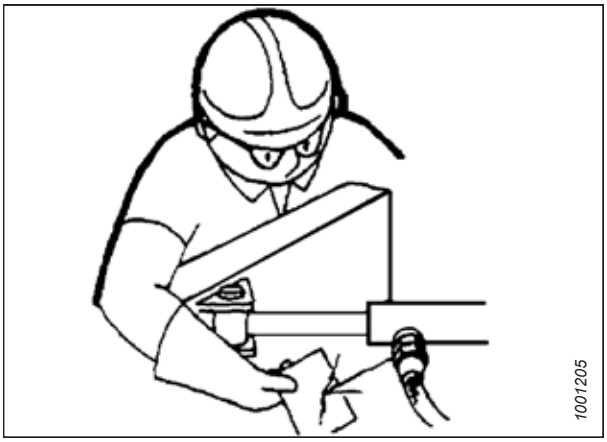

Figure 4.2: Hüdraulikalekete kontrollimine

1. Käivitage masin ja lülitage heeder sisse. Töötamise ajal tõstke ja langetage heedrit ning rulli. Samuti pikendage rulli ja tõmmake seda sisse. Käitage seda 10 minutit.
2. Seisake mootor ja eemaldage võti süütelukust.
3. Kui masin on mitu tundi paigal seisnud, kõndige selle ümber ning kontrollige voolikuid, liine ja liitmikke visuaalselt lekete suhtes.

4.3 Määrimine

Määrdeniplite asukohad on masinal tähistatud kleebistega, millele on märgitud määrdepüstol ja määrimisintervall, mis on esitatud heedri töötundides.

Soovitatud määrdeained leiate tagakaane siseküljelt.

Pidage heedri töötundide kohta arvestust. Kasutage selles juhendis esitatud hooldusdokumenti, et jälgida, milliseid hooldustoiminguid on heedrile tehtud ja millal. Lisateavet vt jaotisest *4.2.1 Hooldusgraafik/-protokoll, page 268*.

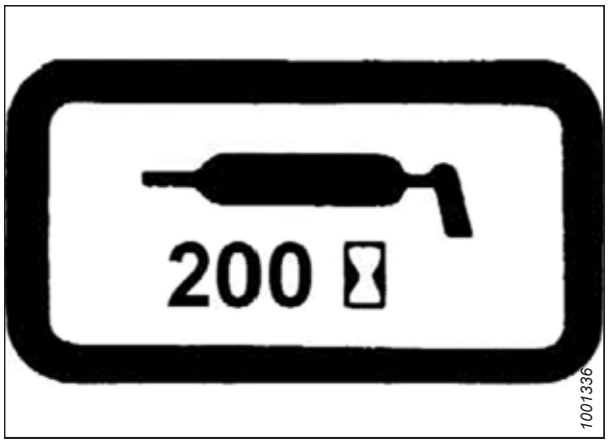

Figure 4.3: Määrimisintervalli kleebis

4.3.1 Määrimisintervallid

Määrimisintervallid on esitatud heedri töötundides. Täpsete hooldusdokumentide pidamine on parim viis nende toimingute õigeaegse tegemise tagamiseks.

Iga 10 töötunni tagant

Masina tipptasemel jõudluse tagamiseks on vaja igapäevast hooldust. See võimaldab teil ka masinat visuaalselt kontrollida, mis võib aidata probleeme varakult tuvastada.

Kasutage kõrge temperatuuri- ja rõhutaluvusega (EP2) suure jõudlusega määret, mille molübdeendisulfiidi liitiumalus on max 1% (NLGI tase 2), v.a kui on märgitud teisiti.

OLULINE!:

Määrimisel eemaldage laagri ja laagrikorpuse ümbert mustus ja liigne määre. Kontrollige laagri ja laagrikorpuse seisukorda. Määrige etteande lintajami rull-laagrit, kuni määret väljub tihendi juurest. Pärast määrimist pühkige liigne määre ära.

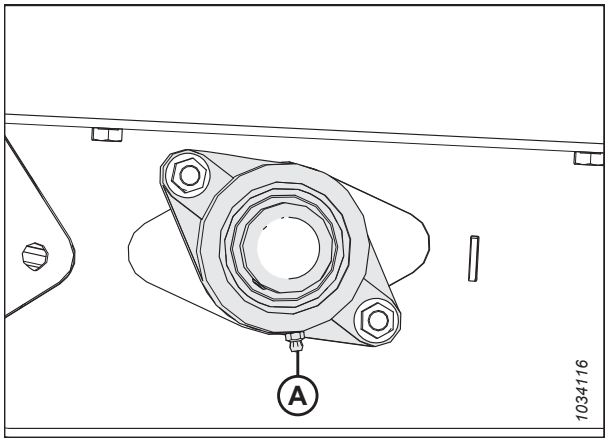

Figure 4.4: Etteande lintajami rullik

OLULINE!:

Määrimisel eemaldage laagrikorpuse ümbert mustus ja liigne määre. Kontrollige rulliku ja laagrikorpuse seisukorda. Määrige etteande lintajami parasiitlaagrit, kuni määret väljub tihendi juurest. Uue heedri esmamäärimisel võib vaja minna lisamääret (5–10 pumpamist). Pärast määrimist pühkige liigne määre ära.

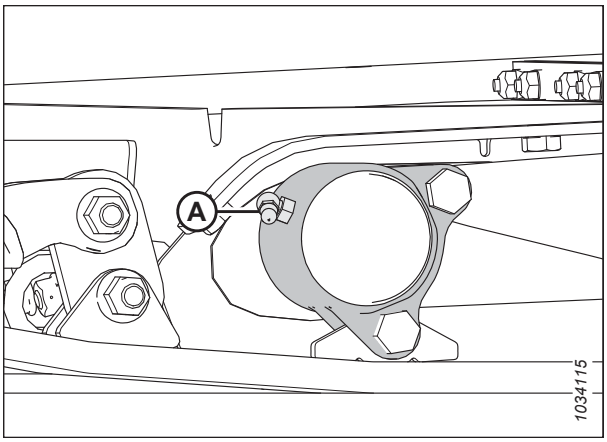

Figure 4.5: Etteande lintajami parasiitrullik

Iga 25 töötunni tagant

Masina tipptasemel jõudluse tagamiseks on vaja regulaarset hooldust. See võimaldab teil ka masinat visuaalselt kontrollida, mis võib aidata probleeme varakult tuvastada.

Kasutage kõrge temperatuuri- ja rõhutaluvusega (EP2) suure jõudlusega määret, mille molübdeendisulfiidi liitiumalus on max 1% (NLGI tase 2), v.a kui on märgitud teisiti.

Määrige lõiketera pead (A) iga 25 töötunni järel. Kontrollige pärast määrimist, kas mõnel esimesel kaitsmel esineb märke ülekuumenemisest. Vajaduse korral vähendage survet, vajutades määrdeliitmikus olevat kontrollkuuli.

OLULINE!:

Terapea ülemäärimine põhjustab tera liigsurvet, millega kaasneb hõõrumine vastu kaitsekatteid ja sellest tingitud liigne kulumine. Ärge **määrige** terapead üle. Tehke mehhaanilise määrdepüstoliga ainult üks kuni kaks pumpamist (**ÄRGE** kasutage elektrilist määrdepüstolit). Kui õõnsuse täitmiseks tuleb määrdepüstoliga pumbata üle kuue kuni kaheksa korra, siis asendage terapea tihend. Juhiseid vt jaotisest *4.8.3 Terapea laagri eemaldamine, page 335*.

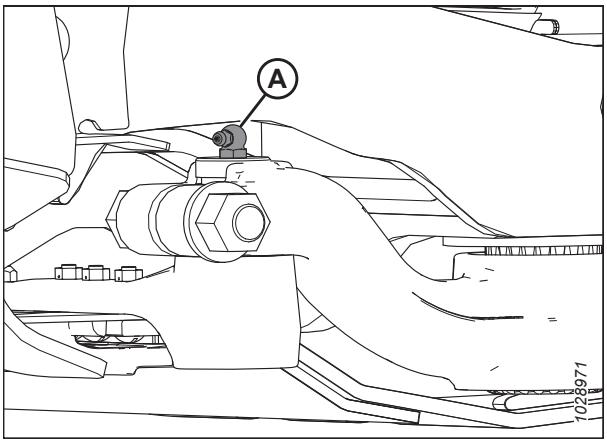

Figure 4.6: Terapea

Iga 50 töötunni tagant

Masina tipptasemel jõudluse tagamiseks on vaja hooldust. See võimaldab teil ka masinat visuaalselt kontrollida, mis võib aidata probleeme varakult tuvastada.

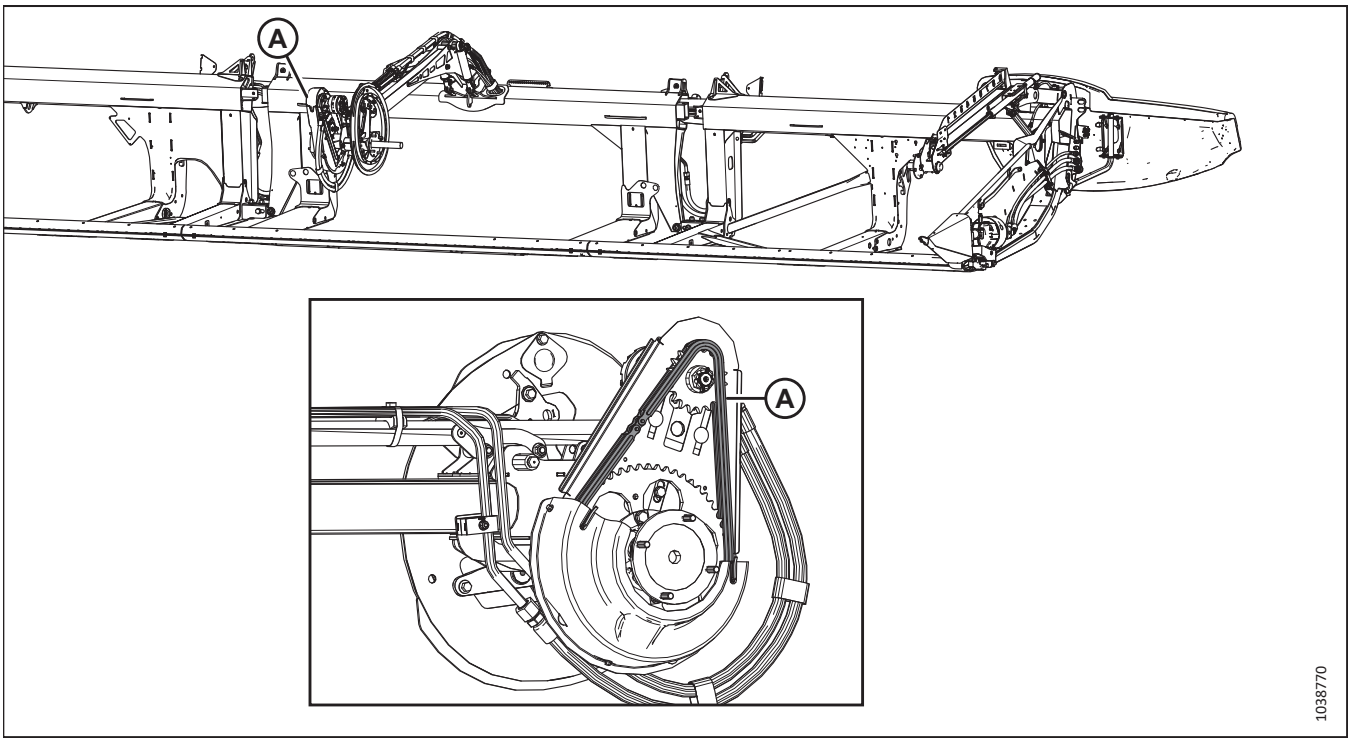

Figure 4.7: Trummel

A – rulli ajamikett. Määrimisteabe leiate jaotisest *4.3.3 Trumli ajamiketi määrimine, page 286*.

OLULINE!:

Kasutage ketiõli, mille viskoossus on 40 °C juures 100 – 150 sCT (tavaliselt keskmise või raske koormusega töö jaoks) või mineraalõli SAE 20W50, mis ei sisalda puhastusained ega lahusteid.

MÄRKUS:

Kui kett on järgmisel õlitamisel kuiv, vähendage õlitamisintervalli.

Kasutage kõrge temperatuuri- ja rõhutaluvusega (EP2) suure jõudlusega määret, mille molübdeendisulfiidi liitiumalus on max 1% (NLGI tase 2), v.a kui on märgitud teisiti.

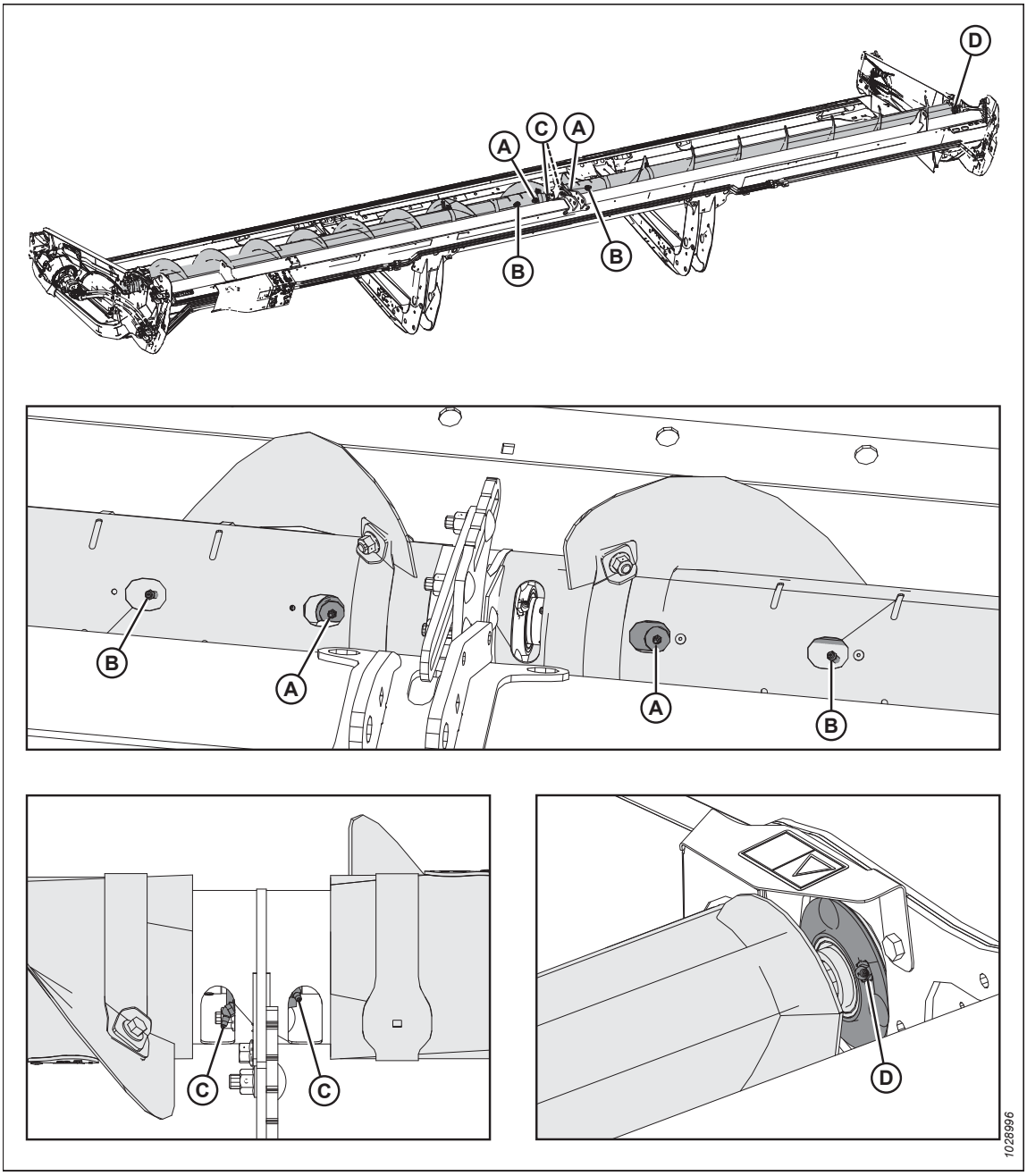

Figure 4.8: Kaheosaline ülemine risttigu

A – ülemise ristteo U-liitmikud (kaks kohta)
B – ülemise ristteo libisemisrummud (kaks kohta)
C – ülemise ristteo kesklaagrid (kaks kohta)
D – parempoolne otsalaager

OLULINE!:

Ülemist risttigu tuleb regulaarselt määrida ka siis, kui see on välja lülitatud, sest UCA komponendid liiguvad heedri paindumisel, hoolimata sellest, kas tigu pöörleb või mitte.

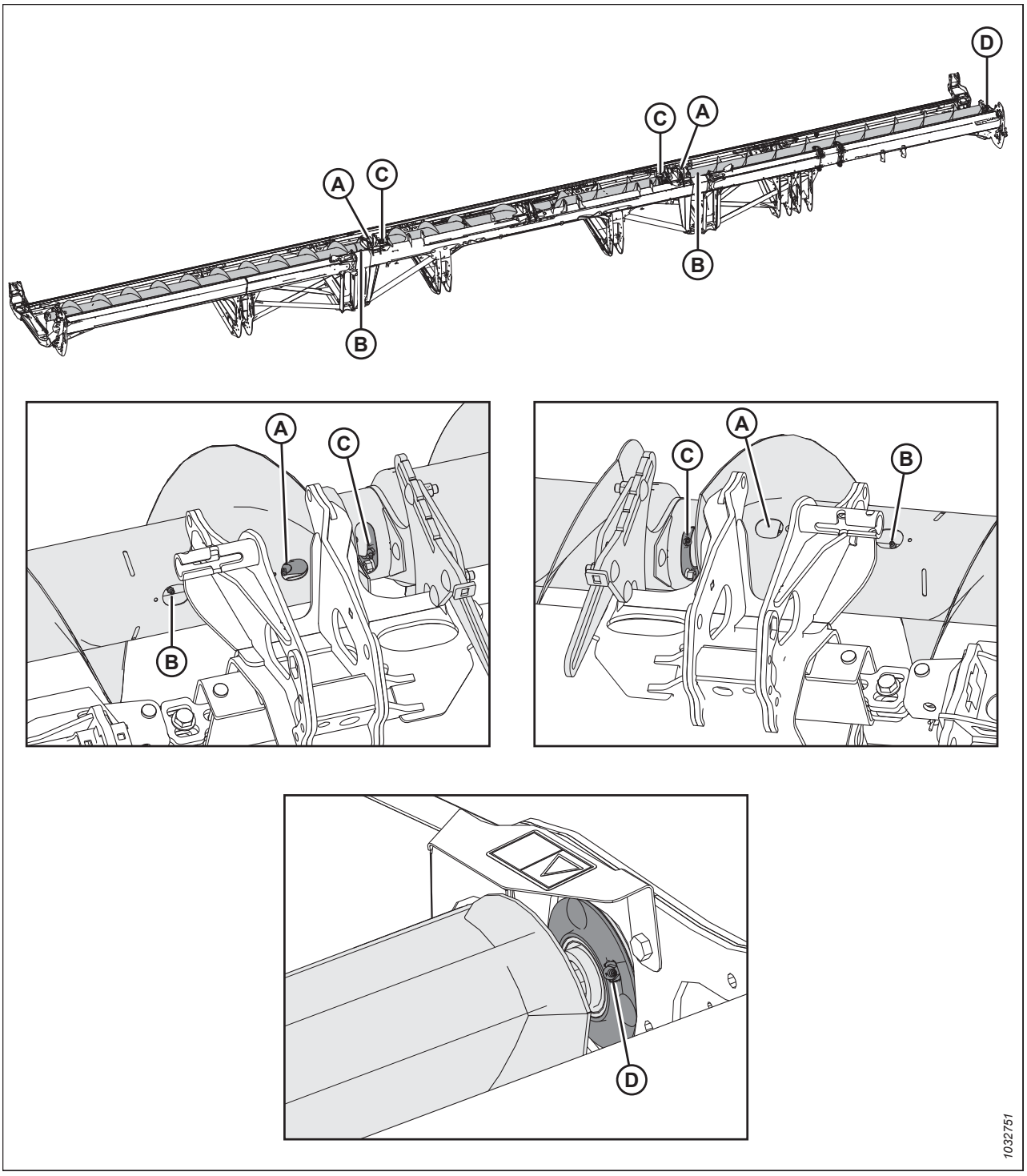

Figure 4.9: Kolmeosaline ülemine risttigu

A – ülemise ristteo U-liited (kaks kohta)
B – ülemise ristteo liugrummud (kaks kohta)
C – ülemise ristteo kesklaagrid (kaks kohta)
D – parem otsalaager

OLULINE!:

Ülemist risttigu tuleb regulaarselt määrdeainega määrida ka siis, kui see on välja lülitatud, sest ülemise ristteo komponendid liiguvad heedri paindumisel, olenemata sellest, kas tigu pöörleb või mitte.

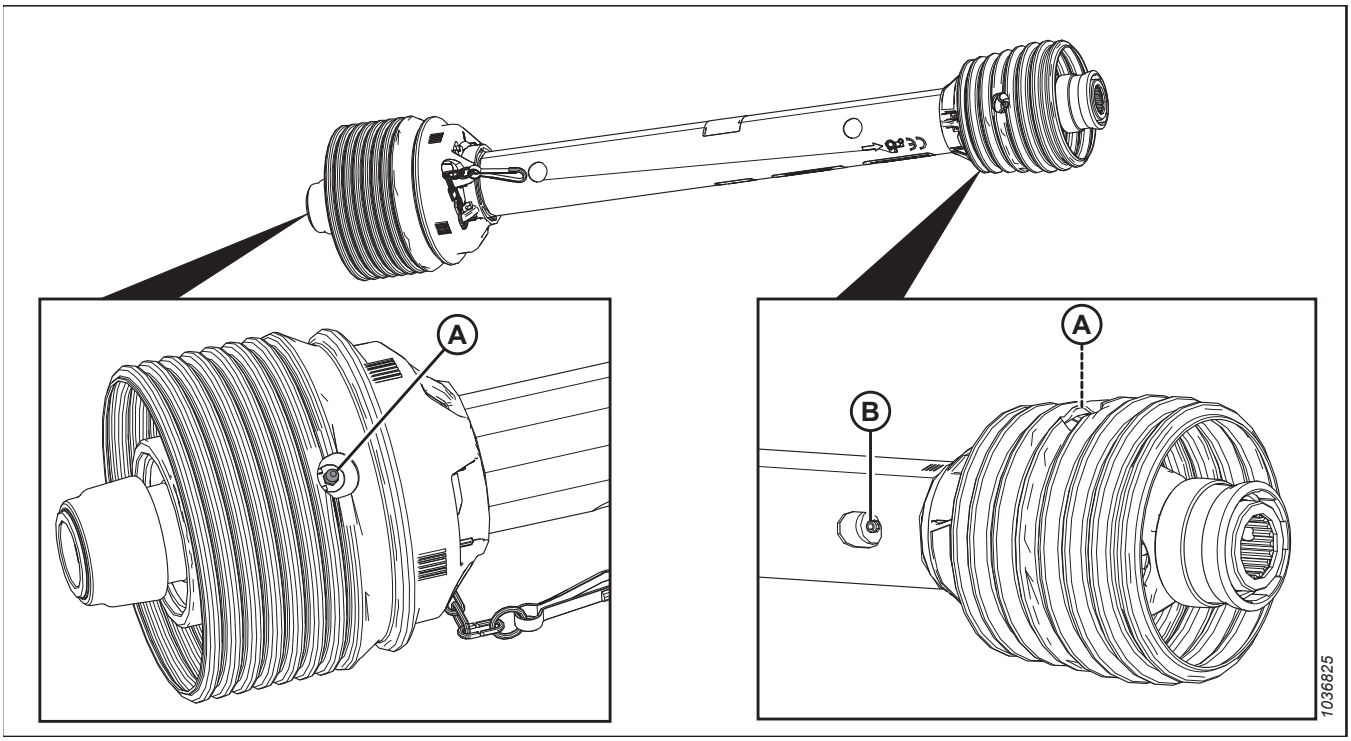

Figure 4.10: FM200

A – universaalne jõuülekanne (kaks kohta)

B – jõuülekande liugliitmik[70]

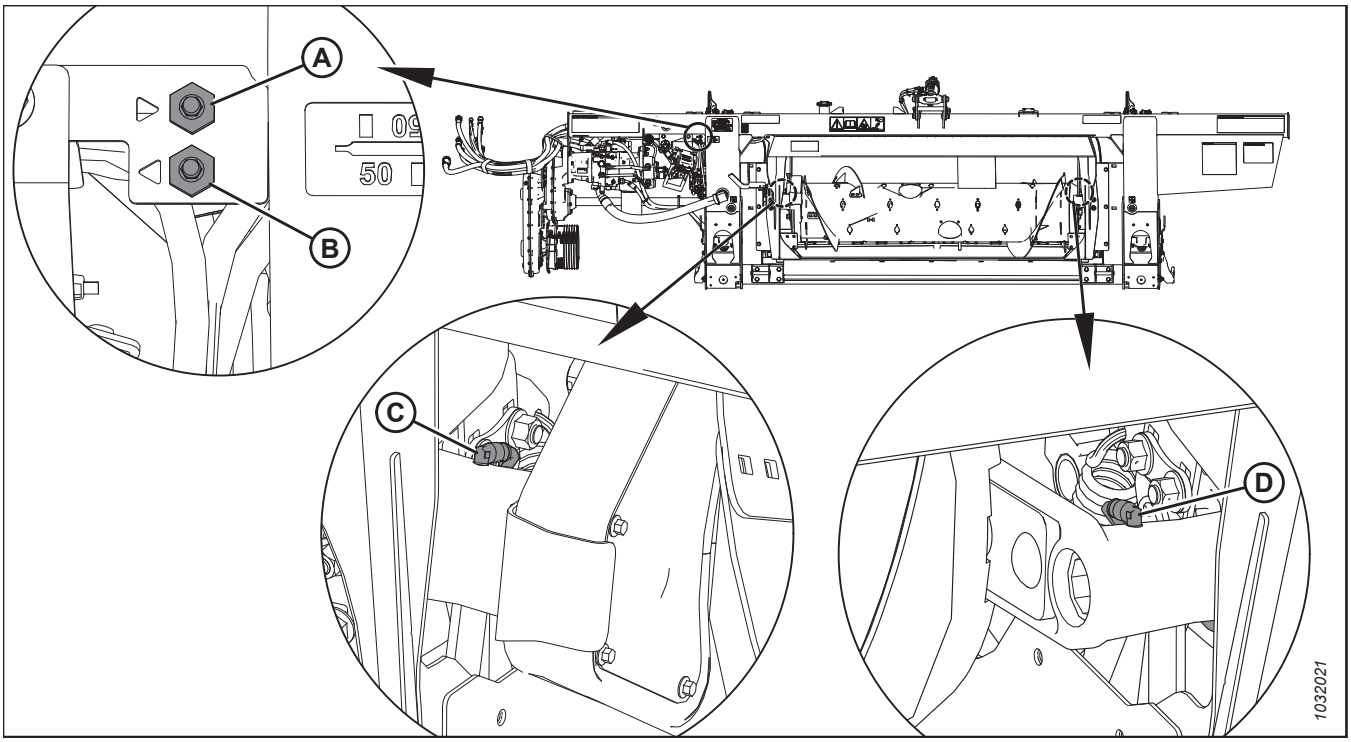

Figure 4.11: FM200

A – teo käänmiku kaugmäärdeliin (parem pool)

B – teo käänmiku kaugmäärdeliin (vasak pool)

C – teo käänmik (vasak pool)

D – teo käänmik (parem pool)

70. Kasutage kõrge temperatuuritaluvusega määret (EP2), mille maksimaalne liitiumalusega molübdeendisulfiidi (NLGI klass 2) sisaldus on 10%.

Iga 100 töötunni tagant

Masina tipptasemel jõudluse tagamiseks on vaja hooldust. See võimaldab teil ka masinat visuaalselt kontrollida, mis võib aidata probleeme varakult tuvastada.

Kasutage kõrge temperatuuri- ja rõhutaluvusega (EP2) suure jõudlusega määret, mille molübdeendisulfiidi liitiumalus on max 1% (NLGI tase 2), v.a kui on märgitud teisiti.

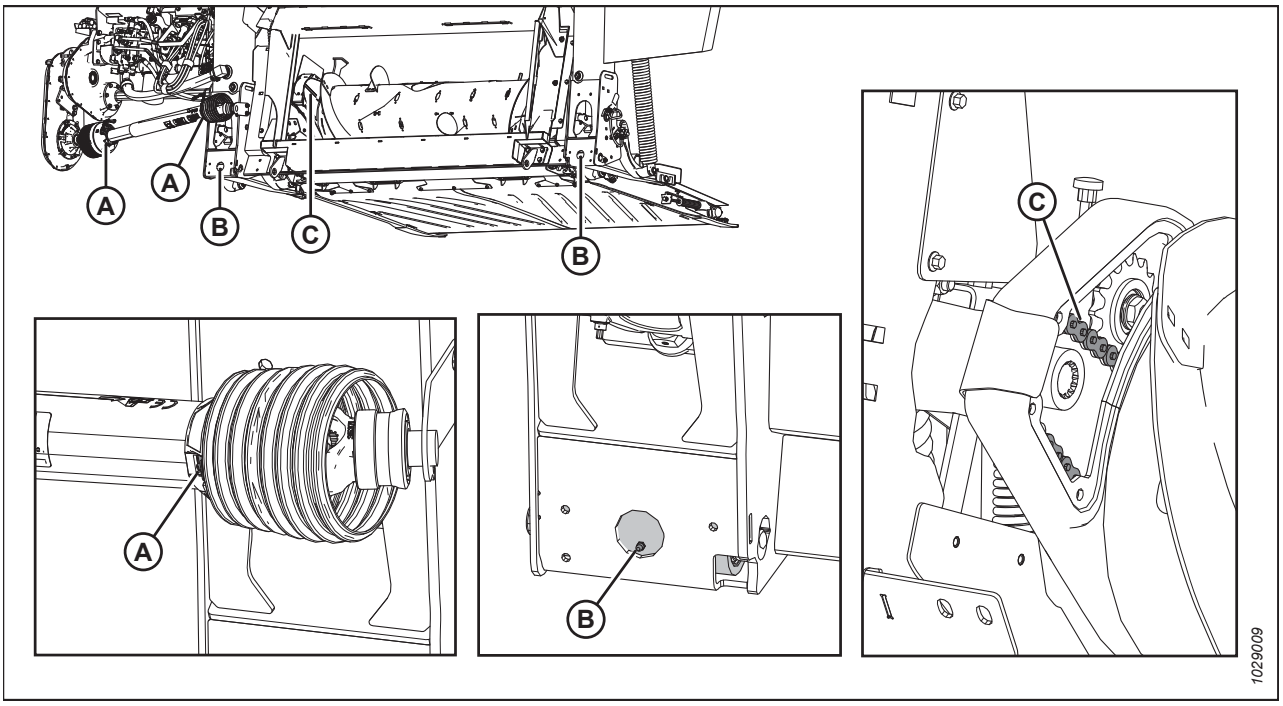

Figure 4.12: FM200

A – jõuülekande kaitsmed (mõlemas otsas)
B – ujuvmooduli pöördteljed (vasak ja parem)
C – teo ajamikett. Määrimisteabe leiate jaotisest *4.3.4 Teo ajamiketi määrimine, page 287*.

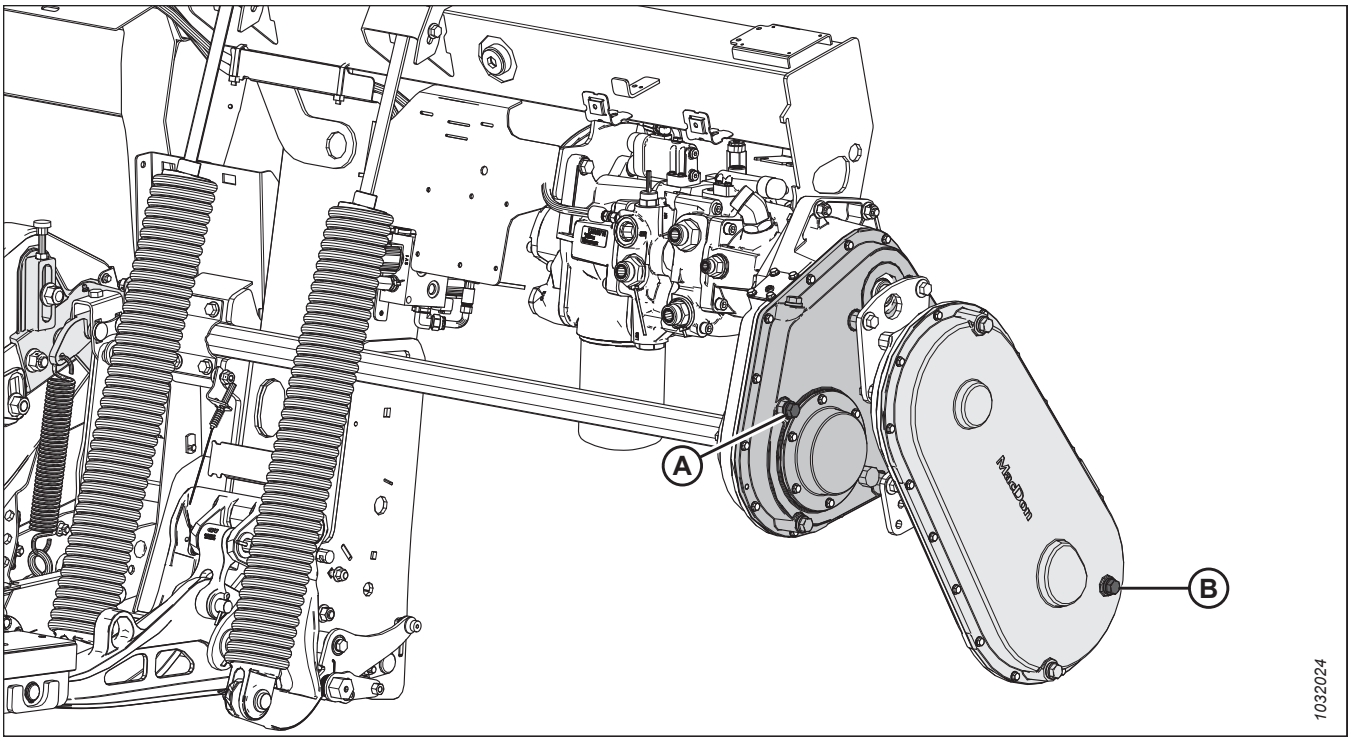

Figure 4.13: FM200

A – peamise käigukasti õlitase. Määrimisteabe leiate jaotisest *4.3.5 Heedriajami põhikäigukasti määrimine, page 288*.
B – täiendava käigukasti õlitase. Määrimisteabe leiate jaotisest *4.3.6 Heedriajami lõppkäigukasti määrimine, page 290*.

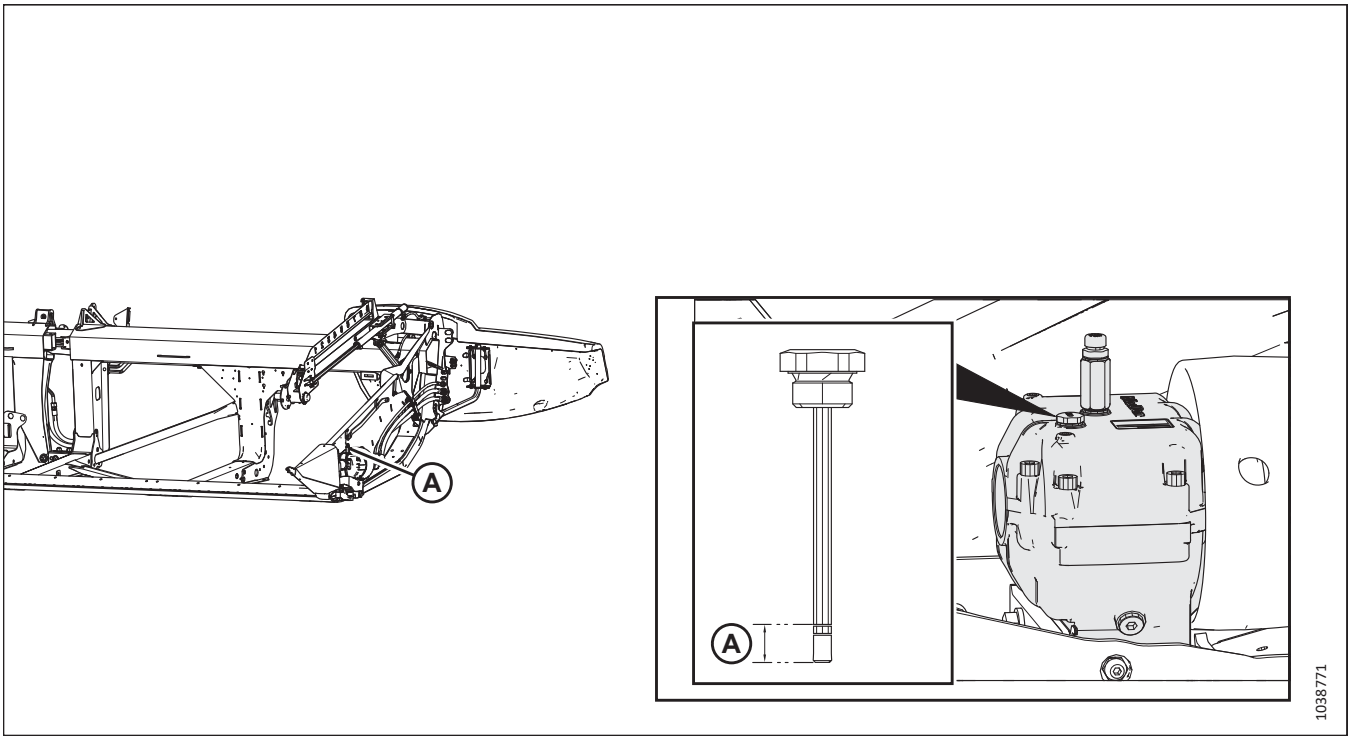

Figure 4.14: Terade ajamikast

B – lõiketera ajami õlitase. Määrimisteabe leiate jaotisest *Terade ajamikasti õlitaseme kontrollimine, page 369*.

Iga 250 töötunni tagant

Masina tipptasemel jõudluse tagamiseks on vaja hooldust. See võimaldab teil ka masinat visuaalselt kontrollida, mis võib aidata probleeme varakult tuvastada.

Kasutage kõrge temperatuuri- ja rõhutaluvusega (EP2) suure jõudlusega määret, mille molübdeendisulfiidi liitiumalus on max 1% (NLGI tase 2), v.a kui on märgitud teisiti.

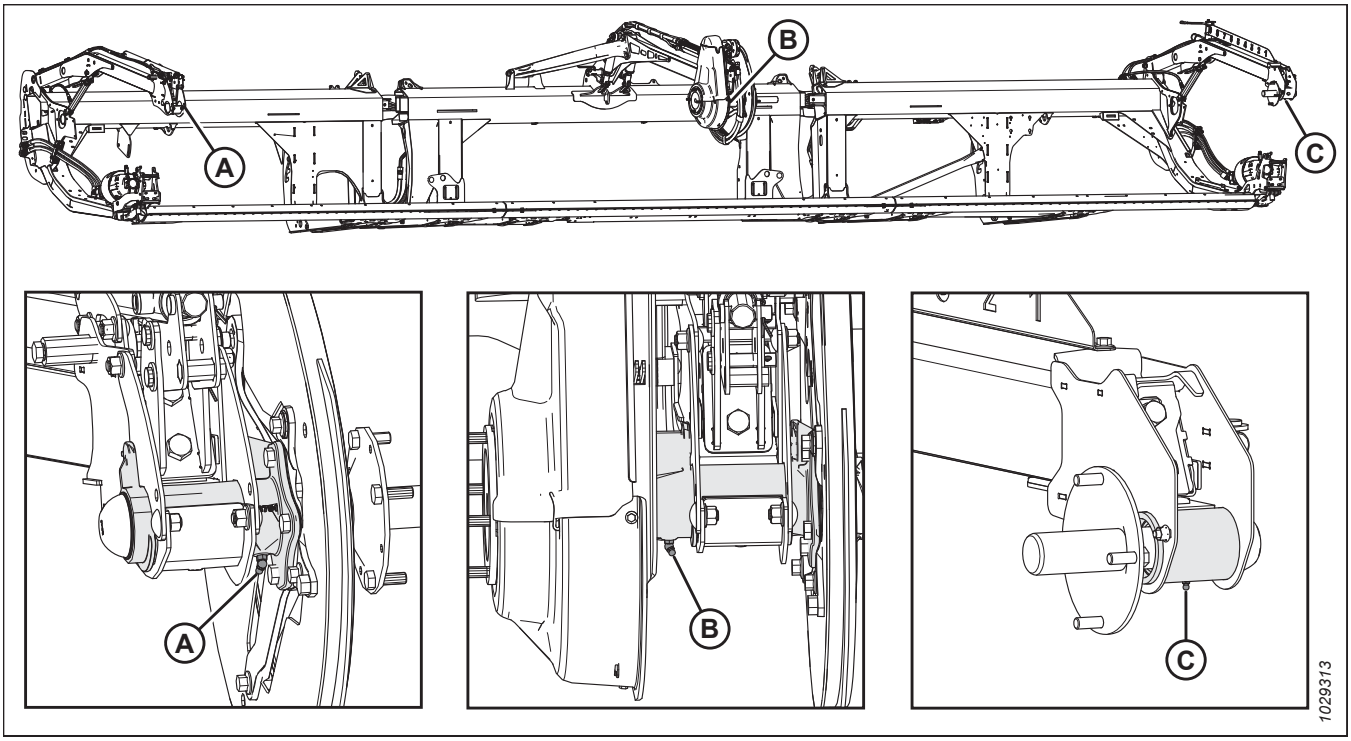

Figure 4.15: Trummel

A – trumli parempoolne laager (üks koht) **B – trumli kesklaager (üks koht)** **C – trumli vasakpoolne laager (üks koht)**

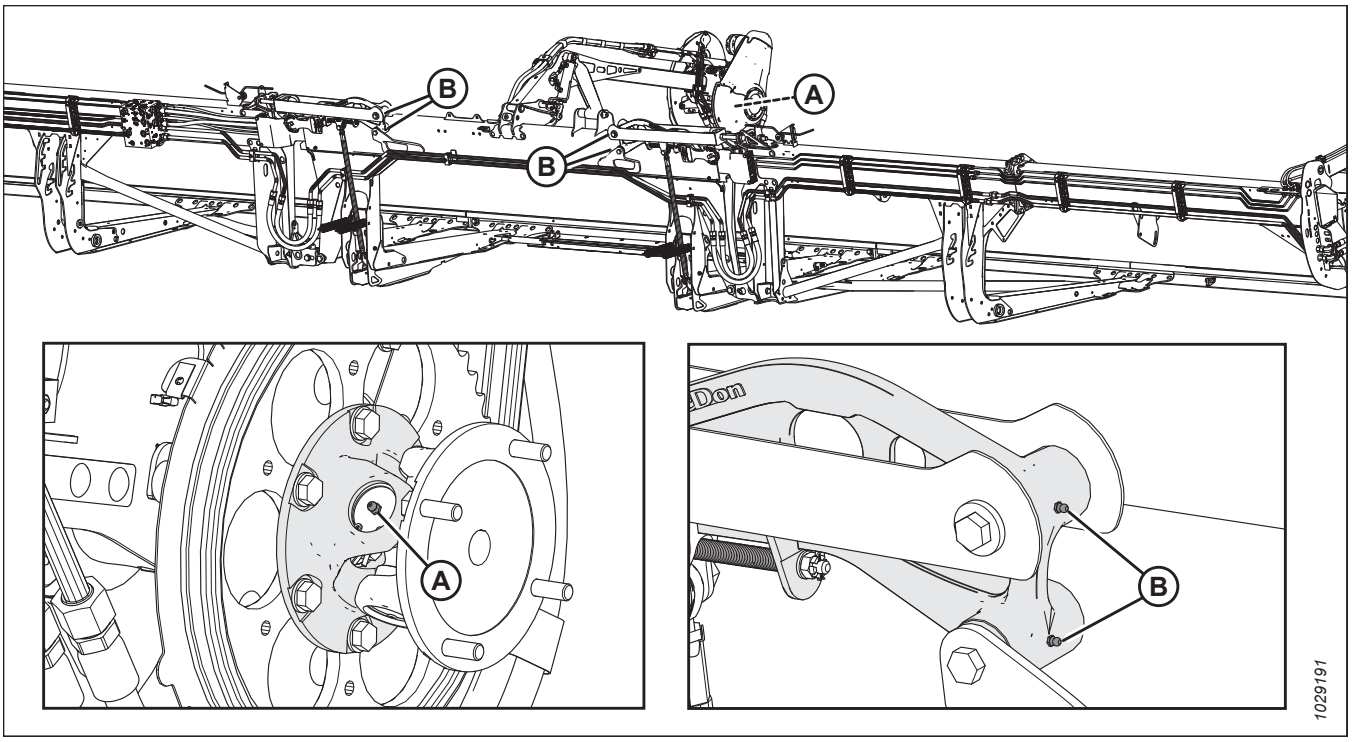

Figure 4.16: Trummel

A – trumli U-liitmik (üks koht)[71]

B – paindühendus (kaks kohta) – mõlemad pooled

71. U-liitmikul on laiendatud määrimisega risti- ja laagrikomplekt. Lõpetage määrimine, kui määrimine muutub raskeks või U-liitmik lõpetab määrdeaine vastuvõtmise. Liigne määrimine kahjustab U-liitmikku. Esimesel määrimisel (tehas) piisab kuuest kuni kaheksast pumpamisest. U-liitmiku kulumisel ja enam kui kuue pumpamiskorra vajamisel suurendage määrimisintervalli.

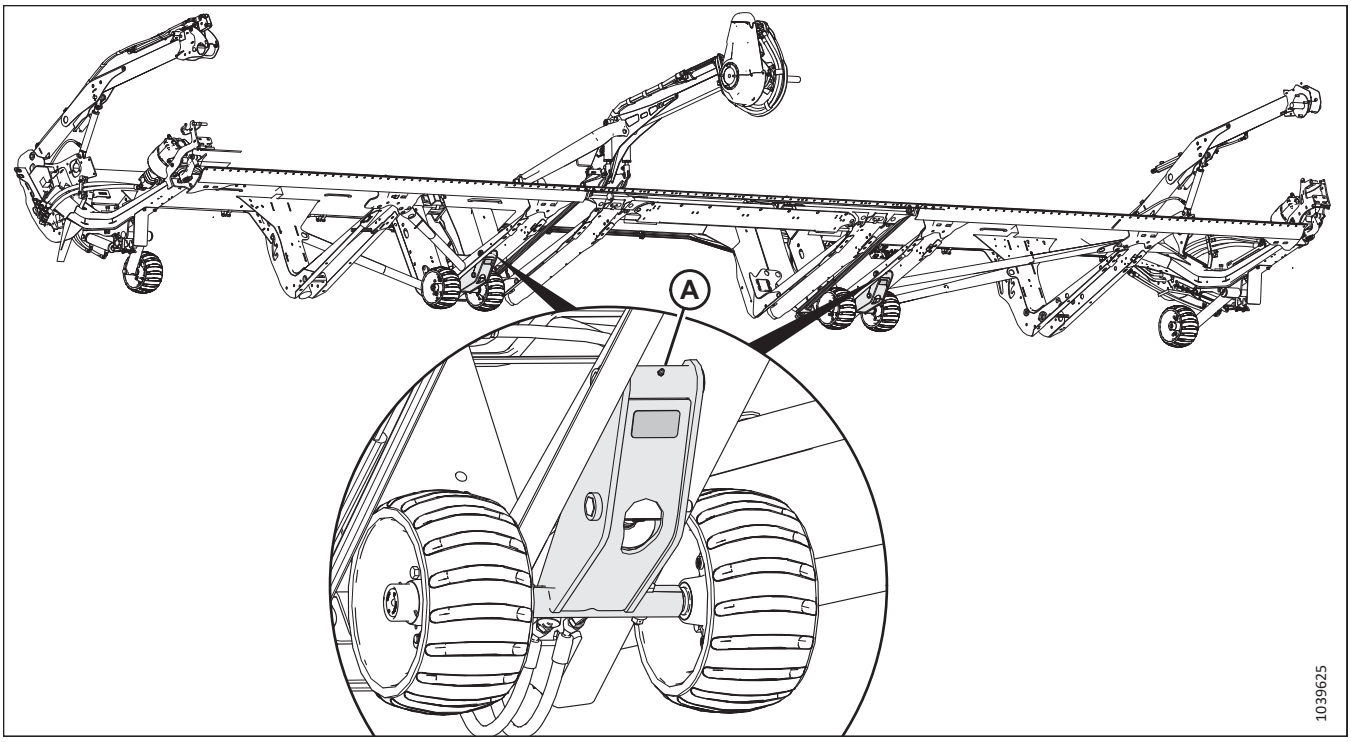

Figure 4.17: Sisemine kopeerratta koost

A – sisemise ratta koost (kaks kohta)

Iga 500 töötunni tagant

Masina tipptasemel jõudluse tagamiseks on vaja hooldust. See võimaldab teil ka masinat visuaalselt kontrollida, mis võib aidata probleeme varakult tuvastada.

Kasutage kõrge temperatuuri- ja rõhutaluvusega (EP2) suure jõudlusega määret, mille molübdeendisulfiidi liitiumalus on max 1% (NLGI tase 2), v.a kui on märgitud teisiti.

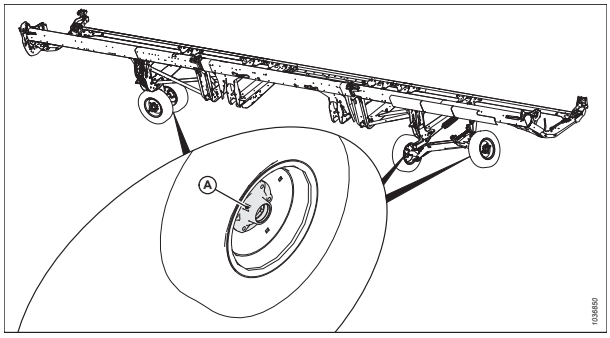

Figure 4.18: Iga 500 töötunni tagant

A – rattalaagrid (neli kohta)

4.3.2 Määrimisprotseduur

Määrdepunktid tuvastatakse masinal kleebiste abil, millel on määrdepüstol ja määrimisintervalli töötundides. Määrdepunktide paigutuse sildid asuvad heedril ja ujuvmooduli paremal küljel.

OHT!

Masina ootamatust käivitamisest põhjustatud vigastuste või surma vältimiseks seisake alati mootor ja eemaldage süütevõti enne mis tahes põhjusel juhiistmelt lahkumist.

Soovitatavad määrdeained leiate tagakaane siseküljelt.

Hoolduse ajakava jälgimiseks märkige üles töötunnid ja kasutage komplektis olevat hooldusgraafikut. Vt jaotist *4.2.1 Hooldusgraafik/-protokoll, page 268*.

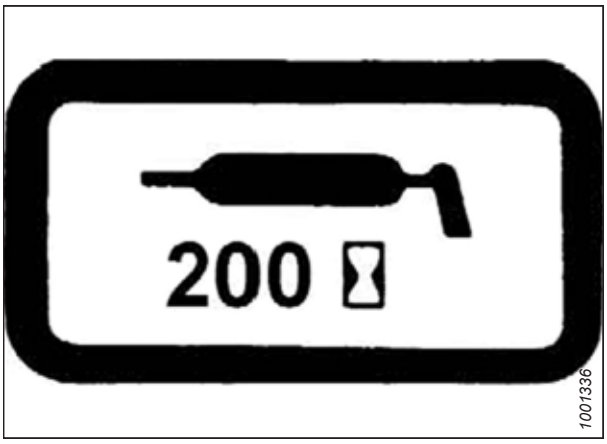

Figure 4.19: Määrdeintervalli kleebis

1. Pühkige määrdeliitmikku enne määrimist puhta lapiga, et vältida mustuse ja puruga saastamist.

   OLULINE!:

   Kasutage ainult puhast, kõrge temperatuuritaluvusega ja väga suurt survet taluvat määret.

2. Pritsige määret määrdepüstoliga liitmikku, kuni määre hakkab liitmikust välja voolama (kui pole öeldud teisiti).

3. Jätke liigne määre liitmikule, et mustus sisse ei pääseks.

4. Vahetage kõik lahtised või katkised määrdeliitmikud kohe välja.

5. Eemaldage ja puhastage põhjalikult kõik liitmikud, mis ei lase määret läbi. Puhastage ka määrdekanal. Vajaduse korral asendage liitmik.

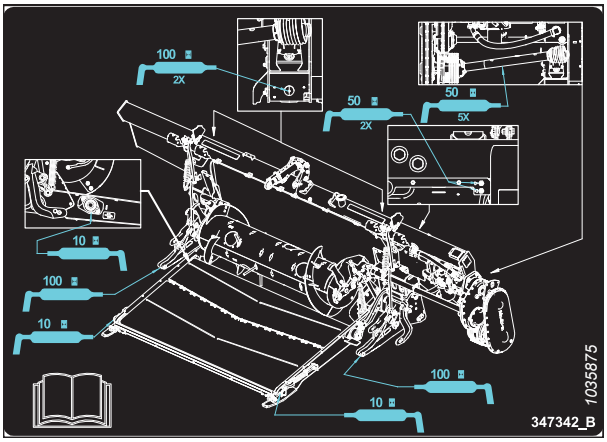

Figure 4.20: FM200 määrdepunktide paigutuse kleebis

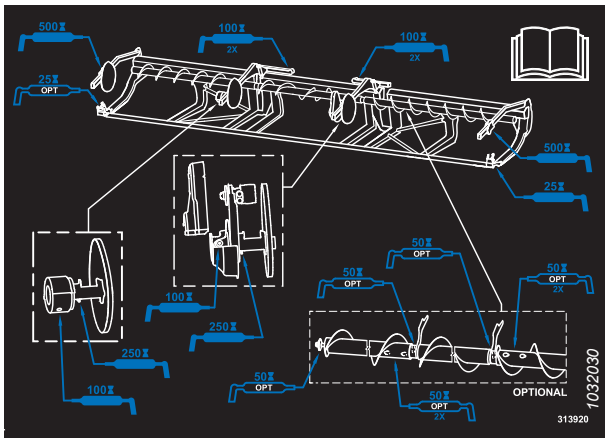

Figure 4.21: FD2 seeria määrdepunktide paigutuse kleebis

4.3.3 Trumli ajamiketi määrimine

Määrmine kaitseb ketti ja ajami hammasrattaid kulumise eest.

OHT!

Masina ootamatust käivitamisest põhjustatud vigastuste või surma vältimiseks seisake alati mootor ja eemaldage süütevõti enne mis tahes põhjusel juhiistmelt lahkumist.

HOIATUS!

Enne heedri ajamite rakendamist või mootori käivitamist veenduge, et masina juures ei ole kõrvalisi isikuid.

OLULINE!:

ÄRGE kasutage rulli ajamikettide määrimiseks määrdeainet või mootoriõli.

1. Eemaldage trumliajami kate. Juhiseid vt jaotisest *Trumliajami katte eemaldamine, page 41*.

OLULINE!:

Kasutage ketiõli, mille viskoossus on 40 °C (104°F) juures 100 – 150 sCT (tavaliselt keskmise või raske koormusega töö jaoks) või mineraalõli SAE 20W50, mis ei sisalda puhastusained ega lahusteid.

2. Keerake rulli käsitsi ja kandke keti siseküljele (A) õlikannu, harja või pihustiga ohtralt õli, et kogu kett oleks kaetud.
3. Paigaldage rulliajami kate tagasi. Juhiseid vt jaotisest *Trumliajami katte paigaldamine, page 42*.

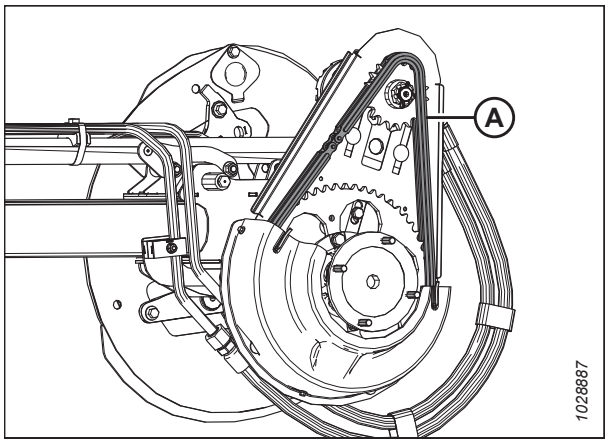

Figure 4.22: Ajamikett

OHT!

Veenduge, et läheduses ei oleks kõrvalisi isikuid.

4. Käivitage mootor. Juhised leiate kombaini kasutusjuhendist.
5. Käitage heedrit ja rulli paar minutit, et kett saaks ühtlaselt õlitatud.

4.3.4 Teo ajamiketi määrimine

Määrige teo ajamiketti hooldusgraafikus ettenähtud ajavahemiku järel. Teo ajamiketti saab määrida kombaini küljes oleva ujuvmooduliga, kuid seda toimingut on lihtsam teha, kui ujuvmoodul on heedri küljest lahti ühendatud.

OHT!

Masina ootamatust käivitamisest põhjustatud vigastuste või surma vältimiseks seisake alati mootor ja eemaldage süütevõti enne mis tahes põhjusel juhiistmelt lahkumist.

Teo ajami kate hõlmab ülemist ja alumist katet ning metallist kontrollpaneeli. Selle toimingu jaoks tuleb eemaldada ainult metallist kontrollpaneel.

1. Eemaldage neli polti (A) ja metallist kontrollpaneel (B).

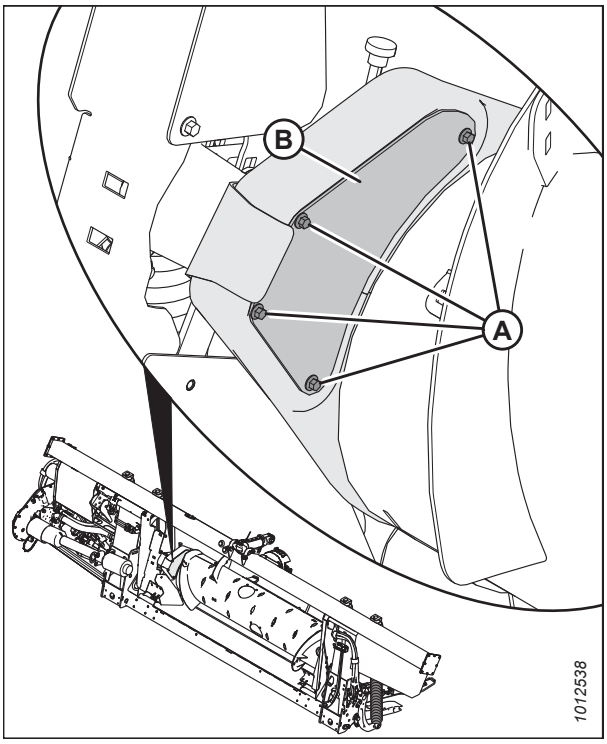

Figure 4.23: Teoajami kontrollpaneel

2. Kandke ketile (A), ajami ketirattale (B) ja parasiithammasrattale (C) piisavalt määret.
3. Ajage tigu ringi ja vajadusel määrige ka keti teisi piirkondi.

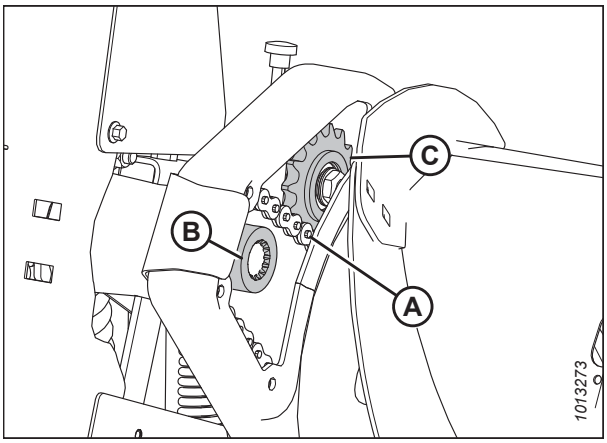

Figure 4.24: Teo ajamikett

4. Paigaldage metallist kontrollpaneel (B) tagasi. Kinnitage paneel nelja poldiga (A).

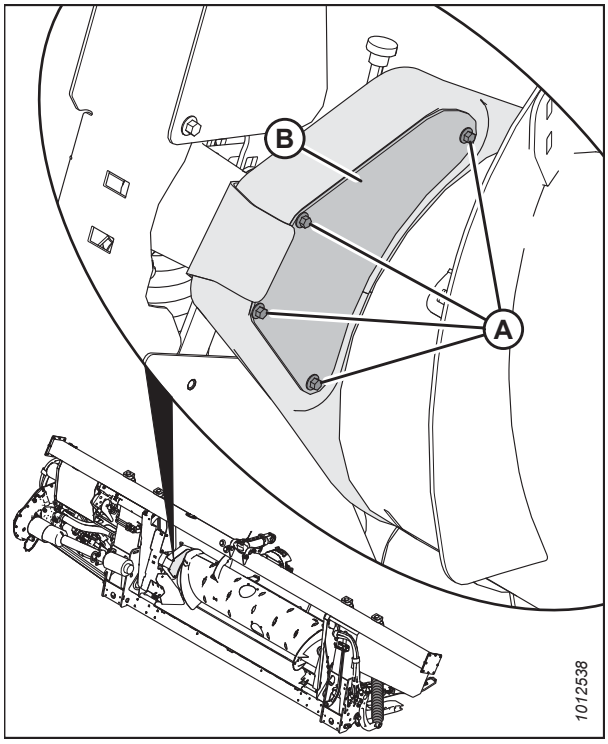

Figure 4.25: Teoajami kontrollpaneel

4.3.5 Heedriajami põhikäigukasti määrimine

Õlitaseme kontrollimine heedriajami põhikäigukastis

Kontrollige heedri ajami käigukasti õlitaset iga 100 töötunni järel.

OHT!

Masina ootamatust käivitamisest põhjustatud vigastuste või surma vältimiseks seisake alati mootor ja eemaldage süütevõti enne mis tahes põhjusel juhiistmelt lahkumist.

1. Langetage heeder täielikult.
2. Seisake mootor ja eemaldage võti süütelukust.
3. Eemaldage õlitaseme kork (A) peamiselt käigukastilt (B) ja kontrollige, kas õli tase ulatub augu põhjani,
4. Vajadusel lisage õli. Juhiseid vt jaotisest *Õli lisamine heedriajami põhikäigukasti, page 289*.
5. Taaspaigaldage õlitaseme kork (A).

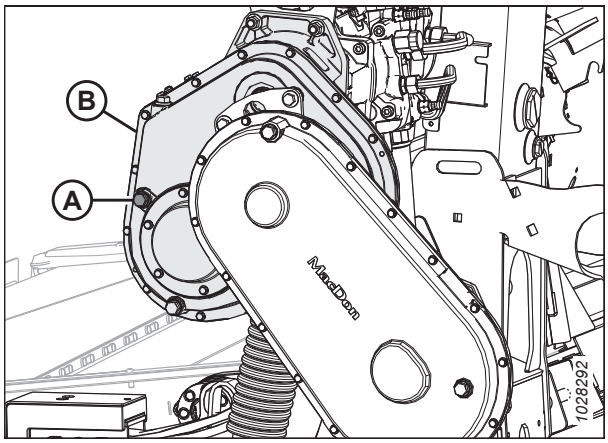

Figure 4.26: Heedriajami põhikäigukast

Õli lisamine heedriajami põhikäigukasti

Peamine käigukast sisaldab täitmis-, kontroll- ja tühjenduskorke, mis võimaldavad käigukasti määrdeainet kiirelt kontrollida ka siis, kui see on ujuvmooduliga ühendatud.

OHT!

Masina ootamatust käivitamisest põhjustatud vigastuste või surma vältimiseks seisake alati mootor ja eemaldage süütevõti enne mis tahes põhjusel juhiistmelt lahkumist.

1. Eemaldage põhikäigukasti täitekork (B) ja õlitaseme kork (A).
2. Lisage õli täiteavasse (B), kuni seda hakkab õlitaseme korgi ava (A) kaudu välja voolama. Soovitatud vedelikud ja määrdeained leiate tagakaane siseküljelt.
3. Taaspaigaldage õlitaseme kork (A) ja täitekork (B).

MÄRKUS:

Õli väljalaskekork on magnetiline. Veenduge, et magnetkork oleks paigaldatud õli äravooluasendisse.

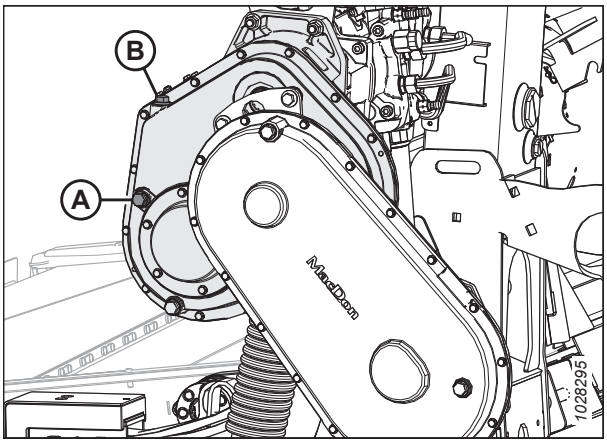

Figure 4.27: Heedriajami põhikäigukast

Heedriajami põhikäigukasti õlivahetus

Vahetage heedriajami käigukastiõli pärast esimest 50 töötundi ja seejärel iga 1000 töötunni (või 3 aasta) tagant.

OHT!

Masina ootamatust käivitamisest põhjustatud vigastuste või surma vältimiseks seisake alati mootor ja eemaldage süütevõti enne mis tahes põhjusel juhiistmelt lahkumist.

HOIATUS!

Veenduge, et läheduses ei oleks kõrvalisi isikuid.

1. Käivitage mootor. Juhised leiate kombaini kasutusjuhendist.
2. Õli soojendamiseks lülitage heeder sisse.

3. Tõstke või langetage heedrit nii, et õli väljalaskekork (A) asuks kõige madalamal.
4. Seisake mootor ja eemaldage võti süütelukust.
5. Õli kogumiseks asetage käigukasti väljalaskeava alla sobiva suurusega mahuti (umbes 4 liitrit [1 US gal]).
6. Eemaldage õli väljalaskekork (A) ja täitekork (C) ning laske õli välja.
7. Paigaldage õli väljalaskekork (A) ja eemaldage õlitaseme kork (B).
8. Lisage õli täiteavasse (B), kuni seda hakkab õlitaseme ava (B) kaudu välja voolama. Soovitatud määrdeained leiate kasutusjuhendi tagakaane siseküljelt.

   MÄRKUS:

   Peamine käigukast sisaldab ligikaudu 2,75 liitrit (2,9 kvarti) õli.
9. Taaspaigaldage õlitaseme kork (B) ja täitekork (C).

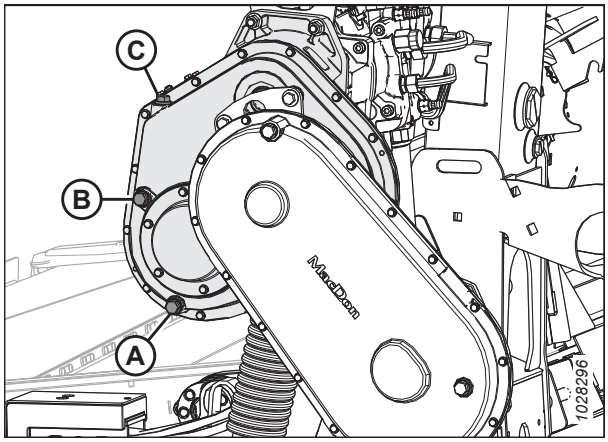

Figure 4.28: Heedriajami põhikäigukast

4.3.6 Heedriajami lõppkäigukasti määrimine

Õlitaseme kontrollimine heedriajami lõppkäigukastis

Kontrollige heedri ajami käigukasti õlitaset iga 100 töötunni järel.

OHT!

Masina ootamatust käivitamisest põhjustatud vigastuste või surma vältimiseks seisake alati mootor ja eemaldage süütevõti enne mis tahes põhjusel juhiistmelt lahkumist.

1. Langetage heeder täielikult.
2. Seisake mootor ja eemaldage võti süütelukust.

3. Eemaldage täiendava käigukasti õlitaseme kork (A). Õli tase peaks ulatuma avani.
4. Kui täiendava käigukasti õlitase on ebapiisav, lisage õli täiteava (B) kaudu. Juhiseid vt jaotisest *Õli lisamine heedriajami lõppkäigukasti, page 291*.
5. Taaspaigaldage õlitaseme kork (A).

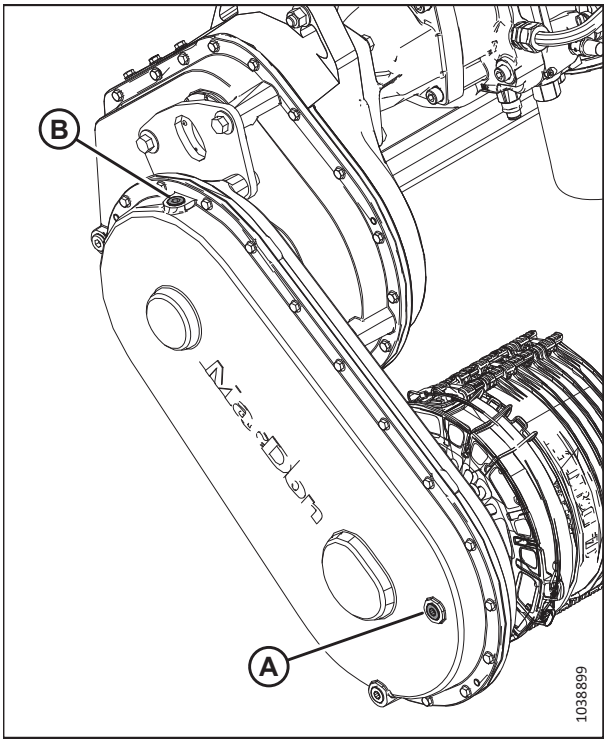

Figure 4.29: Heedriajami lõppkäigukast

Õli lisamine heedriajami lõppkäigukasti

Komplekteeritud käigukast sisaldab täitmis-, kontroll- ja tühjenduskorke, mis võimaldavad käigukasti määrdeainet kiirelt kontrollida ka siis, kui see on ujuvmooduliga ühendatud.

OHT!

Masina ootamatust käivitamisest põhjustatud vigastuste või surma vältimiseks seisake alati mootor ja eemaldage süütevõti enne mis tahes põhjusel juhiistmelt lahkumist.

1. Langetage lõikelatt maapinnale ja veenduge, et lõppkäigukast on tööasendis.
2. Seisake mootor ja eemaldage võti süütelukust.

3. Eemaldage täitekork (B) ja õlitaseme kork (A).

4. Lisage õli täiteavasse (B), kuni seda hakkab õlitaseme korgi ava (A) kaudu välja voolama. Soovitatud vedelikud ja määrdeained leiate tagakaane siseküljelt.

5. Paigutage õlitaseme kork (A) ja täiteava kork (B) tagasi. Kinnitage korgid pöördemomendiga 30 – 40 Nm (22 – 30 naeljalga).

   MÄRKUS:

   Õli väljalaskekork on magnetiline. Veenduge, et magnetkork oleks paigaldatud õli äravooluasendisse.

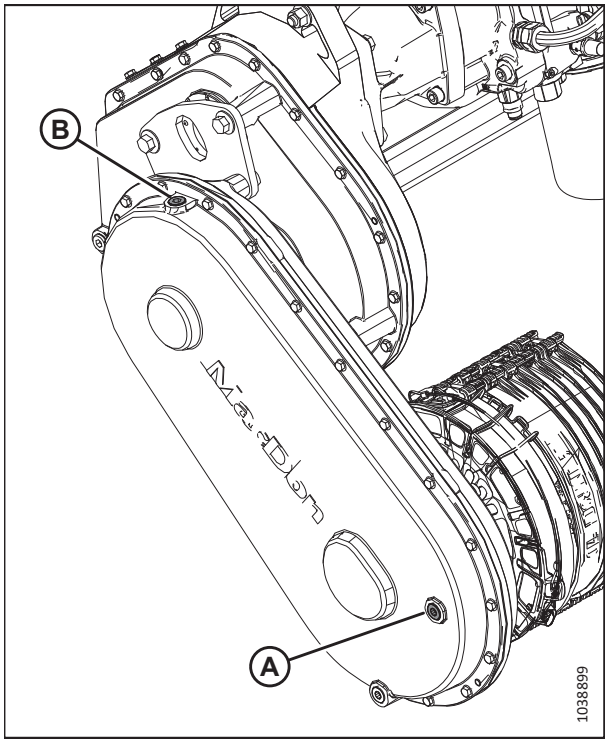

Figure 4.30: Heedriajami lõppkäigukast

Heedriajami lõppkäigukasti õlivahetus

Vahetage heedriajami käigukastiõli pärast esimest 50 töötundi ja seejärel iga 1000 töötunni (või 3 aasta) tagant.

OHT!

Masina ootamatust käivitamisest põhjustatud vigastuste või surma vältimiseks seisake alati mootor ja eemaldage süütevõti enne mis tahes põhjusel juhiistmelt lahkumist.

OHT!

Veenduge, et läheduses ei oleks kõrvalisi isikuid.

1. Käivitage mootor. Juhised leiate kombaini kasutusjuhendist.

2. Õli soojendamiseks lülitage heeder sisse.

3. Tõstke või langetage heedrit nii, et õli väljalaskekork (A) asuks kõige madalamal.
4. Seisake mootor ja eemaldage võti süütelukust.
5. Õli kogumiseks asetage käigukasti väljalaskeava alla sobiva suurusega mahuti (umbes 4 liitrit [1 US gal]).
6. Eemaldage õli väljalaskekork (A) ja täitekork (C) ning laske õli välja.
7. Paigutage õli väljalaskekork (A) tagasi.

   MÄRKUS:

   Õli väljalaskekork on magnetiline. Veenduge, et magnetkork on paigaldatud õli äravooluasendisse (A), mitte õlitaseme kontrollasendisse (B).

8. Taaspaigaldage õlitaseme kork (B).
9. Lisage õli täiteavasse (B), kuni seda hakkab õlitaseme ava (B) kaudu välja voolama. Soovitatud määrdeained leiate kasutusjuhendi tagakaane siseküljelt.

   MÄRKUS:

   Heedri ajami käigukast sisaldab ligikaudu 2,25 liitrit (2,4 kvarti) õli.

10. Taaspaigaldage õlitaseme kork (B) ja täitekork (C).

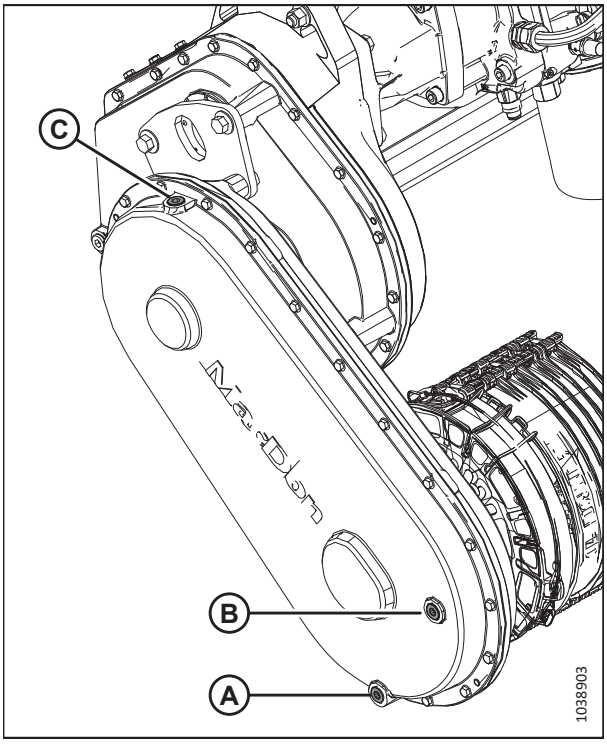

Figure 4.31: Heedriajami lõppkäigukast

4.4 Hüdraulika

Ujuvmooduli raam toimib õlipaagina. Ujuvmooduli õlinõuete kohta leiate teavet tagakaane siseküljelt.

4.4.1 Hüdraulikamahuti õlitaseme kontrollimine

Kontrollige hüdroõli taset mahutis iga 25 töötunni järel.

MÄRKUS:

Kontrollige taset, kui õli on külm.

1. Kontrollige õlitaset alumise (A) ja ülemise vaateava (B) abil, kui lõikelatt puudutab veidi maapinda ja kesklüli on sisse tõmmatud.
2. Veenduge, et õli oleks maastiku jaoks sobival tasemel, milleks tehke järgmist.
   - **Tavaline maastik (1):** hoidke taset nii, et alumine vaateaken on täis (A) ja ülemine tühi (B).
   - **Künklik maastik (2):** hoidke taset nii, et alumine vaateaken on täis (A) ja ülemine poolenisti täidetud (B).

   MÄRKUS:

   Kui ümbritsev temperatuur ületab 35 °C (95 °F), tuleb õli taset veidi vähendada, et vältida selle ülevoolu õhutustamisavast, kui saavutatakse normaalne töötemperatuur.

   MÄRKUS:

   VÕITE kasutada künkliku maastiku õlitaset ka tavalisel maastikul, kui paigaldatud on täitekaela pikendus (MACB6057).

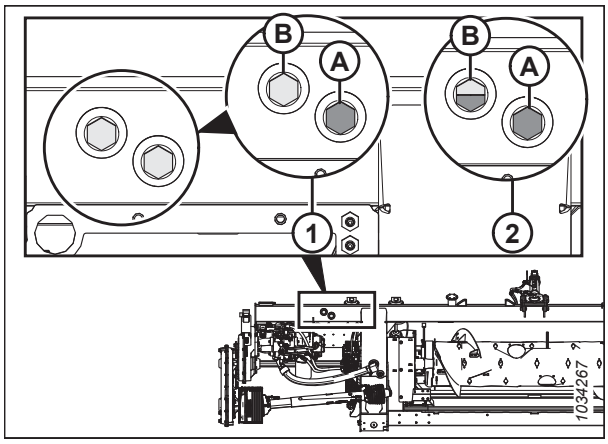

Figure 4.32: Õlitaseme vaateavad

4.4.2 Õli lisamine hüdraulikamahutisse

Kui hüdroõli tase paagis on madal või kui õli on välja lastud, tuleb õli lisada.

OHT!

Masina ootamatust käivitamisest põhjustatud vigastuste või surma vältimiseks seisake alati mootor ja eemaldage süütevõti enne mis tahes põhjusel juhiistmelt lahkumist.

1. Seisake mootor ja eemaldage võti süütelukust.

2. Puhastage täitekork (A) mustusest või prahist.

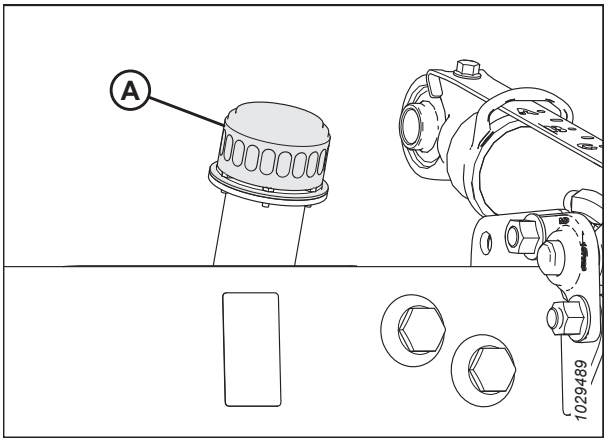

Figure 4.33: Õlimahuti täiteava kork

ETTEVAATUST!

Õlipaak võib olla rõhu all, eemaldage kork aeglaselt.

3. Keerake täiteava korki (A) selle eemaldamiseks päripäeva.
4. Lisage hüdroõli paaki sooja õli (umbes 21 °C [70 °F]), kuni on saavutatud sobiv täitetase. Teavet hüdroõli taseme kontrollimise kohta leiate *4.4.1 Hüdraulikamahuti õlitaseme kontrollimine, page 294*. Teavet paagi mahu ja kasutatava õli tüübi kohta leiate selle juhendi tagakaane siseküljelt.

   OLULINE!:

   Soe õli voolab läbi täitevõre paremini kui külm õli. **ÄRGE** eemaldage võret.

5. Pange täitekork (A) tagasi.
6. Kontrollige õlitaset uuesti. Juhiseid leiate *4.4.1 Hüdraulikamahuti õlitaseme kontrollimine, page 294*.

4.4.3 Hüdraulikamahuti õlivahetus

Vahetage hüdraulikamahuti õli iga 1000 töötunni või 3 aasta tagant (olenevalt sellest, kumb varem saabub).

OHT!

Masina ootamatust käivitamisest põhjustatud vigastuste või surma vältimiseks seisake alati mootor ja eemaldage süütevõti enne mis tahes põhjusel juhiistmelt lahkumist.

1. Käivitage mootor.
2. Õli soojendamiseks lülitage heeder sisse.
3. Seisake mootor ja eemaldage võti süütelukust.
4. Asetage raami mõlemal küljel asuva kahe õli väljavoolukorgi (A) alla sobivas suuruses mahuti (vähemalt 50 liitrit [13 gallonit]).
5. Eemaldage õli äravoolukorgid (A) 7/8-tollise kuuskantpadruniga ja laske õlil välja voolata.
6. Kui mahuti on tühi, taaspaigaldage õli väljalaskekork (A).
7. Vajadusel vahetage õlifilter. Juhiseid vt jaotisest *4.4.4 Õlifiltri vahetamine, page 296*.
8. Lisage mahutisse õli. Juhiseid vt jaotisest *4.4.2 Õli lisamine hüdraulikamahutisse, page 294*.

   MÄRKUS:

   Hüdroõli paak mahutab ligikaudu 95 liitrit (25 gallonit).

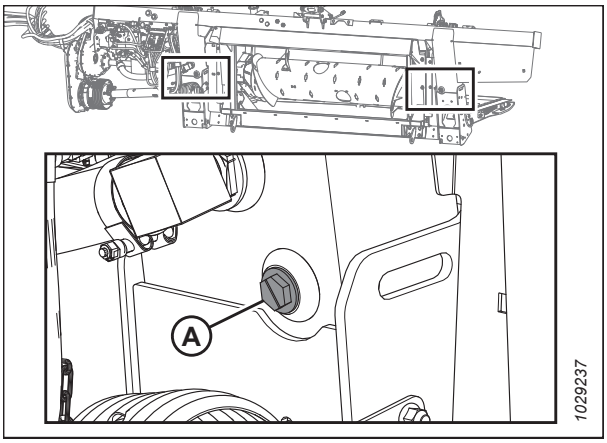

Figure 4.34: Mahuti väljalaskeava

4.4.4 Õlifiltri vahetamine

Asendage õlifilter pärast esimest 50 töötundi ja seejärel iga 250 töötunni järel.

Hankige filtrikomplekt (MAC320360)[72] oma MacDoni edasimüüjalt.

OHT!

Masina ootamatust käivitamisest põhjustatud vigastuste või surma vältimiseks seisake alati mootor ja eemaldage süütevõti enne mis tahes põhjusel juhiistmelt lahkumist.

1. Seisake mootor ja eemaldage võti süütelukust.
2. Puhastage filtri (A) ja integreeritud pumba (B) kokkupuutepinnad.
3. Õli kogumiseks pange filtri alla sobiva suurusega nõu (ligikaudu 1 liiter [0,26 gal]).
4. Keerake filter (A) käsitsi lahti ja puhastage integreeritud pumba filtripesa.
5. Kandke uue filtri komplektis olevale rõngastihendile õhuke kiht puhast õli.
6. Keerake uus filter integreeritud pumba (B) külge, kuni rõngastihend puutub kokku paigalduspinnaga. Pingutage filtrit veel 1/2 kuni 3/4 pööret käsitsi.

   OLULINE!:

   ÄRGE kasutage uue filtri paigaldamiseks filtrivõtit. Ülepingutamine võib kahjustada rõngastihendit ja filtrit.

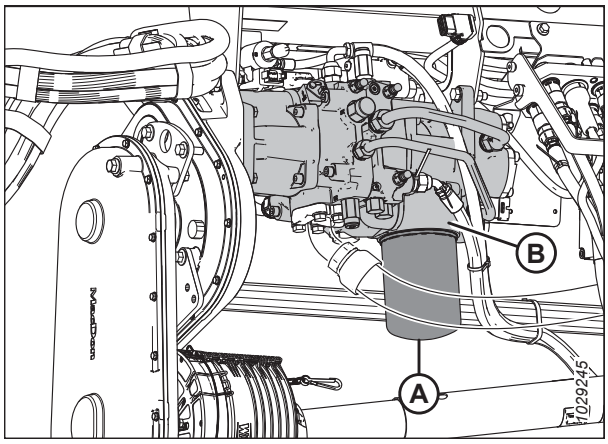

Figure 4.35: FM200 integreeritud pump

72. Varuosa number MAC202986 on prinditud filtrile, aga hooldage filtrit komplektiga MAC320360. Komplekt hõlmab paigaldusjuhiseid.

4.5 Elektrisüsteem

Heedri elektrisüsteemi varustab toitega vaalutaja Heedril on mitmed tuled ja andurid, mis vajavad toidet.

4.5.1 Tulepirnide vahetamine

Tuled on oluline ohutusfunktsioon. Vahetage kahjustatud või vigased pirnid või tuled viivitamatult välja.

OHT!

Masina ootamatust käivitumisest tingitud kehavigastuste või surma vältimiseks seisake alati mootor ja eemaldage süütevõti enne, kui masinat seadistate.

Kasutage merevaigukollastes transporttuledes pirni nr 1156 ja punastes tagatuledes pirni nr 1157 (aeglase kiirusega transportimise valik).

Kliirensituled (ainult Põhja-Ameerika)

1. Kinnituse kolme kruvi (A) eemaldamiseks kasutage ristpeaga kruvikeerajat ja eemaldage plastkate. Hoidke kruvid (A) alles.
2. Vahetage pirn, paigaldage plastkate ning keerake kruvid kinni.

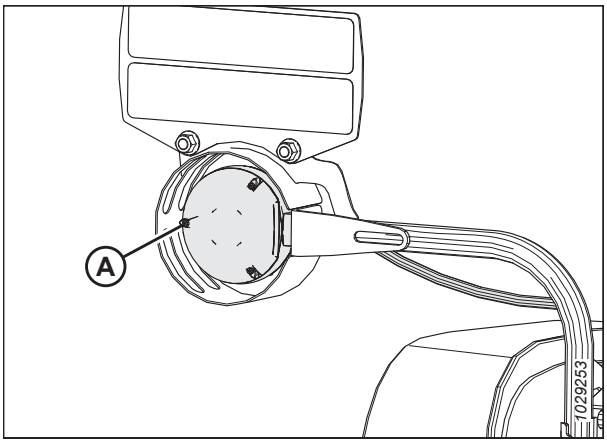

Figure 4.36: Vasak ääretuli

Aeglase kiirusega transportimise tuled

3. Kinnituse kruvide (A) eemaldamiseks kasutage ristpeaga kruvikeerajat ja eemaldage plastkate. Hoidke kruvid (A) alles.
4. Vahetage pirn, paigaldage plastkate ning keerake kruvid kinni.

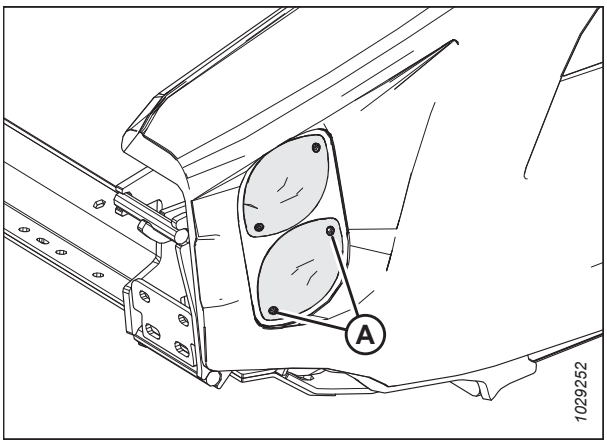

Figure 4.37: Lisavarustusse kuuluv aeglase kiirusega transportimine – punased ja merevaigukollased tuled

4.6 Heedriajam

Heedriajam koosneb kombaini ja FM200 ujuvmooduli käigukasti vahelisest jõuülekandest, mis käitab etteande tigu ja hüdraulikapumpasid. Pumbad varustava hüdraulikaga lintajameid, terasid ja lisavarustust.

4.6.1 Ujuvmoodulit ja kombaini ühendava jõuülekande eemaldamine

Jõuülekanne edastab kombaini jõuvõtuvõlli jõu heedri ujuvmooduli komplekteeritud käigukasti. Kiirvabastuskrae võimaldab jõuülekande eemaldada, kui ühendate heedri ujuvmooduli kombaini küljest lahti.

OHT!

Masina ootamatust käivitamisest põhjustatud vigastuste või surma vältimiseks seisake alati mootor ja eemaldage süütevõti enne mis tahes põhjusel juhiistmelt lahkumist.

1. Käivitage mootor. Juhised leiate kombaini kasutusjuhendist.
2. Langetage trummel täielikult.
3. Langetage heeder täielikult.
4. Seisake mootor ja eemaldage võti süütelukust.
5. Ühendage jõuülekande turvakett (A) alumiiniumplaadi pesast lahti.

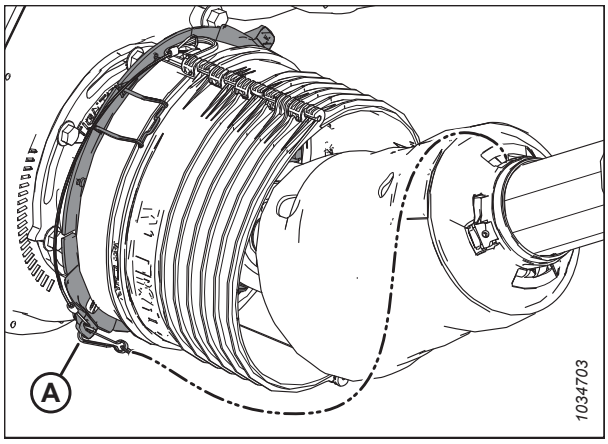

Figure 4.38: Jõuülekande kate

6. Katete (B) vabastamiseks tõmmake klambreid (A) ülespoole.

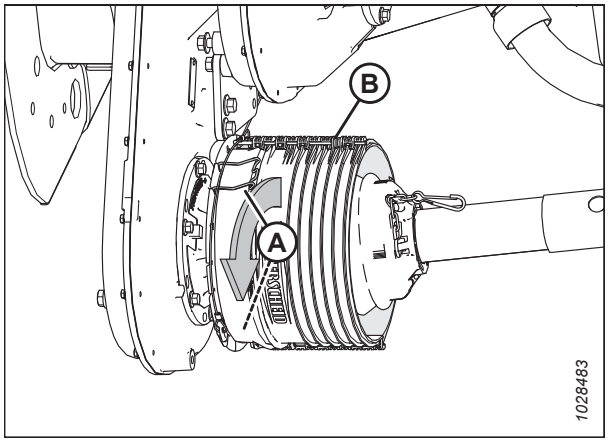

Figure 4.39: Jõuülekande kate

7. Kiirvabastuskraele (B) juurdepääsuks libistage katet (A) mööda jõuülekannet.

   MÄRKUS:

   Kui kate ei libise, kasutage kangutusvahendit.

8. Tõmmake jõuülekande hargi vabastamiseks kiirvabastuse kraed (B) tahapoole. Lükake jõuülekanne käigukasti võllilt maha.

9. Libistage jõuülekanne läbi katte ja seejärel langetage see maapinnale.

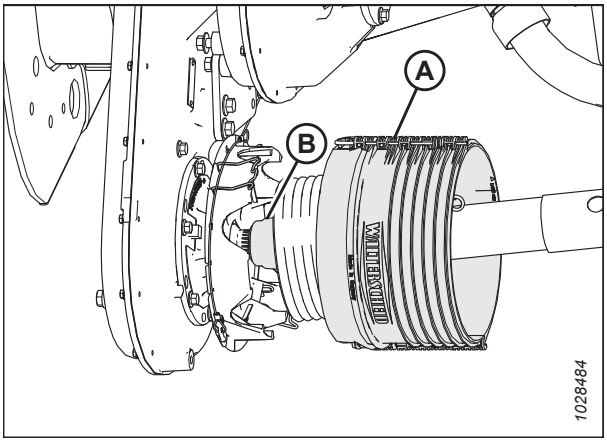

Figure 4.40: Jõuülekande kate

10. Ühendage kett (D) tugikronsteini (B) küljest lahti.

11. Jõuülekande (C) teises otsas tõmmake jõuülekande hargi vabastamiseks kiirvabastuse kraed (A) tahapoole.

12. Lükake hark tugikronsteinilt (B) maha.

13. Eemaldage jõuülekanne (C).

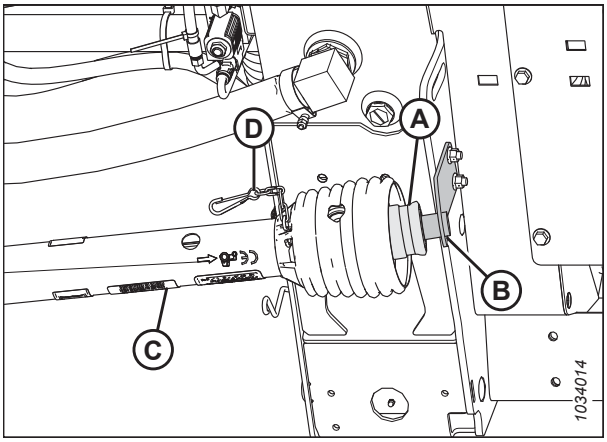

Figure 4.41: Jõuülekande kate

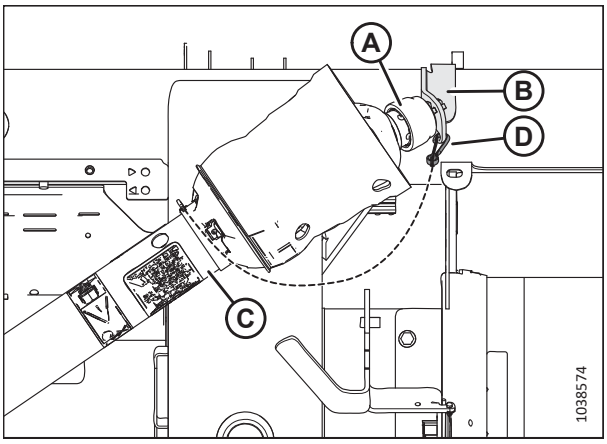

Figure 4.42: Valikuline kallaku jõuülekande kaitse

4.6.2 Jõuülekande paigaldamine

Jõuülekanne edastab kombaini jõuvõtuvõlli jõu heedri ujuvmooduli täiendavasse käigukasti. See tuleb paigaldada ujuvmoodulile.

OHT!

Masina ootamatust käivitamisest põhjustatud vigastuste või surma vältimiseks seisake alati mootor ja eemaldage süütevõti enne mis tahes põhjusel juhiistmelt lahkumist.

1. Käivitage mootor. Juhised leiate kombaini kasutusjuhendist.
2. Langetage trummel täielikult.
3. Langetage heeder täielikult.
4. Seisake mootor ja eemaldage võti süütelukust.
5. Asetage jõuülekande tugiklamber (A) (tarnitakse koos jõuülekandega) ujuvmooduli vasakule siseküljele, nagu näidatud. Kinnitage klamber kahe M10, 30 mm poldi ja äärikmutriga (B).

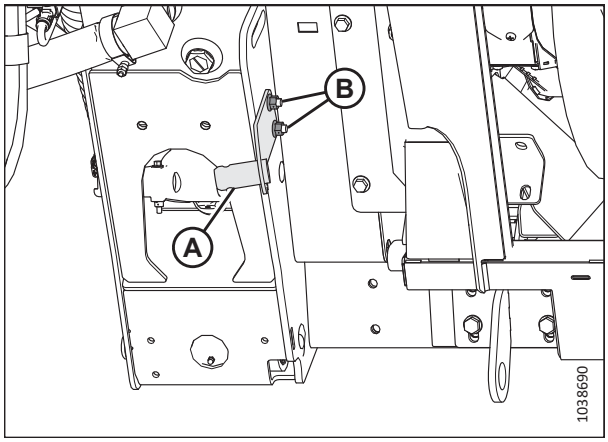

Figure 4.43: Jõuülekande tugiklamber

6. Jõuülekande otsas (D), kus nool (C) osutab krae poole, tõmmake kiirühenduskraed tagasi (A).
7. Lükake hark tugikronsteinile (B).
8. Ühendage turvakett (E) tugikronsteiniga.

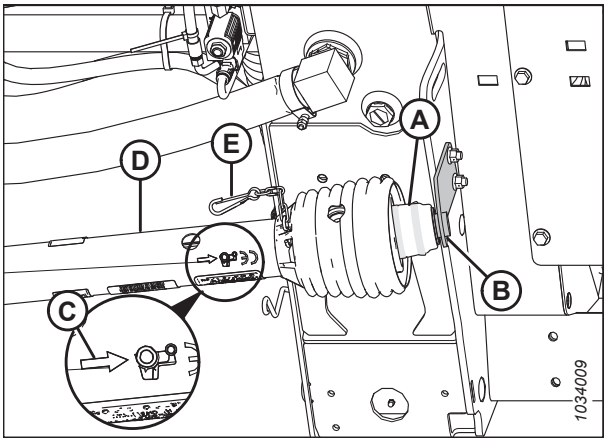

Figure 4.44: Jõuülekande kate

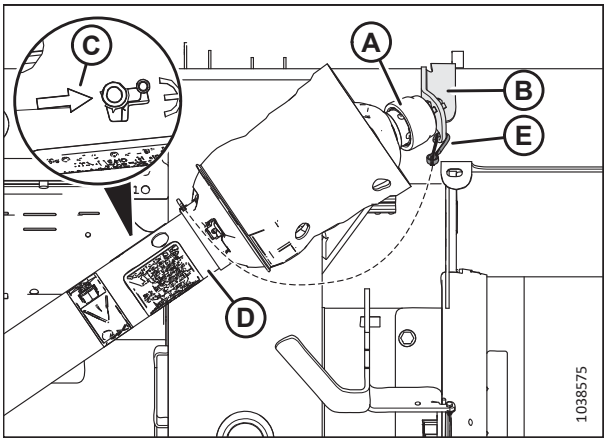

Figure 4.45: Valikuline kallaku jõuülekande kaitse

9. Katete (B) vabastamiseks tõmmake klambreid (A) ülespoole.

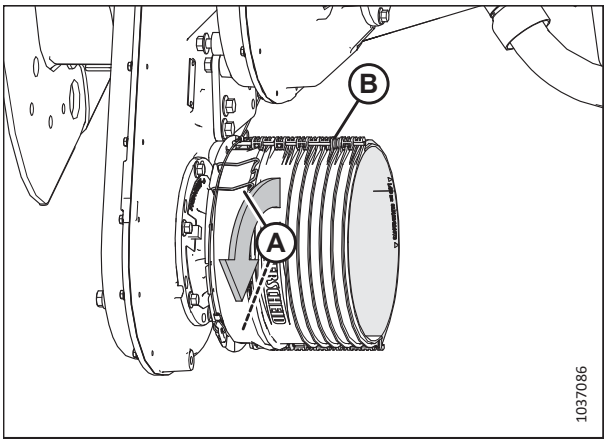

Figure 4.46: Jõuülekande kate

10. Lükake jõuülekanne läbi kaitse (A). Tõmmake kiirvabastuskrae (B) tagasi, et jõuülekande kahvel vabastada.
11. Libistage jõuülekanne käigukasti võllile, kuni see võlli külge lukustub.

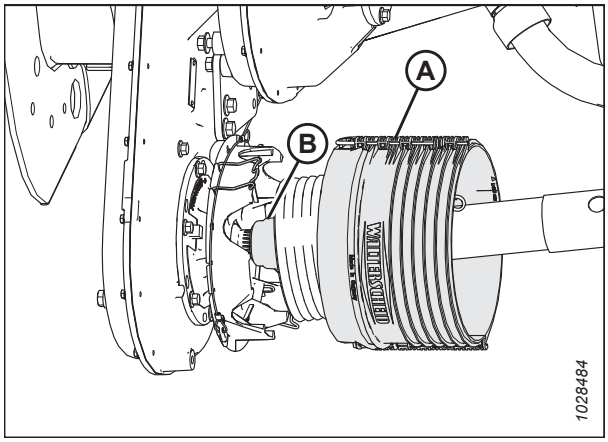

Figure 4.47: Jõuülekande kate

12. Libistage kaitset käigukasti poole, kuni klambrid (A) kaitse (B) kinnitavad.

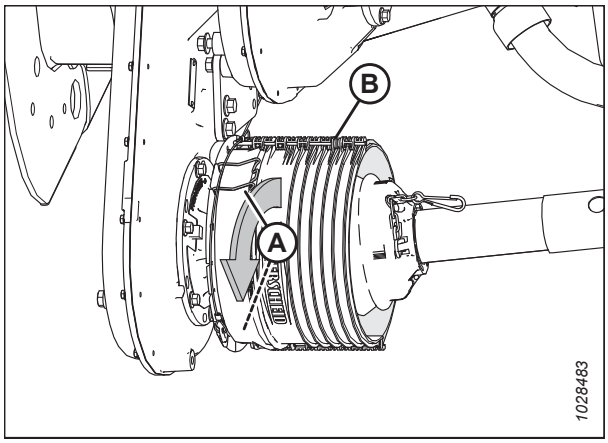

Figure 4.48: Jõuülekande kate

13. Ühendage jõuülekande turvakett (A) alumiiniumplaadi pessa.

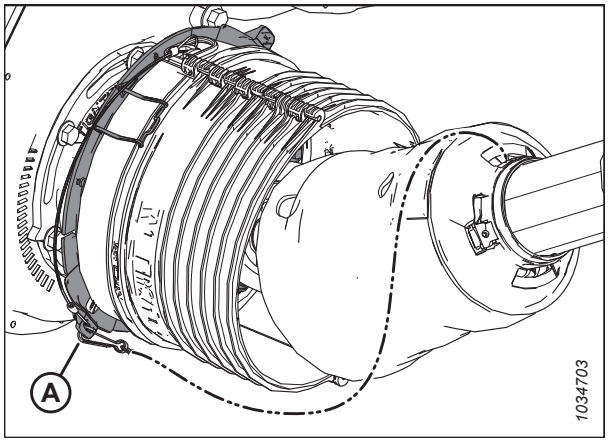

Figure 4.49: Jõuülekande kate

4.6.3 Jõuülekande kaitsekatte eemaldamine

Jõuülekande peamine kaitsekate peab töötamise ajal jääma jõuülekande külge, kuid hoolduse eesmärgil võib selle eemaldada.

OHT!

Masina ootamatust käivitamisest põhjustatud vigastuste või surma vältimiseks seisake alati mootor ja eemaldage süütevõti enne mis tahes põhjusel juhiistmelt lahkumist.

MÄRKUS:

Jõuülekande kaitsekatte eemaldamiseks **EI** pea jõuülekannet ujuvmooduli küljest eemaldama.

1. Seisake kombain ja eemaldage võti süütelukust.
2. Tõmmake jõuülekande krae (A) eemale jõuvõtuvõlli (PTO) toest (B). Lükake hark (C) toelt (B) maha ja vabastage krae (A).

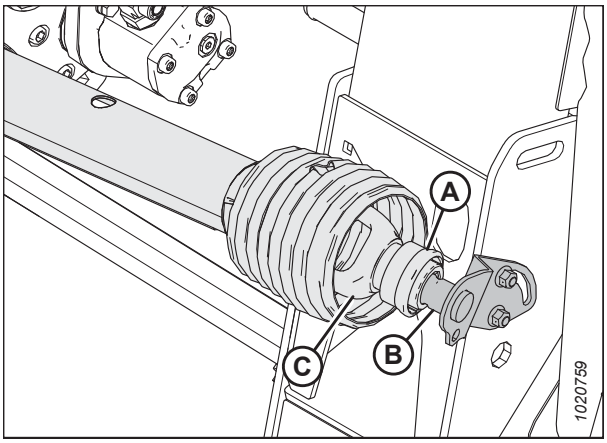

Figure 4.50: Jõuülekande kombainipoolne ots

3. Tõstke jõuülekande kombainipoolne ots (A) konksust üles ja pikendage jõuülekannet, kuni see eraldub. Hoidke jõuülekande ujuvmoodulipoolsest otsast (B) kinni, et see ei kukuks vastu maapinda.



Figure 4.51: Lahtiühendatud jõuülekanne

4. Määrdeliitmiku/-lukustuse (A) vabastamiseks kasutage lapikkruvikeerajat.



Figure 4.52: Jõuülekande kaitsekate

5. Pöörake jõuülekande kaitsekatte lukustusrõngast (A) kruvikeeraja abil vastupäeva, kuni konksud (B) joonduvad kaitsekattes olevate piludega.
6. Tõmmake kaitsekate jõuülekandelt maha.

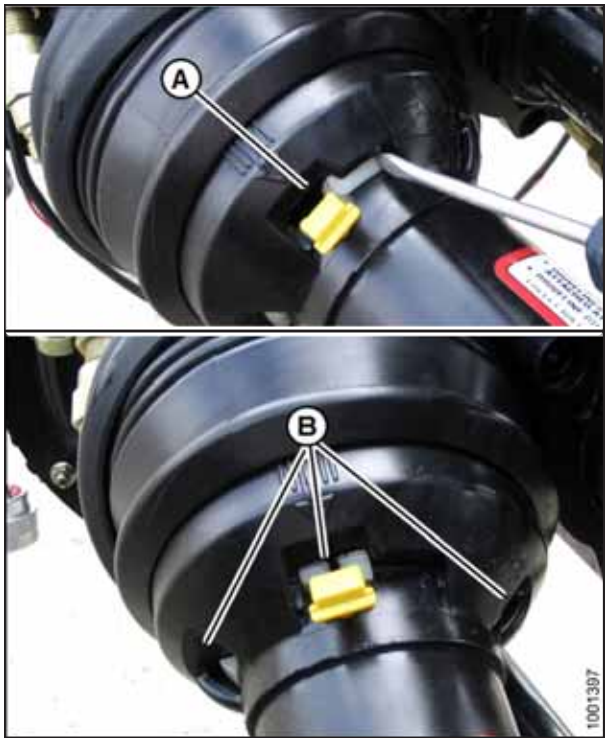

Figure 4.53: Jõuülekande kaitsekate

4.6.4 Jõuülekande kaitsekatte paigaldamine

Heedri ohutuks kasutamiseks tuleb paigaldada jõuülekande kaitse.

1. Libistage kaitsekate jõuülekandele ja joondage lukustusrõnga (A) piluots kaitsekattel oleva noolega (B).



Figure 4.54: Jõuülekande kaitsekate

2. Lükake kaitsekatet rõnga külge, kuni lukustusrõngas on piludes (A) nähtav.



Figure 4.55: Jõuülekande kaitsekate

3. Kasutage rõnga (A) päripäeva pööramiseks lamepeakruvikeerajat.



Figure 4.56: Jõuülekande kaitsekate

4. Lükake määrdeliitmik (A) kaitsekatte sisse tagasi.



Figure 4.57: Jõuülekande kaitsekate

5. Pange jõuülekanne kokku.

   OLULINE!:

   Nuudid joonduvad universaalidega. Monteerimisel joondage keevituskoht (A) puuduva nuudiga (B). Võllipoolte mittejoondamine võib põhjustada liigset vibratsiooni ning sööteteo/käigukasti rikkeid.

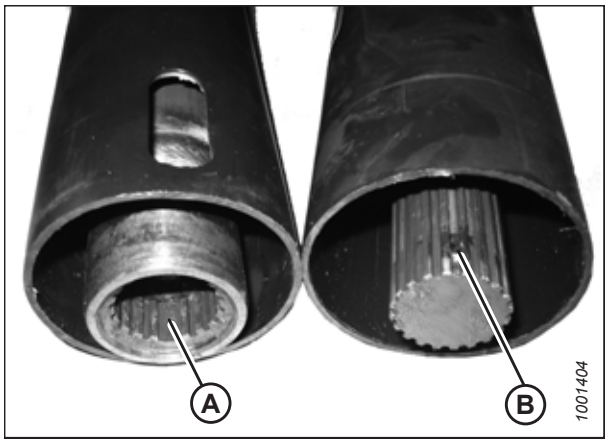

Figure 4.58: Jõuülekanne

6. Asetage jõuülekande (A) kombainipoolne ots jõuvõtuvõlli (PTO) tugikronsteinile (B). Tõmmake jõuülekande krae (C) tagasi ja lükake jõuülekannet toele, kuni jõuülekande hark (D) toe külge lukustub. Vabastage krae (C).

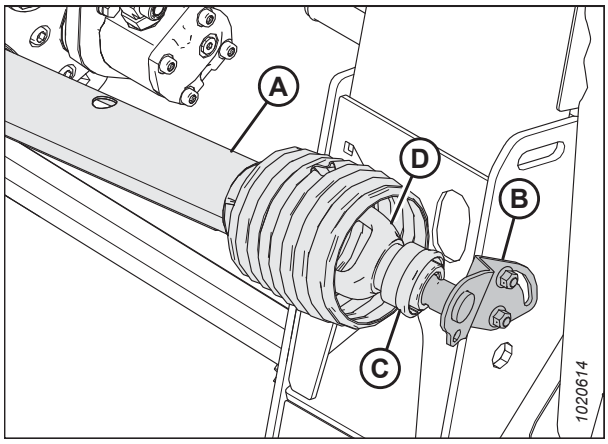

Figure 4.59: Jõuülekande kombainipoolne ots

4.6.5 Keti pinguloleku reguleerimine – põhikäigukast

Käigukasti ajamiketi pingulolek on tehases seadistatud, kuid pinguloleku reguleerimine on vajalik esimese 50 töötunni järel, seejärel iga 500 töötunni järel või kord aastas (olenevalt sellest, kumb saabub varem). Kui õlivahetused välja arvata, siis ei vaja käigukasti ajamikett muud regulaarset hooldust.

OHT!

Masina ootamatust käivitamisest põhjustatud vigastuste või surma vältimiseks seisake alati mootor ja eemaldage süütevõti enne mis tahes põhjusel juhiistmelt lahkumist.

1. Eemaldage põhikäigukasti küljest neli polti (A), kate (B) ja tihend (C).

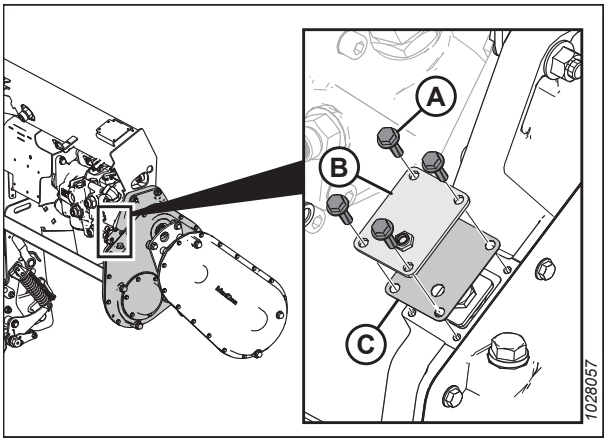

Figure 4.60: Põhikäigukasti ketipinguti kate

2. Eemaldage kinnitusplaat (A).
3. Pingutage polt (B) momendini 250 Ncm (22 lbf·in).
4. Lõdvendage polti (B) 2 keeret (2/6 pööret).

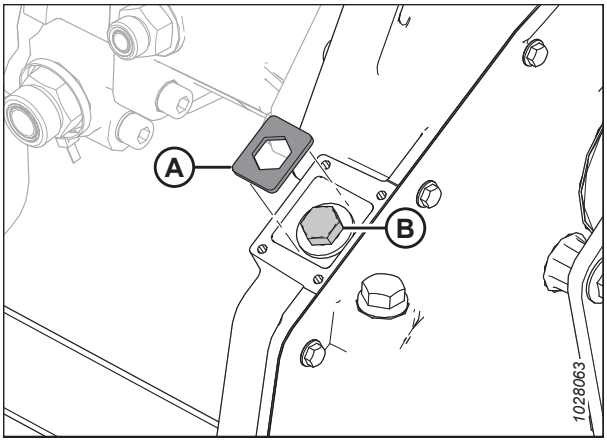

Figure 4.61: Põhikäigukasti ketipinguti

5. Vajadusel keerake polti (B) veidi, kuni kinnitusplaati (A) saab paigaldada.

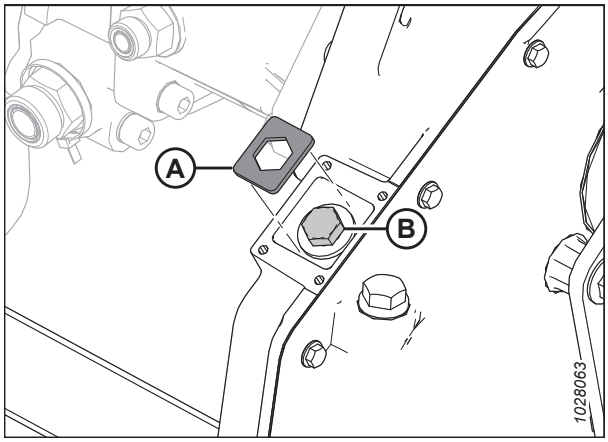

Figure 4.62: Põhikäigukasti ketipinguti

6. Taaspaigaldage keti reguleerimiskate (B) ja tihend (C).
7. Sisestage neli polti (A). Kinnitage poldid momendini 9,5 Nm (84 naeltolli).

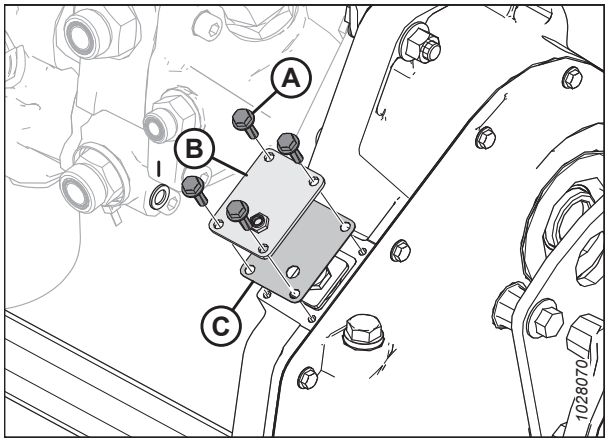

Figure 4.63: Põhikäigukasti ketipinguti kate

4.6.6 Keti pinguloleku reguleerimine – lõppkäigukast

Käigukasti ajamiketi pingulolek on tehases seadistatud, kuid pinguloleku reguleerimine on vajalik esimese 50 töötunni järel, seejärel iga 500 töötunni järel või kord aastas (olenevalt sellest, kumb saabub varem). Kui õlivahetused välja arvata, siis ei vaja käigukasti ajamikett muud regulaarset hooldust.

OHT!

Masina ootamatust käivitamisest põhjustatud vigastuste või surma vältimiseks seisake alati mootor ja eemaldage süütevõti enne mis tahes põhjusel juhiistmelt lahkumist.

1. Käivitage mootor. Juhised leiate kombaini kasutusjuhendist.
2. Langetage heeder täielikult.
3. Seisake mootor ja eemaldage võti süütelukust.
4. Eemaldage jõuülekanne. Juhiste saamiseks vt *4.6.1 Ujuvmoodulit ja kombaini ühendava jõuülekande eemaldamine, page 298*.

5. Eemaldage kolm polti (A), mis kinnitavad sisendi jõuülekande kattealuse (B).

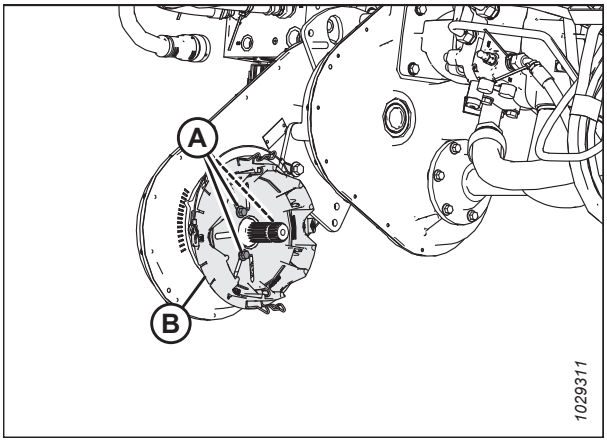

Figure 4.64: Lõppkäigukasti ketipinguti kate

6. Keerake lahti kuus polti (B), mis kinnitavad keti pingutusrummu (A) käigukasti külge.
7. Leidke üles töödeldud koht (C). Keti pingutamiseks keerake rummu (A) mutrivõtme abil päripäeva.
8. Võtmele kerget survet avaldades tehke kindlaks, milline käigukasti korpusel olev märk (D) joondub rummul oleva indikaatoriga.
9. Keti õige pinguloleku määramiseks keerake veidi rummu (A) ühe tähise võrra tagasi.
10. Pingutage kuus polti (B), mis kinnitavad katte (A). Pingutage poldid momendini 25 Nm (18 lbf·ft).

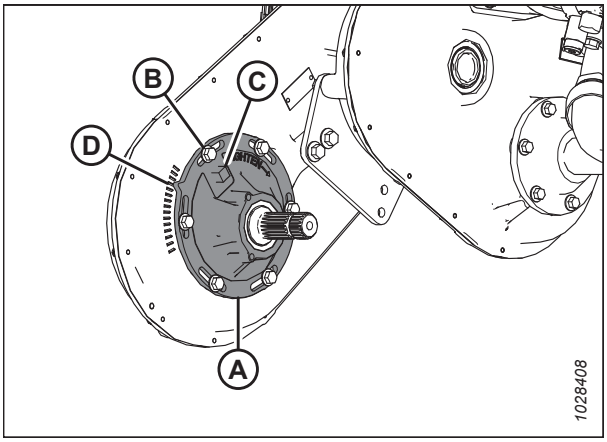

Figure 4.65: Lõppkäigukasti ketipinguti kate

11. Paigaldage jõuülekande kaitse alus (B). Kinnitage see kolme poldiga (A).
12. Paigaldage jõuülekanne. Juhiste saamiseks vt *4.6.2 Jõuülekande paigaldamine, page 300*.

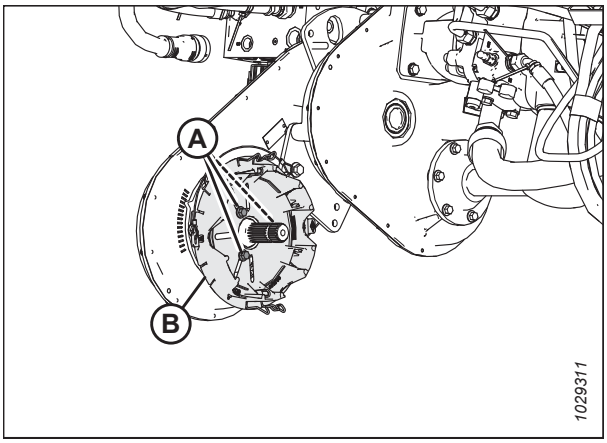

Figure 4.66: Lõppkäigukasti ketipinguti kate

4.7 Tigu

FM200 ujuvmooduli tigu edastab lintajami tekkidel oleva saagi kombaini kaldtransportöörile.

4.7.1 Sööteteo ja renni vahemaa reguleerimine

Operaator peab etteandeteo ja etteandevanni vahel hoidma sobivat kaugust.

OHT!

Masina ootamatust käivitamisest põhjustatud vigastuste või surma vältimiseks seisake alati mootor ja eemaldage süütevõti enne mis tahes põhjusel juhiistmelt lahkumist.

OLULINE!:

Säilitage sööteteo ja selle renni sobivat kaugust. Liiga väike vahemaa võib põhjustada sõrmede või spiraalide kokkupuudet ja etteande lintajami või renni kahjustamist heedri teatud nurga korral. Ujuvmooduli määrimisel otsige märke kokkupuutest.

1. Pikendage kesklüli heedri järsuma nurga sättele (säte E) ja tõstke heeder maapinnast 254 – 356 mm (10 – 14 in) kõrgusele.
2. lukustage heedri tiivad. Juhiseid vt jaotisest *Heedri tiibade lukustamine/lukust avamine, page 141*.
3. Seisake mootor ja eemaldage võti süütelukust.
4. Veenduge, et ujuvsüsteemi lukustusliigend asub mõlemas kohas alumiste piirikute juures (seibi [A] ei saa pöörata).

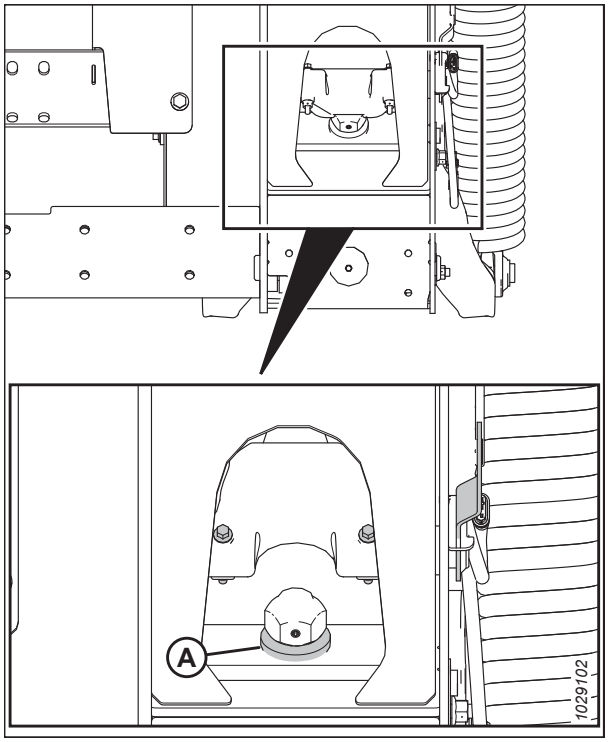

Figure 4.67: Alumise piiriku seib

5. Enne teo ja vanni vahelise vahe seadistamist kontrollige teo ujuvasendit, et teha kindlaks, kui palju vaba ruumi on vaja.

   OLULINE!:

   Veenduge, et poldid (A) oleks heedri mõlemas otsas seatud samasse asendisse, nii väldite masina kahjustamist töö ajal.

   - Kui poldipea (A) on ujuvasendi sümbolile (B) kõige lähemal, on tigu ujuvasendis.

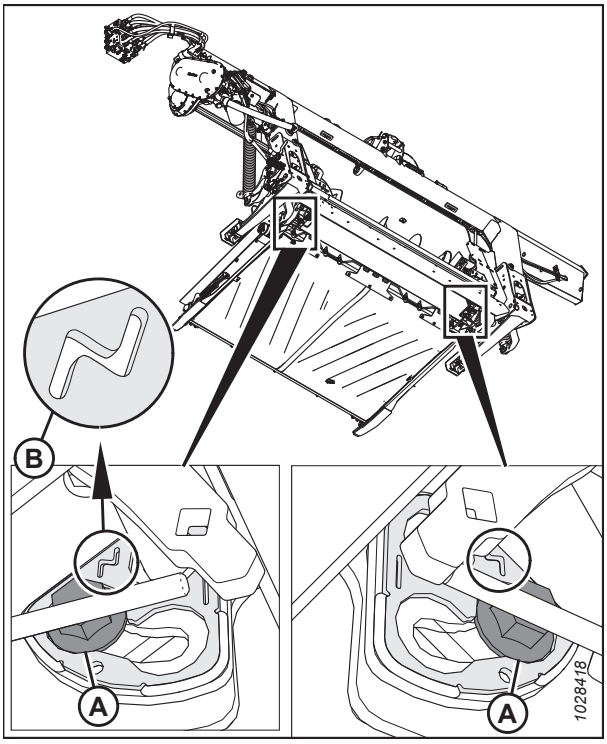

Figure 4.68: Ujuvasend

   - Kui poldipea (A) on fikseeritud sümbolile (B) kõige lähemal, on tigu fikseeritud asendis.

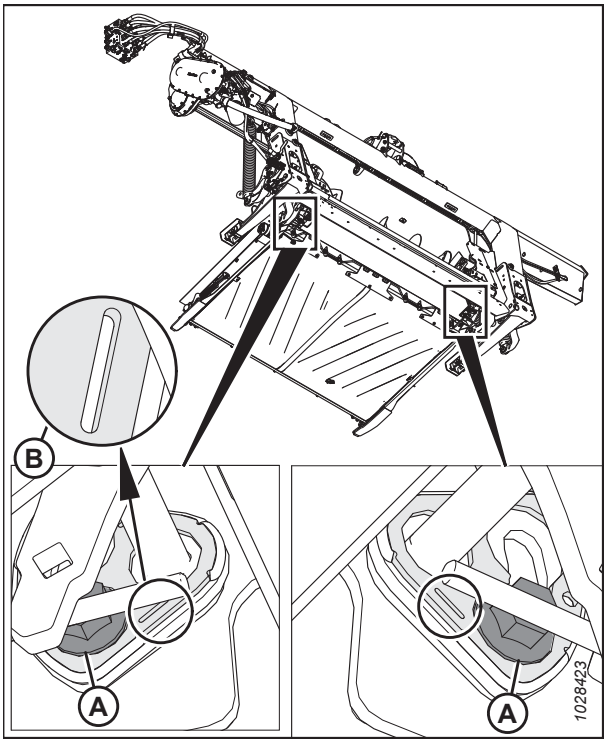

Figure 4.69: Fikseeritud asend

6. Kontrollige vahet (C) etteandeteo keerdlaba ja vanni vahel.
   - Kui etteandetigu on fikseeritud asendis, peab vahe olema 24 – 28 mm (15/16 – 1 1/8 in).
   - Kui etteandetigu on ujuvasendis, peab vahe olema 11,5 – 15,5 mm (7/16 – 5/8 in).
7. Kui reguleerimine on vajalik, lõdvendage kaks mutrit (B) ja keerake tigu nii, et keerdlaba jääb etteandevanni kohale.
8. Vahemaa (C) suurendamiseks keerake polti (A) päripäeva; vahemaa (C) vähendamiseks keerake polti (A) vastupäeva.
   - Kui söötetigu on fikseeritud asendis, määrake vahemaaks 24–28 mm (15/16–1 1/8 tolli).
   - Kui söötetigu on ujuvasendis, määrake vahemaaks 11,5–15,5 mm (7/16–5/8 tolli).

   MÄRKUS:

   Kui kesklüli on täielikult sisse tõmmatud, siis suureneb kaugus vahemikus 25–40 mm (1–1 1/2 tolli).
9. Korrake samme *6, page 312* kuni *8, page 312* ka teo vastasotsas.

   OLULINE!:

   Teo ühe külje reguleerimine võib mõjutada ka teist külge. Pärast lõplikku seadistust kontrollige alati teo mõlemat külge.
10. Pingutage mutrid (B) etteandeteo mõlemas otsas. Pingutage mutrid momendini 96 Nm (70 lbf·ft).
11. Keerake etteandetigu ja kontrollige vahesid.

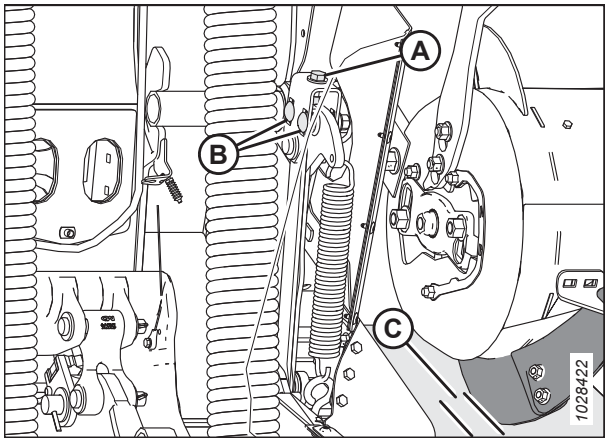

Figure 4.70: Teo vahemaa

4.7.2 Etteandeteo keti pingsuse kontrollimine

Tigu käitab selle küljele kinnitatud ujuvmooduli ajamisüsteemi ketiratas.

Teo ajamiketi pingsuse kontrollimiseks on kaks meetodit: kiirmeetodit kasutatakse sagedaseks kontrollimiseks; põhjalik meetod on täpsem ja seda tuleks kasutada keti asendamisel või uuesti paigaldamisel.

Vaadake teoketi pingsuse kontrollimise toimingut.

- *Etteandeteo ajamiketi pingsuse kontrollimine – kiirmeetod, page 312*
- *Etteandeteo ajamiketi pingsuse kontrollimine – põhjalik meetod, page 314*

Etteandeteo ajamiketi pingsuse kontrollimine – kiirmeetod

Tigu käitab selle küljele kinnitatud ujuvmooduli ajamisüsteemi ketiratas.

OHT!

Masina ootamatust käivitamisest põhjustatud vigastuste või surma vältimiseks seisake alati mootor ja eemaldage süütevõti enne mis tahes põhjusel juhiistmelt lahkumist.

HOIATUS!

Tõstetud rulli kukkumise põhjustatud kehavigastuste vältimiseks rakendage rulli ohutustoed alati enne, kui mingil põhjusel tõstetud rulli alla lähete.

HOIATUS!

Veenduge, et läheduses ei oleks kõrvalisi isikuid.

MÄRKUS:

Teo ajamiketi pingsuse kontrollimiseks on kaks meetodit: kiirmeetodit kasutatakse sagedaseks kontrollimiseks; põhjalik meetod (vt *Etteandeteo ajamiketi pingsuse kontrollimine – põhjalik meetod, page 314*) on täpsem ja seda tuleks kasutada teo ajamiketi asendamisel või uuesti paigaldamisel.

1. Käivitage mootor. Juhised leiate kombaini kasutusjuhendist.
2. Langetage heeder täielikult.
3. Tõstke trummel täielikult üles.
4. Seisake mootor ja eemaldage võti süütelukust.
5. Rakendage rulli ohutustoed. Juhised leiate *Trumli ohutustugede rakendamine, page 33*.
6. Keerake tigu (A) käsitsi vastupidises suunas, kuni seda ei saa enam keerata.
7. Märkige üle trumli ja põhjakatte joon (B).

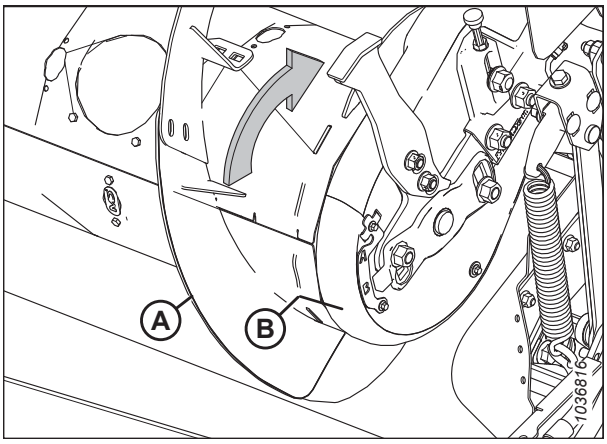

Figure 4.71: Etteandeteo ajam

8. Keerake tigu (A) käsitsi edaspidises suunas, kuni seda ei saa enam keerata. Märgitud joon poolitub.

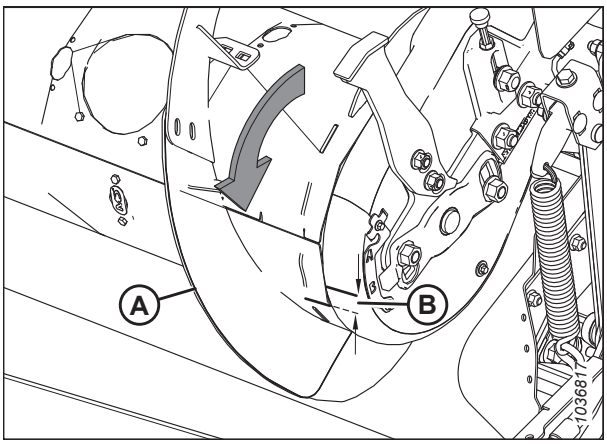

Figure 4.72: Etteandeteo ajam

9. Mõõtke kahe joone (B) vaheline kaugus.

   Uue keti puhul:

   - kui kaugus (B) on 1 – 4 mm (0,04 – 0,16 tolli.), pole seadistamine vajalik.
   - kui kaugus (B) on suurem kui 4 mm (0,16 tolli), vajab teo ajamikett pingutamist. Juhiseid vt jaotisest *4.7.5 Sööteteo ajamiketi pinguloleku reguleerimine, page 322*.

   Kasutatud keti puhul:

   - kui kaugus (B) 3 – 8 mm (0,12 – 0,31 tolli), pole seadistamine vajalik.
   - kui kaugus (B) on suurem kui 8 mm (0,31 tolli), vajab teo ajamikett pingutamist. Juhiseid vt jaotisest *4.7.5 Sööteteo ajamiketi pinguloleku reguleerimine, page 322*.

Etteandeteo ajamiketi pingsuse kontrollimine – põhjalik meetod

Tigu käitab selle küljele kinnitatud ujuvmooduli ajamisüsteemi ketiratas.

OHT!

Masina ootamatust käivitamisest põhjustatud vigastuste või surma vältimiseks seisake alati mootor ja eemaldage süütevõti enne mis tahes põhjusel juhiistmelt lahkumist.

HOIATUS!

Tõstetud rulli kukkumise põhjustatud kehavigastuste vältimiseks rakendage rulli ohutustoed alati enne, kui mingil põhjusel tõstetud rulli alla lähete.

HOIATUS!

Veenduge, et läheduses ei oleks kõrvalisi isikuid.

MÄRKUS:

Teo ajamiketi pingsuse kontrollimiseks on kaks meetodit: põhjalik meetod on täpsem ja seda tuleks kasutada keti asendamisel või uuesti paigaldamisel; kiirmeetodit (vt punkti *Etteandeteo ajamiketi pingsuse kontrollimine – kiirmeetod, page 312*) kasutatakse sagedaseks kontrollimiseks.

1. Käivitage mootor. Juhised leiate kombaini kasutusjuhendist.
2. Langetage heeder täielikult.
3. Tõstke trummel täielikult üles.
4. Rakendage rulli ohutustoed. Juhised leiate *Trumli ohutustugede rakendamine, page 33*.
5. Ühendage heeder kombaini küljest lahti. Juhiste saamiseks vt *3.6 Heedri ühendamine/lahtiühendamine, page 52*.
6. Seisake mootor ja eemaldage võti süütelukust.

7. Eemaldage sööteteo vasakult küljelt neli polti (A) ja kontrollpaneel (B).
8. Eemaldage poldid (C) ja eemaldage indikaator/klamber (D), mis hoiab kahte katet koos.
9. Eemaldage polt (E).
10. Eemaldage alumist katet kinnitavad polt ja seib (H).
11. Eemaldamiseks pöörake alumist katet (F) ettepoole.

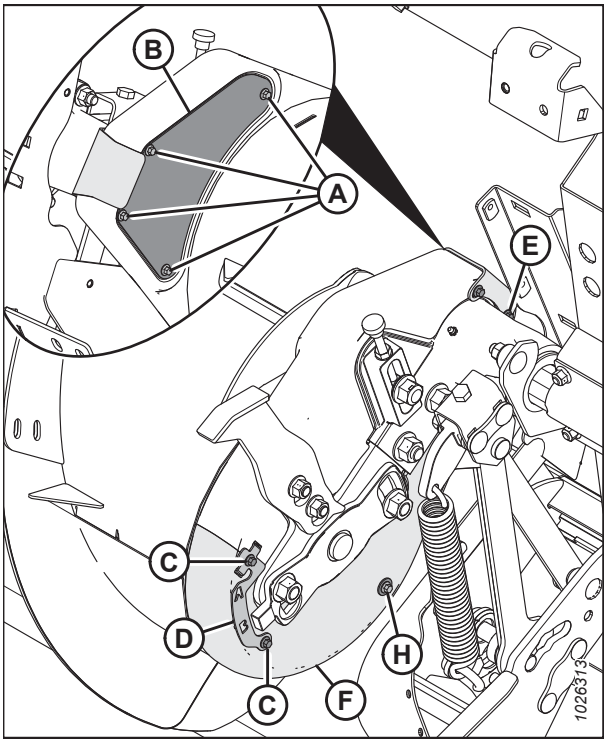

Figure 4.73: Sööteteo ajam – tagantvaade

12. Kontrollige ketti keskkohas (A). Lõtk peaks olema 4 mm (0,16 tolli). Kui tuleb reguleerida, siis vt jaotist *4.7.5 Sööteteo ajamiketi pinguloleku reguleerimine, page 322*.

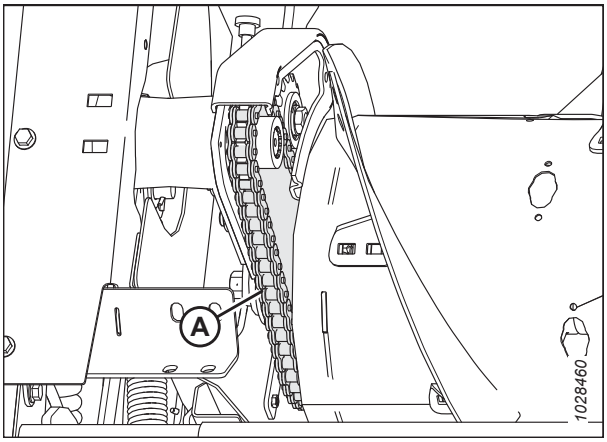

Figure 4.74: Sööteteo kett – tagantvaade

13. Paigutage alumine kate (F) ning kinnitage poldi ja seibiga (H).
14. Paigaldage polt (E).
15. Kinnitage alumine kate klambri/indikaatori (D) ja poltidega (C) ülemise katte külge.
16. Paigaldage kontrollpaneel (B) ja kinnitage nelja poldiga (A). Pingutage poldid (A) momendini 3,5 Nm (30 lbf·in).

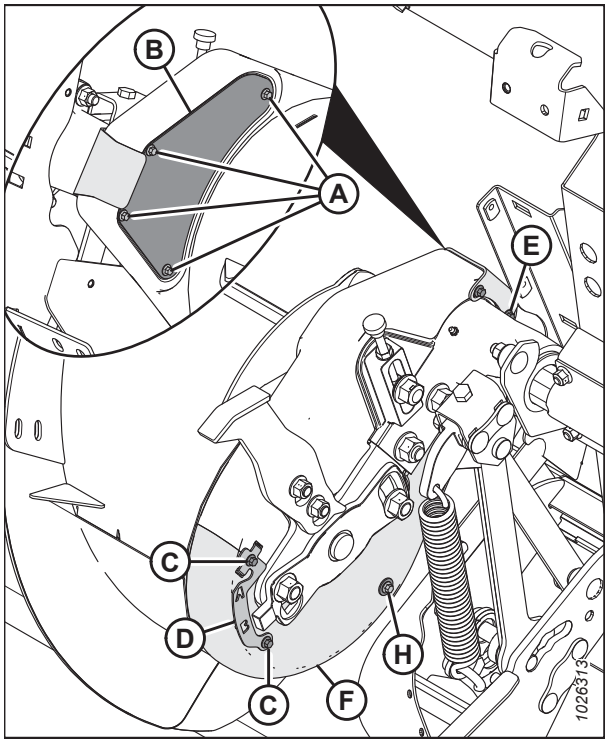

Figure 4.75: Sööteteo ajam – tagantvaade

4.7.3 Teo ajamiketi eemaldamine

Ketipinguti pingutab üksnes ühe sammuga. Kui kett on kulunud või veninud üle pinguti piirväärtuse, siis asendage kett.

OHT!

Masina ootamatust käivitamisest põhjustatud vigastuste või surma vältimiseks seisake alati mootor ja eemaldage süütevõti enne mis tahes põhjusel juhiistmelt lahkumist.

MÄRKUS:

Vahetage kett keti (MAC220317) vastu välja.

MÄRKUS:

Joonistel on näha teo vasak külg.

1. Kallutage heeder täiesti taha, et teo ja etteandevanni vahele jääks maksimaalne vahe.
2. Ühendage heeder kombaini küljest lahti. Juhiseid vt jaotisest *3.6 Heedri ühendamine/lahtiühendamine, page 52*.

3. Asetage teo alla puitklotsid (A), et vältida teo kukkumist söötelindile ja selle kahjustamist.

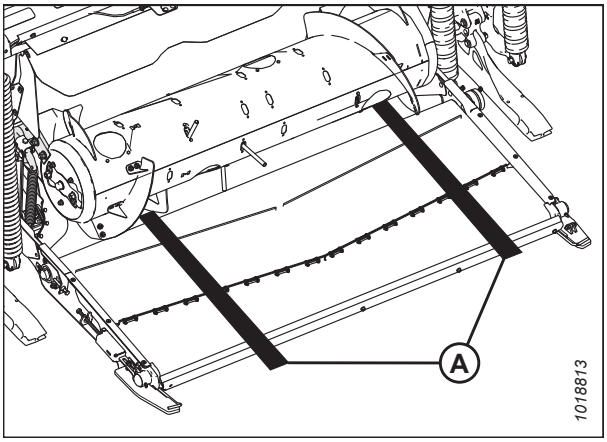

Figure 4.76: Teo all olevad plokid

4. Keerake lahti kaks polti (A) ja eemaldage kaitse (B). Korrake toimingut vastasküljel.

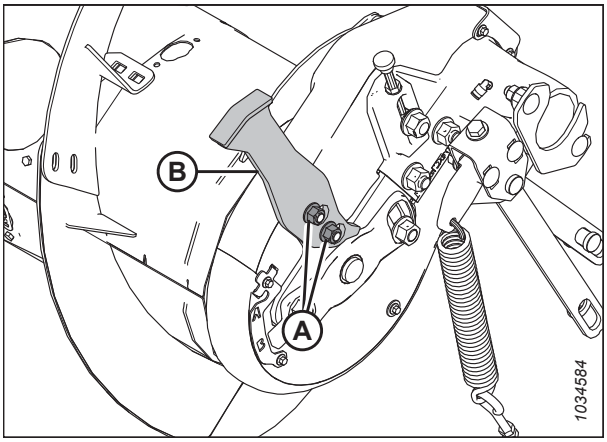

Figure 4.77: Teokaitse – vasak külg

5. Eemaldage teo vasakul küljel olevad poldid (E) ja katte kinnitus (F).
6. Eemaldage neli polti (A) ja kontrollpaneel (B).
7. Eemaldage poldid (C) ja indikaator/klamber (D), mis ülemist (G) ja alumist katet (H) koos hoiavad.
8. Eemaldage polt ja seib (J), mis kinnitavad alumise kaane (H).
9. Keerake ülemist (G) ja alumist katet (H) ettepoole, et need teo küljest eemaldada.

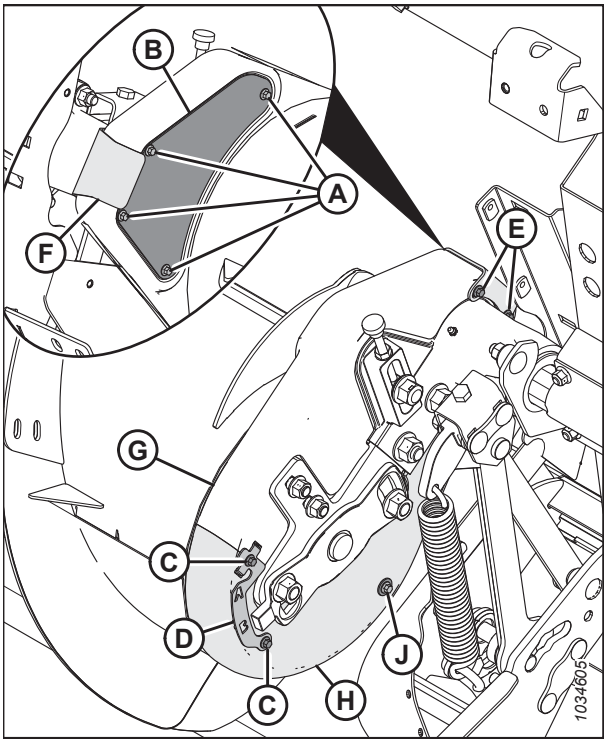

Figure 4.78: Teoajam

10. Keti pingsuse vähendamiseks lõdvendage lukustusmutrit (C) ja keerake pöidlakruvi (D) vastupäeva, et vabastada ketiratast (B) kinnitav polt, mis ei lase ketirattal üles liikuda.

    OLULINE!:

    ÄRGE lõdvendage mutrit (E) tühikäigu hammasratta võlli siseküljel.

11. Keti pinguloleku vabastamiseks lõdvendage parasiitratta mutter (A) ja tõstke ketiratas (B) kõige ülemisse asendisse. Ketiratta paigalhoidmiseks keerake mutter (A) kinni.

12. Eemaldage kruvi (F) ja seib (G).

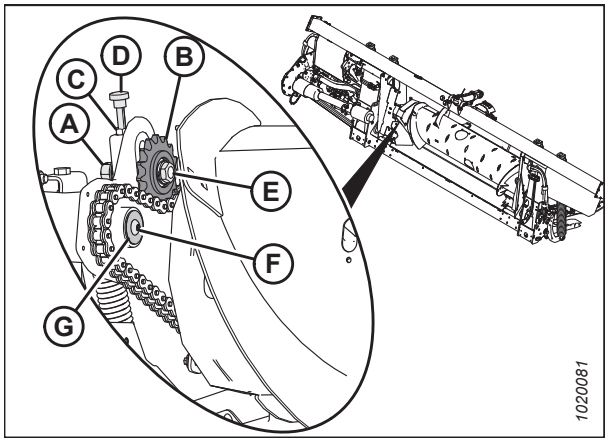

Figure 4.79: Teoajam

13. Eemaldage kaks polti ja mutrit (A).

    MÄRKUS:

    Poltide täielikuks eemaldamiseks võib olla vajalik teo tõstmiseks või toestamiseks teine isik.

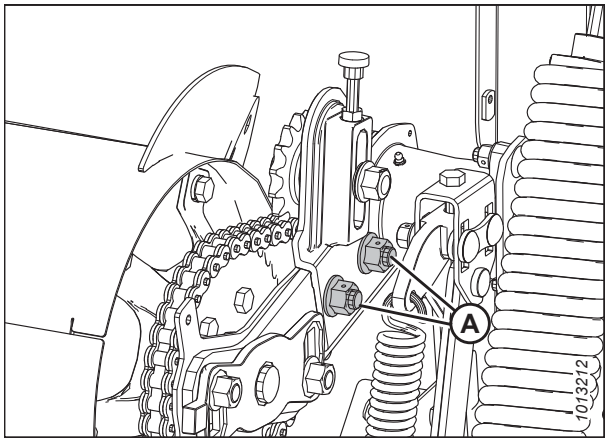

Figure 4.80: Teo tugiõlg

14. Kasutage tugiõla (C) ja teotelje (B) vahel punktis (A) sõrgkangi ja kangutage tigu paremale.

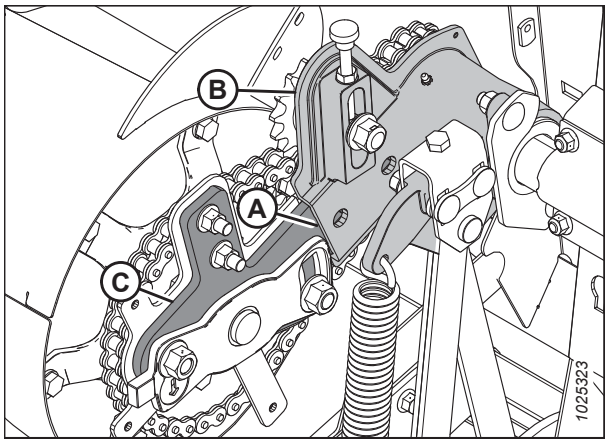

Figure 4.81: Tigu

15. Eemaldage ajami ketiratas (A) ja kett (B) võllilt.

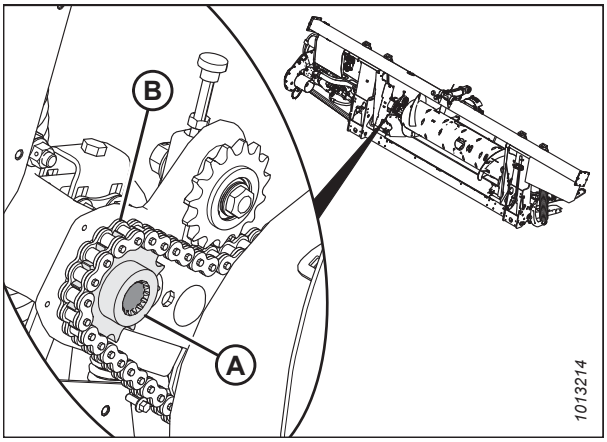

Figure 4.82: Teoajam

16. Nihutage tigu (A) külgsuunas ja ettepoole, et otsteta ketti (B) teo küljest eemaldada.

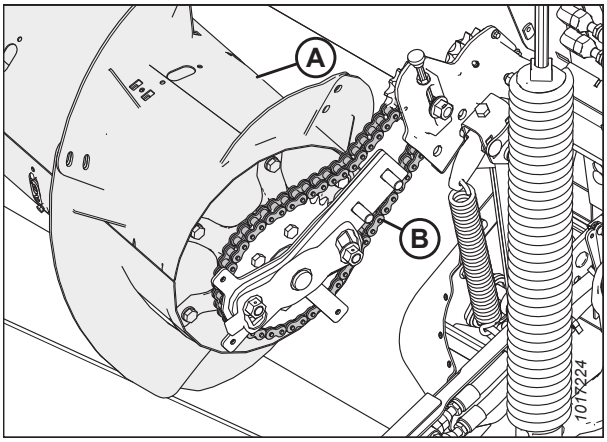

Figure 4.83: Teoajam

4.7.4 Teo ajamiketi paigaldamine

Teo ajamikett suunab peamise käigukasti tekitatava jõu etteandeteole.

MÄRKUS:

Joonistel on näha teo vasak külg.

1. Asetage ajamikett (B) teo (A) ajamipoolsele ketirattale.

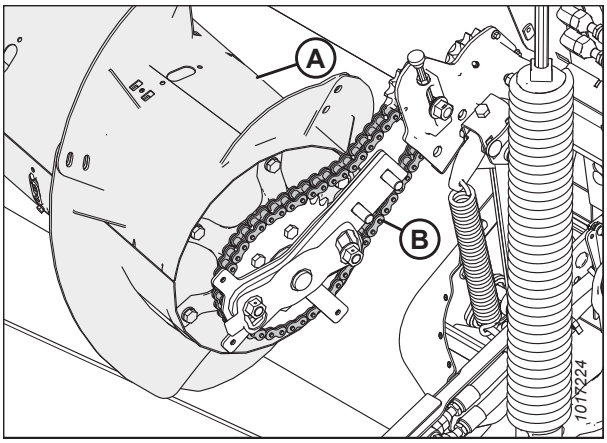

Figure 4.84: Teoajam

2. Asetage kett ajami ketirattale (A) ja joondage ketiratas võlliga.

   MÄRKUS:

   Ajami ketiratta õlg (B) peaks olema suunatud teo poole.

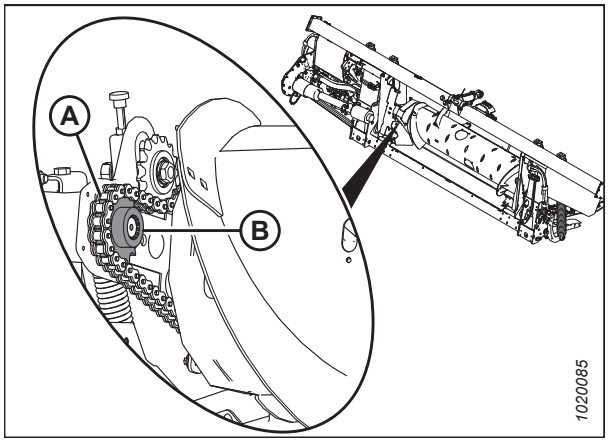

Figure 4.85: Teoajam

3. Kandke kruvi keermetele (A) keskmise tugevusega keermeliimi (Loctite® 243 või sellega võrdväärne).

4. Paigaldage seib (B) ja kinnitage see kruviga (A).

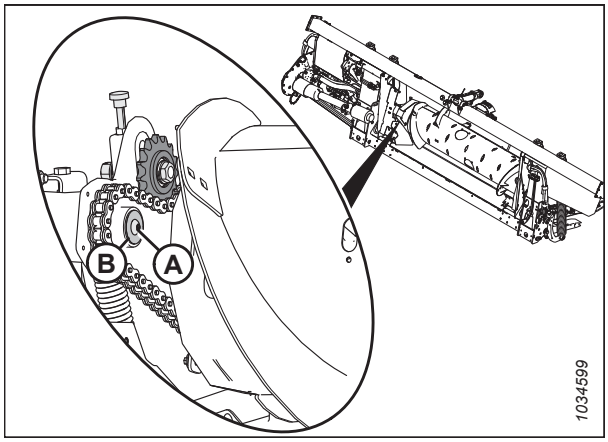

Figure 4.86: Teoajam

5. Nihutage teo trumlikoostu koja suunas ja seejärel paigaldage kaks polti ja mutrit (A).

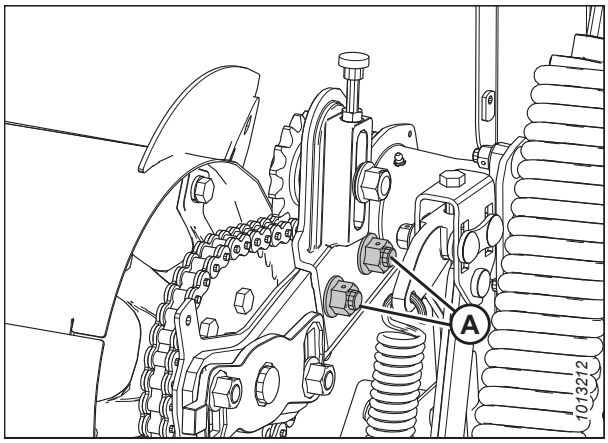

Figure 4.87: Teoajam

6. Ajage tigu tagurpidi ringi, et pingutada keti alumist osa.

   OLULINE!:

   ÄRGE vabastage parasiitratta südamiku siseküljel olevat õhukest mutrit (C).

7. Keerake käsikruvi (D) päripäeva, et liigutada parasiitratast (B), kuni see on üksnes **KÄSITSI KINNI KEERATUD.**

   OLULINE!:

   ÄRGE pingutage üle.

8. Pingutage parasiitmutter (A) momendini 265 Nm (195 lbf·ft).

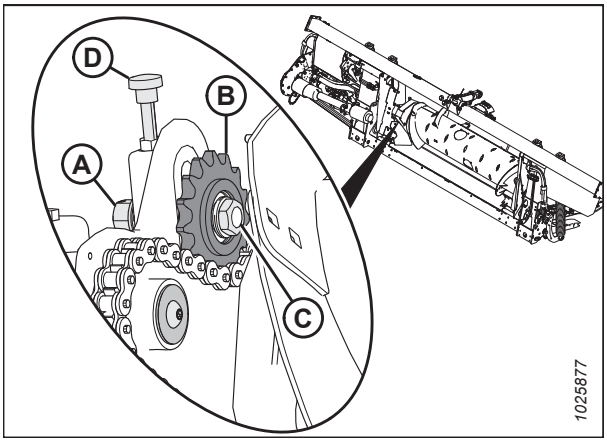

Figure 4.88: Teoajam

9. Pingutage lukustusmutrit (A).

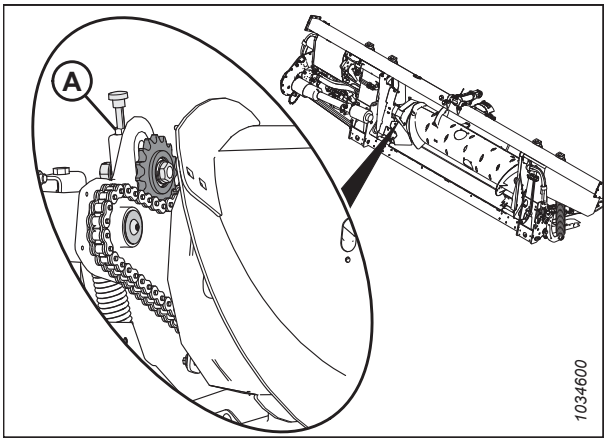

Figure 4.89: Teoajam

10. Paigutage alumine kate (H) ning kinnitage poldi ja seibiga (J).

11. Paigutage ülemine kate (G). Kinnitage ülemine ja alumine kate klambri/indikaatori (D) ja poltidega (C).

12. Paigaldage kontrollpaneel (B) ja kinnitage nelja poldiga (A). Pingutage poldid (A) momendini 3,5 Nm (30 lbf·in).

13. Paigaldage katte kinnitus (F) ja kinnitage kahe poldiga (E).

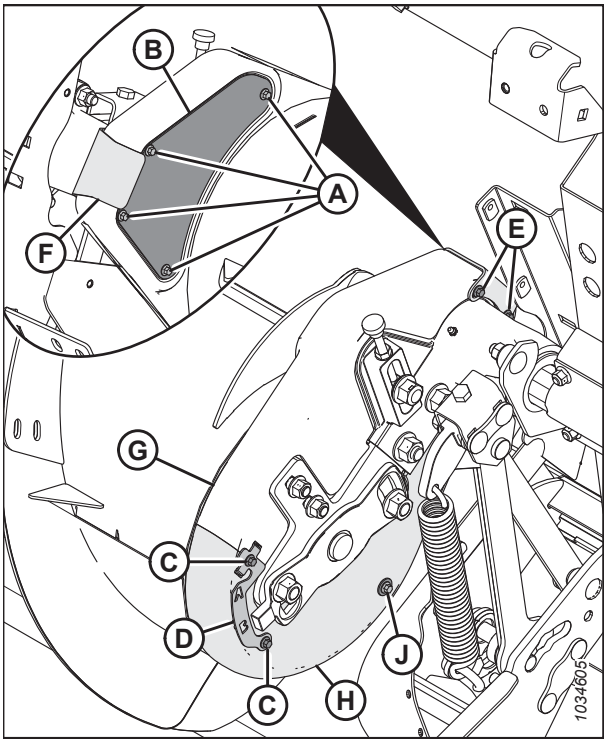

Figure 4.90: Tigu

14. Eemaldage etteande lintajamilt puitklotsid (A).

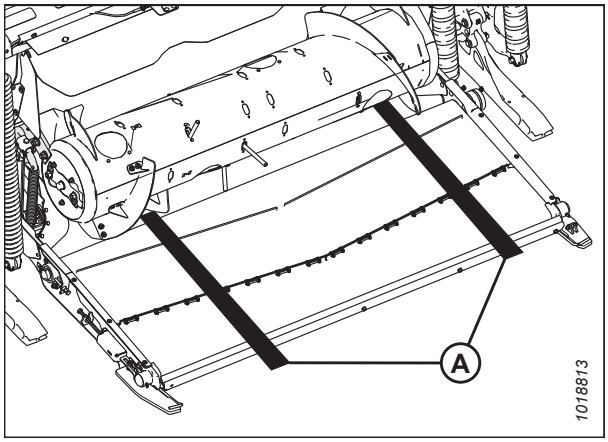

Figure 4.91: Teo all olevad plokid

4.7.5 Sööteteo ajamiketi pinguloleku reguleerimine

Tigu käitatakse teo küljele ühendatud ujuvmooduli ajamisüsteemi ketiratta ketiga. Kui kett ei ole piisavalt pingul, võivad ketiratta hambad enneaegselt kuluda või kett kahjustusi saada.

OHT!

Masina ootamatust käivitamisest põhjustatud vigastuste või surma vältimiseks seisake alati mootor ja eemaldage süütevõti enne mis tahes põhjusel juhiistmelt lahkumist.

HOIATUS!

Tõstetud rulli kukkumise põhjustatud kehavigastuste vältimiseks rakendage rulli ohutustoed alati enne, kui mingil põhjusel tõstetud rulli alla lähete.

HOIATUS!

Veenduge, et läheduses ei oleks kõrvalisi isikuid.

1. Käivitage mootor. Juhised leiate kombaini kasutusjuhendist.
2. Langetage heeder täielikult.
3. Tõstke trummel täielikult üles.
4. Rakendage rulli ohutustoed. Juhised leiate *Trumli ohutustugede rakendamine, page 33*.
5. Ühendage heeder kombaini küljest lahti. Juhiste saamiseks vt *3.6 Heedri ühendamine/lahtiühendamine, page 52*.
6. Seisake mootor ja eemaldage võti süütelukust.

7. Keti nägemiseks eemaldage neli polti (A) ja kontrollpaneel (B).

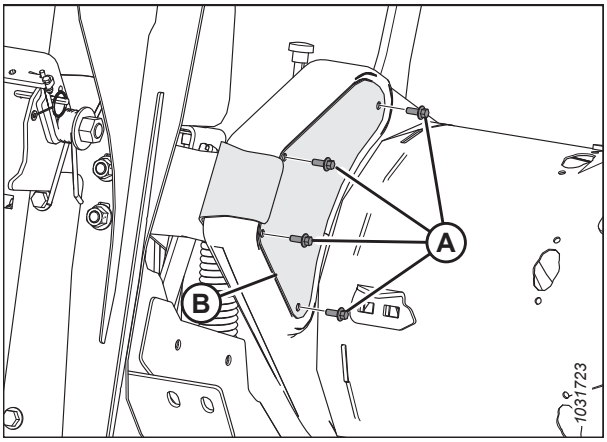

Figure 4.92: Teoajami vasak külg – tagantvaade

8. Keerake lahti lukustusmutter (B).
9. Keerake parasiitratta mutter (A) veidi lahti, et regulaatori (C) keeramise abil parasiitratast liigutada.
10. Keerake tigu tagurpidi, et keti ülemine ahel pingutada.

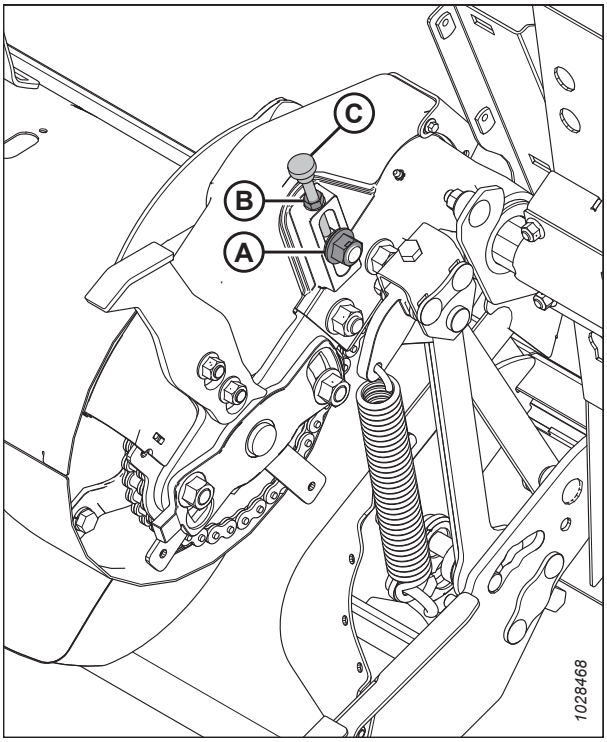

Figure 4.93: Teoajami vasak külg – eestvaade

11. Pingutamiseks keerake reguleerimispolti (A) päripäeva, kuni keti läbipaine (B) on keskel 4 mm (0.16 in).

OLULINE!:

ÄRGE pingutage üle.

MÄRKUS:

Selguse huvides on joonisel katted eemaldatud.

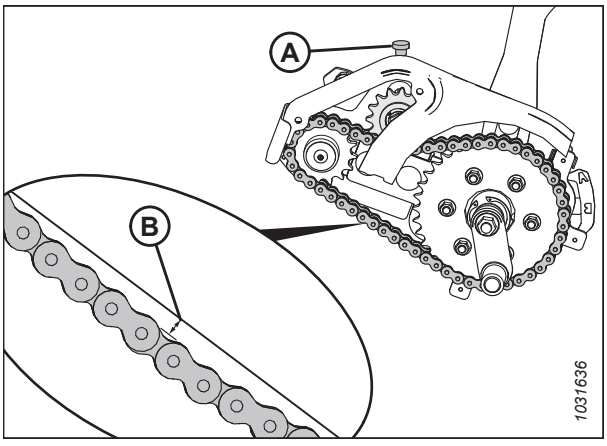

Figure 4.94: Sööteteo keti lõtk

12. Kui reguleerimine on lõpule jõudnud, keerake lukustusmutter (A) kinni.
13. Pingutage parasiitmutter (B) momendini 265 Nm (195 lbf·ft).
14. Kontrollige keti läbipainet pärast parasiit- ja kinnitusmutri pingutamist uuesti.

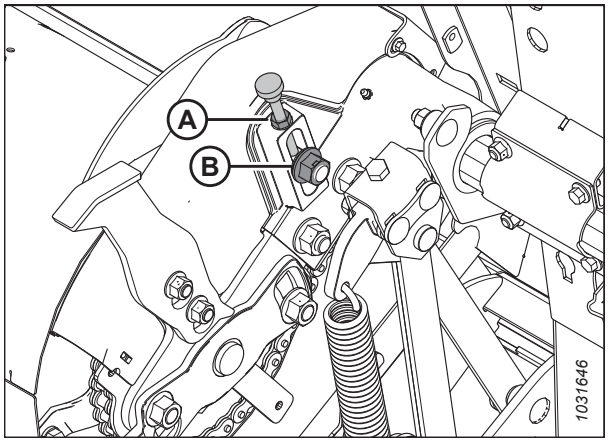

Figure 4.95: Sööteteo kett – eestvaade

15. Paigaldage metallist kontrollpaneel (B) ja kinnitage nelja poldiga (A).
16. Pingutage poldid (A) momendini 3,5 Nm (30 lbf·in).

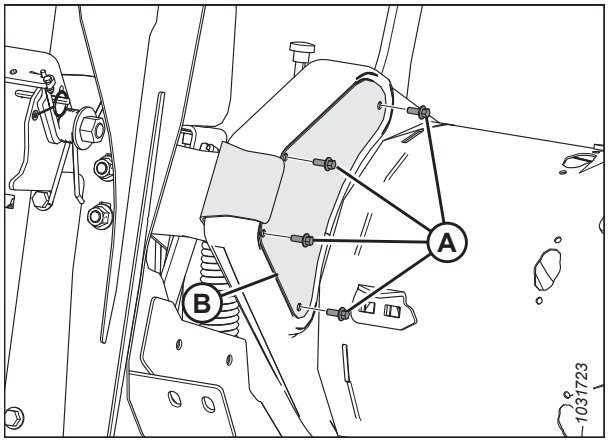

Figure 4.96: Teoajami vasak külg – tagantvaade

4.7.6 Teo keerdlabad

FM200 teo keerdlabad saab konfigureerida vastavalt kindlatele kombaini ja põllukultuuri tingimustele.

Teavet kombaini/põllukultuuri spetsiifiliste konfiguratsioonide kohta vt jaotisest *3.8.1 FM200 sööteteo konfiguratsioonid, page 90*.

4.7.7 Teosõrmed

FM200 tigu kasutab sissetõmbuvaid piisid, et saaki kombaini kaldtransportöörile edastada. Mõnes olukorras võib saagi optimaalseks söötmiseks olla vajalik sõrmede eemaldamine või paigaldamine. Asendage kõik kulunud või kahjustatud sõrmed.

Sööteteo sõrmede eemaldamine

Etteandeteo piisid saab pikendada ja sisse tõmmata, et põllukultuur kombaini söötekorpusesse tõmmata. Teo trumli konfiguratsiooniprofiili muutmiseks võib olla vaja trumlilt piisid eemaldada.

OHT!

Masina ootamatust käivitumisest või tõstetud masina kukkumisest tingitud kehavigastuste või surma vältimiseks seisake alati mootor, eemaldage süütevõti enne juhikohalt lahkumist ja rakendage ohutustoed enne, kui ühelgi põhjusel heedri alla lähete.

HOIATUS!

Veenduge, et läheduses ei oleks kõrvalisi isikuid.

OLULINE!:

Teo piide eemaldamisel töötage väljastpoolt sissepoole. Kui olete lõpetanud, veenduge, et teo mõlemal küljel oleks võrdselt piisid.

1. Käivitage mootor. Juhised leiate kombaini kasutusjuhendist.
2. Tõstke trummel täielikult üles.
3. Seisake mootor ja eemaldage võti süütelukust.
4. Rakendage rulli ohutustoed. Juhised leiate *Trumli ohutustugede rakendamine, page 33*.
5. Leidke eemaldatavale piile kõige lähem ligipääsukate. Eemaldage ligipääsukatte (B) poldid (A) ja hoidke need alles.

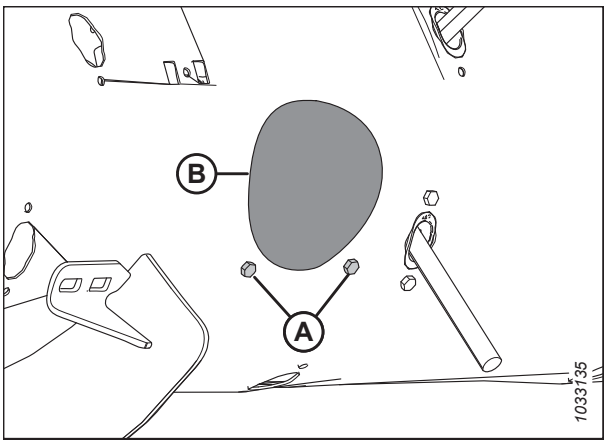

Figure 4.97: Teo juurdepääsuava kate

6. Eemaldage splint (A). Tõmmake pii (B) piihoidikust (C) välja.
7. Kui pii on murdunud, eemaldage kõik jäägid hoidikust (C) ja trumli seest.

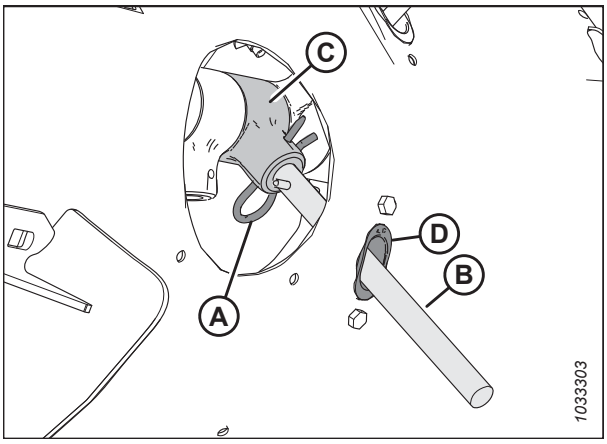

Figure 4.98: Teo pii

8. Eemaldage kaks polti (A) ja t-mutrit (pole näidatud), mis kinnitavad piijuhiku (B) teo külge ja hoidke need alles. Eemaldage juhik (B).

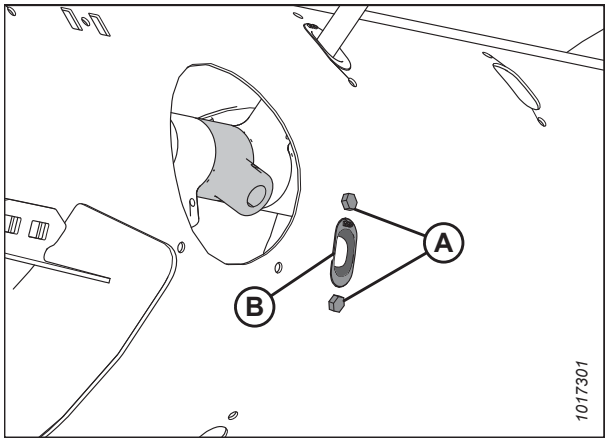

Figure 4.99: Teo sõrmeava

9. Asetage kork (A) avausse teo sees. Kinnitage kattekork kahe M6 kuuskantpeapoldi (B) ja tiibmutriga. Kinnitage poldid pingutusmomendini 9 Nm (80 naeltolli).

   MÄRKUS:

   Poltidel (B) on keermelukusti, mis kulub ära, kui poldid eemaldatakse. Enne poltide (B) tagasi paigaldamist kandke neile keskmise tugevusega keermelukustit (Loctite® 243 või samaväärne).

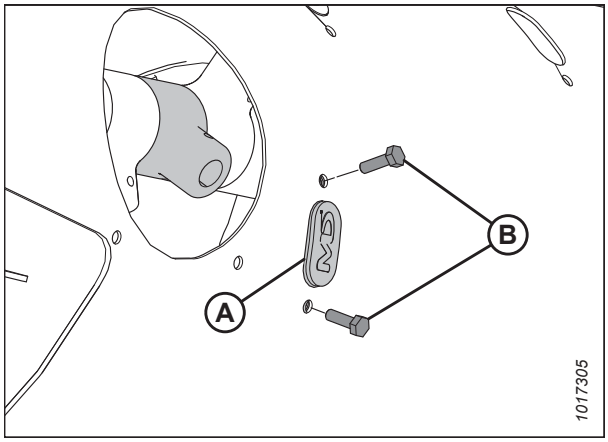

Figure 4.100: Teosse paigaldatud kork

10. Kinnitage ligipääsukate (B) poltidega (A). Kinnitage poldid pingutusmomendini 9 Nm (80 naeltolli).

    MÄRKUS:

    Poltidel (A) on keermelukusti, mis kulub ära, kui poldid eemaldatakse. Kui kasutate polte (A) uuesti, kandke poltide keermetele enne nende sisestamist keskmise tugevusega keermelukustit (Loctite® 243 või samaväärne).

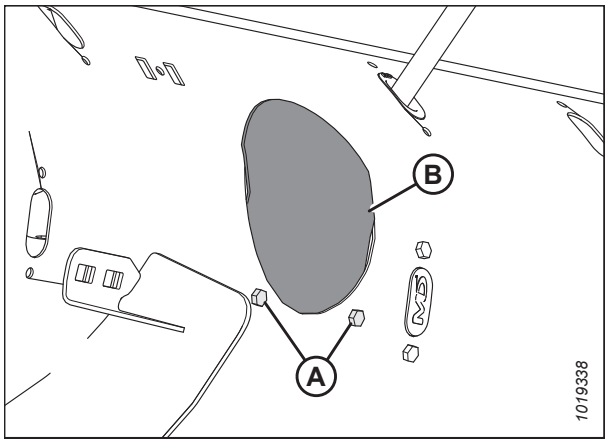

Figure 4.101: Teo juurdepääsuava kate

Sööteteo sõrmede paigaldamine

Etteandeteo piisid saab pikendada ja sisse tõmmata, et põllukultuur kombaini söötekorpusesse tõmmata. Teo trumli konfiguratsiooniprofiili muutmiseks võib olla vaja trumlile piisid paigaldada.

OHT!

Masina ootamatust käivitumisest või tõstetud masina kukkumisest tingitud kehavigastuste või surma vältimiseks seisake alati mootor, eemaldage süütevõti enne juhikohalt lahkumist ja rakendage ohutustoed enne, kui ühelgi põhjusel heedri alla lähete.

HOIATUS!

Veenduge, et läheduses ei oleks kõrvalisi isikuid.

OLULINE!:

Lisasõrmede paigaldamisel veenduge, et teo kummalegi poolele paigaldatakse võrdne arv sõrmi.

1. Tõstke trummel täielikult üles.
2. Seisake mootor ja eemaldage võti süütelukust.
3. Rakendage rulli ohutustoed. Juhised leiate *Trumli ohutustugede rakendamine, page 33*.
4. Eemaldage eemaldatavale piile lähimad poldid (A) ja pääsuluuk (B). Hoidke need tagasipaigaldamiseks alles.

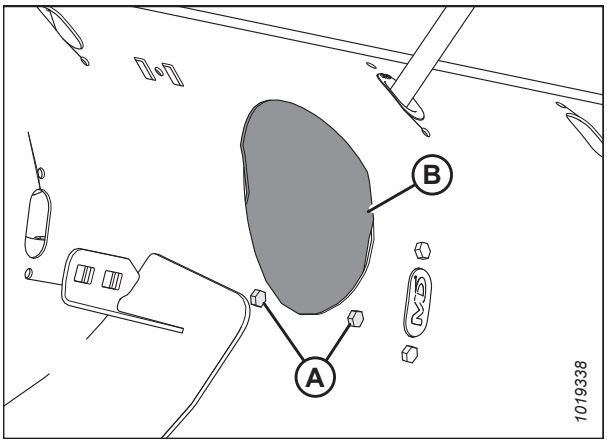

Figure 4.102: Teo juurdepääsuava kate

5. Eemaldage kaks polti (B), T-mutrid (pole näidatud) ja kork (A).

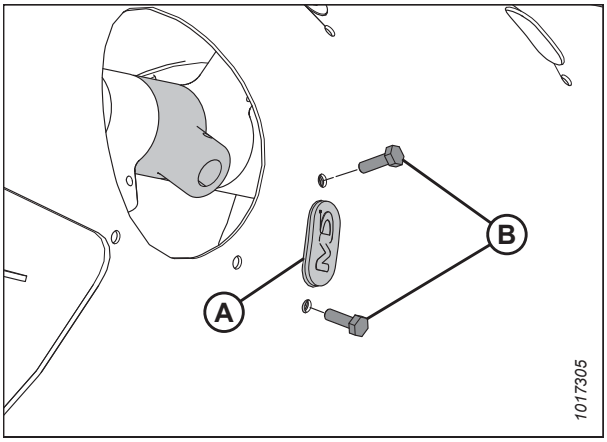

Figure 4.103: Teo sõrmeava

6. Sisestage juhik (B) teo seest ning kinnitage see poltide (A) ja T-mutritega (pole näidatud).

   OLULINE!:

   Seest täidetud sõrme asendamisel paigaldage alati uus juhik.

   MÄRKUS:

   Poltidel (A) on keermelukustusriba, mis kulub ära poltide eemaldamisel. Poltide (A) taaspaigaldamisel kandke neile enne paigaldust keskmise tugevusega keermeliimi (Loctite® 243 või võrdväärne toode).

7. Pingutage poldid (A) jõumomendini 9 Nm (80 naeltolli).

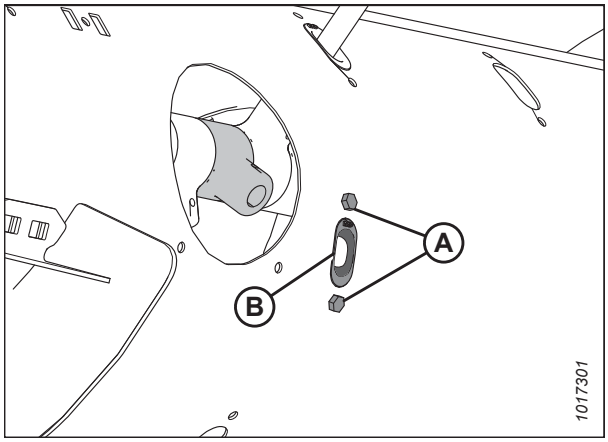

Figure 4.104: Teo sõrmeava

8. Kinnitage teopii (A) trumlisse. Sisestage teopii (A) läbi juhiku (B) põhjaava ja teine ots hoidikusse (C).

9. Kinnitage pii, sisestades hoidikusse splindi (D). Veenduge, et splindi ümmargune (S-kujuline) külge oleks suunatud teo ajamiketi poole. Veenduge, et splindi suletud ots oleks suunatud teo pöörlemissuunas.

   OLULINE!:

   Paigaldage splint siin etapis kirjeldatud viisil, et splint töötamise ajal välja ei kukuks. Kui piid lähevad kaotsi, ei pruugi heeder suuta põllukultuuri korralikult kombaini sööta. Trumlisse kukkunud piid võivad sisekomponente kahjustada.

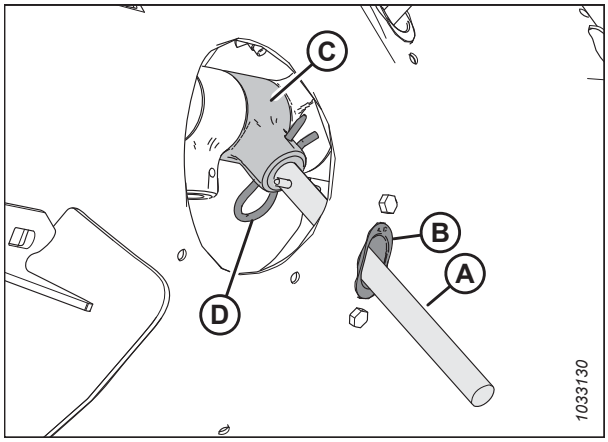

Figure 4.105: Teosõrm

10. Kinnitage pääsuluuk (B) poltidega (A) oma kohale. Kinnitage poldid pingutusmomendini 9 Nm (80 lbf·in).

    MÄRKUS:

    Poltidel (A) on keermelukusti, mis kulub ära, kui poldid eemaldatakse. Enne poltide (A) tagasi paigaldamist kandke neile keskmise tugevusega keermelukustit (Loctite® 243 või samaväärne).

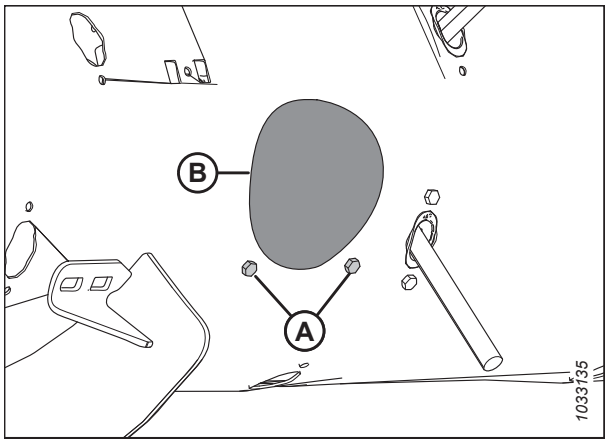

Figure 4.106: Teo juurdepääsuava kate

Teosõrmede ajastuse kontrollimine

Etteandeteo piisid saab pikendada ja sisse tõmmata, et põllukultuur kombaini söötekorpusesse tõmmata. Selle toiminguga määratakse see, kus piid on, kui need on teost täiesti välja sirutatud.

OHT!

Masina ootamatust käivitumisest või tõstetud masina kukkumisest tingitud kehavigastuste või surma vältimiseks seisake alati mootor, eemaldage süütevõti enne juhikohalt lahkumist ja rakendage ohutustoed enne, kui ühelgi põhjusel heedri alla lähete.

HOIATUS!

Veenduge, et läheduses ei oleks kõrvalisi isikuid.

1. Käivitage mootor. Juhised leiate kombaini kasutusjuhendist.
2. Tõstke trummel täielikult üles.
3. Rakendage rulli ohutustoed. Juhised leiate *Trumli ohutustugede rakendamine, page 33*.
4. Seisake mootor ja eemaldage võti süütelukust.
5. Kontrollige, kas indikaator (C) on teo mõlemas otsas samas asendis.

   MÄRKUS:

   Teopiidel on kaks erinevat pikendusasendit: **A** ja **B**. Asendit **A** kasutatakse rapsi koristamiseks ja asendit **B** kasutatakse teraviljade koristamiseks. Indikaatori tehasesäte on asend **B.**

   OLULINE!:

   Teo ulatusliku kahjustamise vältimiseks peavad mõlemad küljed kindlasti olema võrdselt seadistatud.
6. Indikaatori asendi reguleerimiseks vt jaotist *Teosõrmede ajastuse reguleerimine, page 329*.
7. Vabastage rulli ohutustoed. Juhiste saamiseks vt *Trumli ohutustugede lahutamine, page 34*.

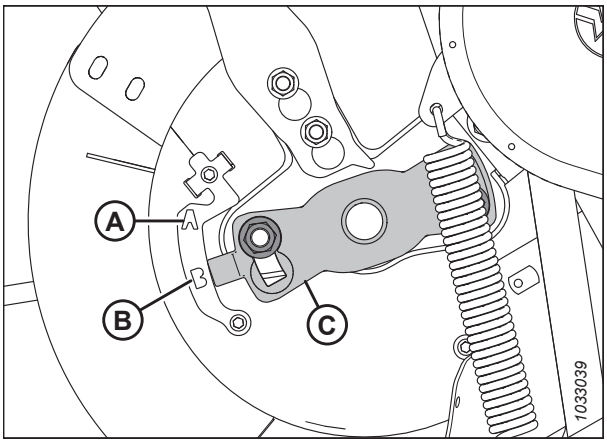

Figure 4.107: Teopiide ajastus – näidatud on teo vasak külg

Teosõrmede ajastuse reguleerimine

Etteandeteo piisid saab pikendada ja sisse tõmmata, et põllukultuur kombaini söötekorpusesse tõmmata. Selle toiminguga määratakse see, kus piid on, kui need on teost täiesti välja sirutatud.

MÄRKUS:

Joonistel on näidatud ainult teo vasak pool; toiming kohaldub aga teo mõlemale poolele.

OHT!

Masina ootamatust käivitamisest põhjustatud vigastuste või surma vältimiseks seisake alati mootor ja eemaldage süütevõti enne mis tahes põhjusel juhiistmelt lahkumist.

HOIATUS!

Tõstetud rulli kukkumise põhjustatud kehavigastuste vältimiseks rakendage rulli ohutustoed alati enne, kui mingil põhjusel tõstetud rulli alla lähete.

HOIATUS!

Veenduge, et läheduses ei oleks kõrvalisi isikuid.

1. Käivitage mootor. Juhised leiate kombaini kasutusjuhendist.
2. Tõstke trummel täielikult üles.
3. Rakendage rulli ohutustoed. Juhised leiate *Trumli ohutustugede rakendamine, page 33*.
4. Seisake mootor ja eemaldage võti süütelukust.
5. Leidke teo otsast sõrmede ajastuse indikaator (C). Teopiidel on kaks pikendusasendit: asend **A** ja asend **B**.
6. Keerake mutrid (D) lahti ja reguleerige sõrmede ajastuse indikaator (C) soovitud asendisse.

   OLULINE!:

   Teo kummaski otsas olev ajastusindikaator peab olema seatud samasse asendisse; vastasel korral saab tigu ulatuslikult kahjustada.

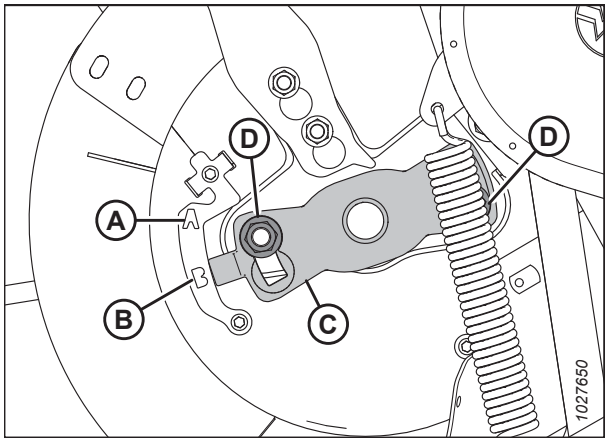

Figure 4.108: Teopiide ajastuse indikaator

MÄRKUS:

Kui sõrmede ajastuse indikaator on asendis **A**, siis tähendab see, et sellisel juhul on teosõrmed täielikult välja sirutatud. See võimaldab saaki haarata ja vabastada varem enne kaldtransportööri suundumist. Seda sätet saab kõige paremini kasutada rapsi või koheva saagi koristamiseks.

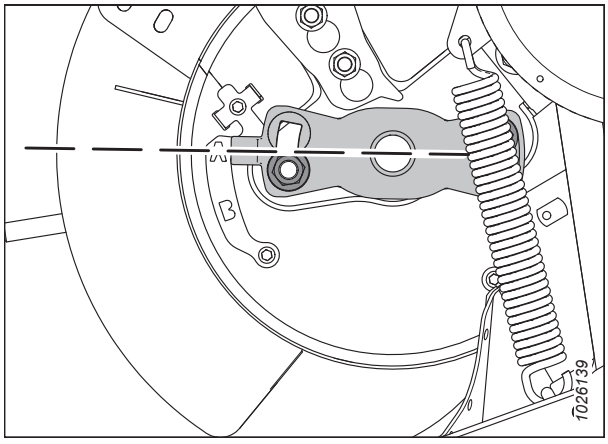

Figure 4.109: Teoasend A

MÄRKUS:

Kui indikaator on asendis **B**, siis tähendab see, et sellisel juhul on teosõrmed täielikult välja sirutatud. See võimaldab saaki haarata ja vabastada hiljem enne kaldtransportööri suundumist. Seda sätet saab kõige paremini kasutada teraviljade või ubade koristamiseks.

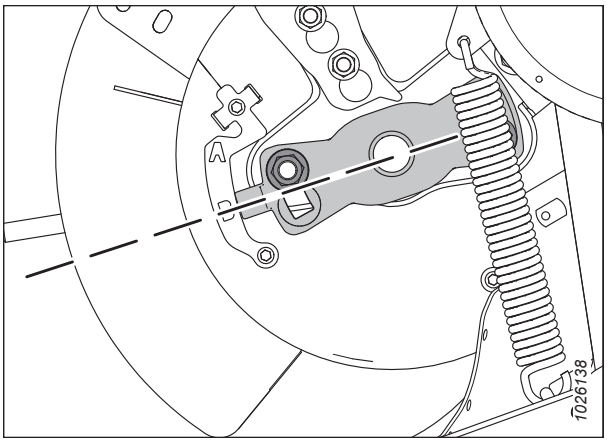

Figure 4.110: Teoasend B

7. Kui seadistamine on lõpetatud, pingutage mutrid (A). Pingutage mutrid momendini 115 Nm (85 lbf·ft).
8. Vabastage rulli ohutustoed. Juhiste saamiseks vt *Trumli ohutustugede lahutamine, page 34*.

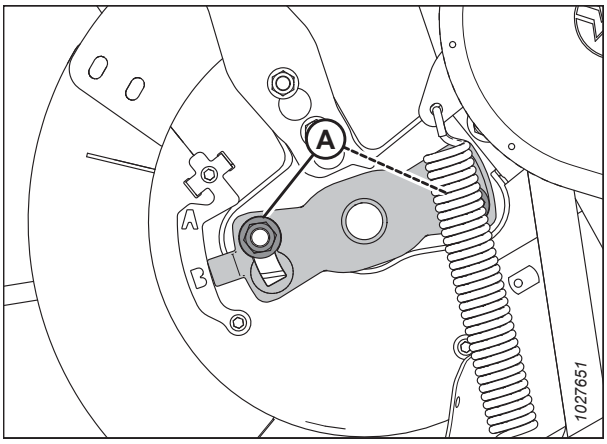

Figure 4.111: Teopiide ajastuse indikaator

4.8 Tera

Lõikuril olevad lõiketerad lõikavad põllukultuuri. Lõiketerad, kaitsmed ja lõiketera pea vajavad aeg-ajalt hooldust.

HOIATUS!

Hoidke käed kaitsete ja terade vahelisest alast eemale.

HOIATUS!

Terade käsitsemisel või nende lähedal töötamisel kandke tugevaid töökindaid.

ETTEVAATUST!

Vigastuste vältimiseks vt enne masina hooldamist või ajamikatete avamist heedri kasutusjuhendi jaotist*4.1 Masina ettevalmistamine hoolduseks, page 267*.

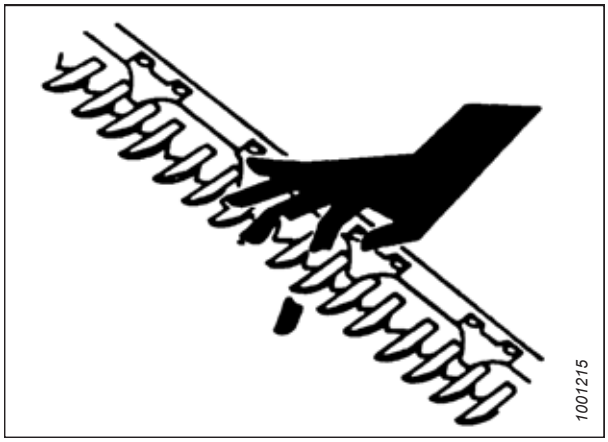

Figure 4.112: Lõikelatiga seotud oht

4.8.1 Terasektsiooni asendamine

Kontrollige terasektsioone iga päev ja veenduge, et need on terade tagaosa külge korralikult kinnitatud ning kulumisjälgedeta ja kahjustamata (kulunud ja kahjustatud sektsioonid jätavad maha lõikamata taimed). Kulunud või kahjustatud sektsioone saab asendada ilma tera lõikkelati küljest eemaldamata.

OHT!

Tõstetud masina ootamatust käivitamisest või kukkumisest põhjustatud vigastuste või surma vältimiseks seisake alati mootor ja eemaldage süütevõti enne mis tahes põhjusel juhiistmelt lahkumist või seadistuste tegemist. Ärge kunagi töötage toestamata heedri all. Kui heeder on täielikult tõstetud, rakendage alati ohutustoed. Kui heeder ei paikne maapinnal ja pole täielikult üles tõstetud, asetage heedri alla plokid.

HOIATUS!

Olge lõikelati juures töötades ettevaatlik. Terasektsioonid on teravad ja võivad põhjustada tõsiseid vigastusi. Terasektsioonide või terade käsitsemisel või nende lähedal töötamisel kandke tugevaid töökindaid.

1. Tõstke trummel täielikult üles.
2. Rakendage rulli ohutustoed. Juhised leiate *Trumli ohutustugede rakendamine, page 33*.
3. Seisake mootor ja eemaldage võti süütelukust.

4. Kui kinnituskaar on olemas, eemaldage mutrid (A) ja kinnituskaared (B), et pääseda ligi vahetatavale lõiketerade sektsioonile.

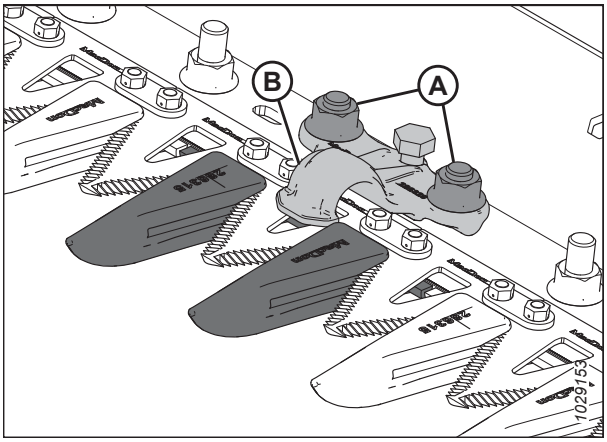

Figure 4.113: Lõikelatt

5. Eemaldage poldid ja mutrid (B). Hoidke need alles.

   MÄRKUS:

   Kinnitusvahenditele juurdepääsuks lööge tera vastavalt.

6. Ajamiotste lähedal asuvate sektsioonide korral eemaldage ribad (C) ja tõstke terasektsioon (A) tera tagumise riba küljest ära.

7. Puhastage lõiketera tagalatt mustusest ja paigutage latile uus lõiketera sektsioon.

   OLULINE!:

   Kui samal lõikelatil kasutatakse teritatud ja hambulisi lõiketerade sektsioone korraga, mõjutab see lõikamise kvaliteeti.

8. Ajamiotstes lähedal asuvate sektsioonide korral paigutage ribad (C) ümber.

9. Kui kinnituskaar eemaldati varem, paigaldage see poltide ja mutritega (B).

   MÄRKUS:

   Veenduge, et poldipead kinnituksid täielikult lõiketera tagalati piklikesse aukudesse.

10. Pingutage mutrid (B) momendini 12 Nm (9 naeljalga).

11. Vajadusel asendage eemaldatud kinnituskaared. Kinnituskaare seadistuse kontrollimiseks vt punkti *Kinnitusvahendi kontrollimine – teravatipulised terakaitsmed, page 349* või *Kinnituskaarte kontrollimine – lühikese lõiketera kaitse, page 362*.

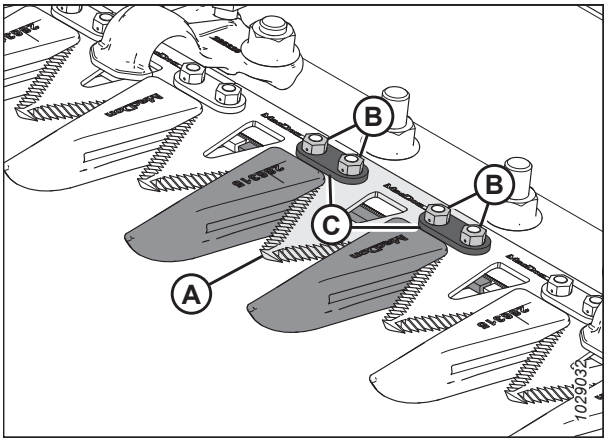

Figure 4.114: Lõikelatt

4.8.2 Terade eemaldamine

Kontrollige lõiketera iga päev ja veenduge, et see ei oleks kahjustatud. Kui see on kahjustatud, tuleb see eemaldada ja asendada.

OHT!

Masina ootamatust käivitumisest tingitud kehavigastuste või surma vältimiseks seisake alati mootor ja eemaldage süütevõti enne, kui masinat seadistate.

HOIATUS!

Teravatest servadest põhjustatud kehavigastuse ohu vähendamiseks seiske eemaldamise ajal tera taga. Terade käsitsemisel kandke tugevaid töökindaid.

MÄRKUS:

Ühe lõikelatiga heedritel asu lõiketera pea lõiketera vasakul küljel. Kahe lõikelatiga heedritel on kaks lõiketera pead ja need asuvad lõiketera mõlemal küljel. Enne alustamist kontrollige, milline lõiketera tuleb eemaldada.

1. Seisake mootor ja eemaldage võti süütelukust.
2. Avage otsakaitse. Juhiseid vt jaotisest *Heedri otsakatete avamine, page 35*.
3. Liigutage tera selle töökäigu keskele.
4. Puhastage terapea ümbrus.
5. Eemaldage poldi küljest määrdeliitmik (A).

   MÄRKUS:

   Määrdeliitmiku eemaldamine hõlbustab hiljem terapea poldi taaspaigaldamist.
6. Eemaldage polt ja mutter (B).
7. Terapea poldi koormuse vabastamiseks kasutage pilus (C) kruvikeerajat või meislit.
8. Kasutage kruvikeerajat või peitlit ja kangutage lõiketera polti poldisoones üles, kuni lõiketera polt lõiketerast eraldub.
9. Lükake lõiketera koostu (A) sissepoole, kuni see on ajamiõlast (B) lahti.

   MÄRKUS:

   Raami ja otsakaitse osad on jooniselt lõiketera komponentide esitamiseks eemaldatud.
10. Kui seda ei vahetata, siis katke terapea laager (C) kile või teibiga, et vältida sinna mustuse või prahi sisenemist.
11. Terale ruumi võimaldamiseks tõmmake tera ajamiõlg (B) välisasendisse.
12. Eemaldage lõiketera (A).

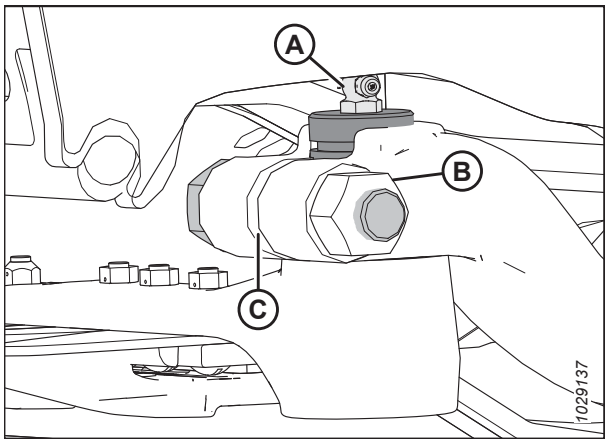

Figure 4.115: Terapea

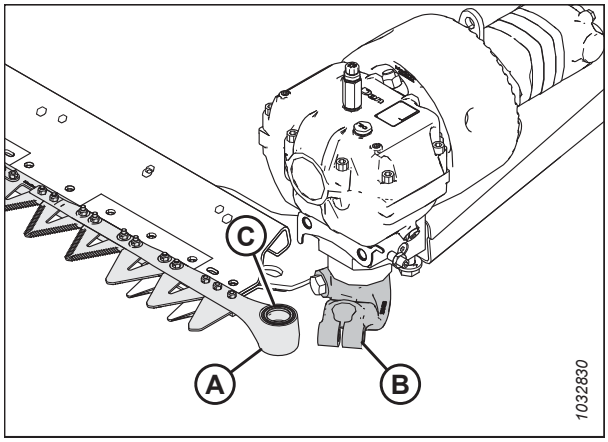

Figure 4.116: Vasak terapea

4.8.3 Terapea laagri eemaldamine

Lõiketera laager võimaldab lõiketera poldil lõiketera pas pöörelda, kui ajamiõlg lõiketera edasi ja tagasi liigutab. Kui laager on kulunud või kahjustatud, tuleb see asendada.

OHT!

Masina ootamatust käivitumisest tingitud kehavigastuste või surma vältimiseks seisake alati mootor ja eemaldage süütevõti enne, kui masinat seadistate.

HOIATUS!

Tõstetud rulli kukkumise põhjustatud kehavigastuste vältimiseks rakendage rulli ohutustoed alati enne, kui mingil põhjusel tõstetud rulli alla lähete.

HOIATUS!

Teravatest servadest põhjustatud kehavigastuse ohu vähendamiseks seiske eemaldamise ajal tera taga. Terade käsitsemisel kandke tugevaid töökindaid.

1. Tõstke trummel täielikult üles.
2. Seisake mootor ja eemaldage võti süütelukust.
3. Rakendage rulli ohutustoed. Juhised leiate *Trumli ohutustugede rakendamine, page 33*.
4. Eemaldage lõiketera. Juhiseid vt jaotisest *4.8.2 Terade eemaldamine, page 334*.

   MÄRKUS:

   Kuna laager asendatakse, ei ole vaja lõiketera pead laagri kaitsmiseks mähkida.

5. Kasutage lapikotsaga tööriista, mille läbimõõt ühtib poldiga (A). Koputage tihendit (B), laagrit (C), korki (D), ja rõngastihendit (E) terapea alt.

   MÄRKUS:

   Tihendi (B) saab asendada ilma laagrit eemaldamata. Tihendi vahetamisel kontrollige poldi ja nõellaagri kulumist ja vajadusel asendage.

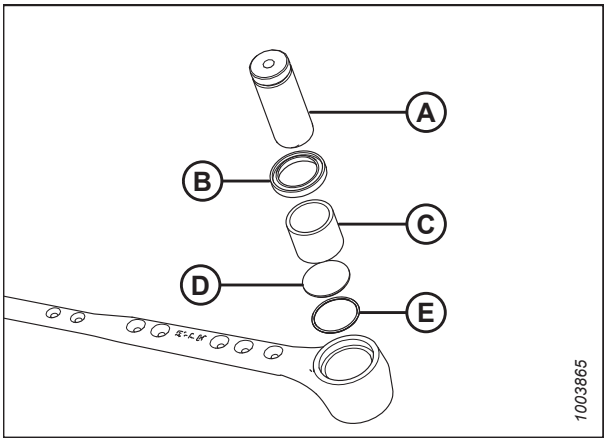

Figure 4.117: Terapea laagrikoost

4.8.4 Terapea laagri paigaldamine

Lõiketera laager võimaldab lõiketera poldil lõiketera pas pöörelda, kui ajamiõlg lõiketera edasi ja tagasi liigutab. Kui vana laager on lõiketera pea küljest eemaldatud, saab paigaldada uue.

1. Paigutage rõngastihend (E) ja kork (D) lõiketera pea sisse.
2. Kasutage lameda otsaga tööriista (A), millel on laagriga (C) ligikaudu sama läbimõõt ja lükake laager lõiketera pea sisse, kuni laagri ülemine osa on lõiketera soonega ühetasane.

   OLULINE!:

   Paigaldage laager nii, et tembeldatud ots (tuvastusmärkidega ots) jääb ülespoole.
3. Paigaldage tihend (B) terapea sisse nii, et äärik jääb väljapoole.

   OLULINE!:

   Terapea või terade ajamikasti enneaegsete rikete vältimiseks veenduge, et terapea polt ja nõellaager ning terapea polt ja väljundõlg sobituvad tihedalt.

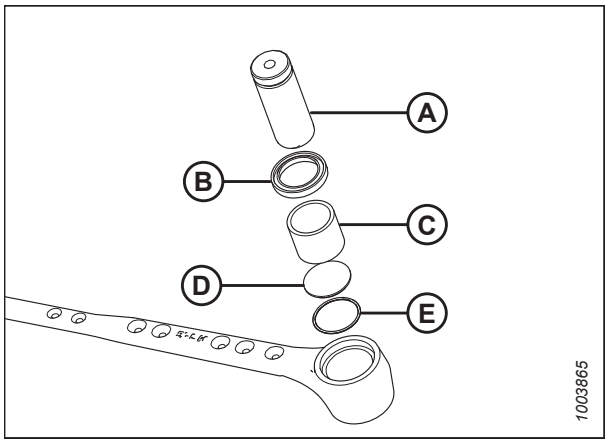

Figure 4.118: Terapea laagrikoost

4. Paigaldage lõiketera. Juhiseid vt jaotisest *4.8.5 Tera paigaldamine, page 336*.

4.8.5 Tera paigaldamine

Kontrollige lõiketera iga päev ja veenduge, et see ei oleks kahjustatud. Kui lõiketera on kahjustatud, tuleb see eemaldada ja asendada.

OHT!

Masina ootamatust käivitumisest tingitud kehavigastuste või surma vältimiseks seisake alati mootor ja eemaldage süütevõti enne, kui masinat seadistate.

HOIATUS!

Teravatest servadest põhjustatud kehavigastuse ohu vähendamiseks seiske eemaldamise ajal tera taga. Terade käsitsemisel kandke tugevaid töökindaid.

1. Seisake mootor ja eemaldage võti süütelukust.
2. Avage otsakaitse. Juhiseid vt jaotisest *Heedri otsakatete avamine, page 35*.

3. Määrige lõiketera pea laagrit enne monteerimist ja määrige määrdeaine laagril ühtlaselt laiali.
4. Paigaldage lõiketera koost (A).

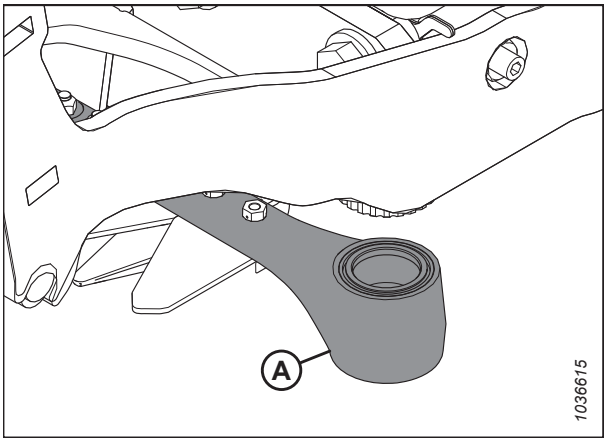

Figure 4.119: Terade ajamikast

5. Sisestage lõiketera polt (A) läbi ajamiõla lõiketerasse.
6. Paigutage lõiketera polt (A) nii, et soon (B) on 2 mm (5/64 in) ajamiõlast kõrgemal.

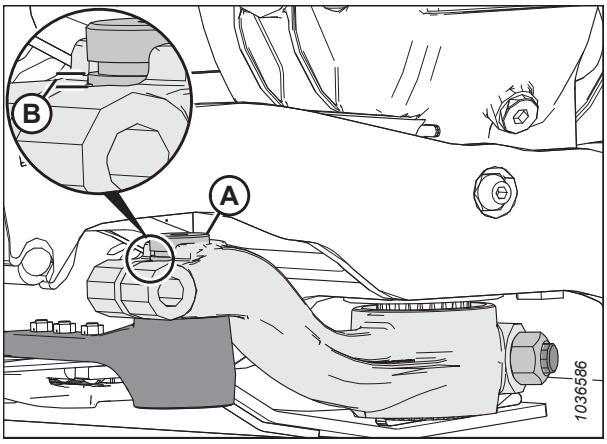

Figure 4.120: Terapea

7. Kinnitage lõiketera polt M16 x 85 mm kuuskantpoldi (A) ja mutriga (B). Sisestage polt õla sisemiselt küljelt. Pingutage polt momendini 220 Nm (162 lbf·ft).
8. Keerake lõiketera ajami külge kinnitatud hooratast käsitsi, et viia lõiketera õlg (A) sisemise liikumispiirini ja veenduge, et ajami õla ja lõiketera pea vahel oleks vähemalt 0,2 – 1,2 mm (1/64 – 3/64 tolli) vaba ruumi (C).
9. Kui seadistamine pole vajalik, jätkake sammuga *10, page 338*. Kui ajamiõlg vajab seadistamist, võtke ühendust oma MacDoni edasimüüjaga.

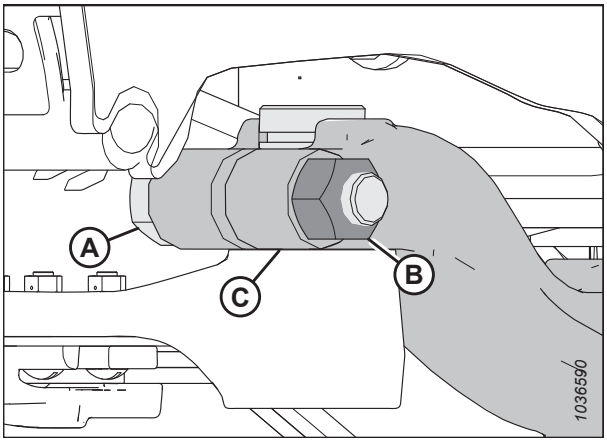

Figure 4.121: Terapea

10. Paigaldage määrdeliitmik (A) tagasi ja sisestage määret aeglaselt. Sisestage määret, kuni lõiketera liigub **NATUKE** allapoole, seejärel lõpetage.

    OLULINE!:

    ÄRGE määrige lõiketera üle. Liigne määre põhjustab lõiketerade ebaühtlast joondamist, põhjustades kaitsete liigset kuumutamist ja ajamisüsteemide ülekoormamist. Kui määret sai liiga palju, eemaldage määrdeliitmik ja alandage survet.

    MÄRKUS:

    Kui laagriõõnde jääb õhku, hakkab lõiketera liikuma alla enne, kui see on määrdeainega täidetud.

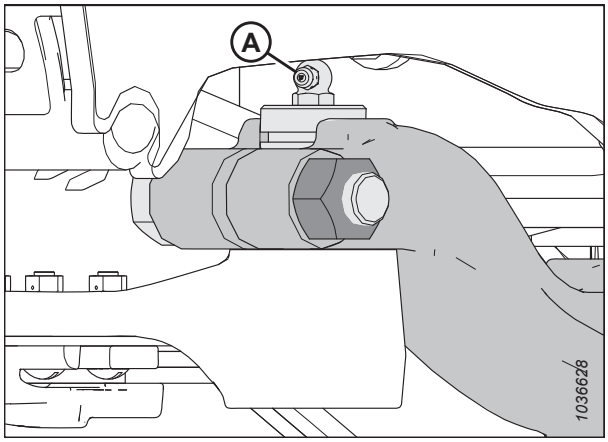

Figure 4.122: Terapea

11. Liigutage terade ajamiõlg käigu keskasendisse ja veenduge, et terade latt ei puutu kokku esimese kaitsme (A) esiosaga.

12. Kui lõiketera tagalatt puutub vastu eesmist kaitset, eemaldage poldid (B) paigutage kaitse ettepoole ja sisestage poldid uuesti. Pingutage poldid momendini 85 Nm (63 lbf·ft). Kui vajalik vahe (nullkontakt tagalati ja eesmise kaitse vahel) pole saavutatav, tuleb lõiketera ajamikarbi ja kinnitusplaadi vahele paigaldada täiendavad seibid. Võtke ühendust oma MacDoni edasimüüjaga.

13. Sulgege otsakaitse. Juhiseid vt jaotisest *Heedri otsakatete sulgemine, page 36*.

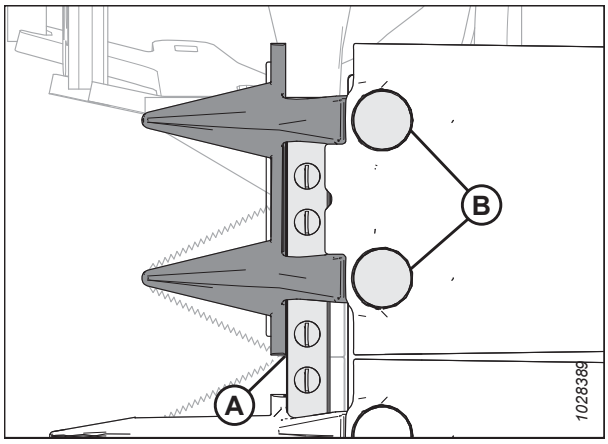

Figure 4.123: Esimene terakaitse – vaade tera alt

4.8.6 Varuterad

Paremal heedri tagumise toru sees on võimalik hoiustada kahte lisatera (A). Veenduge, et varuterad on riivi (B) ja klambriga (C) kinnitatud.

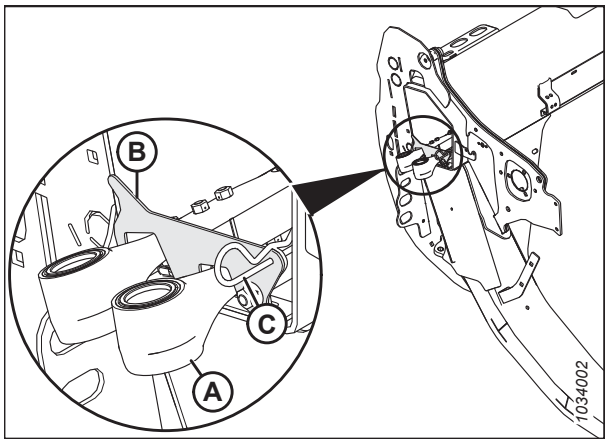

Figure 4.124: Varuterad

4.8.7 Teravatipulised terakaitsmed ja kinnitusvahendid

Lõiketerade kaitsmed aitavad lõiketerade latti joondada. Kinnituskaared hoiavad lõiketerade lati sektsioone vastu lõiketerade kaitsmeid, et tagada nõuetekohane lõikamine.

Järgmisi terakaitsmeid ja kinnitusvahendeid kasutatakse teravatipuliste kaitsmete konfiguratsioonis.

MÄRKUS:

Teravatipuliste kaitsmete konfiguratsioonid vajavad kahte lühikest terakaitset (üks lõikelati kummaski otsas).

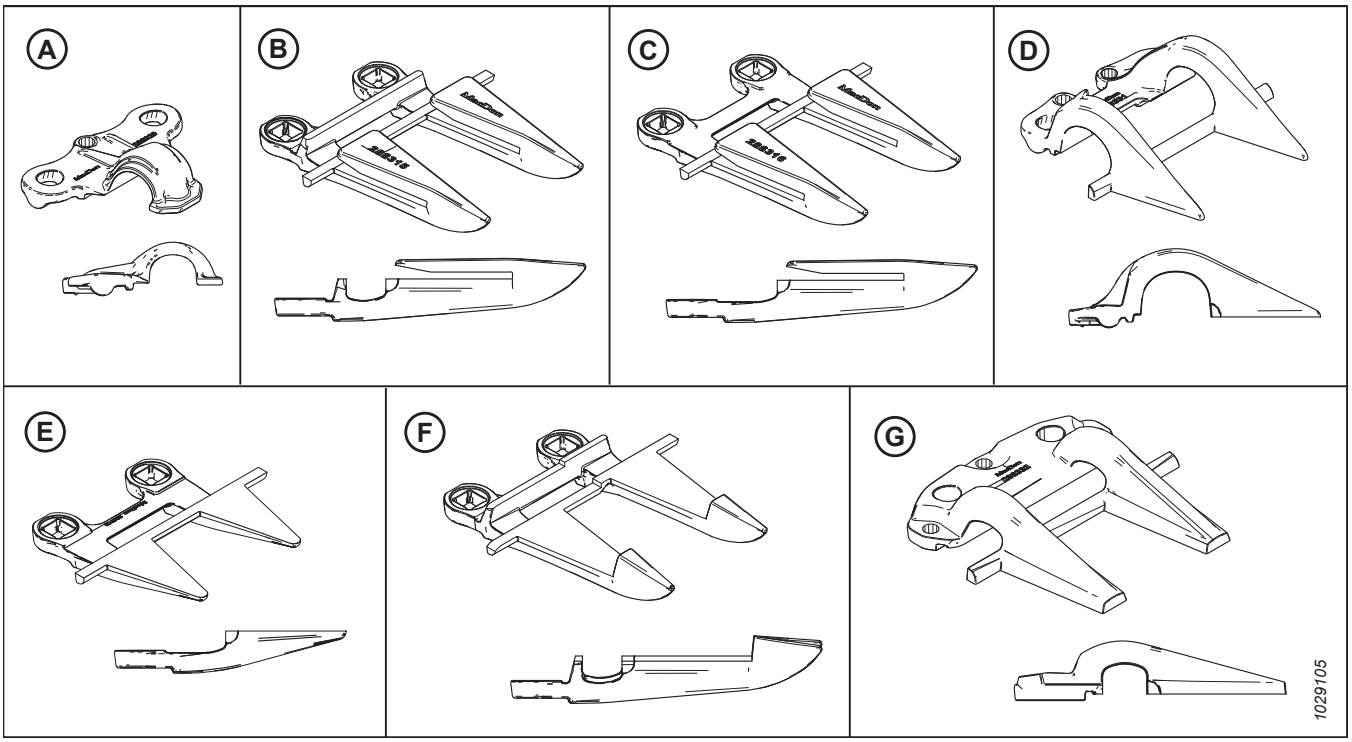

Figure 4.125: Teravatipuliste kaitsmete konfiguratsioonidega kasutatavate kaitsmete ja kinnitusvahendite tüübid

A – suunatud kinnituskaar (MAC286329)
B – suunatud lõiketera kaitse (MAC286315)
C - suunatud otsaga lõiketera kaitse (kululatita) (MAC286316)[73]
D – PlugFree™ otsakaar (MAC286331)
E – PlugFree™ otsa lõiketera kaitse (kululatita) (MAC286319)[74]
F – suunatud keskmine lõiketera kaitse (MAC286317)[75]
G – suunatud keskmine kinnituskaar (MAC286332)[75]

Kaitsmed on eri heedritel erinevalt konfigureeritud. Kui asendate suunatud kaitsmed ja kinnituskaared, veenduge, et kasutaksite heedri jaoks õiget järjestust. Järgmistest jaotistest leiate juhised eri konfiguratsioonide jaoks.

- *Teravatipulised kaitsmed ühe teraga heedritel, page 340*
- *Suunatud lõiketerade kaitsmed FD235 topeltlõiketeraga heedril, page 341*
- *Teravatipulised terakaitsmed FD240 topeltteraga heedritel, page 342*
- *Suunatud lõiketerade kaitsmed FD241 topeltlõiketeraga heedril, page 343*
- *Suunatud lõiketerade kaitsmed FD245 topeltlõiketeraga heedril, page 344*
- *Teravatipulised terakaitsmed FD250 topeltteraga heedritel, page 345*

73. Paigaldatud ajami poolel asenditesse 2, 3 ja 4. Viiteandmete saamiseks vt *Teravatipuliste terakaitsmete asendamine, page 348*.
74. Paigaldatud ajami poolel asendisse 1. Ühe lõiketeraga heedrid kasutavad paremas otsas standardkaitset MAC286318).
75. Ainult topeltlõiketeraga heedrid.

Teravatipulised kaitsmed ühe teraga heedritel

Lõiketerade kaitsmed aitavad lõiketerade latti joondada. Kinnituskaared hoiavad lõiketerade lati sektsioone vastu lõiketerade kaitsmeid, et tagada nõuetekohane lõikamine.

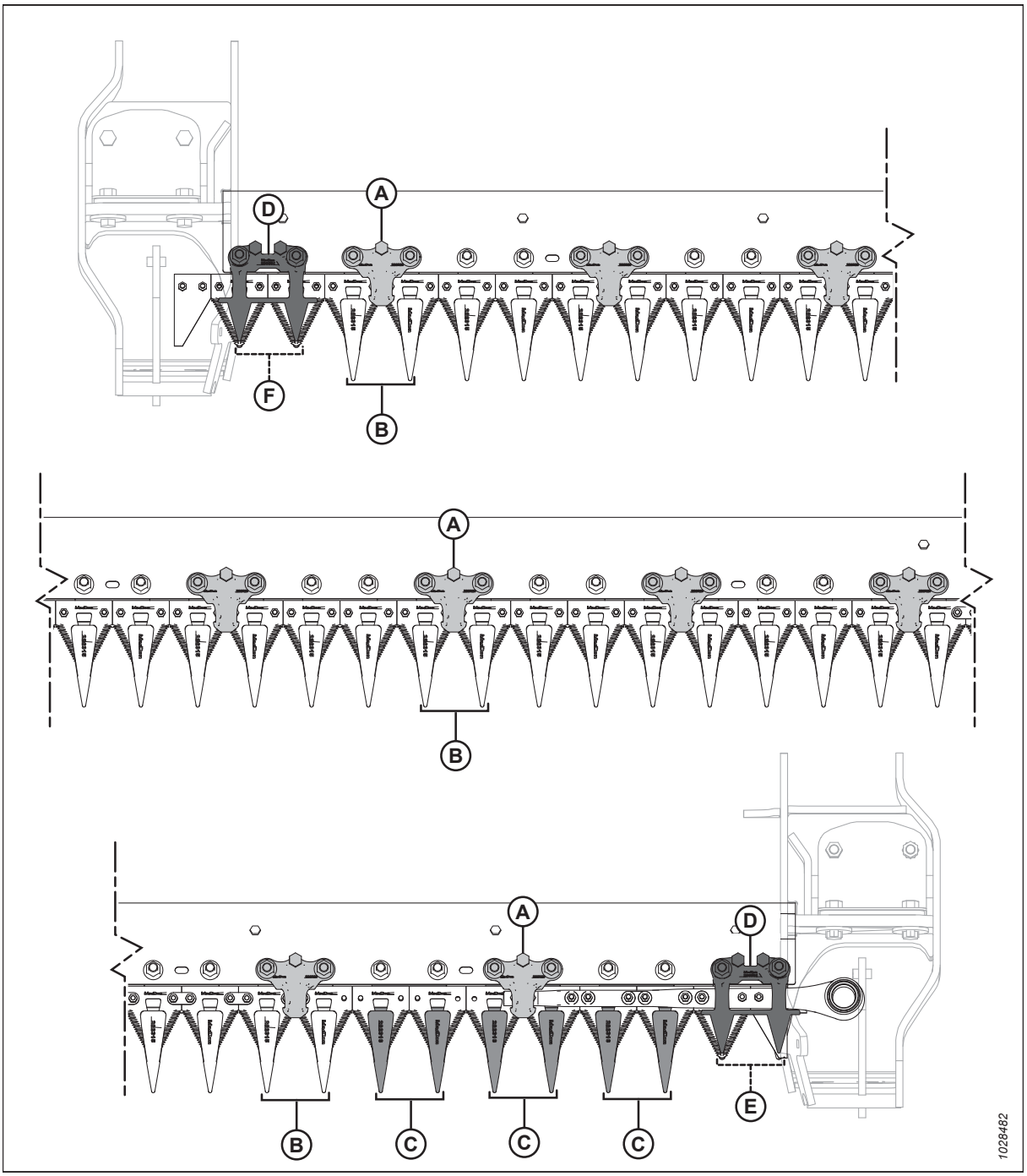

Figure 4.126: Teravatipuliste terakaitsmete ja kinnitusvahendite asukohad – ühe teraga heedrid

A – suunatud kinnituskaar (MAC286329)
B – suunatud lõiketera kaitse (MAC286315)
C – suunatud otsaga lõiketera kaitse (kululatita) (MAC286316)
D – lühikese lõiketera kinnituskaar (MAC286331)
E – lühikese lõiketera kaitse (kululatita) (MAC286319)
F – lühikese lõiketera kaitse (MAC286318)

Suunatud lõiketerade kaitsmed FD235 topeltlõiketeraga heedril

Lõiketerade kaitsmed aitavad lõiketerade latti joondada. Kinnituskaared hoiavad lõiketerade lati sektsioone vastu lõiketerade kaitsmeid, et tagada nõuetekohane lõikamine.

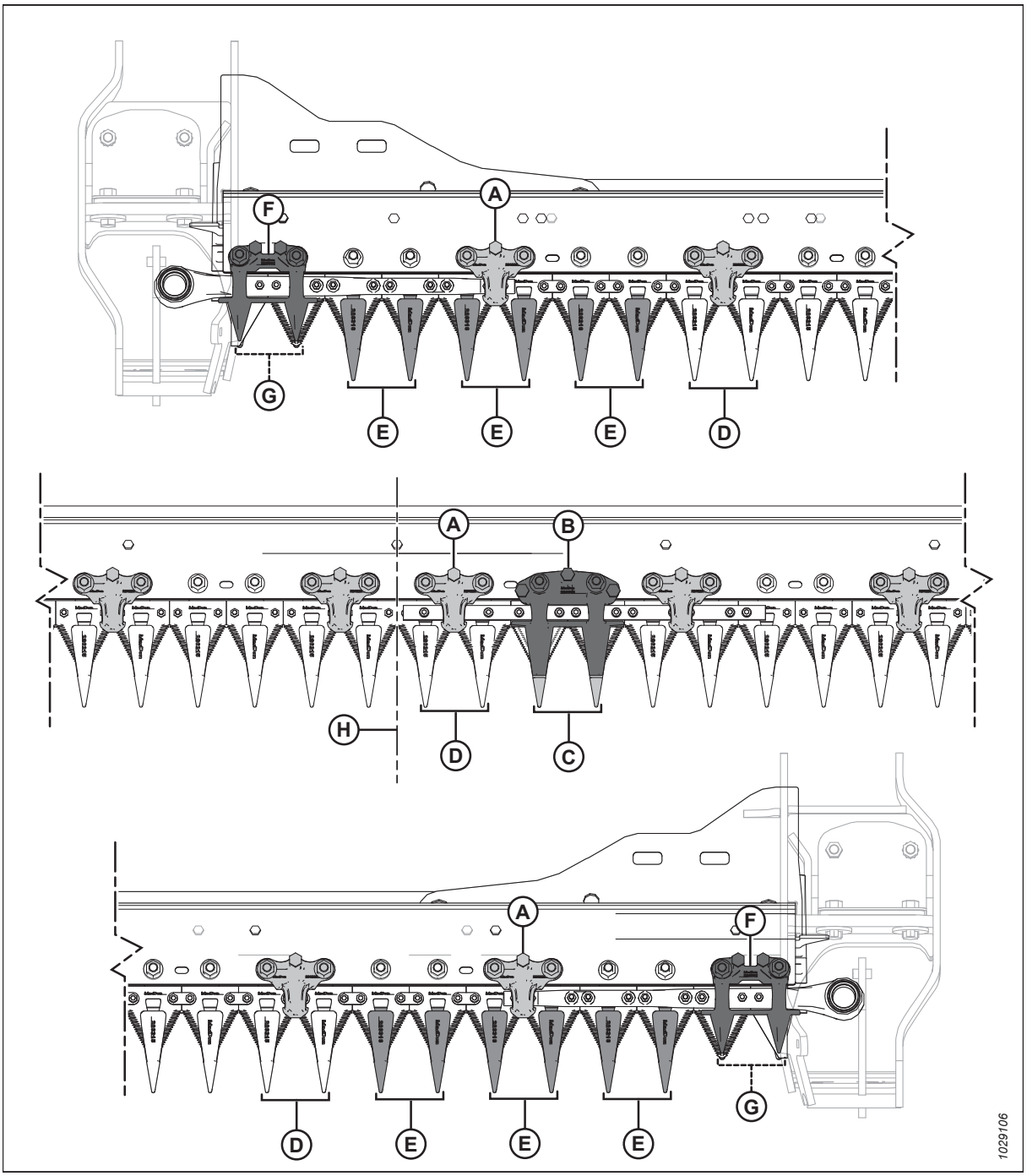

Figure 4.127: Suunatud kaitsmete ja kinnituskaarte asukohad

A – suunatud kinnituskaar (MAC286329)
B – suunatud keskmine kinnituskaar (MAC286332)
C – suunatud keskmise lõiketera kaitse (MAC286317)
D – suunatud lõiketera kaitse (MAC286315)
E – suunatud otsaga lõiketera kaitse (kululatita) (MAC286316)
F – lühikese lõiketera kinnituskaar (MAC286331)
G – lühikese lõiketera kaitse (kululatita) (MAC286319)
H – heedri keskosa

Teravatipulised terakaitsmed FD240 topeltteraga heedritel

Lõiketerade kaitsmed aitavad lõiketerade latti joondada. Kinnituskaared hoiavad lõiketerade lati sektsioone vastu lõiketerade kaitsmeid, et tagada nõuetekohane lõikamine.

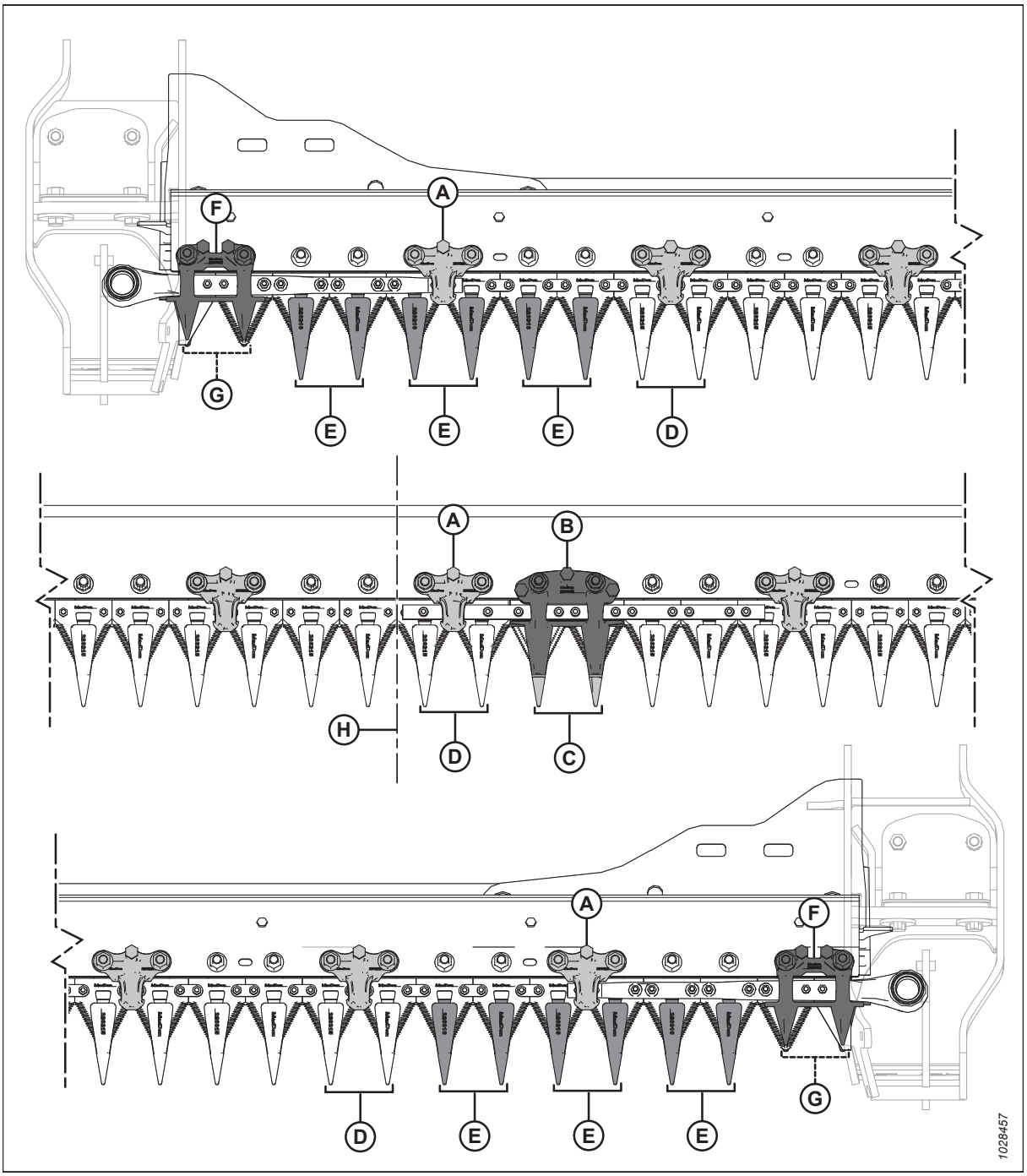

Figure 4.128: Teravatipulise terakaitsme ja kinnitusvahendi asukohad – FD240 topeltteraga heeder

A – suunatud kinnituskaar (MAC286329)
B – suunatud keskmine kinnituskaar (MAC286332)
C – suunatud keskmise lõiketera kaitse (MAC286317)
D – suunatud lõiketera kaitse (MAC286315)
E – suunatud otsaga lõiketera kaitse (kululatita) (MAC286316)
F – lühikese lõiketera kinnituskaar (MAC286331)
G – lühikese lõiketera kaitse (kululatita) (MAC286319)
H – heedri keskosa

Suunatud lõiketerade kaitsmed FD241 topeltlõiketeraga heedril

Lõiketerade kaitsmed aitavad lõiketerade latti joondada. Kinnituskaared hoiavad lõiketerade lati sektsioone vastu lõiketerade kaitsmeid, et tagada nõuetekohane lõikamine.

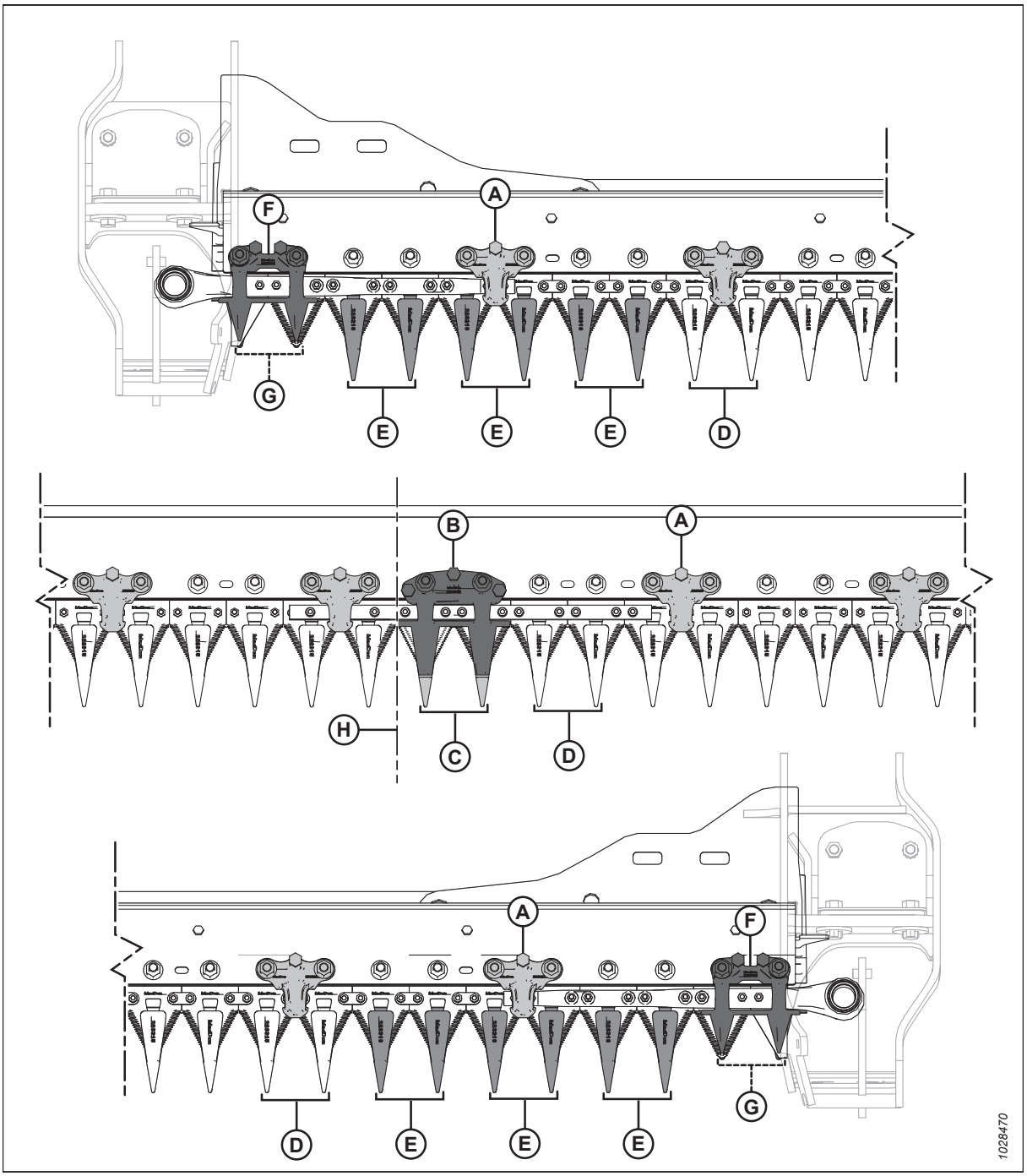

Figure 4.129: Suunatud lõiketerade kaitsmete ja kinnituskaarte asukohad

A – suunatud kinnituskaar (MAC286329)
B – suunatud keskmine kinnituskaar (MAC286332)
C – suunatud keskmise lõiketera kaitse (MAC286317)
D – suunatud lõiketera kaitse (MAC286315)
E – suunatud otsaga lõiketera kaitse (kululatita) (MAC286316)
F – lühikese lõiketera kinnituskaar (MAC286331)
G – lühikese lõiketera kaitse (kululatita) (MAC286319)
H – heedri keskosa

Suunatud lõiketerade kaitsmed FD245 topeltlõiketeraga heedril

Lõiketerade kaitsmed aitavad lõiketerade latti joondada. Kinnituskaared hoiavad lõiketerade lati sektsioone vastu lõiketerade kaitsmeid, et tagada nõuetekohane lõikamine.

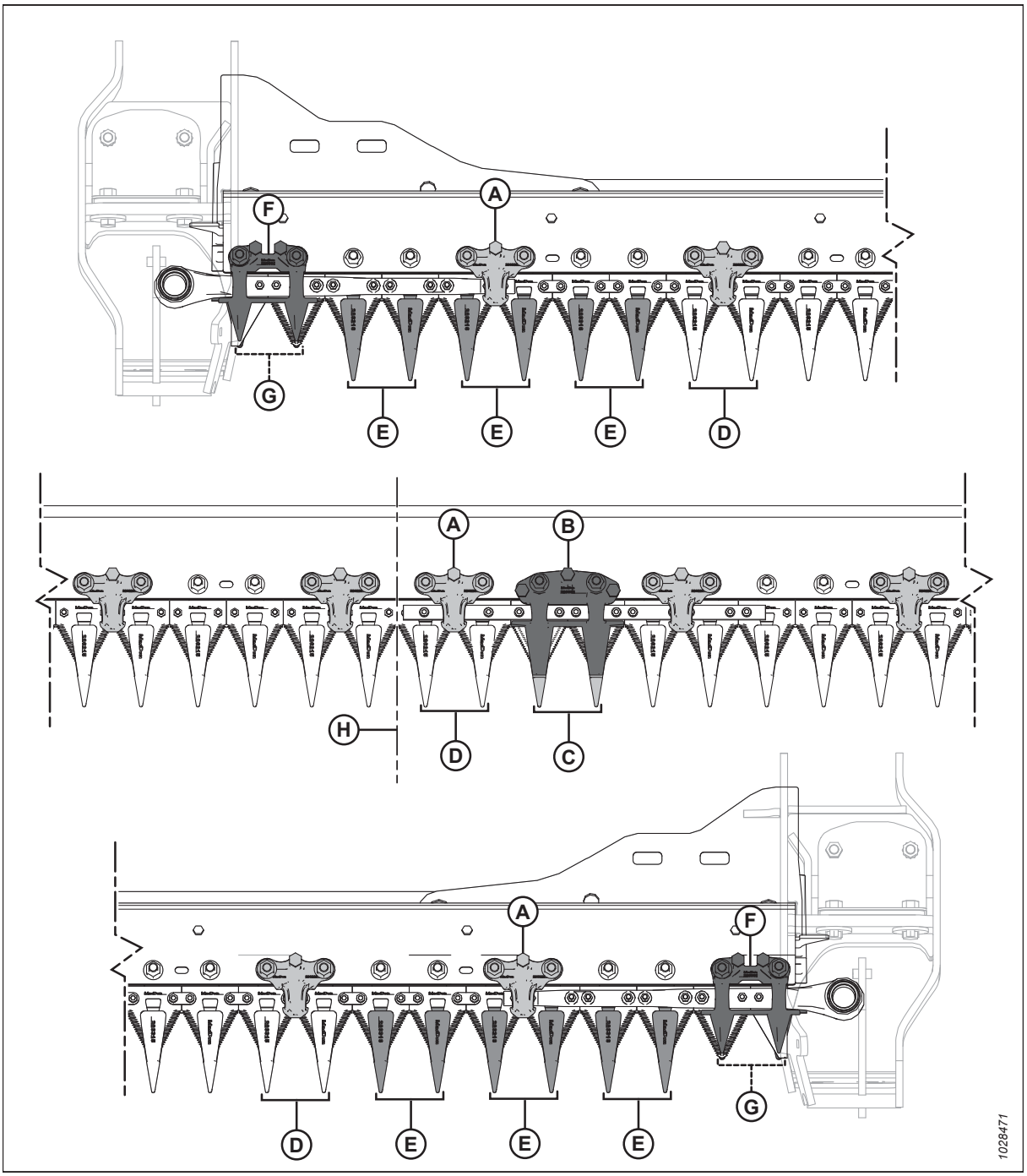

Figure 4.130: Suunatud kaitsmete ja kinnituskaarte asukohad

A – suunatud kinnituskaar (MAC286329)
B – suunatud keskmine kinnituskaar (MAC286332)
C – suunatud keskmise lõiketera kaitse (MAC286317)
D – suunatud lõiketera kaitse (MAC286315)
E – suunatud otsaga lõiketera kaitse (kululatita) (MAC286316)
F – lühikese lõiketera kinnituskaar (MAC286331)
G – lühikese lõiketera kaitse (kululatita) (MAC286319)
H – heedri keskosa

Teravatipulised terakaitsmed FD250 topeltteraga heedritel

Lõiketerade kaitsmed aitavad lõiketerade latti joondada. Kinnituskaared hoiavad lõiketerade lati sektsioone vastu lõiketerade kaitsmeid, et tagada nõuetekohane lõikamine.

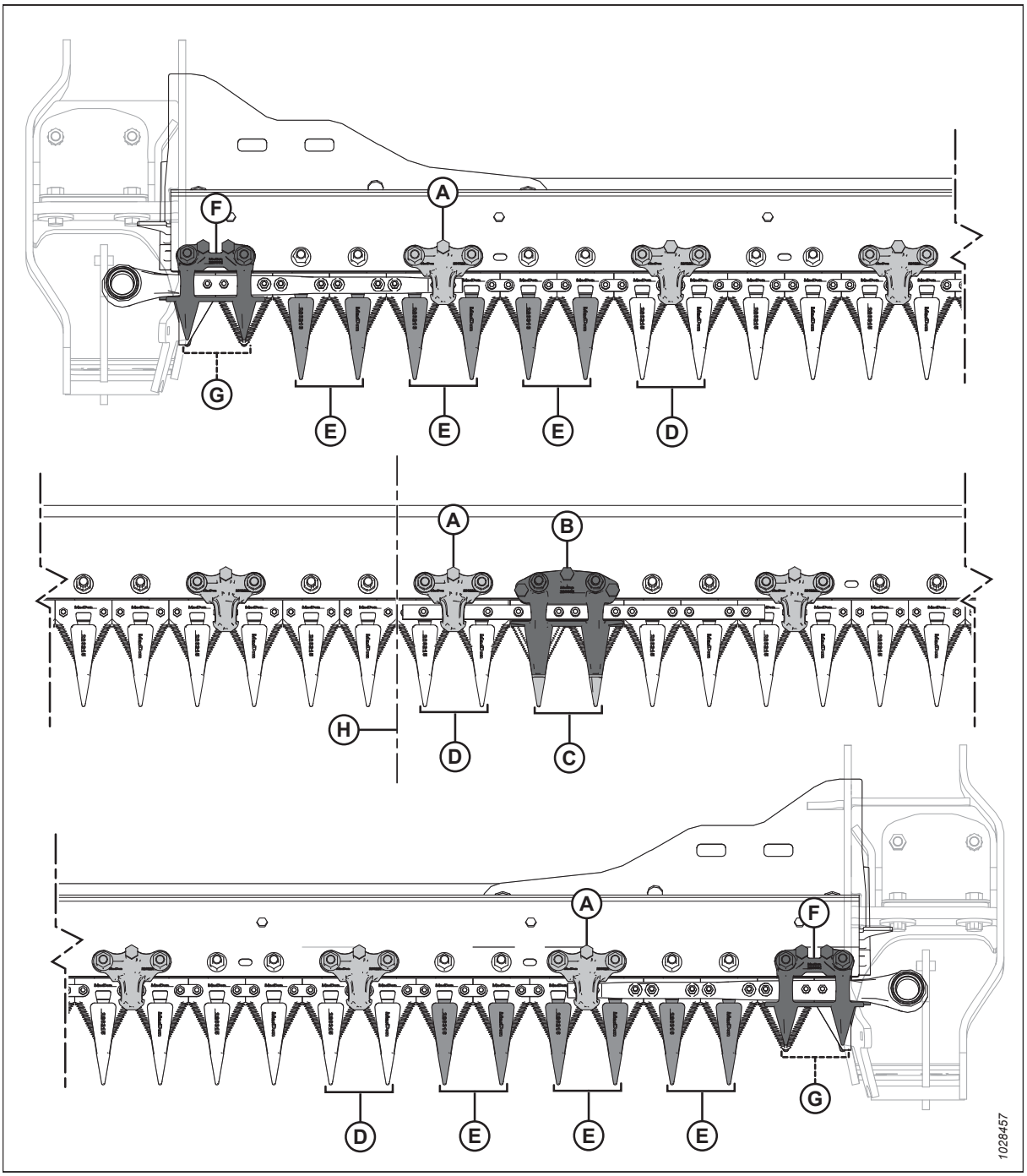

Figure 4.131: Teravatipulise terakaitsme ja kinnitusvahendi asukohad – FD250 topeltteraga heeder

A – suunatud kinnituskaar (MAC286329)
B – suunatud keskmine kinnituskaar (MAC286332)
C – suunatud keskmise lõiketera kaitse (MAC286317)
D – suunatud lõiketera kaitse (MAC286315)
E – suunatud otsaga kaitse (kululatita) (MAC286316)
F – lühikese lõiketera kinnituskaar (MAC286331)
G – lühikese lõiketera kaitse (kululatita) (MAC286319)
H – heedri keskosa

Terakaitsmete ja kaitselati reguleerimine

Kui lõiketera kaitse või kaitselatt on kivi või muu sarnase takistusega kokkupuute järel paigast nihkunud, kasutage probleemi lahendamiseks kaitse sirgendamisvahendit (MAC286705), mis on saadaval MacDoni edasimüüjalt.

OHT!

Masina ootamatust käivitumisest või tõstetud masina kukkumisest tingitud kehavigastuste või surma vältimiseks seisake alati mootor, eemaldage süütevõti enne juhikohalt lahkumist ja rakendage ohutustoed enne, kui ühelgi põhjusel heedri alla lähete.

HOIATUS!

Terade käsitsemisel või nende lähedal töötamisel kandke tugevaid töökindaid.

1. Tõstke trummel täielikult üles.
2. Seisake mootor ja eemaldage võti süütelukust.
3. Rakendage rulli ohutustoed. Juhised leiate *Trumli ohutustugede rakendamine, page 33*.
4. Kaitsmeotste ülespoole reguleerimiseks paigutage tööriist (A) näidatud viisil ja tõmmake üles.

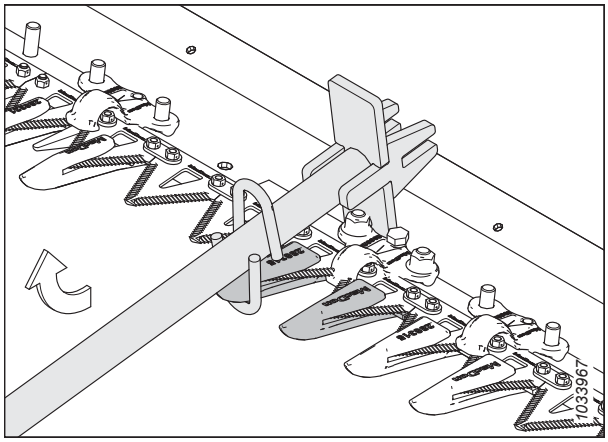

Figure 4.132: Üles reguleerimine – teravatipuline kaitse

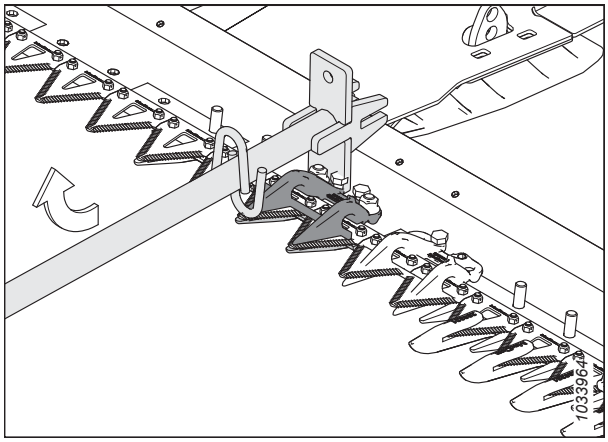

Figure 4.133: Ülespoole seadistamine – lühike lõiketera kaitse

5. Kaitsmeotste allapoole reguleerimiseks paigutage tööriist (A) näidatud viisil ja vajutage alla.

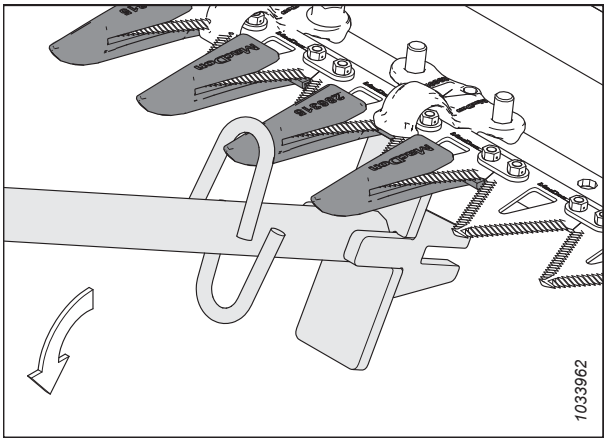

Figure 4.134: Alla reguleerimine – teravatipuline kaitse

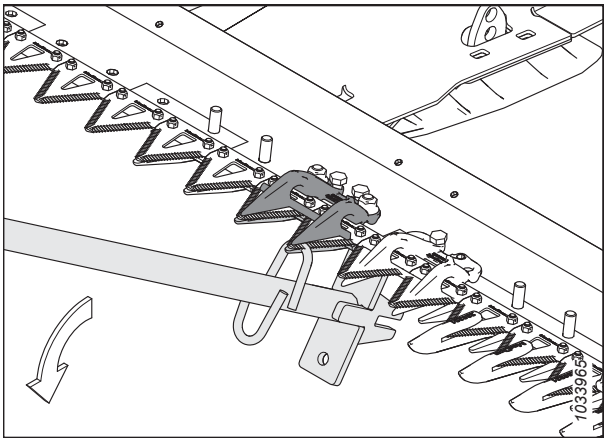

Figure 4.135: Allapoole seadistamine – lühike lõiketera kaitse

6. Kaitselati üles või alla reguleerimiseks paigutage tööriist (A) näidatud viisil ja vajutage vastavalt tööriista.

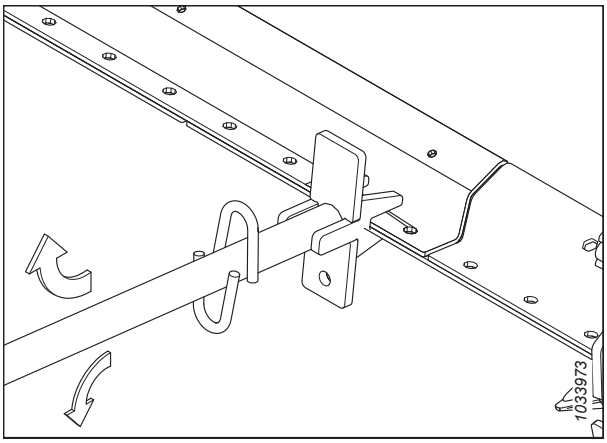

Figure 4.136: Kaitselati reguleerimine – kaitsmeteta

Teravatipuliste terakaitsmete asendamine

Kaitsed kuluvad ja need tuleb asendada. See toiming on mõeldud lõiketera ajamimootorile lähimate standardkaitsete ja erikaitsete (ajamipool) vahetamiseks.

OHT!

Masina ootamatust käivitumisest või tõstetud masina kukkumisest tingitud kehavigastuste või surma vältimiseks seisake alati mootor, eemaldage süütevõti enne juhikohalt lahkumist ja rakendage ohutustoed enne, kui ühelgi põhjusel heedri alla lähete.

HOIATUS!

Terade käsitsemisel või nende lähedal töötamisel kandke tugevaid töökindaid.

OLULINE!:

Teravatipuliste terakaitsmete asendamisel veenduge, et kinnitusvahendite järjestus vastab teie heedri tüübile ja laiusele. Lisateavet vt jaotisest *4.8.7 Teravatipulised terakaitsmed ja kinnitusvahendid, page 339*.

OLULINE!:

Ühe ja topeltlõiketeraga heedrid. Asend 1 (välimine kaitse) on heedri mõlemas otsas mõeldud lühikesele lõiketera kaitsele. Heedri ajamipoole asendid 2, 3 ja 4 on mõeldud suunatud otsaga lõiketera kaitsetele (kululatita). Alustades asendis 5 on ülejäänud kaitsed suunatud lõiketera kaitsed. Veenduge, et nendesse kohtadesse paigaldatakse õiged asenduskaitsed.

OLULINE!:

Topeltlõiketeraga heedrid. Suunatud keskmine lõiketera kaitse paigaldatakse punkti, kus kaks lõiketera kattuvad. Suunatud keskmise lõiketera kaitse vahetamistoiming on natuke erinev. Juhiseid vt jaotisest *Teravatipulise keskmise terakaitsme asendamine – topelttera, page 351*.

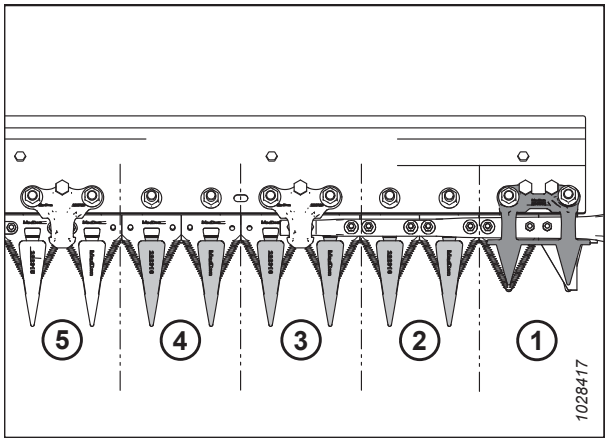

Figure 4.137: Ajamipoolsed teravatipulised terakaitsmed

1. Tõstke trummel täielikult üles.
2. Seisake mootor ja eemaldage võti süütelukust.
3. Rakendage rulli ohutustoed. Juhised leiate *Trumli ohutustugede rakendamine, page 33*.
4. Avage otsakaitse. Juhiseid vt jaotisest *Heedri otsakatete avamine, page 35*.
5. Keerake lõiketera ajamikastiga ühendatud hooratast, et lõiketera käsitsi liigutada, kuni lõiketera sektsioonid paiknevad kaitsete vahel.
6. Sulgege otsakaitse. Juhiseid vt jaotisest *Heedri otsakatete sulgemine, page 36*.

7. Eemaldage kaks mutrit ja polti (B), mis kinnitavad suunatud lõiketera kaitse (A) ja kinnituskaare (C) (kui see on olemas) lõikelati külge.
8. Eemaldage suunatud lõiketera kaitse (A), kinnituskaar (C), ja plastikust kulumisplaat. Visake suunatud lõiketera kaitse ära.

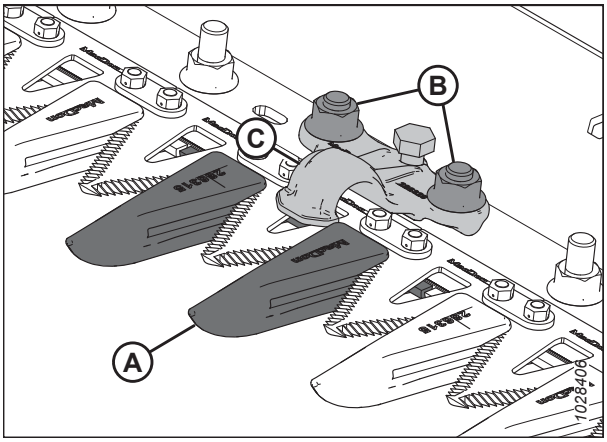

Figure 4.138: Teravatipulised terakaitsmed

9. Paigutage plastikust kuluvplaat (A) ja uus teravatipuline terakaitse (B) lõikelati alla.

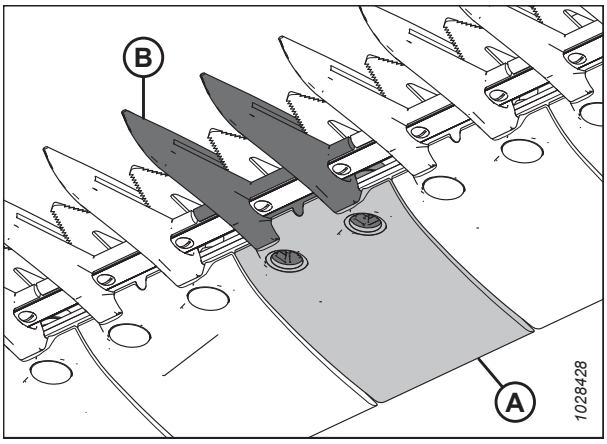

Figure 4.139: Teravatipuline terakaitse ja kuluvplaat

10. Asetage kinnituskaar (A) (kui see on olemas) paika ja lõdvendage reguleerimispolt (C) nii, et see ei ulatu kinnituskaare põhjast välja.
11. Kinnitage suunatud lõiketera kaitse, kulumisplaat ja kinnituskaar (kui see on olemas) kahe poldi ja mutriga (B). Pingutage mutrid momendini 85 Nm (63 lbf·ft).
12. Kui selles kohas asub kinnitusvahend, siis jätkake reguleerimisega. Vt jaotist *Kinnitusvahendi reguleerimine – teravatipulised terakaitsmed, page 350*.

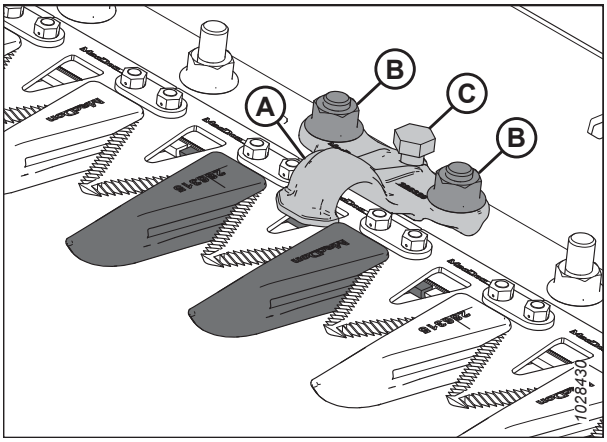

Figure 4.140: Teravatipulised terakaitsmed

Kinnitusvahendi kontrollimine – teravatipulised terakaitsmed

Tehke **IGAPÄEVASED** kontrollid ja veenduge, et lõiketera kinnituskaared takistaksid lõiketera sektsioonide kaitsete eemaldumist, võimaldades samal ajal lõiketeral kiilumata libiseda.

See toiming on mõeldud standardkinnituskaartele. Kahe lõiketeraga heedritel keskmise kinnituskaare kontrollimiseks vt *Keskmise kinnitusvahendi kontrollimine – teravatipulised terakaitsmed, page 354*.

MÄRKUS:

Joondage kaitsed enne kinnituskaare reguleerimist. Juhiseid vt jaotisest *Terakaitsmete ja kaitselati reguleerimine, page 346*.

OHT!

Masina ootamatust käivitumisest või tõstetud masina kukkumisest tingitud kehavigastuste või surma vältimiseks seisake alati mootor, eemaldage süütevõti enne juhikohalt lahkumist ja rakendage ohutustoed enne, kui ühelgi põhjusel heedri alla lähete.

HOIATUS!

Terade käsitsemisel või nende lähedal töötamisel kandke tugevaid töökindaid.

1. Seisake mootor ja eemaldage võti süütelukust.
2. Tõstke trummel täielikult üles.
3. Seisake mootor ja eemaldage võti süütelukust.
4. Rakendage rulli ohutustoed. Juhised leiate *Trumli ohutustugede rakendamine, page 33*.
5. Avage otsakaitse. Juhiseid vt jaotisest *Heedri otsakatete avamine, page 35*.
6. Keerake lõiketera ajamikastiga ühendatud hooratast, et liigutada lõiketera käsitsi asendisse (A) kinnituskaare (B) alla.
7. Lükake lõiketera sektsiooni (A) ligikaudu 44 N (10 lbf) jõuga alla ja mõõtke lehtkaliibriga kinnituskaare (B) ja lõiketera sektsiooni vaheline vahe. Kontrollige, kas see vahe on 0,1 – 0,5 mm (0.004 – 0.020 in).
8. Kui tuleb reguleerida, siis vt jaotist *Kinnitusvahendi reguleerimine – teravatipulised terakaitsmed, page 350*.
9. Sulgege otsakaitse. Juhiseid vt jaotisest *Heedri otsakatete sulgemine, page 36*.

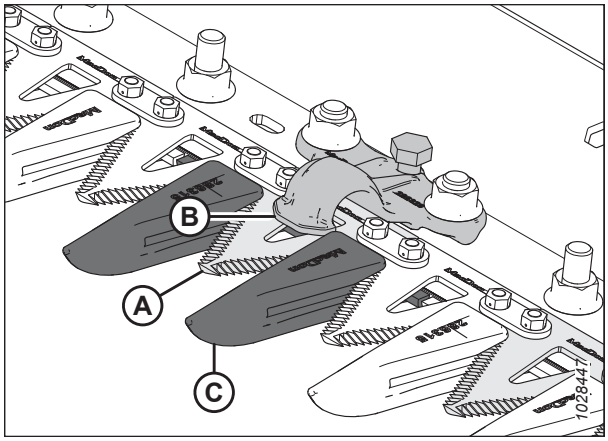

Figure 4.141: Teravatipuline kinnitusvahend

Kinnitusvahendi reguleerimine – teravatipulised terakaitsmed

Tehke **IGAPÄEVASED** kontrollid ja veenduge, et lõiketera kinnituskaared takistaksid lõiketera sektsioonide kaitsete eemaldumist, võimaldades samal ajal lõiketeral kiilumata libiseda.

See toiming on standardsetele kinnitusvahenditele. Topeltteraga heedritel keskmise kinnitusvahendi reguleerimiseks vt jaotist *Keskmise kinnitusvahendi reguleerimine – teravatipulised terakaitsmed, page 355*.

MÄRKUS:

Joondage kaitsmed enne kinnitusvahendi reguleerimist. Juhiseid vt jaotisest *Terakaitsmete ja kaitselati reguleerimine, page 346*.

OHT!

Masina ootamatust käivitumisest või tõstetud masina kukkumisest tingitud kehavigastuste või surma vältimiseks seisake alati mootor, eemaldage süütevõti enne juhikohalt lahkumist ja rakendage ohutustoed enne, kui ühelgi põhjusel heedri alla lähete.

HOIATUS!

Terade käsitsemisel või nende lähedal töötamisel kandke tugevaid töökindaid.

1. Tõstke trummel täielikult üles.
2. Seisake mootor ja eemaldage võti süütelukust.
3. Rakendage rulli ohutustoed. Juhised leiate *Trumli ohutustugede rakendamine, page 33*.
4. Reguleerige kinnitusvahendi vahemaad järgmiselt.
   a. Kinnitusvahendi (A) esiosa langetamiseks ja vahemaa vähendamiseks keerake reguleerimispolti (B) päripäeva.
   b. Kinnituskaare esiosa (A) tõstmiseks ja vahe suurendamiseks keerake reguleerimispolti (B) vastupäeva.

   MÄRKUS:

   Suurema seadistuse korral peab mutrid (C) enne reguleerimispoldi (B) keeramist võib-olla lõdvendama. Pärast seadistust pingutage mutrid momendini 85 Nm (63 lbf·ft).

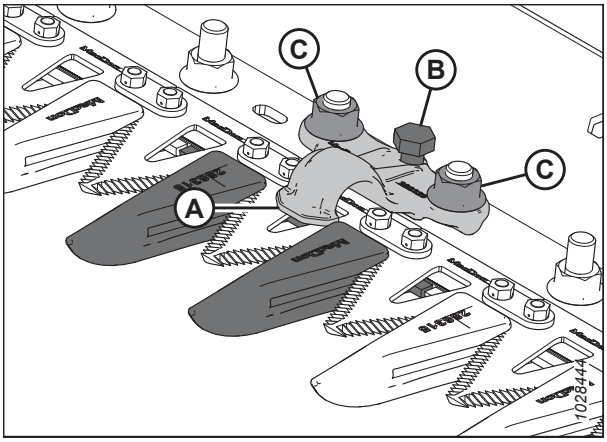

Figure 4.142: Teravatipuline kinnitusvahend

5. Käitage heedrit aeglastel pööretel ja kuulake ebapiisava kliirensi põhjustatud müra. Vajaduse korral seadistage uuesti.

   OLULINE!:

   Kui kinnituskaare kliirens on ebapiisav, põhjustab see lõiketerade ja kaitsete ülekuumenemise.

Teravatipulise keskmise terakaitsme asendamine – topelttera

Topeltteraga heedri keskmine kaitse (kahe tera kattumiskoht) vajab teravatipulise terakaitsmega võrreldes erinevat asendamisprotseduuri.

HOIATUS!

Tõstetud rulli kukkumise põhjustatud kehavigastuste vältimiseks rakendage rulli ohutustoed alati enne, kui mingil põhjusel tõstetud rulli alla lähete.

HOIATUS!

Terade käsitsemisel või nende lähedal töötamisel kandke tugevaid töökindaid.

1. Tõstke trummel täielikult üles.
2. Seisake mootor ja eemaldage võti süütelukust.
3. Rakendage rulli ohutustoed. Juhised leiate *Trumli ohutustugede rakendamine, page 33*.

4. Eemaldage kaks mutrit ja polti (C), mis kinnitavad kaitse (A) ja kinnituskaare (B) lõikelati külge.
5. Eemaldage kaitse (A), plastikust kuluvplaat ja kinnitusvahend (B).

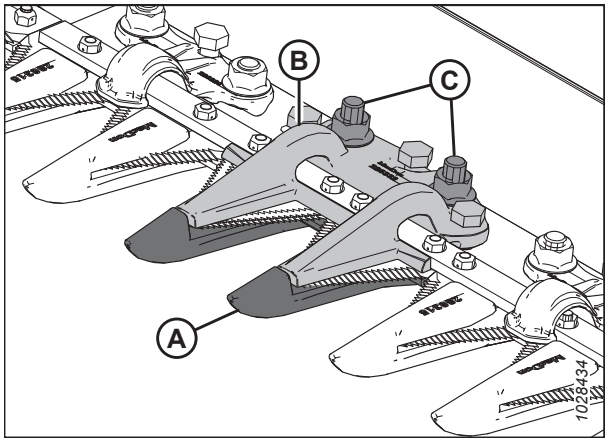

Figure 4.143: Teravatipuline keskmine terakaitse

OLULINE!:

Veenduge, et asenduskaitse oleks õige nihkuvate lõikepindadega (A) kaitse.

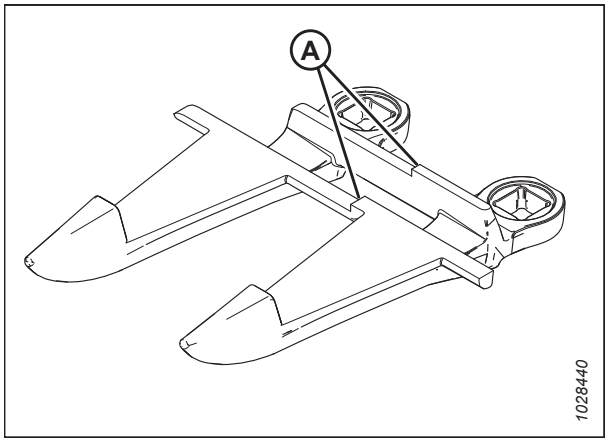

Figure 4.144: Teravatipuline keskmine terakaitse

6. Enne uue suunatud keskmise lõiketera kaitse paigaldamist veenduge, et lõikelati all asub ülekattega vahetükk (A) ja selle paksem ots asub keskmise kaitse all.

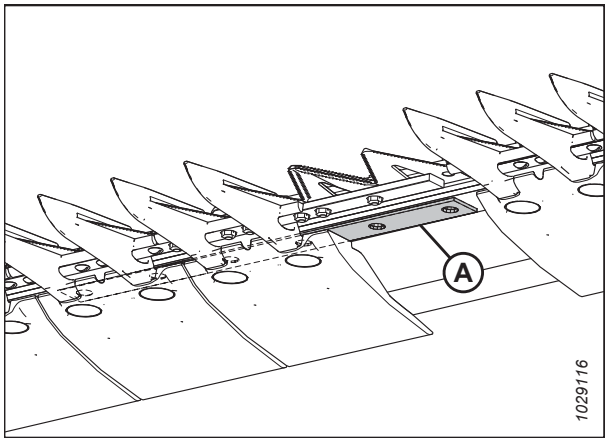

Figure 4.145: Lõikelatt

7. Paigutage plastikust kuluvplaat (A) ja uus kaitse (B) lõikelati alla.

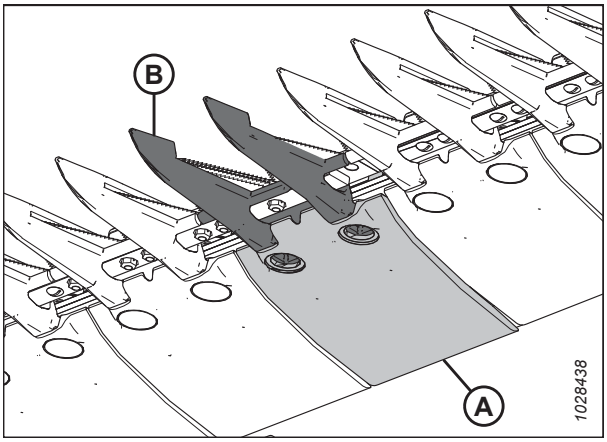

Figure 4.146: Teravatipuline keskmine terakaitse ja kuluvplaat

8. Keerake kolm reguleerimispoldi (A) nii, et need ulatuksid teravatipulise keskmise kinnitusvahendi (B) alt 4 mm (5/32 tolli) välja.
9. Paigutage keskmine kinnitusvahend (B) lõikelatile.

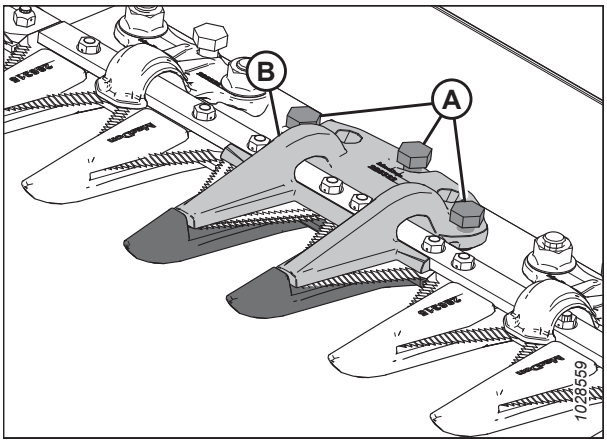

Figure 4.147: Teravatipuline keskmine terakaitse

10. Kinnitage teravatipuline keskmine kinnitusvahend (A) kahe poldi ja mutriga (B), kuid **ÄRGE** veel pingutage.

    OLULINE!:

    Kinnitusvahend (A) peab keskmise kaitsme juures hoidma kinni kahte kattuvat tera. Veenduge, et sellesse kohta on paigaldatud õige asenduskaitse.

11. Reguleerige kinnitusvahendit, kuni vahemaa on vastuvõetav.
    - Reguleerimisjuhiseid vt jaotisest *Keskmise kinnitusvahendi reguleerimine – teravatipulised terakaitsmed, page 355*.
    - Vahemaa spetsifikatsioone vt jaotisest *Keskmise kinnitusvahendi kontrollimine – teravatipulised terakaitsmed, page 354*.
12. Pingutage mutrid (B) momendini 85 Nm (63 lbf·ft).

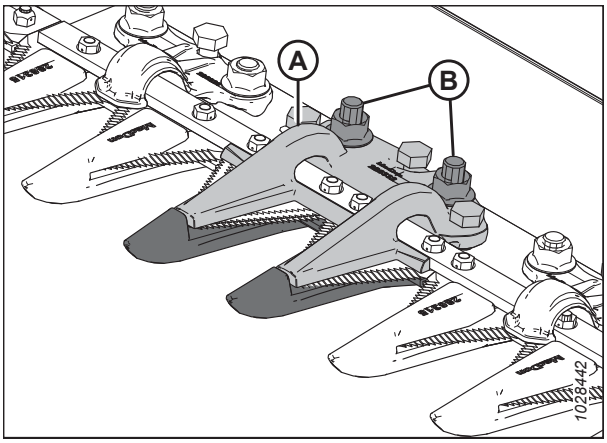

Figure 4.148: Teravatipuline keskmine terakaitse

13. Kontrollige vahemaad uuesti.
    - Kui vahemaa sobib, siis on kinnitusvahendi paigaldamine lõpule viidud.
    - Kui vahemaa ei sobi, siis korrake etappi *11, page 353* kuni *13, page 354*, kuni jääte vahemaaga rahule.

Keskmise kinnitusvahendi kontrollimine – teravatipulised terakaitsmed

Tehke **IGAPÄEVASED** kontrollid ja veenduge, et lõiketera kinnituskaared takistaksid lõiketera sektsioonide kaitsete eemaldumist, võimaldades samal ajal lõiketeral kiilumata libiseda.

HOIATUS!

Tõstetud rulli kukkumise põhjustatud kehavigastuste vältimiseks rakendage rulli ohutustoed alati enne, kui mingil põhjusel tõstetud rulli alla lähete.

HOIATUS!

Terade käsitsemisel või nende lähedal töötamisel kandke tugevaid töökindaid.

1. Tõstke trummel täielikult üles.
2. Seisake mootor ja eemaldage võti süütelukust.
3. Rakendage rulli ohutustoed. Juhised leiate *Trumli ohutustugede rakendamine, page 33*.
4. Avage otsakaitse. Juhiseid vt jaotisest *Heedri otsakatete avamine, page 35*.
5. Keerake lõiketera ajamikastiga ühendatud hooratast, et lõiketera käsitsi liigutada sissepoole, kuni lõiketera sektsioonid jäävad kinnituskaare (A) alla. Korrake toimingud vastaslõiketeral.
6. Lükake lõiketera sektsiooni ligikaudu 44 N (10 lbf) jõuga alla ja mõõtke lehtkaliibriga kinnituskaare (A) ja lõiketera sektsiooni vaheline vahe. Kontrollige, kas kliirens on järgmine.
    - Kinnituskaare otsast (B) : 0,1 – 0,5 mm (0.004 – 0.020 in)
    - Kinnituskaare tagant (C): 0,1 – 1,0 mm (0.004 – 0.040 in)
7. Kui tuleb reguleerida, siis vt jaotist *Keskmise kinnitusvahendi reguleerimine – teravatipulised terakaitsmed, page 355*.
8. Kui seadistamine pole vajalik, pingutage mutrid (D) momendini 85 Nm (63 lbf·ft).
9. Pärast mutrite pingutamist kontrollige uuesti vahemaad ja vajadusel reguleerige.
10. Sulgege otsakaitse. Juhiseid vt jaotisest *Heedri otsakatete sulgemine, page 36*.

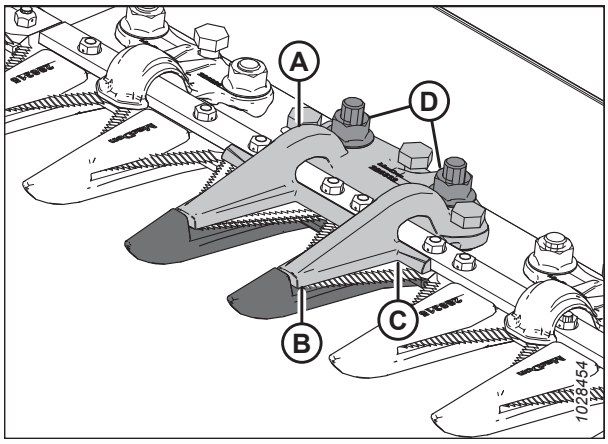

Figure 4.149: Teravatipuline keskmine kinnitusvahend

Keskmise kinnitusvahendi reguleerimine – teravatipulised terakaitsmed

Tehke **IGAPÄEVASED** kontrollid ja veenduge, et lõiketera kinnituskaared takistaksid lõiketera sektsioonide kaitsete eemaldumist, võimaldades samal ajal lõiketeral kiilumata libiseda.

HOIATUS!

Tõstetud rulli kukkumise põhjustatud kehavigastuste vältimiseks rakendage rulli ohutustoed alati enne, kui mingil põhjusel tõstetud rulli alla lähete.

HOIATUS!

Terade käsitsemisel või nende lähedal töötamisel kandke tugevaid töökindaid.

1. Tõstke trummel täielikult üles.
2. Seisake mootor ja eemaldage võti süütelukust.
3. Rakendage rulli ohutustoed. Juhised leiate *Trumli ohutustugede rakendamine, page 33*.
4. Lõdvendage kinnitusdetailid (B).
5. Keerake reguleerimispolte (A) järgmiselt.
   - Kliirensi suurendamiseks keerake reguleerimispolte (A) päripäeva (kinni).
   - Kliirensi vähendamiseks keerake reguleerimispolte (A) vastupäeva (lahti).
6. Ainult otsa kliirensi seadistamiseks reguleerige ainult keskmist (tagumine) (C) reguleerimispolti.
   - Kliirensi suurendamiseks keerake reguleerimispolti (C) vastupäeva (lahti).
   - Kliirensi vähendamiseks keerake reguleerimispolti (C) päripäeva (kinni).
7. Pingutage mutrid (B) momendini 85 Nm (63 lbf·ft).
8. Kontrollige vahemaad uuesti ja vajadusel reguleerige veelkord.
9. Käitage heedrit aeglastel pööretel ja kuulake ebapiisava kliirensi põhjustatud müra.

   OLULINE!:

   Kui kinnituskaare kliirens on ebapiisav, põhjustab see lõiketerade ja kaitsete ülekuumenemist – vajadusel reguleerige.

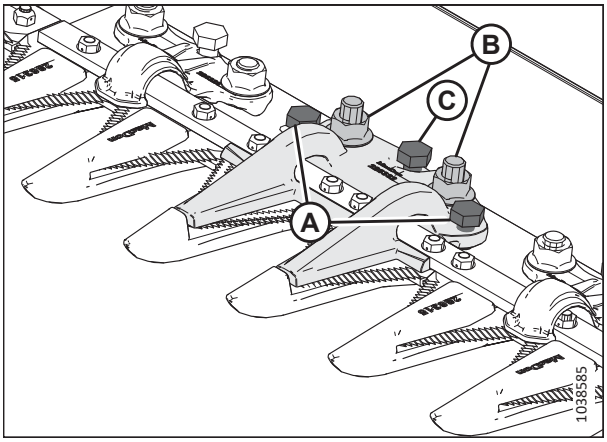

Figure 4.150: Teravatipuline keskmine kinnitusvahend

4.8.8 Lühikese lõiketera kaitsed ja kinnituskaared

Lühikese lõiketera kaitsed põhjustavad sitke põllukultuuri, nagu hein ja raps lõikamisel vähem ummistusi.

Järgmisi terakaitsmeid ja kinnitusvahendeid kasutatakse lühikeste terakaitsmete konfiguratsioonis.

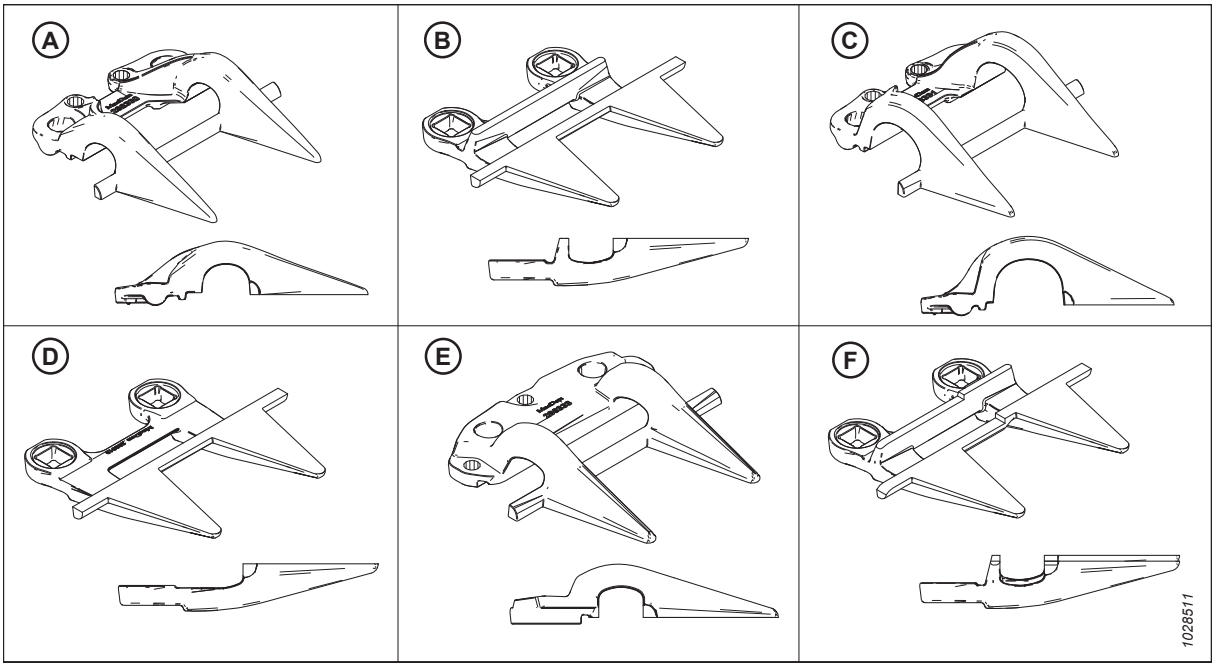

Figure 4.151: Lühikeste terakaitsmete konfiguratsioonidega kasutatavate kaitsmete ja kinnitusvahendite tüübid

A – PlugFree™ kinnituskaar (MAC286330)
B – PlugFree™ lõiketera kaitse (MAC286318)
C – PlugFree™ otsa kinnituskaar (MAC286331)[76]
D – PlugFree™ otsa lõiketera kaitse (kululatita) (MAC286319)[77]
E – PlugFree™ keskmine kinnituskaar (MAC286333)[78]
F – PlugFree™ keskmise lõiketera kaitse (MAC286320)[78]

Kaitsmed on erinevatel heedritel erinevalt seadistatud. Lühikeste terakaitsmete ja kinnitusvahendite asendamisel veenduge, et kasutate heedril õiget järjestust. Alltoodud teave juhatab teid eri konfiguratsioonide juurde.

- *Ühe lõiketeraga heedrite lühikese lõiketera kaitsed, page 357*
- *Lühikese lõiketera kaitsed topeltlõiketeraga heedritel – kõik suurused, v.a 12,5 m (41 jalga), page 358*
- *Lühikese lõiketera kaitsmed 12,5 m (41 jalga) topeltlõiketeraga heedril, page 359*

76. Paigaldatud ajamipooltel asukohtadesse 1 – 3; ühe lõiketeraga heedritel on see paigaldatud paremas otsas asukohta 1.
77. Paigaldatud ajamipooltel asukohtadesse 1 – 4. Ühe lõiketeraga heedrid kasutavad paremas otsas standardkaitset (MAC286318).
78. Ainult topeltlõiketeraga heedrid.

Ühe lõiketeraga heedrite lühikese lõiketera kaitsed

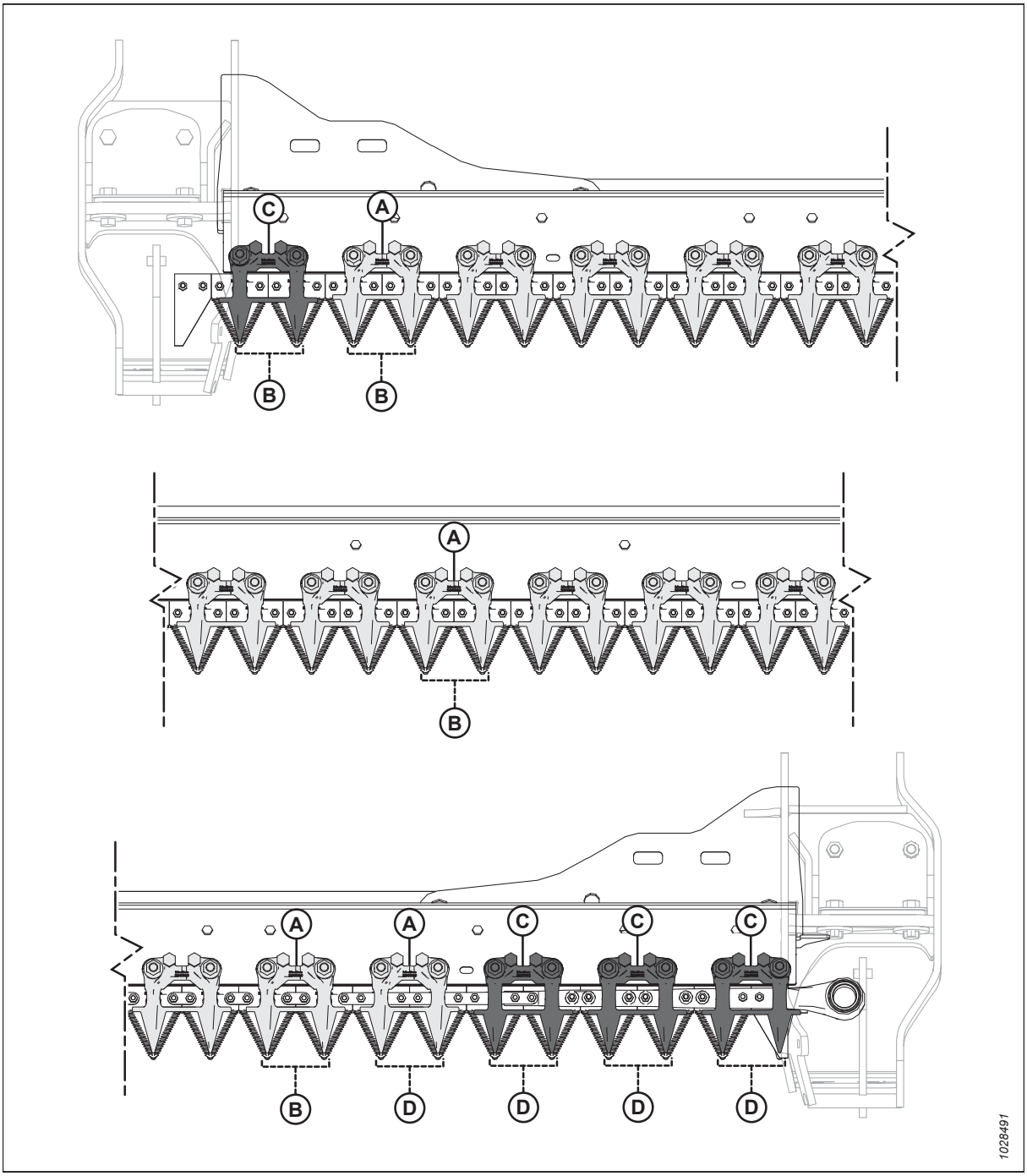

Figure 4.152: Lühikeste terakaitsmete ja kinnitusvahendite asukohad – ühe teraga heedrid

A – lühikese lõiketera kinnituskaar (MAC286330)
B – lühikese lõiketera kaitse (MAC286318)
C – lühikese lõiketera otsa kinnituskaar (x4) (MAC286331)
D – lühikese lõiketera otsa kaitse (kululatita) (x5) (MAC286319)

Lühikese lõiketera kaitsed topeltlõiketeraga heedritel – kõik suurused, v.a 12,5 m (41 jalga)

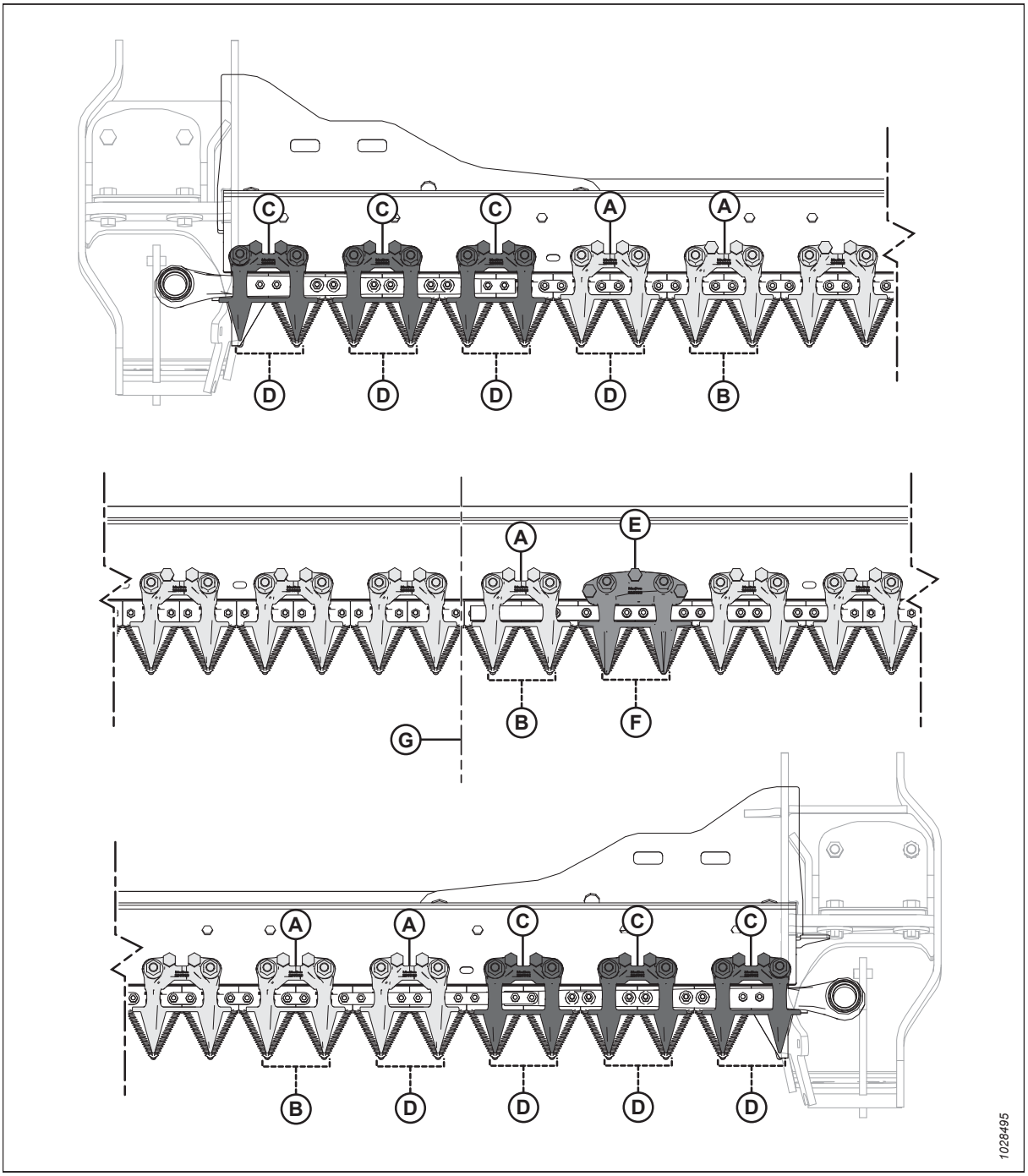

Figure 4.153: Lühikeste terakaitsmete ja kinnitusvahendite asukohad – topeltteraga heedrid

A – lühikese lõiketera kinnituskaar (MAC286330)
B – lühikese lõiketera kaitse (MAC286318)
C – lühikese lõiketera otsa kinnituskaar (x6) (MAC286331)
D – lühikese lõiketera osa kaitse (kululatita) (x8) (MAC286319)
E – lühikese lõiketera keskmine kinnituskaar (MAC286333)
F – lühikese lõiketera keskmise lõiketera kaitse (MAC286320)
G – heedri keskosa

Lühikese lõiketera kaitsmed 12,5 m (41 jalga) topeltlõiketeraga heedril

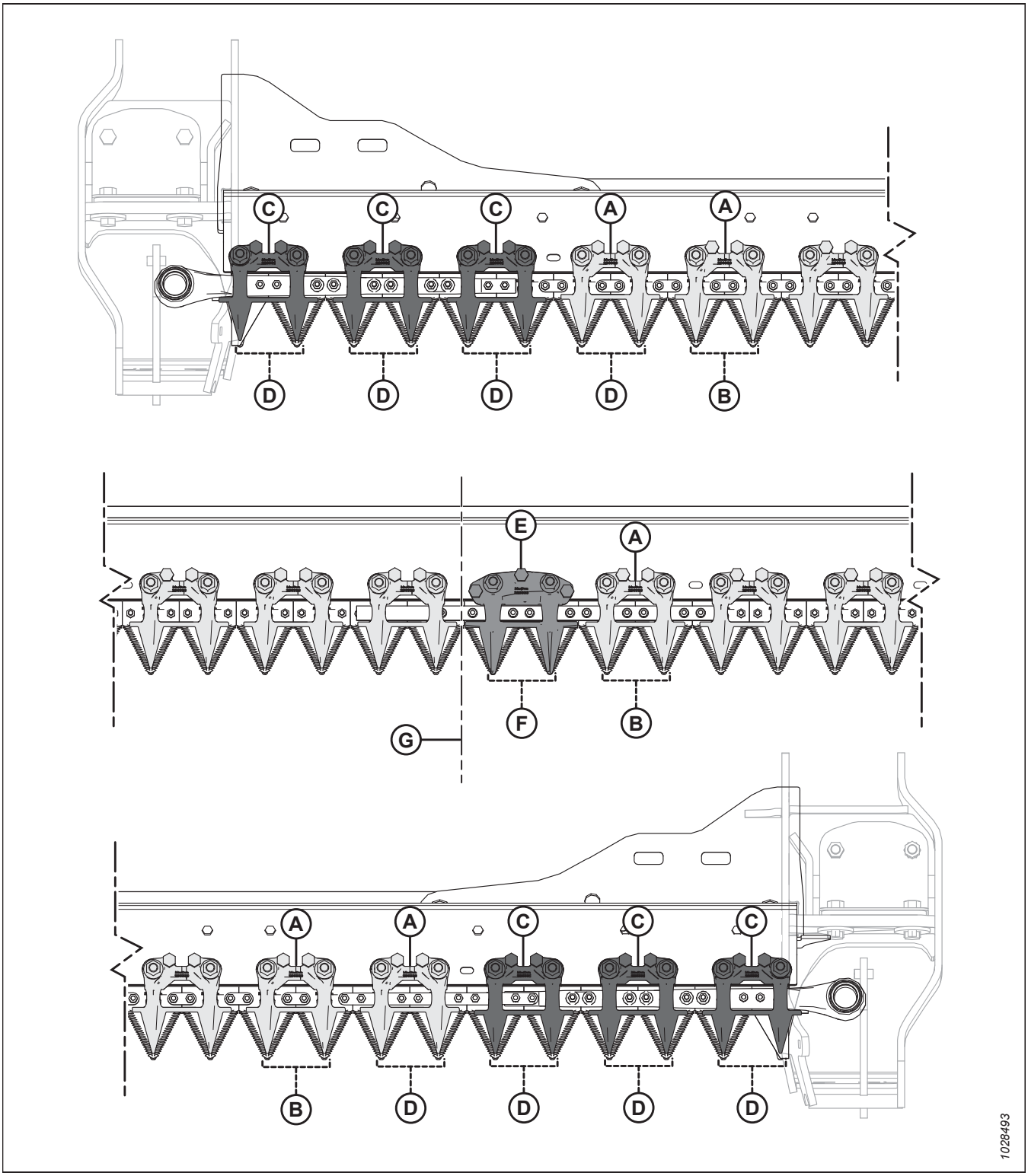

Figure 4.154: Lühikese lõiketera kaitse ja kinnituskaarte asukohad – 12,5 m (41 jalga) topeltlõiketeraga heeder

A – lühikese lõiketera kinnituskaar (MAC286330)
B – lühikese lõiketera kaitse (MAC286318)
C – lühikese lõiketera otsa kinnituskaar (x6) (MAC286331)
D – lühikese lõiketera osa kaitse (kululatita) (x8) (MAC286319)
E – lühikese lõiketera keskmine kinnituskaar (MAC286333)
F – lühikese lõiketera keskmise lõiketera kaitse (MAC286320)
G – heedri keskosa

Lühikese lõiketera kaitsete või otsakaitsete vahetamine

Lühikese lõiketera kaitsmed või otsa lõiketera kaitsmed põhjustavad sitke põllukultuuri, nt heina ja rapsi lõikamisel vähem ummistusi ja on tehases paigaldatud.

OHT!

Masina ootamatust käivitumisest või tõstetud masina kukkumisest tingitud kehavigastuste või surma vältimiseks seisake alati mootor, eemaldage süütevõti enne juhikohalt lahkumist ja rakendage ohutustoed enne, kui ühelgi põhjusel heedri alla lähete.

HOIATUS!

Terade käsitsemisel või nende lähedal töötamisel kandke tugevaid töökindaid.

OLULINE!:

Topeltteraga heedritel on kahe tera kattumiskohale paigaldatud nihkes keskmine terakaitse. Keskmise terakaitsme asendamisprotseduur on veidi erinev. Juhiseid vt jaotisest *Keskmise terakaitsme asendamine – topelttera, page 363*.

Lühikese terakaitsmed või otsmise terakaitsme asendamiseks toimige järgmiselt.

1. Tõstke trummel täielikult üles.
2. Seisake mootor ja eemaldage võti süütelukust.
3. Rakendage rulli ohutustoed. Juhised leiate *Trumli ohutustugede rakendamine, page 33*.
4. Eemaldage kaks mutrit ja polti (A), mis kinnitavad lühikese lõiketera kaitsme (B) ja kinnituskaare (C) lõikelati külge.
5. Eemaldage lühikese lõiketera kaitse (B), kinnituskaar (C) ja plastikust kulumisplaat.

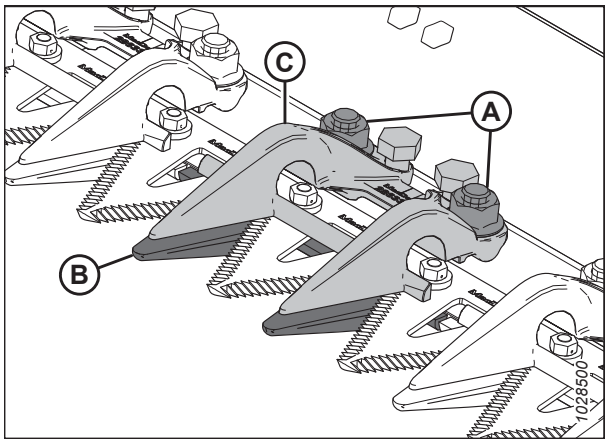

Figure 4.155: Lühikesed terakaitsmed

OLULINE!:

Heedri ajamipooltel olevat nelja esimest terakaitset (A) nimetatakse otsmisteks terakaitseteks ja neil **POLE** kuluvlatte. Veenduge, et nendesse kohtadesse on paigaldatud korralikud asendusterakaitsmed.

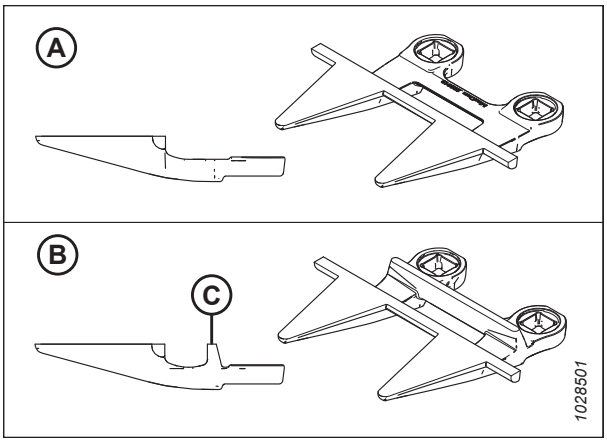

Figure 4.156: Otsmine terakaitse ja lühikesed terakaitsmed

A – otsa lõiketera kaitse (MAC286319)
B – lühikese lõiketera kaitse (kululatiga [C]) (MAC286318)

6. Paigutage plastikust kuluvplaat (A) ja uus lühike terakaitse (B) lõikelati alla.

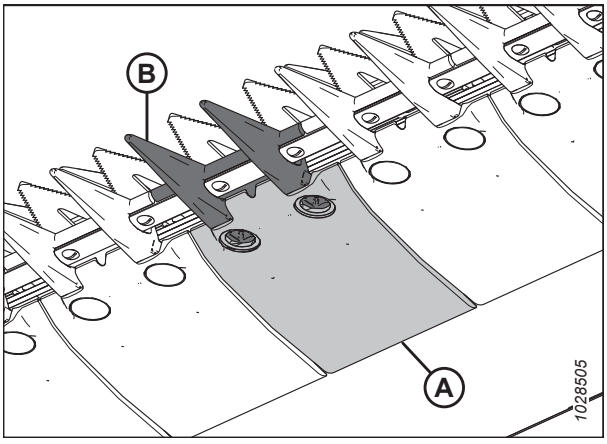

Figure 4.157: Lühike terakaitse ja kuluvplaat

7. Asetage kinnituskaar (A) paika ja lõdvendage kaks reguleerimispolti (B) nii, et need ei ulatu kinnituskaare põhjast välja.
8. Kinnitage lühikese lõiketera kaitse, kulumisplaat ja kinnituskaar kahe poldi ja mutriga (C), aga **ÄRGE** neid veel pingutage.
9. Reguleerige kinnitusvahendit, kuni vahemaa on vastuvõetav.
   - Reguleerimisjuhiseid vt jaotisest *Kinnituskaare seadistamine – lühikese lõiketera kaitsed, page 362*.
   - Vahemaa spetsifikatsioone vt jaotisest *Kinnituskaarte kontrollimine – lühikese lõiketera kaitse, page 362*.
10. Pingutage mutrid (C) momendini 85 Nm (63 lbf·ft).

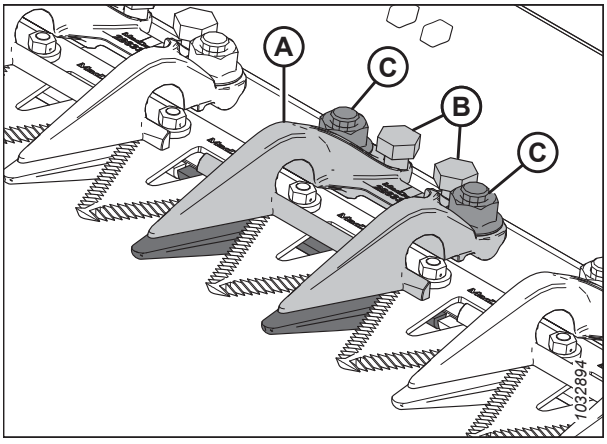

Figure 4.158: Lühike terakaitse

11. Kontrollige vahemaad uuesti.
    - Kui vahemaa sobib, siis on kinnitusvahendi paigaldamine lõpule viidud.
    - Kui vahemaa ei sobi, siis korrake etappi *9, page 361* kuni *11, page 362*, kuni jääte vahemaaga rahule.

Kinnituskaarte kontrollimine – lühikese lõiketera kaitse

Tehke **IGAPÄEVASED** kontrollid ja veenduge, et lõiketera kinnituskaared takistaksid lõiketera sektsioonide kaitsete eemaldumist, võimaldades samal ajal lõiketeral kiilumata libiseda.

Topeltteraga heedritel keskmise kinnitusvahendi kontrollimiseks vt jaotist *Keskmise kinnituskaare kontrollimine – lühikese lõiketera kaitsed, page 366*.

OHT!

Masina ootamatust käivitumisest või tõstetud masina kukkumisest tingitud kehavigastuste või surma vältimiseks seisake alati mootor, eemaldage süütevõti enne juhikohalt lahkumist ja rakendage ohutustoed enne, kui ühelgi põhjusel heedri alla lähete.

HOIATUS!

Terade käsitsemisel või nende lähedal töötamisel kandke tugevaid töökindaid.

1. Tõstke trummel täielikult üles.
2. Seisake mootor ja eemaldage võti süütelukust.
3. Rakendage rulli ohutustoed. Juhised leiate *Trumli ohutustugede rakendamine, page 33*.
4. Liigutage lõiketera käsitsi kinnituskaare (A) alla.
5. Lükake lõiketera sektsiooni ligikaudu 44 N (10 lbf) jõuga ja mõõtke lehtkaliibriga kinnituskaare otsa (B) ja lõiketera sektsiooni vaheline vahe. Kontrollige, kas see vahe on 0,1 – 0,5 mm (0.004 – 0.020 in).
6. Kui tuleb reguleerida, siis vt jaotist *Kinnituskaare seadistamine – lühikese lõiketera kaitsed, page 362*.

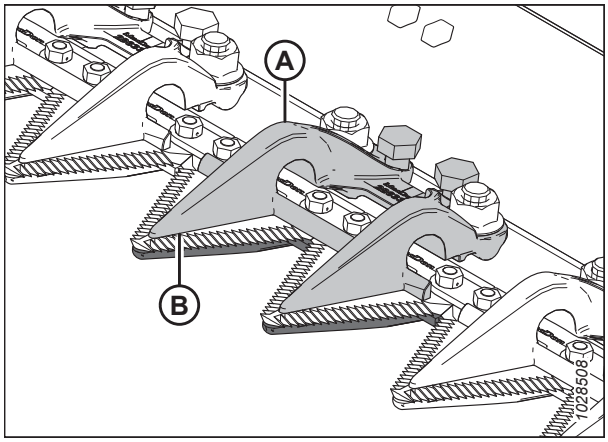

Figure 4.159: Lühikesed terakaitsmed

Kinnituskaare seadistamine – lühikese lõiketera kaitsed

Tehke **IGAPÄEVASED** kontrollid ja veenduge, et lõiketera kinnituskaared takistaksid lõiketera sektsioonide kaitsete eemaldumist, võimaldades samal ajal lõiketeral kiilumata libiseda.

Topeltteraga heedritel keskmise kinnitusvahendi reguleerimiseks vt jaotist *Keskmise kinnituskaare seadistamine – lühikese lõiketera kaitsed, page 366*.

OHT!

Masina ootamatust käivitumisest või tõstetud masina kukkumisest tingitud kehavigastuste või surma vältimiseks seisake alati mootor, eemaldage süütevõti enne juhikohalt lahkumist ja rakendage ohutustoed enne, kui ühelgi põhjusel heedri alla lähete.

HOIATUS!

Terade käsitsemisel või nende lähedal töötamisel kandke tugevaid töökindaid.

1. Tõstke trummel täielikult üles.
2. Seisake mootor ja eemaldage võti süütelukust.
3. Rakendage rulli ohutustoed. Juhised leiate *Trumli ohutustugede rakendamine, page 33*.
4. Reguleerige kinnitusvahendi vahemaad järgmiselt.
   a. Kliirensi vähendamiseks keerake reguleerimispolte (A) päripäeva.
   b. Kliirensi suurendamiseks keerake reguleerimispolte (A) vastupäeva.

      MÄRKUS:

      Suurema seadistuse korral peab mutrid (B) enne reguleerimispoldi (A) keeramist võib-olla lõdvendama. Pärast seadistust pingutage mutrid momendini 85 Nm (63 naeljalga).
   c. Pärast teise punkti reguleerimist kontrollige uuesti esimest, sest kummagi poole reguleerimine võib teist mõjutada.
   d. Vajadusel reguleerige veelkord.

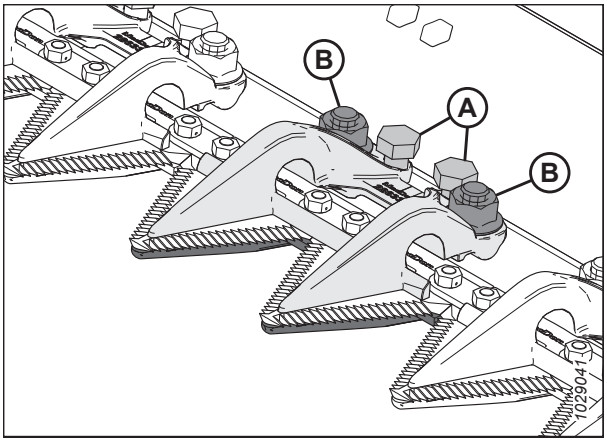

Figure 4.160: Lühikese terakaitsme kinnitusvahend

5. Kontrollige vahemaad uuesti ja vajadusel reguleerige veelkord.
6. Käitage heedrit aeglastel pööretel ja kuulake ebapiisava kliirensi põhjustatud müra. Vajaduse korral seadistage uuesti.

   OLULINE!:

   Kui kinnituskaare kliirens on ebapiisav, põhjustab see lõiketerade ja kaitsete ülekuumenemise.

Keskmise terakaitsme asendamine – topelttera

Topeltteraga heedri keskkohas asuv nihkega kaitse (kahe tera kattumiskoht) vajab standardkaitsmega võrreldes erinevat asendamisprotseduuri.

OHT!

Masina ootamatust käivitumisest või tõstetud masina kukkumisest tingitud kehavigastuste või surma vältimiseks seisake alati mootor, eemaldage süütevõti enne juhikohalt lahkumist ja rakendage ohutustoed enne, kui ühelgi põhjusel heedri alla lähete.

HOIATUS!

Terade käsitsemisel või nende lähedal töötamisel kandke tugevaid töökindaid.

1. Tõstke trummel täielikult üles.
2. Seisake mootor ja eemaldage võti süütelukust.
3. Rakendage rulli ohutustoed. Juhised leiate *Trumli ohutustugede rakendamine, page 33*.

4. Eemaldage kaks mutrit ja polti (C), mis kinnitavad keskmise lõiketera kaitsme (A) ja kinnituskaare (B) lõikelati külge.

5. Eemaldage keskmine terakaitse (A), plastikust kuluvplaat ja kinnitusvahend (B).

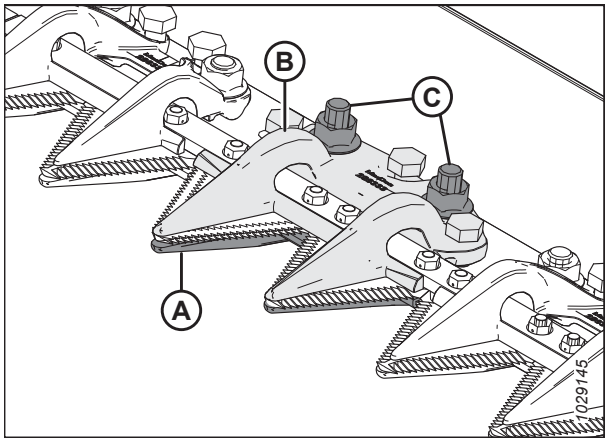

Figure 4.161: Keskmine terakaitse

OLULINE!:

Veenduge, et keskmise lõiketera asenduskaitse oleks õige nihkuvate lõikepindadega (A) kaitse.

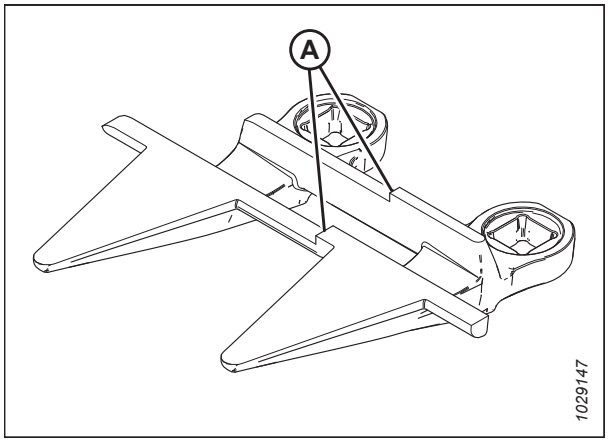

Figure 4.162: Keskmine terakaitse

6. Enne uue keskmise lõiketera kaitse paigaldamist veenduge, et lõikelati all asub ülekattega vahetükk (A) ja selle paksem ots asub keskmise kaitse all.

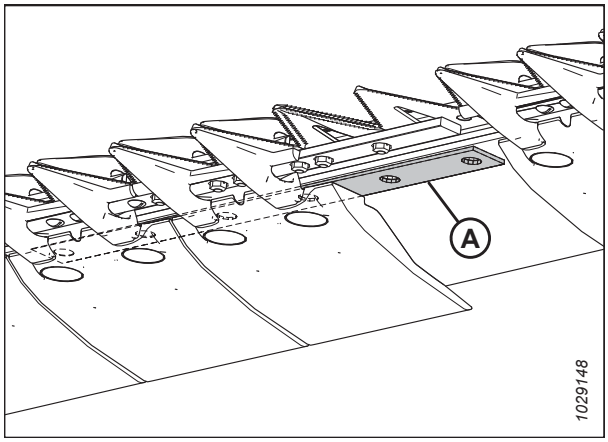

Figure 4.163: Lõikelatt

7. Paigutage plastikust kuluvplaat (A) ja uus keskmine terakaitse (B) lõikelati alla.

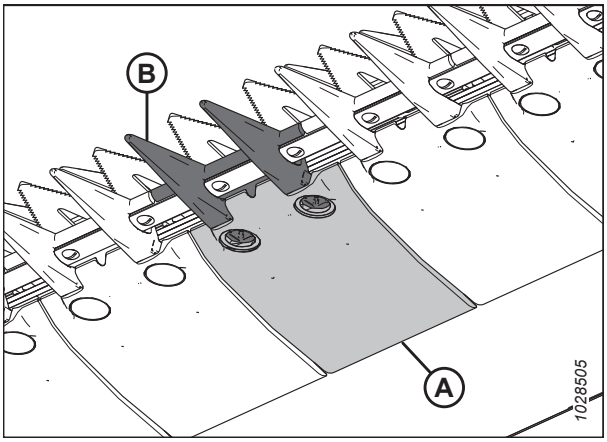

Figure 4.164: Keskmine terakaitse ja kuluvplaat

8. Keerake kolm reguleerimispoldi (A) nii, et need ulatuksid keskmise kinnitusvahendi (B) alt 4 mm (5/32 tolli) välja.
9. Paigutage keskmine kinnitusvahend (B) lõikelatile.

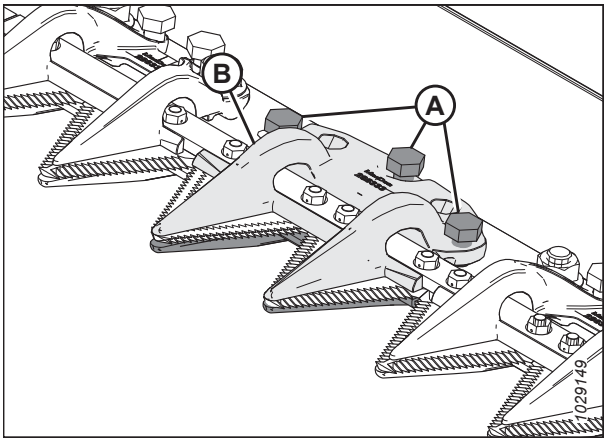

Figure 4.165: Keskmine terakaitse

10. Kinnitage keskmine kinnitusvahend (A) kahe poldi ja mutriga (B), kuid **ÄRGE** veel pingutage.

    OLULINE!:

    Kinnitusvahend (A) peab keskmise terakaitsme juures hoidma kinni kahte kattuvat tera. Veenduge, et sellesse kohta on paigaldatud õige keskmine asendusterakaitse.

11. Reguleerige kinnitusvahendit, kuni vahemaa on vastuvõetav.
    - Reguleerimisjuhiseid vt jaotisest *Keskmise kinnituskaare seadistamine – lühikese lõiketera kaitsed, page 366*.
    - Vahemaa spetsifikatsioone vt jaotisest *Keskmise kinnituskaare kontrollimine – lühikese lõiketera kaitsed, page 366*.
12. Pingutage mutrid (B) momendini 85 Nm (63 lbf·ft).
13. Kontrollige vahemaad uuesti.
    - Kui vahemaa sobib, siis on kinnitusvahendi paigaldamine lõpule viidud.
    - Kui vahemaa ei sobi, siis korrake etappi *11, page 365* kuni *13, page 365*, kuni jääte vahemaaga rahule.

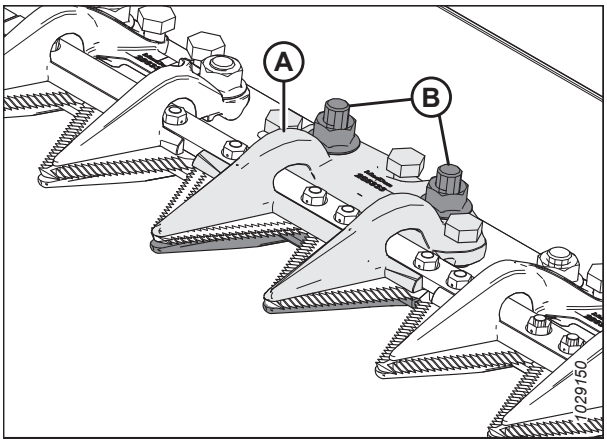

Figure 4.166: Keskmine terakaitse

Keskmise kinnituskaare kontrollimine – lühikese lõiketera kaitsed

Tehke **IGAPÄEVASED** kontrollid ja veenduge, et lõiketera kinnituskaared takistaksid lõiketera sektsioonide kaitsete eemaldumist, võimaldades samal ajal lõiketeral kiilumata libiseda.

OHT!

Masina ootamatust käivitumisest või tõstetud masina kukkumisest tingitud kehavigastuste või surma vältimiseks seisake alati mootor, eemaldage süütevõti enne juhikohalt lahkumist ja rakendage ohutustoed enne, kui ühelgi põhjusel heedri alla lähete.

HOIATUS!

Terade käsitsemisel või nende lähedal töötamisel kandke tugevaid töökindaid.

1. Tõstke trummel täielikult üles.
2. Seisake mootor ja eemaldage võti süütelukust.
3. Rakendage rulli ohutustoed. Juhised leiate *Trumli ohutustugede rakendamine, page 33*.
4. Lükake mõlemad terad käsitsi nende sisemisse otsa, nii et terasektsioonid on kinnitusvahendi (A) all.
5. Lükake lõiketera sektsiooni ligikaudu 44 N (10 lbf) jõuga alla ja mõõtke lehtkaliibriga kinnituskaare (A) ja lõiketera sektsiooni vaheline vahe. Kontrollige, kas kliirens on järgmine.
   - Kinnituskaare otsast (B) : 0,1 – 0,5 mm (0.004 – 0.020 in)
   - Kinnituskaare tagant (C): 0,1 – 1,0 mm (0.004 – 0.040 in)
6. Kui tuleb reguleerida, siis vt jaotist *Keskmise kinnituskaare seadistamine – lühikese lõiketera kaitsed, page 366*.
7. Kui seadistamine pole vajalik, pingutage mutrid (D) momendini 85 Nm (63 lbf·ft).
8. Pärast mutrite pingutamist kontrollige kliirensit uuesti.

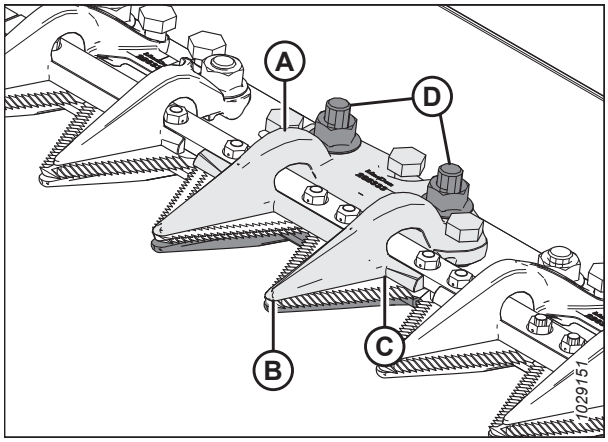

Figure 4.167: Keskmise terakaitsme kinnitusvahend

Keskmise kinnituskaare seadistamine – lühikese lõiketera kaitsed

Tehke **IGAPÄEVASED** kontrollid ja veenduge, et lõiketera kinnituskaared takistaksid lõiketera sektsioonide kaitsete eemaldumist, võimaldades samal ajal lõiketeral kiilumata libiseda.

OHT!

Masina ootamatust käivitumisest või tõstetud masina kukkumisest tingitud kehavigastuste või surma vältimiseks seisake alati mootor, eemaldage süütevõti enne juhikohalt lahkumist ja rakendage ohutustoed enne, kui ühelgi põhjusel heedri alla lähete.

HOIATUS!

Terade käsitsemisel või nende lähedal töötamisel kandke tugevaid töökindaid.

1. Tõstke trummel täielikult üles.
2. Seisake mootor ja eemaldage võti süütelukust.
3. Rakendage rulli ohutustoed. Juhised leiate *Trumli ohutustugede rakendamine, page 33*.
4. Lõdvendage kinnitusdetailid (B).
5. Keerake reguleerimispolte (A) järgmiselt.
   - Kliirensi suurendamiseks keerake reguleerimispolte (A) päripäeva (kinni).
   - Kliirensi vähendamiseks keerake reguleerimispolte (A) vastupäeva (lahti).
6. Ainult otsa kliirensi seadistamiseks reguleerige ainult keskmist (tagumine) (C) reguleerimispolti.
   - Kliirensi suurendamiseks keerake reguleerimispolti (C) vastupäeva (lahti).
   - Kliirensi vähendamiseks keerake reguleerimispolti (C) päripäeva (kinni).
7. Pingutage mutrid (B) momendini 85 Nm (63 lbf·ft).
8. Käitage heedrit aeglastel pööretel ja kuulake ebapiisava kliirensi põhjustatud müra. Vajaduse korral seadistage uuesti.

   OLULINE!:

   Kui kinnituskaare kliirens on ebapiisav, põhjustab see lõiketerade ja kaitsete ülekuumenemise.

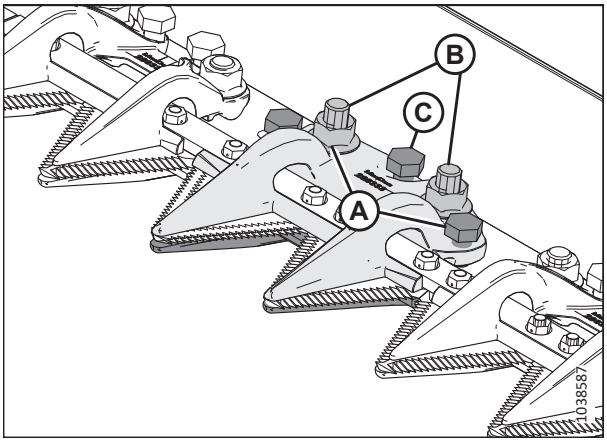

Figure 4.168: Keskmine kinnitusvahend

4.8.9 Terapea kate

Terapea kate kinnitub otsakattele ja vähendab terapea avanemist, vältides saagi kogunemist terapea süvendisse.

OLULINE!:

Lõikelati kasutamisel maapinnal mudastes tingimustes eemaldage katted. Muda võib koguneda katte taga asuvasse süvendisse, millega võib kaasneda terade ajamikasti rike.

Terapea katte paigaldamine

Lõiketera kaitset kasutatakse peamiselt riisi ja peene heina korral, et vältida põllukultuuri kiilumist etteandeavasse. Ei ole soovitatav kõikides tingimustes.

OHT!

Masina ootamatust käivitumisest või tõstetud masina kukkumisest tingitud kehavigastuste või surma vältimiseks seisake alati mootor, eemaldage süütevõti ja rakendage ohutustoed enne, kui ühelgi põhjusel heedri alla lähete.

HOIATUS!

Terade käsitsemisel või nende lähedal töötamisel kandke tugevaid töökindaid.

1. Tõstke trummel täielikult üles.
2. Langetage heeder täielikult.

3. Seisake mootor ja eemaldage võti süütelukust.
4. Rakendage rulli ohutustoed. Juhised leiate *Trumli ohutustugede rakendamine, page 33*.
5. Võtke lõiketera kaitsed hoiukastist välja.
6. Paigutage terapea kate (A) näidatud viisil otsakatte vastu. Joondage kate nii, et väljalõige sobitub terapea ja/või kinnitusvahendite profiiliga.
7. Joondage paigaldusavad ja kinnitage kahe M10 x 30 kuuskantpoldi, seibi (B) ja mutriga.
8. Pingutage polte (B) täpselt nii palju, et hoida terapea katet (A) paigal, võimaldades seda samal ajal reguleerida terapeale võimalikult lähedale.
9. Terade liigutamiseks ajage terade ajamikasti rihmaratast käsitsi ringi ja kontrollige, kas terapea ja terapea kate (A) puutuvad kokku. Vajadusel reguleerige katet, et vältida teradega kokkupuudet.
10. Pingutage poldid (B).

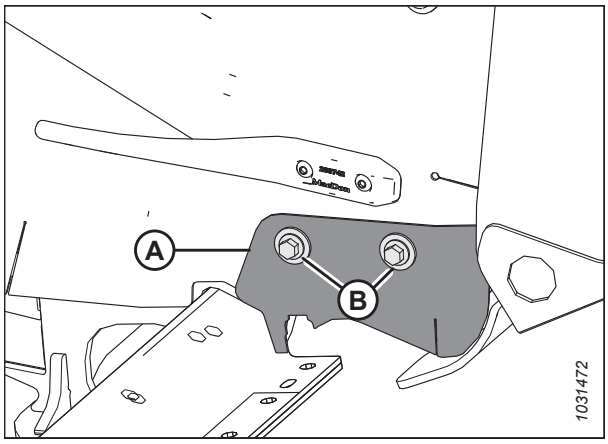

Figure 4.169: Terapea kate

4.9 Terade ajamisüsteem

Lõiketera ajamisüsteem muudab pumbatud hüdraulilise surve mehaaniliseks liikumiseks, mis liigutab heedri ees olevaid hambulisi lõiketerasid eri põllukultuuride lõikamiseks edasi ja tagasi.

4.9.1 Terade ajamikast

Lõiketerasid käitab hüdrauliline mootor, mis muudab pöördliikumise lõiketerade edasi ja tagasi liikumiseks.

Ühe lõiketeraga heedrite lõiketerade ajam (A) ja mootor (B) asuvad vasakul küljel; topeltlõiketeradega heedritel asuvad ajam ja mootor mõlemas otsas.

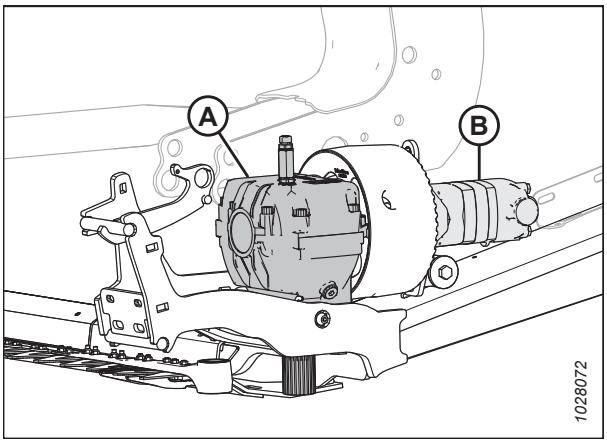

Figure 4.170: Näidatud on vasakpoolne ajamikast – parempoolne on sarnane

Terade ajamikasti õlitaseme kontrollimine

Ühe lõiketeraga heedritel on üks lõiketerade ajam, topeltlõiketeradega heedritel on neid kaks. Lõiketera ajamile juurde pääsemiseks tuleb otsakaitsed täielikult avada.

OHT!

Masina ootamatust käivitumisest tingitud kehavigastuste või surma vältimiseks seisake alati mootor ja eemaldage süütevõti enne, kui masinat seadistate.

1. Langetage heeder täielikult.
2. Reguleerige heedri nurka nii, et lõiketerade ajamikorpuse ülemine osa on maapinnaga samal tasemel.
3. Seisake mootor ja eemaldage võti süütelukust.
4. Avage otsakaitse. Juhiseid vt jaotisest *Heedri otsakatete avamine, page 35*.

5. Eemaldage õlimõõtevarras (A) ja kontrollige õlitaset. Õli tase peab jääma vahemikku (B), st õlimõõtevarda allosas olevate joonte vahele.

   MÄRKUS:

   Enne õlitaseme kontrollimist veenduge, et lõiketera ajami ülaosa on horisontaalne ja õlimõõtevarras (A) korralikult sisestatud.

6. Taaspaigaldage õlimõõtevarras (A) ja pingutage jõumomendini 23 Nm (17 naeljalga).

7. Kui heedri on konfigureeritud topeltlõiketerade süsteemi kasutamiseks, korrake õli taseme kontrollimist ka heedri vastasküljel.

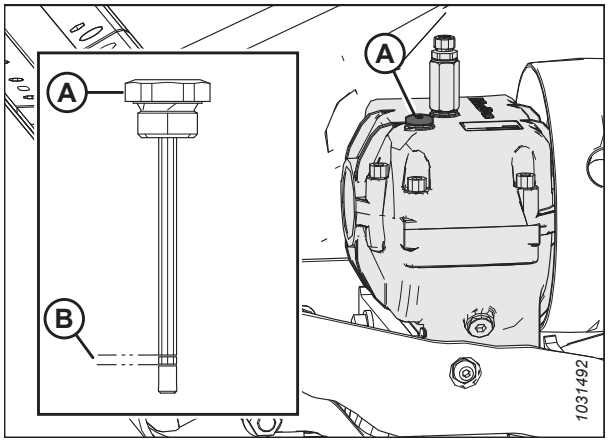

Figure 4.171: Terade ajamikast

Kinnituspoltide kontrollimine

Kontrollige lõiketera ajami nelja kinnituspoldi (A) ja (B) pingutusmomenti pärast esimest kümmet töötundi ja seejärel iga 100 töötunni järel.

1. Veenduge, et poltide pingutusmomendiks oleks 343 Nm (253 lbf·ft). Pingutage esmalt küljepoldid (A) ja seejärel põhjapoldid (B).

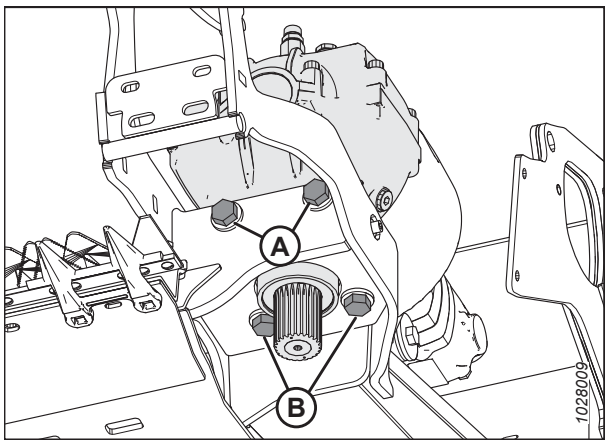

Figure 4.172: Terade ajamikast – altvaade

Terade ajamikasti õlivahetus

Vahetage lõiketera ajami määrdeainet pärast esimest 50 töötundi ja seejärel iga 1000 töötunni (või kolme aasta) järel.

OHT!

Masina ootamatust käivitumisest tingitud kehavigastuste või surma vältimiseks seisake alati mootor ja eemaldage süütevõti enne, kui masinat seadistate.

1. Tõstke heeder täiesti üles.

2. Avage otsakate. Juhiseid vt jaotisest *Heedri otsakatete avamine, page 35*.

3. Õli kogumiseks asetega lõiketera ajami alla piisava suurusega anum, mis mahutab ligikaudu 1,5 l (0.4 US gal).
4. Eemaldage õlimõõtevarras (A) ja väljalaskekork (C).
5. Laske õlil terade ajamikastist nõusse voolata.
6. Taaspaigaldage väljalaskekork (C).
7. Lisage lõiketera ajamisse 1,5 l (0.4 US gal) õli. Soovitatud vedelikud ja määrdeained leiate tagakaane siseküljelt.

   MÄRKUS:

   Kontrollige õli taset, kui lõiketera ajam on horisontaalne ja õlimõõtevarras (A) korralikult sisestatud.
8. Kontrollige, kas õlitase on vahemikus (B).
9. Sulgege otsakate. Juhiseid vt jaotisest *Heedri otsakatete sulgemine, page 36*.

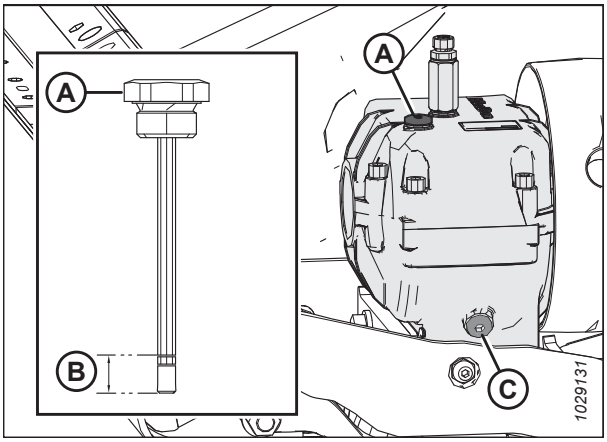

Figure 4.173: Terade ajamikast

4.10 Etteandetekk

Etteandetekk asub FM200 ujuvmoodulil. See hõlmab mootorit ja lintkonveierit, mis edastab lõigatud põllukultuuri etteandeteole.

4.10.1 Söötelindi asendamine

Vahetage lintkonveier välja, kui see on rebenenud, mõranenud või kui liistud puuduvad.

OHT!

Masina ootamatust käivitumisest või tõstetud masina kukkumisest tingitud kehavigastuste või surma vältimiseks seisake alati mootor, eemaldage süütevõti enne juhikohalt lahkumist ja rakendage ohutustoed enne, kui ühelgi põhjusel heedri alla lähete.

1. Tõstke heeder täiesti üles.
2. Tõstke trummel täielikult üles.
3. Seisake mootor ja eemaldage võti süütelukust.
4. Rakendage heedri ohutustoed. Juhised leiate kombaini kasutusjuhendist.
5. Rakendage rulli ohutustoed. Juhised leiate *Trumli ohutustugede rakendamine, page 33*.
6. Lindile juurdepääsuks tehke järgmist. Eemaldage viis peitpeakruvi (A) ja kinnitus (B). Eemaldage üks kumerpeakruvi ja seib (C). Pöörake katteliist (D) ümber. Korrake seda toimingut etteandeteki vastasküljel.

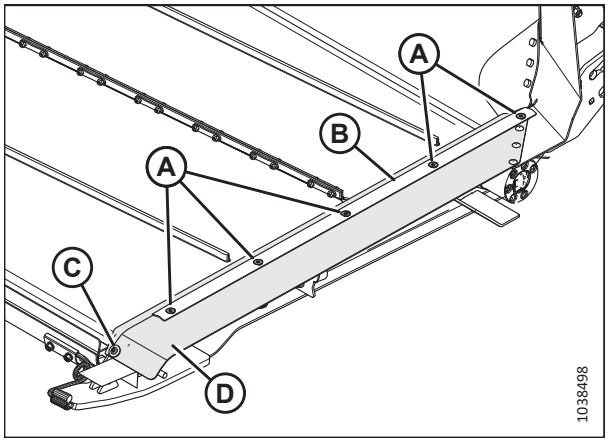

Figure 4.174: Lindi tihend

7. Lindi pingsuse vabastamiseks keerake lukustusmutter (A) lahti ja keerake polti (B) vastupäeva. Korrake toimingut heedri vastasküljel.

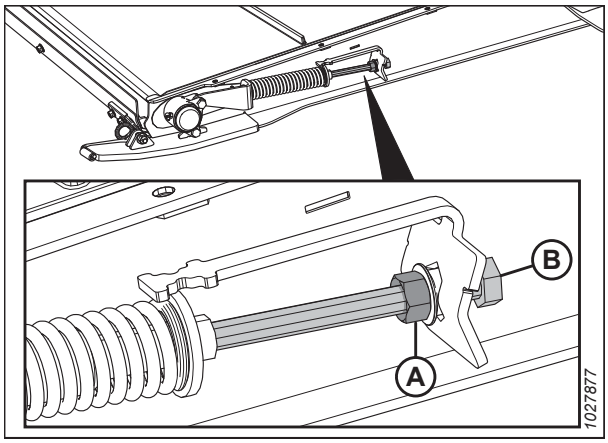

Figure 4.175: Söötelindi pinguti

8. Eemaldage etteandeteki mõlemal küljel pingutusrulli korpuselt (B) järgmised kinnitusvahendid (A).
   - kuuskantpeapolt, seib ja mutter.
9. Lindi asendamise lihtsustamiseks liigutage parasiitrullikut raami sisselõikes tagasi.

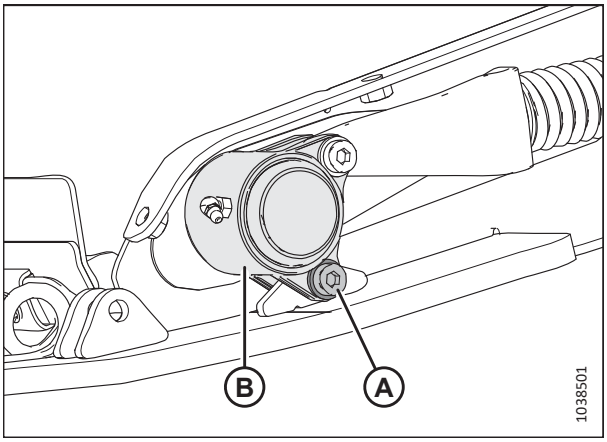

Figure 4.176: Pingutusrulli laagri korpus

10. Vabastage etteandeteki hoob (A) hoova riivtugedelt (B) etteandeteki mõlemal küljel. Nii langeb luuk alla ja pääsete ligi etteandeteki lindile ja rullikutele.

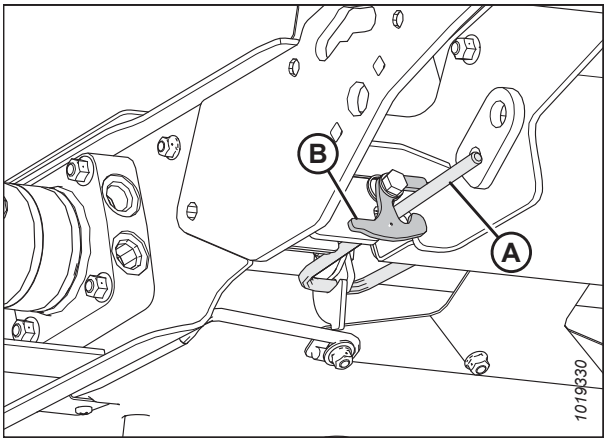

Figure 4.177: Sööteteki renni käepide ja vasakpoolne renni käepideme riiv

11. Eemaldage mutrid ja kruvid (A) ning eemaldage lintajami ühendusrihmad (B).
12. Tõmmake lintajam tekilt.

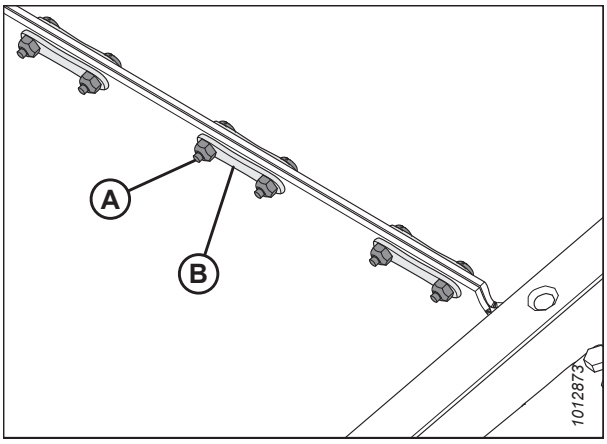

Figure 4.178: Lintajami ühendus

13. Paigaldage uus lintajam ajamirulliku (A) kohale. Veenduge, et lintajami juhikud sobituvad ajamirullikute soontesse (B).

14. Tõmmake lintajamit mööda sööteteki alumist osa ja üle parasiitrulliku (C).

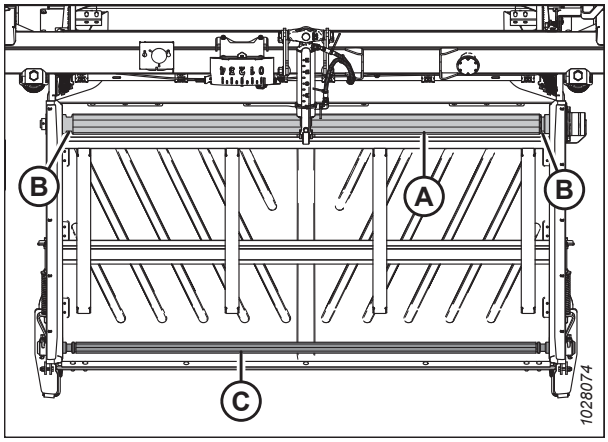

Figure 4.179: Ujuvmooduli söötelint

15. Ühendage lintajami liitmik ühendusrihmadega (B) ning kinnitage mutrite ja kruvidega (A). Veenduge, et kruvipead jääksid teki tagaosa poole, seejärel pingutage ainult seni, kuni kruvide ots on mutritega ühetasa.

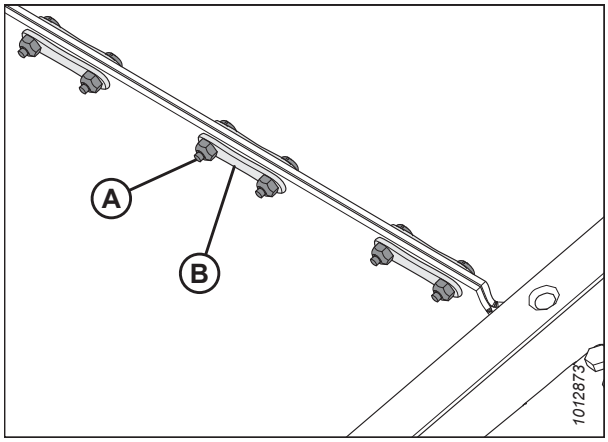

Figure 4.180: Lintajami ühendusrihmad

16. Viige pingutusrull tagasi tööasendisse. Kandke poldi keermetele keskmise tugevusega keermelukustit (Loctite® 243 või samaväärne) ja paigaldage järgmised kinnitusvahendid (A), et pingutusrulli korpus (B) raami külge kinnitada. Korrake seda toimingut etteandeteki vastasküljel.
    - kuuskantpeapolt, seib ja mutter.
17. Kinnitage polt (A) pingutusmomendini 12 Nm (9 lbf·ft).

    OLULINE!:

    ÄRGE keerake polti (A) täielikult kinni.
18. Reguleerige lintajami pingulolekut. Juhiseid vt jaotisest *4.10.2 Söötelindi pinguloleku kontrollimine ja reguleerimine, page 375*.

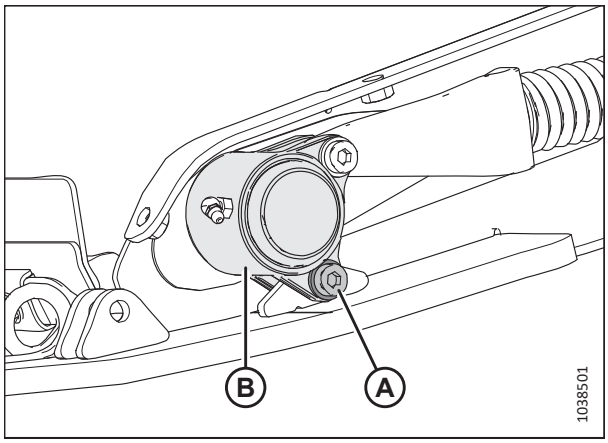

Figure 4.181: Pingutusrulli laagri korpus

19. Sööteteki sulgemiseks lukustage renni käepideme riivitugi (B) sööteteki renni käepideme (A) külge sööteteki mõlemal küljel.

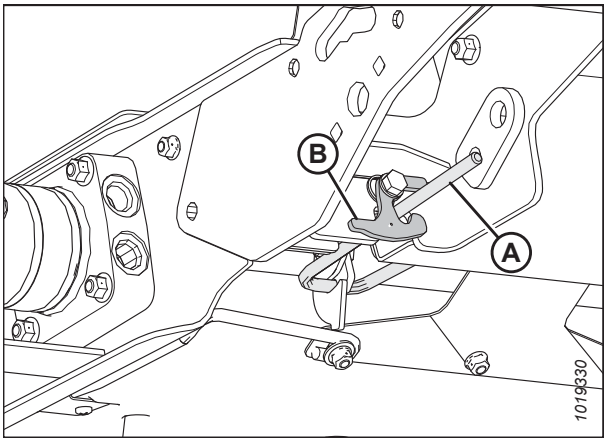

Figure 4.182: Sööteteki renni käepide ja vasakpoolne renni käepideme riiv

20. Paigaldage katteliist (D) ühe kumerpeakruvi ja seibiga (C) tagasi. Paigaldage kinnitus (B) viie peitpeakruviga (A) tagasi. Korrake seda toimingut etteandeteki vastasküljel.

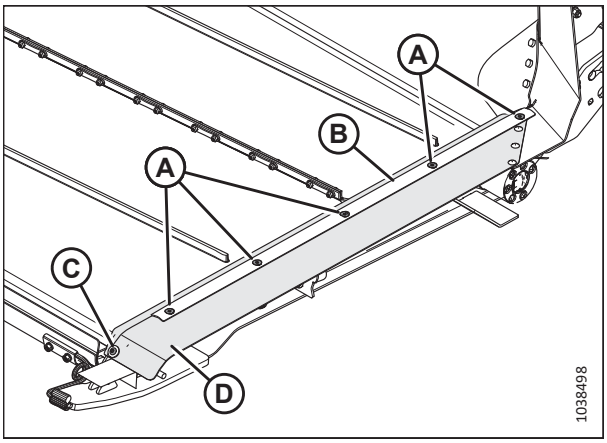

Figure 4.183: Lindi tihend

4.10.2 Söötelindi pinguloleku kontrollimine ja reguleerimine

Et lintkonveier ei libiseks ega tekiks probleeme, on lint vaja korralikult pingutada.

OHT!

Masina ootamatust käivitumisest või tõstetud masina kukkumisest tingitud kehavigastuste või surma vältimiseks seisake alati mootor, eemaldage süütevõti enne juhikohalt lahkumist ja rakendage ohutustoed enne, kui ühelgi põhjusel heedri alla lähete.

MÄRKUS:

Joonistel on näha ujuvmooduli vasak külg. Parem külg on vastupidine.

1. Tõstke heeder täiesti üles.
2. Seisake mootor ja eemaldage võti süütelukust.
3. Rakendage heedri ohutustoed. Vt kombaini kasutusjuhendit

Lintkonveieri pingsuse kontrollimine

4. Veenduge, et lintajami juhik (lintajami alumisel küljel asuv kummiriba) on ajamirulliku soonde korralikult kinnitatud ja parasiitrullik on juhikute vahel.

5. Kontrollige kinnitusketta vedru (A) asendit. Kui lintkonveier liigub õigesti ja lindi mõlema külje vedrukinnitused paiknevad õigesti, pole süsteemi vaja seadistada.

   MÄRKUS:

   Vedrukinnituse ketta (A) algne asend on indikaatoril (B) keskel; pärast lindi seadistamist ketta (A) asukoht muutub.

6. Kui reguleerimine on vajalik, siis jätkake etapiga *7, page 376*.

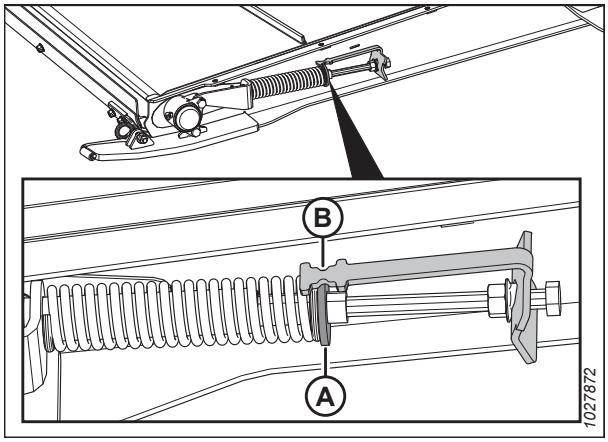

Figure 4.184: Söötelindi pinguti

Lintkonveieri pingsuse seadistamine

7. Lintajami pinguloleku reguleerimiseks lõdvendage lukustusmutter (A) ning lintajami pinguloleku suurendamiseks keerake polti (B) päripäeva ja vähendamiseks keerake vastupäeva. Kinnitusketas (C) peaks olema näidiku (D) keskel.

   OLULINE!:

   Pinguloleku minimaalseks muutmiseks peate võib-olla reguleerima vaid lintajami ühte külge. Pinguoleku suuremad muutmiseks ja lintajami ebaühtlase liikumise vältimiseks peate võib-olla reguleerima lintajami mõlemat külge võrdselt.

8. Kui lint ei liigu korralikult, saab kinnitusketast (C) seadistada nii, et see **EI** ole indikaatori (D) keskel vaid järgmises vahemikus.

   - Seadele 3 mm (1/8 in) lõdvendatud kinnitusketas (C) liigub indikaatori keskelt (D) teki esiosa suunas.
   - Seadele 6 mm (1/4 in) pingutatud kinnitusketas (C) liigub indikaatori keskelt (D) teki tagaosa suunas.

9. Pingutage lukustusmutrit (A). Veenduge, et äärikmutter (E) asub tihedalt indikaatori kronsteini vastas.

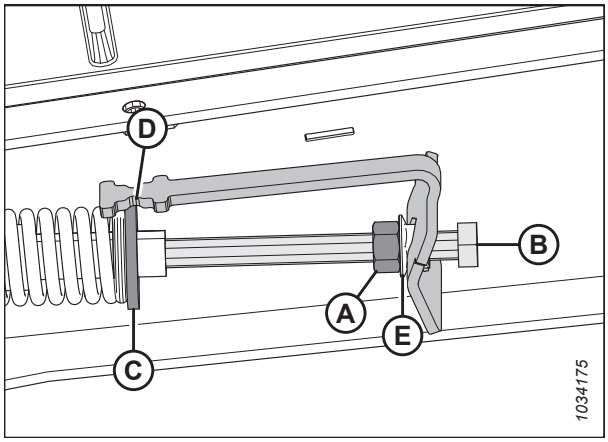

Figure 4.185: Söötelindi pingulolek – vasak pool

4.10.3 Etteande lintajami rullik

Lintkonveieri ajamirulli käitatakse hüdrauliliselt, et lintkonveier liiguks ja suunaks põllukultuuri söötekorpuse teo poole.

Lintkonveieri ajamirulli eemaldamine

Lintkonveieri ajamirull tuleb selle parandamisel või asendamisel eemaldada.

OHT!

Masina ootamatust käivitumisest või tõstetud masina kukkumisest tingitud kehavigastuste või surma vältimiseks seisake alati mootor, eemaldage süütevõti enne juhikohalt lahkumist ja rakendage ohutustoed enne, kui ühelgi põhjusel heedri alla lähete.

1. Käivitage mootor. Juhised leiate kombaini kasutusjuhendist.
2. Tõstke trummel täielikult üles.
3. Tõstke heeder täiesti üles.
4. Seisake mootor ja eemaldage võti süütelukust.
5. Rakendage rulli ohutustoed. Juhised leiate *Trumli ohutustugede rakendamine, page 33*.
6. Rakendage heedri ohutustoed. Juhised leiate kombaini kasutusjuhendist.
7. Lindi pingsuse vabastamiseks keerake lukustusmutter (A) lahti ja keerake polti (B) vastupäeva. Korrake toimingut heedri vastasküljel.

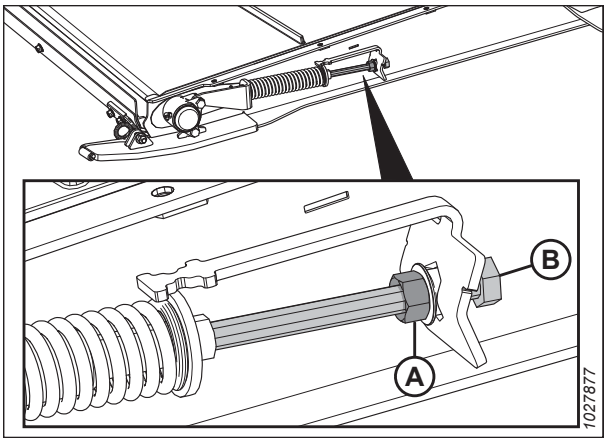

Figure 4.186: Söötelindi pinguti

8. Eemaldage mutrid ja kruvid (A) ning eemaldage lintajami ühendusrihmad (B).
9. Rullikute nägemiseks tõstke üles lintajami küljed.

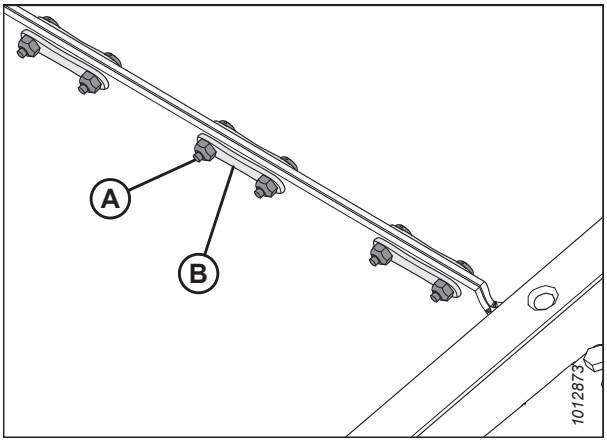

Figure 4.187: Lintajami ühendus

10. Eemaldage teki paremal küljel ajamirulli laagri korpuse (B) küljest kaks mutrit (A) ja polti.

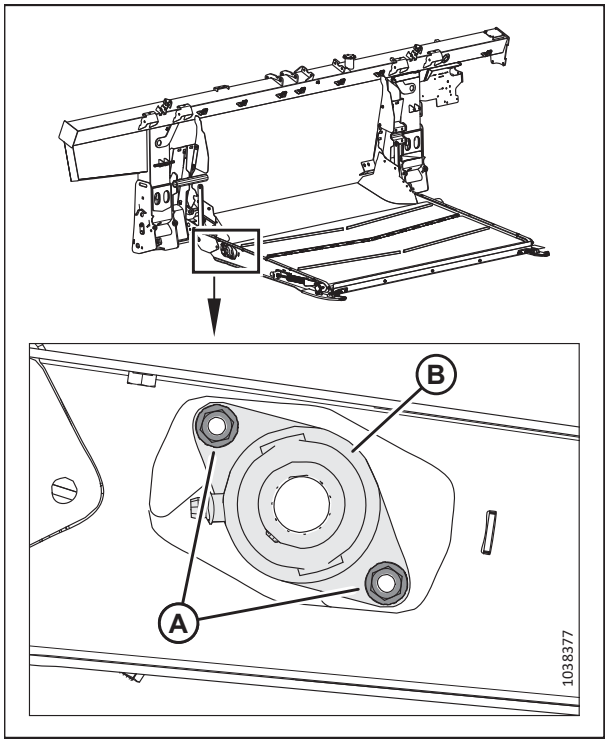

Figure 4.188: Ajamirulliku laager

11. Lükake ajamirulli koos laagrikoostuga (A) paremale, kuni vasak ots tuleb mootori soonvõlli küljest ära.
12. Eemaldage mõlemad katted (B).

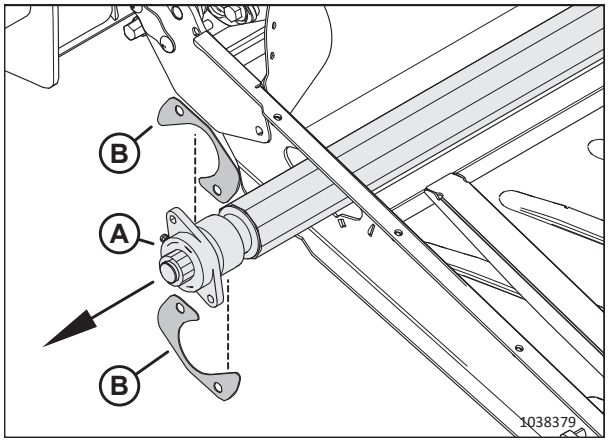

Figure 4.189: Ajamirullik

13. Tõstke vasak ots raamist välja.
14. Lükake sõlme (A) vasakule, juhtides laagrikorpust (B) läbi raamiava (C).
15. Eemaldage rullik (A).

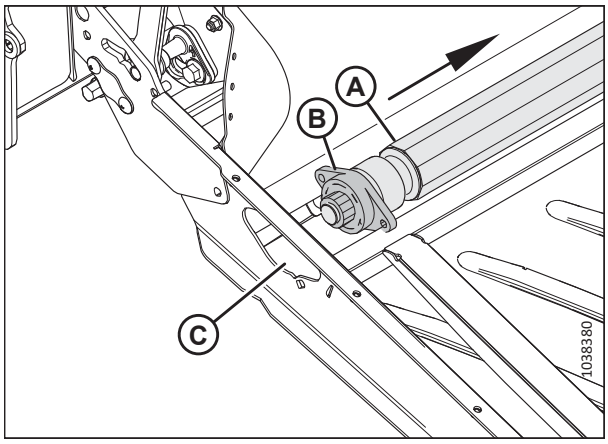

Figure 4.190: Ajamirullik

Lintkonveieri ajamirulli paigaldamine

Lintkonveieri ajamirull tuleb pärast selle parandamist või asendamist paigaldada.

1. Määrige mootori nuutidele määrdeainet.
2. Paigutage ajamirulli laagriga ots (A) läbi raami ava (B).

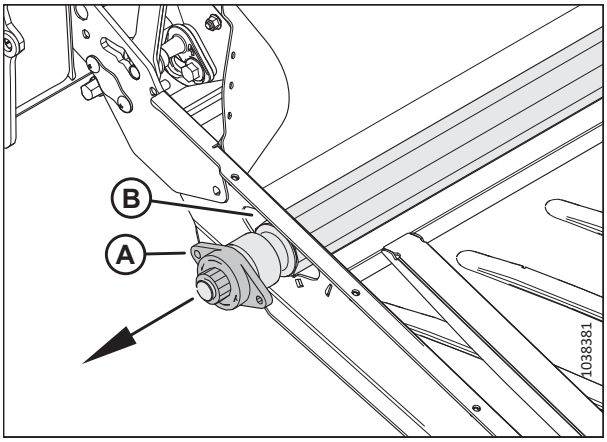

Figure 4.191: Ajamirullik – laagriots

3. Lükake ajamirulli (A) vasak ots mootori (B) soonvõllile.

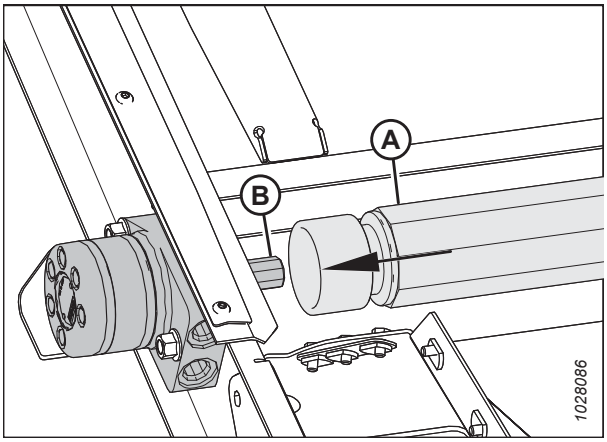

Figure 4.192: Mootor

4. Paigaldage kaks polti (A) etteandetekki.
5. Paigaldage mõlemad katted (B) kahele poldile.

   OLULINE!:

   Paigaldage katted näidatud järjekorras.
6. Kinnitage ajamirulli laagri korpus kahe mutriga (D).
7. Paigaldage sööteteki lintajam. Juhiseid vt jaotisest *4.10.1 Söötelindi asendamine, page 372*.
8. Pingutage söötelinti. Juhiseid vt jaotisest *4.10.2 Söötelindi pinguloleku kontrollimine ja reguleerimine, page 375*.

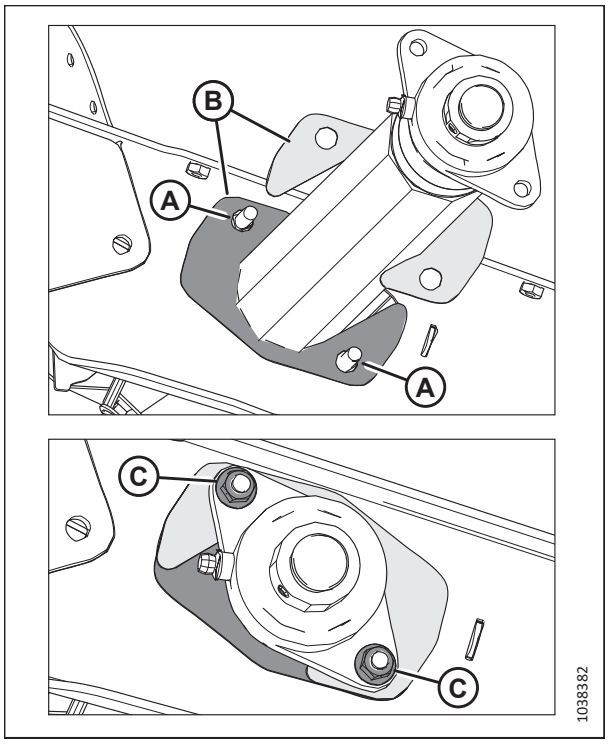

Figure 4.193: Ajamirullik – laagriots

Lintkonveieri ajamirulli laagri eemaldamine

Lintkonveieri ajamirulli laager aitab rullil pöörelda. Laager tuleb selle asendamisel eemaldada.

OHT!

Masina ootamatust käivitumisest või tõstetud masina kukkumisest tingitud kehavigastuste või surma vältimiseks seisake alati mootor, eemaldage süütevõti enne juhikohalt lahkumist ja rakendage ohutustoed enne, kui ühelgi põhjusel heedri alla lähete.

1. Tõstke trummel täielikult üles.
2. Tõstke heeder täiesti üles.
3. Seisake mootor ja eemaldage võti süütelukust.
4. Rakendage rulli ohutustoed. Juhised leiate *Trumli ohutustugede rakendamine, page 33*.
5. Rakendage heedri ohutustoed. Juhised leiate kombaini kasutusjuhendist.

6. Lindi pingsuse vabastamiseks keerake lukustusmutter (A) lahti ja keerake polti (B) vastupäeva. Korrake toimingut heedri vastasküljel.

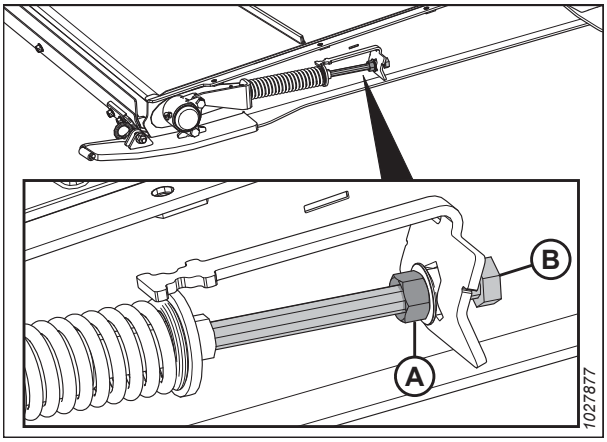

Figure 4.194: Söötelindi pinguti

7. Vabastage laagriluku (B) seadekruvi (A).
8. Koputage haamri ja naelatorni abil luku vabastamiseks laagrilukku (B) teo pöörlemisele vastassuunas.

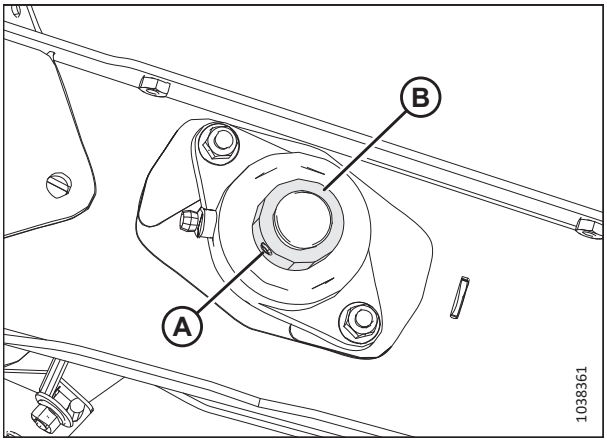

Figure 4.195: Etteande lintajami rull-laager

9. Eemaldage kaks mutrit (A).

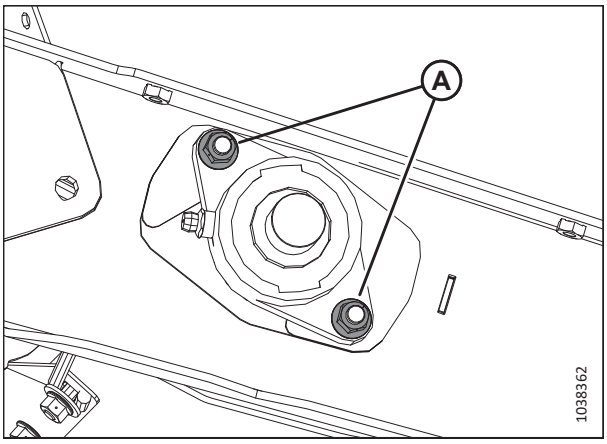

Figure 4.196: Etteande lintajami rull-laager

10. Eemaldage laagrikorpus (A).

    MÄRKUS:

    Kui laager on võlli küljes kinni, võib ajamirulliku komplekti eemaldamine olla lihtsam. Juhiseid vt jaotisest *Lintkonveieri ajamirulli eemaldamine , page 376*.

11. Kontrollige mõlemat katet (B) kahjustuste suhtes. Kui need tuleb välja vahetada, hankige komplekt MAC347553.

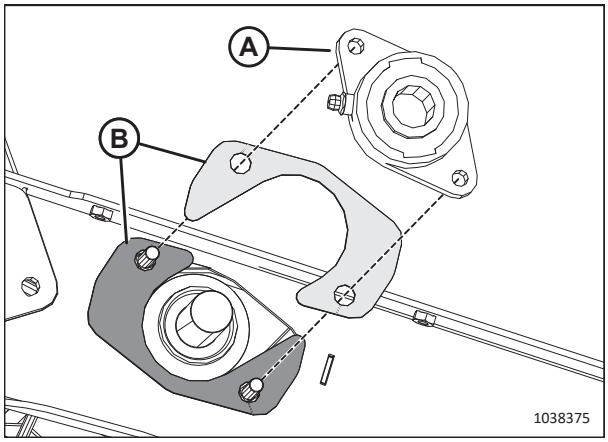

Figure 4.197: Etteande lintajami rull-laager

Lintkonveieri ajamirulli laagri paigaldamine

Laagrit hoiavad paigal poldid ja lukustusvõru.

1. Paigaldage kaks polti (A) etteandetekki.
2. Paigaldage mõlemad katted (B) kahele poldile.

    OLULINE!:

    Paigaldage katted näidatud järjekorras.

3. Paigaldage ajamirulli laagri korpus (C) võllile.
4. Kinnitage korpus kahe mutriga (D).
5. Paigaldage laagri lukustusvõru (E) võllile.
6. Lukustamiseks koputage haamri ja torni abil laagrilukk teo pöörlemise suunas.
7. Kinnitage laagriluku seadekruvi (F).
8. Pingutage söötelinti. Juhiseid vt jaotisest *4.10.2 Söötelindi pinguloleku kontrollimine ja reguleerimine, page 375*.

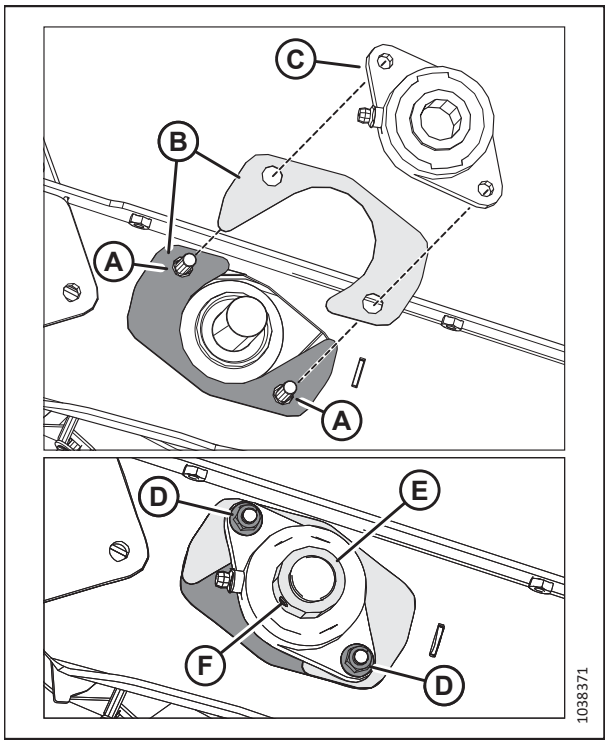

Figure 4.198: Etteande lintajami rull-laager

4.10.4 Etteande lintajami parasiitrullik

Lintkonveieri pingutusrullikut käitab ajamirulliga ringi käitatava lintkonveieri hõõrdumine. Nagu ajamirullik, aitab ka pingutusrull lintkonveieril põllukultuuri teo poole suunata.

Etteande lintajami parasiitrulliku eemaldamine

Etteandelindi pingutusrull tuleb remontimiseks või vahetamiseks eemaldada.

OHT!

Masina ootamatust käivitumisest või tõstetud masina kukkumisest tingitud kehavigastuste või surma vältimiseks seisake alati mootor, eemaldage süütevõti enne juhikohalt lahkumist ja rakendage ohutustoed enne, kui ühelgi põhjusel heedri alla lähete.

1. Tõstke trummel täielikult üles.
2. Tõstke heeder täiesti üles.
3. Seisake mootor ja eemaldage võti süütelukust.
4. Rakendage rulli ohutustoed. Juhised leiate *Trumli ohutustugede rakendamine, page 33*.
5. Rakendage heedri ohutustoed. Juhised leiate kombaini kasutusjuhendist.
6. Lindi pingsuse vabastamiseks keerake lukustusmutter (A) lahti ja keerake polti (B) vastupäeva. Korrake toimingut heedri vastasküljel.

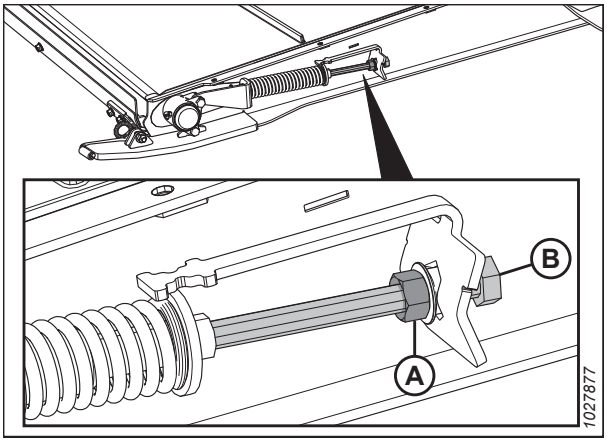

Figure 4.199: Söötelindi pinguti

7. Eemaldage mutrid ja kruvid (A) ning eemaldage lintajami ühendusrihmad (B).
8. Eraldage lintajam.
9. Langetage sööteteki esiosa.

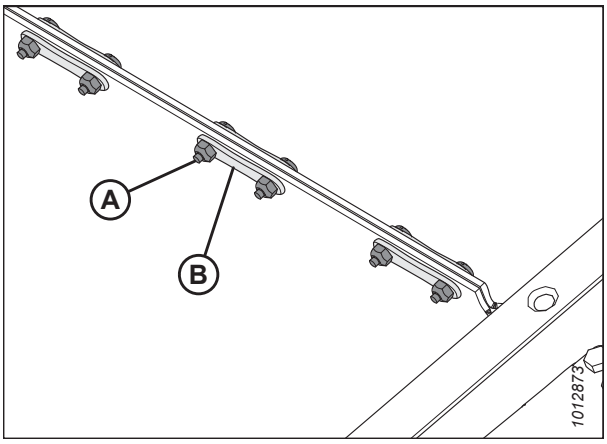

Figure 4.200: Lintajami ühendus

10. Eemaldage laagrikorpuselt (C) tolmukork (A) ja mutter (B).

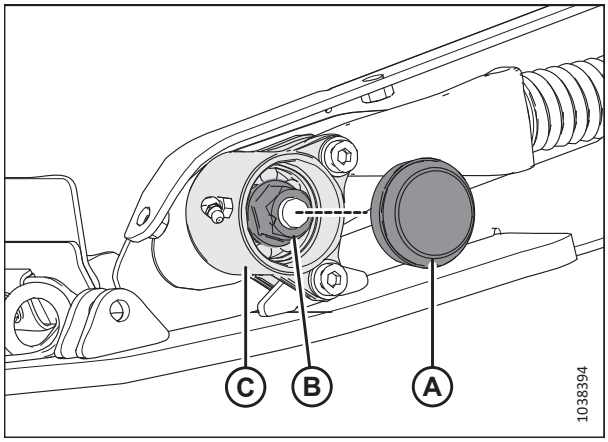

Figure 4.201: Parasiitrulliku laagrikorpus

11. Eemaldage kohast (A), mis kinnitab laagri korpuse teki kelgu ja pinguti külge, järgmised kinnitusvahendid.
    - kuuskantpeapolt, seib ja mutter.
12. Eemaldage laagrikorpus (B) parasiitrulliku küljest.
13. Korrake samme *10, page 384* kuni *12, page 384* etteandeteki vastasküljel.

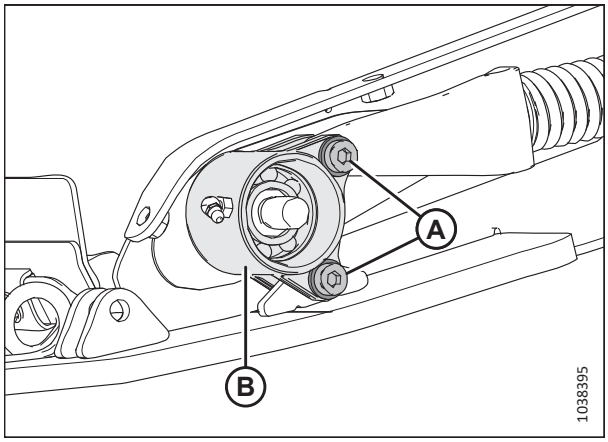

Figure 4.202: Parasiitrulliku laagrikorpus

14. Eemaldage tekiraami ühelt küljelt mutter (A) ja kate (B).

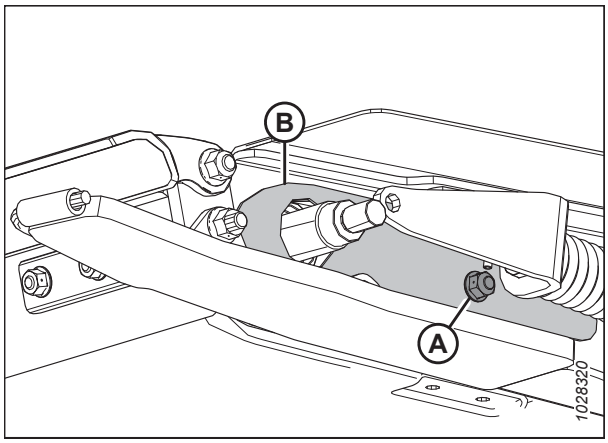

Figure 4.203: Parasiitrulliku kate

15. Lükake parasiitrullik (A) läbi teki raami sälgu välja.

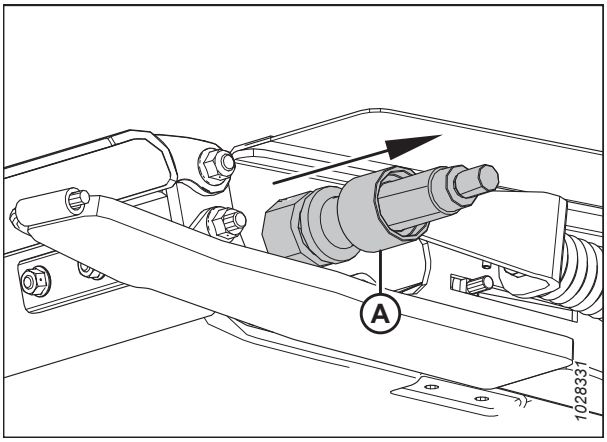

Figure 4.204: Parasiitrullik

Etteande lintajami parasiitrulliku paigaldamine

Etteandelindi pingutusrull tuleb pärast remontimist või vahetamist tagasi paigaldada.

1. Lükake kate (A) üle parasiitrulliku ühe otsa.
2. Määrige parasiitrulliku võllile (B) õli.
3. Tihendi kahjustamise vältimiseks keerake laagrikoost (C) ettevaatlikult käsitsi võllile.

   OLULINE!:

   Veenduge, et laagrikoost oleks võlliga risti, et vältida paigaldamise ajal tihendi kahjustamist.

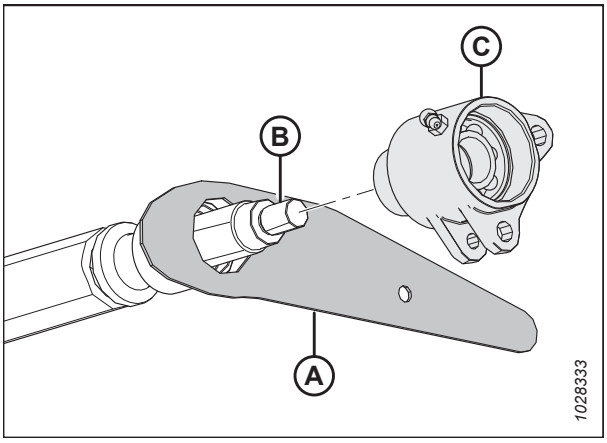

Figure 4.205: Parasiitrullik

4. Kui laager ja mõlemad tihendid on võllile asetatud, paigaldage mutter (A) ja kinnitage see pingutusmomendini 81 Nm (60 lbf·ft).

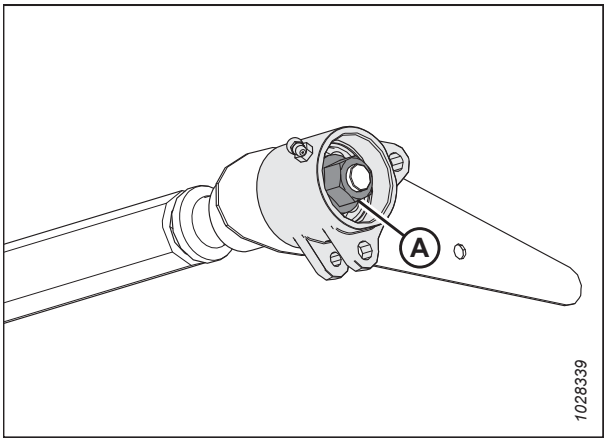

Figure 4.206: Parasiitrullik

5. Lükake parasiitrullik (A) läbi teki raami sälgu.

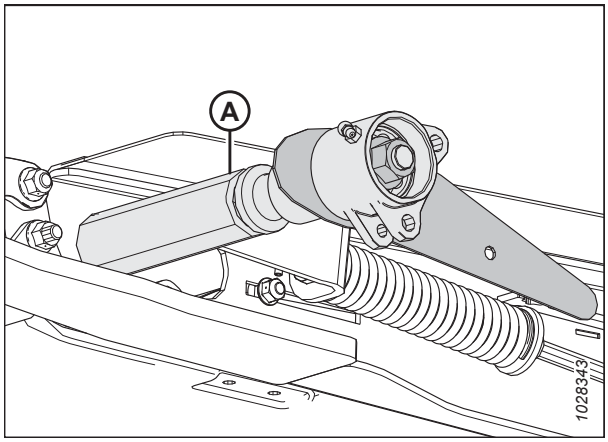

Figure 4.207: Söötetekk – vasak pool

6. Paigaldage polt sööteteki seestpoolt, et kinnitada parasiitratta kate (B).
7. Paigaldage mutter (B). **ÄRGE** pingutage mutrit üle. See peaks olema kindlalt kinni, kuna hoiab pingutusrulli katet paigal ja peab koos pingutusrulliga liikuma.

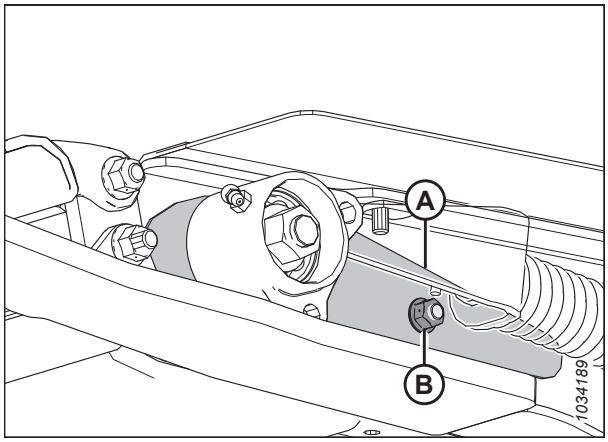

Figure 4.208: Parasiitratta kate – vasak külg

8. Lükake parasiitrullik välja läbi tekiraami vastasküljel oleva sälgu.
9. Määrige parasiitrulliku võllile (A) õli.
10. Tihendi kahjustamise vältimiseks keerake laagrikoost (B) ettevaatlikult käsitsi võllile (A).

    OLULINE!:

    Veenduge, et laagrikoost oleks võlliga risti, et vältida paigaldamise ajal tihendi kahjustamist.

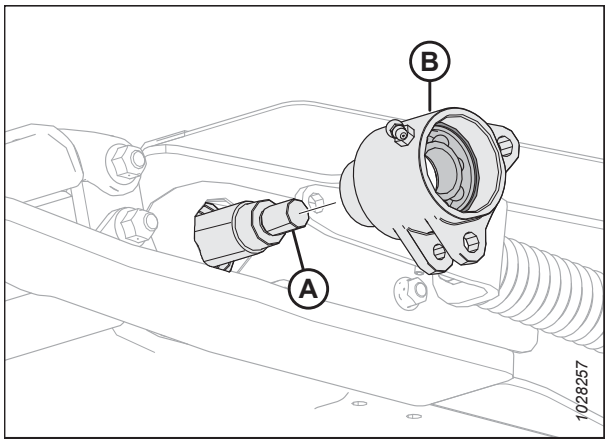

Figure 4.209: Söötetekk – vasak pool

11. Kui laager ja mõlemad tihendid on võllile asetatud, paigaldage mutter (A) ja kinnitage see pingutusmomendini 81 Nm (60 lbf·ft).
12. Korrake samme *1, page 385* kuni *11, page 387* vastasküljel.

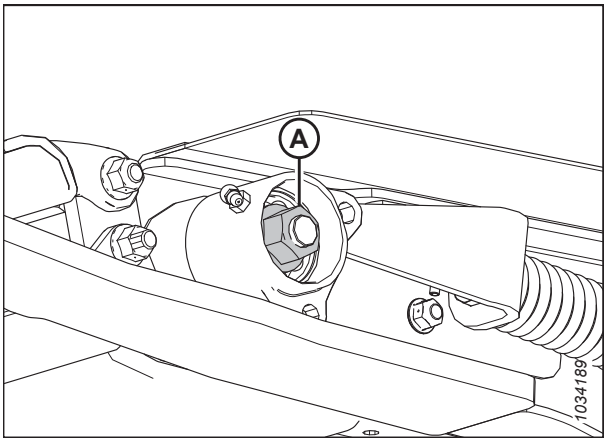

Figure 4.210: Söötetekk – vasak pool

13. Ajage ringi parasiitrulliku korpust (A), kuni alumistes sakkides olevad avad joonduvad keevitatud saki (B) avaga.
14. Kandke poldi keermetele keskmise tugevusega keermelukustit (Loctite® 243 või samaväärne) ja seejärel paigaldage kohta (C) järgmised kinnitusvahendid.
    - kuuskantpeapolt, seib ja mutter.
15. Joondage korpusetoe (D) ava parasiitrulliku korpuse (A) ülemise saki avadega.
16. Kandke poldi keermetele keskmise tugevusega keermelukustit (Loctite® 243 või samaväärne) ja seejärel paigaldage kohta (E) järgmised kinnitusvahendid.
    - kuuskantpeapolt, seib ja mutter.
17. Pingutage poldid (C) ja (E) pingutusmomendini 12 Nm (9 lbf·ft).

    OLULINE!:

    ÄRGE pingutage polte (C) ja (E) lõplikult.
18. Korrake samme *13, page 387* kuni *17, page 387* vastasküljel.

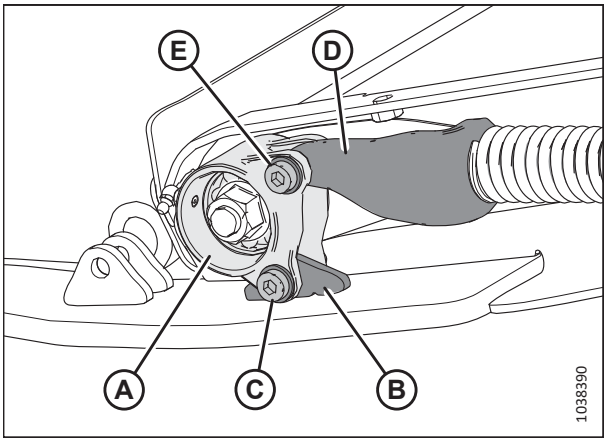

Figure 4.211: Parasiitratta rull-laager – vasak külg

19. Täitke laagriõõs määrdega ja paigaldage pingutusrulli mõlemasse otsa tolmukate (A). Korrake seda sammu vastasküljel.
20. Kontrollige, kas mõlema poole määrdeliitmikud toimivad. Määrige lintkonveieri pingutusrulli laagrit, kuni määrdeainet hakkab tihendi vahelt välja imbuma. Kui olete määrdeainega määrimise lõpetanud, pühkige liigne määrdeaine ära.

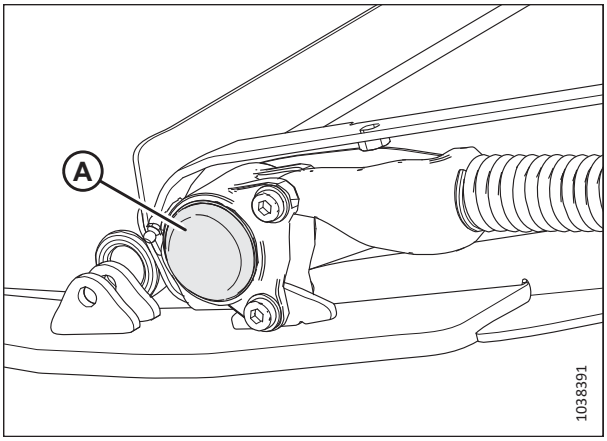

Figure 4.212: Etteandetekk – vasak pool

21. Sulgege lintkonveier ja kinnitage see ühendusrihmade (B), kruvide (A) ja mutritega.

22. Pingutage söötelinti. Juhiseid vt jaotisest *4.10.2 Söötelindi pinguloleku kontrollimine ja reguleerimine, page 375*.

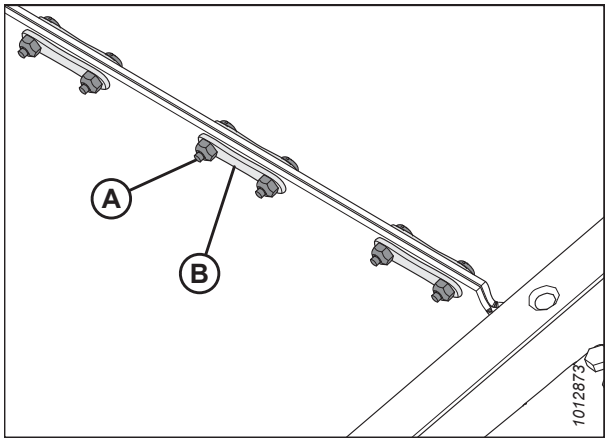

Figure 4.213: Lintajami ühendus

Etteande lintajami parasiitratta rull-laagri asendamine

Lintkonveieri pingutusrulli laager aitab rullil pöörelda. Laager tuleb selle asendamisel eemaldada.

MÄRKUS:

Protseduur on mõlemale poolele sama. Näidatud on vasakpoolne külg.

OHT!

Masina ootamatust käivitumisest või tõstetud masina kukkumisest tingitud kehavigastuste või surma vältimiseks seisake alati mootor, eemaldage süütevõti enne juhikohalt lahkumist ja rakendage ohutustoed enne, kui ühelgi põhjusel heedri alla lähete.

1. Tõstke trummel täielikult üles.
2. Tõstke heeder täiesti üles.
3. Seisake mootor ja eemaldage võti süütelukust.
4. Rakendage rulli ohutustoed. Juhised leiate *Trumli ohutustugede rakendamine, page 33*.
5. Rakendage heedri ohutustoed. Juhised leiate kombaini kasutusjuhendist.
6. Lindi pingsuse vabastamiseks keerake lukustusmutter (A) lahti ja keerake polti (B) vastupäeva. Korrake toimingut heedri vastasküljel.

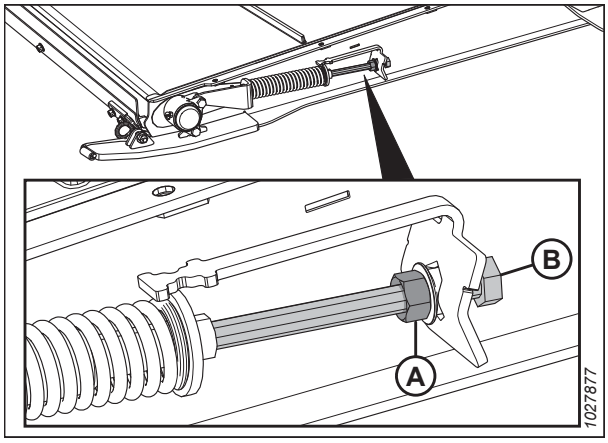

Figure 4.214: Söötelindi pinguti

7. Vabastage etteandeteki hoob (A) hoova riivtugedelt (B) etteandeteki mõlemal küljel. Nii langeb luuk alla ja pääsete ligi etteandeteki lindile ja rullikutele.

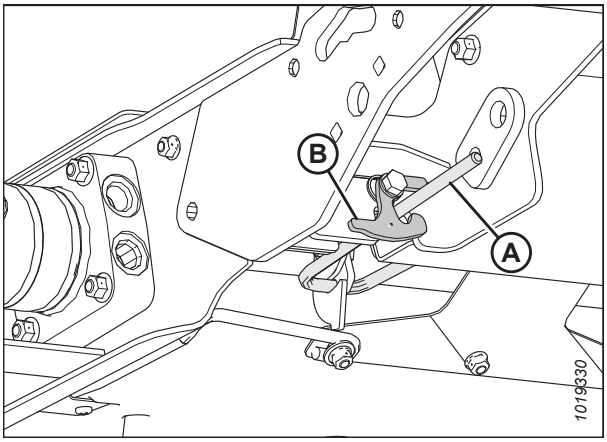

Figure 4.215: Sööteteki renni käepide ja vasakpoolne renni käepideme riiv

8. Eemaldage kohast (A), mis kinnitab laagri korpuse teki kelgu ja pinguti külge, järgmised kinnitusvahendid.
   - kuuskantpeapolt, seib ja mutter.
9. Eemaldage tolmukork (B).

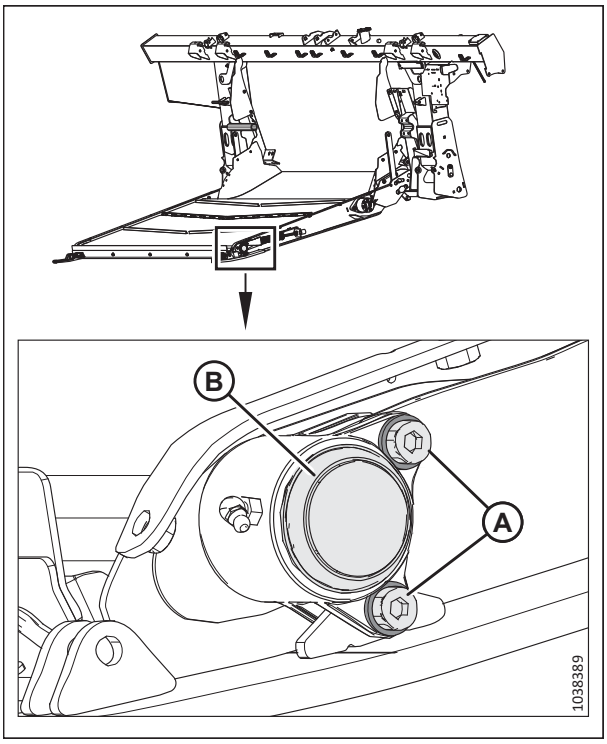

Figure 4.216: Pingutusrulli laager – vasak pool

10. Eemaldage mutter (A) ja eemaldage tekilt laagri korpus (B).

    MÄRKUS:

    Kui laager on võllile kinni jäänud, võib olla lihtsam eemaldada pingutusrulli koost. Juhiseid vt jaotisest *Etteande lintajami parasiitrulliku eemaldamine, page 383*.

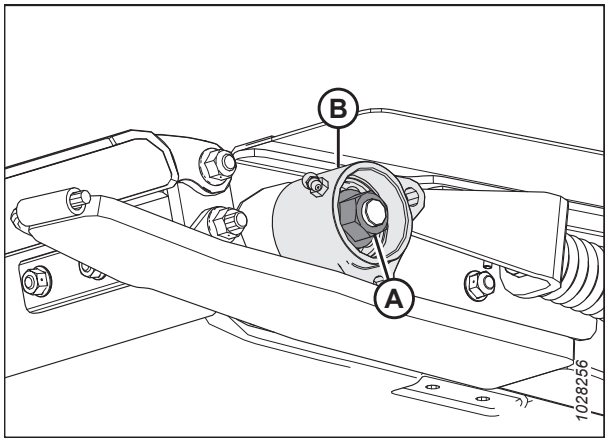

Figure 4.217: Parasiitratta rull-laager – vasak külg

11. Kinnitage korpus (D) ning eemaldage sisemine kinnitusrõngas (A), laager (B) ja kaks tihendit (C).
12. Enne osade kokkupanemist määrige auku õliga.
13. Paigaldage tihendid (C) korpusesse (D).

    MÄRKUS:

    Veenduge, et tihendi lame külg on sissepoole suunatud.

14. Täitke laager (B) määrdega ja paigaldage näidatud viisil.
15. Paigaldage kinnitusrõngas (A).

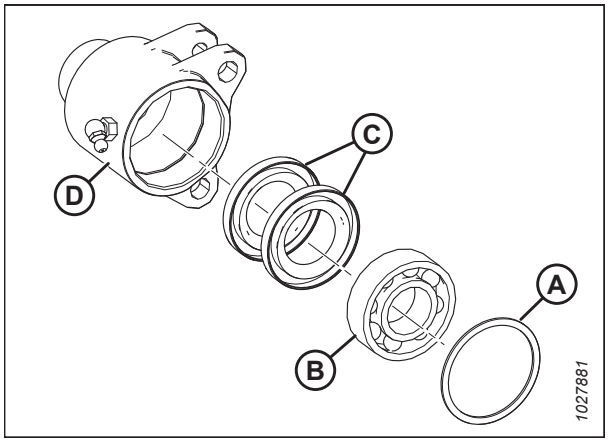

Figure 4.218: Laagrikoost

16. Määrige parasiitrulliku võllile (A) õli.
17. Tihendi kahjustamise vältimiseks keerake laagrikoost (B) ettevaatlikult käsitsi võllile (A).

    OLULINE!:

    Veenduge, et laagrikoost oleks võlliga risti, et vältida paigaldamise ajal tihendi kahjustamist.

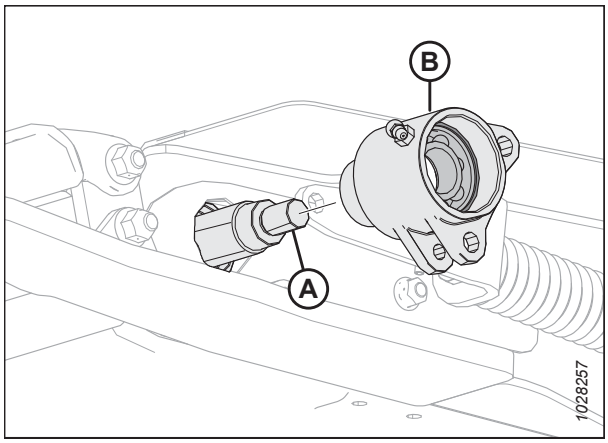

Figure 4.219: Parasiitratta rull-laager – vasak külg

18. Kui laager ja mõlemad tihendid on võllile asetatud, paigaldage mutter (A) ja kinnitage see pingutusmomendini 81 Nm (60 lbf·ft).

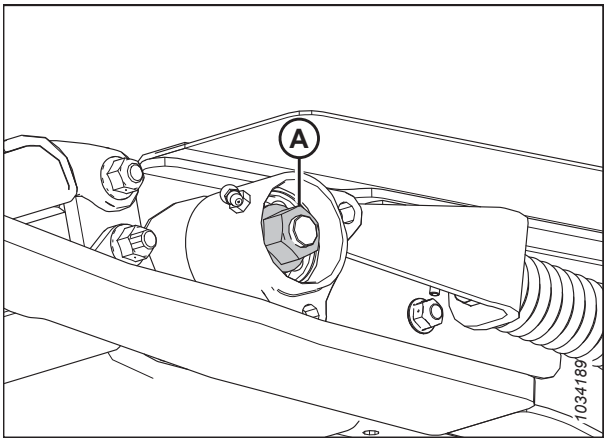

Figure 4.220: Parasiitratta rull-laager – vasak külg

19. Ajage ringi parasiitrulliku korpust (A), kuni alumistes sakkides olevad avad joonduvad keevitatud saki (B) avaga.

20. Kandke poldi keermetele keskmise tugevusega keermelukustit (Loctite® 243 või samaväärne) ja seejärel paigaldage kohta (C) järgmised kinnitusvahendid.

    - kuuskantpeapolt, seib ja mutter.

21. Joondage korpusetoe (D) ava parasiitrulliku korpuse (A) ülemise saki avadega.

22. Kandke poldi keermetele keskmise tugevusega keermelukustit (Loctite® 243 või samaväärne) ja seejärel paigaldage kohta (E) järgmised kinnitusvahendid.

    - kuuskantpeapolt, seib ja mutter.

23. Pingutage poldid (C) ja (E) pingutusmomendini 12 Nm (9 lbf·ft).

    OLULINE!:

    ÄRGE pingutage polte (C) ja (E) lõplikult.

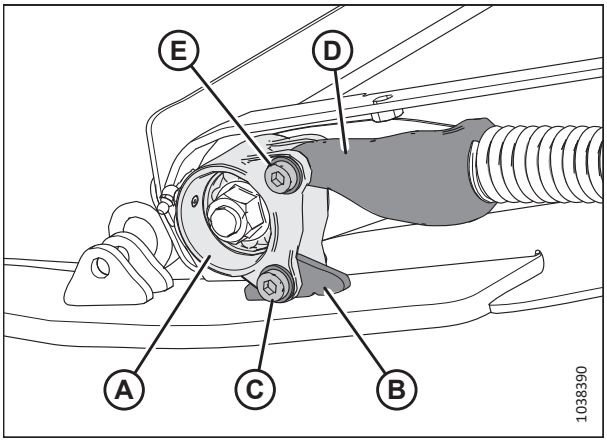

Figure 4.221: Pingutusrulli laager – vasak pool

24. Korrake samme *8, page 389* kuni *23, page 391* vastasküljel.

25. Täitke laagriõõnsus määrdega ja paigaldage parasiitrulliku mõlemale otsale tolmukork (A).

26. Kontrollige, kas määrdeliitmik töötab.

27. Korrake samme *25, page 391* kuni *26, page 391* vastasküljel.

28. Pingutage söötelinti. Juhiseid vt jaotisest *4.10.2 Söötelindi pinguloleku kontrollimine ja reguleerimine, page 375*.

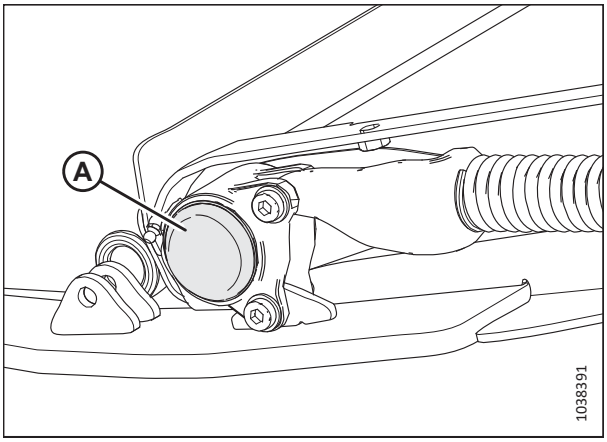

Figure 4.222: Etteandetekk – vasak pool

4.10.5 Sööteteki renni langetamine

Etteandeteki vann kaitseb lintkonveierit maapinnal olevate esemete eest. Seda saab lintkonveierile juurdepääsuks avada ja sulgeda.

OHT!

Masina ootamatust käivitumisest või tõstetud masina kukkumisest tingitud kehavigastuste või surma vältimiseks seisake alati mootor, eemaldage süütevõti enne juhikohalt lahkumist ja rakendage ohutustoed enne, kui ühelgi põhjusel heedri alla lähete.

1. Tõstke heeder täiesti üles.
2. Rakendage heedri ohutustoed. Juhised leiate kombaini kasutusjuhendist.
3. Seisake mootor ja eemaldage võti süütelukust.
4. Etteandeteki all keerake riivi (A) ja vabastage hoob (B). Korrake toimingut etteandeteki vastasotsas.

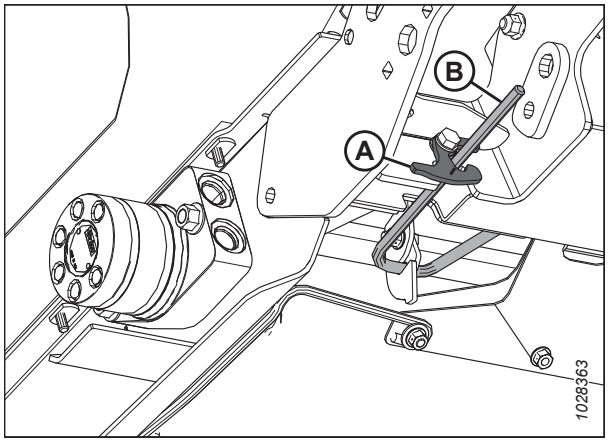

Figure 4.223: Sööteteki alaosa

5. Renni vabastamiseks hoidke renni (A) ja pöörake käepidet (B) allapoole.

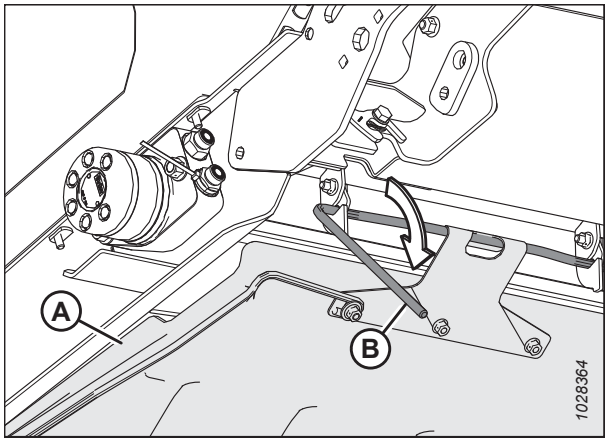

Figure 4.224: Sööteteki alaosa

6. Langetage sööteteki vann (A).

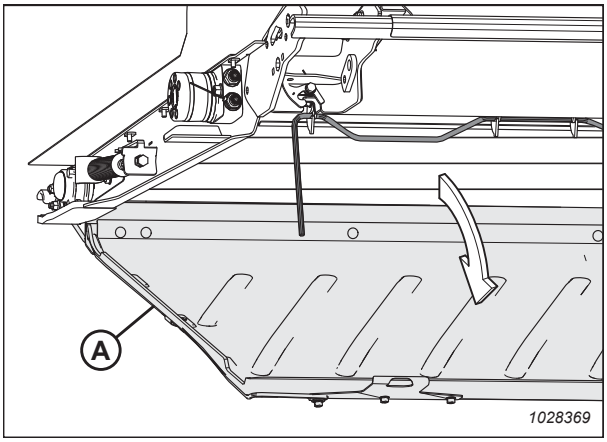

Figure 4.225: Sööteteki renn

4.10.6 Sööteteki renni tõstmine

Etteandeteki vann kaitseb lintkonveierit maapinnal olevate esemete eest. Seda saab lintkonveierile juurdepääsuks avada ja sulgeda.

OHT!

Masina ootamatust käivitumisest või tõstetud masina kukkumisest tingitud kehavigastuste või surma vältimiseks seisake alati mootor, eemaldage süütevõti enne juhikohalt lahkumist ja rakendage ohutustoed enne, kui ühelgi põhjusel heedri alla lähete.

1. Tõstke sööteteki renn (A) üles.

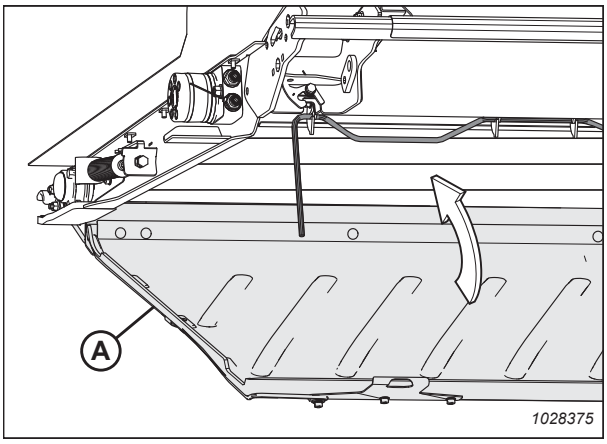

Figure 4.226: Sööteteki renn

2. Ühendage lukustushoob (A) sööteteki kolme rennikonksuga (B).

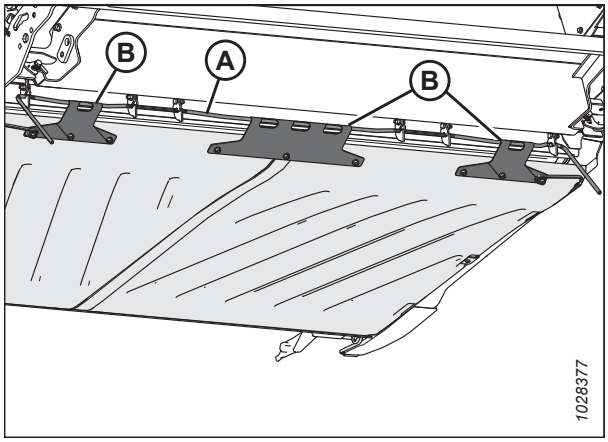

Figure 4.227: Sööteteki renni alaosa

3. Pöörake käepidemeid (A) ülespoole, seades etteandeteki vanni lukustatud asendisse.

   MÄRKUS:

   Veenduge, et kõik kolm teki vanni konksu (B) oleksid lukustushoova külge kinnitatud.

4. Hoidke etteandeteki vanni paigal ja keerake riivi (C), et lukustushoob (A) fikseerida.

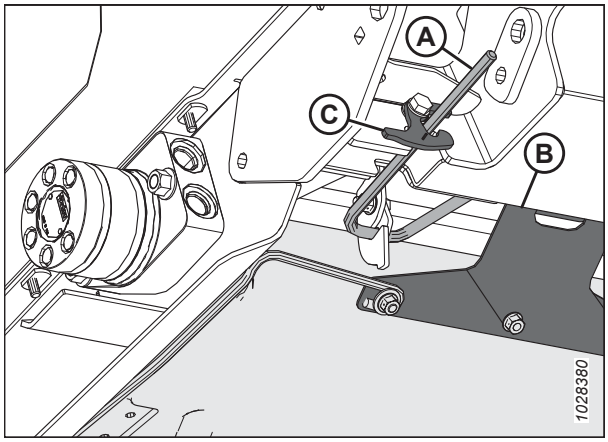

Figure 4.228: Sööteteki renni alaosa

4.10.7 Lülihoidiku konksude kontrollimine

Kontrollige vasaku ja parema lülihoidiku konkse **IGAPÄEVASELT** ja veenduge, et need ei oleks mõranenud ega katki.

OHT!

Masina ootamatust käivitumisest või tõstetud masina kukkumisest tingitud kehavigastuste või surma vältimiseks seisake alati mootor, eemaldage süütevõti ja rakendage ohutustoed enne, kui ühelgi põhjusel heedri alla lähete.

1. Tõstke heeder täiesti üles.
2. Seisake mootor ja eemaldage võti süütelukust.
3. Rakendage heedri ohutustoed. Juhised leiate kombaini kasutusjuhendist.

4. Enne tööd veenduge, et mõlemad lülihoidiku konksud (A) on sööteteki all ujuvmooduli küljes kinni (vt joonist).

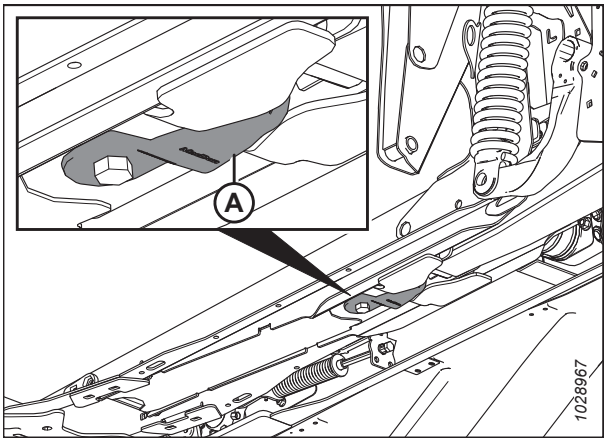

Figure 4.229: Söötetekk – altvaade

- Kahjustamata lülihoidiku konks (A)
- Kahjustatud/katkine lülihoidiku konks (B)
- Venitatud lülihoidiku konks (pole näidatud)

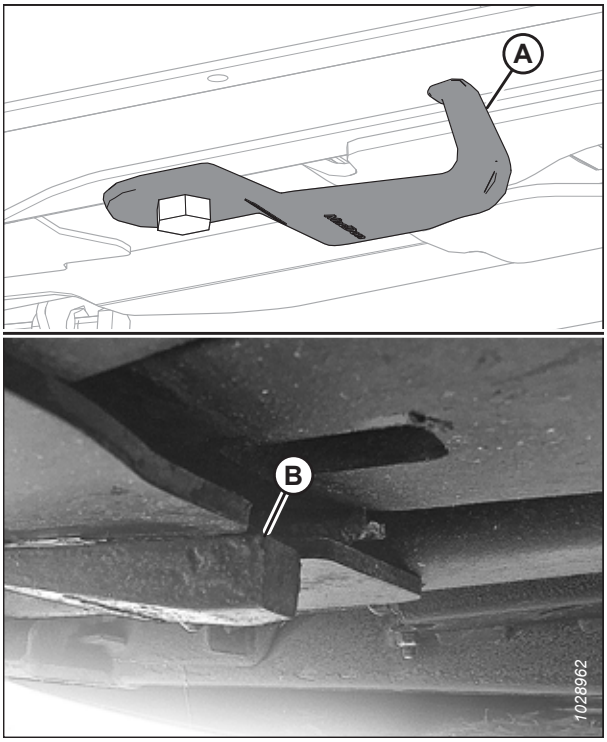

Figure 4.230: Lülihoidiku konksud

MÄRKUS:

Et liigutada konks (A) hoiuasendisse, lõdvendage polt (B) ja keerake konksu 90°.

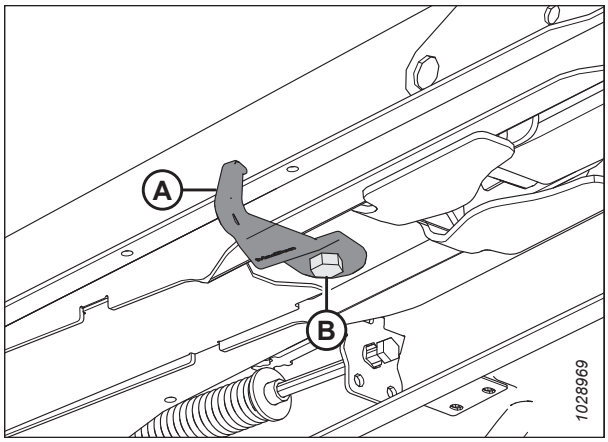

Figure 4.231: Hoiuasendis olev lülihoidiku konks

4.11 Raatslatid

Raatslatid paigaldatakse ujuvmooduli avausse, et parandaa põllukultuuride, nt riisi etteandmist. Need tuleb olenevalt ujuvmooduli soovitud konfiguratsioonist eemaldada.

4.11.1 Eralduslattide eemaldamine

Raatslatid kinnitatakse nelja poldi ja mutriga ujuvmooduli raami külge.

1. Ühendage heeder kombaini küljest lahti. Juhiseid vt jaotisest *3.6 Heedri ühendamine/lahtiühendamine, page 52*.
2. Eemaldage neli polti ja mutrit (A), mis kinnitavad eralduslati (B) ujuvmooduli raami külge, seejärel eemaldage eralduslatt.

   MÄRKUS:

   Eralduslatil (B) võib olla ainult kaks ülemist polti.
3. Korrake seda heedri vastaspoolel.

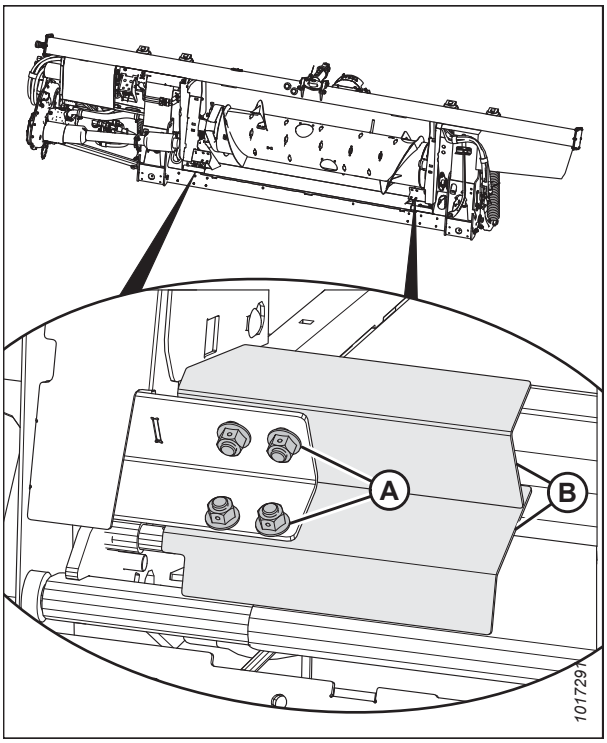

Figure 4.232: Eralduslatt

4.11.2 Eralduslattide paigaldamine

Raatslatid paigaldatakse ujuvmooduli ava alumistesse nurkadesse.

1. Ühendage heeder kombaini küljest lahti. Juhiseid vt jaotisest *3.6 Heedri ühendamine/lahtiühendamine, page 52*.

2. Paigutage eralduslatt (B) näidatud viisil nii, et sälk asub raami nurgas.

   MÄRKUS:

   Kui kahte alumist polti on liiga keeruline paigaldada, siis võite eralduslatile paigaldada vaid kaks ülemist polti.

3. Kinnitage eralduslatt (B) ujuvmooduli külge nelja poldi ja mutriga (A). Veenduge, et mutrid on kombaini poole suunatud.

4. Korrake seda heedri vastaspoolel.

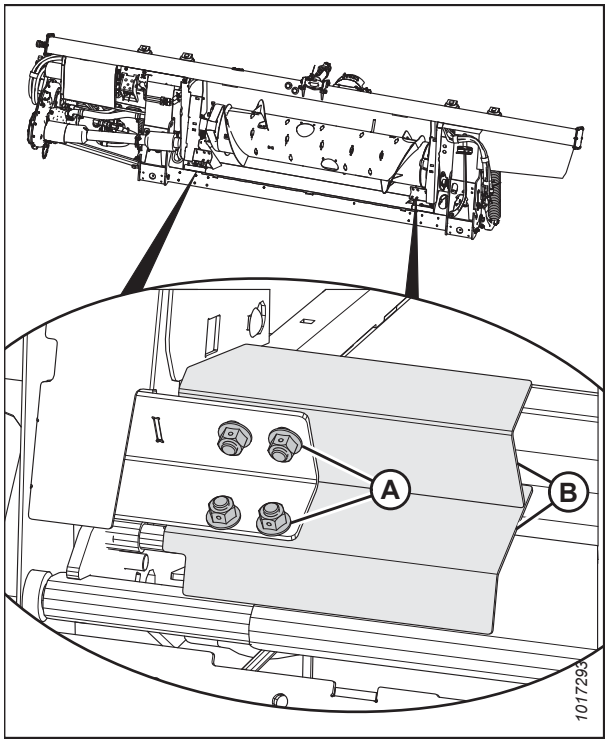

Figure 4.233: Eralduslatt

4.11.3 New Holland CR kombainide söötedeflektorite asendamine

Söötesuunajaid kasutatakse ainult New Holland CR kombainidel.

1. Ühendage heeder kombaini küljest lahti. Juhiseid vt jaotisest *3.6 Heedri ühendamine/lahtiühendamine, page 52*.

2. Eemaldage kaks polti ja mutrit (B), mis kinnitavad söötedeflektori (A) ujuvmooduli raami külge, seejärel eemaldage söötedeflektor.

3. Paigaldage uus söötesuunaja (A) ning kinnitage see poltide ja mutritega (B) (veenduge, et mutrid jääksid kombaini poole). **ÄRGE** pingutage mutreid.

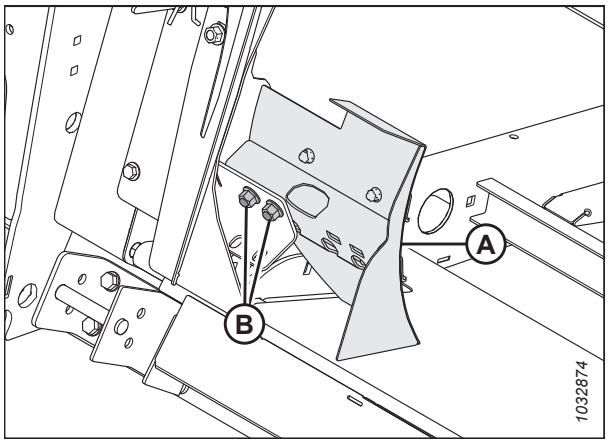

Figure 4.234: Söötedeflektor

4. Reguleerige suunajat (A) nii, et kaugus (C) vanni ja suunaja vahel oleks 4–6 mm (5/32–1/4 tolli).
5. Pingutage mutreid (B).
6. Korrake eelmisi samme vastasküljel asuva suunaja puhul.
7. Ühendage heeder kombainiga. Juhiseid vt peatükist *3.6 Heedri ühendamine/lahtiühendamine, page 52*.
8. Pärast heedri kombaini külge kinnitamist pikendage kesklüliti täielikult ning kontrollige deflektori ja renni vahemaad. Säilitage 4–6 mm (5/32–1/4 tolli) pilu.

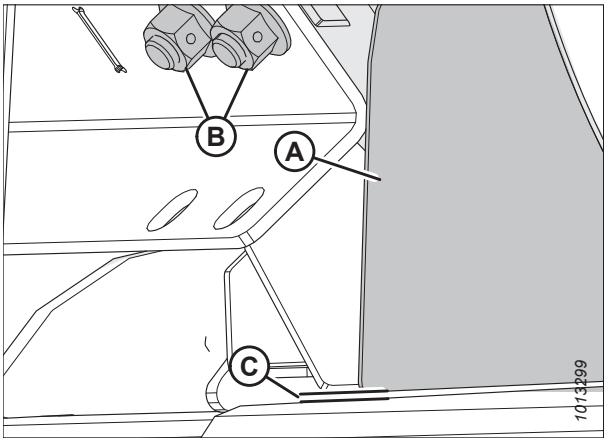

Figure 4.235: Renni ja deflektori vahemaa

4.12 Heedripoolsed lintajamid

Heedril on kaks külglinti. Need edastavad lõigatud põllukultuuri ujuvmooduli lintkonveierile ja teole. Asendage lintkonveierid, kui need on katki, pragunenud või neil on liiste puudu.

4.12.1 Külgmiste lintajamite eemaldamine

Asendage lintkonveierid, kui need on katki, pragunenud või neil on liiste puudu.

OHT!

Masina ootamatust käivitumisest või tõstetud masina kukkumisest tingitud kehavigastuste või surma vältimiseks seisake alati mootor, eemaldage süütevõti enne juhikohalt lahkumist ja rakendage ohutustoed enne, kui ühelgi põhjusel heedri alla lähete.

1. Käivitage mootor. Juhised leiate kombaini kasutusjuhendist.
2. Tõstke trummel täielikult üles.
3. Tõstke heeder täiesti üles.
4. Seisake mootor ja eemaldage võti süütelukust.
5. Rakendage heedri ohutustoed. Juhised leiate kombaini kasutusjuhendist.
6. Rakendage rulli ohutustoed. Juhised leiate *Trumli ohutustugede rakendamine, page 33*.

HOIATUS!

Veenduge, et läheduses ei oleks kõrvalisi isikuid.

7. Käivitage mootor.
8. Liigutage lintajamit, kuni lintajami ühenduskoht asub tööalas.
9. Seisake mootor ja eemaldage võti süütelukust.
10. Vabastage lint pinge alt. Juhiseid vt jaotisest *4.12.4 lindi pingsuse seadistamine, page 404*.

11. Eemaldage lintajami ühenduskohast mutrid ja kruvid (A) ja toruühendused (B).
12. Eemaldage lintajami ühenduskoha esiotsast kruvid (C), sillus (D) ja mutrid.
13. Tõmmake lintajam tekilt.

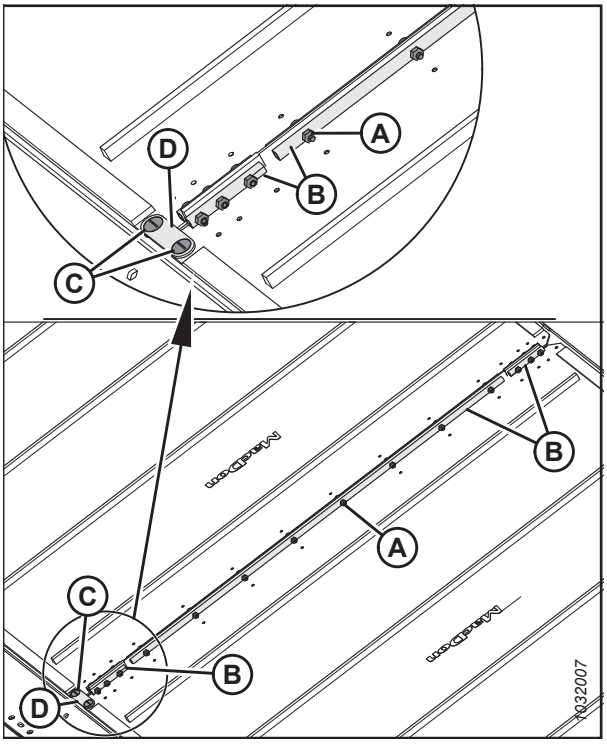

Figure 4.236: Lintajami ühendused

4.12.2 Külgmiste lintajamite paigaldamine

Külglinte kasutatakse selleks, et lõigatud põllukultuur heedri keskele suunata. Nende õige paigalduse kontrollimiseks järgige siin toodud soovitatud paigaldustoimingut.

OHT!

Masina ootamatust käivitumisest või tõstetud masina kukkumisest tingitud kehavigastuste või surma vältimiseks seisake alati mootor, eemaldage süütevõti enne juhikohalt lahkumist ja rakendage ohutustoed enne, kui ühelgi põhjusel heedri alla lähete.

1. Käivitage mootor. Juhised leiate kombaini kasutusjuhendist.
2. Tõstke trummel täielikult üles.
3. Tõstke heeder täiesti üles.
4. Seisake mootor ja eemaldage võti süütelukust.
5. Rakendage heedri ohutustoed. Juhised leiate kombaini kasutusjuhendist.
6. Rakendage rulli ohutustoed. Juhised leiate *Trumli ohutustugede rakendamine, page 33*.
7. Kandke lintajami juhikute alumisele poolele ja lõikelatiga tihendi moodustavale lintajami pinnale talki, beebipulbrit või talgi/grafiitmäärde segu.
8. Sisestage lintajam teki külge ajamirulliku sisepoolelt. Tõmmake lintajam teki sisse seda otsast sisse söötes.
9. Juhtige lintajamit, kuni selle saab mähkida ümber ajamirulliku.
10. Sisestage lintajami vastasots tekki sisse ja üle rullikute. Tõmmake lintajam teki sisse.

11. Kinnitage lintajami otsad toruliitmike (B), kruvide (A) (pead keskmise ava poole suunatud) ja mutritega.

    MÄRKUS:

    Kaks lühikest toruliitmikku kinnitatakse lintajami ette ja taha.

12. Paigaldage sildliist (D) poltide (C) ja mutritega lindi ühenduse esiotsa.

    MÄRKUS:

    Hoidke polte (C) sildliistuga (D) võrreldes 90° nurga all ja pingutage mutrid. Kui lubate poltidel pingutamise ajal ringi käia, kaardub sildliist üles.

13. Pingutage mutrid momendini 9,5 Nm (7 lbf·ft).

14. Reguleerige lindi pingsust. Juhiseid vt jaotisest *4.12.4 lindi pingsuse seadistamine, page 404*.

15. Käitage lintajamit mootori tühikäigul, et talk või talgi/grafiidiga määrdeaine puutuks kokku lintajami tihenduspindadega ja kleepuks nende külge.

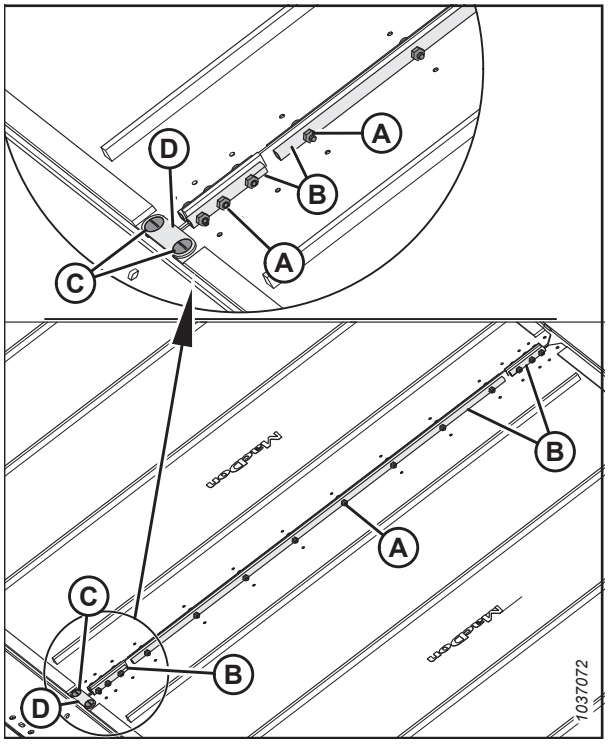

Figure 4.237: Lintajami ühendused

4.12.3 Teki kõrguse reguleerimine

Õigesti reguleeritud teki kõrgus takistab materjali sattumist külglintidesse ja nende kinnikiilumist.

OHT!

Masina ootamatust käivitumisest või tõstetud masina kukkumisest tingitud kehavigastuste või surma vältimiseks seisake alati mootor, eemaldage süütevõti ja rakendage ohutustoed enne, kui ühelgi põhjusel heedri alla lähete.

OLULINE!:

Uued tehases paigaldatud lindid on läbinud tehases surve- ja soojustaluvuse kontrolli. Lindi ja lõikelati vahekaugus on seadistatud väärtusele 1–3 mm (0,04–0,12 tolli).

1. Langetage heeder neljale plokile (A) (305 – 356 mm [12 – 14 in]). Asetage üks plokk mõlema otsa ja üks plokk mõlema hingepunkti alla.

2. Seisake mootor ja eemaldage võti süütelukust.

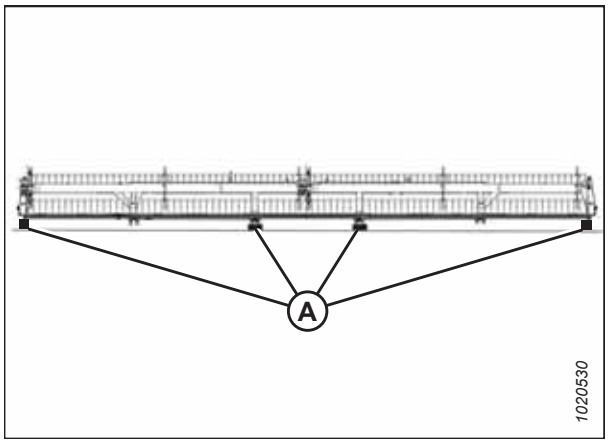

Figure 4.238: Heeder plokkidel

MÄRKUS:

Tehke mõõtmised teki tugede (A) juures, kui heeder on tööasendis. Olenevalt heedri suurusest on ühe teki kohta kaks kuni neli tuge.

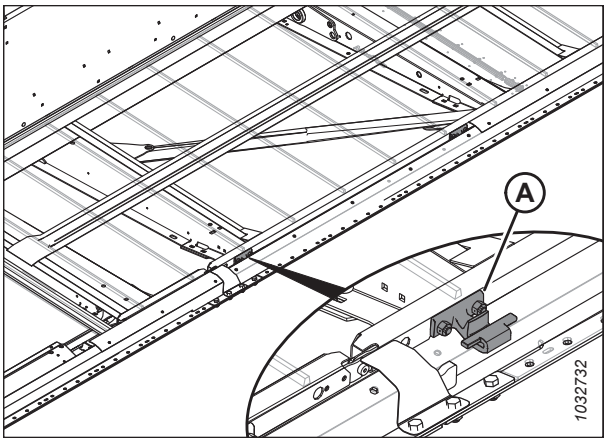

Figure 4.239: Linditeki toed

3. Kontrollige, et vahekaugus (A) lindi (B) ja metalltihendi (C) vahel oleks 0–2 mm (0,004–0,08 tolli).
4. Vähendage lindi pingsust. Juhiseid vt jaotisest *4.12.4 lindi pingsuse seadistamine, page 404*.

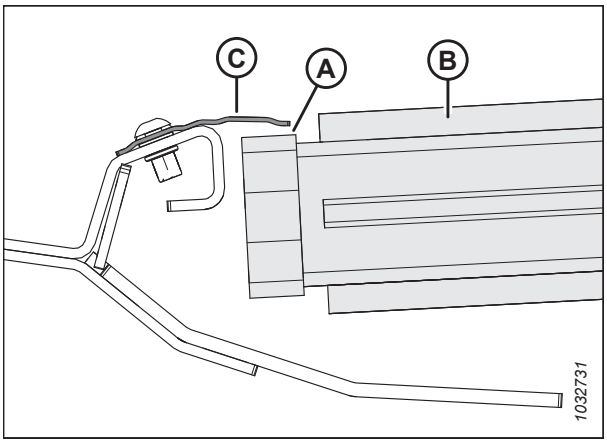

Figure 4.240: Lintajami tihend

5. Tõstke lindi (A) esiserv lõikelatist (B) eemale, et paljastada teki tugi.
6. Mõõtke lindi paksus ja märkige see üles.

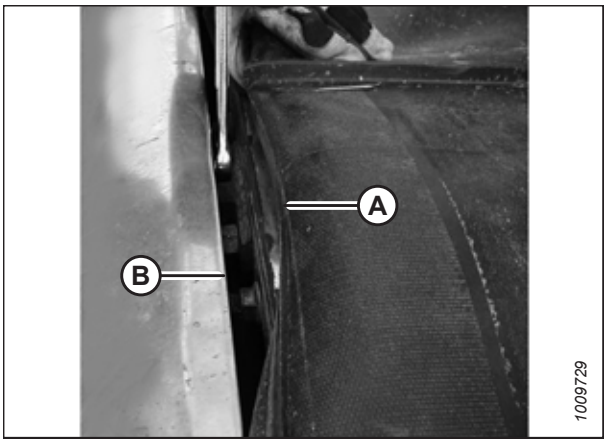

Figure 4.241: Teki tugi

MÄRKUS:

Näidatud on tekk ilma lindita.

7. Keerake teki toe (B) kaks lukustusmutrit (A) **AINULT** poole pöörde võrra lahti.

8. Koputage tekki (C) haamri ja puuklotsiga, et tekki teki tugede suhtes langetada. Koputage teki tuge (B) naelatorni abil, et tekki teki tugede suhtes tõsta.

Table 4.1 Teki tugede (B) arv

Mudel	Kogus
FD225	6
FD230	8
FD235, FD240, FD241	10
FD250	14

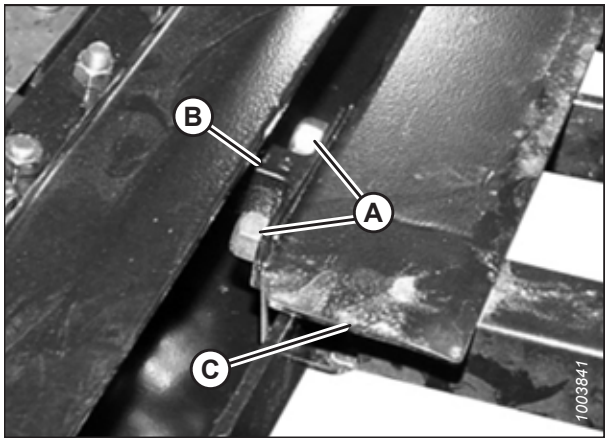

Figure 4.242: Teki tugi

9. Kasutage mõõtjat, mis on sama paks kui lint, pluss veel 1 mm (0,04 tolli). Lükake paksusmõõtja mööda tekki (A) metalltihendi (C) alla, et vahe õigesti seadistada.

10. Tihendi loomiseks reguleerige tekki (A) nii, et vahekaugus (B) metalltihendi (C) ja teki vahel oleks sama paks kui lint, pluss 1 mm (0,04 tolli).

MÄRKUS:

Kui kontrollite kummagi rulli vahekaugust, mõõtke rulli torust, **MITTE** tekist.

11. Kinnitage teki kinnitusvahendid (D).

12. Kontrollige vahekaugust (B) uuesti paksusmõõtjaga. Juhised leiate sammust *9, page 404*.

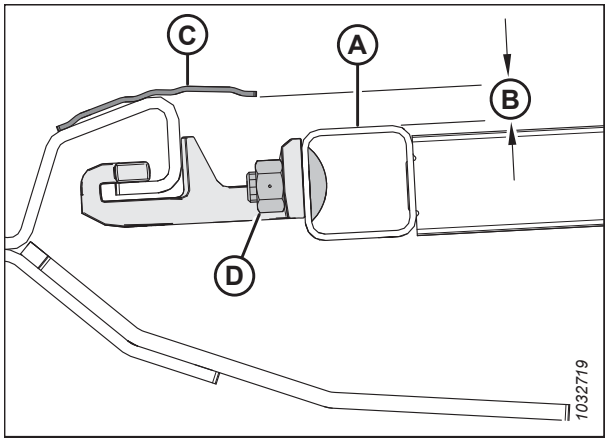

Figure 4.243: Teki tugi

4.12.4 lindi pingsuse seadistamine

Lindid on tehases pingutatud ja need **EI** peaks seadistamist vajama. Kui seadistamine on siiski vajalik, peaks lindi pingsus olema piisav, et vältida libisemist ja hoida lindi langemist lõikelati alla.

OHT!

Masina ootamatust käivitumisest või tõstetud masina kukkumisest tingitud kehavigastuste või surma vältimiseks seisake alati mootor, eemaldage süütevõti ja rakendage ohutustoed enne, kui ühelgi põhjusel masina alla lähete.

1. Kontrollige, kas pingsuse indikaator (A) katab akna seesmise poole.

OHT!

Veenduge, et läheduses ei oleks kõrvalisi isikuid.

2. Käivitage mootor. Juhised leiate kombaini kasutusjuhendist.
3. Tõstke heeder täiesti üles.
4. Seisake mootor ja eemaldage võti süütelukust.
5. Rakendage heedri ohutustoed. Juhised leiate kombaini kasutusjuhendist.

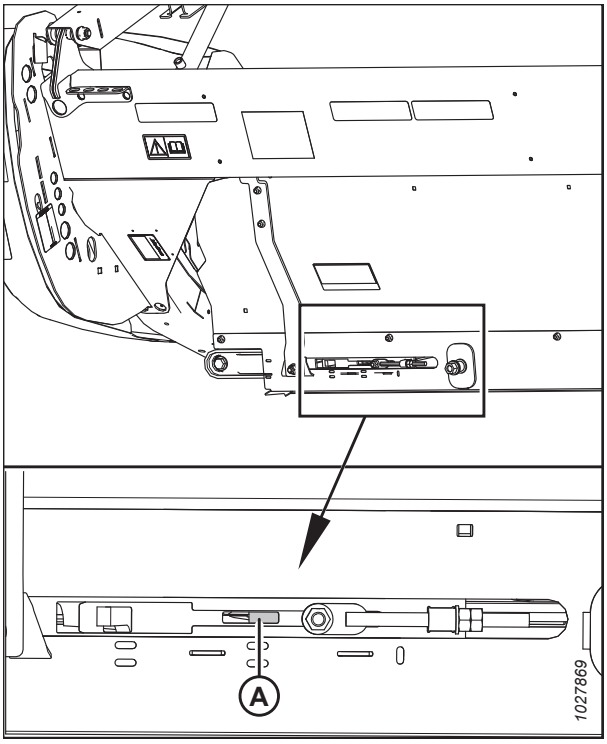

Figure 4.244: Pingsuse regulaatori kontrollimine – näidatud on vasak pool, parem pool on sarnane

6. Kontrollige, kas lindijuhik (lindi all olev kummist siin) on korralikult ajamirulliku soones (A).

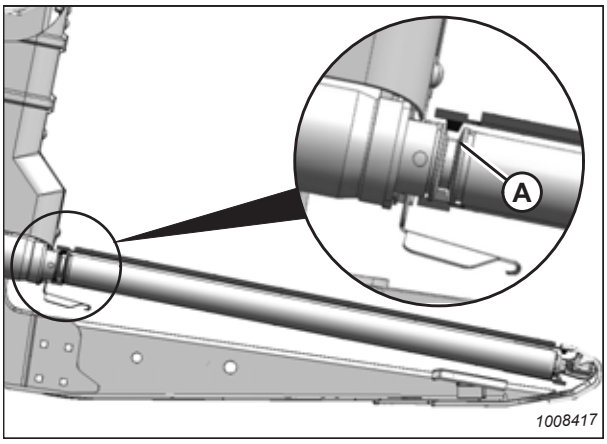

Figure 4.245: Ajamirullik

7. Kontrollige, kas parasiitrullik (A) on juhikute (B) vahel.

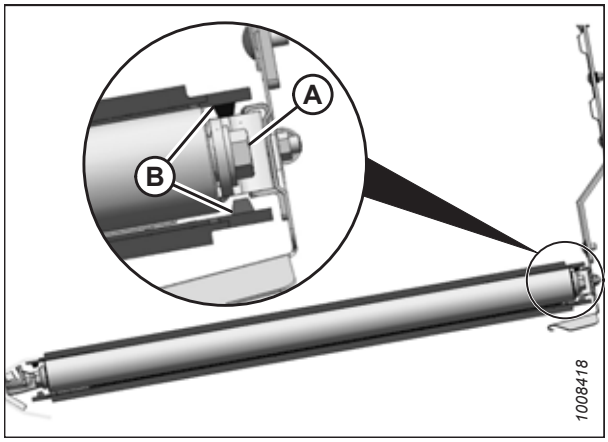

Figure 4.246: Parasiitrullik

OLULINE!:

ÄRGE seadistage mutrit (C). Seda mutrit kasutatakse ainult lindi joondatuse seadistamiseks.

8. Pingutamiseks keerake reguleerimispolti (A) päripäeva, lõdvendamiseks vastupäeva. Pingsuse indikaator (B) liigub sissepoole, viidates lindi pingutamisele. Pingutage reguleerimispolti, kuni pingsuse indikaator katab ava sisemise poole.

OLULINE!:

Lindi, lindirullikute ja/või pingutuskomponentide enneaegse rikke vältimiseks **ÄRGE** käitage süsteemi, kui pingsuse indikaatorit pole näha.

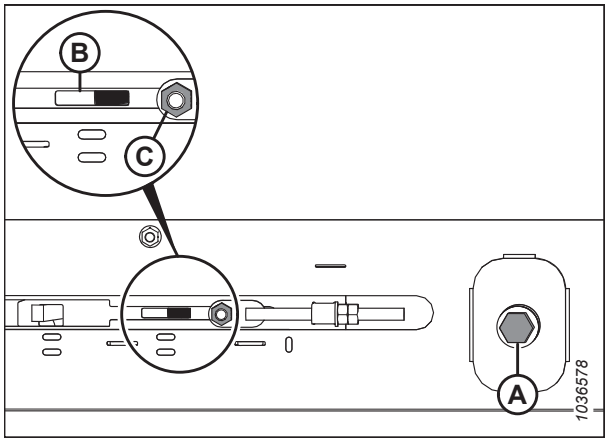

Figure 4.247: Pinguti seadistamine – näidatud on vasak pool, parem pool on sarnane

4.12.5 Külgmise lintajami liikumise reguleerimine

Külgmise lintajami liikumist reguleeritakse selle ajami- ja parasiitrullikute joondamisega.

Lindi roobastus on tehases seadistatud ja seda tuleb reguleerida, kui lint ei liigu õigesti.

MÄRKUS:

Joonisel on näidatud vasak linditekk. Parem tekk on vastupidine.

MÄRKUS:

Mõned osad on jooniselt selguse huvides eemaldatud.

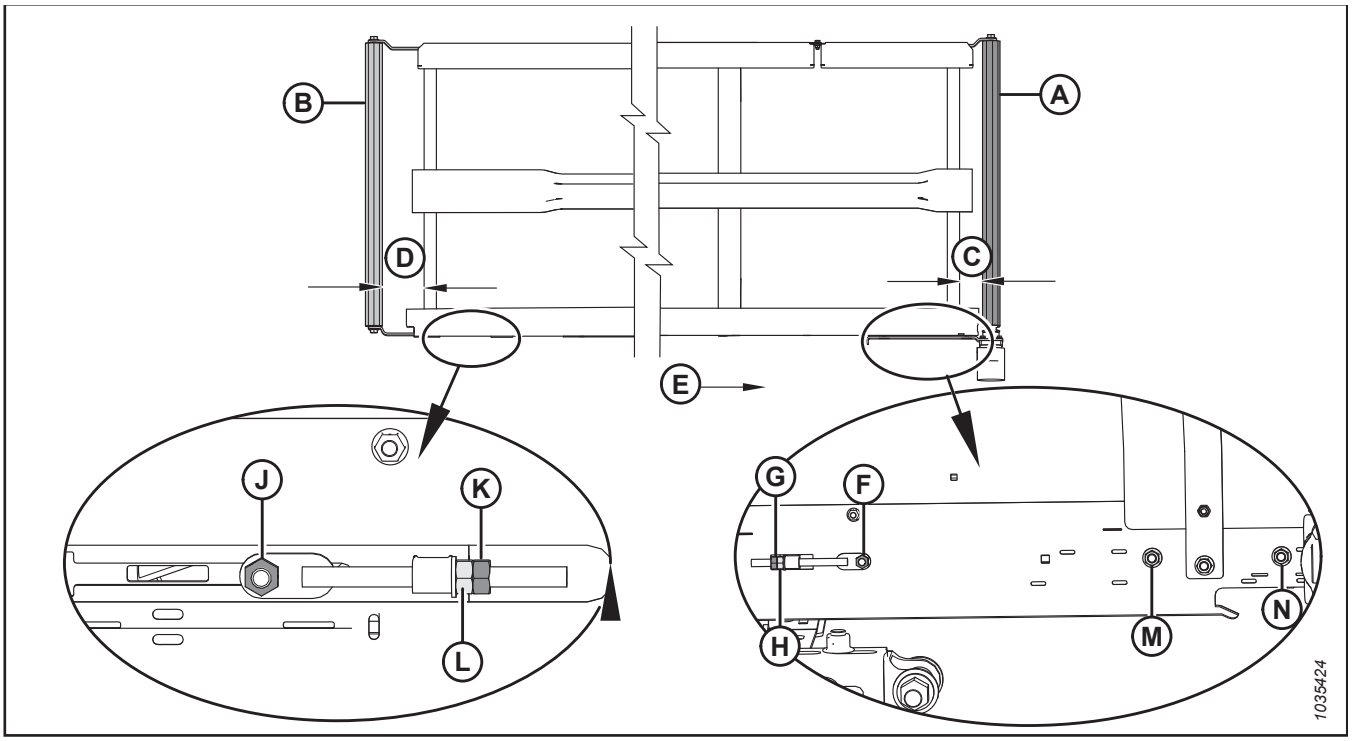

Figure 4.248: Lintajami liikumise reguleerimine

A – ajamirull
B – pingutusrull
C – ajamirulli reguleerimine
D – pingutusrulli reguleerimine
E – lindi suund
F – mutter ajamirulli poolel
G – ajamirulli lukustusmutter
H – ajamirulli reguleerimismutter
J – mutter pingutusrulli poolel
K – pingutusrulli lukustusmutter
L – pingutusrulli reguleerimismutter
M – mutter ajamirulli poolel
N – mutter ajamirulli poolel

1. Järgmise tabeli järgi saate kindlaks teha, milline rullik vajab reguleerimist ja millised kohandused on vajalikud.

Table 4.2 Lintajami liikumine

Roobastus	Asukoht	Reguleerimine	Meetod
Tagakaitse poole	Ajamirull	Suurendage **C**	Pingutage reguleerimismutrit (H)
Lõikelati poole	Ajamirull	Vähendage **C**	Lõdvendage reguleerimismutrit (H)
Tagakaitse poole	Pingutusrull	Suurendage **D**	Pingutage reguleerimismutrit (L)
Lõikelati poole	Pingutusrull	Vähendage **D**	Lõdvendage reguleerimismutrit (L)

2. Reguleerige ajamirullikut (A) väärtuse **C** muutmiseks (vt tabelit *4.2, page 407*) järgmiselt.
   a. Lõdvendage mutrid (F), (M) ja (N) ning lukustusmutter (G).
   b. Keerake reguleerimismutrit (H).
   c. Pingutage mutrid (F), (M) ja (N) ning lukustusmutter (G).
3. Reguleerige parasiitrullikut (B) väärtuse **D** muutmiseks (vt tabelit *4.2, page 407*) järgmiselt.
   a. Lõdvendage mutrit (J) ja lukustusmutrit (K).
   b. Keerake reguleerimismutrit (L).

   MÄRKUS:
   Kui pärast parasiitrulliku reguleerimist ei liigu lintajam üle parasiitrulliku, siis tõenäoliselt pole ajamirullik tekiga ühetasa. Reguleerige ajamirullikut ja reguleerige seejärel parasiitrullikut.
   c. Pingutage mutter (J) ja lukustusmutter (K).

4.12.6 Lintajami rull-laagrite kontrollimine

Lintajami rullikutel on mittemääritavad laagrid; siiski tuleks laagri maksimaalse eluea tagamiseks välistihendit kontrollida iga 200 töötunni järel (liivastes tingimustes sagedamini).

Kasutage infrapunatermomeetrit ja kontrollige lindrulli laagreid järgmiselt.

1. Aktiveerige heeder ja käitage lintajameid umbes 3 minutit.
2. Kontrollige lintajami rull-laagrite temperatuuri iga teki rullikuõla (A), (B) ja (C) juures. Veenduge, et temperatuur pole keskkonnatemperatuurist üle 44 °C (80 °F) kõrgem.

   Asendage maksimaalset soovituslikku temperatuuri ületavad rull-laagrid. Juhiseid vt:

   - *4.12.8 Külgmise lintajami teki parasiitratta rull-laagri asendamine, page 410*
   - *4.12.11 Külglindi ajamirulli laagri asendamine, page 415*

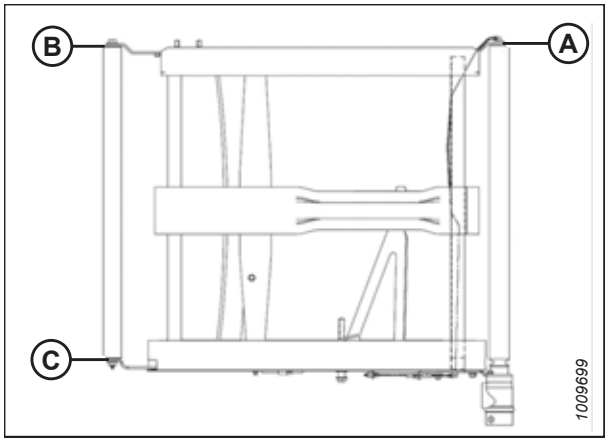

Figure 4.249: Rulliku õlad

4.12.7 Külgmise lintajami teki parasiitrulliku eemaldamine

Külgmise linditeki mõlemas otsas on rull. Üks neist on pingutusrull ja teine ajamirull.

OHT!

Masina ootamatust käivitumisest või tõstetud masina kukkumisest tingitud kehavigastuste või surma vältimiseks seisake alati mootor, eemaldage süütevõti enne juhikohalt lahkumist ja rakendage ohutustoed enne, kui ühelgi põhjusel heedri alla lähete.

OHT!

Veenduge, et läheduses ei oleks kõrvalisi isikuid.

1. Käivitage mootor ja rakendage heeder, kuni külglindi konnektor on ligipääsetav (eelistatavalt teki välimise otsa läheduses).

2. Langetage heeder neljale plokile (A) (305 – 356 mm [12 – 14 in]). Asetage üks plokk mõlema otsa ja üks plokk mõlema hingepunkti alla.
3. Seisake mootor ja eemaldage võti süütelukust.
4. Rakendage rulli ohutustoed. Juhised leiate *Trumli ohutustugede rakendamine, page 33*.
5. Rakendage heedri ohutustoed. Juhised leiate kombaini kasutusjuhendist.

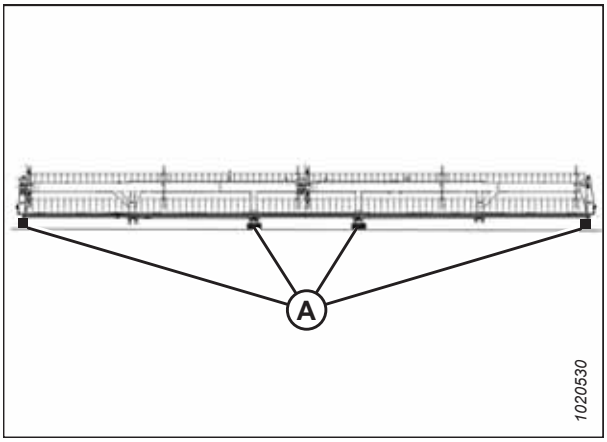

Figure 4.250: Heeder plokkidel

6. Lõdvendage lintajamit reguleerimispolti (A) vastupäeva keerates, kuni reguleerimispolt liigub oma töövahemiku lõppu.

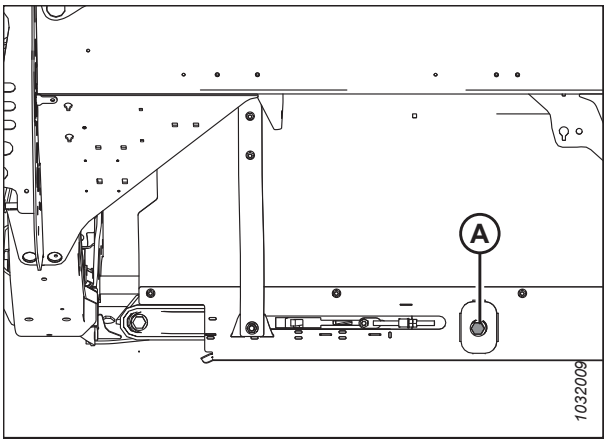

Figure 4.251: Pinguti – näidatud on vasak pool

7. Eemaldage lintajami ühenduskoha esiotsast kruvid (C), sillus (D) ja mutrid.
8. Eemaldage lintajami ühenduskohast mutrid ja kruvid (A) ja toruühendused (B).
9. Tõmmake lint parasiitrullikult maha.

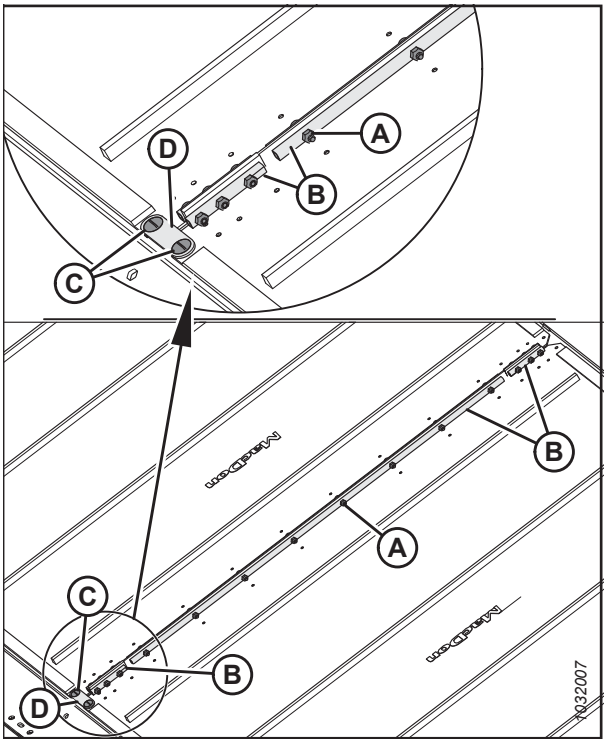

Figure 4.252: Lintajami ühendused

10. Heedriteki tagant parasiitrulliku polt (A) ja seib.
11. Eemaldage heedriteki esiküljel olev polt (B) ja seib parasiitrullikult.
12. Laiendage rullikuõlad (C) ja (D) ning eemaldage parasiitrullik.

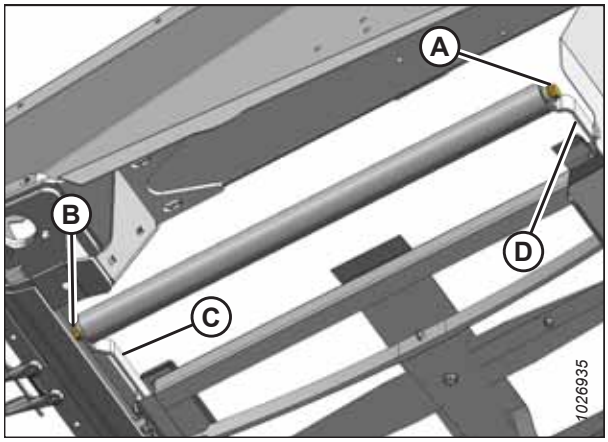

Figure 4.253: Parasiitrullik

4.12.8 Külgmise lintajami teki parasiitratta rull-laagri asendamine

Külgmise linditeki pingutusrullidele on paigaldatud laagrid, mis võimaldavad rullil pöörelda.

1. Eemaldage linditeki pingutusrull. Juhiseid vt jaotisest *4.12.7 Külgmise lintajami teki parasiitrulliku eemaldamine, page 408*.
2. Rulli kahjustamise vältimiseks pange pingutusrulli (A) ümber lapp, enne kui selle kruustangide vahele kinnitate.
3. Eemaldage laagrisõlm (B) ja tihend (C) rulliku küljest liugvasaraga.

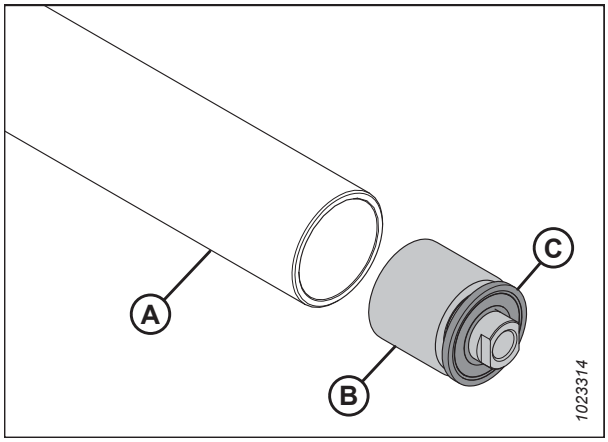

Figure 4.254: Parasiitratta rull-laager ja tihend

OLULINE!:

Uue laagri paigaldamisel **ÄRGE** asetage rullikut otse maapinnale. Laagrisõlm (A) tungib rullikutorust (B) välja ning maapinnaga kokkupuutumisel lükatakse laager sügavale torusse.

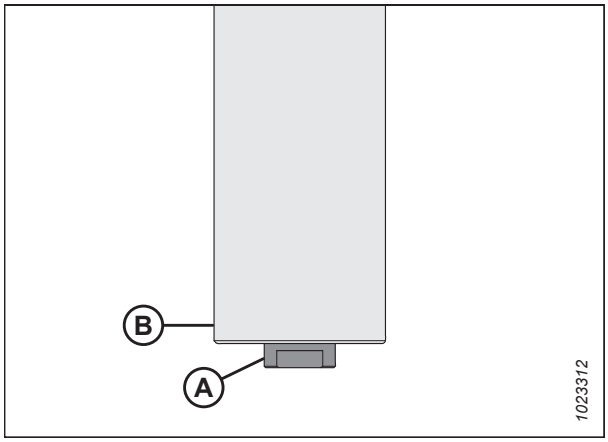

Figure 4.255: Parasiitrullik

4. Tehke puidu sisse süvend (A).
5. Asetage tühikäigurulliku (B) ots plokile nii, et väljaulatuv laagrisõlm on süvendis (A).

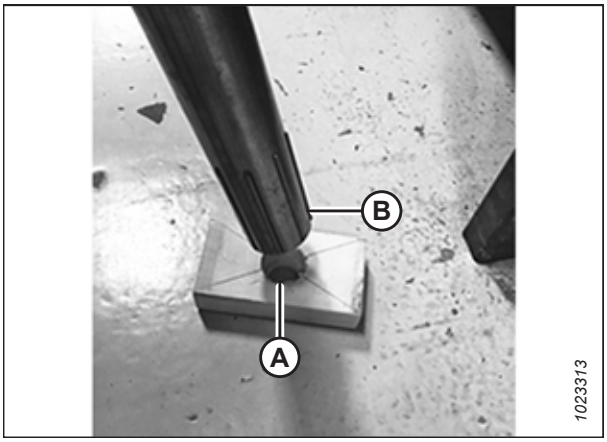

Figure 4.256: Parasiitrullik

6. Uue laagrisõlme (C) paigaldamiseks pressige laagri välisvõru toru sisse, kuni see on toru välisservast 14–15 mm (9/16–19/32 tolli) (B) kaugusel.

   MÄRKUS:

   Enne uue tihendi paigaldamist tuleb ala (A) täitmiseks umbes 8 korda määrdepritsiga pumbata.

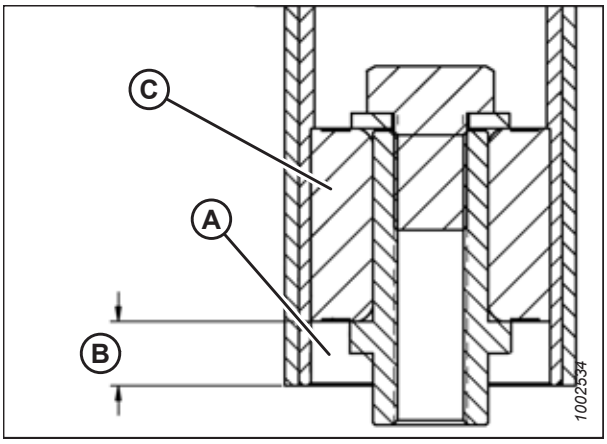

Figure 4.257: Parasiitrulliku laager

7. Uue tihendi (A) paigaldamiseks vajutage tihendi sise- ja välisvõru, kuni see on toru välisservast 3–4 mm (1/8–3/16 tolli) (B) kaugusel.

   MÄRKUS:

   Tihendit saab suunata mõlemat pidi.

8. Paigaldage pingutusrull tagasi. Juhiseid vt jaotisest *4.12.9 Külgmise lintajami teki parasiitrulliku paigaldamine, page 412*.

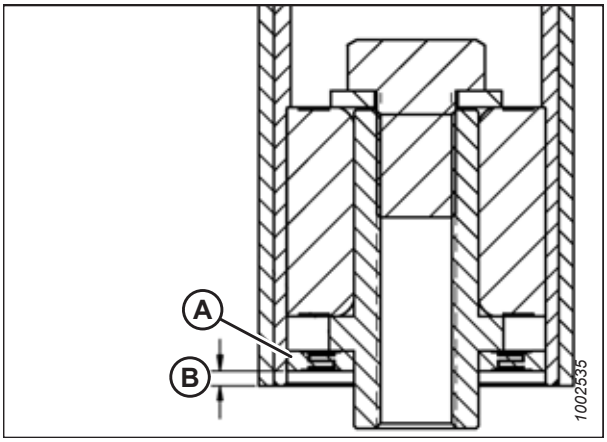

Figure 4.258: Parasiitrulliku laager

4.12.9 Külgmise lintajami teki parasiitrulliku paigaldamine

Külgmise linditeki mõlemas otsas on rull. Üks neist on pingutusrull ja teine ajamirull.

1. Paigaldage pingutusrull (A) pendelhoobade (B) vahele ning kinnitage kahe poldi (C) ja seibiga. Kinnitage poldid pingutusmomendiga 95 Nm (70 lbf·ft).

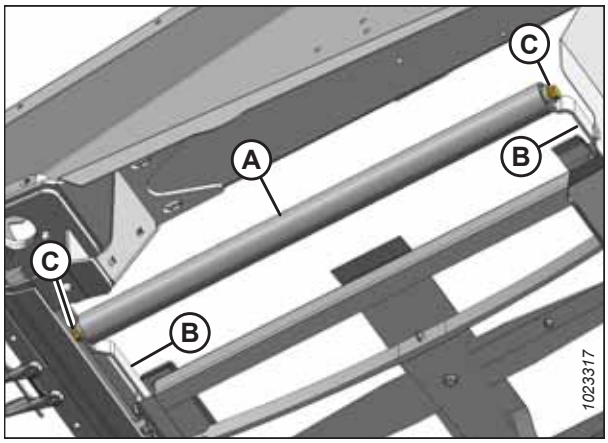

Figure 4.259: Parasiitrullik

2. Kinnitage lintajami otsad toruliitmike (B), kruvide (A) (pead keskmise ava poole suunatud) ja mutritega.

   MÄRKUS:

   Kaks lühikest toruliitmikku kinnitatakse lintajami ette ja taha.

3. Paigaldage sildliist (D) poltide (C) ja mutritega lindi ühenduse esiotsa.

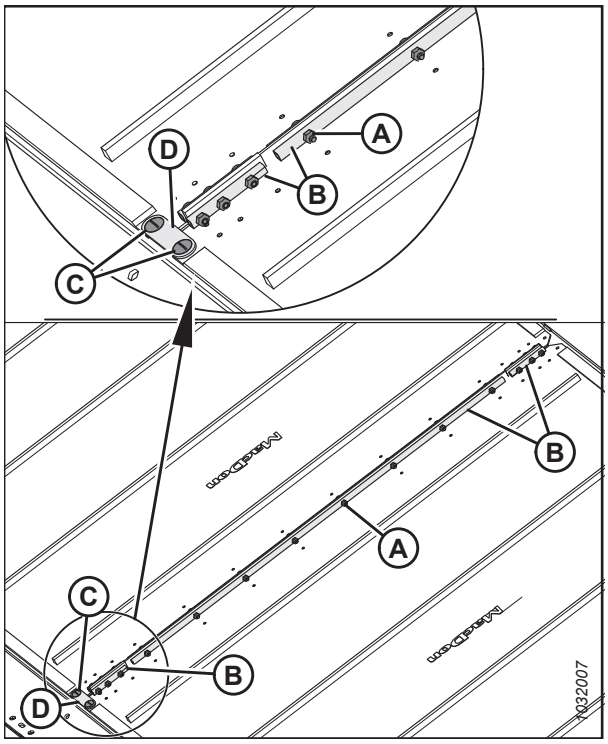

Figure 4.260: Lintajami ühendus

4. Pingutage lint, keerates reguleerimispolti (A) päripäeva. Juhiseid vt jaotisest *4.12.4 lindi pingsuse seadistamine, page 404*.

5. Vabastage trumli ja heedri ohutustoed.

HOIATUS!

Veenduge, et kõik kõrvalseisjad on piirkonnast lahkunud.

6. Käivitage mootor ning langetage heeder ja rull.

7. Käitage masinat ja kontrollige, kas lint liigub õigesti. Täiendavate seadistuste tegemiseks vaadake punkti *4.12.4 lindi pingsuse seadistamine, page 404*.

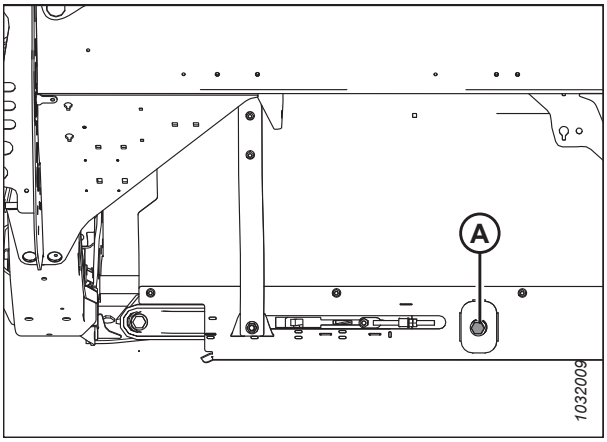

Figure 4.261: Lintajami pinguti

4.12.10 Külgmise lindi ajamirulliku eemaldamine

Külgmise linditeki mõlemas otsas on rull. Üks neist on pingutusrull ja teine ajamirull.

OHT!

Tõstetud masina ootamatust käivitamisest või kukkumisest põhjustatud vigastuste või surma vältimiseks seisake alati mootor ja eemaldage süütevõti enne mis tahes põhjusel juhiistmelt lahkumist või seadistuste tegemist. Ärge kunagi töötage toestamata heedri all. Kui heeder on täielikult tõstetud, rakendage alati ohutustoed. Kui heeder ei paikne maapinnal ja pole täielikult üles tõstetud, asetage heedri alla plokid.

OHT!

Veenduge, et läheduses ei oleks kõrvalisi isikuid.

1. Kui lintajami ühendus pole nähtav, siis käitage heedrit, kuni ühendus on juurdepääsetav (eelistatavalt teki välisserva lähedal).

2. Käivitage mootor.

3. Tõstke heeder täiesti üles.

4. Tõstke trummel täielikult üles.

5. Seisake mootor ja eemaldage võti süütelukust.

6. Rakendage rulli ohutustoed. Juhised leiate heedri kasutusjuhendist.

7. Rakendage heedri ohutustoed. Juhised leiate kombaini kasutusjuhendist.

8. Lõdvendage lintajamit reguleerimispolti (A) vastupäeva keerates, kuni reguleerimispolt liigub oma töövahemiku lõppu.

   OLULINE!:

   ÄRGE reguleerige mutrit (B). Seda mutrit kasutatakse ainult lintajami joondamiseks.

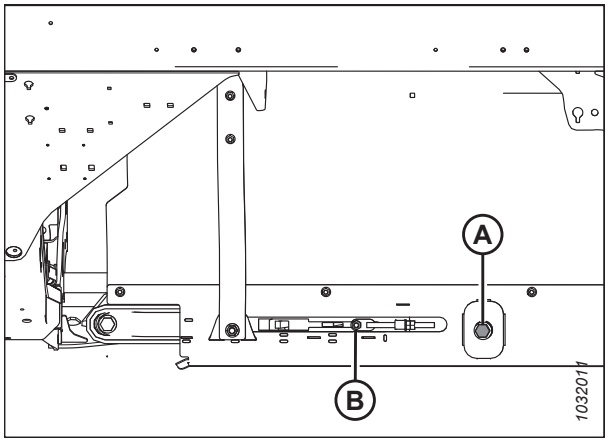

Figure 4.262: Lintajami pinguti

9. Eemaldage lindi ühenduskohast mutrid ja poldid (A) ning toruühendused (B).
10. Eemaldage lintajami ühenduskoha esiotsast kruvid (C), sillus (D) ja mutrid.
11. Tõmmake lint ajamirullikult maha.

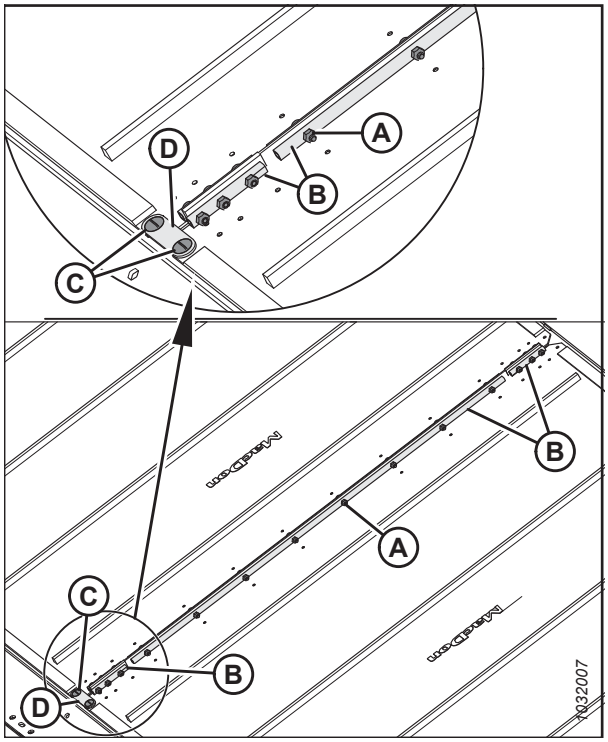

Figure 4.263: Lintajami ühendused

12. Joondage seadekruvid kaitsmes oleva auguga (A). Eemaldage kaks seadekruvi, mis hoiavad mootorit ajamirulli küljes.

    MÄRKUS:

    Seadekruvid on üksteisest 1/4 pöörde kaugusel.

13. Keerake lahti kaks polti (B), mis kinnitavad mootori ajamirulliku õla külge.

    MÄRKUS:

    Ülemisele poldile juurdepääsuks võib osutuda vajalikuks plastkatte (C) eemaldamine.

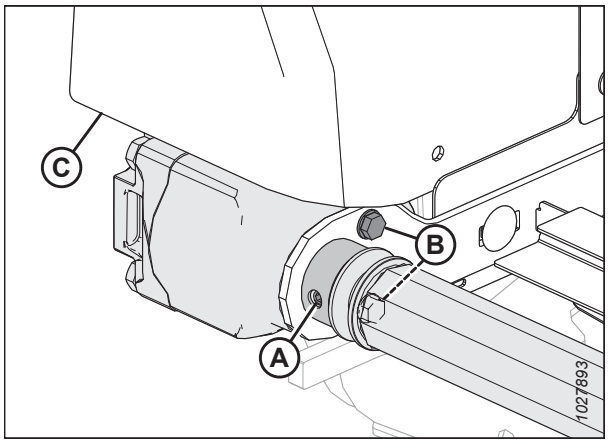

Figure 4.264: Ajamirullik

MÄRKUS:

Rulliku võllilt eemaldamiseks võib osutuda vajalikuks rulliku ja kronsteini (A) kangutamine.

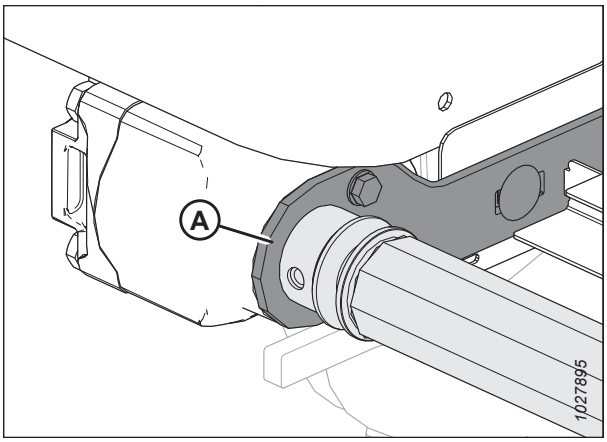

Figure 4.265: Ajamirullik

14. Keerake lahti kaks polti (A), mis kinnitavad tugiõla (B).
15. Eemaldage polt (C) ja seib, mis kinnitavad ajamirulli vastasotsa tugiõla (B) külge.
16. Eemaldage ajamirullik (D).

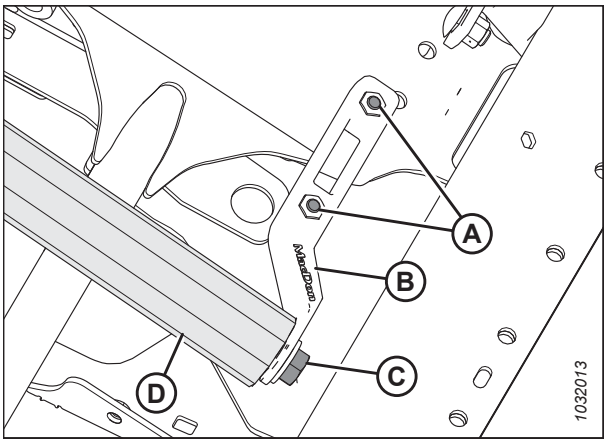

Figure 4.266: Ajamirullik

4.12.11 Külglindi ajamirulli laagri asendamine

Ajamirulli laagri eemaldamiseks ja asendamiseks vajate tõmmitsat.

1. Eemaldage lindi pingutusrulli koost. Juhiseid vt jaotisest *4.12.10 Külgmise lindi ajamirulliku eemaldamine, page 413*.

2. Eemaldage rullikutoru küljest (C) laagrisõlm (A) ja tihend (B) järgmiselt.
   a. Kinnitage liugvasar (D) laagrisõlme keermestatud võlli (E) külge.
   b. Koputage laagrisõlm (A) ja tihend (B) välja.
3. Puhastage rullikutoru (C) sisemus ning kontrollige toru kulumismärkide ja kahjustuste avastamiseks, vajadusel asendage.

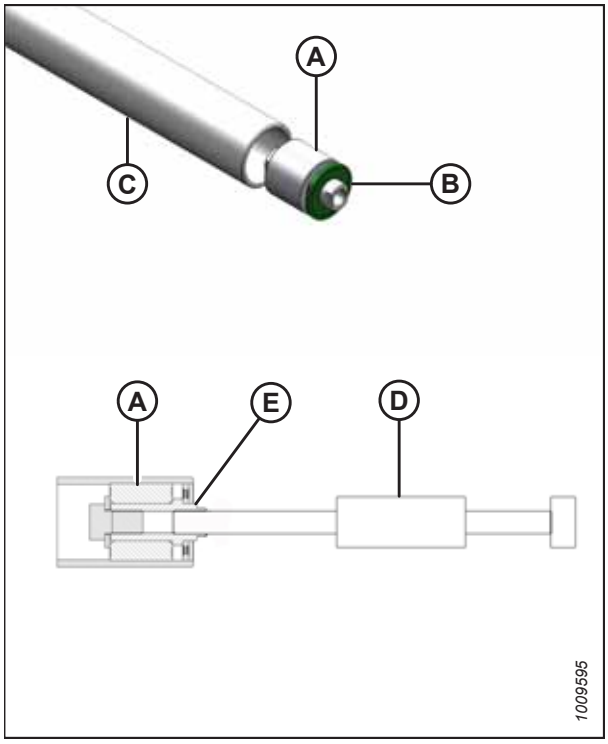

Figure 4.267: Rull-laager

4. Uue laagrisõlme (A) paigaldamiseks pressige laagri välisvõru toru sisse, kuni see on toru välisservast 14–15 mm (9/16–19/32 tolli) (B) kaugusel.
5. Määrige laagrisõlme (A) ette määret. Määrdeaine spetsifikatsioonid leiate selle käsiraamatu tagakaane siseküljelt.
6. Paigaldage rullikuavasse uus tihend (C) ja paigaldage tihendile lameseib (1,0-tolline siseläbimõõt x 2,0-tolline välisläbimõõt).
7. Koputage tihend (C) sobiva suurusega padrunvõtme abil rullikuavasse. Koputage seibi ja laagrisõlme (A), kuni tihend on toru välisservast 3–4 mm (1/8–3/16 tolli) (D) kaugusel.

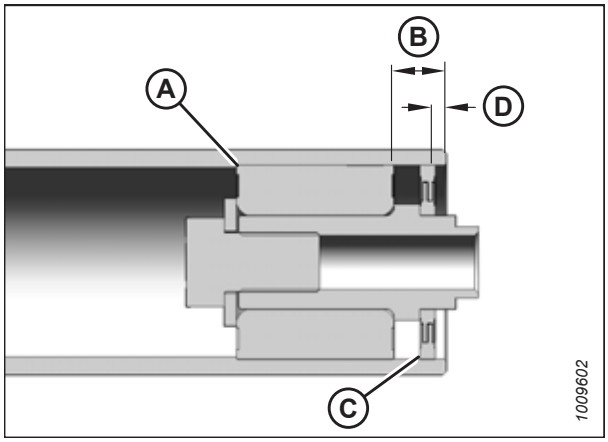

Figure 4.268: Rull-laager

4.12.12 Külgmise lindi ajamirulliku paigaldamine

Külgmise linditeki mõlemas otsas on rull. Üks neist on pingutusrull ja teine ajamirull.

1. Paigutage ajamirullik (A) rulliku tugiõlgade vahele.
2. Kinnitage ajamirull seibi ja poldiga (B).
3. Pingutage tugiõla poldid (C).
4. Pingutage polt (B) jõumomendini 95 Nm (70 naeljalga).
5. Määrige mootori võlli ja sisestage see ajamirulli (A) otsa.

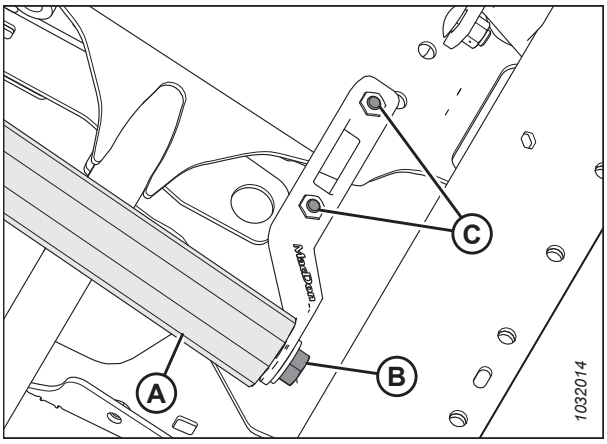

Figure 4.269: Ajamirullik

6. Kinnitage mootor kahe poldiga (B) rullitoe külge. Kinnitage poldid pingutusmomendini 27 Nm (20 lbf·ft).
7. Veenduge, et mootor on rullikusse lõpuni sisestatud ja sirge kiil on endiselt paigal.
8. Pingutage kaks poldikomplekti (pole näidatud) juurdepääsuava (A) kaudu.

   MÄRKUS:

   Pingutage kõik lahtised poldid ja, kui see eemaldati, paigaldage plastikkaitse (C) tagasi.

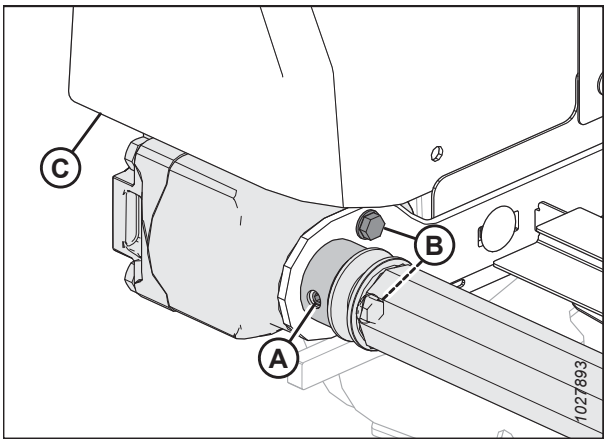

Figure 4.270: Ajamirullik

9. Mähkige lint üle ajamirulliku ja kinnitage lintajami otsad toruliitmike (B), kruvide (A) (pead keskmise ava poole suunatud) ja mutritega.

   MÄRKUS:

   Kaks lühikest toruliitmikku kinnitatakse lintajami ette ja taha.

10. Paigaldage sillus (D), kasutades kruve (C) ja mutreid lintajami ühenduse eesotsas.

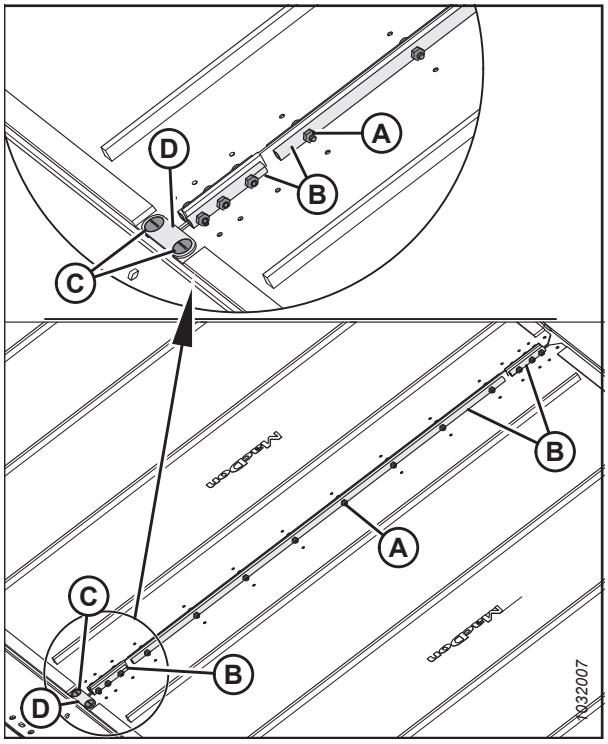

Figure 4.271: Lintajami ühendus

11. Pingutage lint, keerates reguleerimispolti (A) päripäeva. Juhiseid vt jaotisest *4.12.4 lindi pingsuse seadistamine, page 404*.

12. Vabastage trumli ja heedri ohutustoed. Juhiseid vt jaotisest *Trumli ohutustugede lahutamine, page 34*.

OHT!

Veenduge, et läheduses ei oleks kõrvalisi isikuid.

13. Käivitage mootor ning langetage heeder ja trummel.

14. Käitage masinat ja veenduge, et lintajam liigub õigesti. Kui vajalik on lisareguleerimine, siis vt jaotist *4.12.5 Külgmise lintajami liikumise reguleerimine, page 406*.

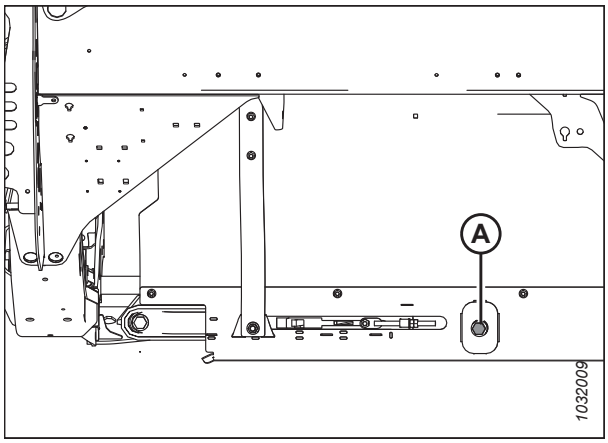

Figure 4.272: Lintajami pinguti – näidatud on vasak pool

4.13 Trummel

Rull on varustatud unikaalse kujuga nukiga, mis võimaldab piidel ulatuda lamandunud põllukultuuri alla ja tõsta see enne lõikamist üles.

ETTEVAATUST!

Vigastuste vältimiseks vt enne masina hooldamist või ajamikatete avamist heedri kasutusjuhendi jaotist *4.1 Masina ettevalmistamine hoolduseks, page 267*.

4.13.1 Trumli ja lõikelati vahemaa

Trumli sõrmede ja lõikelati vaheline minimaalne kaugus tagab, et trumli sõrmed ei puutu töö ajal kokku lõikelatiga. Vahemaa on tehases seadistatud, kuid enne kasutamist võib olla vajalik teatav reguleerimine.

1. Pii otsa vahe suurus suunatud kaitseni (B) või lühikese kaitseni (C) ja lõikelatini (A) on toodud tabelis allpool.

Table 4.3 Pii vahe kaitseni – üksik rull

Heeder	Otsapaneelid	Keskmise õla kõrval
FD225	20 mm (0,80 tolli)	45 mm (1,77 tolli)

Table 4.4 Pii vahe kaitseni – topeltrull

Heeder	Otsapaneelid	Hingepunktides
FD230	20 mm (0,80 tolli)	45 mm (1,77 tolli)
FD235 FD240 FD241	20 mm (0,80 tolli)	20 mm (0,80 tolli)
FD240	20 mm (0,80 tolli)	20 mm (0,80 tolli)

Table 4.5 Pii vahe kaitseni – kolmikrull

Heeder	Välimised otsapaneelid	Keskmiste õlgade kõrval
FD240 FD241 FD245 FD250	20 mm (0,80 tolli)	20 mm (0,80 tolli)

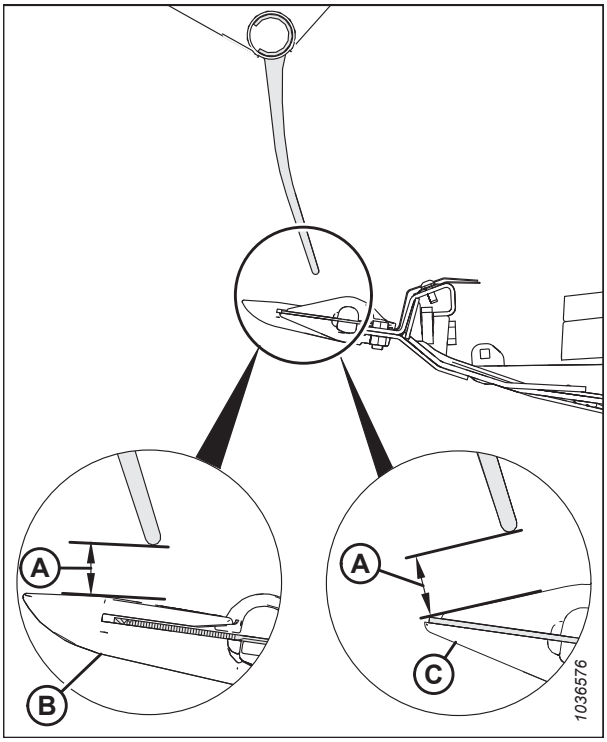

Figure 4.273: Sõrme vahemaa

Trumli vahemaa mõõtmine

Rulli kliirens märgib vahe suurust rullipiide otste ja lõikelati vahel. Olenevalt heedri konfiguratsioonist võib rulli kliirens heedri pikkuse ulatuses erineda. Et teha kindlaks, kas rulli kliirens on vastuvõetav, tuleb seda esmalt mõõta.

OHT!

Masina ootamatust käivitamisest põhjustatud vigastuste või surma vältimiseks seisake alati mootor ja eemaldage süütevõti enne mis tahes põhjusel juhiistmelt lahkumist.

OHT!

Veenduge, et läheduses ei oleks kõrvalisi isikuid.

1. Käivitage mootor. Juhised leiate kombaini kasutusjuhendist.
2. Parkige kombain ühetasasele pinnale.
3. Reguleerige rulli pikisuunalist asendit, kuni anduri tugi (B) varjab pikisuunalise asendi indikaatoril (A) oleva number seitsme.

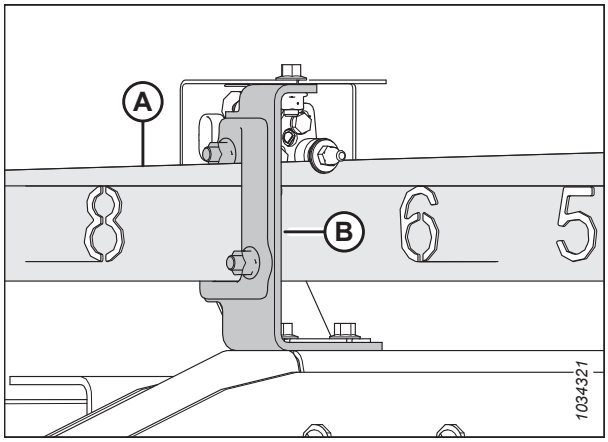

Figure 4.274: Trumli pikisuunaline asend

4. **Üksiku rulliga heedrid:** tõstke heeder piisavalt kõrgele, et asetada lõikelati alla, tiiva paindepunktide siseküljele kaks 254 mm (10 tollist) plokki (A).

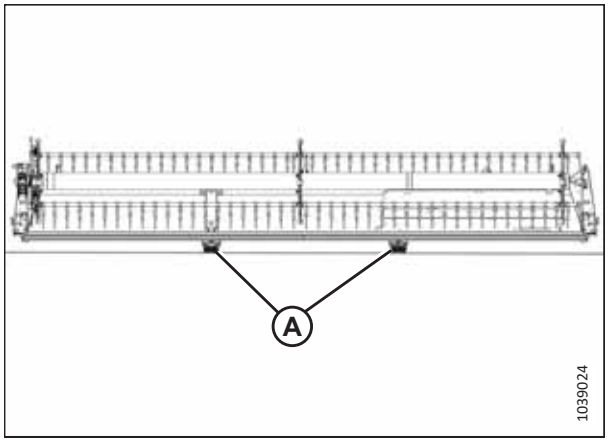

Figure 4.275: FlexDraper®-i ploki asukohad – üksik rull

5. **Topeltrulliga heedrid:** tõstke heeder piisavalt kõrgele, et asetada lõikelati alla, tiiva paindepunktide siseküljele kaks 254 mm (10 tollist) plokki (A).

   MÄRKUS:

   Kolmikrulliga heedri tiibasid **EI PEA** plokkidega toestama.

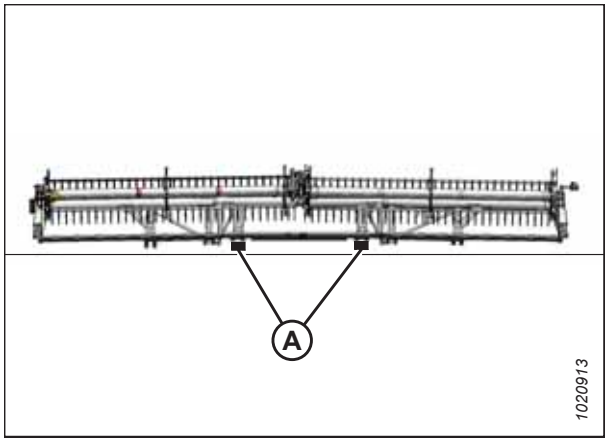

Figure 4.276: FlexDraper®-i ploki asukohad – topeltrull

6. **Üksiku ja topeltrulliga heedrid:** liigutage tiiva luku vedru hoovad (A) alla **AVATUD** asendisse.

   MÄRKUS:

   Kolmikrulliga heedrite kliirensit tuleb mõõta, kui tiivad on lukustatud.

7. Langetage heeder täielikult. Üksiku ja topeltrulliga heedrite tiivad peaksid olema täielikus paindeasendis; kolmikrulliga heedrite tiivad peaksid olema kesktekiga samal tasapinnal.

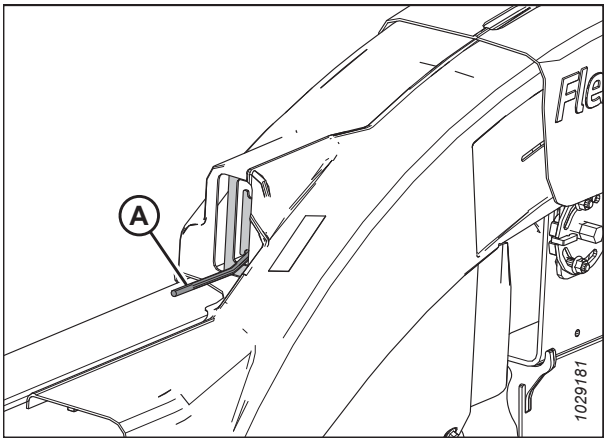

Figure 4.277: AVATUD asendis tiivalukk

8. Keerake rulli käsitsi, kuni piitoru asub otse lõikelati kohal.

9. Mõõtke ja märkige pii otste ja rulli otsa kaitsmete vaheline kliirens (A) kas suunatud kaitse (B) või lühikese kaitse (C) vahel üles. Kliirensi spetsifikatsioonid leiate jaotisest *4.13.1 Trumli ja lõikelati vahemaa, page 419*.

   Mõõtmispunktid leiate järgmistest jaotistest.

   - Üksiku rulliga heedrid: joonis *4.279, page 422*
   - Topeltrulliga heedrid: joonis *4.280, page 422*
   - Kolmikrulliga heedrid: joonis *4.281, page 422*

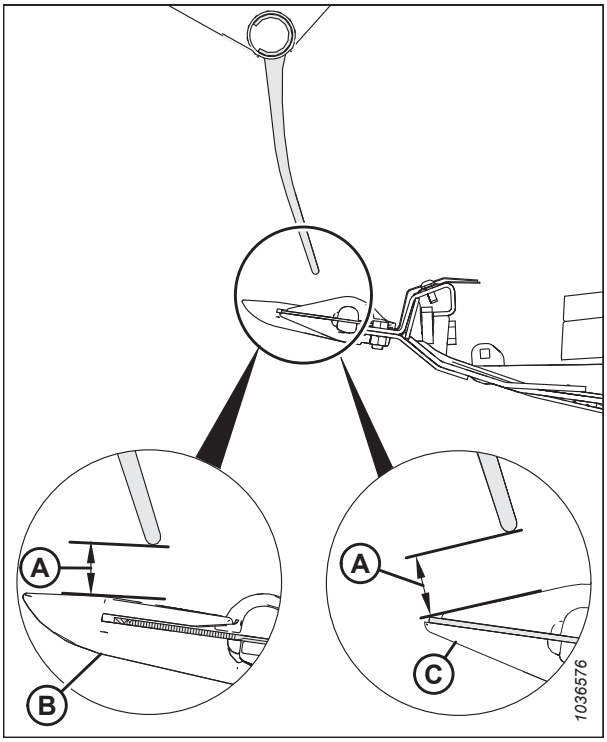

Figure 4.278: Sõrme vahemaa

Üksiku rulli mõõtmispunktid (A): rulli välimised otsad (kaks kohta).

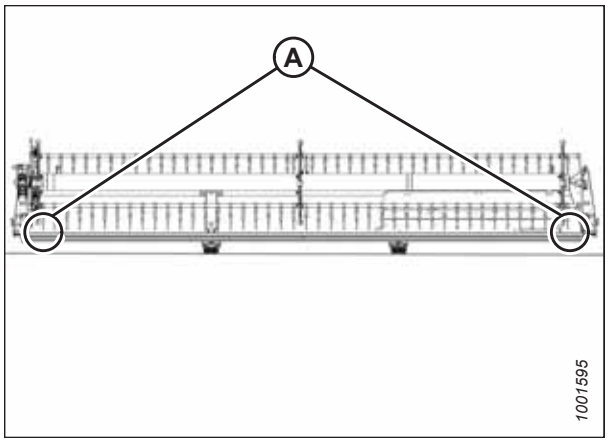

Figure 4.279: FlexDraper®-i mõõtmispunktid – üksik rull

Topeltrulli mõõtmispunktid (A): rulli välimised otsad ja mõlemad hingepunktid (neli kohta).

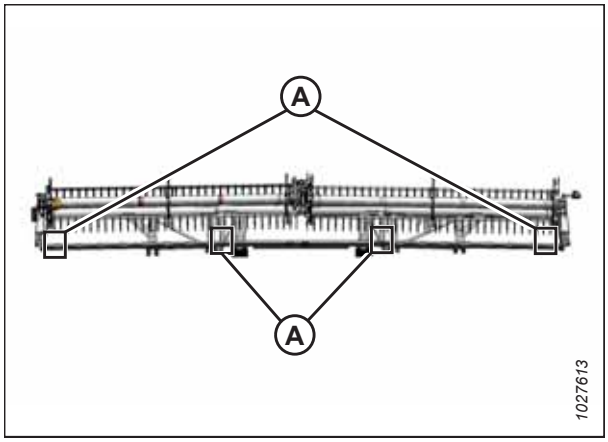

Figure 4.280: FlexDraper®-i mõõtmiskohad – topeltrull

Kolmikrulli mõõtmispunktid (A): kolme rulli mõlemad otsad (kuus kohta).

10. Vajadusel reguleerige rulli kliirensit. Juhiseid vt jaotisest *Rulli ja lõikelati vahelise kliirensi seadistamine, page 423*.

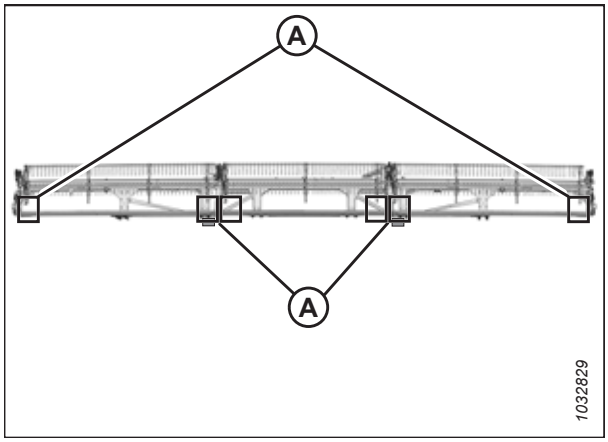

Figure 4.281: FlexDraper® mõõtmiskohad – kolmiktrummel

Rulli ja lõikelati vahelise kliirensi seadistamine

Veenduge, et rulli ja lõikelati vahel oleks piisavalt vaba ruumi, et lõiketera töö käigus rulli piisid maha ei lõikaks.

Rulli ja lõiketera vahelise vahe reguleerimiseks tehke järgmist.

OHT!

Masina ootamatust käivitamisest põhjustatud vigastuste või surma vältimiseks seisake alati mootor ja eemaldage süütevõti enne mis tahes põhjusel juhiistmelt lahkumist.

HOIATUS!

Veenduge, et läheduses ei oleks kõrvalisi isikuid.

1. Enne jätkamist mõõtke rulli kliirens. Juhiseid vt jaotisest *Trumli vahemaa mõõtmine, page 419*.
2. Käivitage mootor. Juhised leiate kombaini kasutusjuhendist.
3. Reguleerige rulli pikisuunalist asendit, kuni anduri tugi (B) varjab pikisuunalise asendi indikaatoril (A) oleva number seitsme.

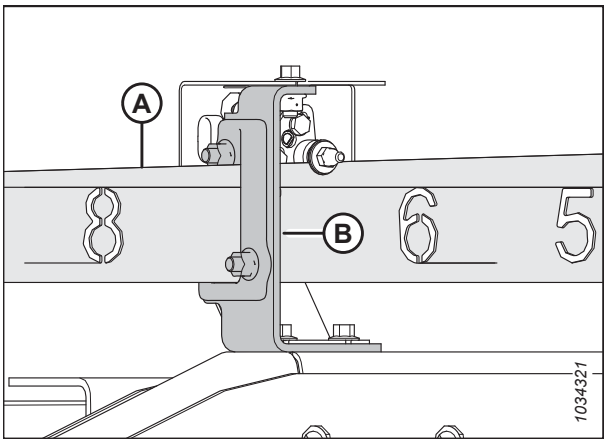

Figure 4.282: Pikiasend

4. Tõstke heeder piisavalt kõrgele, et asetada lõikelati alla, tiiva paindepunktide siseküljele kaks 254 mm (10 tollist) plokki (A).

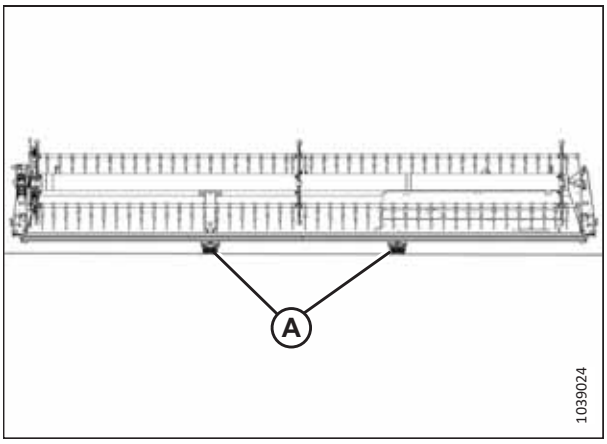

Figure 4.283: FlexDraper®-i ploki asukohad – üksik rull

5. Tõstke heeder piisavalt kõrgele, et asetada lõikelati alla, tiiva paindepunktide siseküljele kaks 254 mm (10 tollist) plokki (A).

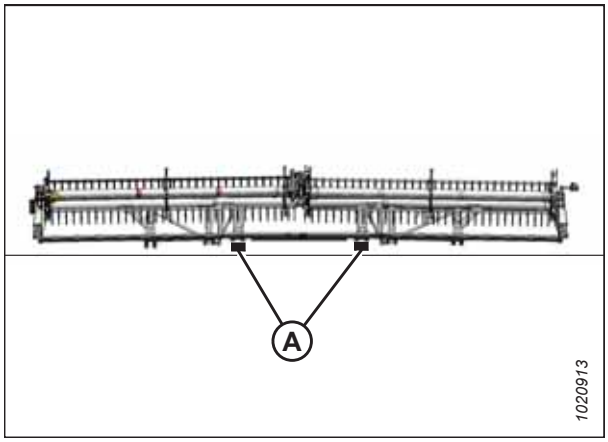

Figure 4.284: FlexDraper®-i ploki asukohad – topeltrull

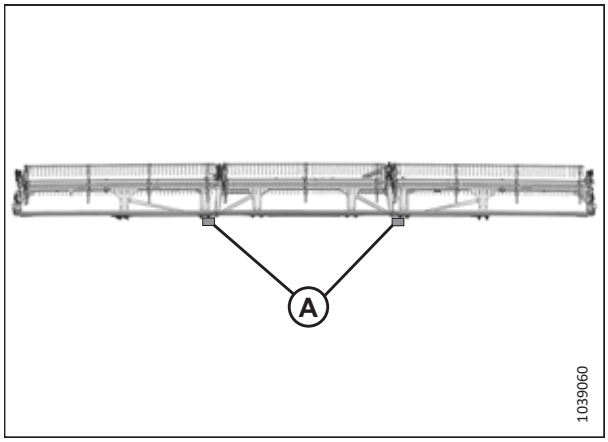

Figure 4.285: FlexDraper®-i ploki asukohad – kolmikrull

6. Langetage rull täielikult ja hoidke juhtnuppu all, et silindreid liigutada.
7. Seisake mootor ja eemaldage võti süütelukust.
8. Reguleerige vahemaad trumli välisotstes järgmiselt.
   a. Lõdvendage välimise õla silindri polti (A).
   b. Reguleerige silindrivarrast (B) vastavalt vajadusele.
      - Lõikelatini vahemaa suurendamiseks keerake silindrivarras (B) kahvlist välja, et trumlit tõsta.
      - Lõikelatini vahemaa vähendamiseks keerake silindrivarras (B) kahvlisse, et trumlit langetada.
   c. Keerake polt (A) kinni.
9. Korrake sammu *8, page 424* heedri vastasküljel.

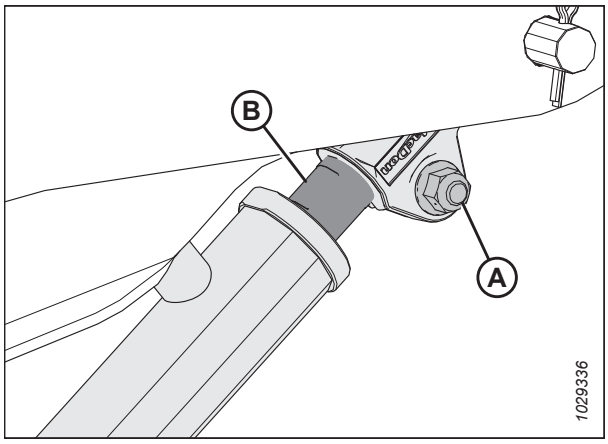

Figure 4.286: Välisõla silinder

10. Lõdvendage mõlema keskõla silindrite poldid (A).

11. Seadistage kliirensit järgmiselt.

    OLULINE!:

    Seadistage mõlemat silindrivarrast võrdselt.

    - Lõikelatini kliirensi suurendamiseks keerake silindrivardaid (D) kahvlist välja, et rulli tõsta.
    - Lõikelatini kliirensi vähendamiseks keerake silindrivardaid (D) kahvlisse sisse, et rulli langetada.

12. Kontrollige, kas kaugus (B) on mõlema silindri puhul võrdne.

    MÄRKUS:

    Kaugust (B) mõõdetakse kinnituspoltide (C) keskelt silindrivarraste (D) tipus olev sälguni.

13. Veenduge, et kumbagi kinnituspolti (C) ei saa käega keerata. Kui ühte kinnituspoltidest saab vabalt keerata, seadistage silindrivardaid (D) vastavalt vajadusele nii, et koormus langeks mõlemale silindrivardale.

    - Silindrivarda koormuse suurendamiseks keerake silindrivarrast kahvlist välja.
    - Silindrivarda koormuse vähendamiseks keerake silindrivarrast kahvlisse sisse.

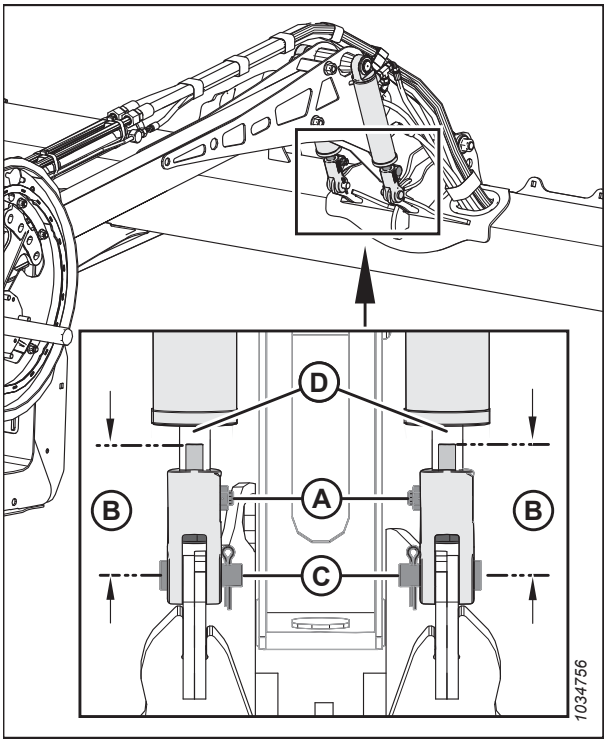

Figure 4.287: Keskõla silindrid

14. Pingutage poldid (A).

15. **Kolmikrull** Korrake samme *10, page 425* kuni *14, page 425* ka teisel keskmisel rulliõlal.

OHT!

Veenduge, et läheduses ei oleks kõrvalisi isikuid.

16. Käivitage mootor.

17. Tõstke trummel täielikult üles.

18. Langetage rull täielikult ja hoidke juhtnuppu all, et silindreid liigutada.

19. Seisake mootor ja eemaldage võti süütelukust.

20. Kontrollige tulemust uuesti ja vajadusel korrake reguleerimist.

21. Liigutage trumlit tagasi ja veenduge, et terasotstega sõrmed ei puutu kokku deflektori katetega.

22. Kokkupuute korral reguleerige trumlit ülespoole, et säilitada vahemaad trumli kõikides pikiasendites. Kui kokkupuudet ei saa pärast trumli reguleerimist vältida, kärpige õige vahemaa saavutamiseks terasotstega sõrmi.

23. Kontrollige töö ajal perioodiliselt võimalikke märke kokkupuutest ja vajadusel reguleerige vahemaad.

4.13.2 Trumliotste allasuund

Rull peab paindumise kompenseerimiseks olema seadistatud nii, et rulli keskel on kliirens suurem kui otstes.

Trumliotste allasuuna reguleerimine

Rull peab paindumise kompenseerimiseks olema seadistatud nii, et rulli keskel on kliirens suurem kui otstes.

OHT!

Masina ootamatust käivitumisest tingitud kehavigastuste või surma vältimiseks seisake alati mootor ja eemaldage süütevõti enne, kui masinat seadistate.

1. Paigutage trummel üle lõikelati (**4** kuni **5** pikisuuna asendiindikaatoril [A]), et tagada piisav vahemaa trumli kõikides pikiasendites. Kronstein (B) on asendi tähis.
2. Märkige näit üles iga trumlitoru trumliketta juures.

   MÄRKUS:

   Mõõtke allasuuna profiili enne trumli lahtimonteerimist, et kokkupanekul profiili säilitada.
3. Seisake mootor ja eemaldage võti süütelukust.

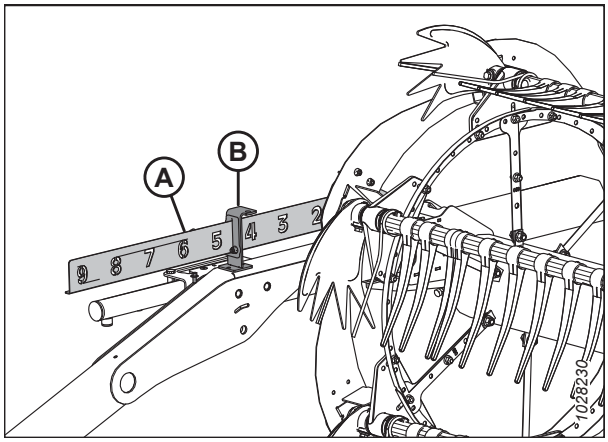

Figure 4.288: Pikisuuna asendiindikaator

4. Alustage heedri keskkohale kõige lähemast trumlikettast ja liikuge väljapoole otste suunas, reguleerides heedriprofiili järgmiselt.
   a. Eemaldage poldid (A).
   b. Keerake polt (B) lahti ja reguleerige õlga (C), kuni soovitud mõõt saavutatakse trumlitoru ja lõikelati vahel.

      MÄRKUS:

      Laske trumlitorudel loomulikul viisil kõverduda ja paigutage kinnitusvahendid vastavalt.
   c. Paigaldage poldid (A) joondatud aukudesse tagasi ja keerake need kinni.

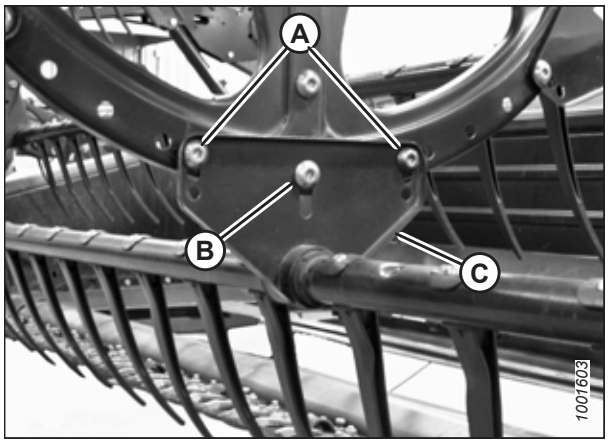

Figure 4.289: Kesktrumli ketas

4.13.3 Trumli keskasend

Rull peab olema heedri keskel, et vältida kokkupuudet otsapaneelidega.

OHT!

Masina ootamatust käivitumisest tingitud kehavigastuste või surma vältimiseks seisake alati mootor ja eemaldage süütevõti enne, kui masinat seadistate.

1. Käivitage mootor.
2. Langetage trummel täielikult.

3. Langetage heeder täielikult.
4. Seisake mootor ja eemaldage võti süütelukust.
5. Mõõtke kliires (A) kohtades (B) rulli piitoru ja heedri mõlema otsakaitse vahel. Kliirensid peavad olema samad, mis rulli keskmistamisel.

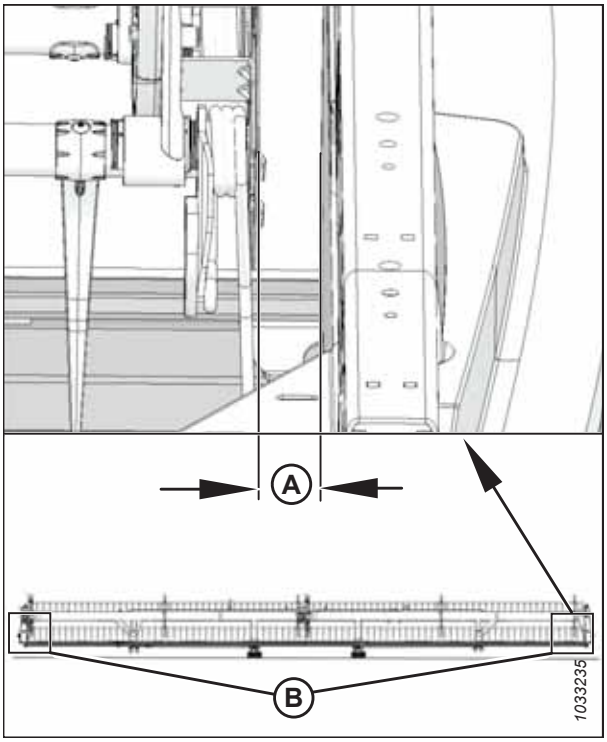

Figure 4.290: Trumli keskasend

6. Lõdvendage polti (A) keskmise tugiõla kronsteinil (B).
7. Liigutage trumli tugiõla (C) esiosa külgsuunas, nagu on vaja trumli keskasendi seadistamiseks.
8. Pingutage polt (A) jõumomendini 457 Nm (337 naeljalga).

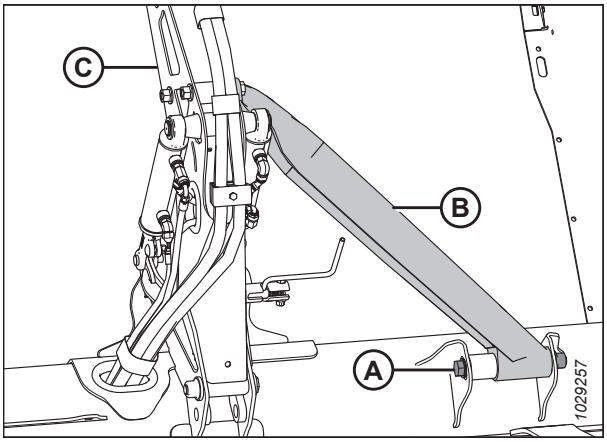

Figure 4.291: keskmine tugiõlg

4.13.4 Trumli sõrmed

Kui rulli pii on kahjustatud või kulunud, tuleb see asendamiseks eemaldada. Rulli piid on kas terasest või plastist.

OLULINE!:

Hoidke rulli piid heas seisukorras ja sirgetena, vajadusel vahetage need välja.

Terassõrmede eemaldamine

Kahjustatud teraspiid tuleb rulli piitoru küljest ära lõigata.

HOIATUS!

Tõstetud rulli kukkumise põhjustatud kehavigastuste vältimiseks rakendage rulli ohutustoed alati enne, kui mingil põhjusel tõstetud rulli alla lähete.

OLULINE!:

Piide toru peab alati olema toestatud, et vältida selle ja muude osade kahjustamist.

1. Langetage heeder täielikult.
2. Tõstke trummel täielikult üles.
3. Seisake mootor ja eemaldage võti süütelukust.
4. Rakendage rulli ohutustoed. Juhised leiate *Trumli ohutustugede rakendamine, page 33*.
5. Eemaldage piide toru puksid vastava piide toru küljest keskmise ja vasaku trumliketta juures. Juhiseid vt jaotisest *Pukside eemaldamine trumlite küljest, page 431*.
6. Kinnitage piide toru õlad (B) trumli ketta külge algsetes kinnituskohtades (A).
7. Lõigake kahjustatud sõrme nii, et selle saab piide toru küljest eemaldada.
8. Eemaldage poldid olemasolevate sõrmede küljest ja libistage sõrmed etapis *7, page 428* eemaldatud sõrme asendamiseks (vajadusel eemaldage piitorude küljest piitoru õlad [B]).

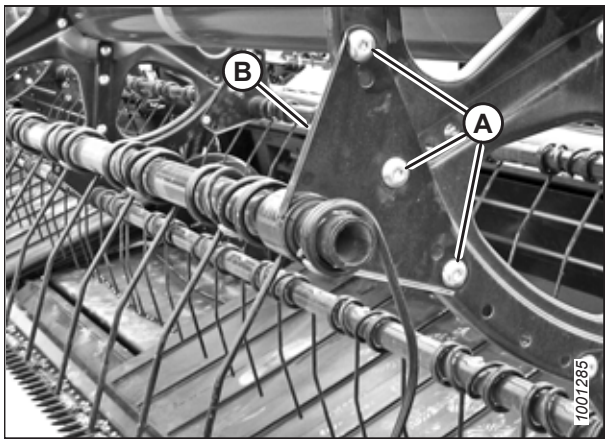

Figure 4.292: Piide toru õlg

Terassõrmede paigaldamine

Kui vana teraspii on eemaldatud, saab piitorule lükata uue pii.

OHT!

Masina ootamatust käivitamisest põhjustatud vigastuste või surma vältimiseks seisake alati mootor ja eemaldage süütevõti enne mis tahes põhjusel juhiistmelt lahkumist.

HOIATUS!

Tõstetud rulli kukkumise põhjustatud kehavigastuste vältimiseks rakendage rulli ohutustoed alati enne, kui mingil põhjusel tõstetud rulli alla lähete.

OLULINE!:

Piide toru peab alati olema toestatud, et vältida toru ja muude osade kahjustamist.

MÄRKUS:

See toiming eeldab, et pii on masinast eemaldatud. Juhised piide eemaldamiseks leiate punktist *Terassõrmede eemaldamine, page 428*.

1. Libistage uus sõrm ja piide toru õlg (A) toruotsa külge.
2. Paigaldage piide toru puksid. Juhiseid vt jaotisest *Pukside paigaldamine trumlitele, page 436*.
3. Kinnitage sõrmed piide toru külge poltide ja mutritega (B).

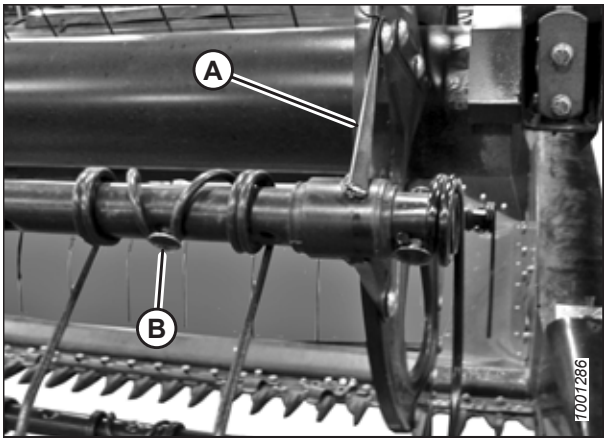

Figure 4.293: Piide toru

Plastsõrmede eemaldamine

Rulli plastpiid kinnitatakse piitoru külge ühe Torx®-kruviga.

HOIATUS!

Tõstetud rulli kukkumise põhjustatud kehavigastuste vältimiseks rakendage rulli ohutustoed alati enne, kui mingil põhjusel tõstetud rulli alla lähete.

1. Langetage heeder täielikult.
2. Tõstke trummel täielikult üles.
3. Seisake mootor ja eemaldage võti süütelukust.
4. Rakendage rulli ohutustoed. Juhised leiate *Trumli ohutustugede rakendamine, page 33*.
5. Eemaldage kruvi (A) Torx® Plus 27 IP padrunvõtmega.

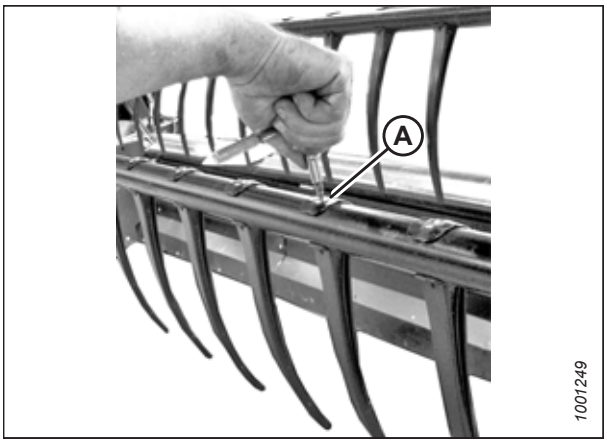

Figure 4.294: Plastsõrme eemaldamine

6. Vajutage sõrme ülaosas olevat klambrit tagasi trumlitoru suunas (vt joonist) ja eemaldage sõrm toru küljest.



Figure 4.295: Plastsõrme eemaldamine

Plastsõrmede paigaldamine

Kui rulli vana plastpii on eemaldatud, saab paigaldada uue.

OHT!

Masina ootamatust käivitamisest põhjustatud vigastuste või surma vältimiseks seisake alati mootor ja eemaldage süütevõti enne mis tahes põhjusel juhiistmelt lahkumist.

HOIATUS!

Tõstetud rulli kukkumise põhjustatud kehavigastuste vältimiseks rakendage rulli ohutustoed alati enne, kui mingil põhjusel tõstetud rulli alla lähete.

MÄRKUS:

See toiming eeldab, et pii on masinast eemaldatud. Juhised piide eemaldamiseks leiate punktist *Plastsõrmede eemaldamine, page 429*.

1. Paigutage uus sõrm piide toru tagaosa külge. Ühendage sõrme allosas olev konks piide toru alumise avaga.
2. Tõstke ettevaatlikult ülemist äärikut ja keerake sõrme joonisel näidatud viisil, kuni sõrme ülaosas olev konks lukustub piide toru ülemise ava sisse.



Figure 4.296: Plastsõrme paigaldamine

3. Paigaldage kruvi (A), kasutades Torx® Plus 27 IP padrunvõtit, ja kinnitage see pingutusmomendini 8,5–9,0 Nm (75–80 lbf·in).

   OLULINE!:

   ÄRGE rakendage piile jõudu enne, kui kinnituskruvi on kinnitatud. Jõu rakendamine ilma kinnituskruvi kinnitamata lõhub pii või asenditihvtid.

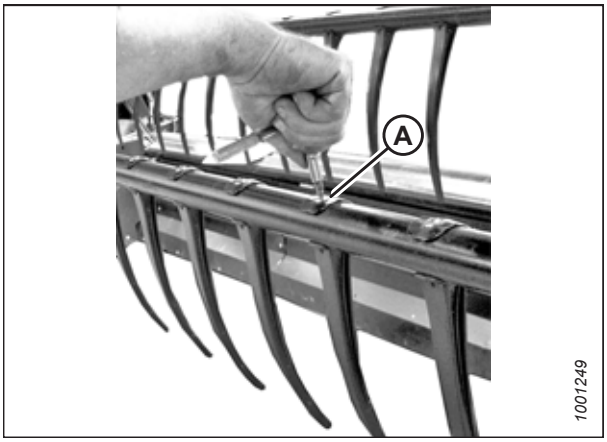

Figure 4.297: Plastsõrme paigaldamine

4.13.5 Piide toru puksid

Rulli piitoru toetub piitoru puksile, mis on kinnitatud rulliketta külge. Kui piitoru puks on kahjustatud või kulunud, tuleb see asendada.

Pukside eemaldamine trumlite küljest

Puksiklambrid, mis kinnitavad piitoru puksi külge, tuleb vabastada, et puksi pooled saaks eemaldada.

HOIATUS!

Tõstetud rulli kukkumise põhjustatud kehavigastuste vältimiseks rakendage rulli ohutustoed alati enne, kui mingil põhjusel tõstetud rulli alla lähete.

OLULINE!:

Piide toru peab alati olema toestatud, et vältida toru ja muude osade kahjustamist.

1. Langetage heeder täielikult.
2. Tõstke trummel täielikult üles.
3. Seisake mootor ja eemaldage võti süütelukust.
4. Rakendage rulli ohutustoed. Juhised leiate *Trumli ohutustugede rakendamine, page 33*.

   MÄRKUS:

   Kui vahetate ainult nukiotsa puksi, jätkake sammuga *10, page 433*.

Keskmise ketta ja tagaosapoolsed puksid

5. Eemaldage trumli otsakatted ja otsakatte tugi (C) trumli tagaosa küljest vastava piitoru asukohas.

   MÄRKUS:

   Keskmisel kettal pole otsakatteid.

6. Eemaldage poldid (A), mis kinnitavad piide toru õla (B) ketta külge.

   OLULINE!:

   Pöörake tähelepanu õla ja ketta aukude asukohtadele ning veenduge, et poldid (A) paigaldatakse tagasi nende algasukohtadesse.

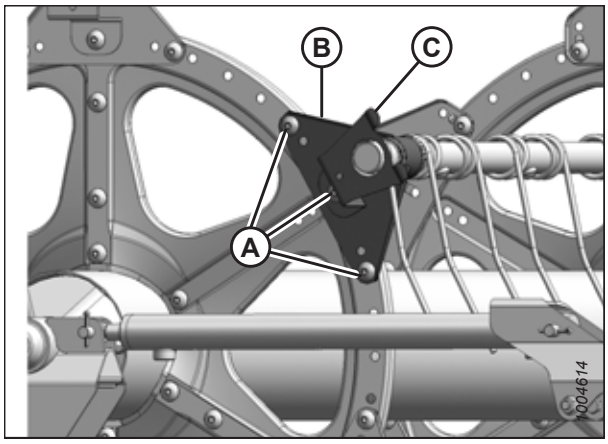

Figure 4.298: Tagaosa

7. Puksiklambrite (A) vabastamiseks ja selle hammaste eraldamiseks kasutage väikest kruvikeerajat. Tõmmake klamber piide torult maha.

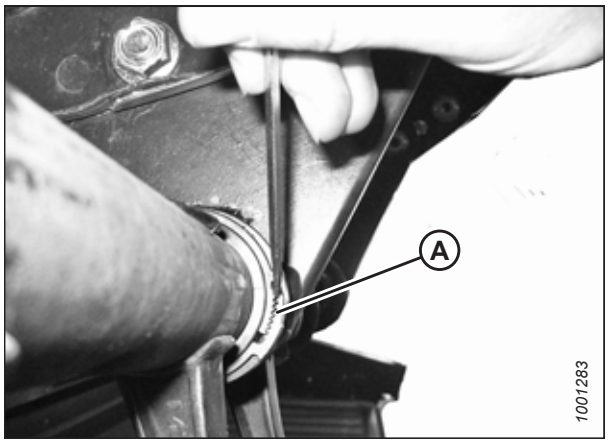

Figure 4.299: Puksiklamber

8. Keerake piide toru õlga (A), kuni see vabaneb ketta küljest, seejärel libistage õlga sissepoole ja puksi (B) küljest ära.

9. Eemaldage puksipooled (B). Vajadusel eemaldage järgmine terasest või plastikust sõrm, nii et õlg saab puksilt maha libiseda. Vajaduse korral järgige järgmisi protseduure.

   - *Plastsõrmede eemaldamine, page 429*
   - *Terassõrmede eemaldamine, page 428*

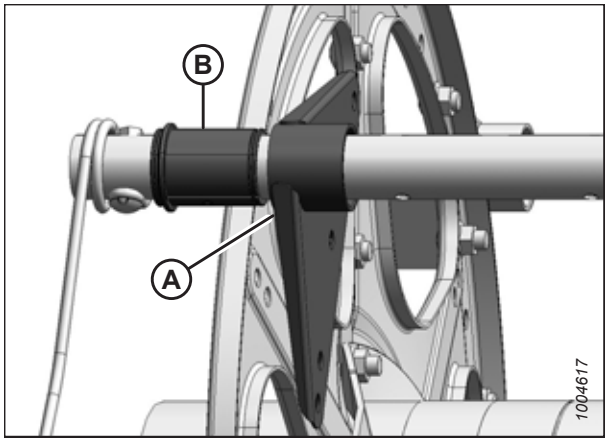

Figure 4.300: Puks

Nukipoolsed puksid

10. Eemaldage otsakaitsed ja otsakaitse tugi (A) nuki otsas vastavalt piitorult.

    MÄRKUS:

    Nukiotsa puksi eemaldamiseks tuleb piitoru liigutada läbi ketta õlgade, et puks nähtavale ilmuks.

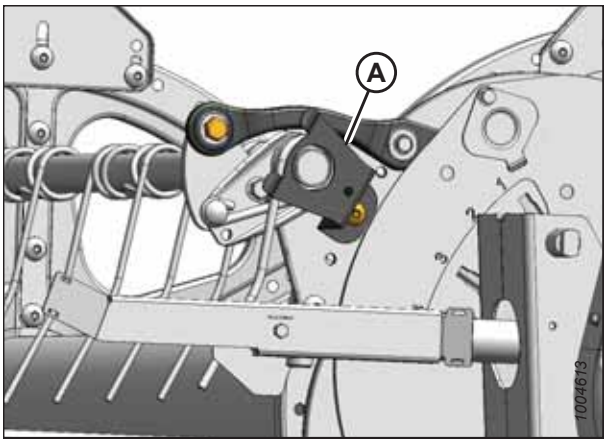

Figure 4.301: Nukipool

11. Eemaldage trumli otsakatted ja otsakatte tugi (C) trumli tagaosa küljest vastava piitoru asukohas.

    MÄRKUS:

    Keskmisel kettal pole otsakatteid.

12. Eemaldage poldid (A), mis kinnitavad piide toru õlad (B) tagaosa ja keskmiste ketaste külge.

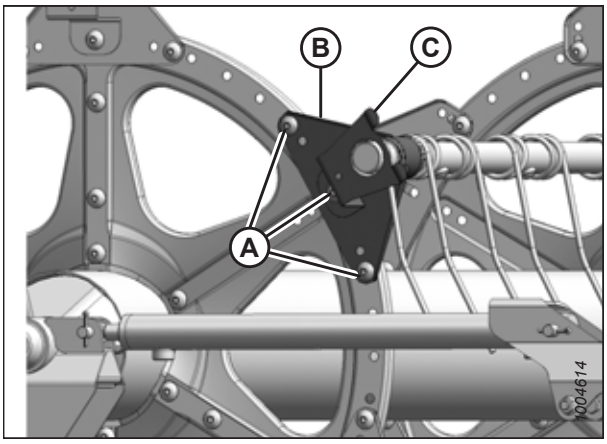

Figure 4.302: Tagaosa

Piitoru tugevduskomplekt (lisavarustus)

13. Liigutatavad piide torust sõltuvalt vabastage puksiklambrid või ühendage tugikanalid piide toru toe (kui on paigaldatud) küljest lahti. Kolm piide toru (A) vajavad kanali lahtiühendamist ja kaks piide toru (B) vajavad vaid puksiklambri eemaldamist.

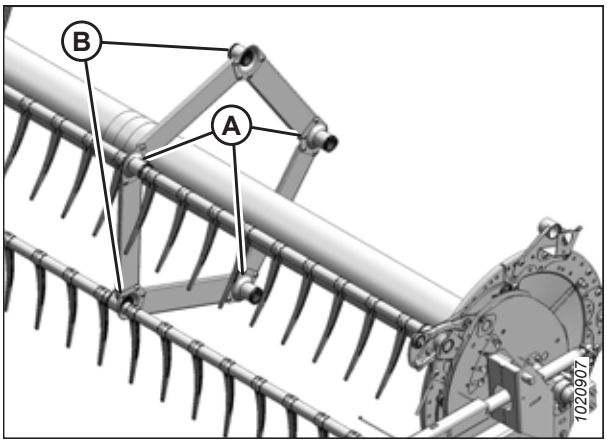

Figure 4.303: Piide toru toed

14. Eemaldage polt (A) nukimehhanismi küljest, et piide toru (B) saaks vabalt pöörelda.

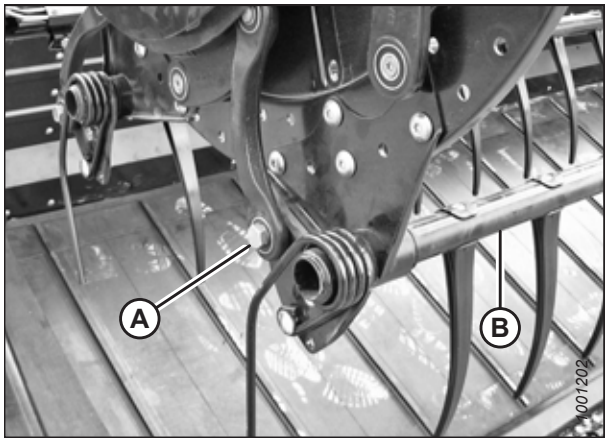

Figure 4.304: Nukipool

15. Nukiketta puksiklambrite (A) vabastamiseks ja selle hammaste eraldamiseks kasutage väikest kruvikeerajat. Liigutage klambrid pukside küljest ära.

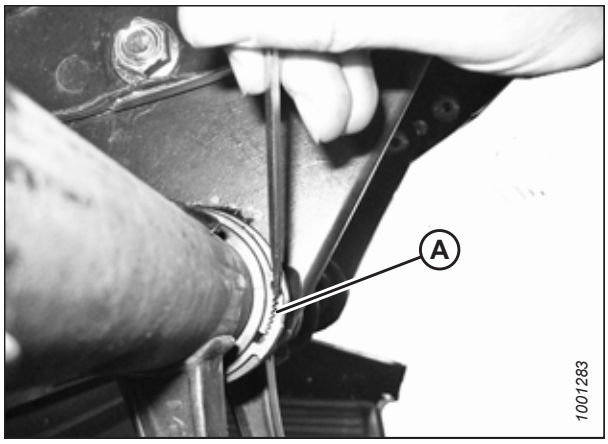

Figure 4.305: Puksiklamber

16. Lükake piide toru (A) väljapoole, et puksile (B) juurde pääseda.

17. Eemaldage puksipooled (B). Vajadusel eemaldage järgmine terasest või plastikust sõrm, nii et õlg saab puksilt maha libiseda. Vajaduse korral järgige järgmisi protseduure.

    - *Plastsõrmede eemaldamine, page 429*
    - *Terassõrmede eemaldamine, page 428*

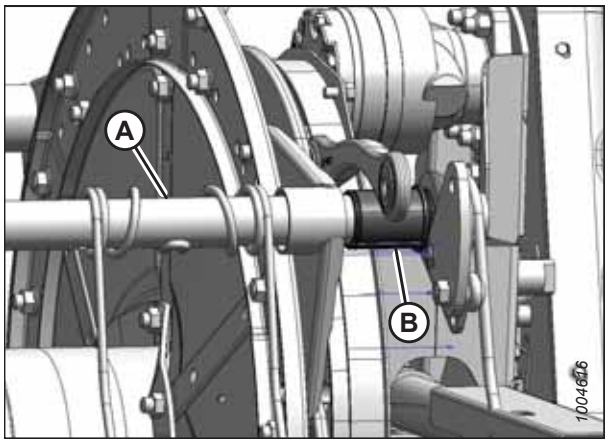

Figure 4.306: Nukipool

Piitoru tugevduskomplekti puksid – lisavarustus

18. Leidke tugi (A), mis vajab uut puksi.
19. Eemaldage neli polti (B), mis kanalit (C) toe (A) küljes hoiavad.
20. Eemaldage kruvi (E) ja sõrm (D), kui see on puksile juurdepääsu võimaldamiseks toele liiga lähedal. Juhiseid vt jaotisest *Plastsõrmede eemaldamine, page 429* või *Terassõrmede eemaldamine, page 428*.

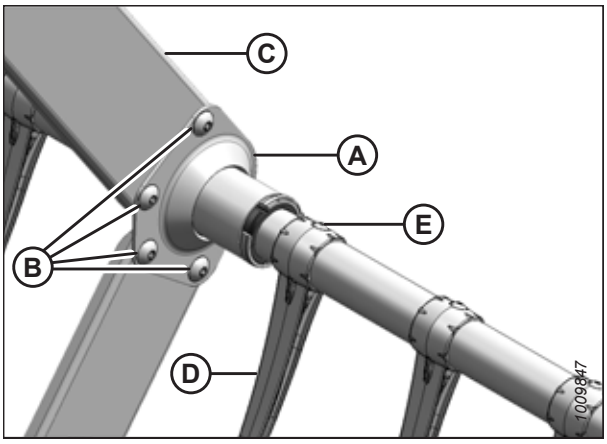

Figure 4.307: Piide toru tugi

21. Puksiklambrite (A) vabastamiseks ja selle hammaste eraldamiseks kasutage väikest kruvikeerajat.

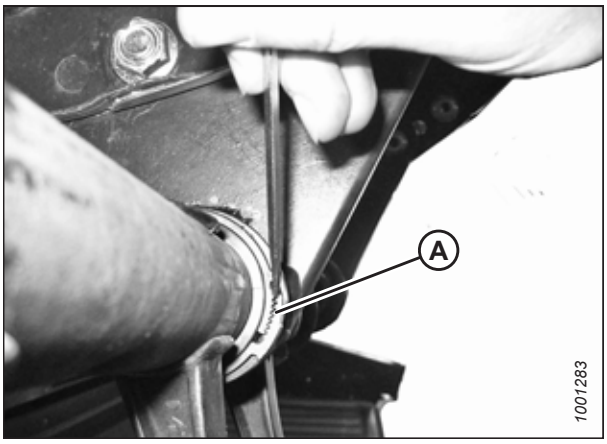

Figure 4.308: Puksiklamber

22. Liigutage klambrid (A) pukside küljest ära.

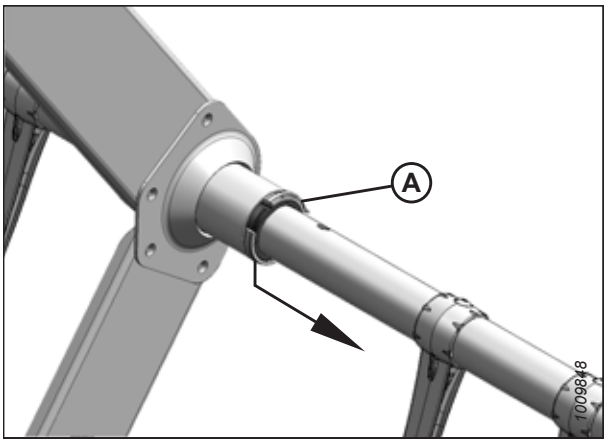

Figure 4.309: Piitoru tugevduskomplekti puksiklamber – lisavarustus

23. Igal trumlil on kolm paremale suunatud tuge (A). Libistage tugi puksipooltelt (B) maha.

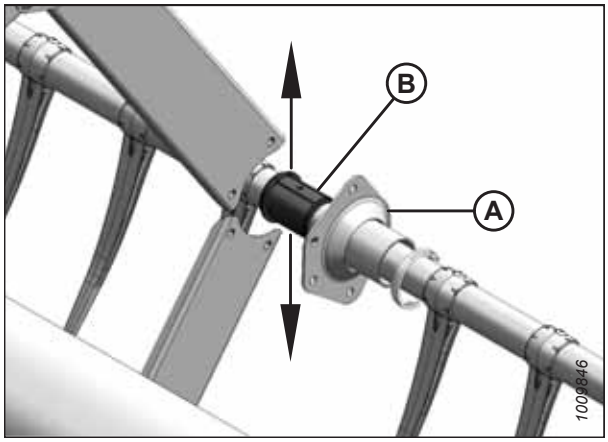

Figure 4.310: Piitoru tugevduskomplekti tugi – lisavarustus

24. Igal trumlil on kaks vasakule suunatud tuge (A). Keerake tugesid, kuni äärikud asuvad kanalitest eemal enne nende pukside (B) küljest eemaldamist. Vajadusel liigutage toru trumlist veidi eemale.
25. Eemaldage piide torude küljest puksipooled (B).

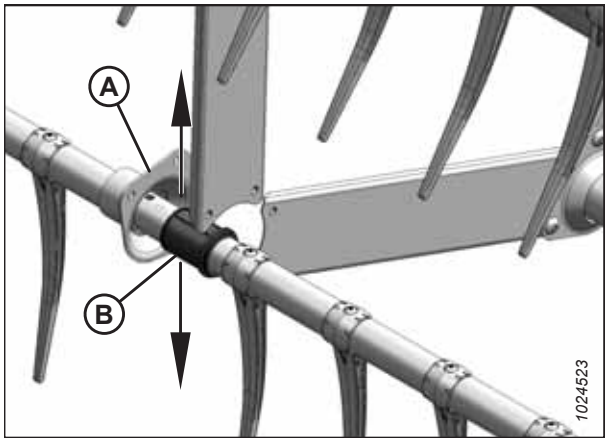

Figure 4.311: Piitoru tugevduskomplekti vastastugi – lisavarustus

Pukside paigaldamine trumlitele

Kui vanad piitoru puksi pooled on eemaldatud, saab paigaldada uued.

MÄRKUS:

See protseduur eeldab, et jaotise *Pukside eemaldamine trumlite küljest, page 431* toimingud on lõpule viidud.

HOIATUS!

Tõstetud rulli kukkumise põhjustatud kehavigastuste vältimiseks rakendage rulli ohutustoed alati enne, kui mingil põhjusel tõstetud rulli alla lähete.

OLULINE!:

Piide toru peab alati olema toestatud, et vältida toru või muude osade kahjustamist.

1. Puksiklambrite (C) paigaldamiseks kasutage modifitseeritud kanalilukustustangide (A) paari. Kinnitage tangid kruustangide vahele ja saagige joonisel näidatud sälgud (B), et sobitada klambriga.

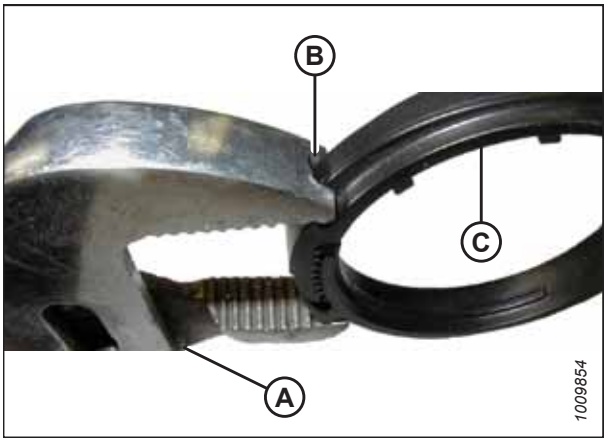

Figure 4.312: Modifitseeritud kanalilukustustangid

Nukipoolsed puksid

2. Paigutage puksipooled (B) piide toru (A) külge nii, et äärikuta ots jääb piide toru õla juurde, seejärel paigutage iga puksipoole konks piide toru avasse.

3. Lükake piide toru (A) trumli tagaosa poole, et sisestada puks (B) piide toru õla sisse. Kui piide toru toed on paigaldatud, siis veenduge, et nendes asukohtades olevad puksid libisevad toe sisse.

4. Taaspaigaldage eelnevalt eemaldatud sõrmed. Vajaduse korral järgige järgmisi protseduure.

   - *Plastsõrmede eemaldamine, page 429*
   - *Terassõrmede eemaldamine, page 428*

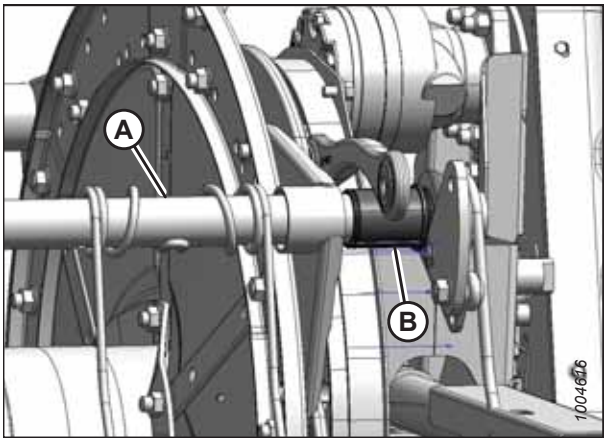

Figure 4.313: Nukipool

5. Paigaldage puksiklamber (A) piide toru külge puksi (B) äärikukuta otsa juures.

6. Asetage klamber (A) puksile (B) nii, et klambri ja puksi servad oleksid samal tasemel, kui klamber on puksi soones ja lukustussakid on joondunud.

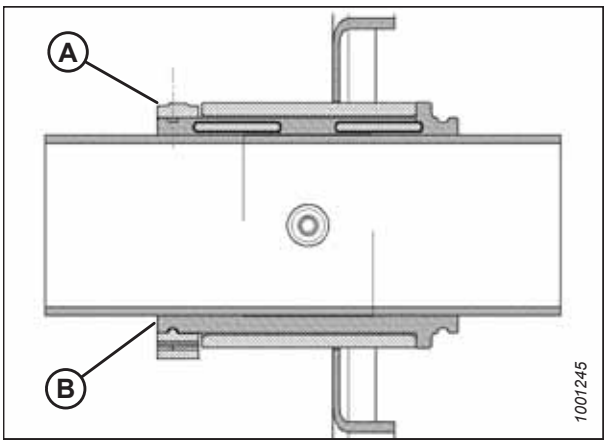

Figure 4.314: Puks

7. Pingutage klambrit (A) reguleeritavate kullinokktangide (B) abil, kuni pii surve **EI** liiguta klambrit.

   OLULINE!:

   Klambri ülepingutamine võib selle lõhkuda.

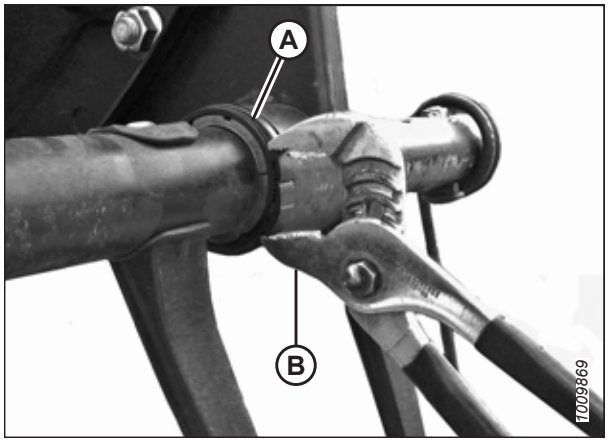

Figure 4.315: Klambri paigaldamine

8. Joondage piitoru (B) nukiõlaga ja paigaldage polt (A). Kinnitage polt pingutusmomendini 165 Nm (120 lbf·ft).

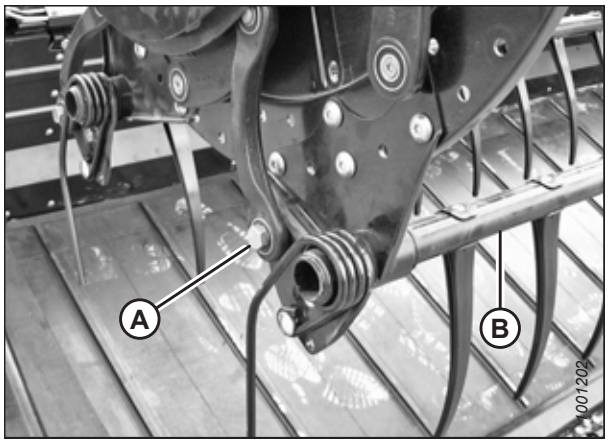

Figure 4.316: Nukipool

9. Paigaldage poldid (A), mis kinnitavad piide toru õla (B) keskmise ketta külge.

10. Paigaldage piide toru õlg (B) ja otsakatte tugi (C) trumli tagaosa külge piide toru vastavas asukohas ja kinnitage poltidega (A).

    MÄRKUS:

    Keskmistel ketastel pole otsakatteid.

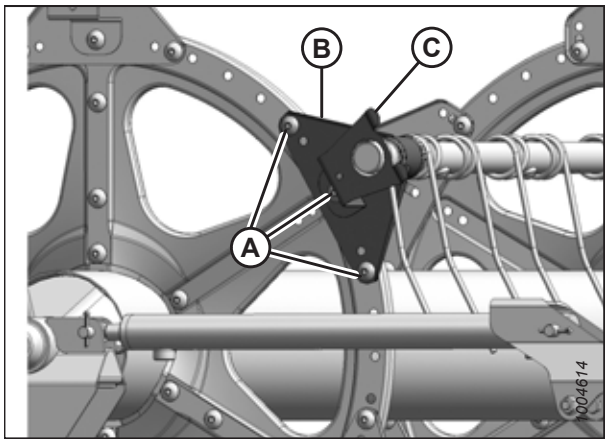

Figure 4.317: Tagaosa

11. Paigaldage otsakatte tugi (A) nukipoolse vastava piitoru juures.

12. Paigaldage rulli otsakaitsed tagasi. Juhiste saamiseks vt *4.13.6 Trumli otsakatted, page 442*.

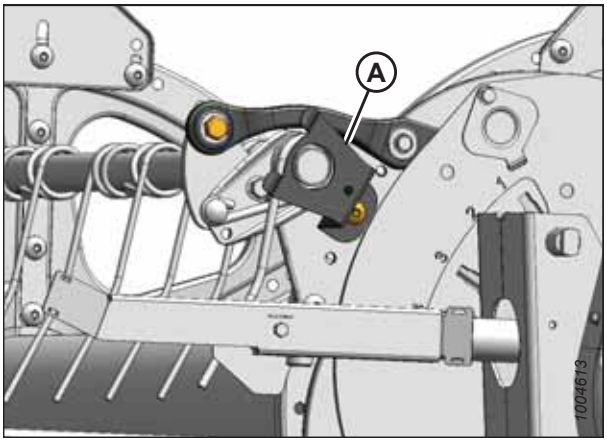

Figure 4.318: Nukipool

Keskmise ketta ja tagaosapoolsed puksid

13. Paigutage puksipooled (B) piide toru (A) külge nii, et äärikuta ots jääb piide toru õla juurde, seejärel paigutage iga puksipoole konks piide toru avasse.

14. Lükake piide toru (A) puksile (B) ja paigutage vastu ketast algasukohas.

15. Taaspaigaldage eelnevalt eemaldatud sõrmed. Juhiseid vt:

    - *Plastsõrmede eemaldamine, page 429*
    - *Terassõrmede eemaldamine, page 428*

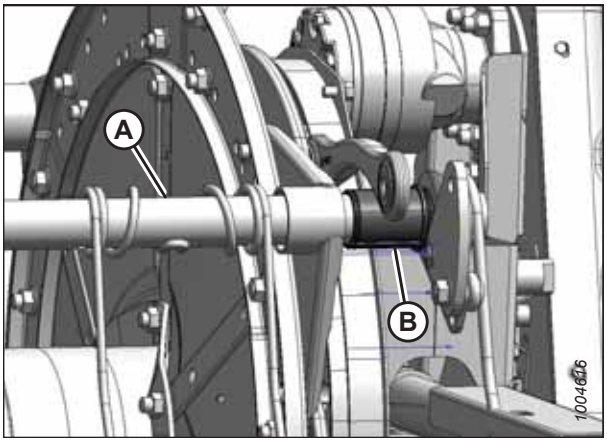

Figure 4.319: Nukipool

16. Paigaldage puksiklamber (A) piide toru külge puksi (B) äärikukuta otsa juures.

17. Asetage klamber (A) puksile (B) nii, et klambri ja puksi servad oleksid samal tasemel, kui klamber on puksi soones ja lukustussakid on joondunud.

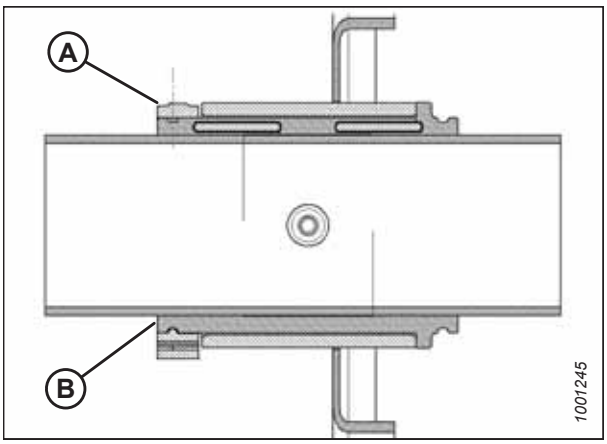

Figure 4.320: Puks

18. Pingutage klambrit (A) reguleeritavate kullinokktangide (B) abil, kuni pii surve **EI** liiguta klambrit.

    OLULINE!:

    Klambri ülepingutamine võib selle lõhkuda.

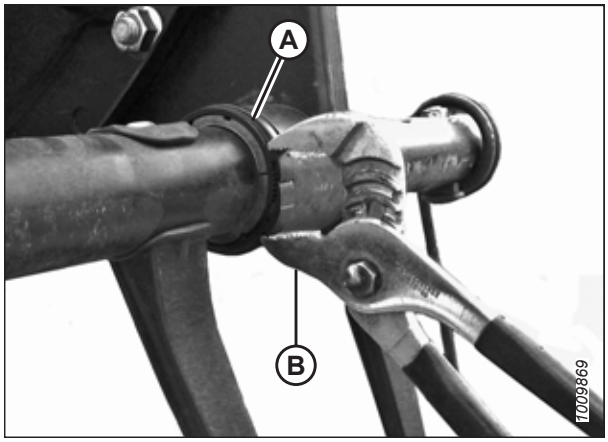

Figure 4.321: Klambri paigaldamine

19. Paigaldage poldid (A), mis kinnitavad piide toru õla (B) keskmise ketta külge.

20. Paigaldage piide toru õlg (B) ja otsakatte tugi (C) trumli tagaosa külge piide toru vastavas asukohas ja kinnitage poltidega (A).

    MÄRKUS:

    Keskmistel ketastel pole otsakatteid.

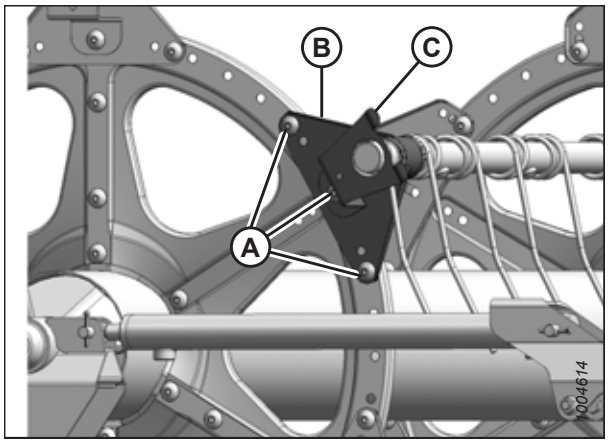

Figure 4.322: Tagaosa

Piitoru tugevduskomplekt– lisavarustus

21. Paigutage puksipooled (B) piide toru (A) külge nii, et äärikuta ots jääb piide toru õla juurde, seejärel paigutage iga puksipoole konks piide toru avasse.

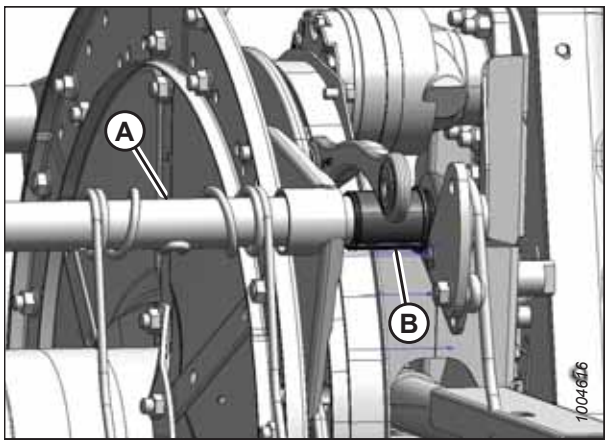

Figure 4.323: Nukipool

22. Igal trumlil on kolm paremale suunatud tuge (A). Libistage tugi puksipooltele (B).

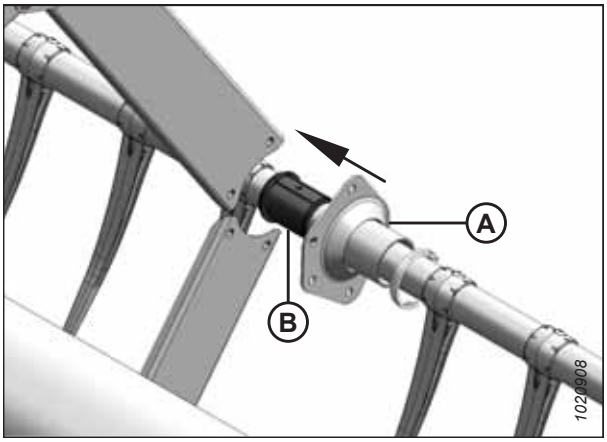

Figure 4.324: Piitoru tugevduskomplekti tugi – lisavarustus

23. Igal trumlil on kaks vasakule suunatud tuge (A). Enne toe liigutamist puksi (B) külge pöörake tuge (A), kuni selle äärikud asuvad kanalitest (C) eemal.

    MÄRKUS:

    Vajadusel liigutage piide toru (D) trumlist veidi eemale, et toe ääriku asuks kanalist piisavalt kaugel.

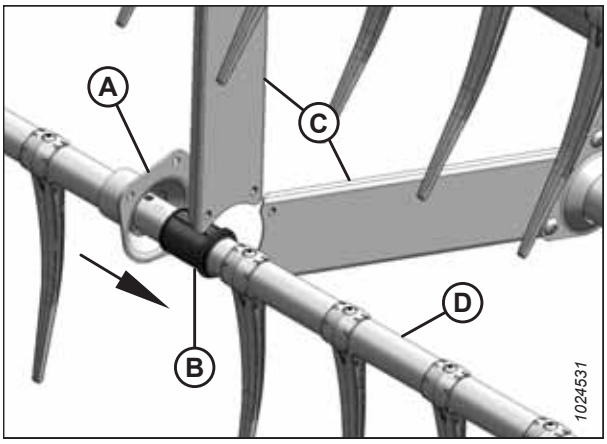

Figure 4.325: Piitoru tugevduskomplekti vastastugi – lisavarustus

24. Paigaldage puksiklamber (A) piide toru külge puksi (B) äärikukuta otsa juures.

25. Asetage klamber (A) puksile (B) nii, et klambri ja puksi servad oleksid samal tasemel, kui klamber on puksi soones ja lukustussakid on joondunud.

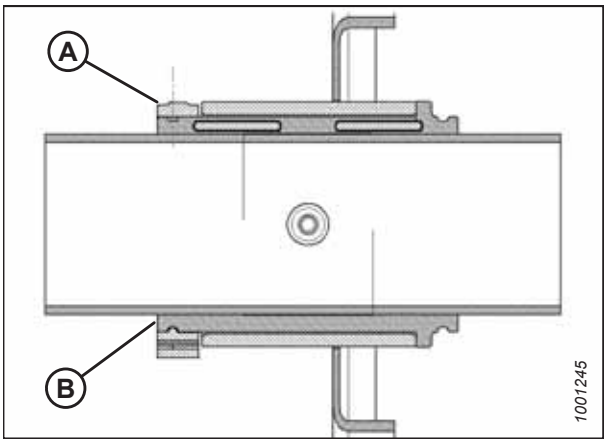

Figure 4.326: Puks

26. Pingutage klambrit (A) reguleeritavate kullinokktangide (B) abil, kuni pii surve **EI** liiguta klambrit.

    OLULINE!:

    Klambri ülepingutamine võib selle lõhkuda.

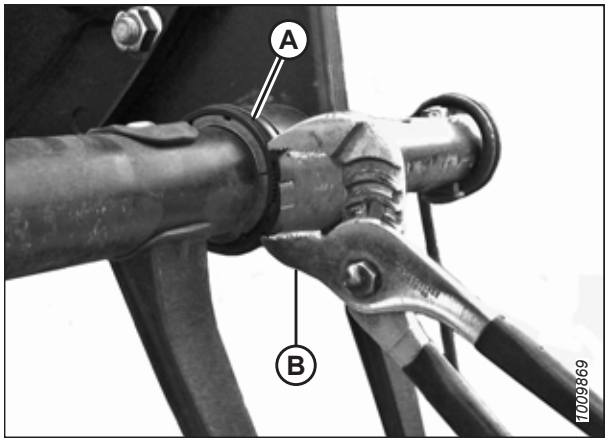

Figure 4.327: Klambri paigaldamine

27. Kinnitage kanalid (C) kruvide (B) ja mutritega iga rulli kolme parempoolse toe (A) külge. Kinnitage kruvid pingutusmomendini 43 Nm (32 lbf·ft).

28. Taaspaigaldage kruvide (E) abil kõik varem eemaldatud sõrmed (D). Juhiseid vt:

    - *Plastsõrmede paigaldamine, page 430*
    - *Terassõrmede paigaldamine, page 428*

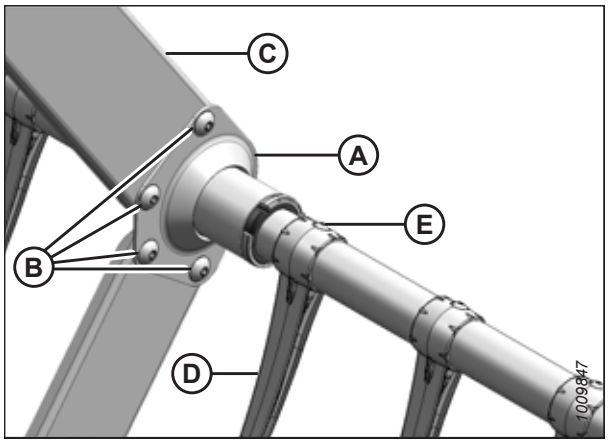

Figure 4.328: Piitoru tugevduskomplekti tugi – lisavarustus

29. Kinnitage kanalid (C) uuesti iga trumli vasakule suunatud kahe toe (A) külge kruvide (B) ja mutritega. Pingutage kruvid jõumomendini 43 Nm (32 naeljalga).

30. Taaspaigaldage kruvide (E) abil kõik varem eemaldatud sõrmed (D). Juhiseid vt:

    - *Plastsõrmede paigaldamine, page 430*
    - *Terassõrmede paigaldamine, page 428*

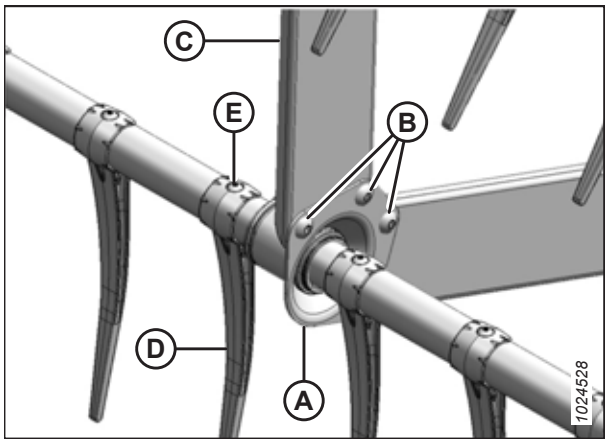

Figure 4.329: Piitoru tugevduskomplekti vastastugi – lisavarustus

4.13.6 Trumli otsakatted

Trumlite otsakatted ja toed ei vaja regulaarset hooldust, kuid tuleks regulaarselt kontrollida kahjustuste ja lahtiste või puuduvate kinnitusvahendite avastamiseks. Veidi mõlkis või deformeerunud otsakatted ja toed on parandatavad, kuid oluliselt kahjustatud osad tuleb välja vahetada.

Otsakatteid on nelja tüüpi. Veenduge, et paigaldate õige otsakatte õigesse kohta, nagu allpool näidatud.

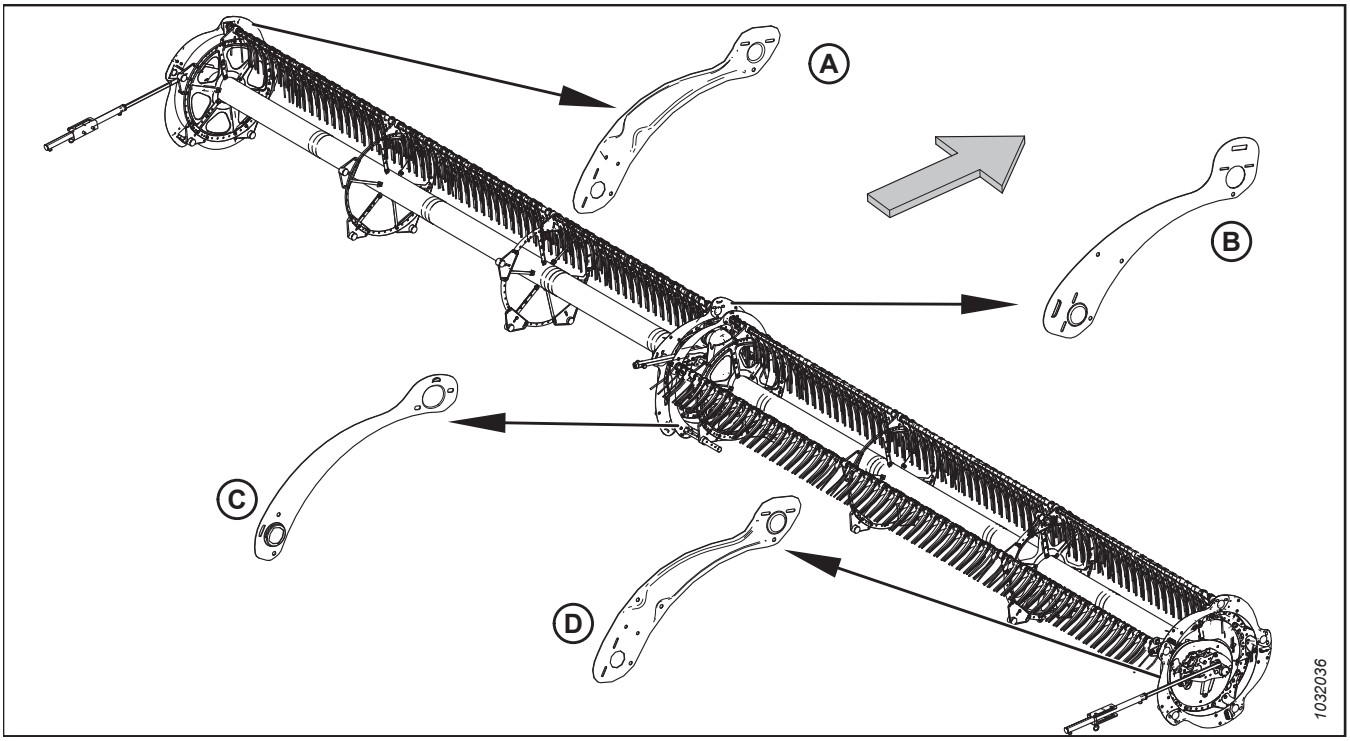

Figure 4.330: Trumli otsakatted

A – tagaots, välimine (MAC311695)
B – nuki ots, sisemine (MAC273823)
C – tagaots sisemine (MAC311795)
D – nuki ots, välimine (MAC311694)

MÄRKUS:

Nool näitab masina esiosa poole.

Trumli otsakatete asendamine nukipoolsel välisküljel

Rulli otsakaitsete vahetamistoiming kehtib sisemisele ja välimisele nukiotsale. Vajadusel on erand eraldi märgitud.

OHT!

Masina ootamatust käivitamisest põhjustatud vigastuste või surma vältimiseks seisake alati mootor ja eemaldage süütevõti enne mis tahes põhjusel juhiistmelt lahkumist.

Sisemise ja välimise nukiotsa otsakaitsed on erinevad. Vaadake joonist *4.330, page 443*.

MÄRKUS:

Järgmistel joonistel olevad nooled osutavad masina esiosale.

1. Langetage heeder ja trummel.
2. Seisake mootor ja eemaldage võti süütelukust.

3. Ajage trumlit käsitsi ringi, kuni asendamist vajav trumli otsakate (A) on juurdepääsetav.
4. Eemaldage kolm polti (B).

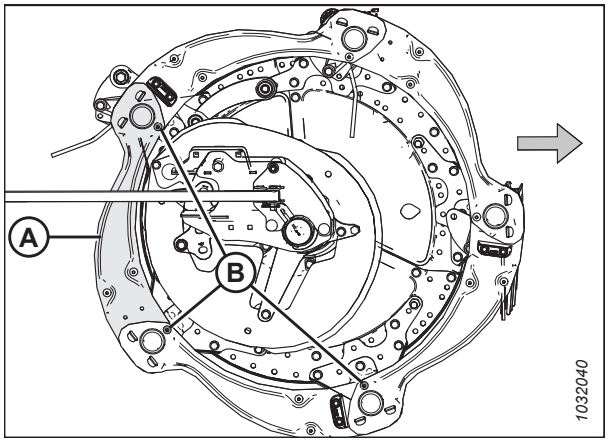

Figure 4.331: Trumli otsakatted – nukipoolsed välimised

5. Eemaldage kaks kruvi (A), mutrid ja välimine nuki deflektor. Hoidke uuesti paigaldamiseks alles.
6. Tõstke trumli otsakatte ots (B) toe (C) küljest ära.

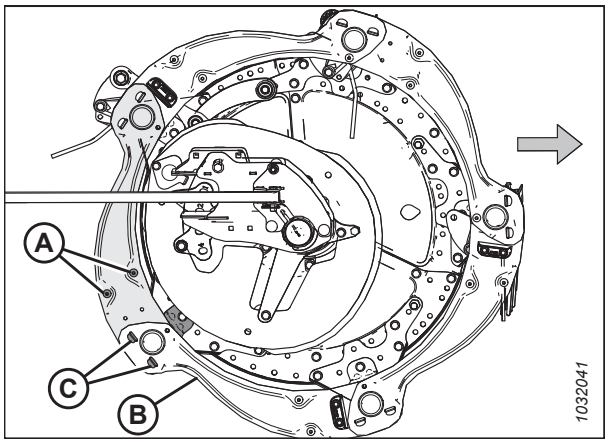

Figure 4.332: Trumli otsakatted – nukipoolsed välimised

7. Eemaldage trumli otsakate tugede (A) küljest.

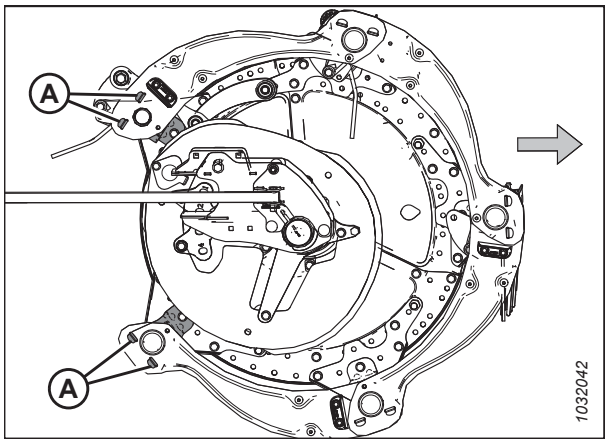

Figure 4.333: Eemaldatud trumli otsakatted – nukipoolsed välimised

8. Tõstke trumli olemasoleva otsakatte (A) ots toe (B) küljest veidi eemale.
9. Asetage trumli uus otsakate (C) toele (B) trumli olemasoleva otsakatte (A) all.
10. Asetage trumli uue otsakatte (C) teine ots teisele toele (D) trumli olemasoleva otsakatte (E) kohal.
11. Taaspaigaldage kolm polti (F).
12. Taaspaigaldage trumli uuele otsakattele kaks kruvi (G), välimine nuki deflektor ja mutrid (eemaldati etapis *5, page 444*).
13. Pingutage kõik kinnitusvahendid.

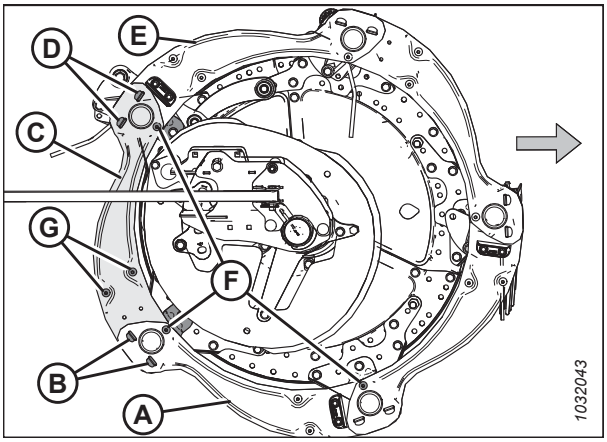

Figure 4.334: Trumli otsakatted – nukipoolsed välimised

Trumli otsakatete asendamine nukipoolsel siseküljel

Rulli otsakaitsete vahetamistoiming kehtib sisemisele ja välimisele nukiotsale.

OHT!

Masina ootamatust käivitamisest põhjustatud vigastuste või surma vältimiseks seisake alati mootor ja eemaldage süütevõti enne mis tahes põhjusel juhiistmelt lahkumist.

Sisemise ja välimise nukiotsa otsakaitsed on erinevad. Vaadake joonist *4.330, page 443*.

MÄRKUS:

Järgmistel joonistel olevad nooled osutavad masina esiosale.

1. Langetage trummel täielikult.
2. Langetage heeder täielikult.
3. Seisake mootor ja eemaldage võti süütelukust.
4. Ajage trumlit käsitsi ringi, kuni asendamist vajav trumli otsakate (A) on juurdepääsetav.
5. Eemaldage kolm polti (B).

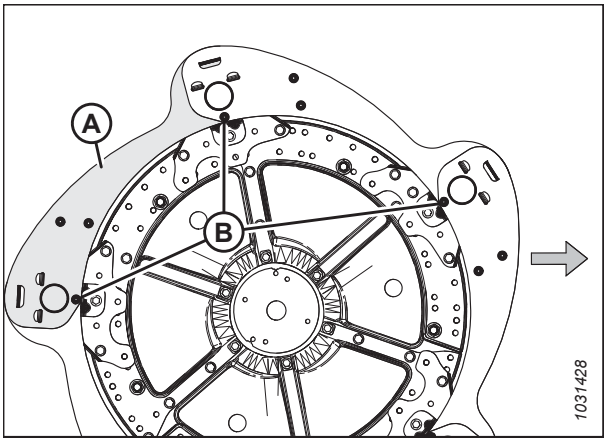

Figure 4.335: Trumli otsakatted – nukipoolsed sisemised

6. Eemaldage trumli otsakatte küljest kaks kruvi (A), nuki deflektor ja mutrid ning hoidke need alles.
7. Tõstke trumli otsakatte ots (B) toe (C) küljest ära.

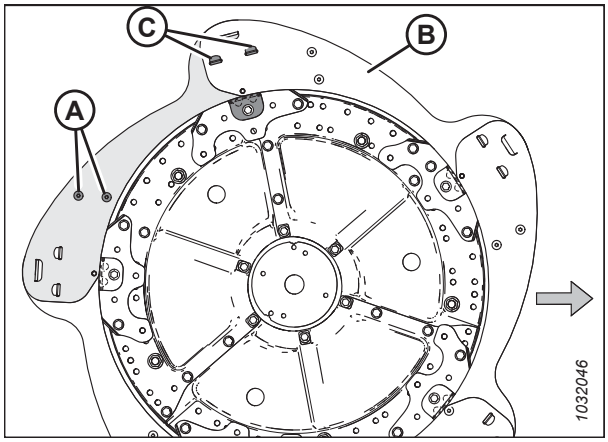

Figure 4.336: Trumli otsakatted – nukipoolsed sisemised

8. Eemaldage trumli otsakate tugede (A) küljest.

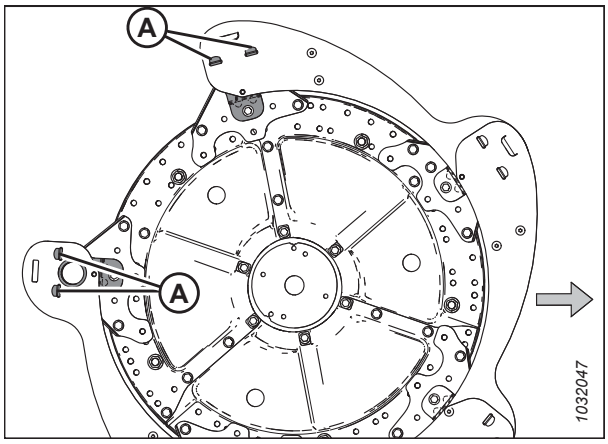

Figure 4.337: Eemaldatud trumli otsakatted – nukipoolsed sisemised

9. Tõstke trumli olemasoleva otsakatte (A) ots toe (B) küljest veidi eemale.
10. Asetage trumli uus otsakate (C) toele (B) trumli olemasoleva otsakatte (A) all.
11. Asetage trumli uue otsakatte (C) teine ots teisele toele (D) trumli olemasoleva otsakatte (E) kohal.
12. Taaspaigaldage kolm polti (F).
13. Taaspaigaldage trumli uuele otsakattele kaks kruvi (G), nuki deflektor ja mutrid (eemaldati etapis *6, page 446*).
14. Pingutage kõik kinnitusvahendid.

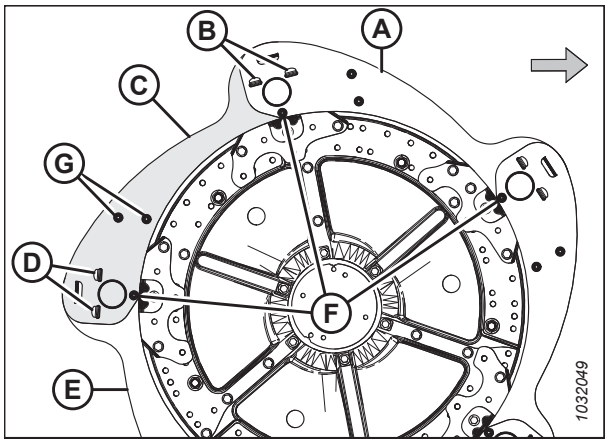

Figure 4.338: Trumli otsakatted – nukipoolsed sisemised

Trumli otsakatete asendamine tagaosa välisküljel

OHT!

Masina ootamatust käivitamisest põhjustatud vigastuste või surma vältimiseks seisake alati mootor ja eemaldage süütevõti enne mis tahes põhjusel juhiistmelt lahkumist.

1. Langetage trummel täielikult.
2. Langetage heeder täielikult.
3. Seisake mootor ja eemaldage võti süütelukust.
4. Keerake rulli käsitsi, kuni pääsete ligi vahetamist vajavatele rulli otsakaitsetele (A).
5. Eemaldage kolm polti (B).

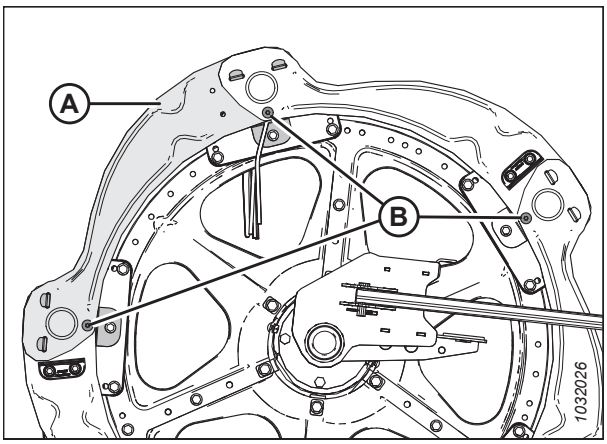

Figure 4.339: Trumli otsakatted – tagaosa välimised

6. Tõstke trumli otsakatte ots (A) toe (B) küljest ära.

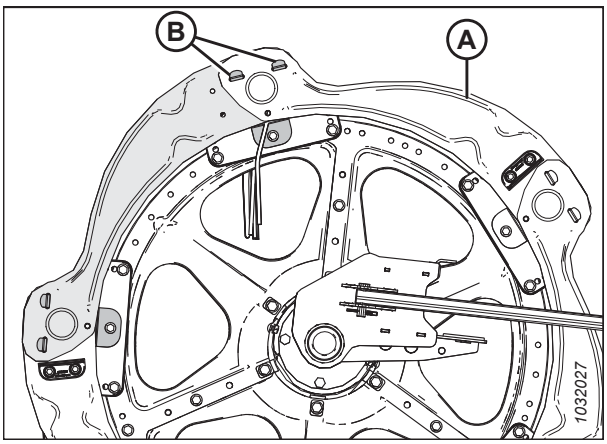

Figure 4.340: Trumli otsakatted – tagaosa välimised

7. Eemaldage trumli otsakate tugede (A) küljest.
8. Kui see on paigaldatud, eemaldage rulli otsakaitselt rullilaba.

   MÄRKUS:

   Rulli otsalabad (B) on vaheldumisi rulli otsakaitsetele paigaldatud.

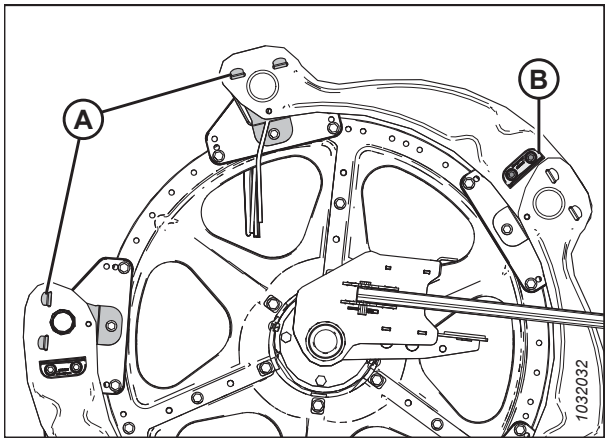

Figure 4.341: Eemaldatud trumli otsakate – tagaosa välimine

9. Tõstke trumli otsakatte (A) ots toe (B) küljest veidi eemale.
10. Asetage trumli uus otsakate (C) toele (B) trumli olemasoleva otsakatte (A) all.
11. Asetage trumli uue otsakatte (C) teine ots teisele toele (E) trumli olemasoleva otsakatte kohal.
12. Taaspaigaldage kolm polti (D).
13. Paigaldage laba tagasi (eemaldati sammus *8, page 448*) uuele rulli otsakaitsele.
14. Pingutage kõik kinnitusvahendid.

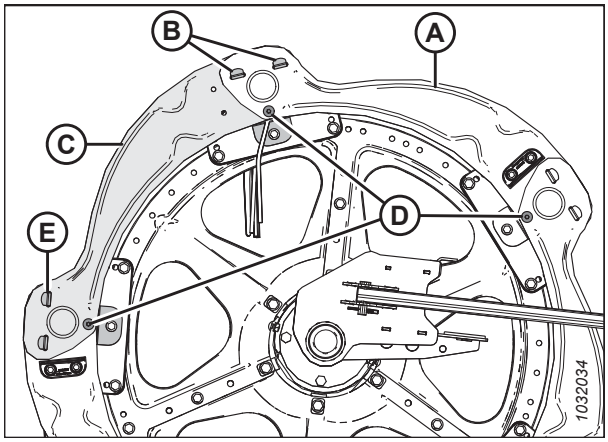

Figure 4.342: Trumli otsakatted – tagaosa välimised

Trumli otsakatete asendamine tagaosa siseküljel

Kui rulli otsakaitsmed on kahjustatud, tuleb need asendada.

OHT!

Masina ootamatust käivitamisest põhjustatud vigastuste või surma vältimiseks seisake alati mootor ja eemaldage süütevõti enne mis tahes põhjusel juhiistmelt lahkumist.

OLULINE!:

Trumli otsakatted on heedri tagaosa sise- ja välisküljel erinevad. Illustratsioone vt jaotisest *4.330, page 443*.

1. Langetage trummel täielikult.
2. Langetage heeder täielikult.
3. Seisake mootor ja eemaldage võti süütelukust.

4. Keerake rulli käsitsi, kuni pääsete ligi vahetamist vajavatele rulli otsakaitsetele (A).
5. Eemaldage kuus M10 kruvi (B) ja mutrit. Hoidke kinnitusvahendid tagasipaigaldamiseks alles.

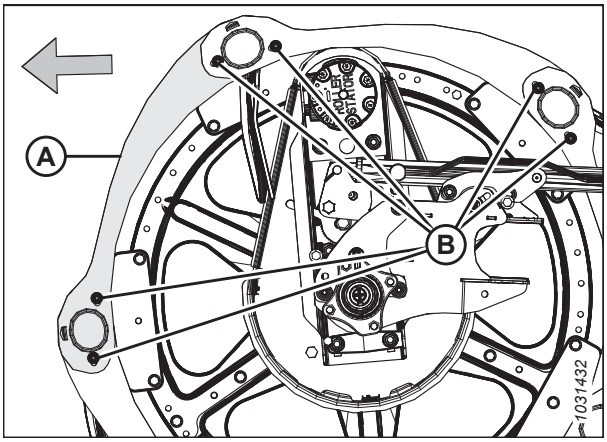

Figure 4.343: Trumli otsakatted – tagaosa sisemised

6. Tõstke teist otsakatet (A), et vabastada sakk otsakatte (B) küljest.
7. Tõstke trumli otsakatte (B) ots otsakatte (C) küljest ära ja keerake otsakate (B) alla.

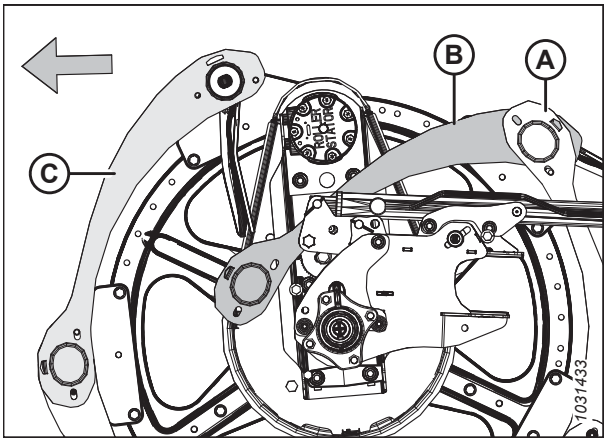

Figure 4.344: Trumli otsakatted – tagaosa sisemised

8. Eemaldage piide toru küljest M10 polt (A), mutter (B) ja otsasõrme kinniti (C), mis puksi ja tagaosa sõrme kinni hoiavad. Hoidke need uuesti kokkupanekuks alles.
9. Eemaldamiseks libistage otsakaitsme puks (D) välja. Hoidke puks tagasipaigaldamiseks alles.
10. Eemaldage ja visake ära trumli kahjustatud otsakate (E).

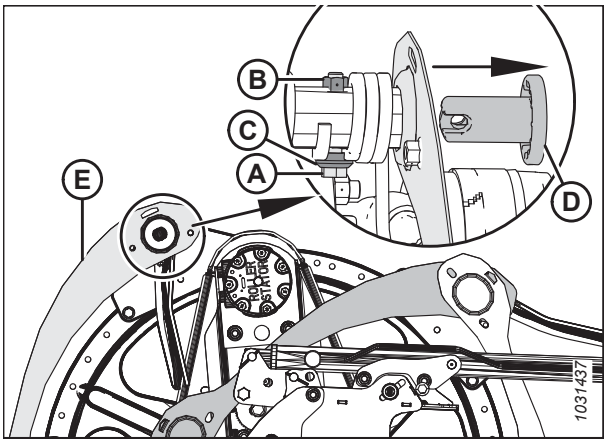

Figure 4.345: Trumli otsakatted – tagaosa sisemised

11. Paigutage trumli uus otsakate (A) ja rakendage sakk teise otsakatte (B) külge.
12. Paigutage uue otsakatte (A) teine ots piide torule ja kinnitage puksiga (C).

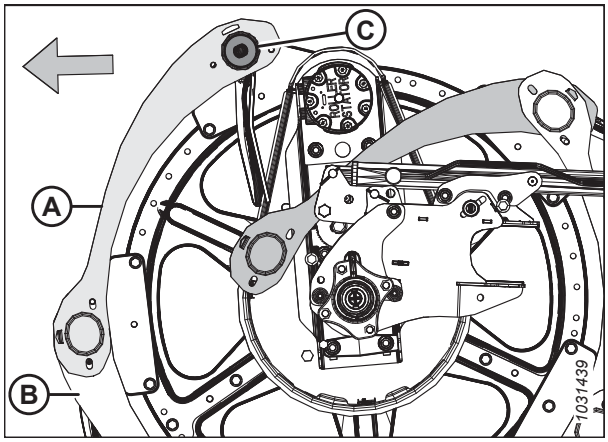

Figure 4.346: Trumli otsakatted – tagaosa sisemised

13. Paigutage tagaosa sõrm (A) näidatud viisil.
14. Kinnitage tagaosa sõrm (A) ja puks (paigaldati etapis *12, page 450*) M10 poldi (B), otsasõrme kinniti (C) ja mutriga (D).

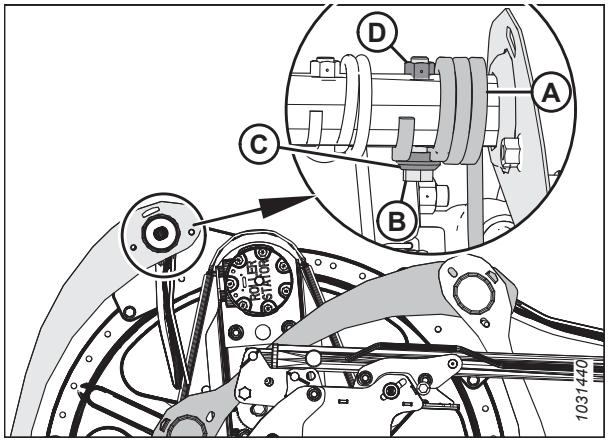

Figure 4.347: Trumli otsakatted – tagaosa sisemised

15. Pöörake trumli otsakatet (A) ülespoole ja kinnitage mõlemas otsas sakid (B).
16. Kinnitage trumli otsakatted kuue M10 kruvi ja mutriga (C).
17. Pingutage mutrid (C) momendini 35 Nm (26 lbf·ft). Toru kokkusurumise vältimiseks **ÄRGE** pingutage mutreid üle.

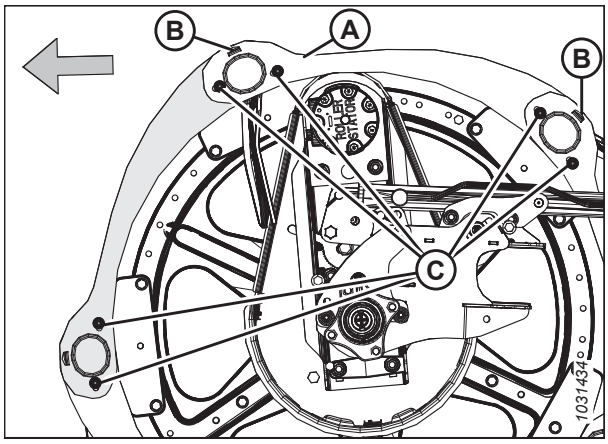

Figure 4.348: Trumli otsakatted – tagaosa sisemised

Trumli otsakatte tugede asendamine

Rulli otsakaitsmed on kahjustatud, tuleb need asendada.

OHT!

Masina ootamatust käivitamisest põhjustatud vigastuste või surma vältimiseks seisake alati mootor ja eemaldage süütevõti enne mis tahes põhjusel juhiistmelt lahkumist.

MÄRKUS:

Kõikidel näidatud joonistel on nukipoolne väliskülg.

1. Langetage trummel täielikult.
2. Langetage heeder täielikult.
3. Seisake mootor ja eemaldage võti süütelukust.
4. Keerake rulli käsitsi, kuni pääsete ligi vahetamist vajavatele rulli otsakaitse toele.
5. Eemaldage polt (B), mis trumli otsakatteid toe (A) küljes hoiab.
6. Eemaldage poldid (C) toe (A) ja kahe külgneva toe küljest.

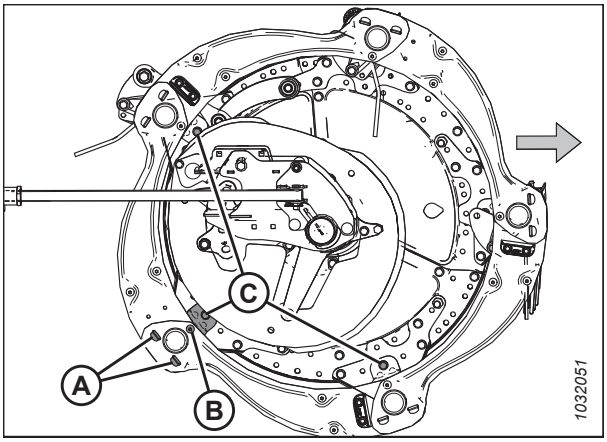

Figure 4.349: Trumli otsakatte toed

7. Liigutage rulli otsakaitsmed (A) ja tugi (B) piitorust eemale, seejärel eemaldage tugi otsakaitsmetelt.
8. Sisestage uue toe (B) sakid trumli otsakatete (A) piludesse. Veenduge, et sakid haakuvad trumli mõlema otsakattega.

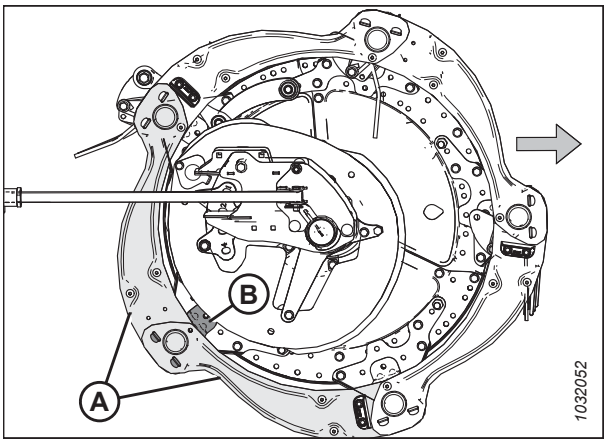

Figure 4.350: Trumli otsakatte toed

9. Kinnitage tugi (A) kettasektori külge poldi (B) ja mutriga. **ÄRGE** pingutage.
10. Kinnitage trumli otsakatted (C) toe külge (A) poldi (D) ja mutriga. **ÄRGE** pingutage.
11. Taaspaigaldage teised toed poltide (E) ja mutritega.
12. Kontrollige piide toru ja trumli otsakatte toe vahemaad ja vajadusel reguleerige.
13. Kinnitage mutrid pingutusmomendini 27 Nm (20 lbf·ft).

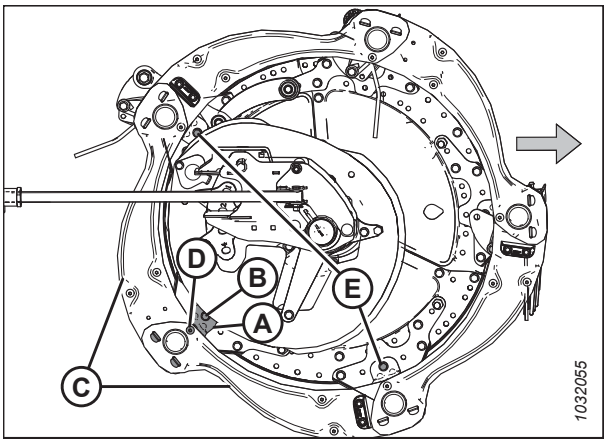

Figure 4.351: Trumli otsakatte toed

4.14 Trumliajam

Hüdrauliliselt käitatav rulli mootor käitab omakorda ketti, mis on ühendatud topeltrulliga heedril rullide vahele ja kolmikrulliga heedril vasakpoolsele keskmisele õlale.

4.14.1 Rulli ajamikett

Rulli ajamikett edastab hüdrauliliselt käitatava rullimootori jõu rulle käitavatele hammasratastele.

Trumli ajamiketi lõdvendamine

Rulli ajamiketi pingsust saab ajami komponentidele ligipääsu tagamiseks lõdvendada.

OHT!

Masina ootamatust käivitumisest tingitud kehavigastuste või surma vältimiseks seisake alati mootor ja eemaldage süütevõti enne, kui masinat seadistate.

1. Käivitage mootor.
2. Langetage heeder täielikult.
3. Reguleerige trummel täiesti ette.
4. Seisake mootor ja eemaldage võti süütelukust.
5. Eemaldage trumliajami kate. Juhiseid vt jaotisest *Trumliajami katte eemaldamine, page 41*.
6. Avage otsakaitse. Juhiseid vt jaotisest *Heedri otsakatete avamine, page 35*.
7. Eemaldage multifunktsionaalset tööriista (B) vasaku otsakaitse hoidikus paigal hoidev tihvt (A).
8. Eemaldage multitööriist (B) ja paigaldage splint kronsteinile tagasi.

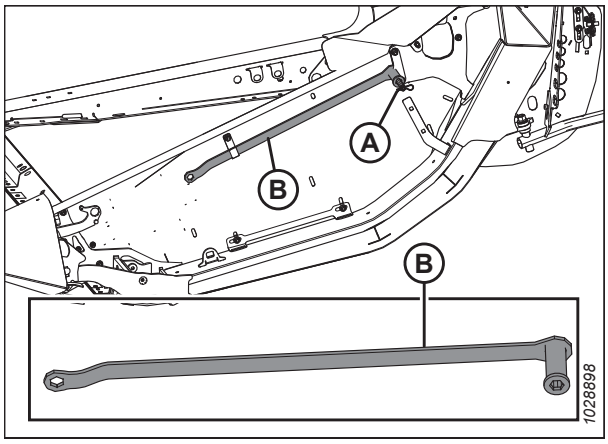

Figure 4.352: Multifunktsionaalse tööriista hoiukoht

OLULINE!:

ÄRGE lõdvendage mootori kinnitust, see on tehases seadistatud ja vedruseibidega monteeritud. Keti pingsust reguleeritakse ajami kinnituspolte lahti keeramata.

9. Lükake pinguti fiksaatorit (A) pöidlaga päripäeva ja hoidke seda avatud asendis.
10. Asetage multitööriist (B) ketipinguti (C) külge ja pöörake multitööriista üles, et keti pingsust vähendada.
11. Pange multifunktsionaalne tööriist tagasi oma kohale.

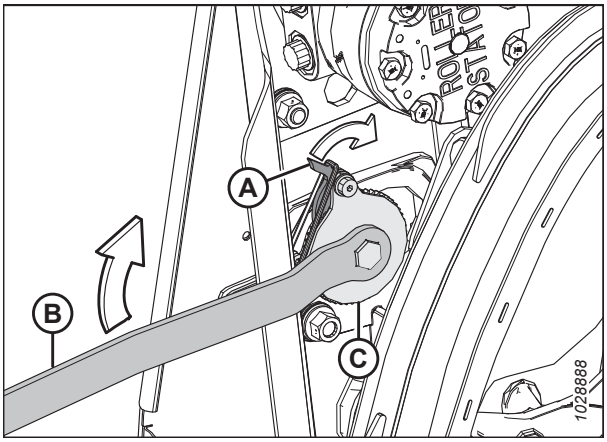

Figure 4.353: Trumliajam

Trumli ajamiketi pingutamine

Õigesti pingutatud ajamikett tagab optimaalse jõuülekande ja minimaalse komponentide kulumise.

OHT!

Masina ootamatust käivitumisest tingitud kehavigastuste või surma vältimiseks seisake alati mootor ja eemaldage süütevõti enne, kui masinat seadistate.

1. Seisake mootor ja eemaldage võti süütelukust.
2. Avage otsakaitse. Juhiseid vt jaotisest *Heedri otsakatete avamine, page 35*.
3. Eemaldage multifunktsionaalset tööriista (B) vasaku otsakaitse hoidikus paigal hoidev tihvt (A).
4. Eemaldage multitööriist (B) ja paigaldage splint kronsteinile tagasi.

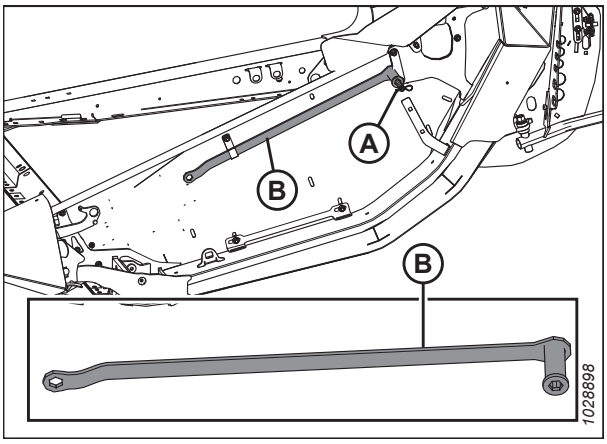

Figure 4.354: Multifunktsionaalse tööriista hoiukoht – vasak pool

5. Asetage multifunktsionaalne tööriist (A) keti pingutajale (B).

   OLULINE!:

   ÄRGE lõdvendage mootori kinnitust, see on tehases seadistatud ja vedruseibidega monteeritud. Keti pingsust reguleeritakse ajami kinnituspolte lahti keeramata.

6. Keerake multifunktsionaalset tööriista (A) alla, kuni kett on pingul.

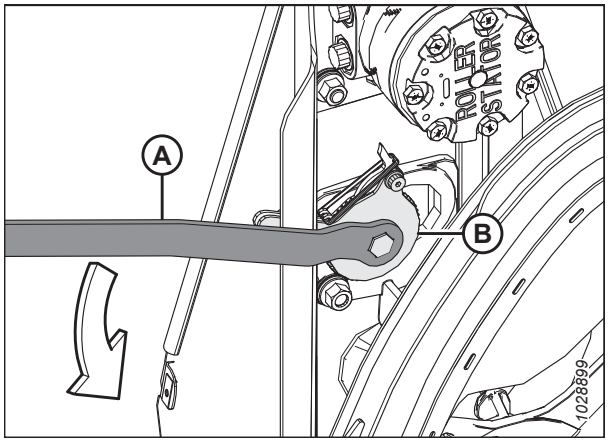

Figure 4.355: Trumliajam

7. Kui kett on pingul, keerake multifunktsionaalset tööriista ülespoole, et luku/riivi hammas korralikult pingutushambaga haakuks. Kui pingutaja ei jäta hammas enne pingutamist vahele, **ÄRGE** sundige pingutajat järgmisse hambasse.

   OLULINE!:

   ÄRGE pingutage ketti üle. Ülepingutatud kett koormab ketirattaid ning mootori laagrid ja/või muud komponendid võivad enneaegselt kuluda.

   OLULINE!:

   Keti ühe poole (A) lõtk peaks olema umbes 38 mm (1 1/2 tolli), kui see on teisel poolel (B) pingul. Selline keti pinge ja lõtk on vajalik, et jätta ketipingutil üks sälk vahele.

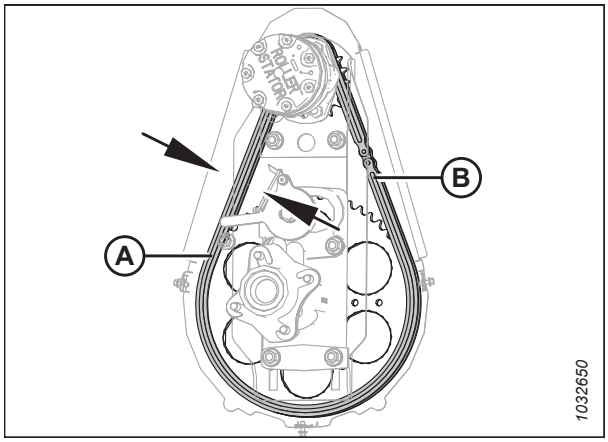

Figure 4.356: Trumliajam

8. Ajage trumlit käsitsi ringi ja veenduge, et kett on alumise ketiratta (A) hammastega endiselt korralikult haakunud. Komponentide kahjustamise vältimiseks veenduge, et kett ei lähe trumli ringiajamisel liiga pingule.

9. Pange multifunktsionaalne tööriist tagasi oma kohale.

10. Sulgege otsakaitse. Juhiseid vt jaotisest *Heedri otsakatete sulgemine, page 36*.

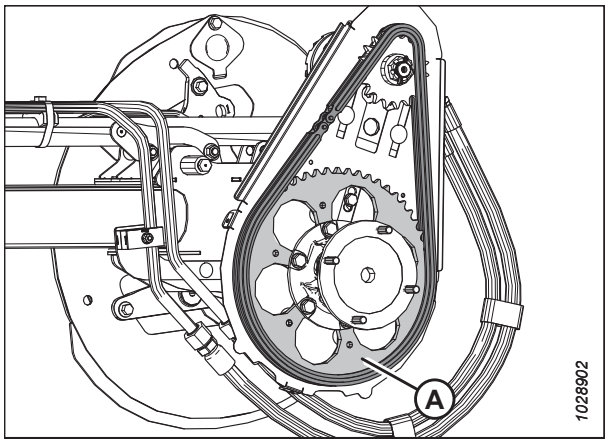

Figure 4.357: Trumliajam

4.14.2 Trumliajami ketiratas

Trumliajami ketiratas on kinnitatud trumliajami mootori külge.

Case IH ja New Holland kombainimudelite puhul konfigureerige kombain vastavalt trumli ketiratta suurusele, et optimeerida automaatset trumli ja sõidukiiruse juhtimist. Lisateavet leiate kombaini hooldusjuhendist.

MÄRKUS:

Saadaval on ka kahe kiirusega rulliajam. Tellige komplekt MAC311882.

Trumliajami üksiku ketiratta eemaldamine

Rulliajami ketiratas on kinnitatud rulliajami mootori külge. Ajami ja veetavate ketirataste vahetamisega saab muuta rulli kiirust ja pöördemomenti.

OHT!

Masina ootamatust käivitamisest põhjustatud vigastuste või surma vältimiseks seisake alati mootor ja eemaldage süütevõti enne mis tahes põhjusel juhiistmelt lahkumist.

1. Seisake mootor ja eemaldage võti süütelukust.
2. Eemaldage trumliajami kate. Juhiseid vt jaotisest *Trumliajami katte eemaldamine, page 41*.
3. Lõdvendage rulli ajamiketti (A). Juhiseid vt jaotisest *Trumli ajamiketi lõdvendamine, page 452*.
4. Eemaldage trumliajami kett (A) trumliajami ketirattalt (B).

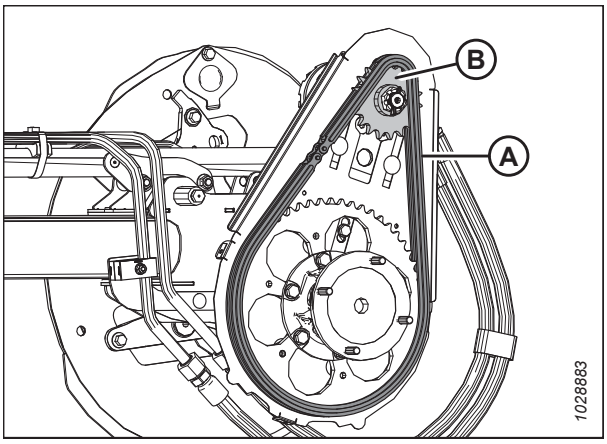

Figure 4.358: Üksik ketiratas

5. Eemaldage mootorivõllilt splint ja pilumutter (A).
6. Eemaldage trumliajami ketiratas (B). Veenduge, et kiil jääb võlli sisse.

   OLULINE!:

   Kui ajami ketiratas (B) ei tule käsitsi lahti, siis mootori kahjustamise vältimiseks kasutage tõmmitsat. **ÄRGE** kasutage ajami ketiratta eemaldamiseks kangi ja/või haamrit.

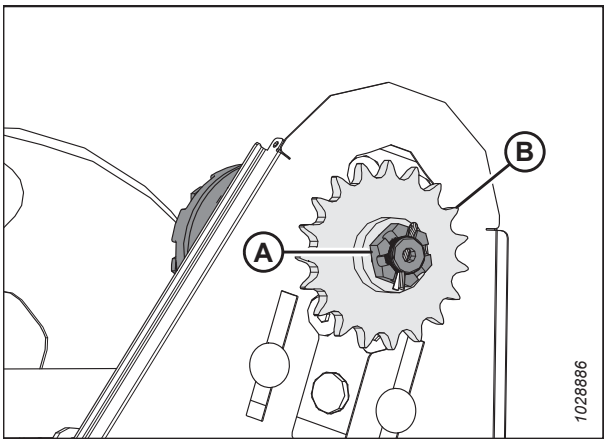

Figure 4.359: Üksik ketiratas

Trumliajami üksiku ketiratta paigaldamine

Rulliajami ketiratas on kinnitatud rulliajami mootori külge. Ajami ja veetavate ketirataste vahetamisega saab muuta rulli kiirust ja pöördemomenti.

OHT!

Masina ootamatust käivitamisest põhjustatud vigastuste või surma vältimiseks seisake alati mootor ja eemaldage süütevõti enne mis tahes põhjusel juhiistmelt lahkumist.

1. Joondage ketiratta (B) liistusoon mootori võllil oleva liistuga ja libistage ketiratas võllile. Kinnitage see kroonmutriga (A).
2. Kinnitage kroonmutter (A) pingutusmomendini 12 Nm (9 lbf·ft).
3. Paigaldage splint. Vajadusel pingutage soonmutrit (A) splindi paigaldamiseks järgmisesse asendisse.

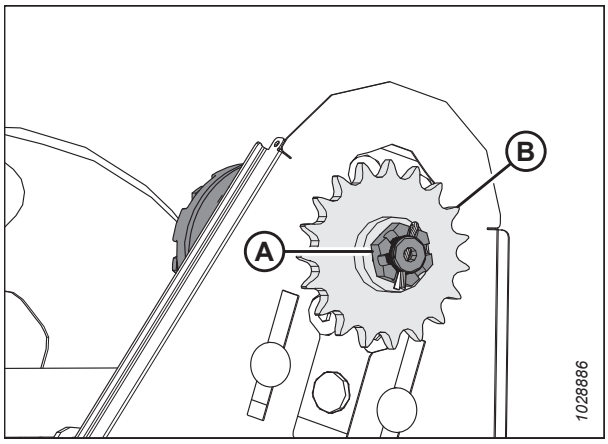

Figure 4.360: Üksik ketiratas

4. Paigaldage ajamikett (A) ajami ketirattale (B).
5. Pingutage ajamiketti. Juhiseid vt jaotisest *Trumli ajamiketi pingutamine, page 453*.
6. Taaspaigaldage trumliajami kate. Juhiseid vt jaotisest *Trumliajami katte paigaldamine, page 42*.

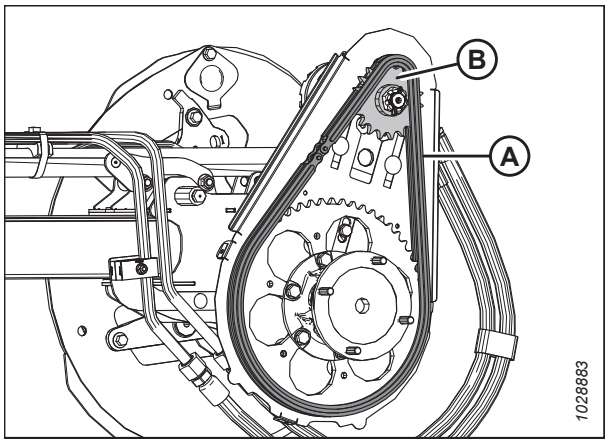

Figure 4.361: Üksik ketiratas

4.14.3 Trumli kiiruse ketiasendi muutmine paigaldatud kahe kiiruse komplektiga

Rulliajami ketiratas on kinnitatud rulliajami mootori külge. Ajami ja veetavate ketirataste vahetamisega saab muuta rulli kiirust ja pöördemomenti.

OHT!

Masina ootamatust käivitamisest põhjustatud vigastuste või surma vältimiseks seisake alati mootor ja eemaldage süütevõti enne mis tahes põhjusel juhiistmelt lahkumist.

1. Seisake mootor ja eemaldage võti süütelukust.
2. Avage otsakaitse. Juhiseid vt jaotisest *Heedri otsakatete avamine, page 35*.
3. Vabastage rulli ajamikett. Juhiseid vt jaotisest *Trumli ajamiketi lõdvendamine, page 452*.

4. Tõstke kett (A) praegustelt ketiratastel ümber teistele ketiratastele (B).

   MÄRKUS:

   Sisemised ketirattad tagavad suure pöördemomendi ja välimised ketirattad suure kiiruse.

   MÄRKUS:

   - Suure kiiruse sättelt suure pöördemomendi sättele lülitumisel liigutage kett esmalt ülemisele ajamirattale. See tagab ketile suurema lõtku, et teha muudatus alumisel veetaval ketirattal.
   - Suure pöördemomendi sättelt suure kiiruse sättele lülitumisel liigutage kett esmalt alumisele veetavale ketirattale. See tagab suurema lõtku, et teha muudatus ülemisel ajamirattal.

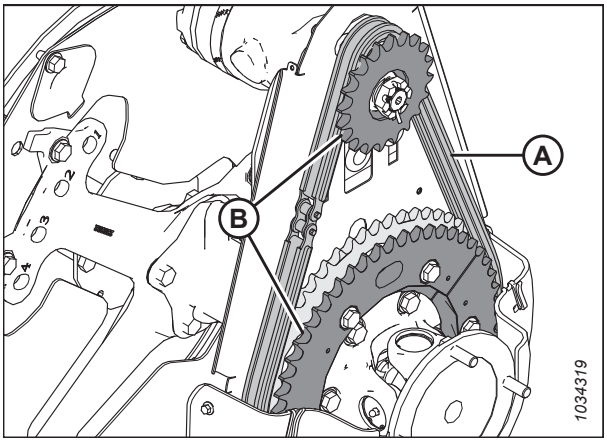

Figure 4.362: Trumliajami ketiratas

5. Pingutage rulli ajamiketti. Juhiseid vt jaotisest *Trumli ajamiketi pingutamine, page 453*.

4.14.4 Topelt- või kolmikrulli ajami U-liigend

Topeltrulliga heedritel võimaldab topeltrulli ajami U-liigend igal rullil iseseisvalt liikuda.

Määrige U-liitmikku vastavalt nõuetele. Juhiseid vt jaotisest *4.3 Määrimine, page 274*.

Kui U-liigend on tugevalt kulunud või kahjustatud, asendage see. Juhiseid vt jaotisest *Topelt- või kolmikrulli ajami U-liigendi eemaldamine, page 457*.

Topelt- või kolmikrulli ajami U-liigendi eemaldamine

Kui topeltrulli U-liigend on kulunud või kahjustatud, tuleb see asendada.

OHT!

Masina ootamatust käivitamisest põhjustatud vigastuste või surma vältimiseks seisake alati mootor ja eemaldage süütevõti enne mis tahes põhjusel juhiistmelt lahkumist.

1. Seisake mootor ja eemaldage võti süütelukust.
2. Eemaldage ajami kate. Juhiseid vt jaotisest *Trumliajami katte eemaldamine, page 41*.
3. Toestage parempoolse trumli sisemist otsa esilaaduri ja nailon-tõstetropi (A) või samaväärsete tõsteseadmetega.

   OLULINE!:

   Kesktoru kahjustamise või mõlkimise vältimiseks toestage trumlit otsakettale võimalikult lähedalt.

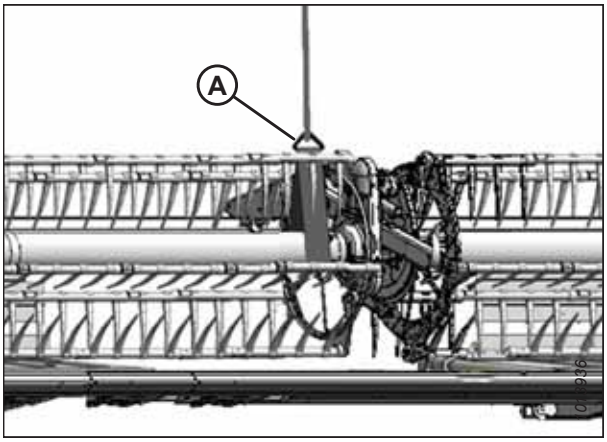

Figure 4.363: Trumli toestamine

4. Eemaldage neli polti (A), mis kinnitavad trumlitoru U-ühenduse ääriku (B) külge, seejärel liigutage trumlit külgsuunas.

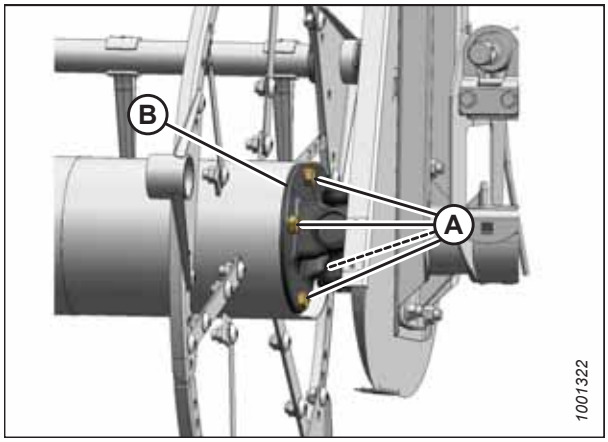

Figure 4.364: U-ühendus

5. Eemaldage kuus polti (A), mis kinnitavad U-ühenduse ääriku (B) veetava ketiratta (C) külge.

6. Eemaldage U-ühendus.

   MÄRKUS:

   U-ühenduse toru küljest eemaldamiseks tuleb parempoolset trumlit võib-olla külgsuunas liigutada.

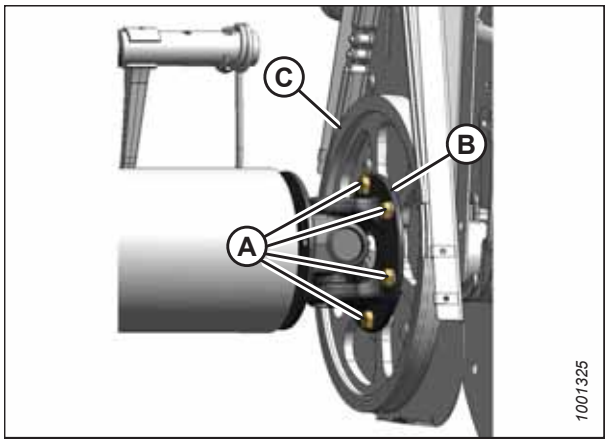

Figure 4.365: U-ühendus

7. **Ainult kolmikrullil:** rullitoru ja U-liigendi vahel on vaheseib (A). Hoidke see vaheseib tagasipaigaldamiseks alles.

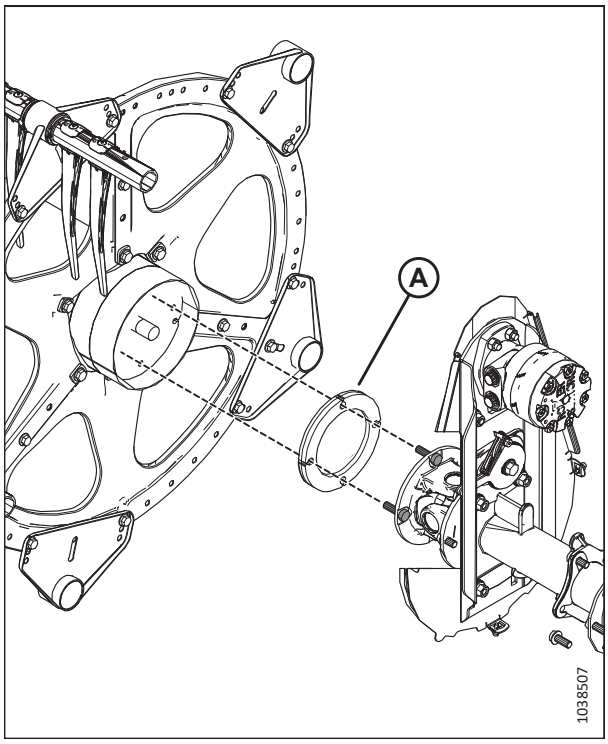

Figure 4.366: Vaheseib – ainult kolmikrullil

Topelt- või kolmikrulli U-liigendi paigaldamine

Kui vana U-liigend on eemaldatud, saab paigaldada uue.

1. Paigutage U-ühenduse äärik (B) veetavale ketirattale (C), nagu on näidatud.

2. Kandke keermetele keskmise tugevusega keermelukustit (Loctite® 243 või samaväärne) ja paigaldage kuus polti (A). Keerake poldid käsitsi kinni; **ÄRGE** pingutage polte lõpuni.

   MÄRKUS:

   Paremal toodud joonisel on näidatud ainult neli polti (A).

   MÄRKUS:

   Võib-olla tuleb paremat rulli küljele liigutada, et U-liigend oleks rullitorust eemal.

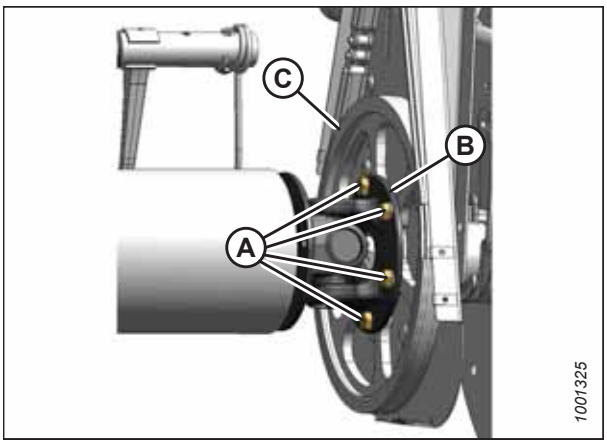

Figure 4.367: U-ühendus

3. **Ainult kolmikrullil:** veenduge, et rullitoru ja U-liigendi vahele oleks paigaldatud vaheseib (A). Joondage vaheseibil olevad augud rullitoru aukudega.

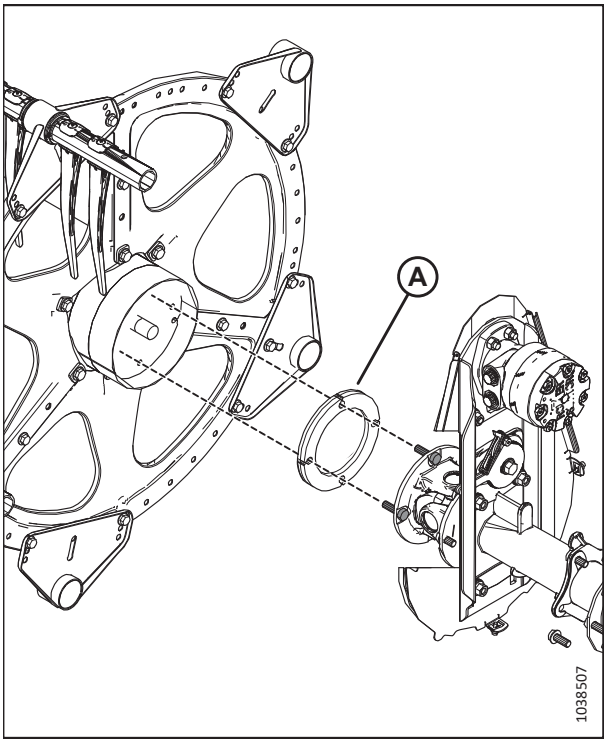

Figure 4.368: Vaheseib – ainult kolmikrullil

4. Asetage rullitoru vastu rulliajamit ja pange võllijätk U-liigendi juhtavasse.
5. Ajage trumlit ringi, kuni trumlitoru otsas ja U-liitmikus olevad avad (B) joonduvad.
6. Kandke keskmise tugevusega keermeliimi (Loctite® 243 või samaväärne toode) neljale 1/2-tollisele poldile (A) ja kinnitage ääriku külge.
7. Kinnitage kümme polti pingutusmomendini 110 Nm (81 lbf·ft).

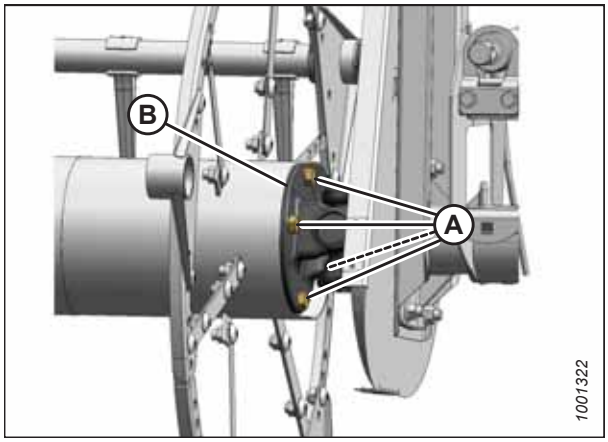

Figure 4.369: U-ühendus

8. Eemaldage tõstetropp (A) trumli küljest.
9. Paigaldage ajami kate. Juhiseid vt jaotisest *Trumliajami katte paigaldamine, page 42*.

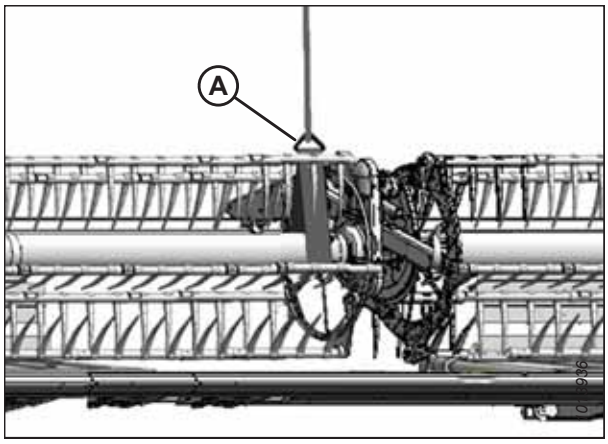

Figure 4.370: Trumli toestamine

4.14.5 Trumliajami mootor

Trumliajami mootorit kasutatakse kahe ja kolme trumliga lintajam-heedrite trumlisüsteemis. See mootor ei vaja regulaarset hooldust. Kui mootoriga ilmnevad probleemid, eemaldage see ja laske seda oma MacDoni edasimüüjal hooldada.

Trumliajami mootori eemaldamine

Järgige seda toimingut probleemse rulli ajamimootori eemaldamiseks. Kui mootoriga tekib probleeme, eemaldage see ja laske MacDoni edasimüüjal seda hooldada.

OHT!

Masina ootamatust käivitamisest põhjustatud vigastuste või surma vältimiseks seisake alati mootor ja eemaldage süütevõti enne mis tahes põhjusel juhiistmelt lahkumist.

1. Seisake mootor ja eemaldage võti süütelukust.
2. Vabastage ajamikett. Juhiseid vt jaotisest *Trumli ajamiketi lõdvendamine, page 452*.
3. Eemaldage ajami ketiratas. Juhiseid vt jaotisest *Trumliajami üksiku ketiratta eemaldamine, page 455*.

4. Õige uuesti paigaldamise tagamiseks tähistage hüdraulikaliinide (A) ja mootori ühenduspesade (B) asukohad.

   MÄRKUS:

   Enne hüdraulikaliinide lahtiühendamist tehke puhtaks mootori ühenduspesad ja välispinnad.

5. Ühendage hüdraulikaliinid (A) mootori (B) juurest lahti. Korkige või katke kinni avatud pesad ja liiniühendused.

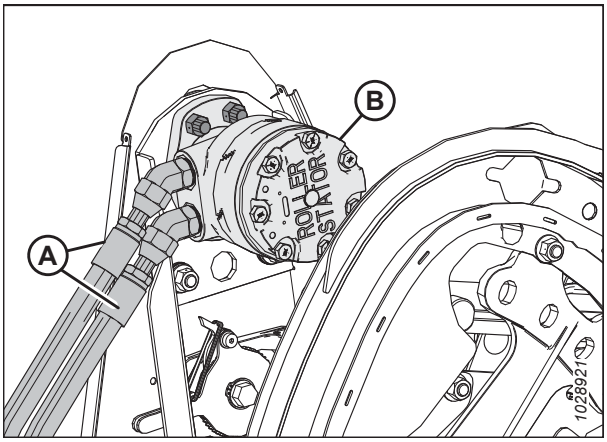

Figure 4.371: Trumli mootor ja voolikud

6. Kui peitpeaga kruvid (B) pole ketikoja avade kaudu juurdepääsetavad, siis keerake lahti mootorikinnituse (A) kinnitusvahendid ja nihutage mootorikinnitust üles või alla, kuni pääsete kruvidele ligi.

7. Eemaldage neli peitpeaga kruvi (B) ja eemaldage mootor (C).

8. Mootori asendamisel eemaldage hüdraulikaliitmikud vanalt mootorilt ja paigaldage need uuele mootorile samas suunas.

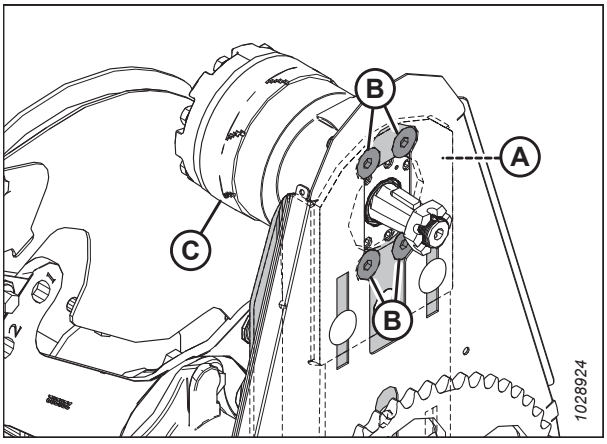

Figure 4.372: Trumliajami mootori kinnituskruvid

Trumliajami mootori paigaldamine

Järgige seda toimingut rulli ajamimootori paigaldamiseks. Kui mootoriga tekib probleeme, eemaldage see ja laske MacDoni edasimüüjal seda hooldada.

1. Kui paigaldusavad (B) pole ketikoja avade kaudu juurdepääsetavad, siis keerake lahti mootorikinnituse (A) kinnitusvahendid ja nihutage mootorikinnitust vajadusel üles või alla.

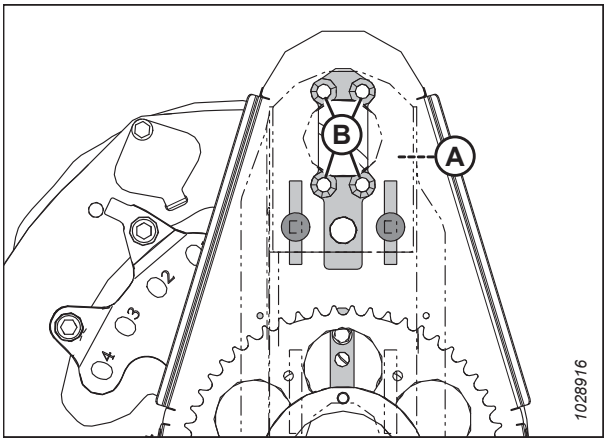

Figure 4.373: Trumliajami mootori kinnitusavad

2. Paigaldage mootor (A) kinnituse (B) külge nelja M12 x 40 mm peitpeaga kruvi ja mutriga (C).
3. Kinnitage kinnitusvahendid pingutusmomendini 95 Nm (70 lbf·ft).
4. Uue mootori paigaldamisel ühendage originaalmootori hüdraulikaliitmikud (pole näidatud).

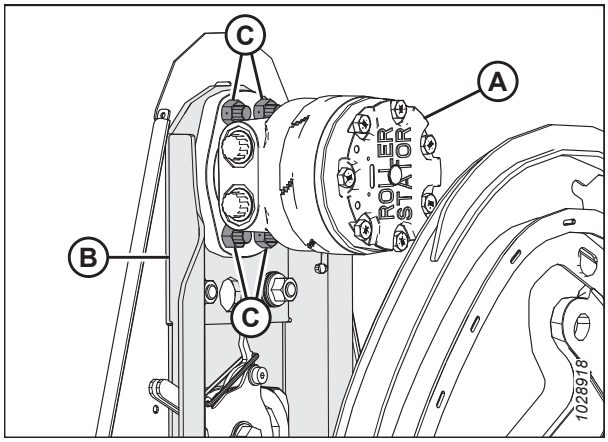

Figure 4.374: Trumliajami mootor

5. Joondage ketiratta (B) liistusoon mootori võllil oleva liistuga ja libistage ketiratas võllile. Kinnitage see kroonmutriga (A).
6. Kinnitage kroonmutter (A) pingutusmomendini 12 Nm (9 lbf·ft).
7. Paigaldage splint. Vajadusel pingutage soonmutrit (A) splindi paigaldamiseks järgmisesse asendisse.

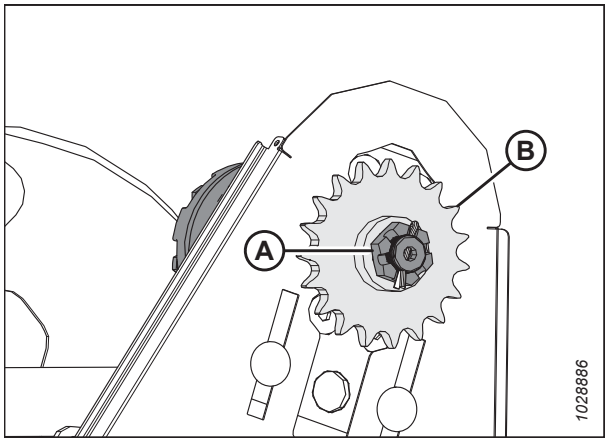

Figure 4.375: Trumliajam

8. Paigaldage ajamikett (A) ajami ketirattale (B).

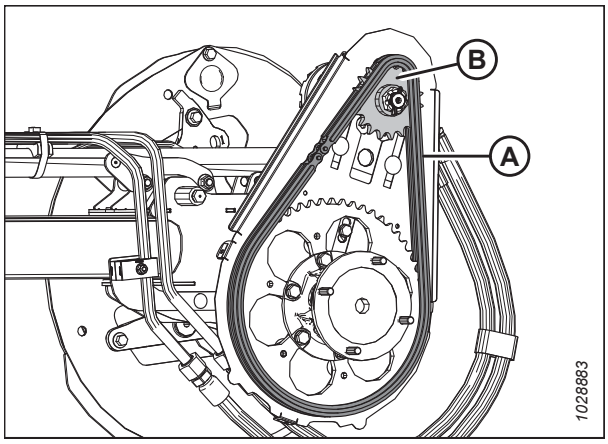

Figure 4.376: Trumliajam

9. Kui selle toimingu jaoks keerati lahti kinnitusvahendid (A), siis enne taaspingutamist veenduge, et iga poldi kohta on kolm taldrikseibi.
10. Suunake taldrikseibid nii, et esimese seibi (C) välisserv on korpuse vastas ja järgmise kahe seibi (D) välisservad on teineteise poole.
11. Keerake mutrid (A) lõpuni kinni (47–54 Nm [35–40 lbf·ft]), seejärel keerake 3/4 pööret tagasi.
12. Pingutage ajamiketti. Juhiseid vt jaotisest *Trumli ajamiketi pingutamine, page 453*.

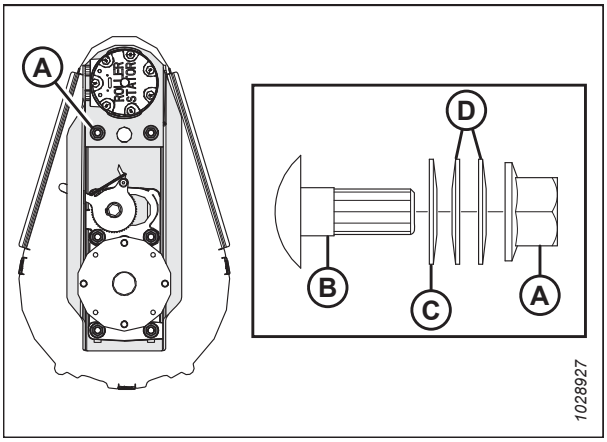

Figure 4.377: Trumliajami mootorikinnitus

13. Eemaldage pesade ja liinide korgid või katted ja ühendage hüdraulikaliinid (A) mootori (C) hüdraulikaliitmikesse (C).

    MÄRKUS:

    Veenduge, et hüdraulikaliinid (A) paigaldatakse nende algsesse kohta.

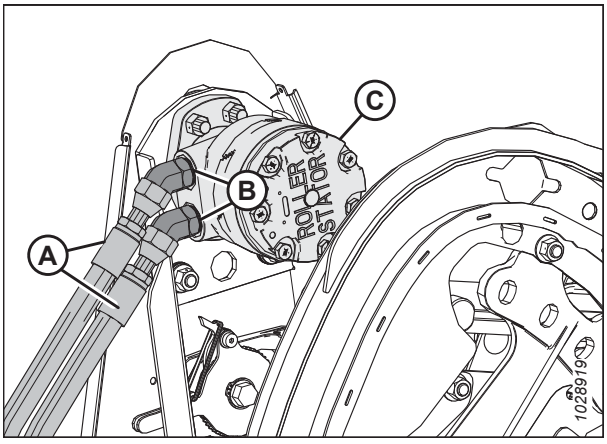

Figure 4.378: Trumli mootor ja voolikud

4.14.6 Ajamiketi vahetamine

Ajamikett võimaldab hüdraulilisel rulli ajamimootoril rulli käitada. Kui see on kahjustatud või kulunud, tuleb kett välja vahetada.

OHT!

Masina ootamatust käivitumisest tingitud kehavigastuste või surma vältimiseks seisake alati mootor ja eemaldage süütevõti enne, kui masinat seadistate.

1. Seisake mootor ja eemaldage võti süütelukust.
2. Eemaldage rulliajami kate. Juhiseid vt jaotisest *Trumliajami katte eemaldamine, page 41*.
3. Vabastage ajamikett. Juhiseid vt jaotisest *Trumli ajamiketi lõdvendamine, page 452*.

4. Toetage parempoolse rulli sisemist otsa frontaaltõstuki ja nailontroppide (A) või samaväärsete tõsteseadmetega.

   OLULINE!:

   Vältige keskmise toru kahjustamist või mõlkimist, toetades rulli võimalikult rulli otsa lähedale.

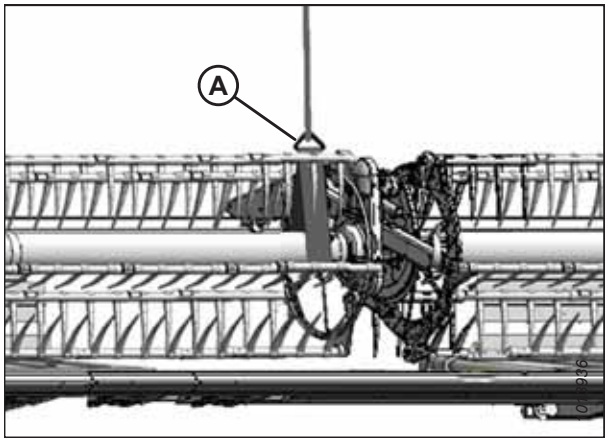

Figure 4.379: Trumli toestamine

5. Eemaldage neli polti (A), mis kinnitavad trumlitoru U-ühenduse ääriku (B) külge.

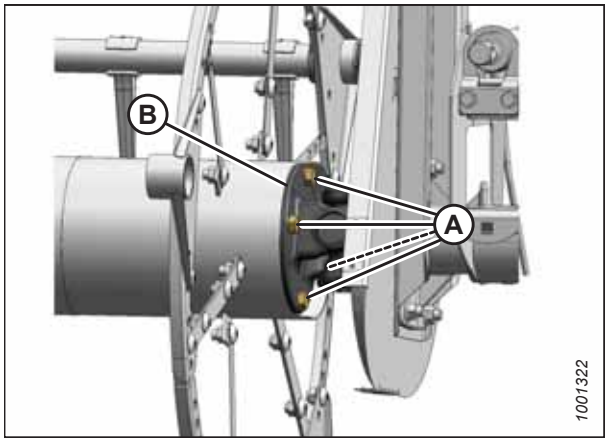

Figure 4.380: U-ühendus

6. Liigutage paremat trumlit külgsuunas, et eraldada trumlitoru (A) U-ühenduse (B) küljest.
7. Eemaldage ajamikett (C).
8. Juhtige kett (C) üle U-ühenduse (B) ja asetage see ketiratastele.

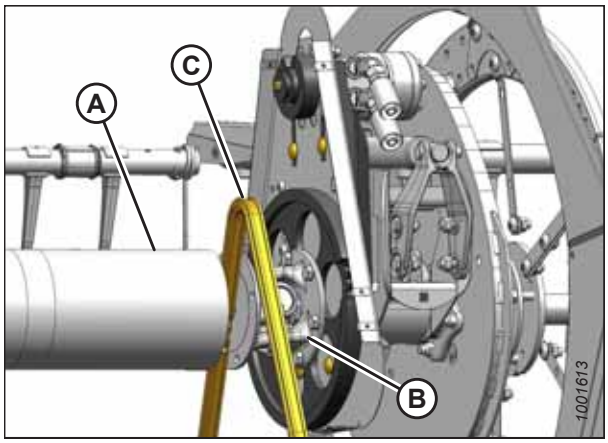

Figure 4.381: Keti asendamine

9. Paigutage parempoolne trumlitoru vastu trumliajamit ja juhtige võllijätk U-ühenduse juhtavasse.
10. Ajage trumlit ringi, kuni trumlitoru otsas ja U-liitmikus olevad avad joonduvad.
11. Kandke neljale 1/2-tollisele poldile (A) keskmise tugevusega keermelukustit (Loctite® 243 või samaväärne) ja kinnitage need lukustusseibidega ääriku külge.
12. Kinnitage poldid pingutusmomendini 109 Nm (80 lbf·ft).

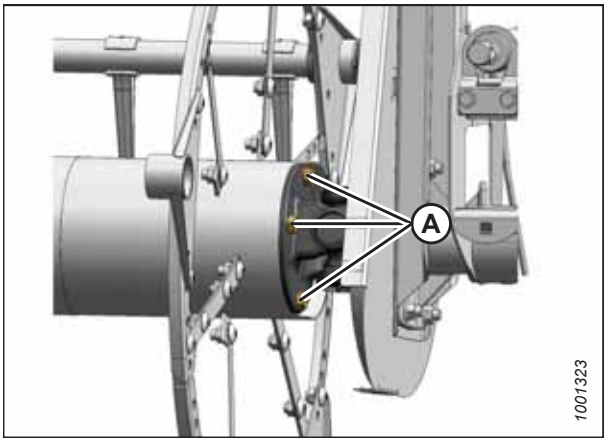

Figure 4.382: U-ühendus

13. Eemaldage trumli ajutine tõstetropp (A).
14. Pingutage ajamiketti. Juhiseid vt jaotisest *Trumli ajamiketi pingutamine, page 453*.
15. Paigaldage rulliajami kate tagasi. Juhiseid vt jaotisest *Trumliajami katte paigaldamine, page 42*.

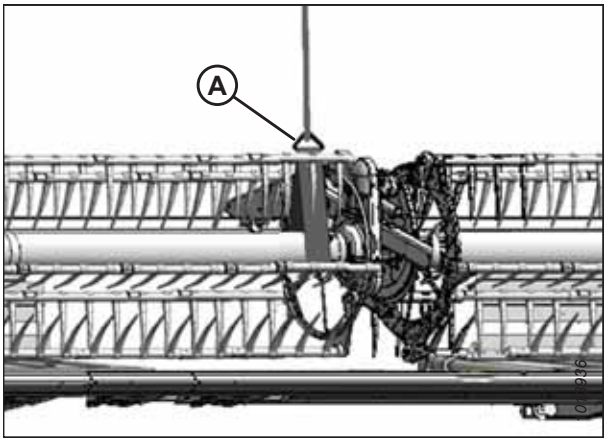

Figure 4.383: Trumli toestamine

4.15 Kopeerrattad – valik

ContourMax™ kopeerrattad võimaldavad heedril järgiga maastiku kontuure ja jätta maapinnast kuni 46 cm (18 in) kõrgusel lõigates maha ühtlase pikkusega kõrre.

4.15.1 ContourMax™-i ratta kõrguse reguleerimine

ContourMax™-i rattad võimaldavad heedril järgida maapinna kontuure ja neid saab reguleerida maapinnast kõrgusele 0 mm (0 tolli) kuni 457 mm (18 tolli).

OHT!

Masina ootamatust käivitumisest või tõstetud masina kukkumisest tingitud kehavigastuste või surma vältimiseks seisake mootor, eemaldage süütevõti ja rakendage tõstesilindrite lukustusklapid enne, kui ühelgi põhjusel masina alla lähete.

HOIATUS!

Veenduge, et läheduses ei oleks kõrvalisi isikuid.

MÄRKUS:

Enne ContourMax™-i reguleerimist tuleb seadistada heedri ujuvasend. Juhiseid vaadake *Heedri ujuvsüsteemi kontrollimine ja reguleerimine, page 130*.

MÄRKUS:

Enne ContourMax™-i reguleerimist tuleb seadistada tiibade tasakaal. Juhiseid vaadake *3.9.4 Tiiva tasakaalu kontrollimine ja reguleerimine, page 149*.

1. Avage heedri tiivad lukust. Juhised selleks leiate *Heedri tiibade lukustamine/lukust avamine, page 141*.
2. Avage heedri ujuvasend lukust. Juhised selleks leiate *Heedri ujuvasendi lukustamine/avamine, page 141*.
3. Käivitage mootor. Juhised leiate kombaini kasutusjuhendist.
4. Parkige kombain ühetasasele pinnale.
5. Langetage trummel täielikult.
6. Seadke ContourMax™-i ratta kõrguse indikaator (A) väärtusele 2 (B).

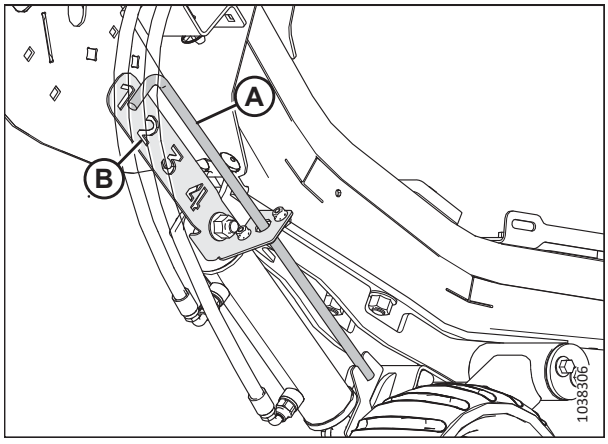

Figure 4.384: Kõrguse indikaator – tagumine vasaku poole ots

7. Langetage heedrit, kuni automaatse heedri kõrguse indikaatori (A) väärtus on 2 (B).
8. Seisake mootor ja eemaldage võti süütelukust.

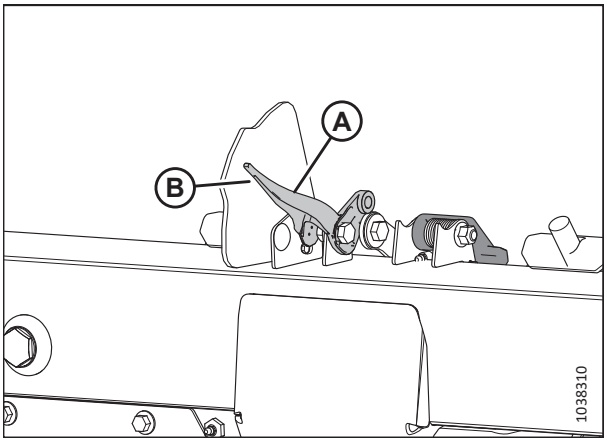

Figure 4.385: Ujuvasendi seadistuse indikaator

9. Mõõtke heedri keskel kaugus (A) maapinnast keskmise kaitsme otsani ja pange tulemus kirja.
10. Mõõtke heedri mõlemas otsas kaugus (A) maapinnast otsakaitsme otsani ja pange mõlemad tulemused kirja.
    - Kui otste ja keskkoha mõõtmistulemuste erinevus on alla 25 mm (1 tolli), pole reguleerimist vaja.
    - Kui otste ja keskkoha mõõtmistulemuste erinevus on üle 25 mm (1 tolli), on vaja reguleerida. Jätkake järgmise sammuga.

HOIATUS!

Veenduge, et läheduses ei oleks kõrvalisi isikuid.

11. Käivitage mootor.
12. Tõstke heeder täiesti üles.
13. Rakendage heedri ohutustoed. Juhised leiate kombaini kasutusjuhendist.

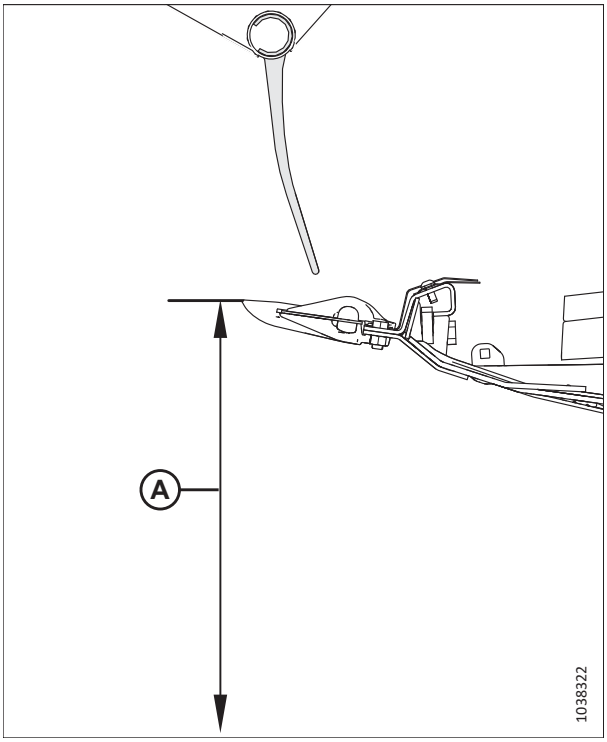

Figure 4.386: Ujuvasendi seadistuse indikaator

14. Eemaldage tihvt (A).
15. Muutke reguleerimisplaadi (B) asendit pilus, et joondada see teise auguga. Kõigi aukude vahe on ligikaudu 24 mm (1/2 tolli).
    - Kui mõõt on väiksem kui heedri keskkohas saadud mõõt, liigutage reguleerimisplaati lõikelati **POOLE**.
    - Kui mõõt on suurem kui heedri keskkohas saadud mõõt, liigutage reguleerimisplaati lõikelatist **EEMALE**.
16. Korrake heedri teises otsas samme *14, page 468* ja *15, page 468*.

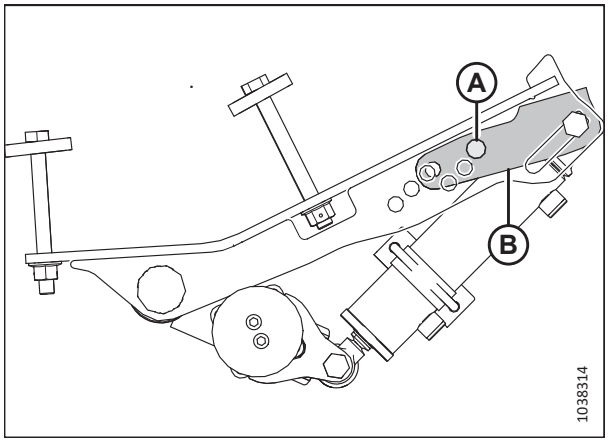

Figure 4.387: Tihvtide asukoht – vasakpoolne välimine ratas

17. Vabastage heedri ohutustoed. Juhised leiate kombaini kasutusjuhendist.
18. Langetage heedrit, kuni automaatse heedri kõrguse indikaatori väärtus on 2.
19. Seisake mootor ja eemaldage võti süütelukust.
20. Mõõtke uuesti kaitsme kaugus maapinnast. Veenduge, et kolm mõõtmist on samad. Kui vajalik on täiendav seadistamine, korrake sammu *14, page 468*.

4.15.2 Kopeerrataste süsteemi määrimine

Kopeerrataste süsteemi määrimine aitab tagada usaldusväärse töö ja maksimeerida komponentide kasutusaega.

Kopeerrataste süsteemi komponente tuleb määrida eri intervallide järgi.

- Määrige sisemist rattakoostu iga 250 töötunni järel
- Määrige rattatelgi iga aasta

OHT!

Heedri ootamatust käivitumisest või tõstetud heedri kukkumisest tingitud kehavigastuste või surma vältimiseks seisake alati mootor, eemaldage süütevõti ja rakendage ohutustoed enne, kui ühelgi põhjusel heedri alla lähete. Kui kasutate heedri toestamiseks tõsteseadet, veenduge enne jätkamist, et heeder ei liiguks paigalt.

1. Käivitage mootor.
2. Tõstke heeder täiesti üles.
3. Seisake mootor ja eemaldage võti süütelukust.
4. Rakendage heedri ohutustoed või toetage heeder ühetasasel maapinnal olevatele plokkidele. Kui kasutate heedri toetamiseks plokke, veenduge, et heeder oleks maapinnast umbes 914 mm (36 tolli) kõrgusel.

Figure 4.388: Sisemine kopeerratta koost

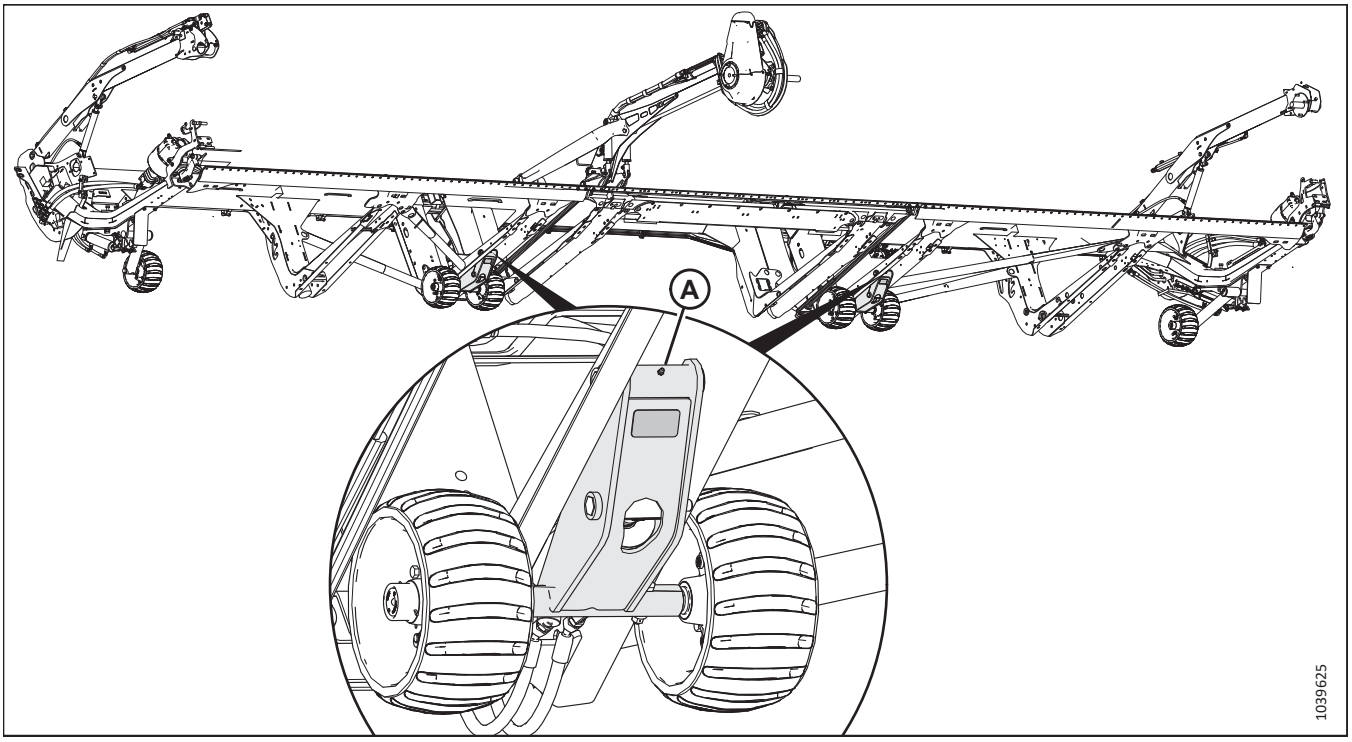

A – sisemise ratta koost (kaks kohta)

5. Kandke määret kahe siseratta koostu määrdepunktidele (A).

6. Eemaldage kopeerratta rummult kummikork (A). Hoidke polt alles.

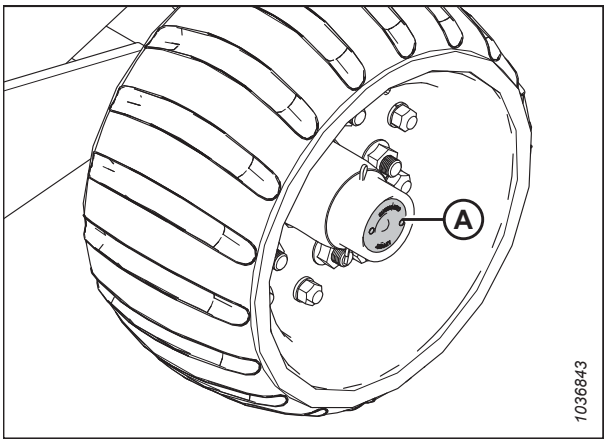

Figure 4.389: Kummikork kopeerratta teljel

7. Määrige määrimispunkti (A) ja laske liigsel määrdeainel teljerummust välja voolata.

   OLULINE!:

   Määrige **AEGLASELT**. Kiire määrimine võib tagumist tihendit liigutada.

8. Paigaldage kummikork (B) tagasi.

9. Korrake toimingut ülejäänud kopeerratastel.

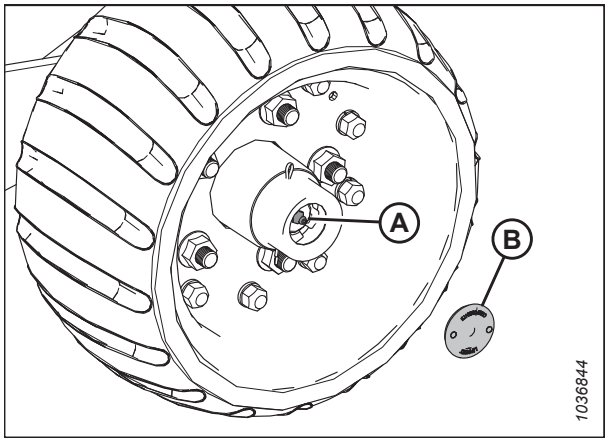

Figure 4.390: Määrimispunkt kopeerratta teljel

4.15.3 Mehaanilise indikaatori nullimine

Nullige mehaaniline indikaator, et tagada selle täpne töö.

OHT!

Tõstetud masina ootamatust käivitamisest või kukkumisest tingitud vigastuste või surma vältimiseks tuleb enne masinale seadistuste tegemist alati mootor seisata ja süütevõti eemaldada. Kui ohutustugesid ei saa rakendada ja heedri blokeerimine on ebapraktiline, ÄRGE KUNAGI ronige toestamata heedrile ega minge selle alla.

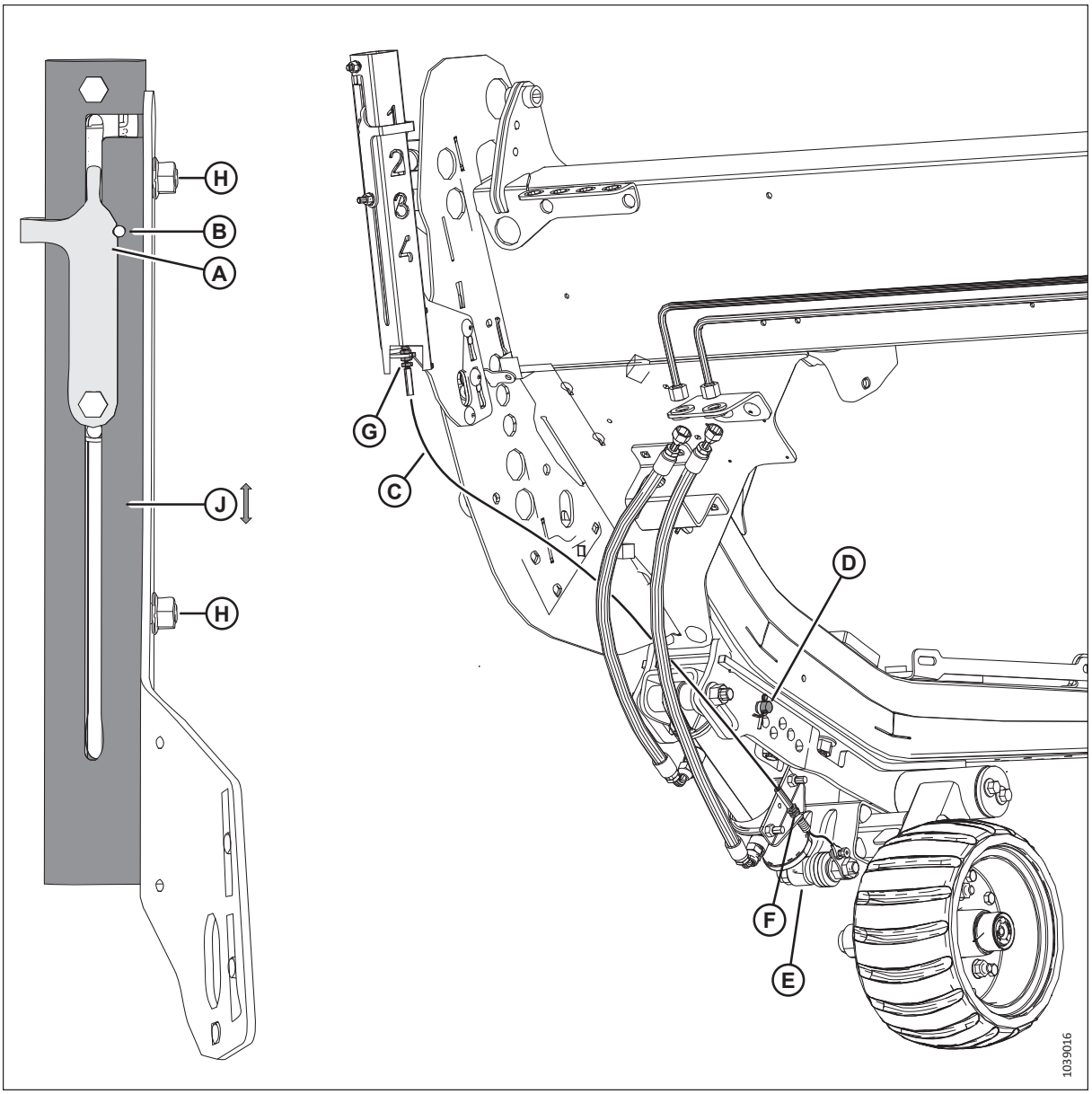

Figure 4.391: Mehaaniline indikaator

1. Seisake mootor ja eemaldage võti süütelukust.
2. Mehaaniline indikaator nullitakse, kui indikaatori sälk (A) joondub avaga (B) järgmistel tingimustel.
   - Kaabel (C) on pingul
   - Tihvt on sisestatud auku (D)
   - Silinder (E) on täiesti sisse tõmmatud
3. Kui sälk pole nendel tingimustel auguga joondatud, reguleerige järgmiseid komponente.
   - Lõdvendage kaks mutrit (H) ja libistage toru (J) üles või alla. Pingutage mutrid.
   - Reguleerige kaabli kinnitusmutreid kohtades (G) või (F). Pingutage kaabli kinnitusmutrid momendini 6 Nm (4 naeljalga).

4.16 Transpordisüsteem – valikuline

Heedrile saab paigaldada transpordirataste komplekti, et heedrit saaks pukseerida kombaini või traktoriga.

Lisateavet vt jaotisest *EasyMove™ transportrataste reguleerimine, page 123*.

4.16.1 Rattapoldi jõumomendi kontrollimine

Transpordiratta poltide pingutusmomenti tuleks kontrollida ühe töötunni järel pärast rataste paigaldamist ja seejärel iga 100 töötunni järel.

OHT!

Masina ootamatust käivitumisest tingitud kehavigastuste või surma vältimiseks seisake alati mootor ja eemaldage süütevõti enne, kui masinat seadistate.

1. Seisake mootor ja eemaldage võti süütelukust.
2. Poltide kinnitamiseks järgige näidatud pingutamisjärjekorda ja kinnitage rattapoldid pingutusmomendini 115 Nm (85 lbf·ft).

   OLULINE!:

   Kui ratas eemaldatakse ja paigaldatakse tagasi, kontrollige rattapoltide pingutusmomenti ühe töötunni pärast ja seejärel iga 100 töötunni järel.

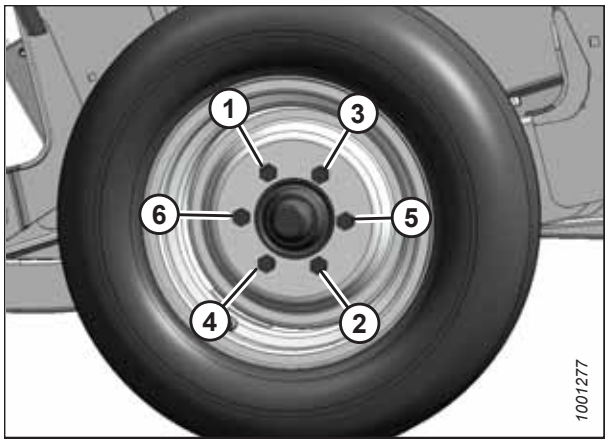

Figure 4.392: Poltide pingutamise järjekord

4.16.2 Transpordisõlme poltide kinnitusmomendi kontrollimine

Valikulise transpordisüsteemi komponente heedri külge ühendavaid kinnitusi tuleb ohutu töö tagamiseks iga päev kontrollida.

OHT!

Masina ootamatust käivitumisest tingitud kehavigastuste või surma vältimiseks seisake alati mootor ja eemaldage süütevõti enne, kui masinat seadistate.

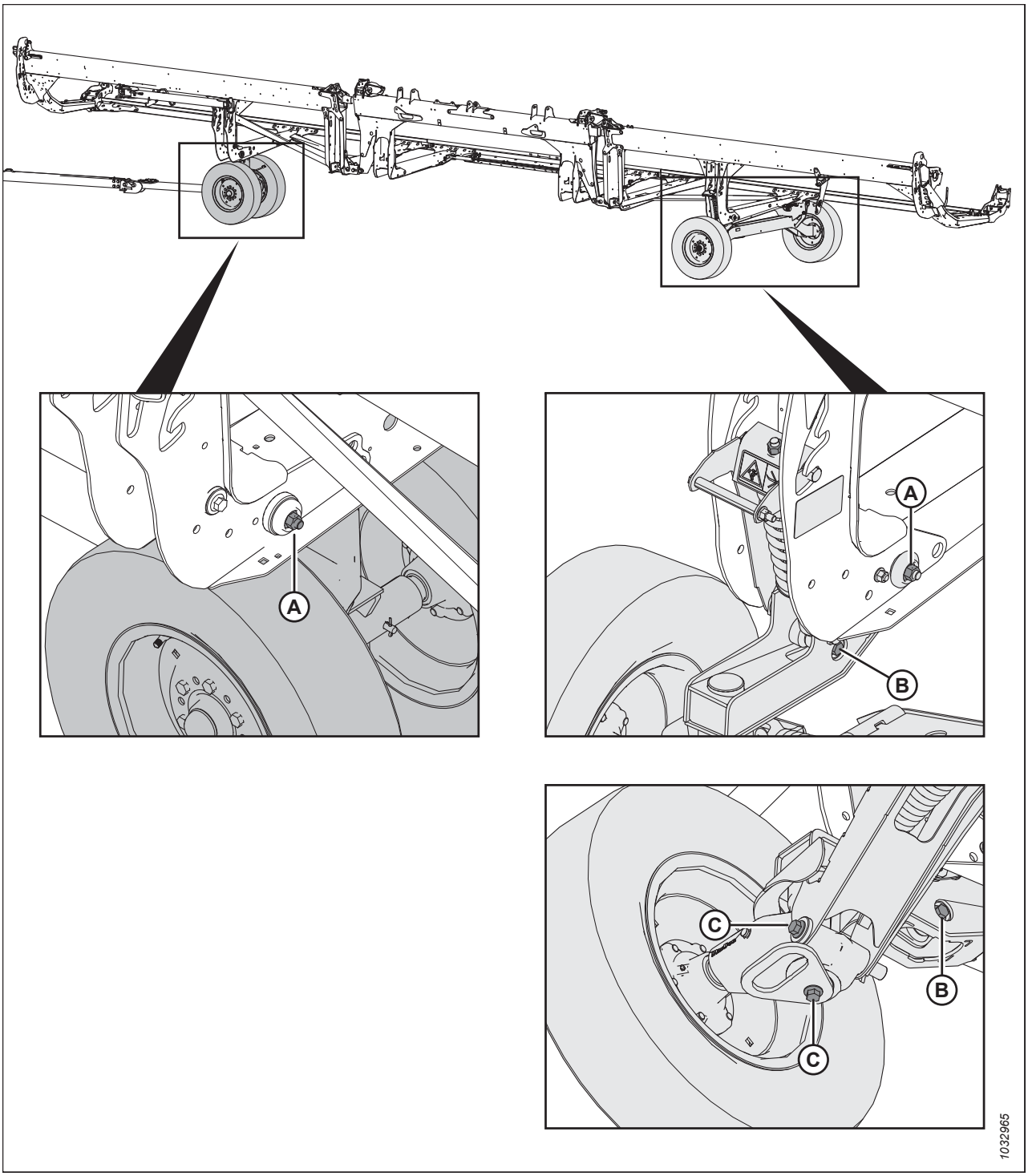

Figure 4.393: Transpordisõlme poldid

1. Kontrollige järgmiseid polte **IGAPÄEVASELT** ja veenduge, et need korralikult kinnitatud.
   - Poldid (A) momendini 234 Nm (173 lbf·ft)
   - Poldid (B) momendini 343 Nm (253 lbf·ft)
   - Poldid (C) momendini 343 Nm (253 lbf·ft)

4.16.3 Rehvirõhu kontrollimine

Õige rehvirõhk tagab rehvide korraliku toimimise ja ühtlase kulumise.

HOIATUS!

- **Rehv võib täispumpamisel plahvatada ja põhjustada tõsiseid vigastusi või isegi surma.**
- **ÄRGE seiske rehvi kohal. Kasutage klambriga padrunkinnitust ja pikendusvoolikut.**
- **ÄRGE ületage rehvisildil või külgseinal toodud maksimaalset rõhku.**
- **Vahetage kahjustatud rehvid välja.**
- **Vahetage mõranenud, kulunud või tugevalt roostes veljed välja.**
- **Ärge kunagi velge keevitage.**

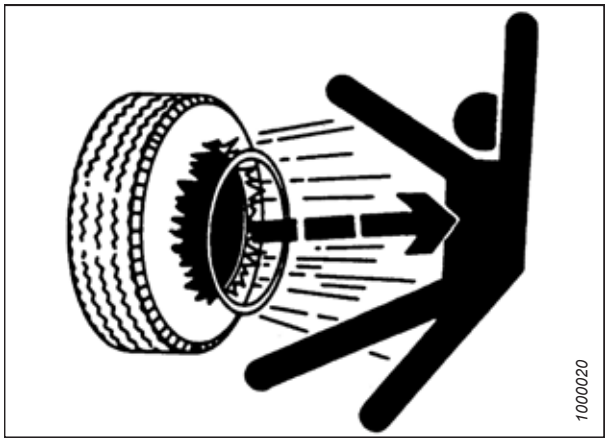

Figure 4.394: Pumpamishoiatus

- **Ärge kunagi kasutage jõudu pumbatud või osaliselt pumbatud rehvil.**
- **Enne ettenähtud rõhuni pumpamist veenduge, et rehv on õigesti paigaldatud.**
- **Kui rehv pole veljele õigesti paigaldatud või rehvirõhk on liiga suur, siis võib rehviserv ühel küljel lõtvuda, mille tulemusel vabaneb õhk jõuliselt ja kiiresti. Niisugune õhuleke võib lükata rehvi suvalises suunas, ohustades selles piirkonnas viibijaid.**
- **Enne rehvi veljelt eemaldamist veenduge, et rehv on täiesti tühi.**
- **ÄRGE eemaldage, paigaldage ega parandage veljel olevat rehvi, kui teil pole töö tegemiseks vajalikke seadmeid ja kogemusi.**
- **Viige rehv ja velg pädevasse rehvitöökotta.**

1. Kontrollige rehvirõhku. Rõhuandmeid vaadake tabelist *4.6, page 474*.
2. Enne rehvi täitmist veenduge, et see paikneb veljel õigesti.
   a. Kui rehv ei paikne veljel õigesti, viige rehv kvalifitseeritud rehvitöökotta.
3. Kui rehvi tuleb täita, kasutage soovitud rõhu saavutamiseks klambriga padrunkinnitust ja pikendusvoolikut.

   OLULINE!:

   ÄRGE ületage rehvisildil või külgseinal toodud maksimaalset rõhku.

Table 4.6 Rehvirõhk

Suurus	Koormusvahemik	Rõhk
225/75 R15	E	552 kPa (80 psi)

4.16.4 Pukseerimiskonksu vahetamine pukseerimiskahvli vastu.

Transpordi veolatt on varustatud pukseerimiskahvli ja pukseerimiskonksu kinnitustega.

1. Eemaldage kahvli poldilt (A) tihvt ja ühendage kett lahti (B). Hoidke kahvli polti (A) koos pukseerimiskonksu adapteriga.
2. Eemaldage veolati otsast neli mutrit, neli polti ja kaheksa lameseibi (C). Hoidke kinnitusvahendid tagasipaigaldamiseks alles.

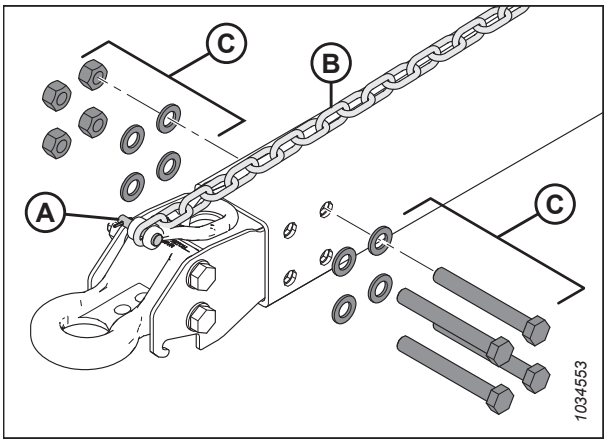

Figure 4.395: Silmusühenduse veoadapteri eemaldamine

3. Kinnitage 6 m (20 jala) pikkune tõmbetross juhtmestiku transportotsa (A) külge.
4. Eemaldage polt (B), mis kinnitab juhtmestiku P-klambri külge. Hoidke polt alles.
5. Tõmmake haakeotsas (C) juhtmestik õrnalt läbi pukseerimiskonksu avause (D), kuni näete tõmbetrossi, seejärel ühendage tõmbetross lahti ja asetage pukseerimiskonks kõrvale. Jätke tõmbetross veolati sisse.

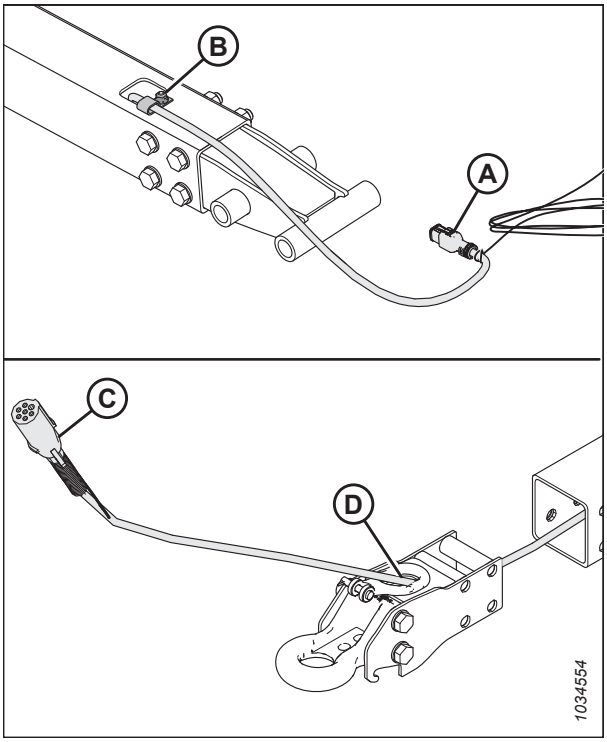

Figure 4.396: Silmusühenduse veoadapteri eemaldamine

6. Võtke kahvli adapter. Sisestage elektrijuhtmestiku transportkonnektor (A) läbi pukseerimiskahvli adapteri rõnga avause (B).
7. Ühendage tõmbetross (C) juhtmestikuga. Kasutades transportotsas tõmbetrossi, tõmmake juhtmestik õrnalt läbi veolati.
8. Veenduge, et juhtmestiku transportots (A) ulatub P-klambrist (D) vähemalt 48 cm (18 7/8 tolli) välja.
9. Kinnitage juhtmestik P-klambrisse sammus *6, page 476* eemaldatud poldiga.

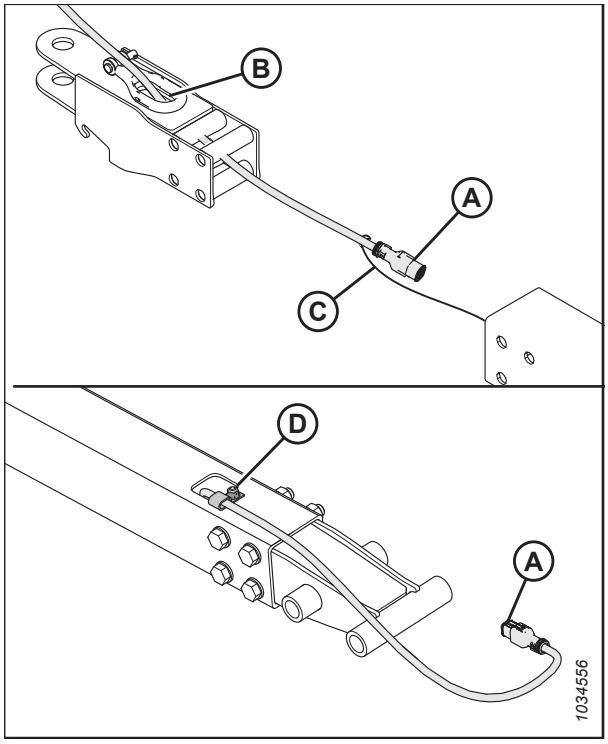

Figure 4.397: Kahvli rõngasadapteri paigaldamine

10. Kinnitage pukseerimiskahvli adapter nelja mutri, nelja poldi ja kaheksa lameseibiga (A) veolati külge.

    MÄRKUS:

    Veenduge, et kinnitusvahendid (A) saaks paigaldatud samas suunas, nagu need olid enne eemaldamist.

11. Ühendage kett uuesti kahvli poldiga (B) ja kinnitage splindiga.

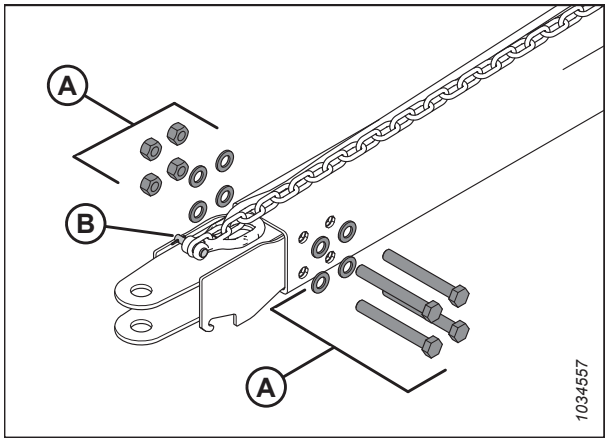

Figure 4.398: Kahvli rõngasadapteri paigaldamine

12. Pingutage mutrid (A) näidatud ristmustri järgi. Kontrollige iga mutrit, kuni nende pingutusmoment on 310 Nm (229 naeljalga).
13. Sisestage haakepolt kahvli adapterisse. Kinnitage haakepolt lukustustihvtiga.

    MÄRKUS:

    Haakepolti ja lukustustihvti pole joonisel näidatud.

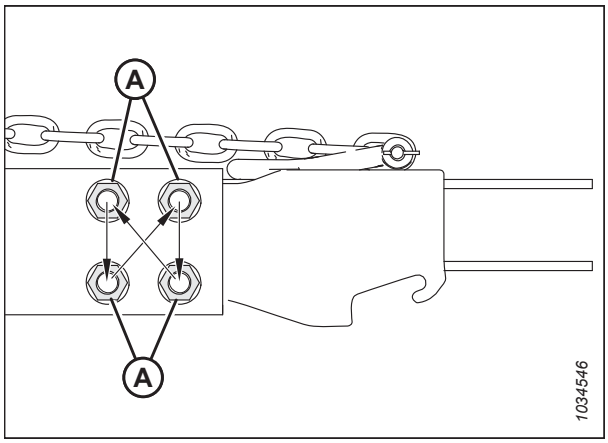

Figure 4.399: Momendijärjestus

4.16.5 Pukseerimiskahvli vahetamine pukseerimiskonksu vastu

Transpordi veolatt on varustatud pukseerimiskahvli ja pukseerimiskonksu kinnitustega.

1. Eemaldage kahvli poldilt (A) splint ja ühendage kett lahti (B). Hoiustage kahvli polti (A) koos pukseerimiskahvli adapteriga.
2. Eemaldage veolati otsast neli mutrit, neli polti ja kaheksa lameseibi (C). Hoidke kinnitusvahendid tagasipaigaldamiseks alles.

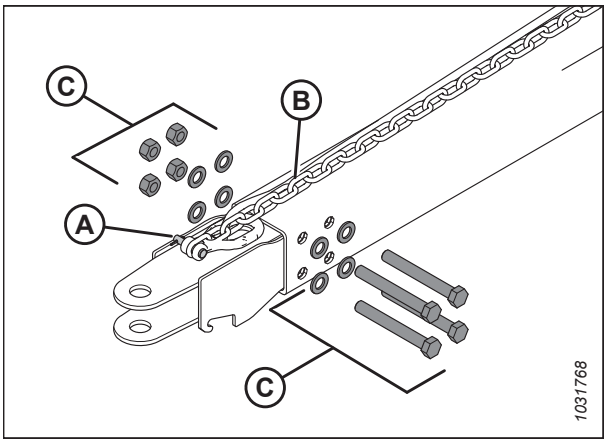

Figure 4.400: Pukseerimiskahvli adapteri eemaldamine

3. Siduge juhtmestiku transportotsa külge 6 m (20 jala) pikkune tõmbetross.
4. Eemaldage polt (B), mis kinnitab juhtmestiku P-klambri külge. Hoidke polt alles.
5. Tõmmake haakeotsas (C) juhtmestik õrnalt läbi kahvli avause (D), kuni näete tõmbetrossi, seejärel ühendage tõmbetross lahti ja asetage pukseerimiskahvli adapter kõrvale. Jätke tõmbetross veolati sisse.

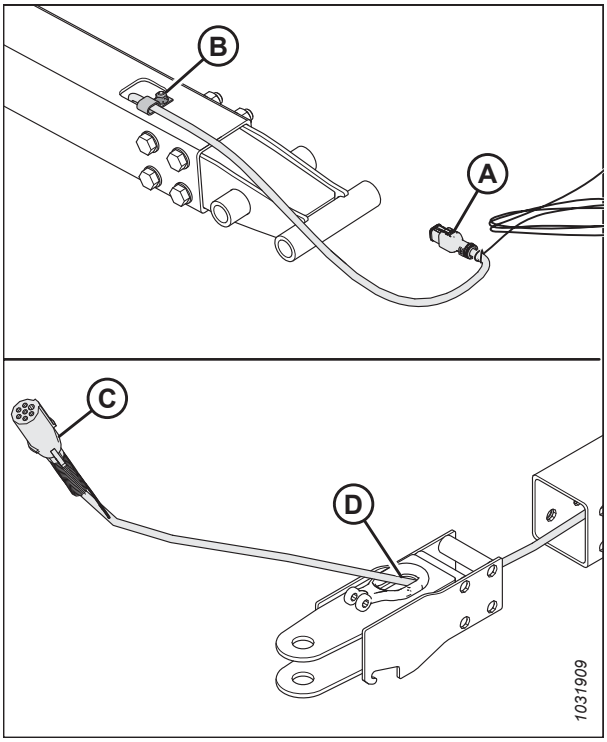

Figure 4.401: Kahvelühenduse veoadapteri eemaldamine

6. Sisestage elektrijuhtmestiku transportkonnektor (A) läbi pukseerimiskonksu rõnga adapteri avause (B).
7. Ühendage tõmbetross (C) juhtmestikuga. Tõmmake juhtmestik õrnalt tõmbetrossiga läbi veolati.
8. Veenduge, et juhtmestiku transportots (A) ulatub P-klambrist (D) vähemalt 48 cm (18 7/8 tolli) välja.
9. Kinnitage juhtmestik P-klambrisse sammus *4, page 477* eemaldatud poldiga.

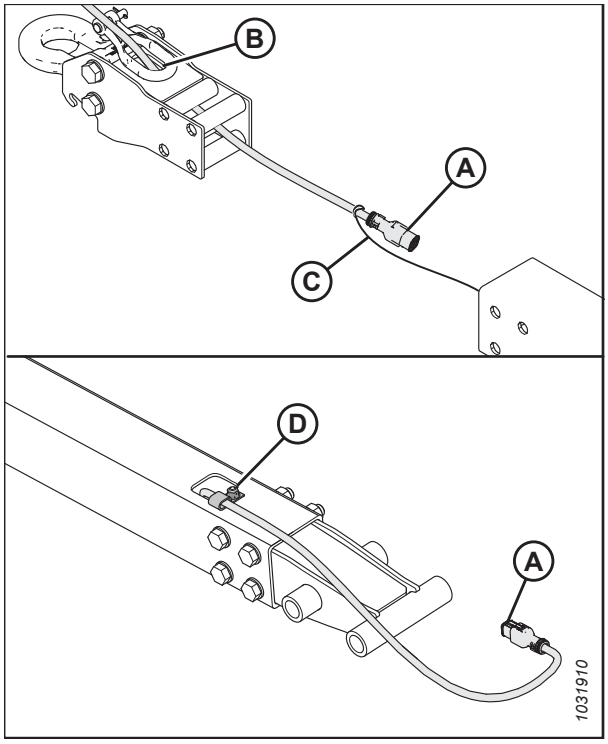

Figure 4.402: Silmuse rõngasadapteri paigaldamine

10. Paigaldage pukseerimiskonksu rõnga adapter nelja mutri, nelja poldi ja kaheksa lameseibiga (A) veolati külge tagasi.

    MÄRKUS:

    Veenduge, et kinnitusvahendid (A) saaks paigaldatud nii, et neli poldipead on samal küljel.

11. Ühendage kett uuesti kahvli poldiga (B) ja kinnitage splindiga.

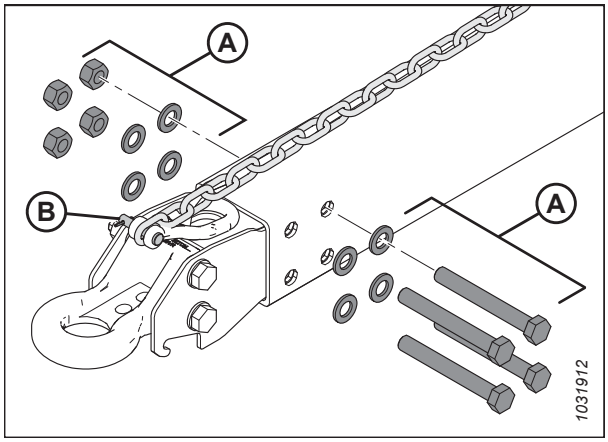

Figure 4.403: Silmuse rõngasadapteri paigaldamine

12. Pingutage mutrid (A) näidatud ristmustri järgi. Kontrollige iga mutrit, kuni nende pingutusmoment on 310 Nm (229 naeljalga).
13. Sisestage haakepolt pukseerimiskonksu rõnga adapterisse. Kinnitage haakepolt lukustustihvtiga.

    MÄRKUS:

    Haakepolti ja lukustustihvti pole joonisel näidatud.

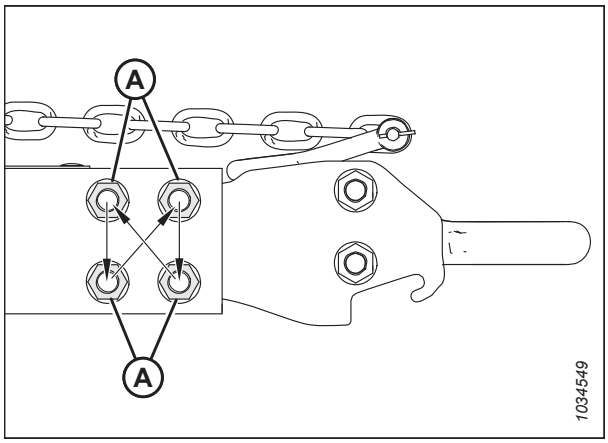

Figure 4.404: Momendijärjestus

4.17 VertiBlade™ vertikaalne lõiketera – valik

Valikuline vertikaalne lõiketera on mõeldud vertikaalse põllukultuuri lõikamiseks ja kinnitatakse heedri mõlemasse otsa. Vertikaalne lõiketera lõikab seemnekadude vähendamiseks läbi keerdus ja hõlpsalt puruneva põllukultuuri, nagu rapsi.

4.17.1 Vertikaalse lõiketera sektsioonide vahetamine

VertiBlade™ vertikaalse lõiketera komplekt hõlmab hoolduskomplekti, mis sisaldab nelja lõiketera sektsiooni asendust. Kahjustatud lõiketera sektsiooni vahetamiseks järgige järgmiseid juhiseid.

OHT!

Masina ootamatust käivitumisest või tõstetud masina kukkumisest tingitud kehavigastuste või surma vältimiseks seisake alati mootor, eemaldage süütevõti enne juhikohalt lahkumist ja rakendage ohutustoed enne, kui ühelgi põhjusel heedri alla lähete.

ETTEVAATUST!

Paigaldage vertikaalsed lõiketera kaitsed enne vertikaalseid lõiketerasid. Lõiketerade käsitsemisel kandke töökindaid.

1. Tõstke heeder maapinnast 153 – 254 mm (6 – 10 tolli) kõrgusele.
2. Seisake mootor ja eemaldage võti süütelukust.
3. Rakendage ohutustoed.
4. Avage heedri otsakaitsed.
5. Eraldage vertikaalne lõiketera heedri küljest ja asetage see kõrvale.
6. Eemaldage lõiketera kaitselt kinnitustihvt (A).
7. Eemaldage lõiketera kaitse hoovaga (B).

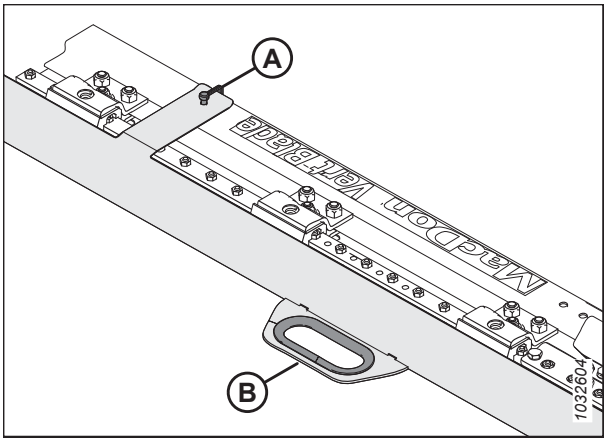

Figure 4.405: Vertikaalse lõiketera kaitse

8. Eemaldage kolm polti (A), mis kinnitavad freeslati (B) lõiketera klambri ja sektsiooni koostu (C) külge. Kallutage freeslatti (B) üles ja libistage koost (C) välja.

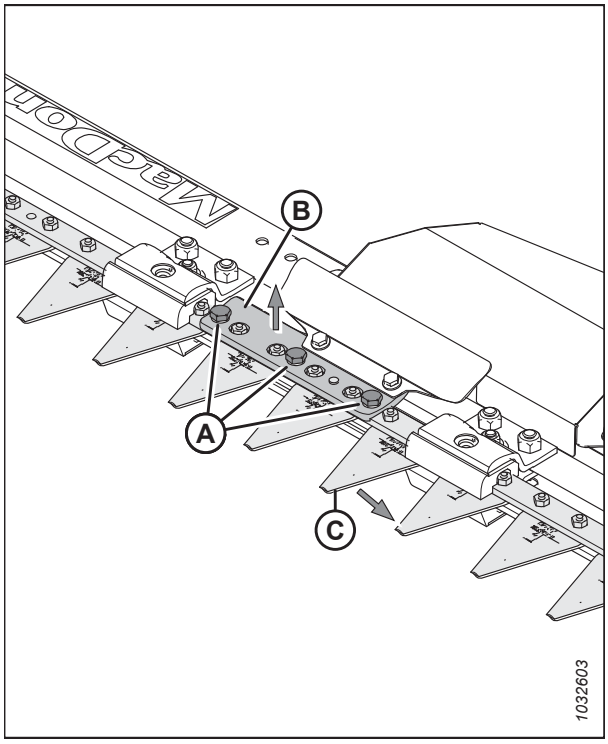

Figure 4.406: Vertikaalne lõiketera – kaitse eemaldatud

MÄRKUS:

Kui freeslatti (A) ei saa piisavalt ülespoole kallutada, et lõiketera sektsiooni koost (B) välja libistada, eemaldage kaks polti (C), mis kinnitavad katte (D) vertikaalse lõiketera koostu külge. Lõdvendage kaks mutrit (E) ja liugrelss (F). Freeslatti (A) peaks nüüd saama ülespoole kallutada.

OLULINE!:

Lõiketera sektsiooni koostu väljalibistamiseks ei peaks olema vaja lõdvendada klambri kinnitusi (G) ja klambreid (H). Kui peate kinnitused siiski lõdvendama, veenduge, et pingutate need pärast uuesti, milleks järgige sammu *13, page 481*. Ülepingutamine põhjustab mootori ülekuumenemist, sulatab plastkomponente ja põhjustab läbipõlemist. Alakinnitamisel võib praht lõiketerad ummistada.

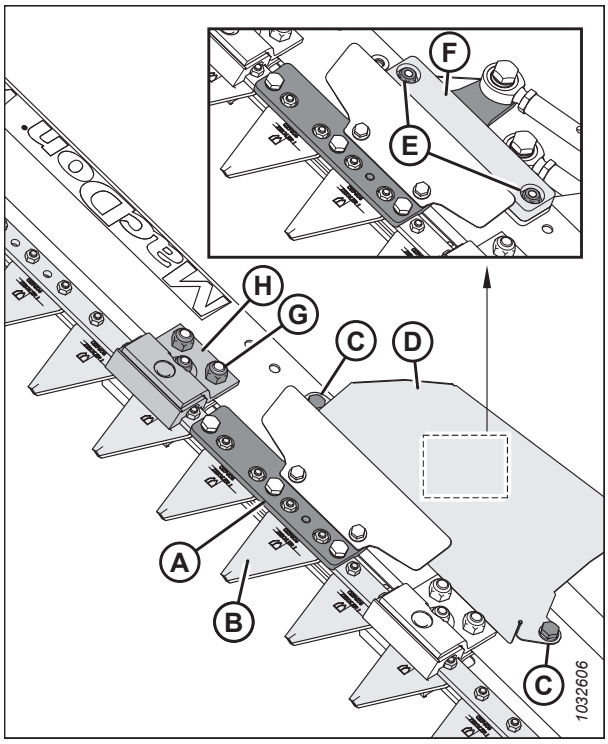

Figure 4.407: Vertikaalne lõiketera – kaitse eemaldatud

9. Eemaldage kaks polti (A) ja mutrit (B), mis kinnitavad lõiketera sektsiooni (C) klambri (D) külge.

10. Kandke komplekti kahe uue poldi keermetele (A) (MAC313790) keskmise tugevusega keermelukustit (Loctite® 243 või samaväärne).

11. Ühendage uus lõiketera sektsioon (C) (MAC313788) klambri (D) külge kahe poldi (A) ja mutriga (B) (MAC313789).

12. Pingutage mutrid (B) momendini 7 Nm (5 naeljalga).

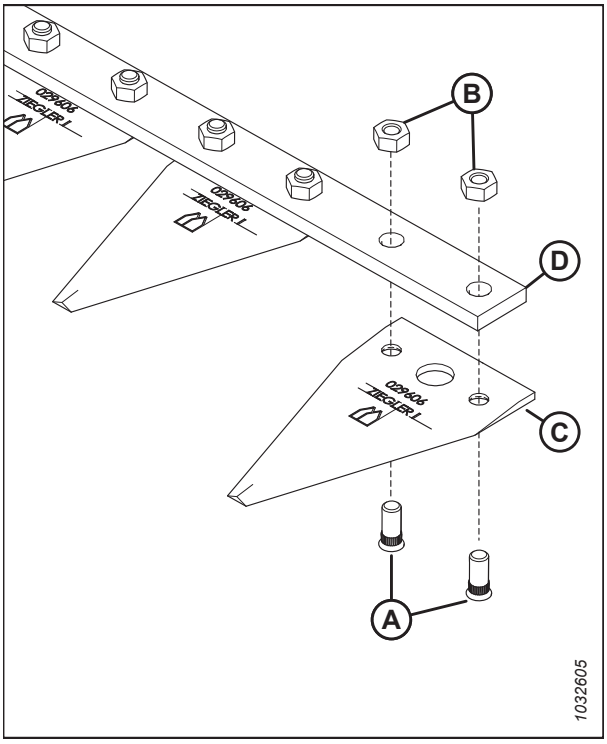

Figure 4.408: Lõiketera sektsiooni koost

13. Kui lõdvendasite klambri kinnitusi (A), (B) ja klambrid (C), pingutage need järgmiselt.

    a. Pingutage M8 mutrit (A) nii, et vahe (D) lõiketera sektsioonide otste (E) vahel **EI** ületa 3 mm (1/8 tolli).

    b. Veenduge, et klambrid (C) **POLEKS** liiga pingul ja ei piira lõiketera liikumist.

    c. Pingutage kaks M10 mutrit (B) momendini 50 Nm (37 naeljalga).

14. Paigaldage ülejäänud komponendid ja lõiketera kaitse tagasi. Paigaldamine toimub eemaldamisele vastupidises järjekorras.

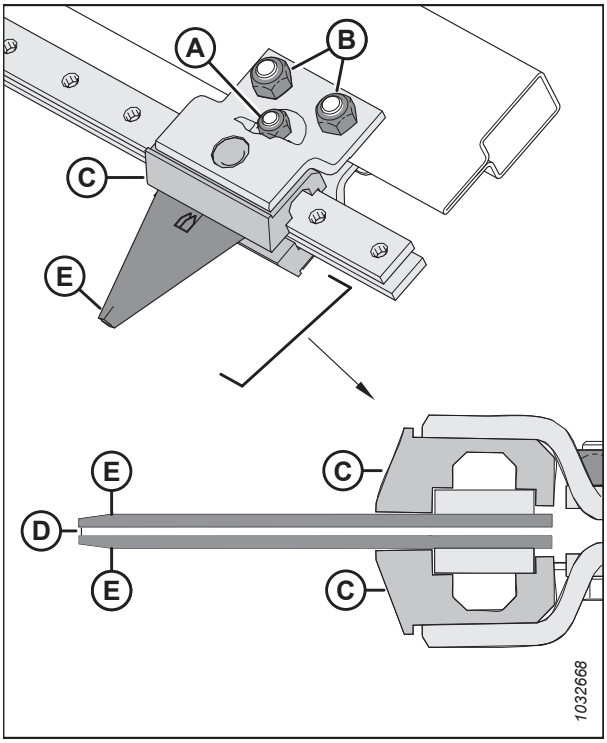

Figure 4.409: Klambri ja lõiketera sektsiooni vaheline vahe

4.17.2 Vertikaalse lõiketera määrimine

Masina tippjõudluse tagamiseks tuleb seda regulaarselt hooldada. See võimaldab ka masinat visuaalselt kontrollida ja võimalikke probleeme varakult tuvastada.

Kasutage kõrge temperatuuritaluvusega määret (EP2), mille maksimaalne liitiumalusega molübdeendisulfiidi (NLGI klass 2) sisaldus on 1%.

Määrige vertikaalse lõiketera tõukurvardaid (A) pärast esmast paigaldamist ja seejärel iga 50 töötunni järel.

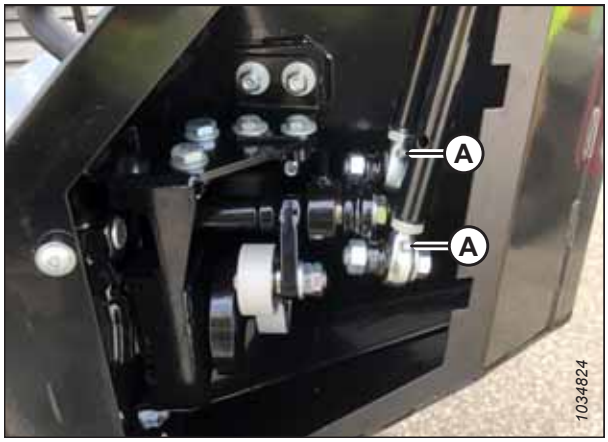

Figure 4.410: Vertikaalse lõiketera tõukurvarraste määrdeniplid – näidatud on parem pool, vasak vastasküljel

Vertikaalse lõiketera tõukurvarraste määrimiseks tehke järgmist.

MÄRKUS:

Selguse huvides on mõned komponendid joonistelt eemaldatud.

OHT!

Masina ootamatust käivitumisest või tõstetud masina kukkumisest tingitud kehavigastuste või surma vältimiseks seisake alati mootor, eemaldage süütevõti enne juhikohalt lahkumist ja rakendage ohutustoed enne, kui ühelgi põhjusel heedri alla lähete.

1. Langetage heeder maapinnale.
2. Seisake mootor ja eemaldage võti süütelukust.
3. Eemaldage kuuskantpeaga poldid (A) ja ligipääsukate (B).

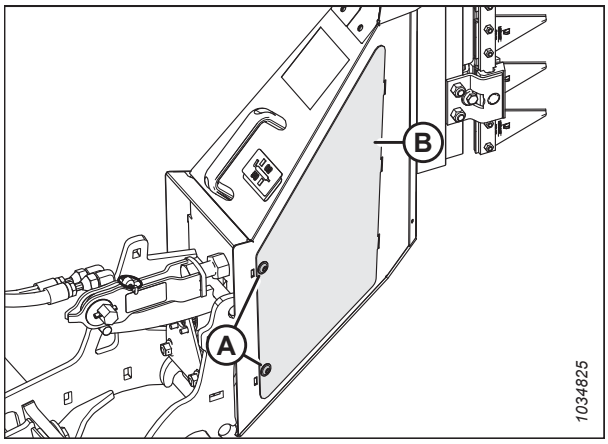

Figure 4.411: Vertikaalse lõiketera ligipääsukate – näidatud on parem pool, vasak vastasküljel

4. Kandke määret iga tõukurvarda määrdeniplile (A) (näidatud on 2 tk vertikaalse lõiketera kohta).

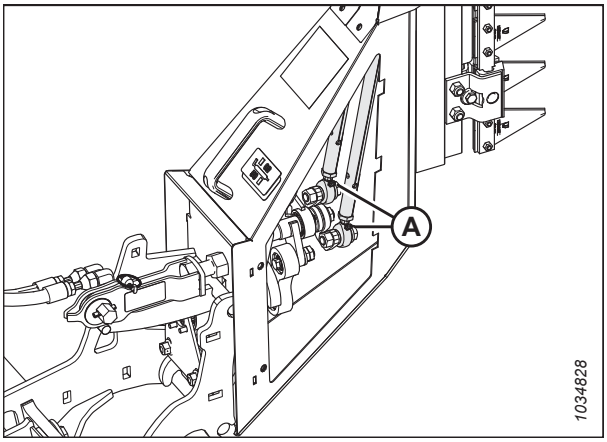

Figure 4.412: Vertikaalse lõiketera tõukurvarraste määrdeniplid – näidatud on parem pool, vasak vastasküljel

5. Paigaldage ligipääsukate (B) tagasi ja kinnitage kuuskantpeaga poltidega (A).

6. Korrake määrimistoimingut ja vastaspoole vertikaalsel lõiketeral.

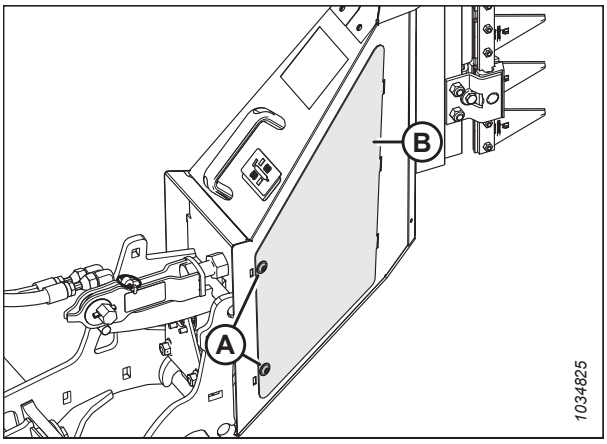

Figure 4.413: Vertikaalse lõiketera ligipääsukate – näidatud on parem pool, vasak vastasküljel

Chapter 5: Lisavarustus ja lisaseadmed

Võite heedriga koos kasutada järgmist lisavarustust. Saadavuse ja tellimisteabe saamiseks pöörduge oma MacDoni edasimüüja poole.

5.1 Põllukultuuri edastuskomplektid

Põllukultuuri edastamisel suunatakse põllukultuur lõikelatilt söötekorpusesse. Lisavarustusena saadaval põllukultuuri edastuskomplektid võivad heedri jõudlust optimeerida teatud põllukultuuride või olude jaoks.

5.1.1 Põllukultuuri tõstmiskomplekt

Põllukultuuri tõstjaid soovitatakse kasutada väga lamandunud teraviljakultuuride puhul, kui operaator soovib jätta alles võimalikult pika kõrre.

Paigaldusjuhised on komplektis.

Iga komplekt (MACB7022) sisaldab 10 tõstjat. Olenevalt heedri suurusest tellige järgmine arv komplekte:

- 7,6 m (25 jalga) – 3 komplekti
- 9,1 m (30 jalga) – 3 komplekti
- 10,6 m (35 jalga) – 4 komplekti
- 12,1 m (40 jalga) – 4 komplekti
- 12,5 m (41 jalga) – 4 komplekti
- 13,7 m (45 jalga) – 5 komplekti
- 15,2 m (50 jalga) – 5 komplekti

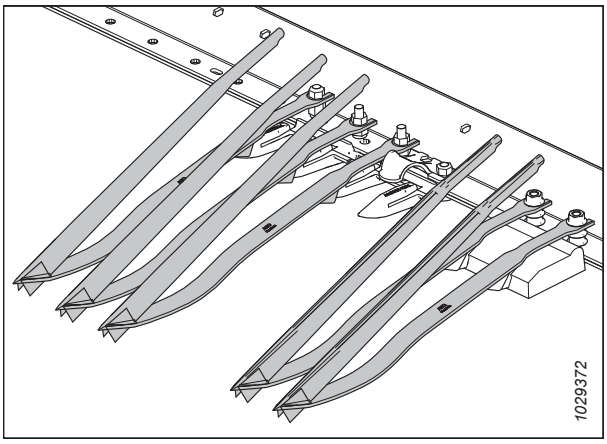

Figure 5.1: Teravilja haaratsikomplekt

5.1.2 Saagihaaratsite hoiustuskomplekt

Saagihaaratsite komplekti kasutatakse saagihaaratsite hoiustamiseks heedri taga.

Paigaldusjuhised on komplektis.

MACB7023

MÄRKUS:

FD225 heedrid kasutavad ühte MACB7023 komplekti.

MÄRKUS:

See komplekt on mõeldud ainult ühel küljel kasutamiseks. Heedri mõlemal küljel kasutamiseks tuleb tellida kaks komplekti.

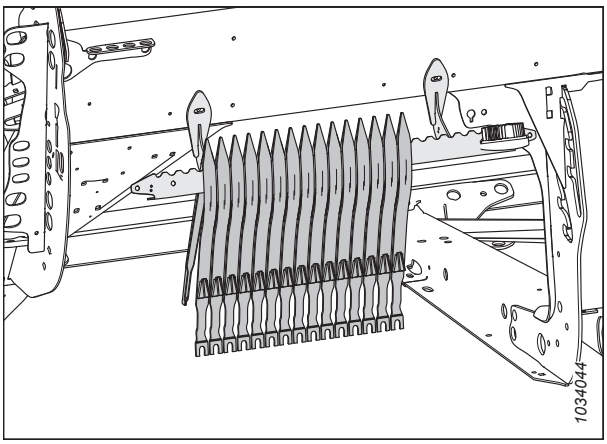

Figure 5.2: Saagihaaratsite komplekt – vasak pool

5.1.3 Põllukultuuri jaoturi hoiuklambri komplekt

Jaoturi hoiuklambri komplekti kasutatakse heedri standardsete jaotuskoonuste hoidmiseks.

Paigaldusjuhised on komplektis.

MACB7030

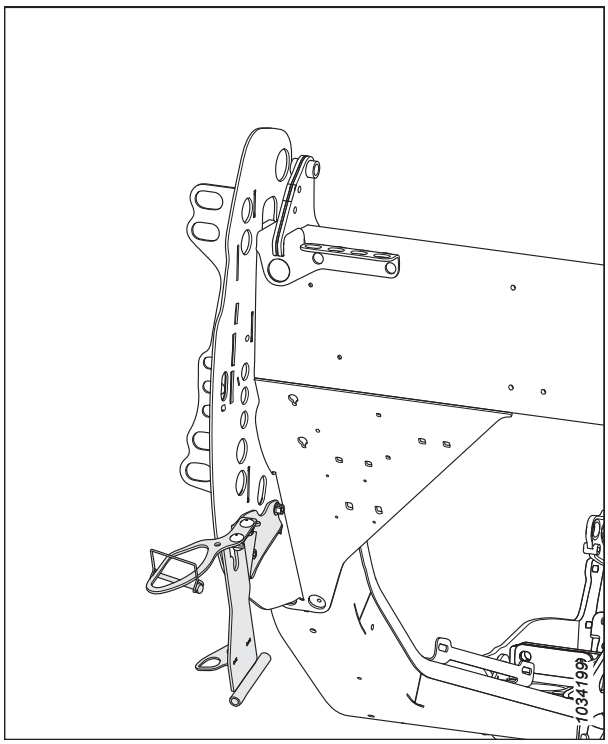

Figure 5.3: Jaotaja hoiuklambri komplekt – MACB7030

5.1.4 Ujuvasendiga põllukultuuri jaoturid

Ujuvasendiga jaoturid järgivad maapinna kontuuri ja võimaldavad paremat jaotamist nii lamandunud kui ka seisvate põllukultuuride puhul ning vähendavad tallamist.

Paigaldusjuhised on komplektis.

MACB7346

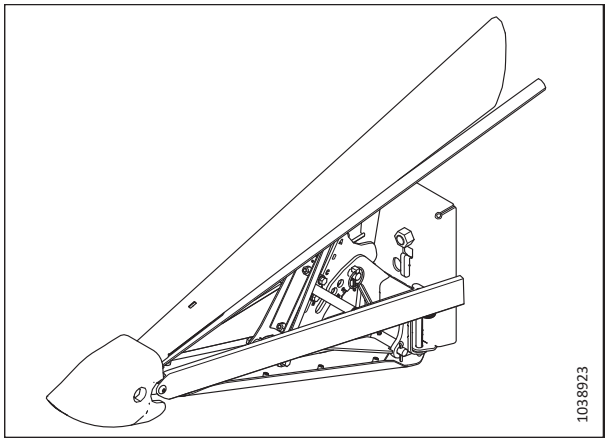

Figure 5.4: Ujuvasendiga põllukultuuri jaotur

5.1.5 Täispikkuses ülemine risttigu

Ülemine risttigu kinnitub heedriga tagatoru ees ja parandab põllukultuuri söötmist heedri keskele rasketes põllukultuuri oludes.

Ülemine risttigu (UCA) (A) sobib ideaalselt sööda, kaera, rapsi, sinepi ja muude kõrgete, põõsjate ja raskelt kogutavate põllukultuuride suure koguse koristamiseks. Tellige järgmised komplektid.

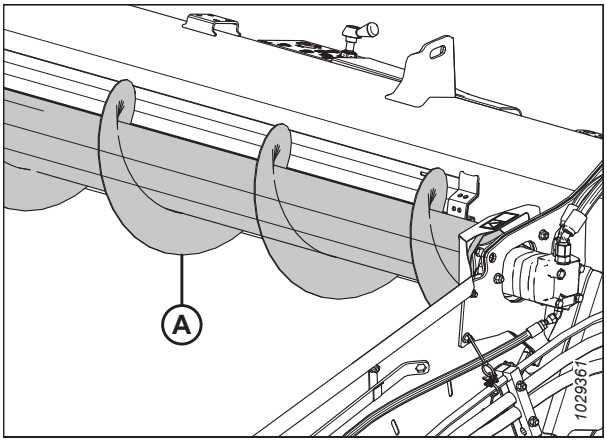

Figure 5.5: Ülemine risttigu

Teo põhikomplekt

See sisaldab tigu, kinnitusi ja hüdraulika lõpptorustikku heedritele, millel on ülemise ristteo valmidus.

Olenevalt heedri suurusest tellige järgmisest komplektide loendist:

- 7,6 m (25 jalga) – MAC6413 (kaks tükki)
- 9,1 m (30 jalga) – MACB6414 (kaks tükki)
- 10,6 m (35 jalga) – MACB6415 (kaks tükki)
- 12,1 m (40 jalga) – MACB6417 (kolm tükki)
- 12,5 m (41 jalga) – MACB6416 (kaks tükki)
- 13,7 m (45 jalga) – MACB6418 (kolm tükki)
- 15,2 m (50 jalga) – MACB6419 (kolm tükki)

Hüdraulikatorustiku pakett

Vajalik üksnes heedritele, millel pole tehases paigaldatud UCA hüdraulikat. Sisaldab hüdraulikaliine heedri UCA valmiduse loomiseks (kui on tehases konfigureerimata).

Olenevalt heedri suurusest tellige järgmisest komplektide loendist:

- 7,6 m (25 jalga) – MACB7338 (kaks tükki)
- 9,1 m (30 jalga) – MACB7117 (kaks tükki)
- 10,6 m (35 jalga) – MACB7118 (kaks tükki)
- 12,1 m (40 jalga) – MACB7119 (kolm tükki)
- 12,5 m (41 jalga) – MACB7120 (kaks tükki)
- 13,7 m (45 jalga) – MACB7119 (kolm tükki)
- 15,2 m (50 jalga) – MACB7121 (kolm tükki)

5.1.6 Riisijaotusvarda komplekt

Riisijaotusvardad kinnituvad vasaku ja parema saagijaoturi külge ning jagavad kõrged ja keerdunud riisiviljad sarnaselt tavaliste põllukultuuridega kasutatavatele saagijaoturitele.

Komplekt sisaldab nii vasakut kui paremat varrast ja hoiuklambreid.

Paigaldusjuhised on komplektis.

MACB7238

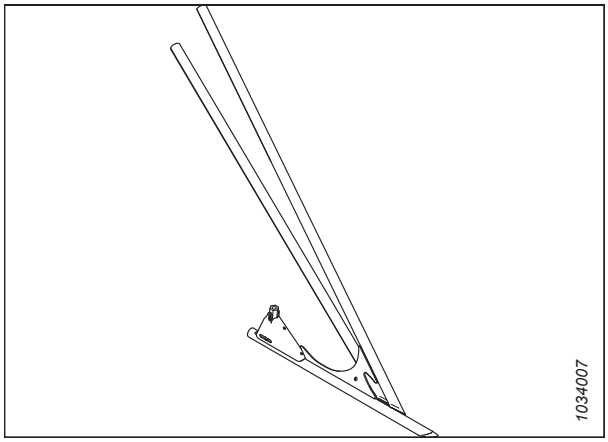

Figure 5.6: Vasaku riisijaotusvarda komplekt

5.1.7 VertiBlade™ vertikaalterade komplekt

VertiBlade™ on vertikaalne põllukultuuri lõikeseadis, mis ühendatakse heedri mõlemasse otsa. Seda kasutatakse lamandunud või keerdus põllukultuuride lõikamiseks.

Tellige järgmised komplektid.

VertiBlade põhikomplekt™

Komplektis on terad, kinnitused, ajam ja hüdraulika lõpptorustik, et sooritada paigaldamine toitejaoturi valmidusega heedril.

MACB7029

Hüdraulikatorustiku pakett

Hüdraulilise torustiku paketid on vajalikud üksnes heedritele, millel puudub tehases paigaldatud toitejaoturiga hüdraulika. Pakett sisaldab hüdraulikaliine, et tagada heedri toitejaoturi (VertiBlade™) valmidus.

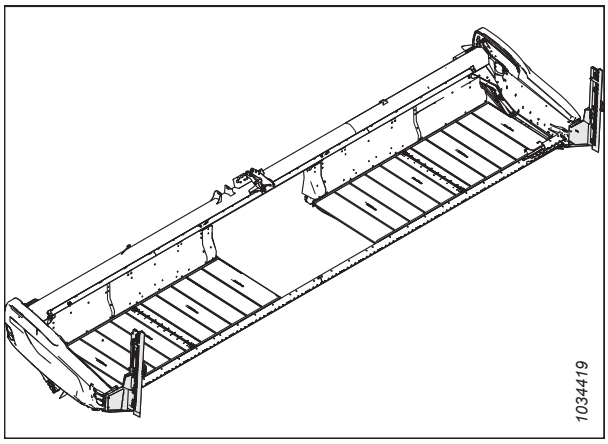

Figure 5.7: VertiBlade™ vertikaalterade komplekt

Tellige oma heedri suurusele vastav komplekt.

- 7,6 m (25 jalga) – MACB7339
- 9,1 m (30 jalga) – MACB7127
- 10,6 m (35 jalga) – MACB7128
- 12,1 m (40 jalga) – MACB7129
- 12,5 m (41 jalga) – MACB7130
- 13,7 m (45 jalga) – MACB7195
- 15,2 m (50 jalga) – MACB7131

Paigaldusjuhised sisalduvad komplektis.

5.2 Lõikelati komplektid

Lõikelatt asub heedri ees. See toetab terasid ja kaitsmeid, mida kasutatakse saagikoristuseks.

5.2.1 Kivitõrjekomplekt

Kivitõrjekomplekt suurendab lõikelati ääriku kõrgust, et takistada kividel lintajami tekkidele veeremist.

Tellige heedri suurusele vastav komplekt.

- FD225, FD230, FD235 ja FD241 – MACB7122
- FD240, FD245 ja FD250 – MACB7123

MÄRKUS:

Paigaldusjuhised kuuluvad komplekti.

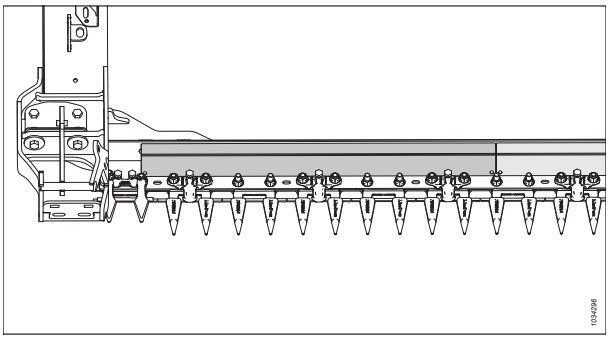

Figure 5.8: Kivitõrjekomplekt

5.2.2 Neljapunktiline lõiketera kaitse

Neljapunktilised kaitsed tagavad parema lõiketera kaitse väga kivistes oludes ja parandavad heedri jõudlust purunemisohtlike põllukultuuride lõikamisel, vähendades selleks küljelt küljele liikumist.

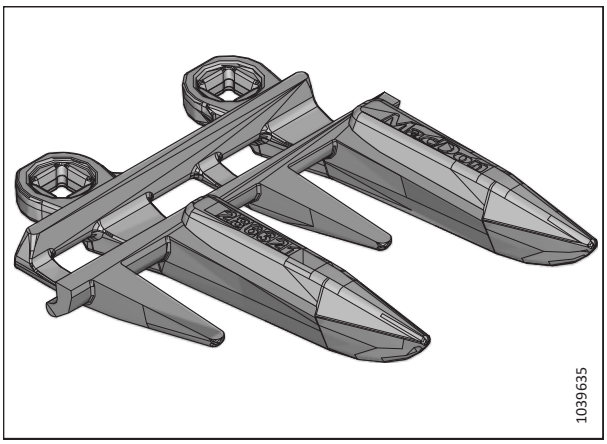

Figure 5.9: Neljapunktiline lõiketera kaitse

Neljapunktilised kaitsekomplektid on saadaval kõikidele FD2-seeria heedritele. Osade numbrid saate varuosade kataloogist või edasimüüjalt.

5.3 FM200 ujuvmooduli komplektid

Ujuvmoodulit kasutatakse heedri kinnitamiseks kombaini külge. See ühendab mõlema külglindi põllukultuuri voo ja tõmbab põllukultuuri kombaini söötekorpusesse.

5.3.1 10 V anduri adapteri komplekt

See komplekt on mõeldud NH CR-i/CX-i kombainidele, mis kasutavad 10 V andureid.

MACB7241

See komplekt on mõeldud järgmistele NH CR-i/CX-i kombainidele.

- Kõik CX800/CX8000/CX900 kombainid
- CR9040/CR9060 kombainid enne seerianumbrit HAJ111000
- CR9070 kombainid enne seerianumbrit Y8G1412000

5.3.2 Põllukultuuri suunajate komplektid

See komplekt paigaldab ujuvmoodulile eri suurusega põllukultuuri suunajad olenevalt söötekorpuse suurusest.

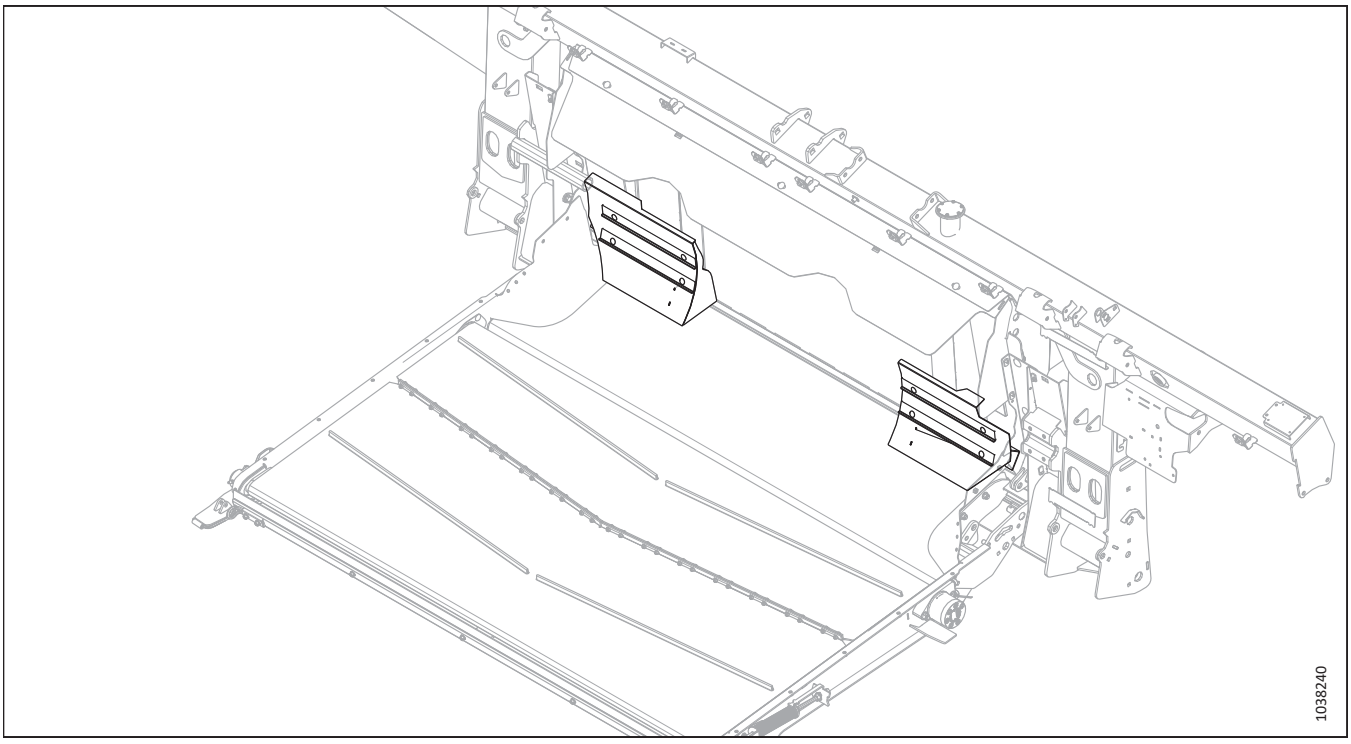

Figure 5.10: Põllukultuuri suunajad

Kombaini söötekorpuse suurus	Komplekti number
Ülikitsas	MACB7314
Kitsas	MACB7347
Keskmine	MACB7348

5.3.3 Pikendatud katteliist

See komplekt on mõeldud ujuvmooduli jaoks. See on pikem katteliist üleminekualuse taga oleva ala sulgemiseks.

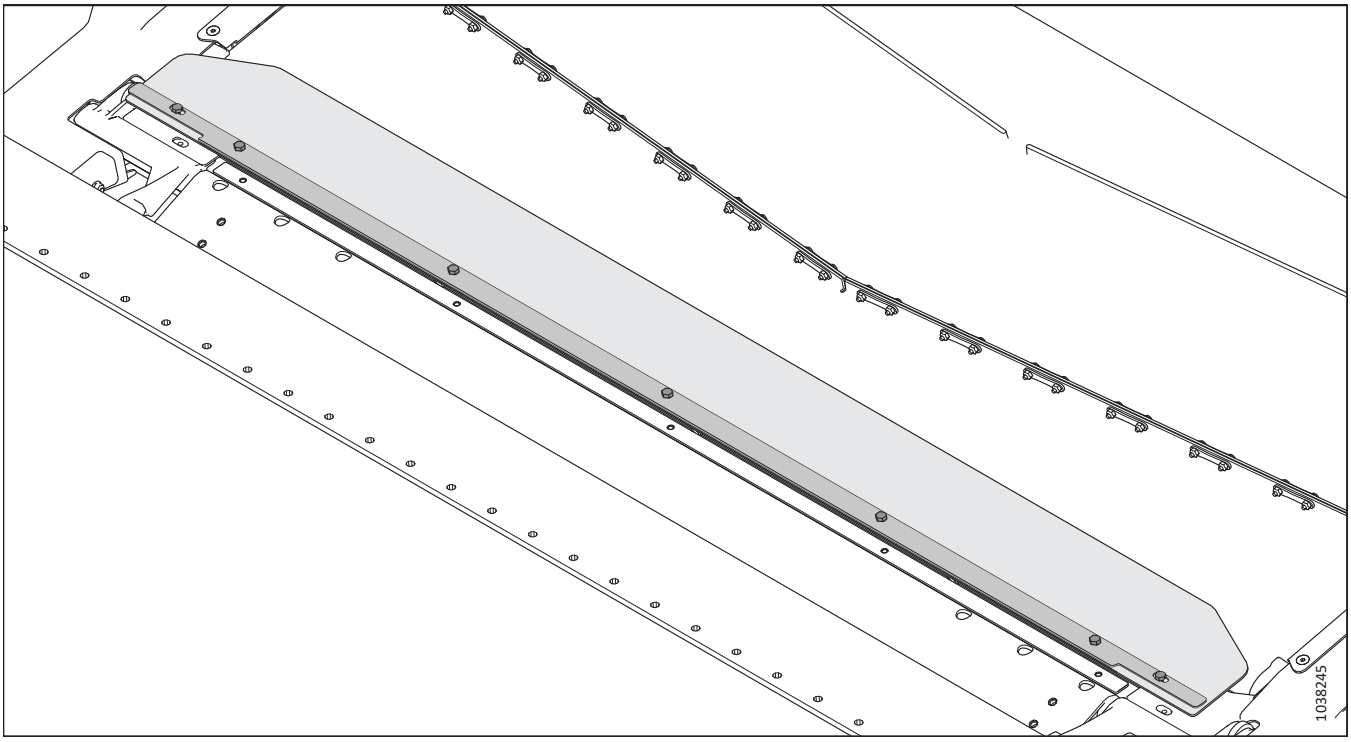

Figure 5.11: Pikendatud katteliist

MACB6450

MÄRKUS:

Paigaldusjuhised kuuluvad komplekti.

5.3.4 Sööteteo suure kuluvusega spiraali laienduskomplekt

Spiraali laienduskomplekt võib aidata roheliste/märgade kõrte tingimustes (nt riis ja rohelised teraviljad) saaki paremini sööta.

Spiraalikombinatsioonide loendit vt jaotisest *3.8.1 FM200 sööteteo konfiguratsioonid, page 90*.

MACB6400

MÄRKUS:

Paigaldusjuhised kuuluvad komplekti.

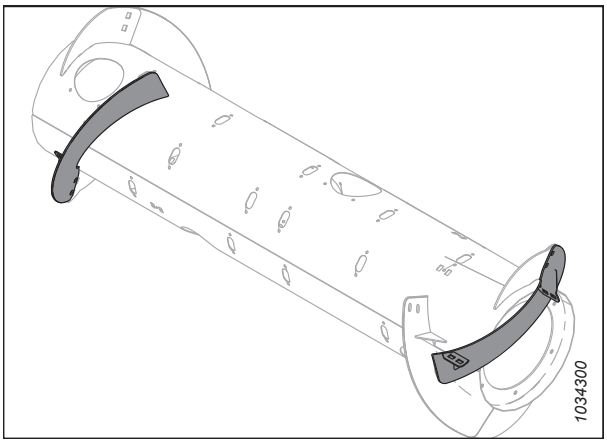

Figure 5.12: Etteandeteo kulumiskindlate labade pikenduskomplekt

5.3.5 Täisliidese täitekomplekt

Täisliidese täitekomplekt tagab ujuvmooduli ja heedri lisatihenduse.

MÄRKUS:

See komplekt on saadaval ainult Euroopa konfiguratsiooniga heedritele.

Paigaldusjuhised on komplektis.

MACB7031

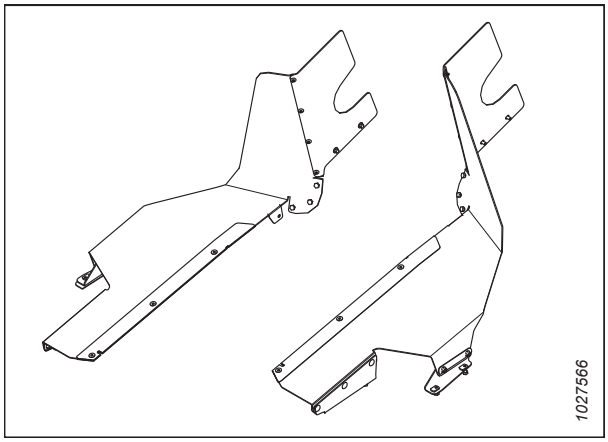

Figure 5.13: Täisliidese täitekomplekt

5.3.6 Hüdraulikapaagi laienduskomplekt

Hüdraulikapaagi täitmise laienduskomplekt laiendab rõhutasandi korgi asendit. See võimaldab ujuvmoodulil toimida ka künklikul maastikul ja säilitada pumba imikülje õlivarustuse.

Seda komplekti soovitatakse kasutada mägedel, mille kalle on üle 5 °.

MACB6057

MÄRKUS:

Paigaldusjuhised kuuluvad komplekti.

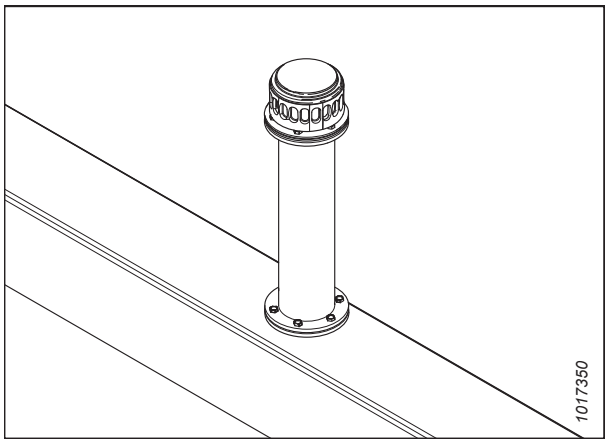

Figure 5.14: Hüdraulikapaagi laienduskomplekt

5.3.7 Külgkallutuse pistikukomplekt

See komplekt võimaldab kombaini külgkallutusel töötada koos heedri automaatse kõrguskontrolliga (AHHC).

MACB7196

Ei soovitata kasutada üle 10% nõlvade puhul.

MÄRKUS:

Paigaldusjuhised kuuluvad komplekti.



Figure 5.15: Külgkallutuse pistik

5.3.8 Eralduslati komplekt

Eralduslatid parandavad teatud saagi (nt riisi) etteannet. Neid **EI** soovitata kasutada teraviljakultuuridega.

Valige raatslattide komplekt kombaini söötekorpuse laiuse järgi. Teavet vaadake tabelist *5.1, page 493*.

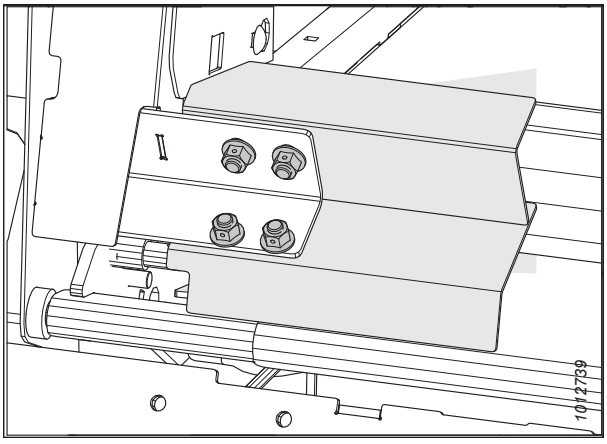

Figure 5.16: Eralduslati komplekt

MÄRKUS:

Paigaldusjuhised kuuluvad komplekti.

Table 5.1 Eralduslati konfiguratsioonid ja soovitused

Komplekt (MAC)	Raatslati pikkus	Ujuvmooduli avanemislaius	Soovitatud söötekorpuse laius
B6042	265 mm (10 1/2 tolli)	1317 mm (52 tolli)	1250–1350 mm (49–65 tolli)
B6044	325 mm (13 tolli)	1197 mm (47 tolli)	Ainult erikultuuridele
B6045	365 mm (14 1/2 tolli)	1117 mm (44 tolli)	1100 mm (43 1/2 tolli) ja alla selle

Table 5.1 Eralduslati konfiguratsioonid ja soovitused (jätk)

Komplekt (MAC)	Raatslati pikkus	Ujuvmooduli avanemislaius	Soovitatud söötekorpuse laius
B6046	403 mm (16 tolli)	1041 mm (41 tolli)	Ainult erikultuuridele
B6213	515 mm (20 tolli)	817 mm (32 tolli)	Ainult erikultuuridele

5.4 Heedrikomplektid

Heedrivalikud lisavad heedriraamile, mitte kindlale süsteemile või funktsioonile, funktsioone või täiustavad seda.

5.4.1 ContourMax™ kontuurrataste komplekt

ContourMax™ tagab painduva ja automaatse heedri kõrguskontrolli (AHHC) kõrre pikkustele vahemikus 25 – 457 mm (1 – 18 tolli) (standardne heeder tagab 0 – 152 mm [0 – 6 tolli])

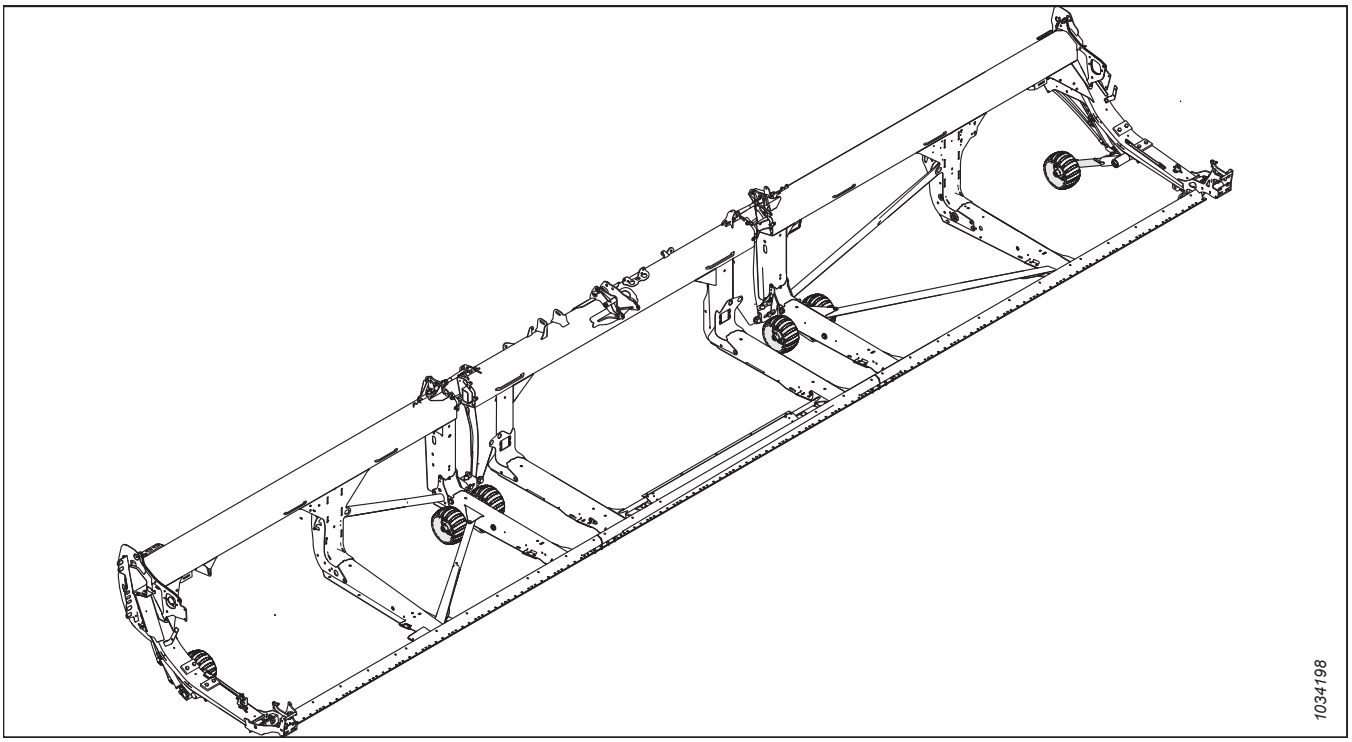

Figure 5.17: ContourMax™ kontuurrattad

Komplekti kuulub neli rattakomplekti ja hüdrauliline kõrguse seadistamine kombaini kabiinist. Paigaldusjuhised sisalduvad komplektis. Tellige järgmised komplektid.

ContourMax™-i põhipakett: hõlmab rattaid, kinnitusi, silindreid, juhtklappi ja hüdrotorustikku ContourMax™-i valmidusega heedrile paigaldamiseks.

MACB7335

Hüdrotorustiku pakett: hõlmab hüdroliine heedri ContourMax™-i jaoks ettevalmistamiseks, kui seda pole tehases tehtud. Tellige järgmisest ContourMax™-i kopeerratastega hüdrotorustiku pakettide loendist oma heedri mudeli järgi.

- FD225 – MACB7340
- FD230 – MACB7082
- FD235 – MACB7083
- FD240 – MACB7113
- FD241 – MACB7114
- FD245 – MACB7193
- FD250 – MACB7116

MACC2101

5.4.2 EasyMove™ transportsüsteem

EasyMove™ transpordisüsteem võimaldab heedrit põllult põllule kiiremini transportida. Põllul töötades saab rattaid kasutada ka stabilisaatorratastena.

Paigaldusjuhised on komplektis.

Komplekti paigaldamiseks tellige vastavalt heedri suurusele üks järgmistest komplektidest.

- 9,1 m (30 jalga) – MACC2048
- 10,6 m (35 jalga) – MACC2048
- 12,1 m (40 jalga) – MACC2050
- 12,5 m (41 jalga) – MACC2050
- 13,7 m (45 jalga) – MACC2050
- 15,2 m (50 jalga) – MACC2050

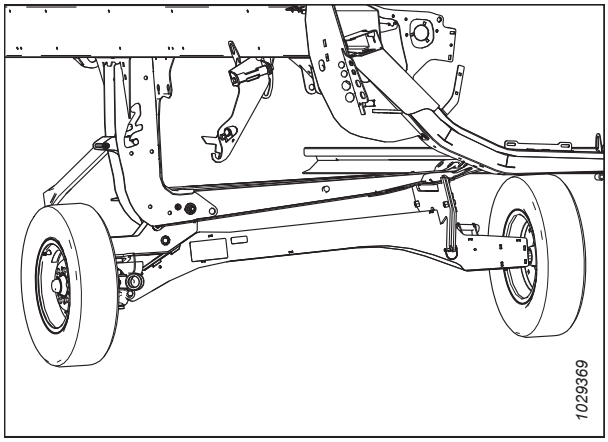

Figure 5.18: EasyMove™ transportsüsteem

MACC2048 koosneb järgmistest osadest.

- Stabilisaatorrattad / aeglasel kiirusel transportimise komplekt – MACB6288
- Veljed ja rehvid – MACB6275
- Lühike puksiirvarras – MACB7391

MACC2050 koosneb järgmistest osadest.

- Stabilisaatorrattad / aeglasel kiirusel transportimise komplekt – MACB6288
- Veljed ja rehvid – valged veljed – MACB6275
- Pikk puksiirvarras – MACB7392

MÄRKUS:

EasyMove™ transpordisüsteem ei ühildu FD225 heedritega.

5.4.3 Sisemine terasotsaga pii komplekt

Valikulised piid, mida kasutatakse keerukate põllukultuuride, näiteks lamandunud rapsi ja sööda puhul, kus nurgaga plastpii annab järele ja väändub põllukultuuri suure raskuse all.

Paigaldusjuhised on komplektis.

MAC311972

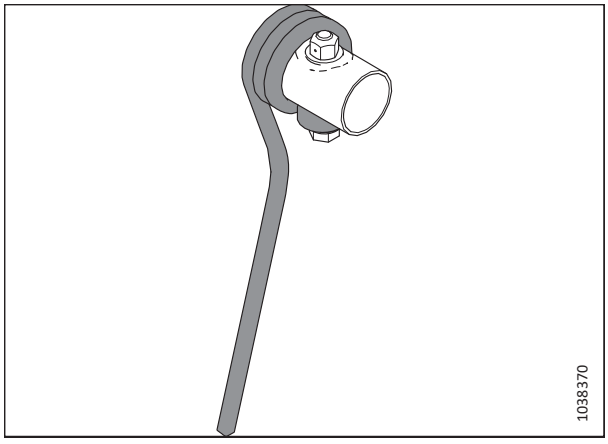

Figure 5.19: Sisemine terasotsaga pii

5.4.4 Välimine terasotsaga pii komplekt

Valikulised piid, mida kasutatakse keerukate põllukultuuride, näiteks lamandunud rapsi ja sööda puhul, kus nurgaga plastpii annab järele ja väändub põllukultuuri suure raskuse all.

Paigaldusjuhised on komplektis.

MAC311959

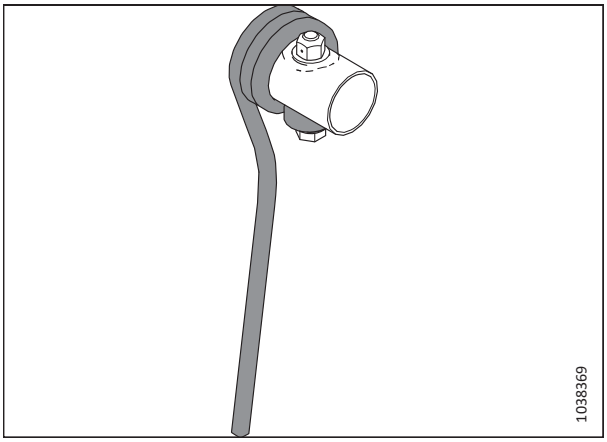

Figure 5.20: Välimine terasotsaga pii

5.4.5 Külgkallaku stabilisaatorikomplekt

Külgkallaku stabilisaatorikomplekti soovitatakse kasutada saagi koristamisel külgnõlvadel, mille kalle on järsem kui 5 °.

Paigaldusjuhised on komplektis.

MACB7028

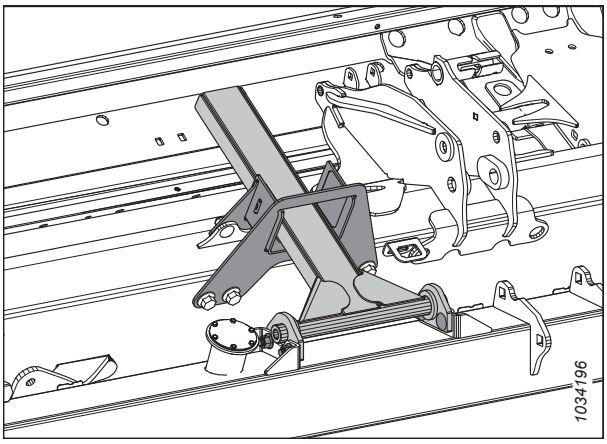

Figure 5.21: Külgkallaku stabilisaatorikomplekt

5.4.6 Stabilisaatorratta komplekt

Stabilisaatorratta komplekt stabiliseerib heedri külgsuunalist liikumist, kui koristate saaki kõrgemal kui standardsete libisemistaldadega on võimalik.

Paigaldus- ja reguleerimisjuhised on komplektis.

MACC2051

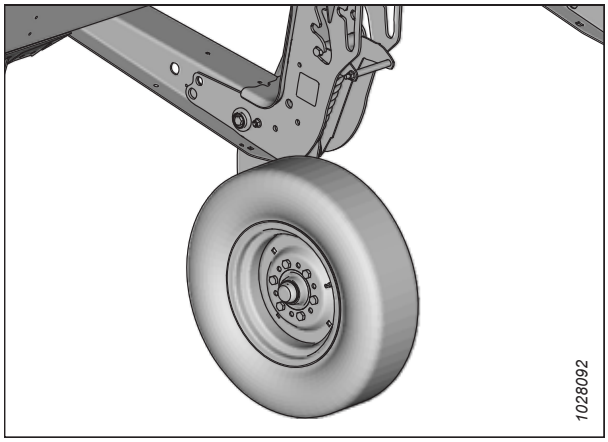

Figure 5.22: Stabilisaatorratta komplekt

5.4.7 Terasest libisemistaldade komplekt

Terasest libisemisjalatsite komplekt pakub pikema kuluvusega libisemistaldu kivistes ja abrasiivsetes tingimustes kasutamiseks.

OLULINE!:

Seda ei soovitata kasutada märjas mudas ega sädemeid põhjustavates oludes.

Komplektis on kaks kopeertalda. Standardsete kopeertaldade täielikuks asendamiseks tellige kolm komplekti (kokku kuus kopeertalda).

MACB6801

MÄRKUS:

Paigaldusjuhised kuuluvad komplekti.

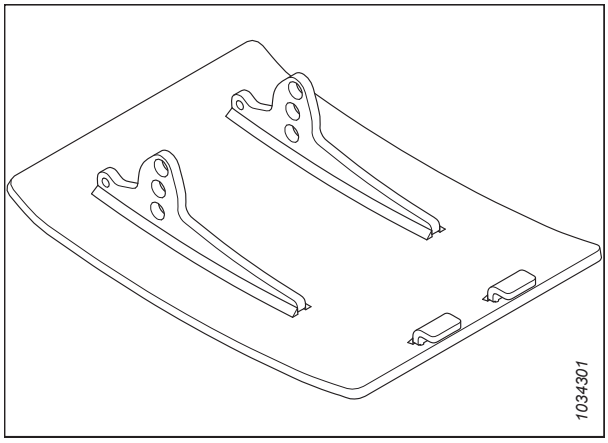

Figure 5.23: Terasest libisemistaldade komplekt

5.4.8 Päevalille tööseadis

See komplekt võimaldab muuta FD2-seeria FlexDraper® (ainult suunatud kaitsetega) päevalille heedriks.

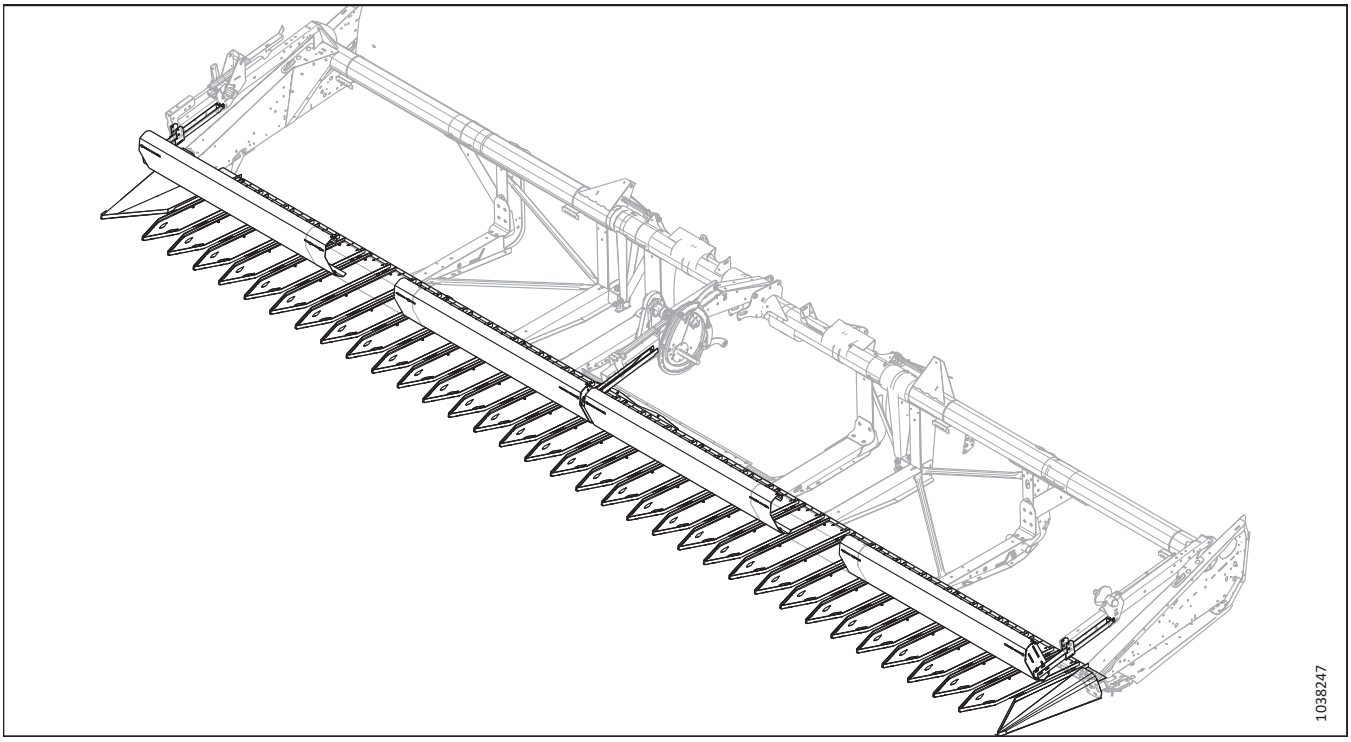

Figure 5.24: Päevalille tööseadis

Tellige päevalille ühenduskomplekt vastavalt heedri suurusele.

- 9,1 m (30 jalga) – MACC2086
- 10,6 m (35 jalga) – MACC2087
- 12,1 m (40 jala) pikkune kolmikrull – MACC2169
- 12,1 m (40 jala) pikkune topeltrull – MACC2088
- 12,5 m (41 jala) pikkune topeltrull – MACC2088
- 13,7 m (45 jalga) – MACC2089
- 15,2 m (50 jalga) – MACC2170

Kogur hõlmab järgmist. Põhikomplekt, vann ja suunajad

Põhikomplekt – hõlmab tavalisi klambreid, otsajaotureid, lõikelati vannitugesid, kitsa lati komponente ja kinnitusvahendeid MACB7302

Vannikomplekt – komplektis on viis vanni (kaks varu). Tellige komplektid vastavalt heedri suurusele MACB7303

- 9,1 m (30 jalga) – põhikomplekt sisaldab piisavalt vanne 9,1 m (30 jala) pikkuste heedrite jaoks. Täiendavaid vannikomplekte pole vaja.
- 10,6 m (35 jalga) – 1 komplekt
- 12,1 m (40 jalga) – 2 komplekti
- 13,7 m (45 jalga) – 3 komplekti
- 15,2 m (50 jalga) – 4 komplekti

Suunajad – hõlmavad kitsa lati paneele ja täiendavaid lõikelati vannitugesid.

- 9,1 m (30 jalga) – MACB7304
- 10,6 m (35 jalga) – MACB7305
- 12,1 m (40 jala) pikkune kolmikrull – MACB7395
- 12,1 m (40 jala) pikkune topeltrull – MACB7306
- 12,5 m (41 jala) pikkune topeltrull – MACB7306
- 13,7 m (45 jalga) – MACB7307
- 15,2 m (50 jalga) – MACB7396

Chapter 6: Tõrkeotsing

Veaotsingu tabelid aitavad teil diagnoosida ja lahendada heedriga seotud probleeme.

6.1 Saagikadu lõikelati juures

Lõikelatil põllukultuuri kaoprobleemide lahendamiseks kasutage järgmiseid tabeleid ja soovitatud lahendusi.

Table 6.1 Tõrkeotsing – saagikadu lõikelati juures

Probleem	Lahendus	Vt jaotist
Sümptom: ei korja langetatud saaki		
Lõikelatt on liiga kõrgel	Langetage lõikelatti	• *3.9.1 Maapinnast kõrgemal lõikamine, page 121* • *3.9.2 Maapinnal lõikamine, page 127*
Heedri nurk on liiga madal	Suurendage heedri nurka	*3.9.5 Heedri nurk, page 153*
Trummel asub liiga kõrgel	Langetage trumlit	*3.9.10 Trumli kõrgus, page 161*
Trummel asub liiga kaugel taga	Liigutage trumlit edasi	*3.9.11 Trumli pikisuunaline asend, page 166*
Sõidukiirus on trumli kiiruse jaoks liiga suur	Suurendage trumli kiirust või vähendage sõidukiirust	• *3.9.6 Trumli kiirus, page 155* • *3.9.7 Sõidukiirus, page 157*
Trumli sõrmed ei tõsta saaki piisavalt	Suurendage sõrme sammu agressiivsust	*3.9.12 Trumlipiide samm, page 179*
Rulli piid ei tõsta põllukultuuri piisavalt	Paigaldage põllukultuuri tõstjad	MacDoni edasimüüja
Sümptom: viljapead purunevad või murduvad		
Trumli kiirus on liiga suur	Vähendage trumli kiirust	*3.9.6 Trumli kiirus, page 155*
Trummel asub liiga madalal	Tõstke trumlit	*3.9.10 Trumli kõrgus, page 161*
Sõidukiirus on liiga suur	Vähendage sõidukiirust	*3.9.7 Sõidukiirus, page 157*
Saak liiga küps	Töötage öösel, kui õhuniiskus on suurem	–
Sümptom: materjali koguneb otsakatte väljalõike ja terapea pilu vahele		
Viljapead kalduvad eemale terapea avast otsakattes	Lisage terakaitsmeid (v.a niiske või kleepuva pinnase korral)	*4.8.9 Terapea kate, page 367*
Sümptom: koristamata materjali ribad		
Kaitsmed on prahi tõttu ummistunud	Paigaldage lühikesed terakaitsmed	*4.8.8 Lühikese lõiketera kaitsed ja kinnituskaared, page 356*

Table 6.1 Tõrkeotsing – saagikadu lõikelati juures (jätk)

Probleem	Lahendus	Vt jaotist
Murdunud terasektsioonid	Asendage murdunud terasektsioonid	*4.8.1 Terasektsiooni asendamine, page 332*
Sümptom: liigne võnkumine tavalisel põllukiirusel		
Ujuvasend on seadistatud liiga kergeks	Reguleerige heedri ujuvasendit	*3.9.3 Heedri ujuvasend, page 130*
Sümptom: jaotusvarras ei juhi seisvat põllukultuuri		
Jaoturvardad on liiga pikad	Eemaldage jaoturvarras	*3.9.14 Saagijaoturid, page 185*

Table 6.1 Tõrkeotsing – saagikadu lõikelati juures (jätk)

Probleem	Lahendus	Vt jaotist
Sümptom: saagi ei lõikata otste juurest		
Trumli otsas pole alla suunatud või trummel ei asu heedri keskel	Reguleerige trumli horisontaalasendit või otste allasuunda	• *3.9.11 Trumli pikisuunaline asend, page 166* • *4.13.2 Trumliotste allasuund, page 426*
Terade allahoid pole õigesti reguleeritud	Reguleerige allahoidu nii, et tera töötab vabalt ja sektsioonid ei tõuse kaitsmetelt maha	• *Kinnitusvahendi reguleerimine – teravatipulised terakaitsmed, page 350* või • *Kinnituskaare seadistamine – lühikese lõiketera kaitsed, page 362*
Terasektsioonid või kaitsmed on kulunud või purunenud	Vahetage kõik kulunud ja katkised lõikeosad välja	*4.8 Tera, page 332*
Heeder pole loodis	Loodige heeder	*3.11 Heedri loodimine, page 240*
Trumli sõrmed ei tõsta saaki tera ette	Reguleerige trumli asendit ja/või sõrme sammu	• *3.9.11 Trumli pikisuunaline asend, page 166* • *3.9.12 Trumlipiide samm, page 179*
Jaoturid jagavad paksu põllukultuuri ja väldivad materjaliummistuste tingitud etteandmisprobleeme	Vahetage 3-4 otsakaitset lühikese lõiketera kaitse vastu	• *4.8.8 Lühikese lõiketera kaitsed ja kinnituskaared, page 356* • MacDoni edasimüüja
Sümptom: kohev või keerdus põllukultuur liigub üle jaotusvarda ja koguneb otsakatete juurde		
Jaotusvardad ei taga piisavat eraldust	Paigaldage pikad jaotusvardad	*3.9.14 Saagijaoturid, page 185*
Sümptom: koristatud teravili langeb lõikelati ette		
Sõidukiirus on liiga aeglane	Suurendage sõidukiirust	*3.9.7 Sõidukiirus, page 157*
Trumli kiirus on liiga aeglane	Suurendage trumli kiirust	*3.9.6 Trumli kiirus, page 155*
Trummel asub liiga kõrgel	Langetage trumlit	*3.9.10 Trumli kõrgus, page 161*
Lõikelatt on liiga kõrgel	Langetage lõikelatti	• *3.9.1 Maapinnast kõrgemal lõikamine, page 121* • *3.9.2 Maapinnal lõikamine, page 127*
Trummel asub liiga kaugel ees	Liigutage trumlit õlgadel tagasi	*3.9.11 Trumli pikisuunaline asend, page 166*

Table 6.1 Tõrkeotsing – saagikadu lõikelati juures (jätk)

Probleem	Lahendus	Vt jaotist
Saagikoristus kiirusel üle 10 km/h (6 mi/h) koos trumliajami 10-hambalise ketirattaga	Asendage trumliajami 19-hambalise ketirattaga	*4.14.2 Trumliajami ketiratas, page 454*
Kulunud või katkised terakomponendid	Asendage komponendid	*4.8 Tera, page 332*

6.2 Lõikamine ja terakomponendid

Järgmiste tabelite abil saate kindlaks teha saagikoristuse ja terakomponentide probleemi põhjuse ja leida soovitusliku remondiprotseduuri.

Table 6.2 Tõrkeotsing – lõikamine ja terakomponendid

Probleem	Lahendus	Vt jaotist
Sümptom: sakiline või ebaühtlane saagikoristus		
Terade allahoid pole õigesti reguleeritud	Reguleerige allahoidu	• *Kinnitusvahendi reguleerimine – teravatipulised terakaitsmed, page 350* • *Kinnituskaare seadistamine – lühikese lõiketera kaitsed, page 362*
Terasektsioonid või kaitsmed on kulunud või purunenud	Vahetage kõik kulunud ja katkised lõikeosad välja	• *Teravatipulise keskmise terakaitsme asendamine – topelttera, page 351* • *Teravatipuliste terakaitsmete asendamine, page 348* • *Keskmise terakaitsme asendamine – topelttera, page 363* • *Lühikese lõiketera kaitsete või otsakaitsete vahetamine, page 360* • *4.8.1 Terasektsiooni asendamine, page 332*
Tera ei tööta soovitatud kiirusel	Kaldtransportööri kiirus on seadistatud liiga madalaks või terade kiirus pole õiges vahemikus	*Terakiiruse kontrollimine, page 160*
Sõidukiirus on trumli kiiruse jaoks liiga suur	Vähendage sõidukiirust või suurendage trumli kiirust	• *3.9.6 Trumli kiirus, page 155* • *3.9.7 Sõidukiirus, page 157*
Trumli sõrmed ei tõsta saaki tera ette	Reguleerige trumli asendit/sõrme sammu	• *3.9.11 Trumli pikisuunaline asend, page 166* • *3.9.12 Trumlipiide samm, page 179*
Lõikelatt on liiga kõrgel	Langetage lõikekõrgust	*3.9.1 Maapinnast kõrgemal lõikamine, page 121* või *3.9.2 Maapinnal lõikamine, page 127*
Heedri nurk on liiga tasane	Muutke heedri nurk järsemaks	*3.9.5 Heedri nurk, page 153*
Kaitsmete lõikeserv ei ole terasektsioonidele piisavalt lähedal ega paralleelne	Joondage kaitsmed	*Terakaitsmete ja kaitselati reguleerimine, page 346*

Table 6.2 Tõrkeotsing – lõikamine ja terakomponendid (jätk)

Probleem	Lahendus	Vt jaotist
Sassis/raskesti lõigatav saak	Paigaldage lühikesed terakaitsmed	MacDoni edasimüüja • *Kinnitusvahendi reguleerimine – teravatipulised terakaitsmed, page 350* või *Kinnituskaare seadistamine – lühikese lõiketera kaitsed, page 362*
Trummel asub liiga kaugel taga	Liigutage trumlit edasi	*3.9.11 Trumli pikisuunaline asend, page 166*
Sümptom: terade ummistumine		
Trummel liiga kõrgel või kaugel ees	Langetage trummel või liigutage seda tahapoole	• *3.9.10 Trumli kõrgus, page 161* • *3.9.11 Trumli pikisuunaline asend, page 166*
Sõidukiirus on liiga suur	Vähendage sõidukiirust	*3.9.7 Sõidukiirus, page 157*
Tera allahoiu vale reguleerimine	Reguleerige allahoidu	*Kinnitusvahendi reguleerimine – teravatipulised terakaitsmed, page 350* või *Kinnituskaare seadistamine – lühikese lõiketera kaitsed, page 362*
Nüri või katkine terasektsioon	Vahetage terasektsioon välja	*4.8.1 Terasektsiooni asendamine, page 332*
Väändunud või katkised kaitsmed	Joondage või asendage kaitsmed	*Terakaitsmete ja kaitselati reguleerimine, page 346*
Trumli sõrmed ei tõsta saaki tera ette	Reguleerige trumli asendit/sõrme sammu	• *3.9.11 Trumli pikisuunaline asend, page 166* • *3.9.12 Trumlipiide samm, page 179*
Terasest haardesõrmed puutuvad kokku teraga	Suurendage trumli ja lõikelati vahemaad või reguleerige otste allasuunda	• *4.13.2 Trumliotste allasuund, page 426*
Ujuvasend on liiga raske	Reguleerige vedrud kergema ujuvasendi jaoks	*Heedri ujuvsüsteemi kontrollimine ja reguleerimine, page 130*
Lõikelatile koguneb muda või mustust	Tõstke lõikelatt, milleks langetage kopeertallad	*3.9.2 Maapinnal lõikamine, page 127*
Lõikelatile on kogunenud muda või prahti	Tasandage heedri nurka	*3.9.5 Heedri nurk, page 153*
Lõiketera ei tööta soovitatud kiirusel	Kontrollige kombaini mootori pöördeid või heedri lõiketera kiirust	• Kombaini kasutusjuhend • *Terakiiruse kontrollimine, page 160*
Sümptom: heedri liigne vibratsioon		

Table 6.2 Tõrkeotsing – lõikamine ja terakomponendid (jätk)

Probleem	Lahendus	Vt jaotist
Terade allahoid pole õigesti reguleeritud	Reguleerige allahoidu	• *Kinnitusvahendi reguleerimine – teravatipulised terakaitsmed, page 350* või *Kinnituskaare seadistamine – lühikese lõiketera kaitsed, page 362*
Terade liigne kulumine	Asendage terad	• *4.8.2 Terade eemaldamine, page 334* • *4.8.5 Tera paigaldamine, page 336*
Terade allahoid pole õigesti reguleeritud	Reguleerige allahoidu	• *Kinnitusvahendi reguleerimine – teravatipulised terakaitsmed, page 350* • *Keskmise kinnitusvahendi reguleerimine – teravatipulised terakaitsmed, page 355* • *Kinnituskaare seadistamine – lühikese lõiketera kaitsed, page 362* • *Keskmise kinnituskaare seadistamine – lühikese lõiketera kaitsed, page 366*
Terade liigne kulumine	Asendage terad	• *4.8.2 Terade eemaldamine, page 334* • *4.8.5 Tera paigaldamine, page 336*
Lahtine või kulunud terapea polt või ajamiõlg	Pingutage või vahetage osad	*4.8.1 Terasektsiooni asendamine, page 332*
Sümptom: ujuvmooduli ja heedri liigne vibratsioon		
Terade vale kiirus	Reguleerige terade kiirust	*Terakiiruse kontrollimine, page 160*
Väändunud lõikelatt	Sirgendage lõikelatti	MacDoni edasimüüja
Sümptom: terasektsioonide või kaitsmete liigne purunemine		
Terade allahoid pole õigesti reguleeritud	Reguleerige allahoidu	• *Kinnitusvahendi reguleerimine – teravatipulised terakaitsmed, page 350* või • *Kinnituskaare seadistamine – lühikese lõiketera kaitsed, page 362*
Lõikelatt töötab kivistes oludes liiga madalal	Tõstke lõikelatti kopeertaldade abil	*3.9.2 Maapinnal lõikamine, page 127*

Table 6.2 Tõrkeotsing – lõikamine ja terakomponendid (jätk)

Probleem	Lahendus	Vt jaotist
Ujuvasend on seadistatud liiga raskeks	Seadistage ujuvasendi vedrud kergema ujuvasendi jaoks	*Heedri ujuvsüsteemi kontrollimine ja reguleerimine, page 130*
Väändunud või katkine kaitse	Sirgendage või asendage kaitse	• *4.8.7 Teravatipulised terakaitsmed ja kinnitusvahendid, page 339* või • *4.8.8 Lühikese lõiketera kaitsed ja kinnituskaared, page 356*
Heedri nurk on liiga järsk	Tasandage heedri nurka	*3.9.5 Heedri nurk, page 153*

Table 6.2 Tõrkeotsing – lõikamine ja terakomponendid (jätk)

Probleem	Lahendus	Vt jaotist
Sümptom: terade tagaosa purunemine		
Väändunud või katkine kaitse	Sirgendage või asendage kaitse	• *4.8.7 Teravatipulised terakaitsmed ja kinnitusvahendid, page 339* või • *4.8.8 Lühikese lõiketera kaitsed ja kinnituskaared, page 356*
Kulunud terapea polt	Asendage terapea polt	• *4.8.3 Terapea laagri eemaldamine, page 335* ja • *4.8.4 Terapea laagri paigaldamine, page 336*
Nüri tera	Asendage tera	• *4.8.2 Terade eemaldamine, page 334* ja • *4.8.5 Tera paigaldamine, page 336*
Tera kiirus on liiga suur	Vähendage tera kiirust	Pidage nõu oma MacDoni edasimüüjaga
Terasektsiooni lahtised kinnitusvahendid	Kontrollige/pingutage terade kõik kinnitusvahendid	–

6.3 Trumli etteanne

Järgmiste tabelite abil saate kindlaks teha trumli etteandeprobleemide põhjuse ja leida soovitusliku remondiprotseduuri.

Table 6.3 Tõrkeotsing – trumli etteanne

Probleem	Lahendus	Vt jaotist
Sümptom – trummel ei vabasta materjali püstiseisvate tavaliste põllukultuuride korral		
Trumli kiirus on liiga suur	Vähendage trumli kiirust	*3.9.6 Trumli kiirus, page 155*
Trummel asub liiga madalal	Tõstke trumlit	*3.9.10 Trumli kõrgus, page 161*
Trumli piid on liiga agressiivsed	Vähendage nuki seadistust	*3.9.12 Trumlipiide samm, page 179*
Trummel asub liiga kaugel taga	Liigutage trumlit edasi	*3.9.11 Trumli pikisuunaline asend, page 166*
Sümptom – trummel ei vabasta materjali vastu maad ja püsti oleva saagikultuuri korral (trummel täielikult langetatud)		
Trumlipiid on seisva põllukultuuri jaoks liiga agressiivsed	Vähendage nuki seadistust (üks või kaks) või liigutage trumlit edasi	*3.9.12 Trumlipiide samm, page 179*
Sümptom – mähkimine trumli otsas		
Trumli piid on liiga agressiivsed	Vähendage nuki seadistust	*3.9.12 Trumlipiide samm, page 179*
Trummel asub liiga madalal	Tõstke trumlit	*3.9.10 Trumli kõrgus, page 161*
Trumli kiirus on liiga suur	Vähendage trumli kiirust	*3.9.6 Trumli kiirus, page 155*
Trummel ei asu heedri keskel	Seadistage trummel heedri keskele	*4.13.3 Trumli keskasend, page 426*
Sümptom – trummel vabastab saaki liiga kiiresti		
Trumli piid pole piisavalt agressiivsed	Suurendage nuki seadistust, et trumli etteanne vastaks trumli pikiasendile.	*3.9.12 Trumlipiide samm, page 179*
Trummel asub liiga kaugel ees	Liigutage trumlit tagasi, et see vastaks trumlinuki seadistusele	*3.9.11 Trumli pikisuunaline asend, page 166*
Sümptom – trummel ei tõuse		
Trumli tõsteliitmikud ei ühildu või on defektsed	Asendage kiirliitmik	MacDoni edasimüüja
Sümptom – trummel ei käi ringi		
Kiirkonnektorid pole korralikult ühendatud	Ühendage konnektorid	*3.6 Heedri ühendamine/ lahtiühendamine, page 52*
Trumli ajamikett on lahti ühendatud või katki	Ühendage/asendage kett	*4.14.6 Ajamiketi vahetamine, page 463*
Sümptom – trumli liikumine on ebaühtlane isegi koormuse puudumisel		
Trumli ajamikett on liiga lõtv	Pingutage ketti	*Trumli ajamiketi pingutamine, page 453*
Sümptom – trumli liikumine on ebaühtlane või seiskub raske põllukultuuri korral		

Table 6.3 Tõrkeotsing – trumli etteanne (jätk)

Probleem	Lahendus	Vt jaotist
Trumli kiirus on liiga suur	Vähendage trumli kiirust	*3.9.6 Trumli kiirus, page 155*
Trumli sõrmed pole piisavalt agressiivsed	Lülituge agressiivsemale sõrme sammule	*3.9.12 Trumlipiide samm, page 179*
Trummel asub liiga madalal	Tõstke trumlit	*3.9.10 Trumli kõrgus, page 161*
Kombaini (mitte kombaini ujuvmoodulil) kaitseklapi vabastusrõhu säte on madal	Suurendage vabastusrõhku vastavalt tootja soovitustele	Kombaini kasutusjuhend
Kombaini õlimahuti madal tase **MÄRKUS:** Mõnikord on mahuteid rohkem kui üks	Lisage õige tasemeni	Kombaini kasutusjuhend
Kaitseklapi rike	Asendage kaitseklapp	Kombaini kasutusjuhend
Tugevate põllukultuuride lõikamine standardse pöördemomendiga (19 hambaga) rulliajami ketirattaga	Asendage ketiratas sobiva suure pöördemomendiga ketirattaga, et see vastaks kombaini rulliahela rõhule	• *4.14.2 Trumliajami ketiratas, page 454* • Paigaldage kahe kiirusega komplekt (MAC311882)
Sümptom – plastsõrmed on otste juurest ära lõigatud		
Trumli ja lõikelati vahe on ebapiisav	Suurendage vahemaad	*4.13.1 Trumli ja lõikelati vahemaa, page 419*
Sümptom – plastsõrmed on otste juurest tahapoole painutatud		
Rull kaevub maasse, kui rulli kiirus on liikumiskiirusest aeglasem	Tõstke heeder	• *3.9.2 Maapinnal lõikamine, page 127*
Trummel kaevub pinnasesse, kui trumli kiirus on sõidukiirusest aeglasem	Vähendage heedri kallet	*3.9.5 Heedri nurk, page 153*
Trummel kaevub pinnasesse, kui trumli kiirus on sõidukiirusest aeglasem	Liigutage heedrit tahapoole	*3.9.11 Trumli pikisuunaline asend, page 166*
Sümptom – plastsõrmed on otste juurest ettepoole painutatud		
Rull kaevub maasse, kui rulli kiirus on liikumiskiirusest kiirem	Tõstke heeder	• *3.9.2 Maapinnal lõikamine, page 127*
Trummel kaevub pinnasesse, kui trumli kiirus on sõidukiirusest suurem	Vähendage heedri kallet	*3.9.5 Heedri nurk, page 153*
Trummel kaevub pinnasesse, kui trumli kiirus on sõidukiirusest suurem	Liigutage heedrit tahapoole	*3.9.11 Trumli pikisuunaline asend, page 166*
Sümptom – plastsõrmed on piide toru juurest väändunud		

Table 6.3 Tõrkeotsing – trumli etteanne (jätk)

Probleem	Lahendus	Vt jaotist
Liigne ummistumine lõikelati juures (trumli töö ajal koguneb lõikelati juurde palju saaki)	Lahendage ummistumise/lõikamise probleemid	*3.12 Lõikelati lahtiühendamine, page 242*
Liigne ummistumine lõikelati juures (trumli töö ajal koguneb lõikelati juurde palju saaki)	Peatage trummel enne kui ummistumine puutub liiga äärmuslikuks	*3.12 Lõikelati lahtiühendamine, page 242*

6.4 Heedri ja lintide veaotsing

Järgmiste tabelite abil saate kindlaks teha heedri ja lintajami probleemide põhjuse ja leida soovitusliku remondiprotseduuri.

Table 6.4 Tõrkeotsing – heeder ja lintajamid

Probleem	Lahendus	Vt jaotist
Sümptom: heedri tõstmine on ebapiisav		
Madal alandusrõhk	Suurendage alandusrõhku	Kombaini edasimüüja
Sümptom: külgmise lintajami ebapiisav kiirus		
Kiiruskontroll on seadistatud liiga madalaks	Suurendage kiiruskontrolli seadistust	*3.9.8 Külglindi kiirus, page 158*
Kombaini heedriajam on liiga aeglane	Reguleerige kombaini mudelile vastavalt õigele kiirusele	Kombaini kasutusjuhend
Sümptom: etteande lintajami ebapiisav kiirus		
Alandusrõhk on liiga madal	Testige lintkonveieri hüdrosüsteemi	Võtke ühendust oma MacDoni edasimüüjaga
Kombaini heedriajam on liiga aeglane	Reguleerige kombaini mudelile vastavalt õigele kiirusele	Kombaini kasutusjuhend
Sümptom: etteande lintajam ei liigu		
Lintajamid on lõdvad	Pingutage lintajameid	*4.10.2 Söötelindi pinguloleku kontrollimine ja reguleerimine, page 375*
Ajami- või parasiitrullik on materjaliga mähitud	Lõdvendage lintajamit ja puhastage rullikuid	*4.10.2 Söötelindi pinguloleku kontrollimine ja reguleerimine, page 375*
Liistud või ühendusriba on raami või materjali tõttu kinni kiilunud	Lõdvendage lintajam ja kõrvaldage takistus	*4.10.2 Söötelindi pinguloleku kontrollimine ja reguleerimine, page 375*
Rull-laager on kinni kiilunud	Asendage rull-laager	*Etteande lintajami parasiitratta rull-laagri asendamine, page 388*
Hüdroõli tase on madal	Täitke kombaini hüdraulikaõli paak täielikult	Kombaini kasutusjuhend
Voolu reguleerimisklapi vale rõhualandussäte	Seadistage rõhualanduse sätet	• • MacDoni edasimüüja
Sümptom: külglint seiskub		
Materjali ei viida lõiketeralt ühtlaselt ära	Langetage rull	*3.9.10 Trumli kõrgus, page 161*
Materjali ei söödeta teradelt ühtlaselt	Paigaldage lühikesed terakaitsmed	*4.8.8 Lühikese lõiketera kaitsed ja kinnituskaared, page 356*

Table 6.4 Tõrkeotsing – heeder ja lintajamid (jätk)

Probleem	Lahendus	Vt jaotist
Sümptom: mahuka põllukultuuri katkendlik etteanne		
Heedri nurk on liiga madal	Suurendage heedri nurka	*3.9.5 Heedri nurk, page 153*
Materjali ülekoormus lintidel	Suurendage külglindi kiirust	*3.9.8 Külglindi kiirus, page 158*
Materjali ülekoormus lintidel	Paigaldage ülemine risttigu	*5.1.5 Täispikkuses ülemine risttigu, page 487*
Materjali ülekoormus lintidel	Lisage labapikendused	MacDoni edasimüüja
Sümptom: lintajamite tagasisöötmine		
Lindid liiguvad raske põllukultuuri puhul liiga aeglaselt	Suurendage lindi kiirust	*3.9.8 Külglindi kiirus, page 158*
Sümptom: Saak heidetakse üle avause ja vastaskülje lintajami alla		
Lindid liiguvad kerge põllukultuuri puhul liiga kiiresti	Vähendage lindi kiirust	*3.9.8 Külglindi kiirus, page 158*
Sümptom: Materjal koguneb otsadeflektoritele ja seda vabastatakse korraga		
Otsasuunajad on liiga laiad	Ainult käsitsi tekinihutusega heedritel kärpige suunajat või vahetage see kitsama suunaja vastu (MAC172381)	*3.12 Lõikelati lahtiühendamine, page 242*

6.5 Söögiubade koristamine

Söögiks mõeldud ubade lõikamisprobleemide lahendamiseks kasutage järgmisi tabeleid ja soovitatud lahendusi.

Table 6.5 Tõrkeotsing – söögiubade koristamine

Probleem	Lahendus	Vt jaotist
Sümptom: taimed hekseldatakse ja tahapoole jäävad kõik või osalised taimed		
Heeder on maapinnast kõrgemal	Langetage heeder maapinnale ja käitage seda kopeertaldadel ja/või lõikelatiga	*3.9.2 Maapinnal lõikamine, page 127*
Ujuvasend on seadistatud liiga kergeks – sõidab liiga kõrgel ja ei lange piisavalt kiiresti	Seadistage ujuvasend väärtusele 335 – 338 N (75 – 85 naela). Suurendaga või vähendage vastavalt vajadusele, et heeder ei põrkuks liigselt ega künnaks pehmet pinnast	*3.9.3 Heedri ujuvasend, page 130*
Trummel on liiga kõrgel, kui silindrid on täielikult sisse tõmmatud	Reguleerige trumli kõrgust	*3.9.10 Trumli kõrgus, page 161*
Sõrmede samm ei ole piisavalt agressiivne	Reguleerige sõrmede sammu	*3.9.12 Trumlipiide samm, page 179*
Trummel asub liiga kaugel taga	Liigutage trumli ettepoole, kuni sõrmeotsad riivavad pinnast, kui heeder asub maapinnal ja heedri nurk on vastavalt reguleeritud	*3.9.11 Trumli pikisuunaline asend, page 166*
Heedri nurk on liiga madal	Reguleerige heedri nurka	*Heedri nurga reguleerimine kombainist, page 155*
Heedri nurk on liiga madal	Suurendage heedri nurka, milleks tõmmake tõstesilindrid täiesti sisse (kui lõikate maapinnal)	*Heedri nurga reguleerimine kombainist, page 155*
Trummel on liiga aeglane	Reguleerige trumli kiirus sõidukiirusest veidi suuremaks	*3.9.6 Trumli kiirus, page 155*
Sõidukiirus on liiga suur	Vähendage sõidukiirust	*3.9.7 Sõidukiirus, page 157*
Kopeertallad on liiga madalal	Tõstke kopeertallad kõrgeimasse asendisse	*3.9.2 Maapinnal lõikamine, page 127*
Mustus lõikelati all ja plastist kulumislibad lõikelatil tõstavad lõikelati maapinnalt üles	Maapind on liiga märk – laske pinnasel kuivada	–
Pori kleepub vastu plastikust kuluribadega lõikelati põhja ja tõstab lõikelati maapinnast kõrgemale	Ujuvasend on liiga raske	*Heedri ujuvsüsteemi kontrollimine ja reguleerimine, page 130*
Mustus lõikelati all ja plastist kulumislibad lõikelatil tõstavad lõikelati maapinnalt üles	Liigse kogunemise korral puhastage lõikelati alumist osa käsitsi	–
Heeder pole loodis	Loodige heeder	*3.11 Heedri loodimine, page 240*

Table 6.5 Tõrkeotsing – söögiubade koristamine (jätk)

Probleem	Lahendus	Vt jaotist
Kulunud või kahjustatud terasektsioonid	Asendage sektsioonid või tera	*4.8 Tera, page 332*
Taimeosad jäävad kaitsmeotsa külge kinni. (Esineb rohkem nõlval reas kasvatatavate ubade korral.)	Paigaldage lühikeste terakaitsmete teisenduskomplekt	*4.8.8 Lühikese lõiketera kaitsed ja kinnituskaared, page 356*
Maapinnal viljaprahi lükkamine	Paigaldage lühikesed terakaitsmed	*4.8.8 Lühikese lõiketera kaitsed ja kinnituskaared, page 356*
Tera kiirus on liiga madal	Suurendage kaldtransportööri kiirust või kontrollige, kas tera kiirus on seadistatud soovituslikku vahemikku	*3.9.9 Terade kiiruse teave, page 159* või *Terakiiruse kontrollimine, page 160*
Sümptom: liigne kadu jaoturite juures		
Jaotusvarras juhib saaki alla ja purustab viljapead	Eemaldage jaotusvarras	*3.9.14 Saagijaoturid, page 185*
Otsakattele kogunevad väädid ja taimed	Paigaldage jaotusvarras	*3.9.14 Saagijaoturid, page 185*
Sümptom: taimeväädid on pigistatud lintajami ja lõikelati vahele		
Lõikelatti koguneb prahti, kuigi lintajami ja lõikelati pilu on õigesti reguleeritud	Lõikelati puhastamise hõlbustamiseks tõstke heeder põlluotsas (või vastavalt vajadusele) täielikult üles ning nihutage tekke tagasi ja edasi	–
Tekkide nihutamine tõstetud heedriga ei puhasta lõikelatti prahist.	Lintajamite kahjustamise vältimiseks eemaldage praht käsitsi lõikelati õõnsusest	–
Sümptom: saak koguneb kaitsmete juurde ega liigu tahapoole lintajamitele		
Trumli sõrmede samm ei ole piisavalt agressiivne	Suurendage trumli sõrmede agressiivsust (nuki asend)	*3.9.12 Trumlipiide samm, page 179*
Trummel asub liiga kõrgel	Langetage trummel	*3.9.10 Trumli kõrgus, page 161*
Trumli ja lõikelati minimaalse vahemaa säte on liiga suur	Reguleerige trumli minimaalset kõrgust täielikult sisse tõmmatud silindritega	*4.13.1 Trumli ja lõikelati vahemaa, page 419*
Trummel asub liiga kaugel ees	Paigutage trummel ümber	*3.9.11 Trumli pikisuunaline asend, page 166*
Sümptom: saaki mähitakse ümber trumli		
Trummel asub liiga madalal	Tõstke trumlit	*3.9.10 Trumli kõrgus, page 161*
Sümptom: trummel purustab kaunu		
Trummel asub liiga kaugel ees	Paigutage trummel ümber	*3.9.11 Trumli pikisuunaline asend, page 166*
Trumli kiirus on liiga suur	Vähendage trumli kiirust	*3.9.6 Trumli kiirus, page 155*

Table 6.5 Tõrkeotsing – söögiubade koristamine (jätk)

Probleem	Lahendus	Vt jaotist
Oakaunad on liiga kuivad	Koristage saaki öösel, kui maa on niiske ja kaunad on pehmenenud	–
Trumli sõrmede samm ei ole piisavalt agressiivne	Suurendage trumli sõrmede agressiivsust (nuki asend)	*3.9.12 Trumlipiide samm, page 179*
Sümptom: lõikelati kaitsmed purunevad		
Ujuvasend on ebapiisav (ujuvasendi säte on liiga raske)	Suurendage ujuvasendit (seadistage ujuvasend kergemaks)	*3.9.3 Heedri ujuvasend, page 130*
Põllul on liiga palju kive	Kaaluge valikuliste lühikeste lõiketerade kaitsmete paigaldamist **Märkus.** Lühikeste lõiketerade kaitsmete paigaldamisega asenduvad kaitsmete kahjustused sektsioonide kahjustustega (kuigi lühikeste lõiketerade kaitsmetega sektsioonide vahetamine on lihtsam)	MacDoni edasimüüja
Sümptom: lõikelatt lükkab liiga palju prahti ja mustust		
Heeder on liiga raske	Reguleerige ujuvasendiga heeder kergemaks	*3.9.3 Heedri ujuvasend, page 130*
Heedri nurk on liiga järsk	Vähendage heedri nurka	*3.9.5 Heedri nurk, page 153*
Kaitsmed ummistuvad prahi ja mullaga	Paigaldage lühike terakaitse	*4.8.8 Lühikese lõiketera kaitsed ja kinnituskaared, page 356*
Heedri ebapiisav toestamine	Paigaldage keskmised kopeertallad	*3.9.2 Maapinnal lõikamine, page 127*
Sümptom: saaki mähitakse ümber trumliotste		
Lõikamata saak põhjustab häireid trumliotstes	Lisage trumli otsakatted	Heedri varuosade kataloog
Sümptom: lõikelatt täitub mustusega		
Lintajami ja lõikelati liiga suur pilu	Lõikelati puhastamise hõlbustamiseks tõstke heeder põlluotsas (või vastavalt vajadusele) täielikult üles ning nihutage tekke tagasi ja edasi	–
Sümptom: trummel kannab aeg-ajalt samas kohas üle taimi		
Terasest sõrmed on paindunud ja haaravad taimi lintajamitelt	Sirgendage sõrmi (terasest)	–
Mustuse kogunemine sõrmeotstele takistab taimedel langemist sõrmedelt lintajamitele	Tõstke trumlit	*3.9.10 Trumli kõrgus, page 161*
Mustuse kogunemine sõrmeotstele takistab taimedel langemist sõrmedelt lintajamitele	Reguleerige trumli pikiasendit, et sõrmed pinnasest välja liigutada	*3.9.11 Trumli pikisuunaline asend, page 166*

Table 6.5 Tõrkeotsing – söögiubade koristamine (jätk)

Probleem	Lahendus	Vt jaotist
Sümptom: lõikelatt lükkab mulda		
Rehvijäljed või reassaagi servad	Lõigake reasaagi või servade suhtes nurga all	–
Looklev maapind põllul	Lõigake lookleva maapinna suhtes 90° nurga all (kui terad on ujuvasendis ega kaevu pinnasesse)	–
Sümptom: trummel kannab üle liiga palju taimi või osi		
Põllukultuuri koguneb lintidele liiga palju (rulli kesktoruni)	Suurendage lindi kiirust	*3.9.8 Külglindi kiirus, page 158*
Sõrmede samm on liiga aeglane	Suurendage sõrmede sammu	*3.9.12 Trumlipiide samm, page 179*

Chapter 7: Viide

Vajadusel tutvuge selles jaotises toodud toimingute ja teabega.

7.1 Jõumomendi spetsifikatsioonid

Järgmistes tabelites on toodud eri poltide, peapoltide ja hüdroliitmike pingutusmomendid. Vaadake neid väärtuseid ainult siis, kui toimingu jaoks ei kehti muud momendiväärtused.

- Pingutage kõik poldid allpool esitatud tabelites toodud pingutusmomendini, v.a kui juhendis pole teisiti nõutud.
- Asendage kõik eemaldatud kinnitusvahendid samaväärsete vastu.
- Regulaarselt poltide pingutusmomenti kontrollides lähtuge tabelis toodud väärtustest.
- Poltide ja peapoltide pingutuskategooriad on neile märgitud.

Lukustusmutrid

Lukustusmutrid nõuavad väiksemat pingutusmomenti kui muud samal eesmärgil kasutatavad mutrid. Lukustusmutri pingutamisel korrutage tavalise mutri pingutusmoment 0,65 korda ja kasutage saadud väärtust.

Isekeermestavad kruvid

Isekeermestuvaid polte kasutades lähtuge standardsetest pingutusmomentidest. **ÄRGE** kasutage isekeermestuvaid polte struktuuri või muude kriitiliste liitmike juures.

7.1.1 Meetermõõdustikus poltide spetsifikatsioonid

Toodud on eri suurusega meetermõõdustikus poltide kinnitamiseks vajalikud lõplikud pingutusmomendid.

MÄRKUS:

Järgmises meetermõõdustikus poltide pingutusmomentide tabelis toodud väärtused kohalduvad kuivalt paigaldatud kinnitusvahenditele, st kinnitusvahenditele, mis pole määrdeaine või keermelukustiga kaetud ega õlised. **ÄRGE** määrige, õlitage polte ega kandke neile keermelukustit, kui seda pole selles juhendis teha palutud.

Table 7.1 Meetermõõdustiku 8,8. tugevusklassi kuuluvad poldid ja 9. tugevusklassi kuuluv vabalt pöörlev mutter

Nimisuurus (A)	Jõumoment (Nm)		Jõumoment (naeljalga) (*naeltolli)	
	Min	Max	Min	Max
3–0,5	1,4	1,6	*13	*14
3,5–0,6	2,2	2,5	*20	*22
4–0,7	3,3	3,7	*29	*32
5–0,8	6,7	7,4	*59	*66
6–1,0	11,4	12,6	*101	*112
8–1,25	28	30	20	23
10–1,5	55	60	40	45
12–1,75	95	105	70	78
14–2,0	152	168	113	124
16–2,0	236	261	175	193
20–2,5	460	509	341	377
24–3,0	796	879	589	651

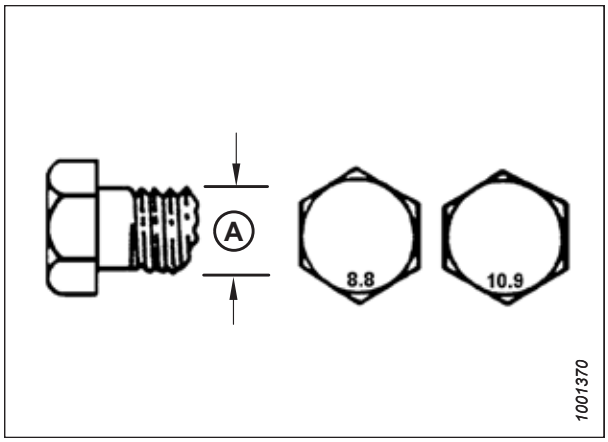

Figure 7.1: Poltide tugevusklassid

Table 7.2 Meetermõõdustiku 8,8. tugevusklassi kuuluvad poldid ja 9. tugevusklassi kuuluv modifitseeritud keermega mutter

Nimisuurus (A)	Jõumoment (Nm)		Jõumoment (naeljalga) (*naeltolli)	
	Min	Max	Min	Max
3–0,5	1	1,1	*9	*10
3,5–0,6	1,5	1,7	*14	*15
4–0,7	2,3	2,5	*20	*22
5–0,8	4,5	5	*40	*45
6–1,0	7,7	8,6	*69	*76
8–1,25	18,8	20,8	*167	*185
10–1,5	37	41	28	30
12–1,75	65	72	48	53
14–2,0	104	115	77	85
16–2,0	161	178	119	132
20–2,5	314	347	233	257
24–3,0	543	600	402	444

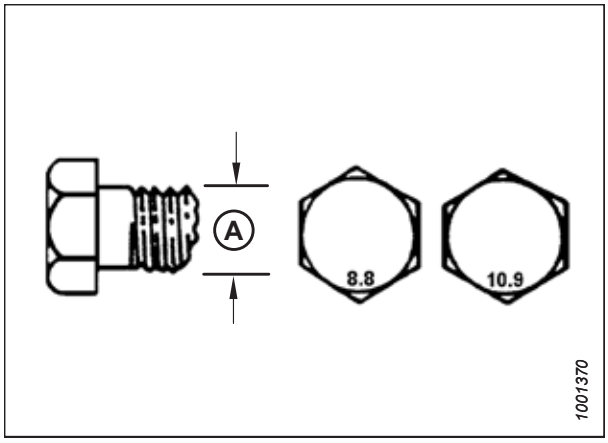

Figure 7.2: Poltide tugevusklassid

Table 7.3 Meetermõõdustiku 10,9. tugevusklassi kuuluvad poldid ja 10. tugevusklassi kuuluv vabalt pöörlev mutter

Nimisuurus (A)	Jõumoment (Nm)		Jõumoment (naeljalga) (*naeltolli)	
	Min	Max	Min	Max
3–0,5	1,8	2	*18	*19
3,5–0,6	2,8	3,1	*27	*30
4–0,7	4,2	4,6	*41	*45
5–0,8	8,4	9,3	*82	*91
6–1,0	14,3	15,8	*140	*154
8–1,25	38	42	28	31
10–1,5	75	83	56	62
12–1,75	132	145	97	108
14–2,0	210	232	156	172
16–2,0	326	360	242	267
20–2,5	637	704	472	521
24–3,0	1101	1217	815	901

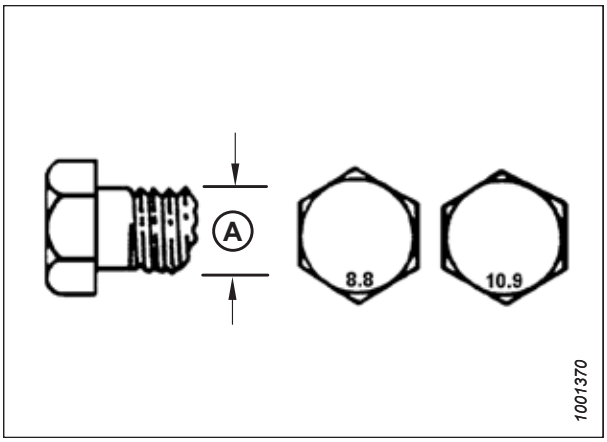

Figure 7.3: Poltide tugevusklassid

Table 7.4 Meetermõõdustiku 10,9. tugevusklassi kuuluvad poldid ja 10. tugevusklassi kuuluv modifitseeritud keermega mutter

Nimisuurus (A)	Jõumoment (Nm)		Jõumoment (naeljalga) (*naeltolli)	
	Min	Max	Min	Max
3–0,5	1,3	1,5	*12	*13
3,5–0,6	2,1	2,3	*19	*21
4–0,7	3,1	3,4	*28	*31
5–0,8	6,3	7	*56	*62
6–1,0	10,7	11,8	*95	*105
8–1,25	26	29	19	21
10–1,5	51	57	38	42
12–1,75	90	99	66	73
14–2,0	143	158	106	117
16–2,0	222	246	165	182
20–2,5	434	480	322	356
24–3,0	750	829	556	614

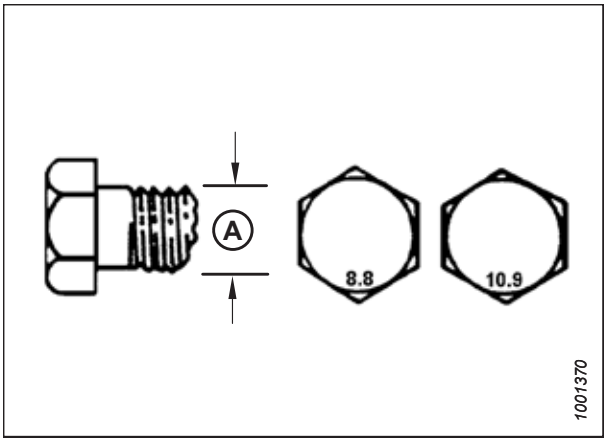

Figure 7.4: Poltide tugevusklassid

7.1.2 Meetermõõdustikus poltide spetsifikatsioonid – valualumiinium

Toodud on eri suurusega meetermõõdustikus ja valualumiiniumist poltide kinnitamiseks vajalikud lõplikud pingutusmomendid.

MÄRKUS:

Järgmises meetermõõdustikus poltide pingutusmomentide tabelis toodud väärtused kohalduvad kuivalt paigaldatud kinnitusvahenditele, st kinnitusvahenditele, mis pole määrdeaine või keermelukustiga kaetud ega õlised. **ÄRGE** määrige, õlitage polte ega kandke neile keermelukustit, kui seda pole selles juhendis teha palutud.

Table 7.5 Valualumiiniumis kasutatavad meetermõõdustiku poldid

Nimisuurus (A)	Poldi jõumoment			
	8,8 (valualumiinium)		10,9 (valualumiinium)	
	Nm	lbf·ft	Nm	lbf·ft
M3	–	–	–	1
M4	–	–	4	2,6
M5	–	–	8	5,5
M6	9	6	12	9
M8	20	14	28	20
M10	40	28	55	40
M12	70	52	100	73
M14	–	–	–	–
M16	–	–	–	–

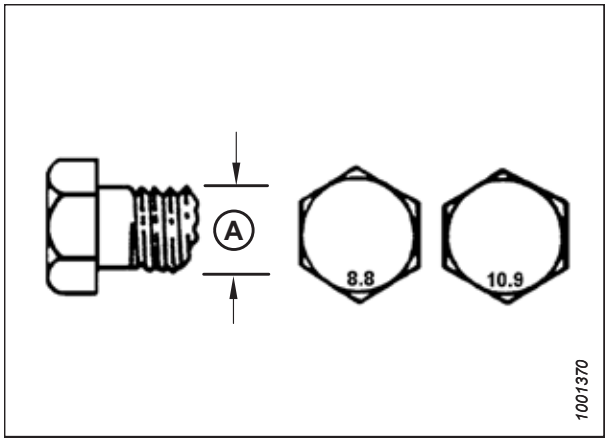

Figure 7.5: Poltide tugevusklassid

7.1.3 Rõngastihendi paigalduspinna hüdraulikaliitmikud – reguleeritav

Seadistatavate hüdroliitmike jaoks on ette nähtud standardsed pingutusmomendid. Kui toiming näeb ette selles teemas leitud sama tüüpi ja suurusega liitmiku jaoks erineva pingutusmomendi, kasutage toimingus esitatud pingutusmomenti.

1. Kontrollige rõngastihendit (A) ja pesa (B) mustuse või defektide osas.
2. Keerake lukustusmutter (C) nii kaugele kui võimalik. Veenduge, et seib (D) oleks lahti ja lükatud võimalikult kaugele lukustusmutri (C) suunas.
3. Veenduge, et rõngastihend (A) **EI** istuks keermetel. Vajaduse korral seadistage rõngastihendit (A).
4. Määrige hüdraulikasüsteemi õli rõngastihendile (A).

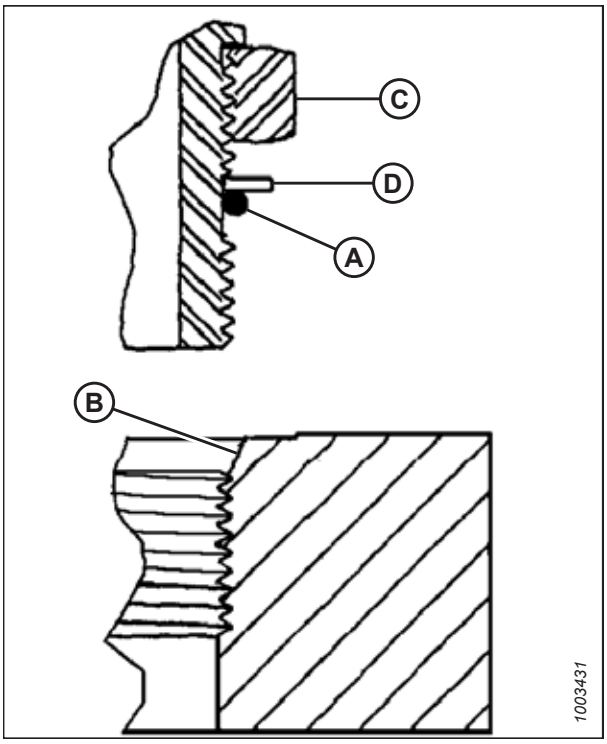

Figure 7.6: Hüdraulikaliitmik

5. Sisestage liitmik (B) porti, kuni varuseib (D) ja rõngastihend (A) puutuvad vastu osa (E).
6. Nurkliitmike paigutamiseks ärge keerake lahti üle ühe pöörde.
7. Keerake lukustusmutter (C) vastu seibi (D) ja pingutage tabelis toodud momendini. Kasutage kahte mutrivõtit, ühte liitmikul (B) ja teist lukustusmutril (C).
8. Hinnake liitmiku lõplikku seisundit.

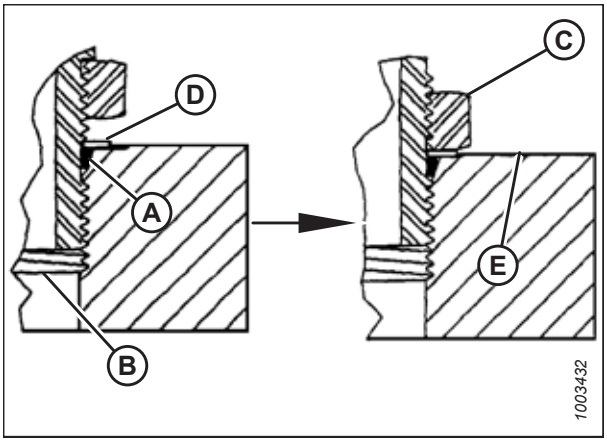

Figure 7.7: Hüdraulikaliitmik

Table 7.6 Rõngastihendi paigalduspinna (ORB) hüdraulikaliitmikud – reguleeritav

SAE kriipsusuurus	Keermesuurus (tollides)	Jõumomendi väärtus[79]	
		Nm	lbf·ft (*lbf·in)
-2	5/16–24	6–7	*53–62
-3	3/8–24	12–13	*106–115
-4	7/16–20	19–21	14–15
-5	1/2–20	21–33	15–24
-6	9/16–18	26–29	19–21
-8	3/4–16	46–50	34–37
-10	7/8–14	75–82	55–60
-12	1 1/16–12	120–132	88–97
-14	1 3/8–12	153–168	113–124
-16	1 5/16–12	176–193	130–142
-20	1 5/8–12	221–243	163–179
-24	1 7/8–12	270–298	199–220
-32	2 1/2–12	332–365	245–269

7.1.4 Rõngastihendi paigalduspinna hüdraulikaliitmikud – mittereguleeritav

Mitteseadistatavate hüdroliitmike jaoks on ette nähtud standardsed pingutusmomendid. Kui toiming näeb ette selles teemas leitud sama tüüpi ja suurusega liitmiku jaoks erineva pingutusmomendi, kasutage toimingus esitatud pingutusmomenti.

Pingutusmomendid on toodud alumises tabelis.

1. Kontrollige rõngastihendit (A) ja pesa (B) mustuse või defektide osas.
2. Veenduge, et rõngastihend (A) **EI** istuks keermetel. Vajadusel reguleerige rõngastihendit (A).
3. Määrige hüdraulikasüsteemi õli rõngastihendile.
4. Sisestage liitmik (C) porti ja keerake see käsitsi kinni.
5. Pingutage liitmik (C) vastavalt tabelis *7.7, page 525* olevatele väärtustele.
6. Hinnake liitmiku lõplikku seisundit.

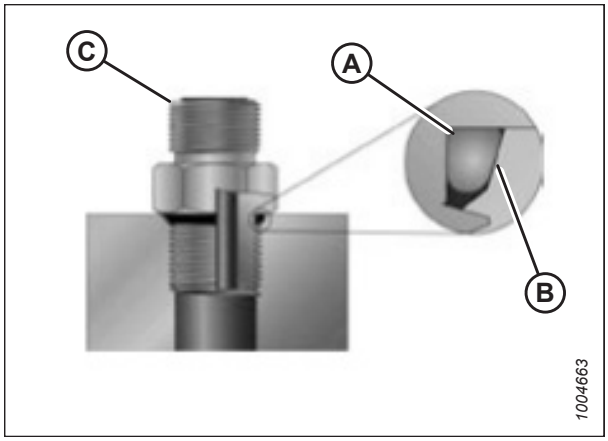

Figure 7.8: Hüdraulikaliitmik

79. Näidatud jõumomendi väärtused põhinevad õlitatud ühendustel, nagu monteerimisel.

Table 7.7 Rõngastihendi paigalduspinna (ORB) hüdraulikaliitmikud – mittereguleeritav

SAE kriipsusuurus	Keermesuurus (tollides)	Jõumomendi väärtus[80]	
		Nm	lbf·ft (*lbf·in)
-2	5/16–24	6–7	*53–62
-3	3/8–24	12–13	*106–115
-4	7/16–20	19–21	14–15
-5	1/2–20	21–33	15–24
-6	9/16–18	26–29	19–21
-8	3/4–16	46–50	34–37
-10	7/8–14	75–82	55–60
-12	1 1/16–12	120–132	88–97
-14	1 3/8–12	153–168	113–124
-16	1 5/16–12	176–193	130–142
-20	1 5/8–12	221–243	163–179
-24	1 7/8–12	270–298	199–220
-32	2 1/2–12	332–365	245–269

7.1.5 Rõngastihendi pinnatihendi hüdraulikaliitmikud

Rõngastihendi hüdroliitmike jaoks on ette nähtud standardsed pingutusmomendid. Kui toiming näeb ette selles teemas leitud sama tüüpi ja suurusega liitmiku jaoks erineva pingutusmomendi, kasutage toimingus esitatud pingutusmomenti.

Pingutusmomendid on toodud tabelis *7.8, page 526*

1. Veenduge, et tihenduspinnad ja liitmiku keermed ei oleks täkitud, pragunenud, kriimustatud ega sisalda võõrkehi.



Figure 7.9: Hüdraulikaliitmik

80. Näidatud jõumomendi väärtused põhinevad õlitatud ühendustel, nagu monteerimisel.

2. Määrige hüdraulikasüsteemi õli rõngastihendile (B).
3. Joondage toru või voolikukomplekt nii, et hülss (A) või (C) puutuks täielikult kokku rõngastihendiga (B).
4. Keerake toru või vooliku mutter (D) käsitsi kinni. Mutter peaks pöörlema vabalt, kuni see puutub vastu põhja.
5. Pingutusmomendid leiate tabelist *7.8, page 526*.

   MÄRKUS:

   Kui see on võimalik, hoidke liitmikukorpuse kantäärisest (E) kinni, et vältida liitmikumutri (D) pingutamisel liitmikukorpuse ja vooliku keerlemist.
6. Ühenduse monteerimisel või kahe vooliku ühendamisel kasutage kolme mutrivõtit.
7. Hinnake liitmiku lõplikku seisundit.

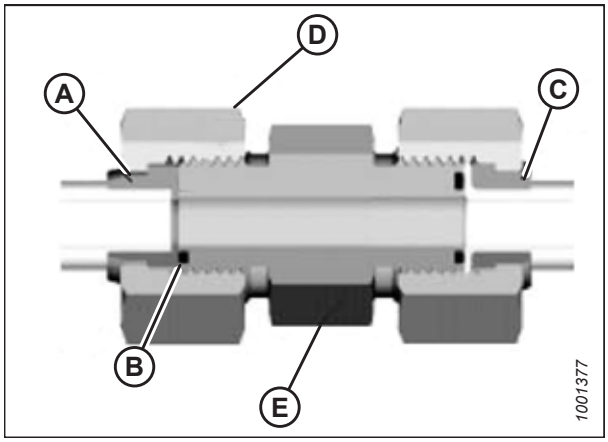

Figure 7.10: Hüdraulikaliitmik

Table 7.8 Rõngastihendi pinnatihendi (ORFS) hüdraulikaliitmikud

SAE kriipsusuurus	Keermesuurus (tollides)	Toru välisdiameeter (tollides)	Jõumomendi väärtus[81]	
			Nm	lbf·ft
-3	Märkus[82]	3/16	–	–
-4	9/16	1/4	25–28	18–21
-5	Märkus[82]	5/16	–	–
-6	11/16	3/8	40–44	29–32
-8	13/16	1/2	55–61	41–45
-10	1	5/8	80–88	59–65
-12	1 3/16	3/4	115–127	85–94
-14	Märkus[82]	7/8	–	–
-16	1 7/16	1	150–165	111–122
-20	1 11/16	1 1/4	205–226	151–167
-24	1–2	1 1/2	315–347	232–256
-32	2 1/2	2	510–561	376–414

7.1.6 Koonustorukeermega liitmikud

Koonustoru keermeliitmike jaoks on ette nähtud standardsed pingutusmomendid. Kui toiming näeb ette selles teemas leitud sama tüüpi ja suurusega liitmiku jaoks erineva pingutusmomendi, kasutage toimingus esitatud pingutusmomenti.

Monteerige toruliitmikud järgmiselt.

81. Näidatud jõumomendi väärtused ja nurgad põhinevad õlitatud ühendusel, nagu monteerimisel.
82. Rõngastihendi pinnatihendi tüübi ots pole selle torusuuruse jaoks määratud.

1. Veenduge, et liitmikud ja pesa keermed ei oleks täkitud, pragunenud, kriimustatud ega muul moel saastunud.
2. Kandke toru väliskeermetele pastatüüpi toruhermeetikut.
3. Keerake liitmik käsitsi pessa.
4. Pingutage konnektor nõutud momendini. Soovitatud käsitsi pöörete arv ja keermete väärtused on toodud tabelis *7.9, page 527*. Veenduge, et vormitud konnektori (tavaliselt 45° või 90° põlv) toruots oleks joondatud nii, et selle saab ühendada toru või voolikuga. Lõpetage liitmiku joondamine pingutamise suunas. Joondatuse saavutamiseks ärge lõdvendage keermestatud konnektoreid.
5. Eemaldage kõik jäägid ja liigne keermemääre selleks sobiva puhastusvahendiga.
6. Kontrollige liitmiku lõplikku seisundit. Pöörake tähelepanu pragudele pordi avauses.
7. Märkige liitmiku lõplik asukoht. Kui liitmik lekib, võtke see koost lahti ja otsige kahjustusi.

   MÄRKUS:

   Ülepingutamiseks tingitud liitmike vead ei pruugi ilmneda enne selle koost lahti võtmist ja kontrollimist.

Table 7.9 Hüdraulikaliitmiku torukeere

Koonustorukeerme suurus	Soovitatav TFFT	Soovitatav FFFT
1/8–27	2–3	12–18
1/4–18	2–3	12–18
3/8–18	2–3	12–18
1/2–14	2–3	12–18
3/4–14	1,5–2,5	12–18
1–11 1/2	1,5–2,5	9–15
1 1/4–11 1/2	1,5–2,5	9–15
1 1/2–11 1/2	1,5–2,5	9–15
2–11 1/2	1,5–2,5	9–15

7.2 Teisendustabel

Selles juhendis kasutatakse nii SI ühikuid (sh meetermõõdustikku) ja USA mõõtühikuid (vahel ka kui standardühikud). Siin on toodud nende ühikute loetelu koos lühendite ja teisendusteguritega.

Table 7.10 Teisendustabel

Kogus	SI ühikud (meetermõõdustik)		Tegur	USA tavaühikud (standard)	
	Ühiku nimetus	Lühend		Ühiku nimetus	Lühend
Ala	hektar	ha	x 2,4710 =	aaker	aakrit
Vooluhulk	liitrit minutis	l/min	x 0,2642 =	USA gallonit minutis	gpm
Jõud	Newton	N	x 0,2248 =	jõunael	lbf
Pikkus	millimeeter	mm	x 0,0394 =	toll	in.
Pikkus	meeter	m	x 3,2808 =	jalg	ft.
Võimsus	kilovatt	kW	x 1,341 =	hobujõud	hj
Rõhk	kilopaskal	kPa	x 0,145 =	naela ruuttolli kohta	psi
Rõhk	megapaskal	MPa	x 145,038 =	naela ruuttolli kohta	psi
Rõhk	baar (mitte-SI)	bar	x 14,5038 =	naela ruuttolli kohta	psi
Jõumoment	Njuutonmeeter	Nm	x 0,7376 =	naeljalga või jalgnael	lbf·ft
Jõumoment	Njuutonmeeter	Nm	x 8,8507 =	naeltolli või tollnael	lbf·in
Temperatuur	kraadi Celsiuse järgi	°C	(°C x 1,8) + 32 =	kraadi Fahrenheiti järgi	°F
Kiirus	meetrit minutis	m/min	x 3,2808 =	jalga minutis	ft/min
Kiirus	meetrit sekundis	m/s	x 3,2808 =	jalga sekundis	ft/s
Kiirus	kilomeetrit tunnis	km/h	x 0,6214 =	miili tunnis	mph
Maht	liiter	L	x 0,2642 =	USA gallon	USA gal
Maht	milliliiter	ml	x 0,0338 =	unts	oz.
Maht	kuupsentimeeter	cm^3 või cc	x 0,061 =	kuuptoll	$in.^3$
Kaal	kilogramm	kg	x 2,2046 =	nael	lb.

Register

10 V anduri adapteri komplekt 490

A

AHHC, *See* heedri kõrguse automaatjuhtimine
ajamid
  heedriajam 298
ajamirulli laagrid
  lintkonveieri ajamirulli eemaldamine 380
  lintkonveieri ajamirulli paigaldamine 382
ajamirulliku laagrid
  külgmise lindi ajamirullik
    ajamirulliku laagri asendamine 415
ajamirullikud
  külgmine lintajam
    eemaldamine 413
    paigaldamine 417
  söötelint 376
    eemaldamine 376
    paigaldamine 379
andurid
  AHHC andurid 204
  rulli pikisuunalise asendi kontrollimine ja
    reguleerimine 176
  trumli kõrguseandur
    asendamine 165
  trumli kõrguseanduri kontrollimine ja
    reguleerimine 162
API
  definitsioon 21
ASTM
  definitsioon 21
automaatne heedri kõrguse reguleerimine
  anduri väljundpinge
    pingepiiride käsitsi kontrollimine 206
  New Holland 2015 CR seeria kombainid
    rulli kõrguse ja rulli pikisuunalise asendi
      kalibreerimine 230

C

CGVW
  definitsioon 21
CR etteande deflektorid 61

D

DK
  definitsioon 21
DKD
  definitsioon 21
DR
  definitsioon 21

E

EasyMove™ aeglasel kiirusel transpordisüsteem
  pukseerimiskahvli vahetamine pukseerimiskonksu
    vastu 477
EasyMove™ transportrattad
  reguleerimine 123
elektrisüsteem
  andurid
    AHHC andurid 204
    trumli kõrguseandur
      asendamine 165
  elektrisüsteemi hooldamine 297
  tulepirnide vahetamine 297
eralduslatid 120, 493
  ujuvmoodul
    eemaldamine 397
    paigaldamine 397
etteande deflektorid 61
  ujuvmoodul
    paigaldamine New Holland CR kombainidele 398

F

FD2 seeria
  definitsioon 21
FFFT
  definitsioon 21
FM200 osade tuvastamine 29
FM200 ujuvmoodul
  definitsioon 21
FSI
  definitsioon 21

G

GVW
  definitsioon 21

H

HDS
  definitsioon 21
heedri automaatne kõrguskontroll
  anduri väljundpinge 206
    nõuded kombainile 206
  kiirjuhend
    New Holland CR 213

New Holland 2015 CR seeria kombainid
rulli kiiruse seadistamine 226
New Holland kombainid
10-voldine adapter 211
heedri hoiustamine 265
heedri kõrguse automaatjuhtimine
anduri töö 204
definitsioon 21
New Holland 2015 CR seeria kombainid 221
anduri väljundpinge
pingevahemiku kontrollimine kabiinist 221
eelseadistatud lõikekõrguse määramine 234
heedri kõrguse automaatjuhtimise
kalibreerimine 228
heedri kõrguse automaatjuhtimise
sisselülitamine 223
New Holland CR seeria kombain
maksimaalse töökõrguse määramine 236
New Holland CR/CX seeria kombainid 211
anduri väljundpinge
pingevahemiku kontrollimine kabiinist 211
heedri kõrguse automaatjuhtimise
sisselülitamine 214
kalibreerimine
heedri kõrguse automaatjuhtimine 215
konfigureerimine
heedri kallutamine 237
heedri tüüp 237
trumli pikisuund 237
reguleerimine
eelseadistatud lõikekõrgus 219
heedri langetamise kiirus 218
heedri tõstmise kiirus 217
tundlikkus 219
New Hollandi kombainid
trumli kõrguseanduri pinge kontrollimine 233
ujuvsüsteemi kõrguseandur
asendamine 209
heedri lintajamid, *See* külgmised lintajamid
külgmise lintajami pinguloleku reguleerimine 404
heedri nurgad
reguleerimisvahemik 153
heedri ohutustoed 32
heedri otsakatted 35
avamine 35
eemaldamine 40
kontrollimine 37
paigaldamine 41
reguleerimine 37
sulgemine 36
heedri pukseerimine 244–245
kinnitamine pukseeriva sõiduki külge 245
lülitumine põlluasendist transportasendisse 256
rataste liigutamine
eesmised (vasak) rattad
transportasendisse 257
tagumised (parem) rattad
transportasendisse 258
lülitumine transportasendist põlluasendisse 246
rataste liigutamine
eesmised (vasak) rattad põlluasendisse 251
tagumised (parem) rattad põlluasendisse 254
veolati eemaldamine 247
veolati eemaldamine hoiuasendist 260
veolati hoiustamine 250
vasaku välimise ratta transpordiasendist tööasendisse
liigutamine 246
heedriajamid 298
jõuülekande kaitsekatted
eemaldamine 303
paigaldamine 305
lõppkäigukasti ajamikett 308
põhikäigukasti ajamikett 307
heedrid
heedri hoiustamine 265
heedri nurk
reguleerimine kombainist 155
heedri pukseerimine 245
heedri transportimine
heedri pukseerimine 244–245
kinnitamine pukseeriva sõiduki külge 245
kombainiga 244
juhtseadised 51
kombaini ja ujuvmooduli küljest
lahtiühendamine 62
kontrollimine ja reguleerimine 130
lisaseadmed 72
loodimine 240
optimeerimine kombainiga rapsi sirgeks
saagikoristuseks 84
seadistamine 72
soovituslikud seaded 72
tööga seotud muutujad 121
ujuvasend 135
ujuvasendi lukud 141
ujuvasendi vedru konfiguratsiooni muutmine 135
ujuvmooduli ühendamine 66
ujuvsüsteem 130
valikud 495
heedrite optimeerimine
kombainiga rapsi sirge saagikoristus 84
hj
definitsioon 21
hooldamine ja teenindus
contourMax™
määrimine 468
hooldus pärast hooaega 272
hooldusvälbad 274
hooldus ja teenindus

ohutus 5
Hooldus ja teenindus 267
elektrisüsteem 297
ettevalmistamine hoolduseks 267
graafik 268
hoiustamine 265
hooajaeelne hooldus 272
nõuded 268
hooldusgraafik/-protokoll 268
hooldusintervallid
määrimine 274
hooldusnõuded
hooldamine
sissetöötamiskontroll 271
hüdraulika
hüdraulikaga seotud ohutus 6
liitmikud
koonustorukeermega liitmikud 526
Rõngastihendi mittereguleeritav paigalduspind (ORB) 524
Rõngastihendi pinnatihend (ORFS) 525
Rõngastihendi reguleeritav paigalduspind (ORB) 523
mahuti 294
mahuti õlitaseme kontrollimine 294
õli lisamine 294
mahutiõli vahetamine 295
õlifiltri vahetamine 296
voolikud ja liinid 273
hüdroõli paagi pikendus 492

I

Igapäevased käivituseelsed kontrolltoimingud 48
ISC
definitsioon 21

J

jäigad režiimid
töö jäigas režiimis 146
jaotusvardad 200
eemaldamine 200
JIC
definitsioon 21
jõumomendi nurgad
definitsioon 21
jõumomendi spetsifikatsioonid 519
koonustorukeermega liitmikud 526
meetermõõdustikus poltide spetsifikatsioonid 519
Rõngastihendi paigalduspinna (ORB) hüdraulikaliitmikud – mittereguleeritav 524
Rõngastihendi paigalduspinna (ORB) hüdraulikaliitmikud – reguleeritav 523
Rõngastihendi pinnatihendi (ORFS) liitmikud 525
jõumoment
definitsioon 21
jõuülekanded
jõuülekande kaitsekatted
eemaldamine 303
paigaldamine 305
jõuülekande paigaldamine 300
ujuvmoodulit ja kombaini ühendava jõuülekande eemaldamine 298

K

käigukastid
lõpp
kontrollige õlitaset 290
määrimine 290
õli lisamine 291
õli vahetamine 292
peamine
keti pingsuse reguleerimine 307
kontrollige õlitaset 288
määrimine 288
õli lisamine 289
õli vahetamine 289
täiendav
keti pingsuse reguleerimine 308
kaitsmed
keskmiste terakaitsmete asendamine 363
lühikeste terakaitsmete asendamine 360
ostmiste terakaitsmete asendamine 360
terakaitsmete reguleerimine 346
teravatipuliste keskmiste terakaitsmete asendamine 351
teravatipuliste terakaitsmete asendamine 348
käivitus
igapäevased kontrollid 48
kesklülid
definitsioon 21
ketid
lõppkäigukasti ajamikett
keti pinguloleku reguleerimine 308
põhikäigukasti ajamikett
keti pinguloleku reguleerimine 307
rulli ajamikett
asendamine 463
teo ajamikett
eemaldamine 316
keti pinguloleku reguleerimine 322
määrimine 287
paigaldamine 319
teo ajamiketi pinguloleku kontrollimine 312, 314
trumli ajamikett
keti pinguloleku reguleerimine 452
pingutamine 453

ketirattad 41–42, 454
lisavarustusse kuuluvad trumliajami ketirattad 156
trumli ajamiketi lõdvendamine 452
trumli ajamiketi pinguloleku reguleerimine 452
trumli ajamiketi pingutamine 453
trumliajam
Kahe ketiratta paigaldamine (valikuline) 456
üksiku ketiratta eemaldamine 455
üksiku ketiratta paigaldamine 456
kiirused
etteande lintajami kiirus 159
külgmise lintajami kiirus 158
külgmise lintajami kiiruse reguleerimine 158
sõidukiirus 157
terade kiirus
terade kiiruseandmed 159
terakiiruse kontrollimine 160
trumli kiirus 155
kinnitusmomendid
meetermõõdustikus poltide spetsifikatsioonid
valualumiinium 522
transpordipoldid 472
kinnitusvahend
lühike terakaitse
reguleerimine 362
lühikese terakaitsme kinnitusvahend
kontrollimine 366
reguleerimine 366
lühikesed terakaitsmed
kontrollimine 362
teravatipuline keskmine kinnitusvahend
kontrollimine 354
reguleerimine 355
teravatipuline terakaitse
kontrollimine 349
teravatipulise terakaitsme kinnitusvahendid
reguleerimine 350
kivitõrjekomplekt 489
kogurrullid
pikisuunaline asend
silindrite ümberpaigutamine
üks rull 167
rulli pikisuunaline asend 166
rulliajamid
keti asendamine 463
topeltrulli U-liigend 457
kombainid
heedri kinnitamine kombaini külge
New Holland CR/CX 52
heedri transportimine 244
heedri pukseerimine 244–245
kinnitamine pukseeriva sõiduki külge 245
kombainiga 244
kombaini lahtiühendamine heedri küljest
New Holland CR/CX 56
kombainiga rapsi sirge saagikoristus
heedrite optimeerimine 84
komponendi identifitseerimine
FD2-seeria FlexDraper®-i heeder 28
kontrollimised
hooldusgraafik/-protokoll 268
sissetöötamiskontroll 271
kõva liigend
definitsioon 21
kruvid
definitsioon 21
külgkallutuse pistik 493
külgmise lintajami süsteemid
ajamirulliku laagri asendamine 415
lintajami rull-laagrite kontrollimine 408
kuuskantvõtmed
definitsioon 21

L

laagrid
külgmine lintajam
ajamirulliku laagri asendamine 415
lintajami rull-laagrite kontrollimine 408
lintkonveier
ajamirulli laagri eemaldamine 380
ajamirulli laagri paigaldamine 382
parasiitratta rull-laagrid
asendamine 410
terapea laagrid
eemaldamine 335
paigaldamine 336
libisemistallad, *See* lõikamine maapinna kohal
sisemiste libisemistaldade reguleerimine 128
välimiste libisemistaldade reguleerimine 129
lindid
ujuvmoodul
etteandetekk 372
lintajami rull-laagrid
kontrollimine 408
lintajamid
külgmise lintajami kiirus 158
külgmise lintajami kiiruse reguleerimine 158
külgmise lintajami tekid
ajamirullikud
eemaldamine 413
paigaldamine 417
parasiitrullikud
eemaldamine 408
laagri asendamine 410
paigaldamine 412
külgmised lintajamid
eemaldamine 400
paigaldamine 401
töö reguleerimine 406

ujuvmoodul
lintajami pinguloleku kontrollimine 375
lintajami pinguloleku reguleerimine 375
söötelindi asendamine 372
lintkonveierid
ajamirulli laagri eemaldamine 380
lõikamine
maapinna kohal 121
stabilisaatorrataste reguleerimine 122
maapinnal 127
maapinnast kõrgemal
transportrataste reguleerimine 123
lõikelatid
ummistuste kõrvaldamine 242
valikud 489
lõiketerade ajamikorpus
õlitaseme kontrollimine 369
lühikese lõiketera kaitsmed ja kinnituskaar
topeltlõiketera
lühikese lõiketera kaitse konfiguratsioon – 12,5 m (41 jalga) 359
lühikese lõiketera kaitse konfiguratsioon – kõik, v.a 12,5 m (41 jalga) 358
lühikesed terakaitsmed ja kinnitusvahendid
üks tera
lühikeste terakaitsmete konfiguratsioon 357

M

määrimine 274
hooldusgraafik/-protokoll 268
iga 10 töötunni tagant 274
iga 100 töötunni tagant 280
iga 25 töötunni tagant 275
iga 250 töötunni tagant 282
iga 50 töötunni tagant 276
iga 500 töötunni tagant 284
määrimisprotseduur 285
määrimine ja hooldus 274
heedriajami lõppkäigukast
käigukasti määrimine 290
kontrollige õlitaset 290
õli vahetamine 292
heedriajami põhikäigukast
käigukasti määrimine 288
kontrollige õlitaset 288
õli vahetamine 289
määrimisprotseduur 285
teo ajamiketid 287
trumli ajamikett 286
MDS
definitsioon 21
meetermõõdustikus poldid
jõumomendi spetsifikatsioonid 519
mootorid
trumliajami mootor
eemaldamine 460
paigaldamine 461
trumliajami mootorid 460
mudelinumbrid
kirjed xii
mutter
definitsioon 21

N

New Holland CR/CX kombainid
kombaini lahtiühendamine heedri küljest 56
kombaini ühendamine heedriga 52
New Holland kombainid
10-voldine adapter 211
NPT
definitsioon 21
nukid
trumlinuki reguleerimine 181
trumlinuki sätted 179

O

ohutus 1
heedri ohutustoed 32
hooldusalane ohutus 5
hüdraulikaga seotud ohutus 6
Igapäevased käivituseelsed kontrolltoimingud 48
ohutushoiatuste sümbolid 1
ohutussiltide kleebised 7
asukohad 8
kleebiste paigaldamine 7
siltide tõlgendamine 13
signaalsõnad 2
tööohutus 32
trumli ohutustoed 33
üldine ohutus 3
õlid
heedriajami lõppkäigukast
õli lisamine 291
heedriajami põhikäigukast
õli lisamine 289
terade ajamikasti õlivahetus 370
omaniku/juhi kohustused 31
ORB
definitsioon 21
ORFS
definitsioon 21
osa tuvastamine
ujuvmoodul – FM200 29

P

p/min
  definitsioon ... 21
päevalille tööseadis ... 499
paindrežiimid
  töö paindrežiimis ... 144
painduv ujuvsüsteem
  lintheedri otsapiirik
    blokeerimine ... 147
    lubamine ... 148
pealevõtutrumlid ... 419
  keskasend ... 426
  otsad all ... 426
  piide toru puksid ... 431
    eemaldamine ... 431
    paigaldamine ... 436
  pikiasend
    reguleerimine ... 167
    silindrite ümberpaigutamine
      topelttrummel ... 170
  soovituslik seade ... 85
  trumli kiirus ... 155
  trumli kõrgus ... 161
    trumli kõrguseandur ... 162
      anduri vahetamine ... 165
  trumli nukk
    sätted ja juhised ... 179
    trumlinuki reguleerimine ... 181
  trumli ohutustoed ... 33
    lahutamine ... 34
    rakendamine ... 33
  trumli otsakatted ... 442
    otsakatete asendamine nukipoolsel siseküljel ... 445
    tagaosa sisemiste asendamine ... 448
    tagaosa välimiste asendamine ... 447
    trumli otsakatte tugede asendamine ... 450
  trumli sõrmed ... 427
    plastsõrmede eemaldamine ... 429
    plastsõrmede paigaldamine ... 430
    terassõrmede eemaldamine ... 428
    terassõrmede paigaldamine ... 428
  trumli vahemaa ... 419
    mõõtmine ... 419
    reguleerimine ... 423
  trumliajami mootorid ... 460
  trumliajamid
    ajami ketirattad ... 454
      eritingimuste jaoks valikuline ... 156
    kaks ketiratast (valikuline)
      paigaldamine ... 456
    katted ... 41
      eemaldamine ... 41
      paigaldamine ... 42
    keti lõdvendamine ... 452
    keti pingutamine ... 453
    kolmiktrumli ajami U-ühendus
      eemaldamine ... 457, 459
    mootori eemaldamine ... 460
    mootorite paigaldamine ... 461
    topelttrumli ajami U-ühendus
      eemaldamine ... 457
      paigaldamine ... 459
    üksik ketiratas
      eemaldamine ... 455
    üksikud ketirattad
      paigaldamine ... 456
  trumliotste allasuuna reguleerimine ... 426
  trumlipiide samm ... 179
pehmed liigendid
  definitsioon ... 21
piide toru puksid
  eemaldamine ... 431
  paigaldamine ... 436
pikendatud katteliist ... 491
pingulolek
  definitsioon ... 21
pingutuse jõumoment
  definitsioon ... 21
poldid
  definitsioon ... 21
põllukultuuri jaoturi hoiuklambri komplekt ... 486
põllukultuuri jaoturid
  reguleerimine ... 193
  ujuvasend
    heedrile paigaldamine ... 190
    heedrilt eemaldamine ... 188
    reguleerimine ... 87
põllukultuuri suunajad ... 490
põllukultuuri tõstmiskomplekt ... 485
PR15 pealevõtutrumlid
  pikiasend
    silindrite ümberpaigutamine
      topelttrummel ... 173
puudub
  definitsioon ... 21

R

rattad ja rehvid
  rattapoltide jõumomendid ... 472
  rehvide täispuhumine/rõhk ... 474
  stabilisaatorratta komplekt (lisavarustus) ... 498
rehvide täispuhumine/rõhk ... 474
riisijaotusvarda komplekt ... 488
riisijaotusvardad ... 202
rulli ajamiketid
  asendamine ... 463
rulli pikisuunalised asendid, *See* kogurrullid
rulliajamid

topeltrulli U-liigend 457
rullid
pikisuunalise asendi anduri kontrollimine ja reguleerimine 176
rulli ajamisüsteem 452
rulli otsakaitsed
välimise nukiotsa otsakaitse vahetamine 443
rulliajamid
keti pingsuse reguleerimine 452
vahekaugus lõikelatini 419

S

saagi edastamine
valikud 485
saagihaaratsite komplekt 485
saagijaoturid 185
heedri küljest eemaldamine 185
heedrile paigaldamine 187
saagijaotusvardad 200
eemaldamine 200
SAE
definitsioon 21
SDD
definitsioon 21
seadmete hooldus – enne hooaega 272
seadmete hooldus – pärast hooaega 272
seerianumbrid
asukohad xii
kirjed xii
seibid
definitsioon 21
seiskamisprotseduurid 50
sissetöötamiskontroll 271
sissetöötamisperiood 49
SKD
definitsioon 21
sõidukiirused 157
sõnastik 21
söötelindid
ajamirulliku laager
paigaldamine 382
ajamirullikud 376
eemaldamine 376
paigaldamine 379
kiiruse reguleerimine 159
lintajami pinguloleku kontrollimine 375
lintajami pinguloleku reguleerimine 375
parasiitratta rull-laagri asendamine 388
parasiitrullik 383
parasiitrulliku eemaldamine 383
parasiitrulliku paigaldamine 385
söötelindi asendamine 372
sööteteki renn
sööteteki renni langetamine 392
sööteteki renni tõstmine 393
söötetekk
Lülihoidiku konksude kontrollimine 394
sööteteo konfiguratsioonid 90
keskmine konfiguratsioon 99
kitsas konfiguratsioon 96
lai konfiguratsioon 101
ülikitsas konfiguratsioon 92
Ülilai konfiguratsioon 104
sööteteo spiraal 491
soovituslikud seaded
heeder 72
trummel 85
soovituslikud vedelikud ja määrdeained 539
sõrmed
teosõrmed 324
eemaldamine 113, 324
paigaldamine 115, 327
sõrmede ajastuse kontrollimine 329
sõrmede ajastuse reguleerimine 329
trumli plastsõrmed
eemaldamine 429
paigaldamine 430
trumli terassõrmed
eemaldamine 428
paigaldamine 428
sõrmega kinni
definitsioon 21
spiraal 106, 324
eemaldamine 106
paigaldamine 108, 111
stabilisaatorratta komplekt 498
stabilisaatorrattad
reguleerimine 122
suunatud lõiketerade kaitsmed ja kinnituskaar
topeltlõiketera
FD235 suunatud kaitsmega konfiguratsioon 341

T

täielik liidese kattekomplekt 492
teenindus, *See* hooldus ja teenindus
tehnilised andmed
FD2 seeria FlexDraper® heedri ja ujuvmooduli tehnilised andmed 23
FD2 seeria FlexDraper® heedri mõõtmed 27
jõumomendi spetsifikatsioonid 519
teisendustabel 528
tekid
külglindid
teki kõrguse reguleerimine 402
teod 310
ajamiketid
eemaldamine 316
keti pinguloleku kontrollimine 314

keti pinguloleku reguleerimine 322
määrimine 287
paigaldamine 319
pingsuse kontrollimine 312
piid, *See* sõrmed
pingutusvedrud
kontrollimine ja reguleerimine 119
sööteteo konfiguratsioonid 90
keskmine konfiguratsioon 99
kitsas konfiguratsioon 96
lai konfiguratsioon 101
ülikitsas konfiguratsioon 92
Ülilai konfiguratsioon 104
sõrmed 324
eemaldamine 113, 324
paigaldamine 115, 327
sõrmede ajastuse kontrollimine 329
sõrmede ajastuse reguleerimine 329
spiraal 106, 324
eemaldamine 106
paigaldamine 108, 111
sööteteo valikuline spiraal 491
teo ja renni vahemaa 310
teoajami ketirattad
teo ajamiketi pinguloleku reguleerimine 322
teoasend 117
tera
definitsioon 21
teraajamid
terade kiirus
terade kiiruse väärtused 159
terakiiruse kontrollimine 160
terad 332
tera paigaldamine 336
terade eemaldamine 334
terasektsioonide asendamine 332
tõrkeotsing 505
varutera asukoht 338
terade ajamikastid
kinnituspoltide kontrollimine 370
õli vahetamine 370
terade ajamisüsteem 369
terade ajamikast 369
terakaitsmed
lühikesed terakaitsmed ja kinnitusvahendid 356
teravatipulised terakaitsmed ja kinnitusvahendid 339
terakaitsmed
kaitsmete reguleerimine 346
keskmiste terakaitsmete asendamine 363
lühikesed terakaitsmed
konfiguratsioonid 356
lühikeste terakaitsmete asendamine 360
ostmiste terakaitsmete asendamine 360
teravatipulised terakaitsmed
konfiguratsioonid 339
teravatipuliste keskmiste terakaitsmete asendamine 351
teravatipuliste terakaitsmete asendamine 348
terakaitsmed ja kinnitusvahend
topelttera
FD245 teravatipulise kaitsme konfiguratsioon 344
terapea katted 367
paigaldamine 367
terapea laagrid
eemaldamine 335
paigaldamine 336
teravatipulised terakaitsmed ja kinnitusvahend
topelttera
FD240 teravatipulise terakaitsme konfiguratsioon 342
FD241 teravatipulise terakaitsme konfiguratsioon 343
FD250 teravatipulise terakaitsme konfiguratsioon 345
üks tera
teravatipulise terakaitsme konfiguratsioon 340
terminite definitsioon 21
TFFT
definitsioon 21
tiiva tasakaal
tiiva tasakaalu kontrollimine ja reguleerimine 149
toimingud 31
tööga seotud muutujad
heedrid 121
töörežiimid
jäik režiim 146
paindrežiimid 144
toote ülevaade 21
tõrkeotsing 501
heeder ja lintajamid 513
lõikamine ja terakomponendid 505
saagikadu lõikelati juures 501
söögiubade koristamine 515
trumli etteanne 510
transpordisõlme poldid 472
transpordisüsteemid 472
heedri transportimine 244
heedri pukseerimine 244
kinnitamine pukseeriva sõiduki külge 245
kombainiga 244
lülitumine põlluasendist transportasendisse 256
rataste liigutamine
eesmised (vasak) rattad transportasendisse 257
tagumised (parem) rattad transportasendisse 258
lülitumine transportasendist põlluasendisse 246
rataste liigutamine
eesmised (vasak) rattad põlluasendisse 251

tagumised (parem) rattad põlluasendisse 254
veolati eemaldamine 247
veolati eemaldamine hoiuasendist 260
veolati hoiustamine 250
rattapoltide jõumomendid 472
rehvide täispuhumine/rõhk 474
vasaku välimise ratta transpordiasendist tööasendisse liigutamine 246
trumli ajamiketid
lõdvenemine 452
pingutamine 453
trumli ajamisüsteem 452
trumli ohutustoed 33
lahutamine 34
rakendamine 33
trumli otsakatted 442
otsakatete asendamine nukipoolsel siseküljel 445
otsakatete asendamine nukipoolsel välisküljel 443
tagaosa sisemiste asendamine 448
tagaosa välimiste asendamine 447
trumli otsakatte tugede asendamine 450
trumli pikisuunaline asend
reguleerimine 167
trumli sõrmed 427
plastsõrmede eemaldamine 429
plastsõrmede paigaldamine 430
terassõrmede eemaldamine 428
terassõrmede paigaldamine 428
trumli vahemaa
mõõtmine 419
reguleerimine 423
trumliajami mootorid 460
eemaldamine 460
paigaldamine 461
trumliajamid
kolmiktrumli U-ühendus
eemaldamine 457, 459
topelttrumli U-ühendus
eemaldamine 457
paigaldamine 459
trumliotste allasuund 426
trumlisüsteem
trumli soovituslikud seaded 85
trumlite kiirused 155
tulepirnid – vahetamine 297

U

U-liigend
topeltrulli U-liigend 457
U-ühendused
kolmiktrumli U-ühendus
eemaldamine 457, 459
topelttrumli U-ühendus
eemaldamine 457
paigaldamine 459
UCA
definitsioon 21
ujuvasend
heedri ujuvasend
ujuvasendi vedru konfiguratsiooni muutmine 135
ujuvasendiga põllukultuuri jaoturid 486
ujuvmoodulid 490
eralduslatid
eemaldamine 397
komplektid 120
paigaldamine 397
etteande deflektorid
asendamine New Holland CR kombainidel 398
etteandetekk 372
kombaini ja heedri küljest lahtiühendamine 62
lintkonveier
ajamirulli laagri eemaldamine 380
raatslatid 397
seadistamine 90
söötelint
ajamirullik 376
eemaldamine 376
paigaldamine 379
ajamirulliku laager
paigaldamine 382
lintajami pinguloleku kontrollimine 375
lintajami pinguloleku reguleerimine 375
parasiitratta rull-laagri asendamine 388
parasiitrullik 383
parasiitrulliku eemaldamine 383
parasiitrulliku paigaldamine 385
söötelindi asendamine 372
sööteteki renn
langetamine 392
tõstmine 393
söötetekk
Lülihoidiku konksude kontrollimine 394
sööteteo konfiguratsioonid 90
spiraal 106, 324
teoajam
teo ajamiketi pinguloleku reguleerimine 322
teod 310
sööteteo valikuline spiraal 491
sõrmed
sõrmede ajastuse reguleerimine 329
teo ja renni vahemaa 310
teosõrmed 324
eemaldamine 113, 324
paigaldamine 115, 327
sõrmede ajastuse kontrollimine 329
ujuvmooduli ühendamine heedriga 66
ummistuste kõrvaldamine 243
ujuvsüsteem 130
heedri ujuvasend

kontrollimine ja reguleerimine 130
heedri ujuvasendi lukud 141
tiiva ujuvasendi lukud
lukus 146
lukustamata 144
lukustamine/lukust avamine 141
ülemised ristteod 182, 487
asendi reguleerimine 182
ummistuste kõrvaldamine
lõikelatt 242
ujuvmoodul 243

V

valikud 485
contourMax™ 466
määrimine 468
rataste reguleerimine jalglülitiga 124
ratta kõrguse reguleerimine 125, 466
heeder 495
päevalille tööseadise komplekt 499
põllukultuuri jaoturi hoiuklambri komplekt 486
rattad
stabilisaatorratta komplekt 498
riisijaotusvarda komplekt 488
rull
sisemine terasotsaga pii komplekt 496
välimine terasotsaga pii komplekt 497
saagihaaratsite komplekt 485
teravilja haaratsikomplekt 485
ujuvasendiga põllukultuuri jaoturid 486
lõikelatid 489
kivitõrjekomplekt 489
vertikaalterade komplekt 488
riisijaotusvardad 202
saagi edastamine 485
eralduslati komplekt 493
sööteteo spiraal 491
ülemine risttigu (UCA) 487
terapea katted 367
paigaldamine 367
transpordisüsteemid 472
trumliajami ketirattad 156
ujuvmoodulid 490
10 V anduri adapteri komplekt 490
hüdraulikapaagi laienduskomplekt 492
külgkallutuse pistikukomplekt 493
pikendatud katteliistu komplekt 491
põllukultuuri suunajate komplektid 490
täielik liidese kattekomplekt 492
varuterad 338
veolatid
eemaldamine 247
hoiustamine 250
kinnitamine 261
veolatt
hoiustamine 260
vertikaalterade komplektid 488
võnkekastid, *See* terade ajamisüsteem, terade ajamikast
voolikud ja liinid
hüdraulika 273

W

WOT
definitsioon 21

Soovituslikud vedelikud ja määrdeained

Puhtad vedelikud ja määrdeained aitavad tagada teie masina tippefektiivsuse.

- Kõigi vedelike ja määrdeainetega ringikäimisel kasutage puhtaid anumaid.
- Hoiustage vedelikke ja määrdeained tolmu-, niiskuse- ja saasteainevabas kohas.

Table: Soovituslikud vedelikud ja määrdeained

Määrde-aine	Spetsifikatsioon	Kirjeldus	Kasutamine	Mahud
Määre	SAE mitmeotstarbeline	Kõrge temperatuuri- ja rõhutaluvusega (EP) suure jõudlusega määre, mille molübdeendisulfiidi liitiumalus on max 1% (NLGI tase 2)	Vastavalt vajadusele, kui pole täpsustatud teisiti	–
		Kõrge temperatuuri- ja rõhutaluvusega (EP) suure jõudlusega määre, mille molübdeendisulfiidi liitiumalus on max 10% (NLGI tase 2)	Jõuülekande libisemisliigendid	–
Hammas-rataste määrdeai-ne	SAE 85W-140	API hooldusklass GL-5	Lõiketerade ajamikorpus	1,5 liitrit (1,3 kvarti)
			Peamine käigukast	2,75 liitrit (2,9 kvarti)
			Täiendav käigukast	2,25 liitrit (2,4 kvarti)
Hüdroõli	Üheklassiline ülekande-hüdroõli.Viskoossus temperatuuri 40 °C (104 °F) juures 60,1 cSt Viskoossus temperatuuri 100 °C (212 °F) juures 9,5 cSt Soovitatavad kaubamärgid: • Petro-Canada Duratran • John Deere Hy-Gard J20C • Case Hy-Tran Ultraction • AGCO Power Fluid 821 XL	Ülekande-hüdroõli	Päise ajamisüsteemide mahuti	95 liitrit (25,1 USA gallonit)
Ketiõli	Kasutage ketiõli mille viskoossus on 40 °C (104 °F) juures 100 – 150 sCt või mineraalõli SAE 20W-50, mis ei sisalda puhastusaineid ega lahusteid	Ketiõli tagab hea kulumiskaitse ja on vahutamiskindel. See kaitseb ketti ja ajami hammasrattaid kulumise eest.	Rulli ajamikett	—

NEW HOLLAND AGRICULTURE | BY MacDon

KLIENDID
MacDon.com

EDASIMÜÜJAD
Portal.MacDon.com

Toodete kaubamärgid kuuluvad
Nende vastavatele toojatele ja/või edasimüüjatele.

Trükitud Kanadas