FD2 Serie
FlexDraper®-Schneidwefrk mit Floatmodul FM200

Teilekatalog

MAC262065 Revision A

Übersetzung des Originalbedienerhandbuchs

FlexDraper®-Schneidwerk der Serie FD2 mit Floatmodul FM200

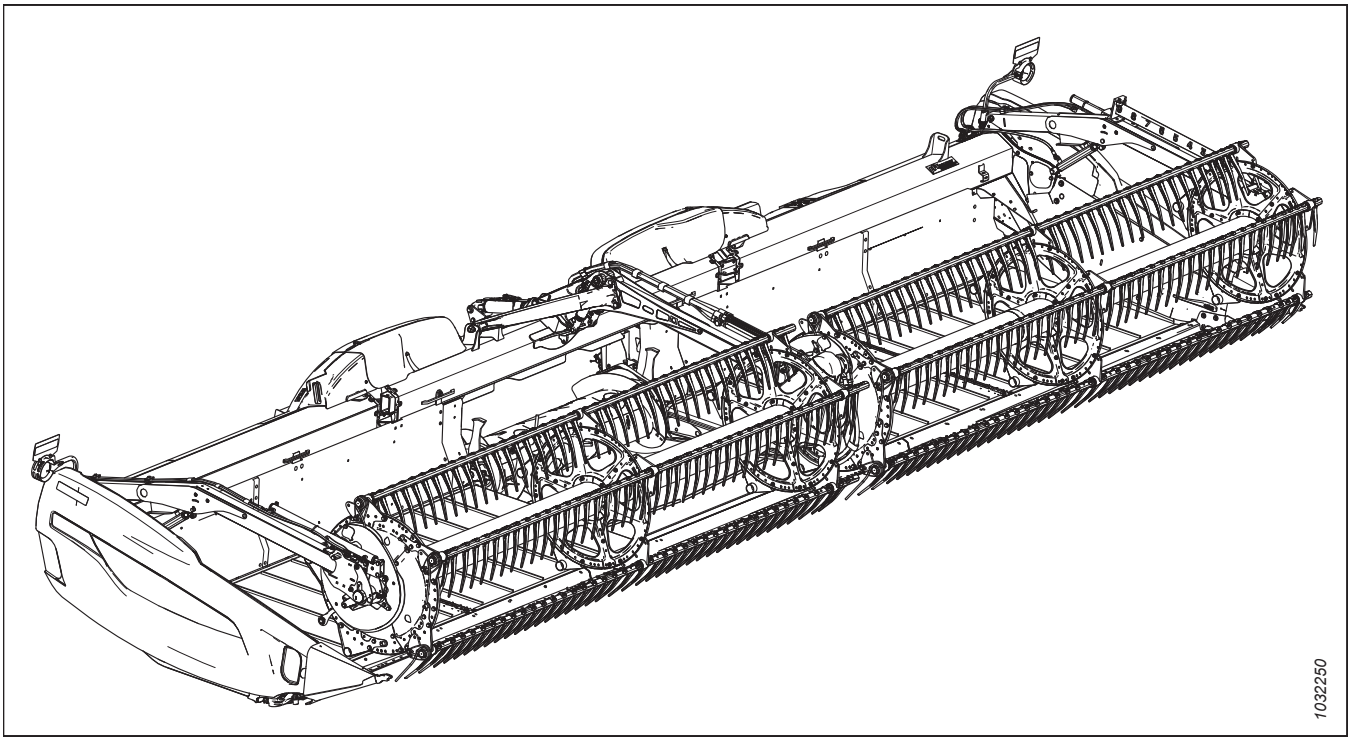

Veröffentlichung: September 2022

Einleitung

Dieser Teilekatalog enthält alle Ersatzteile, die für ein Mähdrescherschneidwerk MacDon FlexDraper® der Serie FD2 MAC (Abschnitte 1–138) und ein Floatmodul FM200 MAC(Abschnitte 139–179) bestellt werden können.

Achten Sie bitte bei allen Bestellungen darauf, die Bestellnummer korrekt anzugeben. Einige Teile können je nach Schneidwerksgröße unterschiedlich ausgeführt sein. Vergewissern Sie sich, dass Sie die korrekte Bestellnummer herausgesucht haben.

BEACHTEN:

Fügen Sie bei der Bestellung das Präfix MAC an die Teilenummern an. Beispiel: MAC123456.

Änderungen, die in der vorliegenden Version vorgenommen wurden, sind in Fettschrift hervorgehoben. Änderungen aus der vorherigen Katalogversion werden bei der Erstellung der neuen Version auf Normalschrift zurückgesetzt.

Elektrische Stecker, die an MacDon Produkten verwendet werden, sind zum Kauf erhältlich, aber nicht in diesem Katalog aufgeführt. Die Liste der verfügbaren Stecker finden Sie im Teilekatalog für elektrische Stecker (MAC169641).

In diesem Katalog verstehen sich die Richtungsangaben „rechts“ und „links“ aus der Sitzposition des Fahrers im Mähdrescher. In einigen Abbildungen kennzeichnet ein Pfeil die Stellung „Vorne“.

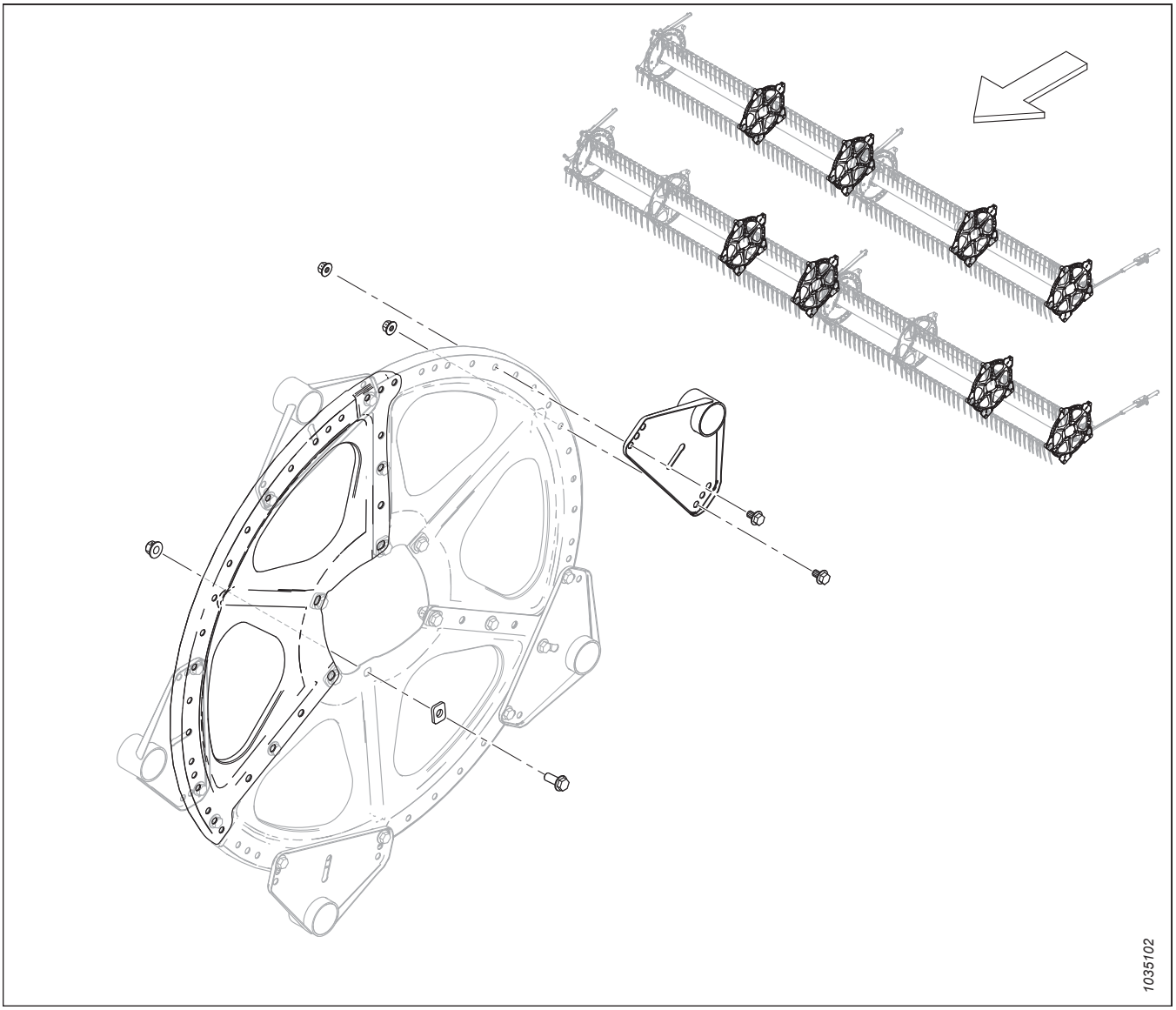

Abkürzungen

N/B – nach Bedarf (Bestellmengen variieren)	BGR – Baugruppe	FRRA – Flachrundschraube mit Rippansatz
KV – Kugelventil	GUZS – Drehung gegen den Uhrzeigersinn	KON – konisch (Federring)
SNKK – Senkkopf	K/M – komplett mit	UZS – Drehung im Uhrzeigersinn
DPL – doppelt	DM – Doppelmesserschneidwerk	ZTH – zweiteilige Haspel
QG – Quetschgewinde	FLS – Flansch	GA – Gauge (US-amerikanische Maßeinheit)
GT – Gütegrad	GS – Grassaaten	KO – Kopf
SDW – Schneidwerk	HHV – hydraulische Horizontalverstellung	SK – Sechskant
HNBR – hydrierter Acrylnitril-Butadien-Kautschuk	HYD – hydraulisch	ID – Innendurchmesser
IP – Innensechsrund Plus (Torx Plus)	KP – Messervorlauf	MR – Messerrücklauf
LG – lang	LI – links (aus Fahrersicht gesehen, Blick nach vorne)	VE – Verriegelung
MGW – Maschinengewinde	MD – MacDon	MHV – manuelle Horizontalverstellung
BJ – Baujahr	NC – National Coarse Thread (US-amerikanische Gewindenorm)	NF – National Fine Thread (US-amerikanische Feingewindenorm)
NSE – nicht separat erhältlich	ST – schmaler Transport	AD – Außendurchmesser
OPT – optional	SV – Steuerventil	GZG – gezogen (Mähaufbereiter)
RK – Rollenkette	REF – Referenz, verweist auf Bestellnummer in anderem Katalogabschnitt	NOR – normal
RE – rechts (aus Fahrersicht gesehen, Blick nach vorne)	FRVK – Flachrundschraube mit Vierkantansatz	FRKVK – Flachrundschraube mit kurzem Vierkantansatz
ETEAF – Einzugstrommel mit ein- und ausfahrenden Fingern	SAE – Society of Automotive Engineers (besagt, dass das Teil gemäß den Anforderungen der SAE hergestellt wurde)	SB – Seitenband
GEZ – gezahnt	EM – Einzelmesser	ISK – Innensechskant
GLT – glatt	LFF – langsam fahrendes Fahrzeug	BUCH – Buchse
SF – Schneidwerk für selbstfahrenden Schwadmäher	SAF – Sonderanfertigung	KGL – kugelförmig
ZPZ – Zahnungen pro Zoll (Messerabschnitte)	DH – durchgehende Haspel	STL – Stahl (rostfrei)

STD – Standard	MSST – Maisstroh	VGL – volle Gewindelänge
GWD – Gewinde	DH – dreiteilige Haspel	OQF – obere Querförderschnecke
DMOZ – Doppelmesser ohne Zeitsteuerung	UNC – Unified Coarse Thread (US-amerikanische Gewindenorm)	UNEF – Unified Extra Fine Thread (US-amerikanische Feinstgewindenorm)
UNF – Unified Fine Thread (US-amerikanische Feingewindenorm)	UNS – Unified Special Thread Series (US-amerikanische Spezialgewindenorm)	RTM – Rapstrennmesser
BR – breiter Rahmen	VZ – verzinkt	

Geltungsbereich von Seriennummern

Auf welcher Seite der Seriennummer der Strich (–) steht, verrät, ob das Teil für kleinere oder größere Seriennummern verwendet werden kann.

Beispiel:

- -451189 bedeutet, dass das Teil für Maschinen bis einschließlich Seriennummer 451189 geeignet ist.
- 451190– bedeutet, dass das Teil für Maschinen ab einschließlich Seriennummer 451190 geeignet ist.

Einleitung i
Abkürzungen ii
Geltungsbereich von Seriennummern iv

1 Komponenten für Schneidwerk-Tragrahmen 1
2 Abschlussbleche für Schneidwerk-Tragrahmen 3
3 Handbuchfach, Sicherungsstift und Messeraufbewahrung 5
4 Adapterwanne 7
5 Halmteilerkegel 9
6 Teilerstangen und Lagerung 11
7 Abdeckbleche – Case 13
8 Komponenten für Montage von Seitenverkleidung 15
9 Seitenband 19
10 Seitenband – Rückwandtafeln (FD225) 21
11 Seitenband – Rückwandtafeln (FD230, FD235, FD240 und FD241) 23
12 Seitenband – Rückwandtafeln (FD245 und FD250) 27
13 Seitenband – Spannvorrichtung 29
14 Seitenband – Antriebsrolle 33
15 Seitenband – Tragrahmen und Spurführungen (FD225) 35
16 Seitenband – Tragrahmen und Spurführungen (FD230, FD235, FD240 und FD241) 37
17 Seitenband – Tragrahmen und Spurführungen (FD245 und FD250) 41
18 Seitenband – Dichtungen (FD225) 43
19 Seitenband – Dichtungen (FD230, FD235 und FD240) 45
20 Seitenband – Dichtungen (FD241, FD245 und FD250) 47
21 Seitenband-Abdeckungen – schmal 49
22 Umlenkgestänge der Seitenflügel (Schneidwerksmechanik) 51
23 Auslenkgestänge-Abdeckblech – Hauptrahmenrohr-Scharnier 59
24 Auslenkgestänge-Abdeckblech – durchgehende Haspel (FD225) und zweiteilige Haspel (FD230, FD235, FD240 und FD241) 61
25 Auslenkgestänge-Abdeckblech – dreiteilige Haspel (FD240) 63
26 Auslenkgestänge-Abdeckblech – dreiteilige Haspel (FD245 und FD250) 65
27 Messerfinger, Druckdaumen und Messerbalkenkufen – Einzelmesser, spitz (FD225, FD230, FD235 und FD240) 69
28 Messerfinger, Druckdaumen und Messerbalkenkufen – Doppelmesser, spitz (FD235, FD240, FD241, FD245 und FD250) 71
29 Messerfinger, Druckdaumen und Messerbalkenkufen – Einzelmesser, PlugFree™ (FD225, FD230, FD235 und FD240) 75
30 Messerfinger, Druckdaumen und Messerbalkenkufen – Doppelmesser, PlugFree™ (FD240, FD241, FD245 und FD250) 77
31 Messer – Einzelmesserschneidwerke, grob gezahnte Klingen (FD225) 79
32 Messer – Einzelmesserschneidwerke, grob gezahnte Klingen (FD230, FD235 und FD240) 81
33 Messer – Doppelmesserschneidwerke, grob gezahnte Klingen (FD235 und FD240) 85
34 Messer – Doppelmesserschneidwerke, grob gezahnte Klingen (FD241) 89
35 Messer – Doppelmesserschneidwerke, grob gezahnte Klingen (FD245) 93
36 Messer – Doppelmesserschneidwerke, grob gezahnte Klingen (FD250) 97

37 Taumelgetriebe – Einzelmesser und Doppelmesser ... 101
38 Taumelgetriebe ... 105
39 Haspelarm und Hubzylinder – mittlerer Haspelarm (FD230, FD235, FD240 und FD241) ... 109
40 Haspelarm und Hubzylinder – Mittelarm, rechte Seite (FD240, FD245 und FD250) ... 111
41 Haspelarm und Hubzylinder – Mittelarm, linke Seite (FD240, FD245 und FD250) ... 113
42 Haspelarme und Hubzylinder – äußere Haspelarme, durchgehende Haspel ... 115
43 Haspelarme und Hubzylinder – äußere Haspelarme, zwei- und dreiteilige Haspel ... 117
44 Haspelarmkomponenten – rechter Haspelarm, durchgehende Haspel (FD225) ... 119
45 Haspelarmkomponenten – rechter Haspelarm, zweiteilige Haspel (FD230, FD235, FD240 und FD241) ... 121
46 Haspelarmkomponenten – rechter Haspelarm, dreiteilige Haspel (FD240, FD245 und FD250) ... 123
47 Haspelarmkomponenten – mittlerer Haspelarm (FD230, FD235, FD240, FD241, FD245 und FD250) ... 125
48 Haspelarmkomponenten – mittlerer rechter Haspelarm, dreiteilige Haspel (FD240, FD245 und FD250) ... 127
49 Haspelarmkomponenten – linker Haspelarm (FD225, FD230, FD235, FD240, FD241, FD245 und FD250) ... 129
50 Haspel – Antrieb, rechter Haspelarm, durchgehende Haspel ... 131
51 Haspel – Antrieb, mittlerer Haspelarm, zwei- und dreiteilige Haspel ... 135
52 Haspel – Nockenkomponenten, rechter Haspelarm ... 141
53 Haspel – Nockenkomponenten, mittlerer rechter Haspelarm, dreiteilige Haspel (FD240, FD245 und FD250) ... 143
54 Haspel – Fingerträger ... 145
55 Haspelscheiben – Kurvenscheibenseite und Gestänge (FD225, FD230, FD235, FD240, FD241, FD245 und FD250) ... 149
56 Haspelscheiben – mittlere Spannweite, Kurvenscheibenseite (FD225, FD235, FD240, FD241, FD245 und FD250) ... 151
57 Haspelscheiben – mittlere Spannweite, Außenseite (FD225, FD230, FD235, FD240, FD241, FD245 und FD250) ... 153
58 Haspelscheiben – Außenseite (FD225, FD230, FD235, FD240, FD241, FD245 und FD250) ... 155
59 Haspel – Zentralrohre, durchgehende Haspel ... 157
60 Haspel – Zentralrohre, zweiteilige Haspel ... 159
61 Haspel – Zentralrohre, dreiteilige Haspel ... 161
62 Haspel – Seitenbleche, Kurvenscheibe, innen ... 163
63 Haspel – Seitenbleche, Kurvenscheibe, außen ... 165
64 Haspel – Seitenbleche, ohne Kurvenscheibe, innen ... 167
65 Haspel – Seitenbleche, Kurvenscheibe, außen ... 169
66 Gleitkufen – Außen und Mitte ... 171
67 Hydraulik – Verteilerverschraubungen und Befestigungselemente ... 173
68 Hydraulik – Verteilerstopfen ... 175
69 Hydraulik – Taumelgetriebe, Einfach- und Doppelmesser, linke Seite (FD225, FD230, FD235, FD240, FD241 und FD245) ... 177
70 Hydraulik – Taumelgetriebe, Doppelmesser, linke Seite (FD250) ... 181
71 Hydraulik – Taumelgetriebe, Doppelmesser, rechte Seite (FD235, FD240 und FD241) ... 185
72 Hydraulik – Taumelgetriebe, Doppelmesser, rechte Seite (FD245 und FD250) ... 189
73 Hydraulik – Seitenbandantrieb (FD225, FD230, FD235, FD240 und FD241) ... 193
74 Hydraulik – Seitenbandantrieb (FD245 und FD250) ... 197
75 Hydraulik – Hub- und Horizontalverstellung, durchgehende Haspel, linker Haspelarm (FD225) ... 201

76 Hydraulik – Hub- und Horizontalverstellung, durchgehende Haspel, rechter Haspelarm (FD225) 203
77 Hydraulik – Hub- und Horizontalverstellung, zweiteilige Haspel, linker Haspelarm (FD230, FD235, FD240 und FD241) 207
78 Hydraulik – Hub- und Horizontalverstellung, zweiteilige Haspel, mittlerer Haspelarm (FD230, FD235, FD240 und FD241) 211
79 Hydraulik – Hub- und Horizontalverstellung, zweiteilige Haspel, rechter Haspelarm (FD230 und FD235) 215
80 Hydraulik – Hub- und Horizontalverstellung, zweiteilige Haspel, rechter Haspelarm (FD240 und FD241) 219
81 Hydraulik – Hub- und Horizontalverstellung, dreiteilige Haspel, linker Haspelarm (FD240, FD245 und FD250) 223
82 Hydraulik – Hub- und Horizontalverstellung, dreiteilige Haspel, mittlerer Haspelarm Linke Seite (FD240, FD245 und FD250) 227
83 Hydraulik – Hub- und Horizontalverstellung, dreiteilige Haspel, mittlerer Haspelarm, Rechte Seite (FD240, FD245 und FD250) 229
84 Hydraulik – Hub- und Horizontalverstellung, dreiteilige Haspel, rechter Haspelarm (FD240, FD245 und FD250) 231
85 Hydraulik – obere Querförderschnecke 235
86 Hydraulik – Haspelantrieb, durchgehende Haspel 239
87 Hydraulik – Haspelantrieb, zwei- und dreiteilige Haspel 243
88 Hydraulik – ContourMax™, Konturräder (FD225 und FD230) 247
89 Hydraulik – ContourMax™, Konturräder (FD235) 251
90 Hydraulik – ContourMax™, Konturräder (FD240, FD241, FD245 und FD250) 255
91 Hydraulik – VertiBlade™ Rapstrennmesser (FD225, FD230, FD235, FD241 und FD245) 259
92 Hydraulik – VertiBlade™ Rapstrennmesser (FD250) 263
93 Abdeckungen für Hydraulikleitungen (FD225) 265
94 Abdeckungen für Hydraulikleitungen (FD230, FD235 und FD240) 267
95 Abdeckungen für Hydraulikleitungen (FD241, FD245 und FD250) 269
96 Elektrisch – Kabelbaum (FD225) 271
97 Elektrisch – Kabelbaum (FD230, FD235, FD240, FD241, FD245 und FD250) 273
98 Elektrik – Begrenzungsleuchten 275
99 Elektrisch – Haspelhöhensensor 277
100 Elektrik – Haspelhorizontalsensor 279
101 Aufkleber und Reflektoren – Serie FD2 281
102 Aufkleber – Produktidentifikation, Case 283
103 Aufkleber – Französisch 285
104 Aufkleber – Portugiesisch 287
105 Aufkleber – Russisch 289
106 Aufkleber – Spanisch 291
107 (Optional) ContourMax™ – äußere Konturräder 293
108 (Optional) ContourMax™ – innere Konturräder 299
109 (Wahlausrüstung) ContourMax™ – Messgeräte-Wartungssatz 303
110 (Optional) Ährenheber und Lagergestell 305
111 (Optional) Halterung für Halmteilerlagerung 307
112 (Optional) EasyMove™ – Transport bei Langsamfahrt, Basissatz und Tasträder 309
113 (Optional) EasyMove™ – Transport bei Langsamfahrt, Reifen und Zugstangen 319

114 (Optional) Floatfähige Halmteiler 325
115 (Wahlausrüstung) Vierpunktfingersätze, Einzelmesser 329
116 (Wahlausrüstung) Vierpunktfingersätze, Doppelmesser 331
117 (Optional) Hochverschleißbeständige Gleitkufen 333
118 (Wahlausrüstung) Haspelumrüstungssätze – zweiteilige Haspel, 5-armig auf 6-armig 335
119 (Wahlausrüstung) Haspelumrüstungssätze – zweiteilige Haspel, 6-armig auf 9-armig 341
120 (Optional) Haspel – Zwei Geschwindigkeiten 345
121 (Wahlausrüstung) Halmteiler für Reis 347
122 (Optional) Steinschutzsatz 349
123 (Optional) Wartungssatz – spitze Messerfinger, grob gezahnte Messer 351
124 (Optional) Wartungssatz – PlugFree™ Messerfinger, grob gezahnte Messer 353
125 (Wahlausrüstung) Wartungssatz Plus – Einzelmesser 355
126 (Wahlausrüstung) Wartungssatz Plus – Doppelmesser 359
127 (Optional) Seitenhang-Stabilisierungssatz 363
128 (Optional) Tasträder 365
129 (Wahlausrüstung) Stahlhaspelfinger-Umrüstsatz 369
130 (Wahlausrüstung) Sonnenblumenaufsatz – Basisausrüstungssatz – Schrägbalken und Abdeckungen 371
131 (Wahlausrüstung) Sonnenblumenaufsatz – Basisausrüstungssatz – Wannen und Stützen 375
132 (Wahlausrüstung) Sonnenblumenaufsatz – Abdeckungssätze (zweiteilige Haspel) 377
133 (Wahlausrüstung) Sonnenblumenaufsatz – Abdeckungssätze (dreiteilige Haspel) 379
134 (Wahlausrüstung) Sonnenblumenaufsatz – Wannen 383
135 (Wahlausrüstung) Obere Querförderschnecke – zweiteilig (FD225, FD230, FD235 und FD241) 385
136 (Wahlausrüstung) Obere Querförderschnecke – dreiteilig (FD240, FD245 und FD250) 391
137 (Optional) VertiBlade™ Rapstrennmessersatz 397
138 (Optional) Komponenten für VertiBlade™ Rapstrennmesser 401
139 Rahmenkomponenten – Floatmodul 407
140 Pumpe, Getriebe und Eingangsantrieb 409
141 Pumpenbaugruppe 411
142 Integrierte Pumpe – Serviceteile 413
143 Getriebebaugruppe 417
144 Eingangsantriebsbaugruppe 421
145 Eingangswelle und Aufnahme 425
146 Eingangsantriebswelle und Aufnahme – großer Winkel 429
147 Umbausätze für Eingangsantriebswelle 433
148 Einzugstrommel und interne Komponenten 435
149 Einzugstrommelbaugruppe – rechter Haspelarm 437
150 Einzugstrommelbaugruppe – linker Haspelarm 441
151 Einzugstrommel – Floatgestänge 447
152 Einzugstrommelumbau 449
153 Umrüstsätze Einzugstrommel – Finger und Schneckenwindungen 451
154 Einzugstrommel – Schmierleitungen 455
155 Floatgestänge und Floateinstellung und -messung 457
156 Floatmodul-Spannfedern 461

157 Komponenten zur Befestigung von Floatmodul und Zwischenplatten – FM200 bis Serie FD2 (bis Baujahr 2021) 463
158 Komponenten zur Befestigung von Floatmodul und Zwischenplatten – Serie FM200 bis FD2 (Baujahr 2022 und später) 467
159 Tragrahmen des Einzugsbandes – Rahmen, Drehstifte und vordere Aufnahme 471
160 Tragrahmen – Einzugsförderband 473
161 Tragrahmen – Antriebs-/Spannrolle und Spannvorrichtung 475
162 Einzug – Bodenplatten und Zwischenplatten 479
163 Hydraulik – Neigungszylinder und Schneidwerksneigung/Horizontalverstellung – Haspel 483
164 Hydraulikkomponenten – Einzug 487
165 Hydraulik – Ansaugung und Rücklauf 489
166 Hydraulik – zweiteilige Haspel, Floatmodul an Schneidwerk-Verteiler 491
167 Hydraulik – dreiteilige Haspel, Floatmodul an Schneidwerk-Verteiler 493
168 Elektrik – Basis 497
169 Elektrik – FM200 an Mähdrescherkabine 499
170 Aufkleber und Reflektoren – FM200 501
171 Gehäuse – Floatmodul-Umbau 503
172 Gehäuse – Hydraulischer/elektrischer Umbau 505
173 Case IH Baureihe 2300/2500 – Umbausatz Floatmodul 509
174 Case IH Serie 2300/2500 – hydraulischer/elektrischer Umbau 511
175 (Optional) Schneckenwindungssätze für Einzugstrommel 515
176 (Wahlausrüstung) Vollflächen-Zwischenplatten FM200 – Serie FD2 519
177 (Wahlausrüstung) FM200-Zwischenplatten und -Verbinder 521
178 (Optional) Hügelland-Erweiterungssatz 523
179 (Optional) Abstreifer 525
Index 528

1 Komponenten für Schneidwerk-Tragrahmen

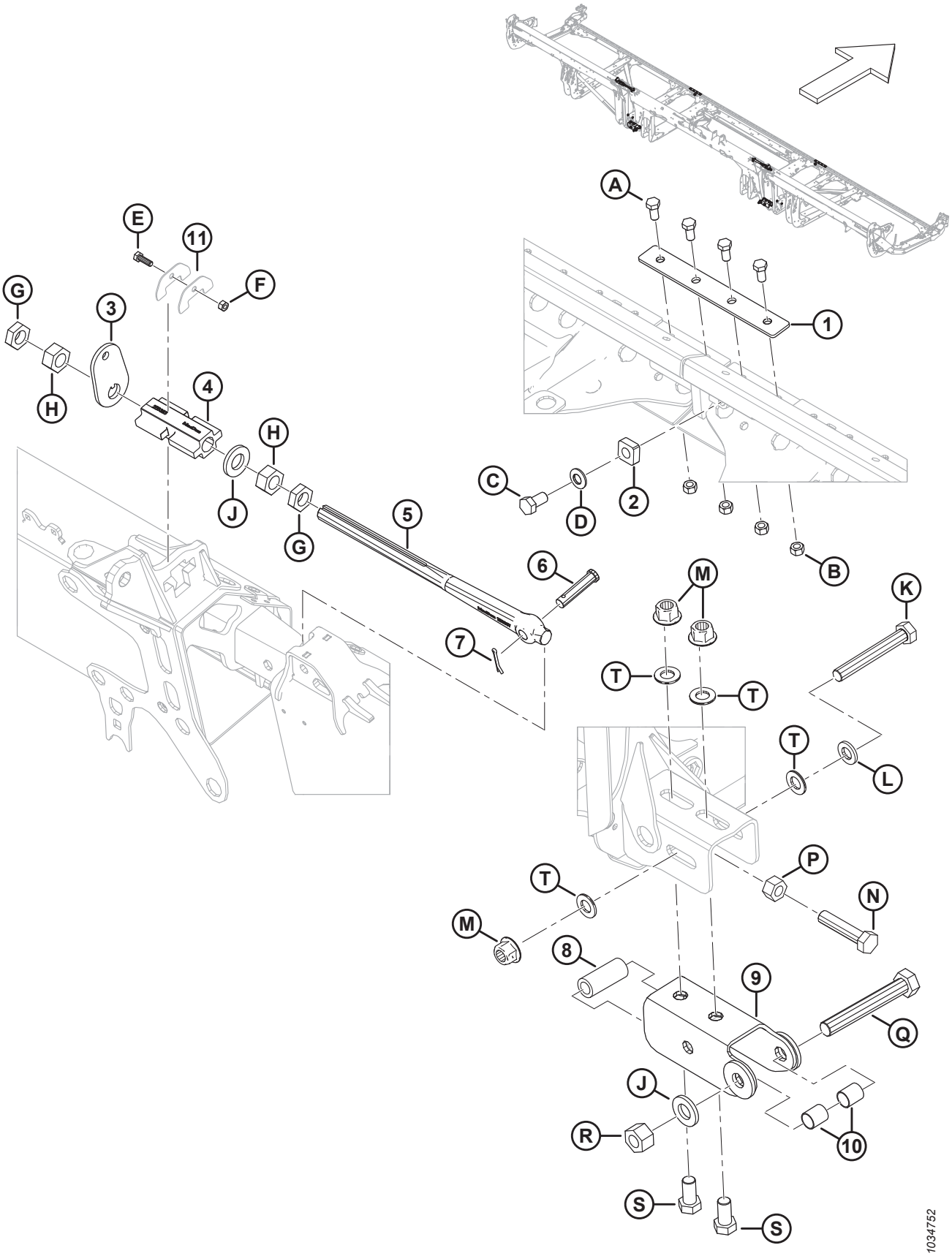

KOMPONENTEN FÜR SCHNEIDWERK-TRAGRAHMEN

Ref.	Bestellnummer	Informationen	Menge	Seriennummer
1	MAC288438	LASCHE	2	
2	MAC266277	ANSCHLAG – SCHARNIER	2	
3	MAC258835	UNTERLEGSCHEIBE – SEITENFLÜGEL-VERRIEGELUNG	2	
4	MAC258383	VERRIEGELUNG – BEARBEITETE SEITENFLÜGEL-VERRIEGELUNG	2	
5	MAC258637	GESTÄNGE – EINSTELLUNG DES VERRIEGELUNGSGESTÄNGES	2	
6	MAC18704	STIFT – GABEL, 15 MM X 68 MM OAL	2	
7	MAC18607	SPLINT – SICHERUNG Ø 5/32 in X 1,5 in VZ	2	
8	MAC52129	ABSTANDHALTER	2	
9	MAC312704	SCHIENE – SCHWEISSTEIL	2	
10	MAC258843	BUCHSE	4	
11	NSE	PLATTE – HALTER FÜR VERRIEGELUNGSGESTÄNGE	4	
A	MAC50155	SCHRAUBE – SK VGL, M12 X 1,75 X 25-8,8-AA1J		
B	MAC184694	SCHRAUBE – SK M12 X 1,75-8-AA1J		
C	MAC136143	SCHRAUBE – SK VGL, M16 X 2 X 30-10,9-AA1J		
D	MAC184718	UNTERLEGSCHEIBE – FEDERSCHEIBE RUND M16 STL SAE 1050-1075		
E	MAC184652	SCHRAUBE – SK VGL, M8 X 1,25 X 25-8,8-AA1J		
F	MAC30856	SCHRAUBE – SK M8 X 1,25-9-AA1J		
G	MAC136513	MUTTER – SK DÜNN FGW M24 X 1,5-8-AA1J		
H	MAC136512	MUTTER – SK FGW M24 X 1,5-8-AA1J		
J	MAC31774	UNTERLEGSCHEIBE – FLACH 1 1/8-30 HRC-AC0C		
K	MAC136887	SCHRAUBE – SK M20 X 2,5 X 140-10,9		
L	MAC21540	UNTERLEGSCHEIBE – HART ASTM F436 M20-340HV-AB2C		
M	MAC136122	MUTTER – SK MIT FLS ZENTRAL SICHERND M20 X 2,5-10-AA1J		
N	MAC320169	SCHRAUBE – SK VGL M20 X 2,5 X 90-8,8 ZINK		
P	MAC136124	SCHRAUBE – SK M20 X 2,5-10-AA1J		
Q	MAC320171	SCHRAUBE – SK M24 X 3 X 160-10,9 ZINK		
R	MAC136848	MUTTER – SK OBEN SICHERND M24 X 3-10-AA1J		
S	MAC252303	SCHRAUBE – SK VGL, M20 X 2,5 X 40-10,9-A3L		
T	MAC136701	UNTERLEGSCHEIBE – NORDLOCK M20		

2 Abschlussbleche für Schneidwerk-Tragrahmen

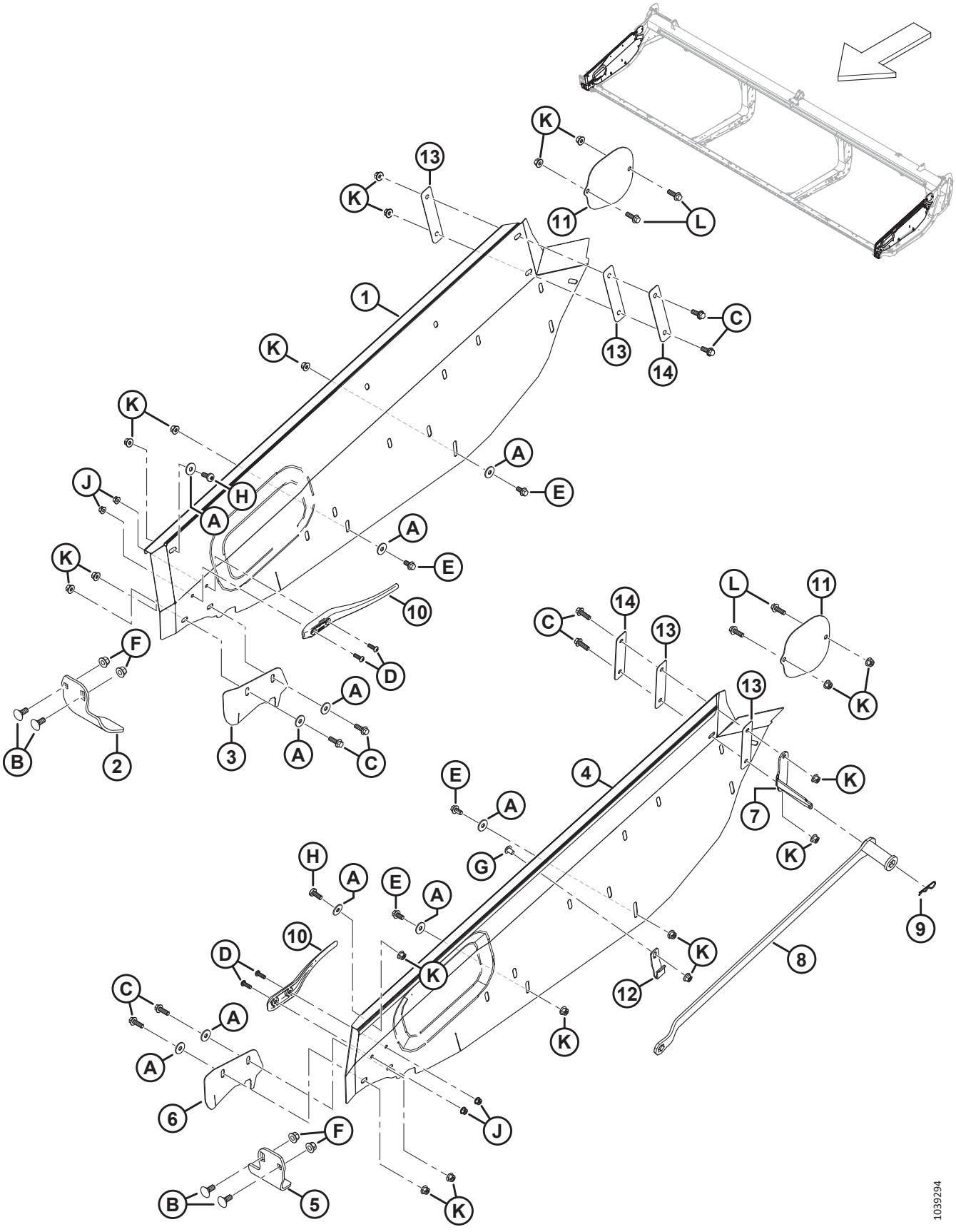

ABSCHLUSSBLECHE FÜR SCHNEIDWERK-TRAGRAHMEN

Ref.	Bestellnummer	Informationen	Menge	Seriennummer
1	MAC**340318**	**ABSCHLUSSBLECH – RECHTS**	**1**	
2	MAC289358	MESSERFINGER – RECHTER MESSERKOPF	1	
3	MAC289349	ABDECKUNG – RECHTE MESSERÖFFNUNG [1]	1	
4	MAC**340306**	**ABSCHLUSSBLECH – LINKS**	**1**	
5	MAC289220	MESSERFINGER – LINKER MESSERKOPF	1	
6	MAC289341	ABDECKUNG – LINKE MESSERÖFFNUNG [1]	1	
7	MAC340122	HALTERUNG – SCHRAUBENSCHLÜSSELHALTER	1	
8	MAC**360361**	**WERKZEUG – SCHWEISSTEIL FÜR SCHNEIDWERKVERSTELLUNG** [2]	**1**	
9	MAC13125	STECKER – FEDER	1	
10	MAC289742	ABDECKUNG – FINGER	2	
11	MAC289261	ABDECKBLECH – OQF-ABDECKUNG	2	
12	MAC340113	HALTER – SCHRAUBENSCHLÜSSEL VORNE	1	
13	MAC**340193**	**ISOLATOR – SCHNEIDWERKBLECHE** [3]	**4**	
14	MAC**340215**	**ZWISCHENSCHEIBE** [4]	**2**	
A	MAC184712	UNTERLEGSCHEIBE – FLACH GROSS, M10-200HV		
B	MAC184667	SCHRAUBE – FRVK M12 X 1,75 X 30-8,8 ZINK		
C	MAC184665	SCHRAUBE – SK MIT FLS, M10 X 1,5 X 30-10,9-AA1J		
D	MAC184649	SCHRAUBE – SK FLACHKOPF ISK M8 X 1,25 X 25		
E	MAC152655	SCHRAUBE – SK MIT FLS, M10 X 1,5 X 20-8,8-AA1J		
F	MAC136431	MUTTER – SK MIT FLS ZENTRAL SICHERND M12 X 1,75-10		
G	MAC**136640**	**SCHRAUBE – TORX FLACHRUNDKOPF M10 X 1,5 X 16 X SAF-8,8-AA1J**		
H	MAC320304	SCHRAUBE – TORX, FLACHRUNDKOPF M10 X 1,5 X 25-SAF-8,8 ZINK		
J	MAC135337	MUTTER – SK MIT FLS ZENTRAL SICHERND M8 X 1,25-8-AA1J		
K	MAC135799	MUTTER – SK MIT FLS ZENTRAL SICHERND M10 X 1,5-10		
L	MAC184661	SCHRAUBE – SK VGL, M10 X 1,5 X 30-8,8-AA1J		

1. Nicht unter allen Bedingungen empfohlen. Wird vor allem bei Reis und feinen Gräsern verwendet, damit sich das Erntegut nicht in der Förderöffnung verfängt.
2. Der Satz enthält ein Werkzeug (NSE) zum Einstellen des Schneidwerks und eine Anleitung.
3. Zwei Kunststoff-Unterlegscheiben (MAC150819) wurden bisher auf der Innenseite des Abschlussbleches verwendet.
4. Zwei große Unterlegscheiben (MAC184712) wurden zuvor auf der Innenseite der Abschlussbleche zwischen Kunststoff-Unterlegscheiben (MAC150819) und M10-Sechskantschraube (MAC184665) verwendet.

3 Handbuchfach, Sicherungsstift und Messeraufbewahrung

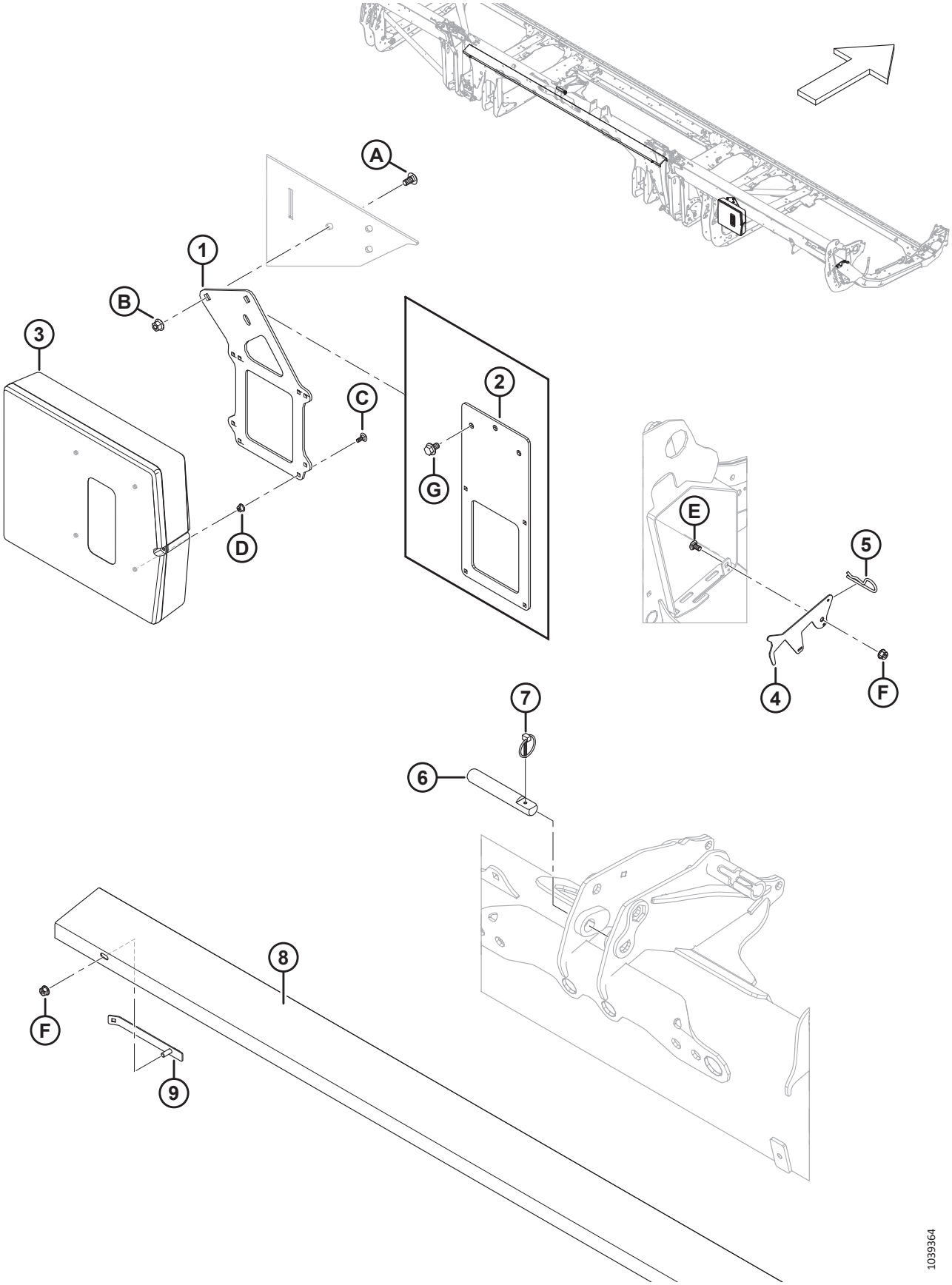

HANDBUCHFACH, SICHERUNGSSTIFT UND MESSERAUFBEWAHRUNG

Ref.	Bestellnummer	Informationen	Menge	Seriennummer
1	MAC**360175**	**AUFNAHME – HANDBUCHFACH** [5]	**1**	
2	MAC**360176**	**AUFNAHME – HANDBUCHFACH (FD225)** [6]	**1**	
3	MAC220107	FACH – HANDBUCH	1	
4	MAC286741	VERRIEGELUNG – SICHERUNG, MESSERAUFBEWAHRUNG	1	
5	MAC13125	STECKER – FEDER	1	
6	MAC313734	STIFT – NEIGUNGSZYLINDER [7]	1	
7	MAC102264	SPLINT – KLAPP 3/16 ZOLL X 1 9/16 ZOLL	1	
8	MAC286502	AUFNAHME – ERSATZMESSER, KURZ (**FD225**, FD230, FD235, FD240, FD241)	1	
	MAC286503	AUFNAHME – ERSATZMESSER, LANG (FD245 UND FD250)	1	
9	MAC286725	HALTERSCHWEISSTEIL, ERSATZMESSERAUFNAHME	2	
A	MAC184657	SCHRAUBE – FRKVK M10 X 1,5 X 20-8,8-AA1J		
B	MAC135799	MUTTER – SK MIT FLS ZENTRAL SICHERND M10 X 1,5-10		
C	MAC136748	SCHRAUBE – FRVK M6 X 1 X 16-8,8 ZINK		
D	MAC152668	MUTTER – SK MIT FLS ZENTRAL SICHERND M6 X 1-8		
E	MAC191489	SCHRAUBE – FRKVK VGL M8 X 1,25 X 16-8,8-AA1J		
F	MAC135337	MUTTER – SK MIT FLS ZENTRAL SICHERND M8 X 1,25-8-AA1J		
G	MAC**136151**	**SCHRAUBE – SK MIT FLS, VGL, M10 X 1,5 X 16-8,8-AA1J** [6]		

5. Alle Schneidwerke außer FD225.
6. Nur Schneidwerke FD225.
7. Der Neigungszylinderstift wird verwendet, um den Neigungszylinder vom FM200 zu halten; siehe Abschnitt *163 Hydraulik – Neigungszylinder und Schneidwerksneigung/Horizontalverstellung – Haspel, Seite 483*.

4 Adapterwanne

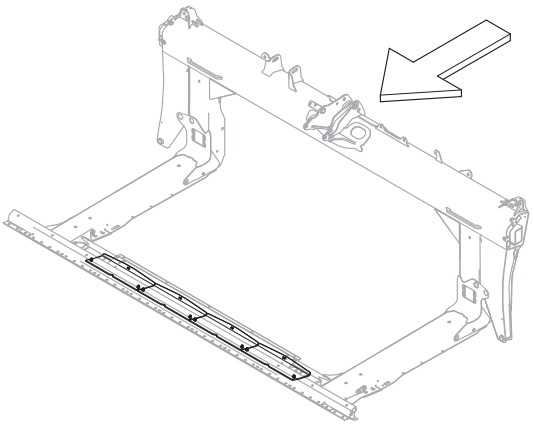

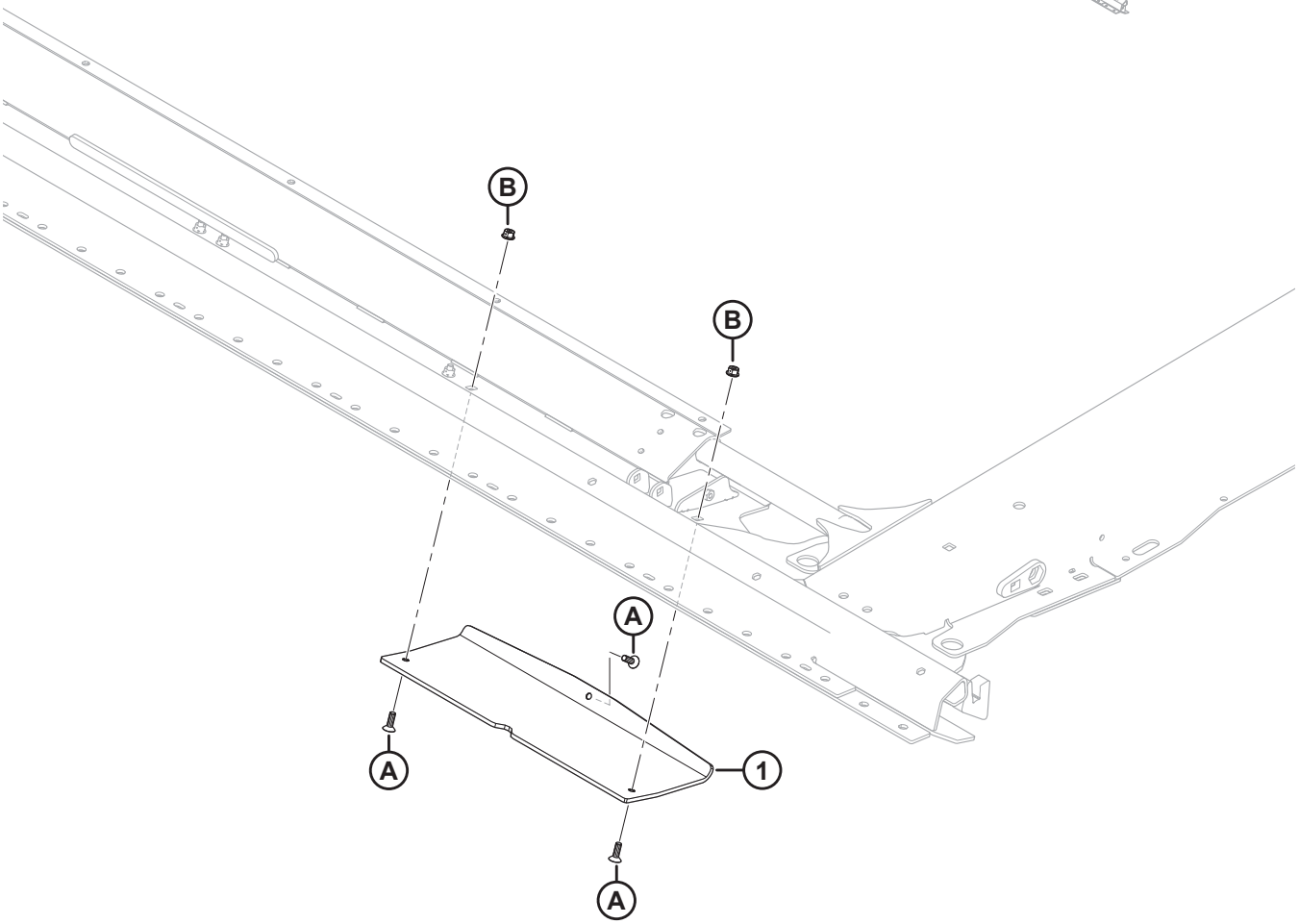

1032288

ADAPTERWANNE

Ref.	Bestellnummer	Informationen	Menge	Seriennummer
1	MAC276202	GLEITKUFE – ADAPTERWANNE	4	
A	MAC136492	SCHRAUBE – FLACHKOPF SK-SNKK VGL M8 X 1,25 X 25-10,9-AA1J		
B	MAC135337	MUTTER – SK MIT FLS ZENTRAL SICHERND M8 X 1,25-8-AA1J		

5 Halmteilerkegel

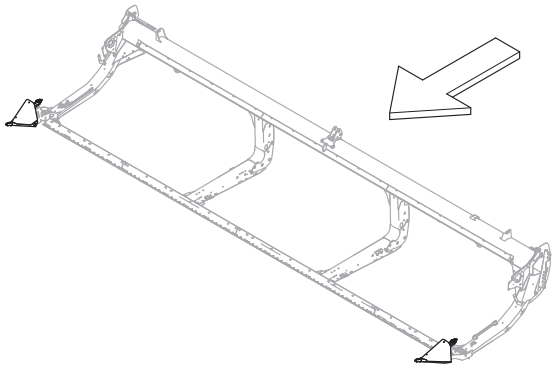

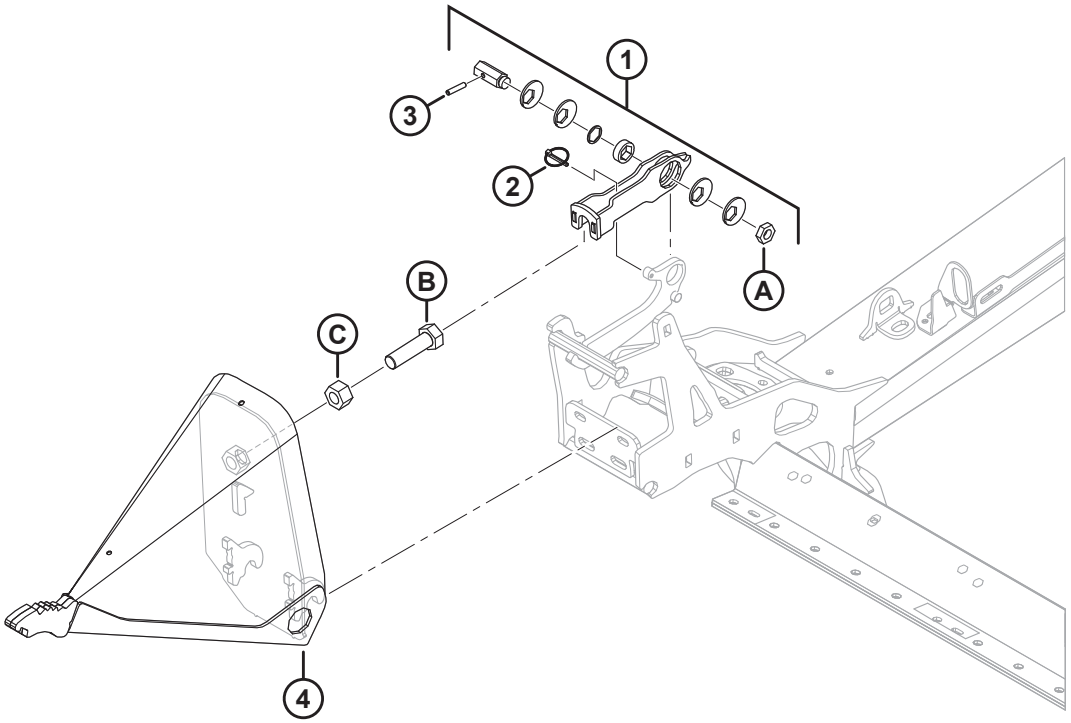

1032287

HALMTEILERKEGEL

Ref.	Bestellnummer	Informationen	Menge	Seriennummer
1	MAC313767	SATZ – HALMTEILERVERRIEGELUNG [8]	2	
2	MAC50193	SPLINT – KLAPP	2	
3	MAC16266	FEDERSTIFT Ø 1/4" X 1,25" LG	2	
4	MAC289235	HALMTEILERBAUGRUPPE – LINKS [9]	1	
	MAC289359	HALMTEILERBAUGRUPPE – RECHTS [9]	1	
A	MAC320218	MUTTER – SK DÜNN M16 X 2-SAF-5-ZINK		
B	MAC136339	SCHRAUBE – SK FGW VGL M20 X 1,5 X 70 X 8,8-ZINK		
C	MAC136342	MUTTER – SK FGW M20 X 1,5 X 10-AA3L		

8. Der Halmteilerverriegelungssatz (NSE) enthält Klappsplint (MAC50193), Federstift (MAC16266), Exzenterscheibe (NSE), Buchse (NSE), Sechskantschaft (NSE), Beilagscheibe (NSE), Verriegelung (NSE), Aufkleber (MAC289762, MAC289763) und Mutter (MAC320218).
9. Einschließlich Schraube (MAC136339) und Mutter (MAC136342).

6 Teilerstangen und Lagerung

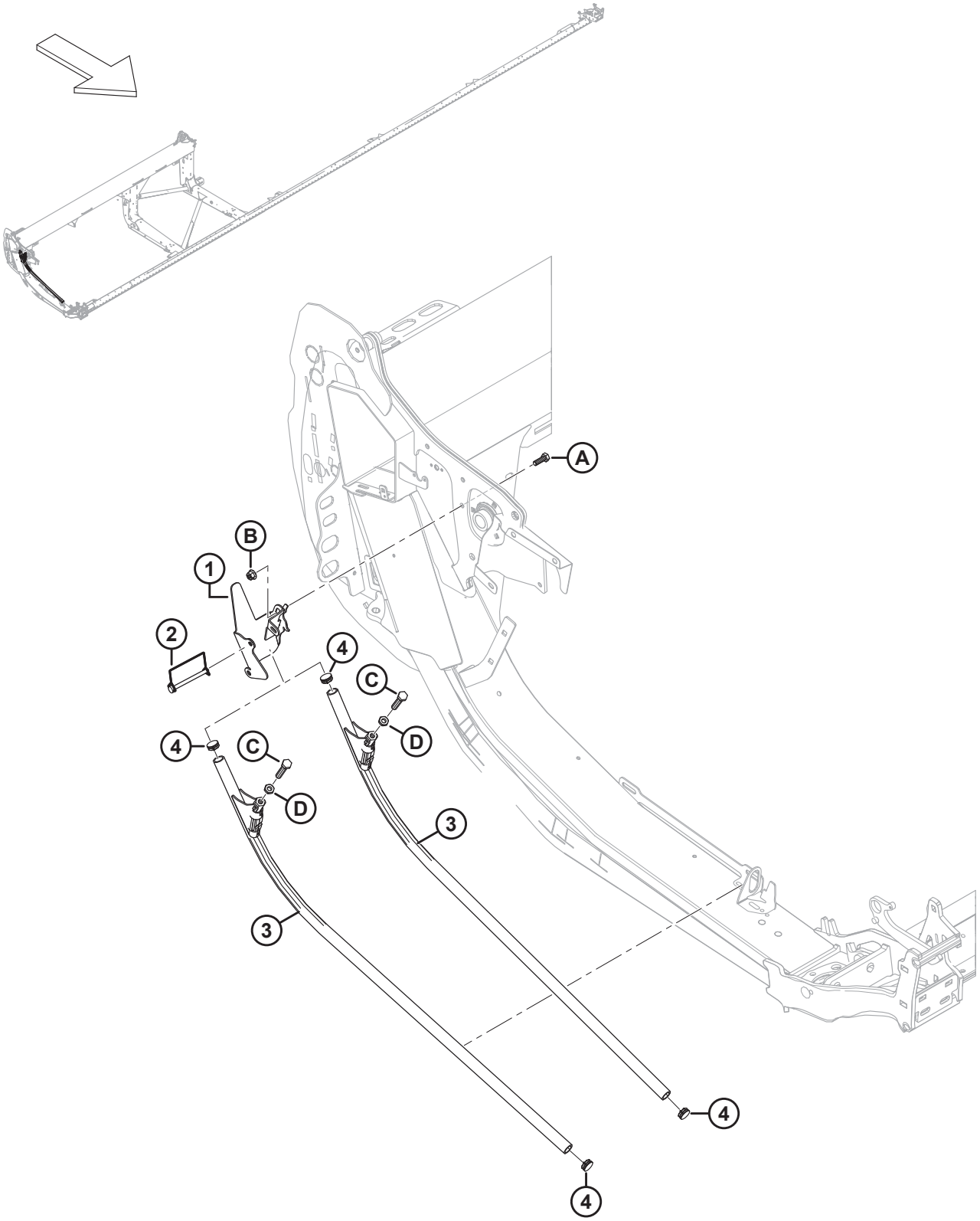

1038599

TEILERSTANGEN UND LAGERUNG

Ref.	Bestellnummer	Informationen	Menge	Seriennummer
1	MAC**360127**	**AUFNAHME-SCHWEISSTEIL – STANGENLAGERUNG**	**1**	
2	MAC136749	SPLINT – KLAPP	1	
3	MAC289654	TEILER – STANGENBAUGRUPPE [10]	2	
4	MAC335301	ABDECKKAPPE – KUNSTSTOFF, ZUM EINDRÜCKEN	2	
A	MAC184661	SCHRAUBE – SK VGL, M10 X 1,5 X 30-8,8-AA1J		
B	MAC135799	MUTTER – SK MIT FLS ZENTRAL SICHERND M10 X 1,5-10		
C	MAC252541	SCHRAUBE – SK VGL, M12 X 1,75 X 65-8,8-AA3L		
D	MAC184696	MUTTER – SK FGW M12 X 1,75-05-AA1J		

10. Enthält Schraube (MAC252541), Mutter (MAC184696) und zwei Stopfen (MAC335301).

7 Abdeckbleche – Case

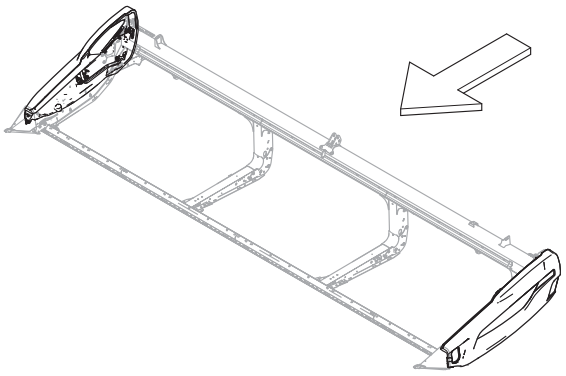

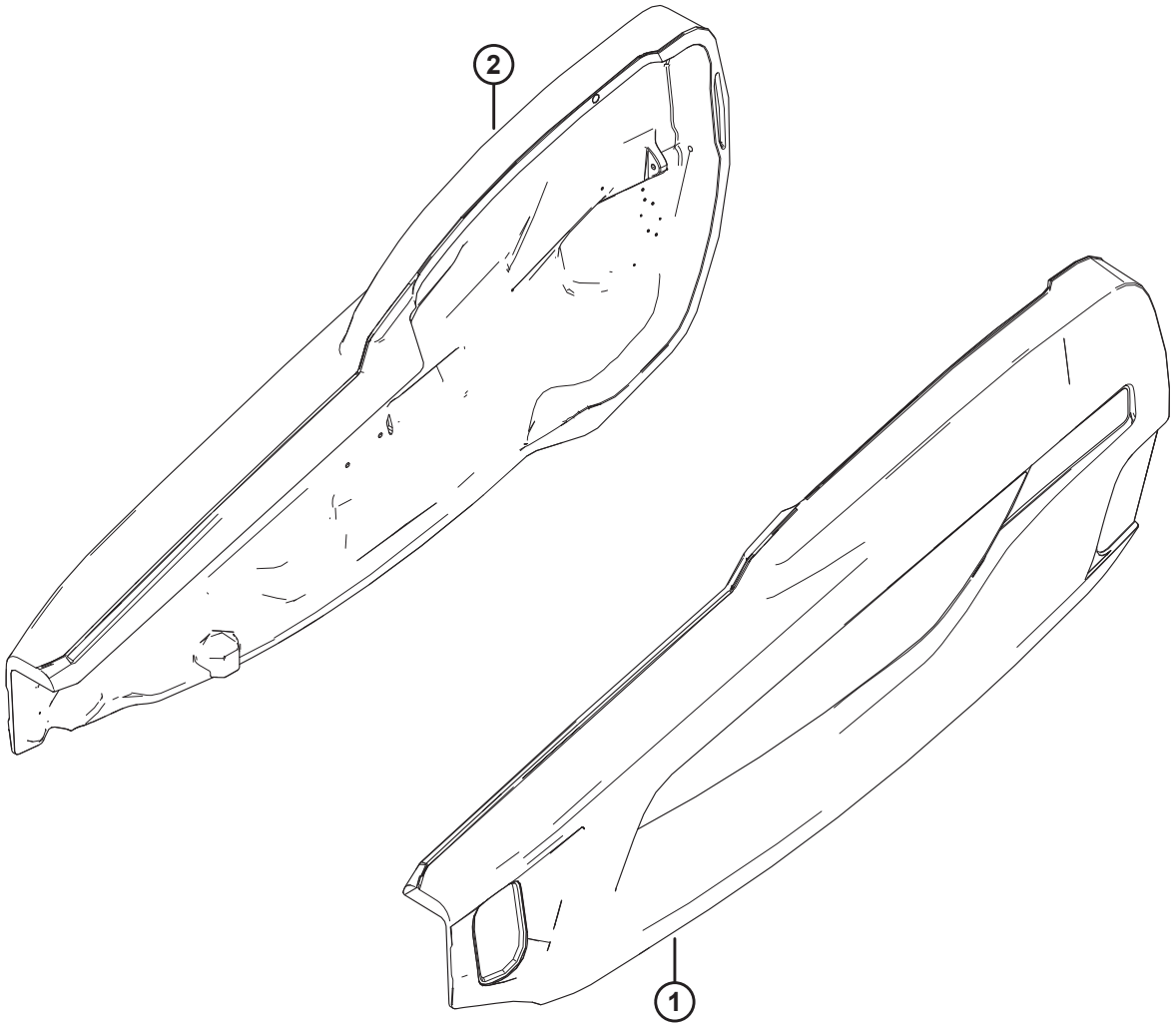

1039649

ABDECKBLECHE – CASE

Ref.	Bestellnummer	Informationen	Menge	Seriennummer
1	MAC**360552**	**ABDECKBLECHBAUGRUPPE – CIH AG ROT, LINKS** [11]	**1**	
2	MAC**360448**	**ABDECKBLECHBAUGRUPPE – CIH AG ROT, RECHTS** [11]	**1**	
	MAC**165524**	**REFLEKTOR – ROT, 230 MM** [12]		

11. Siehe Abschnitt *102 Aufkleber – Produktidentifikation, Case, Seite 283* bzgl. Produktidentifikationsaufkleber.
12. Siehe Abschnitt *101 Aufkleber und Reflektoren – Serie FD2, Seite 281*. Dieser Reflektor wird nur am rechten Abdeckblech verwendet.

8 Komponenten für Montage von Seitenverkleidung

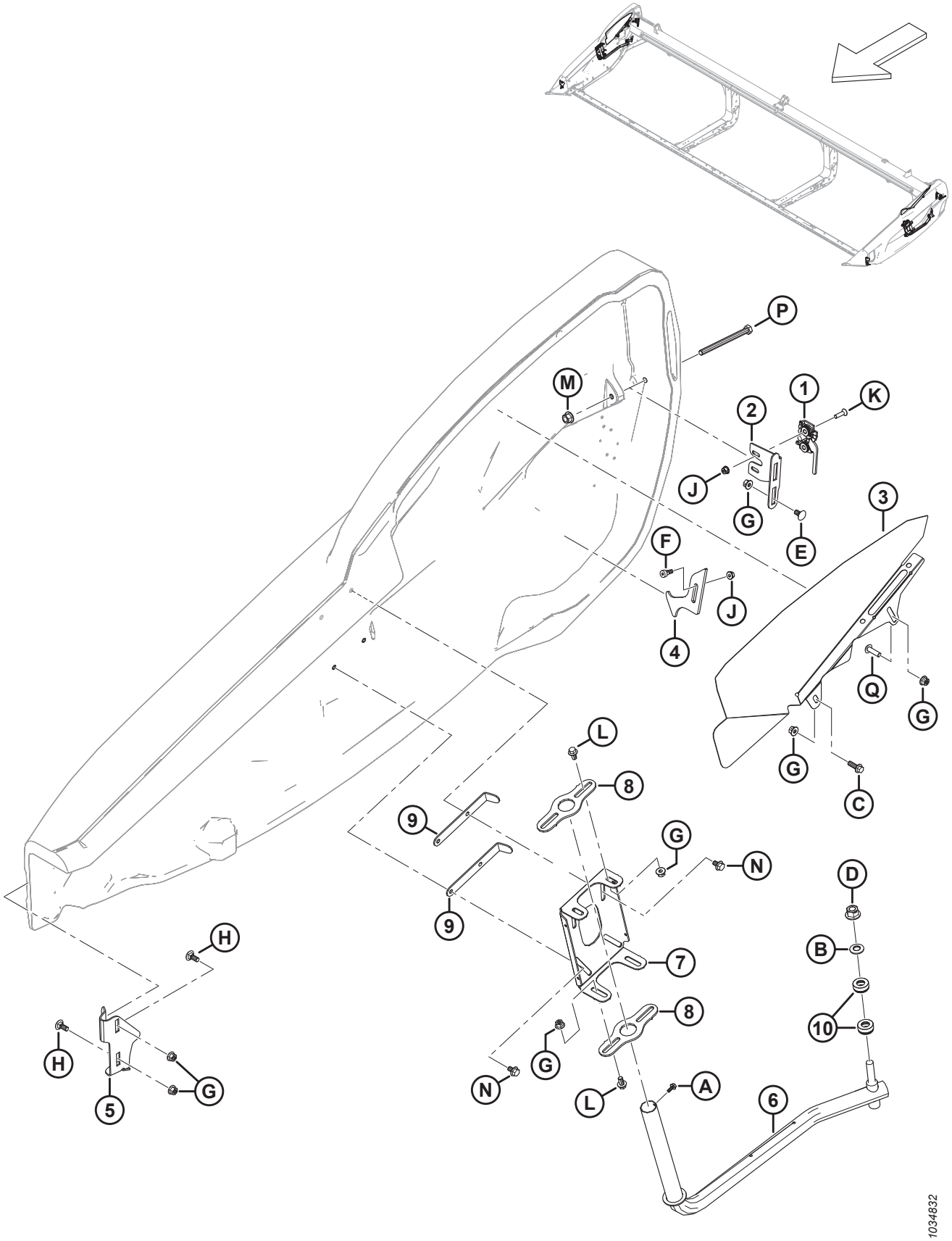

KOMPONENTEN FÜR MONTAGE VON SEITENVERKLEIDUNG

Ref.	Bestellnummer	Informationen	Menge	Seriennummer
1	MAC289925	VERRIEGELUNG – RECHTS 2-STUFIG	1	
	MAC289924	VERRIEGELUNG – LINKS 2-STUFIG	1	
2	MAC289621	AUFNAHME – RECHTE VERRIEGELUNG	1	
	MAC289618	AUFNAHME – LINKE VERRIEGELUNG	1	
3	MAC340714	ABDECKBLECH – RECHTER ANSATZ	1	
	MAC340111	ABDECKBLECH – LINKER ANSATZ	1	
4	MAC289519	VERRIEGELUNG – RE	1	
	MAC289520	VERRIEGELUNG – LI	1	
5	MAC289483	AUFNAHME – RECHTS VORNE	1	
	MAC289380	AUFNAHME – LINKS VORNE	1	
6	MAC289439	ARM – RECHTES SCHWEISSTEIL	1	
	MAC289375	ARM – LINKES SCHWEISSTEIL	1	
7	MAC313432	DREHGELENK – ABDECKBLECH RECHTS	1	
	MAC313303	DREHGELENK – ABDECKBLECH LINKS	1	
8	MAC313304	DREHZAPFEN	4	
9	MAC313783	HALTEBLECH	4	
10	MAC289487	DRUCKLAGER	4	
A	MAC252284	SCHRAUBE – SK MIT UNTERLEGSCHEIBE M6 X 1 X 16-450HV		
B	MAC184718	UNTERLEGSCHEIBE – FEDERSCHEIBE RUND M16 STL SAE 1050-1075		
C	MAC184665	SCHRAUBE – SK MIT FLS, M10 X 1,5 X 30-10,9-AA1J		
D	MAC136736	MUTTER – SK MIT FLS OBEN SICHERND M16 X 1,5-10-AA2L		
E	MAC136178	SCHRAUBE – FRVK M10 X 1,5 X 20-8,8-AA1J		
F	MAC135894	SCHRAUBE – ISK MIT BUND, M10		
G	MAC135799	MUTTER – SK MIT FLS ZENTRAL SICHERND M10 X 1,5-10		
H	MAC135785	SCHRAUBE – FRVK M10 X 1,5 X 25-8,8-AA1J		
J	MAC135337	MUTTER – SK MIT FLS ZENTRAL SICHERND M8 X 1,25-8-AA1J		
K	MAC135336	SCHRAUBE – SNKK MGW M8 X 1,25 X 30 GR5 AA1J		
L	MAC152655	SCHRAUBE – SK MIT FLS, M10 X 1,5 X 20-8,8-AA1J		
M	MAC136431	MUTTER – SK MIT FLS ZENTRAL SICHERND M12 X 1,75-10		
N	MAC136231	SCHRAUBE – SK MIT FLS GEZ M10 X 1,5 X 16 X SAF-8,8		

KOMPONENTEN FÜR MONTAGE VON SEITENVERKLEIDUNG

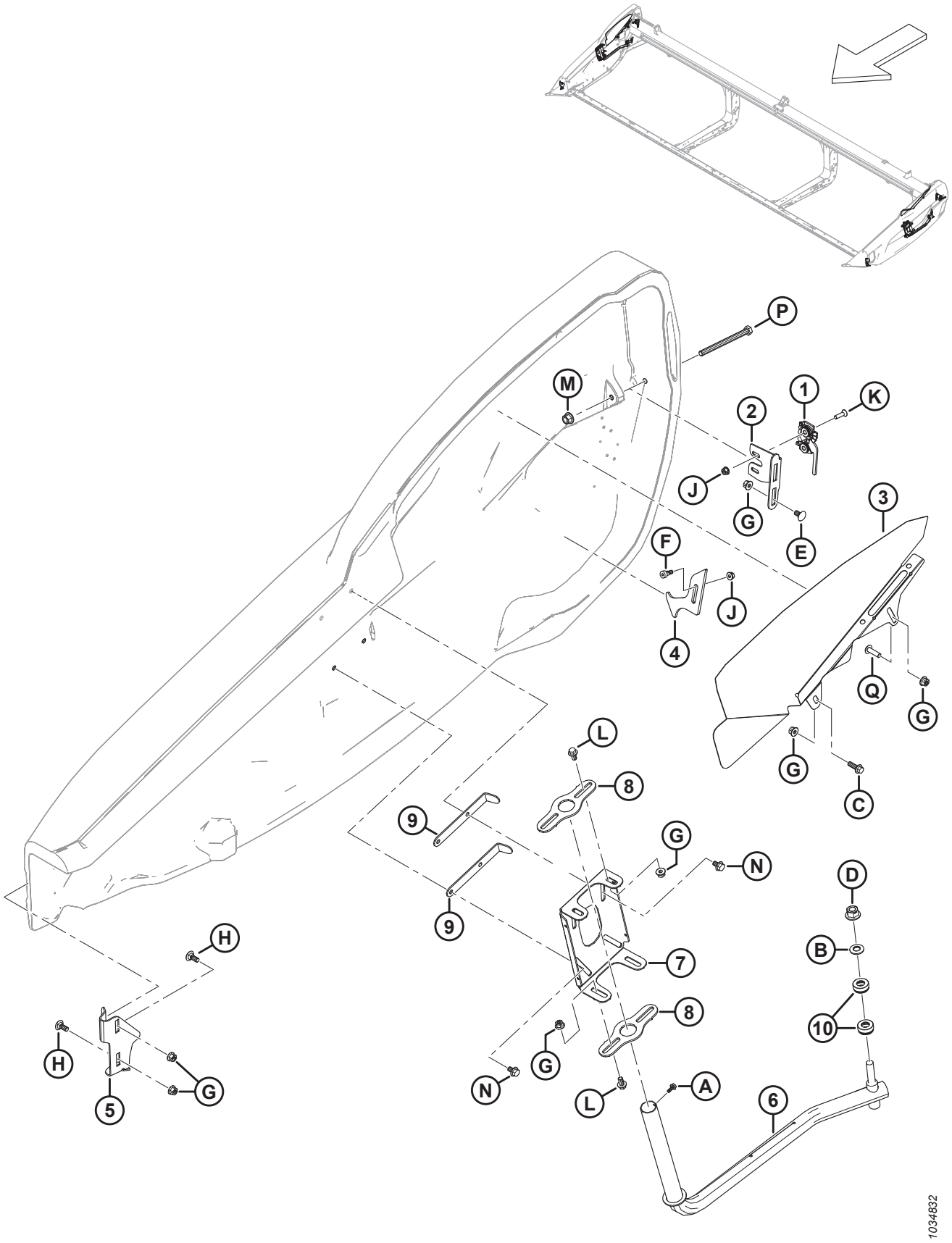

KOMPONENTEN FÜR MONTAGE VON SEITENVERKLEIDUNG

Ref.	Bestellnummer	Informationen	Menge	Seriennummer
P	MAC135696	SCHRAUBE – SK M12 X 1,75 X 150-8,8-AA1J		
Q	MAC320327	SCHRAUBE – TORX, FLACHRUNDKOPF M10 X 1,5 X 35-SAF-8,8 ZINK		

9 Seitenband

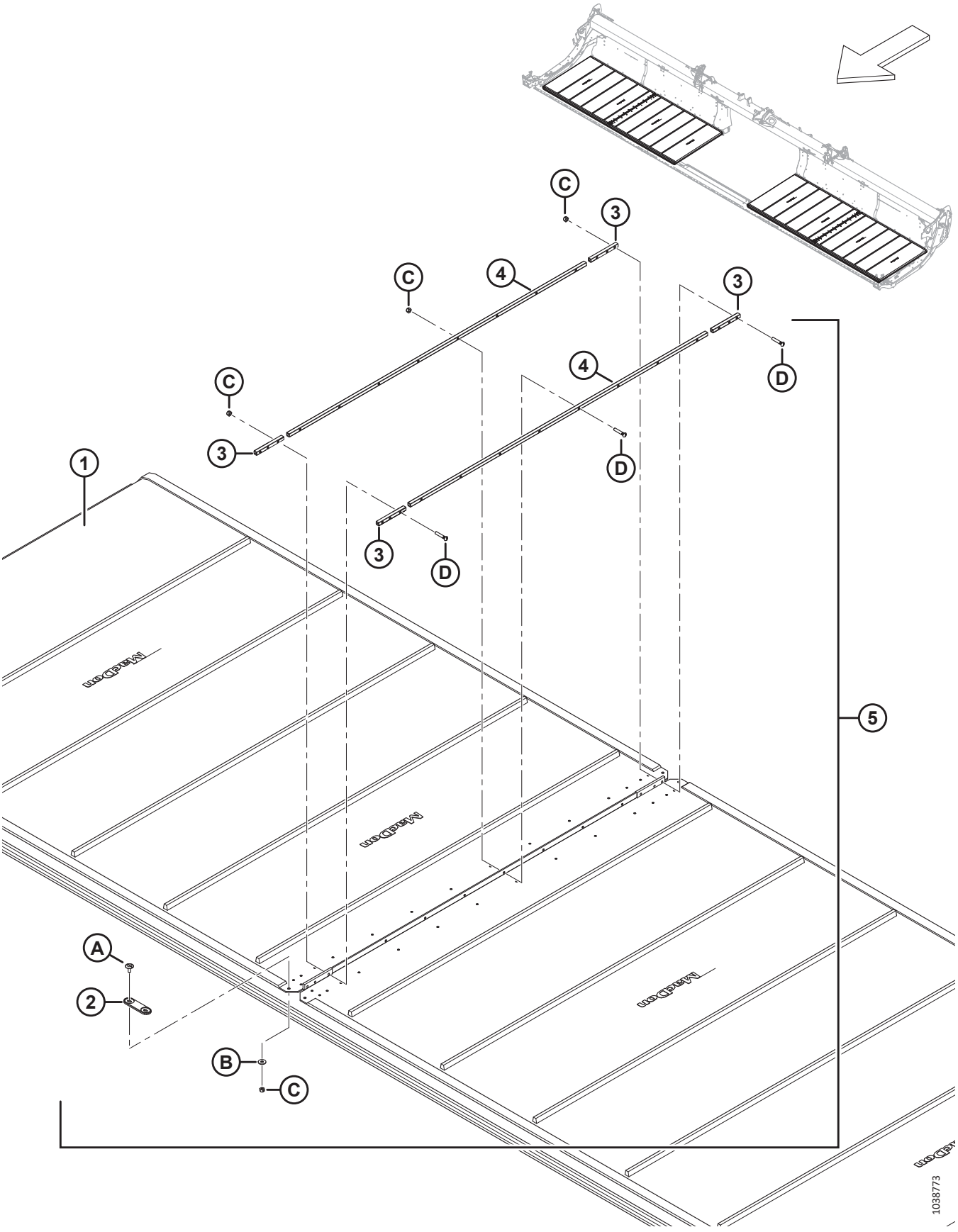

SEITENBAND

Ref.	Bestellnummer	Informationen	Menge	Seriennummer
1	MAC**319088**	**SATZ – SEITENBAND 25 FUSS, BREITE 50 ZOLL** [13]	**2**	
	MAC319099	SATZ – SEITENBAND 30 FUSS, BREITE 50 ZOLL [13]	2	
	MAC319100	SATZ – SEITENBAND 35 FUSS, BREITE 50 ZOLL [13]	2	
	MAC319101	SATZ – SEITENBAND 40 FUSS, BREITE 50 ZOLL [13]	2	
	MAC319102	SATZ – SEITENBAND 41 FUSS, BREITE 50 ZOLL [13]	2	
	MAC319103	SATZ – SEITENBAND 45 FUSS, BREITE 50 ZOLL [13]	2	
	MAC319104	SATZ – SEITENBAND 50 FUSS, BREITE 50 ZOLL	2	
	MAC319105	SATZ – SEITENBANDREPARATUR 50 ZOLL, 500 MM (19,7 ZOLL) LG [14]	N/B	
	MAC319540	BAUSATZ – VORRATSBANDSCHNEIDWERK 50 ZOLL [15]	OPT	
2	MAC319662	STECKER – BRÜCKE	2	
3	NSE	STANGE – ANSCHLUSS; SEITENBAND-STOSSKANTE [16]	8	
	MAC319347	SATZ – SEITENBANDANSCHLUSS 50 ZOLL, STOSSKANTE [17]	N/B	
4	NSE	STANGE – ANSCHLUSS; SEITENBANDMITTE [18]	4	
	MAC319346	SATZ – SEITENBANDANSCHLUSS 50 ZOLL, MITTE [19]	N/B	
5	MAC319095	KIT – SEITENBANDANSCHLUSS 50 ZOLL [20]	2	
A	MAC320148	SCHRAUBE – FLACHRUNDKOPF M6 X 1,0 16-SAF-8,8 ZINK		
B	MAC184706	UNTERLEGSCHEIBE – FLACH GROSS, M6-200HV		
C	MAC286479	MUTTER – ZENTRAL SICHERND SNKK M6 X 1 50PK [21]		
D	MAC319345	SATZ – SCHRAUBE M6 X 34 K/M MUTTER 30 STÜCK [22]		

13. Der Satz enthält das Seitenband (NSE) und Seitenbandanschlusssatz (MAC319095).
14. Der Satz enthält das Seitenbandreparaturteil (NSE) und zwei Seitenbandanschlusssätze (MAC319095).
15. Der Satz enthält eine Vorratsrolle und eine Anleitung.
16. Nicht separat erhältlich (NSE). Entweder den Anschlusssatz für die Seitenband-Stoßkante (MAC319347) oder den Seitenbandanschlusssatz (MAC319095) bestellen.
17. Der Satz enthält zwei Anschlussstangen für Seitenband-Stoßkante (NSE) und Befestigungsteile (MAC226259 und MAC320240).
18. Nicht separat erhältlich (NSE). Entweder den Anschlusssatz für die Seitenbandmitte (MAC319346) oder den Seitenbandanschlusssatz (MAC319095) bestellen.
19. Der Satz enthält zwei Anschlussstangen für Seitenbandmitte (NSE) und Befestigungsteile (MAC226259 und MAC320240).
20. Ein Satz pro Seite; enthält zwei Anschlussstangen für Seitenbandmitte (NSE), vier Anschlussstangen für Seitenband-Stoßkante (NSE), Brückenstecker (MAC319662) und Befestigungsteile.
21. Der Satz enthält 50 Muttern.
22. Der Satz enthält 30 Schrauben und 30 Muttern.

10 Seitenband – Rückwandtafeln (FD225)

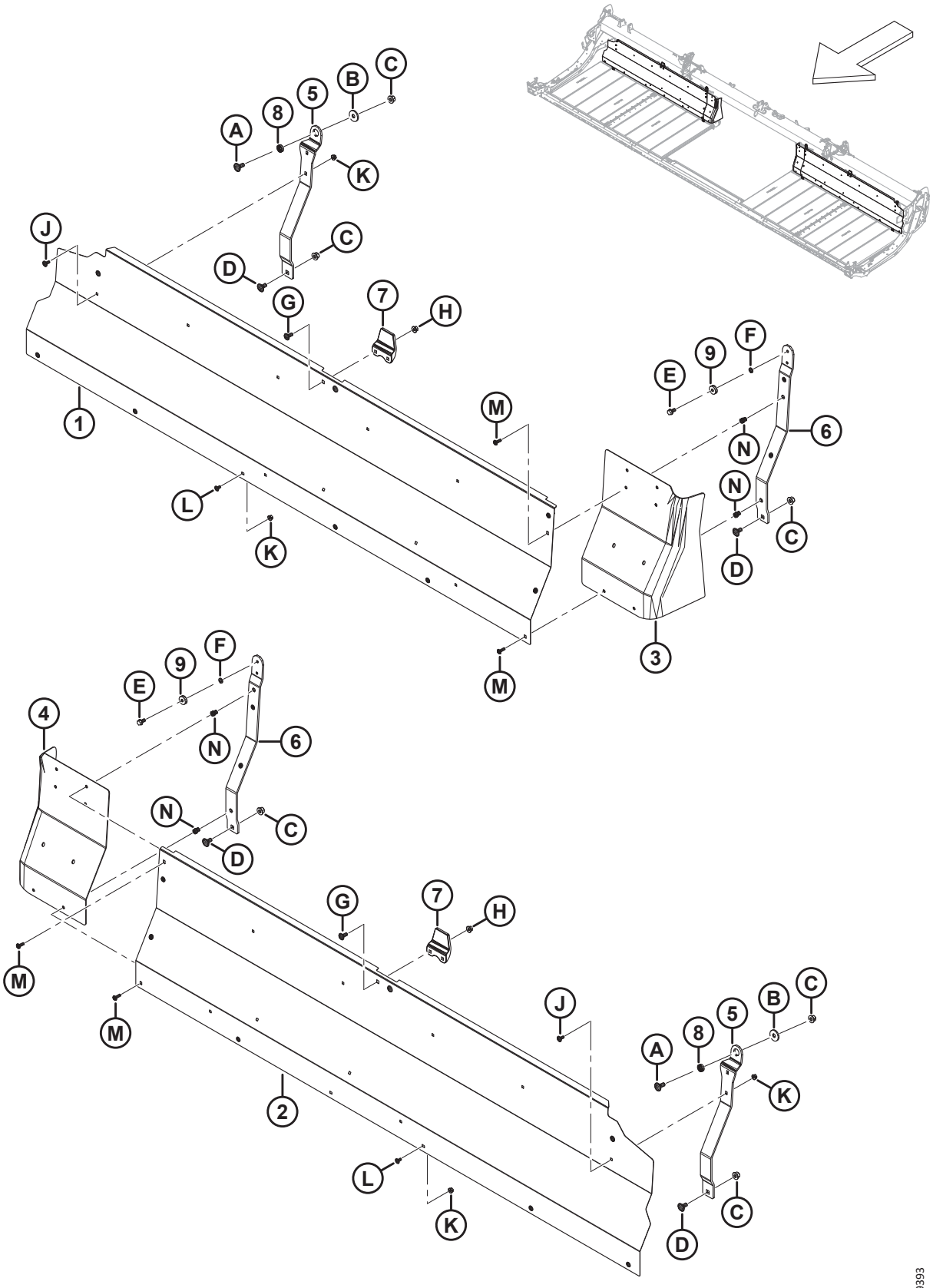

SEITENBAND – RÜCKWANDTAFELN (FD225)

Ref.	Bestellnummer	Informationen	Menge	Seriennummer
1	MAC**275405**	**TAFEL – RÜCKWAND 25 FUSS RECHTS**	**1**	
2	MAC**275404**	**TAFEL – RÜCKWAND 25 FUSS LINKS**	**1**	
3	MAC**319223**	**VERLÄNGERUNG – RÜCKWAND RECHTS**	**1**	
4	MAC**319222**	**VERLÄNGERUNG – RÜCKWAND LINKS**	**1**	
5	MAC**319394**	**AUFNAHME – AUSLENKTRAGRAHMEN AUSSEN**	**2**	
6	MAC**319366**	**AUFNAHME – AUSLENKTRAGRAHMEN INNEN** [23]	**2**	
7	MAC**145840**	**FÜHRUNG – RÜCKWAND**	**2**	
8	MAC**275563**	**ABSTANDHALTER – SPEZIELLE ROTATION**	**2**	
9	MAC**18867**	**KUGELLAGER – AD K/M ZWEI DICHTUNGEN**	**2**	
A	MAC**184667**	**SCHRAUBE – FRVK M12 X 1,75 X 30-8,8 ZINK**		
B	MAC**275623**	**UNTERLEGSCHEIBE – FLACH**		
C	MAC**136431**	**MUTTER – SK MIT FLS ZENTRAL SICHERND M12 X 1,75-10**		
D	MAC**135903**	**SCHRAUBE – FRVK M12 X 1,75 X 25-8,8 ZINK**		
E	MAC**101897**	**SCHRAUBE – SK UNTERLEGSCHEIBE 3/8" NC X 3/4**		
F	MAC**18637**	**UNTERLEGSCHEIBE – NORMAL SICHERND 3/8 in NENN- ID**		
G	MAC**135785**	**SCHRAUBE – FRVK M10 X 1,5 X 25-8,8-AA1J**		
H	MAC**135799**	**MUTTER – SK MIT FLS ZENTRAL SICHERND M10 X 1,5-10**		
J	MAC**197171**	**SCHRAUBE – FRVK M8 X 1,25 X 20-8,8 ZINK**		
K	MAC**135337**	**MUTTER – SK MIT FLS ZENTRAL SICHERND M8 X 1,25-8-AA1J**		
L	MAC**191489**	**SCHRAUBE – FRKVK VGL M8 X 1,25 X 16-8,8-AA1J**		
M	MAC**320290**	**SCHRAUBE – TORX FLACHRUNDKOPF M8 X 1,25 X 25-SPCL-8,8 ZINK**		
N	MAC**320181**	**BLINDNIETMUTTER – M8 X 1,25 HEX 3,8-7,9**		

23. Der Satz enthält eine Aufnahme für die Auslenktragrahmen-Baugruppe innen (NSE) und eine Schraube (MAC101897).

11 Seitenband – Rückwandtafeln (FD230, FD235, FD240 und FD241)

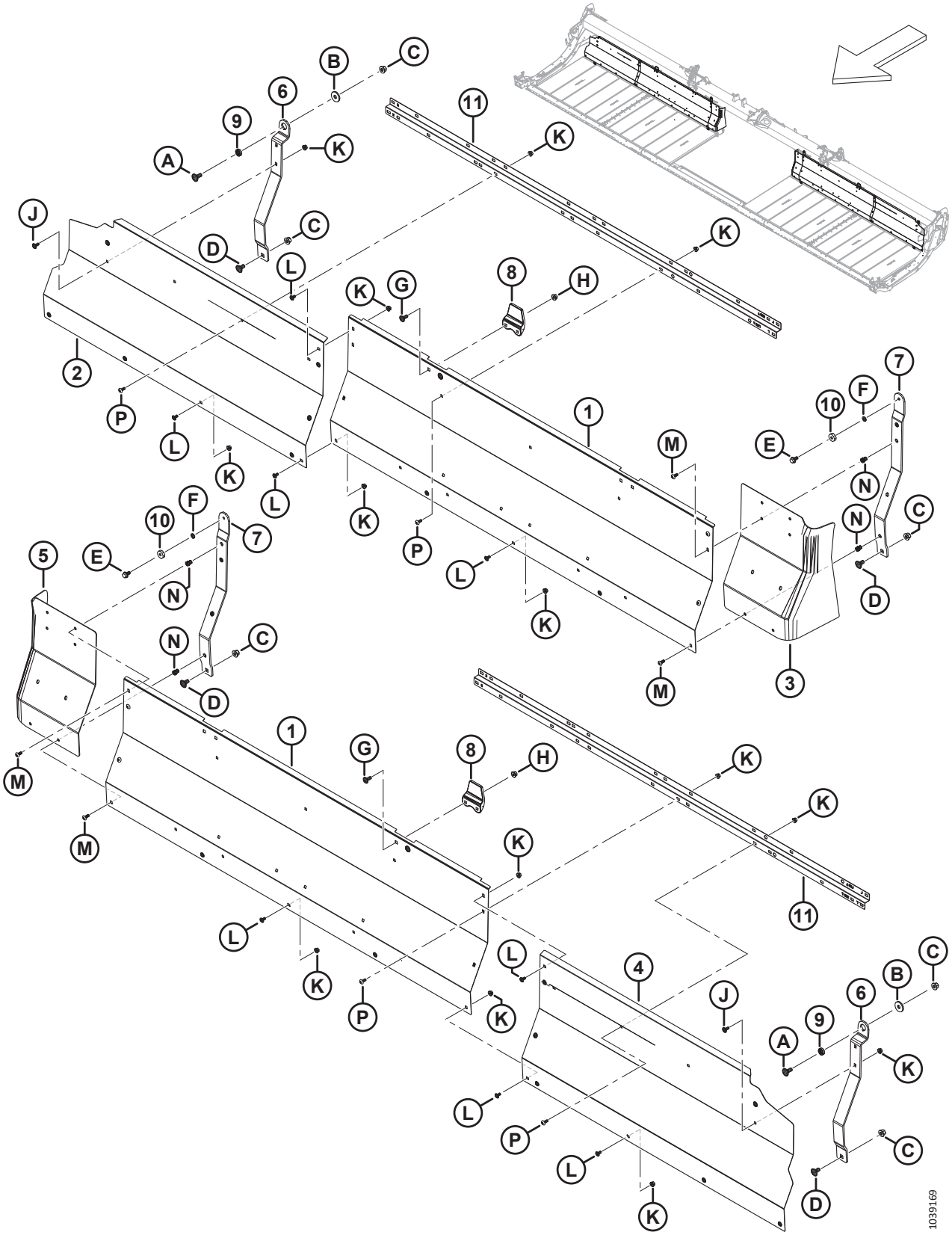

SEITENBAND – RÜCKWANDTAFELN (FD230, FD235, FD240 UND FD241)

Ref.	Bestellnummer	Informationen	Menge	Seriennummer
1	MAC275837	TAFEL – RÜCKWAND 30, 35, 40, 41 FUSS INNEN	2	
2	MAC275461	TAFEL – RÜCKWAND 30 FUSS RECHTS AUSSEN	1	
	MAC275320	TAFEL – RÜCKWAND 35 FUSS RECHTS AUSSEN	1	
	MAC275287	TAFEL – RÜCKWAND 40 FUSS RECHTS AUSSEN	1	
	MAC275484	TAFEL – RÜCKWAND 41 FUSS RECHTS AUSSEN	1	
3	MAC319223	VERLÄNGERUNG – RÜCKWAND RECHTS	1	
4	MAC275460	TAFEL – RÜCKWAND 30 FUSS LINKS AUSSEN	1	
	MAC275319	TAFEL – RÜCKWAND 35 FUSS LINKS AUSSEN	1	
	MAC275286	TAFEL – RÜCKWAND 40 FUSS LINKS AUSSEN	1	
	MAC275483	TAFEL – RÜCKWAND 41 FUSS LINKS AUSSEN	1	
5	MAC319222	VERLÄNGERUNG – RÜCKWAND LINKS	1	
6	MAC319394	AUFNAHME – AUSLENKTRAGRAHMEN AUSSEN	2	
7	MAC**319366**	**AUFNAHME – AUSLENKTRAGRAHMEN INNEN** [24]	**2**	
8	MAC145840	FÜHRUNG – RÜCKWAND	2	
9	MAC275563	ABSTANDHALTER – SPEZIELLE ROTATION	2	
10	MAC18867	KUGELLAGER – AD K/M ZWEI DICHTUNGEN	2	
11	MAC**360509**	**AUFNAHME – RÜCKWAND**	**2**	
A	MAC184667	SCHRAUBE – FRVK M12 X 1,75 X 30-8,8 ZINK		
B	MAC275623	UNTERLEGSCHEIBE – FLACH		
C	MAC136431	MUTTER – SK MIT FLS ZENTRAL SICHERND M12 X 1,75-10		
D	MAC135903	SCHRAUBE – FRVK M12 X 1,75 X 25-8,8 ZINK		
E	MAC**101897**	**SCHRAUBE – SK UNTERLEGSCHEIBE 3/8" NC X 3/4**		
F	MAC**18637**	**UNTERLEGSCHEIBE – NORMAL SICHERND 3/8 in NENN- ID**		
G	MAC135785	SCHRAUBE – FRVK M10 X 1,5 X 25-8,8-AA1J		
H	MAC135799	MUTTER – SK MIT FLS ZENTRAL SICHERND M10 X 1,5-10		
J	MAC197171	SCHRAUBE – FRVK M8 X 1,25 X 20-8,8 ZINK		
K	MAC135337	MUTTER – SK MIT FLS ZENTRAL SICHERND M8 X 1,25-8-AA1J		
L	MAC191489	SCHRAUBE – FRKVK VGL M8 X 1,25 X 16-8,8-AA1J		
M	MAC**320290**	**SCHRAUBE – TORX FLACHRUNDKOPF M8 X 1,25 X 25-SPCL-8,8 ZINK**		

24. Der Satz enthält eine Aufnahme für die Auslenktragrahmen-Baugruppe innen (NSE) und eine Schraube (MAC101897).

SEITENBAND – RÜCKWANDTAFELN (FD230, FD235, FD240 UND FD241)

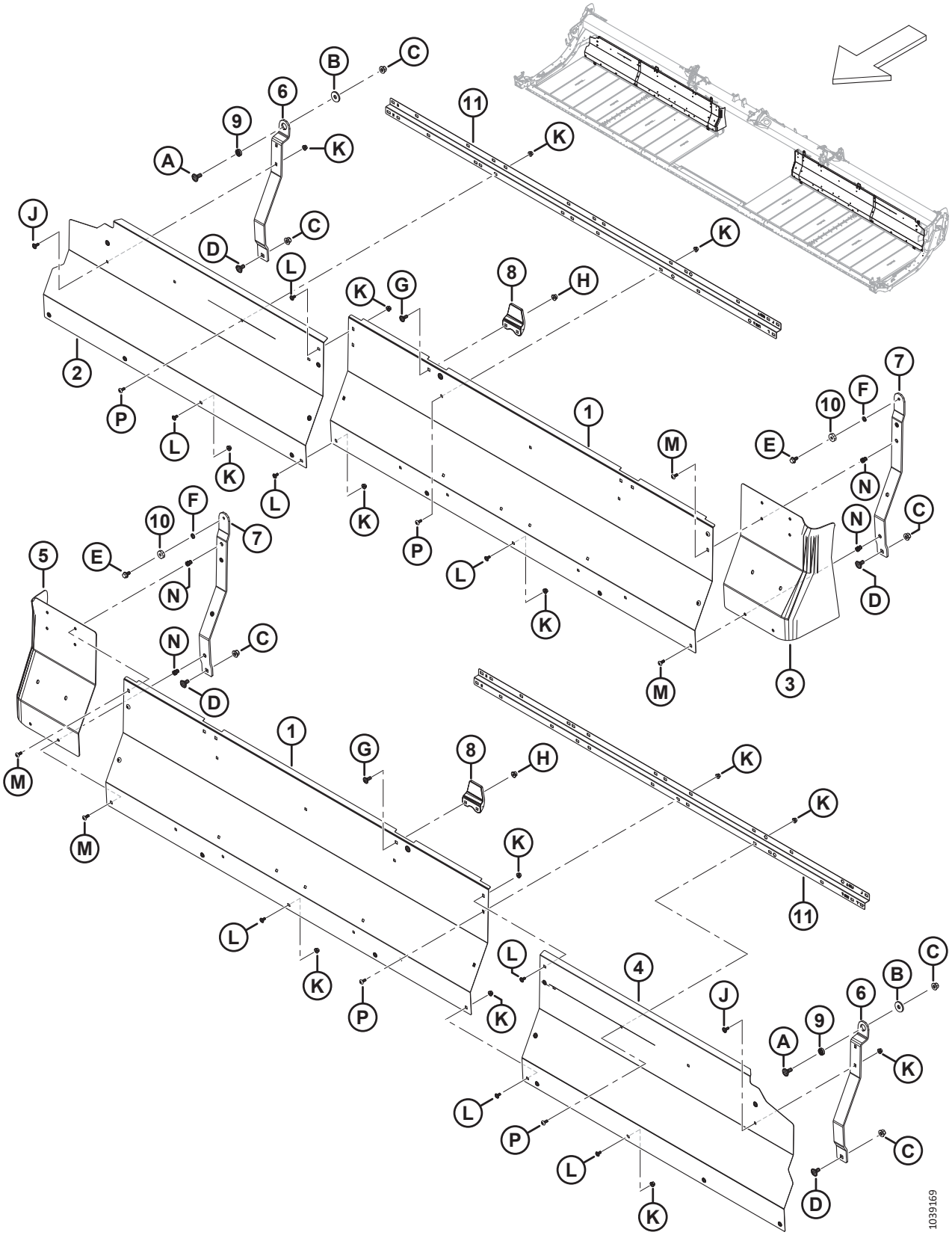

Ref.	Bestellnummer	Informationen	Menge	Seriennummer
N	MAC320181	BLINDNIETMUTTER – M8 X 1,25 HEX 3,8-7,9		
P	MAC**320190**	**SCHRAUBE – TORX FLACHRUNDKOPF M8 X 1,25 X 20-SPCL-8.8-ZINC**		

12 Seitenband – Rückwandtafeln (FD245 und FD250)

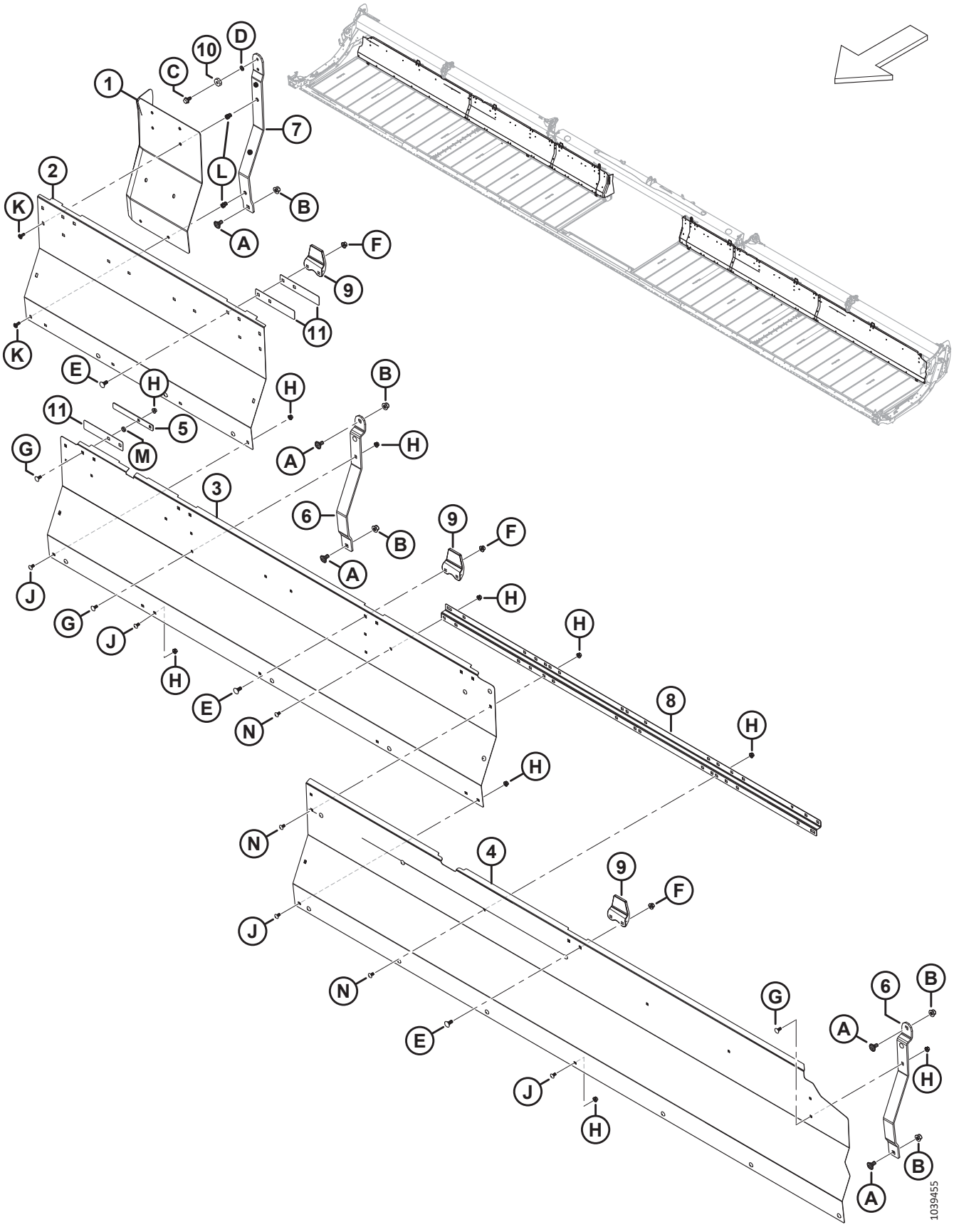

SEITENBAND – RÜCKWANDTAFELN (FD245 UND FD250)

Ref.	Bestellnummer	Informationen	Menge	Seriennummer
1	MAC319222	VERLÄNGERUNG – RÜCKWAND LINKS	1	
	MAC319223	VERLÄNGERUNG – RÜCKWAND RECHTS	1	
2	MAC275965	TAFEL – RÜCKWAND LINKS/RECHTS INNEN	2	
3	MAC275676	TAFEL – RÜCKWAND LINKS/RECHTS MITTE	2	
4	MAC275319	TAFEL – RÜCKWAND 45 FUSS LINKS AUSSEN	1	
	MAC275320	TAFEL – RÜCKWAND 45 FUSS RECHTS AUSSEN	1	
	MAC275286	TAFEL – RÜCKWAND 50 FUSS LINKS AUSSEN	1	
	MAC275287	TAFEL – RÜCKWAND 50 FUSS RECHTS AUSSEN	1	
5	MAC319404	PLATTE – HALTERUNGSRÜCKWAND	2	
6	MAC275675	AUFNAHME – TRAGRAHMEN	4	
7	MAC**319366**	**AUFNAHME – AUSLENKTRAGRAHMEN INNEN** [25]	**2**	
8	MAC**360509**	**AUFNAHME – RÜCKWAND**	**2**	
9	MAC145840	FÜHRUNG – RÜCKWAND	6	
10	MAC18867	KUGELLAGER – AD K/M ZWEI DICHTUNGEN	2	
11	MAC319403	PLATTE – FÜHRUNGSRÜCKWAND	6	
A	MAC135903	SCHRAUBE – FRVK M12 X 1,75 X 25-8,8 ZINK		
B	MAC136431	MUTTER – SK MIT FLS ZENTRAL SICHERND M12 X 1,75-10		
C	MAC**101897**	**SCHRAUBE – SK UNTERLEGSCHEIBE 3/8" NC X 3/4**		
D	MAC**18637**	**UNTERLEGSCHEIBE – NORMAL SICHERND 3/8 in NENN- ID**		
E	MAC135785	SCHRAUBE – FRVK M10 X 1,5 X 25-8,8-AA1J		
F	MAC135799	MUTTER – SK MIT FLS ZENTRAL SICHERND M10 X 1,5-10		
G	MAC197171	SCHRAUBE – FRVK M8 X 1,25 X 20-8,8 ZINK		
H	MAC135337	MUTTER – SK MIT FLS ZENTRAL SICHERND M8 X 1,25-8-AA1J		
J	MAC191489	SCHRAUBE – FRKVK VGL M8 X 1,25 X 16-8,8-AA1J		
K	MAC**320290**	**SCHRAUBE – TORX FLACHRUNDKOPF M8 X 1,25 X 25-SPCL-8,8 ZINK**		
L	MAC320181	BLINDNIETMUTTER – M8 X 1,25 HEX 3,8-7,9		
M	MAC255930	UNTERLEGSCHEIBE – FLACH		
N	MAC**320190**	**SCHRAUBE – TORX FLACHRUNDKOPF M8 X 1,25 X 20-SPCL-8.8-ZINC**		

25. Der Satz enthält eine Aufnahme für die Auslenktragrahmen-Baugruppe innen (NSE) und eine Schraube (MAC101897).

13 Seitenband – Spannvorrichtung

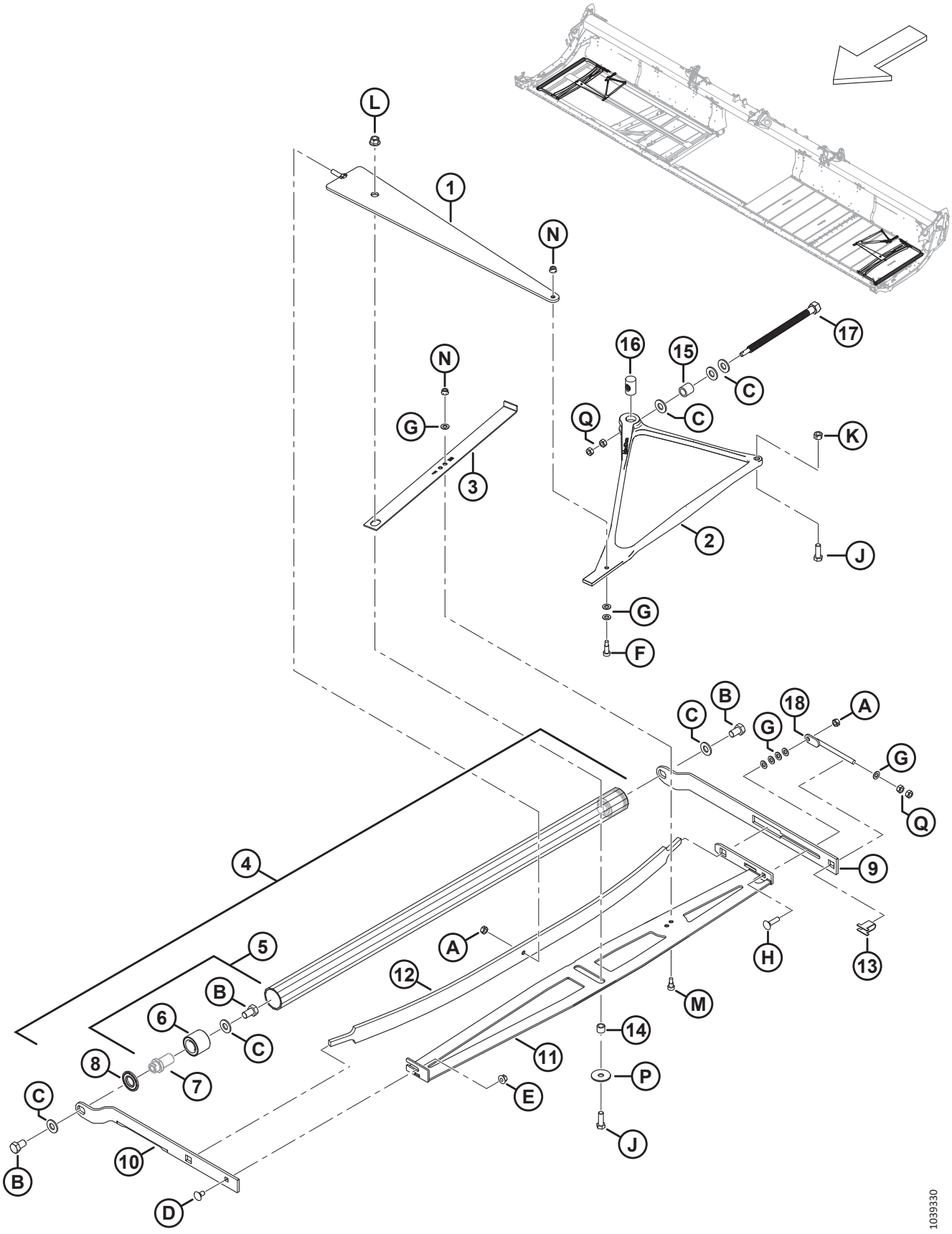

SEITENBAND – SPANNVORRICHTUNG

Ref.	Bestellnummer	Informationen	Menge	Seriennummer
1	MAC319051	ZWISCHENSTÜCK – KOMPRESSION (SCHWEISSTEIL)	**2**	
2	MAC275902	GUSSTEIL – SPANNVORRICHTUNG, UMLENKHEBEL	**2**	
3	MAC275877	ANZEIGE – SPANNVORRICHTUNG	**2**	
4	MAC275211	SPANNROLLEN-BAUGRUPPE; WARTUNG [26]	**2**	
5	MAC165735	STIFT-BAUGRUPPE – SEITENBANDROLLE [27]	**4**	
6	MAC132607	KUGELLAGER – ZWEIREIHIG, AD 52 X BOHRUNG 25	**4**	
7	NSE	STIFT [28]		
8	MAC120845	DICHTUNG – NILOS LSTO STAHLSCHEIBE	**4**	
9	MAC275324	ARM – SPANNROLLE HINTEN	**2**	
10	MAC**319708**	**ARM – RECHTE VORDERE SPANNROLLE**	**1**	
	MAC**319707**	**ARM – LINKE VORDERE SPANNROLLE**	**1**	
11	MAC275375	ZWISCHENSTÜCK – STABILISATOR RE (SCHWEISSTEIL)	1	
	MAC275348	ZWISCHENSTÜCK – STABILISATOR LI (SCHWEISSTEIL)	1	
12	MAC227747	FEDER – BLATT	**2**	
13	MAC275232	AUFNAHME – JUSTIERSCHRAUBE	**2**	
14	MAC132531	ABSTANDHALTER	**2**	
15	MAC227656	ABSTANDHALTER – SCHRAUBE FÜR SPANNVORRICHTUNG	**2**	
16	MAC275879	MUTTER – SPEZIALBLEISCHRAUBE	**2**	
17	MAC320167	SCHRAUBE – SK M16 X 4,0-SAF-8,8-AA1J	**2**	
18	MAC227914	SCHRAUBE – JUSTIER-SCHWEISSTEIL	**2**	
A	MAC320206	MUTTER – SK ZENTRAL SICHERND M10 X 1,5-8 ZINK		
B	MAC145249	SCHRAUBE – SK VGL 5/8-18 X 1,0 GR5-AA1J		
C	MAC30441	UNTERLEGSCHEIBE – GEHÄRTET ASTM F436 5/8"		
D	MAC135785	SCHRAUBE – FRVK M10 X 1,5 X 25-8,8-AA1J		
E	MAC135799	MUTTER – SK MIT FLS ZENTRAL SICHERND M10 X 1,5-10		
F	MAC197275	SCHRAUBE – ISK MIT BUND M10 X 20		
G	MAC184711	UNTERLEGSCHEIBE – FLACH NORMAL, M10-200HV-AA1J		
H	MAC152732	SCHRAUBE – FRVK M10 X 1,5 X 40-8,8-AA1J		

26. Einschließlich zwei Stift-Baugruppen (MAC165735) und zwei Dichtungen (MAC120845).
27. Einschließlich Stift (NSE), Lagerung (MAC132607) und Befestigungsteile (MAC30441, MAC145249).
28. Nicht separat erhältlich; enthalten in Stift-Baugruppe MAC165735.

SEITENBAND – SPANNVORRICHTUNG

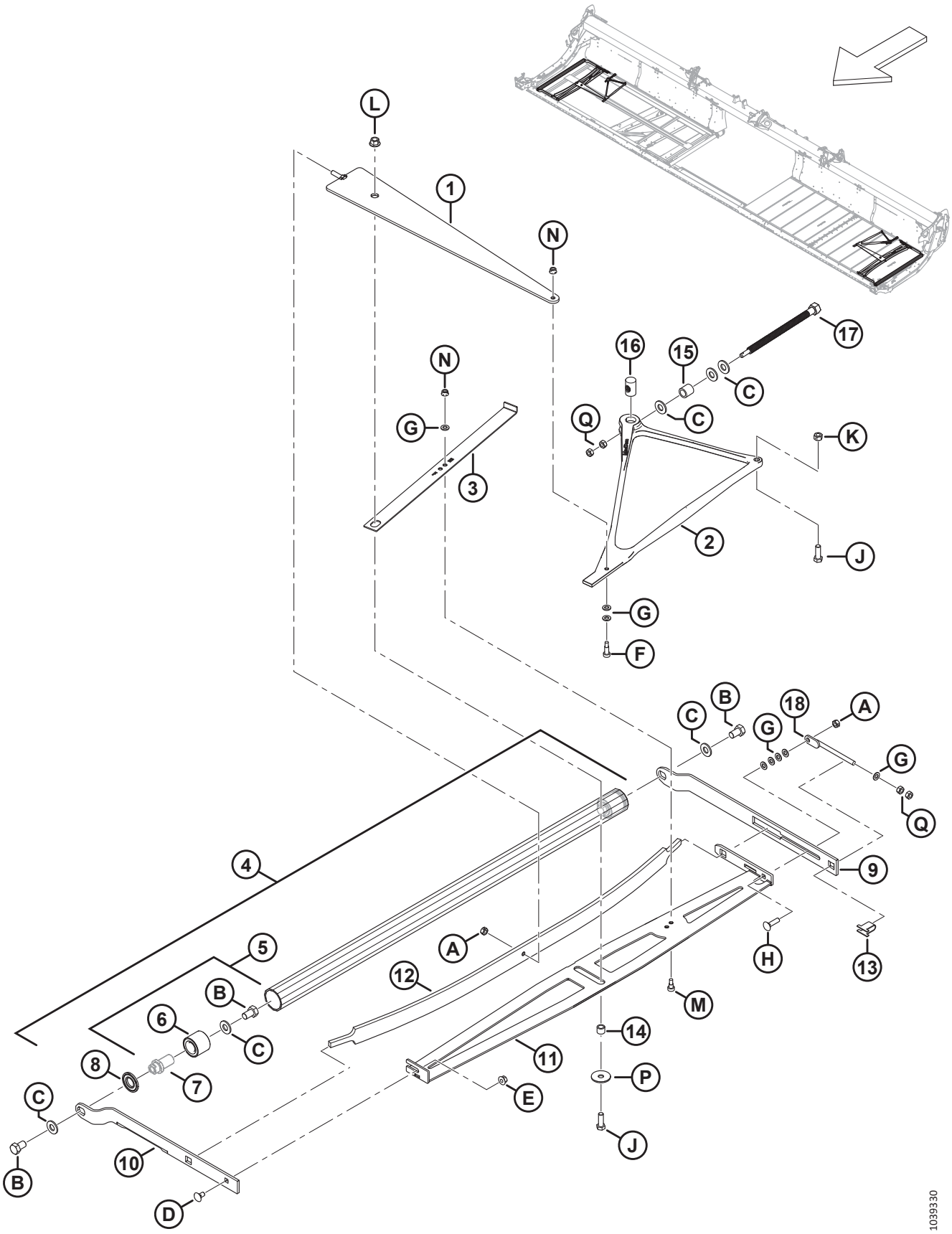

SEITENBAND – SPANNVORRICHTUNG

Ref.	Bestellnummer	Informationen	Menge	Seriennummer
J	MAC152730	SCHRAUBE – SK VGL, M12 X 1,75 X 35-10,9-AA1J		
K	MAC136759	MUTTER – SK ZENTRAL SICHERND M12 X 1,75-8-AA1J		
L	MAC136431	MUTTER – SK MIT FLS ZENTRAL SICHERND M12 X 1,75-10		
M	MAC135894	SCHRAUBE – ISK MIT BUND, M10		
N	MAC135337	MUTTER – SK MIT FLS ZENTRAL SICHERND M8 X 1,25-8-AA1J		
P	MAC42592	UNTERLEGSCHEIBE – FLACH		
Q	MAC30505	SCHRAUBE – SK M10 X 1,5-10-AA1J		

14 Seitenband – Antriebsrolle

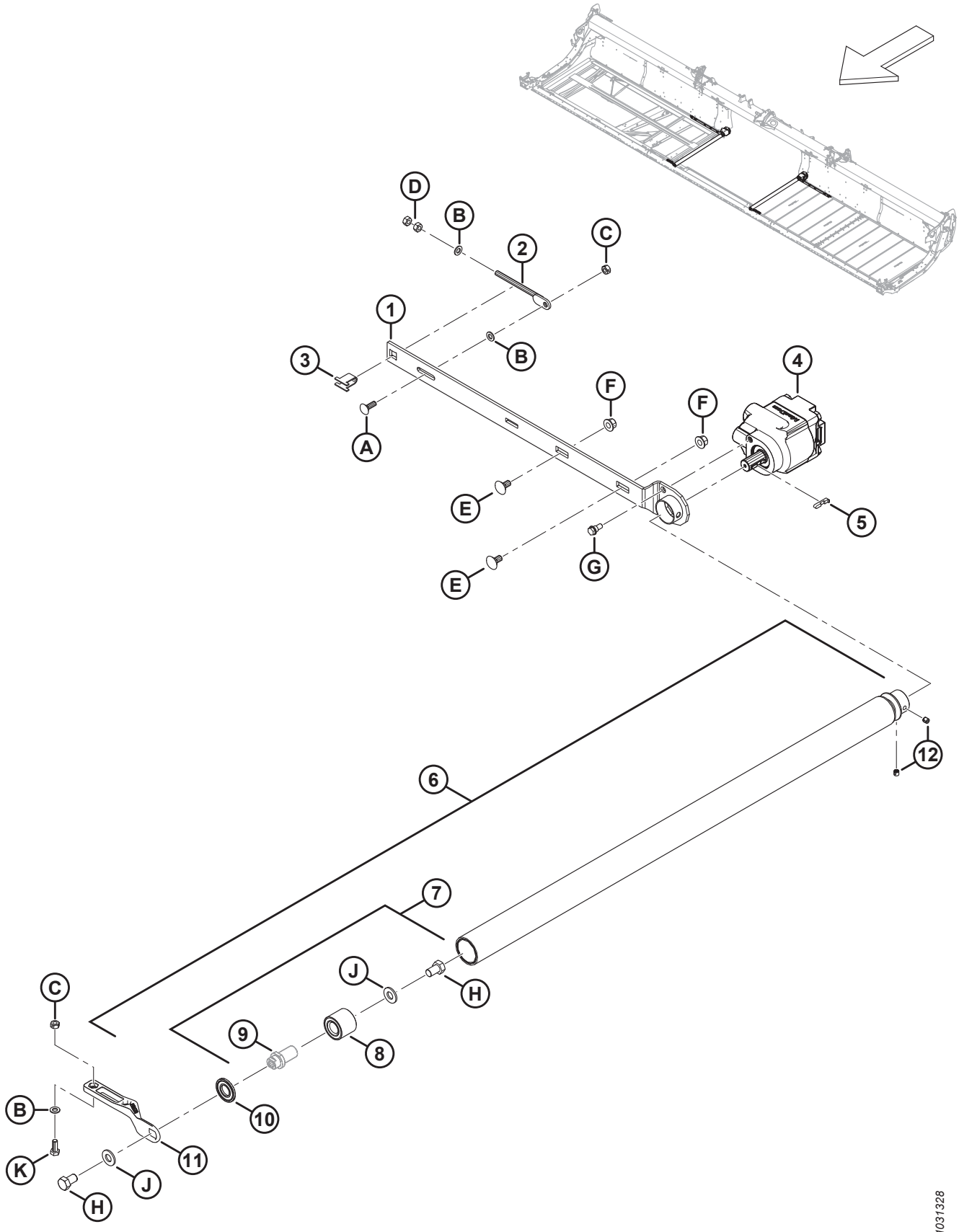

SEITENBAND – ANTRIEBSROLLE

Ref.	Bestellnummer	Informationen	Menge	Seriennummer
1	MAC275332	ARM – ANTRIEBSROLLE, SCHWEISSTEIL	1	
2	MAC227914	SCHRAUBE – JUSTIER-SCHWEISSTEIL	1	
3	MAC275232	AUFNAHME – JUSTIERSCHRAUBE	1	
4	MAC275860	MOTOR – HYDRAULIKZAHNRAD, SEITENBANDANTRIEB	1	
	MAC319583	DICHTUNGSSATZ – SEITENBAND-ANTRIEBSMOTOR		
5	MAC275864	SCHLÜSSEL – SEITENBAND-ANTRIEBSMOTOR	1	
6	MAC319191	ANTRIEBSROLLEN-BAUGRUPPE, WARTUNG [29]	1	
7	MAC165735	STIFT-BAUGRUPPE – SEITENBANDROLLE [30]	1	
8	MAC132607	KUGELLAGER – ZWEIREIHIG, AD 52 X BOHRUNG 25	1	
9	NSE	STIFT [31]		
10	MAC120845	DICHTUNG – NILOS LSTO STAHLSCHEIBE	1	
11	MAC319265	GUSSTEIL – RECHTS/LINKS VORDERER ANTRIEBSARM	2	
12	MAC320182	SCHRAUBE – ANSCHLAGSCHRAUBE M10 X 1,5 X 10-8,8-BO	2	
A	MAC184662	SCHRAUBE – FRVK VGL M10 X 1,5 X 30-8,8-AA1J		
B	MAC184711	UNTERLEGSCHEIBE – FLACH NORMAL, M10-200HV-AA1J		
C	MAC320206	MUTTER – SK ZENTRAL SICHERND M10 X 1,5-8 ZINK		
D	MAC30505	SCHRAUBE – SK M10 X 1,5-10-AA1J		
E	MAC135903	SCHRAUBE – FRVK M12 X 1,75 X 25-8,8 ZINK		
F	MAC136431	MUTTER – SK MIT FLS ZENTRAL SICHERND M12 X 1,75-10		
G	MAC172259	SCHRAUBE – MIT ABSATZ 0,375-16 UNC-AA1J		
H	MAC145249	SCHRAUBE – SK VGL 5/8-18 X 1,0 GR5-AA1J		
J	MAC30441	UNTERLEGSCHEIBE – GEHÄRTET ASTM F436 5/8"		
K	MAC30627	SCHRAUBE – SK VGL, M10 X 1,5 X 25-8,8-A3L		

29. Einschließlich vulkanisierte Rolle (NSE), Stift-Baugruppe (MAC165735), Dichtung (MAC120845) und zwei Stellschrauben (MAC320182).
30. Einschließlich Stift (NSE), Lagerung (MAC132607) und Befestigungsteile (MAC30441, MAC145249).
31. Nicht separat erhältlich; enthalten in Stift-Baugruppe (MAC165735).

15 Seitenband – Tragrahmen und Spurführungen (FD225)

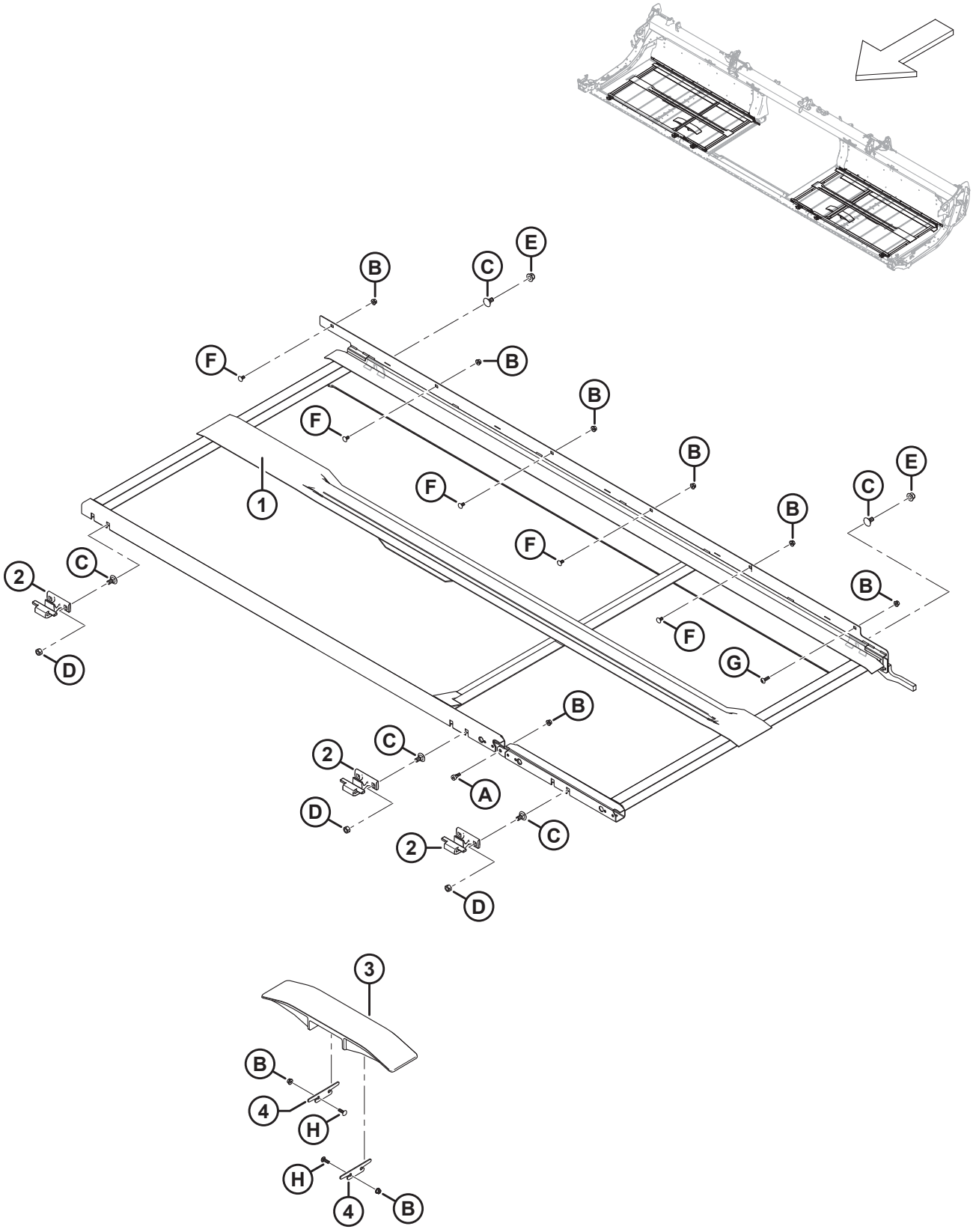

SEITENBAND – TRAGRAHMEN UND SPURFÜHRUNGEN (FD225)

Ref.	Bestellnummer	Informationen	Menge	Seriennummer
1	MAC**319588**	**TRAGRAHMEN-SCHWEISSTEIL – 25 FUSS RECHTS AUSLENKUNG**	**1**	
	MAC**319587**	**TRAGRAHMEN-SCHWEISSTEIL – 25 FUSS LINKS AUSLENKUNG**	**1**	
2	MAC**319225**	**GUSSTEIL – TRAGRAHMEN VORDERER HAKEN**	**6**	
3	MAC**340841**	**SPURFÜHRUNG – STANDARD KUNSTSTOFF**	**2**	
4	MAC**340681**	**BEILAGSCHEIBE – SEITENBAND-SPURFÜHRUNG**	**4**	
A	MAC**135894**	**SCHRAUBE – ISK MIT BUND, M10**		
B	MAC**135337**	**MUTTER – SK MIT FLS ZENTRAL SICHERND M8 X 1,25-8-AA1J**		
C	MAC**135903**	**SCHRAUBE – FRVK M12 X 1,75 X 25-8,8 ZINK**		
D	MAC**136759**	**MUTTER – SK ZENTRAL SICHERND M12 X 1,75-8-AA1J**		
E	MAC**136431**	**MUTTER – SK MIT FLS ZENTRAL SICHERND M12 X 1,75-10**		
F	MAC**191489**	**SCHRAUBE – FRKVK VGL M8 X 1,25 X 16-8,8-AA1J**		
G	MAC**320290**	**SCHRAUBE – TORX FLACHRUNDKOPF M8 X 1,25 X 25-SPCL-8,8 ZINK**		
H	MAC**136824**	**SCHRAUBE – FRKVK M8 X 1,25 X 25-8,8-AA1J**		

16 Seitenband – Tragrahmen und Spurführungen (FD230, FD235, FD240 und FD241)

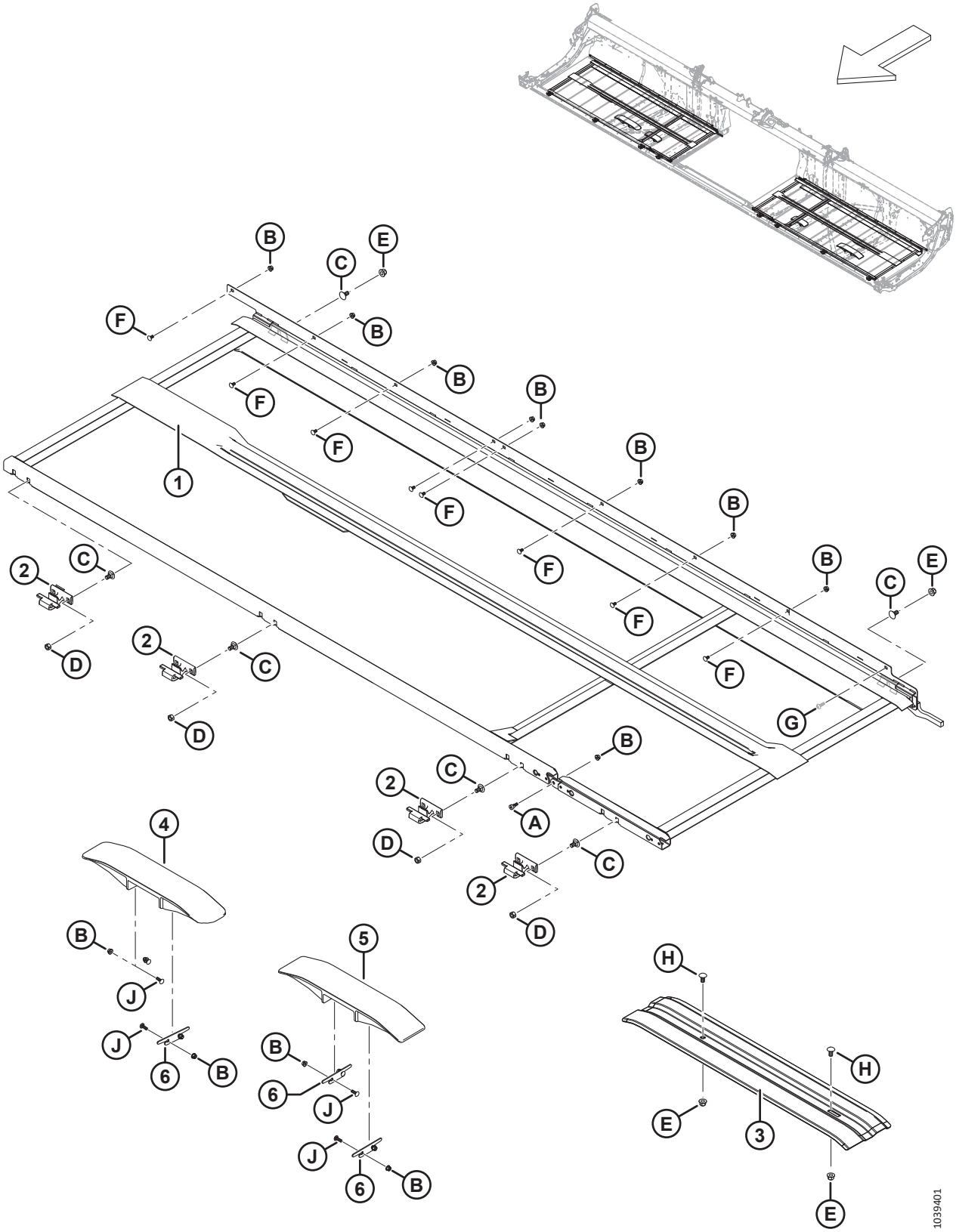

SEITENBAND – TRAGRAHMEN UND SPURFÜHRUNGEN (FD230, FD235, FD240 UND FD241)

Ref.	Bestellnummer	Informationen	Menge	Seriennummer
1	MAC275266	TRAGRAHMEN-SCHWEISSTEIL – 30 FUSS RECHTS AUSLENKUNG	1	
	MAC275265	TRAGRAHMEN-SCHWEISSTEIL – 30 FUSS LINKS AUSLENKUNG	1	
	MAC275505	TRAGRAHMEN-SCHWEISSTEIL – 35 FUSS RECHTS AUSLENKUNG	1	
	MAC275504	TRAGRAHMEN-SCHWEISSTEIL – 35 FUSS LINKS AUSLENKUNG	1	
	MAC275199	TRAGRAHMEN-SCHWEISSTEIL – 40 FUSS RECHTS AUSLENKUNG	1	
	MAC275200	TRAGRAHMEN-SCHWEISSTEIL – 40 FUSS LINKS AUSLENKUNG	1	
	MAC275514	TRAGRAHMEN-SCHWEISSTEIL – 41 FUSS RECHTS AUSLENKUNG	1	
	MAC275513	TRAGRAHMEN-SCHWEISSTEIL – 41 FUSS LINKS AUSLENKUNG	1	
2	MAC319225	GUSSTEIL – TRAGRAHMEN VORDERER HAKEN [32]		
3	MAC319376	AUFNAHME – UNTERE SEITENBAND-SPURFÜHRUNG (NUR RECHTS FD230, FD235) [33]	**N/B**	**-451189**
	MAC319378	AUFNAHME – UNTERE SEITENBAND-SPURFÜHRUNG (NUR RECHTS FD240, FD241) [33]	**N/B**	**-451189**
	MAC319228	AUFNAHME – UNTERE SEITENBAND-SPURFÜHRUNG (NUR LINKS FD230) [33]	**N/B**	**-451189**
	MAC319377	AUFNAHME – UNTERE SEITENBAND-SPURFÜHRUNG (NUR LINKS FD235, FD240, FD241) [33]	**N/B**	**-451189**
4	MAC**360151**	**SPURFÜHRUNG – ANGEWINKELT KUNSTSTOFF**	**1**	**451190–**
5	MAC**340841**	**SPURFÜHRUNG – STANDARD KUNSTSTOFF** [34]		**451190–**
	MAC**360150**	**SPURFÜHRUNG – KURZ KUNSTSTOFF (NUR FD230)** [35]		**451190–**
6	MAC**340681**	**BEILAGSCHEIBE – SEITENBAND-SPURFÜHRUNG**	**6**	**451190–**
A	MAC135894	SCHRAUBE – ISK MIT BUND, M10		
B	MAC135337	MUTTER – SK MIT FLS ZENTRAL SICHERND M8 X 1,25-8-AA1J		
C	MAC135903	SCHRAUBE – FRVK M12 X 1,75 X 25-8,8 ZINK		
D	MAC136759	MUTTER – SK ZENTRAL SICHERND M12 X 1,75-8-AA1J		
E	MAC136431	MUTTER – SK MIT FLS ZENTRAL SICHERND M12 X 1,75-10		
F	MAC191489	SCHRAUBE – FRKVK VGL M8 X 1,25 X 16-8,8-AA1J		
G	MAC**320290**	**SCHRAUBE – TORX FLACHRUNDKOPF M8 X 1,25 X 25-SPCL-8,8 ZINK**		

32. Mengen: FD230 = 8, FD235 = 10, FD240 = 10 und FD241 = 10.
33. Wartungsteil nur für Schneidwerke des Baujahrs 2022 und früher.
34. Mengenangaben: FD230 = 1, FD235 = 3, FD240 = 3 und FD241 = 3.
35. Kurze Kunststoffspurführungen werden nur bei Schneidwerken FD230 an den inneren Beinen des Schneidwerks-Tragrahmens verwendet. Stückzahlen: FD230 = 2.

SEITENBAND – TRAGRAHMEN UND SPURFÜHRUNGEN (FD230, FD235, FD240 UND FD241)

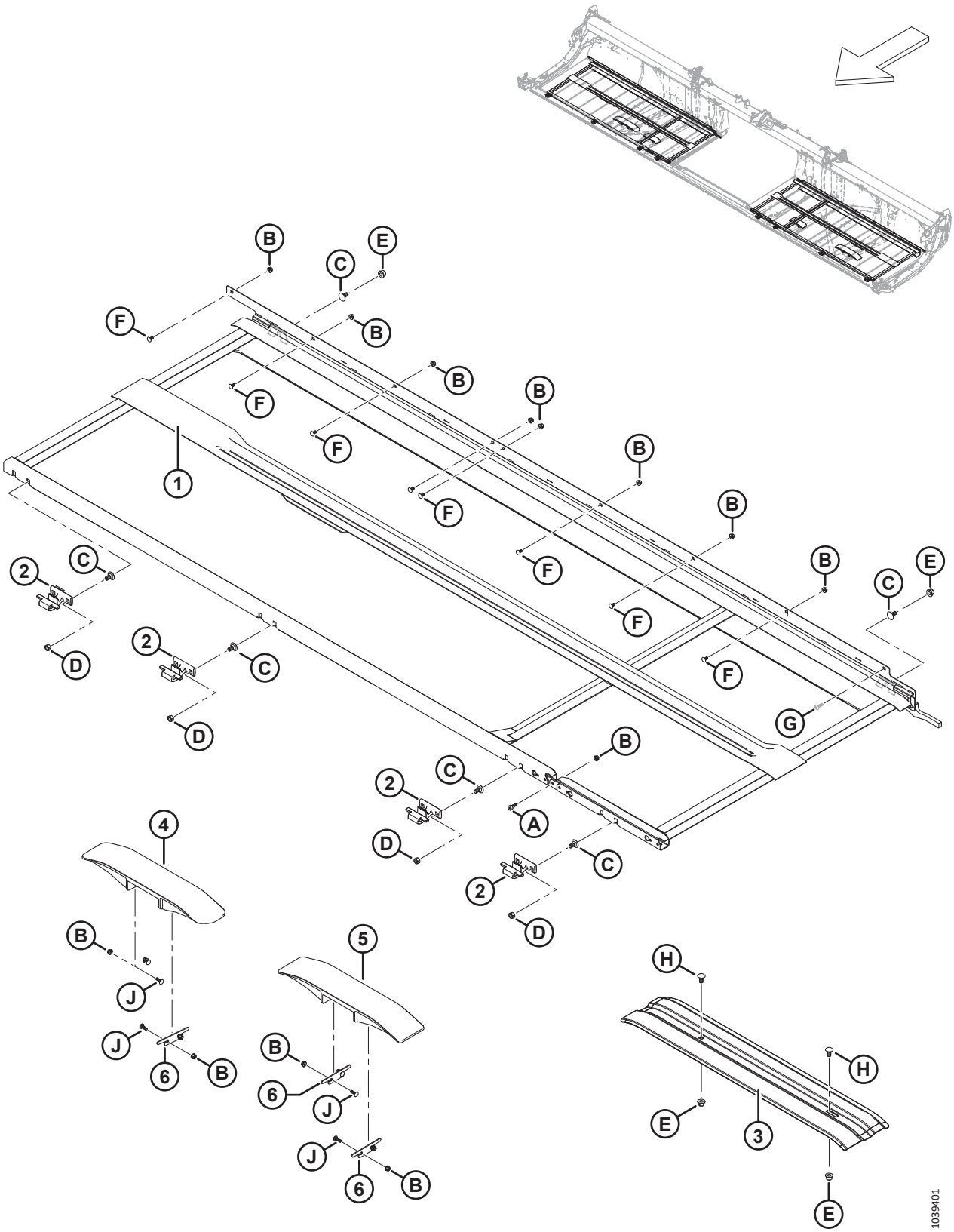

Ref.	Bestellnummer	Informationen	Menge	Seriennummer
H	MAC152439	SCHRAUBE – FRKVK M12 X 1,75 X 25-8,8-AA1J		
J	MAC**136824**	**SCHRAUBE – FRKVK M8 X 1,25 X 25-8,8-AA1J**		

17 Seitenband – Tragrahmen und Spurführungen (FD245 und FD250)

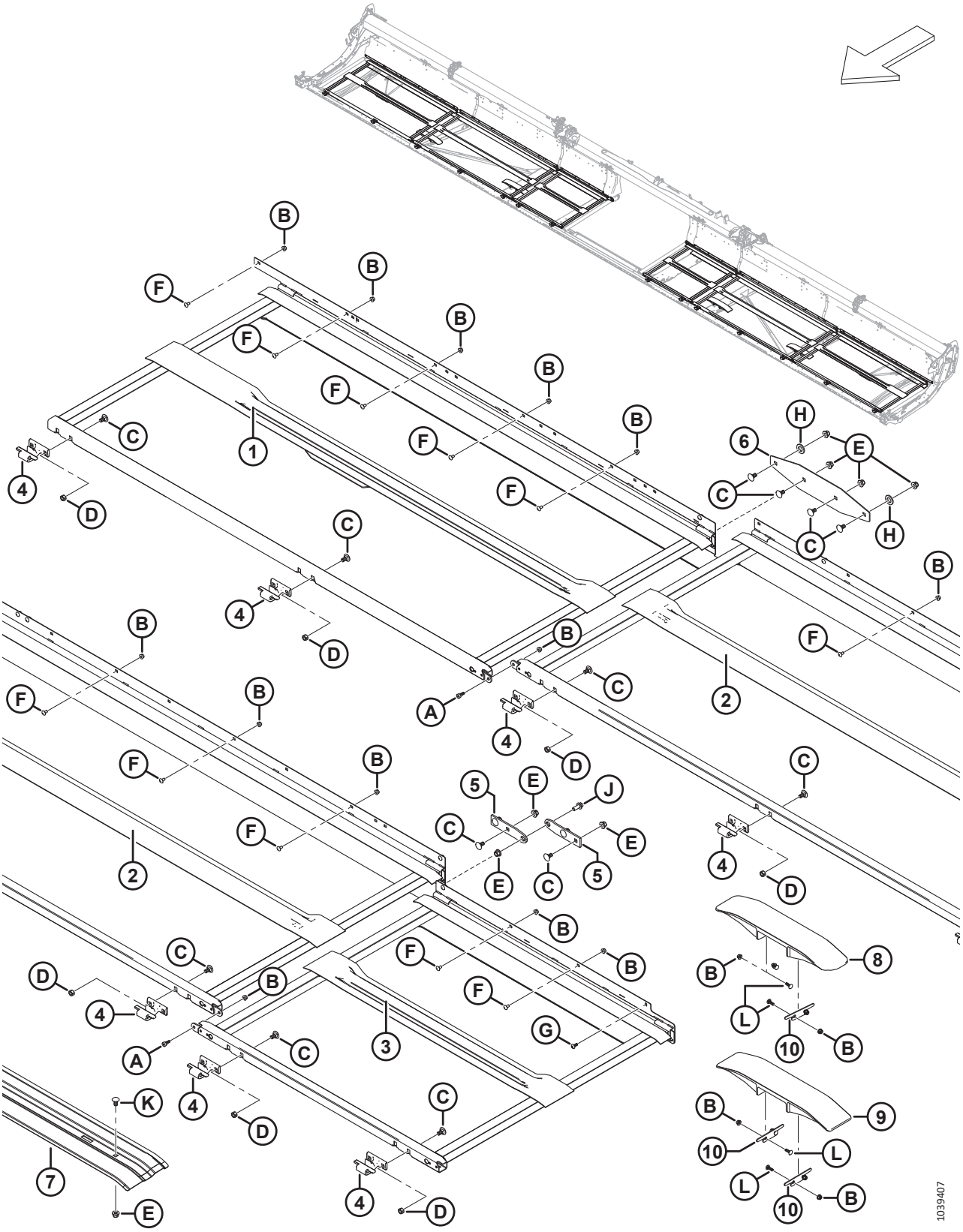

SEITENBAND – TRAGRAHMEN UND SPURFÜHRUNGEN (FD245 UND FD250)

Ref.	Bestellnummer	Informationen	Menge	Seriennummer
1	MAC275770	TRAGRAHMEN-SCHWEISSTEIL – RECHTS AUSSEN	1	
	MAC275960	TRAGRAHMEN-SCHWEISSTEIL – LINKS AUSSEN	1	
2	MAC275779	TRAGRAHMEN-SCHWEISSTEIL – 45 FUSS MITTE	2	
	MAC275954	TRAGRAHMEN-SCHWEISSTEIL – 50 FUSS MITTE	2	
3	MAC275641	TRAGRAHMEN-SCHWEISSTEIL – RECHTS INNEN	1	
	MAC275640	TRAGRAHMEN-SCHWEISSTEIL – LINKS INNEN	1	
4	MAC319225	GUSSTEIL – TRAGRAHMEN VORDERER HAKEN	14	
5	MAC275688	SCHARNIER – BREITER TRAGRAHMEN	4	
6	MAC275690	PLATTE – TRAGRAHMENGELENK	2	
7	MAC319377	AUFNAHME – SEITENBAND-SPURFÜHRUNG (RECHTS FD245) [36]	**N/B**	**-451189**
	MAC319378	AUFNAHME – SEITENBAND-SPURFÜHRUNG (LINKS FD245) [37]	**N/B**	**-451189**
	MAC319287	AUFNAHME – SEITENBAND-SPURFÜHRUNG (FD250) [38]	**N/B**	**-451189**
8	MAC**360151**	**SPURFÜHRUNG – ANGEWINKELT KUNSTSTOFF**	**1**	**451190–**
9	MAC**340841**	**SPURFÜHRUNG – STANDARD KUNSTSTOFF**	**3**	**451190–**
10	MAC**340681**	**BEILAGSCHEIBE – SEITENBAND-SPURFÜHRUNG**	**6**	**451190–**
A	MAC135894	SCHRAUBE – ISK MIT BUND, M10		
B	MAC135337	MUTTER – SK MIT FLS ZENTRAL SICHERND M8 X 1,25-8-AA1J		
C	MAC135903	SCHRAUBE – FRVK M12 X 1,75 X 25-8,8 ZINK		
D	MAC136759	MUTTER – SK ZENTRAL SICHERND M12 X 1,75-8-AA1J		
E	MAC136431	MUTTER – SK MIT FLS ZENTRAL SICHERND M12 X 1,75-10		
F	MAC191489	SCHRAUBE – FRKVK VGL M8 X 1,25 X 16-8,8-AA1J		
G	MAC320290	SCHRAUBE – TORX FLACHRUNDKOPF M8 X 1,25 X 25-SPCL-8,8 ZINK		
H	MAC112130	UNTERLEGSCHEIBE – HART ASTM F4363/4 ZOLL NENN- ID AB0C		
J	MAC148798	SCHRAUBE – SK MIT FLS, M12 X 1,75 X 30-10,9-AA1J		
K	MAC152439	SCHRAUBE – FRKVK M12 X 1,75 X 25-8,8-AA1J		
L	MAC**136824**	**SCHRAUBE – FRKVK M8 X 1,25 X 25-8,8-AA1J**		

36. Rechte Aufnahme der Seitenband-Spurführung für Schneidwerke FD245 des Baujahrs 2022 und früher.
37. Linke Aufnahme der Seitenband-Spurführung für Schneidwerke FD245 des Baujahrs 2022 und früher.
38. Rechte und linke Aufnahme der Seitenband-Spurführung für Schneidwerke FD250 des Baujahrs 2022 und früher.

18 Seitenband – Dichtungen (FD225)

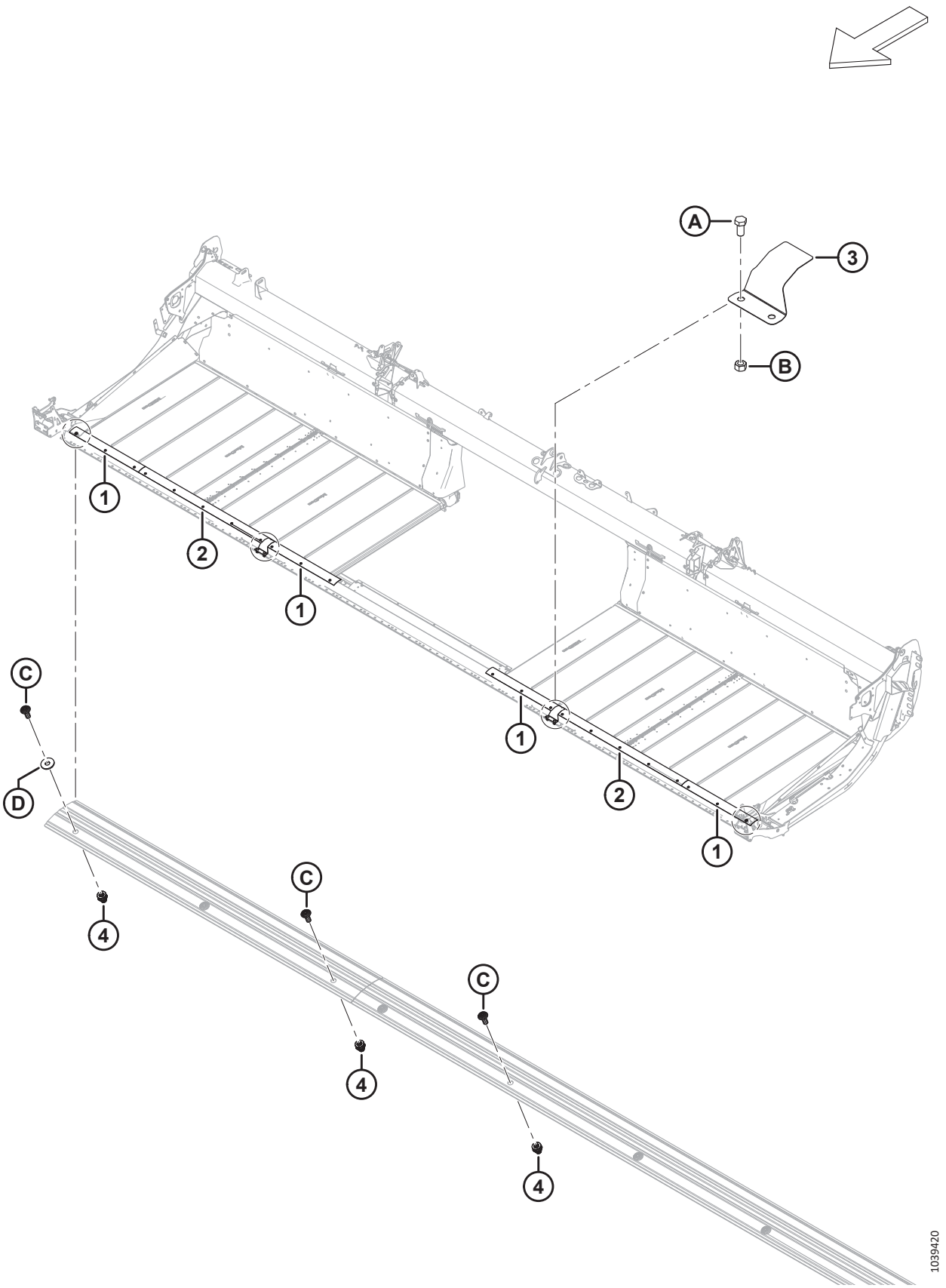

SEITENBAND – DICHTUNGEN (FD225)

Ref.	Bestellnummer	Informationen	Menge	Seriennummer
1	MAC**319231**	**PLATTE – MESSERBALKENDICHTUNG**	**2**	
2	MAC**319229**	**PLATTE – MESSERBALKENDICHTUNG**	**4**	
3	MAC**319180**	**ABDECKUNG – MESSERBALKENSCHARNIER**	**2**	
4	MAC**320448**	**BLINDNIETMUTTER – M8 X 1,25 HEX**	**22**	
A	MAC**50155**	**SCHRAUBE – SK VGL, M12 X 1,75 X 25-8,8-AA1J**		
B	MAC**184694**	**SCHRAUBE – SK M12 X 1,75-8-AA1J**		
C	MAC**320190**	**SCHRAUBE – TORX FLACHRUNDKOPF M8 X 1,25 X 20-SPCL-8.8-ZINC**		
D	MAC**184709**	**UNTERLEGSCHEIBE – FLACH GROSS, M8-200HV**		

19 Seitenband – Dichtungen (FD230, FD235 und FD240)

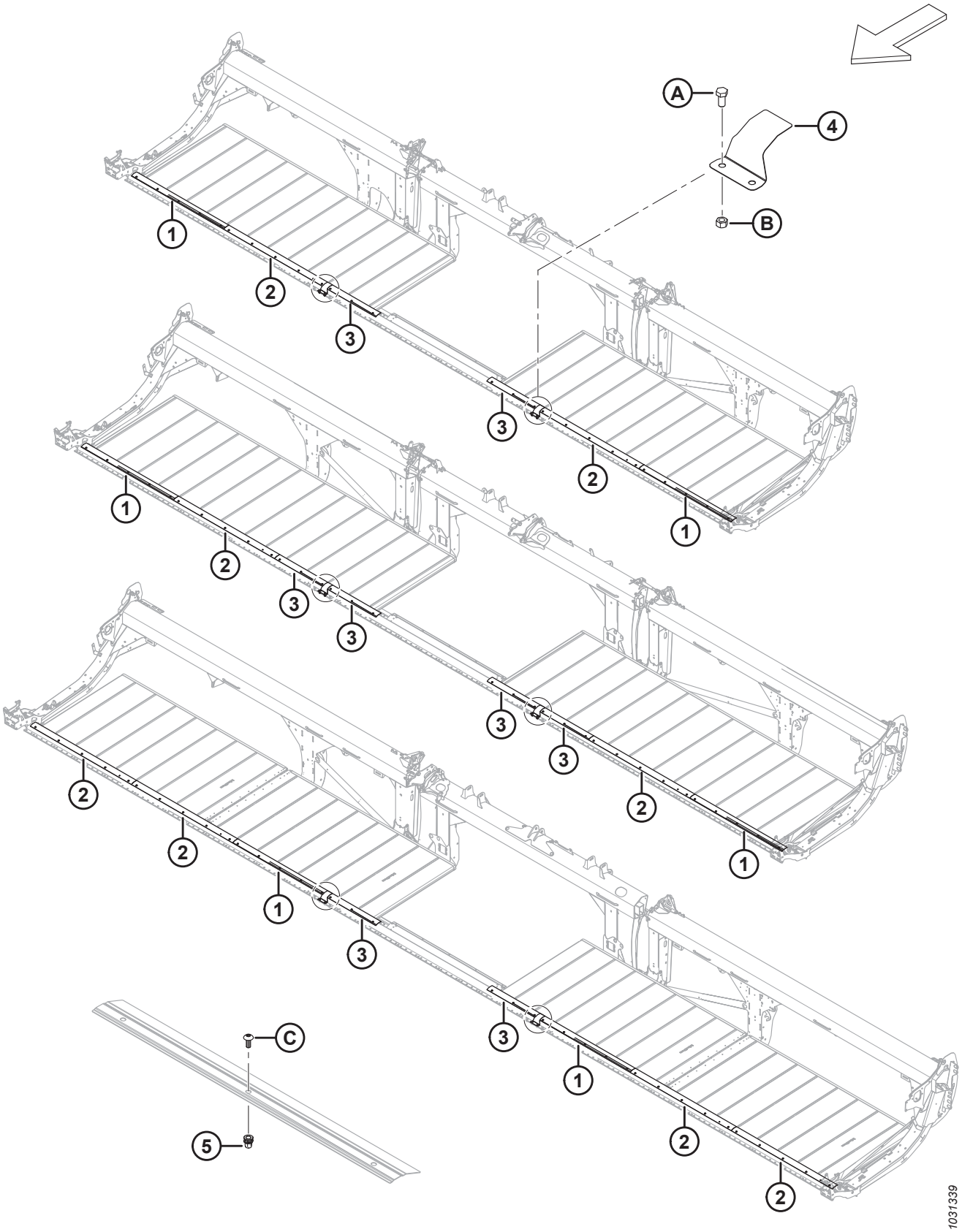

SEITENBAND – DICHTUNGEN (FD230, FD235 UND FD240)

Ref.	Bestellnummer	Informationen	Menge	Seriennummer
1	MAC319231	PLATTE – MESSERBALKENDICHTUNG [39]		
2	MAC319230	PLATTE – MESSERBALKENDICHTUNG [40]		
3	MAC319229	PLATTE – MESSERBALKENDICHTUNG [41]		
4	MAC319180	ABDECKUNG – MESSERBALKENSCHARNIER	2	
5	MAC**320448**	**BLINDNIETMUTTER – M8 X 1,25 HEX** [42]		
A	MAC50155	SCHRAUBE – SK VGL, M12 X 1,75 X 25-8,8-AA1J		
B	MAC184694	SCHRAUBE – SK M12 X 1,75-8-AA1J		
C	MAC320190	SCHRAUBE – TORX FLACHRUNDKOPF M8 X 1,25 X 20-SPCL-8.8-ZINC		

39. Mengen: FD230 = 2, FD235 = 2 und FD240 = 2.
40. Mengen: FD230 = 2, FD235 = 2 und FD240 = 4.
41. Mengen: FD230 = 2, FD235 = 4 und FD240 = 2.
42. Mengenangaben: FD230 = 26, FD235 = 32 und FD240 = 36.

20 Seitenband – Dichtungen (FD241, FD245 und FD250)

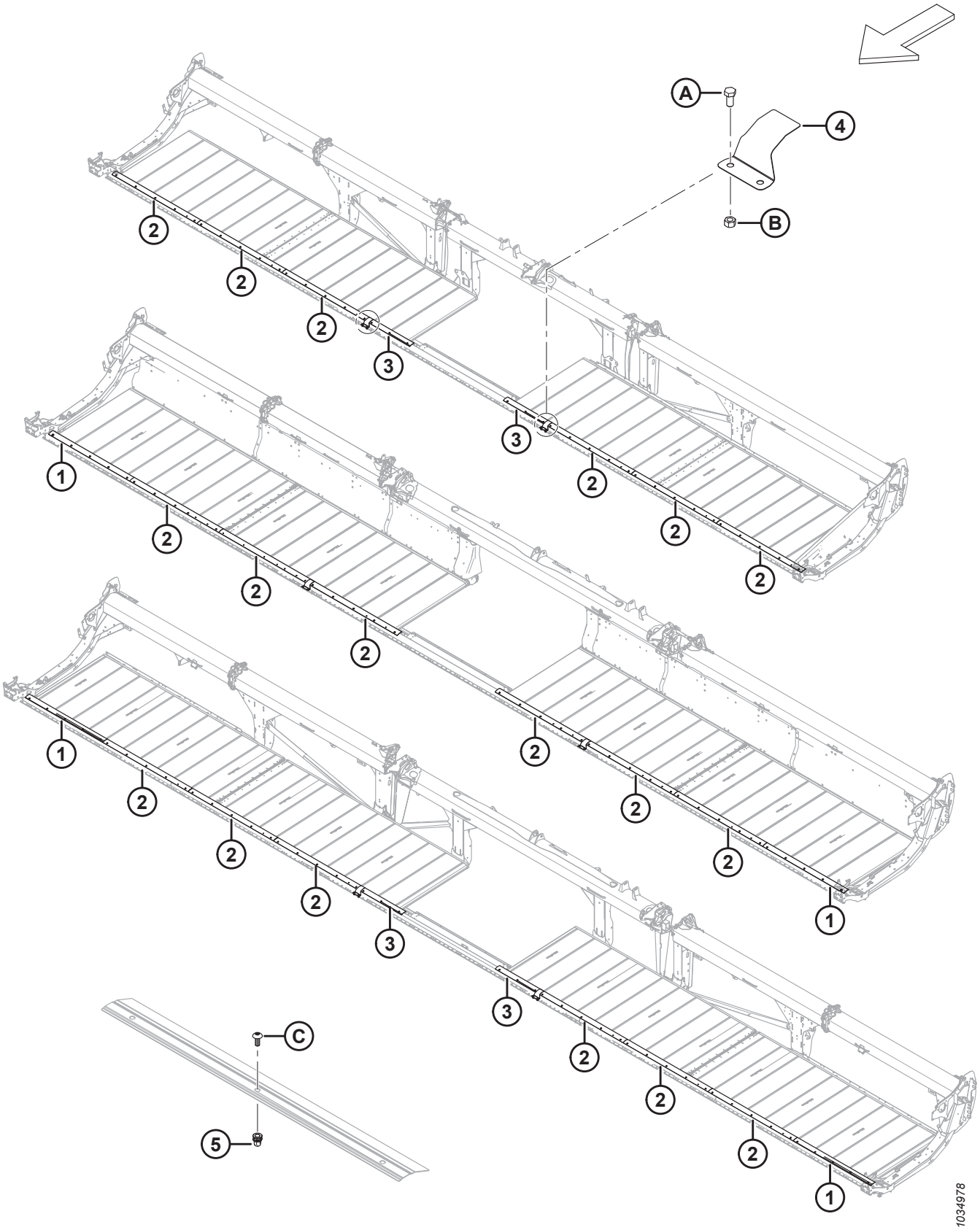

SEITENBAND – DICHTUNGEN (FD241, FD245 UND FD250)

Ref.	Bestellnummer	Informationen	Menge	Seriennummer
1	MAC319231	PLATTE – MESSERBALKENDICHTUNG [43]		
2	MAC319230	PLATTE – MESSERBALKENDICHTUNG [44]		
3	MAC319229	PLATTE – MESSERBALKENDICHTUNG [45]		
4	MAC319180	ABDECKUNG – MESSERBALKENSCHARNIER	2	
5	MAC**320448**	**BLINDNIETMUTTER – M8 X 1,25 HEX** [46]		
A	MAC50155	SCHRAUBE – SK VGL, M12 X 1,75 X 25-8,8-AA1J		
B	MAC184694	SCHRAUBE – SK M12 X 1,75-8-AA1J		
C	MAC320190	SCHRAUBE – TORX FLACHRUNDKOPF M8 X 1,25 X 20-SPCL-8.8-ZINC		

43. Mengen: FD241 = 0, FD245 = 2 und FD250 = 2.
44. Mengen: FD241 = 6, FD245 = 6 und FD250 = 6.
45. Mengen: FD241 = 2, FD245 = 0 und FD250 = 2.
46. Mengenangaben: FD241 = 36, FD245 = 40 und FD250 = 46.

21 Seitenband-Abdeckungen – schmal

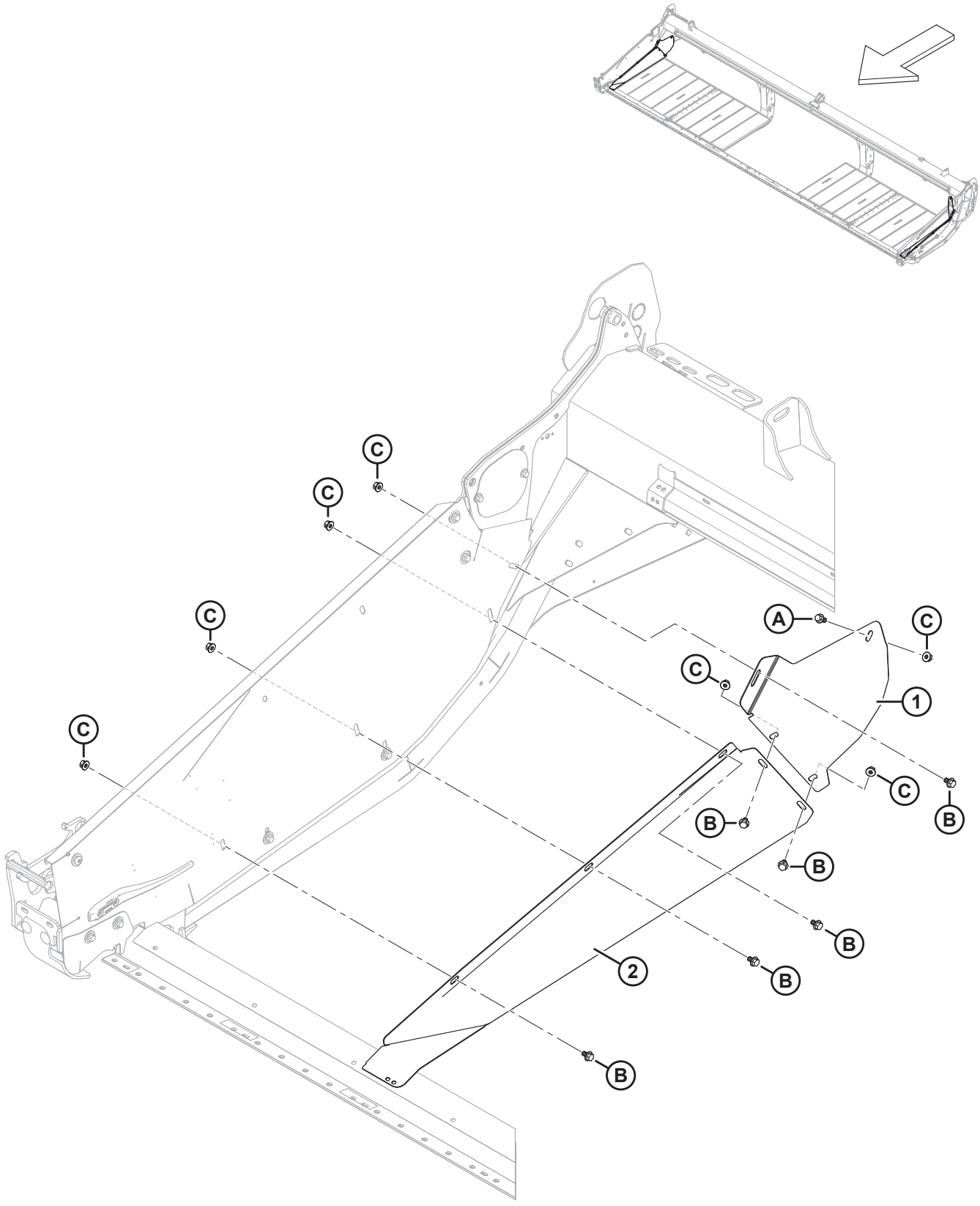

SEITENBAND-ABDECKUNGEN – SCHMAL

Ref.	Bestellnummer	Informationen	Menge	Seriennummer
1	MAC289357	ABDECKUNG – RECHTS SCHMAL HINTEN	1	
	MAC289347	ABDECKUNG – LINKS SCHMAL HINTEN	1	
2	MAC289356	ABDECKUNG – RECHTS SCHMAL VORNE	1	
	MAC289346	ABDECKUNG – LINKS SCHMAL VORNE	1	
A	MAC152655	SCHRAUBE – SK MIT FLS, M10 X 1,5 X 20-8,8-AA1J		
B	MAC136151	SCHRAUBE – SK MIT FLS, VGL, M10 X 1,5 X 16-8,8-AA1J		
C	MAC135799	MUTTER – SK MIT FLS ZENTRAL SICHERND M10 X 1,5-10		

22 Umlenkgestänge der Seitenflügel (Schneidwerksmechanik)

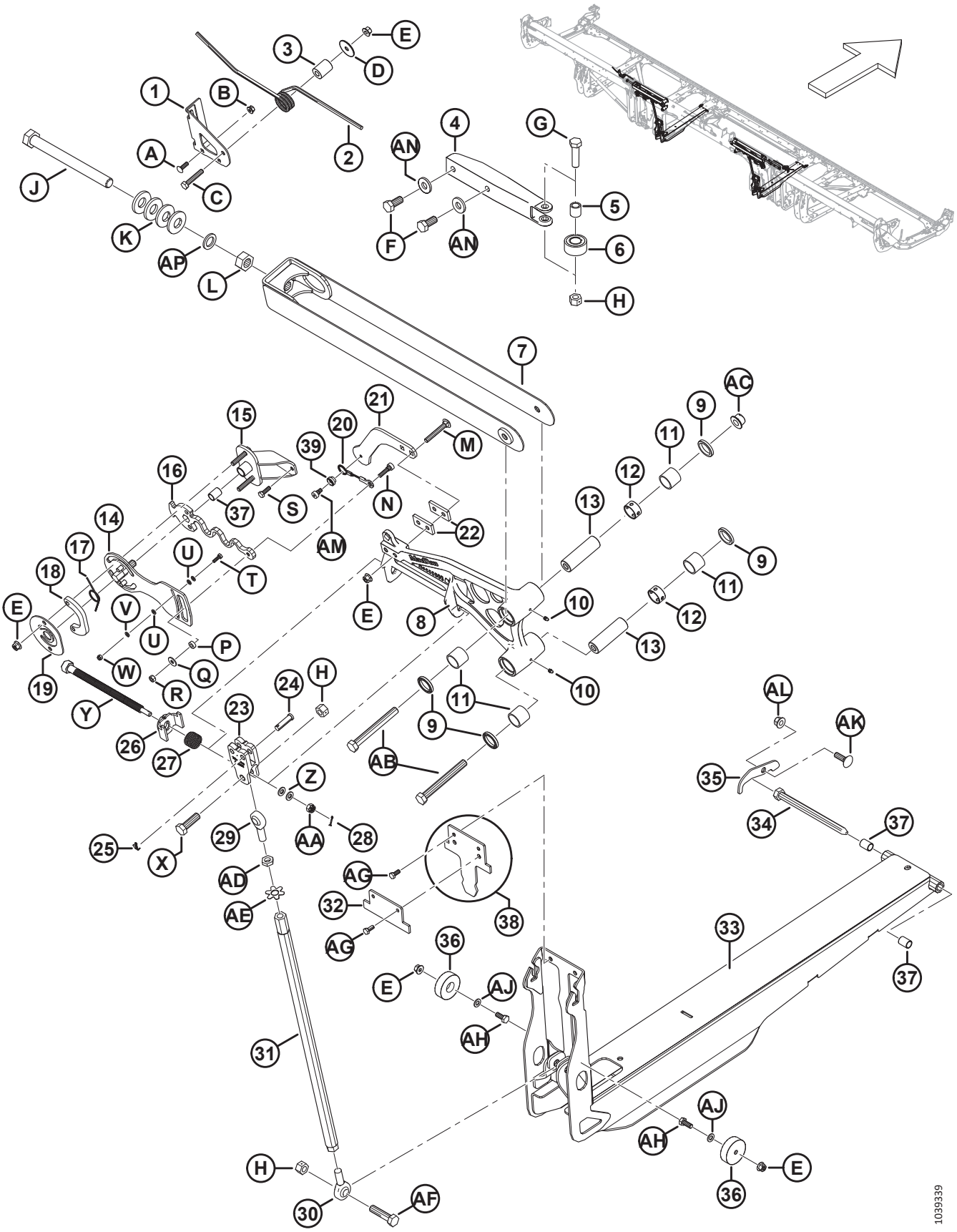

UMLENKGESTÄNGE DER SEITENFLÜGEL (SCHNEIDWERKSMECHANIK)

Ref.	Bestellnummer	Informationen	Menge	Seriennummer
1	MAC258740	HALTERUNG – VERSCHRAUBTE SEITENFLÜGEL-VERRIEGELUNG	2	
2	MAC258582	FEDER – SEITENFLÜGEL-VERRIEGELUNG	2	
3	MAC258585	ABSTANDHALTER – SEITENFLÜGEL-VERRIEGELUNG	2	
4	MAC258627	GUSSTEIL – SEITENFLÜGEL-STABILISATOR MGW	2	
5	MAC229340	BUCHSE – SEITENFLÜGEL-STABILISATOR	2	
6	MAC258041	LAGERUNG – KURVENROLLE	2	
7	MAC319508	AUFNAHME – OBERER VERBINDUNGSBÜGEL, SCHWEISSTEIL (FD225–FD241) [47]	2	
	MAC258346	AUFNAHME – OBERER VERBINDUNGSBÜGEL, SCHWEISSTEIL (FD230–FD241) [48]	2	
	MAC319509	AUFNAHME – BREITER OBERER VERBINDUNGSBÜGEL, SCHWEISSTEIL (FD245–FD250) [49]	2	
	MAC258399	AUFNAHME – BREITER OBERER VERBINDUNGSBÜGEL, SCHWEISSTEIL (FD245–FD250) [50]	2	
8	MAC**335851**	**UMLENKHEBEL – UNTERBAUGRUPPE 25 FUSS** [51]	**2**	
	MAC258850	UMLENKHEBEL – UNTERBAUGRUPPE 30 FUSS [51]	2	
	MAC258849	UMLENKHEBEL – UNTERBAUGRUPPE 35 FUSS [51]	2	
	MAC258829	UMLENKHEBEL – UNTERBAUGRUPPE ZTH 40 FUSS [51]	2	
	MAC258831	UMLENKHEBEL – LINKS UNTERBAUGRUPPE 41 FUSS [51]	1	
	MAC258829	UMLENKHEBEL – RECHTS UNTERBAUGRUPPE 41 FUSS [51]	1	
	MAC258953	UMLENKHEBEL – UNTERBAUGRUPPE DH 40 FUSS [51]	2	
	MAC258963	UMLENKHEBEL – LINKS UNTERBAUGRUPPE 45 FUSS [51]	1	
	MAC258969	UMLENKHEBEL – RECHTS UNTERBAUGRUPPE 45 FUSS [51]	1	
	MAC258901	UMLENKHEBEL – LINKS UNTERBAUGRUPPE 50 FUSS [51]	1	
	MAC258905	UMLENKHEBEL – RECHTS UNTERBAUGRUPPE 50 FUSS [51]	1	
9	MAC113222	LAGERDICHTUNG	8	
10	MAC18671	VERSCHRAUBUNG – SCHMIERUNG 1/4 - 28 UNF	4	
11	MAC100500	LAGERUNG – HÜLSE	8	
12	MAC258481	ABSTANDHALTER – UMLENKHEBEL	4	

47. Nur für Schneidwerke FD225 und Schneidwerke FD230–FD241 des Baujahrs 2022.
48. Nur für Schneidwerke FD230–FD241 des Baujahrs 2021.
49. Nur für Schneidwerke FD245–FD250 des Baujahrs 2022.
50. Nur für Schneidwerke FD245–FD250 des Baujahrs 2021.
51. Enthält vier Dichtungen (MAC113222), zwei Schmierverschraubungen (MAC18671), vier Nadellager (MAC100500) und zwei Umlenkhebel-Abstandhalter (MAC258481).

UMLENKGESTÄNGE DER SEITENFLÜGEL (SCHNEIDWERKSMECHANIK)

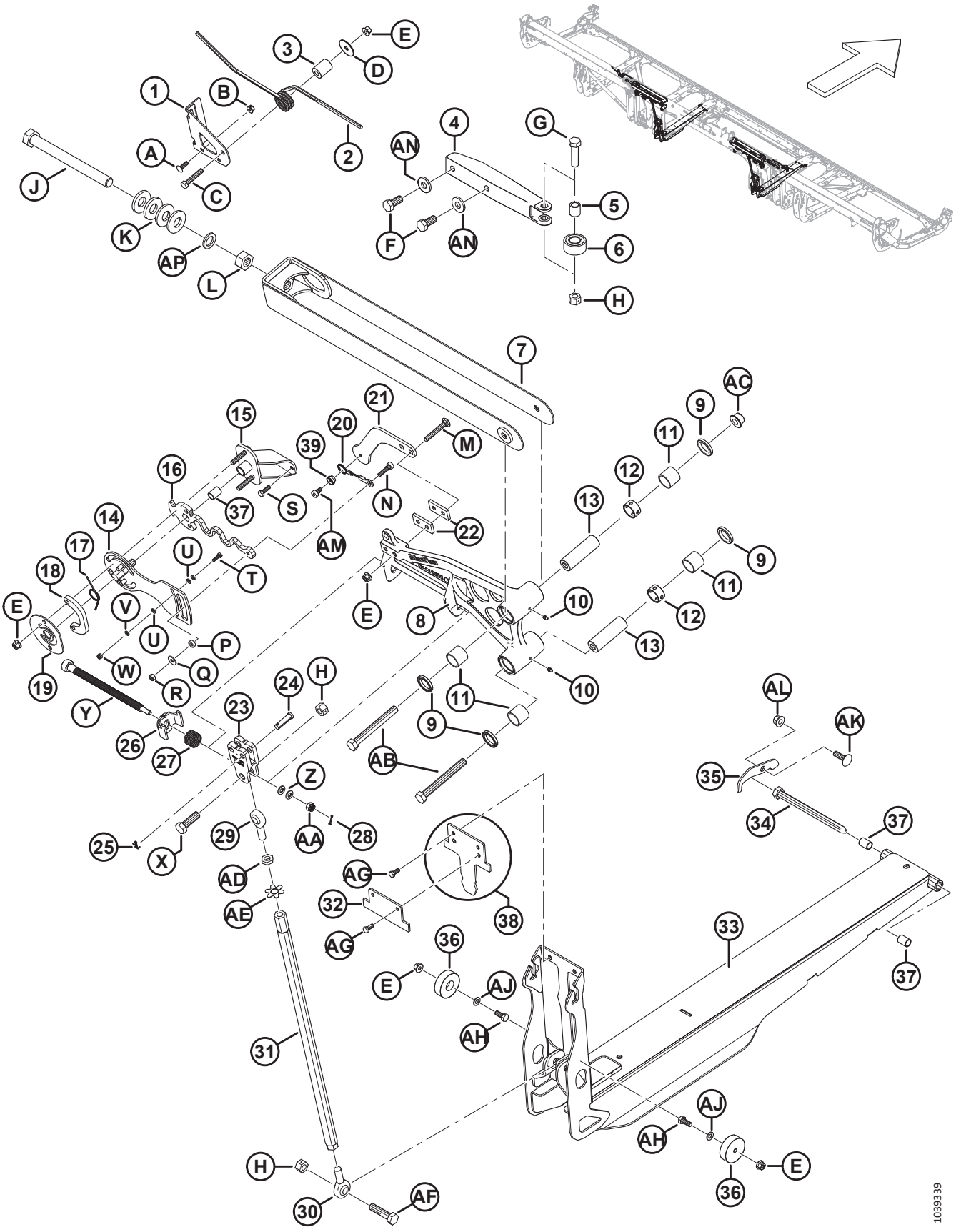

UMLENKGESTÄNGE DER SEITENFLÜGEL (SCHNEIDWERKSMECHANIK)

Ref.	Bestellnummer	Informationen	Menge	Seriennummer
13	MAC258298	NADELLAGER – UMLENKHEBEL	4	
14	MAC258815	PLATTE, SCHWEISSTEIL – AUSLENKPRÜFER	2	
15	MAC258757	BAUGRUPPE – DREHGELENK FÜR AUSLENKPRÜFER [52]	2	
16	MAC258817	FEDER – AUSLENKPRÜFER	2	
17	MAC258940	FEDER – AUSLENKEINSTELLER	2	
18	MAC258823	PLATTE – AUSLENKPRÜFER-ABSTANDHALTER	2	
19	MAC258822	PLATTE – AUSLENKPRÜFER-HALTER	2	
20	MAC258986	KABEL – AUSLENKPRÜFER	2	
21	MAC258622	HALTERUNG – AUSLENKMESSUNG	2	
22	MAC340897	PLATTE – AUSLENKPRÜFER-ABSTANDHALTER	4	
23	MAC258384	GABEL – BEARBEITETER AUSLENKEINSTELLER	2	
24	MAC184977	STIFT – GABEL 1/2 ZOLL X 1 3/4 ZOLL ZP	4	
25	MAC18605	SPLINT – SICHERUNG Ø 1/8 in X 1 in VZ	4	
26	MAC258761	SCHWEISSTEIL – AUSLENKEINSTELLUNGSVERRIEGELUNG	2	
27	MAC258373	FEDER – UMLENKHEBELVERRIEGELUNG	2	
28	MAC18604	SICHERUNGSSPLINT Ø 3/32 in X 3/4 in VZ	2	
29	MAC320109	STANGENENDE – VERBINDUNG, RECHTSGEWINDE	2	
30	MAC320110	STANGENENDE – VERBINDUNG, LINKSGEWINDE	2	
31	MAC**319474**	**ROHR, SCHWEISSTEIL – KOMPRESSIONSVERBINDUNG**	**2**	
32	MAC**340672**	**PLATTE – ANSCHLAG FÜR 25-FUSS-AUSGLEICHSKANAL** [53]	**2**	
	MAC258601	PLATTE – AUSLENKBEGRENZER [54]	2	
33	MAC319542	AUSGLEICHSKANAL – K/M-BUCHSEN	2	
34	MAC174418	STIFT – SK 5/8 X 8,5 LG-AA1J	2	
35	MAC**330622**	**PLATTE – AUSLENKSTIFTHALTER**	**2**	
36	MAC258791	FÜHRUNGSSTÜCK – KUNSTSTOFF	4	
37	MAC258391	BUCHSE	6	
38	MAC258602	ANSCHLAG – AUSLENKBEGRENZER-SCHWEISSTEIL 30 FUSS (NUR FD230) [55]	2	

52. Einschließlich Buchse (MAC258391).
53. Nur Schneidwerke FD225.
54. Platte wird an Schneidwerk FD240 mit zweiteiliger Haspel direkt an Ausgleichskanal (MAC258558) befestigt. Die Platte ist für die Schneidwerke mit dreiteiliger Haspel FD240, FD245 und FD250 nicht erhältlich.
55. Anschlag ist nur an Schneidwerken FD230 vorhanden.

UMLENKGESTÄNGE DER SEITENFLÜGEL (SCHNEIDWERKSMECHANIK)

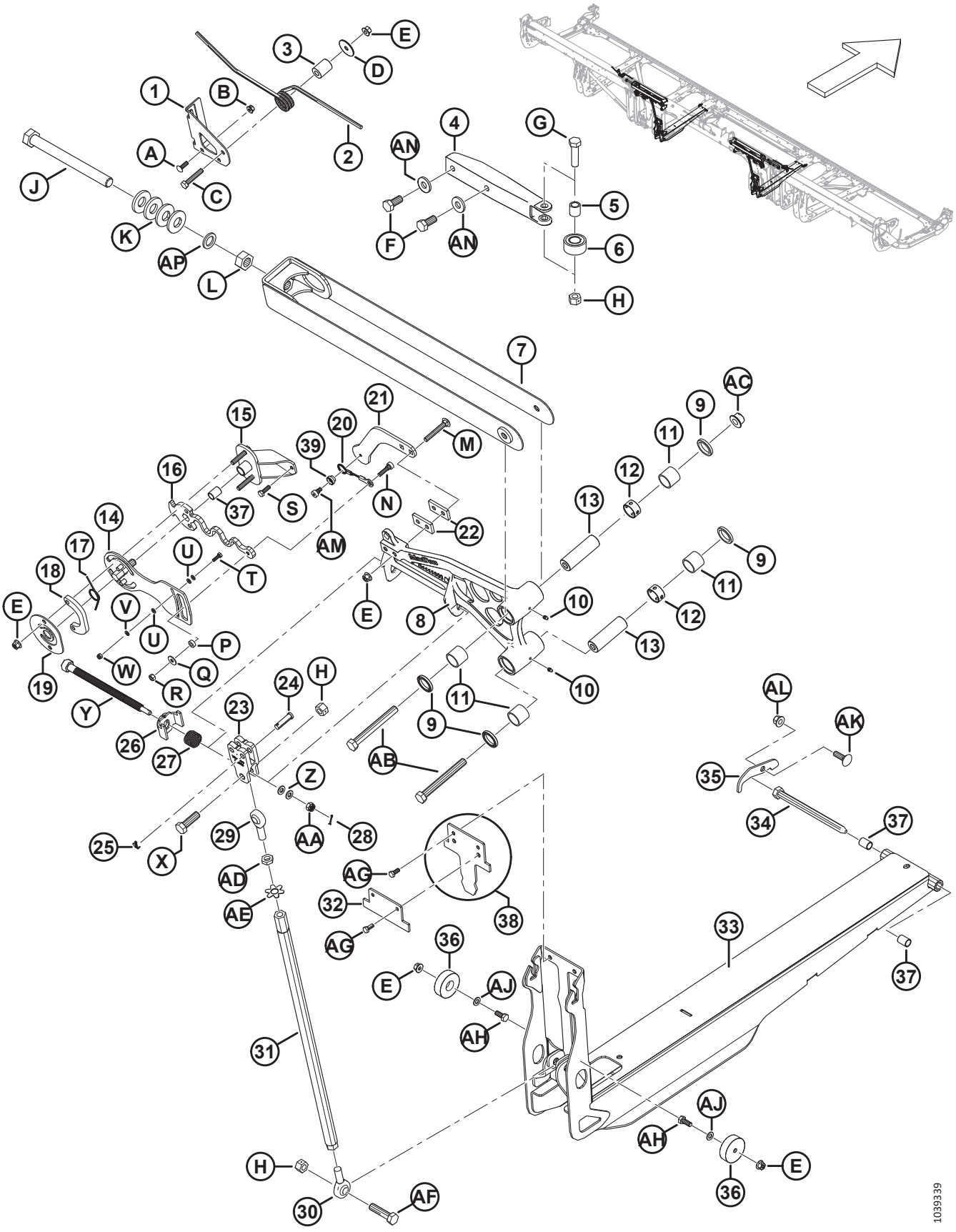

UMLENKGESTÄNGE DER SEITENFLÜGEL (SCHNEIDWERKSMECHANIK)

Ref.	Bestellnummer	Informationen	Menge	Seriennummer
39	MAC258980	VERRIEGELUNG – AUSLENKPRÜFKABEL		
A	MAC136824	SCHRAUBE – FRKVK M8 X 1,25 X 25-8,8-AA1J		
B	MAC135337	MUTTER – SK MIT FLS ZENTRAL SICHERND M8 X 1,25-8-AA1J		
C	MAC152193	SCHRAUBE – SK M10 X 1,5 X 55 X 8,8-AA1J		
D	MAC258586	UNTERLEGSCHEIBE		
E	MAC135799	MUTTER – SK MIT FLS ZENTRAL SICHERND M10 X 1,5-10		
F	MAC136137	SCHRAUBE – SK VGL, M16 X 2 X 35-8,8-AA1J		
G	MAC136141	SCHRAUBE – SK M16 X 2 X 60-8,8-AA1J		
H	MAC136476	MUTTER – SK ZENTRAL SICHERND M16 X 2-8		
J	MAC320108	SCHRAUBE – SK FGW M24 X 1,5 X 250-SAF-10,9-AA1J		
K	MAC320236	UNTERLEGSCHEIBE – KONISCHER FEDERRING, M24 FLOCKE		
L	MAC136512	MUTTER – SK FGW M24 X 1,5-8-AA1J		
M	MAC136495	SCHRAUBE – FRVK M10 X 1,5 X 70-8,8-AA1J		
N	MAC320160	SCHRAUBE – ISK MIT BUND M10 X 7-M8 X 1,25 X 27-SAF		
P	MAC258846	UNTERLEGSCHEIBE		
Q	MAC184709	UNTERLEGSCHEIBE – FLACH GROSS, M8-200HV		
R	MAC30856	SCHRAUBE – SK M8 X 1,25-9-AA1J		
S	MAC136057	SCHRAUBE – SK VGL, M8 X 1,25 X 25-10,9-AA1J		
T	MAC184646	SCHRAUBE – SK VGL, M6 X 1 X 20-8,8-AA1J		
U	MAC184705	UNTERLEGSCHEIBE – FLACH M6-200HV-AA1J		
V	MAC30631	UNTERLEGSCHEIBE – FEDERRING M6		
W	MAC184685	MUTTER – SK NYLOC M6 X 1-8-AA1J		
X	MAC184681	SCHRAUBE – SK M16 X 2 X 50-8,8-AA1J		
Y	MAC320167	SCHRAUBE – SK M16 X 4,0-SAF-8,8-AA1J		
Z	MAC30655	UNTERLEGSCHEIBE – HART M10-340HV-AB0C		
AA	MAC258758	MUTTER – SK MIT SCHLITZ M10 X 1,5-8-AA1J		
AB	MAC184677	SCHRAUBE – SK M16 X 2 X 140-8,8-AA1J		
AC	MAC152520	MUTTER – SK MIT FLS, SICHERND M16 X 2-10-AA1J		
AD	MAC136473	MUTTER – SK DÜNN M16 X 2-05-AA1J		
AE	MAC229064	UNTERLEGSCHEIBE – M16 LASCHE		

UMLENKGESTÄNGE DER SEITENFLÜGEL (SCHNEIDWERKSMECHANIK)

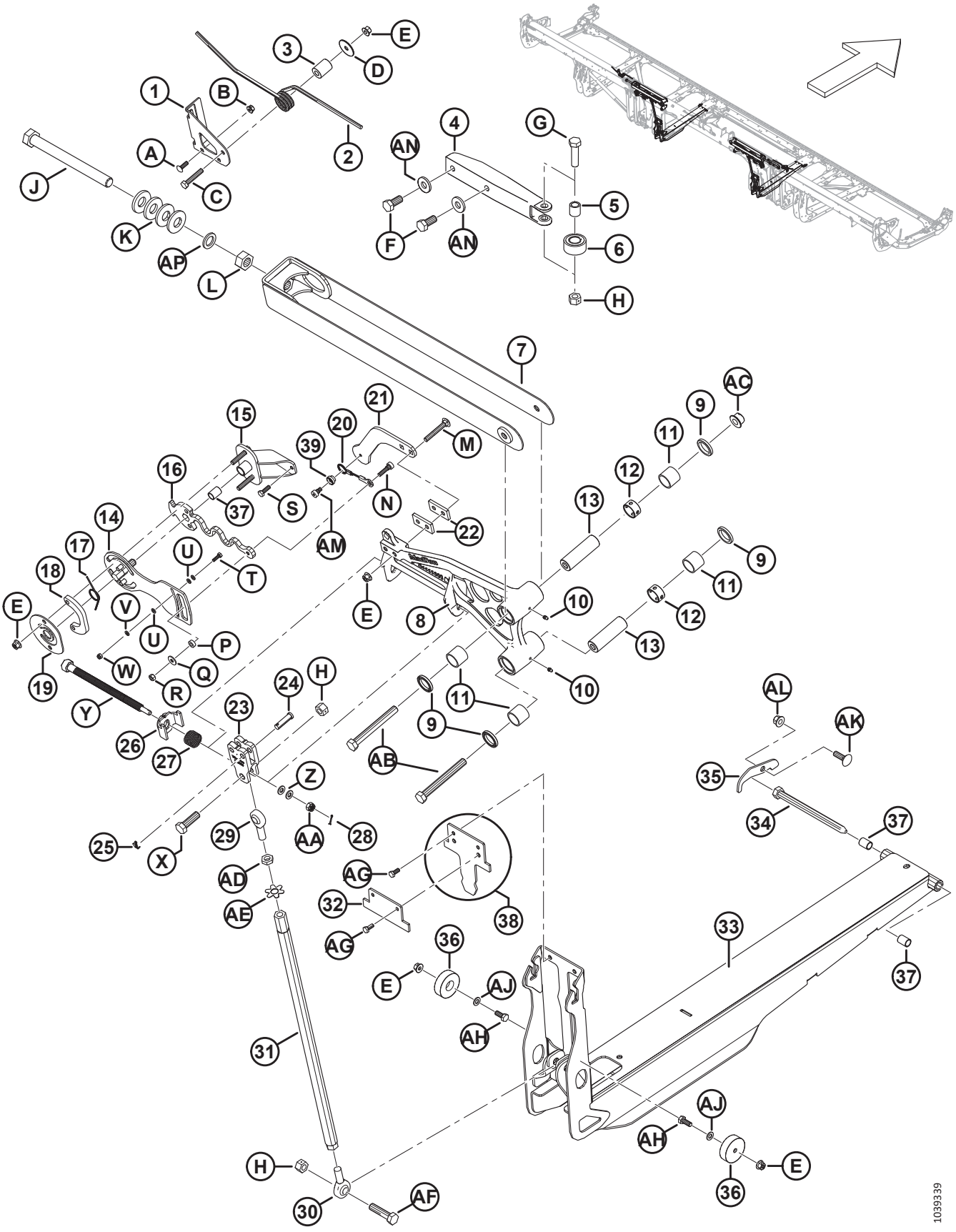

UMLENKGESTÄNGE DER SEITENFLÜGEL (SCHNEIDWERKSMECHANIK)

Ref.	Bestellnummer	Informationen	Menge	Seriennummer
AF	MAC320199	SCHRAUBE – SK M16 X 2 X 65-8,8 ZINK		
AG	MAC30715	SCHRAUBE – SK VGL, M8 X 1,25 X 20-8,8-AA1J		
AH	MAC30627	SCHRAUBE – SK VGL, M10 X 1,5 X 25-8,8-A3L		
AJ	MAC184711	UNTERLEGSCHEIBE – FLACH NORMAL, M10-200HV-AA1J		
AK	MAC135900	SCHRAUBE – FRVK VGL M12 X 1,75 X 40-8,8 ZINK		
AL	MAC136431	MUTTER – SK MIT FLS ZENTRAL SICHERND M12 X 1,75-10		
AM	MAC320161	SCHRAUBE – ISK MIT BUND M10 X 7-M8 X 1,25 X 9-SAF		
AN	MAC22072	UNTERLEGSCHEIBE – FLACH		
AP	MAC320251	UNTERLEGSCHEIBE – FLACH, M24 ZINK		

23 Auslenkgestänge-Abdeckblech – Hauptrahmenrohr-Scharnier

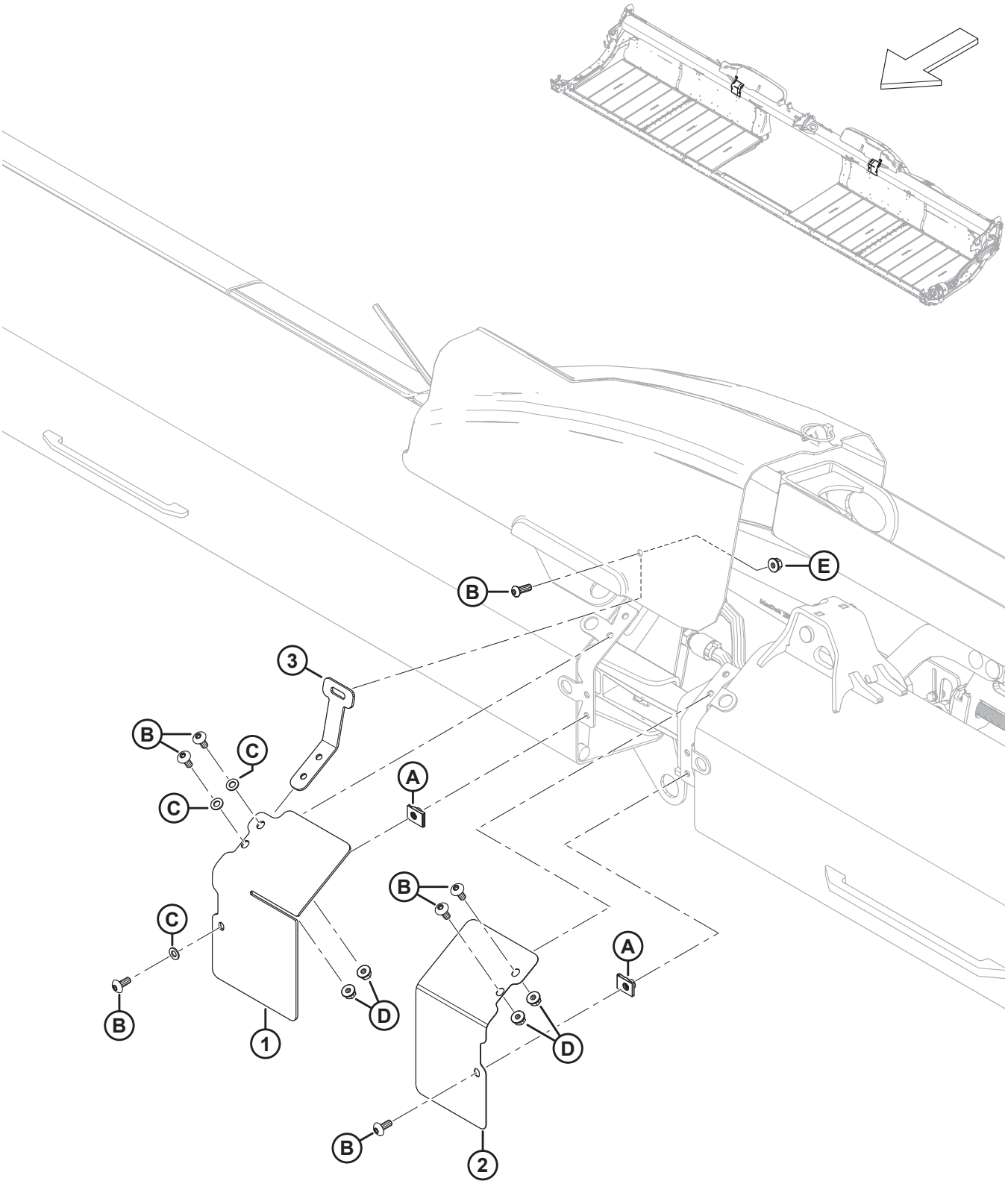

AUSLENKGESTÄNGE-ABDECKBLECH – HAUPTRAHMENROHR-SCHARNIER

Ref.	Bestellnummer	Informationen	Menge	Seriennummer
1	MAC323086	ABDECKBLECH – VORDERER ADAPTER, RECHTER FLÜGEL	1	
	MAC323082	ABDECKBLECH – VORDERER ADAPTER, LINKER FLÜGEL	1	
2	MAC323087	ABDECKBLECH – VORDERER ADAPTER, RECHTER FLÜGEL	1	
	MAC323083	ABDECKBLECH – VORDERER ADAPTER, LINKER FLÜGEL	1	
3	MAC258837	HALTERUNG – AUSLENKFLÜGEL-ABDECKBLECH	2	
A	MAC252839	MUTTER – AUFSTECK M8		
B	MAC320190	SCHRAUBE – TORX FLACHRUNDKOPF M8 X 1,25 X 20-SPCL-8.8-ZINC		
C	MAC184708	UNTERLEGSCHEIBE – FLACH M8-200HV-AA1J		
D	MAC135337	MUTTER – SK MIT FLS ZENTRAL SICHERND M8 X 1,25-8-AA1J		
E	MAC135337	MUTTER – SK MIT FLS ZENTRAL SICHERND M8 X 1,25-8-AA1J		

24 Auslenkgestänge-Abdeckblech – durchgehende Haspel (FD225) und zweiteilige Haspel (FD230, FD235, FD240 und FD241)

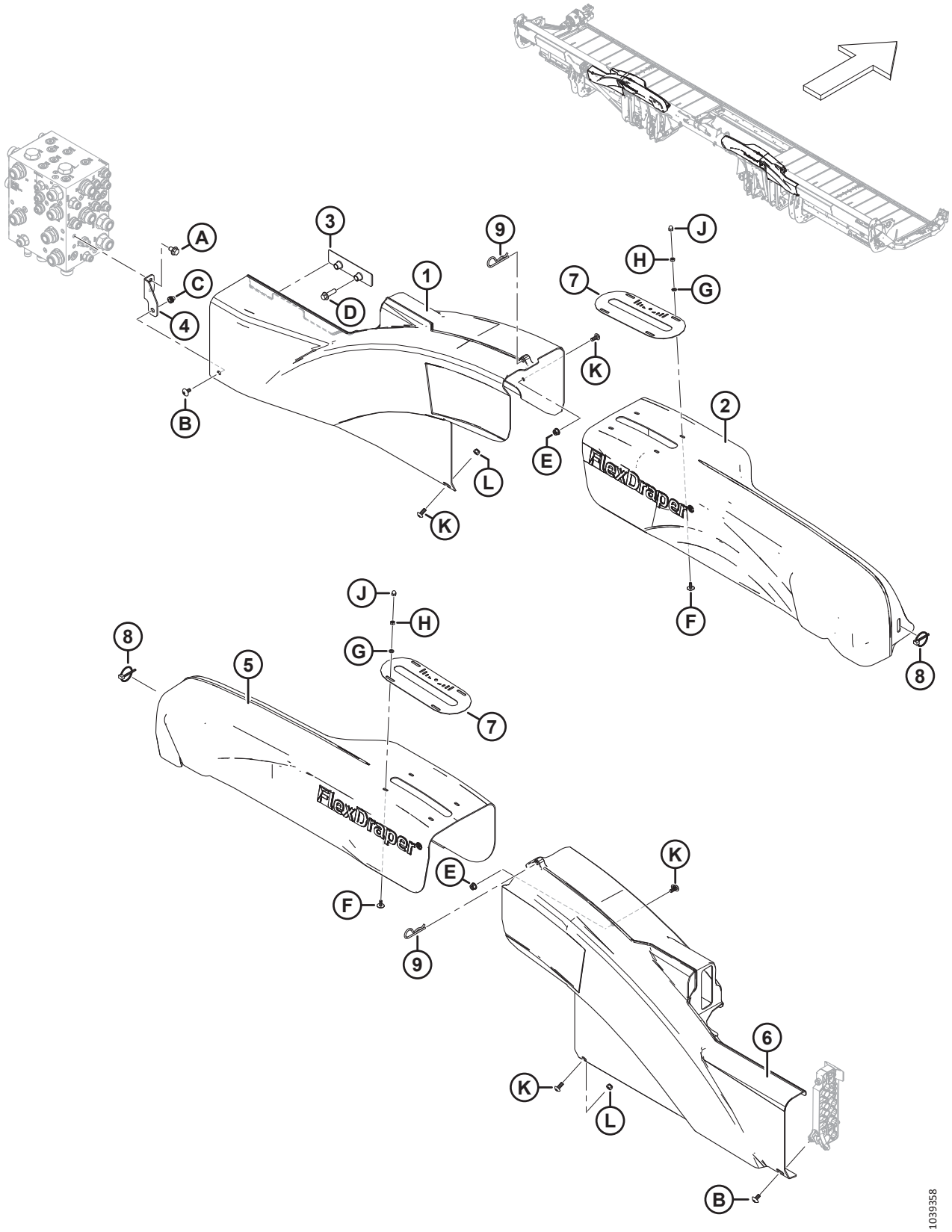

AUSLENKGESTÄNGE-ABDECKBLECH – DURCHGEHENDE HASPEL (FD225) UND ZWEITEILIGE HASPEL (FD230, FD235, FD240 UND FD241)

Ref.	Bestellnummer	Informationen	Menge	Seriennummer
1	MAC323032	ABDECKBLECH – LINKER FLÜGEL	1	
2	MAC258997	ABDECKBLECH – LINKS NF ZH UMLENKHEBEL	1	
3	MAC283849	HALTERUNG – AUFNAHME FÜR HYDRAULIKABDECKBLECH	1	
4	MAC**323773**	**BAUGRUPPE – RECHTE ABDECKBLECHHALTERUNG** [56]	**1**	
5	MAC258998	ABDECKBLECH – RECHTS NF ZH UMLENKHEBEL	1	
6	MAC323051	ABDECKBLECH – RECHTER FLÜGEL	1	
7	MAC**360299**	**ANZEIGE – AUSLENKPOSITION**	**2**	
8	MAC102264	SPLINT – KLAPP 3/16 X 1 9/16 ZOLL	2	
9	MAC13125	STECKER – FEDER	2	
A	MAC136151	SCHRAUBE – SK MIT FLS, VGL, M10 X 1,5 X 16-8,8-AA1J		
B	MAC**320336**	**SCHRAUBE – TORX FLACHRUNDKOPF M8 X 1,25 X 16-SPCL-8.8-AA1T**		
C	MAC**320448**	**BLINDNIETMUTTER – M8 X 1,25 HEX**		
D	MAC136211	SCHRAUBE – SK MIT FLS, M10 X 1,5 X 35-8,8-AA1J		
E	MAC135337	MUTTER – SK MIT FLS ZENTRAL SICHERND M8 X 1,25-8-AA1J		
F	MAC320148	SCHRAUBE – FLACHRUNDKOPF M6 X 1,0 X 16-SAF-8,8 ZINK		
G	MAC184705	UNTERLEGSCHEIBE – FLACH M6-200HV-AA1J		
H	MAC184683	MUTTER – SK ISO 4032 M6 X 1-8-ZINC		
J	MAC320246	MUTTER – HUT M6 X 1,0-8 ZINK		
K	MAC320190	SCHRAUBE – TORX FLACHRUNDKOPF M8 X 1,25 X 20-SPCL-8.8-ZINC		
L	MAC184688	SCHRAUBE – SK NYLOC M8 X 1,25-8-AA1J		

56. Die Baugruppe umfasst eine rechte Abdeckblechhalterung (NSE) und eine Blindnietmutter (MAC320448). Bei Maschinen des Baujahrs 2022 und früher mit der überholten Halterung (MAC283704) wurden M10-Schrauben (MAC152655) und Stoppmuttern (MAC252807) verwendet, um das linke Auslenkflügel-Abdeckblech an der Abdeckblechhalterung zu befestigen. Für Maschinen des Baujahrs 2023 und später oder für Maschinen, die mit der Abdeckblechhalterung (MAC323773) gewartet wurden, M8-Schraube (MAC320336) bestellen.

25 Auslenkgestänge-Abdeckblech – dreiteilige Haspel (FD240)

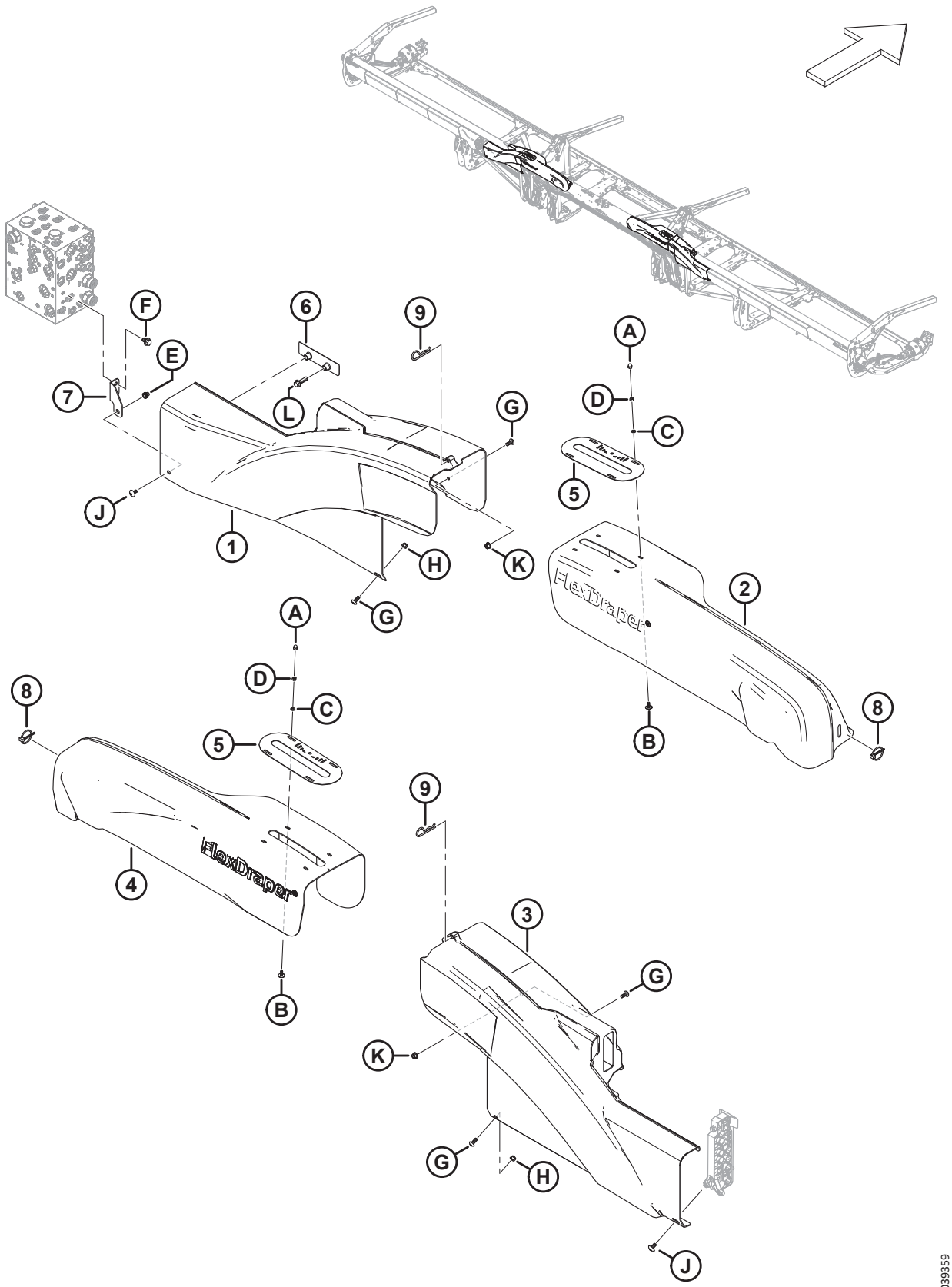

AUSLENKGESTÄNGE-ABDECKBLECH – DREITEILIGE HASPEL (FD240)

Ref.	Bestellnummer	Informationen	Menge	Seriennummer
1	MAC323032	ABDECKBLECH – LINKER FLÜGEL	1	
2	MAC323157	ABDECKBLECH – LINKS NF DH UMLENKHEBEL	1	
3	MAC323051	ABDECKBLECH – RECHTER FLÜGEL	1	
4	MAC323158	ABDECKBLECH – RECHTS NF DH UMLENKHEBEL	1	
5	MAC**360299**	**ANZEIGE – AUSLENKPOSITION**	**2**	
6	MAC283849	HALTERUNG – AUFNAHME FÜR HYDRAULIKABDECKBLECH	1	
7	MAC**323773**	**BAUGRUPPE – RECHTE ABDECKBLECHHALTERUNG** [57]	**1**	
8	MAC102264	SPLINT – KLAPP 3/16 X 1 9/16 ZOLL	2	
9	MAC13125	STECKER – FEDER	2	
A	MAC320246	MUTTER – HUT M6 X 1,0-8 ZINK		
B	MAC320148	SCHRAUBE – FLACHRUNDKOPF M6 X 1,0 X 16-SAF-8,8 ZINK		
C	MAC184705	UNTERLEGSCHEIBE – FLACH M6-200HV-AA1J		
D	MAC184683	MUTTER – SK ISO 4032 M6 X 1-8-ZINC		
E	MAC**320448**	**BLINDNIETMUTTER – M8 X 1,25 HEX**		
F	MAC136151	SCHRAUBE – SK MIT FLS, VGL, M10 X 1,5 X 16-8,8-AA1J		
G	MAC320190	SCHRAUBE – TORX FLACHRUNDKOPF M8 X 1,25 X 20-SPCL-8.8-ZINC		
H	MAC184688	SCHRAUBE – SK NYLOC M8 X 1,25-8-AA1J		
J	MAC**320336**	**SCHRAUBE – TORX FLACHRUNDKOPF M8 X 1,25 X 16-SPCL-8.8-AA1T**		
K	MAC135337	MUTTER – SK MIT FLS ZENTRAL SICHERND M8 X 1,25-8-AA1J		
L	MAC136211	SCHRAUBE – SK MIT FLS, M10 X 1,5 X 35-8,8-AA1J		

57. Die Baugruppe umfasst eine rechte Abdeckblechhalterung (NSE) und eine Blindnietmutter (MAC320448). Bei Maschinen des Baujahrs 2022 und früher mit der überholten Halterung (MAC283704) wurden M10-Schrauben (MAC152655) und Stoppmuttern (MAC252807) verwendet, um das linke Auslenkflügel-Abdeckblech an der Abdeckblechhalterung zu befestigen. Für Maschinen des Baujahrs 2023 und später oder für Maschinen, die mit der Abdeckblechhalterung (MAC323773) gewartet wurden, M8-Schraube (MAC320336) bestellen.

26 Auslenkgestänge-Abdeckblech – dreiteilige Haspel (FD245 und FD250)

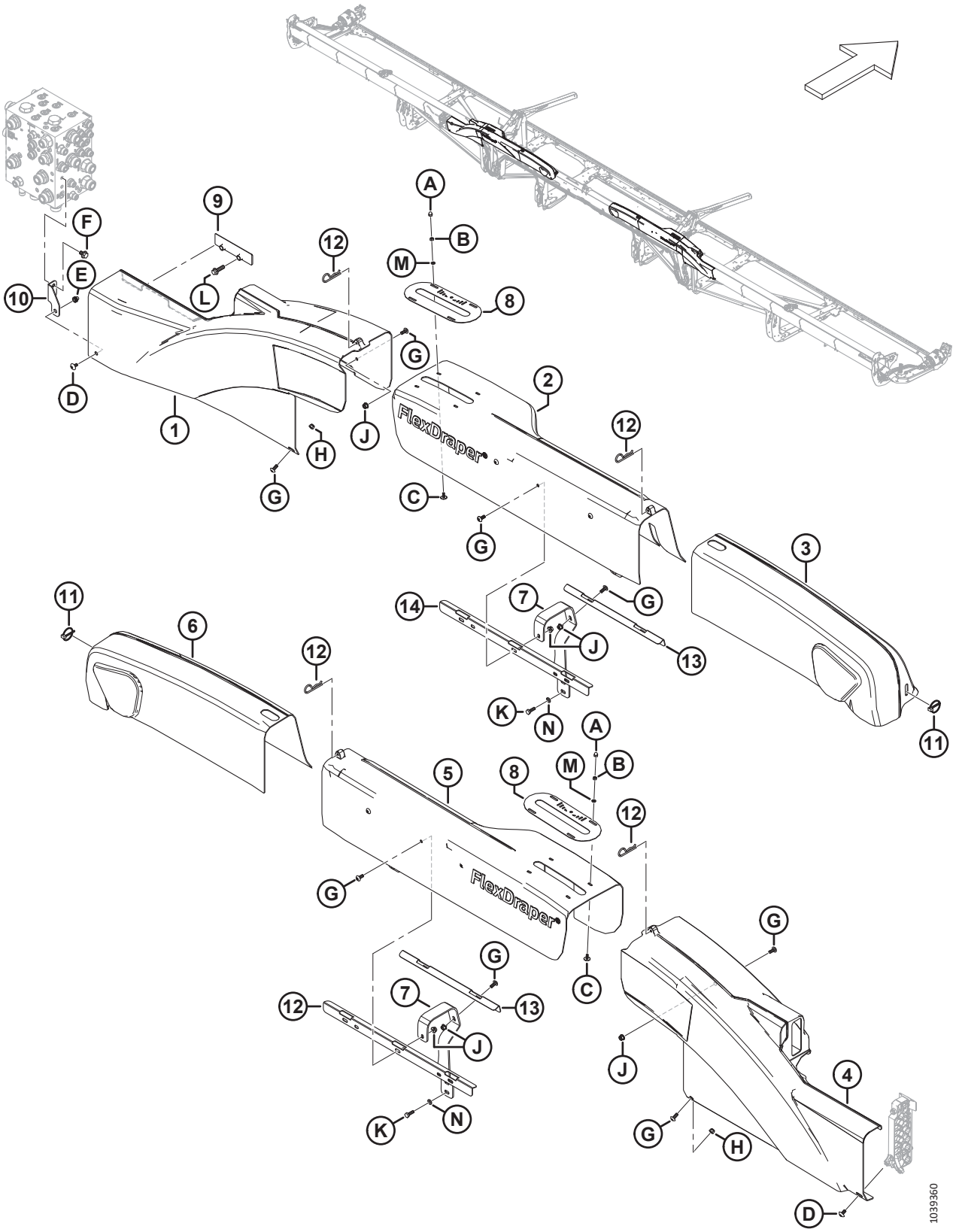

AUSLENKGESTÄNGE-ABDECKBLECH – DREITEILIGE HASPEL (FD245 UND FD250)

Ref.	Bestellnummer	Informationen	Menge	Seriennummer
1	MAC323032	ABDECKBLECH – LINKER FLÜGEL	1	
2	MAC319563	ABDECKBLECH – BR DH LINKS AUSLENKGESTÄNGE	1	
3	MAC258893	ABDECKBLECH – DH LINKS AUSLENKGESTÄNGE	1	
4	MAC323051	ABDECKBLECH – RECHTER FLÜGEL	1	
5	MAC319564	ABDECKBLECH – BR DH RECHTS AUSLENKGESTÄNGE	1	
6	MAC258932	ABDECKBLECH – DH RECHTS AUSLENKGESTÄNGE	1	
7	MAC319550	HALTERUNG – GESTÄNGEABDECKBLECH	4	
8	MAC**360299**	**ANZEIGE – AUSLENKPOSITION**	**2**	
9	MAC283849	HALTERUNG – AUFNAHME FÜR HYDRAULIKABDECKBLECH	1	
10	MAC**323773**	**BAUGRUPPE – RECHTE ABDECKBLECHHALTERUNG** [58]	**1**	
11	MAC102264	SPLINT – KLAPP 3/16 X 1 9/16 ZOLL	2	
12	MAC13125	STECKER – FEDER	4	
13	MAC319548	STREBROHR – DH-ABDECKUNGEN	2	
14	MAC319549	STREBROHR – DH-ABDECKUNGEN VORN	2	
A	MAC320246	MUTTER – HUT M6 X 1,0-8 ZINK		
B	MAC184683	MUTTER – SK ISO 4032 M6 X 1-8-AA1J		
C	MAC320148	SCHRAUBE – FLACHRUNDKOPF M6 X 1,0 X 16-SAF-8,8 ZINK		
D	MAC**320336**	**SCHRAUBE – TORX FLACHRUNDKOPF M8 X 1,25 X 16-SPCL-8.8-AA1T**		
E	MAC**320448**	**BLINDNIETMUTTER – M8 X 1,25 HEX**		
F	MAC136151	SCHRAUBE – SK MIT FLS, VGL, M10 X 1,5 X 16-8,8-AA1J		
G	MAC320190	SCHRAUBE – TORX FLACHRUNDKOPF M8 X 1,25 X 20-SPCL-8.8-ZINC		
H	MAC184688	SCHRAUBE – SK NYLOC M8 X 1,25-8-AA1J		
J	MAC135337	MUTTER – SK MIT FLS ZENTRAL SICHERND M8 X 1,25-8-AA1J		
K	MAC136057	SCHRAUBE – SK VGL, M8 X 1,25 X 25-10,9-AA1J		
L	MAC136211	SCHRAUBE – SK MIT FLS, M10 X 1,5 X 35-8,8-AA1J		

58. Die Baugruppe umfasst eine rechte Abdeckblechhalterung (NSE) und eine Blindnietmutter (MAC320448). Bei Maschinen des Baujahrs 2022 und früher mit der überholten Halterung (MAC283704) wurden M10-Schrauben (MAC152655) und Stoppmuttern (MAC252807) verwendet, um das linke Auslenkflügel-Abdeckblech an der Abdeckblechhalterung zu befestigen. Für Maschinen des Baujahrs 2023 und später oder für Maschinen, die mit der Abdeckblechhalterung (MAC323773) gewartet wurden, M8-Schraube (MAC320336) bestellen.

AUSLENKGESTÄNGE-ABDECKBLECH – DREITEILIGE HASPEL (FD245 UND FD250)

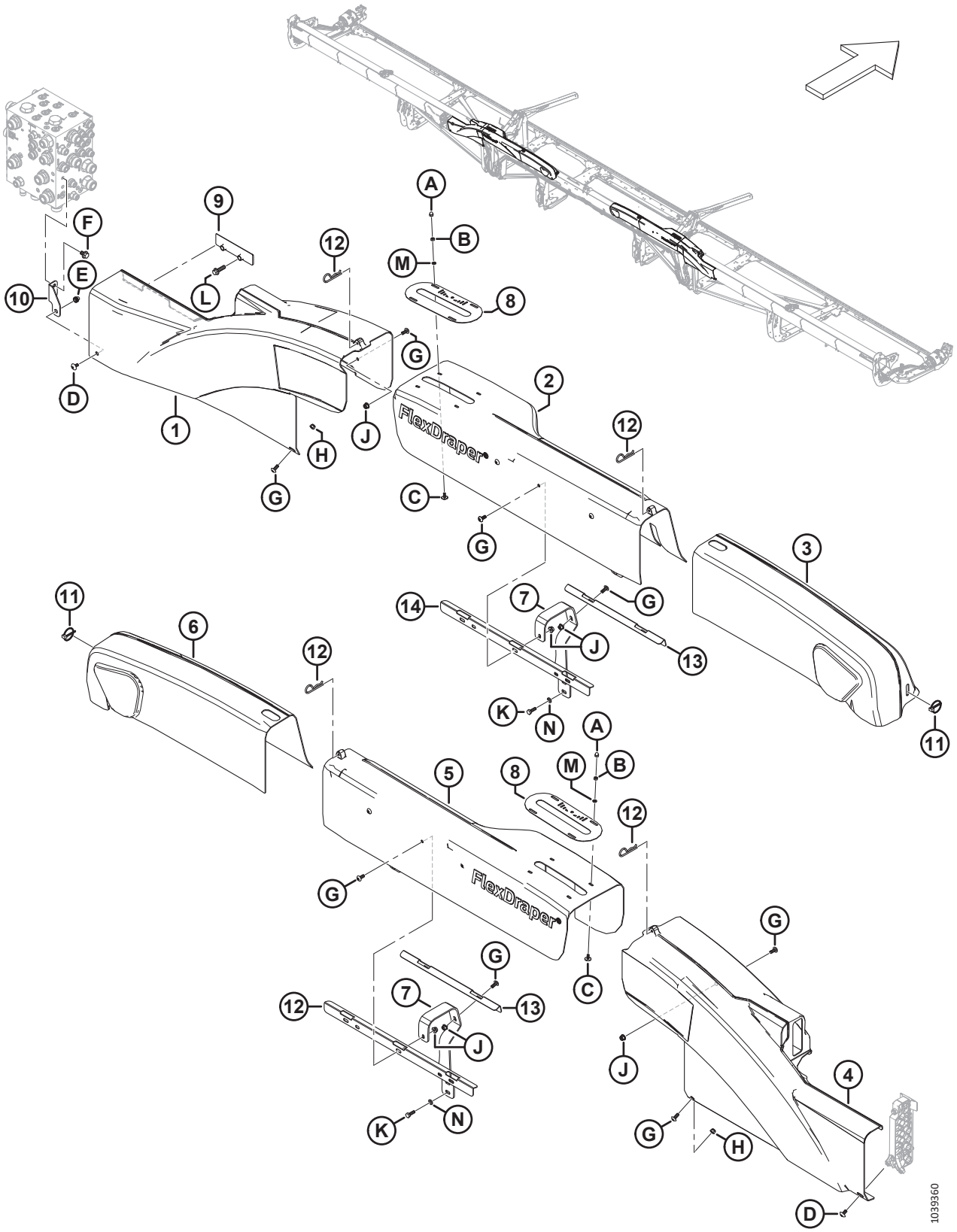

AUSLENKGESTÄNGE-ABDECKBLECH – DREITEILIGE HASPEL (FD245 UND FD250)

Ref.	Bestellnummer	Informationen	Menge	Seriennummer
M	MAC184705	UNTERLEGSCHEIBE – FLACH M6-200HV-AA1J		
N	MAC184708	UNTERLEGSCHEIBE – FLACH M8-200HV-AA1J		

27 Messerfinger, Druckdaumen und Messerbalkenkufen – Einzelmesser, spitz (FD225, FD230, FD235 und FD240)

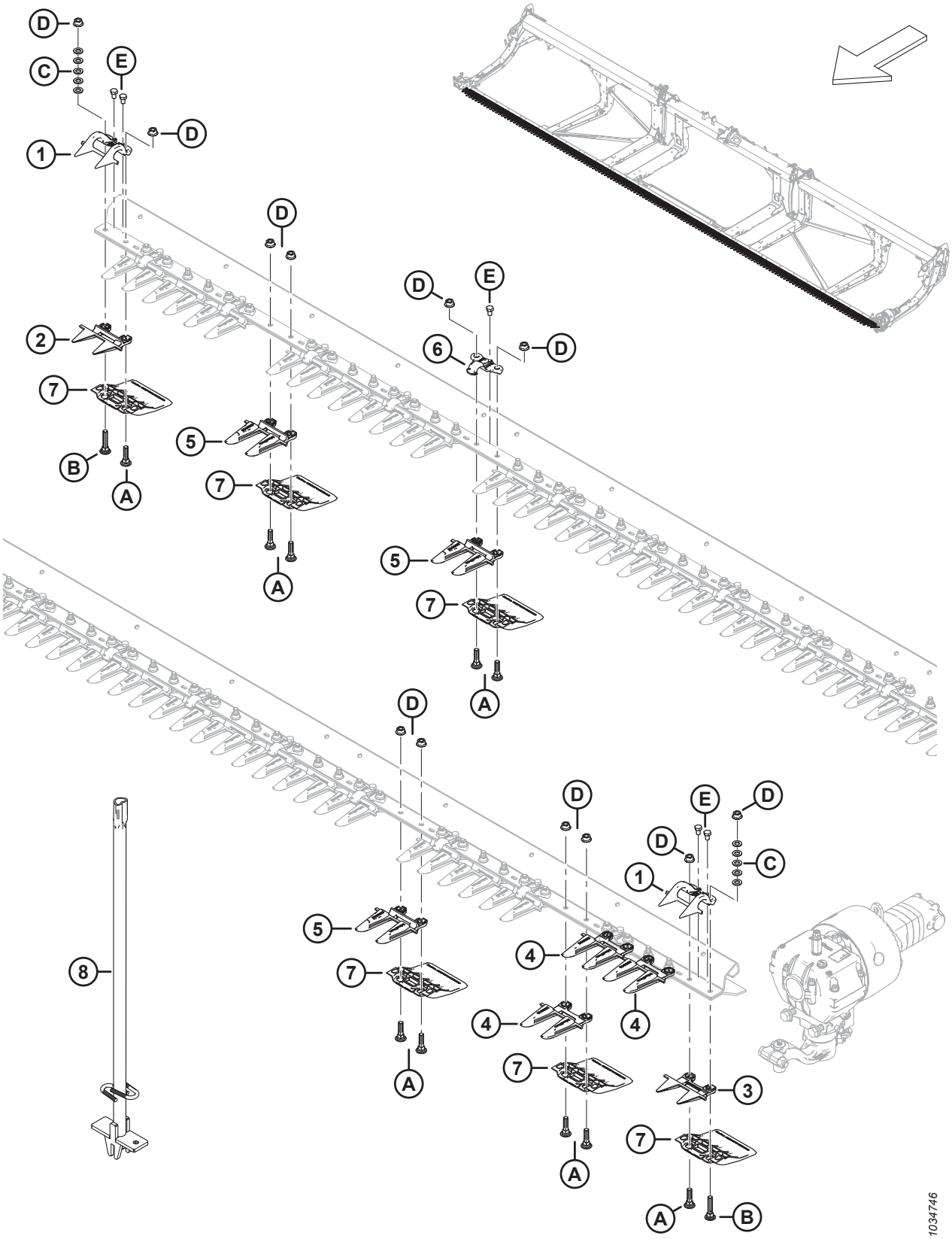

MESSERFINGER, DRUCKDAUMEN UND MESSERBALKENKUFEN – EINZELMESSER, SPITZ (FD225, FD230, FD235 UND FD240)

Ref.	Bestellnummer	Informationen	Menge	Seriennummer
	MAC**286668**	**SATZ – SPITZE MESSERFINGER 25 FUSS EM** [59]	**N/B**	
	MAC286669	SATZ – SPITZE MESSERFINGER 30 FUSS EM [60]	N/B	
	MAC286670	SATZ – SPITZE MESSERFINGER 35 FUSS EM [61]	N/B	
	MAC286671	SATZ – SPITZE MESSERFINGER 40 FUSS EM [62]	N/B	
1	MAC286331	DRUCKDAUMEN – PLUG-FREE SEITE	2	
2	MAC286318	MESSERFINGER – PLUG-FREE KURZ	1	
3	MAC286319	MESSERFINGER – PLUG-FREE SEITE	1	
4	MAC286316	MESSERFINGER – SPITZE SEITE	3	
5	MAC286315	MESSERFINGER – SPITZ [63]		
6	MAC286329	DRUCKDAUMEN – SPITZ [64]		
7	MAC286257	KUFE – VERSCHLEISSPLATTE, MESSERBALKEN [65]		
8	MAC286705	WERKZEUG – SCHWEISSTEIL	N/B	
A	MAC226295	SCHRAUBE – FRVK SAF M12 X 47-8,8		
B	MAC226280	SCHRAUBE – FRVK SAF M12 X 60-8,8		
C	MAC184714	UNTERLEGSCHEIBE – FLACH NORMAL, M12-300HV		
D	MAC136036	MUTTER – SK KLEIN MIT FLS M12 X 1,75-8-AA1J		
E	MAC136005	SCHRAUBE – SK FGW VGL M10 X 1,25 X 16-8,8-AA1J		

59. Der Satz enthält 45 spitze Messerfinger (MAC286315), 3 spitze Abschluss-Messerfinger (MAC286316), 1 PlugFree Messerfinger (MAC286318) und 1 PlugFree Abschluss-Messerfinger (MAC286319).
60. Der Satz enthält 55 spitze Messerfinger (MAC286315), 3 spitze Abschluss-Messerfinger (MAC286316), 1 PlugFree Messerfinger (MAC286318) und 1 PlugFree Abschluss-Messerfinger (MAC286319).
61. Der Satz enthält 65 spitze Messerfinger (MAC286315), 3 spitze Abschluss-Messerfinger (MAC286316), 1 PlugFree Messerfinger (MAC286318) und 1 PlugFree Abschluss-Messerfinger (MAC286319).
62. Der Satz enthält 75 spitze Messerfinger (MAC286315), 3 spitze Abschluss-Messerfinger (MAC286316), 1 PlugFree Messerfinger (MAC286318) und 1 PlugFree Abschluss-Messerfinger (MAC286319).
63. Mengen: FD225 = 45, FD230 = 55, FD235 = 65 und FD240 = 75.
64. Mengen: FD225 = 24, FD230 = 29, FD235 = 34 und FD240 = 39.
65. Mengen: FD225 = 50, FD230 = 60, FD235 = 70 und FD240 = 80.

28 Messerfinger, Druckdaumen und Messerbalkenkufen – Doppelmesser, spitz (FD235, FD240, FD241, FD245 und FD250)

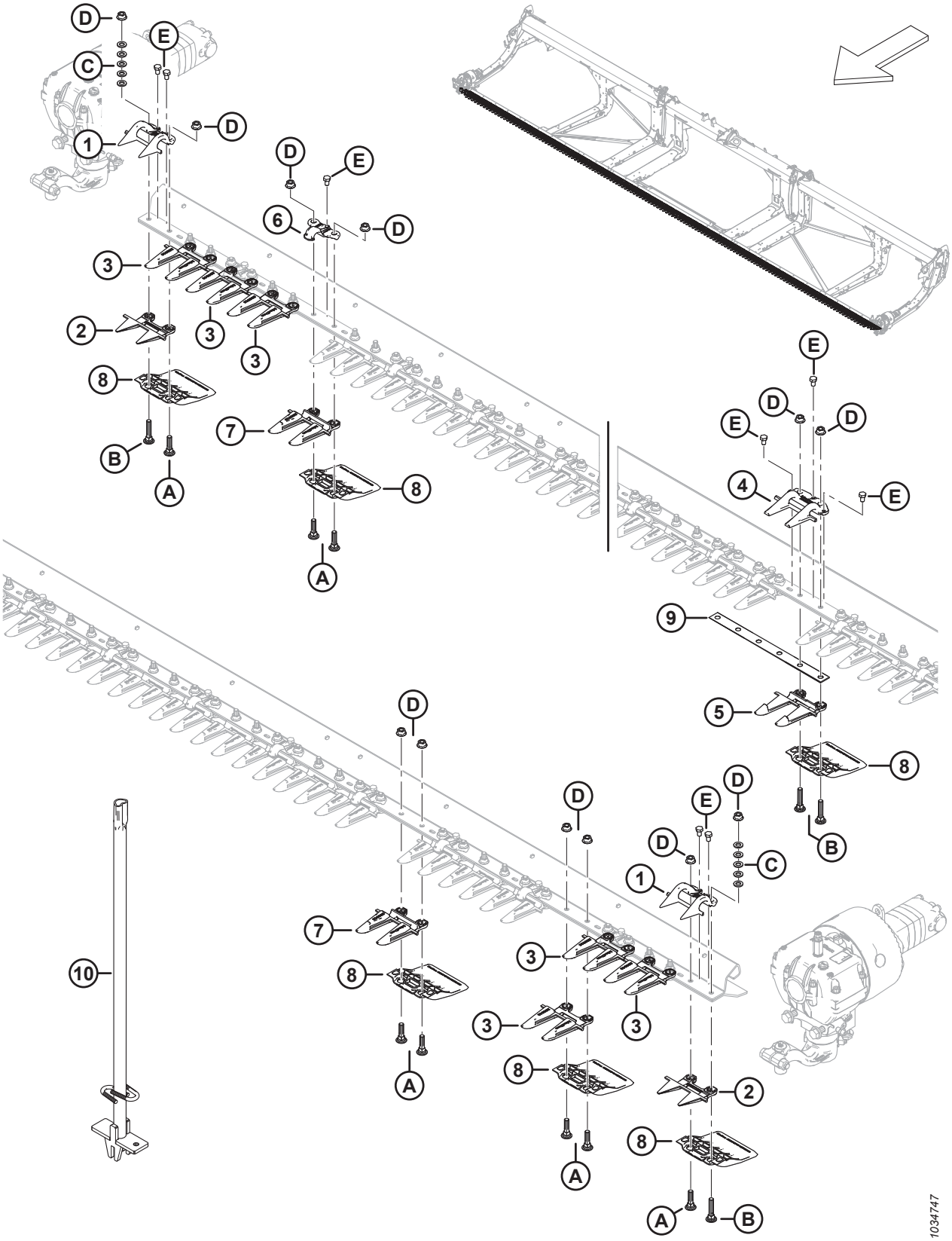

MESSERFINGER, DRUCKDAUMEN UND MESSERBALKENKUFEN – DOPPELMESSER, SPITZ (FD235, FD240, FD241, FD245 UND FD250)

Ref.	Bestellnummer	Informationen	Menge	Seriennummer
	MAC286663	SATZ – SPITZE MESSERFINGER 35 FUSS DM [66]	N/B	
	MAC286664	SATZ – SPITZE MESSERFINGER 40 FUSS DM [67]	N/B	
	MAC286665	SATZ – SPITZE MESSERFINGER 41 FUSS DM [68]	N/B	
	MAC286666	SATZ – SPITZE MESSERFINGER 45 FUSS DM [69]	N/B	
	MAC286667	SATZ – SPITZE MESSERFINGER 50 FUSS DM [70]	N/B	
1	MAC286331	DRUCKDAUMEN – PLUG-FREE SEITE	2	
2	MAC286319	MESSERFINGER – PLUG-FREE SEITE	2	
3	MAC286316	MESSERFINGER – SPITZE SEITE	6	
4	MAC286332	DRUCKDAUMEN – SPITZE MITTE	1	
5	MAC286317	MESSERFINGER – SPITZE MITTE	1	
6	MAC286329	DRUCKDAUMEN – SPITZ [71]		
7	MAC286315	MESSERFINGER – SPITZ [72]		
8	MAC286257	KUFE – VERSCHLEISSPLATTE, MESSERBALKEN [73]		
9	MAC226861	BEILAGSCHEIBE – DM ÜBERLAPPUNG	1	
10	MAC286705	WERKZEUG – SCHWEISSTEIL	N/B	
A	MAC226295	SCHRAUBE – FRVK SAF M12 X 47-8,8		
B	MAC226280	SCHRAUBE – FRVK SAF M12 X 60-8,8		
C	MAC184714	UNTERLEGSCHEIBE – FLACH NORMAL, M12-300HV		

66. Der Satz enthält 61 spitze Messerfinger (MAC286315), 6 spitze Abschluss-Messerfinger (MAC286316), 1 mittleren spitzen Messerfinger (MAC286317), 2 PlugFree Abschluss-Messerfinger (MAC286319) und 1 mittleren spitzen Druckdaumen (MAC286332).
67. Der Satz enthält 71 spitze Messerfinger (MAC286315), 6 spitze Abschluss-Messerfinger (MAC286316), 1 mittleren spitzen Messerfinger (MAC286317), 2 PlugFree Abschluss-Messerfinger (MAC286319) und 1 mittleren spitzen Druckdaumen (MAC286332).
68. Der Satz enthält 73 spitze Messerfinger (MAC286315), 6 spitze Abschluss-Messerfinger (MAC286316), 1 mittleren spitzen Messerfinger (MAC286317), 2 PlugFree Abschluss-Messerfinger (MAC286319) und 1 mittleren spitzen Druckdaumen (MAC286332).
69. Der Satz enthält 81 spitze Messerfinger (MAC286315), 6 spitze Abschluss-Messerfinger (MAC286316), 1 mittleren spitzen Messerfinger (MAC286317), 2 PlugFree Abschluss-Messerfinger (MAC286319) und 1 mittleren spitzen Druckdaumen (MAC286332).
70. Der Satz enthält 91 spitze Messerfinger (MAC286315), 6 spitze Abschluss-Messerfinger (MAC286316), 1 mittleren spitzen Messerfinger (MAC286317), 2 PlugFree Abschluss-Messerfinger (MAC286319) und 1 mittleren spitzen Druckdaumen (MAC286332).
71. Mengen: FD235 = 34, FD240 = 38, FD241 = 39, FD245 = 44 und FD250 = 48.
72. Mengen: FD235 = 61, FD240 = 71, FD241 = 73, FD245 = 81 und FD250 = 91.
73. Mengen: FD235 = 70, FD240 = 80, FD241 = 82, FD245 = 90 und FD250 = 100.

MESSERFINGER, DRUCKDAUMEN UND MESSERBALKENKUFEN – DOPPELMESSER, SPITZ (FD235, FD240, FD241, FD245 UND FD250)

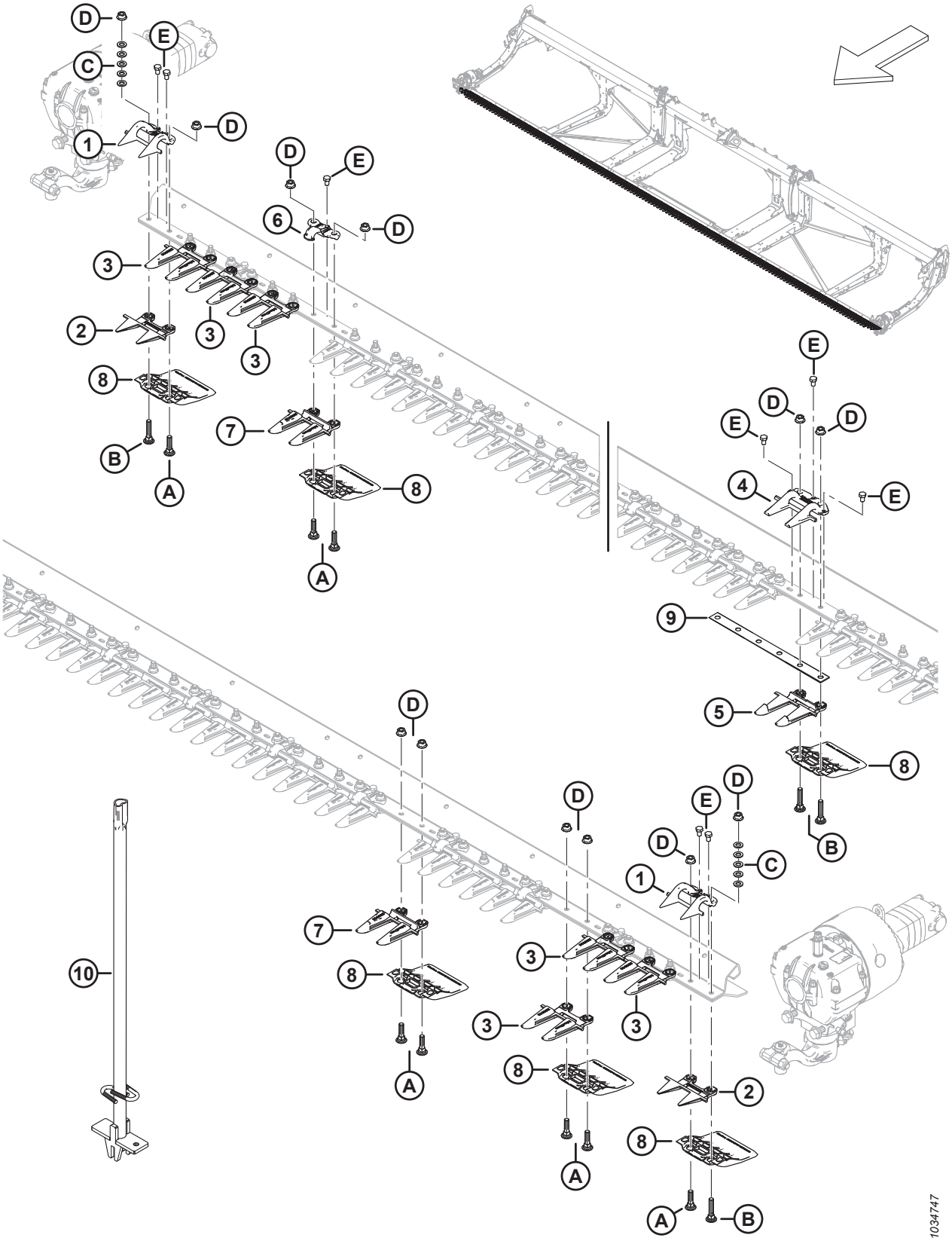

MESSERFINGER, DRUCKDAUMEN UND MESSERBALKENKUFEN – DOPPELMESSER, SPITZ (FD235, FD240, FD241, FD245 UND FD250)

Ref.	Bestellnummer	Informationen	Menge	Seriennummer
D	MAC136036	MUTTER – SK KLEIN MIT FLS M12 X 1,75-8-AA1J		
E	MAC136005	SCHRAUBE – SK FGW VGL M10 X 1,25 X 16-8,8-AA1J		

29 Messerfinger, Druckdaumen und Messerbalkenkufen – Einzelmesser, PlugFree™ (FD225, FD230, FD235 und FD240)

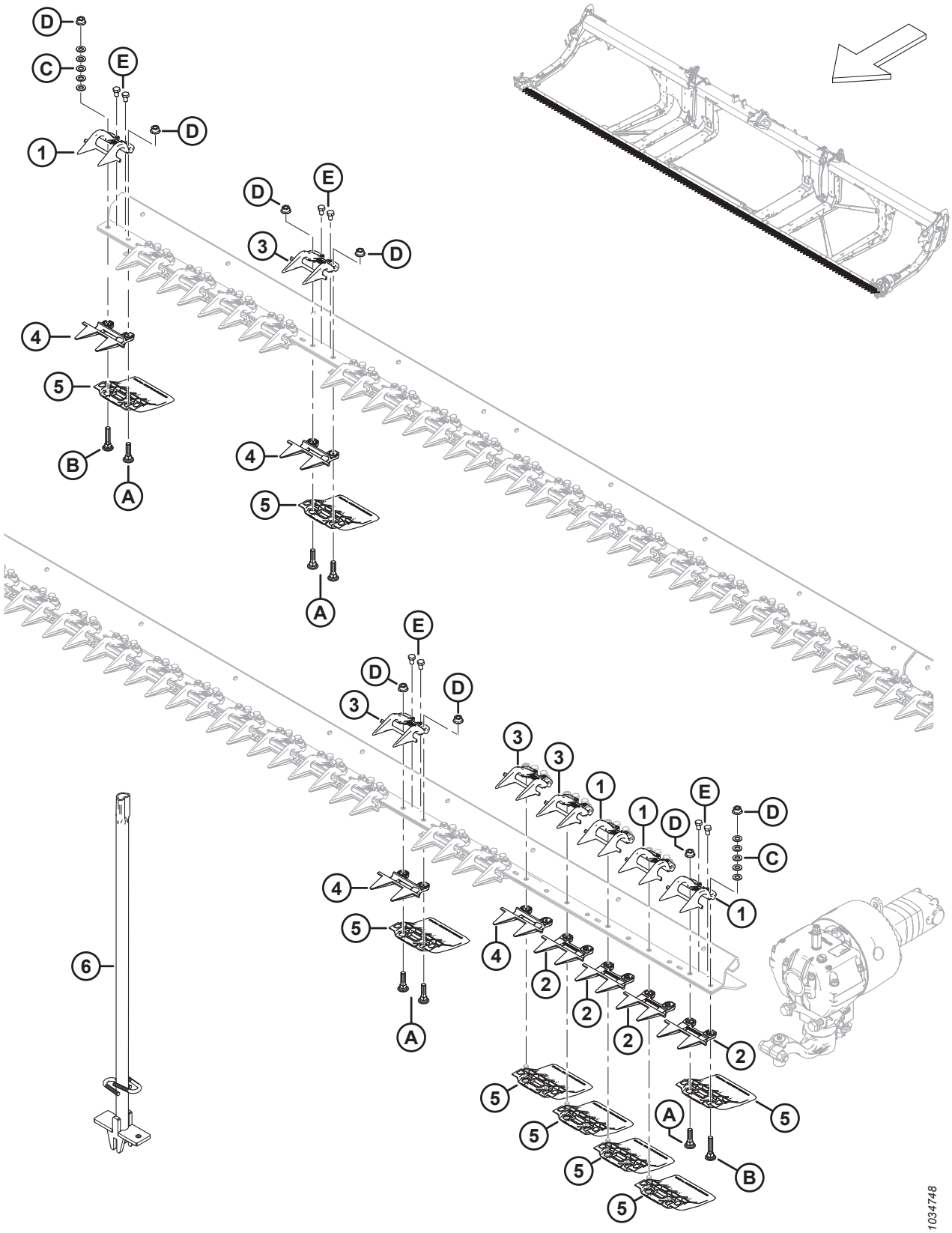

MESSERFINGER, DRUCKDAUMEN UND MESSERBALKENKUFEN – EINZELMESSER, PLUGFREE™ (FD225, FD230, FD235 UND FD240)

Ref.	Bestellnummer	Informationen	Menge	Seriennummer
	MAC**286679**	**SATZ – PLUGFREE MESSERFINGER 25 FUSS EM** [74]	**N/B**	
	MAC286680	SATZ – PLUGFREE MESSERFINGER 30 FUSS EM [75]	N/B	
	MAC286681	SATZ – PLUGFREE MESSERFINGER 35 FUSS EM [76]	N/B	
	MAC286682	SATZ – PLUGFREE MESSERFINGER 40 FUSS EM [77]	N/B	
1	MAC286331	DRUCKDAUMEN – PLUG-FREE SEITE	4	
2	MAC286319	MESSERFINGER – PLUG-FREE SEITE	4	
3	MAC286330	DRUCKDAUMEN – PLUG-FREE [78]		
4	MAC286318	MESSERFINGER – PLUG-FREE KURZ [78]		
5	MAC286257	KUFE – VERSCHLEISSPLATTE, MESSERBALKEN [79]		
6	MAC286705	WERKZEUG – SCHWEISSTEIL	N/B	
A	MAC226295	SCHRAUBE – FRVK SAF M12 X 47-8,8		
B	MAC226280	SCHRAUBE – FRVK SAF M12 X 60-8,8		
C	MAC184714	UNTERLEGSCHEIBE – FLACH NORMAL, M12-300HV		
D	MAC136036	MUTTER – SK KLEIN MIT FLS M12 X 1,75-8-AA1J		
E	MAC136005	SCHRAUBE – SK FGW VGL M10 X 1,25 X 16-8,8-AA1J		

74. Der Satz enthält 46 PlugFree Messerfinger (MAC286318) und 4 Abschluss-Messerfinger (MAC286319).
75. Der Satz enthält 56 PlugFree Messerfinger (MAC286318) und 4 Abschluss-Messerfinger (MAC286319).
76. Der Satz enthält 66 PlugFree Messerfinger (MAC286318) und 4 Abschluss-Messerfinger (MAC286319).
77. Der Satz enthält 76 PlugFree Messerfinger (MAC286318) und 4 Abschluss-Messerfinger (MAC286319).
78. Mengen: FD225 = 46, FD230 = 56, FD235 = 66 und FD240 = 76.
79. Mengen: FD225 = 50, FD230 = 60, FD235 = 70 und FD240 = 80.

30 Messerfinger, Druckdaumen und Messerbalkenkufen – Doppelmesser, PlugFree™ (FD240, FD241, FD245 und FD250)

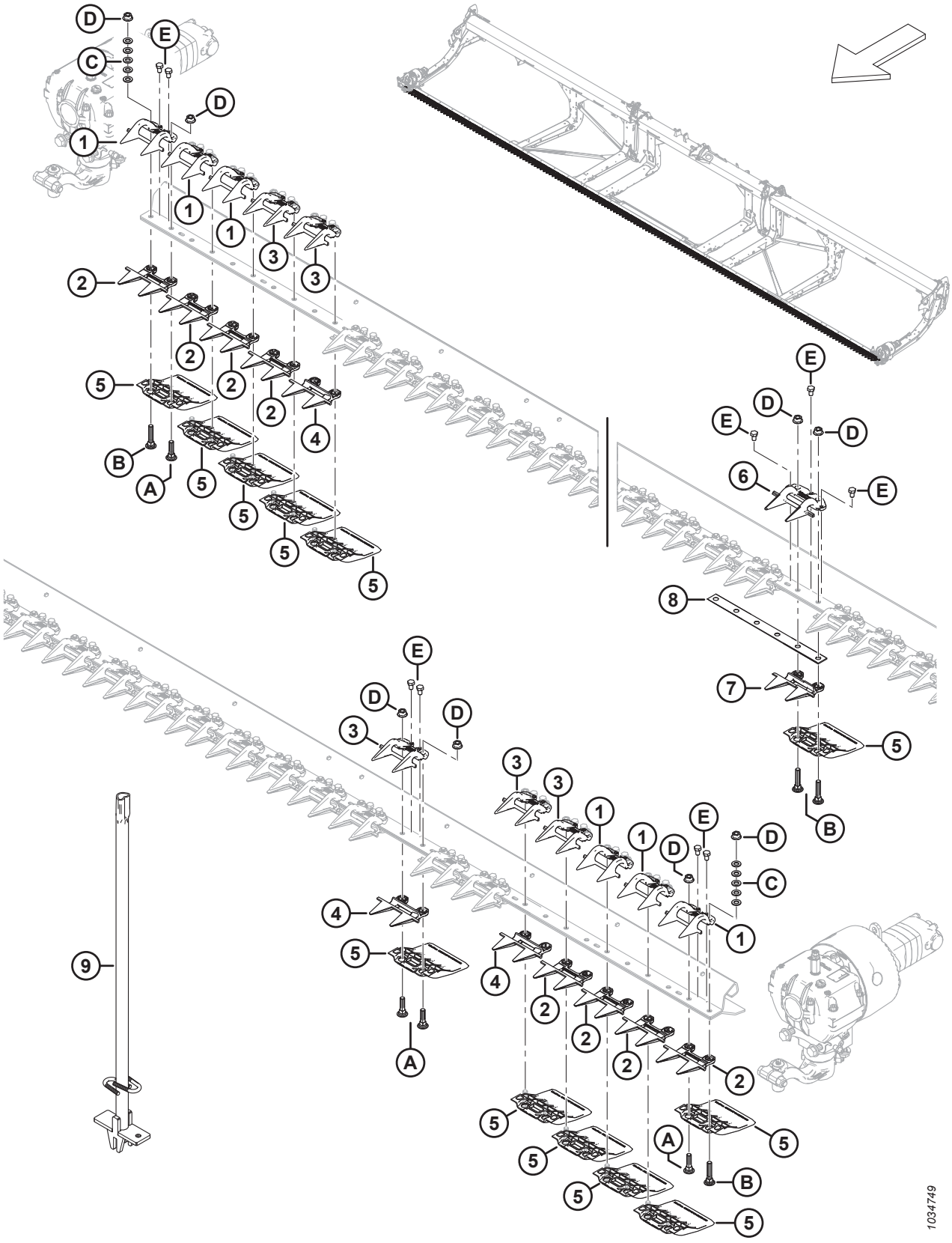

MESSERFINGER, DRUCKDAUMEN UND MESSERBALKENKUFEN – DOPPELMESSER, PLUGFREE™ (FD240, FD241, FD245 UND FD250)

Ref.	Bestellnummer	Informationen	Menge	Seriennummer
	MAC286673	SATZ – PLUGFREE-MESSERFINGER 30 FUSS DM [80]	N/B	
	MAC286674	SATZ – PLUGFREE-MESSERFINGER 35 FUSS DM [81]	N/B	
	MAC286675	SATZ – PLUGFREE-MESSERFINGER 40 FUSS DM [82]	N/B	
	MAC286676	SATZ – PLUGFREE-MESSERFINGER 41 FUSS DM [83]	N/B	
	MAC286677	SATZ – PLUGFREE-MESSERFINGER 45 FUSS DM [84]	N/B	
	MAC286678	SATZ – PLUGFREE-MESSERFINGER 50 FUSS DM [85]	N/B	
1	MAC286331	DRUCKDAUMEN – PLUG-FREE SEITE	6	
2	MAC286319	MESSERFINGER – PLUG-FREE SEITE	8	
3	MAC286330	DRUCKDAUMEN – PLUG-FREE [86]		
4	MAC286318	MESSERFINGER – PLUG-FREE KURZ [87]		
5	MAC286257	KUFE – VERSCHLEISSPLATTE, MESSERBALKEN [88]		
6	MAC286333	DRUCKDAUMEN – PLUG-FREE MITTE	1	
7	MAC286320	MESSERFINGER – PLUG-FREE MITTE	1	
8	MAC226861	BEILAGSCHEIBE – DM ÜBERLAPPUNG	1	
9	MAC286705	WERKZEUG – SCHWEISSTEIL	N/B	
A	MAC226295	SCHRAUBE – FRVK SAF M12 X 47-8,8		
B	MAC226280	SCHRAUBE – FRVK SAF M12 X 60-8,8		
C	MAC184714	UNTERLEGSCHEIBE – FLACH NORMAL, M12-300HV		
D	MAC136036	MUTTER – SK KLEIN MIT FLS M12 X 1,75-8-AA1J		
E	MAC136005	SCHRAUBE – SK FGW VGL M10 X 1,25 X 16-8,8-AA1J		

80. Der Satz enthält 51 PlugFree Messerfinger (MAC286318), 8 Abschluss-Messerfinger (MAC286319), 1 mittleren Messerfinger (MAC286320) und 1 mittleren Druckdaumen (MAC286333).
81. Der Satz enthält 61 PlugFree Messerfinger (MAC286318), 8 Abschluss-Messerfinger (MAC286319), 1 mittleren Messerfinger (MAC286320) und 1 mittleren Druckdaumen (MAC286333).
82. Der Satz enthält 71 PlugFree Messerfinger (MAC286318), 8 Abschluss-Messerfinger (MAC286319), 1 mittleren Messerfinger (MAC286320) und 1 mittleren Druckdaumen (MAC286333).
83. Der Satz enthält 73 PlugFree Messerfinger (MAC286318), 8 Abschluss-Messerfinger (MAC286319), 1 mittleren Messerfinger (MAC286320) und 1 mittleren Druckdaumen (MAC286333).
84. Der Satz enthält 81 PlugFree Messerfinger (MAC286318), 8 Abschluss-Messerfinger (MAC286319), 1 mittleren Messerfinger (MAC286320) und 1 mittleren Druckdaumen (MAC286333).
85. Der Satz enthält 91 PlugFree Messerfinger (MAC286318), 8 Abschluss-Messerfinger (MAC286319), 1 mittleren Messerfinger (MAC286320) und 1 mittleren Druckdaumen (MAC286333).
86. Mengen: FD240 = 73, FD241 = 75, FD245 = 83 und FD250 = 93.
87. Mengen: FD240 = 71, FD241 = 73, FD245 = 81 und FD250 = 91.
88. Mengen: FD240 = 80, FD241 = 82, FD245 = 90 und FD250 = 100.

31 Messer – Einzelmesserschneidwerke, grob gezahnte Klingen (FD225)

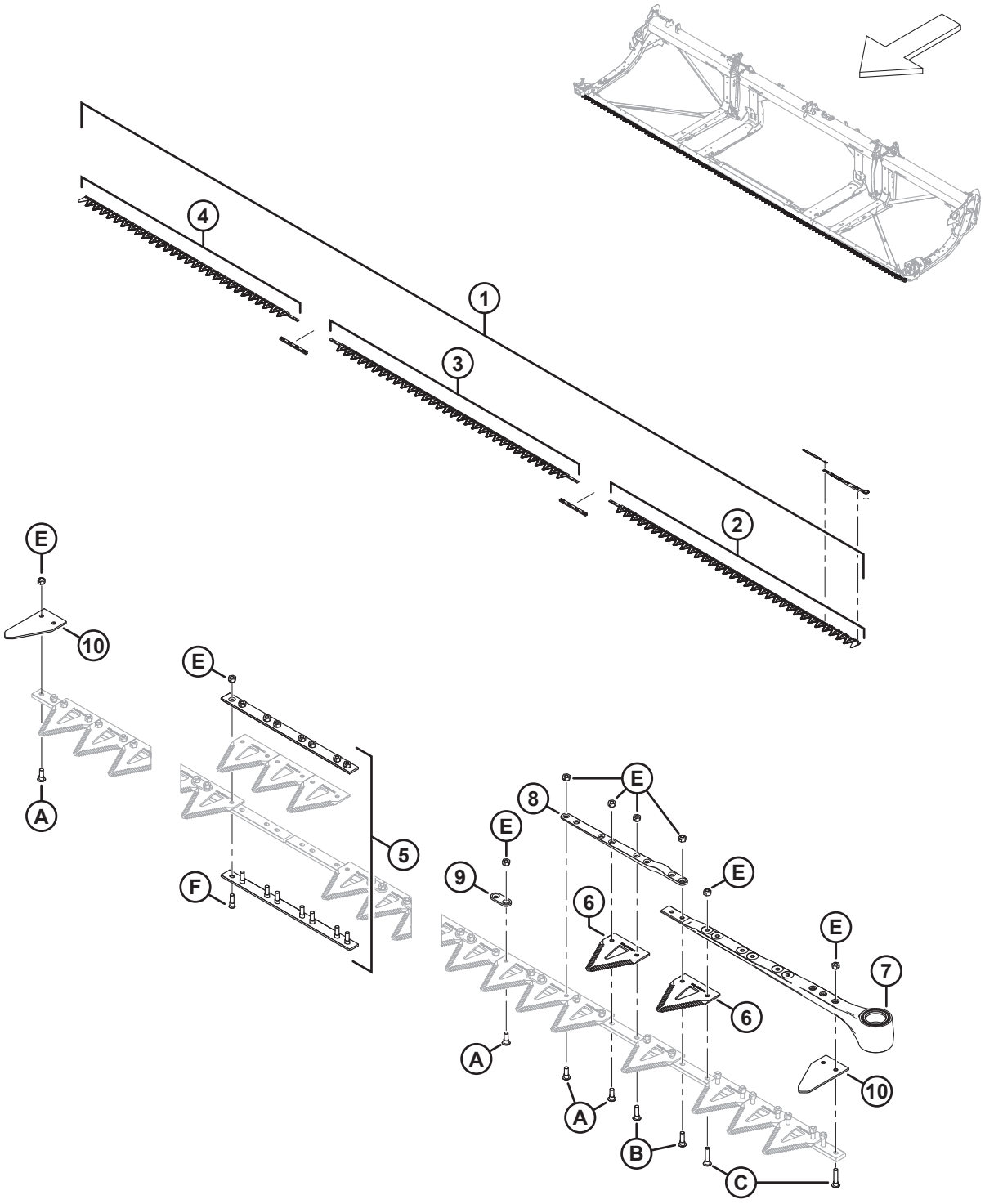

1039416

MESSER – EINZELMESSERSCHNEIDWERKE, GROB GEZAHNTE KLINGEN (FD225)

Ref.	Bestellnummer	Informationen	Menge	Seriennummer
1	MAC**286597**	**SATZ – MESSER 25 FUSS EM GROB** [89]	**1**	
2	MAC**286562**	**MESSER – KOPFSEGMENT LINKS GROB GEZAHNT 2676 MM**	**1**	
3	MAC**286564**	**MESSER – MITTELSEGMENT GROB GEZAHNT 2663 MM**	**1**	
4	MAC**286566**	**MESSER – ABSCHLUSSSEGMENT EM GROB GEZAHNT 2295 MM**	**1**	
5	MAC**286493**	**SATZ – MESSERVERBINDUNG**	**2**	
6	MAC**286461**	**SEGMENT – CLEARCUT GROB GEZAHNT (25 STÜCK)**		
	MAC**286462**	**SEGMENT – CLEARCUT FEIN GEZAHNT (25 STÜCK)**	**OPT**	
	MAC**286627**	**SEGMENT – CLEARCUT EXTRA GROB GEZAHNT (25 STÜCK)**	**OPT**	
7	MAC**226941**	**MESSERKOPFBAUGRUPPE**	**1**	
	MAC**115670**	**O-RING – 1,78 X 34,64**	**1**	
	MAC**113937**	**SCHEIBE**	**1**	
	MAC**113222**	**DICHTUNGSSATZ**	**1**	
	MAC**100500**	**LAGERUNG – HÜLSE**	**1**	
8	MAC**286440**	**STANGE – GESCHMIEDET**	**1**	
9	MAC**286481**	**STANGE – VERSTÄRKUNG (25 STÜCK)**		
10	MAC**226983**	**ABSCHNITT – ABSCHLUSS**	**2**	
A	MAC**286475**	**SCHRAUBE – M6 X 18 MM, K/M MUTTER (50 STÜCK)**		
B	MAC**286476**	**SCHRAUBE – M6 X 22 MM, K/M MUTTER (25 STÜCK)**		
C	MAC**286477**	**SCHRAUBE – M6 X 29 MM, K/M MUTTER (25 STÜCK)**		
D	MAC**286478**	**SCHRAUBE – SNKK M6 X 14 MM, K/M MUTTER (25 STÜCK)**		
E	MAC**286479**	**MUTTER – ZENTRAL SICHERND SNKK M6 X 1 (50 STÜCK)**		
F	MAC**286621**	**SCHRAUBE – SNKK M6 X 22 MM, K/M MUTTER (25 STÜCK)**		

89. Der Satz enthält eine grob gezahnte ClearCut Klinge, 25 Stück (MAC286461), zwei Messerverbindungssätze (MAC286493), ein LINKES grob gezahntes Messerkopfsegment (MAC286562), ein mittleres grob gezahntes Messersegment (MAC286564) und ein grob gezahntes Messerabschlusssegment (MAC286566).

32 Messer – Einzelmesserschneidwerke, grob gezahnte Klingen (FD230, FD235 und FD240)

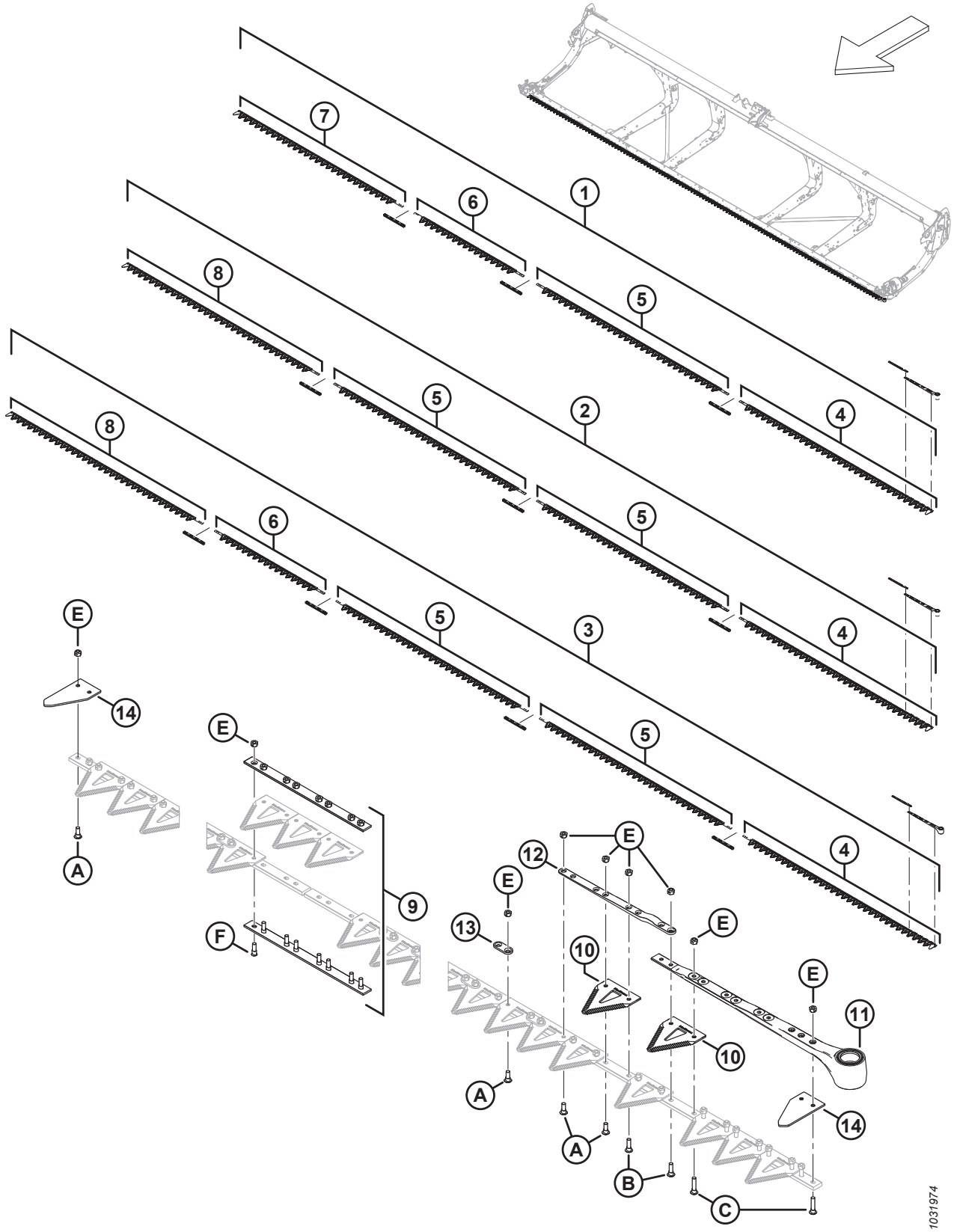

MESSER – EINZELMESSERSCHNEIDWERKE, GROB GEZAHNTE KLINGEN (FD230, FD235 UND FD240)

Ref.	Bestellnummer	Informationen	Menge	Seriennummer
1	MAC286598	SATZ – MESSER 30 FUSS EM GROB [90]	1	
2	MAC286599	SATZ – MESSER 35 FUSS EM GROB [91]	1	
3	MAC286600	SATZ – MESSER 40 FUSS EM GROB [92]	1	
4	MAC286562	MESSER – KOPFSEGMENT LINKS GROB GEZAHNT 2676 MM	1	
5	MAC286564	MESSER – MITTELSEGMENT GROB GEZAHNT 2663 MM [93]		
6	MAC286565	MESSER – MITTELSEGMENT GROB GEZAHNT 1520 MM [94]		
7	MAC286566	MESSER – ABSCHLUSSSEGMENT EM GROB GEZAHNT 2295 MM [95]		
8	MAC286567	MESSER – ABSCHLUSSSEGMENT EM GROB GEZAHNT 2676 MM [96]		
9	MAC286493	SATZ – MESSERVERBINDUNG [97]		
10	MAC286461	SEGMENT – CLEARCUT GROB GEZAHNT (25 STÜCK)		
	MAC286462	SEGMENT – CLEARCUT FEIN GEZAHNT (25 STÜCK)	OPT	
	MAC286627	SEGMENT – CLEARCUT EXTRA GROB GEZAHNT (25 STÜCK)	OPT	
11	MAC226941	MESSERKOPFBAUGRUPPE	1	
	MAC115670	O-RING – 1,78 X 34,64	1	
	MAC113937	SCHEIBE	1	
	MAC113222	DICHTUNGSSATZ	1	
	MAC100500	LAGERUNG – HÜLSE	1	
12	MAC286440	STANGE – GESCHMIEDET	1	
13	MAC286481	STANGE – VERSTÄRKUNG (25 STÜCK)		
14	MAC226983	ABSCHNITT – ABSCHLUSS	2	

90. Der Satz enthält eine grob gezahnte ClearCut Klinge, 25 Stück (MAC286461), drei Messerverbindungssätze (MAC286493), ein LINKES grob gezahntes Messerkopfsegment (MAC286562), ein mittleres grob gezahntes Messersegment (MAC286564), ein mittleres grob gezahntes Messersegment (MAC286565) und ein grob gezahntes Messerabschlusssegment (MAC286566).
91. Der Satz enthält eine grob gezahnte ClearCut Klinge, 25 Stück (MAC286461), drei Messerverbindungssätze (MAC286493), ein LINKES grob gezahntes Messerkopfsegment (MAC286562), ein mittleres grob gezahntes Messersegment (MAC286564) und ein grob gezahntes Messerabschlusssegment (MAC286567).
92. Der Satz enthält eine grob gezahnte ClearCut Klinge, 25 Stück (MAC286461), vier Messerverbindungssätze (MAC286493), ein LINKES grob gezahntes Messerkopfsegment (MAC286562), zwei mittlere grob gezahnte Messersegmente (MAC286564), ein mittleres grob gezahntes Messersegment (MAC286565) und ein grob gezahntes Messerabschlusssegment (MAC286567).
93. Mengen: FD230 = 1, FD235 = 2 und FD240 = 2.
94. Mengen: FD230 = 1, FD235 = 0 und FD240 = 1.
95. Mengen: FD230 = 1, FD235 = 0 und FD240 = 0.
96. Mengen: FD230 = 0, FD235 = 1 und FD240 = 1.
97. Mengen: FD230 = 3, FD235 = 3 und FD240 = 4.

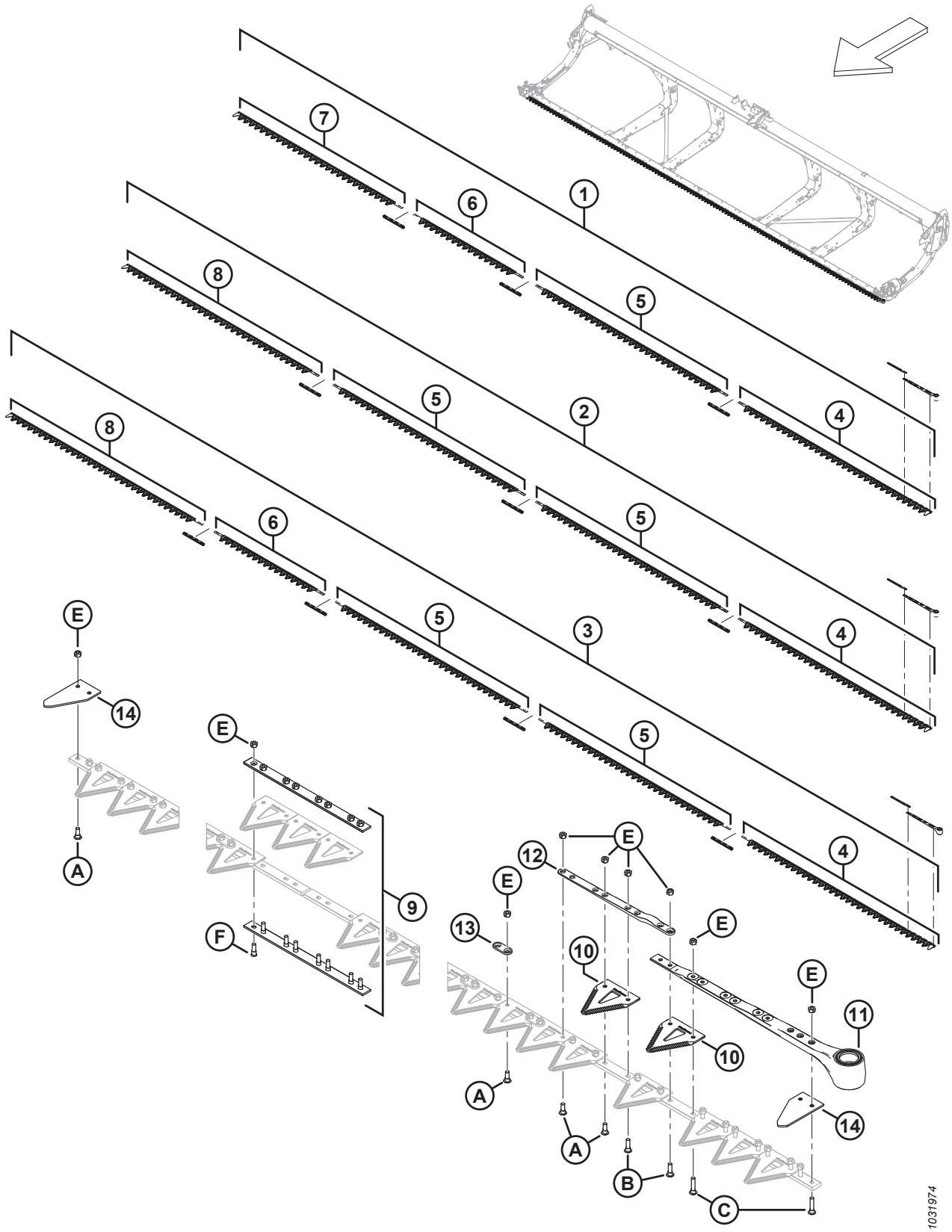
7
6
1
8
5
4
2
3
E
14
A
9
F
12
13
10
11
B
C
1031974

MESSER – EINZELMESSERSCHNEIDWERKE, GROB GEZAHNTE KLINGEN (FD230, FD235 UND FD240)

Ref.	Bestellnummer	Informationen	Menge	Seriennummer
A	MAC286475	SCHRAUBE – M6 X 18 MM, K/M MUTTER (50 STÜCK)		
B	MAC286476	SCHRAUBE – M6 X 22 MM, K/M MUTTER (25 STÜCK)		
C	MAC286477	SCHRAUBE – M6 X 29 MM, K/M MUTTER (25 STÜCK)		
D	MAC286478	SCHRAUBE – SNKK M6 X 14 MM, K/M MUTTER (25 STÜCK)		
E	MAC286479	MUTTER – ZENTRAL SICHERND SNKK M6 X 1 (50 STÜCK)		
F	MAC286621	SCHRAUBE – SNKK M6 X 22 MM, K/M MUTTER (25 STÜCK)		

33 Messer – Doppelmesserschneidwerke, grob gezahnte Klingen (FD235 und FD240)

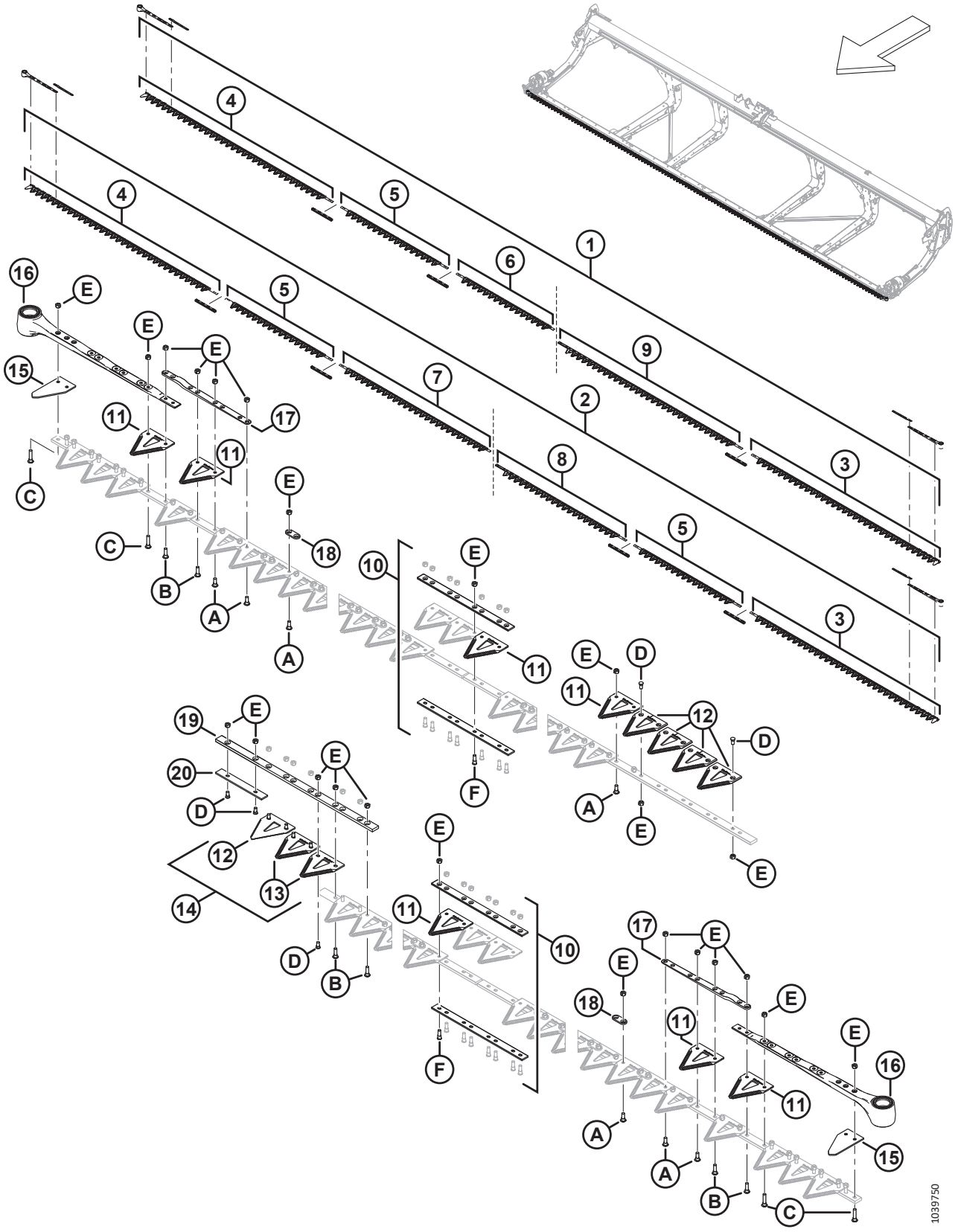

MESSER – DOPPELMESSERSCHNEIDWERKE, GROB GEZAHNTE KLINGEN (FD235 UND FD240)

Ref.	Bestellnummer	Informationen	Menge	Seriennummer
1	MAC**286886**	**SATZ – MESSER 35 FUSS DM GROB GEZAHNT** [98]	**1**	
2	MAC**286887**	**SATZ – MESSER 40 FUSS DM GROB GEZAHNT** [99]	**1**	
3	MAC286562	MESSER – KOPFSEGMENT LINKS GROB GEZAHNT 2676 MM	1	
4	MAC286563	MESSER – KOPFSEGMENT RECHTS GROB GEZAHNT 2676 MM	1	
5	MAC286565	MESSER – MITTELSEGMENT GROB GEZAHNT 1520 MM [100]		
6	MAC**286865**	**MESSER – ABSCHLUSSSEGMENT RECHTS GROB GEZAHNT 1385 MM** [101]		
7	MAC**286866**	**MESSER – ABSCHLUSSSEGMENT RECHTS GROB GEZAHNT 2147 MM** [102]		
8	MAC286574	MESSER – ABSCHLUSSSEGMENT LINKS GROB GEZAHNT 1856 MM [102]		
9	MAC286575	MESSER – ABSCHLUSSSEGMENT LINKS GROB GEZAHNT 2618 MM [101]		
10	MAC286493	SATZ – MESSERVERBINDUNG [103]		
11	MAC286461	SEGMENT – CLEARCUT GROB GEZAHNT (25 STÜCK)		
	MAC286462	SEGMENT – CLEARCUT FEIN GEZAHNT (25 STÜCK)	OPT	
	MAC286627	SEGMENT – CLEARCUT EXTRA GROB GEZAHNT (25 STÜCK)	OPT	
12	MAC286463	KLINGE – CLEARCUT GROB GEZAHNT OBEN SNKK (10 STÜCK)		
	MAC286465	KLINGE – CLEARCUT FEIN GEZAHNT OBEN SNKK (10 STÜCK)	OPT	
	MAC286628	KLINGE – CLEARCUT EXTRA GROB GEZAHNT OBEN SNKK (10 STÜCK)	OPT	
13	MAC286464	KLINGE – CLEARCUT GROB GEZAHNT UNTEN SNKK (10 STÜCK)		
	MAC286466	KLINGE – CLEARCUT FEIN GEZAHNT UNTEN SNKK (10 STÜCK)	OPT	
	MAC286629	KLINGE – CLEARCUT EXTRA GROB GEZAHNT UNTEN SNKK (10 STÜCK)	OPT	

98. Der Satz enthält eine grob gezahnte ClearCut Klinge, 25 Stück (MAC286461), drei Messerverbindungssätze (MAC286493), ein LINKES grob gezahntes Messerkopfsegment (MAC286562), ein RECHTES grob gezahntes Messerkopfsegment (MAC286563), ein mittleres grob gezahntes Messersegment (MAC286565), ein RECHTES grob gezahntes Messerabschlusssegment (MAC286865) und ein LINKES grob gezahntes Messer-Abschlusssegment (MAC286575).
99. Der Satz enthält eine grob gezahnte ClearCut Klinge, 25 Stück (MAC286461), vier Messerverbindungssätze (MAC286493), ein LINKES grob gezahntes Messerkopfsegment (MAC286562), ein RECHTES grob gezahntes Messerkopfsegment (MAC286563), zwei mittlere grob gezahnte Messersegmente (MAC286565), ein RECHTES grob gezahntes Messerabschlusssegment (MAC286866) und ein LINKES grob gezahntes Messerabschlusssegment (MAC286574).
100. Mengen: FD235 = 1 und FD240 = 2.
101. Mengenangaben: FD235 = 1 und FD240 = 0.
102. Mengenangaben: FD235 = 0 und FD240 = 1.
103. Der Satz enthält untere Verbindungsstange (NSE), obere Verbindungsstange (NSE), acht Schrauben (MAC286314) und acht Muttern (MAC226259). Stückzahlen: FD235 = 3 und FD240 = 4.

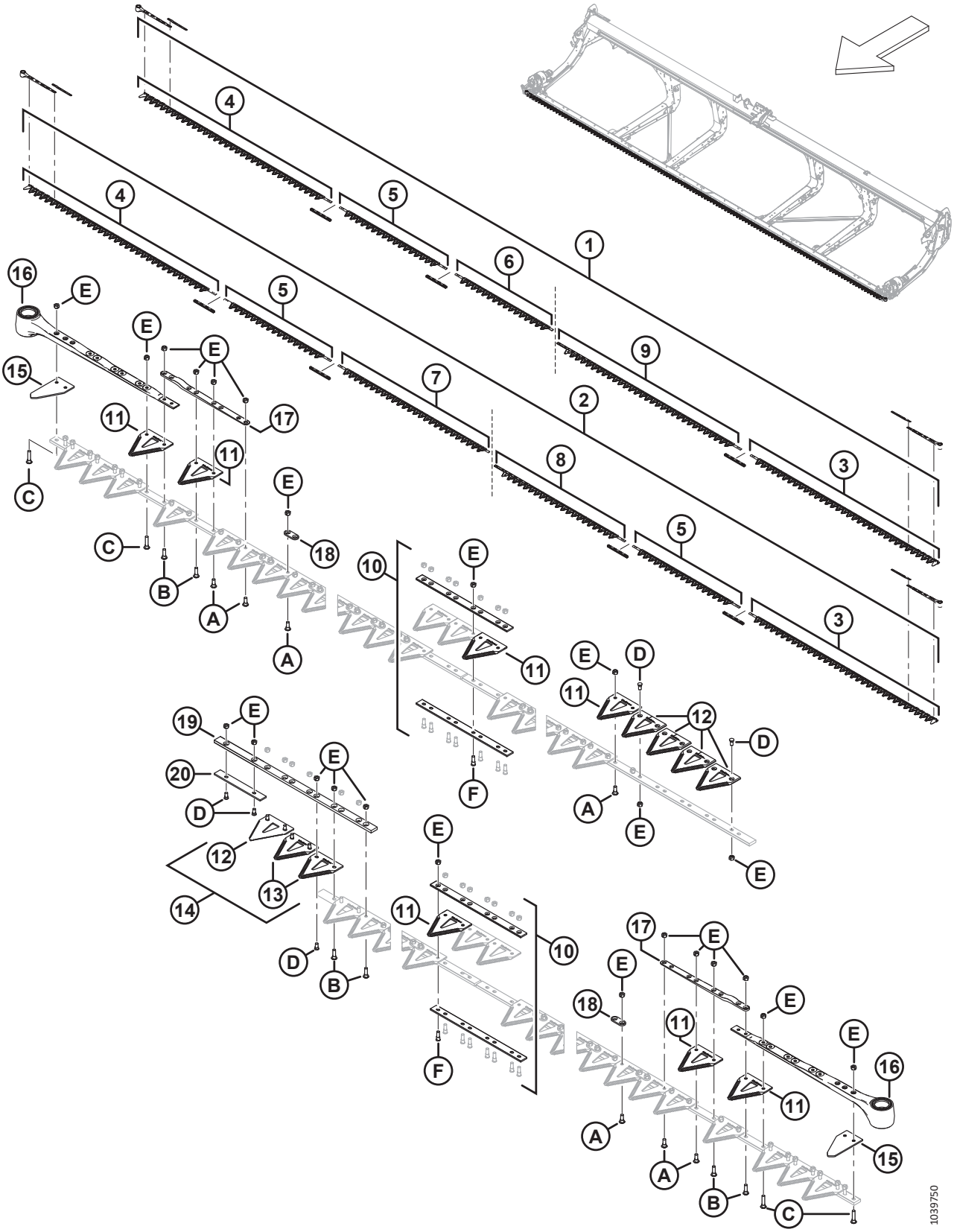
1039750

MESSER – DOPPELMESSERSCHNEIDWERKE, GROB GEZAHNTE KLINGEN (FD235 UND FD240)

Ref.	Bestellnummer	Informationen	Menge	Seriennummer
14	MAC**286861**	**SATZ – CLEARCUT GROB GEZAHNT MITTE** [104]		
	MAC**286862**	**SATZ – CLEARCUT FEIN GEZAHNT MITTE** [105]	**OPT**	
	MAC**286863**	**SATZ – CLEARCUT EXTRA GROB GEZAHNT MITTE** [106]	**OPT**	
15	MAC226983	ABSCHNITT – ABSCHLUSS	2	
16	MAC226941	MESSERKOPFBAUGRUPPE	1	
	MAC115670	O-RING – 1,78 X 34,64	1	
	MAC113937	SCHEIBE	1	
	MAC113222	DICHTUNGSSATZ	1	
	MAC100500	LAGERUNG – HÜLSE	1	
17	MAC286440	STANGE – GESCHMIEDET	1	
18	MAC286481	STANGE – VERSTÄRKUNG (25 STÜCK)		
19	MAC286362	STANGE – MESSER-ÜBERLAPPUNGSFÜHRUNG	1	
20	MAC286363	STANGE – VERSCHLEISS	1	
A	MAC286475	SCHRAUBE – M6 X 18 MM, K/M MUTTER (50 STÜCK)		
B	MAC286476	SCHRAUBE – M6 X 22 MM, K/M MUTTER (25 STÜCK)		
C	MAC286477	SCHRAUBE – M6 X 29 MM, K/M MUTTER (25 STÜCK)		
D	MAC286478	SCHRAUBE – SNKK M6 X 14 MM, K/M MUTTER (25 STÜCK)		
E	MAC286479	MUTTER – ZENTRAL SICHERND SNKK M6 X 1 (50 STÜCK)		
F	MAC286621	SCHRAUBE – SNKK M6 X 22 MM, K/M MUTTER (25 STÜCK)		

104. Der Satz enthält fünf grob gezahnte obere ClearCut Klingen (NSE), zwei grob gezahnte untere ClearCut Klingen (NSE) und Befestigungsteile.
105. Der Satz enthält fünf fein gezahnte obere ClearCut Klingen SNKK (NSE), zwei fein gezahnte untere ClearCut Klingen SNKK (NSE) und Befestigungsteile.
106. Der Satz enthält fünf extra grob gezahnte obere ClearCut Klingen SNKK (NSE), zwei extra grob gezahnte untere ClearCut Klingen SNKK (NSE) und Befestigungsteile.

34 Messer – Doppelmesserschneidwerke, grob gezahnte Klingen (FD241)

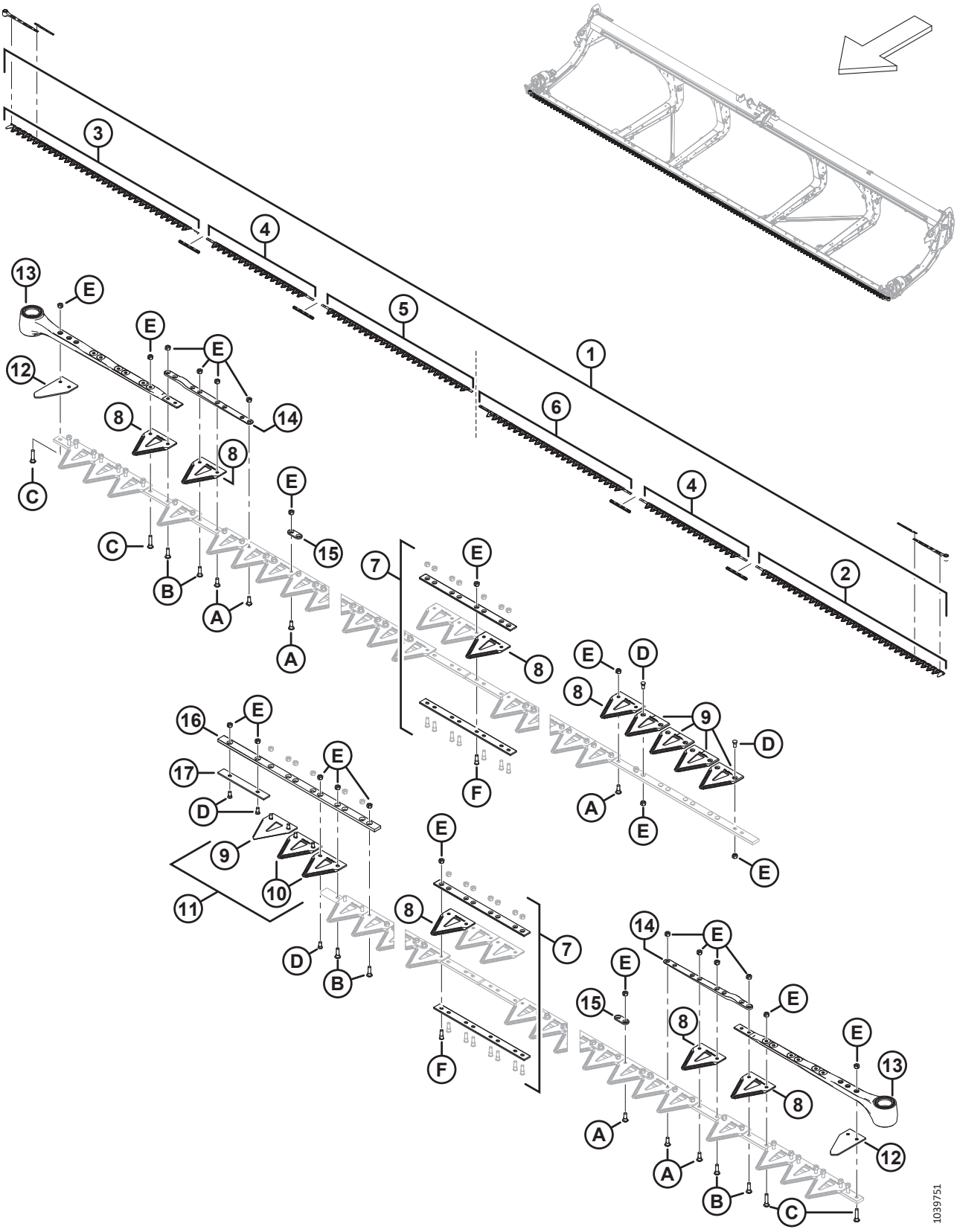

MESSER – DOPPELMESSERSCHNEIDWERKE, GROB GEZAHNTE KLINGEN (FD241)

Ref.	Bestellnummer	Informationen	Menge	Seriennummer
1	MAC**286888**	**SATZ – MESSER 41 FUSS DM GROB GEZAHNT** [107]	**1**	
2	MAC286562	MESSER – KOPFSEGMENT LINKS GROB GEZAHNT 2676 MM	1	
3	MAC286563	MESSER – KOPFSEGMENT RECHTS GROB GEZAHNT 2676 MM	1	
4	MAC286565	MESSER – MITTELSEGMENT GROB GEZAHNT 1520 MM	2	
5	MAC**286866**	**MESSER – ABSCHLUSSSEGMENT RECHTS GROB GEZAHNT 2147 MM**	**1**	
6	MAC286576	MESSER – ABSCHLUSSSEGMENT LINKS GROB GEZAHNT 2161 MM	1	
7	MAC286493	SATZ – MESSERVERBINDUNG [108]	4	
8	MAC286461	SEGMENT – CLEARCUT GROB GEZAHNT (25 STÜCK)		
	MAC286462	SEGMENT – CLEARCUT FEIN GEZAHNT (25 STÜCK)	OPT	
	MAC286627	SEGMENT – CLEARCUT EXTRA GROB GEZAHNT (25 STÜCK)	OPT	
9	MAC286463	KLINGE – CLEARCUT GROB GEZAHNT OBEN SNKK (10 STÜCK)		
	MAC286465	KLINGE – CLEARCUT FEIN GEZAHNT OBEN SNKK (10 STÜCK)	OPT	
	MAC286628	KLINGE – CLEARCUT EXTRA GROB GEZAHNT OBEN SNKK (10 STÜCK)	OPT	
10	MAC286464	KLINGE – CLEARCUT GROB GEZAHNT UNTEN SNKK (10 STÜCK)		
	MAC286466	KLINGE – CLEARCUT FEIN GEZAHNT UNTEN SNKK (10 STÜCK)	OPT	
	MAC286629	KLINGE – CLEARCUT EXTRA GROB GEZAHNT UNTEN SNKK (10 STÜCK)	OPT	
11	MAC**286861**	**SATZ – CLEARCUT GROB GEZAHNT MITTE** [109]		
	MAC**286862**	**SATZ – CLEARCUT FEIN GEZAHNT MITTE** [110]	**OPT**	
	MAC**286863**	**SATZ – CLEARCUT EXTRA GROB GEZAHNT MITTE** [111]	**OPT**	
12	MAC226983	ABSCHNITT – ABSCHLUSS	2	
13	MAC226941	MESSERKOPFBAUGRUPPE	2	
	MAC115670	O-RING – 1,78 X 34,64		
	MAC113937	SCHEIBE		

107. Der Satz enthält eine grob gezahnte ClearCut Klinge, 25 Stück (MAC286461), vier Messerverbindungssätze (MAC286493), ein LINKES grob gezahntes Messerkopfsegment (MAC286562), ein RECHTES grob gezahntes Messerkopfsegment (MAC286563), zwei mittlere grob gezahnte Messersegmente (MAC286565), ein RECHTES grob gezahntes Messerabschlusssegment (MAC286866) und ein LINKES grob gezahntes Messerabschlusssegment (MAC286576).
108. Der Satz enthält untere Verbindungsstange (NSE), obere Verbindungsstange (NSE), acht Schrauben (MAC286314) und acht Muttern (MAC226259).
109. Der Satz enthält fünf grob gezahnte obere ClearCut Klingen (NSE), zwei grob gezahnte untere ClearCut Klingen (NSE) und Befestigungsteile.
110. Der Satz enthält fünf fein gezahnte obere ClearCut Klingen SNKK (NSE), zwei fein gezahnte untere ClearCut Klingen SNKK (NSE) und Befestigungsteile.
111. Der Satz enthält fünf extra grob gezahnte obere ClearCut Klingen SNKK (NSE), zwei extra grob gezahnte untere ClearCut Klingen SNKK (NSE) und Befestigungsteile.

MESSER – DOPPELMESSERSCHNEIDWERKE, GROB GEZAHNTE KLINGEN (FD241)

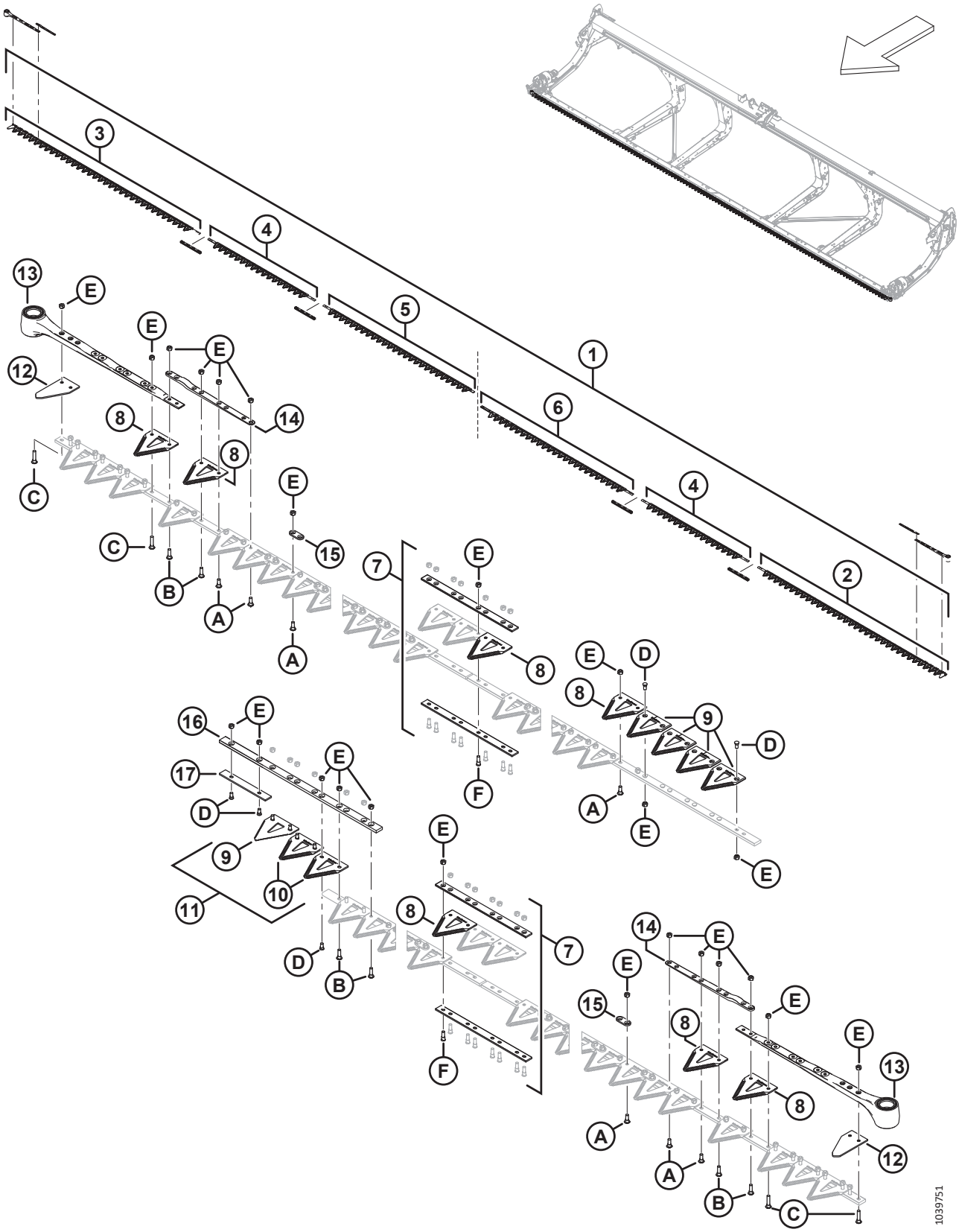

MESSER – DOPPELMESSERSCHNEIDWERKE, GROB GEZAHNTE KLINGEN (FD241)

Ref.	Bestellnummer	Informationen	Menge	Seriennummer
	MAC113222	DICHTUNGSSATZ		
	MAC100500	LAGERUNG – HÜLSE		
14	MAC286440	STANGE – GESCHMIEDET	2	
15	MAC286481	STANGE – VERSTÄRKUNG (25 STÜCK)	2	
16	MAC286362	STANGE – MESSER-ÜBERLAPPUNGSFÜHRUNG	1	
17	MAC286363	STANGE – VERSCHLEISS	1	
A	MAC286475	SCHRAUBE – M6 X 18 MM, K/M MUTTER (50 STÜCK)		
B	MAC286476	SCHRAUBE – M6 X 22 MM, K/M MUTTER (25 STÜCK)		
C	MAC286477	SCHRAUBE – M6 X 29 MM, K/M MUTTER (25 STÜCK)		
D	MAC286478	SCHRAUBE – SNKK M6 X 14 MM, K/M MUTTER (25 STÜCK)		
E	MAC286479	MUTTER – ZENTRAL SICHERND SNKK M6 X 1 (50 STÜCK)		
F	MAC286621	SCHRAUBE – SNKK M6 X 22 MM, K/M MUTTER (25 STÜCK)		

35 Messer – Doppelmesserschneidwerke, grob gezahnte Klingen (FD245)

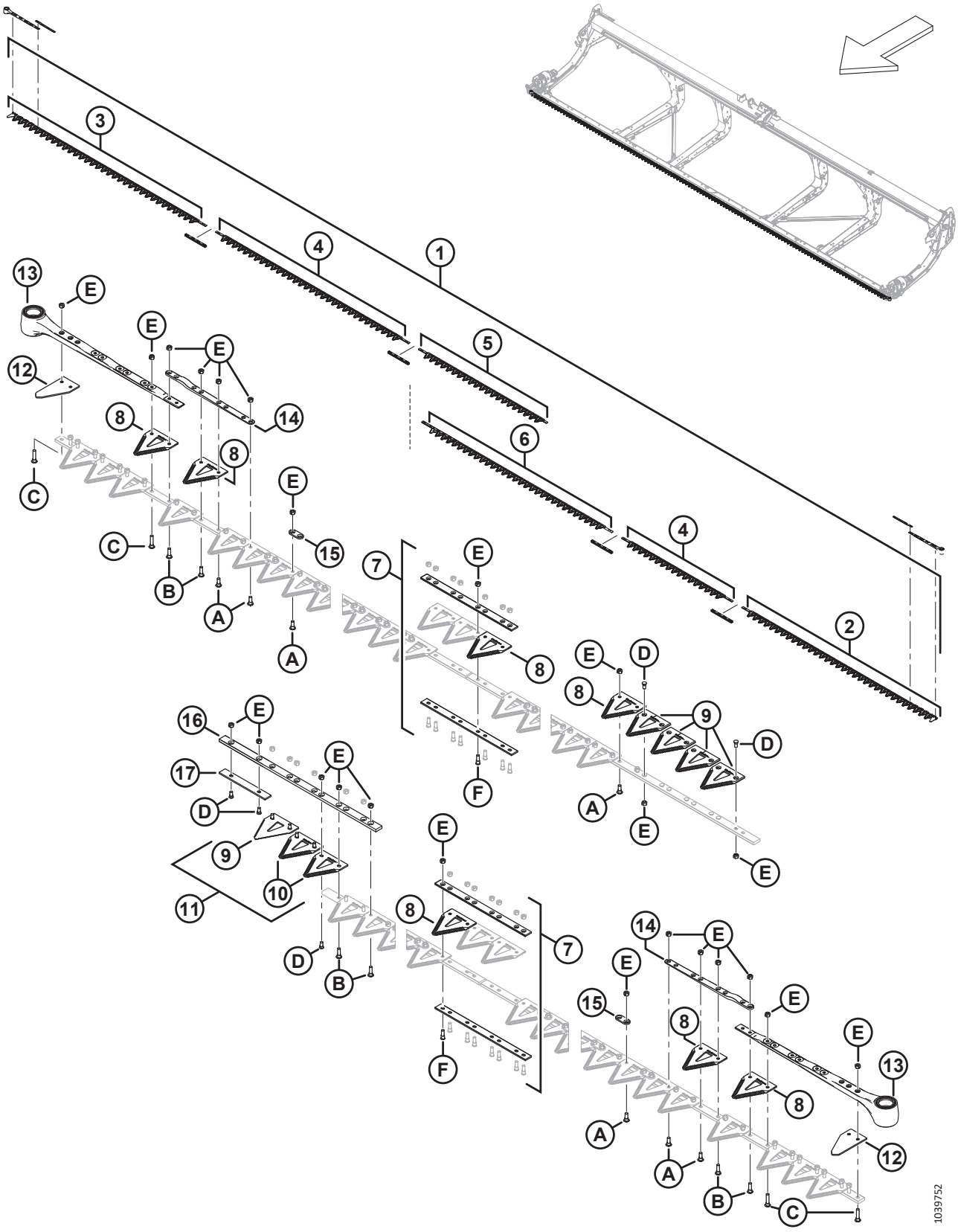

Ref.	Bestellnummer	Informationen	Menge	Seriennummer
1	MAC**286889**	**SATZ – MESSER 45 FUSS DM GROB GEZAHNT** [112]	**1**	
2	MAC286562	MESSER – KOPFSEGMENT LINKS GROB GEZAHNT 2676 MM	1	
3	MAC286563	MESSER – KOPFSEGMENT RECHTS GROB GEZAHNT 2676 MM	1	
4	MAC286564	MESSER – MITTELSEGMENT GROB GEZAHNT 2663 MM	1	
	MAC286565	MESSER – MITTELSEGMENT GROB GEZAHNT 1520 MM	1	
5	MAC**286867**	**MESSER – ABSCHLUSSSEGMENT RECHTS GROB GEZAHNT 1766 MM**	**1**	
6	MAC286575	MESSER – ABSCHLUSSSEGMENT LINKS GROB GEZAHNT 2618 MM	1	
7	MAC286493	SATZ – MESSERVERBINDUNG [113]	4	
8	MAC286461	SEGMENT – CLEARCUT GROB GEZAHNT (25 STÜCK)		
	MAC286462	SEGMENT – CLEARCUT FEIN GEZAHNT (25 STÜCK)	OPT	
	MAC286627	SEGMENT – CLEARCUT EXTRA GROB GEZAHNT (25 STÜCK)	OPT	
9	MAC286463	KLINGE – CLEARCUT GROB GEZAHNT OBEN SNKK (10 STÜCK)		
	MAC286465	KLINGE – CLEARCUT FEIN GEZAHNT OBEN SNKK (10 STÜCK)	OPT	
	MAC286628	KLINGE – CLEARCUT EXTRA GROB GEZAHNT OBEN SNKK (10 STÜCK)	OPT	
10	MAC286464	KLINGE – CLEARCUT GROB GEZAHNT UNTEN SNKK (10 STÜCK)		
	MAC286466	KLINGE – CLEARCUT FEIN GEZAHNT UNTEN SNKK (10 STÜCK)	OPT	
	MAC286629	KLINGE – CLEARCUT EXTRA GROB GEZAHNT UNTEN SNKK (10 STÜCK)	OPT	
11	MAC**286861**	**SATZ – CLEARCUT GROB GEZAHNT MITTE** [114]		
	MAC**286862**	**SATZ – CLEARCUT FEIN GEZAHNT MITTE** [115]	**OPT**	
	MAC**286863**	**SATZ – CLEARCUT EXTRA GROB GEZAHNT MITTE** [116]	**OPT**	
12	MAC226983	ABSCHNITT – ABSCHLUSS	2	
13	MAC226941	MESSERKOPFBAUGRUPPE	2	
	MAC115670	O-RING – 1,78 X 34,64		

112. Der Satz enthält eine grob gezahnte ClearCut Klinge, 25 Stück (MAC286461), vier Messerverbindungssätze (MAC286493), ein LINKES grob gezahntes Messerkopfsegment (MAC286562), ein RECHTES grob gezahntes Messerkopfsegment (MAC286563), ein mittleres grob gezahntes Messersegment (2663 mm) (MAC286564), ein mittleres grob gezahntes Messersegment (1520 mm) (MAC286565), ein RECHTES grob gezahntes Messerabschlusssegment (MAC286867) und ein LINKES grob gezahntes Messerabschlusssegment (MAC286575).
113. Der Satz enthält untere Verbindungsstange (NSE), obere Verbindungsstange (NSE), acht Schrauben (MAC286314) und acht Muttern (MAC226259).
114. Der Satz enthält fünf grob gezahnte obere ClearCut Klingen (NSE), zwei grob gezahnte untere ClearCut Klingen (NSE) und Befestigungsteile.
115. Der Satz enthält fünf fein gezahnte obere ClearCut Klingen SNKK (NSE), zwei fein gezahnte untere ClearCut Klingen SNKK (NSE) und Befestigungsteile.
116. Der Satz enthält fünf extra grob gezahnte obere ClearCut Klingen SNKK (NSE), zwei extra grob gezahnte untere ClearCut Klingen SNKK (NSE) und Befestigungsteile.

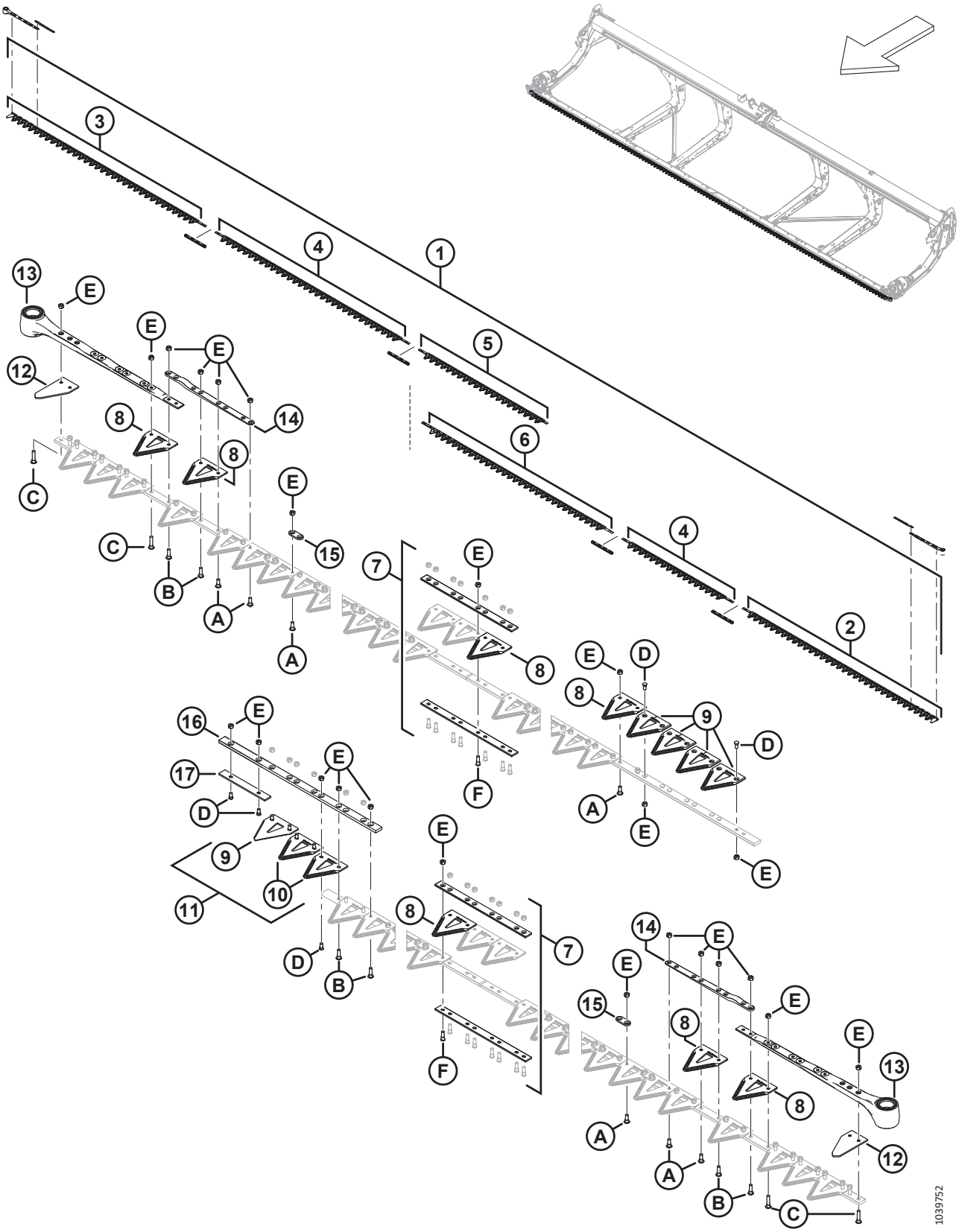
1039752

MESSER – DOPPELMESSERSCHNEIDWERKE, GROB GEZAHNTE KLINGEN (FD245)

Ref.	Bestellnummer	Informationen	Menge	Seriennummer
	MAC113937	SCHEIBE		
	MAC113222	DICHTUNGSSATZ		
	MAC100500	LAGERUNG – HÜLSE		
14	MAC286440	STANGE – GESCHMIEDET	2	
15	MAC286481	STANGE – VERSTÄRKUNG (25 STÜCK)	2	
16	MAC286362	STANGE – MESSER-ÜBERLAPPUNGSFÜHRUNG	1	
17	MAC286363	STANGE – VERSCHLEISS	1	
A	MAC286475	SCHRAUBE – M6 X 18 MM, K/M MUTTER (50 STÜCK)		
B	MAC286476	SCHRAUBE – M6 X 22 MM, K/M MUTTER (25 STÜCK)		
C	MAC286477	SCHRAUBE – M6 X 29 MM, K/M MUTTER (25 STÜCK)		
D	MAC286478	SCHRAUBE – SNKK M6 X 14 MM, K/M MUTTER (25 STÜCK)		
E	MAC286479	MUTTER – ZENTRAL SICHERND SNKK M6 X 1 (50 STÜCK)		
F	MAC286621	SCHRAUBE – SNKK M6 X 22 MM, K/M MUTTER (25 STÜCK)		

36 Messer – Doppelmesserschneidwerke, grob gezahnte Klingen (FD250)

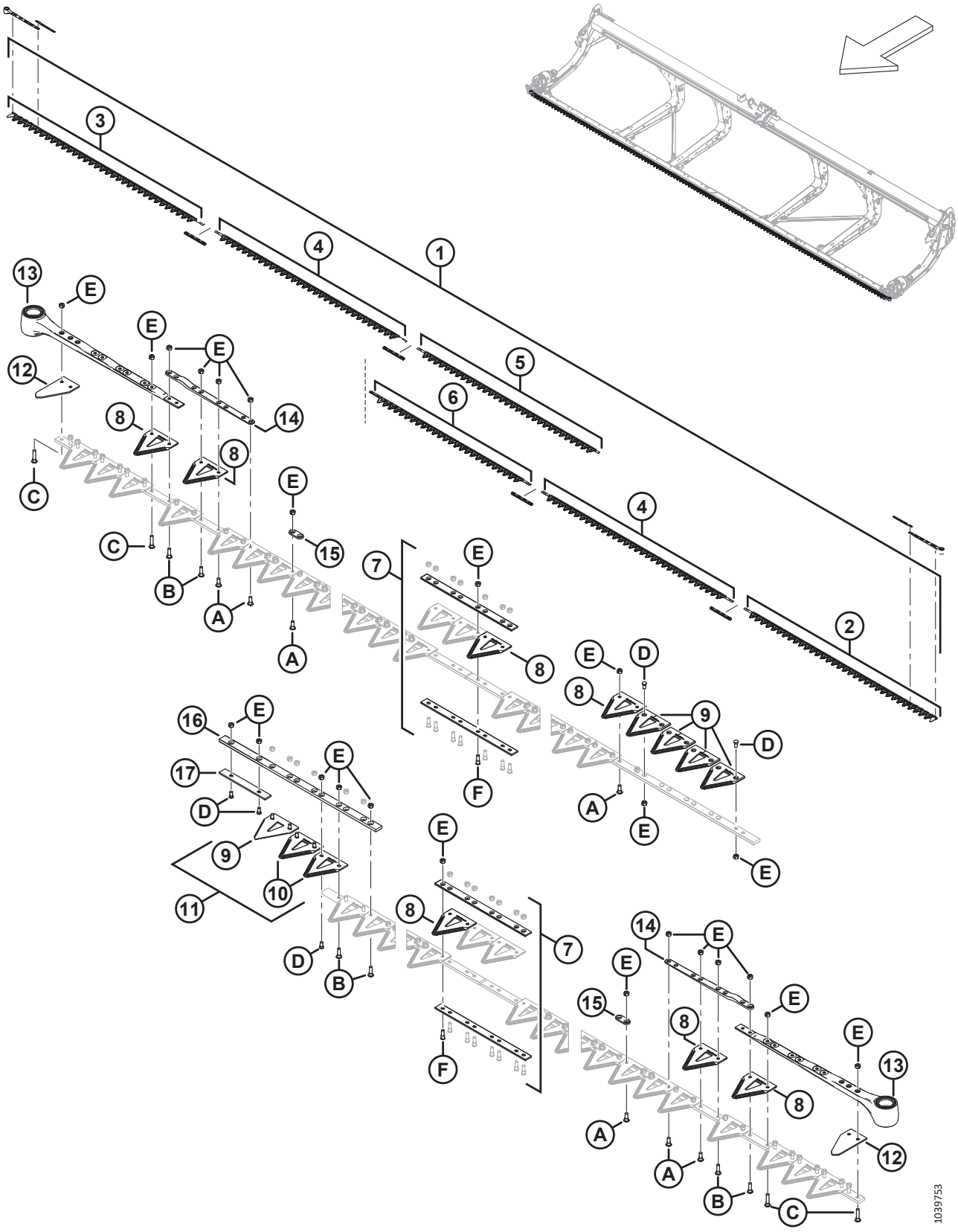

MESSER – DOPPELMESSERSCHNEIDWERKE, GROB GEZAHNTE KLINGEN (FD250)

Ref.	Bestellnummer	Informationen	Menge	Seriennummer
1	MAC**286890**	**SATZ – MESSER 50 FUSS DM GROB GEZAHNT** [117]	**1**	
2	MAC286562	MESSER – KOPFSEGMENT LINKS GROB GEZAHNT 2676 MM	1	
3	MAC286563	MESSER – KOPFSEGMENT RECHTS GROB GEZAHNT 2676 MM	1	
4	MAC286564	MESSER – MITTELSEGMENT GROB GEZAHNT 2663 MM	2	
5	MAC**286868**	**MESSER – ABSCHLUSSSEGMENT RECHTS GROB GEZAHNT 2528 MM**	**1**	
6	MAC286578	MESSER – ABSCHLUSSSEGMENT LINKS GROB GEZAHNT 2237 MM	1	
7	MAC286493	SATZ – MESSERVERBINDUNG [118]	4	
8	MAC286461	SEGMENT – CLEARCUT GROB GEZAHNT (25 STÜCK)		
	MAC286462	SEGMENT – CLEARCUT FEIN GEZAHNT (25 STÜCK)	OPT	
	MAC286627	SEGMENT – CLEARCUT EXTRA GROB GEZAHNT (25 STÜCK)	OPT	
9	MAC286463	KLINGE – CLEARCUT GROB GEZAHNT OBEN SNKK (10 STÜCK)		
	MAC286465	KLINGE – CLEARCUT FEIN GEZAHNT OBEN SNKK (10 STÜCK)	OPT	
	MAC286628	KLINGE – CLEARCUT EXTRA GROB GEZAHNT OBEN SNKK (10 STÜCK)	OPT	
10	MAC286464	KLINGE – CLEARCUT GROB GEZAHNT UNTEN SNKK (10 STÜCK)		
	MAC286466	KLINGE – CLEARCUT FEIN GEZAHNT UNTEN SNKK (10 STÜCK)	OPT	
	MAC286629	KLINGE – CLEARCUT EXTRA GROB GEZAHNT UNTEN SNKK (10 STÜCK)	OPT	
11	MAC**286861**	**SATZ – CLEARCUT GROB GEZAHNT MITTE** [119]		
	MAC**286862**	**SATZ – CLEARCUT FEIN GEZAHNT MITTE** [120]	**OPT**	
	MAC**286863**	**SATZ – CLEARCUT EXTRA GROB GEZAHNT MITTE** [121]	**OPT**	
12	MAC226983	ABSCHNITT – ABSCHLUSS	2	
13	MAC226941	MESSERKOPFBAUGRUPPE	2	
	MAC115670	O-RING – 1,78 X 34,64		
	MAC113937	SCHEIBE		

117. Der Satz enthält eine grob gezahnte ClearCut Klinge, 25 Stück (MAC286461), vier Messerverbindungssätze (MAC286493), ein LINKES grob gezahntes Messerkopfsegment (MAC286562), ein RECHTES grob gezahntes Messerkopfsegment (MAC286563), zwei mittlere grob gezahnte Messersegmente (MAC286564), ein RECHTES grob gezahntes Messerabschlusssegment (MAC286868) und ein LINKES grob gezahntes Messerabschlusssegment (MAC286578).
118. Der Satz enthält untere Verbindungsstange (NSE), obere Verbindungsstange (NSE), acht Schrauben (MAC286314) und acht Muttern (MAC226259).
119. Der Satz enthält fünf grob gezahnte obere ClearCut Klingen (NSE), zwei grob gezahnte untere ClearCut Klingen (NSE) und Befestigungsteile.
120. Der Satz enthält fünf fein gezahnte obere ClearCut Klingen SNKK (NSE), zwei fein gezahnte untere ClearCut Klingen SNKK (NSE) und Befestigungsteile.
121. Der Satz enthält fünf extra grob gezahnte obere ClearCut Klingen SNKK (NSE), zwei extra grob gezahnte untere ClearCut Klingen SNKK (NSE) und Befestigungsteile.

MESSER – DOPPELMESSERSCHNEIDWERKE, GROB GEZAHNTE KLINGEN (FD250)

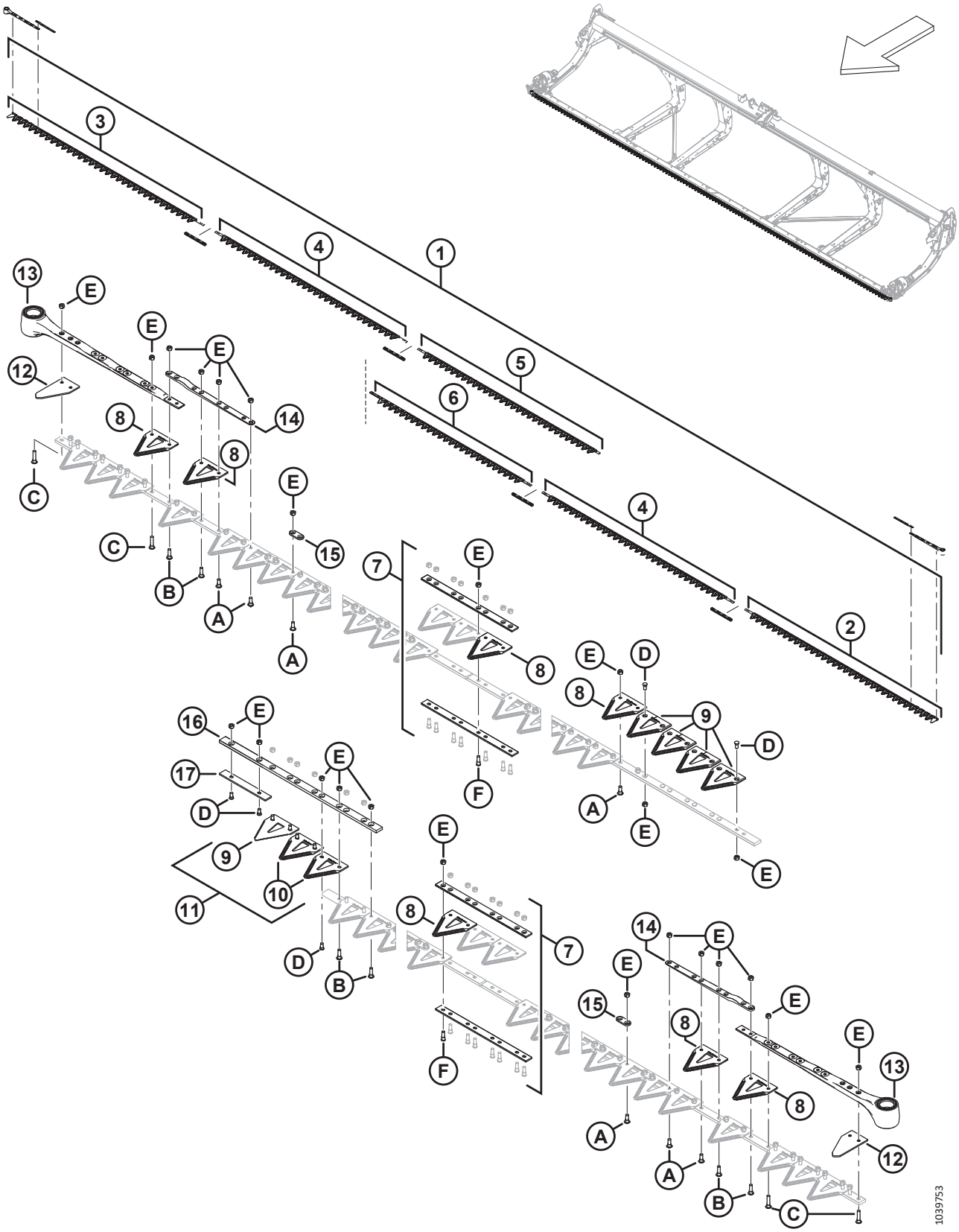

MESSER – DOPPELMESSERSCHNEIDWERKE, GROB GEZAHNTE KLINGEN (FD250)

Ref.	Bestellnummer	Informationen	Menge	Seriennummer
	MAC113222	DICHTUNGSSATZ		
	MAC100500	LAGERUNG – HÜLSE		
14	MAC286440	STANGE – GESCHMIEDET	2	
15	MAC286481	STANGE – VERSTÄRKUNG (25 STÜCK)	2	
16	MAC286362	STANGE – MESSER-ÜBERLAPPUNGSFÜHRUNG	1	
17	MAC286363	STANGE – VERSCHLEISS	1	
A	MAC286475	SCHRAUBE – M6 X 18 MM, K/M MUTTER (50 STÜCK)		
B	MAC286476	SCHRAUBE – M6 X 22 MM, K/M MUTTER (25 STÜCK)		
C	MAC286477	SCHRAUBE – M6 X 29 MM, K/M MUTTER (25 STÜCK)		
D	MAC286478	SCHRAUBE – SNKK M6 X 14 MM, K/M MUTTER (25 STÜCK)		
E	MAC286479	MUTTER – ZENTRAL SICHERND SNKK M6 X 1 (50 STÜCK)		
F	MAC286621	SCHRAUBE – SNKK M6 X 22 MM, K/M MUTTER (25 STÜCK)		

37 Taumelgetriebe – Einzelmesser und Doppelmesser

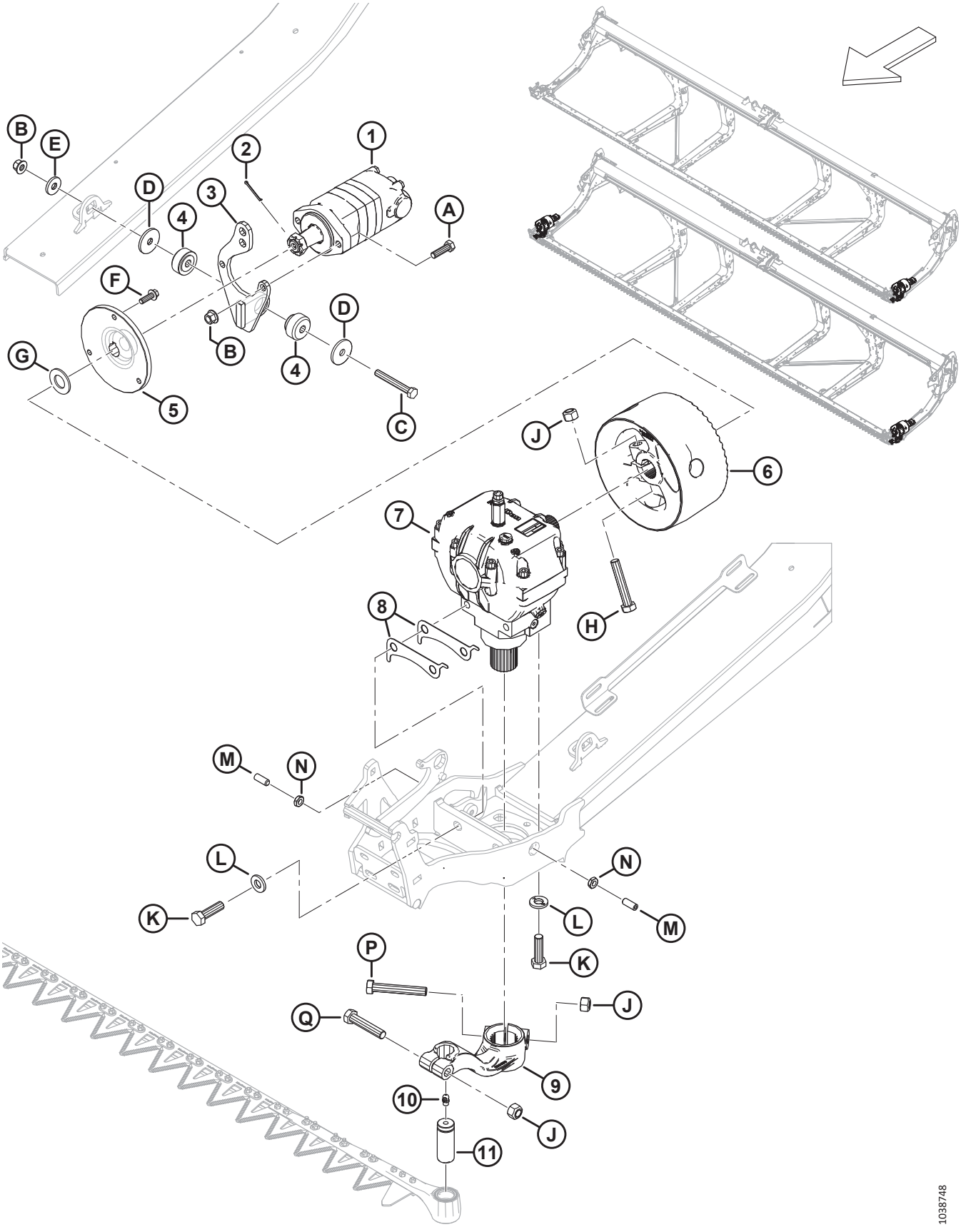

TAUMELGETRIEBE – EINZELMESSER UND DOPPELMESSER

Ref.	Bestellnummer	Informationen	Menge	Seriennummer
1	MAC283002	MOTOR – EATON 2000 100 CCM [122]	1	
	MAC174304	DICHTUNGSSATZ – EATON 2000 MOTOR		
	MAC137375	MUTTER – GESCHLITZT SICHERUNG 1,0 - 20 UNEF		
2	MAC18606	SPLINT – SICHERUNG Ø 1/8 in X 1,5 in VZ	1	
3	MAC286354	AUFNAHME – SCHWEISSTEIL SAE-A MOTOR	1	
4	MAC143107	BUCHSE – GUMMI [123]	1	
5	MAC286087	NABE – BEARBEITET	1	
6	MAC286703	SCHWUNGRAD – TAUMELGETRIEBE K/M AUFKLEBER	1	
7	MAC286089	HEBEL – UMLENK [124]	1	
8	MAC226400	BEILAGSCHEIBE – TAUMELGETRIEBE [125]		
9	MAC226926	ARM – LINKES TAUMELGETRIEBE K/M AUFKLEBER	1	
	MAC226927	ARM – RECHTES TAUMELGETRIEBE K/M AUFKLEBER (NUR DOPPELMESSER)	1	
10	MAC21194	VERSCHRAUBUNG – SCHMIERUNG 90° 1/8 NPT	1	
11	MAC113229	VERBINDUNGSSTIFT – MESSERKOPF	1	
A	MAC184669	SCHRAUBE – SK M12 X 1,75 X 40-8,8-AA1J	2	
B	MAC136431	MUTTER – SK MIT FLS ZENTRAL SICHERND M12 X 1,75-10	3	
C	MAC184673	SCHRAUBE – SK M12 X 1,75 X 90-10,9-AA1J	1	
D	MAC11695	UNTERLEGSCHEIBE – FLACH	2	
E	MAC4761	UNTERLEGSCHEIBE – FLACH	1	
F	MAC184665	SCHRAUBE – SK MIT FLS, M10 X 1,5 X 30-10,9-AA1J	3	
G	MAC18603	UNTERLEGSCHEIBE – FLACH SAE 1 1/16 ID X 2,0 IN AD AA1J	1	
H	MAC320214	SCHRAUBE – SK M16 X 2 X 90-10,9 ZINK	1	
J	MAC320026	MUTTER – SK OBEN SICHERND M16 X 2-10 ZINK	3	
K	MAC320311	SCHRAUBE – SK M16 X 2 X 55-12,9 ZINK	4	
L	MAC120901	UNTERLEGSCHEIBE – HART L9 SAF 5/8-82/85 HR 15N-AB0C	4	

122. Der Motor enthält Dichtungssatz (MAC174304), Schlüssel und Schlitzmutter (MAC137375).
123. Die Gummibuchse (MAC143107) umfasst beide in der Abbildung gezeigten Hälften.
124. Siehe Abschnitt *38 Taumelgetriebe, Seite 105*bzgl. Reparaturteilen.
125. Scheibenmenge 0 bis 4. Die Menge der Beilagscheiben kann je nach Montageabstand angepasst werden.

TAUMELGETRIEBE – EINZELMESSER UND DOPPELMESSER

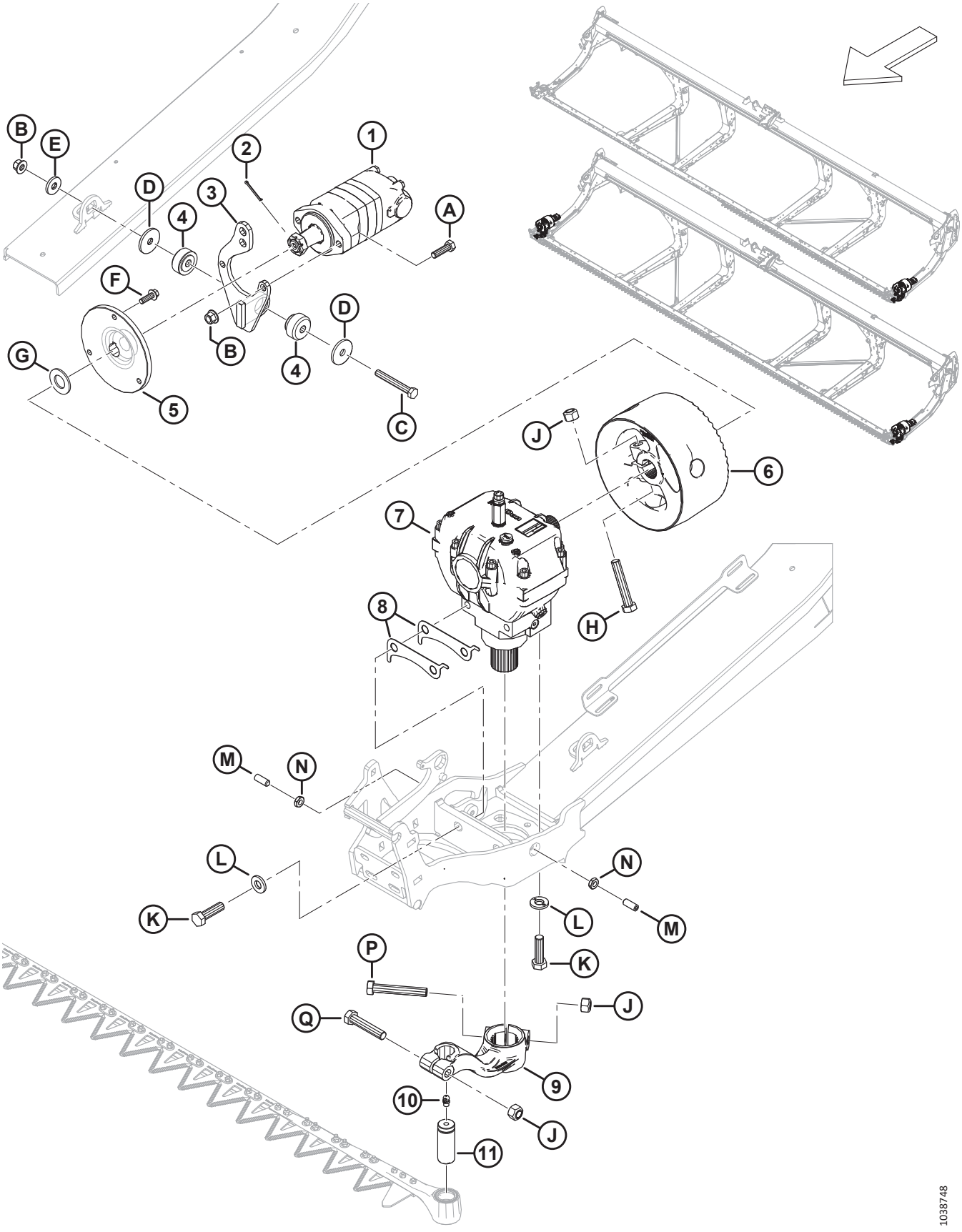

Ref.	Bestellnummer	Informationen	Menge	Seriennummer
M	MAC320089	SCHRAUBE – EINSTELL M12 X 1,75 X 30 [126]	2	
N	MAC184696	MUTTER – SK FGW M12 X 1,75-05-AA1J	2	
P	MAC320215	SCHRAUBE – SK M16 X 2 X 100-10,9 ZINK	1	
Q	MAC152602	SCHRAUBE – SK M16 X 2 X 80-10,9-AA1J	1	

126. Die Einstellschraube wird verwendet, um das Taumelgetriebe (MAC286089) innerhalb der angegebenen Toleranz von links nach rechts zu verstellen. Die Sicherungsmutter (MAC184696) anziehen, wenn das Taumelgetriebe korrekt eingestellt ist.

38 Taumelgetriebe

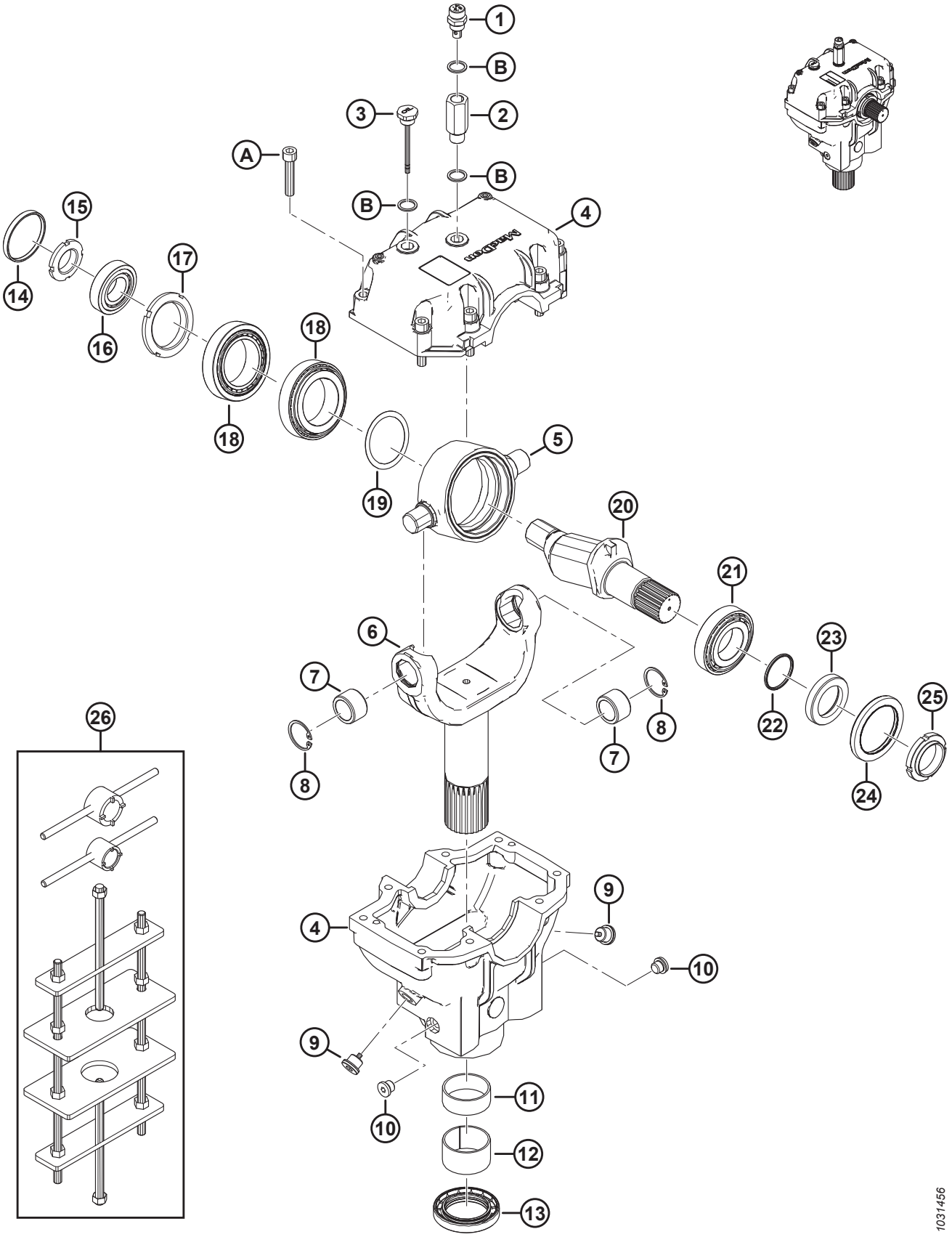

TAUMELGETRIEBE

Ref.	Bestellnummer	Informationen	Menge	Seriennummer
	MAC286089	GETRIEBE – TAUMEL		
1	MAC286489	STOPFEN – ENTLÜFTUNG	1	
2	MAC257089	VERLÄNGERUNG	1	
3	MAC286490	STOPFEN – FÜLLSTAND	1	
4	MAC286485	GUSSTEIL – TAUMELGETRIEBE [127]	1	
5	MAC100721	DREHZAPFEN	1	
6	MAC286483	GABEL	1	
7	MAC100723	BUCHSE – BRONZE	2	
8	MAC100722	HALTERING – INNEN	2	
9	MAC286488	STOPFEN – ABLASS	2	
10	MAC252423	STOPFEN – ABLASS	2	
11	MAC100726	BUCHSE – STAHL	1	
12	MAC286486	BUCHSE – STAHL	1	
13	MAC286445	DICHTUNG – ÖL	1	
14	MAC100719	KAPPE – STAUB	1	
15	MAC100718	MUTTER – SPEZIAL SICHERUNG M30 X 1,5 KLASSE 8,8	1	
16	MAC100717	BAUGRUPPE – LAGERUNG (SCHALE UND KONUS)	1	
17	MAC100715	MUTTER – SPEZIAL SICHERUNG M55 X 2 KLASSE 8,8	1	
18	MAC100720	BAUGRUPPE – LAGERUNG (SCHALE UND KONUS)	2	
19	MAC113152	SATZ – BEILAGSCHEIBE	1	
20	MAC100710	WELLE	1	
21	MAC100714	LAGERUNG – BAUGRUPPE SCHALE UND KONUS	1	
22	MAC100712	O-RING – 2,62 X 40,95	1	
23	MAC102629	ABSTANDHALTER	1	
24	MAC102630	DICHTUNG – ÖL (DOPPELLIPPE)	1	
25	MAC100709	MUTTER – SPEZIAL M40 X 1,5 KLASSE 8,8	1	
26	MAC139003	SATZ – WOBBLEBOX-WERKZEUG [128]	N/B	

127. Das Gussteil des Taumelgetriebes enthält obere und untere Gussteile des Taumelgetriebes und acht Schrauben (MAC113153).
128. Der Satz enthält großes Steckschlüsselwerkzeug, kleines Steckschlüsselwerkzeug und Wobblebox-Einspannrahmen.

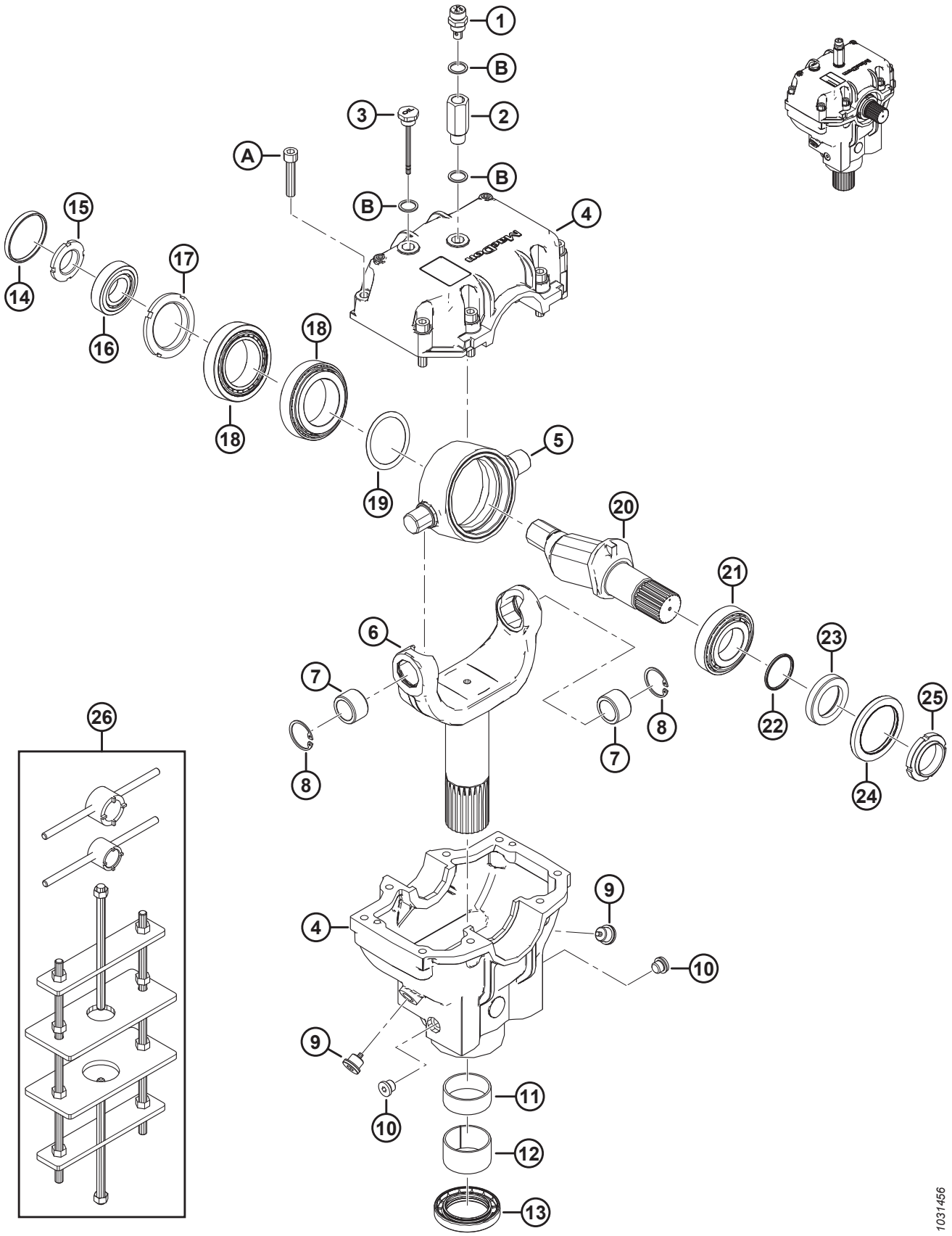
1
B
2
3
A
B
B
4
15
14
17
16
18
18
19
5
20
21
6
7
8
7
8
22
23
25
24
26
4
9
10
9
10
11
12
13
1031456

Ref.	Bestellnummer	Informationen	Menge	Seriennummer
A	MAC113153	SCHRAUBE – ISK M10 X 1,5 X 50-8,8-BO		
B	MAC257054	UNTERLEGSCHEIBE – KUPFER		

39 Haspelarm und Hubzylinder – mittlerer Haspelarm (FD230, FD235, FD240 und FD241)

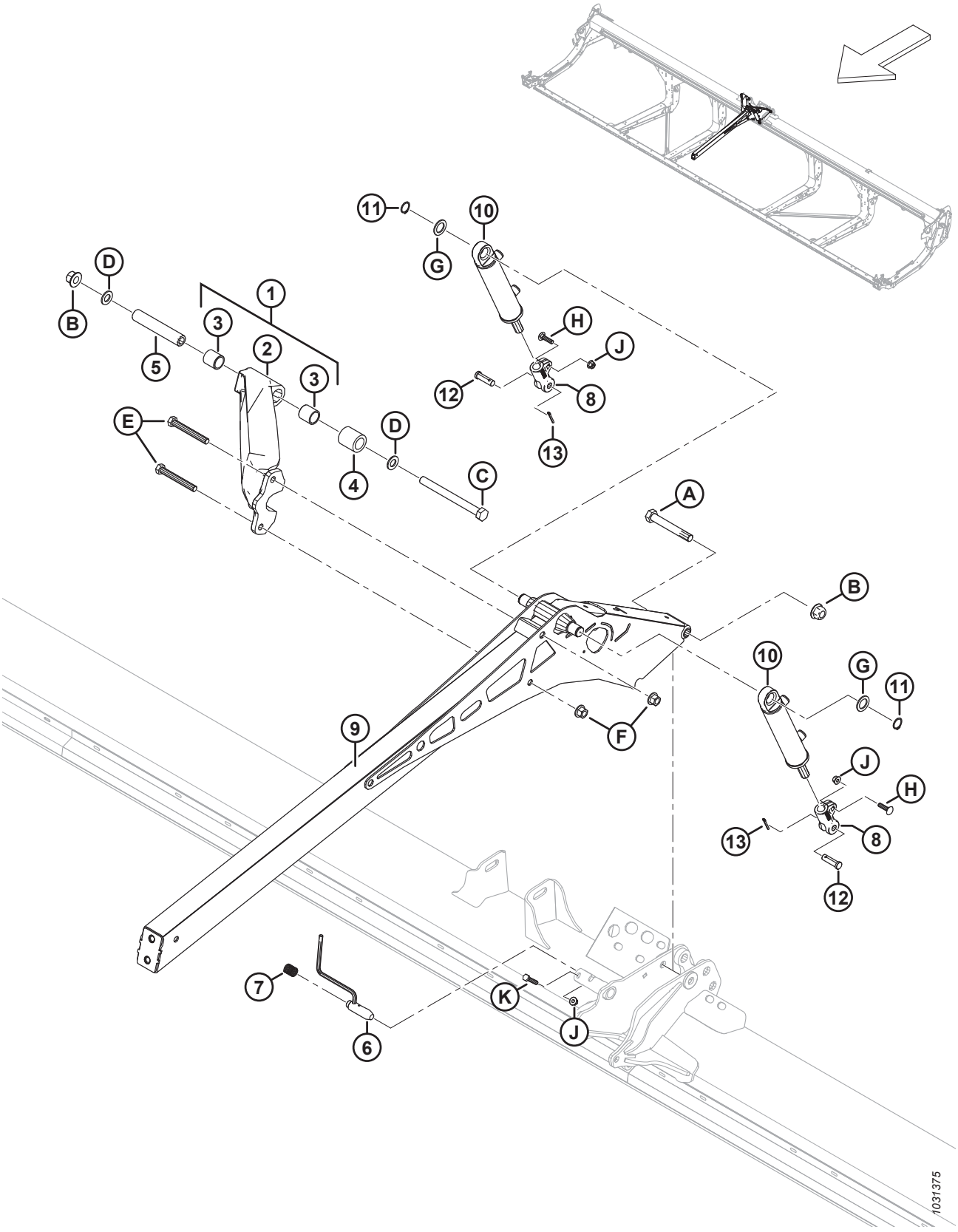

HASPELARM UND HUBZYLINDER – MITTLERER HASPELARM (FD230, FD235, FD240 UND FD241)

Ref.	Bestellnummer	Informationen	Menge	Seriennummer
1	MAC311627	STREBROHR – UNTERBAUGRUPPE K/M BUCHSEN [129]	1	
2	MAC273798	STREBROHR – BEARBEITET	1	
3	MAC311613	BUCHSE	2	
4	MAC311612	ABSTANDHALTER – STREBROHR HASPELDREHGELENK	1	
5	MAC311611	ROHR – DREHGELENK HASPEL STREBROHR	1	
6	MAC273680	SCHWEISSTEIL – STIFT	1	
7	MAC289880	DRUCKFEDER	1	
8	MAC273860	GABEL – ZYLINDERENDE BEARBEITET	2	
9	MAC273795	ARM – MITTLERES SCHWEISSTEIL	1	
10	MAC273790	ZYLINDER – HYDRAULIK	2	
	MAC311285	DICHTUNGSSATZ		
11	MAC30144	HALTERING – AUSSEN	2	
12	MAC18621	STIFT – GABEL	2	
13	MAC18648	SPLINT – SICHERUNG Ø 3/16 in X 1,25 in VZ	2	
A	MAC320196	SCHRAUBE – SK M20 X 2,5 X 140-SAF-10,9 ZINK		
B	MAC136122	MUTTER – SK MIT FLS ZENTRAL SICHERND M20 X 2,5-10-AA1J		
C	MAC252581	SCHRAUBE – SK M20 X 2,5 X 220-10,9-AA1J		
D	MAC136701	UNTERLEGSCHEIBE – NORDLOCK M20		
E	MAC320168	SCHRAUBE – SK M16 X 2 X 125-8,8 ZINK		
F	MAC136440	MUTTER – SK MIT FLS ZENTRAL SICHERND M16 X 2-10-AA1J		
G	MAC156178	DRUCKSCHEIBE		
H	MAC152732	SCHRAUBE – FRVK M10 X 1,5 X 40-8,8-AA1J		
J	MAC135799	MUTTER – SK MIT FLS ZENTRAL SICHERND M10 X 1,5-10		
K	MAC30629	SCHRAUBE – SK M10 X 1,5 X 50-8,8-A3L		

129. Enthält bearbeitetes Strebrohr (MAC273798) und zwei Buchsen (MAC311613).

40 Haspelarm und Hubzylinder – Mittelarm, rechte Seite (FD240, FD245 und FD250)

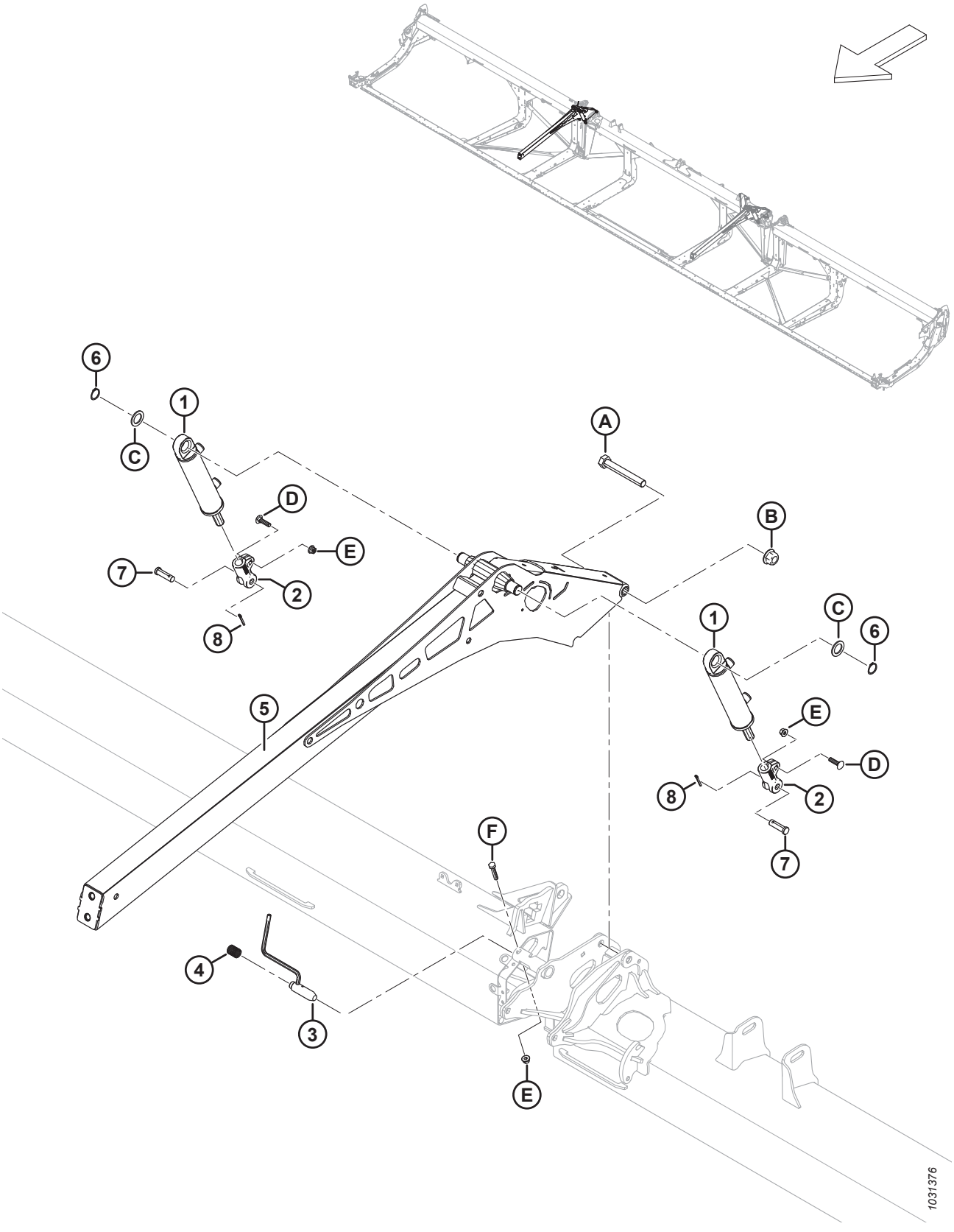

HASPELARM UND HUBZYLINDER – MITTELARM, RECHTE SEITE (FD240, FD245 UND FD250)

Ref.	Bestellnummer	Informationen	Menge	Seriennummer
1	MAC273790	ZYLINDER – HYDRAULIK	2	
	MAC311285	DICHTUNGSSATZ		
2	MAC273860	GABEL – ZYLINDERENDE BEARBEITET	2	
3	MAC273680	SCHWEISSTEIL – STIFT	1	
4	MAC289880	DRUCKFEDER	1	
5	MAC273795	ARM – MITTLERES SCHWEISSTEIL	2	
6	MAC30144	HALTERING – AUSSEN	2	
7	MAC18621	STIFT – GABEL	2	
8	MAC18648	SPLINT – SICHERUNG Ø 3/16 in X 1,25 in VZ	2	
A	MAC320196	SCHRAUBE – SK M20 X 2,5 X 140-SAF-10,9 ZINK	2	
B	MAC136122	MUTTER – SK MIT FLS ZENTRAL SICHERND M20 X 2,5-10-AA1J	3	
C	MAC156178	DRUCKSCHEIBE	4	
D	MAC152732	SCHRAUBE – FRVK M10 X 1,5 X 40-8,8-AA1J	4	
E	MAC135799	MUTTER – SK MIT FLS ZENTRAL SICHERND M10 X 1,5-10	6	
F	MAC30629	SCHRAUBE – SK M10 X 1,5 X 50-8,8-A3L	2	

41 Haspelarm und Hubzylinder – Mittelarm, linke Seite (FD240, FD245 und FD250)

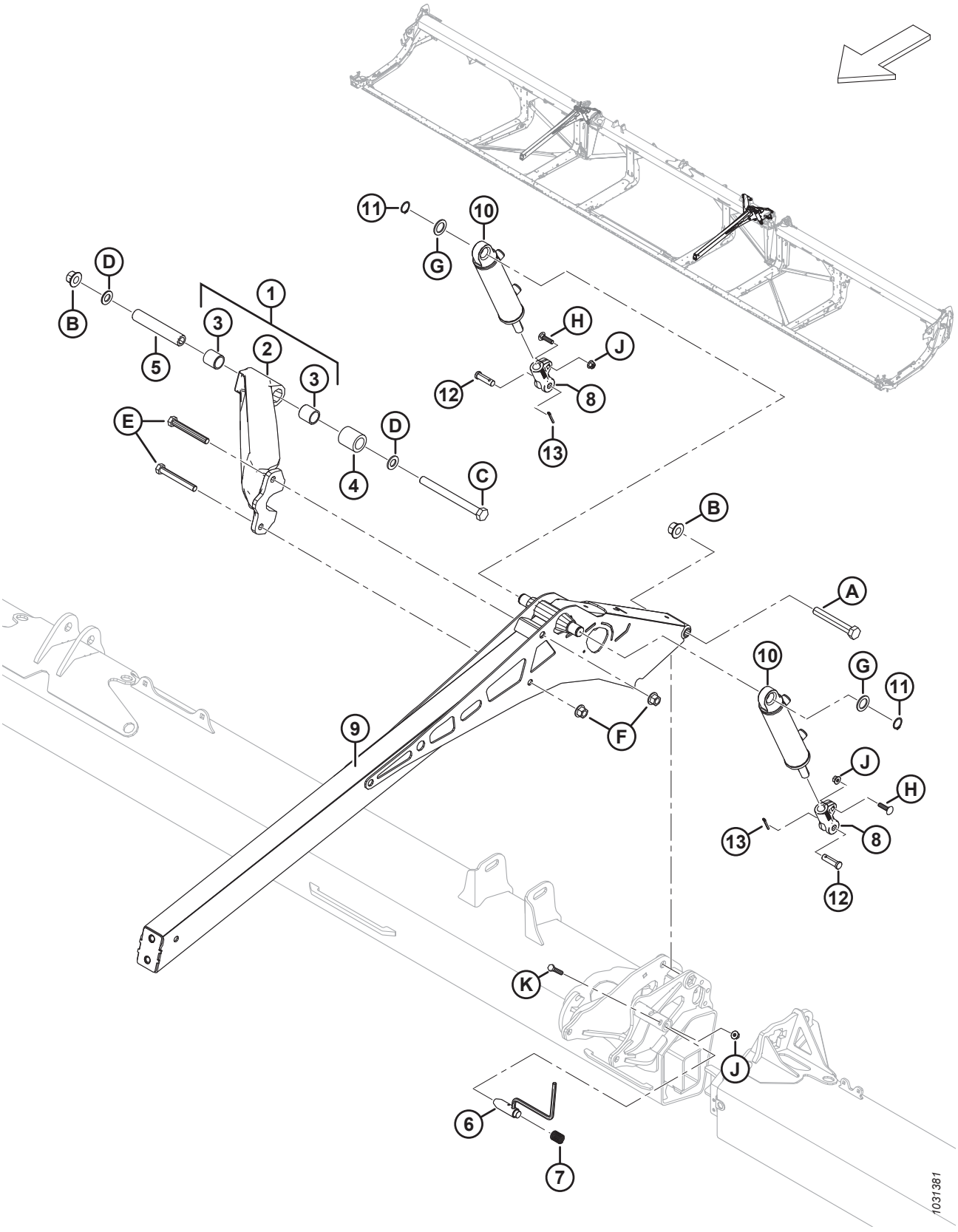

HASPELARM UND HUBZYLINDER – MITTELARM, LINKE SEITE (FD240, FD245 UND FD250)

Ref.	Bestellnummer	Informationen	Menge	Seriennummer
1	MAC311627	STREBROHR – UNTERBAUGRUPPE K/M BUCHSEN [130]	1	
2	MAC273798	STREBROHR – BEARBEITET	1	
3	MAC311613	BUCHSE	2	
4	MAC311612	ABSTANDHALTER – STREBROHR HASPELDREHGELENK	1	
5	MAC311611	ROHR – DREHGELENK HASPEL STREBROHR	1	
6	MAC273680	SCHWEISSTEIL – STIFT	1	
7	MAC289880	DRUCKFEDER	1	
8	MAC273860	GABEL – ZYLINDERENDE BEARBEITET	2	
9	MAC273795	ARM – MITTLERES SCHWEISSTEIL	1	
10	MAC273791	ZYLINDER – HYDRAULIK	2	
	MAC313794	DICHTUNGSSATZ		
11	MAC30144	HALTERING – AUSSEN	2	
12	MAC18621	STIFT – GABEL	2	
13	MAC18648	SPLINT – SICHERUNG Ø 3/16 in X 1,25 in VZ	2	
A	MAC320196	SCHRAUBE – SK M20 X 2,5 X 140-SAF-10,9 ZINK		
B	MAC136122	MUTTER – SK MIT FLS ZENTRAL SICHERND M20 X 2,5-10-AA1J		
C	MAC252581	SCHRAUBE – SK M20 X 2,5 X 220-10,9-AA1J		
D	MAC136701	UNTERLEGSCHEIBE – NORDLOCK M20		
E	MAC320168	SCHRAUBE – SK M16 X 2 X 125-8,8 ZINK		
F	MAC136440	MUTTER – SK MIT FLS ZENTRAL SICHERND M16 X 2-10-AA1J		
G	MAC156178	DRUCKSCHEIBE		
H	MAC152732	SCHRAUBE – FRVK M10 X 1,5 X 40-8,8-AA1J		
J	MAC135799	MUTTER – SK MIT FLS ZENTRAL SICHERND M10 X 1,5-10		
K	MAC30629	SCHRAUBE – SK M10 X 1,5 X 50-8,8-A3L		

130. Baugruppe enthält bearbeitetes Strebrohr (MAC273798) und zwei Buchsen (MAC311613).

42 Haspelarme und Hubzylinder – äußere Haspelarme, durchgehende Haspel

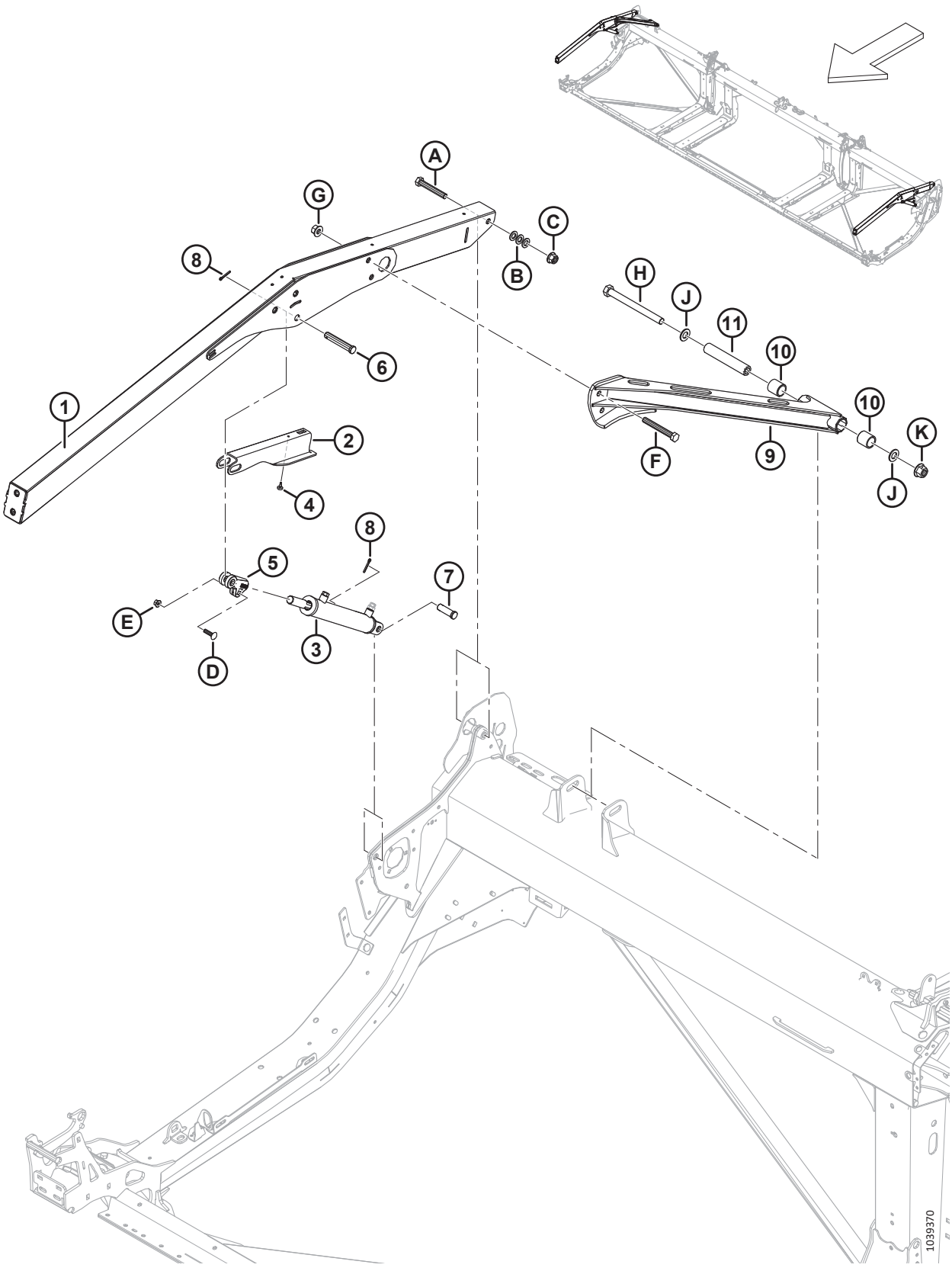

Ref.	Bestellnummer	Informationen	Menge	Seriennummer
1	MAC**360035**	**BAUGRUPPE – DH ÄUSSERER ARM MIT AUFKLEBER** [131]	**2**	
2	MAC**340191**	**STÜTZAUFNAHME – HASPEL**	**2**	
3	MAC**273788**	**ZYLINDER – HYDR (RECHTS)** [132]	**1**	
	MAC**323687**	**DICHTUNGSSATZ**		
	MAC**273789**	**ZYLINDER – HYDRAULIK (LINKS)** [132]	**1**	
	MAC**323688**	**DICHTUNGSSATZ**		
	MAC**174879**	**ENTLÜFTER – ORB NR. 6**		
4	MAC**273653**	**PRELLSTÜCK – GUMMI**	**2**	
5	MAC**228338**	**GABEL – ZYLINDERENDE BEARBEITET**	**2**	
6	MAC**18629**	**STIFT – GABEL**	**2**	
7	MAC**18626**	**BOLZEN – SICHERUNG (RECHTS)** [133] verwenden.	**1**	
	MAC**322970**	**BOLZEN – SICHERUNG 3/4 X 1 31/32 ZOLL (LINKS)** [133]	**1**	
8	MAC**18648**	**SPLINT – SICHERUNG Ø 3/16 in X 1,25 in VZ**	**4**	
9	MAC**340648**	**STREBROHR – DH MIT BUCHSEN** [134]	**1**	
10	MAC**311613**	**BUCHSE**	**2**	
11	MAC**311611**	**ROHR – DREHGELENK HASPEL STREBROHR**	**1**	
A	MAC**136310**	**SCHRAUBE – SK M16 X 2 X 105-SAF-8,8-AA1J**		
B	MAC**184717**	**UNTERLEGSCHEIBE – FLACH NORMAL, M16-200HV-AA1J**		
C	MAC**152520**	**MUTTER – SK MIT FLS, SICHERND M16 X 2-10-AA1J**		
D	MAC**152732**	**SCHRAUBE – FRVK M10 X 1,5 X 40-8,8-AA1J**		
E	MAC**135799**	**MUTTER – SK MIT FLS ZENTRAL SICHERND M10 X 1,5-10**		
F	MAC**320168**	**SCHRAUBE – SK M16 X 2 X 125-8,8-AA1J**		
G	MAC**136440**	**MUTTER – SK MIT FLS ZENTRAL SICHERND M16 X 2-10-AA1J**		
H	MAC**252581**	**SCHRAUBE – SK M20 X 2,5 X 220-10,9-AA1J**		
J	MAC**136701**	**UNTERLEGSCHEIBE – NORDLOCK M20**		
K	MAC**136122**	**MUTTER – SK MIT FLS ZENTRAL SICHERND M20 X 2,5-10-AA1J**		

131. Der Arm enthält zwei Gefahrenaufkleber für umlaufende Haspel (MAC360541).
132. Für rechten Zylinder (MAC273788) Dichtungssatz (MAC323687) bestellen; für linken Zylinder (MAC273789) Dichtungssatz (MAC323688) bestellen.
133. Um den rechten Zylinder am rechten Abschlussblech zu befestigen, Sicherungsbolzen (MAC18626) verwenden; um den linken Zylinder am linken Abschlussblech zu befestigen, Sicherungsbolzen (MAC322970)
134. Das Strebrohr enthält zwei Buchsen (MAC311613).

43 Haspelarme und Hubzylinder – äußere Haspelarme, zwei- und dreiteilige Haspel

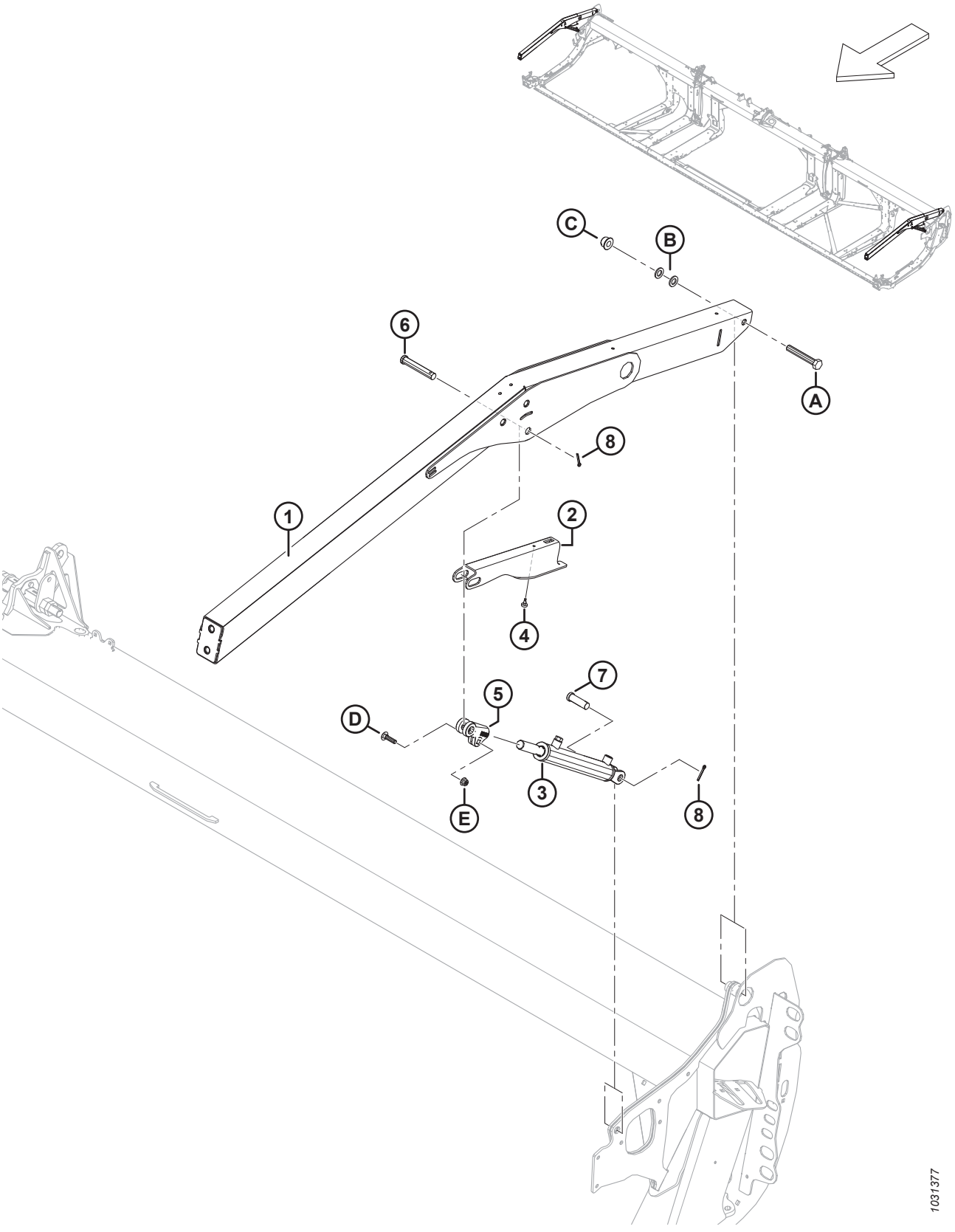

Ref.	Bestellnummer	Informationen	Menge	Seriennummer
1	MAC311949	ARM – AUSSEN MIT AUFKLEBER [135]	2	
2	MAC340191	STÜTZAUFNAHME – HASPEL	2	
3	MAC273787	ZYLINDER – HYDRAULIK	2	
	MAC311284	DICHTUNGSSATZ		
	MAC174879	ENTLÜFTER – ORB NR. 6		
4	MAC273653	PRELLSTÜCK – GUMMI	2	
5	MAC228338	GABEL – ZYLINDERENDE BEARBEITET	2	
6	MAC18629	STIFT – GABEL	2	
7	MAC18626	STIFT – GABEL	2	
8	MAC18648	SPLINT – SICHERUNG Ø 3/16 in X 1,25 in VZ	4	
A	MAC136310	SCHRAUBE – SK M16 X 2 X 105-SAF-8,8-AA1J		
B	MAC184717	UNTERLEGSCHEIBE – FLACH NORMAL, M16-200HV-AA1J		
C	MAC152520	MUTTER – SK MIT FLS, SICHERND M16 X 2-10-AA1J		
D	MAC152732	SCHRAUBE – FRVK M10 X 1,5 X 40-8,8-AA1J		
E	MAC135799	MUTTER – SK MIT FLS ZENTRAL SICHERND M10 X 1,5-10		

135. Der Haspelarm enthält zwei Gefahrenaufkleber für umlaufende Haspel (MAC360541).

44 Haspelarmkomponenten – rechter Haspelarm, durchgehende Haspel (FD225)

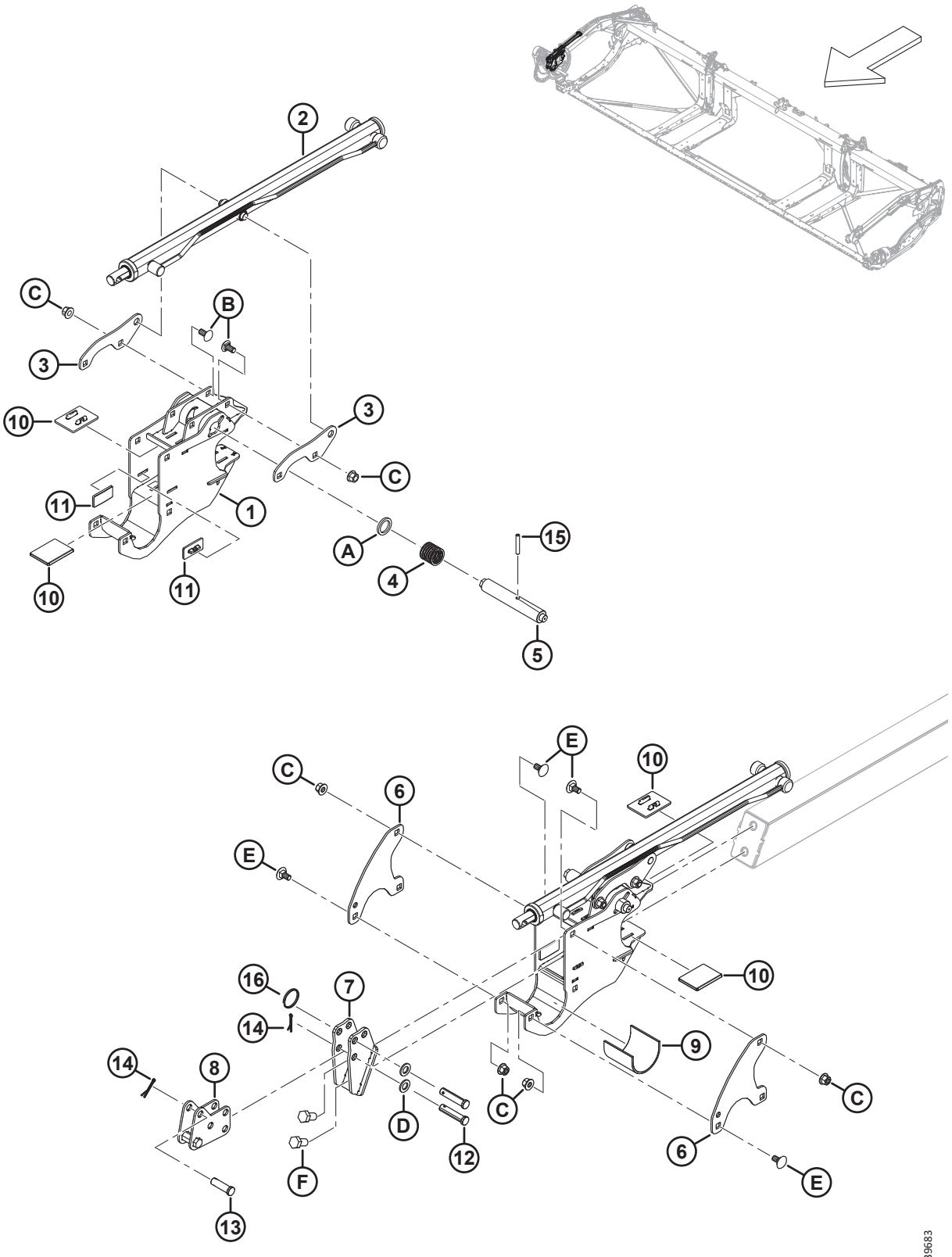

HASPELARMKOMPONENTEN – RECHTER HASPELARM, DURCHGEHENDE HASPEL (FD225)

Ref.	Bestellnummer	Informationen	Menge	Seriennummer
1	MAC**340224**	**AUFNAHME – HASPEL K/M AUFKLEBER**	**1**	
2	MAC**273283**	**ZYLINDER – HORIZONTAL** [136]	**1**	
	MAC**313964**	**DICHTUNGSSATZ**		
3	MAC**273138**	**HALTENASE**	**2**	
4	MAC**273861**	**FEDER – KOMPRESSION – LINKSSPIRALE**	**1**	
5	MAC**273278**	**BOLZEN – ZENTRIERUNG, ANTRIEBE RECHTS**	**1**	
6	MAC**273122**	**PLATTE – HASPELHALTER**	**2**	
7	MAC**311237**	**AUFNAHME – VORDERER ANKER SCHWEISSTEIL**	**1**	
8	MAC**311238**	**ANKER – HORIZONTAL UNTERBAUGRUPPE SCHWEISSTEIL**	**1**	
9	MAC**228381**	**HÜLSE – HASPELNABENAUFNAHME**	**1**	
10	MAC**273831**	**VERSCHLEISSPOLSTER – HASPELANTRIEB**	**4**	
11	MAC**273777**	**VERSCHLEISSPOLSTER – HASPELANTRIEB**	**2**	
12	MAC**18704**	**STIFT – GABEL, 15 MM X 68 MM OAL**	**2**	
13	MAC**18621**	**STIFT – GABEL, 15 MM X 50 MM OAL**	**1**	
14	MAC**18607**	**SPLINT – SICHERUNG Ø 5/32 in X 1,5 in VZ**	**2**	
15	MAC**16681**	**FEDERSTIFT Ø 5/16" X 2,0" LG**	**1**	
16	MAC**320207**	**RING – SPALT**	**1**	
A	MAC**273304**	**BEILAGSCHEIBE – ZENTRIERBOLZEN KURVENSCHEIBE**		
B	MAC**152439**	**SCHRAUBE – FRKVK M12 X 1,75 X 25-8,8-AA1J**		
C	MAC**136431**	**MUTTER – SK MIT FLS ZENTRAL SICHERND M12 X 1,75-10**		
D	MAC**184717**	**UNTERLEGSCHEIBE – FLACH NORMAL, M16-200HV-AA1J**		
E	MAC**135903**	**SCHRAUBE – FRVK M12 X 1,75 X 25-8,8 ZINK**		
F	MAC**136143**	**SCHRAUBE – SK VGL, M16 X 2 X 30-10,9-AA1J**		

136. rechter Haspelarm, nur durchgehende Haspel.

45 Haspelarmkomponenten – rechter Haspelarm, zweiteilige Haspel (FD230, FD235, FD240 und FD241)

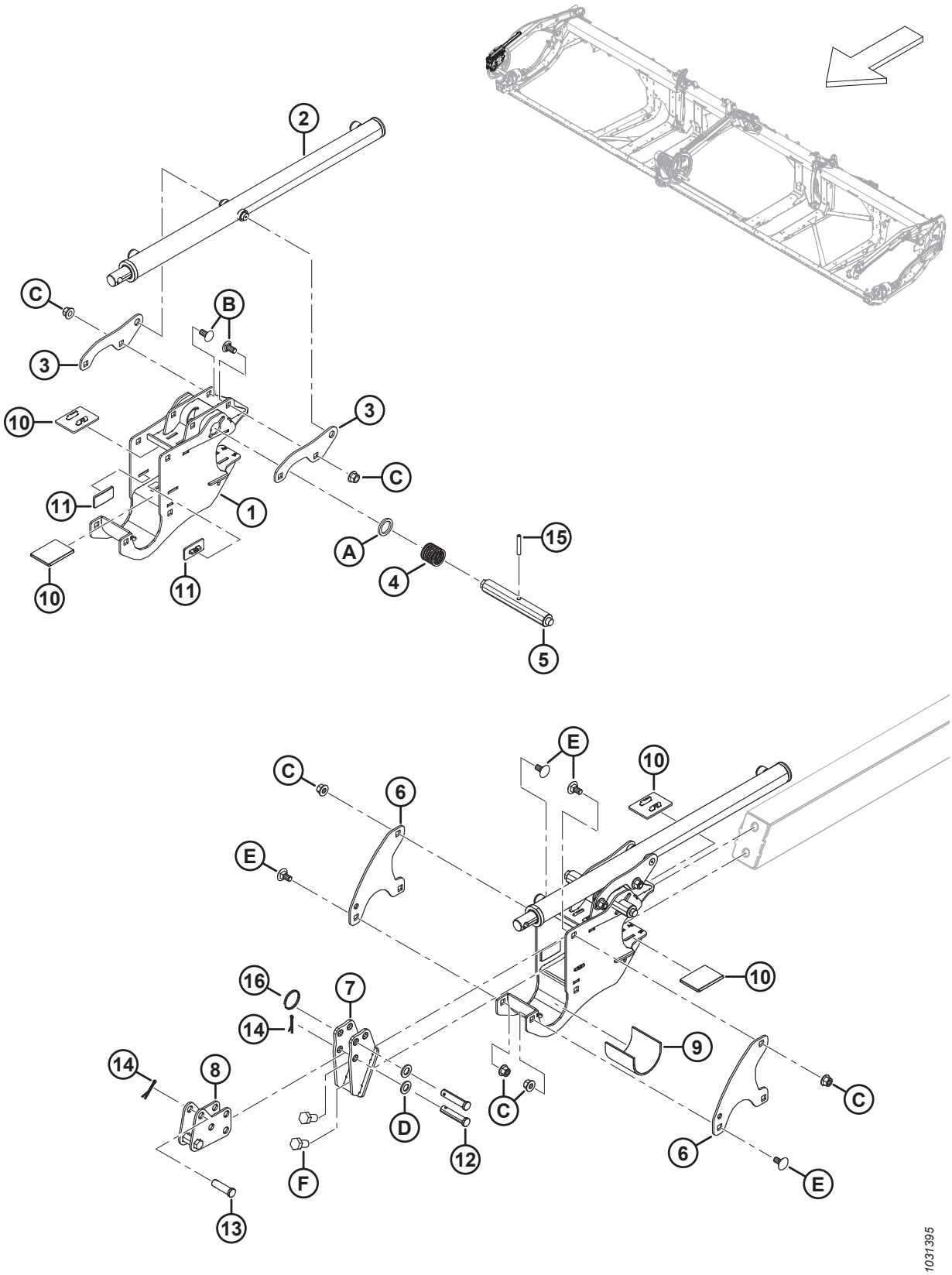

HASPELARMKOMPONENTEN – RECHTER HASPELARM, ZWEITEILIGE HASPEL (FD230, FD235, FD240 UND FD241)

Ref.	Bestellnummer	Informationen	Menge	Seriennummer
1	MAC340224	AUFNAHME – HASPEL MITTE K/M AUFKLEBER	1	
2	MAC273284	ZYLINDER – HORIZONTAL (NUR RECHTER ARM)	1	
	MAC313964	DICHTUNGSSATZ		
3	MAC273138	HALTENASE	2	
4	MAC273861	FEDER – KOMPRESSION – LINKSSPIRALE	1	
5	MAC273281	STIFT – NOCKENVERRIEGELUNG RECHTE NOCKEN	1	
6	MAC273122	PLATTE – HASPELHALTER	2	
7	MAC311237	AUFNAHME – VORDERER ANKER SCHWEISSTEIL	1	
8	MAC311238	ANKER – HORIZONTAL UNTERBAUGRUPPE SCHWEISSTEIL	1	
9	MAC228381	HÜLSE – HASPELNABENAUFNAHME	1	
10	MAC273831	VERSCHLEISSPOLSTER – HASPELANTRIEB	4	
11	MAC273777	VERSCHLEISSPOLSTER – HASPELANTRIEB	2	
12	MAC18704	STIFT – GABEL, 15 MM X 68 MM OAL	2	
13	MAC18621	STIFT – GABEL, 15 MM X 50 MM OAL	1	
14	MAC18607	SPLINT – SICHERUNG Ø 5/32 in X 1,5 in VZ	3	
15	MAC16681	FEDERSTIFT Ø 5/16" X 2,0" LG	1	
16	MAC320207	RING – SPALT	1	
A	MAC273304	BEILAGSCHEIBE – ZENTRIERBOLZEN KURVENSCHEIBE		
B	MAC152439	SCHRAUBE – FRKVK M12 X 1,75 X 25-8,8-AA1J		
C	MAC136431	MUTTER – SK MIT FLS ZENTRAL SICHERND M12 X 1,75-10		
D	MAC184717	UNTERLEGSCHEIBE – FLACH NORMAL, M16-200HV-AA1J		
E	MAC135903	SCHRAUBE – FRVK M12 X 1,75 X 25-8,8 ZINK		
F	MAC136143	SCHRAUBE – SK VGL, M16 X 2 X 30-10,9-AA1J		

46 Haspelarmkomponenten – rechter Haspelarm, dreiteilige Haspel (FD240, FD245 und FD250)

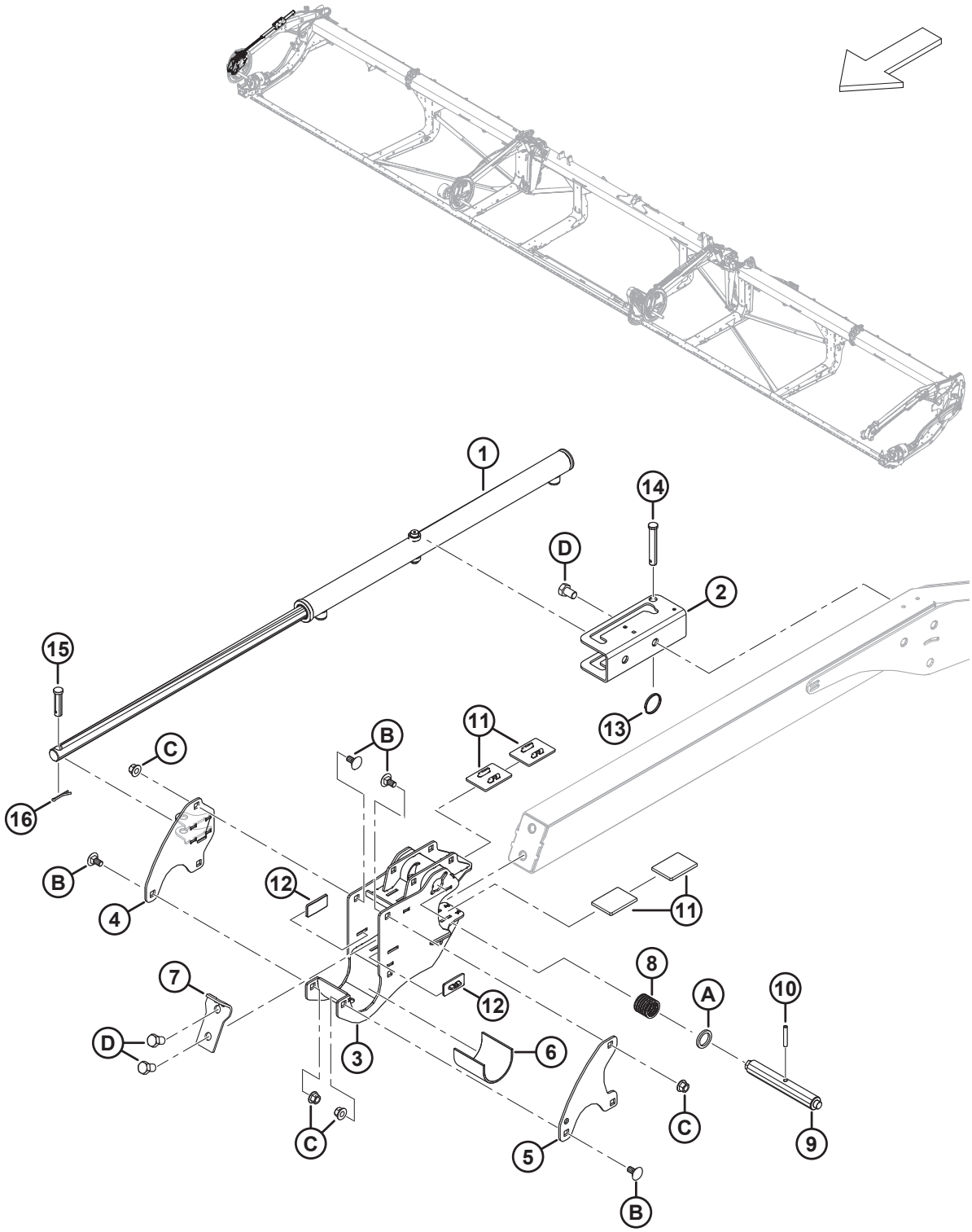

HASPELARMKOMPONENTEN – RECHTER HASPELARM, DREITEILIGE HASPEL (FD240, FD245 UND FD250)

Ref.	Bestellnummer	Informationen	Menge	Seriennummer
1	MAC273284	ZYLINDER – HORIZONTALVERSTELLUNG	1	
	MAC313964	DICHTUNGSSATZ		
2	MAC273637	HALTERUNG – ZYLINDERBEFESTIGUNG	1	
3	MAC340224	AUFNAHME – HASPEL MITTE K/M AUFKLEBER	1	
4	MAC340571	HALTERUNG SCHWEISSTEIL – HORIZONTAL RECHTS NOCKE	1	
5	MAC273122	PLATTE – HASPELHALTER	1	
6	MAC228381	HÜLSE – HASPELNABENAUFNAHME	1	
7	MAC311359	PLATTE – ANSCHLAG HASPEL	1	
8	MAC273861	FEDER – KOMPRESSION – LINKSSPIRALE	1	
9	MAC273281	STIFT – NOCKENVERRIEGELUNG RECHTE NOCKEN	1	
10	MAC16681	FEDERSTIFT Ø 5/16" X 2,0" LG	1	
11	MAC273831	VERSCHLEISSPOLSTER – HASPELANTRIEB	4	
12	MAC273777	VERSCHLEISSPOLSTER – HASPELANTRIEB	2	
13	MAC320207	RING – SPALT	1	
14	MAC19958	STIFT – GABEL	1	
15	MAC103879	STIFT – GABEL	1	
16	MAC18607	SPLINT – SICHERUNG Ø 5/32 in X 1,5 in VZ	1	
A	MAC273304	BEILAGSCHEIBE – ZENTRIERBOLZEN KURVENSCHEIBE		
B	MAC135903	SCHRAUBE – FRVK M12 X 1,75 X 25-8,8 ZINK		
C	MAC136431	MUTTER – SK MIT FLS ZENTRAL SICHERND M12 X 1,75-10		
D	MAC136143	SCHRAUBE – SK VGL, M16 X 2 X 30-10,9-AA1J		

47 Haspelarmkomponenten – mittlerer Haspelarm (FD230, FD235, FD240, FD241, FD245 und FD250)

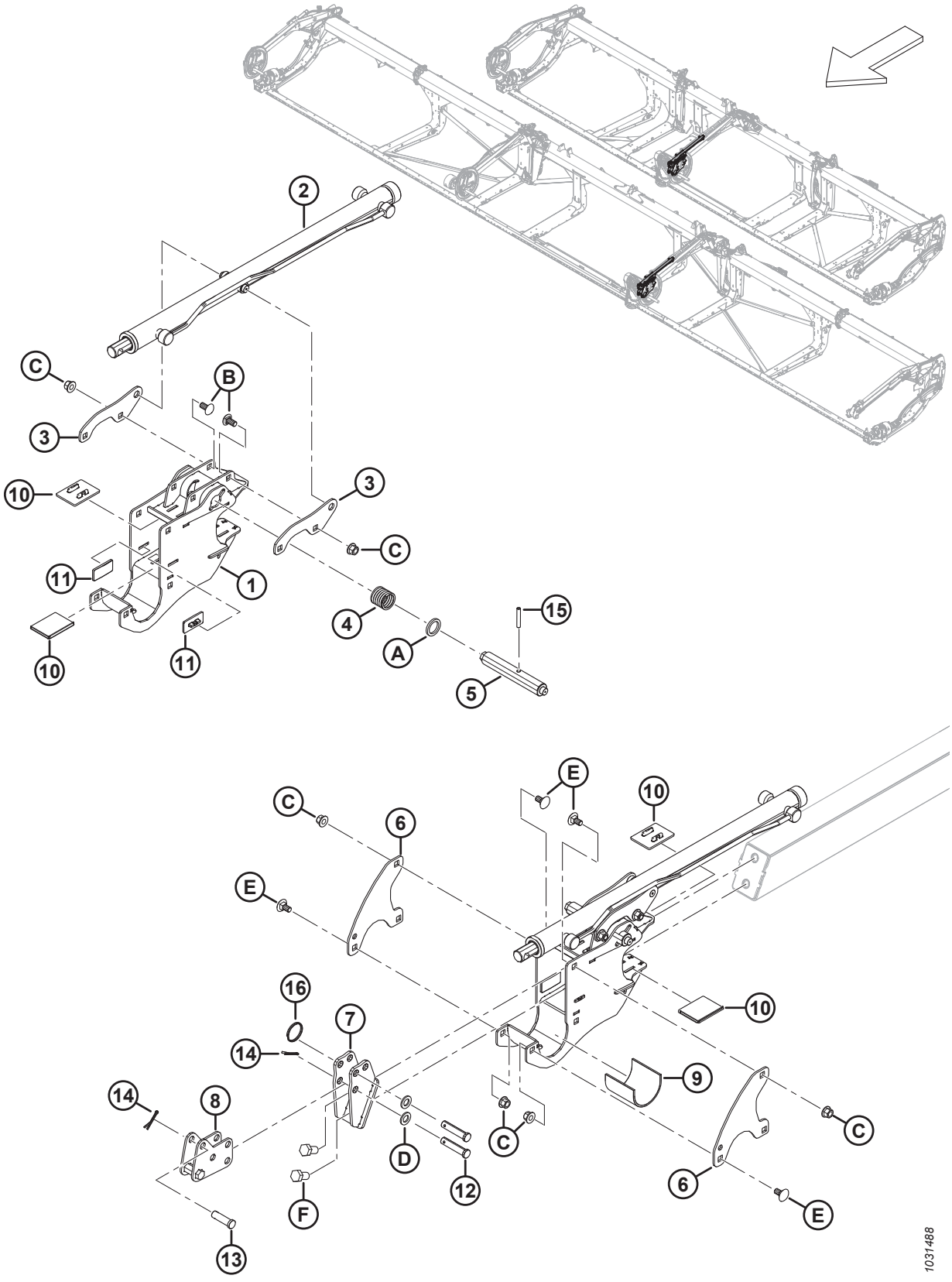

HASPELARMKOMPONENTEN – MITTLERER HASPELARM (FD230, FD235, FD240, FD241, FD245 UND FD250)

Ref.	Bestellnummer	Informationen	Menge	Seriennummer
1	MAC340224	AUFNAHME – HASPEL MITTE K/M AUFKLEBER	1	
2	MAC273283	ZYLINDER – HORIZONTALVERSTELLUNG	1	
	MAC313964	DICHTUNGSSATZ		
3	MAC273138	HALTENASE	2	
4	MAC273861	FEDER – KOMPRESSION – LINKSSPIRALE	1	
5	MAC273278	STIFT – NOCKENVERRIEGELUNG – ANTRIEBE UND RECHTS MITTE	1	
6	MAC273122	PLATTE – HASPELHALTER	2	
7	MAC311237	AUFNAHME – VORDERER ANKER SCHWEISSTEIL	1	
8	MAC311238	ANKER – HORIZONTAL UNTERBAUGRUPPE SCHWEISSTEIL	1	
9	MAC228381	HÜLSE – HASPELNABENAUFNAHME	1	
10	MAC273831	VERSCHLEISSPOLSTER – HASPELANTRIEB	4	
11	MAC273777	VERSCHLEISSPOLSTER – HASPELANTRIEB	2	
12	MAC18704	STIFT – GABEL, 15 MM X 68 MM OAL	2	
13	MAC18621	STIFT – GABEL, 15 MM X 50 MM OAL	1	
14	MAC18607	SPLINT – SICHERUNG Ø 5/32 in X 1,5 in VZ	3	
15	MAC16681	FEDERSTIFT Ø 5/16" X 2,0" LG	1	
16	MAC320207	RING – SPALT	1	
A	MAC273304	BEILAGSCHEIBE – ZENTRIERBOLZEN KURVENSCHEIBE		
B	MAC152439	SCHRAUBE – FRKVK M12 X 1,75 X 25-8,8-AA1J		
C	MAC136431	MUTTER – SK MIT FLS ZENTRAL SICHERND M12 X 1,75-10		
D	MAC184717	UNTERLEGSCHEIBE – FLACH NORMAL, M16-200HV-AA1J		
E	MAC135903	SCHRAUBE – FRVK M12 X 1,75 X 25-8,8 ZINK		
F	MAC136143	SCHRAUBE – SK VGL, M16 X 2 X 30-10,9-AA1J		

48 Haspelarmkomponenten – mittlerer rechter Haspelarm, dreiteilige Haspel (FD240, FD245 und FD250)

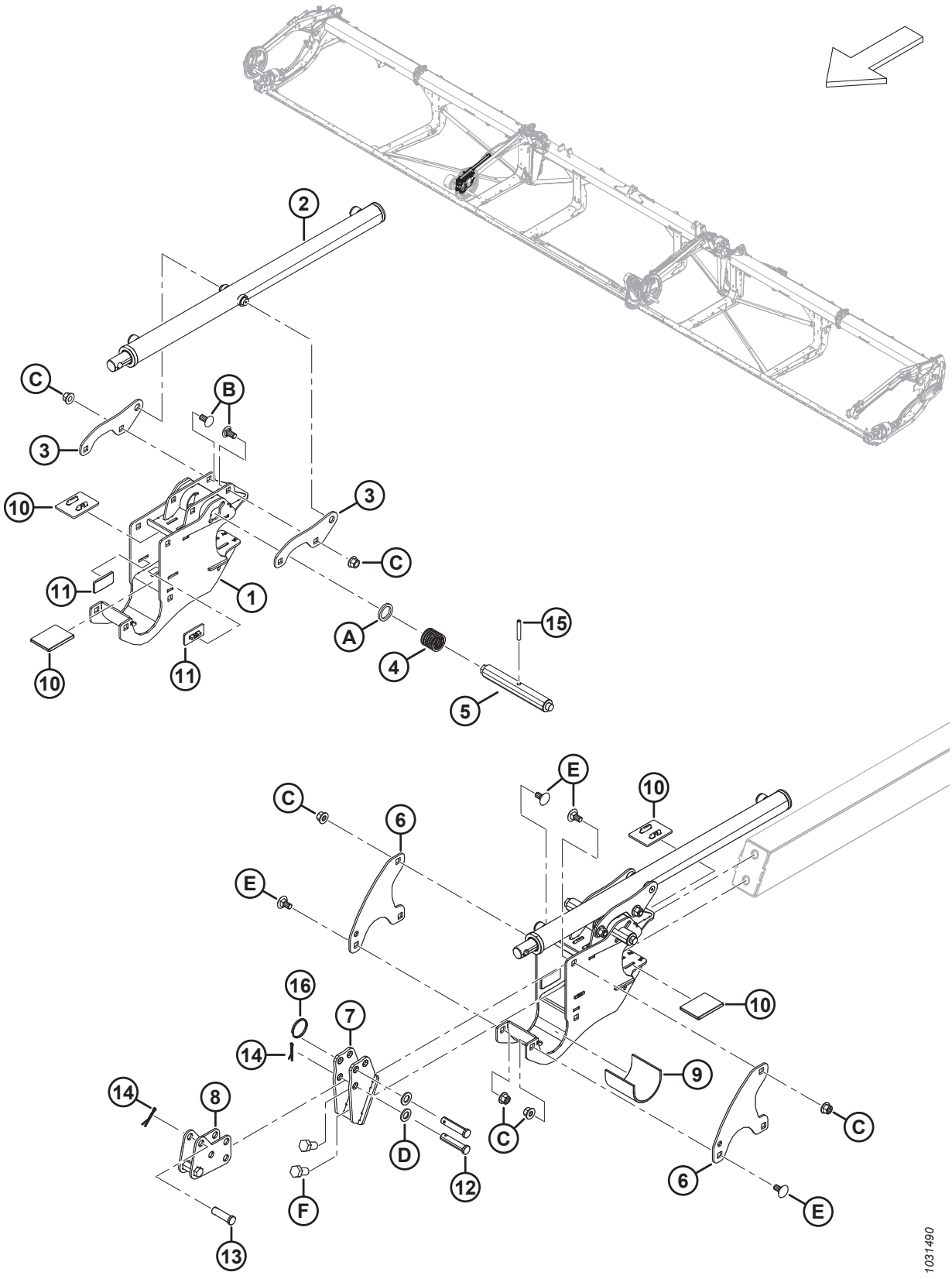

HASPELARMKOMPONENTEN – MITTLERER RECHTER HASPELARM, DREITEILIGE HASPEL (FD240, FD245 UND FD250)

Ref.	Bestellnummer	Informationen	Menge	Seriennummer
1	MAC340224	AUFNAHME – HASPEL MITTE K/M AUFKLEBER	1	
2	MAC273284	ZYLINDER – HORIZONTALVERSTELLUNG	1	
	MAC313964	DICHTUNGSSATZ		
3	MAC273138	HALTENASE	2	
4	MAC273861	FEDER – KOMPRESSION – LINKSSPIRALE	1	
5	MAC273278	STIFT – NOCKENVERRIEGELUNG – ANTRIEBE UND RECHTS MITTE	1	
6	MAC273122	PLATTE – HASPELHALTER	2	
7	MAC311237	AUFNAHME – VORDERER ANKER SCHWEISSTEIL	1	
8	MAC311238	ANKER – HORIZONTAL UNTERBAUGRUPPE SCHWEISSTEIL	1	
9	MAC228381	HÜLSE – HASPELNABENAUFNAHME	1	
10	MAC273831	VERSCHLEISSPOLSTER – HASPELANTRIEB	4	
11	MAC273777	VERSCHLEISSPOLSTER – HASPELANTRIEB	2	
12	MAC18704	STIFT – GABEL, 15 MM X 68 MM OAL	2	
13	MAC18621	STIFT – GABEL, 15 MM X 50 MM OAL	1	
14	MAC18607	SPLINT – SICHERUNG Ø 5/32 in X 1,5 in VZ	3	
15	MAC16681	FEDERSTIFT Ø 5/16" X 2,0" LG	1	
16	MAC320207	RING – SPALT	1	
A	MAC273304	BEILAGSCHEIBE – ZENTRIERBOLZEN KURVENSCHEIBE		
B	MAC152439	SCHRAUBE – FRKVK M12 X 1,75 X 25-8,8-AA1J		
C	MAC136431	MUTTER – SK MIT FLS ZENTRAL SICHERND M12 X 1,75-10		
D	MAC184717	UNTERLEGSCHEIBE – FLACH NORMAL, M16-200HV-AA1J		
E	MAC135903	SCHRAUBE – FRVK M12 X 1,75 X 25-8,8 ZINK		
F	MAC136143	SCHRAUBE – SK VGL, M16 X 2 X 30-10,9-AA1J		

49 Haspelarmkomponenten – linker Haspelarm (FD225, FD230, FD235, FD240, FD241, FD245 und FD250)

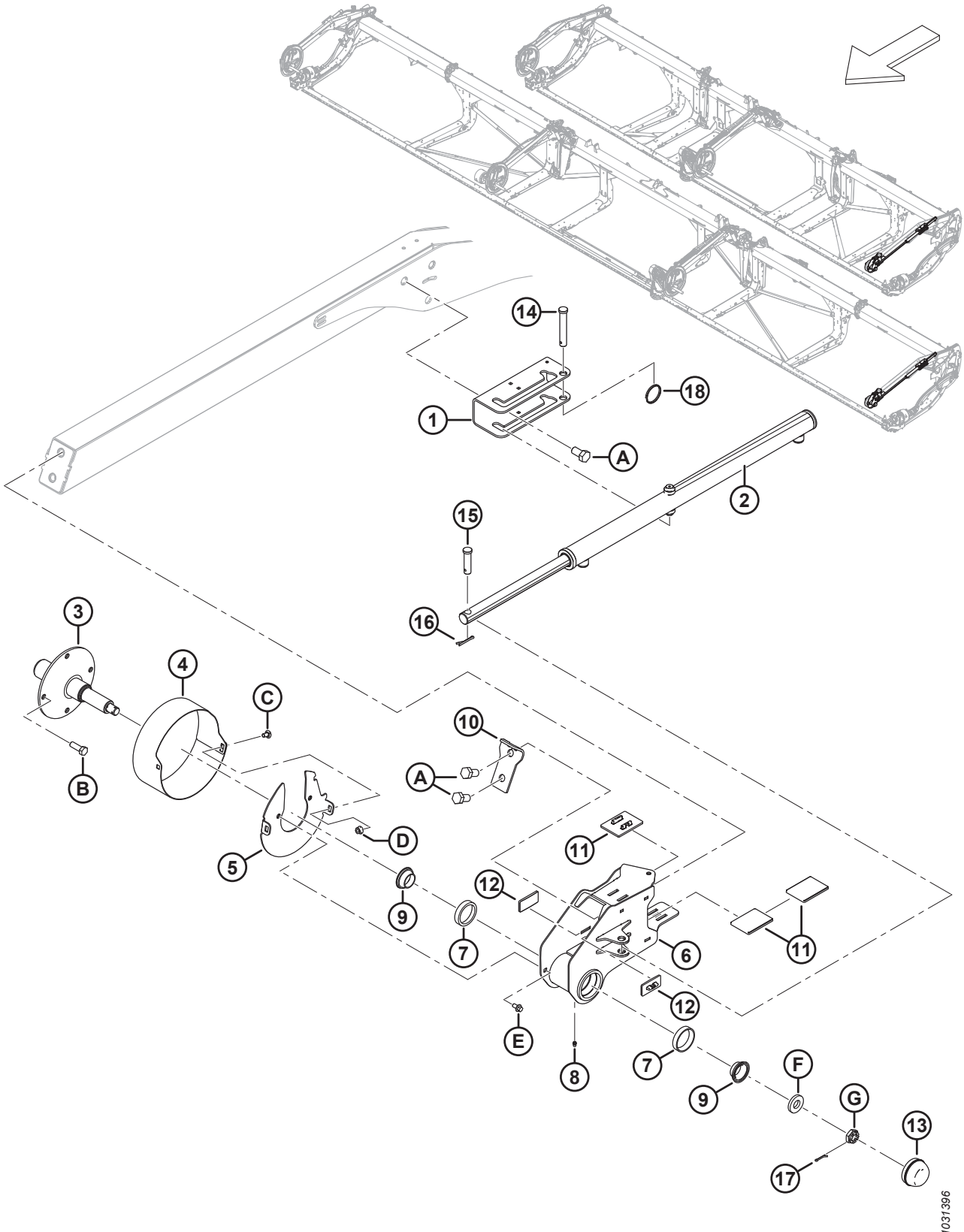

HASPELARMKOMPONENTEN – LINKER HASPELARM (FD225, FD230, FD235, FD240, FD241, FD245 UND FD250)

Ref.	Bestellnummer	Informationen	Menge	Seriennummer
1	MAC273637	HALTERUNG – ZYLINDERBEFESTIGUNG	1	
2	MAC273284	ZYLINDER – HORIZONTALVERSTELLUNG	1	
	MAC313964	DICHTUNGSSATZ		
3	MAC228322	WELLE – ENDSTÜCK BEARBEITET	1	
4	MAC273309	ABDECKBLECH – LINKE HASPEL OHNE KURVENSCHEIBE	1	
5	MAC311632	SCHEIBE – SCHWEISSTEIL	1	
6	MAC273772	HASPELAUFNAHME OHNE KURVENSCHEIBE – K/M SCHALEN [137]	1	
7	MAC164215	ROLLENLAGER – LAGERSCHALE	2	
8	MAC18671	VERSCHRAUBUNG – SCHMIERUNG 1/4 - 28 UNF	1	
9	MAC164216	LAGERUNG – KONUS, K/M DICHTUNG	2	
10	MAC311359	PLATTE – ANSCHLAG HASPEL	1	
11	MAC273831	VERSCHLEISSPOLSTER – HASPELANTRIEB	3	
12	MAC273777	VERSCHLEISSPOLSTER – HASPELANTRIEB	2	
13	MAC30520	KAPPE – STAUB	1	
14	MAC19958	STIFT – GABEL	1	
15	MAC103879	STIFT – GABEL	1	
16	MAC18607	SPLINT – SICHERUNG Ø 5/32 in X 1,5 in VZ	2	
17	MAC18605	SPLINT – SICHERUNG Ø 1/8 in X 1 in VZ	1	
18	MAC320207	RING – SPALT	1	
A	MAC136143	SCHRAUBE – SK VGL, M16 X 2 X 30-10,9-AA1J		
B	MAC152730	SCHRAUBE – SK VGL, M12 X 1,75 X 35-10,9-AA1J		
C	MAC191489	SCHRAUBE – FRKVK VGL M8 X 1,25 X 16-8,8-AA1J		
D	MAC135337	MUTTER – SK MIT FLS ZENTRAL SICHERND M8 X 1,25-8-AA1J		
E	MAC136485	SCHRAUBE – SK MIT FLS, VGL, M8 X 1,25 X 16-8,8-AA1J		
F	MAC16235	UNTERLEGSCHEIBE – FLACH		
G	MAC136445	MUTTER – SK GESCHLITZT FGW M20 X 1,5-SAF-22HA ZINK		

137. Die Haspelaufnahme ohne Kurvenscheibe enthält Schmierverschraubung (MAC18671) und zwei Schalenrollenlagerungen (MAC164215).

50 Haspel – Antrieb, rechter Haspelarm, durchgehende Haspel

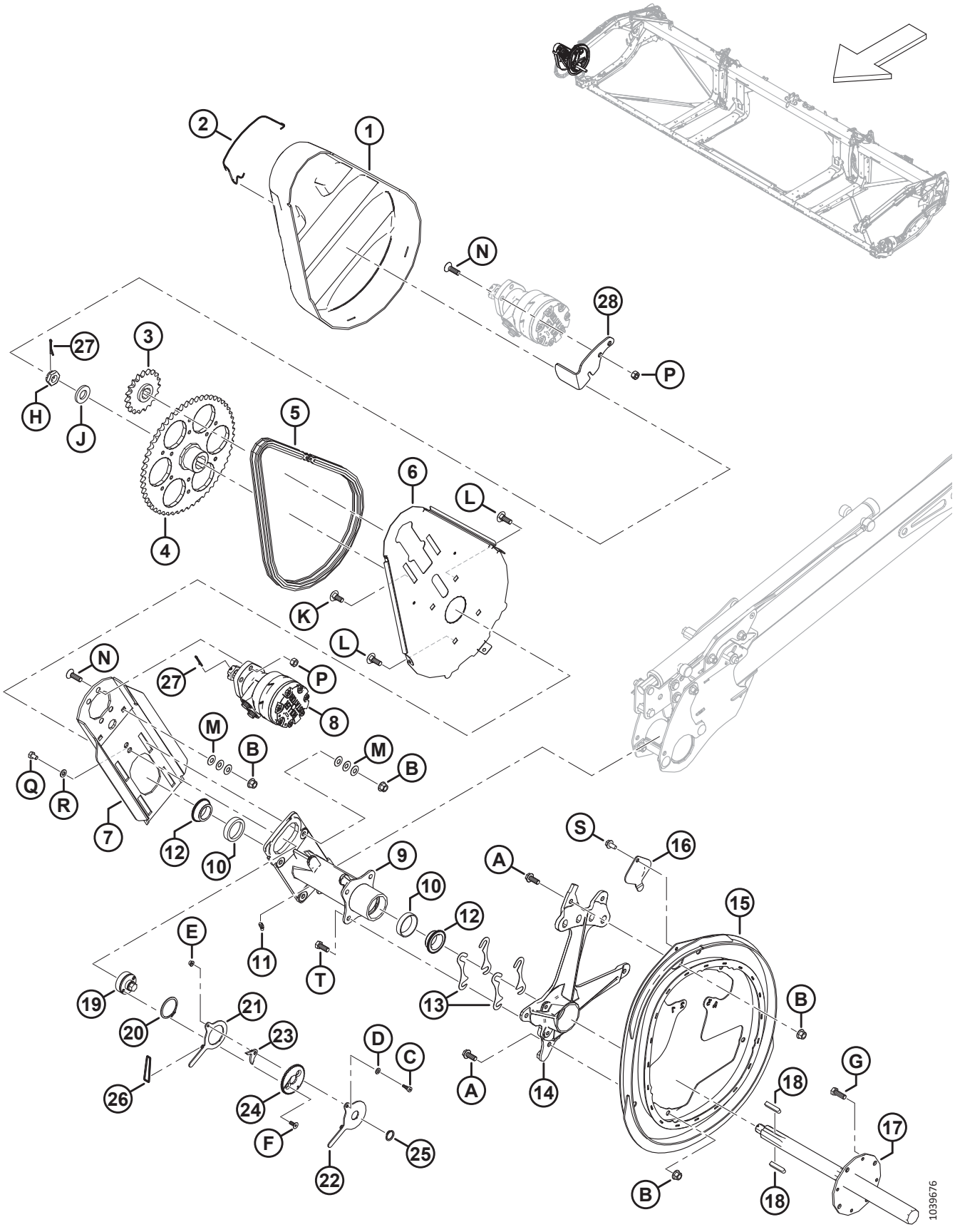

Ref.	Bestellnummer	Informationen	Menge	Seriennummer
1	MAC**228614**	**ABDECKUNG – HASPELANTRIEB DH**	**1**	
2	MAC**228611**	**FEDER – ABDECKBLECH FÜR HASPELANTRIEB**	**1**	
3	MAC**273875**	**KETTENRAD – RK 60, 19 ZÄHNE**	**1**	
4	MAC**228299**	**KETTENRAD – BEARBEITET 56 ZÄHNE**	**1**	
5	MAC**273907**	**KETTE – RK 60 ENDLOS 76 GLIEDER**	**1**	
	MAC**273963**	**KETTE – RK K/M STECKER 76 GLIEDER**	**OPT**	
6	MAC**228604**	**AUFNAHME – HASPELANTRIEB RÜCKPLATTE**	**1**	
7	MAC**360144**	**PLATTE – MOTORBEFESTIGUNG MIT GRAPHIT**	**1**	
8	MAC**273258**	**MOTOR – HYDRAULIK – 15,9 KUBIKZOLL SERIE 506** [138]	**1**	
	MAC**273259**	**DICHTUNGSSATZ** [139]		
	MAC**273078**	**MOTOR – HYDRAULIK – 260 CCM HOCHLEISTUNGSLAGERUNG** [140]	**OPT**	
	MAC**311620**	**DICHTUNGSSATZ** [141]		
	MAC**137375**	**MUTTER – GESCHLITZT SICHERUNG 1,0-20 UNEF**		
9	MAC**273758**	**NABE – HASPELANTRIEB** [142]	**1**	
10	MAC**164214**	**LAGERUNG – SCHALE**	**2**	
11	MAC**21301**	**SCHMIERNIPPEL**	**1**	
12	MAC**164213**	**LAGERUNG – KONUS, K/M DICHTUNG**	**2**	
13	MAC**164061**	**BEILAGEBLECH – NABE AN KURVENSCHEIBE**	**4**	
14	MAC**228292**	**AUFNAHME – NOCKE BEARBEITET**	**1**	
15	MAC**273926**	**NOCKE – SCHWEISSTEIL**	**1**	
16	MAC**137476**	**ABDECKUNG – KURVENSCHEIBENLAGER**	**1**	
17	MAC**228301**	**WELLE – HASPELANTRIEB BEARBEITET**	**1**	
18	MAC**137721**	**PASSFEDER – HASPELANTRIEBSWELLE**	**2**	
19	MAC**228460**	**SPANNVORRICHTUNG – KETTE**	**1**	
20	MAC**111521**	**HALTERING**	**1**	
21	MAC**228478**	**ARM – INNEN**	**1**	
22	MAC**228479**	**ARM – AUSSEN**	**1**	
23	MAC**228485**	**VERRIEGELUNG**	**1**	

138. Werkseitig eingebauter Standardmotor.
139. Dichtungssatz für Standardmotor (MAC273258).
140. Optionaler Motor mit hoher Leistung für hohe Haspelbelastungen.
141. Dichtungssatz für Motor mit hoher Leistung (MAC273078).
142. Die Nabe enthält zwei Lagerungsschalen (MAC164214) und Schmierverschraubung (MAC21301).

HASPEL – ANTRIEB, RECHTER HASPELARM, DURCHGEHENDE HASPEL

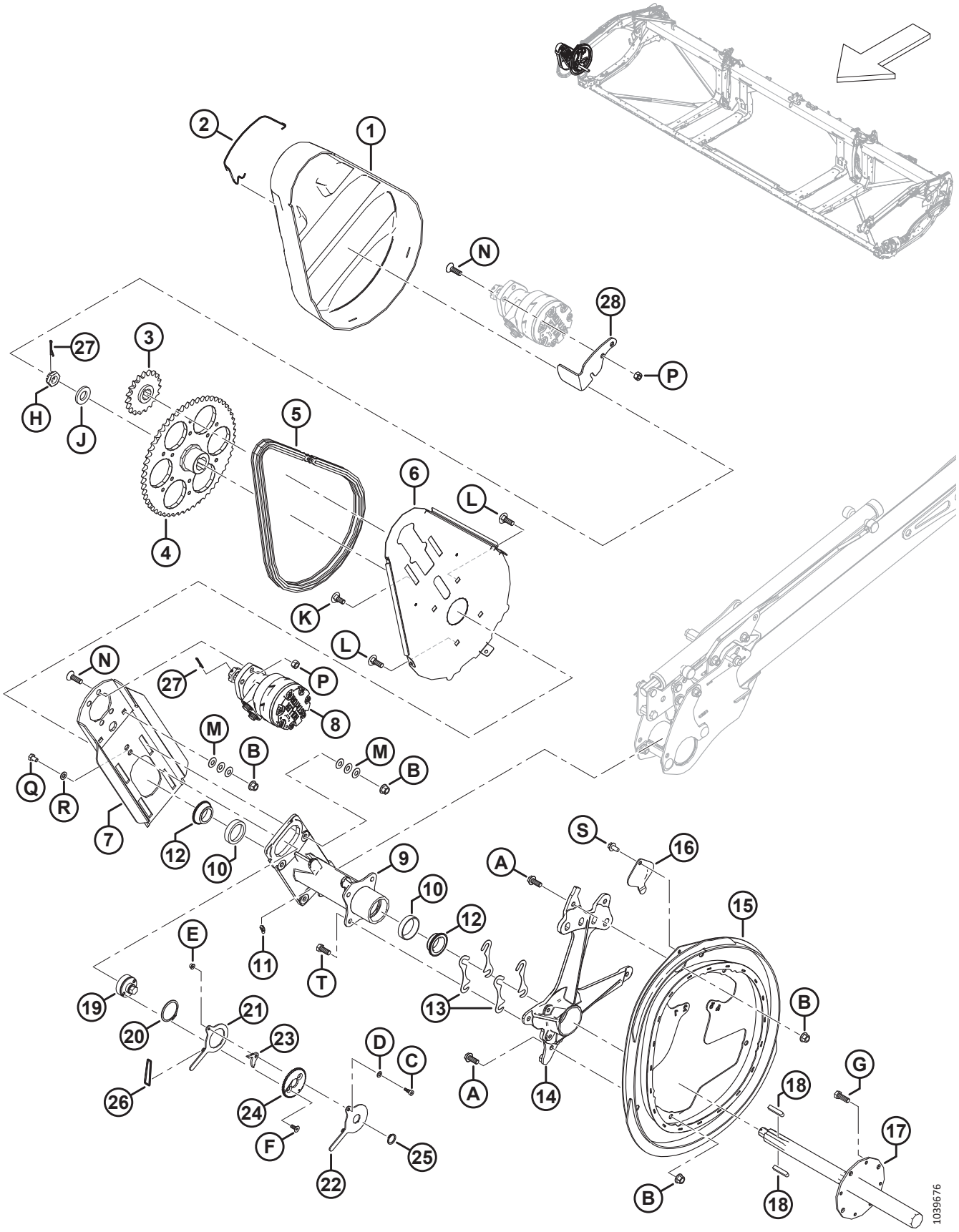

Ref.	Bestellnummer	Informationen	Menge	Seriennummer
24	MAC**228477**	**SCHEIBE – VERRIEGELUNG**	**1**	
25	MAC**191353**	**RING – HALTE EXTERN**	**1**	
26	MAC**136882**	**O-RING – 3,5 X 40,5**	**1**	
27	MAC**18607**	**SPLINT – SICHERUNG Ø 5/32 in X 1,5 in VZ**	**2**	
28	MAC**360186**	**HALTEHAKEN – ABDECKHAUBE**	**1**	
A	MAC**320180**	**SCHRAUBE – SK MIT FLS M12 X 1,75 X 30-SPCL-8,8-AA1J**		
B	MAC**136431**	**MUTTER – SK MIT FLS ZENTRAL SICHERND M12 X 1,75-10**		
C	MAC**197135**	**SCHRAUBE – ISK MIT BUND M8 X 10**		
D	MAC**184708**	**UNTERLEGSCHEIBE – FLACH M8-200HV-AA1J**		
E	MAC**152668**	**MUTTER – SK MIT FLS ZENTRAL SICHERND M6 X 1-8**		
F	MAC**136592**	**SCHRAUBE – FLACHKOPF SK-SNKK VGL M8 X 1,25 X 20-8,8 ZINK**		
G	MAC**152730**	**SCHRAUBE – SK VGL, M12 X 1,75 X 35-10,9-AA1J**		
H	MAC**136446**	**MUTTER – SK GESCHLITZT FGW M24 X 1,5-SAF-22HA ZINK**		
J	MAC**31774**	**UNTERLEGSCHEIBE – FLACH 1 1/8-30 HRC-AC0C**		
K	MAC**184667**	**SCHRAUBE – FRVK M12 X 1,75 X 30-8,8 ZINK**		
L	MAC**136291**	**SCHRAUBE – FRVK VGL M12 X 1,75 X 35-8,8 ZINK**		
M	MAC**136702**	**UNTERLEGSCHEIBE – KONISCH, FEDER M12-ZINC**		
N	MAC**136401**	**SCHRAUBE – SNKK SK M12 X 1,75 X 40-10,9-AA1J**		
P	MAC**136759**	**MUTTER – SK ZENTRAL SICHERND M12 X 1,75-8-AA1J**		
Q	MAC**136842**	**SCHRAUBE – SK VGL M10 X 1,5 X 16-8,8 ZINK**		
R	MAC**30655**	**UNTERLEGSCHEIBE – HART M10-340HV-AB0C**		
S	MAC**136209**	**SCHRAUBE – SK MIT UNTERLEGSCHEIBE M10 X 1,5 X 20-450 HV**		
T	MAC**30630**	**SCHRAUBE – SK VGL, M12 X 1,75 X 30-8,8-A3L**		

51 Haspel – Antrieb, mittlerer Haspelarm, zwei- und dreiteilige Haspel

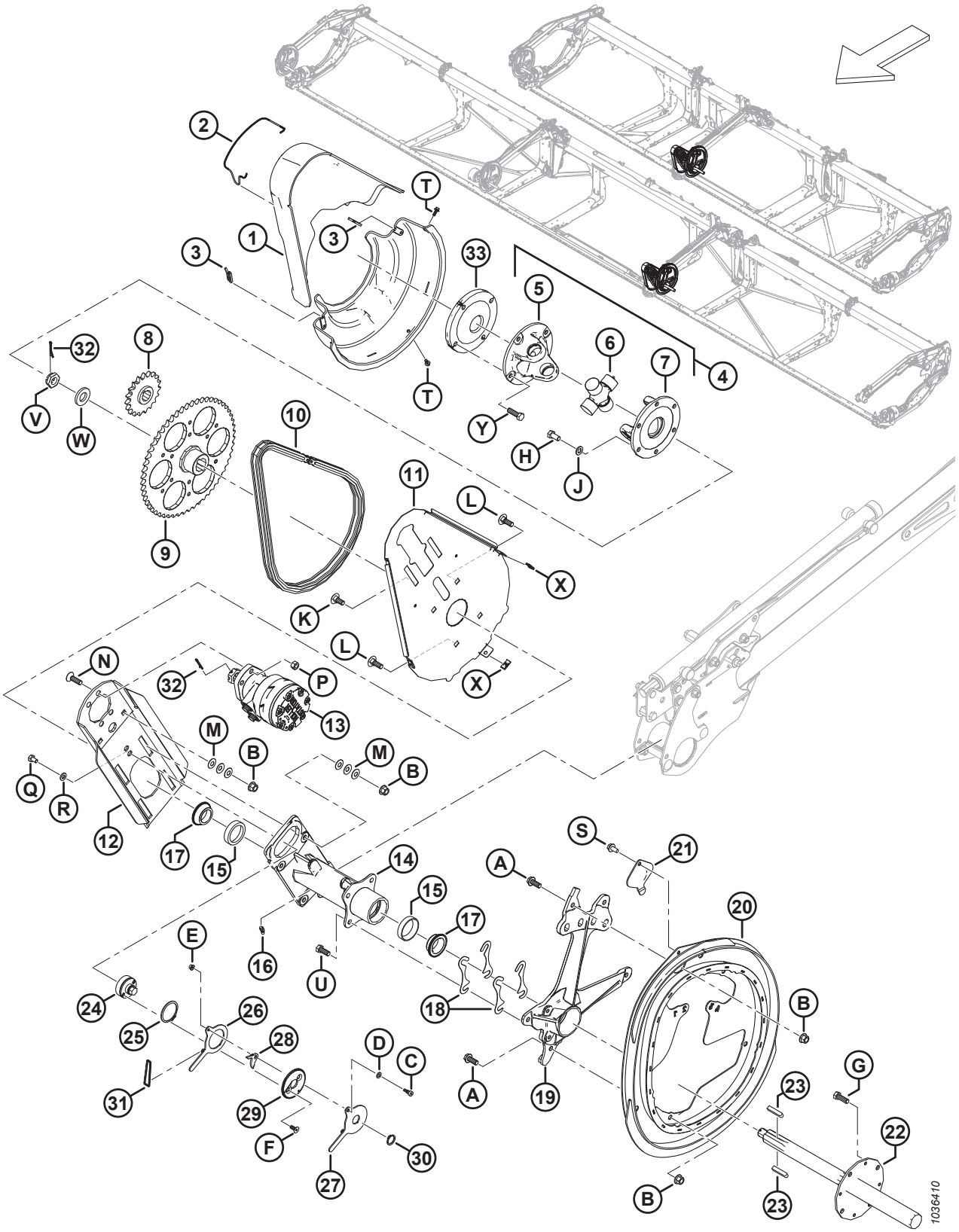

Ref.	Bestellnummer	Informationen	Menge	Seriennummer
1	MAC228619	SATZ MIT ABDECKBLECHEN – MITTLERER HASPELANTRIEB [143]	1	
2	MAC228611	FEDER – ABDECKBLECH FÜR HASPELANTRIEB	1	
3	MAC228848	KLAMMER – ABDECKBLECH ZWEITEILIGE HASPEL	2	
4	MAC228382	KREUZGELENK FÜR HASPELANTRIEB [144]	1	
5	MAC228384	GABEL – FLANSCH 4 SCHRAUBEN	1	
6	MAC137825	BAUGRUPPE KREUZSTÜCK	1	
7	MAC228385	GABEL – FLANSCH 6 SCHRAUBEN	1	
8	MAC273875	KETTENRAD – RK 60, 19 ZÄHNE	1	
9	MAC228299	KETTENRAD – BEARBEITET 56 ZÄHNE	1	
10	MAC273907	KETTE – RK 60 ENDLOS 76 GLIEDER	1	
	MAC273963	KETTE – RK K/M STECKER 76 GLIEDER	OPT	
11	MAC228604	AUFNAHME – HASPELANTRIEB RÜCKPLATTE	1	
12	MAC340216	PLATTE – MOTORBEFESTIGUNG MIT GRAPHIT	1	
13	MAC273258	MOTOR – HYDRAULIK – 15,9 KUBIKZOLL SERIE 506 [145]	1	
	MAC273259	DICHTUNGSSATZ [146]		
	MAC273078	MOTOR – HYDRAULIK – 260 CCM HOCHLEISTUNGSLAGERUNG [147]	OPT	
	MAC311620	DICHTUNGSSATZ [148]		
	MAC137375	MUTTER – GESCHLITZT SICHERUNG 1,0-20 UNEF		
14	MAC273758	NABE – HASPELANTRIEB [149]	1	
15	MAC164214	LAGERUNG – SCHALE	2	
16	MAC21301	SCHMIERNIPPEL	1	
17	MAC164213	LAGERUNG – KONUS, K/M DICHTUNG	2	
18	MAC164061	BEILAGEBLECH – NABE AN KURVENSCHEIBE	4	
19	MAC228292	AUFNAHME – NOCKE BEARBEITET	1	
20	MAC273926	NOCKE – SCHWEISSTEIL	1	
21	MAC137476	ABDECKUNG – KURVENSCHEIBENLAGER	1	

143. Der Satz enthält obere und untere Abdeckbleche für Haspelantrieb.
144. Das Kreuzgelenk enthält Querzapfen-Baugruppe (MAC137825), vier Schraubflanschgabeln (MAC228384) und sechs Schraubflanschgabeln (MAC228385).
145. Werkseitig eingebauter Standardmotor.
146. Dichtungssatz für Standardmotor (MAC273258).
147. Optionaler Motor mit hoher Leistung für hohe Haspelbelastungen.
148. Dichtungssatz für Motor mit hoher Leistung (MAC273078).
149. Die Nabe enthält zwei Lagerungsschalen (MAC164214) und Schmierverschraubung (MAC21301).

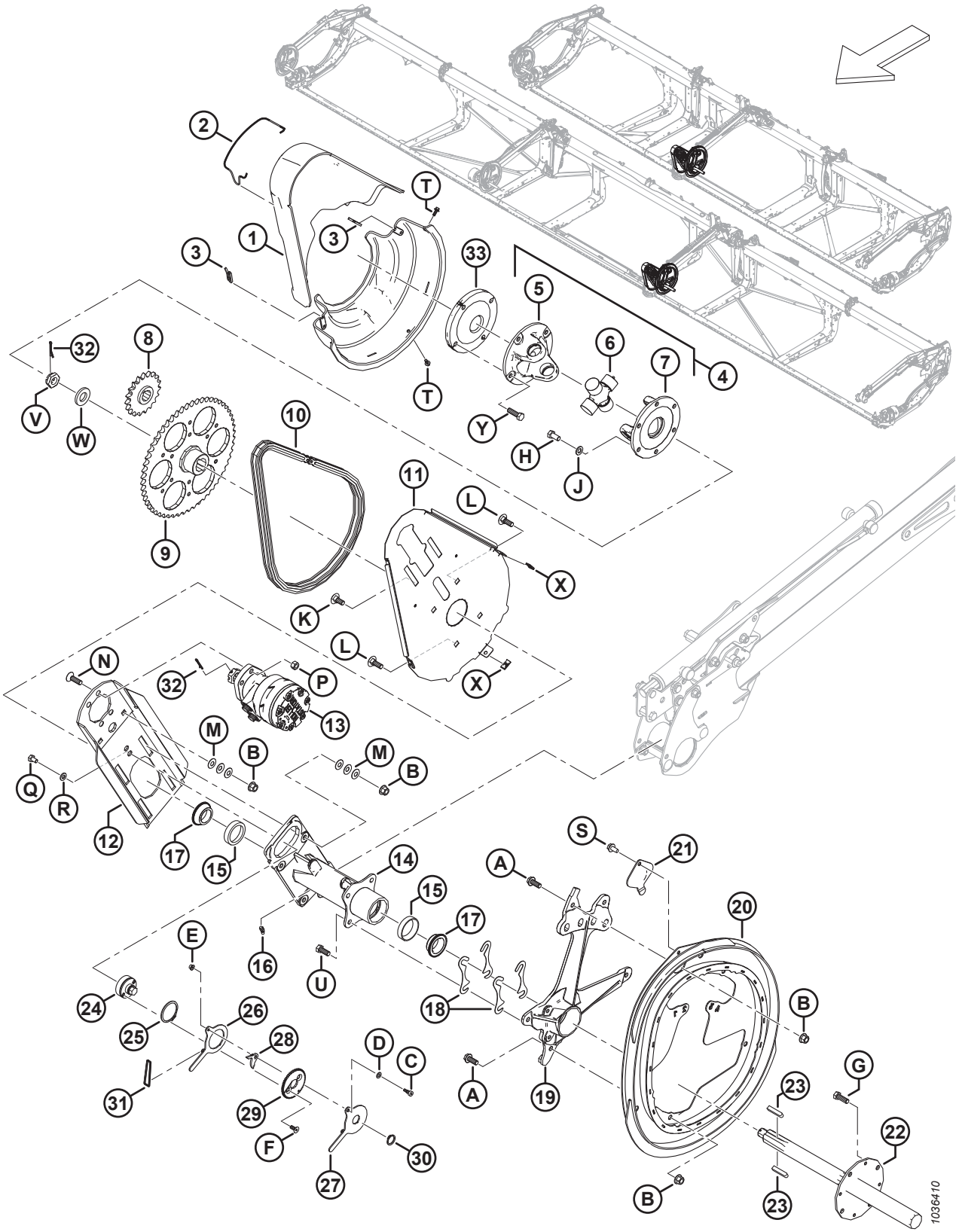
1036410

Ref.	Bestellnummer	Informationen	Menge	Seriennummer
22	MAC228301	WELLE – HASPELANTRIEB BEARBEITET	1	
23	MAC137721	PASSFEDER – HASPELANTRIEBSWELLE	2	
24	MAC228460	SPANNVORRICHTUNG – KETTE	1	
25	MAC111521	HALTERING	1	
26	MAC228478	ARM – INNEN	1	
27	MAC228479	ARM – AUSSEN	1	
28	MAC228485	VERRIEGELUNG	1	
29	MAC228477	SCHEIBE – VERRIEGELUNG	1	
30	MAC191353	RING – HALTE EXTERN	1	
31	MAC136882	O-RING – 3,5 X 40,5	1	
32	MAC18607	SPLINT – SICHERUNG Ø 5/32 in X 1,5 in VZ	2	
33	MAC273576	SCHEIBE – BEILAGSCHEIBE FÜR DREITEILIGE HASPEL [150]	1	
A	MAC320180	SCHRAUBE – SK MIT FLS M12 X 1,75 X 30-SPCL-8,8-AA1J		
B	MAC136431	MUTTER – SK MIT FLS ZENTRAL SICHERND M12 X 1,75-10		
C	MAC197135	SCHRAUBE – ISK MIT BUND M8 X 10		
D	MAC184708	UNTERLEGSCHEIBE – FLACH M8-200HV-AA1J		
E	MAC152668	MUTTER – SK MIT FLS ZENTRAL SICHERND M6 X 1-8		
F	MAC136592	SCHRAUBE – FLACHKOPF SK-SNKK VGL M8 X 1,25 X 20-8,8 ZINK		
G	MAC152730	SCHRAUBE – SK VGL, M12 X 1,75 X 35-10,9-AA1J		
H	MAC50155	SCHRAUBE – SK VGL, M12 X 1,75 X 25-8,8-AA1J		
J	MAC184714	UNTERLEGSCHEIBE – FLACH NORMAL, M12-300HV		
K	MAC184667	SCHRAUBE – FRVK M12 X 1,75 X 30-8,8 ZINK		
L	MAC136291	SCHRAUBE – FRVK VGL M12 X 1,75 X 35-8,8 ZINK		
M	MAC136702	UNTERLEGSCHEIBE – KONISCH, FEDER M12-ZINC		
N	MAC136401	SCHRAUBE – SNKK SK M12 X 1,75 X 40-10,9-AA1J		
P	MAC136759	MUTTER – SK ZENTRAL SICHERND M12 X 1,75-8-AA1J		
Q	MAC136842	SCHRAUBE – SK VGL M10 X 1,5 X 16-8,8 ZINK		
R	MAC30655	UNTERLEGSCHEIBE – HART M10-340HV-AB0C		
S	MAC136209	SCHRAUBE – SK MIT UNTERLEGSCHEIBE M10 X 1,5 X 20-450 HV		

150. Nur für Schneidwerke mit dreiteiliger Haspel.

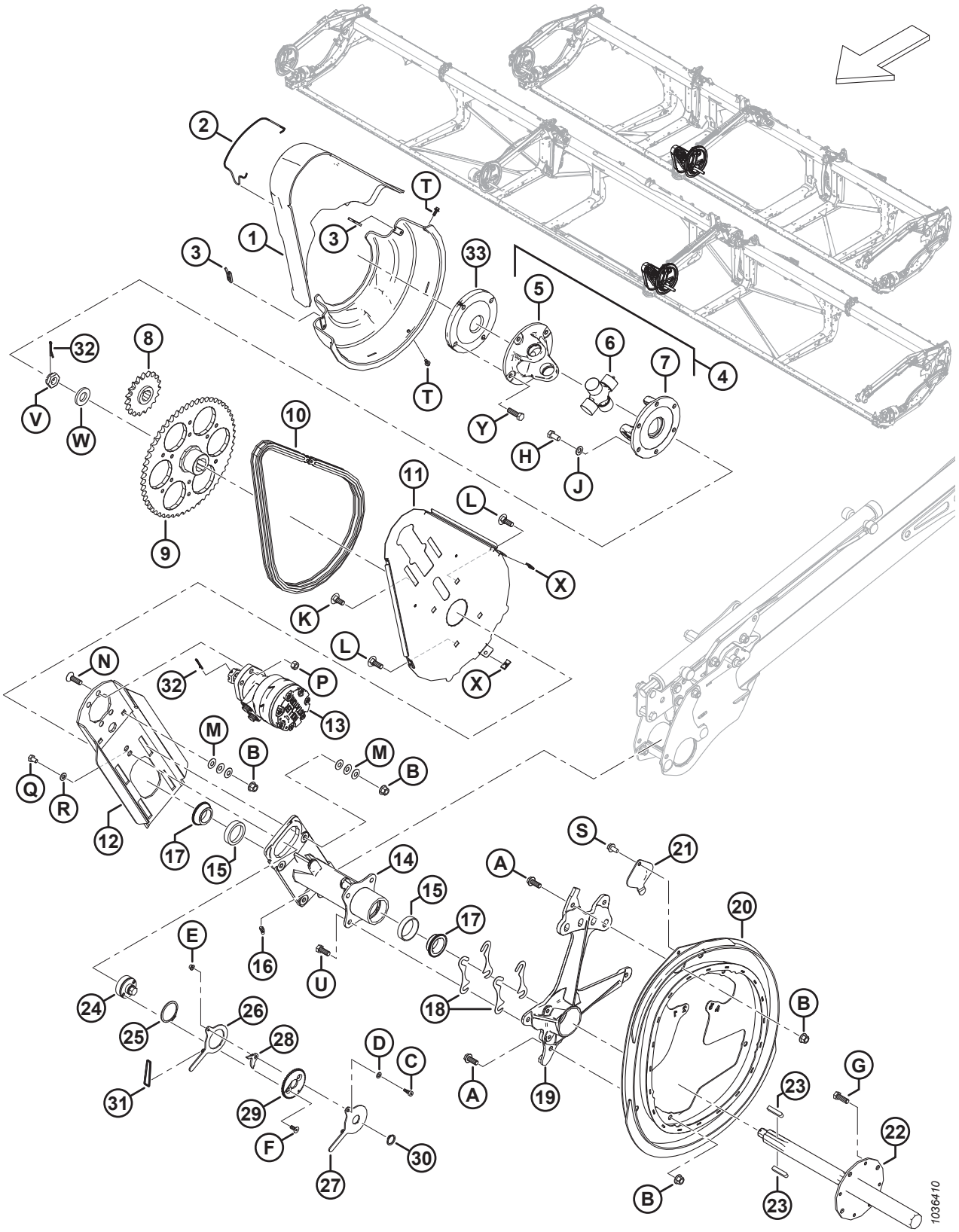
1036410

Ref.	Bestellnummer	Informationen	Menge	Seriennummer
T	MAC135959	SCHRAUBE – SK MIT FLS, M6 X 1 X 16-10,9-AA1J		
U	MAC30630	SCHRAUBE – SK VGL, M12 X 1,75 X 30-8,8-A3L		
V	MAC136446	MUTTER – SK GESCHLITZT FGW M24 X 1,5-SAF-22HA ZINK		
W	MAC31774	UNTERLEGSCHEIBE – FLACH 1 1/8-30 HRC-AC0C		
X	MAC136443	MUTTER – FEDER TYP „U“ M6 X 1		
Y	MAC152730	SCHRAUBE – SK VGL, M12 X 1,75 X 35-10,9-AA1J [151]		
	MAC184669	SCHRAUBE – SK M12 X 1,75 X 40-8,8-AA1J [150]		

151. Nur für Schneidwerke mit zweiteiliger Haspel.

52 Haspel – Nockenkomponenten, rechter Haspelarm

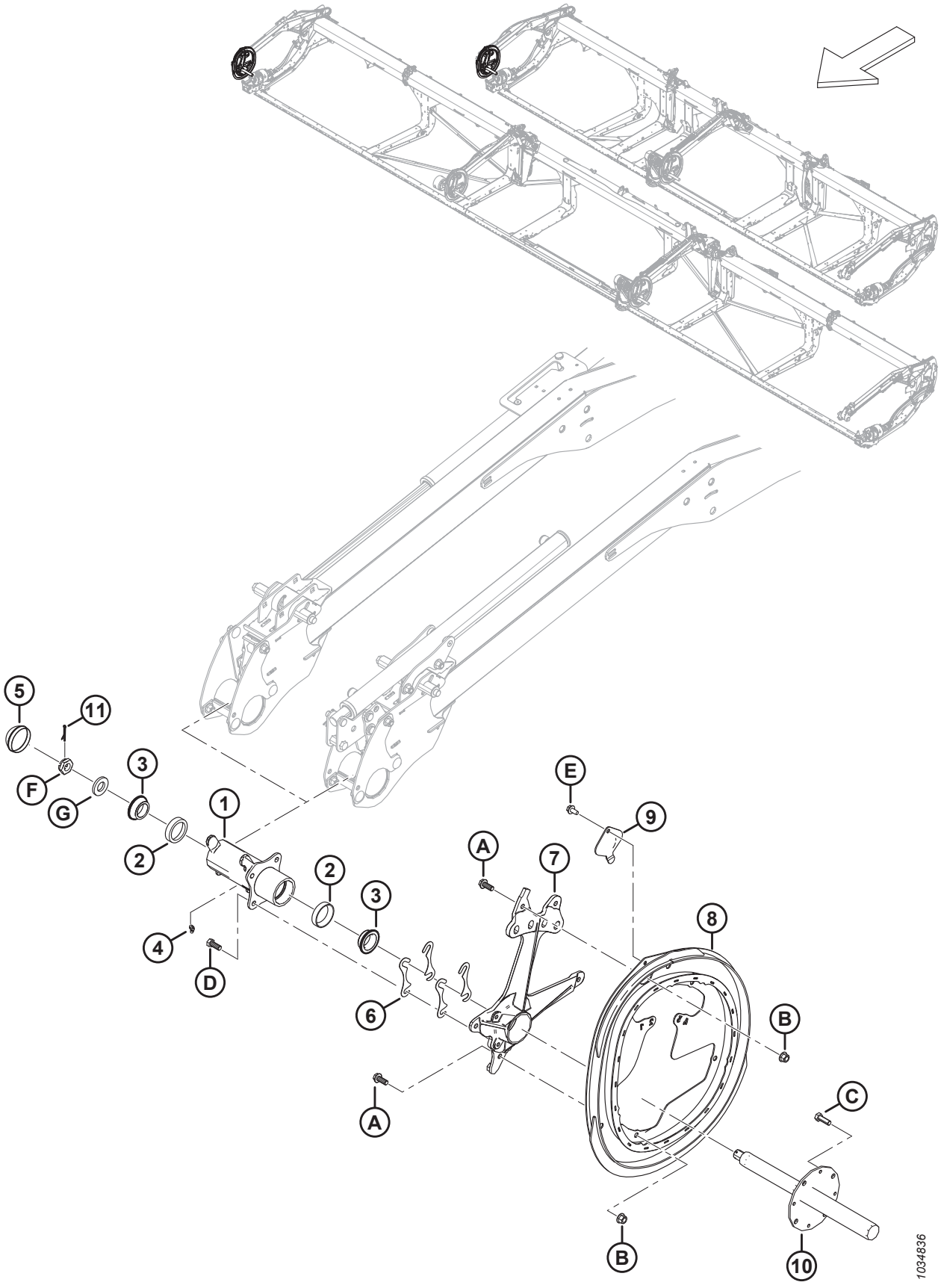

HASPEL – NOCKENKOMPONENTEN, RECHTER HASPELARM

Ref.	Bestellnummer	Informationen	Menge	Seriennummer
1	MAC273759	NABENBAUGRUPPE – RECHTE NOCKE [152]	1	
2	MAC164214	LAGERUNG – SCHALE	2	
3	MAC164213	LAGERUNG – KONUS, K/M DICHTUNG	2	
4	MAC21301	SCHMIERNIPPEL	1	
5	MAC140250	KAPPE – STAUB	1	
6	MAC164061	BEILAGEBLECH – NABE AN KURVENSCHEIBE	4	
7	MAC228292	AUFNAHME – NOCKE BEARBEITET	1	
8	MAC273926	NOCKE – SCHWEISSTEIL	1	
9	MAC137476	ABDECKUNG – KURVENSCHEIBENLAGER	1	
10	MAC228302	WELLE – BEARBEITET RECHTE HASPEL	1	
11	MAC18607	SPLINT – SICHERUNG Ø 5/32 in X 1,5 in VZ	1	
A	MAC320180	SCHRAUBE – SK MIT FLS M12 X 1,75 X 30-SPCL-8,8-AA1J		
B	MAC136431	MUTTER – SK MIT FLS ZENTRAL SICHERND M12 X 1,75-10		
C	MAC152730	SCHRAUBE – SK VGL, M12 X 1,75 X 35-10,9-AA1J		
D	MAC30630	SCHRAUBE – SK VGL, M12 X 1,75 X 30-8,8-A3L		
E	MAC136209	SCHRAUBE – SK MIT UNTERLEGSCHEIBE M10 X 1,5 X 20-450 HV		
F	MAC136446	MUTTER – SK GESCHLITZT FGW M24 X 1,5-SAF-22HA ZINK		
G	MAC31774	UNTERLEGSCHEIBE – FLACH 1 1/8-30 HRC-AC0C		

152. Die Nabenbaugruppe enthält zwei Lagerungsschalen (MAC164214) und Schmierverschraubung (MAC21301).

53 Haspel – Nockenkomponenten, mittlerer rechter Haspelarm, dreiteilige Haspel (FD240, FD245 und FD250)

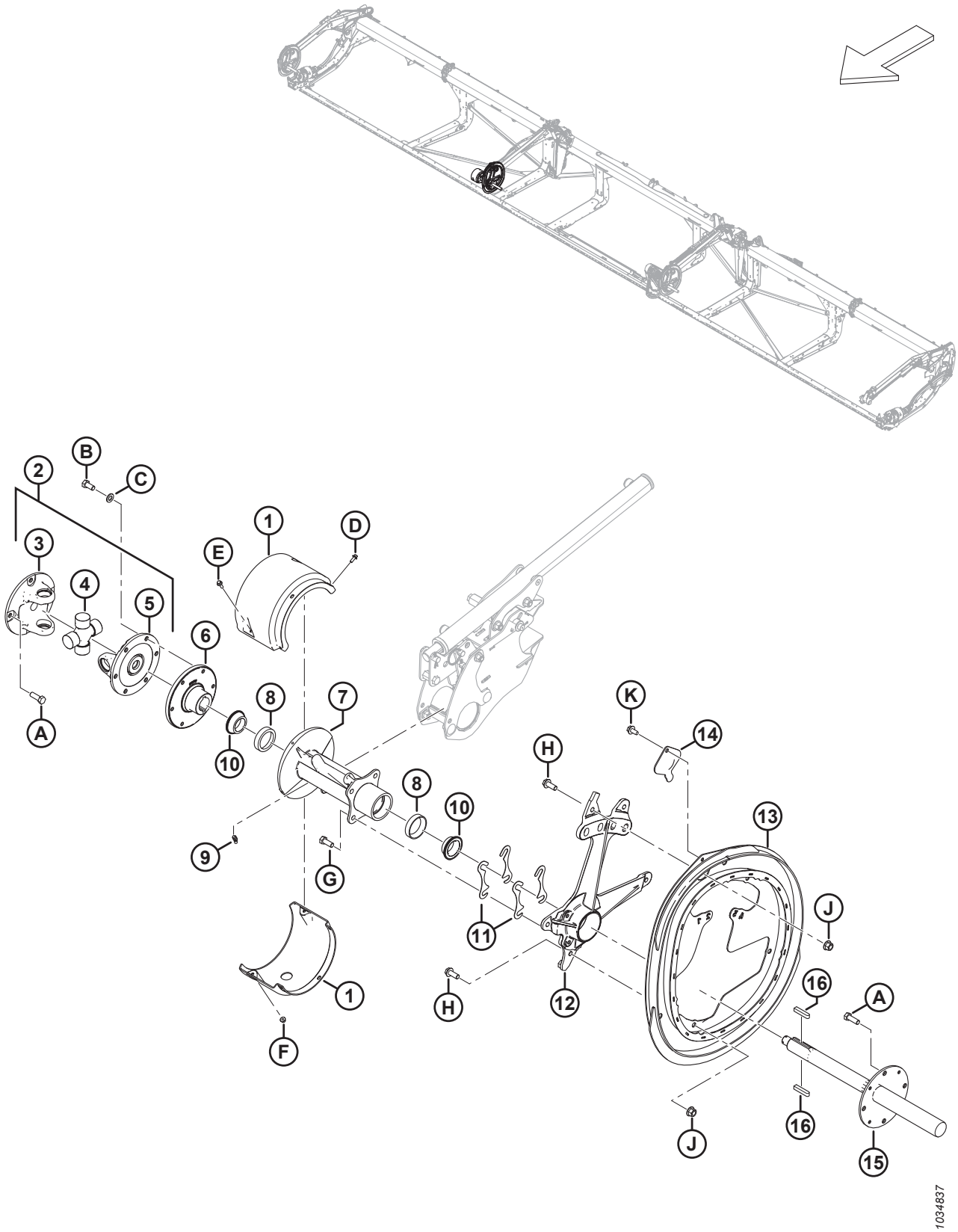

HASPEL – NOCKENKOMPONENTEN, MITTLERER RECHTER HASPELARM, DREITEILIGE HASPEL (FD240, FD245 UND FD250)

Ref.	Bestellnummer	Informationen	Menge	Seriennummer
1	MAC311724	SATZ MIT ABDECKBLECHEN – DREITEILIGE HASPEL [153]	1	
2	MAC228382	KREUZGELENK FÜR HASPELANTRIEB [154]	1	
3	MAC228384	GABEL – FLANSCH 4 SCHRAUBEN	1	
4	MAC137825	BAUGRUPPE KREUZSTÜCK	1	
5	MAC228385	GABEL – FLANSCH 6 SCHRAUBEN	1	
6	MAC273770	NABE – BEARBEITET KREUZGELENK MT-TR	1	
7	MAC273760	NABE – TRC MIT LAGERUNGSSCHALEN [155]	1	
8	MAC164214	LAGERUNG – SCHALE	2	
9	MAC21301	SCHMIERNIPPEL	1	
10	MAC164213	LAGERUNG – KONUS, K/M DICHTUNG	2	
11	MAC164061	BEILAGEBLECH – NABE AN KURVENSCHEIBE	4	
12	MAC228292	AUFNAHME – NOCKE BEARBEITET	1	
13	MAC273926	NOCKE – SCHWEISSTEIL	1	
14	MAC137476	ABDECKUNG – KURVENSCHEIBENLAGER	1	
15	MAC228301	WELLE – HASPELANTRIEB BEARBEITET	1	
16	MAC137721	PASSFEDER – HASPELANTRIEBSWELLE	2	
A	MAC152730	SCHRAUBE – SK VGL, M12 X 1,75 X 35-10,9-AA1J		
B	MAC50155	SCHRAUBE – SK VGL, M12 X 1,75 X 25-8,8-AA1J		
C	MAC184714	UNTERLEGSCHEIBE – FLACH NORMAL, M12-300HV		
D	MAC252639	SCHRAUBE – SK MIT FLS, M6 X 1 X 16 X SAF 8,8-AA2L		
E	MAC136324	SCHRAUBE – SK MIT FLS, VGL, M6 X 1 X 20-10,9-AA1J		
F	MAC152668	MUTTER – SK MIT FLS ZENTRAL SICHERND M6 X 1-8		
G	MAC30630	SCHRAUBE – SK VGL, M12 X 1,75 X 30-8,8-A3L		
H	MAC320180	SCHRAUBE – SK MIT FLS M12 X 1,75 X 30-SPCL-8,8-AA1J		
J	MAC136431	MUTTER – SK MIT FLS ZENTRAL SICHERND M12 X 1,75-10		
K	MAC136209	SCHRAUBE – SK MIT UNTERLEGSCHEIBE M10 X 1,5 X 20-450 HV		

153. Der Satz enthält obere und untere Abdeckbleche für dreiteilige Haspel.
154. Das Kreuzgelenk enthält Querzapfen-Baugruppe (MAC137825), vier Schraubflanschgabeln (MAC228384) und sechs Schraubflanschgabeln (MAC228385).
155. Die Nabe enthält zwei Lagerungsschalen (MAC164214) und Schmierverschraubung (MAC21301).

54 Haspel – Fingerträger

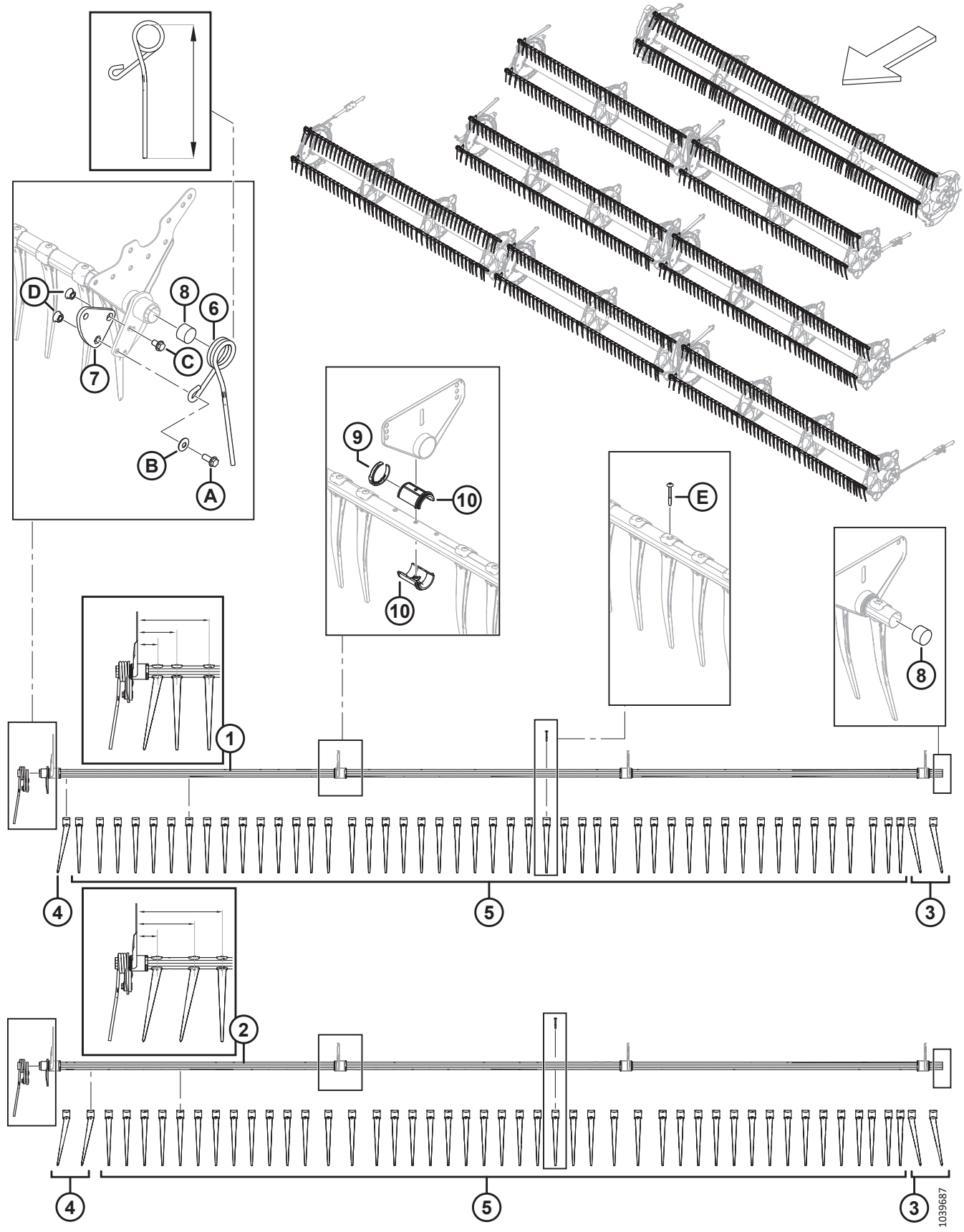

BEACHTEN:

Die Fingerkonfiguration variiert für schmale oder breite und linke, rechte und mittlere Fingerträger.

Ref.	Bestellnummer	Informationen	Menge	Seriennummer
1	MAC**360201**	**FINGERTRÄGER SCHWEISSTEIL – 25 FUSS DH SCHMAL** [156]	**3**	
	MAC311368	FINGERTRÄGER SCHWEISSTEIL – 30 FUSS ZH SCHMAL [156]	6	
	MAC311207	FINGERTRÄGER SCHWEISSTEIL – 35 FUSS ZH SCHMAL [156]	6	
	MAC311190	FINGERTRÄGER SCHWEISSTEIL – 40 FUSS ZH SCHMAL [156]	6	
	MAC311303	FINGERTRÄGER SCHWEISSTEIL – 41 FUSS ZH SCHMAL [156]	6	
	MAC311408	FINGERTRÄGER SCHWEISSTEIL – 40 FUSS DH UND 45 FUSS DH SCHMAL [156]	6	
	MAC311745	FINGERTRÄGER SCHWEISSTEIL – 40 FUSS DH SCHMAL (MITTE) [156]	3	
	MAC311675	FINGERTRÄGER SCHWEISSTEIL – 50 FUSS DH SCHMAL [156]	6	
	MAC311408	FINGERTRÄGER SCHWEISSTEIL – 45 FUSS DH UND 50 FUSS DH SCHMAL (MITTE) [156]	3	
2	MAC**360199**	**FINGERTRÄGER SCHWEISSTEIL – 25 FUSS ZH BREIT** [156]	**2**	
	MAC311365	FINGERTRÄGER SCHWEISSTEIL – 30 FUSS ZH BREIT [156]	4	
	MAC311210	FINGERTRÄGER SCHWEISSTEIL – 35 FUSS ZH BREIT [156]	4	
	MAC311193	FINGERTRÄGER SCHWEISSTEIL – 40 FUSS ZH BREIT [156]	4	
	MAC311306	FINGERTRÄGER SCHWEISSTEIL – 41 FUSS ZH BREIT [156]	4	
	MAC311405	FINGERTRÄGER SCHWEISSTEIL – 40 FUSS DH UND 45 FUSS DH BREIT [156]	4	
	MAC311746	FINGERTRÄGER SCHWEISSTEIL – 40 FUSS DH BREIT (MITTE) [156]	2	
	MAC311676	FINGERTRÄGER SCHWEISSTEIL – 50 FUSS DH BREIT [156]	4	
	MAC311405	FINGERTRÄGER SCHWEISSTEIL – 45 FUSS DH UND 50 FUSS DH BREIT (MITTE) [156]	2	
3	MAC**360540**	**FINGER – KUNSTSTOFF, LINKS ANGEWINKELT (10 STÜCK)**	**N/B**	
4	MAC311523	FINGER – KUNSTSTOFF, RECHTS ANGEWINKELT (10 STÜCK)	N/B	
5	MAC174849	FINGER – KUNSTSTOFF, GERADE (10 STÜCK) [157]		

156. Schmale oder breite Fingerträger lassen sich an den ersten drei Fingern der rechten Seite erkennen. Schmale Fingerträger verfügen über einen rechten angewinkelten Finger (MAC311523) gefolgt von zwei geraden Fingern (MAC174849) und haben die Maße 76 mm, 146 mm und 265 mm (wie abgebildet). Breite Fingerträger verfügen über zwei rechte angewinkelte Finger (MAC311523) gefolgt von einem geraden Finger (MAC174849) und haben die Maße 76 mm, 214 mm und 315 mm (wie abgebildet).
157. Mengen pro Fingerträger (LINKS/RECHTS/Mitte): SCHMAL – FD230 = 40/41/0, FD235 = 47/48/0, FD240 DR = 55/56/0, FD240 TR = 40/41/26, FD241 = 56/57/0, FD245 = 40/41/41 und FD250 = 47/48/41. BREIT – FD230 = 37/38/0, FD235 = 44/45/0, FD240 DR = 51/52/0, FD240 TR = 37/38/23, FD241 = 52/54/0, FD245 = 37/38/38 und FD250 = 44/45/38. Mengenangaben pro Fingerträger (durchgehende Haspel): SCHMAL – FD225 = 70. BREIT – FD225 = 71.

HASPEL – FINGERTRÄGER

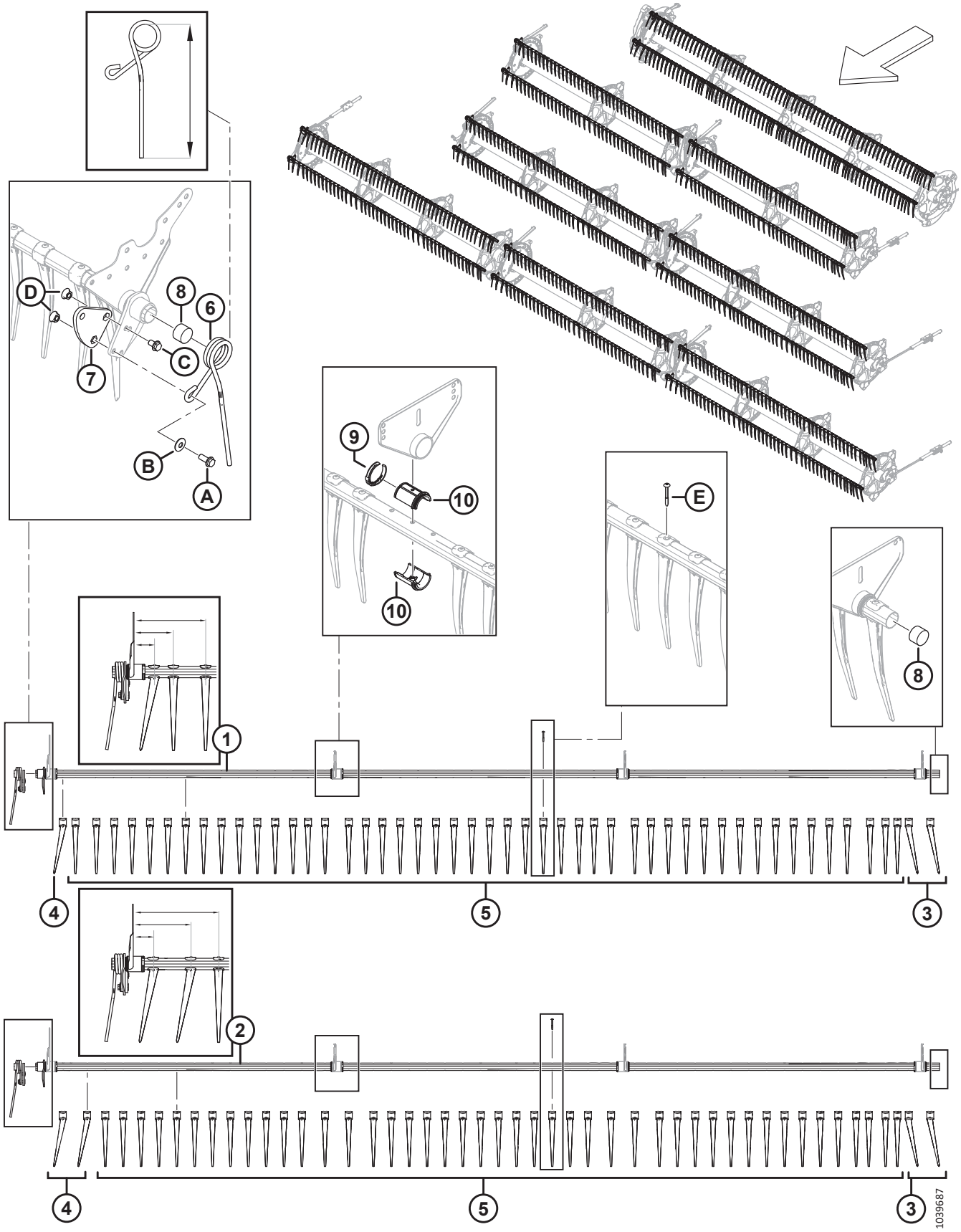

HASPEL – FINGERTRÄGER

Ref.	Bestellnummer	Informationen	Menge	Seriennummer
6	MAC311327	FINGER – KURVENSCHEIBE GEBOGEN, LINKE HASPEL (315 MM LG) [158]	1	
	MAC311325	FINGER – KURVENSCHEIBE AUSSEN, RECHTE HASPEL (305 MM LG) [158]	1	
7	MAC228319	ARM – KURBEL BEARBEITET **(DH, ZTH)** [159]	1	
	MAC273877	ARM – KURBEL BEARBEITET **(DTH)** [160]	1	
8	MAC137980	ABSCHLUSSSTOPFEN – FINGERTRÄGER	2	
9	MAC220941	KLEMME – FINGERTRÄGERBUCHSE, MITTIG GERIPPT (5 STÜCK)	N/B	
10	MAC220939	FINGERTRÄGERBUCHSE (25 STÜCK)	N/B	
A	MAC320192	SCHRAUBE – SK MIT FLS M12 X 1,75 X 30-SPCL-8,8-AA1J		
B	MAC184597	UNTERLEGSCHEIBE – KONISCH M12-AA1J [161]		
C	MAC320187	SCHRAUBE – SK MIT FLS M12 X 1,75 X 20-SPCL-8,8-AA1J		
D	MAC184697	MUTTER – SK GEZ FLS, M12 X 1,75-8-AA1J		
E	MAC252687	SCHRAUBE – 48° PLASTITE DOPPELHELIX		

158. Es gibt zwei Längen von Fingern, die bestellt werden können. Der Finger an der rechten Seite der Haspel ist kürzer als die Finger in der Mitte des Schneidwerks. Um Schäden zu vermeiden, muss der richtige Finger in der richtigen Position installiert werden. Die richtige Länge (315 oder 305 mm) des Fingers bestimmen, indem der Finger von der inneren oberen Schlaufe bis zur Fingerspitze gemessen wird (siehe Abbildung).
159. Stahl; nur für Schneidwerke mit durchgehender und zweiteiliger Haspel.
160. Aluminium; nur für Schneidwerke mit dreiteiliger Haspel.
161. Ausrichtung der Unterlegscheibe (MAC184597) beachten. Die konkave (nach innen gerichtete) Oberfläche der Unterlegscheibe sollte so eingebaut werden, dass sie von der Fingerträger-Kurbelwellen-Baugruppe weg zeigt.

55 Haspelscheiben – Kurvenscheibenseite und Gestänge (FD225, FD230, FD235, FD240, FD241, FD245 und FD250)

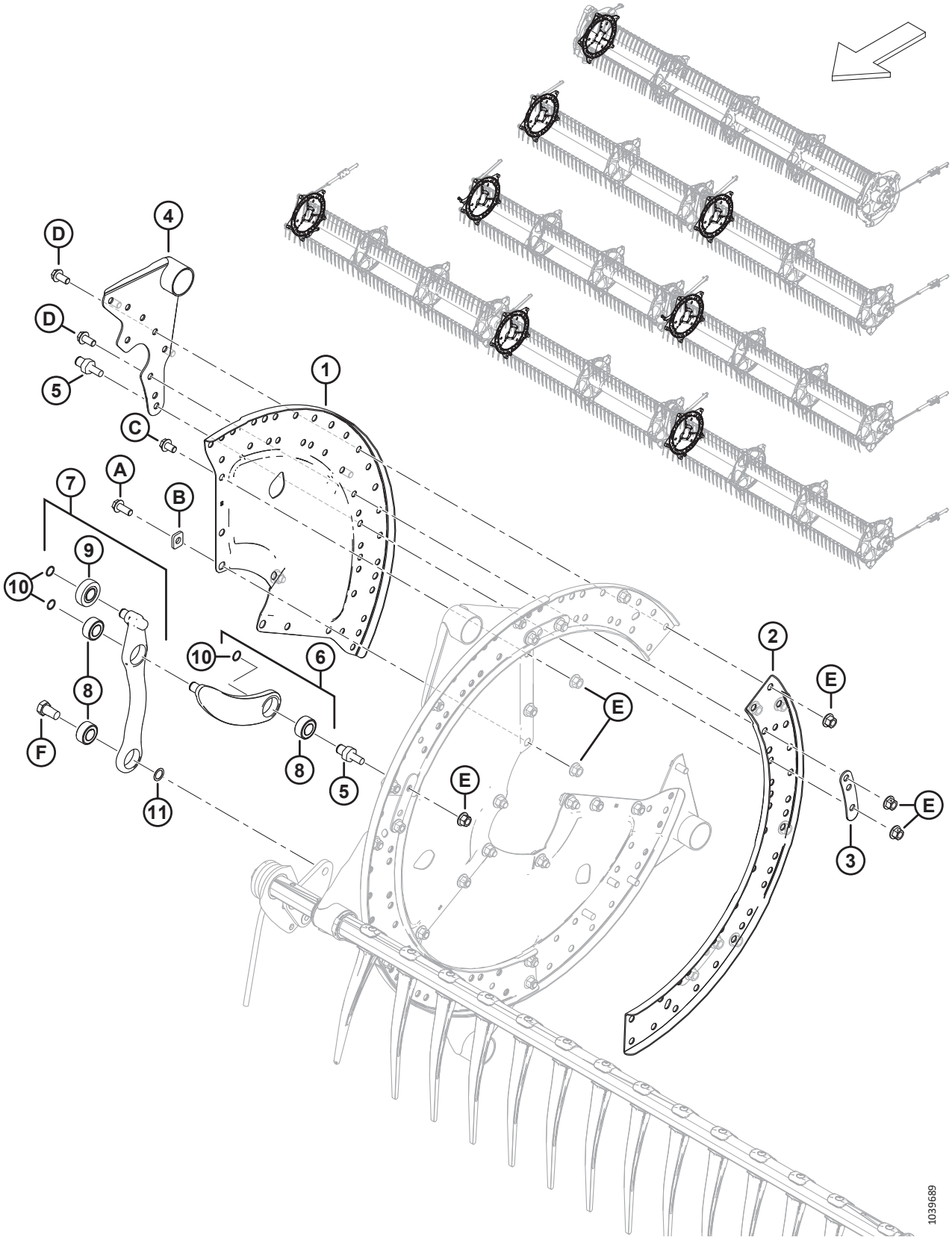

HASPELSCHEIBEN – KURVENSCHEIBENSEITE UND GESTÄNGE (FD225, FD230, FD235, FD240, FD241, FD245 UND FD250)

Ref.	Bestellnummer	Informationen	Menge	Seriennummer
1	MAC273373	KRANZSEGMENT – KURVENSCHEIBE	3	
2	MAC273376	SCHIENE – KURVENSCHEIBE	3	
3	MAC311672	BAND	5	
4	MAC335924	HALTEBLECH – KURVENSCHEIBENSEITE (SCHWEISSTEIL)	5	
5	MAC340146	BOLZEN (FÜR GESTÄNGE)	5	
6	MAC311615	ARM – BAUGRUPPE [162]	5	
7	MAC311617	ARM – BAUGRUPPE FINGERTRÄGERSTEUERUNG [163]	5	
8	MAC273347	LAGER	N/B	
9	MAC273524	LAGERUNG – KURVENROLLE	N/B	
10	MAC273536	HALTERING	10	
11	MAC137529	BEILAGSCHEIBE – KURBELLAGER		
A	MAC320180	SCHRAUBE – SK MIT FLS M12 X 1,75 X 30-SPCL-8,8-AA1J		
B	MAC273666	UNTERLEGSCHEIBE		
C	MAC320179	SCHRAUBE – SK MIT FLS, VGL M12 X 1,75 X 20-SAF-8,8-AA1J		
D	MAC320175	SCHRAUBE – SK MIT FLS, VGL M12 X 1,75 X 25-SAF-8,8-AA1J		
E	MAC136431	MUTTER – SK MIT FLS ZENTRAL SICHERND M12 X 1,75-10		
F	MAC228316	SCHRAUBE – SK M16 X 1,5 X 15-SAF-8,8-AA1J		

162. Die Haspelarm-Baugruppe enthält Arm (NSE), Lagerung (MAC273347) und Sicherungsring (MAC273536).
163. Die Fingerträgersteuerungsbaugruppe enthält Haspelarm (NSE), Kurvenrollenlagerung (MAC273524), zwei Lagerungen (MAC273347) und Sicherungsring (MAC273536).

56 Haspelscheiben – mittlere Spannweite, Kurvenscheibenseite (FD225, FD235, FD240, FD241, FD245 und FD250)

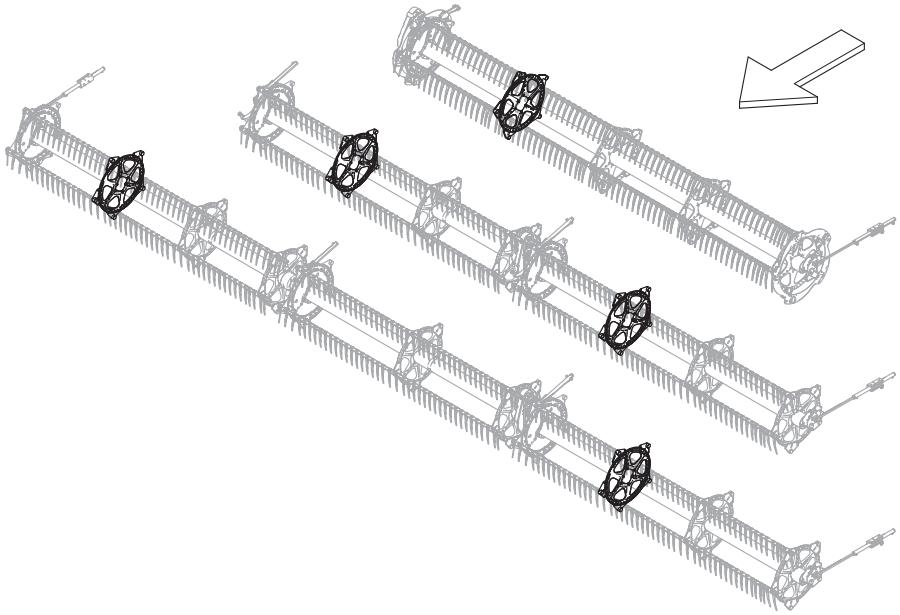

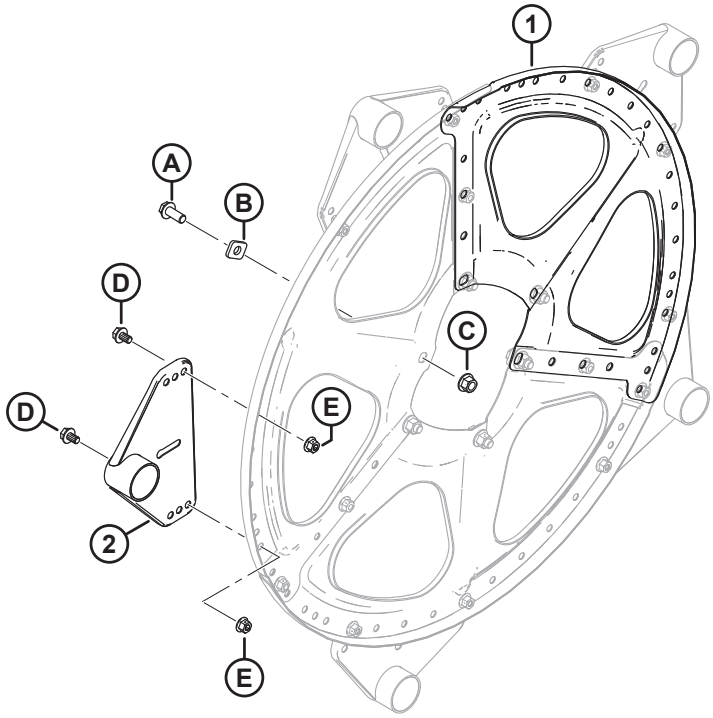

1039691

HASPELSCHEIBEN – MITTLERE SPANNWEITE, KURVENSCHEIBENSEITE (FD225, FD235, FD240, FD241, FD245 UND FD250)

Ref.	Bestellnummer	Informationen	Menge	Seriennummer
1	MAC273375	KRANZSEGMENT – MITTLERE SPANNWEITE UND OHNE KURVENSCHEIBE	3	
2	MAC273523	ARM SCHWEISSTEIL – MITTLERE SPANNWEITE	5	
A	MAC320180	SCHRAUBE – SK MIT FLS M12 X 1,75 X 30-SPCL-8,8-AA1J		
B	MAC273666	UNTERLEGSCHEIBE		
C	MAC136431	MUTTER – SK MIT FLS ZENTRAL SICHERND M12 X 1,75-10		
D	MAC136151	SCHRAUBE – SK MIT FLS, VGL, M10 X 1,5 X 16-8,8-AA1J		
E	MAC135799	MUTTER – SK MIT FLS ZENTRAL SICHERND M10 X 1,5-10		

57 Haspelscheiben – mittlere Spannweite, Außenseite (FD225, FD230, FD235, FD240, FD241, FD245 und FD250)

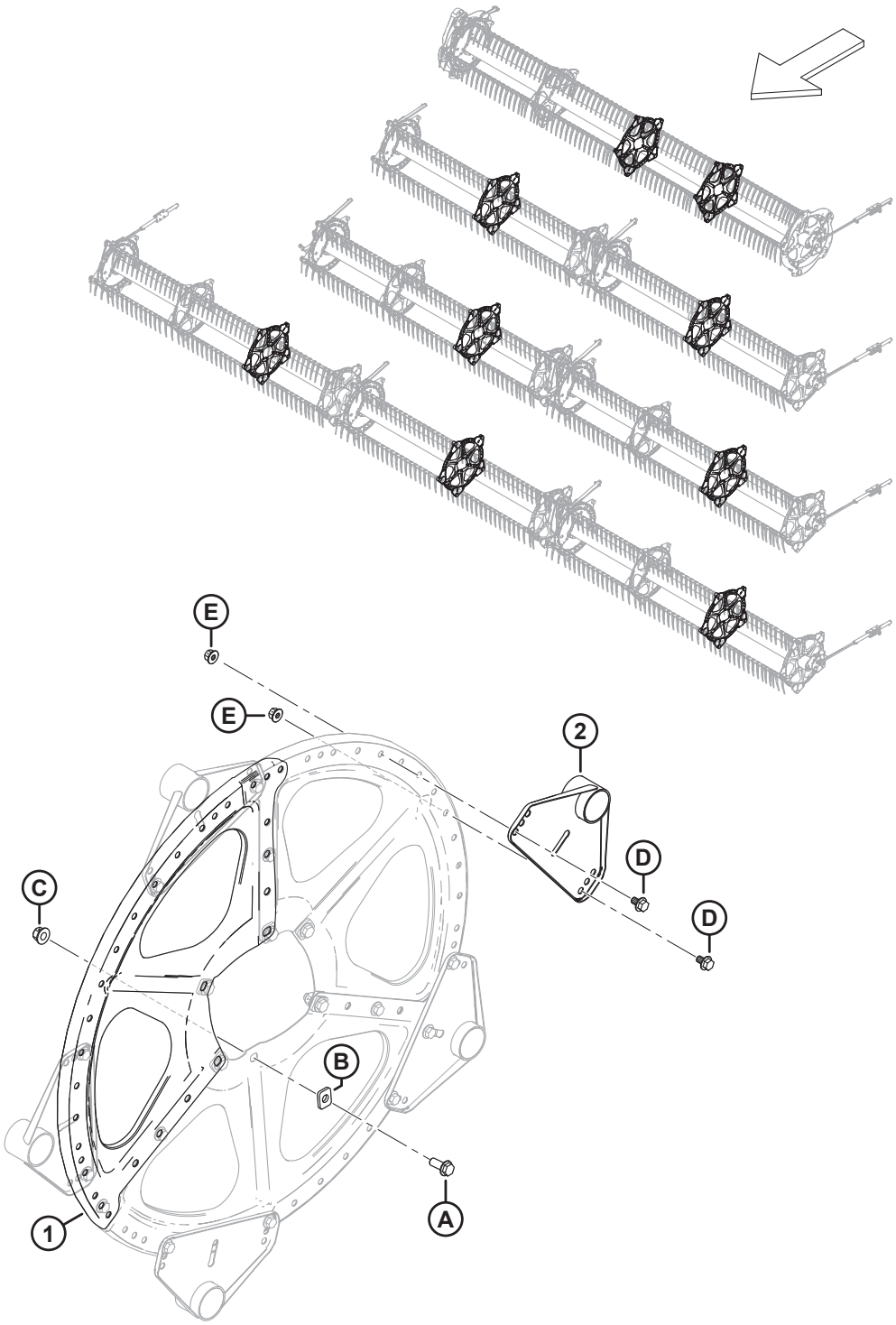

1039693

HASPELSCHEIBEN – MITTLERE SPANNWEITE, AUßENSEITE (FD225, FD230, FD235, FD240, FD241, FD245 UND FD250)

Ref.	Bestellnummer	Informationen	Menge	Seriennummer
1	MAC273375	KRANZSEGMENT – MITTLERE SPANNWEITE UND OHNE KURVENSCHEIBE	3	
2	MAC273523	ARM SCHWEISSTEIL – MITTLERE SPANNWEITE	5	
A	MAC320180	SCHRAUBE – SK MIT FLS M12 X 1,75 X 30-SPCL-8,8-AA1J		
B	MAC273666	UNTERLEGSCHEIBE		
C	MAC136431	MUTTER – SK MIT FLS ZENTRAL SICHERND M12 X 1,75-10		
D	MAC136151	SCHRAUBE – SK MIT FLS, VGL, M10 X 1,5 X 16-8,8-AA1J		
E	MAC135799	MUTTER – SK MIT FLS ZENTRAL SICHERND M10 X 1,5-10		

58 Haspelscheiben – Außenseite (FD225, FD230, FD235, FD240, FD241, FD245 und FD250)

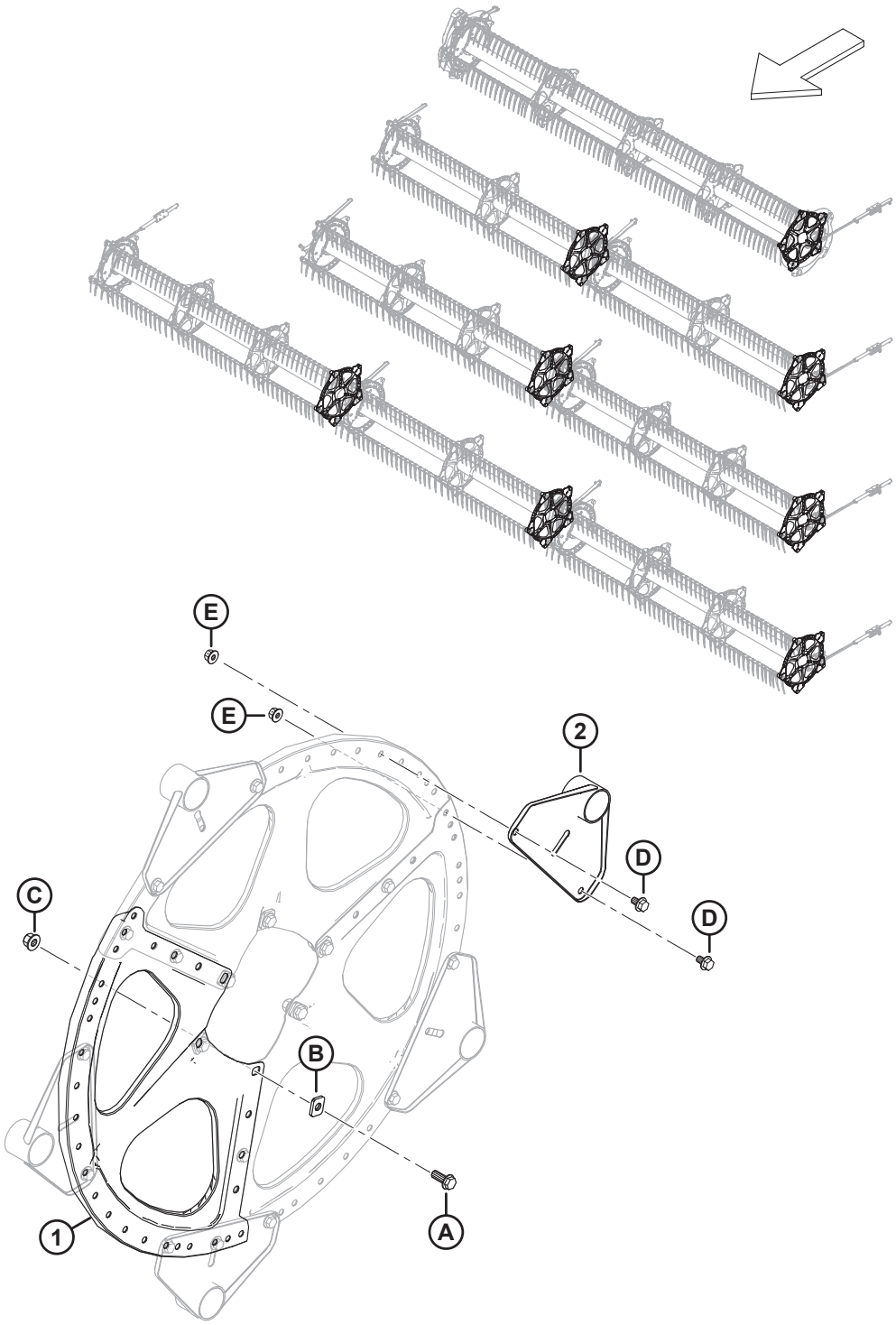

HASPELSCHEIBEN – AUßENSEITE (FD225, FD230, FD235, FD240, FD241, FD245 UND FD250)

Ref.	Bestellnummer	Informationen	Menge	Seriennummer
1	MAC273375	KRANZSEGMENT – MITTLERE SPANNWEITE UND OHNE KURVENSCHEIBE	3	
2	MAC311347	HALTEBLECH – AUSSENSEITE	5	
A	MAC320180	SCHRAUBE – SK MIT FLS M12 X 1,75 X 30-SPCL-8,8-AA1J		
B	MAC273666	UNTERLEGSCHEIBE		
C	MAC136431	MUTTER – SK MIT FLS ZENTRAL SICHERND M12 X 1,75-10		
D	MAC136151	SCHRAUBE – SK MIT FLS, VGL, M10 X 1,5 X 16-8,8-AA1J		
E	MAC135799	MUTTER – SK MIT FLS ZENTRAL SICHERND M10 X 1,5-10		

59 Haspel – Zentralrohre, durchgehende Haspel

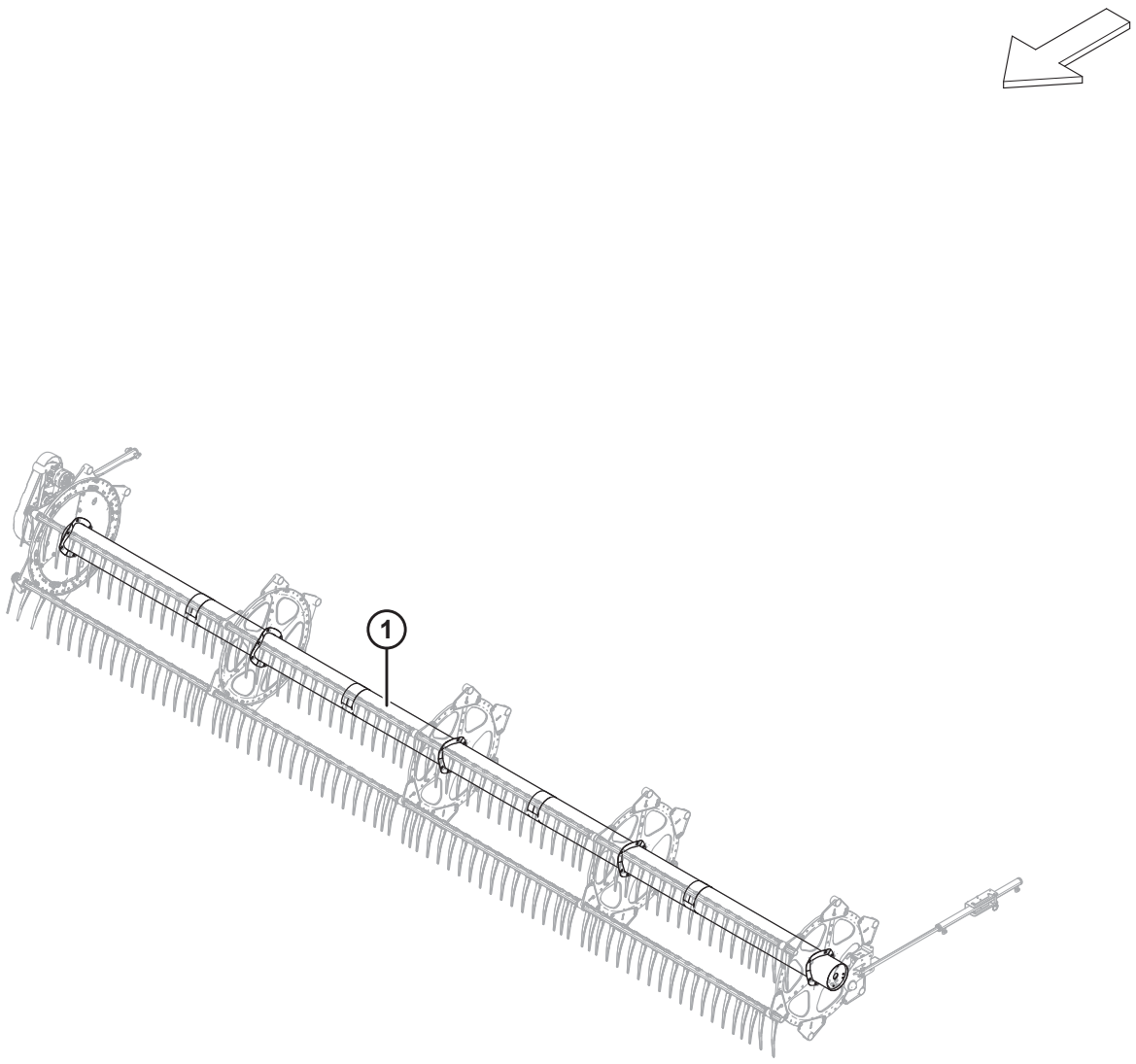

1039380

Ref.	Bestellnummer	Informationen	Menge	Seriennummer
1	**MAC360376**	**ZENTRALROHR – MIT AUFKLEBERN, 25 FUSS (GELBE, ROT-ORANGEFARBENE AUFKLEBER)** [164]	**1**	

164. durchgehende Haspel FD225.

60 Haspel – Zentralrohre, zweiteilige Haspel

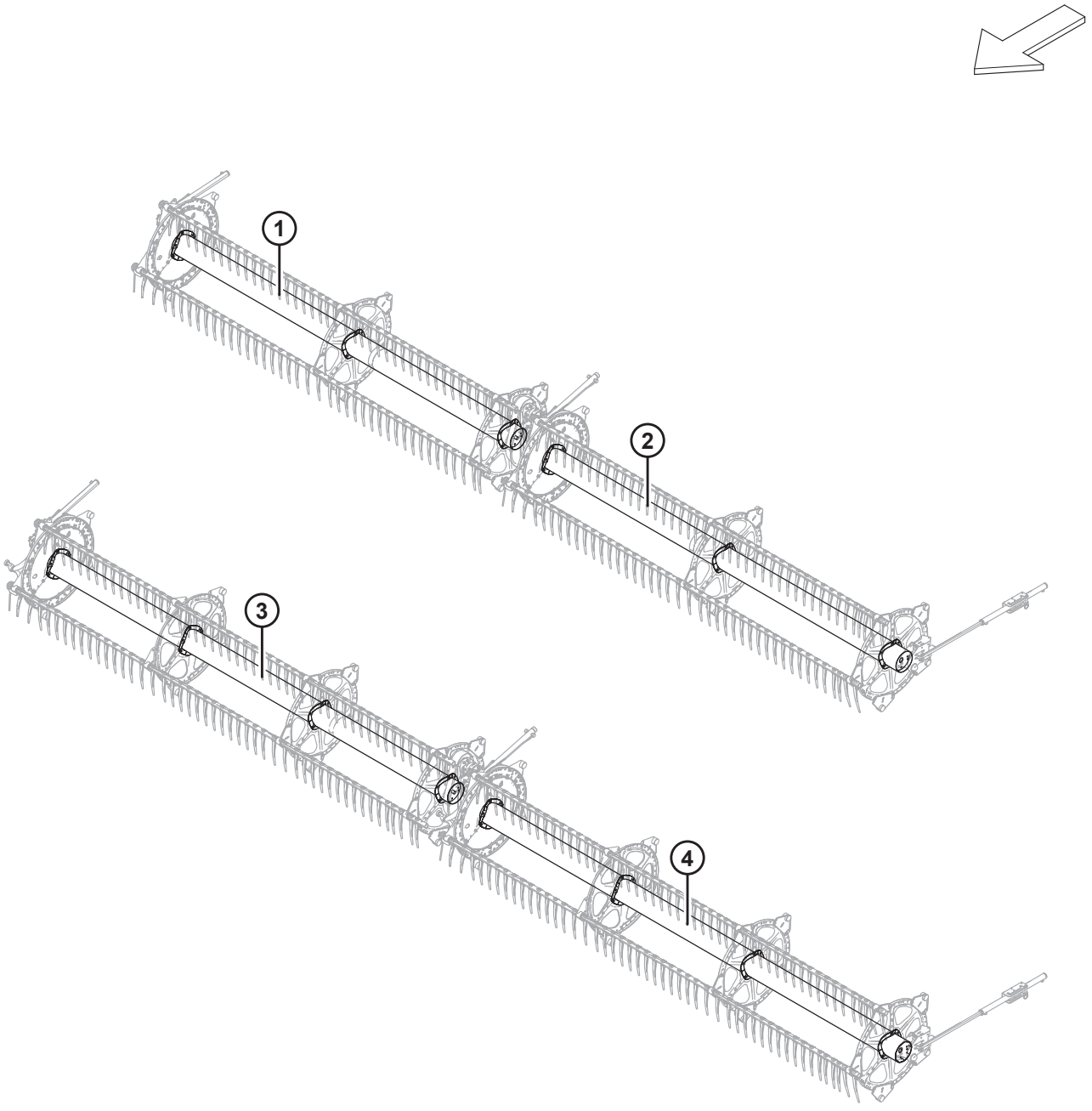

1038508

Ref.	Bestellnummer	Informationen	Menge	Seriennummer
1	MAC311644	ZENTRALROHR – MIT AUFKLEBERN, 30 FUSS (GELBE, ROT-ORANGEFARBENE AUFKLEBER) [165]	1	
2	MAC311643	ZENTRALROHR – MIT AUFKLEBERN, 30 FUSS (GELBE, ROT-ORANGEFARBENE AUFKLEBER) [166]	1	
3	MAC311646	ZENTRALROHR – MIT AUFKLEBERN, 35 FUSS (GELBE, ROT-ORANGEFARBENE AUFKLEBER) [167]	1	
	MAC311195	ZENTRALROHR – MIT AUFKLEBERN, 40 FUSS (GELBE AUFKLEBER) [168]	1	
	MAC311648	ZENTRALROHR – MIT AUFKLEBERN, 41 FUSS (GELBE, ROT-ORANGEFARBENE AUFKLEBER) [169]	1	
4	MAC311645	ZENTRALROHR – MIT AUFKLEBERN, 35 FUSS (GELBE, ROT-ORANGEFARBENE AUFKLEBER) [170]	1	
	MAC311658	ZENTRALROHR – MIT AUFKLEBERN, 40 FUSS (GELBE, ROT-ORANGEFARBENE AUFKLEBER) [171]	1	
	MAC311647	ZENTRALROHR – MIT AUFKLEBERN, 41 FUSS (GELBE, ROT-ORANGEFARBENE AUFKLEBER) [172]	1	

165. rechte zweiteilige Haspel FD230.
166. linke zweiteilige Haspel FD230.
167. rechte zweiteilige Haspel FD235.
168. rechte zweiteilige Haspel FD240.
169. rechte zweiteilige Haspel FD241.
170. linke zweiteilige Haspel FD235.
171. linke zweiteilige Haspel FD240.
172. linke zweiteilige Haspel FD241.

61 Haspel – Zentralrohre, dreiteilige Haspel

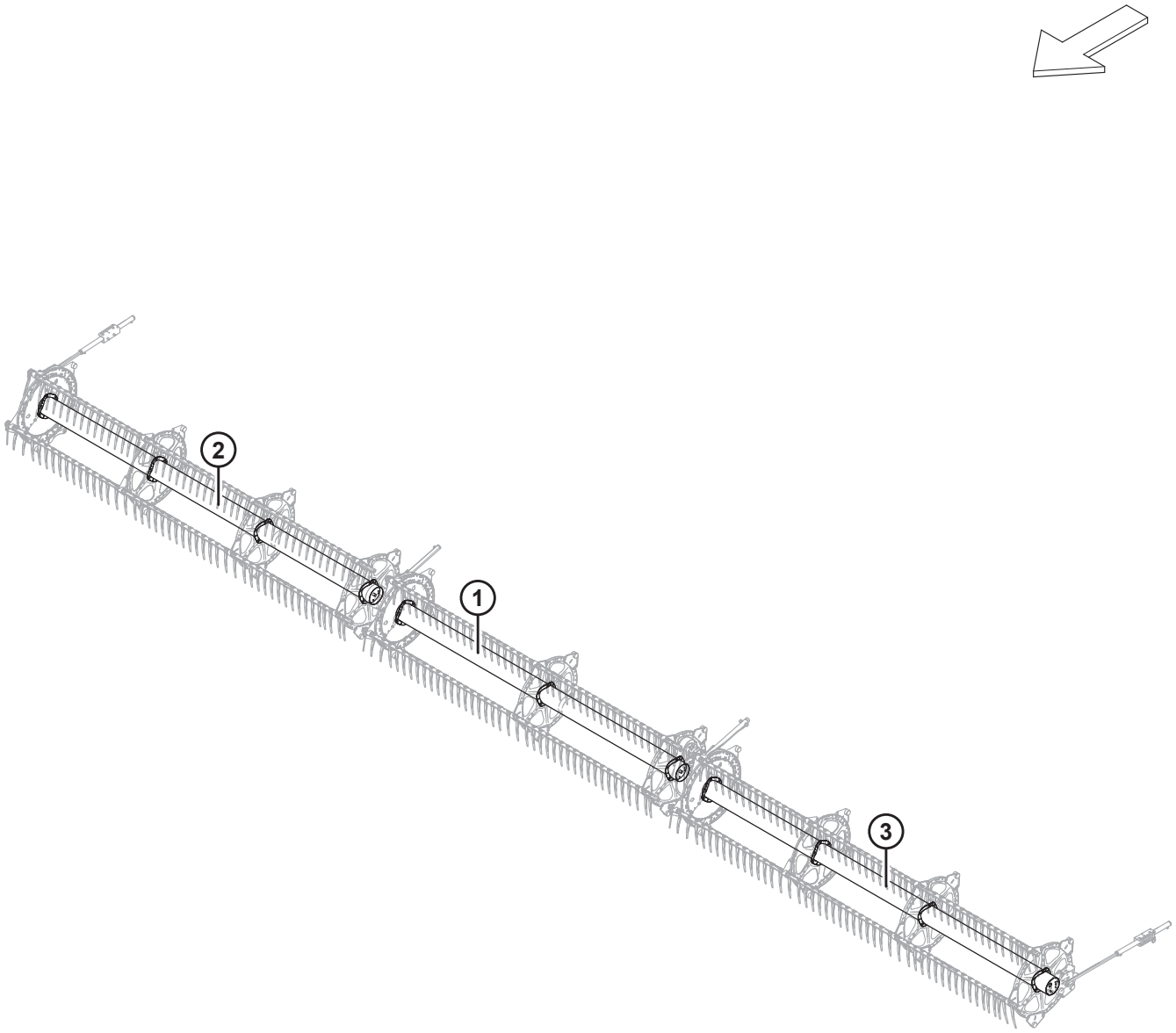

1038505

Ref.	Bestellnummer	Informationen	Menge	Seriennummer
1	MAC311644	ZENTRALROHR – MIT AUFKLEBERN, 45 UND 50 FUSS (GELBE, ROT-ORANGEFARBENE AUFKLEBER) [173]	1	
	MAC311038	ZENTRALROHR – MIT AUFKLEBERN, 40 FUSS (GELBE AUFKLEBER) [174]	1	
2	MAC311646	ZENTRALROHR – MIT AUFKLEBERN, 50 FUSS (GELBE, ROT-ORANGEFARBENE AUFKLEBER) [175]	1	
	MAC311644	ZENTRALROHR – MIT AUFKLEBERN, 40 UND 45 FUSS (GELBE, ROT-ORANGEFARBENE AUFKLEBER) [176]	1	
3	MAC311645	ZENTRALROHR – MIT AUFKLEBERN, 50 FUSS (GELBE, ROT-ORANGEFARBENE AUFKLEBER) [177]	1	
	MAC311643	ZENTRALROHR – MIT AUFKLEBERN, 40 UND 45 FUSS (GELBE, ROT-ORANGEFARBENE AUFKLEBER) [178]	1	

173. mittlere dreiteilige Haspel FD245 und FD250.
174. mittlere dreiteilige Haspel FD240.
175. rechte dreiteilige Haspel FD250.
176. rechte dreiteilige Haspel FD240 und FD245.
177. linke dreiteilige Haspel FD250.
178. linke dreiteilige Haspel FD240 und FD245.

62 Haspel – Seitenbleche, Kurvenscheibe, innen

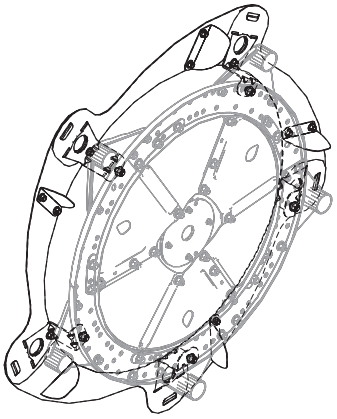

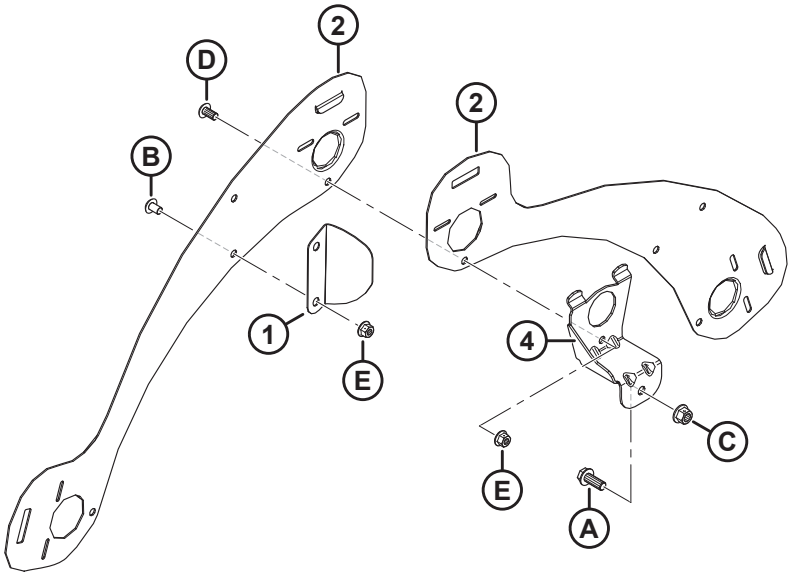

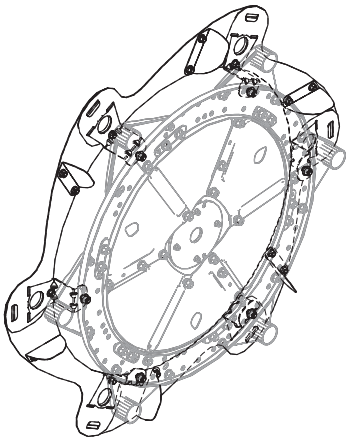

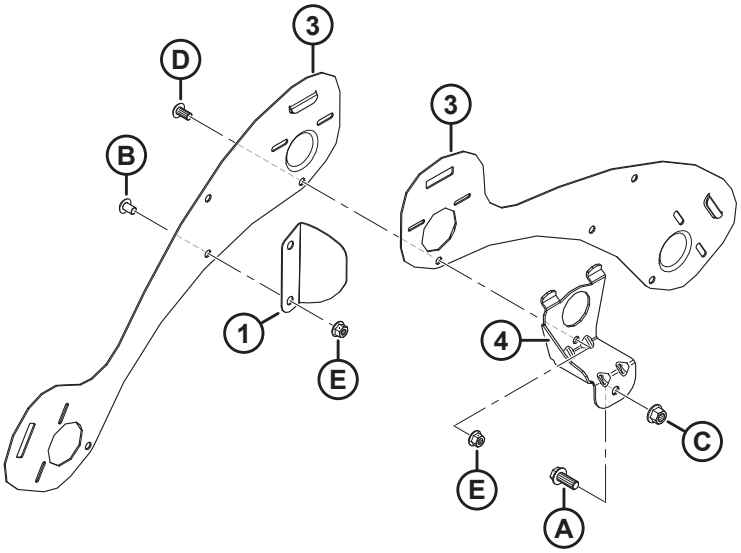

1036485

BEACHTEN:

Abbildung – OBEN: 5-armige Haspel, UNTEN: 6-armige Haspel.

Ref.	Bestellnummer	Informationen	Menge	Seriennummer
1	MAC311906	ABDECKUNG – KURVENSCHEIBE INNEN [179]		
2	MAC273823	ABDECKBLECH – 5 ARME LINKE HASPEL KURVENSCHEIBE	5	
3	MAC273813	ABDECKBLECH – 6 ARME LINKE HASPEL KURVENSCHEIBE	6	
4	MAC311964	AUFNAHME – SCHWEISSTEIL-KURVENSCHEIBENSEITE [179]		
A	MAC320180	SCHRAUBE – SK MIT FLS M12 X 1,75 X 30-SPCL-8,8-ZINC		
B	MAC136640	SCHRAUBE – TORX FLACHRUNDKOPF M10 X 1,5 X 16 X SAF-8,8-AA1J		
C	MAC136431	MUTTER – SK MIT FLS ZENTRAL SICHERND M12 X 1,75-10		
D	MAC136395	SCHRAUBE – TORX FLACHRUNDKOPF M10 X 1,5 X 20 X SAF-8,8-A3L		
E	MAC135799	MUTTER – SK MIT FLS ZENTRAL SICHERND M10 X 1,5-10		

179. Mengenangaben: 5 Arme = 5, 6 Arme = 6.

63 Haspel – Seitenbleche, Kurvenscheibe, außen

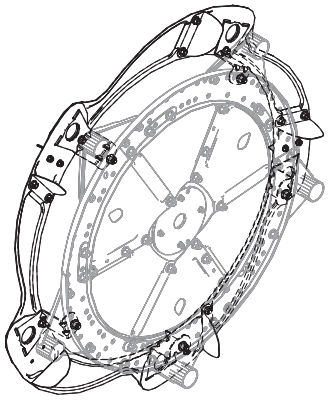

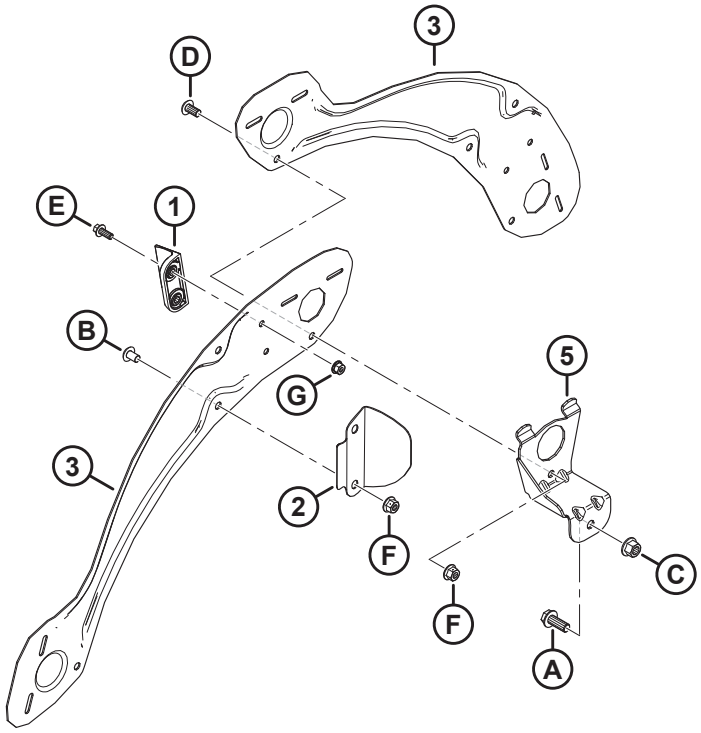

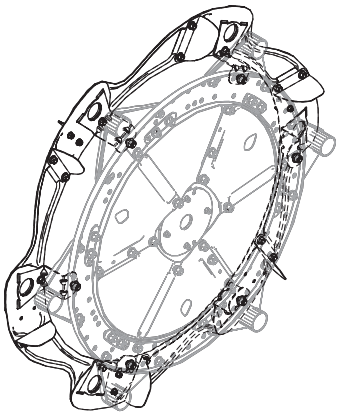

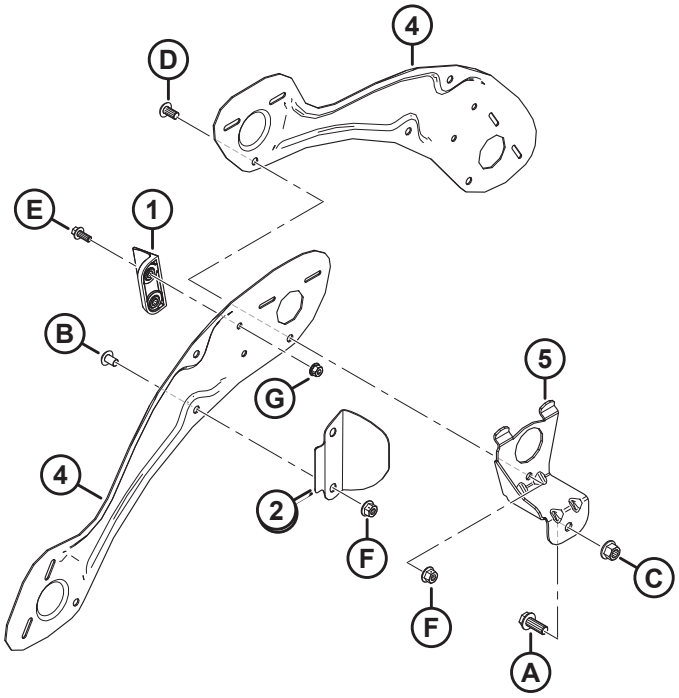

1036486

BEACHTEN:

Abbildung – OBEN: 5-armige Haspel, UNTEN: 6-armige Haspel.

Ref.	Bestellnummer	Informationen	Menge	Seriennummer
1	MAC313035	PADDEL – HASPELSEITE, HYTREL	3	
2	MAC311729	ABDECKUNG – KURVENSCHEIBE AUSSEN [180]		
3	MAC311694	ABDECKBLECH – AUSSEN RECHTS 5 ARME	5	
4	MAC311752	ABDECKBLECH – AUSSEN RECHTS 6 ARME	6	
5	MAC311964	AUFNAHME – SCHWEISSTEIL-KURVENSCHEIBENSEITE [180]		
A	MAC320180	SCHRAUBE – SK MIT FLS M12 X 1,75 X 30-SPCL-8,8-ZINC		
B	MAC136640	SCHRAUBE – TORX FLACHRUNDKOPF M10 X 1,5 X 16 X SAF-8,8-AA1J		
C	MAC136431	MUTTER – SK MIT FLS ZENTRAL SICHERND M12 X 1,75-10		
D	MAC136395	SCHRAUBE – TORX FLACHRUNDKOPF M10 X 1,5 X 20 X SAF-8,8-A3L		
E	MAC136300	SCHRAUBE – SK MIT FLS, VGL, M8 X 1,25 X 20-8,8-AA3L		
F	MAC135799	MUTTER – SK MIT FLS ZENTRAL SICHERND M10 X 1,5-10		
G	MAC135337	MUTTER – SK MIT FLS ZENTRAL SICHERND M8 X 1,25-8-AA1J		

180. Mengenangaben: 5 Arme = 5, 6 Arme = 6.

64 Haspel – Seitenbleche, ohne Kurvenscheibe, innen

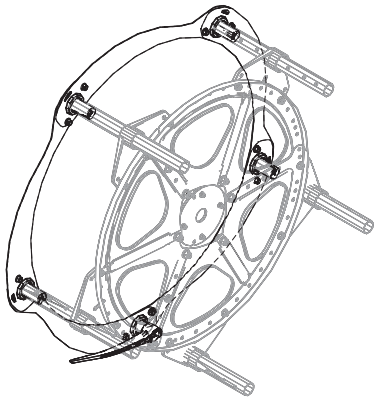

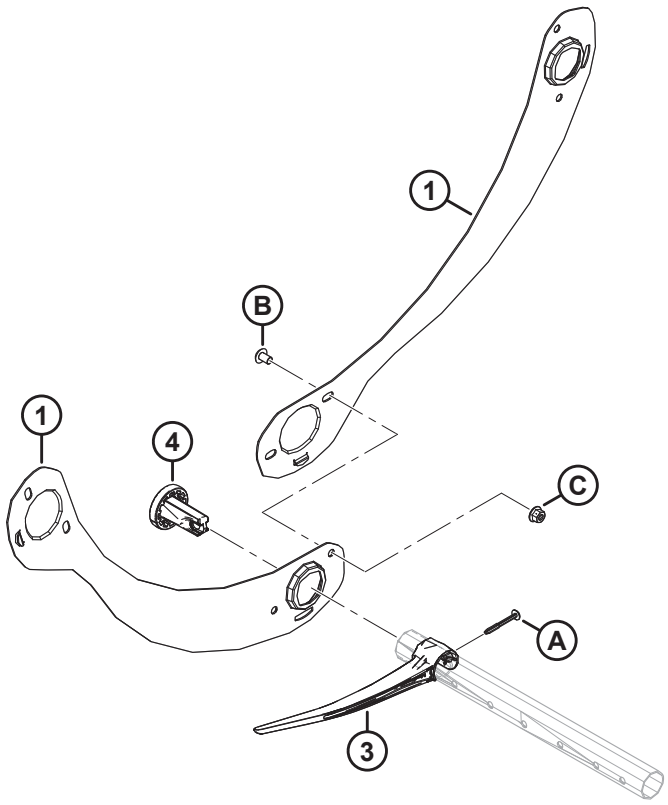

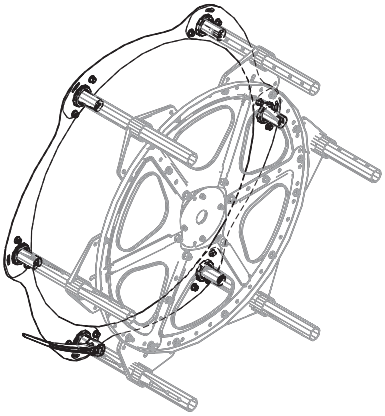

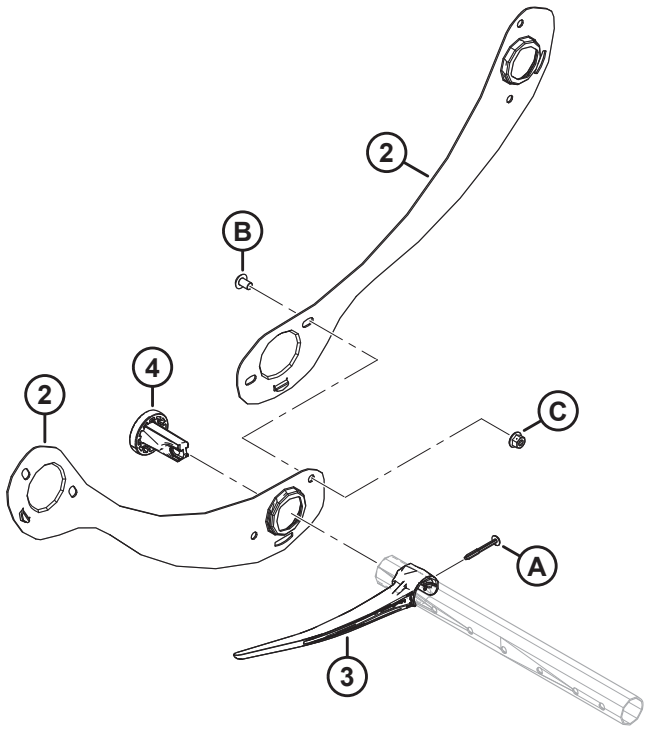

1036769

HASPEL – SEITENBLECHE, OHNE KURVENSCHEIBE, INNEN

BEACHTEN:

Abbildung – OBEN: 5-armige Haspel, UNTEN: 6-armige Haspel.

Ref.	Bestellnummer	Informationen	Menge	Seriennummer
1	MAC311795	ABDECKBLECH – 5 ARME RECHTE HASPEL, KURVENSCHEIBE	5	
2	MAC311822	ABDECKBLECH – 6 ARME RECHTE HASPEL, KURVENSCHEIBE	6	
3	MAC311524	FINGER – KUNSTSTOFF, LINKS ANGEWINKELT (10 STÜCK) [181]		
4	MAC273968	BUCHSE – SEITENBLECH	5	
A	MAC252687	SCHRAUBE – 48° PLASTITE DOPPELHELIX		
B	MAC136640	SCHRAUBE – TORX FLACHRUNDKOPF M10 X1,5 X 16 X SAF-8,8-AA1J		
C	MAC135799	MUTTER – SK MIT FLS ZENTRAL SICHERND M10 X 1,5-10		

181. Mengenangaben: 5 Arme = 5, 6 Arme = 6.

65 Haspel – Seitenbleche, Kurvenscheibe, außen

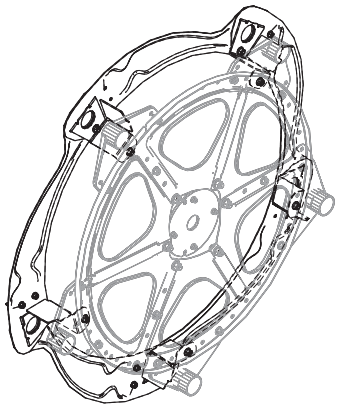

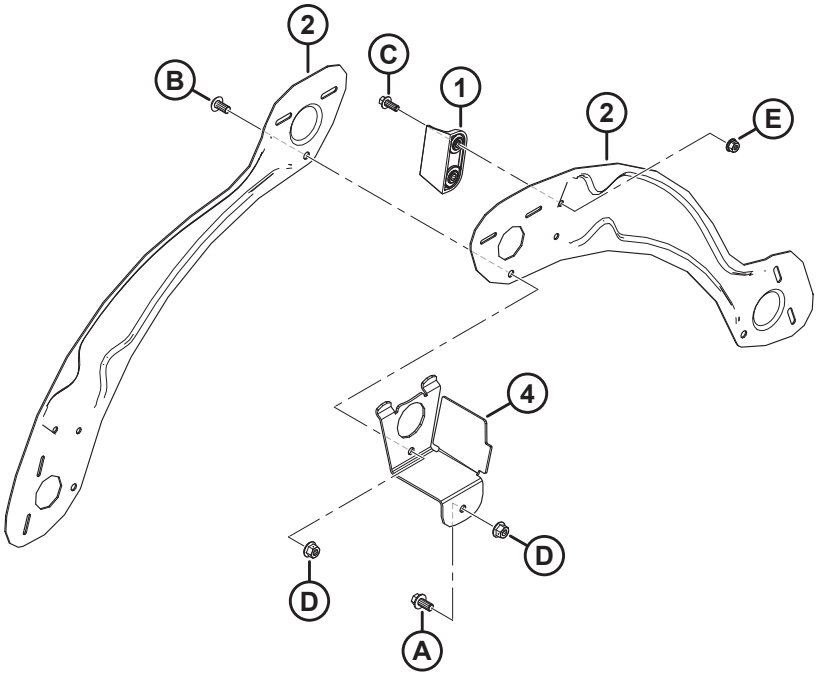

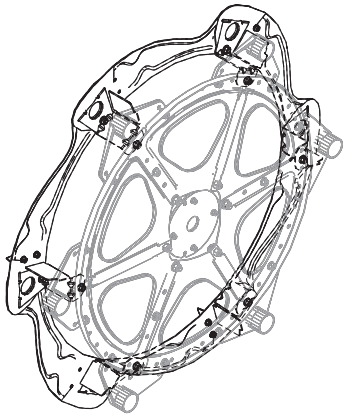

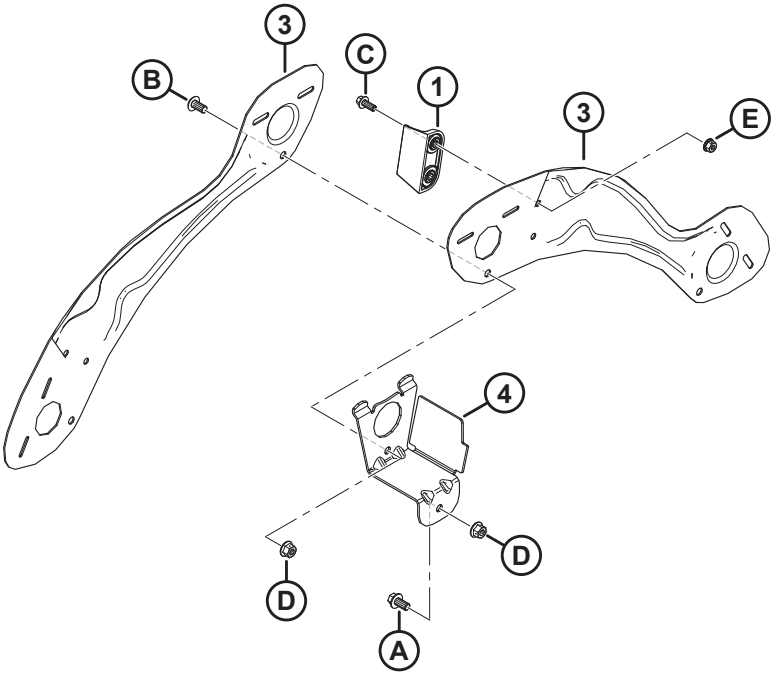

1036771

BEACHTEN:

Abbildung – OBEN: 5-armige Haspel, UNTEN: 6-armige Haspel.

Ref.	Bestellnummer	Informationen	Menge	Seriennummer
1	MAC313035	PADDEL – HASPELSEITE, HYTREL	3	
2	MAC311695	ABDECKBLECH – AUSSEN LINKS 5 ARME	5	
3	MAC311753	ABDECKBLECH – AUSSEN LINKS 6 ARME	6	
4	MAC311965	AUFNAHME – SCHWEISSTEIL AUSSENSEITE [182]		
A	MAC152655	SCHRAUBE – SK MIT FLS, M10 X 1,5 X 20-8,8-AA1J		
B	MAC136395	SCHRAUBE – TORX FLACHRUNDKOPF M10 X 1,5 X 20 X SAF-8,8-A3L		
C	MAC136300	SCHRAUBE – SK MIT FLS, VGL, M8 X 1,25 X 20-8,8-AA3L		
D	MAC135799	MUTTER – SK MIT FLS ZENTRAL SICHERND M10 X 1,5-10		
E	MAC135337	MUTTER – SK MIT FLS ZENTRAL SICHERND M8 X 1,25-8-AA1J		

182. Stückzahlen: 5 Arme = 5, 6 Arme = 6.

66 Gleitkufen – Außen und Mitte

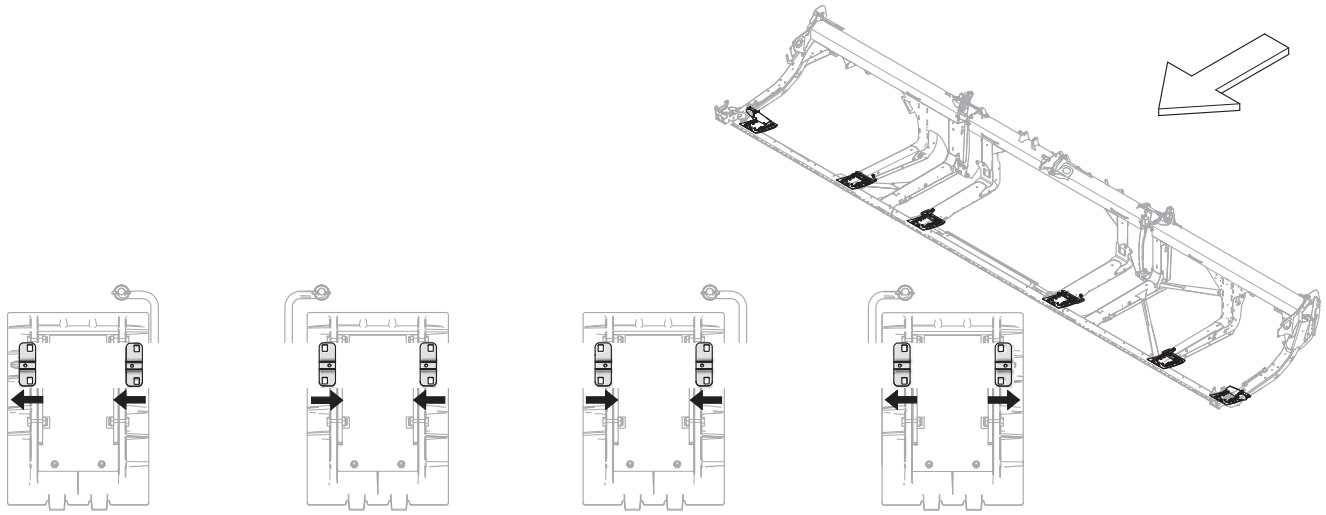

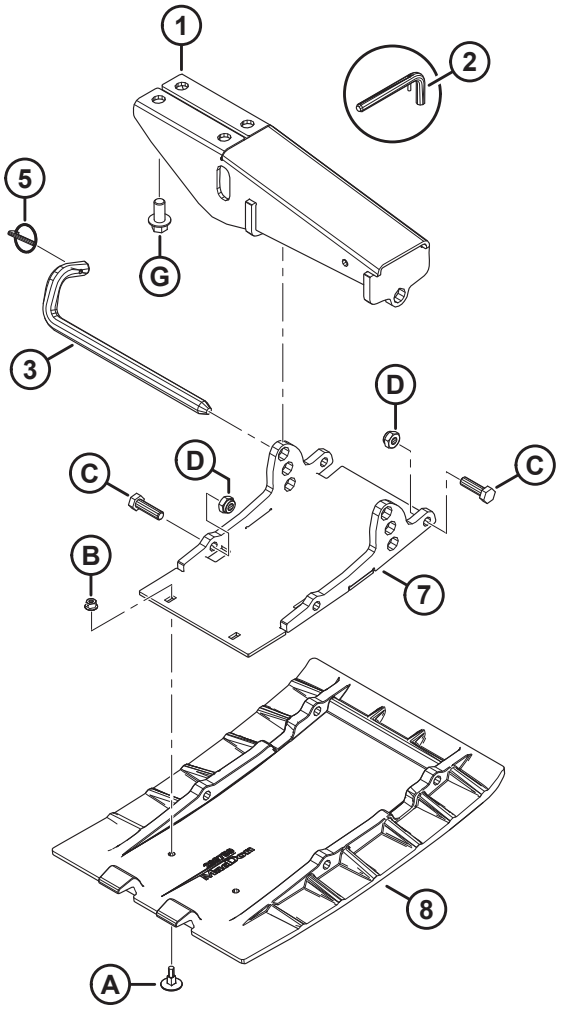

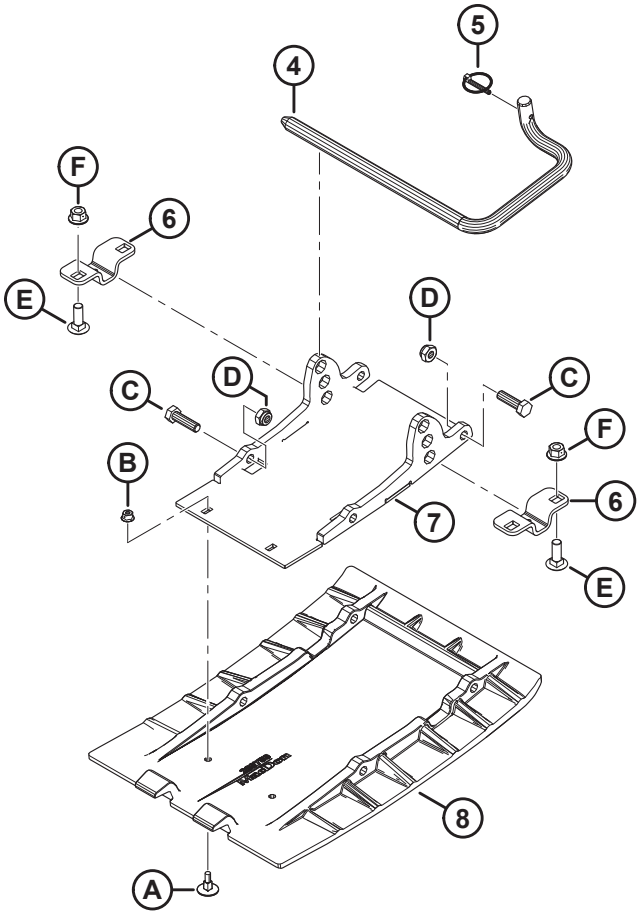

1036404

GLEITKUFEN – AUßEN UND MITTE

Ref.	Bestellnummer	Informationen	Menge	Seriennummer
1	MAC312680	BEFESTIGUNG SCHWEISSTEIL – GLEITKUFE (SEITE)	2	
	MAC312777	SATZ – AUSSENKUFEN-MONTAGE K/M STIFT [183]	N/B	
2	MAC313965	BAUGRUPPE – STIFT (NUR WARTUNG) [184]	N/B	
3	MAC312675	VERRIEGELUNGSSTANGE	2	
	MAC312777	SATZ – AUSSENKUFEN-MONTAGE K/M STIFT [183]	N/B	
4	MAC165588	STANGE – EINRASTEND RECHTS [185]	2	
	MAC165168	VERRIEGELUNGSSTANGE – LI [185]	2	
5	MAC50193	KLAPPSPLINT [186]	6	
6	MAC232806	HALTERUNG – KUFENAUFNAHME [187]	8	
7	MAC289869	AUFNAHME SCHWEISSTEIL – PLATTE [186]	6	
8	MAC289759	KUFE – VERSCHLEISSPLATTE, POLYETHYLEN [186]	6	
A	MAC252176	SCHRAUBE – SNKK, ELEVATOR M6 X 1 X 23-8,8		
B	MAC152668	MUTTER – SK MIT FLS ZENTRAL SICHERND M6 X 1-8		
C	MAC30628	SCHRAUBE – SK M10 X 1,5 X 35-8,8-AA1J		
D	MAC184692	SCHRAUBE – SK NYLOC M10 X 1,5-8-AA1J		
E	MAC184662	SCHRAUBE – FRVK VGL M10 X 1,5 X 30-8,8-AA1J		
F	MAC135799	MUTTER – SK MIT FLS ZENTRAL SICHERND M10 X 1,5-10		
G	MAC136399	SCHRAUBE – SK MIT FLS, VGL, M12 X 1,75 X 25-8,8-AA1J		

183. Der Satz enthält Gleitkufen-Seitenhalterung (MAC312680),, Verriegelungsstange (MAC312675), und Klappsplint (MAC50193). Der Satz wird zur Wartung von Schneidwerken mit ersetzten Halterungen (MAC251872) und ersetzten Stangen (MAC232674) verwendet.
184. Stiftbaugruppe mit Sicherungsstift (MAC23370) und Federstift (MAC30907). Die Stiftbaugruppe (MAC313965) steht nur noch für Wartungszwecke zur Verfügung.
185. In der Abbildung ist die rechte Einraststange dargestellt. Die Mengen der rechten Verriegelungsstange (MAC165588) und der linken Verriegelungsstange (MAC165168) betragen jeweils eins für Schneidwerke FD225 und zwei für Schneidwerke FD230–FD250.
186. Mengenangaben: FD225 = 4, FD230–FD250 = 6.
187. Die Ausrichtung dieser Halterung variiert; sicherstellen, dass sie wie abgebildet für jeden Mittelkufenschuh installiert wird. Vergleichen Sie die Position der kleinen Bohrung mit den Pfeilen. Stückzahlen: FD225 = 4, FD230–FD250 = 8.

67 Hydraulik – Verteilerverschraubungen und Befestigungselemente

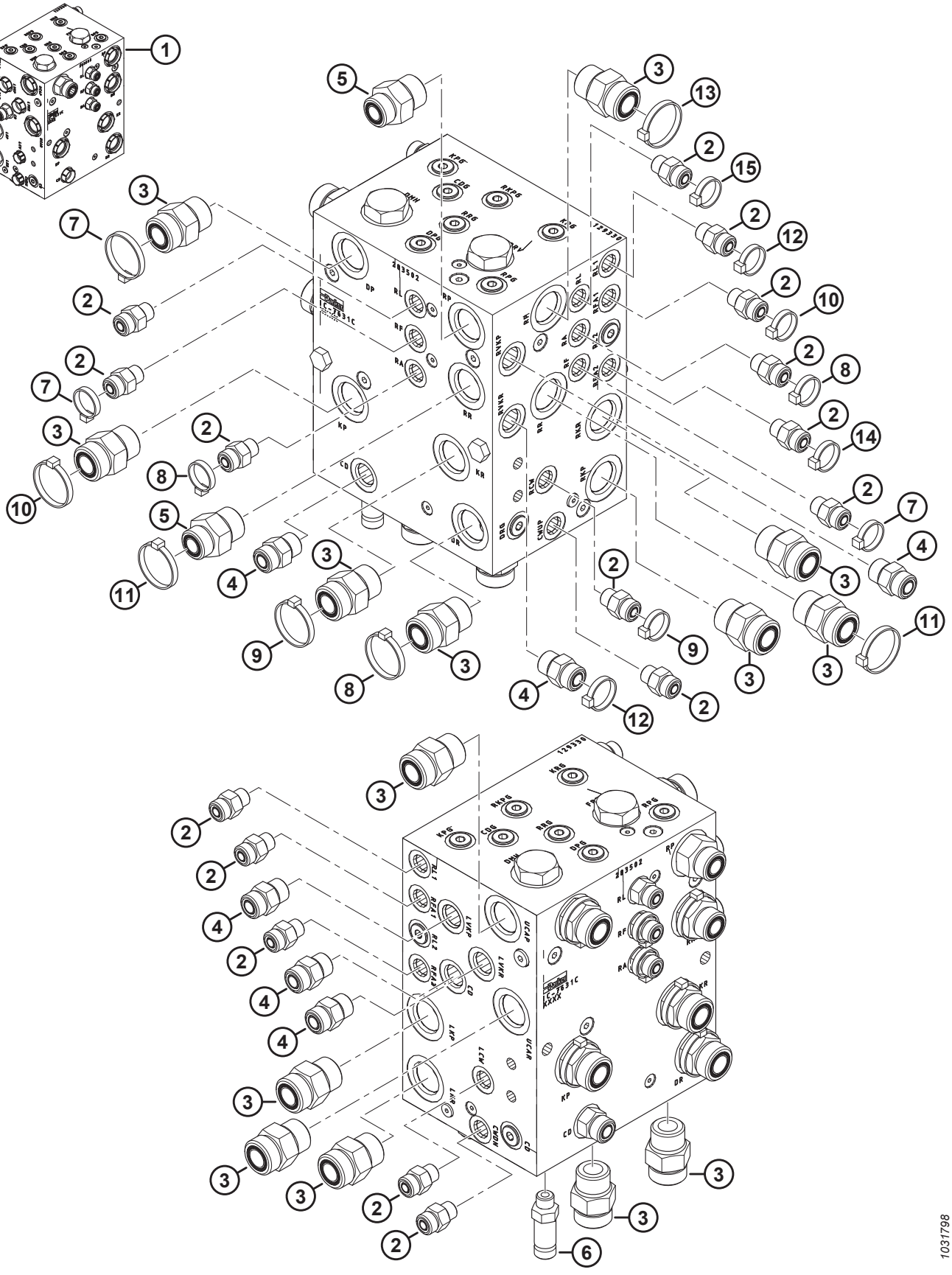

HYDRAULIK – VERTEILERVERSCHRAUBUNGEN UND BEFESTIGUNGSELEMENTE

Ref.	Bestellnummer	Informationen	Menge	Seriennummer
1	MAC283502	VERTEILER-BAUGRUPPE – DM OHNE ZEITANGABE	N/B	
2	MAC135778	VERSCHRAUBUNG – ADAPTER	15	
	MAC50219	O-RING – Ø 1,98 X Ø 11,89		
	MAC135865	O-RING – Ø 1,78 X Ø 9,25		
3	MAC135788	VERSCHRAUBUNG – ADAPTER	14	
	MAC30971	O-RING – Ø 2,95 X Ø 23,47		
	MAC135868	O-RING – Ø 1,78 X Ø 18,77		
4	MAC135780	VERSCHRAUBUNG – ADAPTER	6	
	MAC44209	O-RING – Ø 2,21 X Ø 16,36		
	MAC135866	O-RING – Ø 1,78 X Ø 12,42		
5	MAC135786	VERSCHRAUBUNG – ADAPTER	2	
	MAC30971	O-RING – Ø 2,95 X Ø 23,47		
	MAC135867	O-RING – Ø 1,78 X Ø 15,60		
6	MAC252902	VERSCHRAUBUNG – HYDRAULIKSTECKER, LANG	1	
	MAC50219	O-RING – Ø 1,98 X Ø 11,89		
	MAC135865	O-RING – Ø 1,78 X Ø 9,25		
7	MAC49227	BEFESTIGUNG – KABELBINDER, GRÜN	3	
8	MAC40702	BEFESTIGUNG – KABELBINDER, ROT	3	
9	MAC40703	BEFESTIGUNG – KABELBINDER, BLAU	2	
10	MAC40704	BEFESTIGUNG – KABELBINDER, ORANGEFARBEN	2	
11	MAC40701	BEFESTIGUNG – KABELBINDER, GELB	2	
12	MAC252795	BEFESTIGUNG – KABELBINDER (PINK)	2	
13	MAC49232	BEFESTIGUNG – KABELBINDER, WEISS	1	
14	MAC135266	BEFESTIGUNG – KABELBINDER, HELLBLAU	1	
15	MAC21763	BEFESTIGUNG – KABELBINDER, SCHWARZ	1	

68 Hydraulik – Verteilerstopfen

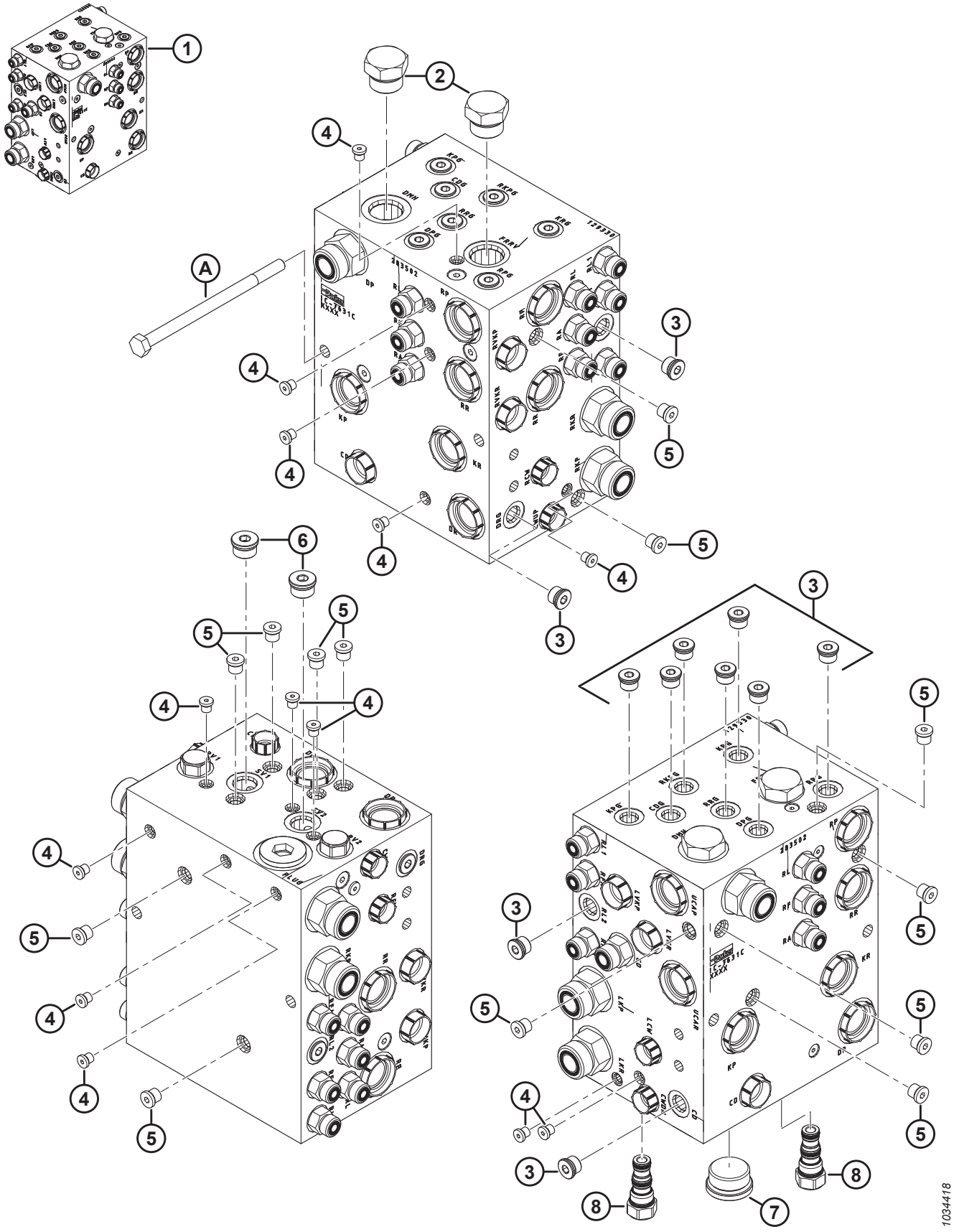

HYDRAULIK – VERTEILERSTOPFEN

Ref.	Bestellnummer	Informationen	Menge	Seriennummer
1	MAC283502	VERTEILER-BAUGRUPPE – DM OHNE ZEITANGABE	N/B	
2	MAC103575	STOPFEN – SK K/M O-RING	2	
3	MAC100577	STOPFEN – INNENSECHSKANT K/M O-RING	11	
	MAC50219	O-RING – Ø 1,98 X Ø 11,89		
4	MAC135952	STOPFEN – INNENSECHSKANT K/M O-RING	13	
5	MAC102711	STOPFEN – INNENSECHSKANT K/M O-RING	13	
6	MAC158174	STOPFEN – INNENSECHSKANT K/M O-RING	2	
	MAC44209	O-RING – Ø 2,21 X Ø 16,36		
7	MAC136524	STOPFEN – INNENSECHSKANT	1	
	MAC50220	O-RING – Ø 2,95 X Ø 29,74		
8	MAC283567	STOPFEN – HOHLRAUM	2	
	MAC283569	DICHTUNGSSATZ		
A	MAC136850	SCHRAUBE – SK M10 X 1,5 X 160-8,8-AA1J		

69 Hydraulik – Taumelgetriebe, Einfach- und Doppelmesser, linke Seite (FD225, FD230, FD235, FD240, FD241 und FD245)

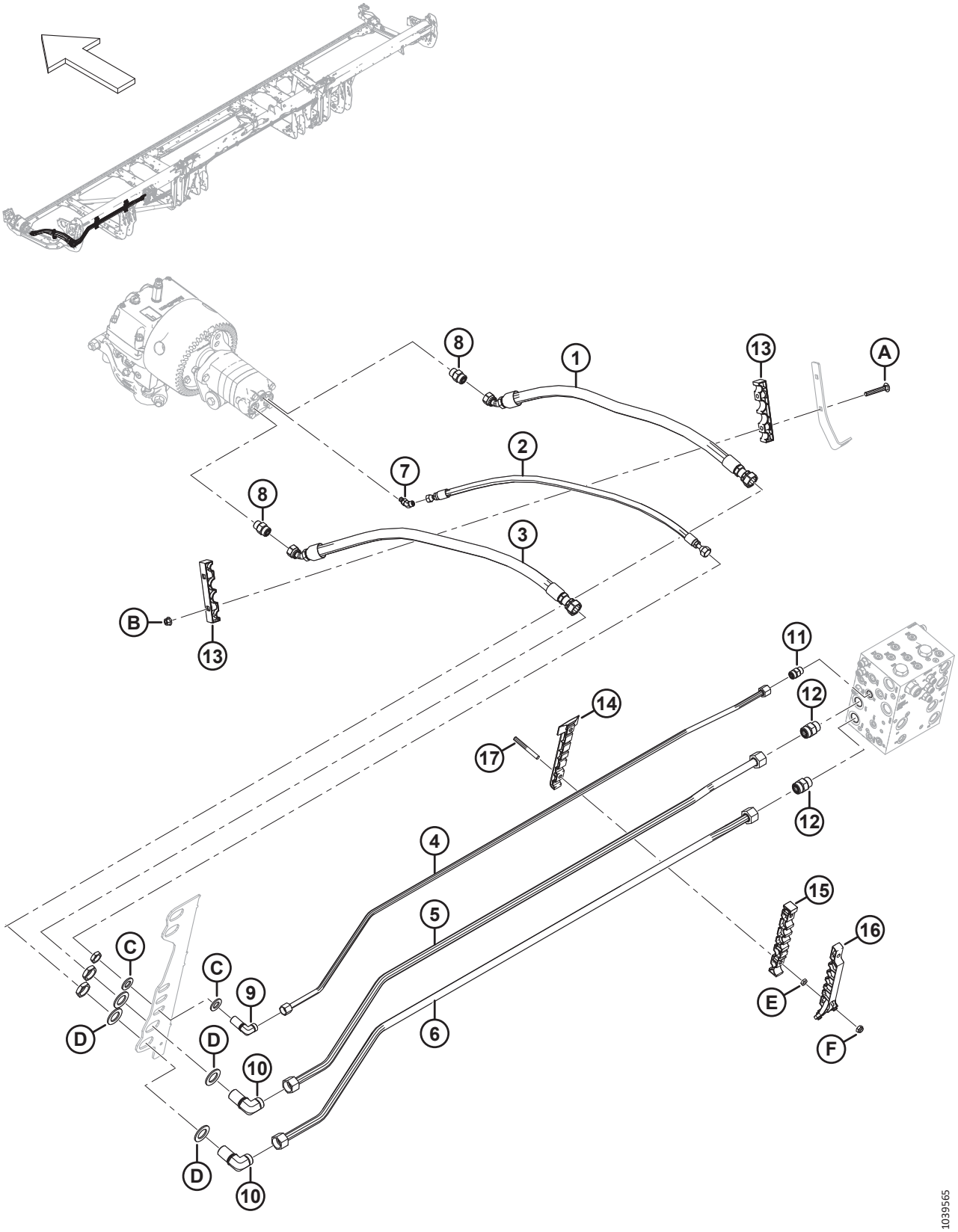

HYDRAULIK – TAUMELGETRIEBE, EINFACH- UND DOPPELMESSER, LINKE SEITE (FD225, FD230, FD235, FD240, FD241 UND FD245)

Ref.	Bestellnummer	Informationen	Menge	Seriennummer
1	MAC283063	HYDRAULIKSCHLAUCH	1	
2	MAC283065	HYDRAULIKSCHLAUCH	1	
3	MAC283202	HYDRAULIKSCHLAUCH	1	
4	MAC**283233**	**LEITUNG – HYDRAULIK (FD225)**	**1**	
	MAC283048	LEITUNG – HYDRAULIK (FD230)	1	
	MAC283201	LEITUNG – HYDRAULIK (FD235)	1	
	MAC283411	LEITUNG – HYDRAULIK (FD240)	1	
	MAC283458	LEITUNG – HYDRAULIK (FD241)	1	
	MAC283411	LEITUNG – HYDRAULIK (FD245)	1	
5	MAC**283232**	**LEITUNG – HYDRAULIK (FD225)**	**1**	
	MAC283047	LEITUNG – HYDRAULIK (FD230)	1	
	MAC283104	LEITUNG – HYDRAULIK (FD235)	1	
	MAC283410	LEITUNG – HYDRAULIK (FD240)	1	
	MAC283457	LEITUNG – HYDRAULIK (FD241)	1	
	MAC283410	LEITUNG – HYDRAULIK (FD245)	1	
6	MAC**283231**	**LEITUNG – HYDRAULIK (FD225)**	**1**	
	MAC283046	LEITUNG – HYDRAULIK (FD230)	1	
	MAC283102	LEITUNG – HYDRAULIK (FD235)	1	
	MAC283409	LEITUNG – HYDRAULIK (FD240)	1	
	MAC283456	LEITUNG – HYDRAULIK (FD241)	1	
	MAC283409	LEITUNG – HYDRAULIK (FD245)	1	
7	MAC252307	VERSCHRAUBUNG – HYDRAULIK, WINKELSTÜCK 45°	1	
	MAC50223	O-RING – Ø 1,83 X Ø 8,92		
	MAC135957	O-RING – Ø 1,78 X Ø 7,65		
8	MAC184461	VERSCHRAUBUNG – HYDRAULIK, ADAPTER	2	
	MAC44210	O-RING – Ø 2,46 X Ø 19,18		
	MAC135867	O-RING – Ø 1,78 X Ø 15,60		
9	MAC136244	VERSCHRAUBUNG – WINKELSTÜCK 90° TRENNWAND HYDRAULIK [188]	1	
	MAC135866	O-RING – Ø 1,78 X Ø 12,42		

188. Die Verschraubung enthält eine Sicherungsmutter.

HYDRAULIK – TAUMELGETRIEBE, EINFACH- UND DOPPELMESSER, LINKE SEITE (FD225, FD230, FD235, FD240, FD241 UND FD245)

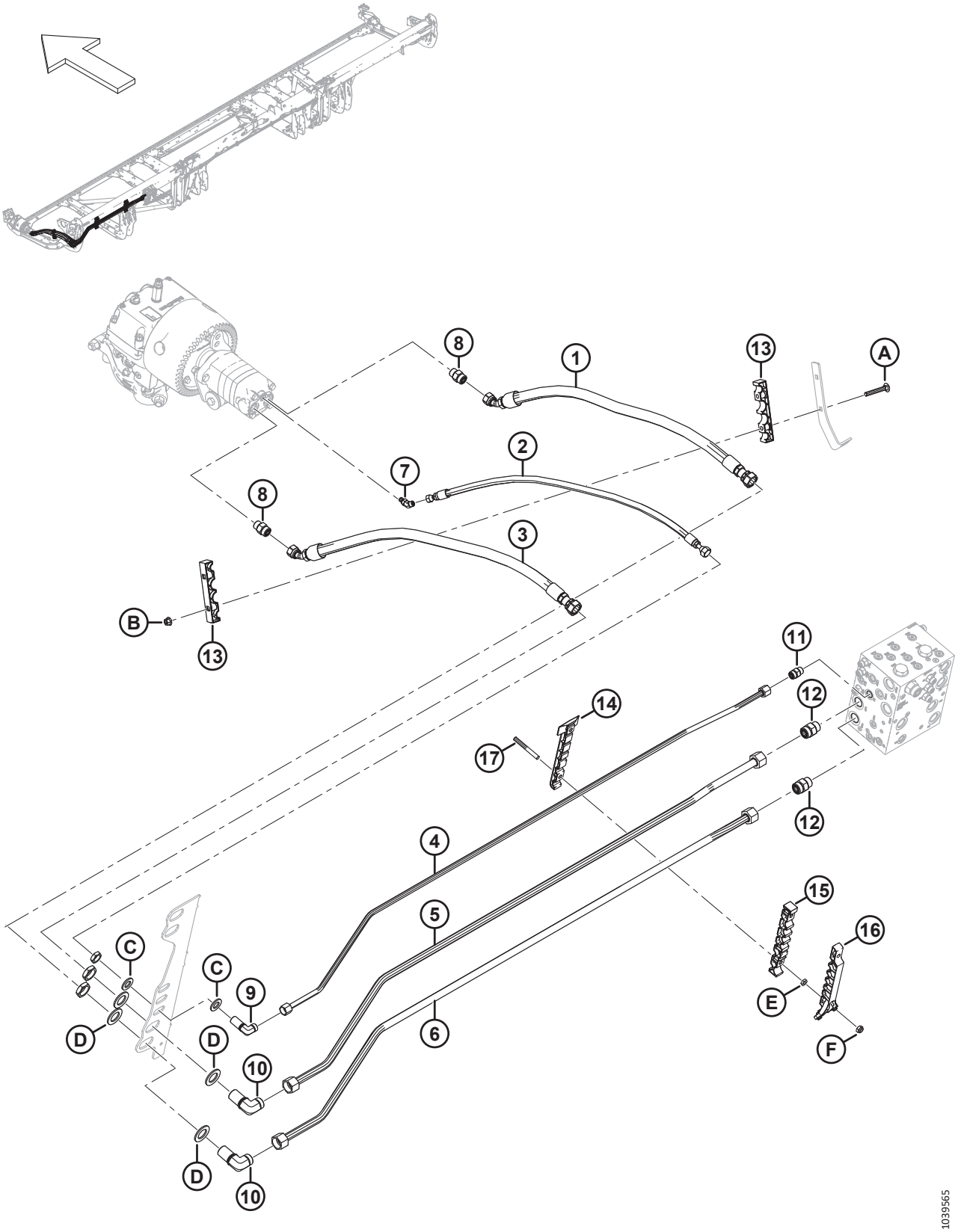

HYDRAULIK – TAUMELGETRIEBE, EINFACH- UND DOPPELMESSER, LINKE SEITE (FD225, FD230, FD235, FD240, FD241 UND FD245)

Ref.	Bestellnummer	Informationen	Menge	Seriennummer
10	MAC136245	VERSCHRAUBUNG – WINKELSTÜCK 90° TRENNWAND HYDRAULIK [188]	2	
	MAC135868	O-RING – Ø 1,78 X Ø 18,77		
11	MAC135780	VERSCHRAUBUNG – ADAPTER	1	
	MAC44209	O-RING – Ø 2,21 X Ø 16,36		
	MAC135866	O-RING – Ø 1,78 X Ø 12,42		
12	MAC135788	VERSCHRAUBUNG – ADAPTER	2	
	MAC30971	O-RING – Ø 2,95 X Ø 23,47		
	MAC135868	O-RING – Ø 1,78 X Ø 18,77		
13	MAC283984	KLEMME – LEITUNG MESSER	2	
14	MAC283797	KLEMME – LEITUNG UNTEN LINKS [189]		
15	MAC283807	KLEMME – LEITUNG MITTE LINKS [189]		
16	MAC311233	KLEMME – LEITUNG OBEN LINKS [189]		
17	MAC312654	BOLZEN – GEWINDE KLEMME ABDECKUNG FLÜGEL [190]		
A	MAC136495	SCHRAUBE – FRVK M10 X 1,5 X 70-8,8-AA1J	2	
B	MAC135799	MUTTER – SK MIT FLS ZENTRAL SICHERND M10 X 1,5-10	2	
C	MAC18601	UNTERLEGSCHEIBE – FLACH SAE	2	
D	MAC136355	UNTERLEGSCHEIBE – FLACH 2,0 ZOLL AD ZP	4	
E	MAC136442	MUTTER – SK FGW M10 X 1,5-05-AA1J		
F	MAC184692	SCHRAUBE – SK NYLOC M10 X 1,5-8-AA1J		

189. Mengen: FD225 = 1, FD230 = 2, FD235 = 3, FD240 = 4, FD241 = 4 und FD245 = 4.
190. Mengen: FD225 = 2, FD230 = 4, FD235 = 6, FD240 = 8, FD241 = 8 und FD245 = 8.

70 Hydraulik – Taumelgetriebe, Doppelmesser, linke Seite (FD250)

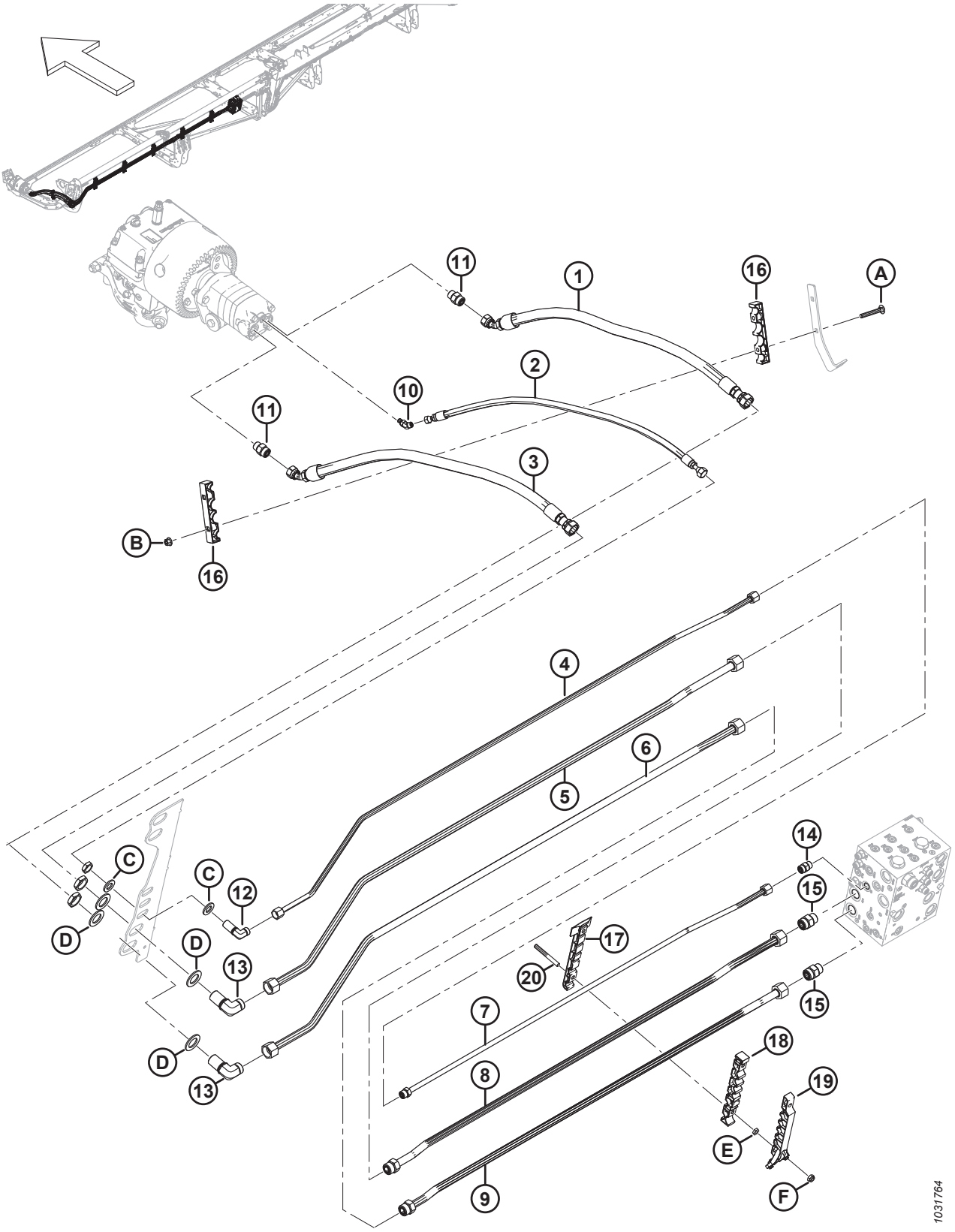

HYDRAULIK – TAUMELGETRIEBE, DOPPELMESSER, LINKE SEITE (FD250)

Ref.	Bestellnummer	Informationen	Menge	Seriennummer
1	MAC283063	HYDRAULIKSCHLAUCH	1	
2	MAC283065	HYDRAULIKSCHLAUCH	1	
3	MAC283202	HYDRAULIKSCHLAUCH	1	
4	MAC283465	LEITUNG – HYDRAULIK (FD250)	1	
5	MAC283464	LEITUNG – HYDRAULIK (FD250)	1	
6	MAC283463	LEITUNG – HYDRAULIK (FD250)	1	
7	MAC283174	LEITUNG – HYDRAULIK (FD250)	1	
	MAC135866	O-RING – Ø 1,78 X Ø 12,42		
8	MAC283173	LEITUNG – HYDRAULIK (FD250)	1	
	MAC135868	O-RING – Ø 1,78 X Ø 18,77		
9	MAC283172	LEITUNG – HYDRAULIK (FD250)	1	
	MAC135868	O-RING – Ø 1,78 X Ø 18,77		
10	MAC252307	VERSCHRAUBUNG – HYDRAULIK, WINKELSTÜCK 45°	1	
	MAC50223	O-RING – Ø 1,83 X Ø 8,92		
	MAC135957	O-RING – Ø 1,78 X Ø 7,65		
11	MAC184461	VERSCHRAUBUNG – HYDRAULIK, ADAPTER	2	
	MAC44210	O-RING – Ø 2,46 X Ø 19,18		
	MAC135867	O-RING – Ø 1,78 X Ø 15,60		
12	MAC136244	VERSCHRAUBUNG – WINKELSTÜCK 90° TRENNWAND HYDRAULIK [191]	1	
	MAC135866	O-RING – Ø 1,78 X Ø 12,42		
13	MAC136245	VERSCHRAUBUNG – WINKELSTÜCK 90° TRENNWAND HYDRAULIK [191]	2	
	MAC135868	O-RING – Ø 1,78 X Ø 18,77		
14	MAC135780	VERSCHRAUBUNG – ADAPTER	1	
	MAC44209	O-RING – Ø 2,21 X Ø 16,36		
	MAC135866	O-RING – Ø 1,78 X Ø 12,42		
15	MAC135788	VERSCHRAUBUNG – ADAPTER	2	
	MAC30971	O-RING – Ø 2,95 X Ø 23,47		
	MAC135868	O-RING – Ø 1,78 X Ø 18,77		
16	MAC283984	KLEMME – LEITUNG MESSER	2	
17	MAC283797	KLEMME – LEITUNG UNTEN LINKS	5	

191. Die Verschraubung enthält eine Sicherungsmutter.

HYDRAULIK – TAUMELGETRIEBE, DOPPELMESSER, LINKE SEITE (FD250)

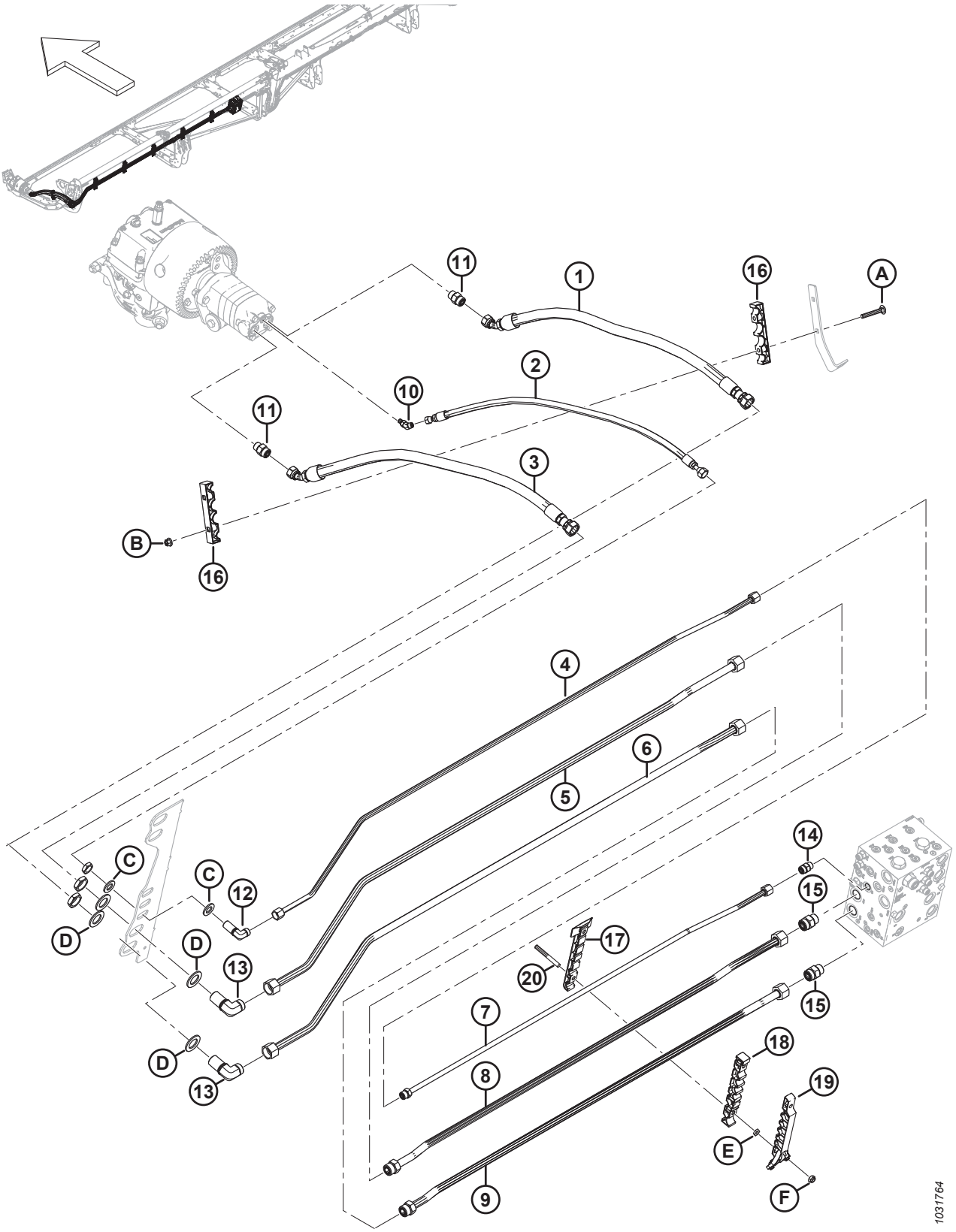

HYDRAULIK – TAUMELGETRIEBE, DOPPELMESSER, LINKE SEITE (FD250)

Ref.	Bestellnummer	Informationen	Menge	Seriennummer
18	MAC283807	KLEMME – LEITUNG MITTE LINKS	5	
19	MAC311233	KLEMME – LEITUNG OBEN LINKS	5	
20	MAC312654	BOLZEN – GEWINDE KLEMME ABDECKUNG FLÜGEL	10	
A	MAC136495	SCHRAUBE – FRVK M10 X 1,5 X 70-8,8-AA1J	2	
B	MAC135799	MUTTER – SK MIT FLS ZENTRAL SICHERND M10 X 1,5-10	2	
C	MAC18601	UNTERLEGSCHEIBE – FLACH SAE	2	
D	MAC136355	UNTERLEGSCHEIBE – FLACH 2,0 ZOLL AD ZP	4	
E	MAC136442	MUTTER – SK FGW M10 X 1,5-05-AA1J		
F	MAC184692	SCHRAUBE – SK NYLOC M10 X 1,5-8-AA1J		

71 Hydraulik – Taumelgetriebe, Doppelmesser, rechte Seite (FD235, FD240 und FD241)

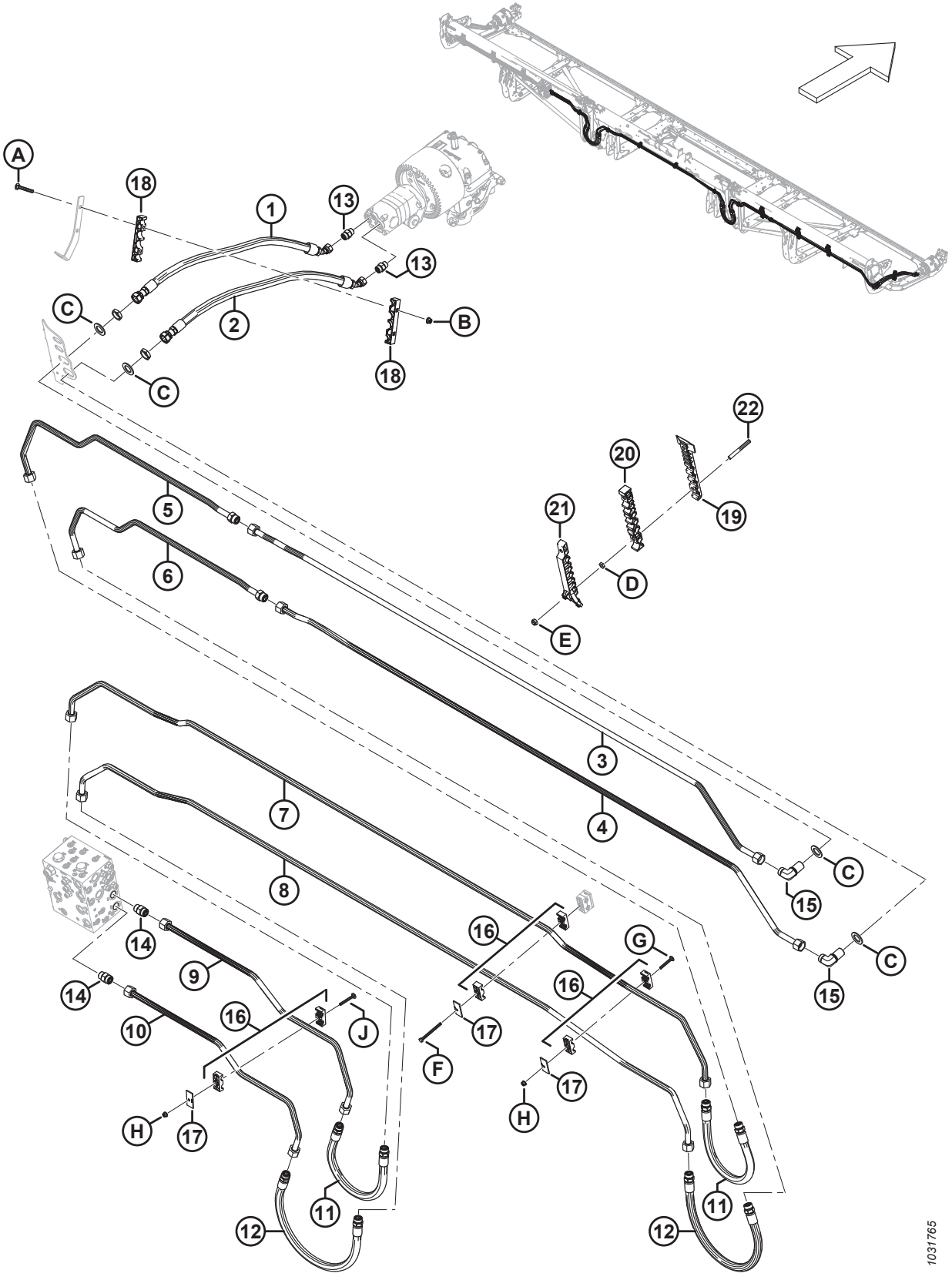

HYDRAULIK – TAUMELGETRIEBE, DOPPELMESSER, RECHTE SEITE (FD235, FD240 UND FD241)

Ref.	Bestellnummer	Informationen	Menge	Seriennummer
1	MAC283202	HYDRAULIKSCHLAUCH	1	
2	MAC283063	HYDRAULIKSCHLAUCH	1	
3	MAC283413	LEITUNG – HYDRAULIK (FD235–FD241)	1	
4	MAC283412	LEITUNG – HYDRAULIK (FD235–FD241)	1	
5	MAC283203	LEITUNG – HYDRAULIK (FD235)	1	
	MAC283422	LEITUNG – HYDRAULIK (FD240)	1	
	MAC283427	LEITUNG – HYDRAULIK (FD241)	1	
	MAC135868	O-RING – Ø 1,78 X Ø 18,77		
6	MAC283204	LEITUNG – HYDRAULIK (FD235)	1	
	MAC283421	LEITUNG – HYDRAULIK (FD240)	1	
	MAC283426	LEITUNG – HYDRAULIK (FD241)	1	
	MAC135868	O-RING – Ø 1,78 X Ø 18,77		
7	MAC283036	LEITUNG – HYDRAULIK (FD235–FD241)	1	
8	MAC283035	LEITUNG – HYDRAULIK (FD235–FD241)	1	
9	MAC283069	LEITUNG – HYDRAULIK (FD235–FD241)	1	
10	MAC283068	LEITUNG – HYDRAULIK (FD235–FD241)	1	
11	MAC283070	HYDRAULIKSCHLAUCH	2	
	MAC135868	O-RING – Ø 1,78 X Ø 18,77		
12	MAC283378	HYDRAULIKSCHLAUCH	2	
	MAC135868	O-RING – Ø 1,78 X Ø 18,77		
13	MAC184461	VERSCHRAUBUNG – HYDRAULIK, ADAPTER	2	
	MAC44210	O-RING Ø 2,46 X Ø 19,18		
	MAC135867	O-RING Ø 1,78 X Ø 15,60		
14	MAC135788	VERSCHRAUBUNG – ADAPTER	2	
	MAC30971	O-RING – Ø 2,95 X Ø 23,47		
	MAC135868	O-RING – Ø 1,78 X Ø 18,77		
15	MAC136245	VERSCHRAUBUNG – WINKELSTÜCK 90° TRENNWAND HYDRAULIK [192]	2	
	MAC135868	O-RING – Ø 1,78 X Ø 18,77		

192. Die Verschraubung enthält eine Sicherungsmutter (NSE).

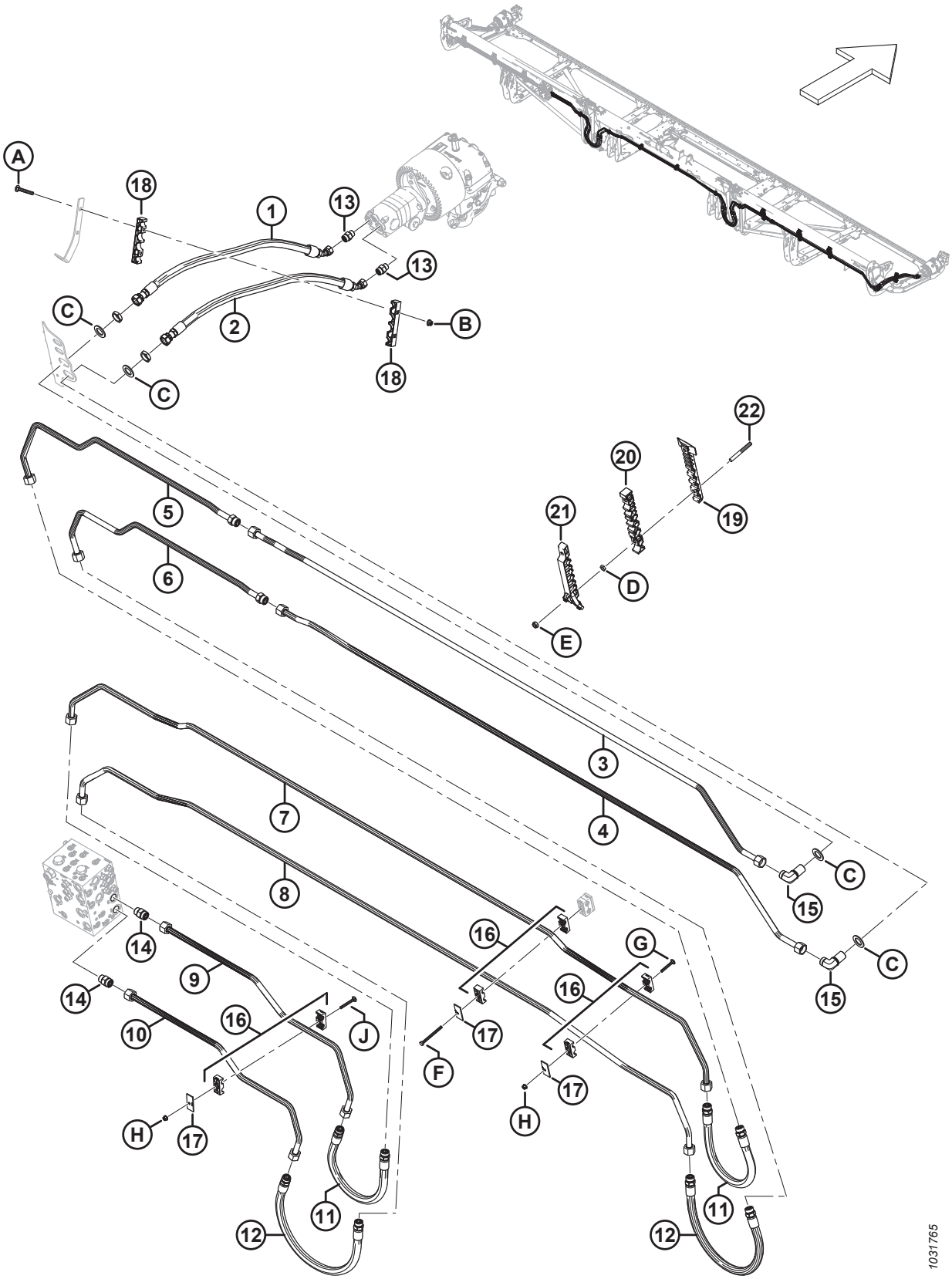
A
18
1
13
13
C
2
B
18
C
22
20
21
19
D
E
5
6
3
4
C
15
C
15
7
8
14
9
14
10
16
J
16
17
F
G
16
17
H
H
17
11
12
11
12
1031765

Ref.	Bestellnummer	Informationen	Menge	Seriennummer
16	MAC232397	KLEMME – BAUGRUPPE [193]	6	
17	MAC232233	KLEMME – ABDECKPLATTE	6	
18	MAC283984	KLEMME – LEITUNG MESSER	2	
19	MAC283797	KLEMME – LEITUNG UNTEN LINKS		
20	MAC283807	KLEMME – LEITUNG MITTE LINKS		
21	MAC311233	KLEMME – LEITUNG OBEN LINKS		
22	MAC312654	BOLZEN – GEWINDE KLEMME ABDECKUNG FLÜGEL		
A	MAC136495	SCHRAUBE – FRVK M10 X 1,5 X 70-8,8-AA1J		
B	MAC135799	MUTTER – SK MIT FLS ZENTRAL SICHERND M10 X 1,5-10		
C	MAC136355	UNTERLEGSCHEIBE – FLACH 2,0 ZOLL AD ZP		
D	MAC136442	MUTTER – SK FGW M10 X 1,5-05-AA1J		
E	MAC184692	SCHRAUBE – SK NYLOC M10 X 1,5-8-AA1J		
F	MAC252002	SCHRAUBE – SK M8 X 1,25 X 100-8,8-AA1J		
G	MAC136486	SCHRAUBE – FRVK M8 X 1,25 X 60-8,8-AA1J		
H	MAC135337	MUTTER – SK MIT FLS ZENTRAL SICHERND M8 X 1,25-8-AA1J		
J	MAC136779	SCHRAUBE – FRVK M8 X 1,25 X 70-8,8-AA1J		

193. Die Klemmenbaugruppe umfasst zwei Klemmenhälften (NSE). Die Abdeckplatte und die Befestigungsteile sind NICHT enthalten.

72 Hydraulik – Taumelgetriebe, Doppelmesser, rechte Seite (FD245 und FD250)

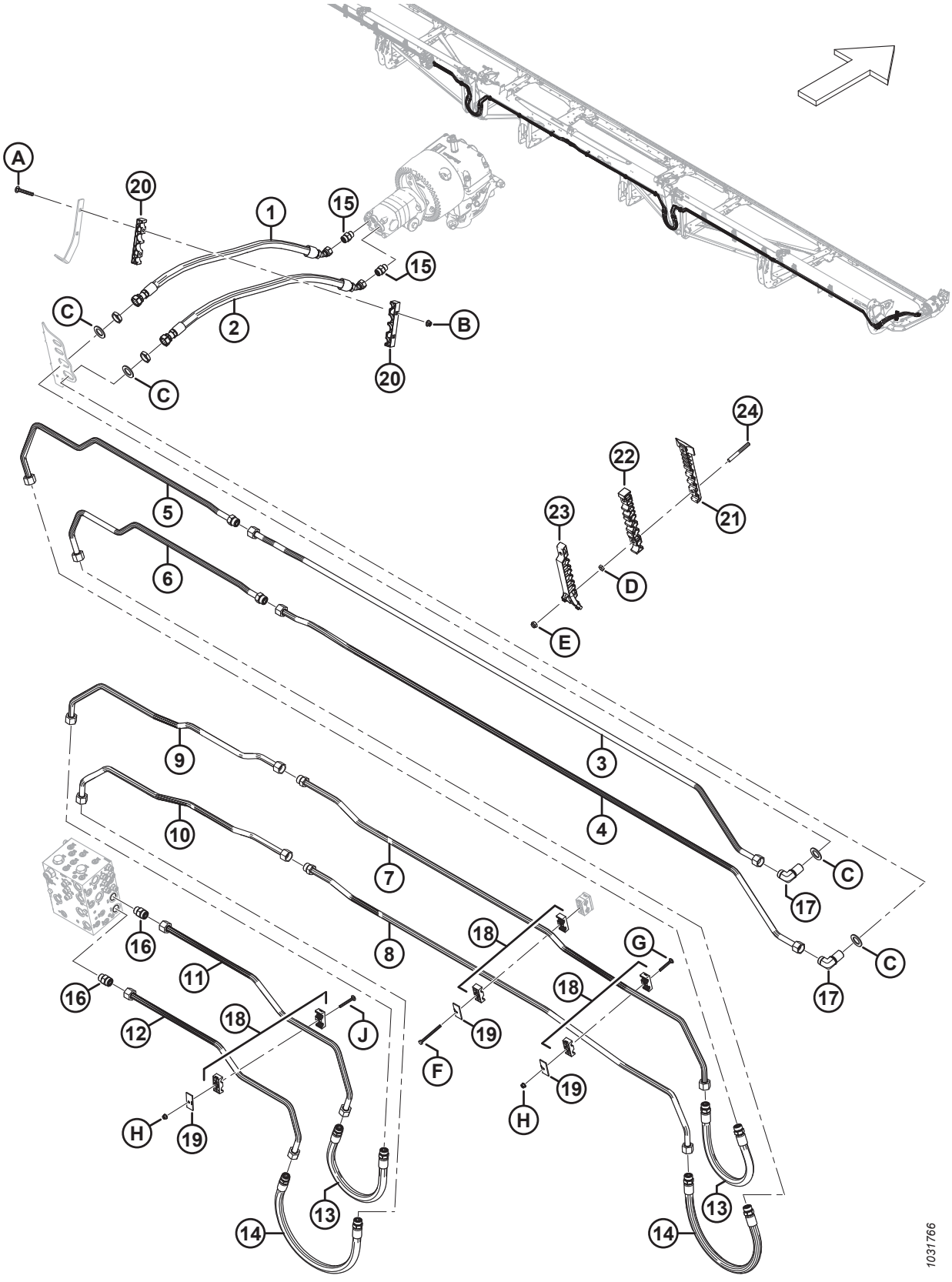

HYDRAULIK – TAUMELGETRIEBE, DOPPELMESSER, RECHTE SEITE (FD245 UND FD250)

Ref.	Bestellnummer	Informationen	Menge	Seriennummer
1	MAC283202	HYDRAULIKSCHLAUCH	1	
2	MAC283063	HYDRAULIKSCHLAUCH	1	
3	MAC283413	LEITUNG – HYDRAULIK (FD245 UND FD250)	1	
4	MAC283412	LEITUNG – HYDRAULIK (FD245 UND FD250)	1	
5	MAC283422	LEITUNG – HYDRAULIK (FD245)	1	
	MAC283176	LEITUNG – HYDRAULIK (FD250)	1	
	MAC135868	O-RING – Ø 1,78 X Ø 18,77		
6	MAC283421	LEITUNG – HYDRAULIK (FD245)	1	
	MAC283175	LEITUNG – HYDRAULIK (FD250)	1	
	MAC135868	O-RING – Ø 1,78 X Ø 18,77		
7	MAC283443	LEITUNG – HYDRAULIK (FD245 UND FD250)	1	
	MAC135868	O-RING – Ø 1,78 X Ø 18,77		
8	MAC283441	LEITUNG – HYDRAULIK (FD245 UND FD250)	1	
	MAC135868	O-RING – Ø 1,78 X Ø 18,77		
9	MAC283442	LEITUNG – HYDRAULIK (FD245 UND FD250)	1	
10	MAC283440	LEITUNG – HYDRAULIK (FD245 UND FD250)	1	
11	MAC283069	LEITUNG – HYDRAULIK (FD245 UND FD250)	1	
12	MAC283068	LEITUNG – HYDRAULIK (FD245 UND FD250)	1	
13	MAC283070	HYDRAULIKSCHLAUCH	2	
	MAC135868	O-RING – Ø 1,78 X Ø 18,77		
14	MAC283378	HYDRAULIKSCHLAUCH	2	
	MAC135868	O-RING – Ø 1,78 X Ø 18,77		
15	MAC184461	VERSCHRAUBUNG – HYDRAULIK, ADAPTER	2	
	MAC44210	O-RING Ø 2,46 X Ø 19,18		
	MAC135867	O-RING Ø 1,78 X Ø 15,60		
16	MAC135788	VERSCHRAUBUNG – ADAPTER	2	
	MAC30971	O-RING – Ø 2,95 X Ø 23,47		
	MAC135868	O-RING – Ø 1,78 X Ø 18,77		
17	MAC136245	VERSCHRAUBUNG – WINKELSTÜCK 90° TRENNWAND HYDRAULIK [194]	2	

194. Die Verschraubung enthält eine Sicherungsmutter (NSE).

HYDRAULIK – TAUMELGETRIEBE, DOPPELMESSER, RECHTE SEITE (FD245 UND FD250)

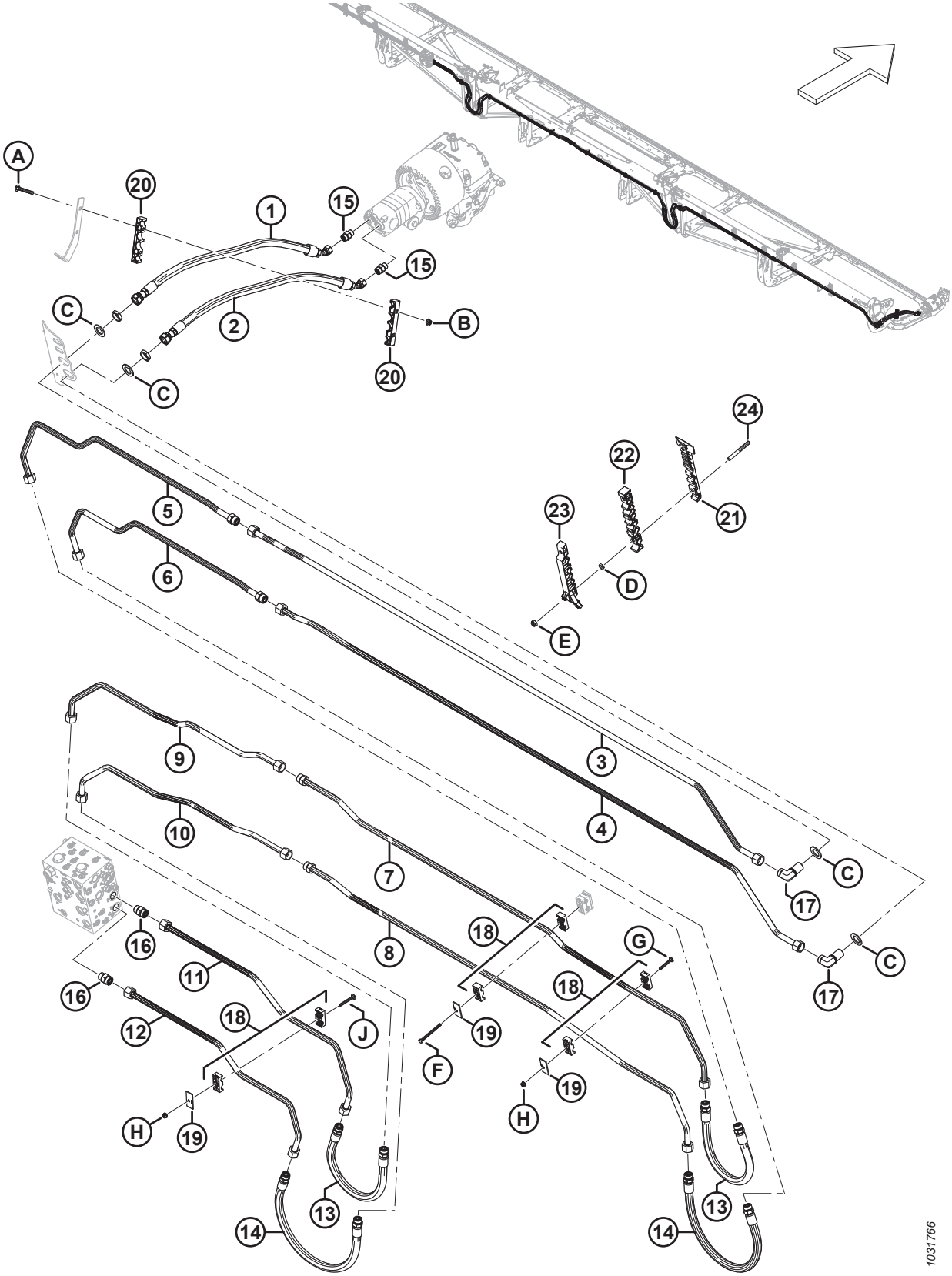

Ref.	Bestellnummer	Informationen	Menge	Seriennummer
	MAC135868	O-RING – Ø 1,78 X Ø 18,77		
18	MAC232397	KLEMME – BAUGRUPPE [195]	6	
19	MAC232233	KLEMME – ABDECKPLATTE	6	
20	MAC283984	KLEMME – LEITUNG MESSER	2	
21	MAC283797	KLEMME – LEITUNG UNTEN LINKS [196]		
22	MAC283807	KLEMME – LEITUNG MITTE LINKS [196]		
23	MAC311233	KLEMME – LEITUNG OBEN LINKS [196]		
24	MAC312654	BOLZEN – GEWINDE KLEMME ABDECKUNG FLÜGEL [197]		
A	MAC136495	SCHRAUBE – FRVK M10 X 1,5 X 70-8,8-AA1J		
B	MAC135799	MUTTER – SK MIT FLS ZENTRAL SICHERND M10 X 1,5-10		
C	MAC136355	UNTERLEGSCHEIBE – FLACH 2,0 ZOLL AD ZP		
D	MAC136442	MUTTER – SK FGW M10 X 1,5-05-AA1J		
E	MAC184692	SCHRAUBE – SK NYLOC M10 X 1,5-8-AA1J		
F	MAC252002	SCHRAUBE – SK M8 X 1,25 X 100-8,8-AA1J		
G	MAC136486	SCHRAUBE – FRVK M8 X 1,25 X 60-8,8-AA1J		
H	MAC135337	MUTTER – SK MIT FLS ZENTRAL SICHERND M8 X 1,25-8-AA1J		
J	MAC136779	SCHRAUBE – FRVK M8 X 1,25 X 70-8,8-AA1J		

195. Die Klemmenbaugruppe umfasst zwei Klemmenhälften (NSE). Die Abdeckplatte und die Befestigungsteile sind NICHT enthalten.
196. Mengen: FD245 = 4 und FD250 = 4.
197. Mengen: FD245 = 8 und FD250 = 8.

73 Hydraulik – Seitenbandantrieb (FD225, FD230, FD235, FD240 und FD241)

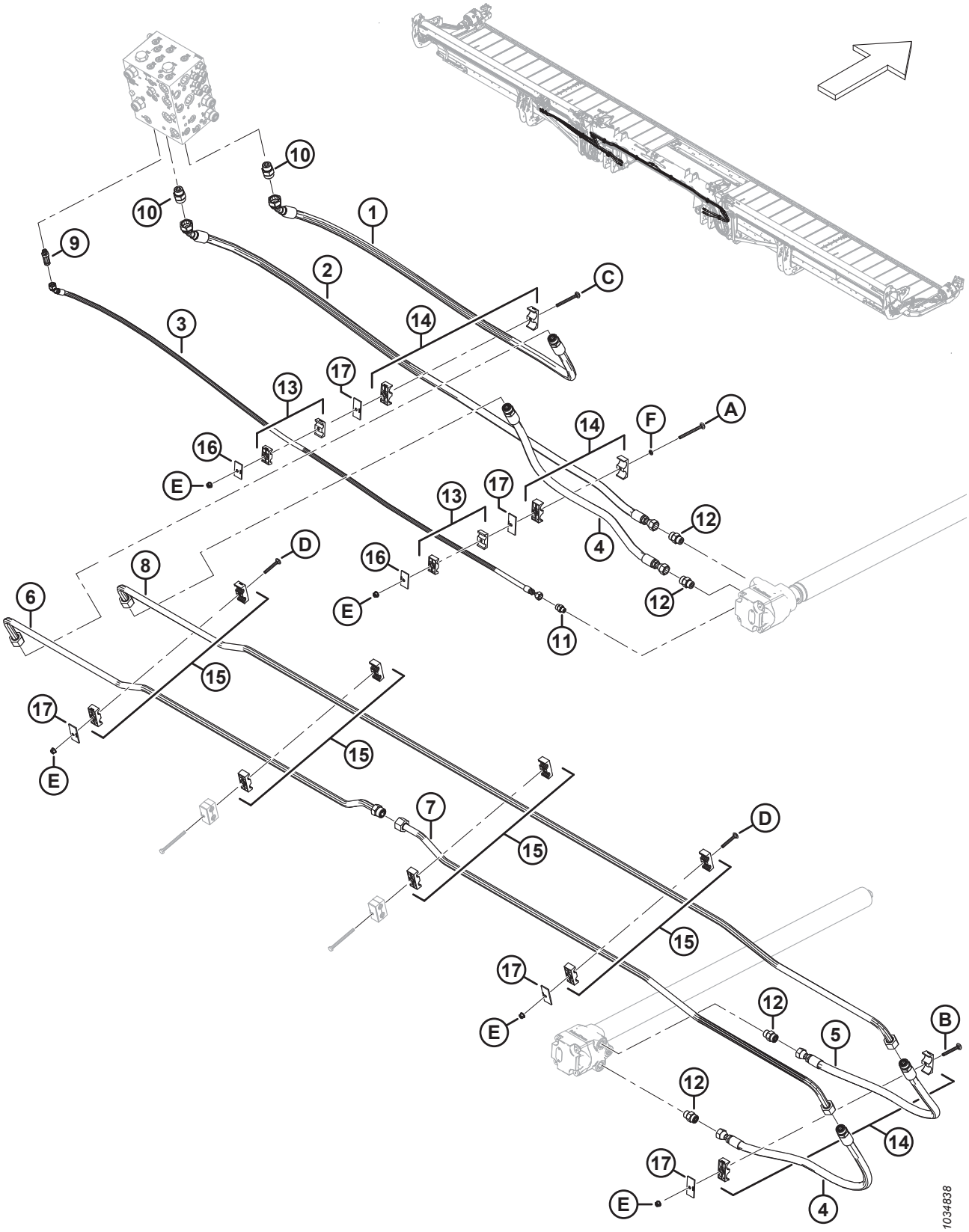

Ref.	Bestellnummer	Informationen	Menge	Seriennummer
1	MAC283099	HYDRAULIKSCHLAUCH	1	
	MAC135868	O-RING – Ø 1,78 X Ø 18,77		
2	MAC283098	HYDRAULIKSCHLAUCH	1	
3	MAC283109	HYDRAULIKSCHLAUCH	1	
4	MAC283091	HYDRAULIKSCHLAUCH	2	
	MAC135868	O-RING – Ø 1,78 X Ø 18,77		
5	MAC283108	HYDRAULIKSCHLAUCH	1	
	MAC135868	O-RING – Ø 1,78 X Ø 18,77		
6	MAC283038	HYDRAULIKLEITUNG	1	
	MAC135868	O-RING – Ø 1,78 X Ø 18,77		
7	MAC283039	HYDRAULIKLEITUNG	1	
8	MAC283037	HYDRAULIKLEITUNG	1	
9	MAC252902	VERSCHRAUBUNG – HYDRAULIKSTECKER, LANG (CD)	1	
	MAC50219	O-RING – Ø 1,98 X Ø 11,89		
	MAC135865	O-RING – Ø 1,78 X Ø 9,25		
10	MAC135788	VERSCHRAUBUNG – ADAPTER (DP, DH)	2	
	MAC30971	O-RING – Ø 2,95 X Ø 23,47		
	MAC135868	O-RING – Ø 1,78 X Ø 18,77		
11	MAC135778	VERSCHRAUBUNG – ADAPTER	1	
	MAC50219	O-RING – Ø 1,98 X Ø 11,89		
	MAC135865	O-RING – Ø 1,78 X Ø 9,25		
12	MAC184461	VERSCHRAUBUNG – HYDRAULIK, ADAPTER	4	
	MAC44210	O-RING – Ø 2,46 X Ø 19,18		
	MAC135867	O-RING – Ø 1,78 X Ø 15,60		
13	MAC232395	KLEMME – BAUGRUPPE [198]	2	
14	MAC232219	KLEMME – BAUGRUPPE [198]	3	
15	MAC232397	KLEMME – BAUGRUPPE [198]	4	
16	MAC184303	KLEMME – ABDECKPLATTE	2	
17	MAC232233	KLEMME – ABDECKPLATTE	5	

198. Die Klemmenbaugruppe umfasst zwei Klemmenhälften (NSE). Die Abdeckplatte und die Befestigungsteile sind NICHT enthalten.

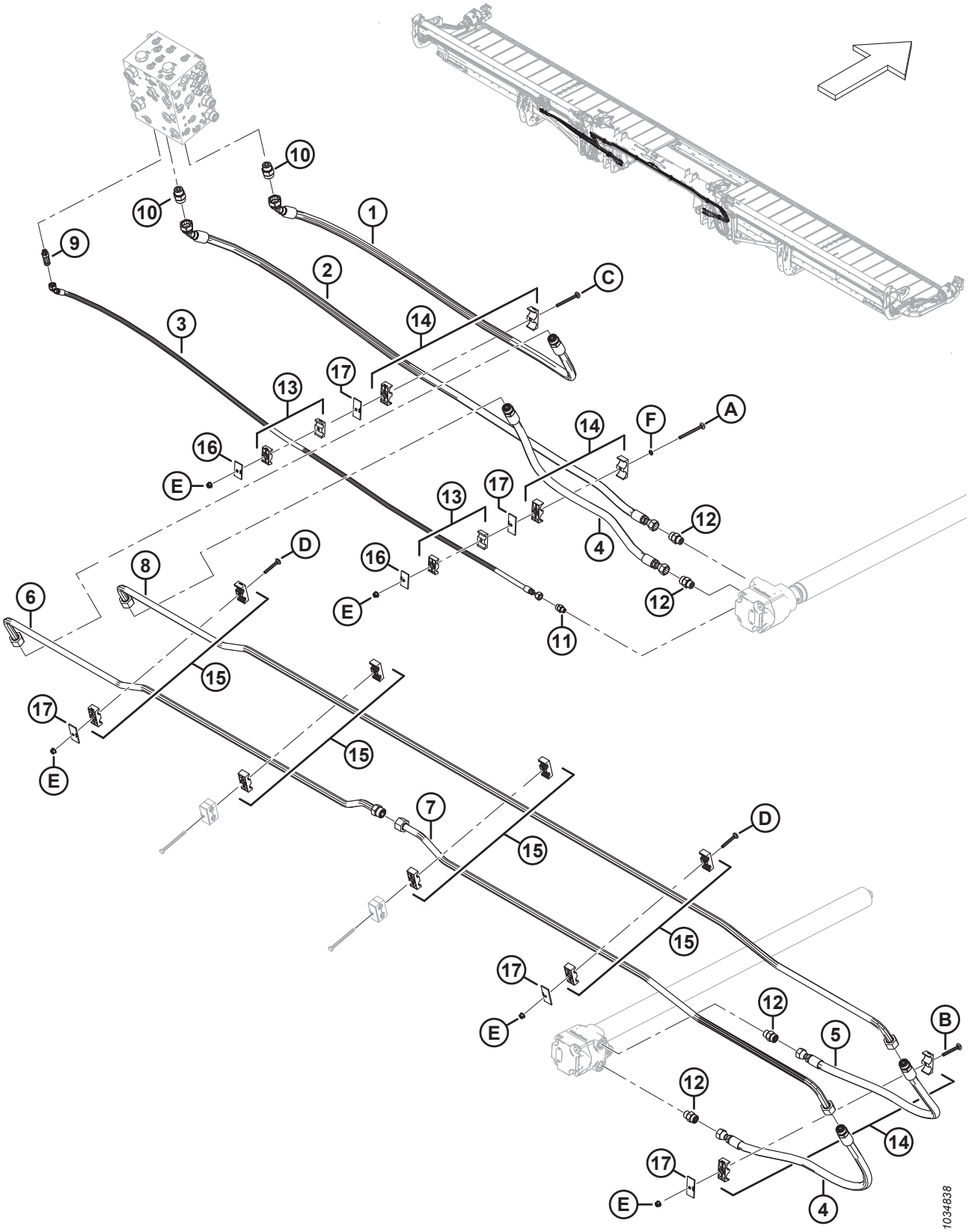
1034838

Ref.	Bestellnummer	Informationen	Menge	Seriennummer
A	MAC320274	SCHRAUBE – FRVK SAF M8 X 1,25 X 100-8,8 ZINK		
B	MAC136779	SCHRAUBE – FRVK M8 X 1,25 X 70-8,8-AA1J		
C	MAC136746	SCHRAUBE – FRVK M8 X 1,25 X 90-8,8-AA1J		
D	MAC136486	SCHRAUBE – FRVK M8 X 1,25 X 60-8,8-AA1J		
E	MAC135337	MUTTER – SK MIT FLS ZENTRAL SICHERND M8 X 1,25-8-AA1J		
F	MAC184721	UNTERLEGSCHEIBE – NYLON SICHERND 1/4 ZOLL		

74 Hydraulik – Seitenbandantrieb (FD245 und FD250)

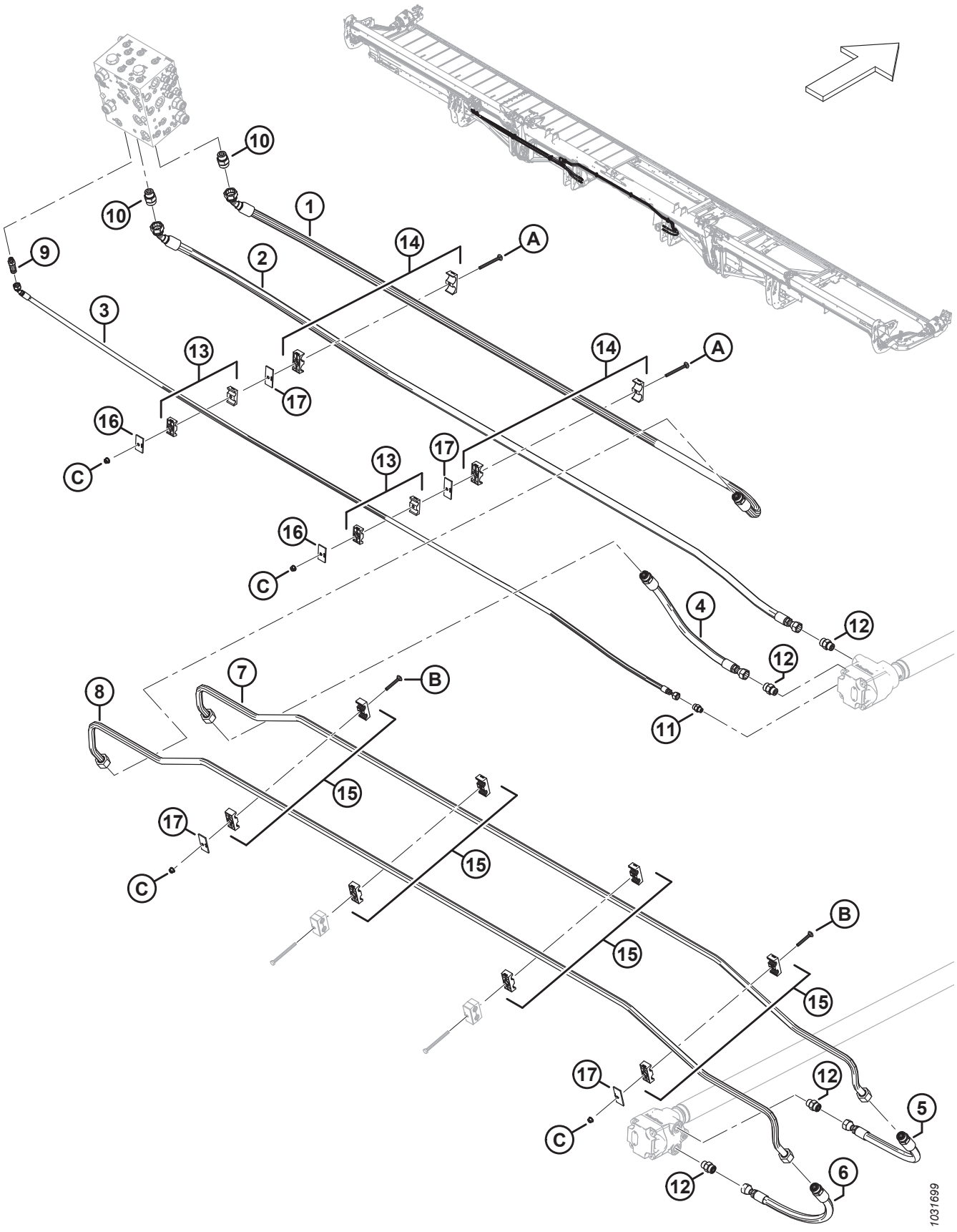

Ref.	Bestellnummer	Informationen	Menge	Seriennummer
1	MAC283562	HYDRAULIKSCHLAUCH	1	
	MAC135868	O-RING – Ø 1,78 X Ø 18,77		
2	MAC283561	HYDRAULIKSCHLAUCH	1	
3	MAC283566	HYDRAULIKSCHLAUCH	1	
4	MAC283563	HYDRAULIKSCHLAUCH	1	
	MAC135868	O-RING – Ø 1,78 X Ø 18,77		
5	MAC283564	HYDRAULIKSCHLAUCH	1	
	MAC135868	O-RING – Ø 1,78 X Ø 18,77		
6	MAC283565	HYDRAULIKSCHLAUCH	1	
	MAC135868	O-RING – Ø 1,78 X Ø 18,77		
7	MAC283508	HYDRAULIKLEITUNG	1	
8	MAC283509	HYDRAULIKLEITUNG	1	
9	MAC252902	VERSCHRAUBUNG – HYDRAULIKSTECKER, LANG	1	
	MAC50219	O-RING – Ø 1,98 X Ø 11,89		
	MAC135865	O-RING – Ø 1,78 X Ø 9,25		
10	MAC135788	VERSCHRAUBUNG – ADAPTER	2	
	MAC30971	O-RING – Ø 2,95 X Ø 23,47		
	MAC135868	O-RING – Ø 1,78 X Ø 18,77		
11	MAC135778	VERSCHRAUBUNG – ADAPTER	1	
	MAC50219	O-RING – Ø 1,98 X Ø 11,89		
	MAC135865	O-RING – Ø 1,78 X Ø 9,25		
12	MAC184461	VERSCHRAUBUNG – HYDRAULIK, ADAPTER	4	
	MAC44210	O-RING – Ø 2,46 X Ø 19,18		
	MAC135867	O-RING – Ø 1,78 X Ø 15,60		
13	MAC232395	KLEMME – BAUGRUPPE [199]	2	
14	MAC232219	KLEMME – BAUGRUPPE [199]	2	
15	MAC232397	KLEMME – BAUGRUPPE [199]	4	
16	MAC184303	KLEMME – ABDECKPLATTE	2	
17	MAC232233	KLEMME – ABDECKPLATTE	4	

199. Die Klemmenbaugruppe umfasst zwei Klemmenhälften (NSE). Die Abdeckplatte und die Befestigungsteile sind NICHT enthalten.

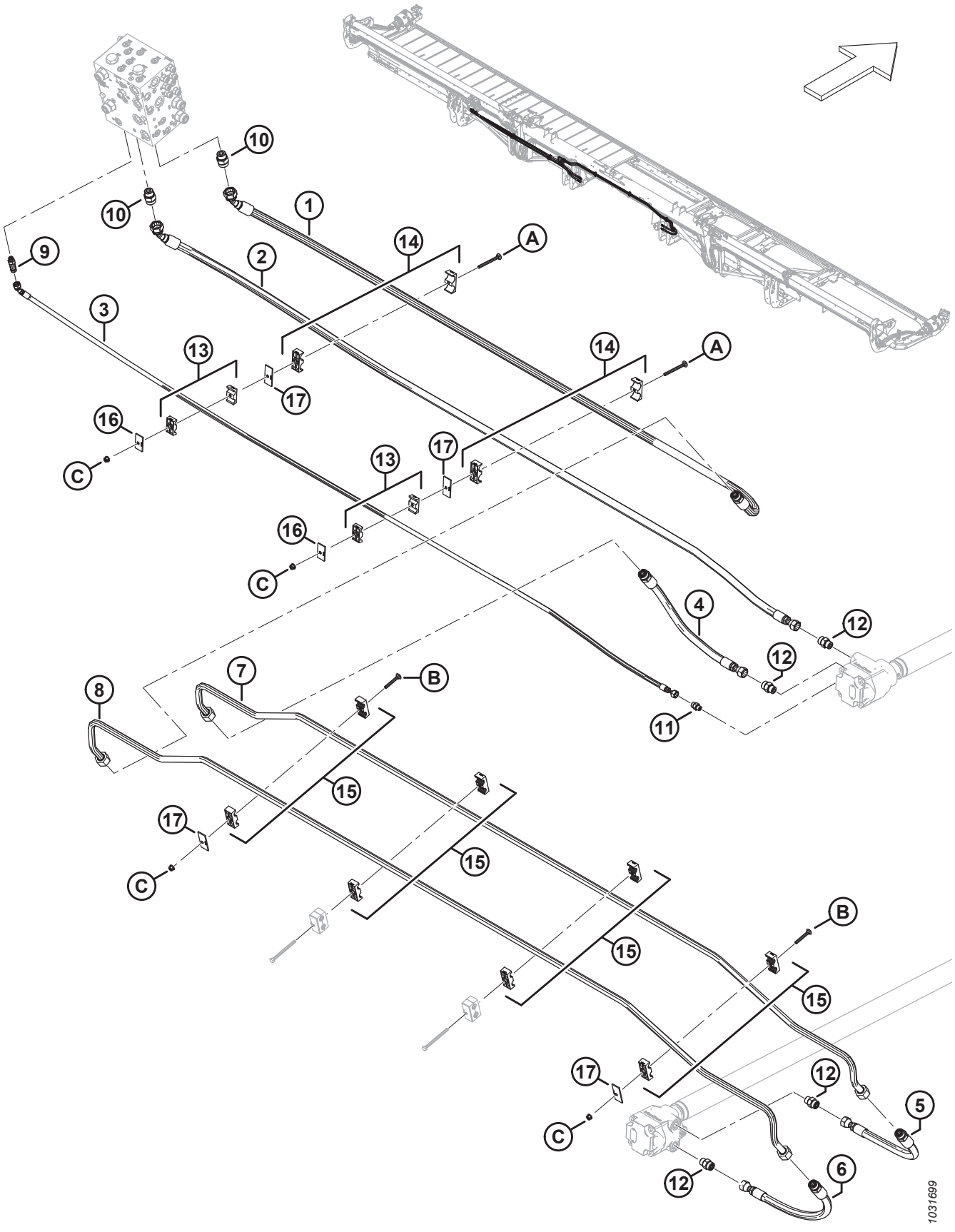
1
2
3
4
5
6
7
8
9
10
10
11
12
12
12
12
13
13
14
14
15
15
15
16
16
17
17
17
17
A
A
B
B
C
C
C
1031699

HYDRAULIK – SEITENBANDANTRIEB (FD245 UND FD250)

Ref.	Bestellnummer	Informationen	Menge	Seriennummer
A	MAC136746	SCHRAUBE – FRVK M8 X 1,25 X 90-8,8-AA1J	2	
B	MAC136486	SCHRAUBE – FRVK M8 X 1,25 X 60-8,8-AA1J	2	
C	MAC135337	MUTTER – SK MIT FLS ZENTRAL SICHERND M8 X 1,25-8-AA1J	4	

75 Hydraulik – Hub- und Horizontalverstellung, durchgehende Haspel, linker Haspelarm (FD225)

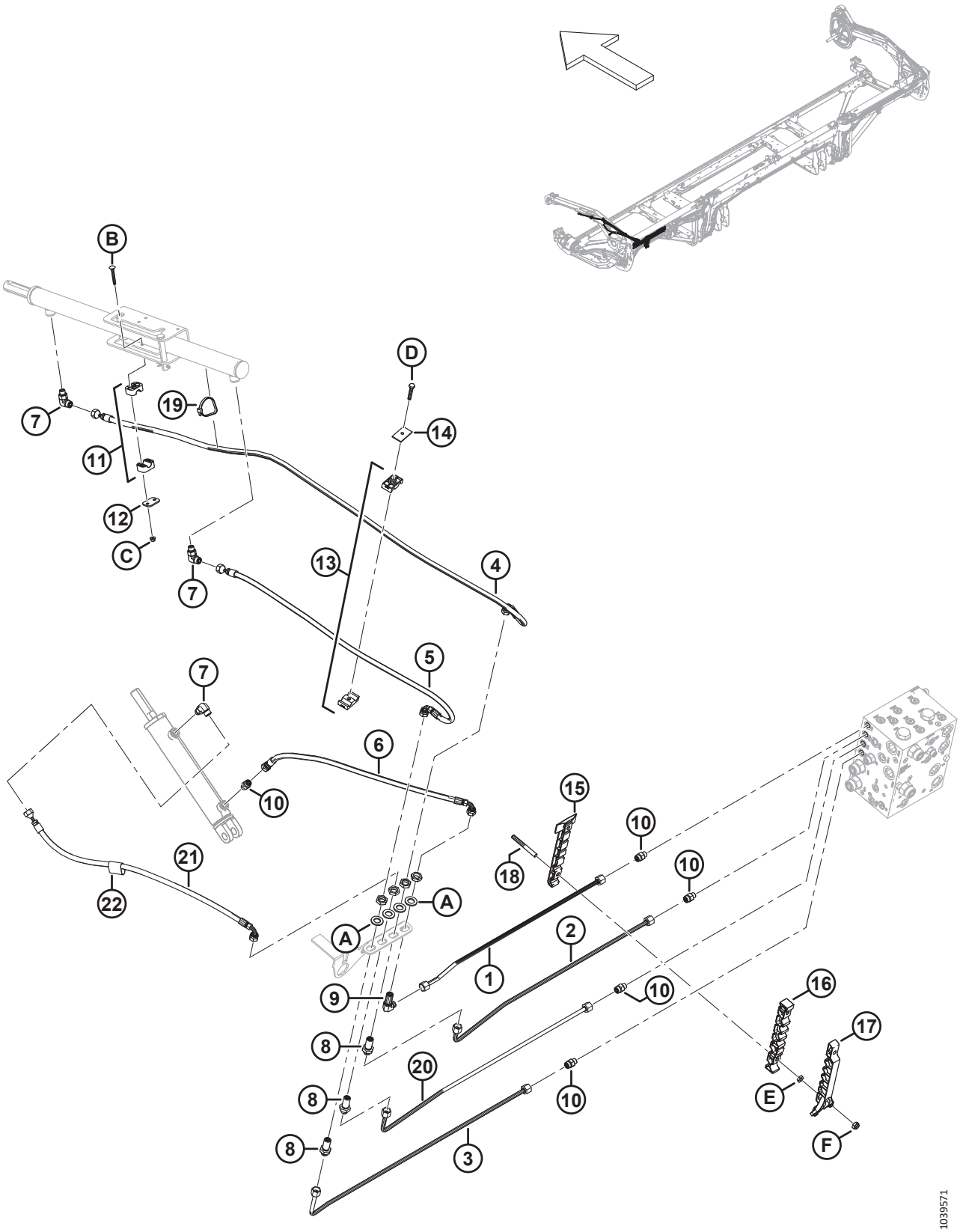

HYDRAULIK – HUB- UND HORIZONTALVERSTELLUNG, DURCHGEHENDE HASPEL, LINKER HASPELARM (FD225)

Ref.	Bestellnummer	Informationen	Menge	Seriennummer
1	MAC**283249**	**LEITUNG – HYDRAULIK (FD225)**	**1**	
2	MAC**283248**	**LEITUNG – HYDRAULIK (FD225)**	**1**	
3	MAC**283246**	**LEITUNG – HYDRAULIK (FD225)**	**1**	
4	MAC**283057**	**HYDRAULIKSCHLAUCH**	**1**	
5	MAC**283058**	**HYDRAULIKSCHLAUCH**	**1**	
6	MAC**283059**	**HYDRAULIKSCHLAUCH**	**1**	
7	MAC**136095**	**VERSCHRAUBUNG – HYDRAULIK, WINKELSTÜCK 90°**	**3**	
8	MAC**136145**	**VERSCHRAUBUNG – TRENNWAND VERBINDUNG HYDRAULIK** [200]	**3**	
9	MAC**136150**	**VERSCHRAUBUNG – WINKELSTÜCK 90° TRENNWAND HYDRAULIK** [200]	**1**	
10	MAC**135778**	**VERSCHRAUBUNG – ADAPTER**	**5**	
11	MAC**283791**	**KLEMME – BAUGRUPPE** [201]	**1**	
12	MAC**255461**	**PLATTE – ABDECKUNG**	**1**	
13	MAC**232395**	**KLEMME – BAUGRUPPE** [201]	**1**	
14	MAC**184303**	**KLEMME – ABDECKPLATTE**	**1**	
15	MAC**283797**	**KLEMME – LEITUNG UNTEN LINKS**	**1**	
16	MAC**283807**	**KLEMME – LEITUNG MITTE LINKS**	**1**	
17	MAC**311233**	**KLEMME – LEITUNG OBEN LINKS**	**1**	
18	MAC**312654**	**BOLZEN – GEWINDE KLEMME ABDECKUNG FLÜGEL**	**2**	
19	MAC**30753**	**BEFESTIGUNG – KABELBINDER, SCHWARZ**	**1**	
20	MAC**283247**	**LEITUNG – HYDRAULIK (FD225)**	**1**	
21	MAC**283060**	**HYDRAULIKSCHLAUCH**	**1**	
22	MAC**135443**	**KLEMMGURT – 4 ZOLL LG**	**1**	
A	MAC**136540**	**UNTERLEGSCHEIBE – FLACH**		
B	MAC**184644**	**SCHRAUBE – FRVK M6 X 1 X 50-8,8 ZINK**		
C	MAC**152668**	**MUTTER – SK MIT FLS ZENTRAL SICHERND M6 X 1-8**		
D	MAC**30660**	**SCHRAUBE – SK M8 X 1,25 X 45-8,8-AA1J**		
E	MAC**136442**	**MUTTER – SK FGW M10 X 1,5-05-AA1J**		
F	MAC**184692**	**SCHRAUBE – SK NYLOC M10 X 1,5-8-AA1J**		

200. Die Verschraubung enthält eine Sicherungsmutter (NSE).
201. Die Klemmenbaugruppe umfasst zwei Klemmenhälften (NSE). Die Abdeckplatte und die Befestigungsteile sind NICHT enthalten.

76 Hydraulik – Hub- und Horizontalverstellung, durchgehende Haspel, rechter Haspelarm (FD225)

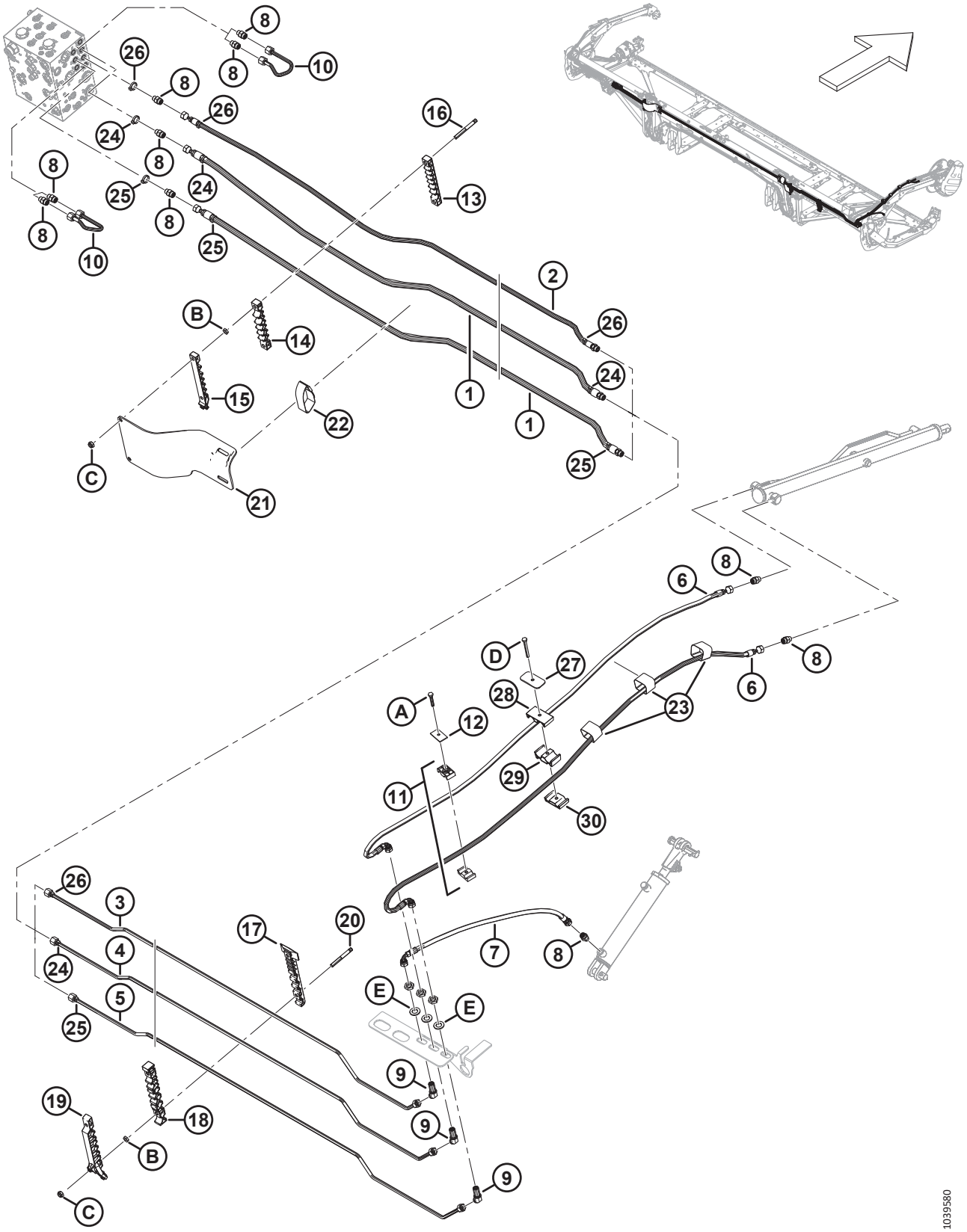

HYDRAULIK – HUB- UND HORIZONTALVERSTELLUNG, DURCHGEHENDE HASPEL, RECHTER HASPELARM (FD225)

Ref.	Bestellnummer	Informationen	Menge	Seriennummer
1	MAC**283096**	**HYDRAULIKSCHLAUCH**	**2**	
	MAC**135865**	**O-RING Ø 1,78 X Ø 9,25**		
2	MAC**323356**	**HYDRAULIKSCHLAUCH**	**1**	
3	MAC**323343**	**LEITUNG – HYDRAULIK (FD225)**	**1**	
4	MAC**323344**	**LEITUNG – HYDRAULIK (FD225)**	**1**	
5	MAC**323345**	**LEITUNG – HYDRAULIK (FD225)**	**1**	
6	MAC**283327**	**HYDRAULIKSCHLAUCH**	**2**	
7	MAC**283059**	**HYDRAULIKSCHLAUCH**	**1**	
8	MAC**135778**	**VERSCHRAUBUNG – ADAPTER**	**10**	
9	MAC**136146**	**VERSCHRAUBUNG – WINKELSTÜCK 45° TRENNWAND HYDRAULIK** [202]	**3**	
10	MAC**283251**	**HYDRAULIKLEITUNG**	**2**	
11	MAC**232395**	**KLEMME – BAUGRUPPE** [203]	**1**	
12	MAC**184303**	**KLEMME – ABDECKPLATTE**	**1**	
13	MAC**283909**	**KLEMME – LEITUNG OBEN AUSLENKUNG LINKS**	**1**	
	MAC**283906**	**KLEMME – LEITUNG OBEN AUSLENKUNG RECHTS**	**1**	
14	MAC**283910**	**KLEMME – LEITUNG MITTE AUSLENKUNG LINKS**	**1**	
	MAC**283907**	**KLEMME – LEITUNG MITTE AUSLENKUNG RECHTS**	**1**	
15	MAC**311461**	**KLEMME – LEITUNG OBEN AUSLENKUNG LINKS**	**1**	
	MAC**311462**	**KLEMME – LEITUNG OBEN AUSLENKUNG RECHTS**	**1**	
16	MAC**312655**	**BOLZEN – GEWINDE KLEMME ABDECKUNG SCHWARZ**	**2**	
17	MAC**283820**	**KLEMME – LEITUNG UNTEN RECHTS**	**1**	
18	MAC**283818**	**KLEMME – LEITUNG MITTE RECHTS**	**1**	
19	MAC**311451**	**KLEMME – LEITUNG OBEN RECHTS**	**1**	
20	MAC**312654**	**BOLZEN – GEWINDE KLEMME ABDECKUNG FLÜGEL**	**4**	
21	MAC**311354**	**ABDECKBLECH – SCHLAUCH ADAPTER LINKS**	**1**	
	MAC**311360**	**ABDECKBLECH – SCHLAUCH ADAPTER RECHTS**	**1**	
22	MAC**170851**	**KLEMMGURT – 10 ZOLL LG**	**2**	
23	MAC**135444**	**KLEMMGURT – 4 ZOLL LG**	**3**	
24	MAC**40704**	**KABELBINDER – ORANGEFARBEN**	**4**	

202. Die Verschraubung enthält eine Sicherungsmutter (NSE).
203. Die Klemmenbaugruppe umfasst zwei Klemmenhälften (NSE). Die Abdeckplatte und die Befestigungsteile sind NICHT enthalten.

HYDRAULIK – HUB- UND HORIZONTALVERSTELLUNG, DURCHGEHENDE HASPEL, RECHTER HASPELARM (FD225)

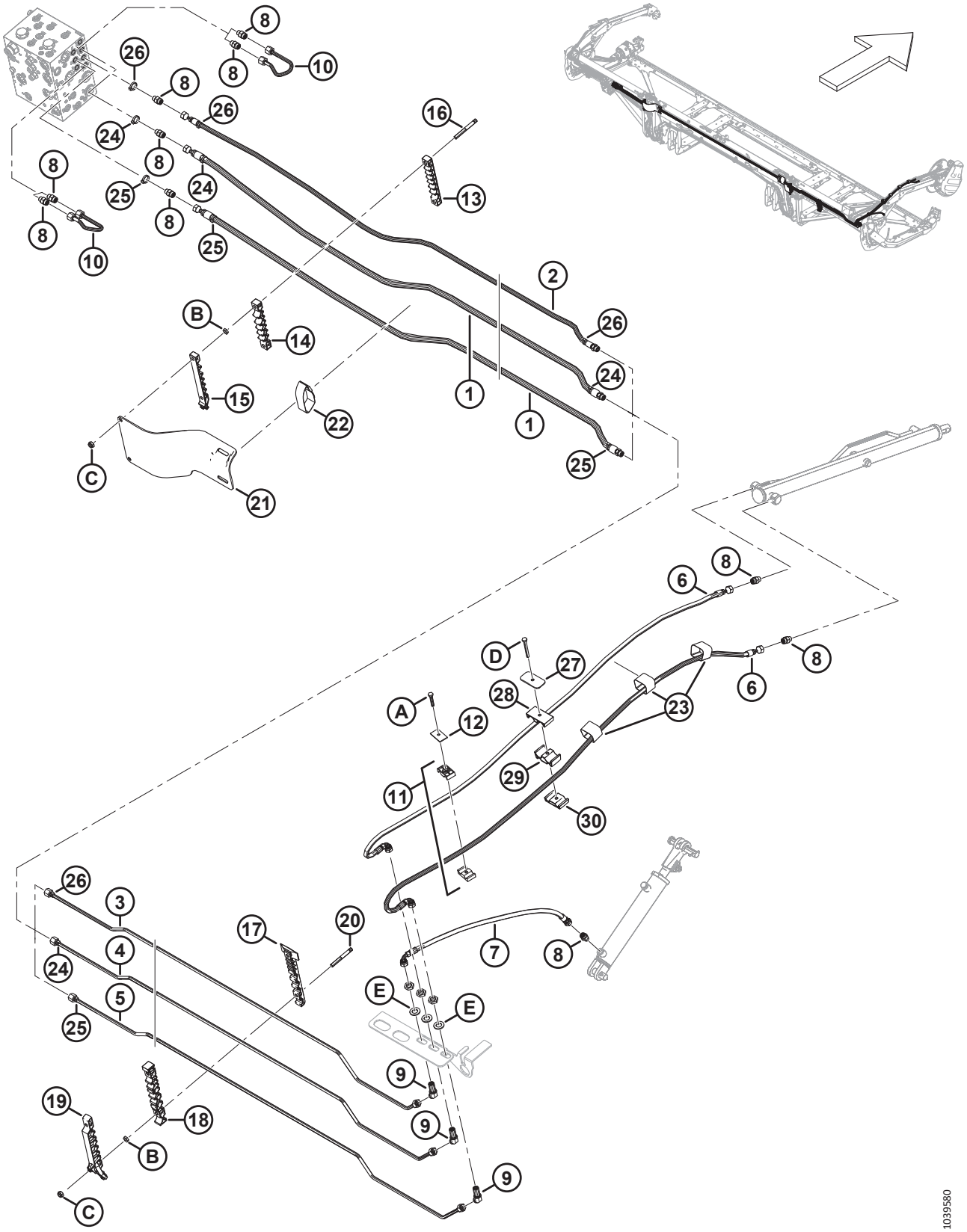

Ref.	Bestellnummer	Informationen	Menge	Seriennummer
25	MAC**40702**	**KABELBINDER – ROT**	**4**	
26	MAC**21763**	**KABELBINDER – SCHWARZ**	**4**	
27	MAC**323023**	**PLATTE – KLEMME MITTE HASPELARM**	**1**	
28	MAC**283989**	**PLATTE – SCHLAUCH HASPEL OBEN**	**1**	
29	MAC**283988**	**PLATTE – SCHLAUCH HASPEL MITTE**	**1**	
30	MAC**283987**	**PLATTE – SCHLAUCH HASPEL UNTEN**	**1**	
A	MAC**30660**	**SCHRAUBE – SK M8 X 1,25 X 45-8,8-AA1J**		
B	MAC**136442**	**MUTTER – SK FGW M10 X 1,5-05-AA1J**		
C	MAC**184692**	**SCHRAUBE – SK NYLOC M10 X 1,5-8-AA1J**		
D	MAC**184656**	**SCHRAUBE – SK M8 X 1,25 X 70-8,8-AA1J**		
E	MAC**136540**	**UNTERLEGSCHEIBE – FLACH**		

77 Hydraulik – Hub- und Horizontalverstellung, zweiteilige Haspel, linker Haspelarm (FD230, FD235, FD240 und FD241)

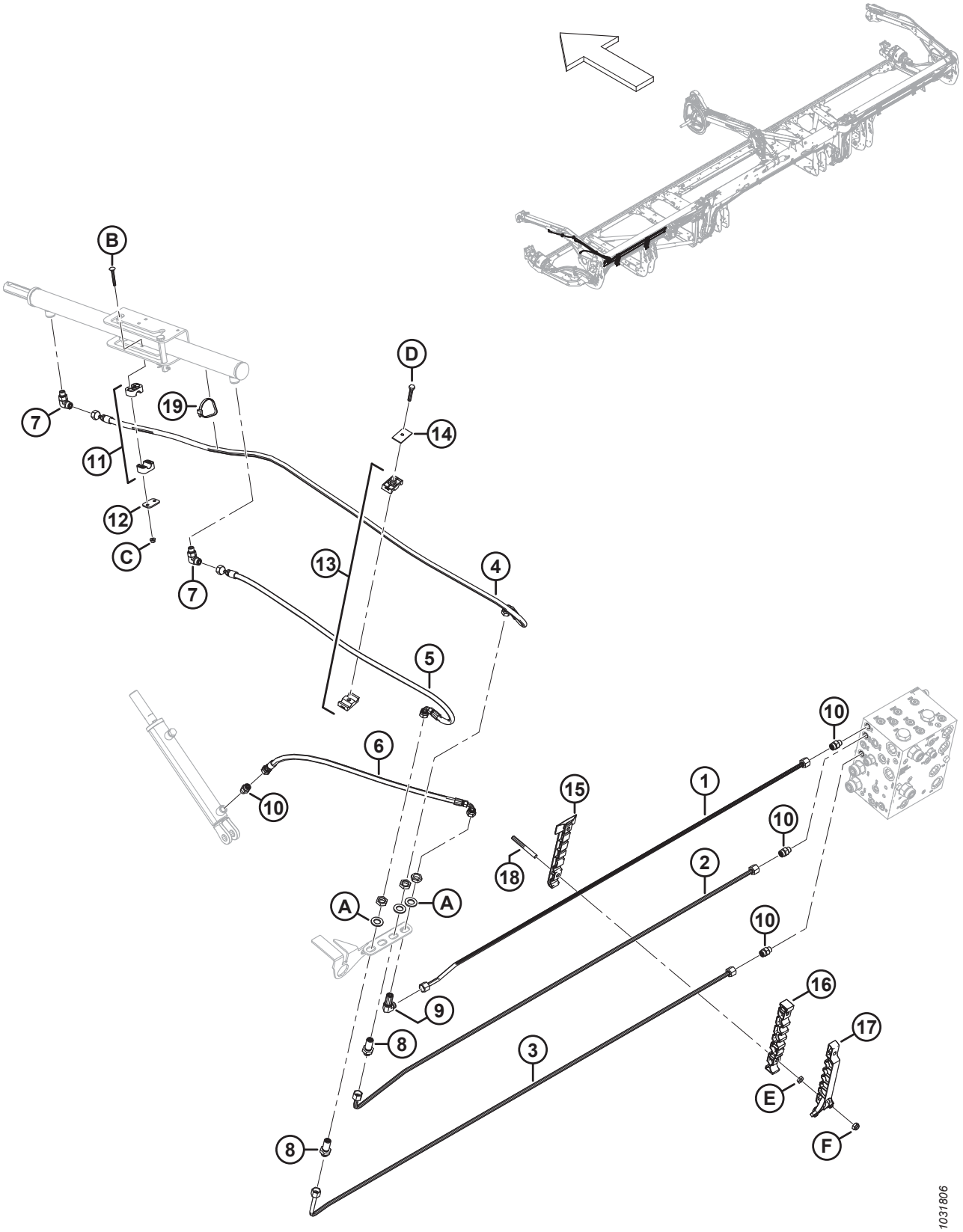

HYDRAULIK – HUB- UND HORIZONTALVERSTELLUNG, ZWEITEILIGE HASPEL, LINKER HASPELARM (FD230, FD235, FD240 UND FD241)

Ref.	Bestellnummer	Informationen	Menge	Seriennummer
1	MAC283056	LEITUNG – HYDRAULIK (FD230)	1	
	MAC283144	LEITUNG – HYDRAULIK (FD235)	1	
	MAC283420	LEITUNG – HYDRAULIK (FD240)	1	
	MAC283183	LEITUNG – HYDRAULIK (FD241)	1	
2	MAC283055	LEITUNG – HYDRAULIK (FD230)	1	
	MAC283143	LEITUNG – HYDRAULIK (FD235)	1	
	MAC283419	LEITUNG – HYDRAULIK (FD240)	1	
	MAC283182	LEITUNG – HYDRAULIK (FD241)	1	
3	MAC283053	LEITUNG – HYDRAULIK (FD230)	1	
	MAC283141	LEITUNG – HYDRAULIK (FD235)	1	
	MAC283417	LEITUNG – HYDRAULIK (FD240)	1	
	MAC283180	LEITUNG – HYDRAULIK (FD241)	1	
4	MAC283057	SCHLAUCH – HYDRAULIK (FD230–FD241)	1	
5	MAC283058	SCHLAUCH – HYDRAULIK (FD230–FD241)	1	
6	MAC283059	SCHLAUCH – HYDRAULIK (FD230–FD241)	1	
7	MAC136095	VERSCHRAUBUNG – HYDRAULIK, WINKELSTÜCK 90°	2	
8	MAC136145	VERSCHRAUBUNG – TRENNWAND VERBINDUNG HYDRAULIK [204]	2	
9	MAC136150	VERSCHRAUBUNG – WINKELSTÜCK 90° TRENNWAND HYDRAULIK [204]	1	
10	MAC135778	VERSCHRAUBUNG – ADAPTER	4	
11	MAC283791	KLEMME – BAUGRUPPE [205]	1	
12	MAC255461	PLATTE – ABDECKUNG	1	
13	MAC232395	KLEMME – BAUGRUPPE [205]	1	
14	MAC184303	KLEMME – ABDECKPLATTE	1	
15	MAC283797	KLEMME – LEITUNG UNTEN LINKS [206]		
16	MAC283807	KLEMME – LEITUNG MITTE LINKS [206]		
17	MAC311233	KLEMME – LEITUNG OBEN LINKS [206]		
18	MAC312654	BOLZEN – GEWINDE KLEMME ABDECKUNG FLÜGEL [207]		

204. Die Verschraubung enthält eine Sicherungsmutter (NSE).
205. Die Klemmenbaugruppe umfasst zwei Klemmenhälften (NSE). Die Abdeckplatte und die Befestigungsteile sind NICHT enthalten.
206. Mengen: FD230 = 2, FD235 = 3, FD240 = 4 und FD241 = 4.
207. Mengen: FD230 = 4, FD235 = 6, FD240 = 8 und FD241 = 8.

HYDRAULIK – HUB- UND HORIZONTALVERSTELLUNG, ZWEITEILIGE HASPEL, LINKER HASPELARM (FD230, FD235, FD240 UND FD241)

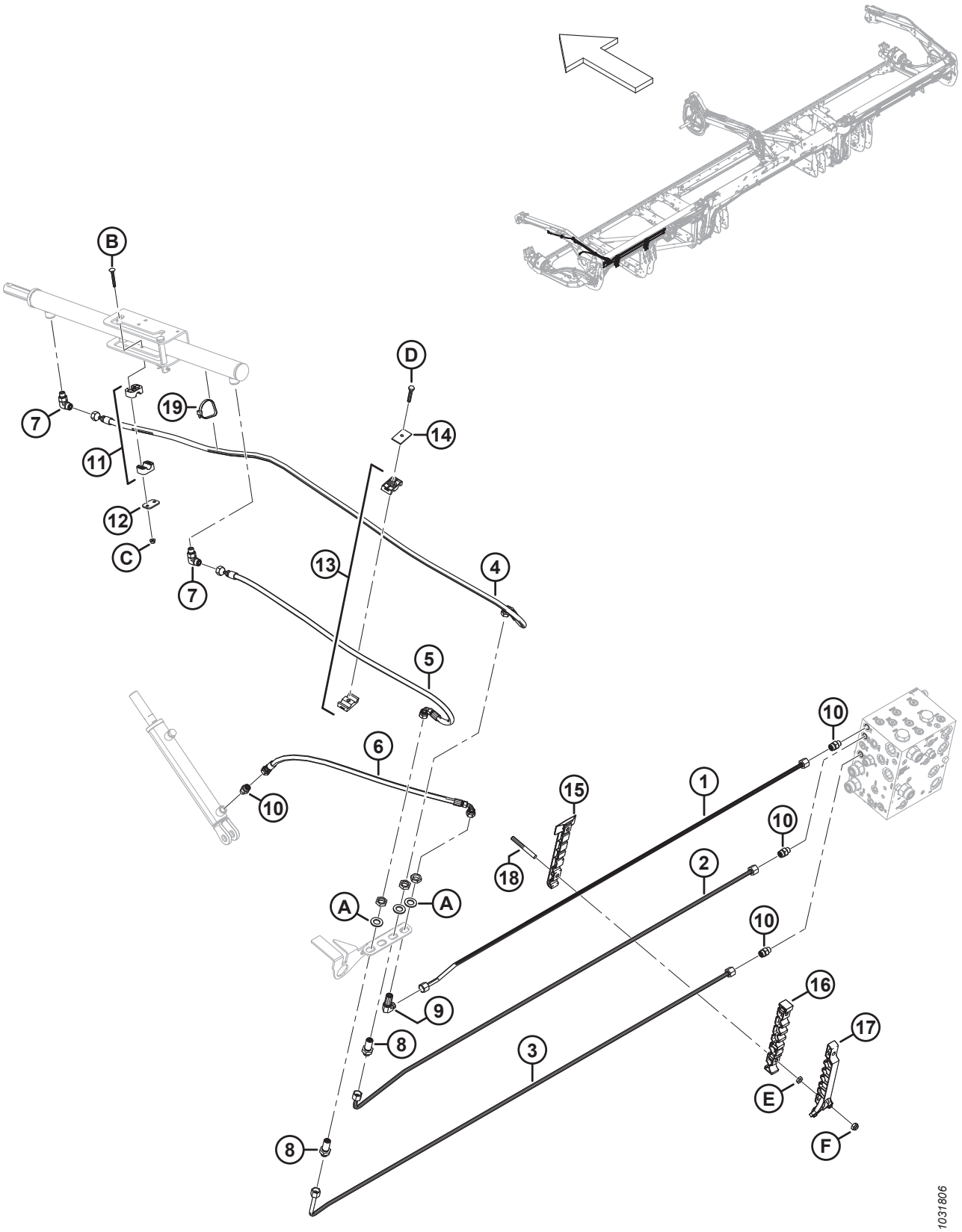

HYDRAULIK – HUB- UND HORIZONTALVERSTELLUNG, ZWEITEILIGE HASPEL, LINKER HASPELARM (FD230, FD235, FD240 UND FD241)

Ref.	Bestellnummer	Informationen	Menge	Seriennummer
19	MAC30753	BEFESTIGUNG – KABELBINDER, SCHWARZ	1	
A	MAC136540	UNTERLEGSCHEIBE – FLACH		
B	MAC184644	SCHRAUBE – FRVK M6 X 1 X 50-8,8 ZINK		
C	MAC152668	MUTTER – SK MIT FLS ZENTRAL SICHERND M6 X 1-8		
D	MAC30660	SCHRAUBE – SK M8 X 1,25 X 45-8,8-AA1J		
E	MAC136442	MUTTER – SK FGW M10 X 1,5-05-AA1J		
F	MAC184692	SCHRAUBE – SK NYLOC M10 X 1,5-8-AA1J		

78 Hydraulik – Hub- und Horizontalverstellung, zweiteilige Haspel, mittlerer Haspelarm (FD230, FD235, FD240 und FD241)

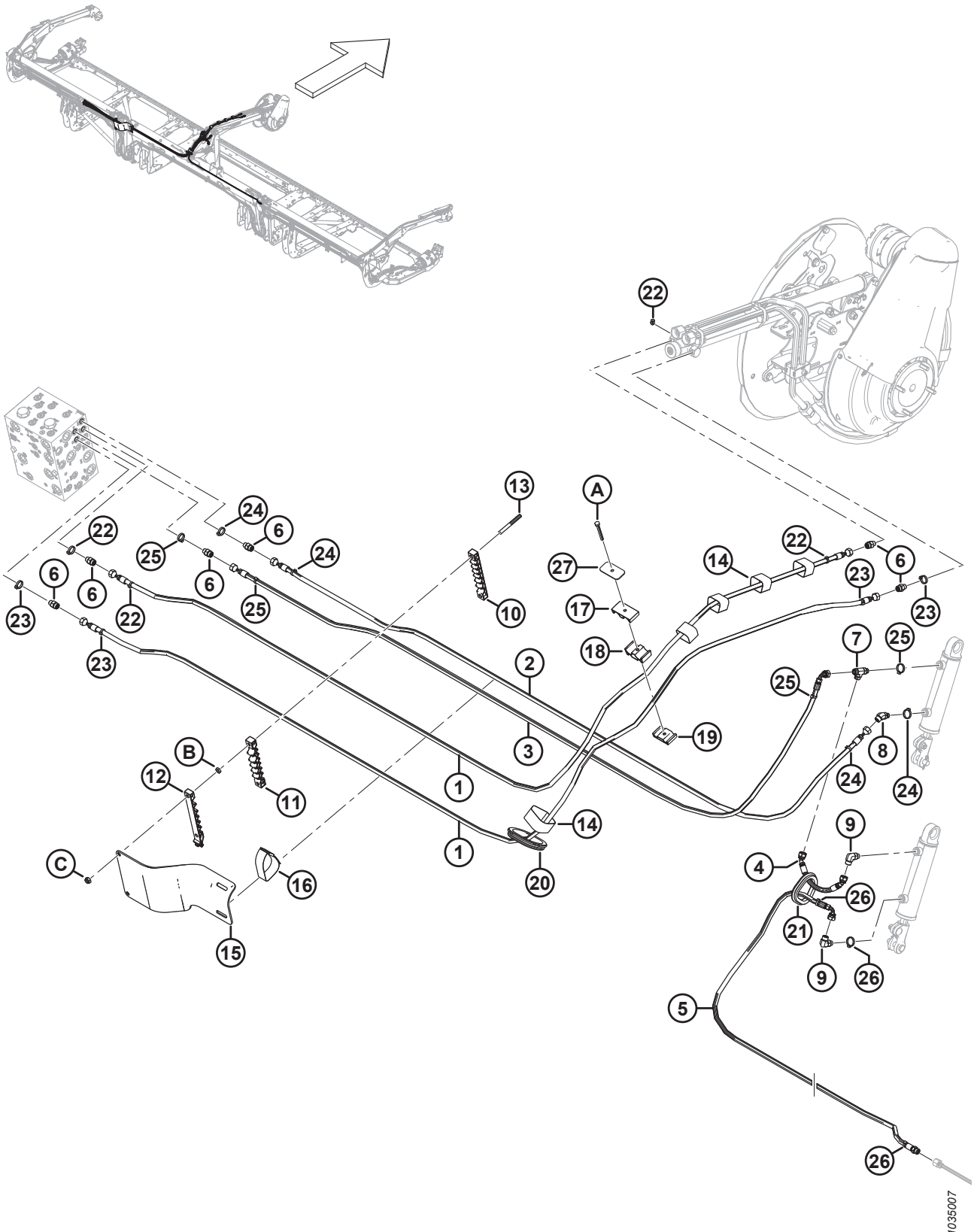

HYDRAULIK – HUB- UND HORIZONTALVERSTELLUNG, ZWEITEILIGE HASPEL, MITTLERER HASPELARM (FD230, FD235, FD240 UND FD241)

Ref.	Bestellnummer	Informationen	Menge	Seriennummer
1	MAC323660	SCHLAUCH – HYDRAULISCH, 1/4 ZOLL ID, 4230 MM LG, 100R17	2	
2	MAC323659	SCHLAUCH – HYDRAULISCH, 1/4 ZOLL ID, 3060 MM LG, 100R17	1	
3	MAC323661	SCHLAUCH – HYDRAULISCH, 1/4 ZOLL ID, 3215 MM LG, 100R17	1	
4	MAC283785	SCHLAUCH – HYDRAULISCH, 1/4 ZOLL ID, 240 MM LG, 100R17	1	
5	MAC323663	SCHLAUCH – HYDRAULISCH, 1/4 ZOLL ID, 2750 MM LG, 100R17	1	
	MAC135865	O-RING Ø 1,78 X Ø 9,25		
6	MAC135778	VERSCHRAUBUNG – ADAPTER	6	
7	MAC136240	VERSCHRAUBUNG – HYDRAULIK, T-STÜCK	1	
8	MAC136144	VERSCHRAUBUNG – HYDRAULIK, WINKELSTÜCK 45°	1	
9	MAC136095	VERSCHRAUBUNG – HYDRAULIK, WINKELSTÜCK 90°	2	
10	MAC283909	KLEMME – LEITUNG UNTEN AUSLENKUNG LINKS	1	
11	MAC283910	KLEMME – LEITUNG MITTE AUSLENKUNG LINKS	1	
12	MAC311461	KLEMME – LEITUNG OBEN AUSLENKUNG LINKS	1	
13	MAC312655	BOLZEN – GEWINDE KLEMME ABDECKUNG SCHWARZ	2	
14	MAC135444	KLEMMGURT – 6 ZOLL LG	5	
15	MAC311354	ABDECKBLECH – SCHLAUCH ADAPTER LINKS	1	
16	MAC295929	KLEMMGURT – 12 ZOLL LG	1	
17	MAC283989	SCHELLE – SCHLAUCH HASPEL OBEN	1	
18	MAC283988	SCHELLE – SCHLAUCH HASPEL MITTE	1	
19	MAC283987	SCHELLE – SCHLAUCH HASPEL UNTEN	1	
20	MAC125377	DURCHFÜHRUNGSDICHTUNG – 91 MM ID	1	
21	MAC283889	DURCHFÜHRUNGSDICHTUNG – GUMMI	1	
22	MAC40704	BEFESTIGUNG – KABELBINDER, ORANGEFARBEN	4	
23	MAC40702	BEFESTIGUNG – KABELBINDER, ROT	4	
24	MAC252795	BEFESTIGUNG – KABELBINDER (PINK)	4	
25	MAC21763	BEFESTIGUNG – KABELBINDER, SCHWARZ	4	
26	MAC252794	BEFESTIGUNG – KABELBINDER, VIOLETT	3	
27	MAC323023	PLATTE – KLEMME MITTE HASPELARM	1	
A	MAC184656	SCHRAUBE – SK M8 X 1,25 X 70-8,8-AA1J		

HYDRAULIK – HUB- UND HORIZONTALVERSTELLUNG, ZWEITEILIGE HASPEL, MITTLERER HASPELARM (FD230, FD235, FD240 UND FD241)

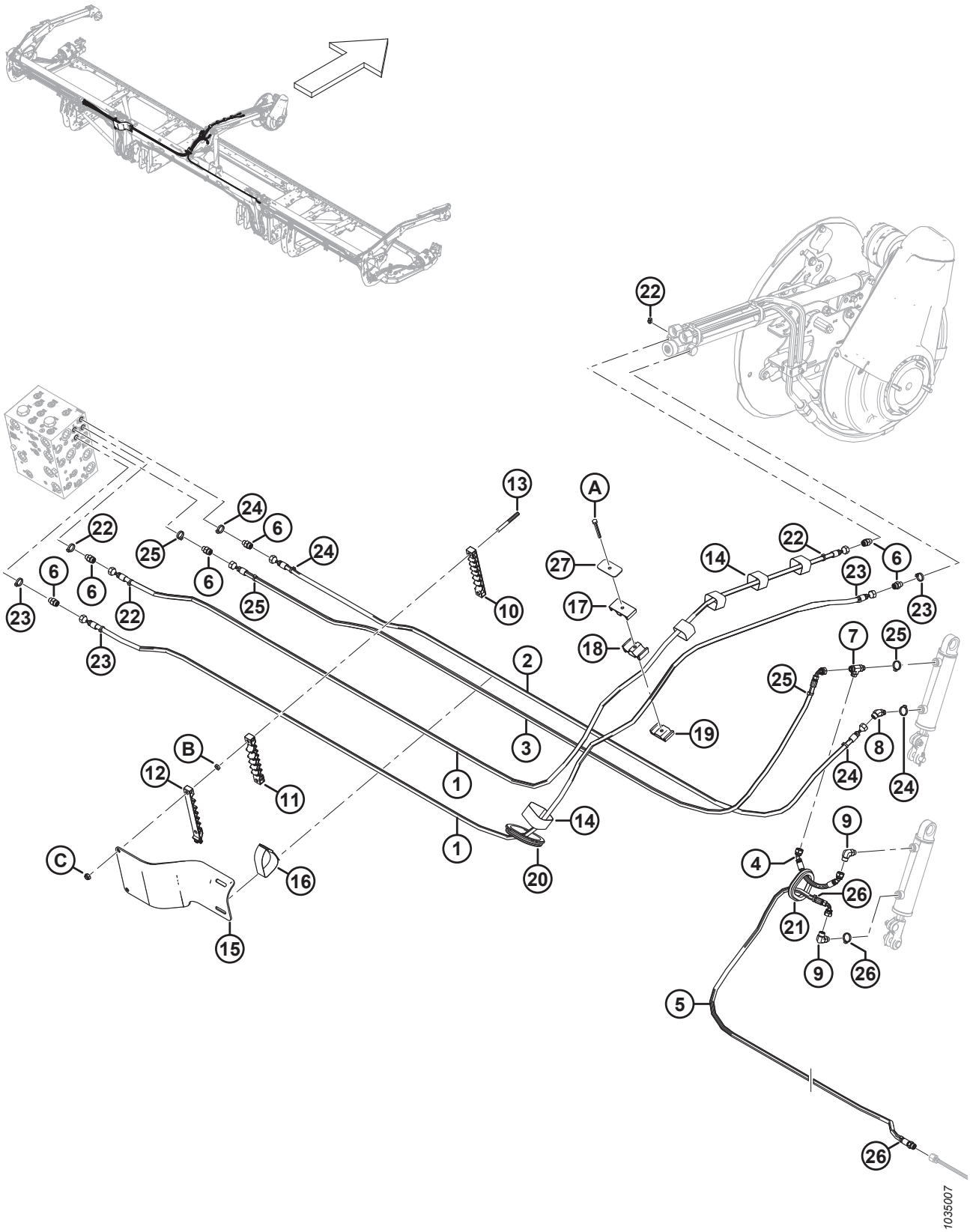

HYDRAULIK – HUB- UND HORIZONTALVERSTELLUNG, ZWEITEILIGE HASPEL, MITTLERER HASPELARM (FD230, FD235, FD240 UND FD241)

Ref.	Bestellnummer	Informationen	Menge	Seriennummer
B	MAC136442	MUTTER – SK FGW M10 X 1,5-05-AA1J		
C	MAC184692	SCHRAUBE – SK NYLOC M10 X 1,5-8-AA1J		

79 Hydraulik – Hub- und Horizontalverstellung, zweiteilige Haspel, rechter Haspelarm (FD230 und FD235)

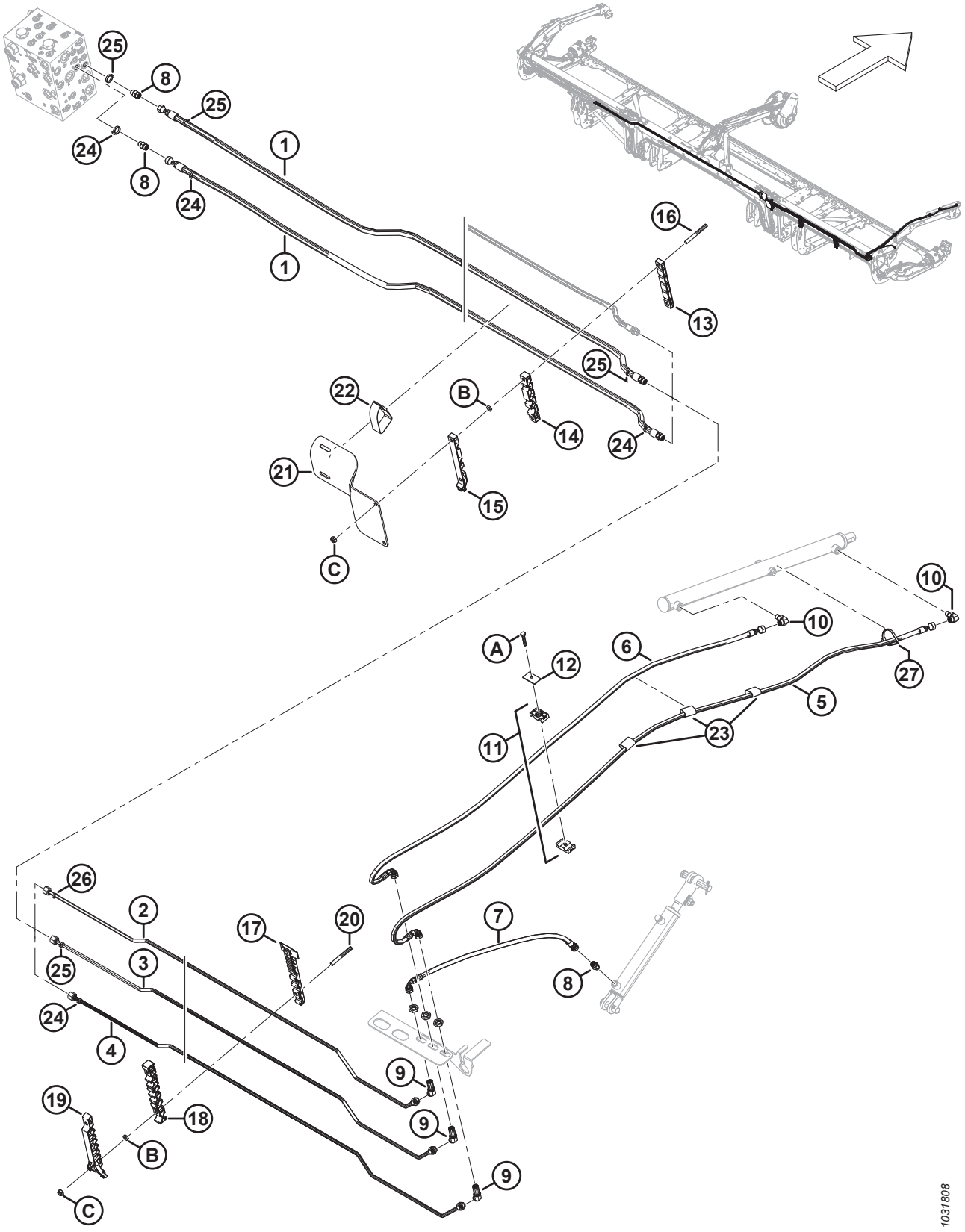

HYDRAULIK – HUB- UND HORIZONTALVERSTELLUNG, ZWEITEILIGE HASPEL, RECHTER HASPELARM (FD230 UND FD235)

Ref.	Bestellnummer	Informationen	Menge	Seriennummer
1	MAC283096	HYDRAULIKSCHLAUCH	2	
	MAC135865	O-RING Ø 1,78 X Ø 9,25		
2	MAC283078	LEITUNG – HYDRAULIK (FD230)	1	
	MAC283145	LEITUNG – HYDRAULIK (FD235)	1	
3	MAC283079	LEITUNG – HYDRAULIK (FD230)	1	
	MAC283146	LEITUNG – HYDRAULIK (FD235)	1	
4	MAC283080	LEITUNG – HYDRAULIK (FD230)	1	
	MAC283147	LEITUNG – HYDRAULIK (FD235)	1	
5	MAC283074	HYDRAULIKSCHLAUCH	1	
6	MAC283075	HYDRAULIKSCHLAUCH	1	
7	MAC283059	HYDRAULIKSCHLAUCH	1	
8	MAC135778	VERSCHRAUBUNG – ADAPTER	3	
9	MAC136146	VERSCHRAUBUNG – WINKELSTÜCK 45° TRENNWAND HYDRAULIK [208]	3	
10	MAC136095	VERSCHRAUBUNG – HYDRAULIK, WINKELSTÜCK 90°	2	
11	MAC232395	KLEMME – BAUGRUPPE [209]	2	
12	MAC184303	KLEMME – ABDECKPLATTE	2	
13	MAC283906	KLEMME – LEITUNG OBEN AUSLENKUNG RECHTS	1	
14	MAC283907	KLEMME – LEITUNG MITTE AUSLENKUNG RECHTS	1	
15	MAC311462	KLEMME – LEITUNG OBEN AUSLENKUNG RECHTS	1	
16	MAC312655	BOLZEN – GEWINDE KLEMME ABDECKUNG SCHWARZ	2	
17	MAC283820	KLEMME – LEITUNG UNTEN RECHTS [210]		
18	MAC283818	KLEMME – LEITUNG MITTE RECHTS [210]		
19	MAC311451	KLEMME – LEITUNG OBEN RECHTS [210]		
20	MAC312654	BOLZEN – GEWINDE KLEMME ABDECKUNG FLÜGEL [211]		
21	MAC311360	ABDECKBLECH – SCHLAUCH ADAPTER RECHTS	1	
22	MAC170851	KLEMMGURT – 10 ZOLL LG	1	
23	MAC135443	KLEMMGURT – 4 ZOLL LG	3	
24	MAC49227	BEFESTIGUNG – KABELBINDER, GRÜN	4	

208. Die Verschraubung enthält eine Sicherungsmutter (NSE).
209. Die Klemmenbaugruppe umfasst zwei Klemmenhälften (NSE). Die Abdeckplatte und die Befestigungsteile sind NICHT enthalten.
210. Mengen: FD230 = 2, FD235 = 3.
211. Mengen: FD230 = 4, FD235 = 6.

HYDRAULIK – HUB- UND HORIZONTALVERSTELLUNG, ZWEITEILIGE HASPEL, RECHTER HASPELARM (FD230 UND FD235)

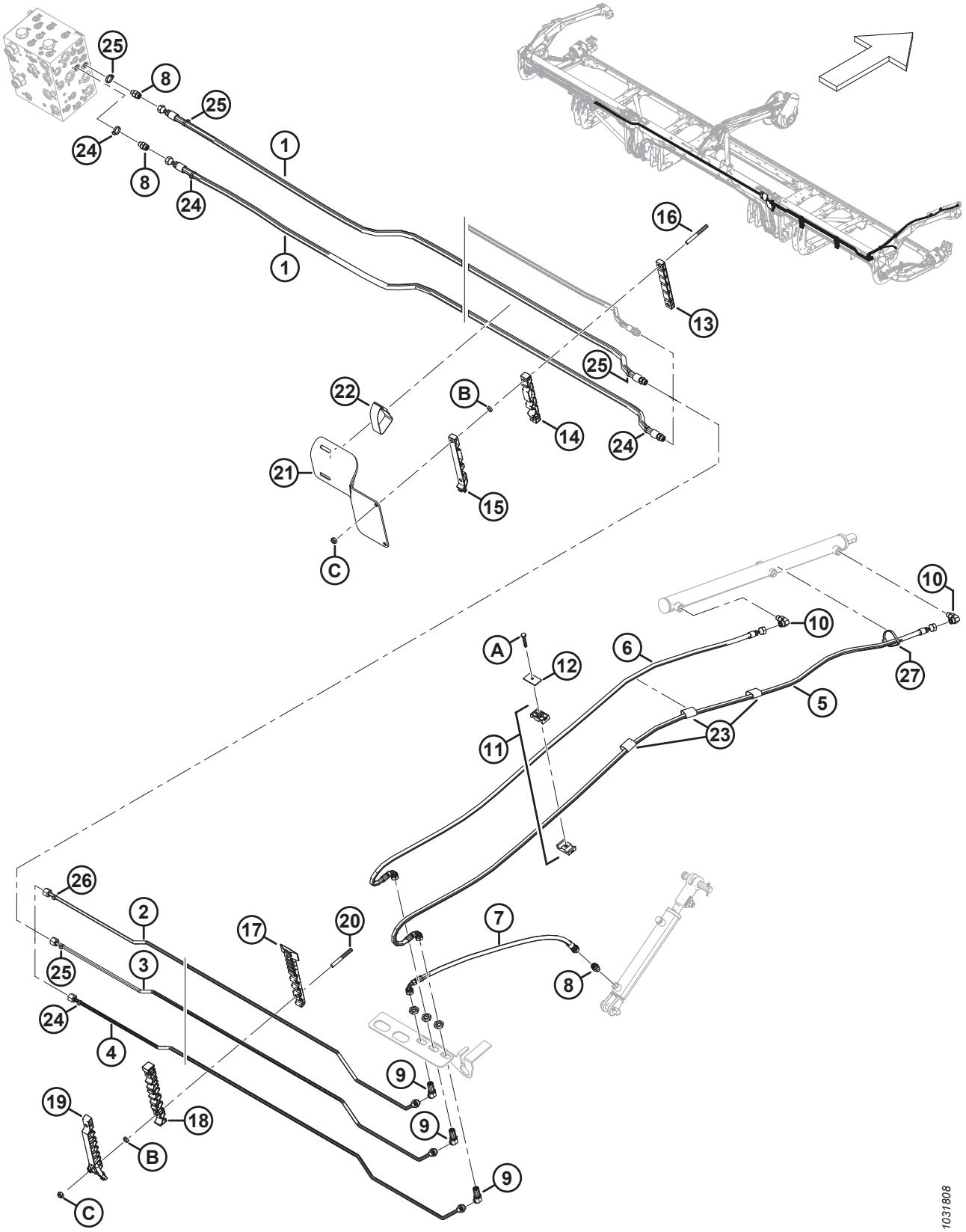

Ref.	Bestellnummer	Informationen	Menge	Seriennummer
25	MAC135266	BEFESTIGUNG – KABELBINDER, HELLBLAU	4	
26	MAC252794	BEFESTIGUNG – KABELBINDER, VIOLETT	1	
27	MAC30753	BEFESTIGUNG – KABELBINDER, SCHWARZ	1	
A	MAC30660	SCHRAUBE – SK M8 X 1,25 X 45-8,8-AA1J		
B	MAC136442	MUTTER – SK FGW M10 X 1,5-05-AA1J		
C	MAC184692	SCHRAUBE – SK NYLOC M10 X 1,5-8-AA1J		

80 Hydraulik – Hub- und Horizontalverstellung, zweiteilige Haspel, rechter Haspelarm (FD240 und FD241)

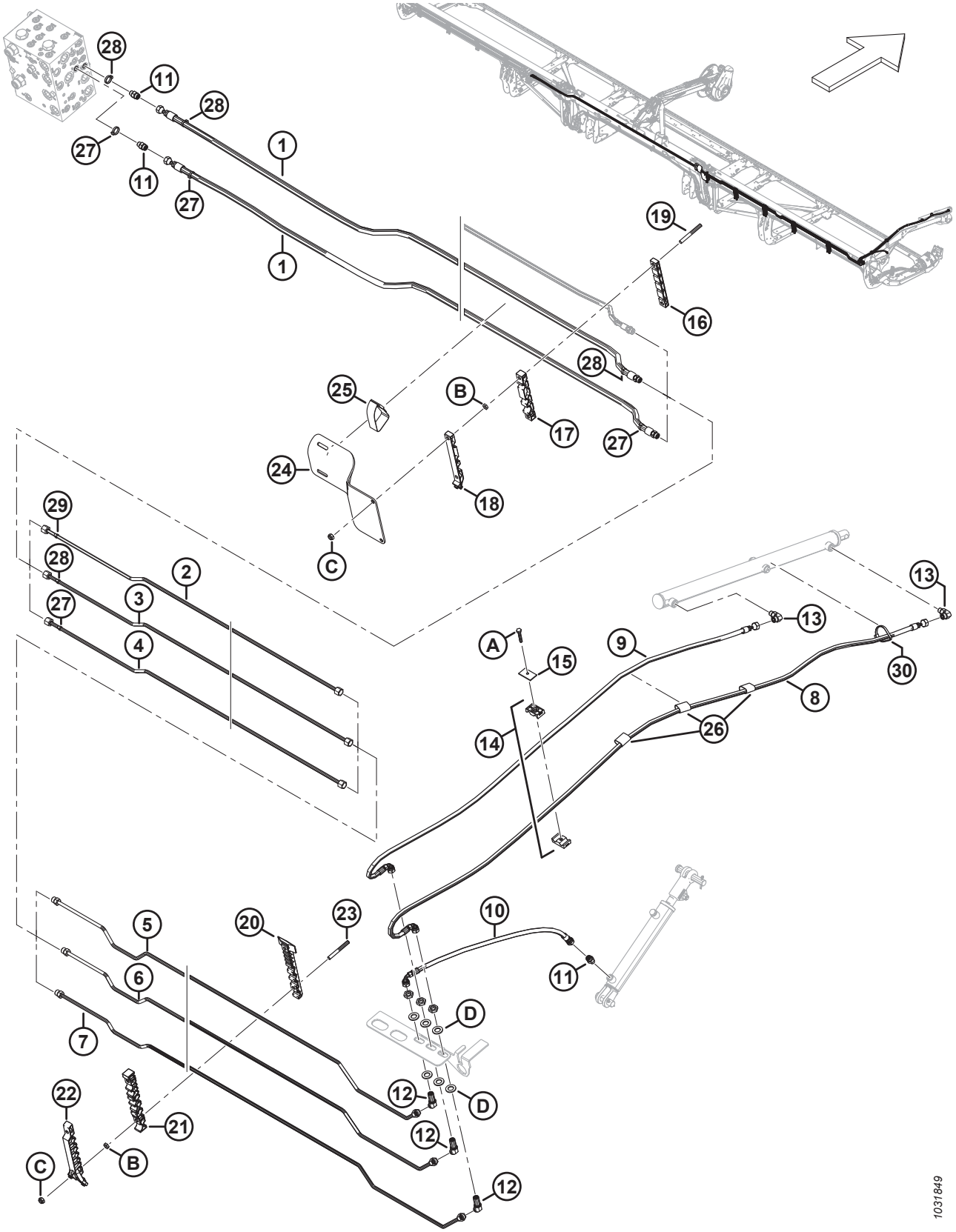

HYDRAULIK – HUB- UND HORIZONTALVERSTELLUNG, ZWEITEILIGE HASPEL, RECHTER HASPELARM (FD240 UND FD241)

Ref.	Bestellnummer	Informationen	Menge	Seriennummer
1	MAC283096	HYDRAULIKSCHLAUCH	2	
	MAC135865	O-RING Ø 1,78 X Ø 9,25		
2	MAC283428	LEITUNG – HYDRAULIK (FD240)	1	
	MAC283184	LEITUNG – HYDRAULIK (FD241)	1	
3	MAC283429	LEITUNG – HYDRAULIK (FD240)	1	
	MAC283185	LEITUNG – HYDRAULIK (FD241)	1	
4	MAC283430	LEITUNG – HYDRAULIK (FD240)	1	
	MAC283186	LEITUNG – HYDRAULIK (FD241)	1	
5	MAC283431	HYDRAULIKLEITUNG	1	
	MAC135865	O-RING Ø 1,78 X Ø 9,25		
6	MAC283432	HYDRAULIKLEITUNG	1	
	MAC135865	O-RING Ø 1,78 X Ø 9,25		
7	MAC283433	HYDRAULIKLEITUNG	1	
	MAC135865	O-RING Ø 1,78 X Ø 9,25		
8	MAC283074	HYDRAULIKSCHLAUCH	1	
9	MAC283075	HYDRAULIKSCHLAUCH	1	
10	MAC283059	HYDRAULIKSCHLAUCH	1	
11	MAC135778	VERSCHRAUBUNG – ADAPTER	3	
12	MAC136146	VERSCHRAUBUNG – WINKELSTÜCK 45° TRENNWAND HYDRAULIK [212]	3	
13	MAC136095	VERSCHRAUBUNG – HYDRAULIK, WINKELSTÜCK 90°	2	
14	MAC232395	KLEMME – BAUGRUPPE [213]	2	
15	MAC184303	KLEMME – ABDECKPLATTE	2	
16	MAC283906	KLEMME – LEITUNG OBEN AUSLENKUNG RECHTS	1	
17	MAC283907	KLEMME – LEITUNG MITTE AUSLENKUNG RECHTS	1	
18	MAC311462	KLEMME – LEITUNG OBEN AUSLENKUNG RECHTS	1	
19	MAC312655	BOLZEN – GEWINDE KLEMME ABDECKUNG SCHWARZ	2	
20	MAC283820	KLEMME – LEITUNG UNTEN RECHTS [214]		
21	MAC283818	KLEMME – LEITUNG MITTE RECHTS [214]		

212. Die Verschraubung enthält eine Sicherungsmutter (NSE).
213. Die Klemmenbaugruppe umfasst zwei Klemmenhälften (NSE). Die Abdeckplatte und die Befestigungsteile sind NICHT enthalten.
214. Mengen: FD240 = 4, FD241 = 4.

HYDRAULIK – HUB- UND HORIZONTALVERSTELLUNG, ZWEITEILIGE HASPEL, RECHTER HASPELARM (FD240 UND FD241)

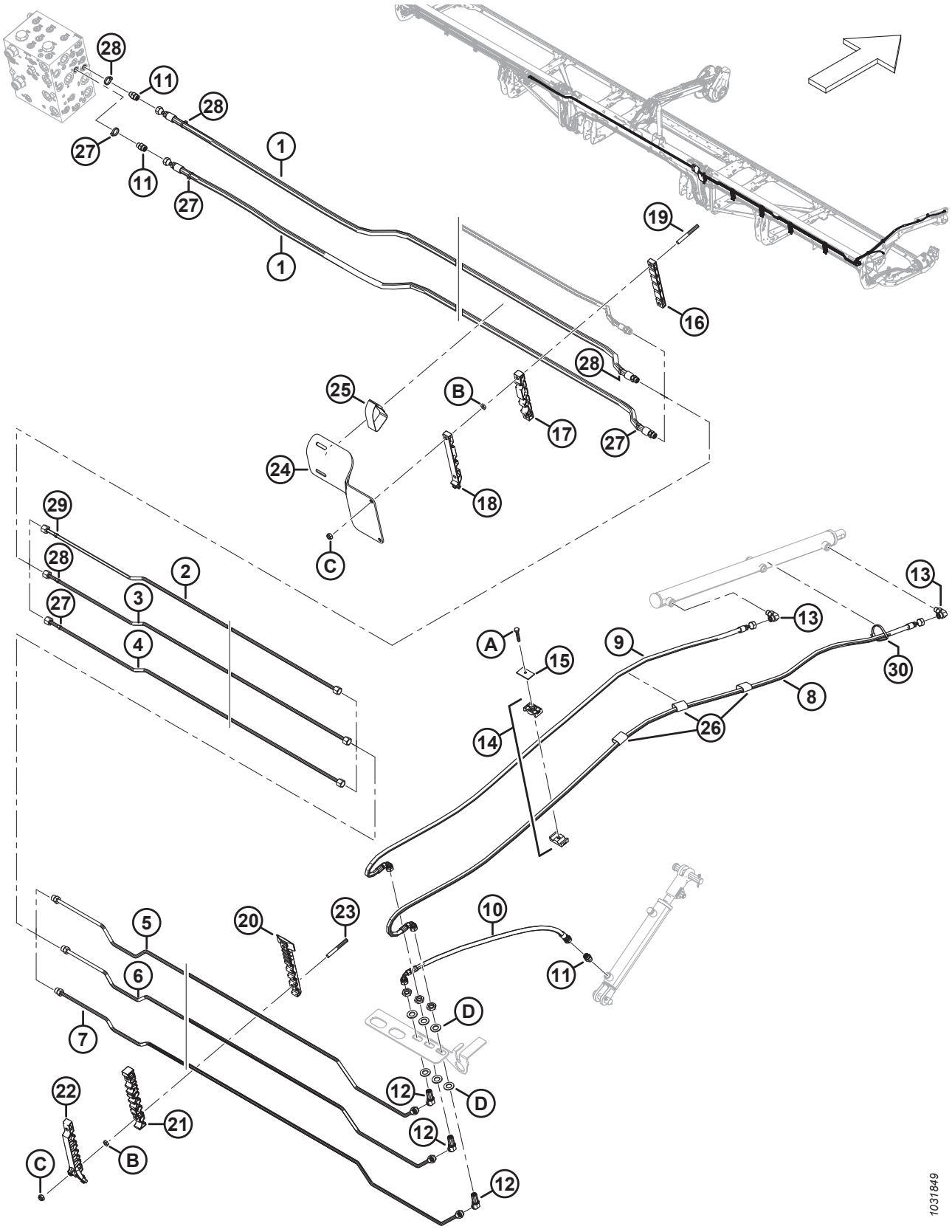

Ref.	Bestellnummer	Informationen	Menge	Seriennummer
22	MAC311451	KLEMME – LEITUNG OBEN RECHTS [214]		
23	MAC312654	BOLZEN – GEWINDE KLEMME ABDECKUNG FLÜGEL [215]		
24	MAC311360	ABDECKBLECH – SCHLAUCH ADAPTER RECHTS	1	
25	MAC170851	KLEMMGURT – 10 ZOLL LG	1	
26	MAC135443	KLEMMGURT – 4 ZOLL LG	3	
27	MAC49227	BEFESTIGUNG – KABELBINDER, GRÜN	4	
28	MAC135266	BEFESTIGUNG – KABELBINDER, HELLBLAU	4	
29	MAC252794	BEFESTIGUNG – KABELBINDER, VIOLETT	1	
30	MAC30753	BEFESTIGUNG – KABELBINDER, SCHWARZ	1	
A	MAC30660	SCHRAUBE – SK M8 X 1,25 X 45-8,8-AA1J		
B	MAC136442	MUTTER – SK FGW M10 X 1,5-05-AA1J		
C	MAC184692	SCHRAUBE – SK NYLOC M10 X 1,5-8-AA1J		
D	MAC136540	UNTERLEGSCHEIBE – FLACH		

215. Mengen: FD240 = 8, FD241 = 8.

81 Hydraulik – Hub- und Horizontalverstellung, dreiteilige Haspel, linker Haspelarm (FD240, FD245 und FD250)

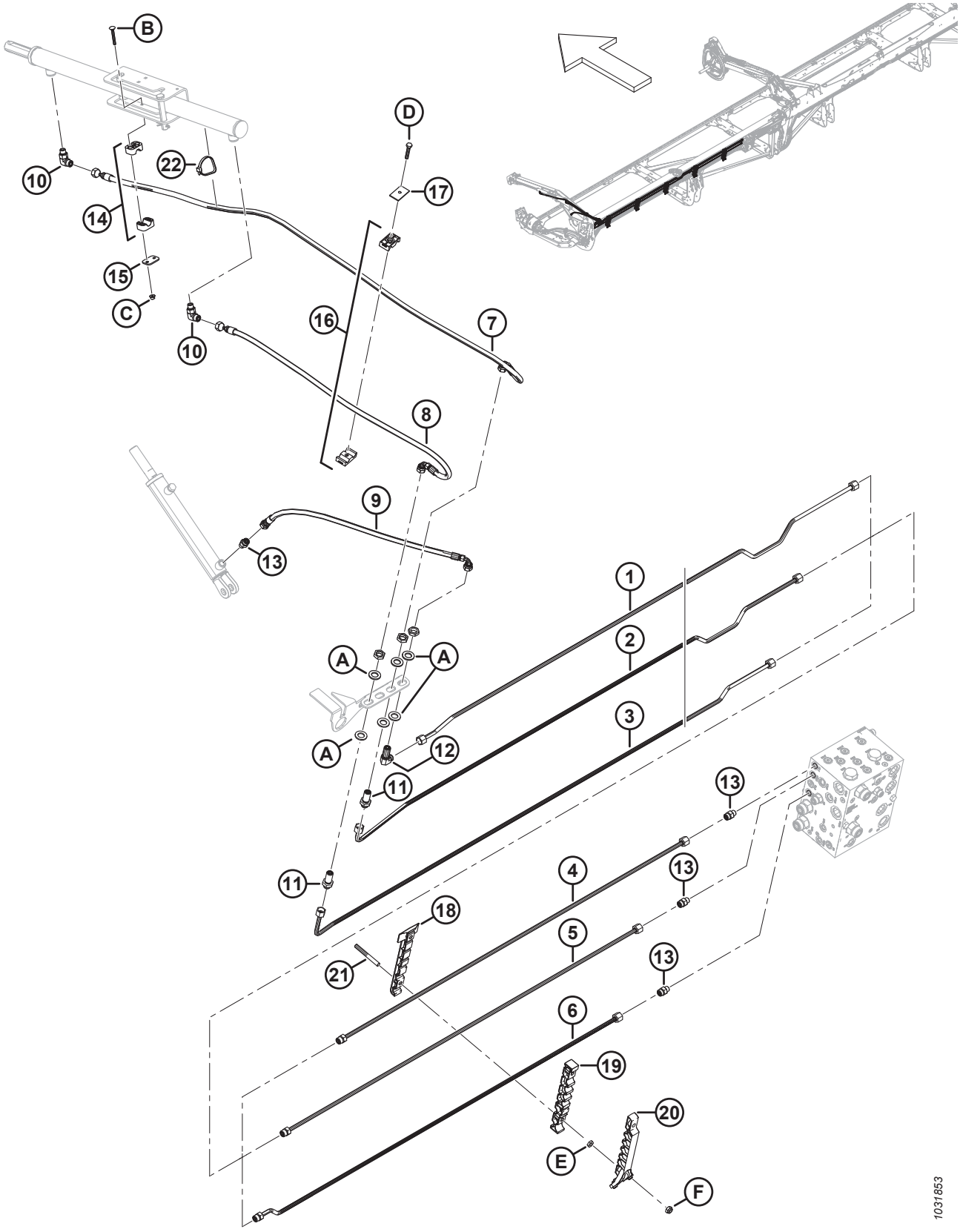

HYDRAULIK – HUB- UND HORIZONTALVERSTELLUNG, DREITEILIGE HASPEL, LINKER HASPELARM (FD240, FD245 UND FD250)

Ref.	Bestellnummer	Informationen	Menge	Seriennummer
1	MAC283420	LEITUNG – HYDRAULIK (FD240 UND FD245)	1	
	MAC283824	LEITUNG – HYDRAULIK (FD250)	1	
2	MAC283419	LEITUNG – HYDRAULIK (FD240 UND FD245)	1	
	MAC283823	LEITUNG – HYDRAULIK (FD250)	1	
3	MAC283417	LEITUNG – HYDRAULIK (FD240 UND FD245)	1	
	MAC283822	LEITUNG – HYDRAULIK (FD250)	1	
4	MAC283450	LEITUNG – HYDRAULIK (FD250) [216]	1	
	MAC135865	O-RING Ø 1,78 X Ø 9,25		
5	MAC283449	LEITUNG – HYDRAULIK (FD250) [216]	1	
	MAC135865	O-RING Ø 1,78 X Ø 9,25		
6	MAC283447	LEITUNG – HYDRAULIK (FD250) [216]	1	
	MAC135865	O-RING Ø 1,78 X Ø 9,25		
7	MAC283057	HYDRAULIKSCHLAUCH	1	
8	MAC283058	HYDRAULIKSCHLAUCH	1	
9	MAC283059	HYDRAULIKSCHLAUCH	1	
10	MAC136095	VERSCHRAUBUNG – HYDRAULIK, WINKELSTÜCK 90°	2	
11	MAC136145	VERSCHRAUBUNG – TRENNWAND VERBINDUNG HYDRAULIK [217]	2	
12	MAC136150	VERSCHRAUBUNG – WINKELSTÜCK 90° TRENNWAND HYDRAULIK [217]	1	
13	MAC135778	VERSCHRAUBUNG – ADAPTER	4	
14	MAC283791	KLEMME – BAUGRUPPE [218]	1	
15	MAC255461	PLATTE – ABDECKUNG	1	
16	MAC232395	KLEMME – BAUGRUPPE [218]	1	
17	MAC184303	KLEMME – ABDECKPLATTE	1	
18	MAC283797	KLEMME – LEITUNG UNTEN LINKS	5	
19	MAC283807	KLEMME – LEITUNG MITTE LINKS	5	
20	MAC311233	KLEMME – LEITUNG OBEN LINKS	5	
21	MAC312654	BOLZEN – GEWINDE KLEMME ABDECKUNG FLÜGEL	10	
22	MAC30753	BEFESTIGUNG – KABELBINDER, SCHWARZ	1	

216. Nur Schneidwerke FD250.
217. Die Verschraubung enthält eine Sicherungsmutter (NSE).
218. Die Klemmenbaugruppe umfasst zwei Klemmenhälften (NSE). Die Abdeckplatte und die Befestigungsteile sind NICHT enthalten.

HYDRAULIK – HUB- UND HORIZONTALVERSTELLUNG, DREITEILIGE HASPEL, LINKER HASPELARM (FD240, FD245 UND FD250)

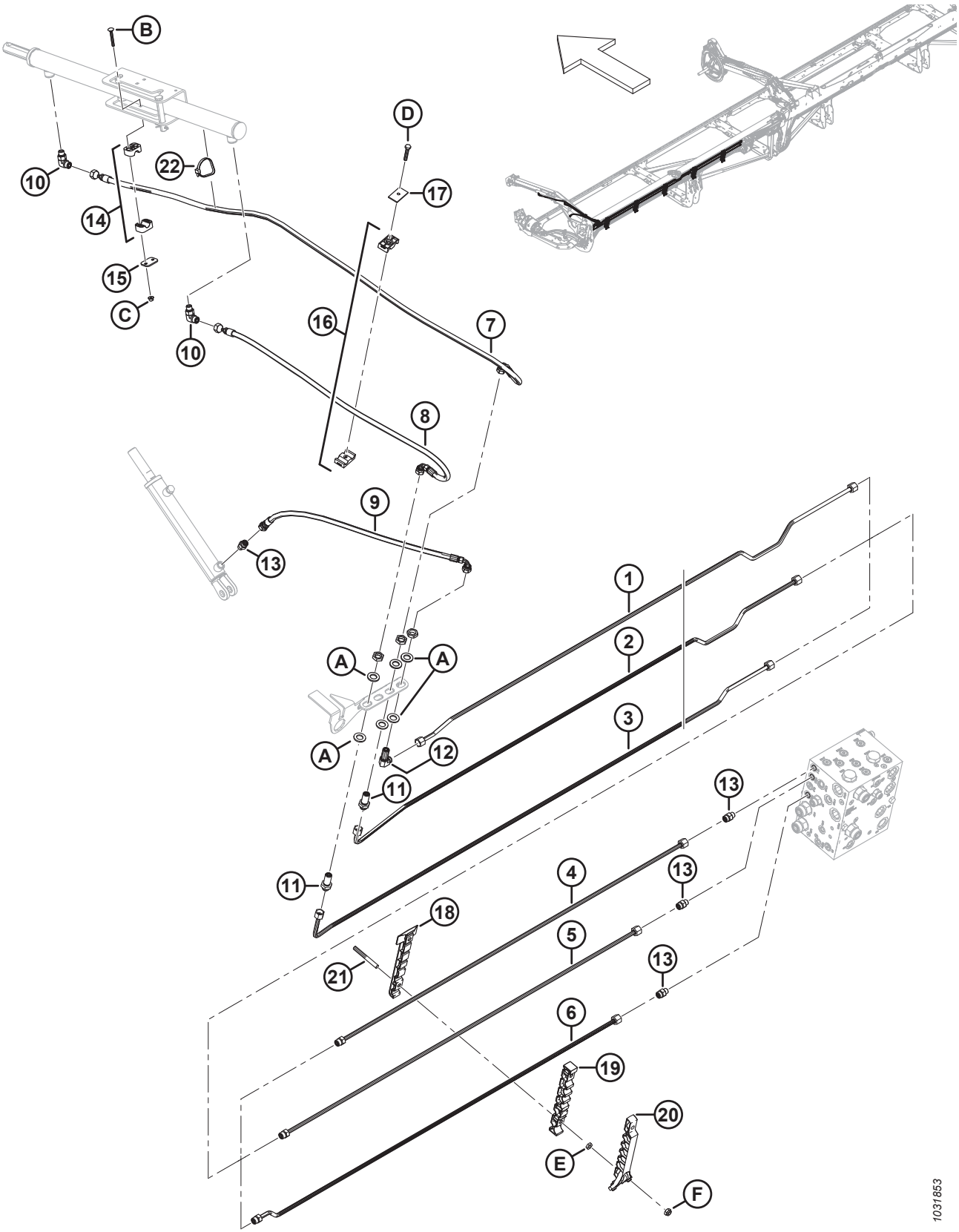

HYDRAULIK – HUB- UND HORIZONTALVERSTELLUNG, DREITEILIGE HASPEL, LINKER HASPELARM (FD240, FD245 UND FD250)

Ref.	Bestellnummer	Informationen	Menge	Seriennummer
A	MAC136540	UNTERLEGSCHEIBE – FLACH		
B	MAC184644	SCHRAUBE – FRVK M6 X 1 X 50-8,8 ZINK		
C	MAC152668	MUTTER – SK MIT FLS ZENTRAL SICHERND M6 X 1-8		
D	MAC30660	SCHRAUBE – SK M8 X 1,25 X 45-8,8-AA1J		
E	MAC136442	MUTTER – SK FGW M10 X 1,5-05-AA1J		
F	MAC184692	SCHRAUBE – SK NYLOC M10 X 1,5-8-AA1J		

82 Hydraulik – Hub- und Horizontalverstellung, dreiteilige Haspel, mittlerer Haspelarm Linke Seite (FD240, FD245 und FD250)

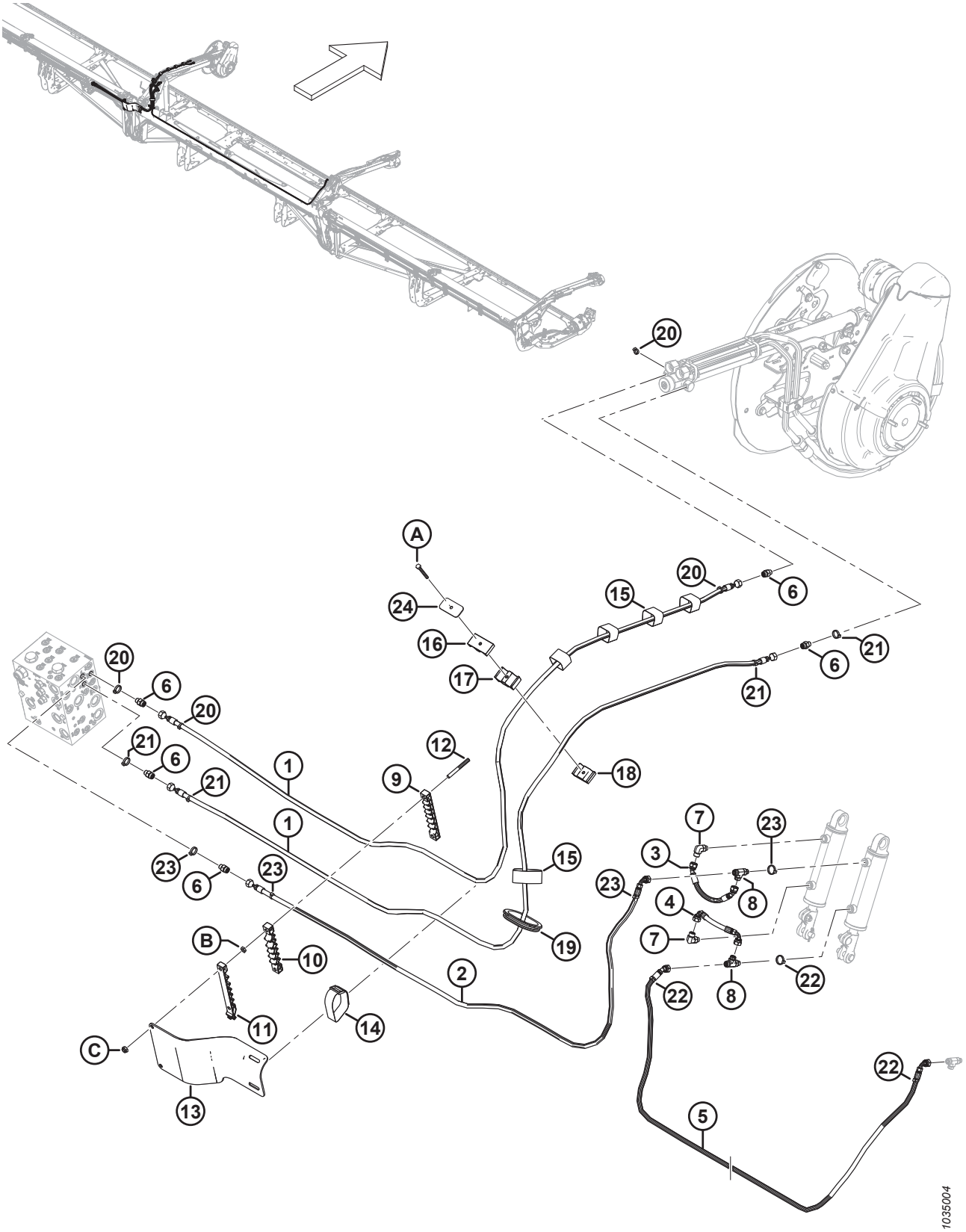

HYDRAULIK – HUB- UND HORIZONTALVERSTELLUNG, DREITEILIGE HASPEL, MITTLERER HASPELARM LINKE SEITE (FD240, FD245 UND FD250)

Ref.	Bestellnummer	Informationen	Menge	Seriennummer
1	MAC323665	HYDRAULIKSCHLAUCH	2	
2	MAC323666	HYDRAULIKSCHLAUCH	1	
3	MAC283785	HYDRAULIKSCHLAUCH	1	
4	MAC283786	HYDRAULIKSCHLAUCH	1	
5	MAC323670	SCHLAUCH – HYDRAULIK (FD240)	1	
	MAC323673	SCHLAUCH – HYDRAULIK (FD245 UND FD250)	1	
6	MAC135778	VERSCHRAUBUNG – ADAPTER	5	
7	MAC136095	VERSCHRAUBUNG – HYDRAULIK, WINKELSTÜCK 90°	2	
8	MAC136240	VERSCHRAUBUNG – HYDRAULIK, T-STÜCK	2	
9	MAC283909	KLEMME – LEITUNG UNTEN AUSLENKUNG LINKS	1	
10	MAC283910	KLEMME – LEITUNG MITTE AUSLENKUNG LINKS	1	
11	MAC311461	KLEMME – LEITUNG OBEN AUSLENKUNG LINKS	1	
12	MAC312655	BOLZEN – GEWINDE KLEMME ABDECKUNG SCHWARZ	2	
13	MAC311354	ABDECKBLECH – SCHLAUCH ADAPTER LINKS	1	
14	MAC295929	KLEMMGURT – 12 ZOLL LG	1	
15	MAC135444	KLEMMGURT – 6 ZOLL LG	5	
16	MAC283989	SCHELLE – SCHLAUCH HASPEL OBEN	1	
17	MAC283988	SCHELLE – SCHLAUCH HASPEL MITTE	1	
18	MAC283987	SCHELLE – SCHLAUCH HASPEL UNTEN	1	
19	MAC125377	DURCHFÜHRUNGSDICHTUNG – 91 MM ID	1	
20	MAC40704	BEFESTIGUNG – KABELBINDER, ORANGEFARBEN	4	
21	MAC40702	BEFESTIGUNG – KABELBINDER, ROT	4	
22	MAC40703	BEFESTIGUNG – KABELBINDER, BLAU	3	
23	MAC21763	BEFESTIGUNG – KABELBINDER, SCHWARZ	4	
24	MAC323023	PLATTE – KLEMME MITTE HASPELARM	1	
A	MAC184656	SCHRAUBE – SK M8 X 1,25 X 70-8,8-AA1J		
B	MAC136442	MUTTER – SK FGW M10 X 1,5-05-AA1J		
C	MAC184692	SCHRAUBE – SK NYLOC M10 X 1,5-8-AA1J		

83 Hydraulik – Hub- und Horizontalverstellung, dreiteilige Haspel, mittlerer Haspelarm, Rechte Seite (FD240, FD245 und FD250)

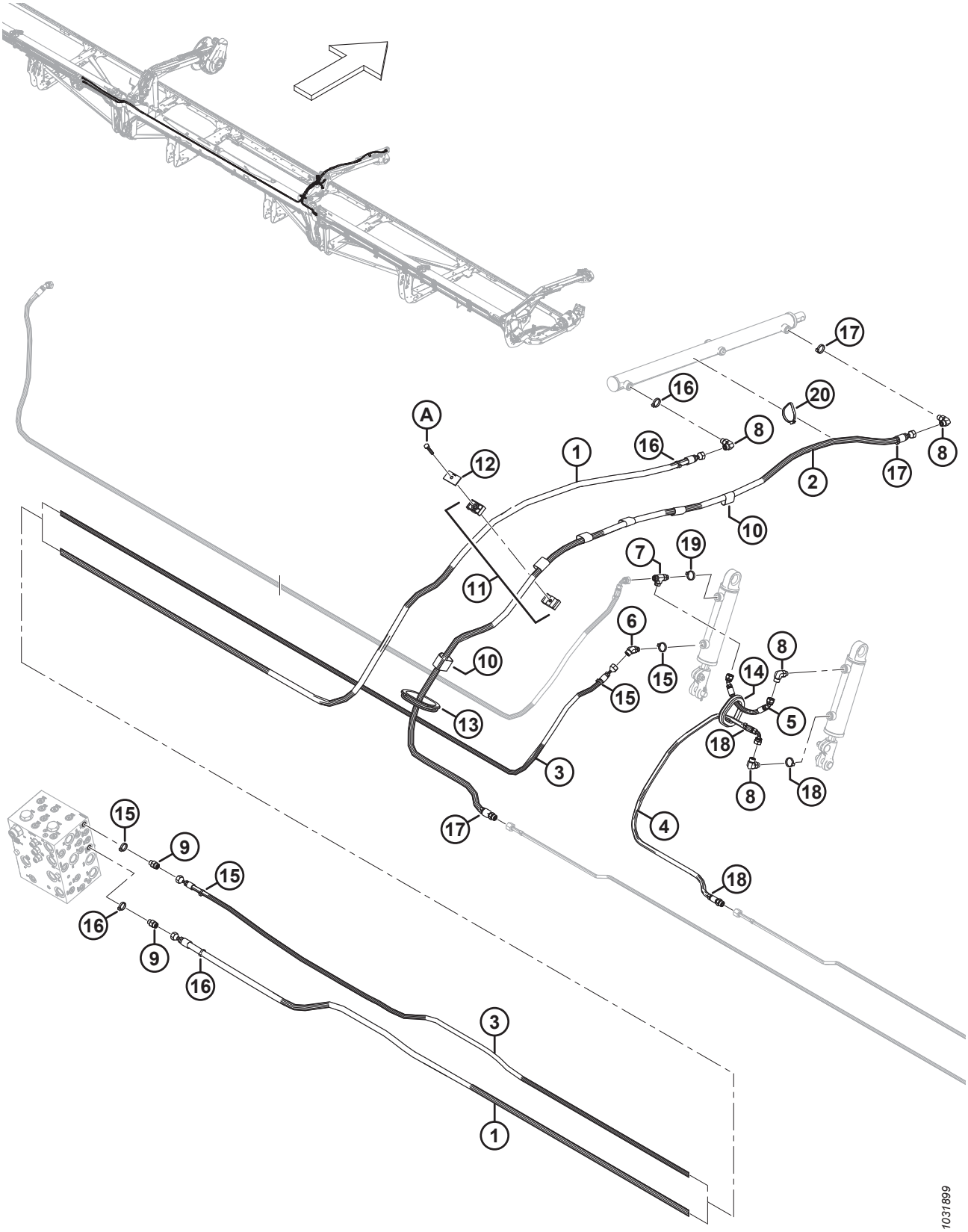

HYDRAULIK – HUB- UND HORIZONTALVERSTELLUNG, DREITEILIGE HASPEL, MITTLERER HASPELARM, RECHTE SEITE (FD240, FD245 UND FD250)

Ref.	Bestellnummer	Informationen	Menge	Seriennummer
1	MAC323671	SCHLAUCH – HYDRAULIK (FD240)	1	
	MAC323674	SCHLAUCH – HYDRAULIK (FD245 UND FD250)	1	
2	MAC323669	HYDRAULIKSCHLAUCH	1	
	MAC135865	O-RING Ø 1,78 X Ø 9,25		
3	MAC323664	SCHLAUCH – HYDRAULIK (FD240)	1	
	MAC323672	SCHLAUCH – HYDRAULIK (FD245 UND FD250)	1	
4	MAC323668	HYDRAULIKSCHLAUCH	1	
	MAC135865	O-RING Ø 1,78 X Ø 9,25		
5	MAC283785	HYDRAULIKSCHLAUCH	1	
6	MAC136144	VERSCHRAUBUNG – HYDRAULIK, WINKELSTÜCK 45°	1	
7	MAC136240	VERSCHRAUBUNG – HYDRAULIK, T-STÜCK	1	
8	MAC136095	VERSCHRAUBUNG – HYDRAULIK, WINKELSTÜCK 90°	4	
9	MAC135778	VERSCHRAUBUNG – ADAPTER	2	
10	MAC135443	KLEMMGURT – 4 ZOLL LG	6	
11	MAC232395	KLEMME – BAUGRUPPE [219]	1	
12	MAC184303	PLATTE – ABDECKUNG	1	
13	MAC125377	DURCHFÜHRUNGSDICHTUNG – 91 MM ID	1	
14	MAC283889	DURCHFÜHRUNGSDICHTUNG – GUMMI	1	
15	MAC252795	BEFESTIGUNG – KABELBINDER (PINK)	4	
16	MAC135226	BEFESTIGUNG – KABELBINDER, HELLBLAU	4	
17	MAC40701	BEFESTIGUNG – KABELBINDER, GELB	3	
18	MAC252794	BEFESTIGUNG – KABELBINDER, VIOLETT	3	
19	MAC40703	BEFESTIGUNG – KABELBINDER, BLAU	1	
20	MAC30753	BEFESTIGUNG – KABELBINDER, SCHWARZ	1	
A	MAC30660	SCHRAUBE – SK M8 X 1,25 X 45-8,8-AA1J		

219. Die Klemmenbaugruppe umfasst zwei Klemmenhälften (NSE). Die Abdeckplatte und die Befestigungsteile sind NICHT enthalten.

84 Hydraulik – Hub- und Horizontalverstellung, dreiteilige Haspel, rechter Haspelarm (FD240, FD245 und FD250)

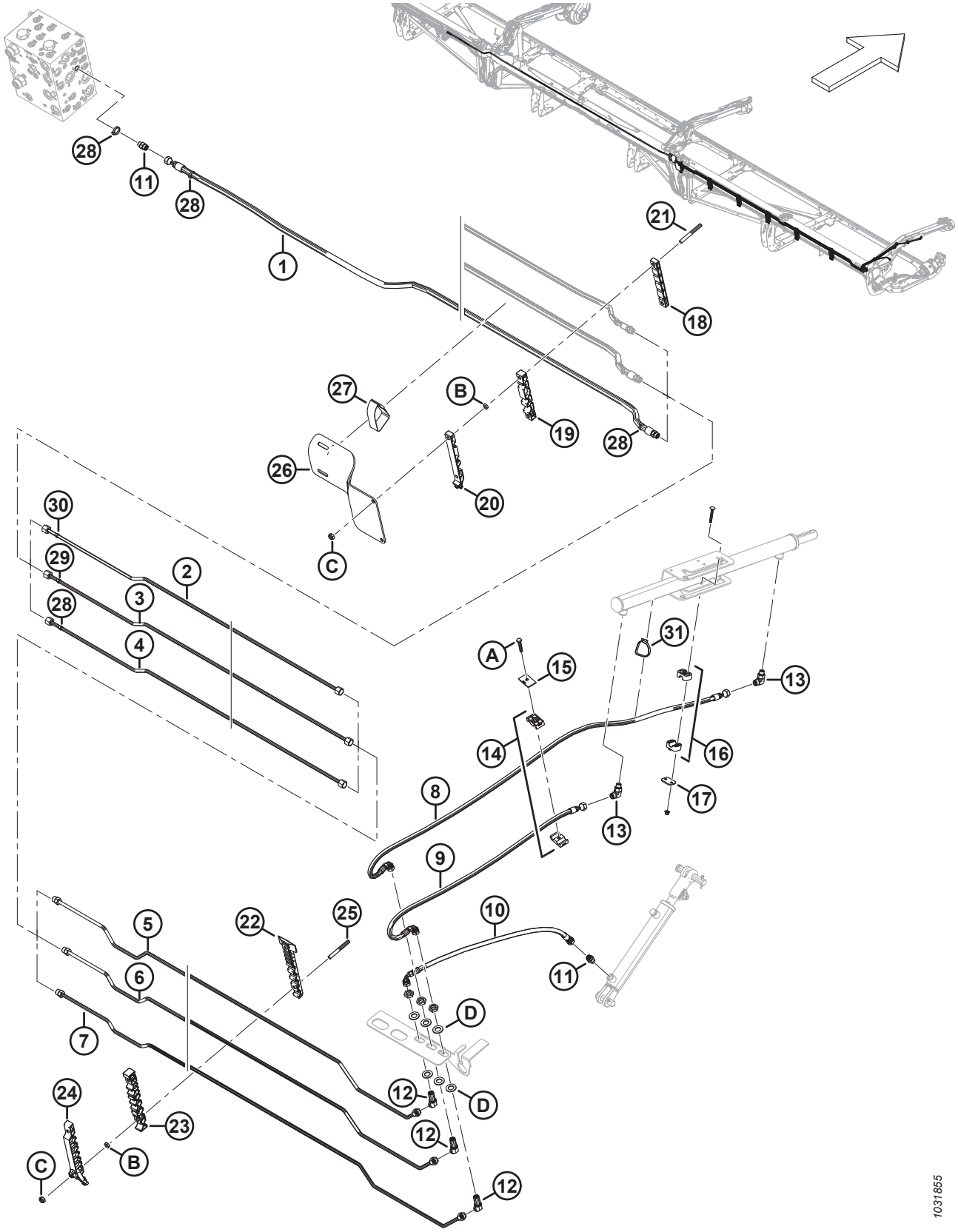

HYDRAULIK – HUB- UND HORIZONTALVERSTELLUNG, DREITEILIGE HASPEL, RECHTER HASPELARM (FD240, FD245 UND FD250)

Ref.	Bestellnummer	Informationen	Menge	Seriennummer
1	MAC283096	SCHLAUCH – HYDRAULIK (FD240)	1	
	MAC283507	SCHLAUCH – HYDRAULIK (FD245 UND FD250)	1	
	MAC135865	O-RING Ø 1,78 X Ø 9,25		
2	MAC283428	LEITUNG – HYDRAULIK (FD245 UND FD250)	1	
	MAC283451	LEITUNG – HYDRAULIK (FD250)	1	
3	MAC283429	LEITUNG – HYDRAULIK (FD245 UND FD250)	1	
	MAC283452	LEITUNG – HYDRAULIK (FD250)	1	
4	MAC283430	LEITUNG – HYDRAULIK (FD245 UND FD250)	1	
	MAC283453	LEITUNG – HYDRAULIK (FD250)	1	
5	MAC283431	HYDRAULIKLEITUNG	1	
	MAC135865	O-RING Ø 1,78 X Ø 9,25		
6	MAC283432	HYDRAULIKLEITUNG	1	
	MAC135865	O-RING Ø 1,78 X Ø 9,25		
7	MAC283433	HYDRAULIKLEITUNG	1	
	MAC135865	O-RING Ø 1,78 X Ø 9,25		
8	MAC283057	HYDRAULIKSCHLAUCH	1	
9	MAC283058	HYDRAULIKSCHLAUCH	1	
10	MAC283059	HYDRAULIKSCHLAUCH	1	
11	MAC135778	VERSCHRAUBUNG – ADAPTER	3	
12	MAC136146	VERSCHRAUBUNG – WINKELSTÜCK 45° TRENNWAND HYDRAULIK [220]	3	
13	MAC136095	VERSCHRAUBUNG – HYDRAULIK, WINKELSTÜCK 90°	2	
14	MAC232395	KLEMME – BAUGRUPPE [221]	2	
15	MAC184303	KLEMME – ABDECKPLATTE	2	
16	MAC283791	KLEMME – BAUGRUPPE [221]	1	
17	MAC255461	PLATTE – ABDECKUNG	1	
18	MAC283906	KLEMME – LEITUNG OBEN AUSLENKUNG RECHTS	1	
19	MAC283907	KLEMME – LEITUNG MITTE AUSLENKUNG RECHTS	1	
20	MAC311462	KLEMME – LEITUNG OBEN AUSLENKUNG RECHTS	1	
21	MAC312655	BOLZEN – GEWINDE KLEMME ABDECKUNG SCHWARZ	2	

220. Die Verschraubung enthält eine Sicherungsmutter (NSE).
221. Die Klemmenbaugruppe umfasst zwei Klemmenhälften (NSE). Die Abdeckplatte und die Befestigungsteile sind NICHT enthalten.

HYDRAULIK – HUB- UND HORIZONTALVERSTELLUNG, DREITEILIGE HASPEL, RECHTER HASPELARM (FD240, FD245 UND FD250)

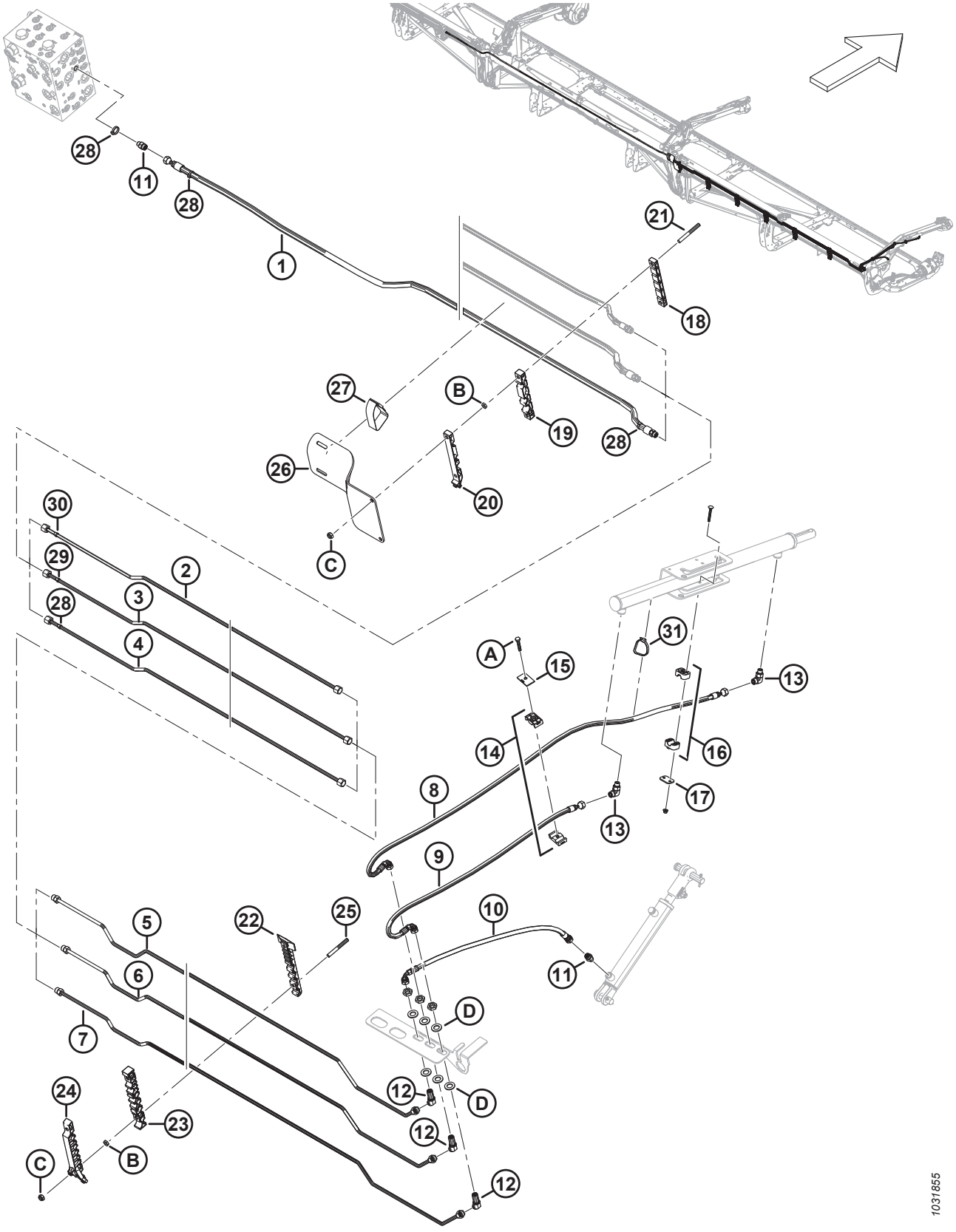

HYDRAULIK – HUB- UND HORIZONTALVERSTELLUNG, DREITEILIGE HASPEL, RECHTER HASPELARM (FD240, FD245 UND FD250)

Ref.	Bestellnummer	Informationen	Menge	Seriennummer
22	MAC283820	KLEMME – LEITUNG UNTEN RECHTS	5	
23	MAC283818	KLEMME – LEITUNG MITTE RECHTS	5	
24	MAC311451	KLEMME – LEITUNG OBEN RECHTS	5	
25	MAC312654	BOLZEN – GEWINDE KLEMME ABDECKUNG FLÜGEL	10	
26	MAC311360	ABDECKBLECH – SCHLAUCH ADAPTER RECHTS	1	
27	MAC170851	KLEMMGURT – 10 ZOLL LG	1	
28	MAC49227	BEFESTIGUNG – KABELBINDER, GRÜN	4	
29	MAC40701	BEFESTIGUNG – KABELBINDER, GELB	1	
30	MAC252794	BEFESTIGUNG – KABELBINDER, VIOLETT	1	
31	MAC30753	BEFESTIGUNG – KABELBINDER, SCHWARZ	1	
A	MAC30660	SCHRAUBE – SK M8 X 1,25 X 45-8,8-AA1J		
B	MAC136442	MUTTER – SK FGW M10 X 1,5-05-AA1J		
C	MAC184692	SCHRAUBE – SK NYLOC M10 X 1,5-8-AA1J		
D	MAC136540	UNTERLEGSCHEIBE – FLACH		

85 Hydraulik – obere Querförderschnecke

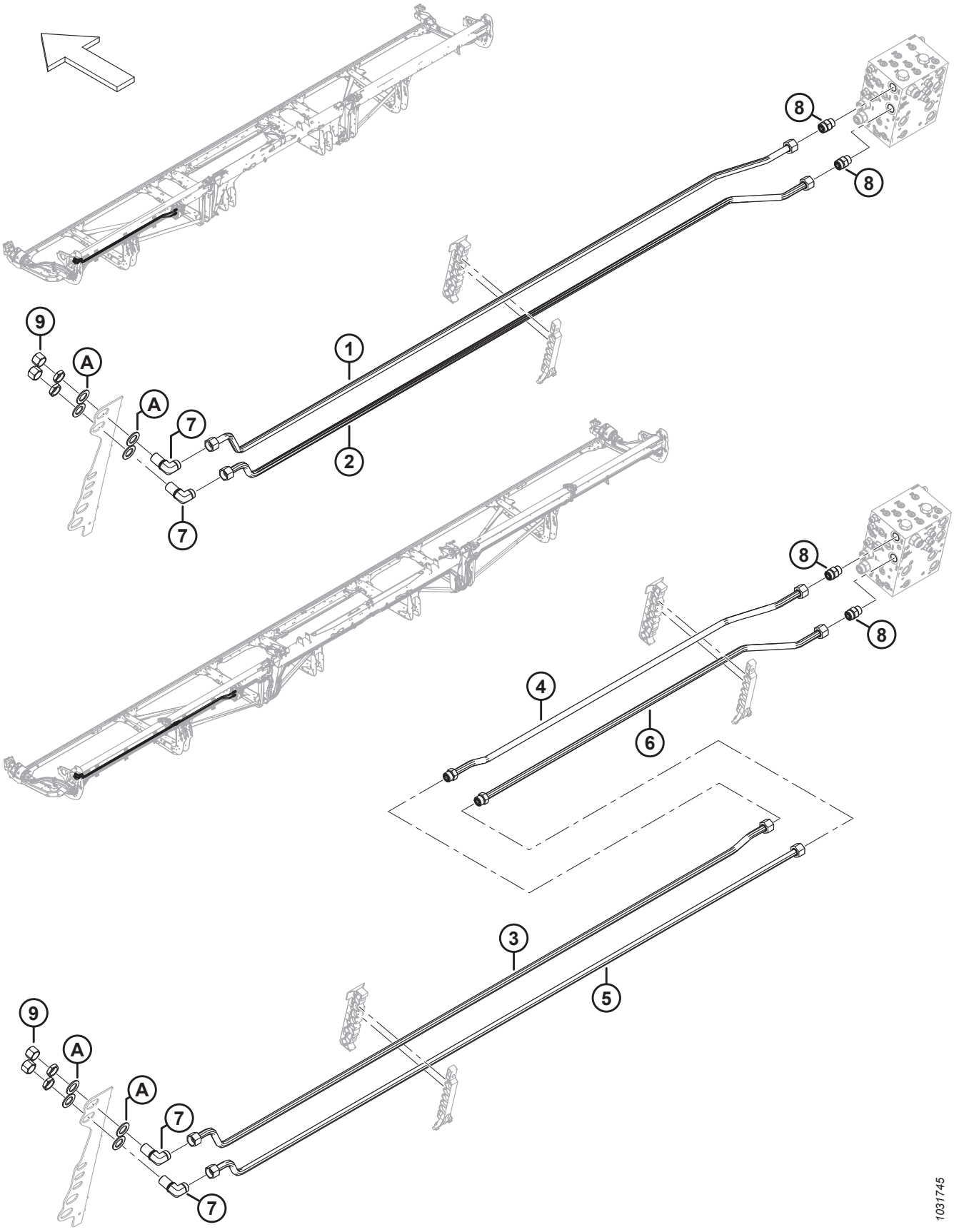

BEACHTEN:

Sätze (B-Bundle-Nummern und C-Collector-Nummern) können nur bei MacDon Whole Goods erworben werden.

Ref.	Bestellnummer	Informationen	Menge	Seriennummer
	B7338	**SATZ – 25 FUSS HYDRAULIK FÜR OBERE QUERFÖRDERSCHNECKE** [222]		
	B7117	SATZ – 30 FUSS HYDRAULIK FÜR OBERE QUERFÖRDERSCHNECKE [222]		
	B7118	SATZ – 35 FUSS HYDRAULIK FÜR OBERE QUERFÖRDERSCHNECKE [222]		
	B7119	SATZ – 40 FUSS UND 45 FUSS HYDRAULIK FÜR OBERE QUERFÖRDERSCHNECKE [222]		
	B7120	SATZ – 41 FUSS HYDRAULIK FÜR OBERE QUERFÖRDERSCHNECKE [222]		
	B7121	SATZ – 50 FUSS HYDRAULIK FÜR OBERE QUERFÖRDERSCHNECKE [222]		
1	MAC**323355**	**LEITUNG – HYDRAULIK (FD225)**	**1**	
	MAC283052	LEITUNG – HYDRAULIK (FD230)	1	
	MAC283164	LEITUNG – HYDRAULIK (FD235)	1	
	MAC283471	LEITUNG – HYDRAULIK (FD240 UND FD245)	1	
	MAC283462	LEITUNG – HYDRAULIK (FD241)	1	
2	MAC**323355**	**LEITUNG – HYDRAULIK (FD225)**	**1**	
	MAC283051	LEITUNG – HYDRAULIK (FD230)	1	
	MAC283205	LEITUNG – HYDRAULIK (FD235)	1	
	MAC283470	LEITUNG – HYDRAULIK (FD240 UND FD245)	1	
	MAC283461	LEITUNG – HYDRAULIK (FD241)	1	
3	MAC283469	LEITUNG – HYDRAULIK (FD250)	1	
4	MAC283200	LEITUNG – HYDRAULIK (FD250)	1	
	MAC135868	O-RING – Ø 1,78 X Ø 18,77		
5	MAC283468	LEITUNG – HYDRAULIK (FD250)	1	
6	MAC283199	LEITUNG – HYDRAULIK (FD250)	1	
	MAC135868	O-RING – Ø 1,78 X Ø 18,77		
7	MAC136245	VERSCHRAUBUNG – WINKELSTÜCK 90° TRENNWAND HYDRAULIK [223]	2	
	MAC135868	O-RING – Ø 1,78 X Ø 18,77		
8	MAC135788	VERSCHRAUBUNG – ADAPTER (UCAP, UCAR)	2	

222. Sätze sind nur über Whole Goods erhältlich.
223. Die Verschraubung enthält eine Sicherungsmutter.

HYDRAULIK – OBERE QUERFÖRDERSCHNECKE

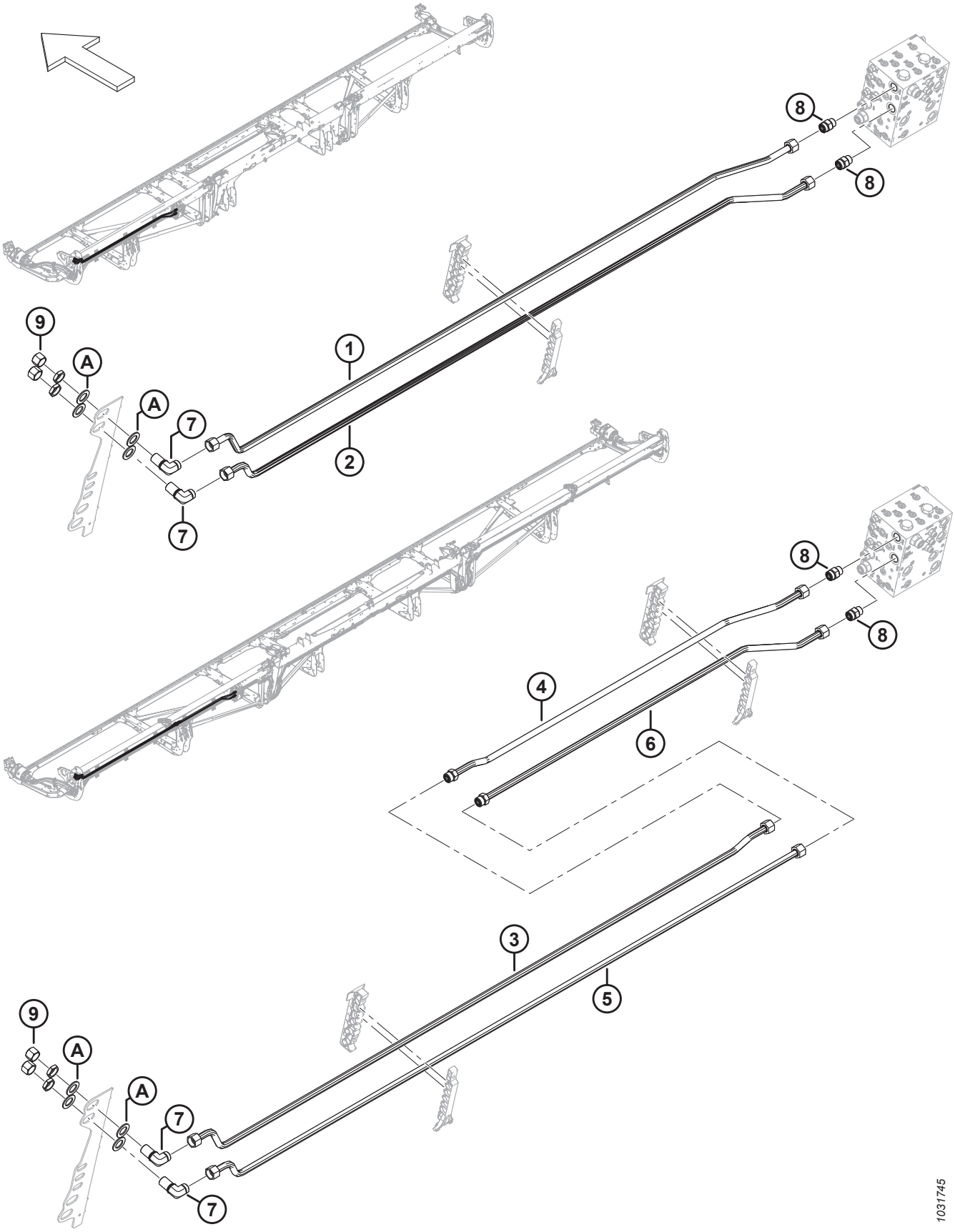

HYDRAULIK – OBERE QUERFÖRDERSCHNECKE

Ref.	Bestellnummer	Informationen	Menge	Seriennummer
	MAC30971	O-RING – Ø 2,95 X Ø 23,47		
	MAC135868	O-RING – Ø 1,78 X Ø 18,77		
9	MAC135889	KAPPE – HYDRAULIK SAE – 12 ORFS	2	
A	MAC136355	UNTERLEGSCHEIBE – FLACH 2,0 ZOLL AD ZP	4	

86 Hydraulik – Haspelantrieb, durchgehende Haspel

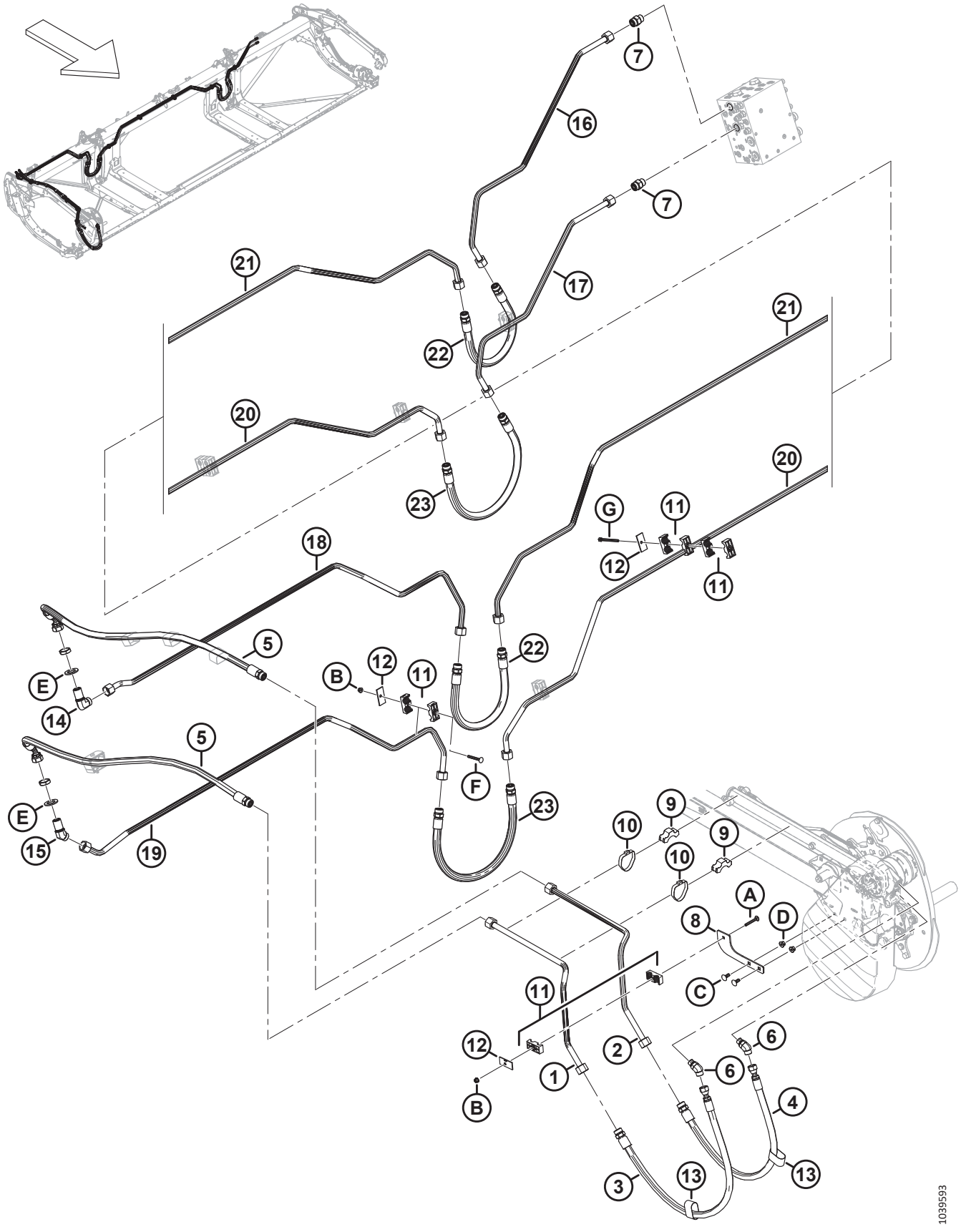

Ref.	Bestellnummer	Informationen	Menge	Seriennummer
1	MAC**323428**	**HYDRAULIKLEITUNG**	**1**	
2	MAC**323429**	**HYDRAULIKLEITUNG**	**1**	
3	MAC**283092**	**HYDRAULIKSCHLAUCH**	**1**	
	MAC**135868**	**O-RING – Ø 1,78 X Ø 18,77**		
4	MAC**283091**	**HYDRAULIKSCHLAUCH**	**1**	
	MAC**135868**	**O-RING – Ø 1,78 X Ø 18,77**		
5	MAC**323519**	**SCHLAUCH – HYDRAULIK (FD225)**	**2**	
	MAC**135868**	**O-RING – Ø 1,78 X Ø 18,77**		
6	MAC**136327**	**VERSCHRAUBUNG – HYDRAULIK, WINKELSTÜCK 45°**	**2**	
	MAC**44210**	**O-RING – Ø 2,46 X Ø 19,18**		
	MAC**135867**	**O-RING – Ø 1,78 X Ø 15,60**		
7	MAC**135788**	**VERSCHRAUBUNG – ADAPTER**	**2**	
	MAC**30971**	**O-RING – Ø 2,95 X Ø 23,47**		
	MAC**135868**	**O-RING – Ø 1,78 X Ø 18,77**		
8	MAC**273285**	**AUFNAHMEHALTERUNG**	**1**	
9	MAC**232405**	**KLEMME – LEITUNG**	**2**	
10	MAC**112823**	**KLEMME – SCHLAUCH**	**2**	
11	MAC**232397**	**KLEMME – BAUGRUPPE** [224]	**9**	
12	MAC**232233**	**KLEMME – ABDECKPLATTE**	**7**	
13	MAC**135443**	**KLEMMGURT 4 in LG**	**2**	
14	MAC**136245**	**VERSCHRAUBUNG – WINKELSTÜCK 90° TRENNWAND HYDRAULIK** [225]	**1**	
	MAC**135868**	**O-RING – Ø 1,78 X Ø 18,77**		
15	MAC**136527**	**VERSCHRAUBUNG – WINKELSTÜCK 45° TRENNWAND** [225]	**1**	
	MAC**135868**	**O-RING – Ø 1,78 X Ø 18,77**		
16	MAC**323346**	**HYDRAULIKLEITUNG**	**1**	
17	MAC**323347**	**HYDRAULIKLEITUNG**	**1**	
18	MAC**323348**	**HYDRAULIKLEITUNG**	**1**	
19	MAC**323349**	**HYDRAULIKLEITUNG**	**1**	

224. Die Klemmenbaugruppe umfasst zwei Klemmenhälften (NSE). Die Abdeckplatte und die Befestigungsteile sind NICHT enthalten.
225. Die Verschraubung enthält eine Sicherungsmutter (NSE).

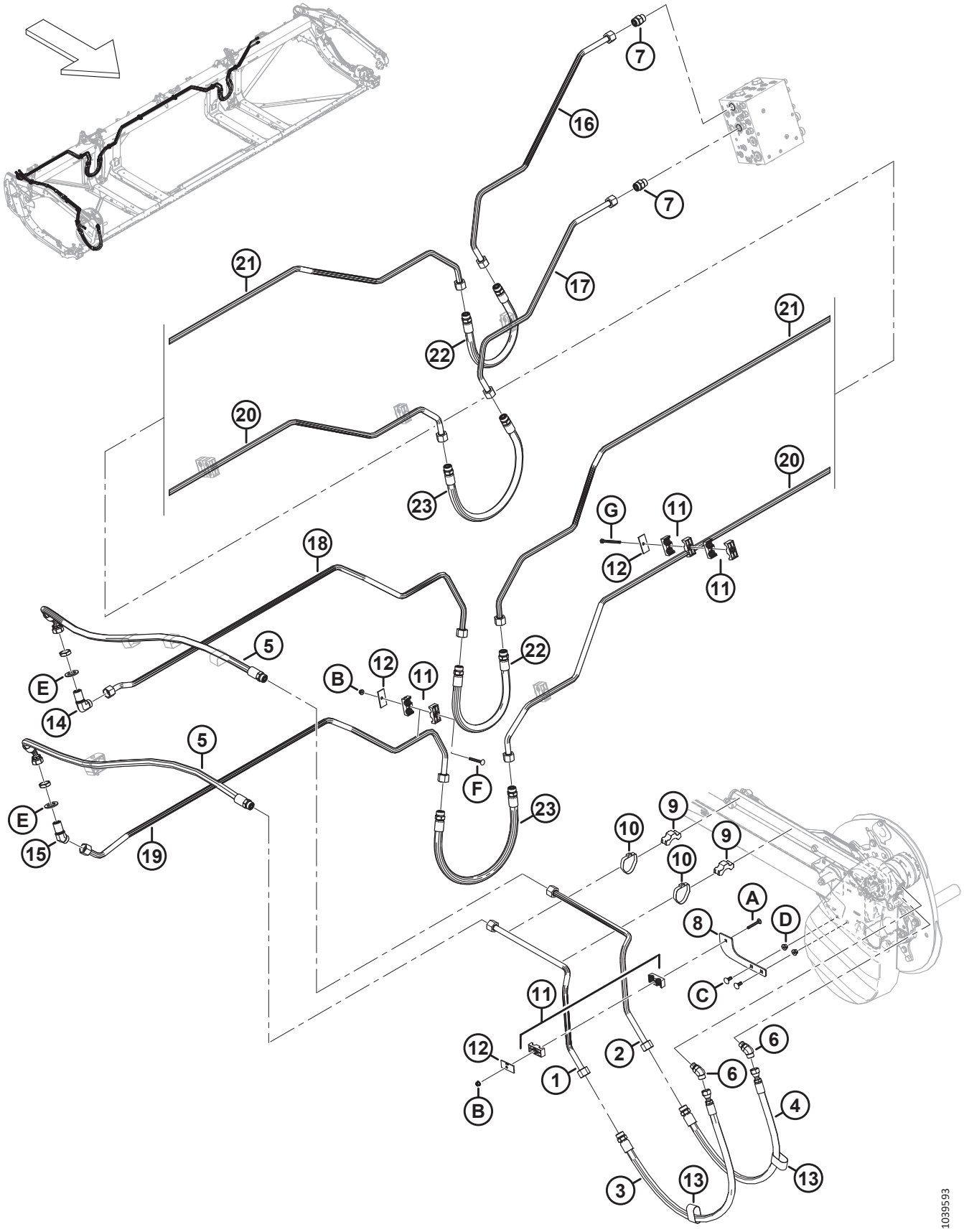
7
16
7
17
21
22
21
20
23
20
G
11
12
11
18
5
E
14
B
12
11
22
5
E
15
19
F
23
10
9
9
10
A
D
8
C
11
12
B
1
2
6
6
4
3
13
13
1039593

Ref.	Bestellnummer	Informationen	Menge	Seriennummer
20	MAC**283035**	**HYDRAULIKLEITUNG**	**1**	
21	MAC**283036**	**HYDRAULIKLEITUNG**	**1**	
22	MAC**283070**	**HYDRAULIKSCHLAUCH**	**2**	
23	MAC**283378**	**HYDRAULIKSCHLAUCH**	**2**	
A	MAC**136486**	**SCHRAUBE – FRVK M8 X 1,25 X 60-8,8-AA1J**		
B	MAC**135337**	**MUTTER – SK MIT FLS ZENTRAL SICHERND M8 X 1,25-8-AA1J**		
C	MAC**135785**	**SCHRAUBE – FRVK M10 X 1,5 X 25-8,8-AA1J**		
D	MAC**135799**	**MUTTER – SK MIT FLS ZENTRAL SICHERND M10 X 1,5-10**		
E	MAC**136355**	**UNTERLEGSCHEIBE – FLACH, 2,0 ZOLL AD ZP**		
F	MAC**136779**	**SCHRAUBE – FRVK M8 X 1,25 X 70-8,8-AA1J**		
G	MAC**252002**	**SCHRAUBE – SK M8 X 1,25 X 100-8,8-AA1J** [226]		

226. Diese Schraube wird am Schneidwerk-Tragrahmen befestigt und benötigt keine Mutter.

87 Hydraulik – Haspelantrieb, zwei- und dreiteilige Haspel

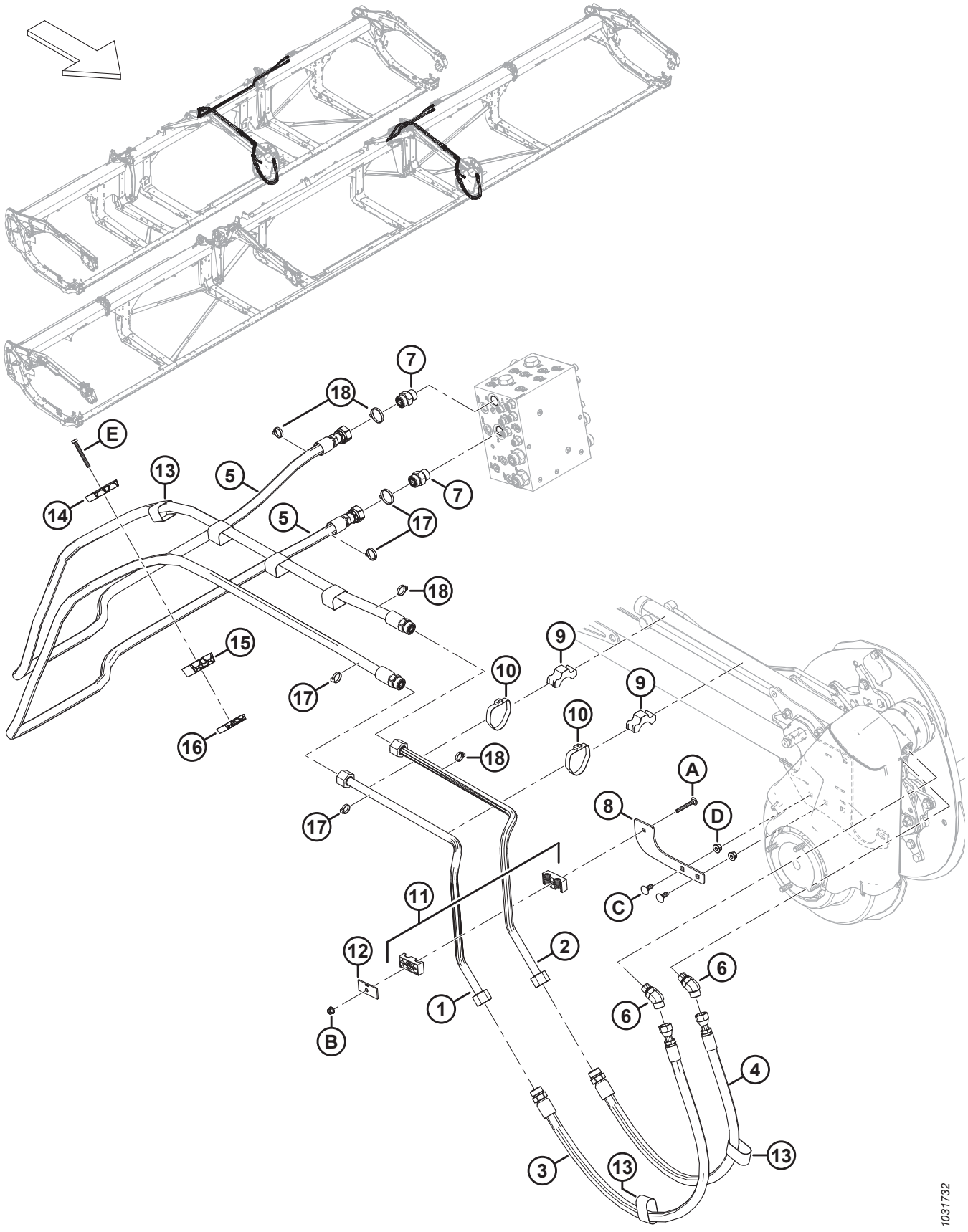

Ref.	Bestellnummer	Informationen	Menge	Seriennummer
1	MAC**323428**	**HYDRAULIKLEITUNG**	**1**	
	MAC**323808**	**SATZ – STAHLLEITUNGEN FÜR HASPELANTRIEB** [227]	**N/B**	**-451189**
2	MAC**323429**	**HYDRAULIKLEITUNG**	**1**	
	MAC**323808**	**SATZ – STAHLLEITUNGEN FÜR HASPELANTRIEB** [227]	**N/B**	**-451189**
3	MAC283092	HYDRAULIKSCHLAUCH	1	
	MAC135868	O-RING – Ø 1,78 X Ø 18,77		
4	MAC283091	HYDRAULIKSCHLAUCH	1	
	MAC135868	O-RING – Ø 1,78 X Ø 18,77		
5	MAC323662	SCHLAUCH – HYDRAULIK (FD230, FD235, FD240, FD241)	2	
	MAC323667	SCHLAUCH – HYDRAULIK (FD245, FD250)	2	
	MAC135868	O-RING – Ø 1,78 X Ø 18,77		
6	MAC136327	VERSCHRAUBUNG – HYDRAULIK, WINKELSTÜCK 45°	2	
	MAC44210	O-RING – Ø 2,46 X Ø 19,18		
	MAC135867	O-RING – Ø 1,78 X Ø 15,60		
7	MAC135788	VERSCHRAUBUNG – ADAPTER	2	
	MAC30971	O-RING – Ø 2,95 X Ø 23,47		
	MAC135868	O-RING – Ø 1,78 X Ø 18,77		
8	MAC273285	AUFNAHMEHALTERUNG	1	
9	MAC232405	KLEMME – LEITUNG	2	
10	MAC112823	KLEMME – SCHLAUCH	2	
11	MAC232397	KLEMME – BAUGRUPPE [228]	1	
12	MAC232233	KLEMME – ABDECKPLATTE	1	
13	MAC135443	KLEMMGURT 4 in LG	2	
14	MAC283989	SCHELLE – SCHLAUCH HASPEL OBEN	1	
15	MAC283988	SCHELLE – SCHLAUCH HASPEL MITTE	1	
16	MAC283987	SCHELLE – SCHLAUCH HASPEL UNTEN	1	
17	MAC40701	BEFESTIGUNG – KABELBINDER, GELB	4	
18	MAC49232	BEFESTIGUNG – KABELBINDER, WEISS	4	

227. Der Satz enthält Stahlleitungen (MAC323428 und MAC323429) und wird für die Wartung von Maschinen verwendet, die vor dem Baujahr 2023 gebaut wurden.
228. Die Klemmenbaugruppe umfasst zwei Klemmenhälften (NSE). Die Abdeckplatte und die Befestigungsteile sind NICHT enthalten.

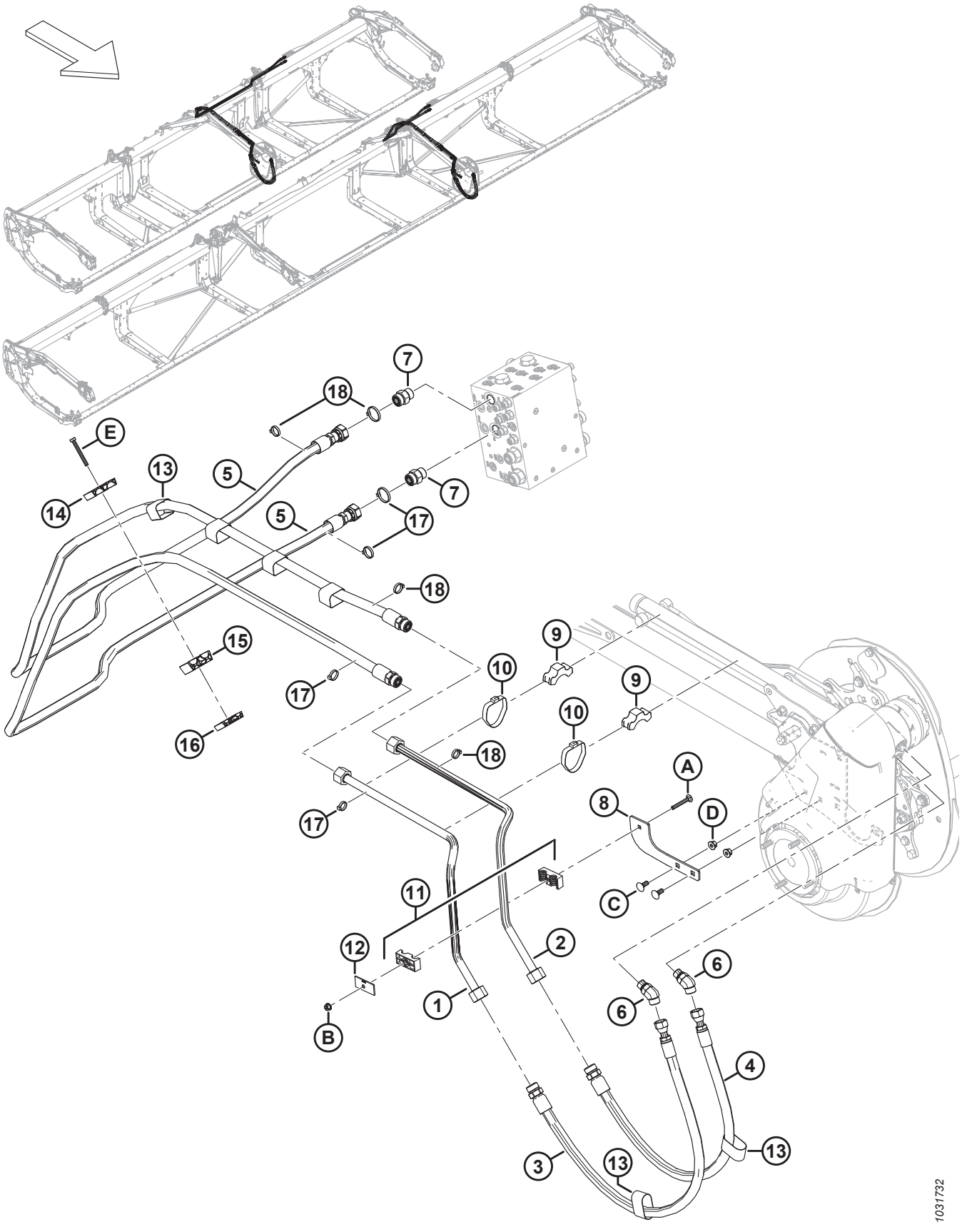
1
2
3
4
5
6
7
8
9
10
11
12
13
14
15
16
17
18
A
B
C
D
E
1031732

Ref.	Bestellnummer	Informationen	Menge	Seriennummer
A	MAC136486	SCHRAUBE – FRVK M8 X 1,25 X 60-8,8-AA1J		
B	MAC135337	MUTTER – SK MIT FLS ZENTRAL SICHERND M8 X 1,25-8-AA1J		
C	MAC135785	SCHRAUBE – FRVK M10 X 1,5 X 25-8,8-AA1J		
D	MAC135799	MUTTER – SK MIT FLS ZENTRAL SICHERND M10 X 1,5-10		
E	MAC184656	SCHRAUBE – SK M8 X 1,25 X 70-8,8-AA1J		

88 Hydraulik – ContourMax™, Konturräder (FD225 und FD230)

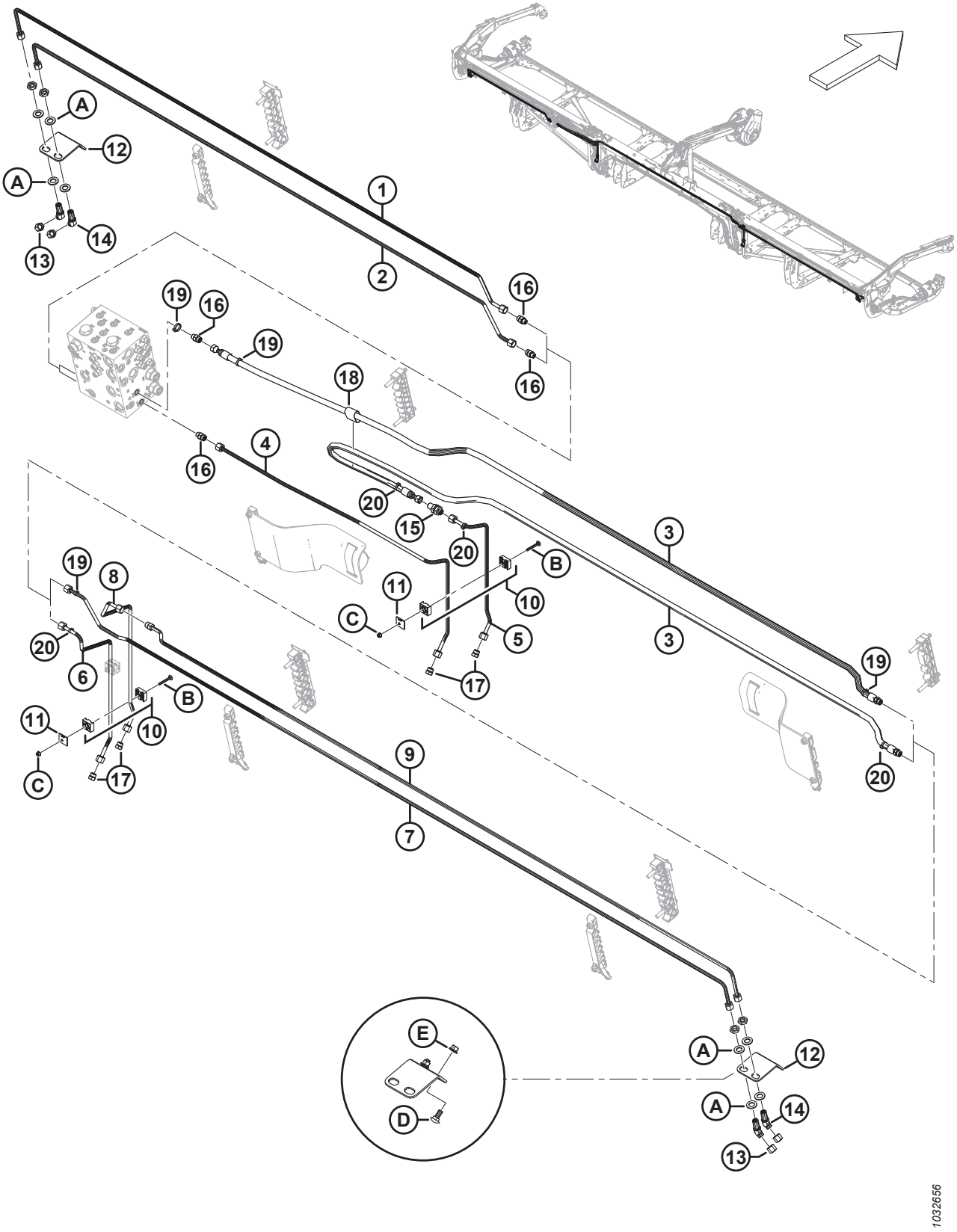

BEACHTEN:

Sätze (B-Bundle-Nummern und C-Collector-Nummern) können nur bei MacDon Whole Goods erworben werden.

Ref.	Bestellnummer	Informationen	Menge	Seriennummer
	B7340	**SATZ – 25 FUSS CONTOURMAX ROHRPAKET** [229]		
	B7082	SATZ – 30 FUSS CONTOURMAX ROHRPAKET [229]		
1	MAC**323350**	**LEITUNG – HYDRAULIK (FD225)**	**1**	
	MAC313524	LEITUNG – HYDRAULIK (FD230)	1	
2	MAC**323351**	**LEITUNG – HYDRAULIK (FD225)**	**1**	
	MAC313523	LEITUNG – HYDRAULIK (FD230)	1	
3	MAC283096	SCHLAUCH – HYDRAULIK (**FD225 UND** FD230)	2	
	MAC135865	O-RING Ø 1,78 X Ø 9,25		
4	MAC313500	LEITUNG – HYDRAULIK (**FD225 UND** FD230)	1	
5	MAC313499	LEITUNG – HYDRAULIK (**FD225 UND** FD230)	1	
6	MAC283773	LEITUNG – HYDRAULIK (**FD225 UND** FD230)	1	
7	MAC**323353**	**LEITUNG – HYDRAULIK (FD225)**	**1**	
	MAC313526	LEITUNG – HYDRAULIK (FD230)	1	
8	MAC313511	LEITUNG – HYDRAULIK (**FD225 UND** FD230)	1	
9	MAC**323352**	**LEITUNG – HYDRAULIK (FD225)**	**1**	
	MAC313525	LEITUNG – HYDRAULIK (FD230)	1	
	MAC135865	O-RING Ø 1,78 X Ø 9,25		
10	MAC313496	KLEMME – BAUGRUPPE [230]	3	
11	MAC313497	PLATTE – ABDECKUNG KLEMME	3	
12	MAC312134	PLATTE – TRENNWAND BEFESTIGUNG	2	
13	MAC136325	DECKEL – HYDRAULIKÖL SAE-6 ORFS	4	
14	MAC136146	VERSCHRAUBUNG – WINKELSTÜCK 45° TRENNWAND HYDRAULIK [231]	4	
	MAC135865	O-RING – Ø 1,78 X Ø 9,25		

229. Der Satz enthält alle aufgelisteten Teile, um das Schneidwerk auf ContourMax™ vorzubereiten, sofern es nicht werkseitig konfiguriert wurde. Sie benötigen zur vollständigen Montage außerdem das Bündel B7335; siehe Abschnitte *107 (Optional) ContourMax™ – äußere Konturräder, Seite 293* und *108 (Optional) ContourMax™ – innere Konturräder, Seite 299*. Die Sätze sind nur über Whole Goods erhältlich.
230. Die Klemmenbaugruppe umfasst zwei Klemmenhälften (NSE). Die Abdeckplatte und die Befestigungsteile sind NICHT enthalten.
231. Die Verschraubung enthält eine Sicherungsmutter (NSE).

HYDRAULIK – CONTOURMAX™, KONTURRÄDER (FD225 UND FD230)

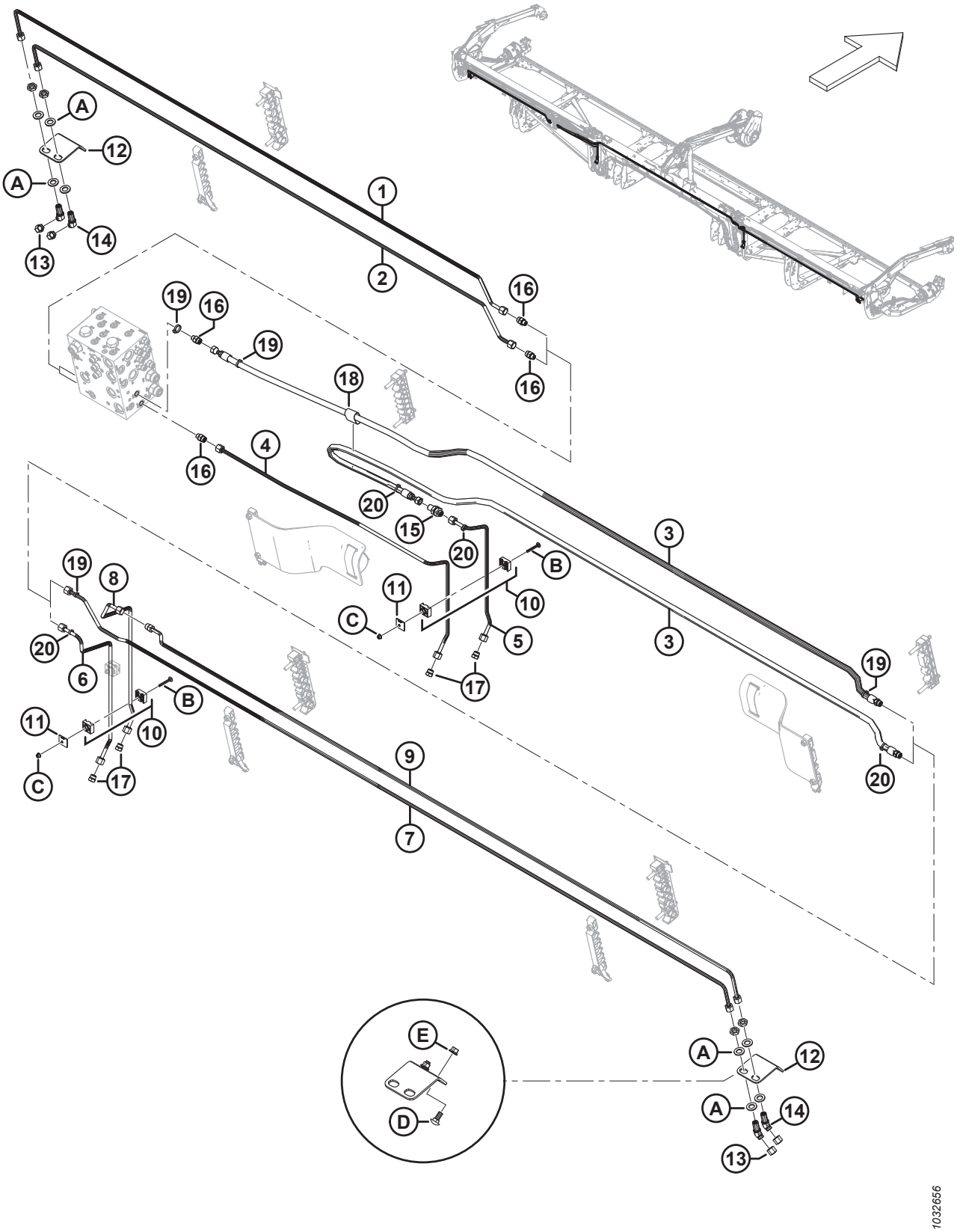

HYDRAULIK – CONTOURMAX™, KONTURRÄDER (FD225 UND FD230)

Ref.	Bestellnummer	Informationen	Menge	Seriennummer
15	MAC136145	VERSCHRAUBUNG – TRENNWAND VERBINDUNG HYDRAULIK	1	
	MAC135865	O-RING – Ø 1,78 X Ø 9,25		
16	MAC135778	VERSCHRAUBUNG – ADAPTER	4	
	MAC50219	O-RING – Ø 1,98 X Ø 11,89		
	MAC135865	O-RING – Ø 1,78 X Ø 9,25		
17	MAC136326	STOPFEN – HYDRAULIK SAE-6 ORFS	4	
18	MAC135443	KLEMMGURT – 4 ZOLL LG	1	
19	MAC40703	BEFESTIGUNG – KABELBINDER, BLAU	4	
20	MAC40701	BEFESTIGUNG – KABELBINDER, GELB	4	
A	MAC136540	UNTERLEGSCHEIBE – FLACH		
B	MAC184644	SCHRAUBE – FRVK M6 X 1 X 50-8,8 ZINK		
C	MAC152668	MUTTER – SK MIT FLS ZENTRAL SICHERND M6 X 1-8		
D	MAC135785	SCHRAUBE – FRVK M10 X 1,5 X 25-8,8-AA1J		
E	MAC135799	MUTTER – SK MIT FLS ZENTRAL SICHERND M10 X 1,5-10		

89 Hydraulik – ContourMax™, Konturräder (FD235)

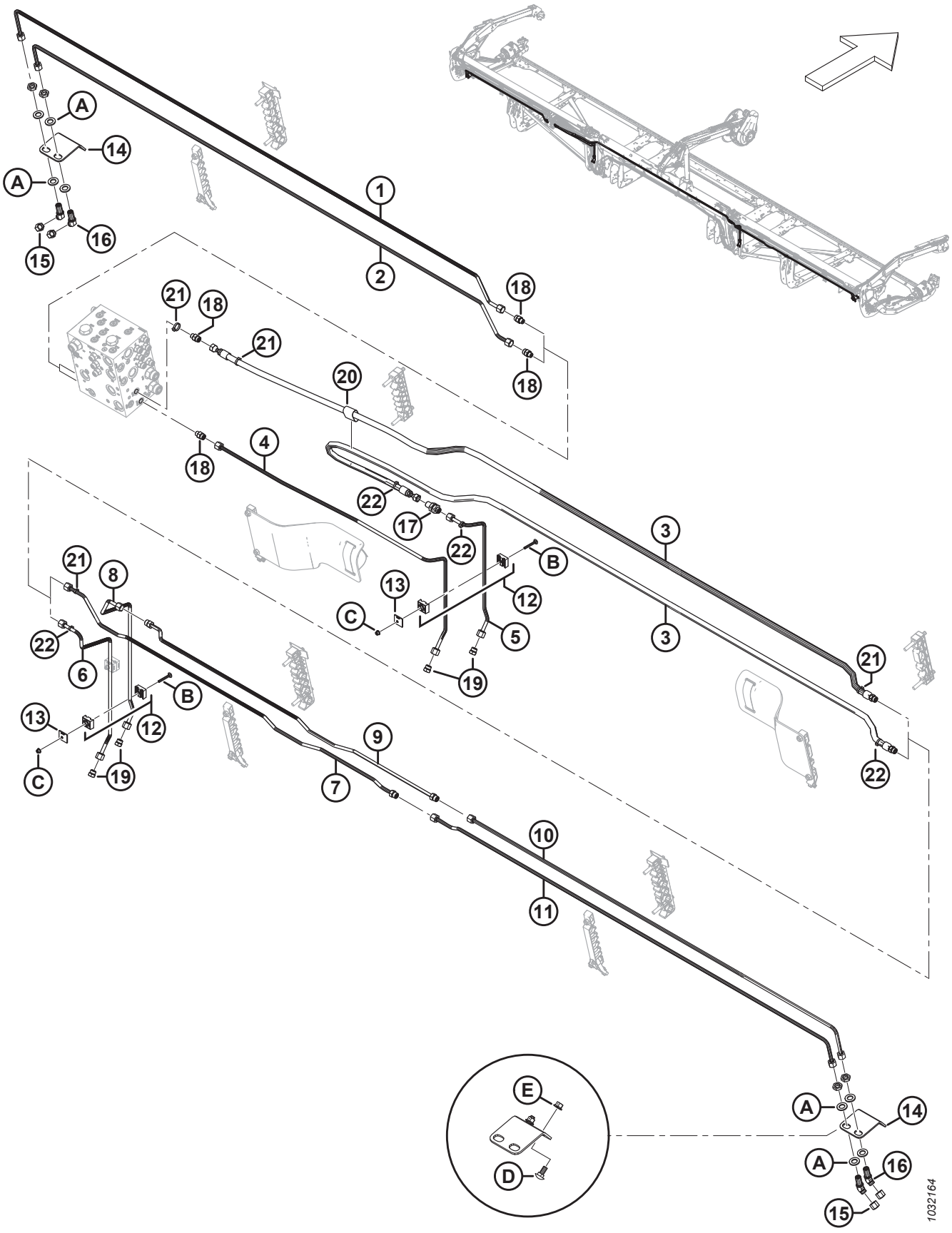

BEACHTEN:

Sätze (B-Bundle-Nummern und C-Collector-Nummern) können nur bei MacDon Whole Goods erworben werden.

Ref.	Bestellnummer	Informationen	Menge	Seriennummer
	B7083	SATZ – 35 FUSS CONTOURMAX ROHRPAKET [232]		
1	MAC283017	LEITUNG – HYDRAULIK (FD235)	1	
2	MAC283016	LEITUNG – HYDRAULIK (FD235)	1	
3	MAC283096	SCHLAUCH – HYDRAULIK (FD235)	2	
	MAC135865	O-RING Ø 1,78 X Ø 9,25		
4	MAC313500	LEITUNG – HYDRAULIK (FD235)	1	
5	MAC313499	LEITUNG – HYDRAULIK (FD235)	1	
6	MAC283773	LEITUNG – HYDRAULIK (FD235)	1	
7	MAC323362	LEITUNG – HYDRAULIK (FD235)	1	
	MAC135865	O-RING Ø 1,78 X Ø 9,25		
8	MAC313511	LEITUNG – HYDRAULIK (FD235)	1	
9	MAC323361	LEITUNG – HYDRAULIK (FD235)	1	
	MAC135865	O-RING Ø 1,78 X Ø 9,25		
10	MAC283018	LEITUNG – HYDRAULIK (FD235)	1	
11	MAC283014	LEITUNG – HYDRAULIK (FD235)	1	
12	MAC313496	KLEMME – BAUGRUPPE [233]	3	
13	MAC313497	PLATTE – ABDECKUNG KLEMME	3	
14	MAC312134	PLATTE – TRENNWAND BEFESTIGUNG	2	
15	MAC136325	DECKEL – HYDRAULIKÖL SAE-6 ORFS	4	
16	MAC136146	VERSCHRAUBUNG – WINKELSTÜCK 45° TRENNWAND HYDRAULIK [234]	4	
	MAC135865	O-RING – Ø 1,78 X Ø 9,25		
17	MAC136145	VERSCHRAUBUNG – TRENNWAND VERBINDUNG HYDRAULIK	1	
	MAC135865	O-RING – Ø 1,78 X Ø 9,25		

232. Der Satz enthält alle aufgelisteten Teile, um das Schneidwerk auf ContourMax™ vorzubereiten, sofern es nicht werkseitig konfiguriert wurde. Sie benötigen zur vollständigen Montage außerdem das Bündel B7335; siehe Abschnitte *107 (Optional) ContourMax™ – äußere Konturräder, Seite 293* und *108 (Optional) ContourMax™ – innere Konturräder, Seite 299*. Die Sätze sind nur über Whole Goods erhältlich.
233. Die Klemmenbaugruppe umfasst zwei Klemmenhälften (NSE). Die Abdeckplatte und die Befestigungsteile sind NICHT enthalten.
234. Die Verschraubung enthält eine Sicherungsmutter (NSE).

HYDRAULIK – CONTOURMAX™, KONTURRÄDER (FD235)

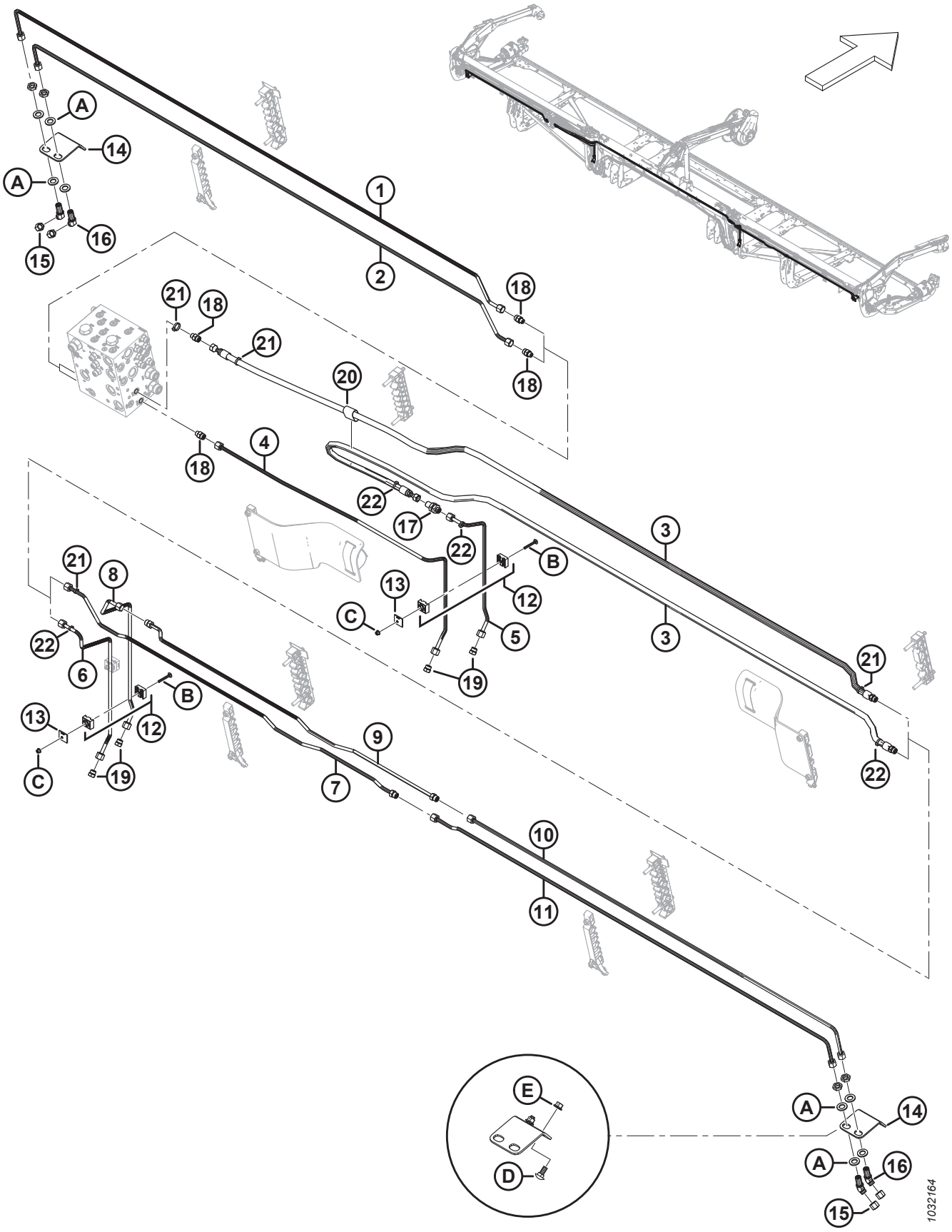

Ref.	Bestellnummer	Informationen	Menge	Seriennummer
18	MAC135778	VERSCHRAUBUNG – ADAPTER	4	
	MAC50219	O-RING – Ø 1,98 X Ø 11,89		
	MAC135865	O-RING – Ø 1,78 X Ø 9,25		
19	MAC136326	STOPFEN – HYDRAULIK SAE-6 ORFS	4	
20	MAC135443	KLEMMGURT – 4 ZOLL LG	1	
21	MAC40703	BEFESTIGUNG – KABELBINDER, BLAU	4	
22	MAC40701	BEFESTIGUNG – KABELBINDER, GELB	4	
A	MAC136540	UNTERLEGSCHEIBE – FLACH		
B	MAC184644	SCHRAUBE – FRVK M6 X 1 X 50-8,8 ZINK		
C	MAC152668	MUTTER – SK MIT FLS ZENTRAL SICHERND M6 X 1-8		
D	MAC135785	SCHRAUBE – FRVK M10 X 1,5 X 25-8,8-AA1J		
E	MAC135799	MUTTER – SK MIT FLS ZENTRAL SICHERND M10 X 1,5-10		

90 Hydraulik – ContourMax™, Konturräder (FD240, FD241, FD245 und FD250)

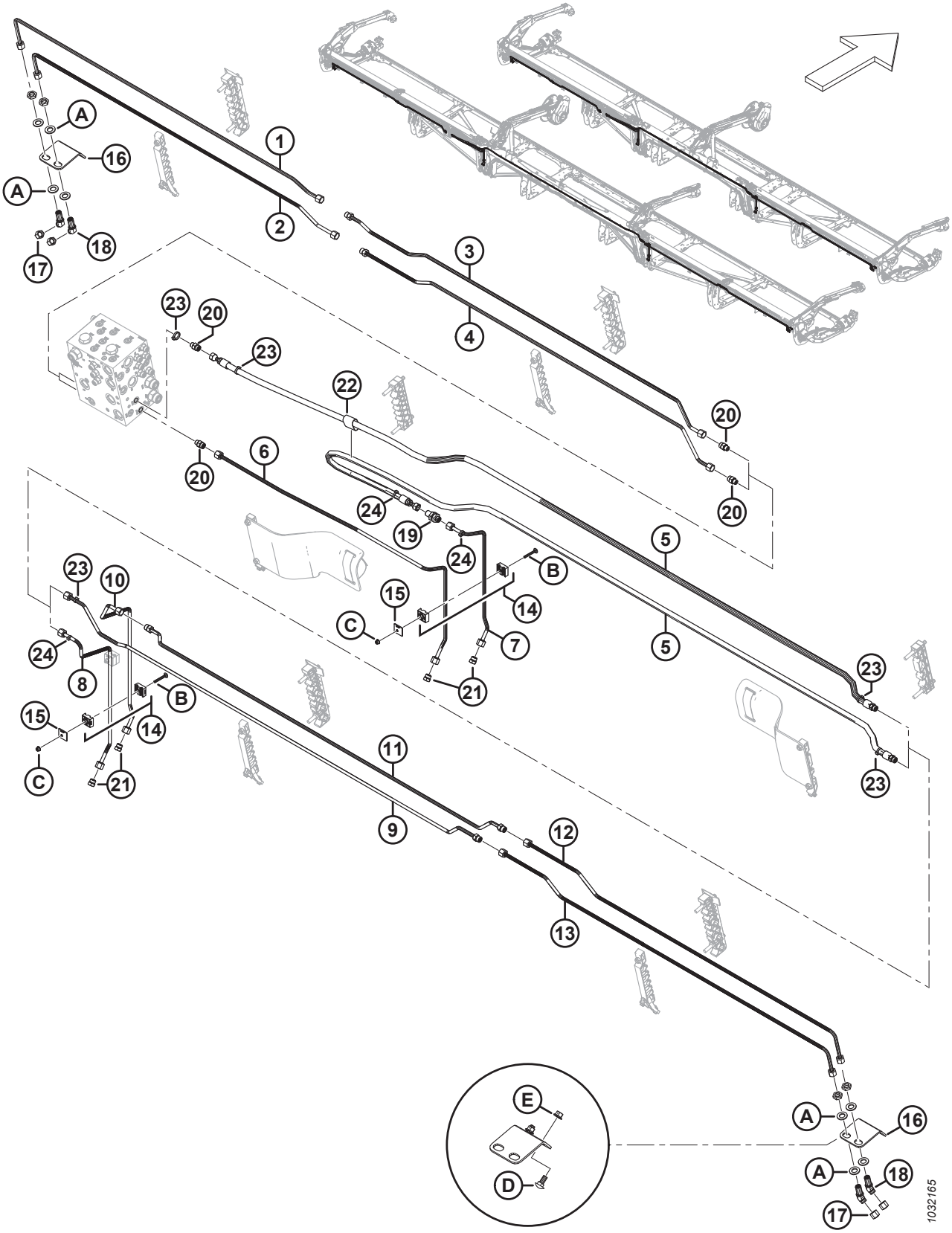

BEACHTEN:

Sätze (B-Bundle-Nummern und C-Collector-Nummern) können nur bei MacDon Whole Goods erworben werden.

Ref.	Bestellnummer	Informationen	Menge	Seriennummer
	B7113	SATZ – 40 FUSS CONTOURMAX ROHRPAKET [235]		
	B7114	SATZ – 41 FUSS CONTOURMAX ROHRPAKET [235]		
	B7193	SATZ – 45 FUSS CONTOURMAX ROHRPAKET [235]		
	B7116	SATZ – 50 FUSS CONTOURMAX ROHRPAKET [235]		
1	MAC313557	LEITUNG – HYDRAULIK (FD240 UND FD245)	1	
	MAC283837	LEITUNG – HYDRAULIK (FD241)	1	
	MAC283833	LEITUNG – HYDRAULIK (FD250)	1	
2	MAC313556	LEITUNG – HYDRAULIK (FD240 UND FD245)	1	
	MAC283836	LEITUNG – HYDRAULIK (FD241)	1	
	MAC283831	LEITUNG – HYDRAULIK (FD250)	1	
3	MAC283832	LEITUNG – HYDRAULIK (FD240, FD241, FD245 UND FD250)	1	
	MAC135865	O-RING Ø 1,78 X Ø 9,25		
4	MAC283830	LEITUNG – HYDRAULIK (FD240, FD241, FD245 UND FD250)	1	
	MAC135865	O-RING Ø 1,78 X Ø 9,25		
5	MAC283096	SCHLAUCH – HYDRAULIK (FD240, FD241)	2	
	MAC283507	SCHLAUCH – HYDRAULIK (FD245 UND FD250)	2	
	MAC135865	O-RING Ø 1,78 X Ø 9,25		
6	MAC313500	LEITUNG – HYDRAULIK (FD240, FD241, FD245 UND FD250)	1	
7	MAC313499	LEITUNG – HYDRAULIK (FD240, FD241, FD245 UND FD250)	1	
8	MAC283773	LEITUNG – HYDRAULIK (FD240, FD241, FD245 UND FD250)	1	
9	MAC313530	LEITUNG – HYDRAULIK (FD240 UND FD245)	1	
	MAC283839	LEITUNG – HYDRAULIK (FD241)	1	
	MAC283012	LEITUNG – HYDRAULIK (FD250)	1	
	MAC135865	O-RING Ø 1,78 X Ø 9,25		
10	MAC313511	LEITUNG – HYDRAULIK (FD240, FD241, FD245 UND FD250)	1	

235. Der Satz enthält alle aufgelisteten Teile, um das Schneidwerk auf ContourMax™ vorzubereiten, sofern es nicht werkseitig konfiguriert wurde. Sie benötigen zur vollständigen Montage außerdem das Bündel B7335; siehe Abschnitte *107 (Optional) ContourMax™ – äußere Konturräder, Seite 293* und *108 (Optional) ContourMax™ – innere Konturräder, Seite 299*. Die Sätze sind nur über Whole Goods erhältlich.

HYDRAULIK – CONTOURMAX™, KONTURRÄDER (FD240, FD241, FD245 UND FD250)

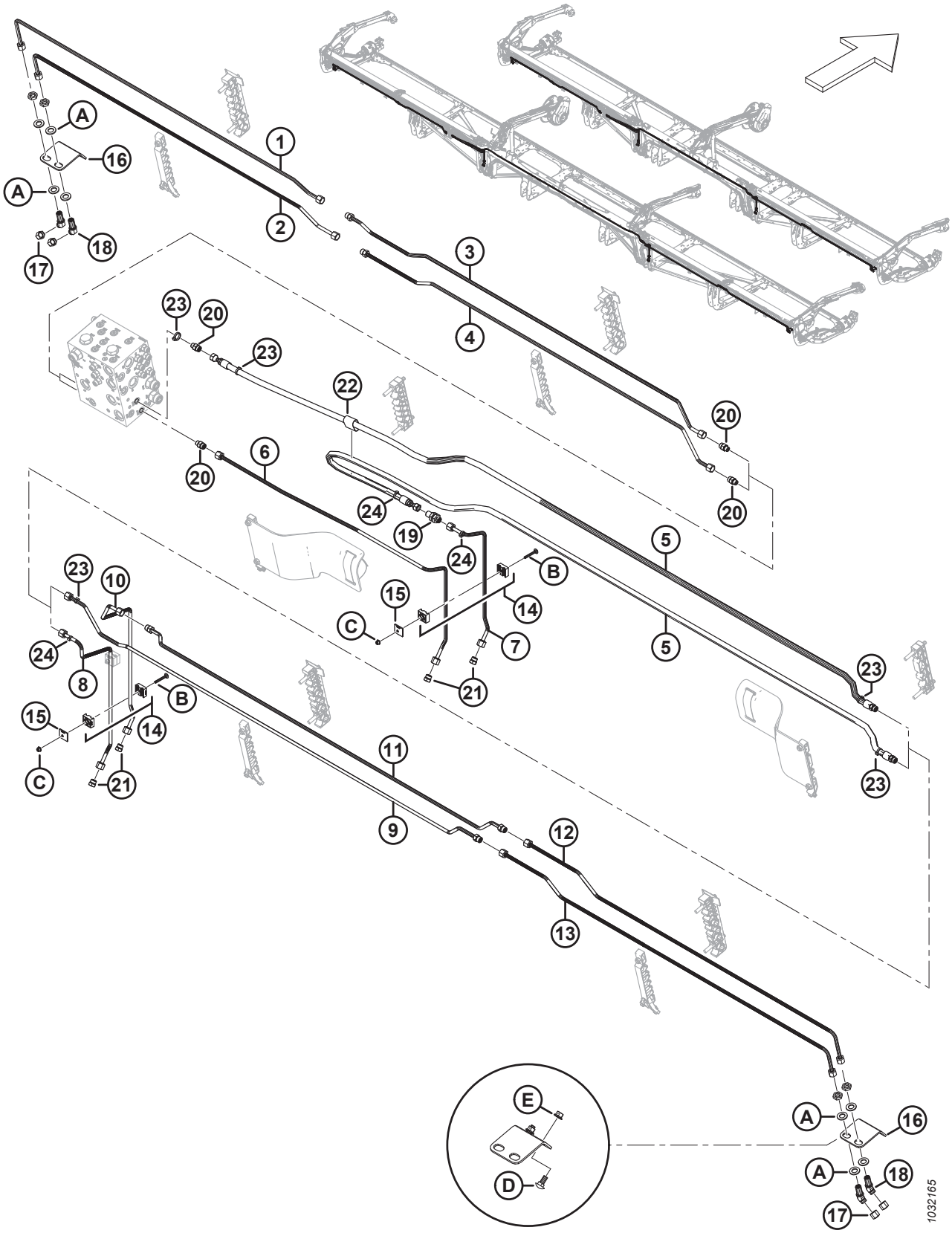

Ref.	Bestellnummer	Informationen	Menge	Seriennummer
11	MAC313529	LEITUNG – HYDRAULIK (FD240 UND FD245)	1	
	MAC283838	LEITUNG – HYDRAULIK (FD241)	1	
	MAC283015	LEITUNG – HYDRAULIK (FD250)	1	
	MAC135865	O-RING Ø 1,78 X Ø 9,25		
12	MAC283776	LEITUNG – HYDRAULIK (FD240, FD241, FD245 UND FD250)	1	
13	MAC283777	LEITUNG – HYDRAULIK (FD240, FD241, FD245 UND FD250)	1	
14	MAC313496	KLEMME – BAUGRUPPE [236]	3	
15	MAC313497	PLATTE – ABDECKUNG KLEMME	3	
16	MAC312134	PLATTE – TRENNWAND BEFESTIGUNG	2	
17	MAC136325	DECKEL – HYDRAULIKÖL SAE-6 ORFS	4	
18	MAC136146	VERSCHRAUBUNG – WINKELSTÜCK 45° TRENNWAND HYDRAULIK [237]	4	
	MAC135865	O-RING – Ø 1,78 X Ø 9,25		
19	MAC136145	VERSCHRAUBUNG – TRENNWAND VERBINDUNG HYDRAULIK	1	
	MAC135865	O-RING – Ø 1,78 X Ø 9,25		
20	MAC135778	VERSCHRAUBUNG – ADAPTER	4	
	MAC50219	O-RING – Ø 1,98 X Ø 11,89		
	MAC135865	O-RING – Ø 1,78 X Ø 9,25		
21	MAC136326	STOPFEN – HYDRAULIK SAE-6 ORFS	4	
22	MAC135443	KLEMMGURT – 4 ZOLL LG	1	
23	MAC40703	BEFESTIGUNG – KABELBINDER, BLAU	4	
24	MAC40701	BEFESTIGUNG – KABELBINDER, GELB	4	
A	MAC136540	UNTERLEGSCHEIBE – FLACH		
B	MAC184644	SCHRAUBE – FRVK M6 X 1 X 50-8,8 ZINK		
C	MAC152668	MUTTER – SK MIT FLS ZENTRAL SICHERND M6 X 1-8		
D	MAC135785	SCHRAUBE – FRVK M10 X 1,5 X 25-8,8-AA1J		
E	MAC135799	MUTTER – SK MIT FLS ZENTRAL SICHERND M10 X 1,5-10		

236. Die Klemmenbaugruppe umfasst zwei Klemmenhälften (NSE). Die Abdeckplatte und die Befestigungsteile sind NICHT enthalten.
237. Die Verschraubung enthält eine Sicherungsmutter (NSE).

91 Hydraulik – VertiBlade™ Rapstrennmesser (FD225, FD230, FD235, FD241 und FD245)

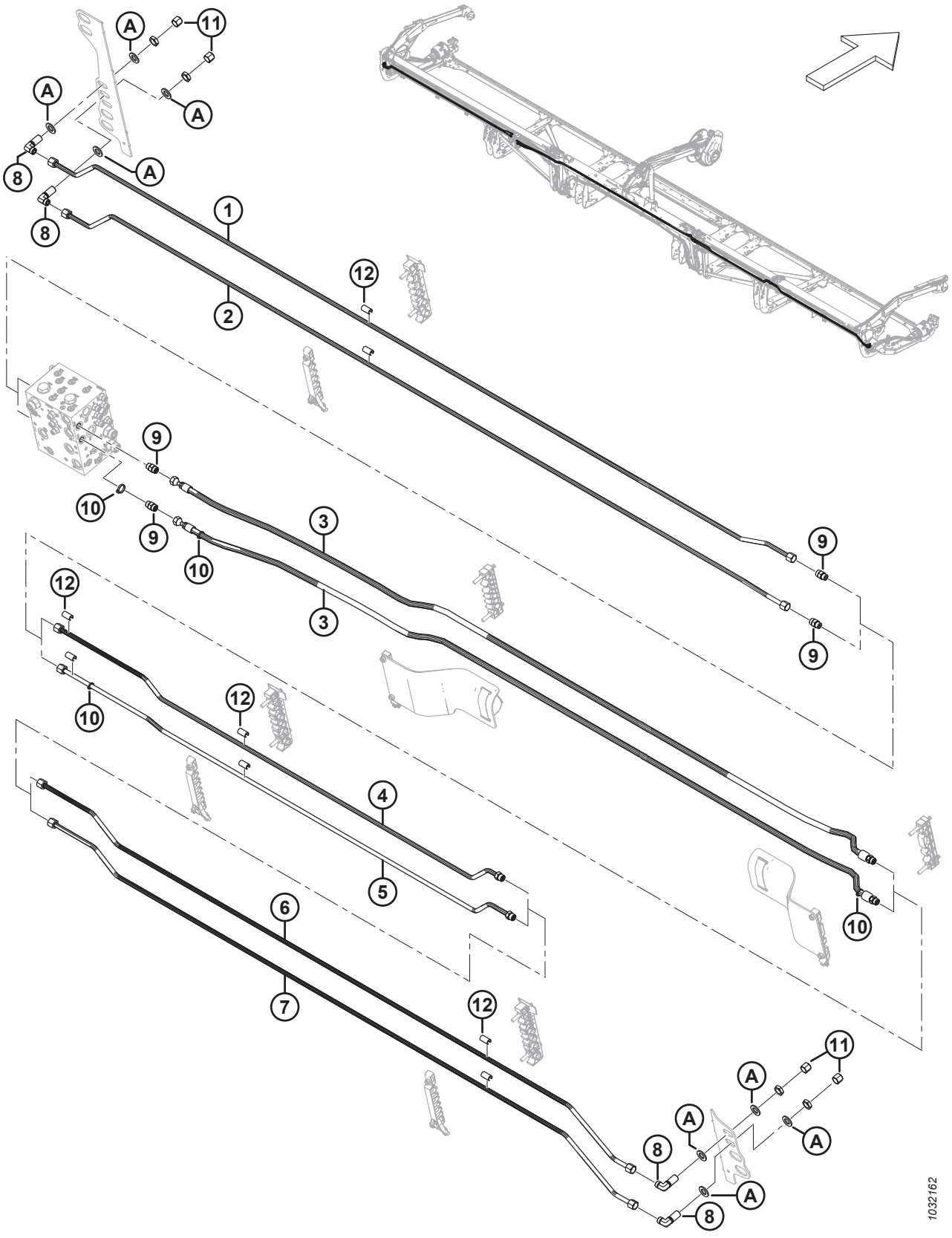

BEACHTEN:

Sätze (B-Bundle-Nummern und C-Collector-Nummern) können nur bei MacDon Whole Goods erworben werden.

Ref.	Bestellnummer	Informationen	Menge	Seriennummer
	B7339	**SATZ – 25 FUSS VERTIBLADE ROHRPAKET** [238]		
	B7127	SATZ – 30 FUSS VERTIBLADE ROHRPAKET [238]		
	B7128	SATZ – 35 FUSS VERTIBLADE ROHRPAKET [238]		
	B7130	SATZ – 41 FUSS VERTIBLADE ROHRPAKET [238]		
	B7195	SATZ – 45 FUSS VERTIBLADE ROHRPAKET [238]		
1	MAC**323827**	**LEITUNG – HYDRAULIK (FD225)**	**1**	
	MAC283050	LEITUNG – HYDRAULIK (FD230)	1	
	MAC283160	LEITUNG – HYDRAULIK (FD235)	1	
	MAC283460	LEITUNG – HYDRAULIK (FD241)	1	
	MAC283435	LEITUNG – HYDRAULIK (FD245)	1	
2	MAC**323826**	**LEITUNG – HYDRAULIK (FD225)**	**1**	
	MAC283049	LEITUNG – HYDRAULIK (FD230)	1	
	MAC283159	LEITUNG – HYDRAULIK (FD235)	1	
	MAC283459	LEITUNG – HYDRAULIK (FD241)	1	
	MAC283434	LEITUNG – HYDRAULIK (FD245)	1	
3	MAC283097	SCHLAUCH – HYDRAULIK (**FD225,** FD230, FD235 UND FD241)	2	
	MAC283560	SCHLAUCH – HYDRAULIK (FD245)	2	
	MAC135866	O-RING – Ø 1,78 X Ø 12,42		
4	MAC**323829**	**LEITUNG – HYDRAULIK (FD225)**	**1**	
	MAC283081	LEITUNG – HYDRAULIK (FD230)	1	
	MAC283161	LEITUNG – HYDRAULIK (FD235)	1	
	MAC283194	LEITUNG – HYDRAULIK (FD241)	1	
	MAC283436	LEITUNG – HYDRAULIK (FD245)	1	
	MAC135866	O-RING – Ø 1,78 X Ø 12,42		
5	MAC**323828**	**LEITUNG – HYDRAULIK (FD225)**	**1**	
	MAC283082	LEITUNG – HYDRAULIK (FD230)	1	

238. Der Satz enthält alle aufgelisteten Teile, um das Schneidwerk auf den Leistungsteiler (VertiBlade™) vorzubereiten, sofern es nicht werkseitig konfiguriert wurde. Die Sätze sind nur über Whole Goods erhältlich.

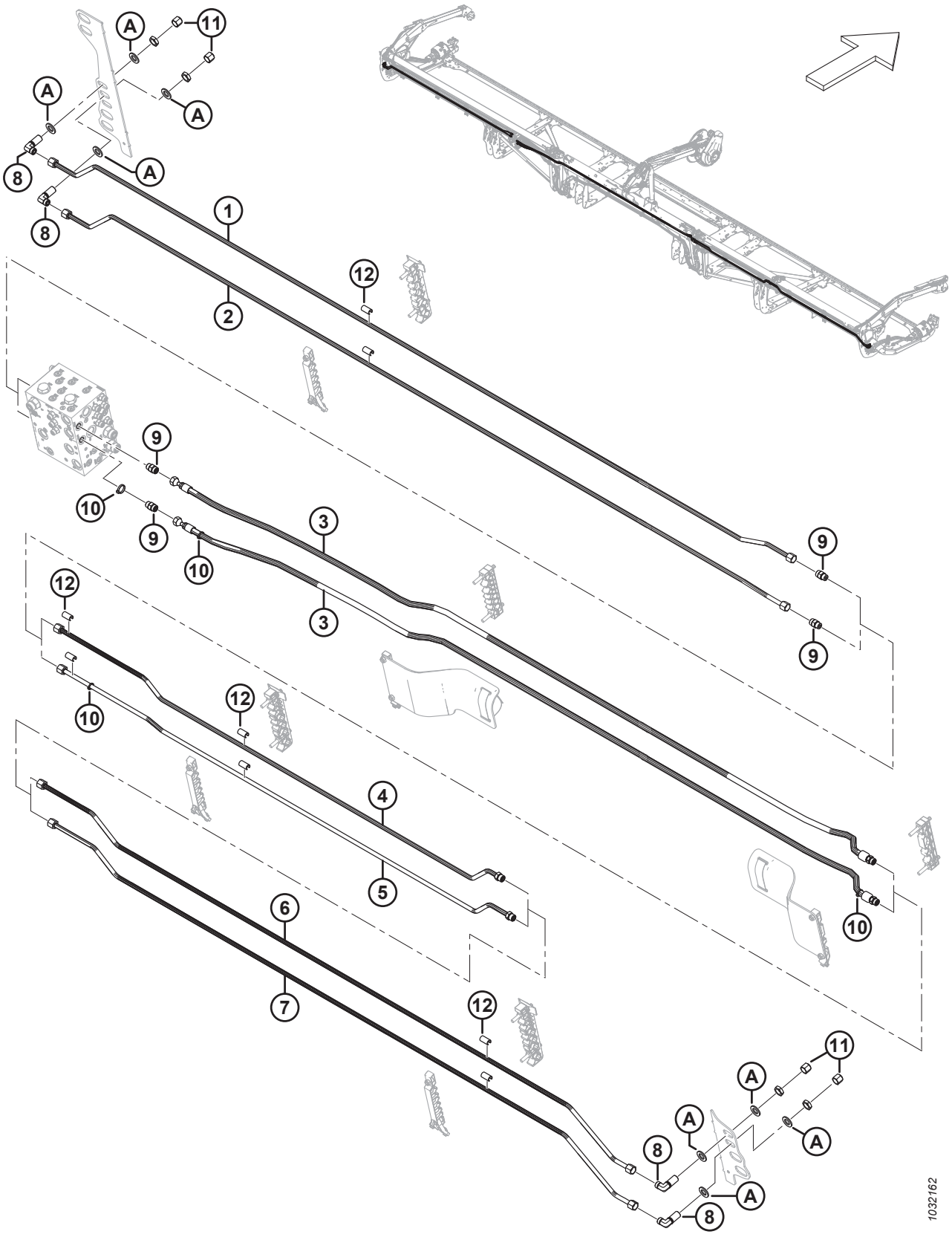
A
11
A
A
8
A
8
1
2
12
9
10
9
10
3
3
9
9
12
10
12
4
5
6
7
12
11
A
A
A
8
A
8
1032162

Ref.	Bestellnummer	Informationen	Menge	Seriennummer
	MAC283162	LEITUNG – HYDRAULIK (FD235)	1	
	MAC283195	LEITUNG – HYDRAULIK (FD241)	1	
	MAC283437	LEITUNG – HYDRAULIK (FD245)	1	
	MAC135866	O-RING – Ø 1,78 X Ø 12,42		
6	MAC283438	LEITUNG – HYDRAULIK (FD241 UND FD245) [239]	1	
7	MAC283439	LEITUNG – HYDRAULIK (FD241 UND FD245) [239]	1	
8	MAC136244	VERSCHRAUBUNG – WINKELSTÜCK 90° TRENNWAND HYDRAULIK [240]	4	
	MAC135866	O-RING – Ø 1,78 X Ø 12,42		
9	MAC135780	VERSCHRAUBUNG – ADAPTER	4	
	MAC44209	O-RING – Ø 2,21 X Ø 16,36		
	MAC135866	O-RING – Ø 1,78 X Ø 12,42		
10	MAC252795	BEFESTIGUNG – KABELBINDER (PINK)	4	
11	MAC136741	KAPPE – HYDRAULIK SAE 8 ORFS	4	
12	MAC323003	ABSTANDHALTER – 1/2 IN. HYDRAULIKLEITUNG [241]		
A	MAC18601	UNTERLEGSCHEIBE – FLACH SAE		

239. Nur Schneidwerke FD241 und FD245.
240. Die Verschraubung enthält eine Sicherungsmutter.
241. Mengen: FD225 = 6, FD230 = 10, FD235 = 14, FD241 = 18 und FD245 = 18.

92 Hydraulik – VertiBlade™ Rapstrennmesser (FD250)

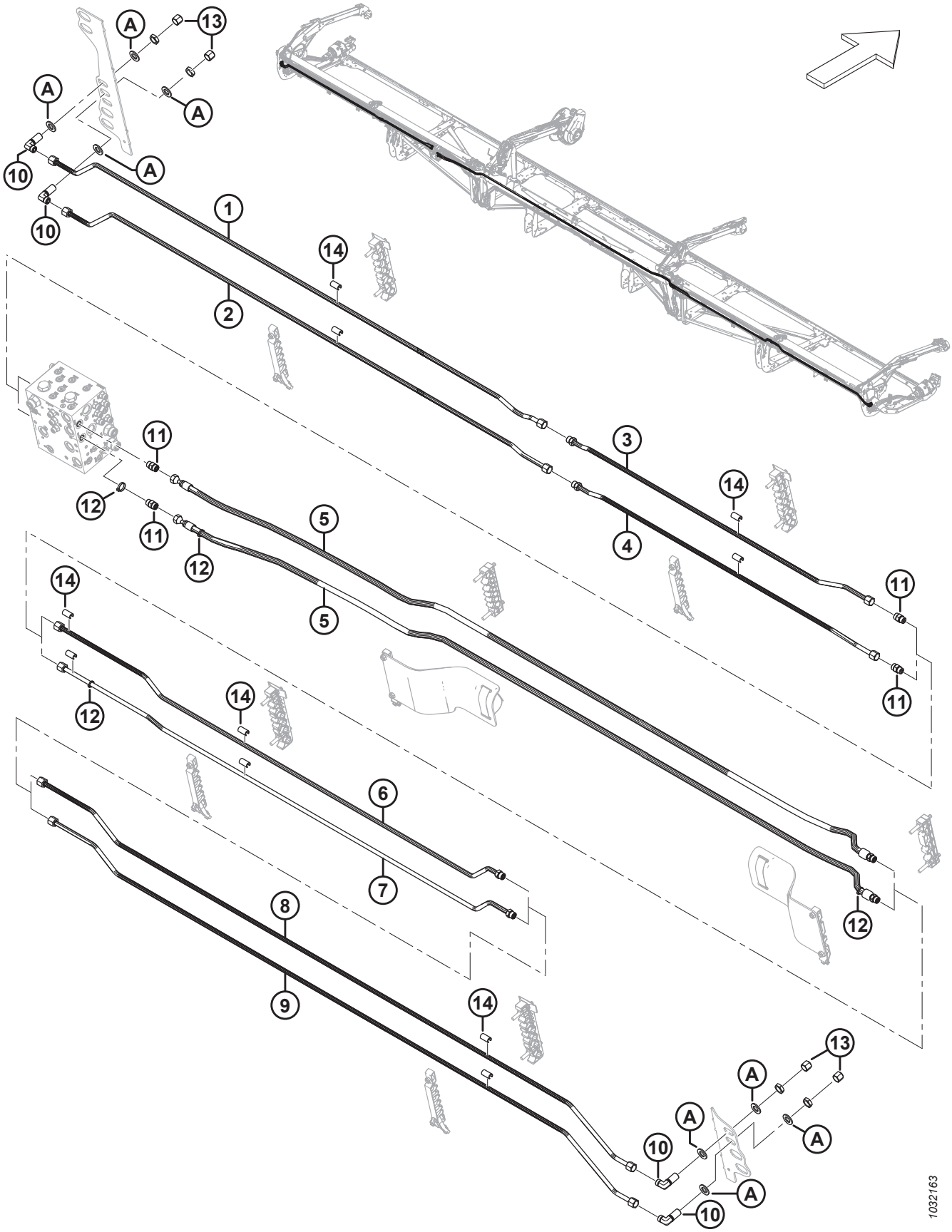

BEACHTEN:

Sätze (B-Bundle-Nummern und C-Collector-Nummern) können nur bei MacDon Whole Goods erworben werden.

Ref.	Bestellnummer	Informationen	Menge	Seriennummer
	B7131	SATZ – 50 FUSS VERTIBLADE ROHRPAKET [242]		
1	MAC283467	HYDRAULIKLEITUNG	1	
2	MAC283466	HYDRAULIKLEITUNG	1	
3	MAC283191	HYDRAULIKLEITUNG	1	
	MAC135866	O-RING – Ø 1,78 X Ø 12,42		
4	MAC283190	HYDRAULIKLEITUNG	1	
	MAC135866	O-RING – Ø 1,78 X Ø 12,42		
5	MAC283560	HYDRAULIKSCHLAUCH	2	
	MAC135866	O-RING – Ø 1,78 X Ø 12,42		
6	MAC283192	HYDRAULIKLEITUNG	1	
	MAC135866	O-RING – Ø 1,78 X Ø 12,42		
7	MAC283193	HYDRAULIKLEITUNG	1	
	MAC135866	O-RING – Ø 1,78 X Ø 12,42		
8	MAC283438	HYDRAULIKLEITUNG	1	
9	MAC283439	HYDRAULIKLEITUNG	1	
10	MAC136244	VERSCHRAUBUNG – WINKELSTÜCK 90° TRENNWAND HYDRAULIK [243]	4	
	MAC135866	O-RING – Ø 1,78 X Ø 12,42		
11	MAC135780	VERSCHRAUBUNG – ADAPTER	4	
	MAC44209	O-RING – Ø 2,21 X Ø 16,36		
	MAC135866	O-RING – Ø 1,78 X Ø 12,42		
12	MAC252795	BEFESTIGUNG – KABELBINDER (PINK)	4	
13	MAC136741	KAPPE – HYDRAULIK SAE 8 ORFS	4	
14	MAC323003	ABSTANDHALTER – 1/2 IN. HYDRAULIKLEITUNG	22	
A	MAC18601	UNTERLEGSCHEIBE – FLACH SAE		

242. Der Satz enthält alle aufgelisteten Teile, um das Schneidwerk auf den Leistungsteiler (VertiBlade™) vorzubereiten, sofern es nicht werkseitig konfiguriert wurde. Die Sätze sind nur über Whole Goods erhältlich.
243. Die Verschraubung enthält eine Sicherungsmutter.

93 Abdeckungen für Hydraulikleitungen (FD225)

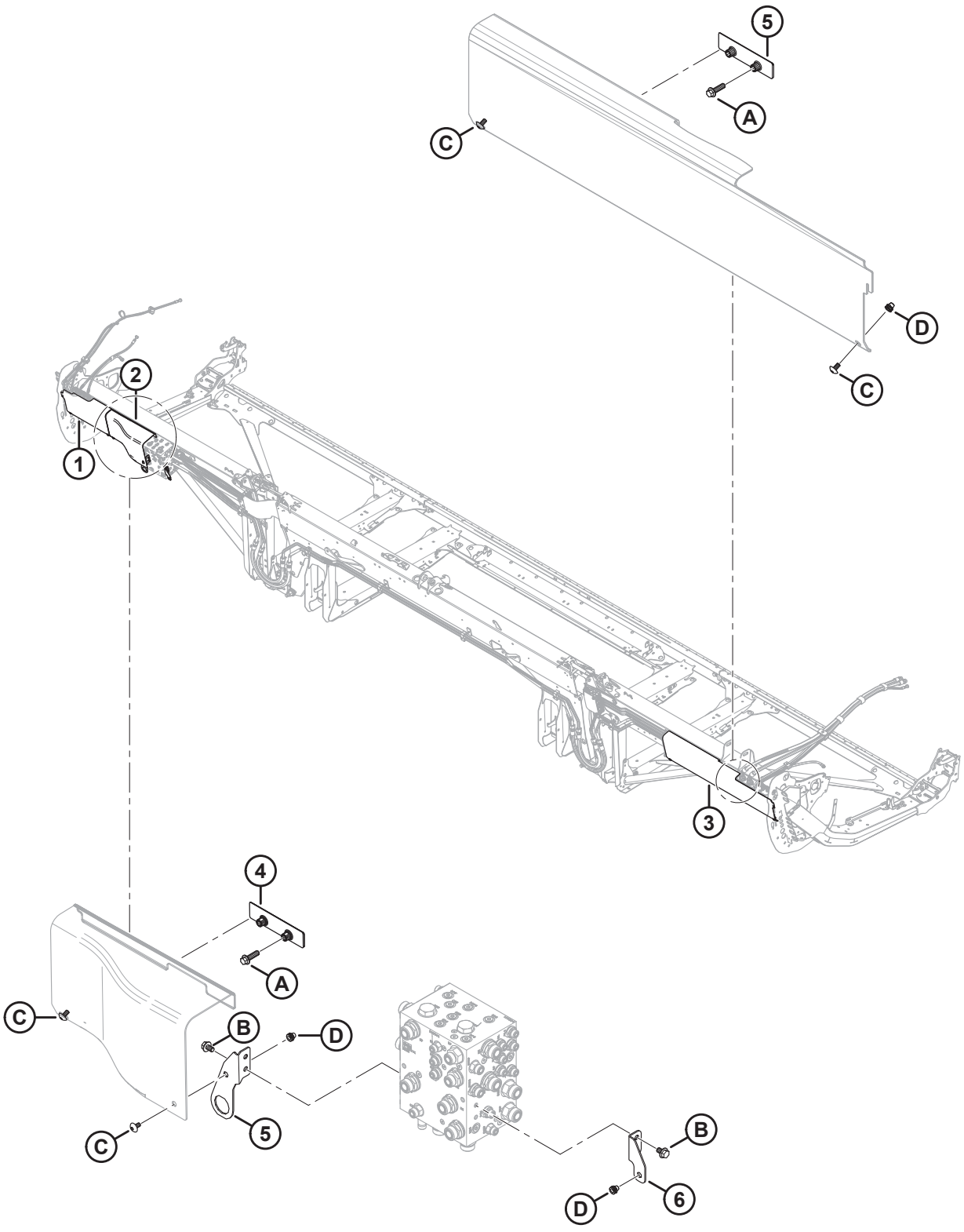

ABDECKUNGEN FÜR HYDRAULIKLEITUNGEN (FD225)

Ref.	Bestellnummer	Informationen	Menge	Seriennummer
1	MAC**323164**	**ABDECKUNG – HYDRAULIK LINKS ENDE KUNSTSTOFF**	**1**	
2	MAC**323795**	**ABDECKUNG – HYDRAULIK VERTEILER LINKS**	**1**	
3	MAC**340683**	**ABDECKUNG – HYDRAULIK RECHTS ENDE KUNSTSTOFF**	**1**	
4	MAC**283849**	**HALTERUNG – AUFNAHME FÜR HYDRAULIKABDECKBLECH**	**2**	
5	MAC**323772**	**BAUGRUPPE – STECKERHALTERUNG** [244]	**1**	
6	MAC**323773**	**BAUGRUPPE – RECHTE ABDECKBLECHHALTERUNG** [245]	**1**	
A	MAC**136211**	**SCHRAUBE – SK MIT FLS, M10 X 1,5 X 35-8,8-AA1J**		
B	MAC**136151**	**SCHRAUBE – SK MIT FLS, VGL, M10 X 1,5 X 16-8,8-AA1J**		
C	MAC**320336**	**SCHRAUBE – TORX FLACHRUNDKOPF M8 X 1,25 X 16-SPCL-8.8-AA1T**		
D	MAC**320448**	**BLINDNIETMUTTER – M8 X 1,25 HEX**		

244. Die Baugruppe umfasst eine Steckerhalterung für Abdeckungsbefestigung (NSE) und eine Blindnietmutter (MAC320448).
245. Die Baugruppe umfasst eine rechte Abdeckblechhalterung (NSE) und eine Blindnietmutter (MAC320448).

94 Abdeckungen für Hydraulikleitungen (FD230, FD235 und FD240)

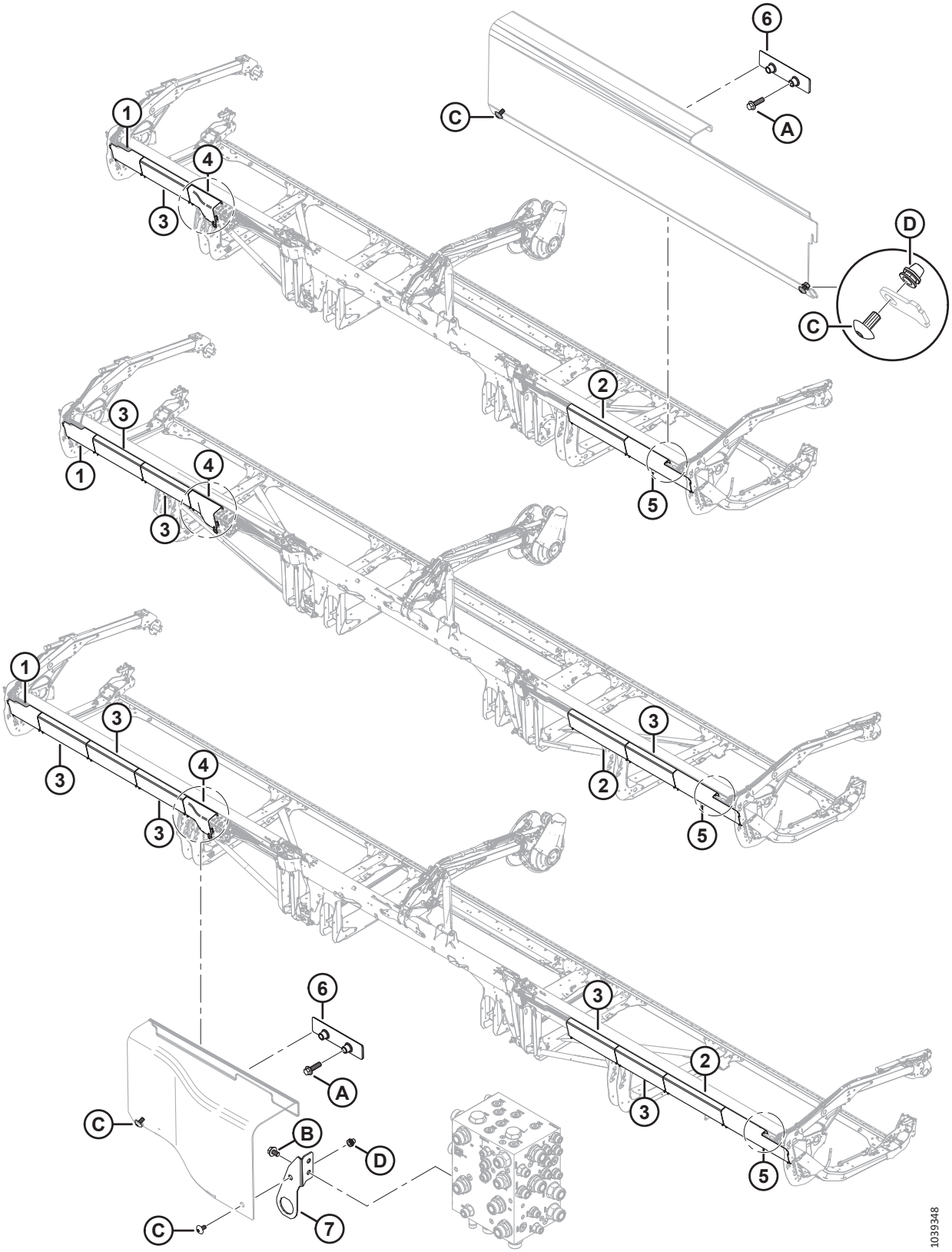

ABDECKUNGEN FÜR HYDRAULIKLEITUNGEN (FD230, FD235 UND FD240)

Ref.	Bestellnummer	Informationen	Menge	Seriennummer
1	MAC323164	ABDECKUNG – HYDRAULIK LINKS ENDE KUNSTSTOFF	1	
2	MAC323172	ABDECKUNG – HYDRAULIK LANG KUNSTSTOFF [246]		
3	MAC323169	ABDECKUNG – HYDRAULIK ALLGEMEIN KUNSTSTOFF [247]		
4	MAC**323795**	**ABDECKUNG – HYDRAULIK VERTEILER LINKS**	**1**	
5	MAC323166	ABDECKUNG – HYDRAULIK RECHTS ENDE KUNSTSTOFF	1	
6	MAC283849	HALTERUNG – AUFNAHME FÜR HYDRAULIKABDECKBLECH	2	
7	MAC**323772**	**BAUGRUPPE – STECKERHALTERUNG** [248]	**1**	
A	MAC136211	SCHRAUBE – SK MIT FLS, M10 X 1,5 X 35-8,8-AA1J		
B	MAC136151	SCHRAUBE – SK MIT FLS, VGL, M10 X 1,5 X 16-8,8-AA1J		
C	MAC320336	SCHRAUBE – TORX FLACHRUNDKOPF M8 X 1,25 X 16-SPCL-8,8-AA1T [249]		
D	MAC**320448**	**BLINDNIETMUTTER – M8 X 1,25 HEX**		

246. Mengen: FD230 = 1, FD235 = 1 und FD240 = 1.
247. Mengenangaben: FD230 = 1, FD235 = 3 und FD240 = 5.
248. Die Baugruppe umfasst eine Steckerhalterung für Abdeckungsbefestigung (NSE) und eine Blindnietmutter (MAC320448). Bei Maschinen des Baujahrs 2022 und früher mit der ersetzten Halterung (MAC311513) wurden eine M10-Schraube (MAC152655) und eine M10-Sicherungsmutter (MAC135799) verwendet, um die linke Abdeckung des Hydraulikverteilers an der Steckerhalterung zu befestigen. Für Maschinen des Baujahrs 2023 und später oder für Maschinen, die mit der Steckerhalterung (MAC323772) gewartet wurden, M8-Schraube (MAC320336) bestellen.
249. Mengenangaben: FD230 = 10, FD235 = 14 und FD240 = 18.

95 Abdeckungen für Hydraulikleitungen (FD241, FD245 und FD250)

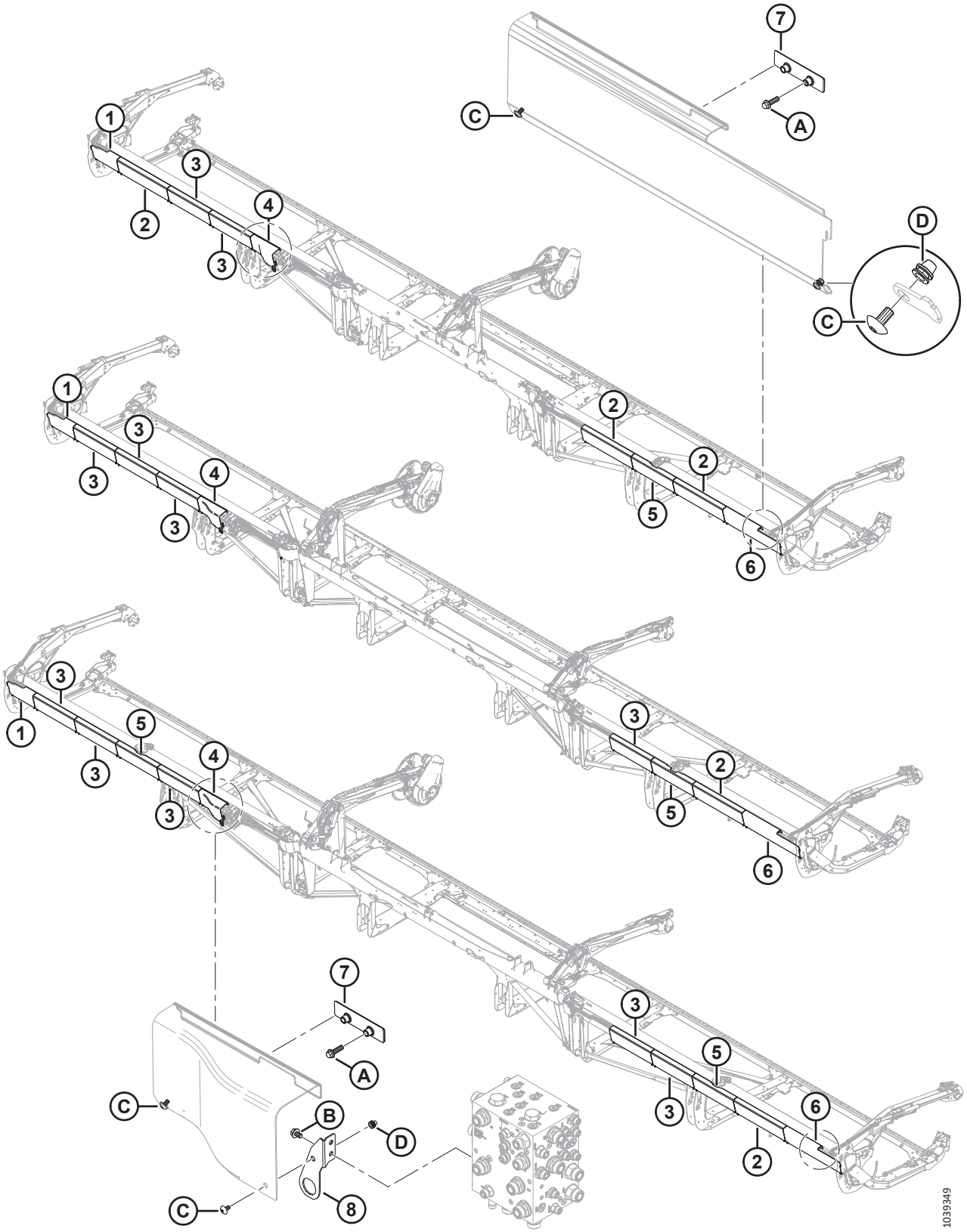

ABDECKUNGEN FÜR HYDRAULIKLEITUNGEN (FD241, FD245 UND FD250)

Ref.	Bestellnummer	Informationen	Menge	Seriennummer
1	MAC323164	ABDECKUNG – HYDRAULIK LINKS ENDE KUNSTSTOFF	1	
2	MAC323172	ABDECKUNG – HYDRAULIK LANG KUNSTSTOFF [250]		
3	MAC323169	ABDECKUNG – HYDRAULIK ALLGEMEIN KUNSTSTOFF [251]		
4	MAC**323795**	**ABDECKUNG – HYDRAULIK VERTEILER LINKS**	**1**	
5	MAC323165	ABDECKUNG – HYDRAULIK TEILUNG KUNSTSTOFF [252]		
6	MAC323166	ABDECKUNG – HYDRAULIK RECHTS ENDE KUNSTSTOFF	1	
7	MAC283849	HALTERUNG – AUFNAHME FÜR HYDRAULIKABDECKBLECH	2	
8	MAC**323772**	**BAUGRUPPE – STECKERHALTERUNG** [253]	**1**	
A	MAC136211	SCHRAUBE – SK MIT FLS, M10 X 1,5 X 35-8,8-AA1J		
B	MAC136151	SCHRAUBE – SK MIT FLS, VGL, M10 X 1,5 X 16-8,8-AA1J		
C	MAC320336	SCHRAUBE – TORX FLACHRUNDKOPF M8 X 1,25 X 16-SPCL-8,8-AA1T [254]		
D	MAC**320448**	**BLINDNIETMUTTER – M8 X 1,25 HEX**		

250. Mengen: FD241 = 3, FD245 = 1 und FD250 = 3.
251. Mengenangaben: FD241 = 2, FD245 = 4 und FD250 = 5.
252. Mengenangaben: FD241 = 1, FD245 = 1 und FD250 = 2.
253. Die Baugruppe umfasst eine Steckerhalterung für Abdeckungsbefestigung (NSE) und eine Blindnietmutter (MAC320448). Bei Maschinen des Baujahrs 2022 und früher mit der ersetzten Halterung (MAC311513) wurden eine M10-Schraube (MAC152655) und eine M10-Sicherungsmutter (MAC135799) verwendet, um die linke Abdeckung des Hydraulikverteilers an der Steckerhalterung zu befestigen. Für Maschinen des Baujahrs 2023 und später oder für Maschinen, die mit der Steckerhalterung (MAC323772) gewartet wurden, M8-Schraube (MAC320336) bestellen.
254. Mengenangaben: FD241 = 18, FD245 = 18 und FD250 = 22.

96 Elektrisch – Kabelbaum (FD225)

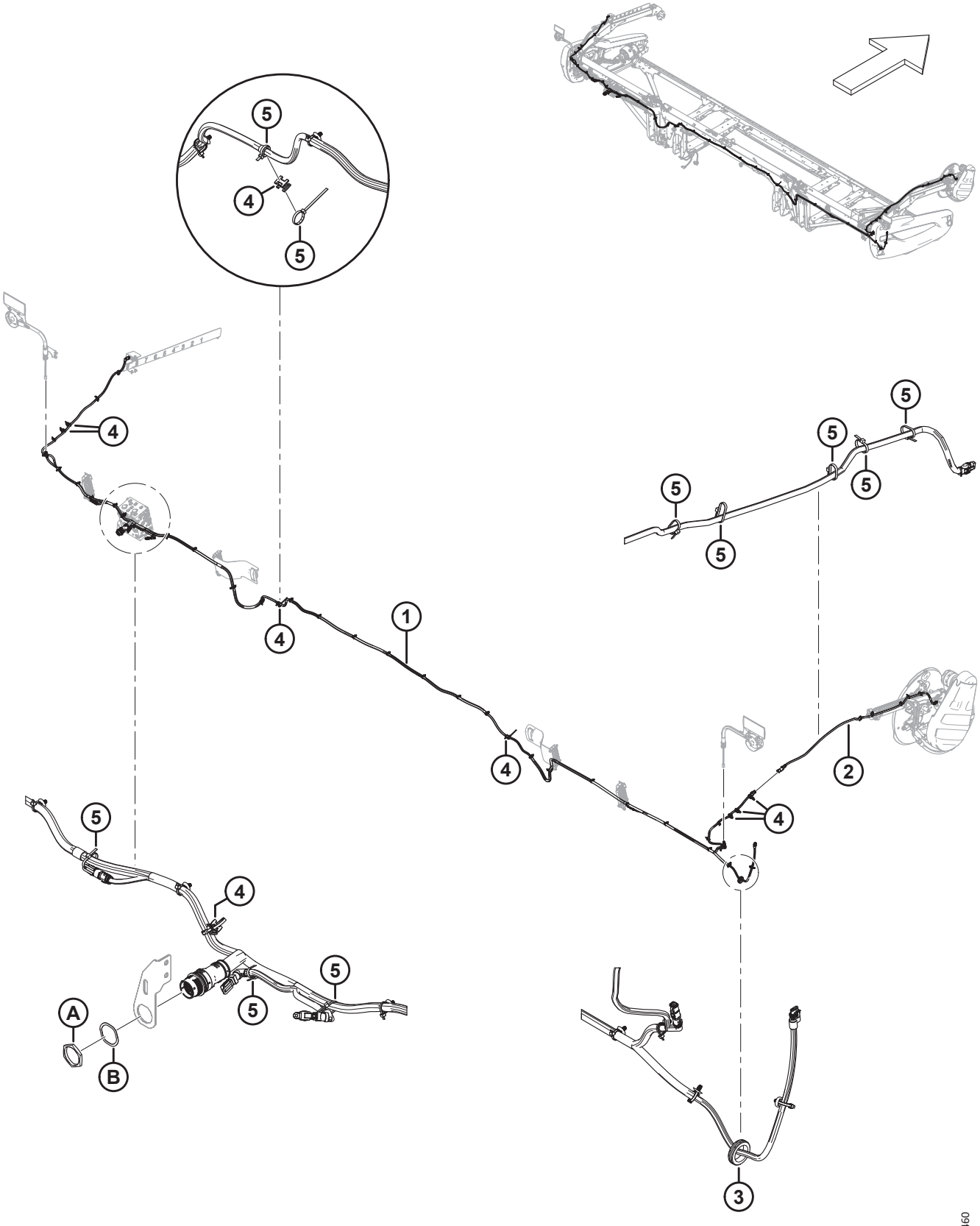

Ref.	Bestellnummer	Informationen	Menge	Seriennummer
1	MAC**323381**	**KABELBAUM – HAUPT 25 FUSS** [255]	**1**	
2	MAC**323145**	**KABEL – SCHNEIDWERK VERLÄNGERUNG HASPELARM**	**1**	
3	MAC**323130**	**DURCHFÜHRUNGSDICHTUNG – GUMMI**	**1**	
4	MAC**134442**	**ABSTANDHALTER – SATTEL MIT ZWEI DREHRICHTUNGEN**	**8**	
5	MAC**21763**	**BEFESTIGUNG – KABELBINDER, SCHWARZ, 160 MM LG**	**N/B**	
A	MAC**134728**	**MUTTER – TAFEL, HDP 20, GRÖSSE 24**		
B	MAC**134730**	**UNTERLEGSCHEIBE – SICHERND, HDP 20, GRÖSSE 24**		

255. Der Kabelbaum wird komplett mit allen angebrachten Tannenbaumbefestigungen (MAC136655) geliefert.

97 Elektrisch – Kabelbaum (FD230, FD235, FD240, FD241, FD245 und FD250)

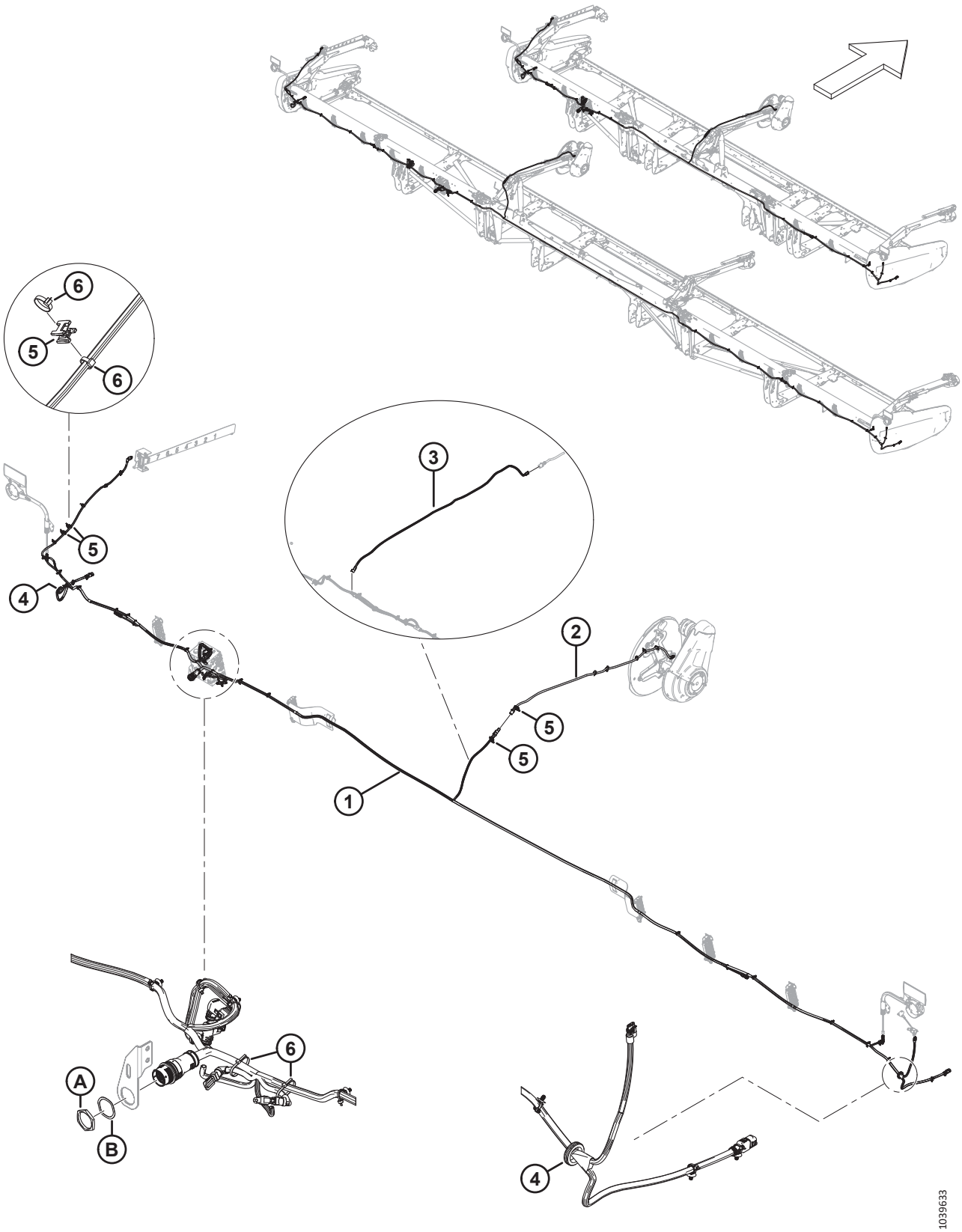

Ref.	Bestellnummer	Informationen	Menge	Seriennummer
1	MAC**323207**	**KABELBAUM – HAUPT 30 FUSS** [256]	**1**	
	MAC**323208**	**KABELBAUM – HAUPT 35 FUSS** [256]	**1**	
	MAC**323210**	**KABELBAUM – HAUPT 40 FUSS** [256]	**1**	
	MAC**323209**	**KABELBAUM – HAUPT 41 FUSS** [256]	**1**	
	MAC**323211**	**KABELBAUM – HAUPT 45 FUSS** [256]	**1**	
	MAC**323212**	**KABELBAUM – HAUPT 50 FUSS** [256]	**1**	
	MAC136655	KABELHALTER – TANNENBAUM MT MIT KABELBINDER	N/B	
2	MAC323145	KABEL – SCHNEIDWERK VERLÄNGERUNG HASPELARM	1	
3	MAC323718	KABEL – SCHNEIDWERK VERLÄNGERUNG HASPEL DTH (2021/2022 FD240 DREITEILIGE HASPEL) [257]	1	
4	MAC323130	DURCHFÜHRUNGSDICHTUNG – GUMMI	2	
5	MAC134442	ABSTANDHALTER – SATTEL MIT ZWEI DREHRICHTUNGEN	4	
6	MAC21763	BEFESTIGUNG – KABELBINDER, SCHWARZ, 160 MM LG	N/B	
A	MAC134728	MUTTER – TAFEL, HDP 20, GRÖSSE 24		
B	MAC134730	UNTERLEGSCHEIBE – SICHERND, HDP 20, GRÖSSE 24		

256. Der Kabelbaum wird komplett mit allen angebrachten Tannenbaumbefestigungen (MAC136655) geliefert.
257. Nur für Schneidwerke mit dreiteiligen Haspeln vom Typ FD240 des Baujahres 2021/2022 erforderlich; zum Einbau zwischen dem Hauptkabelbaum und dem Verlängerungskabelbaum (MAC323145).

98 Elektrik – Begrenzungsleuchten

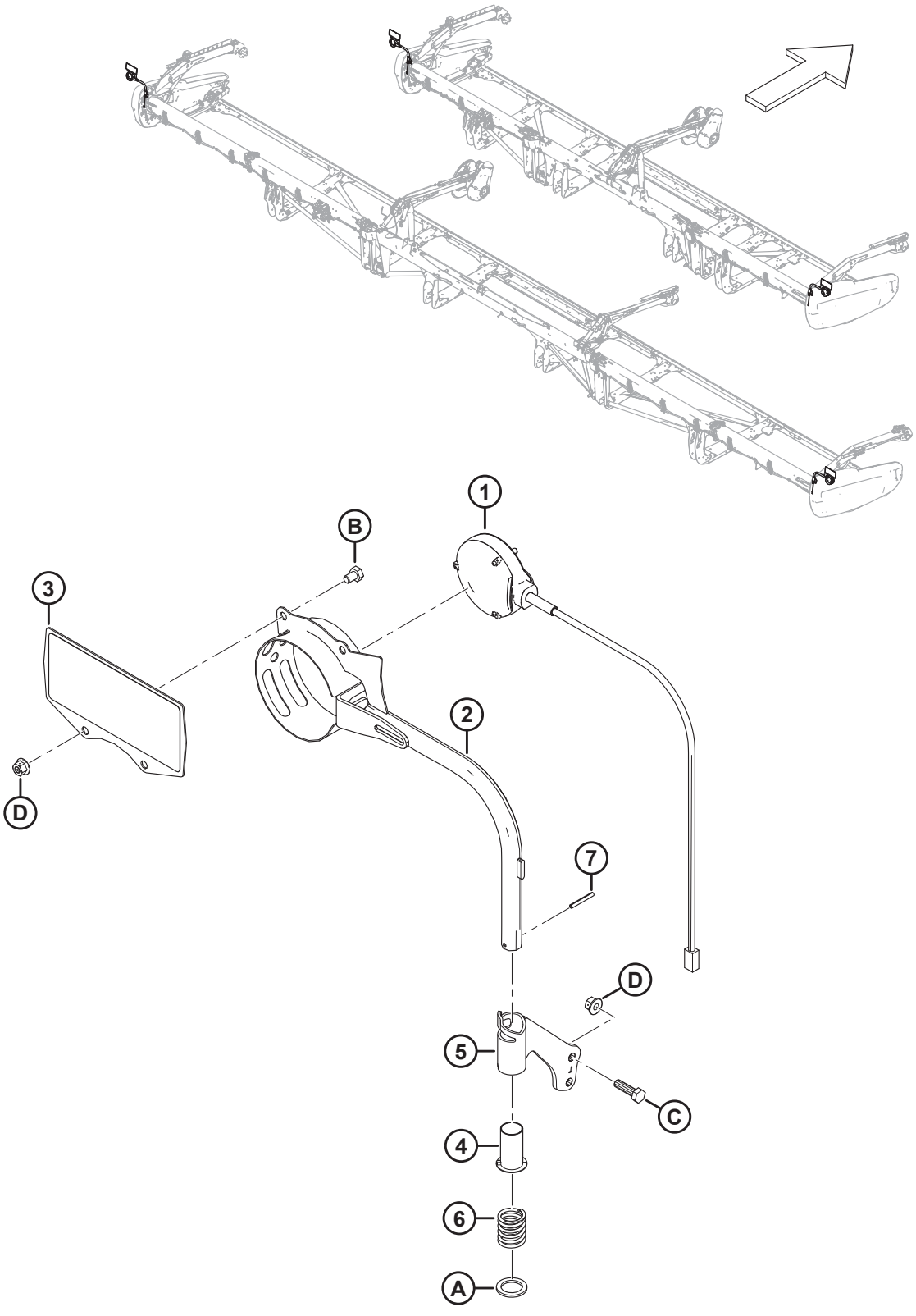

Ref.	Bestellnummer	Informationen	Menge	Seriennummer
1	MAC313940	BELEUCHTUNG – MARKIERER, GELB	2	
2	MAC313192	SCHWEISSTEIL – BEGRENZUNGSLEUCHTE	2	
3	MAC313643	BAUGRUPPE – MÄHDRESCHER REFLEKTOR [258]	2	
4	MAC233912	BUCHSE	2	
5	MAC233914	BAUGRUPPE – LINKE ROHRBEFESTIGUNG [259]	1	
	MAC233913	BAUGRUPPE – RECHTE ROHRBEFESTIGUNG [259]	1	
6	MAC313064	DRUCKFEDER	2	
7	MAC7642	FEDERSTIFT Ø 3/16" X 1,5" LG	2	
A	MAC320248	UNTERLEGSCHEIBE – FLACH		
B	MAC50071	SCHRAUBE – SK VGL, M10 X 1,5 X 15-8,8-AA1J		
C	MAC30628	SCHRAUBE – SK M10 X 1,5 X 35-8,8-AA1J		
D	MAC135799	MUTTER – SK MIT FLS ZENTRAL SICHERND M10 X 1,5-10		

258. Die Reflektor-Baugruppe enthält zwei Reflektoren (MAC313730, MAC115146).
259. Die Rohrbefestigungsbaugruppe enthält Buchse (MAC233912).

99 Elektrisch – Haspelhöhensensor

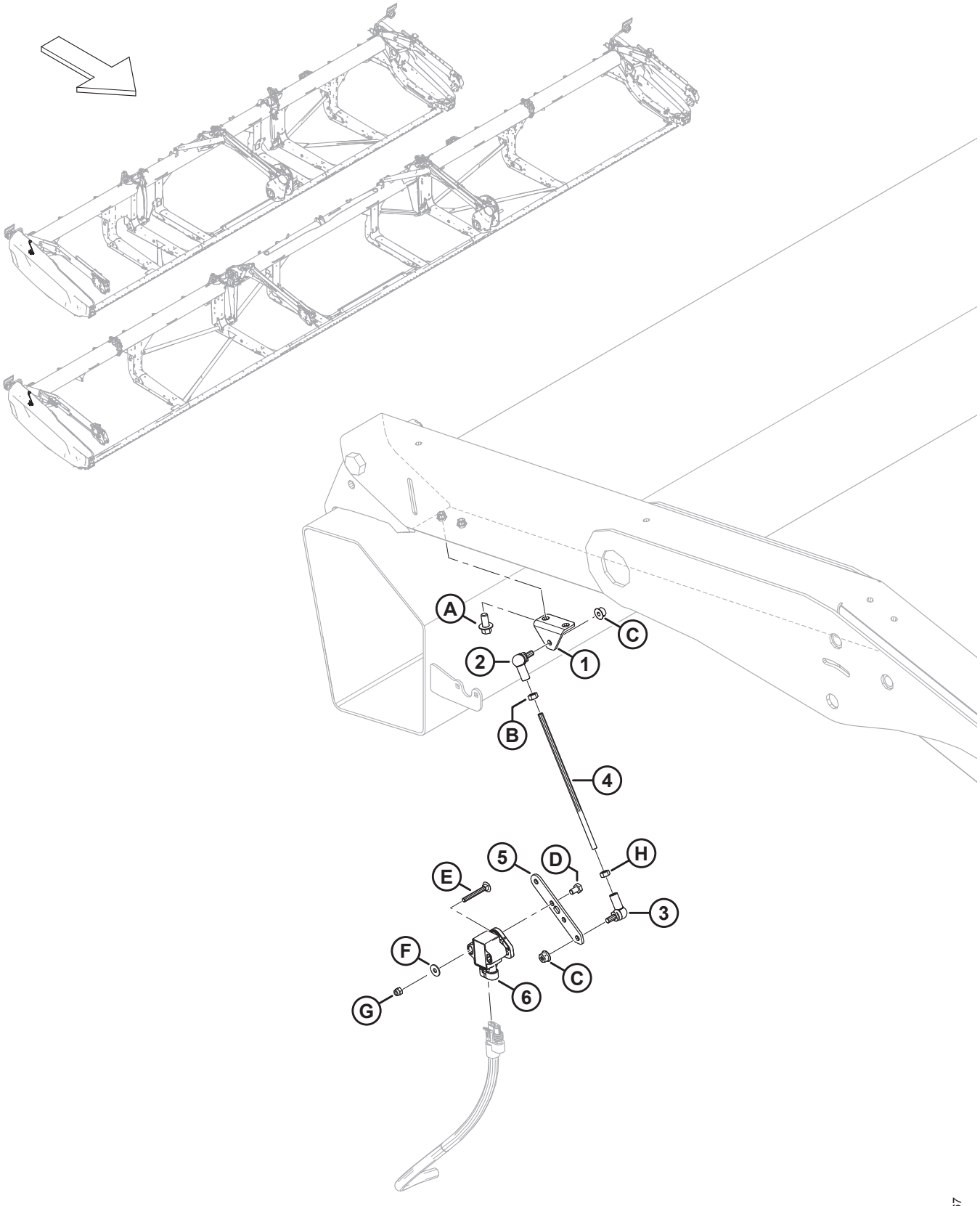

ELEKTRISCH – HASPELHÖHENSENSOR

Ref.	Bestellnummer	Informationen	Menge	Seriennummer
1	MAC251881	HALTERUNG	1	
2	MAC291484	KUGELGELENK – RECHTSGEWINDE	1	
3	MAC291485	KUGELGELENK – LINKSGEWINDE	1	
4	MAC232676	GEWINDESTANGE	1	
5	MAC251879	ARM – FLOAT-SENSOR	1	
6	MAC248643	DREHSENSOR – DOPPELAUSGANG	1	
A	MAC136485	SCHRAUBE – SK MIT FLS, VGL, M8 X 1,25 X 16-8,8-AA1J		
B	MAC184683	MUTTER – SK ISO 4032 M6 X 1-8-ZINC		
C	MAC152668	MUTTER – SK MIT FLS ZENTRAL SICHERND M6 X 1-8		
D	MAC136561	SCHRAUBE – SK VGL, M6 X 1 X 10-8,8-AA1J		
E	MAC136604	SCHRAUBE – FRVK VGL M5 X 0,8 X 40-8,8-AA1J		
F	MAC184701	UNTERLEGSCHEIBE – FLACH GROSS, M5-200HV		
G	MAC197230	SCHRAUBE – SK NYLOC M5 X 0,8-8-AA1J		
H	MAC136613	SCHRAUBENMUTTER – SK LI ISO 4032 M6 X 1–8 ZINK		

100 Elektrik – Haspelhorizontalsensor

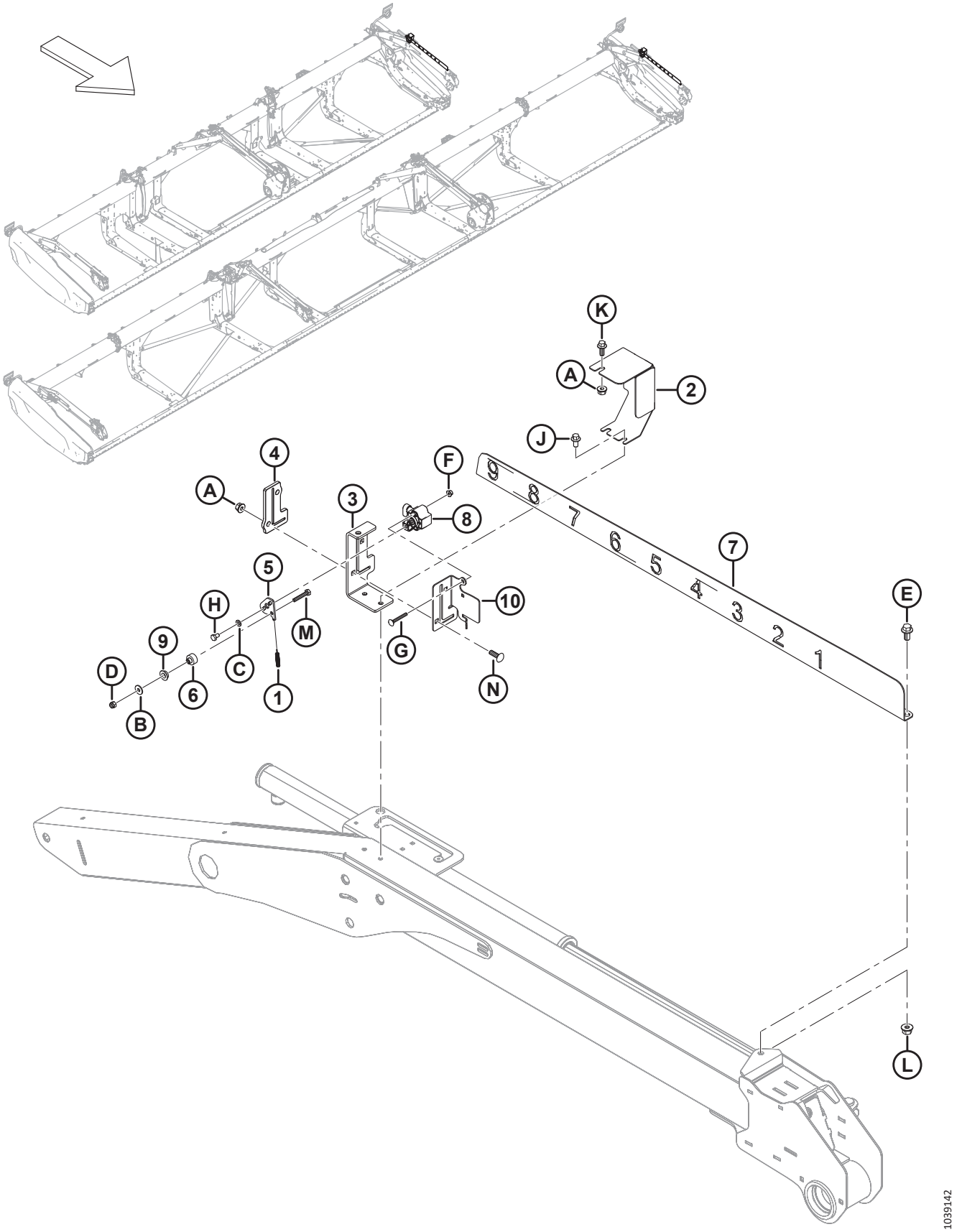

ELEKTRIK – HASPELHORIZONTALSENSOR

Ref.	Bestellnummer	Informationen	Menge	Seriennummer
1	MAC328556	ZUGFEDER	1	
2	MAC328547	ABDECKUNG – HORIZONTALSENSOR	1	
3	MAC340218	AUFNAHME – HASPELHORIZONTALANZEIGE	1	
4	MAC311318	FÜHRUNG – HASPEL HORIZONTAL	1	
5	MAC328539	ARM – HORIZONTALSENSOR	1	
6	MAC328534	ABSTANDHALTER – SENSORBUCHSE	1	
7	MAC328532	ANZEIGE – HASPEL HORIZONTAL	1	
8	MAC248643	DREHSENSOR – DOPPELAUSGANG	1	
9	MAC206340	BUCHSE – MIT BUND, M10	1	
10	MAC**340183**	**PLATTE – SENSORAUFNAHME**	**1**	
A	MAC135337	MUTTER – SK MIT FLS ZENTRAL SICHERND M8 X 1,25-8-AA1J		
B	MAC184706	UNTERLEGSCHEIBE – FLACH GROSS, M6-200HV		
C	MAC184705	UNTERLEGSCHEIBE – FLACH M6-200HV-AA1J		
D	MAC184685	MUTTER – SK NYLOC M6 X 1-8-AA1J		
E	MAC152655	SCHRAUBE – SK MIT FLS, M10 X 1,5 X 20-8,8-AA1J		
F	MAC136635	MUTTER – SK MIT FLS ZENTRAL SICHERND M5 X 0,8-8-AA1J		
G	MAC197229	SCHRAUBE – FRVK VGL M5 X 0,8 X 35-4,6-AA1J		
H	MAC136561	SCHRAUBE – SK VGL, M6 X 1 X 10-8,8-AA1J		
J	MAC136485	SCHRAUBE – SK MIT FLS, VGL, M8 X 1,25 X 16-8,8-AA1J		
K	MAC136300	SCHRAUBE – SK MIT FLS, VGL, M8 X 1,25 X 20-8,8-AA3L		
L	MAC135799	MUTTER – SK MIT FLS ZENTRAL SICHERND M10 X 1,5-10		
M	MAC109613	SCHRAUBE – SK VGL, M6 X 1 X 35-8,8-AA1J		
N	MAC136824	SCHRAUBE – FRKVK M8 X 1,25 X 25-8,8-AA1J		

101 Aufkleber und Reflektoren – Serie FD2





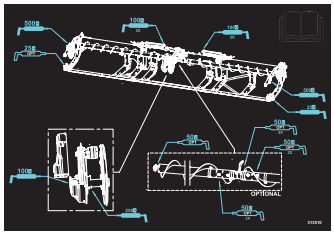

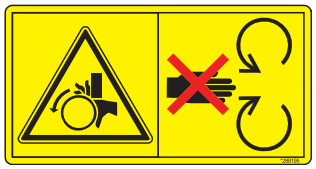



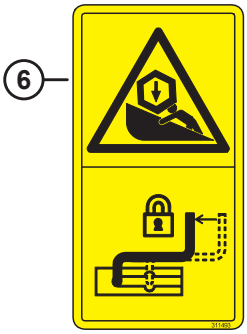

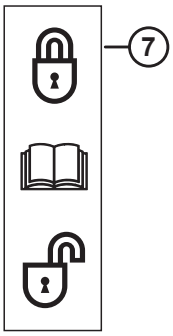

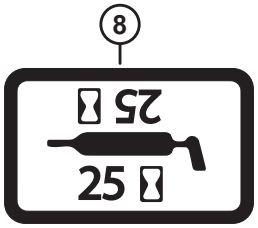

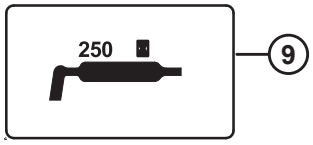



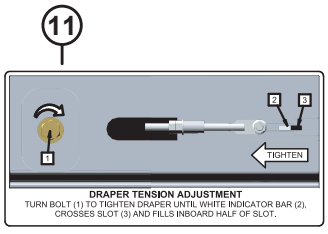

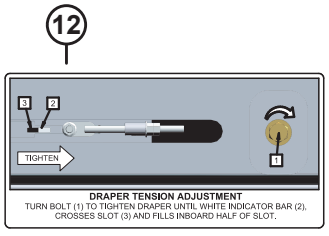

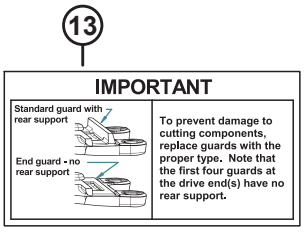



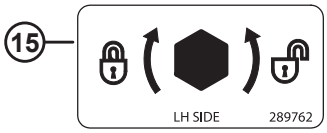

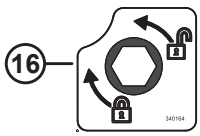



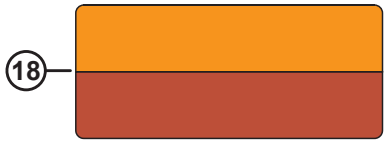

1039686

AUFKLEBER UND REFLEKTOREN – SERIE FD2

Ref.	Bestellnummer	Informationen	Menge	Seriennummer
1	MAC313733	AUFKLEBER – GEFAHR SCHNEIDWERK		
2	MAC313729	AUFKLEBER – VERANKERUNGSPUNKT		
3	MAC313510	AUFKLEBER – SCHMIERUNG, AUSLENKUNG, ZH, ZWEITEILIGE EINZUGSTROMMEL		
	MAC313920	AUFKLEBER – SCHMIERUNG, AUSLENKUNG, DH, DREITEILIGE EINZUGSTROMMEL		
4	MAC288195	AUFKLEBER – ROTIERENDES TEIL		
5	MAC313725	AUFKLEBER – HANDBUCH/HPF/GEFAHR		
6	MAC311493	AUFKLEBER – MITTLERE HASPELSTÜTZVERRIEGELUNG		
7	MAC165218	AUFKLEBER – SEITENFLÜGELVERRIEGELUNG		
8	MAC23164	AUFKLEBER – SCHMIERINTERVALL 25 STD		
	MAC**115759**	**AUFKLEBER – SCHMIERFETT 100 STD**		
9	MAC323516	AUFKLEBER – SCHMIERFETT (250 STD.)		
10	MAC**360541**	**AUFKLEBER – GEFAHR DURCH UMLAUFENDE HASPEL**		
11	MAC279528	AUFKLEBER – RECHTE BANDSPANNUNG		
12	MAC220084	AUFKLEBER – LINKE BANDSPANNUNG		
13	MAC129313	AUFKLEBER – WICHTIG: MESSERFINGER		
14	MAC32070	AUFKLEBER – PATENTNUMMER		
15	MAC289762	AUFKLEBER – TRENNWANDVERRIEGELUNG – LINKS		
	MAC289763	AUFKLEBER – TRENNWANDVERRIEGELUNG – RECHTS		
16	MAC**340164**	**AUFKLEBER – ZENTRIERUNG NOCKE**		
17	MAC115146	REFLEKTOR – GELB, 230 MM		
	MAC273440	REFLEKTOR – GELB, 655 MM (8 ZOLL ZENTRALROHR) [260]		
	MAC**165524**	**REFLEKTOR – ROT, 230 MM** [261]		
18	MAC313787	REFLEKTOR – ROT/ORANGE, 230 MM [262]		
	MAC313730	REFLEKTOR – ROT/ORANGE, 230 MM (BEGRENZUNGSLEUCHTEN) [263]		

260. Der Reflektor wird für Haspelzentralrohre verwendet.
261. Der Reflektor wird auf der rechten Schneidwerk-Seitenverkleidung verwendet.
262. Der Reflektor wird für Kunststoff-/PVC-Oberflächen verwendet.
263. Der Reflektor wird für Metalloberflächen verwendet.

102 Aufkleber – Produktidentifikation, Case

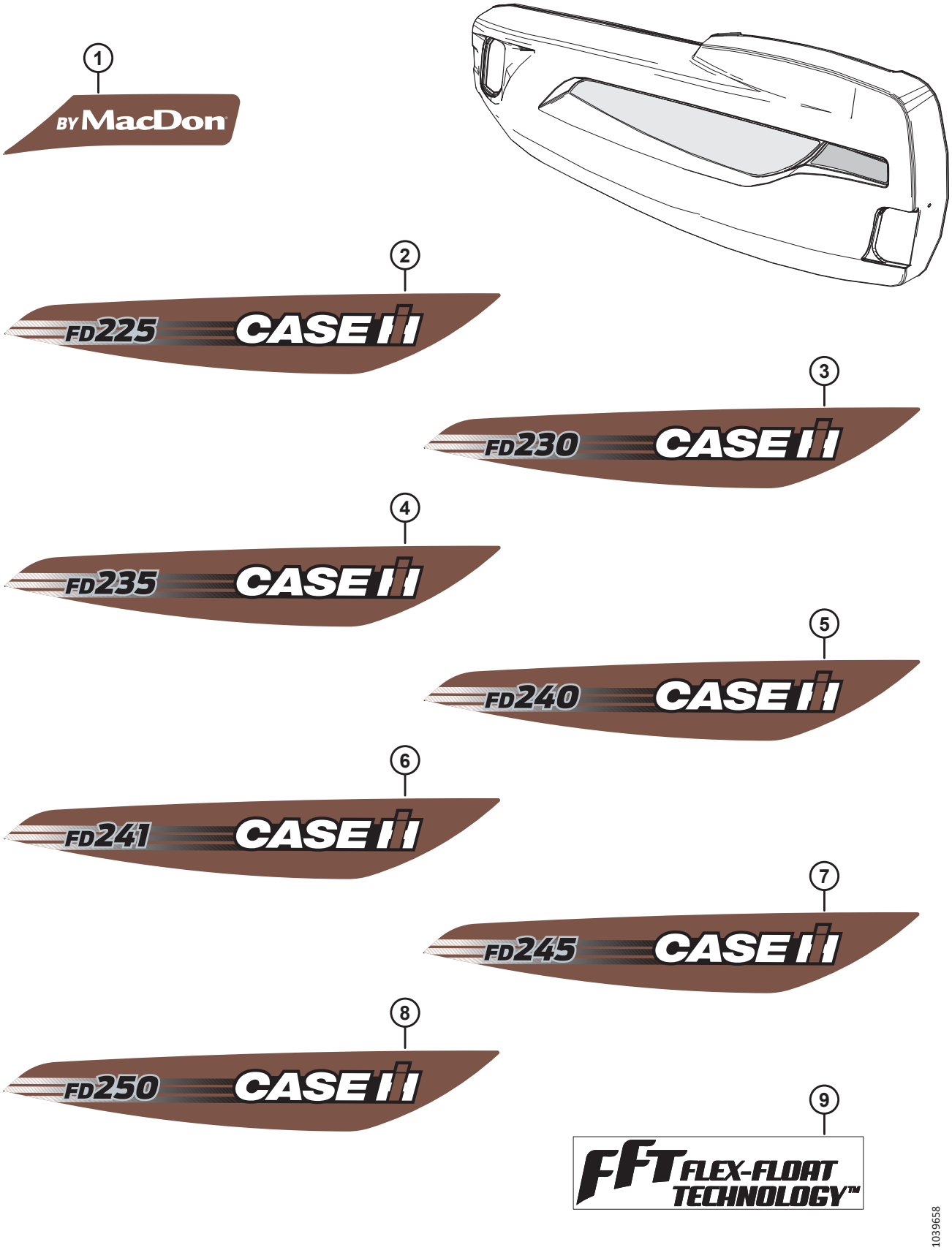

AUFKLEBER – PRODUKTIDENTIFIKATION, CASE

Ref.	Bestellnummer	Informationen	Menge	Seriennummer
1	MAC**360419**	**AUFKLEBER – VON MACDON CIH ROT, LINKS**	**1**	
	MAC**360420**	**AUFKLEBER – VON MACDON CIH ROT, RECHTS**	**1**	
2	MAC**360391**	**AUFKLEBER – FD225 CIH, LINKS**	**1**	
	MAC**360392**	**AUFKLEBER – FD225 CIH, RECHTS**	**1**	
3	MAC**360393**	**AUFKLEBER – FD230 CIH, LINKS**	**1**	
	MAC**360394**	**AUFKLEBER – FD230 CIH, RECHTS**	**1**	
4	MAC**360395**	**AUFKLEBER – FD235 CIH, LINKS**	**1**	
	MAC**360396**	**AUFKLEBER – FD235 CIH, RECHTS**	**1**	
5	MAC**360397**	**AUFKLEBER – FD240 CIH, LINKS**	**1**	
	MAC**360398**	**AUFKLEBER – FD240 CIH, RECHTS**	**1**	
6	MAC**360399**	**AUFKLEBER – FD241 CIH, LINKS**	**1**	
	MAC**360400**	**AUFKLEBER – FD241 CIH, RECHTS**	**1**	
7	MAC**360401**	**AUFKLEBER – FD245 CIH, LINKS**	**1**	
	MAC**360402**	**AUFKLEBER – FD245 CIH, RECHTS**	**1**	
8	MAC**360403**	**AUFKLEBER – FD250 CIH, LINKS**	**1**	
	MAC**360404**	**AUFKLEBER – FD250 CIH, RECHTS**	**1**	
9	MAC**245093**	**AUFKLEBER – FFT (FLEX-FLOAT-TECHNOLOGIE)**	**1**	

103 Aufkleber – Französisch



1



2



3



4

1036707

AUFKLEBER – FRANZÖSISCH

Ref.	Bestellnummer	Informationen	Menge	Seriennummer
1	MAC340049	AUFKLEBER – ÖL, WICHTIG, FRANZÖSISCH		
2	MAC245433	AUFKLEBER – WICHTIG: MESSERFINGER, FRANZÖSISCH		
3	MAC245432	AUFKLEBER – BANDSPANNUNG RE, FRANZÖSISCH		
4	MAC245428	AUFKLEBER – BANDSPANNUNG LI, FRANZÖSISCH		

104 Aufkleber – Portugiesisch



1



2



3



4

1036719

AUFKLEBER – PORTUGIESISCH

Ref.	Bestellnummer	Informationen	Menge	Seriennummer
1	MAC340051	AUFKLEBER – ÖL, WICHTIG, PORTUGIESISCH		
2	MAC220817	AUFKLEBER – WICHTIG: MESSERFINGER, PORTUGIESISCH		
3	MAC220836	AUFKLEBER – BANDSPANNUNG RE, PORTUGIESISCH		
4	MAC220824	AUFKLEBER – BANDSPANNUNG LI, PORTUGIESISCH		

105 Aufkleber – Russisch



1



2



РЕГУЛИРОВКА НАТЯЖЕНИЯ ПОЛОТНА
ПОВОРАЧИВАЙТЕ БОЛТ (1) ДЛЯ НАТЯЖЕНИЯ ПОЛОТНА ПОКА БЕЛЫЙ ИНДИКАТОР (2), НЕ ПЕРЕМЕСТИТСЯ В СЕРЕДИНУ ПРОРЕЗИ (3) С ВНУТРЕННЕЙ СТОРОНЫ

3

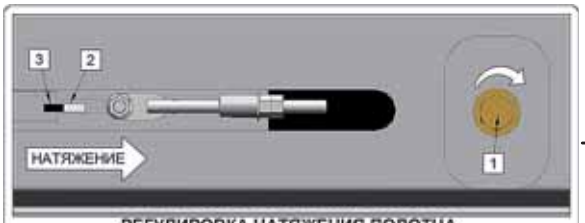

РЕГУЛИРОВКА НАТЯЖЕНИЯ ПОЛОТНА
ПОВОРАЧИВАЙТЕ БОЛТ (1) ДЛЯ НАТЯЖЕНИЯ ПОЛОТНА ПОКА БЕЛЫЙ ИНДИКАТОР (2), НЕ ПЕРЕМЕСТИТСЯ В СЕРЕДИНУ ПРОРЕЗИ (3) С ВНУТРЕННЕЙ СТОРОНЫ

4

1036727

AUFKLEBER – RUSSISCH

Ref.	Bestellnummer	Informationen	Menge	Seriennummer
1	MAC340052	AUFKLEBER – ÖL, WICHTIG, RUSSISCH		
2	MAC220832	AUFKLEBER – WICHTIG: MESSERFINGER, RUSSISCH		
3	MAC220834	AUFKLEBER – BANDSPANNUNG RE, RUSSISCH		
4	MAC220831	AUFKLEBER – BANDSPANNUNG LI, RUSSISCH		

106 Aufkleber – Spanisch



1



2



3



4

1036716

AUFKLEBER – SPANISCH

Ref.	Bestellnummer	Informationen	Menge	Seriennummer
1	MAC340050	AUFKLEBER – ÖL, WICHTIG, SPANISCH		
2	MAC220807	AUFKLEBER – WICHTIG: MESSERFINGER, SPANISCH		
3	MAC220835	AUFKLEBER – BANDSPANNUNG RE, SPANISCH		
4	MAC220814	AUFKLEBER – BANDSPANNUNG LI, SPANISCH		

107 (Optional) ContourMax™ – äußere Konturräder

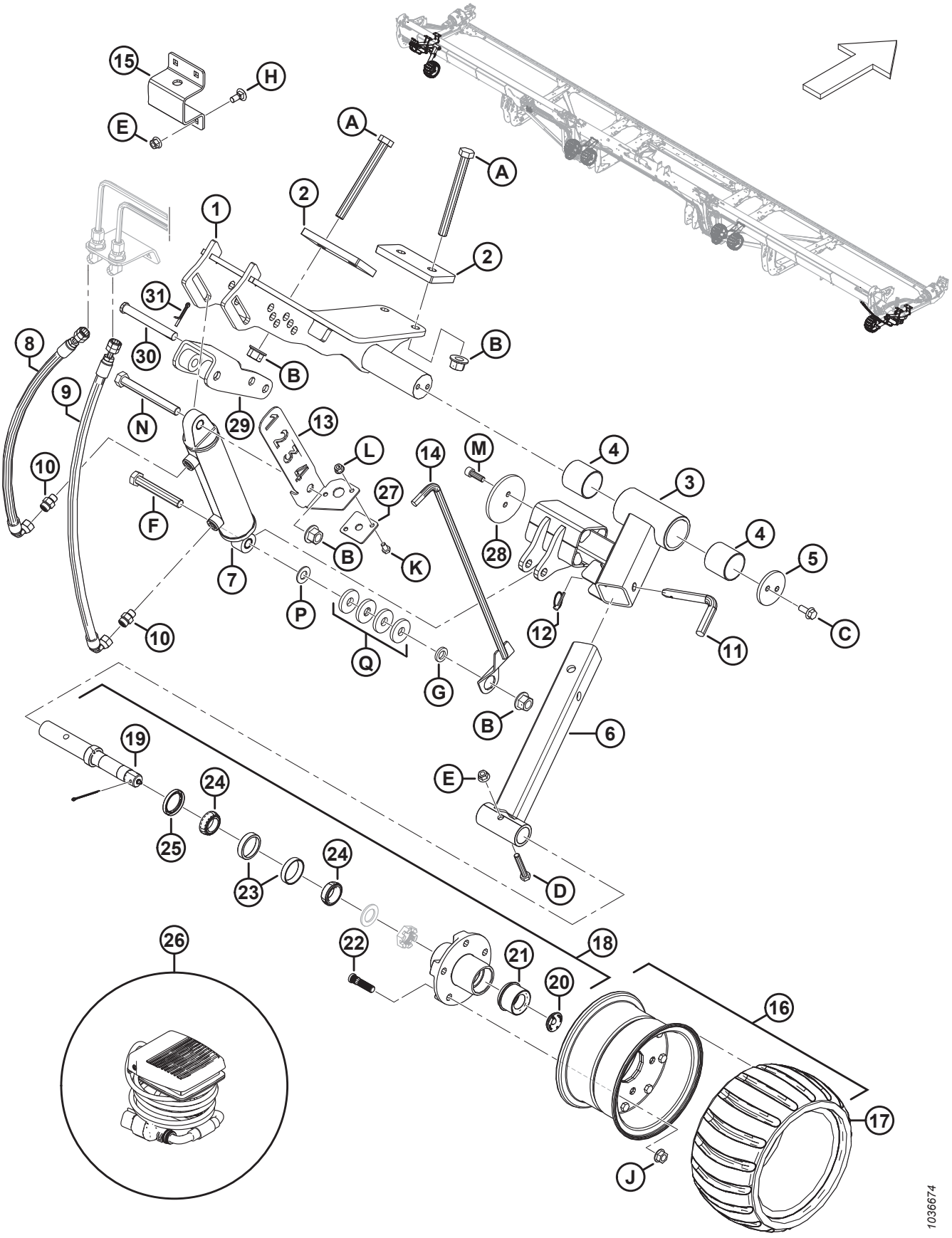

(OPTIONAL) CONTOURMAX™ – ÄUßERE KONTURRÄDER

BEACHTEN:

Sätze (B-Bundle-Nummern und C-Collector-Nummern) können nur bei MacDon Whole Goods erworben werden.

Ref.	Bestellnummer	Informationen	Menge	Seriennummer
	B7389	**SATZ – CONTOURMAX-KONTURRÄDER** [264]		
1	MAC233980	BEFESTIGUNG SCHWEISSTEIL – LINKS AUSSEN	1	
	MAC233960	BEFESTIGUNG SCHWEISSTEIL – RECHTS AUSSEN	1	
2	MAC233874	PLATTE – STÜTZ 85 MM	4	
3	MAC313913	OBERER AUSSENARM – BAUGRUPPE [265]	2	
4	MAC313020	BUCHSE – KUNSTSTOFF	4	
5	MAC233870	HALTEBLECH	2	
6	MAC313914	UNTERE ÄUSSERE AUFNAHME – SCHWEISSTEIL	2	
7	MAC313012	ZYLINDER – HYDRAULIK (LINKS)	1	
	MAC313794	DICHTUNGSSATZ		
	MAC258391	BUCHSE		
	MAC313011	ZYLINDER – HYDRAULIK (RECHTS)	1	
	MAC313793	DICHTUNGSSATZ		
	MAC258391	BUCHSE		
8	MAC360452	HYDRAULIKSCHLAUCH	2	
9	MAC283779	HYDRAULIKSCHLAUCH	2	
10	MAC135778	VERSCHRAUBUNG – ADAPTER	4	
11	MAC313921	STIFT – VERRIEGELUNG	2	
12	MAC50193	SPLINT – KLAPP	2	
13	**NSE**	HALTERUNG – ANZEIGE (NUR LINKS) [266]	1	
	MAC**360358**	**SATZ – BAUGRUPPE, CONTMAX MESSGERÄT-WARTUNG** [267]	**1**	
14	**NSE**	HÖHENANZEIGE – SCHWEISSTEIL (NUR LINKS) [266]	1	
	MAC**360358**	**SATZ – BAUGRUPPE, CONTMAX MESSGERÄTE-WARTUNG** [267]	**1**	

264. Der Satz enthält alle aufgeführten inneren und äußeren Radteile, um die Montage an einem für ContourMax™ vorbereiteten Schneidwerk durchzuführen. Wenn Ihr Schneidwerk nicht werkseitig konfiguriert ist, benötigen Sie zusätzlich eines der folgenden Bündel; siehe Abschnitte *89 Hydraulik – ContourMax™, Konturräder (FD235), Seite 251* oder *90 Hydraulik – ContourMax™, Konturräder (FD240, FD241, FD245 und FD250), Seite 255*. Die Sätze sind nur über Whole Goods erhältlich.
265. Die Arm-Baugruppe enthält zwei Kunststoffbuchsen (MAC313020).
266. Anzeigehalterung (MAC340703) und Höhenanzeige (MAC313447) wurden durch Wartungssatz (MAC360358) ersetzt.
267. Siehe Abschnitt *109 (Wahlausrüstung) ContourMax™ – Messgeräte-Wartungssatz, Seite 303* bzgl. Wartungsteilen.

(OPTIONAL) CONTOURMAX™ – ÄUßERE KONTURRÄDER

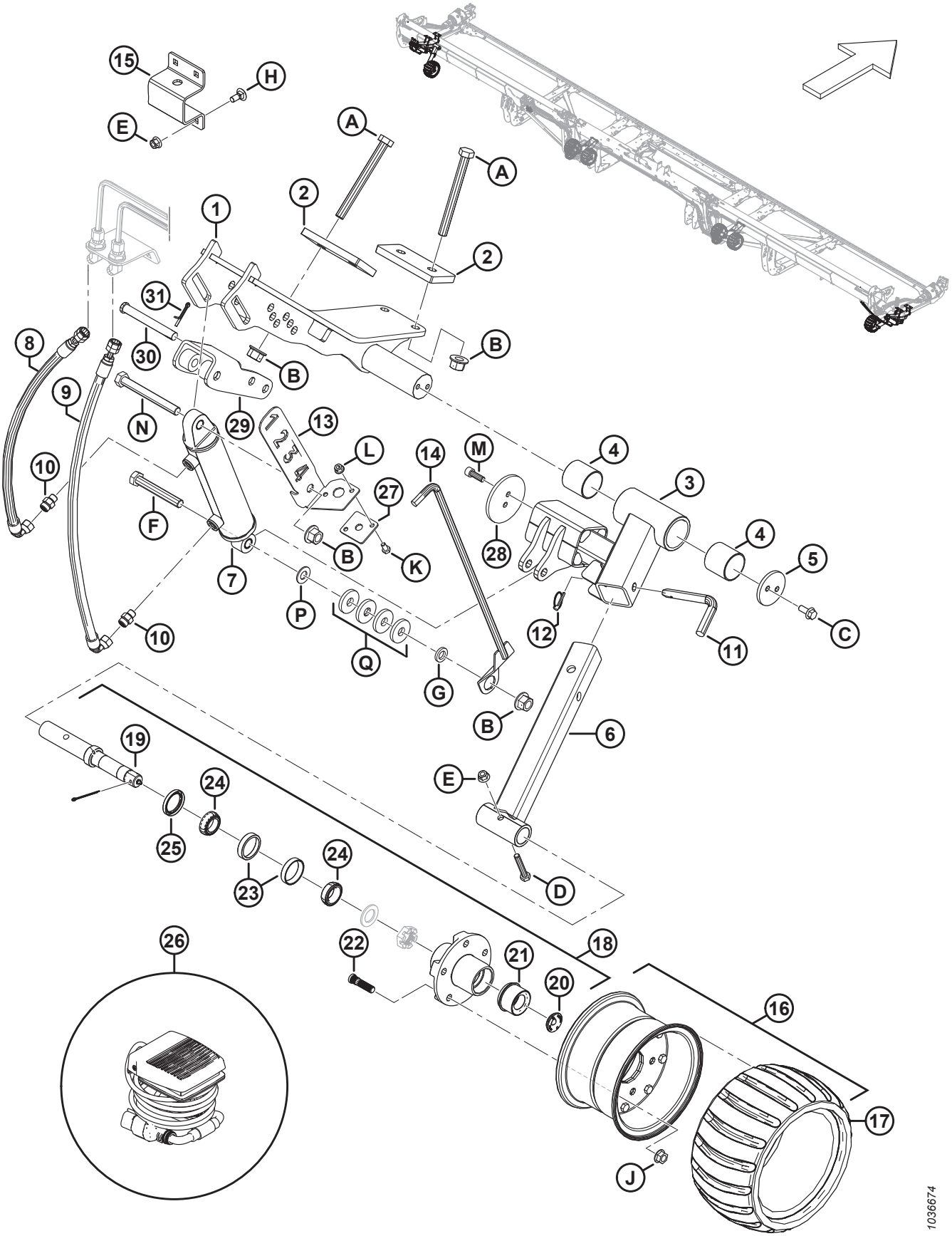

(OPTIONAL) CONTOURMAX™ – ÄUßERE KONTURRÄDER

Ref.	Bestellnummer	Informationen	Menge	Seriennummer
15	MAC313922	VERBINDUNGSLASCHE – RADLAGERUNG (NUR LINKS)	1	
16	MAC313368	KONTURRAD – BAUGRUPPE [268]	2	
17	MAC313366	REIFEN – KONTURRAD	2	
18	MAC313114	SPINDEL – BAUGRUPPE [269]	2	
19	MAC313859	SPINDEL – WELLE	2	
20	MAC284705	GUMMISTOPFEN	2	
21	MAC284706	KAPPE – EZ LUBE	2	
22	MAC284707	BOLZEN	10	
23	MAC284708	LAGERUNG – SCHALE, 47 MM	2	
24	MAC284709	LAGERUNG – KONUS, 44 MM	2	
25	MAC284710	LAGERDICHTUNG	2	
26	MAC314581	KABELBAUM – FUSSPEDAL	1	
27	MAC313441	FÜHRUNG – ANZEIGE	1	
28	MAC233920	HALTERUNG – VERSCHRAUBT 3,75 ZOLL SCHEIBE	2	
29	MAC233975	SCHWEISSTEILVERSTELLUNG – CONTOURMAX	2	
30	MAC113813	STIFT – GABEL, 15,71 MM, 115 MM, VZ	2	
31	MAC18608	SPLINT – SICHERUNG Ø 3/16 in X 1,5 in VZ	2	
A	MAC320122	SCHRAUBE – SK M16 X 2 X 160-10,9 ZINK		
B	MAC136440	MUTTER – SK MIT FLS ZENTRAL SICHERND M16 X 2-10-AA1J		
C	MAC135783	SCHRAUBE – SK MIT FLS, VGL, M10 X 1,5 X 25-10,9-AA1J		
D	MAC184664	SCHRAUBE – SK M10 X 1,5 X 60-8,8-AA1J		
E	MAC135799	MUTTER – SK MIT FLS ZENTRAL SICHERND M10 X 1,5-10		
F	MAC136159	SCHRAUBE – SK M16 X 2 X 110-8,8-AA1J (NUR LINKS)		
	MAC152602	SCHRAUBE – SK M16 X 2 X 80-10,9-AA1J (NUR RECHTS)		
G	MAC103361	UNTERLEGSCHEIBE – FLACH (NUR LINKS)		
H	MAC135785	SCHRAUBE – FRVK M10 X 1,5 X 25-8,8-AA1J		
J	MAC188470	MUTTER – FLS QG UNTERSEITE GLATT 1/2-20 UNF GR 8 AA1J		

268. Die Rad-Baugruppe enthält Rad (MAC313366).
269. Die Spindel-Baugruppe enthält Spindelwelle (MAC313859), Gummiring (MAC284705), EZ lube Kappe (MAC284706), fünf Bolzen (MAC284707), Lagerungsschale 47 mm (MAC284708), Kegellager 44 mm (MAC284709), Dichtung (MAC284710), Schlitzmutter (NSE) und Unterlegscheibe (NSE).

(OPTIONAL) CONTOURMAX™ – ÄUßERE KONTURRÄDER

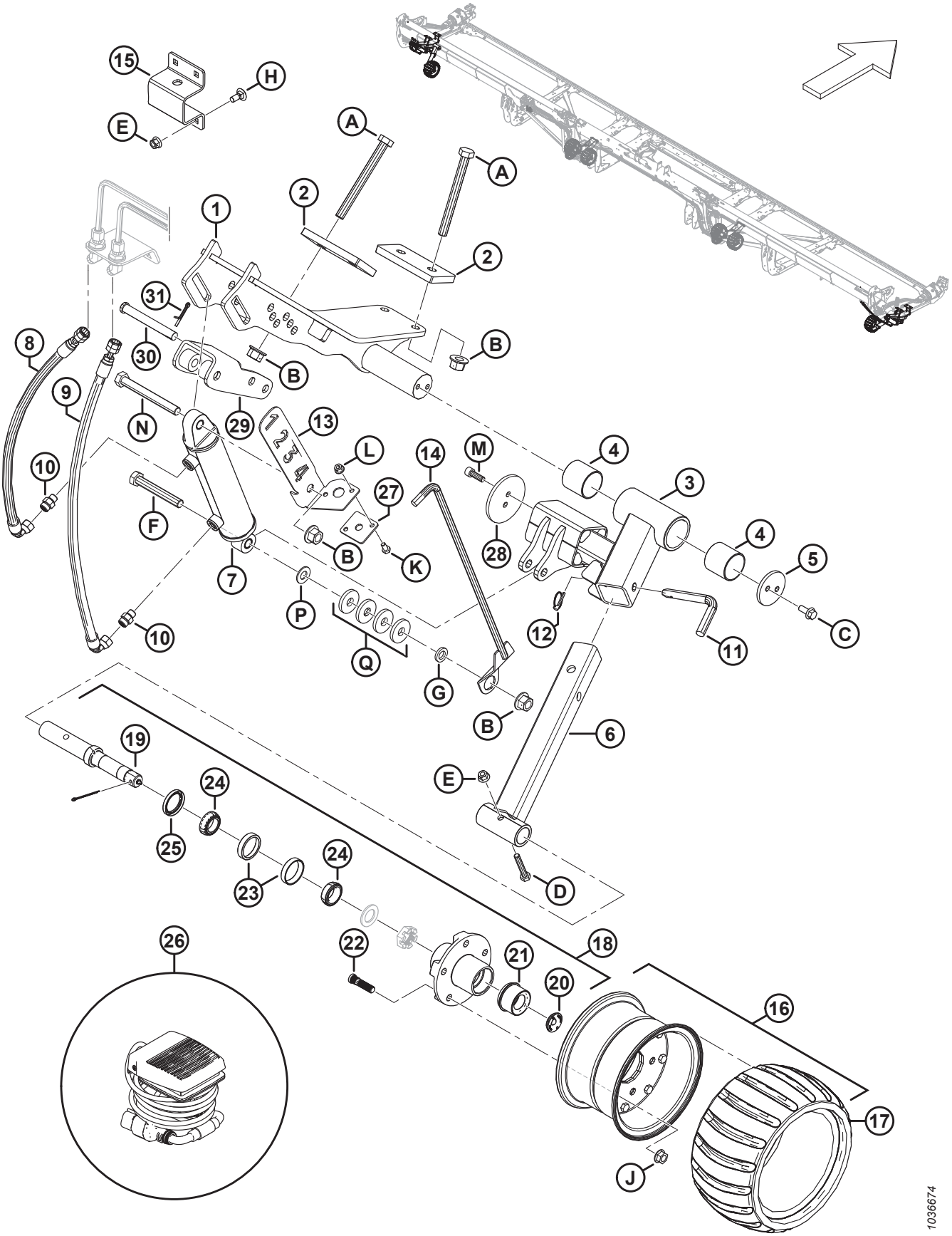

(OPTIONAL) CONTOURMAX™ – ÄUßERE KONTURRÄDER

Ref.	Bestellnummer	Informationen	Menge	Seriennummer
K	MAC50139	SCHRAUBE – SK VGL, M8 X 1,25 X 16-8,8-AA1J		
L	MAC135337	MUTTER – SK MIT FLS ZENTRAL SICHERND M8 X 1,25-8-AA1J		
M	MAC135401	SCHRAUBE – ISK VGL M10 X 1,5 X 30-8,8-AA1J		
N	MAC184677	SCHRAUBE – SK M16 X 2 X 140-8,8-AA1J		
P	MAC18600	UNTERLEGSCHEIBE – FLACH SAE 21/32 ID X 1 5/16 AD AA1J (NUR LINKS)		
Q	MAC4762	UNTERLEGSCHEIBE – FLACH, 2/3 ZOLL ID, 1 13/16 ZOLL AD, 1/4 ZOLL DICKE (NUR LINKS)		

108 (Optional) ContourMax™ – innere Konturräder

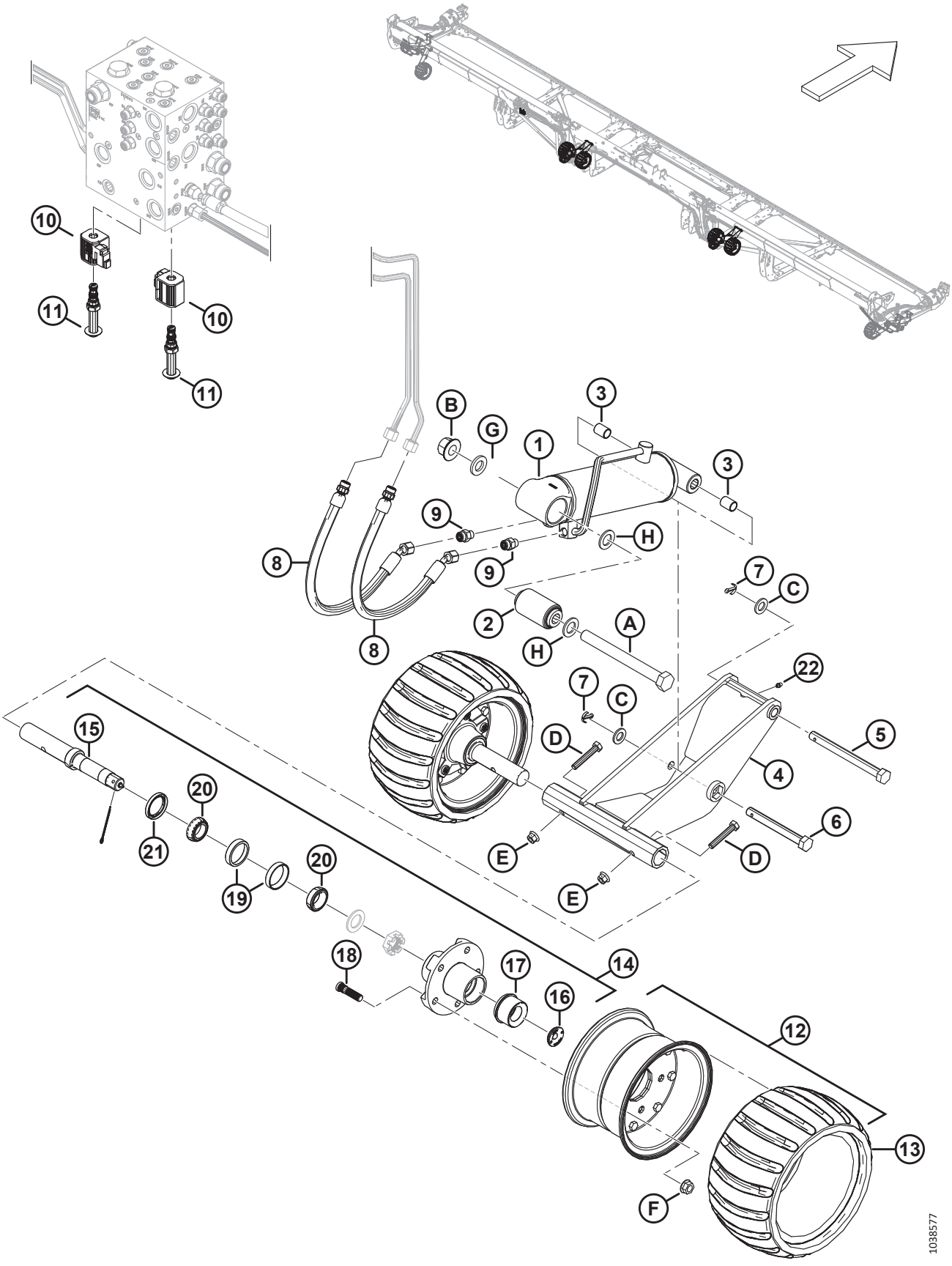

(OPTIONAL) CONTOURMAX™ – INNERE KONTURRÄDER

BEACHTEN:

Sätze (B-Bundle-Nummern und C-Collector-Nummern) können nur bei MacDon Whole Goods erworben werden.

Ref.	Bestellnummer	Informationen	Menge	Seriennummer
	B7389	**SATZ – CONTOURMAX-KONTURRÄDER** [270]		
1	MAC313776	LINKER ZYLINDERISOLATOR – BAUGRUPPE [271]	1	
	MAC313791	DICHTUNGSSATZ		
	MAC313777	RECHTER ZYLINDERISOLATOR – BAUGRUPPE [271]	1	
	MAC313792	DICHTUNGSSATZ		
2	MAC313007	BUCHSE – VERBUNDGUMMI	2	
3	MAC258391	BUCHSE	4	
4	MAC323478	BAUGRUPPE – CONTOURMAX MIT SCHMIERNIPPEL [272]	2	
5	MAC313748	STIFT – SK 5/8 X 7 ZOLL GROSS-ZINK	2	
6	MAC313753	STIFT – SK 5/8 X 5,25 LG ZINK	2	
7	MAC18648	SPLINT – SICHERUNG Ø 3/16 in X 1,25 in VZ	4	
8	MAC283783	HYDRAULIKSCHLAUCH	4	
	MAC135865	O-RING Ø 1,78 X Ø 9,25		
9	MAC135778	VERSCHRAUBUNG – ADAPTER	4	
10	MAC287449	SPULE – 12 VDC – 0,625 ZOLL	2	
11	MAC287450	TELLERVENTIL	2	
12	MAC313368	KONTURRAD – BAUGRUPPE [273]	4	
13	MAC313366	REIFEN – KONTURRAD	4	
14	MAC313114	SPINDEL – BAUGRUPPE [274]	4	
15	MAC313859	SPINDEL – WELLE	4	
16	MAC284705	GUMMISTOPFEN	4	
17	MAC284706	KAPPE – EZ LUBE	4	

270. Der Satz enthält alle aufgeführten inneren und äußeren Radteile, um die Montage an einem für ContourMax™ vorbereiteten Schneidwerk durchzuführen. Wenn Ihr Schneidwerk nicht werkseitig konfiguriert ist, benötigen Sie zusätzlich eines der folgenden Bündel; siehe Abschnitte *89 Hydraulik – ContourMax™, Konturräder (FD235), Seite 251* oder *90 Hydraulik – ContourMax™, Konturräder (FD240, FD241, FD245 und FD250), Seite 255*. Die Sätze sind nur über Whole Goods erhältlich.
271. Die Zylinderisolator-Baugruppe enthält Verbundgummibuchse (MAC313007) und zwei Buchsen (MAC258391).
272. Umfasst Schmiernippel (MAC18671) und Aufkleber für Schmierfett alle 100 Stunden (MAC115759).
273. Die Rad-Baugruppe enthält Rad (MAC313366).
274. Die Spindel-Baugruppe enthält Spindelwelle (MAC313859), Gummiring (MAC284705), EZ lube Kappe (MAC284706), fünf Bolzen (MAC284707), Lagerungsschale 47 mm (MAC284708), Kegellager 44 mm (MAC284709), und Dichtung (MAC284710).

(OPTIONAL) CONTOURMAX™ – INNERE KONTURRÄDER

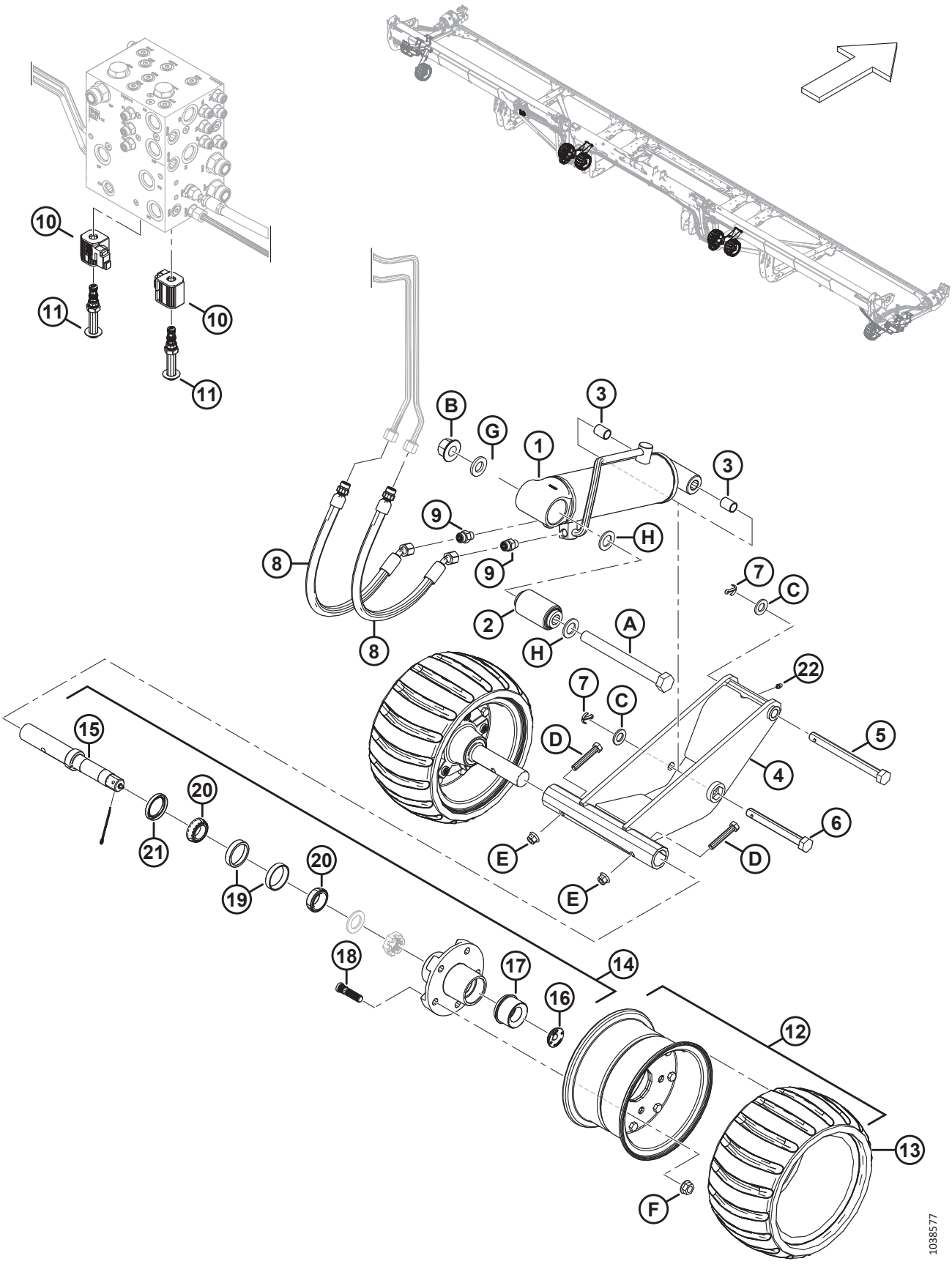

(OPTIONAL) CONTOURMAX™ – INNERE KONTURRÄDER

Ref.	Bestellnummer	Informationen	Menge	Seriennummer
18	MAC284707	BOLZEN	20	
19	MAC284708	LAGERUNG – SCHALE, 47 MM	4	
20	MAC284709	LAGERUNG – KONUS, 44 MM	4	
21	MAC284710	LAGERDICHTUNG	4	
22	MAC18671	VERSCHRAUBUNG – SCHMIERUNG 1/4 - 28 UNF	2	
A	MAC320331	SCHRAUBE – SK M20 X 2,5 X 200-10,9 ZINK		
B	MAC136122	MUTTER – SK MIT FLS ZENTRAL SICHERND M20 X 2,5-10-AA1J		
C	MAC184717	UNTERLEGSCHEIBE – FLACH NORMAL, M16-200HV-AA1J		
D	MAC184664	SCHRAUBE – SK M10 X 1,5 X 60-8,8-AA1J		
E	MAC135799	MUTTER – SK MIT FLS ZENTRAL SICHERND M10 X 1,5-10z		
F	MAC188470	MUTTER – FLS QG UNTERSEITE GLATT 1/2-20 UNF GR 8 AA1J		
G	MAC21540	UNTERLEGSCHEIBE – HART ASTM F436 M20-340HV-AB2C		
H	MAC136477	UNTERLEGSCHEIBE – FLACH NORMAL, M20-200HV		

109 (Wahlausrüstung) ContourMax™ – Messgeräte-Wartungssatz

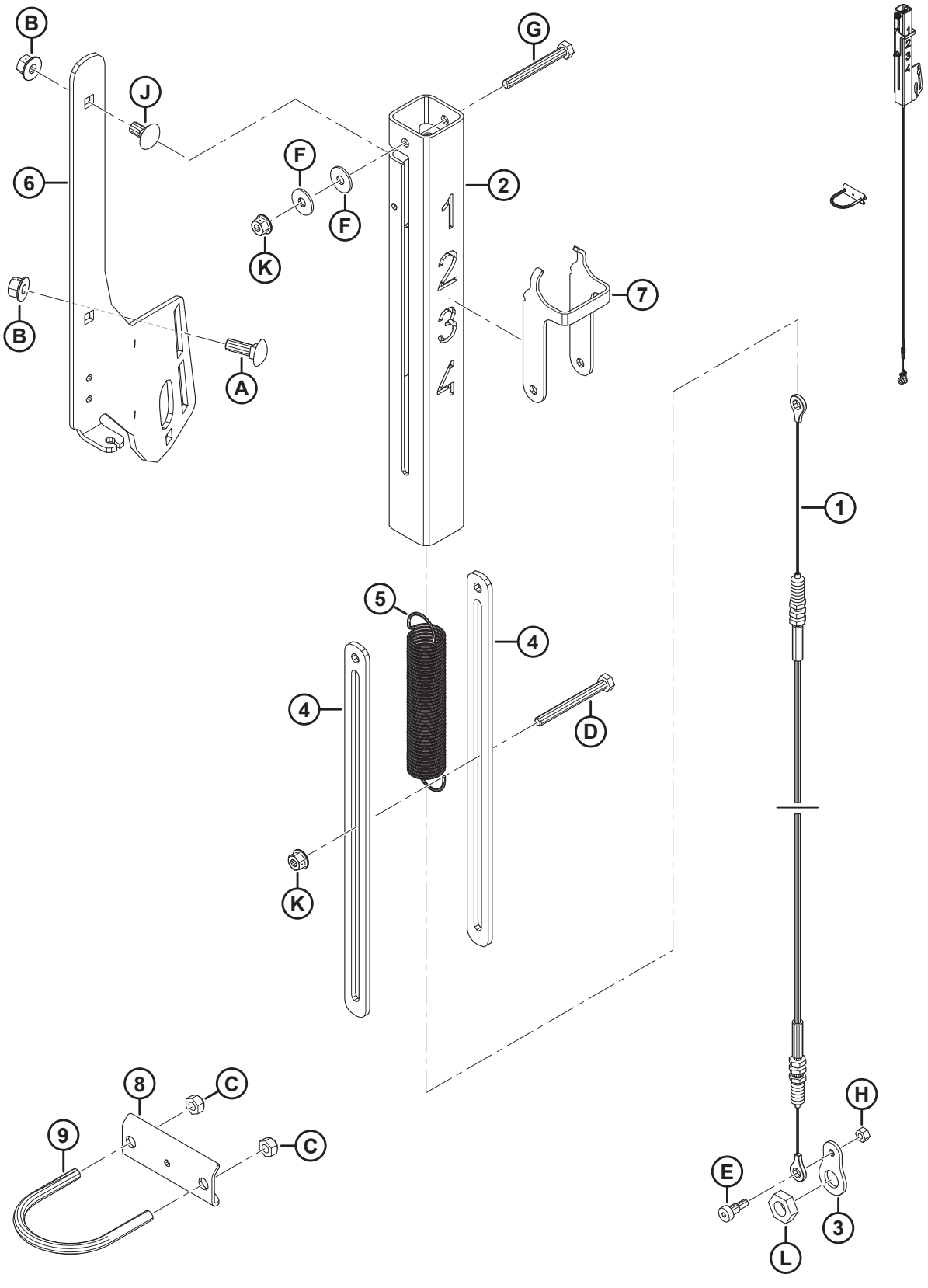

(WAHLAUSRÜSTUNG) CONTOURMAX™ – MESSGERÄTE-WARTUNGSSATZ

Ref.	Bestellnummer	Informationen	Menge	Seriennummer
	MAC**360358**	**SATZ – BAUGRUPPE, CONTMAX MESSGERÄTE-WARTUNG**		
1	MAC**360559**	**KABEL – CONTOURMAX**	**1**	
2	MAC**360551**	**ROHR – CONTOURMAX ANZEIGE**	**1**	
3	MAC**360526**	**PLATTE – KABELANSCHLUSS**	**1**	
4	MAC**233950**	**ABSTANDHALTER – CONTOURMAX ANZEIGE**	**2**	
5	MAC**233906**	**FEDER – CONTOURMAX**	**1**	
6	MAC**233900**	**HALTERUNG – CONTOURMAX-ANZEIGE**	**1**	
7	MAC**233891**	**ANZEIGE – KONTURRAD**	**1**	
8	MAC**233964**	**ANKER – ANZEIGEKABEL**	**1**	
9	MAC**47225**	**SCHRAUBE – U**	**1**	
A	MAC**184662**	**SCHRAUBE – FRVK VGL M10 X 1,5 X 30-8,8-AA1J**		
B	MAC**135799**	**MUTTER – SK MIT FLS ZENTRAL SICHERND M10 X 1,5-10**		
C	MAC**18669**	**MUTTER – SK QG 3/8-16 UNC GR5 AA1J**		
D	MAC**252421**	**SCHRAUBE – SK M 8X 1,25 X 80-8,8-AA2L**		
E	MAC**197135**	**SCHRAUBE – ISK MIT BUND M8 X 10**		
F	MAC**184709**	**UNTERLEGSCHEIBE – FLACH GROSS, M8-200HV**		
G	MAC**184656**	**SCHRAUBE – SK M8 X 1,25 X 70-8,8-AA1J**		
H	MAC**136773**	**MUTTER – SK ZENTRAL SICHERND M6 X 1-8-AA1J**		
J	MAC**136178**	**SCHRAUBE – FRVK M10 X 1,5 X 20-8,8-AA1J**		
K	MAC**135337**	**MUTTER – SK MIT FLS ZENTRAL SICHERND M8 X 1,25-8-AA1J**		
L	MAC**320218**	**MUTTER – SK DÜNN M16 X 2-SAF-5-ZINK**		

110 (Optional) Ährenheber und Lagergestell

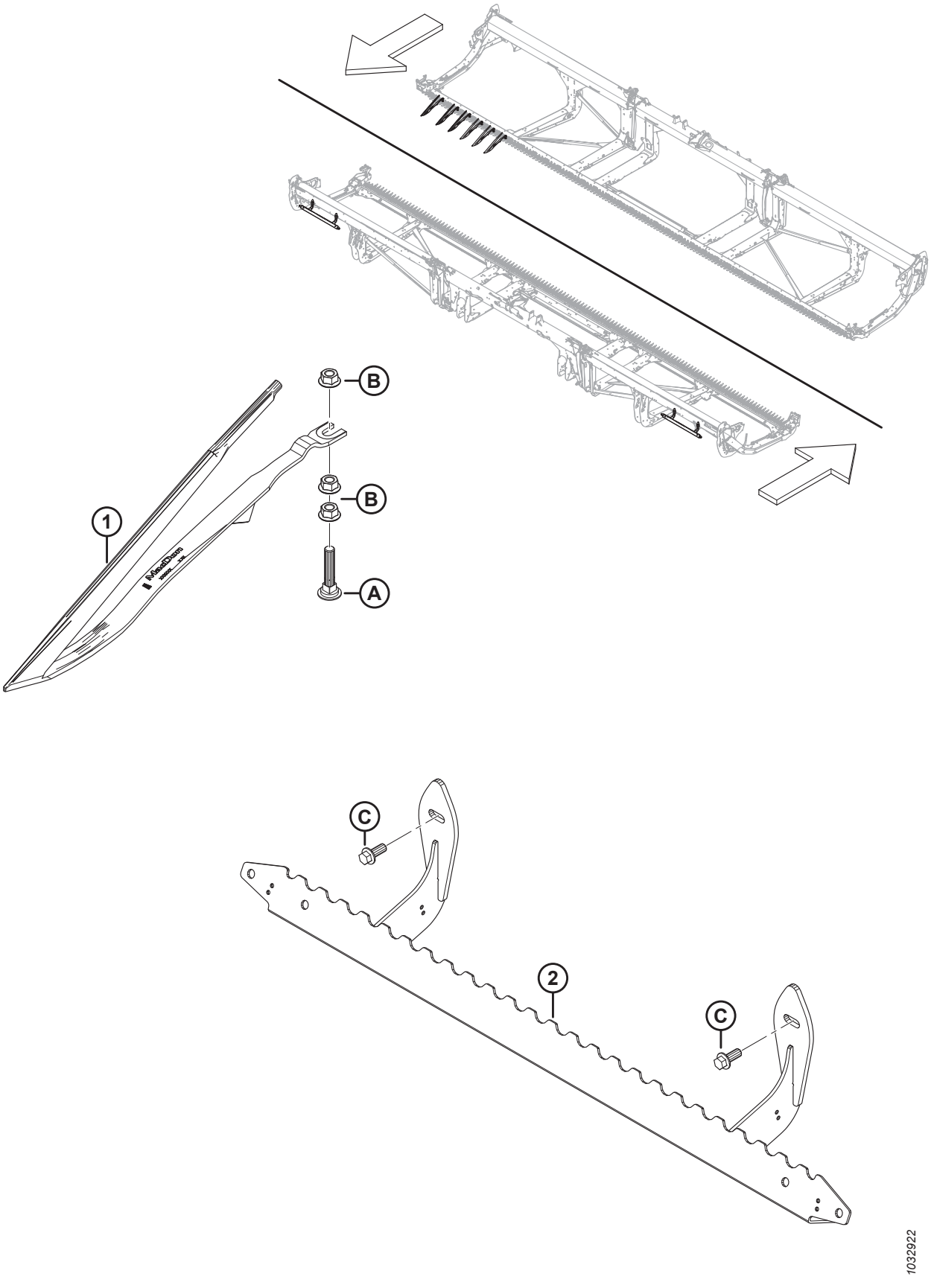

(OPTIONAL) ÄHRENHEBER UND LAGERGESTELL

BEACHTEN:

Sätze (B-Bundle-Nummern und C-Collector-Nummern) können nur bei MacDon Whole Goods erworben werden.

Ref.	Bestellnummer	Informationen	Menge	Seriennummer
	B7022	SATZ – ÄHRENHEBER [275]		
	B7023	SATZ – LAGERGESTELL FÜR ÄHRENHEBER [276]		
1	MAC233748	ABDECKUNG – ÄHRENHEBER	N/B	
2	MAC233770	AUFNAHME – ÄHRENHEBER LAGERGESTELL SCHWEISSTEIL	1	
A	MAC226280	SCHRAUBE – FRVK SAF M12 X 60-8,8		
B	MAC136036	MUTTER – SK KLEIN MIT FLS M12 X 1,75-8-AA1J		
C	MAC136312	SCHRAUBE – SK MIT FLS, VGL, M10 X 1,5 X 25-10,9-AA1J		

275. Ährenheber werden empfohlen, wenn der Fahrer trotz stark niedergedrücktem Getreide möglichst hohe Stoppeln stehen lassen möchte. Die Anzahl der benötigten Sätze variiert je nach Schneidwerksgröße: FD225 und FD230 = 3 Sätze; FD235, FD240 und FD241 = 4 Sätze; FD245 und FD250 = 5 Sätze. Die Sätze sind nur über Whole Goods erhältlich.
276. Die Anzahl der benötigten Sätze für das Lagergestell für Ährenheber variiert je nach Schneidwerksgröße. FD225 = 1 Satz; FD230, FD235, FD240, FD241, FD245 und FD250 = 2 Sätze. Die Kits sind nur über Whole Goods erhältlich.

111 (Optional) Halterung für Halmteilerlagerung

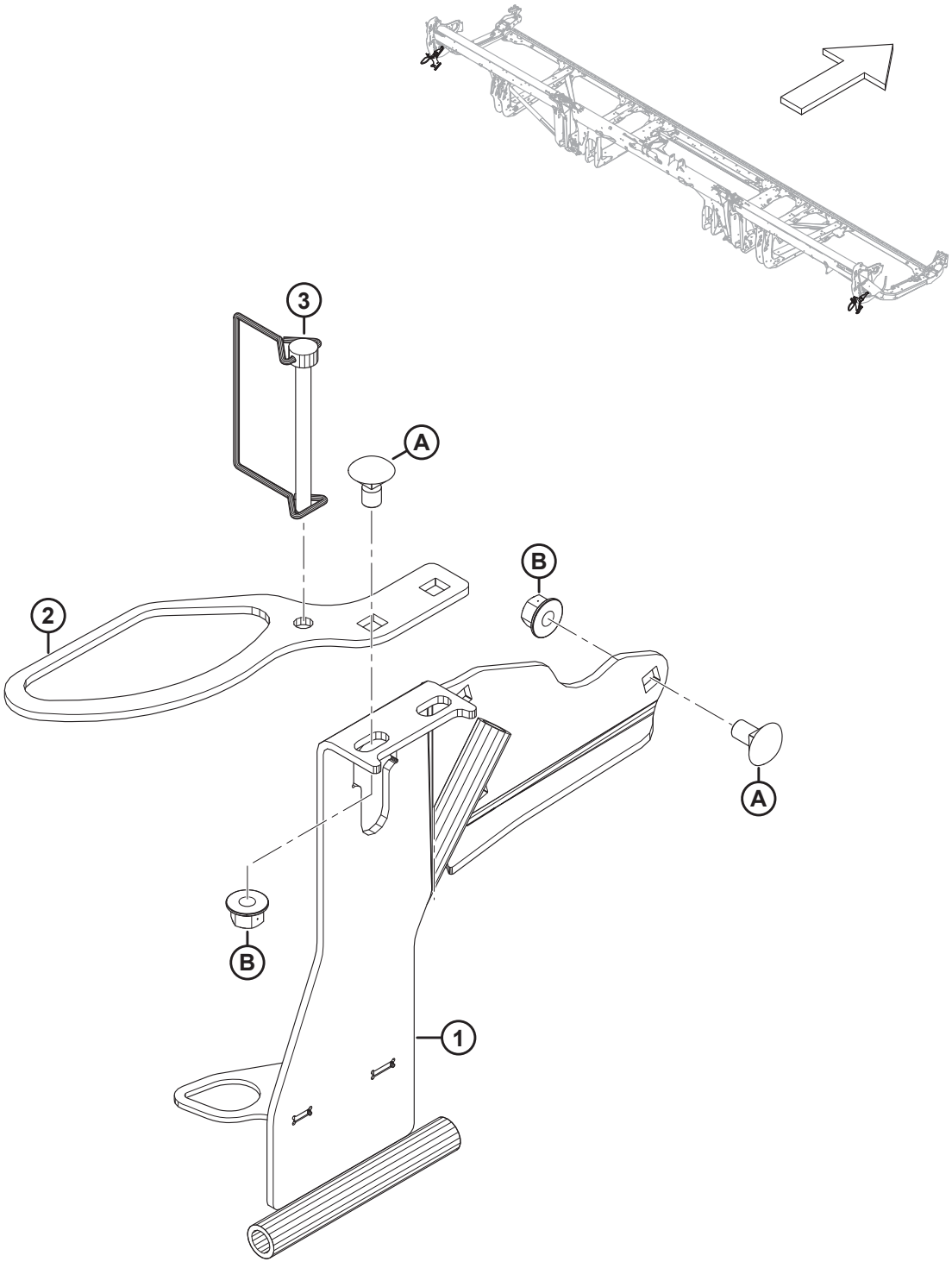

1032910

(OPTIONAL) HALTERUNG FÜR HALMTEILERLAGERUNG

BEACHTEN:

Sätze (B-Bundle-Nummern und C-Collector-Nummern) können nur bei MacDon Whole Goods erworben werden.

Ref.	Bestellnummer	Informationen	Menge	Seriennummer
	B7030	SATZ – HALTERUNG FÜR HALMTEILER [277]		
1	MAC313566	LINKE HALMTEILERLAGERUNG – SCHWEISSTEIL	1	
	MAC313705	RECHTE HALMTEILERLAGERUNG – SCHWEISSTEIL	1	
2	MAC311464	AUFNAHME – LAGERUNG FÜR REISSTANGEN	2	
3	MAC136749	SPLINT – KLAPP	2	
A	MAC136178	SCHRAUBE – FRVK M10 X 1,5 X 20-8,8-AA1J		
B	MAC135799	MUTTER – SK MIT FLS ZENTRAL SICHERND M10 X 1,5-10		

277. Der Satz ist ausschließlich über Whole Goods erhältlich.

112 (Optional) EasyMove™ – Transport bei Langsamfahrt, Basissatz und Tasträder

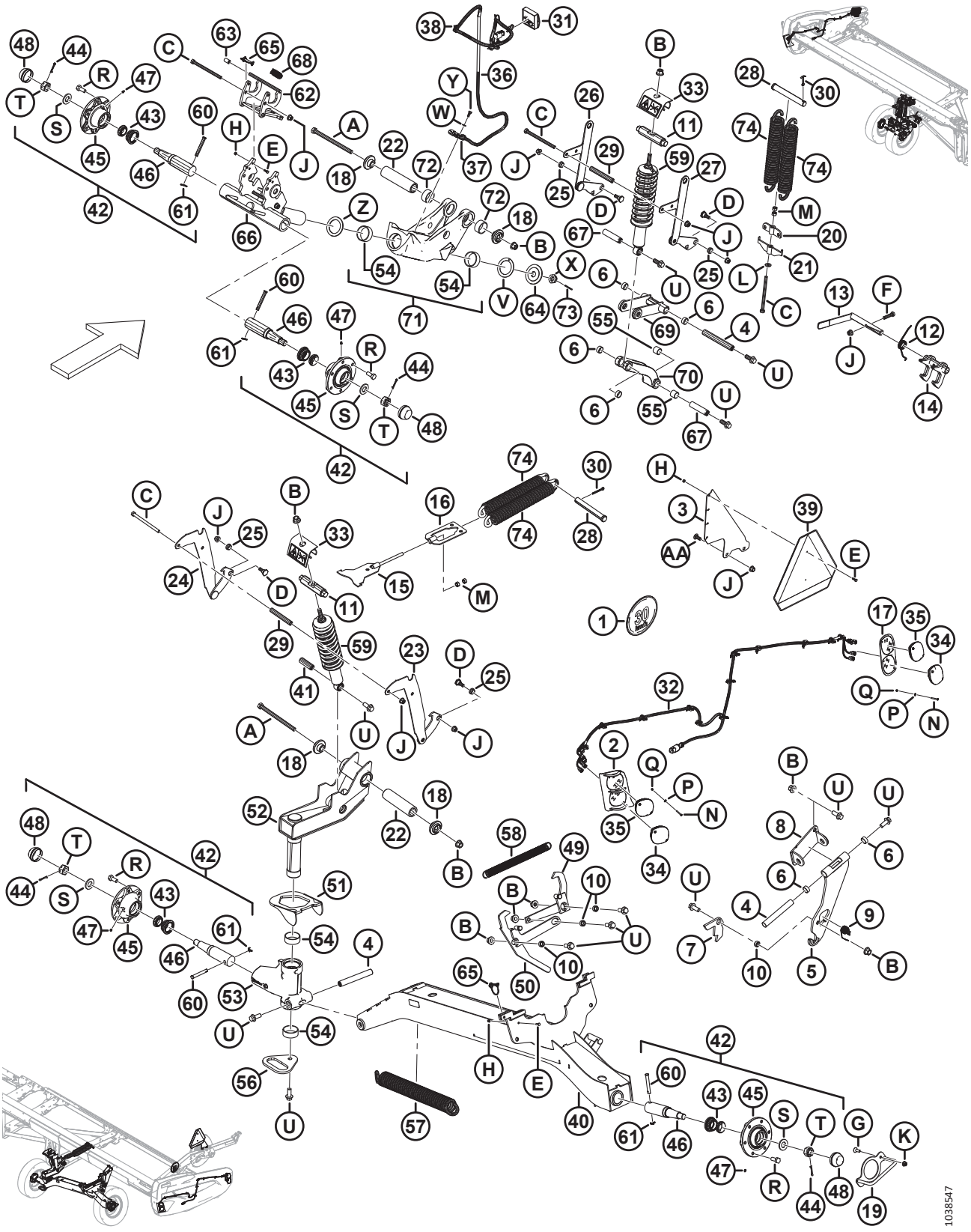

(OPTIONAL) EASYMOVE™ – TRANSPORT BEI LANGSAMFAHRT, BASISSATZ UND TASTRÄDER

BEACHTEN:

Sätze (B-Bundle-Nummern und C-Collector-Nummern) können nur bei MacDon Whole Goods erworben werden.

Ref.	Bestellnummer	Informationen	Menge	Seriennummer
	B6288	EASYMOVE™ INTEGRIERTE TRANSPORTEINRICHTUNG – TASTRÄDER UND BASISSATZ [278]		
1	MAC327561	SATZ – AUFKLEBER, HALTERUNG FÜR INTEGRIERTE TRANSPORTEINRICHTUNG	1	
	MAC193243	AUFKLEBER – INTEGRIERTE TRANSPORTEINRICHTUNG, 30 KM/H, KLEIN	1	
	MAC193241	AUFKLEBER – INTEGRIERTE TRANSPORTEINRICHTUNG, 30 KM/H	1	
	MAC193240	AUFKLEBER – INTEGRIERTE TRANSPORTEINRICHTUNG, 20 MPH, KLEIN	1	
	MAC193242	AUFKLEBER – INTEGRIERTE TRANSPORTEINRICHTUNG, 20 MPH	1	
2	MAC327429	BELEUCHTUNGSBLENDE – SCHWEISSTEIL, LINKS [279]	1	
	MAC327179	BELEUCHTUNGSBLENDE – SCHWEISSTEIL, RECHTS [279]	1	
3	MAC327428	HALTENASE	1	
4	MAC316794	STIFT	3	
5	MAC316358	AUFNAHME – BAUGRUPPE [280]	1	
6	MAC210690	LAGERBUCHSE – VERBUND	6	
7	MAC303961	PLATTE – VERRIEGELUNG	1	
8	MAC327704	DREHGELENK – SCHWEISSTEIL	1	
9	MAC303379	TORSIONSFEDER	1	
10	MAC252958	ABSTANDHALTER	4	
11	MAC316284	STIFT	2	
12	MAC316119	TORSIONSFEDER	1	
13	MAC316118	GRIFF – BAUGRUPPE	1	
	MAC287701	HANDGRIFF	1	
14	MAC316110	VERRIEGELUNG – SCHWEISSTEIL	1	
15	MAC316096	AUFNAHME (SCHWEISSTEIL)	1	
16	MAC316095	AUFNAHME (SCHWEISSTEIL)	1	
17	MAC313406	BLENDE – LINKS VORNE [279]	1	

278. Die Sätze sind ausschließlich über Whole Goods erhältlich.
279. Die Blenden werden mit den Befestigungsteilen N, P und Q an den Seitenverkleidungen des Schneidwerks befestigt.
280. Die Aufnahme-Baugruppe enthält die Aufnahme (NSE) und zwei Verbundbuchsen (MAC210690).

(OPTIONAL) EASYMOVE™ – TRANSPORT BEI LANGSAMFAHRT, BASISSATZ UND TASTRÄDER

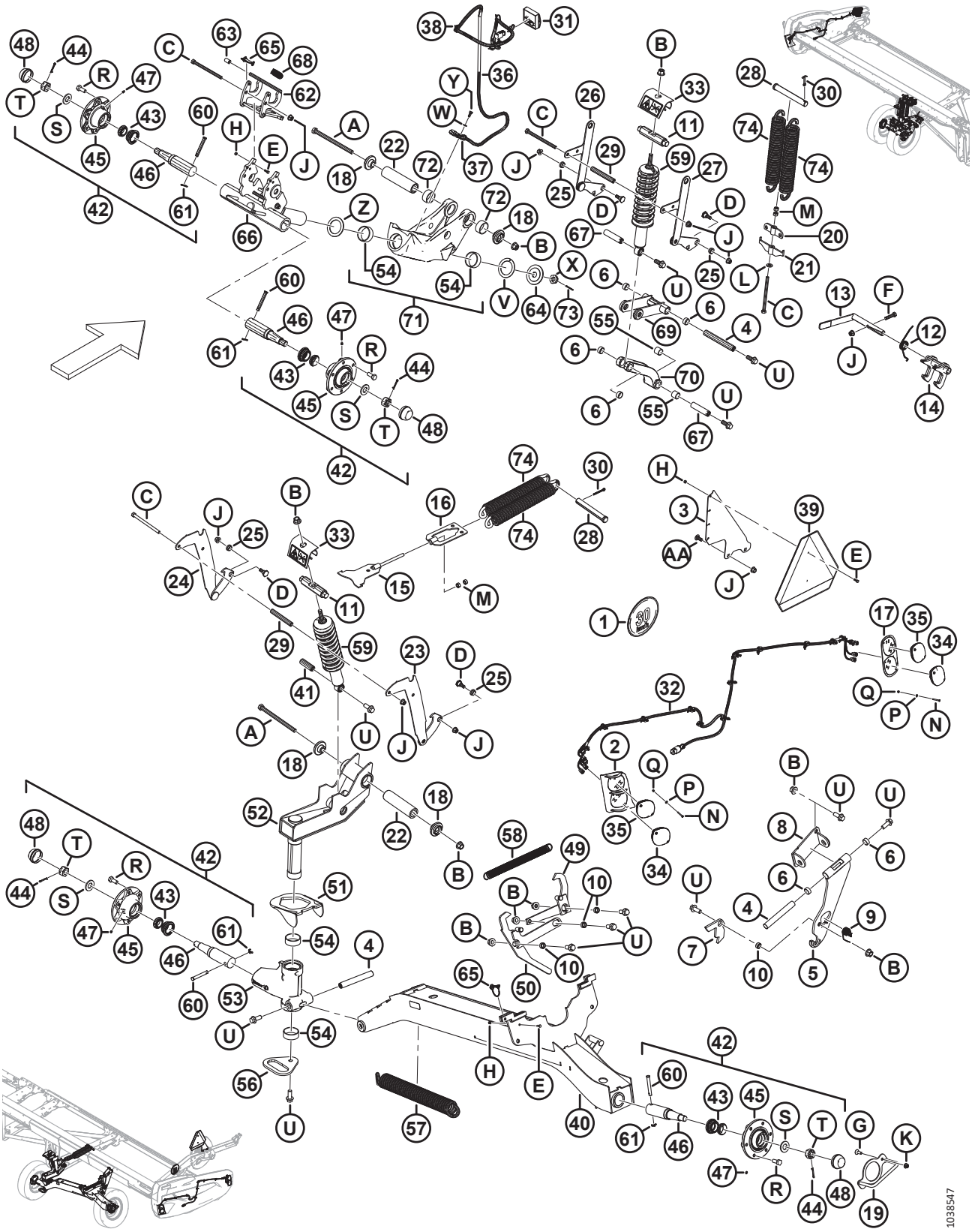

Ref.	Bestellnummer	Informationen	Menge	Seriennummer
	MAC313425	BLENDE – RECHTS VORNE [279]	1	
18	MAC303839	GUSSTEIL – PLATTE	4	
19	MAC303766	GRIFF (SCHWEISSTEIL)	1	
20	MAC303693	FEDERSPANNUNGSAUFNAHME – SCHWEISSTEIL	1	
21	MAC303691	FEDEREINSTELLUNGSAUFNAHME – SCHWEISSTEIL	1	
22	MAC303525	DREHSTIFT	2	
23	MAC327756	AUFNAHME, HÖHENEINSTELLUNG – SCHWEISSTEIL, RECHTS	1	
24	MAC327755	AUFNAHME, HÖHENEINSTELLUNG – SCHWEISSTEIL, LINKS	1	
25	MAC303492	LAGERBUCHSE – VERBUND	4	
26	MAC303491	AUFNAHME, HÖHENEINSTELLUNG – SCHWEISSTEIL	1	
27	MAC303486	AUFNAHME, HÖHENEINSTELLUNG – SCHWEISSTEIL	1	
28	MAC292692	STIFT – GABEL	2	
29	MAC210985	ABSTANDHALTER	2	
30	MAC18609	SPLINT – SICHERUNG Ø 1/4 in X 2 in VZ	2	
31	MAC327255	MODUL – TRANSPORT-LED MIT BAND	1	
32	MAC323049	KABELBAUM – TRANSPORT VERLÄNG. LEUCHT.	2	
33	MAC327089	VERDREHSICHERUNG – BAUGRUPPE	2	
34	MAC316044	BELEUCHTUNG – ROT	2	
35	MAC284215	BELEUCHTUNG – GELB	4	
36	MAC284548	KABELBAUM – TRANSPORT VERLÄNG. BEIN	1	
37	MAC135716	KLEMME – ISOLIERT, 5/8 in	1	
38	MAC21763	BEFESTIGUNG – KABELBINDER, SCHWARZ	7	
39	MAC21032	SCHILD FÜR LANGSAM FAHRENDE FAHRZEUGE – METALL UND REFLEKTOR	1	
40	MAC327786	AUFNAHME, ACHSE – SCHWEISSTEIL	1	
41	MAC316793	STIFT	1	
42	MAC316330	NABE – BAUGRUPPE [281]	4	
43	MAC316851	SATZ – RADLAGERUNG [282]	4	
44	MAC18608	SPLINT – SICHERUNG Ø 3/16 in X 1,5 in VZ	4	

281. Die Naben-Baugruppe enthält Sicherungssplint (MAC18608), Schmiernippel (MAC18671), sechs Radschrauben (MAC18916), Staubkappe (MAC30520), Nabe (MAC316847), Spindel (MAC316848), Radlagerungssatz (MAC316851), Schlitzmutter (MAC316859) und Unterlegscheibe (MAC316860).
282. Der Satz enthält Lagerungen (NSE) und Dichtung (NSE).

(OPTIONAL) EASYMOVE™ – TRANSPORT BEI LANGSAMFAHRT, BASISSATZ UND TASTRÄDER

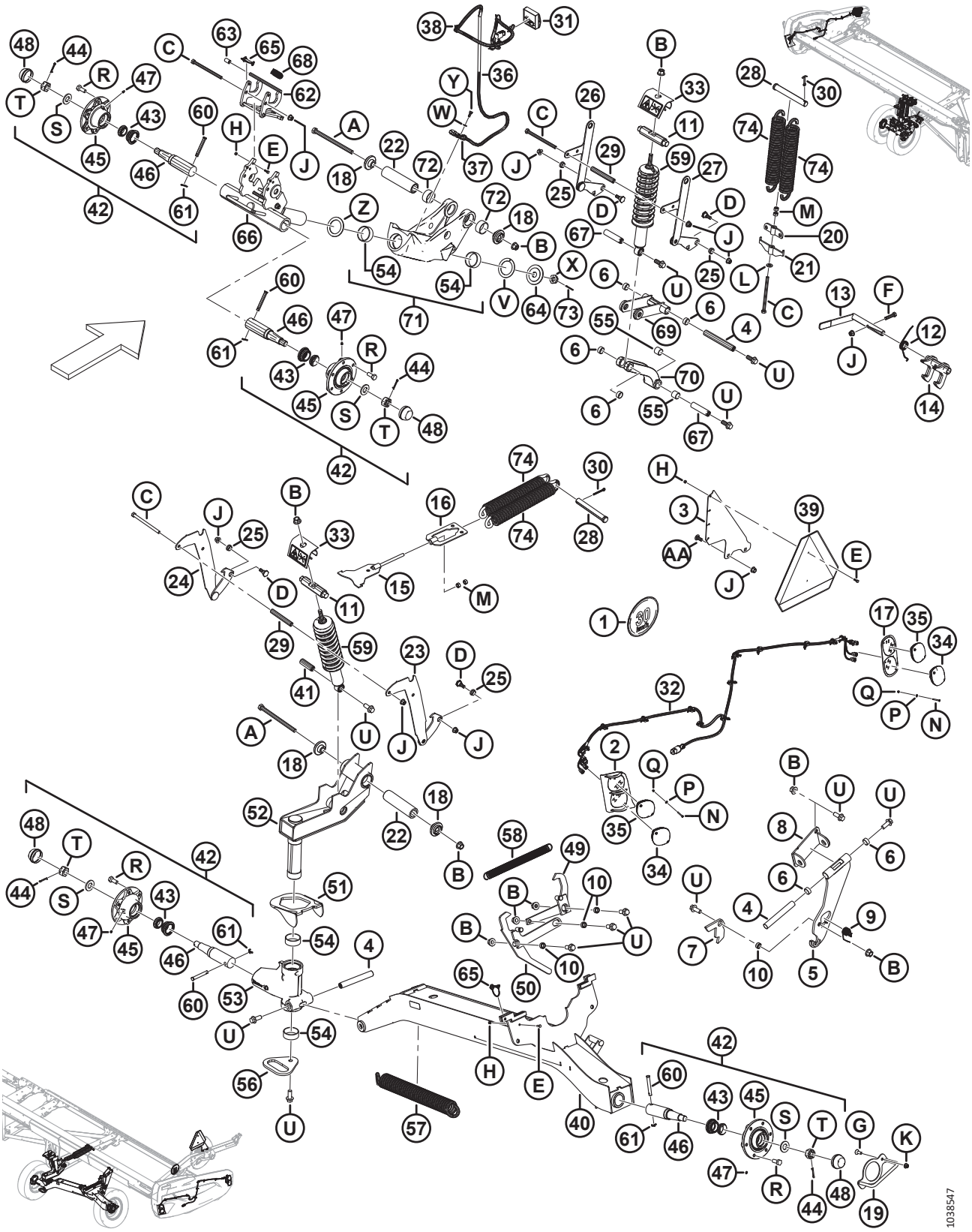

Ref.	Bestellnummer	Informationen	Menge	Seriennummer
45	MAC316847	NABE	4	
46	MAC316848	ACHSZAPFEN	4	
47	MAC18671	VERSCHRAUBUNG – SCHMIERUNG 1/4 - 28 UNF	4	
48	MAC30520	KAPPE – STAUB	4	
49	MAC327751	HALTEBLECH – SCHWEISSTEIL	1	
50	MAC327749	HEBEL – SCHWEISSTEIL	1	
51	MAC303832	HAKEN – SCHWEISSTEIL	1	
52	MAC327672	DREHGELENK – BAUGRUPPE	1	
53	MAC303380	AUFNAHME, DREHGELENK – BAUGRUPPE	1	
54	MAC210661	LAGERBUCHSE – VERBUND	4	
55	MAC133992	LAGERBUCHSE – VERBUND	6	
56	MAC303033	PLATTE – GRIFF	1	
57	MAC303021	ZUGFEDER	1	
58	MAC247222	ZUGFEDER	1	
59	MAC210340	DÄMPFER – SCHNEIDWERK	2	
60	MAC101007	STIFT – GABEL	4	
61	MAC18648	SPLINT – SICHERUNG Ø 3/16 in X 1,25 in VZ	4	
62	MAC327535	HALTEPLATTE [283]	1	
63	MAC327534	HANDGRIFF	1	
64	MAC327745	SCHEIBE	1	
65	MAC320205	SPLINT – KLAPP Ø 5/16 ZOLL X 1,75 in GROSS MIT HALTEKETTE	2	
66	MAC327716	SPINDEL – SCHWEISSTEIL	1	
67	MAC316293	STIFT	2	
68	MAC303898	ZUGFEDER	1	
69	MAC327738	ARMAUFNAHME – BAUGRUPPE [284]	1	
70	MAC303341	GUSSTEILAUFNAHME – BAUGRUPPE [285]	1	
71	MAC303283	DREHGELENK – BAUGRUPPE [286]	2	
72	MAC327600	LAGERBUCHSE – VERBUND	4	

283. Die Halteplatte enthält Verriegelung (NSE) und Handgriff (MAC327534).
284. Die Armaufnahme-Baugruppe enthält die Armaufnahme (NSE) und zwei Verbundbuchsen (MAC210690).
285. Die Aufnahme-Baugruppe enthält die Aufnahme (NSE), zwei Verbundbuchsen (MAC133992) und zwei Verbundbuchsen (MAC210690).
286. Die Drehgelenk-Baugruppe enthält das Drehgelenk (NSE), zwei Verbundbuchsen (MAC210661) und zwei Verbundbuchsen (MAC327600).

(OPTIONAL) EASYMOVE™ – TRANSPORT BEI LANGSAMFAHRT, BASISSATZ UND TASTRÄDER

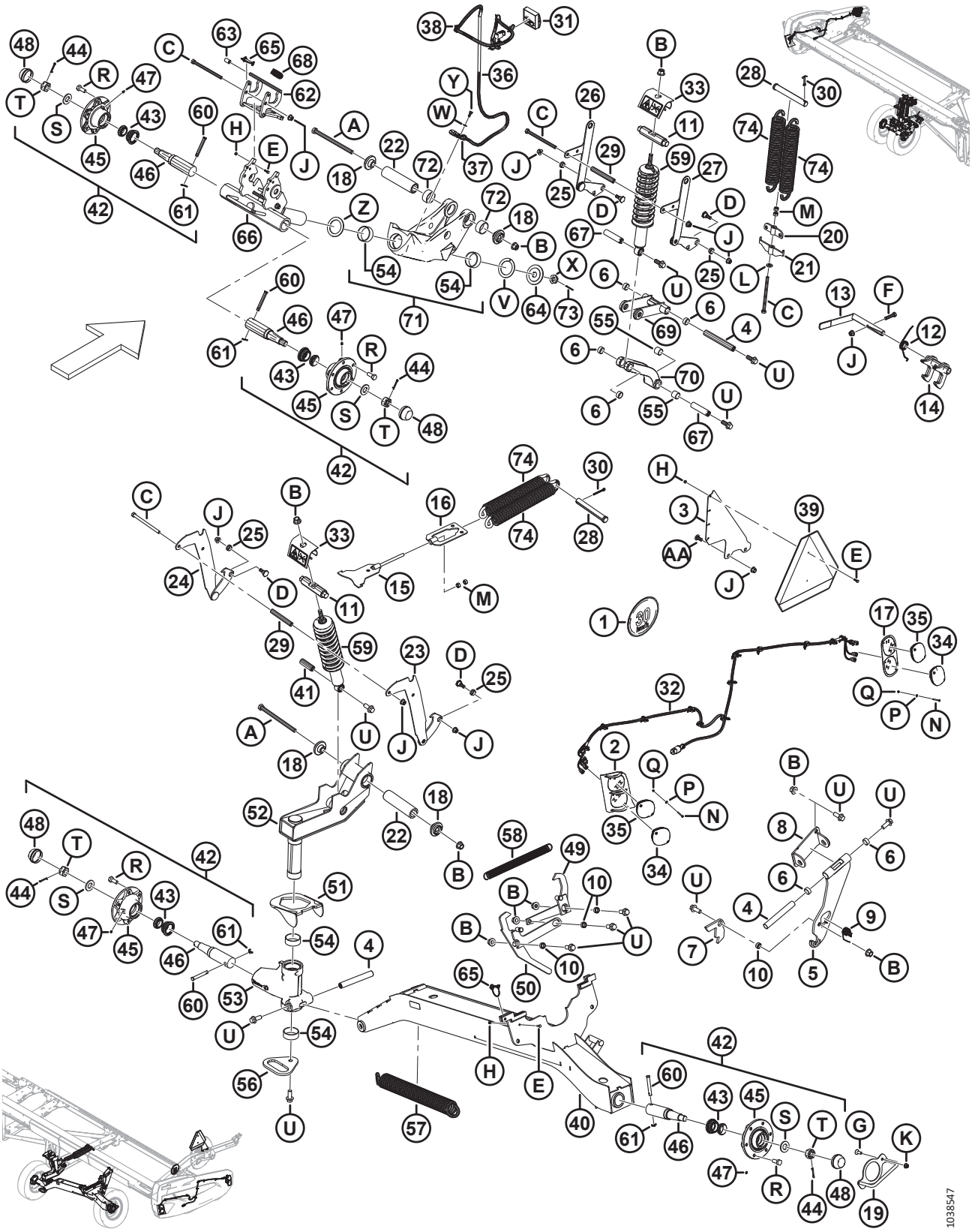

Ref.	Bestellnummer	Informationen	Menge	Seriennummer
73	MAC18607	SPLINT – SICHERUNG Ø 5/32 in X 1,5 in VZ	1	
74	MAC144724	ZUGFEDER	4	
	MAC316649	AUFKLEBER – HÖHENEINSTELLUNG, LINKS	1	
	MAC316639	AUFKLEBER – HÖHENEINSTELLUNG, RECHTS	1	
	MAC327086	AUFKLEBER – ENERGIEFREIGABE	2	
	MAC165524	REFLEKTOR – ROT	2	
A	MAC320011	SCHRAUBE – SK M16 X 2 X 240-10,9 ZINK		
B	MAC136440	MUTTER – SK MIT FLS ZENTRAL SICHERND M16 X 2-10-AA1J		
C	MAC252272	SCHRAUBE – SK VGL M12 X 1,75 X 180-10,9 ZINK		
D	MAC303251	SCHRAUBE – 19 MM BUND M12 SAF		
E	MAC184646	SCHRAUBE – SK VGL, M6 X 1 X 20-8,8-AA1J		
F	MAC152779	SCHRAUBE – SK M12 X 1,75 X 55-8,8-AA1J		
G	MAC136857	SCHRAUBE – SK ZENTRAL SICHERND VGL M10 X 1,5 X 30 ZINK		
H	MAC136773	MUTTER – SK ZENTRAL SICHERND M6 X 1-8-AA1J		
J	MAC136431	MUTTER – SK MIT FLS ZENTRAL SICHERND M12 X 1,75-10		
K	MAC135799	MUTTER – SK MIT FLS ZENTRAL SICHERND M10 X 1,5-10		
L	MAC135369	UNTERLEGSCHEIBE – GEHÄRTET ASTM F436 1/2"		
M	MAC135156	SCHRAUBE – SK M12 X 1,75-10-AA1J		
N	MAC320154	SCHRAUBE –FK DIN 7985 M4 X 0,7 X 35-4,8-ZINK SCHWARZ		
P	MAC18798	UNTERLEGSCHEIBE – FLACH SAE 7/32 ID X 7/16 ZOLL AD AA1J		
Q	MAC197320	SCHRAUBE – SK NYLOC M4 X 0,7-8-AA1J		
R	MAC18916	SCHRAUBE – 90° RAD 9/16 NF X 1,75 OL – AA1J		
S	MAC316860	UNTERLEGSCHEIBE		
T	MAC316859	MUTTER – GESCHLITZT		
U	MAC320060	SCHRAUBE – SK MIT FLS VGL M16 X 2 X 40-10,9 ZINK		
V	MAC210918	DRUCKSCHEIBE		
W	MAC184708	UNTERLEGSCHEIBE – FLACH M8-200HV-AA1J		
X	MAC136446	MUTTER – SK GESCHLITZT FGW M24 X 1,5-SAF-22HA ZINK		
Y	MAC30715	SCHRAUBE – SK VGL, M8 X 1,25 X 20-8,8-AA1J		

(OPTIONAL) EASYMOVE™ – TRANSPORT BEI LANGSAMFAHRT, BASISSATZ UND TASTRÄDER

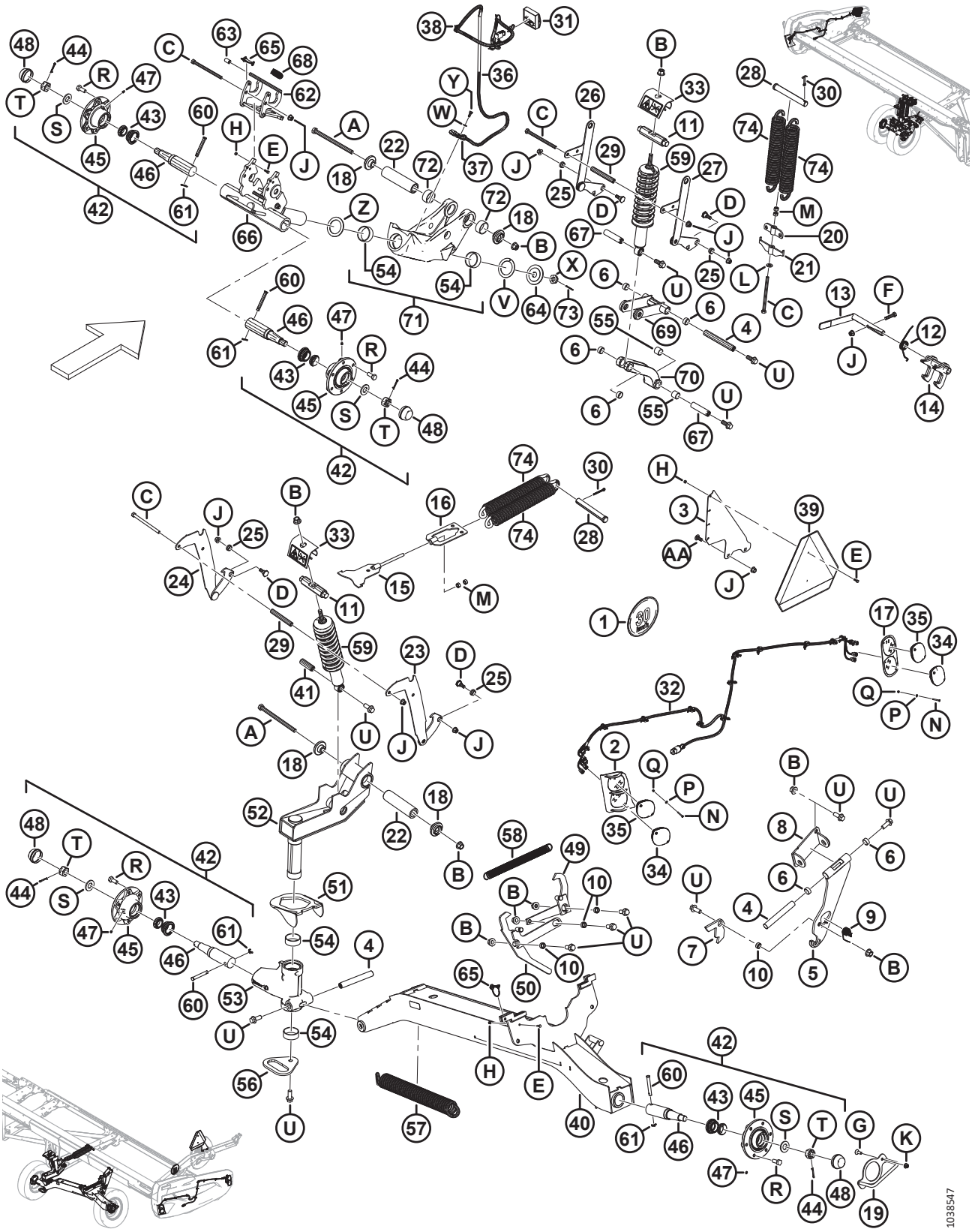

Ref.	Bestellnummer	Informationen	Menge	Seriennummer
Z	MAC327710	DRUCKSCHEIBE		
AA	MAC152702	SCHRAUBE – FRVK M12 X 1,75 X 30-8,8-AA1J		

113 (Optional) EasyMove™ – Transport bei Langsamfahrt, Reifen und Zugstangen

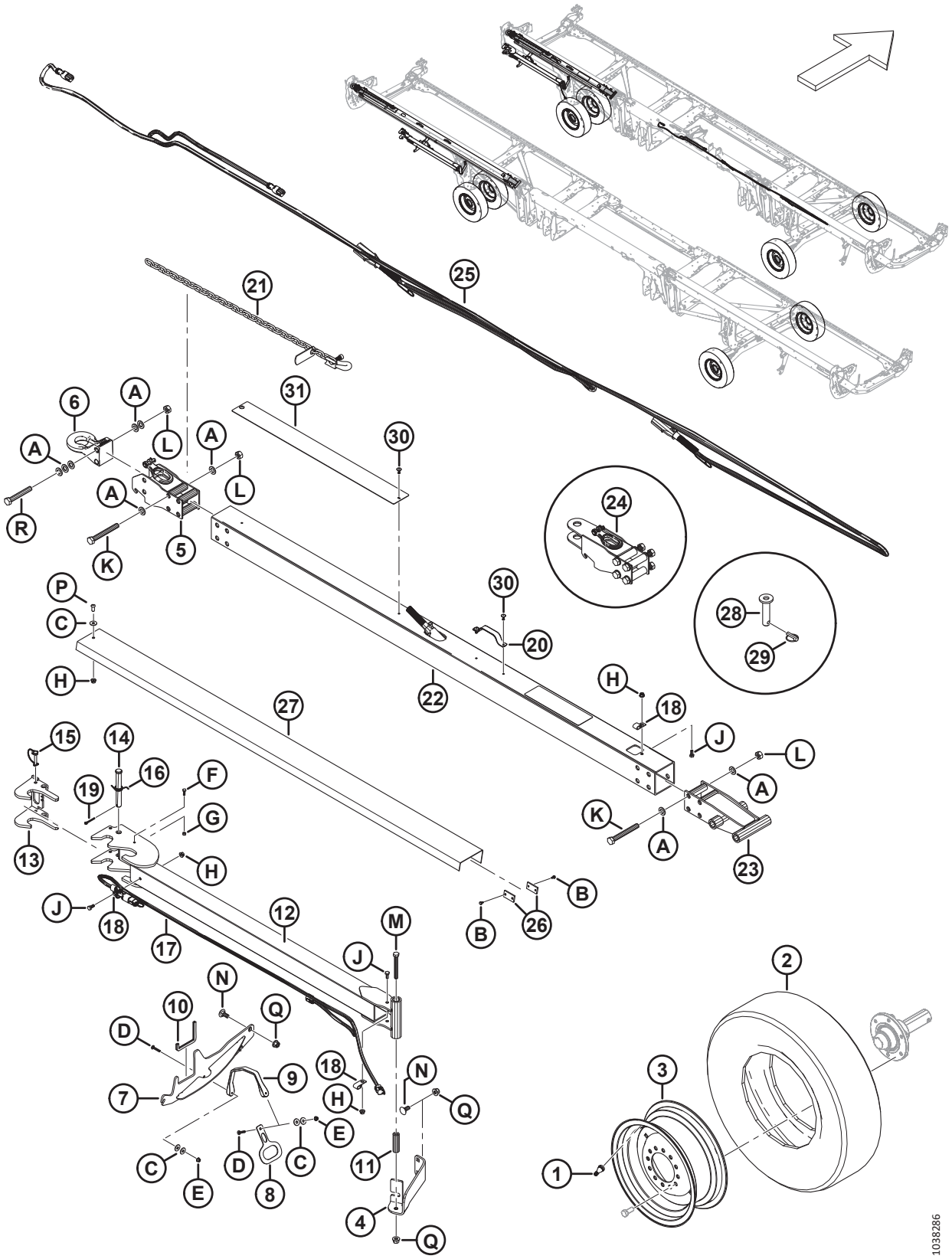

(OPTIONAL) EASYMOVE™ – TRANSPORT BEI LANGSAMFAHRT, REIFEN UND ZUGSTANGEN

BEACHTEN:

Sätze (B-Bundle-Nummern und C-Collector-Nummern) können nur bei MacDon Whole Goods erworben werden.

Ref.	Bestellnummer	Informationen	Menge	Seriennummer
	B6275	EASYMOVE™ TRANSPORT BEI LANGSAMFAHRT – RÄDER UND REIFEN [287]		
1	MAC230968	EINSATZ – REIFENVENTILBAUGRUPPE #TR-416	2	
2	MAC230483	REIFEN – ST 225/75 R15 LRE	2	
3	MAC144531	REIFEN – 15 X 6 LB	2	
	MAC327717	AUFKLEBER – REIFENDRUCK	2	
	B7392	EASYMOVE TRANSPORTREIFEN FÜR LANGSAMFAHRT – LANGE ZUGSTANGE [288]		
	B7391	EASYMOVE TRANSPORTREIFEN FÜR LANGSAMFAHRT – KURZE ZUGSTANGE [288]		
4	MAC327649	STÜTZWINKEL	1	
5	MAC327694	ZUGÖSE – BASIS	1	
6	MAC113566	ZUGÖSE – HAKENKUPPLUNG	1	
7	MAC327771	SCHWEISSTEIL – AUFNAHME	1	
8	MAC327304	PLATTE – GRIFF	1	
9	MAC193187	GUMMISTREIFEN	1	
10	MAC141220	DICHTUNGSGUMMI – KANTE	1	
11	MAC327294	ROHR	1	
12	MAC327740	ZUGÖSE, VERLÄNGERUNG – SCHWEISSTEIL	1	
13	MAC327739	VERRIEGELUNG – SCHWEISSTEIL	1	
14	MAC320213	STIFT – GABEL	1	
15	MAC320205	SPLINT – KLAPP Ø 5/16 ZOLL X 1,75 in GROSS MIT HALTEKETTE	1	
16	MAC303169	TORSIONSFEDER	1	
17	MAC284549	KABELBAUM – TRANSPORT VERLÄNGERUNG ZUGÖSE	1	
18	MAC39272	KLAMMER – ISOLIERT	3	
19	MAC18608	SPLINT – SICHERUNG Ø 3/16 in X 1,5 in VZ	1	

287. Die Sätze sind ausschließlich über Whole Goods erhältlich.

288. Der Satz mit kurzer Zugstange wird für FD230 und FD235 verwendet. Der Satz mit langer Zugstange wird für FD240, FD241, FD245 und FD250 verwendet. Die Sätze sind nur über Whole Goods erhältlich.

(OPTIONAL) EASYMOVE™ – TRANSPORT BEI LANGSAMFAHRT, REIFEN UND ZUGSTANGEN

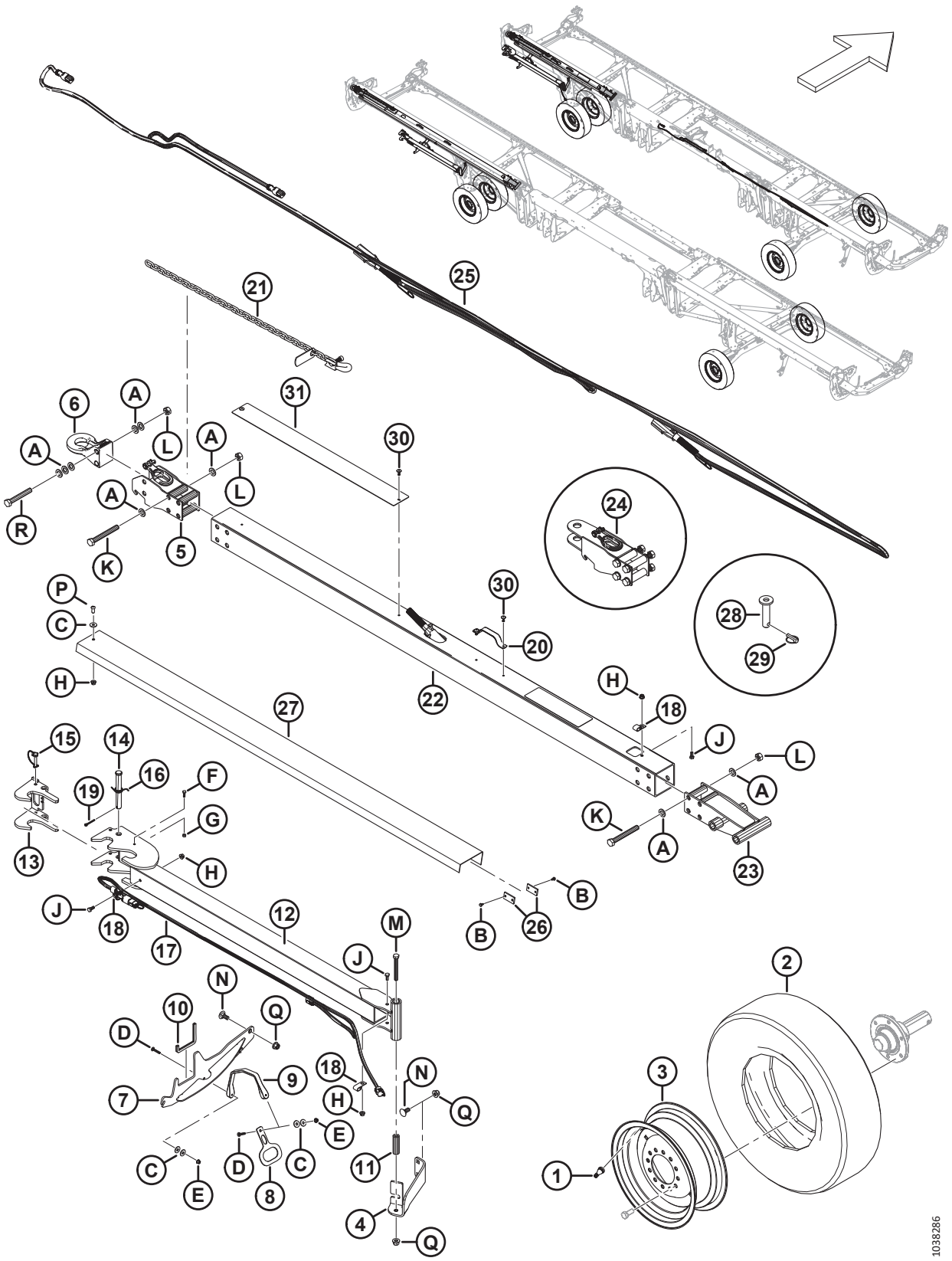

Ref.	Bestellnummer	Informationen	Menge	Seriennummer
20	MAC327563	HANDGRIFF [289]	N/B	
21	MAC327532	KETTE – SICHERHEIT	1	
22	MAC327696	ROHR – ZUGÖSE, LANG	1	
	MAC327695	ROHR – ZUGÖSE, KURZ	1	
23	MAC327692	ZUGÖSE, ENDE – SCHWEISSTEIL	1	
24	MAC327664	BAUGRUPPE – GABELZUGÖSE	1	
25	MAC284550	KABELBAUM – TRANSPORTLEUCHTEN	1	
26	MAC316904	PLATTE [290]	2	
27	MAC327680	STÜTZPROFIL [289]	N/B	
28	MAC118239	STIFT – SICHERUNG	1	
29	MAC113561	SPLINT – KLAPP	1	
30	MAC320039	NIET – BLIND 4,8 MM X 27,2 MM [291]	N/B	
31	MAC327659	PLATTE – VERSCHLEISS	1	
	MAC327588	AUFKLEBER – GEFAHR DURCH ZUGÖSE	1	
A	MAC184717	UNTERLEGSCHEIBE – FLACH NORMAL, M16-200HV-AA1J		
B	MAC42292	SCHRAUBE – SK SELBSTSCHNEIDEND MIT UNTERLEGSCHEIBE #10 X 1/2 GR5 AA1T		
C	MAC184709	UNTERLEGSCHEIBE – FLACH GROSS, M8-200HV		
D	MAC184643	SCHRAUBE – FRKVK M6 X 1,0 X 35-8,8-AA1J		
E	MAC152668	MUTTER – SK MIT FLS ZENTRAL SICHERND M6 X 1-8		
F	MAC184646	SCHRAUBE – SK VGL, M6 X 1 X 20-8,8-AA1J		
G	MAC136773	MUTTER – SK ZENTRAL SICHERND M6 X 1-8-AA1J		
H	MAC135337	MUTTER – SK MIT FLS ZENTRAL SICHERND M8 X 1,25-8-AA1J		
J	MAC30715	SCHRAUBE – SK VGL, M8 X 1,25 X 20-8,8-AA1J		
K	MAC320219	SCHRAUBE – SK M16 X 2 X 130-12,9 ZINK		
L	MAC320208	MUTTER – SK OBEN SICHERND M16 X 2-12 ZINK		
M	MAC184672	SCHRAUBE – SK M12 X 1,75 X 100-10,9-AA1J		
N	MAC184667	SCHRAUBE – FRVK M12 X 1,75 X 30-8,8 ZINK		

289. Mengenangaben: lange Zugstange (B7392) = 2, kurze Zugstange (B7391) = 1.
290. Nur lange Zugstange (B7392).
291. Mengenangaben: lange Zugstange (B7392) = 6, kurze Zugstange (B7391) = 4.

(OPTIONAL) EASYMOVE™ – TRANSPORT BEI LANGSAMFAHRT, REIFEN UND ZUGSTANGEN

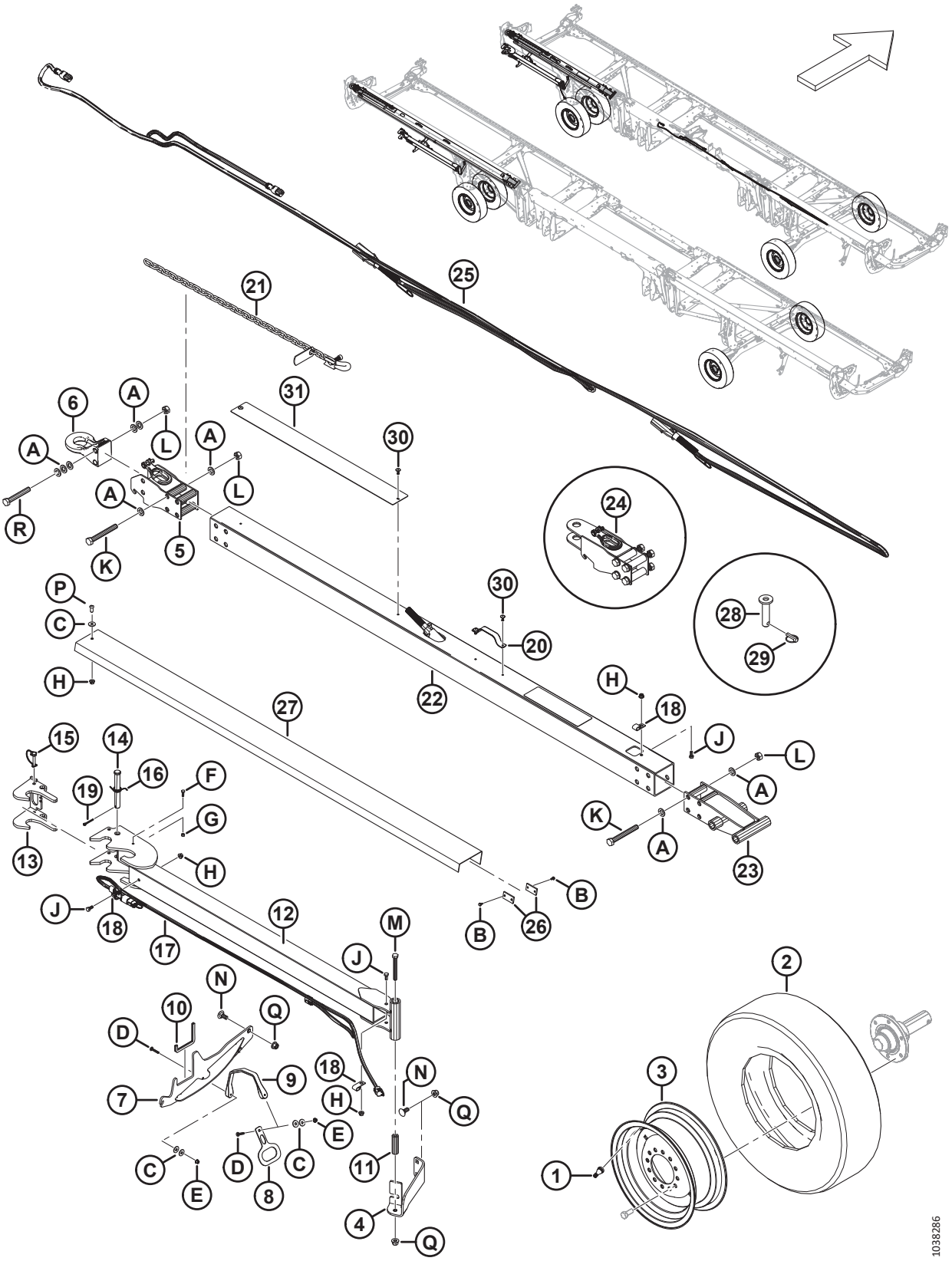

Ref.	Bestellnummer	Informationen	Menge	Seriennummer
P	MAC320176	SCHRAUBE – FLACHKOPF ISK M8 X 1,25 X 20-10,9-AA1J		
Q	MAC136431	MUTTER – SK MIT FLS ZENTRAL SICHERND M12 X 1,75-10		
R	MAC184679	SCHRAUBE – SK M16 X 2 X 110-10,9-AA1J		

114 (Optional) Floatfähige Halmteiler

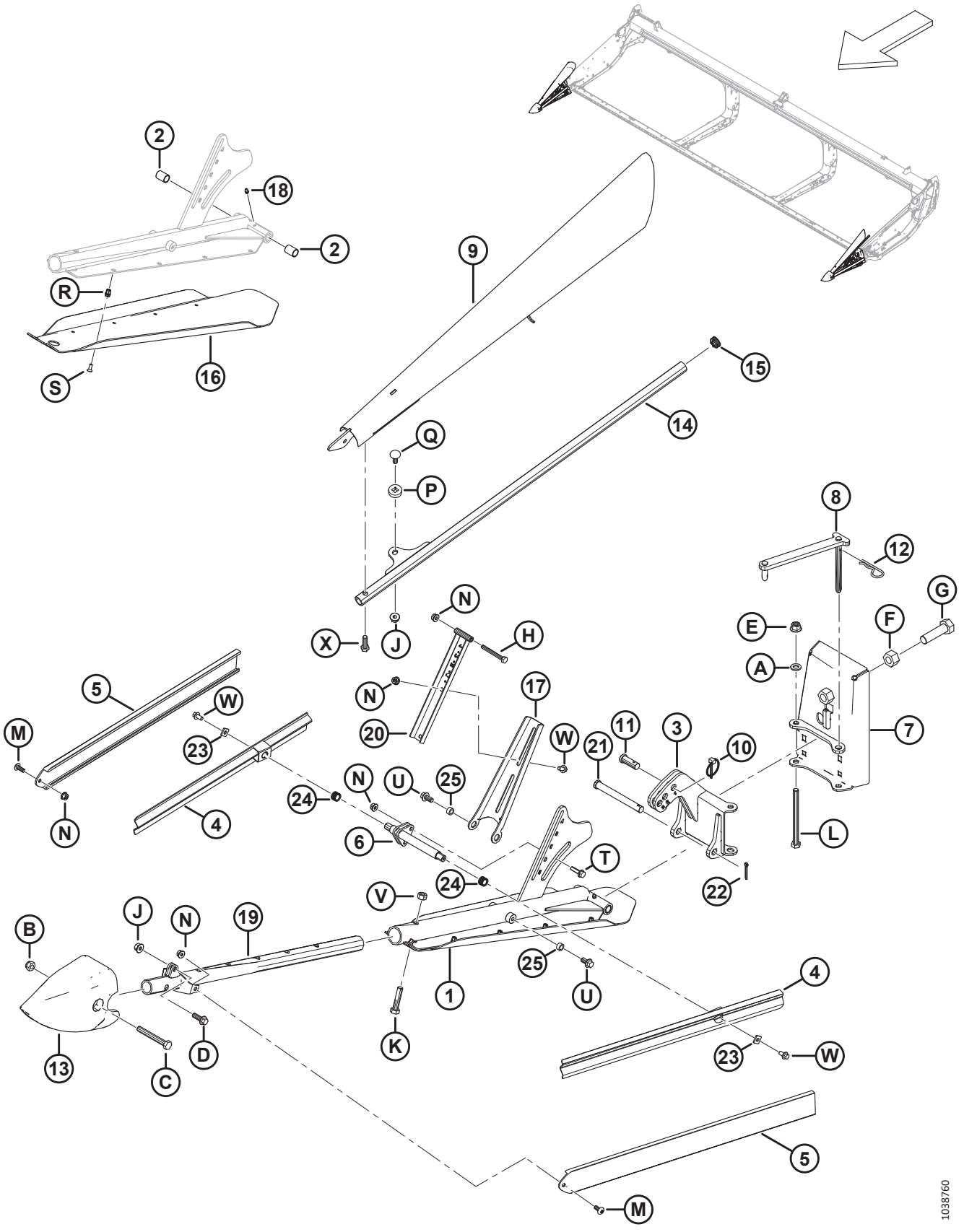

(OPTIONAL) FLOATFÄHIGE HALMTEILER

BEACHTEN:

Sätze (B-Bundle-Nummern und C-Collector-Nummern) können nur bei MacDon Whole Goods erworben werden.

Ref.	Bestellnummer	Informationen	Menge	Seriennummer
	B7346	SATZ – SEITLICHE FLOATFÄHIGE HALMTEILER [292]		
1	MAC360072	BAUGRUPPE – LINKE GLEITKUFENAUFNAHME [293]	1	
	MAC360114	BAUGRUPPE – RECHTE GLEITKUFENAUFNAHME [294]	1	
2	MAC258391	BUCHSE	4	
3	MAC360079	SCHARNIER SCHWEISSTEIL – LINKS	1	
	MAC360119	SCHARNIER SCHWEISSTEIL – RECHTS	1	
4	MAC360077	TRÄGER – SCHWEISSTEIL DER ABDECKUNG	4	
5	MAC360122	ABDECKUNG – EXTRUDIERT	4	
6	MAC360106	SCHWEISSTEIL – SEITENAUFNAHME	2	
7	MAC360069	RÜCKPLATTE SCHWEISSTEIL – LINKS	1	
	MAC360134	RÜCKPLATTE SCHWEISSTEIL – RECHTS	1	
8	MAC360004	VERBINDUNG SCHWEISSTEIL – LINKS	1	
	MAC360168	VERBINDUNG SCHWEISSTEIL – RECHTS	1	
9	MAC360095	ABDECKUNG SCHWEISSTEIL – LINKS	1	
	MAC360081	ABDECKUNG SCHWEISSTEIL – RECHTS	1	
10	MAC102264	SPLINT – KLAPP 3/16 X 1 9/16 ZOLL	2	
11	MAC18619	STIFT – GABEL	2	
12	MAC13125	STECKER – FEDER	2	
13	MAC313461	KONUS – HALMTEILER	2	
14	MAC360103	ROHR – SCHWEISSTEIL	2	
15	MAC335301	ABDECKKAPPE – KUNSTSTOFF, ZUM EINDRÜCKEN	2	
16	MAC340212	KUFE – LINKS	1	
	MAC340210	KUFE – RECHTS	1	
17	MAC360110	AUFNAHME – OBERE ABDECKUNG LINKS	1	
	MAC360120	AUFNAHME – OBERE ABDECKUNG RECHTS	1	

292. Die Sätze sind ausschließlich über Whole Goods erhältlich.
293. Die Baugruppe umfasst ein linkes Aufnahmeschweißteil (NSE), eine linke Gleitkufe (MAC340212), einen Schmiernippel (MAC18671), zwei Buchsen (MAC258391), zehn Schrauben (MAC320220) und zehn Blindnietmuttern (MAC320404).
294. Die Baugruppe umfasst ein rechtes Aufnahmeschweißteil (NSE), eine rechte Gleitkufe (MAC340210), einen Schmiernippel (MAC18671), zwei Buchsen (MAC258391), zehn Schrauben (MAC320220) und zehn Blindnietmuttern (MAC320404).

(OPTIONAL) FLOATFÄHIGE HALMTEILER

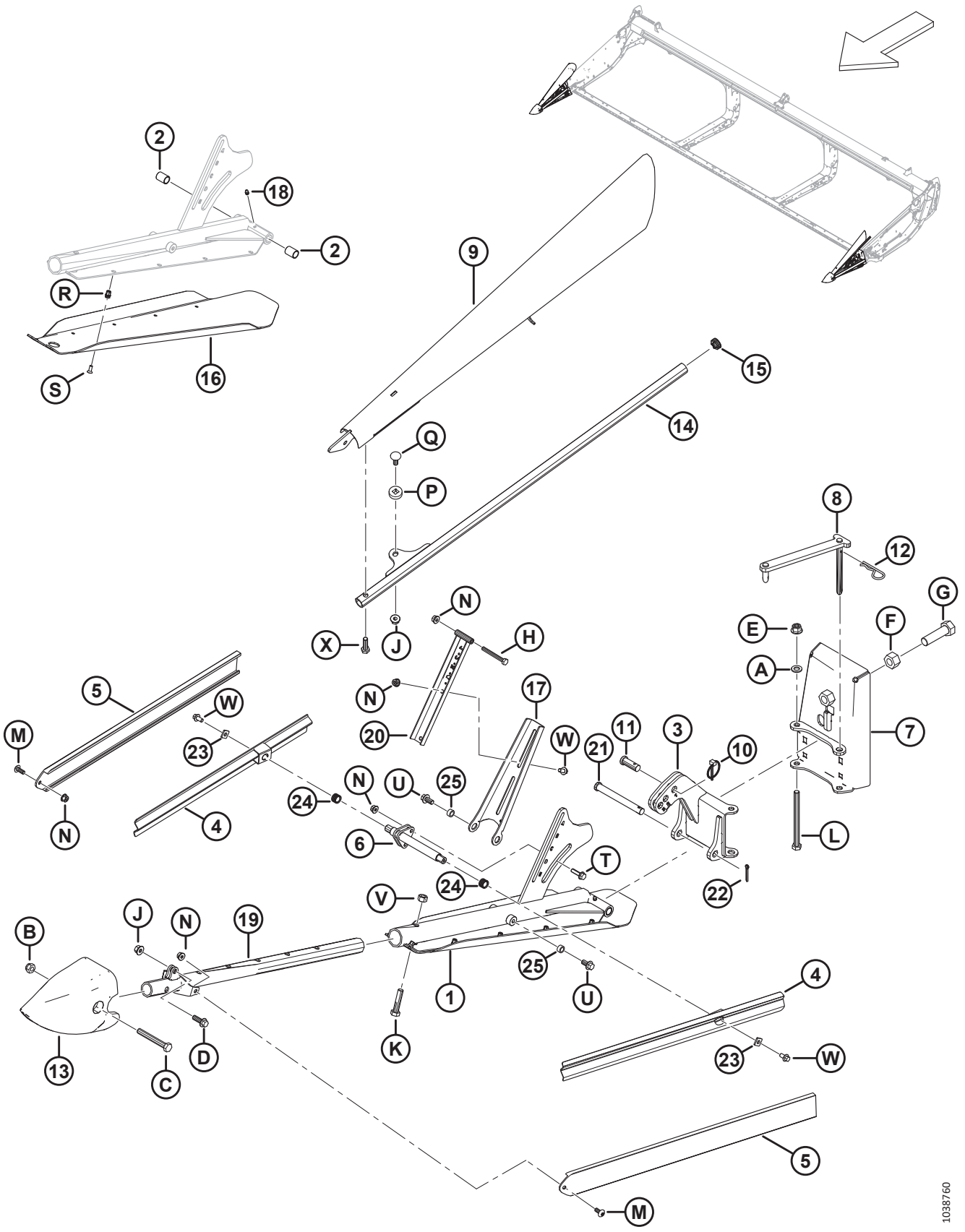

(OPTIONAL) FLOATFÄHIGE HALMTEILER

Ref.	Bestellnummer	Informationen	Menge	Seriennummer
18	MAC18671	VERSCHRAUBUNG – SCHMIERNIPPEL 1/4-28 in UNF	2	
19	MAC360076	AUFNAHME SCHWEISSTEIL – VORNE	2	
20	MAC360108	ABDECKUNGSAUFNAHME	2	
21	MAC49378	STIFT – GABEL	2	
22	MAC18648	SPLINT – SICHERUNG Ø 3/16 in X 1,25 in VZ	2	
23	MAC233841	AUFNAHME – ABDECKUNG	4	
24	MAC26429	DRUCKFEDER	4	
25	MAC19542	ABSTANDHALTER	4	
A	MAC184714	UNTERLEGSCHEIBE – FLACH NORMAL, M12-300HV		
B	MAC184695	SCHRAUBE – SK NYLOC M12 X 1,75-8-AA1J		
C	MAC184673	SCHRAUBE – SK M12 X 1,75 X 90-10,9-AA1J		
D	MAC184665	SCHRAUBE – SK MIT FLS, M10 X 1,5 X 30-10,9-AA1J		
E	MAC136431	MUTTER – SK MIT FLS ZENTRAL SICHERND M12 X 1,75-10		
F	MAC136342	MUTTER – SK FGW M20 X 1,5 X 10-AA3L		
G	MAC136339	SCHRAUBE – SK FGW VGL M20 X 1,5 X 70 X 8,8-ZINK		
H	MAC184656	SCHRAUBE – SK M8 X 1,25 X 70-8,8-AA1J		
J	MAC135799	MUTTER – SK MIT FLS ZENTRAL SICHERND M10 X 1,5-10		
K	MAC152779	SCHRAUBE – SK M12 X 1,75 X 55-8,8-AA1J		
L	MAC135696	SCHRAUBE – SK M12 X 1,75 X 150-8,8-AA1J		
M	MAC320190	SCHRAUBE – TORX FLACHRUNDKOPF M8 X 1,25 X 20-SPCL-8.8-ZINC		
N	MAC135337	MUTTER – SK MIT FLS ZENTRAL SICHERND M8 X 1,25-8-AA1J		
P	MAC360105	UNTERLEGSCHEIBE – SPEZIAL		
Q	MAC184662	SCHRAUBE – FRVK VGL M10 X 1,5 X 30-8,8-AA1J		
R	MAC320404	BLINDNIETMUTTER – M6 X 1,0 HEX 1,0-3,5		
S	MAC320220	SCHRAUBE – TORX SNKK VGL TFL M6 X 1 X 16-SAF-8,8 ZINK		
T	MAC252655	SCHRAUBE – SK MIT FLS, VGL, M8 X 1,25 X 30-8,8-AA1J		
U	MAC152655	SCHRAUBE – SK MIT FLS, M10 X 1,5 X 20-8,8-AA1J		
V	MAC136759	MUTTER – SK ZENTRAL SICHERND M12 X 1,75-8-AA1J		
W	MAC136485	SCHRAUBE – SK MIT FLS, VGL, M8 X 1,25 X 16-8,8-AA1J		
X	MAC135319	SCHRAUBE – SK M10 X 1,5 X 40-8,8-AA1J		

115 (Wahlausrüstung) Vierpunktfingersätze, Einzelmesser

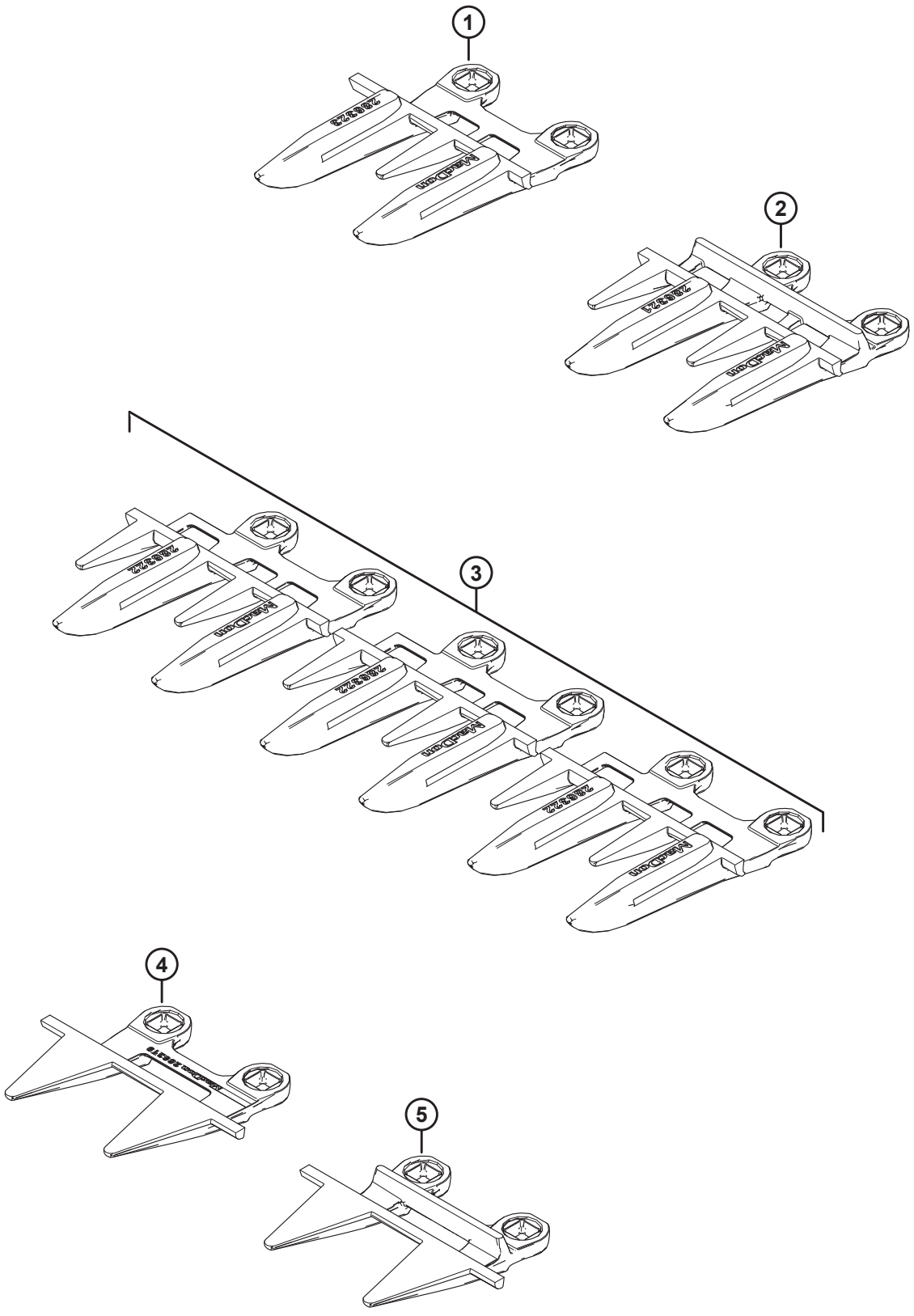

1039619

(WAHLAUSRÜSTUNG) VIERPUNKTFINGERSÄTZE, EINZELMESSER

Ref.	Bestellnummer	Informationen	Menge	Seriennummer
	MAC**286690**	**SATZ – VIERPUNKTFINGER 25 FUSS EM**		
	MAC**286691**	**SATZ – VIERPUNKTFINGER 30 FUSS EM**		
	MAC**286692**	**SATZ – VIERPUNKTFINGER 35 FUSS EM**		
	MAC**286693**	**SATZ – VIERPUNKTFINGER 40 FUSS EM**		
1	MAC**286323**	**MESSERFINGER – VIERPUNKT SPEZIAL** [295]	**1**	
2	MAC**286321**	**MESSERFINGER – VIERPUNKT** [296]		
3	MAC**286322**	**MESSERFINGER – VIERPUNKT SEITE** [297]	**3**	
4	MAC**286319**	**MESSERFINGER – PLUGFREE SEITE** [297]	**1**	
5	MAC**286318**	**MESSERFINGER – PLUGFREE** [295]	**1**	

295. Wird am rechten Ende des Schneidwerks verwendet.
296. Mengenangaben: FD225 = 44, FD230 = 54, FD235 = 64, FD240 = 74.
297. Wird an der Antriebsseite des Schneidwerks verwendet.

116 (Wahlausrüstung) Vierpunktfingersätze, Doppelmesser

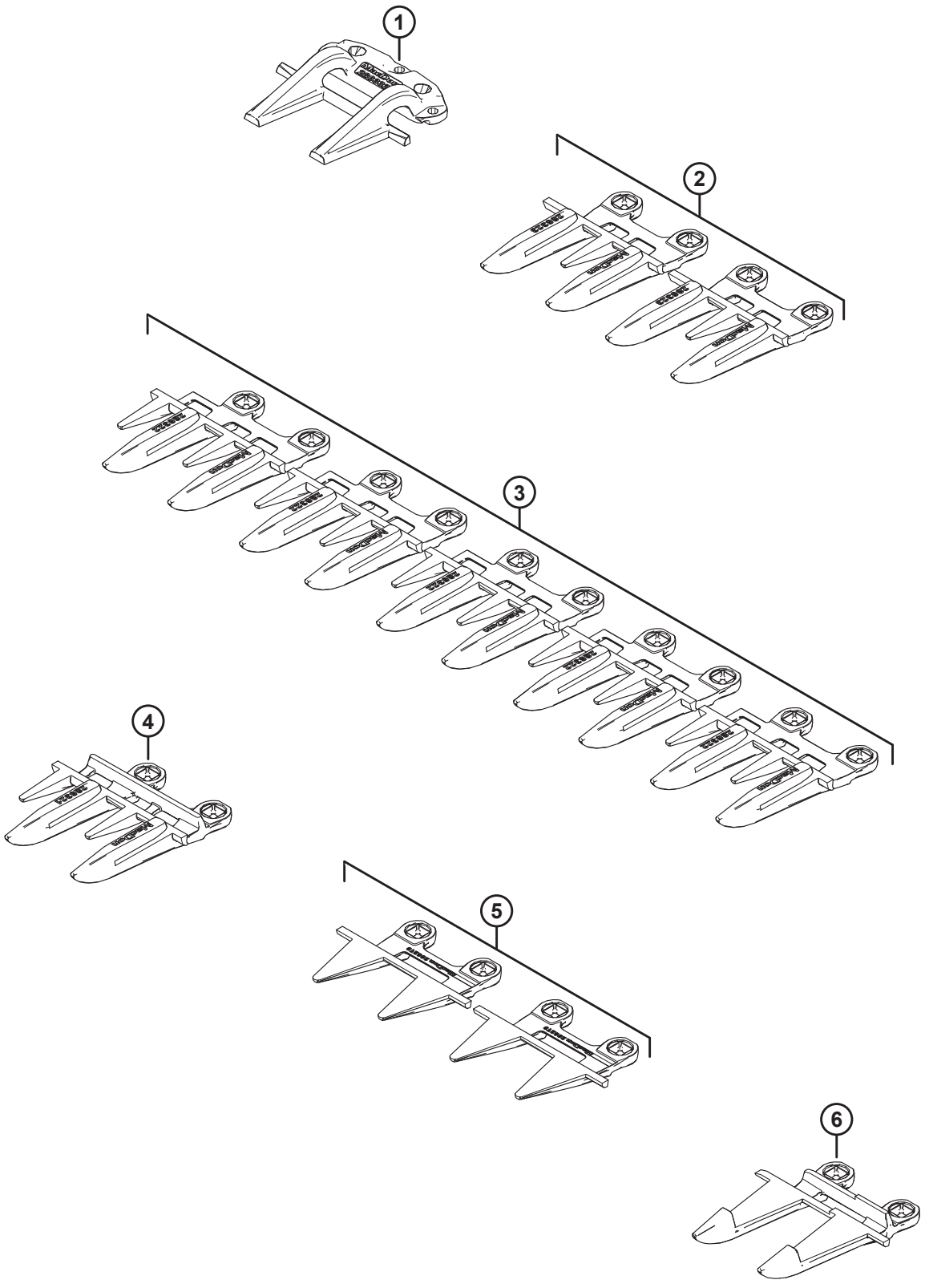

Ref.	Bestellnummer	Informationen	Menge	Seriennummer
	MAC**286683**	**SATZ – VIERPUNKTFINGER 25 FUSS DM**		
	MAC**286684**	**SATZ – VIERPUNKTFINGER 30 FUSS DM**		
	MAC**286685**	**SATZ – VIERPUNKTFINGER 35 FUSS DM**		
	MAC**286686**	**SATZ – VIERPUNKTFINGER 40 FUSS DM**		
	MAC**286687**	**SATZ – VIERPUNKTFINGER 41 FUSS DM**		
	MAC**286688**	**SATZ – VIERPUNKTFINGER 45 FUSS DM**		
	MAC**286689**	**SATZ – VIERPUNKTFINGER 50 FUSS DM**		
1	MAC**286332**	**DRUCKDAUMEN – SPITZE MITTE** [298]	**1**	
2	MAC**286323**	**MESSERFINGER – VIERPUNKT SPEZIAL** [299]	**2**	
3	MAC**286322**	**MESSERFINGER – VIERPUNKT ENDE** [300]	**5**	
4	MAC**286321**	**MESSERFINGER – VIERPUNKT** [301]		
5	MAC**286319**	**MESSERFINGER – PLUGFREE ENDE** [302]	**2**	
6	MAC**286317**	**MESSERFINGER – SPITZE MITTE** [298]	**1**	

298. Wird in der Mitte des Schneidwerks verwendet.
299. Ein spezieller Vierpunkt-Messerfinger wird am rechten Ende des Schneidwerks und links vom spitzen Mittelmesserfinger und dem spitzen Mittel-Druckdaumen verwendet.
300. Drei Vierpunkt-Endmesserfinger werden an der Antriebsseite des Schneidwerks und zwei Vierpunkt-Endmesserfinger am rechten Ende des Schneidwerks verwendet.
301. Mengenangaben: FD225 = 40, FD230 = 50, FD235 = 60, FD240 = 70, FD241 = 72, FD245 = 80, FD250 = 90.
302. Ein PlugFree Endmesserfinger wird an jedem Ende des Schneidwerks verwendet.

117 (Optional) Hochverschleißbeständige Gleitkufen

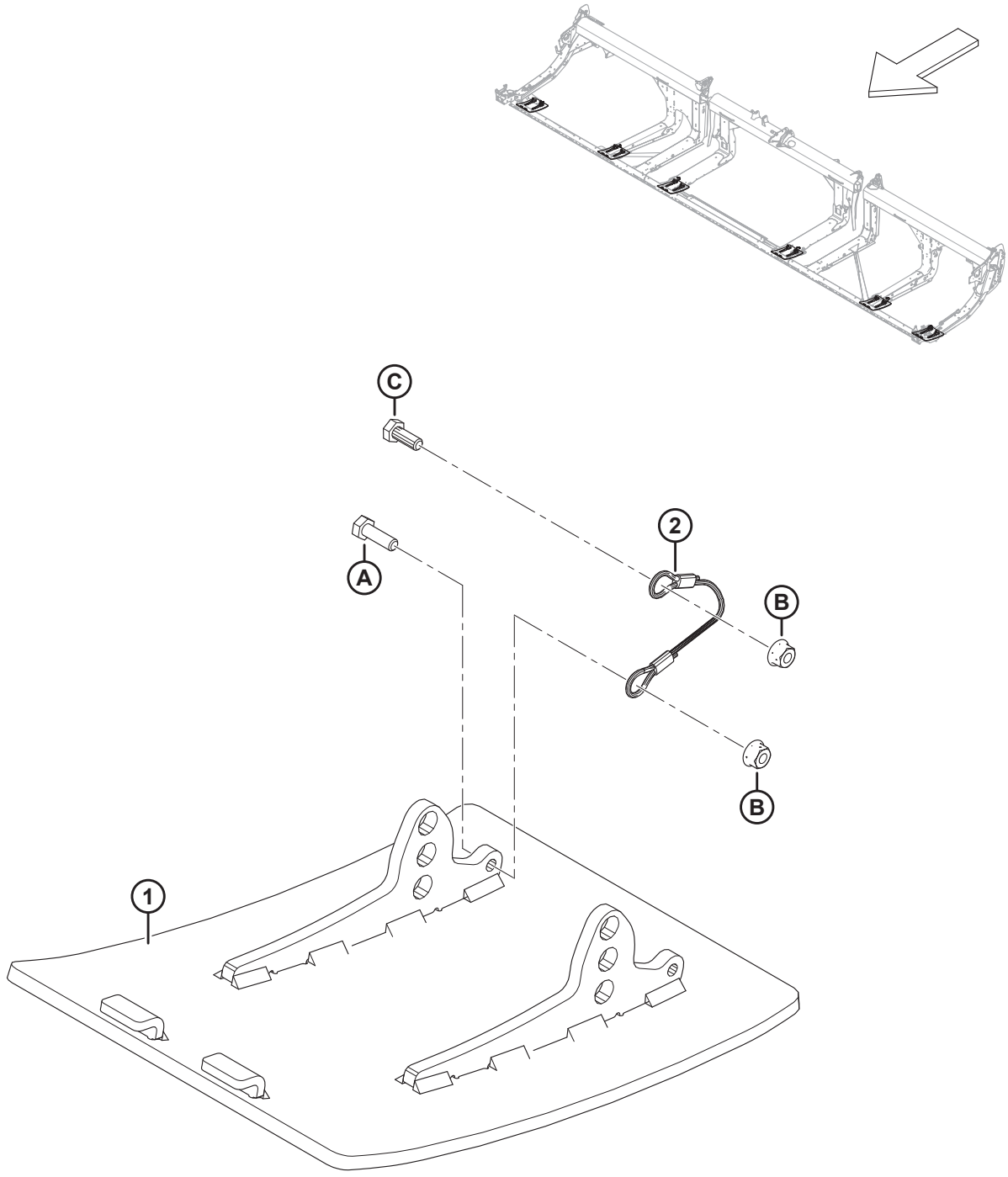

1034768

(OPTIONAL) HOCHVERSCHLEIßBESTÄNDIGE GLEITKUFEN

BEACHTEN:

Sätze (B-Bundle-Nummern und C-Collector-Nummern) können nur bei MacDon Whole Goods erworben werden.

Ref.	Bestellnummer	Informationen	Menge	Seriennummer
	B6801	SATZ – HOCHVERSCHLEISSBESTÄNDIGE, ABRIEBFESTE STAHLGLEITKUFEN [303]		
1	MAC313374	SCHWEISSTEIL – HOCHVERSCHLEISSBESTÄNDIGE KUFE	2	
2	MAC312673	KABEL – ANSCHLAG	2	
A	MAC184652	SCHRAUBE – SK VGL, M8 X 1,25 X 25-8,8-AA1J		
B	MAC135337	MUTTER – SK MIT FLS ZENTRAL SICHERND M8 X 1,25-8-AA1J		
C	MAC30715	SCHRAUBE – SK VGL		

303. Der Satz enthält zwei hochverschleißbeständige Stahlgleitkufen, zwei Kabelanschläge, Befestigungsteile und Anweisungen. Für Schneidwerke FD225 sind zwei Sätze erforderlich. Für FD230 und größere Schneidwerke sind drei Sätze erforderlich. Die Sätze sind nur über Whole Goods erhältlich.

118 (Wahlausrüstung) Haspelumrüstungssätze – zweiteilige Haspel, 5-armig auf 6-armig

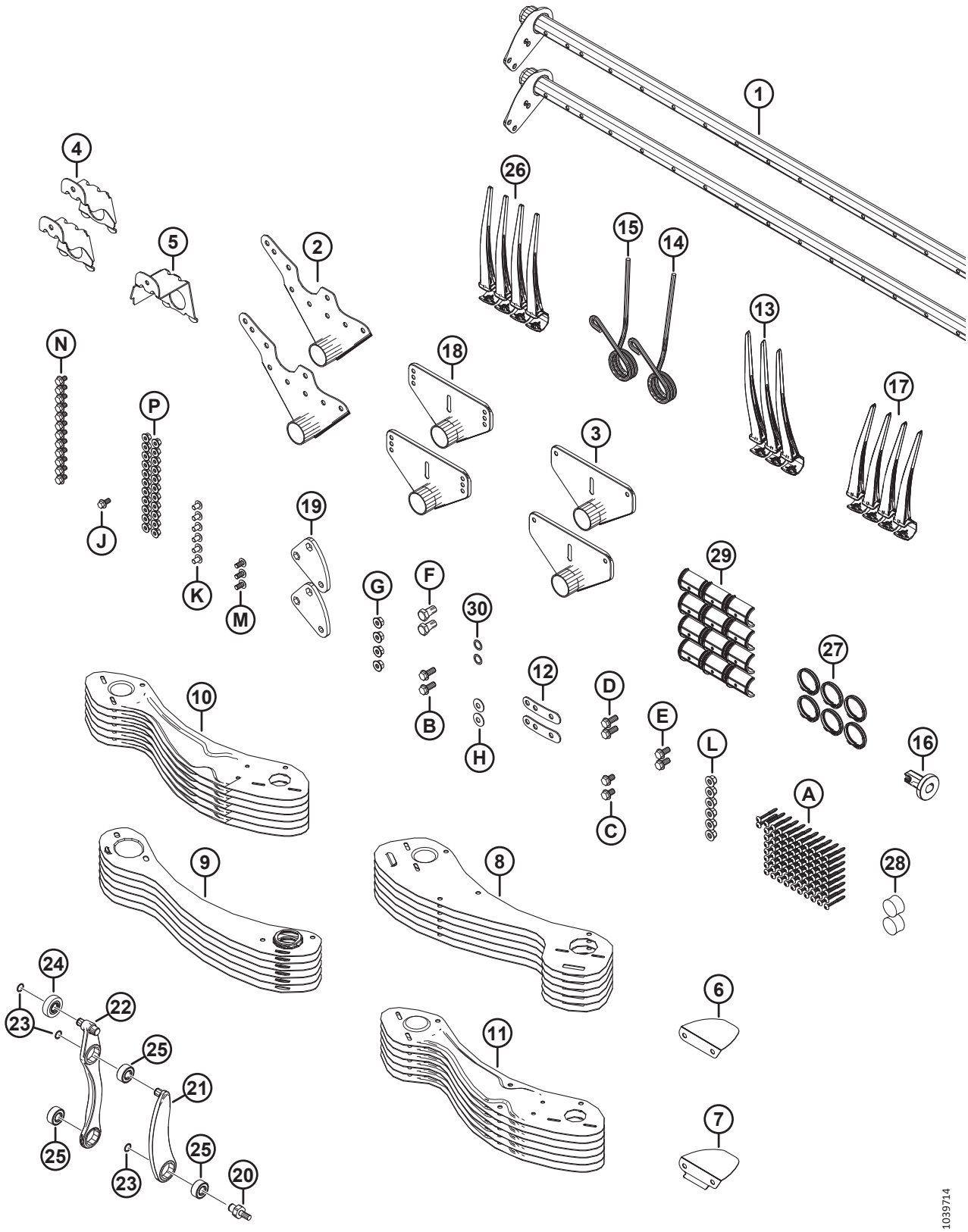

BEACHTEN:

Sätze (B-Bundle-Nummern und C-Collector-Nummern) können nur bei MacDon Whole Goods erworben werden.

Ref.	Bestellnummer	Informationen	Menge	Seriennummer
	B7357	**SATZ – 30 FUSS ZTH 5-ARMIG AUF 6-ARMIG UMBAUSATZ** [304]		
	B7358	**SATZ – 35 FUSS ZTH 5-ARMIG AUF 6-ARMIG UMBAUSATZ** [304]		
	B7359	**SATZ – 41 FUSS ZTH 5-ARMIG AUF 6-ARMIG UMBAUSATZ** [304]		
1	MAC**311365**	**FINGERTRÄGER – 30 FUSS ZTH BREIT**	**2**	
	MAC**311210**	**FINGERTRÄGER – 35 FUSS ZTH BREIT**	**2**	
	MAC**311306**	**FINGERTRÄGER – 41 FUSS ZTH BREIT**	**2**	
2	MAC**335924**	**HALTEBLECH – KURVENSCHEIBENSEITE (SCHWEISSTEIL)**	**2**	
3	MAC**311347**	**HALTEBLECH – AUSSENSEITE**	**2**	
4	MAC**311964**	**AUFNAHME – SCHWEISSTEIL-KURVENSCHEIBENSEITE**	**2**	
5	MAC**311965**	**AUFNAHME – SCHWEISSTEIL AUSSENSEITE** [305]	**1**	
6	MAC**311906**	**ABDECKUNG – KURVENSCHEIBE INNEN**	**1**	
7	MAC**311729**	**ABDECKUNG – KURVENSCHEIBE AUSSEN**	**1**	
8	MAC**273813**	**ABDECKBLECH – 6 ARME LINKE HASPEL KURVENSCHEIBE**	**6**	
9	MAC**311822**	**ABDECKBLECH – 6 ARME RECHTE HASPEL, KURVENSCHEIBE**	**6**	
10	MAC**311753**	**ABDECKBLECH – AUSSEN LINKS 6 ARME**	**6**	
11	MAC**311752**	**ABDECKBLECH – AUSSEN RECHTS 6 ARME**	**6**	
12	MAC**311672**	**BAND**	**2**	
13	MAC**360540**	**HASPELFINGER – KUNSTSTOFF, LINKS ANGEWINKELT, 45 MM (10ER-PACKUNG)** [306]		
14	MAC**311327**	**HASPELFINGER – KURVENSCHEIBE GEBOGEN**	**1**	
15	MAC**311325**	**FINGER – KURVENSCHEIBE AUSSEN**	**1**	
16	MAC**273968**	**BUCHSE – SEITENBLECH**	**1**	
17	MAC**311523**	**HASPELFINGER – KUNSTSTOFF, RECHTS ANGEWINKELT, 52 MM (10ER-PACKUNG)**	**4**	
18	MAC**273523**	**ARM SCHWEISSTEIL – MITTLERE SPANNWEITE** [307]		
19	MAC**228319**	**VERBINDUNGSPLATTE – KURBEL (GEFRÄST)**	**2**	
20	MAC**340146**	**BOLZEN**	**2**	

304. Die Sätze sind nur über Whole Goods erhältlich.
305. Nur FD230.
306. Mengenangaben: FD230 = 3, FD235 = 2, FD241 = 2.
307. Mengenangaben: FD230 = 2, FD235 = 4, FD241 = 4.

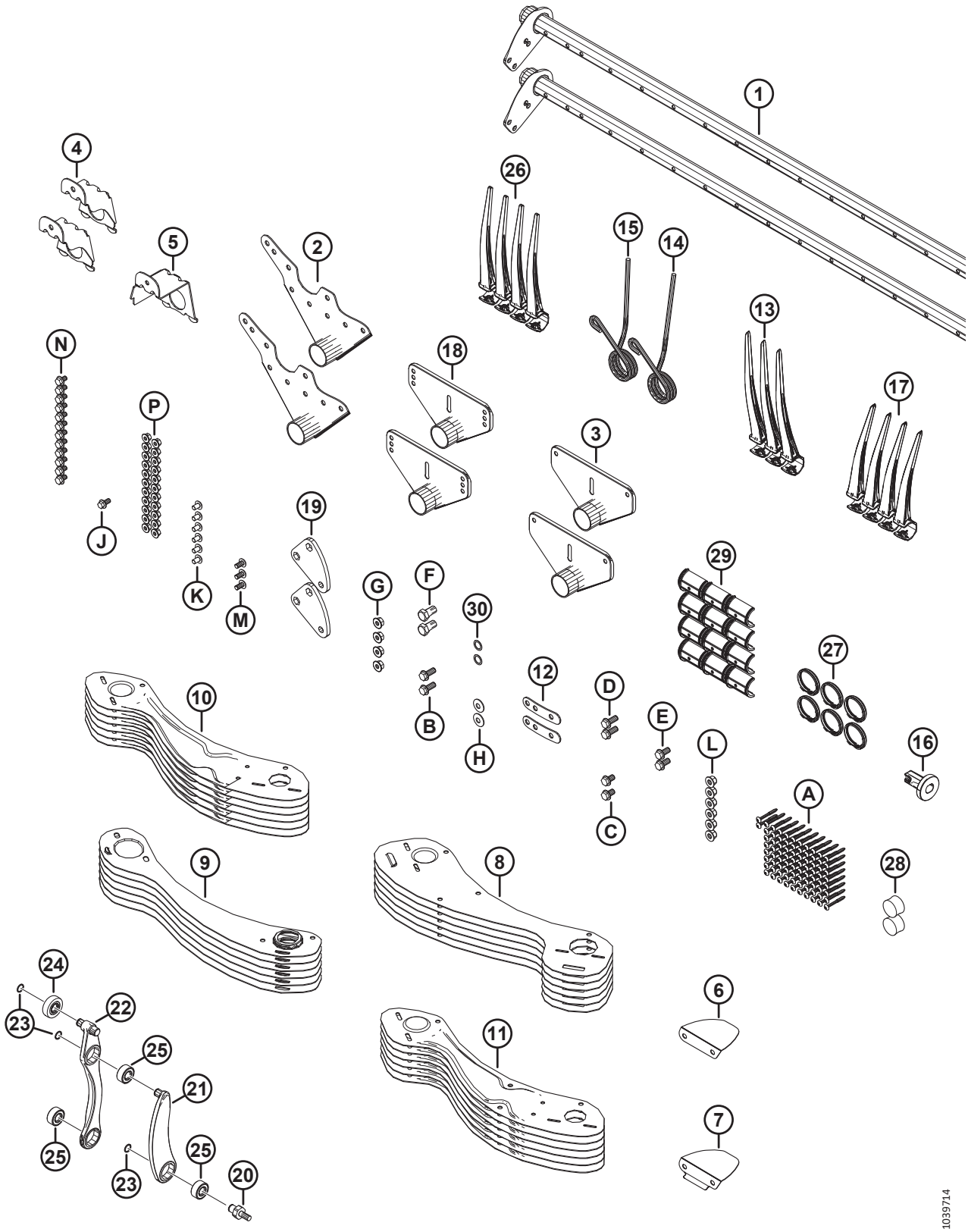
1
4
26
5
2
15
14
13
N
18
17
P
3
J
19
29
K
M
G
F
30
27
12
D
E
L
16
10
B
H
C
A
9
8
28
24
6
23
22
11
25
21
7
25
23
25
20
1039714

Ref.	Bestellnummer	Informationen	Menge	Seriennummer
21	MAC**311615**	**ARM – BAUGRUPPE** [308]	**2**	
22	MAC**311617**	**ARM – BAUGRUPPE FINGERTRÄGERSTEUERUNG** [309]	**2**	
23	MAC**273536**	**HALTERING**	**6**	
24	MAC**273524**	**LAGERUNG – KURVENROLLE**	**2**	
25	MAC**273347**	**LAGER**	**6**	
26	MAC**174849**	**HASPELFINGER – KUNSTSTOFF, ROBUSTE AUSFÜHRUNG (10ER-PACKUNG)** [310]		
27	MAC**220941**	**KLEMME – FINGERTRÄGERBUCHSE, MITTIG GERIPPT (KARTON MIT 5 STÜCK)** [311]		
28	MAC**137980**	**STOPFEN – FINGERTRÄGER** [312]		
29	MAC**220939**	**FINGERTRÄGERBUCHSE (KARTON MIT 25 STÜCK)** [313]		
30	MAC**137529**	**BEILAGSCHEIBE – KURBELLAGER**	**2**	
A	MAC**252687**	**SCHRAUBE – 48° PLASTITE DOPPELHELIX**		
B	MAC**320192**	**SCHRAUBE – SK MIT FLS M12 X 1,75 X 30-SPCL-8,8-ZINC**		
C	MAC**320187**	**SCHRAUBE – SK MIT FLS M12 X 1,75 X 20-SPCL-8,8-ZINC**		
D	MAC**320180**	**SCHRAUBE – SK MIT FLS M12 X 1,75 X 30-SPCL-8,8-ZINC**		
E	MAC**320175**	**SCHRAUBE – SK MIT FLS TFLM12 X 1,75 X 25-SPCL-8,8-ZINC**		
F	MAC**228316**	**SCHRAUBE – SK M16 X 1,5 X 30-SPCL-8,8 ZINK**		
G	MAC**184697**	**MUTTER – SK GEZ FLS, M12 X 1,75-8-AA1J**		
H	MAC**184597**	**UNTERLEGSCHEIBE – KONISCH, FEDER M12-ZINC**		
J	MAC**152655**	**SCHRAUBE – SK MIT FLS, M10 X 1,5 X 20-8,8-AA1J**		
K	MAC**136640**	**SCHRAUBE – TORX FLACHRUNDKOPF M10 X 1,5 X 16 X SAF-8,8-AA1J**		
L	MAC**136431**	**MUTTER – SK MIT FLS ZENTRAL SICHERND M12 X 1,75-10**		
M	MAC**136395**	**SCHRAUBE – TORX FLACHRUNDKOPF M10 X 1,5 X 20 X SAF-8,8-A3L**		

308. Die Arm-Baugruppe enthält einen Sicherungsring (MAC273536) und eine Lagerung (MAC273347).
309. Die Fingerträgersteuerungsbaugruppe enthält zwei Sicherungsringe (MAC273536), eine Kurvenrollenlagerung (MAC273524) und zwei Lagerungen (MAC273347).
310. Mengenangaben: FD230 = 76, FD235 = 89, FD241 = 106.
311. Mengen: FD230 = 6, FD235 = 8, FD241 = 8
312. Mengen: FD230 = 2, FD235 = 3, FD241 = 3.
313. Mengen: FD230 = 12, FD235 = 16, FD241 = 16.

(WAHLAUSRÜSTUNG) HASPELUMRÜSTUNGSSÄTZE – ZWEITEILIGE HASPEL, 5-ARMIG AUF 6-ARMIG

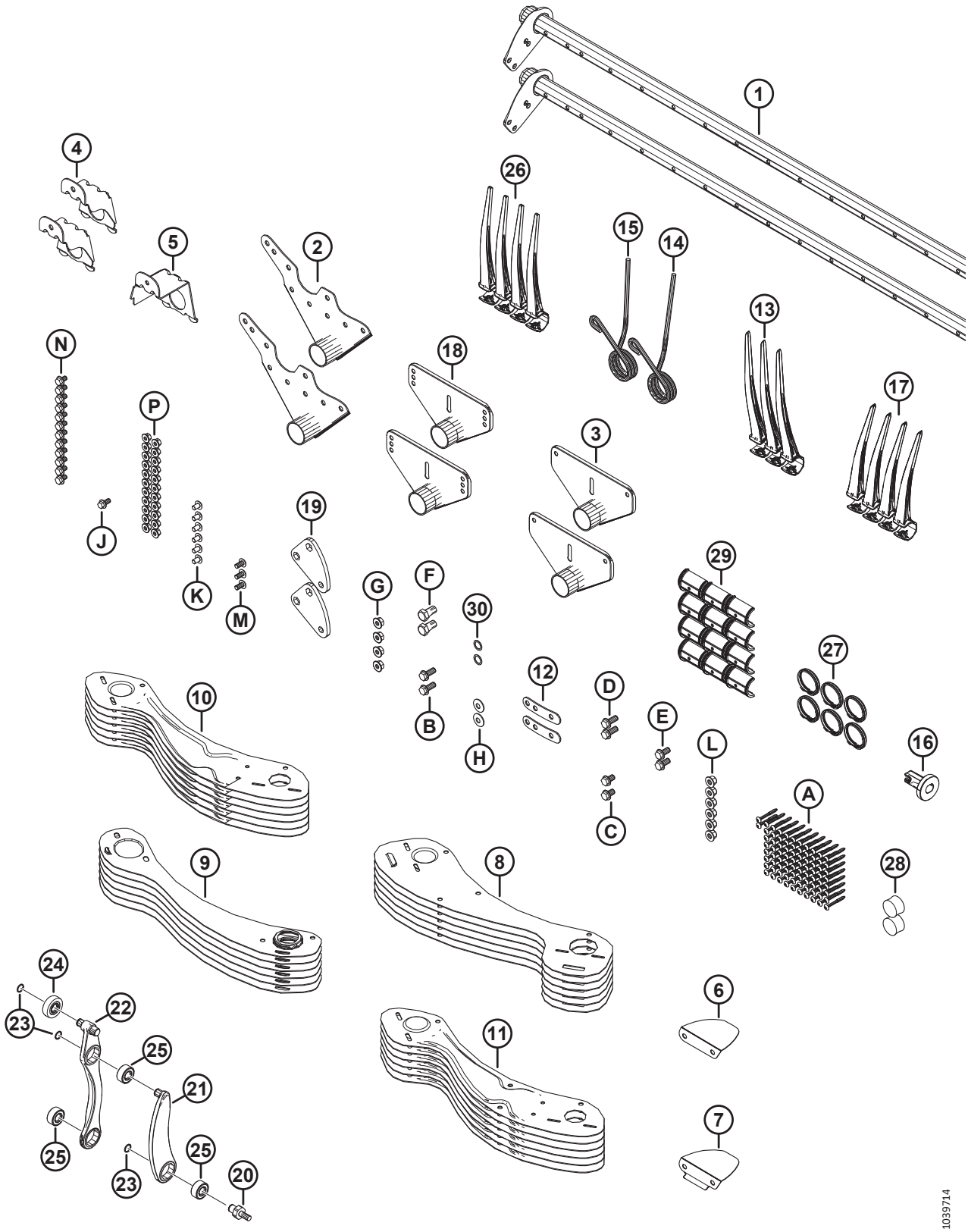

Ref.	Bestellnummer	Informationen	Menge	Seriennummer
N	MAC**136151**	**SCHRAUBE – SK MIT FLS, VGL, M10 X 1,5 X 16-8,8-AA1J**		
P	MAC**135799**	**MUTTER – SK MIT FLS ZENTRAL SICHERND M10 X 1,5-10**		

119 (Wahlausrüstung) Haspelumrüstungssätze – zweiteilige Haspel, 6-armig auf 9-armig

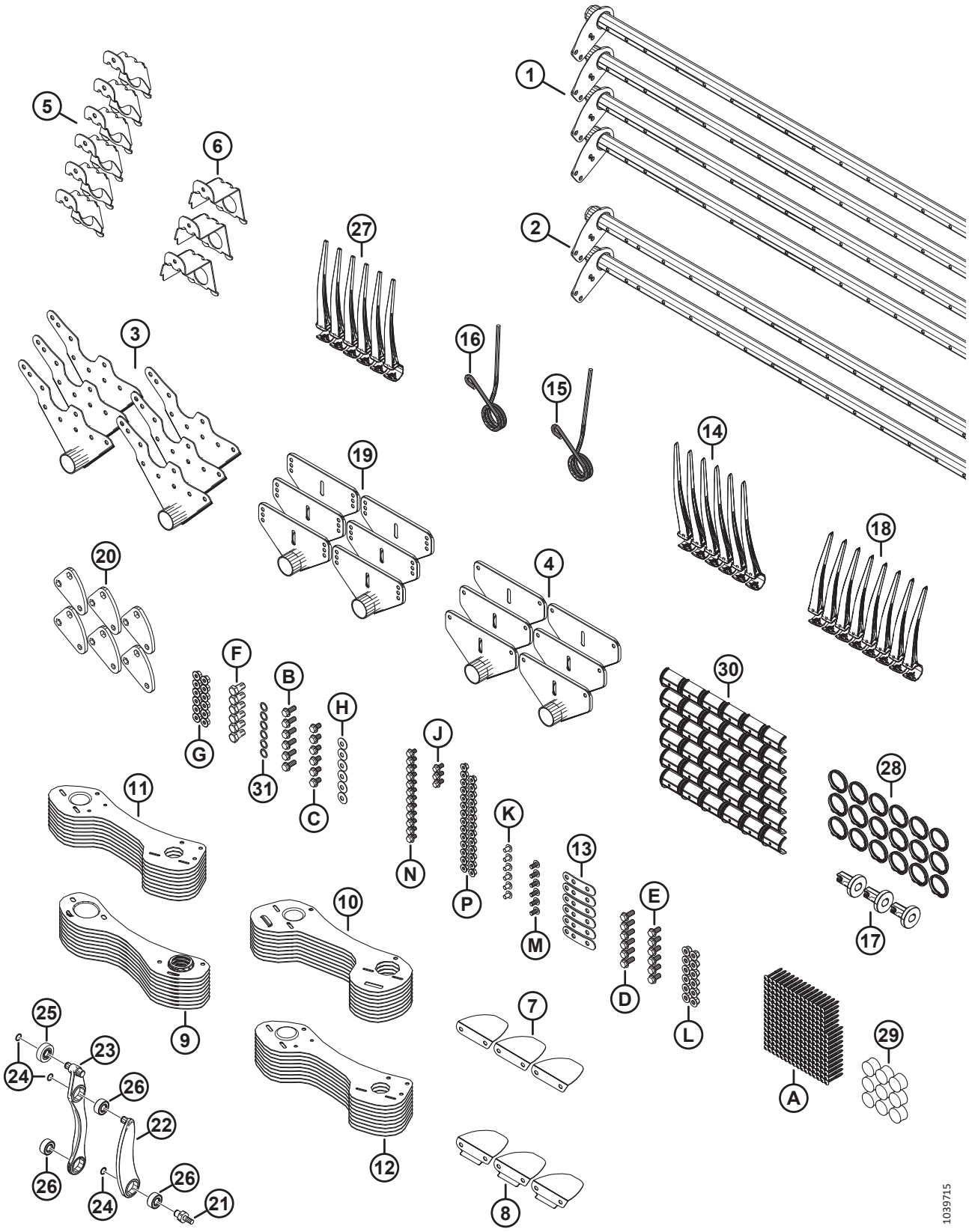

BEACHTEN:

Sätze (B-Bundle-Nummern und C-Collector-Nummern) können nur bei MacDon Whole Goods erworben werden.

Ref.	Bestellnummer	Informationen	Menge	Seriennummer
	B7362	**SATZ – 30 FUSS ZTH 6-ARMIG AUF 9-ARMIG UMBAUSATZ** [314]		
1	MAC**311368**	**FINGERTRÄGER – 30 FUSS ZTH SCHMAL**	**4**	
2	MAC**311365**	**FINGERTRÄGER – 30 FUSS ZTH BREIT**	**2**	
3	MAC**335924**	**HALTEBLECH – KURVENSCHEIBENSEITE (SCHWEISSTEIL)**	**6**	
4	MAC**311347**	**HALTEBLECH – AUSSENSEITE**	**6**	
5	MAC**311964**	**AUFNAHME – SCHWEISSTEIL-KURVENSCHEIBENSEITE**	**6**	
6	MAC**311965**	**AUFNAHME – SCHWEISSTEIL AUSSENSEITE**	**3**	
7	MAC**311906**	**ABDECKUNG – KURVENSCHEIBE INNEN**	**3**	
8	MAC**311729**	**ABDECKUNG – KURVENSCHEIBE AUSSEN**	**3**	
9	MAC**311870**	**ABDECKBLECH – 9 ARME RECHTE HASPEL, KURVENSCHEIBE**	**9**	
10	MAC**311868**	**ABDECKBLECH – 9-ARMIGE LINKE HASPEL, KURVENSCHEIBE**	**9**	
11	MAC**311864**	**ABDECKBLECH – AUSSEN LINKS 9 ARME**	**9**	
12	MAC**311863**	**ABDECKBLECH – AUSSEN RECHTS 9 ARME**	**9**	
13	MAC**311672**	**BAND**	**6**	
14	MAC**360540**	**HASPELFINGER – KUNSTSTOFF, LINKS ANGEWINKELT, 45 MM (10ER-PACKUNG)**	**6**	
15	MAC**311327**	**HASPELFINGER – KURVENSCHEIBE GEBOGEN**	**3**	
16	MAC**311325**	**FINGER – KURVENSCHEIBE AUSSEN**	**3**	
17	MAC**273968**	**BUCHSE – SEITENBLECH**	**3**	
18	MAC**311523**	**HASPELFINGER – KUNSTSTOFF, RECHTS ANGEWINKELT, 52 MM (10ER-PACKUNG)**	**8**	
19	MAC**273523**	**ARM SCHWEISSTEIL – MITTLERE SPANNWEITE**	**6**	
20	MAC**228319**	**VERBINDUNGSPLATTE – KURBEL (GEFRÄST)**	**6**	
21	MAC**340146**	**BOLZEN**	**6**	
22	MAC**311615**	**ARM – BAUGRUPPE** [315]	**6**	
23	MAC**311617**	**ARM – BAUGRUPPE FINGERTRÄGERSTEUERUNG** [316]	**6**	
24	MAC**273536**	**HALTERING**	**18**	

314. Die Sätze sind nur über Whole Goods erhältlich.
315. Die Arm-Baugruppe enthält einen Sicherungsring (MAC273536) und eine Lagerung (MAC273347).
316. Die Fingerträgersteuerungsbaugruppe enthält zwei Sicherungsringe (MAC273536), eine Kurvenrollenlagerung (MAC273524) und zwei Lagerungen (MAC273347).

(WAHLAUSRÜSTUNG) HASPELUMRÜSTUNGSSÄTZE – ZWEITEILIGE HASPEL, 6-ARMIG AUF 9-ARMIG

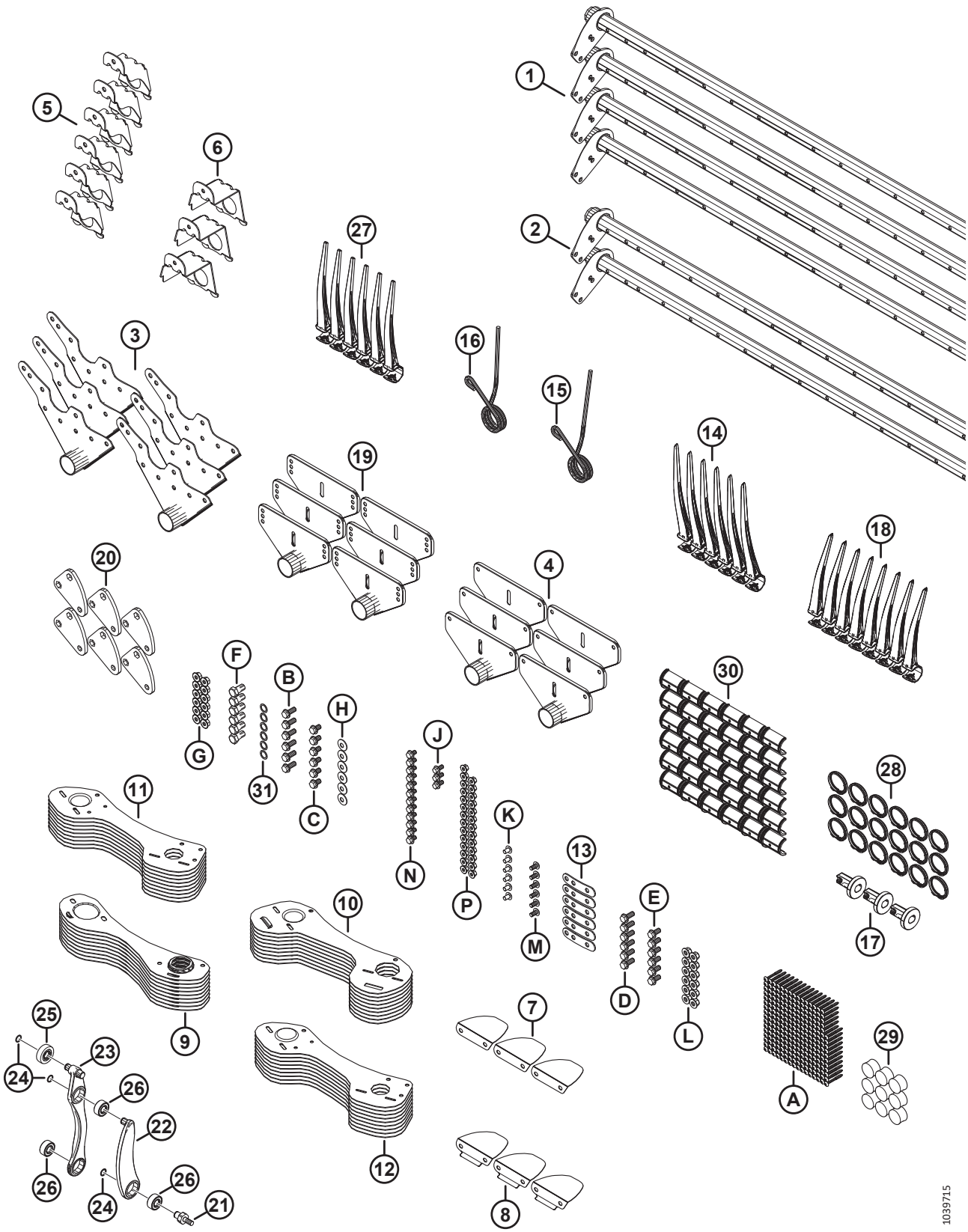

Ref.	Bestellnummer	Informationen	Menge	Seriennummer
25	MAC**273524**	**LAGERUNG – KURVENROLLE**	**6**	
26	MAC**273347**	**LAGER**	**18**	
27	MAC**174849**	**HASPELFINGER – KUNSTSTOFF, ROBUSTE AUSFÜHRUNG (10ER-PACKUNG)**	**237**	
28	MAC**220941**	**KLEMME – FINGERTRÄGERBUCHSE, MITTIG GERIPPT (KARTON MIT 5 STÜCK)**	**18**	
29	MAC**137980**	**ABSCHLUSSSTOPFEN – FINGERTRÄGER**	**9**	
30	MAC**220939**	**FINGERTRÄGERBUCHSE (KARTON MIT 25 STÜCK)**	**36**	
31	MAC**137529**	**BEILAGSCHEIBE – KURBELLAGER**	**6**	
A	MAC**252687**	**SCHRAUBE – 48° PLASTITE DOPPELHELIX**		
B	MAC**320192**	**SCHRAUBE – SK MIT FLS M12 X 1,75 X 30-SPCL-8,8-ZINC**		
C	MAC**320187**	**SCHRAUBE – SK MIT FLS M12 X 1,75 X 20-SPCL-8,8-ZINC**		
D	MAC**320180**	**SCHRAUBE – SK MIT FLS M12 X 1,75 X 30-SPCL-8,8-ZINC**		
E	MAC**320175**	**SCHRAUBE – SK MIT FLS, VGL M12 X 1,75 X 25-SAF-8,8-ZINC**		
F	MAC**228316**	**SCHRAUBE – SK M16 X 1,5 X 30-SPCL-8,8 ZINK**		
G	MAC**184697**	**MUTTER – SK GEZ FLS, M12 X 1,75-8-AA1J**		
H	MAC**184597**	**UNTERLEGSCHEIBE – KONISCH, FEDER M12-ZINC**		
J	MAC**152655**	**SCHRAUBE – SK MIT FLS, M10 X 1,5 X 20-8,8-AA1J**		
K	MAC**136640**	**SCHRAUBE – TORX FLACHRUNDKOPF M10 X 1,5 X 16 X SAF-8,8-AA1J**		
L	MAC**136431**	**MUTTER – SK MIT FLS ZENTRAL SICHERND M12 X 1,75-10**		
M	MAC**136395**	**SCHRAUBE – TORX FLACHRUNDKOPF M10 X 1,5 X 20 X SAF-8,8-A3L**		
N	MAC**136151**	**SCHRAUBE – SK MIT FLS, VGL, M10 X 1,5 X 16-8,8-AA1J**		
P	MAC**135799**	**MUTTER – SK MIT FLS ZENTRAL SICHERND M10 X 1,5-10**		

120 (Optional) Haspel – Zwei Geschwindigkeiten

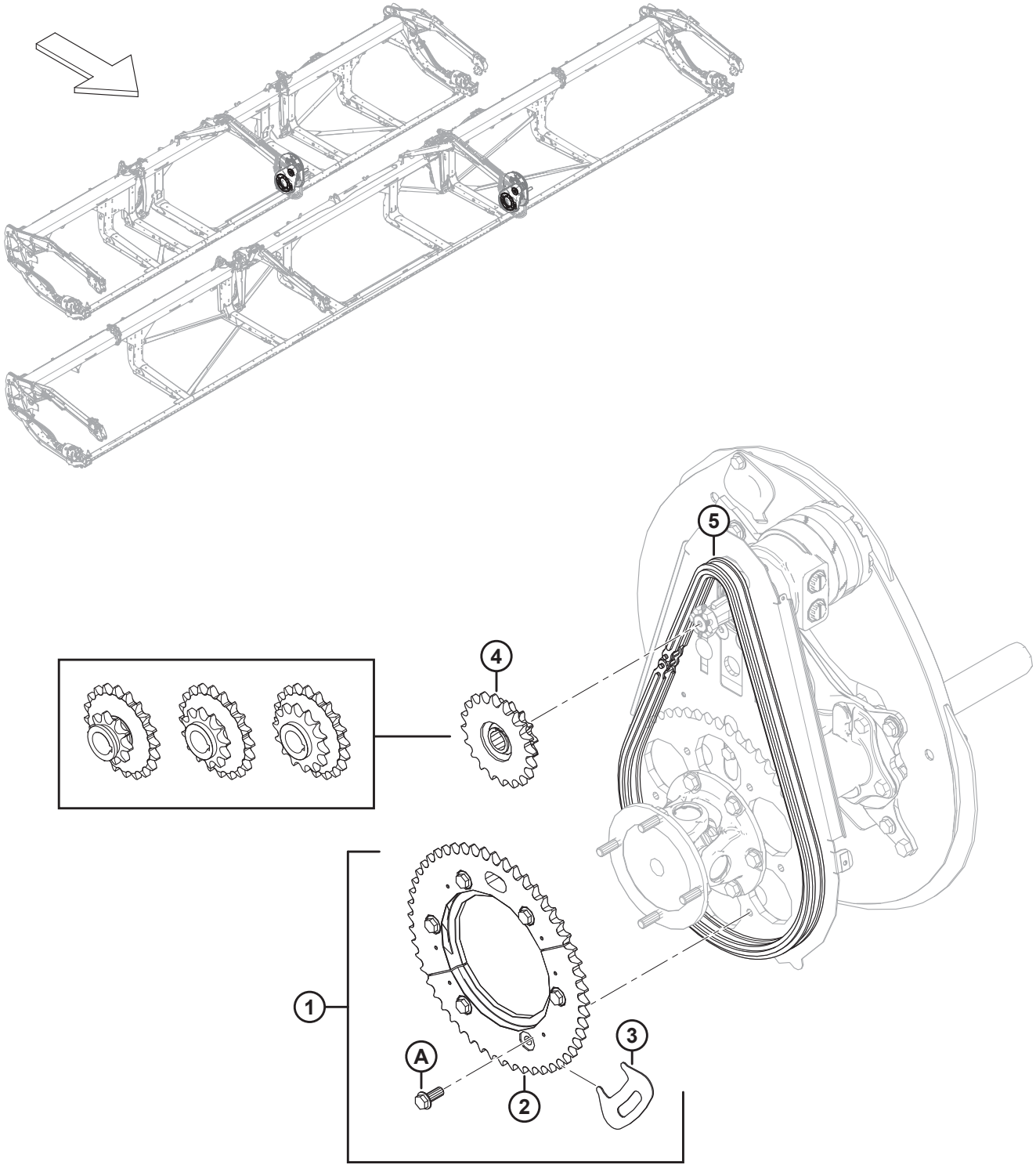

1032643

(OPTIONAL) HASPEL – ZWEI GESCHWINDIGKEITEN

Ref.	Bestellnummer	Informationen	Menge	Seriennummer
1	MAC311882	SATZ – 2 GESCHWINDIGKEITEN [317]	1	
2	MAC273689	KETTENRAD – BEARBEITET 52 ZÄHNE	1	
3	MAC273594	WERKZEUG – KETTENRAD	1	
4	MAC273453	KETTENRAD – DOPPELT 14-20 (CNH, NH) [318]	1	
5	MAC273907	KETTE – RC 60 ENDLOS 76 GLIEDER [319]	OPT	
	MAC273963	KETTE – RC K/M STECKER 76 GLIEDER [320]	OPT	
A	MAC320192	SCHRAUBE – SK MIT FLS M12 X 1,75 X 30-SPCL-8,8-AA1J		

317. Der Satz enthält bearbeitetes Kettenrad mit 52 Zähnen (MAC273689), Kettenrad-Werkzeug (MAC273594), sechs Schrauben (MAC320180) und Anweisungen.
318. Case und New Holland, Druck im Kreislauf des Haspelantriebs 3000 PSI.
319. Die Kette ist **NICHT** im Satz enthalten (MAC311882). Eine neue Kette wird empfohlen, wenn der Satz an einem Gerät mit Betriebsstunden installiert wird und es sich nicht um ein neues Schneidwerk handelt. Eine verschlissene Kette beeinträchtigt die Passung der Kettenradhälften zueinander.
320. Die Kette ist **NICHT** im Satz enthalten (MAC311882). Eine neue Kette wird empfohlen, wenn der Satz an einem Gerät mit Betriebsstunden installiert wird und es sich nicht um ein neues Schneidwerk handelt. Eine verschlissene Kette beeinträchtigt die Passung der Kettenradhälften zueinander.

121 (Wahlausrüstung) Halmteiler für Reis

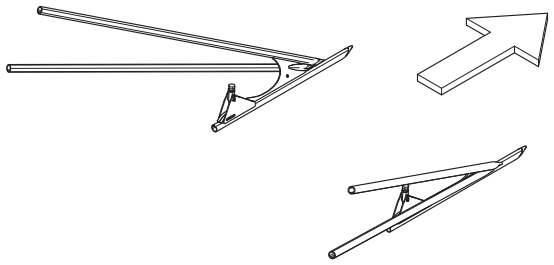

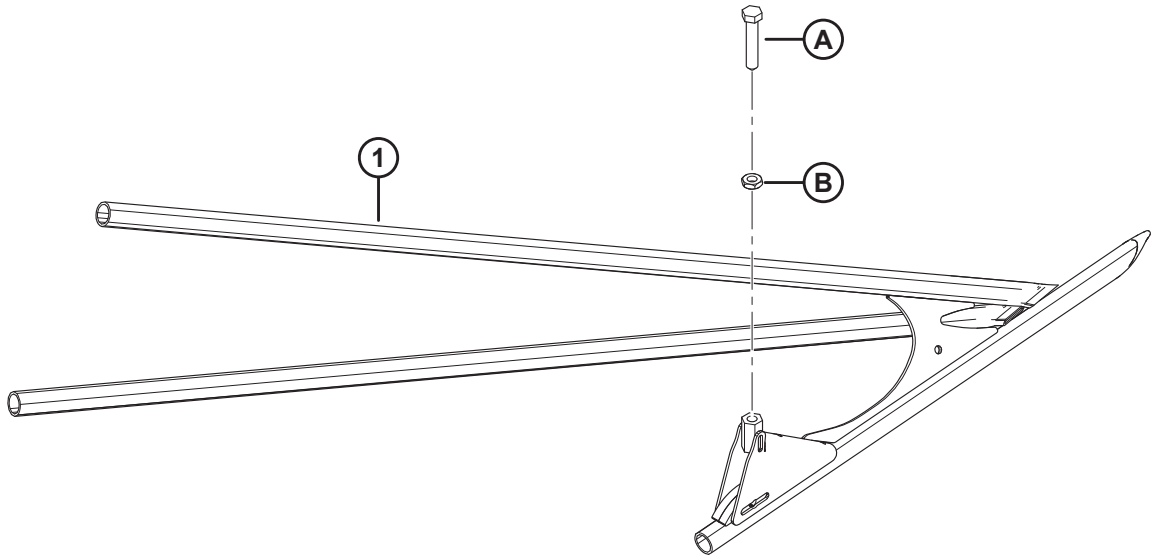

1034744

(WAHLAUSRÜSTUNG) HALMTEILER FÜR REIS

BEACHTEN:

Sätze (B-Bundle-Nummern und C-Collector-Nummern) können nur bei MacDon Whole Goods erworben werden.

Ref.	Bestellnummer	Informationen	Menge	Seriennummer
	B7238	HALMTEILER FÜR REIS [321]		
1	MAC340095	HALMTEILER – REIS, ROHRSCHWEISSTEIL LINKS	1	
	MAC340096	HALMTEILER – REIS, ROHRSCHWEISSTEIL RECHTS	1	
A	MAC232762	STELLSCHRAUBE – BEARBEITET		
B	MAC184696	MUTTER – SK FGW M12 X 1,75-05-AA1J		

321. Die Sätze sind ausschließlich über Whole Goods erhältlich.

122 (Optional) Steinschutzsatz

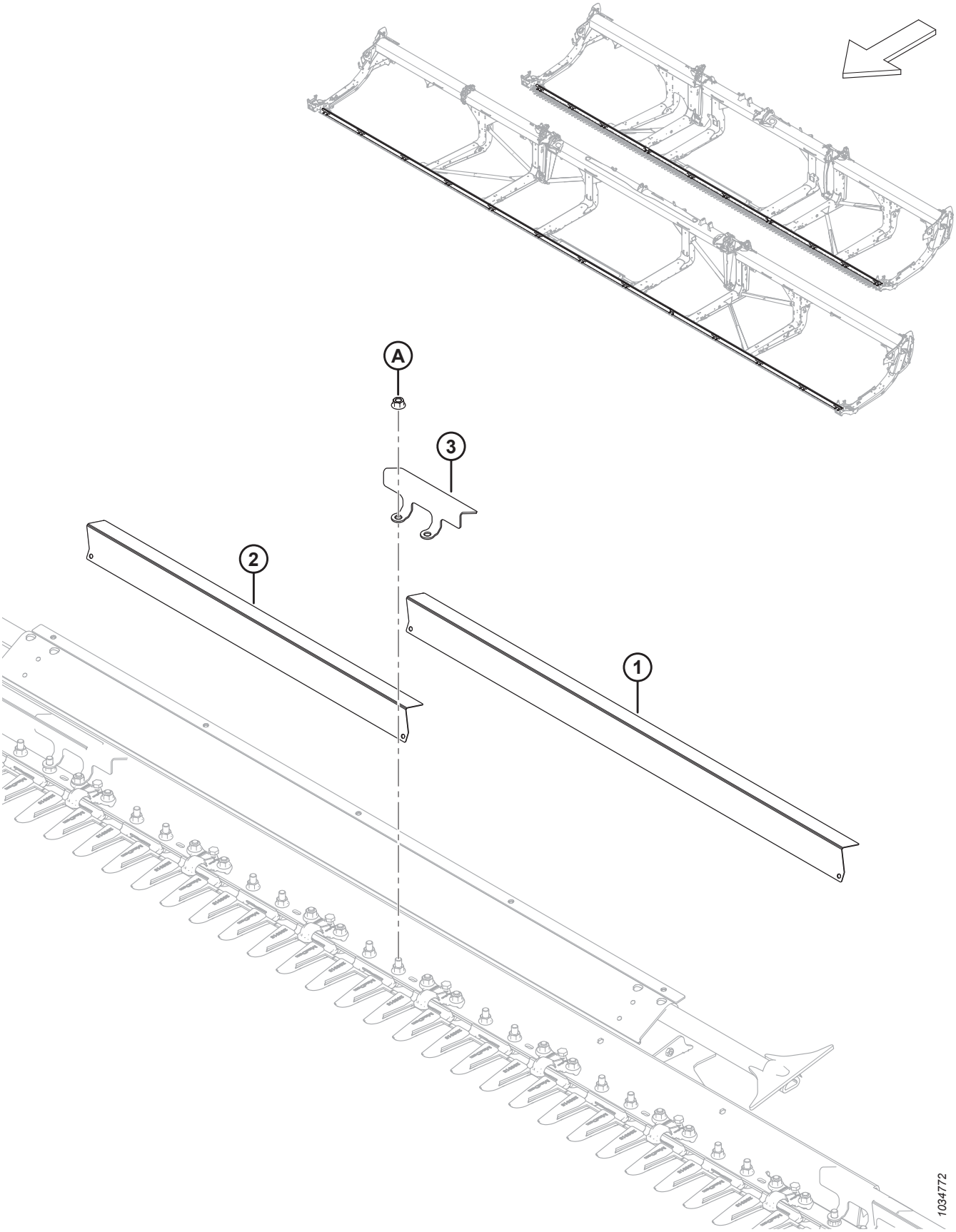

(OPTIONAL) STEINSCHUTZSATZ

BEACHTEN:

Sätze (B-Bundle-Nummern und C-Collector-Nummern) können nur bei MacDon Whole Goods erworben werden.

Ref.	Bestellnummer	Informationen	Menge	Seriennummer
	B7122	SATZ – STEINSCHUTZ, FD225, FD230, FD235 UND FD241 [322]		
	B7123	SATZ – STEINSCHUTZ, FD240, FD245 UND FD250 [322]		
1	MAC233800	ABDECKUNG – STEINSCHUTZ LANG [323]		
2	MAC233799	ABDECKUNG – STEINSCHUTZ KURZ [324]		
3	MAC233635	KLEMME – STEINSCHUTZ [325]		
A	MAC136036	MUTTER – SK KLEIN MIT FLS M12 X 1,75-8-AA1J		

322. Die Sätze sind ausschließlich über Whole Goods erhältlich.
323. Mengen pro Satz: B7122 = 4, B7123 = 10.
324. Mengen pro Satz: B7122 = 9, B7123 = 4.
325. Mengen pro Satz: B7122 = 14, B7123 = 15.

123 (Optional) Wartungssatz – spitze Messerfinger, grob gezahnte Messer

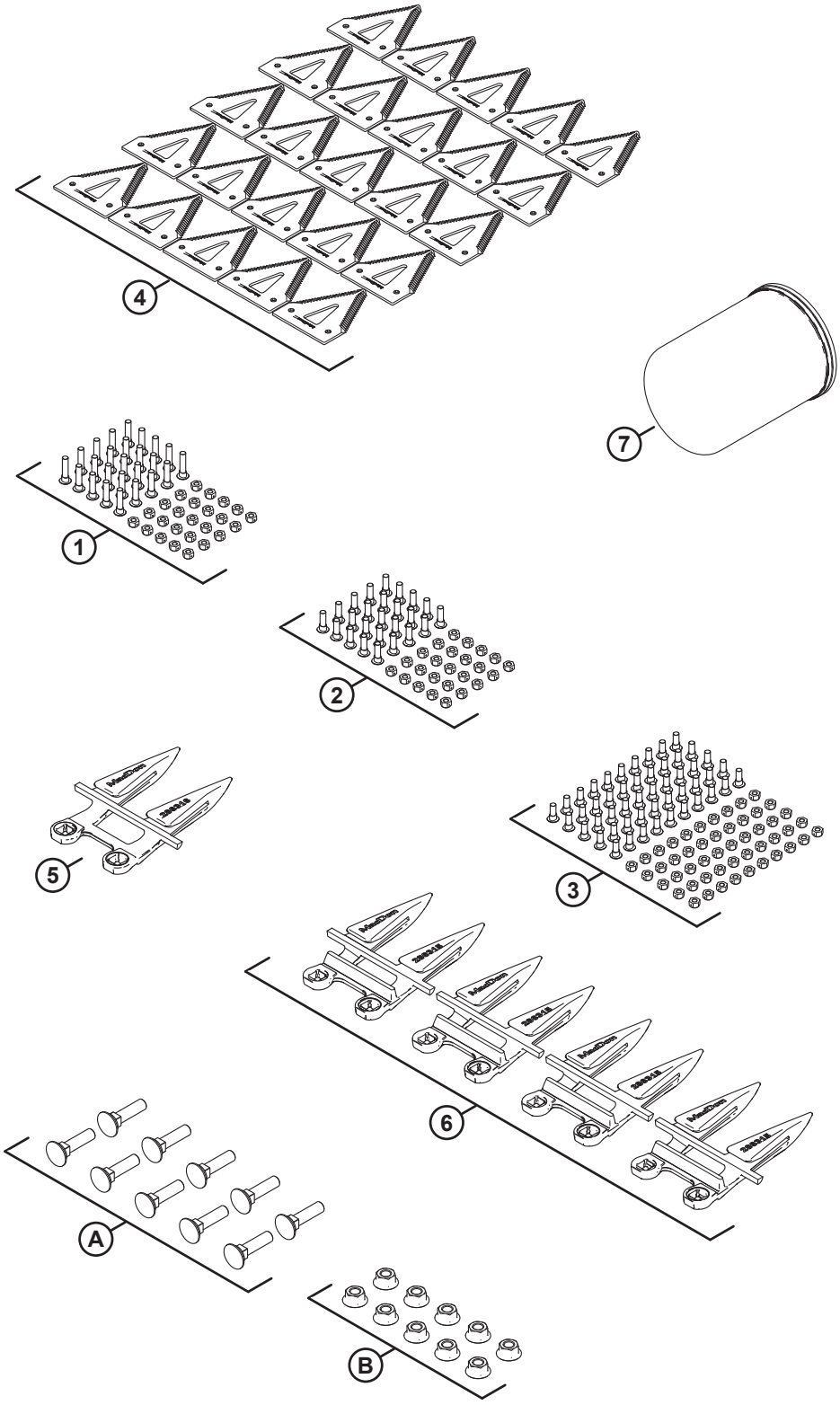

1034897

(OPTIONAL) WARTUNGSSATZ – SPITZE MESSERFINGER, GROB GEZAHNTE MESSER

BEACHTEN:

Sätze (B-Bundle-Nummern und C-Collector-Nummern) können nur bei MacDon Whole Goods erworben werden.

Ref.	Bestellnummer	Informationen	Menge	Seriennummer
	B7155	**SATZ – WARTUNG, SPITZ, GROB GEZAHNT** [326]		
	MAC311789	SATZ – FD2 WARTUNG, SPITZ, GROB GEZAHNT [327]		
1	MAC286477	SATZ – SCHRAUBE M6 X 29 K/M MUTTER 25 STÜCK	1	
2	MAC286476	SATZ – SCHRAUBE M6 X 22 K/M MUTTER 25 STÜCK	1	
3	MAC286475	SATZ – SCHRAUBE M6 X 18 K/M MUTTER 50 STÜCK	1	
4	MAC286461	SEGMENT – CLEARCUT GROB GEZAHNT 25 STÜCK	1	
5	MAC286316	MESSERFINGER – SPITZE SEITE	1	
6	MAC286315	MESSERFINGER – SPITZ	4	
7	MAC320360	FILTER – HYDRAULIK, K/M 2X DICHTUNG	1	
A	MAC226295	SCHRAUBE – FRVK SAF M12 X 47-8,8		
B	MAC136036	MUTTER – SK KLEIN MIT FLS M12 X 1,75-8-AA1J		

326. Die Sätze sind ausschließlich über Whole Goods erhältlich.
327. Der Satz enthält alle aufgeführten Teile.

124 (Optional) Wartungssatz – PlugFree™ Messerfinger, grob gezahnte Messer

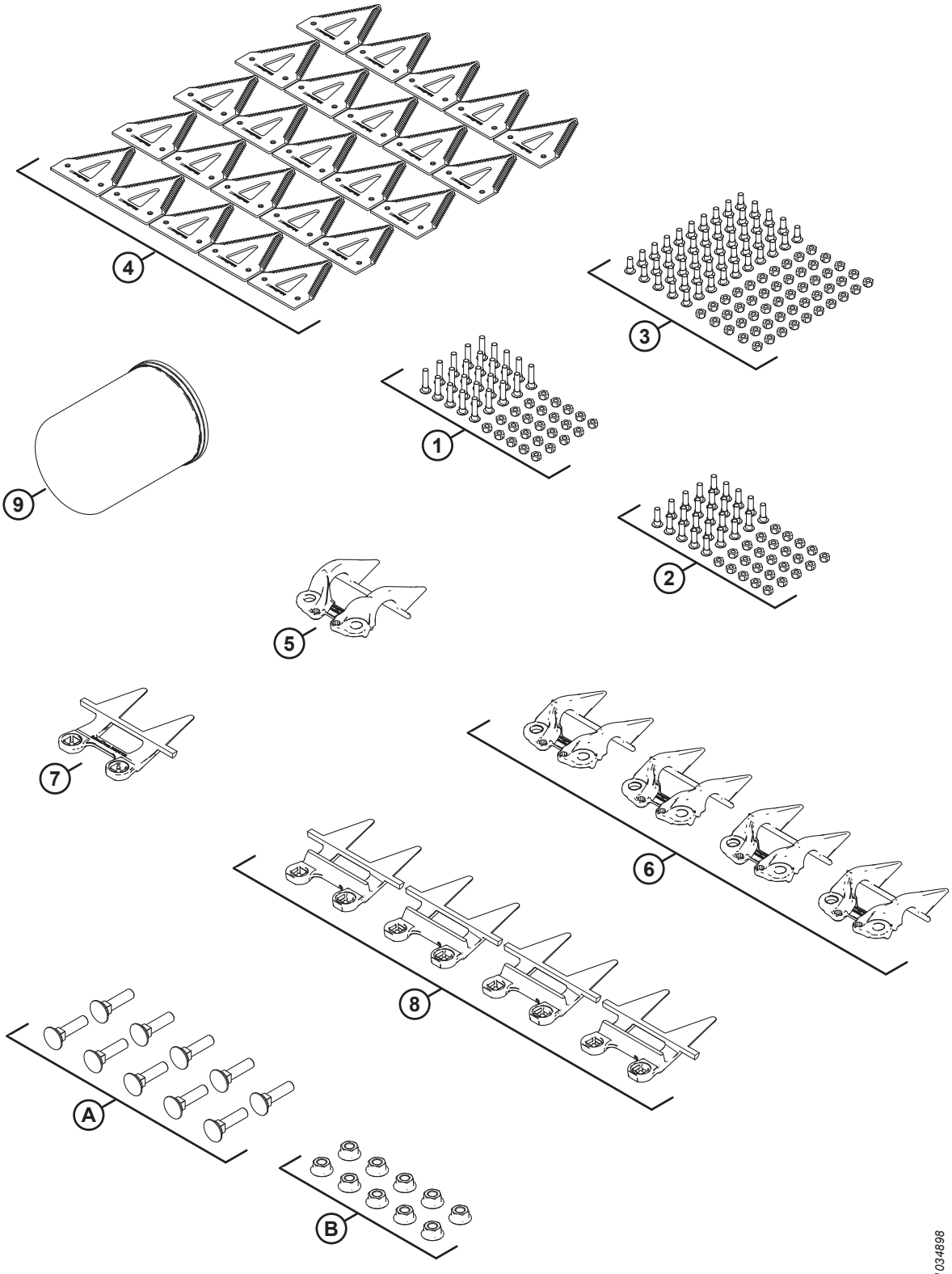

(OPTIONAL) WARTUNGSSATZ – PLUGFREE™ MESSERFINGER, GROB GEZAHNTE MESSER

BEACHTEN:

Sätze (B-Bundle-Nummern und C-Collector-Nummern) können nur bei MacDon Whole Goods erworben werden.

Ref.	Bestellnummer	Informationen	Menge	Seriennummer
	B7156	**SATZ – WARTUNG, PLUGFREE, GROB GEZAHNT** [328]		
	MAC311790	SATZ – FD2 WARTUNG, PLUGFREE, GROB GEZAHNT [329]		
1	MAC286477	SATZ – SCHRAUBE M6 X 29 K/M MUTTER 25 STÜCK	1	
2	MAC286476	SATZ – SCHRAUBE M6 X 22 K/M MUTTER 25 STÜCK	1	
3	MAC286475	SATZ – SCHRAUBE M6 X 18 K/M MUTTER 50 STÜCK	1	
4	MAC286461	SEGMENT – CLEARCUT GROB GEZAHNT 25 STÜCK	1	
5	MAC286331	DRUCKDAUMEN – PLUGFREE SEITE	1	
6	MAC286330	DRUCKDAUMEN – PLUGFREE	4	
7	MAC286319	MESSERFINGER – PLUGFREE SEITE	1	
8	MAC286318	MESSERFINGER – PLUGFREE	4	
9	MAC320360	FILTER – HYDRAULIK, K/M 2X DICHTUNG	1	
A	MAC226295	SCHRAUBE – FRVK SAF M12 X 47-8,8		
B	MAC136036	MUTTER – SK KLEIN MIT FLS M12 X 1,75-8-AA1J		

328. Die Sätze sind ausschließlich über Whole Goods erhältlich.
329. Der Satz enthält alle aufgeführten Teile.

125 (Wahlausrüstung) Wartungssatz Plus – Einzelmesser

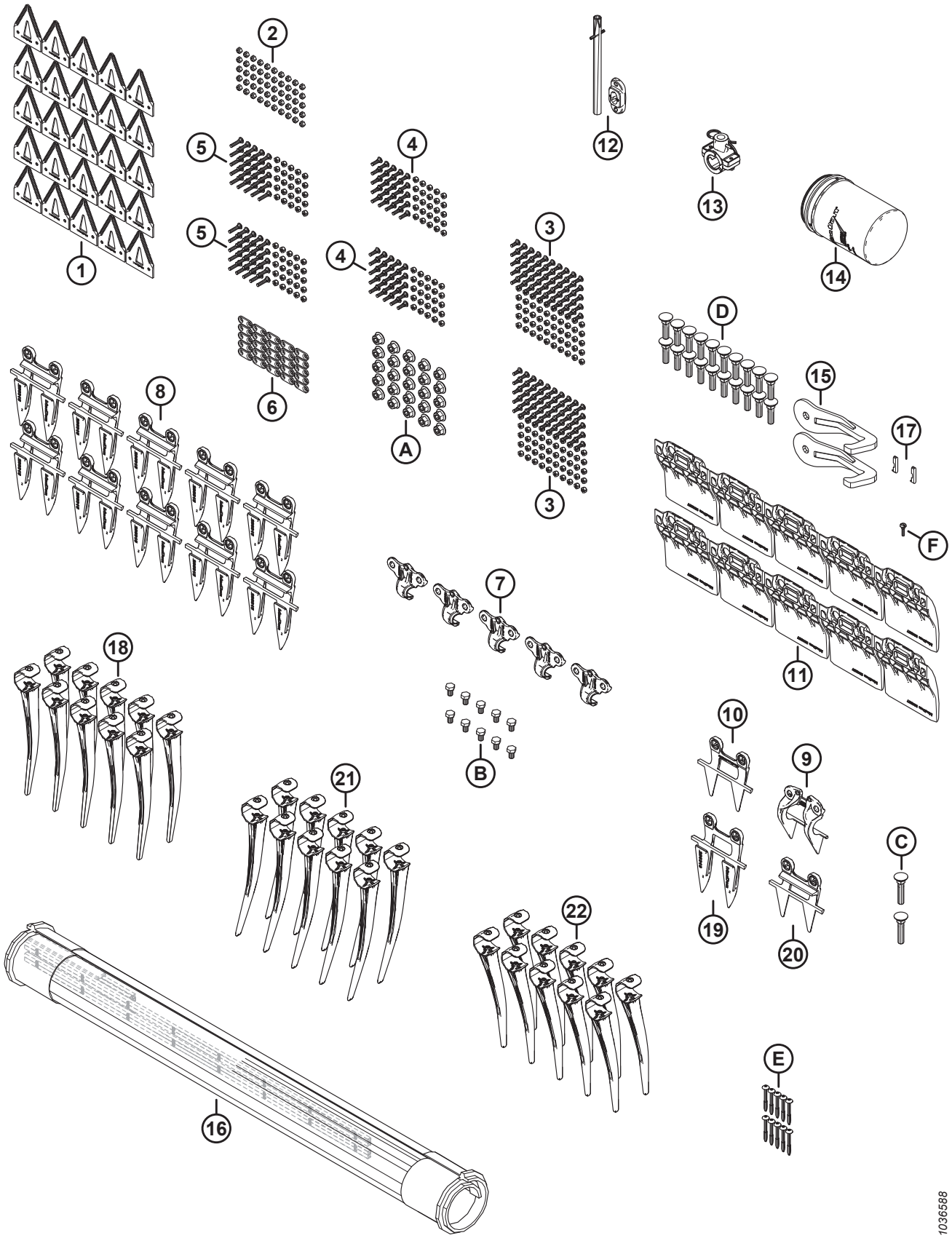

(WAHLAUSRÜSTUNG) WARTUNGSSATZ PLUS – EINZELMESSER

BEACHTEN:

Sätze (B-Bundle-Nummern und C-Collector-Nummern) können nur bei MacDon Whole Goods erworben werden.

Ref.	Bestellnummer	Informationen	Menge	Seriennummer
	B7365	SATZ – WARTUNG, PLUS, EM FD2 [330]		
	MAC340492	SATZ – WARTUNG, PLUS, SK FD2 [331]		
1	MAC286461	SEGMENT – CLEARCUT GROB GEZAHNT 25 STÜCK	1	
2	MAC286479	SATZ – SCHRAUBENMUTTER ZENTRAL SICHERND SNKK M6 X 1 50 STÜCK	1	
3	MAC286475	SATZ – SCHRAUBE M6 X 18 K/M MUTTER 50 STÜCK	2	
4	MAC286476	SATZ – SCHRAUBE M6 X 22 K/M MUTTER 25 STÜCK	2	
5	MAC286477	SATZ – SCHRAUBE M6 X 29 K/M MUTTER 25 STÜCK	2	
6	MAC286481	STANGE – VERSTÄRKUNG 25 STÜCK	1	
7	MAC286329	DRUCKDAUMEN – SPITZE	5	
8	MAC286315	MESSERFINGER – SPITZ	10	
9	MAC286331	DRUCKDAUMEN – PLUGFREE SEITE	1	
10	MAC286319	MESSERFINGER – PLUGFREE SEITE	1	
11	MAC286257	KUFE – VERSCHLEISSPLATTE, MESSERBALKEN	10	
12	MAC337152	SATZ – FINGER [332]	1	
13	MAC276839	SATZ – HASPELFINGERHALTER GETEILT, 5x [333]	1	
14	MAC320360	FILTER – HYDRAULIK, K/M 2X DICHTUNG	1	
15	MAC258876	SCHWEISSTEIL – ABREISSHAKEN	2	
16	MAC319105	SATZ – SEITENBANDREPARATUR 50 ZOLL [334]	1	
	MAC319095	SATZ – SEITENBANDANSCHLUSS 50 ZOLL [335]	2	
17	MAC275864	SCHLÜSSEL – SEITENBAND-ANTRIEBSMOTOR	2	
18	MAC174849	HASPELFINGER – KUNSTSTOFF, ROBUSTE AUSFÜHRUNG (10ER-PACKUNG)	1	
19	MAC286316	MESSERFINGER – SPITZE SEITE	1	
20	MAC286318	MESSERFINGER – PLUGFREE	1	

330. Die Sätze sind ausschließlich über Whole Goods erhältlich.
331. Der Satz enthält alle aufgeführten Teile.
332. Der Satz enthält einen Federstift (MAC7642) und eine Führung (MAC337143).
333. Der Satz enthält 5 geteilte Haspelfingerhalter (NSE), 10 Abstandhalter (NSE), 5 Federstecker (MAC123180), Befestigungsteile und eine Anleitung.
334. Der Satz enthält einen Seitenbandreparaturabschnitt (NSE) und zwei Seitenbandanschlusssätze (MAC319095).
335. Wartungsteile finden Sie im Abschnitt *9 Seitenband, Seite 19*.

(WAHLAUSRÜSTUNG) WARTUNGSSATZ PLUS – EINZELMESSER

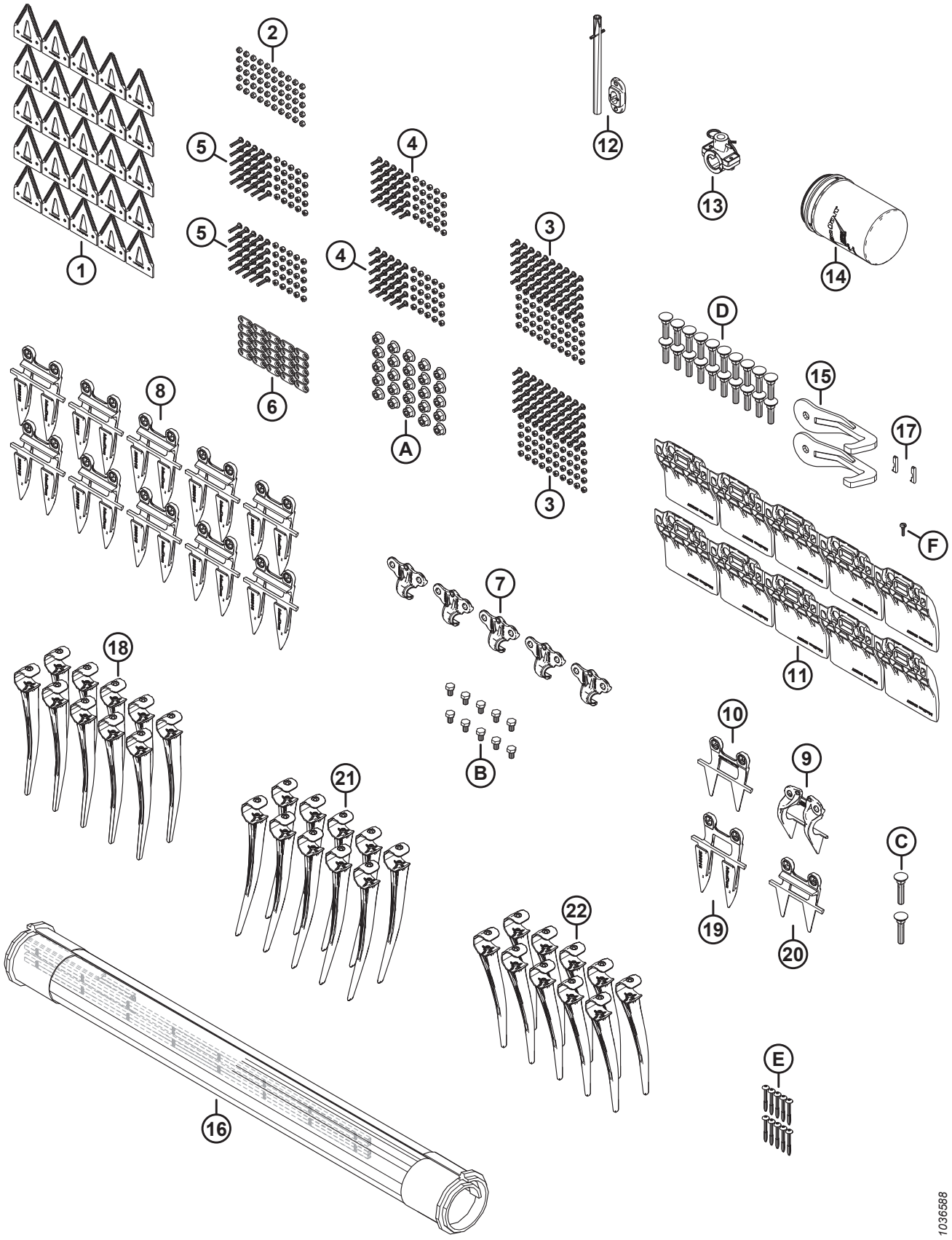

(WAHLAUSRÜSTUNG) WARTUNGSSATZ PLUS – EINZELMESSER

Ref.	Bestellnummer	Informationen	Menge	Seriennummer
21	MAC311523	HASPELFINGER – KUNSTSTOFF, RECHTS ANGEWINKELT, 52 MM (10ER-PACKUNG)	1	
22	MAC**360540**	**HASPELFINGER – KUNSTSTOFF, LINKS ANGEWINKELT, 45 MM (10ER-PACKUNG)**	**1**	
A	MAC136036	MUTTER – SK KLEIN MIT FLS M12 X 1,75-8-AA1J		
B	MAC136005	SCHRAUBE – SK FGW VGL M10 X 1,25 X 16-8,8-AA1J		
C	MAC226280	SCHRAUBE – FRVK SAF M12 X 60-8,8		
D	MAC226295	SCHRAUBE – FRVK SAF M12 X 47-8,8		
E	MAC252687	SCHRAUBE – 48° PLASTITE DOPPELHELIX		
F	MAC135630	SCHRAUBE – FRRA #12-24 NC X 0,920 ZOLL LG (50 STÜCK)		

126 (Wahlausrüstung) Wartungssatz Plus – Doppelmesser

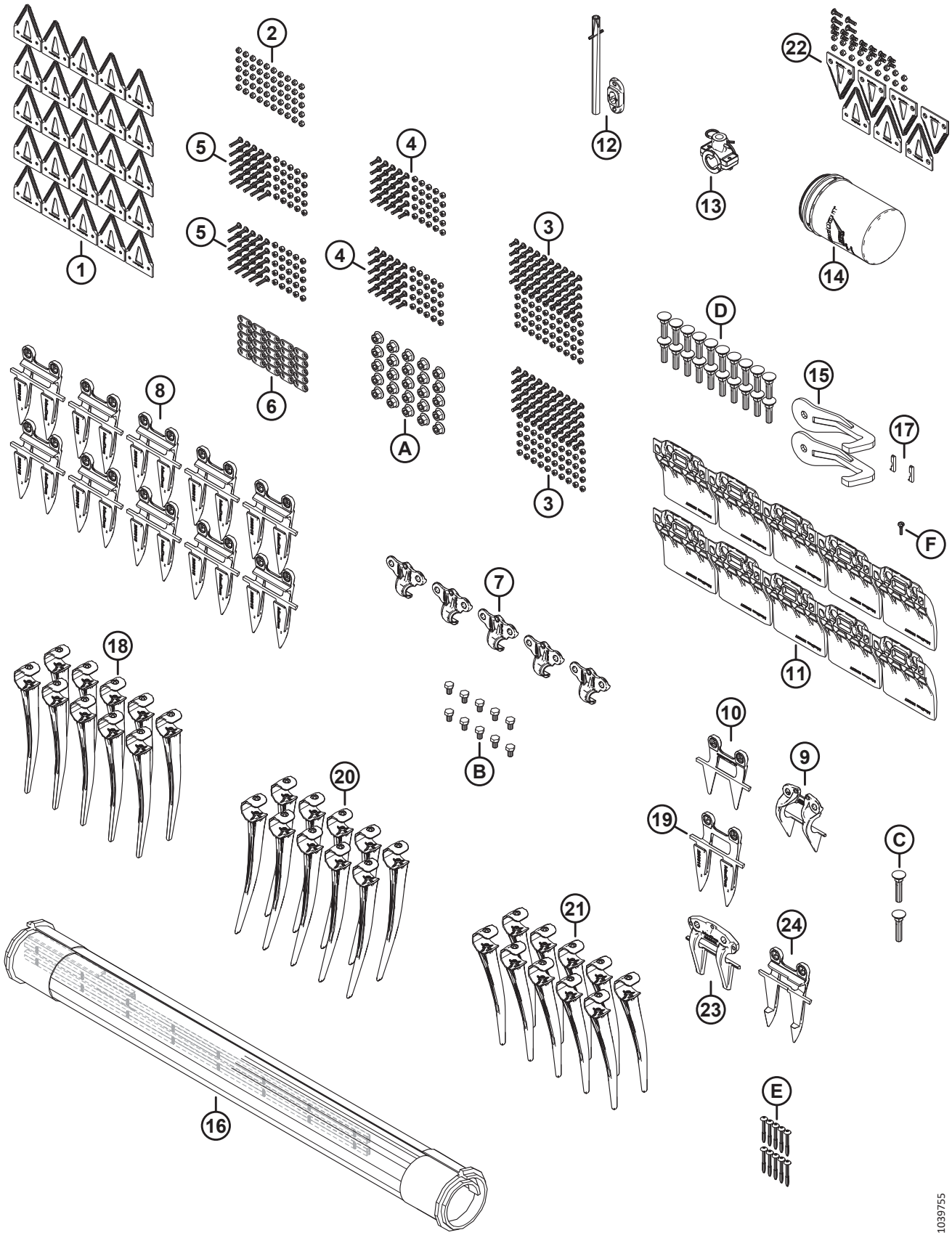

(WAHLAUSRÜSTUNG) WARTUNGSSATZ PLUS – DOPPELMESSER

BEACHTEN:

Sätze (B-Bundle-Nummern und C-Collector-Nummern) können nur bei MacDon Whole Goods erworben werden.

Ref.	Bestellnummer	Informationen	Menge	Seriennummer
	B7366	SATZ – WARTUNG, PLUS, DM FD2 [336]		
	MAC340493	SATZ – WARTUNG, PLUS, DK FD2 [337]		
1	MAC286461	SEGMENT – CLEARCUT GROB GEZAHNT 25 STÜCK	1	
2	MAC286479	SATZ – SCHRAUBENMUTTER ZENTRAL SICHERND SNKK M6 X 1 50 STÜCK	1	
3	MAC286475	SATZ – SCHRAUBE M6 X 18 K/M MUTTER 50 STÜCK	2	
4	MAC286476	SATZ – SCHRAUBE M6 X 22 K/M MUTTER 25 STÜCK	2	
5	MAC286477	SATZ – SCHRAUBE M6 X 29 K/M MUTTER 25 STÜCK	2	
6	MAC286481	STANGE – VERSTÄRKUNG 25 STÜCK	1	
7	MAC286329	DRUCKDAUMEN – SPITZE	5	
8	MAC286315	MESSERFINGER – SPITZ	10	
9	MAC286331	DRUCKDAUMEN – PLUGFREE SEITE	1	
10	MAC286319	MESSERFINGER – PLUGFREE SEITE	1	
11	MAC286257	KUFE – VERSCHLEISSPLATTE, MESSERBALKEN	10	
12	MAC337152	SATZ – FINGER [338]	1	
13	MAC276839	SATZ – HASPELFINGERHALTER GETEILT, 5x [339]	1	
14	MAC320360	FILTER – HYDRAULIK, K/M 2X DICHTUNG	1	
15	MAC258876	SCHWEISSTEIL – ABREISSHAKEN	2	
16	MAC319105	SATZ – SEITENBANDREPARATUR 50 ZOLL [340]	1	
	MAC319095	SATZ – SEITENBANDANSCHLUSS 50 ZOLL [341]	2	
17	MAC275864	SCHLÜSSEL – SEITENBAND-ANTRIEBSMOTOR	2	
18	MAC174849	HASPELFINGER – KUNSTSTOFF, ROBUSTE AUSFÜHRUNG (10ER-PACKUNG)	1	
19	MAC286316	MESSERFINGER – SPITZE SEITE	1	

336. Die Sätze sind ausschließlich über Whole Goods erhältlich.
337. Der Satz enthält alle aufgeführten Teile.
338. Der Satz enthält einen Federstift (MAC7642) und eine Führung (MAC337143).
339. Der Satz enthält 5 geteilte Haspelfingerhalter (NSE), 10 Abstandhalter (NSE), 5 Federstecker (MAC123180), Befestigungsteile und eine Anleitung.
340. Der Satz enthält einen Seitenbandreparaturabschnitt (NSE) und zwei Seitenbandanschlusssätze (MAC319095).
341. Wartungsteile finden Sie im Abschnitt *9 Seitenband, Seite 19*.

(WAHLAUSRÜSTUNG) WARTUNGSSATZ PLUS – DOPPELMESSER

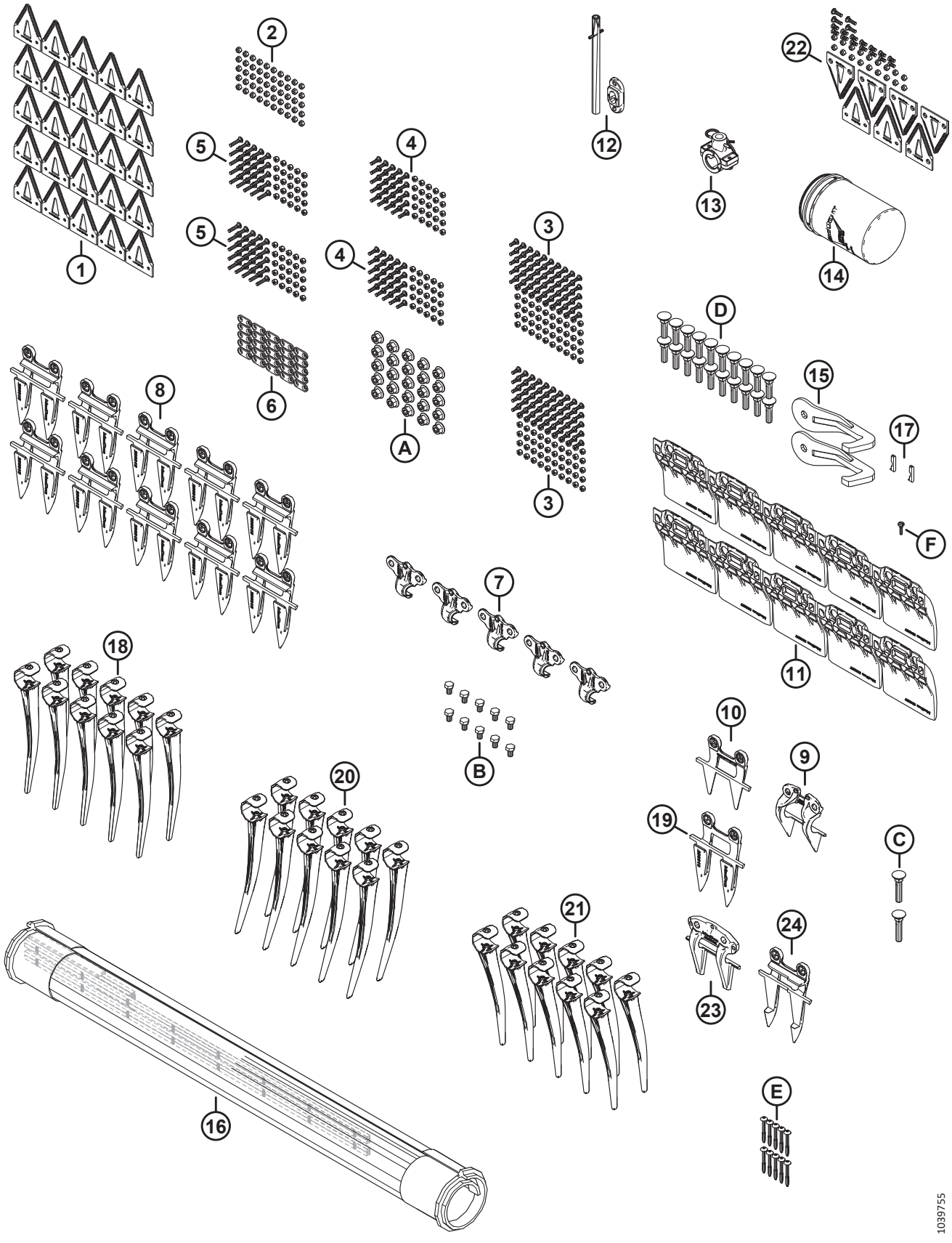

(WAHLAUSRÜSTUNG) WARTUNGSSATZ PLUS – DOPPELMESSER

Ref.	Bestellnummer	Informationen	Menge	Seriennummer
20	MAC311523	HASPELFINGER – KUNSTSTOFF, RECHTS ANGEWINKELT, 52 MM (10ER-PACKUNG)	1	
21	MAC**360540**	**HASPELFINGER – KUNSTSTOFF, LINKS ANGEWINKELT, 45 MM (10ER-PACKUNG)**	**1**	
22	MAC**286861**	**SATZ – CLEARCUT GROB GEZAHNT MITTE** [342]	**1**	
23	MAC286332	DRUCKDAUMEN – SPITZE MITTE	1	
24	MAC286317	MESSERFINGER – SPITZE MITTE	1	
A	MAC136036	MUTTER – SK KLEIN MIT FLS M12 X 1,75-8-AA1J		
B	MAC136005	SCHRAUBE – SK FGW VGL M10 X 1,25 X 16-8,8-AA1J		
C	MAC226280	SCHRAUBE – FRVK SAF M12 X 60-8,8		
D	MAC226295	SCHRAUBE – FRVK SAF M12 X 47-8,8		
E	MAC252687	SCHRAUBE – 48° PLASTITE DOPPELHELIX		
F	MAC135630	SCHRAUBE – FRRA #12-24 NC X 0,920 ZOLL LG (50 STÜCK)		

342. Der Satz enthält fünf grob gezahnte obere ClearCut Klingen (NSE), zwei grob gezahnte untere ClearCut Klingen (NSE) und Befestigungsteile.

127 (Optional) Seitenhang-Stabilisierungssatz

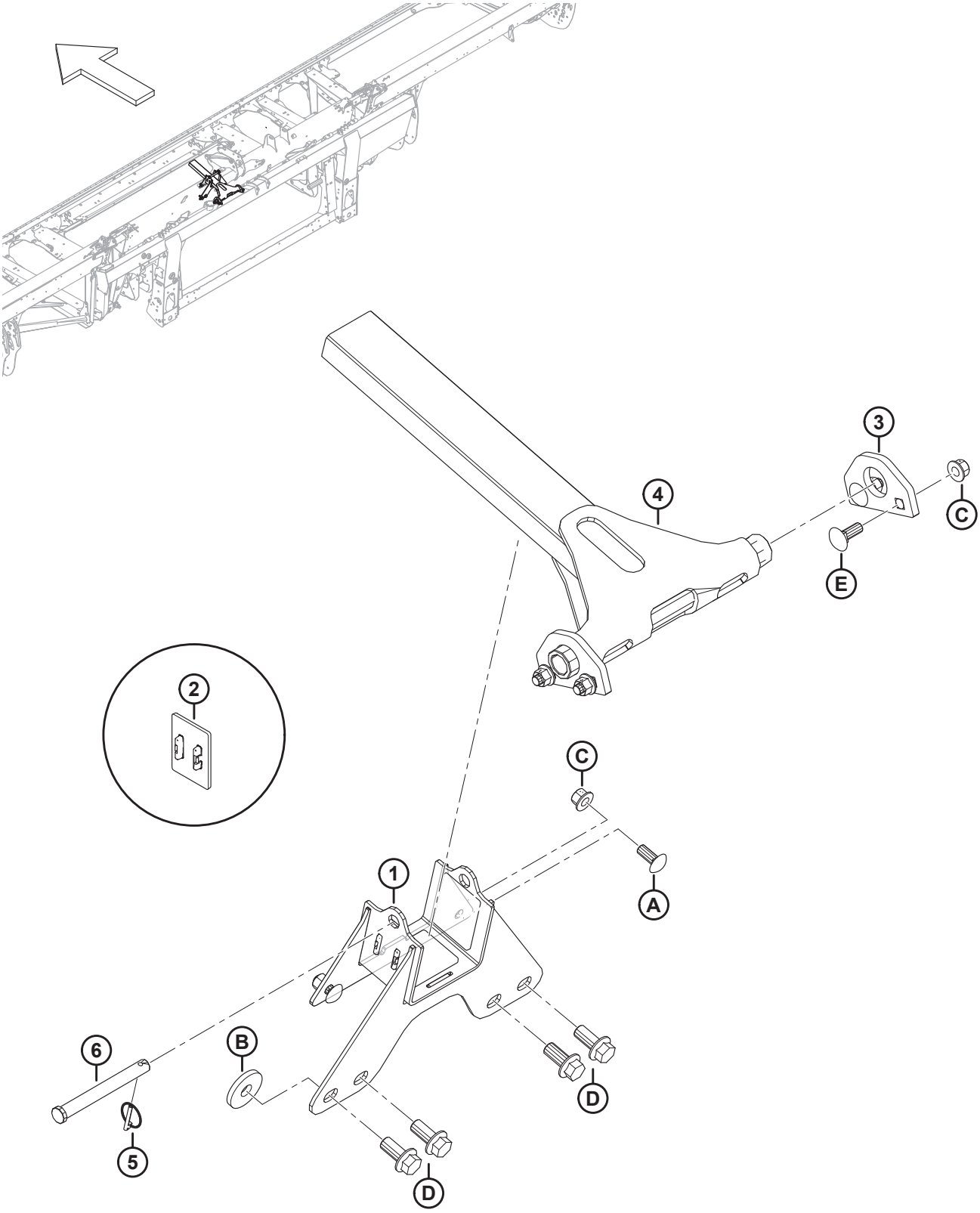

(OPTIONAL) SEITENHANG-STABILISIERUNGSSATZ

BEACHTEN:

Sätze (B-Bundle-Nummern und C-Collector-Nummern) können nur bei MacDon Whole Goods erworben werden.

Ref.	Bestellnummer	Informationen	Menge	Seriennummer
	B7028	SATZ – SEITENHANG-STABILISIERUNGSSATZ [343]		
1	MAC258732	BAUGRUPPE – SEITENHANG-STABILISIERUNGSSATZ HALTERUNG [344]	1	
2	MAC273831	VERSCHLEISSPOLSTER – HASPELANTRIEB	3	
3	MAC258343	NASE – SEITENHANG-STABILISIERUNG	2	
4	MAC258326	SCHWEISSTEIL – SEITENHANG-STABILISIERUNG	1	
5	MAC50193	SPLINT – KLAPP	1	
6	MAC49378	STIFT – GABEL	1	
A	MAC152702	SCHRAUBE – FRKVK M12 X 1,75 X 30-8,8-AA1J		
B	MAC152009	UNTERLEGSCHEIBE – GEHÄRTET 5/8		
C	MAC136431	MUTTER – SK MIT FLS ZENTRAL SICHERND M12 X 1,75-10		
D	MAC136378	SCHRAUBE – SK MIT FLS VGL M16 X 2 X 35-10,9		
E	MAC136291	SCHRAUBE – FRVK VGL M12 X 1,75 X 35-8,8 ZINK		

343. Die Sätze sind ausschließlich über Whole Goods erhältlich.
344. Die Halterungsbaugruppe umfasst drei Verschleißpolster (MAC273831).

128 (Optional) Tasträder

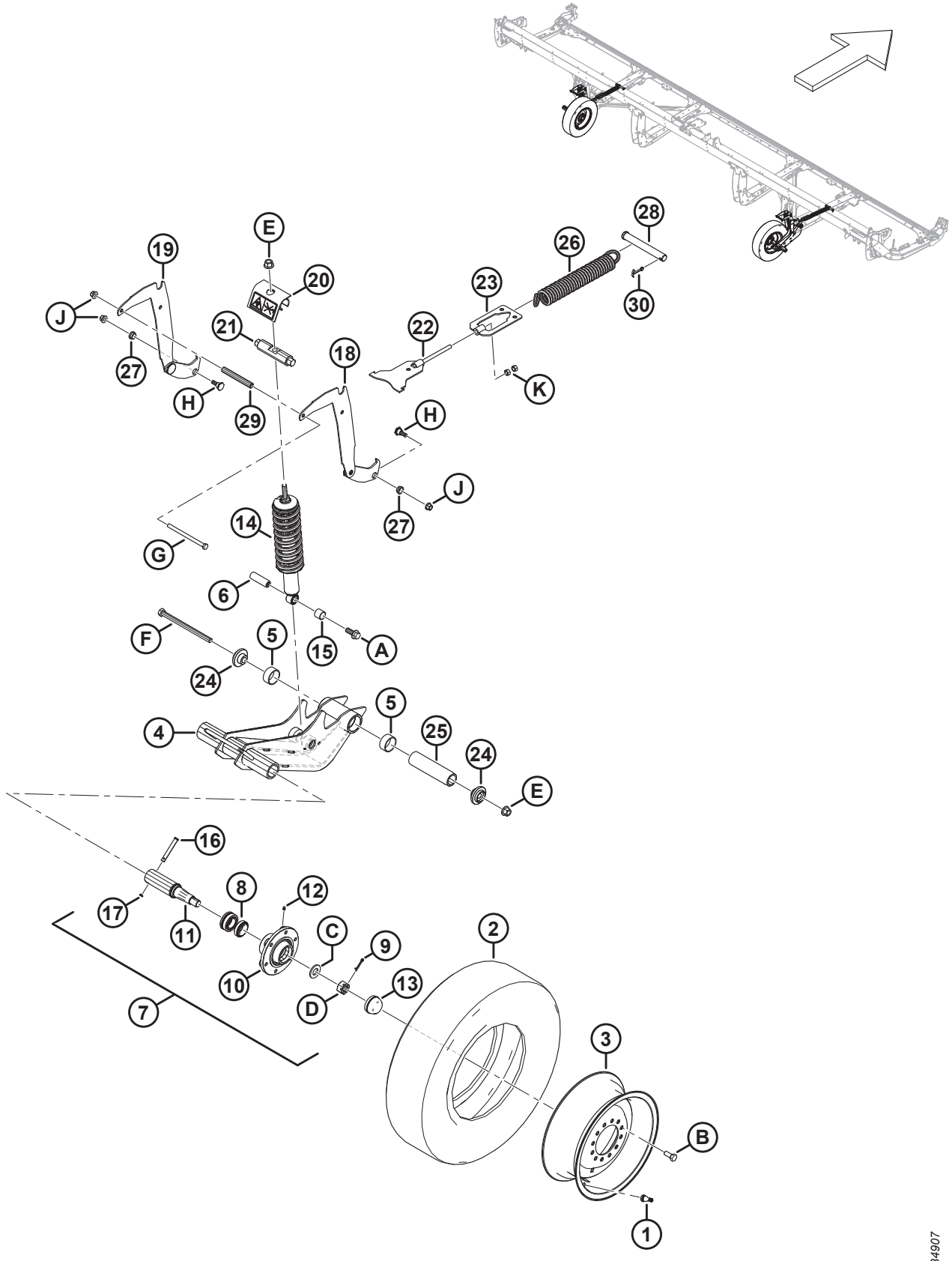

(OPTIONAL) TASTRÄDER

BEACHTEN:

Sätze (B-Bundle-Nummern und C-Collector-Nummern) können nur bei MacDon Whole Goods erworben werden.

Ref.	Bestellnummer	Informationen	Menge	Seriennummer
	C2051	TASTRÄDER – SATZ [345]		
	B6275	SATZ – REIFEN, 225/75R15 [345]		
1	MAC230968	EINSATZ – REIFENVENTILBAUGRUPPE #TR-416	2	
2	MAC230483	REIFEN – ST 225/75 R15 LRE	2	
3	MAC144531	REIFEN – 15 X 6 LB	2	
	MAC327717	AUFKLEBER – REIFENDRUCK	2	
	B6460	SATZ – TASTRÄDER [345]		
4	MAC327682	BAUGRUPPE – SCHWENKARM [346]	2	
5	MAC327600	LAGERBUCHSE – VERBUND	4	
6	MAC316793	STIFT	2	
7	MAC316330	BAUGRUPPE – NABE [347]	2	
8	MAC316851	SATZ – RADLAGERUNG	2	
9	MAC18608	SPLINT – SICHERUNG Ø 3/16 in X 1,5 in VZ	2	
10	MAC316847	NABE	2	
11	MAC316848	ACHSZAPFEN	2	
12	MAC18671	VERSCHRAUBUNG – SCHMIERNIPPEL 1/4-28 in UNF	2	
13	MAC30520	KAPPE – STAUB	2	
14	MAC210340	DÄMPFER – SCHNEIDWERK [348]	2	
15	MAC133992	LAGERBUCHSE – VERBUND	2	
16	MAC101007	STIFT – GABEL	2	
17	MAC18648	SPLINT – SICHERUNG Ø 3/16 in X 1,25 in VZ	2	
18	MAC327656	SCHWEISSTEIL – AUFNAHME, HÖHENEINSTELLUNG	2	

345. Die Sätze sind ausschließlich über Whole Goods erhältlich.
346. Die Schwenkarm-Baugruppe enthält zwei Verbundbuchsen (MAC327600).
347. Die Naben-Baugruppe enthält Sicherungssplint (MAC18608), Verschraubung (MAC18671), sechs Schrauben (MAC18916), Staubkappe (MAC30520), Nabe (MAC316847), Spindel (MAC316848), Radlagerungssatz (MAC316851), Mutter (MAC316859) und Unterlegscheibe (MAC316860).
348. Der Dämpfer enthält Verbundbuchse (MAC133992).

(OPTIONAL) TASTRÄDER

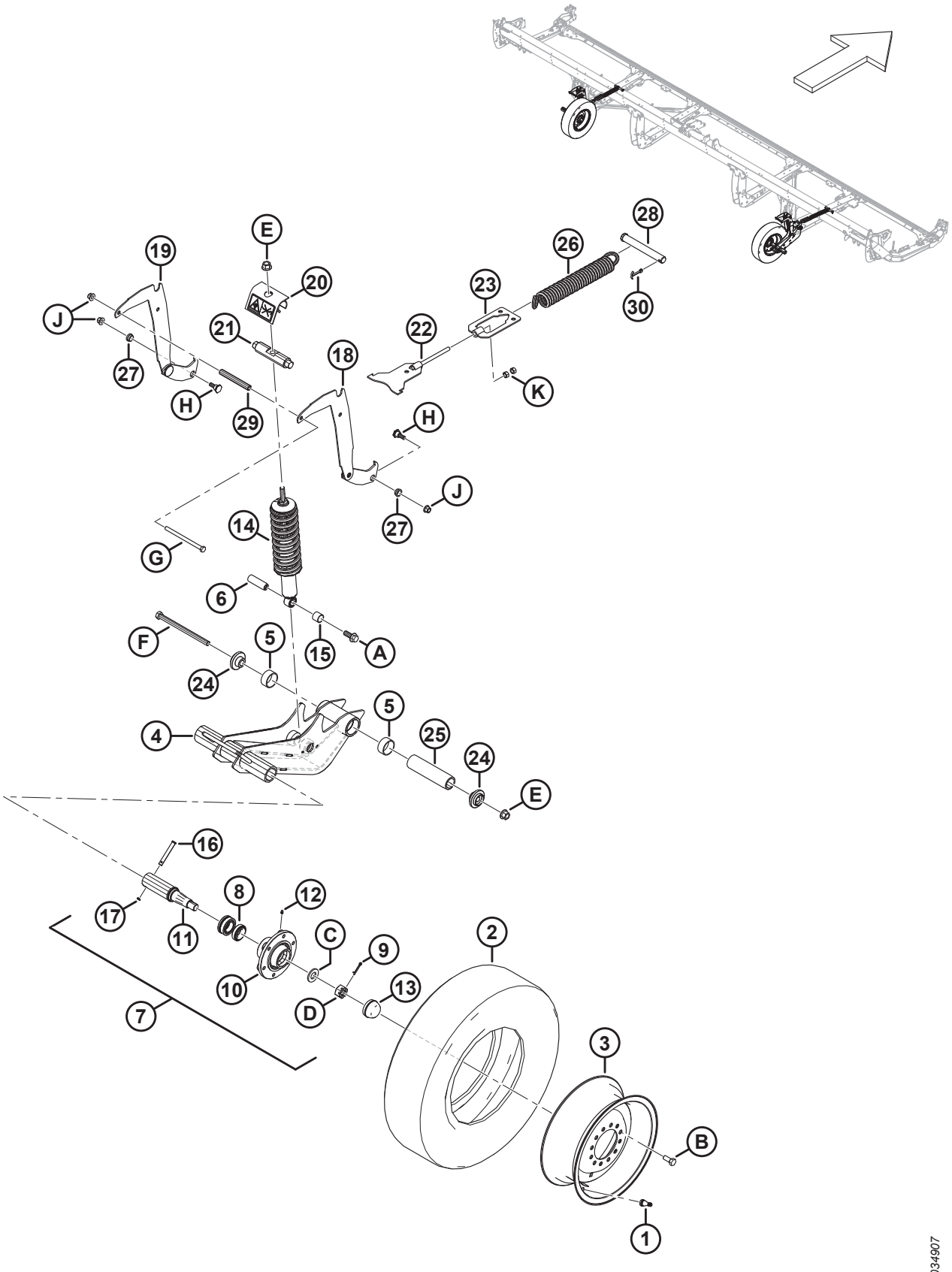

(OPTIONAL) TASTRÄDER

Ref.	Bestellnummer	Informationen	Menge	Seriennummer
19	MAC327655	SCHWEISSTEIL – AUFNAHME, HÖHENEINSTELLUNG	2	
20	MAC327089	BAUGRUPPE – VERDREHSICHERUNG [349]	2	
21	MAC316284	STIFT	2	
22	MAC316096	AUFNAHME (SCHWEISSTEIL)	2	
23	MAC316095	AUFNAHME (SCHWEISSTEIL)	2	
24	MAC303839	GUSSTEIL – PLATTE	4	
25	MAC303525	DREHSTIFT	2	
26	MAC303520	ZUGFEDER	2	
27	MAC303492	LAGERBUCHSE – VERBUND	4	
28	MAC292692	STIFT – GABEL	2	
29	MAC210985	ABSTANDHALTER	2	
30	MAC18609	SPLINT – SICHERUNG Ø 1/4 in X 2 in VZ	2	
	MAC327086	AUFKLEBER – ENERGIEFREIGABE	2	
	MAC316662	AUFKLEBER – HÖHENEINSTELLUNG	2	
A	MAC320060	SCHRAUBE – SK MIT FLS VGL M16 X 2 X 40-10,9 ZINK		
B	MAC18916	SCHRAUBE – 90° RAD 9/16 NF X 1,75 OL-AA1J		
C	MAC316860	UNTERLEGSCHEIBE		
D	MAC316859	MUTTER – GESCHLITZT		
E	MAC136440	MUTTER – SK MIT FLS ZENTRAL SICHERND M16 X 2-10-AA1J		
F	MAC320011	SCHRAUBE – SK M16 X 2 X 240-10,9 ZINK		
G	MAC252272	SCHRAUBE – SK VGL M12 X 1,75 X 180-10,9 ZINK		
H	MAC303251	SCHRAUBE – 19 MM BUND M12 SAF		
J	MAC136431	MUTTER – SK MIT FLS ZENTRAL SICHERND M12 X 1,75-10		
K	MAC135156	SCHRAUBE – SK M12 X 1,75-10-AA1J		

349. Die Verdrehsicherungsbaugruppe enthält Aufkleber (MAC327086) für Energiefreigabe.

129 (Wahlausrüstung) Stahlhaspelfinger-Umrüstsatz

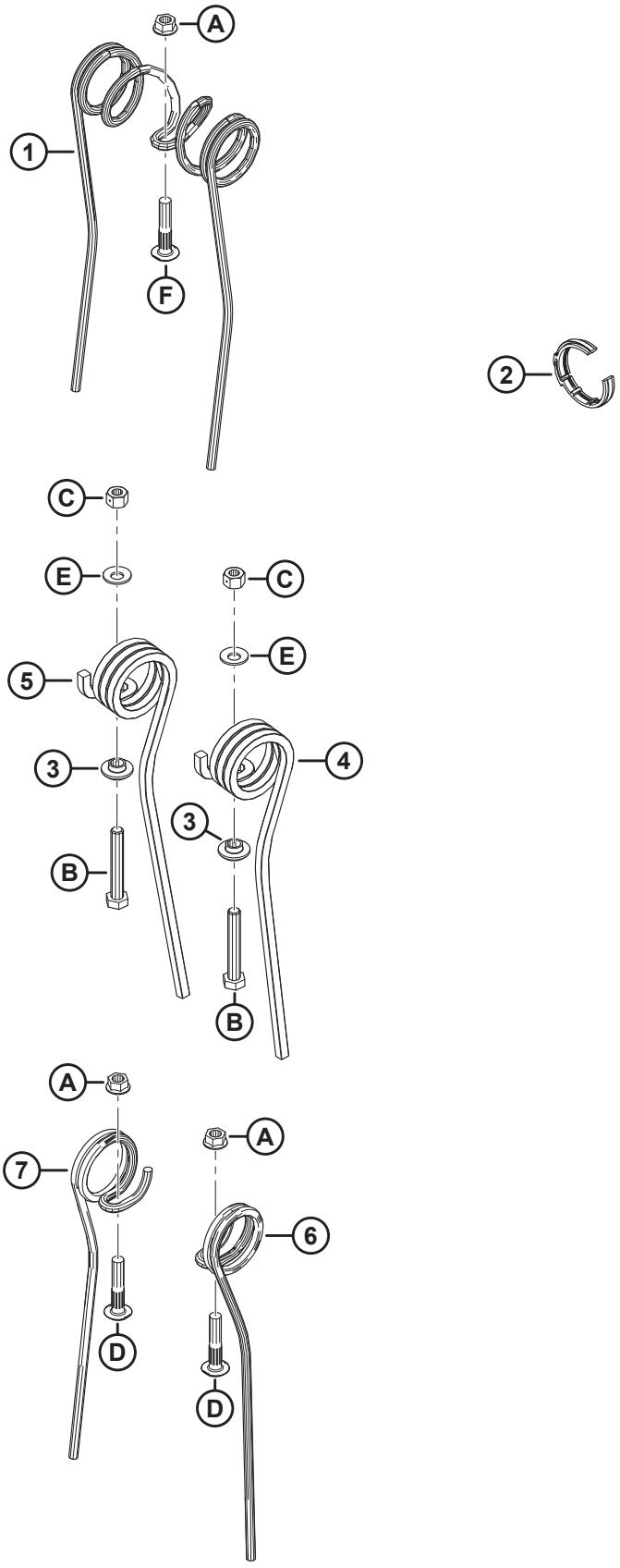

1036678

(WAHLAUSRÜSTUNG) STAHLHASPELFINGER-UMRÜSTSATZ

Ref.	Bestellnummer	Informationen	Menge	Seriennummer
	MAC311054	SATZ – STAHLHASPELFINGER, 30 FUSS DR, 5-ARMIG [350]		
	MAC311055	SATZ – STAHLHASPELFINGER, 30 FUSS DR, 6-ARMIG [350]		
	MAC311068	SATZ – STAHLHASPELFINGER, 35 FUSS DR, 5-ARMIG [350]		
	MAC311069	SATZ – STAHLHASPELFINGER, 35 FUSS DR, 6-ARMIG [350]		
1	MAC137092	FINGER [351]		
2	MAC220941	KLEMME – FINGERTRÄGERBUCHSE, MITTIG GERIPPT (5ER-PACKUNG) [352]		
3	MAC273052	HALTERUNG – ENDFINGER [353]		
4	MAC311321	FINGER – OHNE KURVENBAHN, AUSSEN [354]		
5	MAC311322	FINGER – OHNE KURVENSCHEIBE, INNEN [354]		
6	MAC137754	FINGER – EINZELFINGER RUND RECHTS [355]		
7	MAC137519	FINGER – EINZELFINGER RUND LINKS [356]		
A	MAC30228	SCHRAUBENMUTTER – FLS QG (UNTERSEITE GLATT), 3/8-16 ZOLL UNC GT 5 AA1J		
B	MAC108172	SCHRAUBE – SK M10 X 1,5 X 65-8,8-AA1J		
C	MAC135800	SCHRAUBENMUTTER – SK ZENTRAL SICHERND SAF M10 X 1,5-9-AA1J		
D	MAC137118	SCHRAUBE – 3/8 ZOLL NC MIT RIPPANSATZ		
E	MAC184584	UNTERLEGSCHEIBE – FEDERSCHEIBE RUND M10 STL SAE		

350. Der Satz enthält alle aufgeführten Teile sowie eine Anleitung. Die Stückzahlangaben finden Sie in den Fußnoten zu den einzelnen Wartungsteilen.
351. Stückzahlen: FD230 ZTH 5-armig = 135, FD230 ZTH 6-armig = 135, FD235 ZTH 5-armig = 143, FD235 ZTH 6-armig = 171.
352. Stückzahlen: FD230 ZTH 5-armig = 6, FD230 ZTH 6-armig = 8, FD235 ZTH 5-armig = 8, FD235 ZTH 6-armig = 10.
353. Stückzahlen: FD230 ZTH 5-armig = 10, FD230 ZTH 6-armig = 12, FD235 ZTH 5-armig = 10, FD235 ZTH 6-armig = 12.
354. Stückzahlen: FD230 ZTH 5-armig = 5, FD230 ZTH 6-armig = 6, FD235 ZTH 5-armig = 5, FD235 ZTH 6-armig = 6.
355. Mengen: FD230 ZTH 5-armig = 4, FD230 ZTH 6-armig = 6, FD235 ZTH 5-armig = 18, FD235 ZTH 6-armig = 24.
356. Mengen: FD230 ZTH 5-armig = 10, FD230 ZTH 6-armig = 12, FD235 ZTH 5-armig = 30, FD235 ZTH 6-armig = 36.

130 (Wahlausrüstung) Sonnenblumenaufsatz – Basisausrüstungssatz – Schrägbalken und Abdeckungen

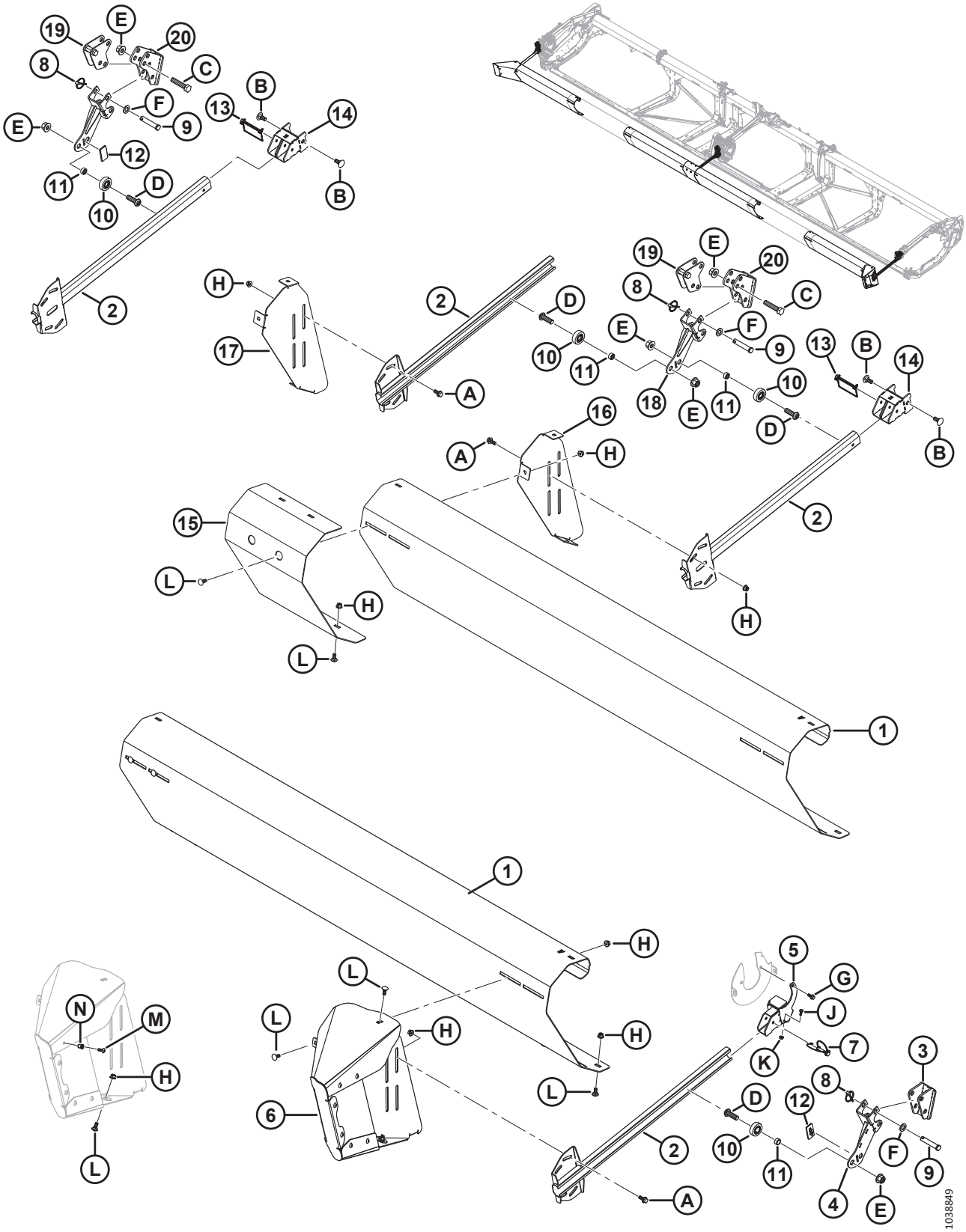

BEACHTEN:

Der Sonnenblumenaufsatz ist nur mit spitzen Messerfingern kompatibel.

BEACHTEN:

Sätze (B-Bundle-Nummern und C-Collector-Nummern) können nur bei MacDon Whole Goods erworben werden.

Ref.	Bestellnummer	Beschreibung	Menge	Seriennummer
	C2086	SATZ – 30-FUSS-SONNENBLUMENAUFSATZ [357]		
	C2087	BAUSATZ – 35-FUSS-SONNENBLUMENAUFSATZ [357]		
	C2088	BAUSATZ – 40/41-FUSS-SONNENBLUMENAUFSATZ (ZWEITEILIGE HASPEL) [357]		
	C2169	BAUSATZ – 40-FUSS-SONNENBLUMENAUFSATZ (DREITEILIGE HASPEL) [357]		
	C2089	BAUSATZ – 45-FUSS-SONNENBLUMENAUFSATZ [357]		
	C2170	BAUSATZ – 50-FUSS-SONNENBLUMENAUFSATZ [357]		
	B7302	SATZ – SONNENBLUMENAUFSATZ, BASIS [358]		
1	MAC119691	ABDECKUNG – SCHRÄGBALKEN A [359]	4	
2	MAC119757	BÜGEL – SCHUBSTANGE GESCHWEISST	4	
3	MAC119593	AUFNAHME – SCHRÄGBALKEN-SCHWEISSTEIL	1	
4	MAC119667	AUFNAHME – SCHRÄGBALKEN-SCHWEISSTEIL	1	
5	MAC119666	HALTERUNG – AUFHÄNGUNG GESCHWEISST	1	
6	MAC119706	ABDECKUNG – VERLÄNGERUNGSBAUGRUPPE – LINKS [360]	1	
	MAC119705	ABDECKUNG-VERLÄNGERUNGSBAUGRUPPE – RECHTS [360]	1	
7	MAC320205	SPLINT – KLAPP Ø 5/16 ZOLL X 1,75 in GROSS MIT HALTEKETTE	1	
8	MAC102264	SPLINT – KLAPP 3/16 X 9/16 ZOLL	6	
9	MAC18624	STIFT – GABEL	6	
10	MAC273524	LAGERUNG – KURVENROLLE	4	
11	MAC101095	ABSTANDHALTER	4	

357. Der Satz enthält Basissatz (B7302), Bodenplattensatz (B7303) und Abdeckungssatz (B7304, B7305, B7306, B7395, B7307 oder B7396). Die Sätze sind nur über Whole Goods erhältlich.
358. Der Basissatz B7302 enthält alle in diesem Abschnitt und im Abschnitt *131 (Wahlausrüstung) Sonnenblumenaufsatz – Basisausrüstungssatz – Wannen und Stützen, Seite 375* aufgeführten Teile. Die Sätze sind nur über Whole Goods erhältlich.
359. Vier Abdeckungen (MAC119691) sind im Basissatz enthalten. Für die Schneidwerke FD245 und FD250 sind insgesamt sechs erforderlich.
360. Enthält acht Torx-Schrauben (MAC320190), acht Blindnietmuttern (MAC252179), eine Schraube (MAC135785) und eine Mutter (MAC135799).

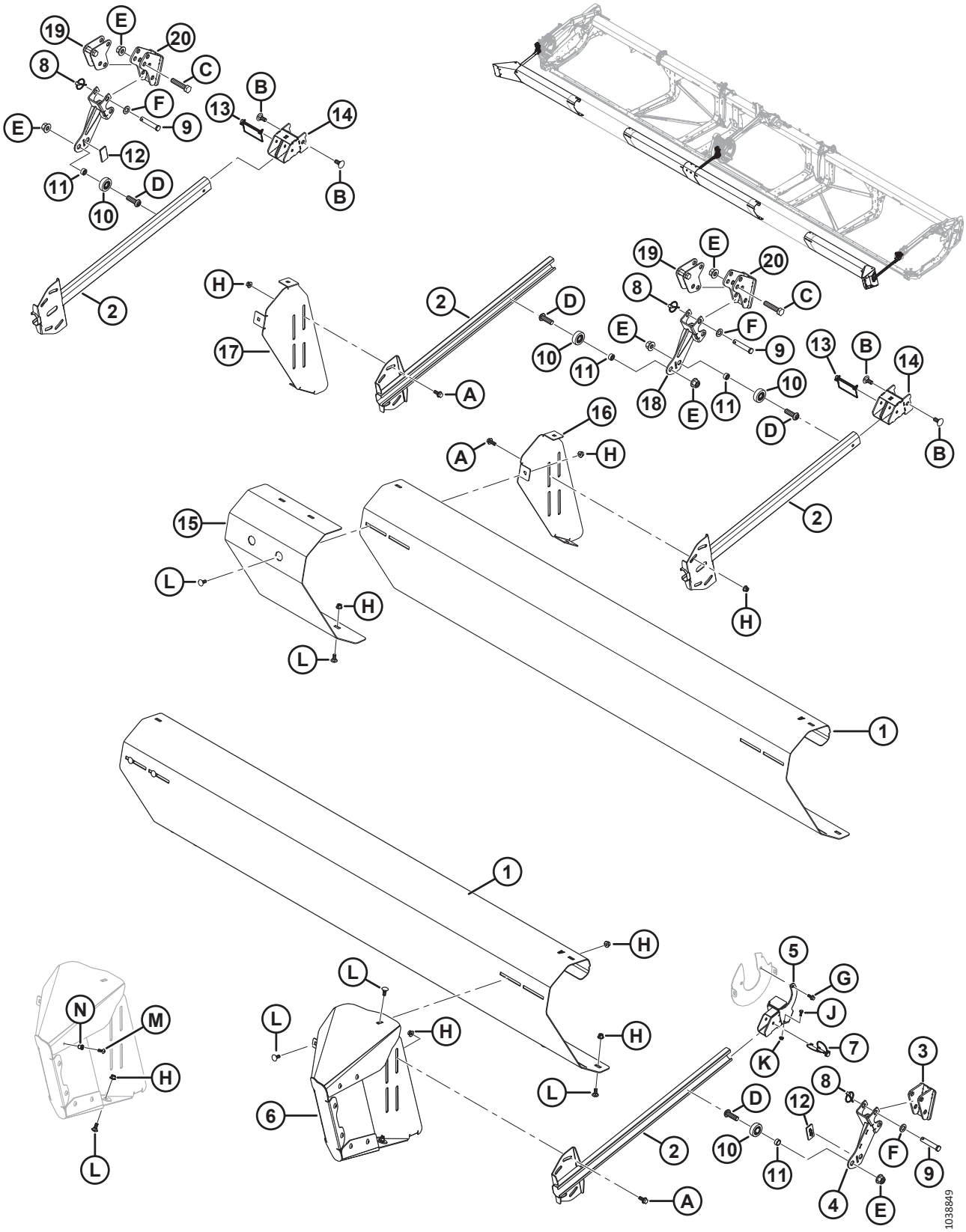
1038849

Ref.	Bestellnummer	Beschreibung	Menge	Seriennummer
12	MAC273777	VERSCHLEISSPOLSTER – HASPELANTRIEB	2	
13	MAC136749	SPLINT – KLAPP	2	
14	MAC119738	HALTERUNG – GESCHWEISST	2	
15	MAC119725	ABDECKUNG – SCHRÄGBALKENFÜLLUNG	1	
16	MAC119696	HALTERUNG – SCHRÄGBALKENHALTERUNG, LINKS	1	
17	MAC119697	HALTERUNG – SCHRÄGBALKENHALTERUNG, RECHTS	1	
18	MAC119672	AUFNAHME – SCHRÄGBALKEN-SCHWEISSTEIL	2	
19	MAC119641	ANKER – HORIZONTALVERSTELLUNG, SCHWEISSTEIL	2	
20	MAC119623	AUFNAHME – VORDERER ANKER SCHWEISSTEIL	2	
A	MAC135783	SCHRAUBE – SK MIT FLS, VGL, M10 X 1,5 X 25-10,9-AA1J		
B	MAC184667	SCHRAUBE – FRVK M12 X 1,75 X 30-8,8 ZINK		
C	MAC181475	SCHRAUBE – SK M16 X 2 X 75-8,8-BE0R		
D	MAC320441	SCHRAUBE – FLACHKOPF ISK M16 X 2,0 X 50-10,9-AA1J		
E	MAC136440	MUTTER – SK MIT FLS ZENTRAL SICHERND M16 X 2-10-AA1J		
F	MAC184717	UNTERLEGSCHEIBE – FLACH NORMAL, M16-200HV-AA1J		
G	MAC136300	SCHRAUBE – SK MIT FLS, VGL, M8 X 1,25 X 20-8,8-AA3L		
H	MAC135799	MUTTER – SK MIT FLS ZENTRAL SICHERND M10 X 1,5-10		
J	MAC21572	SCHRAUBE – SK 1/4 20 in X 0,625 ZOLL GR 5 AA1J		
K	MAC135248	MUTTER – SK FLS, ZENTRAL SICHERND		
L	MAC135785	SCHRAUBE – FRVK M10 X 1,5 X 25-8,8-AA1J		
M	MAC320190	SCHRAUBE – TORX FLACHRUNDKOPF M8 X 1,25 X 20-SPCL-8.8-ZINC		
N	MAC252179	BLINDNIETMUTTER – M8 X 1,25 HEX 0,7-3,8		

131 (Wahlausrüstung) Sonnenblumenaufsatz – Basisausrüstungssatz – Wannen und Stützen

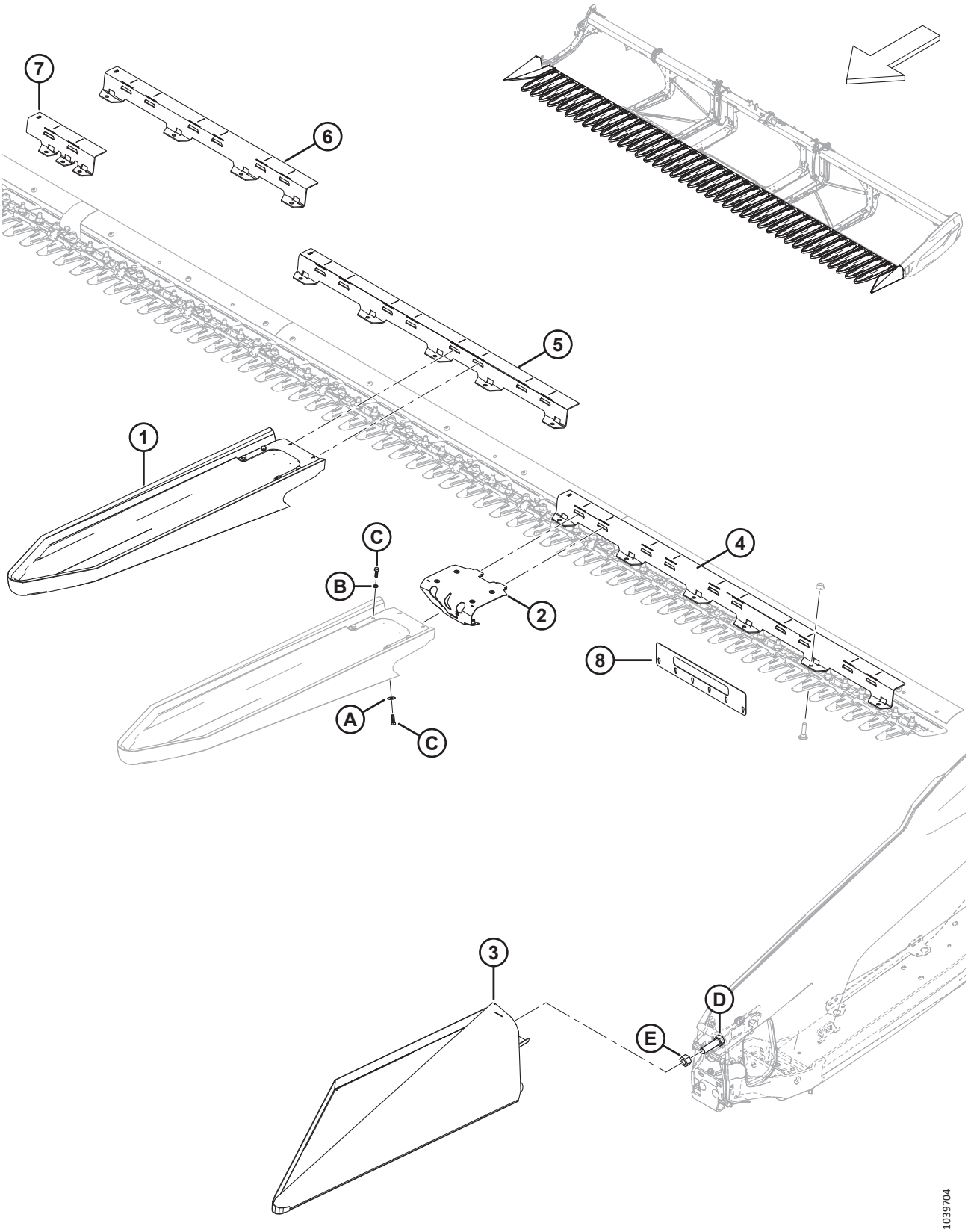

BEACHTEN:

Der Sonnenblumenaufsatz ist nur mit spitzen Messerfingern kompatibel.

BEACHTEN:

Sätze (B-Bundle-Nummern und C-Collector-Nummern) können nur bei MacDon Whole Goods erworben werden.

Ref.	Bestellnummer	Beschreibung	Menge	Seriennummer
	B7302	SATZ – SONNENBLUMENAUFSATZ, BASIS [361]		
1	MAC119529	BODENBLECH – SONNENBLUMEN-SCHNELLBEFESTIGUNG [362]	5	
2	MAC119726	BAUGRUPPE – BODENPLATTENVERRIEGELUNG [363]	5	
3	MAC119560	BODENPLATTE – ENDE LINKS GESCHWEISST	1	
	MAC119565	BODENPLATTE – ENDE RECHTS GESCHWEISST	1	
4	MAC119558	AUFNAHME – BODENPLATTE 5 FUSS A	2	
5	MAC119653	AUFNAHME – BODENPLATTE 4 FUSS B	3	
6	MAC119654	AUFNAHME – BODENPLATTE 3 FUSS C	4	
7	MAC119655	AUFNAHME – BODENPLATTENSCHARNIER D	1	
	MAC119656	AUFNAHME – BODENPLATTENSCHARNIER E	1	
8	MAC119766	WERKZEUG – KONTROLLE DER MESSERFINGERSPITZEN, 2 SERIEN	1	
A	MAC184709	UNTERLEGSCHEIBE – FLACH GROSS, M8-200HV		
B	MAC30716	UNTERLEGSCHEIBE – FEDERRING M8-CS-1055-1065-AA1J		
C	MAC184652	SCHRAUBE – SK VGL, M8 X 1,25 X 25-8,8-AA1J		
D	MAC**136339**	**SCHRAUBE – SK FGW VGL M20 X 1,5 X 70 X 8,8-ZINK**		
E	MAC**136342**	**MUTTER – SK FGW M20 X 1,5 X 10-AA3L**		

361. Der Basissatz B7302 enthält alle in diesem Abschnitt und im Abschnitt *130 (Wahlausrüstung) Sonnenblumenaufsatz – Basisausrüstungssatz – Schrägbalken und Abdeckungen, Seite 371* aufgeführten Teile. Die Sätze sind nur über Whole Goods erhältlich.
362. Beinhaltet Halteplatte (MAC119726), Klemme (NSE), sechs Schrauben (MAC184652), vier Federringe (MAC30716) und zwei Unterlegscheiben (MAC184709).
363. Enthält sechs Blindnietmuttern (MAC252179).

132 (Wahlausrüstung) Sonnenblumenaufsatz – Abdeckungssätze (zweiteilige Haspel)

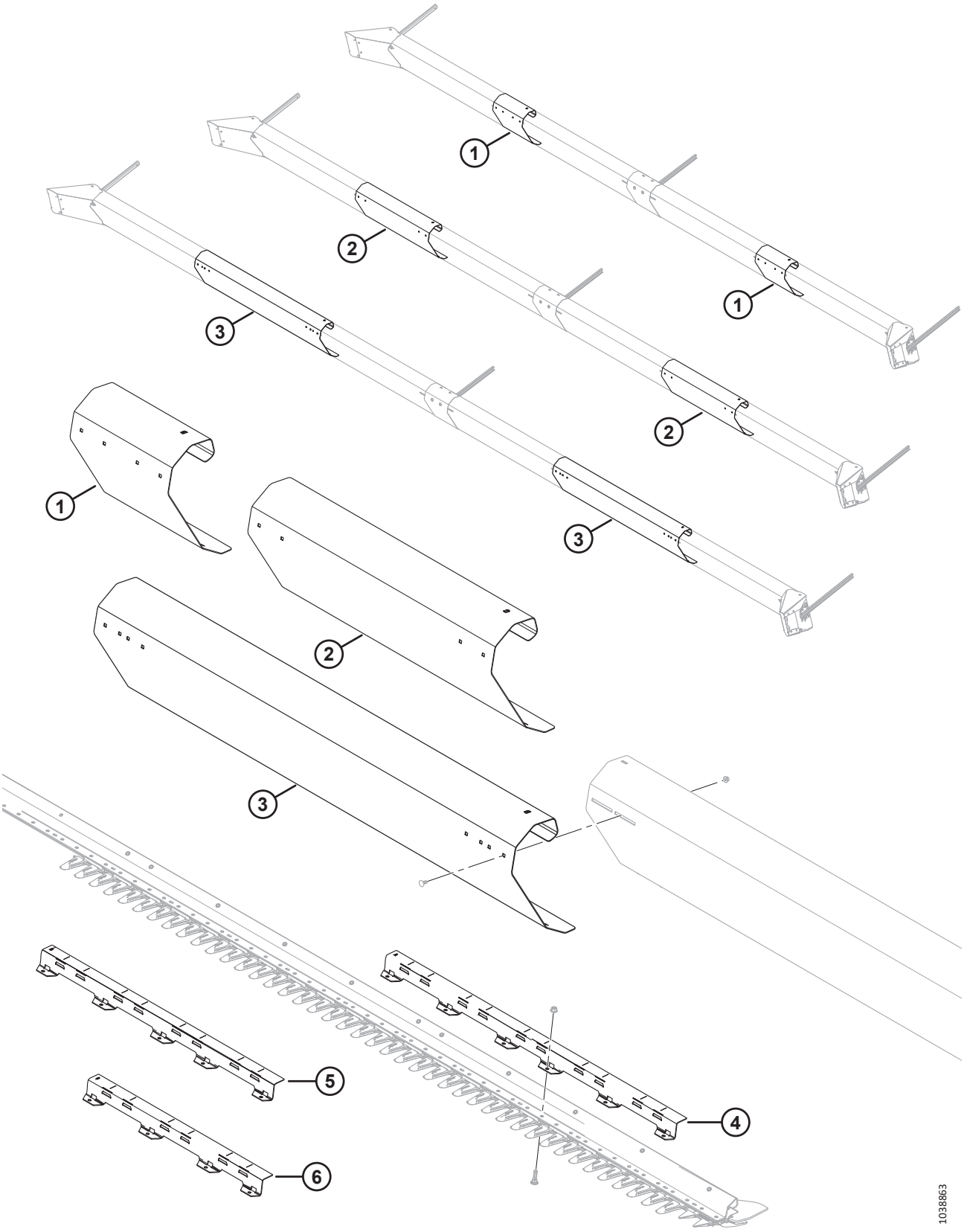

(WAHLAUSRÜSTUNG) SONNENBLUMENAUFSATZ – ABDECKUNGSSÄTZE (ZWEITEILIGE HASPEL)

BEACHTEN:

Der Sonnenblumenaufsatz ist nur mit spitzen Messerfingern kompatibel.

BEACHTEN:

Sätze (B-Bundle-Nummern und C-Collector-Nummern) können nur bei MacDon Whole Goods erworben werden.

Ref.	Bestellnummer	Beschreibung	Menge	Seriennummer
	B7304	SATZ – SONNENBLUMENABDECKUNG 30 FUSS [364]		
	B7305	BAUSATZ – SONNENBLUMENABDECKUNG 35 FT [364]		
	B7306	BAUSATZ – SONNENBLUMENABDECKUNG 40/41 FUSS ZTH [364]		
1	MAC119692	ABDECKUNG – SCHRÄGBALKEN B [365]	2	
2	MAC119693	ABDECKUNG – SCHRÄGBALKEN C [366]	2	
3	MAC119694	ABDECKUNG – SCHRÄGBALKEN D [367]	2	
4	MAC119558	AUFNAHME – BODENPLATTE A (5 FUSS) [367]	2	
5	MAC119653	AUFNAHME – BODENPLATTE B (4 FUSS) [367]	1	
6	MAC119654	AUFNAHME – BODENPLATTE C (3 FUSS) [366]	3	

364. Die Sätze sind ausschließlich über Whole Goods erhältlich.
365. In B7304 (Schneidwerke FD230) enthalten.
366. In B7305 (Schneidwerke FD235) enthalten.
367. In B7306 (Schneidwerke mit zweiteiliger Haspel FD240/FD241) enthalten.

133 (Wahlausrüstung) Sonnenblumenaufsatz – Abdeckungssätze (dreiteilige Haspel)

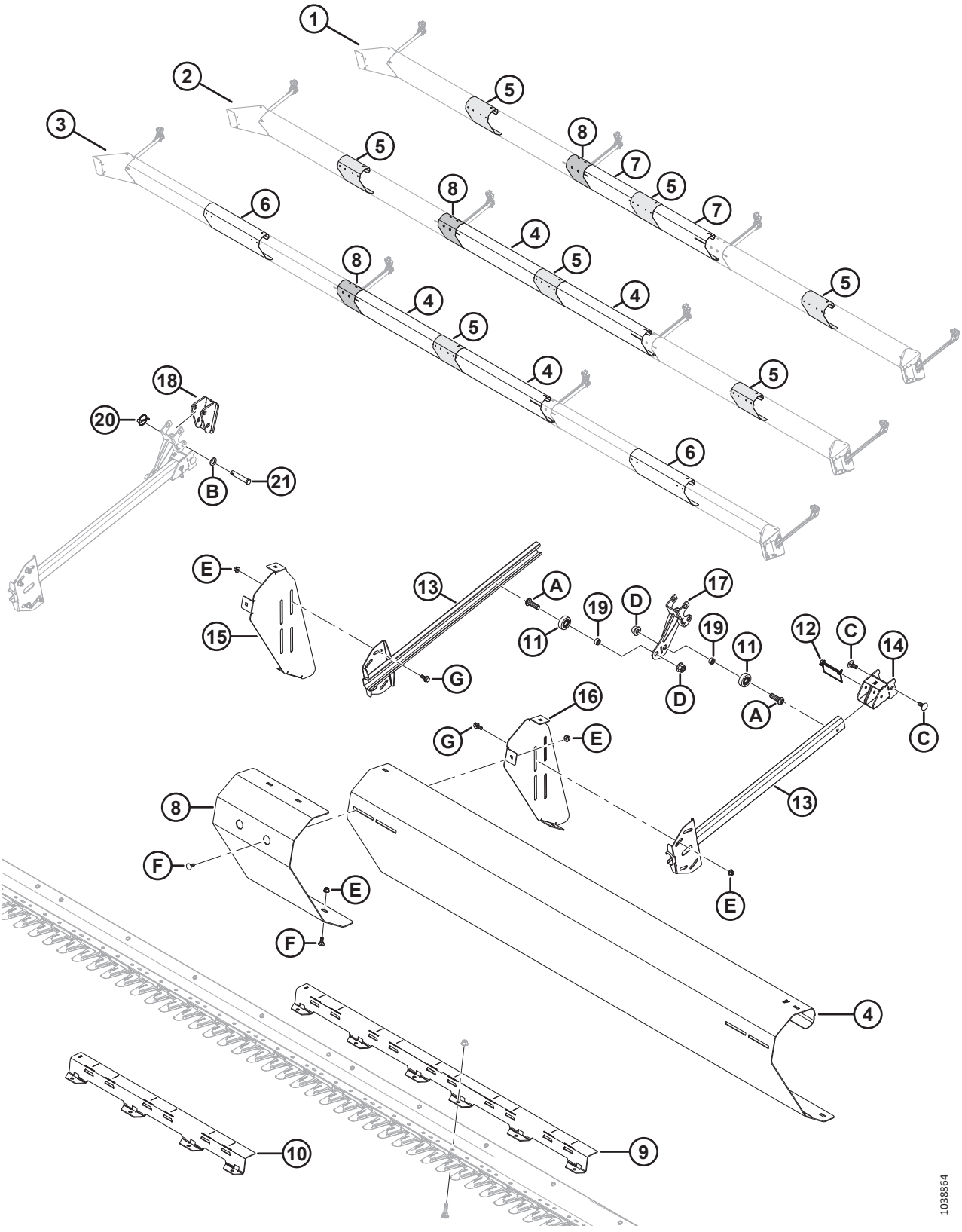

(WAHLAUSRÜSTUNG) SONNENBLUMENAUFSATZ – ABDECKUNGSSÄTZE (DREITEILIGE HASPEL)

BEACHTEN:

Der Sonnenblumenaufsatz ist nur mit spitzen Messerfingern kompatibel.

BEACHTEN:

Sätze (B-Bundle-Nummern und C-Collector-Nummern) können nur bei MacDon Whole Goods erworben werden.

Ref.	Bestellnummer	Beschreibung	Menge	Seriennummer
	B7395	SATZ – SONNENBLUMENABDECKUNG 40 FUSS DH [368]		
	B7307	BAUSATZ – SONNENBLUMENABDECKUNG 45 FT [368]		
	B7396	BAUSATZ – SONNENBLUMENABDECKUNG 50 FT [368]		
1	REF	FD240 DH-KONFIGURATION		
2	REF	FD245 DH-KONFIGURATION		
3	REF	FD250 DH-KONFIGURATION		
4	MAC119691	ABDECKUNG – SCHRÄGBALKEN A [369]		
5	MAC119692	ABDECKUNG – SCHRÄGBALKEN B [370]		
6	MAC119693	ABDECKUNG – SCHRÄGBALKEN C [371]		
7	MAC119745	ABDECKUNG – SCHRÄGBALKEN E [372]		
8	MAC119725	ABDECKUNG – SCHRÄGBALKENFÜLLUNG	1	
9	MAC119558	AUFNAHME – BODENPLATTE A (5 FUSS) [373]		
10	MAC119654	AUFNAHME – BODENPLATTE C (3 FUSS) [374]	3	
11	MAC273524	LAGERUNG – KURVENROLLE	2	
12	MAC136749	SPLINT – KLAPP	1	
13	MAC119757	BÜGEL – SCHUBSTANGE GESCHWEISST	2	
14	MAC119738	HALTERUNG – GESCHWEISST	1	
15	MAC119697	HALTERUNG – SCHRÄGBALKENHALTERUNG RECHTS	1	
16	MAC119696	HALTERUNG – SCHRÄGBALKENHALTERUNG LINKS	1	
17	MAC119672	AUFNAHME – SCHRÄGBALKEN-SCHWEISSTEIL	1	
18	MAC119593	AUFNAHME – SCHRÄGBALKEN-SCHWEISSTEIL	1	
19	MAC101095	ABSTANDHALTER	2	

368. Die Sätze sind ausschließlich über Whole Goods erhältlich.
369. Mengen: B7307 (Schneidwerke FD245) = 2; B7396 (Schneidwerke FD250) = 2.
370. Mengen: B7395 (Schneidwerke FD240) = 3; B7307 (Schneidwerke FD245) = 3; B7396 (Schneidwerke FD250) = 1.
371. Mengen: B7396 (FD250-Schneidwerke) = 2.
372. Mengen: B7395 (FD240-Schneidwerke) = 2.
373. Mengen: B7395 (Schneidwerke FD240) = 2; B7307 (Schneidwerke FD245) = 2; B7396 (Schneidwerke FD250) = 4.
374. Mengen: B7307 (FD245-Schneidwerke) = 3.

(WAHLAUSRÜSTUNG) SONNENBLUMENAUFSATZ – ABDECKUNGSSÄTZE (DREITEILIGE HASPEL)

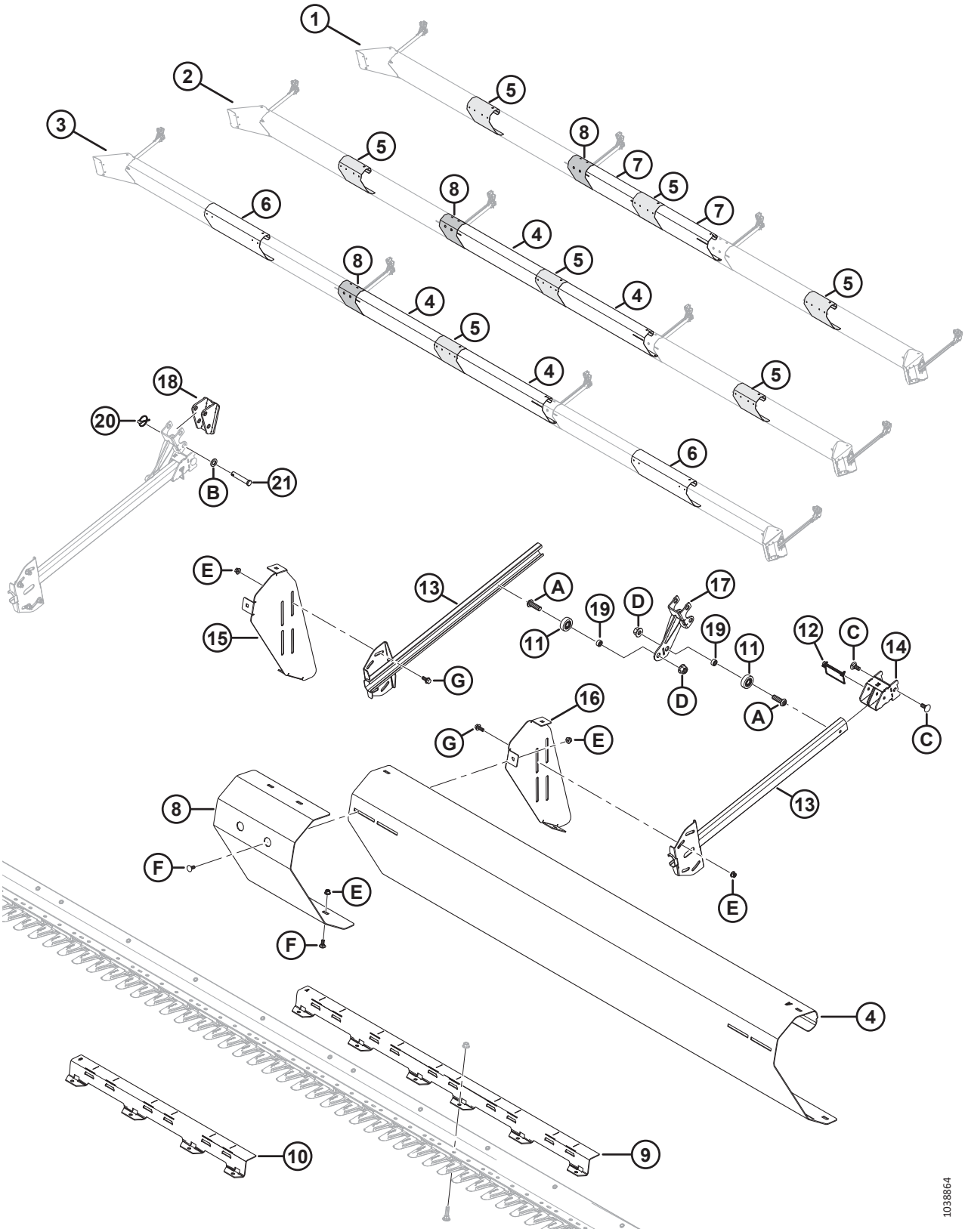

(WAHLAUSRÜSTUNG) SONNENBLUMENAUFSATZ – ABDECKUNGSSÄTZE (DREITEILIGE HASPEL)

Ref.	Bestellnummer	Beschreibung	Menge	Seriennummer
20	MAC102264	SPLINT – KLAPP 3/16 X 1 9/16 ZOLL	2	
21	MAC18624	STIFT – GABEL	2	
A	MAC320441	SCHRAUBE – FLACHKOPF ISK M16 X 2,0 X 50-10,9-AA1J		
B	MAC184717	UNTERLEGSCHEIBE – FLACH NORMAL, M16-200HV-AA1J		
C	MAC184667	SCHRAUBE – FRVK M12 X 1,75 X 30-8,8 ZINK		
D	MAC136440	MUTTER – SK MIT FLS ZENTRAL SICHERND M16 X 2-10-AA1J		
E	MAC135799	MUTTER – SK MIT FLS ZENTRAL SICHERND M10 X 1,5-10		
F	MAC135785	SCHRAUBE – FRVK M10 X 1,5 X 25-8,8-AA1J		
G	MAC135783	SCHRAUBE – SK MIT FLS, VGL, M10 X 1,5 X 25-10,9-AA1J		

134 (Wahlausrüstung) Sonnenblumenaufsatz – Wannen

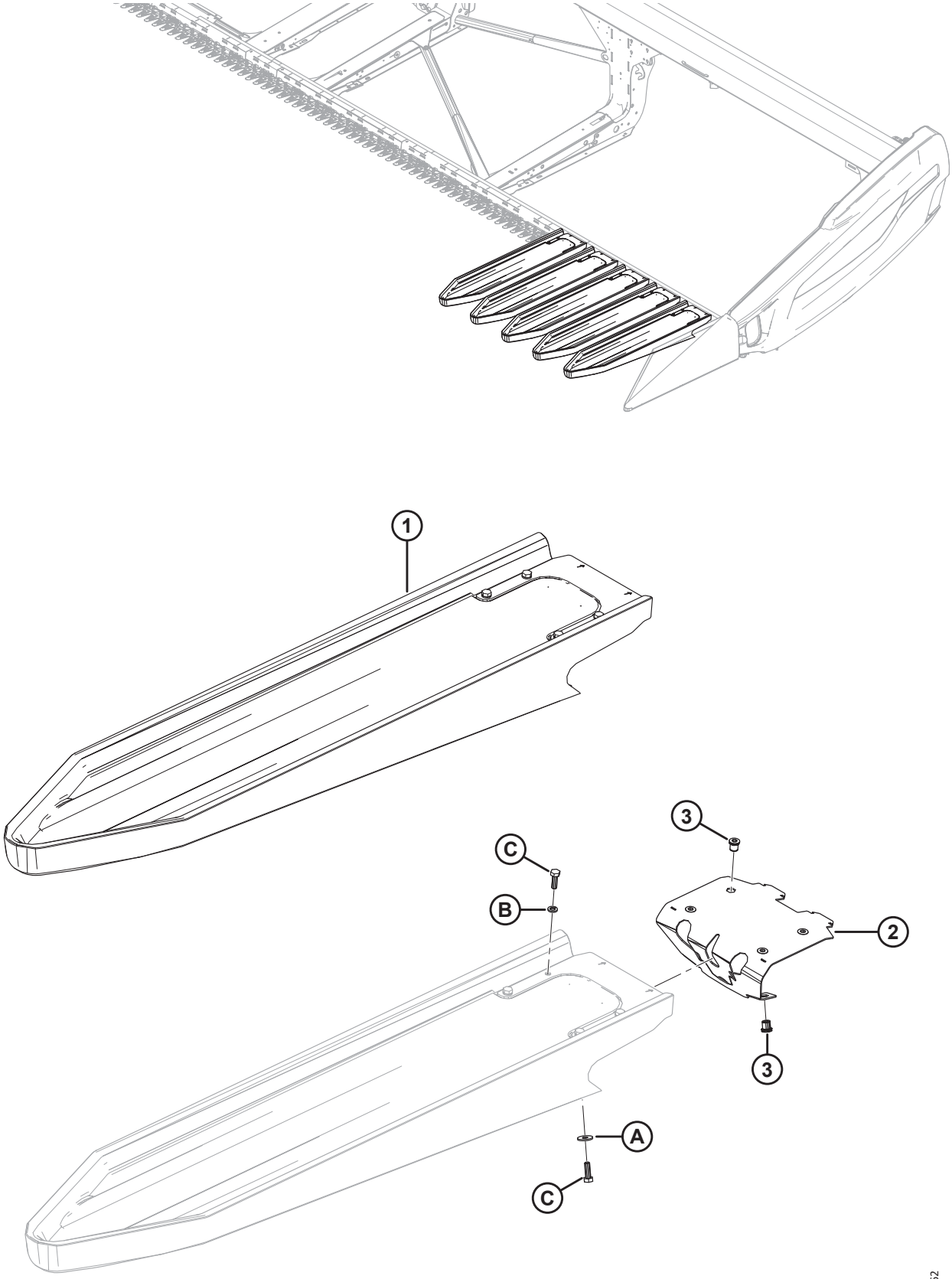

(WAHLAUSRÜSTUNG) SONNENBLUMENAUFSATZ – WANNEN

BEACHTEN:

Der Sonnenblumenaufsatz ist nur mit spitzen Messerfingern kompatibel.

BEACHTEN:

Sätze (B-Bundle-Nummern und C-Collector-Nummern) können nur bei MacDon Whole Goods erworben werden.

Ref.	Bestellnummer	Beschreibung	Menge	Seriennummer
	B7303	SATZ – SONNENBLUMEN-BODENPLATTE SERIE 2 (5 BODENPLATTEN) [375]		
	MAC119737	BAUSATZ – 2 SERIEN SONNENBLUMEN-BODENPLATTE (5 BODENPLATTEN)		
1	MAC119529	BODENBLECH – SONNENBLUMEN-SCHNELLBEFESTIGUNG [376]	5	
2	MAC119726	BAUGRUPPE – BODENPLATTENVERRIEGELUNG [377]	5	
3	MAC252179	BLINDNIETMUTTER – M8 X 1,25 HEX0,7-3,8	30	
A	MAC184709	UNTERLEGSCHEIBE – FLACH GROSS, M8-200HV		
B	MAC30716	UNTERLEGSCHEIBE – FEDERRING M8-CS-1055-1065-AA1J		
C	MAC184652	SCHRAUBE – SK VGL, M8 X 1,25 X 25-8,8-AA1J		

375. Der Bausatz enthält 5 Bodenplatten. Der Basissatz (B7302) enthält Bodenplatten für das Schneidwerk FD230. FD235 erfordert 1 Bodenplattensatz, FD240/FD241 erfordert 2 Bodenplattensätze, FD245 erfordert 3 Bodenplattensätze und FD250 erfordert 4 Bodenplattensätze. Die Sätze sind nur über Whole Goods erhältlich.
376. Beinhaltet Halteplatte (MAC119726), Klemme (NSE), sechs Schrauben (MAC184652), vier Federringe (MAC30716) und zwei Unterlegscheiben (MAC184709).
377. Enthält sechs Blindnietmuttern (MAC252179).

135 (Wahlausrüstung) Obere Querförderschnecke – zweiteilig (FD225, FD230, FD235 und FD241)

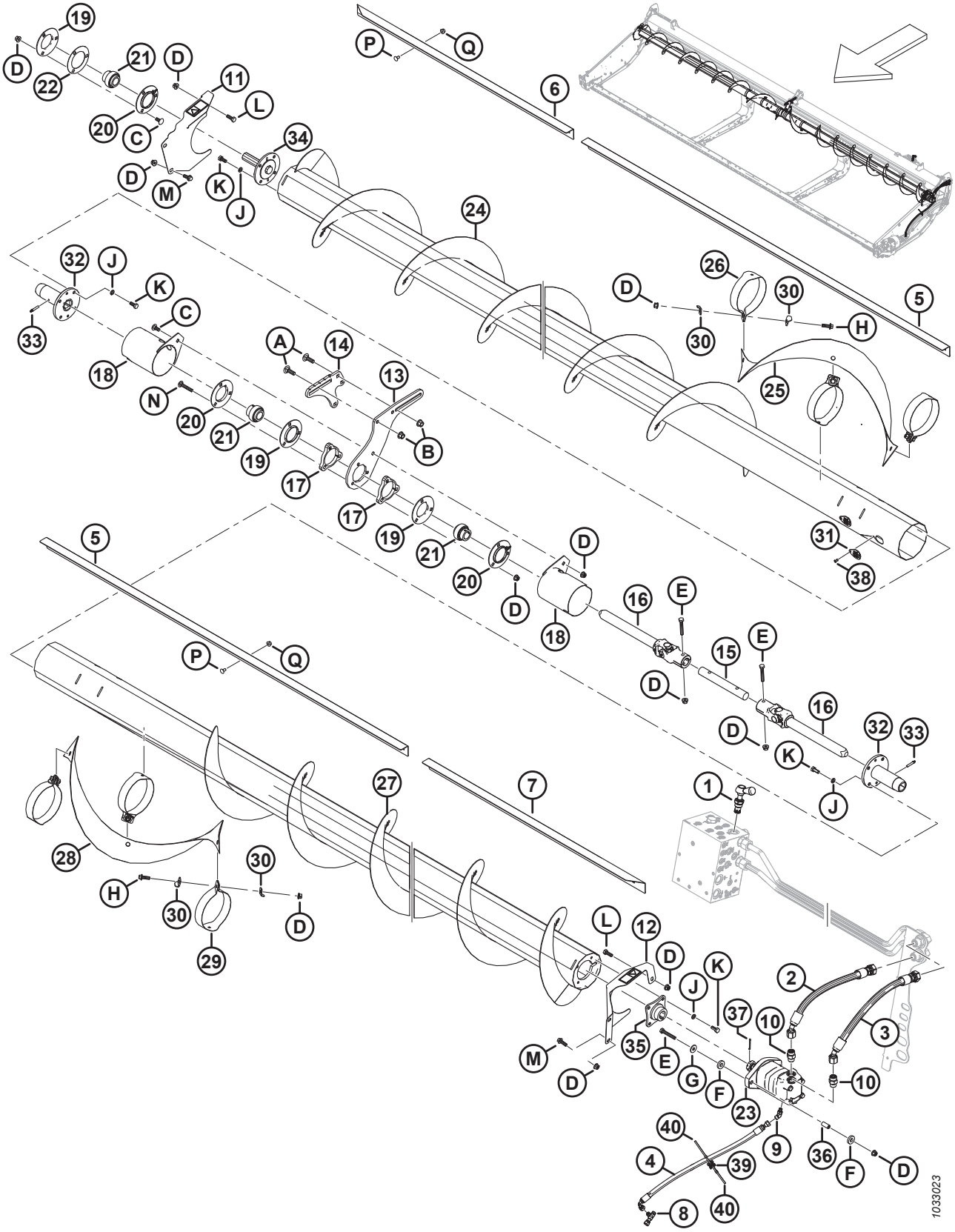

(WAHLAUSRÜSTUNG) OBERE QUERFÖRDERSCHNECKE – ZWEITEILIG (FD225, FD230, FD235 UND FD241)

BEACHTEN:

Sätze (B-Bundle-Nummern und C-Collector-Nummern) können nur bei MacDon Whole Goods erworben werden.

Ref.	Bestellnummer	Informationen	Menge	Seriennummer
	B6413	**SATZ – OBERE QUERFÖRDERSCHNECKE FÜR FD225** [378]		
	B6414	SATZ – FD230 OBERE QUERFÖRDERSCHNECKE [378]		
	B6415	SATZ – OBERE QUERFÖRDERSCHNECKE FÜR FD235 [378]		
	B6416	SATZ – OBERE QUERFÖRDERSCHNECKE FÜR FD241 [378]		
1	MAC283571	VENTIL – BYPASS	1	
	MAC245158	DICHTUNGSSATZ		
2	MAC283061	HYDRAULIKSCHLAUCH	1	
3	MAC283062	HYDRAULIKSCHLAUCH	1	
4	MAC283077	HYDRAULIKSCHLAUCH	1	
5	MAC275521	ABDECKUNG – INNEN 30, 35 UND 41 FT [379]	2	
6	MAC**275530**	**ABDECKUNG – 25 FUSS**	**1**	
	MAC275533	ABDECKUNG – RECHTS AUSSEN 30 FUSS	1	
	MAC275543	ABDECKUNG – RECHTS AUSSEN 35 FUSS	1	
	MAC275614	ABDECKUNG – RECHTS AUSSEN 41 FUSS	1	
7	MAC**275530**	**ABDECKUNG – 25 FUSS**	**1**	
	MAC275532	ABDECKUNG – LINKS AUSSEN 30 FUSS	1	
	MAC275542	ABDECKUNG – LINKS AUSSEN 35 FUSS	1	
	MAC275524	ABDECKUNG – LINKS AUSSEN 41 FUSS	1	
8	MAC252621	VERSCHRAUBUNG – HYDRAULIK, T-STÜCK	1	
	MAC135957	O-RING – Ø 1,78 X Ø 7,65		
9	MAC252307	VERSCHRAUBUNG – HYDRAULIK, WINKELSTÜCK 45°	1	
	MAC50223	O-RING – Ø 1,83 X Ø 8,92		
	MAC135957	O-RING – Ø 1,78 X Ø 7,65		
10	MAC184461	VERSCHRAUBUNG – HYDRAULIK, ADAPTER	2	
	MAC44210	O-RING – Ø 2,46 X Ø 19,18		
	MAC135867	O-RING – Ø 1,78 X Ø 15,60		
11	MAC233725	ABDECKBLECH – BAUGRUPPE RECHTS K/M AUFKLEBER	1	

378. Die Sätze sind ausschließlich über Whole Goods erhältlich.

379. Innenliegende Abdeckungen (MAC275521) werden bei den Schneidwerken FD225 nicht verwendet.

(WAHLAUSRÜSTUNG) OBERE QUERFÖRDERSCHNECKE – ZWEITEILIG (FD225, FD230, FD235 UND FD241)

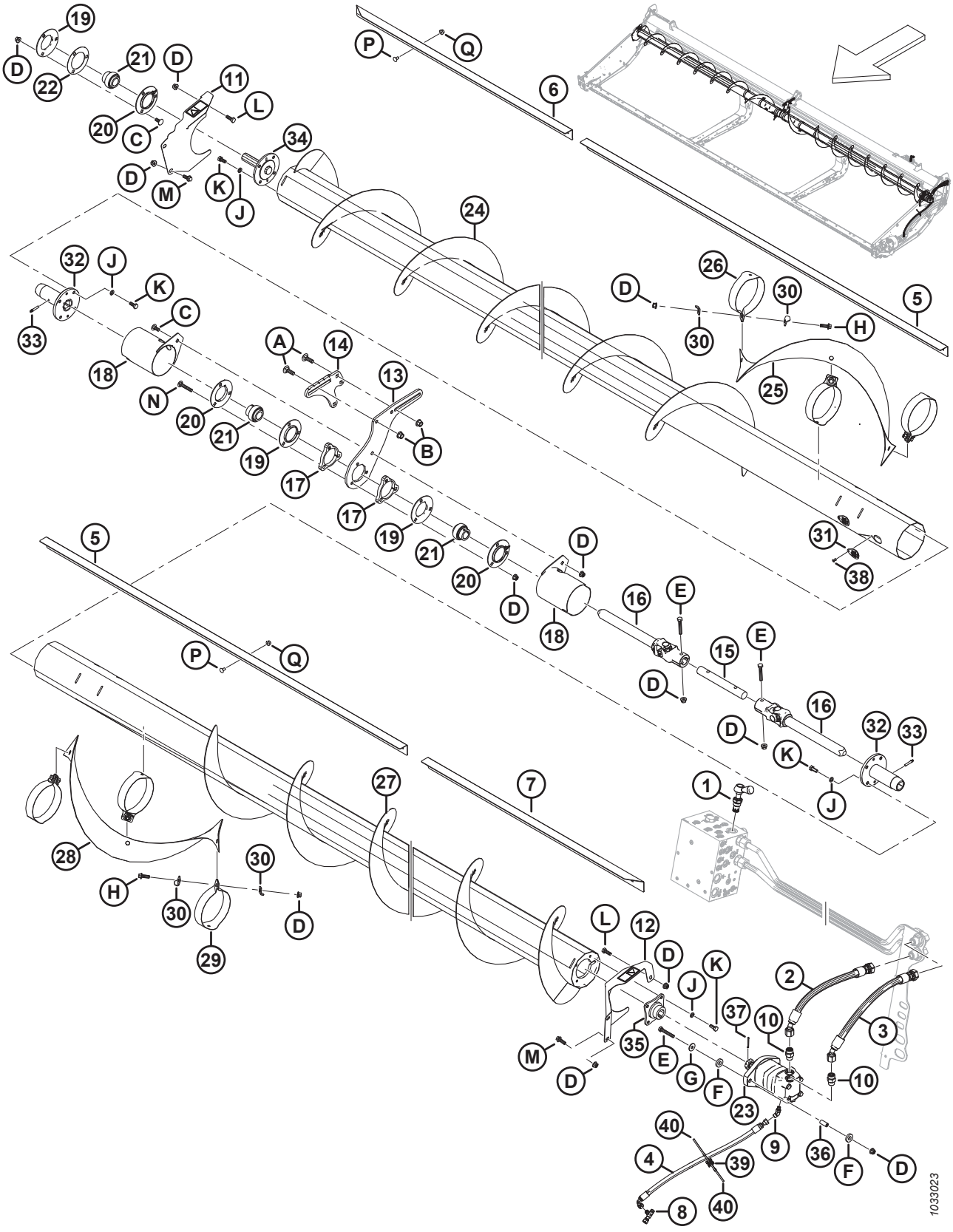

(WAHLAUSRÜSTUNG) OBERE QUERFÖRDERSCHNECKE – ZWEITEILIG (FD225, FD230, FD235 UND FD241)

Ref.	Bestellnummer	Informationen	Menge	Seriennummer
12	MAC233724	ABDECKBLECH – BAUGRUPPE LINKS K/M AUFKLEBER	1	
13	MAC233738	PLATTE – AUFNAHME, MITTIG VERSCHIEBBAR	1	
14	MAC233736	PLATTE – AUFNAHME, MITTIG FESTSTEHEND	1	
15	MAC233519	WELLE	1	
16	MAC233513	KREUZGELENK	2	
17	MAC233450	PLATTE – ABSTANDSHALTER	2	
18	MAC233371	MESSERFINGER – SCHWEISSTEIL	2	
19	MAC49306	FLANSCH	3	
20	MAC30661	FLANSCH	3	
21	MAC21859	LAGERUNG – AD RUND, ZUSÄTZLICHER INNERER LAUFRING, BOHRUNG 1 3/16 in	3	
22	MAC172340	BEILAGSCHEIBE	1	
23	MAC283555	MOTOR – HYDRAULIK – 100 CCM SAE B	1	
	MAC174304	DICHTUNGSSATZ – EATON 2000 MOTOR		
	MAC137375	MUTTER – GESCHLITZT SICHERUNG 1,0-20 UNEF		
24	MAC**233654**	**EINZUGSTROMMEL – SCHWEISSTEIL RECHTS (FD225)**	**1**	
	MAC233656	EINZUGSTROMMEL – SCHWEISSTEIL RECHTS (FD230)	1	
	MAC233658	EINZUGSTROMMEL – SCHWEISSTEIL RECHTS (FD235)	1	
	MAC233660	EINZUGSTROMMEL – SCHWEISSTEIL RECHTS (FD241)	1	
25	MAC233705	SCHNECKENWINDUNG – RECHTS	1	
26	MAC233621	BAND – RECHTS	3	
27	MAC**233655**	**EINZUGSTROMMEL – SCHWEISSTEIL LINKS (FD225)**	**1**	
	MAC233657	EINZUGSTROMMEL – SCHWEISSTEIL LINKS (FD230)	1	
	MAC233659	EINZUGSTROMMEL – SCHWEISSTEIL LINKS (FD235)	1	
	MAC233661	EINZUGSTROMMEL – SCHWEISSTEIL LINKS (FD241)	1	
28	MAC233706	SCHNECKENWINDUNG – LINKS	1	
29	MAC233622	BAND – LINKS	3	
30	MAC233623	PLATTE	12	
31	MAC233625	ABDECKUNG	4	
32	MAC233514	NABE – SCHWEISSTEIL OBERE QUERFÖRDERSCHNECKE VERSCHIEBBAR	2	
33	MAC30934	VERSCHRAUBUNG – KEGELGEWINDE 1/4-28 (SCHMIERUNG)	2	

(WAHLAUSRÜSTUNG) OBERE QUERFÖRDERSCHNECKE – ZWEITEILIG (FD225, FD230, FD235 UND FD241)

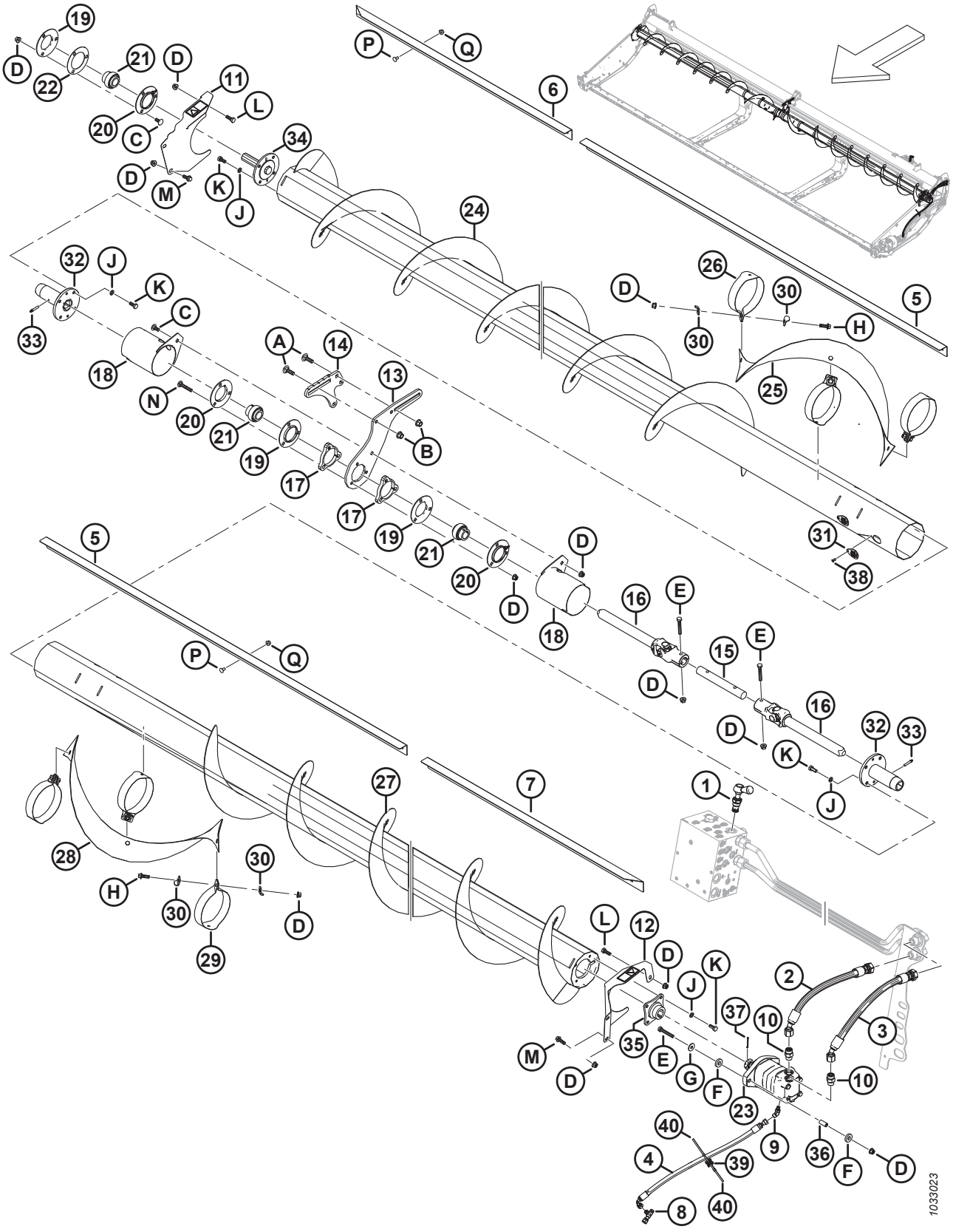

(WAHLAUSRÜSTUNG) OBERE QUERFÖRDERSCHNECKE – ZWEITEILIG (FD225, FD230, FD235 UND FD241)

Ref.	Bestellnummer	Informationen	Menge	Seriennummer
34	MAC233447	NABE – BEARBEITET	1	
35	MAC233443	NABE – SCHWEISSTEIL, OBERE QUERFÖRDERSCHNECKE KEGELGEWINDE 1,25	1	
36	MAC233445	ABSTANDHALTER	2	
37	MAC18606	SPLINT – SICHERUNG Ø 1/8 in X 1,5 in VZ	1	
38	MAC18768	NIET – BLIND Ø 0,188 ZOLL X 0,251 BIS 0,375 GRIFFBEREICH	4	
39	MAC134442	ABSTANDHALTER – SATTEL MIT ZWEI DREHRICHTUNGEN	1	
40	MAC21763	BEFESTIGUNG – KABELBINDER, SCHWARZ	2	
A	MAC135900	SCHRAUBE – FRVK VGL M12 X 1,75 X 40-8,8 ZINK		
B	MAC136431	MUTTER – SK MIT FLS ZENTRAL SICHERND M12 X 1,75-10		
C	MAC135785	SCHRAUBE – FRVK M10 X 1,5 X 25-8,8-AA1J		
D	MAC135799	MUTTER – SK MIT FLS ZENTRAL SICHERND M10 X 1,5-10		
E	MAC108172	SCHRAUBE – SK M10 X 1,5 X 65-8,8-AA1J		
F	MAC233446	UNTERLEGSCHEIBE – GUMMI		
G	MAC184712	UNTERLEGSCHEIBE – FLACH GROSS, M10-200HV		
H	MAC184665	SCHRAUBE – SK MIT FLS, M10 X 1,5 X 30-10,9-AA1J		
J	MAC30632	UNTERLEGSCHEIBE – FEDERRING M10		
K	MAC30627	SCHRAUBE – SK VGL, M10 X 1,5 X 25-8,8-A3L		
L	MAC184661	SCHRAUBE – SK VGL, M10 X 1,5 X 30-8,8-AA1J		
M	MAC184665	SCHRAUBE – SK MIT FLS, M10 X 1,5 X 30-10,9-AA1J		
N	MAC136113	SCHRAUBE – FRVK M10 X 1,5 X 60-8,8-AA1J		
P	MAC191489	SCHRAUBE – FRKVK VGL M8 X 1,25 X 16-8,8-AA1J		
Q	MAC135337	MUTTER – SK MIT FLS ZENTRAL SICHERND M8 X 1,25-8-AA1J		

136 (Wahlausrüstung) Obere Querförderschnecke – dreiteilig (FD240, FD245 und FD250)

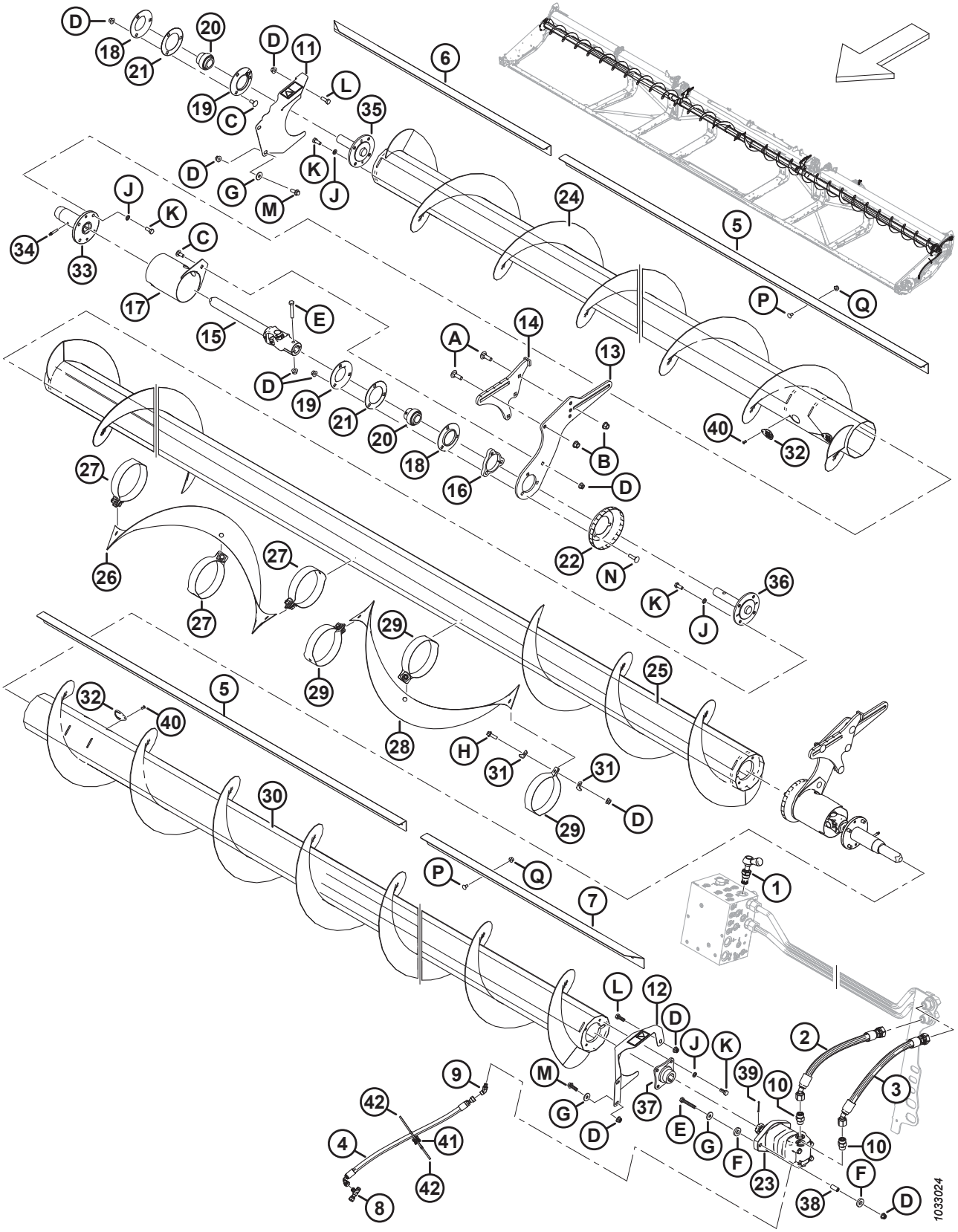

(WAHLAUSRÜSTUNG) OBERE QUERFÖRDERSCHNECKE – DREITEILIG (FD240, FD245 UND FD250)

BEACHTEN:

Sätze (B-Bundle-Nummern und C-Collector-Nummern) können nur bei MacDon Whole Goods erworben werden.

Ref.	Bestellnummer	Informationen	Menge	Seriennummer
	B6417	SATZ – FD240 OBERE QUERFÖRDERSCHNECKE [380]		
	B6418	SATZ – FD245 OBERE QUERFÖRDERSCHNECKE [380]		
	B6419	SATZ – FD250 OBERE QUERFÖRDERSCHNECKE [380]		
1	MAC283571	VENTIL – BYPASS	1	
	MAC245158	DICHTUNGSSATZ		
2	MAC283061	HYDRAULIKSCHLAUCH	1	
3	MAC283062	HYDRAULIKSCHLAUCH	1	
4	MAC283077	HYDRAULIKSCHLAUCH	1	
5	MAC275521	ABDECKUNG – INNEN 40 FUSS	2	
	MAC275692	ABDECKUNG – INNEN 45 UND 50 FUSS	2	
6	MAC275625	ABDECKUNG – RECHTS AUSSEN 40 UND 50 FUSS	1	
	MAC275543	ABDECKUNG – RECHTS AUSSEN 45 FUSS	1	
7	MAC275624	ABDECKUNG – LINKS AUSSEN 40 UND 50 FUSS	1	
	MAC275542	ABDECKUNG – LINKS AUSSEN 45 FUSS	1	
8	MAC252621	VERSCHRAUBUNG – HYDRAULIK, T-STÜCK	1	
	MAC135957	O-RING – Ø 1,78 X Ø 7,65		
9	MAC252307	VERSCHRAUBUNG – HYDRAULIK, WINKELSTÜCK 45°	1	
	MAC50223	O-RING – Ø 1,83 X Ø 8,92		
	MAC135957	O-RING – Ø 1,78 X Ø 7,65		
10	MAC184461	VERSCHRAUBUNG – HYDRAULIK, ADAPTER	2	
	MAC44210	O-RING – Ø 2,46 X Ø 19,18		
	MAC135867	O-RING – Ø 1,78 X Ø 15,60		
11	MAC233725	ABDECKBLECH – BAUGRUPPE RECHTS K/M AUFKLEBER	1	
12	MAC233724	ABDECKBLECH – BAUGRUPPE LINKS K/M AUFKLEBER	1	
13	MAC233741	PLATTE – AUFNAHME, MITTIG VERSCHIEBBAR	2	
14	MAC233740	AUFNAHME – SCHWEISSTEIL, MITTIG FESTSTEHEND	2	
15	MAC233513	KREUZGELENK	2	

380. Die Sätze sind ausschließlich über Whole Goods erhältlich.

(WAHLAUSRÜSTUNG) OBERE QUERFÖRDERSCHNECKE – DREITEILIG (FD240, FD245 UND FD250)

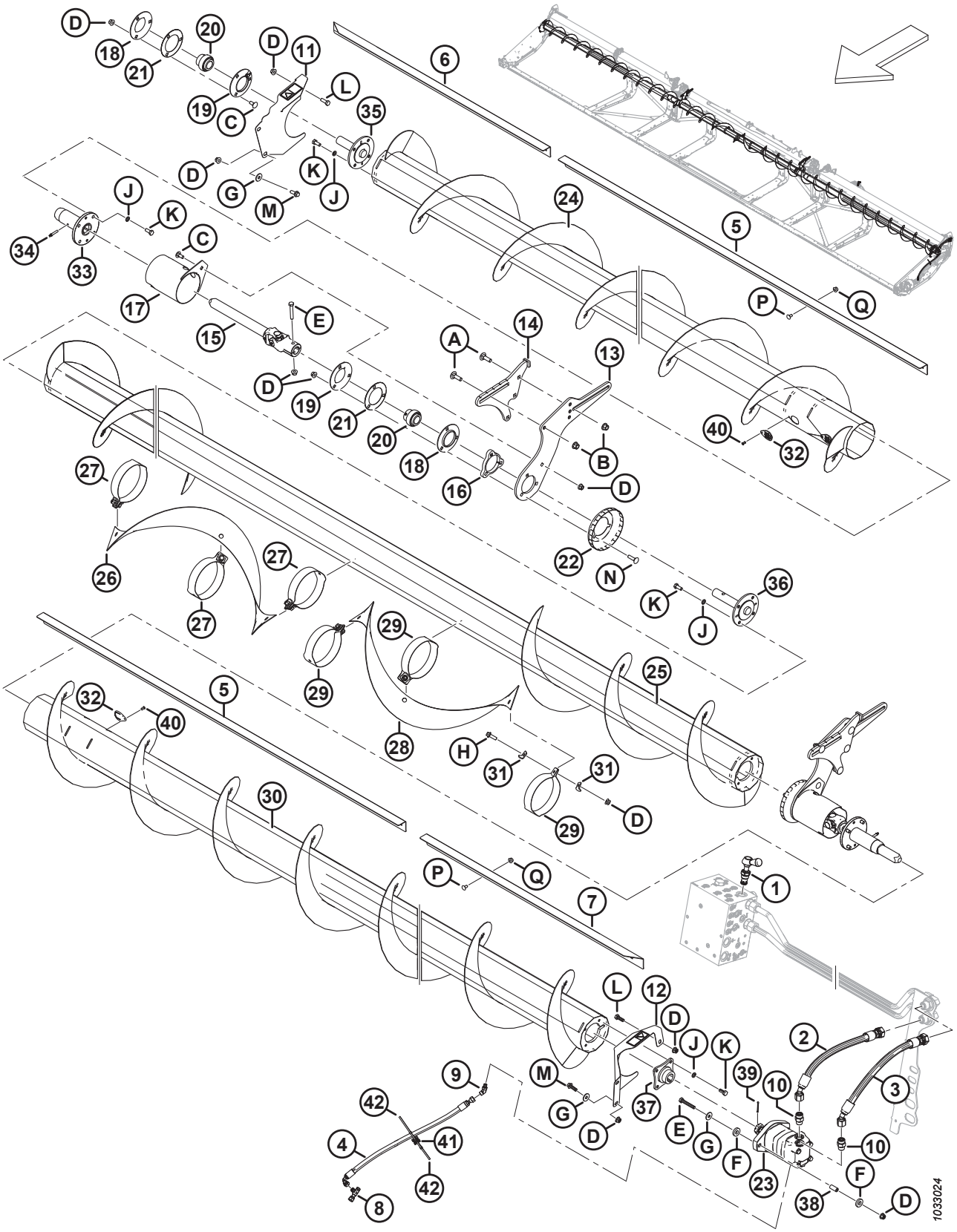

(WAHLAUSRÜSTUNG) OBERE QUERFÖRDERSCHNECKE – DREITEILIG (FD240, FD245 UND FD250)

Ref.	Bestellnummer	Informationen	Menge	Seriennummer
16	MAC233450	PLATTE – ABSTANDSHALTER	2	
17	MAC233371	MESSERFINGER – SCHWEISSTEIL	2	
18	MAC49306	FLANSCH	2	
19	MAC30661	FLANSCH	2	
20	MAC21859	LAGERUNG – AD RUND, ZUSÄTZLICHER INNERER LAUFRING, BOHRUNG 1 3/16 in	3	
21	MAC172340	BEILAGSCHEIBE	2	
22	MAC233552	ABDECKBLECH – GEFORMT	2	
23	MAC283555	MOTOR – HYDRAULIK – 100 CCM SAE B	1	
	MAC174304	DICHTUNGSSATZ – EATON 2000 MOTOR		
	MAC137375	MUTTER – GESCHLITZT SICHERUNG 1,0-20 UNEF		
24	MAC233662	EINZUGSTROMMEL – SCHWEISSTEIL RECHTS (FD240 UND FD245)	1	
	MAC233664	EINZUGSTROMMEL – SCHWEISSTEIL RECHTS (FD250)	1	
25	MAC233668	EINZUGSTROMMEL – SCHWEISSTEIL MITTE	1	
	MAC233669	EINZUGSTROMMEL – SCHWEISSTEIL MITTE (FD245 UND FD250)	1	
26	MAC233705	SCHNECKENWINDUNG – RECHTS	1	
27	MAC233621	BAND – RECHTS	3	
28	MAC233706	SCHNECKENWINDUNG – LINKS	1	
29	MAC233622	BAND – LINKS	3	
30	MAC233663	EINZUGSTROMMEL – SCHWEISSTEIL LINKS (FD240 UND FD245)	1	
	MAC233665	EINZUGSTROMMEL – SCHWEISSTEIL LINKS (FD250)	1	
31	MAC233623	PLATTE	12	
32	MAC233625	ABDECKUNG	4	
33	MAC233514	NABE – SCHWEISSTEIL OBERE QUERFÖRDERSCHNECKE VERSCHIEBBAR	2	
34	MAC30934	VERSCHRAUBUNG – KEGELGEWINDE 1/4-28 (SCHMIERUNG)	2	
35	MAC233447	NABE – BEARBEITET, OBERE QUERFÖRDERSCHNECKE LEERLAUFSEITE	1	
36	MAC233516	NABE – BEARBEITET, OBERE QUERFÖRDERSCHNECKE MITTE	2	
37	MAC233443	NABE – SCHWEISSTEIL, OBERE QUERFÖRDERSCHNECKE KEGELGEWINDE 1,25	1	
38	MAC233445	ABSTANDHALTER	2	
39	MAC18606	SPLINT – SICHERUNG Ø 1/8 in X 1,5 in VZ	1	
40	MAC18768	NIET – BLIND Ø 0,188 ZOLL X 0,251 BIS 0,375 GRIFFBEREICH	4	

(WAHLAUSRÜSTUNG) OBERE QUERFÖRDERSCHNECKE – DREITEILIG (FD240, FD245 UND FD250)

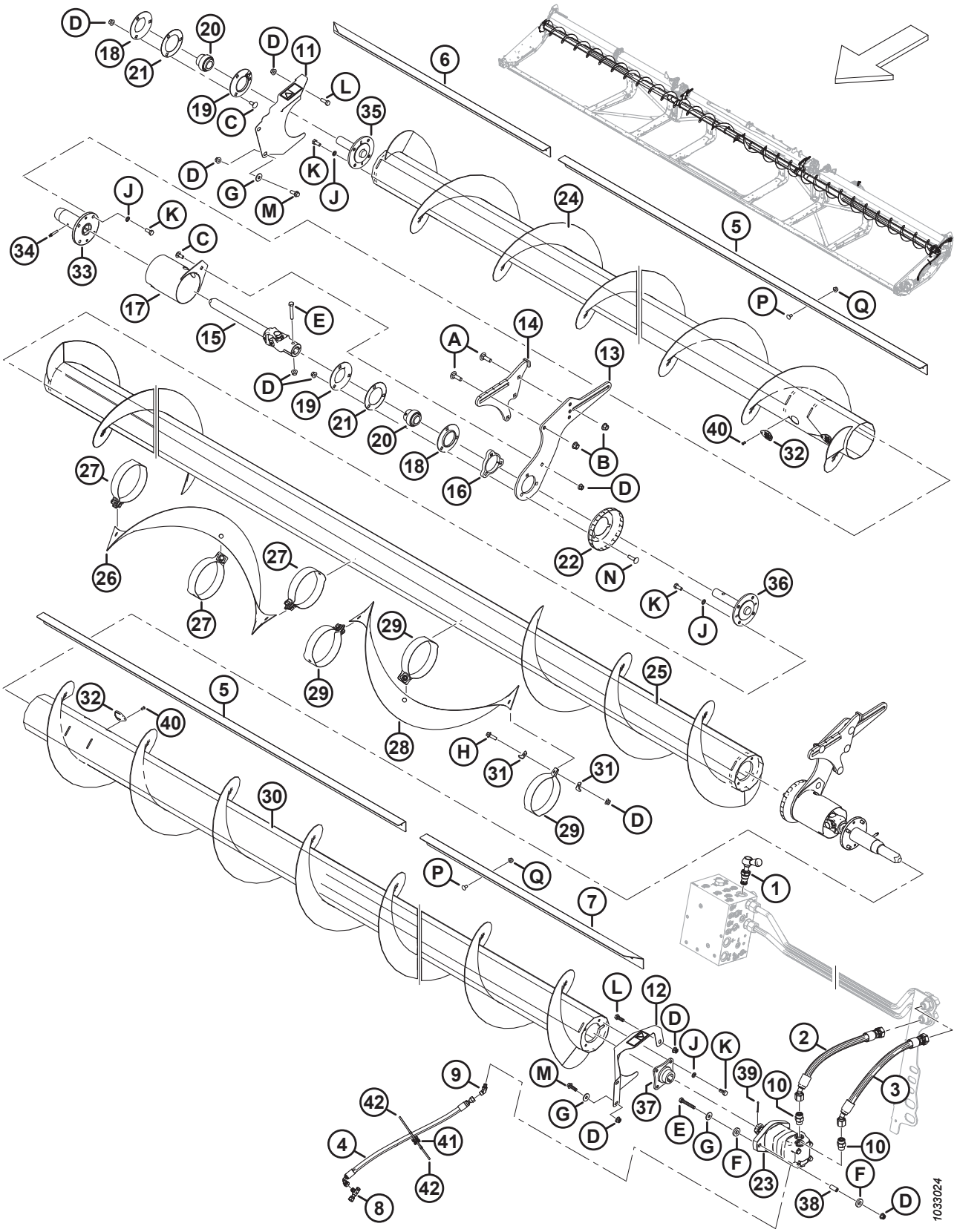

(WAHLAUSRÜSTUNG) OBERE QUERFÖRDERSCHNECKE – DREITEILIG (FD240, FD245 UND FD250)

Ref.	Bestellnummer	Informationen	Menge	Seriennummer
41	MAC134442	ABSTANDHALTER – SATTEL MIT ZWEI DREHRICHTUNGEN	1	
42	MAC21763	BEFESTIGUNG – KABELBINDER, SCHWARZ	2	
A	MAC135900	SCHRAUBE – FRVK VGL M12 X 1,75 X 40-8,8 ZINK		
B	MAC136431	MUTTER – SK MIT FLS ZENTRAL SICHERND M12 X 1,75-10		
C	MAC135785	SCHRAUBE – FRVK M10 X 1,5 X 25-8,8-AA1J		
D	MAC135799	MUTTER – SK MIT FLS ZENTRAL SICHERND M10 X 1,5-10		
E	MAC108172	SCHRAUBE – SK M10 X 1,5 X 65-8,8-AA1J		
F	MAC233446	UNTERLEGSCHEIBE – GUMMI		
G	MAC184712	UNTERLEGSCHEIBE – FLACH GROSS, M10-200HV		
H	MAC184665	SCHRAUBE – SK MIT FLS, M10 X 1,5 X 30-10,9-AA1J		
J	MAC30632	UNTERLEGSCHEIBE – FEDERRING M10		
K	MAC30627	SCHRAUBE – SK VGL, M10 X 1,5 X 25-8,8-A3L		
L	MAC184661	SCHRAUBE – SK VGL, M10 X 1,5 X 30-8,8-AA1J		
M	MAC184665	SCHRAUBE – SK MIT FLS, M10 X 1,5 X 30-10,9-AA1J		
N	MAC152732	SCHRAUBE – FRVK M10 X 1,5 X 40-8,8-AA1J		
P	MAC191489	SCHRAUBE – FRKVK VGL M8 X 1,25 X 16-8,8-AA1J		
Q	MAC135337	MUTTER – SK MIT FLS ZENTRAL SICHERND M8 X 1,25-8-AA1J		

137 (Optional) VertiBlade™ Rapstrennmessersatz

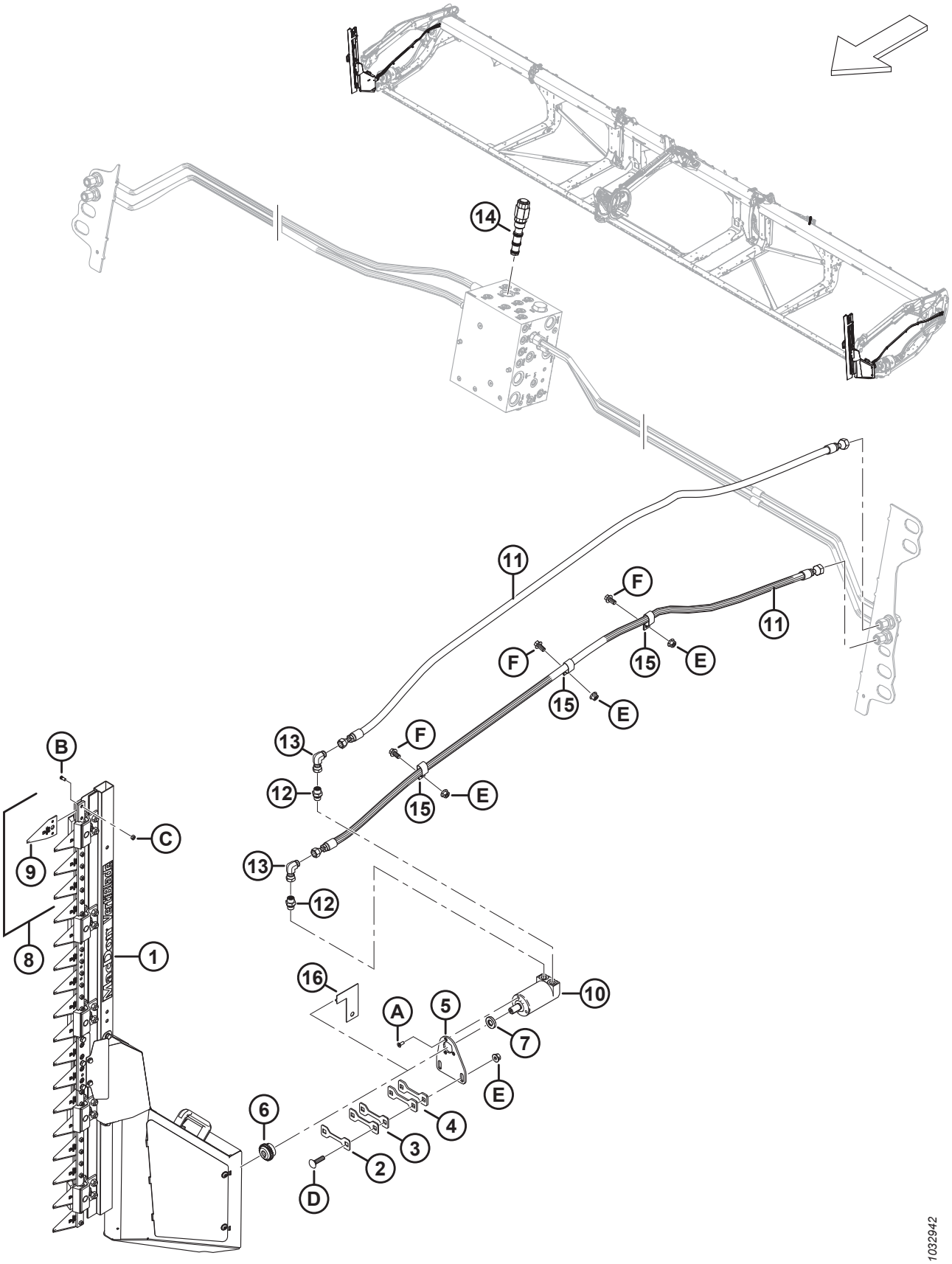

(OPTIONAL) VERTIBLADE™ RAPSTRENNMESSERSATZ

BEACHTEN:

Sätze (B-Bundle-Nummern und C-Collector-Nummern) können nur bei MacDon Whole Goods erworben werden.

Ref.	Bestellnummer	Informationen	Menge	Seriennummer
	B7029	SATZ – VERTIBLADE RAPSTRENNMESSER [381]		
1	MAC313502	MESSER – RAPSTRENNMESSER-BAUGRUPPE, RECHTS [382]	1	
	MAC313501	MESSER – RAPSTRENNMESSER-BAUGRUPPE, LINKS [382]	1	
2	MAC313750	UNTERLEGSCHEIBE – 2 MM	N/B	
3	MAC313749	UNTERLEGSCHEIBE – 3 MM	N/B	
4	MAC313745	UNTERLEGSCHEIBE – 4,5 MM	N/B	
5	MAC313744	AUFNAHME – MOTOR RAPSTRENNMESSER	2	
6	MAC313808	NABE	2	
7	MAC313801	ABSTANDHALTER	2	
8	MAC313797	SATZ – RAPSTRENNMESSERKLINGEN [383]	N/B	
9	MAC313788	KLINGE – RAPSTRENNMESSER	N/B	
10	MAC304611	MOTOR – HYDRAULIK	2	
11	MAC283066	HYDRAULIKSCHLAUCH	4	
12	MAC136653	VERSCHRAUBUNG – ADAPTER	4	
	MAC135865	O-RING – Ø 1,78 X Ø 9,25		
	MAC136654	O-RING – 1,50 X 2,10 X 14,70		
13	MAC136249	VERSCHRAUBUNG – HYDRAULIK, WINKELSTÜCK 90°	4	
14	MAC283008	VENTIL – VORRANGIGE DURCHFLUSSREGELUNG (FRRV)	1	
	MAC283579	DICHTUNGSSATZ		
15	MAC135235	KLEMME – FÜR 2 SCHLÄUCHE, ISOLIERT	6	
16	MAC313780	FÜHRUNG – RAPSTRENNMESSER [384]	1	

381. Die Sätze sind ausschließlich über Whole Goods erhältlich.
382. Siehe Abschnitt *138 (Optional) Komponenten für VertiBlade™ Rapstrennmesser, Seite 401* bzgl. Komponenten für Rapstrennmesser.
383. Der Satz enthält vier Rapstrennmesserklingen (MAC313788), acht Schrauben für Rapstrennmesserklinge (MAC313789) und acht Muttern für Rapstrennmesserklinge (MAC313790).
384. Die Führung wird als Hilfsmittel verwendet, um die korrekte Anzahl von Ausgleichsplatten (MAC313750, MAC313749 und MAC313745) zu bestimmen, um den Spalt zwischen der Rahmenplatte und der Führung zu füllen. Die Führung wird nach der Spaltbestimmung entfernt. Siehe Einbauanleitung bzgl. weiterer Einzelheiten.

(OPTIONAL) VERTIBLADE™ RAPSTRENNMESSERSATZ

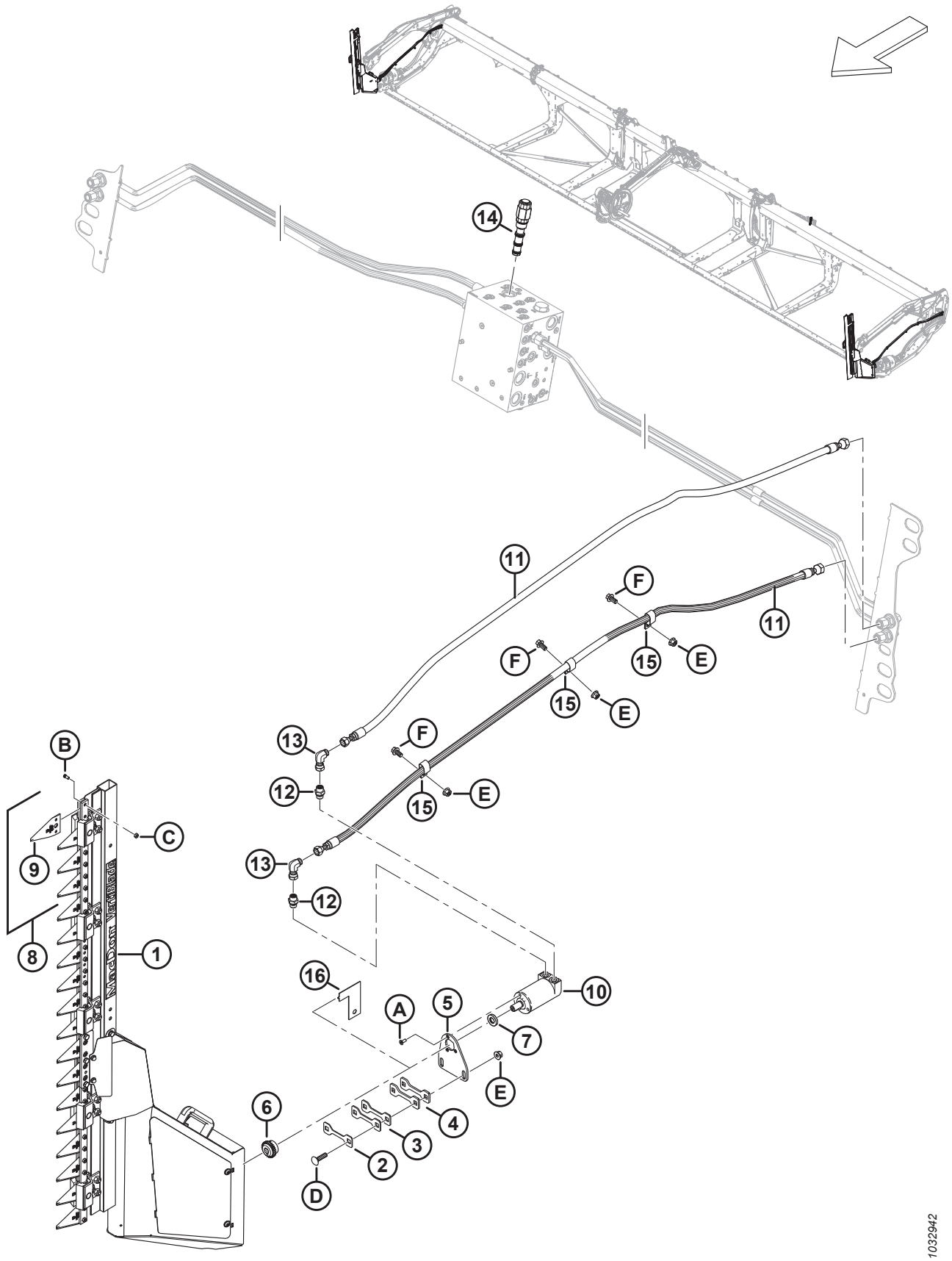

(OPTIONAL) VERTIBLADE™ RAPSTRENNMESSERSATZ

Ref.	Bestellnummer	Informationen	Menge	Seriennummer
A	MAC320220	SCHRAUBE – TORX SNKK VGL TFL M6 X 1 X 16-SAF-8,8 ZINK		
B	MAC313789	SCHRAUBE – RAPSTRENNMESSERKLINGE		
C	MAC313790	MUTTER – RAPSTRENNMESSERKLINGE		
D	MAC152732	SCHRAUBE – FRVK M10 X 1,5 X 40-8,8-AA1J		
E	MAC135799	MUTTER – SK MIT FLS ZENTRAL SICHERND M10 X 1,5-10		
F	MAC152655	SCHRAUBE – SK MIT FLS, M10 X 1,5 X 20-8,8-AA1J		

138 (Optional) Komponenten für VertiBlade™ Rapstrennmesser

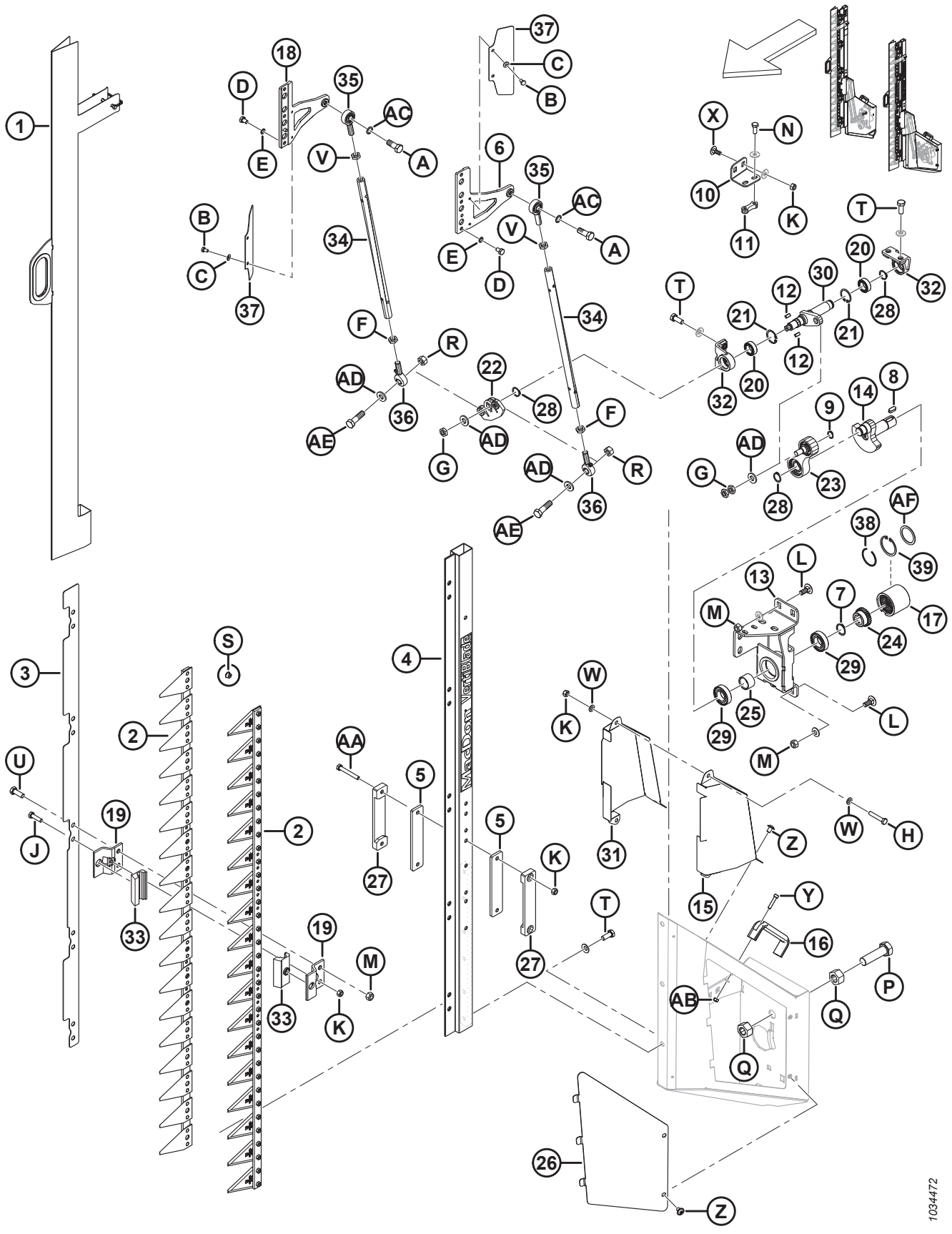

(OPTIONAL) KOMPONENTEN FÜR VERTIBLADE™ RAPSTRENNMESSER

Ref.	Bestellnummer	Informationen	Menge	Seriennummer
	MAC313501	MESSER – RAPSTRENNMESSER-BAUGRUPPE, LINKS		
	MAC313502	MESSER – RAPSTRENNMESSER-BAUGRUPPE, RECHTS		
1	MAC313798	ABDECKBLECH – RAPSTRENNMESSER	2	
2	MAC313799	MESSERBAUGRUPPE – RAPSTRENNMESSER	4	
3	MAC313800	PLATTE – ADAPTER POSITIONIERUNG	2	
4	MAC313802	LASCHE	2	
5	MAC313805	FÜHRUNG – INNEN	4	
6	MAC313807	MESSERKOPF – LINKS	2	
7	MAC313810	RING – HALTE EXTERN	2	
8	MAC313815	PASSFEDER	2	
9	MAC313819	RING – HALTE EXTERN	2	
10	MAC313882	HALTERUNG – KURBEL ANTRIEB RECHTS	1	
	MAC313820	HALTERUNG – KURBEL ANTRIEB LINKS	1	
11	MAC313821	PLATTE – MIT GEWINDE	2	
12	MAC313824	PASSFEDER	4	
13	MAC313884	AUFNAHME – RECHTER ANTRIEB SCHWEISSTEIL	1	
	MAC313825	AUFNAHME – LINKER ANTRIEB SCHWEISSTEIL	1	
14	MAC313828	WELLE – KURBEL	2	
15	MAC313836	ABDECKUNG – RECHTES MESSER AUSSEN	2	
	MAC313835	ABDECKUNG – LINKES MESSER AUSSEN	2	
16	MAC313841	GRIFF	2	
17	MAC313809	KUPPLUNG	2	
18	MAC313869	MESSERKOPF – RECHTS	2	
19	MAC313804	FÜHRUNG – MESSER	20	
20	MAC313817	LAGERUNG – ANGEWINKELT	4	
21	MAC313818	HALTERING – INNEN	4	
22	MAC313826	ARM – PENDELND	2	
23	MAC313827	PITTMAN BAUGRUPPE	2	
24	MAC313813	NABE	2	
25	MAC313814	HÜLSE – KURBELWELLENABSTANDHALTER	2	
26	MAC313834	ABDECKUNG – RECHTS	1	
	MAC313833	ABDECKUNG – LINKS	1	

(OPTIONAL) KOMPONENTEN FÜR VERTIBLADE™ RAPSTRENNMESSER

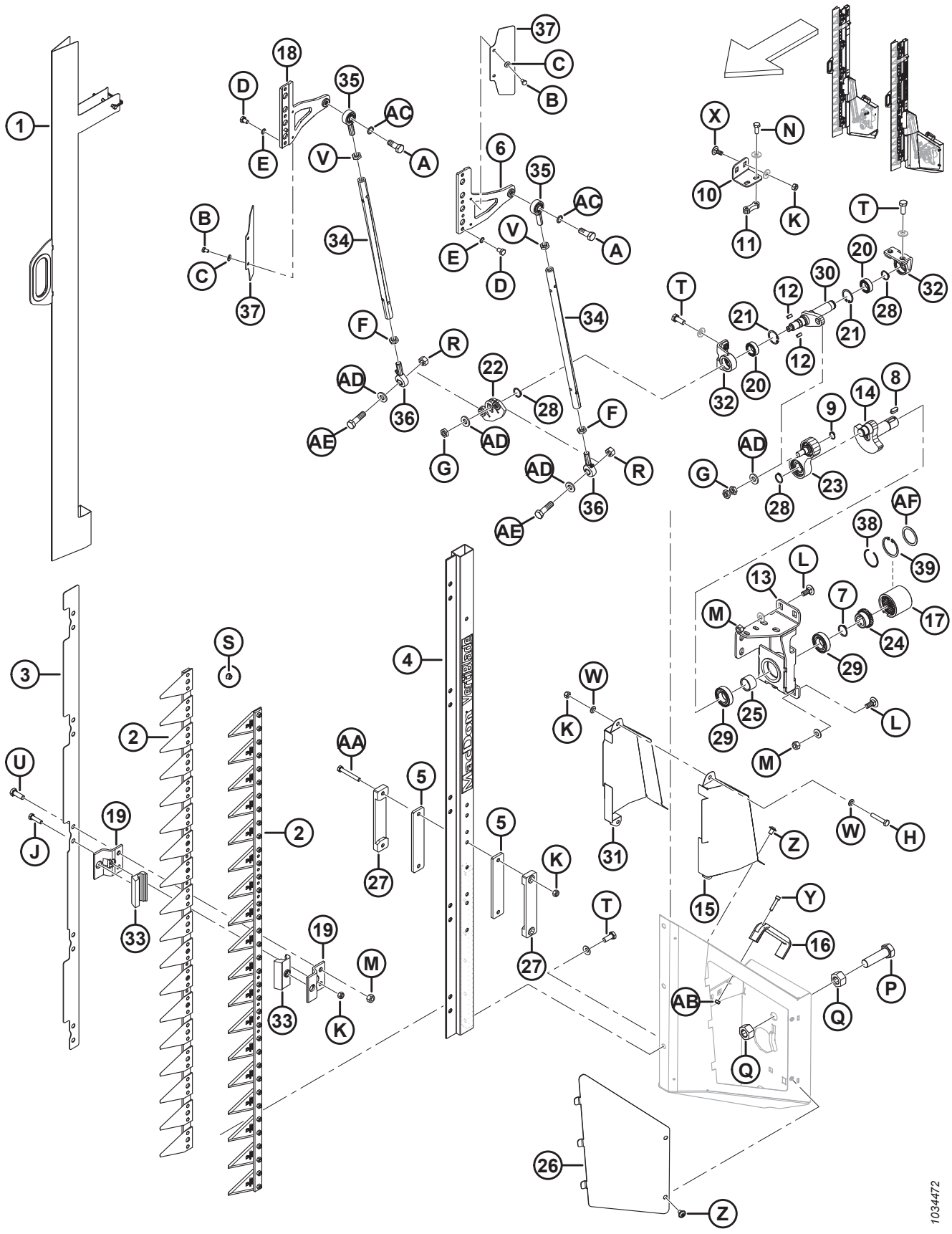

(OPTIONAL) KOMPONENTEN FÜR VERTIBLADE™ RAPSTRENNMESSER

Ref.	Bestellnummer	Informationen	Menge	Seriennummer
27	MAC313806	FÜHRUNG – AUSSEN	4	
28	MAC313811	RING – HALTE EXTERN	6	
29	MAC313812	LAGER	4	
30	MAC313883	WELLE – ANTRIEB, RECHTS	1	
	MAC313822	WELLE – ANTRIEB, LINKS	1	
31	MAC313838	ABDECKUNG – RECHTES MESSER INNEN	1	
	MAC313837	ABDECKUNG – LINKES MESSER INNEN	1	
32	MAC313816	AUFNAHME – ABTRIEBSWELLE	4	
33	MAC313803	FÜHRUNG	20	
34	MAC313829	ROHR	4	
35	MAC313830	GELENK – KUGEL	4	
36	MAC313831	GELENK – KUGELLAGERUNG	4	
37	MAC313839	ABDECKUNG	4	
38	MAC340077	HALTERING [385]	1	
39	MAC340078	RING – INNEN [385]	1	
A	MAC313847	SCHRAUBE – M12 X 1,75 X 32		
B	MAC136561	SCHRAUBE – SK VGL, M6 X 1 X 10-8,8-AA1J		
C	MAC30631	UNTERLEGSCHEIBE – FEDERRING M6		
D	MAC313848	SCHRAUBE – SK M8 X 1 X 12		
E	MAC313849	UNTERLEGSCHEIBE – SICHERND SCHNORR		
F	MAC313844	MUTTER – SK, M12 X 1,75 LINKS GEWINDESICHERUNG		
G	MAC313845	MUTTER – SK M12 X 1,5		
H	MAC30660	SCHRAUBE – SK M8 X 1,25 X 45-8,8-AA1J		
J	MAC50140	SCHRAUBE – SK M8 X 1,25 X 30-8,8-AA1J		
K	MAC135337	MUTTER – SK MIT FLS ZENTRAL SICHERND M8 X 1,25-8-AA1J		
L	MAC135785	SCHRAUBE – FRVK M10 X 1,5 X 25-8,8-AA1J		
M	MAC135799	MUTTER – SK MIT FLS ZENTRAL SICHERND M10 X 1,5-10		
N	MAC136302	SCHRAUBE – SK MIT FLS VGL TFL M8 X 1,25 X 20-8,8 ZINK		
P	MAC136339	SCHRAUBE – SK FGW VGL M20 X 1,5 X 70 X 8,8-ZINK		

385. Wartungsteil für Kupplung (MAC313809).

(OPTIONAL) KOMPONENTEN FÜR VERTIBLADE™ RAPSTRENNMESSER

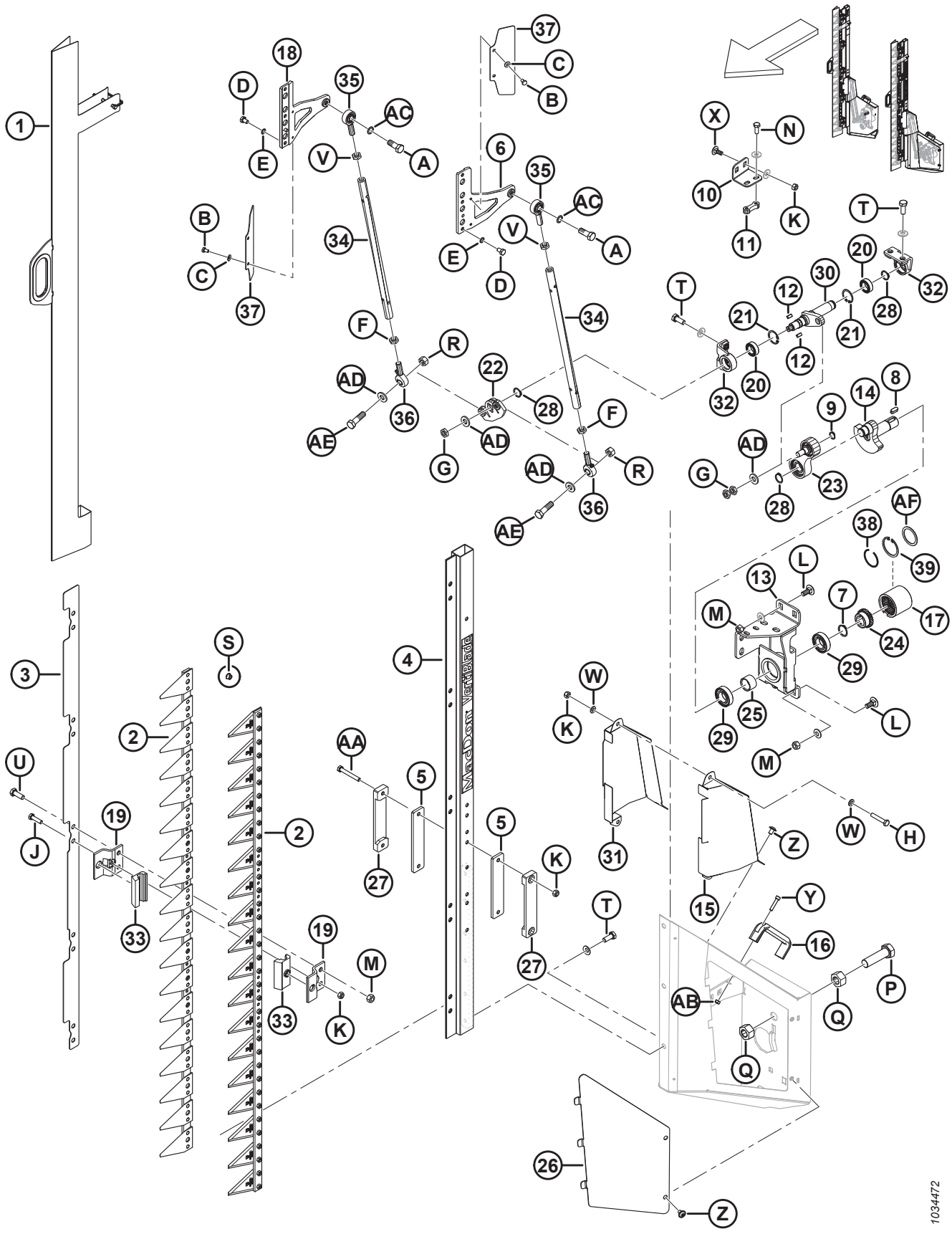

(OPTIONAL) KOMPONENTEN FÜR VERTIBLADE™ RAPSTRENNMESSER

Ref.	Bestellnummer	Informationen	Menge	Seriennummer
Q	MAC136342	MUTTER – SK FGW M20 X 1,5 X 10-AA3L		
R	MAC136759	MUTTER – SK ZENTRAL SICHERND M12 X 1,75-8-AA1J		
S	MAC152668	MUTTER – SK MIT FLS ZENTRAL SICHERND M6 X 1-8		
T	MAC152670	SCHRAUBE – SK MIT FLS M10 X 1,5 X 20-SPC-8,8-AA1J		
U	MAC184661	SCHRAUBE – SK VGL, M10 X 1,5 X 30-8,8-AA1J		
V	MAC184696	MUTTER – SK FGW M12 X 1,75-05-AA1J		
W	MAC184708	UNTERLEGSCHEIBE – FLACH M8-200HV-AA1J		
X	MAC197171	SCHRAUBE – FRVK M8 X 1,25 X 20-8,8 ZINK		
Y	MAC252236	SCHRAUBE – SK-BUCHSE M6 X 1 X 25-10,9 AA1T		
Z	MAC252292	SCHRAUBE – FLACHKOPF ISK M8 X 1,25 X 12-10,9-AA1J		
AA	MAC252398	SCHRAUBE – SK M8 X 1,25 X 60-8,8 ZINK		
AB	MAC136773	MUTTER – SK ZENTRAL SICHERND M6 X 1-8-AA1J		
AC	MAC313846	UNTERLEGSCHEIBE – SICHERND SCHNORR		
AD	MAC313832	UNTERLEGSCHEIBE		
AE	MAC313843	SCHRAUBE – M12 X 1,75 X 43		
AF	MAC340076	UNTERLEGSCHEIBE [385]		

139 Rahmenkomponenten – Floatmodul

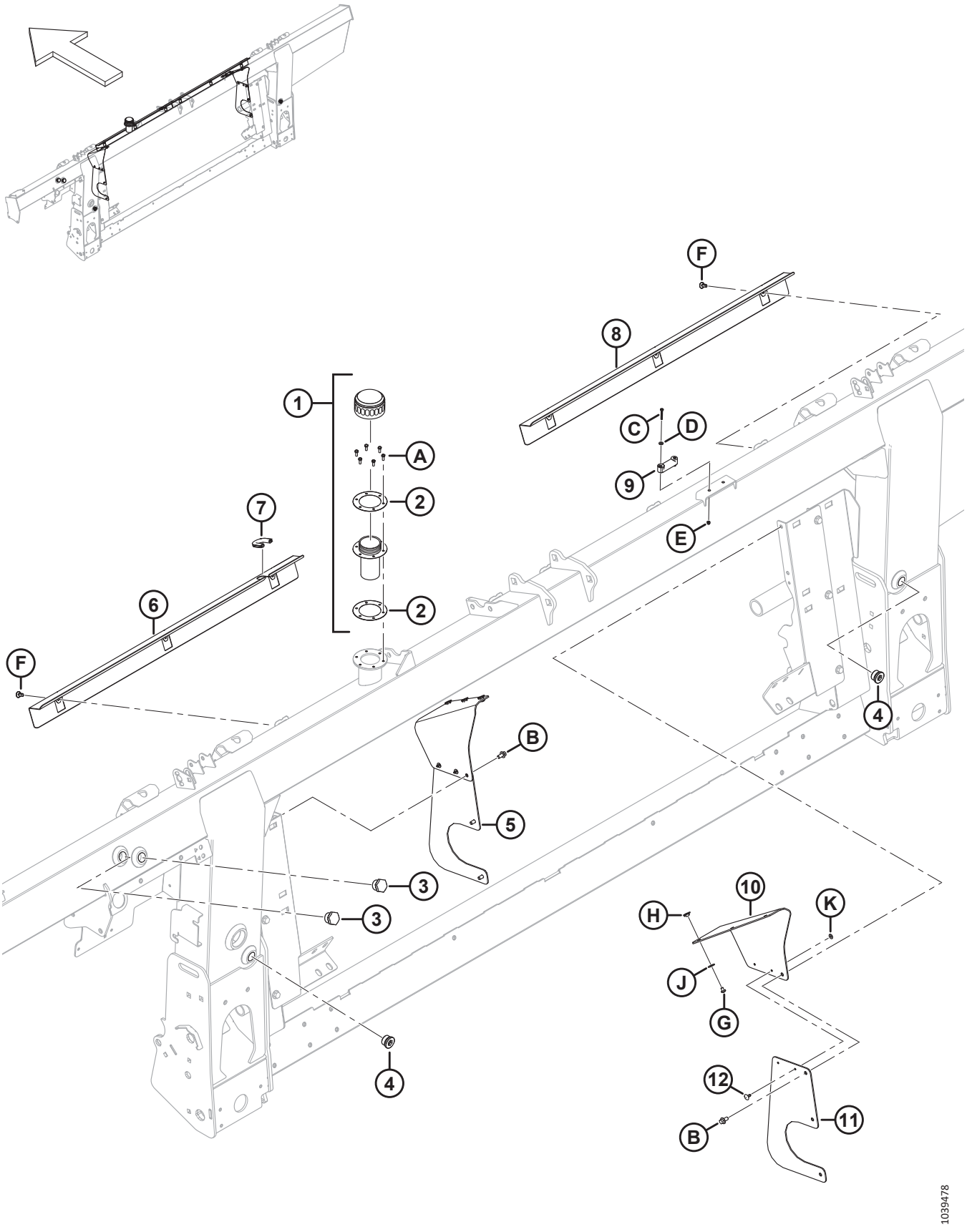

RAHMENKOMPONENTEN – FLOATMODUL

Ref.	Bestellnummer	Informationen	Menge	Seriennummer
1	MAC133942	DECKEL – ÖLVERSCHLUSS [386]	1	
2	MAC304658	FLACHDICHTUNG – ÖLEINFÜLLSTUTZEN (2 STÜCK)	1	
3	MAC304668	SCHAUGLAS	2	
4	MAC136269	STOPFEN – INNENSECHSKANT	2	
	MAC30971	O-RING – Ø 2,95 X Ø 23,47		
5	MAC**357512**	**SATZ – STAUBABDECKUNGEN** [387]	**N/B**	
6	MAC314928	ABDECKUNG – LINKS	1	
7	MAC194082	FORMTEIL	1	
8	MAC322870	ABDECKUNG – RECHTS	1	
9	MAC322872	WAAGE – WASSER	1	
10	MAC**357174**	**KLAPPE – STAUBABDECKUNG**	**2**	
11	MAC**357173**	**ABDECKUNG – EINZUGSTROMMELSEITE**	**2**	
12	MAC**293053**	**BLINDNIET**	**4**	
A	MAC320397	SCHRAUBE – SK VGL, M5 X 0,8 X 12-8,8-PLAIN (AB 2022)		421190–
	MAC135873	SCHRAUBE – MGW #10-32 X 0,5 ZOLL SK (BIS BAUJAHR 2021)		-421189
B	MAC136485	SCHRAUBE – SK MIT FLS, VGL, M8 X 1,25 X 16-8,8-AA1J		
C	MAC320388	SCHRAUBE – BODENPLATTE VGL M4 X 0,7 X 30-4,8 ZINK		
D	MAC18798	UNTERLEGSCHEIBE – FLACH SAE 7/32 ID X 7/16 ZOLL AD AA1J		
E	MAC197320	SCHRAUBE – SK NYLOC M4 X 0,7-8-AA1J		
F	NSE	KLAMMER – DRUCK, TAFEL		
G	MAC**252291**	**SCHRAUBE – FK M6 X 1 X 8-8,8-AA1J**		
H	MAC**252051**	**MUTTER – HAMMERKOPF M6**		
J	MAC**184706**	**UNTERLEGSCHEIBE – FLACH GROSS, M6-200HV**		
K	MAC**293054**	**UNTERLEGSCHEIBE – FLACH GROSS, M5-200HV-AA1J**		

386. Der Deckel und die Flachdichtung dürfen beim Versand nicht auf der Einfüllöffnung verbleiben (nicht abgebildet). Die sechs Schrauben (MAC135873) aufbewahren. Ersetzen Sie den Deckel und die Flachdichtung durch Verschlussdeckel (MAC133942), der komplett mit Öldeckel (NSE), Einfüllstutzen (NSE) und zwei Flachdichtungen (MAC304658) geliefert wird. Verwenden Sie die sechs Schrauben, die vom Versanddeckel aufbewahrt worden sind, um den Ölverschlussdeckel am Rahmen zu befestigen. Der Ölverschlussdeckel wird zusammen mit dem Rahmen geliefert, kann jedoch auch nachbestellt werden.

387. Dieser Satz wird zur Wartung von Geräten mit ersetzten Seitenabdeckungen (MAC347558) verwendet. Der Satz enthält zwei Staubschutzklappen (MAC357174), zwei Einzugstrommelseitenabdeckungen (MAC357173), vier Blindniete (MAC293053) und Befestigungsteile.

140 Pumpe, Getriebe und Eingangsantrieb

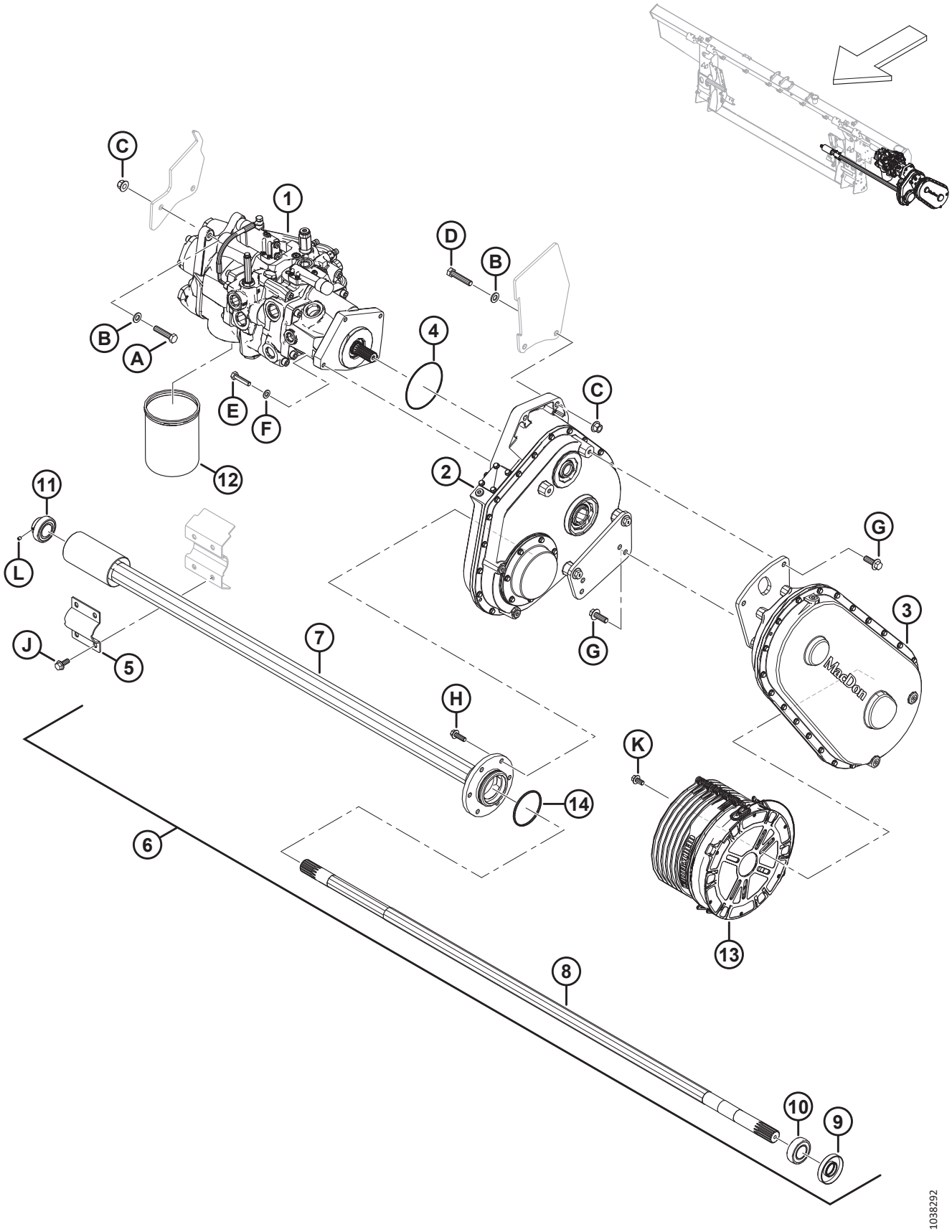

Ref.	Bestellnummer	Informationen	Menge	Seriennummer
1	MAC337774	PUMPE – INTEGRIERT [388]	1	
2	MAC308725	ANTRIEB – FLOATMODUL HAUPT [389]	1	
3	MAC308726	ANTRIEB – EINGANG 1,14:1 (CNH) [390]	1	
4	MAC328713	O-RING – 2,62 X 113,97	1	
5	MAC347185	KLEMME – DREHZAPFEN DER EINZUGSTROMMEL	1	
6	MAC308732	BAUGRUPPE – EINZUGSTROMMELWELLE [391]	1	
7	MAC328370	ROHR – AUSGANG	1	
8	MAC308740	ABTRIEBSWELLE	1	
9	MAC308755	DICHTUNG – WELLE	1	
10	MAC21363	LAGERUNG – AD RUND UND SCHIEBEMUFFE K/M 2 DICHTUNGEN	1	
11	MAC328371	LAGERUNG – EINSATZ	1	
12	MAC320360	FILTER – HYDRAULIK, K/M 2X DICHTUNG	1	
13	MAC328316	MESSERFINGER – GEGENKONUS 250 MM	1	
14	MAC252462	O-RING 3,18 X 82,55	1	
A	MAC152779	SCHRAUBE – SK M12 X 1,75 X 55-8,8-AA1J		
B	MAC184714	UNTERLEGSCHEIBE – FLACH NORMAL, M12-300HV		
C	MAC136431	MUTTER – SK MIT FLS ZENTRAL SICHERND M12 X 1,75-10		
D	MAC152274	SCHRAUBE – SK M12 X 1,75 X 60-8,8-AA1J		
E	MAC135335	SCHRAUBE – SK M10 X 1,5 X 45-8,8-AA1J		
F	MAC184711	UNTERLEGSCHEIBE – FLACH NORMAL, M10-200HV-AA1J		
G	MAC152731	SCHRAUBE – SK MIT FLS, VGL, M12 X 1,75 X 35-10,9-AA1J		
H	MAC184665	SCHRAUBE – SK MIT FLS, M10 X 1,5 X 30-10,9-AA1J		
J	MAC135783	SCHRAUBE – SK MIT FLS, VGL, M10 X 1,5 X 25-10,9-AA1J		
K	MAC152655	SCHRAUBE – SK MIT FLS, M10 X 1,5 X 20-8,8-AA1J		
L	MAC320418	SCHRAUBE – STELL SK-BUCHSE 1/4-28 X 5/16-GR5-ZINK		

388. Siehe Abschnitt *141 Pumpenbaugruppe, Seite 411* bzgl. Pumpenbaugruppe.
389. Siehe Abschnitt *143 Getriebebaugruppe, Seite 417* bzgl. Getriebebaugruppe.
390. Für Mähdrescher von Case und New Holland. Für die Eingangsantriebsbaugruppe siehe Abschnitt *144 Eingangsantriebsbaugruppe, Seite 421*.
391. Die Einzugstrommelwellenbaugruppe enthält Wellendichtung (MAC308755), Schiebemuffenlagerung (MAC21363), Ausgangsrohr (MAC328370), Ausgangswelle (MAC328202), Einsatzlagerung (MAC328371), O-Ring (MAC252462) zwei Stellschrauben (MAC320418).

141 Pumpenbaugruppe

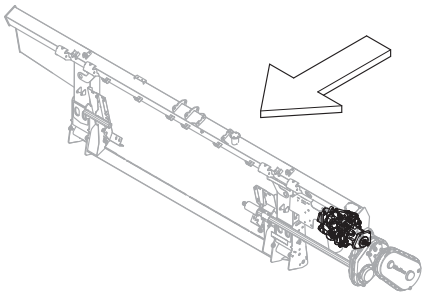

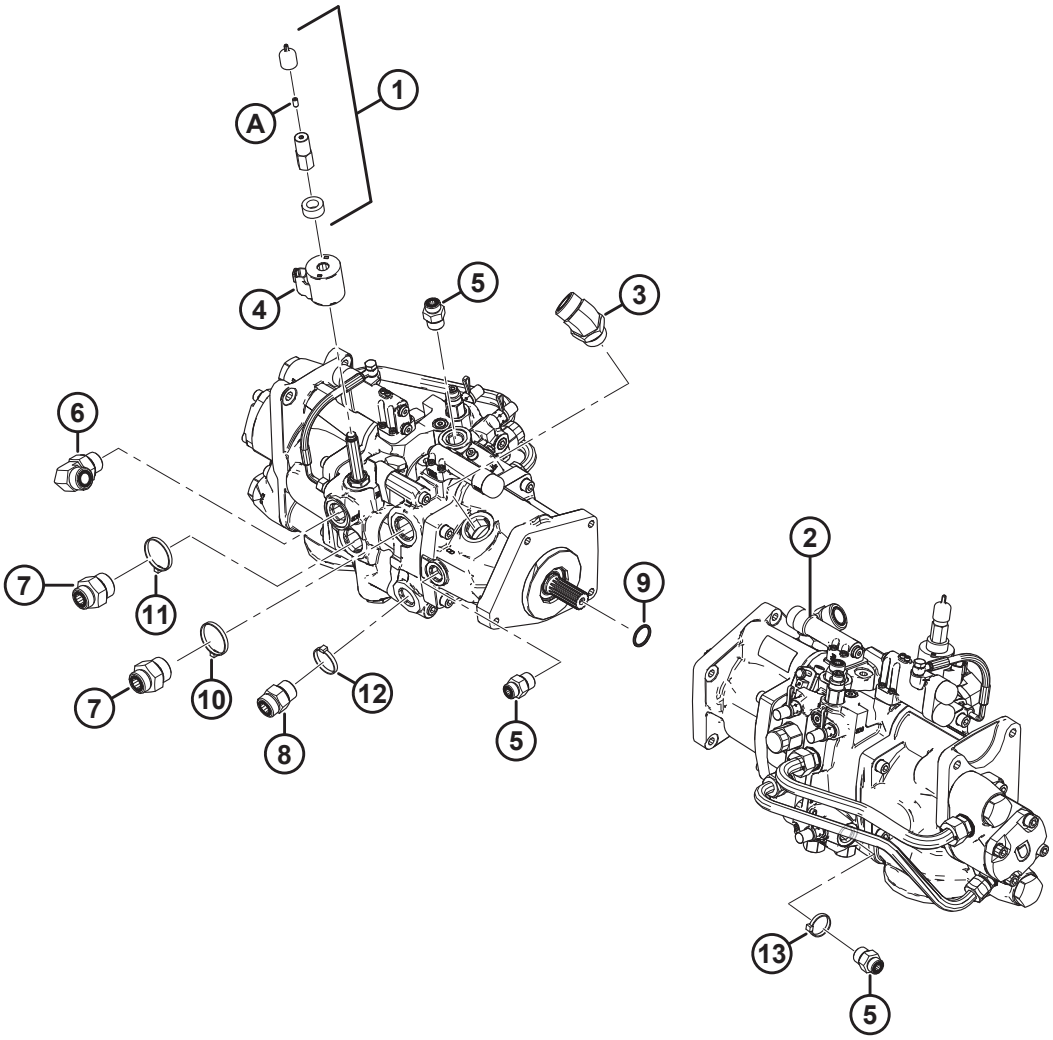

1034439

PUMPENBAUGRUPPE

Ref.	Bestellnummer	Informationen	Menge	Seriennummer
1	MAC328262	SATZ – MANUELLE ÜBERSTEUERUNG [392]	1	
2	MAC337774	PUMPE – INTEGRIERT [393] bestellen.[394]	1	
	MAC322148	DICHTUNGSSATZ		
3	MAC252814	VERSCHRAUBUNG – HYDRAULIK, WINKELSTÜCK 45°	1	
	MAC135554	O-RING – 1,78 X 23,52		
	MAC50220	O-RING – Ø 2,95 X Ø 29,74		
4	MAC209045	SPULE – MAGNET	1	
5	MAC184463	VERSCHRAUBUNG – ADAPTER HYDRAULIK (M1, M2)	3	
	MAC44210	O-RING – Ø 2,46 X Ø 19,18		
	MAC135866	O-RING – Ø 1,78 X Ø 12,42		
6	MAC135821	VERSCHRAUBUNG – WINKELSTÜCK 90° HYDRAULIK (SDP)	1	
	MAC30971	O-RING – Ø 2,95 X Ø 23,47		
	MAC135868	O-RING – Ø 1,78 X Ø 18,77		
7	MAC135789	VERSCHRAUBUNG – ADAPTER (KP)	2	
	MAC50220	O-RING – Ø 2,95 X Ø 29,74		
	MAC135868	O-RING – Ø 1,78 X Ø 18,77		
8	MAC135788	VERSCHRAUBUNG – ADAPTER (SDR)	1	
	MAC30971	O-RING – Ø 2,95 X Ø 23,47		
	MAC135868	O-RING – Ø 1,78 X Ø 18,77		
9	MAC17006	O-RING – 3,18 X 25,40	1	
10	MAC40704	BEFESTIGUNG – KABELBINDER, ORANGEFARBEN	1	
11	MAC40703	BEFESTIGUNG – KABELBINDER, BLAU	1	
12	MAC40702	BEFESTIGUNG – KABELBINDER, ROT	1	
13	MAC21763	BEFESTIGUNG – KABELBINDER, SCHWARZ	1	
A	MAC21061	SCHRAUBE – STELL SK-BUCHSE 1/4-20 X 1/2 GR5 AF0C	1	

392. Der Satz enthält Abstandhalterspule (NSE), Staubkappe (NSE), Spulenmutter (NSE) und Stellschraube (MAC21061).
393. Wenn Ersatzteile für eingestellten Dichtungssatz (MAC328281) oder eingestellte Überdruckventile (MAC322159 und MAC328282) benötigt werden, neue integrierte Pumpe (MAC337774)
394. Informationen zu Wartungsteilen für die integrierte Pumpe, siehe Abschnitt *142 Integrierte Pumpe – Serviceteile, Seite 413*.

142 Integrierte Pumpe – Serviceteile

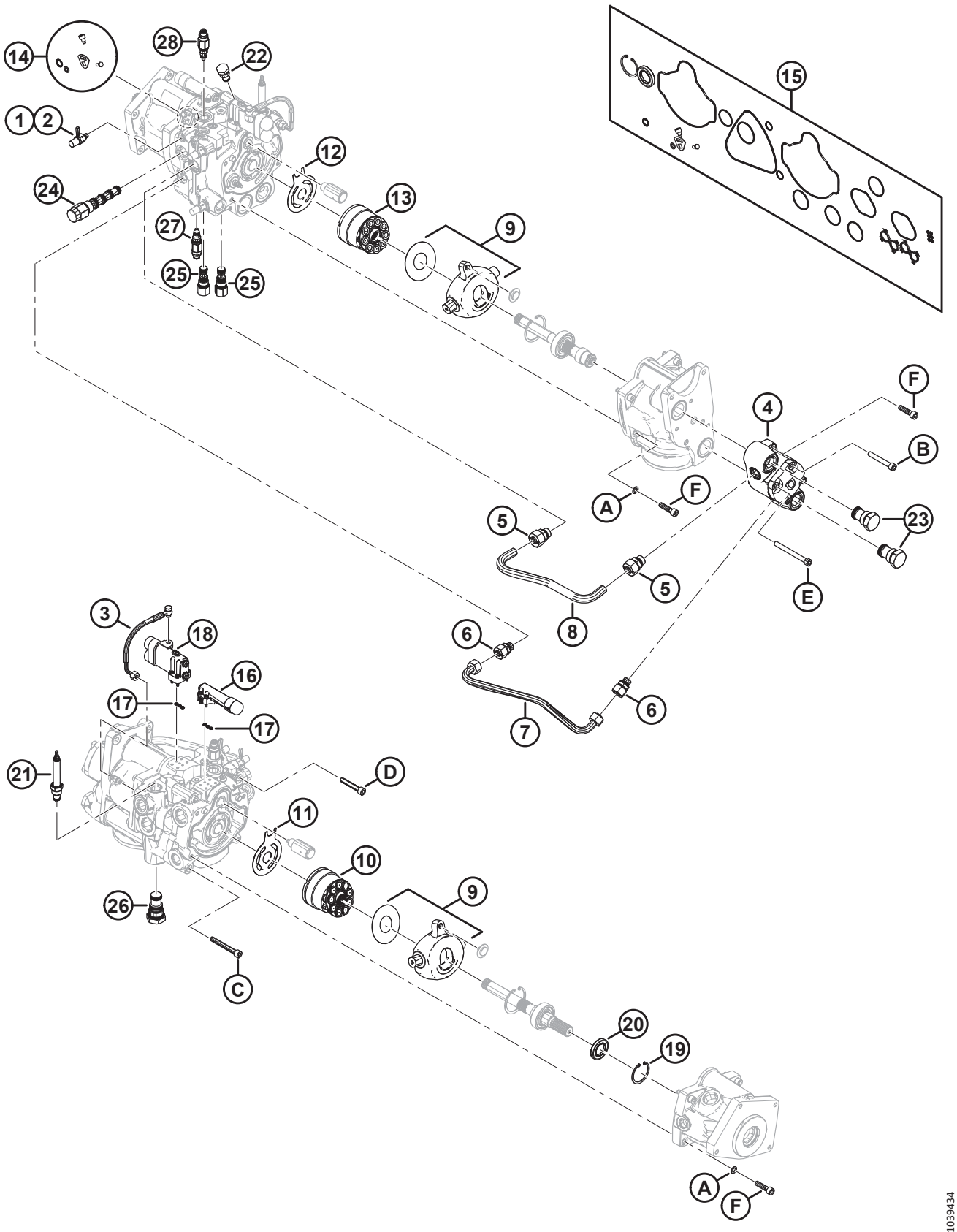

BEACHTEN:

Alle abgebildeten Teile, die **NICHT** in der Teileliste aufgeführt sind, sind nicht gewartete Teile und dienen nur als Referenz.

Ref.	Bestellnummer	Informationen	Menge	Seriennummer
	MAC**337774**	**PUMPE – INTEGRIERT** [395]		
1	MAC**136900**	**KAPPE – STAUB**	**3**	
2	MAC**134437**	**VERSCHRAUBUNG – KUPPLUNG HYDR. TESTANSCHLUSS**	**3**	
3	MAC**276790**	**SATZ – LS-SCHLAUCH UND BEFESTIGUNGSTEILE**	**1**	
4	MAC**328288**	**SATZ – ZAHNRADPUMPE 15 CCM MIT BEFESTIGUNGSTEILEN**	**1**	
5	MAC**328292**	**VERSCHRAUBUNG – ADAPTER (18 MM)**	**2**	
6	MAC**328293**	**VERSCHRAUBUNG – ADAPTER (15 MM)**	**2**	
7	MAC**328291**	**LEITUNG – RÜCKWÄRTS**	**1**	
8	MAC**328290**	**LEITUNG – VORWÄRTS**	**1**	
9	MAC**337441**	**SATZ – TAUMELSCHEIBENUMBAU**	**2**	
10	MAC**328313**	**SATZ – ROTATIONSGRUPPE 45 CCM**	**1**	
11	MAC**328312**	**PLATTE – VENTIL**	**1**	
12	MAC**328311**	**PLATTE – VENTIL**	**1**	
13	MAC**328310**	**SATZ – ROTATIONSGRUPPE 38 CCM**	**1**	
14	MAC**337440**	**SATZ – NOCKENDICHTUNG DER MESSERPUMPE**	**1**	
15	MAC**328309**	**SATZ – PUMPENDICHTUNG**	**1**	
16	MAC**328306**	**SATZ – KOMPENSATOR (DRUCK)**	**1**	
17	MAC**328308**	**SATZ – KOMPENSATORDICHTUNGEN (LOAD SENSE)**	**2**	
18	MAC**328307**	**SATZ – KOMPENSATOR LS**	**1**	
19	MAC**328178**	**HALTERING – INNEN**	**1**	
20	MAC**322142**	**DICHTUNG – WELLE**	**1**	
21	MAC**328261**	**VENTIL – DURCHFLUSSSTEUERUNG (MV)**	**1**	
	MAC**252351**	**DICHTUNGSSATZ**		
22	MAC**123318**	**VENTIL – ABSPERRUNG (CV6)**	**1**	
	MAC**328284**	**DICHTUNGSSATZ**		
23	MAC**322161**	**VENTIL – ABSPERRUNG (CV1, CV2)**	**2**	
	MAC**328283**	**DICHTUNGSSATZ**		
24	MAC**322160**	**VENTIL – PATRONE 3-WEGE (ZTH)**	**1**	

395. Siehe Abschnitt *141 Pumpenbaugruppe, Seite 411*.

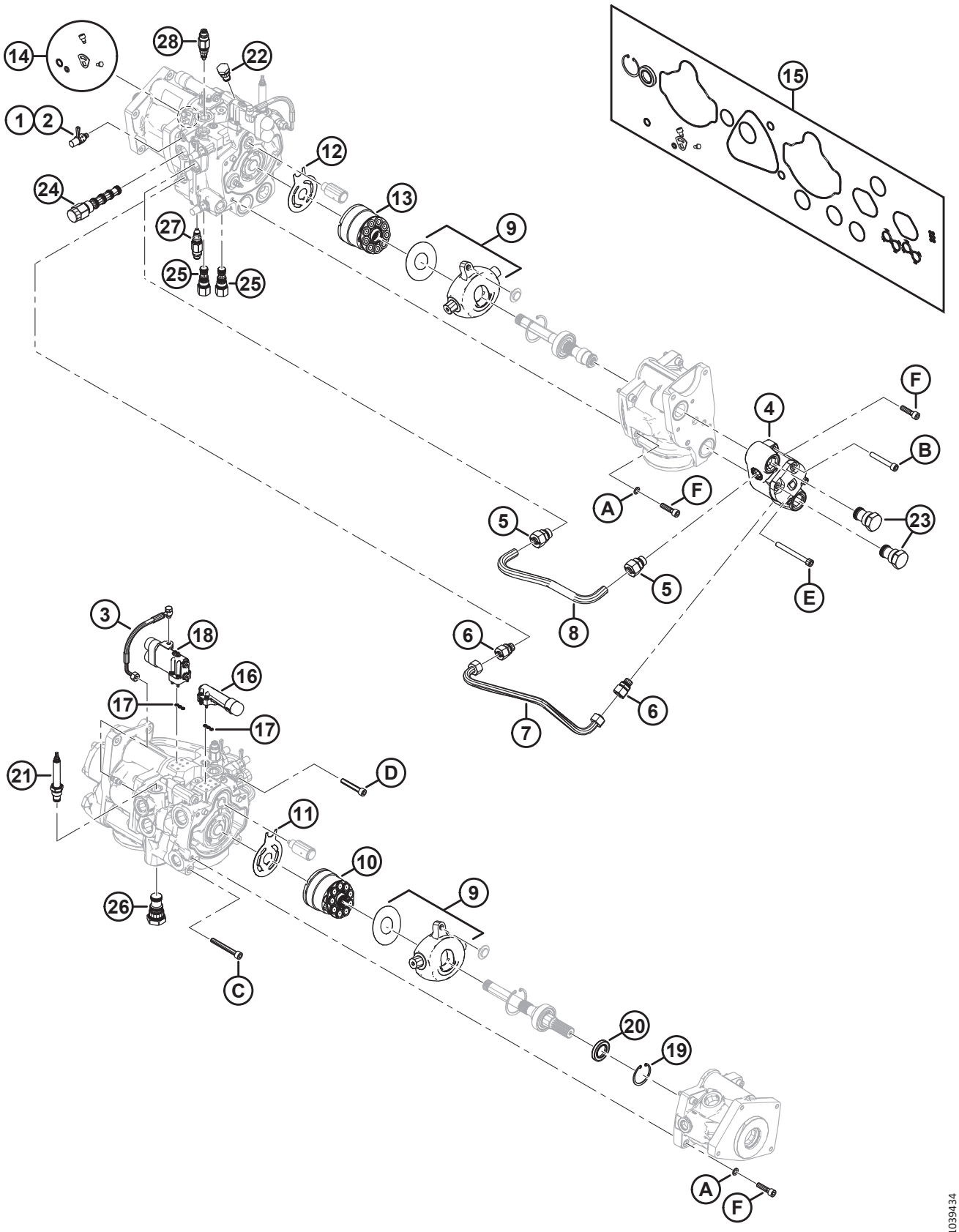
14
28
22
1
2
12
24
13
9
27
25
25
15
F
4
B
A
F
5
23
5
E
8
6
6
7
3
18
16
17
17
21
D
11
10
9
26
C
20
19
A
F
1039434

Ref.	Bestellnummer	Informationen	Menge	Seriennummer
	MAC**328269**	**DICHTUNGSSATZ**		
25	MAC**322158**	**VENTIL – PATRONE LOGIK -10 (LE1, LE2)**	**2**	
	MAC**322148**	**DICHTUNGSSATZ**		
26	MAC**322157**	**VENTIL – PATRONE LOGISCHES ELEMENT-16 (LE3)**	**1**	
	MAC**322149**	**DICHTUNGSSATZ**		
27	MAC**337773**	**VENTIL – ÜBERDRUCK (RV2)**	**1**	
	MAC**337823**	**DICHTUNGSSATZ**		
28	MAC**337770**	**VENTIL – ÜBERDRUCK (RV1)**	**1**	
	MAC**337823**	**DICHTUNGSSATZ**		
	MAC**328262**	**SATZ – MANUELLE ÜBERSTEUERUNG** [395]	**1**	
A	MAC**337433**	**UNTERLEGSCHEIBE – M10 SPEZIAL**		
B	MAC**337427**	**SCHRAUBE – ISK M10 X 70 GR12,9**		
C	MAC**337431**	**SCHRAUBE – ISK M10 X 80 GR12,9**		
D	MAC**337432**	**SCHRAUBE – ISK M10 X 60 GR12,9**		
E	MAC**337429**	**SCHRAUBE – ISK M10 X 100 GR12,9**		
F	MAC**337430**	**SCHRAUBE – ISK M10 X 40 GR12,9**		

143 Getriebebaugruppe

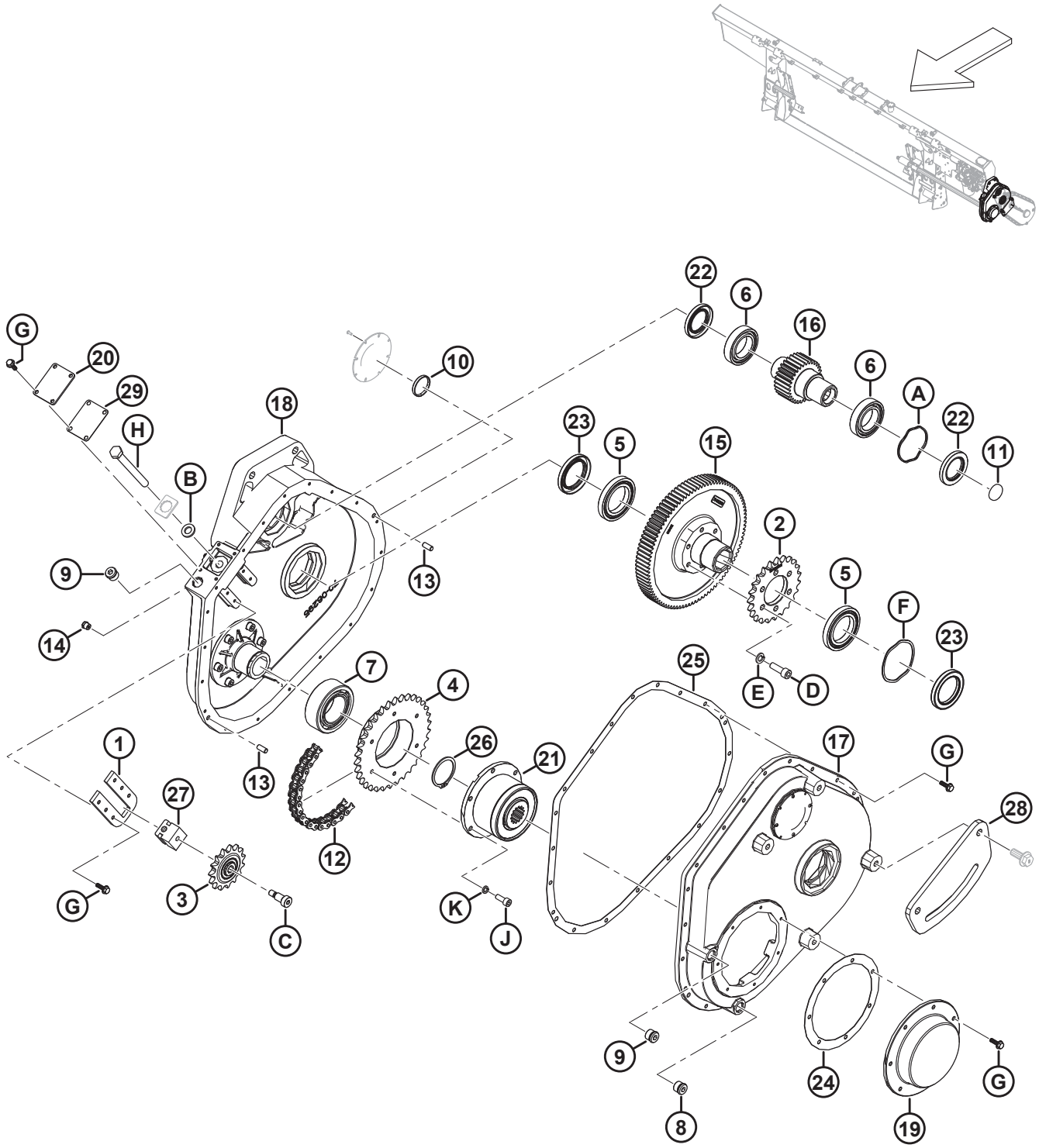

Ref.	Bestellnummer	Informationen	Menge	Seriennummer
	MAC308725	ANTRIEB – FLOATMODUL HAUPT		
	MAC347405	SATZ – GETRIEBE-NACHRÜSTSATZ [396]	N/B	
1	MAC328181	SPANNPLATTE	1	
2	MAC322409	KETTENRAD – 50A23	1	
3	MAC328188	KETTENRAD – 50B15 K/M LAGERUNG	1	
4	MAC328187	KETTENRAD – 50B34	1	
5	MAC322193	KUGELLAGER	2	
6	MAC322192	KUGELLAGER	2	
7	MAC322197	LAGERUNG – ZWEIREIHIG KUGEL	1	
8	MAC328154	STOPFEN – M18 ORB MAGNETISCH	1	
9	MAC328152	STOPFEN – M18 ORB	1	
10	MAC328186	ABDECKKAPPE	1	
11	MAC328185	ABDECKKAPPE	1	
12	MAC301971	KETTE – ROLLE, RC-50-56P ENDLOS	1	
13	NSE	STIFT – PASS	2	
14	MAC328176	ENTLÜFTER – 1/8-27 NPT	1	
15	MAC328175	ZAHNRAD – 94 ZÄHNE	1	
16	MAC328174	ZAHNRAD – 30 ZÄHNE	1	
17	NSE	GEHÄUSE – GETRIEBE	1	
18	NSE	GEHÄUSE – GETRIEBE	1	
19	MAC328164	ABDECKUNG – KUPPLUNG	1	
20	MAC328165	ABDECKUNG – SPANNVORRICHTUNG	1	
21	MAC314082	KUPPLUNG – WEASLER	1	
22	MAC347416	DICHTUNG – VITON 38 X 62 X 7	2	
23	MAC347417	DICHTUNG – VITON 48 X 72 X 8	2	
24	MAC328161	FLACHDICHTUNG – KUPPLUNG ABDECKUNG	1	
25	MAC347410	DICHTUNG – HAUPTGETRIEBE FM200	1	

396. Der Getriebe-Nachrüstsatz wird zum Nachrüsten von Getrieben des Baujahrs 2020 verwendet. Der Satz enthält Abstandhalter (MAC347408, MAC347409), Flachdichtung (MAC347410), zwei Dichtungen (MAC347416), zwei Dichtungen (MAC347417), Wellenfederscheiben (MAC328159, MAC328160), Zahnräder (MAC328174, MAC328175), Kugellager (MAC322192, MAC322193), Kettenrad (MAC322409), Schrauben (MAC135401), Unterlegscheiben (MAC30632) und eine Anleitung.

GETRIEBEBAUGRUPPE

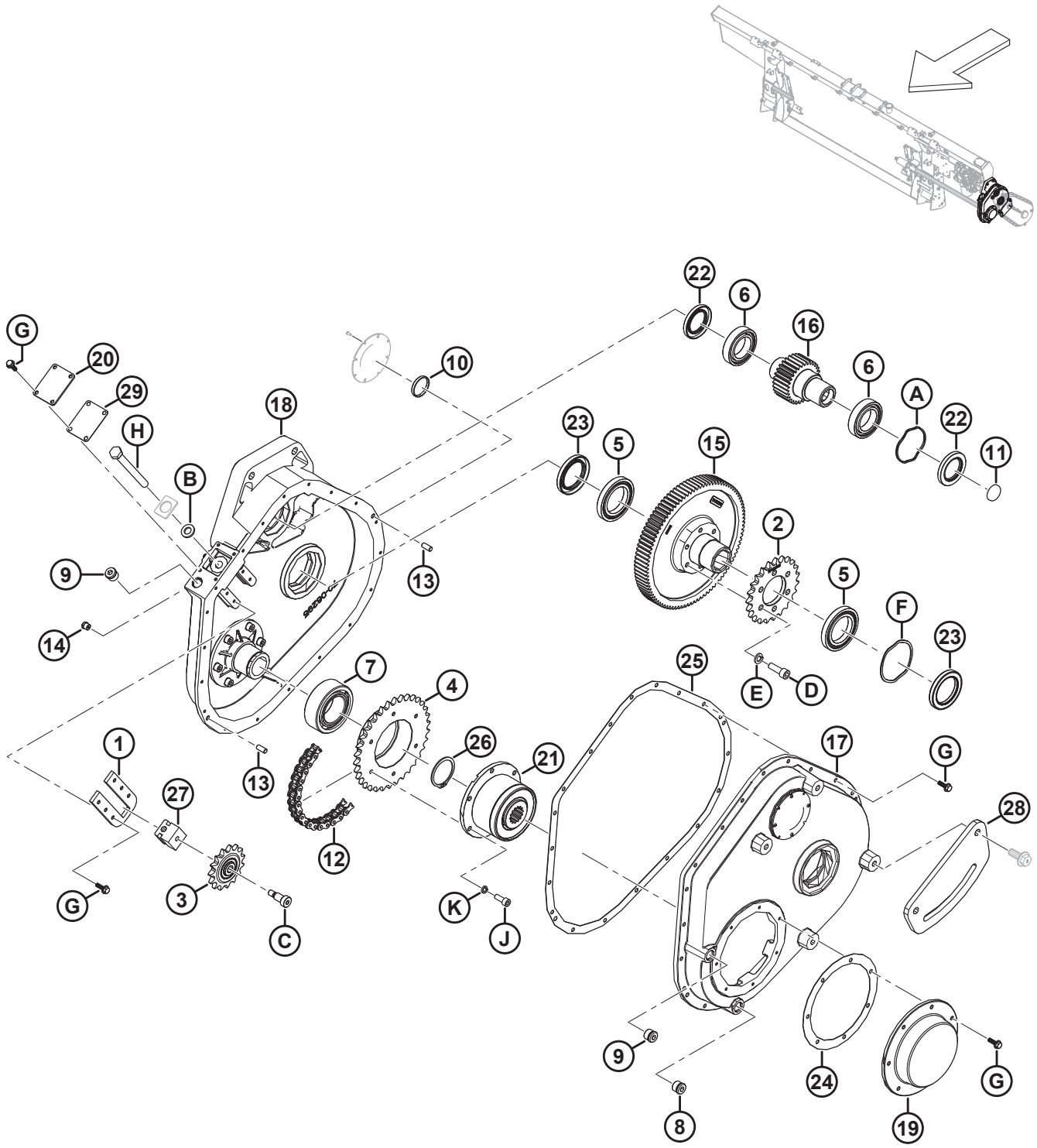

Ref.	Bestellnummer	Informationen	Menge	Seriennummer
26	MAC322195	HALTERING	1	
27	MAC328157	SPANNRADBLOCK	1	
28	MAC347349	HALTERUNG – CMPLTN-HAUPTGELENK	1	
29	MAC328162	DICHTUNG – SPANNER	1	
A	MAC328160	UNTERLEGSCHEIBE – WELLENFEDER		
B	MAC184587	UNTERLEGSCHEIBE – FLACH 1/2" X 1,25" AA1J		
C	MAC328184	SCHRAUBE – MIT ABSATZ 3/8-16 X 3/4 LG		
D	MAC347978	SCHRAUBE – KAPPE M10 X 1,5 X 30		
	MAC135401	SCHRAUBE – FLACHKOPF VGL M10 X 1,5 X 30-8,8-AA1J [397]		
E	MAC347975	UNTERLEGSCHEIBE – SICHERUNG M10 EINZIEHSCHRAUBE		
	MAC30632	UNTERLEGSCHEIBE – FEDERRING M10 [397]		
F	MAC328159	UNTERLEGSCHEIBE – WELLENFEDER		
G	MAC328156	SCHRAUBE – GEZAHNTER FLANSCH		
H	MAC328158	SCHRAUBE – SPANNVORRICHTUNG		
J	MAC347977	SCHRAUBE – KAPPE M8 X 1 X 20		
K	MAC347976	UNTERLEGSCHEIBE – SICHERUNG M8 EINZIEHSCHRAUBE		

397. Für Maschinen, die mit dem Getriebe-Nachrüstsatz (MAC347405) gewartet werden.

144 Eingangsantriebsbaugruppe

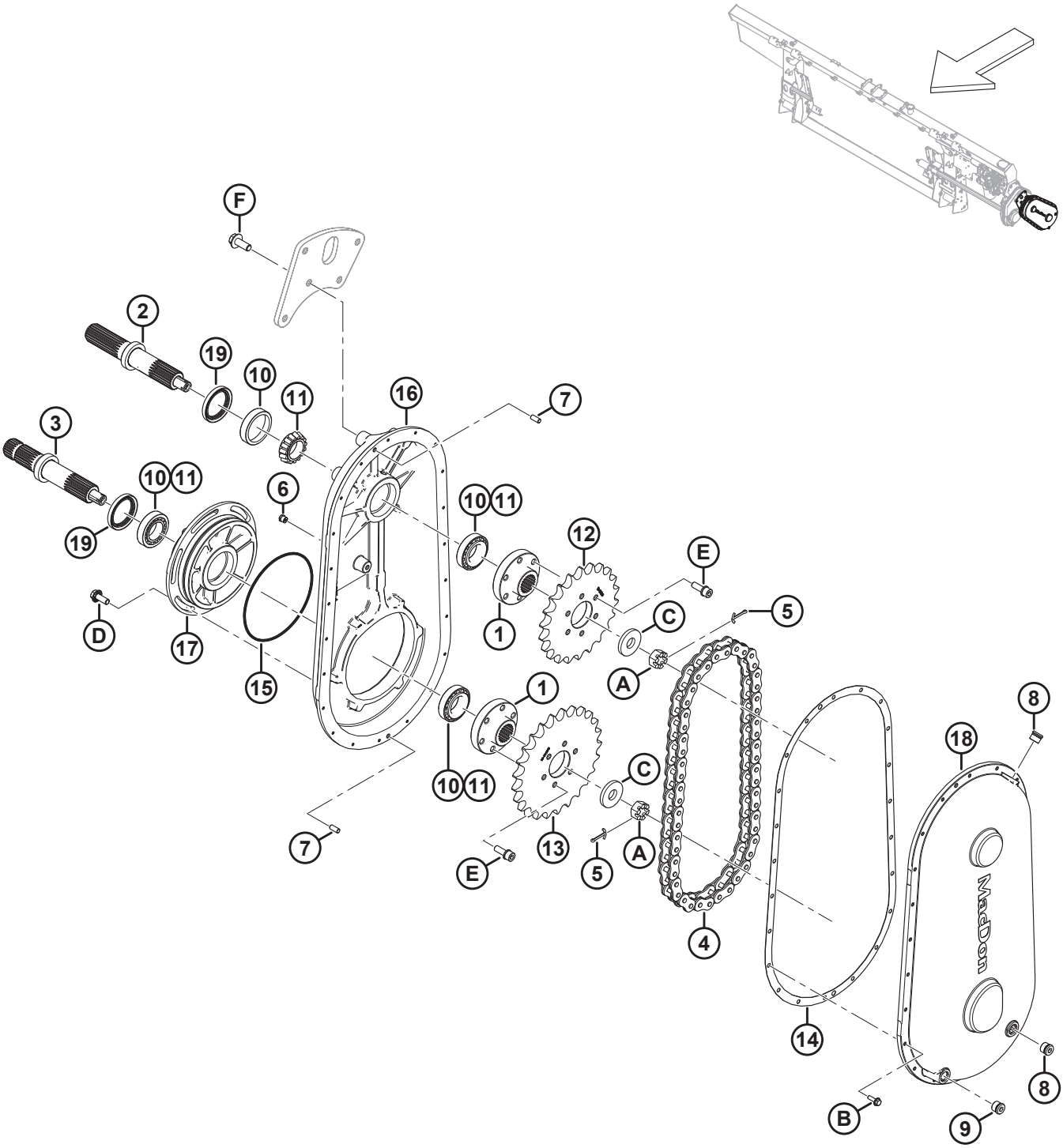

BEACHTEN:

Sätze (B-Bundle-Nummern und C-Collector-Nummern) können nur bei MacDon Whole Goods erworben werden.

Ref.	Bestellnummer	Informationen	Menge	Seriennummer
	B7041	SATZ – CNH EINGANGSANTRIEBSKETTENRÄDER [398]		
	MAC308726	ANTRIEB – EINGANG 1,14:1 (CNH) [399]		
1	MAC328203	NABE – KEILVERZAHNT	2	
2	MAC328202	ABTRIEBSWELLE	1	
3	MAC328201	WELLE – EINGANG	1	
4	MAC328120	KETTE – RC80 50 PT ENDLOS	1	
5	MAC18607	SPLINT – SICHERUNG Ø 5/32 in X 1,5 in VZ	2	
6	MAC328176	ENTLÜFTER – 1/8-27 NPT	1	
7	NSE	STIFT – PASS	2	
8	MAC328152	STOPFEN – M18 ORB	2	
9	MAC328154	STOPFEN – M18 ORB MAGNETISCH	1	
10	MAC30701	LAGERUNG – SCHALE	4	
11	MAC30702	LAGER – KONUS	4	
12	MAC308852	KETTENRAD – 80A22 (CNH)	1	
13	MAC308848	KETTENRAD – 80A25 (CNH)	1	
14	MAC328200	FLACHDICHTUNG – UMBAU ANTRIEB	1	
15	MAC328199	O-RING – #260	1	
16	MAC328198	GEHÄUSE – UMBAUGETRIEBE	1	
17	MAC328197	GEHÄUSE – EXZENTER	1	
18	**NSE**	ABDECKUNG – UMBAUGETRIEBE	1	
19	MAC187477	LAGERDICHTUNG	2	
A	MAC5512	KRONENMUTTER – SK 0,750-16" UNF VZ		
B	MAC328156	SCHRAUBE – GEZAHNTER FLANSCH		
C	MAC6647	UNTERLEGSCHEIBE – FLACH		
D	MAC135783	SCHRAUBE – SK MIT FLS, VGL, M10 X 1,5 X 25-10,9-AA1J		

398. Der Satz enthält Flachdichtung (MAC328200), Kette (MAC328120), Kettenräder (MAC308848, MAC308852) und Anweisungen. Die Sätze sind nur über Whole Goods erhältlich.
399. Für Mähdrescher von Case und New Holland.

EINGANGSANTRIEBSBAUGRUPPE

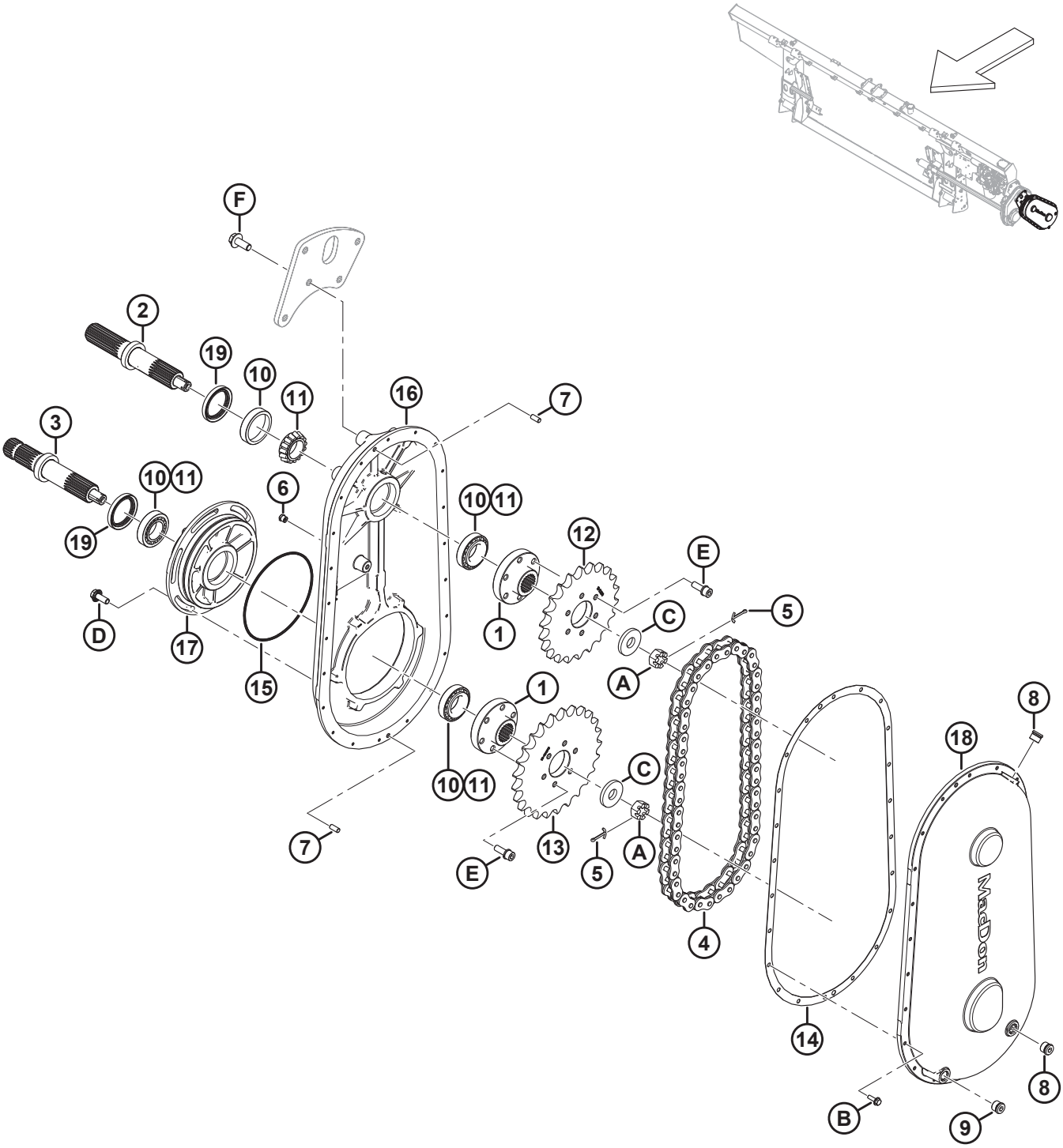

Ref.	Bestellnummer	Informationen	Menge	Seriennummer
E	MAC328183	SCHRAUBE – M10 X 1,25 X 30 SEMS		
F	MAC**320180**	**SCHRAUBE – SK MIT FLS M12 X 1,75 X 30-SPCL-8,8-AA1J**		

145 Eingangswelle und Aufnahme

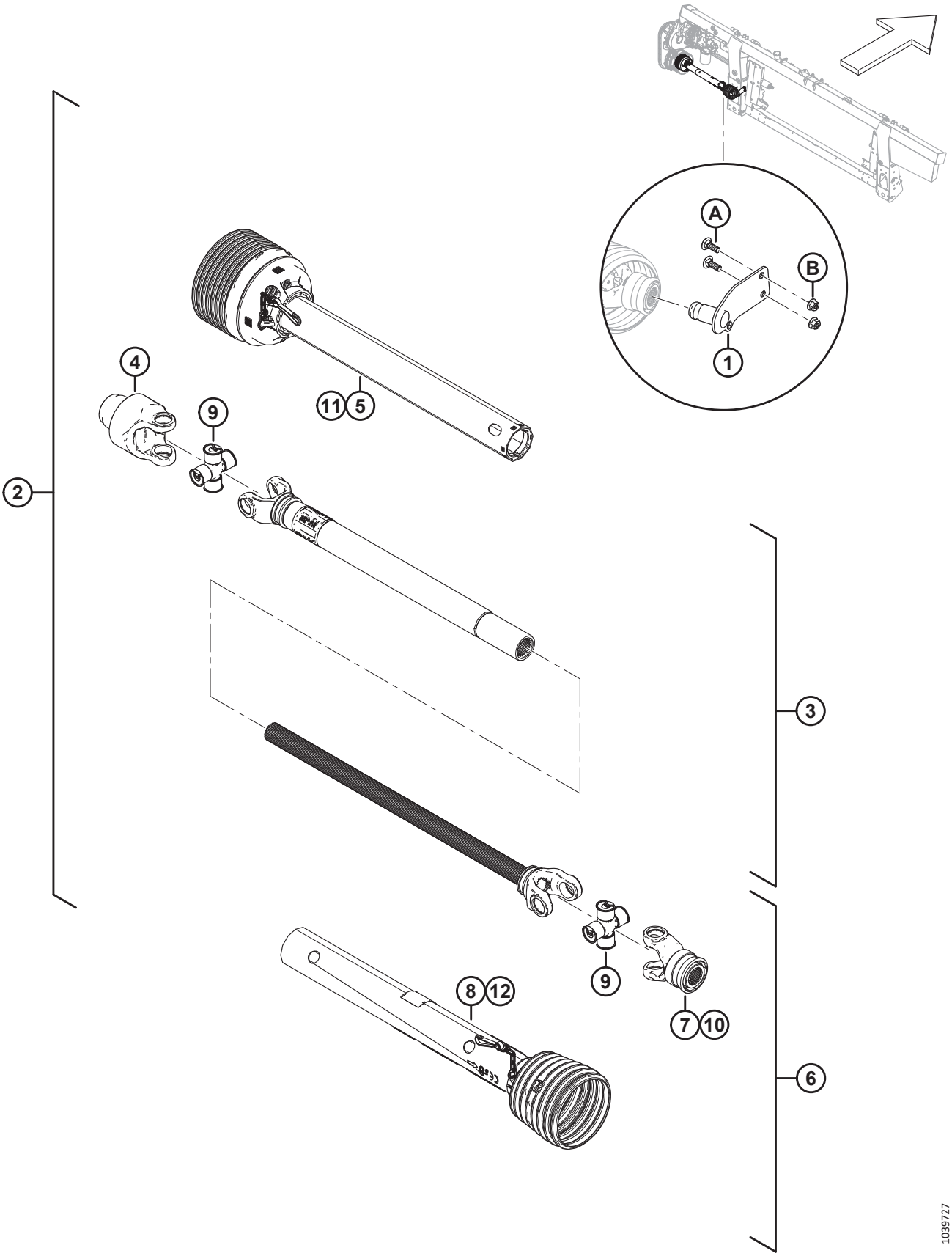

EINGANGSWELLE UND AUFNAHME

BEACHTEN:

Sätze (B-Bundle-Nummern und C-Collector-Nummern) können nur bei MacDon Whole Goods erworben werden.

Ref.	Bestellnummer	Informationen	Menge	Seriennummer
	B7038	SATZ – 6-ZAHNIGE KEILVERZAHNTE CE-ANTRIEBSWELLE [400]	1	
	B7039	SATZ – 21-ZAHNIGE KEILVERZAHNTE CE-ANTRIEBSWELLE [401]	1	
1	MAC322486	AUFNAHME SCHWEISSTEIL – LAGERUNG FÜR 6-ZAHNIGE ZAPFWELLE [402]	1	
	MAC322456	AUFNAHME SCHWEISSTEIL – LAGERUNG FÜR 21-ZAHNIGE ZAPFWELLE [403]	1	
2	MAC314173	ANTRIEBSWELLE – 6 ZÄHNE KEILVERZAHNT [404]	1	
	MAC314174	ANTRIEBSWELLE – 21 ZÄHNE KEILVERZAHNT 1,375 ZOLL [405]	1	
3	MAC322915	ANTRIEBSWELLE – ZUSATZGERÄT HÄLFTE	1	
4	MAC133631	GABEL – FREI DREHEND	1	
5	MAC322916	ANTRIEBSWELLE – ZUSATZGERÄT SCHUTZ	1	
6	MAC322926	ANTRIEBSWELLE – 6 ZÄHNE MÄHDRESCHER HÄLFTE [402]	1	
	MAC322924	ANTRIEBSWELLE – 21 ZÄHNE MÄHDRESCHER HÄLFTE [403]	1	
7	MAC133634	GABEL – 6 ZÄHNE [402]	1	
	MAC322925	GABEL – 21 ZÄHNE [403]	1	
8	MAC322917	ANTRIEBSWELLE – MÄHDRESCHERSEITE SCHUTZ	1	
9	MAC142777	QUERZAPFENSATZ	2	
10	MAC40095	SATZ – REPARATUR	1	
11	MAC322918	REPARATURSATZ FÜR INNEREN SCHUTZ [406]	1	
12	MAC220766	CE-REPARATURSATZ FÜR ABDECKBLECH [406]	1	
	MAC36651	AUFKLEBER – GEFAHR		
	MAC194521	AUFKLEBER – WARNUNG		
	MAC30316	AUFKLEBER – GEFAHR		

400. Satz mit 6-zahniger keilverzahnter Antriebswelle für Mähdrescher von Case und New Holland. Die Sätze sind nur über Whole Goods erhältlich.
401. Satz mit 21-zahniger keilverzahnter Antriebswelle für Mähdrescher von Case und New Holland. Die Sätze sind nur über Whole Goods erhältlich.
402. Für 6-zahnige keilverzahnte Antriebswelle.
403. Für 21-zahnige keilverzahnte Antriebswelle.
404. Satz mit 6-zahniger keilverzahnter Antriebswelle für Mähdrescher von Case und New Holland.
405. Satz mit 21-zahniger keilverzahnter Antriebswelle für Mähdrescher von Case und New Holland.
406. Der Satz enthält einen Kettensatz, eine Lagerung, eine Verriegelungsdichtung und Anweisungen.

EINGANGSWELLE UND AUFNAHME

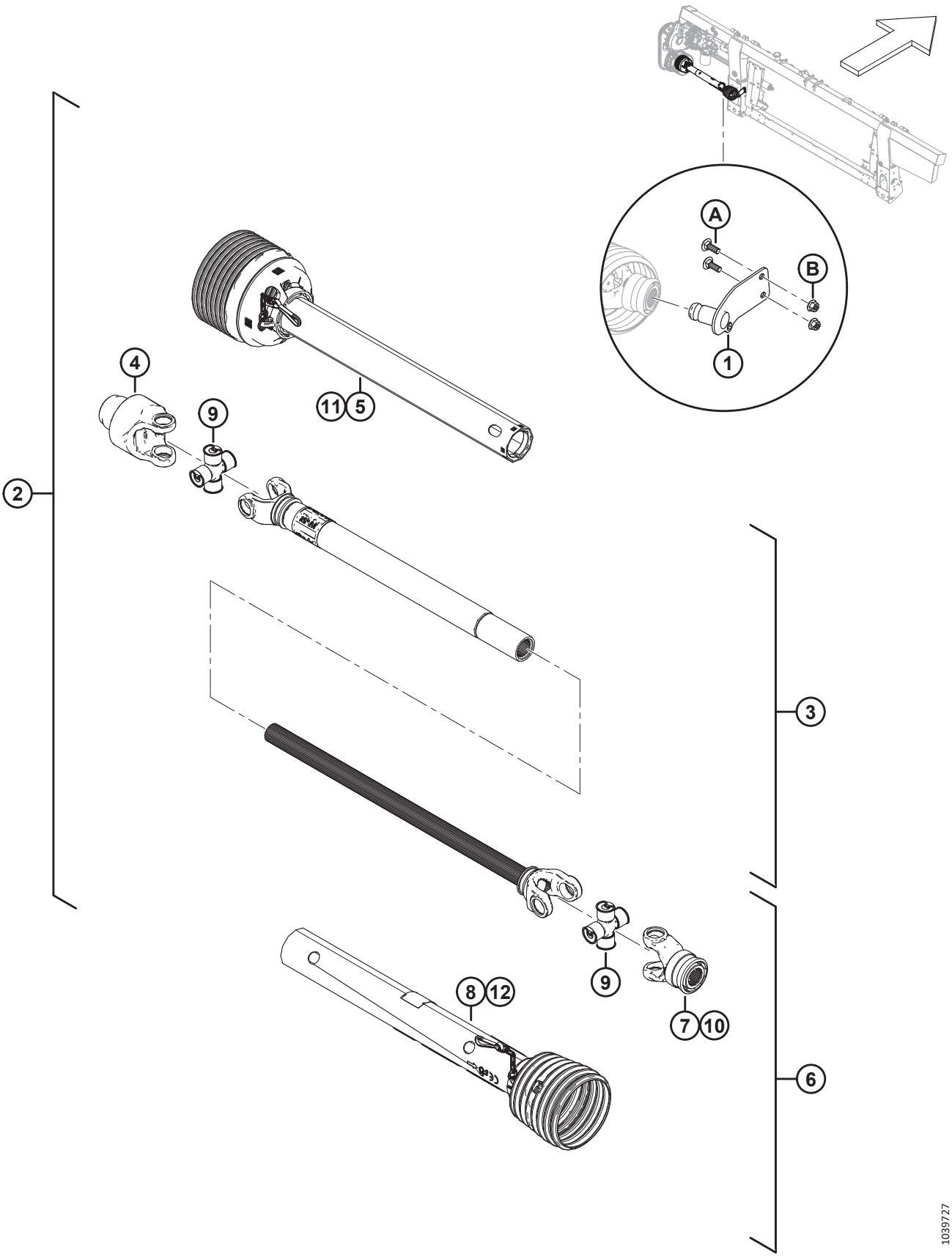

EINGANGSWELLE UND AUFNAHME

Ref.	Bestellnummer	Informationen	Menge	Seriennummer
A	MAC184662	SCHRAUBE – FRVK VGL M10 X 1,5 X 30-8,8-AA1J		
B	MAC135799	MUTTER – SK MIT FLS ZENTRAL SICHERND M10 X 1,5-10		

146 Eingangsantriebswelle und Aufnahme – großer Winkel

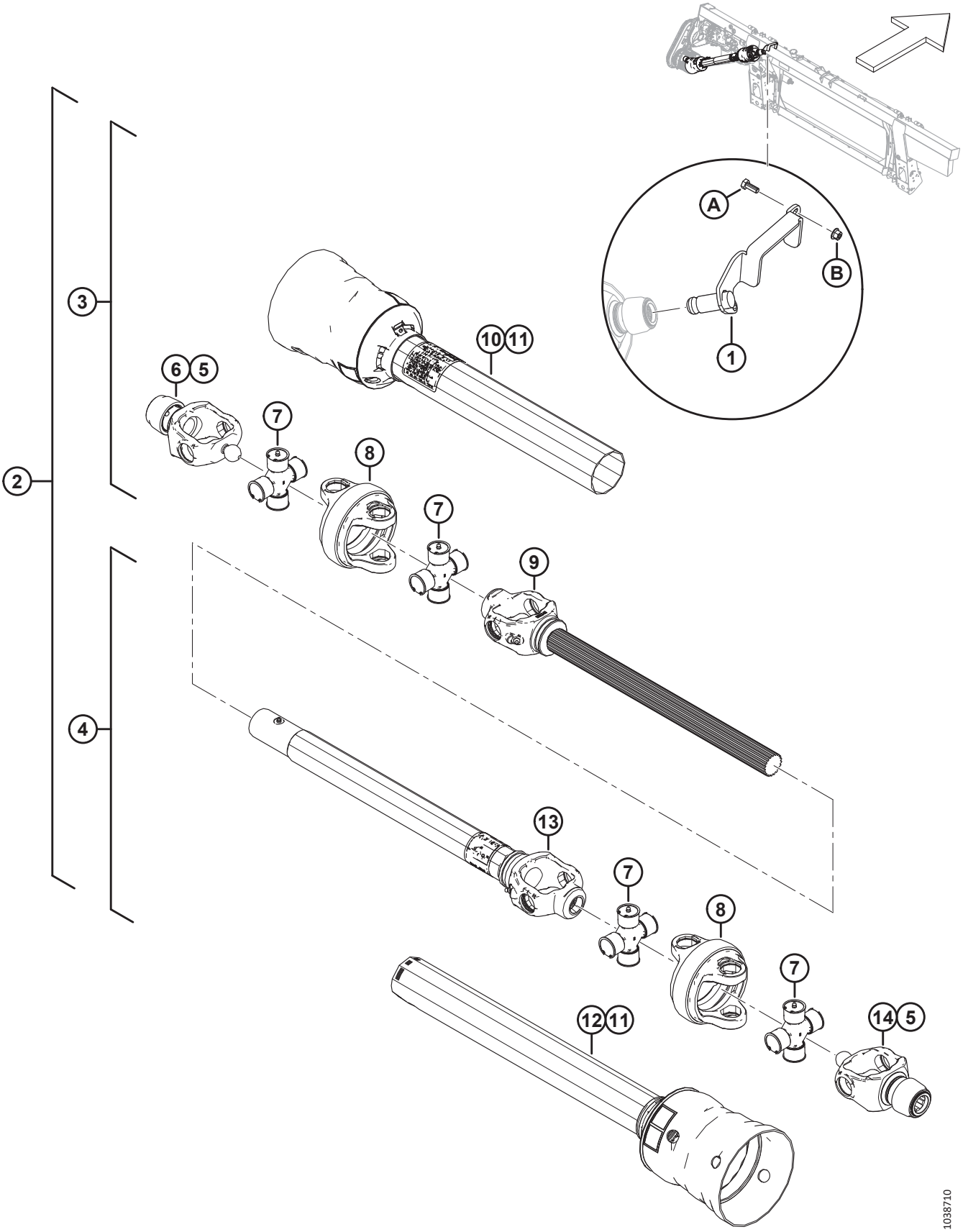

EINGANGSANTRIEBSWELLE UND AUFNAHME – GROßER WINKEL

BEACHTEN:

Sätze (B-Bundle-Nummern und C-Collector-Nummern) können nur bei MacDon Whole Goods erworben werden.

Ref.	Bestellnummer	Informationen	Menge	Seriennummer
	B7180	SATZ – 6-ZAHNIGE LANGE ANTRIEBSWELLE MIT HOHEM WINKEL [407]		
	B7181	SATZ – 21-ZAHNIGE LANGE ANTRIEBSWELLE MIT HOHEM WINKEL [408]		
	B7326	SATZ – 21-ZAHNIGE MITTELLANGE ANTRIEBSWELLE MIT HOHEM WINKEL [409]		
1	MAC357064	AUFNAHME SCHWEISSTEIL – LAGERUNG FÜR 6-ZAHNIGE ZAPFWELLE [410]	1	
	MAC357012	AUFNAHME SCHWEISSTEIL – LAGERUNG FÜR 21-ZAHNIGE ZAPFWELLE [411]	1	
2	MAC322996	ANTRIEBSWELLE – 6 ZÄHNE GROSSER WINKEL	1	
	MAC322997	ANTRIEBSWELLE – 21 ZÄHNE GROSSER WINKEL LANG	1	
	MAC322998	ANTRIEBSWELLE – 21 ZÄHNE GROSSER WINKEL KURZ	1	
3	MAC337709	ANTRIEBSWELLE – 6 ZÄHNE WELLENHÄLFTE, GESCHÜTZT [410]	1	
	MAC337707	ANTRIEBSWELLE – 21 ZÄHNE WELLENHÄLFTE, GESCHÜTZT [412]	1	
4	MAC337723	ANTRIEBSWELLE – 21 ZÄHNE WELLENHÄLFTE, GESCHÜTZT [413]	1	
	MAC337727	ANTRIEB – 21 ZÄHNE WELLENHÄLFTE, GESCHÜTZT [414]	1	
5	MAC133632	SATZ – AUTO LOK REPARATUR	2	
6	MAC337711	GABEL – 21 ZÄHNE CV	1	
7	MAC337712	QUERZAPFENSATZ	4	
8	MAC337715	GEHÄUSE CV	2	
9	MAC337716	ANTRIEBSWELLE – CV-GABEL UND WELLE [415]	1	
10	MAC337717	ANTRIEBSWELLE – ÄUSSERER SCHUTZ	1	
11	MAC337718	ANTRIEBSWELLE – SCHUTZ-REPARATURSATZ	2	

407. Satz für lange 6-zahnige keilverzahnte Antriebswelle für breite und schmale Mähdrescher von Case und New Holland, Konfigurationen für Seitenhang (18 %) und Hanglagen (27 %). Die Sätze sind nur über Whole Goods erhältlich.
408. Satz für lange 21-zahnige keilverzahnte Antriebswelle für breite und schmale Mähdrescher von Case und New Holland, Konfigurationen für Seitenhang (18 %) und Hanglagen (27 %) Die Sätze sind nur über Whole Goods erhältlich.
409. Satz für mittellange 21-zahnige keilverzahnte Antriebswelle für breite und schmale Mähdrescher von Case und New Holland mit Everest-Paket, mit Case und New Holland Hillco Hanglagen Schlägelfrei (27 %)-Paket
410. Für lange 6-zahnige keilverzahnte Antriebswellen.
411. Für 21-zahnige keilverzahnte Antriebswellen.
412. Für mittellange und lange 21-zahnige keilverzahnte Antriebswellen.
413. Für lange 6-zahnige und lange 21-zahnige keilverzahnte Antriebswellen.
414. Für kurze und mittellange 21-zahnige keilverzahnte Antriebswellen.
415. Für lange 6-zahnige sowie mittellange und lange 21-zahnige keilverzahnte Antriebswellen.

EINGANGSANTRIEBSWELLE UND AUFNAHME – GROßER WINKEL

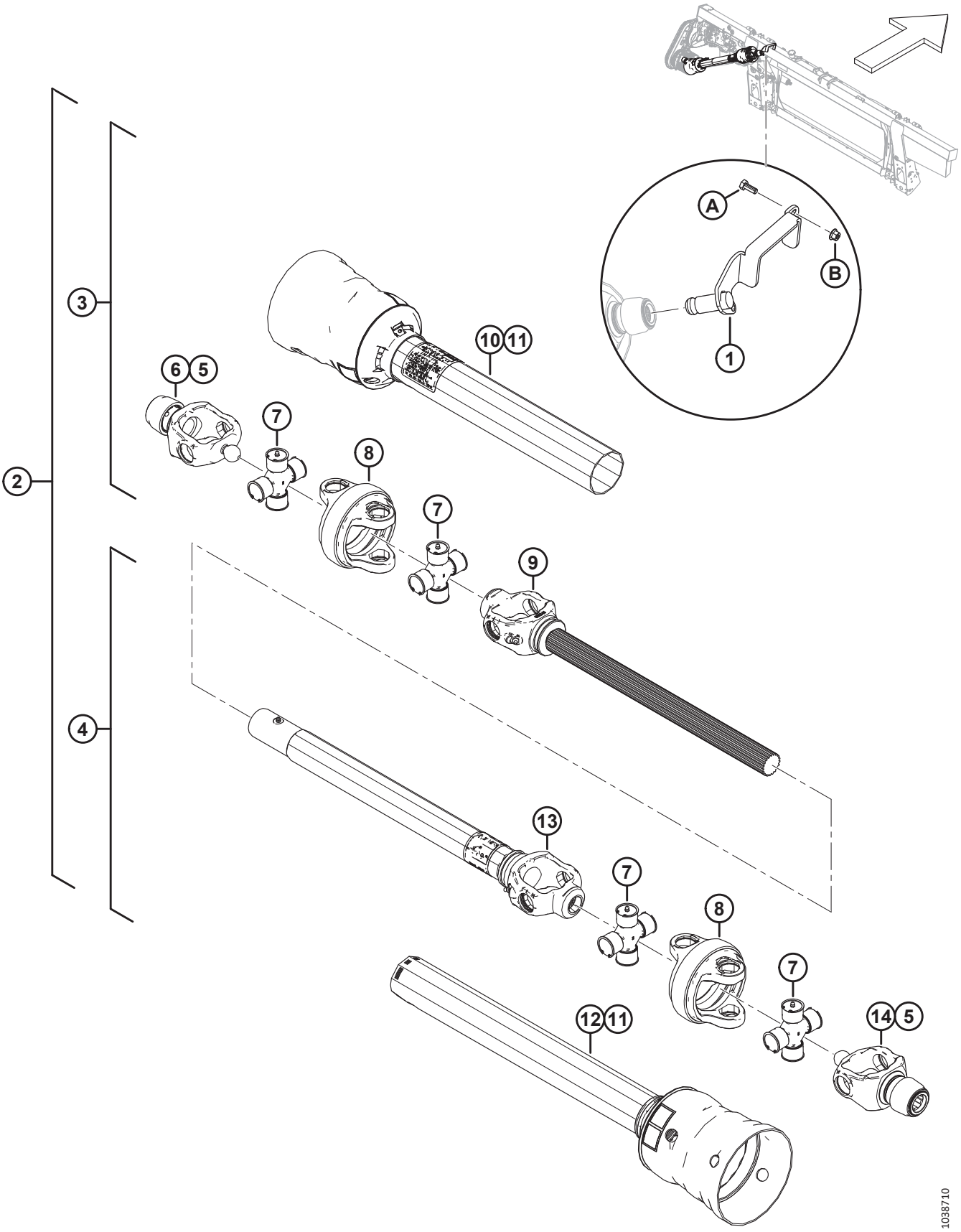

EINGANGSANTRIEBSWELLE UND AUFNAHME – GROßER WINKEL

Ref.	Bestellnummer	Informationen	Menge	Seriennummer
12	MAC337720	ANTRIEBSWELLE – INNERER SCHUTZ [413]	1	
	MAC337731	ANTRIEBSWELLE – INNERER SCHUTZ [414]	1	
13	MAC337721	ANTRIEBSWELLE – GABELROHR UND HÜLSE [413]	1	
	MAC337732	ANTRIEBSWELLE – GABELROHR UND HÜLSE [414]	1	
14	MAC337722	6 ZÄHNE GABEL CV [410]	1	
	MAC337711	21 ZÄHNE GABEL CV [416]	1	
	MAC30316	AUFKLEBER – GEFAHR		
	MAC36651	AUFKLEBER – GEFAHR		
A	MAC30627	SCHRAUBE – SK VGL, M10 X 1,5 X 25-8,8-A3L		
B	MAC135799	MUTTER – SK MIT FLS ZENTRAL SICHERND M10 X 1,5-10		

416. Für lange und kurze 21-zahnige keilverzahnte Antriebswellen.

147 Umbausätze für Eingangsantriebswelle

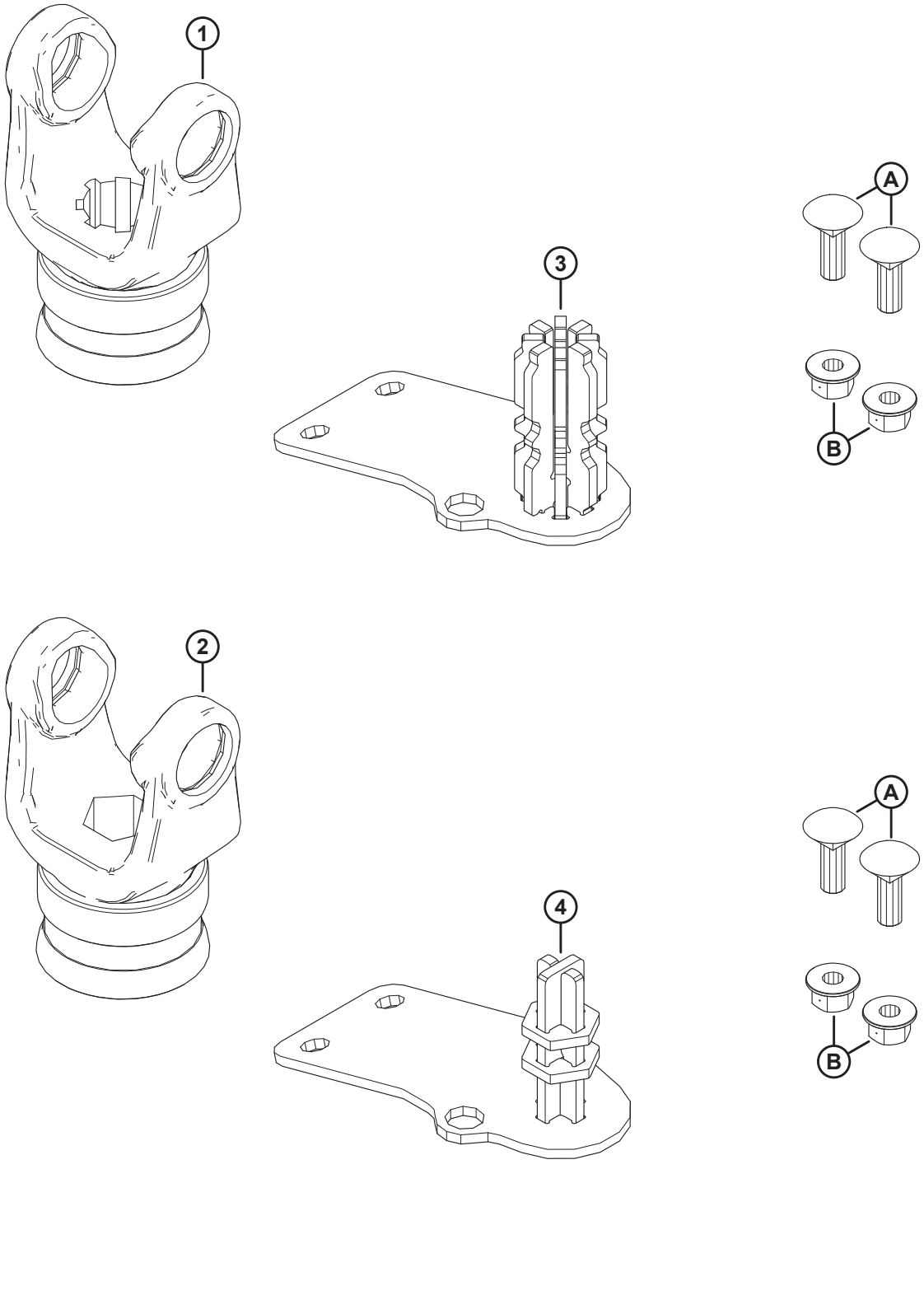

UMBAUSÄTZE FÜR EINGANGSANTRIEBSWELLE

BEACHTEN:

Sätze (B-Bundle-Nummern und C-Collector-Nummern) können nur bei MacDon Whole Goods erworben werden.

Ref.	Bestellnummer	Informationen	Menge	Seriennummer
	B7312	**SATZ – UMBAU 8-ZAHNIGE ANTRIEBSWELLE FM200** [417]		
	B7317	**SATZ – UMBAU SECHSKANTANTRIEBSWELLE FM200** [417]		
1	MAC**314657**	**GABEL – 8 ZÄHNE** [418]	**1**	
2	MAC**133641**	**GABEL – SECHSKANT** [419]	**1**	
3	MAC**337117**	**LAGERUNG SCHWEISSTEIL – 8 ZÄHNE** [418]	**1**	
4	MAC**347722**	**LAGERUNG SCHWEISSTEIL – SECHSKANT** [419]	**1**	
A	MAC**184662**	**SCHRAUBE – FRVK VGL M10 X 1,5 X 30-8,8-AA1J**		
B	MAC**135799**	**MUTTER – SK MIT FLS ZENTRAL SICHERND M10 X 1,5-10**		

417. Die Sätze sind ausschließlich über Whole Goods erhältlich.
418. Im Lieferumfang des 8-Zahn-Antriebswellen-Umbausatzes enthalten (B7312).
419. Im Lieferumfang des Sechskant-Antriebswellen-Umbausatzes enthalten (B7317).

148 Einzugstrommel und interne Komponenten

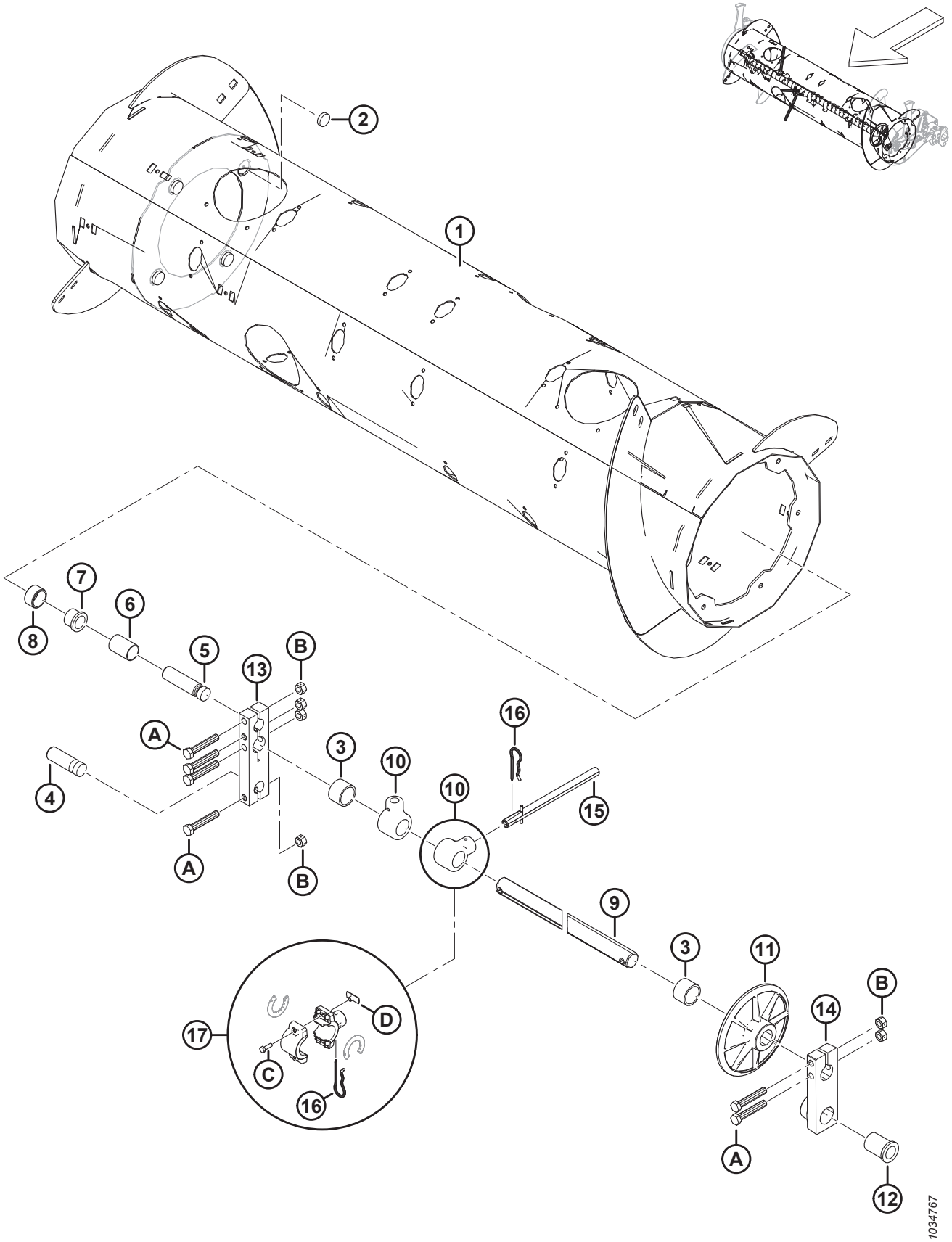

Ref.	Bestellnummer	Informationen	Menge	Seriennummer
	MAC**322372**	**BAUGRUPPE – EINZUGSTROMMEL** [420]		
1	MAC322397	EINZUGSTROMMEL – SCHWEISSTEIL	1	
2	MAC328420	MAGNET – RUND	4	
3	MAC322770	ABSTANDHALTERROHR – KUNSTSTOFF	2	
4	MAC314062	DREHSTIFT	1	
5	MAC213660	DREHSTIFT	1	
6	MAC213657	ABSTANDHALTER	1	
7	MAC133877	LAGERBUCHSE – KUNSTSTOFF, MIT FLANSCH, 1,0 ZOLL	1	
8	MAC213656	ROLLE	1	
9	MAC308536	WELLE – EINZUGSFINGER	1	
10	MAC337206	HALTER – EINZUGSFINGER	30	
11	MAC248117	RAD, FÜHRUNG – FINGERWELLE	1	
12	MAC248145	LAGERBUCHSE – FLANSCH	1	
13	MAC213608	BLOCK – TROMMELWELLE	1	
14	MAC248538	GUSSTEIL – DREHGELENKBLOCK, LINKS, BEARBEITET	1	
15	MAC337152	SATZ – HASPELFINGER [421]	22	
	MAC7642	FEDERSTIFT Ø 3/16" X 1,5" LG	N/B	
16	MAC123180	STECKER – FEDER	22	
17	MAC276839	SATZ – HASPELFINGERHALTER GETEILT 5X (BEUTEL MIT 5 STÜCK) [422]	N/B	
A	MAC184675	SCHRAUBE – SK M12 X 1,75 X 70-8,8-AA1J		
B	MAC136759	MUTTER – SK ZENTRAL SICHERND M12 X 1,75-8-AA1J		
C	MAC252703	SCHRAUBE – SK VGL, M6 X 1 X 20 X SAF-12,9-AF0C		
D	MAC197263	HAMMERKOPFMUTTER – M6 X 1		

420. Die komplette Einzugstrommelbaugruppe umfasst alle in Abschnitt *148 Einzugstrommel und interne Komponenten, Seite 435*, Abschnitt *149 Einzugstrommelbaugruppe – rechter Haspelarm, Seite 437* und Abschnitt *150 Einzugstrommelbaugruppe – linker Haspelarm, Seite 441* aufgeführten Teile.
421. Der Haspelfingersatz enthält Massivfinger (nicht separat erhältlich), Federstift (MAC7642), Führung (MAC337143) und Anweisungen.
422. Der Satz für geteilte Haspelfingerhalter wird verwendet, um den Austausch von gebrochenen einteiligen massiven Fingerhaltern (MAC337206) vor Ort zu vereinfachen. Enthält einen Satz mit fünf geteilten Einzugsfingerhaltern (NSE), Halter-Abstandhaltern (NSE), Federstiften (MAC123180), Hammerkopfmuttern (MAC197263) und Schrauben (MAC252703).

149 Einzugstrommelbaugruppe – rechter Haspelarm

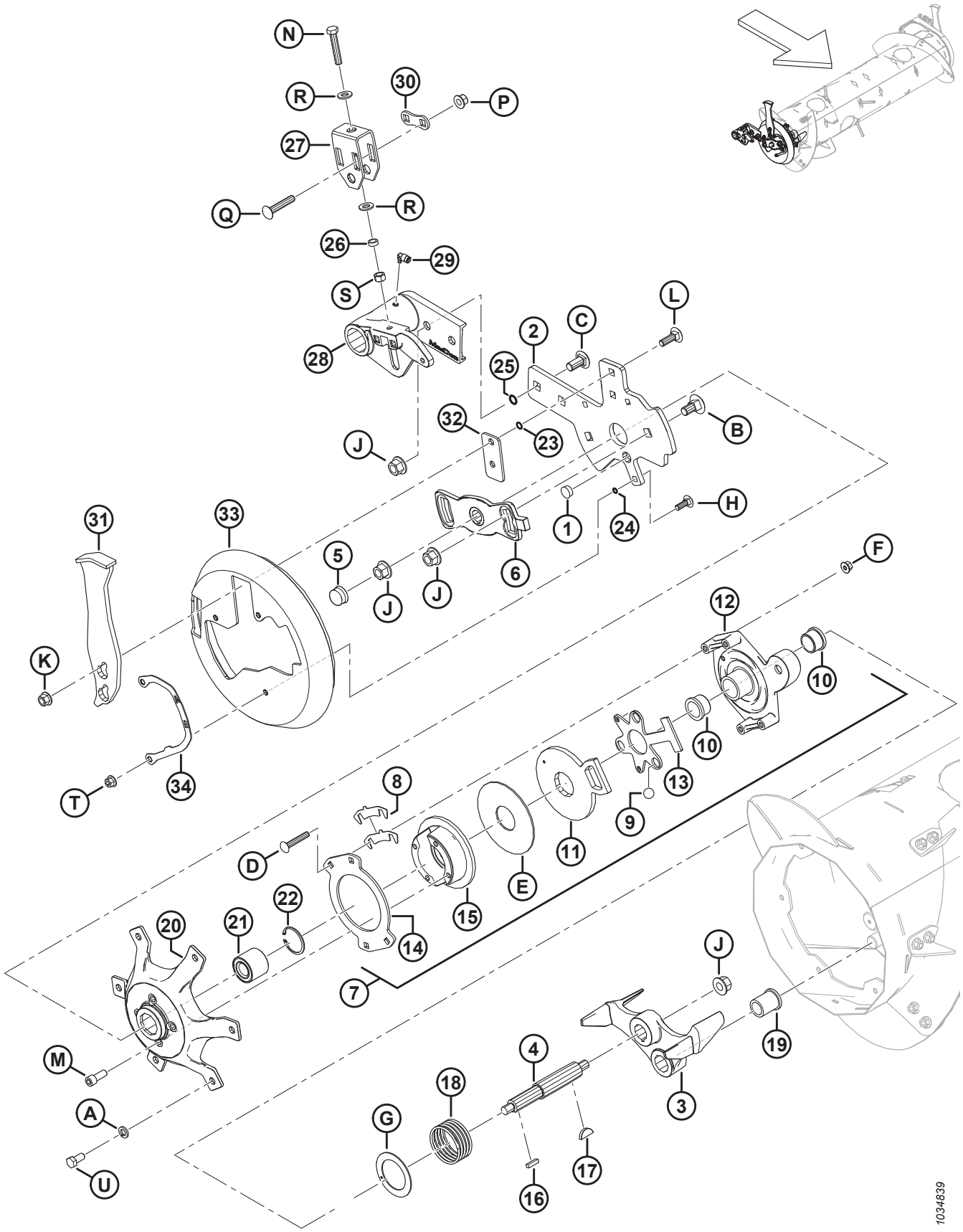

EINZUGSTROMMELBAUGRUPPE – RECHTER HASPELARM

Ref.	Bestellnummer	Informationen	Menge	Seriennummer
1	MAC308859	STOPFEN – LOCH	1	
2	MAC308850	TRAGSTÜCK – EINZUGSTROMMEL RE	1	
3	MAC304520	GUSSTEIL – ANSCHLAG, SAV	1	
4	MAC304514	WELLE – EINZUGSTROMMEL	1	
5	MAC276140	ABDECKKAPPE – KUNSTSTOFF	1	
6	MAC213851	GUSSTEIL – STEUERUNGSPLATTE, BEARBEITET	1	
7	MAC213802	BAUGRUPPE – UMKEHRKUPPLUNG [423]	1	
8	MAC276206	BEILAGSCHEIBE KUPPLUNG	4	
9	MAC248285	KUGEL	3	
10	MAC213859	BUCHSE – KUNSTSTOFF 1,25 X 1,5 X 1,0	2	
11	MAC213801	ARM, KUPPLUNGSAUSLÖSER – BEARBEITET	1	
12	MAC213649	GUSSTEIL, KUPPLUNGSGEHÄUSE – BEARBEITET	1	
13	MAC337124	PLATTE – KUGELKÄFIG	1	
14	MAC213554	KUPPLUNGSSCHEIBE	1	
15	MAC213552	SCHEIBE, BREMSE – BEARBEITET	1	
16	MAC213750	SCHLÜSSEL, QUADRATISCH – 6,35 MM X 25,5 MM LG	1	
17	MAC213654	SCHLÜSSEL – WOODRUFF 1/4 X 1 1/4	1	
18	MAC213679	DRUCKFEDER	1	
19	MAC213659	LAGERBUCHSE – FLANSCH	1	
20	MAC213546	NABE BEARBEITET RECHTS	1	
21	MAC337284	LAGERUNG – ZWEIREIHIGE KUGEL, 52 MM AD	1	
22	MAC21235	HALTERING – INNEN	1	
23	MAC183508	O-RING – 1,78 X 10,82	2	
24	MAC183506	O-RING – 1,78 X 7,65	3	
25	MAC50083	O-RING – Ø 2,62 X Ø 13,94	2	
26	MAC314169	ABSTANDHALTER	1	
27	MAC314136	HALTERUNG – NACHSTELLUNG	1	
28	MAC308538	DREHGELENK – LINKE EINZUGSTROMMEL, BEARBEITET	1	
29	MAC301427	VERSCHRAUBUNG – SCHNELLKUPPLUNG, 90 GRAD	1	
30	MAC187428	ABSTANDHALTER	1	

423. Die Umkehrkupplungsbaugruppe enthält Teile Nr. 8–15 und Befestigungsteile (MAC252701, MAC213731 und MAC135799).

EINZUGSTROMMELBAUGRUPPE – RECHTER HASPELARM

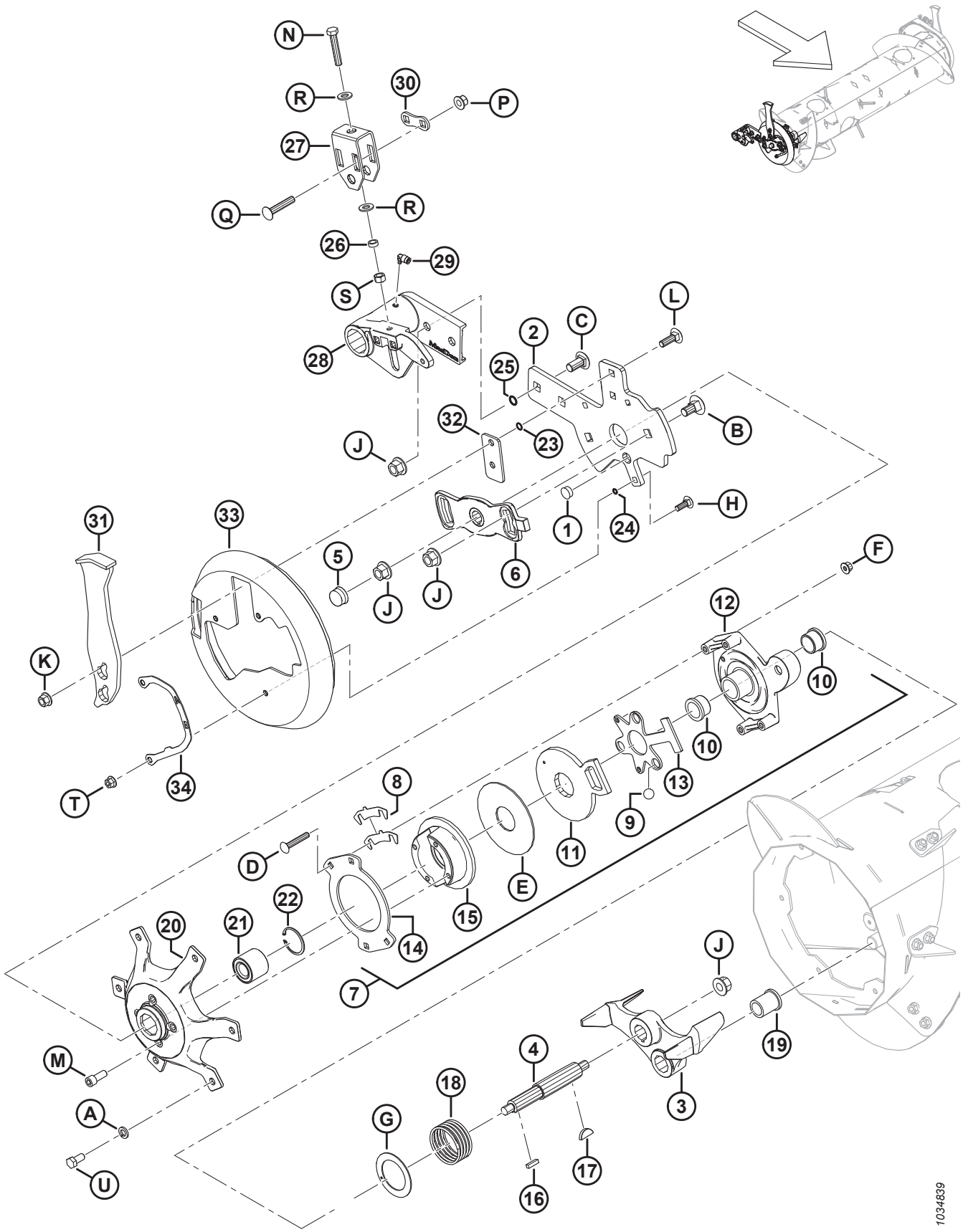

EINZUGSTROMMELBAUGRUPPE – RECHTER HASPELARM

Ref.	Bestellnummer	Informationen	Menge	Seriennummer
31	MAC308648	PRELLSTÜCK – SCHWEISSTEIL	1	
32	MAC308056	PLATTE – ABSTANDSHALTER	1	
33	MAC301994	ABDECKUNG – TROMMEL-ABSCHLUSSKAPPE RE	1	
34	MAC276180	PLATTE – ANZEIGE RECHTS	1	
A	MAC18638	UNTERLEGSCHEIBE – NORMAL SICHERND 1/2 in NENN- ID AA1J		
B	MAC252691	SCHRAUBE – FRVK M16 X 2 X 35-10,9-AA1J		
C	MAC252638	SCHRAUBE – FRKVK M16 X 2 X 35-8,8-AA1J		
D	MAC252701	SCHRAUBE – FRKVK VGL M10 X 1,5 X 60-8,8-AA1J		
E	MAC213731	UNTERLEGSCHEIBE – KUNSTSTOFF		
F	MAC135799	MUTTER – SK MIT FLS ZENTRAL SICHERND M10 X 1,5-10		
G	MAC213733	DRUCKSCHEIBE		
H	MAC184662	SCHRAUBE – FRVK VGL M10 X 1,5 X 30-8,8-AA1J		
J	MAC136440	MUTTER – SK MIT FLS ZENTRAL SICHERND M16 X 2-10-AA1J		
K	MAC136431	MUTTER – SK MIT FLS ZENTRAL SICHERND M12 X 1,75-10		
L	MAC135900	SCHRAUBE – FRVK VGL M12 X 1,75 X 40-8,8 ZINK		
M	MAC50154	SCHRAUBE – ISK VGL M12 X 1,75 X 30-8,8-AA1J		
N	MAC252541	SCHRAUBE – SK VGL, M12 X 1,75 X 65-8,8-AA3L		
P	MAC252188	MUTTER – SK MIT FLS ZENTRAL SICHERND M12 X 1,5-10-AA1J		
Q	MAC252187	SCHRAUBE – FRKVK M12 X 1,5 X 65-10,9-AA1J		
R	MAC135369	UNTERLEGSCHEIBE – GEHÄRTET ASTM F436 1/2"		
S	MAC135156	SCHRAUBE – SK M12 X 1,75-10-AA1J		
T	MAC136441	MUTTER – SK GEZ FLS, M10 X 1,5-8-AA1J		
U	MAC50155	SCHRAUBE – SK VGL, M12 X 1,75 X 25-8,8-AA1J		

150 Einzugstrommelbaugruppe – linker Haspelarm

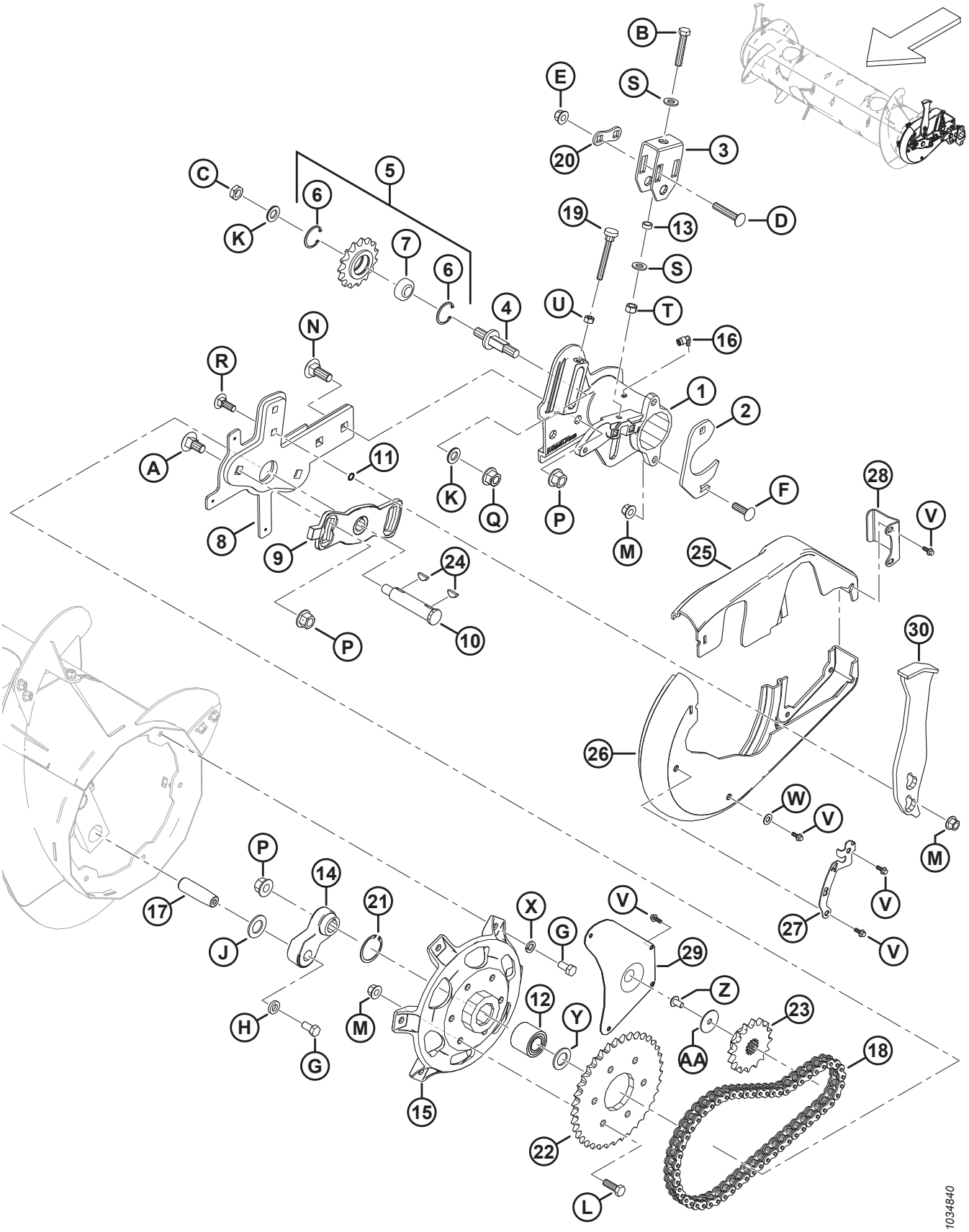

EINZUGSTROMMELBAUGRUPPE – LINKER HASPELARM

Ref.	Bestellnummer	Informationen	Menge	Seriennummer
1	MAC322377	DREHGELENK – LINKE EINZUGSTROMMEL, BEARBEITET	1	
2	MAC248388	KLEMMPLATTE	1	
3	MAC314136	HALTERUNG – NACHSTELLUNG	1	
4	MAC213420	ACHSZAPFEN – MIT GEWINDE, VERSTELLBAR	1	
5	MAC9333	BAUGRUPPE – KETTENRAD [424]	1	
6	MAC795	HALTERING	2	
7	MAC9213	KUGELLAGER	1	
8	MAC304931	ARM – EINZUGSTROMMEL LINKS SCHWEISSTEIL	1	
9	MAC213851	GUSSTEIL – STEUERUNGSPLATTE, BEARBEITET	1	
10	MAC301441	WELLE – EINZUGSTROMMEL	1	
11	MAC183508	O-RING – 1,78 X 10,82	2	
12	MAC337284	LAGERUNG – KUGEL ZWEIREIHIG 52 MM AD [425]	1	
	MAC337804	SATZ – LINKE ETEAF-NABE MIT LAGERUNG [426]	N/B	
13	MAC314169	ABSTANDHALTER	1	
14	MAC304521	ARM – KURBELWELLE EINZUGSFINGER, SAV	1	
15	MAC337276	NABE – BEARBEITET [425]	1	
	MAC337804	SATZ – LINKE ETEAF-NABE MIT LAGERUNG [426]	N/B	
16	MAC301427	VERSCHRAUBUNG – SCHNELLKUPPLUNG, 90 GRAD	1	
17	MAC248144	DREHSTIFT	1	
18	MAC220317	KETTE – RK 60H, 56 GLIEDER GENIETET, ENDLOS	1	
19	MAC213857	RÄNDELSCHRAUBE – M10 X 80	1	
20	MAC187428	ABSTANDHALTER	1	
21	MAC21235	RING – INNEN SICHERUNG (AB EINSCHLIESSLICH 2021) [425]	1	
	MAC181649	RING – SICHERUNG INNEN (BIS EINSCHLIESSLICH 2020) [427]	N/B	
22	MAC151793	KETTENRAD – RK 60 A, 37 ZÄHNE	1	
23	MAC151691	KETTENRAD – RK 60 B, 16 ZÄHNE	1	

424. Die Kettenrad-Baugruppe enthält ein Kettenrad (NSE), Kugellagerung (MAC9213) und zwei Sicherungsringe (MAC795).
425. Für das Baujahr 2021 und später.
426. Der Satz wird für die Wartung von Maschinen verwendet, die vor dem Baujahr 2021 hergestellt wurden. Der Satz enthält Nabe (MAC337276), Lagerung (MAC337284), Sicherungsring (MAC21235), Unterlegscheibe (MAC123406), und Anweisungen.
427. Sicherungsring (MAC181649) wird zur Wartung von Maschinen verwendet, die vor dem Modelljahr 2021 hergestellt wurden.

EINZUGSTROMMELBAUGRUPPE – LINKER HASPELARM

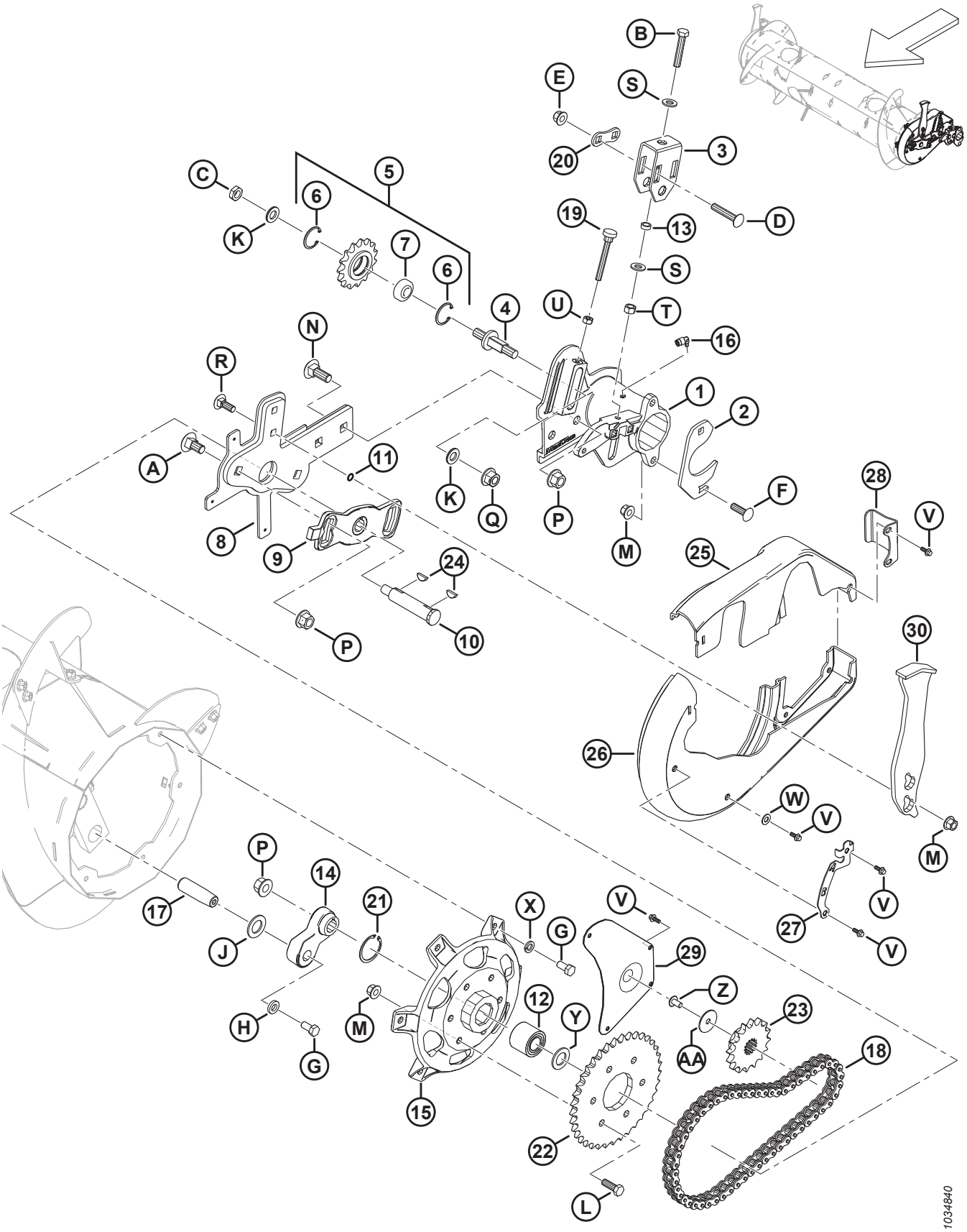

EINZUGSTROMMELBAUGRUPPE – LINKER HASPELARM

Ref.	Bestellnummer	Informationen	Menge	Seriennummer
24	MAC135290	SCHLÜSSEL – WOODRUFF (1/4 X 7/8 NW)	2	
25	MAC301993	ABDECKUNG – LINKE EINZUGSTROMMEL, KLEIN HÄLFTE	1	
26	MAC301992	ABDECKUNG – LINKE EINZUGSTROMMEL, GROSS HÄLFTE	1	
27	MAC276183	PLATTE – ANZEIGE LINKS	1	
28	MAC213112	PLATTE – ABDECKUNGSHALTER	1	
29	MAC213110	ABDECKUNG – ZUGANGSÖFFNUNG	1	
30	MAC308648	PRELLSTÜCK – SCHWEISSTEIL	1	
A	MAC252691	SCHRAUBE – FRVK M16 X 2 X 35-10,9-AA1J		
B	MAC252541	SCHRAUBE – SK VGL, M12 X 1,75 X 65-8,8-AA3L		
C	MAC252288	MUTTER – SK DÜNN FGW M16 X 1,5-04-AA1J		
D	MAC252187	SCHRAUBE – FRKVK M12 X 1,5 X 65-10,9-AA1J		
E	MAC252188	MUTTER – SK MIT FLS ZENTRAL SICHERND M12 X 1,5-10-AA1J		
F	MAC197122	SCHRAUBE – FRKVK M12 X 1,75 X 40-8,8-AA1J		
G	MAC50155	SCHRAUBE – SK VGL, M12 X 1,75 X 25-8,8-AA1J		
H	MAC187518	UNTERLEGSCHEIBE – FLACH		
J	MAC156743	UNTERLEGSCHEIBE – FLACH		
K	MAC172558	UNTERLEGSCHEIBE – NORDLOCK 5/8 in		
L	MAC152730	SCHRAUBE – SK VGL, M12 X 1,75 X 35-10,9-AA1J		
M	MAC136431	MUTTER – SK MIT FLS ZENTRAL SICHERND M12 X 1,75-10		
N	MAC136757	SCHRAUBE – FRVK M16 X 2 X 45-8,8-AAJ1		
P	MAC136440	MUTTER – SK MIT FLS ZENTRAL SICHERND M16 X 2-10-AA1J		
Q	MAC136736	MUTTER – SK MIT FLS OBEN SICHERND M16 X 1,5-10-AA2L		
R	MAC136291	SCHRAUBE – FRVK VGL M12 X 1,75 X 35-8,8 ZINK		
S	MAC135369	UNTERLEGSCHEIBE – GEHÄRTET ASTM F436 1/2"		
T	MAC135156	SCHRAUBE – SK M12 X 1,75-10-AA1J		
U	MAC30505	SCHRAUBE – SK M10 X 1,5-10-AA1J		
V	MAC252639	SCHRAUBE – SK MIT FLS, M6 X 1 X 16 X SAF 8,8-AA2L		
W	MAC18598	UNTERLEGSCHEIBE – FLACH SAE 13/32 ID X 13/16 ZOLL AD AA1J		
X	MAC18638	UNTERLEGSCHEIBE – NORMAL SICHERND 1/2 in NENN- ID AA1J		
Y	MAC123406	UNTERLEGSCHEIBE – FLACH [425]		

EINZUGSTROMMELBAUGRUPPE – LINKER HASPELARM

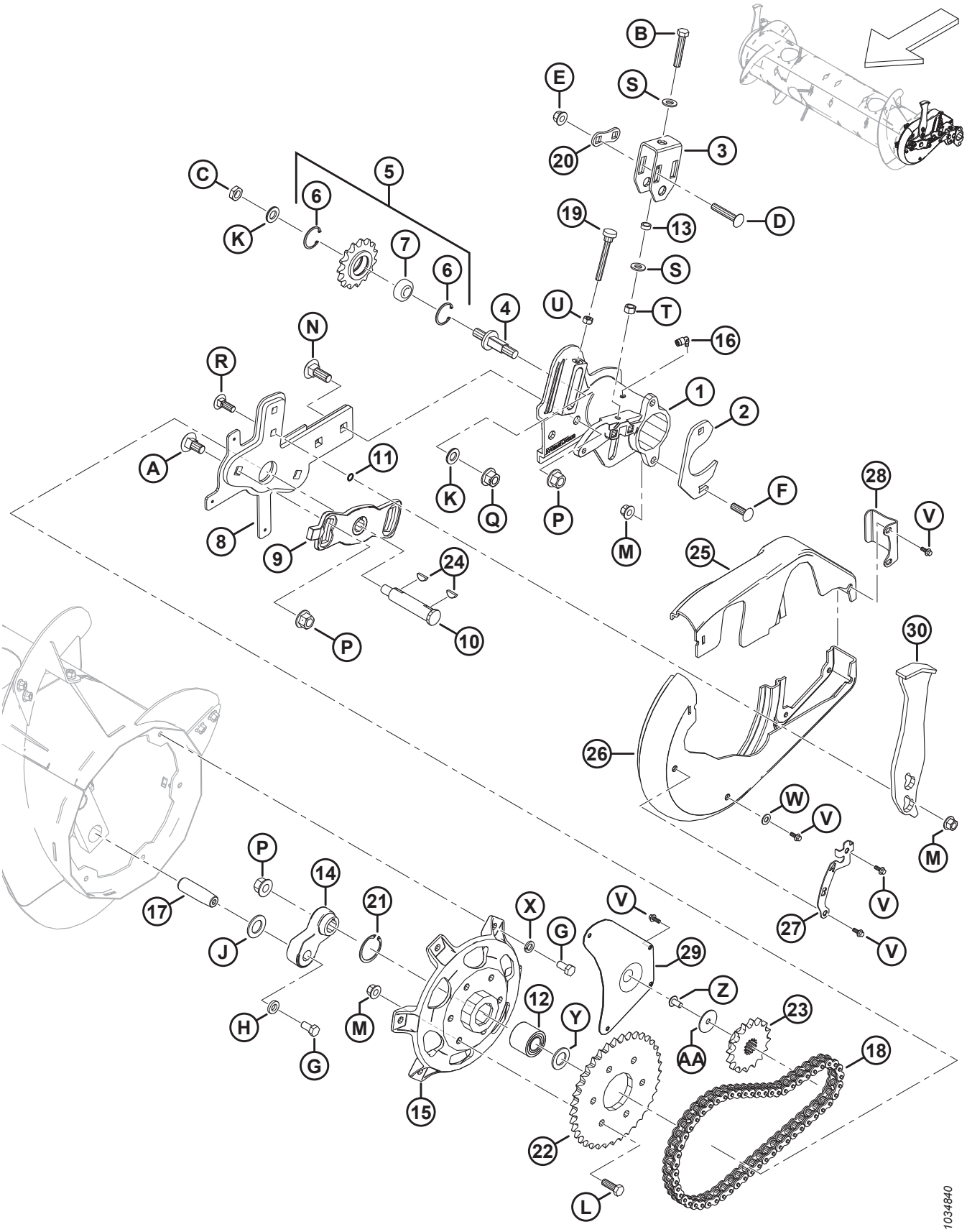

Ref.	Bestellnummer	Informationen	Menge	Seriennummer
Z	MAC135157	SCHRAUBE – MGW		
AA	MAC31465	UNTERLEGSCHEIBE – FLACH		

151 Einzugstrommel – Floatgestänge

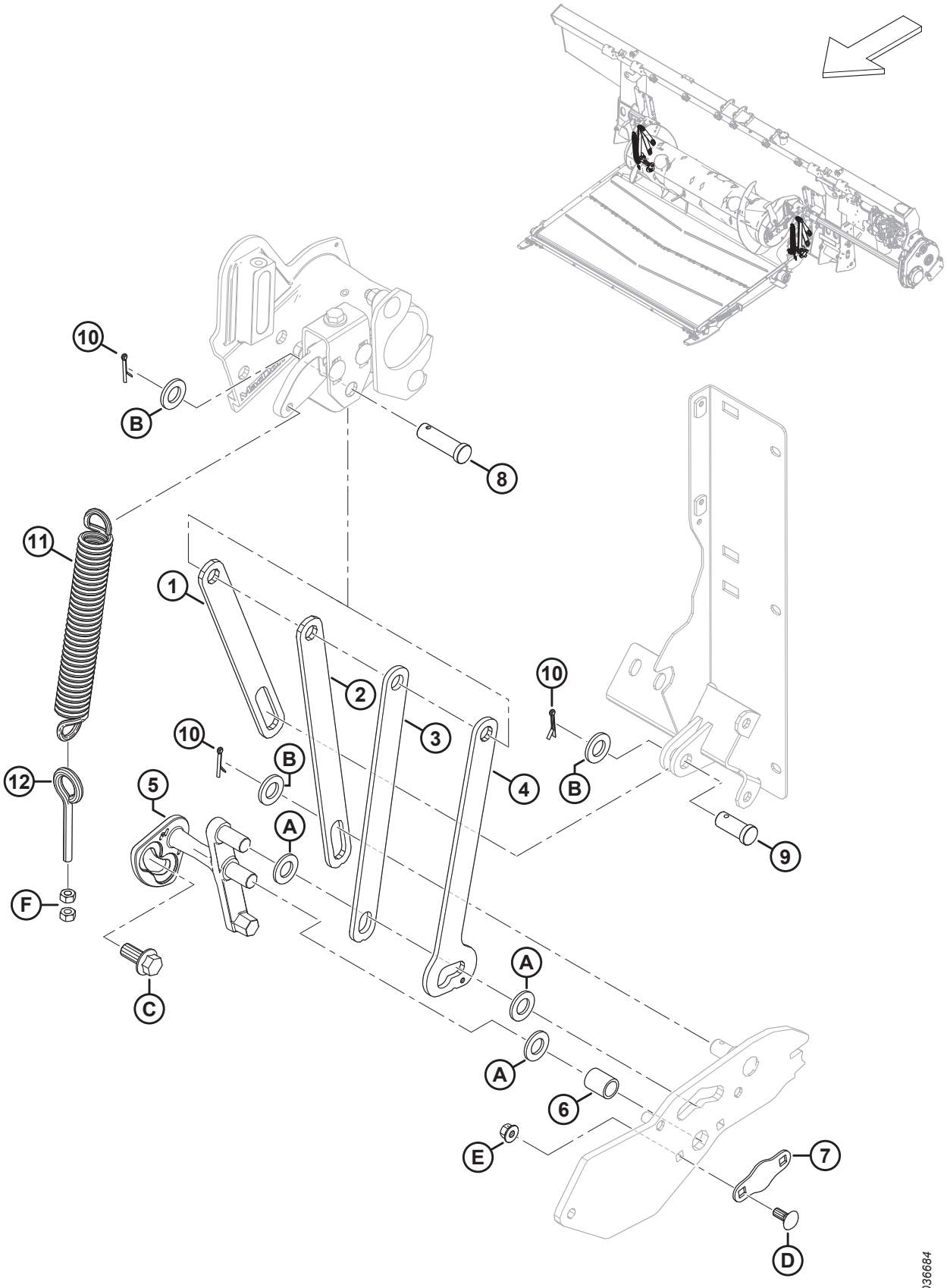

EINZUGSTROMMEL – FLOATGESTÄNGE

Ref.	Bestellnummer	Informationen	Menge	Seriennummer
1	MAC322914	STANGE – EINZUGSTROMMELAUFNAHME, BEGRENZER	2	
2	MAC301805	HALTELASCHE – TROMMELAUFNAHME HINTEN	2	
3	MAC301806	HALTELASCHE – TROMMELAUFNAHME VORNE	2	
4	MAC301807	STANGE – EINZUGSTROMMELAUFNAHME, 2 STELLUNGEN	2	
5	MAC337362	HEBEL – LINKE HEBELVERRIEGELUNG, BEARBEITET	1	
	MAC337366	HEBEL – RECHTE HEBELVERRIEGELUNG, BEARBEITET	1	
6	MAC248348	ROHR – ABSTANDSHALTER	2	
7	MAC248349	SICHERUNGSPLATTE	2	
8	MAC322970	STIFT – GABEL, 50 MM LG	2	
9	MAC11814	STIFT – GABEL, 30 MM LG	2	
10	MAC18648	SPLINT – SICHERUNG Ø 3/16 in X 1,25 in VZ	6	
11	MAC245966	ZUGFEDER	2	
12	MAC231448	ÖSENBOLZEN – M10 X 1,5 X 70-4,8-AA1J	2	
A	MAC18601	UNTERLEGSCHEIBE – FLACH SAE		
B	MAC112130	UNTERLEGSCHEIBE – HART ASTM F436 3/4 ZOLL NENN- ID AB0C		
C	MAC136378	SCHRAUBE – SK MIT FLS VGL M16 X 2 X 35-10,9		
D	MAC135785	SCHRAUBE – FRVK M10 X 1,5 X 25-8,8-AA1J		
E	MAC135799	MUTTER – SK MIT FLS ZENTRAL SICHERND M10 X 1,5-10		
F	MAC30505	SCHRAUBE – SK M10 X 1,5-10-AA1J		

152 Einzugstrommelumbau

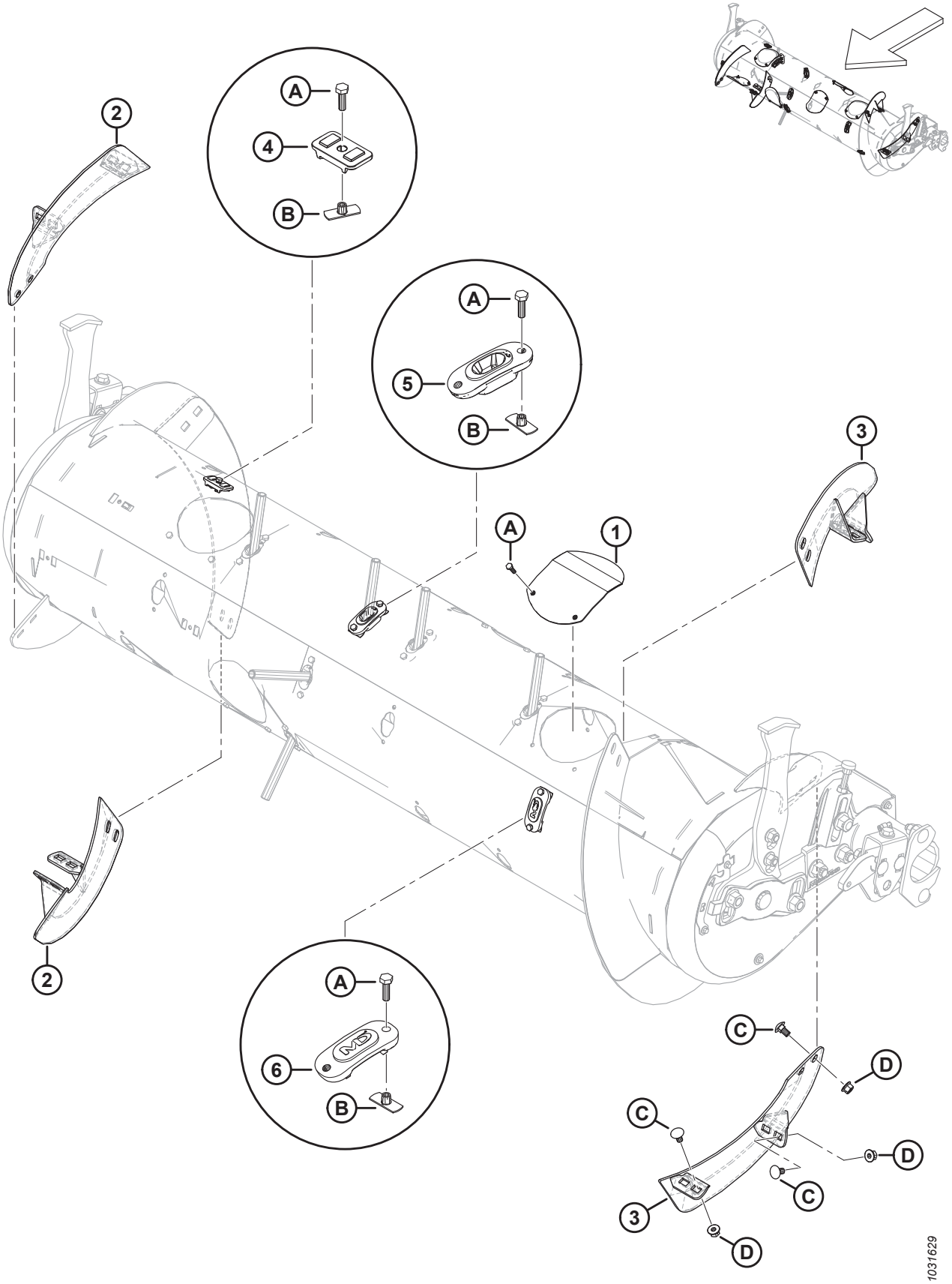

EINZUGSTROMMELUMBAU

Ref.	Bestellnummer	Informationen	Menge	Seriennummer
1	MAC304494	ABDECKUNG (SCHWEISSTEIL)	6	
2	MAC287887	SCHNECKENWINDUNG – RECHTS, MITTEL, HOCHVERSCHLEISSBESTÄNDIG	2	
3	MAC287888	SCHNECKENWINDUNG – LINKS, MITTEL, HOCHVERSCHLEISSBESTÄNDIG	2	
4	MAC213084	STOPFEN – SCHNECKENWINDUNGSAUFNAHME	4	
5	MAC337143	FÜHRUNG	22	
6	MAC187137	ABDECKKAPPE	8	
A	MAC252703	SCHRAUBE – SK VGL, M6 X 1 X 20 X SAF-12,9-AF0C		
B	MAC197263	HAMMERKOPFMUTTER – M6 X 1		
C	MAC136178	SCHRAUBE – FRVK M10 X 1,5 X 20-8,8-AA1J		
D	MAC135799	MUTTER – SK MIT FLS ZENTRAL SICHERND M10 X 1,5-10		

153 Umrüstsätze Einzugstrommel – Finger und Schneckenwindungen

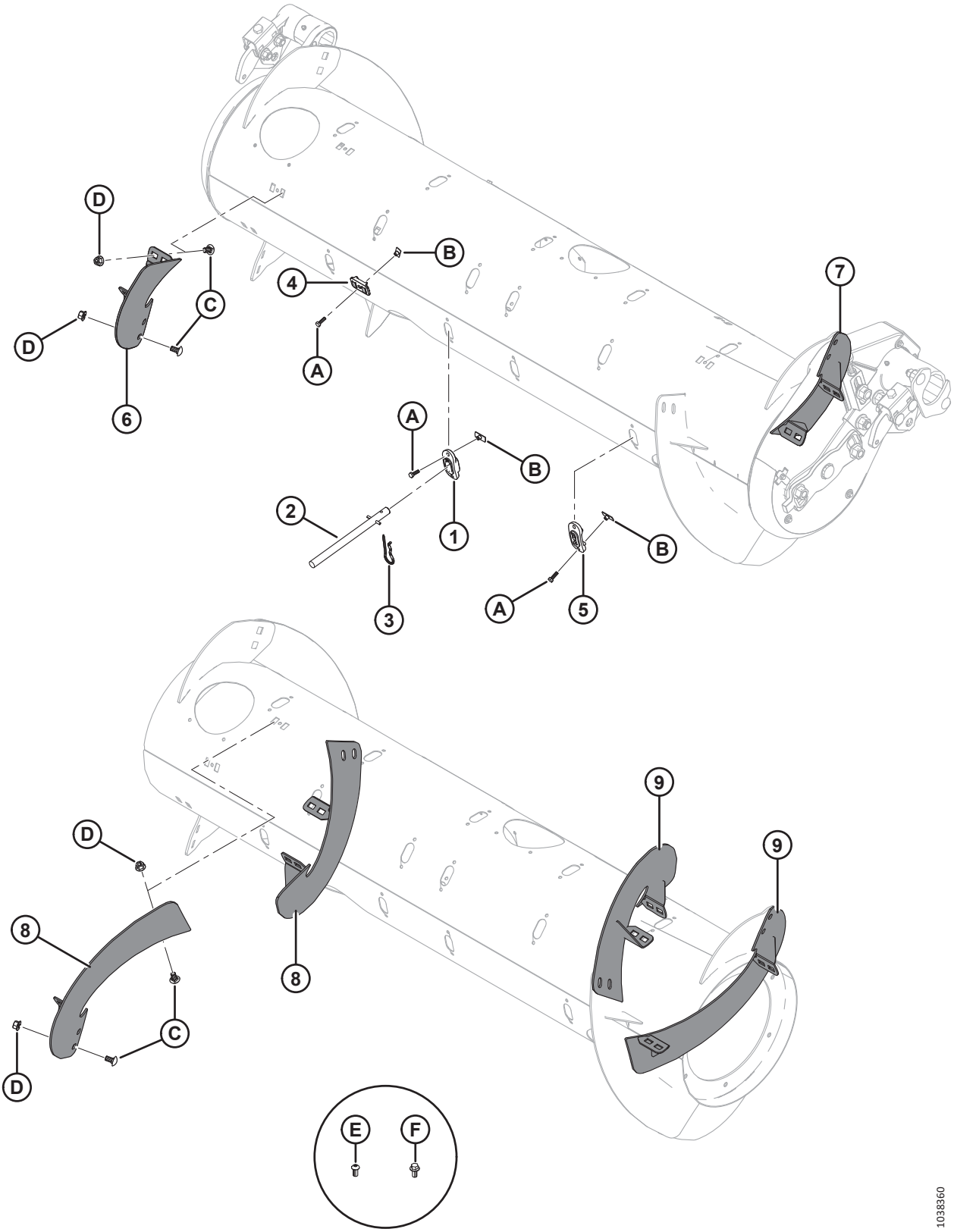

BEACHTEN:

Sätze (B-Bundle-Nummern und C-Collector-Nummern) können nur bei MacDon Whole Goods erworben werden.

Ref.	Bestellnummer	Informationen	Menge	Seriennummer
	B7343	SATZ – EINZUGSFINGER, 4 STÜCK [428]		
	B7344	SATZ – SCHNECKENWINDUNG, KURZ, HOCHVERSCHLEISSFEST [429]		
	B7345	SATZ – SCHNECKENWINDUNG, LANG, HOCHVERSCHLEISSFEST [430]		
	MAC357233	SATZ – SCHNECKENWINDUNG, KURZ, HOCHVERSCHLEISSFEST [431]		
	MAC357234	SATZ – SCHNECKENWINDUNG, LANG, HOCHVERSCHLEISSFEST [432]		
1	MAC337143	FÜHRUNG	4	
2	MAC337152	SATZ – HASPELFINGER [433]	4	
3	MAC123180	STECKER – FEDER	4	
4	MAC213084	STOPFEN – SCHNECKENWINDUNGSAUFNAHME	4	
5	MAC187137	PLUG [434]		
6	MAC287887	SCHNECKENWINDUNG, ETEAF – RE, MITTEL (HIWEAR)	1	
7	MAC287888	SCHNECKENWINDUNG, ETEAF – LI, MITTEL (HIWEAR)	1	
8	MAC287890	SCHNECKENWINDUNG, ETEAF – RE, LANG (HIWEAR)	2	
9	MAC287889	SCHNECKENWINDUNG, ETEAF – LI, LANG (HIWEAR)	2	
A	MAC252703	SCHRAUBE – SK VGL, M6 X 1 X 20 X SAF-12,9-AA2L		
B	MAC197263	HAMMERKOPFMUTTER – M6 X 1		

428. Enthält vier Massivfinger (MAC337152), Führungen (MAC337143), Federstecker (MAC123180), Stopfen für die Schneckenwindungsaufnahme (MAC213084) und Befestigungsteile. Die Sätze sind nur über Whole Goods erhältlich.
429. Enthält 1 Paar kurze Schneckenwindungen (MAC287887 und MAC287888), vier Stopfen für die Schneckenwindungsaufnahme (MAC213084), vier Stopfen (MAC187137) und Befestigungsteile. Die Sätze sind nur über Whole Goods erhältlich.
430. Enthält zwei Paar lange Schneckenwindungen (MAC287889 und MAC287890), zwölf Stopfen (MAC187137) und Befestigungsteile. Die Sätze sind nur über Whole Goods erhältlich.
431. Enthält 1 Paar kurze Schneckenwindungen (MAC287887 und MAC287888), vier Stopfen für die Schneckenwindungsaufnahme (MAC213084), vier Stopfen (MAC187137), Befestigungsteile und Anweisungen.
432. Enthält zwei Paar lange Schneckenwindungen (MAC287889 und MAC287890), zwölf Stopfen (MAC187137), Befestigungsteile und Anweisungen.
433. Enthält Massivfinger (nicht separat erhältlich), Federstift (MAC7642), Führung (MAC337143) und eine Anleitung.
434. Stückzahlen: B7344 = 4; B7345 = 12

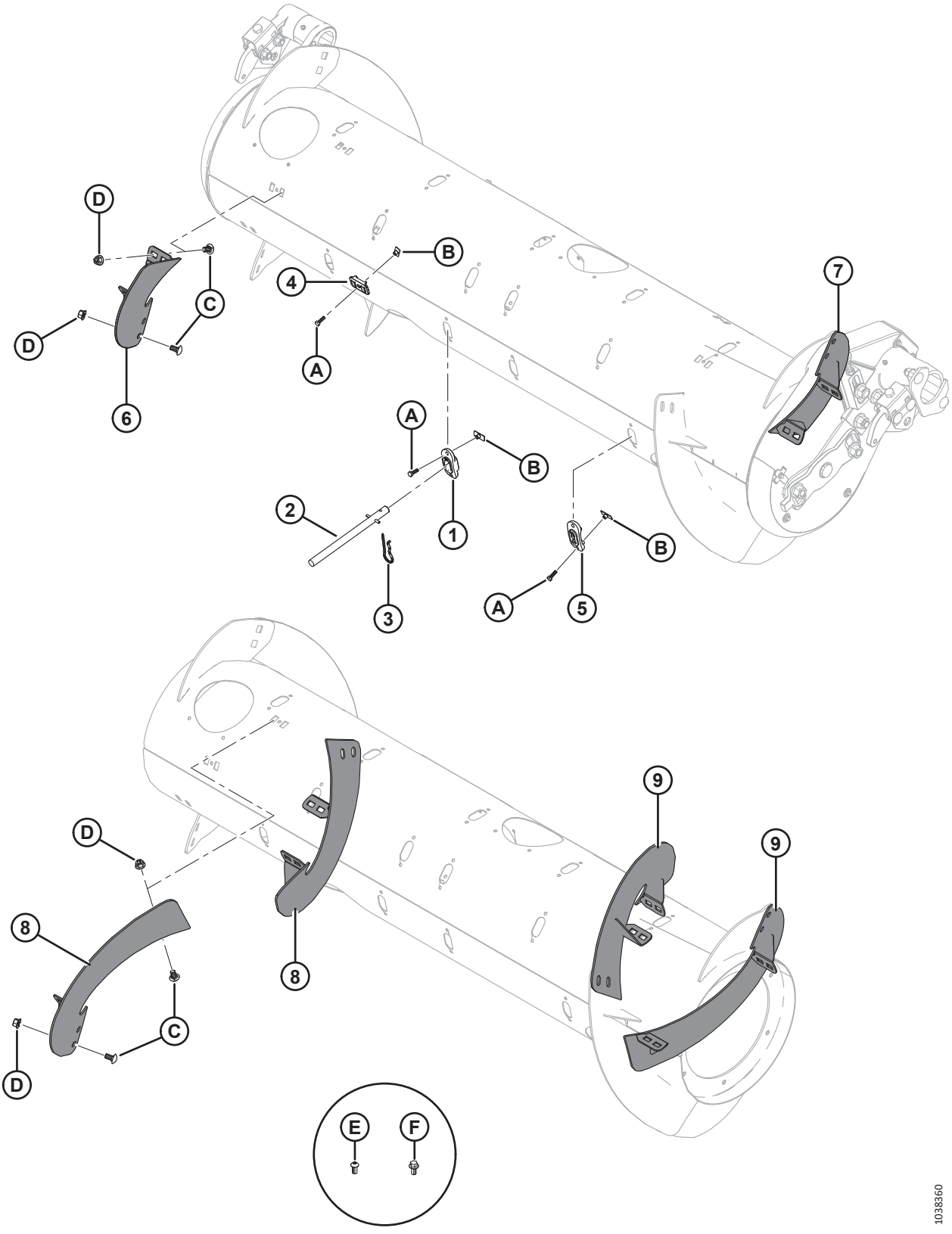
D
D
C
6
4
B
A
7
A
B
2
1
3
B
A
5
9
9
D
8
C
D
8
E
F
1038360

Ref.	Bestellnummer	Informationen	Menge	Seriennummer
C	MAC136178	SCHRAUBE – FRVK M10 X 1,5 X 20-8,8-AA1J		
D	MAC135799	MUTTER – SK MIT FLS ZENTRAL SICHERND M10 X 1,5-10-A3L		
E	MAC135723	SCHRAUBE – FLACHKOPF ISK M10 X 1,5 X 20-10,9-AA1J [435]		
F	MAC152655	SCHRAUBE – SK MIT FLS M10 X 1,5 X 20-8,8-AA1J [436]		

435. Nur für die Konfiguration „Extra schmal“; wird für die neuen Bohrungen in der Schneckenwindung verwendet.
436. Nur für die Konfiguration „Extra schmal“; wird für die neuen Bohrungen in der Einzugstrommel verwendet.

154 Einzugstrommel – Schmierleitungen

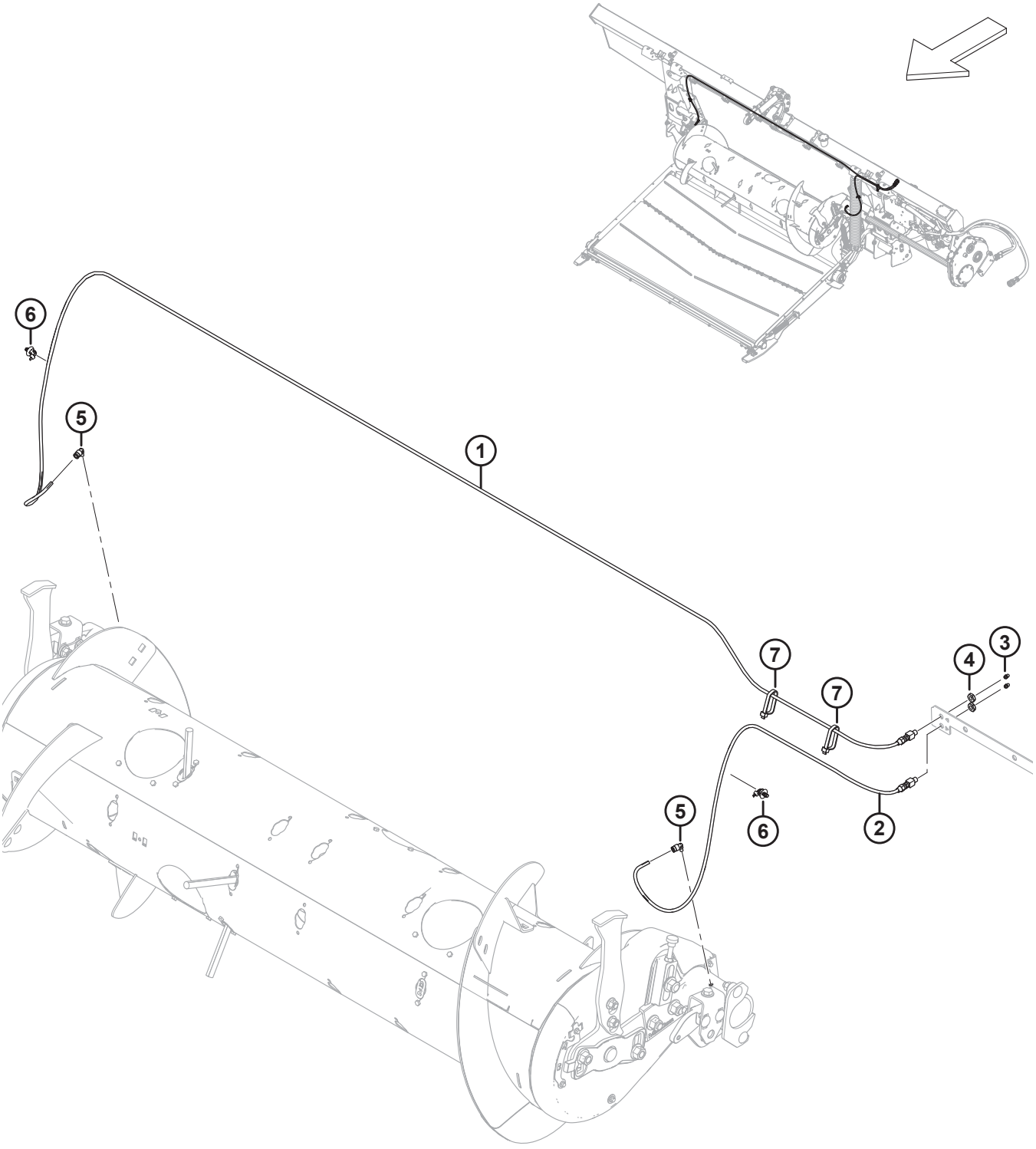

EINZUGSTROMMEL – SCHMIERLEITUNGEN

Ref.	Bestellnummer	Informationen	Menge	Seriennummer
1	MAC322961	SCHMIERLEITUNG – 3170 MM LG [437]	1	
2	MAC322962	SCHMIERLEITUNG – 1165 MM LG [437]	1	
3	MAC18671	VERSCHRAUBUNG – SCHMIERUNG 1/4 - 28 UNF	2	
4	MAC320259	MUTTER – SK 1/8-27 NPSM-SAF-GR2 ZINK	2	
5	MAC301427	VERSCHRAUBUNG – SCHNELLKUPPLUNG, 90°	2	
6	MAC136655	KABELHALTER – TANNENBAUM MT MIT KABELBINDER	2	
7	MAC30753	BEFESTIGUNG – KABELBINDER, SCHWARZ	2	

437. Die Schmierleitung enthält Schmierverschraubung (MAC18671) und Sechskantmutter (MAC320259).

155 Floatgestänge und Floateinstellung und -messung

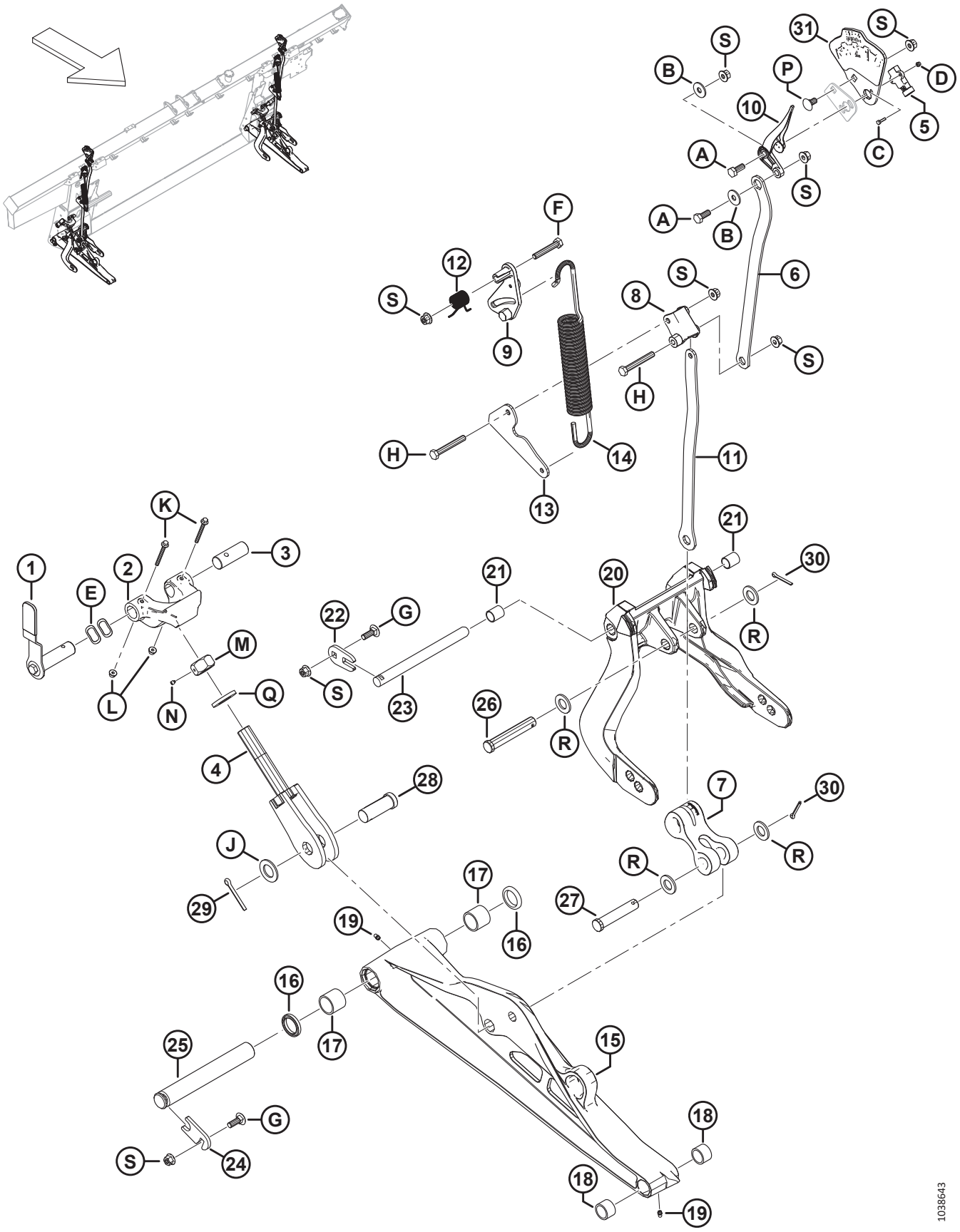

Ref.	Bestellnummer	Informationen	Menge	Seriennummer
1	MAC328538	GRIFFBAUGRUPPE – FLOATVERRIEGELUNG [438]	2	
	MAC328491	HANDGRIFF	2	
2	MAC301513	ANSCHLAG UNTEN GUSSTEIL, BEARBEITET	2	
3	MAC314276	DREHSTIFT	2	
4	MAC322219	SCHRAUBE – SCHWEISSTEIL	2	
5	MAC328412	SENSOR – DREH, 5 V, KONTAKTLOS	2	
6	MAC337634	PLATTE – OBERER VERBINDUNGSBÜGEL	2	
7	MAC328133	VERBINDUNGSARM	2	
8	MAC337821	HEBEL – FSM BEARBEITET	2	
9	MAC322981	GUSSTEIL – FSM-HEBEL	2	
10	MAC347923	ANZEIGENADEL	2	
11	MAC337635	PLATTE – UNTERER VERBINDUNGSBÜGEL	2	
12	MAC322046	TORSIONSFEDER	2	
13	MAC337636	PLATTE – FEDERNDER VERBINDUNGSBÜGEL	2	
14	MAC322557	ZUGFEDER	2	
15	MAC322132	BAUGRUPPE – UNTERER VERBINDUNGSBÜGEL [439]	2	
16	MAC113222	DICHTUNGSSATZ [440]		
17	MAC100500	LAGERUNG – HÜLSE	4	
18	MAC49904	LAGERUNG – HÜLSE	4	
19	MAC18671	VERSCHRAUBUNG – SCHMIERUNG 1/4 - 28 UNF	4	
20	MAC357492	BAUGRUPPE – FLOATHEBEL [441]	2	
21	MAC156501	BUCHSE – KUNSTSTOFF	4	
22	MAC301633	PLATTE	2	
23	MAC335144	DREHSTIFT	2	
24	MAC212250	PLATTE – STIFTVERRIEGELUNG	2	
25	MAC248261	STIFT	2	
26	MAC156741	STIFT – GABEL	2	
27	MAC20312	STIFT – GABEL	2	

438. Die Griffbaugruppe enthält einen Floatverriegelungsgriff (NSE), Handgriff (MAC328491), einen Floatverriegelungsstift (NSE) und Befestigungsteile (MAC30627, MAC184712).
439. Die Baugruppe des unteren Verbindungsbügels enthält Dichtungssatz (MAC113222), zwei Nadellagerungen (MAC100500), zwei Nadellagerungen (MAC49904) und zwei Schmierverschraubungen (MAC18671).
440. Der Dichtungssatz enthält eine Dichtung (NSE) und Anweisungen.
441. Die Floathebel-Baugruppe enthält zwei Kunststoffbuchsen (MAC156501).

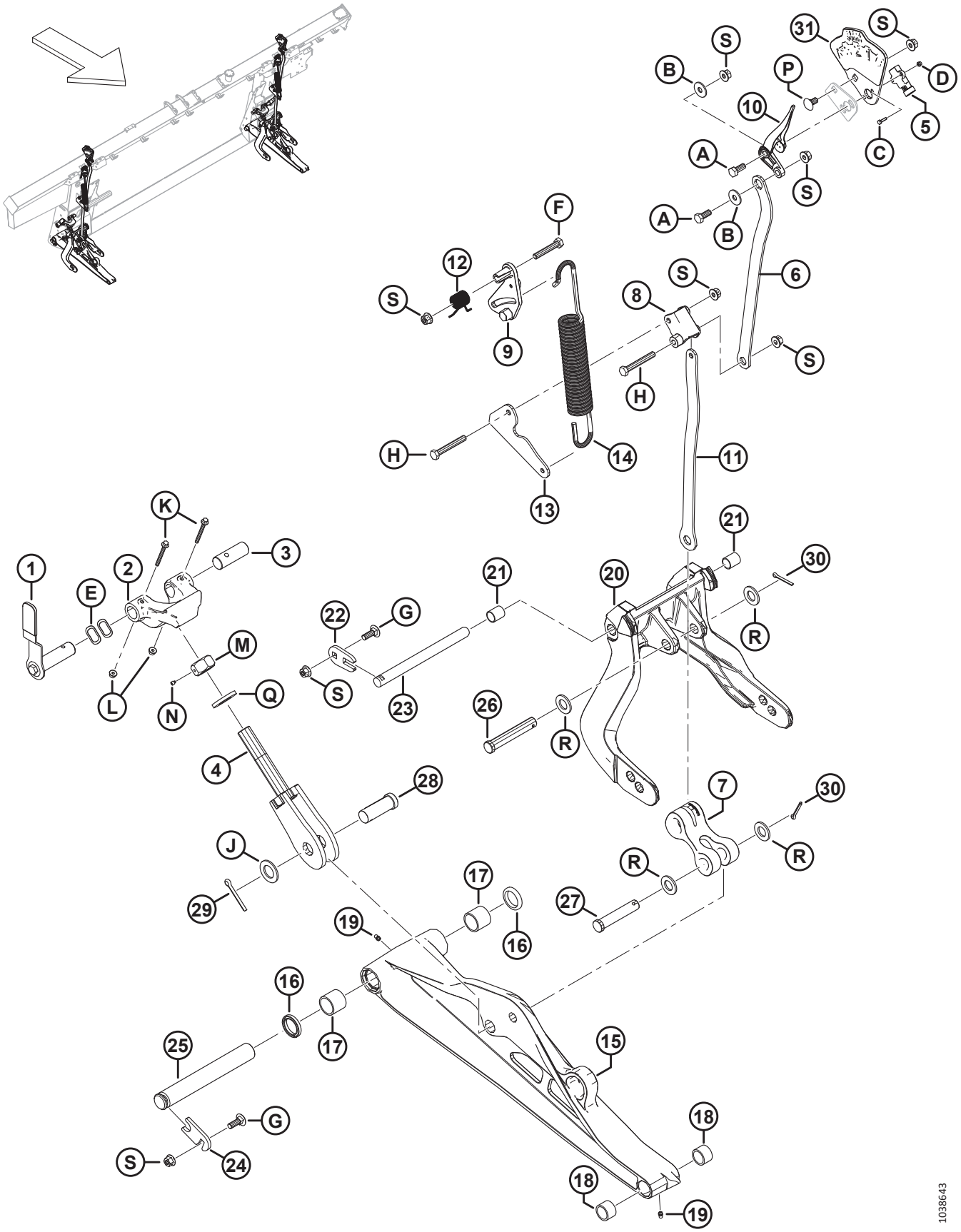
1038643

Ref.	Bestellnummer	Informationen	Menge	Seriennummer
28	MAC135995	STIFT – GABEL	2	
29	MAC18609	SPLINT – SICHERUNG Ø 1/4 in X 2 in VZ	2	
30	MAC18608	SPLINT – SICHERUNG Ø 3/16 in X 1,5 in VZ	4	
31	MAC357455	PLATTE – ANZEIGE MIT AUFKLEBER [442]	2	
A	MAC30627	SCHRAUBE – SK VGL, M10 X 1,5 X 25-8,8-A3L		
B	MAC184712	UNTERLEGSCHEIBE – FLACH GROSS, M10-200HV		
C	MAC320389	SCHRAUBE – SK FLACHKOPF ISK M4 X 0,7 X 16-A2-SS		
D	MAC320390	SCHRAUBE – SK NYLOC M4 X 0,7-8-A2-SS		
E	MAC252564	UNTERLEGSCHEIBE – GEWELLT		
F	MAC184664	SCHRAUBE – SK M10 X 1,5 X 60-8,8-AA1J		
G	MAC184662	SCHRAUBE – FRVK VGL M10 X 1,5 X 30-8,8-AA1J		
H	MAC184659	SCHRAUBE – SK M10 X 1,5 X 75-8,8-AA1J		
J	MAC156743	UNTERLEGSCHEIBE – FLACH		
K	MAC136704	SCHRAUBE – SK MIT FLS, M6 X 1 X 60-8,8-AA2L		
L	MAC152668	MUTTER – SK MIT FLS ZENTRAL SICHERND M6 X 1-8		
M	MAC133047	SCHRAUBENMUTTER – ANSCHLAG, SAV		
N	MAC136596	SCHRAUBE – STELL SCHALE PUNKT 1/4-20 X 1/4		
P	MAC136178	SCHRAUBE – FRVK M10 X 1,5 X 20-8,8-AA1J		
Q	MAC31774	UNTERLEGSCHEIBE – FLACH 1 1/8-30 HRC-AC0C		
R	MAC18601	UNTERLEGSCHEIBE – FLACH SAE		
S	MAC135799	MUTTER – SK MIT FLS ZENTRAL SICHERND M10 X 1,5-10		

442. Die Anzeigeplattenbaugruppe enthält eine Anzeigeplatte (NSE) und einen Aufkleber für Floateinstellung und -Messung (MAC328142).

156 Floatmodul-Spannfedern

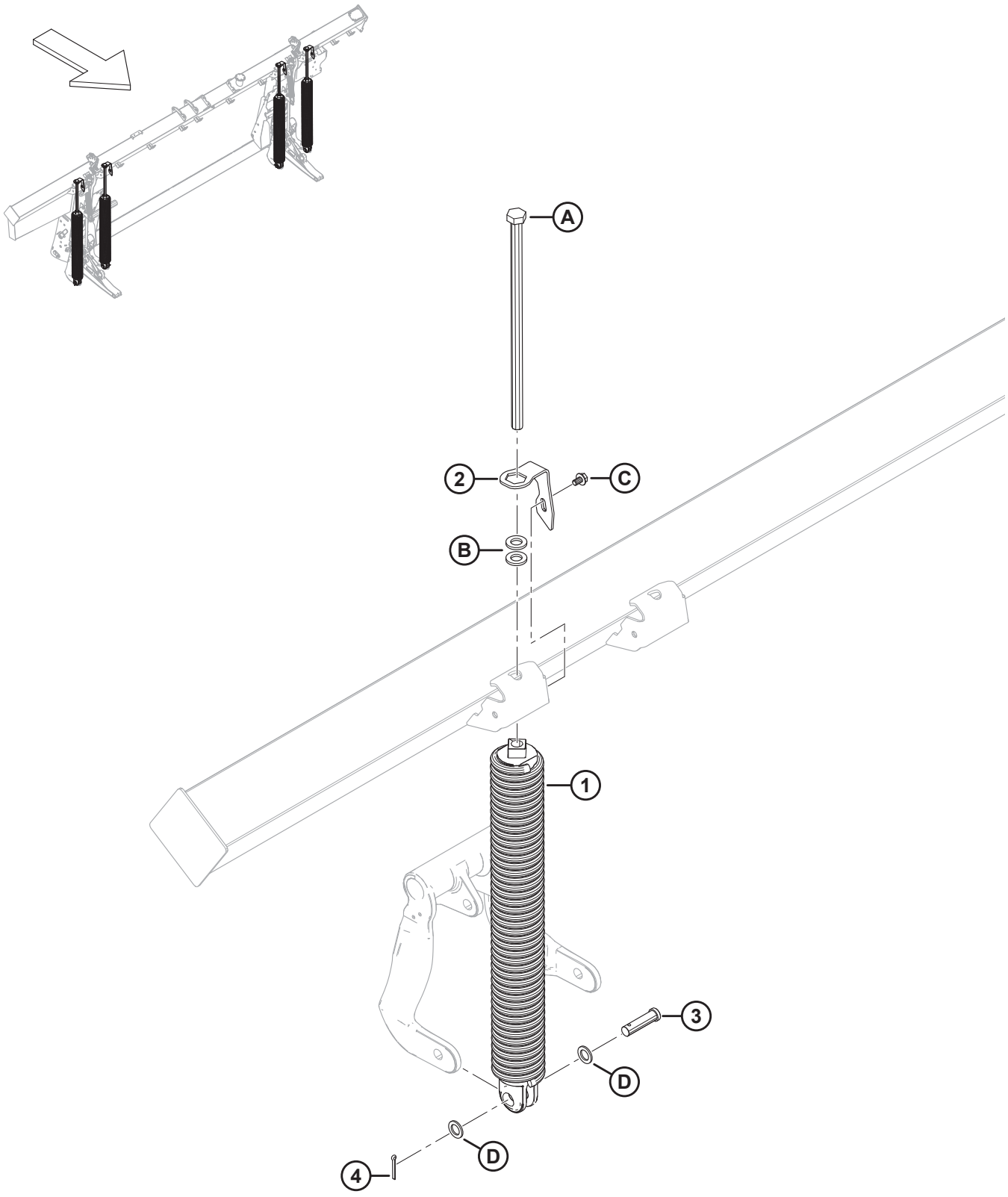

FLOATMODUL-SPANNFEDERN

Ref.	Bestellnummer	Informationen	Menge	Seriennummer
1	MAC308878	FEDER – BAUGRUPPE [443]		
	MAC308879	FEDER – BAUGRUPPE SCHWER [443]		
2	MAC322668	FEDERVERRIEGELUNG	4	
3	MAC30463	STIFT – GABEL	4	
4	MAC18608	SPLINT – SICHERUNG Ø 3/16 in X 1,5 in VZ	4	
A	MAC136088	SCHRAUBE – SK VGL M20 X 2,5 X 450 X SPCL-8,8-AA1J		
B	MAC21540	UNTERLEGSCHEIBE – HART ASTM F436 M20-340HV-AB2C		
C	MAC136151	SCHRAUBE – SK MIT FLS, VGL, M10 X 1,5 X 16-8,8-AA1J		
D	MAC1709	UNTERLEGSCHEIBE – FLACH		

443. In jedem Floatmodul sind vier Federn verbaut. Welche Federn (MAC308878 und MAC308879) zum Einsatz kommen, hängt von der Schneidwerksgröße ab. Einzelmesserschneidwerke FD230 erfordern 4 X 308878; Einzelmesserschneidwerke FD235 und FD240 erfordern 3 X 308878 und 1 X 308879 an der linken Außenseite; Doppelmesserschneidwerke FD235, FD240 und FD241 erfordern 3 X 308878 und 1 X 308879 an der rechten Außenseite; Doppelmesserschneidwerke FD245 erfordern 2 X 308878 an den Innenseiten und 2 X 308879 an den Außenseiten; Doppelmesserschneidwerke FD250 erfordern 3 X 308879 und 1 X 308878 an der linken Innenseite.

157 Komponenten zur Befestigung von Floatmodul und Zwischenplatten – FM200 bis Serie FD2 (bis Baujahr 2021)

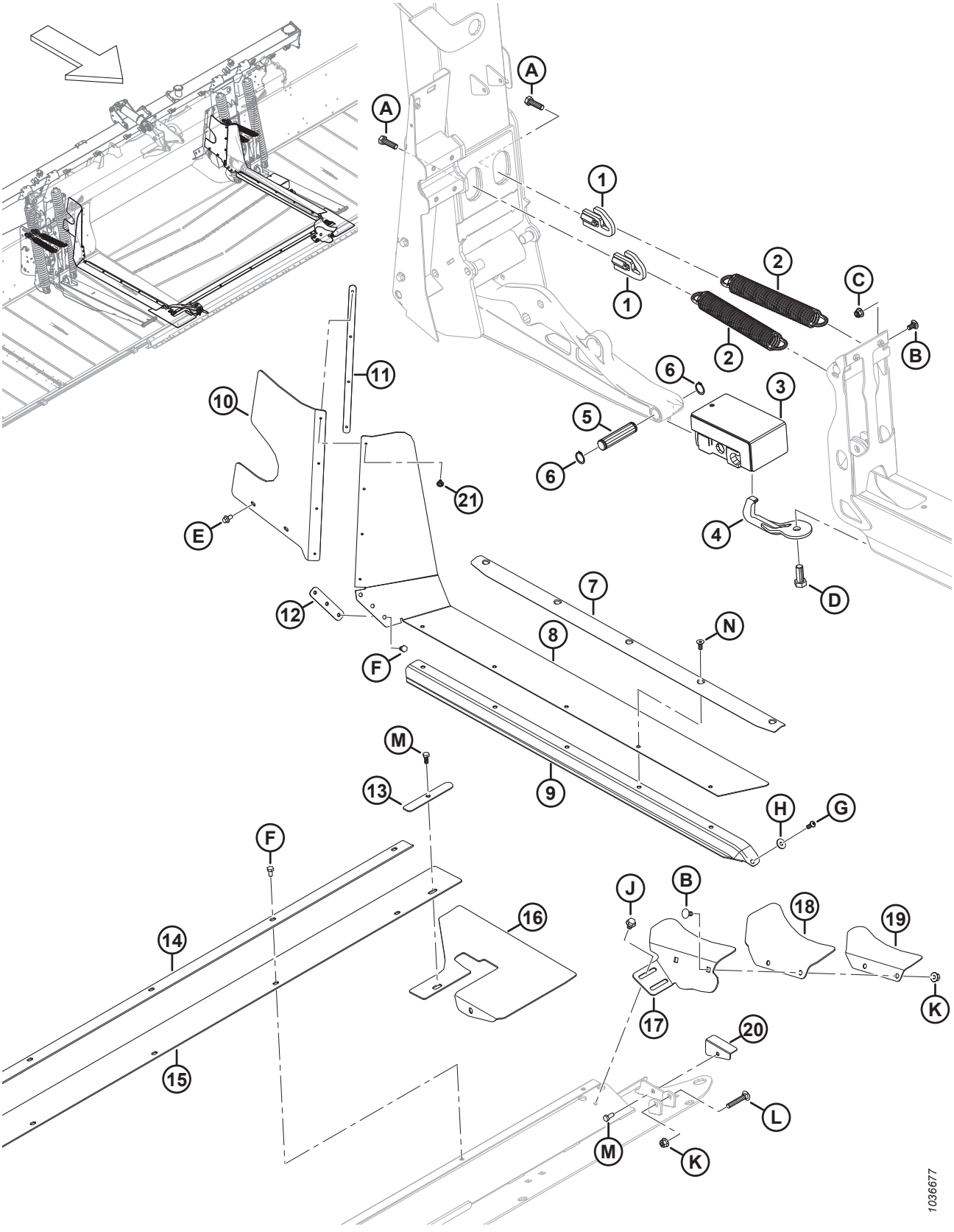

KOMPONENTEN ZUR BEFESTIGUNG VON FLOATMODUL UND ZWISCHENPLATTEN – FM200 BIS SERIE FD2 (BIS BAUJAHR 2021)

Ref.	Bestellnummer	Informationen	Menge	Seriennummer
1	MAC322676	TRIMMFEDER-SPANNVORRICHTUNG – SCHWEISSTEIL	4	-421189
2	MAC340125	FEDERVERLÄNGERUNG – SCHNEIDWERKTRIMMUNG	4	-421189
3	MAC258703	GUMMIBLOCK AUSLENKUNG – BAUGRUPPE	2	-421189
4	MAC258876	ABREISSHAKEN – SCHWEISSTEIL	2	-421189
5	MAC258318	DREHSTIFT	2	-421189
6	MAC18898	HALTERING – AUSSEN	4	-421189
7	MAC337407	HALTERUNG – DICHTUNG UND ZWISCHENPLATTE	2	-421189
8	REF	ZWISCHENPLATTE – MITTLERER TRAGRAHMEN SEITLICHE AUSLENKUNG [444]	2	-421189
	MAC347963	KIT – ZWISCHENPLATTE OBEN [445]		-421189
9	REF	DICHTUNG – TRAGRAHMEN DES EINZUGSBANDES [446]	OPT	-421189
10	MAC328348	ZWISCHENPLATTE – LI HINTEN OBEN	1	-421189
	MAC328349	ZWISCHENPLATTE – RE HINTEN OBEN	1	-421189
11	MAC276770	PLATTE – ZWISCHENPLATTENHALTER	2	-421189
12	MAC213713	HALTERUNG – ZWISCHENPLATTE BEARBEITET	2	-421189
13	MAC301127	PLATTE – ZWISCHENPLATTENHALTER	2	-421189
14	MAC301126	HALTELASCHE – ZWISCHENPLATTE MITTE	1	-421189
15	MAC295261	ZWISCHENPLATTE – BODENPLATTE MITTE	1	-421189
16	MAC295992	KLAPPE – BODENPLATTE ECKE AUSLENKUNG	2	-421189
17	MAC337457	AUFNAHME – ZWISCHENPLATTE LI	1	-421189
	MAC337463	AUFNAHME – ZWISCHENPLATTE RE	1	-421189
18	MAC304040	FLEXPLATTE – ECKSTÜCK	2	-421189
19	MAC337456	HALTEBLECH – ZWISCHENPLATTE LI	1	-421189
	MAC337464	HALTEBLECH – ZWISCHENPLATTE RE	1	-421189
20	MAC276117	HALTEWINKEL – FLEXPLATTE LI VON BODENPLATTE	1	-421189
	MAC276062	HALTEWINKEL – FLEXPLATTE RE VON BODENPLATTE	1	-421189

444. Die einteilige Zwischenplatte wurde durch eine dickere zweiteilige Zwischenplatte ersetzt. Wenn eine einteilige Zwischenplatte ersetzt wird, den Zwischenfüller-Bausatz (MAC347963) bestellen. Der Satz enthält alle Teile, die an der linken und rechten Seite des Floatmoduls erforderlich sind: zwei Zwischenplatten (MAC347500), zwei obere Zwischenplatten (MAC347775), zwei Sicherungsplatten (MAC347778) und Niete (MAC293053).
445. Der Satz enthält alle Teile, die an der linken und rechten Seite des Floatmoduls erforderlich sind: zwei Zwischenplatten (MAC347500), zwei obere Zwischenplatten (MAC347775), zwei Sicherungsplatten (MAC347778) und Niete (MAC293053).
446. Wartungsteile finden Sie im Abschnitt *176 (Wahlausrüstung) Vollflächen-Zwischenplatten FM200 – Serie FD2, Seite 519*.

KOMPONENTEN ZUR BEFESTIGUNG VON FLOATMODUL UND ZWISCHENPLATTEN – FM200 BIS SERIE FD2 (BIS BAUJAHR 2021)

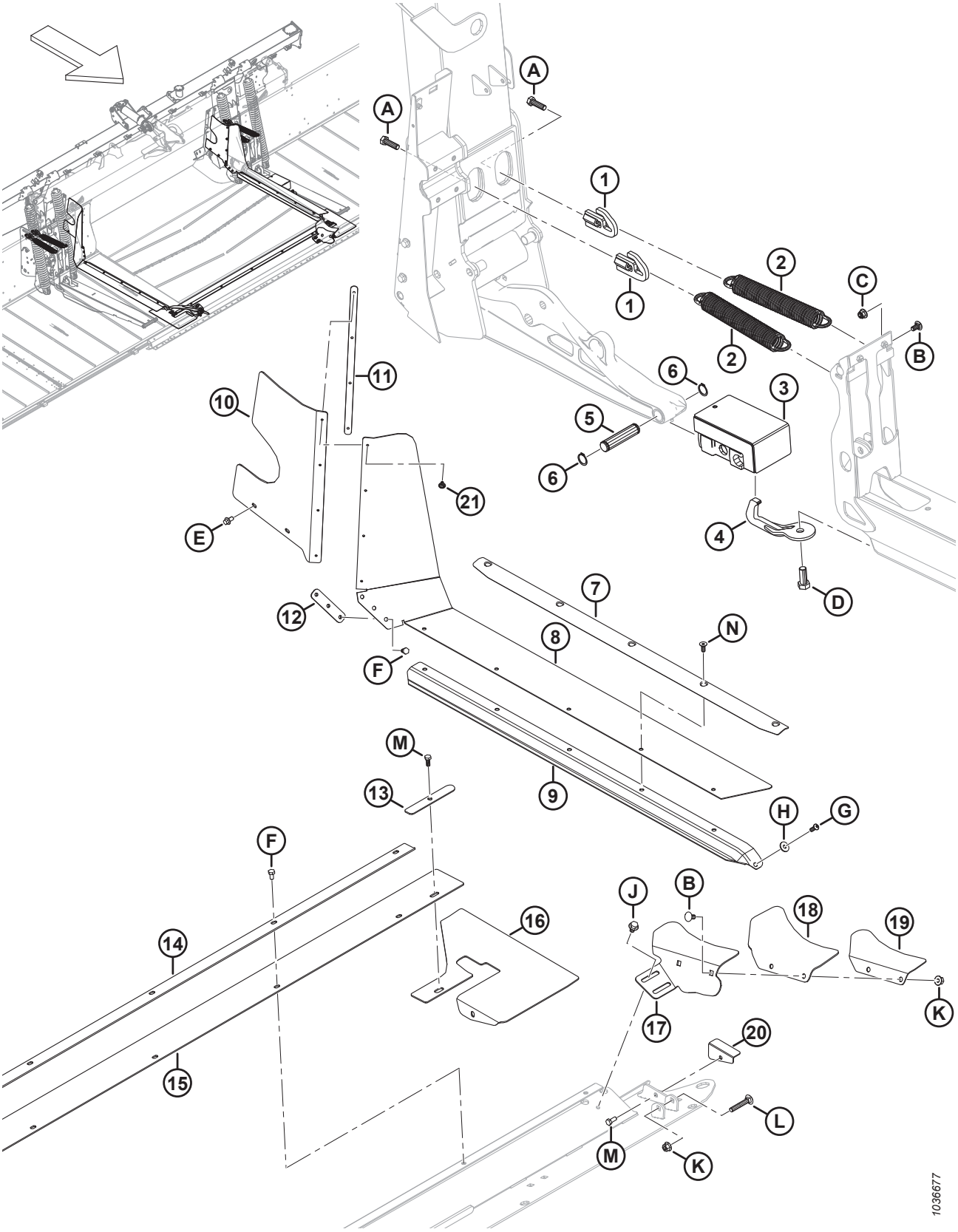

KOMPONENTEN ZUR BEFESTIGUNG VON FLOATMODUL UND ZWISCHENPLATTEN – FM200 BIS SERIE FD2 (BIS BAUJAHR 2021)

Ref.	Bestellnummer	Informationen	Menge	Seriennummer
21	MAC293053	BLINDNIET	8	-421189
A	MAC184669	SCHRAUBE – SK M12 X 1,75 X 40-8,8-AA1J		
B	MAC184657	SCHRAUBE – FRKVK M10 X 1,5 X 20-8,8-AA1J		
C	MAC252807	MUTTER – SK MIT FLS NYLOC M10 X 1,5-8-AA1J		
D	MAC111528	SCHRAUBE – SK VGL, M16 X 2 X 40-8,8-AA1J		
E	MAC136485	SCHRAUBE – SK MIT FLS, VGL, M8 X 1,25 X 16-8,8-AA1J		
F	MAC50139	SCHRAUBE – SK VGL, M8 X 1,25 X 16-8,8-AA1J		
G	MAC320176	SCHRAUBE – FLACHKOPF ISK M8 X 1,25 X 20-10,9-AA1J		
H	MAC184709	UNTERLEGSCHEIBE – FLACH GROSS, M8-200HV		
J	MAC136231	SCHRAUBE – SK MIT FLS GEZ M10 X 1,5 X 16 X SAF-8,8		
K	MAC135799	MUTTER – SK MIT FLS ZENTRAL SICHERND M10 X 1,5-10		
L	MAC136113	SCHRAUBE – FRVK M10 X 1,5 X 60-8,8-AA1J		
M	MAC30715	SCHRAUBE – SK VGL, M8 X 1,25 X 20-8,8-AA1J		
N	MAC136592	SCHRAUBE – FLACHKOPF SK-SNKK VGL M8 X 1,25 X 20-8,8 ZINK		

158 Komponenten zur Befestigung von Floatmodul und Zwischenplatten – Serie FM200 bis FD2 (Baujahr 2022 und später)

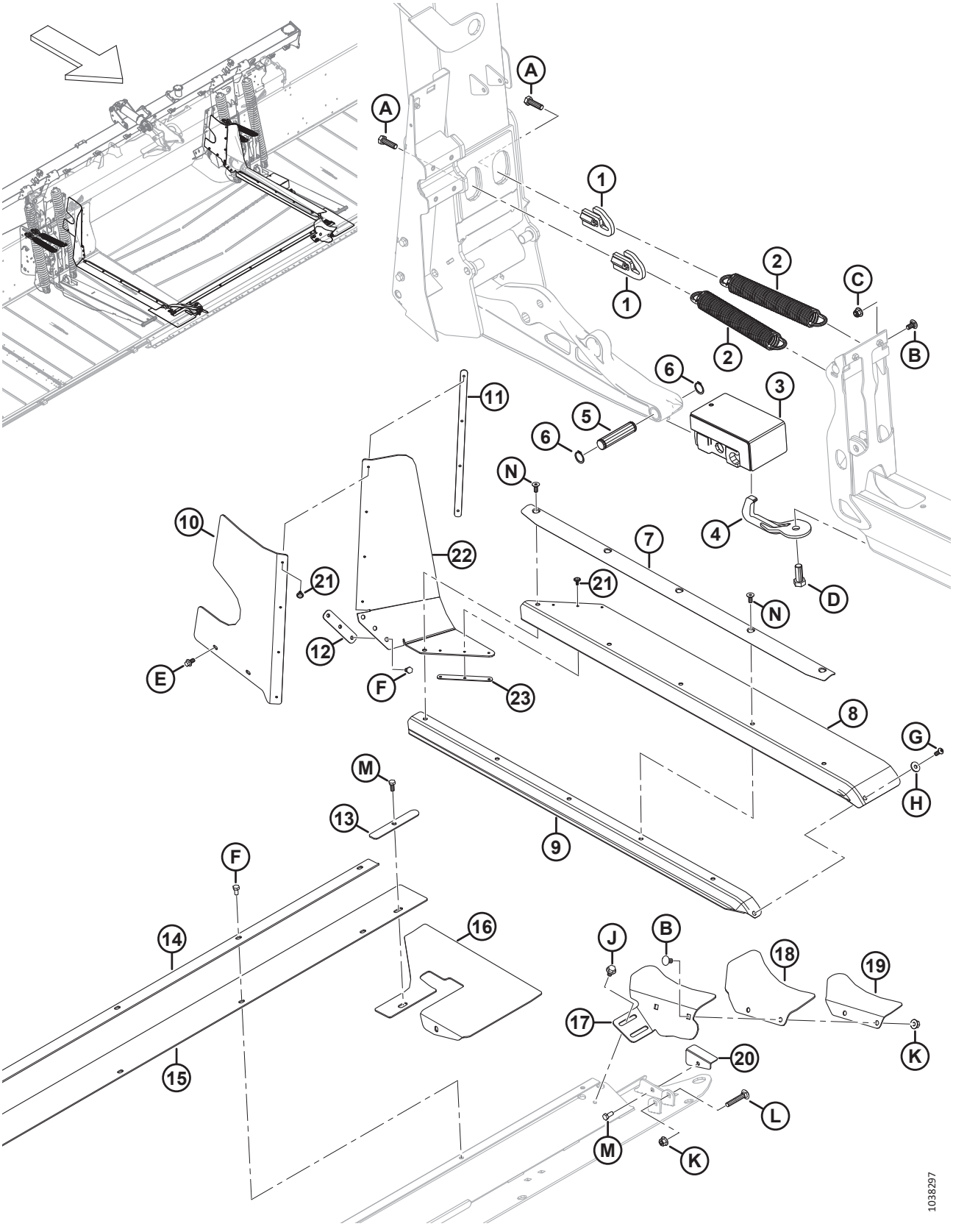

KOMPONENTEN ZUR BEFESTIGUNG VON FLOATMODUL UND ZWISCHENPLATTEN – SERIE FM200 BIS FD2 (BAUJAHR 2022 UND SPÄTER)

Ref.	Bestellnummer	Informationen	Menge	Seriennummer
1	MAC322676	TRIMMFEDER-SPANNVORRICHTUNG – SCHWEISSTEIL	4	421190–
2	MAC340125	FEDERVERLÄNGERUNG – SCHNEIDWERKTRIMMUNG	4	421190–
3	MAC258703	GUMMIBLOCK AUSLENKUNG – BAUGRUPPE	2	421190–
4	MAC258876	ABREISSHAKEN – SCHWEISSTEIL	2	421190–
5	MAC258318	DREHSTIFT	2	421190–
6	MAC18898	HALTERING – AUSSEN	4	421190–
7	MAC337407	HALTERUNG – DICHTUNG UND ZWISCHENPLATTE	2	421190–
8	MAC347500	ZWISCHENPLATTE – SEITE DES MITTLEREN TRAGRAHMENS	2	421190–
9	REF	DICHTUNG – TRAGRAHMEN DES EINZUGSBANDES [447]	OPT	421190–
10	MAC328348	ZWISCHENPLATTE – LI HINTEN OBEN	1	421190–
	MAC328349	ZWISCHENPLATTE – RE HINTEN OBEN	1	421190–
11	MAC276770	PLATTE – ZWISCHENPLATTENHALTER	2	421190–
12	MAC213713	HALTERUNG – ZWISCHENPLATTE BEARBEITET	2	421190–
13	MAC301127	PLATTE – ZWISCHENPLATTENHALTER	2	421190–
14	MAC301126	HALTELASCHE – ZWISCHENPLATTE MITTE	1	421190–
15	MAC295261	ZWISCHENPLATTE – BODENPLATTE MITTE	1	421190–
16	MAC295992	KLAPPE – BODENPLATTE ECKE AUSLENKUNG	2	421190–
17	MAC337457	AUFNAHME – ZWISCHENPLATTE LI	1	421190–
	MAC337463	AUFNAHME – ZWISCHENPLATTE RE	1	421190–
18	MAC304040	FLEXPLATTE – ECKSTÜCK	2	421190–
19	MAC337456	HALTEBLECH – ZWISCHENPLATTE LI	1	421190–
	MAC337464	HALTEBLECH – ZWISCHENPLATTE RE	1	421190–
20	MAC276117	HALTEWINKEL – FLEXPLATTE LI VON BODENPLATTE	1	421190–
	MAC276062	HALTEWINKEL – FLEXPLATTE RE VON BODENPLATTE	1	421190–
21	MAC293053	BLINDNIET	14	421190–
22	MAC347775	ZWISCHENPLATTE – MITTLERER TRAGRAHMEN, OBERE SEITE	2	421190–
23	MAC347778	PLATTE – ZWISCHENPLATTENHALTER	2	421190–
A	MAC184669	SCHRAUBE – SK M12 X 1,75 X 40-8,8-AA1J		
B	MAC184657	SCHRAUBE – FRKVK M10 X 1,5 X 20-8,8-AA1J		

447. Wartungsteile finden Sie im Abschnitt *176 (Wahlausrüstung) Vollflächen-Zwischenplatten FM200 – Serie FD2, Seite 519*.

KOMPONENTEN ZUR BEFESTIGUNG VON FLOATMODUL UND ZWISCHENPLATTEN – SERIE FM200 BIS FD2 (BAUJAHR 2022 UND SPÄTER)

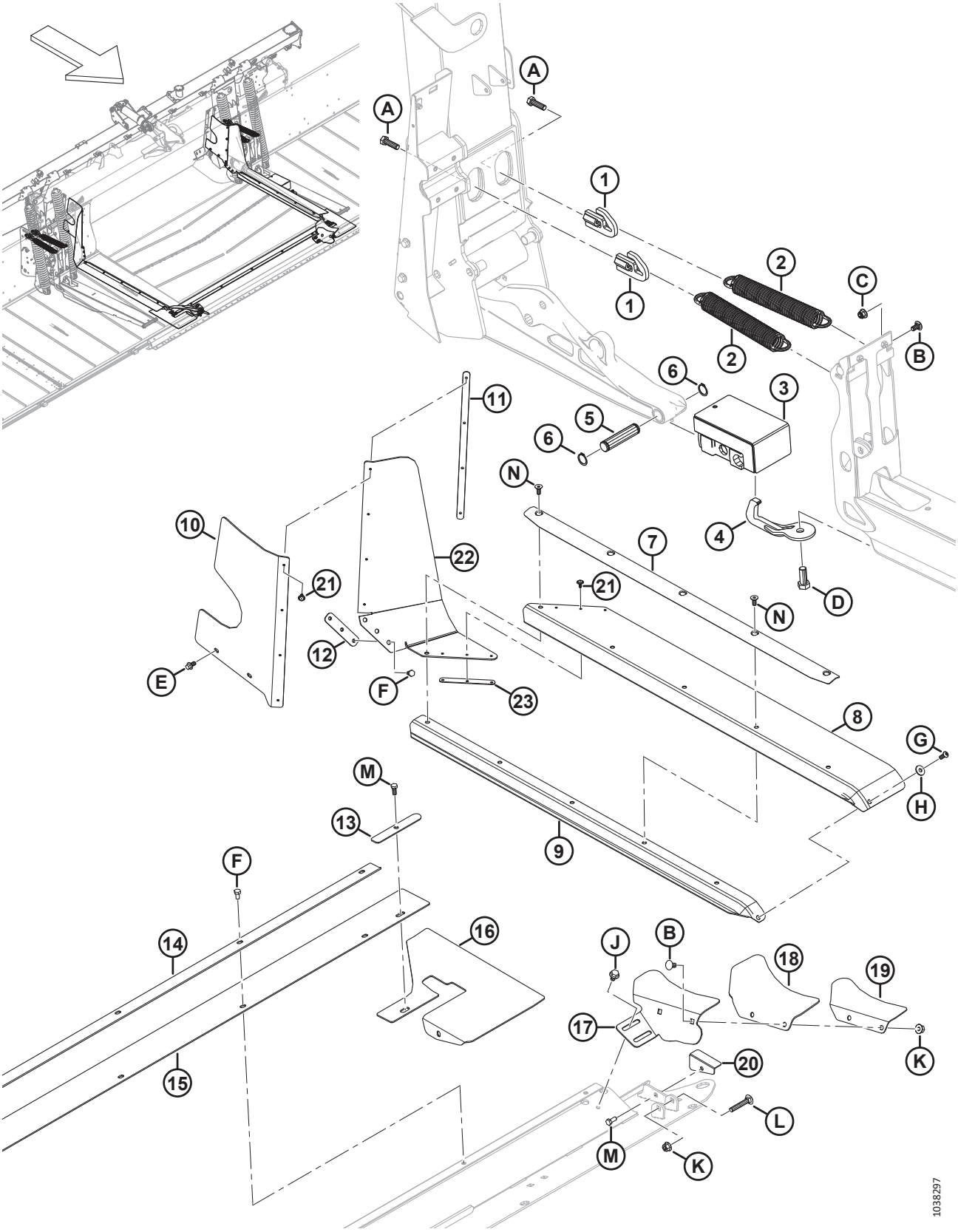

KOMPONENTEN ZUR BEFESTIGUNG VON FLOATMODUL UND ZWISCHENPLATTEN – SERIE FM200 BIS FD2 (BAUJAHR 2022 UND SPÄTER)

Ref.	Bestellnummer	Informationen	Menge	Seriennummer
C	MAC252807	MUTTER – SK MIT FLS NYLOC M10 X 1,5-8-AA1J		
D	MAC111528	SCHRAUBE – SK VGL, M16 X 2 X 40-8,8-AA1J		
E	MAC136485	SCHRAUBE – SK MIT FLS, VGL, M8 X 1,25 X 16-8,8-AA1J		
F	MAC50139	SCHRAUBE – SK VGL, M8 X 1,25 X 16-8,8-AA1J		
G	MAC320176	SCHRAUBE – FLACHKOPF ISK M8 X 1,25 X 20-10,9-AA1J		
H	MAC184709	UNTERLEGSCHEIBE – FLACH GROSS, M8-200HV		
J	MAC136231	SCHRAUBE – SK MIT FLS GEZ M10 X 1,5 X 16 X SAF-8,8		
K	MAC135799	MUTTER – SK MIT FLS ZENTRAL SICHERND M10 X 1,5-10		
L	MAC136113	SCHRAUBE – FRVK M10 X 1,5 X 60-8,8-AA1J		
M	MAC30715	SCHRAUBE – SK VGL, M8 X 1,25 X 20-8,8-AA1J		
N	MAC136592	SCHRAUBE – FLACHKOPF SK-SNKK VGL M8 X 1,25 X 20-8,8 ZINK		

159 Tragrahmen des Einzugsbandes – Rahmen, Drehstifte und vordere Aufnahme

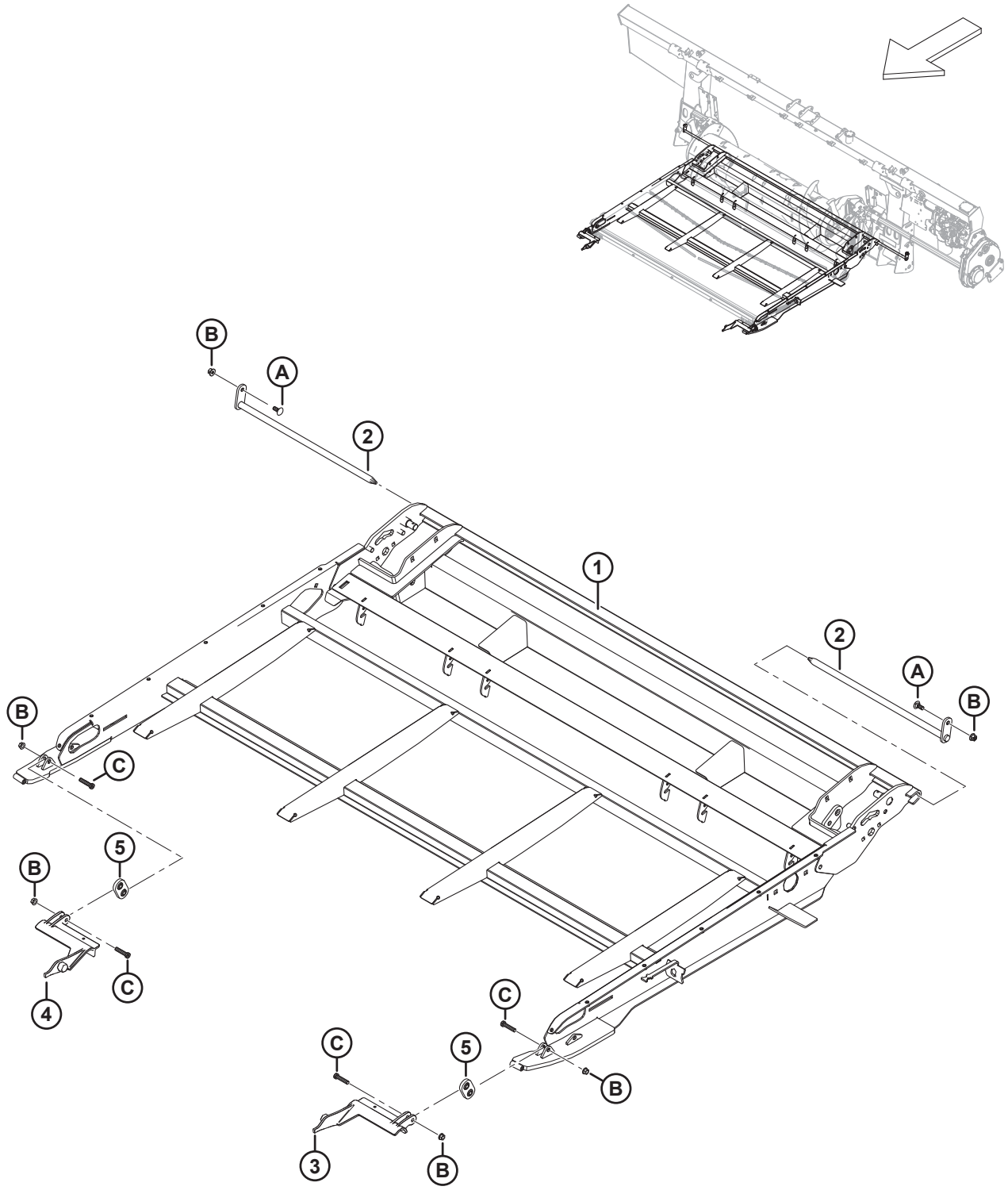

Ref.	Bestellnummer	Informationen	Menge	Seriennummer
	MAC**357386**	**BAUGRUPPE – TRAGRAHMEN DES EINZUGSBANDES** [448]	**1**	
1	MAC**347665**	**RAHMEN – TRAGRAHMEN, EINZUGSBAND SCHWEISSTEIL**	**1**	
2	MAC231368	GELENKSTIFT – TRAGRAHMEN (SCHWEISSTEIL)	2	
3	MAC213418	AUFNAHME – ADAPTER LI, GEFRÄST	1	
4	MAC213419	AUFNAHME – ADAPTER RE, GEFRÄST	1	
5	MAC308774	AUFNAHME – HAKENBAUGRUPPE	2	
A	MAC135785	SCHRAUBE – FRVK M10 X 1,5 X 25-8,8-AA1J		
B	MAC135799	MUTTER – SK MIT FLS ZENTRAL SICHERND M10 X 1,5-10		
C	MAC320358	SCHRAUBE – ISK M10 X 1,5 X 45-SPCL-8,8-ZINK		

448. Komplette Baugruppe für Tragrahmen des Einzugsbandes. Die Baugruppe umfasst nicht die Drehstifte (MAC231368) und die dazugehörigen Befestigungsteile, aber alle anderen Teile, die in Abschnitt *159 Tragrahmen des Einzugsbandes – Rahmen, Drehstifte und vordere Aufnahme, Seite 471* bis Abschnitt *162 Einzug – Bodenplatten und Zwischenplatten, Seite 479* aufgeführt sind.

160 Tragrahmen – Einzugsförderband

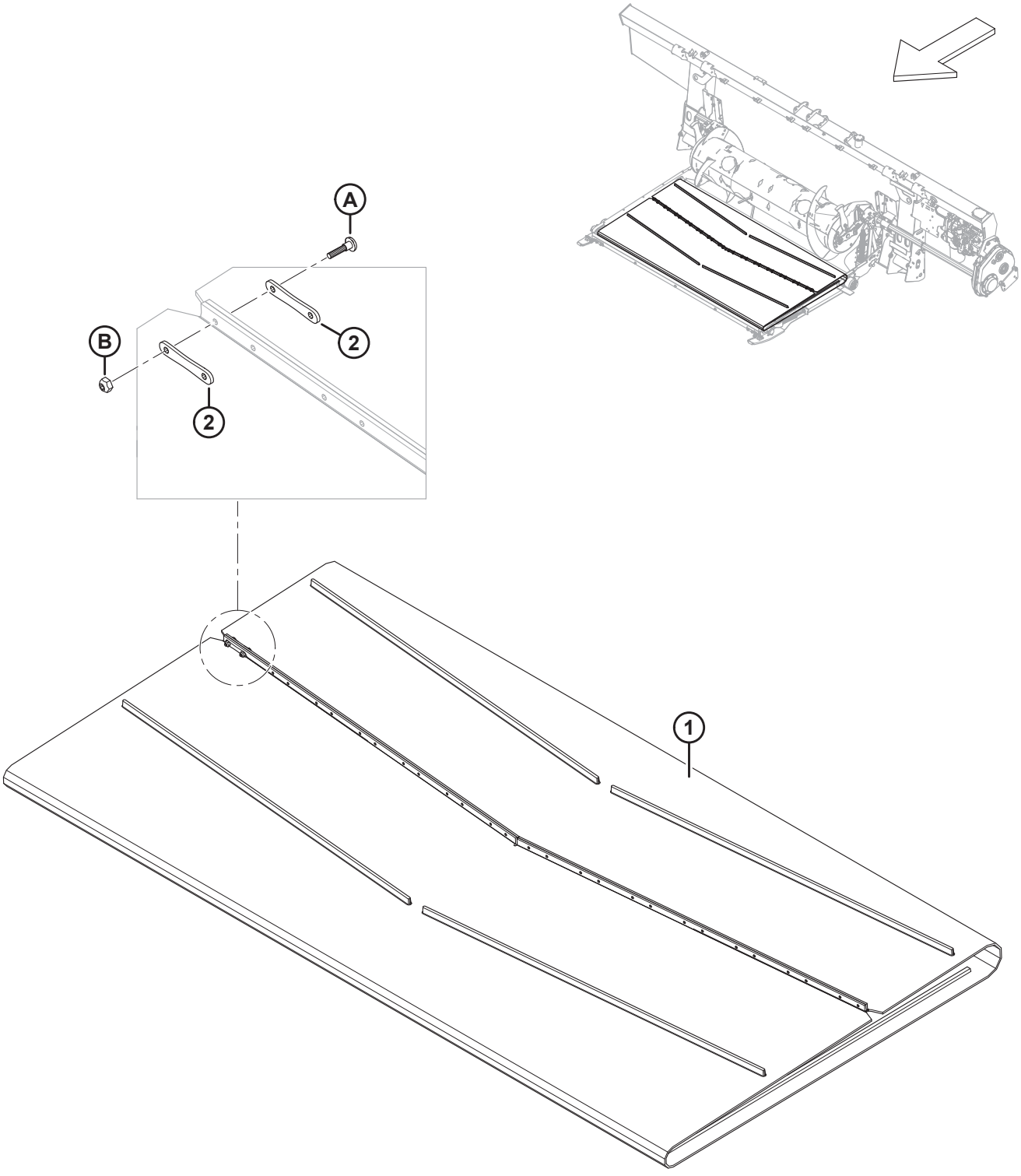

1032730

TRAGRAHMEN – EINZUGSFÖRDERBAND

Ref.	Bestellnummer	Informationen	Menge	Seriennummer
1	MAC322555	SEITENBAND – 1988 MM (78,3 ZOLL) BREITE X 2205 MM LG	1	
2	MAC130283	BAND – EINZUGSFÖRDERBAND STECKER	28	
A	MAC135630	SCHRAUBE – FRRA #12-24 NCX 0,920 ZOLL LG (50 STÜCK)		
B	MAC135626	MUTTER – #12-24 NC (50 STÜCK)		

161 Tragrahmen – Antriebs-/Spannrolle und Spannvorrichtung

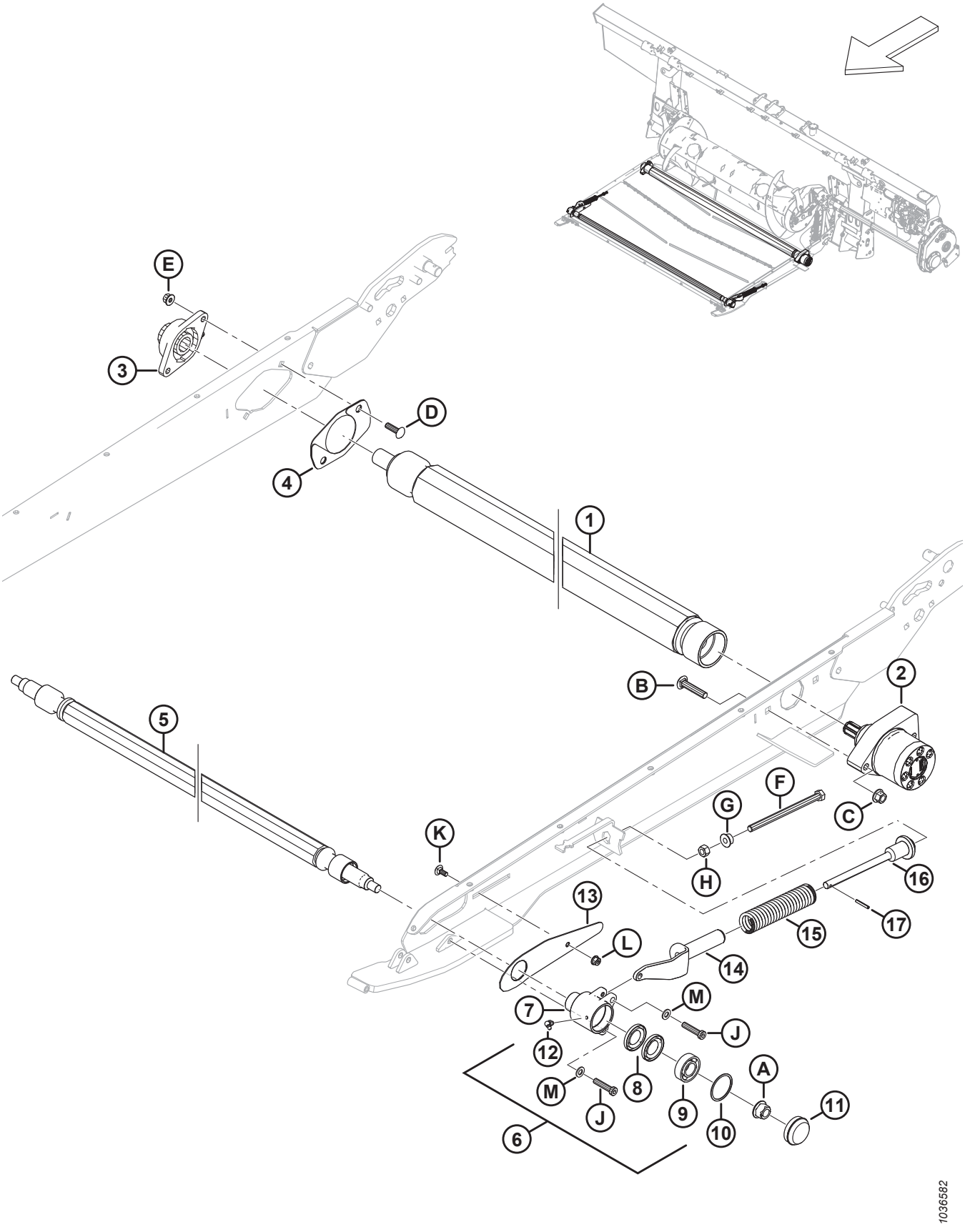

Ref.	Bestellnummer	Informationen	Menge	Seriennummer
1	MAC347483	ROLLE – ANTRIEB, VULKANISIERT	1	
2	MAC295853	HYDRAULIKMOTOR	1	
	MAC245316	DICHTUNGSSATZ		
3	MAC347487	GEHÄUSE – FL206 UND LAGERUNG	1	
4	MAC347553	SATZ – ANTRIEBSROLLENABDECKUNG [449]	1	
5	MAC295770	ROLLE – SPANN	1	
6	MAC295399	GEHÄUSE – SPANNROLLENSCHALEN-BAUGRUPPE [450]	2	
7	MAC314474	GEHÄUSE – BEARBEITETE LAGERSCHALE	2	
8	MAC100862	DICHTUNG – ÖL	4	
9	MAC118185	KUGELLAGER – 52 MM AD, 25 MM ID	2	
10	MAC118011	HALTERING – INNEN	2	
11	MAC133372	KAPPE – STAUB	2	
12	MAC21010	SCHMIERNIPPEL – 90° KEGELGEWINDE 1/4-28"	2	
13	MAC295766	ABDECKUNG – SPANNROLLE	2	
14	MAC328128	AUFNAHME – TRAGRAHMENSPANNUNG GUSSTEIL	2	
15	MAC295407	DRUCKFEDER	2	
16	MAC328143	AUFNAHME – FEDER BEARBEITET	2	
17	MAC13617	FEDERSTIFT Ø 3/16" X 1,25" LG	2	
A	MAC152520	MUTTER – SK MIT FLS, SICHERND M16 X 2-10-AA1J		
B	MAC136308	SCHRAUBE – FRKVK M12 X 1,75 X 60-8,8 ZINK		
C	MAC136431	MUTTER – SK MIT FLS ZENTRAL SICHERND M12 X 1,75-10		
D	MAC136248	SCHRAUBE – FRKVK VGL M10 X 1,5 X 35-8,8-AA1J		
E	MAC135799	MUTTER – SK MIT FLS ZENTRAL SICHERND M10 X 1,5-10		
F	MAC252272	SCHRAUBE – SK VGL M12 X 1,75 X 180-10,9 ZINK		
G	MAC136036	MUTTER – SK KLEIN MIT FLS M12 X 1,75-8-AA1J		
H	MAC184694	SCHRAUBE – SK M12 X 1,75-8-AA1J		
J	MAC320358	SCHRAUBE – ISK M10 X 1,5 X 45-SPCL-8,8-ZINK		

449. Der Satz enthält zwei Abdeckplatten (nicht separat erhältlich).
450. Die Gehäusebaugruppe enthält Gehäuse (MAC314474), zwei Öldichtungen (MAC100862),, Lagerung (MAC118185) und internen Sicherungsring (MAC118011). Die Baugruppe enthält keine Schmierverschraubung (MAC21010) oder Befestigungsbolzen (MAC135319).

TRAGRAHMEN – ANTRIEBS-/SPANNROLLE UND SPANNVORRICHTUNG

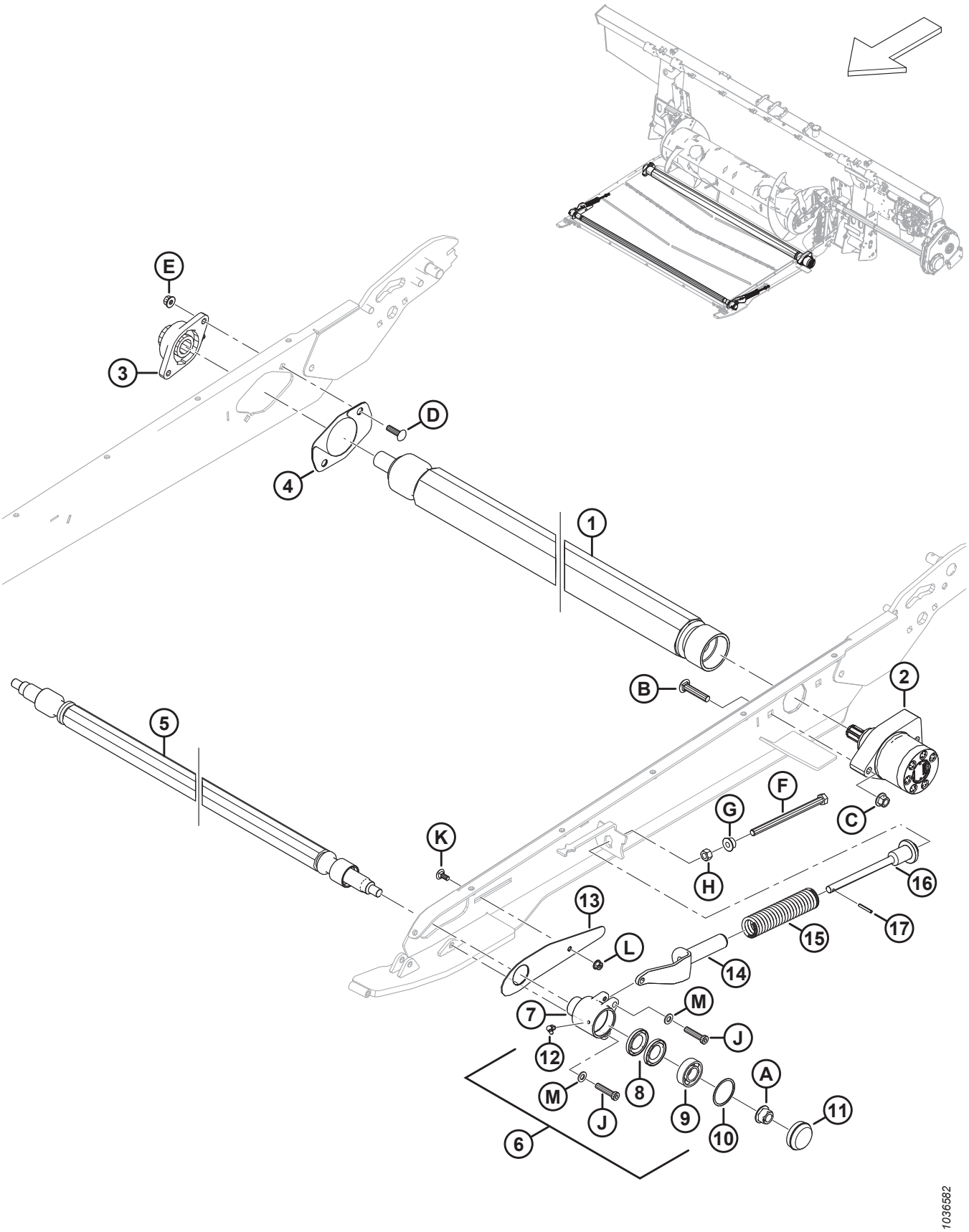

Ref.	Bestellnummer	Informationen	Menge	Seriennummer
K	MAC197171	SCHRAUBE – FRVK M8 X 1,25 X 20-8,8 ZINK		
L	MAC135337	MUTTER – SK MIT FLS ZENTRAL SICHERND M8 X 1,25-8-AA1J		
M	MAC184711	UNTERLEGSCHEIBE – FLACH NORMAL, M10-200HV-AA1J		

162 Einzug – Bodenplatten und Zwischenplatten

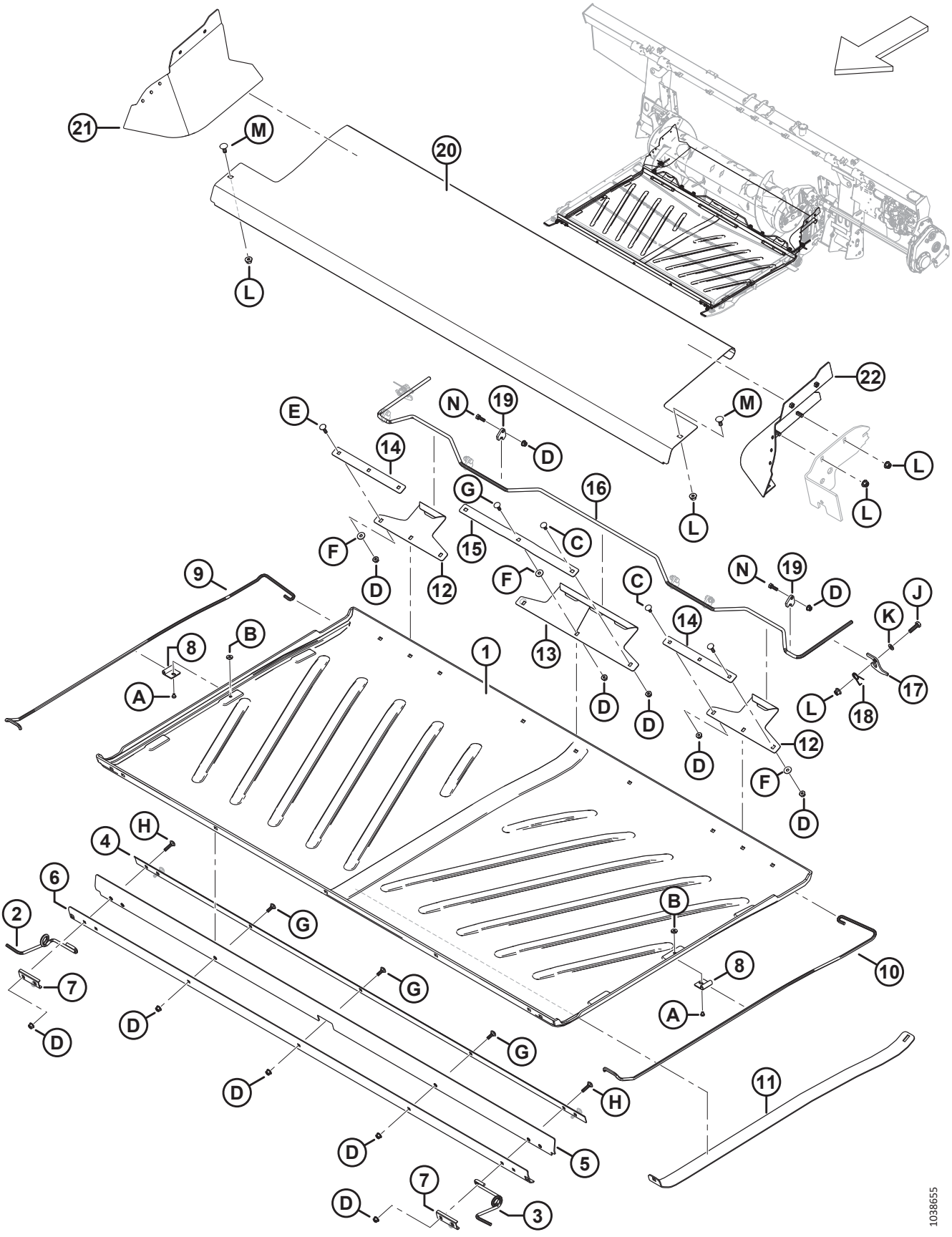

EINZUG – BODENPLATTEN UND ZWISCHENPLATTEN

Ref.	Bestellnummer	Informationen	Menge	Seriennummer
1	MAC276681	BODENPLATTE – TRAGRAHMEN	1	
2	MAC347691	AUFNAHME – BODENPLATTE, FEDER VORNE RE	1	
3	MAC347692	AUFNAHME – BODENPLATTE, FEDER VORNE LI	1	
4	MAC295213	LASCHE – FRONTBÜGEL INNEN	1	
5	MAC295212	FLEXPLATTE – BODENPLATTE VORNE	1	
6	MAC295211	PLATTE – FRONTBÜGEL AUSSEN	1	
7	MAC287939	HALTEKLAMMER – VORDERE FEDER	2	
8	MAC248833	HALTERUNG – BODENPLATTE FEDER	2	
9	MAC213634	AUFNAHME – BODENPLATTENFEDER RE	1	
10	MAC213633	AUFNAHME – BODENPLATTENFEDER LI	1	
11	MAC213635	AUFNAHME – BODENPLATTENHEBER	1	
12	MAC240013	HAKEN – RÜCKSEITE	2	
13	MAC240012	HAKEN – RÜCKSEITE MITTE	1	
14	MAC231765	LASCHE – SEITLICHER HAKEN	2	
15	MAC231766	LASCHE – MITTLERER HAKEN	1	
16	MAC240010	GRIFF – BODENPLATTENVERRIEGELUNG	1	
17	MAC240254	AUFNAHME – GRIFF BODENPLATTENVERRIEGELUNG	2	
18	MAC159020	TORSIONSFEDER	2	
19	MAC248914	FÜHRUNG – VERRIEGELUNGSGRIFF	6	
20	MAC240264	BODENPLATTE – EINZUG EDELSTAHL	1	
21	MAC335912	ZWISCHENPLATTE – RE HINTEN (SCHWEISSTEIL)	1	
22	MAC335891	ZWISCHENPLATTE – LI HINTEN (SCHWEISSTEIL)	1	
A	MAC252291	SCHRAUBE – FK M6 X 1 X 8-8,8-AA1J		
B	MAC252051	MUTTER – HAMMERKOPF M6		
C	MAC197171	SCHRAUBE – FRVK M8 X 1,25 X 20-8,8 ZINK		
D	MAC135337	MUTTER – SK MIT FLS ZENTRAL SICHERND M8 X 1,25-8-AA1J		
E	MAC190752	SCHRAUBE – FRVK M8 X 1,25 X 30-8,8-AA1J		
F	MAC184709	UNTERLEGSCHEIBE – FLACH GROSS, M8-200HV		
G	MAC184648	SCHRAUBE – FRVK M8 X 1,25 X 25-8,8-AA1J		
H	MAC136050	SCHRAUBE – FRVK M8 X 1,25 X 35-8,8-AA1J		
J	MAC30628	SCHRAUBE – SK M10 X 1,5 X 35-8,8-AA1J		

EINZUG – BODENPLATTEN UND ZWISCHENPLATTEN

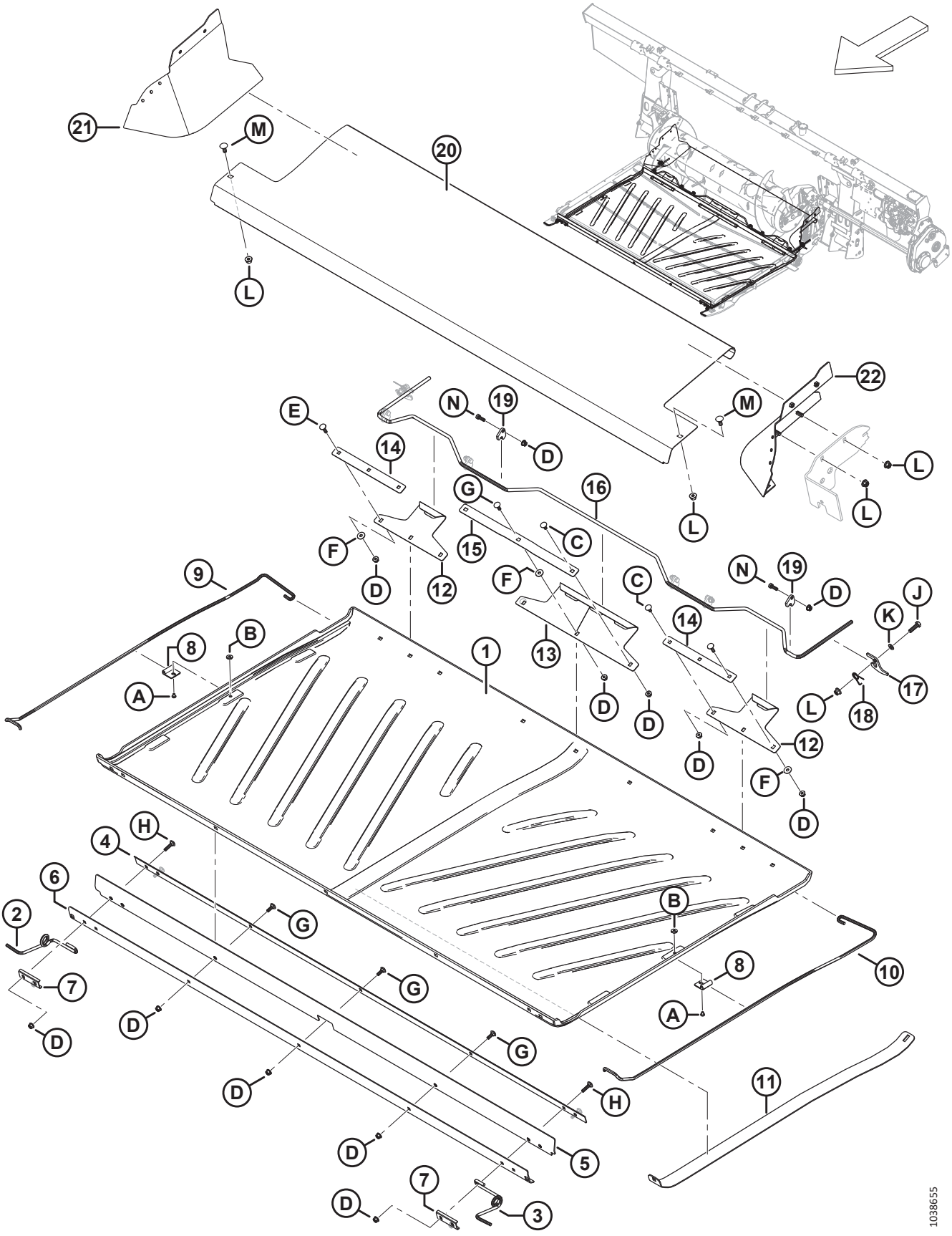

EINZUG – BODENPLATTEN UND ZWISCHENPLATTEN

Ref.	Bestellnummer	Informationen	Menge	Seriennummer
K	MAC184711	UNTERLEGSCHEIBE – FLACH NORMAL, M10-200HV-AA1J		
L	MAC135799	MUTTER – SK MIT FLS ZENTRAL SICHERND M10 X 1,5-10		
M	MAC135785	SCHRAUBE – FRVK M10 X 1,5 x 25-8,8-AA1J		
N	MAC184652	SCHRAUBE – SK VGL, M8 x 1,25 x 25-8,8-AA1J		

163 Hydraulik – Neigungszylinder und Schneidwerksneigung/ Horizontalverstellung – Haspel

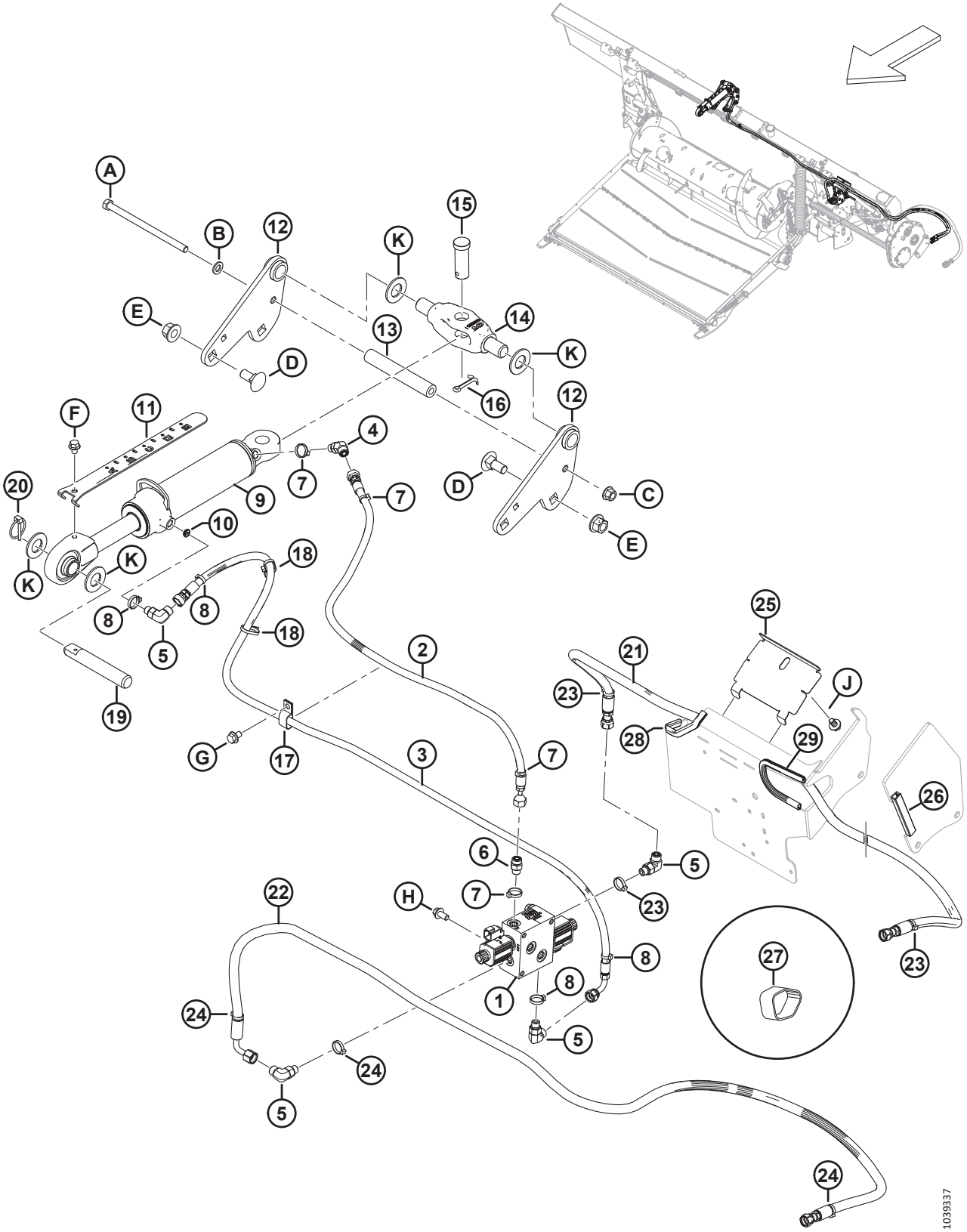

Ref.	Bestellnummer	Informationen	Menge	Seriennummer
1	MAC322022	VERTEILER – WAHLVENTIL (SV) [451]	1	
	MAC213363	VERTEILER – WAHLVENTIL (SV) [452]		
	MAC287449	SPULE – 12 VDC – 0,625 ZOLL		
	MAC287450	TELLERVENTIL		
	MAC287451	DICHTUNGSSATZ		
2	MAC314417	SCHLAUCH – HYDRAULIK, VORWÄRTSNEIGUNG	1	
3	MAC314416	SCHLAUCH – HYDRAULIK, RÜCKWÄRTSNEIGUNG	1	
4	MAC136144	VERSCHRAUBUNG – HYDRAULIK, WINKELSTÜCK 45°	1	
	MAC135865	O-RING – Ø 1,78 X Ø 9,25		
	MAC50219	O-RING – Ø 1,98 X Ø 11,89		
5	MAC136095	VERSCHRAUBUNG – HYDRAULIK, WINKELSTÜCK 90°	3	
	MAC135865	O-RING – Ø 1,78 X Ø 9,25		
	MAC50219	O-RING – Ø 1,98 X Ø 11,89		
6	MAC135778	VERSCHRAUBUNG – ADAPTER	1	
	MAC135865	O-RING – Ø 1,78 X Ø 9,25		
	MAC50219	O-RING – Ø 1,98 X Ø 11,89		
7	MAC40703	BEFESTIGUNG – KABELBINDER, BLAU	4	
8	MAC40704	BEFESTIGUNG – KABELBINDER, ORANGEFARBEN	4	
9	MAC308658	ZYLINDER – OBERER VERBINDUNGSBÜGEL, HUB 193	1	
	MAC123978	DICHTUNGSSATZ		
10	MAC252692	DROSSELVENTIL – #6 ORB X 0,035 ZOLL	1	
11	MAC314292	ANZEIGE – NEIGUNG, HUB 193	1	
12	MAC314645	SCHWEISSTEIL – OBERER VERBINDUNGSBÜGEL ANKER	2	
13	MAC301318	ROHR – ABSTANDSHALTER	1	
14	MAC187660	DREHBLOCK – SAV	1	
15	MAC135995	STIFT – GABEL	1	
16	MAC18609	SPLINT – SICHERUNG Ø 1/4 in x 2 in VZ	1	
17	MAC135234	KLEMME – FÜR 2 SCHLÄUCHE, ISOLIERT	1	

451. Der Verteiler enthält Wahlventilverteiler (MAC213363), eine Adapterverschraubung (MAC135778), drei 90°-Winkelverschraubungen (MAC136095), blaue Befestigung (MAC40703), orangefarbene Befestigung (MAC40704), rote Befestigung (MAC40702) und grüne Befestigung (MAC49227).
452. Der Verteiler enthält zwei Tellerventile (MAC287450) und zwei Spulen (MAC287449).

HYDRAULIK – NEIGUNGSZYLINDER UND SCHNEIDWERKSNEIGUNG/HORIZONTALVERSTELLUNG – HASPEL

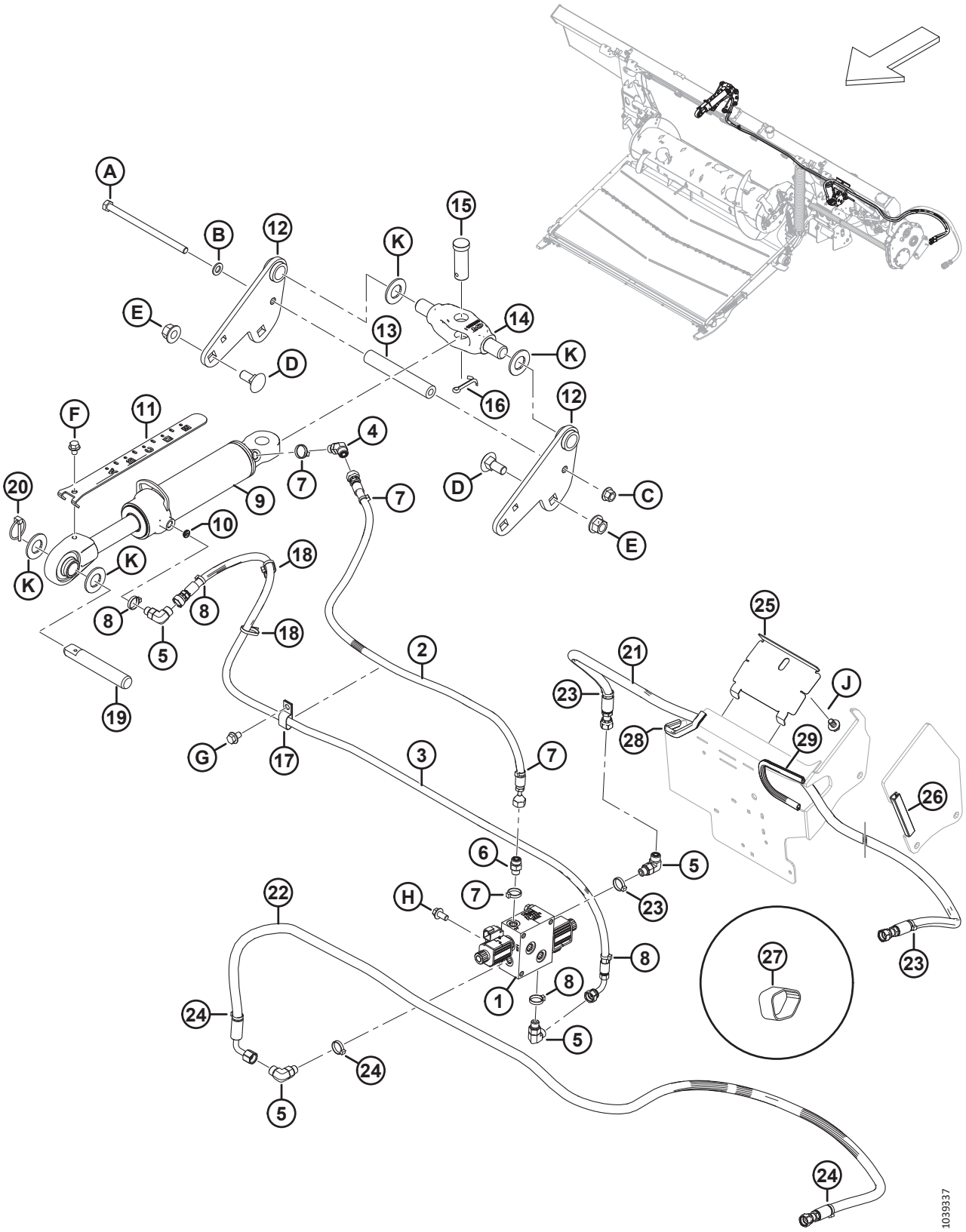

Ref.	Bestellnummer	Informationen	Menge	Seriennummer
18	MAC21763	BEFESTIGUNG – KABELBINDER, SCHWARZ	2	
19	MAC313734	STIFT – NEIGUNGSZYLINDER	1	
20	MAC102264	SPLINT – KLAPP 3/16 ZOLL X 1 9/16 ZOLL	1	
21	MAC314397	SCHLAUCH – HYDRAULIK, HASPEL NACH VORNE	1	
22	MAC314399	SCHLAUCH – HYDRAULIK, HASPEL NACH HINTEN	1	
23	MAC49227	BEFESTIGUNG – KABELBINDER, GRÜN	3	
24	MAC40702	BEFESTIGUNG – KABELBINDER, ROT	3	
25	MAC347949	TAFEL – SCHLAUCHHALTERUNG	1	
26	MAC254183	DICHTUNGSGUMMI – KANTE	1	
27	MAC295927	KLEMMGURT – 8 ZOLL GROSS [453]	1	
28	MAC133136	FORMTEIL	1	
29	MAC45427	FORMTEIL – RE	1	
A	MAC152395	SCHRAUBE – SK M12 x 1,75 x 200-10,9-AA3L		
B	MAC184714	UNTERLEGSCHEIBE – FLACH NORMAL, M12-300HV		
C	MAC136431	MUTTER – SK MIT FLS ZENTRAL SICHERND M12 X 1,75-10		
D	MAC136755	SCHRAUBE – FRVK M16 x 2 x 40-8,8-AA1J		
E	MAC136440	MUTTER – SK MIT FLS ZENTRAL SICHERND M16 X 2-10-AA1J		
F	MAC30693	SCHRAUBE – SK MIT FLS GEZ 3/8-16 X 0,5 GR 5-AA1J		
G	MAC136151	SCHRAUBE – SK MIT FLS, VGL, M10 X 1,5 X 16-8,8-AA1J		
H	MAC152655	SCHRAUBE – SK MIT FLS, M10 x 1,5 x 20-8,8-AA1J		
J	MAC136151	SCHRAUBE – SK MIT FLS, VGL, M10 X 1,5 X 16-8,8-AA1J		
K	MAC18603	UNTERLEGSCHEIBE – FLACH SAE 1 1/16 ID X 2,0 IN AD AA1J		

453. Der Klemmgurt wird zum Schutz des Schlauchs für die Haspel-Horizontalverstellung verwendet (MAC314397, MAC314399).

164 Hydraulikkomponenten – Einzug

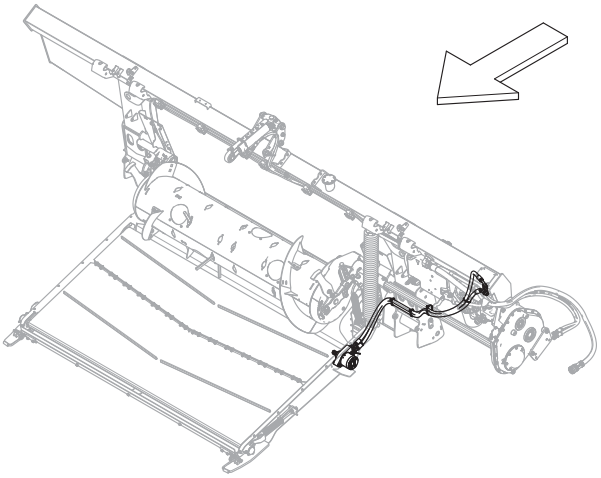

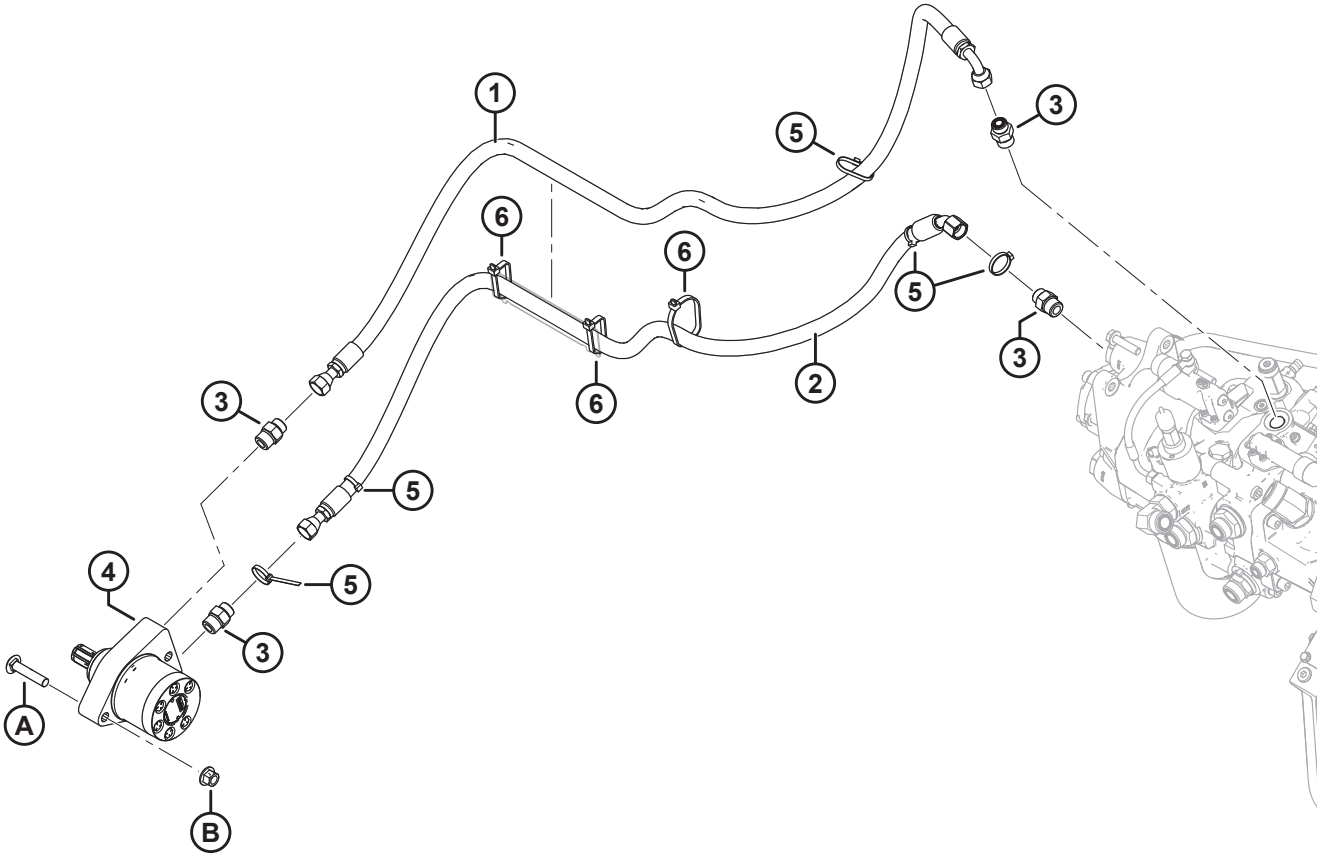

1032504

HYDRAULIKKOMPONENTEN – EINZUG

Ref.	Bestellnummer	Informationen	Menge	Seriennummer
1	MAC314396	SCHLAUCH – HYDRAULIK, EINZUGSFÖRDERBAND RÜCKLAUF	1	
2	MAC314395	SCHLAUCH – HYDRAULIK, EINZUGSFÖRDERBAND DRUCK	1	
3	MAC184463	VERSCHRAUBUNG – HYDRAULIK, ADAPTER	4	
4	MAC295853	MOTOR – HYDRAULIK (TRAGRAHMEN)	1	
	MAC245316	DICHTUNGSSATZ		
5	MAC21763	BEFESTIGUNG – KABELBINDER, SCHWARZ 160 MM LG	5	
6	MAC30753	BEFESTIGUNG – KABELBINDER, SCHWARZ 305 MM LG	3	
A	MAC136308	SCHRAUBE – FRKVK M12 X 1,75 X 60-8,8 ZINK		
B	MAC136431	MUTTER – SK MIT FLS ZENTRAL SICHERND M12 X 1,75-10		

165 Hydraulik – Ansaugung und Rücklauf

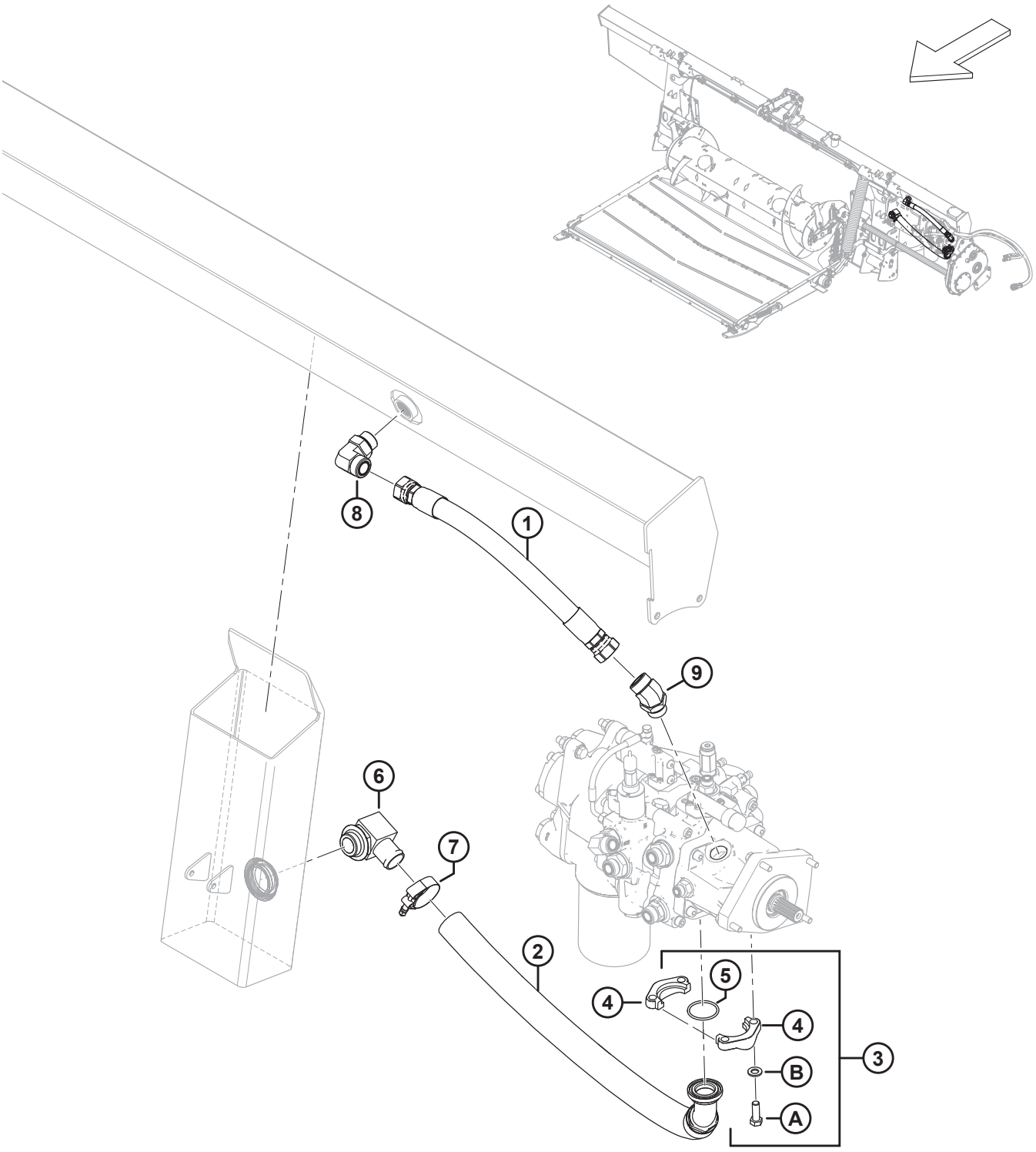

1032505

HYDRAULIK – ANSAUGUNG UND RÜCKLAUF

Ref.	Bestellnummer	Informationen	Menge	Seriennummer
1	MAC314402	SCHLAUCH – HYDRAULIK, RÜCKLAUF	1	
2	MAC314389	SCHLAUCH – HYDRAULIK, ANSAUGUNG	1	
3	MAC314537	SATZ – ZWEITEILIGER FLANSCH, 1,5 ZOLL CD61-1 [454]	1	
4	MAC136106	FLANSCH – ZWEIGETEILT 1,5 ZOLL	2	
5	MAC135400	O-RING – 3,53 X 47,22	1	
6	MAC111545	VERSCHRAUBUNG – WINKELSTÜCK HYDRAULIK-SCHLAUCHADAPTER	1	
7	MAC245753	KLEMME – T-SCHRAUBE	1	
8	MAC135734	VERSCHRAUBUNG – HYDRAULIK, WINKELSTÜCK 90°	1	
	MAC50220	O-RING – Ø 2,95 X Ø 29,74		
	MAC135554	O-RING – 1,78 X 23,52		
9	MAC252814	VERSCHRAUBUNG – HYDRAULIK, WINKELSTÜCK 45°	1	
	MAC135554	O-RING – 1,78 X 23,52		
	MAC50220	O-RING – Ø 2,95 X Ø 29,74		
A	MAC152730	SCHRAUBE – SK VGL, M12 x 1,75 x 35-10,9-AA1J		
B	MAC184714	UNTERLEGSCHEIBE – FLACH NORMAL, M12-300HV		

454. Der Satz enthält zwei zweigeteilte Flansche 1,5 Zoll (MAC136106), O-Ring (MAC135400), vier Schrauben (MAC152730) und vier Unterlegscheiben (MAC184714).

166 Hydraulik – zweiteilige Haspel, Floatmodul an Schneidwerk-Verteiler

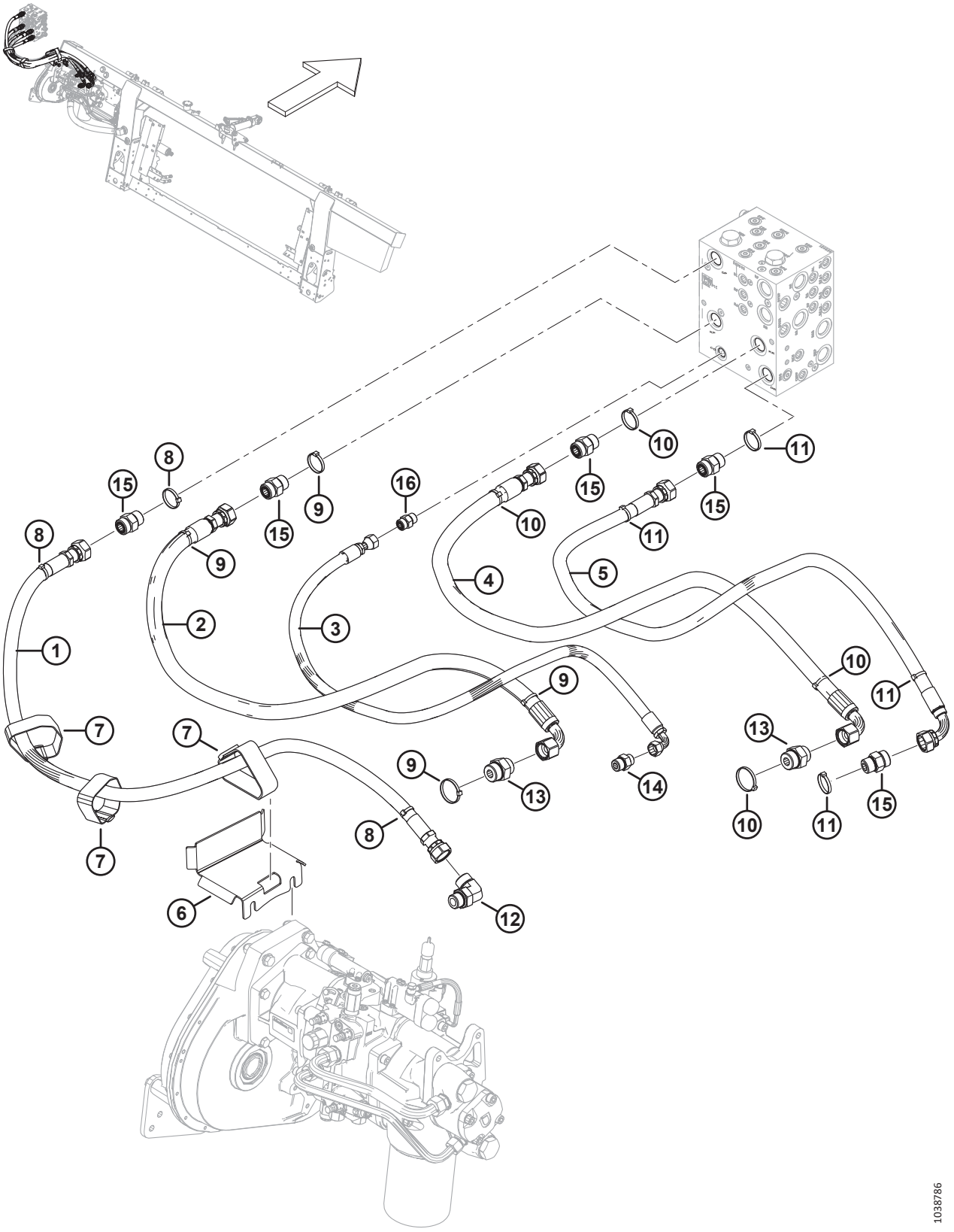

HYDRAULIK – ZWEITEILIGE HASPEL, FLOATMODUL AN SCHNEIDWERK-VERTEILER

Ref.	Bestellnummer	Informationen	Menge	Seriennummer
1	MAC322256	SCHLAUCH – HYDRAULIK, SDP	1	
2	MAC314391	SCHLAUCH – HYDRAULIK, KP	1	
3	MAC314401	SCHLAUCH – HYDRAULIK, CD	1	
4	MAC314392	SCHLAUCH – HYDRAULIK, KR	1	
5	MAC314394	SCHLAUCH – HYDRAULIK, SDR	1	
6	MAC335887	HALTER – HYDRAULIKSCHLAUCH	1	
7	MAC347969	KLEMMGURT – 16 ZOLL LG	3	
8	MAC49227	BEFESTIGUNG – KABELBINDER, GRÜN	3	
9	MAC40704	BEFESTIGUNG – KABELBINDER, ORANGEFARBEN	4	
10	MAC40703	BEFESTIGUNG – KABELBINDER, BLAU	4	
11	MAC40702	BEFESTIGUNG – KABELBINDER, ROT	4	
12	MAC135821	VERSCHRAUBUNG – HYDRAULIK, WINKELSTÜCK 90°	1	
	MAC30971	O-RING – Ø 2,95 X Ø 23,47		
	MAC135868	O-RING – Ø 1,78 X Ø 18,77		
13	MAC135789	VERSCHRAUBUNG – ADAPTER	2	
	MAC50220	O-RING – Ø 2,95 X Ø 29,74		
	MAC135868	O-RING – Ø 1,78 X Ø 18,77		
14	MAC184463	VERSCHRAUBUNG – HYDRAULIK, ADAPTER	1	
	MAC44210	O-RING – Ø 2,46 X Ø 19,18		
	MAC135866	O-RING – Ø 1,78 X Ø 12,42		
15	MAC135788	VERSCHRAUBUNG – ADAPTER	5	
	MAC30971	O-RING – Ø 2,95 X Ø 23,47		
	MAC135868	O-RING – Ø 1,78 X Ø 18,77		
16	MAC135780	VERSCHRAUBUNG – ADAPTER	1	
	MAC44209	O-RING – Ø 2,21 X Ø 16,36		
	MAC135866	O-RING – Ø 1,78 X Ø 12,42		

167 Hydraulik – dreiteilige Haspel, Floatmodul an Schneidwerk-Verteiler

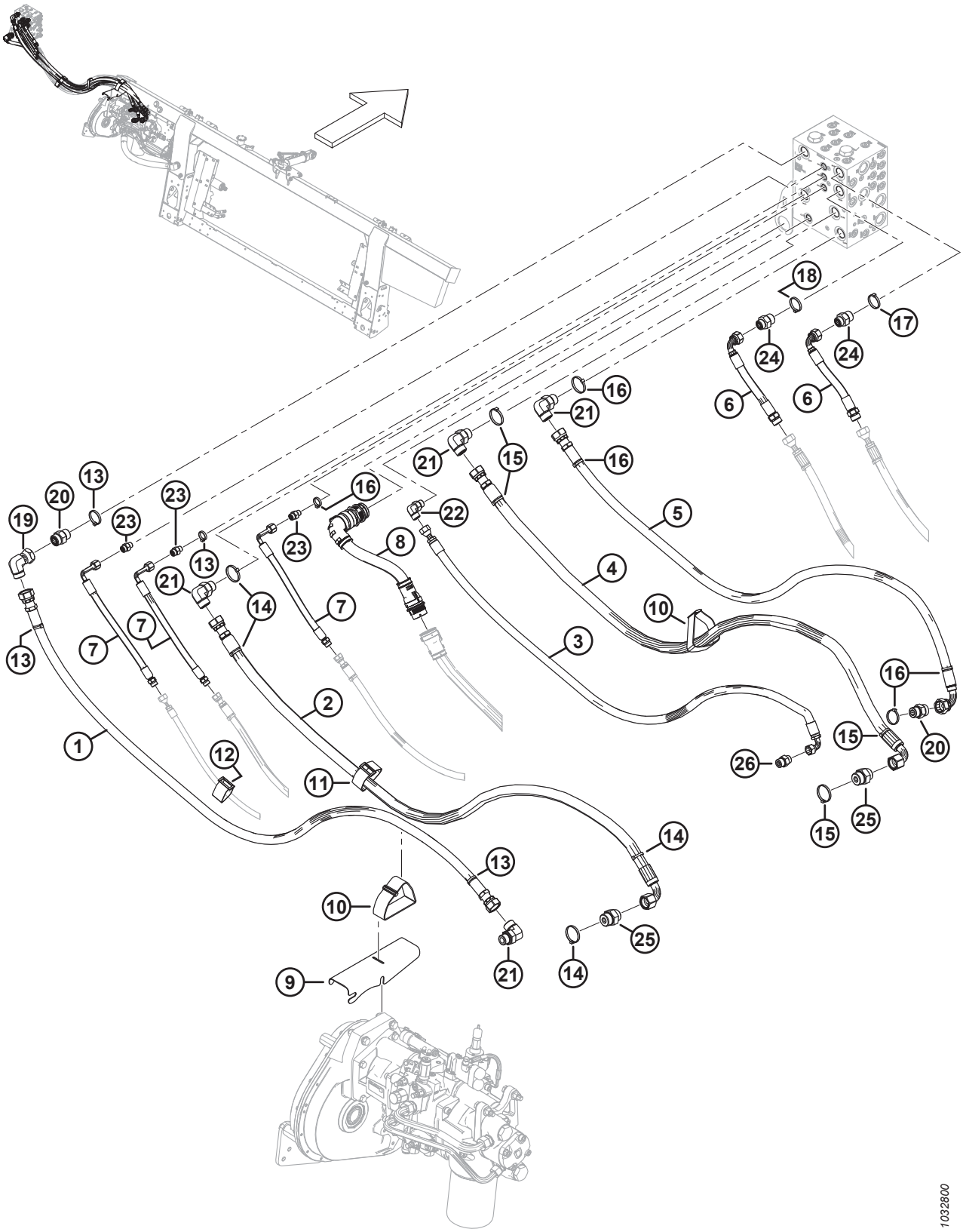

HYDRAULIK – DREITEILIGE HASPEL, FLOATMODUL AN SCHNEIDWERK-VERTEILER

Ref.	Bestellnummer	Informationen	Menge	Seriennummer
1	MAC314593	SCHLAUCH – HYDRAULIK, SDP BREIT	1	
2	MAC314591	SCHLAUCH – HYDRAULIK, KP BREIT	1	
3	MAC314595	SCHLAUCH – HYDRAULIK, CD BREIT	1	
4	MAC314592	SCHLAUCH – HYDRAULIK, KR BREIT	1	
5	MAC314594	SCHLAUCH – HYDRAULIK, SDR BREIT	1	
6	MAC314606	SCHLAUCH – HYDRAULIK, HASPELANTRIEB VERLÄNGERUNG	2	
7	MAC314605	SCHLAUCH – HYDRAULIK, HASPEL HORIZONTAL/SEITLICH VERLÄNGERUNG	3	
8	MAC335133	KABELBAUM – BREITER RAHMEN VERLÄNGERUNG	1	
9	MAC314697	AUFNAHME – HYDRAULIKSCHLAUCH	1	
10	MAC347969	KLEMMGURT – 16 ZOLL LG	2	
11	MAC295927	KLEMMGURT – 8 ZOLL LG	1	
12	MAC135444	KLEMMGURT – 6 ZOLL LG	1	
13	MAC49227	BEFESTIGUNG – KABELBINDER, GRÜN	4	
14	MAC40704	BEFESTIGUNG – KABELBINDER, ORANGEFARBEN	2	
15	MAC40703	BEFESTIGUNG – KABELBINDER, BLAU	2	
16	MAC40702	BEFESTIGUNG – KABELBINDER, ROT	5	
17	MAC49232	BEFESTIGUNG – KABELBINDER, WEISS	1	
18	MAC40701	BEFESTIGUNG – KABELBINDER, GELB	1	
19	MAC135888	VERSCHRAUBUNG – HYDRAULIK, WINKELSTÜCK 90°	1	
	MAC135868	O-RING – Ø 1,78 X Ø 18,77		
20	MAC135788	VERSCHRAUBUNG – ADAPTER	2	
	MAC30971	O-RING – Ø 2,95 X Ø 23,47		
	MAC135868	O-RING – Ø 1,78 X Ø 18,77		
21	MAC135821	VERSCHRAUBUNG – HYDRAULIK, WINKELSTÜCK 90°	4	
	MAC30971	O-RING – Ø 2,95 X Ø 23,47		
	MAC135868	O-RING – Ø 1,78 X Ø 18,77		
22	MAC136220	VERSCHRAUBUNG – HYDRAULIK, WINKELSTÜCK 90°	1	
	MAC44209	O-RING – Ø 2,21 X Ø 16,36		
	MAC135866	O-RING – Ø 1,78 X Ø 12,42		
23	MAC135778	VERSCHRAUBUNG – ADAPTER	3	

HYDRAULIK – DREITEILIGE HASPEL, FLOATMODUL AN SCHNEIDWERK-VERTEILER

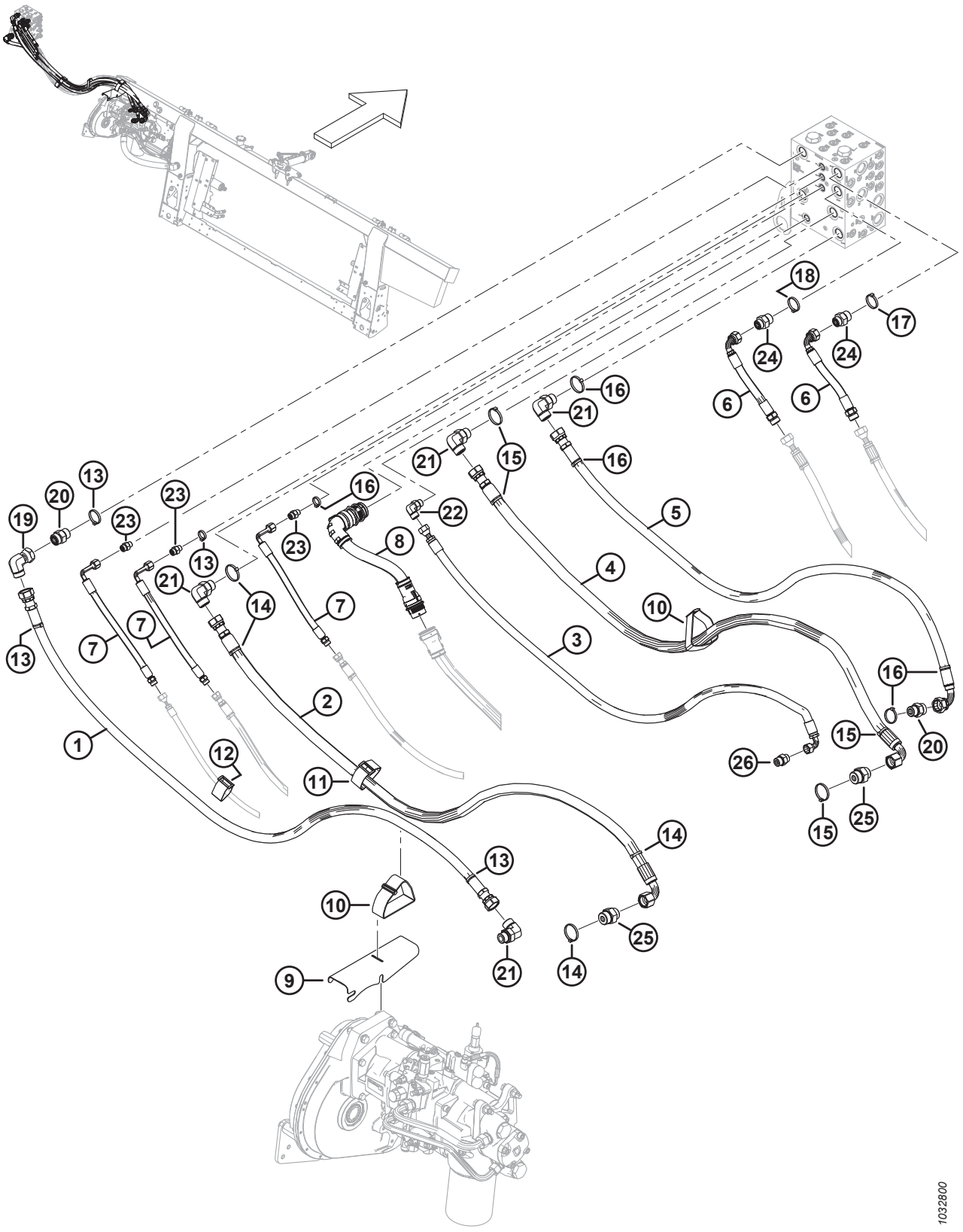

Ref.	Bestellnummer	Informationen	Menge	Seriennummer
	MAC50219	O-RING – Ø 1,98 X Ø 11,89		
	MAC135865	O-RING – Ø 1,78 X Ø 9,25		
24	MAC135786	VERSCHRAUBUNG – ADAPTER	2	
	MAC30971	O-RING – Ø 2,95 X Ø 23,47		
	MAC135867	O-RING – Ø 1,78 X Ø 15,60		
25	MAC135789	VERSCHRAUBUNG – ADAPTER	2	
	MAC50220	O-RING – Ø 2,95 X Ø 29,74		
	MAC135868	O-RING – Ø 1,78 X Ø 18,77		
26	MAC184463	VERSCHRAUBUNG – HYDRAULIK, ADAPTER	1	
	MAC44210	O-RING – Ø 2,46 X Ø 19,18		
	MAC135866	O-RING – Ø 1,78 X Ø 12,42		

168 Elektrik – Basis

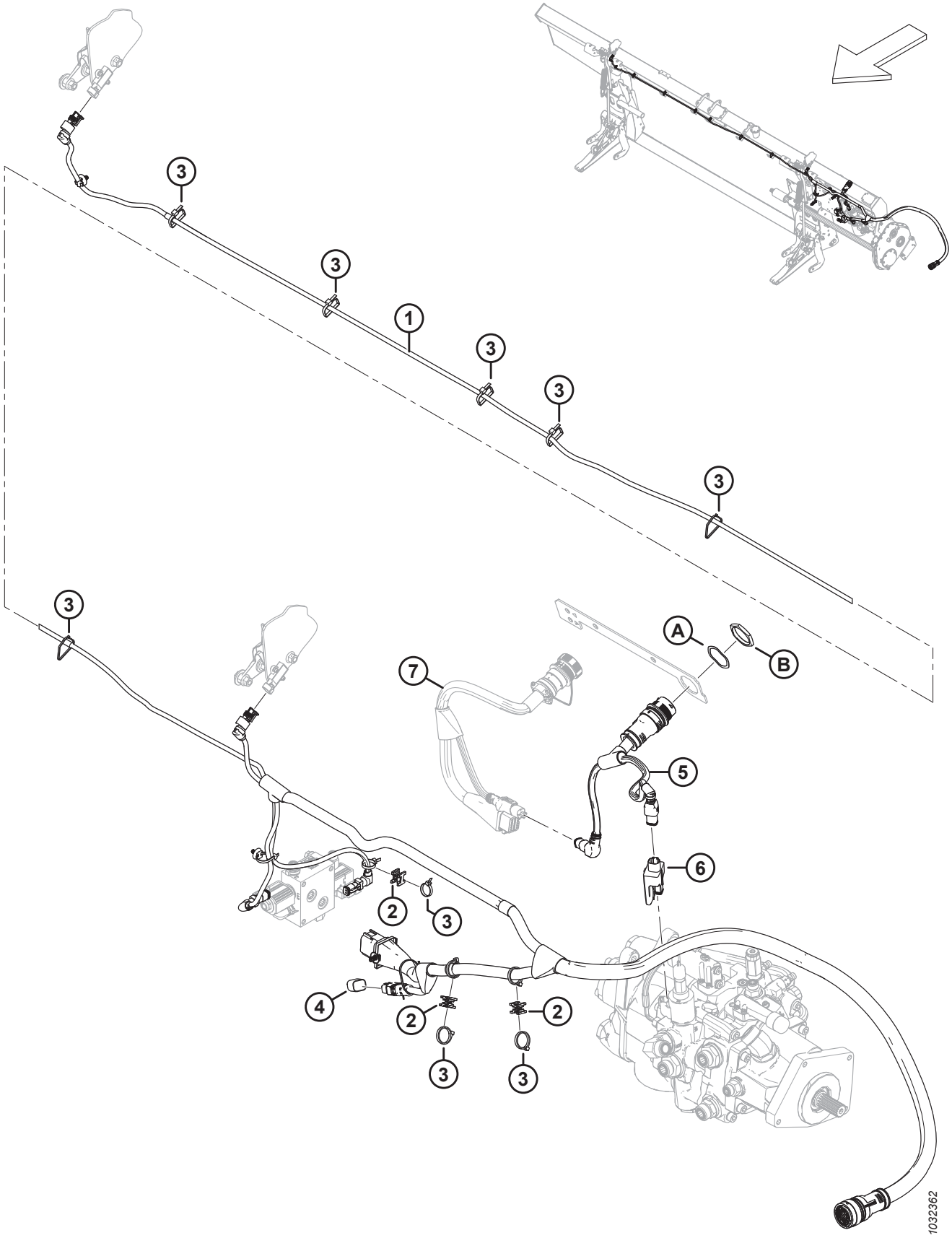

BEACHTEN:

Sätze (B-Bundle-Nummern und C-Collector-Nummern) können nur bei MacDon Whole Goods erworben werden.

Ref.	Bestellnummer	Informationen	Menge	Seriennummer
	B7196	SATZ – SEITENNEIGUNG STOPFEN [455]		
1	MAC328089	KABELBAUM – HAUPT [456]	1	
	MAC136655	KABELHALTER – TANNENBAUM MT MIT KABELBINDER		
2	MAC134442	ABSTANDHALTER – SATTEL MIT ZWEI DREHRICHTUNGEN	3	
3	MAC21763	BEFESTIGUNG – KABELBINDER, SCHWARZ	N/B	
4	MAC328560	STOPFEN – FLOATKONFIGURATION 1 SENSOR	1	
	MAC328318	STOPFEN – FLOATKONFIGURATION 2 SENSOR	OPT	
5	MAC322383	KABELBAUM – ADAPTER FM200	1	
6	MAC328411	MODUL – VENTILTREIBER	1	
7	REF	KABELBAUM – UMBAUSATZ [457]		
A	MAC134730	UNTERLEGSCHEIBE – SICHERND, HDP 20, GRÖSSE 24		
B	MAC134728	MUTTER – TAFEL, HDP 20, GRÖSSE 24		

455. Der Satz enthält Zwei-Sensorstopfen (MAC328318) und Anweisungen. Die Sätze sind nur über Whole Goods erhältlich.
456. Der Kabelbaum wird komplett mit allen angebrachten Tannenbaumbefestigungen (MAC136655) geliefert.
457. Der Kabelbaum variiert je nach Mähdreschermodell und dem erforderlichen elektrischen Umbausatz. Die Teilenummern für den Kabelbaum finden Sie im Abschnitt über den elektrischen Umbau für Ihren Mähdrescher.

169 Elektrik – FM200 an Mähdrescherkabine

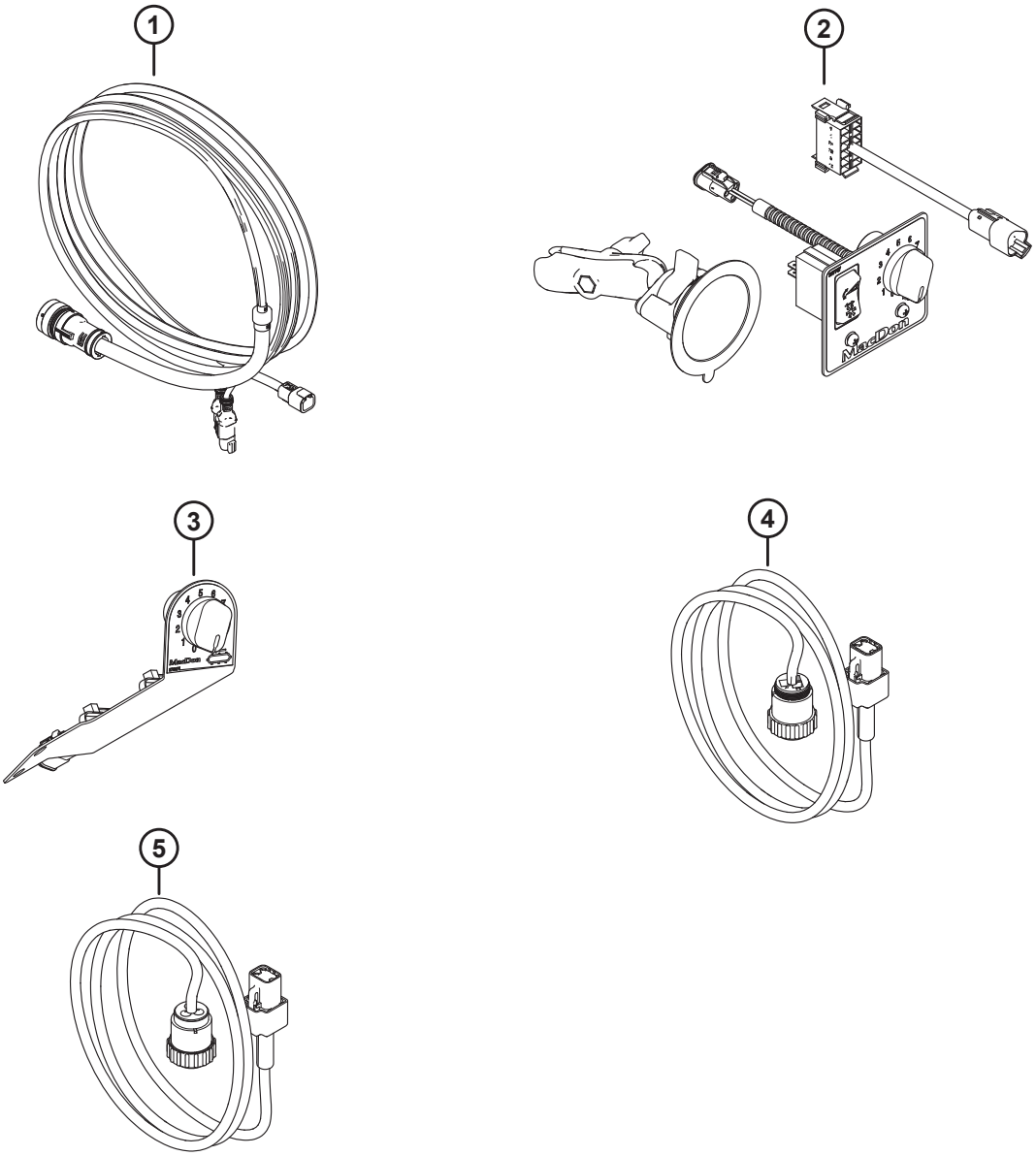

1039723

Ref.	Bestellnummer	Informationen	Menge	Seriennummer
1	328549	SATZ – KABINENSTEUERUNG [458]		
	322388	KABELBAUM – MÄHDRESCHER-KABINENSTEUERUNG		
2	328550	SATZ – NEIGUNGS- UND SEITENBANDSTEUERUNG [459]		
	314076	KABEL – VERLÄNGERUNG KABINEN-WIPPSCHALTER		
	287859	SOCKEL – SAUGNAPF MIT ARM		
	NSE	BEDIENTAFEL – ICSDSC, MARKENÜBERGREIFEND [460]		
3	328551	SATZ – SEITENBANDSTEUERUNG, CNH [461]		
	276671	BEDIENFELD, ICSDSC,CNH		
	213459	POTENZIOMETER – 5K		
	109773	DREHKNOPF – KUNSTSTOFF		
	21763	BEFESTIGUNG – KABELBINDER, SCHWARZ		
4	328552	SATZ – KABINENSTROMVERSORGUNG CPC NA (CNH) [462]		
	308684	KABEL – VERLÄNGERUNG KABINENSTROMVERSORGUNG CPC		
5	335287	SATZ – KABINENSTROMVERSORGUNG CPC EU [463]		
	328561	KABEL – VERLÄNGERUNG KABINENSTROMVERSORGUNG CPC EU		
	337617	BEUTEL-BAUGRUPPE – KABINENSTEUERUNG CNH NA [464]		
	337618	BEUTEL-BAUGRUPPE – KABINENSTEUERUNG CNH EU [465]		

458. Der Satz enthält einen Steuerungskabelbaum (MAC322388) für die Mähdrescherkabine und Anweisungen.
459. Der Satz enthält externen Kabinen-Wippschalter (MAC314076), Basis-Saugnapf mit Arm (MAC287859), Bedienfeld (NSE) und Anweisungen.
460. Bedientafel (NSE) beinhaltet eine markenübergreifende Bedientafel (MAC287944), Wippschalter (MAC287797), Kugelgelenk-Montagesockel (MAC287749), zwei Schrauben (MAC135161) und zwei Muttern (MAC20012).
461. Der Satz enthält Bedienfeld (MAC276671) und Anweisungen.
462. Der Satz enthält ein externes Kabinen-Stromversorgungskabel (MAC308684) und Anweisungen.
463. Der Satz enthält ein externes Kabinen-Stromversorgungskabel (MAC328561) und Anweisungen.
464. Die Beutel-Baugruppe enthält Kabinensteuerungssatz (MAC328549), CNH Neigungs- und Seitenband-Steuerungssatz (MAC328551), Kabinen-Stromversorgungssatz (MAC328552) und Befestigungen (MAC305330) für Kabelbinder.
465. Die Beutel-Baugruppe enthält Kabinensteuerungssatz (MAC328549), CNH Neigungs- und Seitenband-Steuerungssatz (MAC328551), Kabinen-Stromversorgungssatz (MAC335287), Kabelbinder (MAC21763, MAC30753) und Befestigungen (MAC305330) für Kabelbinder.

170 Aufkleber und Reflektoren – FM200

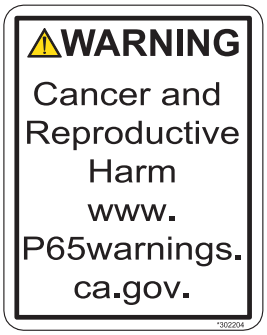

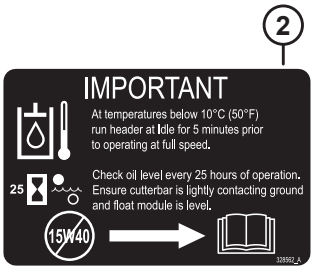

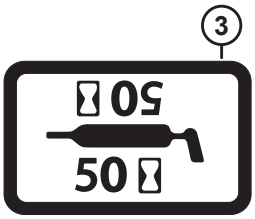



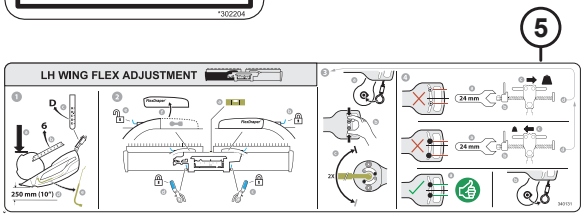

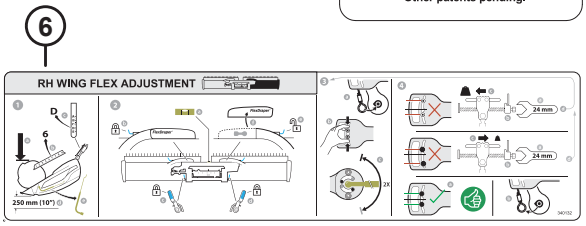

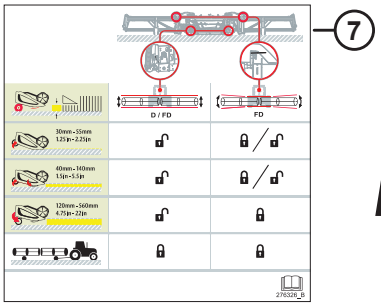

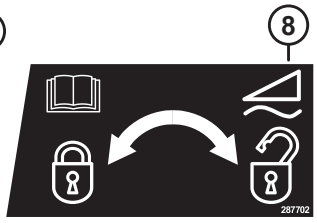

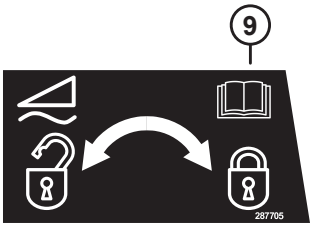





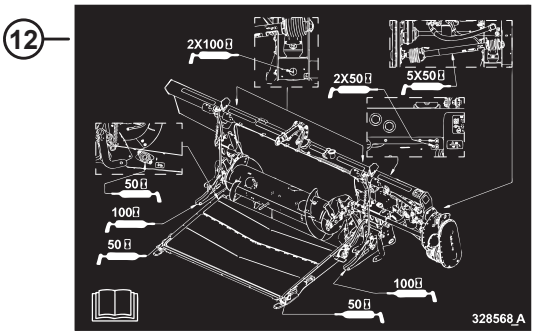

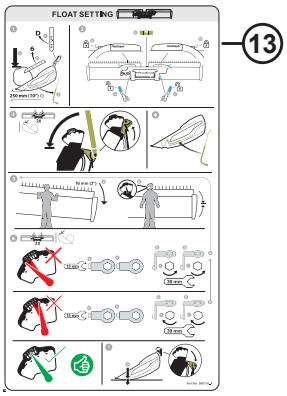

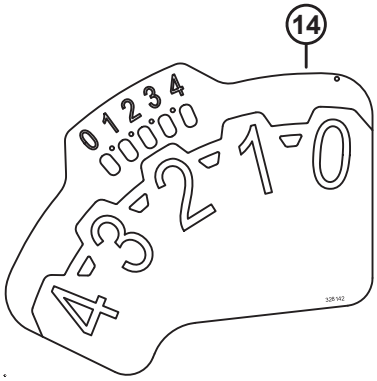







1039342

AUFKLEBER UND REFLEKTOREN – FM200

Ref.	Bestellnummer	Informationen	Menge	Seriennummer
1	MAC302204	AUFKLEBER – KALIFORNIEN-WARNHINWEIS 65		
2	MAC328562	AUFKLEBER – ÖL, WICHTIG		
3	MAC23165	AUFKLEBER – SCHMIERINTERVALL 50 STD		
	MAC23163	AUFKLEBER – SCHMIERINTERVALL 10 STD		
4	MAC32070	AUFKLEBER – PATENTNUMMER		
5	MAC340131	AUFKLEBER – LINKE AUSLENKEINSTELLUNG		
6	MAC340132	AUFKLEBER – RECHTE AUSLENKEINSTELLUNG		
7	MAC276326	AUFKLEBER – SCHNEIDWERKSEINSTELLUNGEN		
8	MAC287702	AUFKLEBER – FLOATVERRIEGELUNG LI		
9	MAC287705	AUFKLEBER – FLOATVERRIEGELUNG RE		
10	MAC328565	AUFKLEBER – ÖLABLASS		
11	MAC313728	AUFKLEBER – BETRIEBSANLEITUNG LESEN/SPRITZENDE FLÜSSIGKEIT		
12	MAC347342	AUFKLEBER – SCHMIERUNG FM200		
13	MAC**360716**	**AUFKLEBER – FLOATEINSTELLUNG**		
14	MAC328142	AUFKLEBER – FSM		
15	MAC**360655**	**AUFKLEBER – SICHERHEIT FÜR DAS ZURÜCKLEGEN DES SCHRAUBENSCHLÜSSELS**		
16	MAC174131	STREIFEN – ANTIRUTSCH, 250 MM LG		
	MAC132117	STREIFEN – ANTIRUTSCH, 450 MM LG		
	MAC140225	STREIFEN – ANTIRUTSCH, 550 MM LG		
17	MAC115146	REFLEKTOR – BERNSTEINFARBEN		

171 Gehäuse – Floatmodul-Umbau

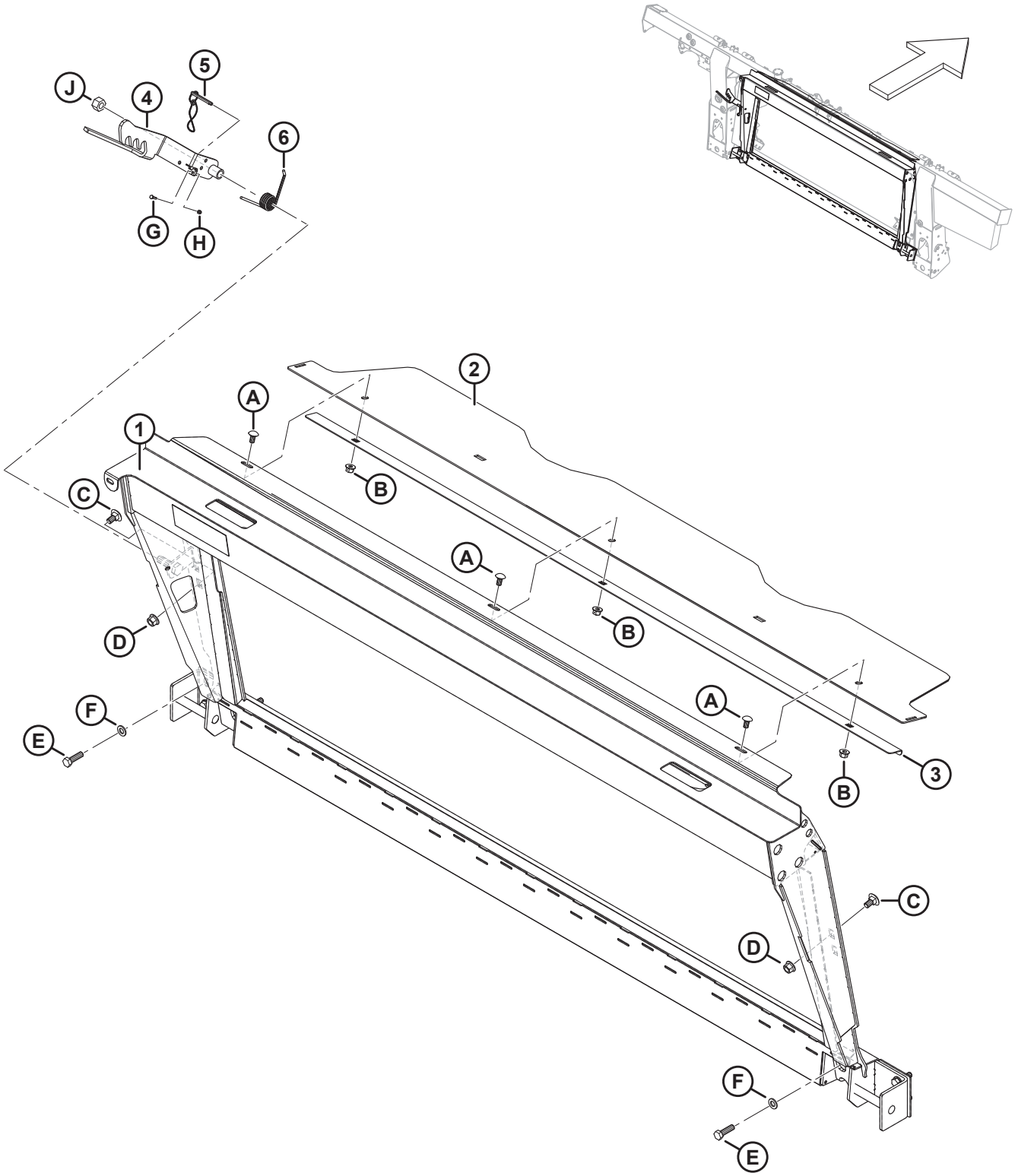

BEACHTEN:

Sätze (B-Bundle-Nummern und C-Collector-Nummern) können nur bei MacDon Whole Goods erworben werden.

Ref.	Bestellnummer	Informationen	Menge	Seriennummer
	B7043	SATZ – CNH ADAPTERRAHMEN [466]		
1	MAC347300	BAUGRUPPE – CNH ADAPTER MIT AUFKLEBER	1	
2	MAC**357195**	**ABDECKUNG – EINZUGSTROMMEL OBEN**	**1**	
3	MAC301629	HALTERUNG – STAUBABDECKUNG	1	
4	MAC347141	VERRIEGELUNG – SCHWEISSTEIL	1	
5	MAC237363	STIFT – EINRASTEND MIT 8 ZOLL HALTEBAND	1	
6	MAC156948	TORSIONSFEDER	1	
A	MAC184657	SCHRAUBE – FRKVK M10 x 1,5 x 20-8,8-AA1J		
B	MAC135799	MUTTER – SK MIT FLS ZENTRAL SICHERND M10 X 1,5-10		
C	MAC135903	SCHRAUBE – FRVK M12 X 1,75 X 25-8,8 ZINK		
D	MAC136431	MUTTER – SK MIT FLS ZENTRAL SICHERND M12 X 1,75-10		
E	MAC184669	SCHRAUBE – SK M12 x 1,75 x 40-8,8-AA1J		
F	MAC184714	UNTERLEGSCHEIBE – FLACH NORMAL, M12-300HV		
G	MAC197319	SCHRAUBE – SK VGL, M4 x 0,7 x 16-8,8-AA1J		
H	MAC197320	SCHRAUBE – SK NYLOC M4 X 0,7-8-AA1J		
J	MAC136476	MUTTER – SK ZENTRAL SICHERND M16 X 2-8		

466. Die Sätze sind ausschließlich über Whole Goods erhältlich.

172 Gehäuse – Hydraulischer/elektrischer Umbau

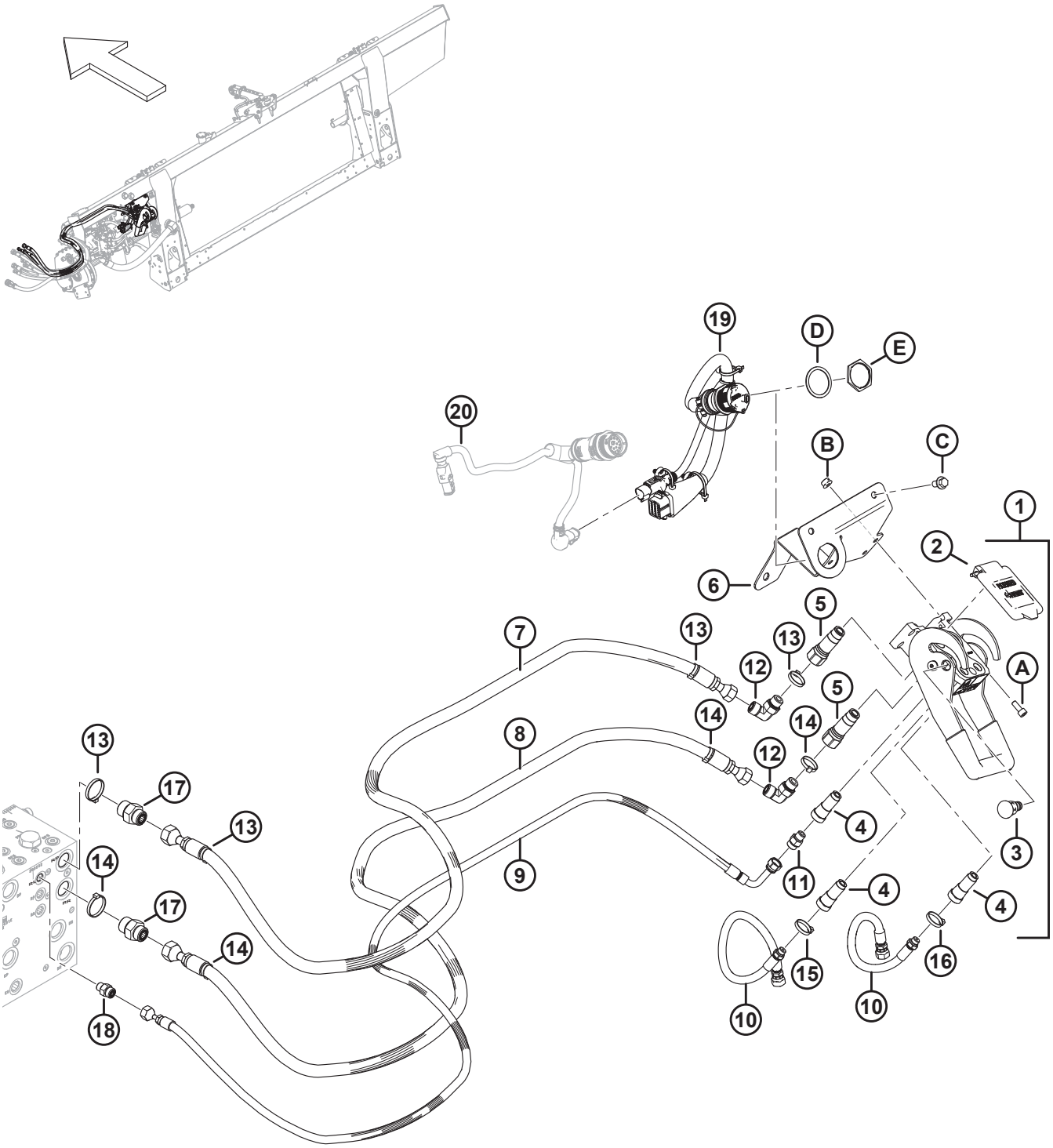

BEACHTEN:

Sätze (B-Bundle-Nummern und C-Collector-Nummern) können nur bei MacDon Whole Goods erworben werden.

Ref.	Bestellnummer	Informationen	Menge	Seriennummer
	B7056	SATZ – CNH HYDRAULISCHER/ELEKTRISCHER UMBAU [467]		
1	MAC153151	KUPPLUNG – MEHRFACH [468]	1	
2	MAC129800	SATZ – ABDECKUNG CNH MEHRFACHKUPPLUNG	1	
3	MAC129801	SATZ – VERRIEGELUNGSKNOPF	1	
4	MAC129976	KUPPLUNG 1/4 ZOLL	3	
5	MAC129977	KUPPLUNG 3/8 ZOLL	2	
6	MAC328874	AUFNAHME SCHWEISSTEIL – CNH MEHRFACHKUPPLUNG	1	
7	MAC314586	SCHLAUCH – HYDRAULIK, HASPELANTRIEB DRUCK CNH	1	
8	MAC314587	SCHLAUCH – HYDRAULIK, HASPELANTRIEB RÜCKLAUF CNH	1	
9	MAC314588	SCHLAUCH – HYDRAULIK, HASPEL HUB, CNH	1	
10	MAC314585	SCHLAUCH – HYDRAULIK, HASPEL HORIZONTAL, CNH	2	
11	MAC252694	VERSCHRAUBUNG – ADAPTER, DÜSE 0,052	1	
12	MAC136220	VERSCHRAUBUNG – HYDRAULIK, WINKELSTÜCK 90°	2	
	MAC44209	O-RING – Ø 2,21 X Ø 16,36		
	MAC135866	O-RING – Ø 1,78 X Ø 12,42		
13	MAC49232	BEFESTIGUNG – KABELBINDER, WEISS	4	
14	MAC40701	BEFESTIGUNG – KABELBINDER, GELB	4	
15	MAC40702	BEFESTIGUNG – KABELBINDER, ROT	2	
16	MAC49227	BEFESTIGUNG – KABELBINDER, GRÜN	2	
17	MAC135786	VERSCHRAUBUNG – ADAPTER	2	
	MAC50219	O-RING – Ø 1,98 X Ø 11,89		
	MAC135865	O-RING – Ø 1,78 X Ø 9,25		
18	MAC135778	VERSCHRAUBUNG – ADAPTER	1	
	MAC50219	O-RING – Ø 1,98 X Ø 11,89		
	MAC135865	O-RING – Ø 1,78 X Ø 9,25		
19	MAC322384	KABELBAUM – KOMPLETT, CNH	1	

467. Die Sätze sind ausschließlich über Whole Goods erhältlich.

468. Die Mehrfachkupplung enthält CNH Abdeckungssatz (MAC129800) für Mehrfachkupplung, Verriegelungsknopfsatz (MAC129801), drei Kupplungen 1/4 Zoll (MAC129976) und zwei Kupplungen 3/8 Zoll (MAC129977).

GEHÄUSE – HYDRAULISCHER/ELEKTRISCHER UMBAU

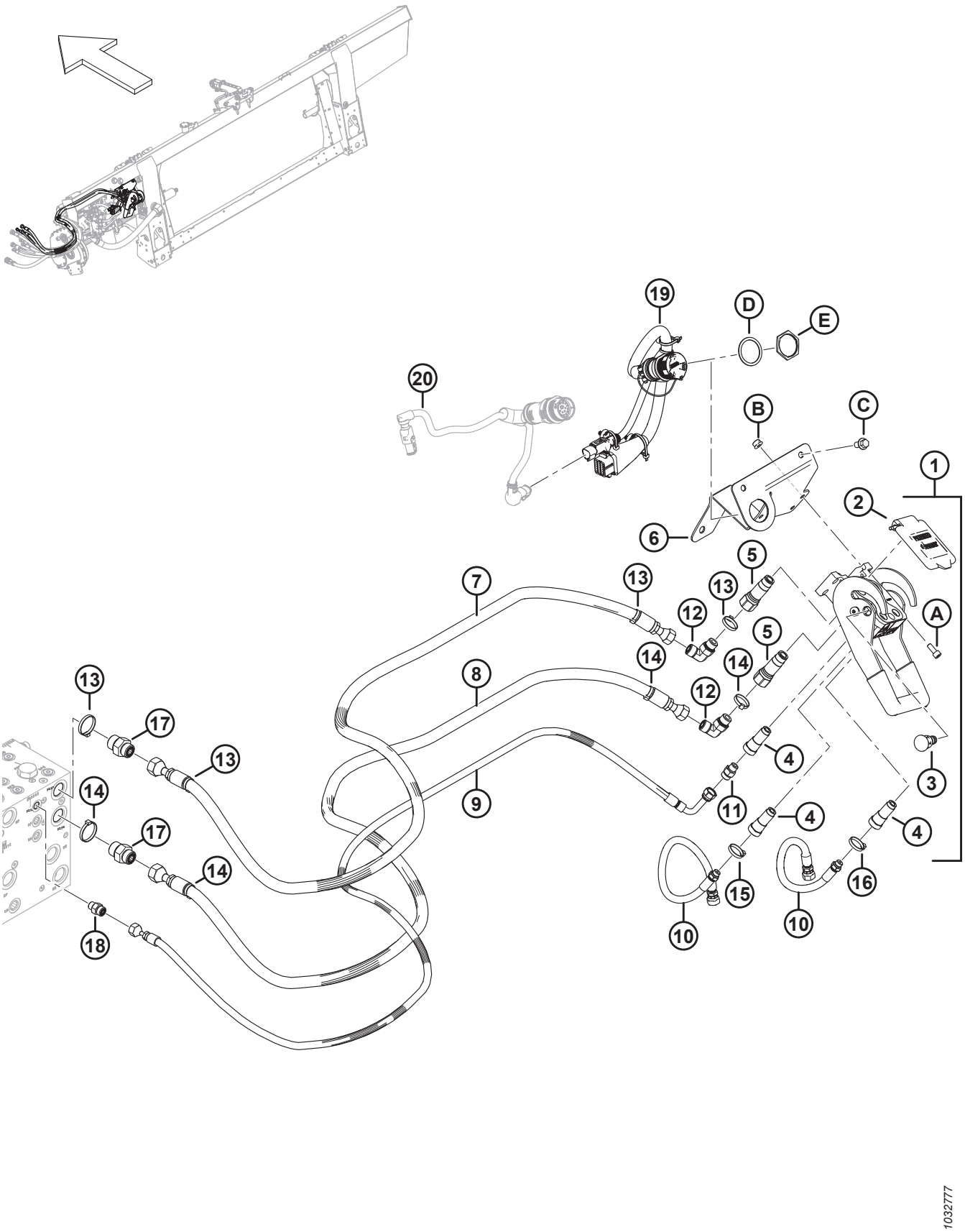

Ref.	Bestellnummer	Informationen	Menge	Seriennummer
20	REF	KABELBAUM – KABINENADAPTER [469]	1	
A	MAC167307	SCHRAUBE – ISK M8 x 1,25 x 20-8,8-AA1J		
B	MAC135337	MUTTER – SK MIT FLS ZENTRAL SICHERND M8 X 1,25-8-AA1J		
C	MAC136151	SCHRAUBE – SK MIT FLS, VGL, M10 X 1,5 X 16-8,8-AA1J		
D	MAC134011	UNTERLEGSCHEIBE – SPRENGRING, DEUTSCH HD, GRÖSSE 24	1	
E	MAC134010	MUTTER – TAFEL, KOPF 30, GRÖSSE 24	1	

469. Siehe Abschnitt *168 Elektrik – Basis, Seite 497* bzgl. Kabelbaum.

173 Case IH Baureihe 2300/2500 – Umbausatz Floatmodul

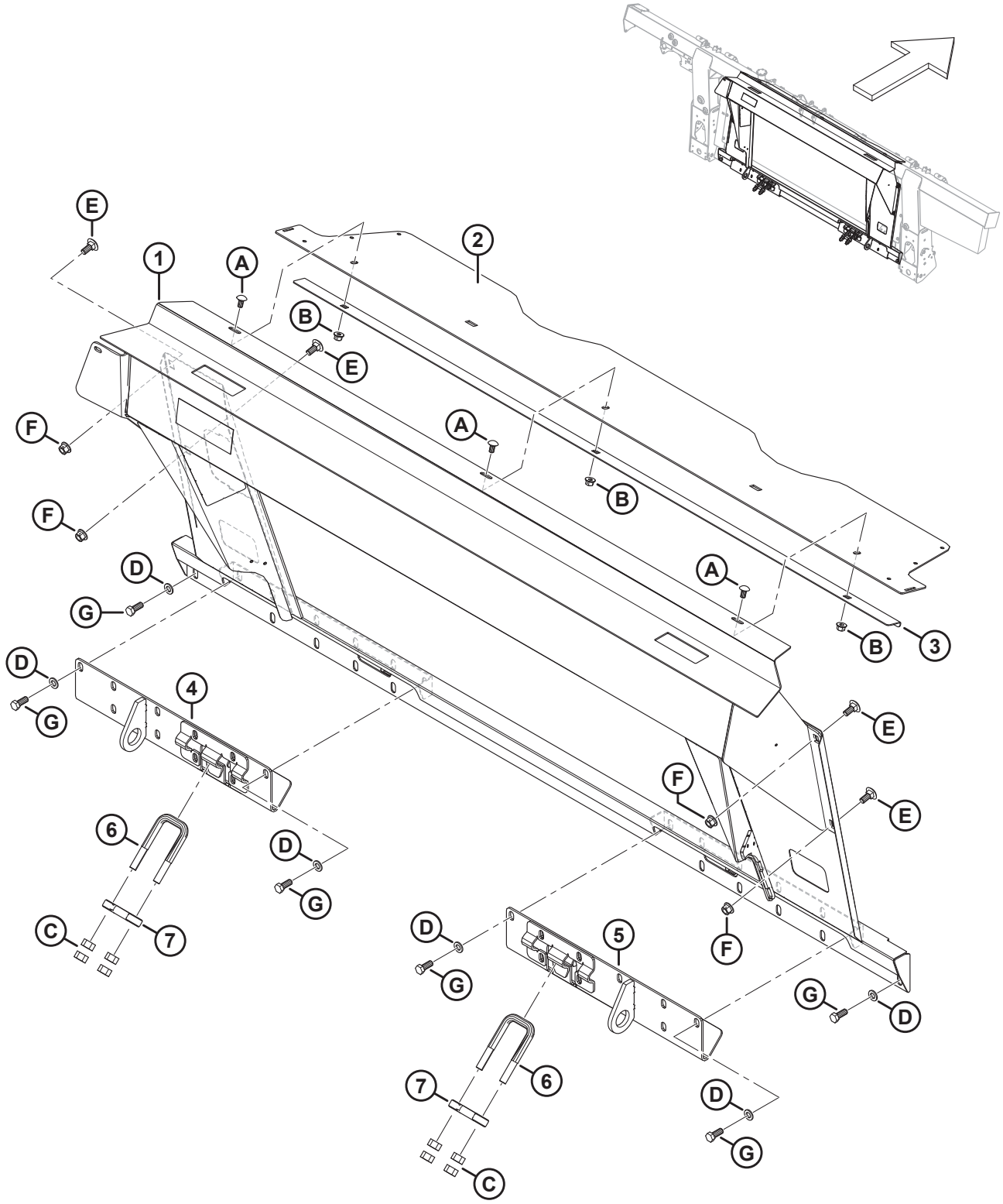

1039533

BEACHTEN:

Sätze (B-Bundle-Nummern und C-Collector-Nummern) können nur bei MacDon Whole Goods erworben werden.

Ref.	Bestellnummer	Informationen	Menge	Seriennummer
	B7315	**SATZ – CIH 23/25 ADAPTERRRAHMEN** [470]		
1	MAC**347731**	**RAHMEN – CIH MIT AUFKLEBER**	**1**	
2	MAC**357195**	**ABDECKUNG – EINZUGSTROMMEL OBEN**	**1**	
3	MAC**301629**	**HALTERUNG – STAUBABDECKUNG**	**1**	
4	MAC**347964**	**ANKER – SCHWEISSTEIL LINKS**	**1**	
5	MAC**347965**	**ANKER – SCHWEISSTEIL RECHTS**	**1**	
6	MAC**133242**	**SCHRAUBE – U**	**2**	
7	MAC**133241**	**JOCH – MÄHDRESCHER DER BAUREIHE 2300**	**2**	
A	MAC**184657**	**SCHRAUBE – FRKVK M10 x 1,5 x 20-8,8-AA1J**		
B	MAC**135799**	**MUTTER – SK MIT FLS ZENTRAL SICHERND M10 X 1,5-10**		
C	MAC**18592**	**MUTTER – SK 5/8-11" UNC GR 5 ZINK**		
D	MAC**184714**	**UNTERLEGSCHEIBE – FLACH NORMAL, M12-300HV**		
E	MAC**184667**	**SCHRAUBE – FRVK M12 X 1,75 X 30-8,8 ZINK**		
F	MAC**136431**	**MUTTER – SK MIT FLS ZENTRAL SICHERND M12 X 1,75-10**		
G	MAC**30630**	**SCHRAUBE – SK VGL, M12 x 1,75 x 30-8,8-A3L**		

470. Die Sätze sind ausschließlich über Whole Goods erhältlich.

174 Case IH Serie 2300/2500 – hydraulischer/elektrischer Umbau

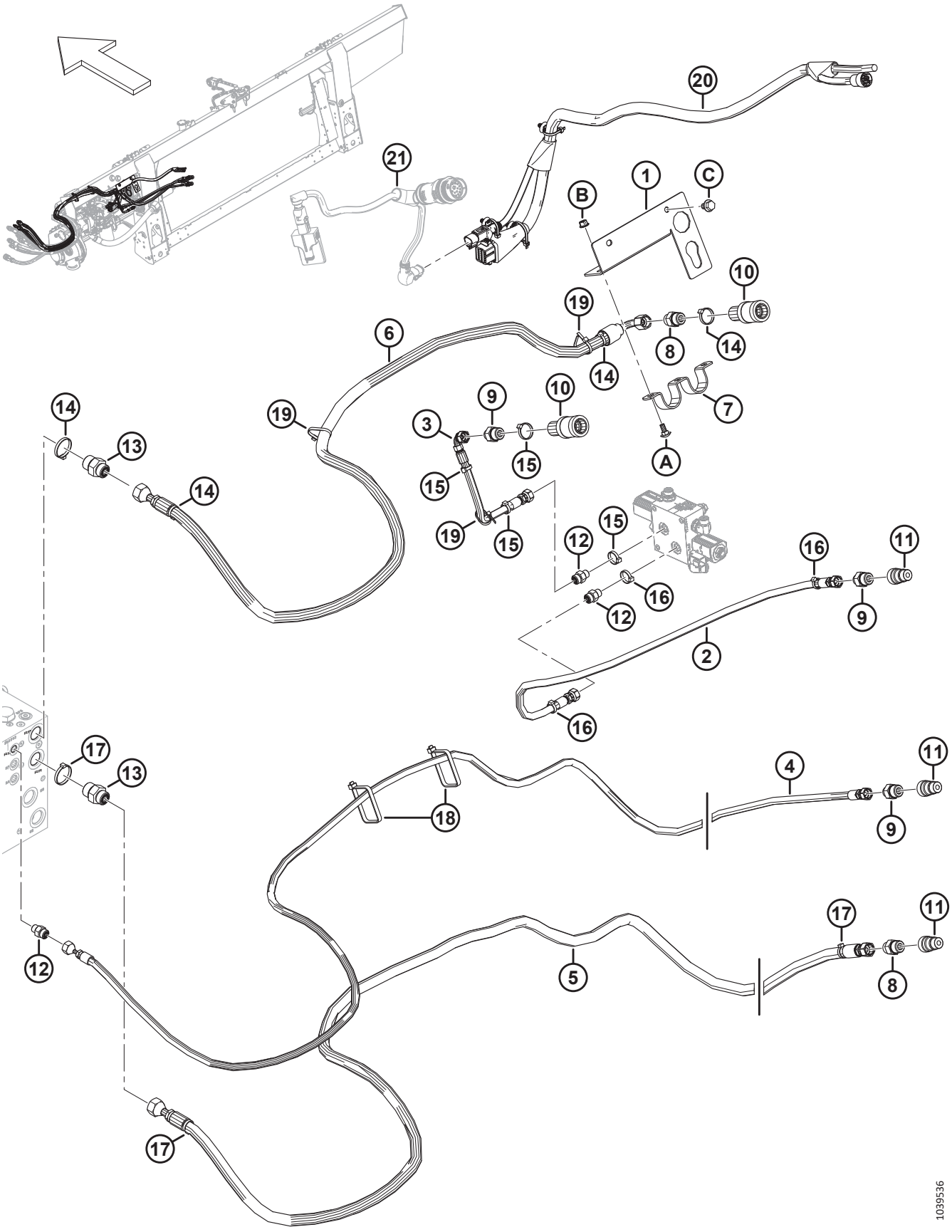

BEACHTEN:

Sätze (B-Bundle-Nummern und C-Collector-Nummern) können nur bei MacDon Whole Goods erworben werden.

Ref.	Bestellnummer	Informationen	Menge	Seriennummer
	B7316	**SATZ – CIH 23/25 HYDRAULISCH/ELEKTRISCH** [471]		
1	MAC**347796**	**AUFNAHME – ELEKTROANSCHLUSS**	**1**	
2	MAC**323387**	**HYDRAULIKSCHLAUCH**	**1**	
3	MAC**323386**	**HYDRAULIKSCHLAUCH**	**1**	
4	MAC**323385**	**HYDRAULIKSCHLAUCH**	**1**	
5	MAC**323384**	**HYDRAULIKSCHLAUCH**	**1**	
6	MAC**323383**	**HYDRAULIKSCHLAUCH**	**1**	
7	MAC**322695**	**LEITUNGSHALTER**	**1**	
8	MAC**184463**	**VERSCHRAUBUNG – HYDRAULIK, ADAPTER**	**2**	
	MAC**44210**	**O-RING – 2,46 X 19,18**		
	MAC**135866**	**O-RING – 1,78 X 12,42**		
9	MAC**184462**	**VERSCHRAUBUNG – HYDRAULIK, ADAPTER**	**3**	
10	MAC**114143**	**VERSCHRAUBUNG – HYDRAULIKKUPPLUNG**	**2**	
11	MAC**114142**	**VERSCHRAUBUNG – HYDRAULIKKUPPLUNG**	**3**	
12	MAC**135778**	**VERSCHRAUBUNG – ADAPTER**	**3**	
	MAC**50219**	**O-RING – 1,98 X 11,89**		
	MAC**135865**	**O-RING – 1,78 X 9,25**		
13	MAC135786	**VERSCHRAUBUNG – ADAPTER**	**2**	
	MAC50219	**O-RING – Ø 1,98 X Ø 11,89**		
	MAC135865	**O-RING – Ø 1,78 X Ø 9,25**		
14	MAC**49232**	**BEFESTIGUNG – KABELBINDER, WEISS**	**4**	
15	MAC**49227**	**BEFESTIGUNG – KABELBINDER, GRÜN**	**4**	
16	MAC**40702**	**BEFESTIGUNG – KABELBINDER, ROT**	**3**	
17	MAC**40701**	**BEFESTIGUNG – KABELBINDER, GELB**	**3**	
18	MAC**30753**	**BEFESTIGUNG – KABELBINDER, SCHWARZ**	**2**	
19	MAC**21763**	**BEFESTIGUNG – KABELBINDER, SCHWARZ**	**3**	
20	MAC**335663**	**KABELBAUM – KOMPLETT CIH 23XX/25XX**	**1**	

471. Die Sätze sind ausschließlich über Whole Goods erhältlich.

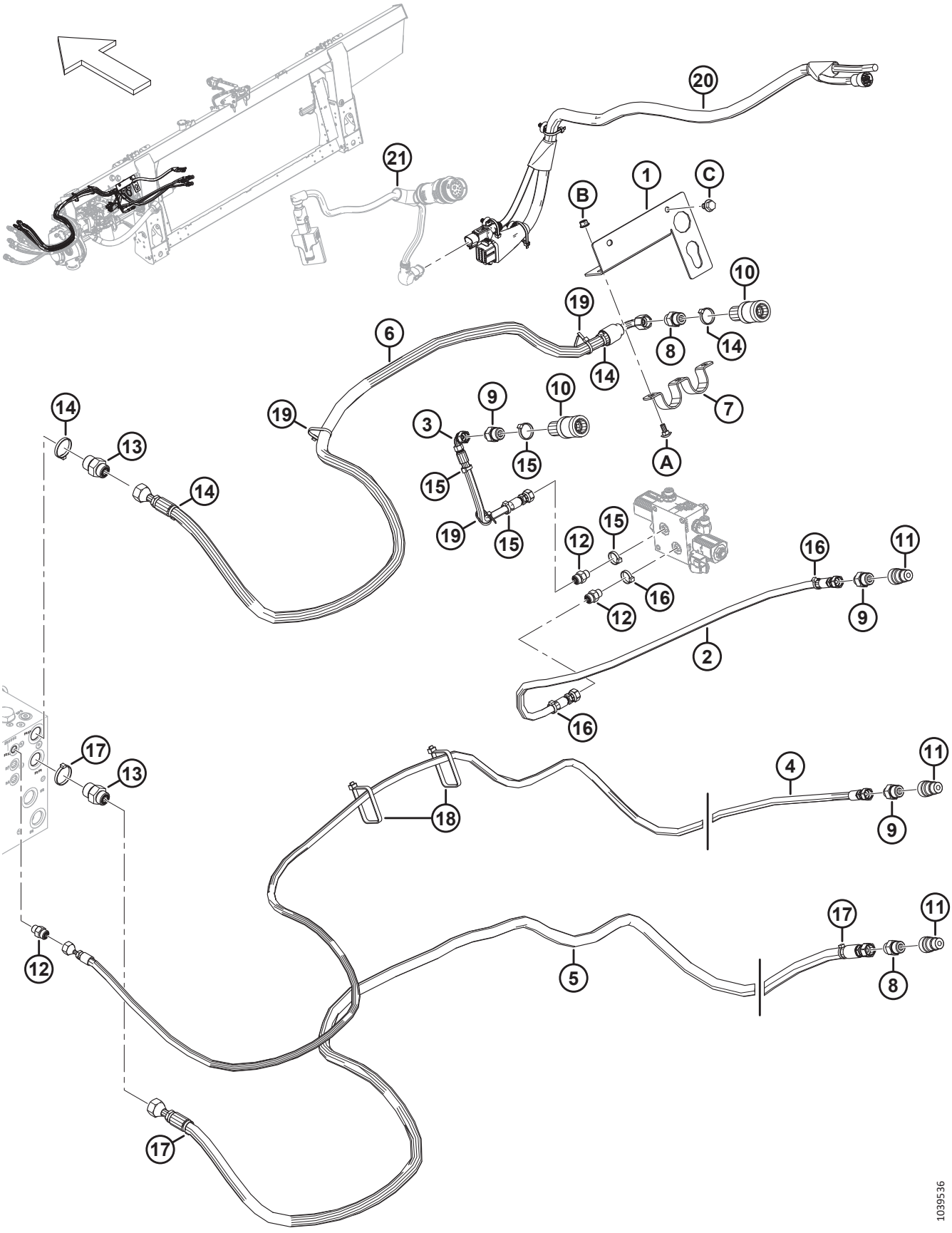
20
21
1
C
B
10
19
6
8
14
14
7
9
10
3
15
A
14
13
19
14
15
19
15
15
12
16
11
16
12
9
2
16
17
13
4
11
18
9
17
11
12
5
8
17
1039536

Ref.	Bestellnummer	Informationen	Menge	Seriennummer
21	**REF**	**KABELBAUM – KABINENADAPTER** [472]	**1**	
	REF	**MODUL – VENTILTREIBER** [472]	**1**	
A	MAC**197171**	**SCHRAUBE – FRVK M8 X 1,25 X 20-8,8 ZINK**		
B	MAC**135337**	**MUTTER – SK MIT FLS ZENTRAL SICHERND M8 X 1,25-8-AA1J**		
C	MAC**136151**	**SCHRAUBE – SK MIT FLS, VGL, M10 X 1,5 X 16-8,8-AA1J**		

472. Informationen über den Adapterkabelbaum, das Ventiltreibermodul und die Befestigungsteile finden Sie in Abschnitt *168 Elektrik – Basis, Seite 497*.

175 (Optional) Schneckenwindungssätze für Einzugstrommel

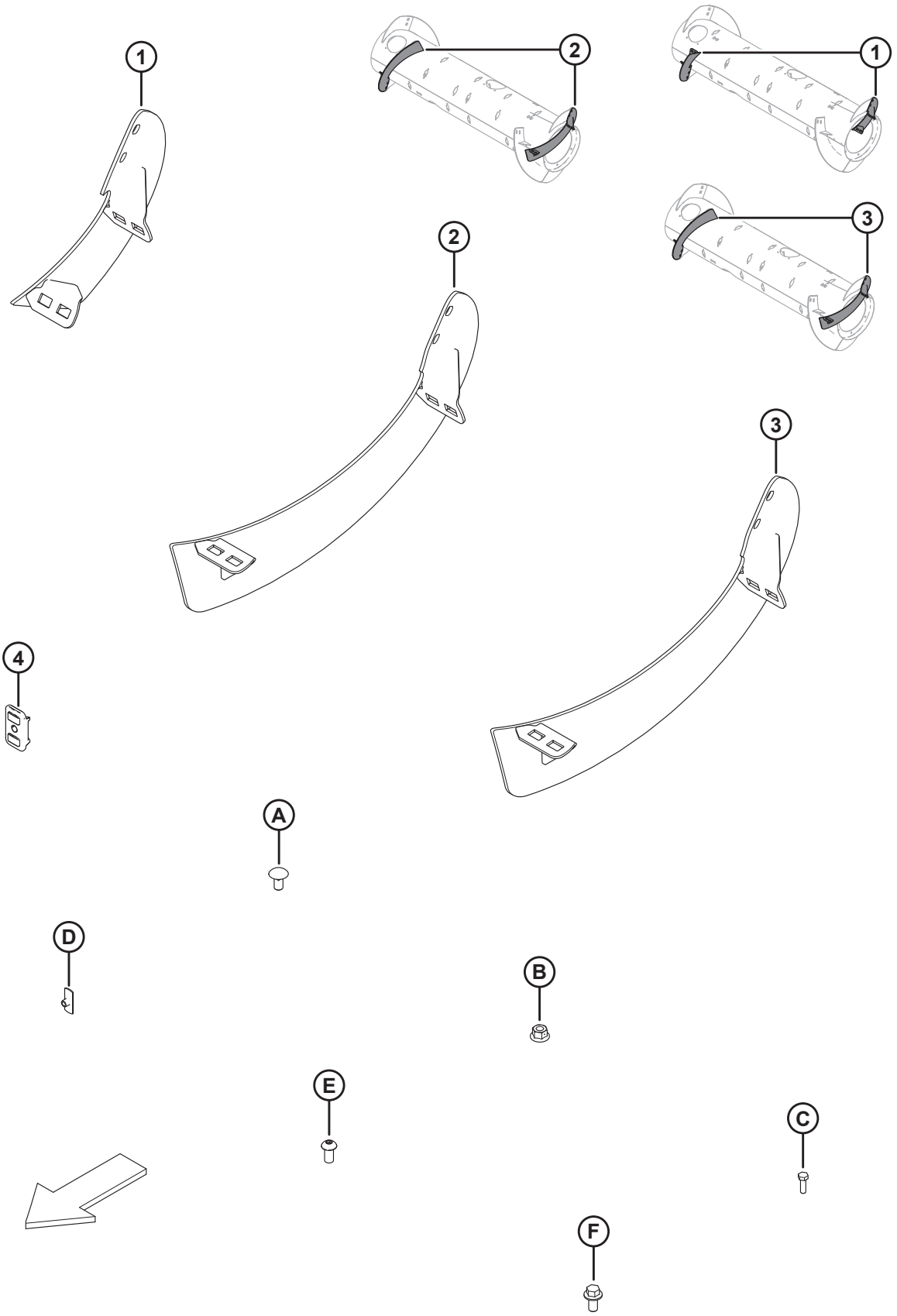

(OPTIONAL) SCHNECKENWINDUNGSSÄTZE FÜR EINZUGSTROMMEL

BEACHTEN:

Um die Einzugstrommel auf die optionale ultraschmale Konfiguration umzurüsten, werden lange Schneckenwindungssätze (B6400 und MAC287032) verwendet. Weitere Informationen sind im Schneidwerk-Bedienerhandbuch zu finden.

BEACHTEN:

Sätze (B-Bundle-Nummern und C-Collector-Nummern) können nur bei MacDon Whole Goods erworben werden.

Ref.	Bestellnummer	Informationen	Menge	Seriennummer
	B6400	SATZ – ETEAF FM100, VERSCHLEISSBESTÄNDIGE SCHNECKENWINDUNG [473]		
	MAC287031	SATZ – ETEAF FM100, MITTLERE SCHNECKENWINDUNG [474]		
	MAC287032	SATZ – ETEAF FM100, LANGE SCHNECKENWINDUNG [475]		
1	NSE	SCHNECKENWINDUNG ETEAF – RECHTS, MITTEL [476]	1	
	NSE	SCHNECKENWINDUNG ETEAF – LINKS, MITTEL [477]	1	
	MAC287887	SCHNECKENWINDUNG, ETEAF – RE, MITTEL (HIWEAR)	1	
	MAC287888	SCHNECKENWINDUNG, ETEAF – LI, MITTEL (HIWEAR)	1	
2	NSE	SCHNECKENWINDUNG ETEAF – RECHTS, LANG [478]	1	
	NSE	SCHNECKENWINDUNG ETEAF – LINKS, LANG [479]	1	
3	MAC287890	SCHNECKENWINDUNG, ETEAF – RE, LANG (HIWEAR)	1	
	MAC287889	SCHNECKENWINDUNG, ETEAF – LI, LANG (HIWEAR)	1	
4	MAC213084	STOPFEN – SCHNECKENWINDUNGSAUFNAHME	2	
A	MAC136178	SCHRAUBE – FRVK M10 x 1,5 x 20-8,8-A3L		
B	MAC135799	MUTTER – SK MIT FLS ZENTRAL SICHERND M10 x 1,5-10-A3L		
C	MAC252703	SCHRAUBE – SK VGL, M6 x 1 x 20 x SAF-12,9-AA2L		
D	MAC197263	HAMMERKOPFMUTTER – M6 X 1		

473. Der Satz enthält den langen Schneckenwindungssatz (MAC287032). Die Sätze sind nur über Whole Goods erhältlich.
474. Der Satz enthält verschleißbeständige mittlere Schneckenwindung, zwei Stopfen (MAC213084), Befestigungsteile und Anweisungen.
475. Der Satz enthält verschleißbeständige lange Schneckenwindung, zwei Stopfen (MAC213084), Befestigungsteile und Anweisungen.
476. Satz mit mittlerer, rechter Schneckenwindung (MAC287887).
477. Satz mit mittlerer, linker Schneckenwindung (MAC287888).
478. Satz mit langer, rechter Schneckenwindung (MAC287890).
479. Satz mit langer, linker Schneckenwindung (MAC287889).

(OPTIONAL) SCHNECKENWINDUNGSSÄTZE FÜR EINZUGSTROMMEL

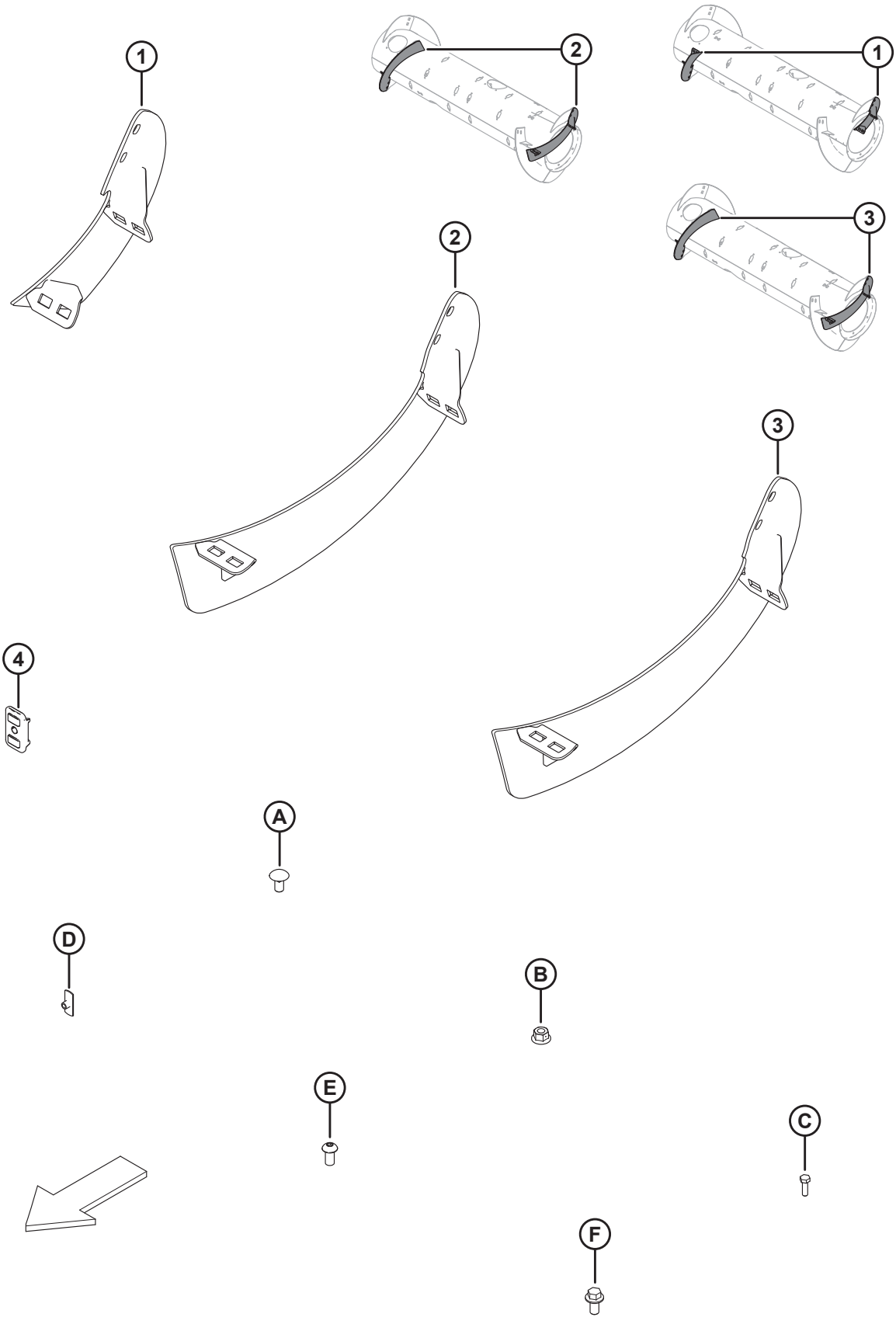

(OPTIONAL) SCHNECKENWINDUNGSSÄTZE FÜR EINZUGSTROMMEL

Ref.	Bestellnummer	Informationen	Menge	Seriennummer
E	MAC135723	SCHRAUBE – FLACHKOPF ISK M10 x 1,5 x 20-10,9-A3L		
F	MAC152655	SCHRAUBE – SK MIT FLS, M10 x 1,5 x 20-8,8-A3L		

176 (Wahlausrüstung) Vollflächen-Zwischenplatten FM200 – Serie FD2

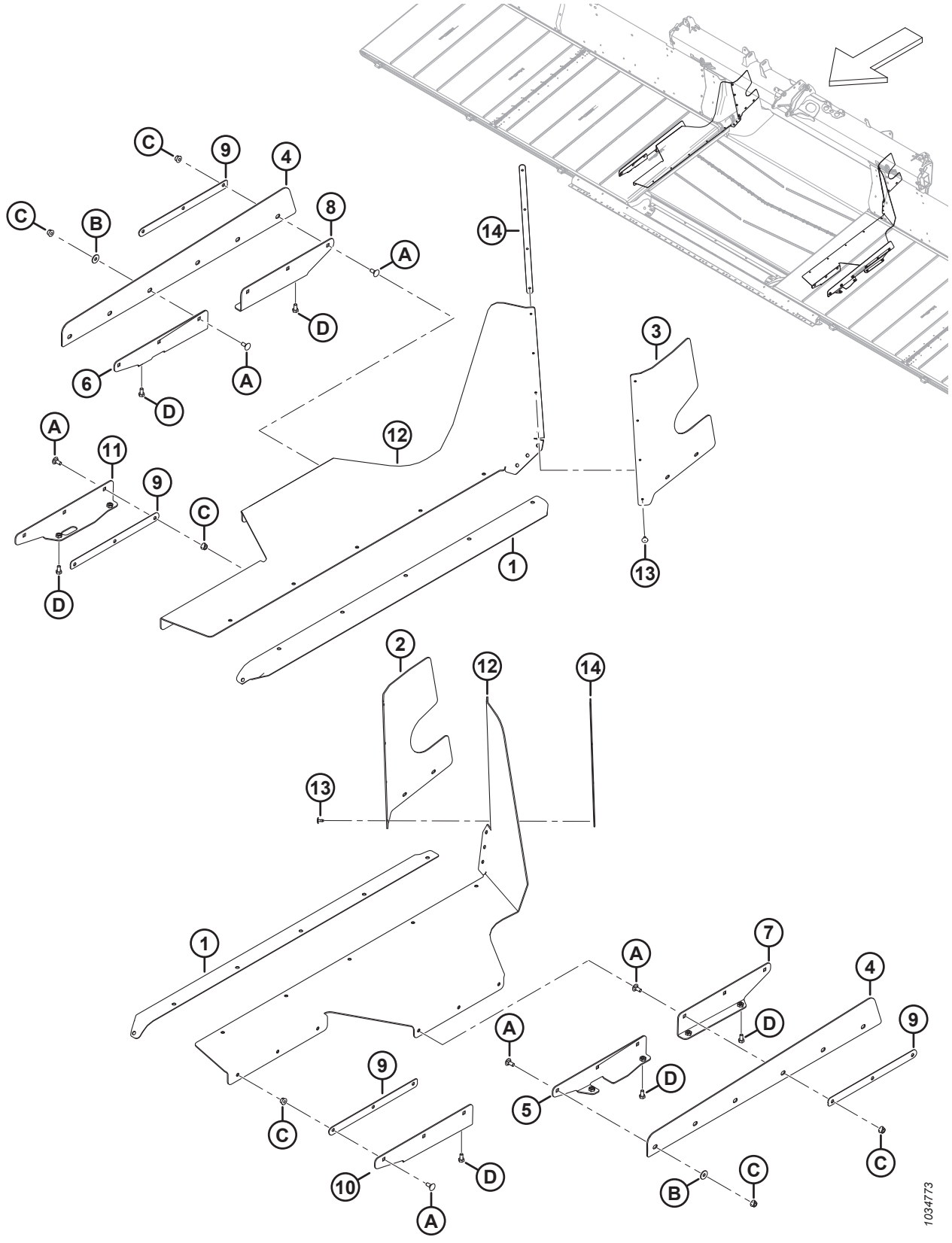

BEACHTEN:

Sätze (B-Bundle-Nummern und C-Collector-Nummern) können nur bei MacDon Whole Goods erworben werden.

Ref.	Bestellnummer	Informationen	Menge	Seriennummer
	B7031	SATZ – VOLLFLÄCHEN-ZWISCHENPLATTEN FD2 [480]		
1	MAC322750	DICHTUNG – TRAGRAHMEN DES EINZUGSBANDES	2	
2	MAC328348	ZWISCHENPLATTE – LI HINTEN OBEN	1	
3	MAC328349	ZWISCHENPLATTE – RE HINTEN OBEN	1	
4	MAC314671	ZWISCHENPLATTE – BEINSEITE	2	
5	MAC314419	AUFNAHME – BEINSEITE LINKS SCHWEISSTEIL	1	
6	MAC314420	AUFNAHME – BEINSEITE RECHTS SCHWEISSTEIL	1	
7	MAC301069	AUFNAHME – SEITLICHE ZWISCHENPLATTE LINKS SCHWEISSTEIL	1	
8	MAC301067	AUFNAHME – SEITLICHE ZWISCHENPLATTE RECHTS SCHWEISSTEIL	1	
9	MAC301065	PLATTE – ZWISCHENPLATTENHALTER	4	
10	MAC301049	AUFNAHME – SEITLICHE ZWISCHENPLATTE LINKS SCHWEISSTEIL	1	
11	MAC301047	AUFNAHME – SEITLICHE ZWISCHENPLATTE RECHTS SCHWEISSTEIL	1	
12	MAC301034	KLAPPE – VOLLFLÄCHEN-ZWISCHENPLATTE AUSLENKUNG	2	
13	MAC293053	BLINDNIET	8	
14	MAC276770	PLATTE – ZWISCHENPLATTENHALTER	2	
A	MAC197171	SCHRAUBE – FRVK M8 X 1,25 X 20-8,8 ZINK		
B	MAC184709	UNTERLEGSCHEIBE – FLACH GROSS, M8-200HV		
C	MAC135337	MUTTER – SK MIT FLS ZENTRAL SICHERND M8 X 1,25-8-AA1J		
D	MAC50139	SCHRAUBE – SK VGL, M8 x 1,25 x 16-8,8-AA1J		

480. Nur europäischer Markt. Zur zusätzlichen Abdichtung zwischen Floatmodul und Schneidwerk. Die Sätze sind nur über Whole Goods erhältlich.

177 (Wahlausrüstung) FM200-Zwischenplatten und -Verbinder

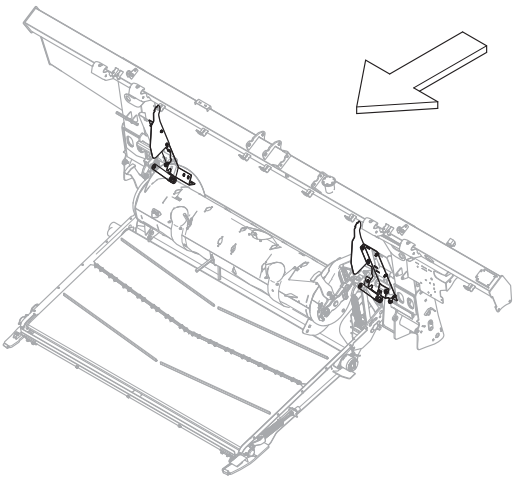

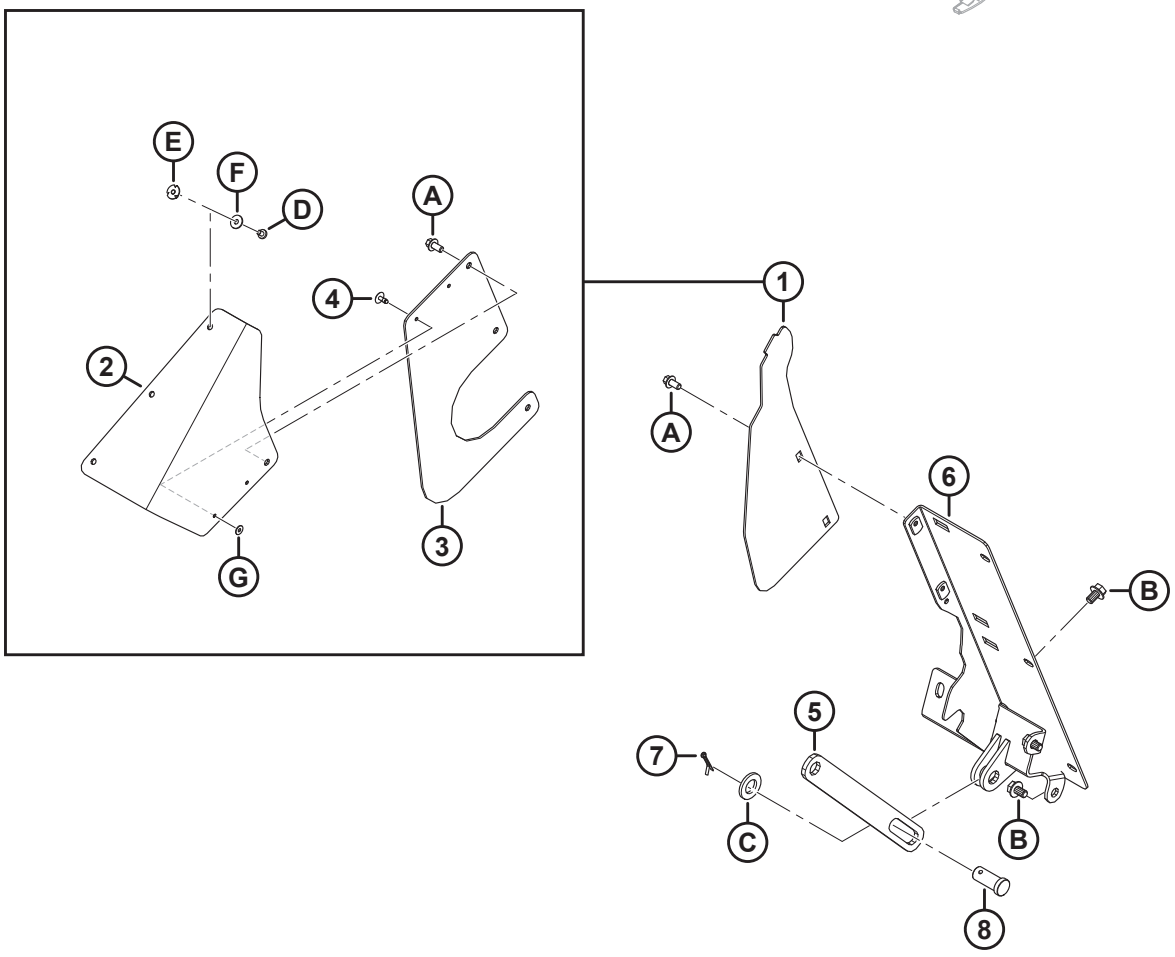

1039547

(WAHLAUSRÜSTUNG) FM200-ZWISCHENPLATTEN UND -VERBINDER

BEACHTEN:

Sätze (B-Bundle-Nummern und C-Collector-Nummern) können nur bei MacDon Whole Goods erworben werden.

Ref.	Bestellnummer	Informationen	Menge	Seriennummer
	B7342	SATZ – ADAPTERZWISCHENPLATTEN UND GLIEDER FM200[481]		
1	MAC**357512**	**SATZ – STAUBABDECKUNGEN** [482]	**N/B**	
2	MAC**357174**	**KLAPPE – STAUBABDECKUNG**	**2**	
3	MAC**357173**	**ABDECKUNG – EINZUGSTROMMELSEITE**	**2**	
4	MAC**293053**	**BLINDNIET**	**4**	
5	MAC322914	STANGE – EINZUGSTROMMELAUFNAHME-BEGRENZER	1	
6	NSE	ZWISCHENPLATTE – SCHWEISSTEIL LINKS	1	
	NSE	ZWISCHENPLATTE – SCHWEISSTEIL RECHTS	1	
7	MAC18648	SPLINT – SICHERUNG Ø 3/16 in x 1,25 in VZ	2	
8	MAC11814	STIFT – GABEL, 23,8 MM, 30 MM VZ	2	
A	MAC136485	SCHRAUBE – SK MIT FLS, VGL, M8 X 1,25 X 16-8,8-AA1J		
B	MAC136151	SCHRAUBE – SK MIT FLS, VGL, M10 X 1,5 X 16-8,8-AA1J		
C	MAC112130	UNTERLEGSCHEIBE – HART ASTM F4363/4 ZOLL NENN- ID AB0C		
D	MAC**252291**	**SCHRAUBE – FK M6 x 1 x 8-8,8-AA1J**		
E	MAC**252051**	**MUTTER – HAMMERKOPF M6**		
F	MAC**184706**	**UNTERLEGSCHEIBE – FLACH GROSS, M6-200HV**		
G	MAC**293054**	**UNTERLEGSCHEIBE – FLACH GROSS M5-200HV-AA1J** [483]		

481. Die Sätze sind ausschließlich über Whole Goods erhältlich.
482. Dieser Satz wird zur Wartung von Geräten mit ersetzten Seitenabdeckungen (MAC347558) verwendet. Der Satz enthält zwei Staubschutzklappen (MAC357174), zwei Einzugstrommelseitenabdeckungen (MAC357173), vier Blindniete (MAC293053) und Befestigungsteile.
483. Unterlegscheibe (MAC293054) nicht im Lieferumfang enthalten ist; separat bestellen.

178 (Optional) Hügelland-Erweiterungssatz

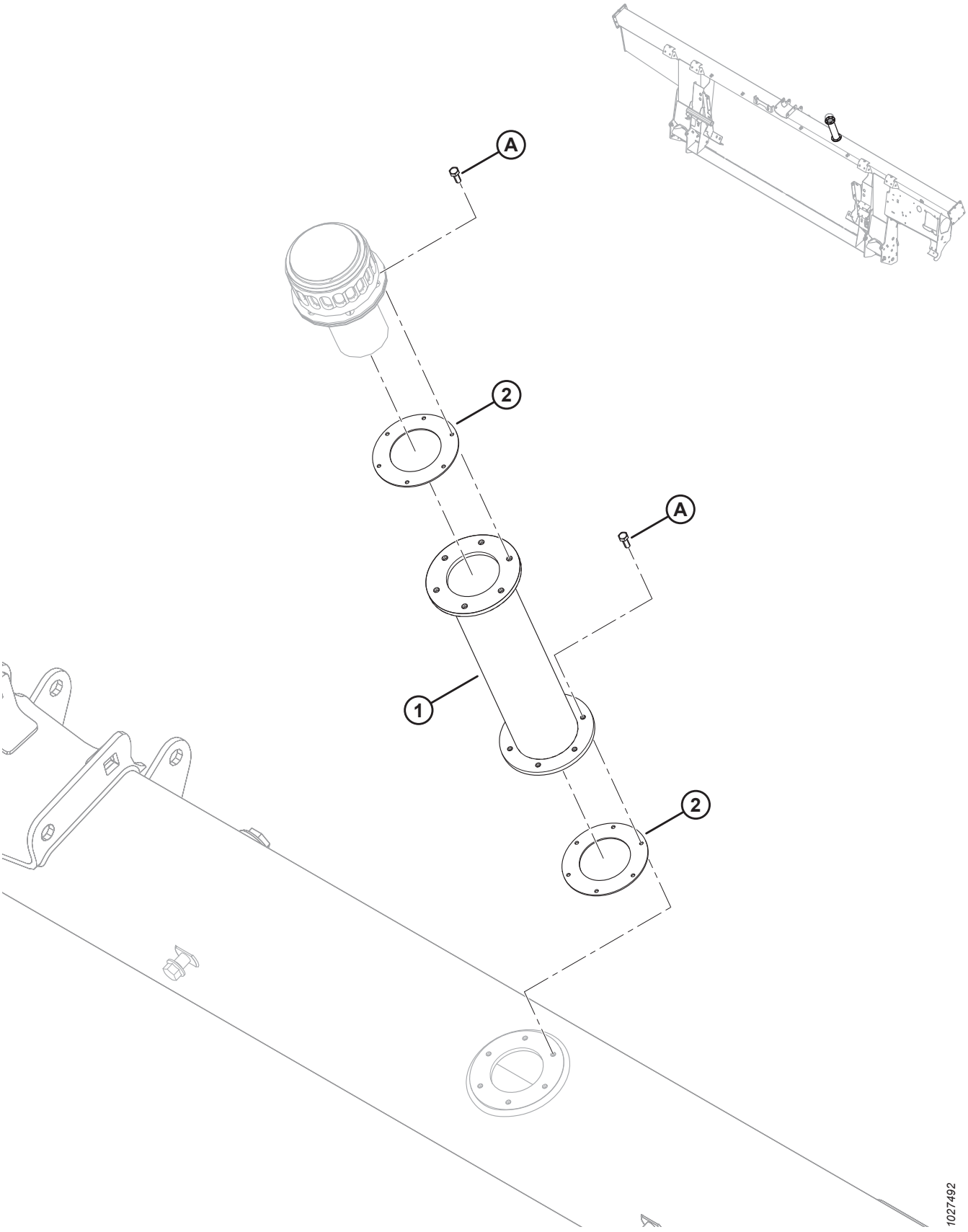

(OPTIONAL) HÜGELLAND-ERWEITERUNGSSATZ

BEACHTEN:

Sätze (B-Bundle-Nummern und C-Collector-Nummern) können nur bei MacDon Whole Goods erworben werden.

Ref.	Bestellnummer	Informationen	Menge	Seriennummer
	B6057	SATZ – EINFÜLLVERLÄNGERUNG FÜR HYDRAULIKBEHÄLTER [484]		
	MAC312824	SATZ – EINFÜLLVERLÄNGERUNG FÜR HYDRAULIKBEHÄLTER [485]		
1	NSE	EINFÜLLVERLÄNGERUNG FÜR HYDRAULIKBEHÄLTER	1	
2	NSE	DICHTRING	2	
	MAC166450	AUFKLEBER – WARNUNG! VERBRENNUNGSGEFAHR	2	
A	MAC320397	SCHRAUBE – SK VGL M5 X 0,8 X 12-8,8-PLAIN (AB 2022) [486]		421190–
	MAC135873	SCHRAUBE – MGW #10-32 X 0,5 ZOLL SK (BIS BAUJAHR 2021) [486]		-421189

484. Der Satz enthält Einfüllverlängerung für Hydraulikbehälter (NSE), zwei Flachdichtungen (NSE), zwei Aufkleber (MAC166450) und zwölf Schrauben (MAC320397). Die Sätze sind nur über Whole Goods erhältlich.
485. Der Satz enthält Einfüllverlängerung für Hydraulikbehälter (NSE), zwei Flachdichtungen (NSE), zwei Aufkleber (MAC166450), zwölf Schrauben (MAC320397) und Anweisungen.
486. Bei Geräten bis Baujahr 2021 eine zöllige Schraube (MAC135873) verwenden, um zu verhindern, dass eine metrische Schraube in ein zölliges Gewindeloch geschraubt wird.

179 (Optional) Abstreifer

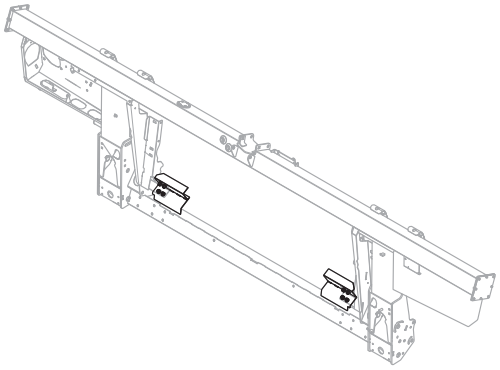

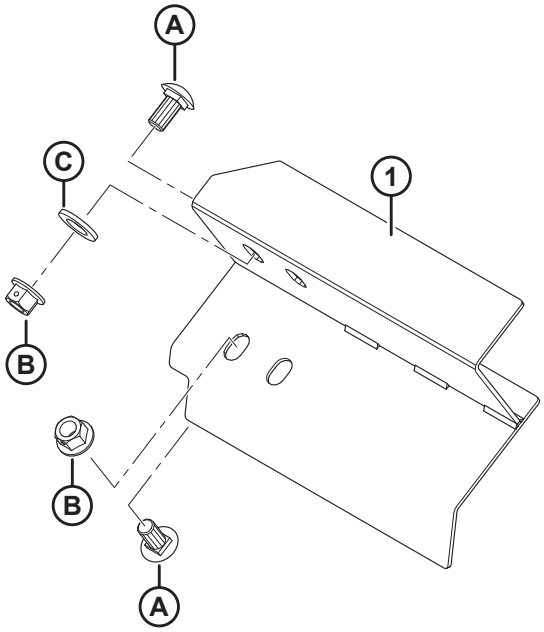

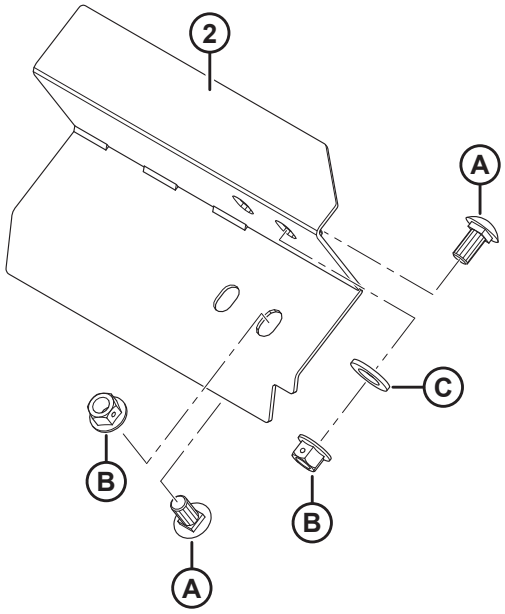

1023852

(OPTIONAL) ABSTREIFER

BEACHTEN:

Sätze (B-Bundle-Nummern und C-Collector-Nummern) können nur bei MacDon Whole Goods erworben werden.

Ref.	Bestellnummer	Informationen	Menge	Seriennummer
	B6042	AUSRÜSTUNGSSATZ – ABSTREIFER, 265 MM LG (OHNE AUSSCHNITT) [487]		
	B6044	AUSRÜSTUNGSSATZ – ABSTREIFER, 325 MM LG [487]		
	B6045	AUSRÜSTUNGSSATZ – ABSTREIFER, 365 MM LG [487]		
	B6046	AUSRÜSTUNGSSATZ – ABSTREIFER, 403 MM LG [487]		
	B6213	AUSRÜSTUNGSSATZ – ABSTREIFER, 515 MM LG [487]		
1	MAC213523	ABSTREIFER – LI (SCHWEISSTEIL, 265 MM LG OHNE AUSSCHNITT)	1	
	MAC213573	ABSTREIFER – LI (SCHWEISSTEIL, 325 MM LG)	1	
	MAC213567	ABSTREIFER – LI (SCHWEISSTEIL, 365 MM LG)	1	
	MAC213561	ABSTREIFER – LI (SCHWEISSTEIL, 403 MM LG)	1	
	MAC213579	ABSTREIFER – LI (SCHWEISSTEIL, 515 MM LG)	1	
2	MAC213525	ABSTREIFER – RE (SCHWEISSTEIL, 265 MM LG OHNE AUSSCHNITT)	1	
	MAC213574	ABSTREIFER – RE (SCHWEISSTEIL, 325 MM LG)	1	
	MAC213568	ABSTREIFER – RE (SCHWEISSTEIL, 365 MM LG)	1	
	MAC213562	ABSTREIFER – RE (SCHWEISSTEIL, 403 MM LG)	1	
	MAC213580	ABSTREIFER – RE (SCHWEISSTEIL, 515 MM LG)	1	
A	MAC135903	SCHRAUBE – FRVK M12 x 1,75 x 25-8,8-A3L		
B	MAC136431	MUTTER – SK MIT FLS ZENTRAL SICHERND M12 x 1,75-10-A3L		
C	MAC184717	UNTERLEGSCHEIBE – FLACH NORMAL, M16-200HV-AA1J		

487. Ausrüstungssätze sind nur über Whole Goods beziehbar.

Index

BEACHTEN:

Fügen Sie bei der Bestellung das Präfix MAC an die Teilenummern an. Beispiel: MAC123456.

795 442
1709 462
4761 102
4762 298
5512 422
6647 422
7642 .....276, 436
9213 442
9333 442
11695..... 102
11814.....448, 522
13125.....4, 6, 62, 64, 66, 326
13617..... 476
16235..... 130
16266..... 10
16681..... 120, 122, 124, 126, 128
17006..... 412
18592..... 510
18598..... 444
18600..... 298
18601.....180, 184, 262, 264, 448, 460
18603.....102, 486
18604..... 54
18605..... 54, 130
18606.....102, 390, 394
18607..... 2, 120, 122, 124, 126, 128, 130, 134, 138, 142, 316, 422
18608.....296, 312, 320, 366, 460, 462
18609..... 312, 368, 460, 484
18619..... 326
18621..... 110, 112, 114, 120, 122, 126, 128
18624.....372, 382
18626.....116, 118
18629.....116, 118
18637..... 22, 24, 28
18638.....440, 444
18648.....110, 112, 114, 116, 118, 300, 314, 328, 366, 448, 522
18669..... 304
18671..... 52, 130, 302, 314, 328, 366, 456, 458
18704.....2, 120, 122, 126, 128
18768.....390, 394
18798.....316, 408
18867..... 22, 24, 28
18898.....464, 468
18916.....316, 368
19542..... 328
19958.....124, 130
20312..... 458
21010..... 476
21032..... 312
21061..... 412
21194..... 102
21235.....438, 442
21301..... 132, 136, 142, 144
21363..... 410
21540..... 2, 302, 462
21572..... 374
21763.....174, 206, 212, 228, 272, 274, 312, 390, 396, 412, 486, 488, 498, 500, 512
21859.....388, 394
22072..... 58
23163..... 502
23164..... 282
23165..... 502
26429..... 328
30144.....110, 112, 114
30228..... 370
30316.....426, 432
30441..... 30, 34
30463..... 462
30505.....32, 34, 444, 448
30520.....130, 314, 366
30627..... 34, 58, 390, 396, 432, 460
30628.....172, 276, 480
30629.....110, 112, 114
30630..... 134, 140, 142, 144, 510
30631..... 56, 404
30632.....390, 396, 420
30655.....56, 134, 138
30660.....202, 206, 210, 218, 222, 226, 230, 234, 404
30661.....388, 394
30693..... 486
30701..... 422
30702..... 422
30715..... 58, 316, 322, 334, 466, 470
30716.....376, 384
30753.....202, 210, 218, 222, 224, 230, 234, 456, 488, 512
30856.....2, 56
30934.....388, 394
30971.....174, 180, 182, 186, 190, 194, 198, 238, 240, 244, 408, 412, 492, 494, 496
31465..... 446
31774.....2, 134, 140, 142, 460
32070.....282, 502
36651.....426, 432
39272..... 320
40095..... 426

INDEX

40701.....174, 230, 234, 244, 250, 254, 258, 494, 506, 512
40702.....174, 206, 212, 228, 412, 486, 492, 494, 506, 512
40703.....174, 228, 230, 250, 254, 258, 412, 484, 492, 494
40704..... 174, 204, 212, 228, 412, 484, 492, 494
42292..... 322
42592..... 32
44209.....174, 176, 180, 182, 262, 264, 492, 494, 506
44210.....178, 182, 186, 190, 194, 198, 240, 244, 386, 392, 412, 492, 496, 512
45427..... 486
47225..... 304
49227.....174, 216, 222, 234, 486, 492, 494, 506, 512
49232..... 174, 244, 494, 506, 512
49306.....388, 394
49378.....328, 364
49904..... 458
50071..... 276
50083..... 438
50139..... 298, 466, 470, 520
50140..... 404
50154..... 440
50155.....2, 44, 46, 48, 138, 144, 440, 444
50193.....10, 172, 294, 364
50219.....174, 176, 194, 198, 250, 254, 258, 484, 496, 506, 512
50220..... 176, 412, 490, 492, 496
50223..... 178, 182, 386, 392
52129.....2
100500 ..... 52, 80, 82, 88, 92, 96, 100, 458
100577 176
100709 106
100710 106
100712 106
100714 106
100715 106
100717 106
100718 106
100719 106
100720 106
100721 106
100722 106
100723 106
100726 106
100862 476
101007 .....314, 366
101095 .....372, 380
101897 .....22, 24, 28
102264 .....6, 62, 64, 66, 326, 372, 382, 486
102629 106
102630 106
102711 176
103361 296
103575 176
103879 .....124, 130
108172 .....370, 390, 396
109613 280
109773 500
111521 .....132, 138
111528 .....466, 470
111545 490
112130 .....42, 448, 522
112823 .....240, 244
113152 106
113153 108
113222 ..... 52, 80, 82, 88, 92, 96, 100, 458
113229 102
113561 322
113566 320
113813 296
113937 .....80, 82, 88, 90, 96, 98
114142 512
114143 512
115146 .....282, 502
115670 .....80, 82, 88, 90, 94, 98
115759 282
118011 476
118185 476
118239 322
119529 .....376, 384
119558 .....376, 378, 380
119560 376
119565 376
119593 .....372, 380
119623 374
119641 374
119653 .....376, 378
119654 .....376, 378, 380
119655 376
119656 376
119666 372
119667 372
119672 .....374, 380
119691 .....372, 380
119692 .....378, 380
119693 .....378, 380
119694 378
119696 .....374, 380
119697 .....374, 380
119705 372
119706 372
119725 .....374, 380
119726 .....376, 384
119737 384
119738 .....374, 380
119745 380
119757 .....372, 380
119766 376

120845 ..... 30, 34
120901 102
123180 ..... 436, 452
123318 414
123406 444
123978 484
125377 ..... 212, 228, 230
129313 282
129800 506
129801 506
129976 506
129977 506
130283 474
132117 502
132531 30
132607 ..... 30, 34
133047 460
133136 486
133241 510
133242 510
133372 476
133631 426
133632 430
133634 426
133641 434
133877 436
133942 408
133992 ..... 314, 366
134010 508
134011 508
134437 414
134442 ..... 272, 274, 390, 396, 498
134728 ..... 272, 274, 498
134730 ..... 272, 274, 498
135156 ..... 316, 368, 440, 444
135157 446
135226 230
135234 484
135235 398
135248 374
135266 ..... 174, 218, 222
135290 444
135319 328
135335 410
135336 16
135337 ..... 4, 6, 8, 16, 22, 24, 28, 32, 36, 38, 42, 56, 60, 62, 64, 66, 130, 166, 170, 188, 192, 196, 200, 242, 246, 280, 298, 304, 322, 328, 334, 390, 396, 404, 478, 480, 508, 514, 520
135369 ..... 316, 440, 444
135400 490
135401 ..... 298, 420
135443 ..... 202, 216, 222, 230, 240, 244, 250, 254, 258
135444 ..... 204, 212, 228, 494
135554 ..... 412, 490
135626 474
135630 ..... 358, 362, 474
135696 ..... 18, 328
135716 312
135723 ..... 454, 518
135734 490
135778 ..... 174, 194, 198, 202, 204, 208, 212, 216, 220, 224, 228, 230, 232, 250, 254, 258, 294, 300, 484, 494, 506, 512
135780 ..... 174, 180, 182, 262, 264, 492
135783 ..... 296, 374, 382, 410, 422
135785 ..... 16, 22, 24, 28, 30, 242, 246, 250, 254, 258, 296, 374, 382, 390, 396, 404, 448, 472, 482
135786 ..... 174, 496, 506, 512
135788 ..... 174, 180, 182, 186, 190, 194, 198, 236, 240, 244, 412, 492, 494
135789 ..... 412, 492, 496
135799 ..... 4, 6, 12, 16, 22, 24, 28, 30, 50, 56, 110, 112, 114, 116, 118, 152, 154, 156, 164, 166, 168, 170, 172, 180, 184, 188, 192, 242, 246, 250, 254, 258, 276, 280, 296, 302, 304, 308, 316, 328, 340, 344, 374, 382, 390, 396, 400, 404, 428, 432, 434, 440, 448, 450, 454, 460, 466, 470, 472, 476, 482, 504, 510, 516
135800 370
135821 ..... 412, 492, 494
135865 ..... 174, 194, 198, 204, 212, 216, 220, 224, 230, 232, 248, 250, 252, 254, 256, 258, 300, 398, 484, 496, 506, 512
135866 ..... 174, 178, 180, 182, 260, 262, 264, 412, 492, 494, 496, 506, 512
135867 ..... 174, 178, 182, 186, 190, 194, 198, 240, 244, 386, 392, 496
135868 ..... 174, 180, 182, 186, 190, 192, 194, 198, 236, 238, 240, 244, 412, 492, 494, 496
135873 ..... 408, 524
135888 494
135889 238
135894 ..... 16, 32, 36, 38, 42
135900 ..... 58, 390, 396, 440
135903 ..... 22, 24, 28, 34, 36, 38, 42, 120, 122, 124, 126, 128, 504, 526
135952 176
135957 ..... 178, 182, 386, 392
135959 140
135995 ..... 460, 484
136005 ..... 70, 74, 76, 78, 358, 362
136036 ..... 70, 74, 76, 78, 306, 350, 352, 354, 358, 362, 476
136050 480
136057 ..... 56, 66
136088 462
136095 ..... 202, 208, 212, 216, 220, 224, 228, 230, 232, 484
136106 490

136113 ..... 390, 466, 470
136122 ..... 2, 110, 112, 114, 116, 302
136124 2
136137 56
136141 56
136143 ..... 2, 120, 122, 124, 126, 128, 130
136144 ..... 212, 230, 484
136145 ..... 202, 208, 224, 250, 252, 258
136146 ..... 204, 216, 220, 232, 248, 252, 258
136150 ..... 202, 208, 224
136151 ..... 6, 50, 62, 64, 66, 152, 154, 156, 266, 268, 270, 340, 344, 462, 486, 508, 514, 522
136159 296
136178 ..... 16, 304, 308, 450, 454, 460, 516
136209 ..... 134, 138, 142, 144
136211 ..... 62, 64, 66, 266, 268, 270
136220 ..... 494, 506
136231 ..... 16, 466, 470
136240 ..... 212, 228, 230
136244 ..... 178, 182, 262, 264
136245 ..... 180, 182, 186, 190, 236, 240
136248 476
136249 398
136269 408
136291 ..... 134, 138, 364, 444
136300 ..... 166, 170, 280, 374
136302 404
136308 ..... 476, 488
136310 ..... 116, 118
136312 306
136324 144
136325 ..... 248, 252, 258
136326 ..... 250, 254, 258
136327 ..... 240, 244
136339 ..... 10, 328, 376, 404
136342 ..... 10, 328, 376, 406
136355 ..... 180, 184, 188, 192, 238, 242
136378 ..... 364, 448
136395 ..... 164, 166, 170, 338, 344
136399 172
136401 ..... 134, 138
136431 ..... 4, 16, 22, 24, 28, 32, 34, 36, 38, 42, 58, 102, 120, 122, 124, 126, 128, 134, 138, 142, 144, 150, 152, 154, 156, 164, 166, 316, 324, 328, 338, 344, 364, 368, 390, 396, 410, 440, 444, 476, 486, 488, 504, 510, 526
136440 ..... 110, 114, 116, 296, 316, 368, 374, 382, 440, 444, 486
136441 440
136442 ..... 180, 184, 188, 192, 202, 206, 210, 214, 218, 222, 226, 228, 234
136443 140
136445 130
136446 ..... 134, 140, 142, 316
136473 56
136476 ..... 56, 504
136477 302
136485 ..... 130, 278, 280, 328, 408, 466, 470, 522
136486 ..... 188, 192, 196, 200, 242, 246
136492 8
136495 ..... 56, 180, 184, 188, 192
136512 ..... 2, 56
136513 2
136524 176
136527 240
136540 ..... 202, 206, 210, 222, 226, 234, 250, 254, 258
136561 ..... 278, 280, 404
136592 ..... 134, 138, 466, 470
136596 460
136604 278
136613 278
136635 280
136640 ..... 4, 164, 166, 168, 338, 344
136653 398
136654 398
136655 ..... 274, 456, 498
136701 ..... 2, 110, 114, 116
136702 ..... 134, 138
136704 460
136736 ..... 16, 444
136741 ..... 262, 264
136746 ..... 196, 200
136748 6
136749 ..... 12, 308, 374, 380
136755 486
136757 444
136759 ..... 32, 36, 38, 42, 134, 138, 328, 406, 436
136773 ..... 304, 316, 322, 406
136779 ..... 188, 192, 196, 242
136824 ..... 36, 40, 42, 56, 280
136842 ..... 134, 138
136848 2
136850 176
136857 316
136882 ..... 134, 138
136887 2
136900 414
137092 370
137118 370
137375 ..... 102, 132, 136, 388, 394
137476 ..... 132, 136, 142, 144
137519 370
137529 ..... 150, 338, 344
137721 ..... 132, 138, 144
137754 370
137825 ..... 136, 144
137980 ..... 148, 338, 344
139003 106
140225 502
140250 142

141220 320
142777 426
143107 102
144531 ..... 320, 366
144724 316
145249 ..... 30, 34
145840 ..... 22, 24, 28
148798 42
151691 442
151793 442
152009 364
152193 56
152274 410
152395 486
152439 ..... 40, 42, 120, 122, 126, 128
152520 ..... 56, 116, 118, 476
152602 ..... 104, 296
152655 ..... 4, 16, 50, 170, 280, 328, 338, 344, 400, 410, 454, 486, 518
152668 ..... 6, 134, 138, 144, 172, 202, 210, 226, 250, 254, 258, 278, 322, 406, 460
152670 406
152702 ..... 318, 364
152730 ..... 32, 130, 134, 138, 140, 142, 144, 444, 490
152731 410
152732 ..... 30, 110, 112, 114, 116, 118, 396, 400
152779 ..... 316, 328, 410
153151 506
156178 ..... 110, 112, 114
156501 458
156741 458
156743 ..... 444, 460
156948 504
158174 176
159020 480
164061 ..... 132, 136, 142, 144
164213 ..... 132, 136, 142, 144
164214 ..... 132, 136, 142, 144
164215 130
164216 130
165168 172
165218 282
165524 ..... 14, 282, 316
165588 172
165735 ..... 30, 34
166450 524
167307 508
170851 ..... 204, 216, 222, 234
172259 34
172340 ..... 388, 394
172558 444
174131 502
174304 ..... 102, 388, 394
174418 54
174849 ..... 146, 338, 344, 356, 360
174879 ..... 116, 118
181475 374
181649 442
183506 438
183508 ..... 438, 442
184303 ..... 194, 198, 202, 204, 208, 216, 220, 224, 230, 232
184461 ..... 178, 182, 186, 190, 194, 198, 386, 392
184462 512
184463 ..... 412, 488, 492, 496, 512
184584 370
184587 420
184597 ..... 148, 338, 344
184643 322
184644 ..... 202, 210, 226, 250, 254, 258
184646 ..... 56, 316, 322
184648 480
184649 4
184652 ..... 2, 334, 376, 384, 482
184656 ..... 206, 212, 228, 246, 304, 328
184657 ..... 6, 466, 468, 504, 510
184659 460
184661 ..... 4, 12, 390, 396, 406
184662 ..... 34, 172, 304, 328, 428, 434, 440, 460
184664 ..... 296, 302, 460
184665 ..... 4, 16, 102, 328, 390, 396, 410
184667 ..... 4, 22, 24, 134, 138, 322, 374, 382, 510
184669 ..... 102, 140, 466, 468, 504
184672 322
184673 ..... 102, 328
184675 436
184677 ..... 56, 298
184679 324
184681 56
184683 ..... 62, 64, 66, 278
184685 ..... 56, 280
184688 ..... 62, 64, 66
184692 ..... 172, 180, 184, 188, 192, 202, 206, 210, 214, 218, 222, 226, 228, 234
184694 ..... 2, 44, 46, 48, 476
184695 328
184696 ..... 12, 104, 348, 406
184697 ..... 148, 338, 344
184701 278
184705 ..... 56, 62, 64, 68, 280
184706 ..... 20, 280, 408, 522
184708 ..... 60, 68, 134, 138, 316, 406
184709 ..... 44, 56, 304, 322, 376, 384, 466, 470, 480, 520
184711 ..... 30, 34, 58, 410, 478, 482
184712 ..... 4, 390, 396, 460
184714 ..... 70, 72, 76, 78, 138, 144, 328, 410, 486, 490, 504, 510
184717 ..... 116, 118, 120, 122, 126, 128, 302, 322, 374, 382, 526
184718 ..... 2, 16

INDEX

184721 196
184977 54
187137 ..... 450, 452
187428 ..... 438, 442
187477 422
187518 444
187660 484
188470 ..... 296, 302
190752 480
191353 ..... 134, 138
191489 ..... 6, 22, 24, 28, 36, 38, 42, 130, 390, 396
193187 320
193240 310
193241 310
193242 310
193243 310
194082 408
194521 426
197122 444
197135 ..... 134, 138, 304
197171 ..... 22, 24, 28, 406, 478, 480, 514, 520
197229 280
197230 278
197263 ..... 436, 450, 452, 516
197275 30
197319 504
197320 ..... 316, 408, 504
206340 280
209045 412
210340 ..... 314, 366
210661 314
210690 310
210918 316
210985 ..... 312, 368
212250 458
213084 ..... 450, 452, 516
213110 444
213112 444
213363 484
213418 472
213419 472
213420 442
213459 500
213523 526
213525 526
213546 438
213552 438
213554 438
213561 526
213562 526
213567 526
213568 526
213573 526
213574 526
213579 526
213580 526
213608 436
213633 480
213634 480
213635 480
213649 438
213654 438
213656 436
213657 436
213659 438
213660 436
213679 438
213713 ..... 464, 468
213731 440
213733 440
213750 438
213801 438
213802 438
213851 ..... 438, 442
213857 442
213859 438
220084 282
220107 6
220317 442
220766 426
220807 292
220814 292
220817 288
220824 288
220831 290
220832 290
220834 290
220835 292
220836 288
220939 ..... 148, 338, 344
220941 ..... 148, 338, 344, 370
226280 ..... 70, 72, 76, 78, 306, 358, 362
226295 ..... 70, 72, 76, 78, 352, 354, 358, 362
226400 102
226861 ..... 72, 78
226926 102
226927 102
226941 ..... 80, 82, 88, 90, 94, 98
226983 ..... 80, 82, 88, 90, 94, 98
227656 30
227747 30
227914 ..... 30, 34
228292 ..... 132, 136, 142, 144
228299 ..... 132, 136
228301 ..... 132, 138, 144
228302 142
228316 ..... 150, 338, 344
228319 ..... 148, 336, 342
228322 130
228338 ..... 116, 118

228381 ..... 120, 122, 124, 126, 128
228382 ..... 136, 144
228384 ..... 136, 144
228385 ..... 136, 144
228460 ..... 132, 138
228477 ..... 134, 138
228478 ..... 132, 138
228479 ..... 132, 138
228485 ..... 132, 138
228604 ..... 132, 136
228611 ..... 132, 136
228614 132
228619 136
228848 136
229064 56
229340 52
230483 ..... 320, 366
230968 ..... 320, 366
231368 472
231448 448
231765 480
231766 480
232219 ..... 194, 198
232233 ..... 188, 192, 194, 198, 240, 244
232395 ..... 194, 198, 202, 204, 208, 216, 220, 224, 230, 232
232397 ..... 188, 192, 194, 198, 240, 244
232405 ..... 240, 244
232676 278
232762 348
232806 172
233371 ..... 388, 394
233443 ..... 390, 394
233445 ..... 390, 394
233446 ..... 390, 396
233447 ..... 390, 394
233450 ..... 388, 394
233513 ..... 388, 392
233514 ..... 388, 394
233516 394
233519 388
233552 394
233621 ..... 388, 394
233622 ..... 388, 394
233623 ..... 388, 394
233625 ..... 388, 394
233635 350
233654 388
233655 388
233656 388
233657 388
233658 388
233659 388
233660 388
233661 388
233662 394
233663 394
233664 394
233665 394
233668 394
233669 394
233705 ..... 388, 394
233706 ..... 388, 394
233724 ..... 388, 392
233725 ..... 386, 392
233736 388
233738 388
233740 392
233741 392
233748 306
233770 306
233799 350
233800 350
233841 328
233870 294
233874 294
233891 304
233900 304
233906 304
233912 276
233913 276
233914 276
233920 296
233950 304
233960 294
233964 304
233975 296
233980 294
237363 504
240010 480
240012 480
240013 480
240254 480
240264 480
245093 284
245158 ..... 386, 392
245316 ..... 476, 488
245428 286
245432 286
245433 286
245753 490
245966 448
247222 314
248117 436
248144 442
248145 436
248261 458
248285 438
248348 448
248349 448

248388 442
248538 436
248643 ..... 278, 280
248833 480
248914 480
251879 278
251881 278
252002 ..... 188, 192, 242
252051 ..... 408, 480, 522
252176 172
252179 ..... 374, 384
252187 ..... 440, 444
252188 ..... 440, 444
252236 406
252272 ..... 316, 368, 476
252284 16
252288 444
252291 ..... 408, 480, 522
252292 406
252303 2
252307 ..... 178, 182, 386, 392
252351 414
252398 406
252421 304
252423 106
252462 410
252541 ..... 12, 440, 444
252564 460
252581 ..... 110, 114, 116
252621 ..... 386, 392
252638 440
252639 ..... 144, 444
252655 328
252687 ..... 148, 168, 338, 344, 358, 362
252691 ..... 440, 444
252692 484
252694 506
252701 440
252703 ..... 436, 450, 452, 516
252794 ..... 212, 218, 222, 230, 234
252795 ..... 174, 212, 230, 262, 264
252807 ..... 466, 470
252814 ..... 412, 490
252839 60
252902 ..... 174, 194, 198
252958 310
254183 486
255461 ..... 202, 208, 224, 232
255930 28
257054 108
257089 106
258041 52
258298 54
258318 ..... 464, 468
258326 364
258343 364
258346 52
258373 54
258383 2
258384 54
258391 ..... 54, 294, 300, 326
258399 52
258481 52
258582 52
258585 52
258586 56
258601 54
258602 54
258622 54
258627 52
258637 2
258703 ..... 464, 468
258732 364
258740 52
258757 54
258758 56
258761 54
258791 54
258815 54
258817 54
258822 54
258823 54
258829 52
258831 52
258835 2
258837 60
258843 2
258846 56
258849 52
258850 52
258876 ..... 356, 360, 464, 468
258893 66
258901 52
258905 52
258932 66
258940 54
258953 52
258963 52
258969 52
258980 56
258986 54
258997 62
258998 62
266277 2
273052 370
273078 ..... 132, 136
273122 ..... 120, 122, 124, 126, 128
273138 ..... 120, 122, 126, 128
273258 ..... 132, 136
273259 ..... 132, 136

273278 ..... 120, 126, 128
273281 ..... 122, 124
273283 ..... 120, 126
273284 ..... 122, 124, 128, 130
273285 ..... 240, 244
273304 ..... 120, 122, 124, 126, 128
273309 130
273347 ..... 150, 338, 344
273373 150
273375 ..... 152, 154, 156
273376 150
273440 282
273453 346
273523 ..... 152, 154, 156, 336, 342
273524 ..... 150, 338, 344, 372, 380
273536 ..... 150, 338, 342
273576 138
273594 346
273637 ..... 124, 130
273653 ..... 116, 118
273666 ..... 150, 152, 154, 156
273680 ..... 110, 112, 114
273689 346
273758 ..... 132, 136
273759 142
273760 144
273770 144
273772 130
273777 ..... 120, 122, 124, 126, 128, 130, 374
273787 118
273788 116
273789 116
273790 ..... 110, 112
273791 114
273795 ..... 110, 112, 114
273798 ..... 110, 114
273813 ..... 164, 336
273823 164
273831 ..... 120, 122, 124, 126, 128, 130, 364
273860 ..... 110, 112, 114
273861 ..... 120, 122, 124, 126, 128
273875 ..... 132, 136
273877 148
273907 ..... 132, 136, 346
273926 ..... 132, 136, 142, 144
273963 ..... 132, 136, 346
273968 ..... 168, 336, 342
275199 38
275200 38
275211 30
275232 ..... 30, 34
275265 38
275266 38
275286 ..... 24, 28
275287 ..... 24, 28
275319 ..... 24, 28
275320 ..... 24, 28
275324 30
275332 34
275348 30
275375 30
275404 22
275405 22
275460 24
275461 24
275483 24
275484 24
275504 38
275505 38
275513 38
275514 38
275521 ..... 386, 392
275524 386
275530 386
275532 386
275533 386
275542 ..... 386, 392
275543 ..... 386, 392
275563 ..... 22, 24
275614 386
275623 ..... 22, 24
275624 392
275625 392
275640 42
275641 42
275675 28
275676 28
275688 42
275690 42
275692 392
275770 42
275779 42
275837 24
275860 34
275864 ..... 34, 356, 360
275877 30
275879 30
275902 30
275954 42
275960 42
275965 28
276062 ..... 464, 468
276117 ..... 464, 468
276140 438
276180 440
276183 444
276202 8
276206 438
276326 502
276671 500

276681 480
276770 ..... 464, 468, 520
276790 414
276839 ..... 356, 360, 436
279528 282
283002 102
283008 398
283012 256
283014 252
283015 258
283016 252
283017 252
283018 252
283035 ..... 186, 242
283036 ..... 186, 242
283037 194
283038 194
283039 194
283046 178
283047 178
283048 178
283049 260
283050 260
283051 236
283052 236
283053 208
283055 208
283056 208
283057 ..... 202, 208, 224, 232
283058 ..... 202, 208, 224, 232
283059 ..... 202, 204, 208, 216, 220, 224, 232
283060 202
283061 ..... 386, 392
283062 ..... 386, 392
283063 ..... 178, 182, 186, 190
283065 ..... 178, 182
283066 398
283068 ..... 186, 190
283069 ..... 186, 190
283070 ..... 186, 190, 242
283074 ..... 216, 220
283075 ..... 216, 220
283077 ..... 386, 392
283078 216
283079 216
283080 216
283081 260
283082 260
283091 ..... 194, 240, 244
283092 ..... 240, 244
283096 ..... 204, 216, 220, 232, 248, 252, 256
283097 260
283098 194
283099 194
283102 178
283104 178
283108 194
283109 194
283141 208
283143 208
283144 208
283145 216
283146 216
283147 216
283159 260
283160 260
283161 260
283162 262
283164 236
283172 182
283173 182
283174 182
283175 190
283176 190
283180 208
283182 208
283183 208
283184 220
283185 220
283186 220
283190 264
283191 264
283192 264
283193 264
283194 260
283195 262
283199 236
283200 236
283201 178
283202 ..... 178, 182, 186, 190
283203 186
283204 186
283205 236
283231 178
283232 178
283233 178
283246 202
283247 202
283248 202
283249 202
283251 204
283327 204
283378 ..... 186, 190, 242
283409 178
283410 178
283411 178
283412 ..... 186, 190
283413 ..... 186, 190
283417 ..... 208, 224
283419 ..... 208, 224

283420 ..... 208, 224
283421 ..... 186, 190
283422 ..... 186, 190
283426 186
283427 186
283428 ..... 220, 232
283429 ..... 220, 232
283430 ..... 220, 232
283431 ..... 220, 232
283432 ..... 220, 232
283433 ..... 220, 232
283434 260
283435 260
283436 260
283437 262
283438 ..... 262, 264
283439 ..... 262, 264
283440 190
283441 190
283442 190
283443 190
283447 224
283449 224
283450 224
283451 232
283452 232
283453 232
283456 178
283457 178
283458 178
283459 260
283460 260
283461 236
283462 236
283463 182
283464 182
283465 182
283466 264
283467 264
283468 236
283469 236
283470 236
283471 236
283502 ..... 174, 176
283507 ..... 232, 256
283508 198
283509 198
283555 ..... 388, 394
283560 ..... 260, 264
283561 198
283562 198
283563 198
283564 198
283565 198
283566 198
283567 176
283569 176
283571 ..... 386, 392
283579 398
283773 ..... 248, 252, 256
283776 258
283777 258
283779 294
283783 300
283785 ..... 212, 228, 230
283786 228
283791 ..... 202, 208, 224, 232
283797 ..... 180, 182, 188, 192, 202, 208, 224
283807 ..... 180, 184, 188, 192, 202, 208, 224
283818 ..... 204, 216, 220, 234
283820 ..... 204, 216, 220, 234
283822 224
283823 224
283824 224
283830 256
283831 256
283832 256
283833 256
283836 256
283837 256
283838 258
283839 256
283849 ..... 62, 64, 66, 266, 268, 270
283889 ..... 212, 230
283906 ..... 204, 216, 220, 232
283907 ..... 204, 216, 220, 232
283909 ..... 204, 212, 228
283910 ..... 204, 212, 228
283984 ..... 180, 182, 188, 192
283987 ..... 206, 212, 228, 244
283988 ..... 206, 212, 228, 244
283989 ..... 206, 212, 228, 244
284215 312
284548 312
284549 320
284550 322
284705 ..... 296, 300
284706 ..... 296, 300
284707 ..... 296, 302
284708 ..... 296, 302
284709 ..... 296, 302
284710 ..... 296, 302
286087 102
286089 ..... 102, 106
286257 ..... 70, 72, 76, 78, 356, 360
286315 ..... 70, 72, 352, 356, 360
286316 ..... 70, 72, 352, 356, 360
286317 ..... 72, 332, 362
286318 ..... 70, 76, 78, 330, 354, 356
286319 ..... 70, 72, 76, 78, 330, 332, 354, 356, 360

286320 78
286321 ..... 330, 332
286322 ..... 330, 332
286323 ..... 330, 332
286329 ..... 70, 72, 356, 360
286330 ..... 76, 78, 354
286331 ..... 70, 72, 76, 78, 354, 356, 360
286332 ..... 72, 332, 362
286333 78
286354 102
286362 ..... 88, 92, 96, 100
286363 ..... 88, 92, 96, 100
286440 ..... 80, 82, 88, 92, 96, 100
286445 106
286461 ..... 80, 82, 86, 90, 94, 98, 352, 354, 356, 360
286462 ..... 80, 82, 86, 90, 94, 98
286463 ..... 86, 90, 94, 98
286464 ..... 86, 90, 94, 98
286465 ..... 86, 90, 94, 98
286466 ..... 86, 90, 94, 98
286475 ..... 80, 84, 88, 92, 96, 100, 352, 354, 356, 360
286476 ..... 80, 84, 88, 92, 96, 100, 352, 354, 356, 360
286477 ..... 80, 84, 88, 92, 96, 100, 352, 354, 356, 360
286478 ..... 80, 84, 88, 92, 96, 100
286479 ..... 20, 80, 84, 88, 92, 96, 100, 356, 360
286481 ..... 80, 82, 88, 92, 96, 100, 356, 360
286483 106
286485 106
286486 106
286488 106
286489 106
286490 106
286493 ..... 80, 82, 86, 90, 94, 98
286502 6
286503 6
286562 ..... 80, 82, 86, 90, 94, 98
286563 ..... 86, 90, 94, 98
286564 ..... 80, 82, 94, 98
286565 ..... 82, 86, 90, 94
286566 ..... 80, 82
286567 82
286574 86
286575 ..... 86, 94
286576 90
286578 98
286597 80
286598 82
286599 82
286600 82
286621 ..... 80, 84, 88, 92, 96, 100
286627 ..... 80, 82, 86, 90, 94, 98
286628 ..... 86, 90, 94, 98
286629 ..... 86, 90, 94, 98
286663 72
286664 72
286665 72
286666 72
286667 72
286668 70
286669 70
286670 70
286671 70
286673 78
286674 78
286675 78
286676 78
286677 78
286678 78
286679 76
286680 76
286681 76
286682 76
286683 332
286684 332
286685 332
286686 332
286687 332
286688 332
286689 332
286690 330
286691 330
286692 330
286693 330
286703 102
286705 ..... 70, 72, 76, 78
286725 6
286741 6
286861 ..... 88, 90, 94, 98, 362
286862 ..... 88, 90, 94, 98
286863 ..... 88, 90, 94, 98
286865 86
286866 ..... 86, 90
286867 94
286868 98
286886 86
286887 86
286888 90
286889 94
286890 98
287031 516
287032 516
287449 ..... 300, 484
287450 ..... 300, 484
287451 484
287701 310
287702 502
287705 502
287859 500
287887 ..... 450, 452, 516
287888 ..... 450, 452, 516

287889 ..... 452, 516
287890 ..... 452, 516
287939 480
288195 282
288438 2
289220 4
289235 10
289261 4
289341 4
289346 50
289347 50
289349 4
289356 50
289357 50
289358 4
289359 10
289375 16
289380 16
289439 16
289483 16
289487 16
289519 16
289520 16
289618 16
289621 16
289654 12
289742 4
289759 172
289762 282
289763 282
289869 172
289880 ..... 110, 112, 114
289924 16
289925 16
291484 278
291485 278
292692 ..... 312, 368
293053 ..... 408, 466, 468, 520, 522
293054 ..... 408, 522
295211 480
295212 480
295213 480
295261 ..... 464, 468
295399 476
295407 476
295766 476
295770 476
295853 ..... 476, 488
295927 ..... 486, 494
295929 ..... 212, 228
295992 ..... 464, 468
301034 520
301047 520
301049 520
301065 520
301067 520
301069 520
301126 ..... 464, 468
301127 ..... 464, 468
301318 484
301427 ..... 438, 442, 456
301441 442
301513 458
301629 ..... 504, 510
301633 458
301805 448
301806 448
301807 448
301971 418
301992 444
301993 444
301994 440
302204 502
303021 314
303033 314
303169 320
303251 ..... 316, 368
303283 314
303341 314
303379 310
303380 314
303486 312
303491 312
303492 ..... 312, 368
303520 368
303525 ..... 312, 368
303691 312
303693 312
303766 312
303832 314
303839 ..... 312, 368
303898 314
303961 310
304040 ..... 464, 468
304494 450
304514 438
304520 438
304521 442
304611 398
304658 408
304668 408
304931 442
308056 440
308536 436
308538 438
308648 ..... 440, 444
308658 484
308684 500
308725 ..... 410, 418
308726 ..... 410, 422

308732 410
308740 410
308755 410
308774 472
308848 422
308850 438
308852 422
308859 438
308878 462
308879 462
311038 162
311054 370
311055 370
311068 370
311069 370
311190 146
311193 146
311195 160
311207 146
311210 ..... 146, 336
311233 ..... 180, 184, 188, 192, 202, 208, 224
311237 ..... 120, 122, 126, 128
311238 ..... 120, 122, 126, 128
311284 118
311285 ..... 110, 112
311303 146
311306 ..... 146, 336
311318 280
311321 370
311322 370
311325 ..... 148, 336, 342
311327 ..... 148, 336, 342
311347 ..... 336, 342
311354 ..... 204, 212, 228
311359 ..... 124, 130
311360 ..... 204, 216, 222, 234
311365 ..... 146, 336, 342
311368 ..... 146, 342
311405 146
311408 146
311451 ..... 204, 216, 222, 234
311461 ..... 204, 212, 228
311462 ..... 204, 216, 220, 232
311464 308
311493 282
311523 ..... 146, 336, 342, 358, 362
311524 168
311611 ..... 110, 114, 116
311612 ..... 110, 114
311613 ..... 110, 114, 116
311615 ..... 150, 338, 342
311617 ..... 150, 338, 342
311620 ..... 132, 136
311627 ..... 110, 114
311632 130
311643 ..... 160, 162
311644 ..... 160, 162
311645 ..... 160, 162
311646 ..... 160, 162
311647 160
311648 160
311658 160
311672 ..... 150, 336, 342
311675 146
311676 146
311694 166
311695 170
311724 144
311729 ..... 166, 336, 342
311745 146
311746 146
311752 ..... 166, 336
311753 ..... 170, 336
311789 352
311790 354
311795 168
311822 ..... 168, 336
311863 342
311864 342
311868 342
311870 342
311882 346
311906 ..... 164, 336, 342
311949 118
311964 ..... 164, 166, 336, 342
311965 ..... 170, 336, 342
312134 ..... 248, 252, 258
312654 ..... 180, 184, 188, 192, 202, 204, 208, 216, 222, 224, 234
312655 ..... 204, 212, 216, 220, 228, 232
312673 334
312675 172
312680 172
312704 2
312777 172
312824 524
313007 300
313011 294
313012 294
313020 294
313035 ..... 166, 170
313064 276
313114 ..... 296, 300
313192 276
313303 16
313304 16
313366 ..... 296, 300
313368 ..... 296, 300
313374 334
313406 310

313425 312
313432 16
313441 296
313461 326
313496 ..... 248, 252, 258
313497 ..... 248, 252, 258
313499 ..... 248, 252, 256
313500 ..... 248, 252, 256
313501 ..... 398, 402
313502 ..... 398, 402
313510 282
313511 ..... 248, 252, 256
313523 248
313524 248
313525 248
313526 248
313529 258
313530 256
313556 256
313557 256
313566 308
313643 276
313705 308
313725 282
313728 502
313729 282
313730 282
313733 282
313734 ..... 6, 486
313744 398
313745 398
313748 300
313749 398
313750 398
313753 300
313767 10
313776 300
313777 300
313780 398
313783 16
313787 282
313788 398
313789 400
313790 400
313791 300
313792 300
313793 294
313794 ..... 114, 294
313797 398
313798 402
313799 402
313800 402
313801 398
313802 402
313803 404
313804 402
313805 402
313806 404
313807 402
313808 398
313809 402
313810 402
313811 404
313812 404
313813 402
313814 402
313815 402
313816 404
313817 402
313818 402
313819 402
313820 402
313821 402
313822 404
313824 402
313825 402
313826 402
313827 402
313828 402
313829 404
313830 404
313831 404
313832 406
313833 402
313834 402
313835 402
313836 402
313837 404
313838 404
313839 404
313841 402
313843 406
313844 404
313845 404
313846 406
313847 404
313848 404
313849 404
313859 ..... 296, 300
313869 402
313882 402
313883 404
313884 402
313913 294
313914 294
313920 282
313921 294
313922 296
313940 276
313964 ..... 120, 122, 124, 126, 128, 130

313965 172
314062 436
314076 500
314082 418
314136 ..... 438, 442
314169 ..... 438, 442
314173 426
314174 426
314276 458
314292 484
314389 490
314391 492
314392 492
314394 492
314395 488
314396 488
314397 486
314399 486
314401 492
314402 490
314416 484
314417 484
314419 520
314420 520
314474 476
314537 490
314581 296
314585 506
314586 506
314587 506
314588 506
314591 494
314592 494
314593 494
314594 494
314595 494
314605 494
314606 494
314645 484
314657 434
314671 520
314697 494
314928 408
316044 312
316095 ..... 310, 368
316096 ..... 310, 368
316110 310
316118 310
316119 310
316284 ..... 310, 368
316293 314
316330 ..... 312, 366
316358 310
316639 316
316649 316
316662 368
316793 ..... 312, 366
316794 310
316847 ..... 314, 366
316848 ..... 314, 366
316851 ..... 312, 366
316859 ..... 316, 368
316860 ..... 316, 368
316904 322
319051 30
319088 20
319095 ..... 20, 356, 360
319099 20
319100 20
319101 20
319102 20
319103 20
319104 20
319105 ..... 20, 356, 360
319180 ..... 44, 46, 48
319191 34
319222 ..... 22, 24, 28
319223 ..... 22, 24, 28
319225 ..... 36, 38, 42
319228 38
319229 ..... 44, 46, 48
319230 ..... 46, 48
319231 ..... 44, 46, 48
319265 34
319287 42
319345 20
319346 20
319347 20
319366 ..... 22, 24, 28
319376 38
319377 ..... 38, 42
319378 ..... 38, 42
319394 ..... 22, 24
319403 28
319404 28
319474 54
319508 52
319509 52
319540 20
319542 54
319548 66
319549 66
319550 66
319563 66
319564 66
319583 34
319587 36
319588 36
319662 20
319707 30

319708 30
320011 ..... 316, 368
320026 102
320039 322
320060 ..... 316, 368
320089 104
320108 56
320109 54
320110 54
320122 296
320148 ..... 20, 62, 64, 66
320154 316
320160 56
320161 58
320167 ..... 30, 56
320168 ..... 110, 114, 116
320169 2
320171 2
320175 ..... 150, 338, 344
320176 ..... 324, 466, 470
320179 150
320180 ..... 134, 138, 142, 144, 150, 152, 154, 156, 164, 166, 338, 344, 424
320181 ..... 22, 26, 28
320182 34
320187 ..... 148, 338, 344
320190 ..... 26, 28, 44, 46, 48, 60, 62, 64, 66, 328, 374
320192 ..... 148, 338, 344, 346
320196 ..... 110, 112, 114
320199 58
320205 ..... 314, 320, 372
320206 ..... 30, 34
320207 ..... 120, 122, 124, 126, 128, 130
320208 322
320213 320
320214 102
320215 104
320218 ..... 10, 304
320219 322
320220 ..... 328, 400
320236 56
320246 ..... 62, 64, 66
320248 276
320251 58
320259 456
320274 196
320290 ..... 22, 24, 28, 36, 38, 42
320304 4
320311 102
320327 18
320331 302
320336 ..... 62, 64, 66, 266, 268, 270
320358 ..... 472, 476
320360 ..... 352, 354, 356, 360, 410
320388 408
320389 460
320390 460
320397 408
320404 328
320418 410
320441 ..... 374, 382
320448 ..... 44, 46, 48, 62, 64, 66, 266, 268, 270
322022 484
322046 458
322132 458
322142 414
322148 ..... 412, 416
322149 416
322157 416
322158 416
322160 414
322161 414
322192 418
322193 418
322195 420
322197 418
322219 458
322256 492
322372 436
322377 442
322383 498
322384 506
322388 500
322397 436
322409 418
322456 426
322486 426
322555 474
322557 458
322668 462
322676 ..... 464, 468
322695 512
322750 520
322770 436
322870 408
322872 408
322914 ..... 448, 522
322915 426
322916 426
322917 426
322918 426
322924 426
322925 426
322926 426
322961 456
322962 456
322970 ..... 116, 448
322981 458
322996 430
322997 430

322998 430
323003 ..... 262, 264
323023 ..... 206, 212, 228
323032 ..... 62, 64, 66
323049 312
323051 ..... 62, 64, 66
323082 60
323083 60
323086 60
323087 60
323130 ..... 272, 274
323145 ..... 272, 274
323157 64
323158 64
323164 ..... 266, 268, 270
323165 270
323166 ..... 268, 270
323169 ..... 268, 270
323172 ..... 268, 270
323207 274
323208 274
323209 274
323210 274
323211 274
323212 274
323343 204
323344 204
323345 204
323346 240
323347 240
323348 240
323349 240
323350 248
323351 248
323352 248
323353 248
323355 236
323356 204
323361 252
323362 252
323381 272
323383 512
323384 512
323385 512
323386 512
323387 512
323428 ..... 240, 244
323429 ..... 240, 244
323478 300
323516 282
323519 240
323659 212
323660 212
323661 212
323662 244
323663 212
323664 230
323665 228
323666 228
323667 244
323668 230
323669 230
323670 228
323671 230
323672 230
323673 228
323674 230
323687 116
323688 116
323718 274
323772 ..... 266, 268, 270
323773 ..... 62, 64, 66, 266
323795 ..... 266, 268, 270
323808 244
323826 260
323827 260
323828 260
323829 260
327086 ..... 316, 368
327089 ..... 312, 368
327179 310
327255 312
327294 320
327304 320
327428 310
327429 310
327532 322
327534 314
327535 314
327561 310
327563 322
327588 322
327600 ..... 314, 366
327649 320
327655 368
327656 366
327659 322
327664 322
327672 314
327680 322
327682 366
327692 322
327694 320
327695 322
327696 322
327704 310
327710 318
327716 314
327717 ..... 320, 366
327738 314

327739 320
327740 320
327745 314
327749 314
327751 314
327755 312
327756 312
327771 320
327786 312
328089 498
328120 422
328128 476
328133 458
328142 502
328143 476
328152 ..... 418, 422
328154 ..... 418, 422
328156 ..... 420, 422
328157 420
328158 420
328159 420
328160 420
328161 418
328162 420
328164 418
328165 418
328174 418
328175 418
328176 ..... 418, 422
328178 414
328181 418
328183 424
328184 420
328185 418
328186 418
328187 418
328188 418
328197 422
328198 422
328199 422
328200 422
328201 422
328202 422
328203 422
328261 414
328262 ..... 412, 416
328269 416
328283 414
328284 414
328288 414
328290 414
328291 414
328292 414
328293 414
328306 414
328307 414
328308 414
328309 414
328310 414
328311 414
328312 414
328313 414
328316 410
328318 498
328348 ..... 464, 468, 520
328349 ..... 464, 468, 520
328370 410
328371 410
328411 498
328412 458
328420 436
328491 458
328532 280
328534 280
328538 458
328539 280
328547 280
328549 500
328550 500
328551 500
328552 500
328556 280
328560 498
328561 500
328562 502
328565 502
328713 410
328874 506
330622 54
335133 494
335144 458
335287 500
335301 ..... 12, 326
335663 512
335851 52
335887 492
335891 480
335912 480
335924 ..... 150, 336, 342
337117 434
337124 438
337143 ..... 450, 452
337152 ..... 356, 360, 436, 452
337206 436
337276 442
337284 ..... 438, 442
337362 448
337366 448
337407 ..... 464, 468
337427 416

337429 416
337430 416
337431 416
337432 416
337433 416
337440 414
337441 414
337456 ..... 464, 468
337457 ..... 464, 468
337463 ..... 464, 468
337464 ..... 464, 468
337617 500
337618 500
337634 458
337635 458
337636 458
337707 430
337709 430
337711 ..... 430, 432
337712 430
337715 430
337716 430
337717 430
337718 430
337720 432
337721 432
337722 432
337723 430
337727 430
337731 432
337732 432
337770 416
337773 416
337774 ..... 410, 412, 414
337804 442
337821 458
337823 416
340049 286
340050 292
340051 288
340052 290
340076 406
340077 404
340078 404
340095 348
340096 348
340111 16
340113 4
340122 4
340125 ..... 464, 468
340131 502
340132 502
340146 ..... 150, 336, 342
340164 282
340183 280
340191 ..... 116, 118
340193 4
340210 326
340212 326
340215 4
340216 136
340218 280
340224 ..... 120, 122, 124, 126, 128
340306 4
340318 4
340492 356
340493 360
340571 124
340648 116
340672 54
340681 ..... 36, 38, 42
340683 266
340714 16
340841 ..... 36, 38, 42
340897 54
347141 504
347185 410
347300 504
347342 502
347349 420
347405 418
347410 418
347416 418
347417 418
347483 476
347487 476
347500 468
347553 476
347665 472
347691 480
347692 480
347722 434
347731 510
347775 468
347778 468
347796 512
347923 458
347949 486
347963 464
347964 510
347965 510
347969 ..... 492, 494
347975 420
347976 420
347977 420
347978 420
357012 430
357064 430
357173 ..... 408, 522
357174 ..... 408, 522

357195 ..... 504, 510
357233 452
357234 452
357386 472
357455 460
357492 458
357512 ..... 408, 522
360004 326
360035 116
360069 326
360072 326
360076 328
360077 326
360079 326
360081 326
360095 326
360103 326
360105 328
360106 326
360108 328
360110 326
360114 326
360119 326
360120 326
360122 326
360127 12
360134 326
360144 132
360150 38
360151 ..... 38, 42
360168 326
360175 6
360176 6
360186 134
360199 146
360201 146
360299 ..... 62, 64, 66
360358 ..... 294, 304
360361 4
360376 158
360391 284
360392 284
360393 284
360394 284
360395 284
360396 284
360397 284
360398 284
360399 284
360400 284
360401 284
360402 284
360403 284
360404 284
360419 284
360420 284
360448 14
360452 294
360509 ..... 24, 28
360526 304
360540 ..... 146, 336, 342, 358, 362
360541 282
360551 304
360552 14
360559 304
360655 502
360716 502

B

B6042 526
B6044 526
B6045 526
B6046 526
B6057 524
B6213 526
B6275 ..... 320, 366
B6288 310
B6400 516
B6413 386
B6414 386
B6415 386
B6416 386
B6417 392
B6418 392
B6419 392
B6460 366
B6801 334
B7022 306
B7023 306
B7028 364
B7029 398
B7030 308
B7031 520
B7038 426
B7039 426
B7041 422
B7043 504
B7056 506
B7082 248
B7083 252
B7113 256
B7114 256
B7116 256
B7117 236
B7118 236
B7119 236
B7120 236
B7121 236
B7122 350

B7123..... 350
B7127..... 260
B7128..... 260
B7130..... 260
B7131..... 264
B7155..... 352
B7156..... 354
B7180..... 430
B7181..... 430
B7193..... 256
B7195..... 260
B7196..... 498
B7238..... 348
B7302.....372, 376
B7303..... 384
B7304..... 378
B7305..... 378
B7306..... 378
B7307..... 380
B7312..... 434
B7315..... 510
B7316..... 512
B7317..... 434
B7326..... 430
B7338..... 236
B7339..... 260
B7340..... 248
B7342..... 522
B7343..... 452
B7344..... 452
B7345..... 452
B7346..... 326
B7357..... 336
B7358..... 336
B7359..... 336
B7362..... 342
B7365..... 356
B7366..... 360
B7389.....294, 300
B7391..... 320
B7392..... 320
B7395..... 380
B7396..... 380

C

C2051..... 366
C2086..... 372
C2087..... 372
C2088..... 372
C2089..... 372
C2169..... 372
C2170..... 372

CASE IH AGRICULTURE | BY MacDon

KUNDEN
MacDon.com

HÄNDLER
Portal.MacDon.com

Die Markenzeichen der Produkte sind die Warenzeichen der jeweiligen Hersteller und/oder Händler.

Gedruckt in Kanada