FFT FLEX-FLOAT TECHNOLOGY®

MacDon®

Série FD2
Plateforme FlexDraper[MD] avec module de flottement FM200

Catalogue des pièces

262044 Révision A

Traduction du manuel d'origine

Inclut la technologie FLEX-FLOAT de MacDon[MD]

Spécialistes de la Récolte.

Plateforme FlexDraper[MD] de la série FD2 avec module de flottement FM200

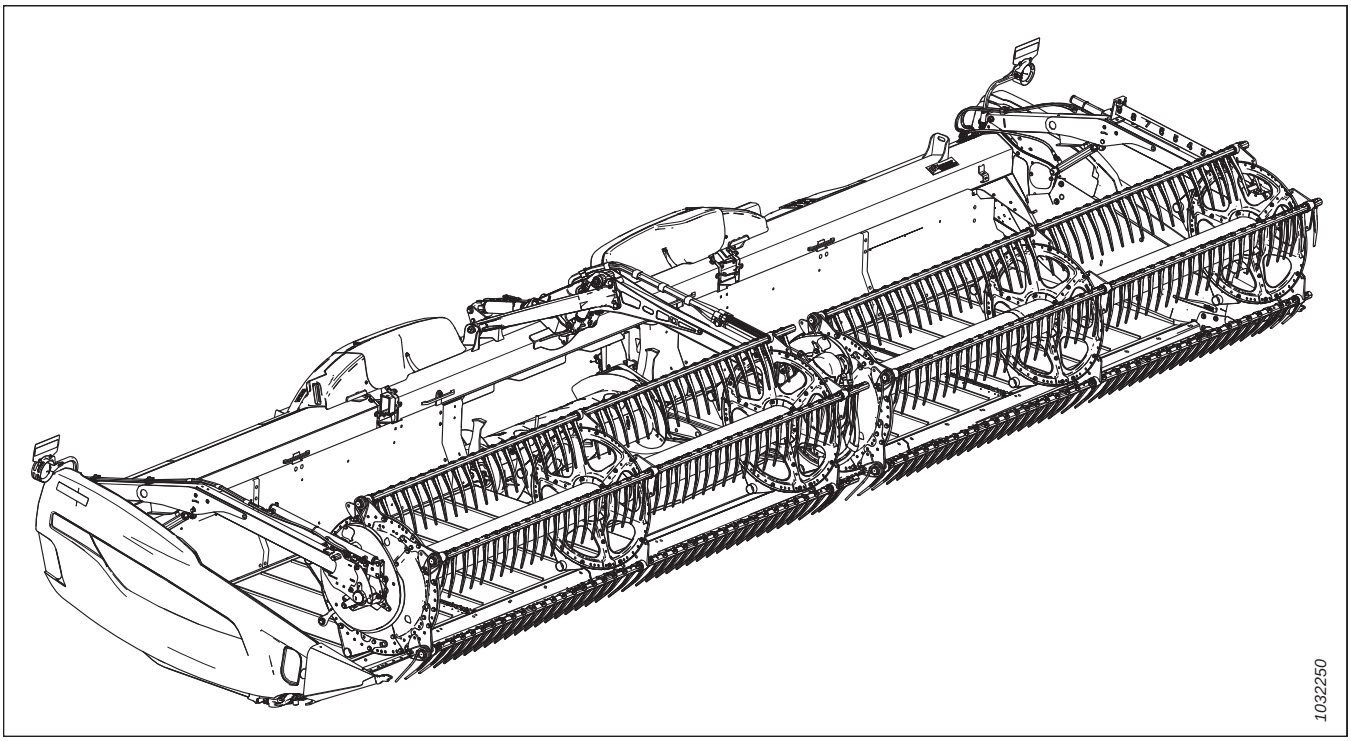

Date de traduction : novembre 2022

NOTE:

Maintenez vos publications MacDon à jour. La version en anglais la plus récente peut être téléchargée de notre site Web (*www.macdon.com*) ou de notre site pour concessionnaires seulement (*https://portal.macdon.com*) (nom d'utilisateur requis).

Les versions tchèque, française, allemande, portugaise, russe et espagnole de ce manuel peuvent être commandées auprès de MacDon, téléchargées depuis le site pour concessionnaires MacDon (*https://portal.macdon.com*) (connexion requise), ou téléchargées sur le site Web de MacDon (*http://www.macdon.com*).

© 2022 MacDon Industries, Ltd.

Les informations contenues dans cette publication sont basées sur les informations dont nous disposons et qui sont en vigueur au moment de l'impression. MacDon Industries, Ltd. ne fait aucune déclaration et ne donne aucune garantie, expresse ou implicite, quant à l'information contenue dans cette publication. MacDon Industries, Ltd. se réserve le droit d'apporter des modifications à tout moment et sans préavis.

Introduction

Ce catalogue de pièces répertorie toutes les pièces de rechange qui peuvent être commandées pour une plateforme de coupe pour moissonneuse-batteuse FlexDraper[MC] série FD2 MacDon (sections 1 à 149) et un module de flottement FM200 (sections 150 à 217).

Pour commander une pièce, assurez-vous de fournir le numéro complet de la pièce. Certaines pièces peuvent varier en fonction de la taille de la plateforme ; assurez-vous de commander la pièce adéquate pour votre appareil.

Les caractères en gras indiquent les mises à jour effectuées dans la révision actuelle. Lors de chaque nouvelle révision, les mises à jour précédentes sont en caractères normaux.

Les connecteurs électriques utilisés sur les produits MacDon sont disponibles à la vente, mais ne figurent pas dans ce catalogue. Pour la liste complète des connecteurs électriques disponibles, consultez le catalogue des pièces du connecteur électrique (MD #169641).

Dans ce catalogue, la gauche et la droite sont déterminées en fonction du point de vue de l'opérateur assis au poste de conduite de la moissonneuse-batteuse. Une flèche est parfois utilisée dans les illustrations pour indiquer la position avant.

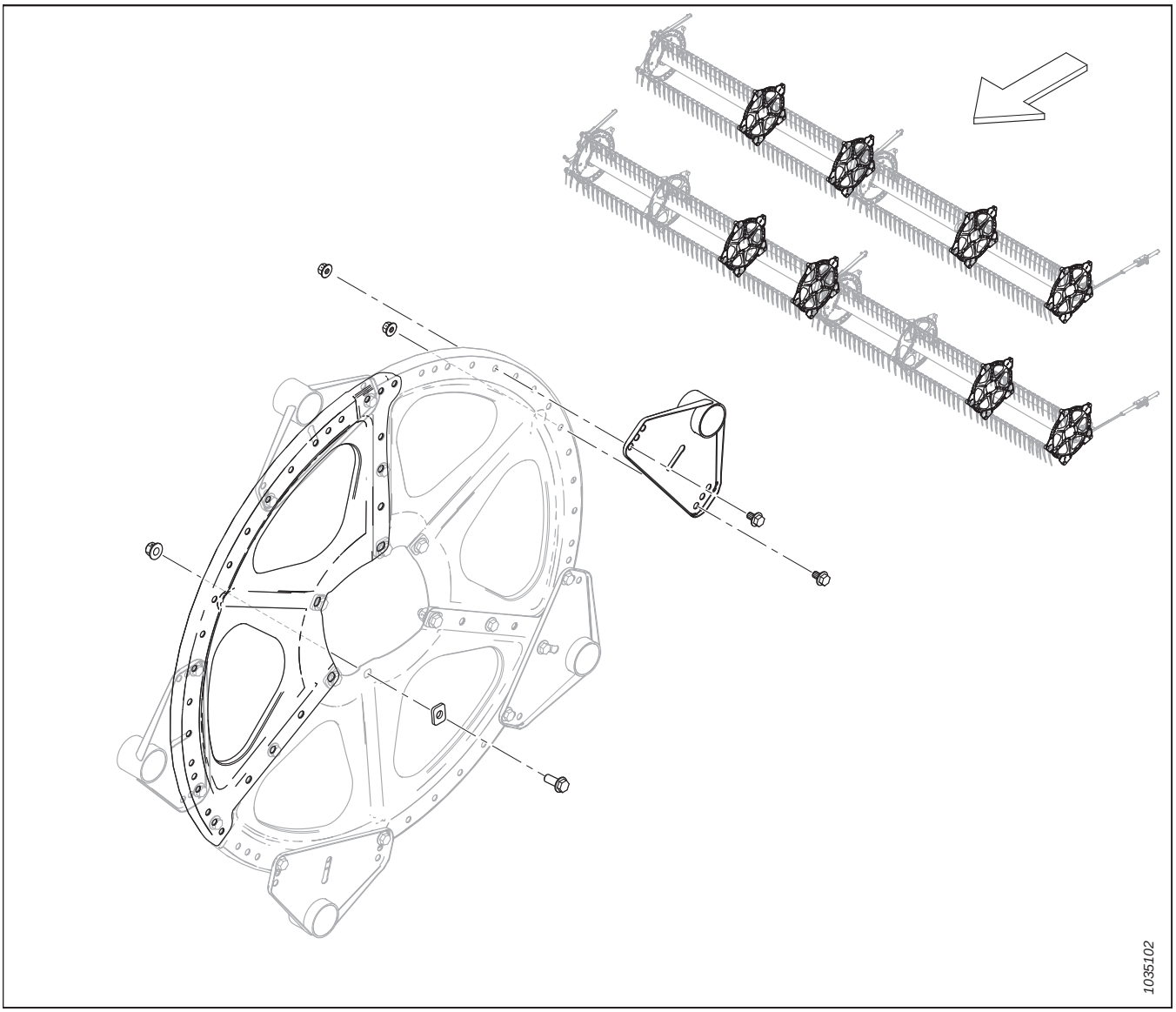

Abréviations

A/B – selon les besoins (la quantité varie)	ENS. – ensemble	BHRN – à col nervuré avec tête en forme de bouton
BV – vanne à boisseau sphérique	SAH – dans le sens contraire des aiguilles d'une montre	CON. – conique (rondelle élastique)
FR – fraisage	C/Av. – complet avec	SH – dans le sens des aiguilles d'une montre
DBLE – double	DC – couteau double	RD – rabatteur double
DT – filetage déformé	FLG – bride	GA – jauge
GR – catégorie	GS – graminées	HD – tête
HDR – plateforme	HFA – hydraulique avant-arrière	HH – tête hexagonale
HNBR – caoutchouc nitrile butadiène hydrogéné	HYD. – hydraulique	DI – diamètre intérieur
IP – intérieur plus (torx plus)	KP – pression du couteau	KR – retour du couteau
LG – long	CG – côté gauche (déterminée à partir de la position de l'opérateur, face vers l'avant)	LK – verrouillage
MACH – usinée	MD – MacDon	AvArM – manuel avant-arrière
MY – année du modèle	NC – filetage américain à gros pas	NF – filetage américain à pas fin
NSS – non vendu séparément	NT – transport étroit	DE – diamètre extérieur
OPT – en option	PO – piloté	PT – à traction (faucheuse conditionneuse)
RC – chaînes de rouleaux	REF – référence, numéro de pièce figurant ailleurs dans le catalogue	REG – normal
CD – côté droit (déterminé à partir de la position de l'opérateur, face vers l'avant)	TRCC – boulon à tête ronde, à col carré ou boulon de carrosserie à col carré	TRCCC – boulon à tête ronde, court, à col carré
RTD – tambour porte-dents rotatif	SAE – Association des ingénieurs automobiles (pièce fabriquée pour répondre aux normes)	SD – tapis latéral
CRT – cranté	SK – couteau simple	SKT HD – tête creuse
SMTH – lisse	VL – véhicule lent	SOCK – douille
SP – plateforme automotrice (andaineuse)	SPCL – spécial	SPH – sphérique
DPP – dentelures par pouce (sections couteaux)	SR – rabatteur simple	STL – acier (inoxydable)
STR – standard	STVR – fourrage	TFL – filetage sur toute la longueur
THD – filetage	TR – rabatteur triple	UCA – vis transversale supérieure
DCNS – couteau double non synchronisé	UNC – filetage unifié à gros pas	UNEF – filetage unifié à pas extra-fin
UNF – filetage unifié à pas fin	UNS – série de filetages unifiés spéciaux	VK – couteau vertical
WF – châssis large	ZP – galvanisé	

Coupures des numéros de série

Le côté du numéro de série sur lequel le tiret (–) apparaît détermine si la pièce est utilisée « jusqu'au » ou « après » le numéro de série indiqué.

Exemple :

- –451189 : utilisé sur les machines dont les numéros de série sont inférieurs ou égaux à 451189.
- 451190– : utilisé sur les machines dont les numéros de série sont égaux ou supérieurs à 451190.

Résumé des modifications – Séries FD2 et FM200 (262044 Rév. A)

Cette liste couvre les changements effectués depuis la dernière révision (215757 Rév. B).

Partie	Résumé des modifications	Usage interne seulement
2 Panneaux d'extrémité du châssis de plateforme, page 3	Remplacement des panneaux d'extrémité 313492 et 313498 par les panneaux d'extrémité 340306 et 340318 ; ajout des isolateurs 340193 et des plaques 340215, suppression des rondelles 30632. Remplacement de l'outil de réglage de la plateforme 258781 par le kit d'outils de réglage de la plateforme 360361. Remplacement du boulon 136151 par la vis 136640. Mise à jour des illustrations 1034729 à 1039294 montrant toutes les modifications.	ECN 61858
	Ajout d'une note de bas de page pour l'isolateur 340193 et la plaque 340215 pour plus de clarté.	Pièces
3 Coffret manuel, goupille de retenue et rangement du couteau, page 5	Remplacement du support de l'étui des manuels 313911 par le support 360175. Mise à jour des illustrations 1034741 à 1039340 montrant toutes les modifications.	ECN 62511
	Ajout du support 360176 et du boulon 136151 de l'étui des manuels FD225. Mise à jour des illustrations 1039340 à 1039364 montrant toutes les modifications.	ECN 62506
	Suppression de la douille torx 164009 de la liste des pièces et de l'illustration. La douille 164009 a été retirée et n'est plus livrée avec les étuis des manuels.	ECN 62840
6 Tiges de division et rangement, page 11	Remplacement du support de rangement de tige 289715 par le support 360127.	ECN 62410
7 Capots du diviseur – MacDon, page 13	Remplacement des capots de diviseur noirs 313611 et 313612 par les capots de diviseur 360554 et 360555 ; ajout du réflecteur rouge 230 mm 165524 à la liste des pièces. Remplacement des capots de diviseur rouges 313613 et 313614 par les capots de diviseur 360552 et 360448, consultez la section *8 Capots du diviseur – Case, page 15*.	ECN 62781
8 Capots du diviseur – Case, page 15	Ajout d'une nouvelle section pour les capots de diviseur avec une nouvelle illustration 1039649.	ECN 62781
9 Capots du diviseur – New Holland, page 17	Ajout d'une nouvelle section pour les capots de diviseur New Holland avec une nouvelle illustration 1039650.	ECN 62781
11 Tapis, page 21	Ajout du kit 319088 de tapis de 25 pieds à la liste des pièces.	ECN 62089
12 Tapis – Panneaux arrière (FD225), page 23	Ajout d'une nouvelle section pour les panneaux arrière FD225 avec une nouvelle illustration 1039393.	ECN 62089
13 Tapis – Panneaux arrière (FD230, FD235, FD240 et FD241) , page 25	Ajout du support de panneau arrière 319375. Remplacement de la vis 320190 par la vis 320290. Mise à jour des illustrations 1031196 à 1039169 montrant toutes les modifications.	ECN 60128
	Remplacement du support intérieur 275575 par le support intérieur 319366, ajout d'une note de bas de page pour plus de clarté. Remplacement de la vis 136209 par la vis 101897. Remplacement de la rondelle 30632 par la rondelle 18637.	ECN 60153
	Remplacement du support de panneau arrière 319375 par 360509, ajout de la vis 320190 pour fixer le support au panneau arrière. Mise à jour de l'illustration 1039169 pour montrer les modifications.	ECN 63190

Partie	Résumé des modifications	Usage interne seulement
14 Tapis – Panneaux arrière (FD245 et FD250), page 27	Remplacement du support intérieur 275575 par le support intérieur 319366, ajout d'une note de bas de page pour plus de clarté. Remplacement de la vis 136209 par la vis 101897. Remplacement de la rondelle 30632 par la rondelle 18637.	ECN 60153
	Remplacement de la vis 320190 par la vis 320290.	ECN 60128
	Remplacement du support de panneau arrière 319375 par 360509, ajout de la vis 320190 pour fixer le support au panneau arrière. Mise à jour des illustrations 1036708 à 1039455 montrant toutes les modifications.	ECN 63190
15 Tapis – Tendeur, page 29	Remplacement des bras de rouleau libre 275248 (CD) et 275899 (CG) par les bras de rouleau libre 319708 (CD) et 319707 (CG). Mise à jour des illustrations 1034762 à 1039330 montrant toutes les modifications.	ECN 62838
	Correction des quantités dans toute la liste ; certaines quantités ne concernent qu'un côté de la plateforme, tandis que d'autres concernent les deux côtés de la plateforme.	Publications
17 Tapis – Tabliers et rails (FD225), page 33	Ajout d'une nouvelle section pour les tabliers et les rails de tapis FD225 avec une nouvelle illustration 1039398.	ECN 62013 ECN 62089
18 Tapis – Tabliers et rails (FD230, FD235, FD240 et FD241), page 35	Remplacement de la vis 320190 par la vis 320290.	ECN 60128
	Ajout d'un rail en plastique standard 360841, d'un rail en plastique court 360150, d'un rail en plastique coudé 360151, d'une cale de rail de tapis 340681 et d'un boulon 136824. Ajout de notes de bas de page et de coupures de numéros de série pour plus de clarté. Mise à jour des illustrations 1031198 à 1039401 montrant toutes les modifications.	ECN 62013
19 Tapis – Tabliers et rails (FD245 et FD250), page 37	Ajout d'un rail en plastique standard 360841, d'un rail en plastique coudé 360151, d'une cale de rail de tapis 340681 et d'un boulon 136824. Ajout de notes de bas de page et de coupures de numéros de série pour plus de clarté. Mise à jour des illustrations 1036725 à 1039407 montrant toutes les modifications.	ECN 62013
20 Tapis – Joints (FD225), page 39	Ajout d'une nouvelle section pour les joints de tapis FD25 avec une nouvelle illustration 1039420.	ECN 62007
21 Tapis – Joints (FD230, FD235 et FD240), page 41	Remplacement de l'écrou à rivet 320204 par l'écrou à rivet 320448.	ECN 63022
22 Tapis – Joints (FD241, FD245 et FD250), page 43	Remplacement de l'écrou à rivet 320204 par l'écrou à rivet 320448.	ECN 63022
24 Articulation d'équilibrage, page 47	Remplacement du tube de bielle de compression 229553 par le tube 319474.	ECN 61079
	Ajout du levier coudé FD225 335851 et la plaque d'écamoussure d'équilibrage FD225 340672 à la liste des pièces.	ECN 62010
	Remplacement de la plaque de maintien de la goupille de flexion 229050 par la plaque 330622. Mise à jour des illustrations 1036479 à 1039339 montrant toutes les modifications.	ECN 63065

Partie	Résumé des modifications	Usage interne seulement
26 Blindage d'articulation flexible – Rabatteur simple (FD225) et rabatteur double (FD230, FD235, FD240 et FD241) , page 55	Mise à jour du titre de chapitre de façon à inclure rabatteur simple (FD225).	Matrice 360177
	Remplacement de la jauge de position flexion 258982 par la jauge de position flexion 360299.	ECN 62811
	Remplacement du support de montage du blindage 283704 par l'ensemble du support du bouclier 323773. Remplacement des écrous nyloc 252807 par des contre-écrous 320448, remplacement du boulon 152655 par la vis 320336. Mise à jour des illustrations 1038754 à 1039358 montrant toutes les modifications.	ECN 62924
27 Blindage d'articulation flexible – Rabatteur triple (FD240), page 57	Remplacement de la jauge de position flexion 258982 par la jauge de position flexion 360299.	ECN 62811
	Remplacement du support de montage du blindage 283704 par l'ensemble du support du bouclier 323773. Remplacement des écrous nyloc 252807 par des contre-écrous 320448, remplacement du boulon 152655 par la vis 320336. Mise à jour des illustrations 1038755 à 1039359 montrant toutes les modifications.	ECN 62924
28 Blindage d'articulation flexible – Rabatteur triple (FD245 et FD250), page 59	Remplacement de la jauge de position flexion 258982 par la jauge de position flexion 360299.	ECN 62811
	Remplacement du support de montage du blindage 283704 par l'ensemble du support du bouclier 323773. Remplacement des écrous nyloc 252807 par des contre-écrous 320448, remplacement du boulon 152655 par la vis 320336. Mise à jour des illustrations 1038920 à 1039360 montrant toutes les modifications.	ECN 62924
29 Doigts, rabatteurs et patins de barre de coupe – Couteau simple, pointu (FD225, FD230, FD235 et FD240), page 61	Mise à jour du titre du chapitre pour inclure FD225 et révision des notes de bas de page pour inclure les quantités de FD225. Ajout du kit 286668 de doigts pointus CS 25 pieds à la liste des pièces.	Matrice 360177 SPEC 286364
31 Doigts, rabatteurs et patins de barre de coupe – Couteau simple, PlugFree^{MC} (FD225, FD230, FD235 et FD240), page 65	Mise à jour du titre du chapitre pour inclure FD225 et révision des notes de bas de page pour inclure les quantités de FD225. Ajout du kit 286679 de doigts PlugFree CS de 25 pieds à la liste des pièces.	Matrice 360177 SPEC 286365
33 Couteaux – Plateformes à couteau simple, sections à dents grossières (FD225), page 69	Ajout d'une nouvelle section pour les couteaux FD225 avec une nouvelle illustration 1039416.	Matrice 360177
35 Couteaux – Plateformes couteau double, sections à dents grossières (FD235 et FD240), page 73	Remplacement des segments de couteaux grossiers arrière CD 286569 et 286570 par 286865 et 286866. Remplacement des kits de couteaux grossiers arrière CD 286604 et 284605 par 286886 et 286887. Remplacement du kit central grossier 286473 par kit 286861. Remplacement du kit central fin 286474 par kit 286862. Remplacement du kit central ultra grossier 286635 par kit 286863. Mise à jour de l'illustration de 1031992 à 1039750 pour montrer la quatrième section supérieure fraisée sur le segment de couteau arrière droit.	ECN 62803

Partie	Résumé des modifications	Usage interne seulement
36 Couteaux – Plateformes à couteau double, sections à dents grossières (FD241), page 77	Remplacement du segment de couteau grossier arrière CD 286570 par 286866. Remplacement du kit de couteau grossier CD 286606 par kit 286888. Remplacement du kit central grossier 286473 par kit 286861. Remplacement du kit central fin 286474 par kit 286862. Remplacement du kit central ultra grossier 286635 par kit 286863. Mise à jour de l'illustration de 1032766 à 1039751 pour montrer la quatrième section supérieure fraisée sur le segment de couteau arrière droit.	ECN 62803
37 Couteaux – Plateformes à couteau double, sections à dents grossières (FD245), page 81	Remplacement du segment de couteau grossier arrière CD 286571 par 286867. Remplacement du kit de couteau grossier CD 286607 par kit 286889. Remplacement du kit central grossier 286473 par kit 286861. Remplacement du kit central fin 286474 par kit 286862. Remplacement du kit central ultra grossier 286635 par kit 286863. Mise à jour de l'illustration de 1034987 à 1039752 pour montrer la quatrième section supérieure fraisée sur le segment de couteau arrière droit.	ECN 62803
38 Couteaux – Plateformes à couteau double, sections à dents grossières (FD250), page 85	Remplacement du segment de couteau grossier arrière CD 286572 par 286868. Remplacement du kit de couteau grossier CD 286608 par kit 286890. Remplacement du kit central grossier 286473 par kit 286861. Remplacement du kit central fin 286474 par kit 286862. Remplacement du kit central ultra grossier 286635 par kit 286863. Mise à jour de l'illustration de 1031993 à 1039753 pour montrer la quatrième section supérieure fraisée sur le segment de couteau arrière droit.	ECN 62803
44 Bras de support et vérins de levage du rabatteur – Bras extérieurs, rabatteur simple, page 99	Ajout d'une nouvelle section avec une nouvelle illustration (1039370).	ECN 62041 ECN 62634
45 Bras de support et vérins de levage du rabatteur – Bras extérieurs, rabatteur double et rabatteur triple, page 101	Révision de la note de bas de page sur le bras 311949 ; remplacement de l'autocollant sur l'enchevêtrement des rabatteurs 313726 par l'autocollant 360541.	ECN 63008
46 Composants du bras de rabatteur – Bras droit, bras simple (FD225), page 103	Ajout d'une nouvelle section avec une nouvelle illustration (1039863).	Matrice 360177 ECN 61201
51 Composants du bras de l'enrouleur – Bras gauche (FD225, FD230, FD235, FD240, FD241, FD245 et FD250), page 113	Mise à jour du titre de chapitre de façon à inclure FD225.	Matrice 360177
52 Rabatteur – Entraînement, bras droit, rabatteur simple, page 115	Ajout d'une nouvelle section avec une nouvelle illustration (1039676).	Matrice 360177 ECN 61201
53 Enrouleur – Entraînement, bras central, rabatteur double et rabatteur triple, page 119	Mise à jour du titre de chapitre pour plus de clarté.	Publications techniques

Partie	Résumé des modifications	Usage interne seulement
56 Rabatteur – Tube à dents, page 127	Ajout des tubes à dents étroites 360201 et des tubes à dents larges 360199 de la FD225. Révision des notes de bas de page et des quantités pour inclure les quantités FD225. Mise à jour de l'illustration de 1032268 à 1039687 pour montrer la configuration de la plateforme à rabatteur simple.	ECN 61201 ECN 62546
	Révision des descriptions et des notes de bas de page sur les bras de levier 228319 et 273877 pour plus de clarté.	Ingénierie Assistance de produit
	Remplacement des doigts en plastique CG 311524 (paquet de 10) par les doigts en plastique CG 360540 (paquet de 10).	ECN 62722
57 Disques de rabatteur – Embout de came et articulation (FD225, FD230, FD235, FD240, FD241, FD245 et FD250), page 131	Mise à jour du titre de chapitre de façon à inclure FD225. Mise à jour des illustrations 1032208 à 1039689.	ECN 61201
58 Disques de rabatteur – Milieu, côté came (FD225, FD235, FD240, FD241, FD245 et FD250), page 133	Mise à jour du titre de chapitre de façon à inclure FD225. Mise à jour des illustrations 1032209 à 1039691.	ECN 61201
59 Disques de rabatteur – Milieu, côté arrière (FD225, FD230, FD235, FD240, FD241, FD245 et FD250), page 135	Mise à jour du titre de chapitre de façon à inclure FD225. Mise à jour des illustrations 1038905 à 1039693.	ECN 61201
60 Disques de rabatteur – Extrémité arrière (FD225, FD230, FD235, FD240, FD241, FD245 et FD250), page 137	Mise à jour du titre de chapitre de façon à inclure FD225. Mise à jour des illustrations 1038904 à 1039695.	ECN 61201
61 Rabatteur – Tubes centraux, rabatteur simple, page 139	Ajout de nouvelle section pour le tube central du rabatteur FD225 avec une nouvelle illustration 1039380.	ECN 62770
68 Patins – Extrémité et centre, page 153	Ajout de notes de bas de page pour les quantités FD225.	ECN 62090
71 Système hydraulique – Entraînement couteau, couteau simple et couteau double, côté gauche (FD225, FD230, FD235, FD240, FD241 et FD245), page 159	Mise à jour du titre de chapitre de façon à inclure FD225. Ajout des conduites hydrauliques 283231, 283232 et 283233 de la FD225. Mise à jour des notes de bas de page pour inclure les quantités FD225.	ECN 62040
75 Système hydraulique – Entraînement tapis (FD225, FD230, FD235, FD240 et FD241), page 173	Mise à jour du titre de chapitre de façon à inclure FD225.	ECN 62040
77 Système hydraulique – Levage et marche avant-arrière, rabatteur simple, bras gauche (FD225), page 177	Ajout d'une nouvelle section pour les systèmes hydrauliques de levage et d'avant-arrière de la FD225 avec une nouvelle illustration 1039571.	ECN 62042

Partie	Résumé des modifications	Usage interne seulement
78 Système hydraulique – Levage et marche avant-arrière, rabatteur simple, bras droit (FD225), page 179	Ajout d'une nouvelle section pour les systèmes hydrauliques de levage et d'avant-arrière de la FD225 avec une nouvelle illustration 1039580.	ECN 62042
87 Système hydraulique – Vis transversale supérieure, page 203	Ajout du faisceau hydraulique B7338 de la VTS FD225 à la liste des pièces.	ECN 62040
	Ajout des conduites hydrauliques 323354 et 323354 FD225 à la liste des pièces.	ECN 63026
88 Système hydraulique – Entraînement du rabatteur, rabatteur simple, page 205	Ajout d'une nouvelle section pour le système hydraulique d'entraînement du rabatteur simple FD225 avec une nouvelle illustration 1039593.	ECN 62042 ECN 62899
89 Système hydraulique – Entraînement du rabatteur, rabatteur double et rabatteur triple, page 209	Révision du titre du chapitre pour plus de clarté. Remplacement des conduites hydrauliques 283089 et 283090 par les conduites 323428 et 323429, ajout du kit de conduites en acier pour l'entraînement du rabatteur 323808 pour répondre à la production précédente.	ECN 62899
90 Hydraulique – ContourMax^{MC}, roues de contour (FD225 et FD230), page 211	Ajout du lot d'ensembles B7340 de plomberie ContourMax FD225 à la liste des pièces.	ECN 62040
	Ajout des conduites hydrauliques 323350, 323351, 323352 et 323353 FD225 à la liste des pièces.	ECN 63026
93 Système hydraulique – Couteau vertical VertiBlade^{MC} (FD225, FD230, FD235, FD241 et FD245), page 223	Ajout du lot d'ensembles B7339 de plomberie VertiBlade FD225 à la liste des pièces.	ECN 62040
	Ajout des conduites hydrauliques 323826, 323827, 323828 et 323829 FD225 à la liste des pièces.	ECN 63026
95 Couvercles de conduites hydrauliques (FD225), page 229	Ajout d'une nouvelle section avec une nouvelle illustration (1039344).	ECN 62009 ECN 62924
96 Couvercles de conduites hydrauliques (FD230, FD235 et FD240), page 231	Inversion des numéros de pièces pour les items n° 2 et n° 4 ; le capot hydraulique long en plastique devrait être 323172 et le capot du collecteur hydraulique gauche devrait être 283963.	Publications
	Remplacement du capot du collecteur hydraulique CG 283693 par le capot 323795. Remplacement du support de connecteur de montage du capot 311513 par l'ensemble support de connecteur 323722. Suppression des contre-écrous et ajout des contre-écrous 320448, remplacement du boulon 152655 par la vis 320336. Mise à jour des illustrations 1038752 à 1039348 montrant toutes les modifications.	ECN 62924
97 Couvercles de conduites hydrauliques (FD241, FD245 et FD250), page 233	Remplacement du capot du collecteur hydraulique CG 283693 par le capot 323795. Remplacement du support de connecteur de montage du capot 311513 par l'ensemble support de connecteur 323722. Suppression des contre-écrous et ajout des contre-écrous 320448, remplacement du boulon 152655 par la vis 320336. Mise à jour des illustrations 1038753 à 1039349 montrant toutes les modifications.	ECN 62924
98 Électrique – Faisceau (FD225), page 235	Ajout d'une nouvelle section pour les pièces du faisceau électrique de la FD225 avec une nouvelle illustration 1039460.	ECN 61187

Partie	Résumé des modifications	Usage interne seulement
99 Électrique – Faisceau (FD230, FD235, FD240, FD241, FD245 et FD250), page 237	Remplacement des faisceaux principaux 323140, 323141, 323037, 323139, 323038 et 323045 par les faisceaux principaux 323207, 323208, 323210, 323209, 323211 et 323212. Mise à jour de l'illustration de 1038788 à 1039633 pour clarifier le routage du faisceau d'extension pour rabatteur triple MY2021/2022 FD240.	ECN 61187
102 Électricité – Capteur de marche avant-arrière du rabatteur, page 243	Ajout de la plaque de support de capteur manquante 340183. Mise à jour des illustrations 1034429 à 1039142 montrant toutes les modifications.	Pièces
103 Électricité – Capteur de vitesse du rabatteur, AGCO et CLAAS, page 245	Révision de la description du disque de capteur de vitesse de rabatteur 228473. Ajout du contre-écrou hexagonal 7674 à la liste des pièces (était précédemment NVS).	ECN 63044
104 Électricité – Capteur de vitesse du rabatteur, John Deere, page 247	Révision de la description du disque de capteur de vitesse de rabatteur 228471.	ECN 63044
105 Électricité – Capteur de vitesse du rabatteur, Rostselmash, page 249	Ajout d'une nouvelle section pour les pièces du capteur de vitesse du rabatteur Rostselmash avec une nouvelle illustration 1039514.	ECN 63044
106 Autocollants et réflecteurs – Série FD2, page 251	Ajout de l'autocollant 340164 sur le verrouillage à came, mise à jour de l'illustration de 1038583 à 1039686.	ECN 61075
	Ajout du réflecteur rouge 230 mm 165524 à la liste des pièces.	ECN 62781
	Remplacement de l'autocollant 313726 sur l'enchevêtrement des rabatteurs par l'autocollant 360541.	ECN 63008
	Ajout de l'autocollant de graissage des 100 heures 115759 à la liste des pièces (item n° 8).	ECN 63277
107 Autocollants – Identification de produit, page 253	Ajout des autocollants 340304 et 340305 du numéro de modèle FD225. Mise à jour des illustrations 1035035 à 1039290 montrant toutes les modifications.	ECN 61693
108 Autocollants – Identification de produit, Case, page 255	Ajout d'une nouvelle section pour les autocollants d'identification des produits Case par la nouvelle illustration 1039658.	ECN 62781
109 Autocollants – Identification de produit, New Holland, page 257	Ajout d'une nouvelle section pour les autocollants d'identification des produits New Holland par la nouvelle illustration 1039659.	ECN 62781
114 (Option) ContourMax[MC] – Roues de contour extérieures, page 267	Remplacement du kit de roues de contour ContourMax B7335 par le kit B7389.	ECN 62724
115 (Option) ContourMax[MC] – Roues de contour intérieures, page 271	Remplacement du kit de roues de contour ContourMax B7335 par le kit B7389. Remplacement du support d'indicateur 340703 et de l'indicateur de hauteur 313447 par le kit d'entretien de la jauge ContourMax 360358. Ajout de notes de bas de page pour plus de clarté.	ECN 62724
	Révision de la note de bas de page sur l'ensemble 323478 ; remplacement de l'autocollant de graissage de 250 heures 323516 par l'autocollant de graissage de 100 heures 115759.	ECN 63277
116 (En option) ContourMax[MC] – Kit d'entretien de la jauge, page 275	Ajout d'une nouvelle section pour le kit d'entretien de la jauge ContourMax 360358 par la nouvelle illustration 1039500.	ECN 62724

Partie	Résumé des modifications	Usage interne seulement
117 (En option) ContourMax[MC] – Détection de la hauteur – John Deere série X9, page 277	Suppression du kit indicateur ContourMax B7349 et ajout du kit d'entretien de la jauge ContourMax 360358.	ECN 62724
	Mise à jour de l'illustration de 1038919 à 1039283 pour montrer les emplacements du boulon 184662 (quincaillerie A), de l'écrou 135799 (quincaillerie B) et de l'écrou 320218 (quincaillerie L).	Publications
122 (En option) Kits de conversion des capots du diviseur, page 297	Ajout d'une nouvelle section pour les kits de conversion des capots du diviseur par la nouvelle illustration 1039667.	ECN 62956
124 (En option) Kits de doigts à quatre points, couteau simple, page 303	Ajout d'une nouvelle section pour les kits de doigts à quatre points à couteau simple avec une nouvelle illustration 1039619.	ECN 62217
125 (En option) Kit de doigts à quatre points, couteau double, page 305	Ajout d'une nouvelle section pour les kits de doigts à quatre points à couteau double avec une nouvelle illustration 1039618.	ECN 62217
128 (En option) Kits de conversion de tube de doigts de rabatteur – Rabatteur double, 5 tiges à 6 tiges, page 311	Ajout d'une nouvelle section pour les kits de conversion de tube à doigts B7357-B7359 à rabatteur double, 5 tiges et 6 tiges, avec une nouvelle illustration 1039714.	ECN 62535
129 (En option) Kits de conversion de tube de doigts de rabatteur – Rabatteur double, 6 tiges à 9 tiges, page 315	Ajout d'une nouvelle section pour les kits de conversion de tube à doigts B7362 à rabatteur double, 6 tiges et 9 tiges, avec une nouvelle illustration 1039715.	ECN 62535
133 (Option) Kit d'entretien – Doigts pointus, couteaux grossiers, page 325	Ajout du faisceau B7155 à la liste des pièces.	ECN 62799
134 (Option) Kit d'entretien – Doigts PlugFree[MC], couteaux grossiers, page 327	Ajout du faisceau B7156 à la liste des pièces.	ECN 62799
135 (Option) Kit d'entretien Plus – Couteau simple, page 329	Remplacement des doigts en plastique coudés CG 311524 par les doigts 360540.	ECN 62799
136 (Option) Kit d'entretien Plus – Couteau double, page 331	Remplacement des doigts en plastique coudés CG 311524 par les doigts 360540. Remplacement du kit central grossier 286473 par le kit 286861, mise à jour de l'illustration de 1039589 à 1039755 pour montrer la section de couteau et la quincaillerie ajoutées.	ECN 62799
142 (Option) Accessoire Tournesol – Kit de base – Bacs et supports, page 349	Ajout du boulon (136339) et de l'écrou (136342) dans la liste des pièces. Mise à jour de l'illustration de 1038872 à 1039704 pour montrer comment les bacs d'extrémité sont fixés à la plateforme.	ECN 63376
146 (En option) Vis transversale supérieure – Vis sans fin en deux parties (FD225, FD230, FD235 et FD241), page 359	Ajout du kit VTS FD225 B6413 et des vis sans fin FD225 233654 et 233655 à la liste des pièces.	B6413 ECN 62091
150 Composants châssis – Module de flottement, page 375	Remplacement du capot latéral de la vis d'alimentation 347558 par le kit 357512. Ajout des pièces d'usure du kit 357512 à la liste des pièces et mise à jour de l'illustration de 1036532 à 1039478 pour montrer les modifications.	ECN 62628
152 Ensemble de pompe, page 379	Ajout d'une référence croisée à la section des pièces d'entretien du nouvel ensemble de pompe.	ECN 60591

Partie	Résumé des modifications	Usage interne seulement
153 Pompe intégrée – Pièces d'usure, page 381	Ajout d'une nouvelle section pour les pièces d'usure de l'ensemble de pompe 337774 avec une nouvelle illustration 1039434.	ECN 60591
155 Ensemble prise d'entraînement, page 389	Remplacement du numéro de la pièce non réparable 328196 par NVS.	Pièces
	Ajout du boulon 320180. Mise à jour des illustrations 1034466 à 1039341 montrant toutes les modifications.	ECN 63056
158 Kits de conversion de la prise de force d'entrée, page 399	Ajout d'une nouvelle section pour les kits de conversion de la prise de force B7312 et B7317 avec une nouvelle illustration 1039521.	ECN 61789 ECN 63044
159 Tambour de la vis d'alimentation et composants internes, page 401	Ajout de l'ensemble complet de la vis d'alimentation 322372 à la liste des pièces.	Pièces
170 Tablier d'alimentation – Châssis, broches de pivot et support avant, page 433	Remplacement de l'ensemble de tablier d'alimentation 347456 par l'ensemble 357386. Remplacement du châssis porteur 295378 par le châssis 347665.	ECN 62559
174 Système hydraulique – Vérin d'inclinaison et inclinaison de la plateforme/avant arrière du rabatteur, page 441	Suppression du joint de garniture de bord 162116 et ajout de la courroie de sangle 295927. Mise à jour des illustrations 1038294 à 1039337 montrant toutes les modifications.	ECN 63068
	Ajout d'une nouvelle section pour Case et New Holland FM200 pour les pièces électriques de la cabine de moissonneuse-batteuse avec une nouvelle illustration 1039723.	Pièces
181 Autocollants et réflecteurs – FM200, page 459	Ajout de l'autocollant de sécurité pour le retour de la clé 360655. Mise à jour des illustrations 1038652 à 1039342 montrant toutes les modifications.	ECN 63204
	Remplacement de l'autocollant de réglage du flottement 337475 par 360716. Mise à jour de l'illustration 1039342 pour montrer les modifications.	ECN 63304
182 Challenger[MD], Massey Ferguson[MD] et Gleaner[MD] – Ens. complémentaire du module de flottement, page 461	Remplacement du capot supérieur de la vis d'alimentation 328356 par le capot supérieur 357195.	ECN 62628
185 Série IDEAL[MC] – Ensemble complémentaire du module de flottement, page 469	Remplacement du capot supérieur de la vis d'alimentation 328356 par le capot supérieur 357195.	ECN 62628
188 Boîtier – Ens. complémentaire du module de flottement, page 477	Remplacement du capot supérieur de la vis d'alimentation 328356 par le capot supérieur 357195.	ECN 62628
190 Case IH de séries 2300/ 2500 – Ens. complémentaire du module de flottement, page 481	Ajout d'une nouvelle section pour l'adaptation du module de flottement sur Case IH 2300/2500 avec une nouvelle illustration 1039533.	ECN 61789
191 Case IH séries 2300/ 2500 – Adaptation hydraulique/ électrique, page 483	Ajout d'une nouvelle section pour l'adaptation hydraulique/ électrique sur Case IH 2300/2500 avec une nouvelle illustration 1039536.	ECN 61789

Partie	Résumé des modifications	Usage interne seulement
192 CLAAS – Ens. Complémentaire module de flottement, page 485	Ajout de la rondelle 184714 et du boulon 184675. Mise à jour de l'illustration pour montrer les modifications.	ECN 62595
	Remplacement du capot supérieur de la vis d'alimentation 328356 par le capot supérieur 357195.	ECN 62628
	Remplacement du levier de pivot 347569 par le levier 304669. Mise à jour des illustrations 1036830 à 1039300 montrant toutes les modifications.	ECN 63222
193 CLAAS – Adaptation hydraulique/électrique (modèles 2022 et antérieurs), page 487	Ajout de la rondelle 184711 à la liste des pièces d'usure pour la vanne sélectrice CLAAS 328548.	ECN 60926
	Remplacement du support de coupleur 314580 par le support 347954.	ECN 61979
	Ajout d'une référence croisée avec le kit d'intégration CLAAS. Le kit d'intégration est disponible en option sur les machines des modèles de 2022 et antérieurs, mais il est désormais proposé en option standard sur les machines des modèles de 2023 et ultérieurs.	ECN 62841
	Remplacement du faisceau d'adaptation hydraulique/ électrique CLAAS B7058 par le faisceau d'adaptation électrique B7405 et du faisceau d'adaptation hydraulique B7406. Révision du titre du chapitre et des notes de bas de page pour plus de clarté.	ECN 62959
	Ajout de descriptions de pièces pour le module de commande de valve, la rondelle de blocage et l'écrou de panneau à l'item de référence n° 28 et révision de la note de bas de page associée pour plus de clarté. Ajout du boîtier de diode 283215 à la liste des pièces et à l'illustration. Mise à jour des illustrations 1038828 à 1039482 montrant toutes les modifications.	Ingénierie
194 CLAAS – Adaptation hydraulique (modèles 2023 et ultérieurs), page 491	Ajout d'une nouvelle section pour l'adaptation hydraulique à partir des modèles CLAAS 2023 et ultérieurs par la nouvelle illustration 1039495. Remplacement du faisceau d'adaptation hydraulique/électrique CLAAS B7058 par le faisceau d'adaptation électrique B7405 et le faisceau d'adaptation hydraulique B7406 pour les modèles de 2023.	ECN 62959
195 CLAAS – Adaptation électrique (2023 et plus), page 495	Ajout d'une nouvelle section pour l'adaptation électrique à partir des modèles CLAAS 2023 et ultérieurs avec une nouvelle illustration 1039492. Remplacement du faisceau d'adaptation hydraulique/électrique CLAAS B7058 par le faisceau d'adaptation électrique B7405 et le faisceau d'adaptation hydraulique B7406 pour les modèles de 2023.	ECN 62841 ECN 62959
197 John Deere série S – Ens. complémentaire du module de flottement, page 499	Remplacement du capot supérieur de la vis d'alimentation 328356 par le capot supérieur 357195.	ECN 62628
199 John Deere série T – Ens. complémentaire du module de flottement, page 505	Remplacement du capot supérieur de la vis d'alimentation 328356 par le capot supérieur 357195.	ECN 62628
200 John Deere série X9 – Ens. complémentaire du module de flottement, page 507	Remplacement du capot supérieur de la vis d'alimentation 328356 par le capot supérieur 357195.	ECN 62628

Partie	Résumé des modifications	Usage interne seulement
202 John Deere, série X9 – Jeu complémentaire électrique, page 513	Ajout des fiches d'identification de plateforme 357046, 357047 et 357050-357054 à la fiche P213A sur le faisceau d'adaptation 347560. Mise à jour des illustrations 1038694 à 1039630 montrant toutes les modifications.	UECN 31491 UECN 31492 ECN 62191 ECN 63367 ECN 63388
203 New Holland CR large – Ens. complémentaire module de flottement, page 515	Remplacement du capot supérieur de la vis d'alimentation 328356 par le capot supérieur 357195.	ECN 62628
208 Kit d'adaptateur de contrôle de hauteur automatique de la plateforme de 10 V New Holland, page 525	Ajout d'une nouvelle section pour le kit d'adaptateur 10 volts B7241 de New Holland par une nouvelle illustration 1039669.	ECN 59665 Assistance de produit
209 Rostselmash – Adaptation du module de flottement, page 527	Ajout d'une nouvelle section pour l'adaptation du module de flottement Rostselmash avec une nouvelle illustration 1039525.	ECN 63044
210 Rostselmash – Adaptation hydraulique/électrique, page 529	Ajout d'une nouvelle section pour l'adaptation hydraulique/ électrique Rostselmash avec une nouvelle illustration 1039524.	ECN 63044
213 (Option) Remplisseuses et bielles FM200, page 537	Remplacement du capot latéral de la vis d'alimentation 347558 par le kit 357512. Ajout des pièces d'usure du kit 357512 à la liste des pièces et mise à jour de l'illustration de 1038716 à 1039547.	ECN 62628
215 (Option) Kit d'intégration – CLAAS, page 541	Ajout du boîtier de diode 283215 comme pièce de rechange pour le faisceau 337119.	Ingénierie

Introduction i
Abréviations ii
Coupures des numéros de série iii
Résumé des modifications – Séries FD2 et FM200 (262044 Rév. A) iv

1 Châssis de plateforme – Composants 1
2 Panneaux d'extrémité du châssis de plateforme 3
3 Coffret manuel, goupille de retenue et rangement du couteau 5
4 Bac à pierres 7
5 Cônes de séparation 9
6 Tiges de division et rangement 11
7 Capots du diviseur – MacDon 13
8 Capots du diviseur – Case 15
9 Capots du diviseur – New Holland 17
10 Composants de montage du capot du diviseur 19
11 Tapis 21
12 Tapis – Panneaux arrière (FD225) 23
13 Tapis – Panneaux arrière (FD230, FD235, FD240 et FD241) 25
14 Tapis – Panneaux arrière (FD245 et FD250) 27
15 Tapis – Tendeur 29
16 Tapis – Rouleau d'entraînement 31
17 Tapis – Tabliers et rails (FD225) 33
18 Tapis – Tabliers et rails (FD230, FD235, FD240 et FD241) 35
19 Tapis – Tabliers et rails (FD245 et FD250) 37
20 Tapis – Joints (FD225) 39
21 Tapis – Joints (FD230, FD235 et FD240) 41
22 Tapis – Joints (FD241, FD245 et FD250) 43
23 Déflecteurs de tapis – Étroit 45
24 Articulation d'équilibrage 47
25 Blindage d'articulation flexible – Charnière du tube de fond 53
26 Blindage d'articulation flexible – Rabatteur simple (FD225) et rabatteur double (FD230, FD235, FD240 et FD241) 55
27 Blindage d'articulation flexible – Rabatteur triple (FD240) 57
28 Blindage d'articulation flexible – Rabatteur triple (FD245 et FD250) 59
29 Doigts, rabatteurs et patins de barre de coupe – Couteau simple, pointu (FD225, FD230, FD235 et FD240) 61
30 Doigts, rabatteurs et patins de barre de coupe – Couteau double, pointu (FD235, FD240, FD241, FD245 et FD250) 63
31 Doigts, rabatteurs et patins de barre de coupe – Couteau simple, PlugFree^{MC} (FD225, FD230, FD235 et FD240) 65
32 Doigts, rabatteurs et patins de barre de coupe – Couteau double, PlugFree^{MC} (FD240, FD241, FD245 et FD250) 67
33 Couteaux – Plateformes à couteau simple, sections à dents grossières (FD225) 69
34 Couteaux – Plateformes couteau simple, sections à dents grossières (FD230, FD235 et FD240) 71
35 Couteaux – Plateformes couteau double, sections à dents grossières (FD235 et FD240) 73
36 Couteaux – Plateformes à couteau double, sections à dents grossières (FD241) 77

37 Couteaux – Plateformes à couteau double, sections à dents grossières (FD245) 81
38 Couteaux – Plateformes à couteau double, sections à dents grossières (FD250) 85
39 Entraînement de couteau – Couteau simple et double 89
40 Boîtier d'entraînement de couteau 91
41 Bras de support et vérins de levage du rabatteur – Bras central (FD230, FD235, FD240 et FD241) 93
42 Bras de support et vérins de levage du rabatteur – Bras central, côté droit (FD240, FD245 et FD250) 95
43 Bras de support et vérins de levage du rabatteur – Bras central, côté gauche (FD240, FD245 et FD250) 97
44 Bras de support et vérins de levage du rabatteur – Bras extérieurs, rabatteur simple 99
45 Bras de support et vérins de levage du rabatteur – Bras extérieurs, rabatteur double et rabatteur triple 101
46 Composants du bras de rabatteur – Bras droit, bras simple (FD225) 103
47 Composants de bras de rabatteur – Bras droit, rabatteur double (FD230, FD235, FD240 et FD241) 105
48 Composants de bras de rabatteur – Bras droit, rabatteur triple (FD240, FD245 et FD250) 107
49 Composants du bras de rabatteur – Bras central (FD230, FD235, FD240, FD241, FD245 et FD250) 109
50 Composants de bras de rabatteur – Bras centre droit, rabatteur triple (FD240, FD245 et FD250) 111
51 Composants du bras de l'enrouleur – Bras gauche (FD225, FD230, FD235, FD240, FD241, FD245 et FD250) 113
52 Rabatteur – Entraînement, bras droit, rabatteur simple 115
53 Enrouleur – Entraînement, bras central, rabatteur double et rabatteur triple 119
54 Rabatteur – Composants de came, bras droit 123
55 Rabatteur – Composants de came, bras droit centre, rabatteur triple (FD240, FD245 et FD250) 125
56 Rabatteur – Tube à dents 127
57 Disques de rabatteur – Embout de came et articulation (FD225, FD230, FD235, FD240, FD241, FD245 et FD250) 131
58 Disques de rabatteur – Milieu, côté came (FD225, FD235, FD240, FD241, FD245 et FD250) 133
59 Disques de rabatteur – Milieu, côté arrière (FD225, FD230, FD235, FD240, FD241, FD245 et FD250) 135
60 Disques de rabatteur – Extrémité arrière (FD225, FD230, FD235, FD240, FD241, FD245 et FD250) 137
61 Rabatteur – Tubes centraux, rabatteur simple 139
62 Rabatteur – Tube central, rabatteur double 141
63 Rabatteur – Tube central, rabatteur triple 143
64 Rabatteur – Capots, embout de came, intérieur 145
65 Rabatteur – Capots, embout de came, extérieur 147
66 Rabatteur – Capots, extrémité arrière, intérieur 149
67 Rabatteur – Capots, extrémité arrière, extérieur 151
68 Patins – Extrémité et centre 153
69 Système hydraulique – Raccords et colliers de serrage du collecteur 155
70 Système hydraulique – Bouchons de collecteur 157
71 Système hydraulique – Entraînement couteau, couteau simple et couteau double, côté gauche (FD225, FD230, FD235, FD240, FD241 et FD245) 159
72 Système hydraulique – Entraînement de couteau, couteau double, côté gauche (FD250) 163
73 Système hydraulique – Entraînement couteau, couteau double, côté droit (FD235, FD240 et FD241) 165
74 Système hydraulique – Entraînement couteau, couteau double, côté droit (FD245 et FD250) 169
75 Système hydraulique – Entraînement tapis (FD225, FD230, FD235, FD240 et FD241) 173
76 Système hydraulique – Entraînement tapis (FD245 et FD250) 175

77 Système hydraulique – Levage et marche avant-arrière, rabatteur simple, bras gauche (FD225) 177
78 Système hydraulique – Levage et marche avant-arrière, rabatteur simple, bras droit (FD225) 179
79 Système hydraulique – Levage et marche avant-arrière, rabatteur double, bras gauche (FD230, FD235, FD240 et FD241) 183
80 Système hydraulique – Levage et marche avant-arrière, rabatteur double, bras central (FD230, FD235, FD240 et FD241) 185
81 Système hydraulique – Levage et marche avant-arrière, rabatteur double, bras droit (FD230 et FD235)..... 187
82 Système hydraulique – Levage et marche avant-arrière, rabatteur double, bras droit (FD240 et FD241)..... 189
83 Système hydraulique – Levage et marche avant-arrière, rabatteur triple, bras gauche (FD240, FD245 et FD250) 193
84 Système hydraulique – Levage et marche avant-arrière, rabatteur triple, bras central, côté gauche (FD240, FD245 et FD250) 195
85 Système hydraulique – Levage et marche avant-arrière, rabatteur triple, bras central côté droit (FD240, FD245 et FD250) 197
86 Système hydraulique – Levage et marche avant-arrière, rabatteur triple, bras droit (FD240, FD245 et FD250) 199
87 Système hydraulique – Vis transversale supérieure..... 203
88 Système hydraulique – Entraînement du rabatteur, rabatteur simple 205
89 Système hydraulique – Entraînement du rabatteur, rabatteur double et rabatteur triple..... 209
90 Hydraulique – ContourMax^{MC}, roues de contour (FD225 et FD230)..... 211
91 Système hydraulique – ContourMax^{MC}, roues de contour (FD235)..... 215
92 Système hydraulique – ContourMax^{MC}, roues de contours (FD240, FD241, FD245 et FD250) 219
93 Système hydraulique – Couteau vertical VertiBlade^{MC} (FD225, FD230, FD235, FD241 et FD245)..... 223
94 Système hydraulique – Couteau vertical VertiBlade^{MC} (FD250) 227
95 Couvercles de conduites hydrauliques (FD225)..... 229
96 Couvercles de conduites hydrauliques (FD230, FD235 et FD240) 231
97 Couvercles de conduites hydrauliques (FD241, FD245 et FD250) 233
98 Électrique – Faisceau (FD225) 235
99 Électrique – Faisceau (FD230, FD235, FD240, FD241, FD245 et FD250) 237
100 Électricité – Feux de gabarit 239
101 Électricité – capteur de hauteur du rabatteur..... 241
102 Électricité – Capteur de marche avant-arrière du rabatteur..... 243
103 Électricité – Capteur de vitesse du rabatteur, AGCO et CLAAS..... 245
104 Électricité – Capteur de vitesse du rabatteur, John Deere..... 247
105 Électricité – Capteur de vitesse du rabatteur, Rostselmash..... 249
106 Autocollants et réflecteurs – Série FD2 251
107 Autocollants – Identification de produit..... 253
108 Autocollants – Identification de produit, Case..... 255
109 Autocollants – Identification de produit, New Holland 257
110 Autocollants – Français..... 259
111 Autocollants – Portugais..... 261
112 Autocollants – Russe..... 263
113 Autocollants – Espagnol..... 265
114 (Option) ContourMax^{MC} – Roues de contour extérieures 267

115 (Option) ContourMax[MC] – Roues de contour intérieures 271
116 (En option) ContourMax[MC] – Kit d'entretien de la jauge 275
117 (En option) ContourMax[MC] – Détection de la hauteur – John Deere série X9 277
118 (Option) Releveurs de récolte et rack de rangement 281
119 (Option) Support rangement diviseur 283
120 (Option) EasyMove[MC] – Transport à vitesse lente, kit de base et roues stabilisatrices 285
121 (Option) EasyMove[MC] – Transport à vitesse lente, roues, pneus et barres de remorquage 293
122 (En option) Kits de conversion des capots du diviseur 297
123 (Option) Diviseurs de récolte flottants 299
124 (En option) Kits de doigts à quatre points, couteau simple 303
125 (En option) Kit de doigts à quatre points, couteau double 305
126 (Option) Pédale d'inclinaison de la plateforme 307
127 (Option) Patins forte usure 309
128 (En option) Kits de conversion de tube de doigts de rabatteur – Rabatteur double, 5 tiges à 6 tiges 311
129 (En option) Kits de conversion de tube de doigts de rabatteur – Rabatteur double, 6 tiges à 9 tiges 315
130 (Option) Rabatteur – Deux vitesses 319
131 Tiges de diviseurs à riz (en option) 321
132 (Option) Kit de pare-pierres 323
133 (Option) Kit d'entretien – Doigts pointus, couteaux grossiers 325
134 (Option) Kit d'entretien – Doigts PlugFree[MC], couteaux grossiers 327
135 (Option) Kit d'entretien Plus – Couteau simple 329
136 (Option) Kit d'entretien Plus – Couteau double 331
137 (Option) Kit de stabilisation des pentes latérales 335
138 (Option) Roues stabilisatrices 337
139 (Option) Kit de doigts en acier 341
140 (Option) Phares de chaume 343
141 (Option) Accessoire Tournesol – Kit de base – Barre d'appui et déflecteurs 345
142 (Option) Accessoire Tournesol – Kit de base – Bacs et supports 349
143 (En option) Accessoire pour tournesol – Kits déflecteurs (rabatteur double) 351
144 (En option) Accessoire pour tournesol – Kits déflecteurs (rabatteur triple) 353
145 (Option) Accessoire tournesol – Bacs 357
146 (En option) Vis transversale supérieure – Vis sans fin en deux parties (FD225, FD230, FD235 et FD241) 359
147 (En option) Vis transversale supérieure – Vis sans fin en trois parties (FD240, FD245 et FD250) 365
148 (Option) VertiBlade[MC] Kit couteau vertical 369
149 (Option) VertiBlade[MC] Composants couteau vertical 371
150 Composants châssis – Module de flottement 375
151 Pompe, boîte de vitesse et prise d'entraînement 377
152 Ensemble de pompe 379
153 Pompe intégrée – Pièces d'usure 381
154 Ensemble boîte de vitesse 385
155 Ensemble prise d'entraînement 389
156 Support et transmission d'entrée 393
157 Transmission d'entrée et Support – Angle élevé 395

158 Kits de conversion de la prise de force d'entrée 399
159 Tambour de la vis d'alimentation et composants internes 401
160 Ensemble vis d'alimentation – Bras droit 403
161 Ensemble vis d'alimentation – Bras gauche 407
162 Vis d'alimentation – Articulation du flottement 411
163 Compléments de vis d'alimentation 413
164 Kits de conversion de la vis d'alimentation – Doigts et spires 415
165 Vis d'alimentation – Conduites de graissage 417
166 Articulation du flottement, réglage et mesure du flottement 419
167 Ressorts de flottement de la plateforme 423
168 Composants de fixation du module de flottement et de la remplisseuse – FM200 à la série FD2 (2021 et antérieures) 425
169 Composants de fixation du module de flottement et de la remplisseuse – FM200 à la série FD2 (modèles 2022 et antérieurs) 429
170 Tablier d'alimentation – Châssis, broches de pivot et support avant 433
171 Tablier d'alimentation – Tapis 435
172 Tablier d'alimentation – Entraînement/rouleau libre et tendeur 437
173 Tablier d'alimentation – Bacs et remplisseuses 439
174 Système hydraulique – Vérin d'inclinaison et inclinaison de la plateforme/avant arrière du rabatteur 441
175 Système hydraulique – Tablier d'alimentation 445
176 Système hydraulique – Aspiration et retour 447
177 Système hydraulique – Rabatteur double, du module de flottement au collecteur de la plateforme 449
178 Système hydraulique – Rabatteur triple, du module de flottement au collecteur de la plateforme 451
179 Électricité – Base 453
180 Électricité – Du FM200 à la cabine de moissonneuse-batteuse 455
181 Autocollants et réflecteurs – FM200 459
182 Challenger[MD], Massey Ferguson[MD] et Gleaner[MD] – Ens. complémentaire du module de flottement 461
183 Gleaner[MD] – Ens. complémentaire du déflecteur ultra étroit 463
184 Challenger[MD], Massey Ferguson[MD] et Gleaner[MD] – Ens. complémentaire hydraulique/électrique 465
185 Série IDEAL[MC] – Ensemble complémentaire du module de flottement 469
186 Série IDEAL[MC] – Ensemble complémentaire hydraulique/électrique 471
187 Séries Challenger[MD], Massey Ferguson[MD] et IDEAL[MD] – Ens. complémentaire vis d'alimentation 475
188 Boîtier – Ens. complémentaire du module de flottement 477
189 Boîtier – Ens. complémentaire hydraulique/électrique 479
190 Case IH de séries 2300/2500 – Ens. complémentaire du module de flottement 481
191 Case IH séries 2300/2500 – Adaptation hydraulique/électrique 483
192 CLAAS – Ens. Complémentaire module de flottement 485
193 CLAAS – Adaptation hydraulique/électrique (modèles 2022 et antérieurs) 487
194 CLAAS – Adaptation hydraulique (modèles 2023 et ultérieurs) 491
195 CLAAS – Adaptation électrique (2023 et plus) 495
196 CLAAS – Ens. complémentaire vis d'alimentation 497
197 John Deere série S – Ens. complémentaire du module de flottement 499
198 John Deere série S et T – Ens. complémentaire hydraulique/électrique 501

199 John Deere série T – Ens. complémentaire du module de flottement 505
200 John Deere série X9 – Ens. complémentaire du module de flottement 507
201 John Deere, série X9 – Jeu complémentaire hydraulique 509
202 John Deere, série X9 – Jeu complémentaire électrique 513
203 New Holland CR large – Ens. complémentaire module de flottement 515
204 New Holland CR large – Ens. complémentaire hydraulique/électrique 517
205 New Holland CR large – Ens. complémentaire vis d'alimentation 519
206 New Holland CR large – Ens. complémentaire spire 521
207 New Holland CR large – Ens. complémentaire déflecteur 523
208 Kit d'adaptateur de contrôle de hauteur automatique de la plateforme de 10 V New Holland 525
209 Rostselmash – Adaptation du module de flottement 527
210 Rostselmash – Adaptation hydraulique/électrique 529
211 (Option) Kits de spires de la vis d'alimentation 533
212 (En option) Remplisseuse FM200 interface complet – Série FD2 535
213 (Option) Remplisseuses et bielles FM200 537
214 (Option) Extension Hillside 539
215 (Option) Kit d'intégration – CLAAS 541
216 (Option) Kit d'intégration – John Deere 543
217 (Option) Cornières d'alimentation 545
Index 548

1 Châssis de plateforme – Composants

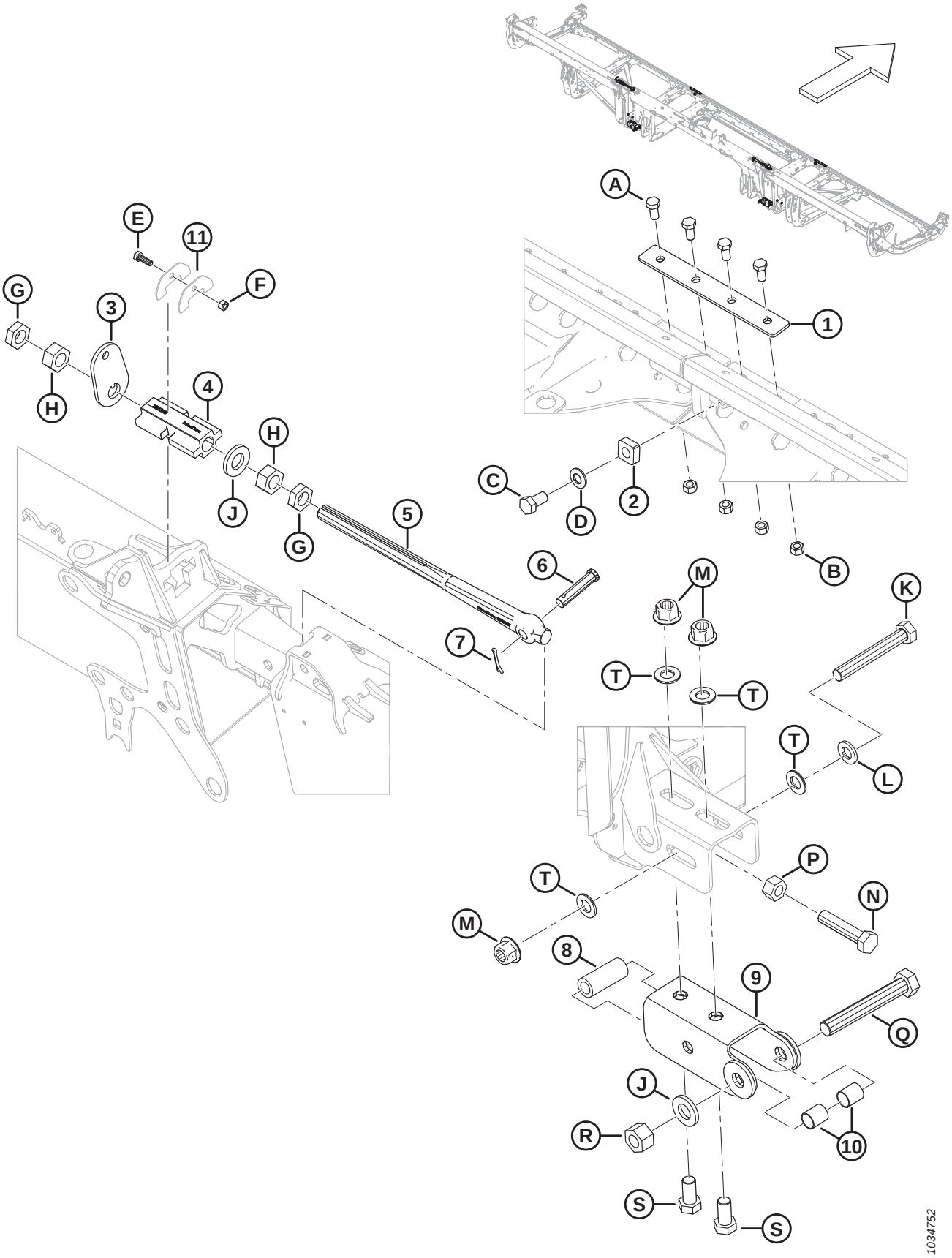

CHÂSSIS DE PLATEFORME – COMPOSANTS

Réf.	Numéro de pièce	Description	Qté	Numéro de série
1	288438	BARRE	2	
2	266277	BUTÉE – CHARNIÈRE	2	
3	258835	RONDELLE – VERROU D'AILE	2	
4	258383	VERROU – VERROU D'AILE USINÉ	2	
5	258637	BIELLE – RÉGL. BIELLE DE VERROUILLAGE	2	
6	18704	AXE – CHAPE, 15 X 68 MM LT	2	
7	18607	GOUPILLE – FENDUE 5/32 DIA. X 1,5 ZP	2	
8	52129	ENTRETOISE	2	
9	312704	ÉCAMOUSSURE – ASS. SOUDÉ	2	
10	258843	BAGUE	4	
11	NSS	PLAQUE – SYST. RETENUE BIELLE VERROUILLAGE	4	
A	50155	BOULON – TÊTE HEX. PFL M12 X 1,75 X 25-8,8-AA1J		
B	184694	ÉCROU – HEX. M12 X 1,75-8-AA1J		
C	136143	BOULON – TÊTE HEX. PFL M16 X 2 X 30-10,9-AA1J		
D	184718	RONDELLE – RESSORT CONIQUE M16 ACIER SAE 1050-1075		
E	184652	BOULON – TÊTE HEX. PFL M8 X 1,25 X 25-8,8-AA1J		
F	30856	ÉCROU – HEX. M8 X 1,25-9-AA1J		
G	136513	ÉCROU – HEX. FIN M24 X 1,5-8-AA1J		
H	136512	ÉCROU – HEX. FIN M24 X 1,5-8-AA1J		
J	31774	RONDELLE – PLATE 1-1/8-30HRC-AC0C		
K	136887	BOULON – TÊTE HEX. M20 X 2,5 X 140-10,9		
L	21540	RONDELLE – TREMPÉE ASTM F436 M20-340HV-AB2C		
M	136122	ÉCROU – HEX. À COL. BLOCAGE CTR M20 X 2,5-10-AA1J		
N	320169	BOULON – TÊTE HEX. PFL M20 X 2,5 X 90-8,8-ZINC		
P	136124	ÉCROU – HEX. M20 X 2,5-10-AA1J		
Q	320171	BOULON – TÊTE HEX. PFL M24 X 3 X 160-10,9-ZINC		
R	136848	ÉCROU – HEX. BLOCAGE SUP. M24 X 3-10-AA1J		
S	252303	BOULON – TÊTE HEX. PFL M20 X 2,5 X 40-10,9-A3L		
T	136701	RONDELLE – NORDLOCK M20		

2 Panneaux d’extrémité du châssis de plateforme

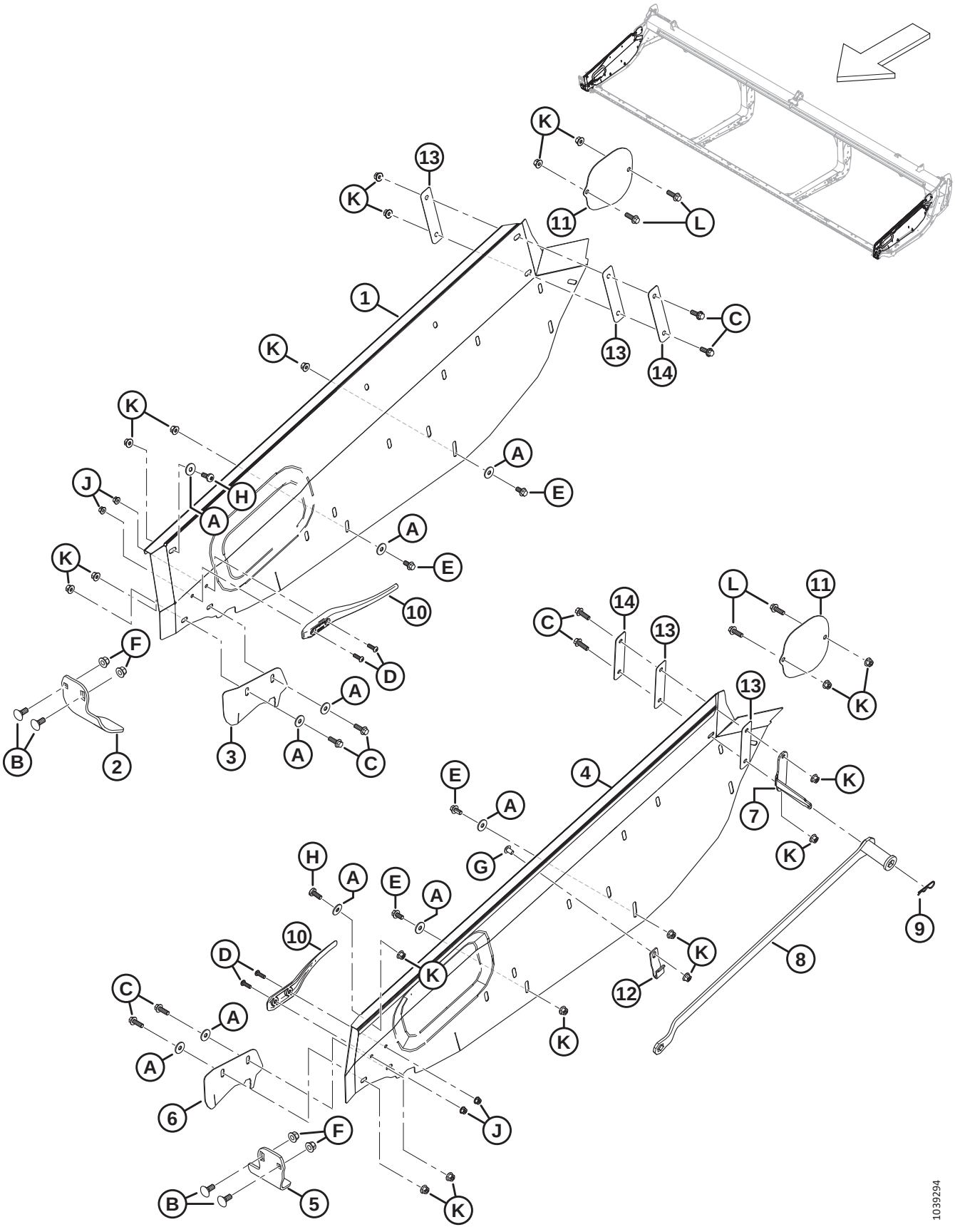

PANNEAUX D'EXTRÉMITÉ DU CHÂSSIS DE PLATEFORME

Réf.	Numéro de pièce	Description	Qté	Numéro de série
1	**340318**	**PANNEAU D'EXTRÉMITÉ – CD**	**1**	
2	289358	DOIGT – TÊTE COUTEAU CD	1	
3	289349	CAPOT – OUVERTURE COUTEAU CD [1]	1	
4	**340306**	**PANNEAU D'EXTRÉMITÉ – CG**	**1**	
5	289220	DOIGT – TÊTE COUTEAU CG	1	
6	289341	CAPOT – OUVERTURE COUTEAU CG [1]	1	
7	340122	SUPPORT – SUPPORT DE CLÉ	1	
8	**360361**	**OUTIL – ENSEMBLE SOUDÉ D'AJUSTEUR DE PLATEFORME** [2]	**1**	
9	13125	GOUPILLE	1	
10	289742	DÉFLECTEUR – DOIGT	2	
11	289261	BLINDAGE – COUVERCLE VTS	2	
12	340113	SYSTÈME DE RETENUE – CLÉ AVANT	1	
13	**340193**	**ISOLATEUR – PANNEAUX DE PLATEFORME** [3]	**4**	
14	**340215**	**PLAQUE** [4]	**2**	
A	184712	RONDELLE – PLATE GRANDE M10-200HV		
B	184667	BOULON – TRCC M12 X 1,75 X 30-8,8-ZINC		
C	184665	BOULON – TÊTE HEX. À COL. M10 X 1,5 X 30-10,9-AA1J		
D	184649	VIS – TÊTE HEX. RONDE M8 X 1,25 X 25		
E	152655	BOULON – TÊTE HEX. À COL. M10 X 1,5 X 20-8,8-AA1J		
F	136431	ÉCROU – HEX. À COL. BLOCAGE CTR M12 X 1,75-10		
G	**136640**	**VIS – ASSEMBLAGE EN TREILLIS TÊTE TORX M10 X 1,5 X 16 X SPCL-8,8-AA1J**		
H	320304	VIS – ASSEMBLAGE EN TREILLIS TORX M10 X 1,5 X 25-SPCL-8,8-ZINC		
J	135337	ÉCROU – HEX. À COL. BLOCAGE CTR M8 X 1,25-8-AA1J		
K	135799	ÉCROU – HEX. À COL. BLOCAGE CTR M10 X 1,5-10		
L	184661	BOULON – TÊTE HEX. PFL M10 X 1,5 X 30-8,8-AA1J		

1. Pas recommandé en toutes circonstances. Essentiellement utilisé pour le riz et les graminées fines pour que la récolte ne soit pas prise dans l'ouverture d'expulsion.
2. Le kit comprend un outil d'ajustement de plateforme (NVS) et des instructions.
3. Deux rondelles en plastique (MD #150819) étaient précédemment utilisées sur le côté intérieur du panneau d'extrémité.
4. Deux grandes rondelles plates (MD #184712) étaient précédemment utilisées sur le côté intérieur des panneaux d'extrémité, entre les rondelles en plastique (MD #150819) et le boulon hexagonal M10 (MD #184665).

3 Coffret manuel, goupille de retenue et rangement du couteau

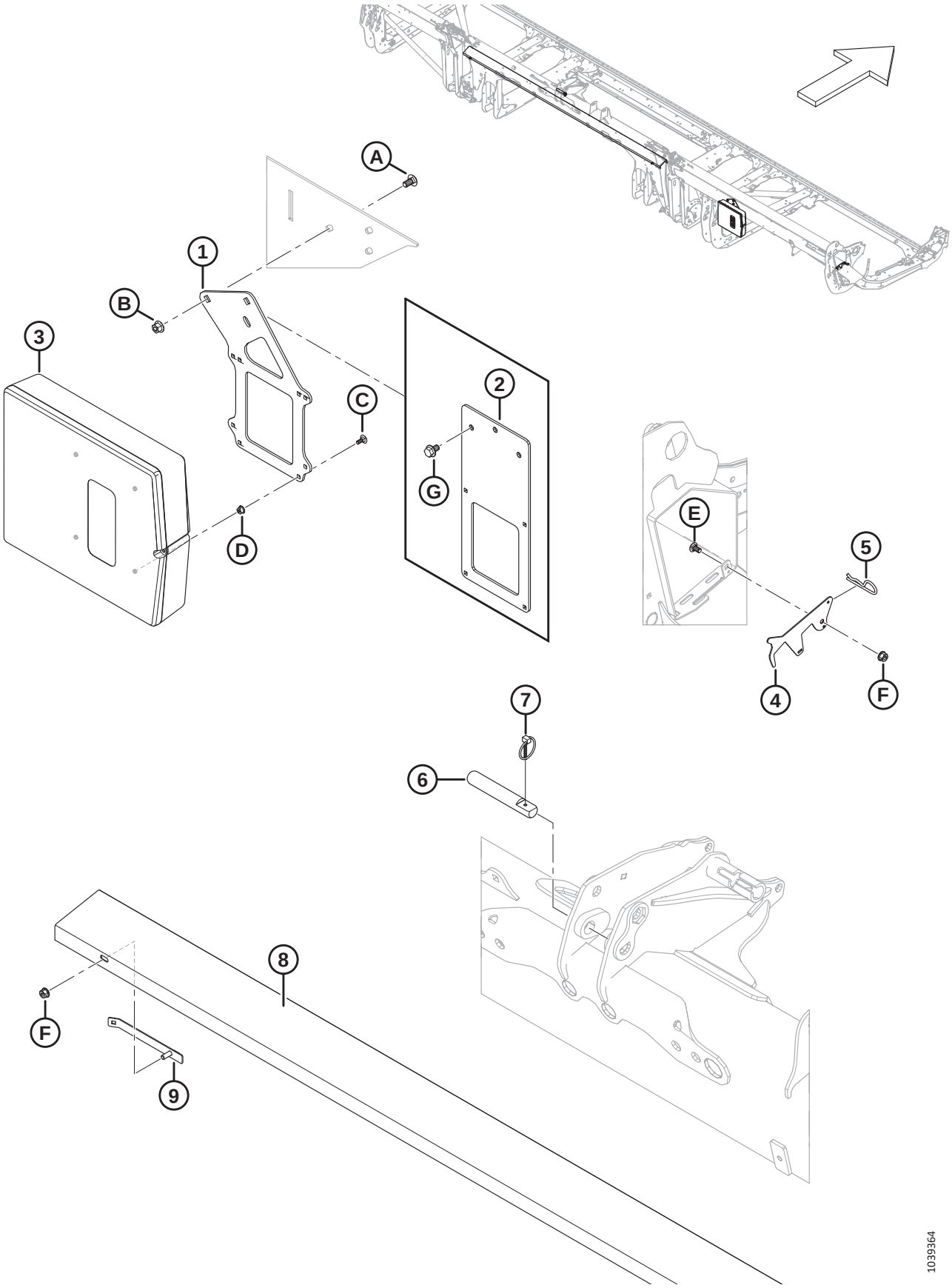

COFFRET MANUEL, GOUPILLE DE RETENUE ET RANGEMENT DU COUTEAU

Réf.	Numéro de pièce	Description	Qté	Numéro de série
1	**360175**	**SUPPORT – ÉTUI DES MANUELS** [5]	**1**	
2	**360176**	**SUPPORT – ÉTUI DES MANUELS (FD225)** [6]	**1**	
3	220107	ÉTUI – MANUEL	1	
4	286741	LOQUET – SYSTÈME DE RETENUE, RANGEMENT DU COUTEAU	1	
5	13125	GOUPILLE	1	
6	313734	BROCHE – BIELLE CENTRALE [7]	1	
7	102264	GOUPILLE – À ANNEAU RABATTANT 3/16 X 1 9/16 PO	1	
8	286502	SUPPORT – COUTEAU DE RECHANGE, COURT (**FD225**, FD230, FD235, FD240, FD241)	1	
	286503	SUPPORT – COUTEAU DE RECHANGE, LONG (FD245 ET FD250)	1	
9	286725	ASSEMBLAGE BINDAGE, SUPPORT DU COUTEAU DE RECHANGE	2	
A	184657	BOULON – TRCCC M10 X 1,5 X 20-8,8-AA1J		
B	135799	ÉCROU – HEX. À COL. BLOCAGE CTR M10 X 1,5-10		
C	136748	BOULON – TRCC M6 X 1 X 16-8,8-ZINC		
D	152668	ÉCROU – HEX. À COL. BLOCAGE CTR M6 X 1-8		
E	191489	BOULON – TRCCC PFL M8 X 1,25 X 16-8,8-AA1J		
F	135337	ÉCROU – HEX. À COL. BLOCAGE CTR M8 X 1,25-8-AA1J		
G	**136151**	**BOULON – TÊTE HEX. À COL. PFL M10 X 1,5 X 16-8,8-AA1J** [6]		

5. Toutes les plateformes sauf FD225.
6. Les plateformes FD225 uniquement.
7. Broche de la bielle centrale qui maintient le vérin d'inclinaison du FM200 ; consultez la section *174 Système hydraulique – Vérin d'inclinaison et inclinaison de la plateforme/avant arrière du rabatteur, page 441*.

4 Bac à pierres

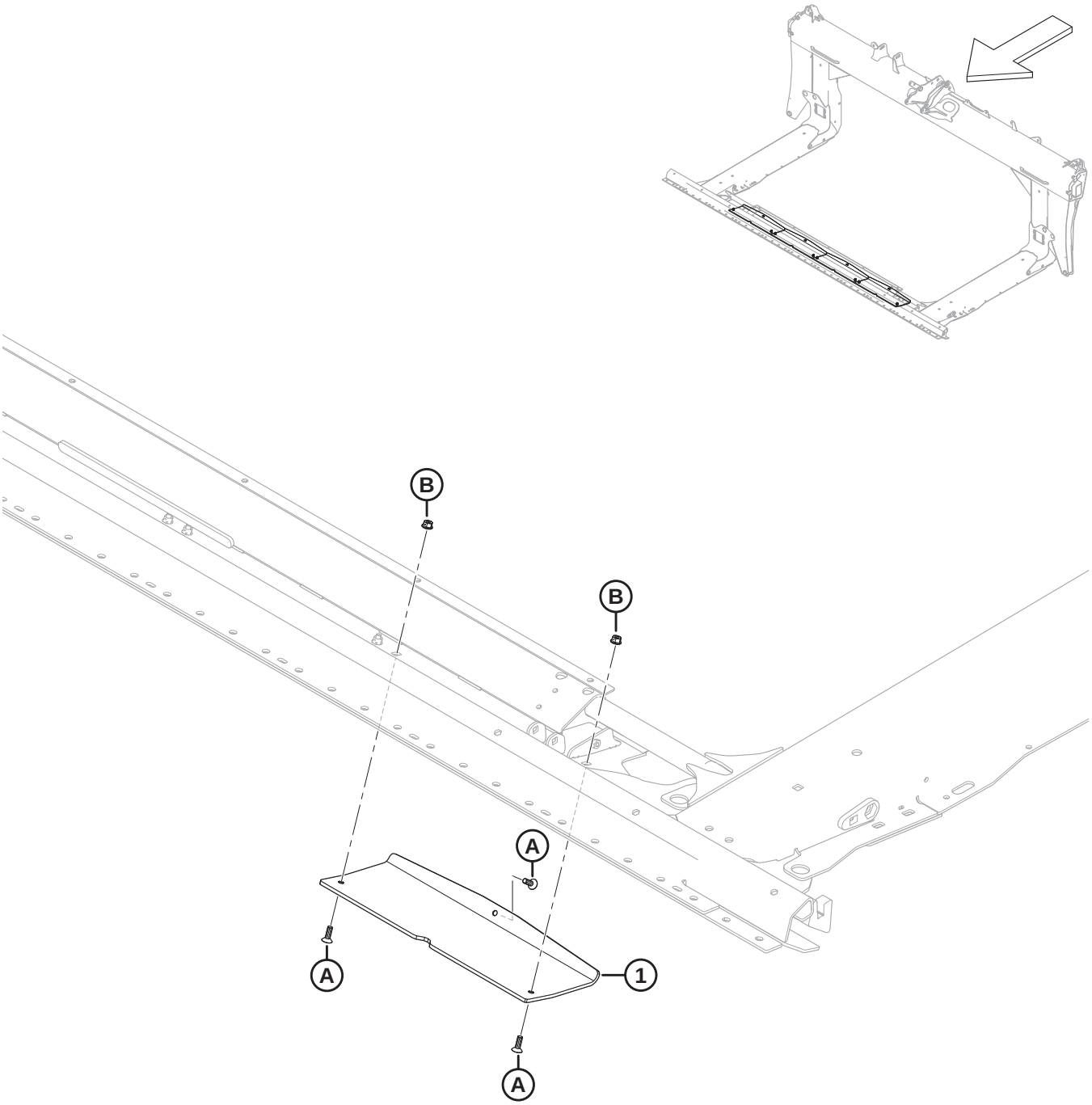

1032288

BAC À PIERRES

Réf.	Numéro de pièce	Description	Qté	Numéro de série
1	276202	PATIN – PATIN DU BAC À PIERRES	4	
A	136492	VIS – TÊTE HEX. FR PFL M8 X 1,25 X 25-10,9-AA1J		
B	135337	ÉCROU – HEX. À COL. BLOCAGE CTR M8 X 1,25-8-AA1J		

5 Cônes de séparation

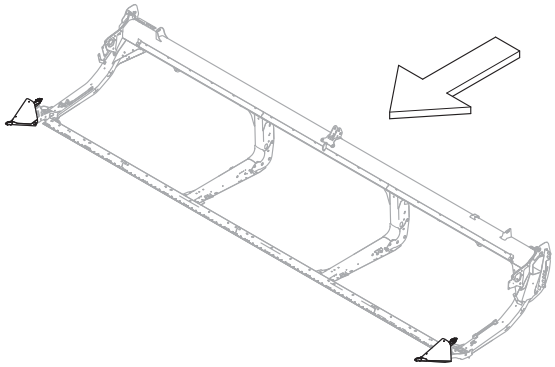

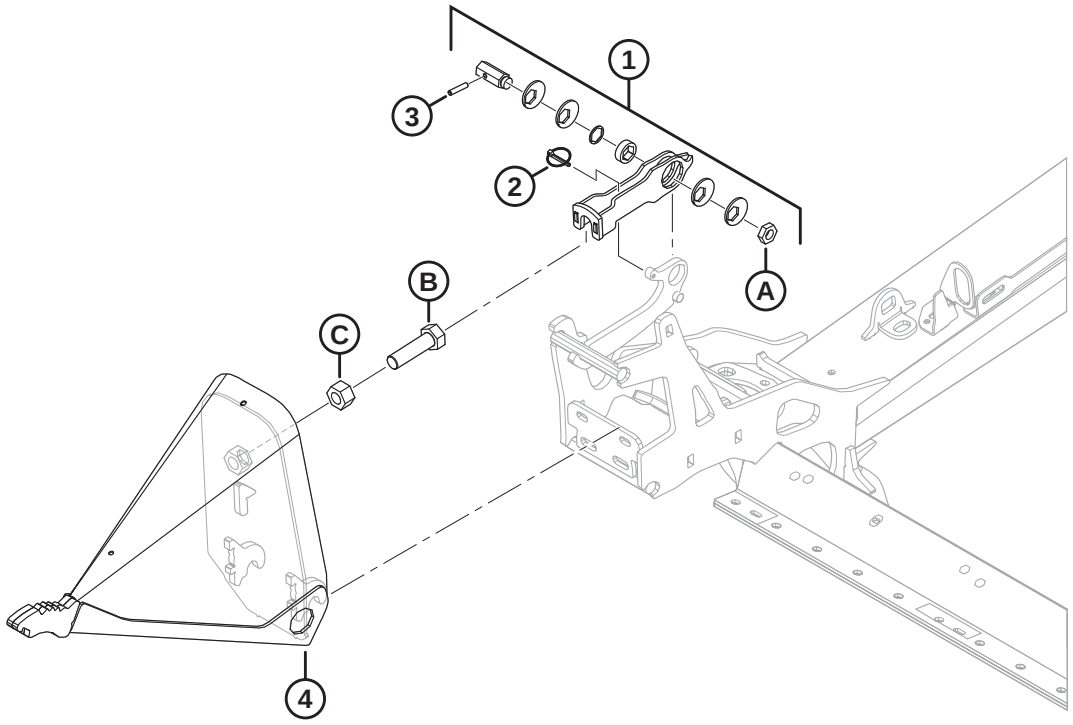

1032287

CÔNES DE SÉPARATION

Réf.	Numéro de pièce	Description	Qté	Numéro de série
1	313767	KIT – LOQUET DE DIVISEUR [8]	2	
2	50193	GOUPILLE – ANNEAU RABATTANT	2	
3	16266	GOUPILLE – RESSORT 1/4 DIA. X 1,25 LG	2	
4	289235	ENSEMBLE DIVISEUR – CG [9]	1	
	289359	ENSEMBLE DIVISEUR – CD [9]	1	
A	320218	ÉCROU – HEX. FIN M16 X 2-SPCL-5-ZINC		
B	136339	BOULON – TÊTE HEX. FINE PFL M20 X 1,5 X 70 X 8,8-ZINC		
C	136342	ÉCROU – HEX. FIN M20 X 1,5 X 10-AA3L		

8. Le kit de loquet du diviseur comprend le loquet (NVS), la bouterolle (MD #50193), la goupille-ressort (MD #16266), le disque excentré (NVS), le roulement (NVS), l'arbre hexagonal (NVS), la cale (NVS), le loquet (NVS), les autocollants (MD #289762, MD #289763) et l'écrou (MD #320218).
9. Comprend le boulon (MD #136339) et l'écrou (MD #136342).

6 Tiges de division et rangement

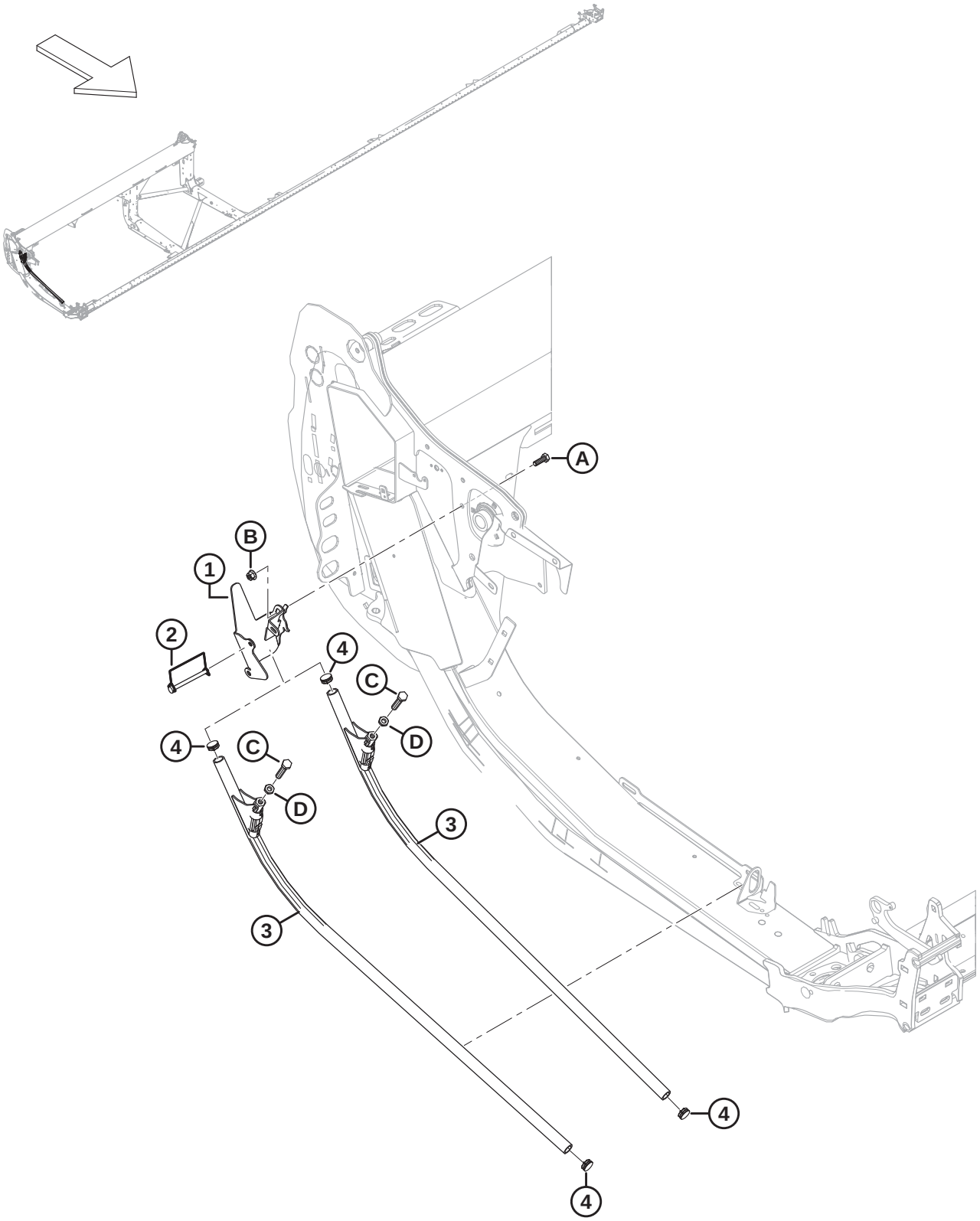

TIGES DE DIVISION ET RANGEMENT

Réf.	Numéro de pièce	Description	Qté	Numéro de série
1	**360127**	**SUPPORT SOUDÉ – RANGEMENT DE TIGE**	**1**	
2	136749	GOUPILLE – ANNEAU RABATTANT	1	
3	289654	ENSEMBLE DIVISEUR – TIGE [10]	2	
4	335301	BOUCHON – AMOVIBLE (À PRESSION) EN PLASTIQUE	2	
A	184661	BOULON – TÊTE HEX. PFL M10 X 1,5 X 30-8,8-AA1J		
B	135799	ÉCROU – HEX. À COL. BLOCAGE CTR M10 X 1,5-10		
C	252541	BOULON – TÊTE HEX. PFL M12 X 1,75 X 65-8,8-AA3L		
D	184696	ÉCROU – HEX. FIN M12 X 1,75-05-AA1J		

10. Comprend un boulon (MD #252541), un écrou (MD #184696) et deux bouchons (MD #335301).

7 Capots du diviseur – MacDon

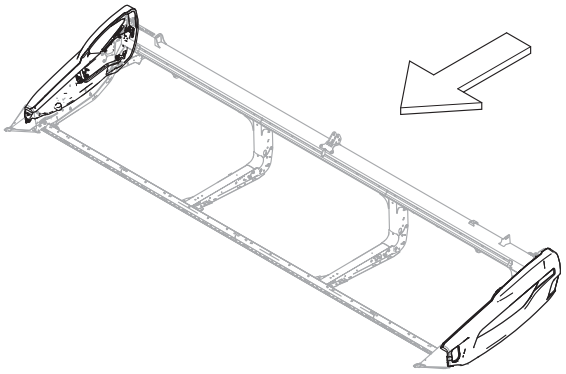

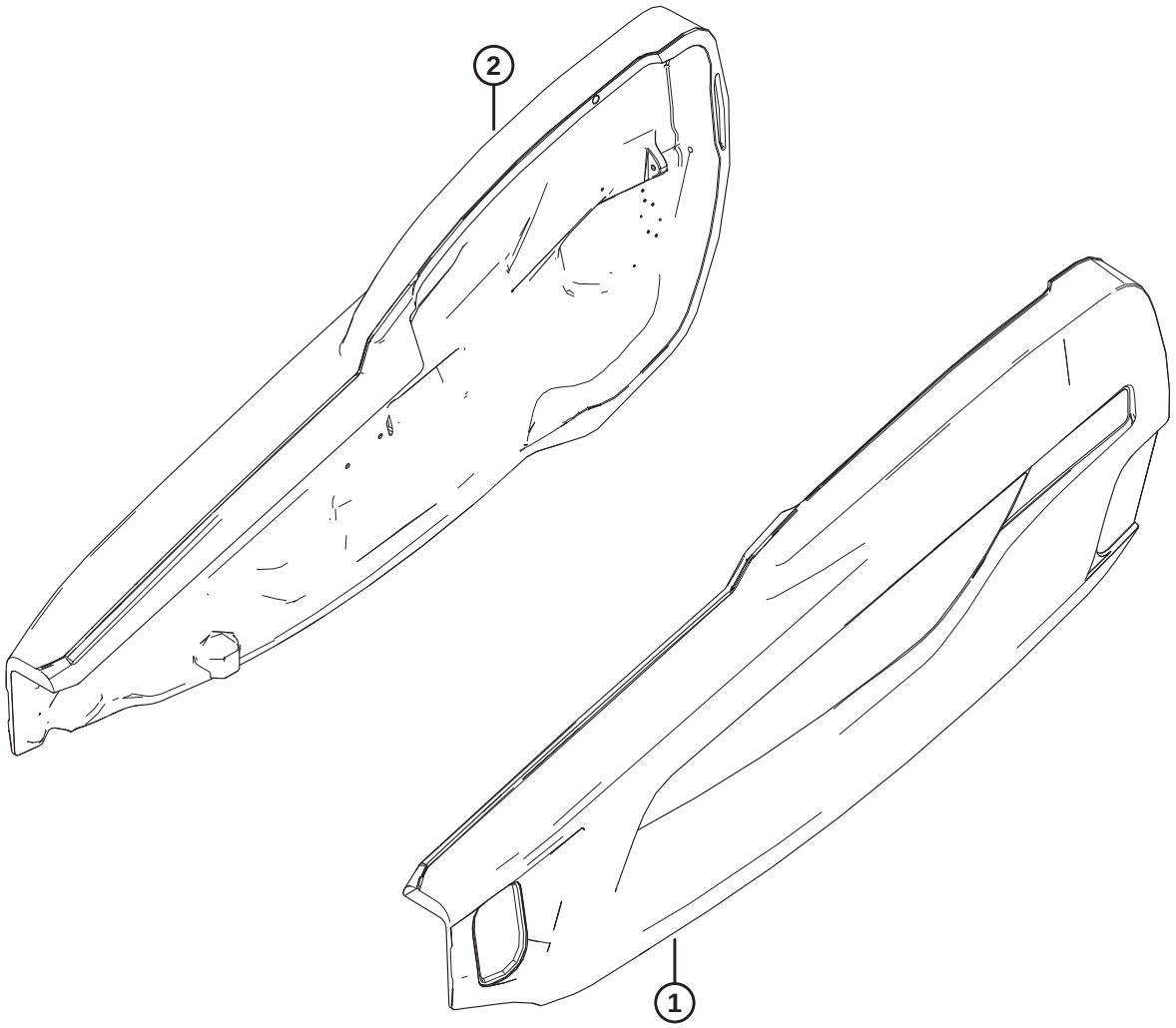

1034956

Réf.	Numéro de pièce	Description	Qté	Numéro de série
1	**360554**	**ENS. BLINDAGE – NOIR, CG** [11]	**1**	
2	**360555**	**ENS. BLINDAGE – NOIR, CD** [11]	**1**	
	165524	**RÉFLECTEUR – ROUGE, 230 mm** [12]		

11. Consultez la section *107 Autocollants – Identification de produit, page 253* pour les autocollants d'identification de produit.
12. Consultez la section *106 Autocollants et réflecteurs – Série FD2, page 251*. Ce réflecteur est utilisé sur le capot du diviseur droit uniquement.

8 Capots du diviseur – Case

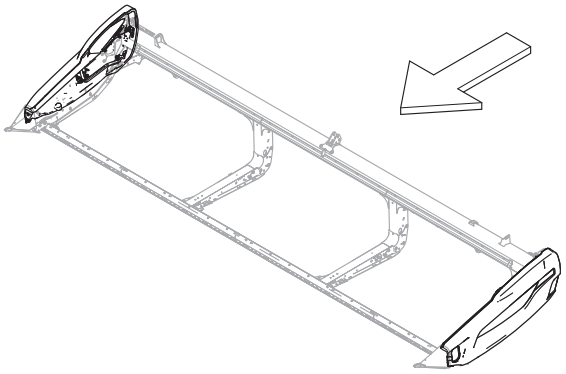

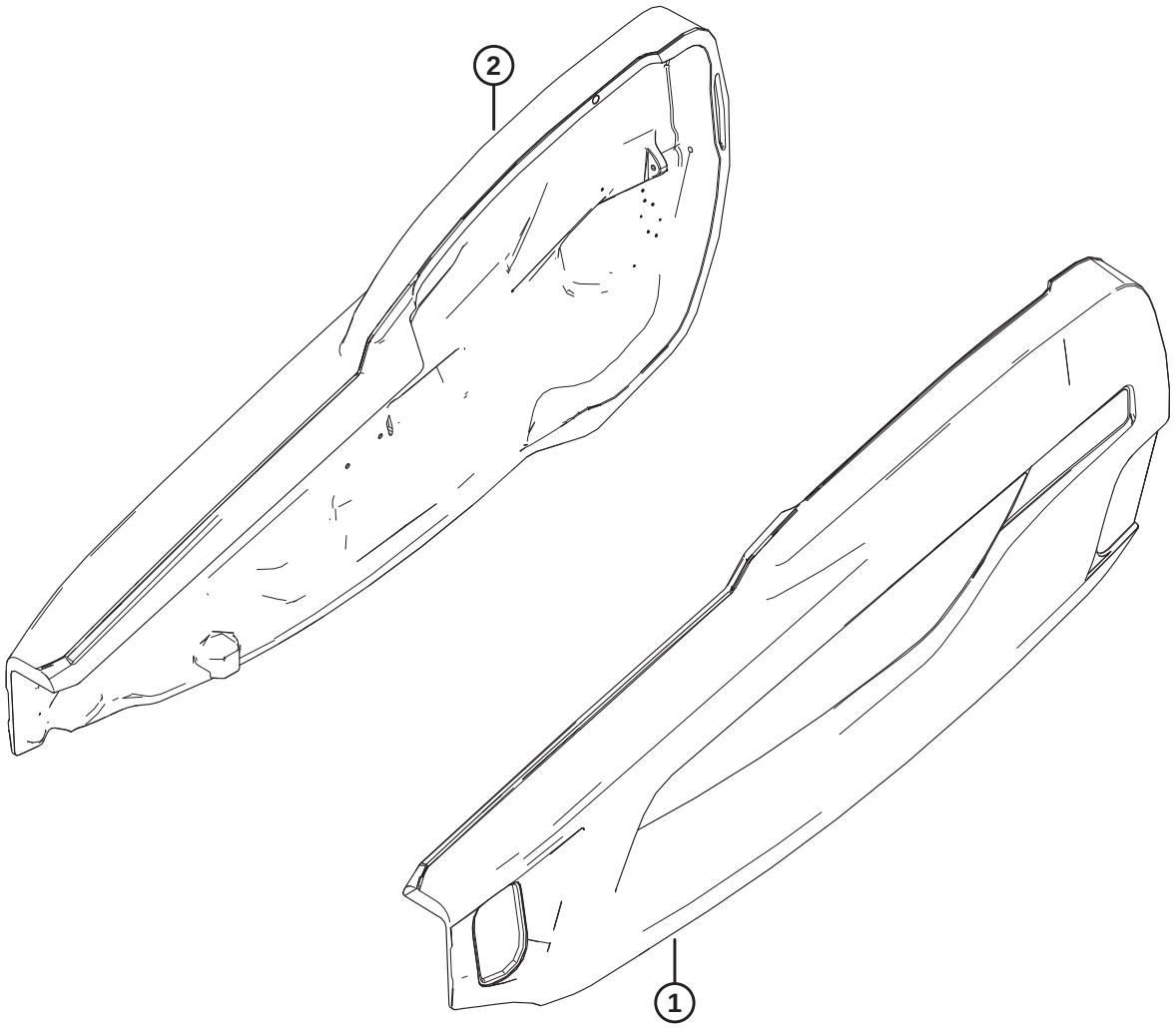

1039649

CAPOTS DU DIVISEUR – CASE

Réf.	Numéro de pièce	Description	Qté	Numéro de série
1	**360552**	**ENS. BLINDAGE – CIH AG ROUGE, CG** [13]	**1**	
2	**360448**	**ENS. BLINDAGE – CIH AG ROUGE, CD** [13]	**1**	
	165524	**RÉFLECTEUR – ROUGE, 230 MM** [14]		

13. Consultez la section *108 Autocollants – Identification de produit, Case, page 255* pour les autocollants d'identification de produit.
14. Consultez la section *106 Autocollants et réflecteurs – Série FD2, page 251*. Ce réflecteur est utilisé sur le capot du diviseur droit uniquement.

9 Capots du diviseur – New Holland

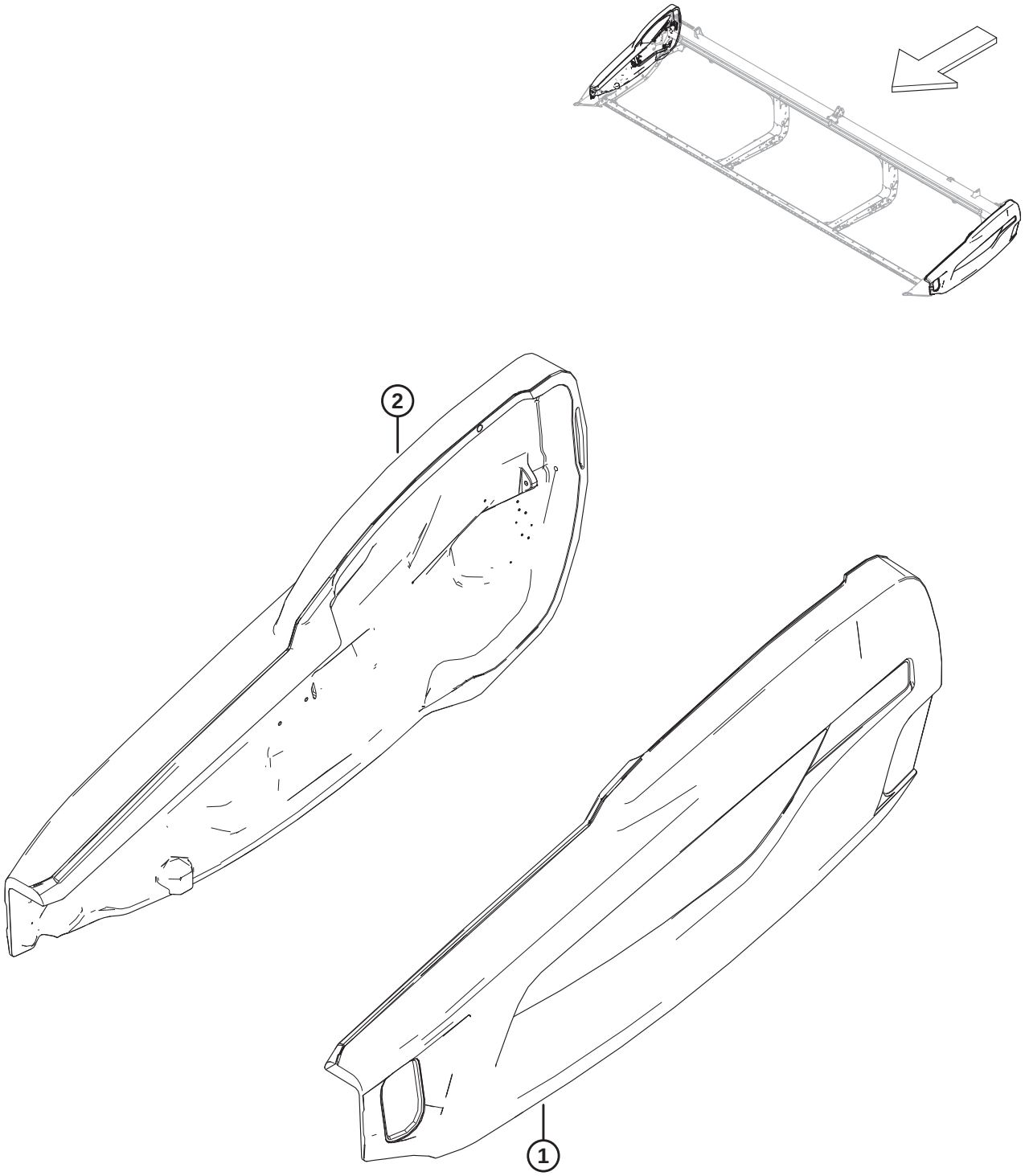

1039650

Réf.	Numéro de pièce	Description	Qté	Numéro de série
1	**360553**	**ENS. BLINDAGE – NH JAUNE, CG** [15]	**1**	
2	**360449**	**ENS. BLINDAGE – NH JAUNE, CD** [15]	**1**	
	165524	**RÉFLECTEUR – ROUGE, 230 MM** [16]		

15. Consultez la section *109 Autocollants – Identification de produit, New Holland, page 257* pour les autocollants d'identification de produit.
16. Consultez la section *106 Autocollants et réflecteurs – Série FD2, page 251*. Ce réflecteur est utilisé sur le capot du diviseur droit uniquement.

10 Composants de montage du capot du diviseur

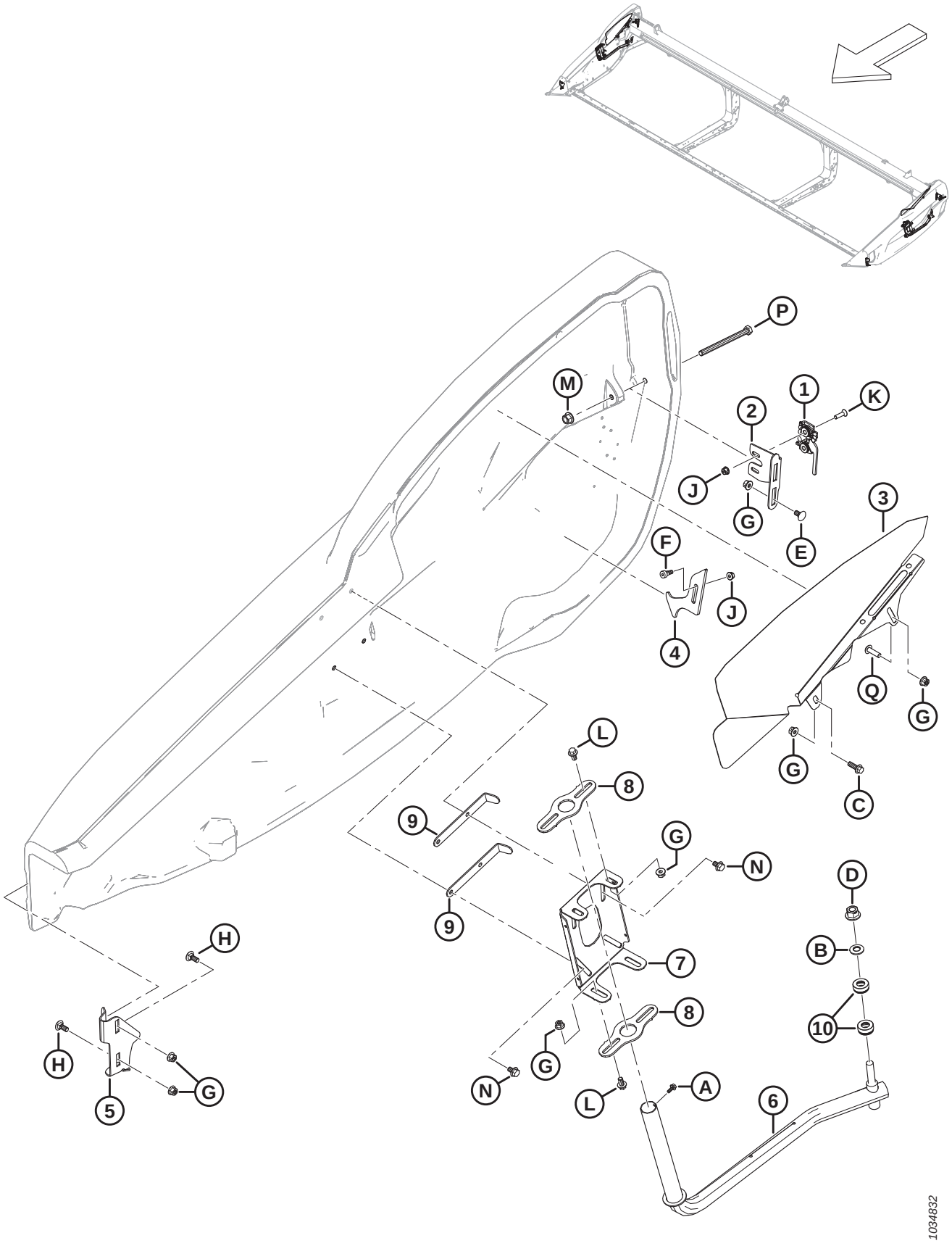

COMPOSANTS DE MONTAGE DU CAPOT DU DIVISEUR

Réf.	Numéro de pièce	Description	Qté	Numéro de série
1	289925	LOQUET – CD 2 NIVEAUX	1	
	289924	LOQUET – CG 2 NIVEAUX	1	
2	289621	SUPPORT – LOQUET CD	1	
	289618	SUPPORT – LOQUET CG	1	
3	340714	BLINDAGE – COL. CD	1	
	340111	BLINDAGE – COL. CG	1	
4	289519	VERROU – CD	1	
	289520	VERROU – CG	1	
5	289483	SUPPORT – AVANT CD	1	
	289380	SUPPORT – AVANT CG	1	
6	289439	BRAS – SOUDÉ CD	1	
	289375	BRAS – SOUDÉ CG	1	
7	313432	PIVOT – BLINDAGE CD	1	
	313303	PIVOT – BLINDAGE CG	1	
8	313304	PIVOT	4	
9	313783	SYSTÈME DE RETENUE	4	
10	289487	ROULEMENT – POUSSÉE	4	
A	252284	VIS – RONDELLE TÊTE HEX. M6 X 1 X 16-450HV		
B	184718	RONDELLE – RESSORT CONIQUE M16 ACIER SAE 1050-1075		
C	184665	BOULON – TÊTE HEX. À COL. M10 X 1,5 X 30-10,9-AA1J		
D	136736	ÉCROU – HEX. À COL. BLOCAGE SUP. M16 X 1,5-10-AA2L		
E	136178	BOULON – TRCC M10 X 1,5 X 20-8,8-AA1J		
F	135894	VIS – TÊTE HEX. CREUSE ÉPAUL. M10		
G	135799	ÉCROU – HEX. À COL. BLOCAGE CTR M10 X 1,5-10		
H	135785	BOULON – TRCC M10 X 1,5 X 25-8,8-AA1J		
J	135337	ÉCROU – HEX. À COL. BLOCAGE CTR M8 X 1,25-8-AA1J		
K	135336	VIS – FR MCH M8 X 1,25 X 30 GR5 AA1J		
L	152655	BOULON – TÊTE HEX. À COL. M10 X 1,5 X 20-8,8-AA1J		
M	136431	ÉCROU – HEX. À COL. BLOCAGE CTR M12 X 1,75-10		
N	136231	BOULON – TÊTE HEX. À COL. CRT M10 X 1,5 X 16 X SPCL-8,8		
P	135696	BOULON – TÊTE HEX. M12 X 1,75 X 150-8,8-AA1J		
Q	320327	VIS – ASSEMBLAGE EN TREILLIS TORX M10 X 1,5 X 35-SPCL-8,8-ZINC		

11 Tapis

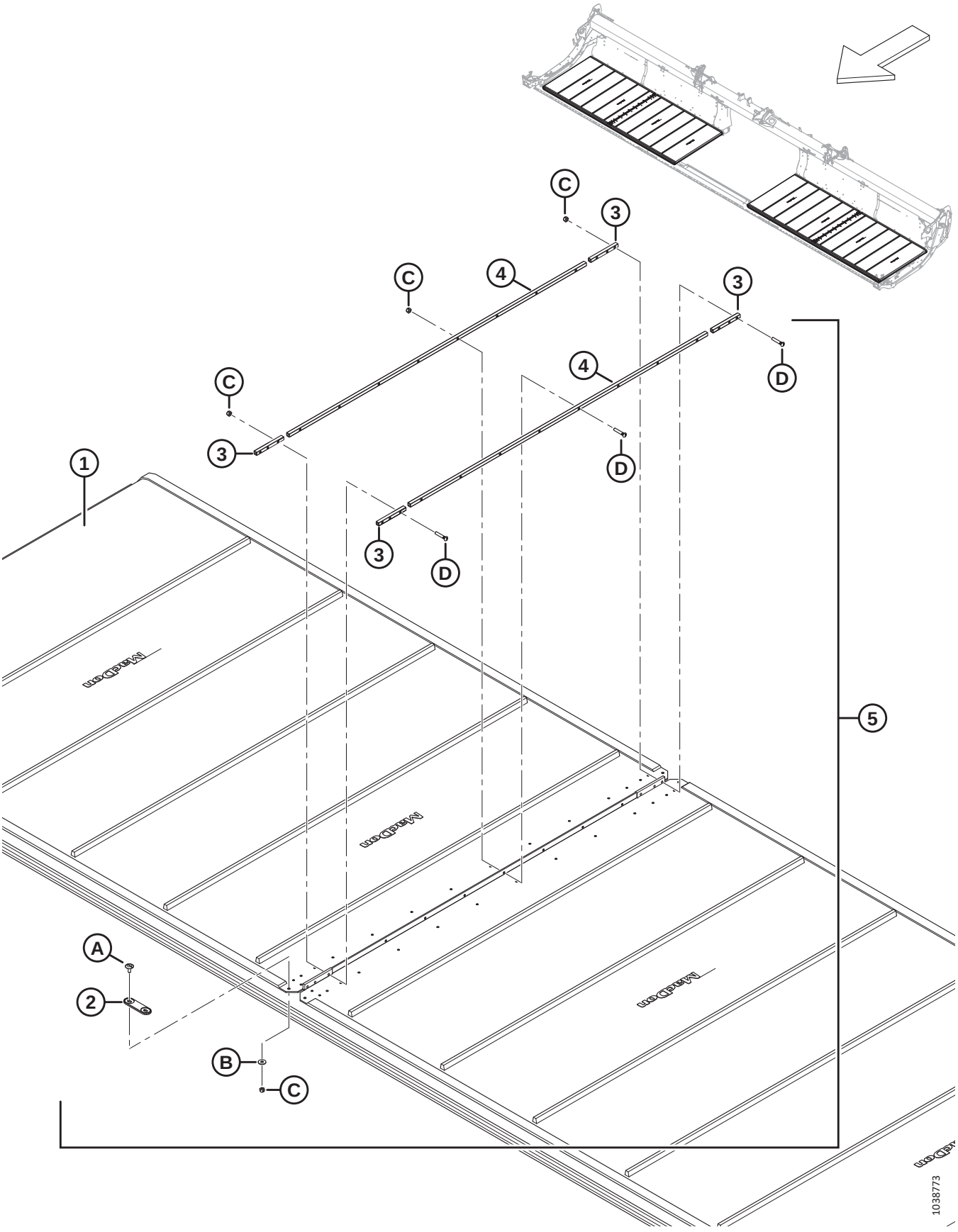

TAPIS

Réf.	Numéro de pièce	Description	Qté	Numéro de série
1	**319088**	**KIT – TAPIS 25 PI, LARGEUR 50 PO** [17]	**2**	
	319099	KIT – TAPIS 30 PI, LARGEUR 50 PO [17]	2	
	319100	KIT – TAPIS 35 PI, LARGEUR 50 PO [17]	2	
	319101	KIT – TAPIS 40 PI, LARGEUR 50 PO [17]	2	
	319102	KIT – TAPIS 41 PI, LARGEUR 50 PO [17]	2	
	319103	KIT – TAPIS 45 PI, LARGEUR 50 PO [17]	2	
	319104	KIT – TAPIS 50 PI, LARGEUR 50 PO	2	
	319105	KIT – RÉPARATION DE TAPIS 50 PO, 500 MM (19,7 PO) LG [18]	A/B	
	319540	KIT – TAPIS EN GROS DE 50 PO [19]	OPT	
2	319662	CONNECTEUR – PONT	2	
3	NVS	BARRE – CONNECTEUR OURLET TAPIS [20]	8	
	319347	KIT – CONNECTEUR TAPIS 50 PO, OURLET [21]	A/B	
4	NVS	BARRE – CONNECTEUR CENTRAL DE TAPIS [22]	4	
	319346	KIT – CONNECTEUR DE TAPIS 50 PO, CENTRAL [23]	A/B	
5	319095	KIT – CONNECTEUR TAPIS 50 PO [24]	2	
A	320148	VIS – ASSEMBLAGE EN TREILLIS M6 X 1,0 16-SPCL-8,8-ZINC		
B	184706	RONDELLE – PLATE GRANDE M6-200HV		
C	286479	ÉCROU – BLOCAGE CENTRAL FR M6 X 1 PAQUET DE 50 [25]		
D	319345	KIT – VIS M6 X 34 AVEC ÉCROU PAQUET DE 30 [26]		

17. Le kit comprend le tapis (NVS) et le kit de connecteur de tapis (MD #319095).
18. Le kit comprend la pièce de rechange du tapis (NVS) et deux kits de connecteur de tapis (MD #319095).
19. Le kit comprend le rouleau de tapis en gros et les instructions.
20. Non vendu séparément (NVS). Commandez le kit de connecteur d'ourlet de tapis (MD #319347) ou le kit de connecteur de tapis (MD #319095).
21. Le kit comprend deux barres de connecteur d'ourlet de tapis (NVS) et la quincaillerie (MD #226259 et MD #320240).
22. Non vendu séparément (NVS). Commandez le kit de connecteur central de tapis (MD #319346) ou le kit de connecteur de tapis (MD #319095).
23. Le kit comprend deux barres de connecteur central de tapis (NVS) et la quincaillerie (MD #226259 et MD #320240).
24. Un kit pour chaque côté ; comprend deux barres de connecteur central de tapis (NVS), quatre barres de connecteur d'ourlet de tapis (NVS), le connecteur de pont (MD #319662) et la quincaillerie.
25. Le kit contient 50 écrous.
26. Le kit contient 30 vis et 30 écrous.

12 Tapis – Panneaux arrière (FD225)

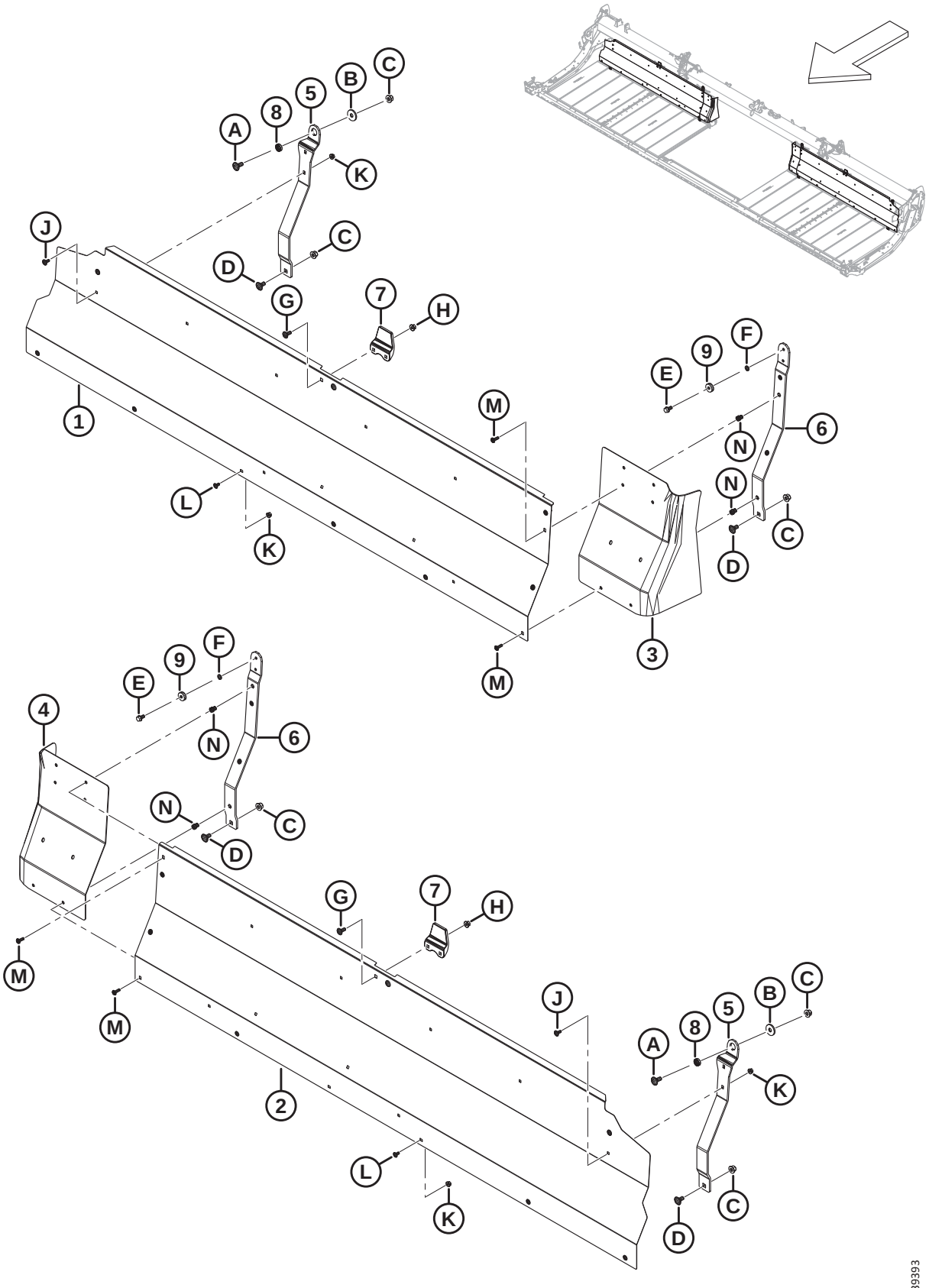

TAPIS – PANNEAUX ARRIÈRE (FD225)

Réf.	Numéro de pièce	Description	Qté	Numéro de série
1	275405	PANNEAU – PANNEAU ARRIÈRE, 25 PI CD	1	
2	275404	PANNEAU – PANNEAU ARRIÈRE, 25 PI CG	1	
3	319223	EXTENSION – PANNEAU ARRIÈRE CD	1	
4	319222	EXTENSION – PANNEAU ARRIÈRE CG	1	
5	319394	SUPPORT – FLEXION TABLIER EXTÉRIEUR	2	
6	319366	SUPPORT – FLEXION TABLIER INTÉRIEUR [27]	2	
7	145840	GUIDE – PANNEAU ARRIÈRE	2	
8	275563	ENTRETOISE – ROTATION SPÉCIALE	2	
9	18867	ROULEMENT – À BILLES CYL. DE, AVEC DEUX JOINTS	2	
A	184667	BOULON – TRCC M12 X 1,75 X 30-8,8-ZINC		
B	275623	RONDELLE – PLATE		
C	136431	ÉCROU – HEX. À COL. BLOCAGE CTR M12 X 1,75-10		
D	135903	BOULON – TRCC M12 X 1,75 X 25-8,8-ZINC		
E	101897	VIS – TÊTE HEX. AVEC RONDELLE 3/8 NC X 3/4		
F	18637	RONDELLE – NORM. DE BLOCAGE 3/8 PO NOM. DI		
G	135785	BOULON – TRCC M10 X 1,5 X 25-8,8-AA1J		
H	135799	ÉCROU – HEX. À COL. BLOCAGE CTR M10 X 1,5-10		
J	197171	BOULON – TRCC M8 X 1,25 X 20-8,8-ZINC		
K	135337	ÉCROU – HEX. À COL. BLOCAGE CTR M8 X 1,25-8-AA1J		
L	191489	BOULON – TRCCC PFL M8 X 1,25 X 16-8,8-AA1J		
M	320290	VIS – ASSEMBLAGE EN TREILLIS TORX M8 X 1,25 X 25-SPCL-8,8-ZINC		
N	320181	ÉCROU À RIVET – M8 X 1,25 HEX. 3,8-7,9		

27. Le kit comprend un ensemble de support de tablier flexible intérieur (NVS) et une vis (MD #101897)

13 Tapis – Panneaux arrière (FD230, FD235, FD240 et FD241)

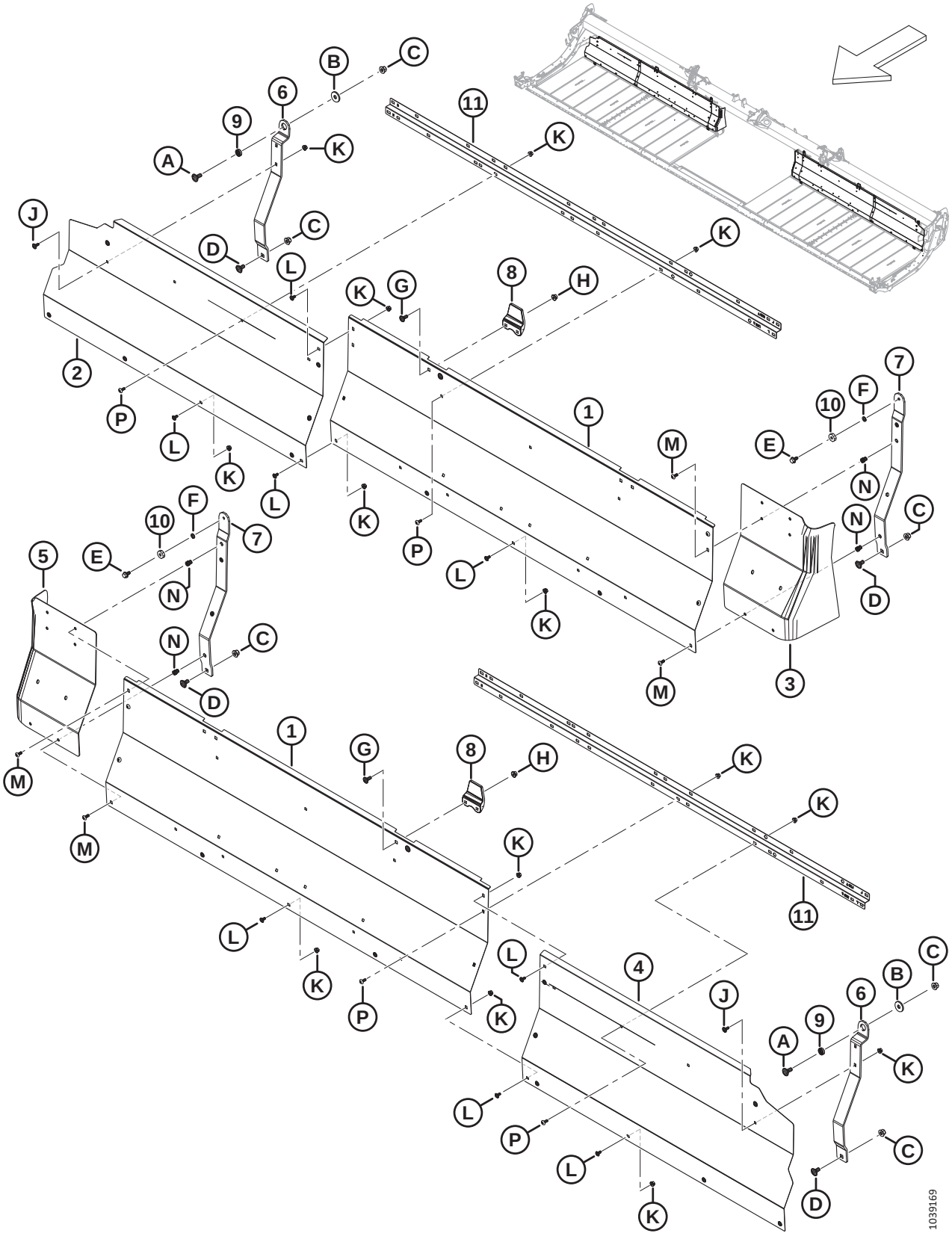

TAPIS – PANNEAUX ARRIÈRE (FD230, FD235, FD240 ET FD241)

Réf.	Numéro de pièce	Description	Qté	Numéro de série
1	275837	PANNEAU – PANNEAU ARRIÈRE 30, 35, 40, 41 PI INTÉRIEUR	2	
2	275461	PANNEAU – PANNEAU ARRIÈRE, 30 PI CD EXTÉRIEUR	1	
	275320	PANNEAU – PANNEAU ARRIÈRE, 35 PI CD EXTÉRIEUR	1	
	275287	PANNEAU – PANNEAU ARRIÈRE, 40 PI CD EXTÉRIEUR	1	
	275484	PANNEAU – PANNEAU ARRIÈRE, 41 PI CD EXTÉRIEUR	1	
3	319223	EXTENSION – PANNEAU ARRIÈRE CD	1	
4	275460	PANNEAU – PANNEAU ARRIÈRE, 30 PI CG EXTÉRIEUR	1	
	275319	PANNEAU – PANNEAU ARRIÈRE, 35 PI CG EXTÉRIEUR	1	
	275286	PANNEAU – PANNEAU ARRIÈRE, 40 PI CG EXTÉRIEUR	1	
	275483	PANNEAU – PANNEAU ARRIÈRE, 41 PI CG EXTÉRIEUR	1	
5	319222	EXTENSION – PANNEAU ARRIÈRE CG	1	
6	319394	SUPPORT – FLEXION TABLIER EXTÉRIEUR	2	
7	**319366**	**SUPPORT – FLEXION TABLIER INTÉRIEUR** [28]	**2**	
8	145840	GUIDE – PANNEAU ARRIÈRE	2	
9	275563	ENTRETOISE – ROTATION SPÉCIALE	2	
10	18867	ROULEMENT – À BILLES CYL. DE, AVEC DEUX JOINTS	2	
11	**360509**	**SUPPORT – PANNEAU ARRIÈRE**	**2**	
A	184667	BOULON – TRCC M12 X 1,75 X 30-8,8-ZINC		
B	275623	RONDELLE – PLATE		
C	136431	ÉCROU – HEX. À COL. BLOCAGE CTR M12 X 1,75-10		
D	135903	BOULON – TRCC M12 X 1,75 X 25-8,8-ZINC		
E	**101897**	**VIS – TÊTE HEX. AVEC RONDELLE 3/8 NC X 3/4**		
F	**18637**	**RONDELLE – NORM. DE BLOCAGE 3/8 PO NOM. DI**		
G	135785	BOULON – TRCC M10 X 1,5 X 25-8,8-AA1J		
H	135799	ÉCROU – HEX. À COL. BLOCAGE CTR M10 X 1,5-10		
J	197171	BOULON – TRCC M8 X 1,25 X 20-8,8-ZINC		
K	135337	ÉCROU – HEX. À COL. BLOCAGE CTR M8 X 1,25-8-AA1J		
L	191489	BOULON – TRCCC PFL M8 X 1,25 X 16-8,8-AA1J		
M	**320290**	**VIS – ASSEMBLAGE EN TREILLIS TORX M8 X 1,25 X 25-SPCL-8,8-ZINC**		
N	320181	ÉCROU À RIVET – M8 X 1,25 HEX. 3,8-7,9		
P	**320190**	**VIS – ASSEMBLAGE EN TREILLIS TORX M8 X 1,25 X 20-SPCL-8,8-ZINC**		

28. Le kit comprend un ensemble de support de tablier flexible intérieur (NVS) et une vis (MD #101897)

14 Tapis – Panneaux arrière (FD245 et FD250)

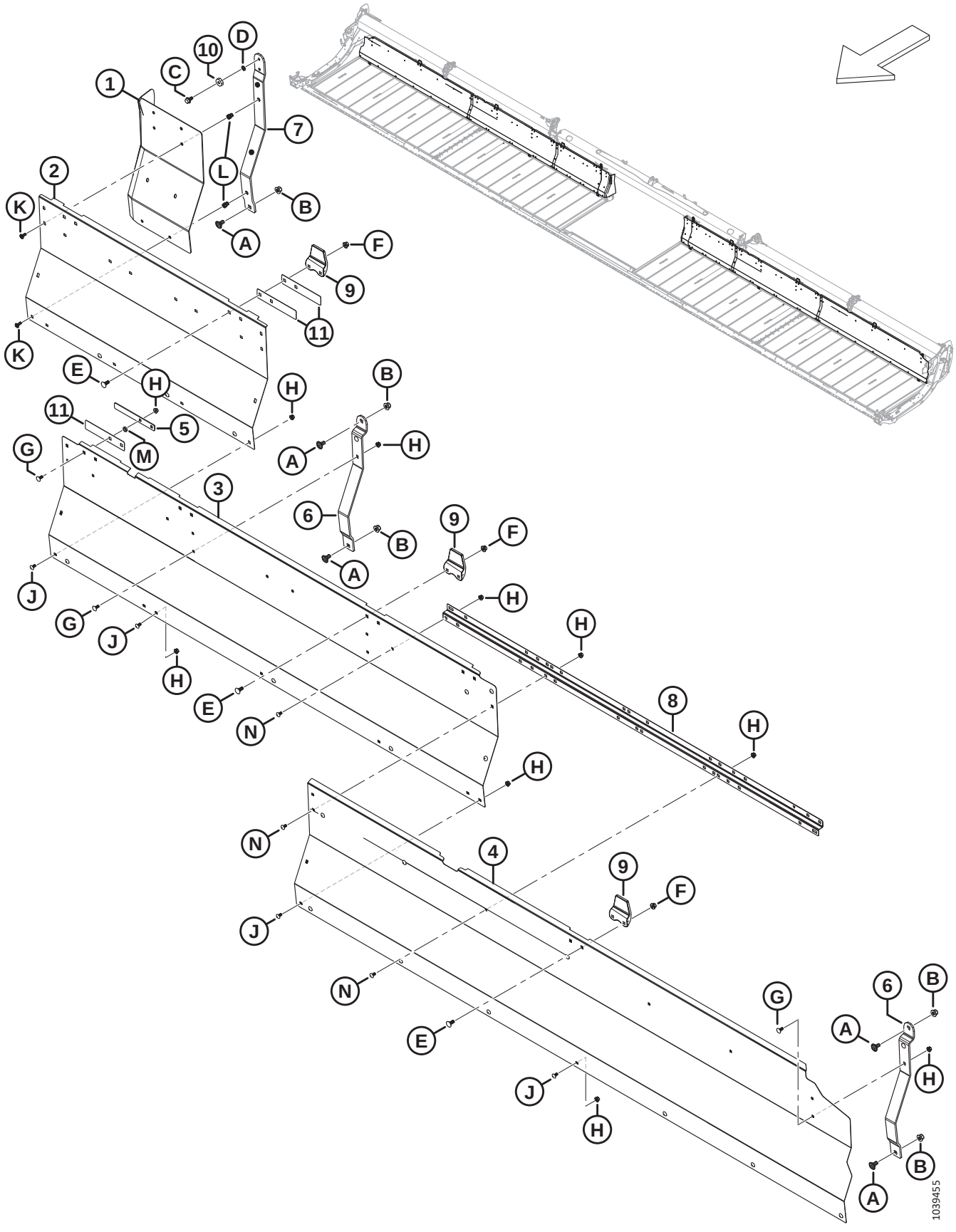

TAPIS – PANNEAUX ARRIÈRE (FD245 ET FD250)

Réf.	Numéro de pièce	Description	Qté	Numéro de série
1	319222	EXTENSION – PANNEAU ARRIÈRE CG	1	
	319223	EXTENSION – PANNEAU ARRIÈRE CD	1	
2	275965	PANNEAU – PANNEAU ARRIÈRE CG/CD INTÉRIEUR	2	
3	275676	PANNEAU – PANNEAU ARRIÈRE CG/CD MILIEU	2	
4	275319	PANNEAU – PANNEAU ARRIÈRE, 45 PI CG EXTÉRIEUR	1	
	275320	PANNEAU – PANNEAU ARRIÈRE, 45 PI CD EXTÉRIEUR	1	
	275286	PANNEAU – PANNEAU ARRIÈRE, 50 PI CG EXTÉRIEUR	1	
	275287	PANNEAU – PANNEAU ARRIÈRE, 50 PI CD EXTÉRIEUR	1	
5	319404	PLAQUE – PANNEAU ARRIÈRE DU SYSTÈME DE RETENUE	2	
6	275675	SUPPORT – TABLIER	4	
7	**319366**	**SUPPORT – FLEXION TABLIER INTÉRIEUR** [29]	**2**	
8	**360509**	**SUPPORT – PANNEAU ARRIÈRE**	**2**	
9	145840	GUIDE – PANNEAU ARRIÈRE	6	
10	18867	ROULEMENT – À BILLES CYL. DE, AVEC DEUX JOINTS	2	
11	319403	PLAQUE – GUIDE DU PANNEAU ARRIÈRE	6	
A	135903	BOULON – TRCC M12 X 1,75 X 25-8,8-ZINC		
B	136431	ÉCROU – HEX. À COL. BLOCAGE CTR M12 X 1,75-10		
C	**101897**	**VIS – TÊTE HEX. AVEC RONDELLE 3/8 NC X 3/4**		
D	**18637**	**RONDELLE – NORM. DE BLOCAGE 3/8 PO NOM. DI**		
E	135785	BOULON – TRCC M10 X 1,5 X 25-8,8-AA1J		
F	135799	ÉCROU – HEX. À COL. BLOCAGE CTR M10 X 1,5-10		
G	197171	BOULON – TRCC M8 X 1,25 X 20-8,8-ZINC		
H	135337	ÉCROU – HEX. À COL. BLOCAGE CTR M8 X 1,25-8-AA1J		
J	191489	BOULON – TRCCC PFL M8 X 1,25 X 16-8,8-AA1J		
K	**320290**	**VIS – ASSEMBLAGE EN TREILLIS TORX M8 X 1,25 X 25-SPCL-8,8-ZINC**		
L	320181	ÉCROU À RIVET – M8 X 1,25 HEX. 3,8-7,9		
M	255930	RONDELLE – PLATE		
N	**320190**	**VIS – ASSEMBLAGE EN TREILLIS TORX M8 X 1,25 X 20-SPCL-8,8-ZINC**		

29. Le kit comprend un ensemble de support de tablier flexible intérieur (NVS) et une vis (MD #101897)

15 Tapis – Tendeur

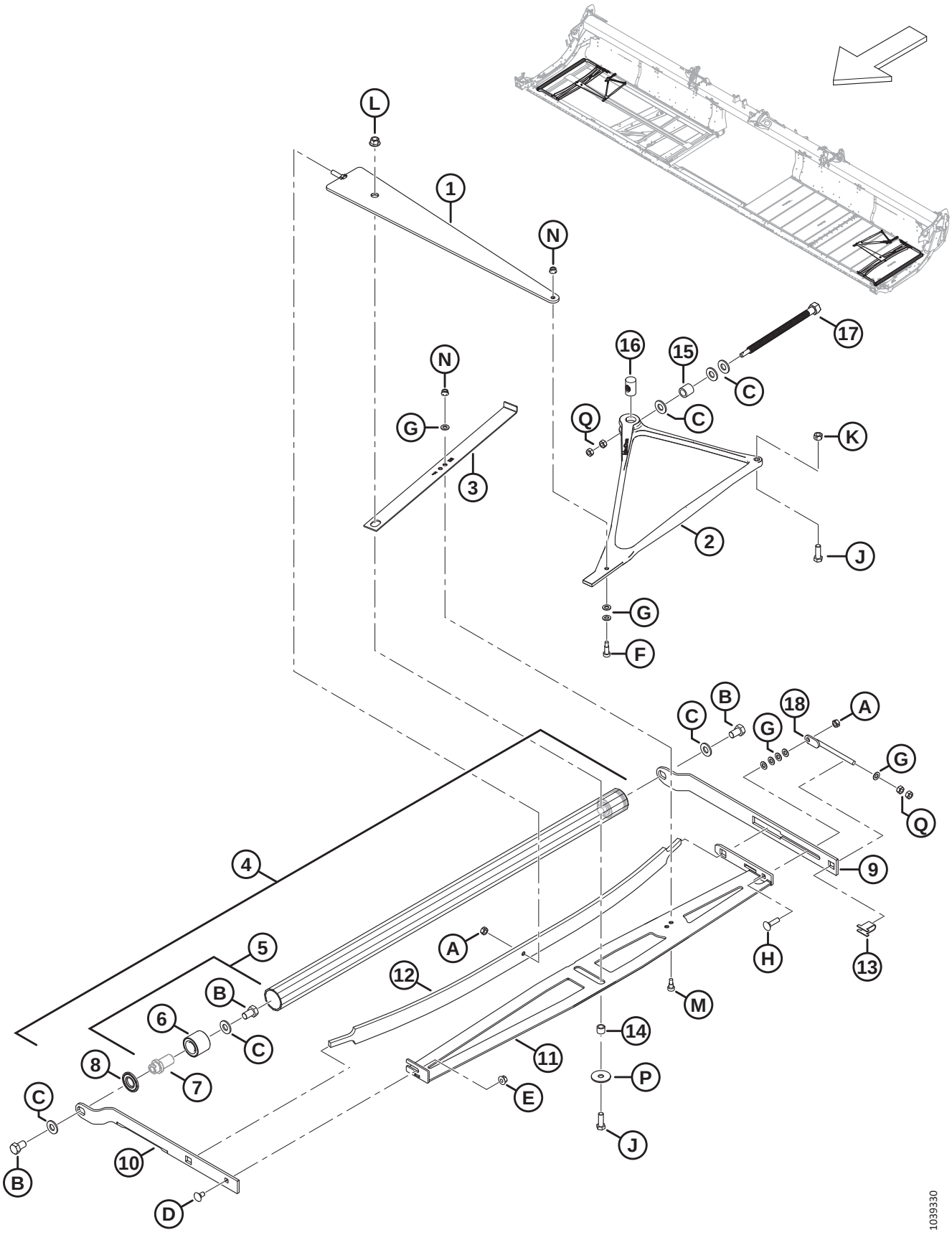

TAPIS – TENDEUR

Réf.	Numéro de pièce	Description	Qté	Numéro de série
1	319051	TRAVERSE – DE COMPRESSION – ASS. SOUDÉ	**2**	
2	275902	MOULAGE – LEVIER COUDÉ TENDEUR	**2**	
3	275877	INDICATEUR – TENDEUR	**2**	
4	275211	ENTRETIEN DE L'ENS. ROULEAU LIBRE [30]	**2**	
5	165735	ENS. BROCHE – ROULEAU DE TAPIS [31]	**4**	
6	132607	ROULEMENT – DOUBLE RANGÉE DE BILLES 52 DE X 25 ALÉSAGE	**4**	
7	NVS	BROCHE [32]		
8	120845	JOINT – DISQUE EN ACIER NILOS LSTO	**4**	
9	275324	BRAS – ROULEAU LIBRE ARRIÈRE	**2**	
10	**319708**	**BRAS – ROULEAU LIBRE AVANT CD**	**1**	
	319707	**BRAS – ROULEAU LIBRE AVANT CG**	**1**	
11	275375	TRAVERSE – STABILISATEUR CD – ASS. SOUDÉ	1	
	275348	TRAVERSE – STABILISATEUR CG – ASS. SOUDÉ	1	
12	227747	RESSORT – LAME	**2**	
13	275232	SUPPORT – VIS DE RÉGLAGE	**2**	
14	132531	ENTRETOISE	**2**	
15	227656	ENTRETOISE – BOULON TENDEUR	**2**	
16	275879	ÉCROU – VIS-MÈRE SPÉCIALE	**2**	
17	320167	BOULON – TÊTE HEX. M16 X 4,0-SPCL-8,8-AA1J	**2**	
18	227914	BOULON – RÉGLAGE ENS. SOUDÉ	**2**	
A	320206	ÉCROU – HEX. BLOCAGE CTR, M10 X 1,5-8-ZINC		
B	145249	BOULON – TÊTE HEX. PFL 5/8-18 X 1,0 GR5-AA1J		
C	30441	RONDELLE – TREMPÉE ASTM F436 5/8		
D	135785	BOULON – TRCC M10 X 1,5 X 25-8,8-AA1J		
E	135799	ÉCROU – HEX. À COL. BLOCAGE CTR M10 X 1,5-10		
F	197275	VIS – TÊTE HEX. CREUSE ÉPAUL. M10 X 20		
G	184711	RONDELLE – PLATE NORMALE M10-200HV-AA1J		
H	152732	BOULON – TRCC M10 X 1,5 X 40-8,8-AA1J		
J	152730	BOULON – TÊTE HEX. PFL M12 X 1,75 X 35-10,9-AA1J		
K	136759	ÉCROU – HEX. BLOCAGE CTR, M12 X 1,75-8-AA1J		
L	136431	ÉCROU – HEX. À COL. BLOCAGE CTR M12 X 1,75-10		
M	135894	VIS – TÊTE HEX. CREUSE ÉPAUL. M10		
N	135337	ÉCROU – HEX. À COL. BLOCAGE CTR M8 X 1,25-8-AA1J		
P	42592	RONDELLE – PLATE		
Q	30505	ÉCROU – HEX. M10 X 1,5-10-AA1J		

30. Comprend deux ensembles de broches (MD #165735) et deux joints (MD #120845).
31. Comprend la broche (NVS), le roulement (MD #132607) et la quincaillerie (MD #30441, MD #145249).
32. Non vendue séparément ; incluse dans l'ensemble broche MD #165735.

16 Tapis – Rouleau d’entraînement

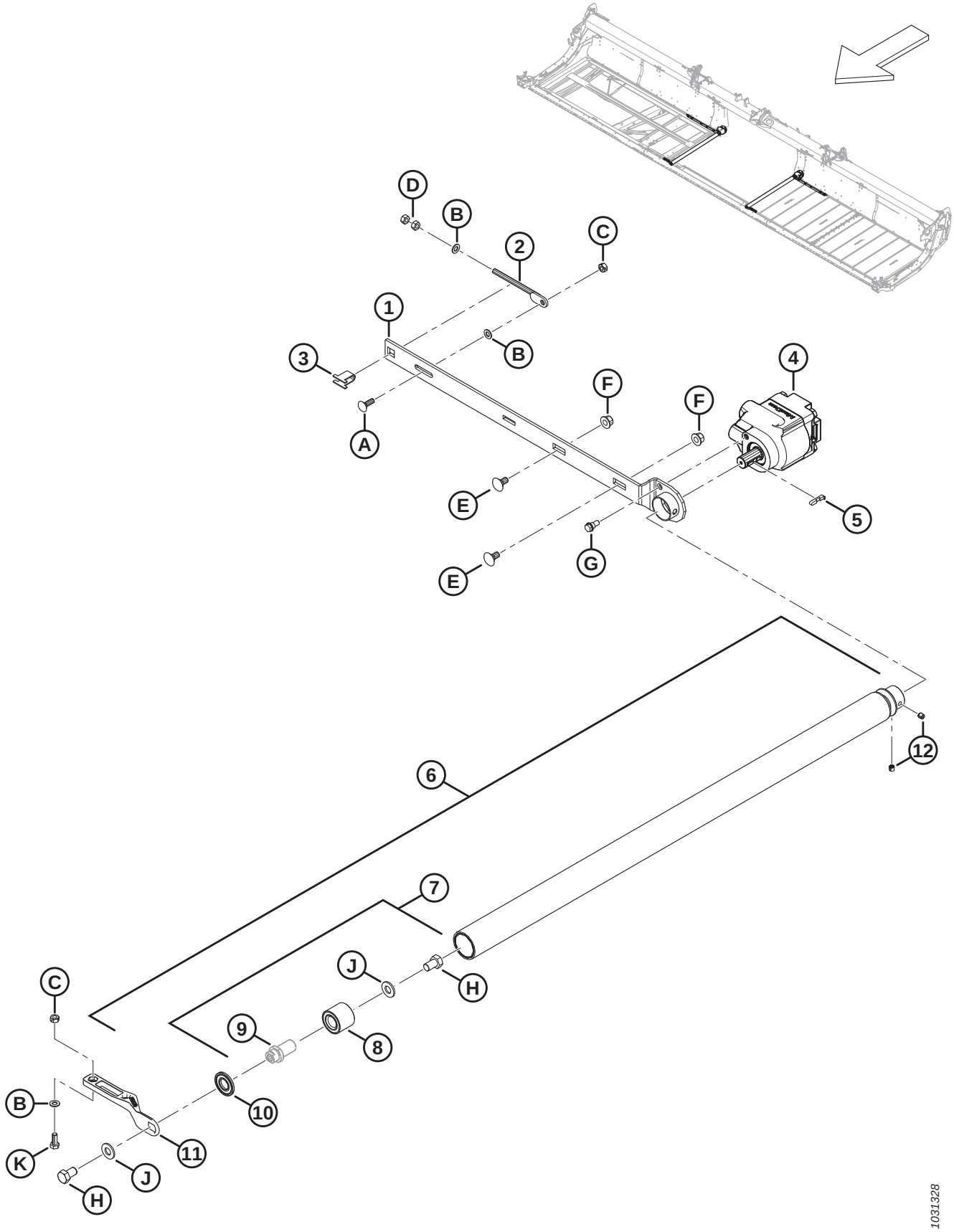

TAPIS – ROULEAU D'ENTRAÎNEMENT

Réf.	Numéro de pièce	Description	Qté	Numéro de série
1	275332	BRAS – ROULEAU D'ENTRAÎNEMENT SOUDÉ	1	
2	227914	BOULON – RÉGLAGE ENS. SOUDÉ	1	
3	275232	SUPPORT – VIS DE RÉGLAGE	1	
4	275860	MOTEUR – HYD. ENGRENAGE D'ENTRAÎNEMENT DE TAPIS	1	
	319583	KIT D'ÉTANCHÉITÉ – MOTEUR D'ENTRAÎNEMENT DE TAPIS		
5	275864	CLÉ – MOTEUR D'ENTRAÎNEMENT DE TAPIS	1	
6	319191	ENTRETIEN DE L'ENS. ROULEAU D'ENTRAÎNEMENT [33]	1	
7	165735	ENS. BROCHE – ROULEAU DE TAPIS [34]	1	
8	132607	ROULEMENT – DOUBLE RANGÉE DE BILLES 52 DE X 25 ALÉSAGE	1	
9	NVS	BROCHE [35]		
10	120845	JOINT – DISQUE EN ACIER NILOS LSTO	1	
11	319265	MOULAGE – BRAS ENTRAÎNEMENT AVANT (CD/CG)	2	
12	320182	VIS – RÉGL. TÊTE CREUSE M10 X 1,5 X 10-8,8-BO	2	
A	184662	BOULON – TRCC PFL M10 X 1,5 X 30-8,8-AA1J		
B	184711	RONDELLE – PLATE NORMALE M10-200HV-AA1J		
C	320206	ÉCROU – HEX. BLOCAGE CTR, M10 X 1,5-8-ZINC		
D	30505	ÉCROU – HEX. M10 X 1,5-10-AA1J		
E	135903	BOULON – TRCC M12 X 1,75 X 25-8,8-ZINC		
F	136431	ÉCROU – HEX. À COL. BLOCAGE CTR M12 X 1,75-10		
G	172259	BOULON – À ÉPAULEMENT 0,375-16 UNC-AA1J		
H	145249	BOULON – TÊTE HEX. PFL 5/8-18 X 1,0 GR5-AA1J		
J	30441	RONDELLE – TREMPÉE ASTM F436 5/8		
K	30627	BOULON – TÊTE HEX. PFL M10 X 1,5 X 25-8,8-A3L		

33. Comprend le rouleau vulcanisé (NVS), l'ensemble broche (MD #165735), le joint (MD #120845) et deux vis de réglage (MD #320182).
34. Comprend la broche (NVS), le roulement (MD #132607) et la quincaillerie (MD #30441, MD #145249).
35. Non vendue séparément ; incluse dans l'ensemble broche (MD #165735).

17 Tapis – Tabliers et rails (FD225)

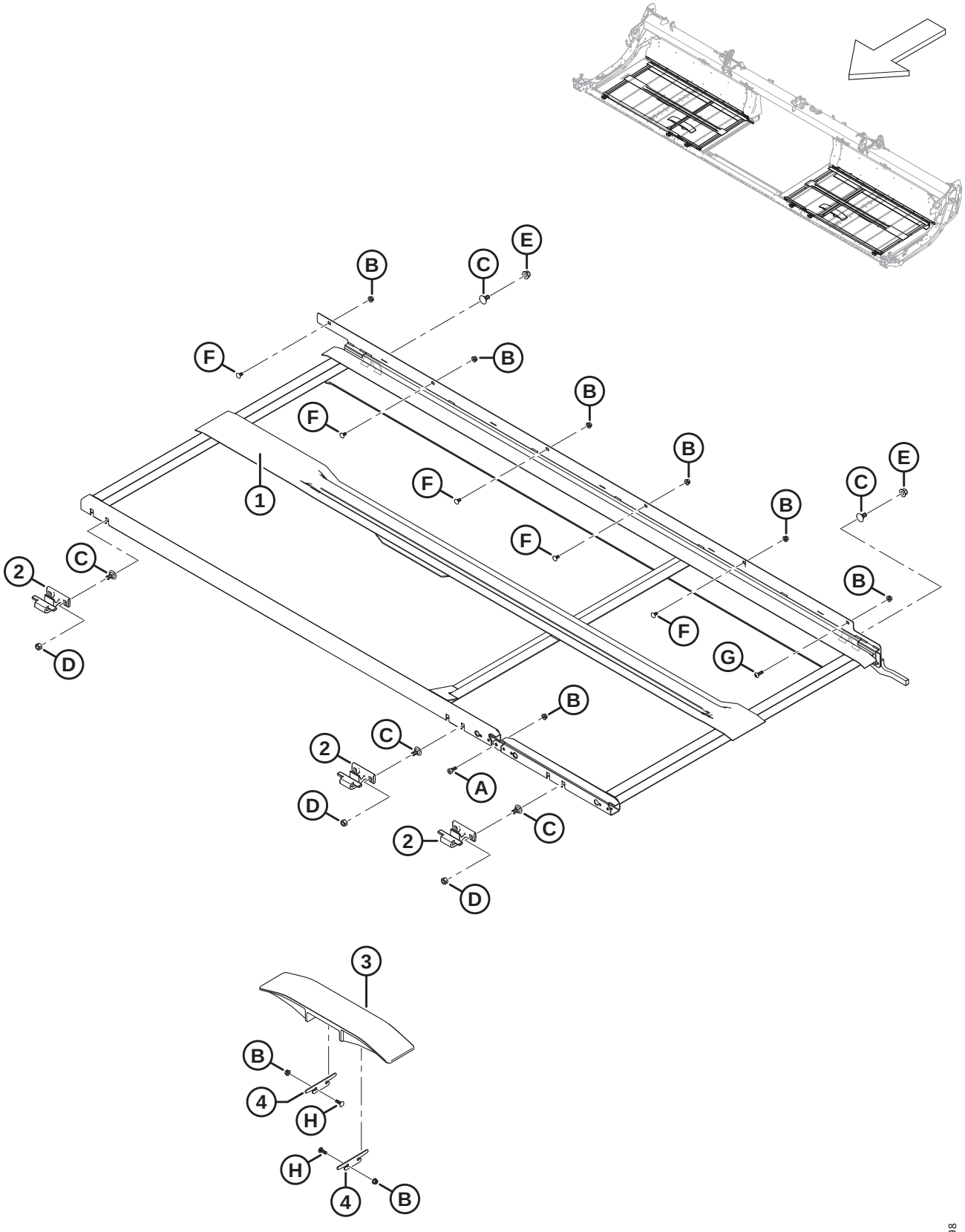

TAPIS – TABLIERS ET RAILS (FD225)

Réf.	Numéro de pièce	Description	Qté	Numéro de série
1	319588	ENS. SOUDÉ TABLIER – FLEX CD 25 PI	1	
	319587	ENS. SOUDÉ TABLIER – FLEX CG 25 PI	1	
2	319225	MOULAGE – CROCHET TABLIER AVANT	6	
3	340841	RAIL – PLASTIQUE STANDARD	2	
4	340681	CALE – RAIL DE TAPIS	4	
A	135894	VIS – TÊTE HEX. CREUSE ÉPAUL. M10		
B	135337	ÉCROU – HEX. À COL. BLOCAGE CTR M8 X 1,25-8-AA1J		
C	135903	BOULON – TRCC M12 X 1,75 X 25-8,8-ZINC		
D	136759	ÉCROU – HEX. BLOCAGE CTR, M12 X 1,75-8-AA1J		
E	136431	ÉCROU – HEX. À COL. BLOCAGE CTR M12 X 1,75-10		
F	191489	BOULON – TRCCC PFL M8 X 1,25 X 16-8,8-AA1J		
G	320290	VIS – ASSEMBLAGE EN TREILLIS TORX M8 X 1,25 X 25-SPCL-8,8-ZINC		
H	136824	BOULON – TRCCC M8 X 1,25 X 25-8,8-AA1J		

18 Tapis – Tabliers et rails (FD230, FD235, FD240 et FD241)

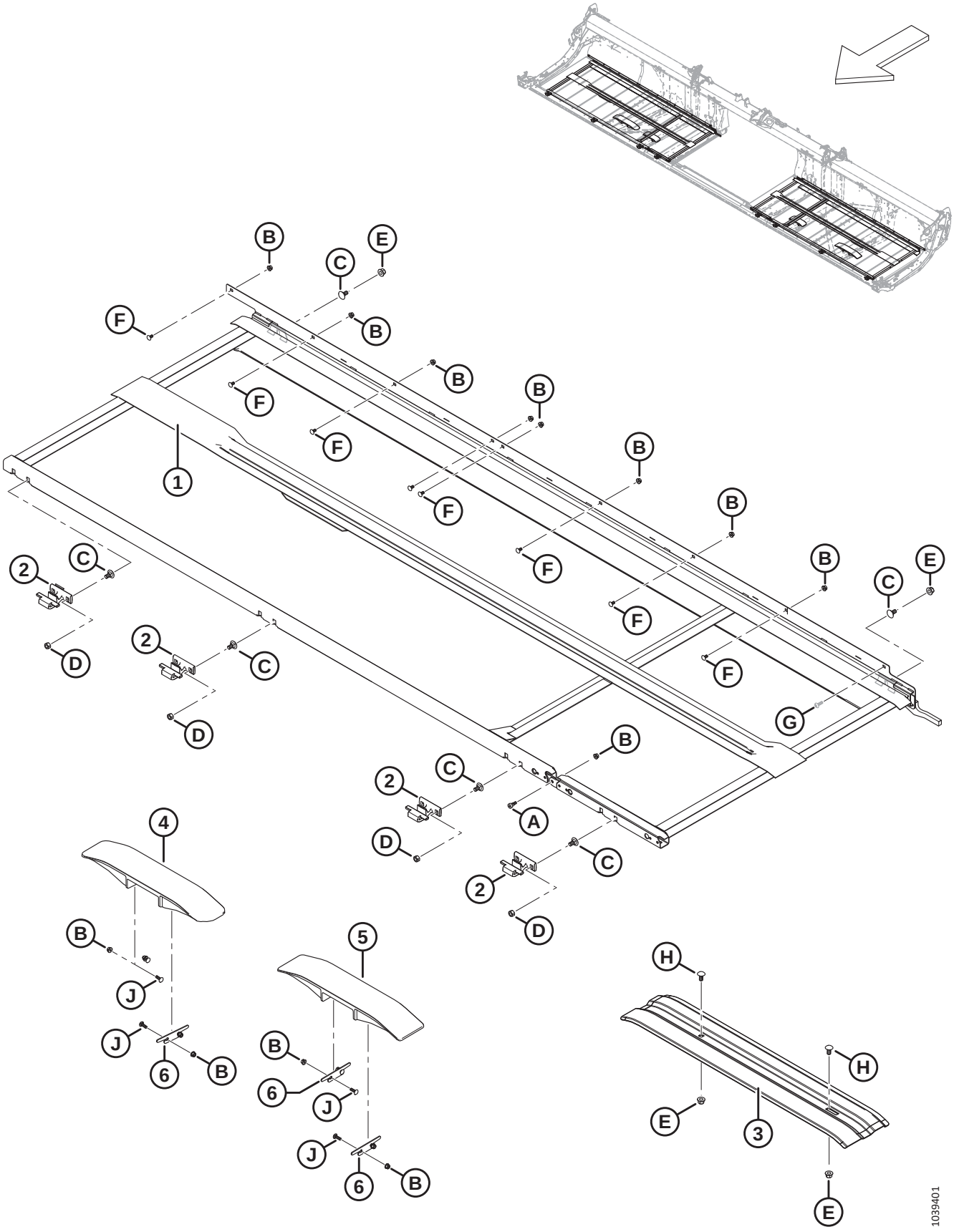

TAPIS – TABLIERS ET RAILS (FD230, FD235, FD240 ET FD241)

Réf.	Numéro de pièce	Description	Qté	Numéro de série
1	275266	ENS. SOUDÉ TABLIER – FLEX CD 30 PI	1	
	275265	ENS. SOUDÉ TABLIER – FLEX CG 30 PI	1	
	275505	ENS. SOUDÉ TABLIER – FLEX CD 35 PI	1	
	275504	ENS. SOUDÉ TABLIER – FLEX CG 35 PI	1	
	275199	ENS. SOUDÉ TABLIER – FLEX CD 40 PI	1	
	275200	ENS. SOUDÉ TABLIER – FLEX CG 40 PI	1	
	275514	ENS. SOUDÉ TABLIER – FLEX CD 41 PI	1	
	275513	ENS. SOUDÉ TABLIER – FLEX CG 41 PI	1	
2	319225	MOULAGE – CROCHET TABLIER AVANT [36]		
3	319376	SUPPORT – RAIL DU TAPIS INFÉRIEUR (CD FD230, FD235 UNIQUEMENT) [37]	**A/B**	**–451189**
	319378	SUPPORT – RAIL DE TAPIS INFÉRIEUR (CD FD240, FD241 UNIQUEMENT) [37]	**A/B**	**–451189**
	319228	SUPPORT – RAIL DE TAPIS INFÉRIEUR (CG FD230 UNIQUEMENT) [37]	**A/B**	**–451189**
	319377	SUPPORT – RAIL DE TAPIS INFÉRIEUR (CG FD235, FD240, FD241 UNIQUEMENT) [37]	**A/B**	**–451189**
4	**360151**	**RAIL – PLASTIQUE COUDÉ**	**1**	**451190–**
5	**340841**	**RAIL – PLASTIQUE STANDARD** [38]		**451190–**
	360150	**RAIL – PLASTIQUE COURT (FD230 UNIQUEMENT)** [39]		**451190–**
6	**340681**	**CALE – RAIL DE TAPIS**	**6**	**451190–**
A	135894	VIS – TÊTE HEX. CREUSE ÉPAUL. M10		
B	135337	ÉCROU – HEX. À COL. BLOCAGE CTR M8 X 1,25-8-AA1J		
C	135903	BOULON – TRCC M12 X 1,75 X 25-8,8-ZINC		
D	136759	ÉCROU – HEX. BLOCAGE CTR, M12 X 1,75-8-AA1J		
E	136431	ÉCROU – HEX. À COL. BLOCAGE CTR M12 X 1,75-10		
F	191489	BOULON – TRCCC PFL M8 X 1,25 X 16-8,8-AA1J		
G	**320290**	**VIS – ASSEMBLAGE EN TREILLIS TORX M8 X 1,25 X 25-SPCL-8,8-ZINC**		
H	152439	BOULON – TRCCC M12 X 1,75 X 25-8,8-AA1J		
J	**136824**	**BOULON – TRCCC M8 X 1,25 X 25-8,8-AA1J**		

36. Quantités : FD230 = 8, FD235 = 10, FD240 = 10 et FD241 = 10.
37. Pièce de rechange uniquement pour les plateformes des modèles de 2022 et antérieurs.
38. Quantités : FD230 = 1, FD235 = 3, FD240 = 3 et FD241 = 3.
39. Les rails courts en plastique sont utilisés sur les pattes intérieures du châssis de la plateforme pour les plateformes FD230 uniquement. Quantités : FD230 = 2.

19 Tapis – Tabliers et rails (FD245 et FD250)

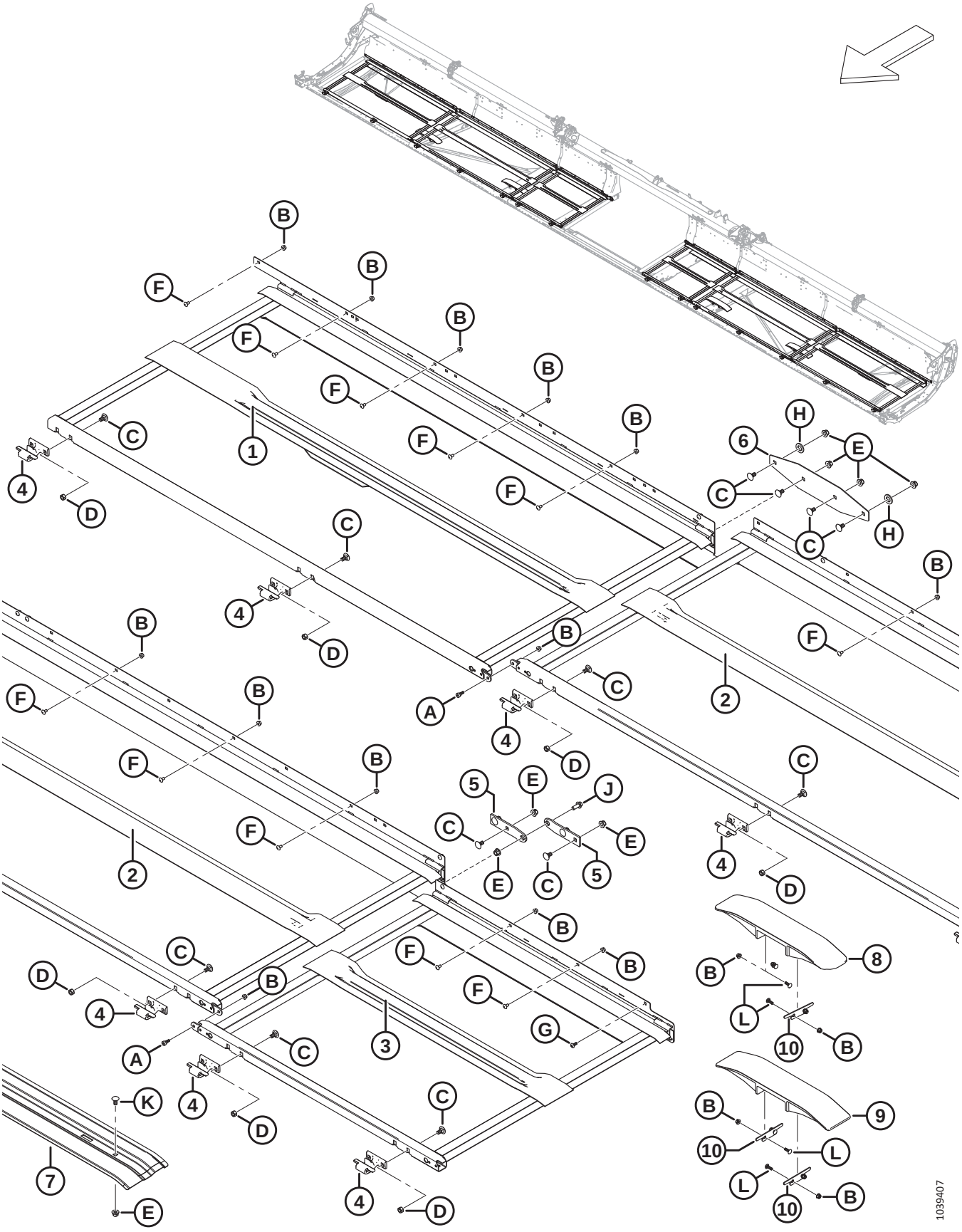

TAPIS – TABLIERS ET RAILS (FD245 ET FD250)

Réf.	Numéro de pièce	Description	Qté	Numéro de série
1	275770	ENS. SOUDÉ TABLIER – CD EXTÉRIEUR	1	
	275960	ENS. SOUDÉ TABLIER – CG EXTÉRIEUR	1	
2	275779	ENS. SOUDÉ TABLIER – 45 PI CENTRAL	2	
	275954	ENS. SOUDÉ TABLIER – 50 PI CENTRAL	2	
3	275641	ENS. SOUDÉ TABLIER – CD INTÉRIEUR	1	
	275640	ENS. SOUDÉ TABLIER – CG INTÉRIEUR	1	
4	319225	MOULAGE – CROCHET TABLIER AVANT	14	
5	275688	CHARNIÈRE – TABLIER LARGE CHÂSSIS	4	
6	275690	PLAQUE – JOINT DU CHÂSSIS DE TABLIER	2	
7	319377	SUPPORT – RAIL DE TAPIS (CD FD245) [40]	**A/B**	**–451189**
	319378	SUPPORT – RAIL DE TAPIS (CG FD245) [41]	**A/B**	**–451189**
	319287	SUPPORT – RAIL DE TAPIS (FD250) [42]	**A/B**	**–451189**
8	**360151**	**RAIL – PLASTIQUE COUDÉ**	**1**	**451190–**
9	**340841**	**RAIL – PLASTIQUE STANDARD**	**3**	**451190–**
10	**340681**	**CALE – RAIL DE TAPIS**	**6**	**451190–**
A	135894	VIS – TÊTE HEX. CREUSE ÉPAUL. M10		
B	135337	ÉCROU – HEX. À COL. BLOCAGE CTR M8 X 1,25-8-AA1J		
C	135903	BOULON – TRCC M12 X 1,75 X 25-8,8-ZINC		
D	136759	ÉCROU – HEX. BLOCAGE CTR, M12 X 1,75-8-AA1J		
E	136431	ÉCROU – HEX. À COL. BLOCAGE CTR M12 X 1,75-10		
F	191489	BOULON – TRCCC PFL M8 X 1,25 X 16-8,8-AA1J		
G	320290	VIS – ASSEMBLAGE EN TREILLIS TORX M8 X 1,25 X 25-SPCL-8,8-ZINC		
H	112130	RONDELLE – TREMPÉE ASTM F4363/4 PO NOM. ID AB0C		
J	148798	BOULON – TÊTE HEX. À COL. M12 X 1,75 X 30-10,9-AA1J		
K	152439	BOULON – TRCCC M12 X 1,75 X 25-8,8-AA1J		
L	**136824**	**BOULON – TRCCC M8 X 1,25 X 25-8,8-AA1J**		

40. Support de rail de tapis CD pour les plateformes FD245 des années 2022 et antérieures.
41. Support de rail de tapis CG pour les plateformes FD245 des années 2022 et antérieures.
42. Support de rail de tapis CD et CG pour les plateformes FD250 des années 2022 et antérieures.

20 Tapis – Joints (FD225)

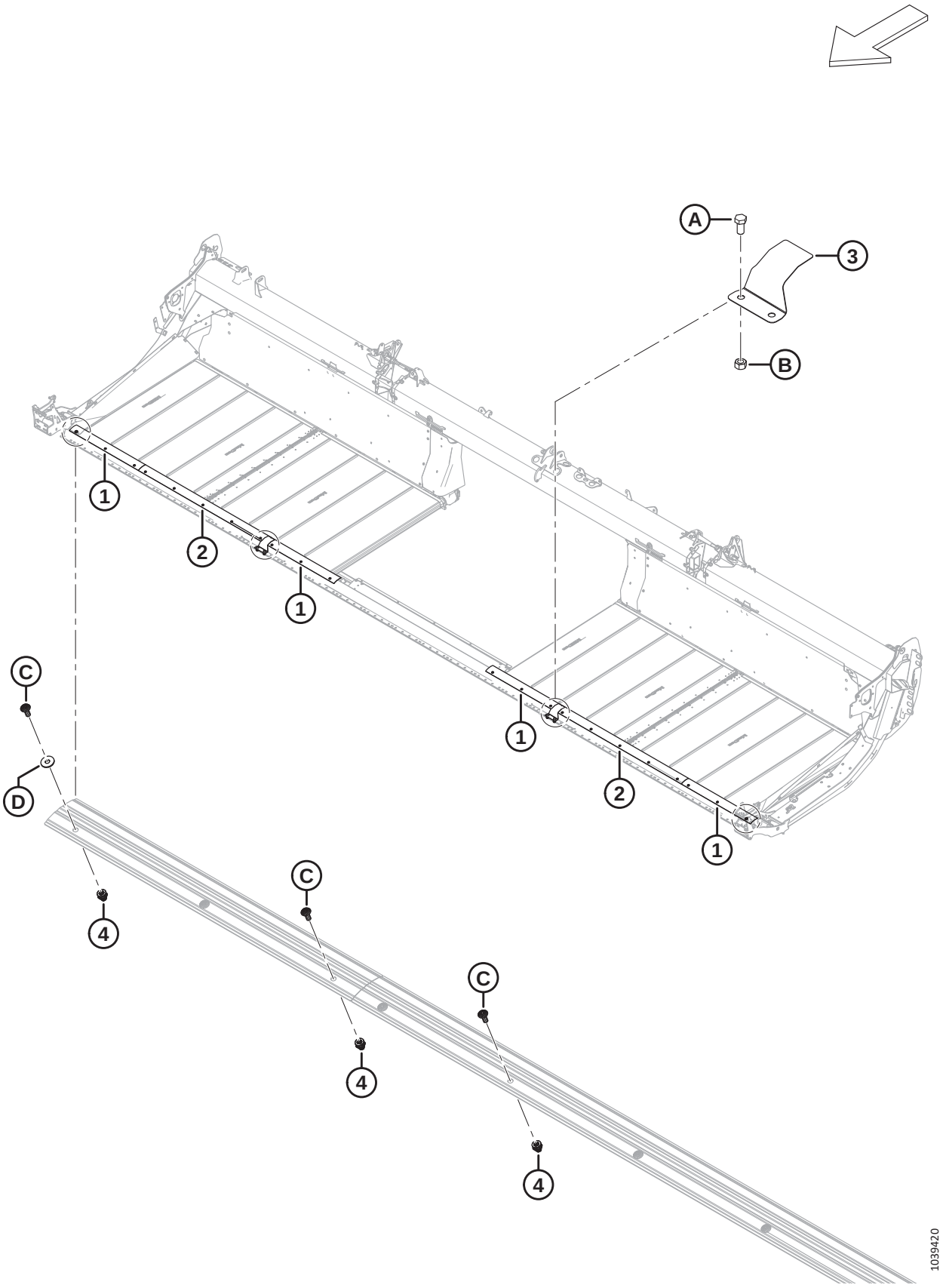

TAPIS – JOINTS (FD225)

Réf.	Numéro de pièce	Description	Qté	Numéro de série
1	**319231**	**PLAQUE – JOINT DE LA BARRE DE COUPE**	**2**	
2	**319229**	**PLAQUE – JOINT DE LA BARRE DE COUPE**	**4**	
3	**319180**	**CAPOT – CHARNIÈRE BARRE DE COUPE**	**2**	
4	**320448**	**ÉCROU À RIVET – M8 X 1,25 HEX.**	**22**	
A	**50155**	**BOULON – TÊTE HEX. PFL M12 X 1,75 X 25-8,8-AA1J**		
B	**184694**	**ÉCROU – HEX. M12 X 1,75-8-AA1J**		
C	**320190**	**VIS – ASSEMBLAGE EN TREILLIS TORX M8 X 1,25 X 20-SPCL-8,8-ZINC**		
D	**184709**	**RONDELLE – PLATE GRANDE M8-200HV**		

21 Tapis – Joints (FD230, FD235 et FD240)

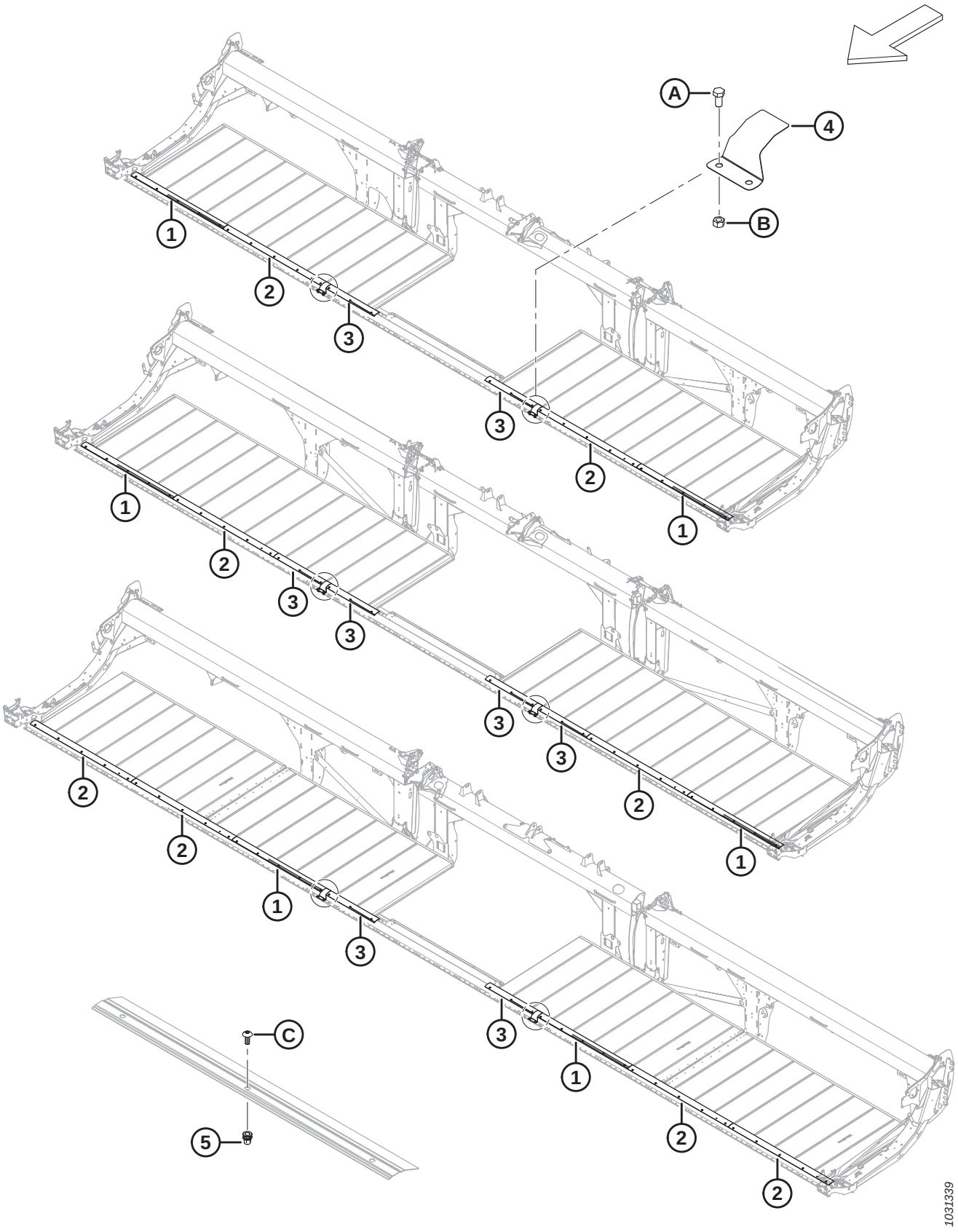

TAPIS – JOINTS (FD230, FD235 ET FD240)

Réf.	Numéro de pièce	Description	Qté	Numéro de série
1	319231	PLAQUE – JOINT BARRE DE COUPE [43]		
2	319230	PLAQUE – JOINT BARRE DE COUPE [44]		
3	319229	PLAQUE – JOINT BARRE DE COUPE [45]		
4	319180	CAPOT – CHARNIÈRE BARRE DE COUPE	2	
5	**320448**	**ÉCROU À RIVET – M8 X 1,25 HEX.** [46]		
A	50155	BOULON – TÊTE HEX. PFL M12 X 1,75 X 25-8,8-AA1J		
B	184694	ÉCROU – HEX. M12 X 1,75-8-AA1J		
C	320190	VIS – ASSEMBLAGE EN TREILLIS TORX M8 X 1,25 X 20-SPCL-8,8-ZINC		

43. Quantités : FD230 = 2, FD235 = 2 et FD240 = 2.
44. Quantités : FD230 = 2, FD235 = 2 et FD240 = 4.
45. Quantités : FD230 = 2, FD235 = 4 et FD240 = 2.
46. Quantités : FD230 = 26, FD235 = 32 et FD240 = 36.

22 Tapis – Joints (FD241, FD245 et FD250)

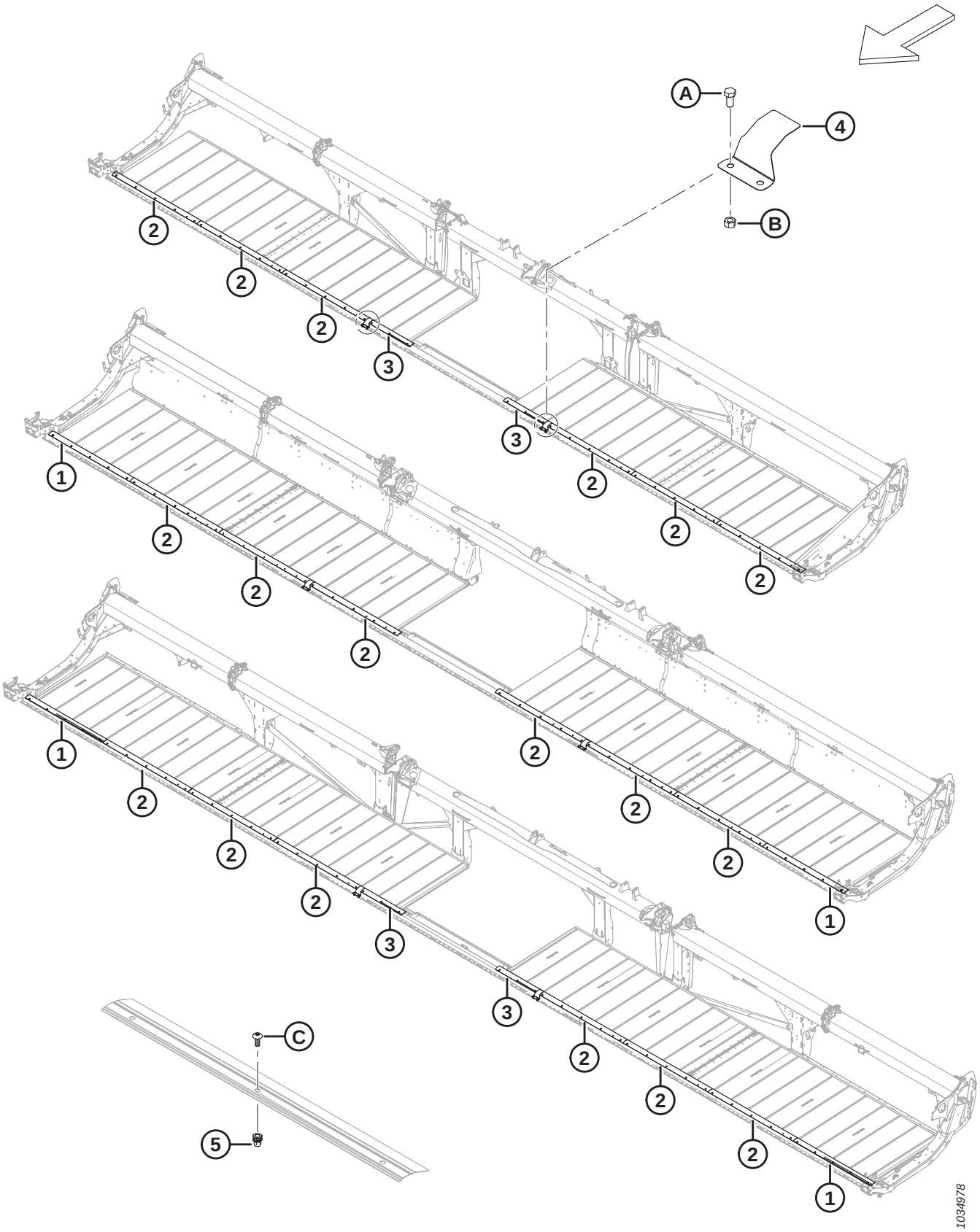

TAPIS – JOINTS (FD241, FD245 ET FD250)

Réf.	Numéro de pièce	Description	Qté	Numéro de série
1	319231	PLAQUE – JOINT BARRE DE COUPE [47]		
2	319230	PLAQUE – JOINT BARRE DE COUPE [48]		
3	319229	PLAQUE – JOINT BARRE DE COUPE [49]		
4	319180	CAPOT – CHARNIÈRE BARRE DE COUPE	2	
5	**320448**	**ÉCROU À RIVET – M8 X 1,25 HEX.** [50]		
A	50155	BOULON – TÊTE HEX. PFL M12 X 1,75 X 25-8,8-AA1J		
B	184694	ÉCROU – HEX. M12 X 1,75-8-AA1J		
C	320190	VIS – ASSEMBLAGE EN TREILLIS TORX M8 X 1,25 X 20-SPCL-8,8-ZINC		

47. Quantités : FD241 = 0, FD245 = 2 et FD250 = 2.
48. Quantités : FD241 = 6, FD245 = 6 et FD250 = 6.
49. Quantités : FD241 = 2, FD245 = 0 et FD250 = 2.
50. Quantités : FD241 = 36, FD245 = 40 et FD250 = 46.

23 Déflecteurs de tapis – Étroit

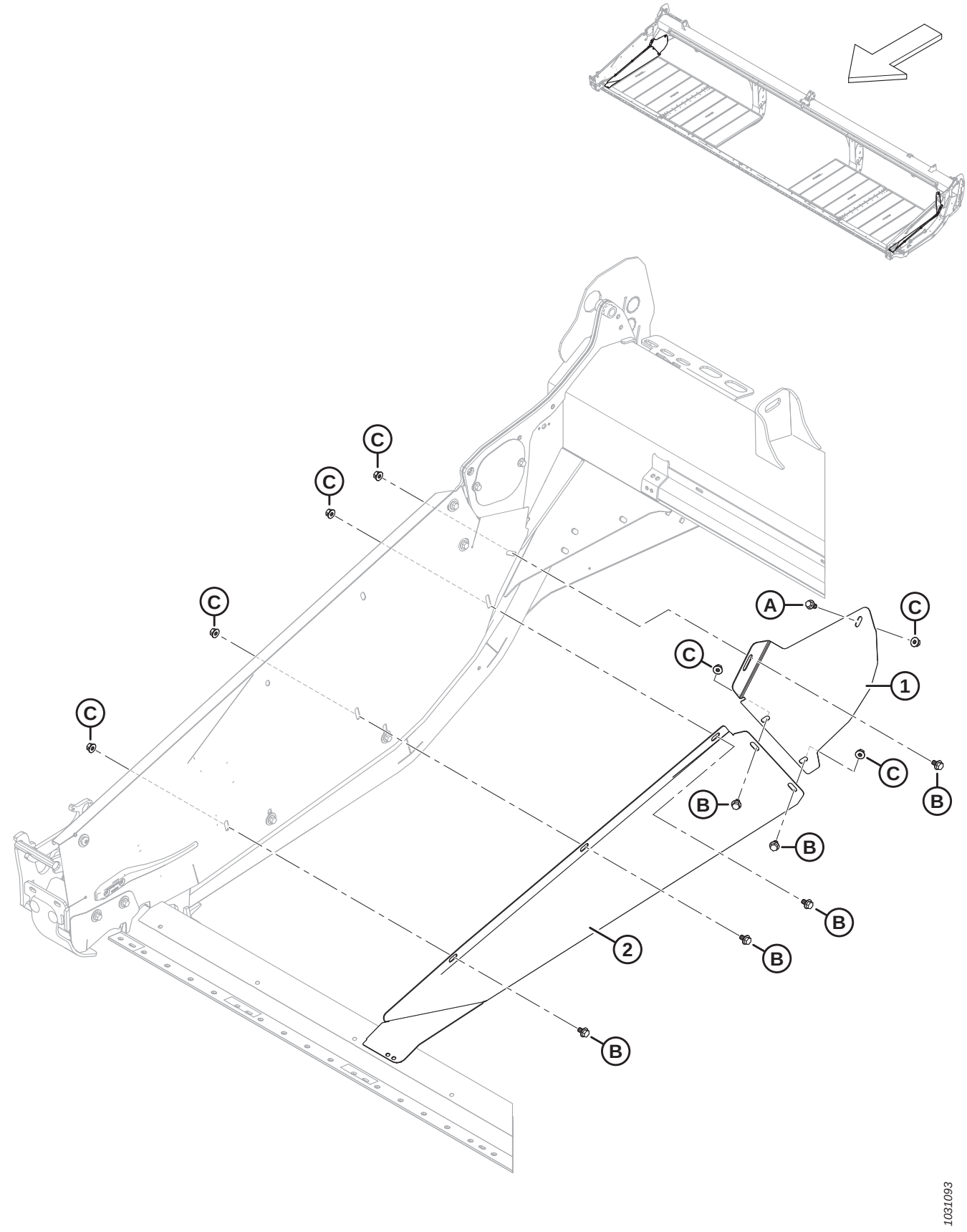

DÉFLECTEURS DE TAPIS – ÉTROIT

Réf.	Numéro de pièce	Description	Qté	Numéro de série
1	289357	DÉFLECTEUR – ÉTROIT CD ARRIÈRE	1	
	289347	DÉFLECTEUR – ÉTROIT CG ARRIÈRE	1	
2	289356	DÉFLECTEUR – ÉTROIT CD AVANT	1	
	289346	DÉFLECTEUR – ÉTROIT CG AVANT	1	
A	152655	BOULON – TÊTE HEX. À COL. M10 X 1,5 X 20-8,8-AA1J		
B	136151	BOULON – TÊTE HEX. À COL. PFL M10 X 1,5 X 16-8,8-AA1J		
C	135799	ÉCROU – HEX. À COL. BLOCAGE CTR M10 X 1,5-10		

24 Articulation d’équilibrage

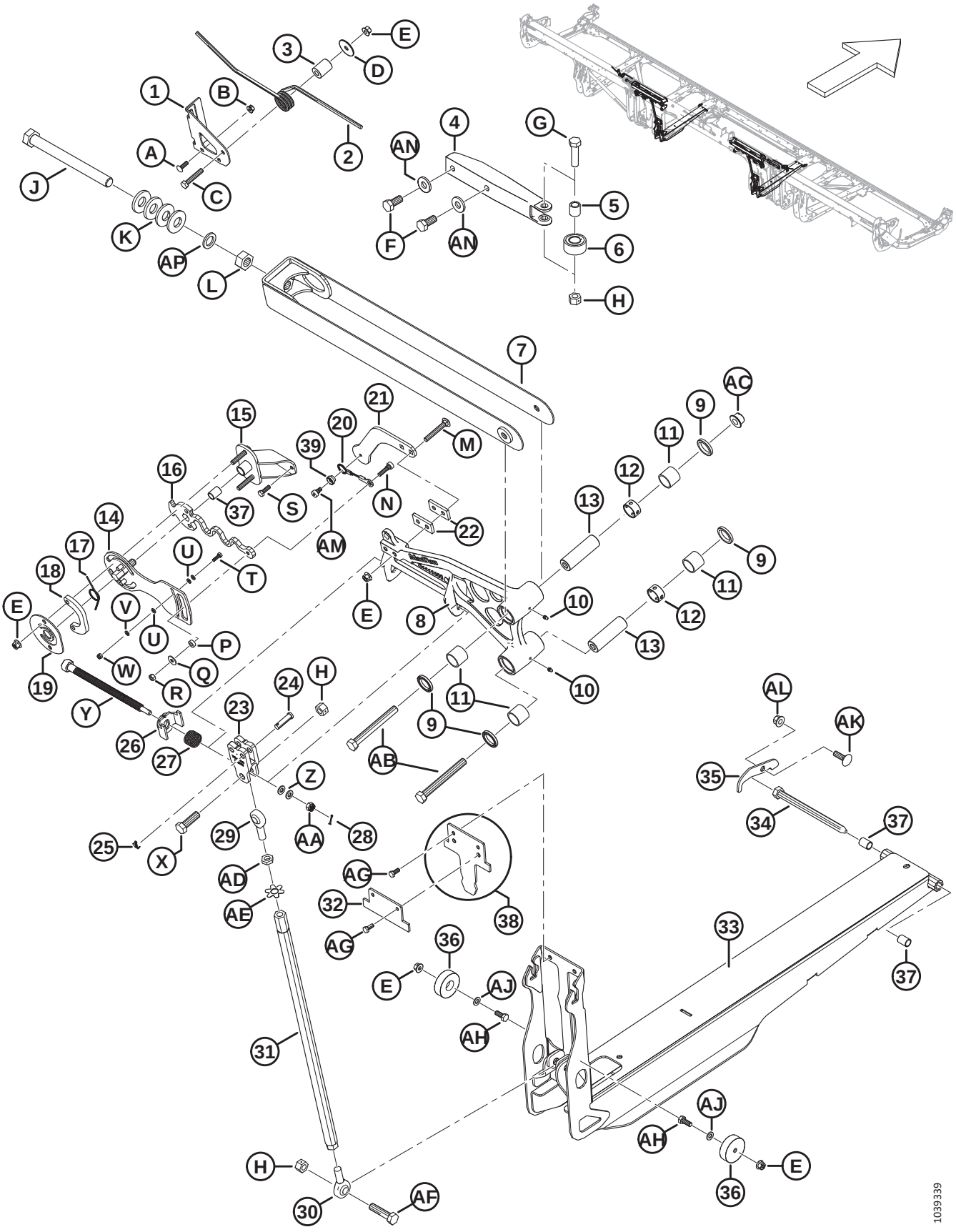

ARTICULATION D'ÉQUILIBRAGE

Réf.	Numéro de pièce	Description	Qté	Numéro de série
1	258740	SUPPORT – BOULON DE VERROU D'AILE	2	
2	258582	RESSORT – VERROU D'AILE	2	
3	258585	ENTRETOISE – VERROU D'AILE	2	
4	258627	MOULAGE – STABILISATEUR D'AILE USINÉ	2	
5	229340	BAGUE – STABILISATEUR D'AILE	2	
6	258041	ROULEMENT – GALET SUIVEUR	2	
7	319508	SUPPORT – ENS. SOUDÉ BIELLE SUP. (FD225–FD241) [51]	2	
	258346	SUPPORT – ENS. SOUDÉ BIELLE SUP. (FD230–FD241) [52]	2	
	319509	SUPPORT – ENS. SOUDÉ DE BIELLE À LARGE SOMMET (FD245–FD250) [53]	2	
	258399	SUPPORT – ENS. SOUDÉ DE BIELLE À LARGE SOMMET (FD245–FD250) [54]	2	
8	**335851**	**LEVIER COUDÉ – SOUS-ENS. 25 PI** [55].	**2**	
	258850	LEVIER COUDÉ – SOUS-ENS. 30 PI [55]	2	
	258849	LEVIER COUDÉ – SOUS-ENS. 35 PI [55]	2	
	258829	LEVIER COUDÉ – SOUS-ENS. RD 40 PI [55]	2	
	258831	LEVIER COUDÉ – CG SOUS-ENS. 41 PI [55]	1	
	258829	LEVIER COUDÉ – CD SOUS-ENS. 41 PI [55]	1	
	258953	LEVIER COUDÉ – SOUS-ENS. RT 40 PI [55]	2	
	258963	LEVIER COUDÉ – CG SOUS-ENS. 45 PI [55]	1	
	258969	LEVIER COUDÉ – CD SOUS-ENS. 45 PI [55]	1	
	258901	LEVIER COUDÉ – CG SOUS-ENS. 50 PI [55]	1	
	258905	LEVIER COUDÉ – CD SOUS-ENS. 50 PI [55]	1	
9	113222	JOINT	8	
10	18671	RACCORD – GRAISSAGE 1/4 28 UNF	4	
11	100500	ROULEMENT – AIGUILLE	8	
12	258481	ENTRETOISE – LEVIER COUDÉ	4	
13	258298	AXE – LEVIER COUDÉ	4	
14	258815	PLAQUE SOUDÉE – CONTRÔLE DE FLEXION	2	
15	258757	ENS. – PIVOT CONTRÔLE DE FLEXION [56]	2	
16	258817	RESSORT – CONTRÔLE DE FLEXION	2	
17	258940	RESSORT – RÉGLAGE DE FLEXION	2	
18	258823	PLAQUE – ENTRETOISE CONTRÔLE DE FLEXION	2	
19	258822	PLAQUE – SYST. RETENUE CONTRÔLE DE FLEXION	2	
20	258986	CÂBLE – CONTRÔLE DE FLEXION	2	

51. Pour FD225 et plateformes FD230–FD241 des modèles de l'année 2022 uniquement.
52. Pour plateformes FD230–FD241 des modèles de l'année 2021 uniquement.
53. Pour plateformes FD245–FD250 des modèles de l'année 2022 uniquement.
54. Pour plateformes FD245–FD250 des modèles de l'année 2021 uniquement.
55. Comprend quatre joints (MD #113222), deux raccords de graissage (MD #18671), quatre roulements à aiguilles (MD #100500) et deux entretoises de levier coudé (MD #258481)
56. Comprend la bague (MD #258391).

ARTICULATION D'ÉQUILIBRAGE

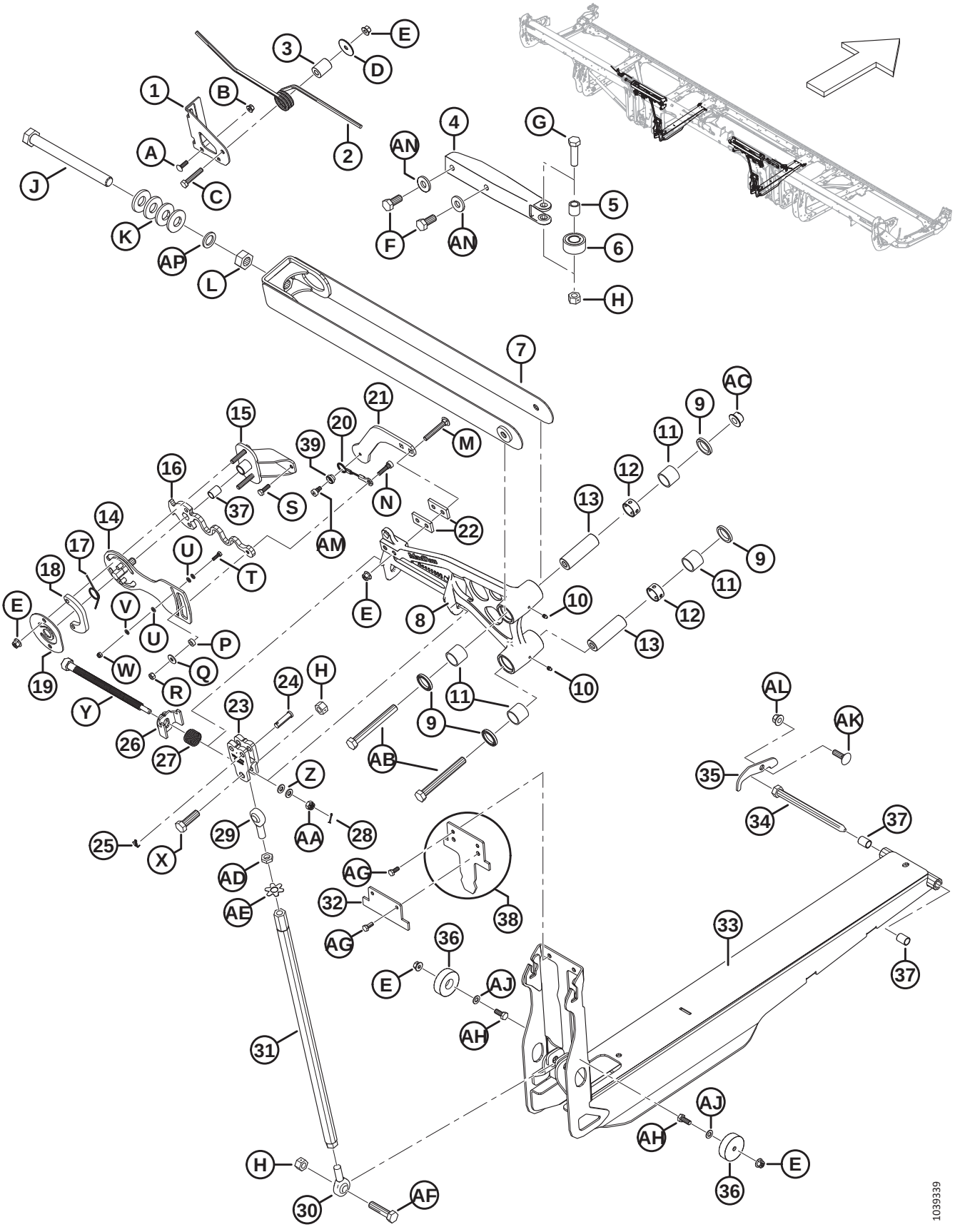

ARTICULATION D'ÉQUILIBRAGE

Réf.	Numéro de pièce	Description	Qté	Numéro de série
21	258622	SUPPORT – MESURE DE FLEXION	2	
22	340897	PLAQUE – ENTRETOISE CONTRÔLE DE FLEXION	4	
23	258384	CHAPE – RÉGLAGE DE FLEXION USINÉ	2	
24	184977	GOUPILLE – CHAPE 1/2 X 1 3/4 PO GALV.	4	
25	18605	GOUPILLE – FENDUE 1/8 DIA. X 1 ZP	4	
26	258761	ENS. SOUDÉ – VERROU RÉGLAGE FLEXION	2	
27	258373	RESSORT – VERROU LEVIER COUDÉ	2	
28	18604	GOUPILLE – FENDUE 3/32 DI X 3/4 ZP	2	
29	320109	EXTRÉMITÉ DE LA TIGE – BIELLE, FILETAGE CD	2	
30	320110	EXTRÉMITÉ DE LA TIGE – BIELLE, FILETAGE CG	2	
31	**319474**	**ENS. SOUDÉ TUBE – BIELLE DE COMPRESSION**	**2**	
32	**340672**	**PLAQUE – BUTÉE ÉCAM. ÉQUILIBRAGE 25 PI** [57]	**2**	
	258601	PLAQUE – LIMITEUR DE FRONCEMENT FLEXIBLE [58]	2	
33	319542	ÉCAMOUSSURE D'ÉQUILIBRAGE – LIVRÉ AVEC BAGUES	2	
34	174418	GOUPILLE – TÊTE HEX. 5/8 X 8,5 LG-AA1J	2	
35	**330622**	**PLAQUE – MAINTIEN GOUPILLE DE FLEXION**	**2**	
36	258791	GUIDE – PLASTIQUE	4	
37	258391	BAGUE	6	
38	258602	BUTÉE – ENS. SOUDÉ LIMITEUR FLEXION 30 PI (FD230 UNIQUEMENT) [59]	2	
39	258980	VERROU – CÂBLE CONTRÔLE FLEXION		
A	136824	BOULON – TRCCC M8 X 1,25 X 25-8,8-AA1J		
B	135337	ÉCROU – HEX. À COL. BLOCAGE CTR M8 X 1,25-8-AA1J		
C	152193	BOULON – TÊTE HEX. M10 X 1,5 X 55 X 8,8-AA1J		
D	258586	RONDELLE		
E	135799	ÉCROU – HEX. À COL. BLOCAGE CTR M10 X 1,5-10		
F	136137	BOULON – TÊTE HEX. PFL M16 X 2 X 35-8,8-AA1J		
G	136141	BOULON – TÊTE HEX. M16 X 2 X 60-8,8-AA1J		
H	136476	ÉCROU – HEX. BLOCAGE CTR, M16 X 2-8		
J	320108	BOULON – TÊTE HEX. FINE M24 X 1,5 X 250-SPCL-10,9-AA1J		
K	320236	BAGUE – RESSORT CONIQUE, M24-BICHROMATÉ		
L	136512	ÉCROU – HEX. FIN M24 X 1,5-8-AA1J		
M	136495	BOULON – TRCC M10 X 1,5 X 70-8,8-AA1J		
N	320160	VIS – TÊTE HEX. CREUSE ÉPAUL. M10 X 7-M8 X 1,25 X 27-SPCL		
P	258846	RONDELLE		
Q	184709	RONDELLE – PLATE GRANDE M8-200HV		

57. Plateforme FD225 uniquement.
58. La plaque se fixe directement à l'écamoussure d'équilibrage (MD #258558) pour plateformes FD240 à rabatteur double. La plaque n'existe pas pour les plateformes FD240, FD245 et FD250 à triple rabatteur.
59. La butée n'est présente que sur les plateformes FD230.

ARTICULATION D'ÉQUILIBRAGE

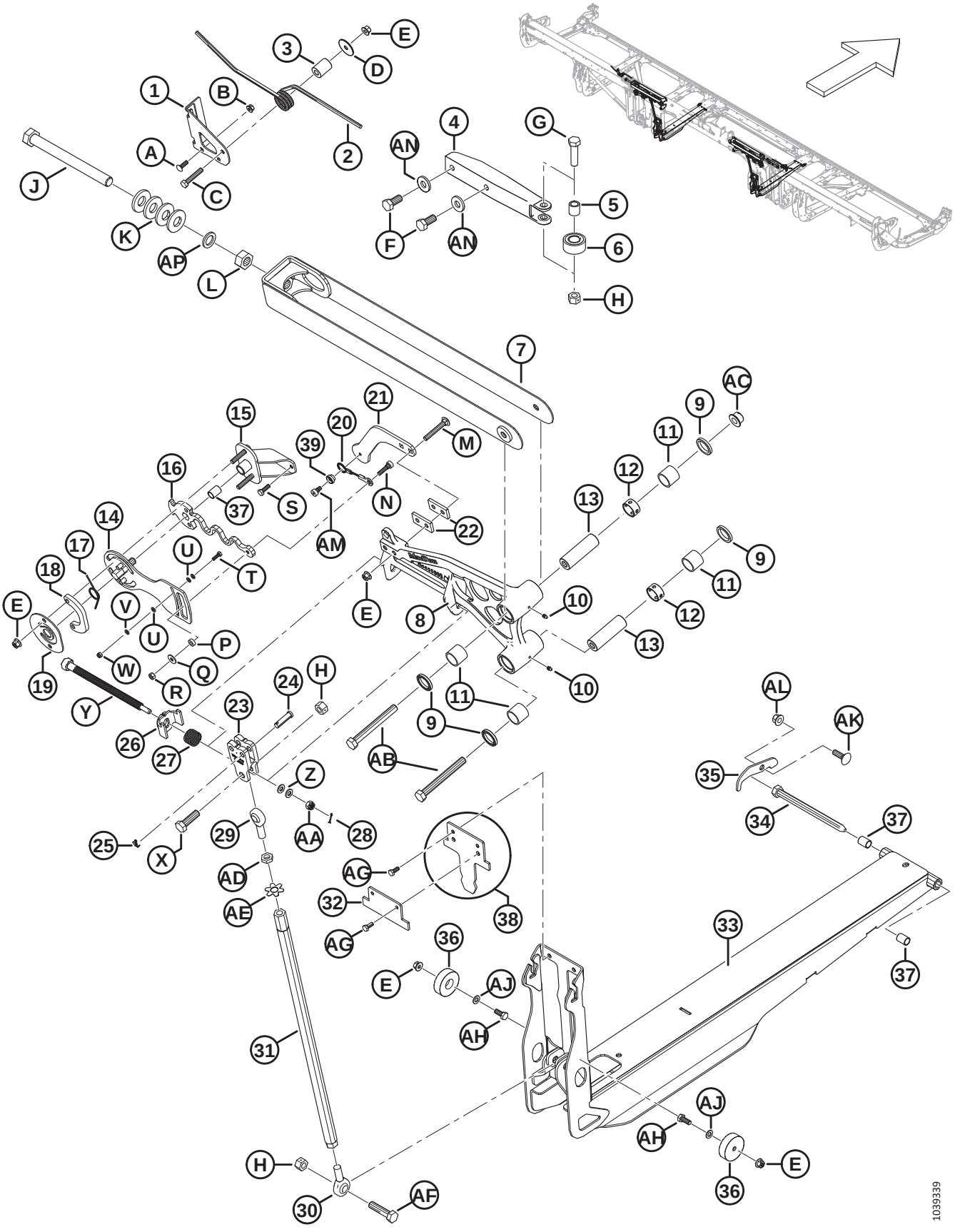

ARTICULATION D'ÉQUILIBRAGE

Réf.	Numéro de pièce	Description	Qté	Numéro de série
R	30856	ÉCROU – HEX. M8 X 1,25-9-AA1J		
S	136057	BOULON – TÊTE HEX. PFL M8 X 1,25 X 25-10,9-AA1J		
T	184646	BOULON – TÊTE HEX. PFL M6 X 1 X 20-8,8-AA1J		
U	184705	RONDELLE – PLATE M6-200HV-AA1J		
V	30631	RONDELLE – ÉLASTIQUE DE BLOCAGE M6		
W	184685	ÉCROU – HEX. NYLOC M6 X 1-8-AA1J		
X	184681	BOULON – TÊTE HEX. M16 X 2 X 50-8,8-AA1J		
Y	320167	BOULON – TÊTE HEX. M16 X 4,0-SPCL-8,8-AA1J		
Z	30655	RONDELLE – TREMPÉE M10-340HV-AB0C		
AA	258758	ÉCROU – HEX. À FENTES M10 X 1,5-8-AA1J		
AB	184677	BOULON – TÊTE HEX. M16 X 2 X 140-8,8-AA1J		
AC	152520	ÉCROU – HEX. À COL. TECH LK M16 X 2-10-AA1J		
AD	136473	ÉCROU – HEX. FIN M16 X 2-05-AA1J		
AE	229064	RONDELLE – LANGUETTE M16		
AF	320199	BOULON – TÊTE HEX. M16 X 2 X 65-8,8-ZINC		
AG	30715	BOULON – TÊTE HEX. PFL M8 X 1,25 X 20-8,8-AA1J		
AH	30627	BOULON – TÊTE HEX. PFL M10 X 1,5 X 25-8,8-A3L		
AJ	184711	RONDELLE – PLATE NORMALE M10-200HV-AA1J		
AK	135900	BOULON – TRCC PFL M12 X 1,75 X 40-8,8-ZINC		
AL	136431	ÉCROU – HEX. À COL. BLOCAGE CTR M12 X 1,75-10		
AM	320161	VIS – TÊTE HEX. CREUSE ÉPAUL. M10 X 7-M8 X 1,25 X 9-SPCL		
AN	22072	RONDELLE – PLATE		
AP	320251	RONDELLE – PLATE, M24-ZINC		

25 Blindage d’articulation flexible – Charnière du tube de fond

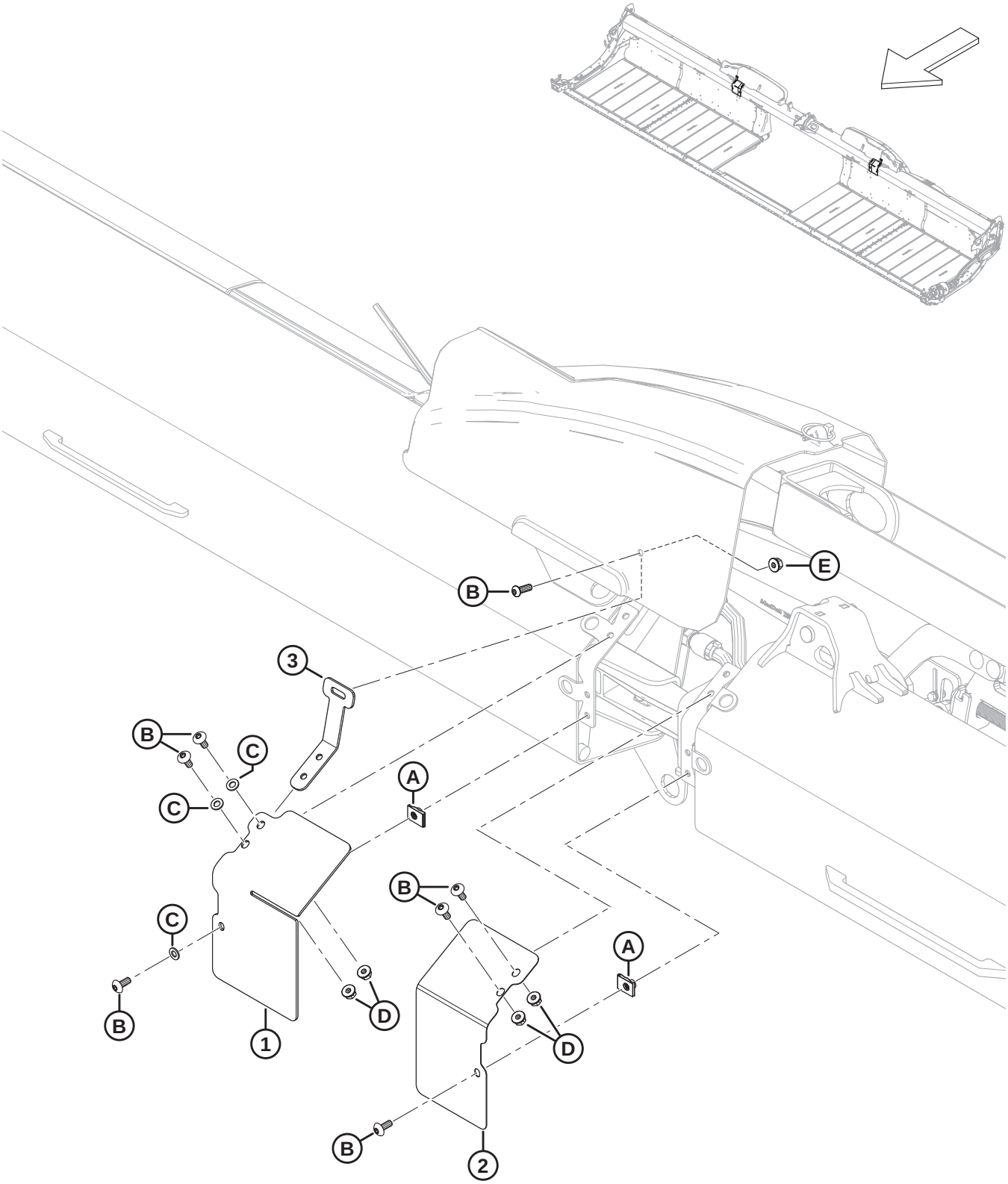

BLINDAGE D'ARTICULATION FLEXIBLE – CHARNIÈRE DU TUBE DE FOND

Réf.	Numéro de pièce	Description	Qté	Numéro de série
1	323086	BLINDAGE – ADAPTATION AVANT, AILE CD	1	
	323082	BLINDAGE – ADAPTATION AVANT, AILE CG	1	
2	323087	BLINDAGE – ADAPTATION AVANT, AILE CD	1	
	323083	BLINDAGE – ADAPTATION AVANT, AILE CG	1	
3	258837	SUPPORT – BLINDAGE D'AILE DE FLEXION	2	
A	252839	ÉCROU – BRIDE SUR M8		
B	320190	VIS – ASSEMBLAGE EN TREILLIS TORX M8 X 1,25 X 20-SPCL-8,8-ZINC		
C	184708	RONDELLE – PLATE M8-200HV-AA1J		
D	135337	ÉCROU – HEX. À COL. BLOCAGE CTR M8 X 1,25-8-AA1J		
E	135337	ÉCROU – HEX. À COL. BLOCAGE CTR M8 X 1,25-8-AA1J		

26 Blindage d’articulation flexible – Rabatteur simple (FD225) et rabatteur double (FD230, FD235, FD240 et FD241)

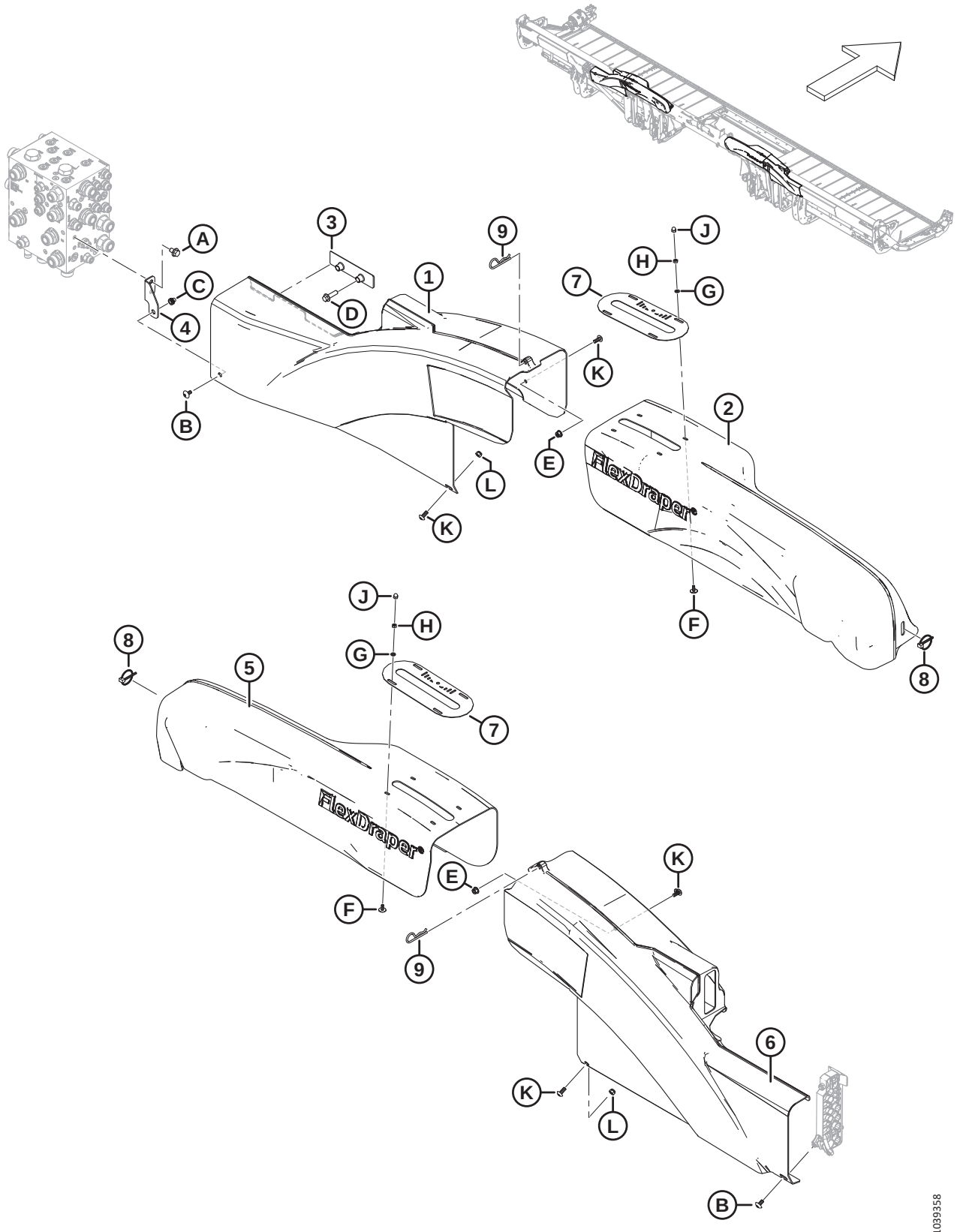

BLINDAGE D'ARTICULATION FLEXIBLE – RABATTEUR SIMPLE (FD225) ET RABATTEUR DOUBLE (FD230, FD235, FD240 ET FD241)

Réf.	Numéro de pièce	Description	Qté	Numéro de série
1	323032	BLINDAGE – AILE CG	1	
2	258997	BLINDAGE – LEVIER COUDÉ RD NF CG	1	
3	283849	SUPPORT – SUPPORT CAPOT HYD.	1	
4	**323773**	**ENS. – SUPPORT DE BLINDAGE CD** [60]	**1**	
5	258998	BLINDAGE – LEVIER COUDÉ RD NF CD	1	
6	323051	BLINDAGE – AILE CD	1	
7	**360299**	**JAUGE – POSITION FLEXION**	**2**	
8	102264	GOUPILLE – À ANNEAU RABATTANT 3/16 X 1 9/16 PO	2	
9	13125	GOUPILLE	2	
A	136151	BOULON – TÊTE HEX. À COL. PFL M10 X 1,5 X 16-8,8-AA1J		
B	**320336**	**VIS – ASSEMBLAGE EN TREILLIS TORX M8 X 1,25 X 16-SPCL-8,8-AA1T**		
C	**320448**	**ÉCROU À RIVET – M8 X 1,25 HEX.**		
D	136211	BOULON – TÊTE HEX. À COL. M10 X 1,5 X 35-8,8-AA1J		
E	135337	ÉCROU – HEX. À COL. BLOCAGE CTR M8 X 1,25-8-AA1J		
F	320148	VIS – ASSEMBLAGE EN TREILLIS M6 X 1,0 X 16-SPCL-8,8-ZINC		
G	184705	RONDELLE – PLATE M6-200HV-AA1J		
H	184683	ÉCROU – HEX. ISO 4032 M6 X 1-8-ZINC		
J	320246	ÉCROU – BORGNE M6 X 1,0-8-ZINC		
K	320190	VIS – ASSEMBLAGE EN TREILLIS TORX M8 X 1,25 X 20-SPCL-8,8-ZINC		
L	184688	ÉCROU – HEX. NYLOC M8 X 1,25-8-AA1J		

60. L'ensemble comprend le support de montage du blindage CD (NVS) et l'écrou à rivet (MD #320448). Les modèles de machines de 2022 et des années antérieures avec le support remplacé (MD #283704) utilisaient un boulon M10 (MD #152655) et des écrous nyloc (MD #252807) pour fixer le blindage d'aile CG au support de blindage. Pour les modèles de machines de 2023 et des années suivantes, ou pour les machines qui ont été entretenues avec l'ensemble de support de blindage (MD #323773), commandez la vis M8 (MD #320336).

27 Blindage d’articulation flexible – Rabatteur triple (FD240)

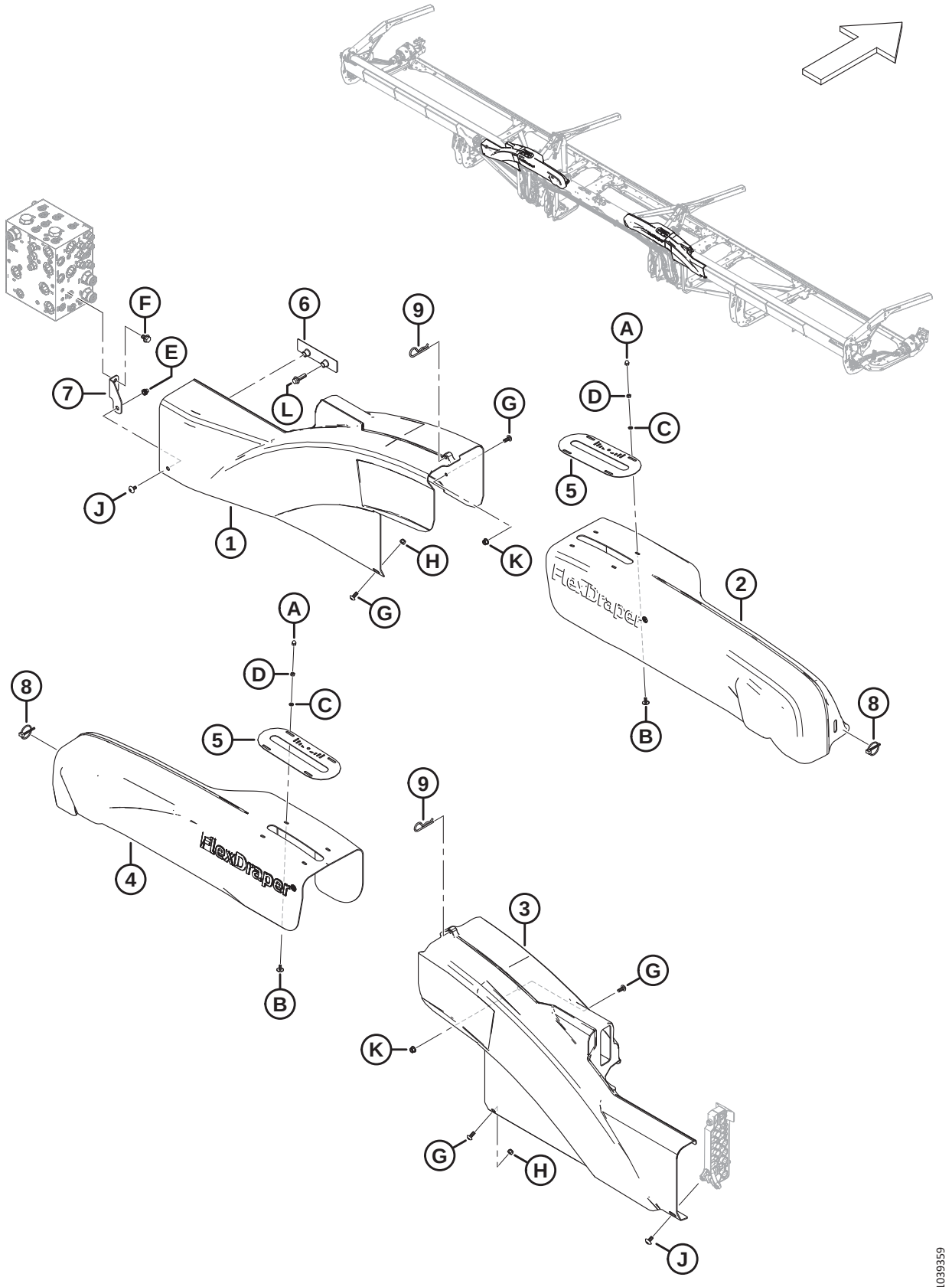

BLINDAGE D'ARTICULATION FLEXIBLE – RABATTEUR TRIPLE (FD240)

Réf.	Numéro de pièce	Description	Qté	Numéro de série
1	323032	BLINDAGE – AILE CG	1	
2	323157	BLINDAGE – LEVIER COUDÉ RT NF CG	1	
3	323051	BLINDAGE – AILE CD	1	
4	323158	BLINDAGE – LEVIER COUDÉ RT NF CD	1	
5	**360299**	**JAUGE – POSITION FLEXION**	**2**	
6	283849	SUPPORT – SUPPORT CAPOT HYD.	1	
7	**323773**	**ENS. – SUPPORT DE BLINDAGE CD** [61]	**1**	
8	102264	GOUPILLE – À ANNEAU RABATTANT 3/16 X 1 9/16 PO	2	
9	13125	GOUPILLE	2	
A	320246	ÉCROU – BORGNE M6 X 1,0-8-ZINC		
B	320148	VIS – ASSEMBLAGE EN TREILLIS M6 X 1,0 X 16-SPCL-8,8-ZINC		
C	184705	RONDELLE – PLATE M6-200HV-AA1J		
D	184683	ÉCROU – HEX. ISO 4032 M6 X 1-8-ZINC		
E	**320448**	**ÉCROU À RIVET – M8 X 1,25 HEX.**		
F	136151	BOULON – TÊTE HEX. À COL. PFL M10 X 1,5 X 16-8,8-AA1J		
G	320190	VIS – ASSEMBLAGE EN TREILLIS TORX M8 X 1,25 X 20-SPCL-8,8-ZINC		
H	184688	ÉCROU – HEX. NYLOC M8 X 1,25-8-AA1J		
J	**320336**	**VIS – ASSEMBLAGE EN TREILLIS TORX M8 X 1,25 X 16-SPCL-8,8-AA1T**		
K	135337	ÉCROU – HEX. À COL. BLOCAGE CTR M8 X 1,25-8-AA1J		
L	136211	BOULON – TÊTE HEX. À COL. M10 X 1,5 X 35-8,8-AA1J		

61. L'ensemble comprend le support de montage du blindage CD (NVS) et l'écrou à rivet (MD #320448). Les modèles de machines de 2022 et des années antérieures avec le support remplacé (MD #283704) utilisaient un boulon M10 (MD #152655) et des écrous nyloc (MD #252807) pour fixer le blindage d'aile CG au support de blindage. Pour les modèles de machines de 2023 et des années suivantes, ou pour les machines qui ont été entretenues avec l'ensemble de support de blindage (MD #323773), commandez la vis M8 (MD #320336).

28 Blindage d’articulation flexible – Rabatteur triple (FD245 et FD250)

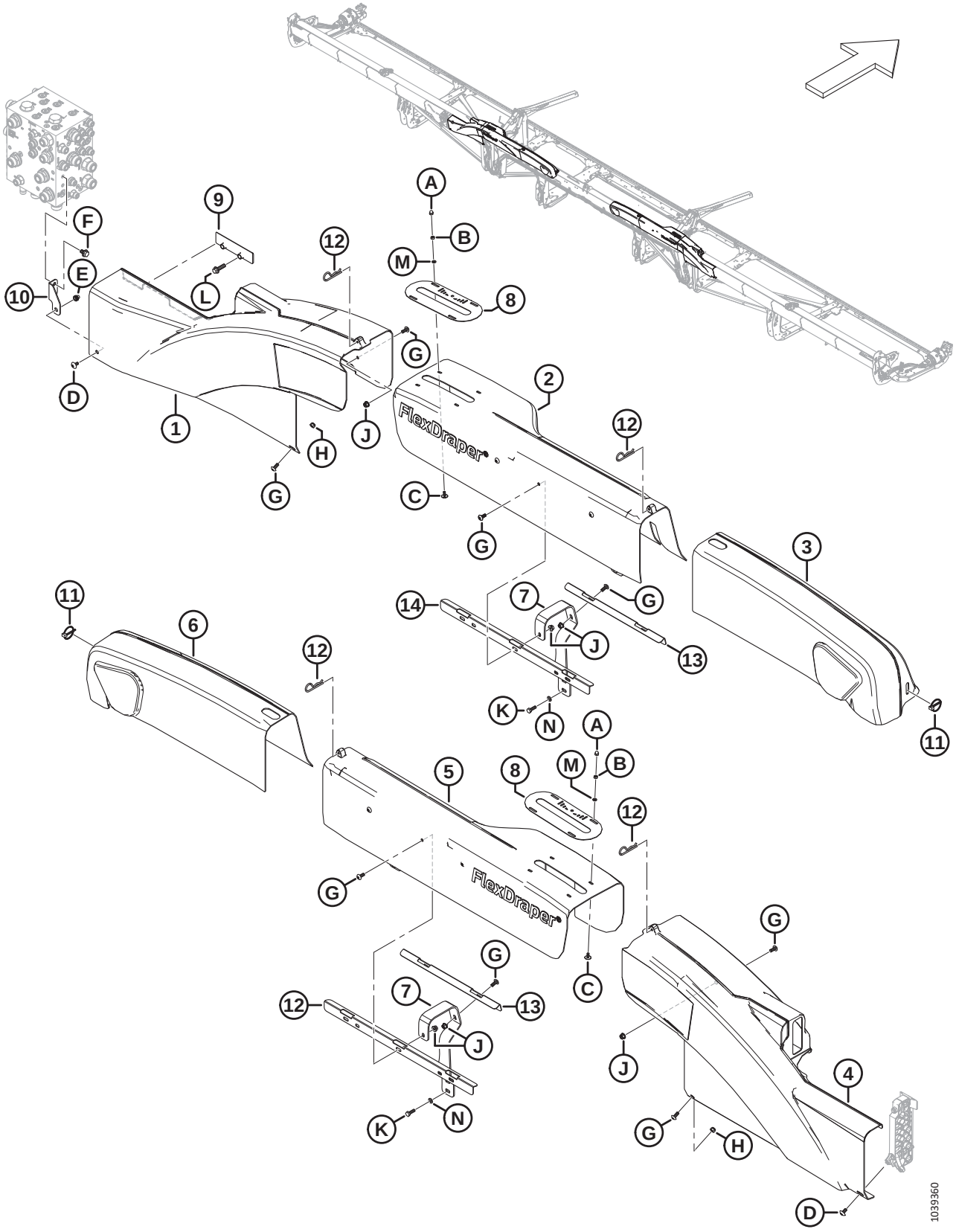

Réf.	Numéro de pièce	Description	Qté	Numéro de série
1	323032	BLINDAGE – AILE CG	1	
2	319563	BLINDAGE – ARTICULATION FLEX WF RT CG	1	
3	258893	BLINDAGE – ARTICULATION FLEX RT CG	1	
4	323051	BLINDAGE – AILE CD	1	
5	319564	BLINDAGE – ARTICULATION FLEX WF RT CD	1	
6	258932	BLINDAGE – ARTICULATION FLEX RT CD	1	
7	319550	SUPPORT – BLINDAGE ARTICULATION	4	
8	**360299**	**JAUGE – POSITION FLEXION**	**2**	
9	283849	SUPPORT – SUPPORT CAPOT HYD.	1	
10	**323773**	**ENS. – SUPPORT DE BLINDAGE CD** [62]	**1**	
11	102264	GOUPILLE – À ANNEAU RABATTANT 3/16 X 1 9/16 PO	2	
12	13125	GOUPILLE	4	
13	319548	RENFORT – BLINDAGES RT	2	
14	319549	RENFORT – BLINDAGES RT AVANT	2	
A	320246	ÉCROU – BORGNE M6 X 1,0-8-ZINC		
B	184683	ÉCROU – HEX. ISO 4032 M6 X 1-8-AA1J		
C	320148	VIS – ASSEMBLAGE EN TREILLIS M6 X 1,0 X 16-SPCL-8,8-ZINC		
D	**320336**	**VIS – ASSEMBLAGE EN TREILLIS TORX M8 X 1,25 X 16-SPCL-8,8-AA1T**		
E	**320448**	**ÉCROU À RIVET – M8 X 1,25 HEX.**		
F	136151	BOULON – TÊTE HEX. À COL. PFL M10 X 1,5 X 16-8,8-AA1J		
G	320190	VIS – ASSEMBLAGE EN TREILLIS TORX M8 X 1,25 X 20-SPCL-8,8-ZINC		
H	184688	ÉCROU – HEX. NYLOC M8 X 1,25-8-AA1J		
J	135337	ÉCROU – HEX. À COL. BLOCAGE CTR M8 X 1,25-8-AA1J		
K	136057	BOULON – TÊTE HEX. PFL M8 X 1,25 X 25-10,9-AA1J		
L	136211	BOULON – TÊTE HEX. À COL. M10 X 1,5 X 35-8,8-AA1J		
M	184705	RONDELLE – PLATE M6-200HV-AA1J		
N	184708	RONDELLE – PLATE M8-200HV-AA1J		

62. L'ensemble comprend le support de montage du blindage CD (NVS) et l'écrou à rivet (MD #320448). Les modèles de machines de 2022 et des années antérieures avec le support remplacé (MD #283704) utilisaient un boulon M10 (MD #152655) et des écrous nyloc (MD #252807) pour fixer le blindage d'aile CG au support de blindage. Pour les modèles de machines de 2023 et des années suivantes, ou pour les machines qui ont été entretenues avec l'ensemble de support de blindage (MD #323773), commandez la vis M8 (MD #320336).

29 Doigts, rabatteurs et patins de barre de coupe – Couteau simple, pointu (FD225, FD230, FD235 et FD240)

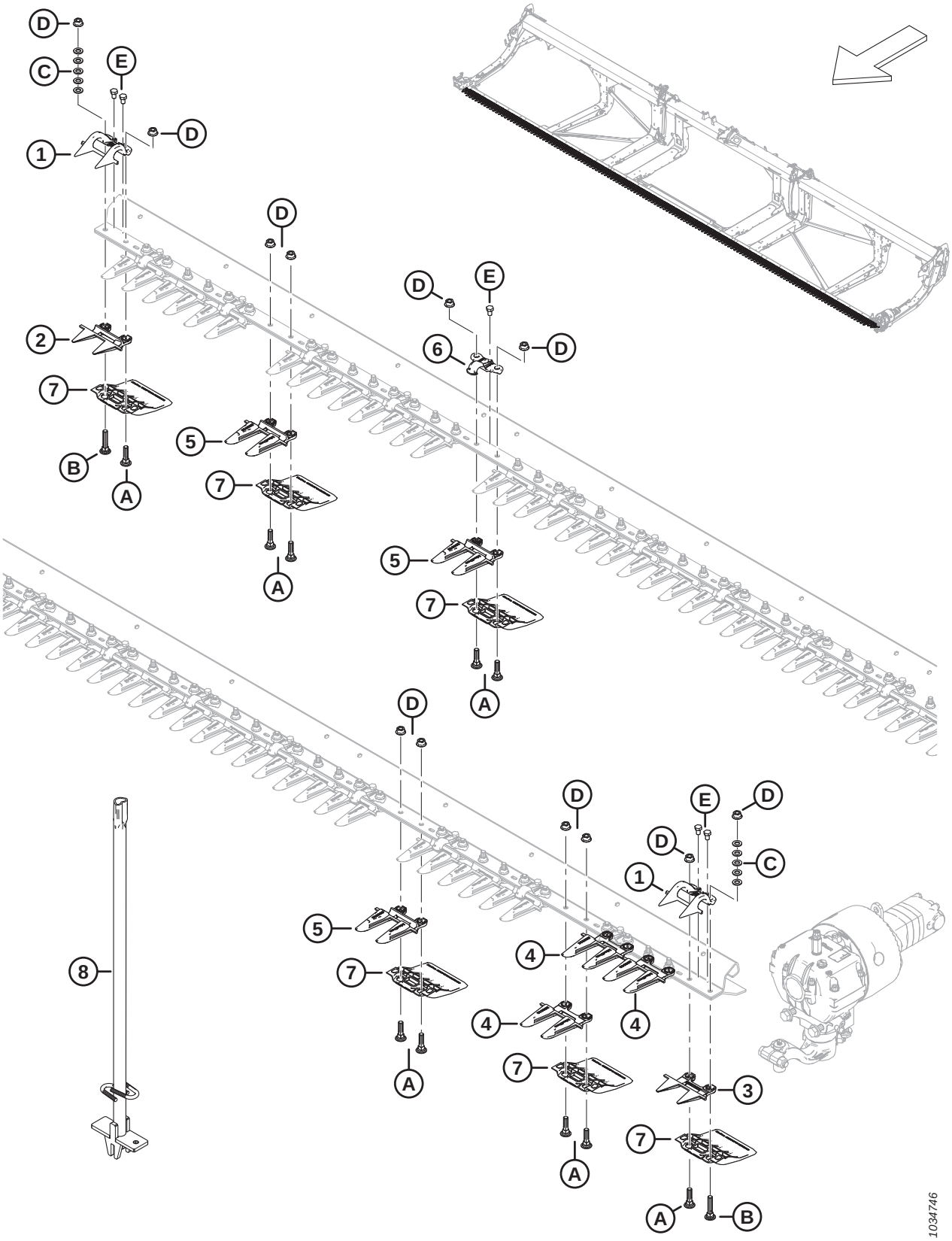

Réf.	Numéro de pièce	Description	Qté	Numéro de série
	286668	**KIT – DOIGTS POINTUS DE 25 PI CS** [63]	**A/B**	
	286669	KIT – DOIGTS POINTUS DE 30 PI CS [64]	A/B	
	286670	KIT – DOIGTS POINTUS DE 35 PI CS [65]	A/B	
	286671	KIT – DOIGTS POINTUS DE 40 PI CS [66]	A/B	
1	286331	RABATTEUR – EXTRÉMITÉ PLUGFREE	2	
2	286318	DOIGT DE LAMIER – COURT PLUGFREE	1	
3	286319	DOIGT DE LAMIER – EXTRÉMITÉ PLUGFREE	1	
4	286316	DOIGT DE LAMIER – EXTRÉMITÉ POINTUE	3	
5	286315	DOIGT DE LAMIER – POINTU [67]		
6	286329	RABATTEUR – POINTU [68]		
7	286257	PATIN – BARRE DE COUPE À PLAQUE D'USURE [69]		
8	286705	OUTIL – SOUDÉ	A/B	
A	226295	BOULON – TRCC SPCL M12 X 47-8,8		
B	226280	BOULON – TRCC SPCL M12 X 60-8,8		
C	184714	RONDELLE – PLATE NORMALE M12-300HV		
D	136036	ÉCROU – HEX. À COL. LISSE M12 X 1,75-8-AA1J		
E	136005	BOULON – TÊTE HEX. FINE PFL M10 X 1,25 X 16-8,8-AA1J		

63. Le kit comprend 45 doigts pointus (MD #286315), 3 doigts à extrémité pointue (MD #286316), 1 doigt PlugFree (MD #286318) et 1 doigt à extrémité PlugFree (MD #286319)
64. Le kit comprend 55 doigts pointus (MD #286315), 3 doigts à extrémité pointue (MD #286316), 1 doigt PlugFree (MD #286318) et 1 doigt à extrémité PlugFree (MD #286319)
65. Le kit comprend 65 doigts pointus (MD #286315), 3 doigts à extrémité pointue (MD #286316), 1 doigt PlugFree (MD #286318) et 1 doigt à extrémité PlugFree (MD #286319)
66. Le kit comprend 75 doigts pointus (MD #286315), 3 doigts à extrémité pointue (MD #286316), 1 doigt PlugFree (MD #286318) et 1 doigt à extrémité PlugFree (MD #286319)
67. Quantités : FD225 = 45, FD230 = 55, FD235 = 65 et FD240 = 75.
68. Quantités : FD225 = 24, FD230 = 29, FD235 = 34 et FD240 = 39.
69. Quantités : FD225 = 50, FD230 = 60, FD235 = 70 et FD240 = 80.

30 Doigts, rabatteurs et patins de barre de coupe – Couteau double, pointu (FD235, FD240, FD241, FD245 et FD250)

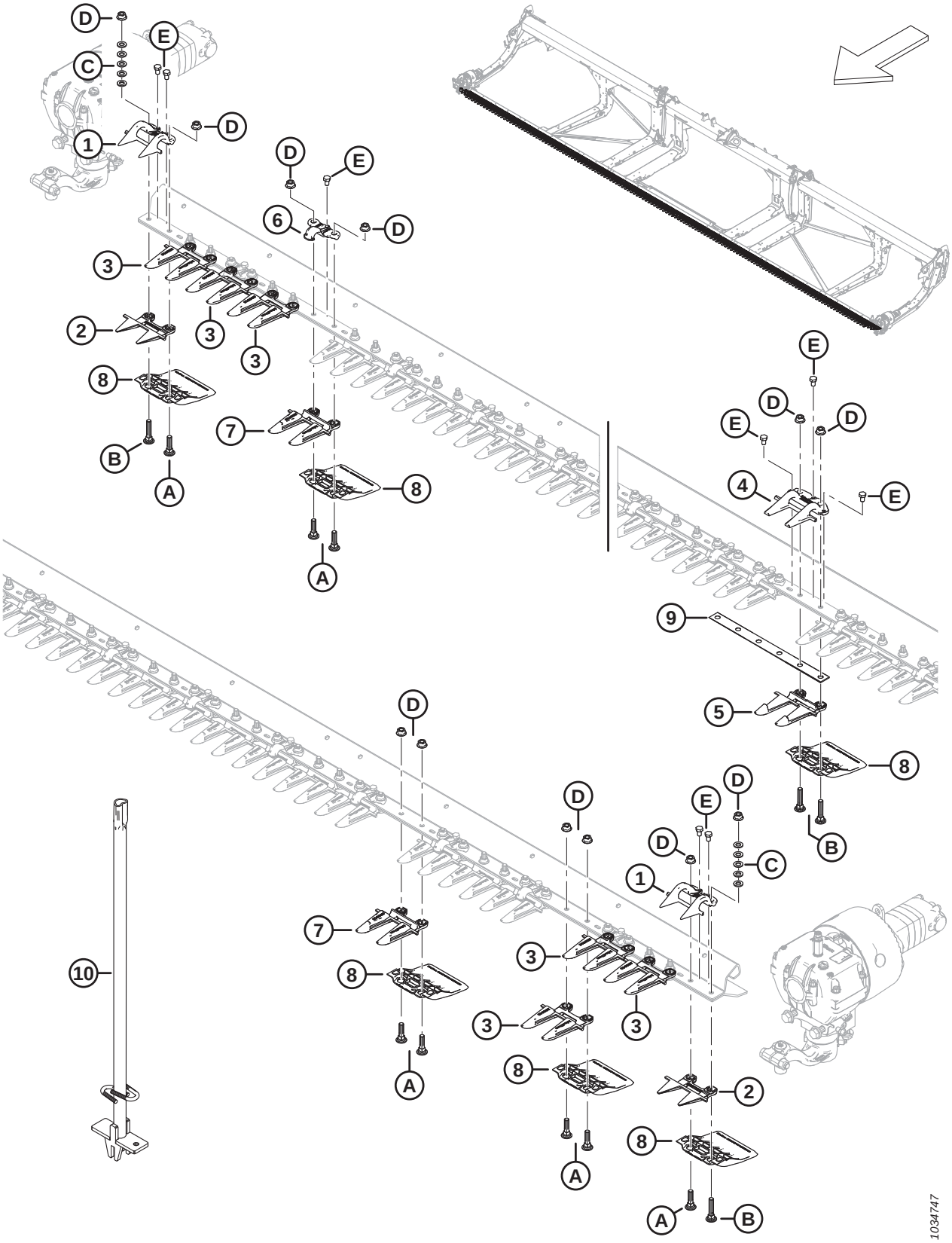

DOIGTS, RABATTEURS ET PATINS DE BARRE DE COUPE – COUTEAU DOUBLE, POINTU (FD235, FD240, FD241, FD245 ET FD250)

Réf.	Numéro de pièce	Description	Qté	Numéro de série
	286663	KIT – DOIGTS POINTUS DE 35 PI, CD [70]	A/B	
	286664	KIT – DOIGTS POINTUS DE 40 PI, CD [71]	A/B	
	286665	KIT – DOIGTS POINTUS DE 41 PI, CD [72]	A/B	
	286666	KIT – DOIGTS POINTUS DE 45 PI, CD [73]	A/B	
	286667	KIT – DOIGTS POINTUS DE 50 PI, CD [74]	A/B	
1	286331	RABATTEUR – EXTRÉMITÉ PLUGFREE	2	
2	286319	DOIGT DE LAMIER – EXTRÉMITÉ PLUGFREE	2	
3	286316	DOIGT DE LAMIER – EXTRÉMITÉ POINTUE	6	
4	286332	RABATTEUR – CENTRAL POINTU	1	
5	286317	DOIGT DE LAMIER – CENTRAL POINTU	1	
6	286329	RABATTEUR – POINTU [75]		
7	286315	DOIGT DE LAMIER – POINTU [76]		
8	286257	PATIN – BARRE DE COUPE À PLAQUE D'USURE [77]		
9	226861	CALE – CHEVAUCHEMENT CD	1	
10	286705	OUTIL – SOUDÉ	A/B	
A	226295	BOULON – TRCC SPCL M12 X 47-8,8		
B	226280	BOULON – TRCC SPCL M12 X 60-8,8		
C	184714	RONDELLE – PLATE NORMALE M12-300HV		
D	136036	ÉCROU – HEX. À COL. LISSE M12 X 1,75-8-AA1J		
E	136005	BOULON – TÊTE HEX. FINE PFL M10 X 1,25 X 16-8,8-AA1J		

70. Le kit comprend 61 doigts pointus (MD #286315), 6 doigts à extrémité pointue (MD #286316) 1 doigt central pointu (MD #286317), 2 doigts à extrémité PlugFree (MD #286319) et 1 rabatteur central pointu (MD #286332)
71. Le kit comprend 71 doigts pointus (MD #286315), 6 doigts à extrémité pointue (MD #286316), 1 doigt central pointu (MD #286317), 2 doigts à extrémité PlugFree (MD #286319) et 1 rabatteur central pointu (MD #286332)
72. Le kit comprend 73 doigts pointus (MD #286315), 6 doigts à extrémité pointue (MD #286316), 1 doigt central pointu (MD #286317), 2 doigts à extrémité PlugFree (MD #286319) et 1 rabatteur central pointu (MD #286332)
73. Le kit comprend 81 doigts pointus (MD #286315), 6 doigts à extrémité pointue (MD #286316), 1 doigt central pointu (MD #286317), 2 doigts à extrémité PlugFree (MD #286319) et 1 rabatteur central pointu (MD #286332)
74. Le kit comprend 91 doigts pointus (MD #286315), 6 doigts à extrémité pointue (MD #286316), 1 doigt central pointu (MD #286317), 2 doigts à extrémité PlugFree (MD #286319) et 1 rabatteur central pointu (MD #286332)
75. Quantités : FD235 = 34, FD240 = 38, FD241 = 39, FD245 = 44 et FD250 = 48.
76. Quantités : FD235 = 61, FD240 = 71, FD241 = 73, FD245 = 81 et FD250 = 91.
77. Quantités : FD235 = 70, FD240 = 80, FD241 = 82, FD245 = 90 et FD250 = 100.

31 Doigts, rabatteurs et patins de barre de coupe – Couteau simple, PlugFree^{MC} (FD225, FD230, FD235 et FD240)

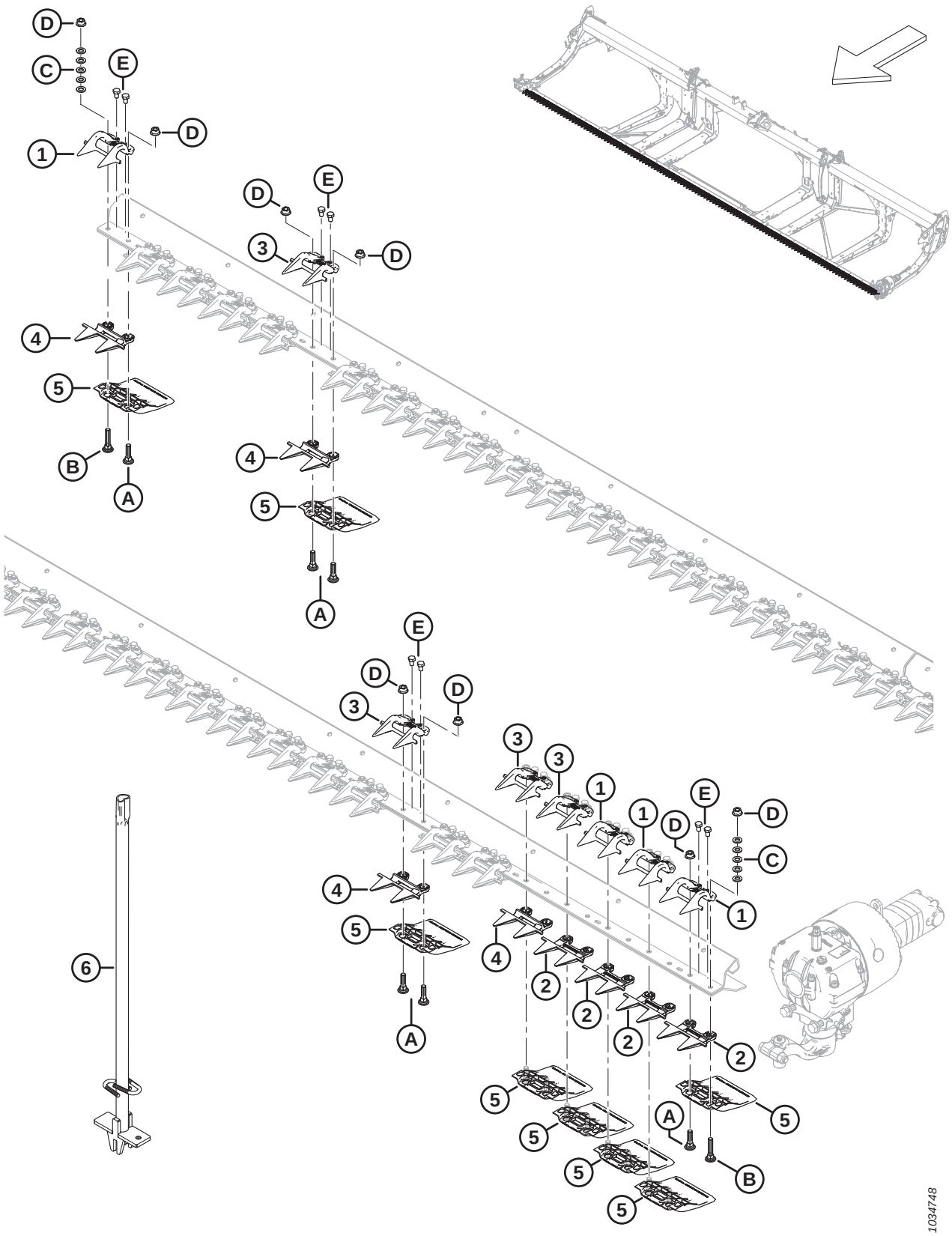

DOIGTS, RABATTEURS ET PATINS DE BARRE DE COUPE – COUTEAU SIMPLE, PLUGFREE[MC] (FD225, FD230, FD235 ET FD240)

Réf.	Numéro de pièce	Description	Qté	Numéro de série
	286679	**KIT – DOIGTS PLUGFREE DE 25 PI CS** [78]	**A/B**	
	286680	KIT – DOIGTS PLUGFREE DE 30 PI CS [79]	A/B	
	286681	KIT – DOIGTS PLUGFREE DE 35 PI CS [80]	A/B	
	286682	KIT – DOIGTS PLUGFREE DE 40 PI CS [81]	A/B	
1	286331	RABATTEUR – EXTRÉMITÉ PLUGFREE	4	
2	286319	DOIGT DE LAMIER – EXTRÉMITÉ PLUGFREE	4	
3	286330	RABATTEUR – PLUGFREE [82]		
4	286318	DOIGT DE LAMIER – COURT PLUGFREE [82]		
5	286257	PATIN – BARRE DE COUPE À PLAQUE D'USURE [83]		
6	286705	OUTIL – SOUDÉ	A/B	
A	226295	BOULON – TRCC SPCL M12 X 47-8,8		
B	226280	BOULON – TRCC SPCL M12 X 60-8,8		
C	184714	RONDELLE – PLATE NORMALE M12-300HV		
D	136036	ÉCROU – HEX. À COL. LISSE M12 X 1,75-8-AA1J		
E	136005	BOULON – TÊTE HEX. FINE PFL M10 X 1,25 X 16-8,8-AA1J		

78. Le kit comprend 46 doigts PlugFree (MD #286318) et 4 doigts d'extrémité (MD #286319).
79. Le kit comprend 56 doigts PlugFree (MD #286318) et 4 doigts d'extrémité (MD #286319).
80. Le kit comprend 66 doigts PlugFree (MD #286318) et 4 doigts d'extrémité (MD #286319).
81. Le kit comprend 76 doigts PlugFree (MD #286318) et 4 doigts d'extrémité (MD #286319).
82. Quantités : FD225 = 46, FD230 = 56, FD235 = 66 et FD240 = 76.
83. Quantités : FD225 = 50, FD230 = 60, FD235 = 70 et FD240 = 80.

32 Doigts, rabatteurs et patins de barre de coupe – Couteau double, PlugFree^{MC} (FD240, FD241, FD245 et FD250)

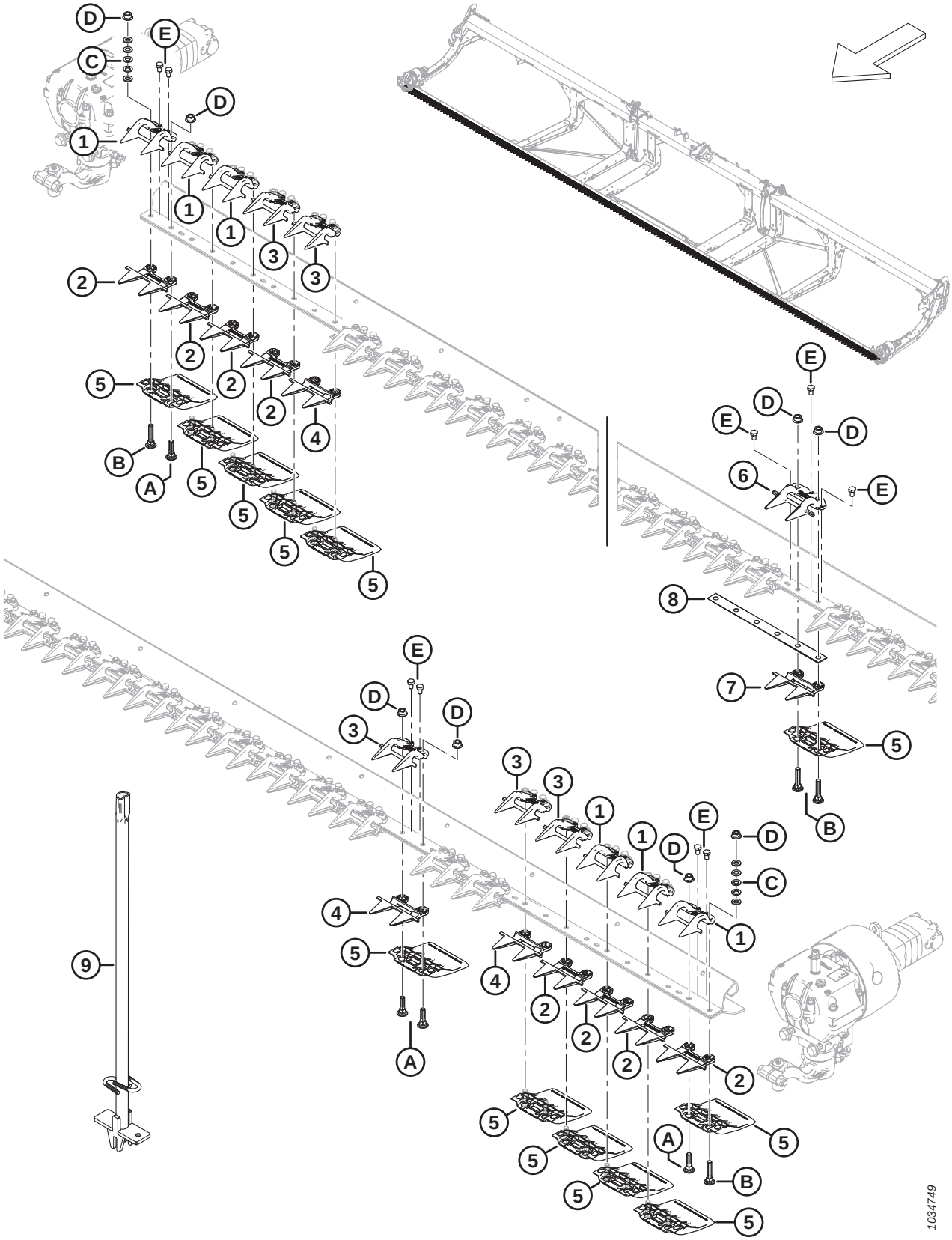

DOIGTS, RABATTEURS ET PATINS DE BARRE DE COUPE – COUTEAU DOUBLE, PLUGFREE[MC] (FD240, FD241, FD245 ET FD250)

Réf.	Numéro de pièce	Description	Qté	Numéro de série
	286673	KIT – DOIGTS PLUGFREE DE 30 PI CD [84]	A/B	
	286674	KIT – DOIGTS PLUGFREE DE 35 PI CD [85]	A/B	
	286675	KIT – DOIGTS PLUGFREE DE 40 PI CD [86]	A/B	
	286676	KIT – DOIGTS PLUGFREE DE 41 PI CD [87]	A/B	
	286677	KIT – DOIGTS PLUGFREE DE 45 PI CD [88]	A/B	
	286678	KIT – DOIGTS PLUGFREE DE 50 PI CD [89]	A/B	
1	286331	RABATTEUR – EXTRÉMITÉ PLUGFREE	6	
2	286319	DOIGT DE LAMIER – EXTRÉMITÉ PLUGFREE	8	
3	286330	RABATTEUR – PLUGFREE [90]		
4	286318	DOIGT DE LAMIER – COURT PLUGFREE [91]		
5	286257	PATIN – BARRE DE COUPE À PLAQUE D'USURE [92]		
6	286333	RABATTEUR – CENTRAL PLUGFREE	1	
7	286320	DOIGT DE LAMIER – CENTRAL PLUGFREE	1	
8	226861	CALE – CHEVAUCHEMENT CD	1	
9	286705	OUTIL – SOUDÉ	A/B	
A	226295	BOULON – TRCC SPCL M12 X 47-8,8		
B	226280	BOULON – TRCC SPCL M12 X 60-8,8		
C	184714	RONDELLE – PLATE NORMALE M12-300HV		
D	136036	ÉCROU – HEX. À COL. LISSE M12 X 1,75-8-AA1J		
E	136005	BOULON – TÊTE HEX. FINE PFL M10 X 1,25 X 16-8,8-AA1J		

84. Le kit comprend 51 doigts PlugFree (MD #286318), 8 doigts d'extrémité (MD #286319), 1 doigt central (MD #286320) et 1 rabatteur central (MD #286333)
85. Le kit comprend 61 doigts PlugFree (MD #286318), 8 doigts d'extrémité (MD #286319), 1 doigt central (MD #286320) et 1 rabatteur central (MD #286333)
86. Le kit comprend 71 doigts PlugFree (MD #286318), 8 doigts d'extrémité (MD #286319), 1 doigt central (MD #286320) et 1 rabatteur central (MD #286333)
87. Le kit comprend 73 doigts PlugFree (MD #286318), 8 doigts d'extrémité (MD #286319), 1 doigt central (MD #286320) et 1 rabatteur central (MD #286333)
88. Le kit comprend 81 doigts PlugFree (MD #286318), 8 doigts d'extrémité (MD #286319), 1 doigt central (MD #286320) et 1 rabatteur central (MD #286333)
89. Le kit comprend 91 doigts PlugFree (MD #286318), 8 doigts d'extrémité (MD #286319), 1 doigt central (MD #286320) et 1 rabatteur central (MD #286333)
90. Quantités : FD240 = 73, FD241 = 75, FD245 = 83 et FD250 = 93.
91. Quantités : FD240 = 71, FD241 = 73, FD245 = 81 et FD250 = 91.
92. Quantités : FD240 = 80, FD241 = 82, FD245 = 90 et FD250 = 100.

33 Couteaux – Plateformes à couteau simple, sections à dents grossières (FD225)

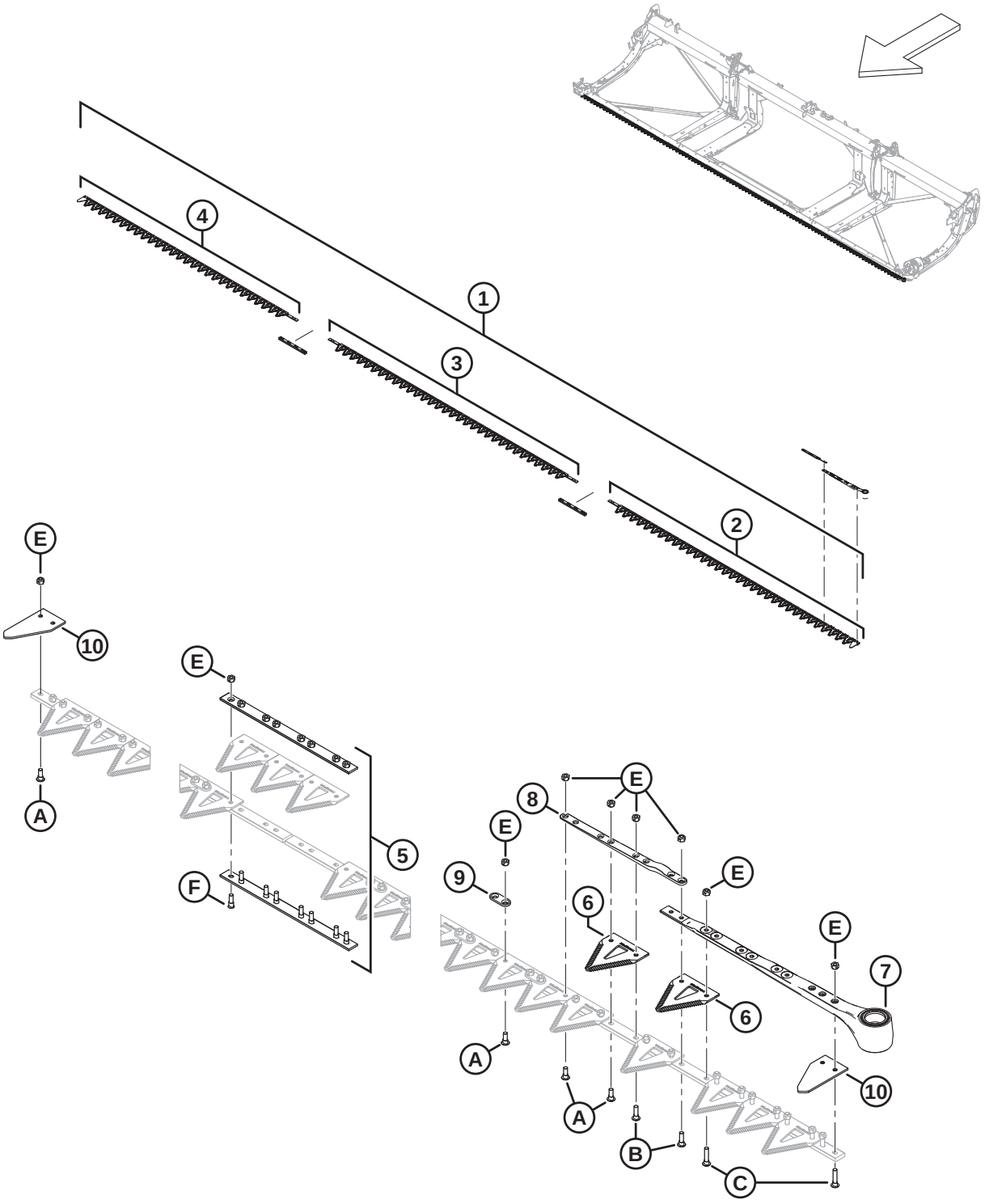

1039416

COUTEAUX – PLATEFORMES À COUTEAU SIMPLE, SECTIONS À DENTS GROSSIÈRES (FD225)

Réf.	Numéro de pièce	Description	Qté	Numéro de série
1	**286597**	KIT – COUTEAU DE 25 PI CS GROSSIER [93]	**1**	
2	**286562**	**COUTEAU – SEGMENT AVANT CG GROSSIER 2676 MM**	**1**	
3	**286564**	**COUTEAU – SEGMENT CENTRAL GROSSIER 2663 MM**	**1**	
4	**286566**	**COUTEAU – SEGMENT ARRIÈRE CS GROSSIER 2295 MM**	**1**	
5	**286493**	**KIT – ÉCLISSE DE COUTEAU**	**2**	
6	**286461**	**SECTION – GROSSIÈRE CLEARCUT (PAQUET DE 25)**		
	286462	**SECTION – CLEARCUT FINE (PAQUET DE 25)**	**OPT**	
	286627	**SECTION – CLEARCUT ULTRA GROSSIÈRE (PAQUET DE 25)**	**OPT**	
7	**226941**	**ENSEMBLE DE LA TÊTE DE COUTEAU**	**1**	
	115670	**JOINT TORIQUE – 1,78 X 34,64**	**1**	
	113937	**DISQUE**	**1**	
	113222	**KIT D'ÉTANCHÉITÉ**	**1**	
	100500	**ROULEMENT – AIGUILLE**	**1**	
8	**286440**	**BARRE – FORGÉE**	**1**	
9	**286481**	**BARRE – RENFORCEMENT (PAQUET DE 25)**		
10	**226983**	**SECTION – EXTRÉMITÉ**	**2**	
A	**286475**	**VIS – M6 X 18 MM, AVEC ÉCROU (PAQUET DE 50)**		
B	**286476**	**VIS – M6 X 22 MM, AVEC ÉCROU (PAQUET DE 25)**		
C	**286477**	**VIS – M6 X 29 MM, AVEC ÉCROU (PAQUET DE 25)**		
D	**286478**	**VIS – FR M6 X 14 MM, AVEC ÉCROU (PAQUET DE 25)**		
E	**286479**	**ÉCROU – BLOC. CENTRAL FR M6 X 1 (PAQUET DE 50)**		
F	**286621**	**VIS – FR M6 X 22 MM, AVEC ÉCROU (PAQUET DE 25)**		

93. Le kit comprend une section ClearCut grossière, paquet de 25 (MD #286461), trois kits d'éclisse de couteau (MD #286493), un segment de couteau grossier avant CG (MD #286562), deux segments de couteau grossier central (MD #286564) et un segment de couteau grossier arrière (MD #286566).

34 Couteaux – Plateformes couteau simple, sections à dents grossières (FD230, FD235 et FD240)

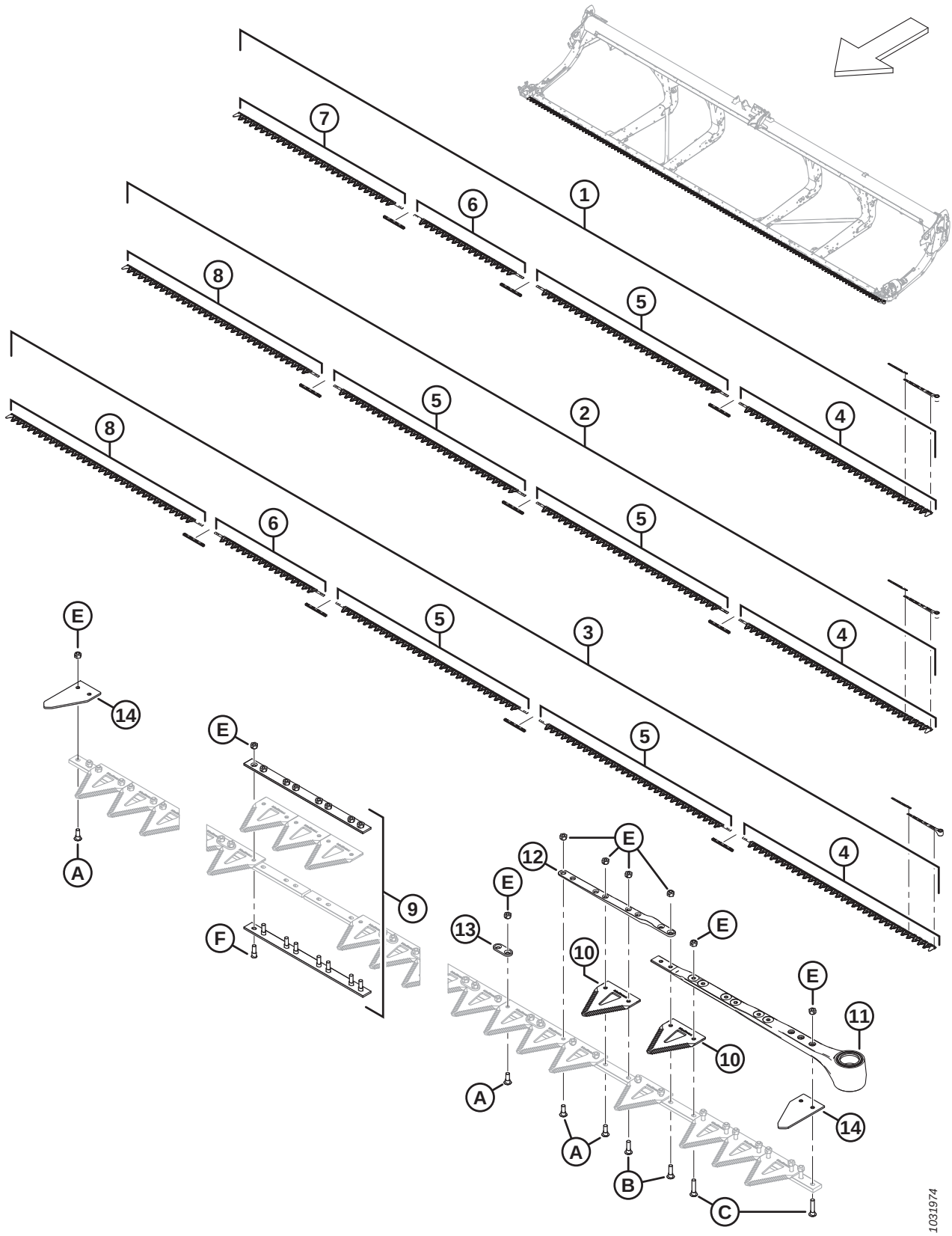

COUTEAUX – PLATEFORMES COUTEAU SIMPLE, SECTIONS À DENTS GROSSIÈRES (FD230, FD235 ET FD240)

Réf.	Numéro de pièce	Description	Qté	Numéro de série
1	286598	KIT – COUTEAU DE 30 PI CS GROSSIER [94]	1	
2	286599	KIT – COUTEAU DE 35 PI CS GROSSIER [95]	1	
3	286600	KIT – COUTEAU DE 40 PI CS GROSSIER [96]	1	
4	286562	COUTEAU – SEGMENT AVANT CG GROSSIER 2676 MM	1	
5	286564	COUTEAU – SEGMENT CENTRAL GROSSIER 2663 MM [97]		
6	286565	COUTEAU – SEGMENT CENTRAL GROSSIER 1520 MM [98]		
7	286566	COUTEAU – SEGMENT ARRIÈRE GROSSIER 2295 MM [99]		
8	286567	COUTEAU – SEGMENT ARRIÈRE GROSSIER 2676 MM [100]		
9	286493	KIT – RACCORDEMENT COUTEAU [101]		
10	286461	SECTION – GROSSIÈRE CLEARCUT (PAQUET DE 25)		
	286462	SECTION – CLEARCUT FINE (PAQUET DE 25)	OPT	
	286627	SECTION – CLEARCUT ULTRA GROSSIÈRE (PAQUET DE 25)	OPT	
11	226941	ENSEMBLE DE LA TÊTE DE COUTEAU	1	
	115670	JOINT TORIQUE – 1,78 X 34,64	1	
	113937	DISQUE	1	
	113222	KIT D'ÉTANCHÉITÉ	1	
	100500	ROULEMENT – AIGUILLE	1	
12	286440	BARRE – FORGÉE	1	
13	286481	BARRE – RENFORCEMENT (PAQUET DE 25)		
14	226983	SECTION – EXTRÉMITÉ	2	
A	286475	VIS – M6 X 18 MM, AVEC ÉCROU (PAQUET DE 50)		
B	286476	VIS – M6 X 22 MM, AVEC ÉCROU (PAQUET DE 25)		
C	286477	VIS – M6 X 29 MM, AVEC ÉCROU (PAQUET DE 25)		
D	286478	VIS – FR M6 X 14 MM, AVEC ÉCROU (PAQUET DE 25)		
E	286479	ÉCROU – BLOC. CENTRAL FR M6 X 1 (PAQUET DE 50)		
F	286621	VIS – FR M6 X 22 MM, AVEC ÉCROU (PAQUET DE 25)		

94. Le kit comprend une section ClearCut grossière, paquet de 25 (MD #286461), trois kits d'éclisse de couteau (MD #286493), un segment de couteau grossier avant CG (MD #286562), un segment de couteau grossier central (MD #286564), un segment de couteau grossier central (MD #286565) et un segment de couteau grossier arrière (MD #286566).
95. Le kit comprend une section ClearCut grossière, paquet de 25 (MD #286461), trois kits d'éclisse de couteau (MD #286493), un segment de couteau grossier avant CG (MD #286562), deux segments de couteau grossier central (MD #286564) et un segment de couteau grossier arrière (MD #286567).
96. Le kit comprend une section ClearCut grossière, paquet de 25 (MD #286461), quatre kits d'éclisse de couteau (MD #286493), un segment de couteau grossier avant CG (MD #286562), deux segments de couteau grossier central (MD #286564), un segment de couteau grossier central (MD #286565) et un segment de couteau grossier arrière (MD #286567).
97. Quantités : FD230 = 1, FD235 = 2 et FD240 = 2.
98. Quantités : FD230 = 1, FD235 = 0 et FD240 = 1.
99. Quantités : FD230 = 1, FD235 = 0 et FD240 = 0.
100. Quantités : FD230 = 0, FD235 = 1 et FD240 = 1.
101. Quantités : FD230 = 3, FD235 = 3 et FD240 = 4.

35 Couteaux – Plateformes couteau double, sections à dents grossières (FD235 et FD240)

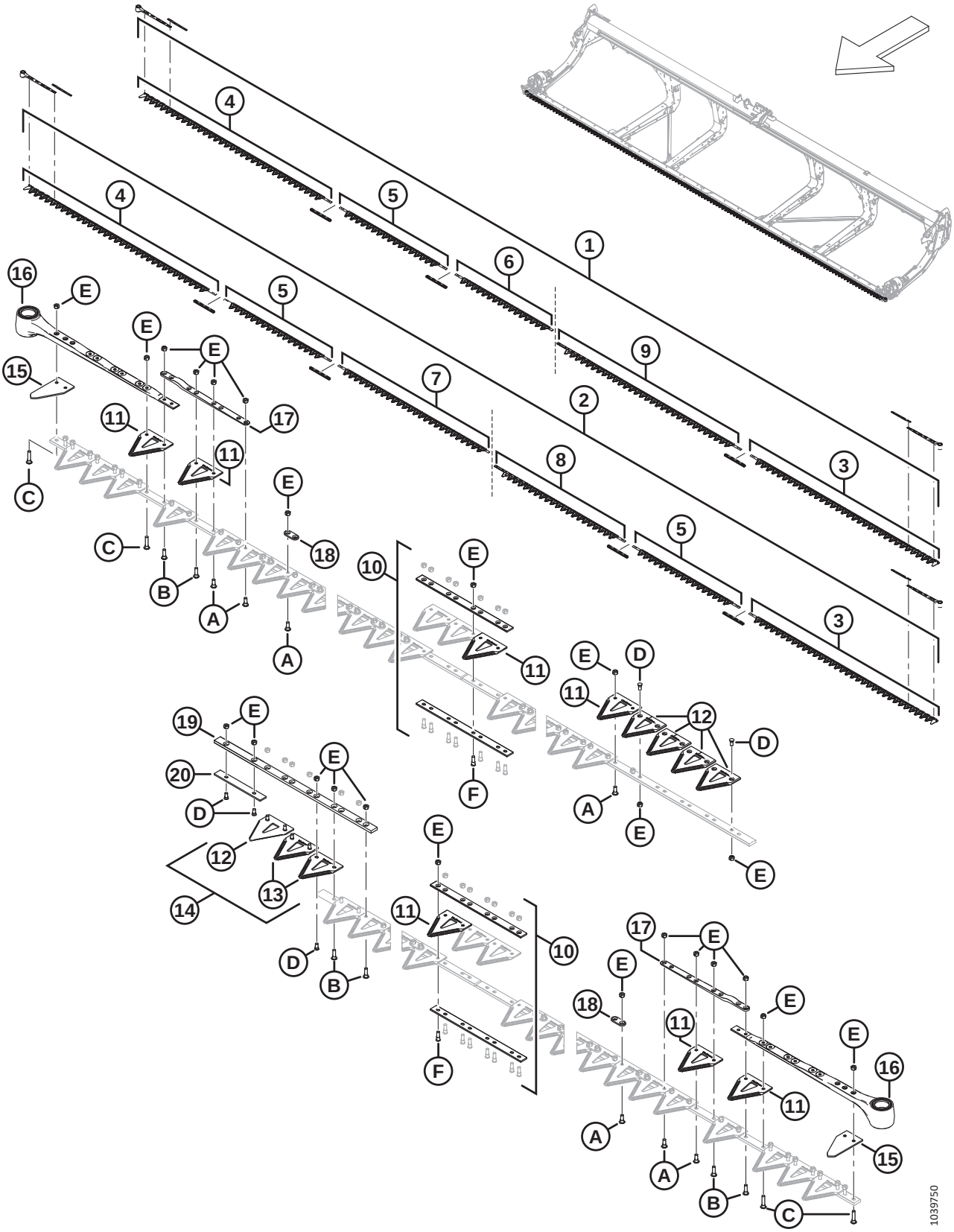

COUTEAUX – PLATEFORMES COUTEAU DOUBLE, SECTIONS À DENTS GROSSIÈRES (FD235 ET FD240)

Réf.	Numéro de pièce	Description	Qté	Numéro de série
1	**286886**	KIT – COUTEAU DE 35 PI CS GROSSIER [102].	**1**	
2	**286887**	**KIT – COUTEAU DE 40 PI CS GROSSIER** [103].	**1**	
3	286562	COUTEAU – SEGMENT AVANT CG GROSSIER 2676 MM	1	
4	286563	COUTEAU – SEGMENT AVANT CD GROSSIER 2676 MM	1	
5	286565	COUTEAU – SEGMENT CENTRAL GROSSIER 1520 MM [104]		
6	**286865**	**COUTEAU – SEGMENT ARRIÈRE GROSSIER CD 1385 MM** [105]		
7	**286866**	**COUTEAU – SEGMENT ARRIÈRE GROSSIER CD 2147 MM** [106]		
8	286574	COUTEAU – SEGMENT ARRIÈRE CG GROSSIER 1856 MM [106]		
9	286575	COUTEAU – SEGMENT ARRIÈRE CG GROSSIER 2618 MM [105]		
10	286493	KIT – ÉCLISSE COUTEAU [107]		
11	286461	SECTION – GROSSIÈRE CLEARCUT (PAQUET DE 25)		
	286462	SECTION – CLEARCUT FINE (PAQUET DE 25)	OPT	
	286627	SECTION – CLEARCUT ULTRA GROSSIÈRE (PAQUET DE 25)	OPT	
12	286463	SECTION – CLEARCUT GROSSIÈRE SUPÉRIEURE FR (PAQUET DE 10)		
	286465	SECTION – CLEARCUT FINE SUPÉRIEURE FR (PAQUET DE 10)	OPT	
	286628	SECTION – CLEARCUT ULTRA GROSSIÈRE SUPÉRIEURE FR (PAQUET DE 10)	OPT	
13	286464	SECTION – CLEARCUT GROSSIÈRE INFÉRIEURE FR (PAQUET DE 10)		
	286466	SECTION – CLEARCUT FINE INFÉRIEURE FR (PAQUET DE 10)	OPT	
	286629	SECTION – CLEARCUT ULTRA GROSSIÈRE INFÉRIEURE FR (PAQUET DE 10)	OPT	
14	**286861**	**KIT – CLEARCUT GROSSIÈRE CENTRALE** [108]		
	286862	**KIT – CLEARCUT FINE CENTRALE** [109]	**OPT**	
	286863	**KIT – CLEARCUT ULTRA GROSSIÈRE CENTRALE** [110]	**OPT**	
15	226983	SECTION – EXTRÉMITÉ	2	

102. Le kit comprend une section ClearCut grossière, paquet de 25 (MD #286461), trois kits d'éclisse de couteau (MD #286493), un segment de couteau grossier avant CG (MD #286562), un segment de couteau grossier avant CD (MD #286563), un segment de couteau grossier central (MD #286565), un segment de couteau grossier arrière CD (MD #286865) et un segment de couteau grossier arrière CG (MD #286575)
103. Le kit comprend une section ClearCut grossière, paquet de 25 (MD #286461), quatre kits d'éclisse de couteau (MD #286493), un segment de couteau grossier avant CG (MD #286562), un segment de couteau grossier avant CD (MD #286563), deux segments de couteau grossier centraux (MD #286565), un segment de couteau grossier arrière CD (MD #286866) et un segment de couteau grossier arrière CG (MD #286574)
104. Quantités : FD235 = 1 et FD240 = 2.
105. Quantités : FD235 = 1 et FD240 = 0.
106. Quantités : FD235 = 0 et FD240 = 1.
107. Le kit comprend la barre d'éclisse inférieure (NVS), la barre d'éclisse supérieure (NVS), huit vis (MD #286314) et huit écrous (MD #226259). Quantités : FD235 = 3 et FD240 = 4.
108. Le kit comprend cinq sections ClearCut grossières supérieures FR (NVS), deux sections ClearCut grossières inférieures FR (NVS) et la quincaillerie.
109. Le kit comprend cinq sections ClearCut fines supérieures FR (NVS), deux sections ClearCut fines inférieures FR (NVS) et la quincaillerie.
110. Le kit comprend cinq sections ClearCut ultra grossières supérieures FR (NVS), deux sections ClearCut ultra grossières inférieures FR (NVS) et la quincaillerie.

COUTEAUX – PLATEFORMES COUTEAU DOUBLE, SECTIONS À DENTS GROSSIÈRES (FD235 ET FD240)

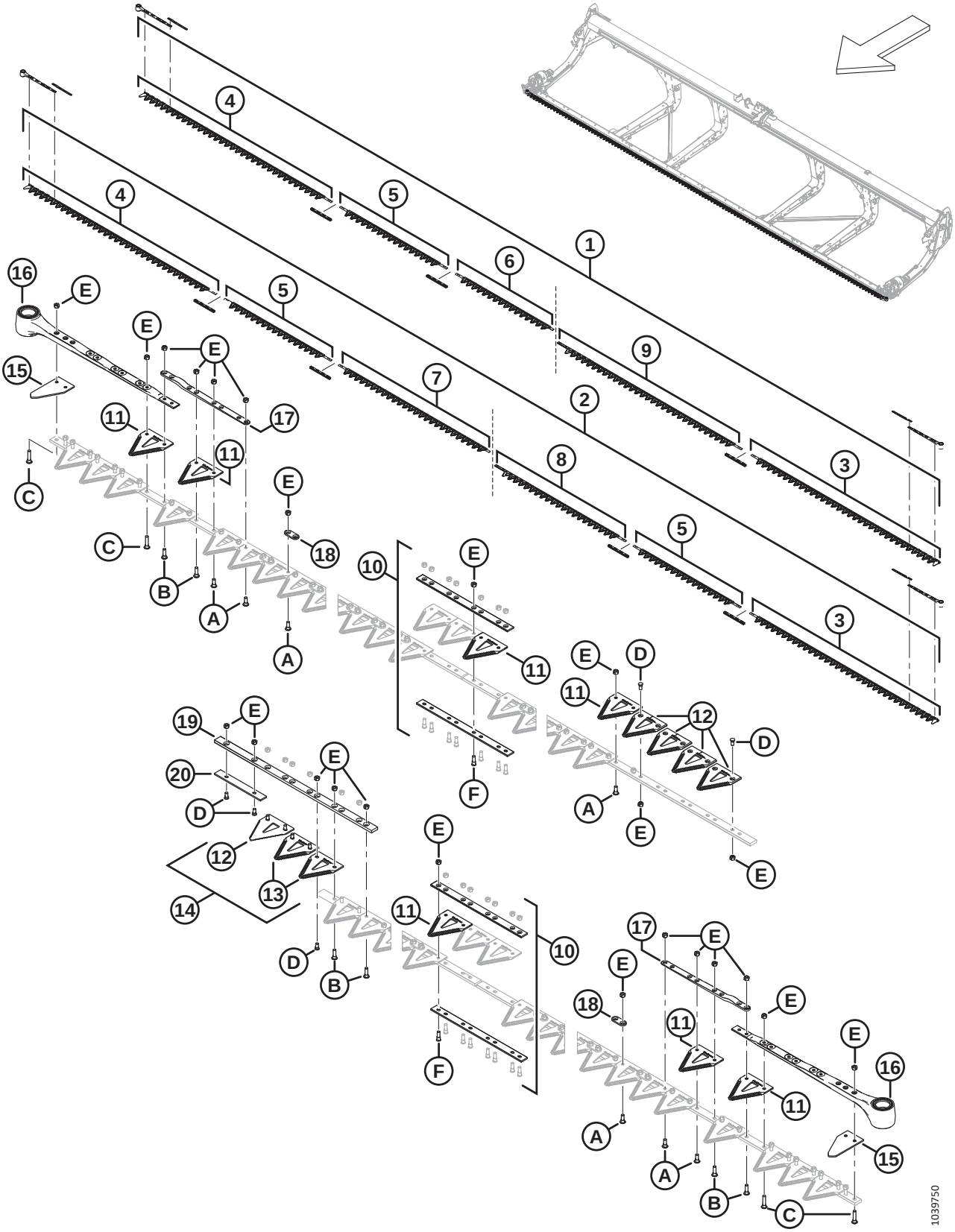

COUTEAUX – PLATEFORMES COUTEAU DOUBLE, SECTIONS À DENTS GROSSIÈRES (FD235 ET FD240)

Réf.	Numéro de pièce	Description	Qté	Numéro de série
16	226941	ENSEMBLE DE LA TÊTE DE COUTEAU	1	
	115670	JOINT TORIQUE – 1,78 X 34,64	1	
	113937	DISQUE	1	
	113222	KIT D'ÉTANCHÉITÉ	1	
	100500	ROULEMENT – AIGUILLE	1	
17	286440	BARRE – FORGÉE	1	
18	286481	BARRE – RENFORCEMENT (PAQUET DE 25)		
19	286362	BARRE – GUIDE CHEVAUCHEMENT COUTEAU	1	
20	286363	BARRE – USURE	1	
A	286475	VIS – M6 X 18 MM, AVEC ÉCROU (PAQUET DE 50)		
B	286476	VIS – M6 X 22 MM, AVEC ÉCROU (PAQUET DE 25)		
C	286477	VIS – M6 X 29 MM, AVEC ÉCROU (PAQUET DE 25)		
D	286478	VIS – FR M6 X 14 MM, AVEC ÉCROU (PAQUET DE 25)		
E	286479	ÉCROU – BLOC. CENTRAL FR M6 X 1 (PAQUET DE 50)		
F	286621	VIS – FR M6 X 22 MM, AVEC ÉCROU (PAQUET DE 25)		

36 Couteaux – Plateformes à couteau double, sections à dents grossières (FD241)

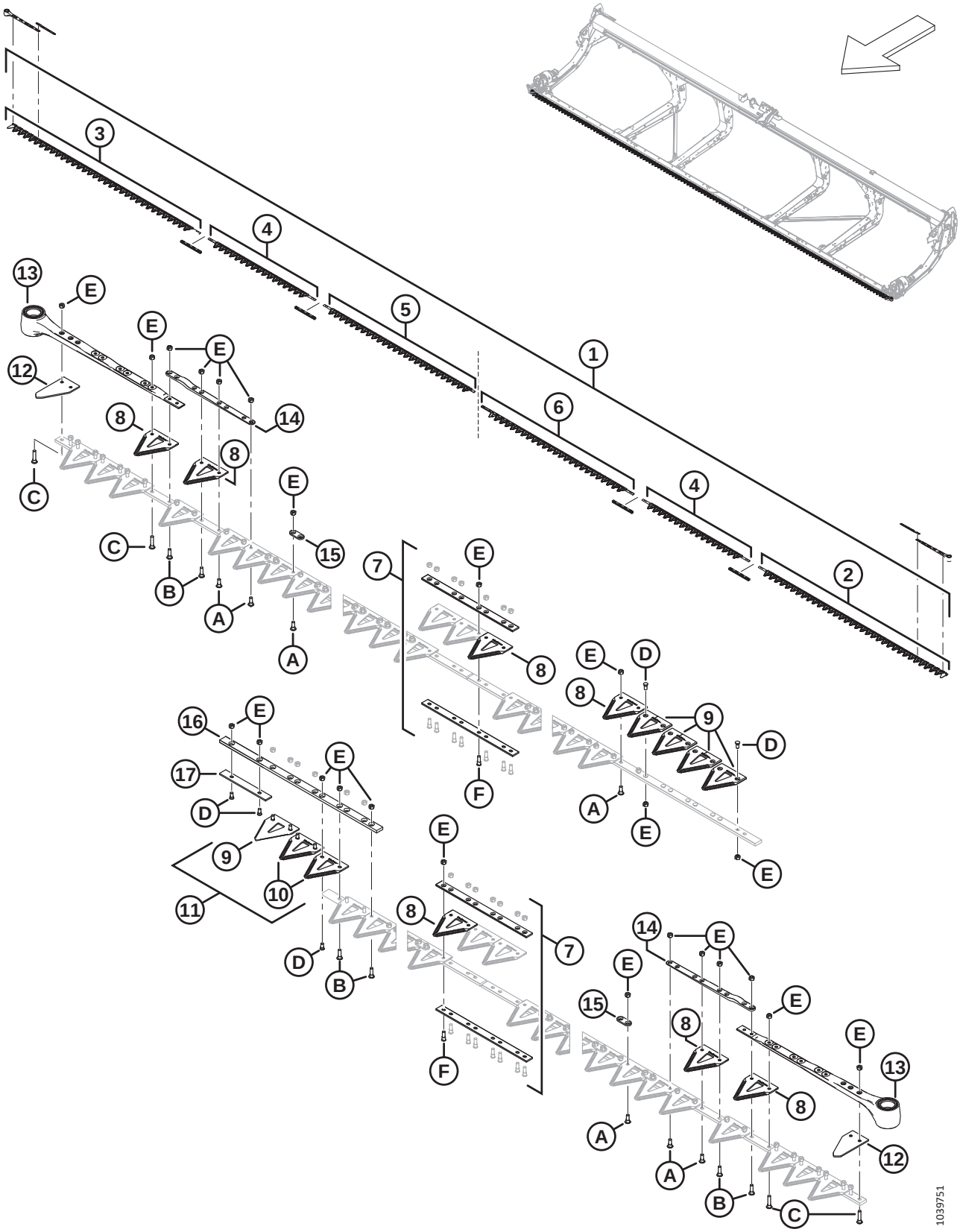

COUTEAUX – PLATEFORMES À COUTEAU DOUBLE, SECTIONS À DENTS GROSSIÈRES (FD241)

Réf.	Numéro de pièce	Description	Qté	Numéro de série
1	**286888**	**KIT – COUTEAU DE 41 PI CS GROSSIER** [111].	**1**	
2	286562	COUTEAU – SEGMENT AVANT CG GROSSIER 2676 MM	1	
3	286563	COUTEAU – SEGMENT AVANT CD GROSSIER 2676 MM	1	
4	286565	COUTEAU – SEGMENT CENTRAL GROSSIER 1520 MM	2	
5	**286866**	**COUTEAU – SEGMENT ARRIÈRE CD GROSSIER 2147 MM**	**1**	
6	286576	COUTEAU – SEGMENT ARRIÈRE CG GROSSIER 2161 MM	1	
7	286493	KIT – ÉCLISSE COUTEAU [112].	4	
8	286461	SECTION – GROSSIÈRE CLEARCUT (PAQUET DE 25)		
	286462	SECTION – CLEARCUT FINE (PAQUET DE 25)	OPT	
	286627	SECTION – CLEARCUT ULTRA GROSSIÈRE (PAQUET DE 25)	OPT	
9	286463	SECTION – CLEARCUT GROSSIÈRE SUPÉRIEURE FR (PAQUET DE 10)		
	286465	SECTION – CLEARCUT FINE SUPÉRIEURE FR (PAQUET DE 10)	OPT	
	286628	SECTION – CLEARCUT ULTRA GROSSIÈRE SUPÉRIEURE FR (PAQUET DE 10)	OPT	
10	286464	SECTION – CLEARCUT GROSSIÈRE INFÉRIEURE FR (PAQUET DE 10)		
	286466	SECTION – CLEARCUT FINE INFÉRIEURE FR (PAQUET DE 10)	OPT	
	286629	SECTION – CLEARCUT ULTRA GROSSIÈRE INFÉRIEURE FR (PAQUET DE 10)	OPT	
11	**286861**	**KIT – CLEARCUT GROSSIÈRE CENTRALE** [113]		
	286862	**KIT – CLEARCUT FINE CENTRALE** [114]	**OPT**	
	286863	**KIT – CLEARCUT ULTRA GROSSIÈRE CENTRALE** [115]	**OPT**	
12	226983	SECTION – EXTRÉMITÉ	2	
13	226941	ENSEMBLE DE LA TÊTE DE COUTEAU	2	
	115670	JOINT TORIQUE – 1,78 X 34,64		
	113937	DISQUE		
	113222	KIT D'ÉTANCHÉITÉ		
	100500	ROULEMENT – AIGUILLE		
14	286440	BARRE – FORGÉE	2	
15	286481	BARRE – RENFORCEMENT (PAQUET DE 25)	2	
16	286362	BARRE – GUIDE CHEVAUCHEMENT COUTEAU	1	
17	286363	BARRE – USURE	1	

111. Le kit comprend une section ClearCut grossière, paquet de 25 (MD #286461), quatre kits d'éclisse de couteau (MD #286493), un segment de couteau grossier avant CG (MD #286562), un segment de couteau grossier avant CD (MD #286563), deux segments de couteau grossier centraux (MD #286565), un segment de couteau grossier arrière CD (MD #286866) et un segment de couteau grossier arrière CG (MD #286576)
112. Le kit comprend la barre d'éclisse inférieure (NVS), la barre d'éclisse supérieure (NVS), huit vis (MD #286314) et huit écrous (MD #226259)
113. Le kit comprend cinq sections ClearCut grossières supérieures FR (NVS), deux sections ClearCut grossières inférieures FR (NVS) et la quincaillerie.
114. Le kit comprend cinq sections ClearCut fines supérieures FR (NVS), deux sections ClearCut fines inférieures FR (NVS) et la quincaillerie.
115. Le kit comprend cinq sections ClearCut ultra grossières supérieures FR (NVS), deux sections ClearCut ultra grossières inférieures FR (NVS) et la quincaillerie.

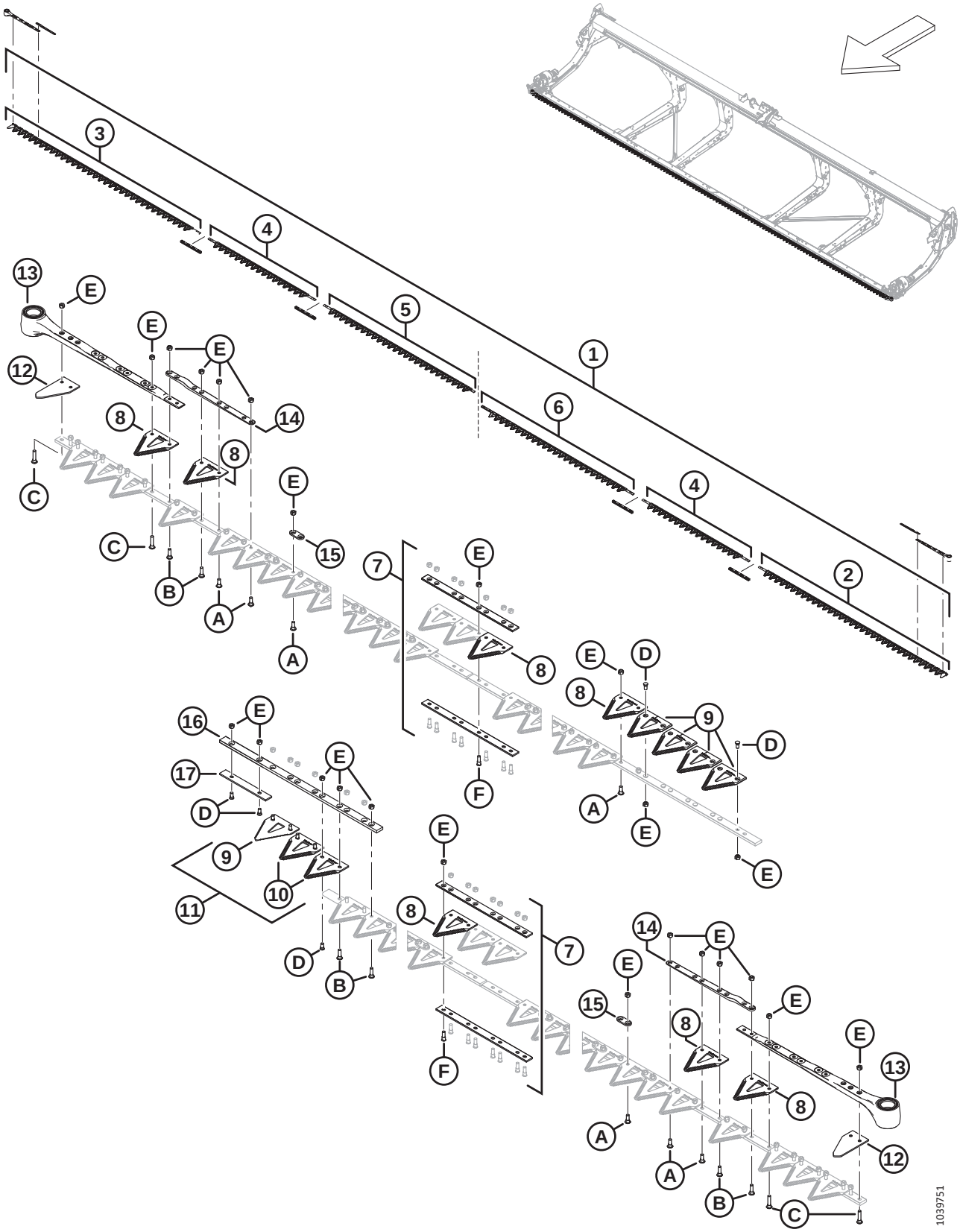
1039751

Réf.	Numéro de pièce	Description	Qté	Numéro de série
A	286475	VIS – M6 X 18 MM, AVEC ÉCROU (PAQUET DE 50)		
B	286476	VIS – M6 X 22 MM, AVEC ÉCROU (PAQUET DE 25)		
C	286477	VIS – M6 X 29 MM, AVEC ÉCROU (PAQUET DE 25)		
D	286478	VIS – FR M6 X 14 MM, AVEC ÉCROU (PAQUET DE 25)		
E	286479	ÉCROU – BLOC. CENTRAL FR M6 X 1 (PAQUET DE 50)		
F	286621	VIS – FR M6 X 22 MM, AVEC ÉCROU (PAQUET DE 25)		

37 Couteaux – Plateformes à couteau double, sections à dents grossières (FD245)

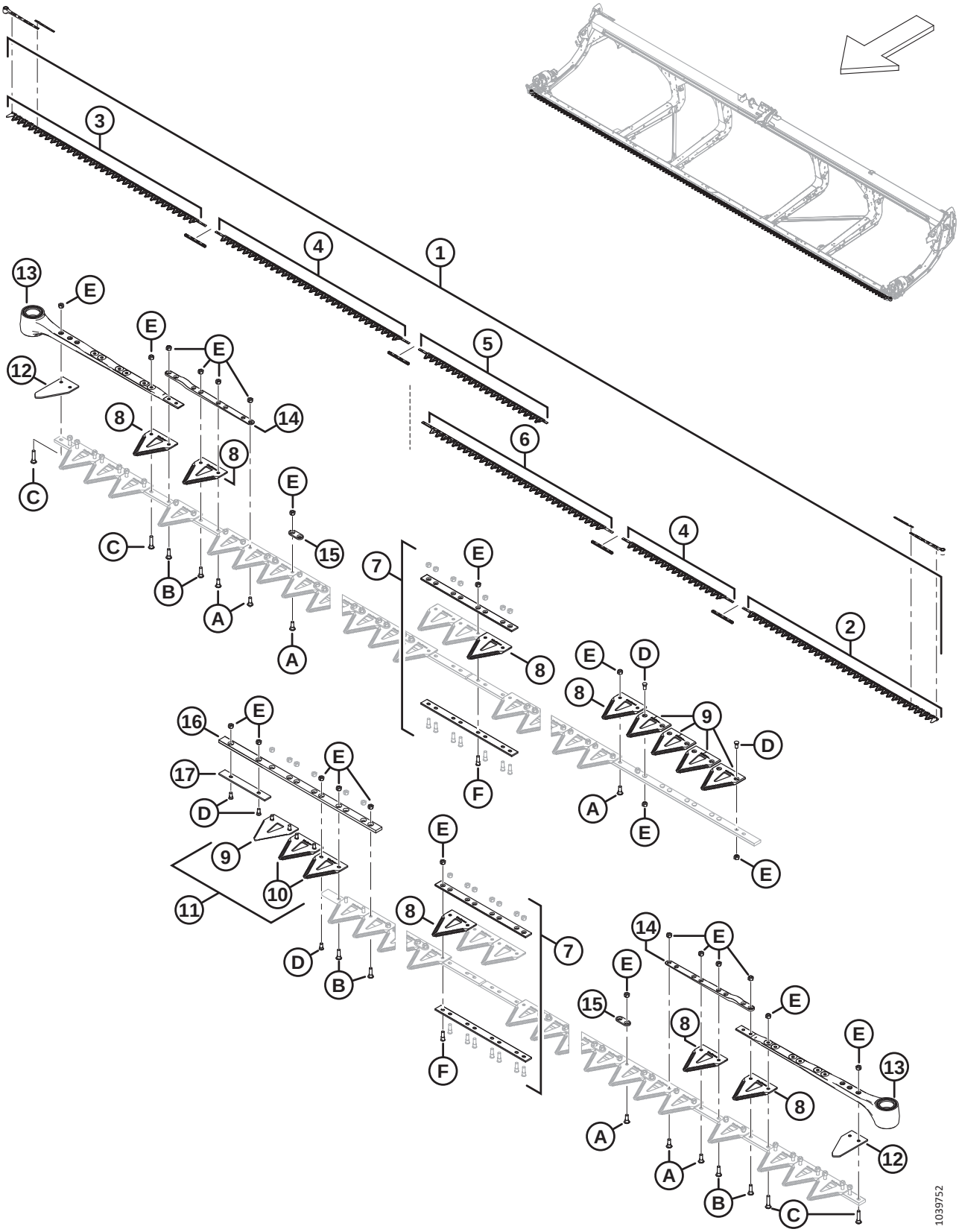

COUTEAUX – PLATEFORMES À COUTEAU DOUBLE, SECTIONS À DENTS GROSSIÈRES (FD245)

Réf.	Numéro de pièce	Description	Qté	Numéro de série
1	**286889**	KIT – COUTEAU DE 45 PI CS GROSSIER [116].	**1**	
2	286562	COUTEAU – SEGMENT AVANT CG GROSSIER 2676 MM	1	
3	286563	COUTEAU – SEGMENT AVANT CD GROSSIER 2676 MM	1	
4	286564	COUTEAU – SEGMENT CENTRAL GROSSIER 2663 MM	1	
	286565	COUTEAU – SEGMENT CENTRAL GROSSIER 1520 MM	1	
5	**286867**	**COUTEAU – SEGMENT ARRIÈRE CD GROSSIER 1766 MM**	**1**	
6	286575	COUTEAU – SEGMENT ARRIÈRE CG GROSSIER 2618 MM	1	
7	286493	KIT – ÉCLISSE COUTEAU [117].	4	
8	286461	SECTION – GROSSIÈRE CLEARCUT (PAQUET DE 25)		
	286462	SECTION – CLEARCUT FINE (PAQUET DE 25)	OPT	
	286627	SECTION – CLEARCUT ULTRA GROSSIÈRE (PAQUET DE 25)	OPT	
9	286463	SECTION – CLEARCUT GROSSIÈRE SUPÉRIEURE FR (PAQUET DE 10)		
	286465	SECTION – CLEARCUT FINE SUPÉRIEURE FR (PAQUET DE 10)	OPT	
	286628	SECTION – CLEARCUT ULTRA GROSSIÈRE SUPÉRIEURE FR (PAQUET DE 10)	OPT	
10	286464	SECTION – CLEARCUT GROSSIÈRE INFÉRIEURE FR (PAQUET DE 10)		
	286466	SECTION – CLEARCUT FINE INFÉRIEURE FR (PAQUET DE 10)	OPT	
	286629	SECTION – CLEARCUT ULTRA GROSSIÈRE INFÉRIEURE FR (PAQUET DE 10)	OPT	
11	**286861**	**KIT – CLEARCUT GROSSIÈRE CENTRALE** [118]		
	286862	**KIT – CLEARCUT FINE CENTRALE** [119]	**OPT**	
	286863	**KIT – CLEARCUT ULTRA GROSSIÈRE CENTRALE** [120]	**OPT**	
12	226983	SECTION – EXTRÉMITÉ	2	
13	226941	ENSEMBLE DE LA TÊTE DE COUTEAU	2	
	115670	JOINT TORIQUE – 1,78 X 34,64		
	113937	DISQUE		
	113222	KIT D'ÉTANCHÉITÉ		
	100500	ROULEMENT – AIGUILLE		
14	286440	BARRE – FORGÉE	2	
15	286481	BARRE – RENFORCEMENT (PAQUET DE 25)	2	

116. Le kit comprend une section ClearCut grossière, paquet de 25 (MD #286461), quatre kits d'éclisse de couteau (MD #286493), un segment de couteau grossier avant CG (MD #286562), un segment de couteau grossier avant CD (MD #286563), un segment de couteau grossier central (2663 mm) (MD #286564), un segment de couteau grossier central (1520 mm) (MD #286565), un segment de couteau grossier arrière CD (MD #286867) et un segment de couteau grossier arrière CG (MD #286575)
117. Le kit comprend la barre d'éclisse inférieure (NVS), la barre d'éclisse supérieure (NVS), huit vis (MD #286314) et huit écrous (MD #226259)
118. Le kit comprend cinq sections ClearCut grossières supérieures FR (NVS), deux sections ClearCut grossières inférieures FR (NVS) et la quincaillerie.
119. Le kit comprend cinq sections ClearCut fines supérieures FR (NVS), deux sections ClearCut fines inférieures FR (NVS) et la quincaillerie.
120. Le kit comprend cinq sections ClearCut ultra grossières supérieures FR (NVS), deux sections ClearCut ultra grossières inférieures FR (NVS) et la quincaillerie.

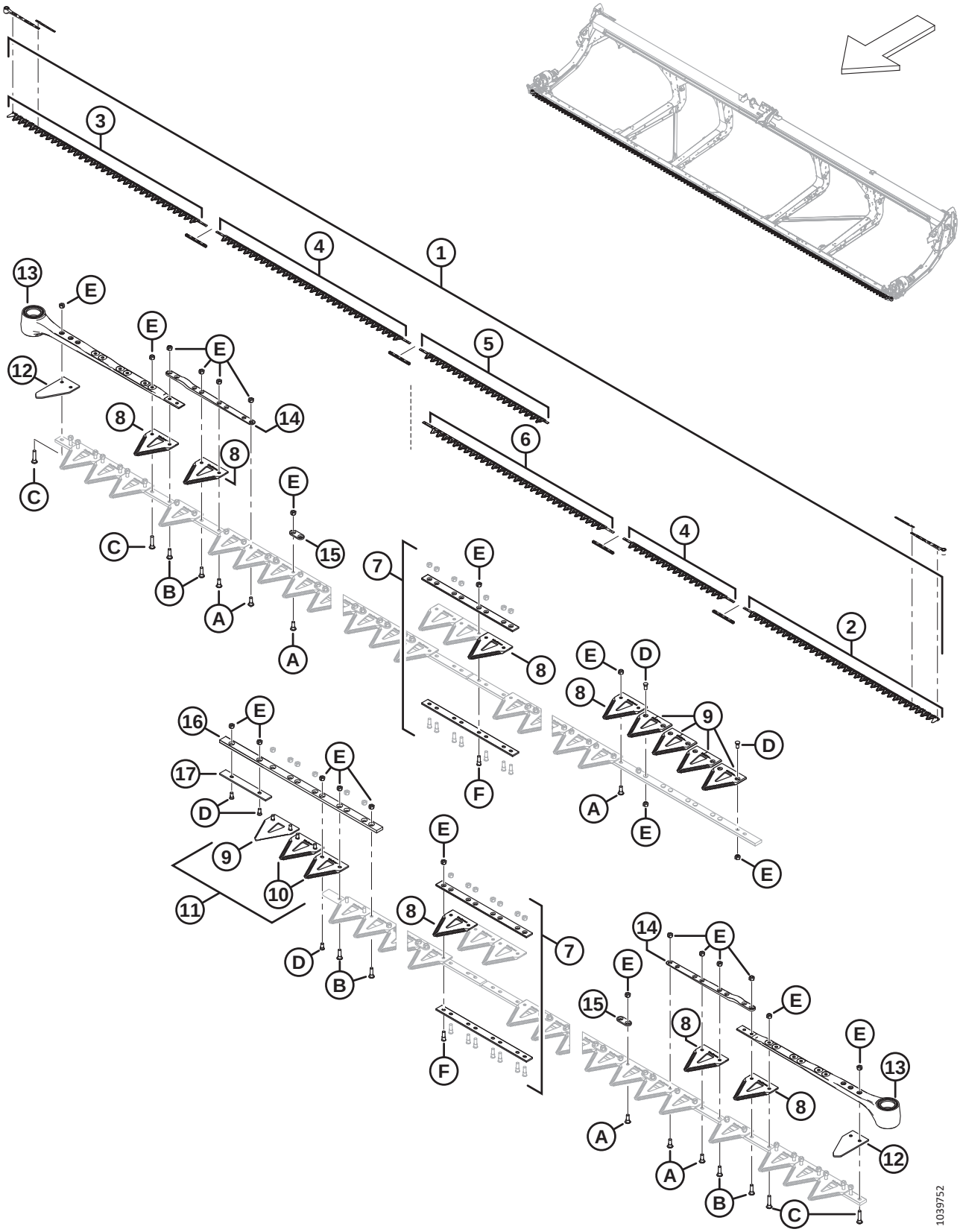
1039752

Réf.	Numéro de pièce	Description	Qté	Numéro de série
16	286362	BARRE – GUIDE CHEVAUCHEMENT COUTEAU	1	
17	286363	BARRE – USURE	1	
A	286475	VIS – M6 X 18 MM, AVEC ÉCROU (PAQUET DE 50)		
B	286476	VIS – M6 X 22 MM, AVEC ÉCROU (PAQUET DE 25)		
C	286477	VIS – M6 X 29 MM, AVEC ÉCROU (PAQUET DE 25)		
D	286478	VIS – FR M6 X 14 MM, AVEC ÉCROU (PAQUET DE 25)		
E	286479	ÉCROU – BLOC. CENTRAL FR M6 X 1 (PAQUET DE 50)		
F	286621	VIS – FR M6 X 22 MM, AVEC ÉCROU (PAQUET DE 25)		

38 Couteaux – Plateformes à couteau double, sections à dents grossières (FD250)

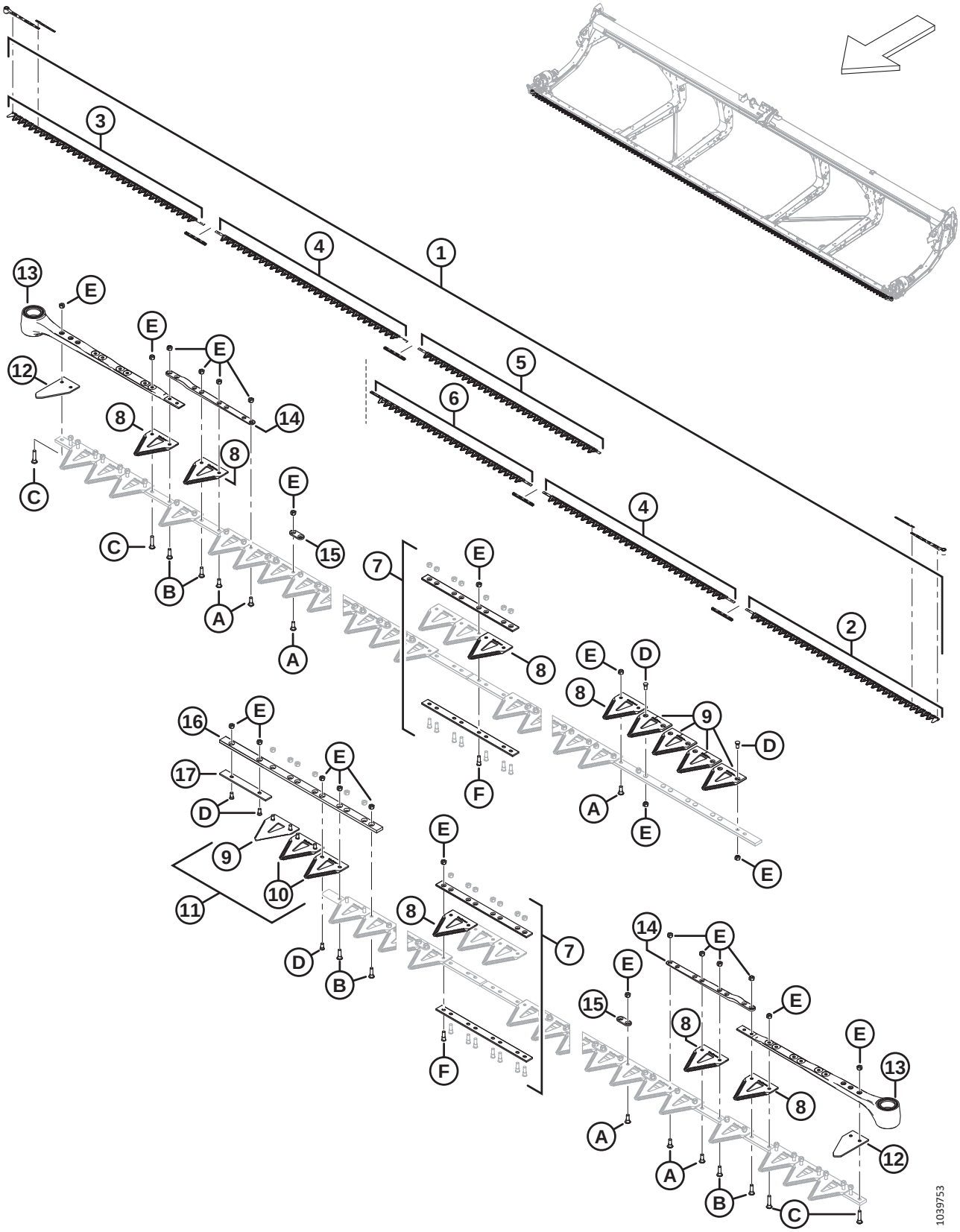

COUTEAUX – PLATEFORMES À COUTEAU DOUBLE, SECTIONS À DENTS GROSSIÈRES (FD250)

Réf.	Numéro de pièce	Description	Qté	Numéro de série
1	**286890**	**KIT – COUTEAU DE 50 PI CS GROSSIER** [121].	**1**	
2	286562	COUTEAU – SEGMENT AVANT CG GROSSIER 2676 MM	1	
3	286563	COUTEAU – SEGMENT AVANT CD GROSSIER 2676 MM	1	
4	286564	COUTEAU – SEGMENT CENTRAL GROSSIER 2663 MM	2	
5	**286868**	**COUTEAU – SEGMENT ARRIÈRE CD GROSSIER 2528 MM**	**1**	
6	286578	COUTEAU – SEGMENT ARRIÈRE CG GROSSIER 2237 MM	1	
7	286493	KIT – ÉCLISSE COUTEAU [122].	4	
8	286461	SECTION – GROSSIÈRE CLEARCUT (PAQUET DE 25)		
	286462	SECTION – CLEARCUT FINE (PAQUET DE 25)	OPT	
	286627	SECTION – CLEARCUT ULTRA GROSSIÈRE (PAQUET DE 25)	OPT	
9	286463	SECTION – CLEARCUT GROSSIÈRE SUPÉRIEURE FR (PAQUET DE 10)		
	286465	SECTION – CLEARCUT FINE SUPÉRIEURE FR (PAQUET DE 10)	OPT	
	286628	SECTION – CLEARCUT ULTRA GROSSIÈRE SUPÉRIEURE FR (PAQUET DE 10)	OPT	
10	286464	SECTION – CLEARCUT GROSSIÈRE INFÉRIEURE FR (PAQUET DE 10)		
	286466	SECTION – CLEARCUT FINE INFÉRIEURE FR (PAQUET DE 10)	OPT	
	286629	SECTION – CLEARCUT ULTRA GROSSIÈRE INFÉRIEURE FR (PAQUET DE 10)	OPT	
11	**286861**	**KIT – CLEARCUT GROSSIÈRE CENTRALE** [123]		
	286862	**KIT – CLEARCUT FINE CENTRALE** [124]	**OPT**	
	286863	**KIT – CLEARCUT ULTRA GROSSIÈRE CENTRALE** [125]	**OPT**	
12	226983	SECTION – EXTRÉMITÉ	2	
13	226941	ENSEMBLE DE LA TÊTE DE COUTEAU	2	
	115670	JOINT TORIQUE – 1,78 X 34,64		
	113937	DISQUE		
	113222	KIT D'ÉTANCHÉITÉ		
	100500	ROULEMENT – AIGUILLE		
14	286440	BARRE – FORGÉE	2	
15	286481	BARRE – RENFORCEMENT (PAQUET DE 25)	2	
16	286362	BARRE – GUIDE CHEVAUCHEMENT COUTEAU	1	
17	286363	BARRE – USURE	1	

121. Le kit comprend une section ClearCut grossière, paquet de 25 (MD #286461), quatre kits d'éclisse de couteau (MD #286493), un segment de couteau grossier avant CG (MD #286562), un segment de couteau grossier avant CD (MD #286563), deux segments de couteau grossier centraux (MD #286564), un segment de couteau grossier arrière CD (MD #286868) et un segment de couteau grossier arrière CG (MD #286578)
122. Le kit comprend la barre d'éclisse inférieure (NVS), la barre d'éclisse supérieure (NVS), huit vis (MD #286314) et huit écrous (MD #226259)
123. Le kit comprend cinq sections ClearCut grossières supérieures FR (NVS), deux sections ClearCut grossières inférieures FR (NVS) et la quincaillerie.
124. Le kit comprend cinq sections ClearCut fines supérieures FR (NVS), deux sections ClearCut fines inférieures FR (NVS) et la quincaillerie.
125. Le kit comprend cinq sections ClearCut ultra grossières supérieures FR (NVS), deux sections ClearCut ultra grossières inférieures FR (NVS) et la quincaillerie.

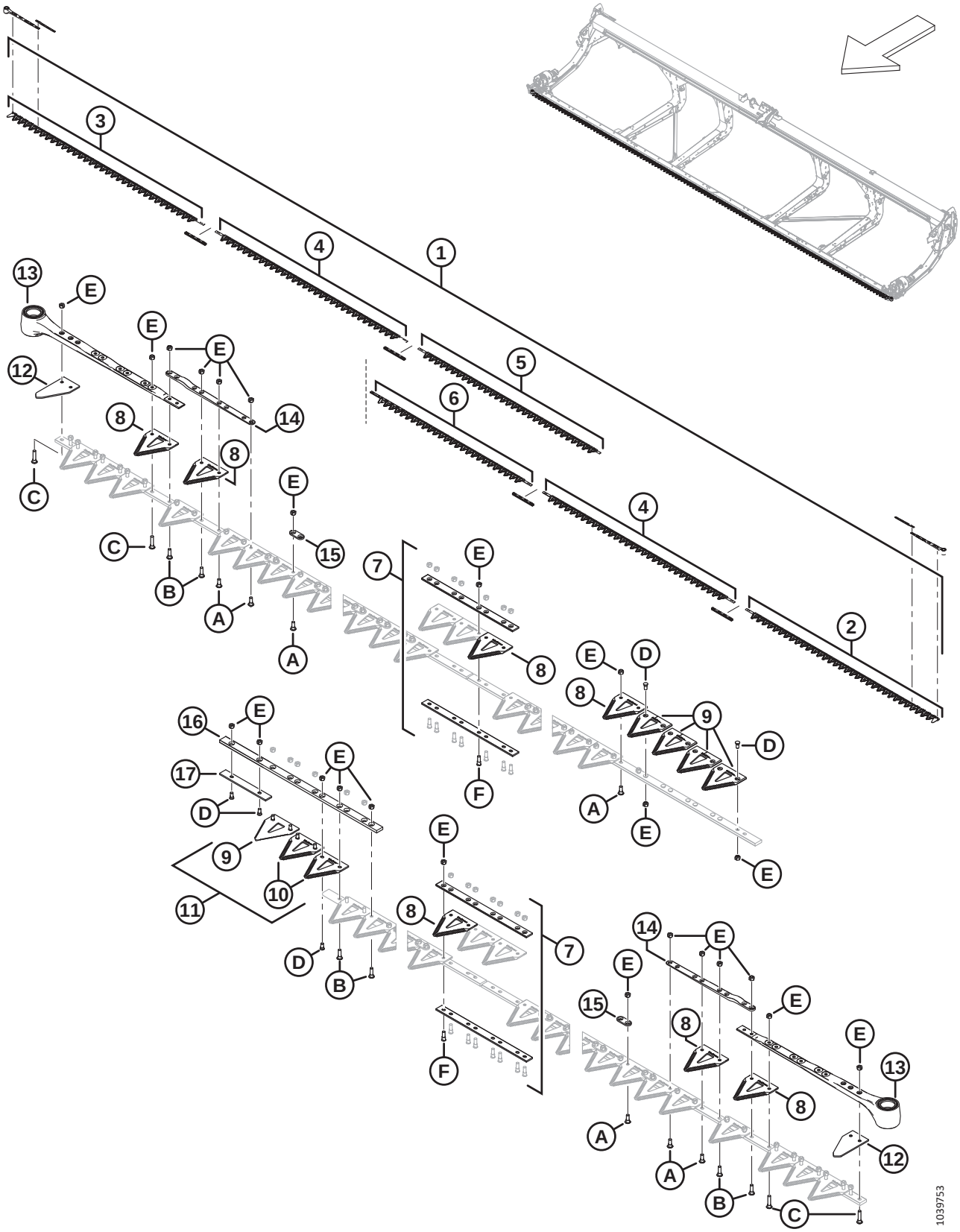
1039753

Réf.	Numéro de pièce	Description	Qté	Numéro de série
A	286475	VIS – M6 X 18 MM, AVEC ÉCROU (PAQUET DE 50)		
B	286476	VIS – M6 X 22 MM, AVEC ÉCROU (PAQUET DE 25)		
C	286477	VIS – M6 X 29 MM, AVEC ÉCROU (PAQUET DE 25)		
D	286478	VIS – FR M6 X 14 MM, AVEC ÉCROU (PAQUET DE 25)		
E	286479	ÉCROU – BLOC. CENTRAL FR M6 X 1 (PAQUET DE 50)		
F	286621	VIS – FR M6 X 22 MM, AVEC ÉCROU (PAQUET DE 25)		

39 Entraînement de couteau – Couteau simple et double

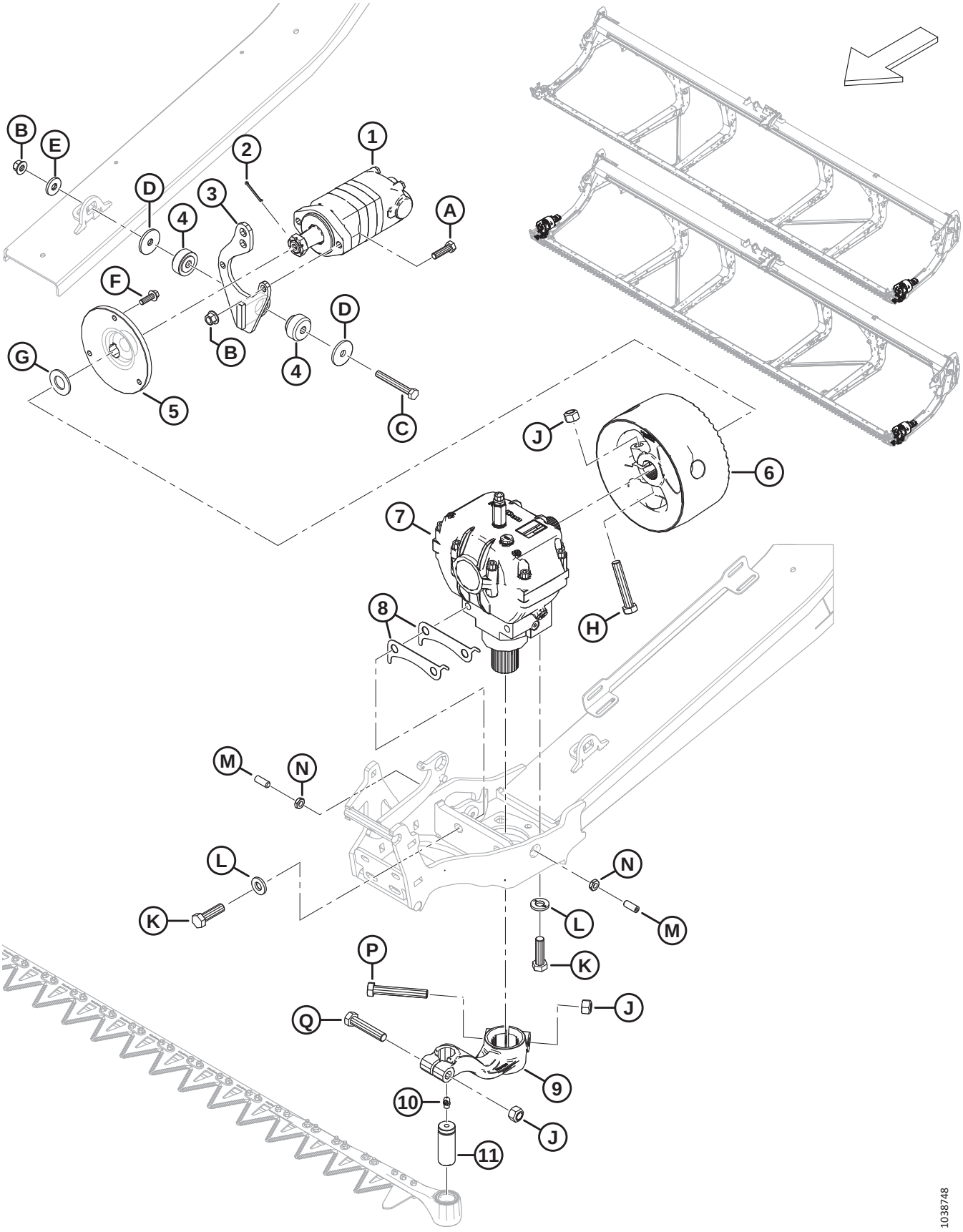

ENTRAÎNEMENT DE COUTEAU – COUTEAU SIMPLE ET DOUBLE

Réf.	Numéro de pièce	Description	Qté	Numéro de série
1	283002	MOTEUR – EATON 2000 100 CC [126]	1	
	174304	KIT D'ÉTANCHÉITÉ – MOTEUR EATON 2000		
	137375	ÉCROU – À RAINURE 1,0-20 UNEF		
2	18606	GOUPILLE – FENDUE 1/8 DIA. X 1,5 ZP	1	
3	286354	SUPPORT – ENS. SOUDÉ MOTEUR SAE-A	1	
4	143107	BAGUE – CAOUTCHOUC [127]	1	
5	286087	MOYEU – USINÉ	1	
6	286703	VOLANT D'INERTIE – ENTRAÎNEMENT DE COUTEAU, AVEC AUTOCOLLANT	1	
7	286089	ENTRAÎNEMENT – COUTEAU [128]	1	
8	226400	CALE – BOÎTIER D'ENTRAÎNEMENT DE COUTEAU [129]		
9	226926	BRAS – ENTRAÎNEMENT DE COUTEAU CG, AVEC AUTOCOLLANT	1	
	226927	BRAS – ENTRAÎNEMENT DE COUTEAU CD, AVEC AUTOCOLLANT (COUTEAU DOUBLE UNIQUEMENT)	1	
10	21194	RACCORD – LUBRIFICATION 90° 1/8 NPT	1	
11	113229	GOUPILLE – TÊTE DE FAUCILLE	1	
A	184669	BOULON – TÊTE HEX. M12 X 1,75 X 40-8,8-AA1J	2	
B	136431	ÉCROU – HEX. À COL. BLOCAGE CTR M12 X 1,75-10	3	
C	184673	BOULON – TÊTE HEX. M12 X 1,75 X 90-10,9-AA1J	1	
D	11695	RONDELLE – PLATE	2	
E	4761	RONDELLE – PLATE	1	
F	184665	BOULON – TÊTE HEX. À COL. M10 X 1,5 X 30-10,9-AA1J	3	
G	18603	RONDELLE – PLATE SAE 1 1/16 ID X 2,0 PO DE AA1J	1	
H	320214	BOULON – TÊTE HEX. M16 X 2 X 90-10,9-ZINC	1	
J	320026	ÉCROU – HEX. VERROU SUP., M16 X 2-10-ZINC	3	
K	320311	BOULON – TÊTE HEX. M16 X 2 X 55-12,9-ZINC	4	
L	120901	RONDELLE – TREMPÉE L9 SPCL 5/8-82/85 HR 15N-AB0C	4	
M	320089	VIS – RÉGLAGE M12 X 1,75 X 30 [130]	2	
N	184696	ÉCROU – HEX. FIN M12 X 1,75-05-AA1J	2	
P	320215	BOULON – TÊTE HEX. M16 X 2 X 100-10,9-ZINC	1	
Q	152602	BOULON – TÊTE HEX. M16 X 2 X 80-10,9-AA1J	1	

126. Le moteur comprend le kit d'étanchéité (MD #174304), la clé et l'écrou fendu (MD #137375).
127. La bague en caoutchouc (MD #143107) comprend les deux moitiés indiquées sur l'illustration.
128. Pour les pièces d'usure, consultez la section *40 Boîtier d'entraînement de couteau, page 91*.
129. Le nombre de cales peut varier de 0 à 4. Le nombre de cales se règle en fonction du jeu des ensembles.
130. La vis de réglage sert à régler l'entraînement du couteau (MD #286089) de gauche à droite dans les limites de tolérance indiquées. Serrer l'écrou de verrouillage (MD #184696) une fois l'entraînement du couteau bien réglé.

40 Boîtier d’entraînement de couteau

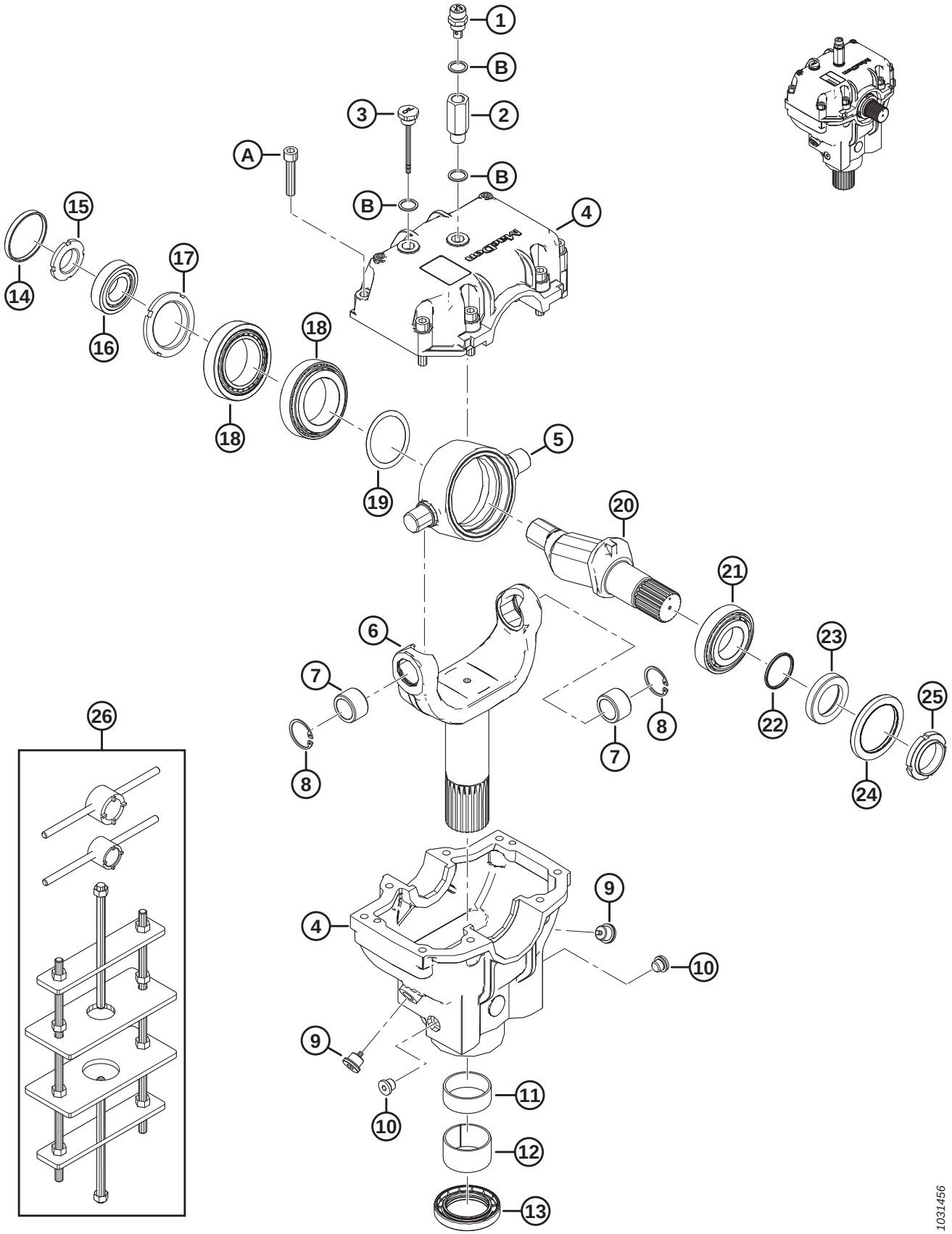

BOÎTIER D'ENTRAÎNEMENT DE COUTEAU

Réf.	Numéro de pièce	Description	Qté	Numéro de série
	286089	ENTRAÎNEMENT – COUTEAU		
1	286489	BOUCHON – RENIFLARD	1	
2	257089	EXTENSION	1	
3	286490	BOUCHON – NIVEAU	1	
4	286485	MOULAGE – BOÎTIER D'ENTRAÎNEMENT COUTEAU [131]	1	
5	100721	PIVOT	1	
6	286483	FOURCHE	1	
7	100723	BAGUE – BRONZE	2	
8	100722	ANNEAU – RETENUE INTERNE	2	
9	286488	BOUCHON – VIDANGE	2	
10	252423	BOUCHON – VIDANGE	2	
11	100726	BAGUE – ACIER	1	
12	286486	BAGUE – ACIER	1	
13	286445	JOINT – HUILE	1	
14	100719	CAPUCHON – ANTI-POUSSIÈRE	1	
15	100718	ÉCROU – BLOCAGE SPÉCIAL M30 X 1,5 CLASSE 8,8	1	
16	100717	ENSEMBLE – ROULEMENT (CUVETTE ET CONIQUE)	1	
17	100715	ÉCROU – BLOCAGE SPÉCIAL M55 X 2 CLASSE 8,8	1	
18	100720	ENSEMBLE – ROULEMENT (CUVETTE ET CONIQUE)	2	
19	113152	KIT – CALE	1	
20	100710	ARBRE	1	
21	100714	ROULEMENT – ENSEMBLE CUVETTE ET CONIQUE	1	
22	100712	JOINT TORIQUE – 2,62 X 40,95	1	
23	102629	ENTRETOISE	1	
24	102630	JOINT – HUILE (DOUBLE LÈVRE)	1	
25	100709	ÉCROU – SPÉCIAL M40 X 1,5 CLASSE 8,8	1	
26	139003	KIT – OUTIL BOÎTIER OSCILLANT [132]	A/B	
A	113153	VIS – TÊTE HEX. CREUSE M10 X 1,5 X 50-8,8-BO		
B	257054	RONDELLE – CUIVRE		

131. Le moulage du boîtier d'entraînement de couteau comprend les moulages de boîtier d'entraînement de couteau supérieur et inférieur et huit vis (MD #113153)
132. Le kit comprend une grande clé à douille, une petite clé à douille et un châssis gabarit de boîtier oscillant.

41 Bras de support et vérins de levage du rabatteur – Bras central (FD230, FD235, FD240 et FD241)

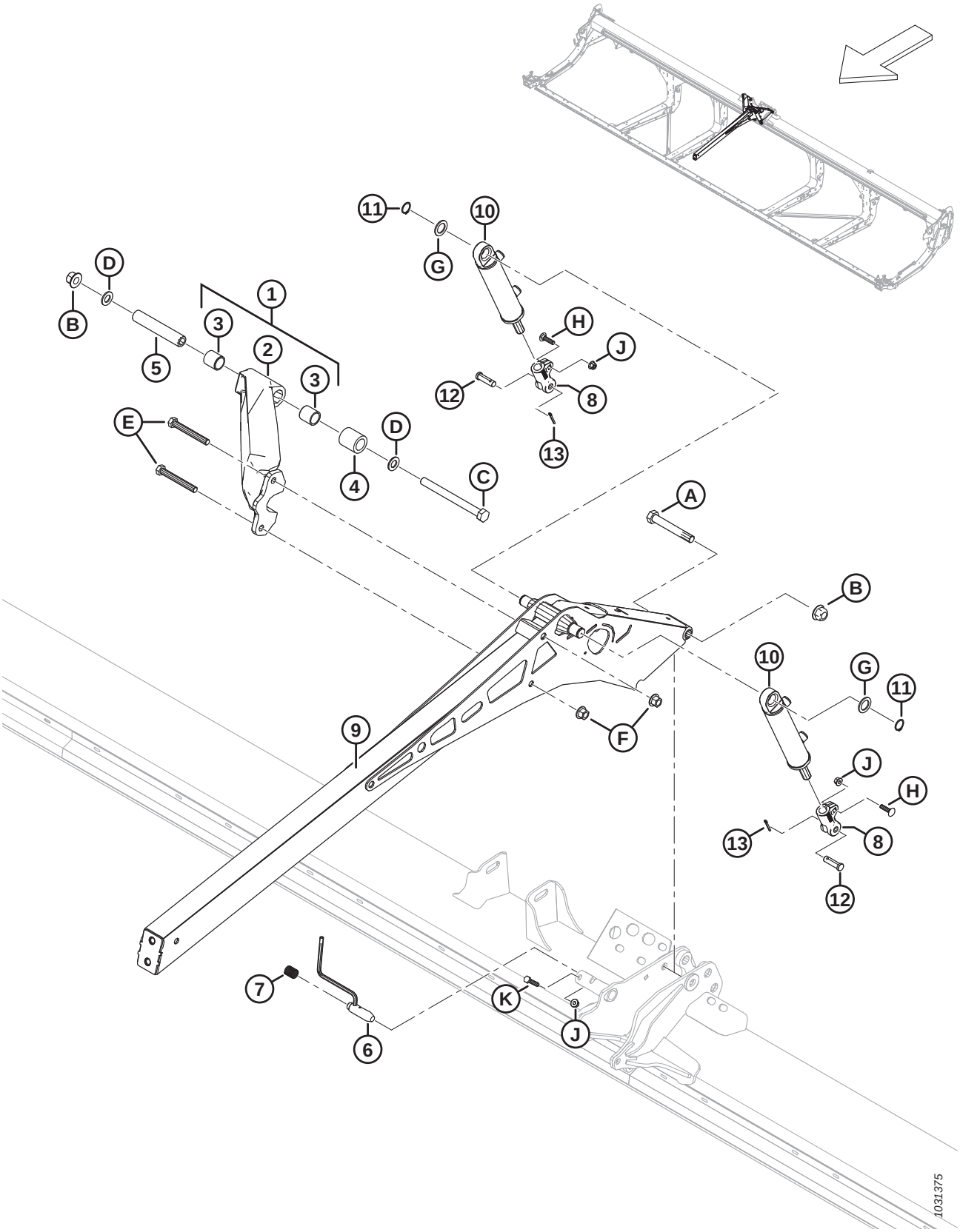

BRAS DE SUPPORT ET VÉRINS DE LEVAGE DU RABATTEUR – BRAS CENTRAL (FD230, FD235, FD240 ET FD241)

Réf.	Numéro de pièce	Description	Qté	Numéro de série
1	311627	RENFORT – SOUS-ENS. AVEC BAGUES [133]	1	
2	273798	RENFORT – USINÉ	1	
3	311613	BAGUE	2	
4	311612	ENTRETOISE – RENFORT DE PIVOT DE RABATTEUR	1	
5	311611	TUBE – RENFORT DE PIVOT DE RABATTEUR	1	
6	273680	ENSEMBLE SOUDÉ – BROCHE	1	
7	289880	RESSORT – COMPRESSION	1	
8	273860	CHAPE – EXTRÉMITÉ DE VÉRIN USINÉE	2	
9	273795	BRAS – SOUDÉ CENTRAL	1	
10	273790	VÉRIN – HYD.	2	
	311285	KIT D'ÉTANCHÉITÉ		
11	30144	ANNEAU – RETENUE EXT.	2	
12	18621	AXE – CHAPE	2	
13	18648	GOUPILLE – FENDUE 3/16 DIA. X 1,25 ZP	2	
A	320196	BOULON – TÊTE HEX. M20 X 2,5 X 140-SPCL-10,9-ZINC		
B	136122	ÉCROU – HEX. À COL. BLOCAGE CTR M20 X 2,5-10-AA1J		
C	252581	BOULON – TÊTE HEX. M20 X 2,5 X 220-10,9-AA1J		
D	136701	RONDELLE – NORDLOCK M20		
E	320168	BOULON – TÊTE HEX. M16 X 2 X 125-8,8-ZINC		
F	136440	ÉCROU – HEX. À COL. BLOCAGE CTR M16 X 2-10-AA1J		
G	156178	RONDELLE – POUSSÉE		
H	152732	BOULON – TRCC M10 X 1,5 X 40-8,8-AA1J		
J	135799	ÉCROU – HEX. À COL. BLOCAGE CTR M10 X 1,5-10		
K	30629	BOULON – TÊTE HEX. M10 X 1,5 X 50-8,8-A3L		

133. Comprend le renfort usiné (MD #273798) et deux bagues (MD #311613).

42 Bras de support et vérins de levage du rabatteur – Bras central, côté droit (FD240, FD245 et FD250)

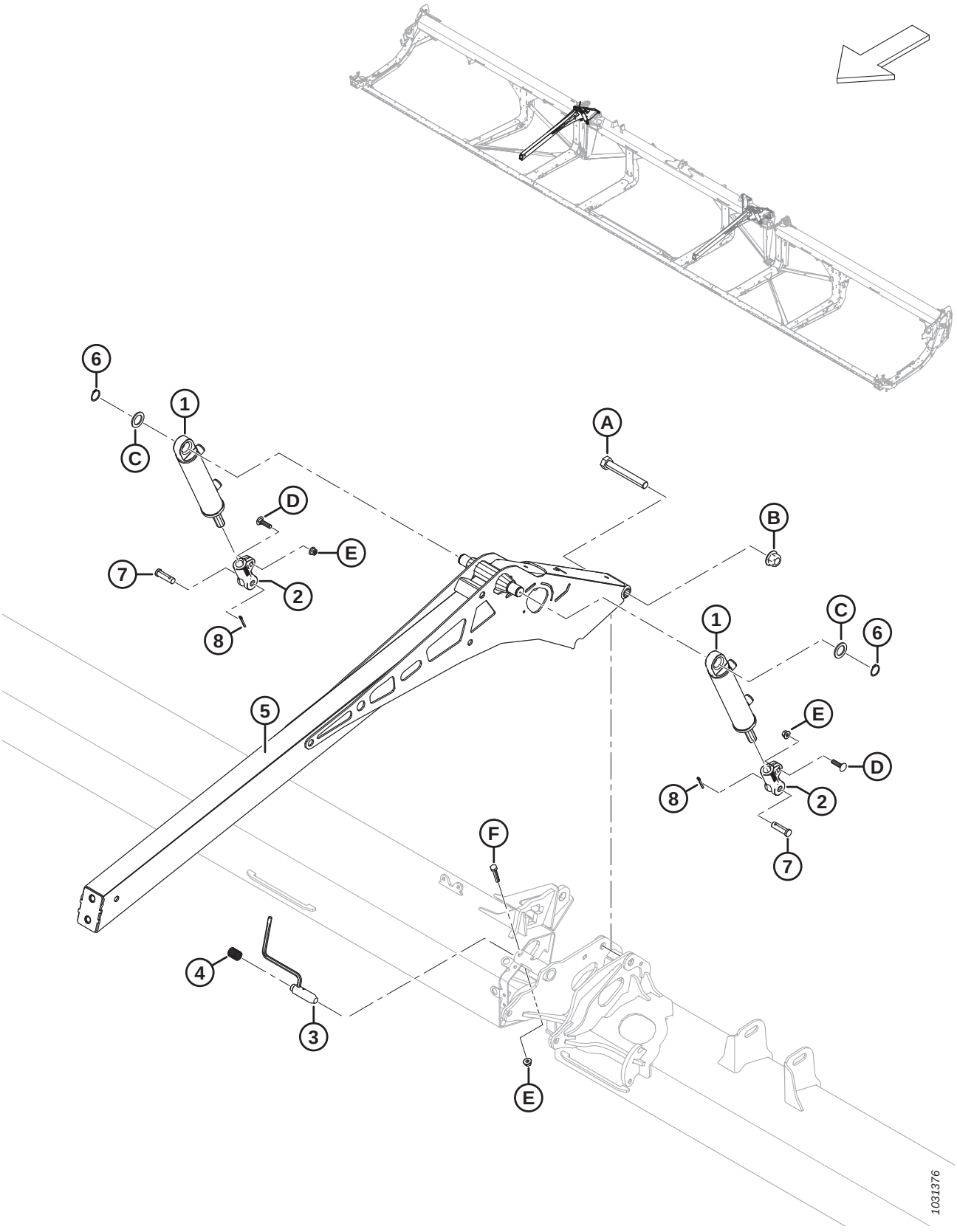

BRAS DE SUPPORT ET VÉRINS DE LEVAGE DU RABATTEUR – BRAS CENTRAL, CÔTÉ DROIT (FD240, FD245 ET FD250)

Réf.	Numéro de pièce	Description	Qté	Numéro de série
1	273790	VÉRIN – HYD.	2	
	311285	KIT D'ÉTANCHÉITÉ		
2	273860	CHAPE – EXTRÉMITÉ DE VÉRIN USINÉE	2	
3	273680	ENSEMBLE SOUDÉ – BROCHE	1	
4	289880	RESSORT – COMPRESSION	1	
5	273795	BRAS – SOUDÉ CENTRAL	2	
6	30144	ANNEAU – RETENUE EXT.	2	
7	18621	AXE – CHAPE	2	
8	18648	GOUPILLE – FENDUE 3/16 DIA. X 1,25 ZP	2	
A	320196	BOULON – TÊTE HEX. M20 X 2,5 X 140-SPCL-10,9-ZINC	2	
B	136122	ÉCROU – HEX. À COL. BLOCAGE CTR M20 X 2,5-10-AA1J	3	
C	156178	RONDELLE – POUSSÉE	4	
D	152732	BOULON – TRCC M10 X 1,5 X 40-8,8-AA1J	4	
E	135799	ÉCROU – HEX. À COL. BLOCAGE CTR M10 X 1,5-10	6	
F	30629	BOULON – TÊTE HEX. M10 X 1,5 X 50-8,8-A3L	2	

43 Bras de support et vérins de levage du rabatteur – Bras central, côté gauche (FD240, FD245 et FD250)

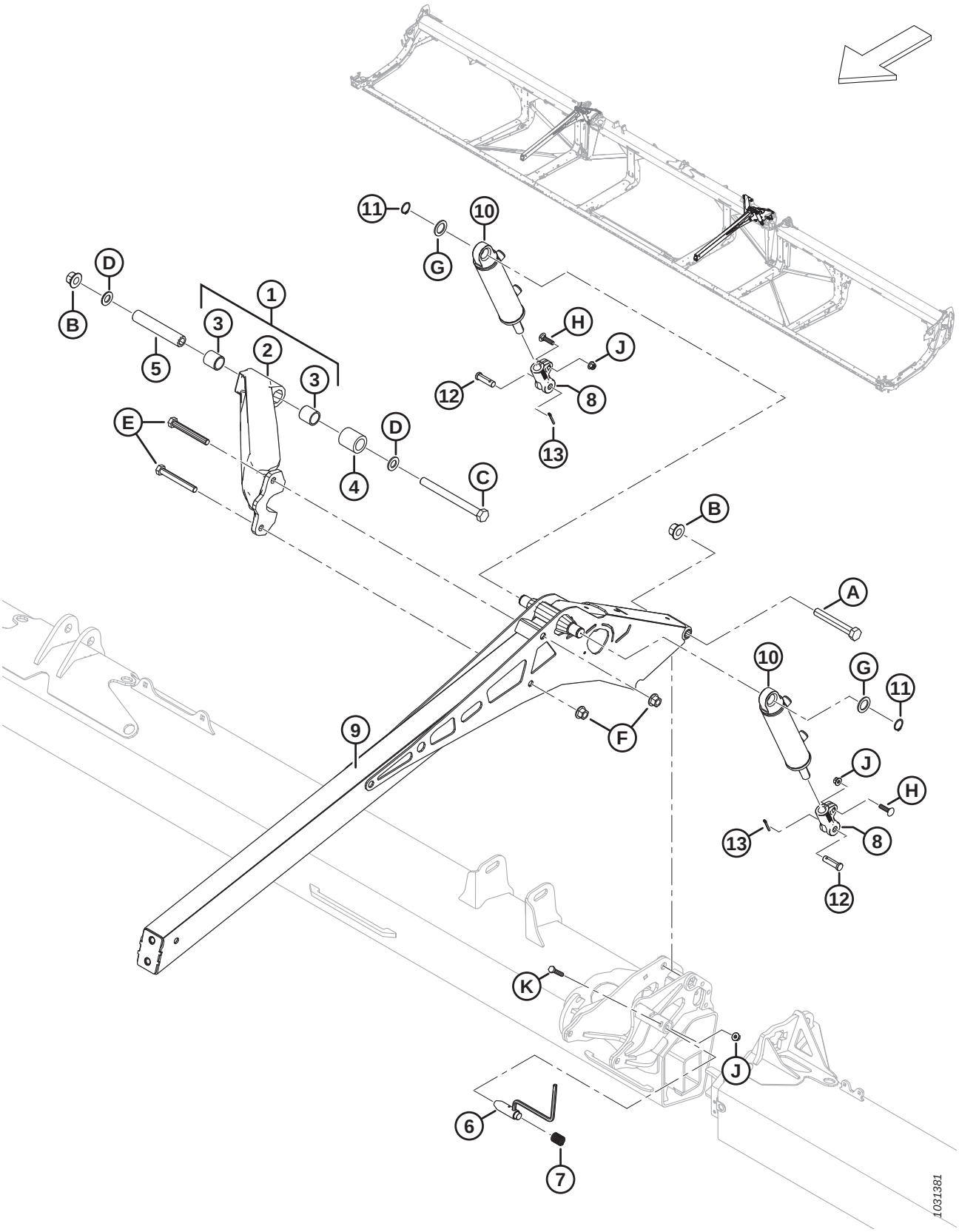

BRAS DE SUPPORT ET VÉRINS DE LEVAGE DU RABATTEUR – BRAS CENTRAL, CÔTÉ GAUCHE (FD240, FD245 ET FD250)

Réf.	Numéro de pièce	Description	Qté	Numéro de série
1	311627	RENFORT – SOUS-ENS. AVEC BAGUES [134]	1	
2	273798	RENFORT – USINÉ	1	
3	311613	BAGUE	2	
4	311612	ENTRETOISE – RENFORT DE PIVOT DE RABATTEUR	1	
5	311611	TUBE – RENFORT DE PIVOT DE RABATTEUR	1	
6	273680	ENSEMBLE SOUDÉ – BROCHE	1	
7	289880	RESSORT – COMPRESSION	1	
8	273860	CHAPE – EXTRÉMITÉ DE VÉRIN USINÉE	2	
9	273795	BRAS – SOUDÉ CENTRAL	1	
10	273791	VÉRIN – HYD.	2	
	313794	KIT D'ÉTANCHÉITÉ		
11	30144	ANNEAU – RETENUE EXT.	2	
12	18621	AXE – CHAPE	2	
13	18648	GOUPILLE – FENDUE 3/16 DIA. X 1,25 ZP	2	
A	320196	BOULON – TÊTE HEX. M20 X 2,5 X 140-SPCL-10,9-ZINC		
B	136122	ÉCROU – HEX. À COL. BLOCAGE CTR M20 X 2,5-10-AA1J		
C	252581	BOULON – TÊTE HEX. M20 X 2,5 X 220-10,9-AA1J		
D	136701	RONDELLE – NORDLOCK M20		
E	320168	BOULON – TÊTE HEX. M16 X 2 X 125-8,8-ZINC		
F	136440	ÉCROU – HEX. À COL. BLOCAGE CTR M16 X 2-10-AA1J		
G	156178	RONDELLE – POUSSÉE		
H	152732	BOULON – TRCC M10 X 1,5 X 40-8,8-AA1J		
J	135799	ÉCROU – HEX. À COL. BLOCAGE CTR M10 X 1,5-10		
K	30629	BOULON – TÊTE HEX. M10 X 1,5 X 50-8,8-A3L		

134. L'ensemble comprend le renfort usiné (MD #273798) et deux bagues (MD #311613).

44 Bras de support et vérins de levage du rabatteur – Bras extérieurs, rabatteur simple

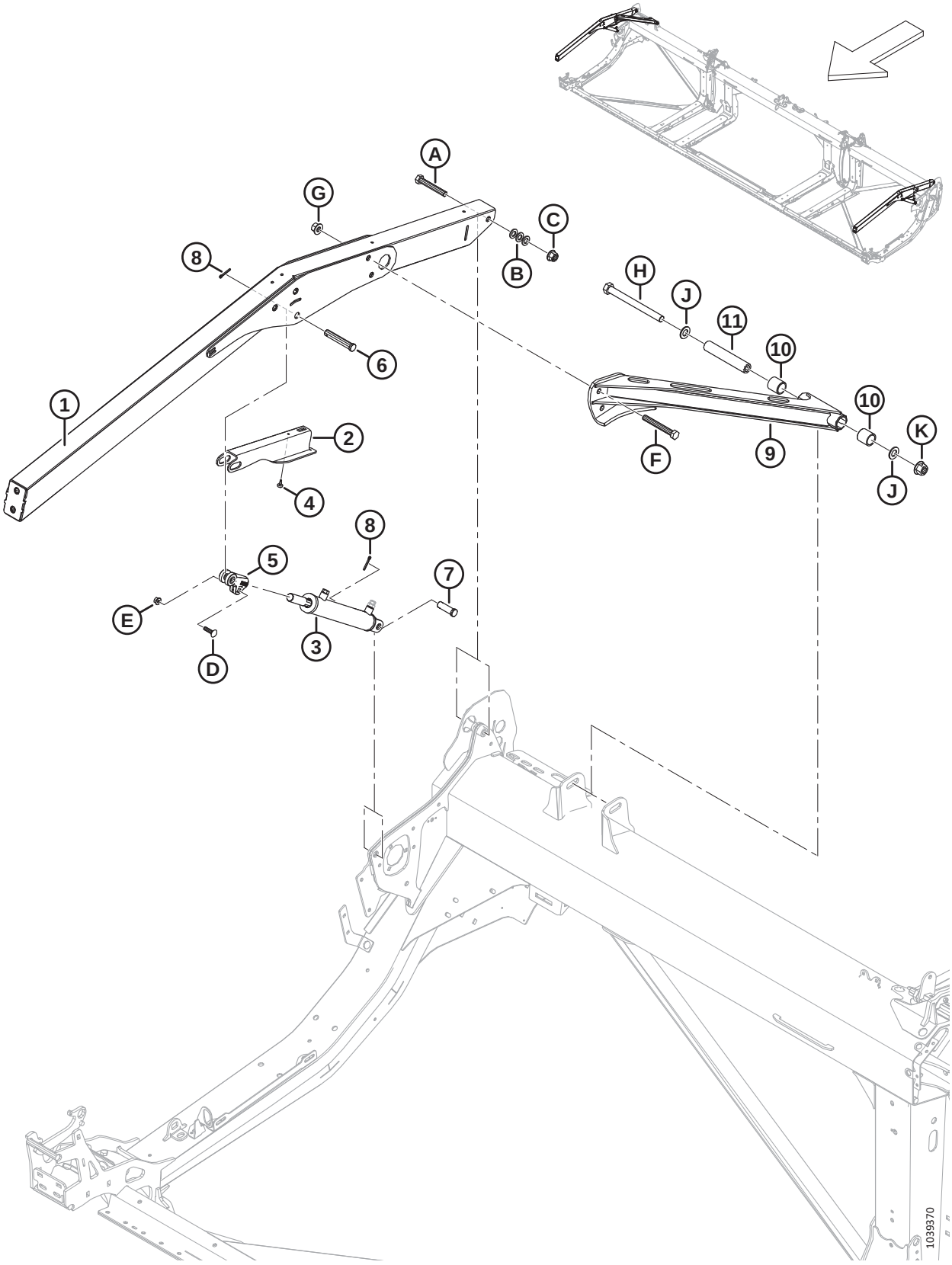

Réf.	Numéro de pièce	Description	Qté	Numéro de série
1	360035	ENS. – BRAS EXTÉRIEUR RS AVEC AUTOCOLLANT [135]	2	
2	340191	SUPPORT – SUPPORT DU RABATTEUR	2	
3	273788	VÉRIN – HYD. (CD) [136].	1	
	323687	KIT D'ÉTANCHÉITÉ		
	273789	VÉRIN – HYD. (CG) [136]	1	
	323688	KIT D'ÉTANCHÉITÉ		
	174879	RENIFLARD – ORB N° 6		
4	273653	PARE-CHOCS – CAOUTCHOUC	2	
5	228338	CHAPE – EXTRÉMITÉ DE VÉRIN USINÉE	2	
6	18629	AXE – CHAPE	2	
7	18626	AXE – CHAPE (CD) [137].	1	
	322970	GOUPILLE – CHAPE 3/4 X 1-31/32 (CG) [137]	1	
8	18648	GOUPILLE – FENDUE 3/16 DIA. X 1,25 ZP	4	
9	340648	RENFORT – RS AVEC BAGUE [138]	1	
10	311613	BAGUE	2	
11	311611	TUBE – RENFORT DE PIVOT DE RABATTEUR	1	
A	136310	BOULON – TÊTE HEX. M16 X 2 X 105-SPCL-8,8-AA1J		
B	184717	RONDELLE – PLATE NORMALE M16-200HV-AA1J		
C	152520	ÉCROU – HEX. À COL. TECH LK M16 X 2-10-AA1J		
D	152732	BOULON – TRCC M10 X 1,5 X 40-8,8-AA1J		
E	135799	ÉCROU – HEX. À COL. BLOCAGE CTR M10 X 1,5-10		
F	320168	BOULON – TÊTE HEX. M16 X 2 X 125-8,8-AA1J		
G	136440	ÉCROU – HEX. À COL. BLOCAGE CTR M16 X 2-10-AA1J		
H	252581	BOULON – TÊTE HEX. M20 X 2,5 X 220-10,9-AA1J		
J	136701	RONDELLE – NORDLOCK M20		
K	136122	ÉCROU – HEX. À COL. BLOCAGE CTR M20 X 2,5-10-AA1J		

135. Le bras comprend deux autocollants de danger lié à l'enchevêtrement avec le rabatteur (MD #360541).
136. Pour le vérin CD (MD #273788), commandez le kit de joints (MD #323687) ; pour le vérin CG (MD #273789), commandez le kit de joints (MD #323688)
137. Pour fixer le vérin CD à la tôle d'extrémité droite, utilisez l'axe de chape (MD #18626) ; pour fixer le vérin CG à la tôle d'extrémité gauche, utilisez l'axe de chape (MD #322970)
138. Le renfort comprend deux bagues (MD #311613).

45 Bras de support et vérins de levage du rabatteur – Bras extérieurs, rabatteur double et rabatteur triple

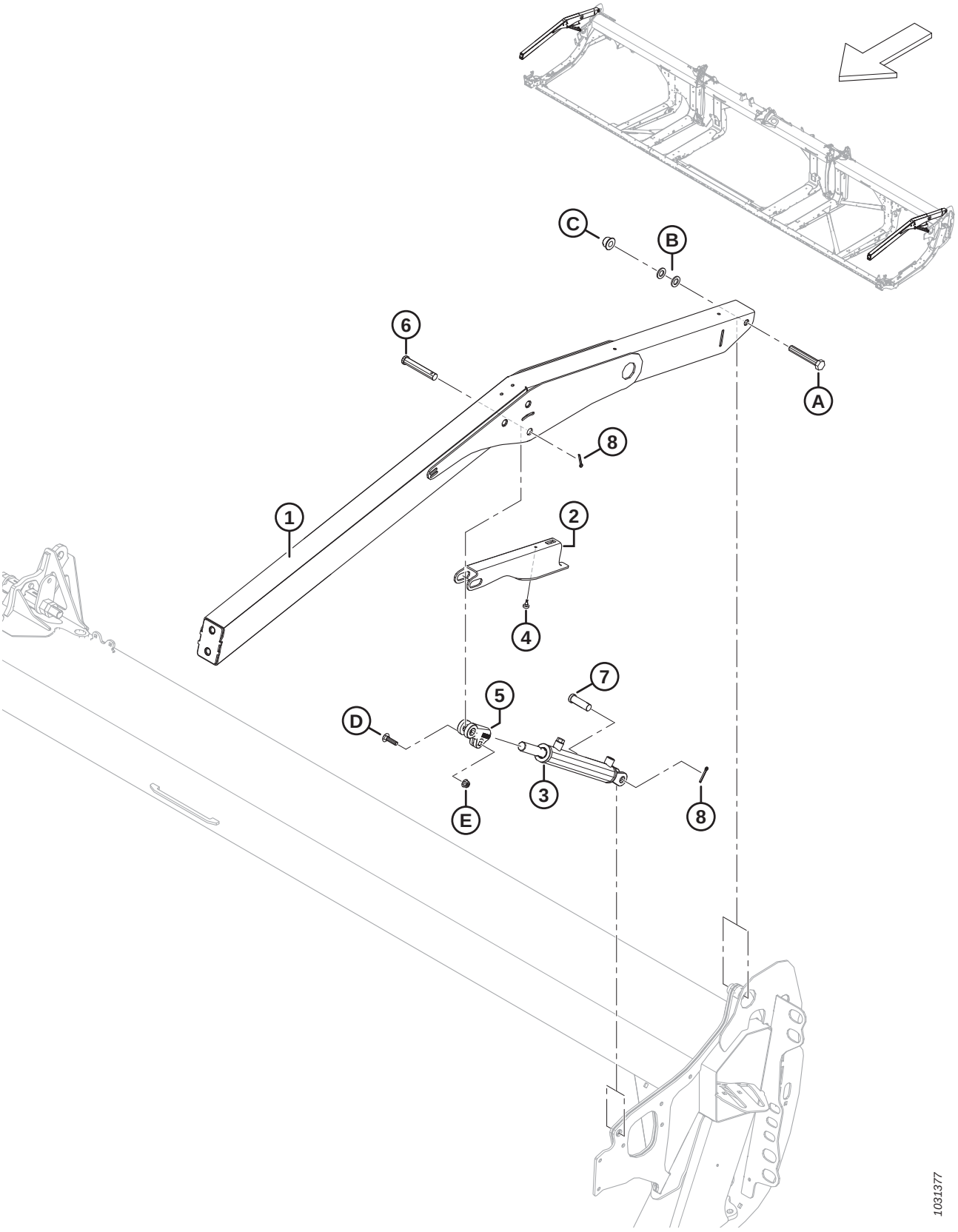

BRAS DE SUPPORT ET VÉRINS DE LEVAGE DU RABATTEUR – BRAS EXTÉRIEURS, RABATTEUR DOUBLE ET RABATTEUR TRIPLE

Réf.	Numéro de pièce	Description	Qté	Numéro de série
1	311949	BRAS – EXTÉRIEUR AVEC AUTOCOLLANT [139]	2	
2	340191	SUPPORT – SUPPORT DU RABATTEUR	2	
3	273787	VÉRIN – HYD.	2	
	311284	KIT D'ÉTANCHÉITÉ		
	174879	RENIFLARD – ORB N° 6		
4	273653	PARE-CHOCS – CAOUTCHOUC	2	
5	228338	CHAPE – EXTRÉMITÉ DE VÉRIN USINÉE	2	
6	18629	AXE – CHAPE	2	
7	18626	AXE – CHAPE	2	
8	18648	GOUPILLE – FENDUE 3/16 DIA. X 1,25 ZP	4	
A	136310	BOULON – TÊTE HEX. M16 X 2 X 105-SPCL-8,8-AA1J		
B	184717	RONDELLE – PLATE NORMALE M16-200HV-AA1J		
C	152520	ÉCROU – HEX. À COL. TECH LK M16 X 2-10-AA1J		
D	152732	BOULON – TRCC M10 X 1,5 X 40-8,8-AA1J		
E	135799	ÉCROU – HEX. À COL. BLOCAGE CTR M10 X 1,5-10		

139. Le bras comprend deux autocollants de danger lié à l'enchevêtrement avec le rabatteur (MD #360541).

46 Composants du bras de rabatteur – Bras droit, bras simple (FD225)

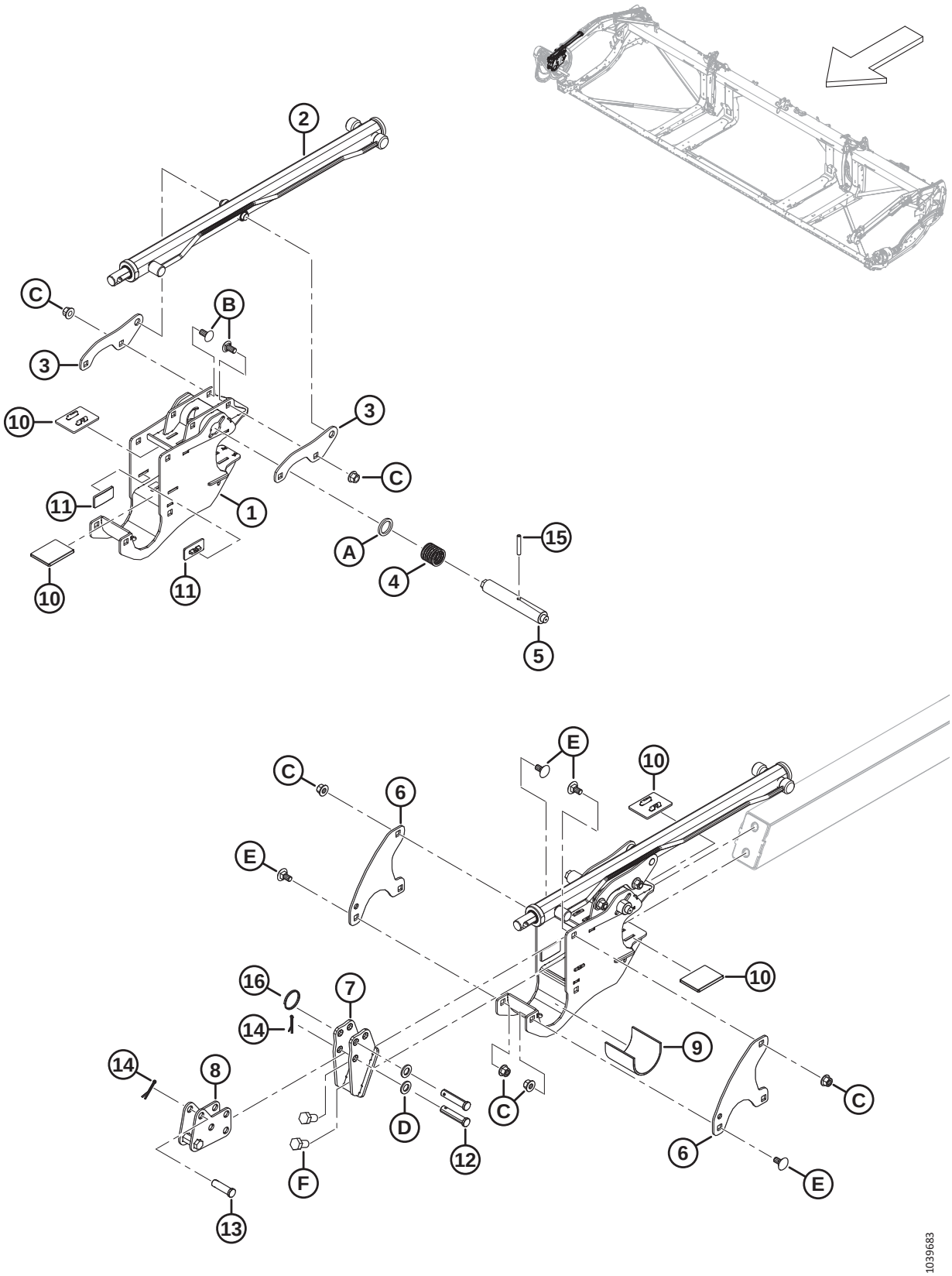

COMPOSANTS DU BRAS DE RABATTEUR – BRAS DROIT, BRAS SIMPLE (FD225)

Réf.	Numéro de pièce	Description	Qté	Numéro de série
1	340224	SUPPORT – RABATTEUR AVEC AUTOCOLLANT	1	
2	273283	VÉRIN – AVANT-ARRIÈRE [140]	1	
	313964	KIT D'ÉTANCHÉITÉ		
3	273138	PATTE	2	
4	273861	RESSORT – COMP. – HÉLICE CÔTÉ GAUCHE	1	
5	273278	GOUPILLE – VERROUILLAGE À CAME, ENTRAÎNEMENTS CD	1	
6	273122	PLAQUE – SYST. RETENUE DU RABATTEUR	2	
7	311237	SUPPORT – ENS. SOUDÉ ANCRAGE AVANT	1	
8	311238	ANCRAGE – SOUS-ENS. SOUDÉ AVANT-ARRIÈRE	1	
9	228381	MANCHON – SUPPORT DU MOYEU DU RABATTEUR	1	
10	273831	COUSSINET – USURE DE L'ENTRAÎNEMENT DU RABATTEUR	4	
11	273777	COUSSINET – USURE DE L'ENTRAÎNEMENT DU RABATTEUR	2	
12	18704	AXE – CHAPE, 15 X 68 MM LT	2	
13	18621	AXE – CHAPE, 15 X 50 MM LT	1	
14	18607	GOUPILLE – FENDUE 5/32 DIA. X 1,5 ZP	2	
15	16681	GOUPILLE – RESSORT 5/16 DIA. X 2,0 LG	1	
16	320207	ANNEAU – FENDU	1	
A	273304	RONDELLE – VERROUILLAGE À CAME		
B	152439	BOULON – TRCCC M12 X 1,75 X 25-8,8-AA1J		
C	136431	ÉCROU – HEX. À COL. BLOCAGE CTR M12 X 1,75-10		
D	184717	RONDELLE – PLATE NORMALE M16-200HV-AA1J		
E	135903	BOULON – TRCC M12 X 1,75 X 25-8,8-ZINC		
F	136143	BOULON – TÊTE HEX. PFL M16 X 2 X 30-10,9-AA1J		

140. Bras droit, rabatteur simple uniquement.

47 Composants de bras de rabatteur – Bras droit, rabatteur double (FD230, FD235, FD240 et FD241)

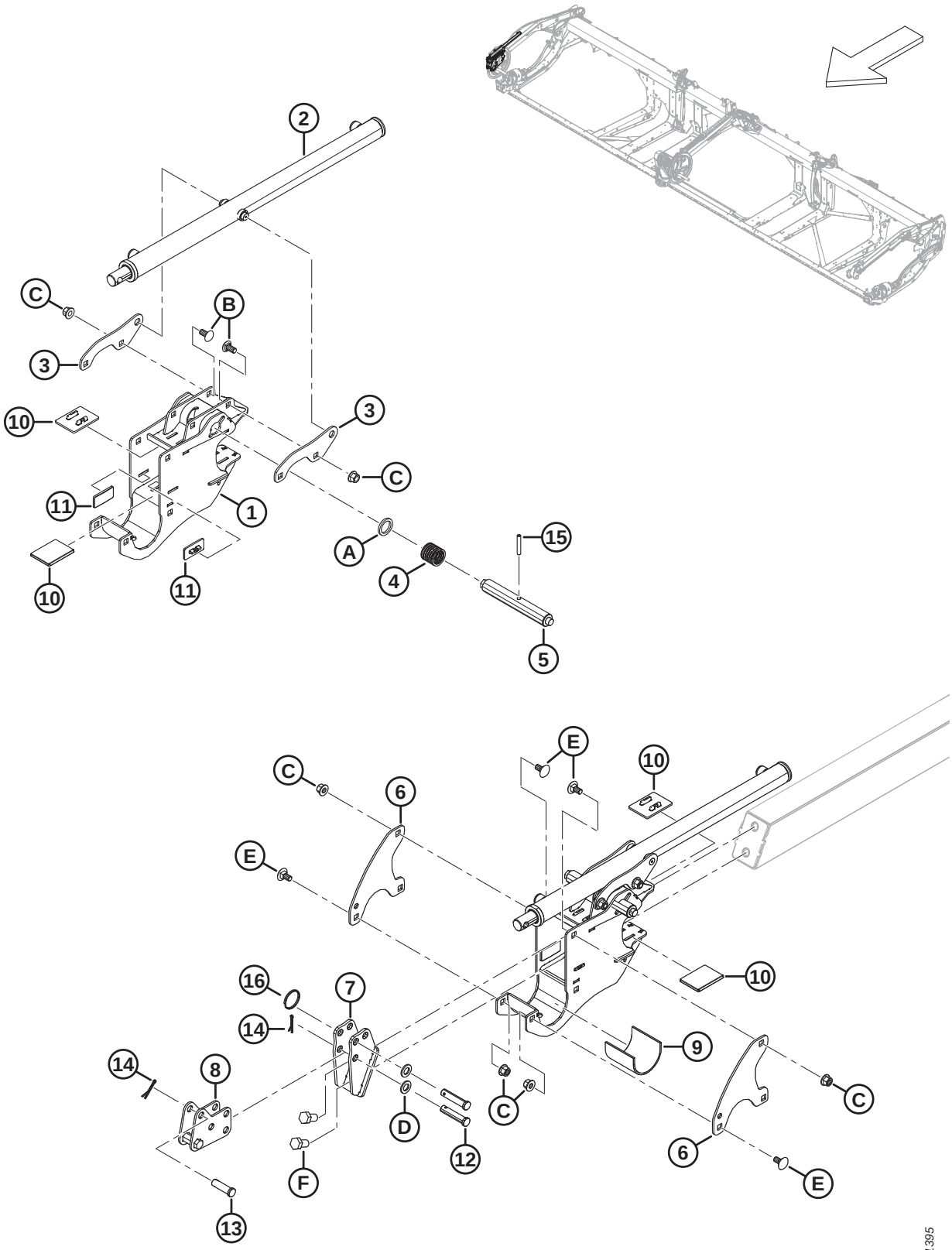

COMPOSANTS DE BRAS DE RABATTEUR – BRAS DROIT, RABATTEUR DOUBLE (FD230, FD235, FD240 ET FD241)

Réf.	Numéro de pièce	Description	Qté	Numéro de série
1	340224	SUPPORT – CENTRE RABATTEUR AVEC AUTOCOLLANT	1	
2	273284	VÉRIN – AVANT-ARRIÈRE (BRAS DROIT UNIQUEMENT)	1	
	313964	KIT D'ÉTANCHÉITÉ		
3	273138	PATTE	2	
4	273861	RESSORT – COMP. – HÉLICE CÔTÉ GAUCHE	1	
5	273281	GOUPILLE – VERROUILLAGE À CAME, CAMES CD	1	
6	273122	PLAQUE – SYST. RETENUE DU RABATTEUR	2	
7	311237	SUPPORT – ENS. SOUDÉ ANCRAGE AVANT	1	
8	311238	ANCRAGE – SOUS-ENS. SOUDÉ AVANT-ARRIÈRE	1	
9	228381	MANCHON – SUPPORT DU MOYEU DU RABATTEUR	1	
10	273831	COUSSINET – USURE DE L'ENTRAÎNEMENT DU RABATTEUR	4	
11	273777	COUSSINET – USURE DE L'ENTRAÎNEMENT DU RABATTEUR	2	
12	18704	AXE – CHAPE, 15 X 68 MM LT	2	
13	18621	AXE – CHAPE, 15 X 50 MM LT	1	
14	18607	GOUPILLE – FENDUE 5/32 DIA. X 1,5 ZP	3	
15	16681	GOUPILLE – RESSORT 5/16 DIA. X 2,0 LG	1	
16	320207	ANNEAU – FENDU	1	
A	273304	RONDELLE – VERROUILLAGE À CAME		
B	152439	BOULON – TRCCC M12 X 1,75 X 25-8,8-AA1J		
C	136431	ÉCROU – HEX. À COL. BLOCAGE CTR M12 X 1,75-10		
D	184717	RONDELLE – PLATE NORMALE M16-200HV-AA1J		
E	135903	BOULON – TRCC M12 X 1,75 X 25-8,8-ZINC		
F	136143	BOULON – TÊTE HEX. PFL M16 X 2 X 30-10,9-AA1J		

48 Composants de bras de rabatteur – Bras droit, rabatteur triple (FD240, FD245 et FD250)

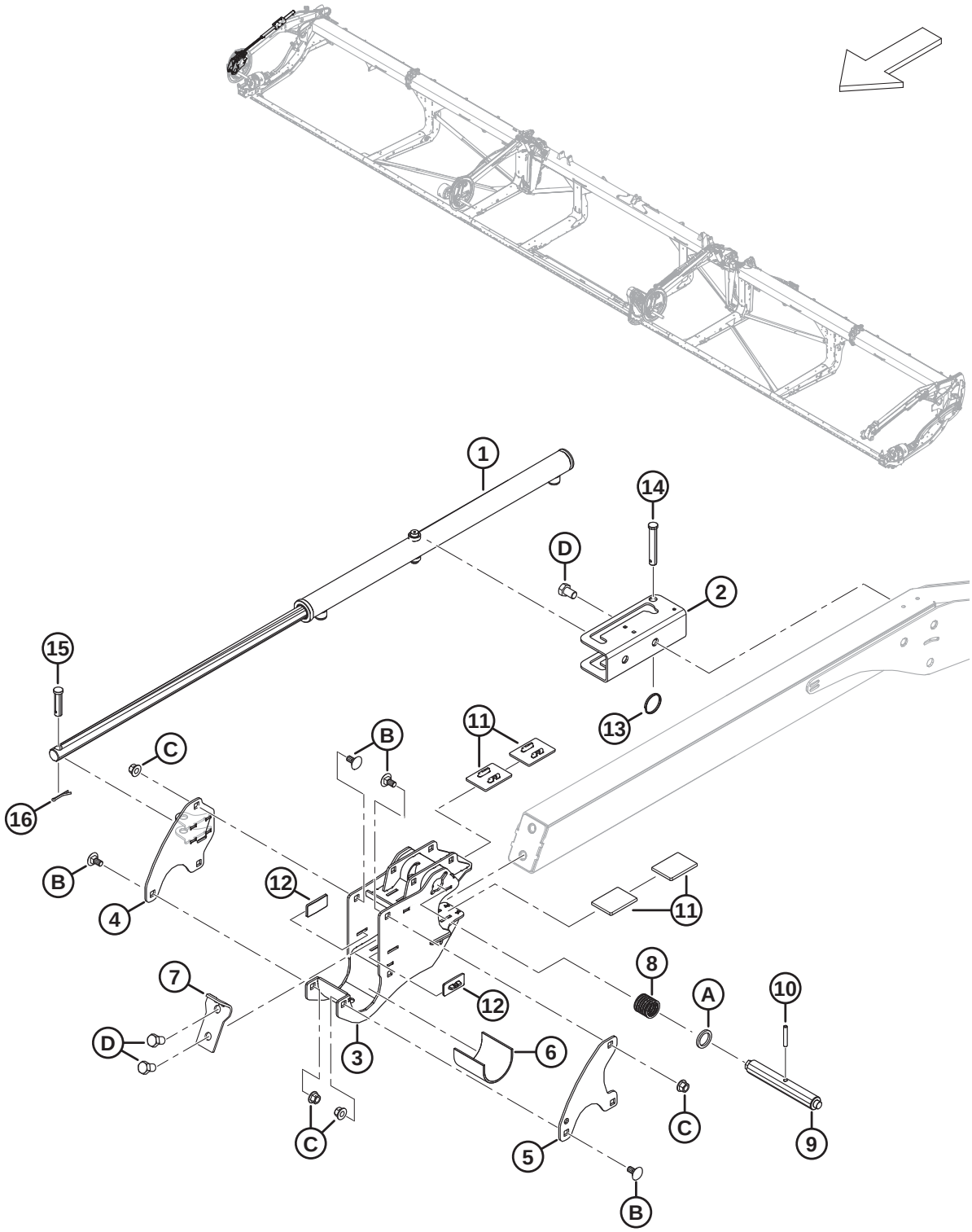

COMPOSANTS DE BRAS DE RABATTEUR – BRAS DROIT, RABATTEUR TRIPLE (FD240, FD245 ET FD250)

Réf.	Numéro de pièce	Description	Qté	Numéro de série
1	273284	VÉRIN – AVANT-ARRIÈRE	1	
	313964	KIT D'ÉTANCHÉITÉ		
2	273637	SUPPORT – MONTAGE DE VÉRIN	1	
3	340224	SUPPORT – CENTRE RABATTEUR AVEC AUTOCOLLANT	1	
4	340571	ENS. SOUDÉ SUPPORT – CAME AVANT-ARRIÈRE CD	1	
5	273122	PLAQUE – SYST. RETENUE DU RABATTEUR	1	
6	228381	MANCHON – SUPPORT DU MOYEU DU RABATTEUR	1	
7	311359	PLAQUE – ARRÊT RABATTEUR	1	
8	273861	RESSORT – COMP. – HÉLICE CÔTÉ GAUCHE	1	
9	273281	GOUPILLE – VERROUILLAGE À CAME, CAMES CD	1	
10	16681	GOUPILLE – RESSORT 5/16 DIA. X 2,0 LG	1	
11	273831	COUSSINET – USURE DE L'ENTRAÎNEMENT DU RABATTEUR	4	
12	273777	COUSSINET – USURE DE L'ENTRAÎNEMENT DU RABATTEUR	2	
13	320207	ANNEAU – FENDU	1	
14	19958	AXE – CHAPE	1	
15	103879	AXE – CHAPE	1	
16	18607	GOUPILLE – FENDUE 5/32 DIA. X 1,5 ZP	1	
A	273304	RONDELLE – VERROUILLAGE À CAME		
B	135903	BOULON – TRCC M12 X 1,75 X 25-8,8-ZINC		
C	136431	ÉCROU – HEX. À COL. BLOCAGE CTR M12 X 1,75-10		
D	136143	BOULON – TÊTE HEX. PFL M16 X 2 X 30-10,9-AA1J		

49 Composants du bras de rabatteur – Bras central (FD230, FD235, FD240, FD241, FD245 et FD250)

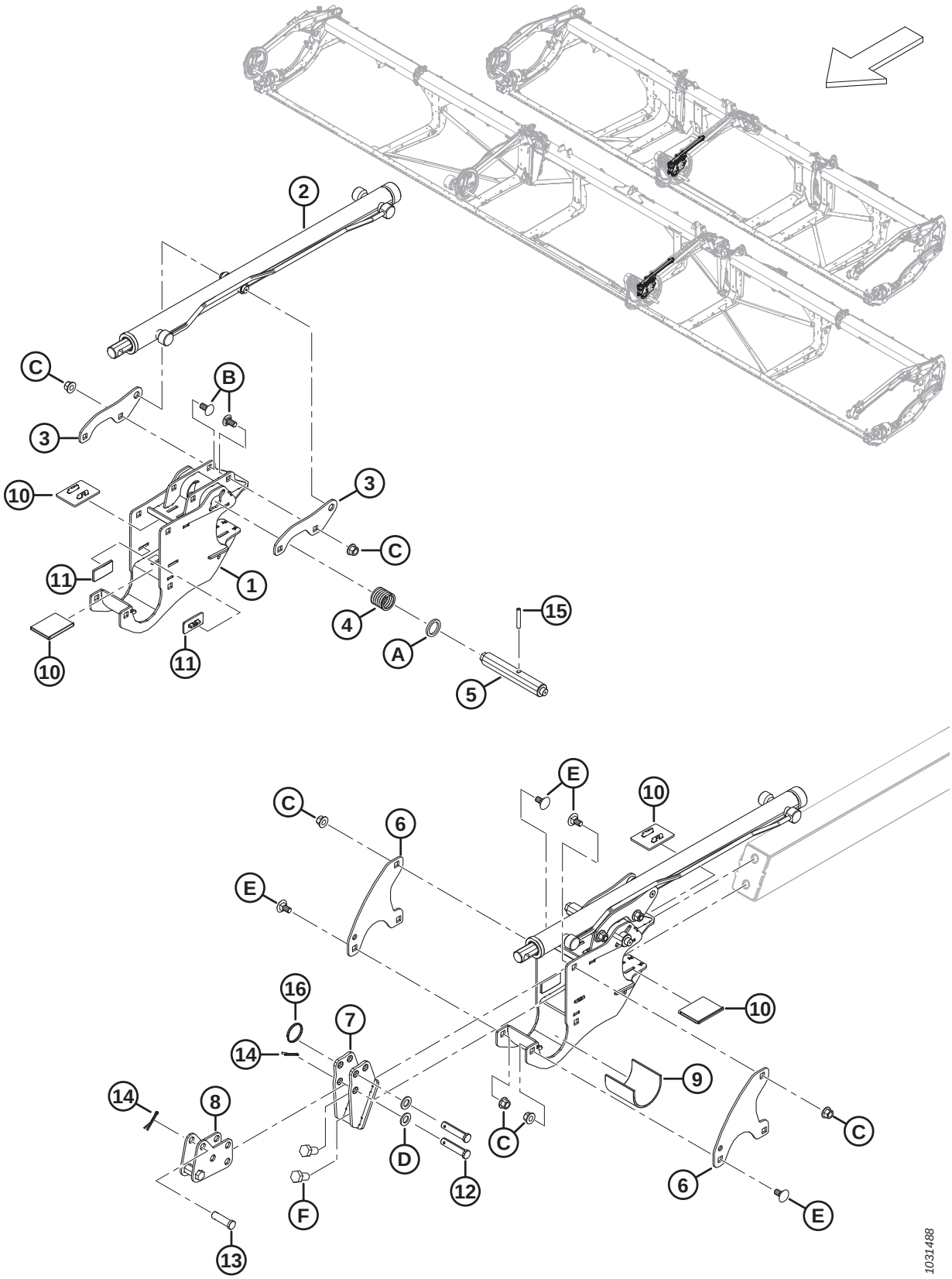

COMPOSANTS DU BRAS DE RABATTEUR – BRAS CENTRAL (FD230, FD235, FD240, FD241, FD245 ET FD250)

Réf.	Numéro de pièce	Description	Qté	Numéro de série
1	340224	SUPPORT – CENTRE RABATTEUR AVEC AUTOCOLLANT	1	
2	273283	VÉRIN – AVANT-ARRIÈRE	1	
	313964	KIT D'ÉTANCHÉITÉ		
3	273138	PATTE	2	
4	273861	RESSORT – COMP. – HÉLICE CÔTÉ GAUCHE	1	
5	273278	BROCHE – ENTRAÎNEMENT ET CTR CD DU VERROUILLAGE DE CAME	1	
6	273122	PLAQUE – SYST. RETENUE DU RABATTEUR	2	
7	311237	SUPPORT – ENS. SOUDÉ ANCRAGE AVANT	1	
8	311238	ANCRAGE – SOUS-ENS. SOUDÉ AVANT-ARRIÈRE	1	
9	228381	MANCHON – SUPPORT DU MOYEU DU RABATTEUR	1	
10	273831	COUSSINET – USURE DE L'ENTRAÎNEMENT DU RABATTEUR	4	
11	273777	COUSSINET – USURE DE L'ENTRAÎNEMENT DU RABATTEUR	2	
12	18704	AXE – CHAPE, 15 X 68 MM LT	2	
13	18621	AXE – CHAPE, 15 X 50 MM LT	1	
14	18607	GOUPILLE – FENDUE 5/32 DIA. X 1,5 ZP	3	
15	16681	GOUPILLE – RESSORT 5/16 DIA. X 2,0 LG	1	
16	320207	ANNEAU – FENDU	1	
A	273304	RONDELLE – VERROUILLAGE À CAME		
B	152439	BOULON – TRCCC M12 X 1,75 X 25-8,8-AA1J		
C	136431	ÉCROU – HEX. À COL. BLOCAGE CTR M12 X 1,75-10		
D	184717	RONDELLE – PLATE NORMALE M16-200HV-AA1J		
E	135903	BOULON – TRCC M12 X 1,75 X 25-8,8-ZINC		
F	136143	BOULON – TÊTE HEX. PFL M16 X 2 X 30-10,9-AA1J		

50 Composants de bras de rabatteur – Bras centre droit, rabatteur triple (FD240, FD245 et FD250)

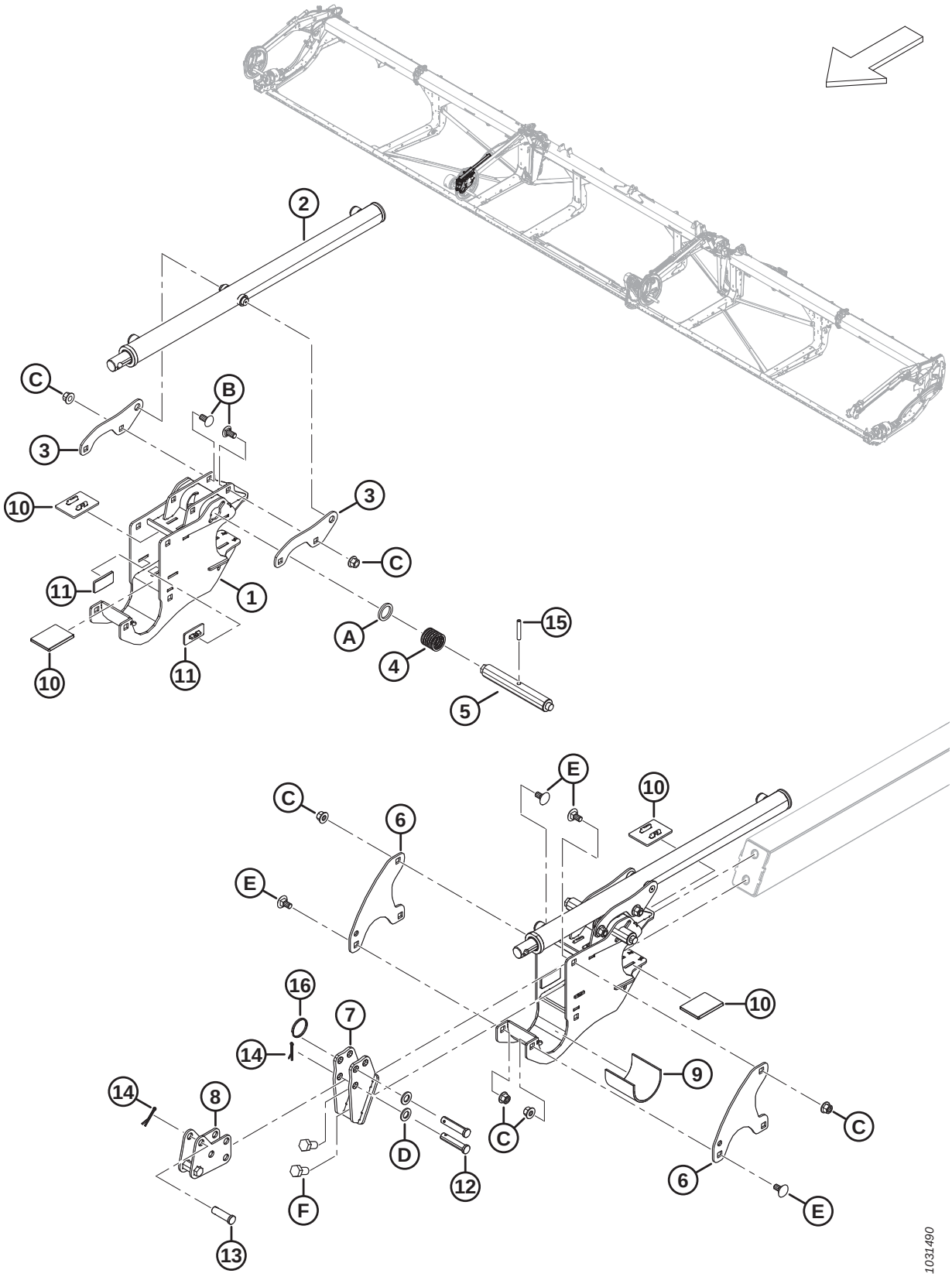

COMPOSANTS DE BRAS DE RABATTEUR – BRAS CENTRE DROIT, RABATTEUR TRIPLE (FD240, FD245 ET FD250)

Réf.	Numéro de pièce	Description	Qté	Numéro de série
1	340224	SUPPORT – CENTRE RABATTEUR AVEC AUTOCOLLANT	1	
2	273284	VÉRIN – AVANT-ARRIÈRE	1	
	313964	KIT D'ÉTANCHÉITÉ		
3	273138	PATTE	2	
4	273861	RESSORT – COMP. – HÉLICE CÔTÉ GAUCHE	1	
5	273278	BROCHE – ENTRAÎNEMENT ET CTR CD DU VERROUILLAGE DE CAME	1	
6	273122	PLAQUE – SYST. RETENUE DU RABATTEUR	2	
7	311237	SUPPORT – ENS. SOUDÉ ANCRAGE AVANT	1	
8	311238	ANCRAGE – SOUS-ENS. SOUDÉ AVANT-ARRIÈRE	1	
9	228381	MANCHON – SUPPORT DU MOYEU DU RABATTEUR	1	
10	273831	COUSSINET – USURE DE L'ENTRAÎNEMENT DU RABATTEUR	4	
11	273777	COUSSINET – USURE DE L'ENTRAÎNEMENT DU RABATTEUR	2	
12	18704	AXE – CHAPE, 15 X 68 MM LT	2	
13	18621	AXE – CHAPE, 15 X 50 MM LT	1	
14	18607	GOUPILLE – FENDUE 5/32 DIA. X 1,5 ZP	3	
15	16681	GOUPILLE – RESSORT 5/16 DIA. X 2,0 LG	1	
16	320207	ANNEAU – FENDU	1	
A	273304	RONDELLE – VERROUILLAGE À CAME		
B	152439	BOULON – TRCCC M12 X 1,75 X 25-8,8-AA1J		
C	136431	ÉCROU – HEX. À COL. BLOCAGE CTR M12 X 1,75-10		
D	184717	RONDELLE – PLATE NORMALE M16-200HV-AA1J		
E	135903	BOULON – TRCC M12 X 1,75 X 25-8,8-ZINC		
F	136143	BOULON – TÊTE HEX. PFL M16 X 2 X 30-10,9-AA1J		

51 Composants du bras de l’enrouleur – Bras gauche (FD225, FD230, FD235, FD240, FD241, FD245 et FD250)

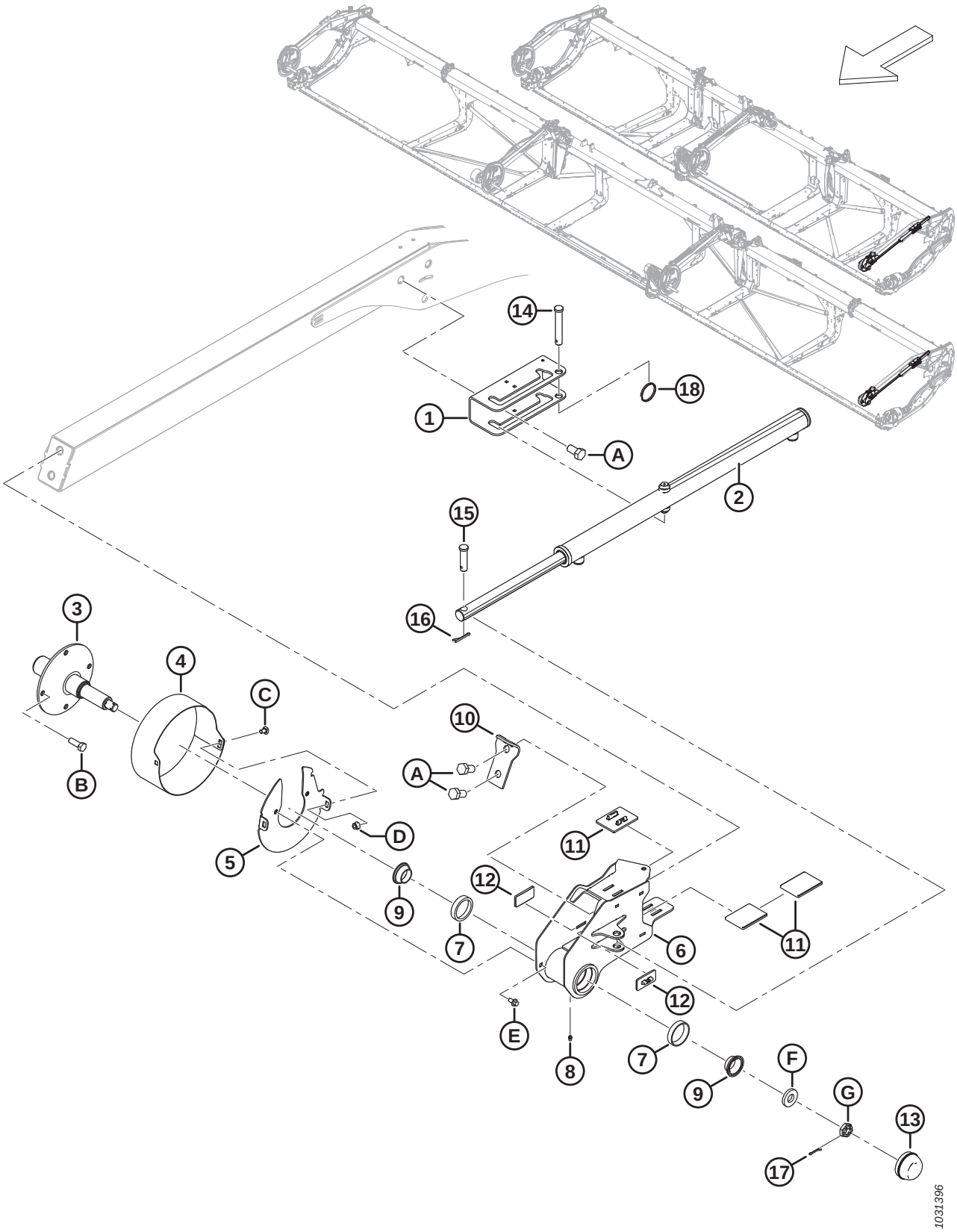

COMPOSANTS DU BRAS DE L'ENROULEUR – BRAS GAUCHE (FD225, FD230, FD235, FD240, FD241, FD245 ET FD250)

Réf.	Numéro de pièce	Description	Qté	Numéro de série
1	273637	SUPPORT – MONTAGE DE VÉRIN	1	
2	273284	VÉRIN – AVANT-ARRIÈRE	1	
	313964	KIT D'ÉTANCHÉITÉ		
3	228322	ARBRE – ARRIÈRE USINÉ	1	
4	273309	BLINDAGE – EXTRÉMITÉ ARRIÈRE DU RABATTEUR CG	1	
5	311632	DISQUE – ENSEMBLE SOUDÉ	1	
6	273772	SUPPORT RABATTEUR EXTRÉMITÉ ARRIÈRE – AVEC CUVETTES [141]	1	
7	164215	ROULEMENT – À ROULEAUX AVEC CUVETTE	2	
8	18671	RACCORD – GRAISSAGE 1/4 28 UNF	1	
9	164216	ROULEMENT – CONIQUE AVEC JOINT	2	
10	311359	PLAQUE – ARRÊT RABATTEUR	1	
11	273831	COUSSINET – USURE DE L'ENTRAÎNEMENT DU RABATTEUR	3	
12	273777	COUSSINET – USURE DE L'ENTRAÎNEMENT DU RABATTEUR	2	
13	30520	CAPUCHON – ANTI-POUSSIÈRE	1	
14	19958	AXE – CHAPE	1	
15	103879	AXE – CHAPE	1	
16	18607	GOUPILLE – FENDUE 5/32 DIA. X 1,5 ZP	2	
17	18605	GOUPILLE – FENDUE 1/8 DIA. X 1 ZP	1	
18	320207	ANNEAU – FENDU	1	
A	136143	BOULON – TÊTE HEX. PFL M16 X 2 X 30-10,9-AA1J		
B	152730	BOULON – TÊTE HEX. PFL M12 X 1,75 X 35-10,9-AA1J		
C	191489	BOULON – TRCCC PFL M8 X 1,25 X 16-8,8-AA1J		
D	135337	ÉCROU – HEX. À COL. BLOCAGE CTR M8 X 1,25-8-AA1J		
E	136485	BOULON – TÊTE HEX. À COL. PFL M8 X 1,25 X 16-8,8-AA1J		
F	16235	RONDELLE – PLATE		
G	136445	ÉCROU – HEX. FIN À RAINURE M20 X 1,5-SPCL-22HA-ZINC		

141. Le support de rabatteur d'extrémité arrière comprend le raccord de lubrification (MD #18671) et deux roulements à rouleaux avec cuvette (MD #164215)

52 Rabatteur – Entraînement, bras droit, rabatteur simple

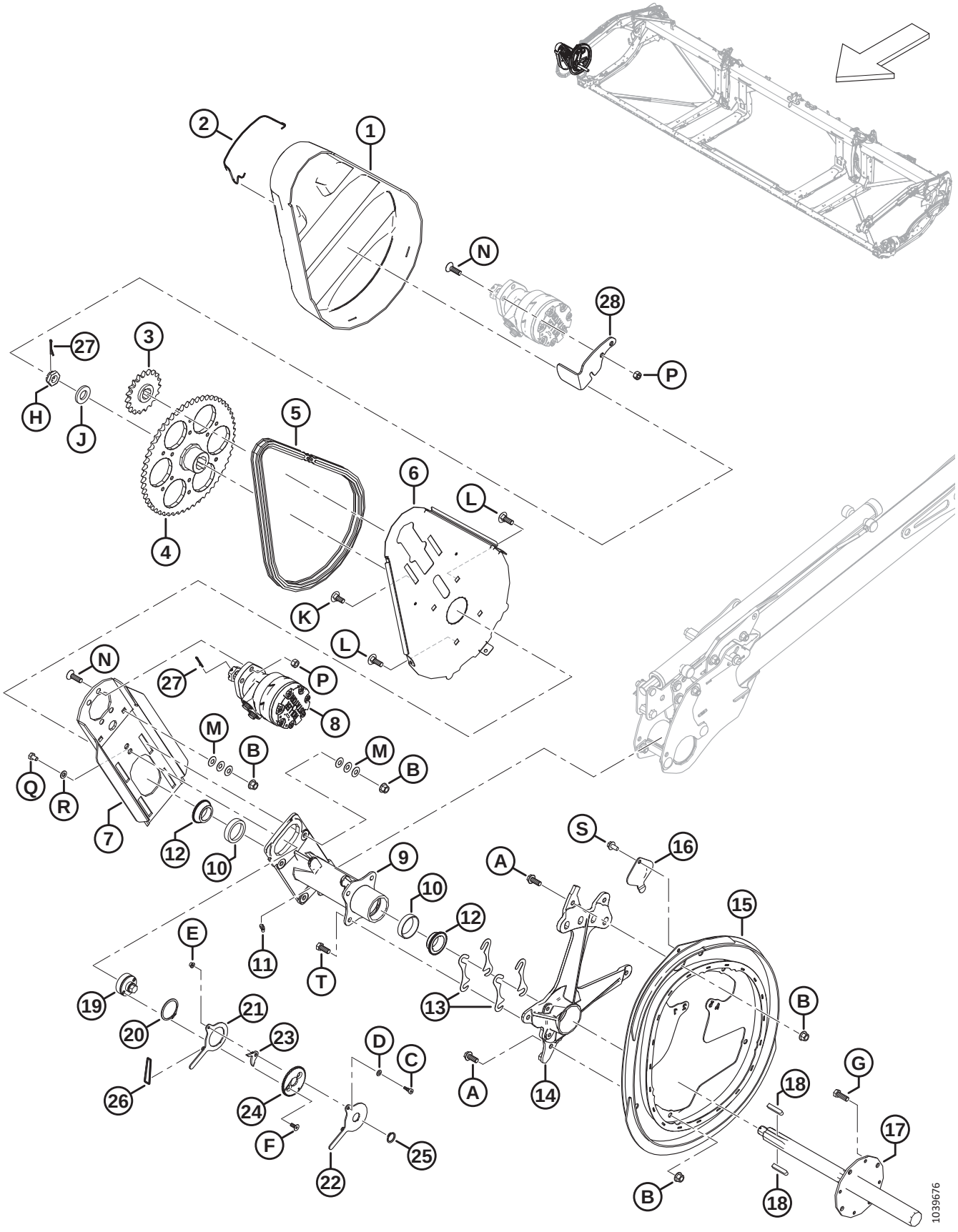

RABATTEUR – ENTRAÎNEMENT, BRAS DROIT, RABATTEUR SIMPLE

Réf.	Numéro de pièce	Description	Qté	Numéro de série
1	228614	COUVERCLE – ENTRAÎNEMENT DU RABATTEUR RS	1	
2	228611	RESSORT – CAPOT D'ENTRAÎNEMENT DU RABATTEUR	1	
3	273875	PIGNON – RC 60, 19 DENTS	1	
4	228299	PIGNON – USINAGE 56 DENTS	1	
5	273907	CHAÎNE – RC 60, SANS FIN, 76 MAILLONS	1	
	273963	CHAÎNE – RC AVEC CONNECTEUR, 76 BIELLES	OPT	
6	228604	SUPPORT – PLAQUE ARRIÈRE DE L'ENTRAÎNEMENT DU RABATTEUR	1	
7	360144	PLAQUE – SUPPORT MOTEUR AVEC GRAPHITE	1	
8	273258	MOTEUR – HYD.-15,9 PO^3 SÉRIE 506 [142]	1	
	273259	KIT D'ÉTANCHÉITÉ [143]		
	273078	MOTEUR – HYD.-260 CC, ROULEMENT HAUTE CAPACITÉ [144]	OPT	
	311620	KIT D'ÉTANCHÉITÉ [145]		
	137375	ÉCROU – À RAINURE 1,0-20 UNEF		
9	273758	MOYEU – ENTRAÎNEMENT DU RABATTEUR [146]	1	
10	164214	ROULEMENT – CUVETTE	2	
11	21301	RACCORD – LUBRIFICATION	1	
12	164213	ROULEMENT – CONIQUE AVEC JOINT	2	
13	164061	CALE – MOYEU À CAME	4	
14	228292	SUPPORT – USINAGE DE CAME	1	
15	273926	CAME – ENSEMBLE SOUDÉ	1	
16	137476	COUVERCLE – ACCÈS ROULEMENT DE CAME	1	
17	228301	ARBRE – ENTRAÎNEMENT RABATTEUR USINÉ	1	
18	137721	CLAVETTE – ARBRE D'ENTRAÎNEMENT DU RABATTEUR	2	
19	228460	TENDEUR – CHAÎNE	1	
20	111521	ANNEAU – DE RETENUE	1	
21	228478	BRAS – INTÉRIEUR	1	
22	228479	BRAS – EXTÉRIEUR	1	
23	228485	LOQUET	1	
24	228477	DISQUE – VERROUILLAGE	1	
25	191353	BAGUE – DE RETENUE EXTERNE	1	
26	136882	JOINT TORIQUE – 3,5 X 40,5	1	
27	18607	GOUPILLE – FENDUE 5/32 DIA. X 1,5 ZP	2	
28	360186	SYSTÈME DE RETENUE – COUVERCLE	1	
A	320180	BOULON – TÊTE HEX. À COL. M12 X 1,75 X 30-SPCL-8,8-AA1J		
B	136431	ÉCROU – HEX. À COL. BLOCAGE CTR M12 X 1,75-10		
C	197135	VIS – TÊTE HEX. CREUSE ÉPAUL. M8 X 10		

142. Moteur standard installé en usine.
143. Kit d'étanchéité pour moteur standard (MD n° 273258)
144. Moteur de haute capacité en option utilisé pour les charges élevées du rabatteur.
145. Kit d'étanchéité pour moteur de haute capacité en option (MD n° 273078)
146. Le moyeu comprend deux roulements à cuvette (MD #164214) et un raccord de lubrification (MD #21301).

RABATTEUR – ENTRAÎNEMENT, BRAS DROIT, RABATTEUR SIMPLE

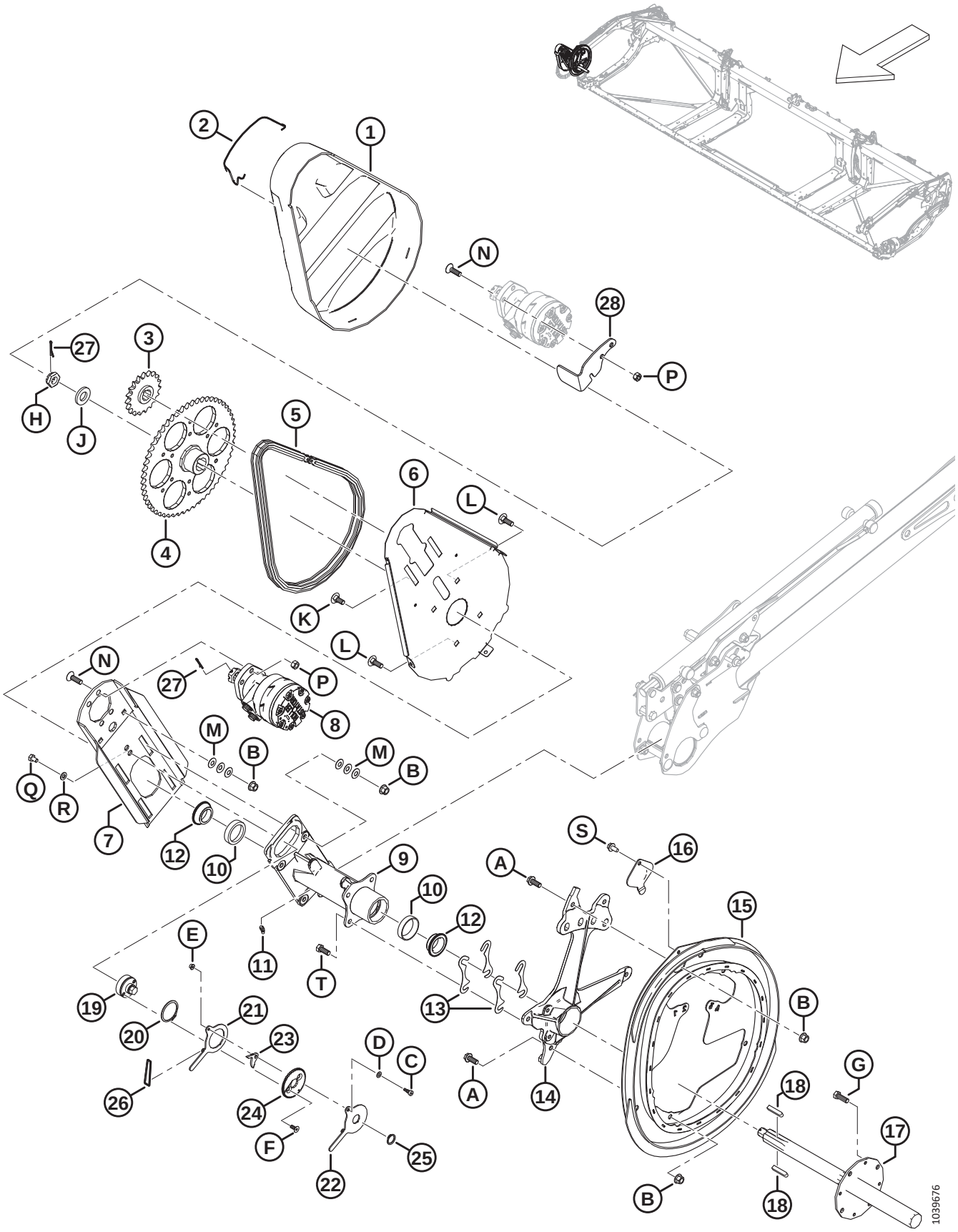

Réf.	Numéro de pièce	Description	Qté	Numéro de série
D	184708	RONDELLE – PLATE M8-200HV-AA1J		
E	152668	ÉCROU – HEX. À COL. BLOCAGE CTR M6 X 1-8		
F	136592	VIS – TÊTE HEX. FR PFL M8 X 1,25 X 20-8,8-ZINC		
G	152730	BOULON – TÊTE HEX. PFL M12 X 1,75 X 35-10,9-AA1J		
H	136446	ÉCROU – HEX. FIN À RAINURE M24 X 1,5-SPCL-22HA-ZINC		
J	31774	RONDELLE – PLATE 1-1/8-30HRC-AC0C		
K	184667	BOULON – TRCC M12 X 1,75 X 30-8,8-ZINC		
L	136291	BOULON – TRCC PFL M12 X 1,75 X 35-8,8-ZINC		
M	136702	RONDELLE – ÉLASTIQUE CONIQUE M12-ZINC		
N	136401	VIS – TÊTE HEX. FR CREUSE M12 X 1,75 X 40-10,9-AA1J		
P	136759	ÉCROU – HEX. BLOCAGE CTR, M12 X 1,75-8-AA1J		
Q	136842	BOULON – TÊTE HEX. PFL M10 X 1,5 X 16-8,8-ZINC		
R	30655	RONDELLE – TREMPÉE M10-340HV-AB0C		
S	136209	VIS – RONDELLE HEX. M10 X 1,5 X 20-450HV		
T	30630	BOULON – TÊTE HEX. PFL M12 X 1,75 X 30-8,8-A3L		

53 Enrouleur – Entraînement, bras central, rabatteur double et rabatteur triple

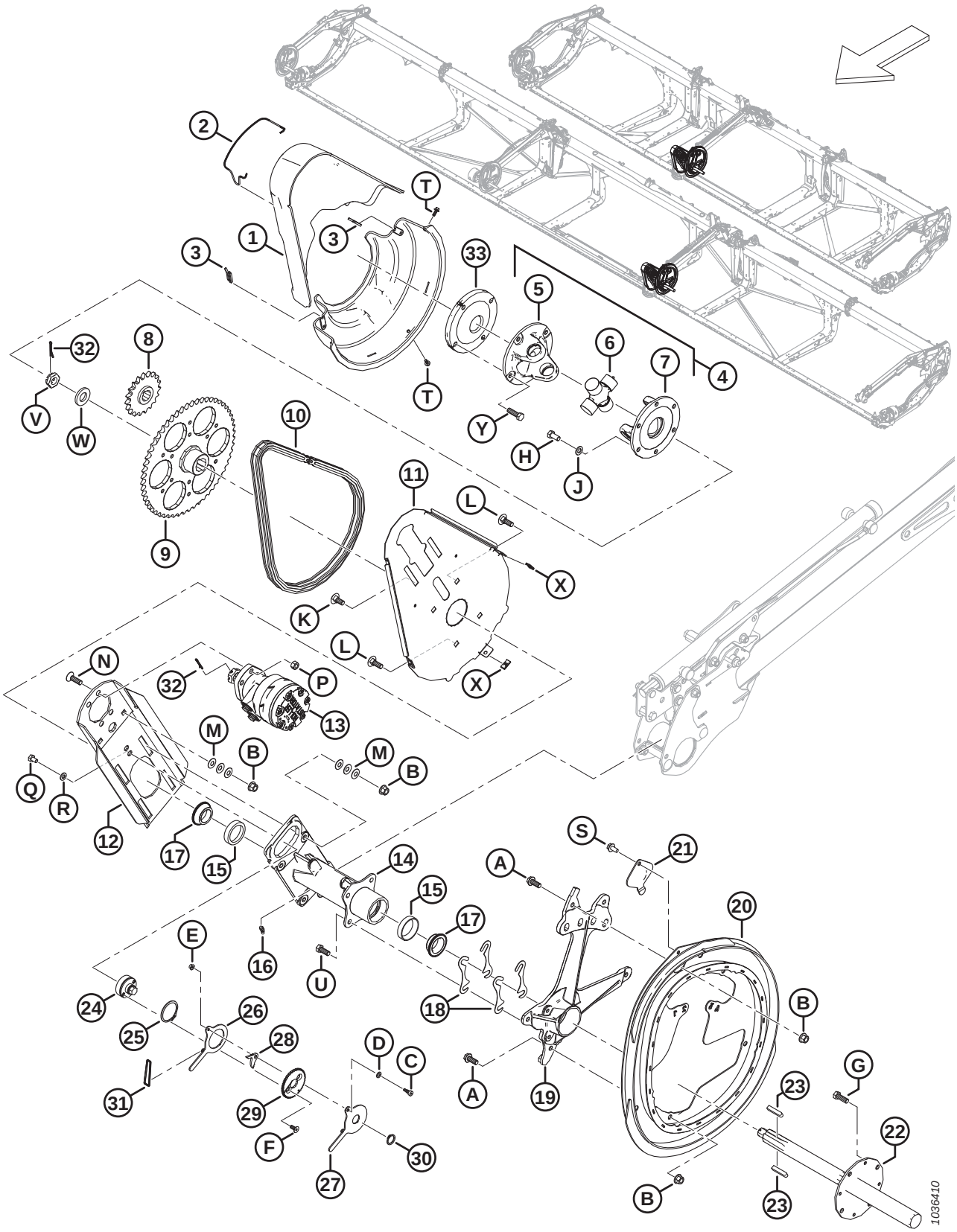

ENROULEUR – ENTRAÎNEMENT, BRAS CENTRAL, RABATTEUR DOUBLE ET RABATTEUR TRIPLE

Réf.	Numéro de pièce	Description	Qté	Numéro de série
1	228619	ENSEMBLE CAPOT – ENTRAÎNEMENT CENTRAL DU RABATTEUR [147]	1	
2	228611	RESSORT – CAPOT D'ENTRAÎNEMENT DU RABATTEUR	1	
3	228848	BRIDE – ENTRAÎNEMENT DU RABATTEUR DOUBLE CAPOT	2	
4	228382	JOINT UNIVERSEL D'ENTRAÎNEMENT DE RABATTEUR [148]	1	
5	228384	FOURCHE – À COLLERETTE, 4 BOULONS	1	
6	137825	ENSEMBLE CROISILLON	1	
7	228385	FOURCHE – À COLLERETTE, 6 BOULONS	1	
8	273875	PIGNON – RC 60, 19 DENTS	1	
9	228299	PIGNON – USINAGE 56 DENTS	1	
10	273907	CHAÎNE – RC 60, SANS FIN, 76 MAILLONS	1	
	273963	CHAÎNE – RC AVEC CONNECTEUR, 76 BIELLES	OPT	
11	228604	SUPPORT – PLAQUE ARRIÈRE DE L'ENTRAÎNEMENT DU RABATTEUR	1	
12	340216	PLAQUE – SUPPORT MOTEUR AVEC GRAPHITE	1	
13	273258	MOTEUR – HYD.-15,9 PO^3 SÉRIE 506 [149]	1	
	273259	KIT D'ÉTANCHÉITÉ [150]		
	273078	MOTEUR – HYD.-260 CC, ROULEMENT HAUTE CAPACITÉ [151]	OPT	
	311620	KIT D'ÉTANCHÉITÉ [152]		
	137375	ÉCROU – À RAINURE 1,0-20 UNEF		
14	273758	MOYEU – ENTRAÎNEMENT DU RABATTEUR [153]	1	
15	164214	ROULEMENT – CUVETTE	2	
16	21301	RACCORD – LUBRIFICATION	1	
17	164213	ROULEMENT – CONIQUE AVEC JOINT	2	
18	164061	CALE – MOYEU À CAME	4	
19	228292	SUPPORT – USINAGE DE CAME	1	
20	273926	CAME – ENSEMBLE SOUDÉ	1	
21	137476	COUVERCLE – ACCÈS ROULEMENT DE CAME	1	
22	228301	ARBRE – ENTRAÎNEMENT RABATTEUR USINÉ	1	
23	137721	CLAVETTE – ARBRE D'ENTRAÎNEMENT DU RABATTEUR	2	
24	228460	TENDEUR – CHAÎNE	1	
25	111521	ANNEAU – DE RETENUE	1	
26	228478	BRAS – INTÉRIEUR	1	
27	228479	BRAS – EXTÉRIEUR	1	
28	228485	LOQUET	1	
29	228477	DISQUE – VERROUILLAGE	1	

147. L'ensemble comprend les capots supérieur et inférieur de l'entraînement du rabatteur.
148. Comprend l'ensemble de croisillons (MD #137825), la fourche d'articulation à quatre boulons (MD #228384) et la fourche d'articulation à six boulons (MD #228385)
149. Moteur standard installé en usine.
150. Kit d'étanchéité pour moteur standard (MD #273258)
151. Moteur de haute capacité en option utilisé pour les charges élevées du rabatteur.
152. Kit d'étanchéité pour moteur de haute capacité en option (MD #273078)
153. Le moyeu comprend deux roulements à cuvette (MD #164214) et un raccord de lubrification (MD #21301).

ENROULEUR – ENTRAÎNEMENT, BRAS CENTRAL, RABATTEUR DOUBLE ET RABATTEUR TRIPLE

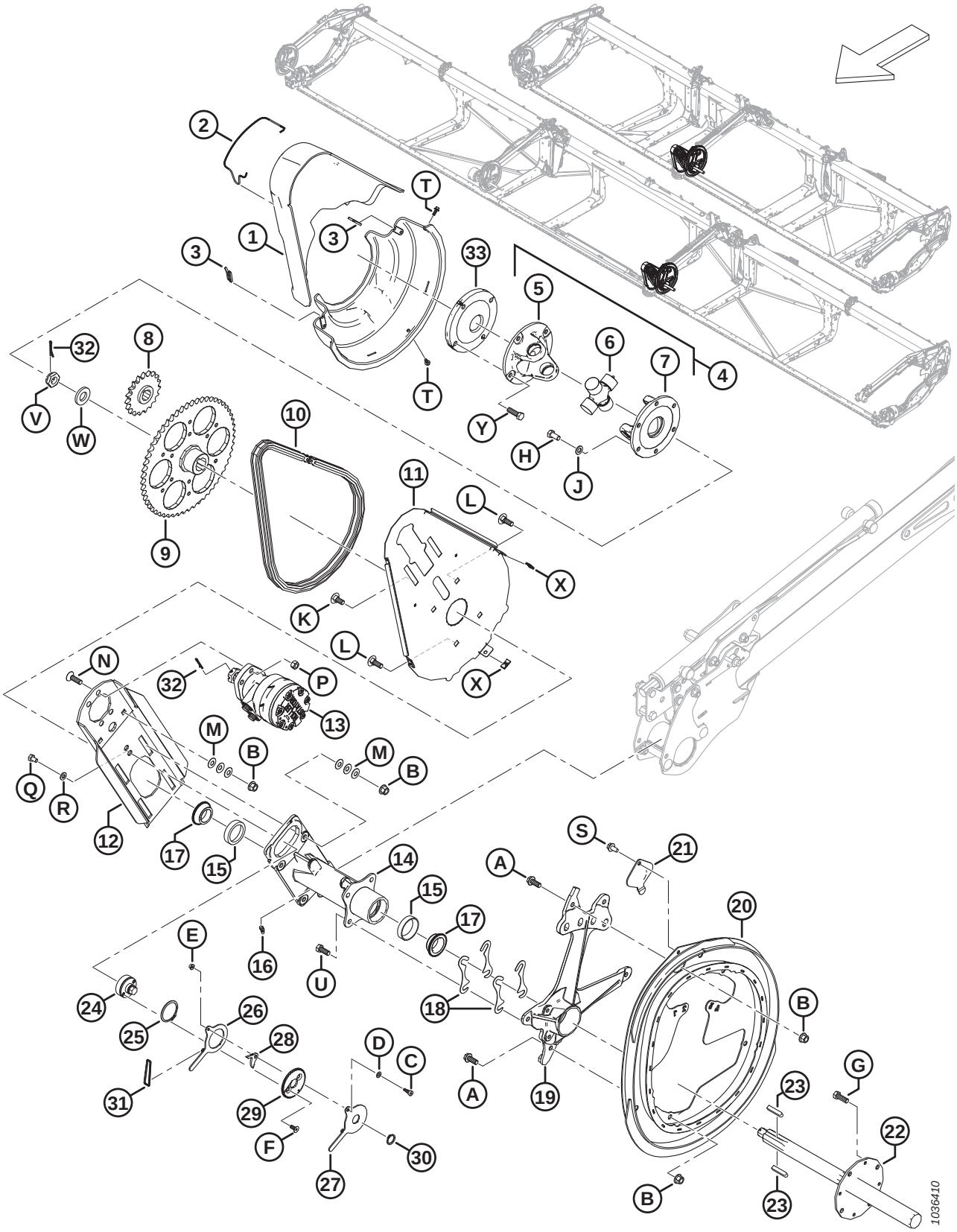

Réf.	Numéro de pièce	Description	Qté	Numéro de série
30	191353	BAGUE – DE RETENUE EXTERNE	1	
31	136882	JOINT TORIQUE – 3,5 X 40,5	1	
32	18607	GOUPILLE – FENDUE 5/32 DIA. X 1,5 ZP	2	
33	273576	DISQUE – RABATTEUR À TRIPLE CALE [154]	1	
A	320180	BOULON – TÊTE HEX. À COL. M12 X 1,75 X 30-SPCL-8,8-AA1J		
B	136431	ÉCROU – HEX. À COL. BLOCAGE CTR M12 X 1,75-10		
C	197135	VIS – TÊTE HEX. CREUSE ÉPAUL. M8 X 10		
D	184708	RONDELLE – PLATE M8-200HV-AA1J		
E	152668	ÉCROU – HEX. À COL. BLOCAGE CTR M6 X 1-8		
F	136592	VIS – TÊTE HEX. FR PFL M8 X 1,25 X 20-8,8-ZINC		
G	152730	BOULON – TÊTE HEX. PFL M12 X 1,75 X 35-10,9-AA1J		
H	50155	BOULON – TÊTE HEX. PFL M12 X 1,75 X 25-8,8-AA1J		
J	184714	RONDELLE – PLATE NORMALE M12-300HV		
K	184667	BOULON – TRCC M12 X 1,75 X 30-8,8-ZINC		
L	136291	BOULON – TRCC PFL M12 X 1,75 X 35-8,8-ZINC		
M	136702	RONDELLE – ÉLASTIQUE CONIQUE M12-ZINC		
N	136401	VIS – TÊTE HEX. FR CREUSE M12 X 1,75 X 40-10,9-AA1J		
P	136759	ÉCROU – HEX. BLOCAGE CTR, M12 X 1,75-8-AA1J		
Q	136842	BOULON – TÊTE HEX. PFL M10 X 1,5 X 16-8,8-ZINC		
R	30655	RONDELLE – TREMPÉE M10-340HV-AB0C		
S	136209	VIS – RONDELLE HEX. M10 X 1,5 X 20-450HV		
T	135959	BOULON – TÊTE HEX. À COL. M6 X 1 X 16-10,9-AA1J		
U	30630	BOULON – TÊTE HEX. PFL M12 X 1,75 X 30-8,8-A3L		
V	136446	ÉCROU – HEX. FIN À RAINURE M24 X 1,5-SPCL-22HA-ZINC		
W	31774	RONDELLE – PLATE 1-1/8-30HRC-AC0C		
X	136443	ÉCROU – RESSORT EN U M6 X 1		
Y	152730	BOULON – TÊTE HEX. PFL M12 X 1,75 X 35-10,9-AA1J [155]		
	184669	BOULON – TÊTE HEX. M12 X 1,75 X 40-8,8-AA1J [154]		

154. Plateformes à rabatteur triple uniquement.
155. Plateformes à rabatteur double uniquement.

54 Rabatteur – Composants de came, bras droit

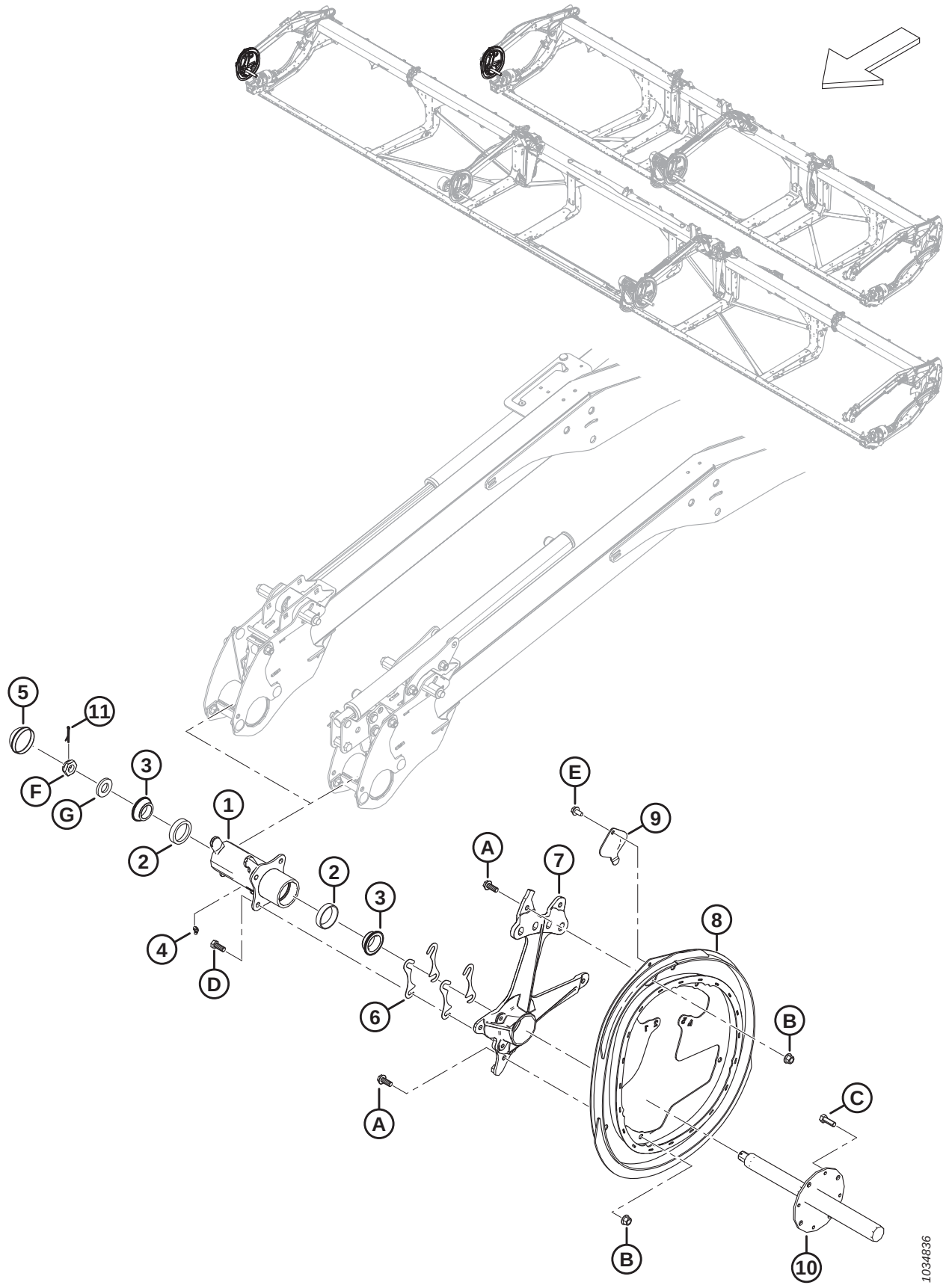

RABATTEUR – COMPOSANTS DE CAME, BRAS DROIT

Réf.	Numéro de pièce	Description	Qté	Numéro de série
1	273759	ENSEMBLE MOYEU – CAME CD [156]	1	
2	164214	ROULEMENT – CUVETTE	2	
3	164213	ROULEMENT – CONIQUE AVEC JOINT	2	
4	21301	RACCORD – LUBRIFICATION	1	
5	140250	CAPUCHON – ANTI-POUSSIÈRE	1	
6	164061	CALE – MOYEU À CAME	4	
7	228292	SUPPORT – USINAGE DE CAME	1	
8	273926	CAME – ENSEMBLE SOUDÉ	1	
9	137476	COUVERCLE – ACCÈS ROULEMENT DE CAME	1	
10	228302	ARBRE – RABATTEUR CD USINÉ	1	
11	18607	GOUPILLE – FENDUE 5/32 DIA. X 1,5 ZP	1	
A	320180	BOULON – TÊTE HEX. À COL. M12 X 1,75 X 30-SPCL-8,8-AA1J		
B	136431	ÉCROU – HEX. À COL. BLOCAGE CTR M12 X 1,75-10		
C	152730	BOULON – TÊTE HEX. PFL M12 X 1,75 X 35-10,9-AA1J		
D	30630	BOULON – TÊTE HEX. PFL M12 X 1,75 X 30-8,8-A3L		
E	136209	VIS – RONDELLE HEX. M10 X 1,5 X 20-450HV		
F	136446	ÉCROU – HEX. FIN À RAINURE M24 X 1,5-SPCL-22HA-ZINC		
G	31774	RONDELLE – PLATE 1-1/8-30HRC-AC0C		

156. L'ensemble moyeu comprend deux cuvettes de roulement (MD #164214) et un raccord de lubrification (MD #21301).

55 Rabatteur – Composants de came, bras droit centre, rabatteur triple (FD240, FD245 et FD250)

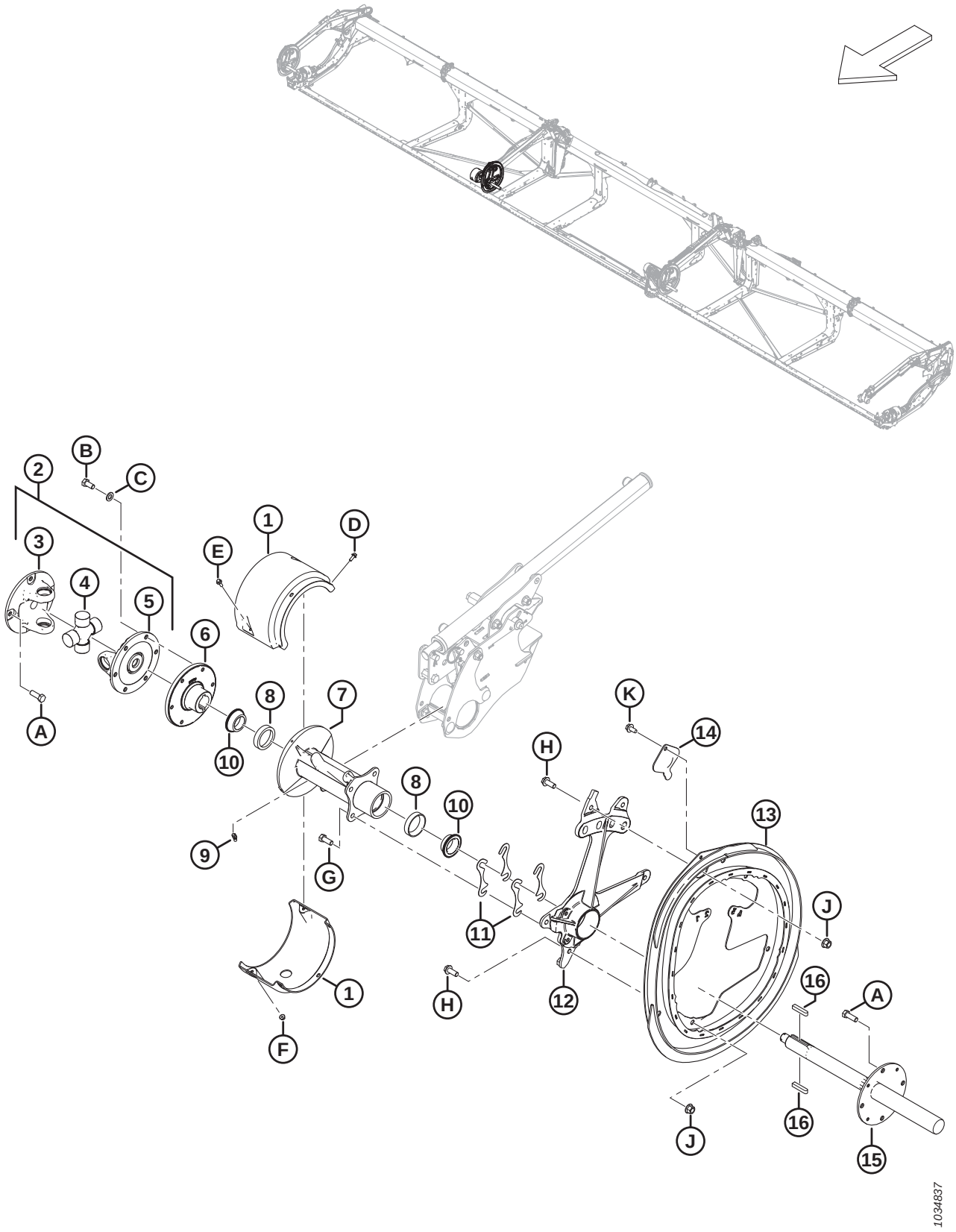

Réf.	Numéro de pièce	Description	Qté	Numéro de série
1	311724	ENSEMBLE CAPOT – RABATTEUR TRIPLE [157]	1	
2	228382	JOINT UNIVERSEL D'ENTRAÎNEMENT DE RABATTEUR [158]	1	
3	228384	FOURCHE – À COLLERETTE, 4 BOULONS	1	
4	137825	ENSEMBLE CROISILLON	1	
5	228385	FOURCHE – À COLLERETTE, 6 BOULONS	1	
6	273770	MOYEU – JOINT EN U D'USINAGE MT-RT	1	
7	273760	MOYEU – TRC AVEC CUVETTES DE ROULEMENT [159]	1	
8	164214	ROULEMENT – CUVETTE	2	
9	21301	RACCORD – LUBRIFICATION	1	
10	164213	ROULEMENT – CONIQUE AVEC JOINT	2	
11	164061	CALE – MOYEU À CAME	4	
12	228292	SUPPORT – USINAGE DE CAME	1	
13	273926	CAME – ENSEMBLE SOUDÉ	1	
14	137476	COUVERCLE – ACCÈS ROULEMENT DE CAME	1	
15	228301	ARBRE – ENTRAÎNEMENT RABATTEUR USINÉ	1	
16	137721	CLAVETTE – ARBRE D'ENTRAÎNEMENT DU RABATTEUR	2	
A	152730	BOULON – TÊTE HEX. PFL M12 X 1,75 X 35-10,9-AA1J		
B	50155	BOULON – TÊTE HEX. PFL M12 X 1,75 X 25-8,8-AA1J		
C	184714	RONDELLE – PLATE NORMALE M12-300HV		
D	252639	BOULON – TÊTE HEX. À COL. M6 X 1 X 16 X SPCL-8,8-AA2L		
E	136324	BOULON – TÊTE HEX. À COL. PFL M6 X 1 X 20-10,9-AA1J		
F	152668	ÉCROU – HEX. À COL. BLOCAGE CTR M6 X 1-8		
G	30630	BOULON – TÊTE HEX. PFL M12 X 1,75 X 30-8,8-A3L		
H	320180	BOULON – TÊTE HEX. À COL. M12 X 1,75 X 30-SPCL-8,8-AA1J		
J	136431	ÉCROU – HEX. À COL. BLOCAGE CTR M12 X 1,75-10		
K	136209	VIS – RONDELLE HEX. M10 X 1,5 X 20-450HV		

157. L'ensemble comprend les capots supérieur et inférieur du rabatteur triple.
158. Comprend l'ensemble de croisillons (MD #137825), la fourche d'articulation à quatre boulons (MD #228384) et la fourche d'articulation à six boulons (MD #228385)
159. Le moyeu comprend deux cuvettes de roulement (MD #164214) et un raccord de lubrification (MD #21301).

56 Rabatteur – Tube à dents

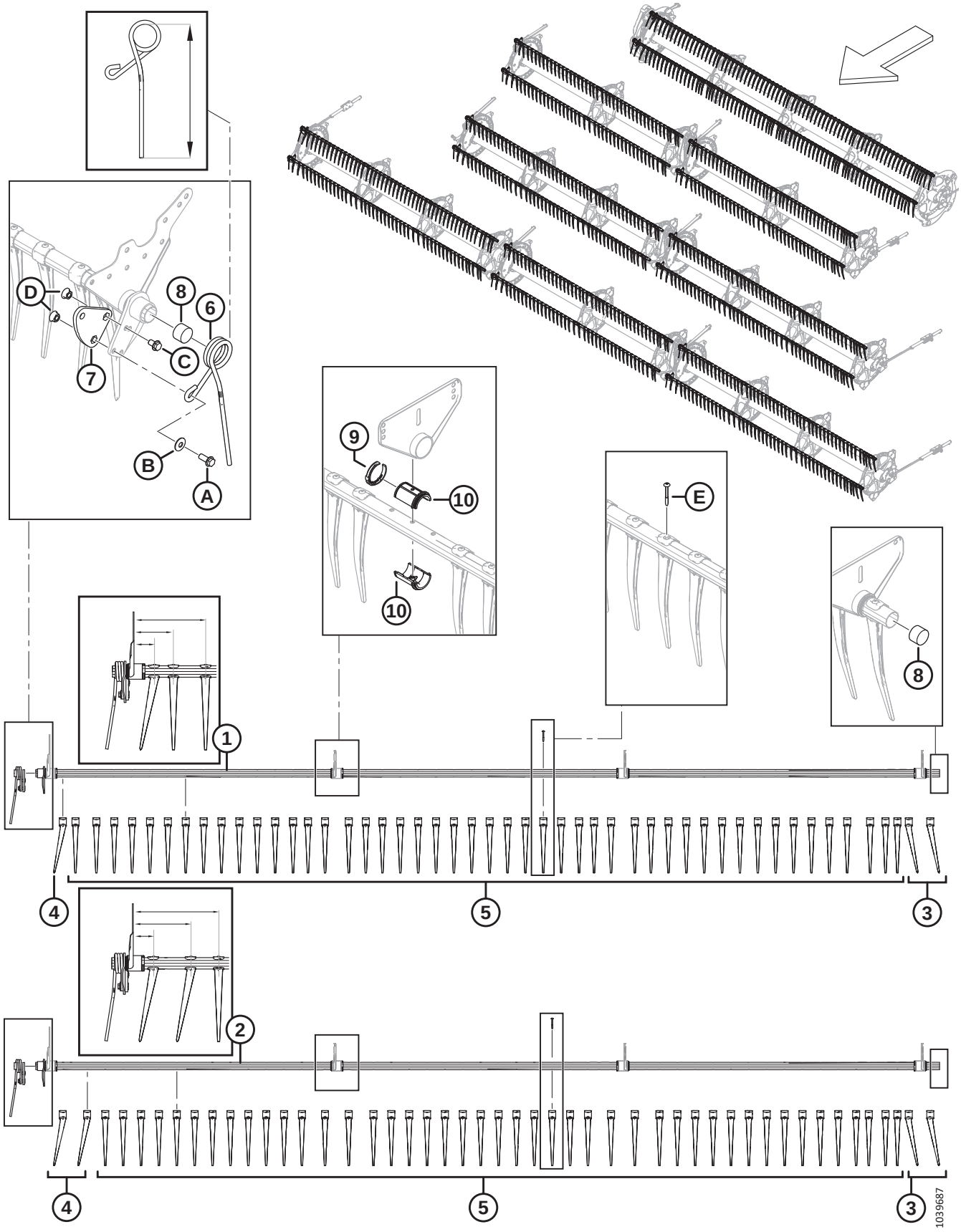

RABATTEUR – TUBE À DENTS

NOTE:

La configuration des doigts varie selon qu'il s'agit du tube à dents étroit ou large et droite, gauche ou centre.

Réf.	Numéro de pièce	Description	Qté	Numéro de série
1	**360201**	**TUBE À DOIGTS SOUDÉ – 25 PI RS ÉTROIT** [160]	**3**	
	311368	TUBE À DOIGTS SOUDÉ – 30 PI RD ÉTROIT [160]	6	
	311207	TUBE À DOIGTS SOUDÉ – 35 PI RD ÉTROIT [160]	6	
	311190	TUBE À DOIGTS SOUDÉ – 40 PI RD ÉTROIT [160]	6	
	311303	TUBE À DOIGTS SOUDÉ – 41 PI RD ÉTROIT [160]	6	
	311408	TUBE À DOIGTS SOUDÉ – 40 PI RT ET 45 PI RT ÉTROIT [160]	6	
	311745	TUBE À DOIGTS SOUDÉ – 40 PI RT ÉTROIT (CENTRAL) [160]	3	
	311675	TUBE À DOIGTS SOUDÉ – 50 PI RT ÉTROIT [160]	6	
	311408	TUBE À DOIGTS SOUDÉ – 45 PI RT ET 50 PI RT ÉTROIT (CENTRAL) [160]	3	
2	**360199**	**TUBE À DOIGTS SOUDÉ – 25 PI RD LARGE** [160]	**2**	
	311365	TUBE À DOIGTS SOUDÉ – 30 PI RD LARGE [160]	4	
	311210	TUBE À DOIGTS SOUDÉ – 35 PI RD LARGE [160]	4	
	311193	TUBE À DOIGTS SOUDÉ – 40 PI RD LARGE [160]	4	
	311306	TUBE À DOIGTS SOUDÉ – 41 PI RD LARGE [160]	4	
	311405	TUBE À DOIGTS SOUDÉ – 40 PI RT ET 45 PI RT LARGE [160]	4	
	311746	TUBE À DOIGTS SOUDÉ – 40 PI RT LARGE (CENTRAL) [160]	2	
	311676	TUBE À DOIGTS SOUDÉ – 50 PI RT LARGE [160]	4	
	311405	TUBE À DOIGTS SOUDÉ – 45 PI RT ET 50 PI RT LARGE (CENTRAL) [160]	2	
3	**360540**	**DOIGT – PLASTIQUE, INCLINÉ CG (PAQUET DE 10)**	**A/B**	
4	311523	**DOIGT – PLASTIQUE, INCLINÉ CD (PAQUET DE 10)**	A/B	
5	174849	DOIGT – PLASTIQUE, DROIT (PAQUET DE 10) [161]		
6	311327	DOIGT – EMBOUT DE CAME INCLINÉE, RABATTEUR CG (315 MM LG) [162]	1	
	311325	DOIGT – EMBOUT DE CAME EXTÉRIEUR, RABATTEUR CD (305 MM LG) [162]	1	

160. On peut distinguer si un tube à dents est étroit ou large aux trois premiers doigts du côté droit. Les tubes à doigts étroits comportent un doigt incliné CD (MD #311523) suivi de deux doigts droits (MD #174849) et mesurent 76 mm, 146 mm et 265 mm comme illustré. Les tubes à doigts larges comportent deux doigts inclinés CD (MD #311523) suivis d'un doigt droit (MD #174849) et mesurent 76 mm, 214 mm et 315 mm comme illustré.
161. Quantités par tube à dents (CG/CD/Centre) : ÉTROIT – FD230 = 40/41/0, FD235 = 47/48/0, FD240 DR = 55/56/0, FD240 TR = 40/41/26, FD241 = 56/57/0, FD245 = 40/41/41 et FD250 = 47/48/41. LARGE – FD230 = 37/38/0, FD235 = 44/45/0, FD240 DR = 51/52/0, FD240 TR = 37/38/23, FD241 = 52/54/0, FD245 = 37/38/38 et FD250 = 44/45/38. Quantités par tube à doigts (rabatteur simple) : ÉTROIT – FD225 = 70. LARGE – FD225 = 71.
162. Deux longueurs de doigt sont disponibles à la commande. Le doigt du côté droit du rabatteur est plus court que les doigts du centre de la plateforme. Il est nécessaire d'installer le doigt qui convient à la place qui correspond pour prévenir tout endommagement. Déterminez la longueur (315 ou 305 mm) ou le doigt qui convient en mesurant le doigt de l'intérieur de la boucle supérieure au bout du doigt, comme indiqué sur l'illustration.

RABATTEUR – TUBE À DENTS

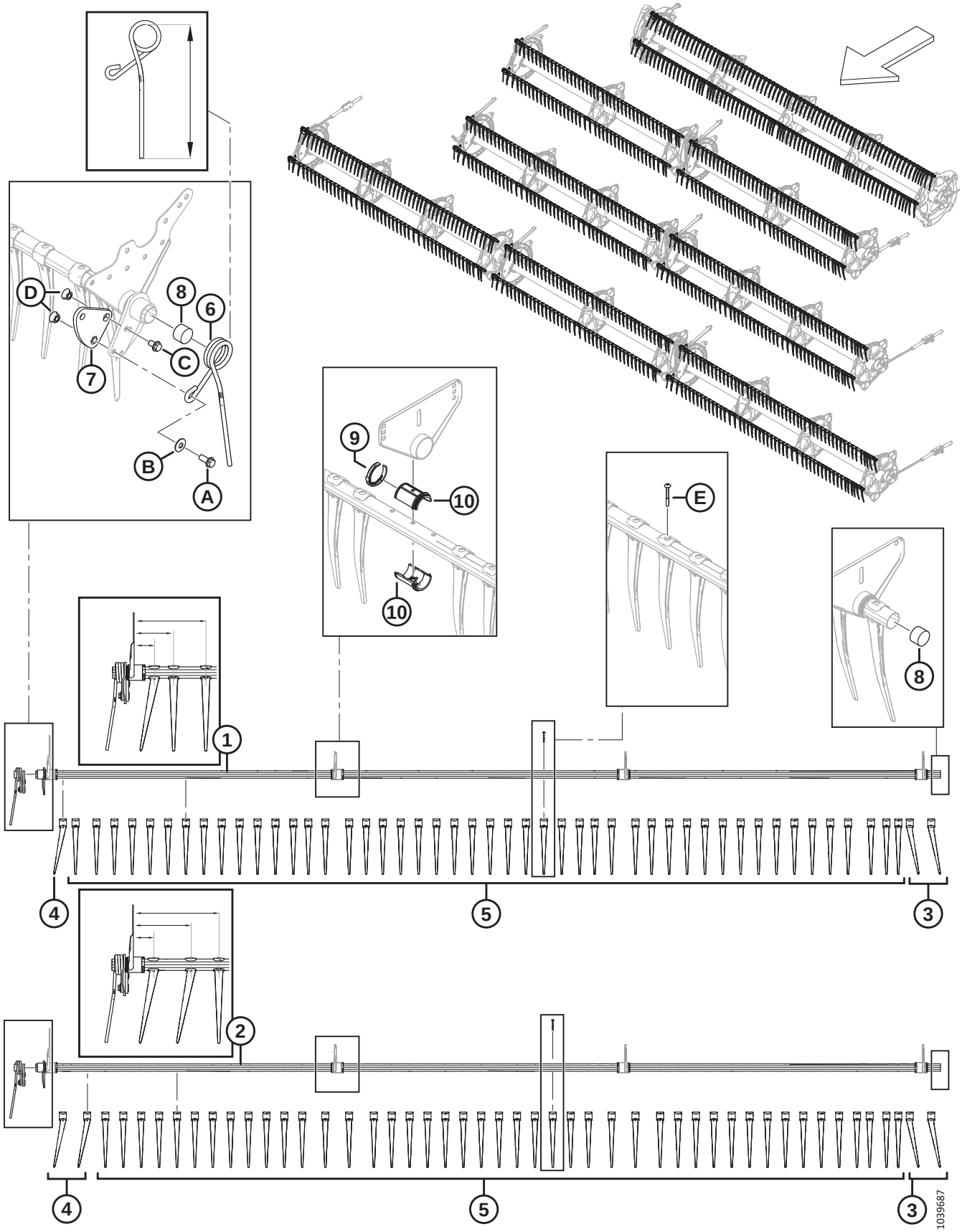

RABATTEUR – TUBE À DENTS

Réf.	Numéro de pièce	Description	Qté	Numéro de série
7	228319	BRAS – USINAGE LEVIER **(RS, RD)** [163]	1	
	273877	BRAS – USINAGE LEVIER **(RT)** [164]	1	
8	137980	BOUCHON – TUBE À DOIGTS	2	
9	220941	COLLIER DE FIXATION – BAGUE DE TUBE À DOIGTS, NERVURE CENTRALE (PAQUET DE 5)	A/B	
10	220939	BAGUE DE TUBE À DOIGTS (PAQUET DE 25)	A/B	
A	320192	BOULON – TÊTE HEX. À COL. M12 X 1,75 X 30-SPCL-8,8-AA1J		
B	184597	RONDELLE – ÉLASTIQUE CONIQUE M12-AA1J [165]		
C	320187	BOULON – TÊTE HEX. À COL. M12 X 1,75 X 20-SPCL-8,8-AA1J		
D	184697	ÉCROU – HEX. CRT À COLLERETTE M12 X 1,75-8-AA1J		
E	252687	VIS – PLASTITE DOUBLE HÉLICE 48°		

163. En acier ; pour les plateformes à rabatteur simple et rabatteur double uniquement.
164. Aluminium ; pour les plateformes à rabatteur triple uniquement.
165. Assurez-vous de noter l'orientation de la rondelle (MD #184597). La surface concave (orientée vers l'intérieur) de la rondelle doit être installée à l'opposé de l'ensemble bras de levier du tube à dents.

57 Disques de rabatteur – Embout de came et articulation (FD225, FD230, FD235, FD240, FD241, FD245 et FD250)

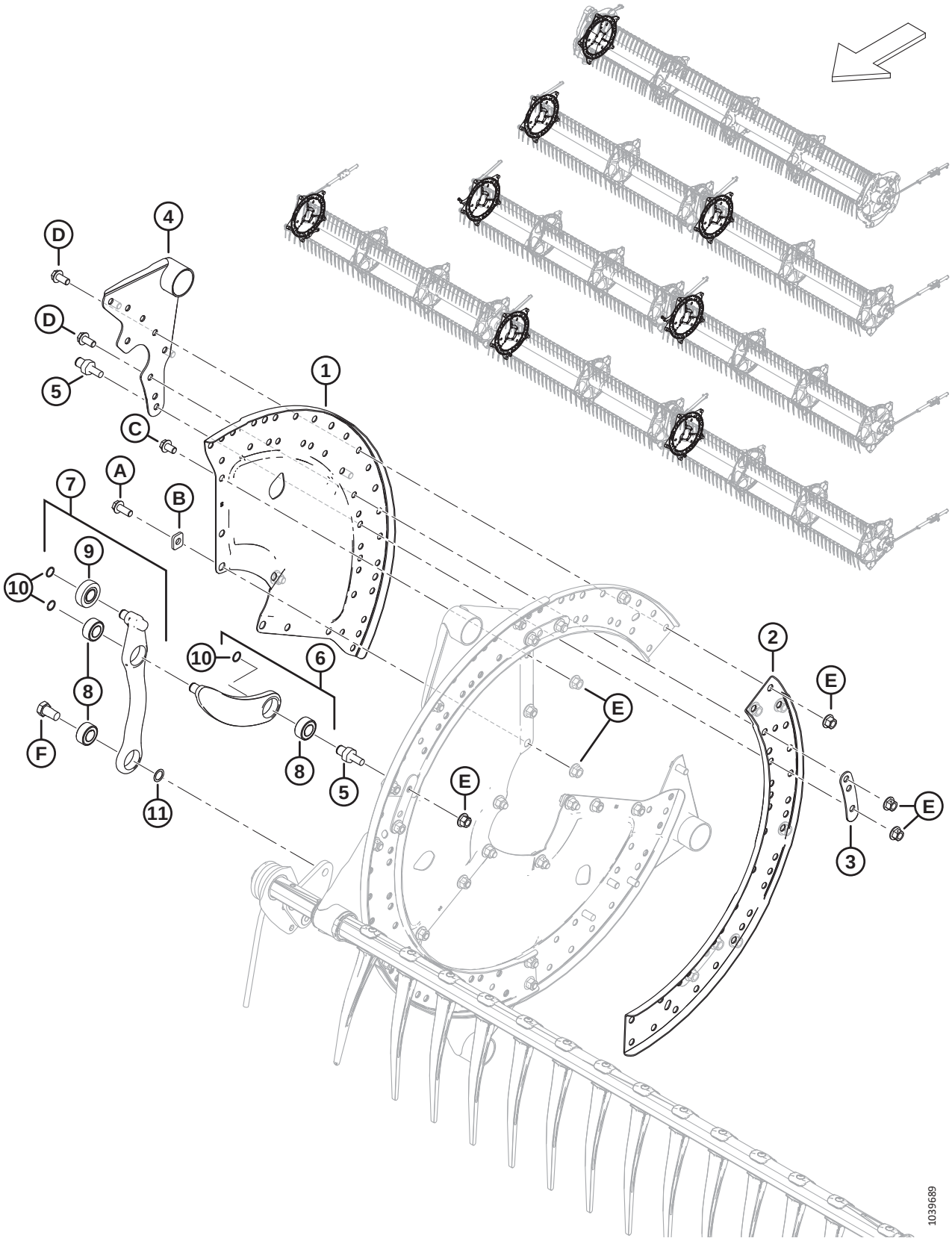

DISQUES DE RABATTEUR – EMBOUT DE CAME ET ARTICULATION (FD225, FD230, FD235, FD240, FD241, FD245 ET FD250)

Réf.	Numéro de pièce	Description	Qté	Numéro de série
1	273373	SECTEUR – EMBOUT DE CAME	3	
2	273376	ÉCAMOUSSURE – DISQUE À CAME	3	
3	311672	SANGLE	5	
4	335924	ASS. SOUDÉ BRAS – EXTRÉMITÉ DE CAME	5	
5	340146	GOUJON (POUR ARTICULATION)	5	
6	311615	BRAS – ENSEMBLE [166]	5	
7	311617	BRAS – ENSEMBLE DE COMMANDE DES DENTS [167]	5	
8	273347	ROULEMENT	A/B	
9	273524	ROULEMENT – GALET SUIVEUR	A/B	
10	273536	ANNEAU – DE RETENUE	10	
11	137529	CALE – ROULEMENT DE LEVIER		
A	320180	BOULON – TÊTE HEX. À COL. M12 X 1,75 X 30-SPCL-8,8-AA1J		
B	273666	RONDELLE		
C	320179	BOULON – TÊTE HEX. À COL. PFL M12 X 1,75 X 20-SPCL-8,8-AA1J		
D	320175	BOULON – TÊTE HEX. À COL. PFL M12 X 1,75 X 25-SPCL-8,8-AA1J		
E	136431	ÉCROU – HEX. À COL. BLOCAGE CTR M12 X 1,75-10		
F	228316	BOULON – TÊTE HEX. M16 X 1,5 X 15-SPCL-8,8-AA1J		

166. Comprend le bras (NVS), un roulement (MD #273347) et un anneau de retenue (MD #273536)
167. L'ensemble de commande des dents comprend le bras (NVS), le roulement du galet suiveur (MD #273524), deux roulements (MD #273347) et un anneau de retenue (MD #273536)

58 Disques de rabatteur – Milieu, côté came (FD225, FD235, FD240, FD241, FD245 et FD250)

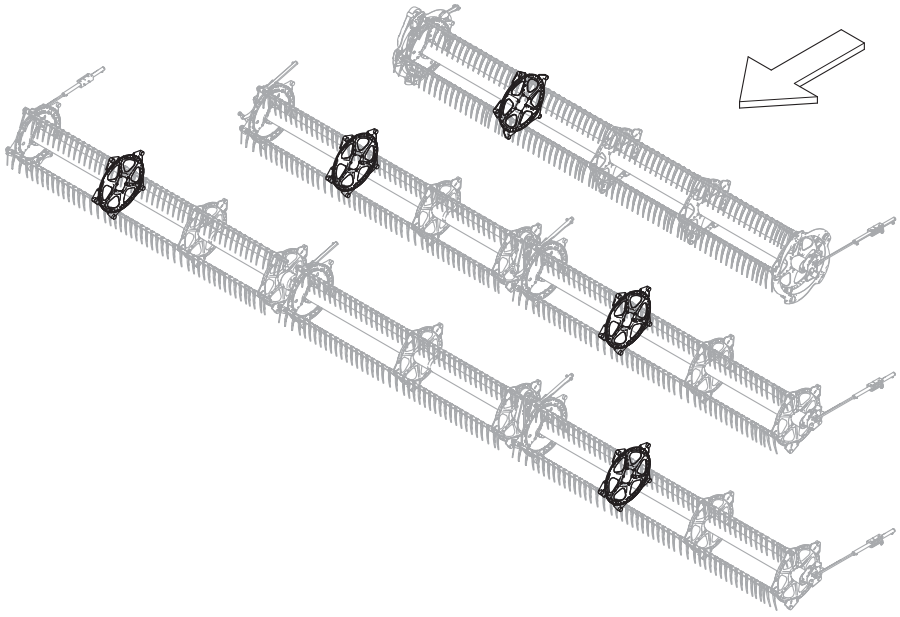

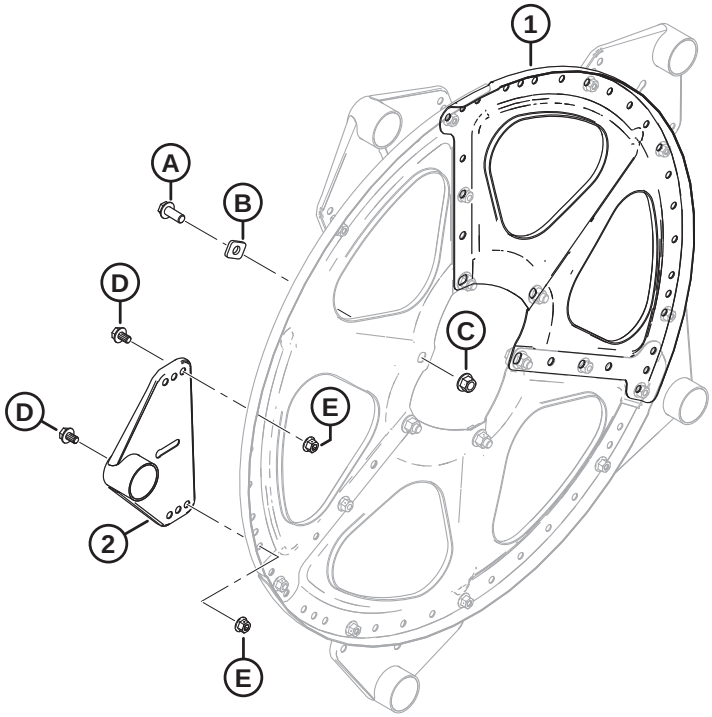

1039691

DISQUES DE RABATTEUR – MILIEU, CÔTÉ CAME (FD225, FD235, FD240, FD241, FD245 ET FD250)

Réf.	Numéro de pièce	Description	Qté	Numéro de série
1	273375	SECTEUR – MILIEU ET EXTRÉMITÉ ARRIÈRE	3	
2	273523	ENS. SOUDÉ BRAS – MILIEU	5	
A	320180	BOULON – TÊTE HEX. À COL. M12 X 1,75 X 30-SPCL-8,8-AA1J		
B	273666	RONDELLE		
C	136431	ÉCROU – HEX. À COL. BLOCAGE CTR M12 X 1,75-10		
D	136151	BOULON – TÊTE HEX. À COL. PFL M10 X 1,5 X 16-8,8-AA1J		
E	135799	ÉCROU – HEX. À COL. BLOCAGE CTR M10 X 1,5-10		

59 Disques de rabatteur – Milieu, côté arrière (FD225, FD230, FD235, FD240, FD241, FD245 et FD250)

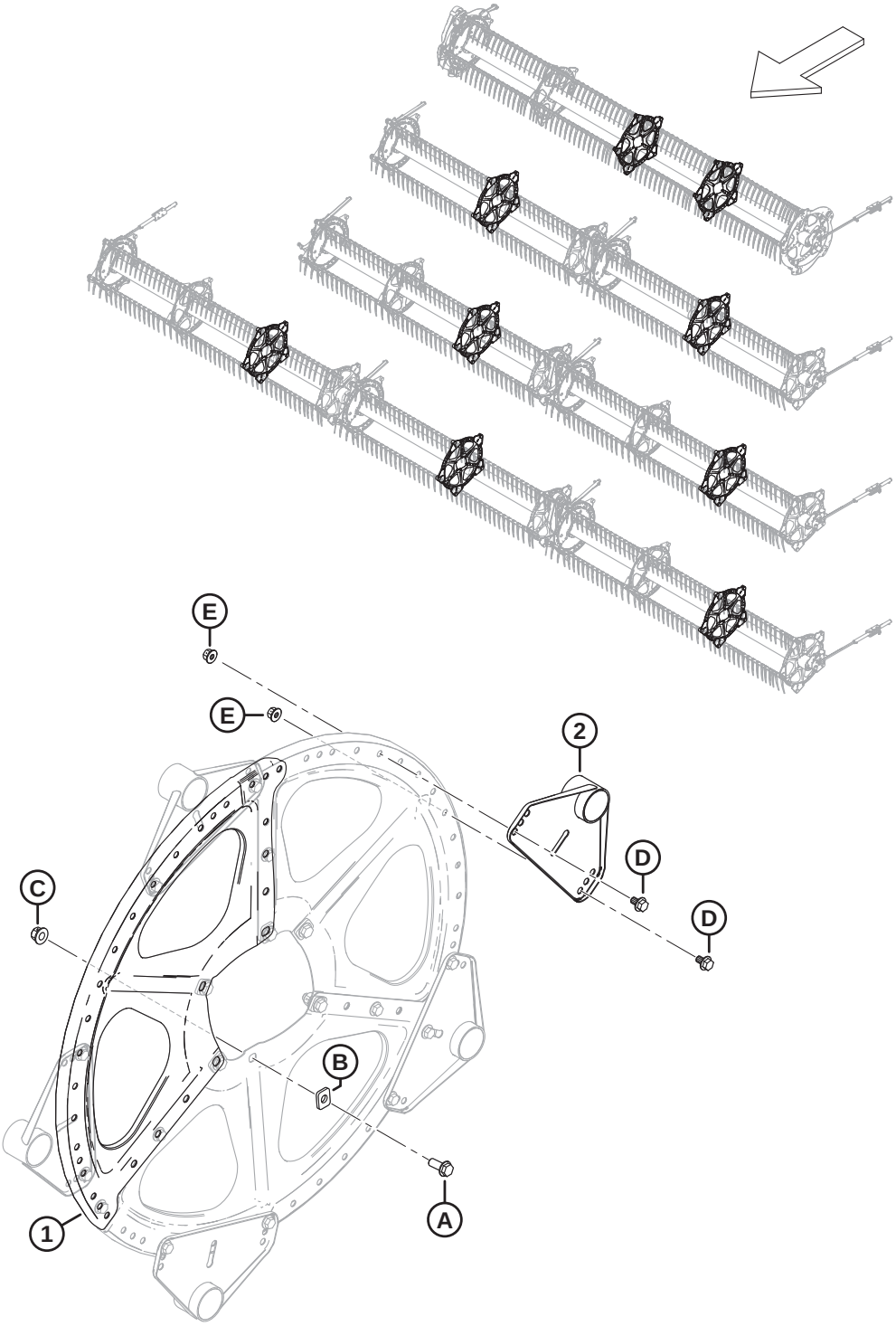

1039693

DISQUES DE RABATTEUR – MILIEU, CÔTÉ ARRIÈRE (FD225, FD230, FD235, FD240, FD241, FD245 ET FD250)

Réf.	Numéro de pièce	Description	Qté	Numéro de série
1	273375	SECTEUR – MILIEU ET EXTRÉMITÉ ARRIÈRE	3	
2	273523	ENS. SOUDÉ BRAS – MILIEU	5	
A	320180	BOULON – TÊTE HEX. À COL. M12 X 1,75 X 30-SPCL-8,8-AA1J		
B	273666	RONDELLE		
C	136431	ÉCROU – HEX. À COL. BLOCAGE CTR M12 X 1,75-10		
D	136151	BOULON – TÊTE HEX. À COL. PFL M10 X 1,5 X 16-8,8-AA1J		
E	135799	ÉCROU – HEX. À COL. BLOCAGE CTR M10 X 1,5-10		

60 Disques de rabatteur – Extrémité arrière (FD225, FD230, FD235, FD240, FD241, FD245 et FD250)

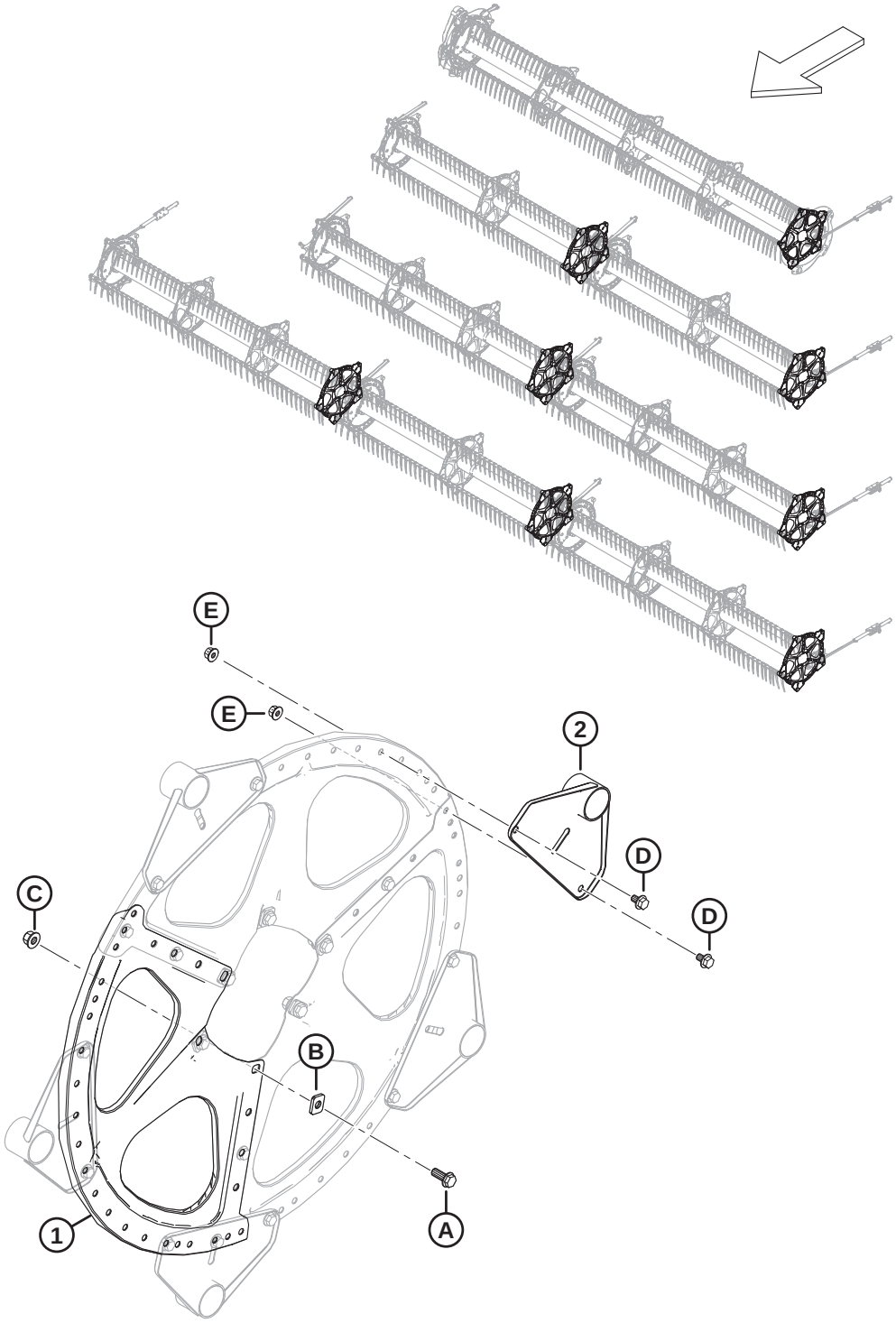

DISQUES DE RABATTEUR – EXTRÉMITÉ ARRIÈRE (FD225, FD230, FD235, FD240, FD241, FD245 ET FD250)

Réf.	Numéro de pièce	Description	Qté	Numéro de série
1	273375	SECTEUR – MILIEU ET EXTRÉMITÉ ARRIÈRE	3	
2	311347	ASS. SOUDÉ BRAS – EXTRÉMITÉ ARRIÈRE	5	
A	320180	BOULON – TÊTE HEX. À COL. M12 X 1,75 X 30-SPCL-8,8-AA1J		
B	273666	RONDELLE		
C	136431	ÉCROU – HEX. À COL. BLOCAGE CTR M12 X 1,75-10		
D	136151	BOULON – TÊTE HEX. À COL. PFL M10 X 1,5 X 16-8,8-AA1J		
E	135799	ÉCROU – HEX. À COL. BLOCAGE CTR M10 X 1,5-10		

61 Rabatteur – Tubes centraux, rabatteur simple

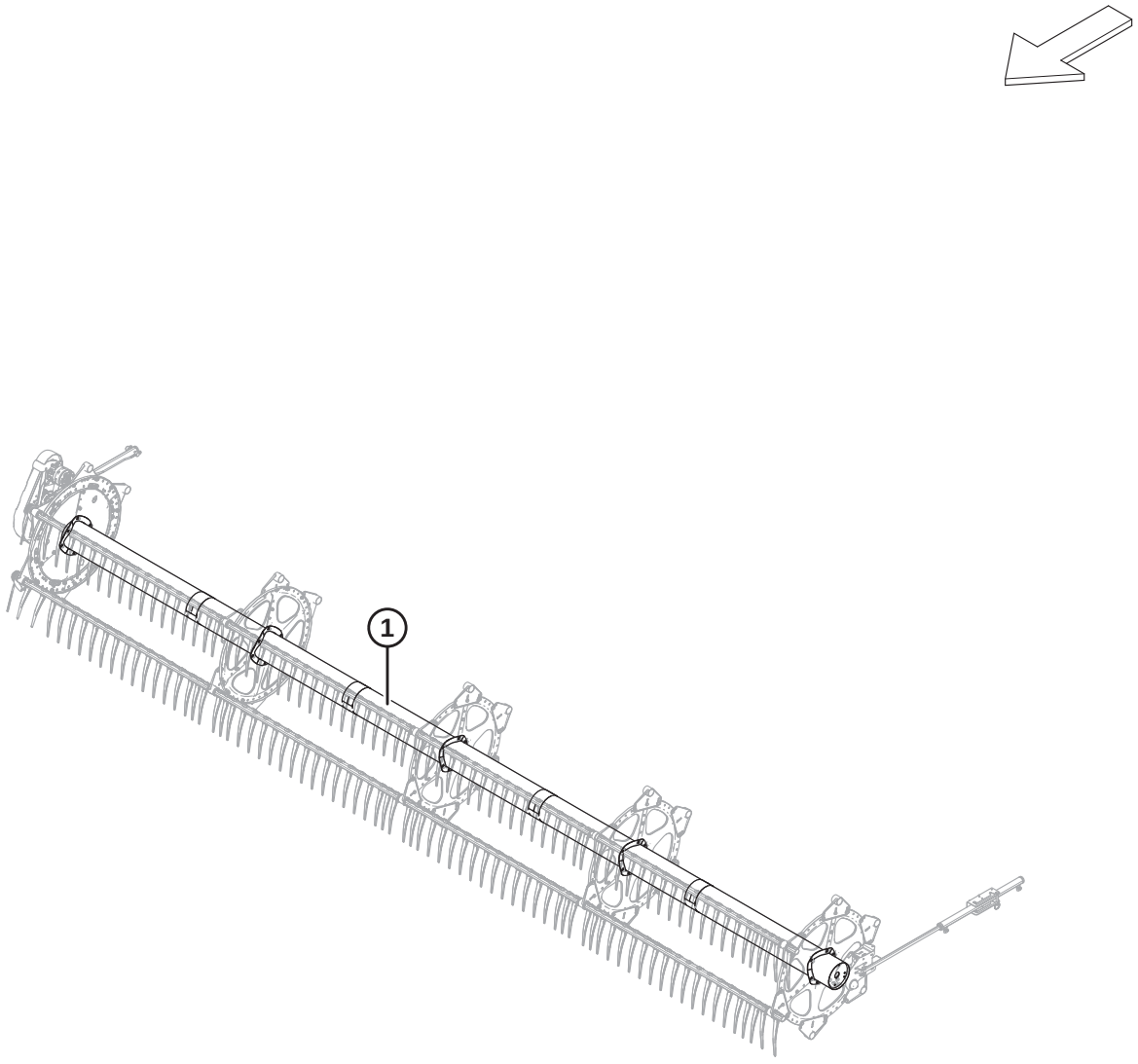

1039380

Réf.	Numéro de pièce	Description	Qté	Numéro de série
1	**360376**	**TUBE CENTRAL – AVEC AUTOCOLLANTS, 25 PI (AUTOCOLLANTS AMBRE, ROUGE-ORANGE)** [168]	**1**	

168. Rabatteur simple FD225.

62 Rabatteur – Tube central, rabatteur double

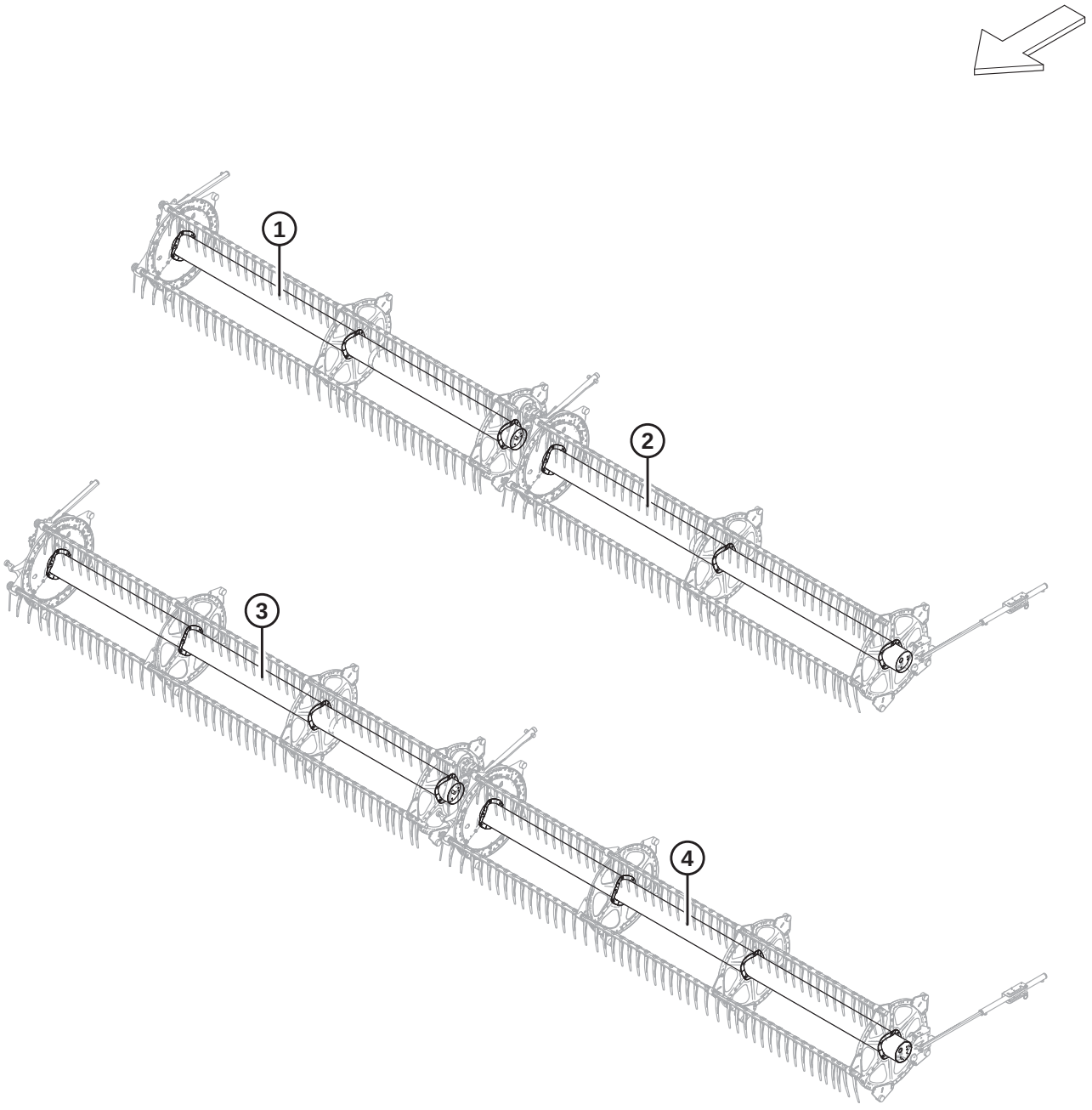

1038508

Réf.	Numéro de pièce	Description	Qté	Numéro de série
1	311644	TUBE CENTRAL – AVEC AUTOCOLLANTS, 30 PI (AUTOCOLLANTS AMBRE, ROUGE-ORANGE) [169]	1	
2	311643	TUBE CENTRAL – AVEC AUTOCOLLANTS, 30 PI (AUTOCOLLANTS AMBRE, ROUGE-ORANGE) [170]	1	
3	311646	TUBE CENTRAL – AVEC AUTOCOLLANTS, 35 PI (AUTOCOLLANTS AMBRE, ROUGE-ORANGE) [171]	1	
	311195	TUBE CENTRAL – AVEC AUTOCOLLANTS, 40 PI (AUTOCOLLANTS AMBRE, ROUGE-ORANGE) [172]	1	
	311648	TUBE CENTRAL – AVEC AUTOCOLLANTS, 41 PI (AUTOCOLLANTS AMBRE, ROUGE-ORANGE) [173]	1	
4	311645	TUBE CENTRAL – AVEC AUTOCOLLANTS, 35 PI (AUTOCOLLANTS AMBRE, ROUGE-ORANGE) [174]	1	
	311658	TUBE CENTRAL – AVEC AUTOCOLLANTS, 40 PI (AUTOCOLLANTS AMBRE, ROUGE-ORANGE) [175]	1	
	311647	TUBE CENTRAL – AVEC AUTOCOLLANTS, 41 PI (AUTOCOLLANTS AMBRE, ROUGE-ORANGE) [176]	1	

169. Rabatteur double CD FD230.
170. Rabatteur double CG FD230.
171. Rabatteur double CD FD235.
172. Rabatteur double CD FD240.
173. Rabatteur double CD FD241.
174. Rabatteur double CG FD235.
175. Rabatteur double CG FD240.
176. Rabatteur double CG FD241.

63 Rabatteur – Tube central, rabatteur triple

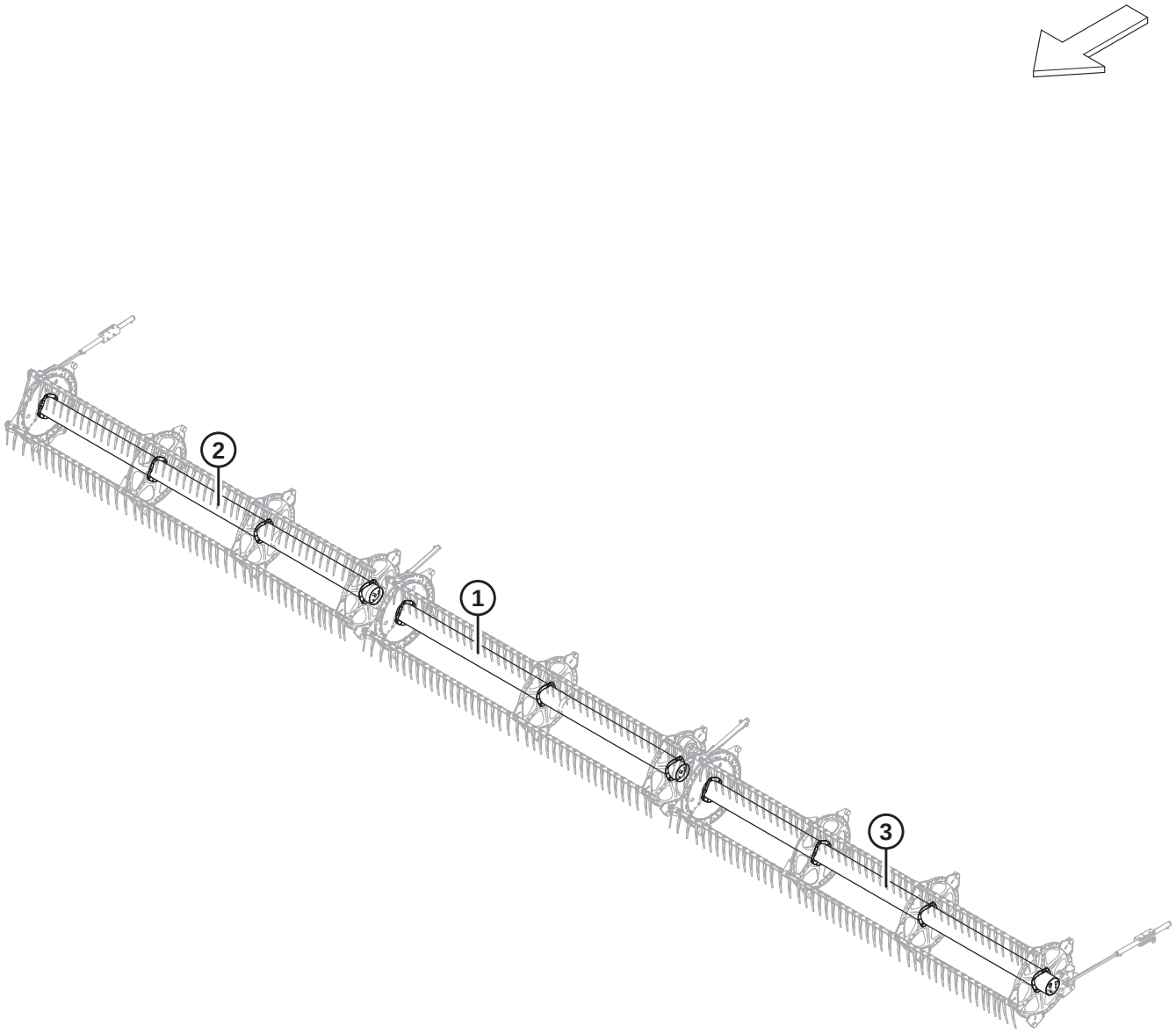

1038505

Réf.	Numéro de pièce	Description	Qté	Numéro de série
1	311644	TUBE CENTRAL – AVEC AUTOCOLLANTS, 45 ET 50 PI (AUTOCOLLANTS AMBRE, ROUGE-ORANGE) [177]	1	
	311038	TUBE CENTRAL – AVEC AUTOCOLLANTS, 40 PI (AUTOCOLLANTS AMBRE) [178]	1	
2	311646	TUBE CENTRAL – AVEC AUTOCOLLANTS, 50 PI (AUTOCOLLANTS AMBRE, ROUGE-ORANGE) [179]	1	
	311644	TUBE CENTRAL – AVEC AUTOCOLLANTS, 40 ET 45 PI (AUTOCOLLANTS AMBRE, ROUGE-ORANGE) [180]	1	
3	311645	TUBE CENTRAL – AVEC AUTOCOLLANTS, 50 PI (AUTOCOLLANTS AMBRE, ROUGE-ORANGE) [181]	1	
	311643	TUBE CENTRAL – AVEC AUTOCOLLANTS, 40 ET 45 PI (AUTOCOLLANTS AMBRE, ROUGE-ORANGE) [182]	1	

177. Rabatteur triple central FD245 et FD250.
178. Rabatteur triple central FD240.
179. Rabatteur triple CD FD250.
180. Rabatteur triple CD FD240 et Rabatteur triple CD FD245.
181. Rabatteur triple CG FD250.
182. Rabatteur triple CG FD240 et rabatteur triple CG FD245.

64 Rabatteur – Capots, embout de came, intérieur

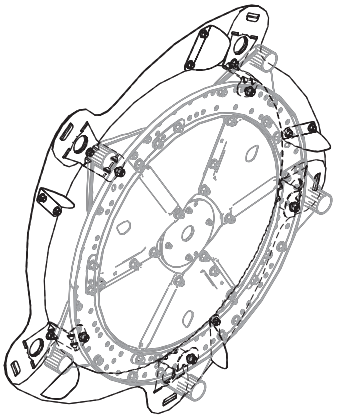

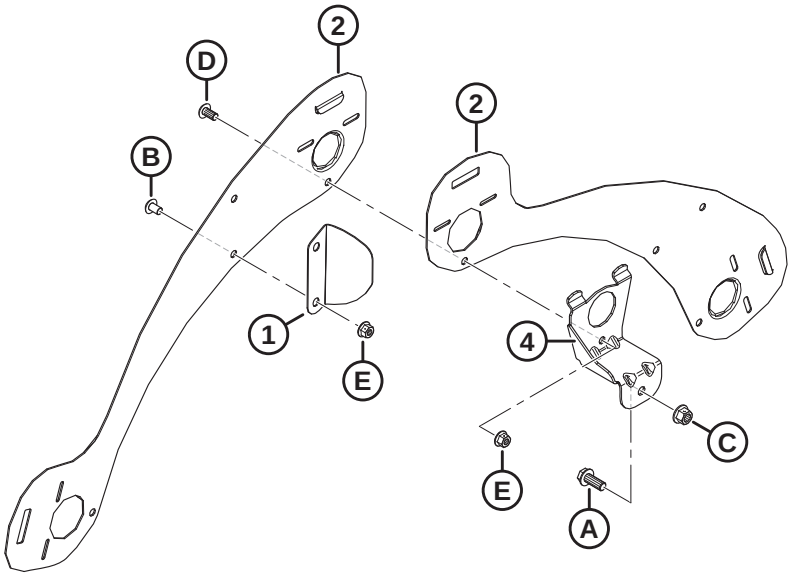

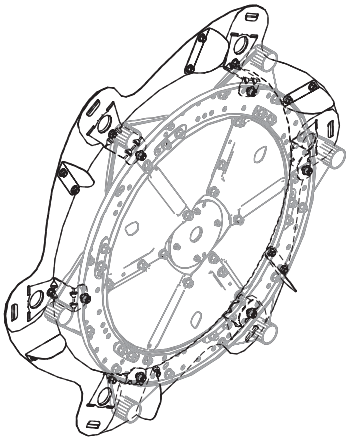

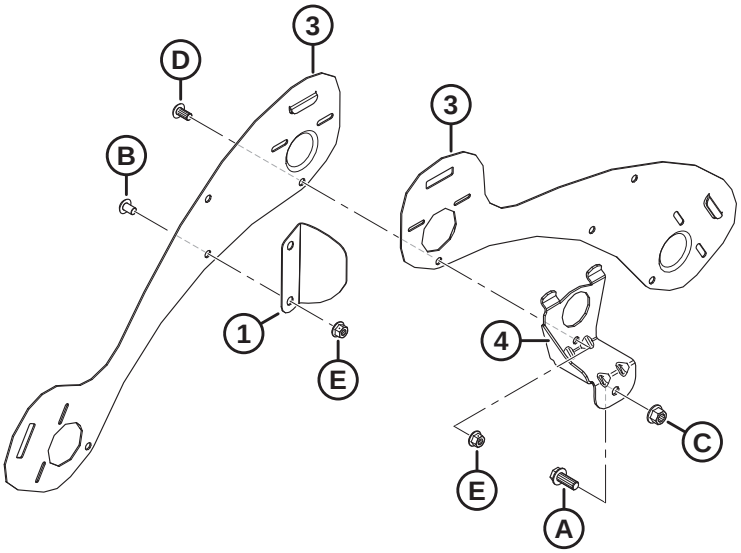

1036485

NOTE:

Illustration ; HAUT : 5 lattes, BAS : 6 lattes.

Réf.	Numéro de pièce	Description	Qté	Numéro de série
1	311906	DÉFLECTEUR – CAME INTÉRIEURE [183]		
2	273823	BLINDAGE – EMBOUT CAME RABATTEUR 5 TIGES CG	5	
3	273813	BLINDAGE – EMBOUT CAME RABATTEUR 6 TIGES CG	6	
4	311964	SUPPORT – EXTRÉMITÉ DE CAME SOUDÉE [183]		
A	320180	BOULON – TÊTE HEX. À COL. M12 X 1,75 X 30-SPCL-8,8-ZINC		
B	136640	VIS – ASSEMBLAGE EN TREILLIS TÊTE TORX M10 X 1,5 X 16 X SPCL-8,8-AA1J		
C	136431	ÉCROU – HEX. À COL. BLOCAGE CTR M12 X 1,75-10		
D	136395	VIS – ASSEMBLAGE EN TREILLIS TÊTE TORX M10 X 1,5 X 20 X SPCL-8,8-A3L		
E	135799	ÉCROU – HEX. À COL. BLOCAGE CTR M10 X 1,5-10		

183. Quantités : 5 tiges = 5, 6 tiges = 6.

65 Rabatteur – Capots, embout de came, extérieur

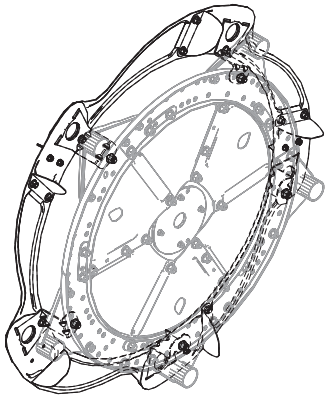

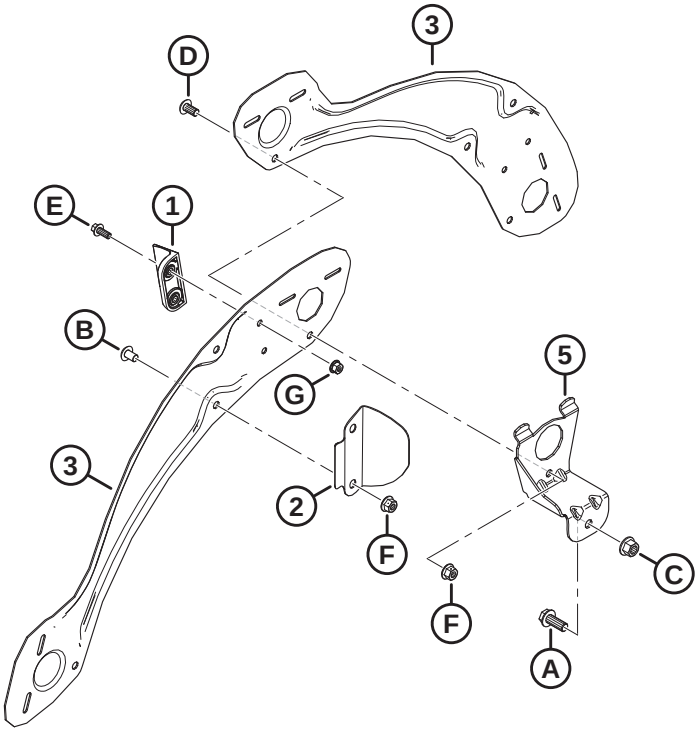

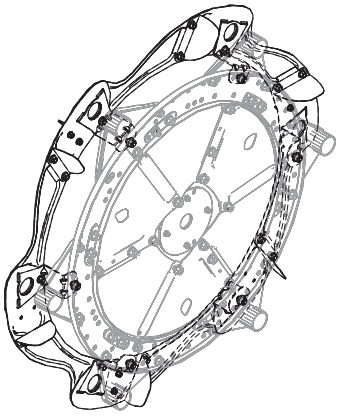

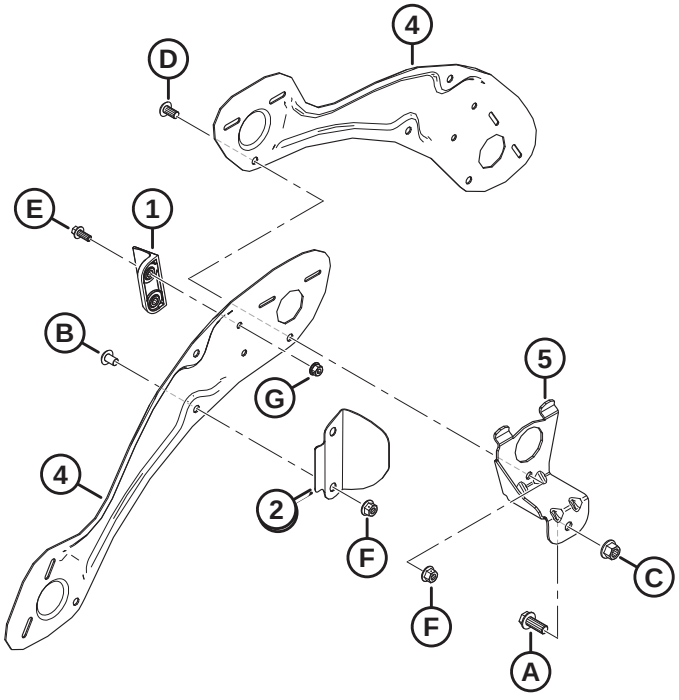

1036486

RABATTEUR – CAPOTS, EMBOUT DE CAME, EXTÉRIEUR

NOTE:

Illustration ; HAUT : 5 lattes, BAS : 6 lattes.

Réf.	Numéro de pièce	Description	Qté	Numéro de série
1	313035	PALETTE – EXTRÉMITÉ RABATTEUR, HYTREL	3	
2	311729	DÉFLECTEUR – CAME EXTÉRIEURE [184]		
3	311694	BLINDAGE – EXTÉRIEUR CD 5 TIGES	5	
4	311752	BLINDAGE – EXTÉRIEUR CD 6 TIGES	6	
5	311964	SUPPORT – EXTRÉMITÉ DE CAME SOUDÉE [184]		
A	320180	BOULON – TÊTE HEX. À COL. M12 X 1,75 X 30-SPCL-8,8-ZINC		
B	136640	VIS – ASSEMBLAGE EN TREILLIS TÊTE TORX M10 X 1,5 X 16 X SPCL-8,8-AA1J		
C	136431	ÉCROU – HEX. À COL. BLOCAGE CTR M12 X 1,75-10		
D	136395	VIS – ASSEMBLAGE EN TREILLIS TÊTE TORX M10 X 1,5 X 20 X SPCL-8,8-A3L		
E	136300	BOULON – TÊTE HEX. À COL. PFL M8 X 1,25 X 20-8,8-AA3L		
F	135799	ÉCROU – HEX. À COL. BLOCAGE CTR M10 X 1,5-10		
G	135337	ÉCROU – HEX. À COL. BLOCAGE CTR M8 X 1,25-8-AA1J		

184. Quantités : 5 tiges = 5, 6 tiges = 6.

66 Rabatteur – Capots, extrémité arrière, intérieur

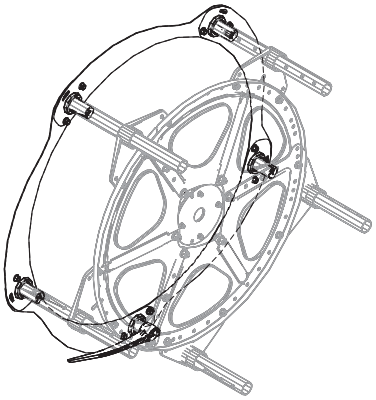

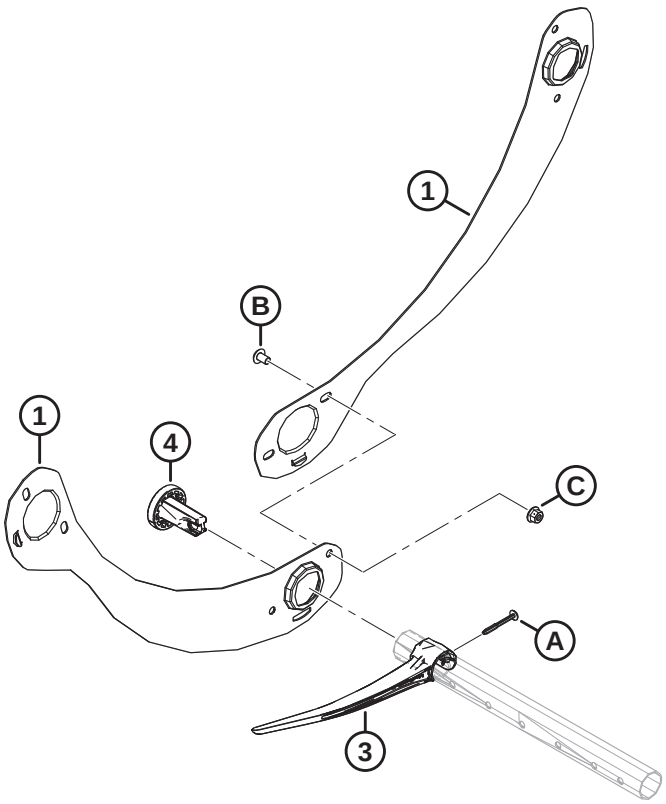

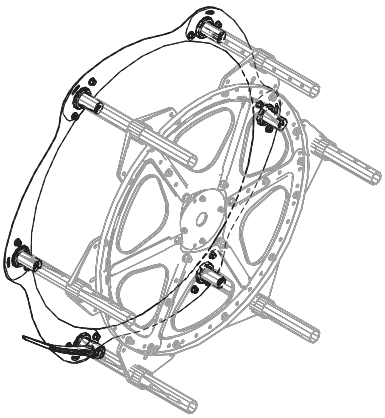

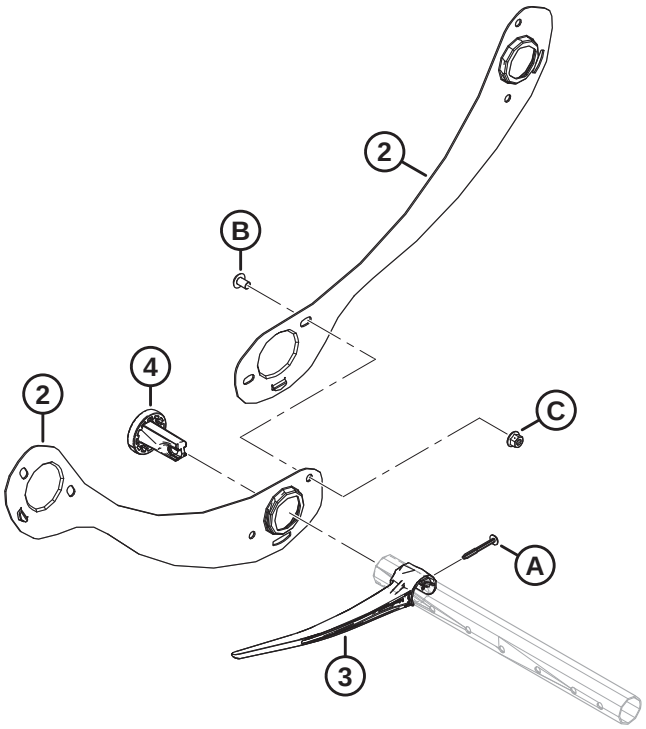

1036769

RABATTEUR – CAPOTS, EXTRÉMITÉ ARRIÈRE, INTÉRIEUR

NOTE:

Illustration ; HAUT : 5 lattes, BAS : 6 lattes.

Réf.	Numéro de pièce	Description	Qté	Numéro de série
1	311795	BLINDAGE – EXTRÉMITÉ ARRIÈRE, RABATTEUR 5 TIGES CD	5	
2	311822	BLINDAGE – EXTRÉMITÉ ARRIÈRE, RABATTEUR 6 TIGES CD	6	
3	311524	DOIGT – PLASTIQUE, INCLINÉ CG (PAQUET DE 10) [185]		
4	273968	BAGUE – CAPOT DU DIVISEUR	5	
A	252687	VIS – PLASTITE DOUBLE HÉLICE 48°		
B	136640	VIS – ASSEMBLAGE EN TREILLIS TÊTE TORX M10 X 1,5 X 16 X SPCL-8,8-AA1J		
C	135799	ÉCROU – HEX. À COL. BLOCAGE CTR M10 X 1,5-10		

185. Quantités : 5 tiges = 5, 6 tiges = 6.

67 Rabatteur – Capots, extrémité arrière, extérieur

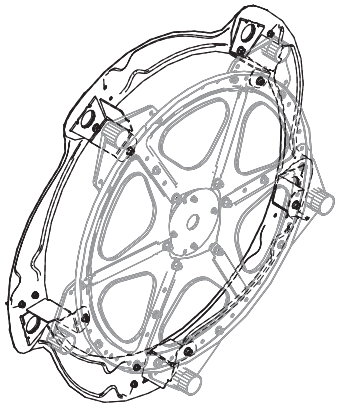

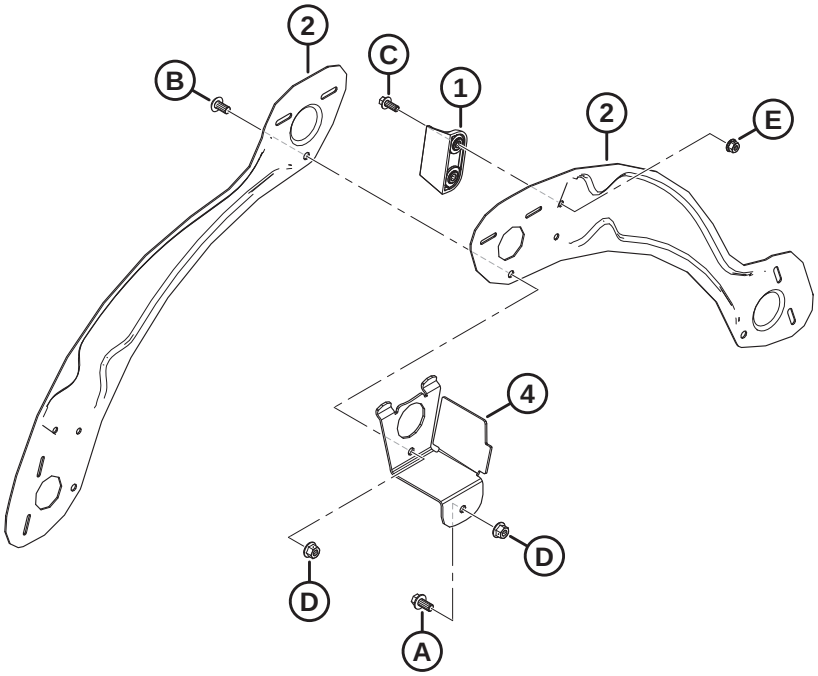

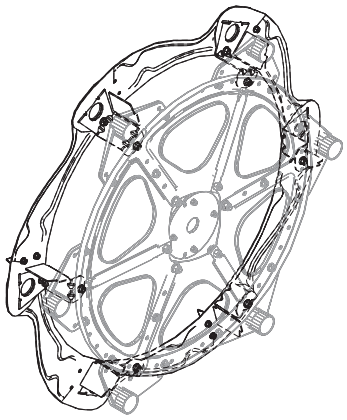

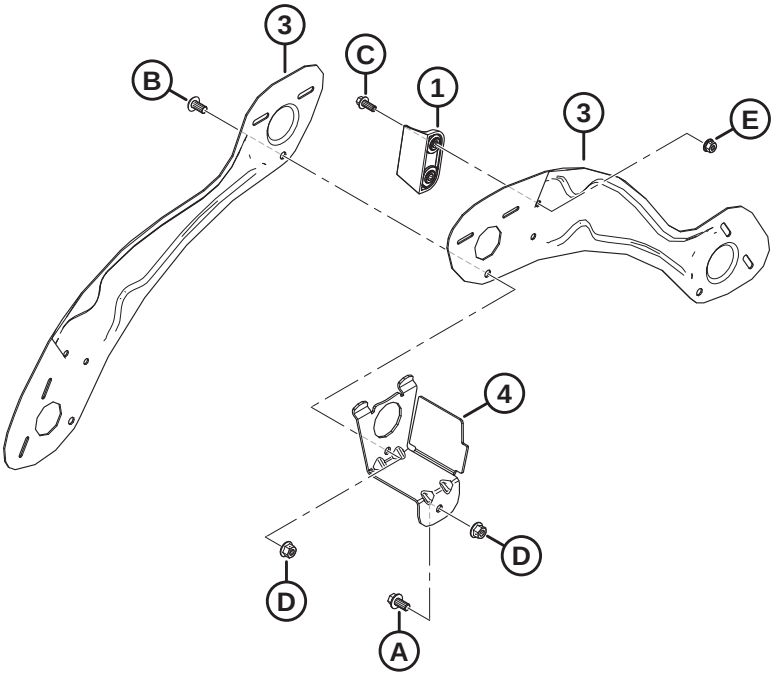

1036771

NOTE:

Illustration ; HAUT : 5 lattes, BAS : 6 lattes.

Réf.	Numéro de pièce	Description	Qté	Numéro de série
1	313035	PALETTE – EXTRÉMITÉ RABATTEUR, HYTREL	3	
2	311695	BLINDAGE – EXTÉRIEUR CG 5 TIGES	5	
3	311753	BLINDAGE – EXTÉRIEUR CG 6 TIGES	6	
4	311965	SUPPORT – EXTRÉMITÉ ARRIÈRE SOUDÉE [186]		
A	152655	BOULON – TÊTE HEX. À COL. M10 X 1,5 X 20-8,8-AA1J		
B	136395	VIS – ASSEMBLAGE EN TREILLIS TÊTE TORX M10 X 1,5 X 20 X SPCL-8,8-A3L		
C	136300	BOULON – TÊTE HEX. À COL. PFL M8 X 1,25 X 20-8,8-AA3L		
D	135799	ÉCROU – HEX. À COL. BLOCAGE CTR M10 X 1,5-10		
E	135337	ÉCROU – HEX. À COL. BLOCAGE CTR M8 X 1,25-8-AA1J		

186. Quantités : 5 tiges = 5, 6 tiges = 6.

68 Patins – Extrémité et centre

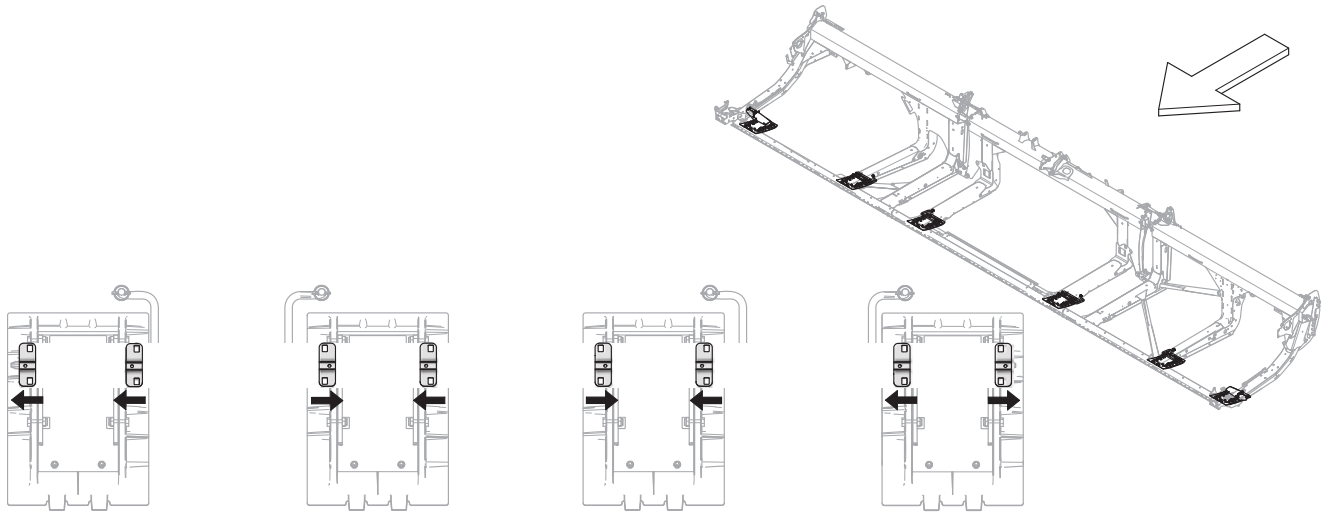

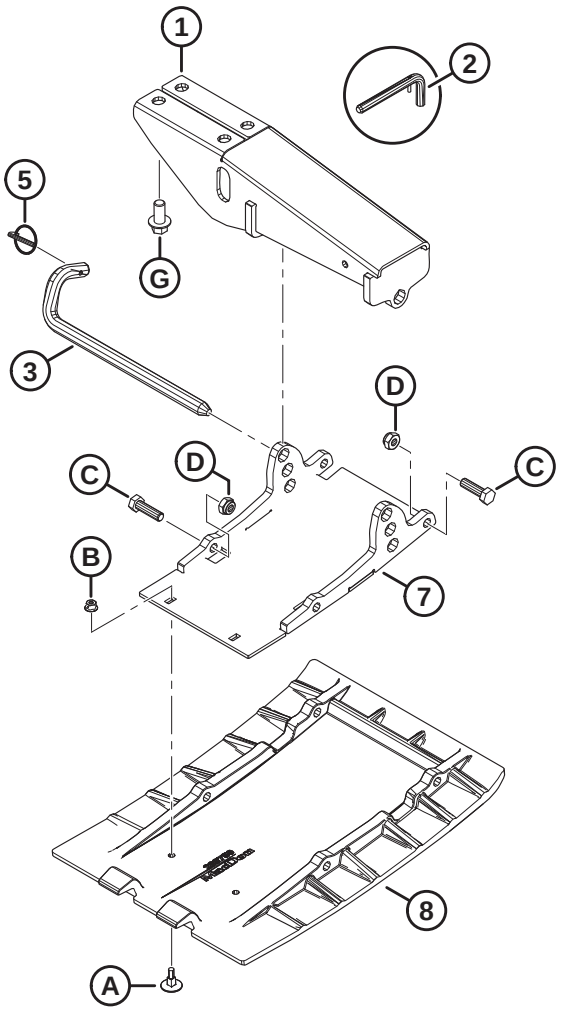

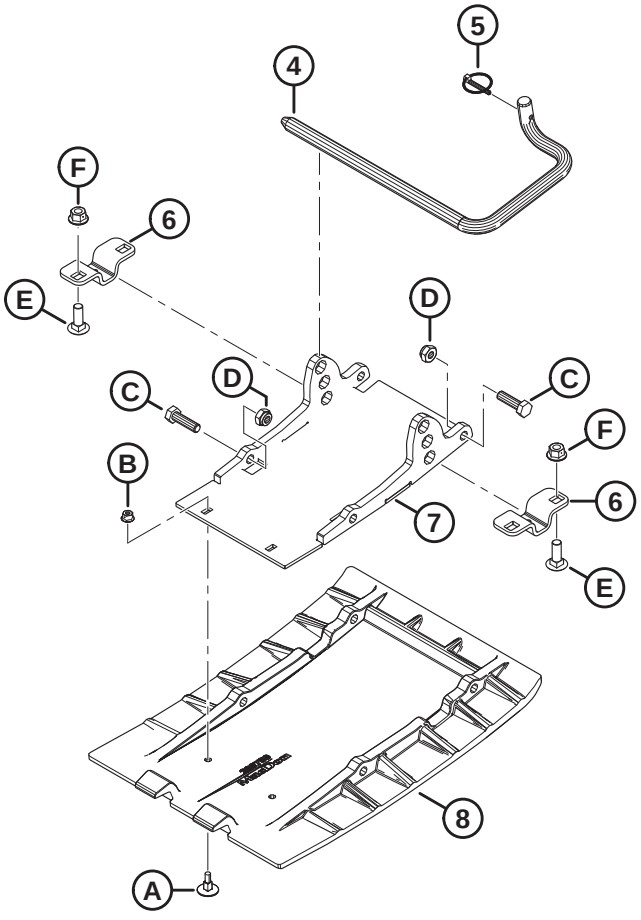

1036404

PATINS – EXTRÉMITÉ ET CENTRE

Réf.	Numéro de pièce	Description	Qté	Numéro de série
1	312680	ENS. SOUDÉ MONTAGE – PATIN (EXTRÉMITÉ)	2	
	312777	KIT – SUPPORT DE PATIN EXTÉRIEUR AVEC BROCHE [187]	A/B	
2	313965	ENS – BROCHE (ENTRETIEN UNIQUEMENT) [188]	A/B	
3	312675	TIGE – ENCLENCHEMENT	2	
	312777	KIT – SUPPORT DE PATIN EXTÉRIEUR AVEC BROCHE [187]	A/B	
4	165588	TIGE – ENCLENCHEMENT CD [189]	2	
	165168	TIGE – ENCLENCHEMENT CG [189]	2	
5	50193	GOUPILLE – À ANNEAU RABATTANT [190]	6	
6	232806	SUPPORT – SUPPORT PATIN [191]	8	
7	289869	ENS. SOUDÉ SUPPORT – PLAQUE [190]	6	
8	289759	PATIN – PLAQUE D'USURE, POLYÉTHYLÈNE [190]	6	
A	252176	BOULON – ÉLÉVATEUR FR M6 X 1 X 23-8,8		
B	152668	ÉCROU – HEX. À COL. BLOCAGE CTR M6 X 1-8		
C	30628	BOULON – TÊTE HEX. M10 X 1,5 X 35-8,8-AA1J		
D	184692	ÉCROU – HEX. NYLOC M10 X 1,5-8-AA1J		
E	184662	BOULON – TRCC PFL M10 X 1,5 X 30-8,8-AA1J		
F	135799	ÉCROU – HEX. À COL. BLOCAGE CTR M10 X 1,5-10		
G	136399	BOULON – TÊTE HEX. À COL. PFL M12 X 1,75 X 25-8,8-AA1J		

187. Le kit comprend un support de patin d'extrémité (MD #312680), une tige d'enclenchement (MD #312675) et une broche à anneau rabattant (MD #50193). Le kit est utilisé pour l'entretien des plateformes avec remplacement de supports (MD #251872) et remplacement de tiges (MD #232674).
188. L'ensemble broche comprend la broche de verrouillage (MD #23370) et la broche à ressort (MD #30907). L'ensemble de broches (MD #313965 demeure disponible pour l'entretien uniquement.
189. La tige d'enclenchement côté droit est montrée dans l'illustration. Les quantités de tige d'engagement CD (MD #165588) et de tige d'engagement CG (MD #165168) sont d'une pièce chaque pour les plateformes FD225 et de deux pièces chaque pour les plateformes FD230-FD250.
190. Quantités : FD225 = 4, FD230–FD250 = 6.
191. L'orientation de ce support est variable, veillez à l'installer comme indiqué pour chaque patin central. Comparez l'emplacement des petits orifices signalés d'une flèche. Quantités : FD225 = 4, FD230–FD250 = 8.

69 Système hydraulique – Raccords et colliers de serrage du collecteur

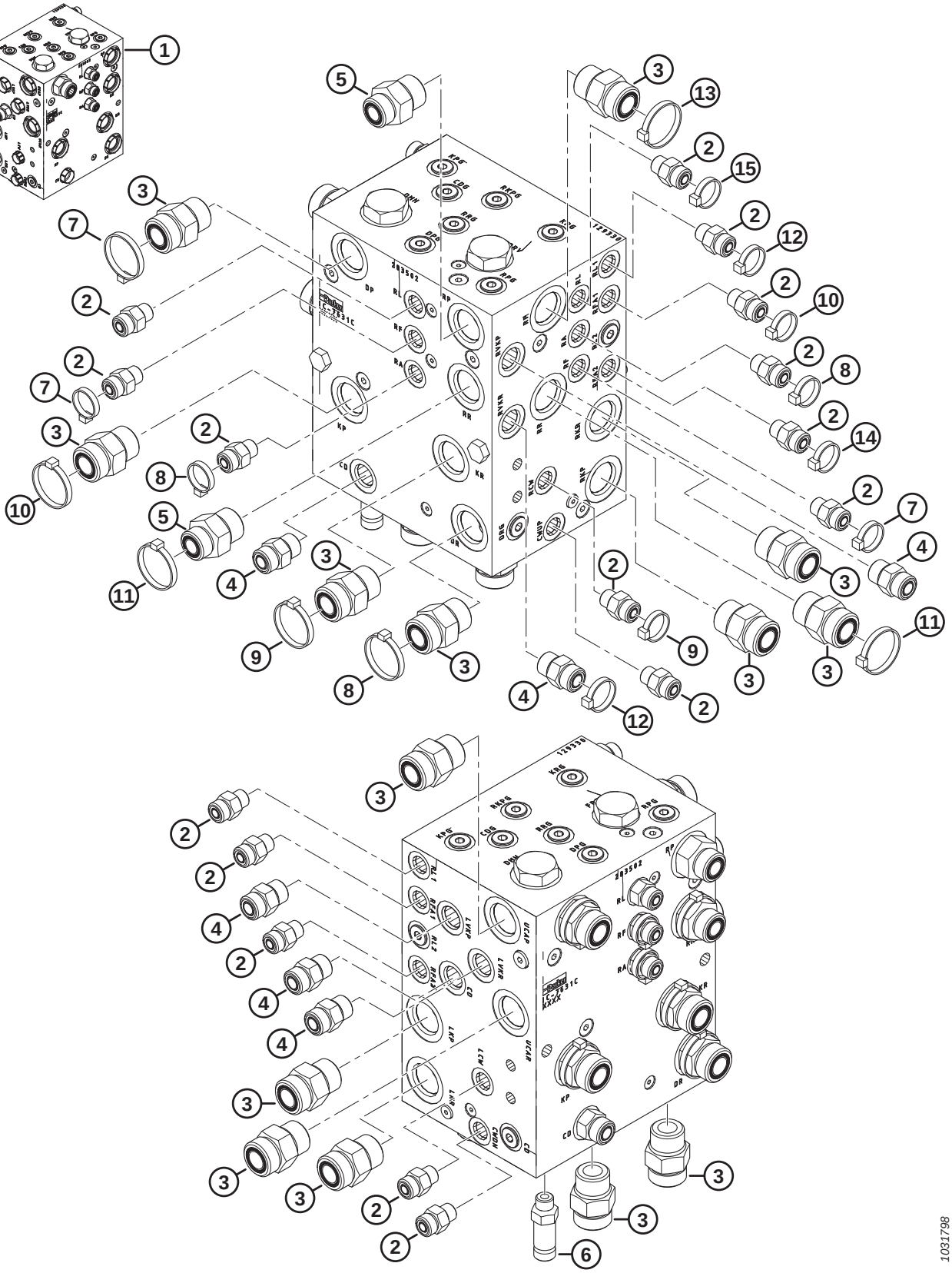

SYSTÈME HYDRAULIQUE – RACCORDS ET COLLIERS DE SERRAGE DU COLLECTEUR

Réf.	Numéro de pièce	Description	Qté	Numéro de série
1	283502	ENS. COLLECTEUR – CD NON SYNCHRONISÉ	A/B	
2	135778	RACCORD – ADAPTATEUR	15	
	50219	JOINT TORIQUE – Ø1,98 X Ø11,89		
	135865	JOINT TORIQUE – Ø1,78 X Ø9,25		
3	135788	RACCORD – ADAPTATEUR	14	
	30971	JOINT TORIQUE – Ø2,95 X Ø23,47		
	135868	JOINT TORIQUE – Ø1,78 X Ø18,77		
4	135780	RACCORD – ADAPTATEUR	6	
	44209	JOINT TORIQUE – Ø2,21 X Ø16,36		
	135866	JOINT TORIQUE – Ø1,78 X Ø12,42		
5	135786	RACCORD – ADAPTATEUR	2	
	30971	JOINT TORIQUE – Ø2,95 X Ø23,47		
	135867	JOINT TORIQUE – Ø1,78 X Ø15,60		
6	252902	RACCORD – CONNECTEUR HYD., LONG	1	
	50219	JOINT TORIQUE – Ø1,98 X Ø11,89		
	135865	JOINT TORIQUE – Ø1,78 X Ø9,25		
7	49227	COLLIER DE SERRAGE – ATTACHE DE CÂBLE, VERTE	3	
8	40702	COLLIER DE SERRAGE – ATTACHE DE CÂBLE, ROUGE	3	
9	40703	COLLIER DE SERRAGE – ATTACHE DE CÂBLE, BLEUE	2	
10	40704	COLLIER DE SERRAGE – ATTACHE DE CÂBLE, ORANGE	2	
11	40701	COLLIER DE SERRAGE – ATTACHE DE CÂBLE, JAUNE	2	
12	252795	COLLIER DE SERRAGE – ATTACHE DE CÂBLE, ROSE	2	
13	49232	COLLIER DE SERRAGE – ATTACHE DE CÂBLE, BLANCHE	1	
14	135266	COLLIER DE SERRAGE – ATTACHE DE CÂBLE, BLEU CLAIR	1	
15	21763	COLLIER DE SERRAGE – ATTACHE DE CÂBLE, NOIRE	1	

70 Système hydraulique – Bouchons de collecteur

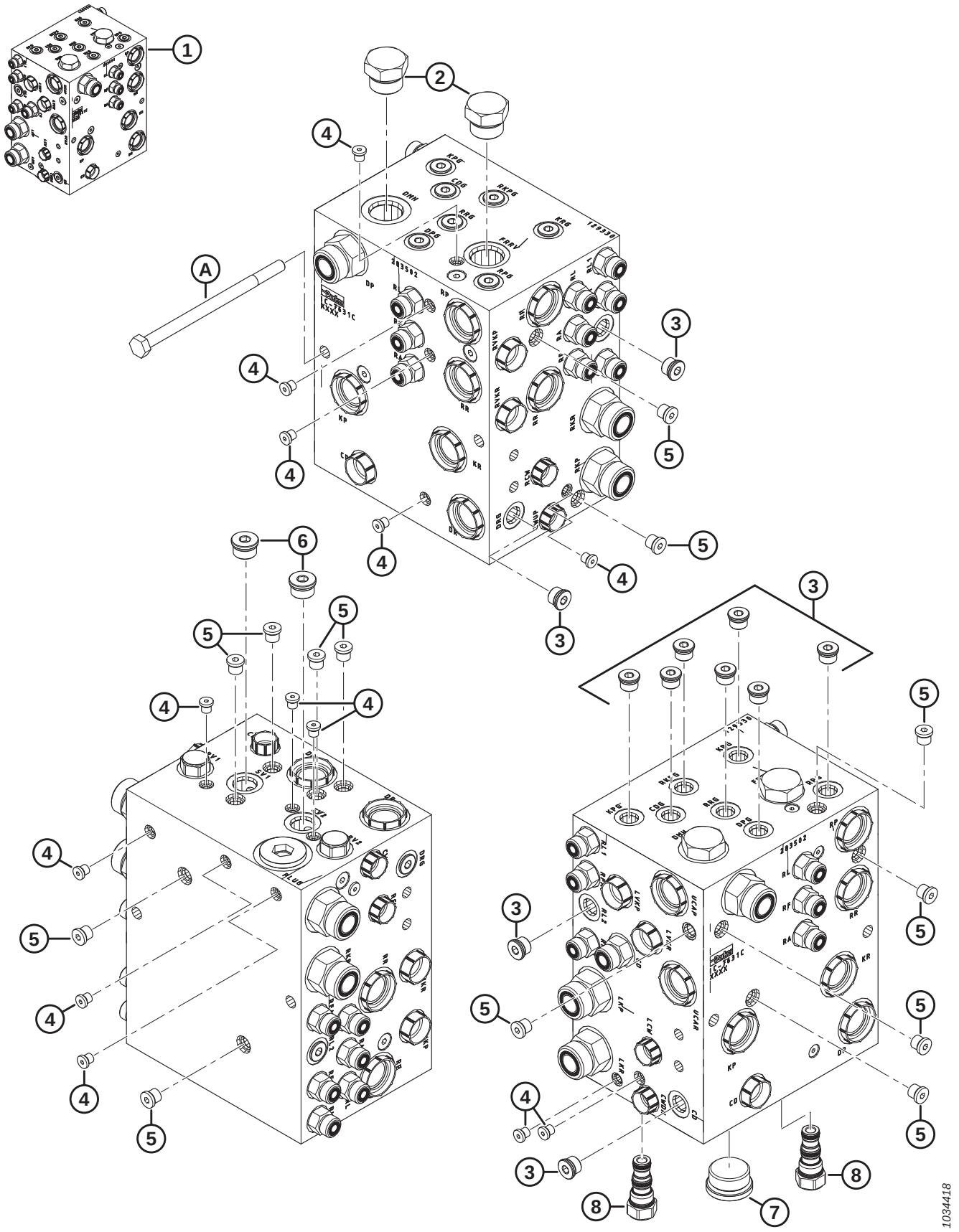

SYSTÈME HYDRAULIQUE – BOUCHONS DE COLLECTEUR

Réf.	Numéro de pièce	Description	Qté	Numéro de série
1	283502	ENS. COLLECTEUR – CD NON SYNCHRONISÉ	A/B	
2	103575	BOUCHON – HEX. C/AVEC JOINT TORIQUE	2	
3	100577	BOUCHON – HEX. CREUSE AVEC JOINT TORIQUE	11	
	50219	JOINT TORIQUE – Ø1,98 X Ø11,89		
4	135952	BOUCHON – HEX. CREUSE AVEC JOINT TORIQUE	13	
5	102711	BOUCHON – HEX. CREUSE AVEC JOINT TORIQUE	13	
6	158174	BOUCHON – HEX. CREUSE AVEC JOINT TORIQUE	2	
	44209	JOINT TORIQUE – Ø2,21 X Ø16,36		
7	136524	BOUCHON – HEX. CREUSE	1	
	50220	JOINT TORIQUE – Ø2,95 X Ø29,74		
8	283567	BOUCHON – CAVITÉ	2	
	283569	KIT D'ÉTANCHÉITÉ		
A	136850	BOULON – TÊTE HEX. M10 X 1,5 X 160-8,8-AA1J		

71 Système hydraulique – Entraînement couteau, couteau simple et couteau double, côté gauche (FD225, FD230, FD235, FD240, FD241 et FD245)

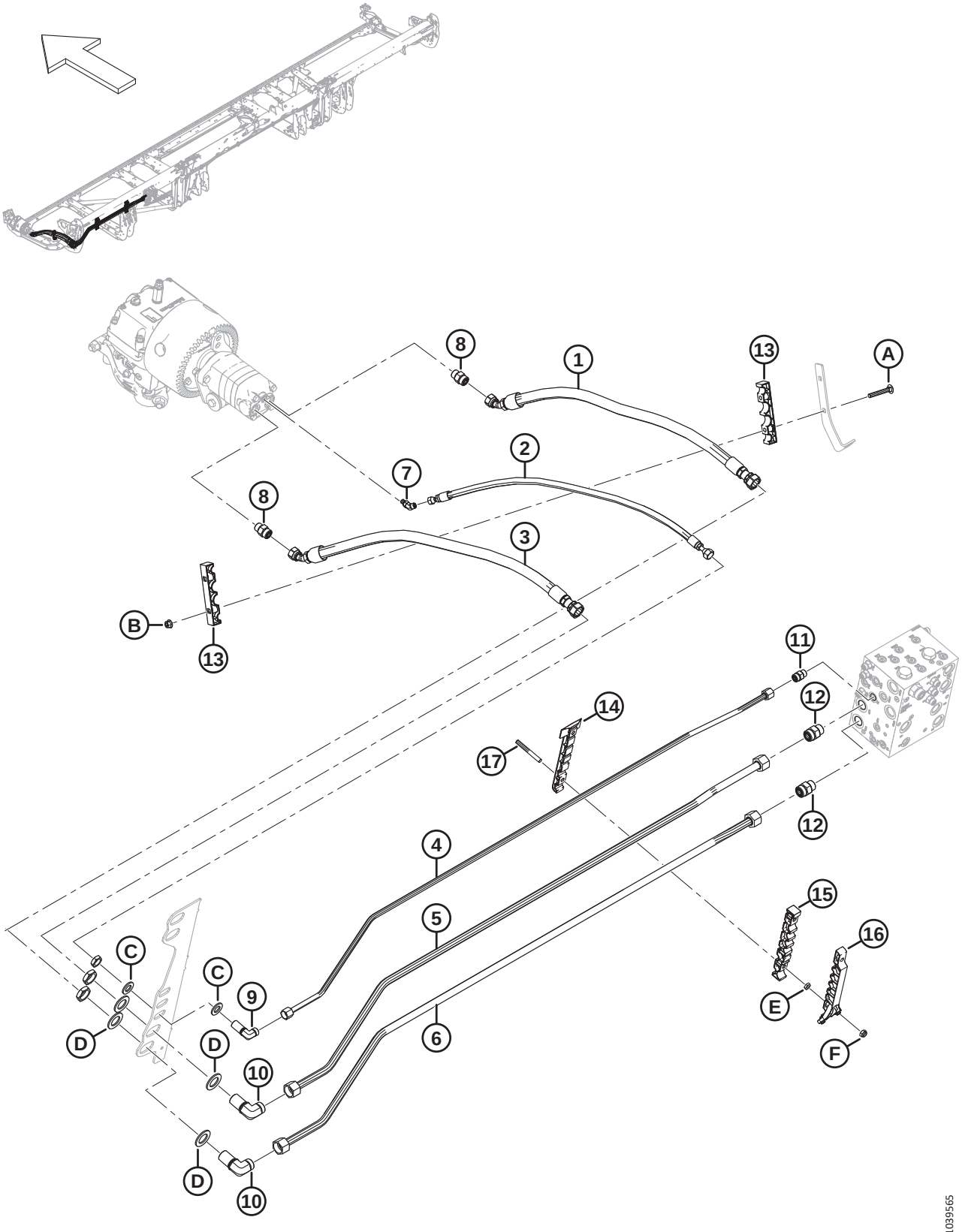

SYSTÈME HYDRAULIQUE – ENTRAÎNEMENT COUTEAU, COUTEAU SIMPLE ET COUTEAU DOUBLE, CÔTÉ GAUCHE (FD225, FD230, FD235, FD240, FD241 ET FD245)

Réf.	Numéro de pièce	Description	Qté	Numéro de série
1	283063	FLEXIBLE – HYD.	1	
2	283065	FLEXIBLE – HYD.	1	
3	283202	FLEXIBLE – HYD.	1	
4	**283233**	**CONDUITE – HYDRAULIQUE (FD225)**	**1**	
	283048	CONDUITE – HYDRAULIQUE (FD230)	1	
	283201	CONDUITE – HYDRAULIQUE (FD235)	1	
	283411	CONDUITE – HYDRAULIQUE (FD240)	1	
	283458	CONDUITE – HYDRAULIQUE (FD241)	1	
	283411	CONDUITE – HYDRAULIQUE (FD245)	1	
5	**283232**	**CONDUITE – HYDRAULIQUE (FD225)**	**1**	
	283047	CONDUITE – HYDRAULIQUE (FD230)	1	
	283104	CONDUITE – HYDRAULIQUE (FD235)	1	
	283410	CONDUITE – HYDRAULIQUE (FD240)	1	
	283457	CONDUITE – HYDRAULIQUE (FD241)	1	
	283410	CONDUITE – HYDRAULIQUE (FD245)	1	
6	**283231**	**CONDUITE – HYDRAULIQUE (FD225)**	**1**	
	283046	CONDUITE – HYDRAULIQUE (FD230)	1	
	283102	CONDUITE – HYDRAULIQUE (FD235)	1	
	283409	CONDUITE – HYDRAULIQUE (FD240)	1	
	283456	CONDUITE – HYDRAULIQUE (FD241)	1	
	283409	CONDUITE – HYDRAULIQUE (FD245)	1	
7	252307	RACCORD – HYD. COUDÉ À 45°	1	
	50223	JOINT TORIQUE – Ø1,83 X Ø8,92		
	135957	JOINT TORIQUE – Ø1,78 X Ø7,65		
8	184461	RACCORD – ADAPTATEUR HYD.	2	
	44210	JOINT TORIQUE – Ø2,46 X Ø19,18		
	135867	JOINT TORIQUE – Ø1,78 X Ø15,60		
9	136244	RACCORD – HYD. COUDÉ À 90° PASSE-CLOISON [192]	1	
	135866	JOINT TORIQUE – Ø1,78 X Ø12,42		
10	136245	RACCORD – HYD. COUDÉ À 90° PASSE-CLOISON [192]	2	
	135868	JOINT TORIQUE – Ø1,78 X Ø18,77		
11	135780	RACCORD – ADAPTATEUR	1	
	44209	JOINT TORIQUE – Ø2,21 X Ø16,36		
	135866	JOINT TORIQUE – Ø1,78 X Ø12,42		
12	135788	RACCORD – ADAPTATEUR	2	
	30971	JOINT TORIQUE – Ø2,95 X Ø23,47		
	135868	JOINT TORIQUE – Ø1,78 X Ø18,77		
13	283984	COLLIER DE FIXATION – CONDUITE DE COUTEAU	2	
14	283797	COLLIER DE FIXATION – CONDUITE INFÉRIEURE CG [193]		

192. Le raccord comprend un écrou de fixation.
193. Quantités : FD225 = 1, FD230 = 2, FD235 = 3, FD240 = 4, FD241 = 4 et FD245 = 4.

SYSTÈME HYDRAULIQUE – ENTRAÎNEMENT COUTEAU, COUTEAU SIMPLE ET COUTEAU DOUBLE, CÔTÉ GAUCHE (FD225, FD230, FD235, FD240, FD241 ET FD245)

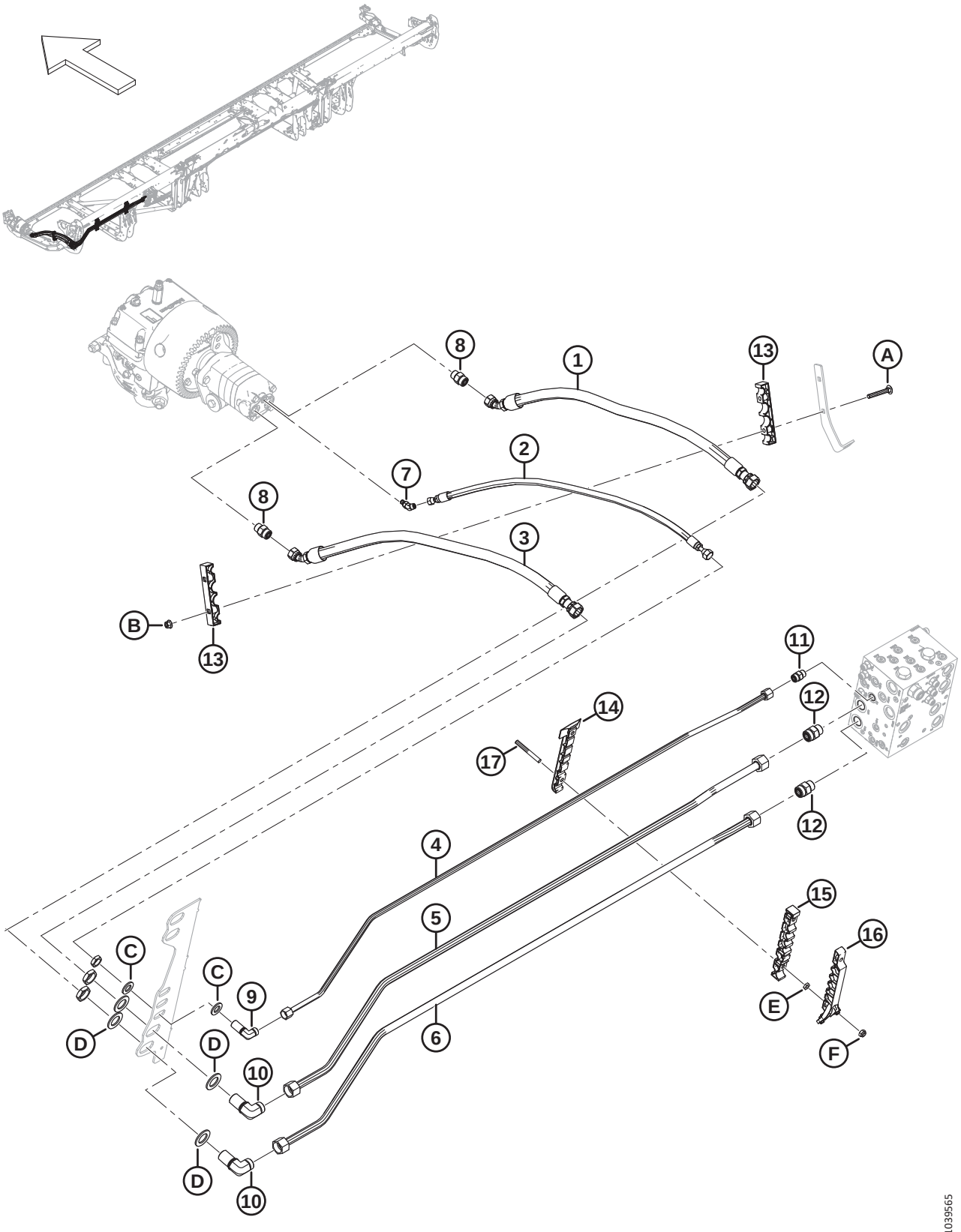

SYSTÈME HYDRAULIQUE – ENTRAÎNEMENT COUTEAU, COUTEAU SIMPLE ET COUTEAU DOUBLE, CÔTÉ GAUCHE (FD225, FD230, FD235, FD240, FD241 ET FD245)

Réf.	Numéro de pièce	Description	Qté	Numéro de série
15	283807	COLLIER DE FIXATION – CONDUITE CENTRALE CG [193]		
16	311233	COLLIER DE FIXATION – CONDUITE SUPÉRIEURE CG [193]		
17	312654	GOUJON – AILE DE PATCH DE COLLIER FILETÉ [194]		
A	136495	BOULON – TRCC M10 X 1,5 X 70-8,8-AA1J	2	
B	135799	ÉCROU – HEX. À COL. BLOCAGE CTR M10 X 1,5-10	2	
C	18601	RONDELLE – PLATE SAE	2	
D	136355	RONDELLE – PLATE 2,0 PO DE ZP	4	
E	136442	ÉCROU – HEX. FIN M10 X 1,5-05-AA1J		
F	184692	ÉCROU – HEX. NYLOC M10 X 1,5-8-AA1J		

194. Quantités : FD225 = 2, FD230 = 4, FD235 = 6, FD240 = 8, FD241 = 8 et FD245 = 8.

72 Système hydraulique – Entraînement de couteau, couteau double, côté gauche (FD250)

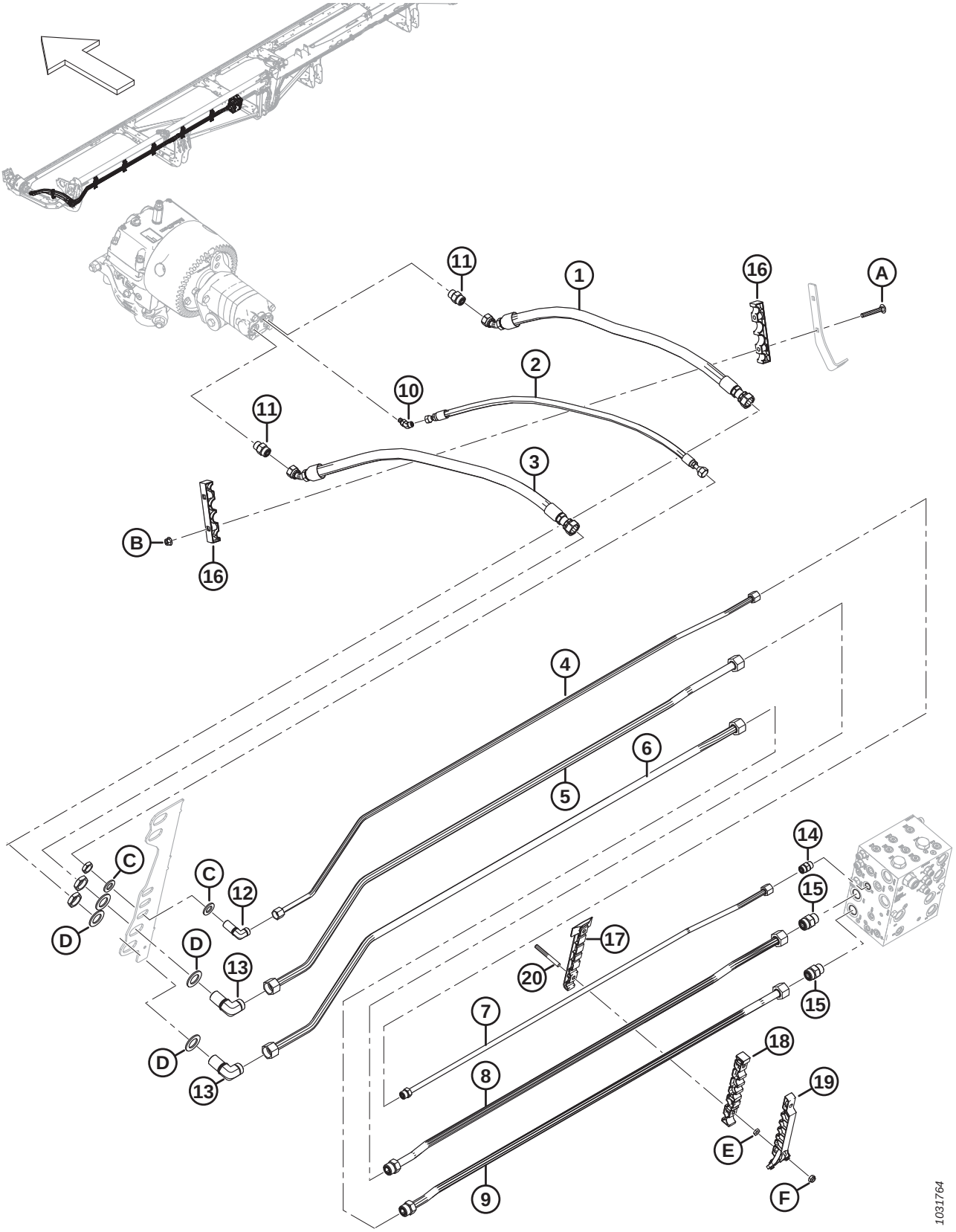

SYSTÈME HYDRAULIQUE – ENTRAÎNEMENT DE COUTEAU, COUTEAU DOUBLE, CÔTÉ GAUCHE (FD250)

Réf.	Numéro de pièce	Description	Qté	Numéro de série
1	283063	FLEXIBLE – HYD.	1	
2	283065	FLEXIBLE – HYD.	1	
3	283202	FLEXIBLE – HYD.	1	
4	283465	CONDUITE – HYDRAULIQUE (FD250)	1	
5	283464	CONDUITE – HYDRAULIQUE (FD250)	1	
6	283463	CONDUITE – HYDRAULIQUE (FD250)	1	
7	283174	CONDUITE – HYDRAULIQUE (FD250)	1	
	135866	JOINT TORIQUE – Ø1,78 X Ø12,42		
8	283173	CONDUITE – HYDRAULIQUE (FD250)	1	
	135868	JOINT TORIQUE – Ø1,78 X Ø18,77		
9	283172	CONDUITE – HYDRAULIQUE (FD250)	1	
	135868	JOINT TORIQUE – Ø1,78 X Ø18,77		
10	252307	RACCORD – HYD. COUDÉ À 45°	1	
	50223	JOINT TORIQUE – Ø1,83 X Ø8,92		
	135957	JOINT TORIQUE – Ø1,78 X Ø7,65		
11	184461	RACCORD – ADAPTATEUR HYD.	2	
	44210	JOINT TORIQUE – Ø2,46 X Ø19,18		
	135867	JOINT TORIQUE – Ø1,78 X Ø15,60		
12	136244	RACCORD – HYD. COUDÉ À 90° PASSE-CLOISON [195]	1	
	135866	JOINT TORIQUE – Ø1,78 X Ø12,42		
13	136245	RACCORD – HYD. COUDÉ À 90° PASSE-CLOISON [195]	2	
	135868	JOINT TORIQUE – Ø1,78 X Ø18,77		
14	135780	RACCORD – ADAPTATEUR	1	
	44209	JOINT TORIQUE – Ø2,21 X Ø16,36		
	135866	JOINT TORIQUE – Ø1,78 X Ø12,42		
15	135788	RACCORD – ADAPTATEUR	2	
	30971	JOINT TORIQUE – Ø2,95 X Ø23,47		
	135868	JOINT TORIQUE – Ø1,78 X Ø18,77		
16	283984	COLLIER DE FIXATION – CONDUITE DE COUTEAU	2	
17	283797	COLLIER DE FIXATION – CONDUITE INFÉRIEURE CG	5	
18	283807	COLLIER DE FIXATION – CONDUITE CENTRALE CG	5	
19	311233	COLLIER DE FIXATION – CONDUITE SUPÉRIEURE CG	5	
20	312654	GOUJON – AILE DE PATCH DE COLLIER FILETÉ	10	
A	136495	BOULON – TRCC M10 X 1,5 X 70-8,8-AA1J	2	
B	135799	ÉCROU – HEX. À COL. BLOCAGE CTR M10 X 1,5-10	2	
C	18601	RONDELLE – PLATE SAE	2	
D	136355	RONDELLE – PLATE 2,0 PO DE ZP	4	
E	136442	ÉCROU – HEX. FIN M10 X 1,5-05-AA1J		
F	184692	ÉCROU – HEX. NYLOC M10 X 1,5-8-AA1J		

195. Le raccord comprend un écrou de fixation.

73 Système hydraulique – Entraînement couteau, couteau double, côté droit (FD235, FD240 et FD241)

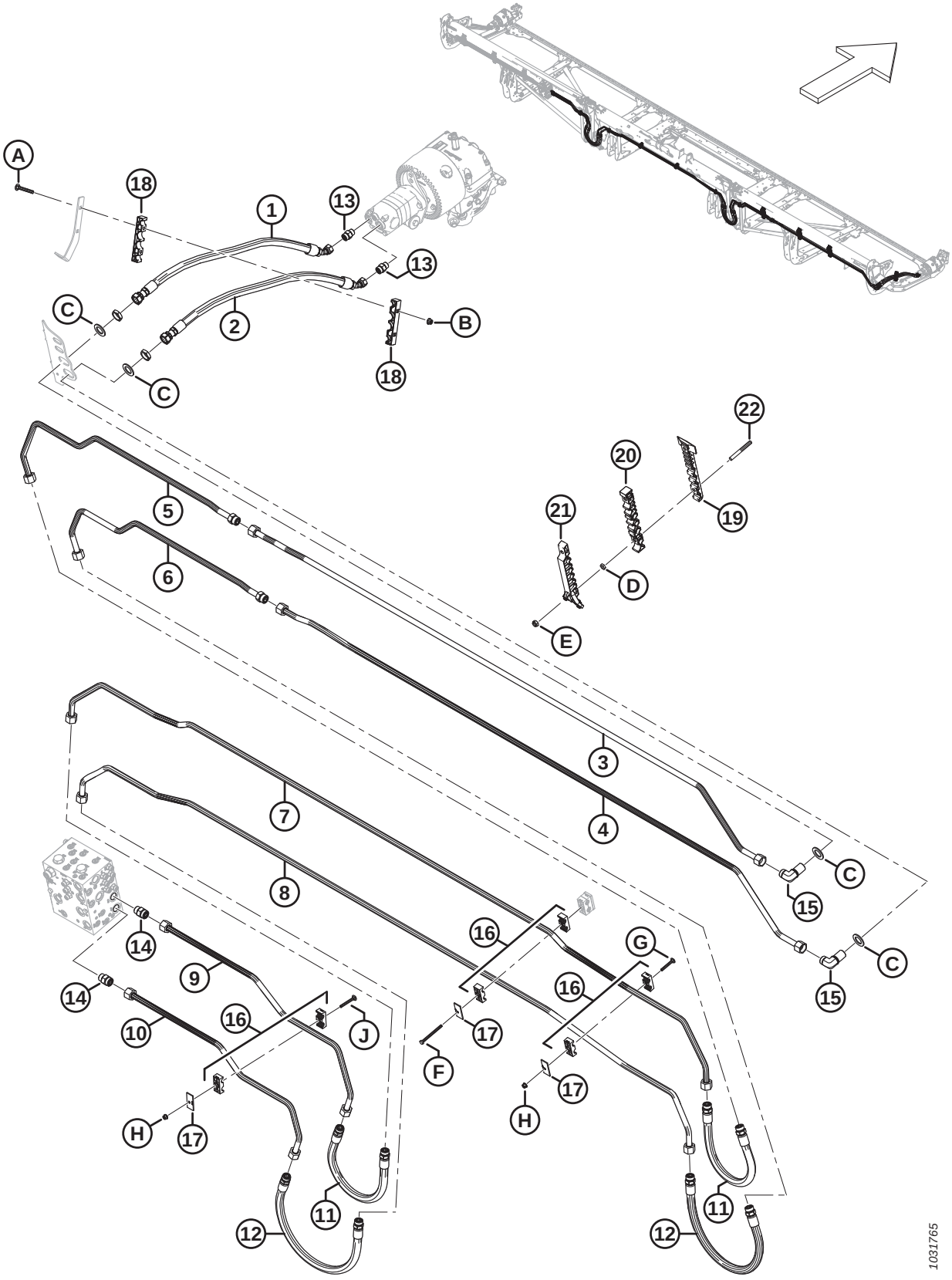

SYSTÈME HYDRAULIQUE – ENTRAÎNEMENT COUTEAU, COUTEAU DOUBLE, CÔTÉ DROIT (FD235, FD240 ET FD241)

Réf.	Numéro de pièce	Description	Qté	Numéro de série
1	283202	FLEXIBLE – HYD.	1	
2	283063	FLEXIBLE – HYD.	1	
3	283413	CONDUITE – HYDRAULIQUE (FD235–FD241)	1	
4	283412	CONDUITE – HYDRAULIQUE (FD235–FD241)	1	
5	283203	CONDUITE – HYDRAULIQUE (FD235)	1	
	283422	CONDUITE – HYDRAULIQUE (FD240)	1	
	283427	CONDUITE – HYDRAULIQUE (FD241)	1	
	135868	JOINT TORIQUE – Ø1,78 X Ø18,77		
6	283204	CONDUITE – HYDRAULIQUE (FD235)	1	
	283421	CONDUITE – HYDRAULIQUE (FD240)	1	
	283426	CONDUITE – HYDRAULIQUE (FD241)	1	
	135868	JOINT TORIQUE – Ø1,78 X Ø18,77		
7	283036	CONDUITE – HYDRAULIQUE (FD235–FD241)	1	
8	283035	CONDUITE – HYDRAULIQUE (FD235–FD241)	1	
9	283069	CONDUITE – HYDRAULIQUE (FD235–FD241)	1	
10	283068	CONDUITE – HYDRAULIQUE (FD235–FD241)	1	
11	283070	FLEXIBLE – HYD.	2	
	135868	JOINT TORIQUE – Ø1,78 X Ø18,77		
12	283378	FLEXIBLE – HYD.	2	
	135868	JOINT TORIQUE – Ø1,78 X Ø18,77		
13	184461	RACCORD – ADAPTATEUR HYD.	2	
	44210	JOINT TORIQUE Ø2,46 X Ø19,18		
	135867	JOINT TORIQUE Ø1,78 X Ø15,60		
14	135788	RACCORD – ADAPTATEUR	2	
	30971	JOINT TORIQUE – Ø2,95 X Ø23,47		
	135868	JOINT TORIQUE – Ø1,78 X Ø18,77		
15	136245	RACCORD – HYD. COUDÉ À 90° PASSE-CLOISON [196]	2	
	135868	JOINT TORIQUE – Ø1,78 X Ø18,77		
16	232397	COLLIER – ENS. [197]	6	
17	232233	COLLIER – PLAQUE DE RECOUVREMENT	6	
18	283984	COLLIER DE FIXATION – CONDUITE DE COUTEAU	2	
19	283797	COLLIER DE FIXATION – CONDUITE INFÉRIEURE CG		
20	283807	COLLIER DE FIXATION – CONDUITE CENTRALE CG		
21	311233	COLLIER DE FIXATION – CONDUITE SUPÉRIEURE CG		
22	312654	GOUJON – AILE DE PATCH DE COLLIER FILETÉ		
A	136495	BOULON – TRCC M10 X 1,5 X 70-8,8-AA1J		
B	135799	ÉCROU – HEX. À COL. BLOCAGE CTR M10 X 1,5-10		

196. Le raccord comprend un écrou de fixation (NVS).
197. L'ensemble de collier comprend deux moitiés de collier (NVS). Il ne comprend PAS la plaque de recouvrement ni la quincaillerie.

SYSTÈME HYDRAULIQUE – ENTRAÎNEMENT COUTEAU, COUTEAU DOUBLE, CÔTÉ DROIT (FD235, FD240 ET FD241)

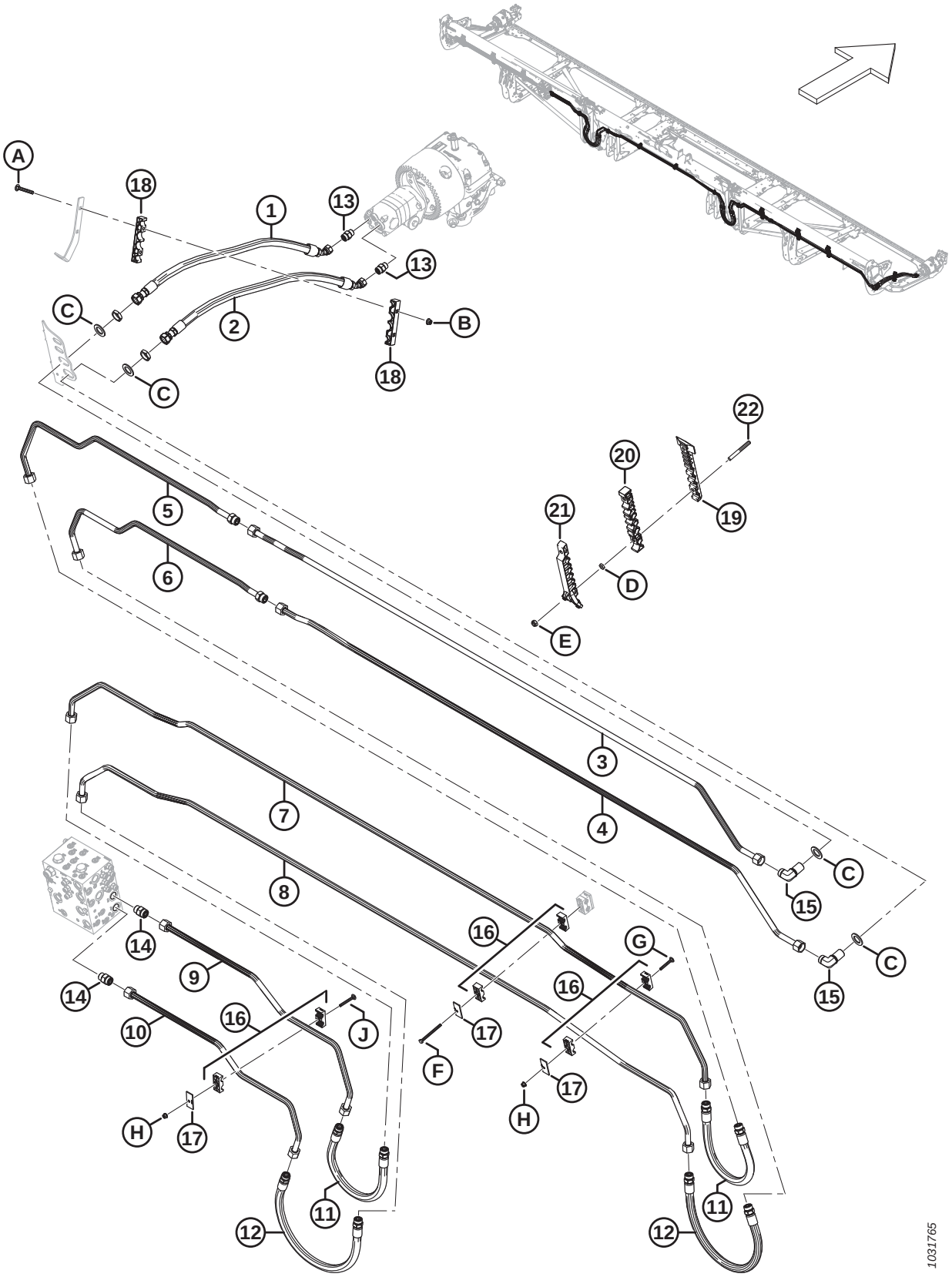

SYSTÈME HYDRAULIQUE – ENTRAÎNEMENT COUTEAU, COUTEAU DOUBLE, CÔTÉ DROIT (FD235, FD240 ET FD241)

Réf.	Numéro de pièce	Description	Qté	Numéro de série
C	136355	RONDELLE – PLATE 2,0 PO DE ZP		
D	136442	ÉCROU – HEX. FIN M10 X 1,5-05-AA1J		
E	184692	ÉCROU – HEX. NYLOC M10 X 1,5-8-AA1J		
F	252002	BOULON – TÊTE HEX. M8 X 1,25 X 100-8,8-AA1J		
G	136486	BOULON – TRCC M8 X 1,25 X 60-8,8-AA1J		
H	135337	ÉCROU – HEX. À COL. BLOCAGE CTR M8 X 1,25-8-AA1J		
J	136779	BOULON – TRCC M8 X 1,25 X 70-8,8-AA1J		

74 Système hydraulique – Entraînement couteau, couteau double, côté droit (FD245 et FD250)

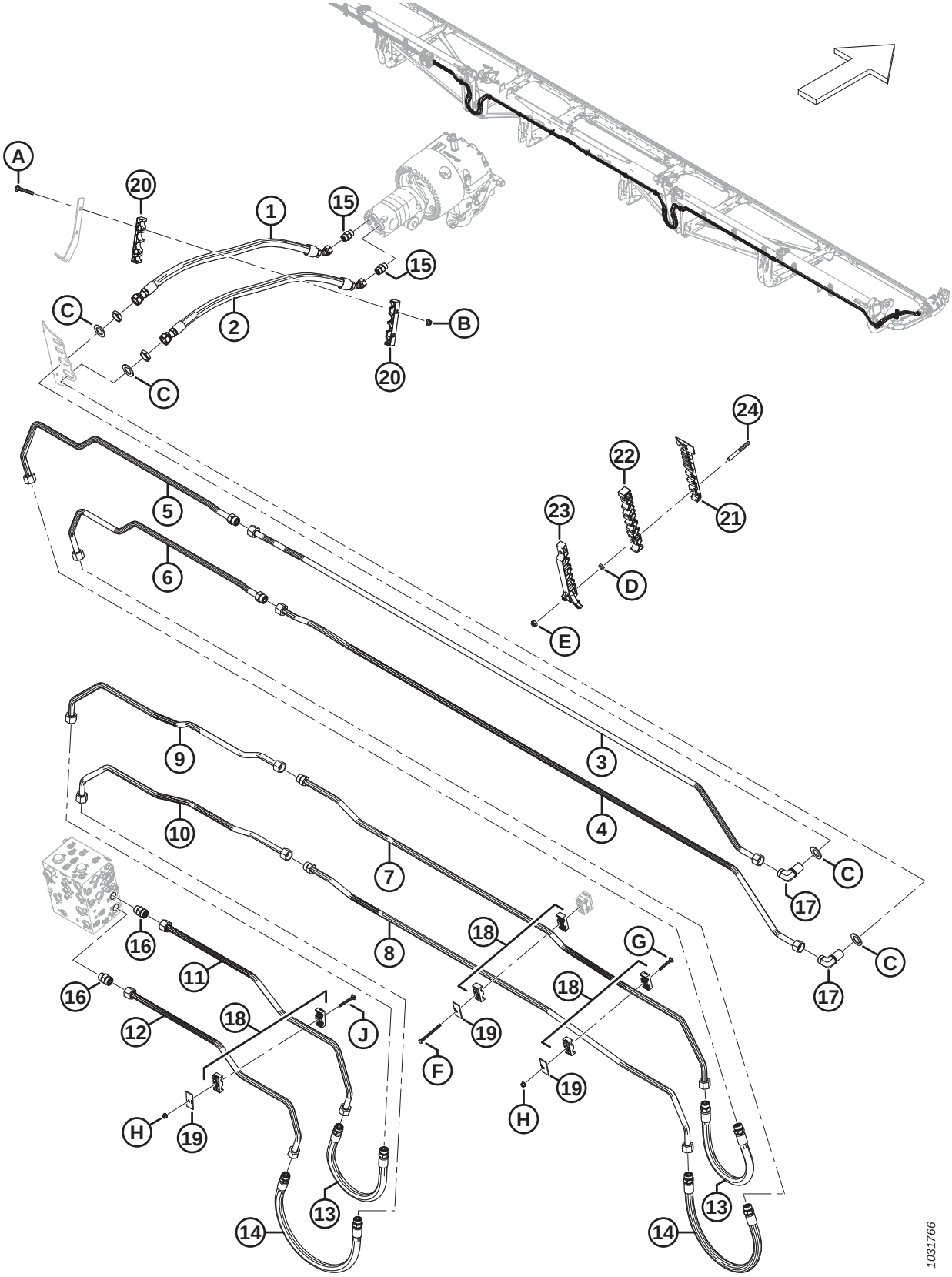

SYSTÈME HYDRAULIQUE – ENTRAÎNEMENT COUTEAU, COUTEAU DOUBLE, CÔTÉ DROIT (FD245 ET FD250)

Réf.	Numéro de pièce	Description	Qté	Numéro de série
1	283202	FLEXIBLE – HYD.	1	
2	283063	FLEXIBLE – HYD.	1	
3	283413	CONDUITE – HYDRAULIQUE (FD245 ET FD250)	1	
4	283412	CONDUITE – HYDRAULIQUE (FD245 ET FD250)	1	
5	283422	CONDUITE – HYDRAULIQUE (FD245)	1	
	283176	CONDUITE – HYDRAULIQUE (FD250)	1	
	135868	JOINT TORIQUE – Ø1,78 X Ø18,77		
6	283421	CONDUITE – HYDRAULIQUE (FD245)	1	
	283175	CONDUITE – HYDRAULIQUE (FD250)	1	
	135868	JOINT TORIQUE – Ø1,78 X Ø18,77		
7	283443	CONDUITE – HYDRAULIQUE (FD245 ET FD250)	1	
	135868	JOINT TORIQUE – Ø1,78 X Ø18,77		
8	283441	CONDUITE – HYDRAULIQUE (FD245 ET FD250)	1	
	135868	JOINT TORIQUE – Ø1,78 X Ø18,77		
9	283442	CONDUITE – HYDRAULIQUE (FD245 ET FD250)	1	
10	283440	CONDUITE – HYDRAULIQUE (FD245 ET FD250)	1	
11	283069	CONDUITE – HYDRAULIQUE (FD245 ET FD250)	1	
12	283068	CONDUITE – HYDRAULIQUE (FD245 ET FD250)	1	
13	283070	FLEXIBLE – HYD.	2	
	135868	JOINT TORIQUE – Ø1,78 X Ø18,77		
14	283378	FLEXIBLE – HYD.	2	
	135868	JOINT TORIQUE – Ø1,78 X Ø18,77		
15	184461	RACCORD – ADAPTATEUR HYD.	2	
	44210	JOINT TORIQUE Ø2,46 X Ø19,18		
	135867	JOINT TORIQUE Ø1,78 X Ø15,60		
16	135788	RACCORD – ADAPTATEUR	2	
	30971	JOINT TORIQUE – Ø2,95 X Ø23,47		
	135868	JOINT TORIQUE – Ø1,78 X Ø18,77		
17	136245	RACCORD – HYD. COUDÉ À 90° PASSE-CLOISON [198]	2	
	135868	JOINT TORIQUE – Ø1,78 X Ø18,77		
18	232397	COLLIER – ENS. [199]	6	
19	232233	COLLIER – PLAQUE DE RECOUVREMENT	6	
20	283984	COLLIER DE FIXATION – CONDUITE DE COUTEAU	2	
21	283797	COLLIER DE FIXATION – CONDUITE INFÉRIEURE CG [200]		
22	283807	COLLIER DE FIXATION – CONDUITE CENTRALE CG [200]		
23	311233	COLLIER DE FIXATION – CONDUITE SUPÉRIEURE CG [200]		
24	312654	GOUJON – AILE DE PATCH DE COLLIER FILETÉ [201]		

198. Le raccord comprend un écrou de fixation (NVS).
199. L'ensemble de collier comprend deux moitiés de collier (NVS). Il ne comprend PAS la plaque de recouvrement ni la quincaillerie.
200. Quantités : FD245 = 4 et FD250 = 4.
201. Quantités : FD245 = 8 et FD250 = 8.

SYSTÈME HYDRAULIQUE – ENTRAÎNEMENT COUTEAU, COUTEAU DOUBLE, CÔTÉ DROIT (FD245 ET FD250)

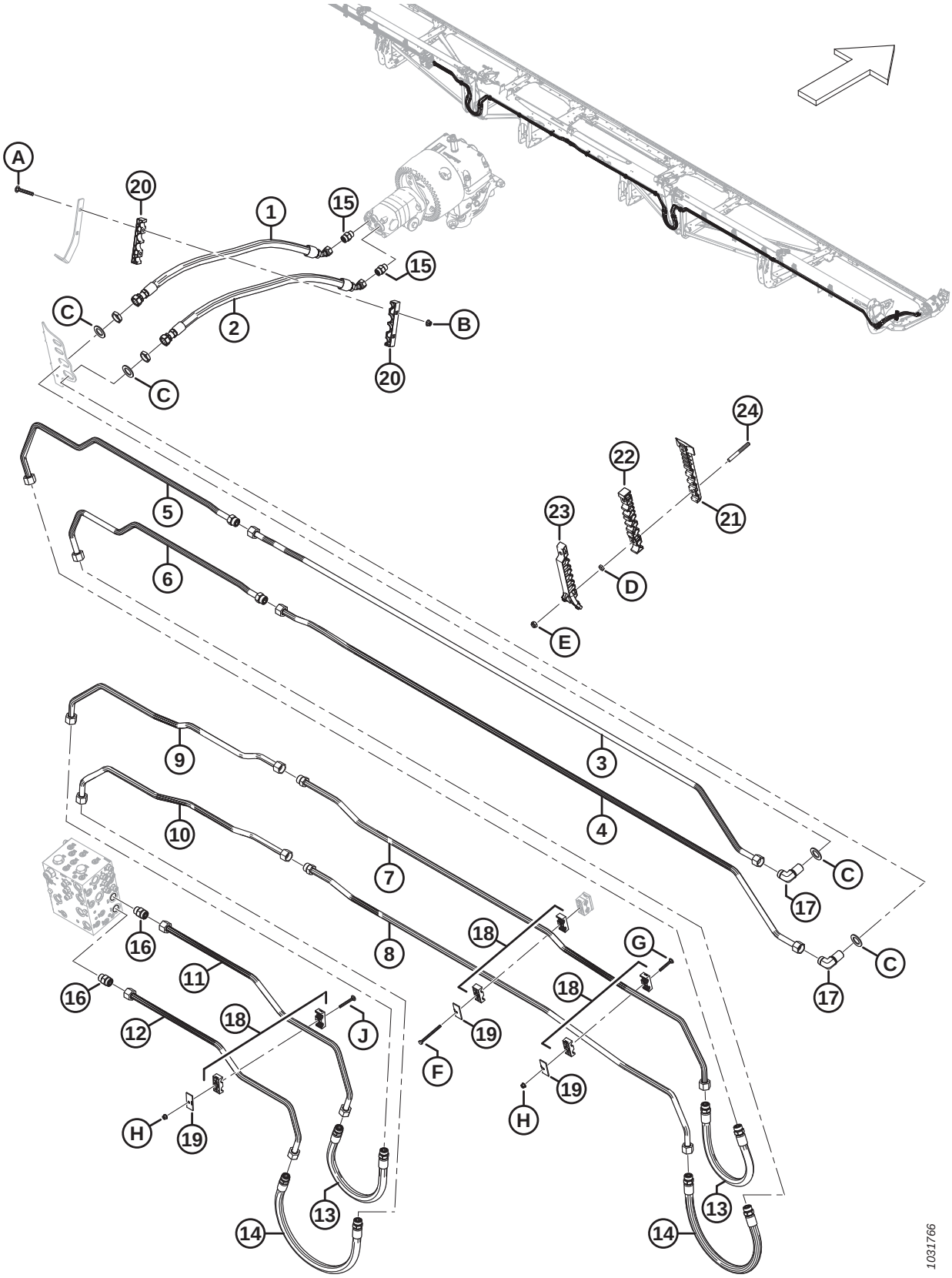

SYSTÈME HYDRAULIQUE – ENTRAÎNEMENT COUTEAU, COUTEAU DOUBLE, CÔTÉ DROIT (FD245 ET FD250)

Réf.	Numéro de pièce	Description	Qté	Numéro de série
A	136495	BOULON – TRCC M10 X 1,5 X 70-8,8-AA1J		
B	135799	ÉCROU – HEX. À COL. BLOCAGE CTR M10 X 1,5-10		
C	136355	RONDELLE – PLATE 2,0 PO DE ZP		
D	136442	ÉCROU – HEX. FIN M10 X 1,5-05-AA1J		
E	184692	ÉCROU – HEX. NYLOC M10 X 1,5-8-AA1J		
F	252002	BOULON – TÊTE HEX. M8 X 1,25 X 100-8,8-AA1J		
G	136486	BOULON – TRCC M8 X 1,25 X 60-8,8-AA1J		
H	135337	ÉCROU – HEX. À COL. BLOCAGE CTR M8 X 1,25-8-AA1J		
J	136779	BOULON – TRCC M8 X 1,25 X 70-8,8-AA1J		

75 Système hydraulique – Entraînement tapis (FD225, FD230, FD235, FD240 et FD241)

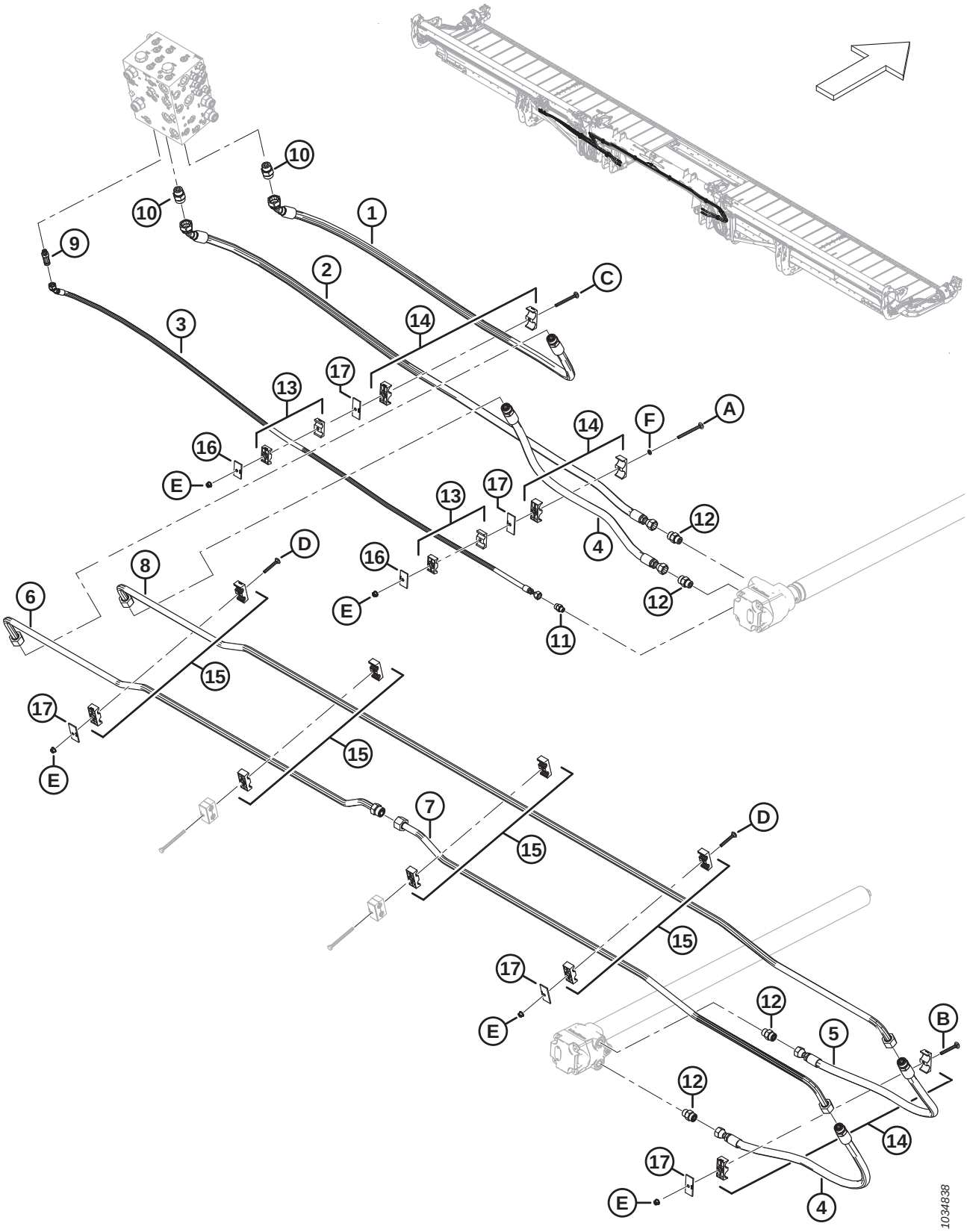

SYSTÈME HYDRAULIQUE – ENTRAÎNEMENT TAPIS (FD225, FD230, FD235, FD240 ET FD241)

Réf.	Numéro de pièce	Description	Qté	Numéro de série
1	283099	FLEXIBLE – HYD.	1	
	135868	JOINT TORIQUE – Ø1,78 X Ø18,77		
2	283098	FLEXIBLE – HYD.	1	
3	283109	FLEXIBLE – HYD.	1	
4	283091	FLEXIBLE – HYD.	2	
	135868	JOINT TORIQUE – Ø1,78 X Ø18,77		
5	283108	FLEXIBLE – HYD.	1	
	135868	JOINT TORIQUE – Ø1,78 X Ø18,77		
6	283038	CONDUITE – HYDRAULIQUE	1	
	135868	JOINT TORIQUE – Ø1,78 X Ø18,77		
7	283039	CONDUITE – HYDRAULIQUE	1	
8	283037	CONDUITE – HYDRAULIQUE	1	
9	252902	RACCORD – CONNECTEUR HYD., LONG (CD)	1	
	50219	JOINT TORIQUE – Ø1,98 X Ø11,89		
	135865	JOINT TORIQUE – Ø1,78 X Ø9,25		
10	135788	RACCORD – ADAPTATEUR (DP, RD)	2	
	30971	JOINT TORIQUE – Ø2,95 X Ø23,47		
	135868	JOINT TORIQUE – Ø1,78 X Ø18,77		
11	135778	RACCORD – ADAPTATEUR	1	
	50219	JOINT TORIQUE – Ø1,98 X Ø11,89		
	135865	JOINT TORIQUE – Ø1,78 X Ø9,25		
12	184461	RACCORD – ADAPTATEUR HYD.	4	
	44210	JOINT TORIQUE – Ø2,46 X Ø19,18		
	135867	JOINT TORIQUE – Ø1,78 X Ø15,60		
13	232395	COLLIER – ENS. [202]	2	
14	232219	BRIDE DE FIXATION – ASS. [202]	3	
15	232397	BRIDE DE FIXATION – ASS. [202]	4	
16	184303	COLLIER – PLAQUE DE RECOUVREMENT	2	
17	232233	COLLIER – PLAQUE DE RECOUVREMENT	5	
A	320274	BOULON – TRCC SPCL M8 X 1,25 X 100-8,8-ZINC		
B	136779	BOULON – TRCC M8 X 1,25 X 70-8,8-AA1J		
C	136746	BOULON – TRCC M8 X 1,25 X 90-8,8-AA1J		
D	136486	BOULON – TRCC M8 X 1,25 X 60-8,8-AA1J		
E	135337	ÉCROU – HEX. À COL. BLOCAGE CTR M8 X 1,25-8-AA1J		
F	184721	RONDELLE – RETENUE NYLON 1/4 PO		

202. L'ensemble de collier comprend deux moitiés de collier (NVS). Il ne comprend PAS la plaque de recouvrement ni la quincaillerie.

76 Système hydraulique – Entraînement tapis (FD245 et FD250)

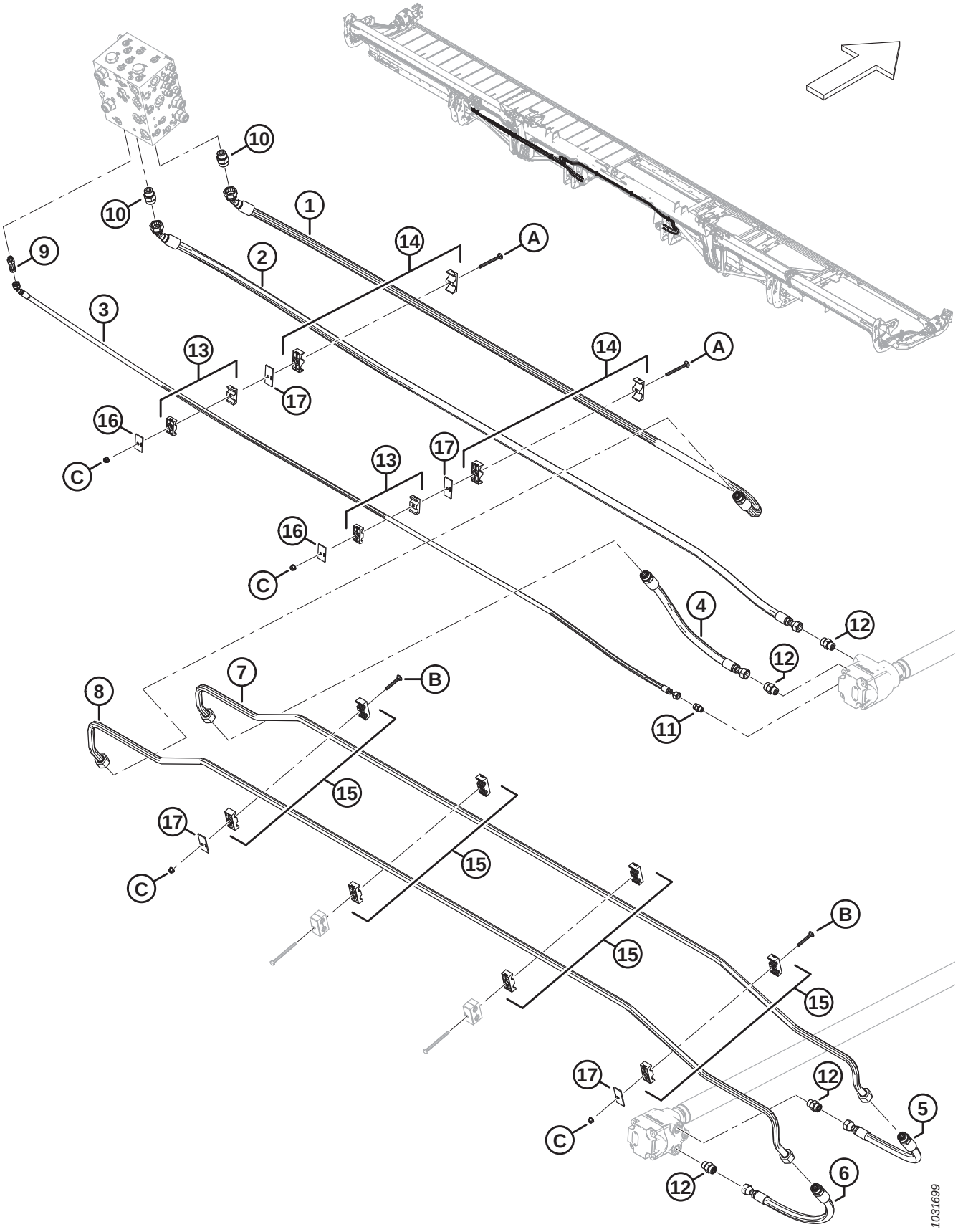

SYSTÈME HYDRAULIQUE – ENTRAÎNEMENT TAPIS (FD245 ET FD250)

Réf.	Numéro de pièce	Description	Qté	Numéro de série
1	283562	FLEXIBLE – HYD.	1	
	135868	JOINT TORIQUE – Ø1,78 X Ø18,77		
2	283561	FLEXIBLE – HYD.	1	
3	283566	FLEXIBLE – HYD.	1	
4	283563	FLEXIBLE – HYD.	1	
	135868	JOINT TORIQUE – Ø1,78 X Ø18,77		
5	283564	FLEXIBLE – HYD.	1	
	135868	JOINT TORIQUE – Ø1,78 X Ø18,77		
6	283565	FLEXIBLE – HYD.	1	
	135868	JOINT TORIQUE – Ø1,78 X Ø18,77		
7	283508	CONDUITE – HYDRAULIQUE	1	
8	283509	CONDUITE – HYDRAULIQUE	1	
9	252902	RACCORD – CONNECTEUR HYD., LONG	1	
	50219	JOINT TORIQUE – Ø1,98 X Ø11,89		
	135865	JOINT TORIQUE – Ø1,78 X Ø9,25		
10	135788	RACCORD – ADAPTATEUR	2	
	30971	JOINT TORIQUE – Ø2,95 X Ø23,47		
	135868	JOINT TORIQUE – Ø1,78 X Ø18,77		
11	135778	RACCORD – ADAPTATEUR	1	
	50219	JOINT TORIQUE – Ø1,98 X Ø11,89		
	135865	JOINT TORIQUE – Ø1,78 X Ø9,25		
12	184461	RACCORD – ADAPTATEUR HYD.	4	
	44210	JOINT TORIQUE – Ø2,46 X Ø19,18		
	135867	JOINT TORIQUE – Ø1,78 X Ø15,60		
13	232395	COLLIER – ENS. [203]	2	
14	232219	BRIDE DE FIXATION – ASS. [203]	2	
15	232397	BRIDE DE FIXATION – ASS. [203]	4	
16	184303	COLLIER – PLAQUE DE RECOUVREMENT	2	
17	232233	COLLIER – PLAQUE DE RECOUVREMENT	4	
A	136746	BOULON – TRCC M8 X 1,25 X 90-8,8-AA1J	2	
B	136486	BOULON – TRCC M8 X 1,25 X 60-8,8-AA1J	2	
C	135337	ÉCROU – HEX. À COL. BLOCAGE CTR M8 X 1,25-8-AA1J	4	

203. L'ensemble de collier comprend deux moitiés de collier (NVS). Il ne comprend PAS la plaque de recouvrement ni la quincaillerie.

77 Système hydraulique – Levage et marche avant-arrière, rabatteur simple, bras gauche (FD225)

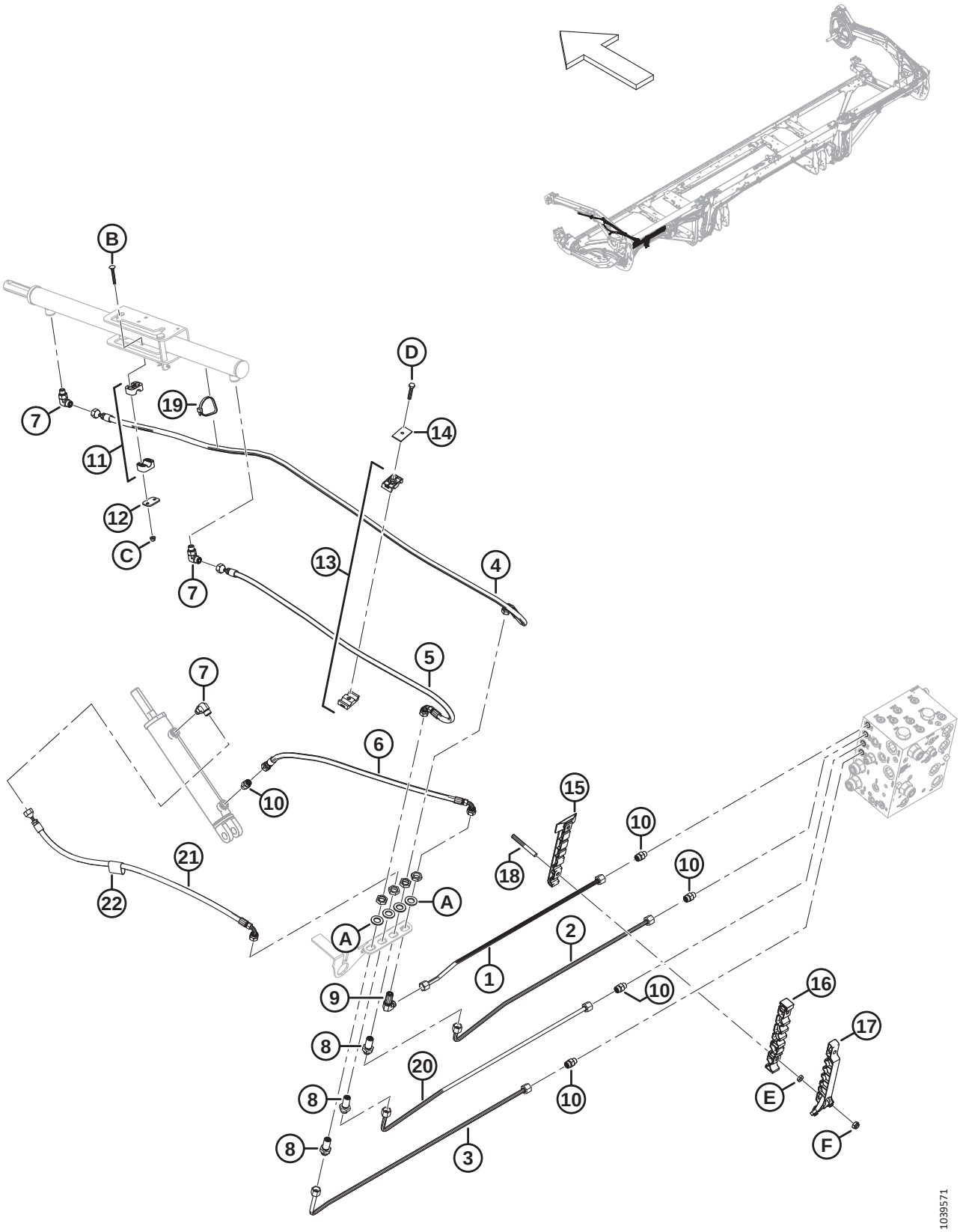

Réf.	Numéro de pièce	Description	Qté	Numéro de série
1	283249	CONDUITE – HYDRAULIQUE (FD225)	1	
2	283248	CONDUITE – HYDRAULIQUE (FD225)	1	
3	283246	CONDUITE – HYDRAULIQUE (FD225)	1	
4	283057	FLEXIBLE – HYD.	1	
5	283058	FLEXIBLE – HYD.	1	
6	283059	FLEXIBLE – HYD.	1	
7	136095	RACCORD – HYD. COUDÉ À 90°	3	
8	136145	RACCORD – HYD. UNION PASSE-CLOISON [204]	3	
9	136150	RACCORD – HYD. COUDÉ À 90° PASSE-CLOISON [204]	1	
10	135778	RACCORD – ADAPTATEUR	5	
11	283791	COLLIER – ENS. [205]	1	
12	255461	PLAQUE – COUVERCLE	1	
13	232395	BRIDE DE FIXATION – ASS. [205]	1	
14	184303	COLLIER – PLAQUE DE RECOUVREMENT	1	
15	283797	COLLIER DE FIXATION – CONDUITE INFÉRIEURE CG	1	
16	283807	COLLIER DE FIXATION – CONDUITE CENTRALE CG	1	
17	311233	COLLIER DE FIXATION – CONDUITE SUPÉRIEURE CG	1	
18	312654	GOUJON – AILE DE PATCH DE COLLIER FILETÉ	2	
19	30753	COLLIER DE SERRAGE – ATTACHE DE CÂBLE, NOIRE	1	
20	283247	CONDUITE – HYDRAULIQUE (FD225)	1	
21	283060	FLEXIBLE – HYD.	1	
22	135443	COURROIE DE SANGLE – 4 PO LG	1	
A	136540	RONDELLE – PLATE		
B	184644	BOULON – TRCC M6 X 1 X 50-8,8-ZINC		
C	152668	ÉCROU – HEX. À COL. BLOCAGE CTR M6 X 1-8		
D	30660	BOULON – TÊTE HEX. M8 X 1,25 X 45-8,8-AA1J		
E	136442	ÉCROU – HEX. FIN M10 X 1,5-05-AA1J		
F	184692	ÉCROU – HEX. NYLOC M10 X 1,5-8-AA1J		

204. Le raccord comprend un écrou de fixation (NVS).
205. L'ensemble de collier comprend deux moitiés de collier (NVS). Il ne comprend PAS la plaque de recouvrement ni la quincaillerie.

78 Système hydraulique – Levage et marche avant-arrière, rabatteur simple, bras droit (FD225)

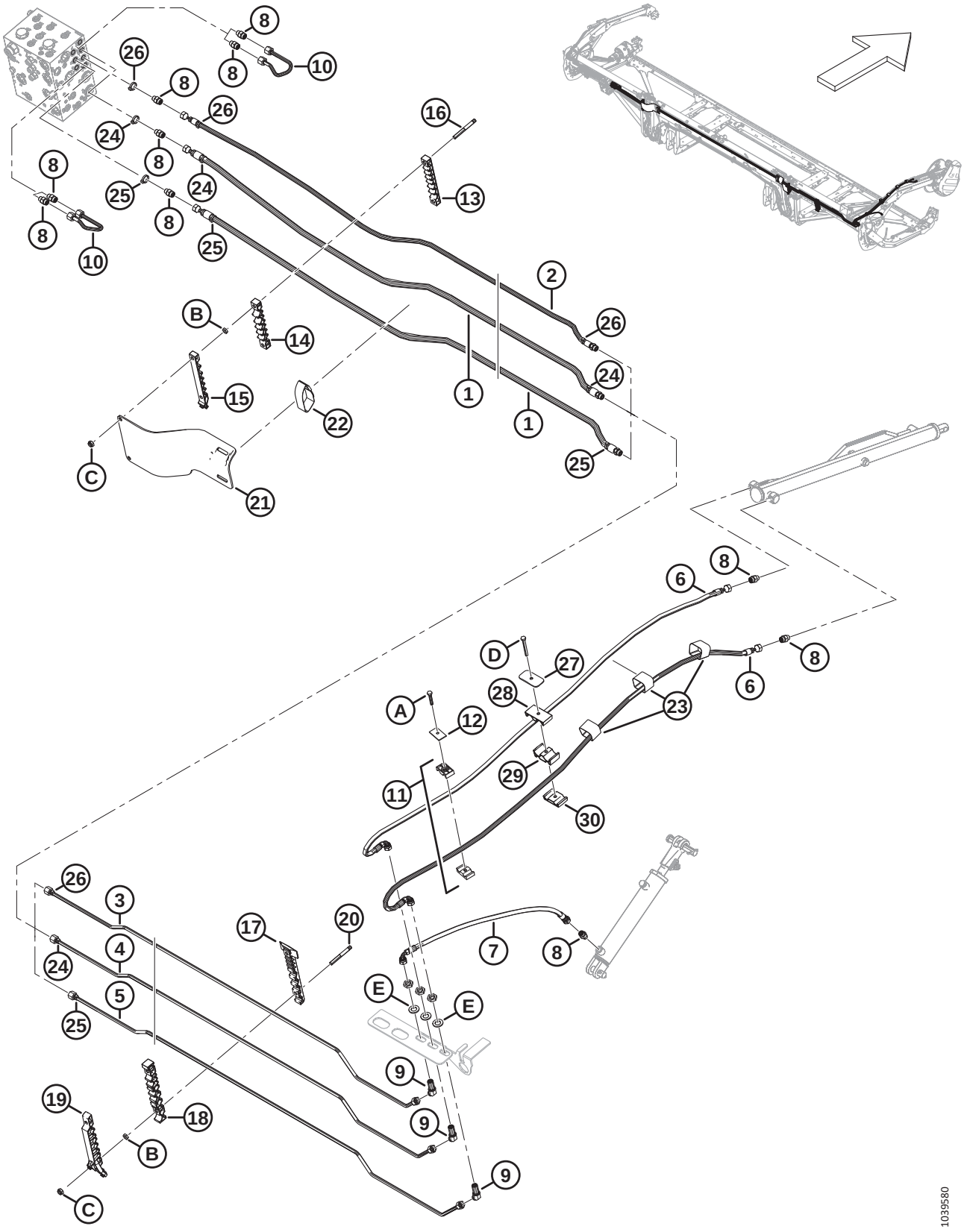

Réf.	Numéro de pièce	Description	Qté	Numéro de série
1	283096	FLEXIBLE – HYD.	2	
	135865	JOINT TORIQUE Ø1,78 X Ø9,25		
2	323356	FLEXIBLE – HYD.	1	
3	323343	CONDUITE – HYDRAULIQUE (FD225)	1	
4	323344	CONDUITE – HYDRAULIQUE (FD225)	1	
5	323345	CONDUITE – HYDRAULIQUE (FD225)	1	
6	283327	FLEXIBLE – HYD.	2	
7	283059	FLEXIBLE – HYD.	1	
8	135778	RACCORD – ADAPTATEUR	10	
9	136146	RACCORD – HYD. COUDÉ À 45° PASSE-CLOISON [206]	3	
10	283251	CONDUITE – HYDRAULIQUE	2	
11	232395	COLLIER – ENS. [207]	1	
12	184303	COLLIER – PLAQUE DE RECOUVREMENT	1	
13	283909	COLLIER DE FIXATION – CONDUITE SUP. FLEX CG	1	
	283906	COLLIER DE FIXATION – CONDUITE SUP. FLEX CD	1	
14	283910	COLLIER DE FIXATION – CONDUITE MILIEU FLEX CG	1	
	283907	COLLIER DE FIXATION – CONDUITE MILIEU FLEX CD	1	
15	311461	COLLIER DE FIXATION – CONDUITE SUP. FLEX CG	1	
	311462	COLLIER DE FIXATION – CONDUITE SUP. FLEX CD	1	
16	312655	GOUJON – PATCH DE COLLIER FILETÉ NOIR	2	
17	283820	COLLIER DE FIXATION – CONDUITE INFÉRIEURE CD	1	
18	283818	COLLIER DE FIXATION – CONDUITE CENTRALE CD	1	
19	311451	COLLIER DE FIXATION – CONDUITE SUPÉRIEURE CD	1	
20	312654	GOUJON – AILE DE PATCH DE COLLIER FILETÉ	4	
21	311354	BLINDAGE – ADAPTATION FLEXIBLE CG	1	
	311360	BLINDAGE – ADAPTATION FLEXIBLE CD	1	
22	170851	COURROIE DE SANGLE – 10 PO LG	2	
23	135444	COURROIE DE SANGLE – 4 PO LG	3	
24	40704	ATTACHE DE CÂBLES – ORANGE	4	
25	40702	ATTACHE DE CÂBLES – ROUGE	4	
26	21763	ATTACHE DE CÂBLES– NOIRE	4	
27	323023	PLAQUE – COLLIER DE FIXATION DU BRAS CENTRAL DE RABATTEUR	1	
28	283989	PLAQUE – FLEXIBLE RABATTEUR SUP.	1	
29	283988	PLAQUE – FLEXIBLE RABATTEUR MILIEU	1	
30	283987	PLAQUE – FLEXIBLE RABATTEUR INFÉRIEUR	1	
A	30660	BOULON – TÊTE HEX. M8 X 1,25 X 45-8,8-AA1J		
B	136442	ÉCROU – HEX. FIN M10 X 1,5-05-AA1J		
C	184692	ÉCROU – HEX. NYLOC M10 X 1,5-8-AA1J		

206. Le raccord comprend un écrou de fixation (NVS).
207. L'ensemble de collier comprend deux moitiés de collier (NVS). Il ne comprend PAS la plaque de recouvrement ni la quincaillerie.

SYSTÈME HYDRAULIQUE – LEVAGE ET MARCHE AVANT-ARRIÈRE, RABATTEUR SIMPLE, BRAS DROIT (FD225)

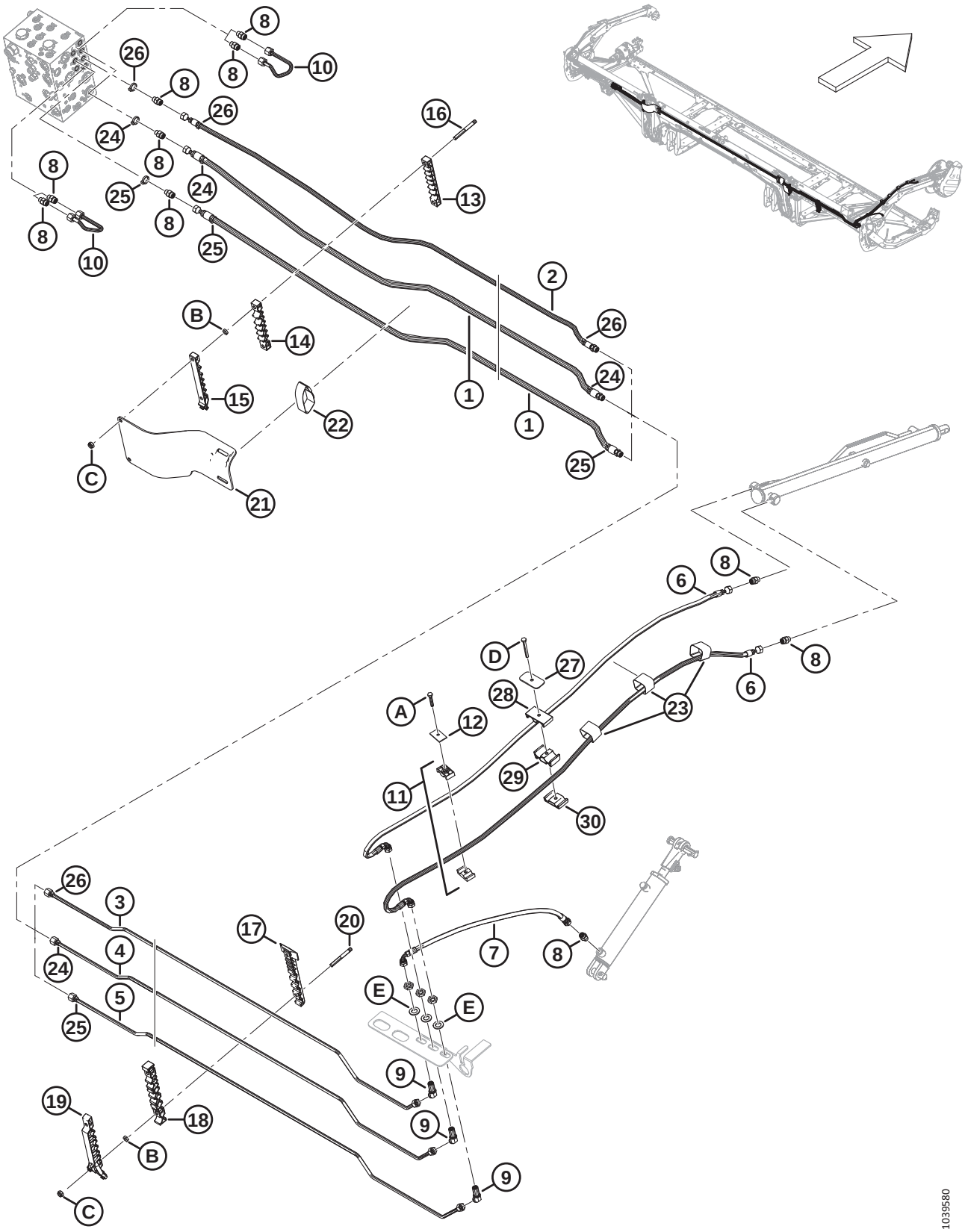

Réf.	Numéro de pièce	Description	Qté	Numéro de série
D	**184656**	**BOULON – TÊTE HEX. M8 X 1,25 X 70-8,8-AA1J**		
E	**136540**	**RONDELLE – PLATE**		

79 Système hydraulique – Levage et marche avant-arrière, rabatteur double, bras gauche (FD230, FD235, FD240 et FD241)

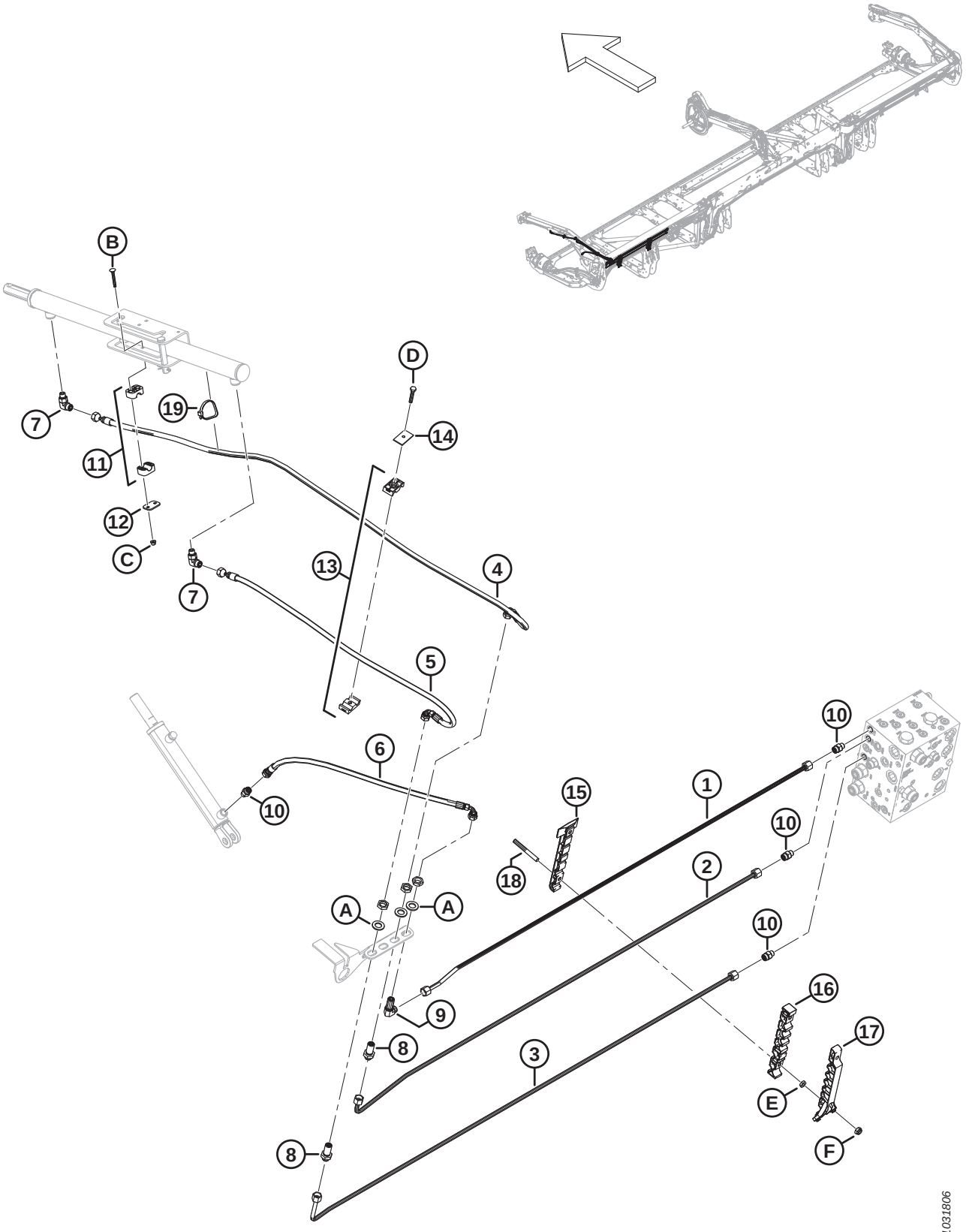

SYSTÈME HYDRAULIQUE – LEVAGE ET MARCHE AVANT-ARRIÈRE, RABATTEUR DOUBLE, BRAS GAUCHE (FD230, FD235, FD240 ET FD241)

Réf.	Numéro de pièce	Description	Qté	Numéro de série
1	283056	CONDUITE – HYDRAULIQUE (FD230)	1	
	283144	CONDUITE – HYDRAULIQUE (FD235)	1	
	283420	CONDUITE – HYDRAULIQUE (FD240)	1	
	283183	CONDUITE – HYDRAULIQUE (FD241)	1	
2	283055	CONDUITE – HYDRAULIQUE (FD230)	1	
	283143	CONDUITE – HYDRAULIQUE (FD235)	1	
	283419	CONDUITE – HYDRAULIQUE (FD240)	1	
	283182	CONDUITE – HYDRAULIQUE (FD241)	1	
3	283053	CONDUITE – HYDRAULIQUE (FD230)	1	
	283141	CONDUITE – HYDRAULIQUE (FD235)	1	
	283417	CONDUITE – HYDRAULIQUE (FD240)	1	
	283180	CONDUITE – HYDRAULIQUE (FD241)	1	
4	283057	FLEXIBLE – HYD. (FD230–FD241)	1	
5	283058	FLEXIBLE – HYD. (FD230–FD241)	1	
6	283059	FLEXIBLE – HYD. (FD230–FD241)	1	
7	136095	RACCORD – HYD. COUDÉ À 90°	2	
8	136145	RACCORD – HYD. UNION PASSE-CLOISON [208]	2	
9	136150	RACCORD – HYD. COUDÉ À 90° PASSE-CLOISON [208]	1	
10	135778	RACCORD – ADAPTATEUR	4	
11	283791	COLLIER – ENS. [209]	1	
12	255461	PLAQUE – COUVERCLE	1	
13	232395	BRIDE DE FIXATION – ASS. [209]	1	
14	184303	COLLIER – PLAQUE DE RECOUVREMENT	1	
15	283797	COLLIER DE FIXATION – CONDUITE INFÉRIEURE CG [210]		
16	283807	COLLIER DE FIXATION – CONDUITE CENTRALE CG [210]		
17	311233	COLLIER DE FIXATION – CONDUITE SUPÉRIEURE CG [210]		
18	312654	GOUJON – AILE DE PATCH DE COLLIER FILETÉ [211]		
19	30753	COLLIER DE SERRAGE – ATTACHE DE CÂBLE, NOIRE	1	
A	136540	RONDELLE – PLATE		
B	184644	BOULON – TRCC M6 X 1 X 50-8,8-ZINC		
C	152668	ÉCROU – HEX. À COL. BLOCAGE CTR M6 X 1-8		
D	30660	BOULON – TÊTE HEX. M8 X 1,25 X 45-8,8-AA1J		
E	136442	ÉCROU – HEX. FIN M10 X 1,5-05-AA1J		
F	184692	ÉCROU – HEX. NYLOC M10 X 1,5-8-AA1J		

208. Le raccord comprend un écrou de fixation (NVS).
209. L'ensemble de collier comprend deux moitiés de collier (NVS). Il ne comprend PAS la plaque de recouvrement ni la quincaillerie.
210. Quantités : FD230 = 2, FD235 = 3, FD240 = 4 et FD241 = 4.
211. Quantités : FD230 = 4, FD235 = 6, FD240 = 8 et FD241 = 8.

80 Système hydraulique – Levage et marche avant-arrière, rabatteur double, bras central (FD230, FD235, FD240 et FD241)

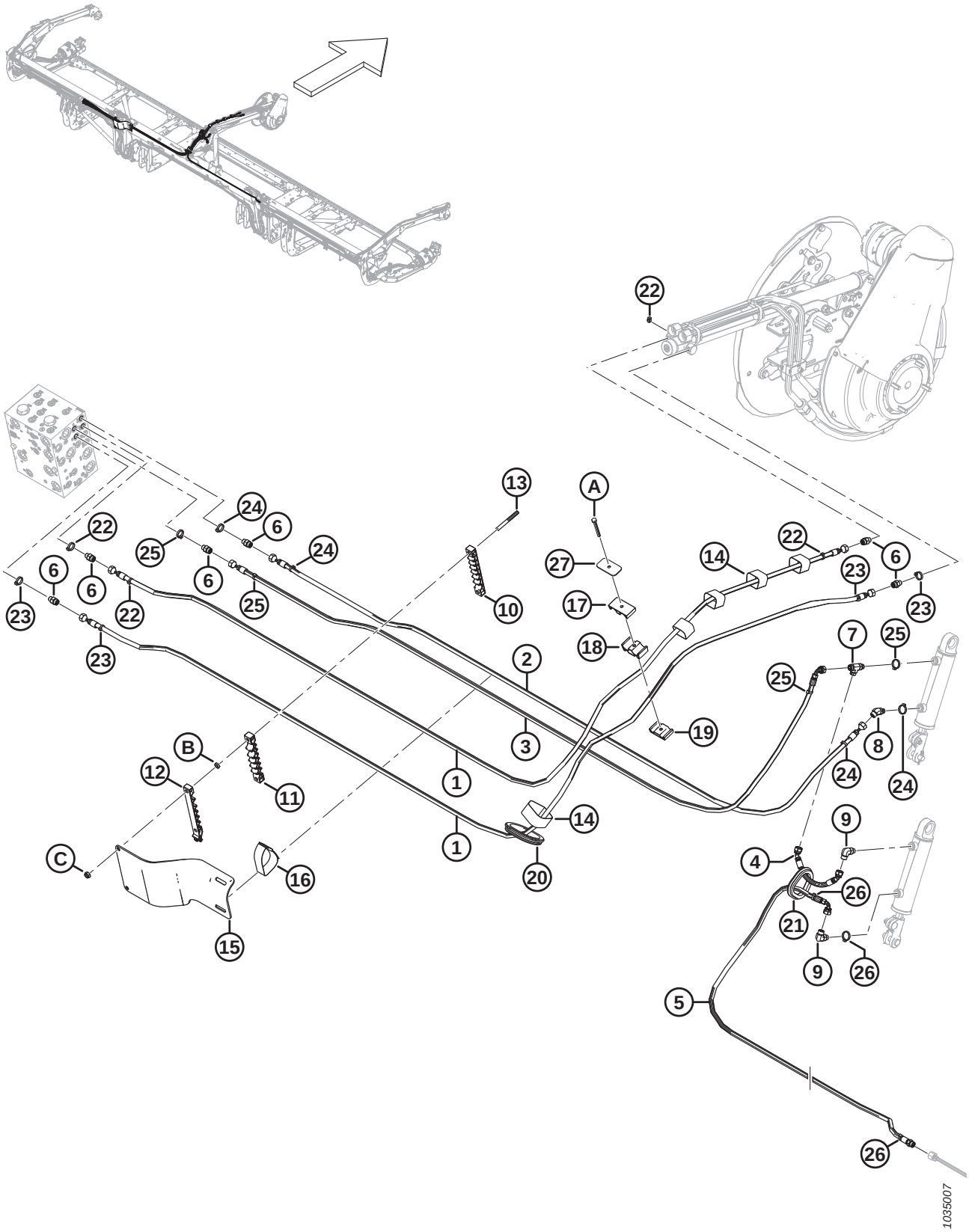

SYSTÈME HYDRAULIQUE – LEVAGE ET MARCHE AVANT-ARRIÈRE, RABATTEUR DOUBLE, BRAS CENTRAL (FD230, FD235, FD240 ET FD241)

Réf.	Numéro de pièce	Description	Qté	Numéro de série
1	323660	FLEXIBLE – HYD., 1/4 PO DI, 4230 MM LG, 100R17	2	
2	323659	FLEXIBLE – HYD., 1/4 PO DI, 3060 MM LG, 100R17	1	
3	323661	FLEXIBLE – HYD., 1/4 PO DI, 3215 MM LG, 100R17	1	
4	283785	FLEXIBLE – HYD., 1/4 PO DI, 240 MM LG, 100R17	1	
5	323663	FLEXIBLE – HYD., 1/4 PO DI, 2750 MM LG, 100R17	1	
	135865	JOINT TORIQUE Ø1,78 X Ø9,25		
6	135778	RACCORD – ADAPTATEUR	6	
7	136240	RACCORD – HYD. EN TÉ	1	
8	136144	RACCORD – HYD. COUDÉ À 45°	1	
9	136095	RACCORD – HYD. COUDÉ À 90°	2	
10	283909	COLLIER DE FIXATION – CONDUITE INFÉRIEURE FLEX CG	1	
11	283910	COLLIER DE FIXATION – CONDUITE MILIEU FLEX CG	1	
12	311461	COLLIER DE FIXATION – CONDUITE SUP. FLEX CG	1	
13	312655	GOUJON – PATCH DE COLLIER FILETÉ NOIR	2	
14	135444	COURROIE DE SANGLE – 6 PO LG	5	
15	311354	BLINDAGE – ADAPTATION FLEXIBLE CG	1	
16	295929	COURROIE DE SANGLE – 12 PO LG	1	
17	283989	COLLIER DE FIXATION – FLEXIBLE RABATTEUR SUP.	1	
18	283988	COLLIER DE FIXATION – FLEXIBLE RABATTEUR MILIEU	1	
19	283987	COLLIER DE FIXATION – FLEXIBLE RABATTEUR INF.	1	
20	125377	PASSE-FILS – DI 91 MM	1	
21	283889	PASSE-FILS – CAOUTCHOUC	1	
22	40704	COLLIER DE SERRAGE – ATTACHE DE CÂBLE, ORANGE	4	
23	40702	COLLIER DE SERRAGE – ATTACHE DE CÂBLE, ROUGE	4	
24	252795	COLLIER DE SERRAGE – ATTACHE DE CÂBLE, ROSE	4	
25	21763	COLLIER DE SERRAGE – ATTACHE DE CÂBLE, NOIRE	4	
26	252794	COLLIER DE SERRAGE – ATTACHE DE CÂBLE, VIOLETTE	3	
27	323023	PLAQUE – COLLIER DE FIXATION DU BRAS CENTRAL DE RABATTEUR	1	
A	184656	BOULON – TÊTE HEX. M8 X 1,25 X 70-8,8-AA1J		
B	136442	ÉCROU – HEX. FIN M10 X 1,5-05-AA1J		
C	184692	ÉCROU – HEX. NYLOC M10 X 1,5-8-AA1J		

81 Système hydraulique – Levage et marche avant-arrière, rabatteur double, bras droit (FD230 et FD235)

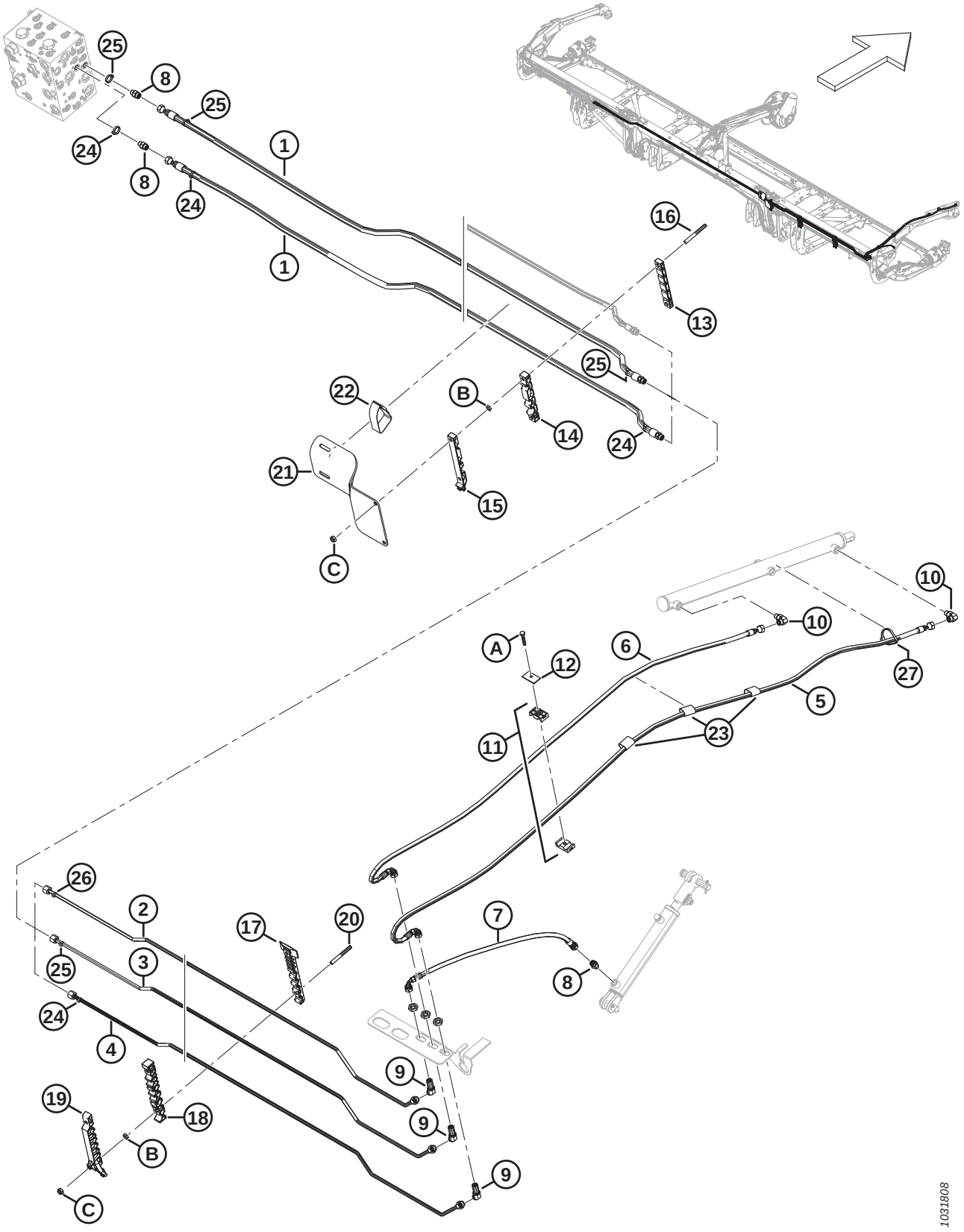

Réf.	Numéro de pièce	Description	Qté	Numéro de série
1	283096	FLEXIBLE – HYD.	2	
	135865	JOINT TORIQUE Ø1,78 X Ø9,25		
2	283078	CONDUITE – HYDRAULIQUE (FD230)	1	
	283145	CONDUITE – HYDRAULIQUE (FD235)	1	
3	283079	CONDUITE – HYDRAULIQUE (FD230)	1	
	283146	CONDUITE – HYDRAULIQUE (FD235)	1	
4	283080	CONDUITE – HYDRAULIQUE (FD230)	1	
	283147	CONDUITE – HYDRAULIQUE (FD235)	1	
5	283074	FLEXIBLE – HYD.	1	
6	283075	FLEXIBLE – HYD.	1	
7	283059	FLEXIBLE – HYD.	1	
8	135778	RACCORD – ADAPTATEUR	3	
9	136146	RACCORD – HYD. COUDÉ À 45° PASSE-CLOISON [212]	3	
10	136095	RACCORD – HYD. COUDÉ À 90°	2	
11	232395	COLLIER – ENS. [213]	2	
12	184303	COLLIER – PLAQUE DE RECOUVREMENT	2	
13	283906	COLLIER DE FIXATION – CONDUITE SUP. FLEX CD	1	
14	283907	COLLIER DE FIXATION – CONDUITE MILIEU FLEX CD	1	
15	311462	COLLIER DE FIXATION – CONDUITE SUP. FLEX CD	1	
16	312655	GOUJON – PATCH DE COLLIER FILETÉ NOIR	2	
17	283820	COLLIER DE FIXATION – CONDUITE INFÉRIEURE CD [214]		
18	283818	COLLIER DE FIXATION – CONDUITE CENTRALE CD [214]		
19	311451	COLLIER DE FIXATION – CONDUITE SUPÉRIEURE CD [214]		
20	312654	GOUJON – AILE DE PATCH DE COLLIER FILETÉ [215]		
21	311360	BLINDAGE – ADAPTATION FLEXIBLE CD	1	
22	170851	COURROIE DE SANGLE – 10 PO LG	1	
23	135443	COURROIE DE SANGLE – 4 PO LG	3	
24	49227	COLLIER DE SERRAGE – ATTACHE DE CÂBLE, VERTE	4	
25	135266	COLLIER DE SERRAGE – ATTACHE DE CÂBLE, BLEU CLAIR	4	
26	252794	COLLIER DE SERRAGE – ATTACHE DE CÂBLE, VIOLETTE	1	
27	30753	COLLIER DE SERRAGE – ATTACHE DE CÂBLE, NOIRE	1	
A	30660	BOULON – TÊTE HEX. M8 X 1,25 X 45-8,8-AA1J		
B	136442	ÉCROU – HEX. FIN M10 X 1,5-05-AA1J		
C	184692	ÉCROU – HEX. NYLOC M10 X 1,5-8-AA1J		

212. Le raccord comprend un écrou de fixation (NVS).
213. L'ensemble de collier comprend deux moitiés de collier (NVS). Il ne comprend PAS la plaque de recouvrement ni la quincaillerie.
214. Quantités : FD230 = 2, FD235 = 3.
215. Quantités : FD230 = 4, FD235 = 6.

82 Système hydraulique – Levage et marche avant-arrière, rabatteur double, bras droit (FD240 et FD241)

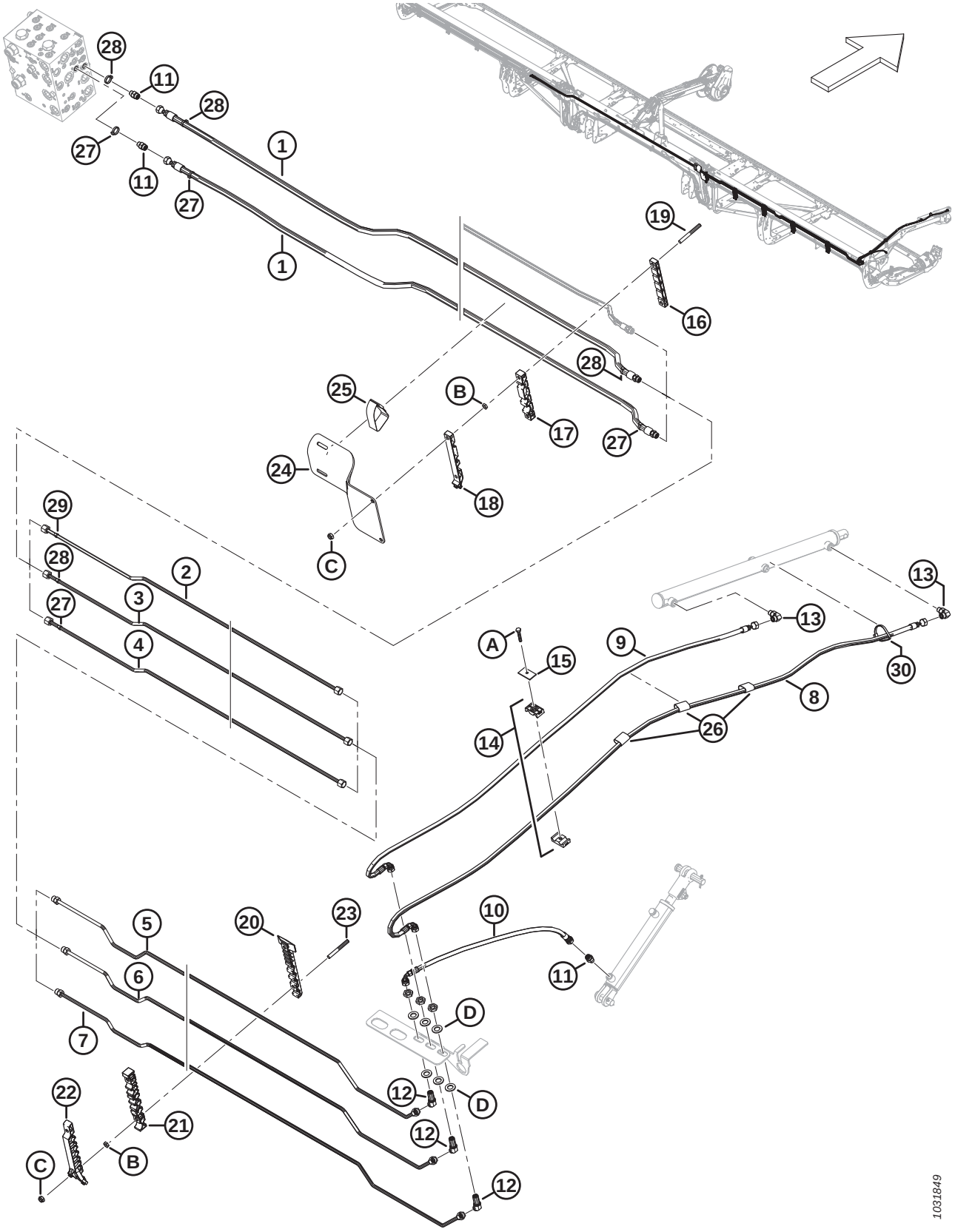

Réf.	Numéro de pièce	Description	Qté	Numéro de série
1	283096	FLEXIBLE – HYD.	2	
	135865	JOINT TORIQUE Ø1,78 X Ø9,25		
2	283428	CONDUITE – HYDRAULIQUE (FD240)	1	
	283184	CONDUITE – HYDRAULIQUE (FD241)	1	
3	283429	CONDUITE – HYDRAULIQUE ((FD240)	1	
	283185	CONDUITE – HYDRAULIQUE (FD241)	1	
4	283430	CONDUITE – HYDRAULIQUE (FD240)	1	
	283186	CONDUITE – HYDRAULIQUE (FD241)	1	
5	283431	CONDUITE – HYDRAULIQUE	1	
	135865	JOINT TORIQUE Ø1,78 X Ø9,25		
6	283432	CONDUITE – HYDRAULIQUE	1	
	135865	JOINT TORIQUE Ø1,78 X Ø9,25		
7	283433	CONDUITE – HYDRAULIQUE	1	
	135865	JOINT TORIQUE Ø1,78 X Ø9,25		
8	283074	FLEXIBLE – HYD.	1	
9	283075	FLEXIBLE – HYD.	1	
10	283059	FLEXIBLE – HYD.	1	
11	135778	RACCORD – ADAPTATEUR	3	
12	136146	RACCORD – HYD. COUDÉ À 45° PASSE-CLOISON [216]	3	
13	136095	RACCORD – HYD. COUDÉ À 90°	2	
14	232395	COLLIER – ENS. [217]	2	
15	184303	COLLIER – PLAQUE DE RECOUVREMENT	2	
16	283906	COLLIER DE FIXATION – CONDUITE SUP. FLEX CD	1	
17	283907	COLLIER DE FIXATION – CONDUITE MILIEU FLEX CD	1	
18	311462	COLLIER DE FIXATION – CONDUITE SUP. FLEX CD	1	
19	312655	GOUJON – PATCH DE COLLIER FILETÉ NOIR	2	
20	283820	COLLIER DE FIXATION – CONDUITE INFÉRIEURE CD [218]		
21	283818	COLLIER DE FIXATION – CONDUITE CENTRALE CD [218]		
22	311451	COLLIER DE FIXATION – CONDUITE SUPÉRIEURE CD [218]		
23	312654	GOUJON – AILE DE PATCH DE COLLIER FILETÉ [219]		
24	311360	BLINDAGE – ADAPTATION FLEXIBLE CD	1	
25	170851	COURROIE DE SANGLE – 10 PO LG	1	
26	135443	COURROIE DE SANGLE – 4 PO LG	3	
27	49227	COLLIER DE SERRAGE – ATTACHE DE CÂBLE, VERTE	4	
28	135266	COLLIER DE SERRAGE – ATTACHE DE CÂBLE, BLEU CLAIR	4	
29	252794	COLLIER DE SERRAGE – ATTACHE DE CÂBLE, VIOLETTE	1	
30	30753	COLLIER DE SERRAGE – ATTACHE DE CÂBLE, NOIRE	1	

216. Le raccord comprend un écrou de fixation (NVS).
217. L'ensemble de collier comprend deux moitiés de collier (NVS). Il ne comprend PAS la plaque de recouvrement ni la quincaillerie.
218. Quantités : FD240 = 4, FD241 = 4.
219. Quantités : FD240 = 8, FD241 = 8.

SYSTÈME HYDRAULIQUE – LEVAGE ET MARCHE AVANT-ARRIÈRE, RABATTEUR DOUBLE, BRAS DROIT (FD240 ET FD241)

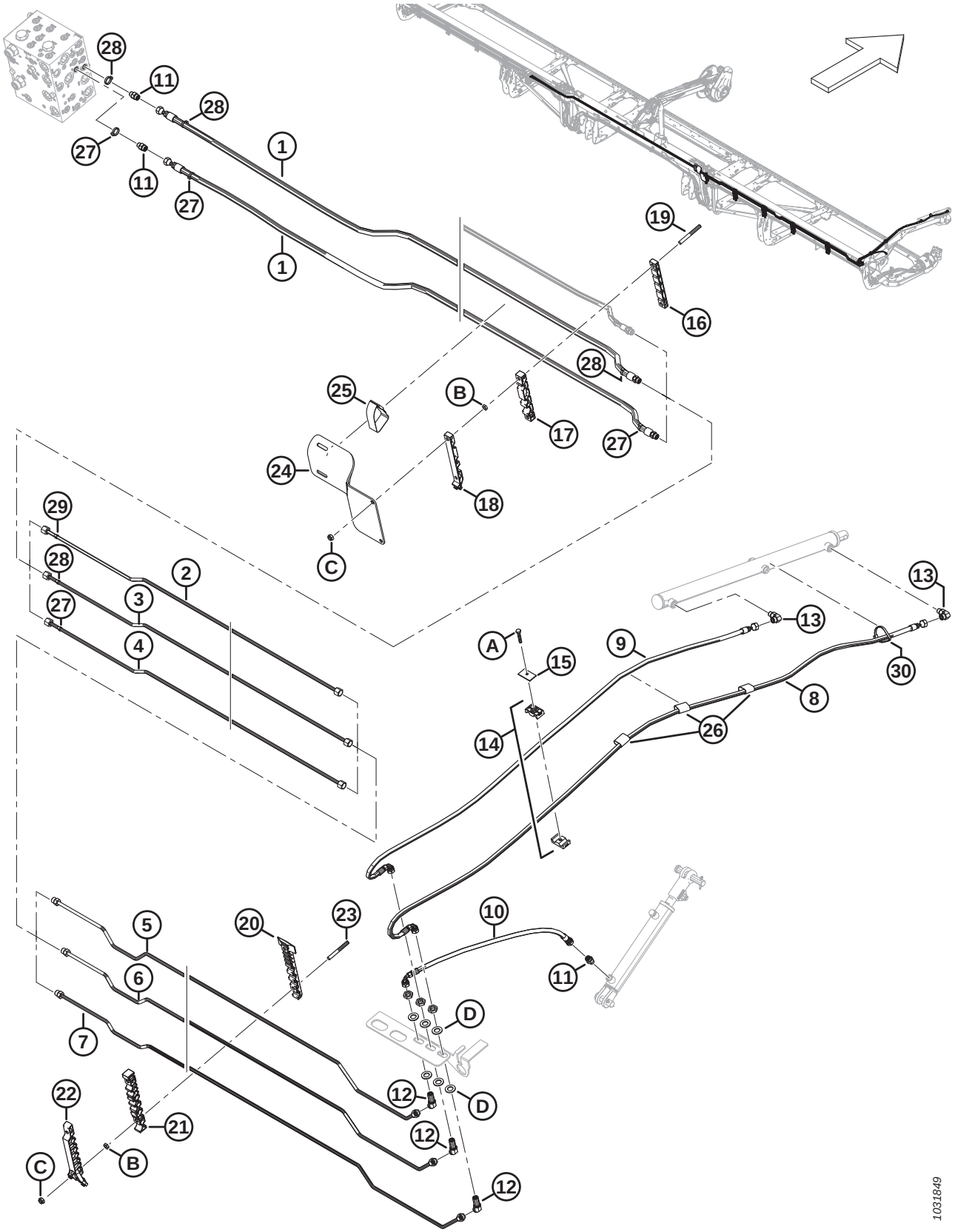

Réf.	Numéro de pièce	Description	Qté	Numéro de série
A	30660	BOULON – TÊTE HEX. M8 X 1,25 X 45-8,8-AA1J		
B	136442	ÉCROU – HEX. FIN M10 X 1,5-05-AA1J		
C	184692	ÉCROU – HEX. NYLOC M10 X 1,5-8-AA1J		
D	136540	RONDELLE – PLATE		

83 Système hydraulique – Levage et marche avant-arrière, rabatteur triple, bras gauche (FD240, FD245 et FD250)

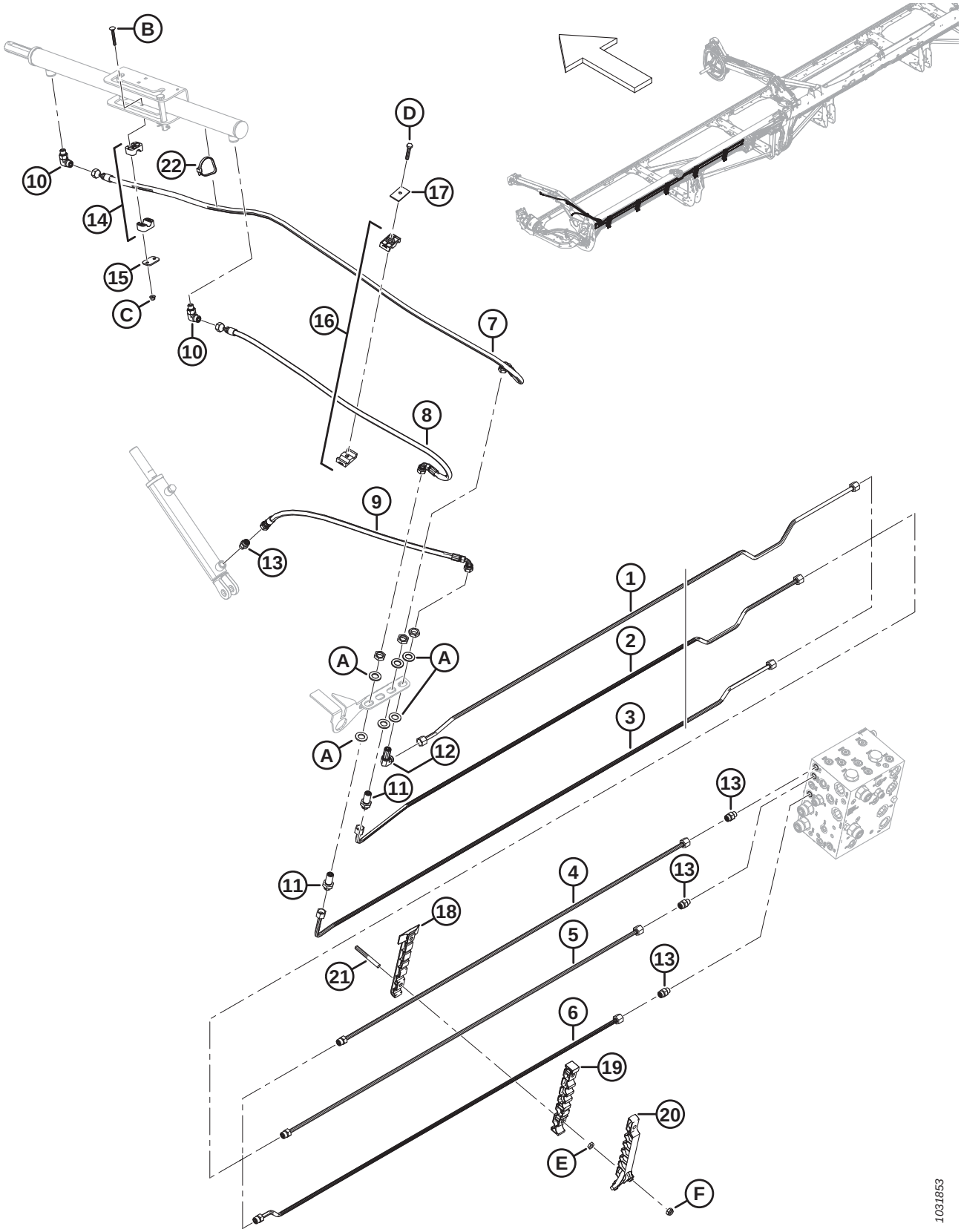

SYSTÈME HYDRAULIQUE – LEVAGE ET MARCHE AVANT-ARRIÈRE, RABATTEUR TRIPLE, BRAS GAUCHE (FD240, FD245 ET FD250)

Réf.	Numéro de pièce	Description	Qté	Numéro de série
1	283420	CONDUITE – HYDRAULIQUE (FD240 ET FD245)	1	
	283824	CONDUITE – HYDRAULIQUE (FD250)	1	
2	283419	CONDUITE – HYDRAULIQUE (FD240 ET FD245)	1	
	283823	CONDUITE – HYDRAULIQUE (FD250)	1	
3	283417	CONDUITE – HYDRAULIQUE (FD240 ET FD245)	1	
	283822	CONDUITE – HYDRAULIQUE (FD250)	1	
4	283450	CONDUITE – HYDRAULIQUE (FD250) [220]	1	
	135865	JOINT TORIQUE Ø1,78 X Ø9,25		
5	283449	CONDUITE – HYDRAULIQUE (FD250) [220]	1	
	135865	JOINT TORIQUE Ø1,78 X Ø9,25		
6	283447	CONDUITE – HYDRAULIQUE (FD250) [220]	1	
	135865	JOINT TORIQUE Ø1,78 X Ø9,25		
7	283057	FLEXIBLE – HYD.	1	
8	283058	FLEXIBLE – HYD.	1	
9	283059	FLEXIBLE – HYD.	1	
10	136095	RACCORD – HYD. COUDÉ À 90°	2	
11	136145	RACCORD – HYD. UNION PASSE-CLOISON [221]	2	
12	136150	RACCORD – HYD. COUDÉ À 90° PASSE-CLOISON [221]	1	
13	135778	RACCORD – ADAPTATEUR	4	
14	283791	COLLIER – ENS. [222]	1	
15	255461	PLAQUE – COUVERCLE	1	
16	232395	BRIDE DE FIXATION – ASS. [222]	1	
17	184303	COLLIER – PLAQUE DE RECOUVREMENT	1	
18	283797	COLLIER DE FIXATION – CONDUITE INFÉRIEURE CG	5	
19	283807	COLLIER DE FIXATION – CONDUITE CENTRALE CG	5	
20	311233	COLLIER DE FIXATION – CONDUITE SUPÉRIEURE CG	5	
21	312654	GOUJON – AILE DE PATCH DE COLLIER FILETÉ	10	
22	30753	COLLIER DE SERRAGE – ATTACHE DE CÂBLE, NOIRE	1	
A	136540	RONDELLE – PLATE		
B	184644	BOULON – TRCC M6 X 1 X 50-8,8-ZINC		
C	152668	ÉCROU – HEX. À COL. BLOCAGE CTR M6 X 1-8		
D	30660	BOULON – TÊTE HEX. M8 X 1,25 X 45-8,8-AA1J		
E	136442	ÉCROU – HEX. FIN M10 X 1,5-05-AA1J		
F	184692	ÉCROU – HEX. NYLOC M10 X 1,5-8-AA1J		

220. Plateformes FD250 uniquement.
221. Le raccord comprend un écrou de fixation (NVS).
222. L'ensemble de collier comprend deux moitiés de collier (NVS). Il ne comprend PAS la plaque de recouvrement ni la quincaillerie.

84 Système hydraulique – Levage et marche avant-arrière, rabatteur triple, bras central, côté gauche (FD240, FD245 et FD250)

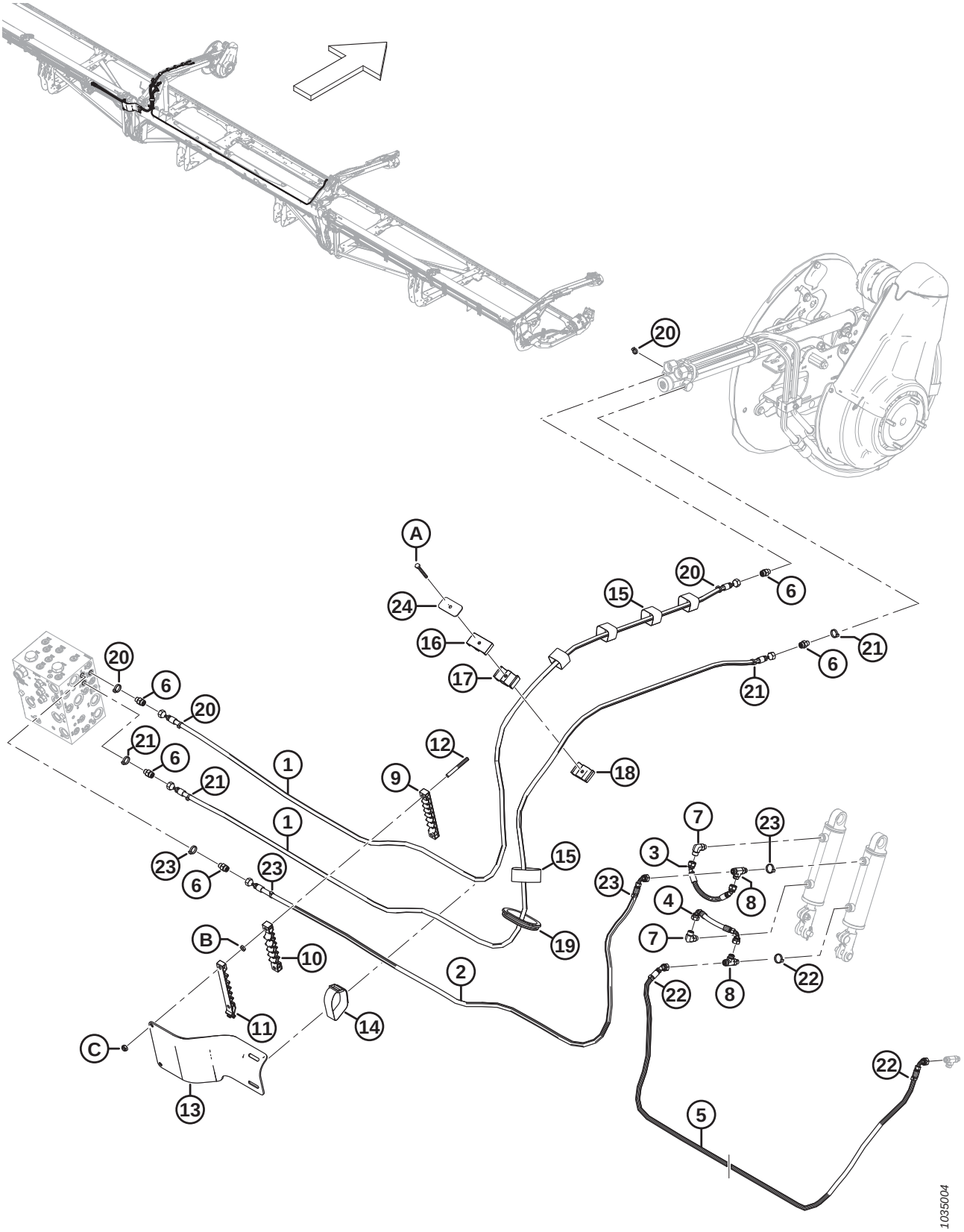

SYSTÈME HYDRAULIQUE – LEVAGE ET MARCHE AVANT-ARRIÈRE, RABATTEUR TRIPLE, BRAS CENTRAL, CÔTÉ GAUCHE (FD240, FD245 ET FD250)

Réf.	Numéro de pièce	Description	Qté	Numéro de série
1	323665	FLEXIBLE – HYD.	2	
2	323666	FLEXIBLE – HYD.	1	
3	283785	FLEXIBLE – HYD.	1	
4	283786	FLEXIBLE – HYD.	1	
5	323670	FLEXIBLE – HYD. (FD240)	1	
	323673	FLEXIBLE – HYD. (FD245 ET FD250)	1	
6	135778	RACCORD – ADAPTATEUR	5	
7	136095	RACCORD – HYD. COUDÉ À 90°	2	
8	136240	RACCORD – HYD. EN TÉ	2	
9	283909	COLLIER DE FIXATION – CONDUITE INFÉRIEURE FLEX CG	1	
10	283910	COLLIER DE FIXATION – CONDUITE MILIEU FLEX CG	1	
11	311461	COLLIER DE FIXATION – CONDUITE SUP. FLEX CG	1	
12	312655	GOUJON – PATCH DE COLLIER FILETÉ NOIR	2	
13	311354	BLINDAGE – ADAPTATION FLEXIBLE CG	1	
14	295929	COURROIE DE SANGLE – 12 PO LG	1	
15	135444	COURROIE DE SANGLE – 6 PO LG	5	
16	283989	COLLIER DE FIXATION – FLEXIBLE RABATTEUR SUP.	1	
17	283988	COLLIER DE FIXATION – FLEXIBLE RABATTEUR MILIEU	1	
18	283987	COLLIER DE FIXATION – FLEXIBLE RABATTEUR INF.	1	
19	125377	PASSE-FILS – DI 91 MM	1	
20	40704	COLLIER DE SERRAGE – ATTACHE DE CÂBLE, ORANGE	4	
21	40702	COLLIER DE SERRAGE – ATTACHE DE CÂBLE, ROUGE	4	
22	40703	COLLIER DE SERRAGE – ATTACHE DE CÂBLE, BLEUE	3	
23	21763	COLLIER DE SERRAGE – ATTACHE DE CÂBLE, NOIRE	4	
24	323023	PLAQUE – COLLIER DE FIXATION DU BRAS CENTRAL DE RABATTEUR	1	
A	184656	BOULON – TÊTE HEX. M8 X 1,25 X 70-8,8-AA1J		
B	136442	ÉCROU – HEX. FIN M10 X 1,5-05-AA1J		
C	184692	ÉCROU – HEX. NYLOC M10 X 1,5-8-AA1J		

85 Système hydraulique – Levage et marche avant-arrière, rabatteur triple, bras central côté droit (FD240, FD245 et FD250)

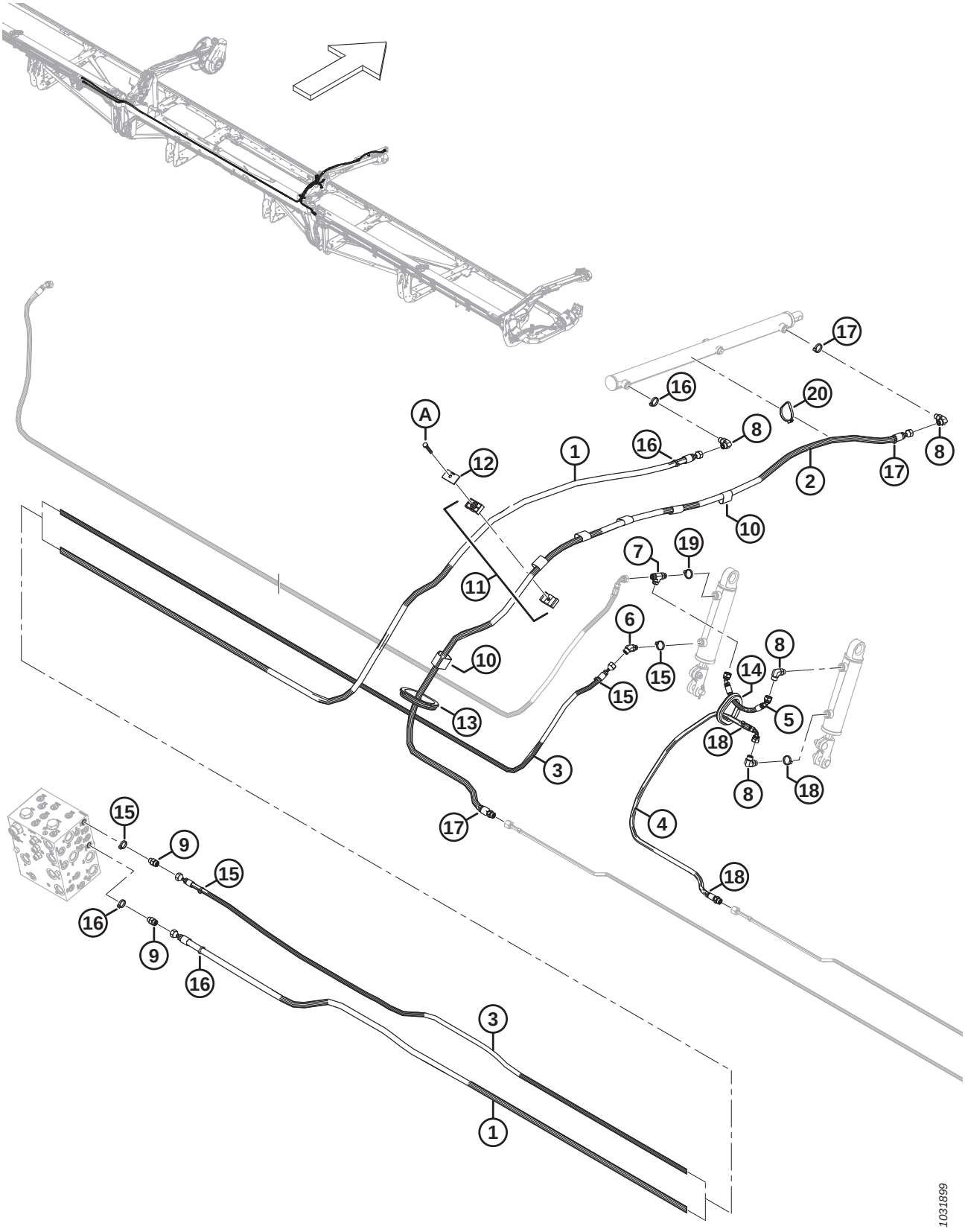

SYSTÈME HYDRAULIQUE – LEVAGE ET MARCHE AVANT-ARRIÈRE, RABATTEUR TRIPLE, BRAS CENTRAL CÔTÉ DROIT (FD240, FD245 ET FD250)

Réf.	Numéro de pièce	Description	Qté	Numéro de série
1	323671	FLEXIBLE – HYD. (FD240)	1	
	323674	FLEXIBLE – HYD. (FD245 ET FD250)	1	
2	323669	FLEXIBLE – HYD.	1	
	135865	JOINT TORIQUE Ø1,78 X Ø9,25		
3	323664	FLEXIBLE – HYD. (FD240)	1	
	323672	FLEXIBLE – HYD. (FD245 ET FD250)	1	
4	323668	FLEXIBLE – HYD.	1	
	135865	JOINT TORIQUE Ø1,78 X Ø9,25		
5	283785	FLEXIBLE – HYD.	1	
6	136144	RACCORD – HYD. COUDÉ À 45°	1	
7	136240	RACCORD – HYD. EN TÉ	1	
8	136095	RACCORD – HYD. COUDÉ À 90°	4	
9	135778	RACCORD – ADAPTATEUR	2	
10	135443	COURROIE DE SANGLE – 4 PO LG	6	
11	232395	COLLIER – ENS. [223]	1	
12	184303	PLAQUE – COUVERCLE	1	
13	125377	PASSE-FILS – DI 91 MM	1	
14	283889	PASSE-FILS – CAOUTCHOUC	1	
15	252795	COLLIER DE SERRAGE – ATTACHE DE CÂBLE, ROSE	4	
16	135226	COLLIER DE SERRAGE – ATTACHE DE CÂBLE, BLEU CLAIR	4	
17	40701	COLLIER DE SERRAGE – ATTACHE DE CÂBLE, JAUNE	3	
18	252794	COLLIER DE SERRAGE – ATTACHE DE CÂBLE, VIOLETTE	3	
19	40703	COLLIER DE SERRAGE – ATTACHE DE CÂBLE, BLEUE	1	
20	30753	COLLIER DE SERRAGE – ATTACHE DE CÂBLE, NOIRE	1	
A	30660	BOULON – TÊTE HEX. M8 X 1,25 X 45-8,8-AA1J		

223. L'ensemble de collier comprend deux moitiés de collier (NVS). Il ne comprend PAS la plaque de recouvrement ni la quincaillerie.

86 Système hydraulique – Levage et marche avant-arrière, rabatteur triple, bras droit (FD240, FD245 et FD250)

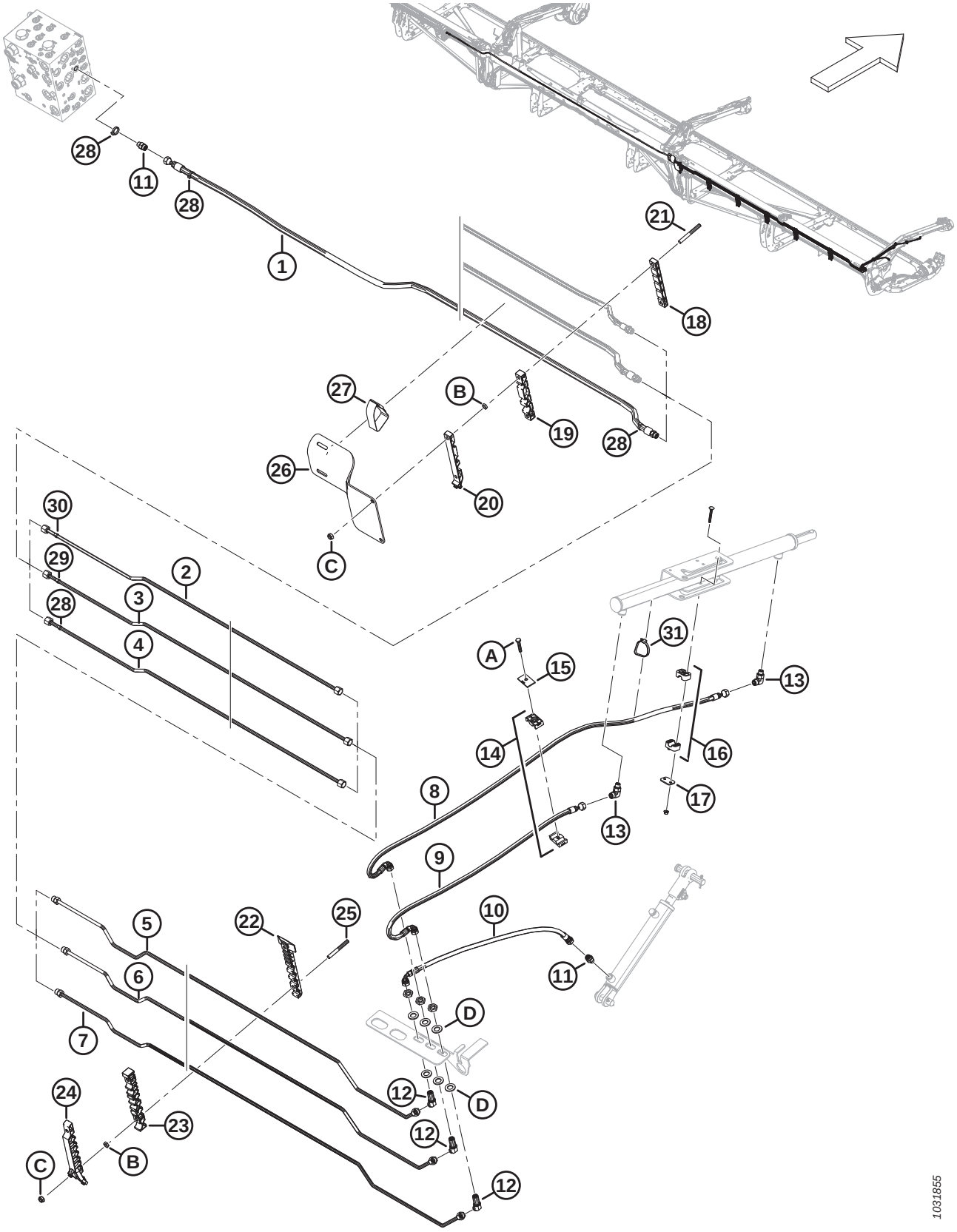

SYSTÈME HYDRAULIQUE – LEVAGE ET MARCHE AVANT-ARRIÈRE, RABATTEUR TRIPLE, BRAS DROIT (FD240, FD245 ET FD250)

Réf.	Numéro de pièce	Description	Qté	Numéro de série
1	283096	FLEXIBLE – HYD. (FD240)	1	
	283507	FLEXIBLE – HYD. (FD245 ET FD250)	1	
	135865	JOINT TORIQUE Ø1,78 X Ø9,25		
2	283428	CONDUITE – HYDRAULIQUE (FD245 ET FD250)	1	
	283451	CONDUITE – HYDRAULIQUE (FD250)	1	
3	283429	CONDUITE – HYDRAULIQUE (FD245 ET FD250)	1	
	283452	CONDUITE – HYDRAULIQUE (FD250)	1	
4	283430	CONDUITE – HYDRAULIQUE (FD245 ET FD250)	1	
	283453	CONDUITE – HYDRAULIQUE (FD250)	1	
5	283431	CONDUITE – HYDRAULIQUE	1	
	135865	JOINT TORIQUE Ø1,78 X Ø9,25		
6	283432	CONDUITE – HYDRAULIQUE	1	
	135865	JOINT TORIQUE Ø1,78 X Ø9,25		
7	283433	CONDUITE – HYDRAULIQUE	1	
	135865	JOINT TORIQUE Ø1,78 X Ø9,25		
8	283057	FLEXIBLE – HYD.	1	
9	283058	FLEXIBLE – HYD.	1	
10	283059	FLEXIBLE – HYD.	1	
11	135778	RACCORD – ADAPTATEUR	3	
12	136146	RACCORD – HYD. COUDÉ À 45° PASSE-CLOISON [224]	3	
13	136095	RACCORD – HYD. COUDÉ À 90°	2	
14	232395	COLLIER – ENS. [225]	2	
15	184303	COLLIER – PLAQUE DE RECOUVREMENT	2	
16	283791	BRIDE DE FIXATION – ASS. [225]	1	
17	255461	PLAQUE – COUVERCLE	1	
18	283906	COLLIER DE FIXATION – CONDUITE SUP. FLEX CD	1	
19	283907	COLLIER DE FIXATION – CONDUITE MILIEU FLEX CD	1	
20	311462	COLLIER DE FIXATION – CONDUITE SUP. FLEX CD	1	
21	312655	GOUJON – PATCH DE COLLIER FILETÉ NOIR	2	
22	283820	COLLIER DE FIXATION – CONDUITE INFÉRIEURE CD	5	
23	283818	COLLIER DE FIXATION – CONDUITE CENTRALE CD	5	
24	311451	COLLIER DE FIXATION – CONDUITE SUPÉRIEURE CD	5	
25	312654	GOUJON – AILE DE PATCH DE COLLIER FILETÉ	10	
26	311360	BLINDAGE – ADAPTATION FLEXIBLE CD	1	
27	170851	COURROIE DE SANGLE – 10 PO LG	1	
28	49227	COLLIER DE SERRAGE – ATTACHE DE CÂBLE, VERTE	4	
29	40701	COLLIER DE SERRAGE – ATTACHE DE CÂBLE, JAUNE	1	
30	252794	COLLIER DE SERRAGE – ATTACHE DE CÂBLE, VIOLETTE	1	
31	30753	COLLIER DE SERRAGE – ATTACHE DE CÂBLE, NOIRE	1	

224. Le raccord comprend un écrou de fixation (NVS).

225. L'ensemble de collier comprend deux moitiés de collier (NVS). Il ne comprend PAS la plaque de recouvrement ni la quincaillerie.

SYSTÈME HYDRAULIQUE – LEVAGE ET MARCHE AVANT-ARRIÈRE, RABATTEUR TRIPLE, BRAS DROIT (FD240, FD245 ET FD250)

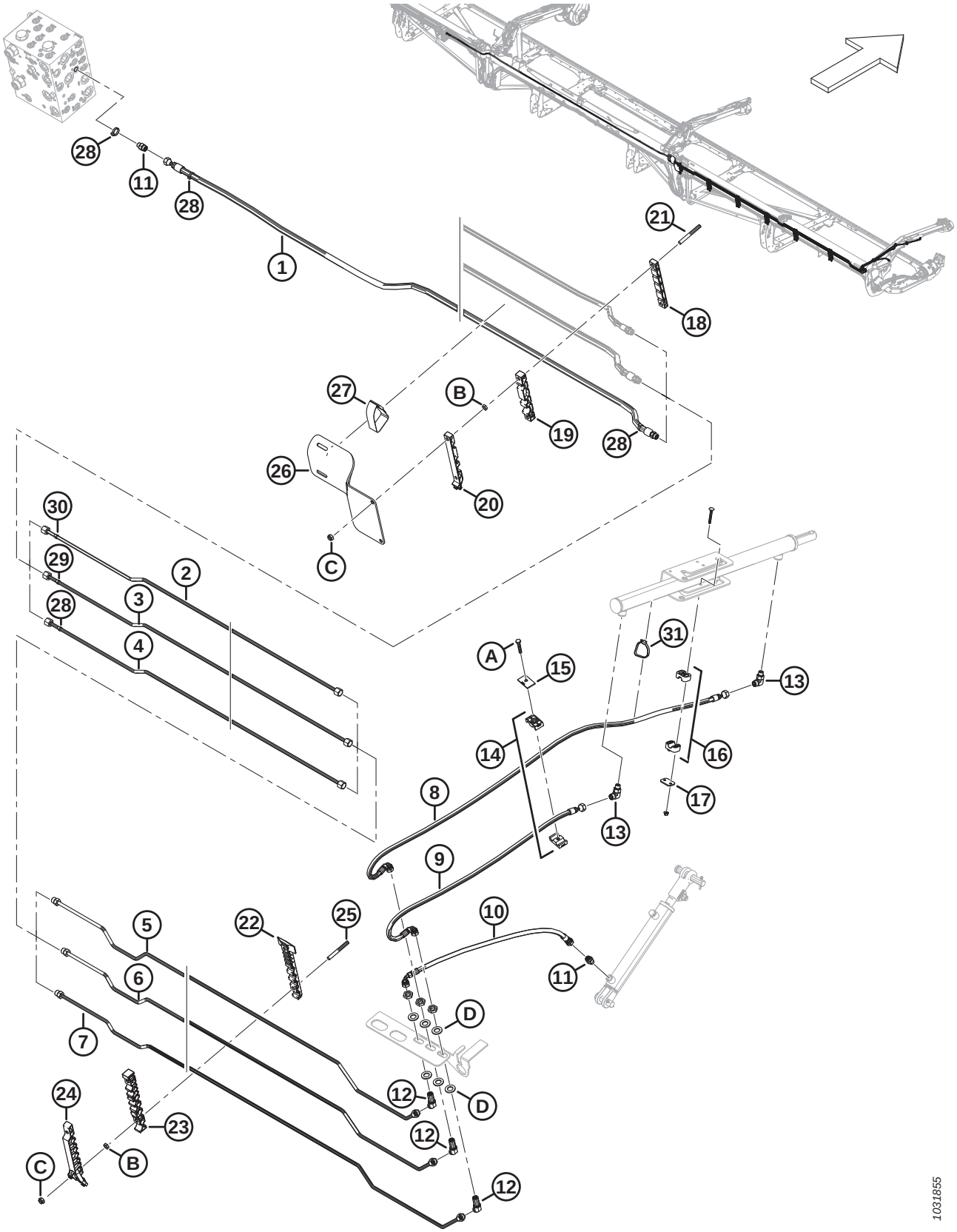

SYSTÈME HYDRAULIQUE – LEVAGE ET MARCHE AVANT-ARRIÈRE, RABATTEUR TRIPLE, BRAS DROIT (FD240, FD245 ET FD250)

Réf.	Numéro de pièce	Description	Qté	Numéro de série
A	30660	BOULON – TÊTE HEX. M8 X 1,25 X 45-8,8-AA1J		
B	136442	ÉCROU – HEX. FIN M10 X 1,5-05-AA1J		
C	184692	ÉCROU – HEX. NYLOC M10 X 1,5-8-AA1J		
D	136540	RONDELLE – PLATE		

87 Système hydraulique – Vis transversale supérieure

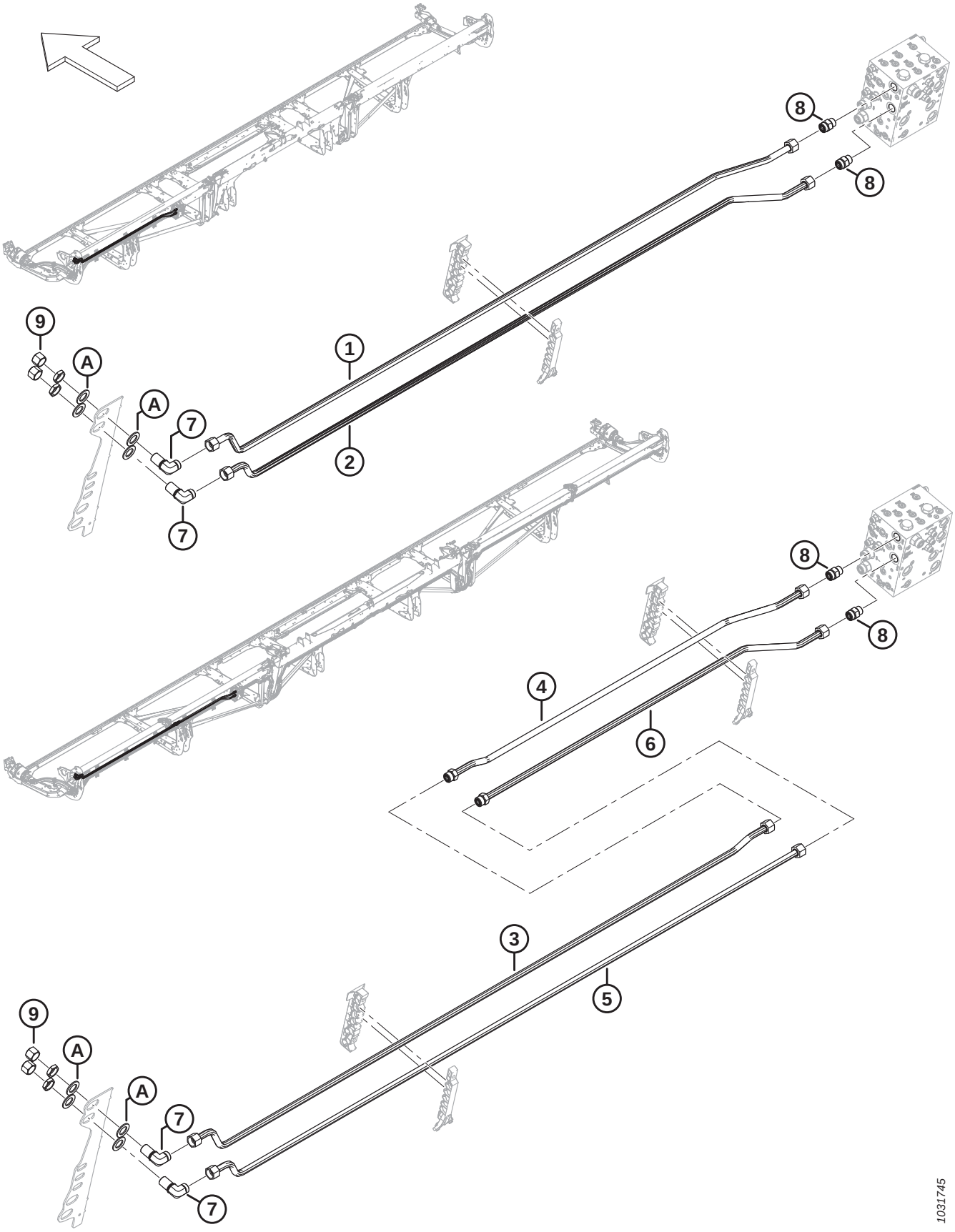

SYSTÈME HYDRAULIQUE – VIS TRANSVERSALE SUPÉRIEURE

Réf.	Numéro de pièce	Description	Qté	Numéro de série
	B7338	**KIT – 25 PI VIS TRANSVERSALE SUPÉRIEURE SYSTÈME HYDRAULIQUE** [226]		
	B7117	KIT – 30 PI VIS TRANSVERSALE SUPÉRIEURE SYSTÈME HYDRAULIQUE [226]		
	B7118	KIT – 35 PI VIS TRANSVERSALE SUPÉRIEURE SYSTÈME HYDRAULIQUE [226]		
	B7119	KIT – 40 PI et 45 PI VIS TRANSVERSALE SUPÉRIEURE SYSTÈME HYDRAULIQUE [226]		
	B7120	KIT – 41 PI VIS TRANSVERSALE SUPÉRIEURE SYSTÈME HYDRAULIQUE [226]		
	B7121	KIT – 50 PI VIS TRANSVERSALE SUPÉRIEURE SYSTÈME HYDRAULIQUE [226]		
1	**323355**	**CONDUITE – HYDRAULIQUE (FD225)**	**1**	
	283052	CONDUITE – HYDRAULIQUE (FD230)	1	
	283164	CONDUITE – HYDRAULIQUE (FD235)	1	
	283471	CONDUITE – HYDRAULIQUE (FD240 ET FD245)	1	
	283462	CONDUITE – HYDRAULIQUE (FD241)	1	
2	**323355**	**CONDUITE – HYDRAULIQUE (FD225)**	**1**	
	283051	CONDUITE – HYDRAULIQUE (FD230)	1	
	283205	CONDUITE – HYDRAULIQUE (FD235)	1	
	283470	CONDUITE – HYDRAULIQUE (FD240 ET FD245)	1	
	283461	CONDUITE – HYDRAULIQUE (FD241)	1	
3	283469	CONDUITE – HYDRAULIQUE (FD250)	1	
4	283200	CONDUITE – HYDRAULIQUE (FD250)	1	
	135868	JOINT TORIQUE – Ø1,78 X Ø18,77		
5	283468	CONDUITE – HYDRAULIQUE (FD250)	1	
6	283199	CONDUITE – HYDRAULIQUE (FD250)	1	
	135868	JOINT TORIQUE – Ø1,78 X Ø18,77		
7	136245	RACCORD – HYD. COUDÉ À 90° PASSE-CLOISON [227]	2	
	135868	JOINT TORIQUE – Ø1,78 X Ø18,77		
8	135788	RACCORD – ADAPTATEUR (UCAP, UCAR)	2	
	30971	JOINT TORIQUE – Ø2,95 X Ø23,47		
	135868	JOINT TORIQUE – Ø1,78 X Ø18,77		
9	135889	CAPUCHON – HYD., SAE, 12 ORFS	2	
A	136355	RONDELLE – PLATE 2,0 PO DE ZP	4	

226. Kits disponibles chez Whole Goods uniquement.
227. Le raccord comprend un écrou de fixation.

88 Système hydraulique – Entraînement du rabatteur, rabatteur simple

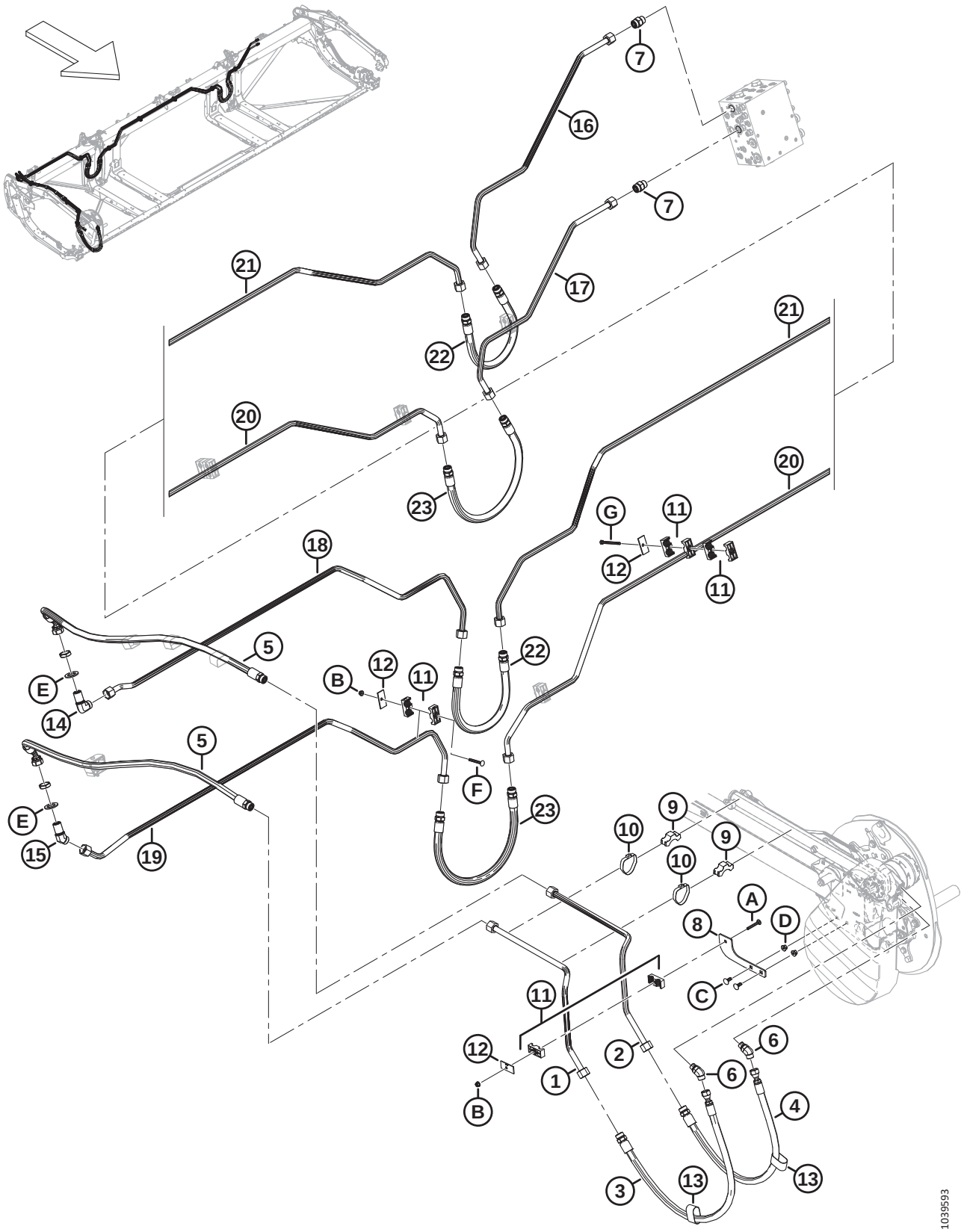

SYSTÈME HYDRAULIQUE – ENTRAÎNEMENT DU RABATTEUR, RABATTEUR SIMPLE

Réf.	Numéro de pièce	Description	Qté	Numéro de série
1	323428	CONDUITE – HYDRAULIQUE	1	
2	323429	CONDUITE – HYDRAULIQUE	1	
3	283092	FLEXIBLE – HYD.	1	
	135868	JOINT TORIQUE – Ø1,78 X Ø18,77		
4	283091	FLEXIBLE – HYD.	1	
	135868	JOINT TORIQUE – Ø1,78 X Ø18,77		
5	323519	FLEXIBLE – HYD. (FD225)	2	
	135868	JOINT TORIQUE – Ø1,78 X Ø18,77		
6	136327	RACCORD – HYD. COUDÉ À 45°	2	
	44210	JOINT TORIQUE – Ø2,46 X Ø19,18		
	135867	JOINT TORIQUE – Ø1,78 X Ø15,60		
7	135788	RACCORD – ADAPTATEUR	2	
	30971	JOINT TORIQUE – Ø2,95 X Ø23,47		
	135868	JOINT TORIQUE – Ø1,78 X Ø18,77		
8	273285	SUPPORT – DE MONTAGE	1	
9	232405	COLLIER DE FIXATION – CONDUITE	2	
10	112823	BRIDE DE FIXATION – TUYAU	2	
11	232397	COLLIER – ENS. [228]	9	
12	232233	COLLIER – PLAQUE DE RECOUVREMENT	7	
13	135443	COURROIE DE SANGLE 4 PO LG	2	
14	136245	RACCORD – HYD. COUDÉ À 90° PASSE-CLOISON [229]	1	
	135868	JOINT TORIQUE – Ø1,78 X Ø18,77		
15	136527	RACCORD – COUDÉ À 45° PASSE-CLOISON [229]	1	
	135868	JOINT TORIQUE – Ø1,78 X Ø18,77		
16	323346	CONDUITE – HYDRAULIQUE	1	
17	323347	CONDUITE – HYDRAULIQUE	1	
18	323348	CONDUITE – HYDRAULIQUE	1	
19	323349	CONDUITE – HYDRAULIQUE	1	
20	283035	CONDUITE – HYDRAULIQUE	1	
21	283036	CONDUITE – HYDRAULIQUE	1	
22	283070	FLEXIBLE – HYD.	2	
23	283378	FLEXIBLE – HYD.	2	
A	136486	BOULON – TRCC M8 X 1,25 X 60-8,8-AA1J		
B	135337	ÉCROU – HEX. À COL. BLOCAGE CTR M8 X 1,25-8-AA1J		
C	135785	BOULON – TRCC M10 X 1,5 X 25-8,8-AA1J		
D	135799	ÉCROU – HEX. À COL. BLOCAGE CTR M10 X 1,5-10		
E	136355	RONDELLE – PLATE DE 2,0 PO ZINGUÉE		

228. L'ensemble de collier comprend deux moitiés de collier (NVS). Il ne comprend PAS la plaque de recouvrement ni la quincaillerie.
229. Le raccord comprend un écrou de fixation (NVS).

SYSTÈME HYDRAULIQUE – ENTRAÎNEMENT DU RABATTEUR, RABATTEUR SIMPLE

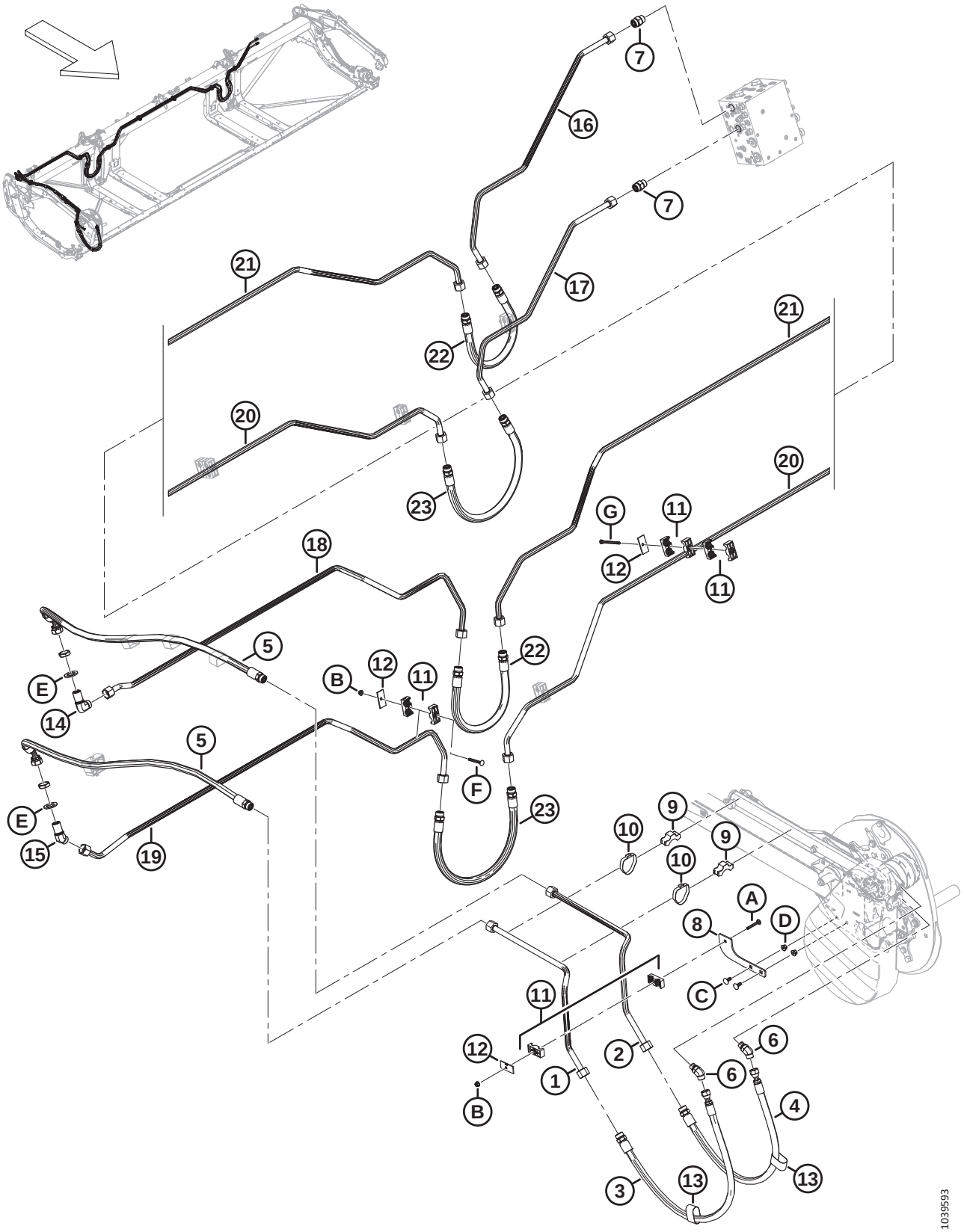

Réf.	Numéro de pièce	Description	Qté	Numéro de série
F	**136779**	**BOULON – TRCC M8 X 1,25 X 70-8,8-AA1J**		
G	**252002**	**BOULON – HEX. HD M8 X 1,25 X 100-8,8-AA1J** [230]		

230. Ce boulon se fixe au châssis de la plateforme et ne nécessite pas d'écrou.

89 Système hydraulique – Entraînement du rabatteur, rabatteur double et rabatteur triple

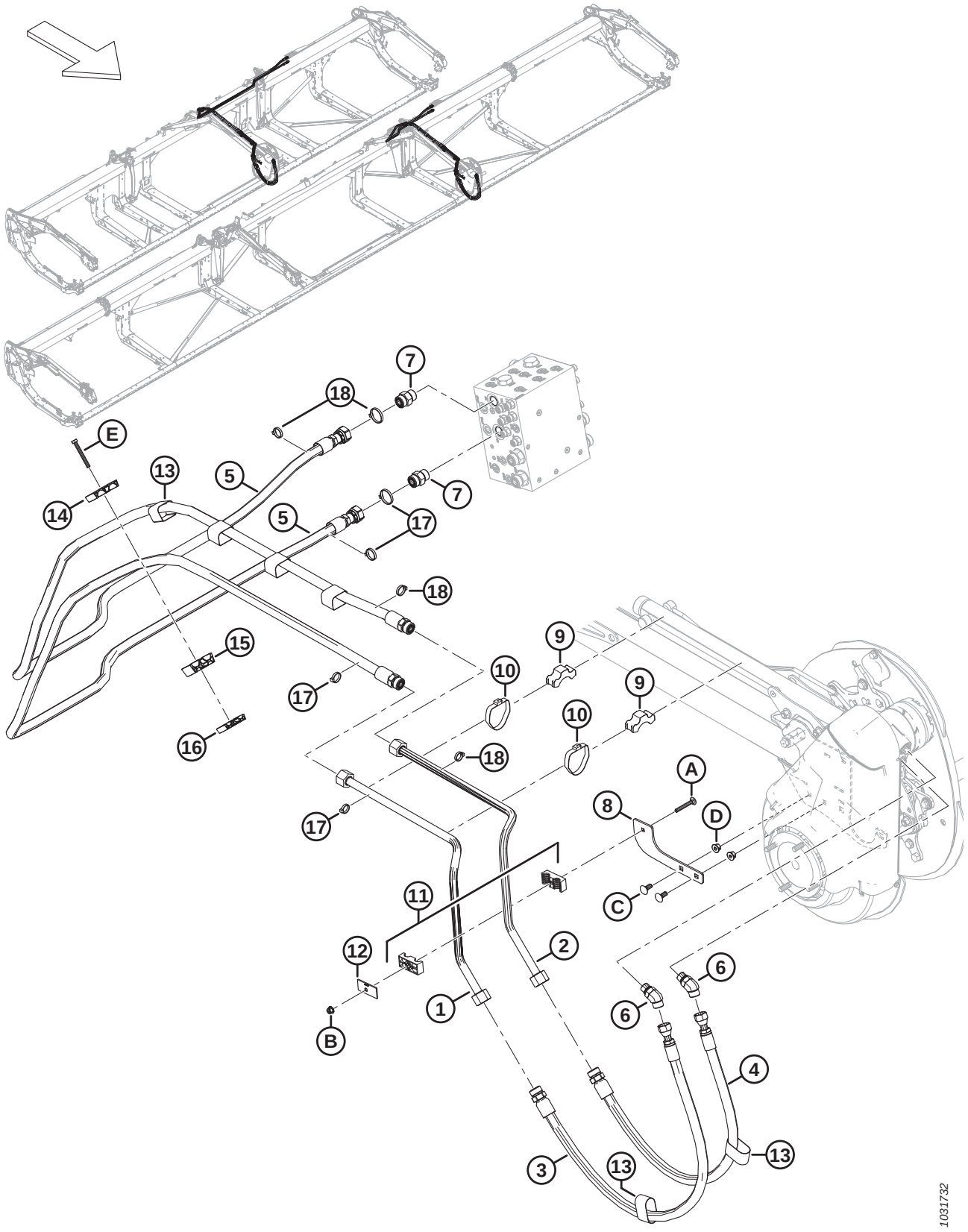

Réf.	Numéro de pièce	Description	Qté	Numéro de série
1	**323428**	**CONDUITE – HYDRAULIQUE**	**1**	
	323808	**KIT – CONDUITES EN ACIER POUR LE RABATTEUR** [231]	**A/B**	**–451189**
2	**323429**	**CONDUITE – HYDRAULIQUE**	**1**	
	323808	**KIT – CONDUITES EN ACIER D'ENTRAÎNEMENT DU RABATTEUR** [231]	**A/B**	**–451189**
3	283092	FLEXIBLE – HYD.	1	
	135868	JOINT TORIQUE – Ø1,78 X Ø18,77		
4	283091	FLEXIBLE – HYD.	1	
	135868	JOINT TORIQUE – Ø1,78 X Ø18,77		
5	323662	FLEXIBLE – HYD. (FD230, FD235, FD240, FD241)	2	
	323667	FLEXIBLE – HYD. (FD245, FD250)	2	
	135868	JOINT TORIQUE – Ø1,78 X Ø18,77		
6	136327	RACCORD – HYD. COUDÉ À 45°	2	
	44210	JOINT TORIQUE – Ø2,46 X Ø19,18		
	135867	JOINT TORIQUE – Ø1,78 X Ø15,60		
7	135788	RACCORD – ADAPTATEUR	2	
	30971	JOINT TORIQUE – Ø2,95 X Ø23,47		
	135868	JOINT TORIQUE – Ø1,78 X Ø18,77		
8	273285	SUPPORT – DE MONTAGE	1	
9	232405	COLLIER DE FIXATION – CONDUITE	2	
10	112823	BRIDE DE FIXATION – TUYAU	2	
11	232397	COLLIER – ENS. [232]	1	
12	232233	COLLIER – PLAQUE DE RECOUVREMENT	1	
13	135443	COURROIE DE SANGLE 4 PO LG	2	
14	283989	COLLIER DE FIXATION – FLEXIBLE RABATTEUR SUP.	1	
15	283988	COLLIER DE FIXATION – FLEXIBLE RABATTEUR MILIEU	1	
16	283987	COLLIER DE FIXATION – FLEXIBLE RABATTEUR INF.	1	
17	40701	COLLIER DE SERRAGE – ATTACHE DE CÂBLE, JAUNE	4	
18	49232	COLLIER DE SERRAGE – ATTACHE DE CÂBLE, BLANCHE	4	
A	136486	BOULON – TRCC M8 X 1,25 X 60-8,8-AA1J		
B	135337	ÉCROU – HEX. À COL. BLOCAGE CTR M8 X 1,25-8-AA1J		
C	135785	BOULON – TRCC M10 X 1,5 X 25-8,8-AA1J		
D	135799	ÉCROU – HEX. À COL. BLOCAGE CTR M10 X 1,5-10		
E	184656	BOULON – TÊTE HEX. M8 X 1,25 X 70-8,8-AA1J		

231. Ce kit comprend les conduites en acier (MD #323428 et MD #323429) et est utilisé pour l'entretien des machines construites avant l'année 2023.

232. L'ensemble de collier comprend deux moitiés de collier (NVS). Il ne comprend PAS la plaque de recouvrement ni la quincaillerie.

90 Hydraulique – ContourMax^{MC}, roues de contour (FD225 et FD230)

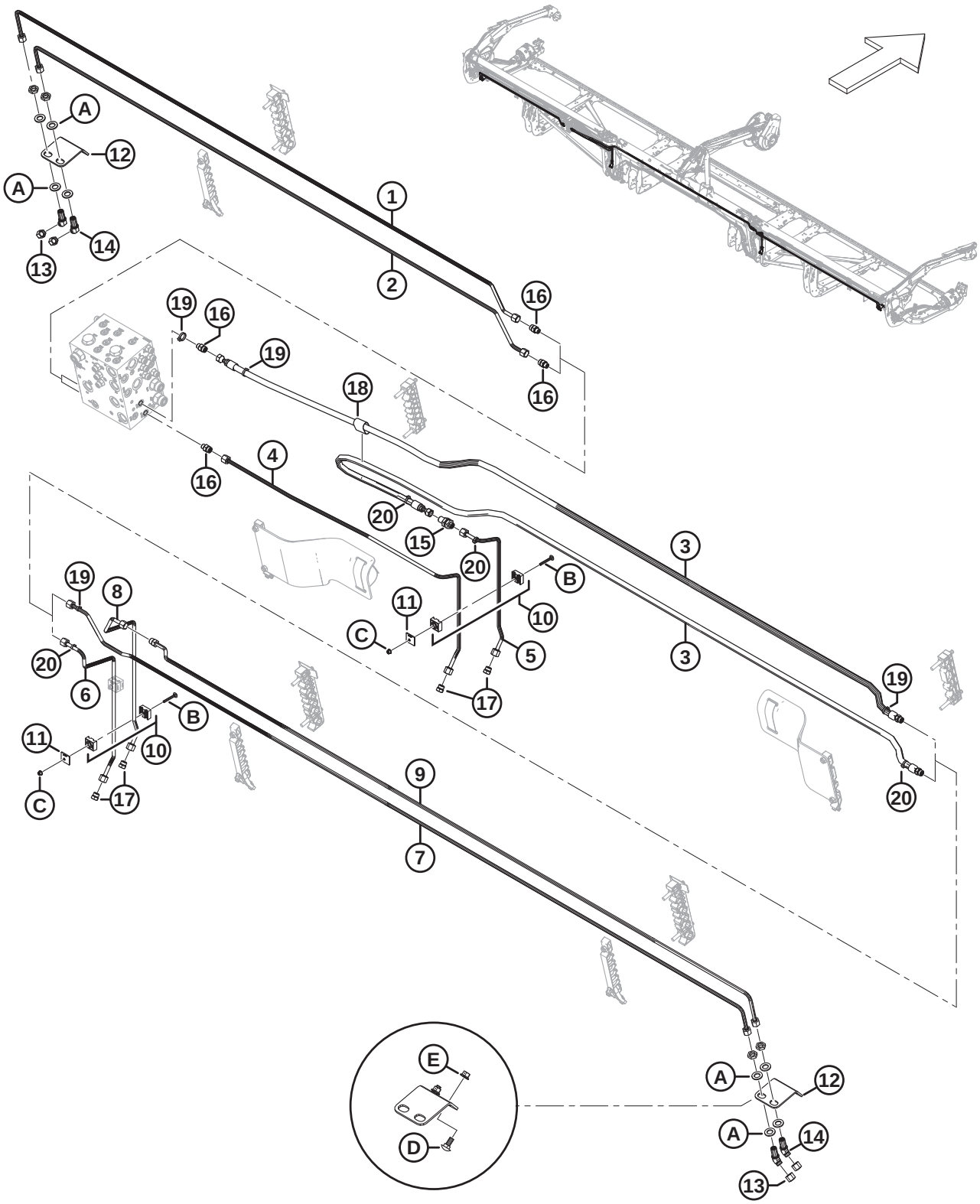

Réf.	Numéro de pièce	Description	Qté	Numéro de série
	B7340	**KIT – 25 PI PAQUET DE PLOMBERIE CONTOURMAX** [233]		
	B7082	KIT – 30 PI PAQUET DE PLOMBERIE CONTOURMAX [233]		
1	**323350**	**CONDUITE – HYDRAULIQUE (FD225)**	**1**	
	313524	CONDUITE – HYDRAULIQUE (FD230)	1	
2	**323351**	**CONDUITE – HYDRAULIQUE (FD225)**	**1**	
	313523	CONDUITE – HYDRAULIQUE (FD230)	1	
3	283096	FLEXIBLE – HYD. (**FD225 ET** FD230)	2	
	135865	JOINT TORIQUE Ø1,78 X Ø9,25		
4	313500	CONDUITE – HYDRAULIQUE (**FD225 ET** FD230)	1	
5	313499	CONDUITE – HYDRAULIQUE (**FD225 ET** FD230)	1	
6	283773	CONDUITE – HYDRAULIQUE (**FD225 ET** FD230)	1	
7	**323353**	**CONDUITE – HYDRAULIQUE (FD225)**	**1**	
	313526	CONDUITE – HYDRAULIQUE (FD230)	1	
8	313511	CONDUITE – HYDRAULIQUE (**FD225 ET** FD230)	1	
9	**323352**	**CONDUITE – HYDRAULIQUE (FD225)**	**1**	
	313525	CONDUITE – HYDRAULIQUE (FD230)	1	
	135865	JOINT TORIQUE Ø1,78 X Ø9,25		
10	313496	COLLIER – ENS. [234]	3	
11	313497	PLAQUE – SYSTÈME DE FIXATION DU CAPOT	3	
12	312134	PLAQUE – MONTAGE PASSE-CLOISON	2	
13	136325	CAPUCHON – HYD. SAE, 6 ORFS	4	
14	136146	RACCORD – HYD. COUDÉ À 45° PASSE-CLOISON [235]	4	
	135865	JOINT TORIQUE – Ø1,78 X Ø9,25		
15	136145	RACCORD – UNION PASSE-CLOISON HYD.	1	
	135865	JOINT TORIQUE – Ø1,78 X Ø9,25		
16	135778	RACCORD – ADAPTATEUR	4	
	50219	JOINT TORIQUE – Ø1,98 X Ø11,89		
	135865	JOINT TORIQUE – Ø1,78 X Ø9,25		
17	136326	BOUCHON – HYD. SAE, 6 ORFS	4	
18	135443	COURROIE DE SANGLE – 4 PO LG	1	
19	40703	COLLIER DE SERRAGE – ATTACHE DE CÂBLE, BLEUE	4	
20	40701	COLLIER DE SERRAGE – ATTACHE DE CÂBLE, JAUNE	4	
A	136540	RONDELLE – PLATE		

233. Le kit comprend toutes les pièces de la liste pour rendre la plateforme ContourMax^{MC} opérationnelle si elle n'est pas configurée en usine. Vous aurez également besoin du lot B7335 pour terminer l'installation ; consultez les sections *114 (Option) ContourMax^{MC} – Roues de contour extérieures, page 267* et *115 (Option) ContourMax^{MC} – Roues de contour intérieures, page 271*. Kits disponibles chez Whole Goods uniquement.
234. L'ensemble de collier comprend deux moitiés de collier (NVS). Il ne comprend PAS la plaque de recouvrement ni la quincaillerie.
235. Le raccord comprend un écrou de fixation (NVS).

HYDRAULIQUE – CONTOURMAX^{MC}, ROUES DE CONTOUR (FD225 ET FD230)

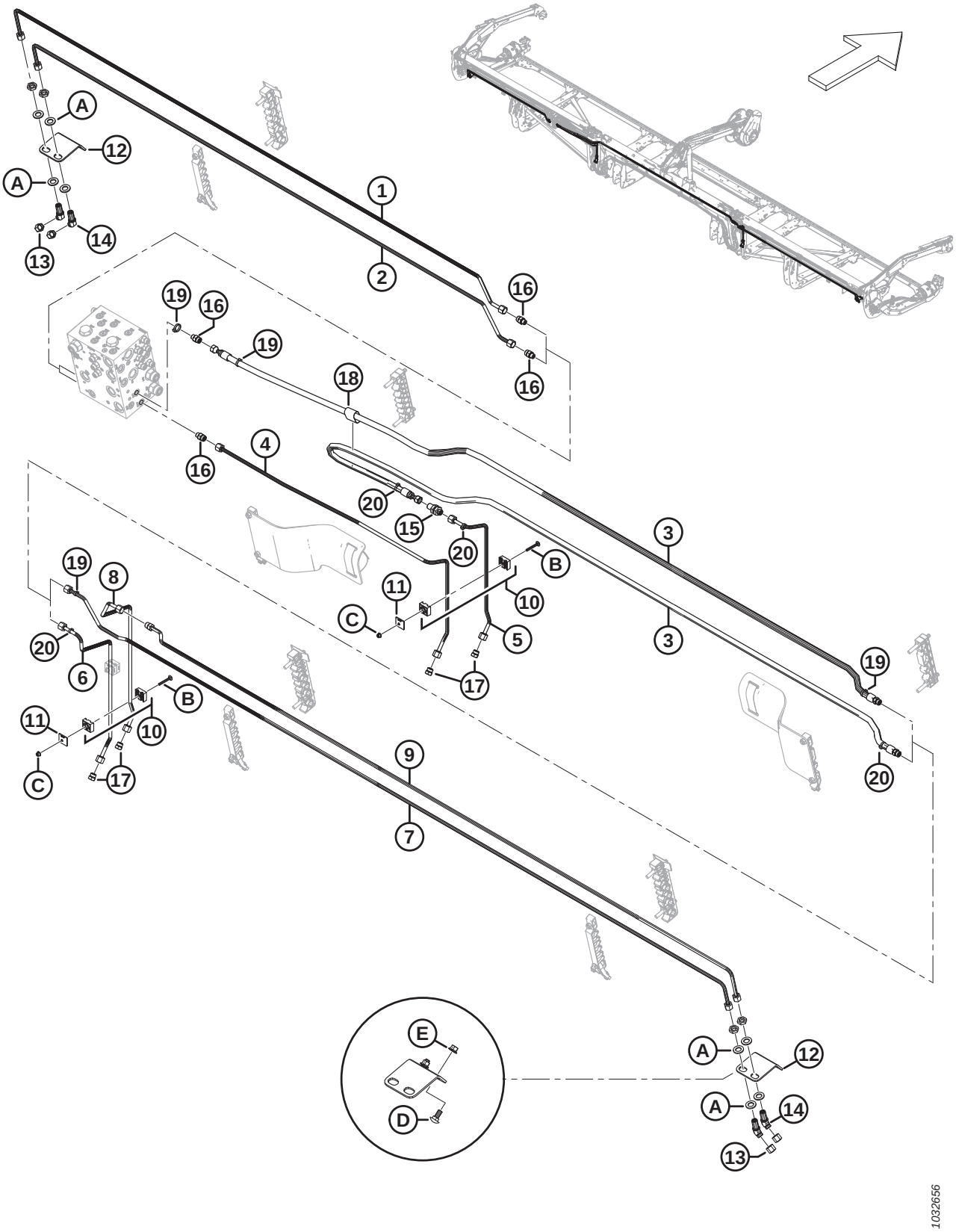

Réf.	Numéro de pièce	Description	Qté	Numéro de série
B	184644	BOULON – TRCC M6 X 1 X 50-8,8-ZINC		
C	152668	ÉCROU – HEX. À COL. BLOCAGE CTR M6 X 1-8		
D	135785	BOULON – TRCC M10 X 1,5 X 25-8,8-AA1J		
E	135799	ÉCROU – HEX. À COL. BLOCAGE CTR M10 X 1,5-10		

91 Système hydraulique – ContourMax[MC], roues de contour (FD235)

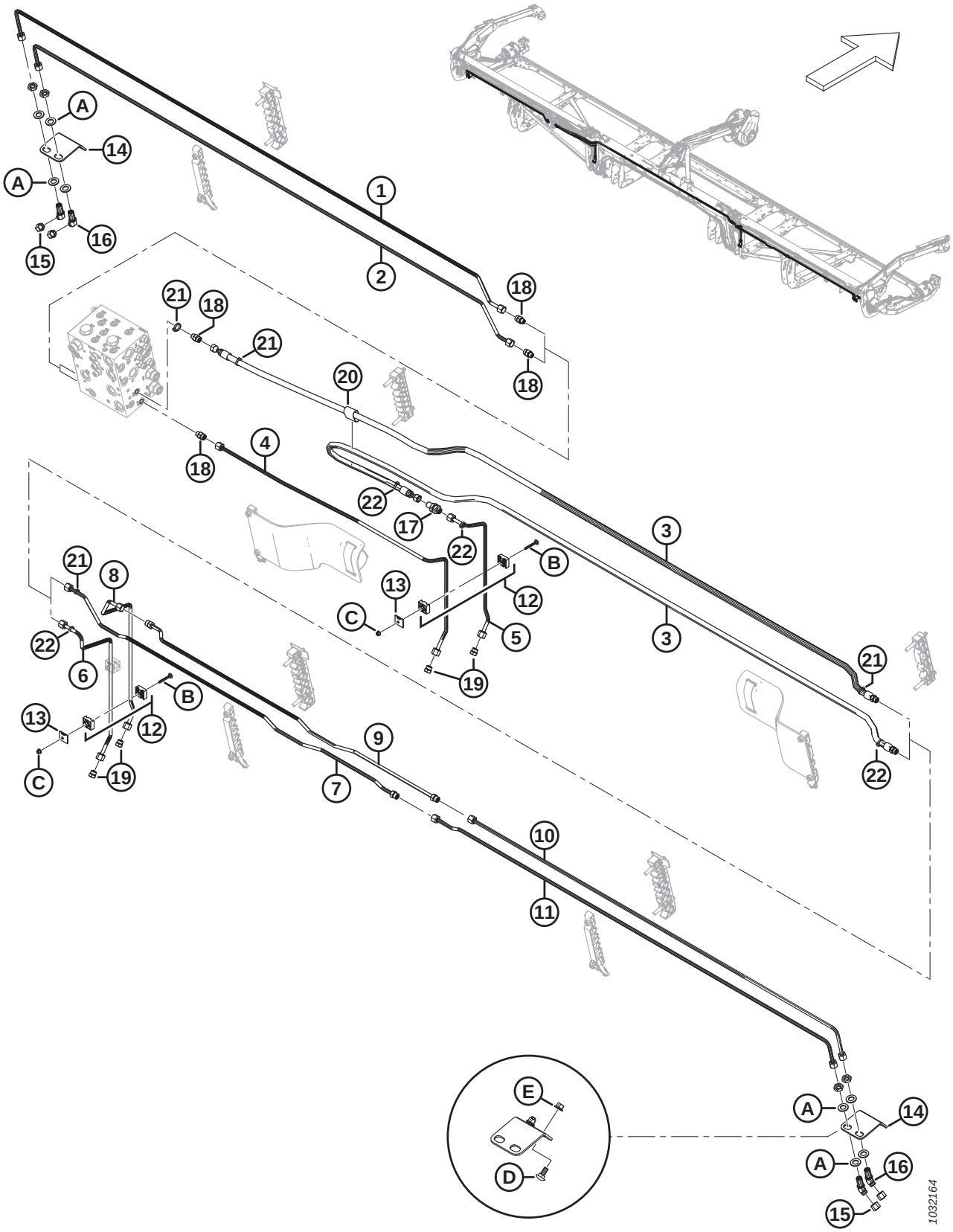

SYSTÈME HYDRAULIQUE – CONTOURMAX^{MC}, ROUES DE CONTOUR (FD235)

Réf.	Numéro de pièce	Description	Qté	Numéro de série
	B7083	KIT – 35 PI PAQUET DE PLOMBERIE CONTOURMAX [236]		
1	283017	CONDUITE – HYDRAULIQUE (FD235)	1	
2	283016	CONDUITE – HYDRAULIQUE (FD235)	1	
3	283096	FLEXIBLE – HYD. (FD235)	2	
	135865	JOINT TORIQUE Ø1,78 X Ø9,25		
4	313500	CONDUITE – HYDRAULIQUE (FD235)	1	
5	313499	CONDUITE – HYDRAULIQUE (FD235)	1	
6	283773	CONDUITE – HYDRAULIQUE (FD235)	1	
7	323362	CONDUITE – HYDRAULIQUE (FD235)	1	
	135865	JOINT TORIQUE Ø1,78 X Ø9,25		
8	313511	CONDUITE – HYDRAULIQUE (FD235)	1	
9	323361	CONDUITE – HYDRAULIQUE (FD235)	1	
	135865	JOINT TORIQUE Ø1,78 X Ø9,25		
10	283018	CONDUITE – HYDRAULIQUE (FD235)	1	
11	283014	CONDUITE – HYDRAULIQUE (FD235)	1	
12	313496	COLLIER – ENS. [237]	3	
13	313497	PLAQUE – SYSTÈME DE FIXATION DU CAPOT	3	
14	312134	PLAQUE – MONTAGE PASSE-CLOISON	2	
15	136325	CAPUCHON – HYD. SAE, 6 ORFS	4	
16	136146	RACCORD – HYD. COUDÉ À 45° PASSE-CLOISON [238]	4	
	135865	JOINT TORIQUE – Ø1,78 X Ø9,25		
17	136145	RACCORD – UNION PASSE-CLOISON HYD.	1	
	135865	JOINT TORIQUE – Ø1,78 X Ø9,25		
18	135778	RACCORD – ADAPTATEUR	4	
	50219	JOINT TORIQUE – Ø1,98 X Ø11,89		
	135865	JOINT TORIQUE – Ø1,78 X Ø9,25		
19	136326	BOUCHON – HYD. SAE, 6 ORFS	4	
20	135443	COURROIE DE SANGLE – 4 PO LG	1	
21	40703	COLLIER DE SERRAGE – ATTACHE DE CÂBLE, BLEUE	4	
22	40701	COLLIER DE SERRAGE – ATTACHE DE CÂBLE, JAUNE	4	
A	136540	RONDELLE – PLATE		
B	184644	BOULON – TRCC M6 X 1 X 50-8,8-ZINC		
C	152668	ÉCROU – HEX. À COL. BLOCAGE CTR M6 X 1-8		

236. Le kit comprend toutes les pièces de la liste pour rendre la plateforme ContourMax^{MC} opérationnelle si elle n'est pas configurée en usine. Vous aurez également besoin du lot B7335 pour terminer l'installation ; consultez les sections *114 (Option) ContourMax^{MC} – Roues de contour extérieures, page 267* et *115 (Option) ContourMax^{MC} – Roues de contour intérieures, page 271*. Kits disponibles chez Whole Goods uniquement.
237. L'ensemble de collier comprend deux moitiés de collier (NVS). Il ne comprend PAS la plaque de recouvrement ni la quincaillerie.
238. Le raccord comprend un écrou de fixation (NVS).

SYSTÈME HYDRAULIQUE – CONTOURMAX^{MC}, ROUES DE CONTOUR (FD235)

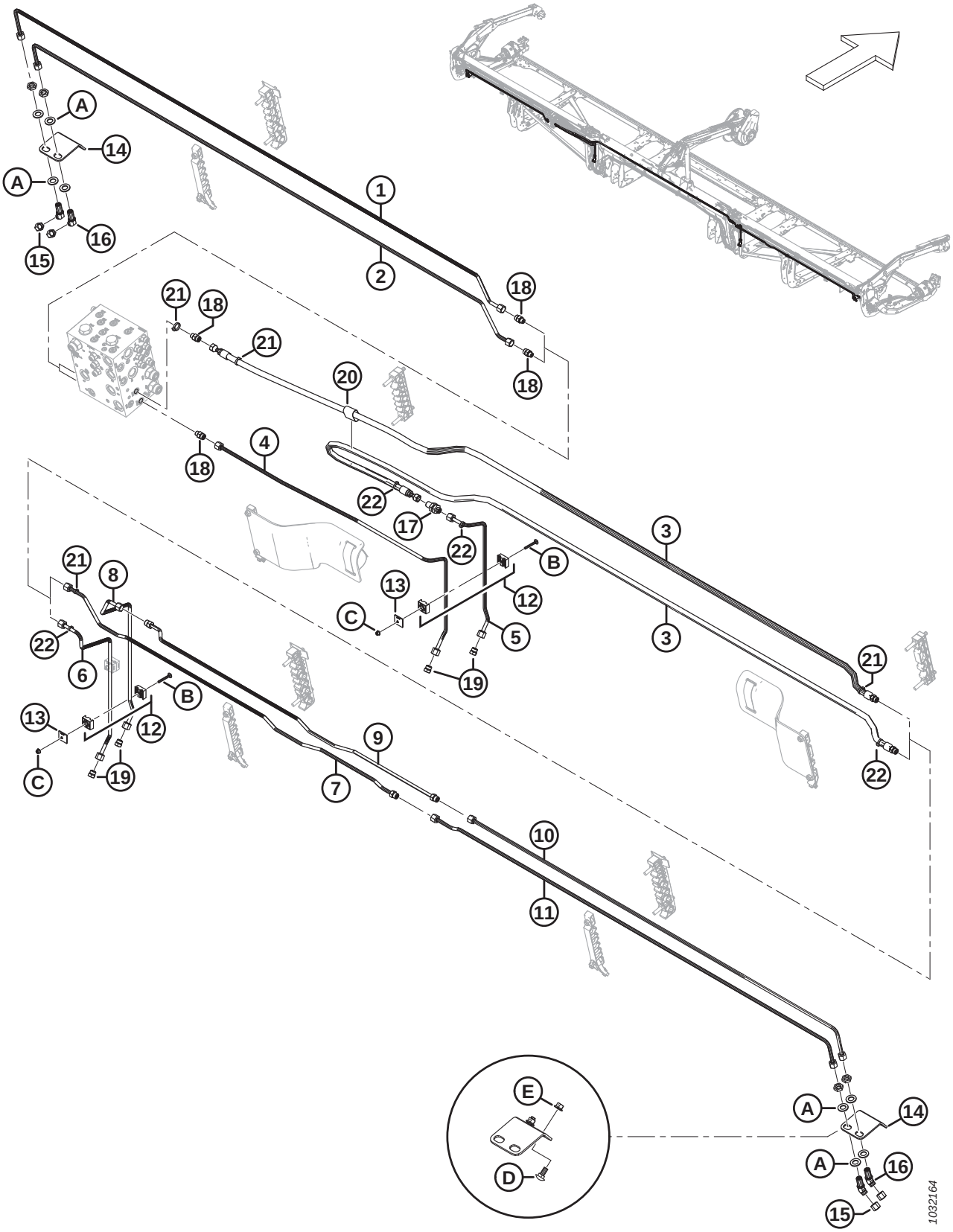

Réf.	Numéro de pièce	Description	Qté	Numéro de série
D	135785	BOULON – TRCC M10 X 1,5 X 25-8,8-AA1J		
E	135799	ÉCROU – HEX. À COL. BLOCAGE CTR M10 X 1,5-10		

92 Système hydraulique – ContourMax^{MC}, roues de contours (FD240, FD241, FD245 et FD250)

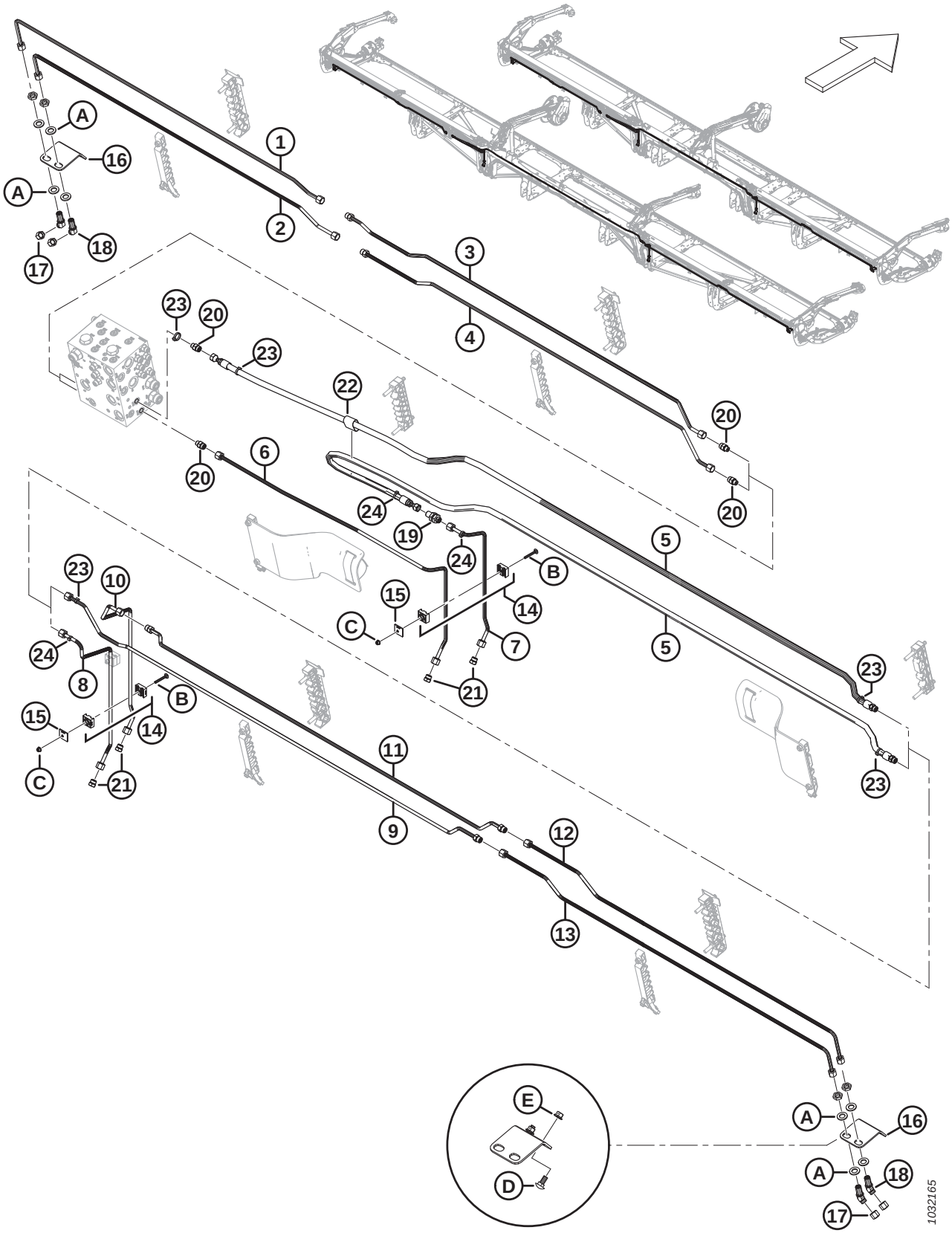

Réf.	Numéro de pièce	Description	Qté	Numéro de série
	B7113	KIT – 40 PI PAQUET DE PLOMBERIE CONTOURMAX [239]		
	B7114	KIT – 41 PI PAQUET DE PLOMBERIE CONTOURMAX [239]		
	B7193	KIT – 45 PI PAQUET DE PLOMBERIE CONTOURMAX [239]		
	B7116	KIT – 50 PI PAQUET DE PLOMBERIE CONTOURMAX [239]		
1	313557	CONDUITE – HYDRAULIQUE (FD240 ET FD245)	1	
	283837	CONDUITE – HYDRAULIQUE (FD241)	1	
	283833	CONDUITE – HYDRAULIQUE (FD250)	1	
2	313556	CONDUITE – HYDRAULIQUE (FD240 ET FD245)	1	
	283836	CONDUITE – HYDRAULIQUE (FD241)	1	
	283831	CONDUITE – HYDRAULIQUE (FD250)	1	
3	283832	CONDUITE – HYDRAULIQUE (FD240, FD241, FD245 ET FD250)	1	
	135865	JOINT TORIQUE Ø1,78 X Ø9,25		
4	283830	CONDUITE – HYDRAULIQUE (FD240, FD241, FD245 ET FD250)	1	
	135865	JOINT TORIQUE Ø1,78 X Ø9,25		
5	283096	FLEXIBLE – HYD. (FD240, FD241)	2	
	283507	FLEXIBLE – HYD. (FD245 ET FD250)	2	
	135865	JOINT TORIQUE Ø1,78 X Ø9,25		
6	313500	CONDUITE – HYDRAULIQUE (FD240, FD241, FD245 ET FD250)	1	
7	313499	CONDUITE – HYDRAULIQUE (FD240, FD241, FD245 ET FD250)	1	
8	283773	CONDUITE – HYDRAULIQUE (FD240, FD241, FD245 ET FD250)	1	
9	313530	CONDUITE – HYDRAULIQUE (FD240 ET FD245)	1	
	283839	CONDUITE – HYDRAULIQUE (FD241)	1	
	283012	CONDUITE – HYDRAULIQUE (FD250)	1	
	135865	JOINT TORIQUE Ø1,78 X Ø9,25		
10	313511	CONDUITE – HYDRAULIQUE (FD240, FD241, FD245 ET FD250)	1	
11	313529	CONDUITE – HYDRAULIQUE (FD240 ET FD245)	1	
	283838	CONDUITE – HYDRAULIQUE (FD241)	1	
	283015	CONDUITE – HYDRAULIQUE (FD250)	1	
	135865	JOINT TORIQUE Ø1,78 X Ø9,25		
12	283776	CONDUITE – HYDRAULIQUE (FD240, FD241, FD245 ET FD250)	1	
13	283777	CONDUITE – HYDRAULIQUE (FD240, FD241, FD245 ET FD250)	1	
14	313496	COLLIER – ENS. [240]	3	
15	313497	PLAQUE – SYSTÈME DE FIXATION DU CAPOT	3	
16	312134	PLAQUE – MONTAGE PASSE-CLOISON	2	

239. Le kit comprend toutes les pièces de la liste pour rendre la plateforme ContourMax^{MC} opérationnelle si elle n'est pas configurée en usine. Vous aurez également besoin du lot B7335 pour terminer l'installation ; consultez les sections *114 (Option) ContourMax^{MC} – Roues de contour extérieures, page 267* et *115 (Option) ContourMax^{MC} – Roues de contour intérieures, page 271*. Kits disponibles chez Whole Goods uniquement.
240. L'ensemble de collier comprend deux moitiés de collier (NVS). Il ne comprend PAS la plaque de recouvrement ni la quincaillerie.

SYSTÈME HYDRAULIQUE – CONTOURMAX^{MC}, ROUES DE CONTOURS (FD240, FD241, FD245 ET FD250)

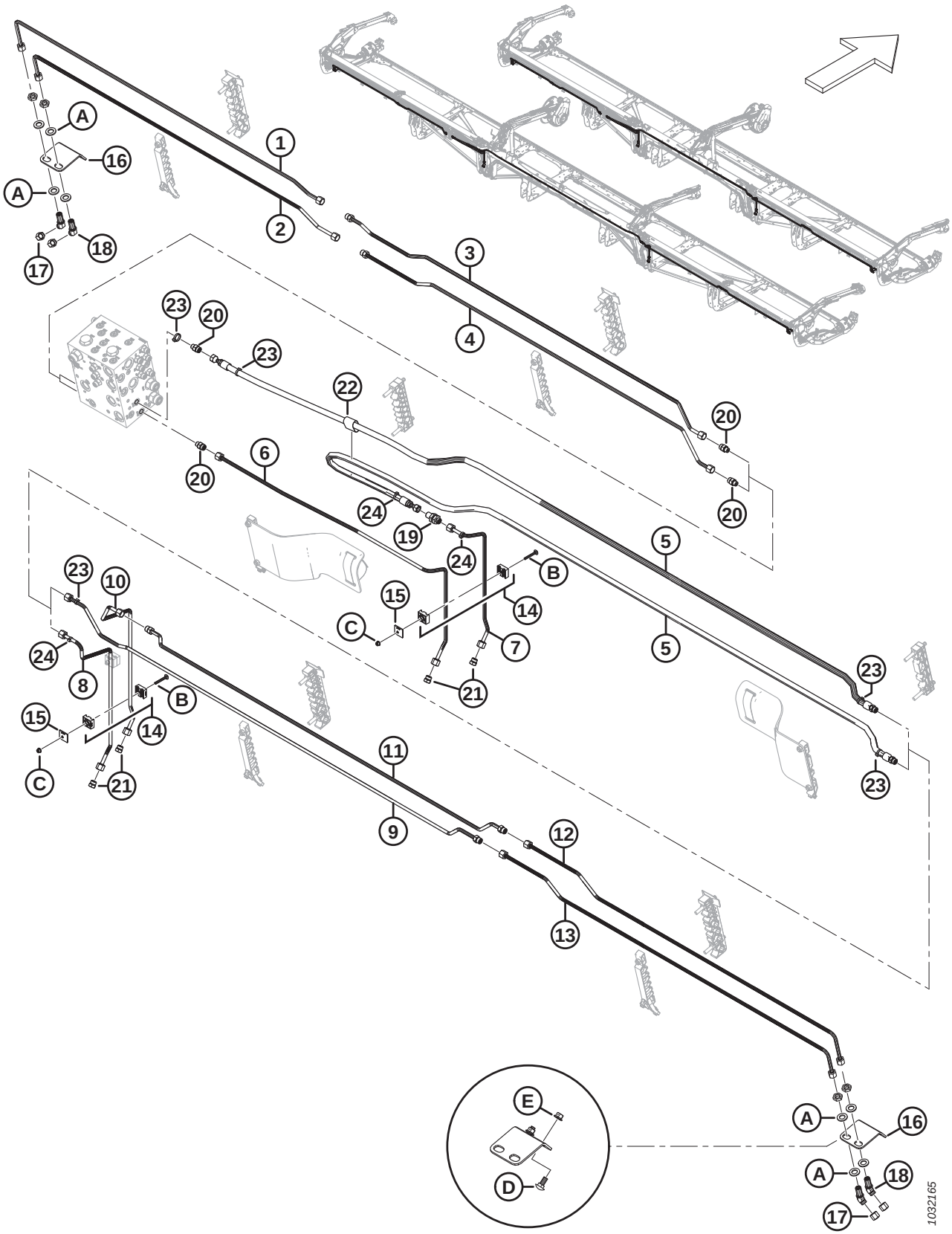

Réf.	Numéro de pièce	Description	Qté	Numéro de série
17	136325	CAPUCHON – HYD. SAE, 6 ORFS	4	
18	136146	RACCORD – HYD. COUDÉ À 45° PASSE-CLOISON [241]	4	
	135865	JOINT TORIQUE – Ø1,78 X Ø9,25		
19	136145	RACCORD – UNION PASSE-CLOISON HYD.	1	
	135865	JOINT TORIQUE – Ø1,78 X Ø9,25		
20	135778	RACCORD – ADAPTATEUR	4	
	50219	JOINT TORIQUE – Ø1,98 X Ø11,89		
	135865	JOINT TORIQUE – Ø1,78 X Ø9,25		
21	136326	BOUCHON – HYD. SAE, 6 ORFS	4	
22	135443	COURROIE DE SANGLE – 4 PO LG	1	
23	40703	COLLIER DE SERRAGE – ATTACHE DE CÂBLE, BLEUE	4	
24	40701	COLLIER DE SERRAGE – ATTACHE DE CÂBLE, JAUNE	4	
A	136540	RONDELLE – PLATE		
B	184644	BOULON – TRCC M6 X 1 X 50-8,8-ZINC		
C	152668	ÉCROU – HEX. À COL. BLOCAGE CTR M6 X 1-8		
D	135785	BOULON – TRCC M10 X 1,5 X 25-8,8-AA1J		
E	135799	ÉCROU – HEX. À COL. BLOCAGE CTR M10 X 1,5-10		

241. Le raccord comprend un écrou de fixation (NVS).

93 Système hydraulique – Couteau vertical VertiBlade^{MC} (FD225, FD230, FD235, FD241 et FD245)

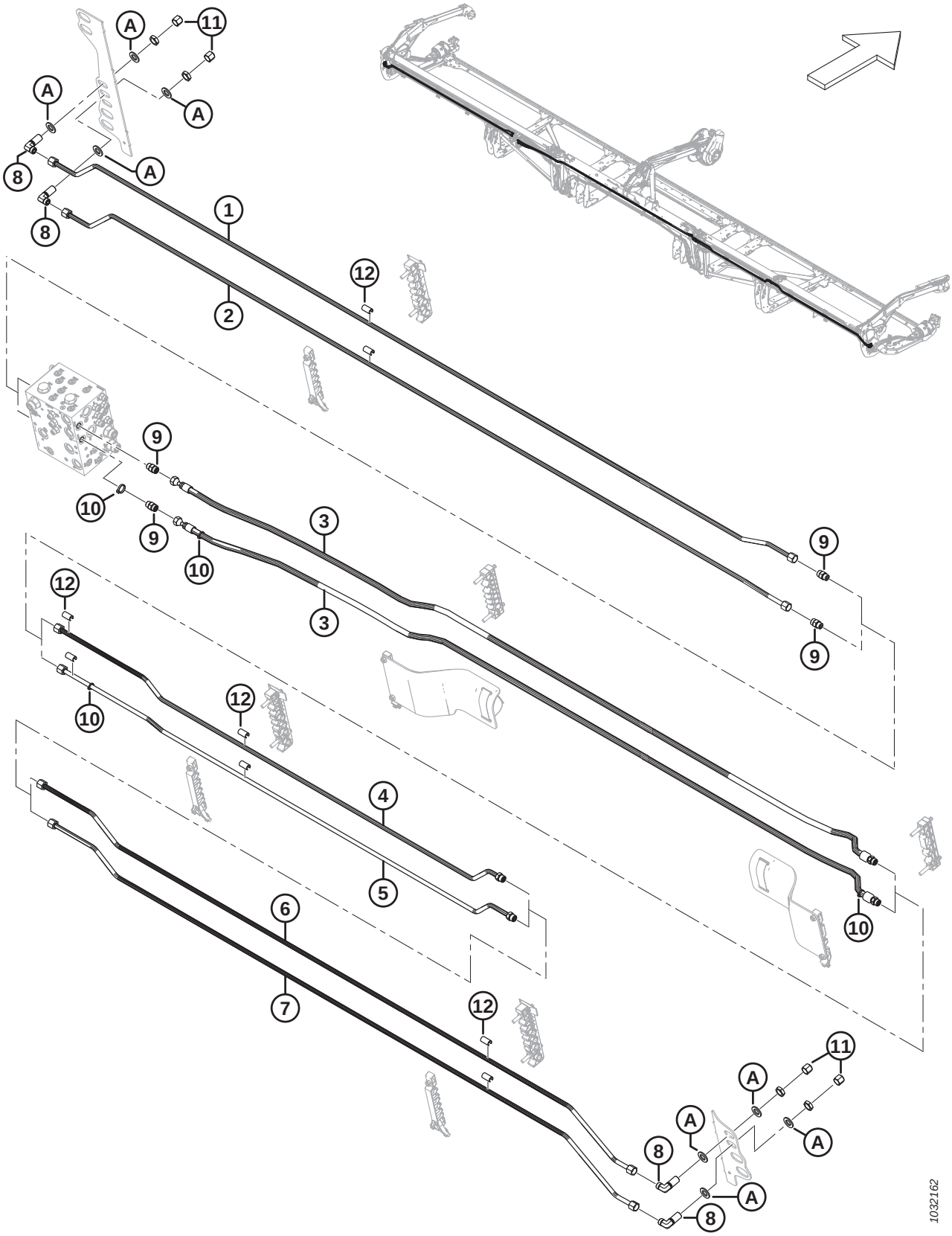

SYSTÈME HYDRAULIQUE – COUTEAU VERTICAL VERTIBLADE^{MC} (FD225, FD230, FD235, FD241 ET FD245)

Réf.	Numéro de pièce	Description	Qté	Numéro de série
	B7339	**KIT – 25 PI PAQUET DE PLOMBERIE VERTIBLADE** [242]		
	B7127	KIT – 30 PI PAQUET DE PLOMBERIE VERTIBLADE [242]		
	B7128	KIT – 35 PI PAQUET DE PLOMBERIE VERTIBLADE [242]		
	B7130	KIT – 41 PI PAQUET DE PLOMBERIE VERTIBLADE [242]		
	B7195	KIT – 45 PI PAQUET DE PLOMBERIE VERTIBLADE [242]		
1	**323827**	**CONDUITE – HYDRAULIQUE (FD225)**	**1**	
	283050	CONDUITE – HYDRAULIQUE (FD230)	1	
	283160	CONDUITE – HYDRAULIQUE (FD235)	1	
	283460	CONDUITE – HYDRAULIQUE (FD241)	1	
	283435	CONDUITE – HYDRAULIQUE (FD245)	1	
2	**323826**	**CONDUITE – HYDRAULIQUE (FD225)**	**1**	
	283049	CONDUITE – HYDRAULIQUE (FD230)	1	
	283159	CONDUITE – HYDRAULIQUE (FD235)	1	
	283459	CONDUITE – HYDRAULIQUE (FD241)	1	
	283434	CONDUITE – HYDRAULIQUE (FD245)	1	
3	283097	FLEXIBLE – HYD. (**FD225,** FD230, FD235 ET FD241)	2	
	283560	FLEXIBLE – HYD. (FD245)	2	
	135866	JOINT TORIQUE – Ø1,78 X Ø12,42		
4	**323829**	**CONDUITE – HYDRAULIQUE (FD225)**	**1**	
	283081	CONDUITE – HYDRAULIQUE (FD230)	1	
	283161	CONDUITE – HYDRAULIQUE (FD235)	1	
	283194	CONDUITE – HYDRAULIQUE (FD241)	1	
	283436	CONDUITE – HYDRAULIQUE (FD245)	1	
	135866	JOINT TORIQUE – Ø1,78 X Ø12,42		
5	**323828**	**CONDUITE – HYDRAULIQUE (FD225)**	**1**	
	283082	CONDUITE – HYDRAULIQUE (FD230)	1	
	283162	CONDUITE – HYDRAULIQUE (FD235)	1	
	283195	CONDUITE – HYDRAULIQUE (FD241)	1	
	283437	CONDUITE – HYDRAULIQUE (FD245)	1	
	135866	JOINT TORIQUE – Ø1,78 X Ø12,42		
6	283438	CONDUITE – HYDRAULIQUE (FD241 ET FD245)[243]	1	
7	283439	CONDUITE – HYDRAULIQUE (FD241 ET FD245) [243]	1	
8	136244	RACCORD – HYD. COUDÉ À 90° PASSE-CLOISON [244]	4	
	135866	JOINT TORIQUE – Ø1,78 X Ø12,42		

242. Le kit comprend toutes les pièces de la liste pour rendre le diviseur de puissance de la plateforme (VertiBlade^{MC}) opérationnel s'il n'est pas configuré en usine. Kits disponibles chez Whole Goods uniquement.
243. Plateformes FD241 et FD245 uniquement.
244. Le raccord comprend un écrou de fixation.

SYSTÈME HYDRAULIQUE – COUTEAU VERTICAL VERTIBLADE^{MC} (FD225, FD230, FD235, FD241 ET FD245)

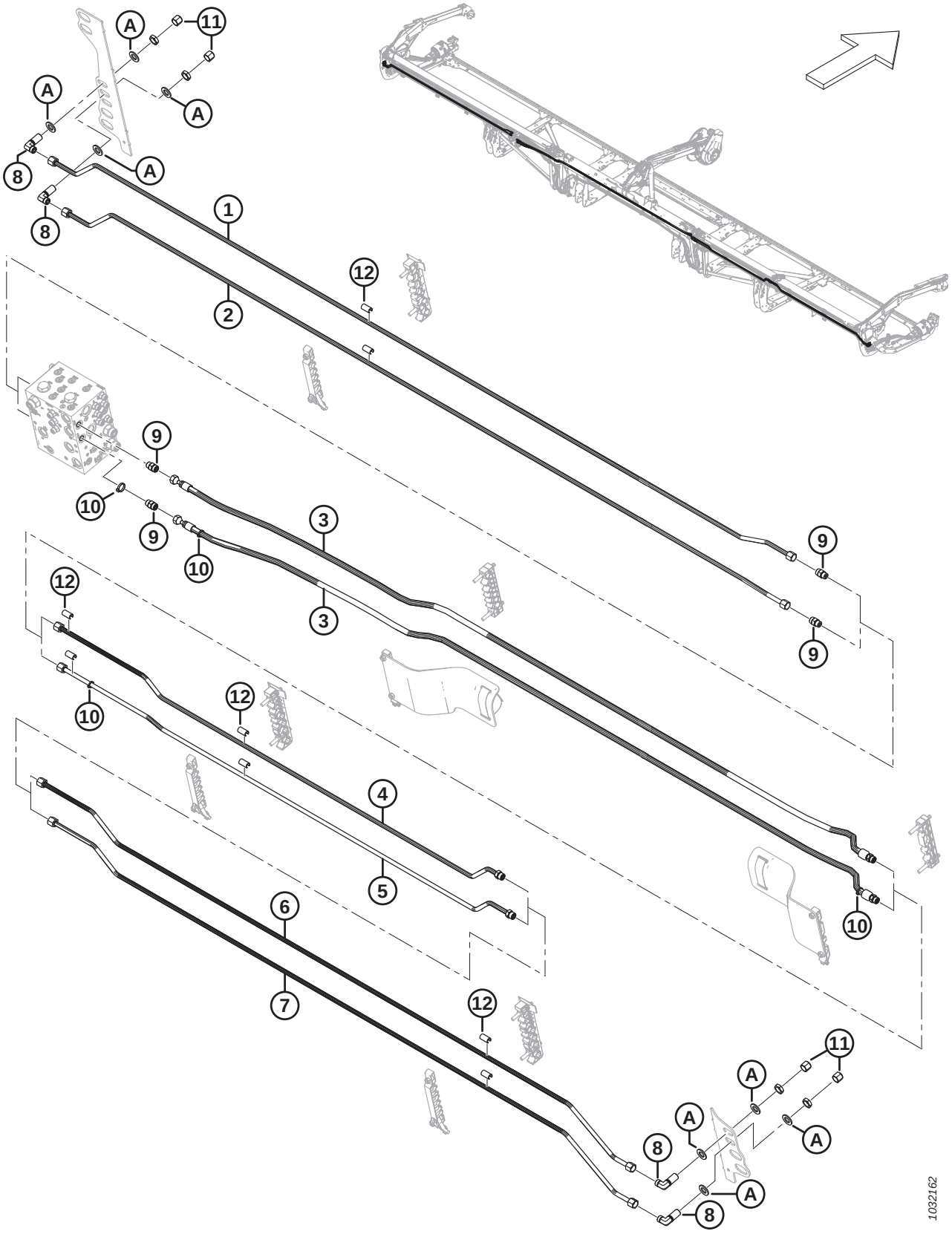

Réf.	Numéro de pièce	Description	Qté	Numéro de série
9	135780	RACCORD – ADAPTATEUR	4	
	44209	JOINT TORIQUE – Ø2,21 X Ø16,36		
	135866	JOINT TORIQUE – Ø1,78 X Ø12,42		
10	252795	COLLIER DE SERRAGE – ATTACHE DE CÂBLE, ROSE	4	
11	136741	CAPUCHON – HYD., SAE, 8 ORFS	4	
12	323003	BAGUE D'ESPACEMENT – 1/2 PO CONDUITE HYD. [245]		
A	18601	RONDELLE – PLATE SAE		

245. Quantités : FD225 = 6, FD230 = 10, FD235 = 14, FD241 = 18 et FD245 = 18.

94 Système hydraulique – Couteau vertical VertiBlade^{MC} (FD250)

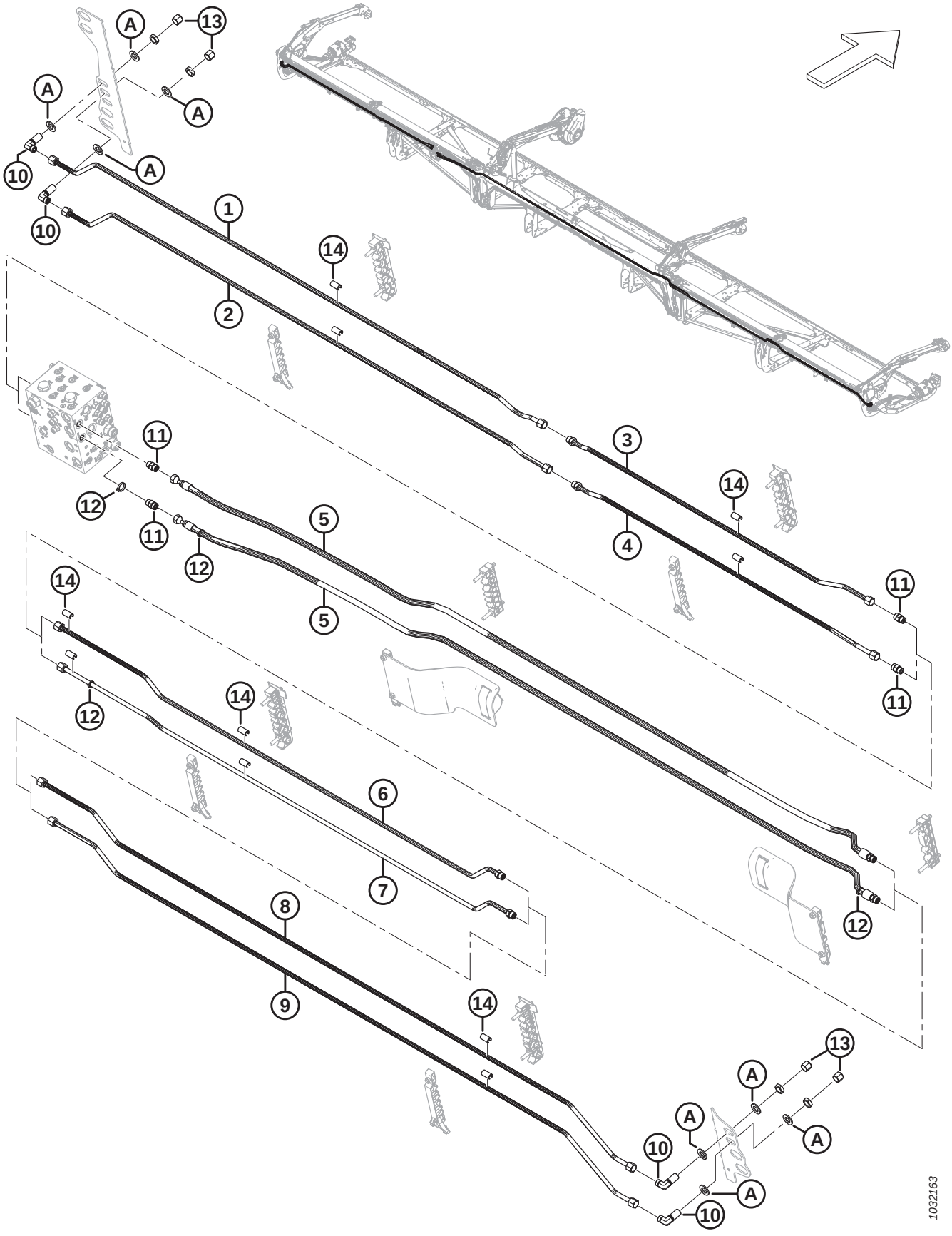

SYSTÈME HYDRAULIQUE – COUTEAU VERTICAL VERTIBLADE^{MC} (FD250)

Réf.	Numéro de pièce	Description	Qté	Numéro de série
	B7131	KIT – 50 PI PAQUET DE PLOMBERIE VERTIBLADE [246]		
1	283467	CONDUITE – HYDRAULIQUE	1	
2	283466	CONDUITE – HYDRAULIQUE	1	
3	283191	CONDUITE – HYDRAULIQUE	1	
	135866	JOINT TORIQUE – Ø1,78 X Ø12,42		
4	283190	CONDUITE – HYDRAULIQUE	1	
	135866	JOINT TORIQUE – Ø1,78 X Ø12,42		
5	283560	FLEXIBLE – HYD.	2	
	135866	JOINT TORIQUE – Ø1,78 X Ø12,42		
6	283192	CONDUITE – HYDRAULIQUE	1	
	135866	JOINT TORIQUE – Ø1,78 X Ø12,42		
7	283193	CONDUITE – HYDRAULIQUE	1	
	135866	JOINT TORIQUE – Ø1,78 X Ø12,42		
8	283438	CONDUITE – HYDRAULIQUE	1	
9	283439	CONDUITE – HYDRAULIQUE	1	
10	136244	RACCORD – HYD. COUDÉ À 90° PASSE-CLOISON [247]	4	
	135866	JOINT TORIQUE – Ø1,78 X Ø12,42		
11	135780	RACCORD – ADAPTATEUR	4	
	44209	JOINT TORIQUE – Ø2,21 X Ø16,36		
	135866	JOINT TORIQUE – Ø1,78 X Ø12,42		
12	252795	COLLIER DE SERRAGE – ATTACHE DE CÂBLE, ROSE	4	
13	136741	CAPUCHON – HYD., SAE, 8 ORFS	4	
14	323003	BAGUE D'ESPACEMENT – 1/2 PO CONDUITE HYD.	22	
A	18601	RONDELLE – PLATE SAE		

246. Le kit comprend toutes les pièces de la liste pour rendre le diviseur de puissance de la plateforme (VertiBlade^{MC}) opérationnel s'il n'est pas configuré en usine. Kits disponibles chez Whole Goods uniquement.
247. Le raccord comprend un écrou de fixation.

95 Couvercles de conduites hydrauliques (FD225)

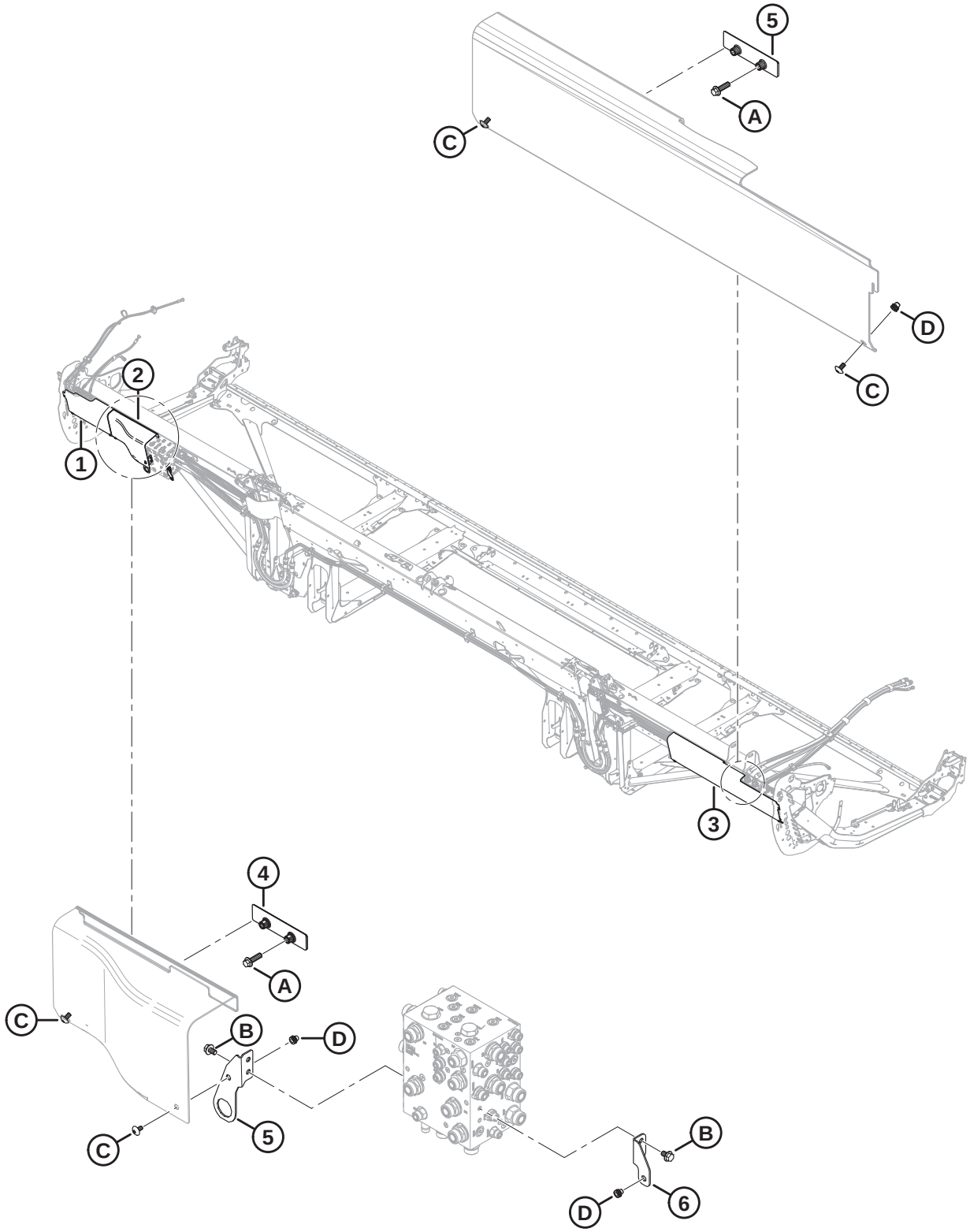

COUVERCLES DE CONDUITES HYDRAULIQUES (FD225)

Réf.	Numéro de pièce	Description	Qté	Numéro de série
1	**323164**	**CAPOT – HYD. CG PLASTIQUE EXTRÉMITÉ**	**1**	
2	**323795**	**CAPOT – COLLECTEUR HYD. CG**	**1**	
3	**340683**	**CAPOT – HYD. CD PLASTIQUE EXTRÉMITÉ**	**1**	
4	**283849**	**SUPPORT – SUPPORT CAPOT HYD.**	**2**	
5	**323772**	**ENS. – SUPPORT DE CONNECTEUR** [248]	**1**	
6	**323773**	**ENS. – SUPPORT DE BLINDAGE CD** [249]	**1**	
A	**136211**	**BOULON – TÊTE HEX. À COL. M10 X 1,5 X 35-8,8-AA1J**		
B	**136151**	**BOULON – TÊTE HEX. À COL. PFL M10 X 1,5 X 16-8,8-AA1J**		
C	**320336**	**VIS – ASSEMBLAGE EN TREILLIS TORX M8 X 1,25 X 16-SPCL-8,8-AA1T**		
D	**320448**	**ÉCROU À RIVET – M8 X 1,25 HEX.**		

248. L'ensemble comprend le support de connecteur de montage du couvercle (NVS) et l'écrou à rivet (MD #320448)
249. L'ensemble comprend le support de montage du blindage CD (NVS) et l'écrou à rivet (MD #320448)

96 Couvercles de conduites hydrauliques (FD230, FD235 et FD240)

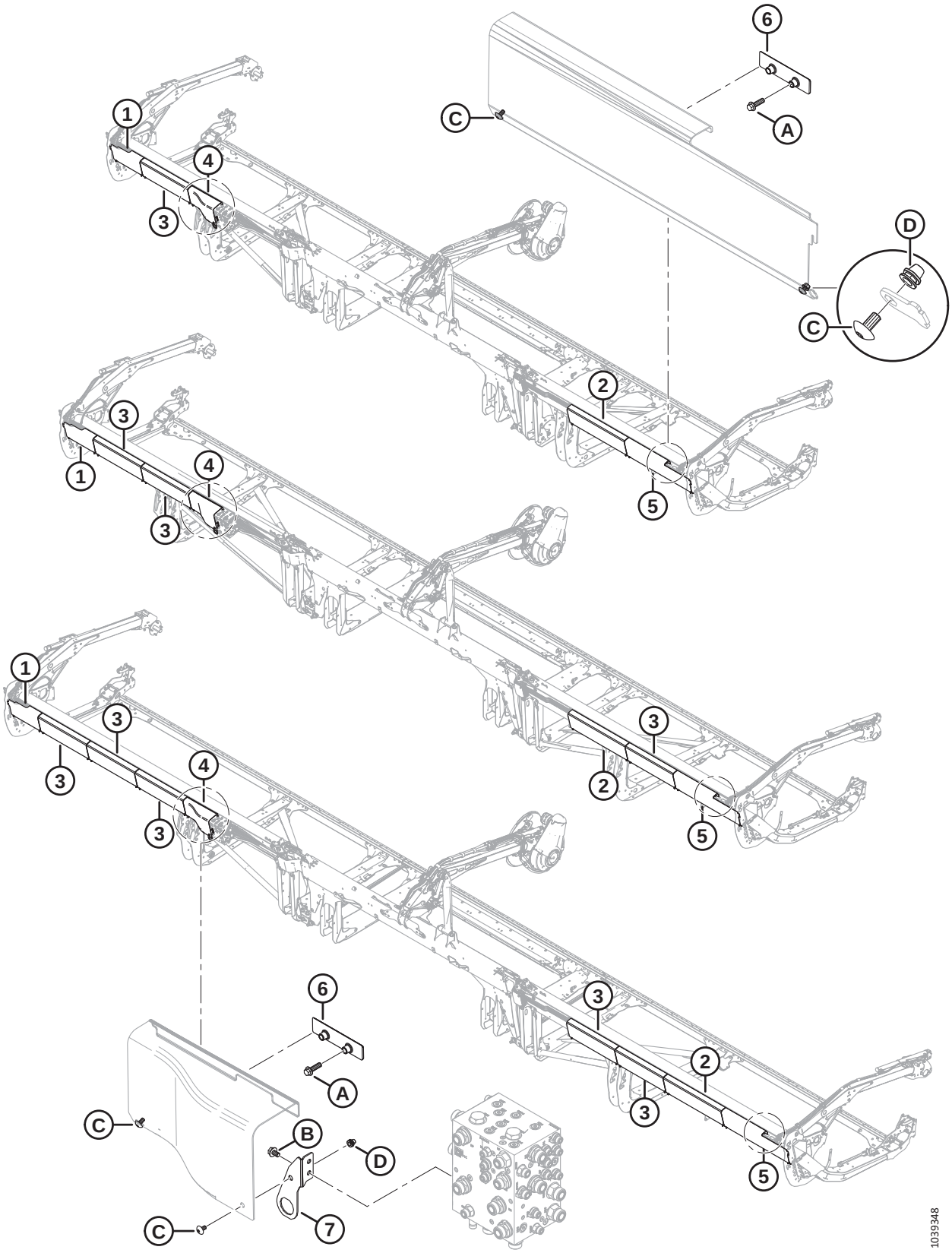

COUVERCLES DE CONDUITES HYDRAULIQUES (FD230, FD235 ET FD240)

Réf.	Numéro de pièce	Description	Qté	Numéro de série
1	323164	CAPOT – HYD. CG PLASTIQUE EXTRÉMITÉ	1	
2	323172	CAPOT – HYD. PLASTIQUE LONG [250]		
3	323169	CAPOT – HYD. PLASTIQUE ORDINAIRE [251]		
4	**323795**	**CAPOT – COLLECTEUR HYD. CG**	**1**	
5	323166	CAPOT – HYD. CD PLASTIQUE EXTRÉMITÉ	1	
6	283849	SUPPORT – SUPPORT CAPOT HYD.	2	
7	**323772**	**ENS. – SUPPORT DE CONNECTEUR** [252]	**1**	
A	136211	BOULON – TÊTE HEX. À COL. M10 X 1,5 X 35-8,8-AA1J		
B	136151	BOULON – TÊTE HEX. À COL. PFL M10 X 1,5 X 16-8,8-AA1J		
C	320336	VIS – ASSEMBLAGE EN TREILLIS TORX M8 X 1,25 X 16-SPCL-8,8-AA1T [253]		
D	**320448**	**ÉCROU À RIVET – M8 X 1,25 HEX.**		

250. Quantités : FD230 = 1, FD235 = 1 et FD240 = 1.
251. Quantités : FD230 = 1, FD235 = 3 et FD240 = 5.
252. L'ensemble comprend le support de connecteur de montage du couvercle (NVS) et l'écrou à rivet (MD #320448). Les machines des années 2022 et antérieures avec le support remplacé (MD #311513) utilisaient un boulon M10 (MD #152655) et un écrou de blocage M10 (MD #135799) pour fixer le couvercle du collecteur hydraulique CG au support de connecteur. Pour les machines des années 2023 et ultérieures, ou pour les machines qui ont été entretenues avec l'ensemble de support de connecteur (MD #323772), commandez la vis M8 (MD #320336).
253. Quantités : FD230 = 10, FD235 = 14 et FD240 = 18.

97 Couvercles de conduites hydrauliques (FD241, FD245 et FD250)

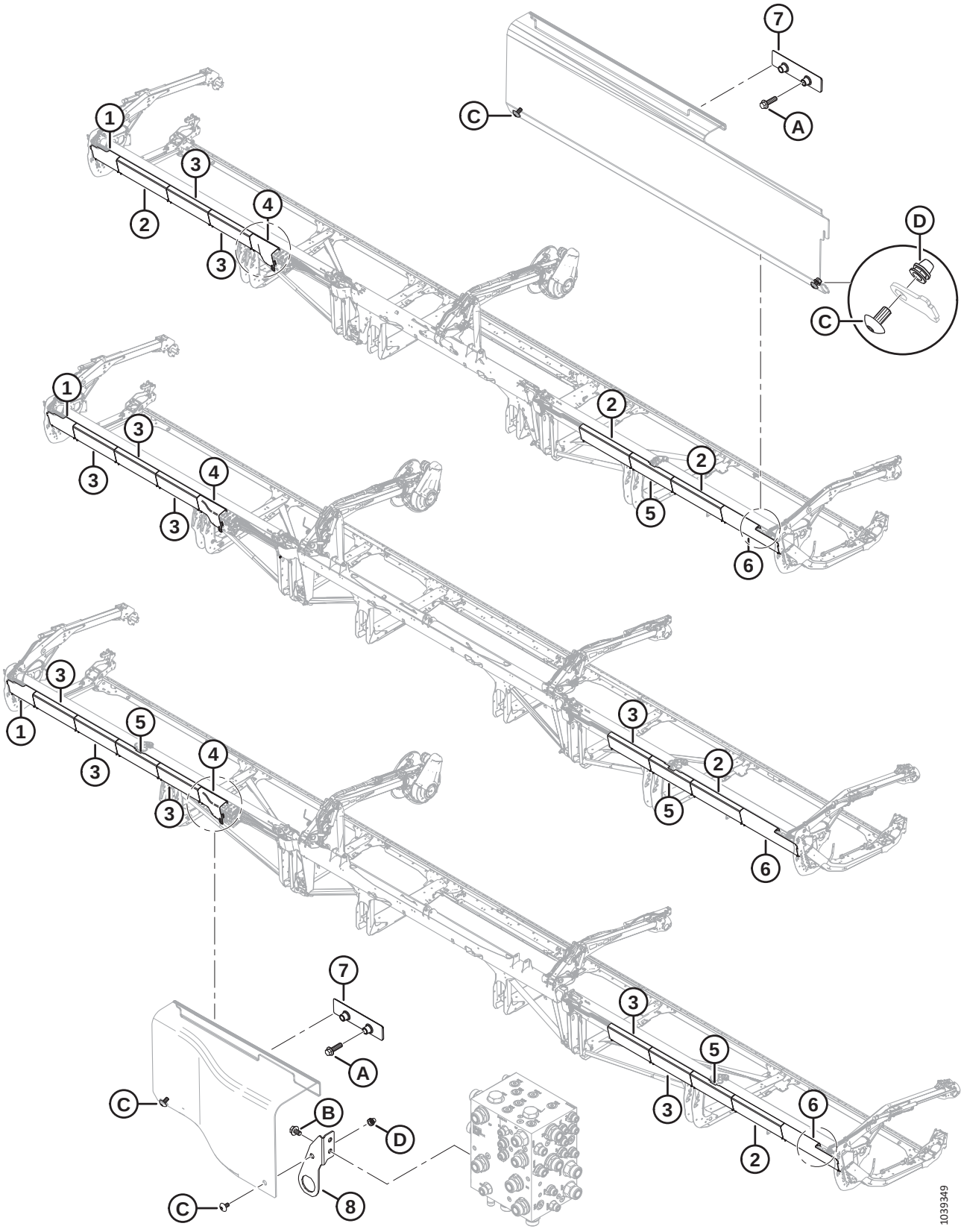

COUVERCLES DE CONDUITES HYDRAULIQUES (FD241, FD245 ET FD250)

Réf.	Numéro de pièce	Description	Qté	Numéro de série
1	323164	CAPOT – HYD. CG PLASTIQUE EXTRÉMITÉ	1	
2	323172	CAPOT – HYD. PLASTIQUE LONG [254]		
3	323169	CAPOT – HYD. PLASTIQUE ORDINAIRE [255]		
4	**323795**	**CAPOT – COLLECTEUR HYD. CG**	**1**	
5	323165	CAPOT – HYD. PLASTIQUE FENDU [256]		
6	323166	CAPOT – HYD. CD PLASTIQUE EXTRÉMITÉ	1	
7	283849	SUPPORT – SUPPORT CAPOT HYD.	2	
8	**323772**	**ENS. – SUPPORT DE CONNECTEUR** [257]	**1**	
A	136211	BOULON – TÊTE HEX. À COL. M10 X 1,5 X 35-8,8-AA1J		
B	136151	BOULON – TÊTE HEX. À COL. PFL M10 X 1,5 X 16-8,8-AA1J		
C	320336	VIS – ASSEMBLAGE EN TREILLIS TORX M8 X 1,25 X 16-SPCL-8,8-AA1T [258]		
D	**320448**	**ÉCROU À RIVET – M8 X 1,25 HEX.**		

254. Quantités : FD241 = 3, FD245 = 1 et FD250 = 3.
255. Quantités : FD241 = 2, FD245 = 4 et FD250 = 5.
256. Quantités : FD241 = 1, FD245 = 1 et FD250 = 2.
257. L'ensemble comprend le support de connecteur de montage du couvercle (NVS) et l'écrou à rivet (MD #320448). Les machines des années 2022 et antérieures avec le support remplacé (MD #311513) utilisaient un boulon M10 (MD #152655) et un écrou de blocage M10 (MD #135799) pour fixer le couvercle du collecteur hydraulique CG au support de connecteur. Pour les machines des années 2023 et ultérieures, ou pour les machines qui ont été entretenues avec l'ensemble de support de connecteur (MD #323772), commandez la vis M8 (MD #320336).
258. Quantités : FD241 = 18, FD245 = 18 et FD250 = 22.

98 Électrique – Faisceau (FD225)

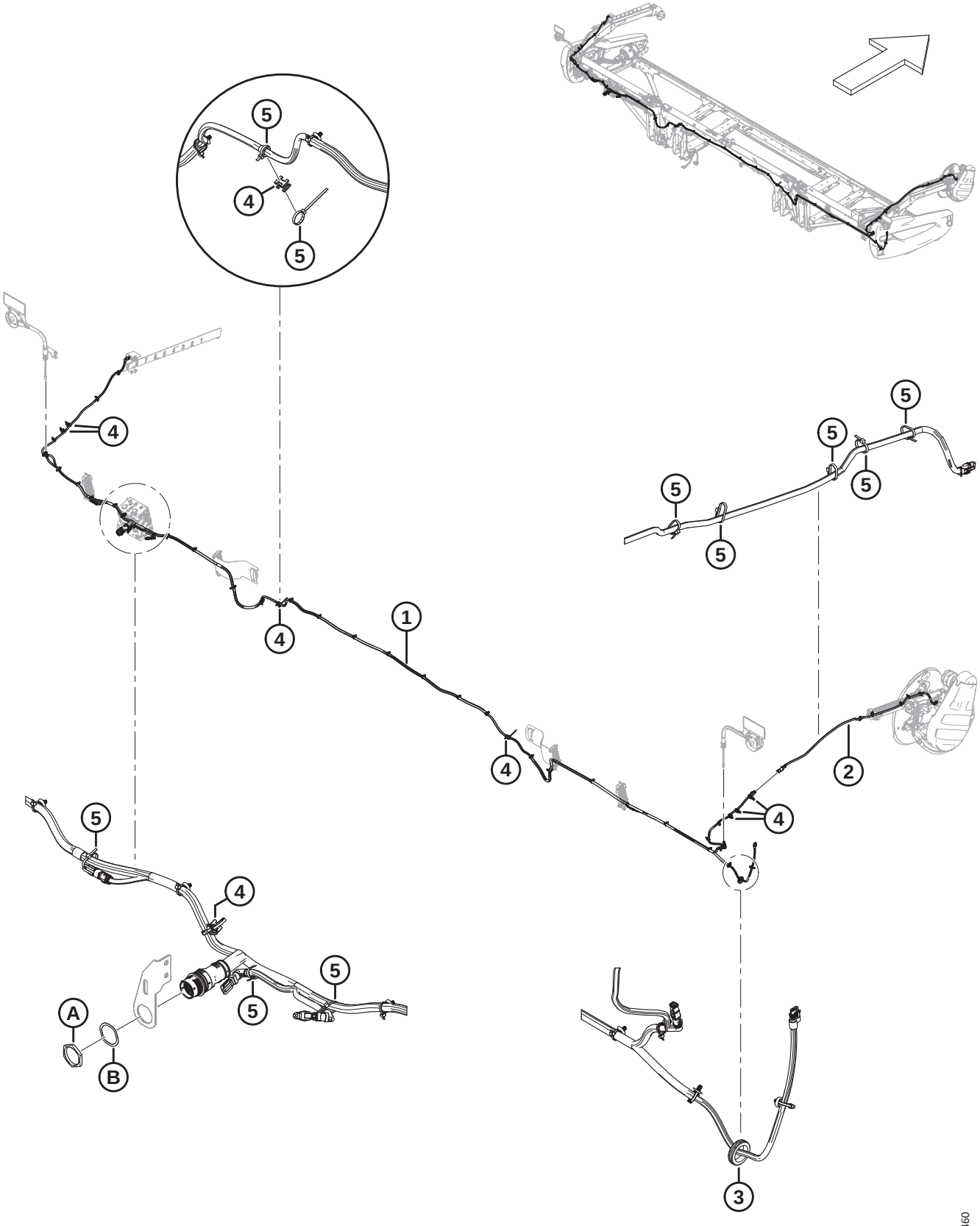

Réf.	Numéro de pièce	Description	Qté	Numéro de série
1	**323381**	**FAISCEAU – PRINCIPAL 25 PI** [259]	**1**	
2	**323145**	**FAISCEAU – EXT. PLATEF. BRAS DE RABATTEUR**	**1**	
3	**323130**	**PASSE-FILS – CAOUTCHOUC**	**1**	
4	**134442**	**ENTRETOISE – SELLE PIVOTANTE DOUBLE**	**8**	
5	**21763**	**FIXATION – SERRE-CÂBLE, NOIR, 160 MM LG**	**A/B**	
A	**134728**	**ÉCROU – PANNEAU, HDP 20, TAILLE 24**		
B	**134730**	**RONDELLE – VERROU, HDP 20, TAILLE 24**		

259. Le faisceau est livré complet avec tous les colliers de serrage à pied sapin (MD #136655)

99 Électrique – Faisceau (FD230, FD235, FD240, FD241, FD245 et FD250)

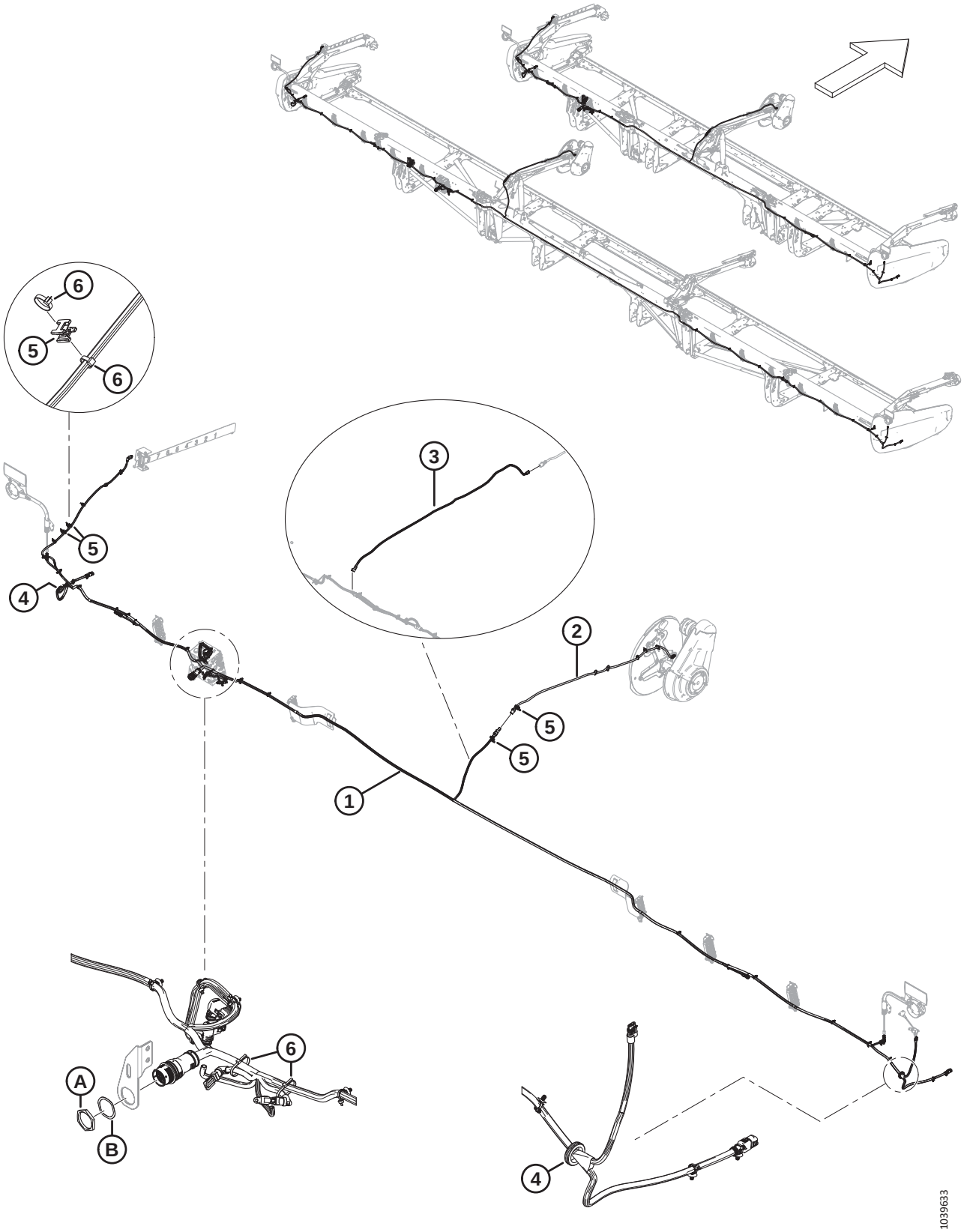

Réf.	Numéro de pièce	Description	Qté	Numéro de série
1	**323207**	**FAISCEAU – PRINCIPAL 30 PI** [260]	**1**	
	323208	**FAISCEAU – PRINCIPAL 35 PI** [260]	**1**	
	323210	**FAISCEAU – PRINCIPAL 40 PI** [260]	**1**	
	323209	**FAISCEAU – PRINCIPAL 41 PI** [260]	**1**	
	323211	**FAISCEAU – PRINCIPAL 45 PI** [260]	**1**	
	323212	**FAISCEAU – PRINCIPAL 50 PI** [260]	**1**	
	136655	COLLIER DE SERRAGE – À PIED SAPIN AVEC LANIÈRE	A/B	
2	323145	FAISCEAU – EXT. PLATEF. BRAS DE RABATTEUR	1	
3	323718	FAISCEAU – EXT. PLATEF. RABATTEUR RT (RABATTEUR TRIPLE FD240 2021-2022) [261]	1	
4	323130	PASSE-FILS – CAOUTCHOUC	2	
5	134442	ENTRETOISE – SELLE PIVOTANTE DOUBLE	4	
6	21763	FIXATION – SERRE-CÂBLE, NOIR, 160 MM LG	A/B	
A	134728	ÉCROU – PANNEAU, HDP 20, TAILLE 24		
B	134730	RONDELLE – VERROU, HDP 20, TAILLE 24		

260. Le faisceau est livré complet avec tous les colliers de serrage à pied sapin (MD #136655)

261. Requis uniquement sur les plateformes à rabatteur triple FD240 des modèles 2021-2022 ; installé entre le faisceau principal et le faisceau d'extension (MD #323145).

100 Électricité – Feux de gabarit

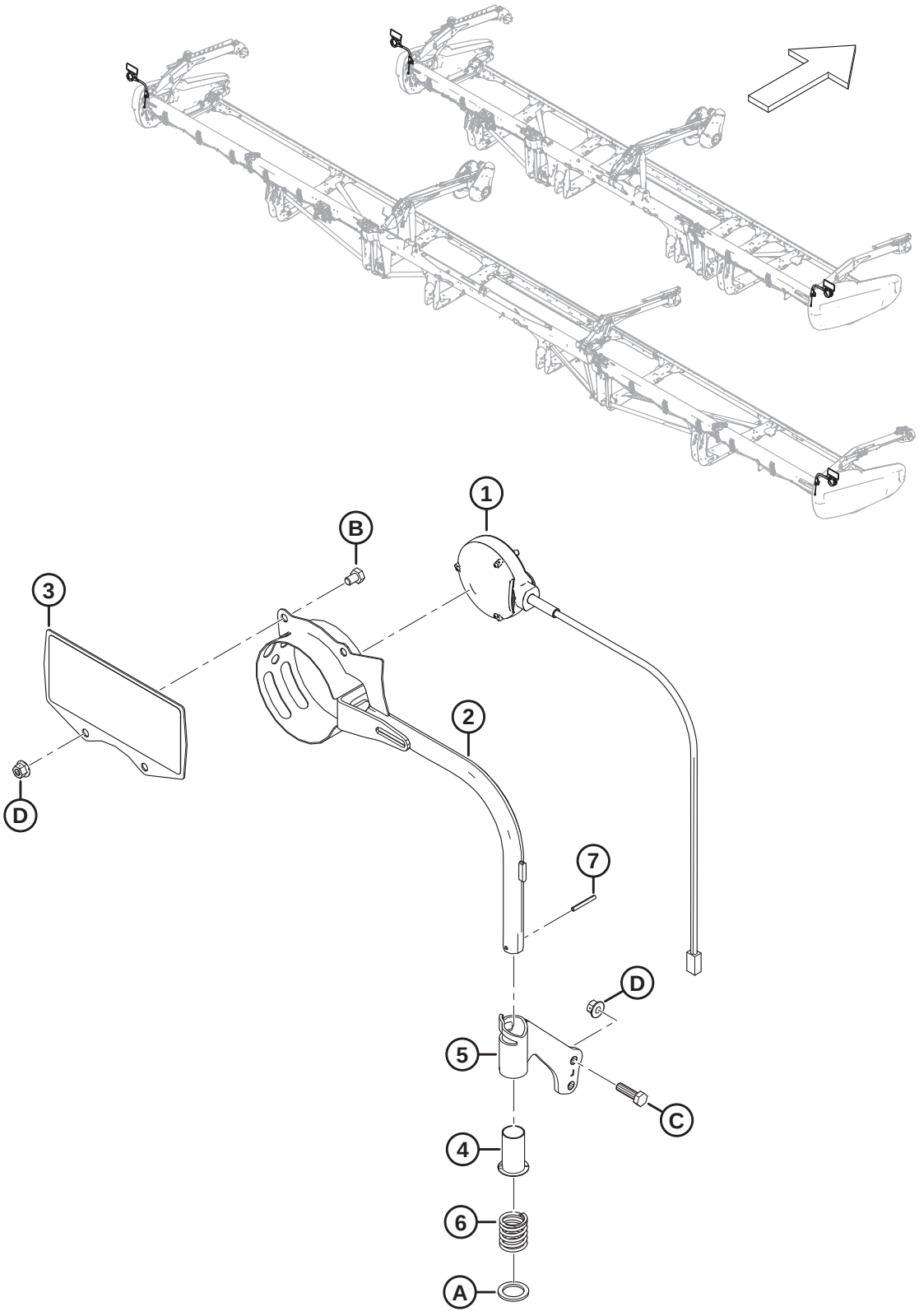

ÉLECTRICITÉ – FEUX DE GABARIT

Réf.	Numéro de pièce	Description	Qté	Numéro de série
1	313940	PHARE – FEU DE POSITION, ORANGE	2	
2	313192	ENSEMBLE SOUDÉ – FEU DE GABARIT	2	
3	313643	ENS. – RÉFLECTEUR MOISSONNEUSE-BATTEUSE [262]	2	
4	233912	BAGUE	2	
5	233914	ENS. – SUPPORT TUBE CG [263]	1	
	233913	ENS. – SUPPORT TUBE CD [263]	1	
6	313064	RESSORT – COMPRESSION	2	
7	7642	GOUPILLE – RESSORT 3/16 DIA. X 1,5 LG	2	
A	320248	RONDELLE – PLATE		
B	50071	BOULON – TÊTE HEX. PFL M10 X 1,5 X 15-8,8-AA1J		
C	30628	BOULON – TÊTE HEX. M10 X 1,5 X 35-8,8-AA1J		
D	135799	ÉCROU – HEX. À COL. BLOCAGE CTR M10 X 1,5-10		

262. L'ensemble réflecteur comprend deux réflecteurs (MD #313730, MD #115146).
263. L'ensemble du support de tube comprend la bague (MD #233912).

101 Électricité – capteur de hauteur du rabatteur

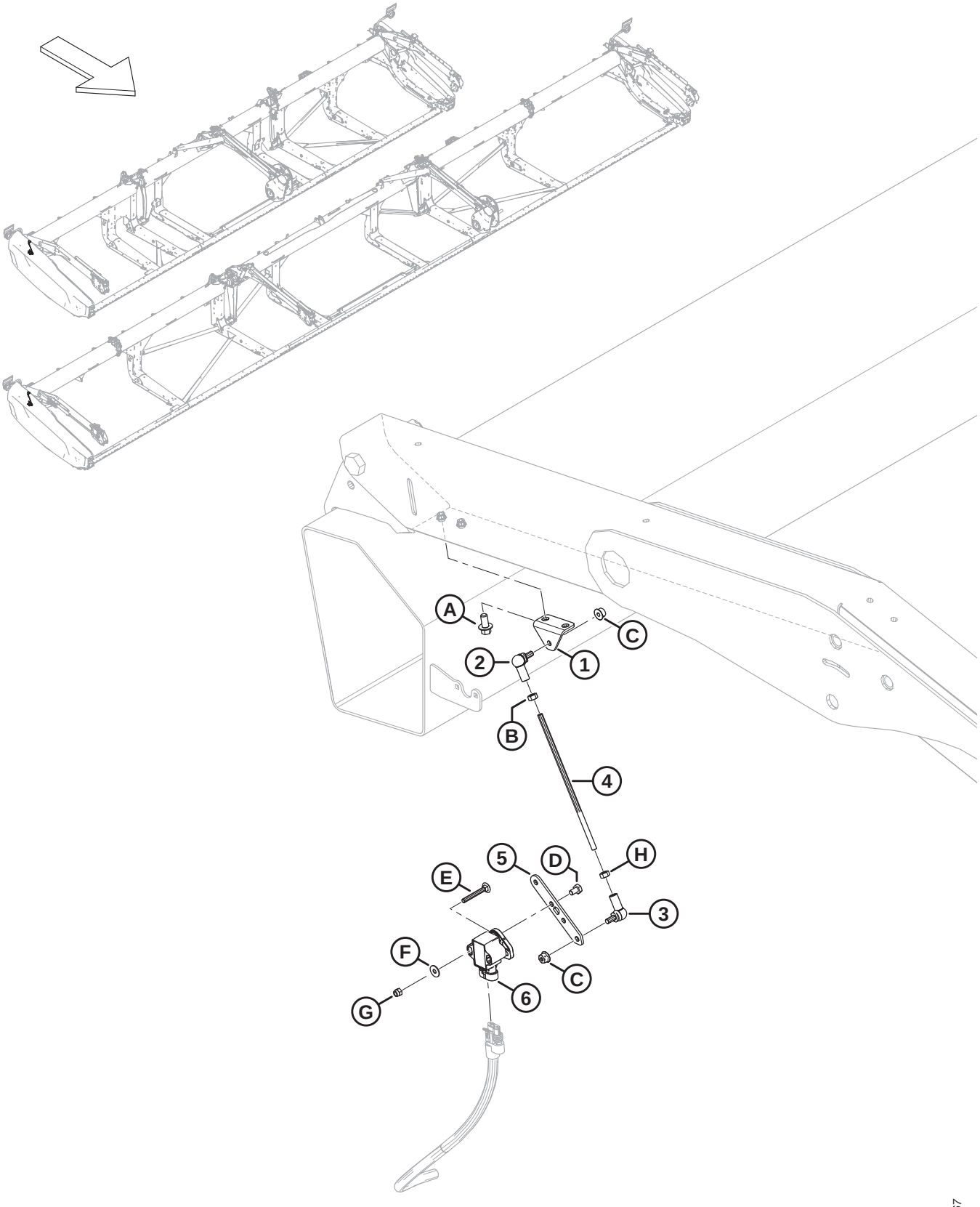

ÉLECTRICITÉ – CAPTEUR DE HAUTEUR DU RABATTEUR

Réf.	Numéro de pièce	Description	Qté	Numéro de série
1	251881	SUPPORT	1	
2	291484	JOINT À ROTULE – FILET CD	1	
3	291485	JOINT À ROTULE – FILET CG	1	
4	232676	TIGE – FILETÉE	1	
5	251879	BRAS – CAPTEUR DE FLOTTEMENT	1	
6	248643	CAPTEUR ROTATIF – SORTIE DOUBLE	1	
A	136485	BOULON – TÊTE HEX. À COL. PFL M8 X 1,25 X 16-8,8-AA1J		
B	184683	ÉCROU – HEX. ISO 4032 M6 X 1-8-ZINC		
C	152668	ÉCROU – HEX. À COL. BLOCAGE CTR M6 X 1-8		
D	136561	BOULON – TÊTE HEX. PFL M6 X 1 X 10-8,8-AA1J		
E	136604	BOULON – TRCC PFL M5 X 0,8 X 40-8,8-AA1J		
F	184701	RONDELLE – PLATE GRANDE M5-200HV		
G	197230	ÉCROU – HEX. NYLOC M5 X 0,8-8-AA1J		
H	136613	ÉCROU – HEX. CG ISO 4032 M6 X 1-8-ZINC		

102 Électricité – Capteur de marche avant-arrière du rabatteur

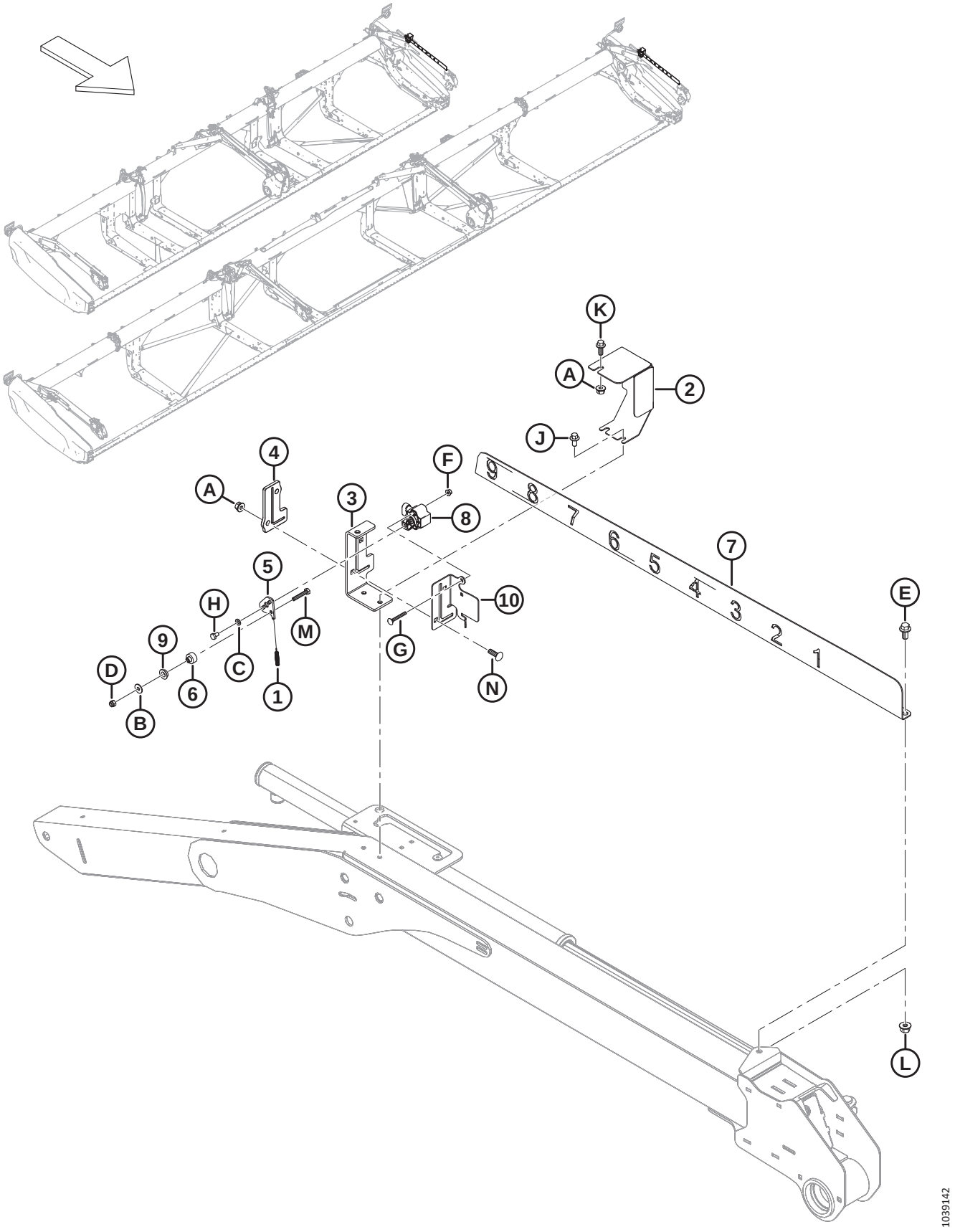

ÉLECTRICITÉ – CAPTEUR DE MARCHE AVANT-ARRIÈRE DU RABATTEUR

Réf.	Numéro de pièce	Description	Qté	Numéro de série
1	328556	RESSORT – EXTENSION	1	
2	328547	CAPOT – CAPTEUR AV./AR.	1	
3	340218	SUPPORT – INDICATEUR AV./AR. DU RABATTEUR	1	
4	311318	GUIDE – AV./AR. DU RABATTEUR	1	
5	328539	BRAS – CAPTEUR AV./AR.	1	
6	328534	ENTRETOISE – BAGUE CAPTEUR	1	
7	328532	INDICATEUR – AV./AR. DU RABATTEUR	1	
8	248643	CAPTEUR ROTATIF – SORTIE DOUBLE	1	
9	206340	BAGUE – ÉPAULEMENT, M10	1	
10	**340183**	**PLAQUE – SUPPORT DE CAPTEUR**	**1**	
A	135337	ÉCROU – HEX. À COL. BLOCAGE CTR M8 X 1,25-8-AA1J		
B	184706	RONDELLE – PLATE GRANDE M6-200HV		
C	184705	RONDELLE – PLATE M6-200HV-AA1J		
D	184685	ÉCROU – HEX. NYLOC M6 X 1-8-AA1J		
E	152655	BOULON – TÊTE HEX. À COL. M10 X 1,5 X 20-8,8-AA1J		
F	136635	ÉCROU – HEX. À COL. BLOCAGE CTR M5 X 0,8-8-AA1J		
G	197229	BOULON – TRCC PFL M5 X 0,8 X 35-4,6-AA1J		
H	136561	BOULON – TÊTE HEX. PFL M6 X 1 X 10-8,8-AA1J		
J	136485	BOULON – TÊTE HEX. À COL. PFL M8 X 1,25 X 16-8,8-AA1J		
K	136300	BOULON – TÊTE HEX. À COL. PFL M8 X 1,25 X 20-8,8-AA3L		
L	135799	ÉCROU – HEX. À COL. BLOCAGE CTR M10 X 1,5-10		
M	109613	BOULON – TÊTE HEX. PFL M6 X 1 X 35-8,8-AA1J		
N	136824	BOULON – TRCCC M8 X 1,25 X 25-8,8-AA1J		

103 Électricité – Capteur de vitesse du rabatteur, AGCO et CLAAS

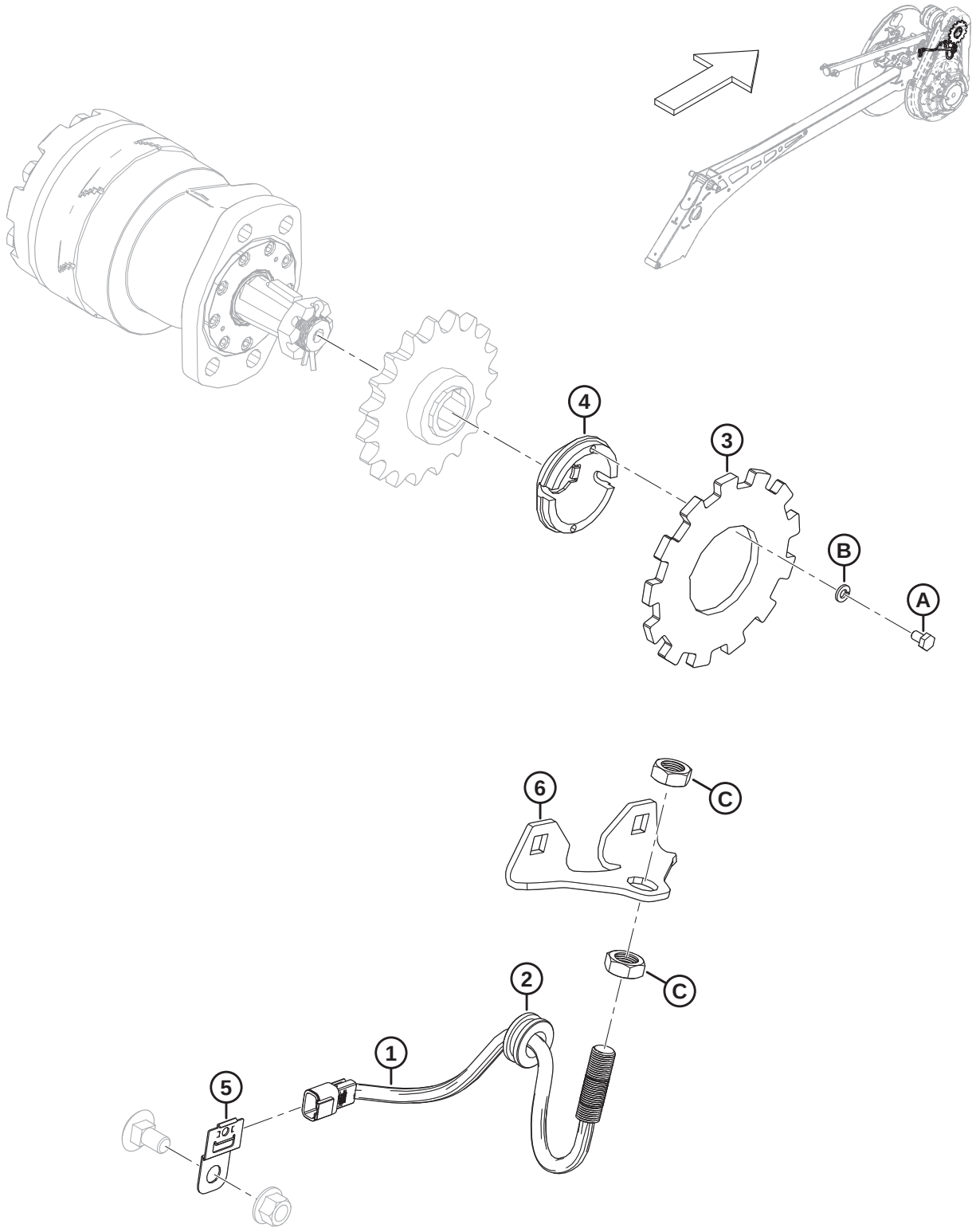

1034891

ÉLECTRICITÉ – CAPTEUR DE VITESSE DU RABATTEUR, AGCO ET CLAAS

Réf.	Numéro de pièce	Description	Qté	Numéro de série
	B7065	KIT – CAPTEUR DE VITESSE DU RABATTEUR 13T [264]		
1	136167	CAPTEUR – VITESSE [265]	1	
2	273032	PASSE-FILS – 3/4 PO DI 1 3/8 PO DE	1	
3	228473	DISQUE – CAPTEUR DE VITESSE DU RABATTEUR **13 DENTS**	1	
4	228470	MOYEU – CAPTEUR	1	
5	500321	BRIDE – DEUTSCH, DT, MONTAGE LATÉRAL	1	
6	328662	SUPPORT – CAPTEUR DE VITESSE DU RABATTEUR	1	
A	136561	BOULON – À TÊTE HEX. TFL M6 x 1 x 10-8,8-AA1J		
B	30631	RONDELLE – ÉLASTIQUE DE BLOCAGE M6		
C	**7674**	**CONTRE-ÉCROU – HEX. 3/4-16 UNF GR5 AA1J**		

264. Kits disponibles chez Whole Goods seulement.
265. Le capteur de vitesse comprend les contre-écrous hexagonaux (NSS).

104 Électricité – Capteur de vitesse du rabatteur, John Deere

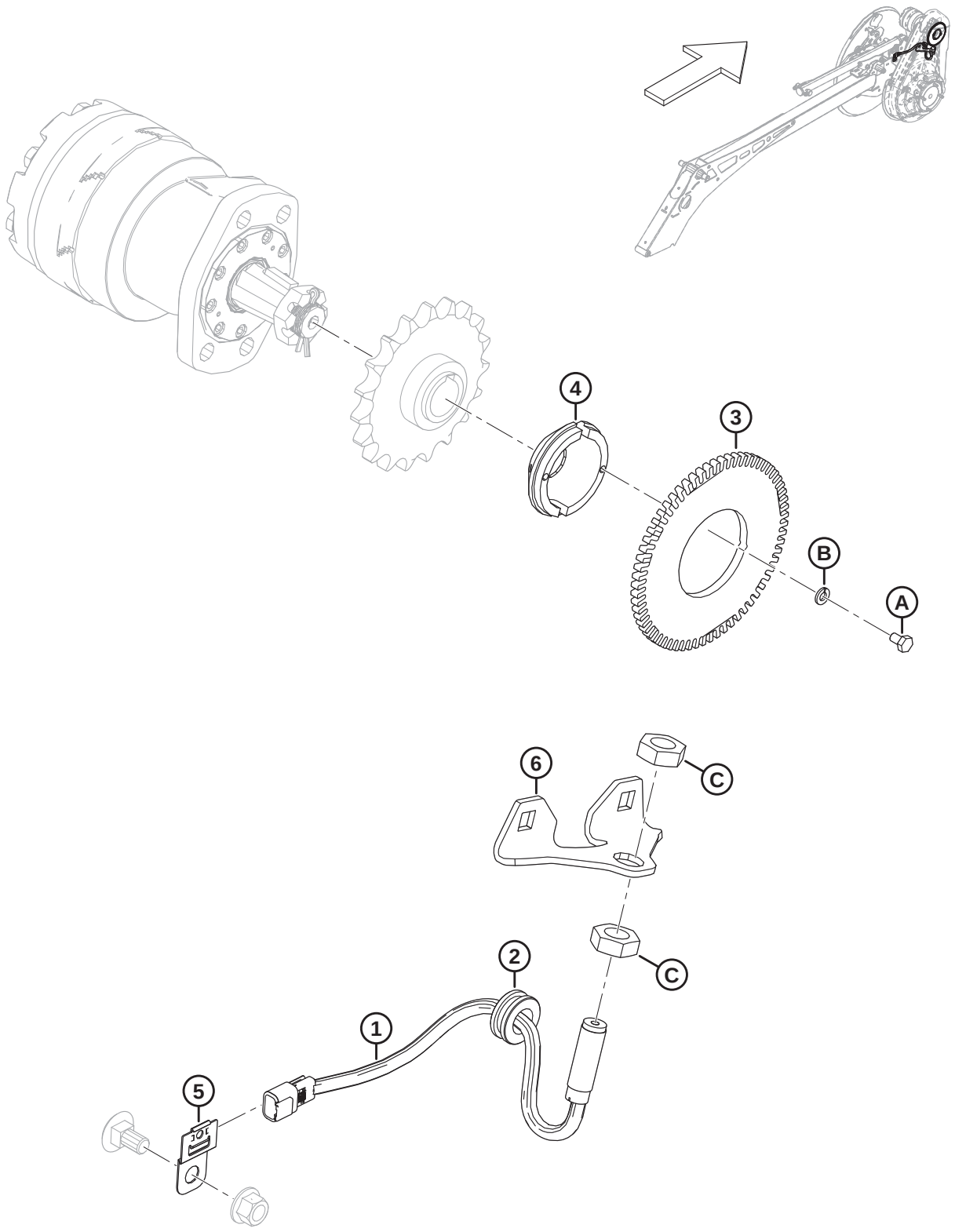

ÉLECTRICITÉ – CAPTEUR DE VITESSE DU RABATTEUR, JOHN DEERE

Réf.	Numéro de pièce	Description	Qté	Numéro de série
	B7064	KIT – CAPTEUR DE VITESSE DU RABATTEUR 65T [266]		
1	328329	CAPTEUR – VITESSE MODIFIÉE	1	
2	273032	PASSE-FILS – 3/4 PO DI 1 3/8 PO DE	1	
3	228471	DISQUE – CAPTEUR DE VITESSE DU RABATTEUR **65 DENTS**	1	
4	228470	MOYEU – CAPTEUR	1	
5	500321	BRIDE – DEUTSCH, DT, MONTAGE LATÉRAL	1	
6	328662	SUPPORT – CAPTEUR DE VITESSE DU RABATTEUR	1	
A	136561	BOULON – À TÊTE HEX. TFL M6 x 1 x 10-8,8-AA1J		
B	30631	RONDELLE – ÉLASTIQUE DE BLOCAGE M6		
C	7674	CONTRE-ÉCROU – HEX. 3/4-16 UNF GR5 AA1J		

266. Kits disponibles chez Whole Goods seulement.

105 Électricité – Capteur de vitesse du rabatteur, Rostselmash

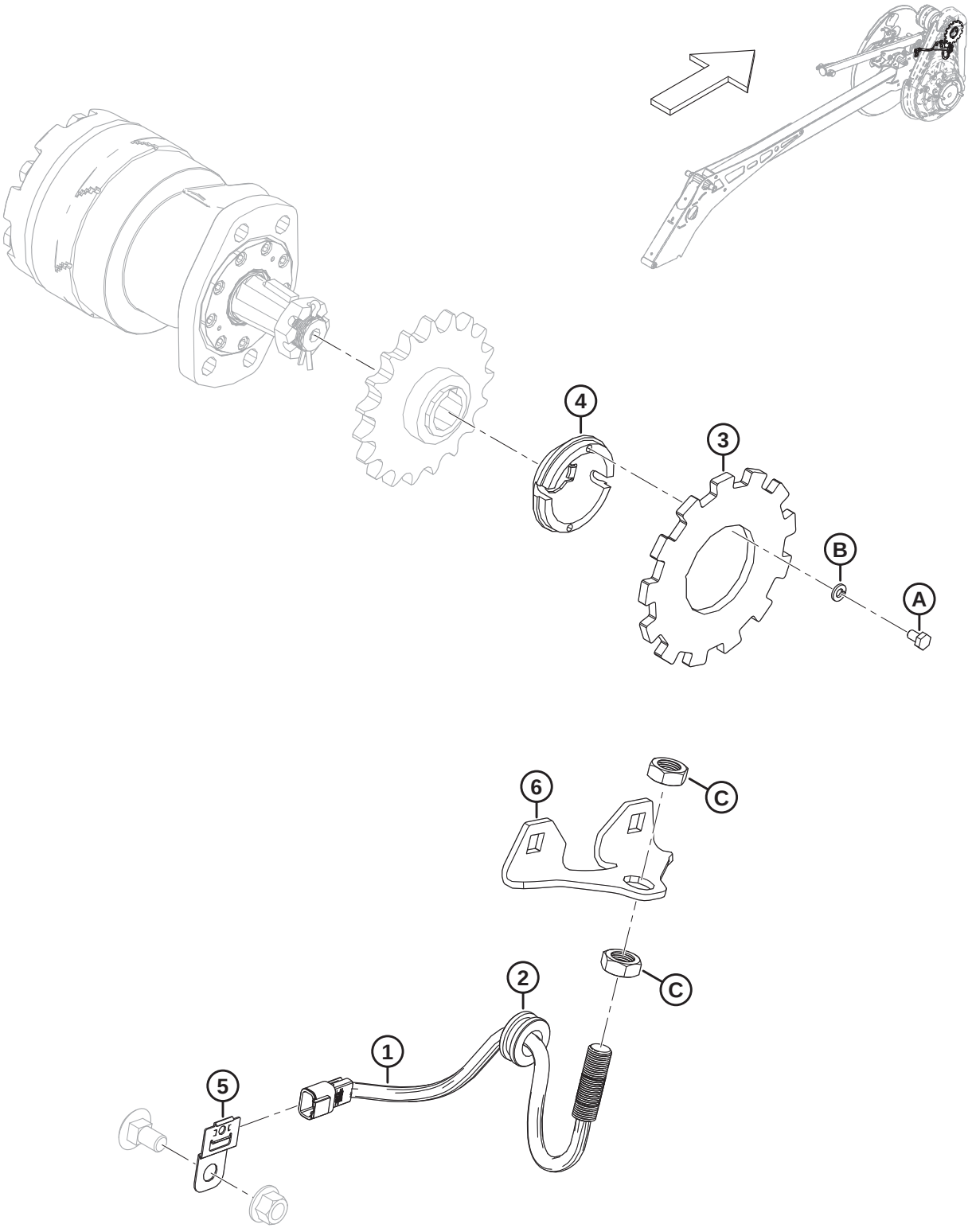

1039514

ÉLECTRICITÉ – CAPTEUR DE VITESSE DU RABATTEUR, ROSTSELMASH

Réf.	Numéro de pièce	Description	Qté	Numéro de série
	B7408	**KIT – CAPTEUR DE VITESSE DU RABATTEUR SPCL 13 DENTS** [267]		
1	**328329**	**CAPTEUR – VITESSE MODIFIÉE**	**1**	
2	**273032**	**PASSE-FILS – 3/4 PO DI 1-3/8 PO DE**	**1**	
3	**228473**	**DISQUE – CAPTEUR DE VITESSE DU RABATTEUR 13 DENTS**	**1**	
4	**228470**	**MOYEU – CAPTEUR**	**1**	
5	**500321**	**BRIDE – DEUTSCH, DT, MONTAGE LATÉRAL**	**1**	
6	**328662**	**SUPPORT – CAPTEUR DE VITESSE DU RABATTEUR**	**1**	
A	**136561**	**BOULON – À TÊTE HEX. TFL M6 X 1 X 10-8,8-AA1J**		
B	**30631**	**RONDELLE – ÉLASTIQUE DE BLOCAGE M6**		
C	**7674**	**CONTRE-ÉCROU – HEX. 3/4-16 UNF GR5 AA1J**		

267. Kits disponibles chez Whole Goods seulement.

106 Autocollants et réflecteurs – Série FD2

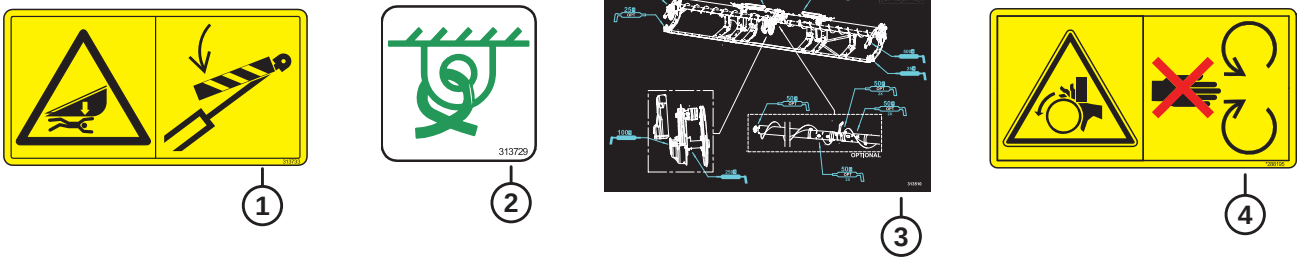



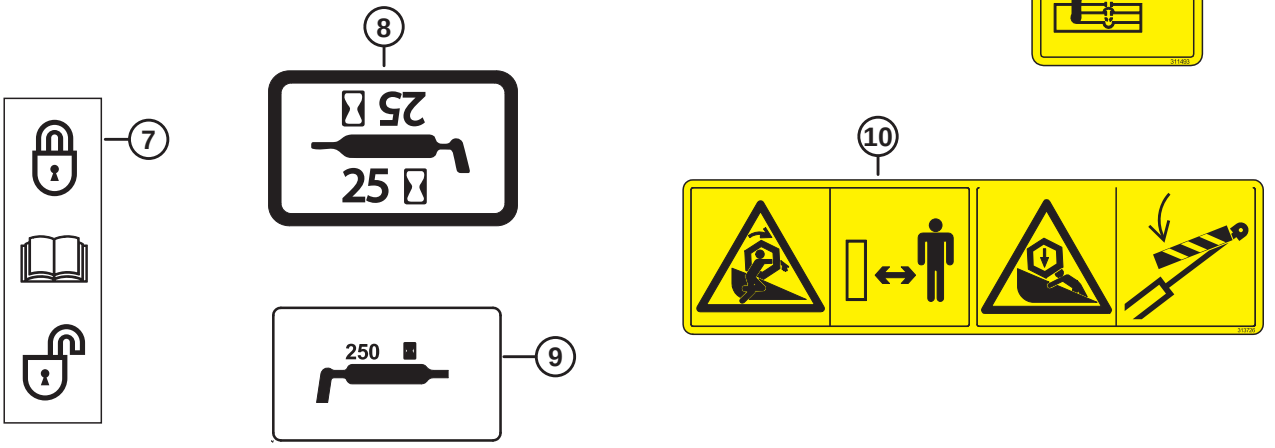

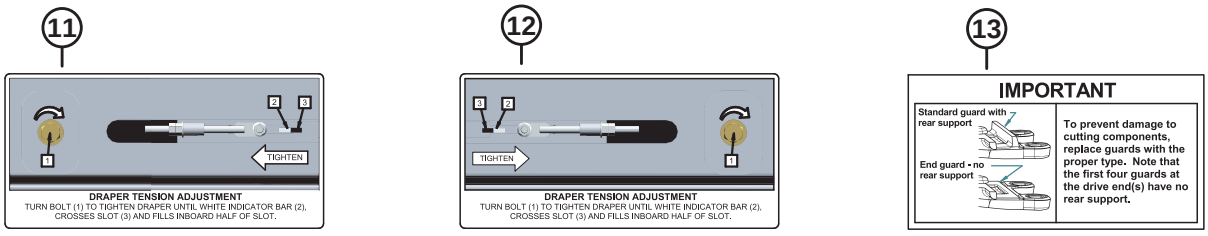

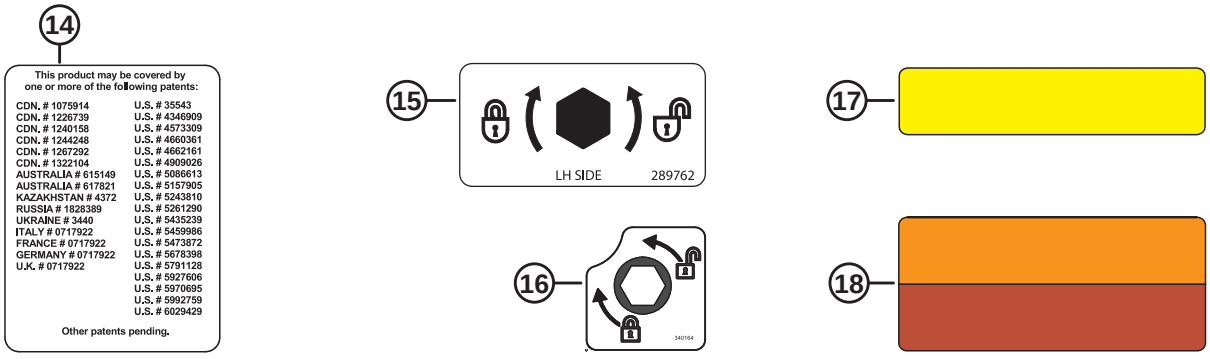

1039686

AUTOCOLLANTS ET RÉFLECTEURS – SÉRIE FD2

Réf.	Numéro de pièce	Description	Qté	Numéro de série
1	313733	AUTOCOLLANT – RISQUES RELATIFS À LA PLATEFORME		
2	313729	AUTOCOLLANTS – ARRIMAGE		
3	313510	AUTOCOLLANTS – GRAISSE, FLX, DR, VIS D'ALIM. 2PC		
	313920	AUTOCOLLANTS – GRAISSE, FLX, RT, VIS D'ALIM. 3PC		
4	288195	AUTOCOLLANT – PIÈCE ROTATIVE		
5	313725	AUTOCOLLANT – MANUEL/HPF/DANGER		
6	311493	AUTOCOLLANT – VERROUILLAGE DU SUPPORT DU RABATTEUR CENTRAL		
7	165218	AUTOCOLLANT – VERROUILLAGE DE L'AILE		
8	23164	AUTOCOLLANT – LUBRIFIANT 25 HR		
	115759	**AUTOCOLLANT – GRAISSE 100 HR**		
9	323516	AUTOCOLLANT – GRAISSE (250 HR)		
10	**360541**	**AUTOCOLLANT – ENCHEVÊTREMENT DU RABATTEUR/DANGER**		
11	279528	AUTOCOLLANT – TENSION DU TAPIS CD		
12	220084	AUTOCOLLANT – TENSION DU TAPIS CG		
13	129313	AUTOCOLLANT – IMPORTANT : DOIGTS		
14	32070	AUTOCOLLANT – NUMÉRO DE BREVET		
15	289762	AUTOCOLLANT – LOQUET DE DIVISEUR CG		
	289763	AUTOCOLLANT – LOQUET DE DIVISEUR CD		
16	**340164**	**AUTOCOLLANT – VERROUILLAGE À CAME**		
17	115146	RÉFLECTEUR – AMBRE, 230 MM		
	273440	RÉFLECTEUR – AMBRE, 655 MM (8 PO TUBE CENTRAL) [268]		
	165524	**RÉFLECTEUR – ROUGE, 230 MM** [269]		
18	313787	RÉFLECTEUR – ROUGE/ORANGE, 230 MM [270]		
	313730	RÉFLECTEUR – ROUGE/ORANGE, 230 MM (FEUX DE GABARIT) [271]		

268. Le réflecteur est utilisé sur les tubes centraux du rabatteur.
269. Le réflecteur est utilisé sur le capot du diviseur droit de la plateforme.
270. Le réflecteur est utilisé sur les surfaces en plastique/PVC.
271. Le réflecteur est utilisé sur les surfaces en métal.

107 Autocollants – Identification de produit

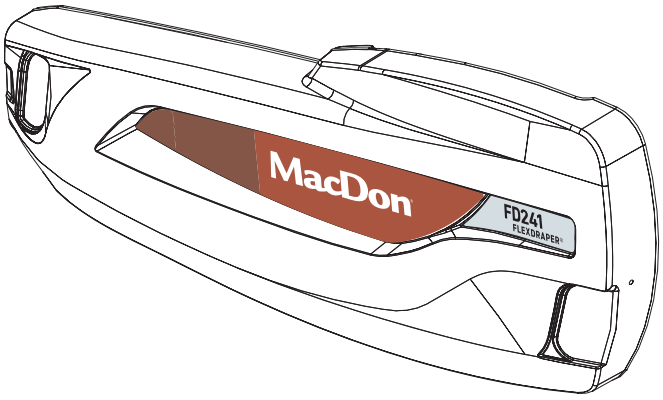

1

MacDon®

2

FD225
FLEXDRAPER®

3

FD230
FLEXDRAPER®

4

FD235
FLEXDRAPER®

5

FD240
FLEXDRAPER®

6

FD241
FLEXDRAPER®

7

FD245
FLEXDRAPER®

8

FD250
FLEXDRAPER®

9

FFT FLEX-FLOAT TECHNOLOGY™

1039290

Réf.	Numéro de pièce	Description	Qté	Numéro de série
1	313421	AUTOCOLLANT – MACDON ROUGE, CG	1	
	313422	AUTOCOLLANT – MACDON ROUGE, CD	1	
	313554	AUTOCOLLANT – MACDON VERT, CG	1	
	313555	AUTOCOLLANT – MACDON VERT, CD	1	
	313580	AUTOCOLLANT – MACDON JAUNE, CG	1	
	313581	AUTOCOLLANT – MACDON JAUNE, CD	1	
	313574	AUTOCOLLANT – MACDON GRIS, CG	1	
	313575	AUTOCOLLANT – MACDON GRIS, CD	1	
2	**340304**	**AUTOCOLLANT – NUMÉRO DE MODÈLE FD225, CG**	**1**	
	340305	**AUTOCOLLANT – NUMÉRO DE MODÈLE FD225, CD**	**1**	
3	313541	AUTOCOLLANT – NUMÉRO DE MODÈLE FD230, CG	1	
	313542	AUTOCOLLANT – NUMÉRO DE MODÈLE FD230, CD	1	
4	313543	AUTOCOLLANT – NUMÉRO DE MODÈLE FD235, CG	1	
	313544	AUTOCOLLANT – NUMÉRO DE MODÈLE FD235, CD	1	
5	313545	AUTOCOLLANT – NUMÉRO DE MODÈLE FD240, CG	1	
	313546	AUTOCOLLANT – NUMÉRO DE MODÈLE FD240, CD	1	
6	313547	AUTOCOLLANT – NUMÉRO DE MODÈLE FD241, CG	1	
	313548	AUTOCOLLANT – NUMÉRO DE MODÈLE FD241, CD	1	
7	313549	AUTOCOLLANT – NUMÉRO DE MODÈLE FD245, CG	1	
	313550	AUTOCOLLANT – NUMÉRO DE MODÈLE FD245, CD	1	
8	313551	AUTOCOLLANT – NUMÉRO DE MODÈLE FD250, CG	1	
	313552	AUTOCOLLANT – NUMÉRO DE MODÈLE FD250, CD	1	
9	245093	AUTOCOLLANT – FFT (TECHNOLOGIE FLEX FLOAT)	1	

108 Autocollants – Identification de produit, Case

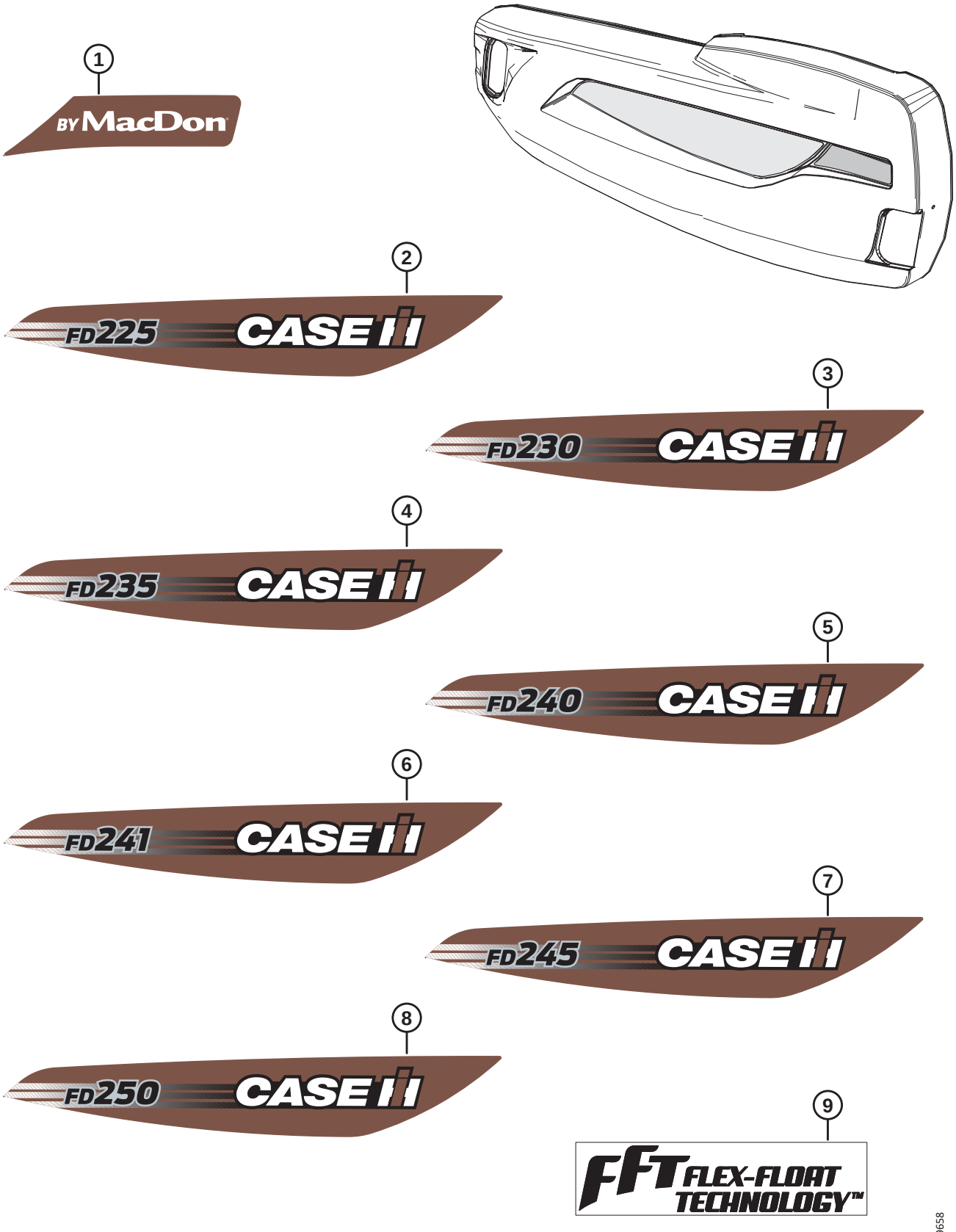

Réf.	Numéro de pièce	Description	Qté	Numéro de série
1	360419	AUTOCOLLANT – PAR MACDON CIH ROUGE, CG	1	
	360420	AUTOCOLLANT – PAR MACDON CIH ROUGE, CD	1	
2	360391	AUTOCOLLANT – CIH FD225, CG	1	
	360392	AUTOCOLLANT – CIH FD225, CD	1	
3	360393	AUTOCOLLANT – CIH FD230, CG	1	
	360394	AUTOCOLLANT – CIH FD230, CD	1	
4	360395	AUTOCOLLANT – CIH FD235, CG	1	
	360396	AUTOCOLLANT – CIH FD235, CD	1	
5	360397	AUTOCOLLANT – CIH FD240, CG	1	
	360398	AUTOCOLLANT – CIH FD240, CD	1	
6	360399	AUTOCOLLANT – CIH FD241, CG	1	
	360400	AUTOCOLLANT – CIH FD241, CD	1	
7	360401	AUTOCOLLANT – CIH FD245, CG	1	
	360402	AUTOCOLLANT – CIH FD245, CD	1	
8	360403	AUTOCOLLANT – CIH FD250, CG	1	
	360404	AUTOCOLLANT – CIH FD250, CD	1	
9	245093	AUTOCOLLANT – FFT (TECHNOLOGIE FLEX FLOAT)	1	

109 Autocollants – Identification de produit, New Holland

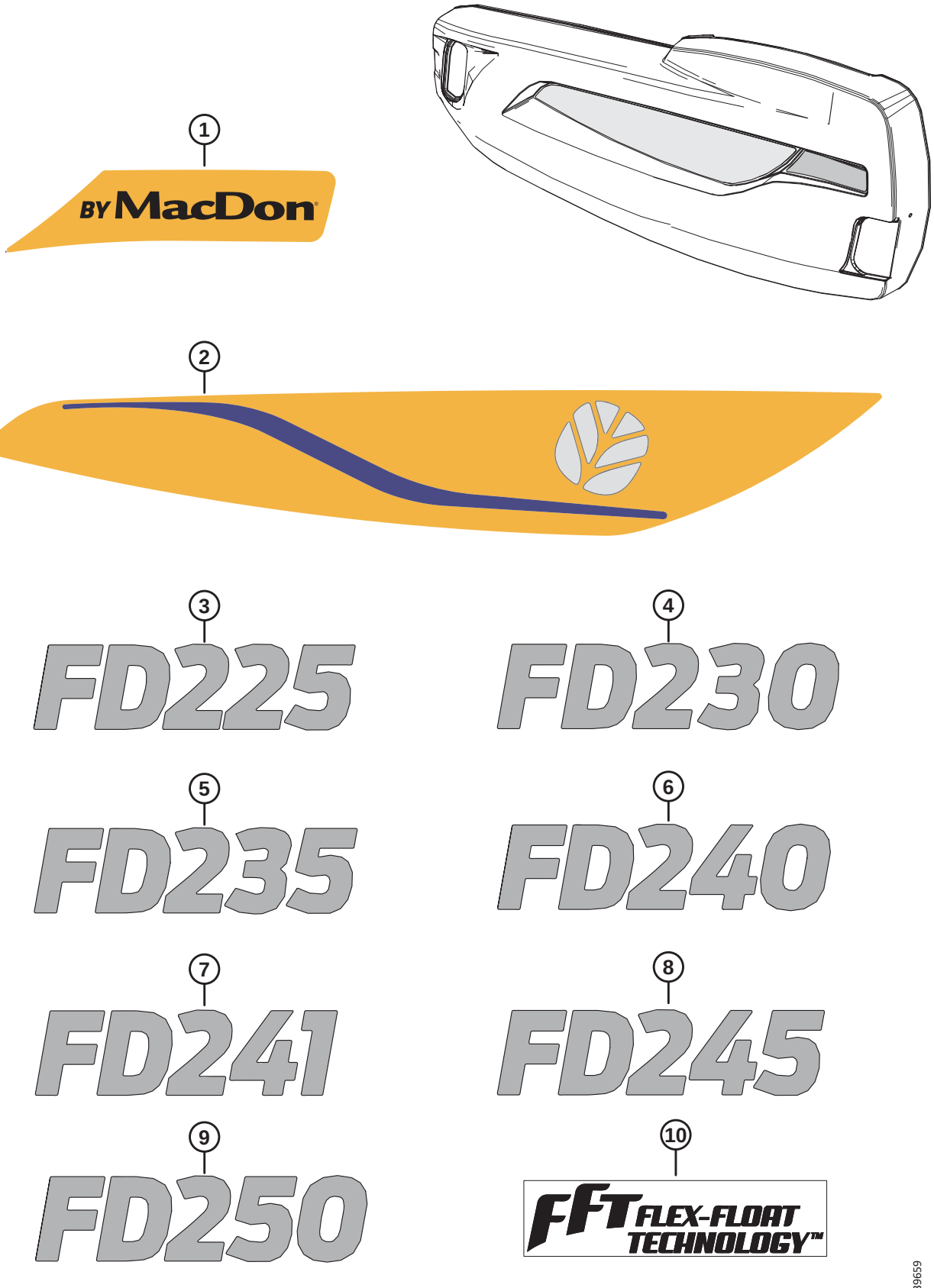

Réf.	Numéro de pièce	Description	Qté	Numéro de série
1	**360421**	**AUTOCOLLANT – PAR MACDON NH JAUNE, CG**	**1**	
	360422	**AUTOCOLLANT – PAR MACDON NH JAUNE, CD**	**1**	
2	**360446**	**AUTOCOLLANT – NH JAUNE, CG**	**1**	
	360447	**AUTOCOLLANT – NH JAUNE, CD**	**1**	
3	**360405**	**AUTOCOLLANT – MODÈLE FD225 NH NBR**	**1**	
4	**360406**	**AUTOCOLLANT – MODÈLE FD230 NH NBR**	**1**	
5	**360407**	**AUTOCOLLANT – MODÈLE FD235 NH NBR**	**1**	
6	**360408**	**AUTOCOLLANT – MODÈLE FD240 NH NBR**	**1**	
7	**360409**	**AUTOCOLLANT – MODÈLE FD241 NH NBR**	**1**	
8	**360410**	**AUTOCOLLANT – MODÈLE FD245 NH NBR**	**1**	
9	**360411**	**AUTOCOLLANT – MODÈLE FD250 NH NBR**	**1**	
10	**245093**	**AUTOCOLLANT – FFT (TECHNOLOGIE FLEX FLOAT)**	**1**	

110 Autocollants – Français



1



2



3



4

1036707

AUTOCOLLANTS – FRANÇAIS

Réf.	Numéro de pièce	Description	Qté	Numéro de série
1	340049	AUTOCOLLANT – HUILE, IMPORTANT, FRANÇAIS		
2	245433	AUTOCOLLANT – IMPORTANT : DOIGTS, FRANÇAIS		
3	245432	AUTOCOLLANT – TENSION DU TAPIS CD, FRANÇAIS		
4	245428	AUTOCOLLANT – TENSION DU TAPIS CG, FRANÇAIS		

111 Autocollants – Portugais



1



2



3



4

1036719

AUTOCOLLANTS – PORTUGAIS

Réf.	Numéro de pièce	Description	Qté	Numéro de série
1	340051	AUTOCOLLANT – HUILE, IMPORTANT, PORTUGAIS		
2	220817	AUTOCOLLANT – IMPORTANT : DOIGTS, PORTUGAIS		
3	220836	AUTOCOLLANT – TENSION DU TAPIS CD, PORTUGAIS		
4	220824	AUTOCOLLANT – TENSION DU TAPIS CG, PORTUGAIS		

112 Autocollants – Russe



1



2



3



4

1036727

AUTOCOLLANTS – RUSSE

Réf.	Numéro de pièce	Description	Qté	Numéro de série
1	340052	AUTOCOLLANT – HUILE, IMPORTANT, RUSSE		
2	220832	AUTOCOLLANT – IMPORTANT : DOIGTS, RUSSE		
3	220834	AUTOCOLLANT – TENSION DU TAPIS CD, RUSSE		
4	220831	AUTOCOLLANT – TENSION DU TAPIS CG, RUSSE		

113 Autocollants – Espagnol



1



2



3



4

1036716

AUTOCOLLANTS – ESPAGNOL

Réf.	Numéro de pièce	Description	Qté	Numéro de série
1	340050	AUTOCOLLANT – HUILE, IMPORTANT, ESPAGNOL		
2	220807	AUTOCOLLANT – IMPORTANT : DOIGTS, ESPAGNOL		
3	220835	AUTOCOLLANT – TENSION DU TAPIS CD, ESPAGNOL		
4	220814	AUTOCOLLANT – TENSION DU TAPIS CG, ESPAGNOL		

114 (Option) ContourMax^{MC} – Roues de contour extérieures

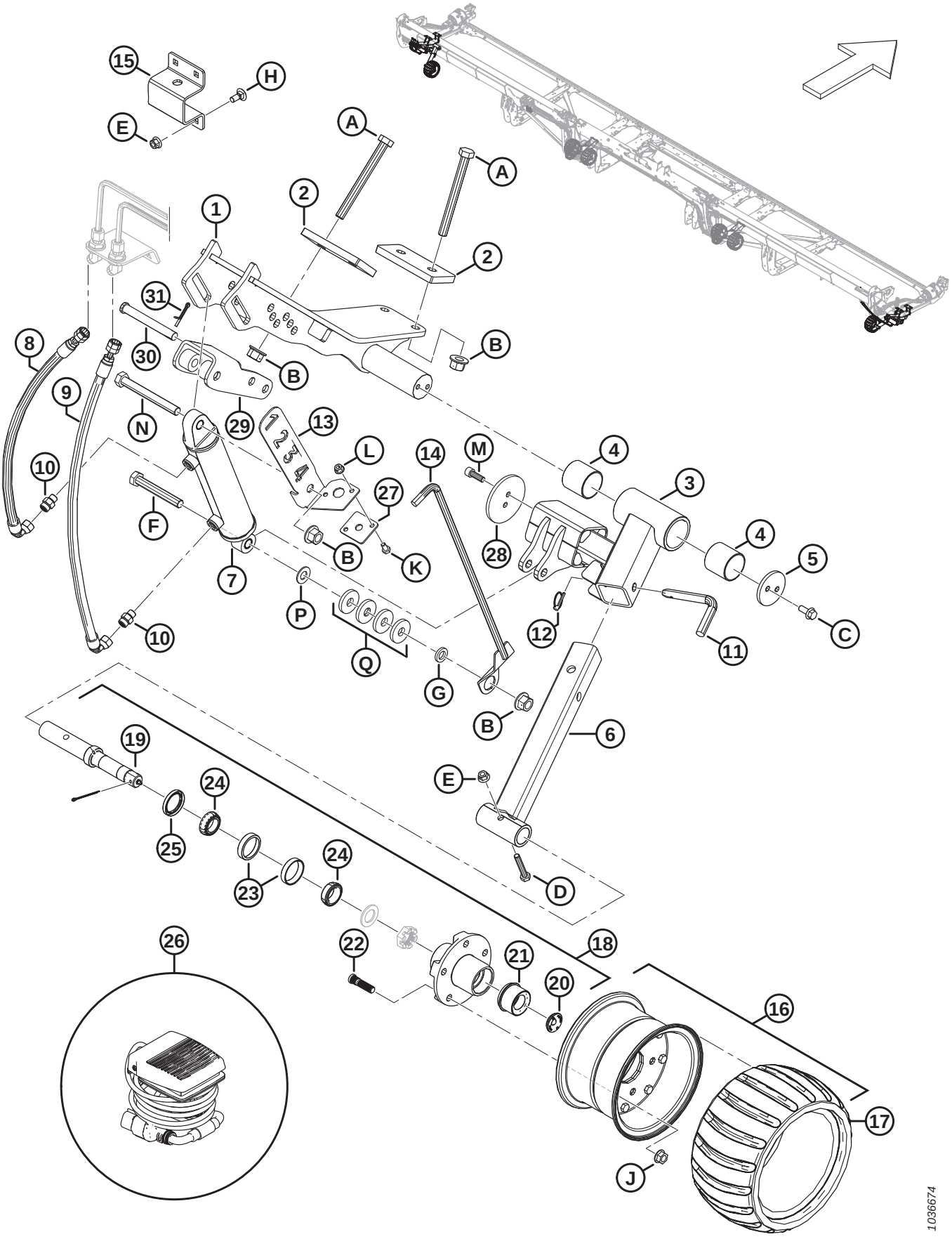

(OPTION) CONTOURMAX^{MC} – ROUES DE CONTOUR EXTÉRIEURES

Réf.	Numéro de pièce	Description	Qté	Numéro de série
	B7389	**KIT – ROUES DE CONTOUR CONTOURMAX** [272]		
1	233980	ENS. SOUDÉ MONTAGE – CG EXTÉRIEUR	1	
	233960	ENS. SOUDÉ MONTAGE – CD EXTÉRIEUR	1	
2	233874	PLAQUE – APPUI 85 MM	4	
3	313913	BRAS EXTÉRIEUR SUPÉRIEUR – ENS. [273]	2	
4	313020	BAGUE – PLASTIQUE	4	
5	233870	SYSTÈME DE RETENUE	2	
6	313914	SUPPORT EXTÉRIEUR INFÉRIEUR – ENS. SOUDÉ	2	
7	313012	VÉRIN – HYD. (CG)	1	
	313794	KIT D'ÉTANCHÉITÉ		
	258391	BAGUE		
	313011	VÉRIN – HYD. (CD)	1	
	313793	KIT D'ÉTANCHÉITÉ		
	258391	BAGUE		
8	360452	FLEXIBLE – HYD.	2	
9	283779	FLEXIBLE – HYD.	2	
10	135778	RACCORD – ADAPTATEUR	4	
11	313921	GOUPILLE – VERROUILLAGE	2	
12	50193	GOUPILLE – ANNEAU RABATTANT	2	
13	**NVS**	SUPPORT – INDICATEUR (CG UNIQUEMENT) [274]	1	
	360358	**KIT – ENS., ENTRETIEN DE LA JAUGE CONTOURMAX** [275]	**1**	
14	**NVS**	INDICATEUR DE HAUTEUR – ENS. SOUDÉ (CG UNIQUEMENT) [274]	1	
	360358	**KIT – ENS., ENTRETIEN DE LA JAUGE CONTOURMAX** [275]	**1**	
15	313922	SANGLE – RANGEMENT ROUE (CG UNIQUEMENT)	1	
16	313368	ROUE DE CONTOUR – ENS. [276]	2	
17	313366	PNEU – ROUE DE CONTOUR	2	
18	313114	BROCHE – ENS. [277]	2	
19	313859	BROCHE – ARBRE	2	
20	284705	BOUCHON – CAOUTCHOUC	2	
21	284706	BOUCHON – EZ LUBE	2	
22	284707	GOUJON	10	

272. Le kit comprend toutes les pièces intérieures et extérieures des roues nécessaires à l'installation complète d'une plateforme ContourMax™ prête à l'usage. Si votre plateforme n'a pas été configurée en usine, il vous faudra aussi l'un des lots suivants ; consultez les sections *91 Système hydraulique – ContourMax^{MC}, roues de contour (FD235), page 215* ou *92 Système hydraulique – ContourMax^{MC}, roues de contours (FD240, FD241, FD245 et FD250), page 219*. Kits disponibles chez Whole Goods uniquement.
273. L'ensemble bras comprend deux bagues en plastique (MD #313020)
274. Le support d'indicateur (MD #340703) et l'indicateur de hauteur (MD #313447) ont été remplacés par le kit d'entretien (MD #360358)
275. Pour les pièces d'usure, consultez la section *116 (En option) ContourMax^{MC} – Kit d'entretien de la jauge, page 275*.
276. L'ensemble roue de contour comprend le pneu (MD #313366)
277. L'ensemble de la broche comprend l'arbre à broche (MD #313859), le bouchon en caoutchouc (MD #284705), le bouchon de lubrification EZ (MD #284706), cinq goujons (MD #284707), un roulement à bille de 47 mm (MD #284708) , un roulement conique de 44 mm (MD #284709), un joint (MD #284710), un écrou fendu (NVS) et une rondelle (NVS).

(OPTION) CONTOURMAX^{MC} – ROUES DE CONTOUR EXTÉRIEURES

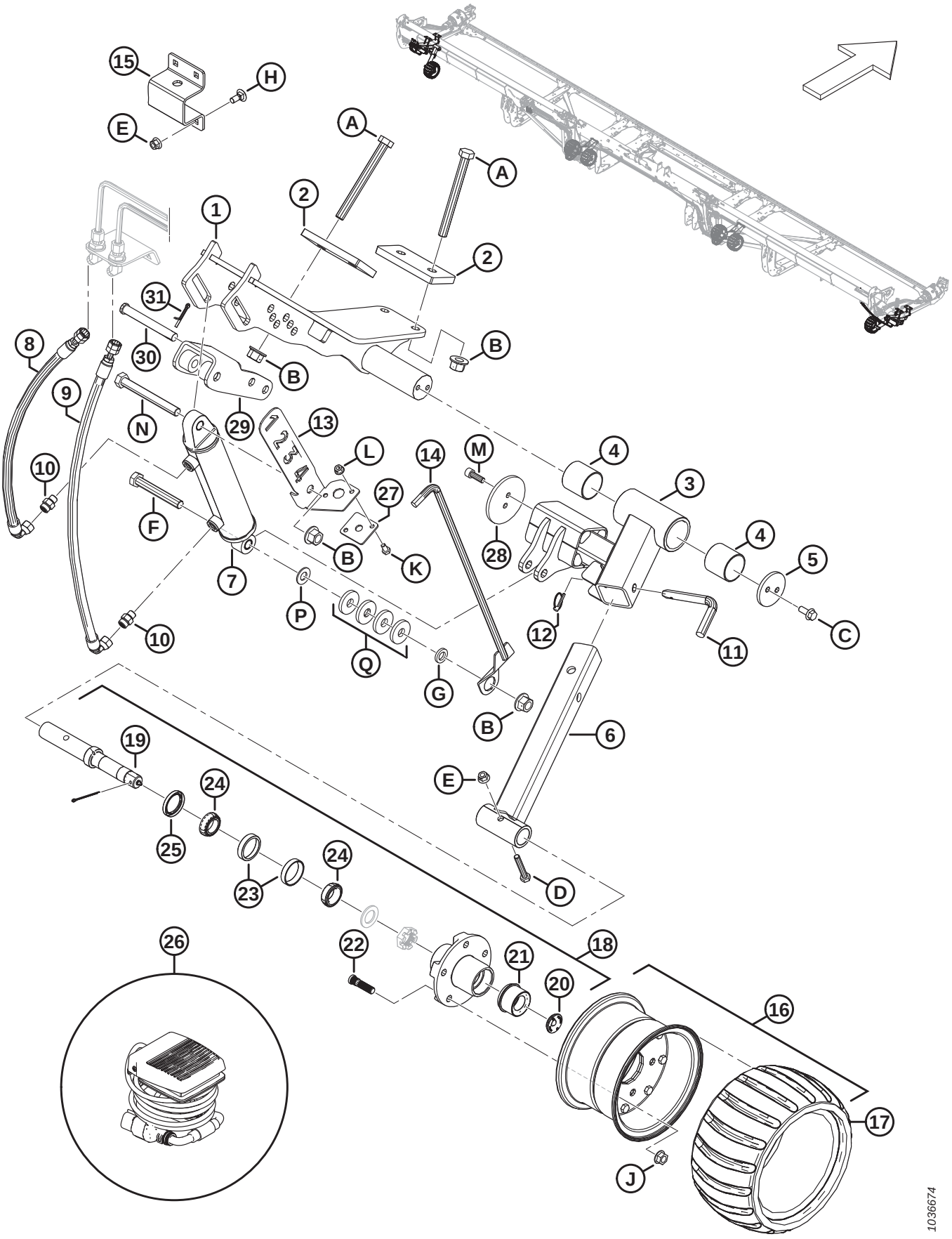

(OPTION) CONTOURMAX^{MC} – ROUES DE CONTOUR EXTÉRIEURES

Réf.	Numéro de pièce	Description	Qté	Numéro de série
23	284708	ROULEMENT – CUVETTE, 47 MM	2	
24	284709	ROULEMENT – CONIQUE, 44 MM	2	
25	284710	JOINT	2	
26	314581	FAISCEAU – PÉDALE	1	
27	313441	GUIDE – INDICATEUR	1	
28	233920	RETENUE – BOULON SUR 3,75 PO DISQUE	2	
29	233975	SOUDÉ RÉGL. – CONTOURMAX	2	
30	113813	AXE – CHAPE (15,71 MM, 115 MM), ZN PL	2	
31	18608	GOUPILLE – FENDUE 3/16 DIA. X 1,5 ZP	2	
A	320122	BOULON – TÊTE HEX. M16 X 2 X 160-10,9-ZINC		
B	136440	ÉCROU – HEX. À COL. BLOCAGE CTR M16 X 2-10-AA1J		
C	135783	BOULON – TÊTE HEX. À COL. PFL M10 X 1,5 X 25-10,9-AA1J		
D	184664	BOULON – TÊTE HEX. M10 X 1,5 X 60-8,8-AA1J		
E	135799	ÉCROU – HEX. À COL. BLOCAGE CTR M10 X 1,5-10		
F	136159	BOULON – TÊTE HEX. M16 X 2 X 110-8,8-AA1J (CG UNIQUEMENT)		
	152602	BOULON – TÊTE HEX. M16 X 2 X 80-10,9-AA1J (CD UNIQUEMENT)		
G	103361	RONDELLE – PLATE (CG UNIQUEMENT)		
H	135785	BOULON – TRCC M10 X 1,5 X 25-8,8-AA1J		
J	188470	ÉCROU – À COL. FD FACE LISSE 1/2-20 UNF GR 8 AA1J		
K	50139	BOULON – TÊTE HEX. PFL M8 X 1,25 X 16-8,8-AA1J		
L	135337	ÉCROU – HEX. À COL. BLOCAGE CTR M8 X 1,25-8-AA1J		
M	135401	VIS – TÊTE HEX. CREUSE PFL M10 X 1,5 X 30-8,8-AA1J		
N	184677	BOULON – TÊTE HEX. M16 X 2 X 140-8,8-AA1J		
P	18600	RONDELLE – PLATE SAE 21/32 DI X 1 5/16 DE AA1J (CG UNIQUEMENT)		
Q	4762	RONDELLE – PLATE DE 2/3 PO DI, 1 13/16 PO DE, 1/4 PO ÉP. (CG UNIQUEMENT)		

115 (Option) ContourMax^{MC} – Roues de contour intérieures

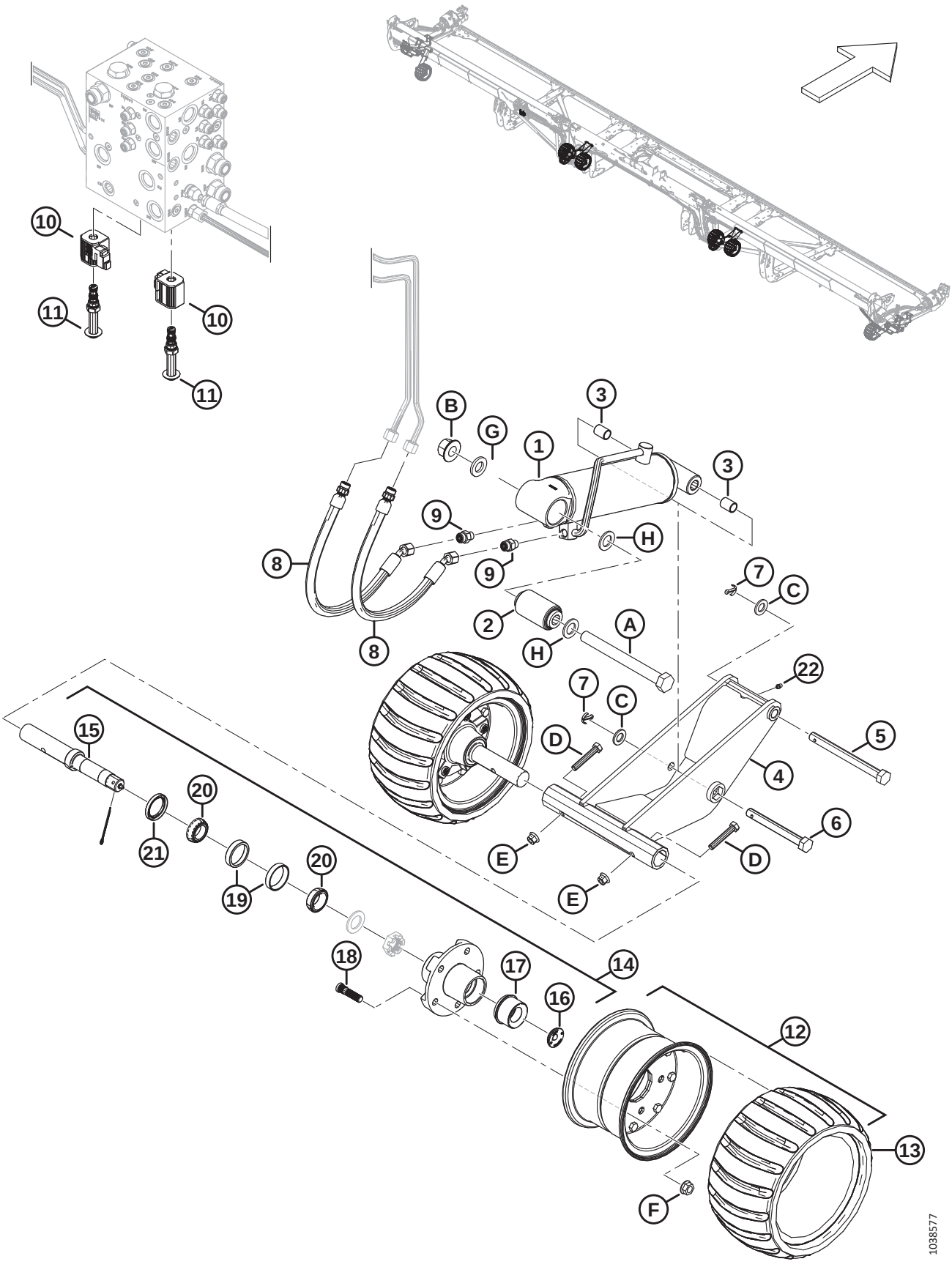

(OPTION) CONTOURMAX[MC] – ROUES DE CONTOUR INTÉRIEURES

Réf.	Numéro de pièce	Description	Qté	Numéro de série
	B7389	**KIT – ROUES DE CONTOUR CONTOURMAX** [278]		
1	313776	ISOLATEUR VÉRIN CG – ENS. [279]	1	
	313791	KIT D'ÉTANCHÉITÉ		
	313777	ISOLATEUR VÉRIN CG – ENS. [279]	1	
	313792	KIT D'ÉTANCHÉITÉ		
2	313007	BAGUE – CAOUTCHOUC LIÉ	2	
3	258391	BAGUE	4	
4	323478	ENSEMBLE – CONTOURMAX AVEC ZERK [280]	2	
5	313748	BROCHE – TÊTE HEX. 5/8 X 7 PO LG-ZINC	2	
6	313753	BROCHE – TÊTE HEX. 5/8 X 5,25 LG-ZINC	2	
7	18648	GOUPILLE – FENDUE 3/16 DIA. X 1,25 ZP	4	
8	283783	FLEXIBLE – HYD.	4	
	135865	JOINT TORIQUE Ø1,78 X Ø9,25		
9	135778	RACCORD – ADAPTATEUR	4	
10	287449	BOBINE – 12 V CC – 0,625 PO	2	
11	287450	SOUPAPE – VENTILATION	2	
12	313368	ROUE DE CONTOUR – ENS. [281]	4	
13	313366	PNEU – ROUE DE CONTOUR	4	
14	313114	BROCHE – ENS. [282]	4	
15	313859	BROCHE – ARBRE	4	
16	284705	BOUCHON – CAOUTCHOUC	4	
17	284706	BOUCHON – EZ LUBE	4	
18	284707	GOUJON	20	
19	284708	ROULEMENT – CUVETTE, 47 MM	4	
20	284709	ROULEMENT – CONIQUE, 44 MM	4	
21	284710	JOINT	4	
22	18671	RACCORD – GRAISSAGE 1/4 28 UNF	2	
A	320331	BOULON – TÊTE HEX. M20 X 2,5 X 200-10,9-ZINC		
B	136122	ÉCROU – HEX. À COL. BLOCAGE CTR M20 X 2,5-10-AA1J		
C	184717	RONDELLE – PLATE NORMALE M16-200HV-AA1J		
D	184664	BOULON – TÊTE HEX. M10 X 1,5 X 60-8,8-AA1J		

278. Le kit comprend toutes les pièces intérieures et extérieures des roues nécessaires à l'installation complète d'une plateforme ContourMax™ prête à l'usage. Si votre plateforme n'a pas été configurée en usine, il vous faudra aussi l'un des lots suivants ; consultez les sections *91 Système hydraulique – ContourMax[MC], roues de contour (FD235), page 215* ou *92 Système hydraulique – ContourMax[MC], roues de contours (FD240, FD241, FD245 et FD250), page 219*. Kits disponibles chez Whole Goods uniquement.
279. L'ensemble isolateur de vérin comprend la bague en caoutchouc liée (MD #313007) et deux bagues (MD #258391)
280. Comprend un raccord de graissage (MD #18671) et un autocollant de graissage de 100 heures (MD #115759)
281. L'ensemble roue de contour comprend le pneu (MD #313366)
282. L'ensemble de la broche comprend l'arbre à broche (MD #313859), le bouchon en caoutchouc (MD #284705), le bouchon de lubrification EZ (MD #284706), cinq goujons (MD #284707), le roulement à billes de 47 mm (MD #284708) , le roulement conique de 44 mm (MD #284709) et le joint (MD #284710)

(OPTION) CONTOURMAX^{MC} – ROUES DE CONTOUR INTÉRIEURES

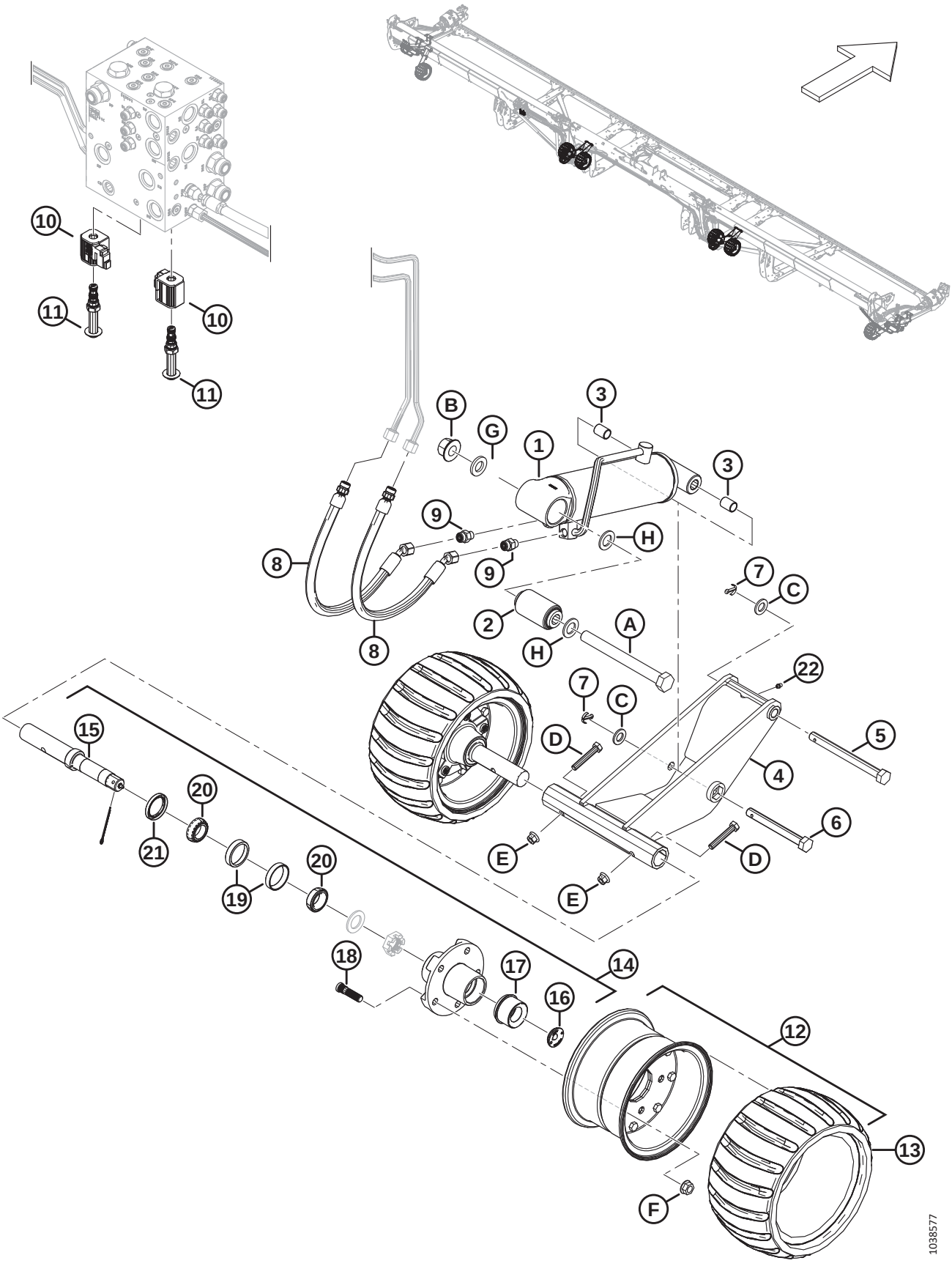

(OPTION) CONTOURMAX^{MC} – ROUES DE CONTOUR INTÉRIEURES

Réf.	Numéro de pièce	Description	Qté	Numéro de série
E	135799	ÉCROU – HEX. À COL. BLOCAGE CTR M10 X 1,5-10z		
F	188470	ÉCROU – À COL. FD FACE LISSE 1/2-20 UNF GR 8 AA1J		
G	21540	RONDELLE – TREMPÉE ASTM F436 M20-340HV-AB2C		
H	136477	RONDELLE – PLATE NORMALE M20-200HV		

116 (En option) ContourMax^{MC} – Kit d'entretien de la jauge

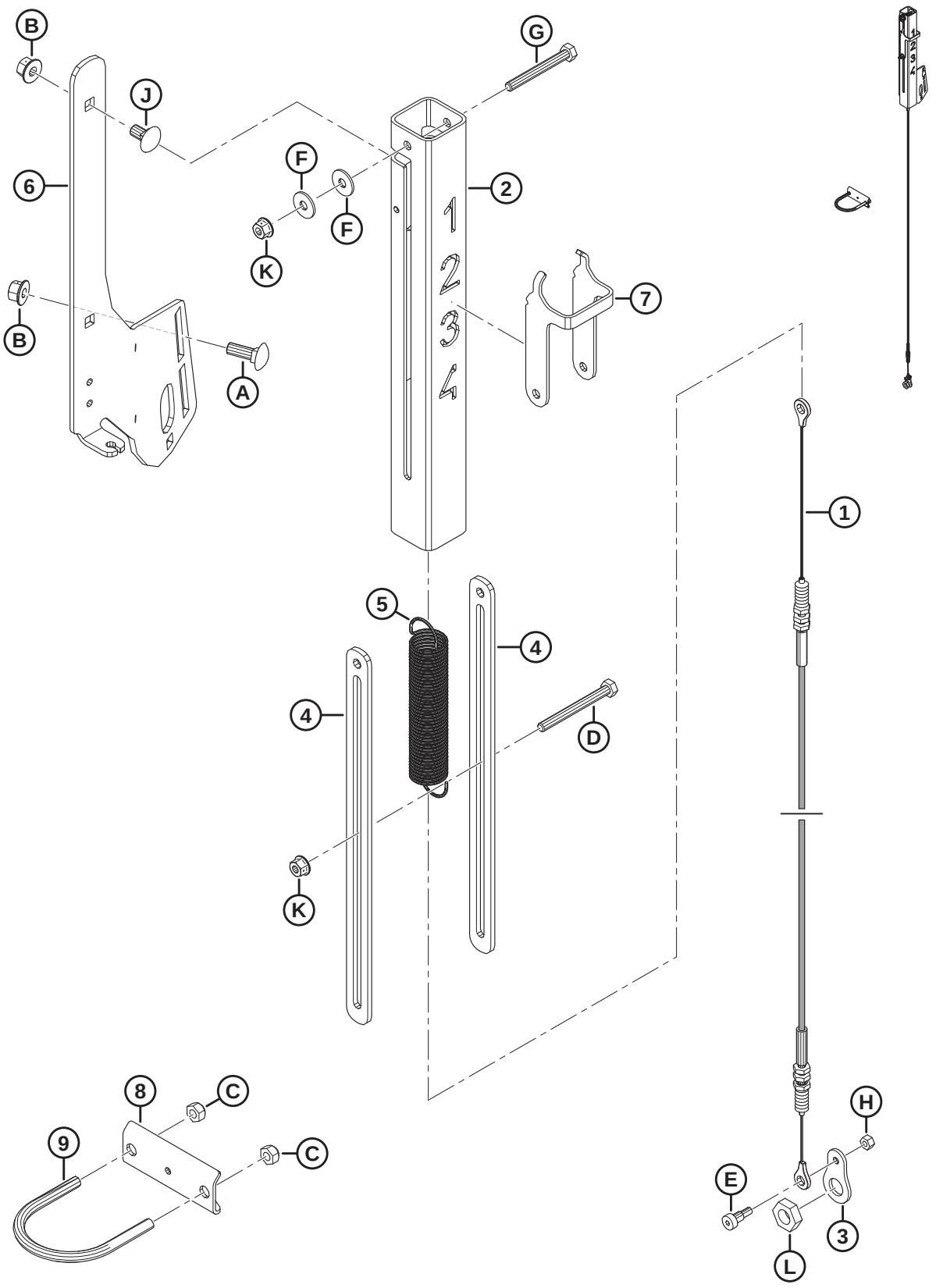

(EN OPTION) CONTOURMAX^{MC} – KIT D'ENTRETIEN DE LA JAUGE

Réf.	Numéro de pièce	Description	Qté	Numéro de série
	360358	KIT – ENS., ENTRETIEN DE LA JAUGE CONTOURMAX		
1	360559	CÂBLE – CONTOURMAX	1	
2	360551	TUBE – INDICATEUR CONTOURMAX	1	
3	360526	PLAQUE – CONNEXION DES CÂBLES	1	
4	233950	ENTRETOISE – INDICATEUR CONTOURMAX	2	
5	233906	RESSORT – CONTOURMAX	1	
6	233900	SUPPORT – INDICATEUR CONTOURMAX	1	
7	233891	INDICATEUR – ROUE DE CONTOUR	1	
8	233964	ANCRAGE – CÂBLE INDICATEUR	1	
9	47225	VIS – U	1	
A	184662	BOULON – TRCC PFL M10 X 1,5 X 30-8,8-AA1J		
B	135799	ÉCROU – HEX. À COL. BLOCAGE CTR M10 X 1,5-10		
C	18669	ÉCROU – HEX. LK DT 3/8-16 UNC GR5 AA1J		
D	252421	BOULON – TÊTE HEX. M 8 X 1,25 X 80-8,8-AA2L		
E	197135	VIS – TÊTE HEX. CREUSE ÉPAUL. M8 X 10		
F	184709	RONDELLE – PLATE GRANDE M8-200HV		
G	184656	BOULON – TÊTE HEX. M8 X 1,25 X 70-8,8-AA1J		
H	136773	ÉCROU – HEX. BLOCAGE CTR, M6 X 1-8-AA1J		
J	136178	BOULON – TRCC M10 X 1,5 X 20-8,8-AA1J		
K	135337	ÉCROU – HEX. À COL. BLOCAGE CTR M8 X 1,25-8-AA1J		
L	320218	ÉCROU – HEX. FIN M16 X 2-SPCL-5-ZINC		

117 (En option) ContourMax^{MC} – Détection de la hauteur – John Deere série X9

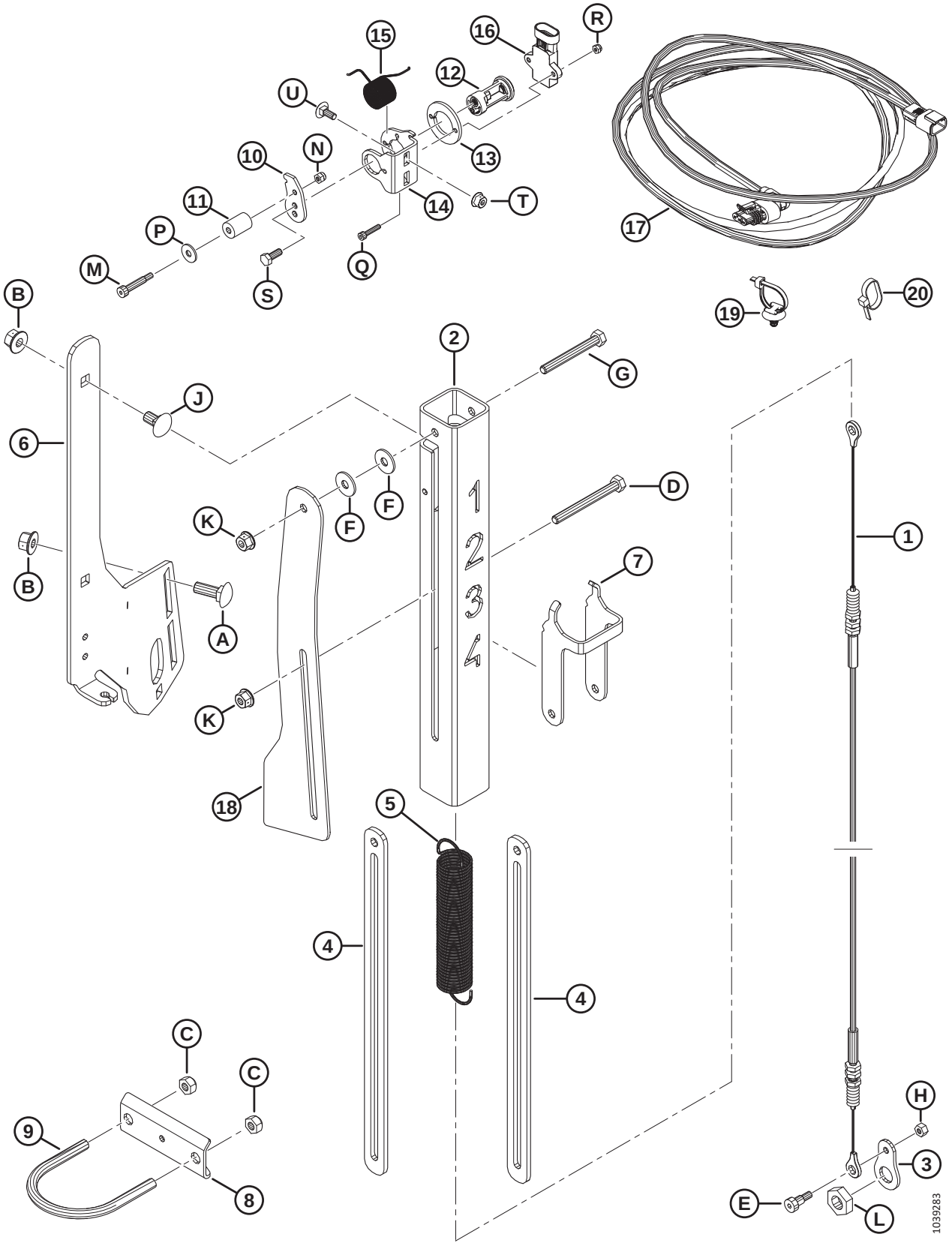

(EN OPTION) CONTOURMAX[MC] – DÉTECTION DE LA HAUTEUR – JOHN DEERE SÉRIE X9

Réf.	Numéro de pièce	Description	Qté	Numéro de série
	360358	**KIT – ENS., ENTRETIEN DE LA JAUGE CONTOURMAX**		
	B7350	KIT – CAPTEUR CONTOURMAX [283]		
1	360559	CÂBLE – CONTOURMAX	1	
2	360551	TUBE – INDICATEUR CONTOURMAX	1	
3	360526	PLAQUE – CONNEXION DES CÂBLES	1	
4	233950	ENTRETOISE – INDICATEUR CONTOURMAX	2	
5	233906	RESSORT – CONTOURMAX	1	
6	233900	SUPPORT – INDICATEUR CONTOURMAX	1	
7	233891	INDICATEUR – ROUE DE CONTOUR	1	
8	233964	ANCRAGE – CÂBLE INDICATEUR	1	
9	47225	VIS – U	1	
10	340956	BRAS – CAPTEUR	1	
11	340289	ROULEAU – 5/8 PO DE	1	
12	352163	ENS – PIVOT DU CAPTEUR	1	
13	352001	ENTRETOISE – CAPTEUR	1	
14	340955	SUPPORT – CAPTEUR	1	
15	340954	RESSORT – TORSION	1	
16	328412	CAPTEUR – ROTATIF, 5 V, SANS CONTACT	1	
17	323694	FAISCEAU – EXT. CONTOUR POS.	1	
18	323499	BIELLE – CAPTEUR CONTOURMAX	1	
19	136655	COLLIER DE SERRAGE – À PIED SAPIN AVEC LANIÈRE	2	
20	21763	COLLIER DE SERRAGE – ATTACHE DE CÂBLE, NOIRE	13	
A	184662	BOULON – TRCC TFL M10 X 1,5 X 30-8,8-AA1J		
B	135799	ÉCROU – HEX. FLG, VERROU CENTRAL, M10 X 1,5-10		
C	18669	ÉCROU – HEX. LK DT 3/8-16 UNC GR5 AA1J		
D	252421	BOULON – TÊTE HEX. M 8 X 1,25 X 80-8,8-AA2L		
E	197135	VIS – TÊTE HEX. CREUSE ÉPAUL. M8 X 10		
F	184709	RONDELLE – PLATE GRANDE M8-200HV		
G	184656	BOULON – TÊTE HEX. M8 X 1,25 X 70-8,8-AA1J		
H	136773	ÉCROU – HEX. BLOCAGE CTR, M6 X 1-8-AA1J		
J	136178	BOULON – TRCC M10 X 1,5 X 20-8,8-AA1J		
K	135337	ÉCROU – BLOCAGE CENTRAL HEX À COL. M8 X 1,25-8-AA1J		
L	320218	ÉCROU – HEX. FIN M16 X 2-SPCL-5-ZINC		
M	320409	VIS – TÊTE HEX. CREUSE ÉPAUL. R6 X 25-M 5 X 0,8 X 9,5-12,9-ZINC		
N	197230	ÉCROU – HEX. NYLOC M5 X 0,8-8-AA1J		
P	184706	RONDELLE – PLATE GRANDE M6-200HV		
Q	320410	VIS – TÊTE HEX. CREUSE M4 X 0,7 X 20-A2SS		
R	320390	ÉCROU – HEX. NYLOC M4 X 0,7-8-A2-SS		
S	184642	BOULON – TÊTE HEX. PFL M6 X 1 X 16-8,8-AA1J		

283. Kits disponibles chez Whole Goods uniquement.

(EN OPTION) CONTOURMAX^{MC} – DÉTECTION DE LA HAUTEUR – JOHN DEERE SÉRIE X9

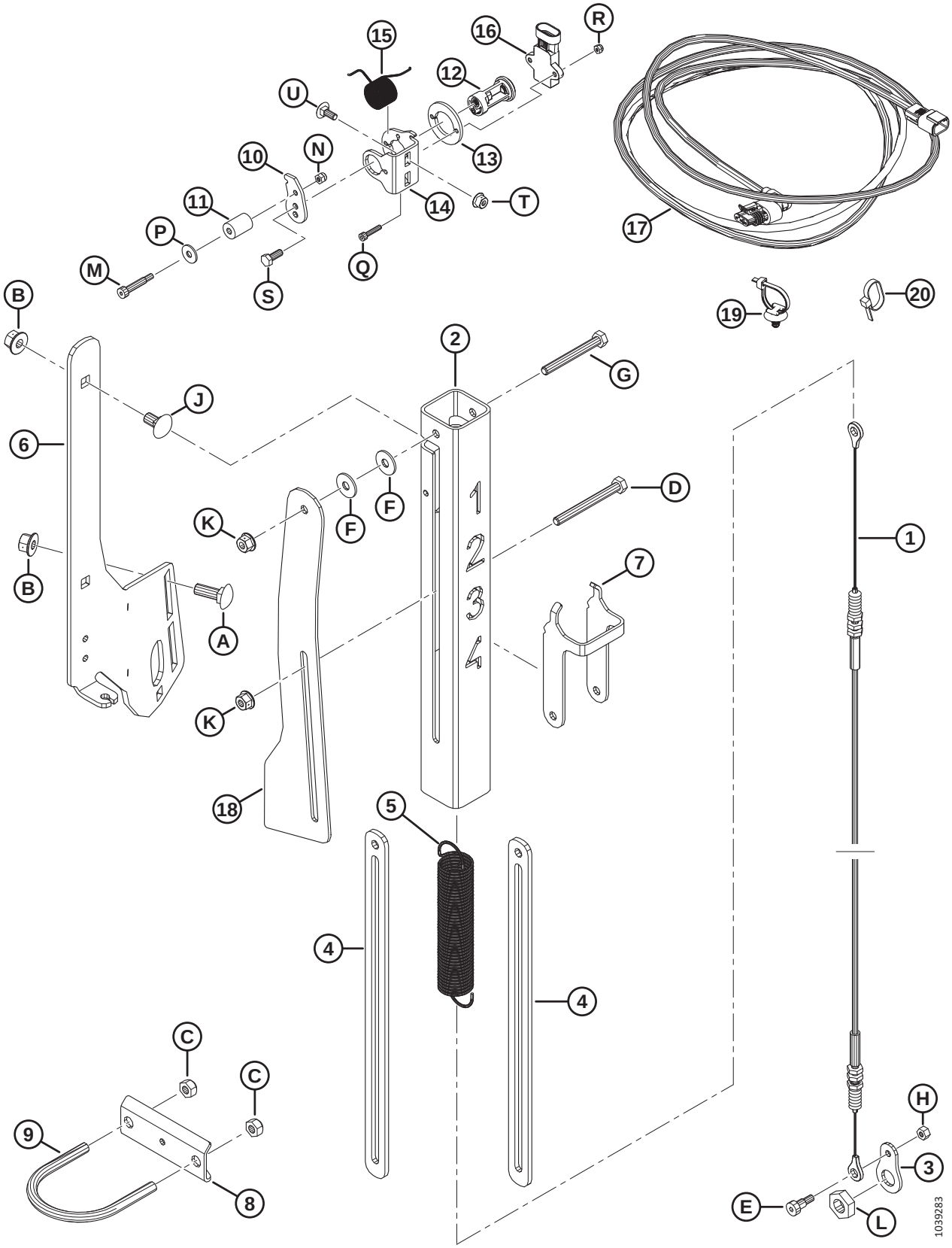

Réf.	Numéro de pièce	Description	Qté	Numéro de série
T	152668	ÉCROU – HEX. À COL. BLOCAGE CTR M6 X 1-8		
U	136748	BOULON – TRCC M6 X 1 X 16-8,8-ZINC		

118 (Option) Releveurs de récolte et rack de rangement

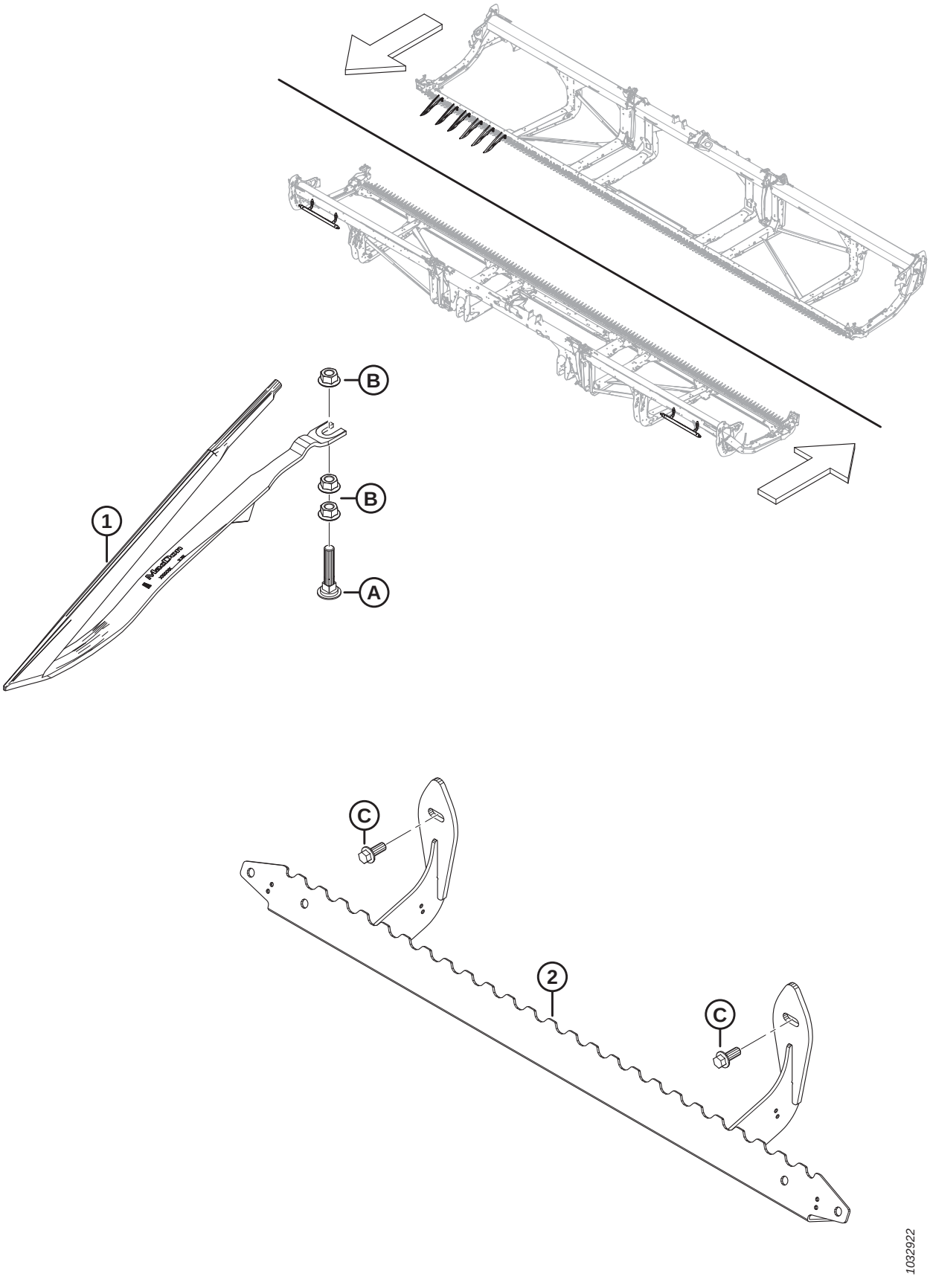

(OPTION) RELEVEURS DE RÉCOLTE ET RACK DE RANGEMENT

Réf.	Numéro de pièce	Description	Qté	Numéro de série
	B7022	KIT – RELEVEUR DE RÉCOLTE [284]		
	B7023	KIT – RACK RANGEMENT RELEVEUR [285]		
1	233748	DÉFLECTEUR – RELEVEUR DE RÉCOLTE	A/B	
2	233770	SUPPORT – ENS. SOUDÉ RANGEMENT RELEVEUR	1	
A	226280	BOULON – TRCC SPCL M12 X 60-8,8		
B	136036	ÉCROU – HEX. À COL. LISSE M12 X 1,75-8-AA1J		
C	136312	BOULON – TÊTE HEX. À COL. PFL M10 X 1,5 X 25-10,9-AA1J		

284. Les releveurs de récolte sont recommandés pour les cultures céréalières fortement couchées lorsque l'opérateur souhaite une hauteur de chaume maximale. Le nombre de kits requis varie en fonction de la taille de la plateforme : FD225 et FD230 = 3 kits ; FD235, FD240 et FD241 = 4 kits ; FD245 et FD250 = 5 kits. Kits disponibles chez Whole Goods uniquement.

285. La quantité de kits de racks de rangement de releveur requis varie en fonction de la taille de plateforme. FD225 = 1 kit ; FD230, FD235, FD240, FD241, FD245 et FD250 = 2 kits. Kits disponibles chez Whole Goods seulement.

119 (Option) Support rangement diviseur

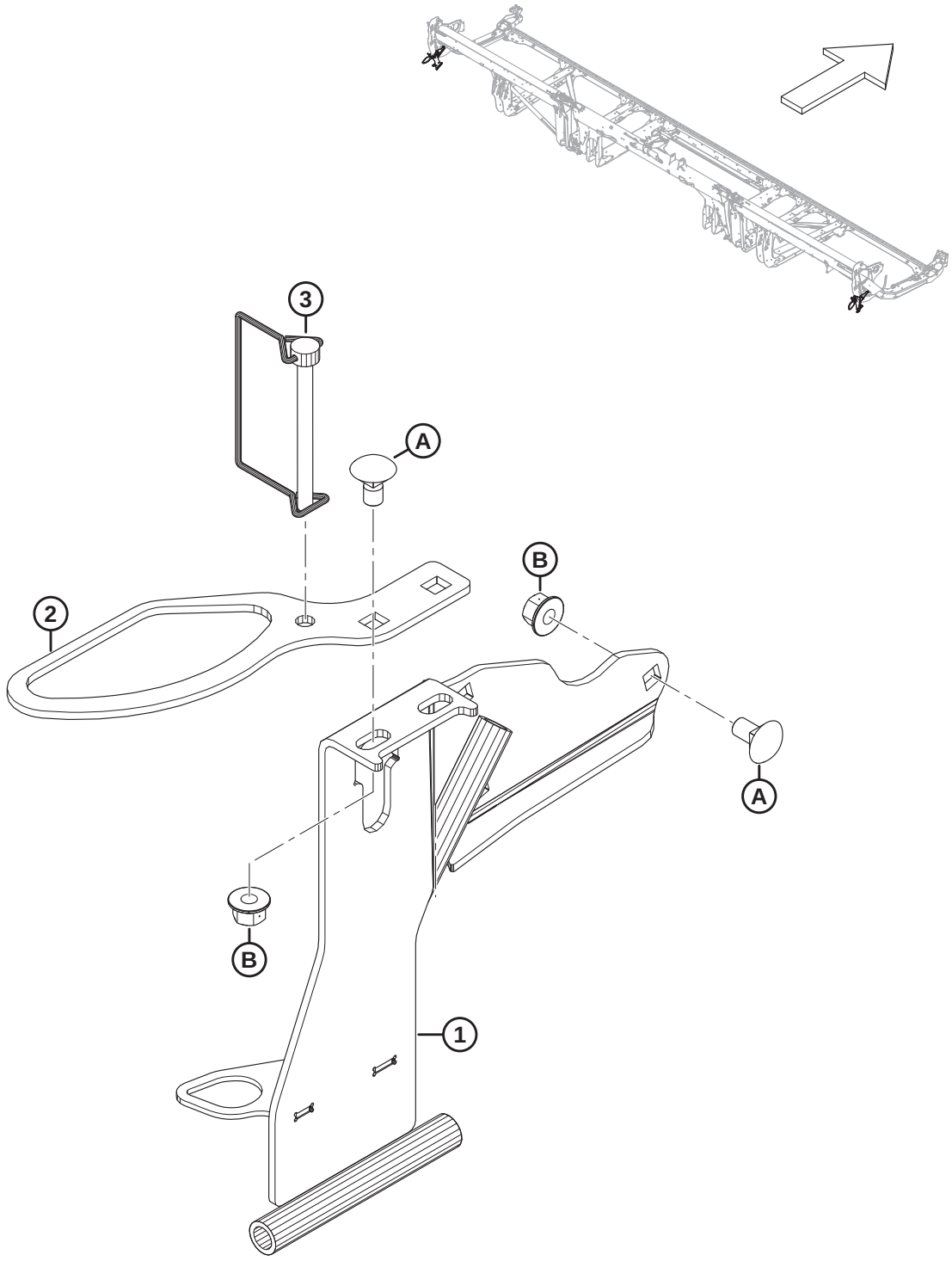

1032910

(OPTION) SUPPORT RANGEMENT DIVISEUR

Réf.	Numéro de pièce	Description	Qté	Numéro de série
	B7030	KIT – SUPPORT RANGEMENT DIVISEUR [286]		
1	313566	RANGEMENT DIVISEUR CG – ENS. SOUDÉ	1	
	313705	RANGEMENT DIVISEUR CD – ENS. SOUDÉ	1	
2	311464	SUPPORT – TIGE RANGEMENT RIZ	2	
3	136749	GOUPILLE – ANNEAU RABATTANT	2	
A	136178	BOULON – TRCC M10 X 1,5 X 20-8,8-AA1J		
B	135799	ÉCROU – HEX. À COL. BLOCAGE CTR M10 X 1,5-10		

286. Les kits sont disponibles chez Whole Goods uniquement.

120 (Option) EasyMove^{MC} – Transport à vitesse lente, kit de base et roues stabilisatrices

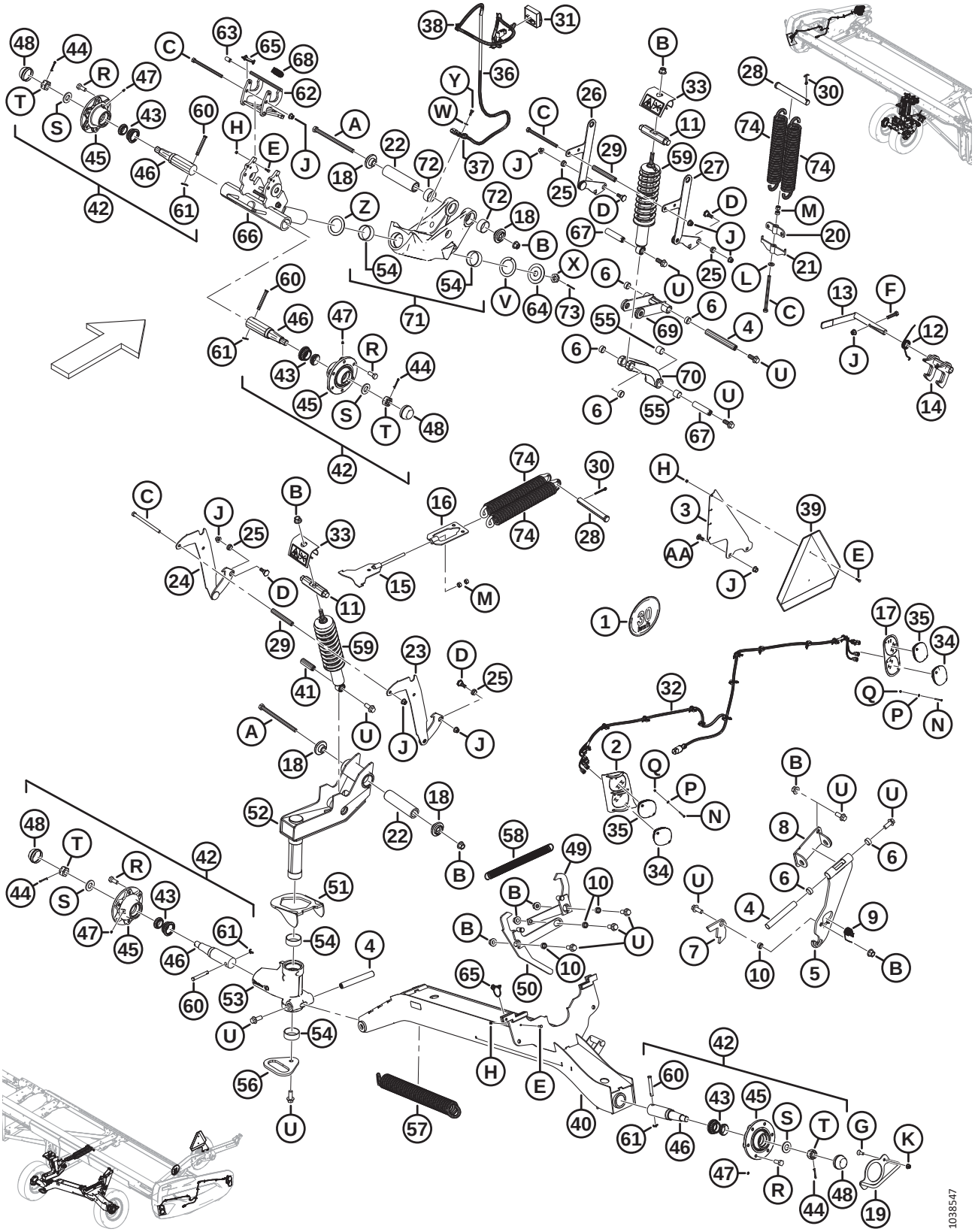

(OPTION) EASYMOVE^{MC} – TRANSPORT À VITESSE LENTE, KIT DE BASE ET ROUES STABILISATRICES

Réf.	Numéro de pièce	Description	Qté	Numéro de série
	B6288	TRANSPORT EASYMOVE^{MC} À VITESSE LENTE – ROUES STABILISATRICES ET KIT DE BASE [287]		
1	327561	KIT – AUTOCOLLANTS, SUPPORT SYMBOLE D'IDENTIFICATION DE VITESSE	1	
	193243	AUTOCOLLANT – SYMBOLE D'IDENTIFICATION DE VITESSE, 30 KM/H, PETIT	1	
	193241	AUTOCOLLANT – SYMBOLE D'IDENTIFICATION DE VITESSE, 30 KM/H	1	
	193240	AUTOCOLLANT – SYMBOLE D'IDENTIFICATION DE VITESSE, 20 MILES/H, PETIT	1	
	193242	AUTOCOLLANT – SYMBOLE D'IDENTIFICATION DE VITESSE, 20 MILES/H	1	
2	327429	COLLERETTE DE PHARE – ENS. SOUDÉ, CG [288]	1	
	327179	COLLERETTE DE PHARE – ENS. SOUDÉ, CD [288]	1	
3	327428	PATTE	1	
4	316794	GOUPILLE	3	
5	316358	SUPPORT – ENS. [289]	1	
6	210690	BAGUE – COMPOSITE	6	
7	303961	PLAQUE – LOQUET	1	
8	327704	PIVOT – ENS. SOUDÉ	1	
9	303379	RESSORT – TORSION	1	
10	252958	ENTRETOISE	4	
11	316284	GOUPILLE	2	
12	316119	RESSORT – TORSION	1	
13	316118	POIGNÉE – ENS.	1	
	287701	MANCHE – POIGNÉE	1	
14	316110	VERROU – ENS. SOUDÉ	1	
15	316096	SUPPORT – ASS. SOUDÉ	1	
16	316095	SUPPORT – ASS. SOUDÉ	1	
17	313406	COLLERETTE – AVANT CG [288]	1	
	313425	COLLERETTE – AVANT CD [288]	1	
18	303839	MOULAGE – PLAQUE	4	
19	303766	POIGNÉE – ASS. SOUDÉ	1	
20	303693	SUPPORT TENSION RESSORT – ENS. SOUDÉ	1	
21	303691	SUPPORT RÉGLAGE RESSORT – ENS. SOUDÉ	1	
22	303525	AXE – PIVOT	2	
23	327756	SUPPORT, RÉGLAGE HAUTEUR – ENS. SOUDÉ, CD	1	
24	327755	SUPPORT, RÉGLAGE HAUTEUR – ENS. SOUDÉ, CG	1	
25	303492	BAGUE – COMPOSITE	4	
26	303491	SUPPORT, RÉGLAGE HAUTEUR – ENS. SOUDÉ	1	

287. Kits disponibles chez Whole Goods seulement.
288. Les collerettes se montent sur les capots de diviseur de la plateforme avec les pièces de quincaillerie N, P et Q.
289. L'ensemble support comprend le support (NVS) et deux bagues composites (MD #210690)

(OPTION) EASYMOVE^{MC} – TRANSPORT À VITESSE LENTE, KIT DE BASE ET ROUES STABILISATRICES

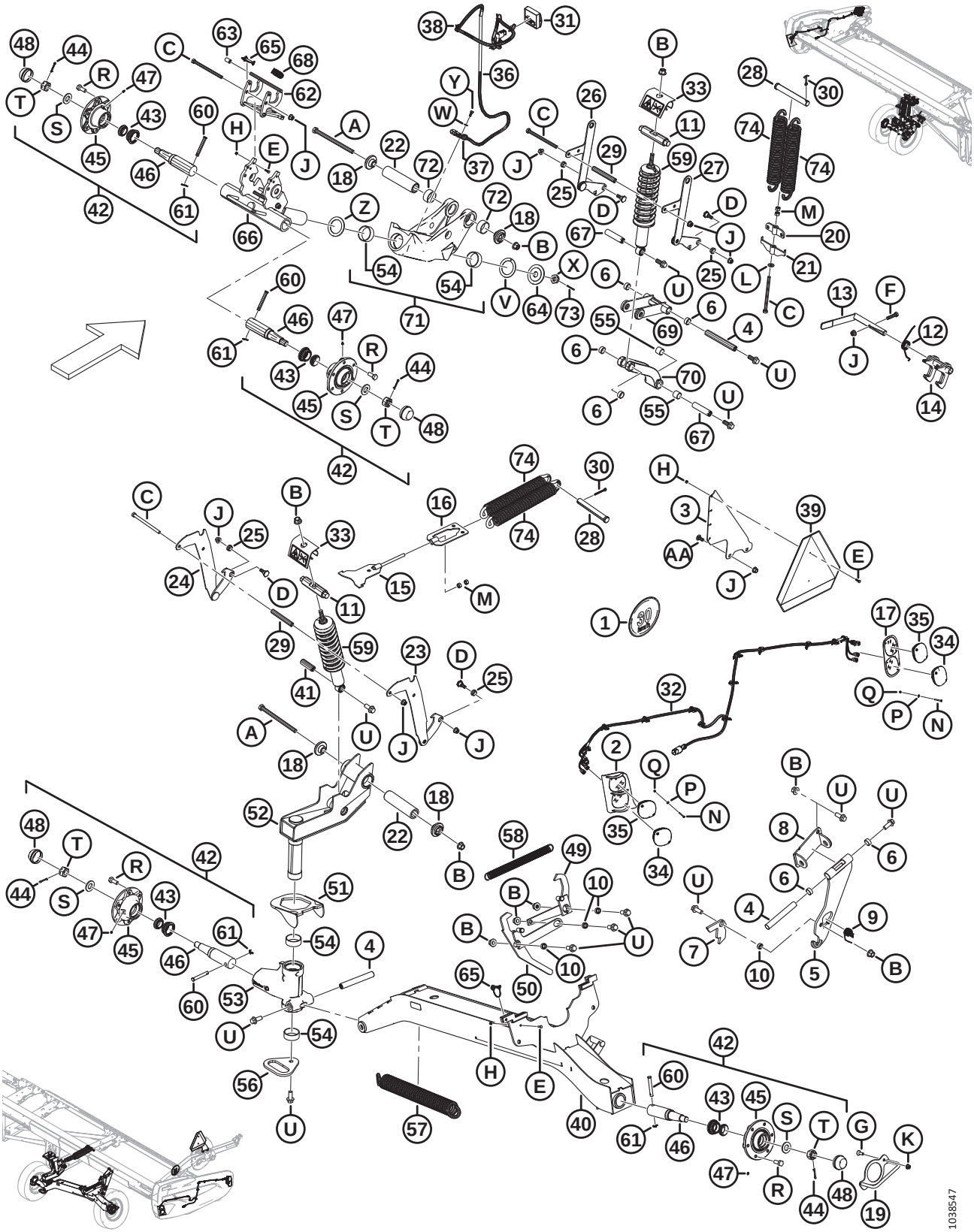

Réf.	Numéro de pièce	Description	Qté	Numéro de série
27	303486	SUPPORT, RÉGLAGE HAUTEUR – ENS. SOUDÉ	1	
28	292692	AXE – CHAPE	2	
29	210985	ENTRETOISE	2	
30	18609	GOUPILLE – FENDUE 1/4 DIA. X 2 ZP	2	
31	327255	MODULE – TRANSPORT LED AVEC RUBAN ADHÉSIF	1	
32	323049	FAISCEAU – LTS EXT TRANSPORT	2	
33	327089	ANTI-EFFRACTION – ENS.	2	
34	316044	FEU – ROUGE	2	
35	284215	FEU – ORANGE	4	
36	284548	FAISCEAU – ÉTANÇON EXT TRANSPORT	1	
37	135716	COLLIER – ISOLÉ 5/8 PO	1	
38	21763	ÉLÉMENT DE FIXATION – ATTACHE DE CÂBLE, NOIRE	7	
39	21032	SIGNALISATION VL – MÉTALLIQUE ET RÉFLECTEUR	1	
40	327786	SUPPORT, ESSIEU – ENS. SOUDÉ	1	
41	316793	GOUPILLE	1	
42	316330	MOYEU – ENS. [290]	4	
43	316851	KIT – ROULEMENT ROUE [291]	4	
44	18608	GOUPILLE – FENDUE 3/16 DIA. X 1,5 ZP	4	
45	316847	MOYEU	4	
46	316848	BROCHE	4	
47	18671	RACCORD – GRAISSAGE 1/4 28 UNF	4	
48	30520	CAPUCHON – ANTI-POUSSIÈRE	4	
49	327751	BRAS – ASS. SOUDÉ	1	
50	327749	LEVIER – ENS. SOUDÉ	1	
51	303832	CROCHET – ENS. SOUDÉ	1	
52	327672	PIVOT – ENS.	1	
53	303380	SUPPORT, PIVOT – ENS.	1	
54	210661	BAGUE – COMPOSITE	4	
55	133992	BAGUE – COMPOSITE	6	
56	303033	PLAQUE – POIGNÉE	1	
57	303021	RESSORT – EXTENSION	1	
58	247222	RESSORT – EXTENSION	1	
59	210340	AMORTISSEUR – PLATEFORME	2	
60	101007	AXE – CHAPE	4	
61	18648	GOUPILLE – FENDUE 3/16 DIA. X 1,25 ZP	4	
62	327535	LOQUET – ENS. [292]	1	
63	327534	MANCHE – POIGNÉE	1	
64	327745	DISQUE	1	

290. L'ensemble moyeu comprend une goupille fendue (MD #18608), un raccord de graissage (MD #18671), six boulons de roue (MD #18916), un capuchon anti-poussière (MD #30520), un moyeu (MD #316847), une broche (MD #316848), un kit de roulement de roue (MD #316851), un écrou fendu (MD #316859) et une rondelle (MD #316860)
291. Le kit comprend les roulements (NVS) et le joint (NVS).
292. L'ensemble loquet comprend le loquet (NVS) et le manche de la poignée (MD #327534)

(OPTION) EASYMOVE^{MC} – TRANSPORT À VITESSE LENTE, KIT DE BASE ET ROUES STABILISATRICES

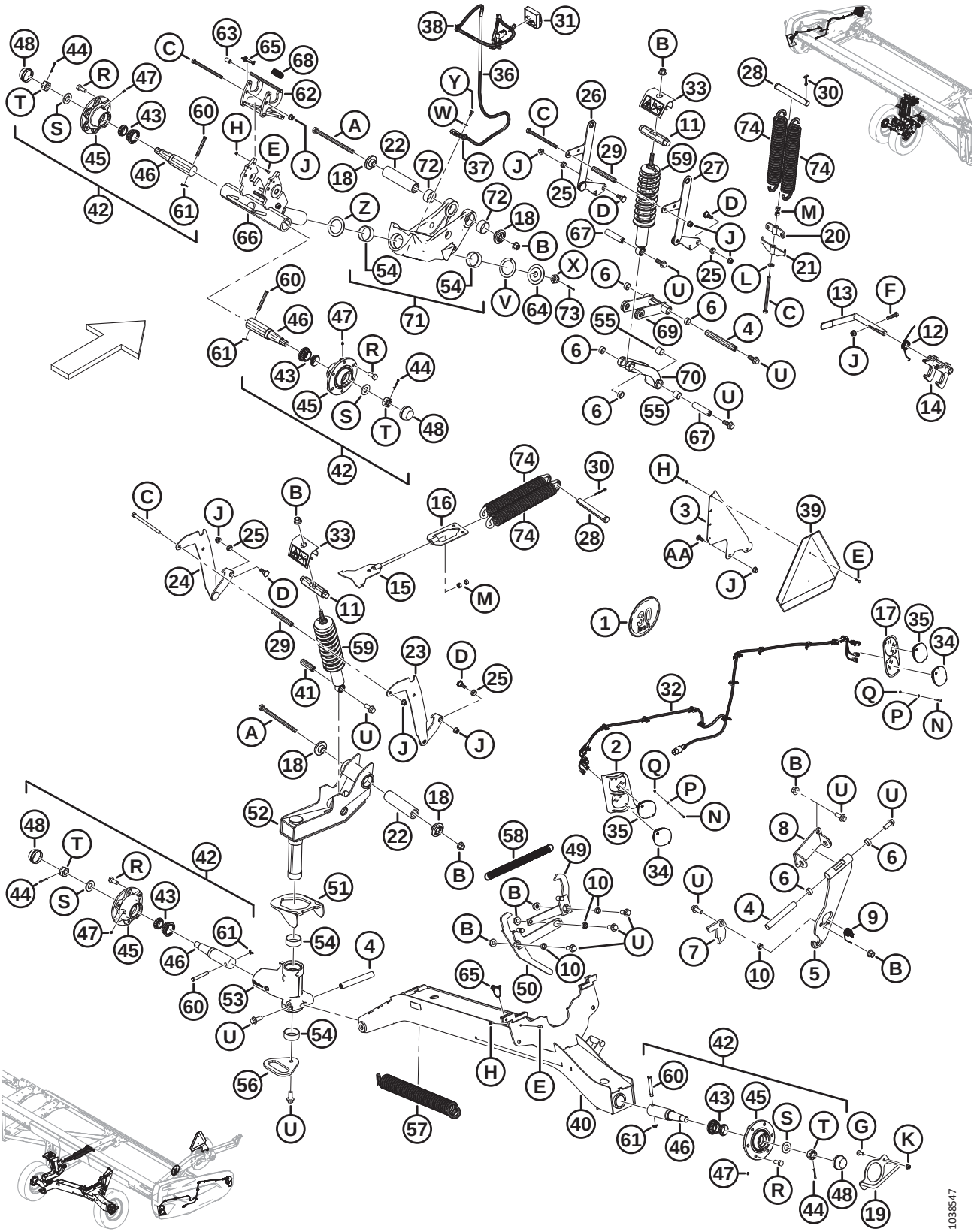

Réf.	Numéro de pièce	Description	Qté	Numéro de série
65	320205	BROCHE – BOUTEROLLE 5/16 PO DIA. X 1,75 PO CG AVEC LONGE	2	
66	327716	BROCHE – ENS. SOUDÉ	1	
67	316293	GOUPILLE	2	
68	303898	RESSORT – EXTENSION	1	
69	327738	SUPPORT BRAS – ENS. [293]	1	
70	303341	SUPPORT MOULÉ – ENS. [294]	1	
71	303283	PIVOT – ENS. [295].	2	
72	327600	BAGUE – COMPOSITE	4	
73	18607	GOUPILLE – FENDUE 5/32 DIA. X 1,5 ZP	1	
74	144724	RESSORT – EXTENSION	4	
	316649	AUTOCOLLANT – RÉGLAGE HAUTEUR, CG	1	
	316639	AUTOCOLLANT – RÉGLAGE HAUTEUR, CD	1	
	327086	AUTOCOLLANT – LIBÉRATION D'ÉNERGIE	2	
	165524	RÉFLECTEUR – ROUGE	2	
A	320011	BOULON – TÊTE HEX. M16 X 2 X 240-10,9-ZINC		
B	136440	ÉCROU – HEX. À COL. BLOCAGE CTR M16 X 2-10-AA1J		
C	252272	BOULON – TÊTE HEX. PFL M12 X 1,75 X 180-10,9-ZINC		
D	303251	BOULON – 19 MM ÉPAULEMENT M12 SPCL		
E	184646	BOULON – TÊTE HEX. PFL M6 X 1 X 20-8,8-AA1J		
F	152779	BOULON – TÊTE HEX. M12 X 1,75 X 55-8,8-AA1J		
G	136857	VIS – TÊTE HEX. FR PFL M10 X 1,5 X 30-ZINC		
H	136773	ÉCROU – HEX. BLOCAGE CTR, M6 X 1-8-AA1J		
J	136431	ÉCROU – HEX. À COL. BLOCAGE CTR M12 X 1,75-10		
K	135799	ÉCROU – HEX. À COL. BLOCAGE CTR M10 X 1,5-10		
L	135369	RONDELLE – TREMPÉE ASTM F436 1/2		
M	135156	ÉCROU – HEX. M12 X 1,75-10-AA1J		
N	320154	VIS – TÊTE BOMBÉE DIN 7985 M4 X 0,7 X 35-4,8-ZINC NOIR		
P	18798	RONDELLE – PLATE SAE 7/32 ID X 7/16 PO DE AA1J		
Q	197320	ÉCROU – HEX. NYLOC M4 X 0,7-8-AA1J		
R	18916	BOULON – ROUE 90° 9/16 NF X 1,75 OL-AA1J		
S	316860	RONDELLE		
T	316859	ÉCROU – FENDU		
U	320060	BOULON – TÊTE HEX. À COL. PFL M16 X 2 X 40-10,9-ZINC		
V	210918	RONDELLE – POUSSÉE		
W	184708	RONDELLE – PLATE M8-200HV-AA1J		

293. L'ensemble support de bras comprend le support de bras (NVS) et deux bagues composites (MD #210690)
294. L'ensemble support comprend le support (NVS), deux bagues composites (MD #133992) et deux bagues composites (MD #210690)
295. L'ensemble pivot comprend le pivot (NVS), deux bagues composites (MD #210661) et deux bagues composites (MD #327600)

(OPTION) EASYMOVE^{MC} – TRANSPORT À VITESSE LENTE, KIT DE BASE ET ROUES STABILISATRICES

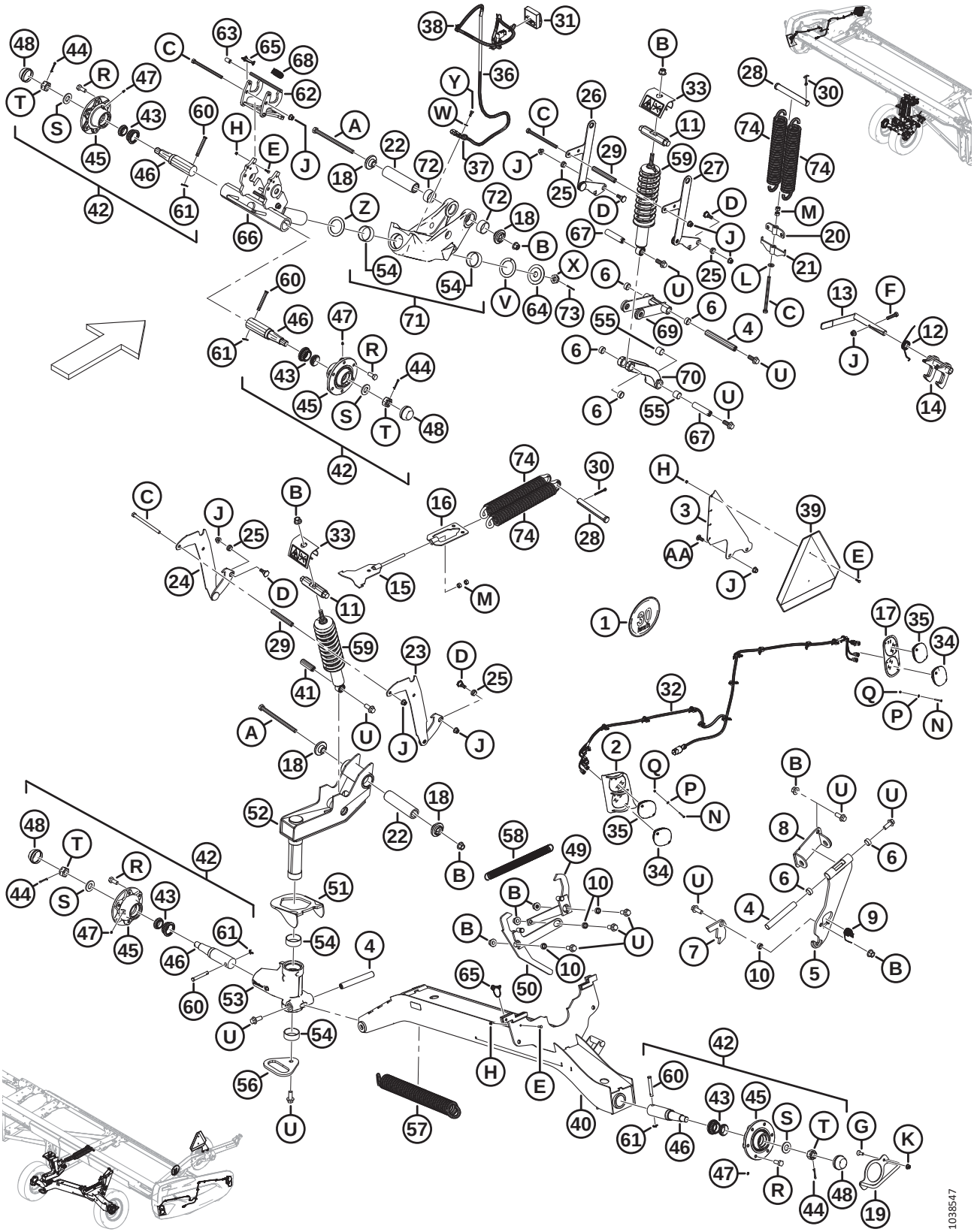

(OPTION) EASYMOVE^{MC} – TRANSPORT À VITESSE LENTE, KIT DE BASE ET ROUES STABILISATRICES

Réf.	Numéro de pièce	Description	Qté	Numéro de série
X	136446	ÉCROU – HEX. FIN À RAINURE M24 X 1,5-SPCL-22HA-ZINC		
Y	30715	BOULON – TÊTE HEX. PFL M8 X 1,25 X 20-8,8-AA1J		
Z	327710	RONDELLE – POUSSÉE		
AA	152702	BOULON – TRCC M12 X 1,75 X 30-8,8-AA1J		

121 (Option) EasyMove^{MC} – Transport à vitesse lente, roues, pneus et barres de remorquage

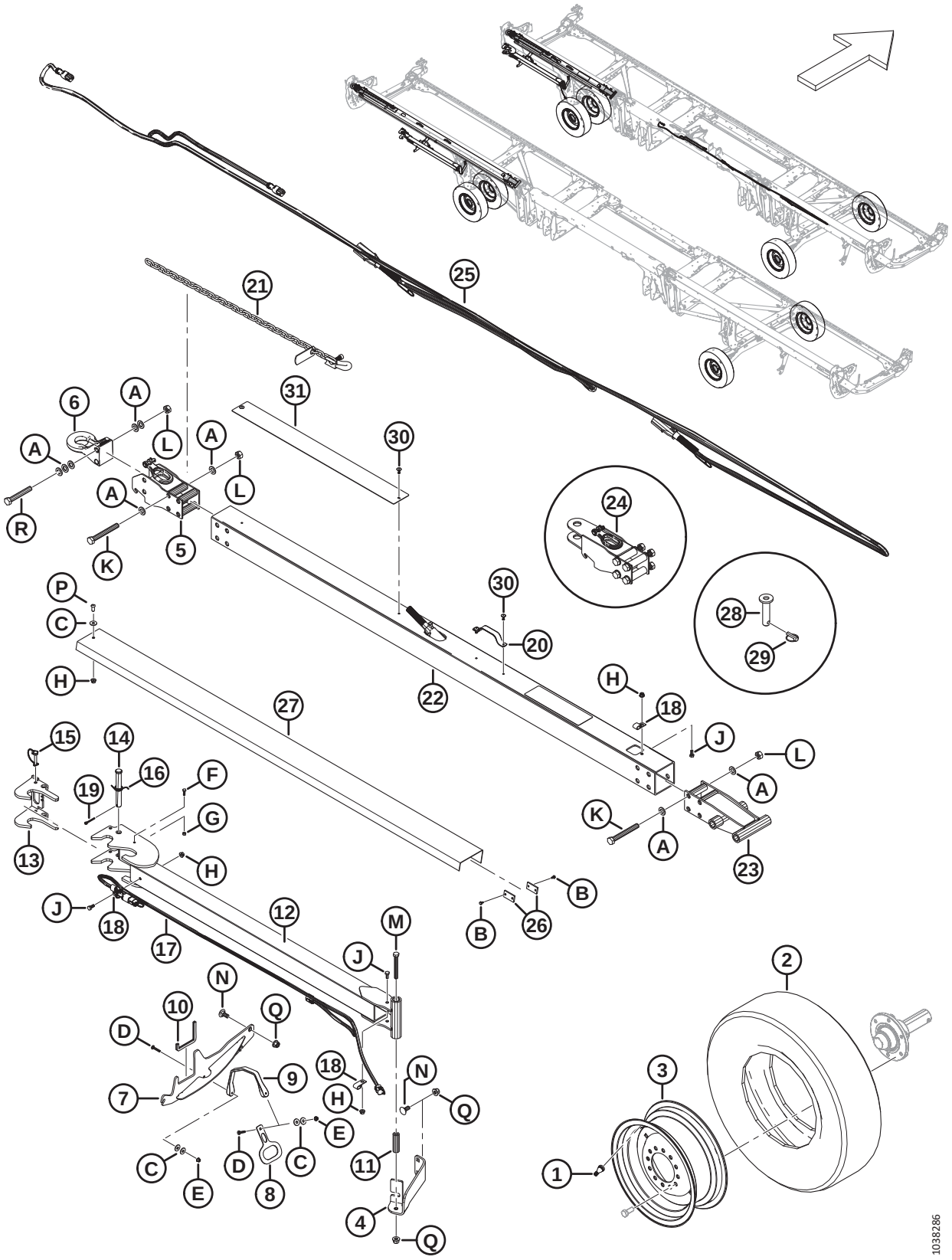

(OPTION) EASYMOVE^{MC} – TRANSPORT À VITESSE LENTE, ROUES, PNEUS ET BARRES DE REMORQUAGE

Réf.	Numéro de pièce	Description	Qté	Numéro de série
	B6275	EASYMOVE^{MC} VITESSE LENTE – ROUES ET PNEUS [296]		
1	230968	TIGE – ENS. VALVE DE PNEU N° TR-416	2	
2	230483	PNEU – ST 225/75 R15 LRE	2	
3	144531	ROUE – 15 X 6 LB	2	
	327717	AUTOCOLLANT – PRESSION DES PNEUMATIQUES	2	
	B7392	TRANSPORT EASYMOVE À VITESSE LENTE – BARRE DE REMORQUAGE LONGUE [297]		
	B7391	TRANSPORT EASYMOVE VITESSE LENTE – BARRE DE REMORQUAGE COURTE [297]		
4	327649	ANGLE – SUPPORT	1	
5	327694	ATTELAGE – BASE	1	
6	113566	ATTELAGE – CHEVILLE	1	
7	327771	ENSEMBLE SOUDÉE – SUPPORT	1	
8	327304	PLAQUE – POIGNÉE	1	
9	193187	SANGLE – CAOUTCHOUC	1	
10	141220	JOINT – GARNITURE DE BORD	1	
11	327294	TUBE	1	
12	327740	ATTELAGE, EXTENSION – ENS. SOUDÉ	1	
13	327739	VERROU – ENS. SOUDÉ	1	
14	320213	AXE – CHAPE	1	
15	320205	BROCHE – BOUTEROLLE 5/16 PO DIA. X 1,75 PO CG AVEC LONGE	1	
16	303169	RESSORT – TORSION	1	
17	284549	FAISCEAU – ATTELAGE EXT TRANSPORT	1	
18	39272	ATTACHE – ISOLÉE	3	
19	18608	GOUPILLE – FENDUE 3/16 DIA. X 1,5 ZP	1	
20	327563	POIGNÉE [298]	A/B	
21	327532	CHAÎNE – SÉCURITÉ	1	
22	327696	TUBE – ATTELAGE, LONG	1	
	327695	TUBE – ATTELAGE, COURT	1	
23	327692	ATTELAGE, EXTRÉMITÉ – ENS. SOUDÉ	1	
24	327664	ENS. – ATTELAGE CHAPE	1	
25	284550	SUPPORT – FEUX DE TRANSPORT	1	
26	316904	PLAQUE [299]	2	
27	327680	SUPPORT – ÉCAMOUSSURE [298]	A/B	
28	118239	GOUPILLE – ATTELAGE	1	
29	113561	GOUPILLE – ANNEAU RABATTANT	1	

296. Kits disponibles chez Whole Goods seulement.
297. Le kit de barre de remorquage courte sert pour les modèles FD230 et FD235, le kit de barre de remorquage longue pour les modèles FD240, FD241, FD245 et FD250. Kits disponibles chez Whole Goods seulement.
298. Quantités : barre de remorquage longue (MD #B7392) = 2, barre de remorquage courte (MD #B7391) = 1.
299. Barre de remorquage longue (MD #B7392) uniquement.

(OPTION) EASYMOVE^{MC} – TRANSPORT À VITESSE LENTE, ROUES, PNEUS ET BARRES DE REMORQUAGE

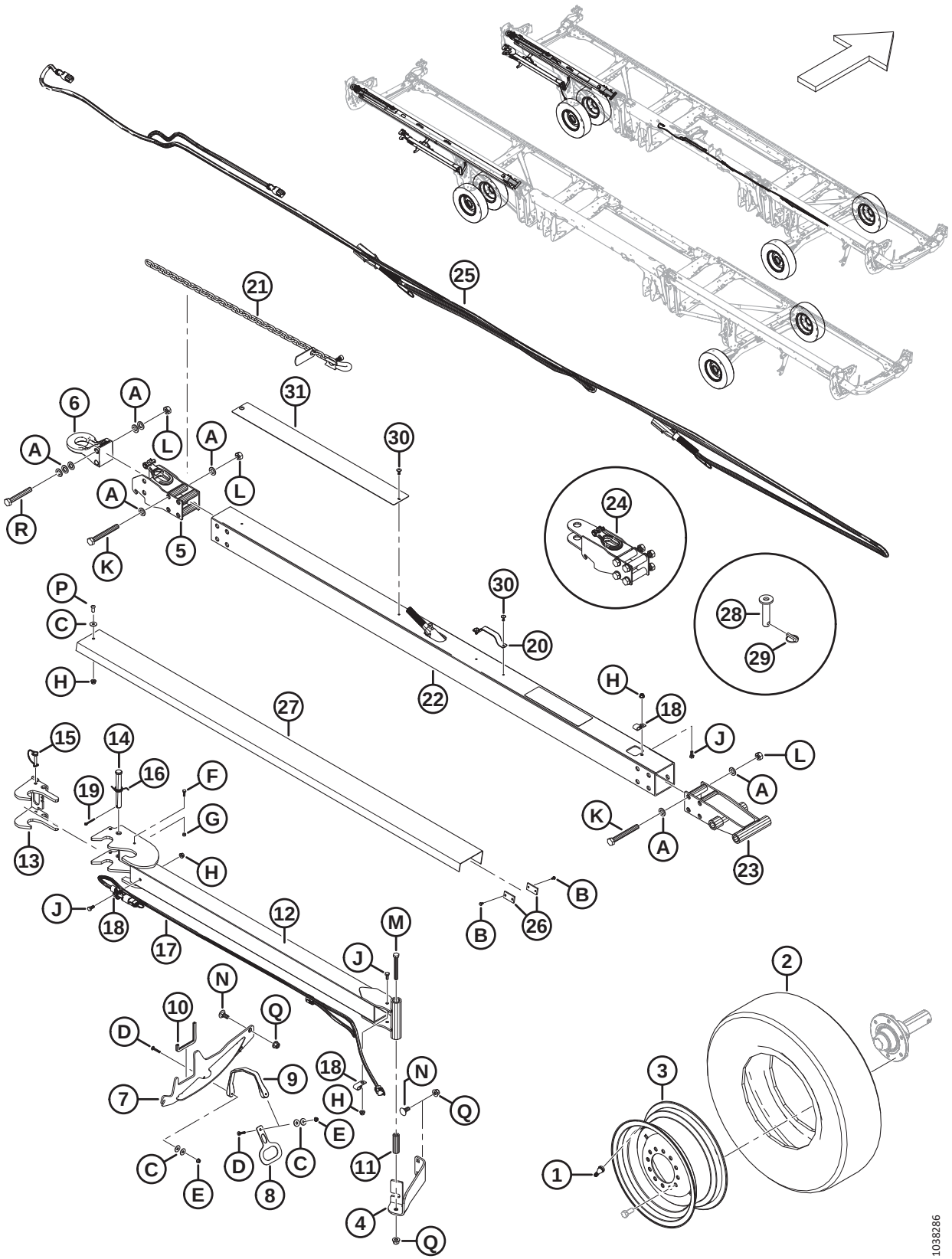

Réf.	Numéro de pièce	Description	Qté	Numéro de série
30	320039	RIVET – POP 4,8 X 27,2 MM [300]	A/B	
31	327659	PLAQUE – USURE	1	
	327588	AUTOCOLLANT – DANGER ENDOMMAGEMENT ATTELAGE	1	
A	184717	RONDELLE – PLATE NORMALE M16-200HV-AA1J		
B	42292	VIS – TÊTE HEX. TPG WSH N° 10 X 1/2-GR5-AA1T		
C	184709	RONDELLE – PLATE GRANDE M8-200HV		
D	184643	BOULON – TRCCC M6 X 1,0 X 35-8,8-AA1J		
E	152668	ÉCROU – HEX. À COL. BLOCAGE CTR M6 X 1-8		
F	184646	BOULON – TÊTE HEX. PFL M6 X 1 X 20-8,8-AA1J		
G	136773	ÉCROU – HEX. BLOCAGE CTR, M6 X 1-8-AA1J		
H	135337	ÉCROU – HEX. À COL. BLOCAGE CTR M8 X 1,25-8-AA1J		
J	30715	BOULON – TÊTE HEX. PFL M8 X 1,25 X 20-8,8-AA1J		
K	320219	BOULON – TÊTE HEX. M16 X 2 X 130-12,9-ZINC		
L	320208	ÉCROU – HEX. VERROU SUP., M16 X 2-12-ZINC		
M	184672	BOULON – TÊTE HEX. M12 X 1,75 X 100-10,9-AA1J		
N	184667	BOULON – TRCC M12 X 1,75 X 30-8,8-ZINC		
P	320176	VIS – TÊTE HEX. RONDE M8 X 1,25 X 20-10,9-AA1J		
Q	136431	ÉCROU – HEX. À COL. BLOCAGE CTR M12 X 1,75-10		
R	184679	BOULON – TÊTE HEX. M16 X 2 X 110-10,9-AA1J		

300. Quantités : barre de remorquage longue (MD #B7392) = 6, barre de remorquage courte (MD #B7391) = 4.

122 (En option) Kits de conversion des capots du diviseur

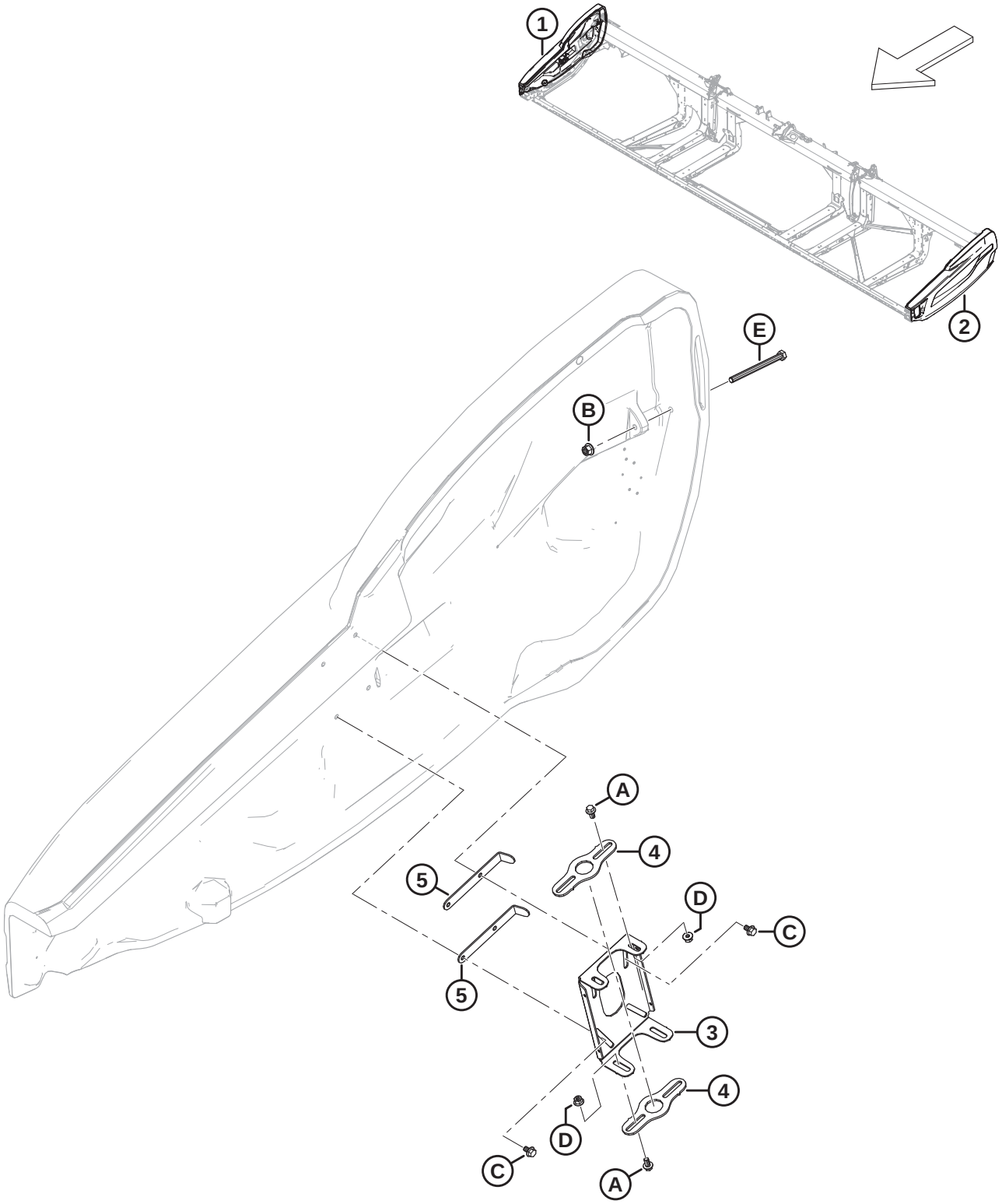

1039667

(EN OPTION) KITS DE CONVERSION DES CAPOTS DU DIVISEUR

NOTE:

Les capots du diviseur de ces kits de conversion sont expédiés avec des autocollants communs uniquement. Pour commander des autocollants d'identification de produits individuels, consultez les sections spécifiées dans les notes de bas de page pour chaque capot du diviseur. Pour commander des réflecteurs pour les capots de diviseur droits, consultez la section *106 Autocollants et réflecteurs – Série FD2, page 251*.

Réf.	Numéro de pièce	Description	Qté	Numéro de série
	B7401	**KIT – CONV. CAPOT DE DIVISEUR NOIR** [301]		
	B7402	**KIT – CONV. CAPOT DE DIVISEUR ROUGE** [301]		
	B7403	**KIT – CONV. CAPOT DE DIVISEUR JAUNE** [301]		
1	**360555**	**ENS. BLINDAGE – NOIR, CD** [302]	**1**	
	360448	**ENS. BLINDAGE – CIH AG ROUGE, CD** [303]	**1**	
	360449	**ENS. BLINDAGE – NH JAUNE, CD** [304]	**1**	
2	**360554**	**ENS. BLINDAGE – NOIR, CG** [302]	**1**	
	360552	**ENS. BLINDAGE – CIH AG ROUGE, CG** [303]	**1**	
	360553	**ENS. BLINDAGE – NH JAUNE, CG** [304]	**1**	
3	**313432**	**PIVOT – BLINDAGE CD**	**1**	
	313303	**PIVOT – BLINDAGE CG**	**1**	
4	**313304**	**PIVOT**	**4**	
5	**313783**	**SYSTÈME DE RETENUE**	**4**	
A	**152655**	**BOULON – TÊTE HEX M12 X 1,5 X 20-8,8-AA1J**		
B	**136431**	**ÉCROU – HEX. À COL. BLOCAGE CTR M12 X 1,75-10**		
C	**136231**	**BOULON – TÊTE HEX. À COL. CRT M10 X 1,5 X 16 X SPCL-8,8**		
D	**135799**	**ÉCROU – HEX. FLG, VERROU CENTRAL, M10 X 1,5-10**		
E	**135696**	**BOULON – TÊTE HEX. M12 X 1,75 X 150-8,8-AA1J**		

301. Kits disponibles chez Whole Goods uniquement.
302. Consultez la section *107 Autocollants – Identification de produit, page 253* pour les autocollants d'identification de produit MacDon.
303. Consultez la section *108 Autocollants – Identification de produit, Case, page 255* pour les autocollants d'identification de produit Case.
304. Consultez la section *109 Autocollants – Identification de produit, New Holland, page 257* pour les autocollants d'identification de produit New Holland.

123 (Option) Diviseurs de récolte flottants

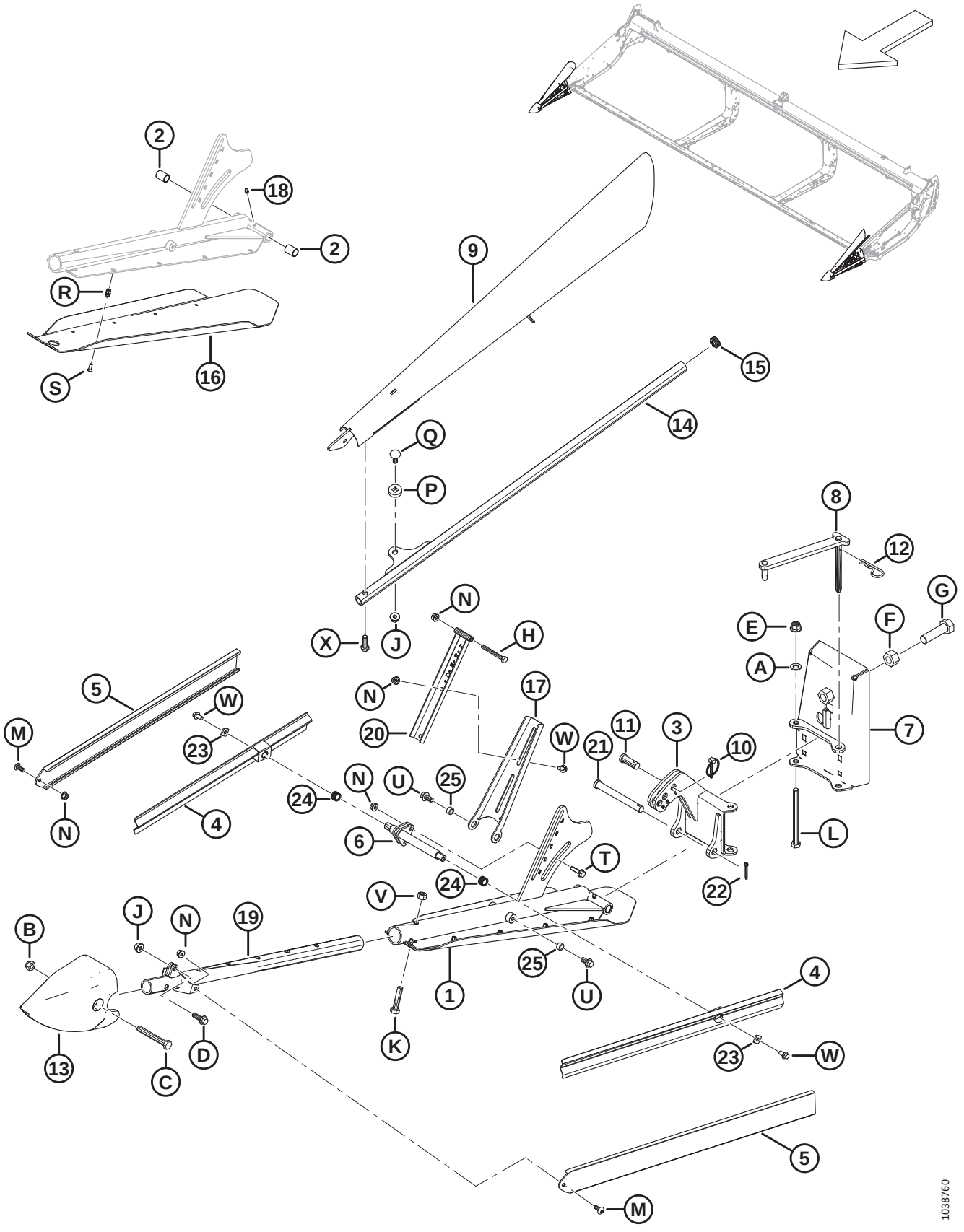

(OPTION) DIVISEURS DE RÉCOLTE FLOTTANTS

Réf.	Numéro de pièce	Description	Qté	Numéro de série
	B7346	KIT – DIVISEURS FLOTTANTS EXTRÉMITÉ [305]		
1	360072	ENS. – SUPPORT DE PATIN CG [306]	1	
	360114	ENS. – SUPPORT DE PATIN CD [307]	1	
2	258391	BAGUE	4	
3	360079	ENS. SOUDÉ CHARNIÈRE – CG	1	
	360119	ENS. SOUDÉ CHARNIÈRE – CD	1	
4	360077	RAMPE – ENS. SOUDÉ DÉFLECTEUR	4	
5	360122	DÉFLECTEUR – EXTRUDÉ	4	
6	360106	ENS. SOUDÉ – SUPPORT LATÉRAL	2	
7	360069	ENS. SOUDÉ PLAQUE ARRIÈRE – CG	1	
	360134	ENS. SOUDÉ PLAQUE ARRIÈRE – CD	1	
8	360004	ENS. SOUDÉ BIELLE – CG	1	
	360168	ENS. SOUDÉ BIELLE – CD	1	
9	360095	ENS. SOUDÉ DÉFLECTEUR – CG	1	
	360081	ENS. SOUDÉ DÉFLECTEUR – CD	1	
10	102264	GOUPILLE – À ANNEAU RABATTANT 3/16 X 1 9/16 PO	2	
11	18619	AXE – CHAPE	2	
12	13125	GOUPILLE	2	
13	313461	CÔNE – DIVISEUR	2	
14	360103	TUBE – ENSEMBLE SOUDÉ	2	
15	335301	BOUCHON – AMOVIBLE (À PRESSION) EN PLASTIQUE	2	
16	340212	PATIN – CG	1	
	340210	PATIN – CD	1	
17	360110	SUPPORT – DÉFLECTEUR SUPÉRIEUR CG	1	
	360120	SUPPORT – DÉFLECTEUR SUPÉRIEUR CD	1	
18	18671	RACCORD – GRAISSAGE 1/4 -28 UNF	2	
19	360076	ENS. SOUDÉ SUPPORT – AVANT	2	
20	360108	SUPPORT DU DÉFLECTEUR	2	
21	49378	AXE – CHAPE	2	
22	18648	GOUPILLE – FENDUE, 3/16 DIA. X 1,25 ZP	2	
23	233841	SUPPORT – DÉFLECTEUR	4	
24	26429	RESSORT – COMPRESSION	4	
25	19542	ENTRETOISE	4	
A	184714	RONDELLE – PLATE NORMALE M12-300HV		
B	184695	ÉCROU – HEX. NYLOC M12 X 1,75-8-AA1J		

305. Kits disponibles chez Whole Goods uniquement.
306. L'ensemble comprend une soudure de support CG (NVS), un patin CG (MD #340212), un raccord de graissage (MD #18671), deux bagues (MD #258391), dix vis (MD #320220) et dix écrous à river (MD #320404).
307. L'ensemble comprend une soudure de support CD (NVS), un patin CD (MD #340210), un raccord de graissage (MD #18671), deux bagues (MD #258391), dix vis (MD #320220) et dix écrous à river (MD #320404).

(OPTION) DIVISEURS DE RÉCOLTE FLOTTANTS

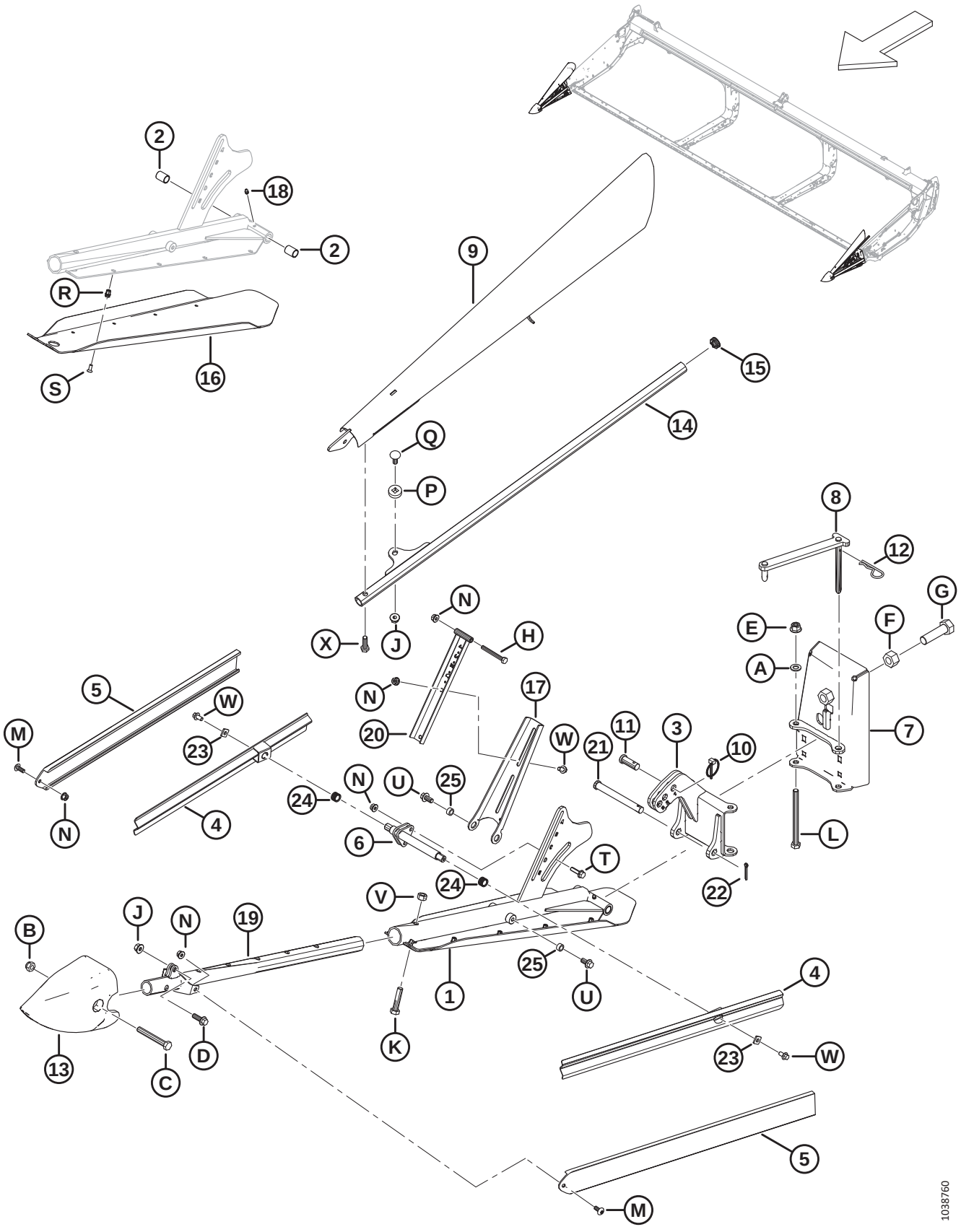

(OPTION) DIVISEURS DE RÉCOLTE FLOTTANTS

Réf.	Numéro de pièce	Description	Qté	Numéro de série
C	184673	BOULON – TÊTE HEX. M12 X 1,75 X 90-10,9-AA1J		
D	184665	BOULON – TÊTE HEX. À COL. M10 X 1,5 X 30-10,9-AA1J		
E	136431	ÉCROU – HEX. À COL. BLOCAGE CTR M12 X 1,75-10		
F	136342	ÉCROU – HEX. FIN M20 X 1,5 X 10-AA3L		
G	136339	BOULON – TÊTE HEX. FINE PFL M20 X 1,5 X 70 X 8,8-ZINC		
H	184656	BOULON – TÊTE HEX. M8 X 1,25 X 70-8,8-AA1J		
J	135799	ÉCROU – HEX. À COL. BLOCAGE CTR M10 X 1,5-10		
K	152779	BOULON – TÊTE HEX. M12 X 1,75 X 55-8,8-AA1J		
L	135696	BOULON – TÊTE HEX. M12 X 1,75 X 150-8,8-AA1J		
M	320190	VIS – ASSEMBLAGE EN TREILLIS TORX M8 X 1,25 X 20-SPCL-8,8-ZINC		
N	135337	ÉCROU – HEX. À COL. BLOCAGE CTR M8 X 1,25-8-AA1J		
P	360105	RONDELLE – SPÉCIALE		
Q	184662	BOULON – TRCC PFL M10 X 1,5 X 30-8,8-AA1J		
R	320404	ÉCROU À RIVET – M6 X 1,0 HEX. 1,0-3,5		
S	320220	VIS – TORX TÊTE FR PFL M6 X 1 X 16-SPCL-8,8-ZINC		
T	252655	BOULON – TÊTE HEX. À COL. PFL M8 X 1,25 X 30-8,8-AA1J		
U	152655	BOULON – TÊTE HEX. À COL. M10 X 1,5 X 20-8,8-AA1J		
V	136759	ÉCROU – HEX. BLOCAGE CTR, M12 X 1,75-8-AA1J		
W	136485	BOULON – TÊTE HEX. À COL. PFL M8 X 1,25 X 16-8,8-AA1J		
X	135319	BOULON – TÊTE HEX. M10 X 1,5 X 40-8,8-AA1J		

124 (En option) Kits de doigts à quatre points, couteau simple

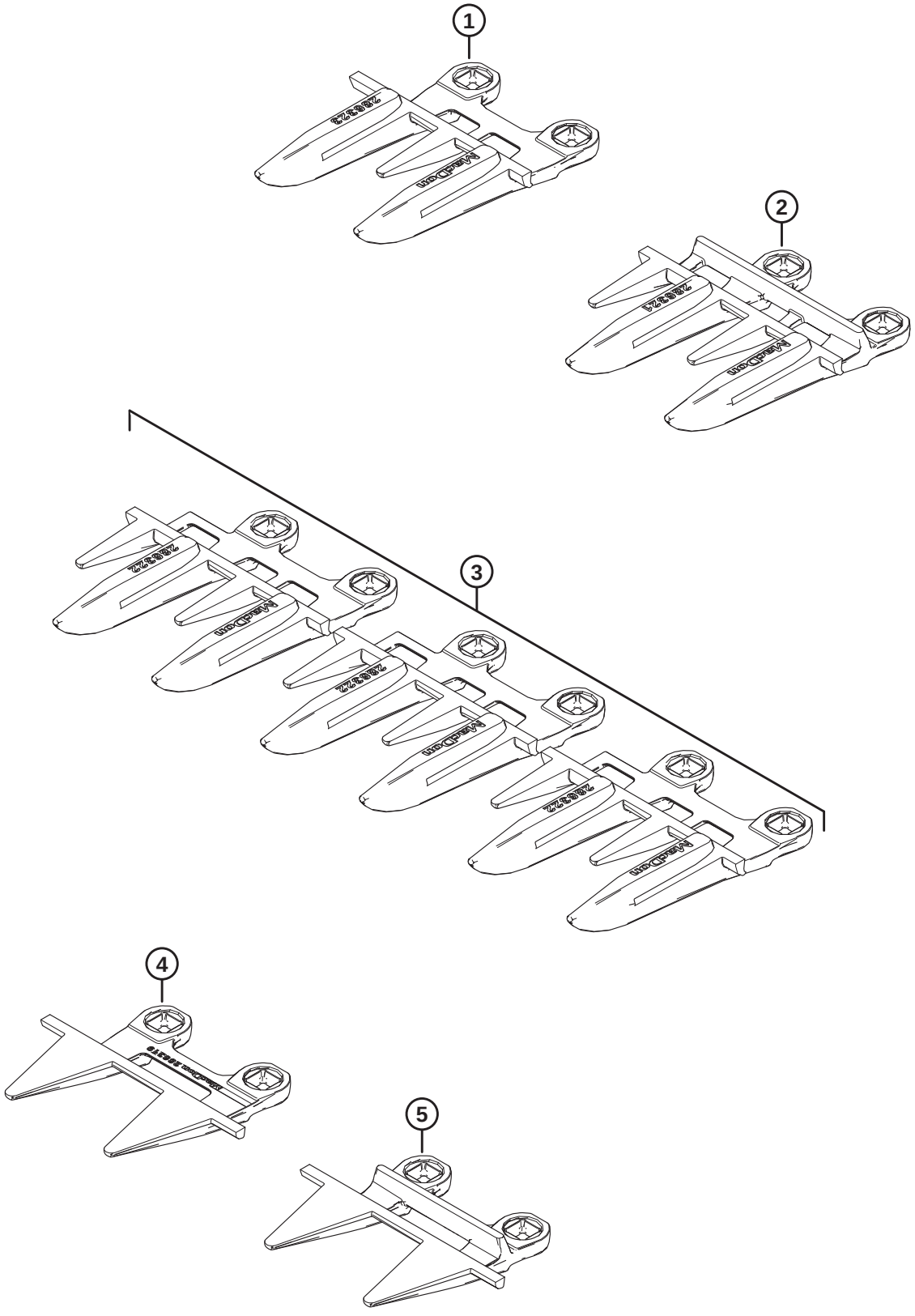

(EN OPTION) KITS DE DOIGTS À QUATRE POINTS, COUTEAU SIMPLE

Réf.	Numéro de pièce	Description	Qté	Numéro de série
	286690	**KIT – DOIGTS À 4 POINTS DE 25 PI, CS**		
	286691	**KIT – DOIGTS À 4 POINTS DE 30 PI, CS**		
	286692	**KIT – DOIGTS À 4 POINTS DE 35 PI, CS**		
	286693	**KIT – DOIGTS À 4 POINTS DE 40 PI, CS**		
1	**286323**	**DOIGTS DE LAMIER – SPÉCIAUX 4 POINTS** [308]	**1**	
2	**286321**	**DOIGTS DE LAMIER – 4 POINTS** [309]		
3	**286322**	**DOIGTS DE LAMIER – EXTRÉMITÉ 4 POINTS** [310]	**3**	
4	**286319**	**DOIGT DE LAMIER – EXTRÉMITÉ PLUGFREE** [310]	**1**	
5	**286318**	**DOIGT DE LAMIER – PLUGFREE** [308]	**1**	

308. Utilisés à l'extrémité droite de la plateforme.
309. Quantités : FD225 = 44, FD230 = 54, FD235 = 64, FD240 = 74.
310. Utilisés à l'extrémité de l'entraînement de la plateforme.

125 (En option) Kit de doigts à quatre points, couteau double

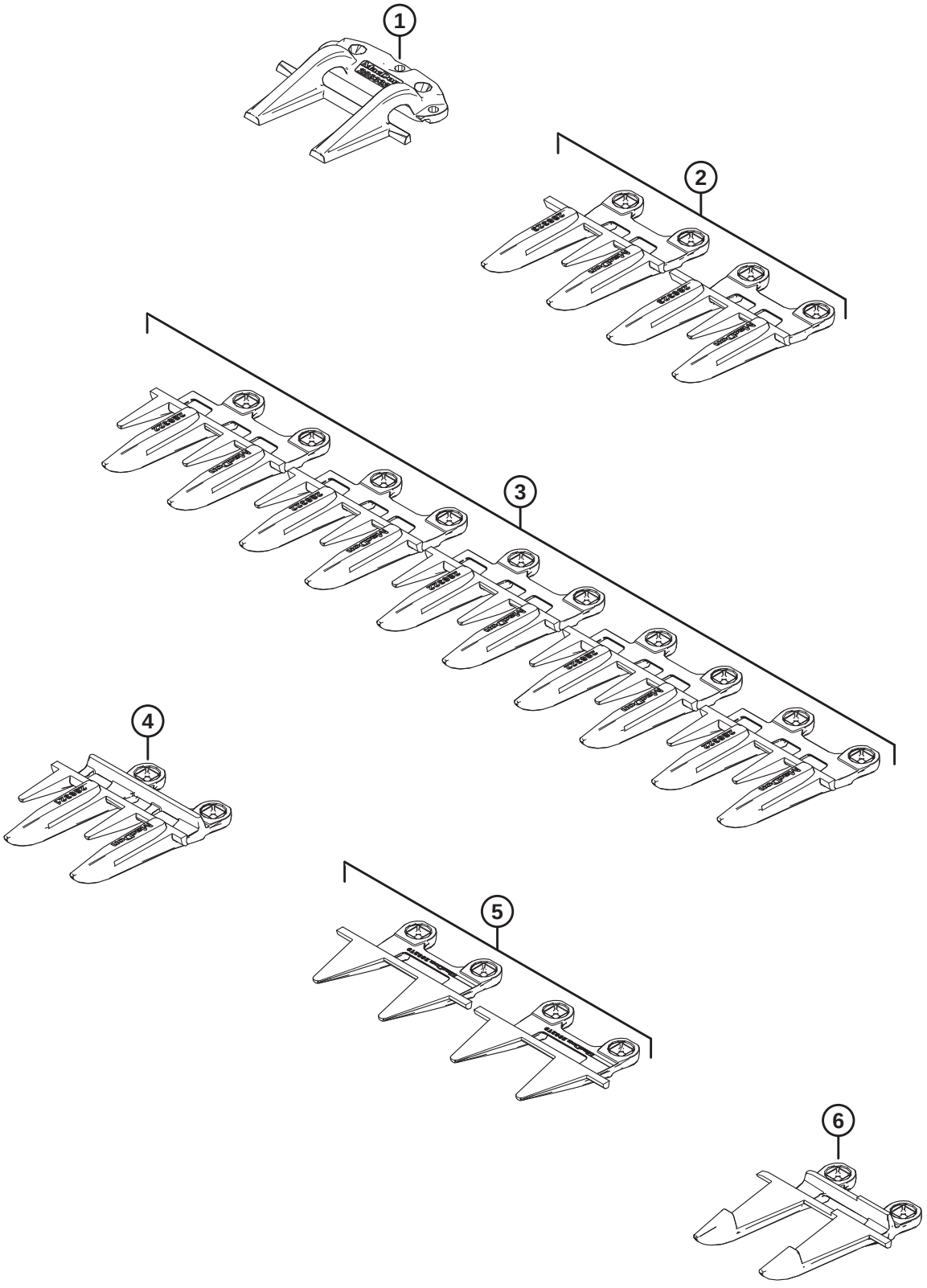

1039618

(EN OPTION) KIT DE DOIGTS À QUATRE POINTS, COUTEAU DOUBLE

Réf.	Numéro de pièce	Description	Qté	Numéro de série
	286683	**KIT – DOIGTS À 4 POINTS DE 25 PI, CD**		
	286684	**KIT – DOIGTS À 4 POINTS DE 30 PI, CD**		
	286685	**KIT – DOIGTS À 4 POINTS DE 35 PI, CD**		
	286686	**KIT – DOIGTS À 4 POINTS DE 40 PI, CD**		
	286687	**KIT – DOIGTS À 4 POINTS DE 41 PI, CD**		
	286688	**KIT – DOIGTS À 4 POINTS DE 45 PI, CD**		
	286689	**KIT – DOIGTS À 4 POINTS DE 50 PI, CD**		
1	**286332**	**RABATTEUR – CENTRAL POINTU** [311]	**1**	
2	**286323**	**DOIGTS DE LAMIER – SPÉCIAUX 4 POINTS** [312]	**2**	
3	**286322**	**DOIGTS DE LAMIER – EXTRÉMITÉ 4 POINTS** [313]	**5**	
4	**286321**	**DOIGTS DE LAMIER – 4 POINTS** [314]		
5	**286319**	**DOIGTS DE LAMIER – EXTRÉMITÉ PLUGFREE** [315]	**2**	
6	**286317**	**DOIGT DE LAMIER – CENTRAL POINTU** [311]	**1**	

311. Utilisé près du centre de la plateforme.
312. Un doigt de lamier spécial à 4 points est utilisé à l'extrémité droite de la plateforme, et à gauche du doigt de lamier central pointu et du rabatteur central pointu.
313. Trois doigts de lamier d'extrémité à 4 points sont utilisés à l'extrémité d'entraînement de la plateforme, et deux doigts de lamier d'extrémité à 4 points sont utilisés à l'extrémité droite de la plateforme.
314. Quantités : FD225 = 40, FD230 = 50, FD235 = 60, FD240 = 70, FD241 = 72, FD245 = 80, FD250 = 90.
315. Un doigt de lamier à l'extrémité PlugFree est utilisé à chaque extrémité de la plateforme.

126 (Option) Pédale d’inclinaison de la plateforme

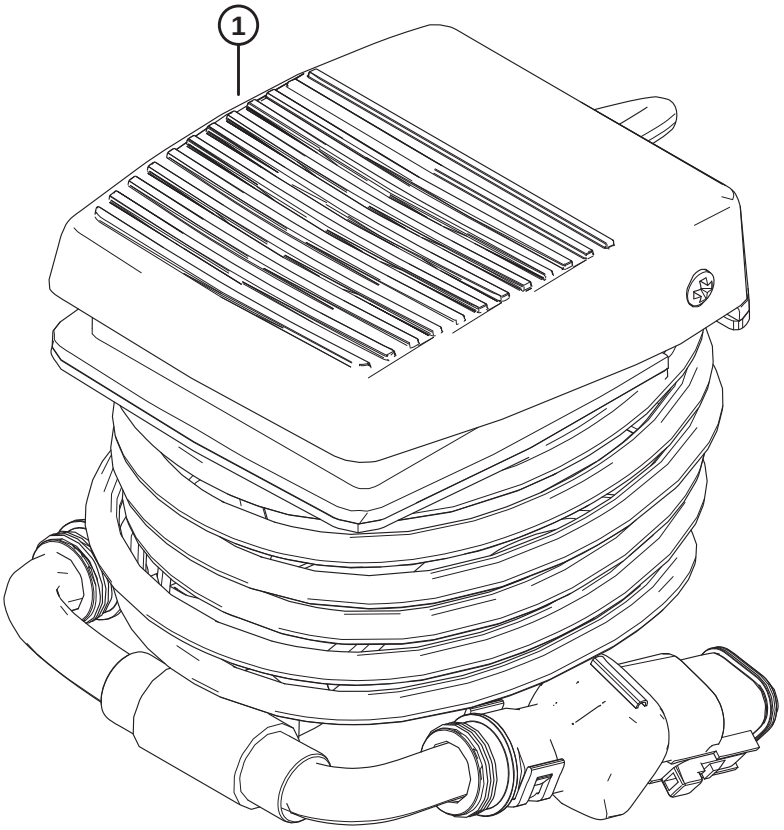

1035065

(OPTION) PÉDALE D'INCLINAISON DE LA PLATEFORME

Réf.	Numéro de pièce	Description	Qté	Numéro de série
	B7040	KIT – PÉDALE INCLINAISON/AVANT-ARRIÈRE [316]		
1	314581	FAISCEAU – PÉDALE	1	
	335563	AUTOCOLLANT – PÉDALE ROUE DE CONTOUR	1	
	335564	AUTOCOLLANT – PÉDALE COMMANDE INCLINAISON	1	

316. La pédale de cabine en option sert à activer l'inclinaison de la plateforme des moissonneuses-batteuses John Deere et AGCO. Kits disponibles chez Whole Goods uniquement.

127 (Option) Patins forte usure

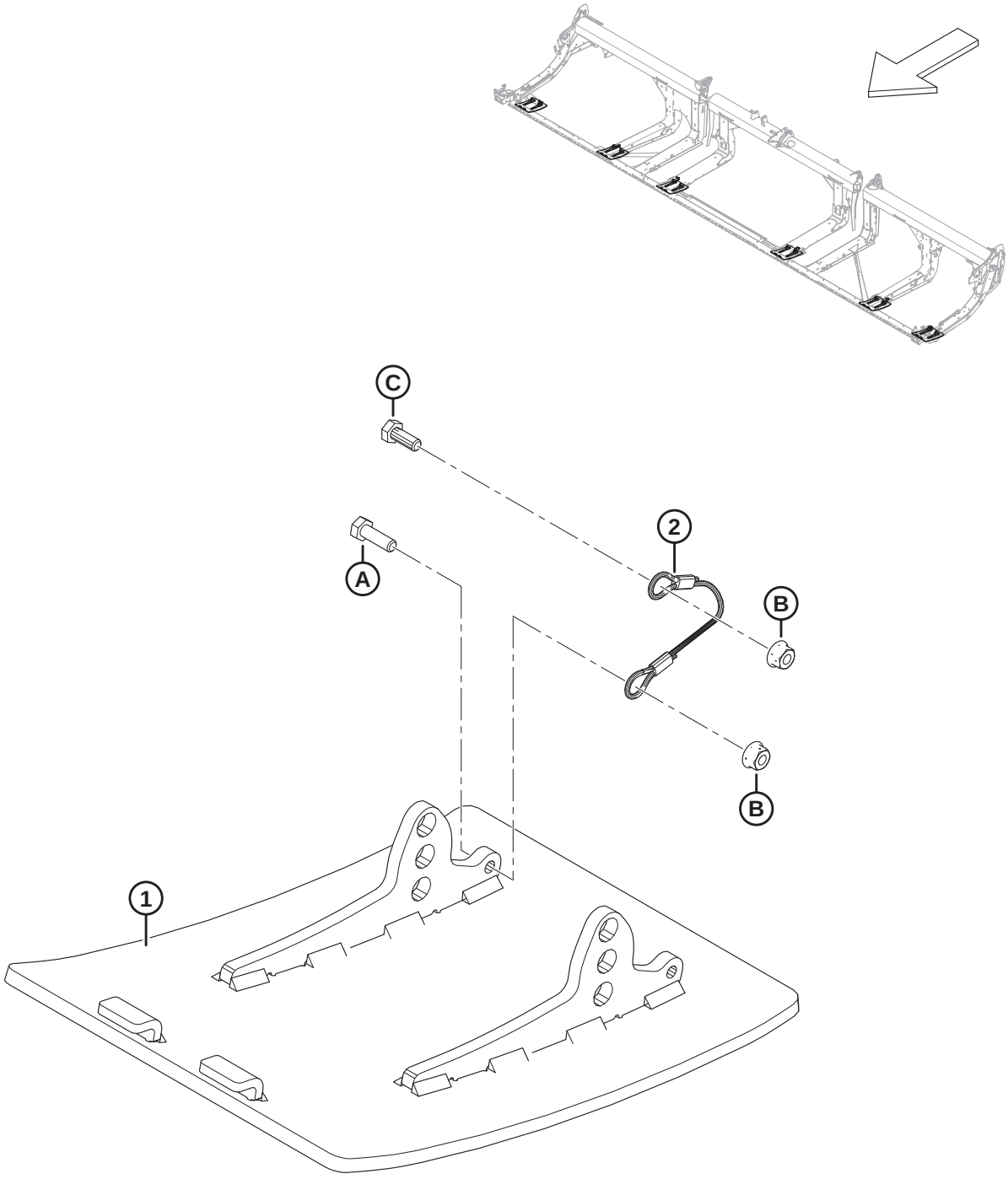

1034768

(OPTION) PATINS FORTE USURE

Réf.	Numéro de pièce	Description	Qté	Numéro de série
	B6801	KIT – FORTE USURE, PATINS ACIER ANTI-ABRASION [317]		
1	313374	ENS. SOUDÉ – PATIN FORTE USURE	2	
2	312673	CÂBLE – BUTÉE	2	
A	184652	BOULON – TÊTE HEX. PFL M8 X 1,25 X 25-8,8-AA1J		
B	135337	ÉCROU – HEX. À COL. BLOCAGE CTR M8 X 1,25-8-AA1J		
C	30715	BOULON – TÊTE HEX. PFL		

317. Le kit comprend deux patins forte usure anti-abrasion en acier, deux butées de câble, la visserie et les instructions. Deux kits sont nécessaires pour les plateformes FD225. Trois kits sont nécessaires pour FD230 et les plus grandes plateformes. Kits disponibles chez Whole Goods uniquement.

128 (En option) Kits de conversion de tube de doigts de rabatteur – Rabatteur double, 5 tiges à 6 tiges

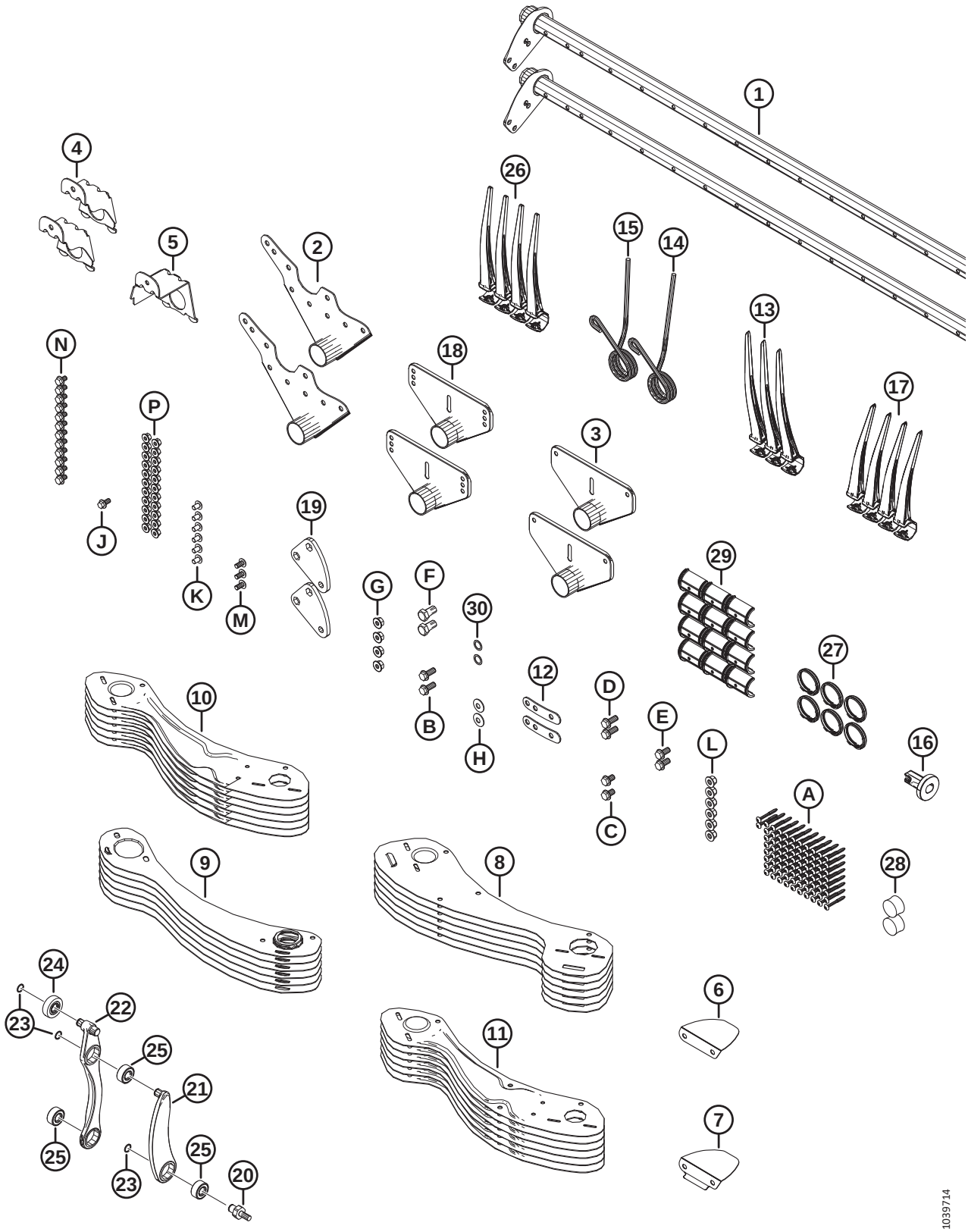

(EN OPTION) KITS DE CONVERSION DE TUBE DE DOIGTS DE RABATTEUR – RABATTEUR DOUBLE, 5 TIGES À 6 TIGES

Réf.	Numéro de pièce	Description	Qté	Numéro de série
	B7357	KIT – CONV. RD 30 PI 5B À 6B [318]		
	B7358	KIT – CONV. RD 35 PI 5B À 6B [318]		
	B7359	KIT – CONV. RD 41 PI 5B À 6B [318]		
1	311365	TUBE À DOIGTS – 30 PI RD LARGE	2	
	311210	TUBE À DOIGTS – 35 PI RD LARGE	2	
	311306	TUBE À DOIGTS – 41 PI RD LARGE	2	
2	335924	ASS. SOUDÉ BRAS – EXTRÉMITÉ DE CAME	2	
3	311347	ASS. SOUDÉ BRAS – EXTRÉMITÉ ARRIÈRE	2	
4	311964	SUPPORT – EXTRÉMITÉ DE CAME SOUDÉE	2	
5	311965	SUPPORT – EXTRÉMITÉ ARRIÈRE SOUDÉE [319]	1	
6	311906	DÉFLECTEUR – CAME INTÉRIEURE	1	
7	311729	DÉFLECTEUR – CAME EXTÉRIEURE	1	
8	273813	BLINDAGE – EMBOUT CAME RABATTEUR 6 TIGES CG	6	
9	311822	BLINDAGE – EXTRÉMITÉ ARRIÈRE, RABATTEUR 6 TIGES CD	6	
10	311753	BLINDAGE – EXTÉRIEUR CG 6 TIGES	6	
11	311752	BLINDAGE – EXTÉRIEUR CD 6 TIGES	6	
12	311672	SANGLE	2	
13	360540	DOIGT – EN PLASTIQUE, CG, INCLINÉ, 45 MM (PAQUET DE 10) [320]		
14	311327	DOIGT – EXTRÉMITÉ DE CAME PLIÉE	1	
15	311325	DOIGT – EXTRÉMITÉ DE CAME EXTÉRIEURE	1	
16	273968	BAGUE – CAPOT DU DIVISEUR	1	
17	311523	DOIGT – EN PLASTIQUE, CD, ANGULAIRE DE 52 MM (PAQUET DE 10)	4	
18	273523	ENS. SOUDÉ BRAS – MILIEU [321]		
19	228319	BRAS – LEVIER, USINAGE	2	
20	340146	GOUJON	2	
21	311615	BRAS – ENSEMBLE [322].	2	
22	311617	BRAS – ENS. COMMANDE DES DOIGTS [323].	2	
23	273536	ANNEAU – DE RETENUE	6	
24	273524	ROULEMENT – GALET SUIVEUR	2	
25	273347	ROULEMENT	6	
26	174849	DOIGT – RENFORCÉ EN PLASTIQUE (PAQUET DE 10) [324]		

318. Kits disponibles chez Whole Goods uniquement.
319. FD230 uniquement.
320. Quantités : FD230 = 3, FD235 = 2, FD241 = 2.
321. Quantités : FD230 = 2, FD235 = 4, FD241 = 4.
322. Le bras comprend une bague de retenue (MD #273536) et un roulement (MD #273347)
323. L'ensemble du bras de commande des doigts comprend deux bagues de retenue (MD #273536), un roulement de galet suiveur (MD #273524) et deux roulements (MD #273347)
324. Quantités : FD230 = 76, FD235 = 89, FD241 = 106.

(EN OPTION) KITS DE CONVERSION DE TUBE DE DOIGTS DE RABATTEUR – RABATTEUR DOUBLE, 5 TIGES À 6 TIGES

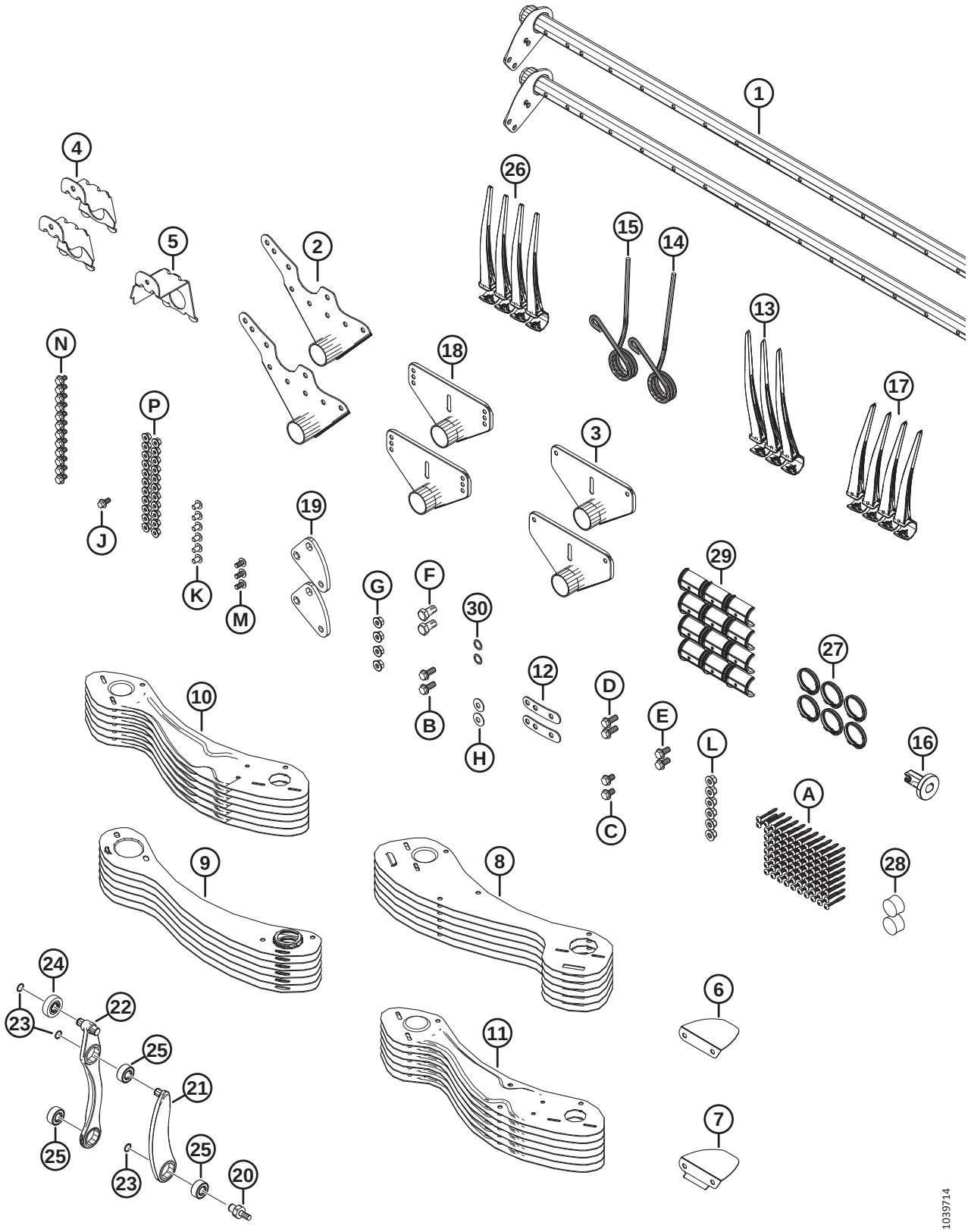

(EN OPTION) KITS DE CONVERSION DE TUBE DE DOIGTS DE RABATTEUR – RABATTEUR DOUBLE, 5 TIGES À 6 TIGES

Réf.	Numéro de pièce	Description	Qté	Numéro de série
27	**220941**	**COLLIER – BAGUE DE TUBE À DENTS – NERVURE CENTRALE (BOÎTE DE 5)** [325]		
28	**137980**	**BOUCHON – TUBE À DOIGTS** [326]		
29	**220939**	**BAGUE DE TUBE À DOIGTS (BOÎTE DE 25)** [327]		
30	**137529**	**CALE – ROULEMENT DE LEVIER**	**2**	
A	**252687**	**VIS – PLASTITE DOUBLE HÉLICE 48°**		
B	**320192**	**BOULON – TÊTE HEX. À COL. M12 X 1,75 X 30-SPCL-8,8-ZINC**		
C	**320187**	**BOULON – TÊTE HEX. À COL. M12 X 1,75 X 20-SPCL-8,8-ZINC**		
D	**320180**	**BOULON – TÊTE HEX. À COL. M12 X 1,75 X 30-SPCL-8,8-ZINC**		
E	**320175**	**BOULON – TÊTE HEX. À COL. PFL M12 X 1,75 X 25-SPCL-8,8-ZINC**		
F	**228316**	**BOULON – TÊTE HEX. M16 X 1,5 X 30-SPCL-8,8-ZINC**		
G	**184697**	**ÉCROU – HEX. CRT À COLLERETTE M12 X 1,75-8-AA1J**		
H	**184597**	**RONDELLE – ÉLASTIQUE CONIQUE M12-ZINC**		
J	**152655**	**BOULON – TÊTE HEX. À COL. M10 X 1,5 X 20-8,8-AA1J**		
K	**136640**	**VIS – ASSEMBLAGE EN TREILLIS TÊTE TORX M10 X 1,5 X 16 X SPCL-8,8-AA1J**		
L	**136431**	**ÉCROU – HEX. À COL. BLOCAGE CTR M12 X 1,75-10**		
M	**136395**	**VIS – ASSEMBLAGE EN TREILLIS TÊTE TORX M10 X 1,5 X 20 X SPCL-8,8-A3L**		
N	**136151**	**BOULON – TÊTE HEX. À COL. PFL M10 X 1,5 X 16-8,8-AA1J**		
P	**135799**	**ÉCROU – HEX. À COL. BLOCAGE CTR M10 X 1,5-10**		

325. Quantités : FD230 = 6, FD235 = 8, FD241 = 8
326. Quantités : FD230 = 2, FD235 = 3, FD241 = 3.
327. Quantités : FD230 = 12, FD235 = 16, FD241 = 16.

129 (En option) Kits de conversion de tube de doigts de rabatteur – Rabatteur double, 6 tiges à 9 tiges

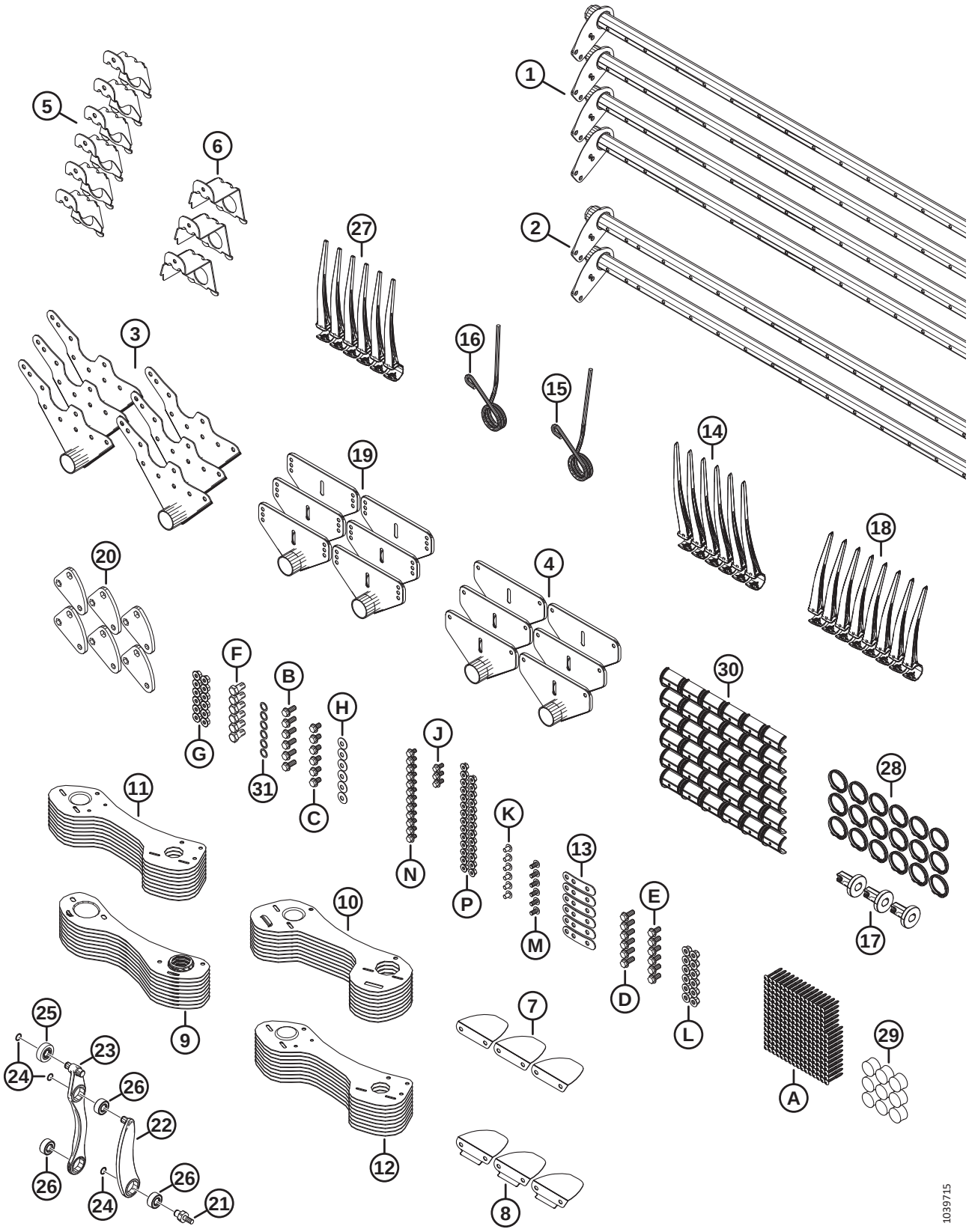

(EN OPTION) KITS DE CONVERSION DE TUBE DE DOIGTS DE RABATTEUR – RABATTEUR DOUBLE, 6 TIGES À 9 TIGES

Réf.	Numéro de pièce	Description	Qté	Numéro de série
	B7362	KIT – CONV. RD 30 PI 6B À 9B [328]		
1	311368	TUBE À DOIGTS – 30 PI RD ÉTROIT	4	
2	311365	TUBE À DOIGTS – 30 PI RD LARGE	2	
3	335924	ASS. SOUDÉ BRAS – EXTRÉMITÉ DE CAME	6	
4	311347	ASS. SOUDÉ BRAS – EXTRÉMITÉ ARRIÈRE	6	
5	311964	SUPPORT – EXTRÉMITÉ DE CAME SOUDÉE	6	
6	311965	SUPPORT – EXTRÉMITÉ ARRIÈRE SOUDÉE	3	
7	311906	DÉFLECTEUR – CAME INTÉRIEURE	3	
8	311729	DÉFLECTEUR – CAME EXTÉRIEURE	3	
9	311870	BLINDAGE – EXTRÉMITÉ ARRIÈRE, RABATTEUR 9 TIGES CD	9	
10	311868	BLINDAGE – EXTRÉMITÉ CAME RABATTEUR 9 TIGES CG	9	
11	311864	BLINDAGE – EXTÉRIEUR CG 9 TIGES	9	
12	311863	BLINDAGE – EXTÉRIEUR CD 9 TIGES	9	
13	311672	SANGLE	6	
14	360540	DOIGT – EN PLASTIQUE, CG, ANGULAIRE DE 45 MM (PAQUET DE 10)	6	
15	311327	DOIGT – EXTRÉMITÉ DE CAME PLIÉE	3	
16	311325	DOIGT – EXTRÉMITÉ DE CAME EXTÉRIEURE	3	
17	273968	BAGUE – CAPOT DU DIVISEUR	3	
18	311523	DOIGT – EN PLASTIQUE, CD, ANGULAIRE DE 52 MM (PAQUET DE 10)	8	
19	273523	ENS. SOUDÉ BRAS – MILIEU	6	
20	228319	BRAS – LEVIER, USINAGE	6	
21	340146	GOUJON	6	
22	311615	BRAS – ENSEMBLE [329].	6	
23	311617	BRAS – ENS. COMMANDE DES DOIGTS [330].	6	
24	273536	ANNEAU – DE RETENUE	18	
25	273524	ROULEMENT – GALET SUIVEUR	6	
26	273347	ROULEMENT	18	
27	174849	PEIGNE – RENFORCÉ EN PLASTIQUE (PAQUET DE 10)	237	
28	220941	COLLIER – BAGUE DE TUBE À DOIGTS, NERVURE CENTRALE (BOÎTE DE 5)	18	
29	137980	BOUCHON – TUBE À DOIGTS	9	
30	220939	BAGUE DE TUBE À DOIGTS (BOÎTE DE 25)	36	
31	137529	CALE – ROULEMENT DE LEVIER	6	
A	252687	VIS – PLASTITE DOUBLE HÉLICE 48°		
B	320192	BOULON – TÊTE HEX. À COL. M12 X 1,75 X 30-SPCL-8,8-ZINC		

328. Kits disponibles chez Whole Goods uniquement.
329. Le bras comprend une bague de retenue (MD #273536) et un roulement (MD #273347)
330. L'ensemble du bras de commande des doigts comprend deux bagues de retenue (MD #273536), un roulement de galet suiveur (MD #273524) et deux roulements (MD #273347)

(EN OPTION) KITS DE CONVERSION DE TUBE DE DOIGTS DE RABATTEUR – RABATTEUR DOUBLE, 6 TIGES À 9 TIGES

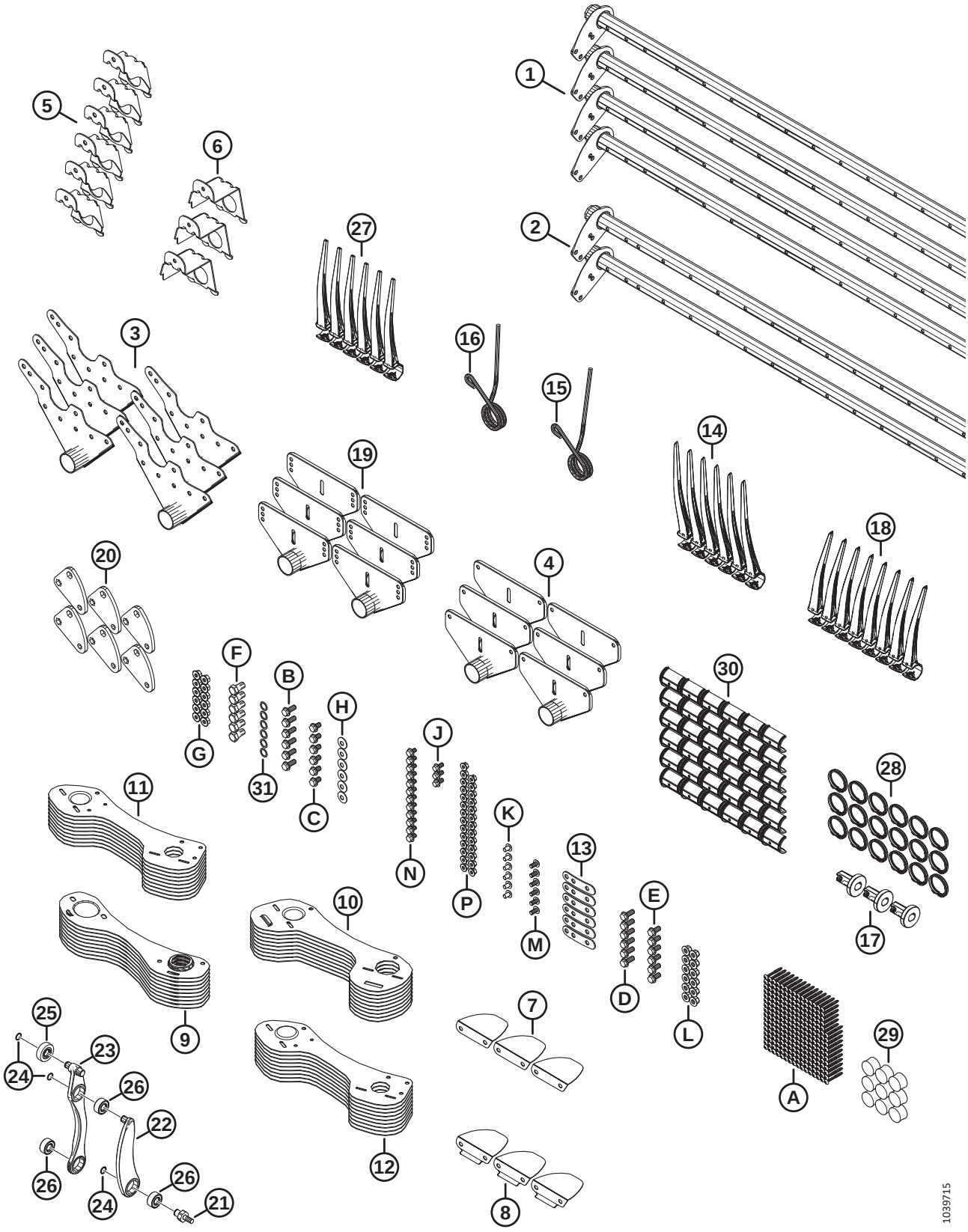

(EN OPTION) KITS DE CONVERSION DE TUBE DE DOIGTS DE RABATTEUR – RABATTEUR DOUBLE, 6 TIGES À 9 TIGES

Réf.	Numéro de pièce	Description	Qté	Numéro de série
C	320187	BOULON – TÊTE HEX. À COL. M12 X 1,75 X 20-SPCL-8,8-ZINC		
D	320180	BOULON – TÊTE HEX. À COL. M12 X 1,75 X 30-SPCL-8,8-ZINC		
E	320175	BOULON – TÊTE HEX. À COL. PFL M12 X 1,75 X 25-SPCL-8,8-ZINC		
F	228316	BOULON – TÊTE HEX. M16 X 1,5 X 30-SPCL-8,8-ZINC		
G	184697	ÉCROU – HEX. CRT À COLLERETTE M12 X 1,75-8-AA1J		
H	184597	RONDELLE – ÉLASTIQUE CONIQUE M12-ZINC		
J	152655	BOULON – TÊTE HEX. À COL. M10 X 1,5 X 20-8,8-AA1J		
K	136640	VIS – ASSEMBLAGE EN TREILLIS TÊTE TORX M10 X 1,5 X 16 X SPCL-8,8-AA1J		
L	136431	ÉCROU – HEX. À COL. BLOCAGE CTR M12 X 1,75-10		
M	136395	VIS – ASSEMBLAGE EN TREILLIS TÊTE TORX M10 X 1,5 X 20 X SPCL-8,8-A3L		
N	136151	BOULON – TÊTE HEX. À COL. PFL M10 X 1,5 X 16-8,8-AA1J		
P	135799	ÉCROU – HEX. À COL. BLOCAGE CTR M10 X 1,5-10		

130 (Option) Rabatteur – Deux vitesses

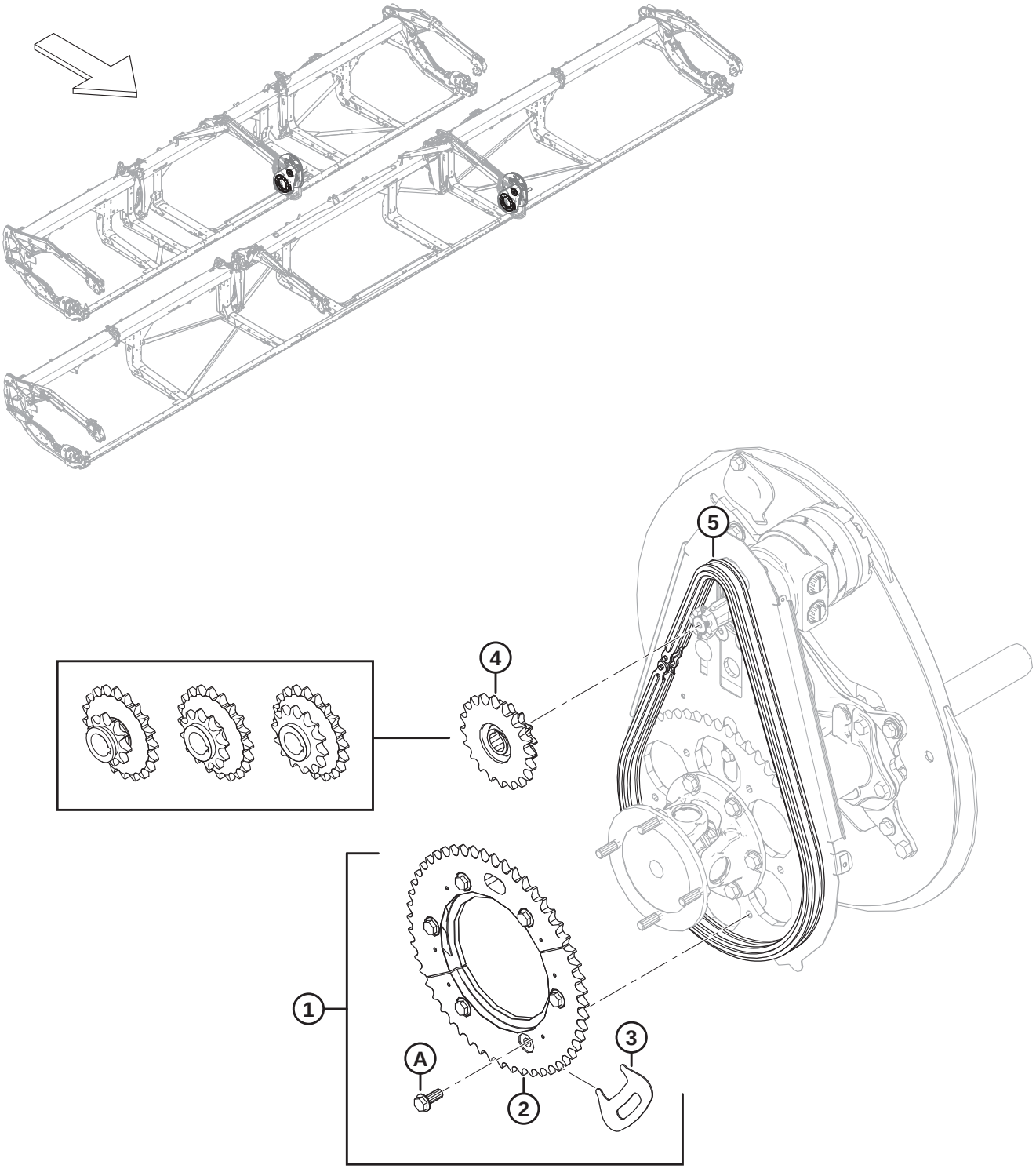

1032643

(OPTION) RABATTEUR – DEUX VITESSES

Réf.	Numéro de pièce	Description	Qté	Numéro de série
1	311882	KIT – 2 VITESSES [331]	1	
2	273689	PIGNON – USINÉ 52 DENTS	1	
3	273594	OUTIL – PIGNON	1	
4	273451	PIGNON – DOUBLE 10-20 (JOHN DEERE) [332]	1	
	273452	PIGNON – DOUBLE 12-20 (MASSEY) [333]	1	
	273453	PIGNON – DOUBLE 14-20 (CNH, NH) [334]	1	
5	273907	CHAÎNE – RC 60 SANS FIN 76 MAILLONS [335]	OPT	
	273963	CHAÎNE – RC AVEC CONNECTEUR 76 MAILLONS [336]	OPT	
A	320192	BOULON – TÊTE HEX. À COL. M12 X 1,75 X 30-SPCL-8,8-AA1J		

331. Le kit comprend le pignon usiné 52 dents (MD #273689), l'outil à pignon (MD #273594), six boulons (MD #320180) et les instructions.
332. John Deere, 2000 PSI pression circuit entraînement rabatteur.
333. Massey Ferguson[MD], 2500 PSI pression circuit entraînement rabatteur.
334. Case et New Holland, pression du circuit d'entraînement du rabatteur de 3000 PSI.
335. La chaîne n'est **PAS** comprise dans le kit (MD #311882). Il est recommandé d'utiliser une chaîne neuve en cas d'installation du kit sur une unité ayant servi et si la plateforme n'est pas neuve. Une chaîne usée affectera l'ajustement des moitiés de pignon entre elles.
336. La chaîne n'est **PAS** comprise dans le kit (MD #311882). Il est recommandé d'utiliser une chaîne neuve en cas d'installation du kit sur une unité ayant servi et si la plateforme n'est pas neuve. Une chaîne usée affectera l'ajustement des moitiés de pignon entre elles.

131 Tiges de diviseurs à riz (en option)

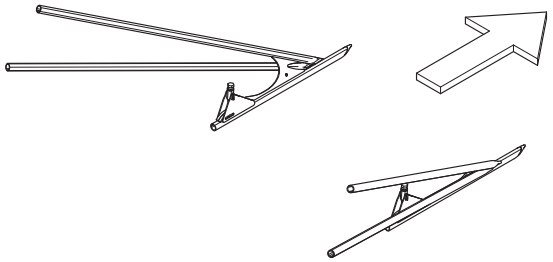

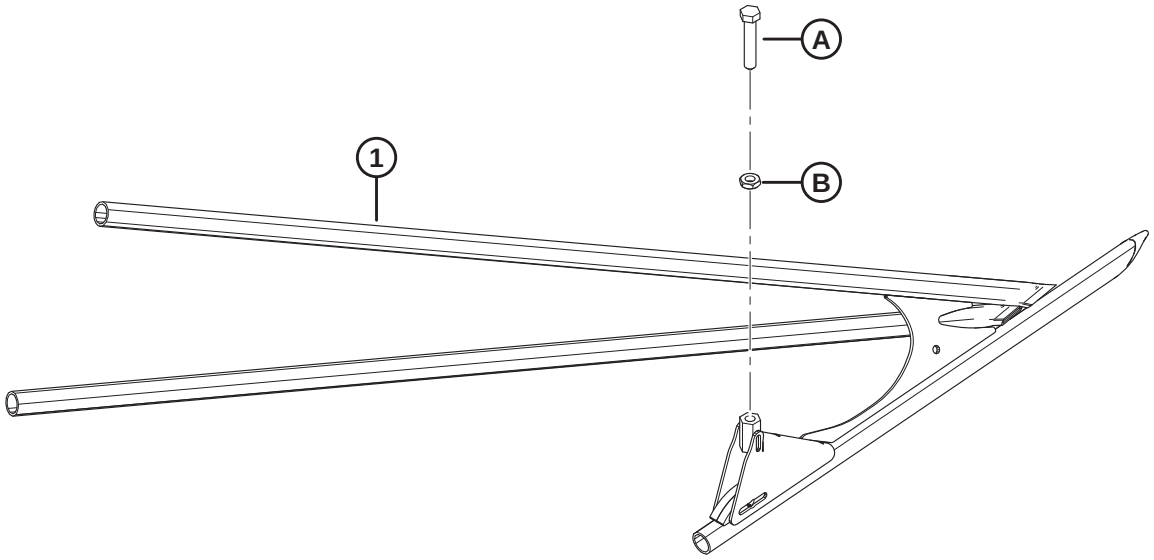

1034744

TIGES DE DIVISEURS À RIZ (EN OPTION)

Réf.	Numéro de pièce	Description	Qté	Numéro de série
	B7238	TIGES DE DIVISEUR À RIZ [337]		
1	340095	DIVISEUR À RIZ – TUBE CG – ASS. SOUDÉ	1	
	340096	DIVISEUR À RIZ – TUBE CD – ASS. SOUDÉ	1	
A	232762	VIS DE RÉGLAGE – USINÉE		
B	184696	ÉCROU – HEX. FIN M12 X 1,75-05-AA1J		

337. Kits disponibles chez Whole Goods uniquement.

132 (Option) Kit de pare-pierres

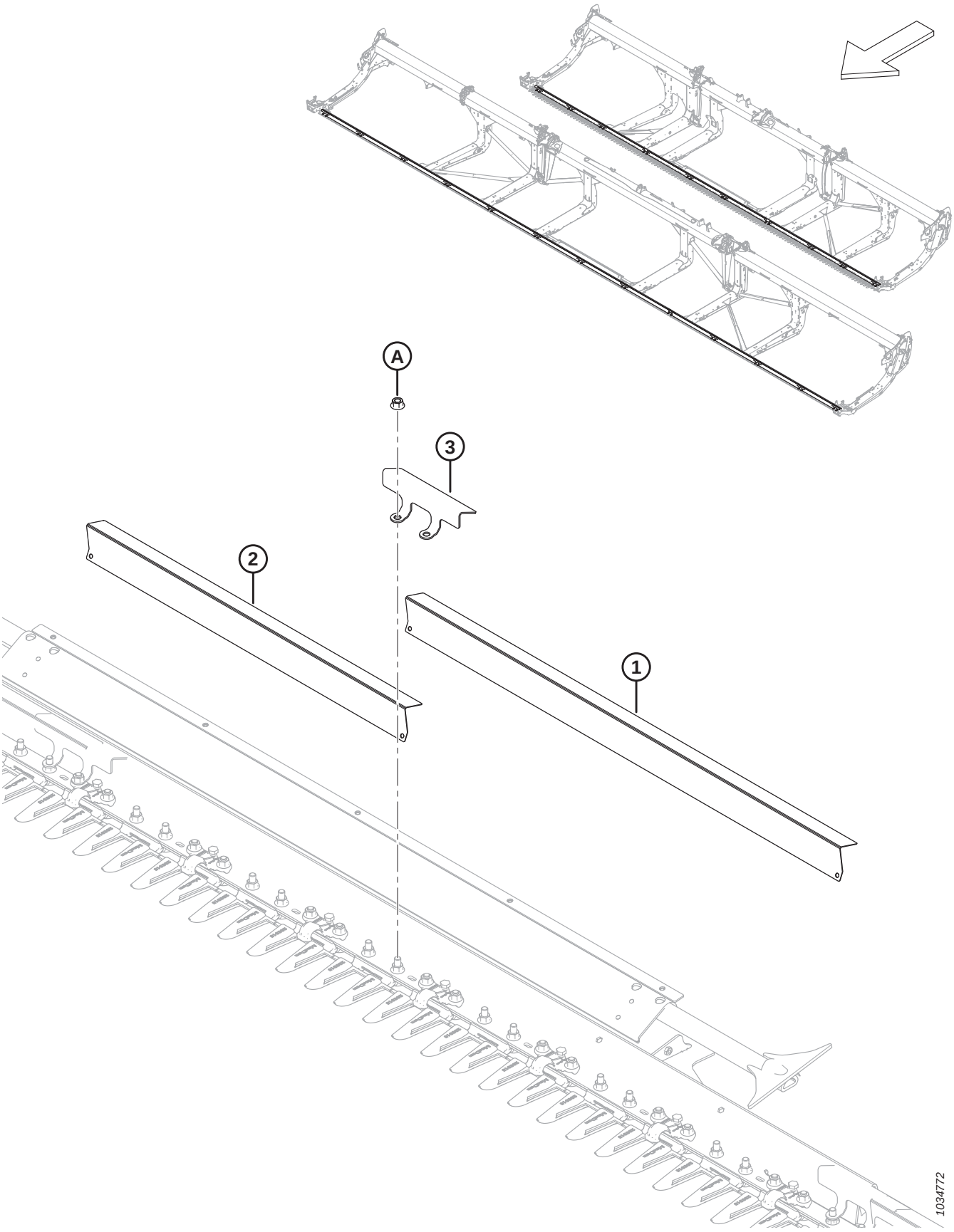

(OPTION) KIT DE PARE-PIERRES

Réf.	Numéro de pièce	Description	Qté	Numéro de série
	B7122	KIT – PARE-PIERRES, FD225, FD230, FD235 ET FD241 [338]		
	B7123	KIT – KIT PARE-PIERRES, FD240, FD245 ET FD250 [338]		
1	233800	DÉFLECTEUR – PARE-PIERRES LONG [339]		
2	233799	DÉFLECTEUR – PARE-PIERRES COURT [340]		
3	233635	COLLIER DE FIXATION – PARE-PIERRES [341]		
A	136036	ÉCROU – HEX. À COL. LISSE M12 X 1,75-8-AA1J		

338. Kits disponibles chez Whole Goods uniquement.
339. Quantités par kit : B7122 = 4, B7123 = 10.
340. Quantités par kit : B7122 = 9, B7123 = 4.
341. Quantités par kit : B7122 = 14, B7123 = 15.

133 (Option) Kit d’entretien – Doigts pointus, couteaux grossiers

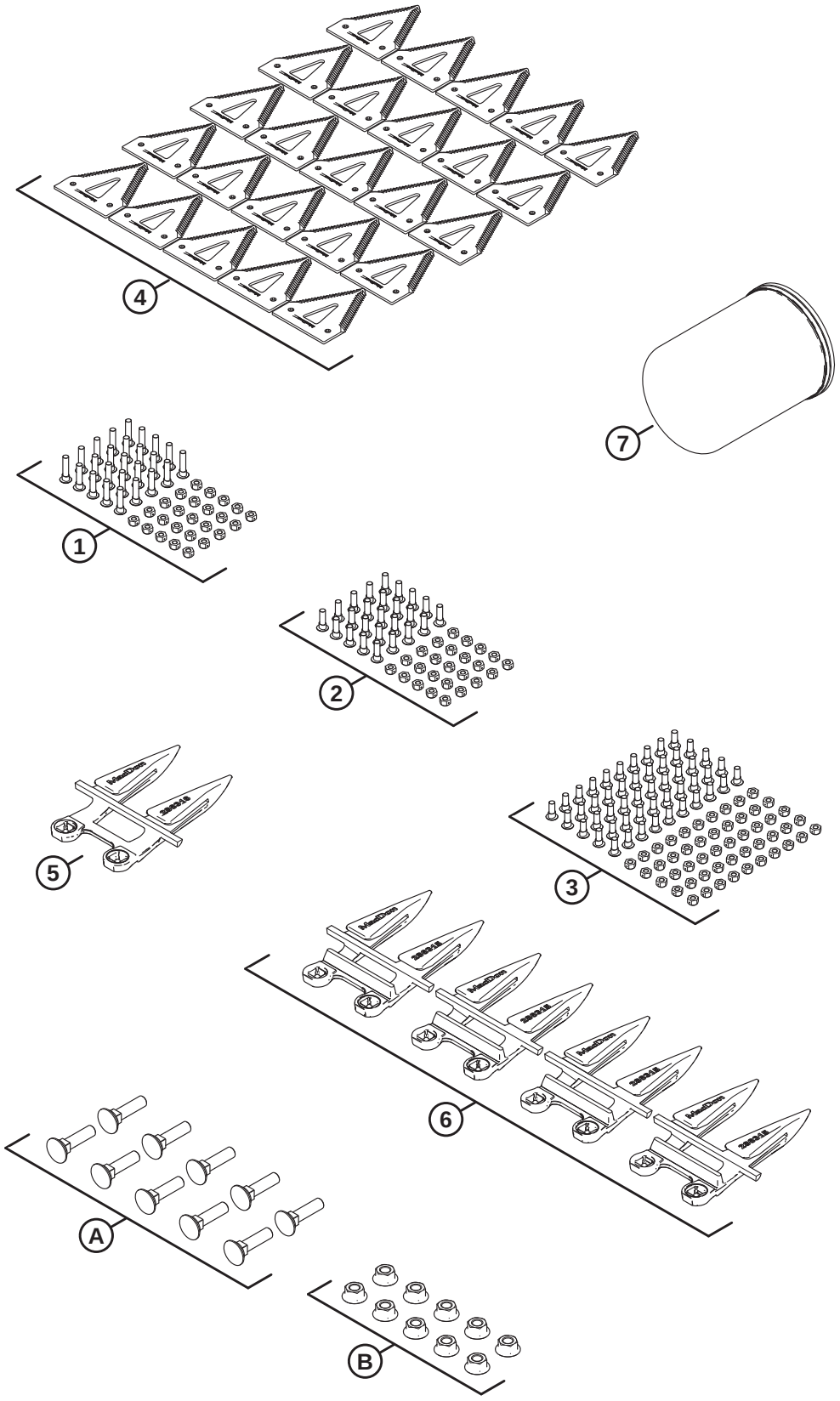

1034897

(OPTION) KIT D'ENTRETIEN – DOIGTS POINTUS, COUTEAUX GROSSIERS

Réf.	Numéro de pièce	Description	Qté	Numéro de série
	B7155	**KIT – ENTRETIEN, POINTU, GROSSIER** [342]		
	311789	KIT – FD2 ENTRETIEN PTU. GROSS. [343]		
1	286477	KIT – VIS M6 X 29 AVEC PAQUET DE 25 ÉCROUS	1	
2	286476	KIT – VIS M6 X 22 AVEC PAQUET DE 25 ÉCROUS	1	
3	286475	KIT – VIS M6 X 18 AVEC PAQUET DE 50 ÉCROUS	1	
4	286461	SECTION – CLEARCUT GROSSIÈRE PAQUET DE 25	1	
5	286316	DOIGT DE LAMIER – EXTRÉMITÉ POINTUE	1	
6	286315	DOIGT DE LAMIER – POINTU	4	
7	320360	FILTRE – HYD. AVEC 2 X JOINTS	1	
A	226295	BOULON – TRCC SPCL M12 X 47-8,8		
B	136036	ÉCROU – HEX. À COL. LISSE M12 X 1,75-8-AA1J		

342. Kits disponibles chez Whole Goods uniquement.
343. Le kit comprend toutes les pièces référencées.

134 (Option) Kit d’entretien – Doigts PlugFree^{MC}, couteaux grossiers

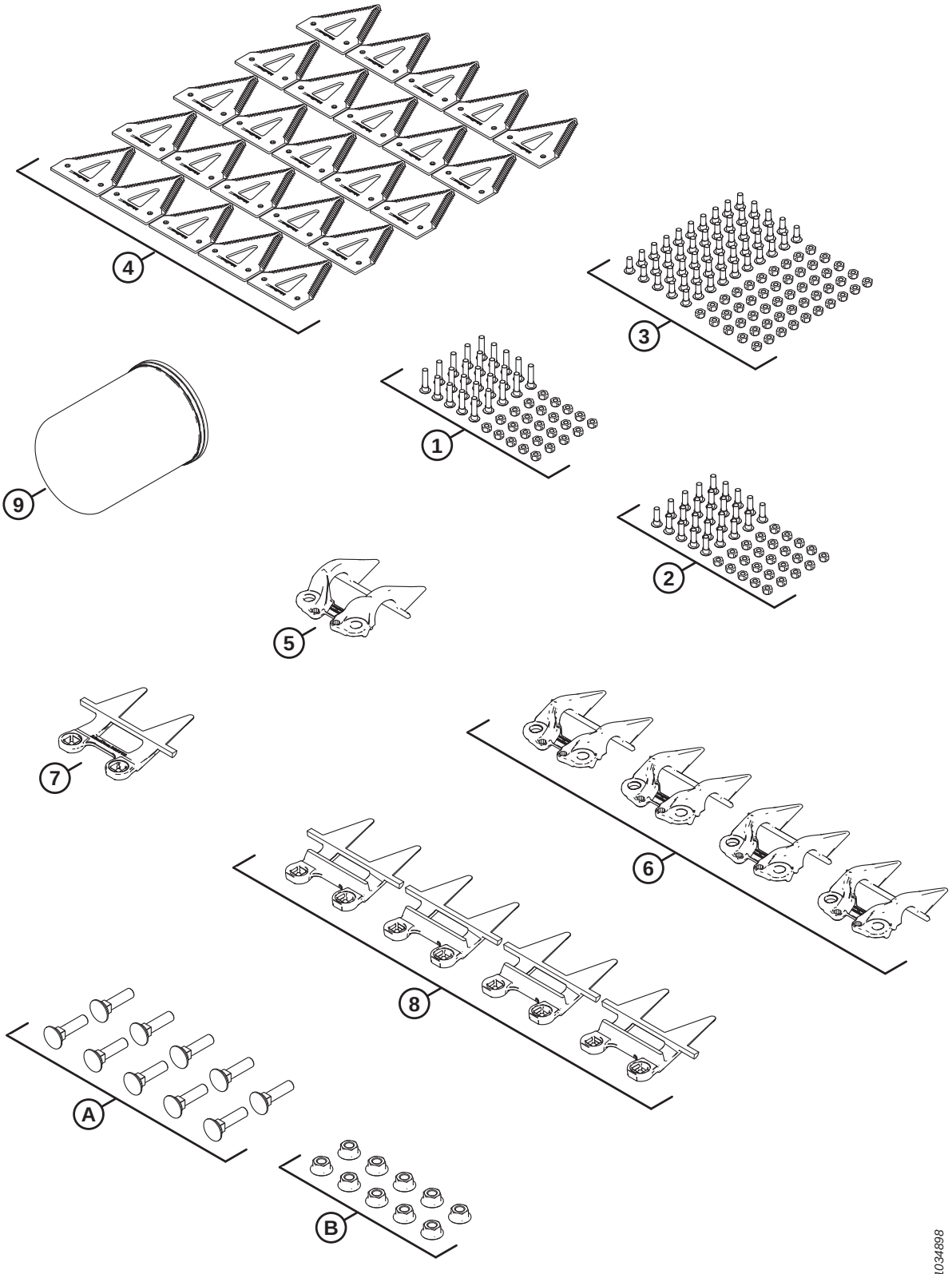

(OPTION) KIT D'ENTRETIEN – DOIGTS PLUGFREE^{MC}, COUTEAUX GROSSIERS

Réf.	Numéro de pièce	Description	Qté	Numéro de série
	B7156	**KIT – ENTRETIEN, PLUGFREE, GROSSIER** [344]		
	311790	KIT – FD2 ENTRETIEN PF GROSS. [345]		
1	286477	KIT – VIS M6 X 29 AVEC PAQUET DE 25 ÉCROUS	1	
2	286476	KIT – VIS M6 X 22 AVEC PAQUET DE 25 ÉCROUS	1	
3	286475	KIT – VIS M6 X 18 AVEC PAQUET DE 50 ÉCROUS	1	
4	286461	SECTION – CLEARCUT GROSSIÈRE PAQUET DE 25	1	
5	286331	RABATTEUR – EXTRÉMITÉ PLUGFREE	1	
6	286330	RABATTEUR – PLUGFREE	4	
7	286319	DOIGT DE LAMIER – EXTRÉMITÉ PLUGFREE	1	
8	286318	DOIGT DE LAMIER – PLUGFREE	4	
9	320360	FILTRE – HYD. AVEC 2 X JOINTS	1	
A	226295	BOULON – TRCC SPCL M12 X 47-8,8		
B	136036	ÉCROU – HEX. À COL. LISSE M12 X 1,75-8-AA1J		

344. Kits disponibles chez Whole Goods uniquement.
345. Le kit comprend toutes les pièces référencées.

135 (Option) Kit d’entretien Plus – Couteau simple

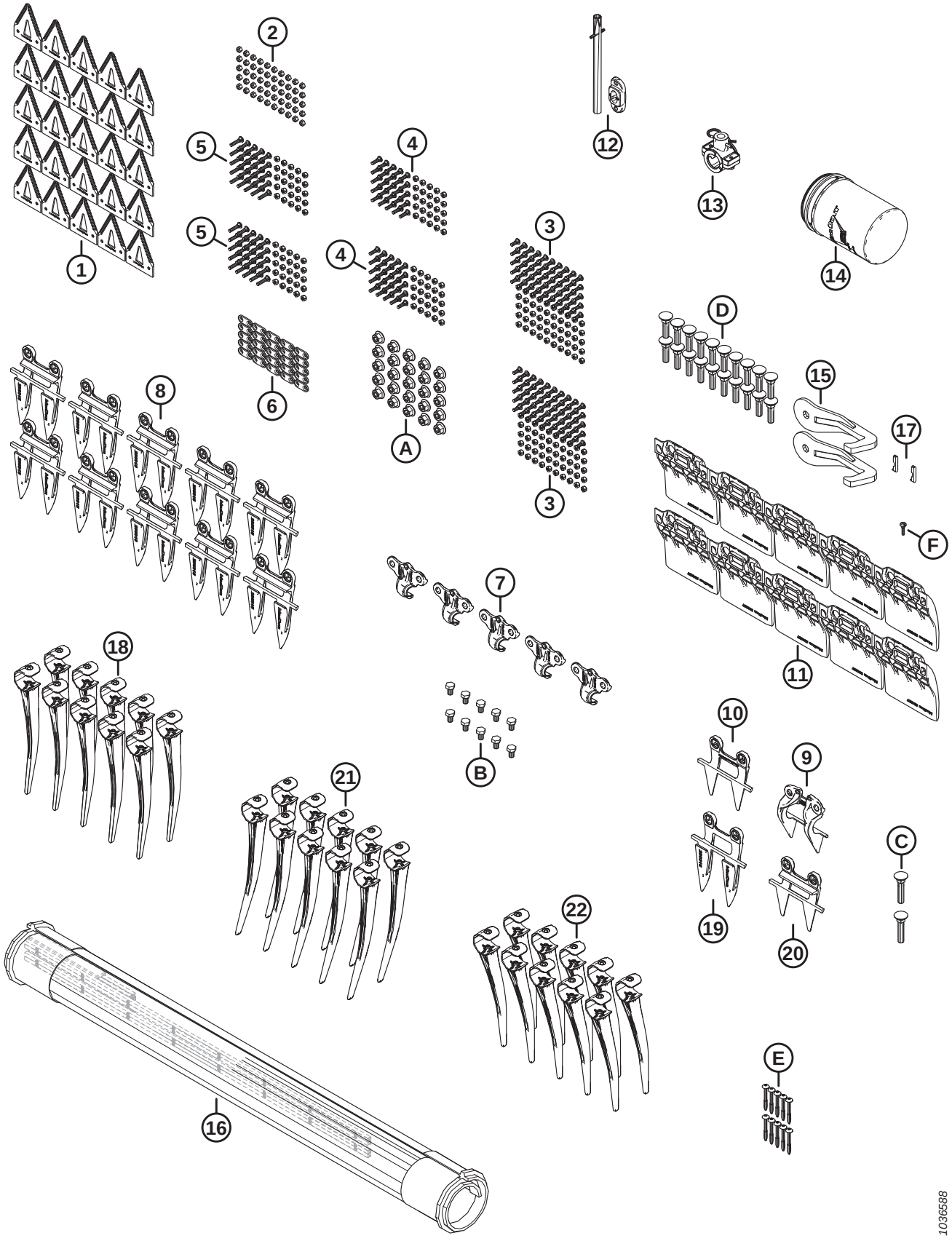

(OPTION) KIT D'ENTRETIEN PLUS – COUTEAU SIMPLE

Réf.	Numéro de pièce	Description	Qté	Numéro de série
	B7365	KIT – ENTRETIEN, PLUS, CS FD2 [346]		
	340492	KIT – ENTRETIEN, PLUS, CS FD2 [347]		
1	286461	SECTION – CLEARCUT GROSSIÈRE PAQUET DE 25	1	
2	286479	KIT – ÉCROU CENTRAL FR M6 X 1 (PAQUET DE 50)	1	
3	286475	KIT – VIS M6 X 18 AVEC PAQUET DE 50 ÉCROUS	2	
4	286476	KIT – VIS M6 X 22 AVEC PAQUET DE 25 ÉCROUS	2	
5	286477	KIT – VIS M6 X 29 AVEC PAQUET DE 25 ÉCROUS	2	
6	286481	BARRE – RENFORCEMENT (PAQUET DE 25)	1	
7	286329	RABATTEUR – POINTU	5	
8	286315	DOIGT DE LAMIER – POINTU	10	
9	286331	RABATTEUR – EXTRÉMITÉ PLUGFREE	1	
10	286319	DOIGT DE LAMIER – EXTRÉMITÉ PLUGFREE	1	
11	286257	PATIN – BARRE DE COUPE À PLAQUE D'USURE	10	
12	337152	KIT – DOIGT [348].	1	
13	276839	KIT – SUPPORT DE DOIGT SCINDÉS, 5X [349]	1	
14	320360	FILTRE – HYD. AVEC 2 X JOINTS	1	
15	258876	SOUDÉ – CROCHET DE SÉCURITÉ	2	
16	319105	KIT – RÉPARATION DE TAPIS 50 PO [350].	1	
	319095	**KIT – CONNECTEUR TAPIS 50 PO** [351]	2	
17	275864	CLÉ – MOTEUR D'ENTRAÎNEMENT DE TAPIS	2	
18	174849	PEIGNE – RENFORCÉ EN PLASTIQUE (PAQUET DE 10)	1	
19	286316	DOIGT DE LAMIER – EXTRÉMITÉ POINTUE	1	
20	286318	DOIGT DE LAMIER – PLUGFREE	1	
21	311523	DOIGT – EN PLASTIQUE, CD, ANGULAIRE DE 52 MM (PAQUET DE 10)	1	
22	**360540**	**DOIGT – EN PLASTIQUE, CG, ANGULAIRE DE 45 MM (PAQUET DE 10)**	**1**	
A	136036	ÉCROU – HEX. À COL. LISSE M12 X 1,75-8-AA1J		
B	136005	BOULON – TÊTE HEX. FINE PFL M10 X 1,25 X 16-8,8-AA1J		
C	226280	BOULON – TRCC SPCL M12 X 60-8,8		
D	226295	BOULON – TRCC SPCL M12 X 47-8,8		
E	252687	VIS – PLASTITE DOUBLE HÉLICE 48°		
F	135630	VIS – TDCD, N° 12-24 GPN X 0,920 PO LONG. (QTÉ. 50)		

346. Kits disponibles chez Whole Goods seulement.
347. Le kit comprend toutes les pièces référencées.
348. Le kit comprend une goupille-ressort (MD #7642) et un guide (MD #337143)
349. Le kit comprend 5 supports de doigts scindés (NVS), 10 entretoises (NVS), 5 goupilles (MD #123180), la quincaillerie et les instructions.
350. Le kit comprend une section de réparation du tapis (NVS) et deux kits de connecteur de tapis (MD #319095)
351. Pour les pièces d'usure, consultez la section *11 Tapis, page 21*.

136 (Option) Kit d’entretien Plus – Couteau double

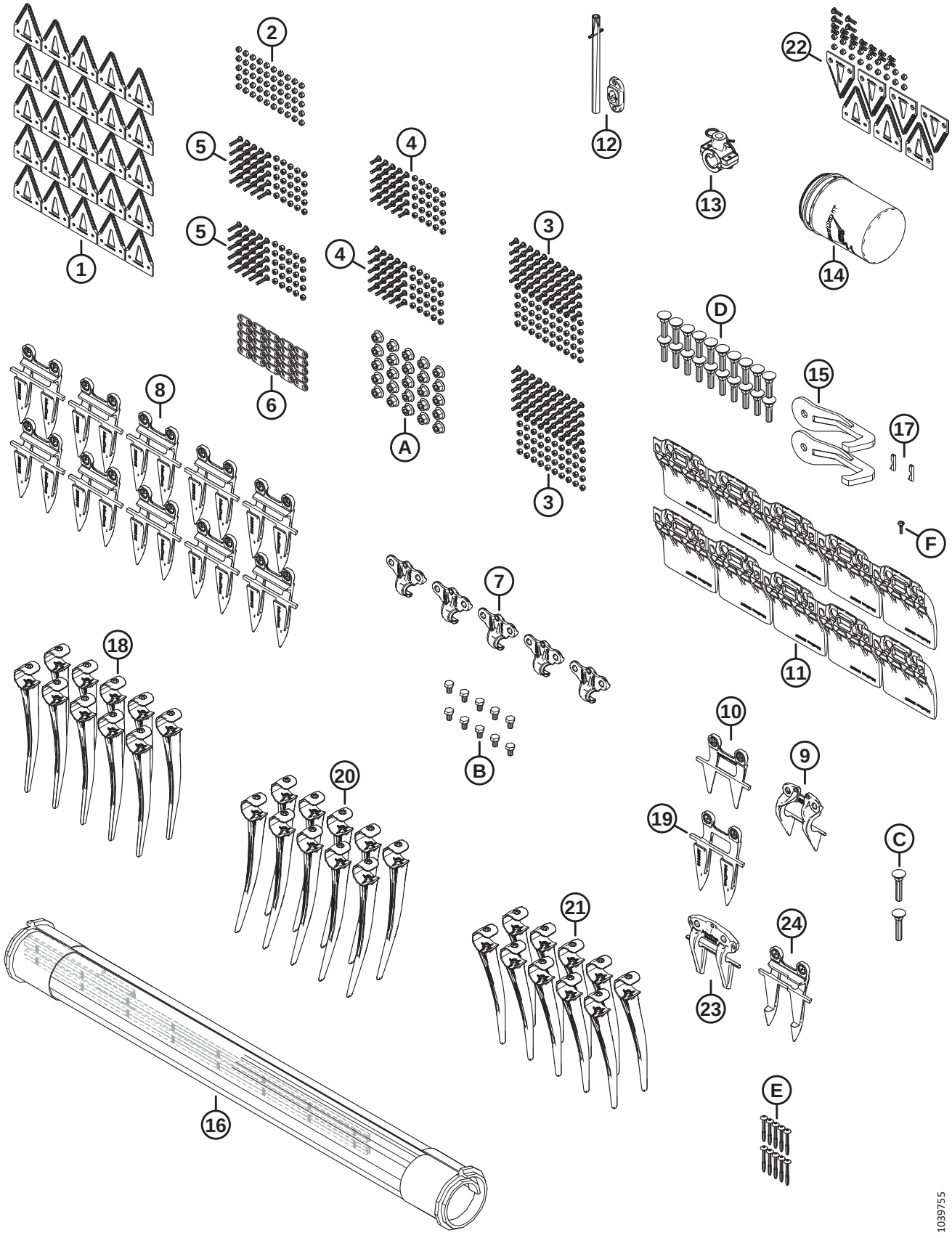

(OPTION) KIT D'ENTRETIEN PLUS – COUTEAU DOUBLE

Réf.	Numéro de pièce	Description	Qté	Numéro de série
	B7366	KIT – ENTRETIEN, PLUS, DK FD2 [352]		
	340493	KIT – ENTRETIEN, PLUS, CD FD2 [353]		
1	286461	SECTION – CLEARCUT GROSSIÈRE PAQUET DE 25	1	
2	286479	KIT – ÉCROU CENTRAL FR M6 X 1 (PAQUET DE 50)	1	
3	286475	KIT – VIS M6 X 18 AVEC PAQUET DE 50 ÉCROUS	2	
4	286476	KIT – VIS M6 X 22 AVEC PAQUET DE 25 ÉCROUS	2	
5	286477	KIT – VIS M6 X 29 AVEC PAQUET DE 25 ÉCROUS	2	
6	286481	BARRE – RENFORCEMENT (PAQUET DE 25)	1	
7	286329	RABATTEUR – POINTU	5	
8	286315	DOIGT DE LAMIER – POINTU	10	
9	286331	RABATTEUR – EXTRÉMITÉ PLUGFREE	1	
10	286319	DOIGT DE LAMIER – EXTRÉMITÉ PLUGFREE	1	
11	286257	PATIN – BARRE DE COUPE À PLAQUE D'USURE	10	
12	337152	KIT – DOIGT [354].	1	
13	276839	KIT – SUPPORT DE DOIGT SCINDÉS, 5X [355]	1	
14	320360	FILTRE – HYD. AVEC 2 X JOINTS	1	
15	258876	SOUDÉ – CROCHET DE SÉCURITÉ	2	
16	319105	KIT – RÉPARATION DE TAPIS 50 PO [356].	1	
	319095	**KIT – CONNECTEUR TAPIS 50 PO** [357]	2	
17	275864	CLÉ – MOTEUR D'ENTRAÎNEMENT DE TAPIS	2	
18	174849	PEIGNE – RENFORCÉ EN PLASTIQUE (PAQUET DE 10)	1	
19	286316	DOIGT DE LAMIER – EXTRÉMITÉ POINTUE	1	
20	311523	DOIGT – EN PLASTIQUE, CD, ANGULAIRE DE 52 MM (PAQUET DE 10)	1	
21	**360540**	**DOIGT – EN PLASTIQUE, CG, ANGULAIRE DE 45 MM (PAQUET DE 10)**	**1**	
22	**286861**	**KIT – CLEARCUT GROSSIÈRE CENTRALE** [358]	**1**	
23	286332	RABATTEUR – CENTRAL POINTU	1	
24	286317	DOIGT DE LAMIER – CENTRAL POINTU	1	
A	136036	ÉCROU – HEX. À COL. LISSE M12 X 1,75-8-AA1J		
B	136005	BOULON – TÊTE HEX. FINE PFL M10 X 1,25 X 16-8,8-AA1J		
C	226280	BOULON – TRCC SPCL M12 X 60-8,8		
D	226295	BOULON – TRCC SPCL M12 X 47-8,8		

352. Kits disponibles chez Whole Goods seulement.
353. Le kit comprend toutes les pièces référencées.
354. Le kit comprend une goupille-ressort (MD #7642) et un guide (MD #337143)
355. Le kit comprend 5 supports de doigts scindés (NVS), 10 entretoises (NVS), 5 goupilles (MD #123180), la quincaillerie et les instructions.
356. Le kit comprend une section de réparation du tapis (NVS) et deux kits de connecteur de tapis (MD #319095)
357. Pour les pièces d'usure, consultez la section *11 Tapis, page 21*.
358. Le kit comprend cinq sections ClearCut grossières supérieures (NVS), deux sections ClearCut grossières inférieures (NVS) et la quincaillerie.

(OPTION) KIT D'ENTRETIEN PLUS – COUTEAU DOUBLE

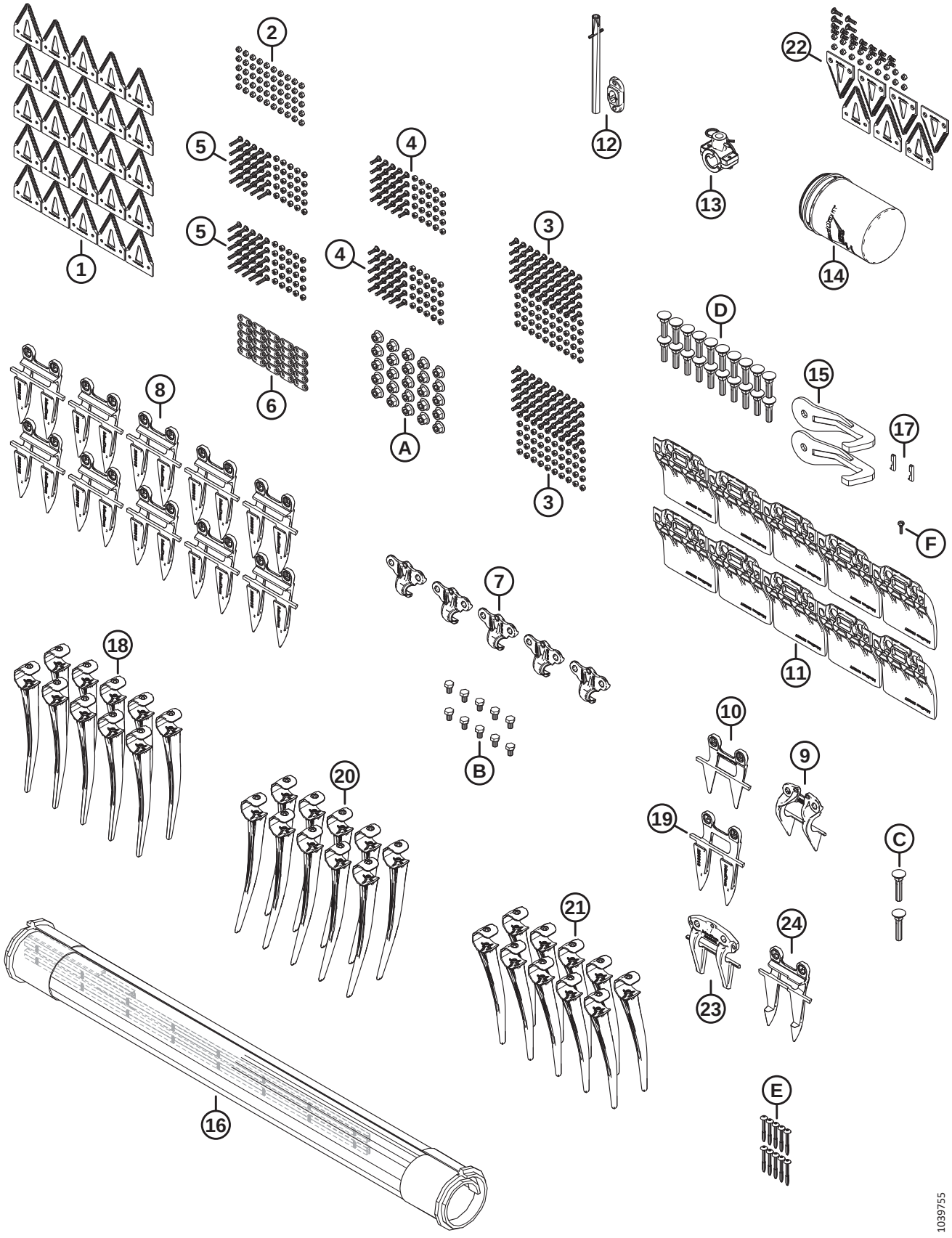

(OPTION) KIT D'ENTRETIEN PLUS – COUTEAU DOUBLE

Réf.	Numéro de pièce	Description	Qté	Numéro de série
E	252687	VIS – PLASTITE DOUBLE HÉLICE 48°		
F	135630	VIS – TDCD, N° 12-24 GPN X 0,920 PO LONG. (QTÉ. 50)		

137 (Option) Kit de stabilisation des pentes latérales

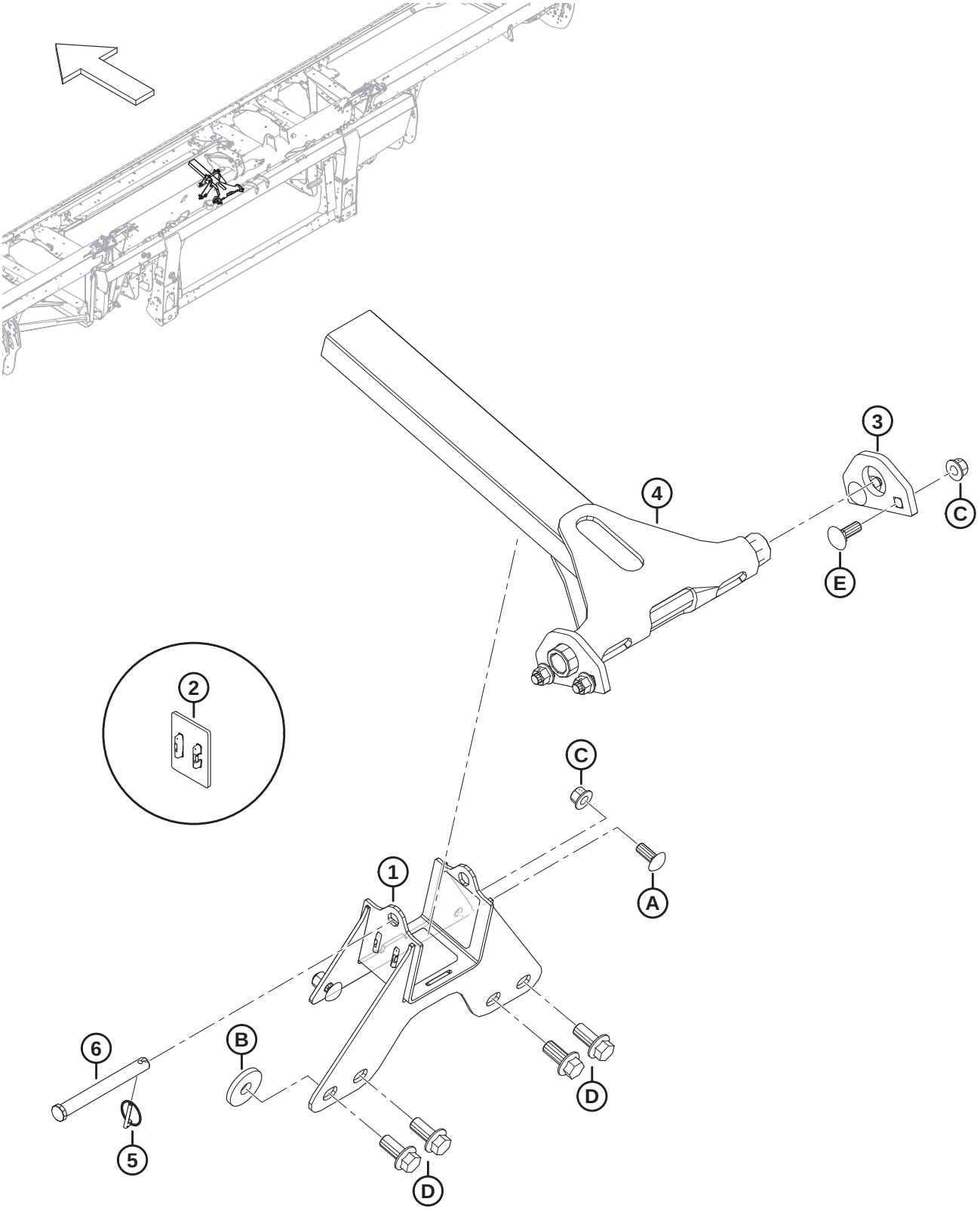

(OPTION) KIT DE STABILISATION DES PENTES LATÉRALES

Réf.	Numéro de pièce	Description	Qté	Numéro de série
	B7028	KIT – KIT STABILISATION PENTES LATÉRALES [359]		
1	258732	ENS. – STAB. PENTES LAT. SUPPORT [360].	1	
2	273831	COUSSINET – USURE DE L'ENTRAÎNEMENT DU RABATTEUR	3	
3	258343	PATTE – STABILISATEUR DE PENTES LATÉRALES	2	
4	258326	ENS. SOUDÉ – STABILISATEUR DE PENTES LATÉRALES	1	
5	50193	GOUPILLE – ANNEAU RABATTANT	1	
6	49378	AXE – CHAPE	1	
A	152702	BOULON – TRCCC M12 X 1,75 X 30-8,8-AA1J		
B	152009	RONDELLE – TREMPÉE 5/8		
C	136431	ÉCROU – HEX. À COL. BLOCAGE CTR M12 X 1,75-10		
D	136378	BOULON – TÊTE HEX. À COL. PFL M16 X 2 X 35-10,9		
E	136291	BOULON – TRCC PFL M12 X 1,75 X 35-8,8-ZINC		

359. Kits disponibles chez Whole Goods uniquement.
360. L'ensemble support comprend trois plaques d'usure (MD #273831)

138 (Option) Roues stabilisatrices

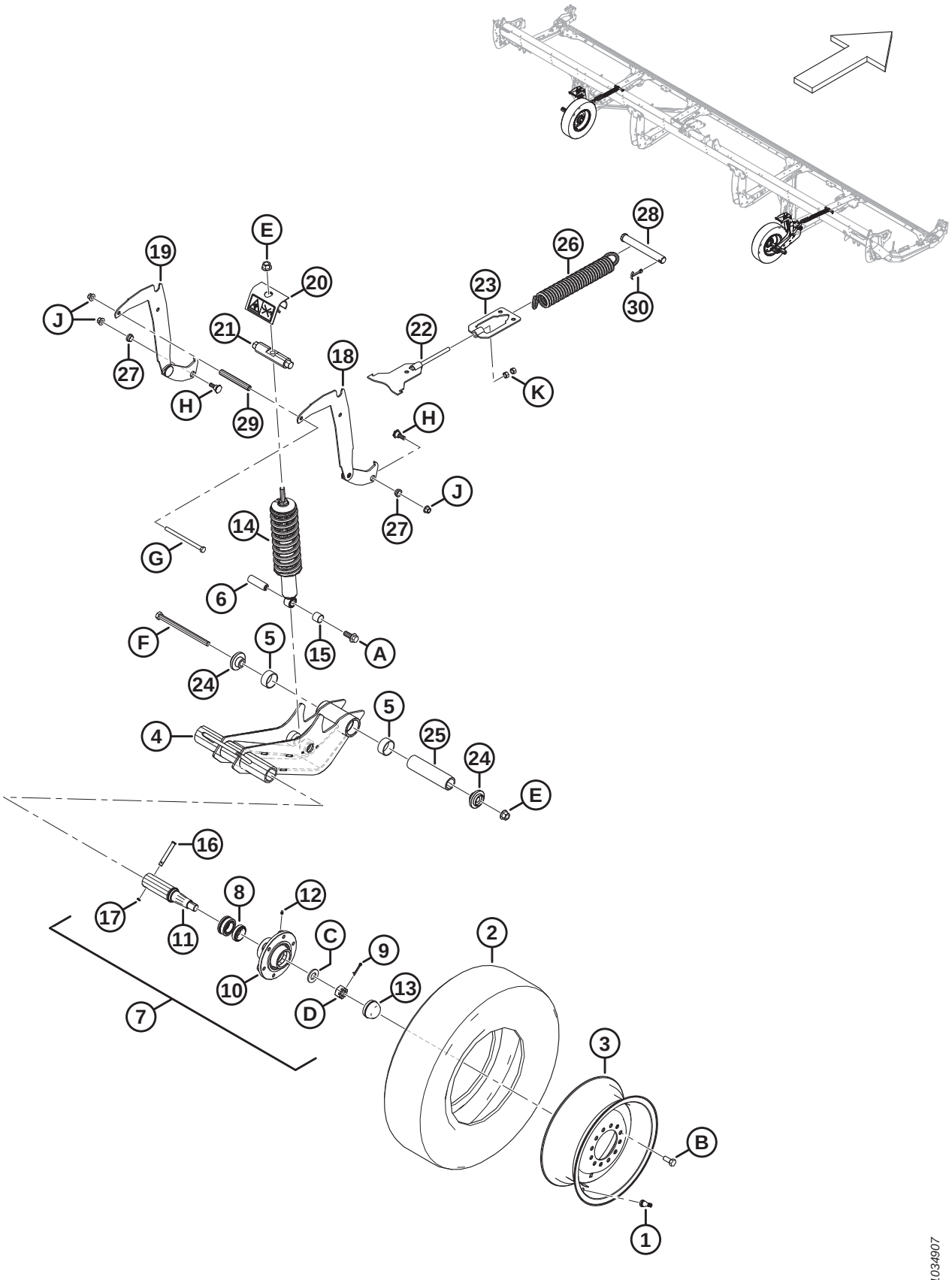

(OPTION) ROUES STABILISATRICES

Réf.	Numéro de pièce	Description	Qté	Numéro de série
	C2051	ROUES STABILISATRICES – KIT [361]		
	B6275	KIT – PNEUS, 225/75R15 [361]		
1	230968	TIGE – ENS. VALVE DE PNEU N° TR-416	2	
2	230483	PNEU – ST 225/75 R15 LRE	2	
3	144531	ROUE – 15 X 6 LB	2	
	327717	AUTOCOLLANT – PRESSION DES PNEUMATIQUES	2	
	B6460	KIT – ROUES STABILISATRICES [361]		
4	327682	ENS. – BRAS DE PIVOT [362].	2	
5	327600	BAGUE – COMPOSITE	4	
6	316793	GOUPILLE	2	
7	316330	ENS. – MOYEU [363].	2	
8	316851	KIT – ROULEMENT ROUE	2	
9	18608	GOUPILLE – FENDUE 3/16 DIA. X 1,5 ZP	2	
10	316847	MOYEU	2	
11	316848	BROCHE	2	
12	18671	RACCORD – DE LUBRIFICATION 1/4-28 UNF	2	
13	30520	CAPUCHON – ANTI-POUSSIÈRE	2	
14	210340	AMORTISSEUR – PLATEFORME [364]	2	
15	133992	BAGUE – COMPOSITE	2	
16	101007	AXE – CHAPE	2	
17	18648	GOUPILLE – FENDUE 3/16 DIA. X 1,25 ZP	2	
18	327656	ENS. SOUDÉ – SUPPORT, RÉGLAGE HAUTEUR	2	
19	327655	ENS. SOUDÉ – SUPPORT, RÉGLAGE HAUTEUR	2	
20	327089	ENS. – ANTI-EFFRACTION [365].	2	
21	316284	GOUPILLE	2	
22	316096	SUPPORT – ASS. SOUDÉ	2	
23	316095	SUPPORT – ASS. SOUDÉ	2	
24	303839	MOULAGE – PLAQUE	4	
25	303525	AXE – PIVOT	2	
26	303520	RESSORT – EXTENSION	2	
27	303492	BAGUE – COMPOSITE	4	
28	292692	AXE – CHAPE	2	
29	210985	ENTRETOISE	2	
30	18609	GOUPILLE – FENDUE 1/4 DIA. X 2 ZP	2	

361. Kits disponibles chez Whole Goods uniquement.
362. L'ensemble bras de pivot comprend deux bagues composites (MD #327600)
363. L'ensemble moyeu comprend une goupille (MD #18608), un raccord (MD #18671), six boulons (MD #18916), un capuchon anti-poussière (MD #30520), un moyeu (MD #316847), une broche (MD #316848), un kit de roulement de roue (MD #316851), un écrou (MD #316859) et une rondelle (MD #316860)
364. L'amortisseur est livré avec la bague composite (MD #133992).
365. L'ensemble anti-effraction comprend l'autocollant de libération d'énergie (MD #327086)

(OPTION) ROUES STABILISATRICES

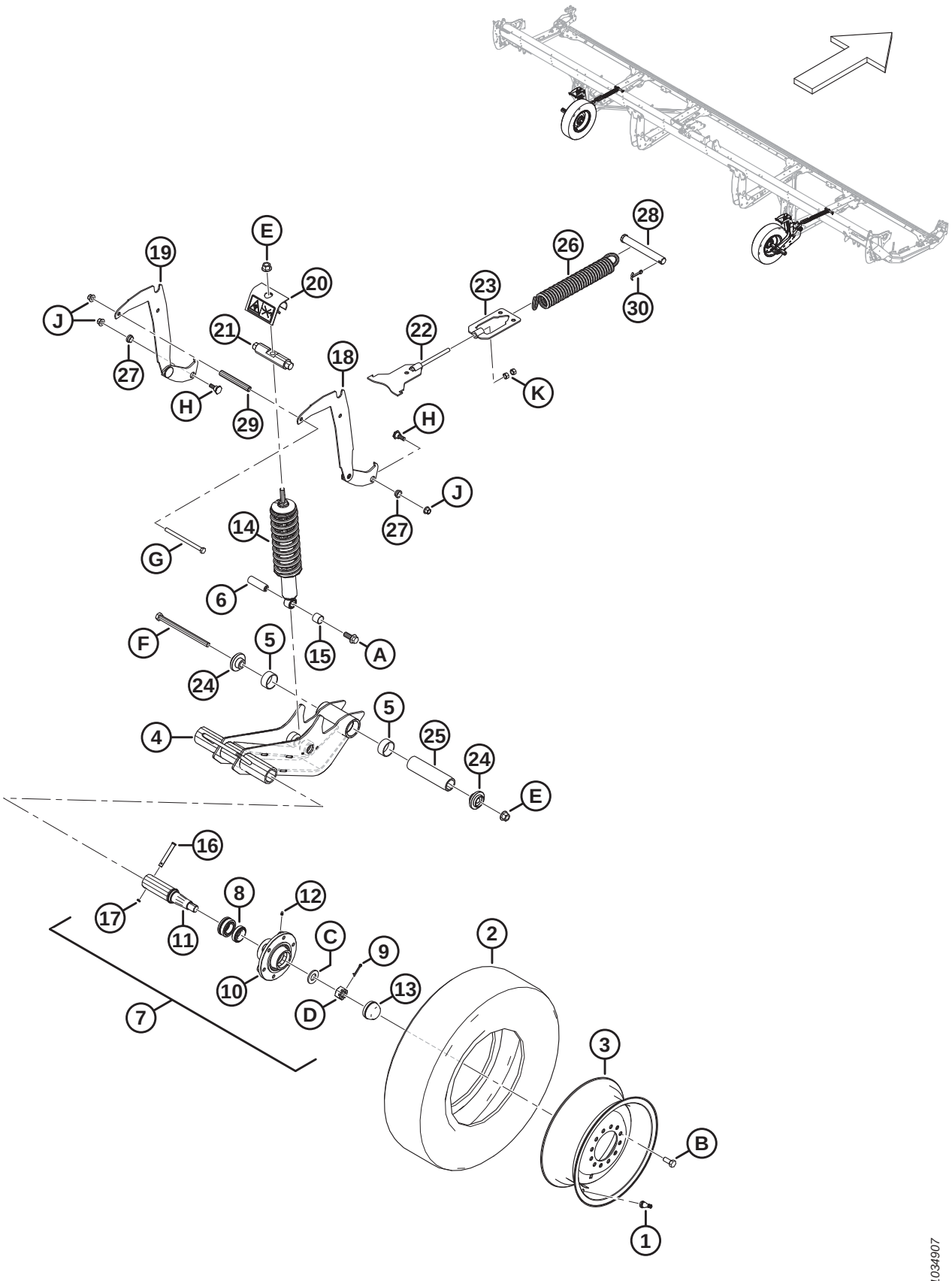

(OPTION) ROUES STABILISATRICES

Réf.	Numéro de pièce	Description	Qté	Numéro de série
	327086	AUTOCOLLANT – LIBÉRATION D'ÉNERGIE	2	
	316662	AUTOCOLLANT – RÉGLAGE HAUTEUR	2	
A	320060	BOULON – TÊTE HEX. À COL. PFL M16 X 2 X 40-10,9-ZINC		
B	18916	BOULON – 90° ROUE 9/16 NF X 1,75 OL-AA1J		
C	316860	RONDELLE		
D	316859	ÉCROU – FENDU		
E	136440	ÉCROU – HEX. À COL. BLOCAGE CTR M16 X 2-10-AA1J		
F	320011	BOULON – TÊTE HEX. M16 X 2 X 240-10,9-ZINC		
G	252272	BOULON – TÊTE HEX. PFL M12 X 1,75 X 180-10,9-ZINC		
H	303251	BOULON – 19 MM ÉPAULEMENT M12 SPCL		
J	136431	ÉCROU – HEX. À COL. BLOCAGE CTR M12 X 1,75-10		
K	135156	ÉCROU – HEX. M12 X 1,75-10-AA1J		

139 (Option) Kit de doigts en acier

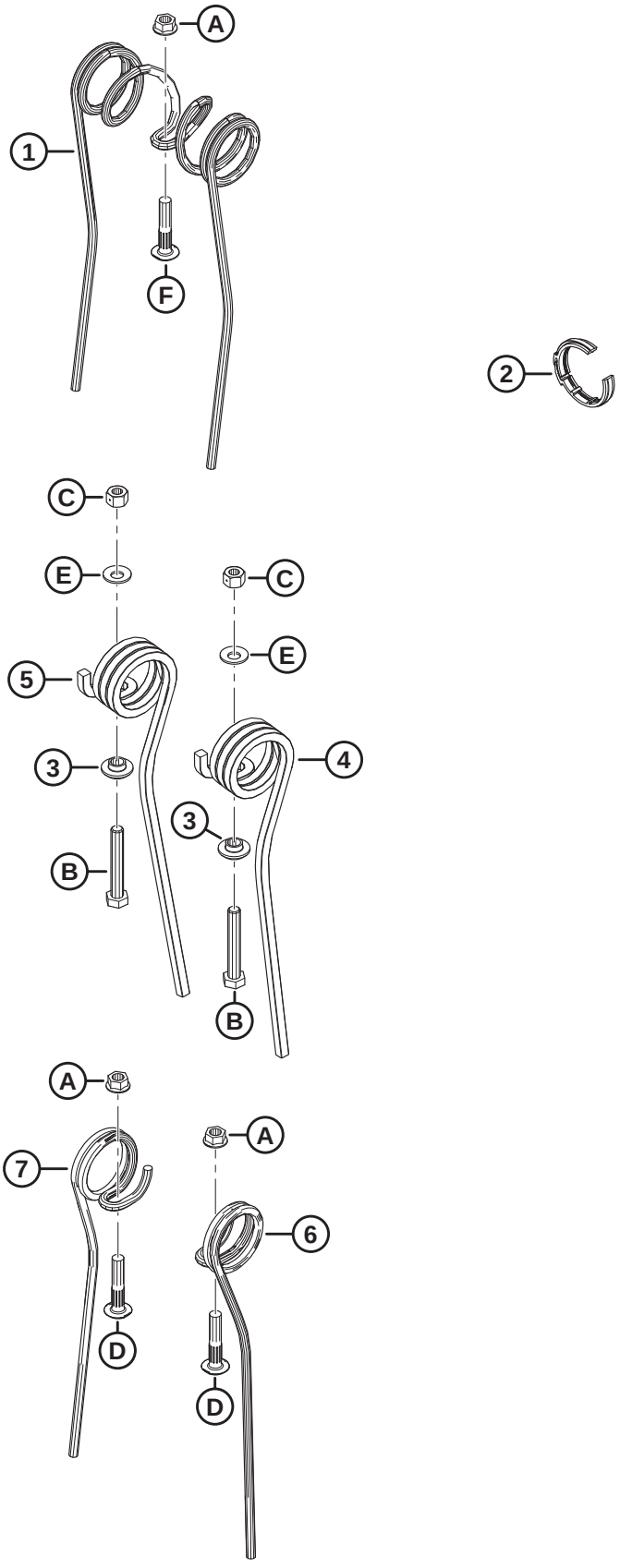

1036678

(OPTION) KIT DE DOIGTS EN ACIER

Réf.	Numéro de pièce	Description	Qté	Numéro de série
	311054	KIT – DOIGT EN ACIER, 30 PI RD, 5 TIGES [366]		
	311055	KIT – DOIGT EN ACIER, 30 PI RD, 6 TIGES [366]		
	311068	KIT – DOIGT EN ACIER, 35 PI RD, 5 TIGES [366]		
	311069	KIT – DOIGT EN ACIER, 35 PI RD, 6 TIGES [366]		
1	137092	DOIGT [367]		
2	220941	COLLIER – BAGUE DE TUBE À DOIGTS – NERVURE CENTRALE (BOÎTE DE 5) [368]		
3	273052	RETENUE – DOIGT D'EXTRÉMITÉ [369]		
4	311321	DOIGT – EXTRÉMITÉ ARRIÈRE EXTÈRIEURE [370]		
5	311322	DOIGT – EXTRÉMITÉ ARRIÈRE INTÉRIEURE [370]		
6	137754	DOIGT – SIMPLE CONCENTRIQUE CD [371]		
7	137519	DOIGT – SIMPLE CONCENTRIQUE CG [372]		
A	30228	ÉCROU – BLOCAGE À COL. FACE LISSE DT 3/8-16 UNC-GR5-AA1J		
B	108172	BOULON – TÊTE HEX. M10 X 1,5 X 65-8,8-AA1J		
C	135800	ÉCROU – HEX. BLOCAGE CTR SPCL, M10 X 1,5-9-AA1J		
D	137118	BOULON – TÊTE RONDE NERV. NK 3/8 NC		
E	184584	RONDELLE – RESSORT CONIQUE M10 ACIER SAE		

366. Le kit comprend toutes les pièces de la liste et les instructions. Pour connaître les quantités, consultez les notes de bas de page relatives aux différentes pièces d'usure.
367. Quantités : FD230 RD 5 tiges = 135, FD230 RD 6 tiges = 135, FD235 RD 5 tiges = 143, FD235 RD 6 tiges = 171.
368. Quantités : FD230 RD 5 tiges = 6, FD230 RD 6 tiges = 8, FD235 RD 5 tiges = 8, FD235 RD 6 tiges = 10.
369. Quantités : FD230 RD 5 tiges = 10, FD230 RD 6 tiges = 12, FD235 RD 5 tiges = 10, FD235 RD 6 tiges = 12.
370. Quantités : FD230 RD 5 tiges = 5, FD230 RD 6 tiges = 6, FD235 RD 5 tiges = 5, FD235 RD 6 tiges = 6.
371. Quantités : FD230 RD 5 tiges = 4, FD230 RD 6 tiges = 6, FD235 RD 5 tiges = 18, FD235 RD 6 tiges = 24.
372. Quantités : FD230 RD 5 tiges = 10, FD230 RD 6 tiges = 12, FD235 RD 5 tiges = 30, FD235 RD 6 tiges = 36.

140 (Option) Phares de chaume

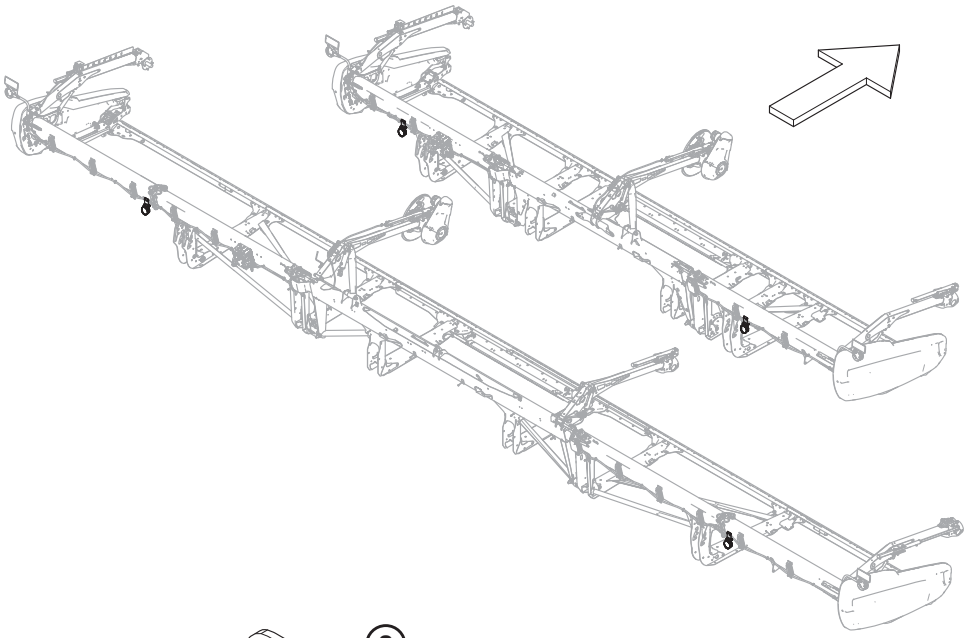

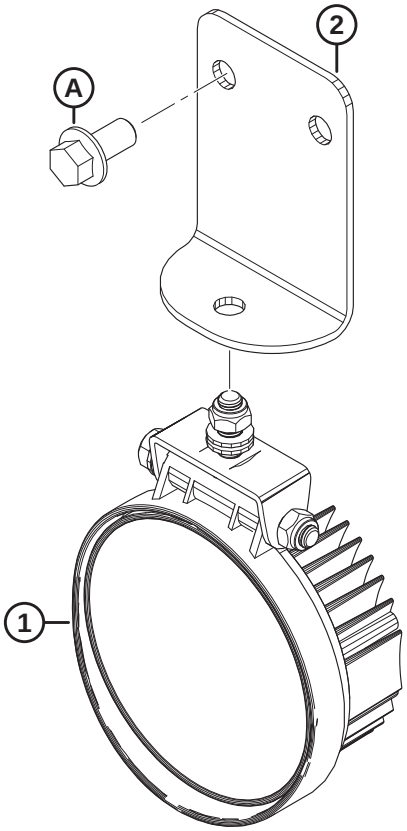

1032898

(OPTION) PHARES DE CHAUME

Réf.	Numéro de pièce	Description	Qté	Numéro de série
	B7027	KIT – PHARES DE CHAUME [373]		
1	258458	PHARE	2	
2	258454	SUPPORT – PHARES DE CHAUME	2	
A	152655	BOULON – TÊTE HEX M10 X 1,5 X 20-8,8-AA1J		

373. À utiliser uniquement avec les moissonneuses-batteuses John Deere. Kits disponibles chez Whole Goods uniquement.

141 (Option) Accessoire Tournesol – Kit de base – Barre d'appui et déflecteurs

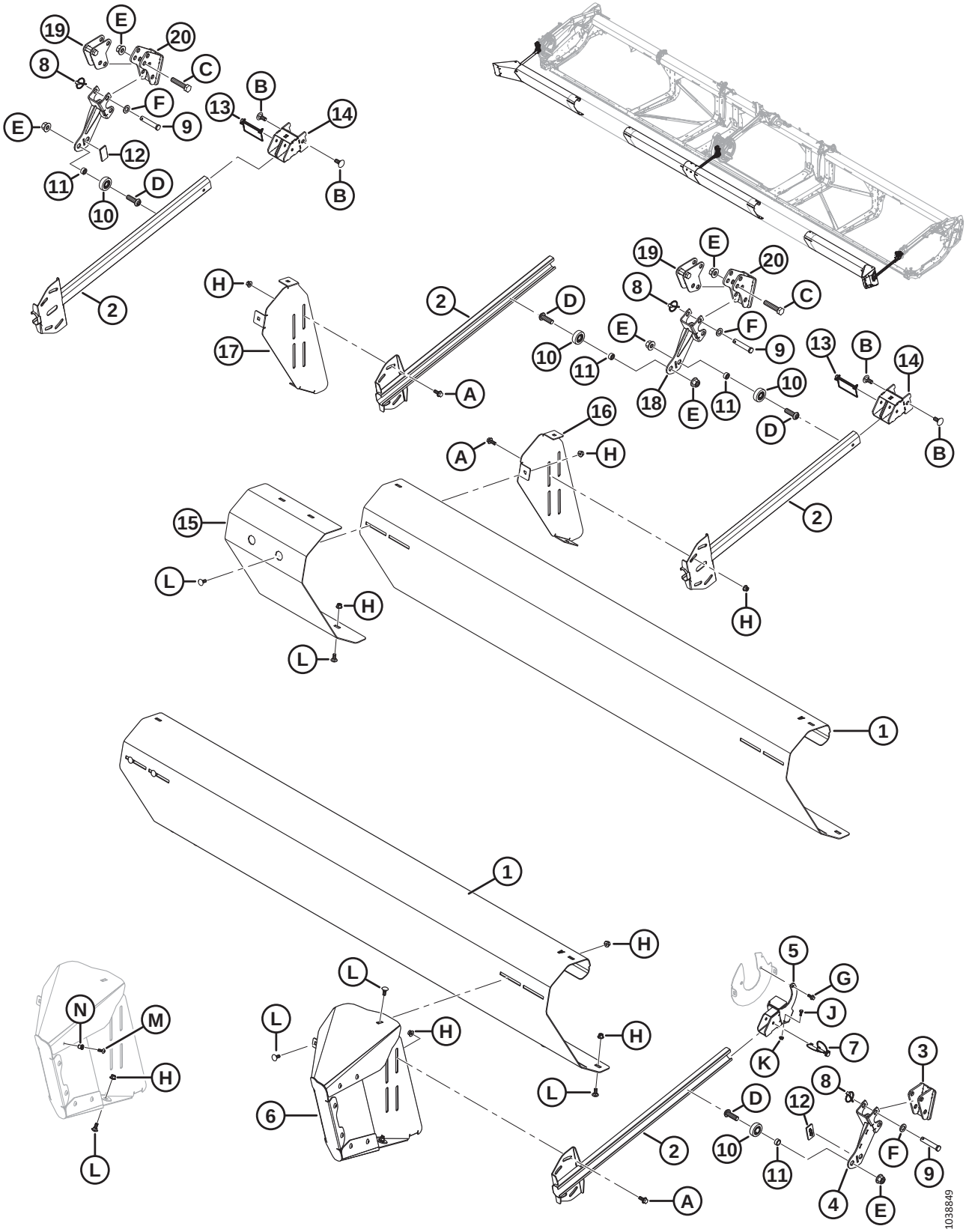

(OPTION) ACCESSOIRE TOURNESOL – KIT DE BASE – BARRE D'APPUI ET DÉFLECTEURS

NOTE:

L'accessoire pour tournesol est compatible avec les doigts de couteau pointus uniquement.

Réf.	Numéro de pièce	Description	Qté	Numéro de série
	C2086	KIT – ACCESSOIRE POUR TOURNESOL 30 PI [374]		
	C2087	KIT – ACCESSOIRE POUR TOURNESOL 35 PI [374]		
	C2088	KIT – ACCESSOIRE POUR TOURNESOL 40/41 PI (RABATTEUR DOUBLE) [374]		
	C2169	KIT – ACCESSOIRE POUR TOURNESOL 40 PI (RABATTEUR TRIPLE) [374]		
	C2089	KIT – ACCESSOIRE POUR TOURNESOL 45 PI [374]		
	C2170	KIT – ACCESSOIRE POUR TOURNESOL 50 PI [374]		
	B7302	KIT – ACCESSOIRE POUR TOURNESOL, BASE [375]		
1	119691	DÉFLECTEUR – BARRE DE RABATTEMENT A [376]	4	
2	119757	BRAS – ENS. SOUDÉ DE BARRE DE POUSSÉE	4	
3	119593	SUPPORT – ENS. SOUDÉ DE BARRE DE RABATTEMENT	1	
4	119667	SUPPORT – ENS. SOUDÉ DE BARRE DE RABATTEMENT	1	
5	119666	SUPPORT DE MONTAGE – ENS. SOUDÉ DE SUSPENSION	1	
6	119706	ENSEMBLE EXTENSION-DÉFLECTEUR – CG [377]	1	
	119705	ENSEMBLE EXTENSION-DÉFLECTEUR – CD [377]	1	
7	320205	BROCHE – BOUTEROLLE 5/16 PO DIA. X 1,75 PO CG AVEC LONGE	1	
8	102264	GOUPILLE – À ANNEAU RABATTANT 3/16 X 9/16 PO	6	
9	18624	AXE – CHAPE	6	
10	273524	ROULEMENT – GALET SUIVEUR	4	
11	101095	ENTRETOISE	4	
12	273777	COUSSINET – USURE DE L'ENTRAÎNEMENT DU RABATTEUR	2	
13	136749	GOUPILLE – ANNEAU RABATTANT	2	
14	119738	SUPPORT – ENS. SOUDÉ	2	
15	119725	DÉFLECTEUR – REMPLISSEUSE DE BARRE DE RABATTEMENT	1	
16	119696	SUPPORT – SUPPORT DE BARRE DE RABATTEMENT, CG	1	
17	119697	SUPPORT – SUPPORT DE BARRE DE RABATTEMENT, CD	1	
18	119672	SUPPORT – ENS. SOUDÉ DE BARRE DE RABATTEMENT	2	
19	119641	ANCRAGE – SOUS-ENS. SOUDÉ AVANT-ARRIÈRE	2	
20	119623	SUPPORT – ENS. SOUDÉ ANCRAGE AVANT	2	
A	135783	BOULON – TÊTE HEX. À COL. PFL M10 X 1,5 X 25-10,9-AA1J		

374. Le kit comprend un kit de base (MD #B7302), un jeu de bac (MD #B7303) et un kit de déflecteurs (MD #B7304, B7305, B7306, B7395, B7307 ou B7396). Kits disponibles chez Whole Goods uniquement.
375. Le kit de base B7302 comprend toutes les pièces référencées dans cette section et dans la section *142 (Option) Accessoire Tournesol – Kit de base – Bacs et supports, page 349*. Kits disponibles chez Whole Goods uniquement.
376. Quatre déflecteurs (MD #119691) sont inclus dans le kit de base. Les plateformes FD245 et FD250 en requièrent six au total.
377. Comprend huit vis Torx (MD #320190), huit contre-écrous (MD #252179), un boulon (MD #135785) et un écrou (MD #135799).

(OPTION) ACCESSOIRE TOURNESOL – KIT DE BASE – BARRE D'APPUI ET DÉFLECTEURS

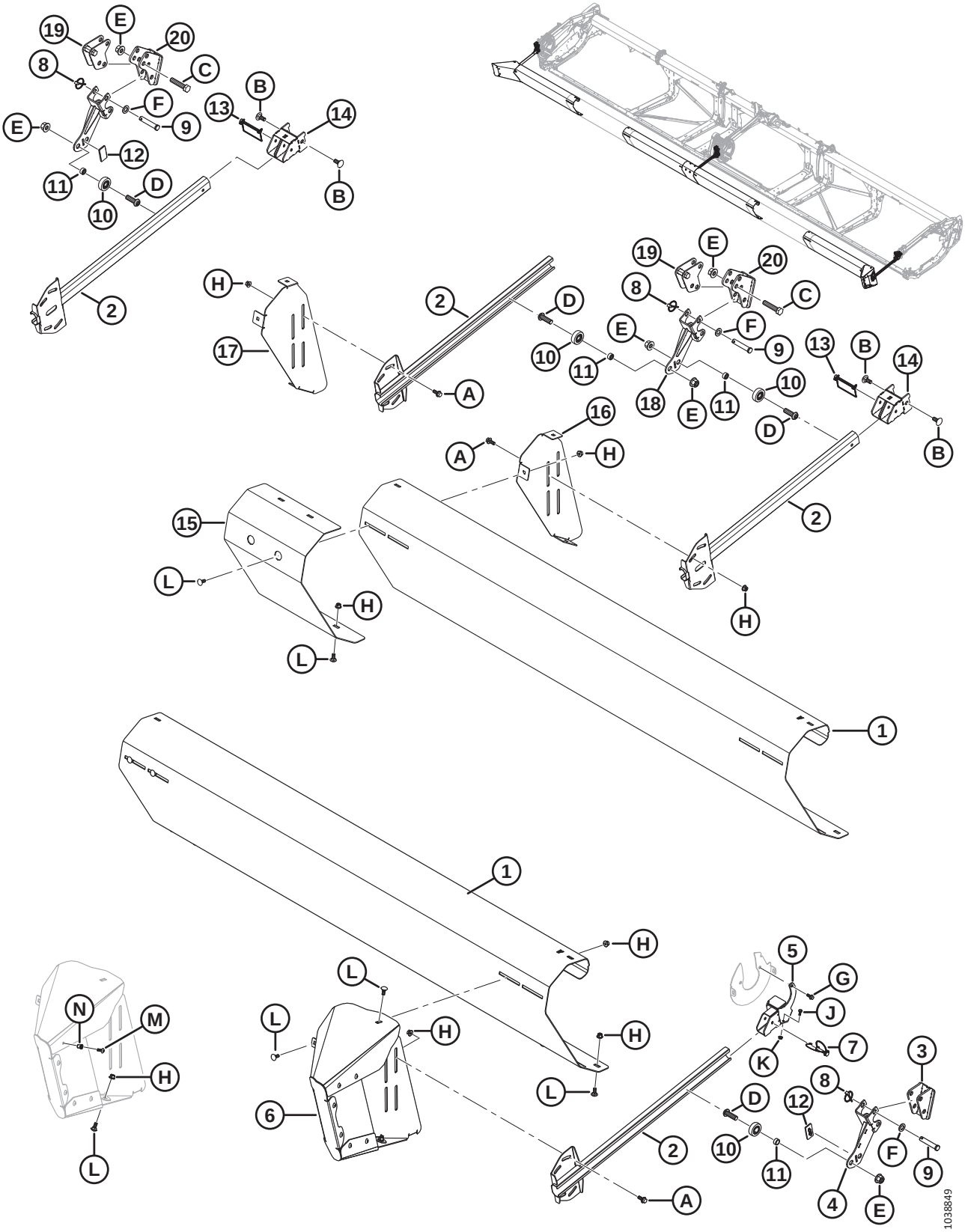

(OPTION) ACCESSOIRE TOURNESOL – KIT DE BASE – BARRE D'APPUI ET DÉFLECTEURS

Réf.	Numéro de pièce	Description	Qté	Numéro de série
B	184667	BOULON – TRCC M12 X 1,75 X 30-8,8-ZINC		
C	181475	BOULON – TÊTE HEX. M16 X 2 X 75-8,8-BE0R		
D	320441	VIS – TÊTE HEX. RONDE M16 X 2,0 X 50-10,9-AA1J		
E	136440	ÉCROU – HEX. À COL. BLOCAGE CTR M16 X 2-10-AA1J		
F	184717	RONDELLE – PLATE NORMALE M16-200HV-AA1J		
G	136300	BOULON – TÊTE HEX. À COL. PFL M8 X 1,25 X 20-8,8-AA3L		
H	135799	ÉCROU – HEX. À COL. BLOCAGE CTR M10 X 1,5-10		
J	21572	BOULON – TÊTE HEX.1/4-20 X 0,625 GR 5AA1J		
K	135248	ÉCROU – HEX. À COL. BLOCAGE CTR		
L	135785	BOULON – TRCC M10 X 1,5 X 25-8,8-AA1J		
M	320190	VIS – ASSEMBLAGE EN TREILLIS TORX M8 X 1,25 X 20-SPCL-8,8-ZINC		
N	252179	ÉCROU À RIVET – M8 X 1,25 HEX. 0,7-3,8		

142 (Option) Accessoire Tournesol – Kit de base – Bacs et supports

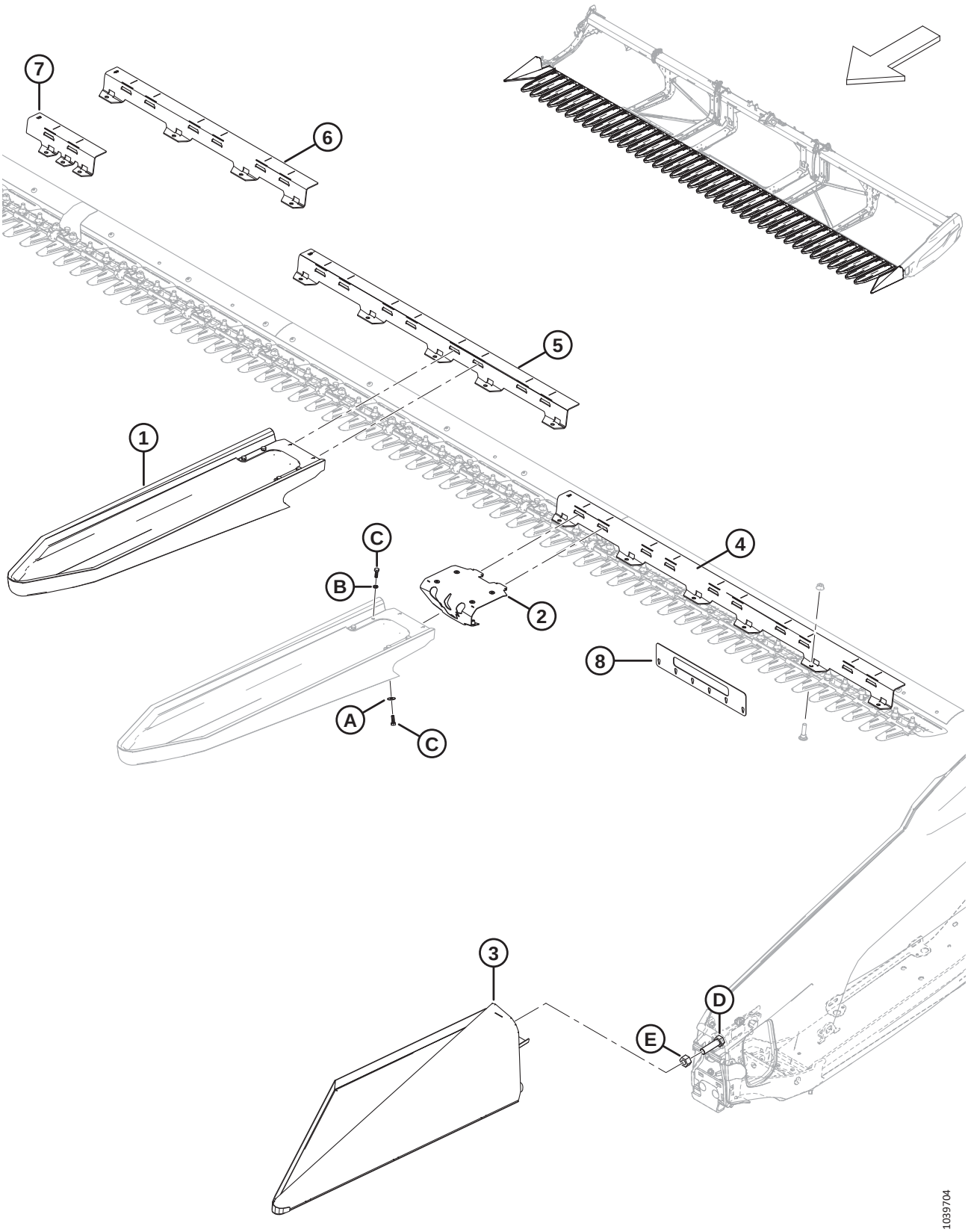

(OPTION) ACCESSOIRE TOURNESOL – KIT DE BASE – BACS ET SUPPORTS

NOTE:

L'accessoire pour tournesol est compatible avec les doigts de couteau pointus uniquement.

Réf.	Numéro de pièce	Description	Qté	Numéro de série
	B7302	KIT – ACCESSOIRE POUR TOURNESOL, BASE [378]		
1	119529	BAC – FIXATION RAPIDE TOURNESOL [379]	5	
2	119726	ENSEMBLE – VERROUILLAGE DU BAC [380]	5	
3	119560	BAC – ASS. SOUDÉ D'EXTRÉMITÉ CG	1	
	119565	BAC – ASS. SOUDÉ D'EXTRÉMITÉ CD	1	
4	119558	SUPPORT – BAC 5 PI A	2	
5	119653	SUPPORT – BAC 4 PI B	3	
6	119654	SUPPORT – BAC 3 PI C	4	
7	119655	SUPPORT – BRIDE DE BAC D	1	
	119656	SUPPORT – BRIDE DE BAC E	1	
8	119766	OUTIL – CONTRÔLE DE L'EXTRÉMITÉ DES DOIGTS, 2 SÉRIES	1	
A	184709	RONDELLE – PLATE GRANDE M8-200HV		
B	30716	RONDELLE – RESSORT DE BLOCAGE M8-CS-1055-1065-AA1J		
C	184652	BOULON – TÊTE HEX. PFL M8 X 1,25 X 25-8,8-AA1J		
D	**136339**	**BOULON – TÊTE HEX. FINE PFL M20 X 1,5 X 70 X 8,8-ZINC**		
E	**136342**	**ÉCROU – HEX. FIN M20 X 1,5 X 10-AA3L**		

378. Le kit de base B7302 comprend toutes les pièces référencées dans cette section et dans la section *141 (Option) Accessoire Tournesol – Kit de base – Barre d'appui et déflecteurs, page 345*. Kits disponibles chez Whole Goods uniquement.
379. Comprend l'ensemble de verrouillage (MD #119726), le collier (NVS), six boulons (MD #184652), quatre rondelles de ressort de blocage (MD #30716) et deux rondelles plates (MD #184709).
380. Comprend six écrous à river (MD #252179).

143 (En option) Accessoire pour tournesol – Kits déflecteurs (rabatteur double)

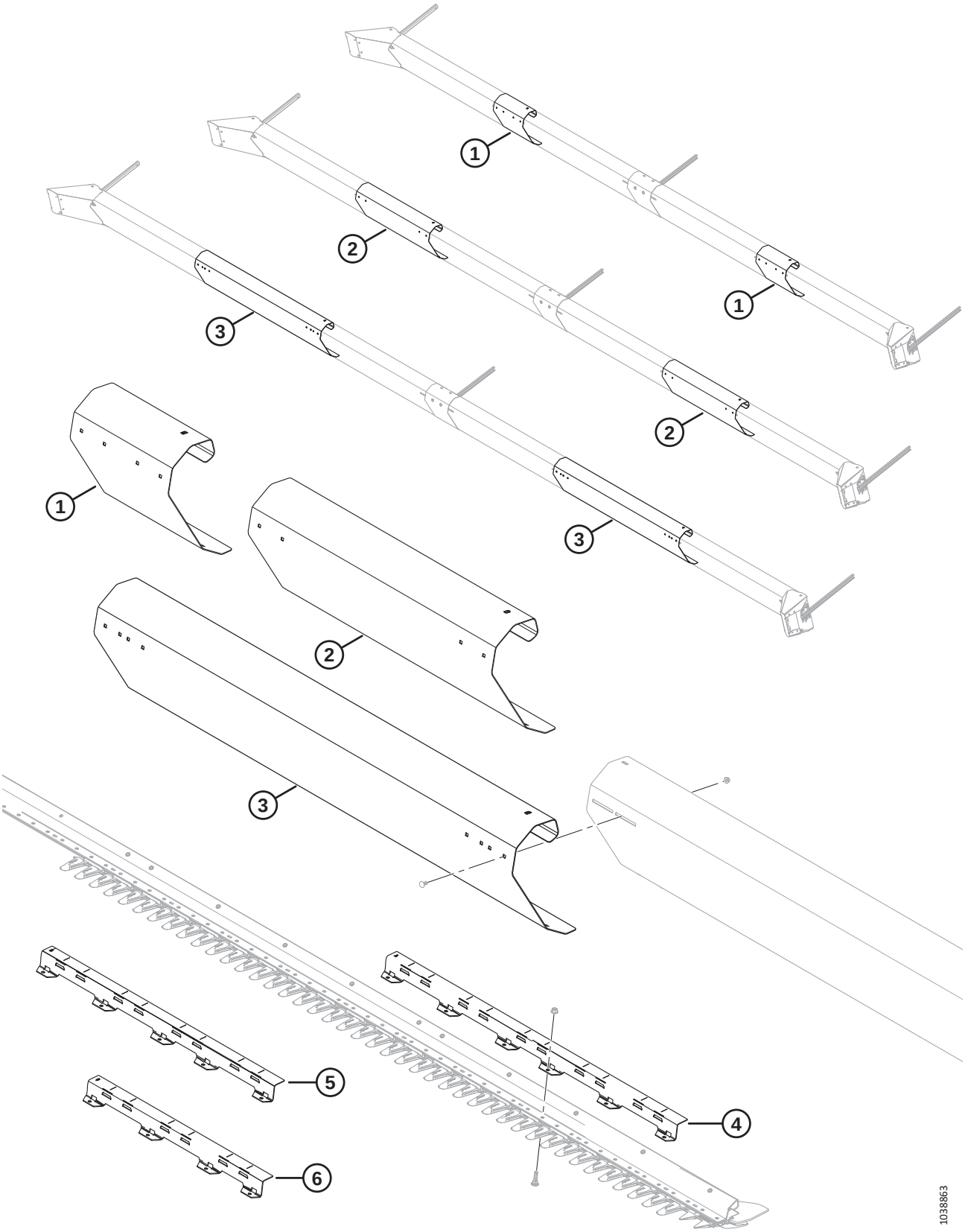

(EN OPTION) ACCESSOIRE POUR TOURNESOL – KITS DÉFLECTEURS (RABATTEUR DOUBLE)

NOTE:

L'accessoire pour tournesol est compatible avec les doigts de couteau pointus uniquement.

Réf.	Numéro de pièce	Description	Qté	Numéro de série
	B7304	KIT – DÉFLECTEUR TOURNESOL 30 PI [381]		
	B7305	KIT – DÉFLECTEUR TOURNESOL 35 PI [381]		
	B7306	KIT – DÉFLECTEUR TOURNESOL 40/41 PI DR [381]		
1	119692	DÉFLECTEUR – BARRE DE RABATTEMENT B [382]	2	
2	119693	DÉFLECTEUR – BARRE DE RABATTEMENT C [383]	2	
3	119694	DÉFLECTEUR – BARRE DE RABATTEMENT C [384]	2	
4	119558	SUPPORT – BAC A (5 PI) [384]	2	
5	119653	SUPPORT – BAC B (4 PI) [384]	1	
6	119654	SUPPORT – BAC C (3 PI) [383]	3	

381. Kits disponibles chez Whole Goods seulement.
382. Inclus dans MD #B7304 (plateformes FD230).
383. Inclus dans MD #B7305 (plateformes FD235).
384. Inclus dans MD #B7306 (plateformes à rabatteur double FD240/FD241).

144 (En option) Accessoire pour tournesol – Kits déflecteurs (rabatteur triple)

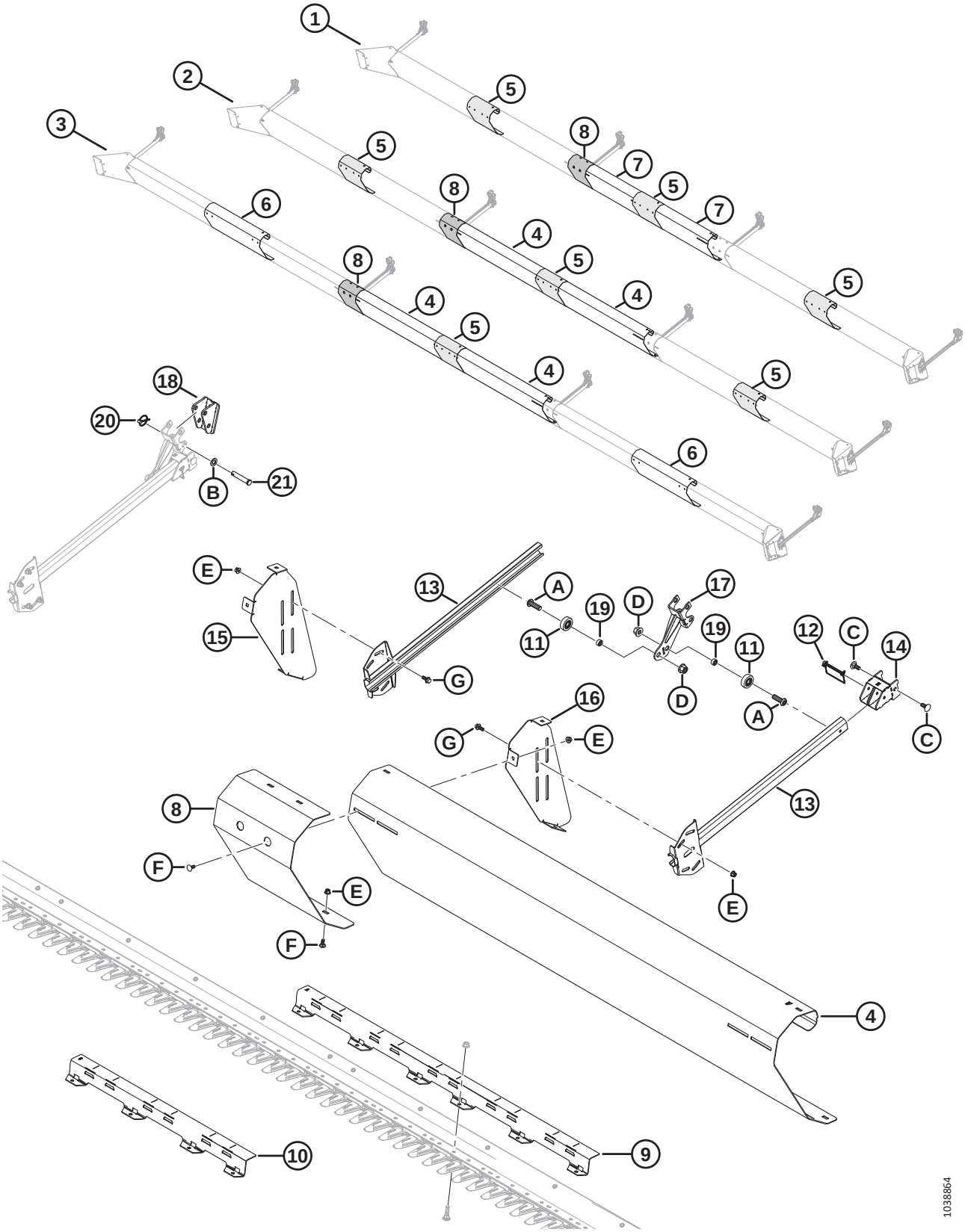

(EN OPTION) ACCESSOIRE POUR TOURNESOL – KITS DÉFLECTEURS (RABATTEUR TRIPLE)

NOTE:

L'accessoire pour tournesol est compatible avec les doigts de couteau pointus uniquement.

Réf.	Numéro de pièce	Description	Qté	Numéro de série
	B7395	KIT – DÉFLECTEUR TOURNESOL 40 PI RT [385]		
	B7307	KIT – DÉFLECTEUR TOURNESOL 45 PI [385]		
	B7396	KIT – DÉFLECTEUR TOURNESOL 50 PI [385]		
1	RÉF.	CONFIGURATION FD240 RT		
2	RÉF.	CONFIGURATION FD245 RT		
3	RÉF.	CONFIGURATION FD250 RT		
4	119691	DÉFLECTEUR – BARRE DE RABATTEMENT A [386]		
5	119692	DÉFLECTEUR – BARRE DE RABATTEMENT B [387]		
6	119693	DÉFLECTEUR – BARRE DE RABATTEMENT C [388]		
7	119745	DÉFLECTEUR – BARRE DE RABATTEMENT E [389]		
8	119725	DÉFLECTEUR – REMPLISSEUSE DE BARRE DE RABATTEMENT	1	
9	119558	SUPPORT – BAC A (5 PI) [390]		
10	119654	SUPPORT – BAC C (3 PI) [391]	3	
11	273524	ROULEMENT – GALET SUIVEUR	2	
12	136749	GOUPILLE – ANNEAU RABATTANT	1	
13	119757	BRAS – ENS. SOUDÉ DE BARRE DE POUSSÉE	2	
14	119738	SUPPORT – ENS. SOUDÉ	1	
15	119697	SUPPORT – SUPPORT DE BARRE DE RABATTEMENT, CD	1	
16	119696	SUPPORT – SUPPORT DE BARRE DE RABATTEMENT, CG	1	
17	119672	SUPPORT – ENS. SOUDÉ DE BARRE DE RABATTEMENT	1	
18	119593	SUPPORT – ENS. SOUDÉ DE BARRE DE RABATTEMENT	1	
19	101095	ENTRETOISE	2	
20	102264	GOUPILLE – À ANNEAU RABATTANT 3/16 X 1 9/16 PO	2	
21	18624	AXE – CHAPE	2	
A	320441	VIS – TÊTE HEX. RONDE M16 X 2,0 X 50-10,9-AA1J		
B	184717	RONDELLE – PLATE NORMALE M16-200HV-AA1J		
C	184667	BOULON – TRCC M12 X 1,75 X 30-8,8-ZINC		
D	136440	ÉCROU – HEX. À COL. BLOCAGE CTR M16 X 2-10-AA1J		
E	135799	ÉCROU – HEX. À COL. BLOCAGE CTR M10 X 1,5-10		

385. Kits disponibles chez Whole Goods seulement.
386. Quantités : MD #B7307 (plateformes FD245) = 2 ; MD #B7396 (plateformes FD250) = 2.
387. Quantités : MD #B7395 (plateformes FD240) = 3 ; MD #B7307 (plateformes FD245) = 3 ; MD #B7396 (plateformes FD250) = 1.
388. Quantités : MD #B7396 (plateformes FD250) = 2.
389. Quantités : MD #B7395 (plateformes FD240) = 2.
390. Quantités : MD #B7395 (plateformes FD240) = 2 ; MD #B7307 (plateformes FD245) = 2 ; MD #B7396 (plateformes FD250) = 4.
391. Quantités : MD #B7307 (plateformes FD245) = 3.

(EN OPTION) ACCESSOIRE POUR TOURNESOL – KITS DÉFLECTEURS (RABATTEUR TRIPLE)

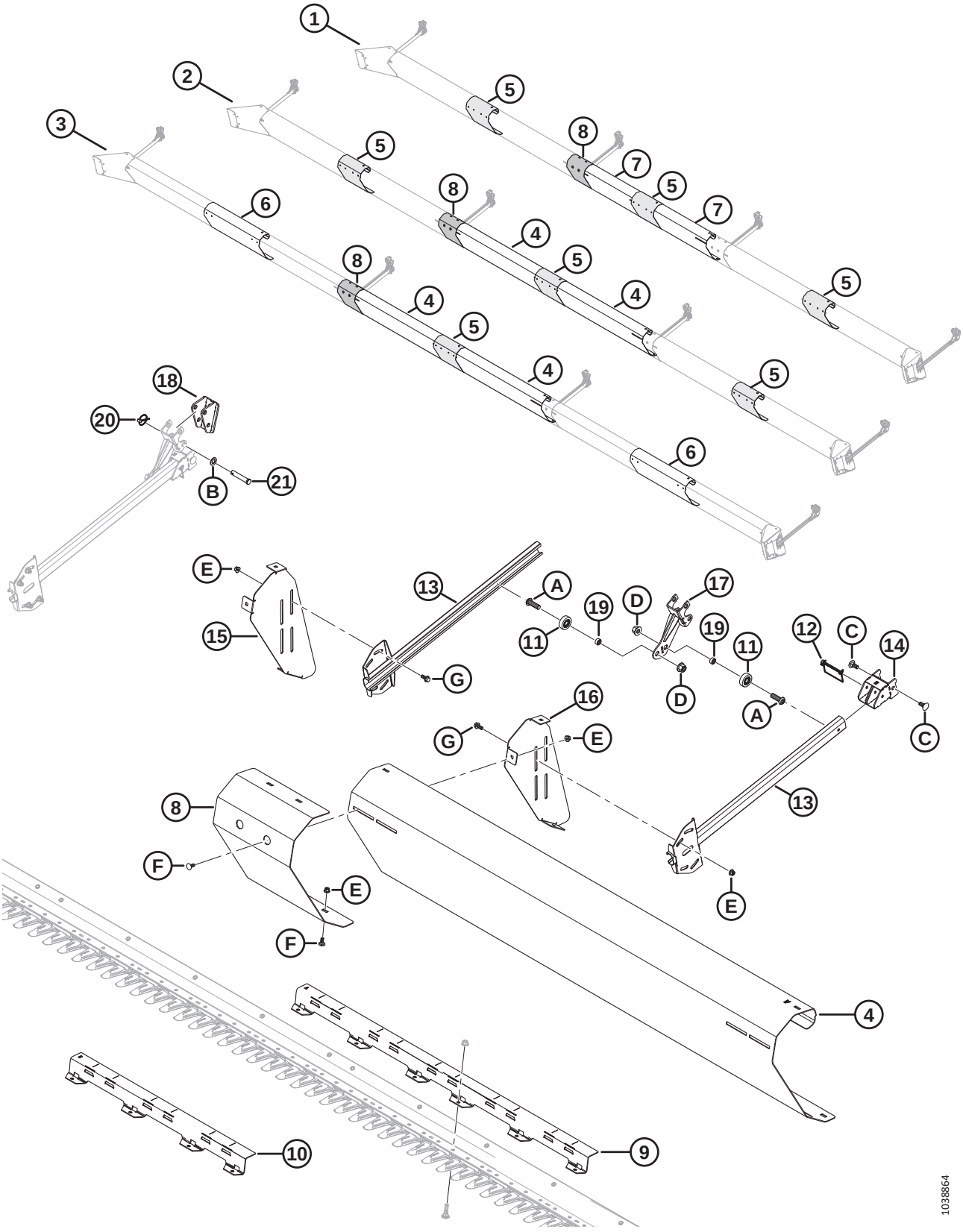

(EN OPTION) ACCESSOIRE POUR TOURNESOL – KITS DÉFLECTEURS (RABATTEUR TRIPLE)

Réf.	Numéro de pièce	Description	Qté	Numéro de série
F	135785	BOULON – TRCC M10 X 1,5 X 25-8,8-AA1J		
G	135783	BOULON – TÊTE HEX. À COL. PFL M10 X 1,5 X 25-10,9-AA1J		

145 (Option) Accessoire tournesol – Bacs

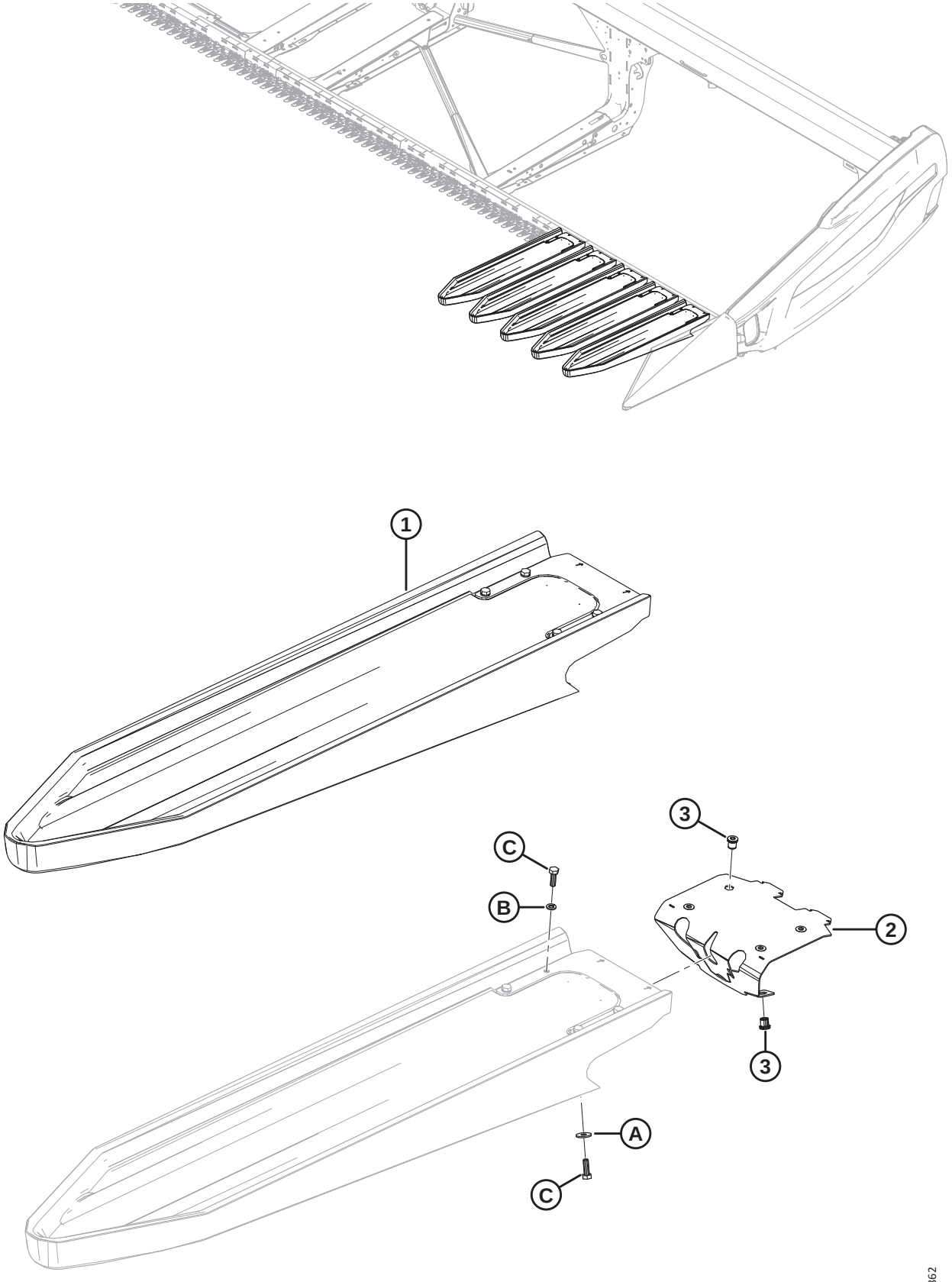

(OPTION) ACCESSOIRE TOURNESOL – BACS

NOTE:

L'accessoire pour tournesol est compatible avec les doigts de couteau pointus uniquement.

Réf.	Numéro de pièce	Description	Qté	Numéro de série
	B7303	KIT – BAC TOURNESOL SÉRIES 2 (5 BACS) [392]		
	119737	KIT – 2 SÉRIES BAC TOURNESOL (5 BACS)		
1	119529	BAC – FIXATION RAPIDE TOURNESOL [393]	5	
2	119726	ENSEMBLE – VERROUILLAGE DU BAC [394]	5	
3	252179	ÉCROU À RIVET – M8 X 1,25 HEX. 0,7-3,8	30	
A	184709	RONDELLE – PLATE GRANDE M8-200HV		
B	30716	RONDELLE – RESSORT DE BLOCAGE M8-CS-1055-1065-AA1J		
C	184652	BOULON – TÊTE HEX. PFL M8 X 1,25 X 25-8,8-AA1J		

392. Le kit contient 5 bacs. Le kit de base (MD #B7302) contient des bacs pour une plateforme FD230. FD235 nécessite 1 kit de bac, FD240/FD241 nécessite 2 kits de bac, FD245 nécessite 3 kits de bac et FD250 nécessite 4 kits de bac. Kits disponibles chez Whole Goods uniquement.
393. Comprend l'ensemble de verrouillage (MD #119726), le collier (NVS), six boulons (MD #184652), quatre rondelles de ressort de blocage (MD #30716) et deux rondelles plates (MD #184709).
394. Comprend six écrous à river (MD #252179).

146 (En option) Vis transversale supérieure – Vis sans fin en deux parties (FD225, FD230, FD235 et FD241)

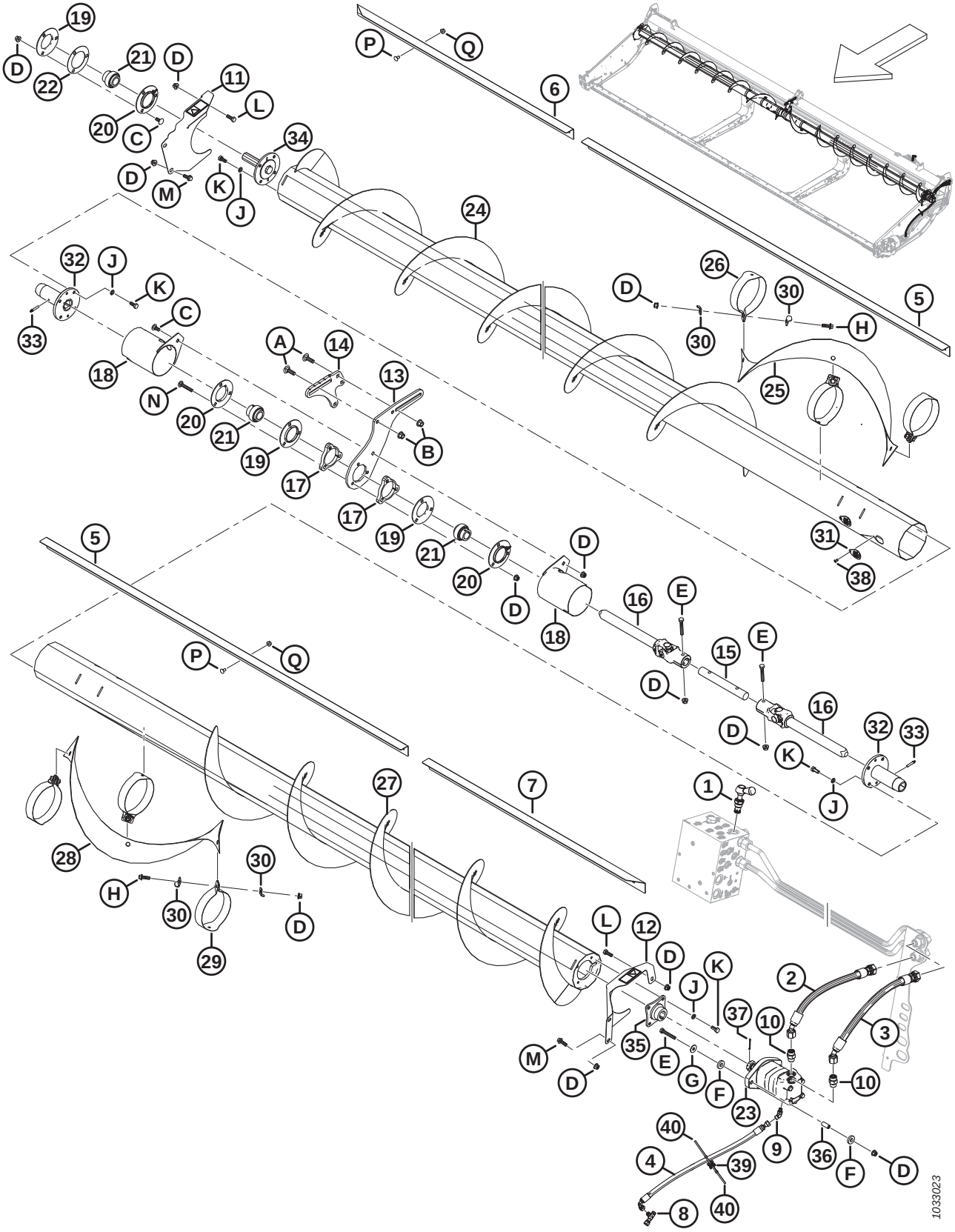

(EN OPTION) VIS TRANSVERSALE SUPÉRIEURE – VIS SANS FIN EN DEUX PARTIES (FD225, FD230, FD235 ET FD241)

Réf.	Numéro de pièce	Description	Qté	Numéro de série
	B6413	**KIT – VIS TRANSVERSALE SUPÉRIEURE FD225** [395]		
	B6414	KIT – VIS TRANSVERSALE SUPÉRIEURE FD230 [395]		
	B6415	KIT – VIS TRANSVERSALE SUPÉRIEURE FD235 [395]		
	B6416	KIT – VIS TRANSVERSALE SUPÉRIEURE FD241 [395]		
1	283571	SOUPAPE – DÉRIVATION	1	
	245158	KIT D'ÉTANCHÉITÉ		
2	283061	FLEXIBLE – HYD.	1	
3	283062	FLEXIBLE – HYD.	1	
4	283077	FLEXIBLE – HYD.	1	
5	275521	DÉFLECTEUR – INTÉRIEUR 30, 35 ET 41 PI [396]	2	
6	**275530**	**DÉFLECTEUR – 25 PI**	**1**	
	275533	DÉFLECTEUR – EXTÉRIEUR CD 30 PI	1	
	275543	DÉFLECTEUR – EXTÉRIEUR CD 35 PI	1	
	275614	DÉFLECTEUR – EXTÉRIEUR CD 41 PI	1	
7	**275530**	**DÉFLECTEUR – 25 PI**	**1**	
	275532	DÉFLECTEUR – EXTÉRIEUR CG 30 PI	1	
	275542	DÉFLECTEUR – EXTÉRIEUR CG 35 PI	1	
	275524	DÉFLECTEUR – EXTÉRIEUR CG 41 PI	1	
8	252621	RACCORD – HYD. EN TÉ	1	
	135957	JOINT TORIQUE – Ø1,78 X Ø7,65		
9	252307	RACCORD – HYD. COUDÉ À 45°	1	
	50223	JOINT TORIQUE – Ø1,83 X Ø8,92		
	135957	JOINT TORIQUE – Ø1,78 X Ø7,65		
10	184461	RACCORD – ADAPTATEUR HYD.	2	
	44210	JOINT TORIQUE – Ø2,46 X Ø19,18		
	135867	JOINT TORIQUE – Ø1,78 X Ø15,60		
11	233725	BLINDAGE – ENSEMBLE CD AVEC AUTOCOLLANT	1	
12	233724	BLINDAGE – ENSEMBLE CG AVEC AUTOCOLLANT	1	
13	233738	PLAQUE – SUPPORT, CENTRAL COULISSANT	1	
14	233736	PLAQUE – SUPPORT, CENTRAL FIXE	1	
15	233519	ARBRE	1	
16	233513	JOINT – UNIVERSEL	2	
17	233450	PLAQUE – ENTRETOISE	2	
18	233371	DOIGT – SOUDÉ	2	
19	49306	BRIDE	3	
20	30661	BRIDE	3	
21	21859	ROULEMENT – SPH DE EXT. BAGUE INTÉRIEURE 1 3/16 ALÉSAGE	3	
22	172340	CALE	1	

395. Kits disponibles chez Whole Goods uniquement.
396. Les déflecteurs intérieurs (MD #275521) ne sont pas utilisés sur les plateformes FD225.

(EN OPTION) VIS TRANSVERSALE SUPÉRIEURE – VIS SANS FIN EN DEUX PARTIES (FD225, FD230, FD235 ET FD241)

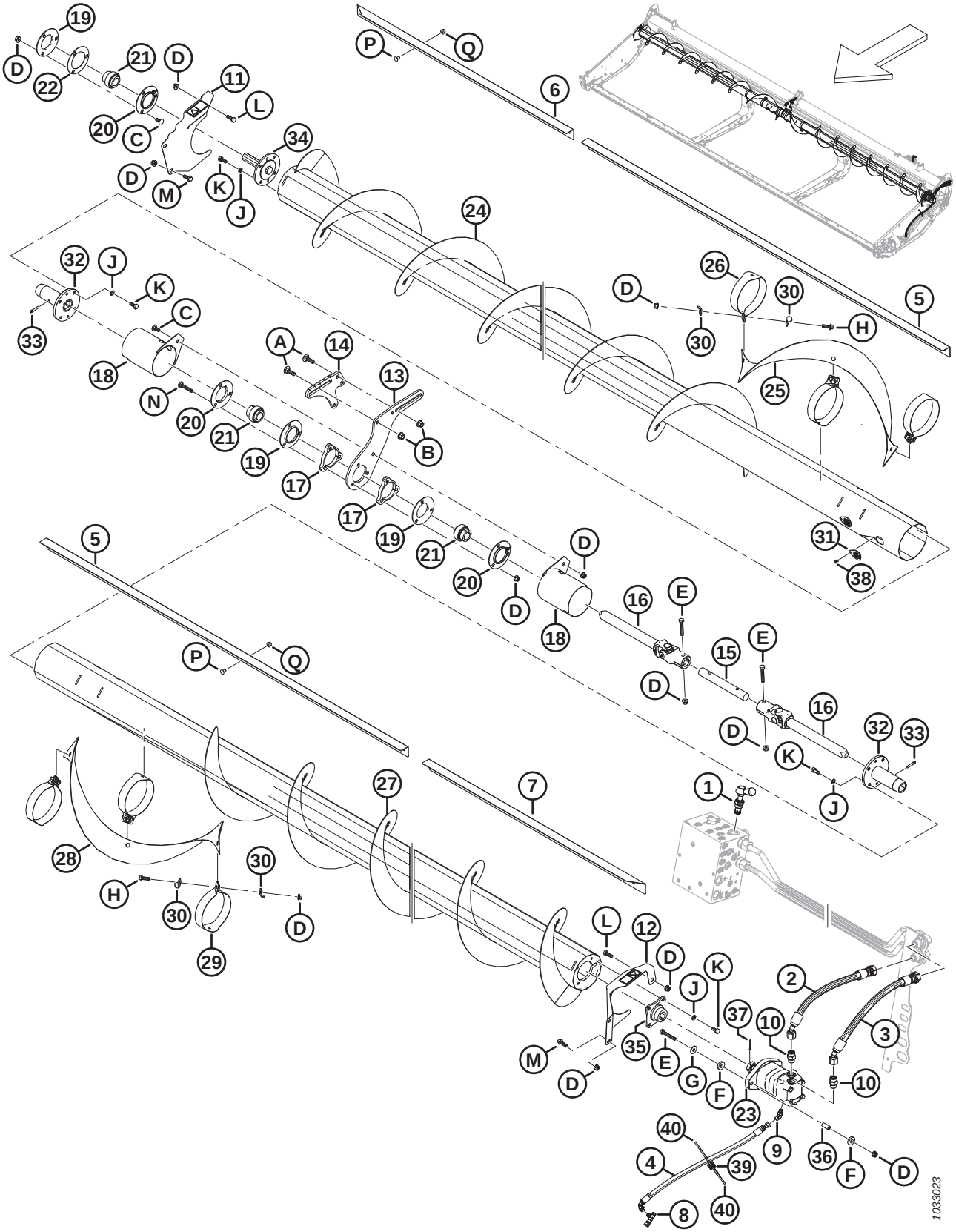

(EN OPTION) VIS TRANSVERSALE SUPÉRIEURE – VIS SANS FIN EN DEUX PARTIES (FD225, FD230, FD235 ET FD241)

Réf.	Numéro de pièce	Description	Qté	Numéro de série
23	283555	MOTEUR – HYD.-100 CC SAE B	1	
	174304	KIT D'ÉTANCHÉITÉ – MOTEUR EATON 2000		
	137375	ÉCROU – À RAINURE 1,0-20 UNEF		
24	**233654**	**VIS D'ALIMENTATION – SOUDÉE CD (FD225)**	**1**	
	233656	VIS D'ALIMENTATION – SOUDÉE CD (FD230)	1	
	233658	VIS D'ALIMENTATION – SOUDÉE CD (FD235)	1	
	233660	VIS D'ALIMENTATION – SOUDÉE CD (FD241)	1	
25	233705	SPIRE – CD	1	
26	233621	SANGLE – CD	3	
27	**233655**	**VIS D'ALIMENTATION – SOUDÉE CG (FD225)**	**1**	
	233657	VIS D'ALIMENTATION – SOUDÉE CG (FD230)	1	
	233659	VIS D'ALIMENTATION – SOUDÉE CG (FD235)	1	
	233661	VIS D'ALIMENTATION – SOUDÉE CG (FD241)	1	
28	233706	SPIRE – CG	1	
29	233622	SANGLE – CG	3	
30	233623	PLAQUE	12	
31	233625	CAPOT	4	
32	233514	MOYEU – SOUDÉ VTS COULISSANTE	2	
33	30934	RACCORD – 1/4-28 FILET CONIQUE (LUBRIFICATION)	2	
34	233447	MOYEU – USINÉ	1	
35	233443	MOYEU – SOUDÉ, VTS 1,25 ARBRE CONIQUE	1	
36	233445	ENTRETOISE	2	
37	18606	GOUPILLE – FENDUE 1/8 DIA. X 1,5 ZP	1	
38	18768	RIVET – BORGNE Ø0,188 PO PLAGE DE SERRAGE 0,251 À 0,375	4	
39	134442	ENTRETOISE – SELLE PIVOTANTE DOUBLE	1	
40	21763	COLLIER DE SERRAGE – ATTACHE DE CÂBLE, NOIRE	2	
A	135900	BOULON – TRCC PFL M12 X 1,75 X 40-8,8-ZINC		
B	136431	ÉCROU – HEX. À COL. BLOCAGE CTR M12 X 1,75-10		
C	135785	BOULON – TRCC M10 X 1,5 X 25-8,8-AA1J		
D	135799	ÉCROU – HEX. À COL. BLOCAGE CTR M10 X 1,5-10		
E	108172	BOULON – TÊTE HEX. M10 X 1,5 X 65-8,8-AA1J		
F	233446	RONDELLE – CAOUTCHOUC		
G	184712	RONDELLE – PLATE GRANDE M10-200HV		
H	184665	BOULON – TÊTE HEX. À COL. M10 X 1,5 X 30-10,9-AA1J		
J	30632	RONDELLE – ÉLASTIQUE DE BLOCAGE M10		
K	30627	BOULON – TÊTE HEX. PFL M10 X 1,5 X 25-8,8-A3L		
L	184661	BOULON – TÊTE HEX. PFL M10 X 1,5 X 30-8,8-AA1J		
M	184665	BOULON – TÊTE HEX. À COL. M10 X 1,5 X 30-10,9-AA1J		
N	136113	BOULON – TRCC M10 X 1,5 X 60-8,8-AA1J		

(EN OPTION) VIS TRANSVERSALE SUPÉRIEURE – VIS SANS FIN EN DEUX PARTIES (FD225, FD230, FD235 ET FD241)

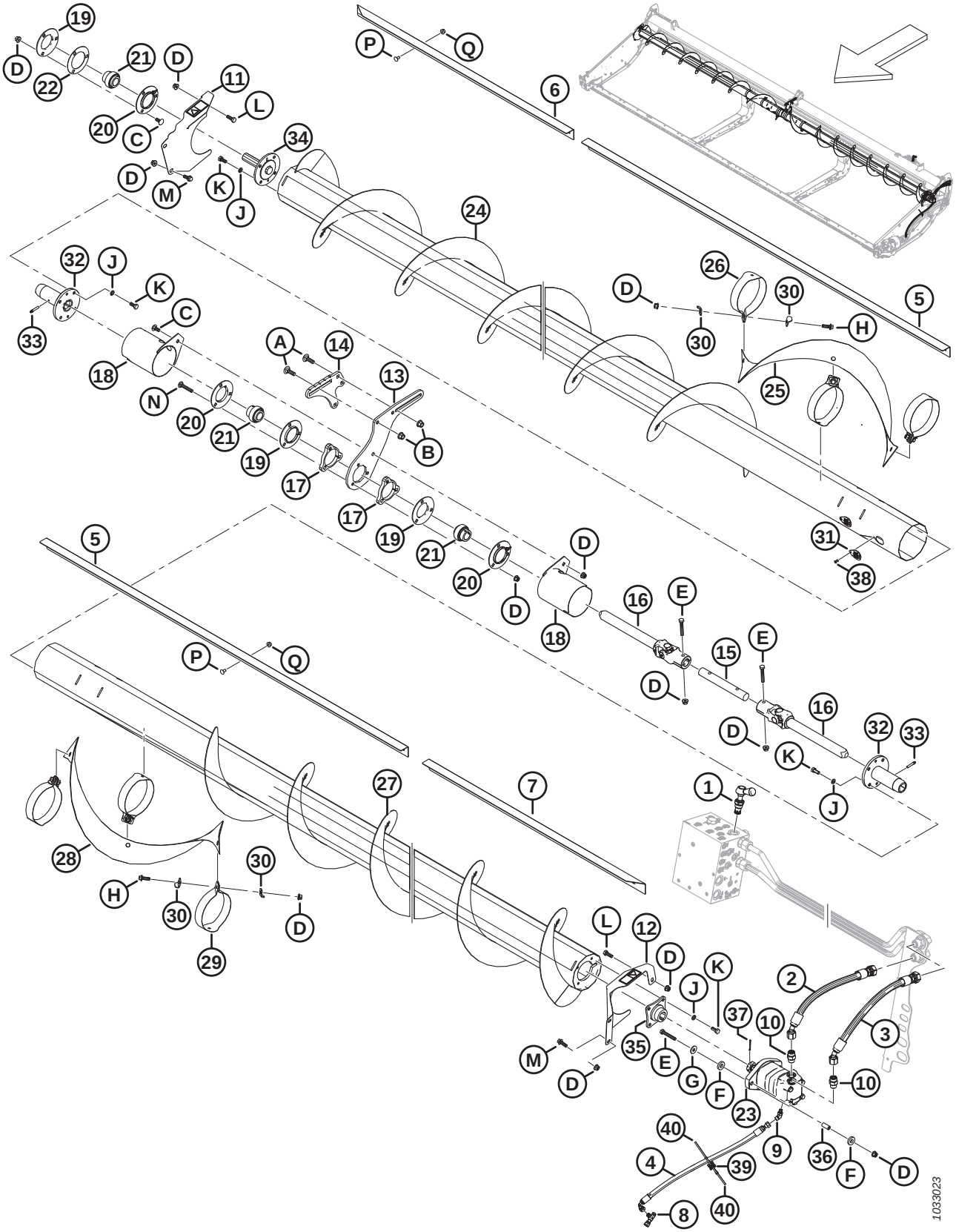

(EN OPTION) VIS TRANSVERSALE SUPÉRIEURE – VIS SANS FIN EN DEUX PARTIES (FD225, FD230, FD235 ET FD241)

Réf.	Numéro de pièce	Description	Qté	Numéro de série
P	191489	BOULON – TRCCC PFL M8 X 1,25 X 16-8,8-AA1J		
Q	135337	ÉCROU – HEX. À COL. BLOCAGE CTR M8 X 1,25-8-AA1J		

147 (En option) Vis transversale supérieure – Vis sans fin en trois parties (FD240, FD245 et FD250)

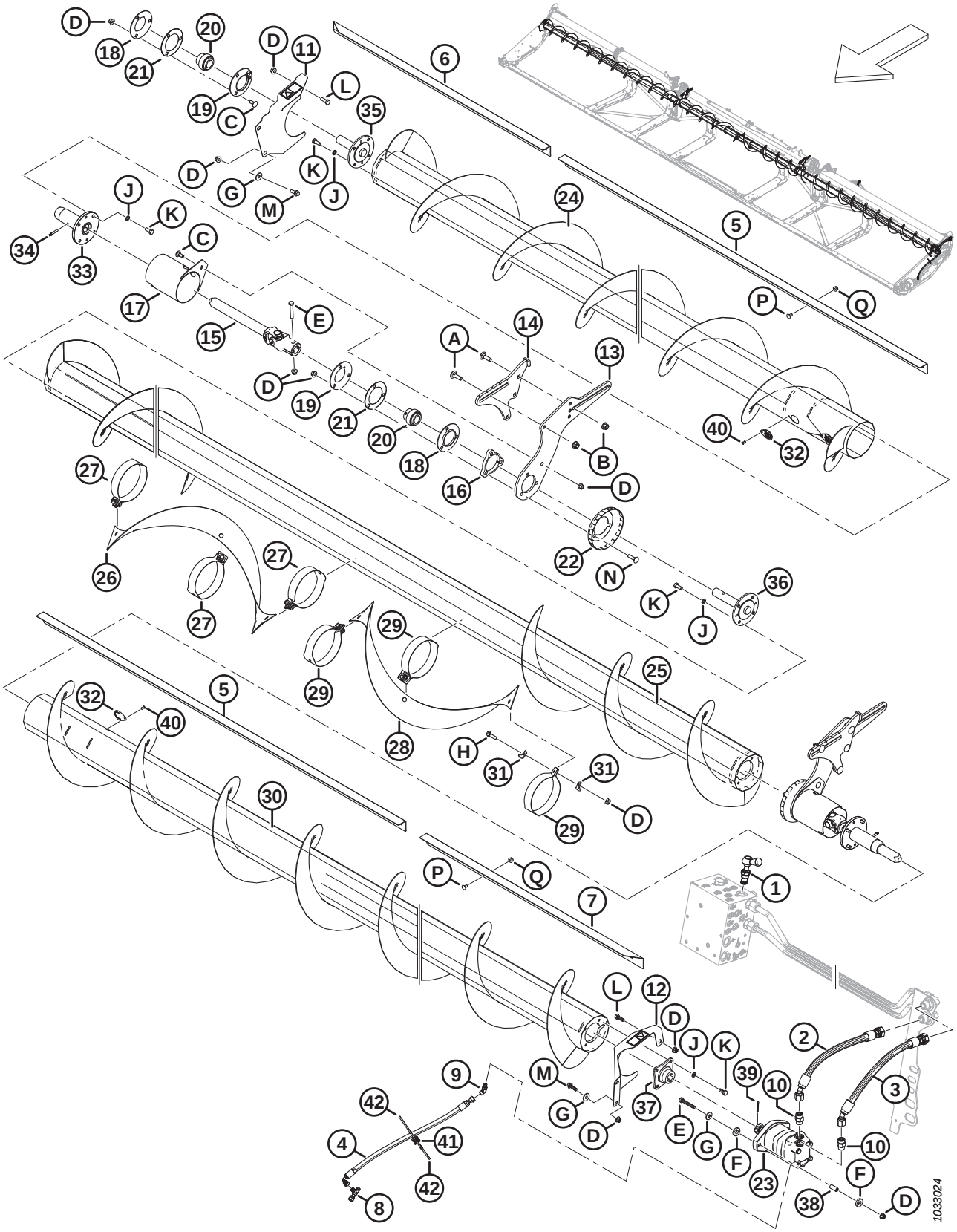

(EN OPTION) VIS TRANSVERSALE SUPÉRIEURE – VIS SANS FIN EN TROIS PARTIES (FD240, FD245 ET FD250)

Réf.	Numéro de pièce	Description	Qté	Numéro de série
	B6417	KIT – VIS TRANSVERSALE SUPÉRIEURE FD240 [397]		
	B6418	KIT – VIS TRANSVERSALE SUPÉRIEURE FD245 [397]		
	B6419	KIT – VIS TRANSVERSALE SUPÉRIEURE FD250 [397]		
1	283571	SOUPAPE – DÉRIVATION	1	
	245158	KIT D'ÉTANCHÉITÉ		
2	283061	FLEXIBLE – HYD.	1	
3	283062	FLEXIBLE – HYD.	1	
4	283077	FLEXIBLE – HYD.	1	
5	275521	DÉFLECTEUR – INTÉRIEUR 40 PI	2	
	275692	DÉFLECTEUR – INTÉRIEUR 45 ET 50 PI	2	
6	275625	DÉFLECTEUR – EXTÉRIEUR CD 40 ET 50 PI	1	
	275543	DÉFLECTEUR – EXTÉRIEUR CD 45 PI	1	
7	275624	DÉFLECTEUR – EXTÉRIEUR CG 40 ET 50 PI	1	
	275542	DÉFLECTEUR – EXTÉRIEUR CG 45 PI	1	
8	252621	RACCORD – HYD. EN TÉ	1	
	135957	JOINT TORIQUE – Ø1,78 X Ø7,65		
9	252307	RACCORD – HYD. COUDÉ À 45°	1	
	50223	JOINT TORIQUE – Ø1,83 X Ø8,92		
	135957	JOINT TORIQUE – Ø1,78 X Ø7,65		
10	184461	RACCORD – ADAPTATEUR HYD.	2	
	44210	JOINT TORIQUE – Ø2,46 X Ø19,18		
	135867	JOINT TORIQUE – Ø1,78 X Ø15,60		
11	233725	BLINDAGE – ENSEMBLE CD AVEC AUTOCOLLANT	1	
12	233724	BLINDAGE – ENSEMBLE CG AVEC AUTOCOLLANT	1	
13	233741	PLAQUE – SUPPORT, CENTRAL COULISSANT	2	
14	233740	SUPPORT – ENS. SOUDÉ, CENTRAL FIXE	2	
15	233513	JOINT – UNIVERSEL	2	
16	233450	PLAQUE – ENTRETOISE	2	
17	233371	DOIGT – SOUDÉ	2	
18	49306	BRIDE	2	
19	30661	BRIDE	2	
20	21859	ROULEMENT – SPH DE EXT. BAGUE INTÉRIEURE 1 3/16 ALÉSAGE	3	
21	172340	CALE	2	
22	233552	BLINDAGE – FORMÉ	2	
23	283555	MOTEUR – HYD.-100 CC SAE B	1	
	174304	KIT D'ÉTANCHÉITÉ – MOTEUR EATON 2000		
	137375	ÉCROU – À RAINURE 1,0-20 UNEF		
24	233662	VIS D'ALIMENTATION – ENS. SOUDÉ CD (FD240 ET FD245)	1	
	233664	VIS D'ALIMENTATION – ENS. SOUDÉ CD (FD250)	1	

397. Kits disponibles chez Whole Goods uniquement.

(EN OPTION) VIS TRANSVERSALE SUPÉRIEURE – VIS SANS FIN EN TROIS PARTIES (FD240, FD245 ET FD250)

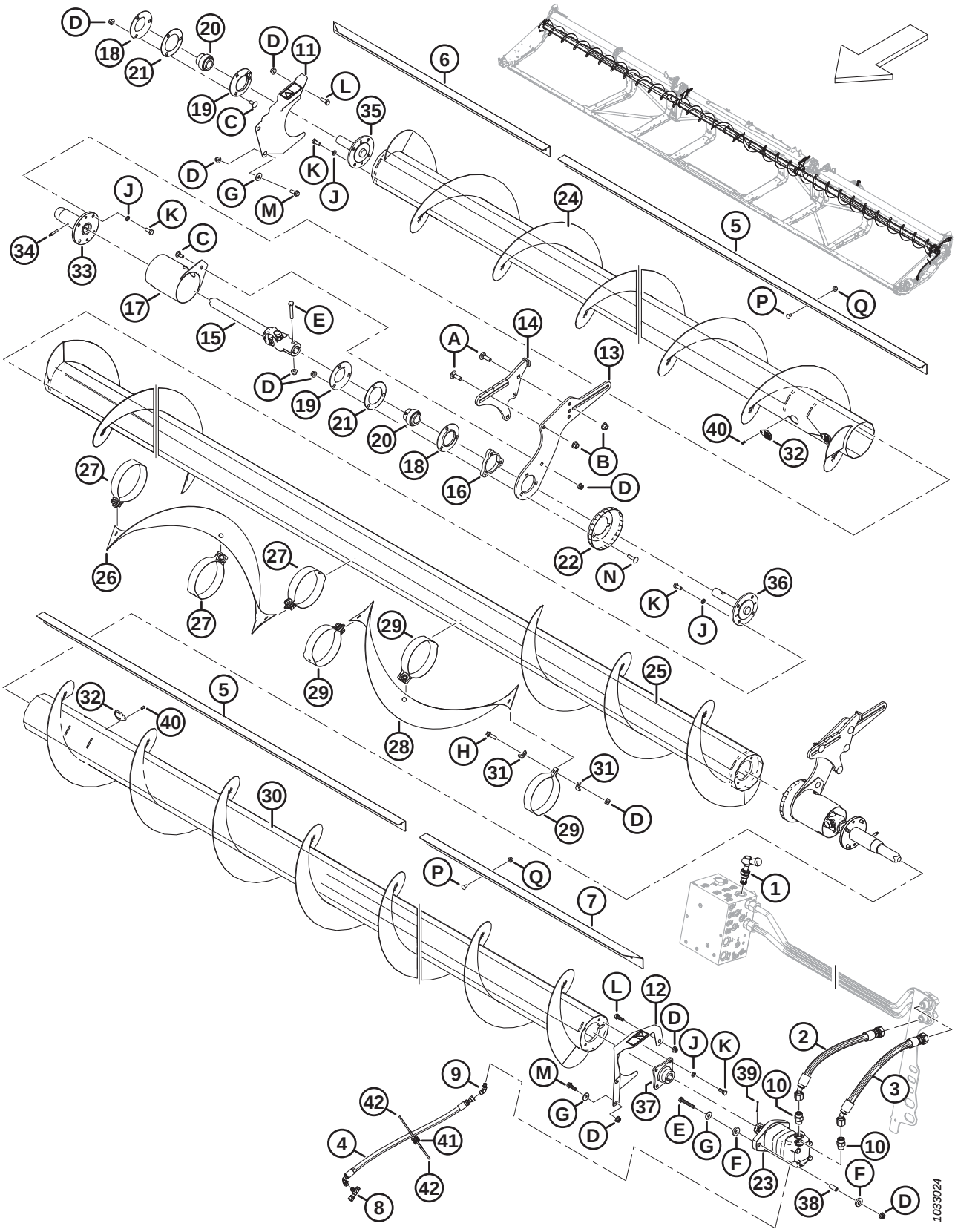

(EN OPTION) VIS TRANSVERSALE SUPÉRIEURE – VIS SANS FIN EN TROIS PARTIES (FD240, FD245 ET FD250)

Réf.	Numéro de pièce	Description	Qté	Numéro de série
25	233668	VIS D'ALIMENTATION – ENS. SOUDÉ CENTRAL	1	
	233669	VIS D'ALIMENTATION – ENS. SOUDÉ CENTRAL (FD245 ET FD250)	1	
26	233705	SPIRE – CD	1	
27	233621	SANGLE – CD	3	
28	233706	SPIRE – CG	1	
29	233622	SANGLE – CG	3	
30	233663	VIS D'ALIMENTATION – ENS. SOUDÉ CG (FD240 ET FD245)	1	
	233665	VIS D'ALIMENTATION – ENS. SOUDÉ CG (FD250)	1	
31	233623	PLAQUE	12	
32	233625	CAPOT	4	
33	233514	MOYEU – SOUDÉ, VTS COULISSANTE	2	
34	30934	RACCORD – 1/4-28 FILET CONIQUE (LUBRIFICATION)	2	
35	233447	MOYEU – USINÉE, VTS EXTRÉMITÉ LIBRE	1	
36	233516	MOYEU – USINÉ, VTS CENTRALE	2	
37	233443	MOYEU – SOUDÉ, VTS 1,25 ARBRE CONIQUE	1	
38	233445	ENTRETOISE	2	
39	18606	GOUPILLE – FENDUE 1/8 DIA. X 1,5 ZP	1	
40	18768	RIVET – BORGNE Ø0,188 PO PLAGE DE SERRAGE 0,251 À 0,375	4	
41	134442	ENTRETOISE – SELLE PIVOTANTE DOUBLE	1	
42	21763	COLLIER DE SERRAGE – ATTACHE DE CÂBLE, NOIRE	2	
A	135900	BOULON – TRCC PFL M12 X 1,75 X 40-8,8-ZINC		
B	136431	ÉCROU – HEX. À COL. BLOCAGE CTR M12 X 1,75-10		
C	135785	BOULON – TRCC M10 X 1,5 X 25-8,8-AA1J		
D	135799	ÉCROU – HEX. À COL. BLOCAGE CTR M10 X 1,5-10		
E	108172	BOULON – TÊTE HEX. M10 X 1,5 X 65-8,8-AA1J		
F	233446	RONDELLE – CAOUTCHOUC		
G	184712	RONDELLE – PLATE GRANDE M10-200HV		
H	184665	BOULON – TÊTE HEX. À COL. M10 X 1,5 X 30-10,9-AA1J		
J	30632	RONDELLE – ÉLASTIQUE DE BLOCAGE M10		
K	30627	BOULON – TÊTE HEX. PFL M10 X 1,5 X 25-8,8-A3L		
L	184661	BOULON – TÊTE HEX. PFL M10 X 1,5 X 30-8,8-AA1J		
M	184665	BOULON – TÊTE HEX. À COL. M10 X 1,5 X 30-10,9-AA1J		
N	152732	BOULON – TRCC M10 X 1,5 X 40-8,8-AA1J		
P	191489	BOULON – TRCCC PFL M8 X 1,25 X 16-8,8-AA1J		
Q	135337	ÉCROU – HEX. À COL. BLOCAGE CTR M8 X 1,25-8-AA1J		

148 (Option) VertiBlade^{MC} Kit couteau vertical

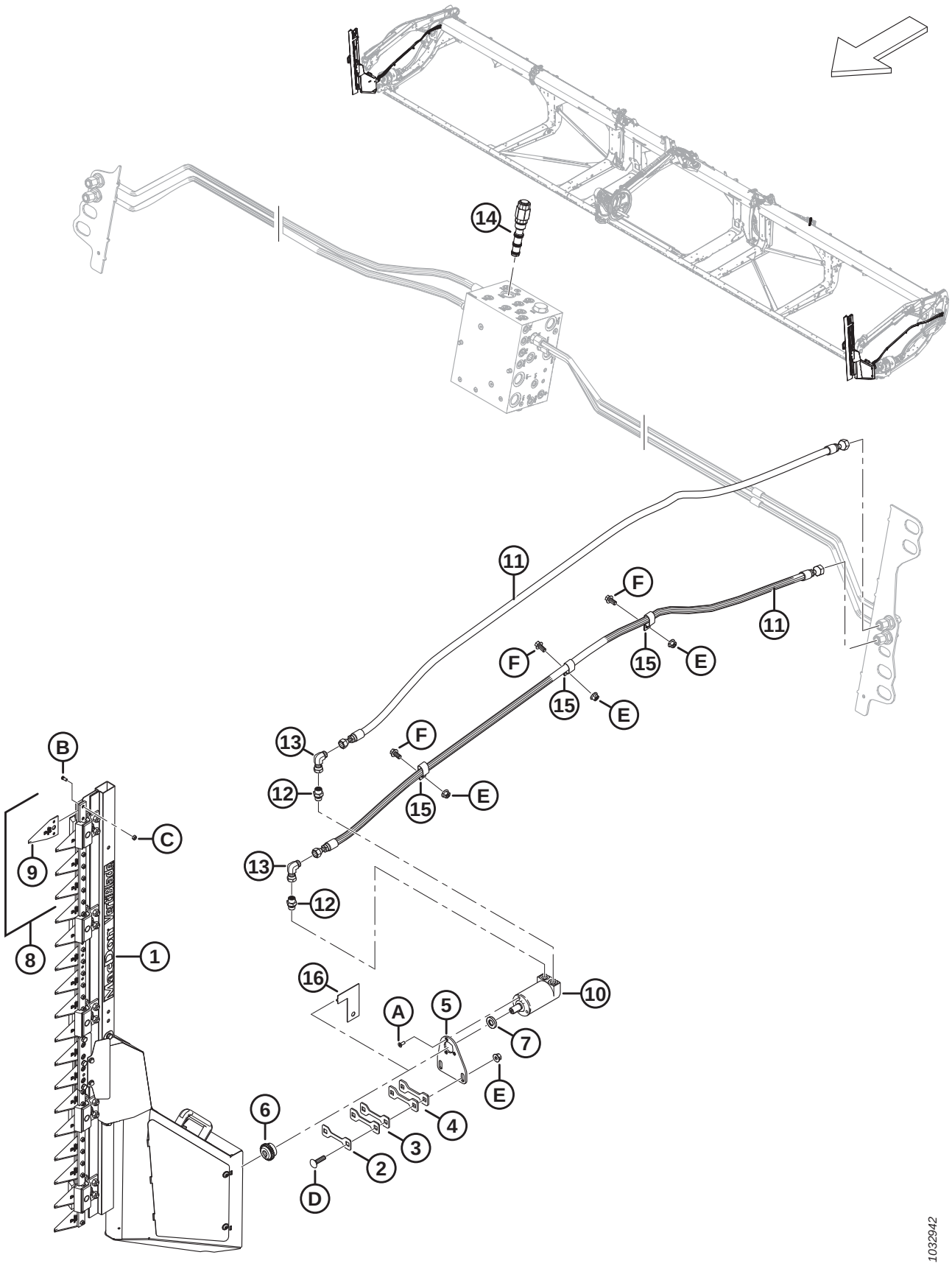

(OPTION) VERTIBLADE^{MC} KIT COUTEAU VERTICAL

Réf.	Numéro de pièce	Description	Qté	Numéro de série
	B7029	KIT – COUTEAUX VERTICAUX VERTIBLADE [398]		
1	313502	COUTEAU – ENSEMBLE VERTICAL, CD [399]	1	
	313501	COUTEAU – ENSEMBLE VERTICAL, CG [399]	1	
2	313750	CALE – 2 MM ÉP.	A/B	
3	313749	CALE – 3 MM ÉP.	A/B	
4	313745	CALE – 4,5 MM ÉP.	A/B	
5	313744	SUPPORT – COUTEAU VERTICAL MOTEUR	2	
6	313808	MOYEU	2	
7	313801	ENTRETOISE	2	
8	313797	KIT – SECTIONS DE COUTEAU VERTICAL [400]	A/B	
9	313788	SECTION – COUTEAU VERTICAL	A/B	
10	304611	MOTEUR – HYDRAULIQUE	2	
11	283066	FLEXIBLE – HYD.	4	
12	136653	RACCORD – ADAPTATEUR	4	
	135865	JOINT TORIQUE – Ø1,78 X Ø9,25		
	136654	JOINT TORIQUE – 1,50 X 2,10 x14,70		
13	136249	RACCORD – HYD. COUDÉ À 90°	4	
14	283008	VALVE – RÉG. DE FLUX PRIORITAIRE (FRRV)	1	
	283579	KIT D'ÉTANCHÉITÉ		
15	135235	BRIDE DE FIXATION – TUYAU DOUBLE ISOLÉ	6	
16	313780	GUIDE – COUTEAU VERTICAL [401]	1	
A	320220	VIS – TORX TÊTE FR PFL M6 X 1 X 16-SPCL-8,8-ZINC		
B	313789	VIS – SECTION DE COUTEAU VERTICAL		
C	313790	ÉCROU – SECTION DE COUTEAU VERTICAL		
D	152732	BOULON – TRCC M10 X 1,5 X 40-8,8-AA1J		
E	135799	ÉCROU – HEX. À COL. BLOCAGE CTR M10 X 1,5-10		
F	152655	BOULON – TÊTE HEX. À COL. M10 X 1,5 X 20-8,8-AA1J		

398. Kits disponibles chez Whole Goods uniquement.
399. Pour les composants du couteau vertical, consultez la section *149 (Option) VertiBlade^{MC} Composants couteau vertical, page 371*.
400. Le kit comprend quatre sections de couteau vertical (MD #313788), huit vis de section de couteau vertical (MD #313789) et huit écrous de section de couteau vertical (MD #313790).
401. Le guide est un outil qui permet de déterminer le nombre de cales (MD #313750, MD #313749 et MD #313745) requises pour combler l'écart entre la plaque de châssis et le guide. On retire le guide une fois l'écart déterminé. Consultez les instructions d'installation pour plus de détail.

149 (Option) VertiBlade^{MC} Composants couteau vertical

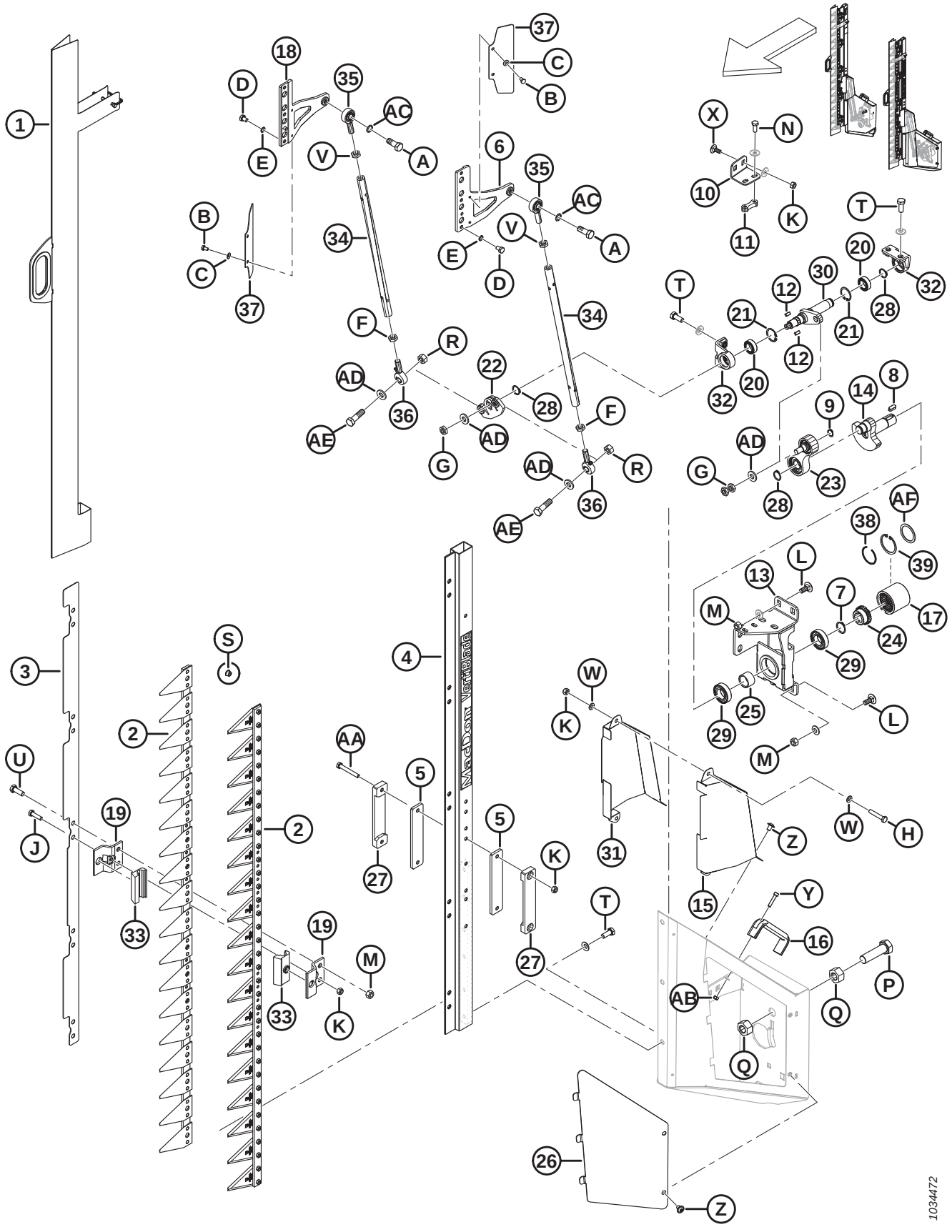

(OPTION) VERTIBLADE^{MC} COMPOSANTS COUTEAU VERTICAL

Réf.	Numéro de pièce	Description	Qté	Numéro de série
	313501	COUTEAU – ENSEMBLE VERTICAL, CG		
	313502	COUTEAU – ENSEMBLE VERTICAL, CD		
1	313798	BLINDAGE – COUTEAU VERTICAL	2	
2	313799	ENS. COUTEAU – COUTEAU VERTICAL	4	
3	313800	PLAQUE – POSITIONNEMENT D'ADAPTATEUR	2	
4	313802	BARRE	2	
5	313805	GUIDE – INTÉRIEUR	4	
6	313807	TÊTE DE COUTEAU – CG	2	
7	313810	BAGUE – DE RETENUE EXTERNE	2	
8	313815	CLAVETTE	2	
9	313819	BAGUE – DE RETENUE EXTERNE	2	
10	313882	SUPPORT – ENTRAÎNEMENT À LEVIER CD	1	
	313820	SUPPORT – ENTRAÎNEMENT À LEVIER CG	1	
11	313821	PLAQUE – FILETÉE	2	
12	313824	CLAVETTE	4	
13	313884	SUPPORT – ENSEMBLE SOUDÉ ENTRAÎNEMENT CD	1	
	313825	SUPPORT – ENSEMBLE SOUDÉ ENTRAÎNEMENT CG	1	
14	313828	ARBRE – LEVIER	2	
15	313836	CAPOT – COUTEAU CD EXTÉRIEUR	2	
	313835	CAPOT – COUTEAU CG EXTÉRIEUR	2	
16	313841	POIGNÉE	2	
17	313809	COUPLAGE	2	
18	313869	TÊTE DE COUTEAU – CD	2	
19	313804	GUIDE – COUTEAU	20	
20	313817	ROULEMENT – OBLIQUE	4	
21	313818	ANNEAU – RETENUE INTERNE	4	
22	313826	BRAS – OSCILLANT	2	
23	313827	ENSEMBLE PITTMAN	2	
24	313813	MOYEU	2	
25	313814	MANCHON – ENTRETOISE ARBRE DE LEVIER	2	
26	313834	CAPOT – CÔTÉ DROIT	1	
	313833	CAPOT – CÔTÉ GAUCHE	1	
27	313806	GUIDE – EXTÉRIEUR	4	
28	313811	BAGUE – DE RETENUE EXTERNE	6	
29	313812	ROULEMENT	4	
30	313883	ARBRE – ENTRAÎNEMENT, CD	1	
	313822	ARBRE – ENTRAÎNEMENT, CG	1	
31	313838	CAPOT – COUTEAU CD INTÉRIEUR	1	
	313837	CAPOT – COUTEAU CG INTÉRIEUR	1	
32	313816	SUPPORT – ARBRE DE SORTIE	4	
33	313803	GUIDE	20	
34	313829	TUBE	4	
35	313830	JOINT – BILLE	4	

(OPTION) VERTIBLADE^{MC} COMPOSANTS COUTEAU VERTICAL

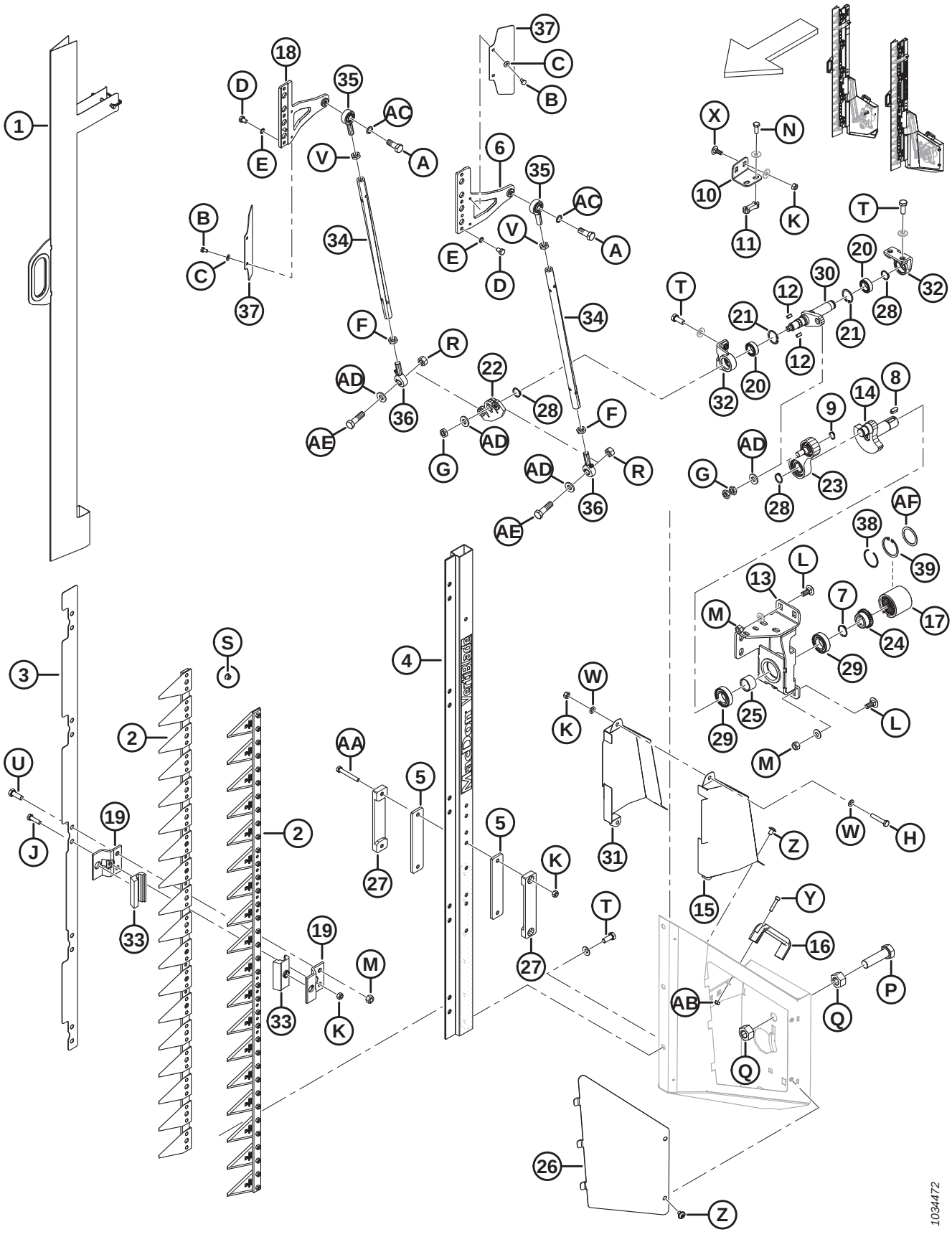

(OPTION) VERTIBLADE^{MC} COMPOSANTS COUTEAU VERTICAL

Réf.	Numéro de pièce	Description	Qté	Numéro de série
36	313831	JOINT – ROULEMENT À BILLES	4	
37	313839	DÉFLECTEUR	4	
38	340077	ANNEAU – RETENUE [402]	1	
39	340078	ANNEAU – INTERNE [402]	1	
A	313847	VIS – M12 X 1,75 X 32		
B	136561	BOULON – TÊTE HEX. PFL M6 X 1 X 10-8,8-AA1J		
C	30631	RONDELLE – ÉLASTIQUE DE BLOCAGE M6		
D	313848	VIS – HEX. M8 X 1 X 12		
E	313849	RONDELLE – BLOCAGE SCHNORR		
F	313844	ÉCROU – HEX. M12 X 1,75 CG FILET BLOCAGE		
G	313845	ÉCROU – HEX. M12 X 1,5		
H	30660	BOULON – TÊTE HEX. M8 X 1,25 X 45-8,8-AA1J		
J	50140	BOULON – TÊTE HEX. M8 X 1,25 X 30-8,8-AA1J		
K	135337	ÉCROU – HEX. À COL. BLOCAGE CTR M8 X 1,25-8-AA1J		
L	135785	BOULON – TRCC M10 X 1,5 X 25-8,8-AA1J		
M	135799	ÉCROU – HEX. À COL. BLOCAGE CTR M10 X 1,5-10		
N	136302	BOULON – TÊTE HEX. À COL. CRT PFL M8 X 1,25 X 20-8,8-ZINC		
P	136339	BOULON – TÊTE HEX. FINE PFL M20 X 1,5 X 70 X 8,8-ZINC		
Q	136342	ÉCROU – HEX. FIN M20 X 1,5 X 10-AA3L		
R	136759	ÉCROU – HEX. BLOCAGE CTR, M12 X 1,75-8-AA1J		
S	152668	ÉCROU – HEX. À COL. BLOCAGE CTR M6 X 1-8		
T	152670	BOULON – TÊTE HEX. À COL. M10 X 1,5 X 20-SPC-8,8-AA1J		
U	184661	BOULON – TÊTE HEX. PFL M10 X 1,5 X 30-8,8-AA1J		
V	184696	ÉCROU – HEX. FIN M12 X 1,75-05-AA1J		
W	184708	RONDELLE – PLATE M8-200HV-AA1J		
X	197171	BOULON – TRCC M8 X 1,25 X 20-8,8-ZINC		
Y	252236	VIS – HEX. CREUSE M6 X 1 X 25-10,9 AA1T		
Z	252292	VIS – TÊTE HEX. RONDE M8 X 1,25 X 12-10,9-AA1J		
AA	252398	BOULON – TÊTE HEX. M8 X 1,25 X 60-8,8-ZINC		
AB	136773	ÉCROU – HEX. BLOCAGE CTR, M6 X 1-8-AA1J		
AC	313846	RONDELLE – BLOCAGE SCHNORR		
AD	313832	RONDELLE		
AE	313843	VIS – M12 X 1,75 X 43		
AF	340076	RONDELLE [402]		

402. Pièce d'usure pour le couplage (MD #313809).

150 Composants châssis – Module de flottement

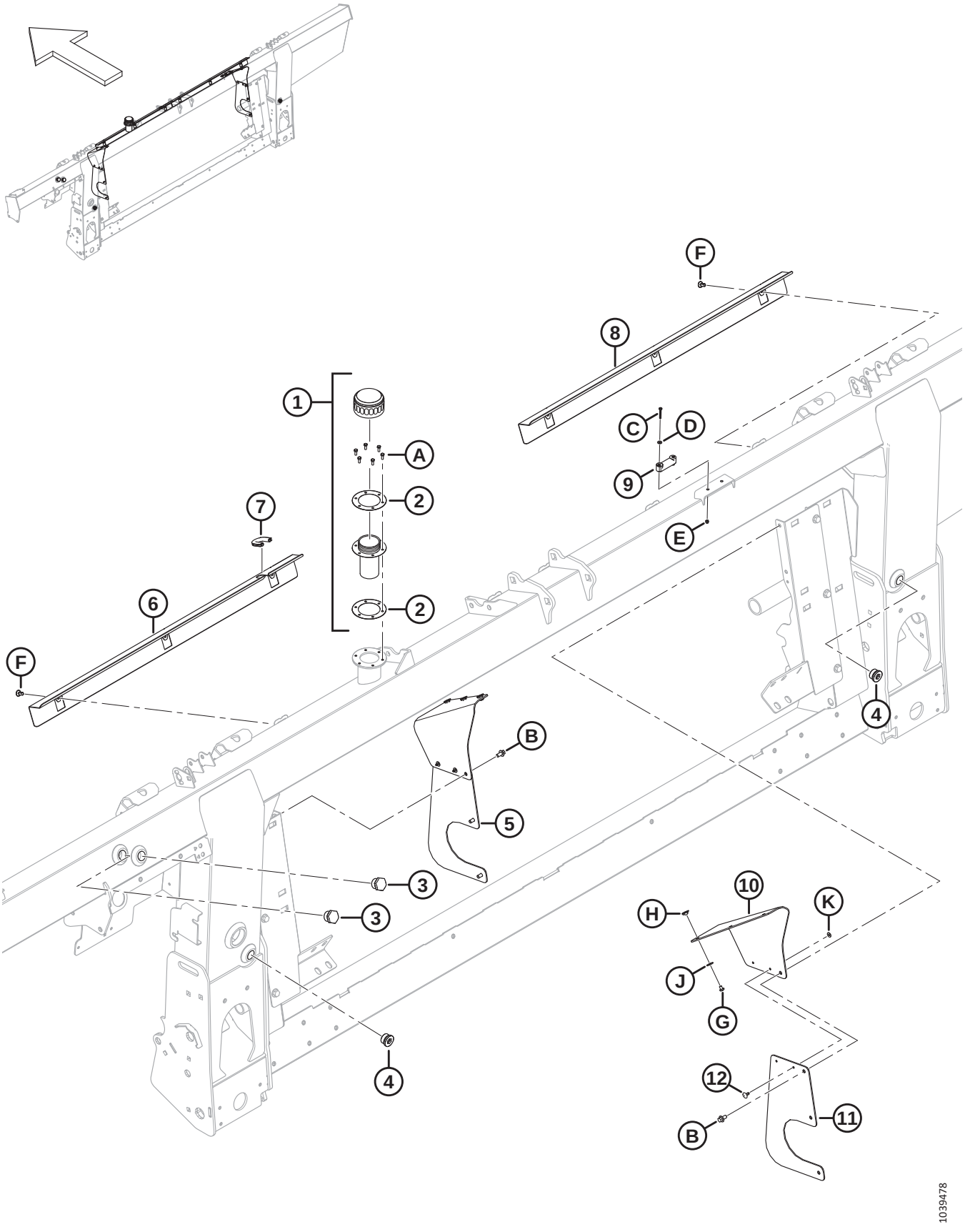

COMPOSANTS CHÂSSIS – MODULE DE FLOTTEMENT

Réf.	Numéro de pièce	Description	Qté	Numéro de série
1	133942	BOUCHON – REMPLISSAGE D'HUILE [403]	1	
2	304658	JOINT D'ÉTANCHÉITÉ – REMPLISSAGE D'HUILE (PAQUET DE 2)	1	
3	304668	REGARD DE NIVEAU	2	
4	136269	BOUCHON – HEX. CREUSE	2	
	30971	JOINT TORIQUE – Ø2,95 X Ø23,47		
5	**357512**	**KIT – COUVERCLES LATÉRAUX ANTI-POUSSIÈRE** [404]	**A/B**	
6	314928	CAPOT – CG	1	
7	194082	MOULAGE	1	
8	322870	CAPOT – CD	1	
9	322872	NIVEAU – BULLE	1	
10	**357174**	**TRAPPE – COUVERCLE ANTI-POUSSIÈRE**	**2**	
11	**357173**	**CAPOT – VIS D'ALIMENTATION LATÉRALE**	**2**	
12	**293053**	**RIVET – POP**	**4**	
A	320397	VIS – TÊTE HEX. PFL M5 X 0,8 X 12-8,8 SIMPLE (2022 ET ULTÉRIEUR)		421190–
	135873	VIS – MACH N° 10-32 X 1/2 PO HEX. (2021 ET ANTÉRIEUR)		–421189
B	136485	BOULON – TÊTE HEX. À COL. PFL M8 X 1,25 X 16-8,8-AA1J		
C	320388	VIS – TÊTE CYLINDRIQUE PFL M4 X 0,7 X 30-4,8-ZINC		
D	18798	RONDELLE – PLATE SAE 7/32 ID X 7/16 PO DE AA1J		
E	197320	ÉCROU – HEX. NYLOC M4 X 0,7-8-AA1J		
F	NSS	BRIDE – PUSH-IN, PANNEAU		
G	**252291**	**VIS – TÊTE CYLINDRIQUE M6 X 1 X 8-8,8-AA1J**		
H	**252051**	**ÉCROU – EN T M6**		
J	**184706**	**RONDELLE – PLATE GRANDE M6-200HV**		
K	**293054**	**RONDELLE – PLATE GRANDE M5-200HV-AA1J**		

403. Retirez le bouchon et le joint d'étanchéité qui recouvrent le trou de remplissage lors de l'expédition (non représenté). Conservez six vis (MD #135873). Remplacez le bouchon et le joint d'étanchéité par le bouchon de remplissage d'huile (MD #133942) qui est livré complet avec le bouchon d'huile (NVS), le goulot de remplissage (NVS) et deux joints d'étanchéité (MD #304658). Utilisez les six vis expédiées avec le bouchon d'origine pour fixer le bouchon de remplissage d'huile au châssis. Le bouchon de remplissage d'huile est livré avec le châssis ou peut être commandé en tant que pièce de rechange.
404. Ce kit est utilisé pour l'entretien des unités dont les couvercles latéraux ont été remplacés (MD #347558). Le kit comprend deux trappes de couvercle anti-poussière (MD #357174), deux couvercles latéraux de vis d'alimentation (MD #357173), quatre rivets pop (MD #293053) et la quincaillerie.

151 Pompe, boîte de vitesse et prise d'entraînement

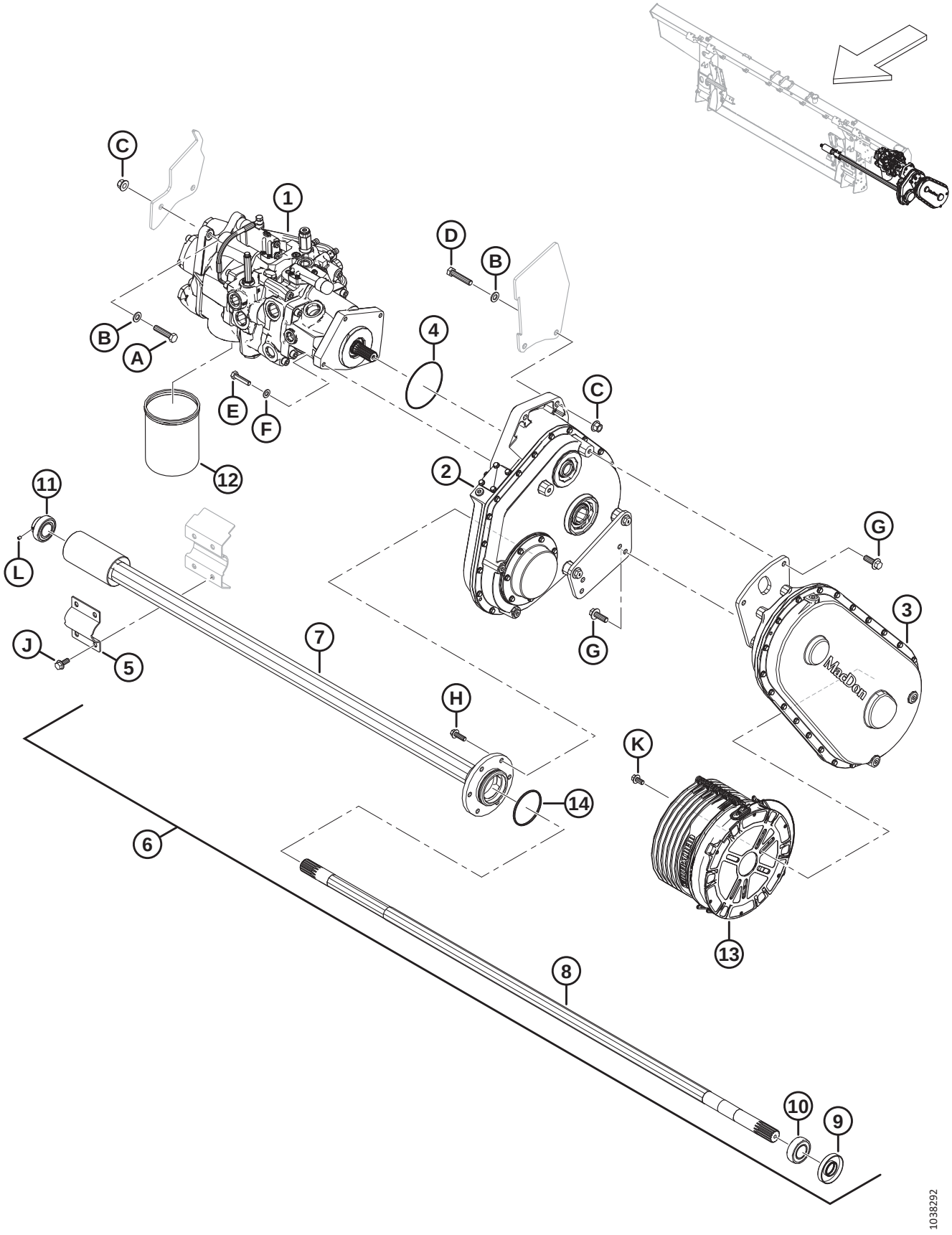

Réf.	Numéro de pièce	Description	Qté	Numéro de série
1	337774	POMPE – INTÉGRÉE [405]	1	
2	308725	ENTRAÎNEMENT – MODULE FLOTTEMENT PRINCIPAL [406]	1	
3	308726	ENTRAÎNEMENT – ENTRÉE 1.14:1 (CNH) [407]	1	
	337713	ENTRAÎNEMENT – ENTRÉE 1:1.29 (JD) [408]	1	
	347001	ENTRAÎNEMENT – ENTRÉE 1.19:1 (CLAAS) [409]	1	
	308863	ENTRAÎNEMENT – ENTRÉE 1:1.04 (AGCO) [410]	1	
4	328713	JOINT TORIQUE – 2,62 X 113,97	1	
5	347185	COLLIER DE FIXATION – PIVOT VIS D'ALIMENTATION	1	
6	308732	ENSEMBLE – ARBRE DE LA VIS D'ALIMENTATION [411].	1	
7	328370	TUBE – SORTIE	1	
8	308740	ARBRE – SORTIE	1	
9	308755	JOINT – ARBRE	1	
10	21363	ROULEMENT – SPH DE ET COLLET AVEC 2 JOINTS	1	
11	328371	ROULEMENT – PALIER	1	
12	320360	FILTRE – HYD. AVEC 2 X JOINTS	1	
13	328316	DOIGT – CONTRE CÔNE 250 MM	1	
14	252462	JOINT TORIQUE – 3,18 X 82,55	1	
A	152779	BOULON – TÊTE HEX. M12 X 1,75 X 55-8,8-AA1J		
B	184714	RONDELLE – PLATE NORMALE M12-300HV		
C	136431	ÉCROU – HEX. À COL. BLOCAGE CTR M12 X 1,75-10		
D	152274	BOULON – TÊTE HEX. M12 X 1,75 X 60-8,8-AA1J		
E	135335	BOULON – TÊTE HEX. M10 X 1,5 X 45-8,8-AA1J		
F	184711	RONDELLE – PLATE NORMALE M10-200HV-AA1J		
G	152731	BOULON – TÊTE HEX. À COL. PFL M12 X 1,75 X 35-10,9-AA1J		
H	184665	BOULON – TÊTE HEX. À COL. M10 X 1,5 X 30-10,9-AA1J		
J	135783	BOULON – TÊTE HEX. À COL. PFL M10 X 1,5 X 25-10,9-AA1J		
K	152655	BOULON – TÊTE HEX. À COL. M10 X 1,5 X 20-8,8-AA1J		
L	320418	VIS – TÊTE HEX. CREUSE 1/4-28 X 5/16-GR5-ZINC		

405. Pour l'ensemble pompe, consultez la section *152 Ensemble de pompe, page 379*.
406. Pour l'ensemble boîte de vitesse, consultez la section *154 Ensemble boîte de vitesse, page 385*.
407. Utilisé avec les moissonneuses-batteuses Case et New Holland. Pour l'ensemble de l'entraînement d'entrée, consultez la section *155 Ensemble prise d'entraînement, page 389*.
408. Utilisé avec les moissonneuses-batteuses John Deere. Pour l'ensemble de l'entraînement d'entrée, consultez la section *155 Ensemble prise d'entraînement, page 389*.
409. Utilisé avec les moissonneuses-batteuses CLAAS. Pour l'ensemble de l'entraînement d'entrée, consultez la section *155 Ensemble prise d'entraînement, page 389*.
410. Utilisé avec les moissonneuses-batteuses AGCO. Pour l'ensemble de l'entraînement d'entrée, consultez la section *155 Ensemble prise d'entraînement, page 389*.
411. L'ensemble de l'arbre de la vis d'alimentation comprend le joint d'arbre (MD #308755), le roulement à collet (MD #21363), le tube de sortie (MD #328370), l'arbre de sortie (MD #328202), le roulement palier (MD #328371), le joint torique (MD #252462) et deux vis de réglage (MD #320418)

152 Ensemble de pompe

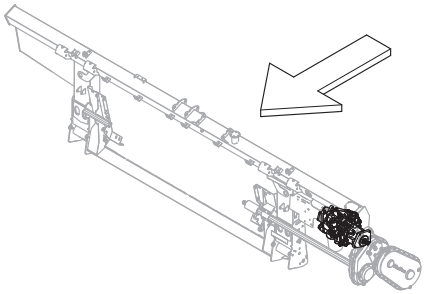

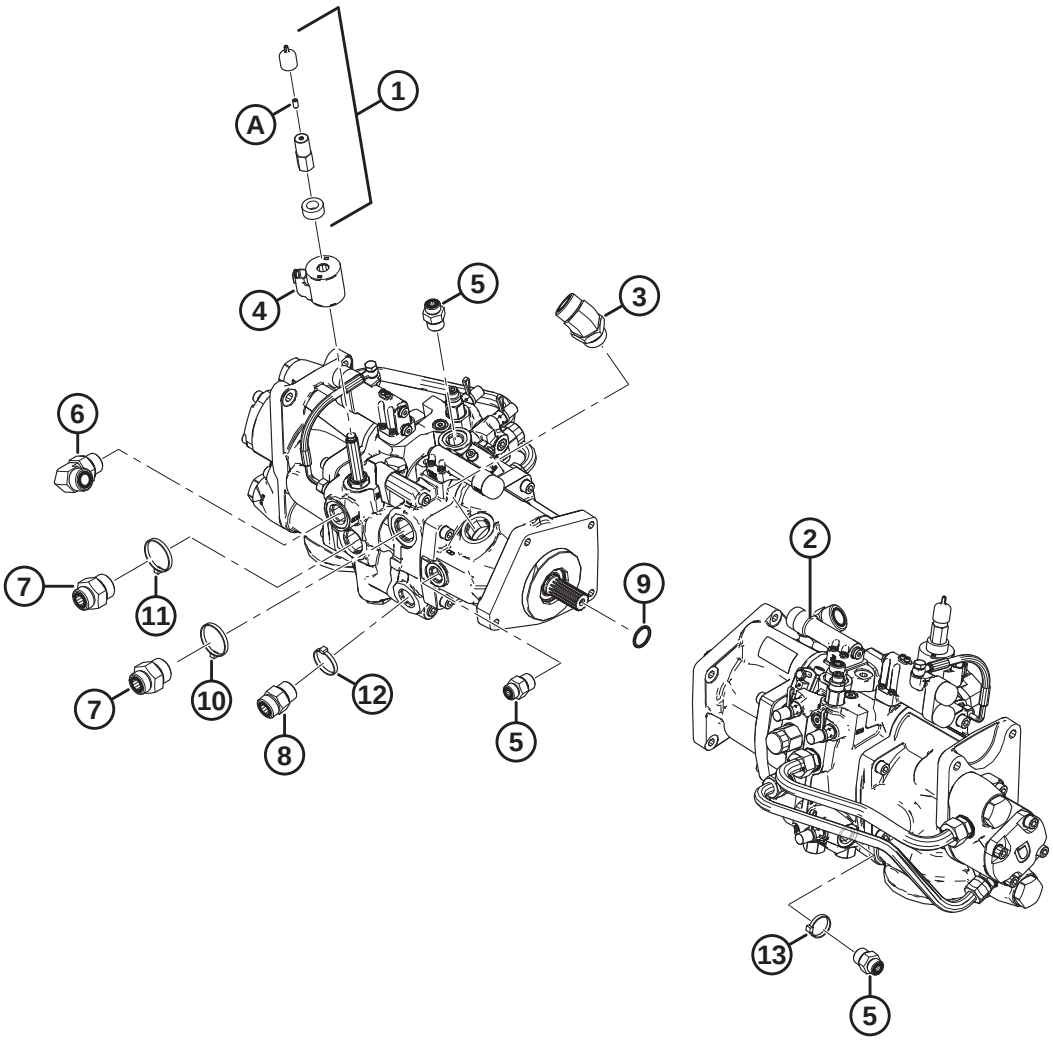

1034439

ENSEMBLE DE POMPE

Réf.	Numéro de pièce	Description	Qté	Numéro de série
1	328262	KIT – CONTOURNEMENT MANUEL [412]	1	
2	337774	POMPE – INTÉGRÉE [413]	1	
	322148	KIT D'ÉTANCHÉITÉ		
3	252814	RACCORD – HYD. COUDÉ À 45°	1	
	135554	JOINT TORIQUE – 1,78 X 23,52		
	50220	JOINT TORIQUE – Ø2,95 X Ø29,74		
4	209045	BOBINE – SOLÉNOÏDE	1	
5	184463	RACCORD – ADAPTATEUR HYD. (M1, M2)	3	
	44210	JOINT TORIQUE – Ø2,46 X Ø19,18		
	135866	JOINT TORIQUE – Ø1,78 X Ø12,42		
6	135821	RACCORD – COUDE 90° HYD. (SDP)	1	
	30971	JOINT TORIQUE – Ø2,95 X Ø23,47		
	135868	JOINT TORIQUE – Ø1,78 X Ø18,77		
7	135789	RACCORD – ADAPTATEUR (KP)	2	
	50220	JOINT TORIQUE – Ø2,95 X Ø29,74		
	135868	JOINT TORIQUE – Ø1,78 X Ø18,77		
8	135788	RACCORD – ADAPTATEUR (SDR)	1	
	30971	JOINT TORIQUE – Ø2,95 X Ø23,47		
	135868	JOINT TORIQUE – Ø1,78 X Ø18,77		
9	17006	JOINT TORIQUE – 3,18 X 25,40	1	
10	40704	COLLIER DE SERRAGE – ATTACHE DE CÂBLE, ORANGE	1	
11	40703	COLLIER DE SERRAGE – ATTACHE DE CÂBLE, BLEUE	1	
12	40702	COLLIER DE SERRAGE – ATTACHE DE CÂBLE, ROUGE	1	
13	21763	COLLIER DE SERRAGE – ATTACHE DE CÂBLE, NOIRE	1	
A	21061	VIS – TÊTE HEX. CREUSE 1/4-20 X 1/2-GR5-AF0C	1	

412. Le kit comprend la bobine d'entretoise (NVS), le capuchon anti-poussière (NVS), l'écrou de la bobine (NVS) et la vis de réglage (MD #21061).
413. En cas de nécessité de pièces de rechange à la suite du retrait du kit d'étanchéité (MD #328281) ou des soupapes de décompression (MD #322159 et MD #328282), commandez une nouvelle pompe intégrée (MD #337774). Pour les pièces de rechange de pompe intégrée, consultez la section *153 Pompe intégrée – Pièces d'usure, page 381*.

153 Pompe intégrée – Pièces d'usure

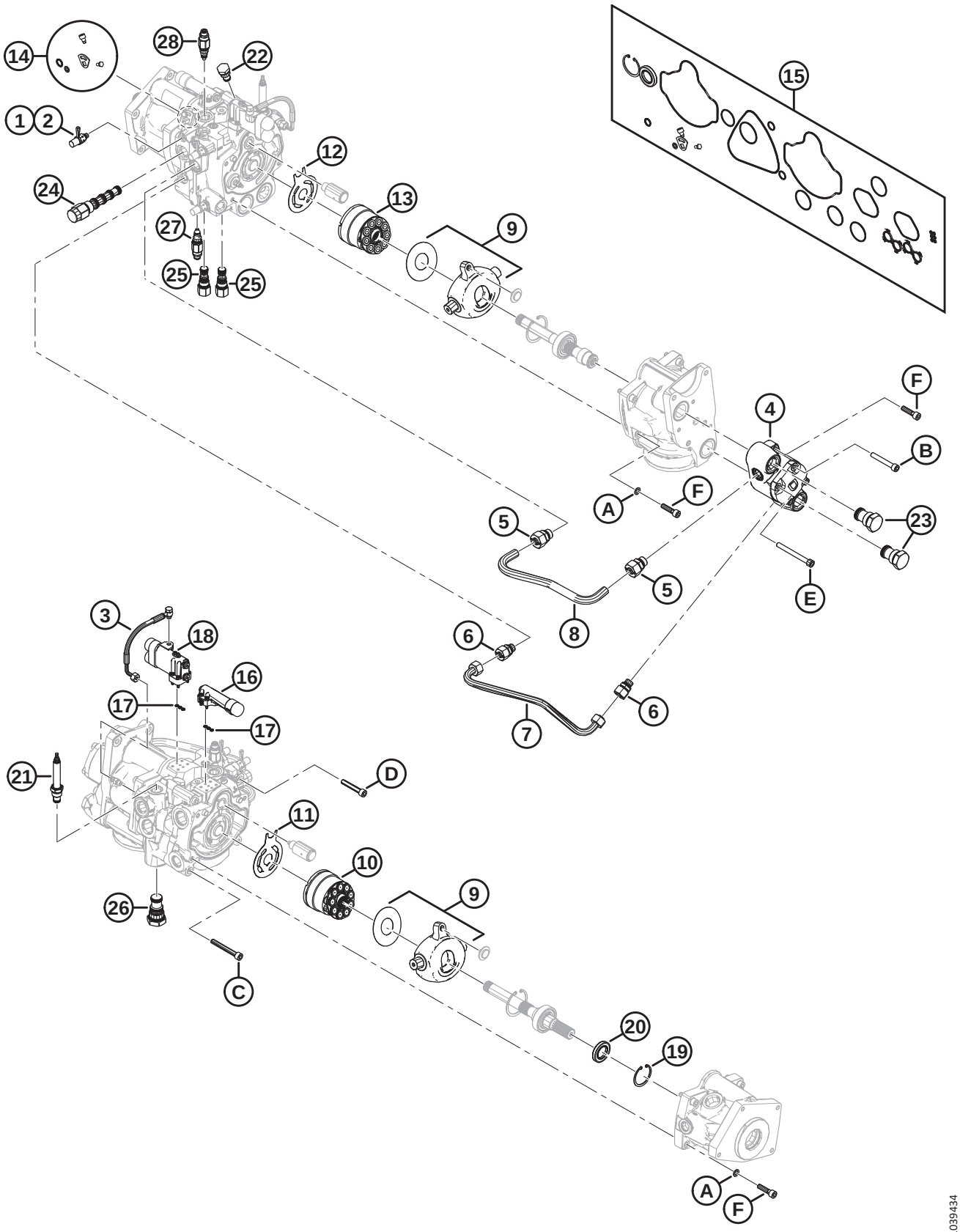

POMPE INTÉGRÉE – PIÈCES D'USURE

NOTE:

Toutes les pièces illustrées, mais **NON** répertoriées, ne sont pas des pièces réparables. Elles sont illustrées à titre de référence uniquement.

Réf.	Numéro de pièce	Description	Qté	Numéro de série
	337774	POMPE – INTÉGRÉE [414]		
1	136900	CAPUCHON – ANTI-POUSSIÈRE	3	
2	134437	RACCORD – COUPLAGE HYD. – PRISE D'ESSAI	3	
3	276790	KIT – FLEXIBLE ET QUINCAILLERIE DC	1	
4	328288	KIT – POMPE À ENGRENAGES 15 CC AVEC QUINCAILLERIE	1	
5	328292	RACCORD – ADAPTATEUR (18 MM)	2	
6	328293	RACCORD – ADAPTATEUR (15 MM)	2	
7	328291	CONDUITE – ARRIÈRE	1	
8	328290	CONDUITE – AVANT	1	
9	337441	KIT – RECONSTRUCTION DU PLATEAU OSCILLANT	2	
10	328313	KIT – GROUPE TOURNANT 45 CC	1	
11	328312	PLAQUE – SOUPAPE	1	
12	328311	PLAQUE – SOUPAPE	1	
13	328310	KIT – GROUPE TOURNANT 38 CC	1	
14	337440	KIT – JOINT DE CAME DE POMPE DE COUTEAU	1	
15	328309	KIT – JOINT DE POMPE	1	
16	328306	KIT – COMPENSATEUR (PRESSION)	1	
17	328308	KIT – JOINTS DE COMPENSATEUR (DÉTECTION DE CHARGE)	2	
18	328307	KIT – COMPENSATEUR DC	1	
19	328178	ANNEAU – RETENUE INTERNE	1	
20	322142	JOINT – ARBRE	1	
21	328261	SOUPAPE – RÉGULATRICE DE DÉBIT (MV)	1	
	252351	KIT D'ÉTANCHÉITÉ		
22	123318	SOUPAPE – NON-RETOUR (CV6)	1	
	328284	KIT D'ÉTANCHÉITÉ		
23	322161	SOUPAPE – NON-RETOUR (CV1, CV2)	2	
	328283	KIT D'ÉTANCHÉITÉ		
24	322160	SOUPAPE – PILOTÉE 3WAY (DH)	1	
	328269	KIT D'ÉTANCHÉITÉ		
25	322158	SOUPAPE – PILOTÉE LOGIC-10 (LE1, LE2)	2	
	322148	KIT D'ÉTANCHÉITÉ		
26	322157	SOUPAPE – PILOTÉE ÉLÉMENT LOGIC-16 (LE3)	1	
	322149	KIT D'ÉTANCHÉITÉ		
27	337773	SOUPAPE – DÉCOMPRESSION (RV2)	1	
	337823	KIT D'ÉTANCHÉITÉ		

414. Consultez la section *152 Ensemble de pompe, page 379*.

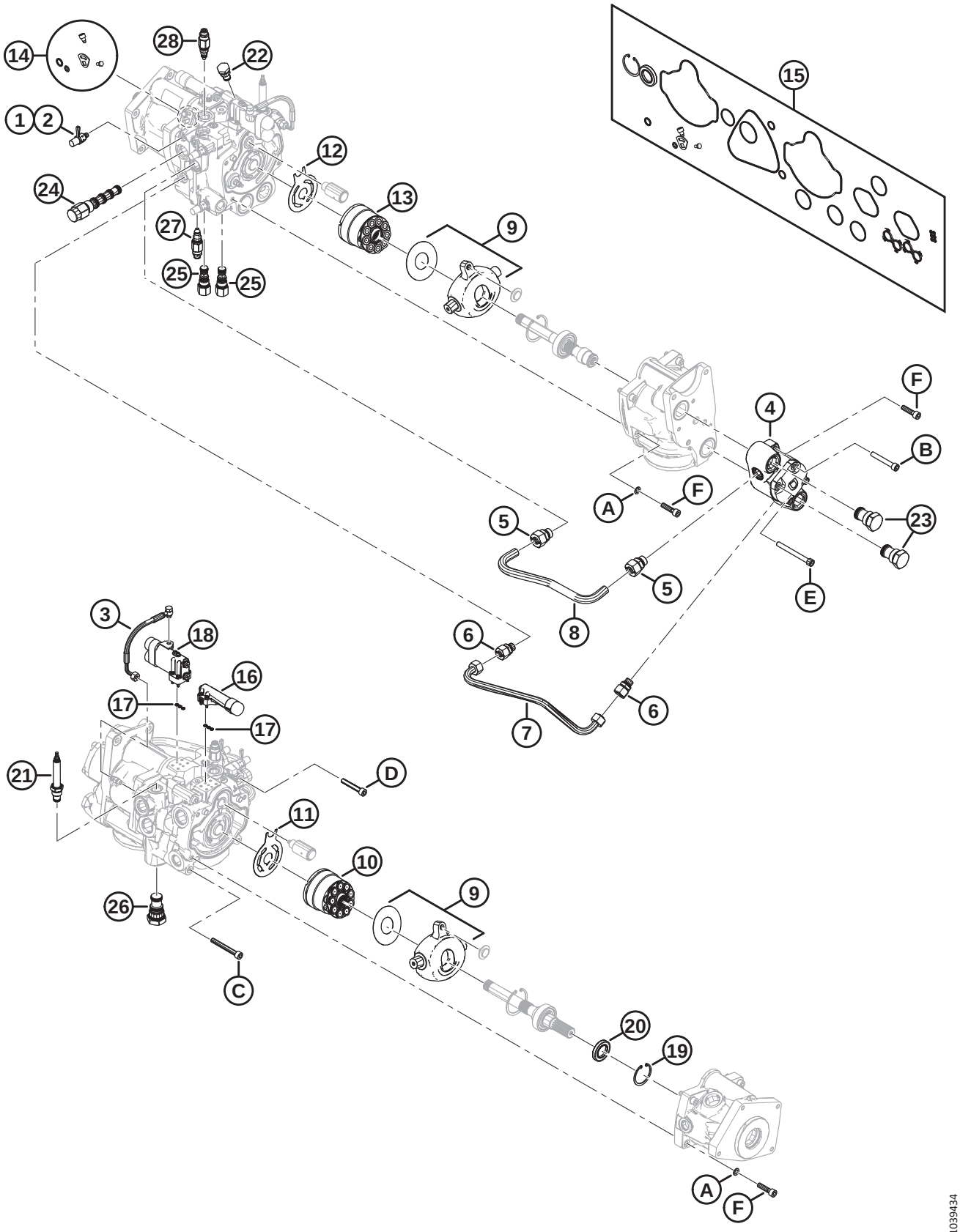
14
28
22
1
2
12
24
13
9
27
25
25
15
F
4
B
A
F
5
23
5
E
8
3
18
6
16
17
17
6
7
21
D
11
10
9
26
C
20
19
A
F
1039434

POMPE INTÉGRÉE – PIÈCES D'USURE

Réf.	Numéro de pièce	Description	Qté	Numéro de série
28	**337770**	**SOUPAPE – DÉCOMPRESSION (RV1)**	**1**	
	337823	**KIT D'ÉTANCHÉITÉ**		
	328262	**KIT – CONTOURNEMENT MANUEL** [414]	**1**	
A	**337433**	**RONDELLE – M10 SPÉCIALE**		
B	**337427**	**BOULON – TÊTE RONDE M10 X 70 GR 12,9**		
C	**337431**	**BOULON – TÊTE RONDE M10 X 80 GR 12,9**		
D	**337432**	**BOULON – TÊTE RONDE M10 X 60 GR 12,9**		
E	**337429**	**BOULON – TÊTE RONDE M10 X 100 GR 12,9**		
F	**337430**	**BOULON – TÊTE RONDE M10 X 40 GR 12,9**		

154 Ensemble boîte de vitesse

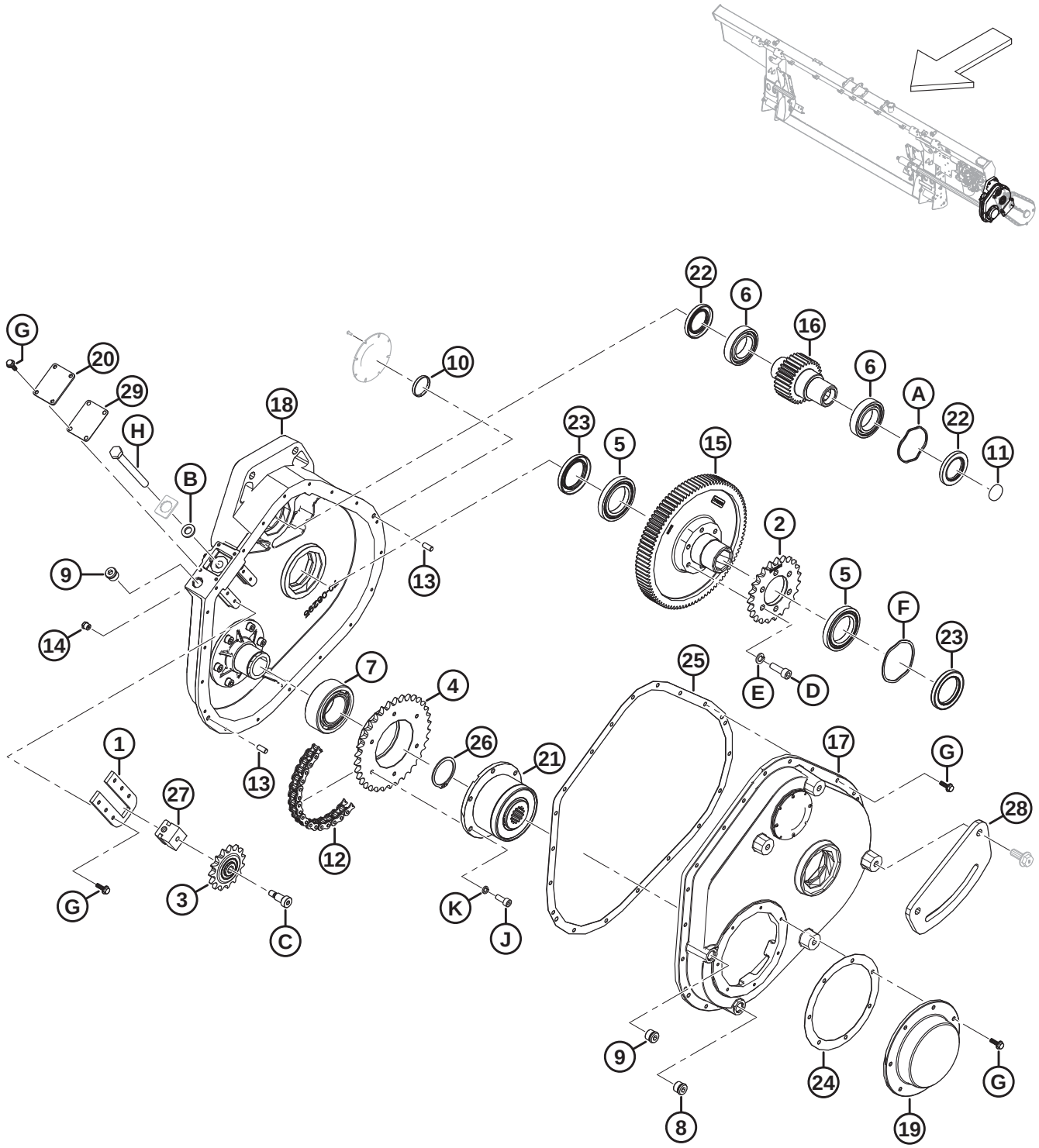

ENSEMBLE BOÎTE DE VITESSE

Réf.	Numéro de pièce	Description	Qté	Numéro de série
	308725	ENTRAÎNEMENT – MODULE DE FLOTTEMENT PRINCIPAL		
	347405	KIT – MISE À JOUR DU BOÎTIER D'ENTRAÎNEMENT [415]	A/B	
1	328181	PLATE – TENDEUR	1	
2	322409	PIGNON – 50A23	1	
3	328188	PIGNON – 50B15 AVEC ROULEMENT	1	
4	328187	PIGNON – 50B34	1	
5	322193	ROULEMENT – À BILLES	2	
6	322192	ROULEMENT – À BILLES	2	
7	322197	ROULEMENT – BILLES DOUBLE RANGÉE	1	
8	328154	BOUCHON – M18 MAGNÉTIQUE ORB	1	
9	328152	BOUCHON – M18 ORB	1	
10	328186	BOUCHON	1	
11	328185	BOUCHON	1	
12	301971	CHAÎNE – ROULEAU, RC-50-56P SANS FIN	1	
13	NSS	GOUPILLE – GOUJON	2	
14	328176	RENIFLARD – 1/8-27 NPT	1	
15	328175	ENGRENAGE – 94 DENTS	1	
16	328174	ENGRENAGE – 30 DENTS	1	
17	NSS	BOÎTIER – BOÎTE DE VITESSES	1	
18	NSS	BOÎTIER – BOÎTE DE VITESSES	1	
19	328164	CAPOT – EMBRAYAGE	1	
20	328165	CAPOT – TENDEUR	1	
21	314082	EMBRAYAGE – WEASLER	1	
22	347416	JOINT – VITON 38 X 62 X 7	2	
23	347417	JOINT – VITON 48 X 72 X 8	2	
24	328161	JOINT D'ÉTANCHÉITÉ – COUVERCLE EMBRAYAGE	1	
25	347410	JOINT D'ÉTANCHÉITÉ – BOÎTIER D'ENTRAÎNEMENT PRINCIPAL FM200	1	
26	322195	ANNEAU – DE RETENUE	1	
27	328157	BLOC – LIBRE	1	
28	347349	SUPPORT – JOINT CMPLTN. PRINCIPAL	1	
29	328162	JOINT D'ÉTANCHÉITÉ – TENSIONNEUR	1	
A	328160	RONDELLE – ÉLASTIQUE ONDULÉE		
B	184587	RONDELLE – PLATE 1/2 X 1,25 AA1J		
C	328184	BOULON – ÉPAULEMENT 3/8-16 X 3/4 LG		
D	347978	VIS – CAPUCHON M10 X 1,5 X 30		
	135401	VIS – TÊTE HEX. CREUSE PFL M10 X 1,5 X 30-8,8-AA1J [416].		

415. Le kit de mise à jour du boîtier d'entraînement est utilisé pour mettre à jour les boîtiers d'entraînement des modèles de l'année 2020. Le kit comprend des entretoises (MD #347408, MD #347409), un joint d'étanchéité (MD #347410), deux joints (MD #347416), deux joints (MD #347417), des rondelles à ressort ondulées (MD #328159, MD #328160), des engrenages (MD #328174, MD #328175), des roulements à billes (MD #322192, MD #322193), un pignon (MD #322409), des vis (MD #135401), des rondelles (MD #30632) et des instructions.
416. Pour les machines dont l'entretien est assuré par le kit de mise à jour du boîtier d'entraînement (MD #347405)

ENSEMBLE BOÎTE DE VITESSE

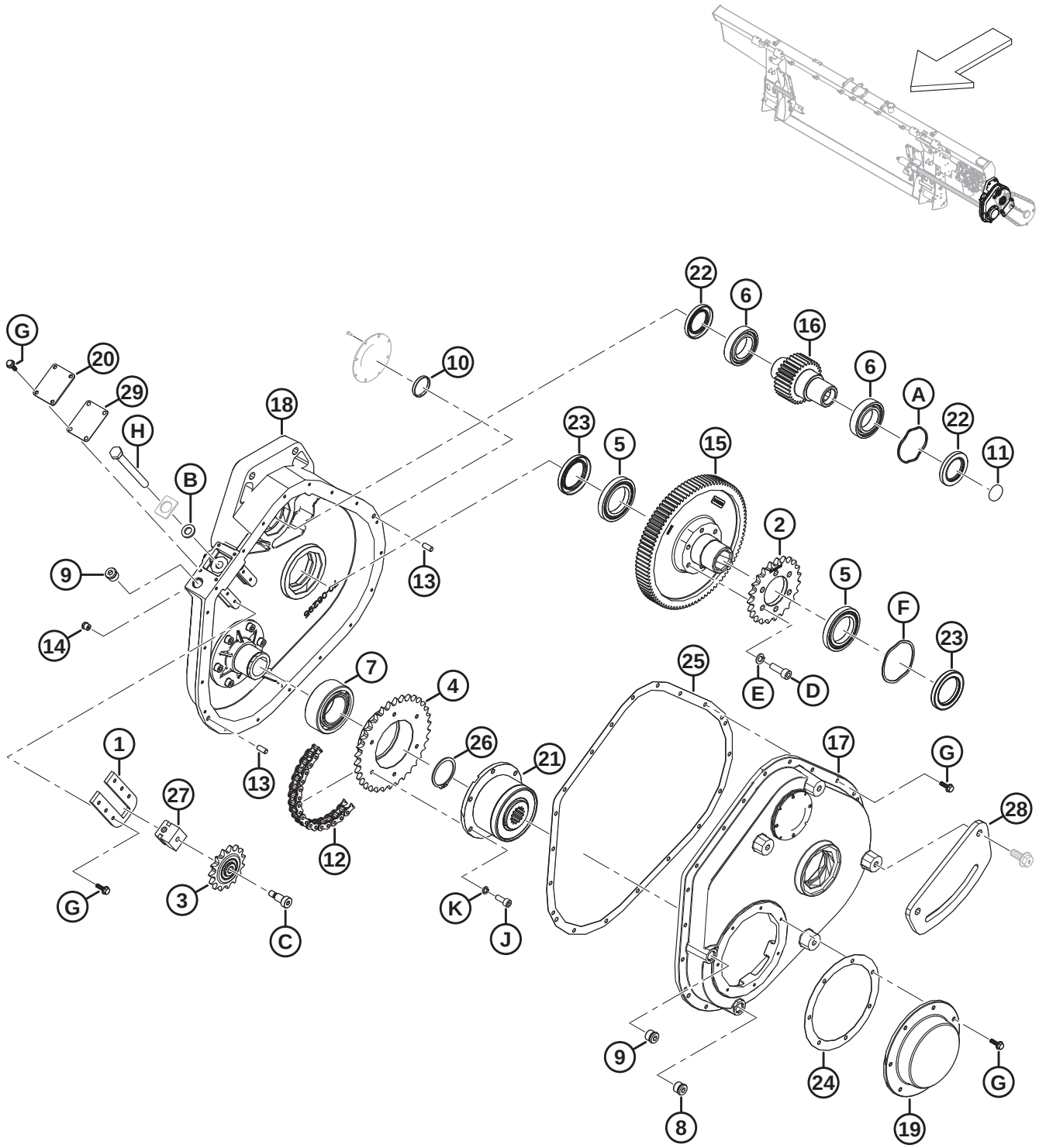

ENSEMBLE BOÎTE DE VITESSE

Réf.	Numéro de pièce	Description	Qté	Numéro de série
E	347975	RONDELLE – VIS À TÊTE M10		
	30632	RONDELLE – ÉLASTIQUE DE BLOCAGE M10 [416]		
F	328159	RONDELLE – ÉLASTIQUE ONDULÉE		
G	328156	BOULON – EMBASE CRANTÉE		
H	328158	BOULON – TENDEUR		
J	347977	VIS – CAPUCHON M8 X 1 X 20		
K	347976	RONDELLE – VIS À TÊTE M8		

155 Ensemble prise d’entraînement

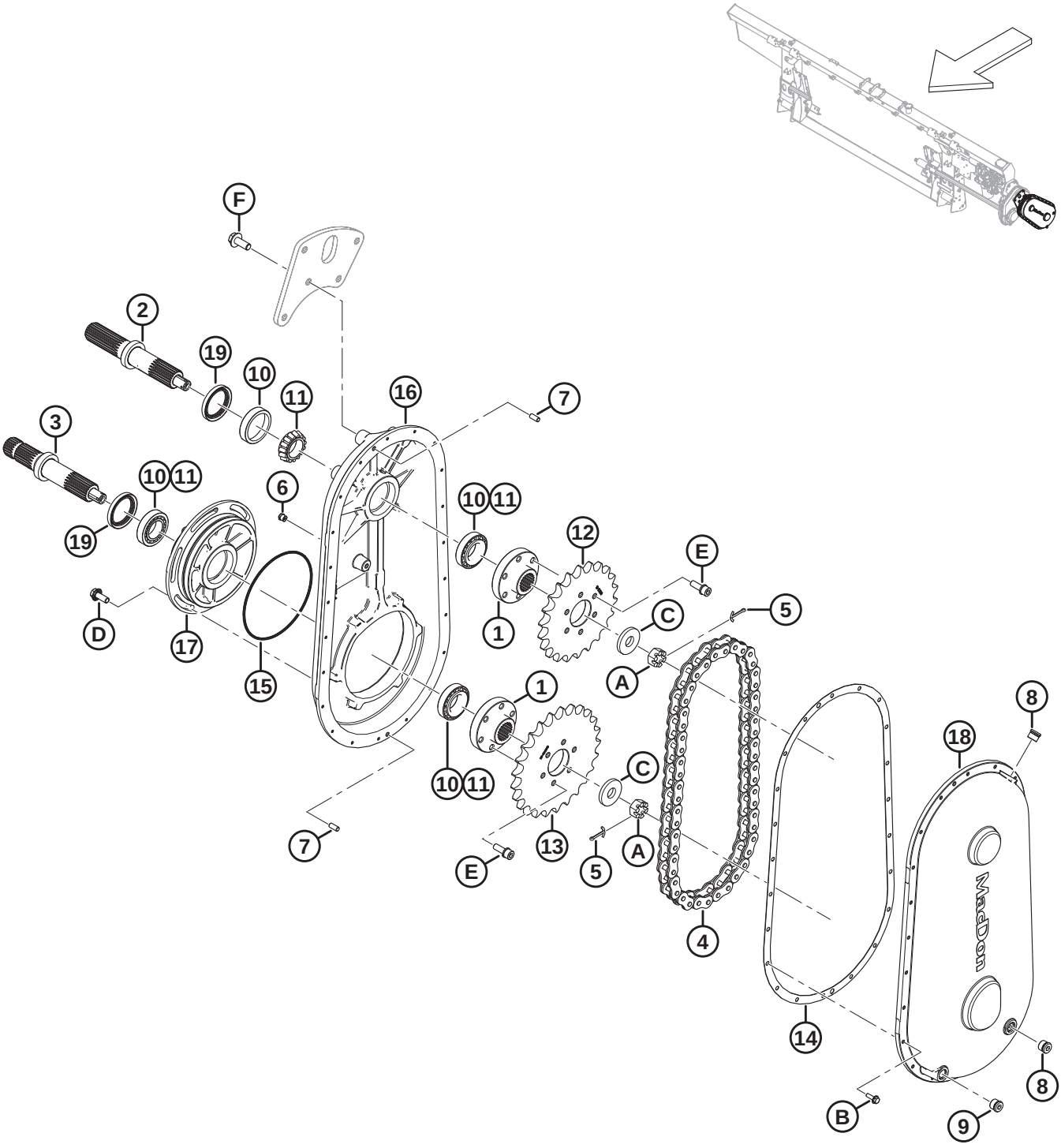

ENSEMBLE PRISE D'ENTRAÎNEMENT

Réf.	Numéro de pièce	Description	Qté	Numéro de série
	B7041	KIT – PIGNONS DE PRISE D'ENTRAÎNEMENT CNH [417]		
	B7042	KIT – PIGNONS DE PRISE D'ENTRAÎNEMENT JD [418]		
	B7308	KIT – PIGNONS DE PRISE D'ENTRAÎNEMENT CLAAS [419]		
	B7111	KIT – PIGNONS DE PRISE D'ENTRAÎNEMENT AGCO IDEAL [420]		
	308726	ENTRAÎNEMENT – ENTRÉE 1.14:1 (CNH) [421]		
	337713	ENTRAÎNEMENT – ENTRÉE 1:1.29 (JD) [422]		
	347001	ENTRAÎNEMENT – ENTRÉE 1.19:1 (CLAAS) [423]		
	308863	ENTRAÎNEMENT – ENTRÉE 1:1.04 (AGCO) [424]		
1	328203	MOYEU – CANNELÉ	2	
2	328202	ARBRE – SORTIE	1	
3	328201	ARBRE – ENTRÉE	1	
4	328120	CHAÎNE – RC80 50 PT SANS FIN	1	
5	18607	GOUPILLE – FENDUE 5/32 DIA. X 1,5 ZP	2	
6	328176	RENIFLARD – 1/8-27 NPT	1	
7	NSS	GOUPILLE – GOUJON	2	
8	328152	BOUCHON – M18 ORB	2	
9	328154	BOUCHON – M18 MAGNÉTIQUE ORB	1	
10	30701	ROULEMENT – CUVETTE	4	
11	30702	ROULEMENT – CONIQUE	4	
12	308852	PIGNON – 80A22 (CNH)	1	
	337667	PIGNON – 80A21 (JD)	1	
	308848	PIGNON – 80A25 (CLAAS)	1	
	308856	PIGNON – 80A23 (AGCO)	1	
13	308848	PIGNON – 80A25 (CNH)	1	
	308853	PIGNON – 80A27 (JD)	1	
	337667	PIGNON – 80A21 (CLAAS)	1	
	308855	PIGNON – 80A24 (AGCO)	1	
14	328200	JOINT D'ÉTANCHÉITÉ – ENTRAÎNEMENT DE L'ADAPTATION	1	
15	328199	JOINT TORIQUE – N° 260	1	

417. Le kit comprend le joint d'étanchéité (MD #328200), la chaîne (MD #328120), les pignons (MD #308848, MD #308852) et les instructions. Kits disponibles chez Whole Goods uniquement.
418. Le kit comprend le joint d'étanchéité (MD #328200), la chaîne (MD #328120), les pignons (MD #308853, MD #337667) et les instructions. Kits disponibles chez Whole Goods uniquement.
419. Le kit comprend le joint d'étanchéité (MD #328200), la chaîne (MD #328120), les pignons (MD #308848, MD #337667) et les instructions. Kits disponibles chez Whole Goods uniquement.
420. Le kit comprend le joint d'étanchéité (MD #328200), la chaîne (MD #328120), les pignons (MD #308855, MD #308856) et les instructions. Kits disponibles chez Whole Goods uniquement.
421. Utilisé avec les moissonneuses-batteuses Case et New Holland.
422. Utilisé avec les moissonneuses-batteuses John Deere.
423. Utilisé avec les moissonneuses-batteuses CLAAS.
424. Utilisé avec les moissonneuses-batteuses Challenger, Gleaner, IDEAL^{MC} et Massey Ferguson.

ENSEMBLE PRISE D'ENTRAÎNEMENT

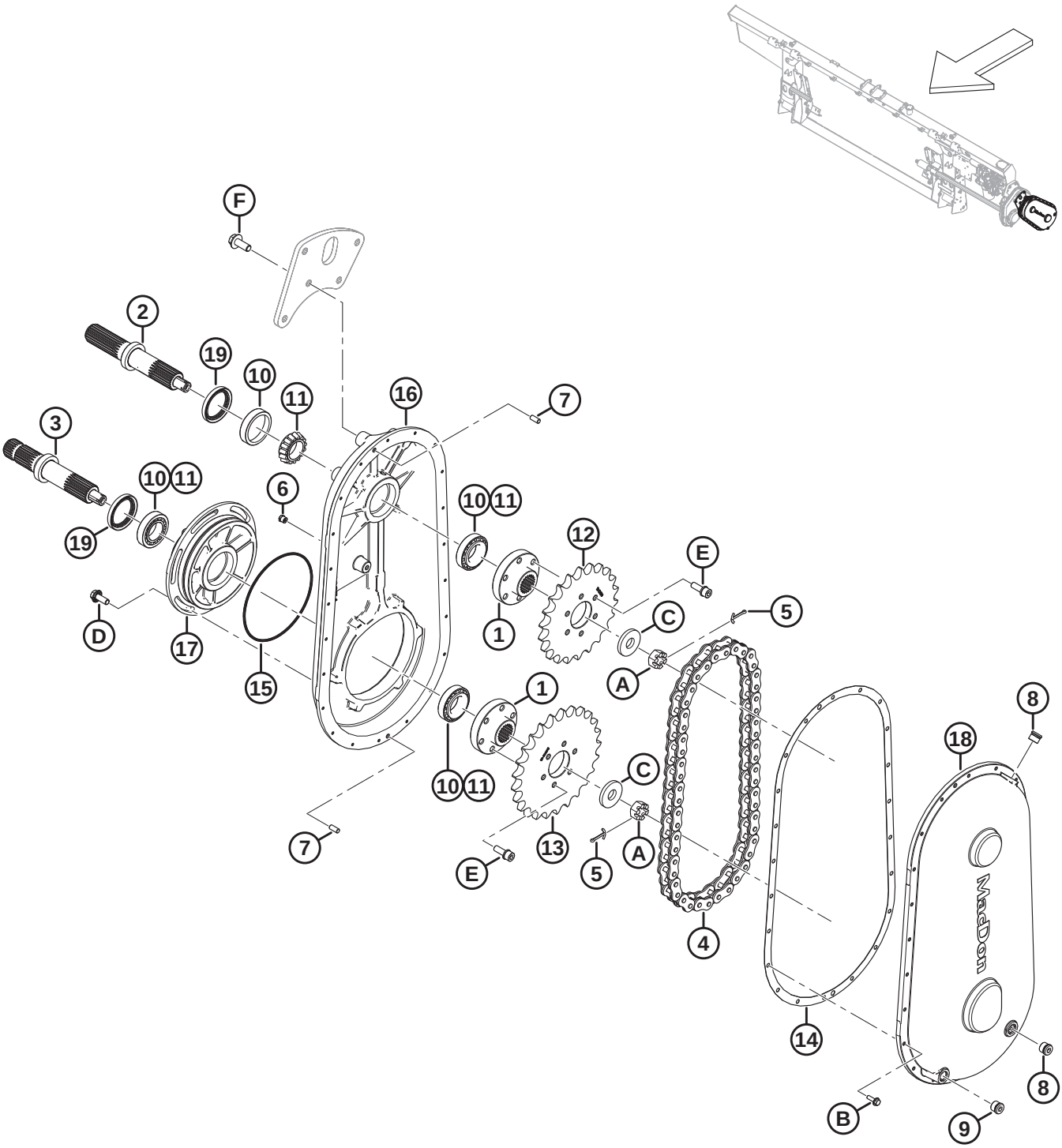

ENSEMBLE PRISE D'ENTRAÎNEMENT

Réf.	Numéro de pièce	Description	Qté	Numéro de série
16	328198	BOÎTIER – BOÎTE DE VITESSES COMP	1	
17	328197	BOÎTIER – EXCENTRÉ	1	
18	**NVS**	COUVERCLE – BOÎTE DE VITESSES COMP	1	
19	187477	JOINT	2	
A	5512	ÉCROU – HEX. À RAINURE 0,750-16 UNF ZN PL		
B	328156	BOULON – EMBASE CRANTÉE		
C	6647	RONDELLE – PLATE		
D	135783	BOULON – TÊTE HEX. À COL. PFL M10 X 1,5 X 25-10,9-AA1J		
E	328183	BOULON – M10 X 1,25 X 30 SEMS		
F	**320180**	**BOULON – TÊTE HEX. À COL. M12 X 1,75 X 30-SPCL-8,8-AA1J**		

156 Support et transmission d’entrée

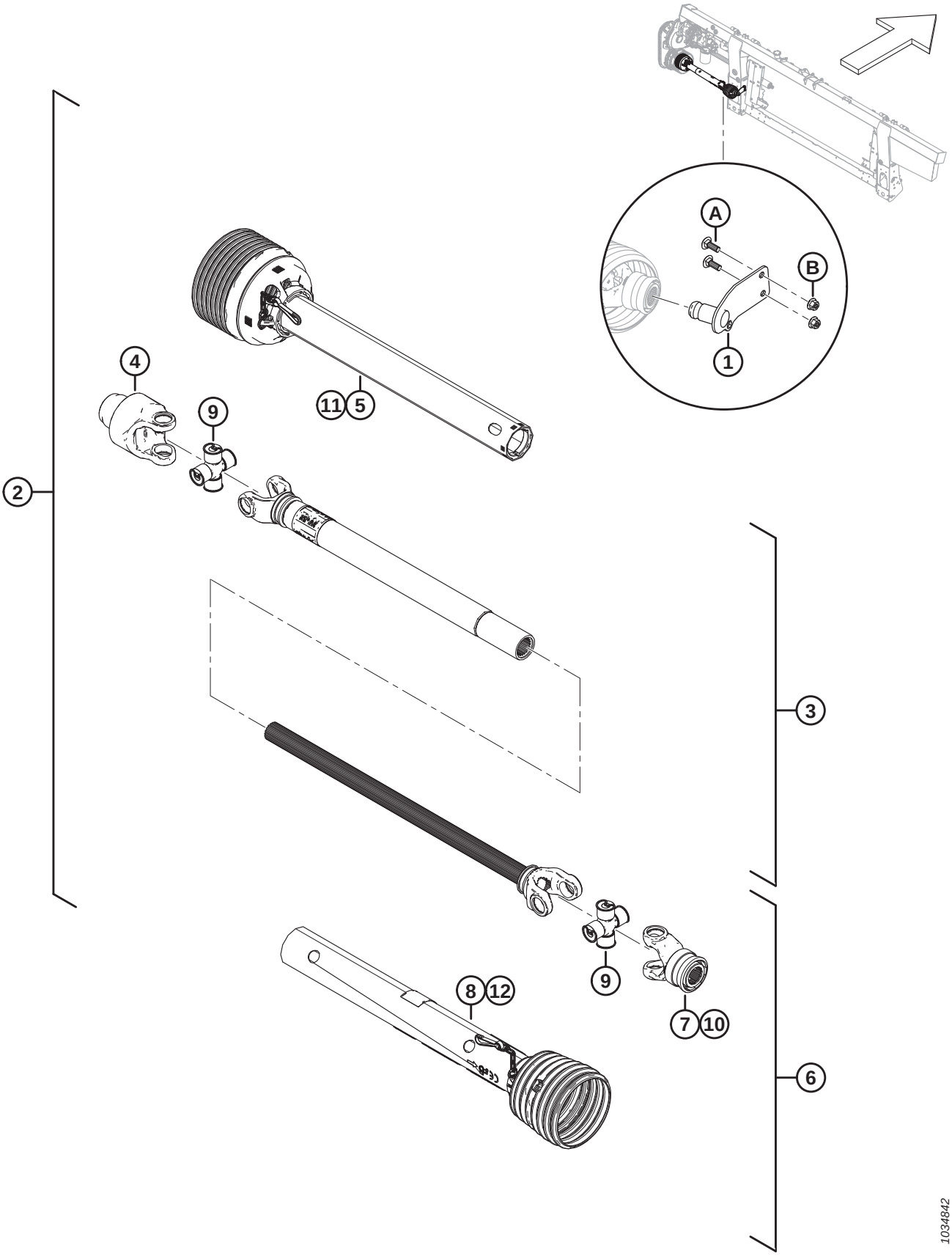

SUPPORT ET TRANSMISSION D'ENTRÉE

Réf.	Numéro de pièce	Description	Qté	Numéro de série
	B7038	KIT – TRANSMISSION CE CANNELÉE 6 DENTS [425]	1	
	B7039	KIT – TRANSMISSION CE CANNELÉE 21 DENTS [426]	1	
	B7108	KIT – LOT ARBRE DE TRANSMISSION 20 DENTS [427]	1	
1	322486	SUPPORT SOUDÉ – RANGEMENT PF 6 DENTS [428]	1	
	322456	SUPPORT SOUDÉ – RANGEMENT PF 21 DENTS [429]	1	
	328924	SUPPORT SOUDÉ – RANGEMENT 20 DENTS [430]	1	
2	314173	KIT – TRANSMISSION CANNELÉE 6 DENTS [431]	1	
	314174	KIT – TRANSMISSION CANNELÉE CE 21 DENTS 1,375 PO [432]	1	
	322114	KIT – TRANSMISSION CANNELÉE 20 DENTS 1 3/4 [433]	1	
3	322915	TRANSMISSION – DEMI-ÉLÉMENT	1	
4	133631	FOURCHE – MOUVEMENT LIBRE	1	
5	322916	TRANSMISSION – DOIGT D'ÉLÉMENT	1	
6	322926	TRANSMISSION – DEMI-MOISSONNEUSE-BATTEUSE 6 DENTS [428]	1	
	322924	TRANSMISSION – DEMI-MOISSONNEUSE-BATTEUSE 21 DENTS [429]	1	
	322930	TRANSMISSION – DEMI-MOISSONNEUSE-BATTEUSE 20 DENTS [430]	1	
7	133634	FOURCHE – 6 DENTS [428]	1	
	322925	FOURCHE – 21 DENTS [429]	1	
	322931	FOURCHE – 20 DENTS [430]	1	
8	322917	TRANSMISSION – DOIGT D'EXTRÉMITÉ MOISSONNEUSE-BATTEUSE	1	
9	142777	KIT CROISILLON	2	
10	40095	KIT – RÉPARATION	1	
	150891	KIT – RÉPARATION FOURCHE LOQUET COULISSANT [430]	1	
11	322918	KIT RÉPARATION DOIGT INTÉRIEUR [434]	1	
12	220766	KIT DE RÉPARATION BLINDAGE CE [434]	1	
	36651	AUTOCOLLANT – DANGER		
	194521	AUTOCOLLANT – AVERTISSEMENT		
	30316	AUTOCOLLANT – DANGER		
A	184662	BOULON – TRCC TFL M10 X 1,5 X 30-8,8-AA1J		
B	135799	ÉCROU – HEX. FLG, VERROU CENTRAL, M10 X 1,5-10		

425. Kit de transmission cannelée 6 dents pour moissonneuses-batteuses Case et New Holland. Kits disponibles chez Whole Goods uniquement.
426. Kit de transmission cannelée 21 dents pour moissonneuses-batteuses Case, New Holland, John Deere, CLAAS, AGCO Challenger[MD]/Massey Ferguson[MD] et AGCO Gleaner[MD]. Kits disponibles chez Whole Goods uniquement.
427. Kit de transmission cannelée 20 dents pour moissonneuses-batteuses AGCO de la série IDEAL[MC]. Kits disponibles chez Whole Goods uniquement.
428. Pour transmission cannelée 6 dents.
429. Pour transmission cannelée 21 dents.
430. Pour transmission cannelée 20 dents.
431. Kit de transmission cannelée 6 dents pour moissonneuses-batteuses Case et New Holland.
432. Kit de transmission cannelée 21 dents pour moissonneuses-batteuses Case, New Holland, John Deere, CLAAS, AGCO Challenger[MD]/Massey Ferguson[MD] et AGCO Gleaner[MD].
433. Kit de transmission cannelée 20 dents pour moissonneuses-batteuses AGCO de la série IDEAL[MC]
434. Le kit comprend le kit de chaîne, le roulement, le joint du verrou et les instructions.

157 Transmission d’entrée et Support – Angle élevé

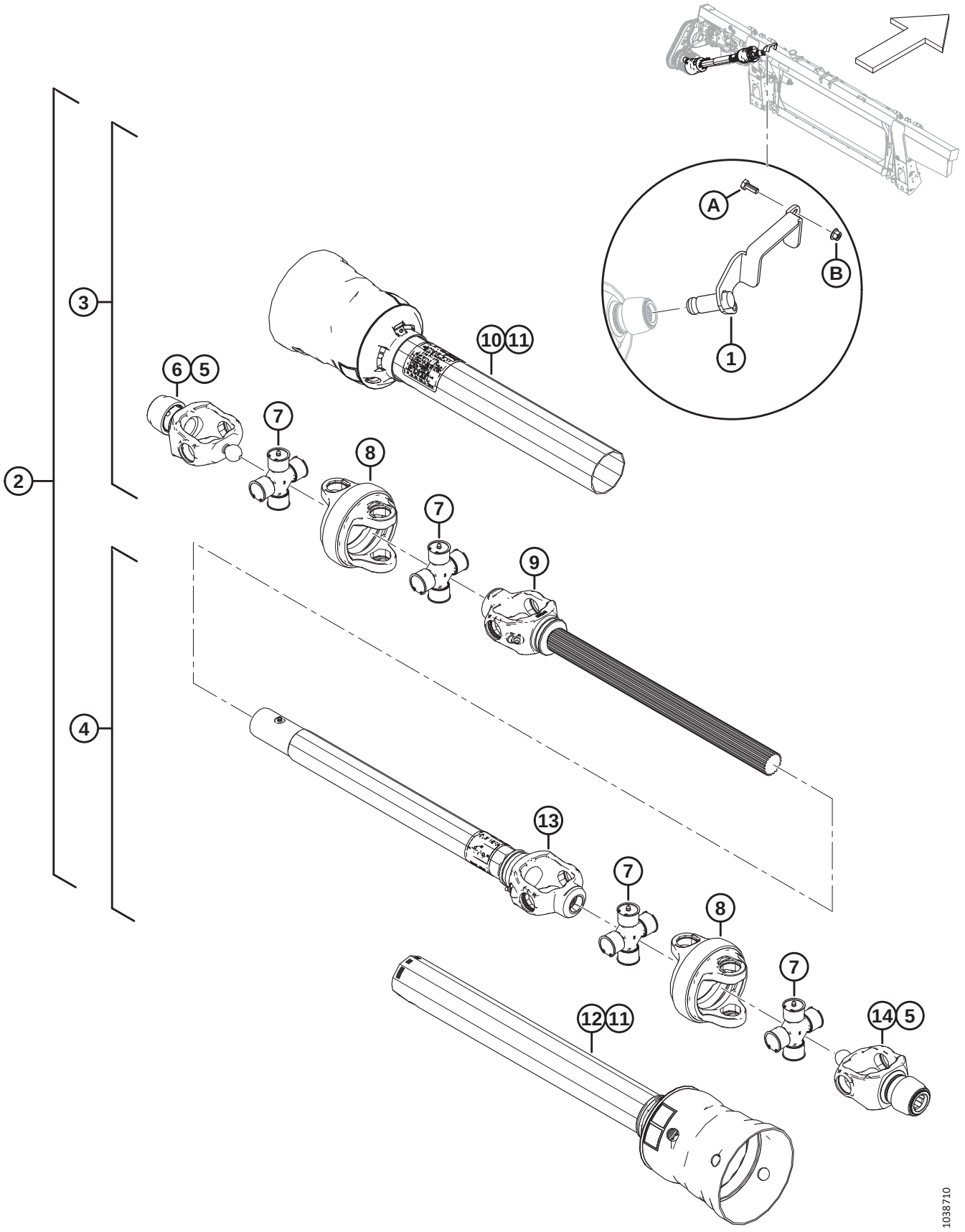

TRANSMISSION D'ENTRÉE ET SUPPORT – ANGLE ÉLEVÉ

Réf.	Numéro de pièce	Description	Qté	Numéro de série
	B7180	KIT – ARBRE D'ENTRAÎNEMENT À ANGLE ÉLEVÉ 6 DENTS LONGUES [435]		
	B7181	KIT – ARBRE D'ENTRAÎNEMENT À ANGLE ÉLEVÉ 21 DENTS LONGUES [436]		
	B7182	KIT – ARBRE D'ENTRAÎNEMENT À ANGLE ÉLEVÉ 21 DENTS COURTES [437]		
	B7326	KIT – ARBRE D'ENTRAÎNEMENT À ANGLE ÉLEVÉ 21 DENTS MOYENNES [438]		
1	357064	SUPPORT SOUDÉ – RANGEMENT PF 6 DENTS [439]	1	
	357012	SUPPORT SOUDÉ – RANGEMENT PF 21 DENTS [440]	1	
2	322996	PRISE DE FORCE – ANGLE ÉLEVÉ 6 DENTS	1	
	322997	PRISE DE FORCE – ANGLE ÉLEVÉ 21 DENTS LONGUES	1	
	322998	PRISE DE FORCE – ANGLE ÉLEVÉ 21 DENTS COURTES	1	
3	337709	PRISE DE FORCE – MOITIÉ D'ARBRE 6 DENTS AVEC PROTECTION [439]	1	
	337707	PRISE DE FORCE – MOITIÉ D'ARBRE 21 DENTS, AVEC PROTECTION [441]	1	
	337725	PRISE DE FORCE – MOITIÉ D'ARBRE 21 DENTS, AVEC PROTECTION [442]	1	
4	337723	PRISE DE FORCE – MOITIÉ DE TUBE 21 DENTS, AVEC PROTECTION [443]	1	
	337727	ENTRAÎNEMENT – MOITIÉ DE TUBE 21 DENTS, AVEC PROTECTION [444]	1	
5	133632	KIT – RÉPARATION VERROUILLAGE AUTO	2	
6	337711	FOURCHE – 21 DENTS CV	1	
7	337712	KIT TRANSVERSAL	4	
8	337715	BOÎTIER CV	2	
9	337716	TRANSMISSION – FOURCHE CV ET ARBRE [445]	1	
	337729	TRANSMISSION – FOURCHE CV ET ARBRE [442]	1	
10	337717	TRANSMISSION – DOIGT EXTÉRIEUR [445]	1	
	337730	TRANSMISSION – DOIGT EXTÉRIEUR [442]	1	
11	337718	PRISE DE FORCE – KIT RÉPARATION DE PROTECTION	2	

435. Kit de prise de force cannelée 6 dents longues pour moissonneuses-batteuses larges et étroites Case et New Holland, configurations Sidehill (18 %) et Hillside (27 %). Kits disponibles chez Whole Goods uniquement.
436. Kit de prise de force cannelée 21 dents longues pour moissonneuses-batteuses larges et étroites Case et New Holland, configurations Sidehill (18 %) et Hillside (27 %), et pour moissonneuses-batteuses John Deere, configuration Hillside (27 %). Kits disponibles chez Whole Goods uniquement.
437. Kit de prise de force cannelée 21 dents courtes pour moissonneuses-batteuses John Deere et CLAAS, configuration Sidehill (18 %). Kits disponibles chez Whole Goods uniquement.
438. Kit de prise de force cannelée 21 dents longues pour les moissonneuses-batteuses larges et étroites Case et New Holland avec le pack Everest, le pack Hillco Hillside Beaterless (27 %) de Case et New Holland, et le pack Hillside (27 %) de John Deere.
439. Pour prise de force cannelée 6 dents longues.
440. Pour prise de force cannelée 21 dents.
441. Pour prises de force cannelées 21 dents moyennes et longues.
442. Pour prises de force cannelées 21 dents courtes.
443. Pour prises de force cannelées 6 dents longues et 21 dents courtes.
444. Pour prises de force cannelées 21 dents courtes et moyennes.
445. Pour transmission cannelée moyenne et longue 6 dents et moyenne et longue de 21 dents.

TRANSMISSION D'ENTRÉE ET SUPPORT – ANGLE ÉLEVÉ

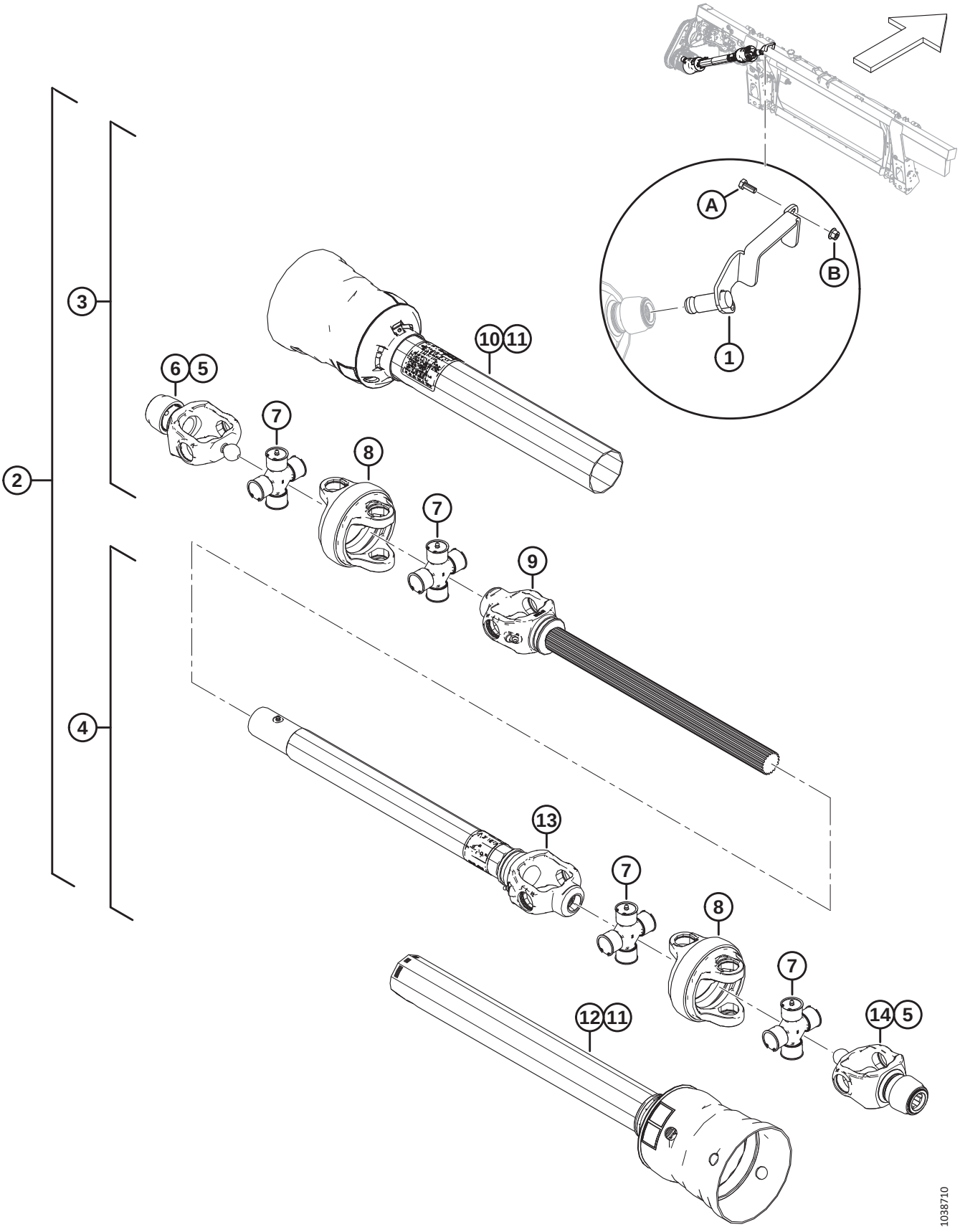

Réf.	Numéro de pièce	Description	Qté	Numéro de série
12	337720	PRISE DE FORCE – PROTECTION INTÉRIEURE [443]	1	
	337731	PRISE DE FORCE – PROTECTION INTÉRIEURE [444]	1	
13	337721	PRISE DE FORCE – TUBE ET MANCHON DE FOURCHE [443]	1	
	337732	PRISE DE FORCE – TUBE ET MANCHON DE FOURCHE [444]	1	
14	337722	FOURCHE CV 6 DENTS [439]	1	
	337711	FOURCHE CV 21 DENTS [446]	1	
	30316	AUTOCOLLANT – DANGER		
	36651	AUTOCOLLANT – DANGER		
A	30627	BOULON – TÊTE HEX. PFL M10 X 1,5 X 25-8,8-A3L		
B	135799	ÉCROU – HEX. À COL. BLOCAGE CTR M10 X 1,5-10		

446. Pour prises de force cannelées 21 dents longues et courtes.

158 Kits de conversion de la prise de force d’entrée

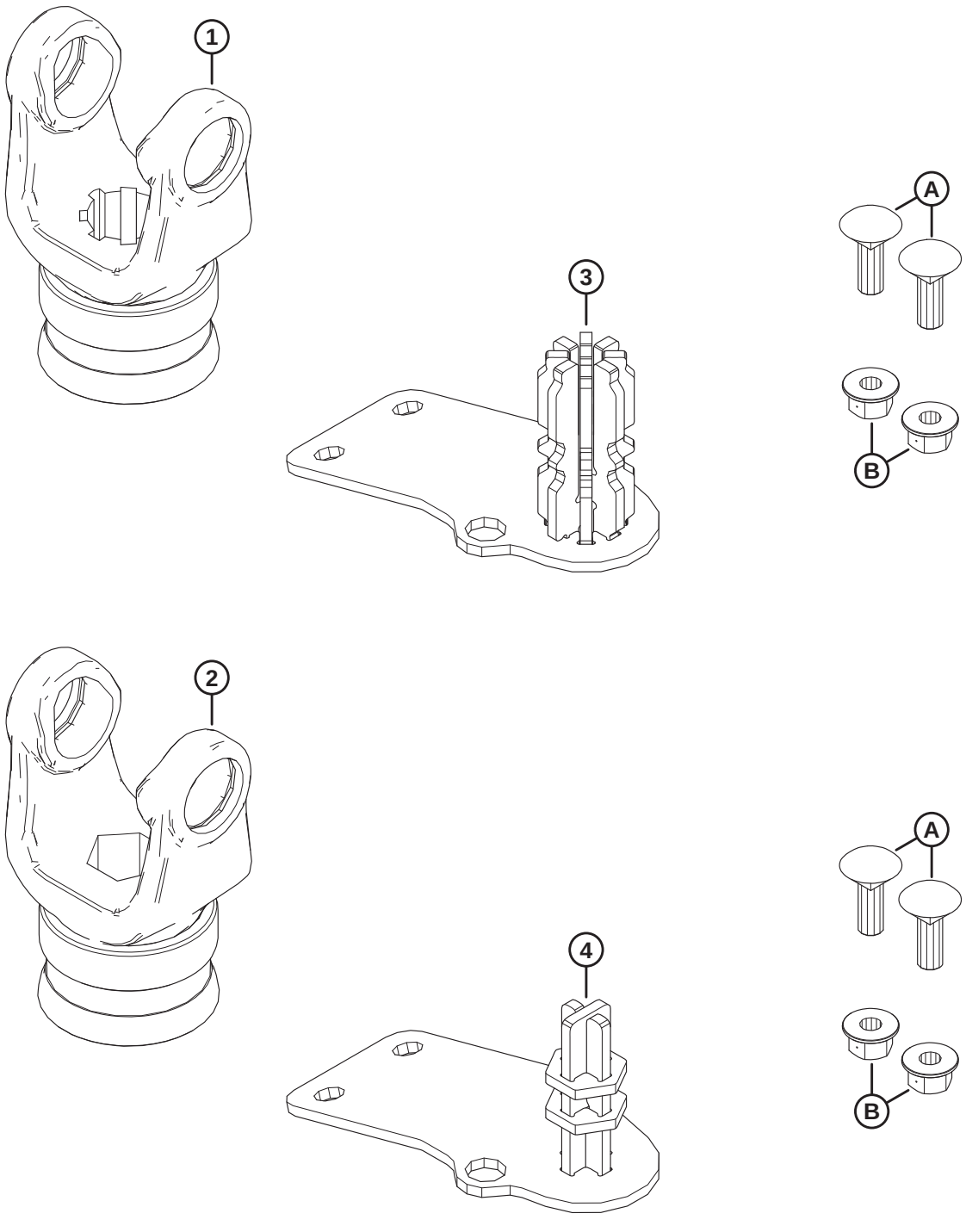

1039521

KITS DE CONVERSION DE LA PRISE DE FORCE D'ENTRÉE

Réf.	Numéro de pièce	Description	Qté	Numéro de série
	B7312	**KIT – CONV. ARBRE DE TRANSMISSION 8 DENTS FM200** [447]		
	B7317	**KIT – CONV. ARBRE DE TRANSMISSION HEX. FM200** [447]		
1	**314657**	**FOURCHE – 8 DENTS** [448].	**1**	
2	**133641**	**FOURCHE – HEX.** [449].	**1**	
3	**337117**	**ENS. SOUDÉ RANGEMENT – 8 DENTS** [448]	**1**	
4	**347722**	**ENS. SOUDÉ RANGEMENT – HEX.** [449]	**1**	
A	**184662**	**BOULON – TRCC PFL M10 X 1,5 X 30-8,8-AA1J**		
B	**135799**	**ÉCROU – HEX. À COL. BLOCAGE CTR M10 X 1,5-10**		

447. Kits disponibles chez Whole Goods seulement.
448. Comprise dans le kit de conversion d'arbre de transmission cannelé à 8 dents (MD #B7312)
449. Comprise dans le kit de conversion d'arbre de transmission hexagonal MD #B7317)

159 Tambour de la vis d’alimentation et composants internes

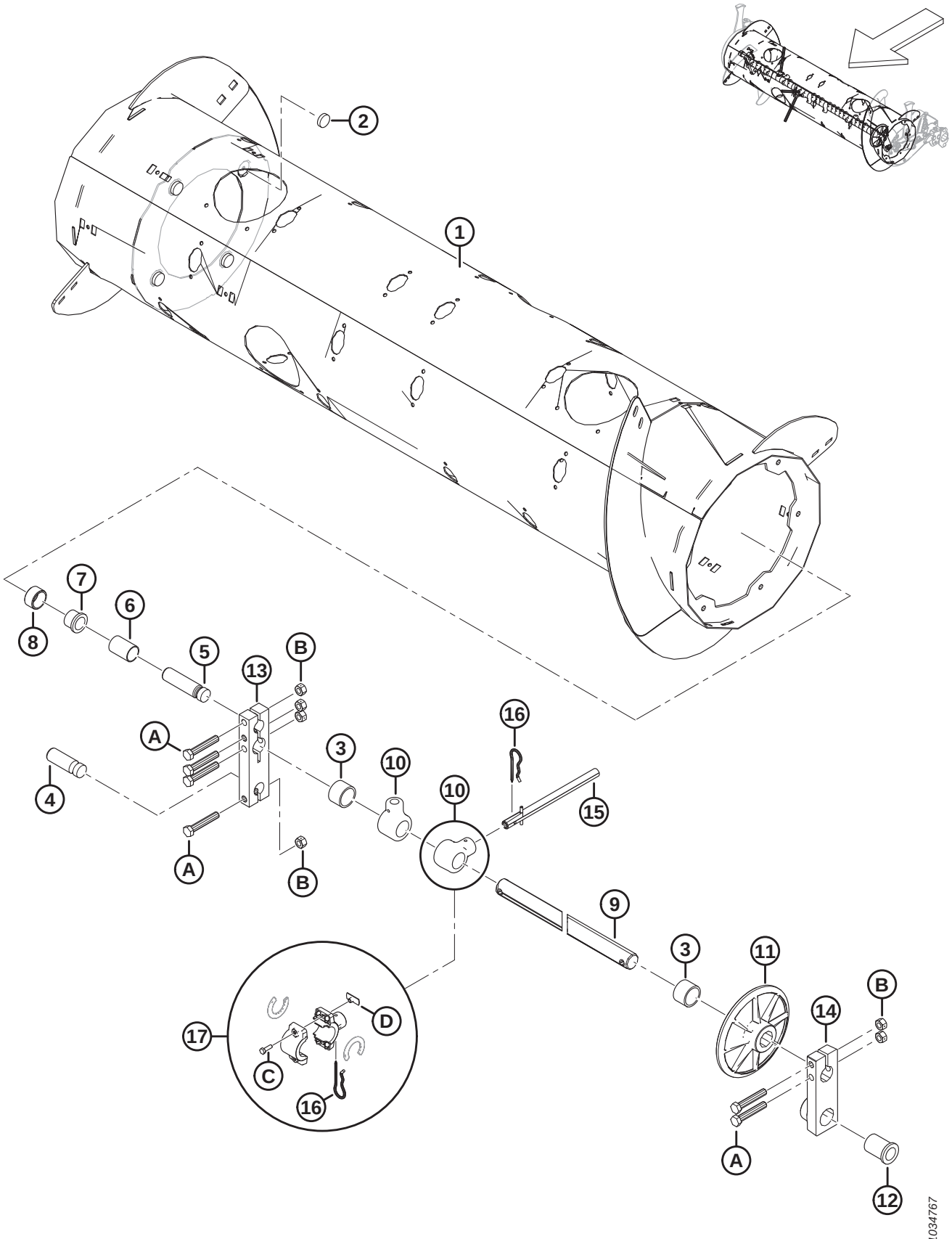

TAMBOUR DE LA VIS D'ALIMENTATION ET COMPOSANTS INTERNES

Réf.	Numéro de pièce	Description	Qté	Numéro de série
	322372	**ENSEMBLE – VIS D'ALIMENTATION** [450]		
1	322397	TAMBOUR – ENS. SOUDÉ	1	
2	328420	AIMANT – ROND	4	
3	322770	TUBE ENTRETOISE – PLASTIQUE	2	
4	314062	AXE – PIVOT	1	
5	213660	AXE – PIVOT	1	
6	213657	ENTRETOISE	1	
7	133877	BAGUE – À BRIDE EN PLASTIQUE 1,0 PO	1	
8	213656	ROULEAU	1	
9	308536	ARBRE – DOIGT	1	
10	337206	SUPPORT – DOIGT DE LA VIS D'ALIMENTATION	30	
11	248117	ROUE, GUIDE – ARBRE DES DOIGTS	1	
12	248145	BAGUE – BRIDE	1	
13	213608	BLOC – ARBRE DE LA VIS D'ALIMENTATION	1	
14	248538	BLOC MOULÉ – BLOC PIVOT, CG, USINÉ	1	
15	337152	KIT – DOIGT [451]	22	
	7642	GOUPILLE – RESSORT 3/16 DIA. X 1,5 LG	A/B	
16	123180	GOUPILLE	22	
17	276839	KIT – SUPPORT DE DOIGTS SCINDÉS X5 (PAQUET DE 5) [452]	A/B	
A	184675	BOULON – TÊTE HEX. M12 X 1,75 X 70-8,8-AA1J		
B	136759	ÉCROU – HEX. BLOCAGE CTR, M12 X 1,75-8-AA1J		
C	252703	BOULON – TÊTE HEX. PFL M6 X 1 X 20 X SPCL-12,9-AF0C		
D	197263	ÉCROU – EN T M6 X 1		

450. L'ensemble complet de la vis d'alimentation comprend toutes les pièces énumérées aux section *159 Tambour de la vis d'alimentation et composants internes, page 401*, section *160 Ensemble vis d'alimentation – Bras droit, page 403* et section *161 Ensemble vis d'alimentation – Bras gauche, page 407*.

451. Comprend un doigt plein (non vendu séparément), une goupille-ressort (MD #7642), un guide (MD #337143) et les instructions.

452. Le kit support de doigts scindés sert à simplifier le remplacement sur place de l'ensemble soudé des supports de doigts brisés (MD #337206). Le kit comprend un ensemble de cinq supports de doigts scindés de la vis d'alimentation (NVS), les entretoises du support (NVS), les goupilles (MD #123180), les écrous à enfoncer (MD #197263) et les boulons (MD #252703).

160 Ensemble vis d’alimentation – Bras droit

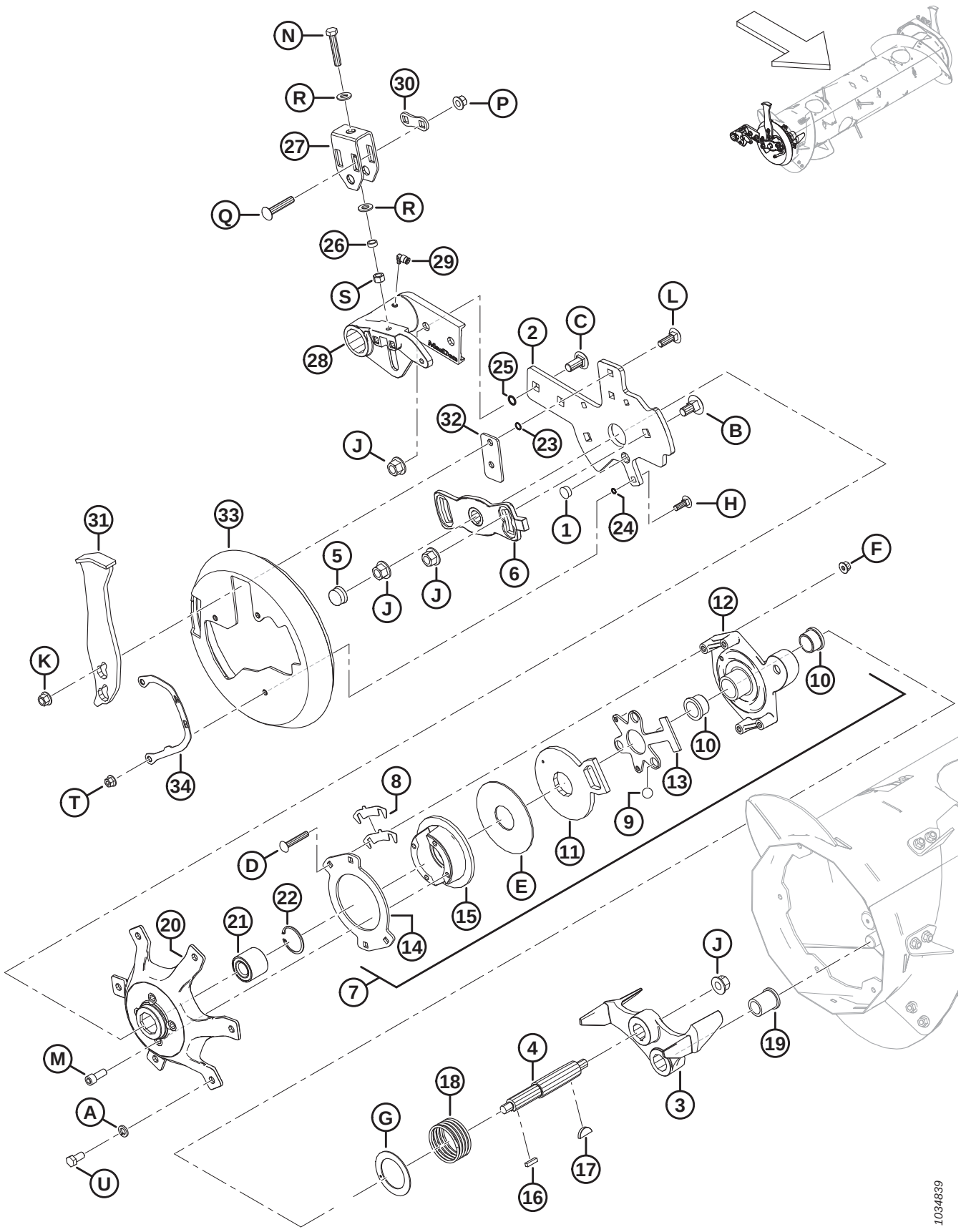

ENSEMBLE VIS D'ALIMENTATION – BRAS DROIT

Réf.	Numéro de pièce	Description	Qté	Numéro de série
1	308859	BOUCHON – TROU	1	
2	308850	BARRE – SUPPORT DE VIS D'ALIMENTATION CD	1	
3	304520	MOULAGE – ARRÊT, USINAGE	1	
4	304514	ARBRE – VIS D'ALIMENTATION	1	
5	276140	CAPUCHON – PLASTIQUE	1	
6	213851	MOULAGE – PLAQUE DE CALAGE, USINÉE	1	
7	213802	ENSEMBLE – EMBRAYAGE INVERSÉ [453]	1	
8	276206	CALE D'EMBRAYAGE	4	
9	248285	BILLE	3	
10	213859	BAGUE – PLASTIQUE 1,25 X 1,5 X 1,0	2	
11	213801	BRAS, ACTIVATEUR D'EMBRAYAGE – USINÉ	1	
12	213649	MOUL. CARTER D'EMBRAYAGE – USINÉ	1	
13	337124	PLAQUE – CAGE À BILLES	1	
14	213554	DISQUE – EMBRAYAGE	1	
15	213552	DISQUE, FREIN – USINAGE	1	
16	213750	CLAVETTE, RECT – 6,35 MM CARRÉ 25,5 MM LG	1	
17	213654	CLAVETTE – WOODRUFF 1/4 X 1 -1/4	1	
18	213679	RESSORT – COMPRESSION	1	
19	213659	BAGUE – BRIDE	1	
20	213546	MOYEU USINAGE CD	1	
21	337284	ROULEMENT – DOUBLE RANGÉE DE BILLES 52 MM DE	1	
22	21235	ANNEAU – DE RETENUE INT.	1	
23	183508	JOINT TORIQUE – 1,78 X 10,82	2	
24	183506	JOINT TORIQUE – 1,78 X 7,65	3	
25	50083	JOINT TORIQUE – Ø2,62 X Ø13,94	2	
26	314169	ENTRETOISE	1	
27	314136	SUPPORT DE MONTAGE – RÉGLEUR	1	
28	308538	PIVOT – VIS D'ALIMENTATION CG, USINAGE	1	
29	301427	RACCORD – CD RAPIDE, 90 DEG	1	
30	187428	ENTRETOISE	1	
31	308648	PARE-CHOCS – ENSEMBLE SOUDÉ	1	
32	308056	PLAQUE – ENTRETOISE	1	
33	301994	COUVERCLE – CAPUCHON D'EXTRÉMITÉ DE LA VIS D'ALIMENTATION CD	1	
34	276180	PLAQUE – INDICATEUR CD	1	
A	18638	RONDELLE – NORM. DE BLOCAGE 1/2 PO NOM. ID AA1J		
B	252691	BOULON – TRCC M16 X 2 X 35-10,9-AA1J		
C	252638	BOULON – TRCCC M16 X 2 X 35-8,8-AA1J		
D	252701	BOULON – TRCCC PFL M10 X 1,5 X 60-8,8-AA1J		

453. L'ensemble embrayage inversé comprend les pièces n° 8 à 15 et la quincaillerie (MD #252701, MD #213731 et MD #135799).

ENSEMBLE VIS D'ALIMENTATION – BRAS DROIT

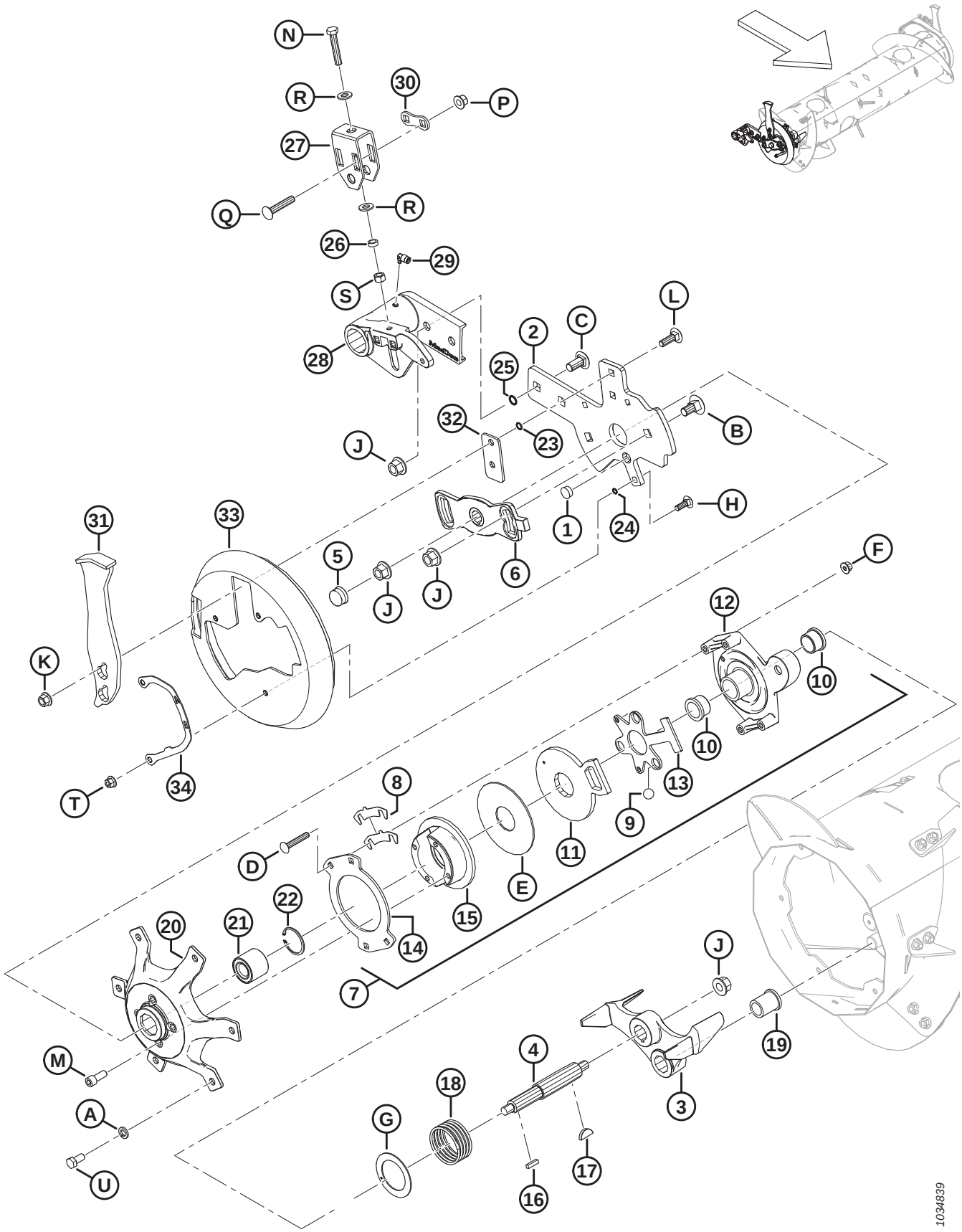

ENSEMBLE VIS D'ALIMENTATION – BRAS DROIT

Réf.	Numéro de pièce	Description	Qté	Numéro de série
E	213731	RONDELLE – PLASTIQUE		
F	135799	ÉCROU – HEX. À COL. BLOCAGE CTR M10 X 1,5-10		
G	213733	RONDELLE – POUSSÉE		
H	184662	BOULON – TRCC PFL M10 X 1,5 X 30-8,8-AA1J		
J	136440	ÉCROU – HEX. À COL. BLOCAGE CTR M16 X 2-10-AA1J		
K	136431	ÉCROU – HEX. À COL. BLOCAGE CTR M12 X 1,75-10		
L	135900	BOULON – TRCC PFL M12 X 1,75 X 40-8,8-ZINC		
M	50154	VIS – TÊTE HEX. CREUSE PFL M12 X 1,75 X 30-8,8-AA1J		
N	252541	BOULON – TÊTE HEX. PFL M12 X 1,75 X 65-8,8-AA3L		
P	252188	ÉCROU – HEX. À COL. BLOCAGE CTR M12 X 1,5-10-AA1J		
Q	252187	BOULON – TRCCC M12 X 1,5 X 65-10,9-AA1J		
R	135369	RONDELLE – TREMPÉE ASTM F436 1/2		
S	135156	ÉCROU – HEX. M12 X 1,75-10-AA1J		
T	136441	ÉCROU – HEX. CRT À COLLERETTE M10 X 1,5-8-AA1J		
U	50155	BOULON – TÊTE HEX. PFL M12 X 1,75 X 25-8,8-AA1J		

161 Ensemble vis d’alimentation – Bras gauche

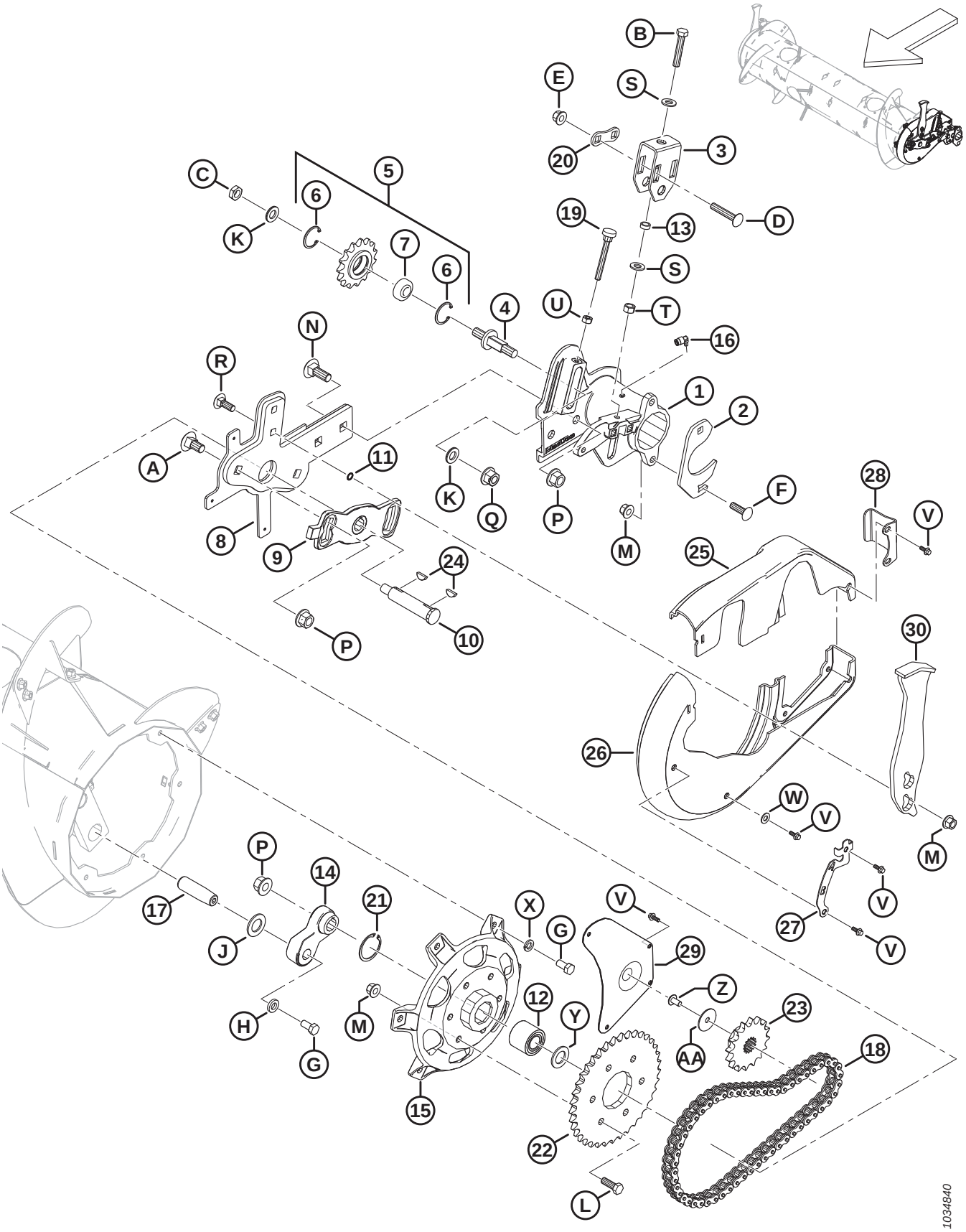

ENSEMBLE VIS D'ALIMENTATION – BRAS GAUCHE

Réf.	Numéro de pièce	Description	Qté	Numéro de série
1	322377	PIVOT – VIS D'ALIMENTATION CG, USINAGE	1	
2	248388	BRIDE DE FIXATION – PLAQUE	1	
3	314136	SUPPORT DE MONTAGE – RÉGLEUR	1	
4	213420	BROCHE – RÉGLAGE FILETÉ	1	
5	9333	ENSEMBLE – PIGNON [454].	1	
6	795	ANNEAU – DE RETENUE	2	
7	9213	ROULEMENT – À BILLES	1	
8	304931	BRAS – SUPPORT DE VIS D'ALIMENTATION CG – ASS. SOUDÉ	1	
9	213851	MOULAGE – PLAQUE DE CALAGE, USINÉE	1	
10	301441	ARBRE – VIS D'ALIMENTATION	1	
11	183508	JOINT TORIQUE – 1,78 X 10,82	2	
12	337284	ROULEMENT – À BILLES DBL RANGÉE 52 MM DE [455]	1	
	337804	KIT – MOYEU RTD CG AVEC ROULEMENT [456]	A/B	
13	314169	ENTRETOISE	1	
14	304521	BRAS – LEVIER DE L'ARBRE DES DOIGTS, USINÉ	1	
15	337276	MOYEU – USINAGE [455]	1	
	337804	KIT – MOYEU RTD CG AVEC ROULEMENT [456]	A/B	
16	301427	RACCORD – CD RAPIDE, 90 DEG	1	
17	248144	AXE – PIVOT	1	
18	220317	CHAÎNE – RC-60H, 56 MAILLONS RIVETÉS, SANS FIN	1	
19	213857	VIS DE SERRAGE – M10 X 80	1	
20	187428	ENTRETOISE	1	
21	21235	ANNEAU – INT. DE RETENUE (2021 ET APRÈS) [455]	1	
	181649	ANNEAU – RETENUE INTERNE (2020 ET AVANT) [457]	A/B	
22	151793	PIGNON – RC 60 A 37 T	1	
23	151691	PIGNON – RC 60 B 16 DENTS	1	
24	135290	CLAVETTE – WOODRUFF (1/4 X 7/8 NOM.)	2	
25	301993	COUVERCLE – VIS D'ALIMENTATION CG, PETITE MOITIÉ	1	
26	301992	COUVERCLE – VIS D'ALIMENTATION CG, GRANDE MOITIÉ	1	
27	276183	PLAQUE – INDICATEUR CG	1	
28	213112	PLAQUE – SYSTÈME DE RETENUE DU COUVERCLE	1	
29	213110	PANNEAU – ACCÈS	1	
30	308648	PARE-CHOCS – ENSEMBLE SOUDÉ	1	
A	252691	BOULON – TRCC M16 X 2 X 35-10,9-AA1J		
B	252541	BOULON – TÊTE HEX. PFL M12 X 1,75 X 65-8,8-AA3L		
C	252288	ÉCROU – HEX. FIN M16 X 1,5-04-AA1J		

454. L'ensemble pignon comprend le pignon (NVS), un roulement (MD #9213) et deux anneaux de retenue (MD #795)
455. Pour modèles 2021 et ultérieurs.
456. Le kit sert à l'entretien des machines fabriquées avant l'année modèle 2021. Le kit comprend le moyeu (MD #337276), le roulement (MD #337284), l'anneau de retenue (MD #21235), la rondelle plate (MD #123406) et les instructions.
457. L'anneau de retenue (MD #181649) sert à l'entretien des machines fabriquées avant l'année 2021.

ENSEMBLE VIS D'ALIMENTATION – BRAS GAUCHE

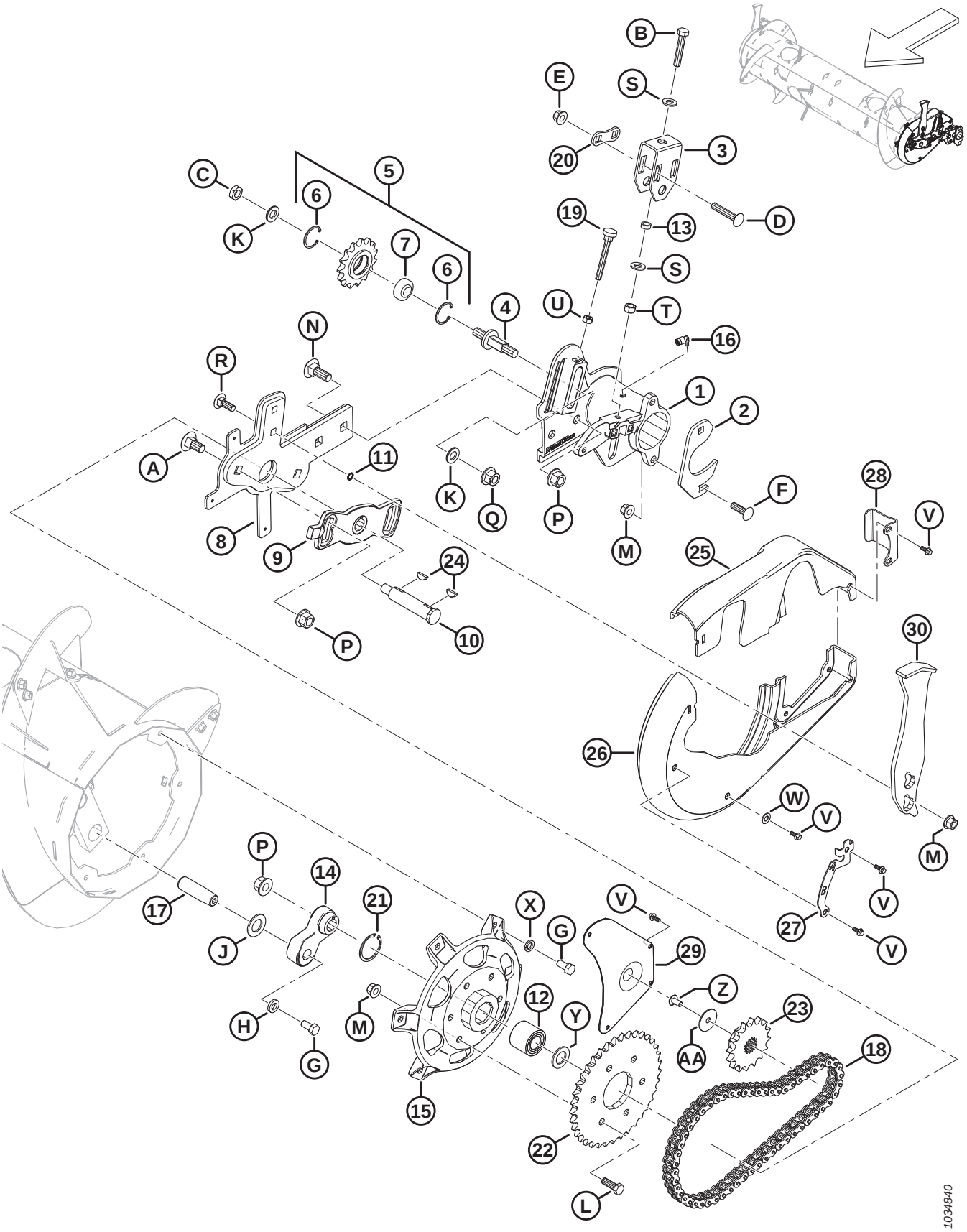

ENSEMBLE VIS D'ALIMENTATION – BRAS GAUCHE

Réf.	Numéro de pièce	Description	Qté	Numéro de série
D	252187	BOULON – TRCCC M12 X 1,5 X 65-10,9-AA1J		
E	252188	ÉCROU – HEX. À COL. BLOCAGE CTR M12 X 1,5-10-AA1J		
F	197122	BOULON – TRCCC M12 X 1,75 X 40-8,8-AA1J		
G	50155	BOULON – TÊTE HEX. PFL M12 X 1,75 X 25-8,8-AA1J		
H	187518	RONDELLE – PLATE		
J	156743	RONDELLE – PLATE		
K	172558	RONDELLE – NORDLOCK 5/8 PO		
L	152730	BOULON – TÊTE HEX. PFL M12 X 1,75 X 35-10,9-AA1J		
M	136431	ÉCROU – HEX. À COL. BLOCAGE CTR M12 X 1,75-10		
N	136757	BOULON – TRCC M16 X 2 X 45-8,8-AAJ1		
P	136440	ÉCROU – HEX. À COL. BLOCAGE CTR M16 X 2-10-AA1J		
Q	136736	ÉCROU – HEX. À COL. BLOCAGE SUP. M16 X 1,5-10-AA2L		
R	136291	BOULON – TRCC PFL M12 X 1,75 X 35-8,8-ZINC		
S	135369	RONDELLE – TREMPÉE ASTM F436 1/2		
T	135156	ÉCROU – HEX. M12 X 1,75-10-AA1J		
U	30505	ÉCROU – HEX. M10 X 1,5-10-AA1J		
V	252639	BOULON – TÊTE HEX. À COL. M6 X 1 X 16 X SPCL-8,8-AA2L		
W	18598	RONDELLE – PLATE SAE 13/32 ID X 13/16 PO DE AA1J		
X	18638	RONDELLE – NORM. DE BLOCAGE 1/2 PO NOM. ID AA1J		
Y	123406	RONDELLE – PLATE [455]		
Z	135157	VIS – USINÉE		
AA	31465	RONDELLE – PLATE		

162 Vis d’alimentation – Articulation du flottement

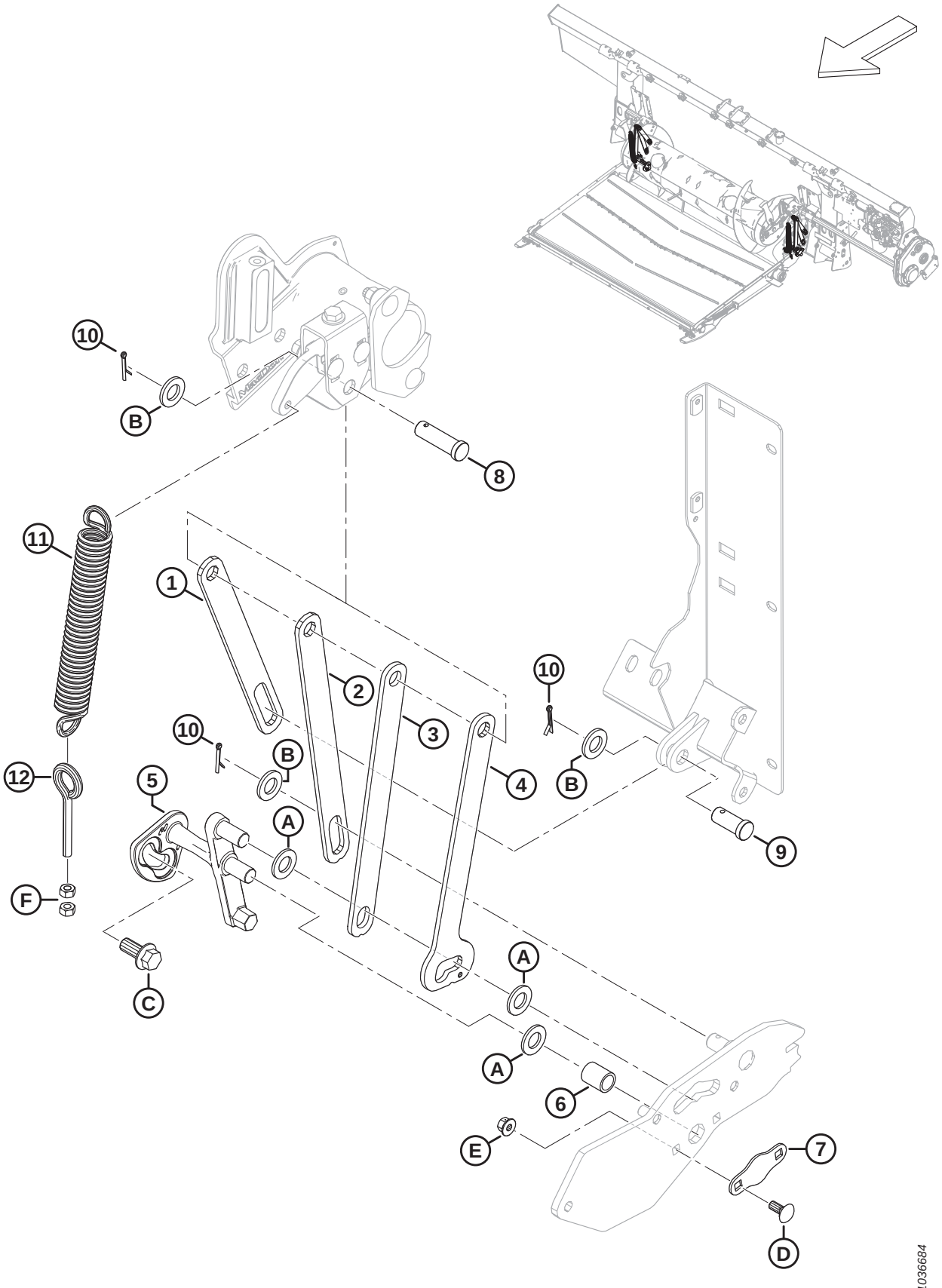

VIS D'ALIMENTATION – ARTICULATION DU FLOTTEMENT

Réf.	Numéro de pièce	Description	Qté	Numéro de série
1	322914	BARRE – SUPPORT DE LA VIS D'ALIMENTATION, LIMITEUR	2	
2	301805	BARRE – SUPPORT DE LA VIS D'ALIMENTATION, ARRIÈRE	2	
3	301806	BARRE – SUPPORT DE LA VIS D'ALIMENTATION, AVANT	2	
4	301807	BARRE – SUPPORT DE LA VIS D'ALIMENTATION, DOUBLE POS.	2	
5	337362	LEVIER – VERROU LEVIER CG, USINÉ	1	
	337366	LEVIER – VERROU LEVIER CD, USINÉ	1	
6	248348	TUBE – INTERMÉDIAIRE	2	
7	248349	PLAQUE – DE SÉCURITÉ	2	
8	322970	AXE – CHAPE, 50 MM LG	2	
9	11814	AXE – CHAPE, 30 MM LG	2	
10	18648	GOUPILLE – FENDUE 3/16 DIA. X 1,25 ZP	6	
11	245966	RESSORT – EXTENSION	2	
12	231448	BOULON À ŒIL – M10 X 1,5 X 70-4,8-AA1J	2	
A	18601	RONDELLE – PLATE SAE		
B	112130	RONDELLE – TREMPÉE ASTM F436 3/4 PO NOM. ID AB0C		
C	136378	BOULON – TÊTE HEX. À COL. PFL M16 X 2 X 35-10,9		
D	135785	BOULON – TRCC M10 X 1,5 X 25-8,8-AA1J		
E	135799	ÉCROU – HEX. À COL. BLOCAGE CTR M10 X 1,5-10		
F	30505	ÉCROU – HEX. M10 X 1,5-10-AA1J		

163 Compléments de vis d’alimentation

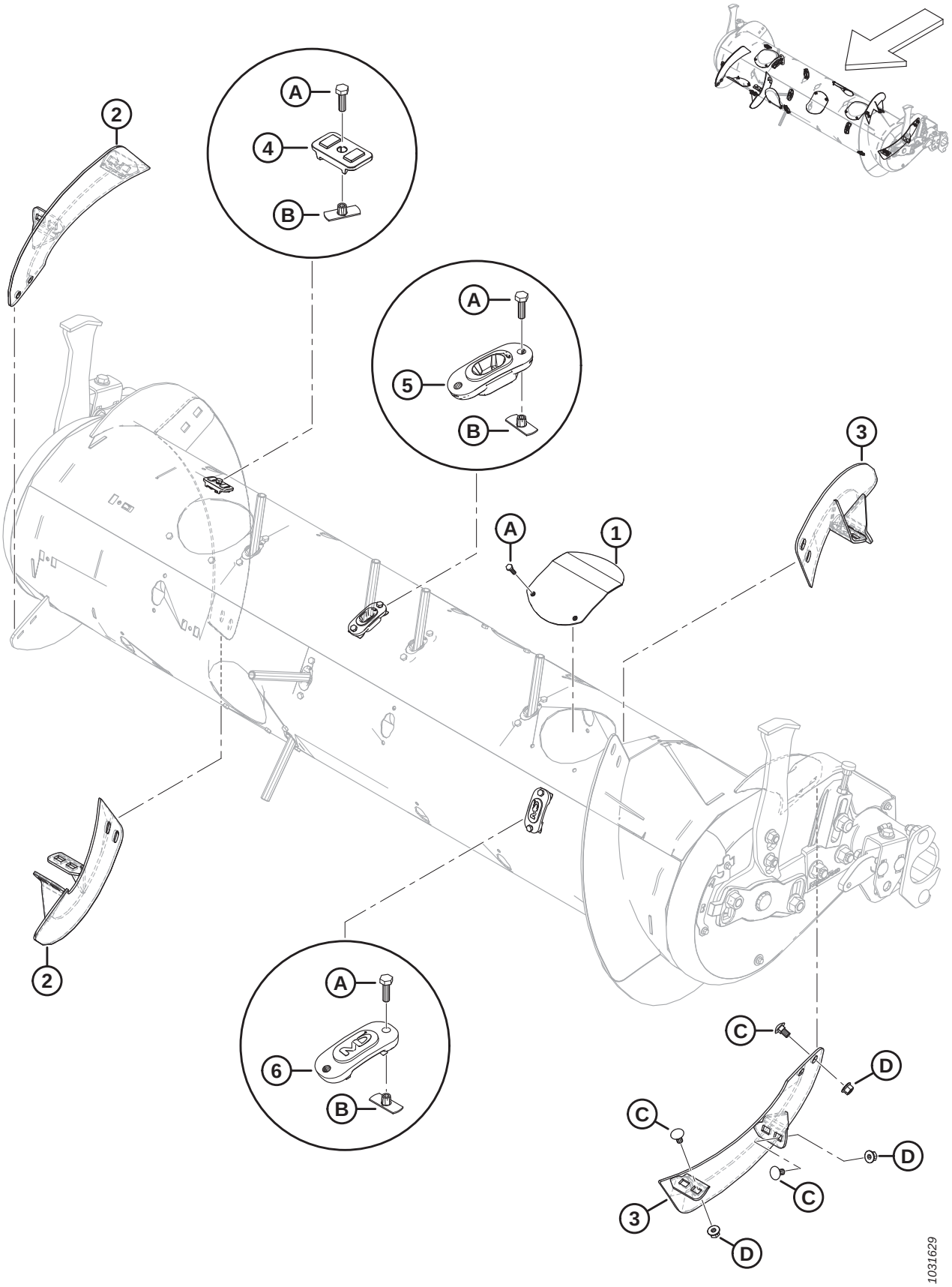

COMPLÉMENTS DE VIS D'ALIMENTATION

Réf.	Numéro de pièce	Description	Qté	Numéro de série
1	304494	ASS. SOUDÉ DE COUVERTURE	6	
2	287887	SPIRE – CD, MOYENNE, FORTE USURE	2	
3	287888	SPIRE – CG, MOYENNE, FORTE USURE	2	
4	213084	BOUCHON – FENTE DE SPIRE	4	
5	337143	GUIDE	22	
6	187137	BOUCHON	8	
A	252703	BOULON – TÊTE HEX. PFL M6 X 1 X 20 X SPCL-12,9-AF0C		
B	197263	ÉCROU – EN T M6 X 1		
C	136178	BOULON – TRCC M10 X 1,5 X 20-8,8-AA1J		
D	135799	ÉCROU – HEX. À COL. BLOCAGE CTR M10 X 1,5-10		

164 Kits de conversion de la vis d’alimentation – Doigts et spires

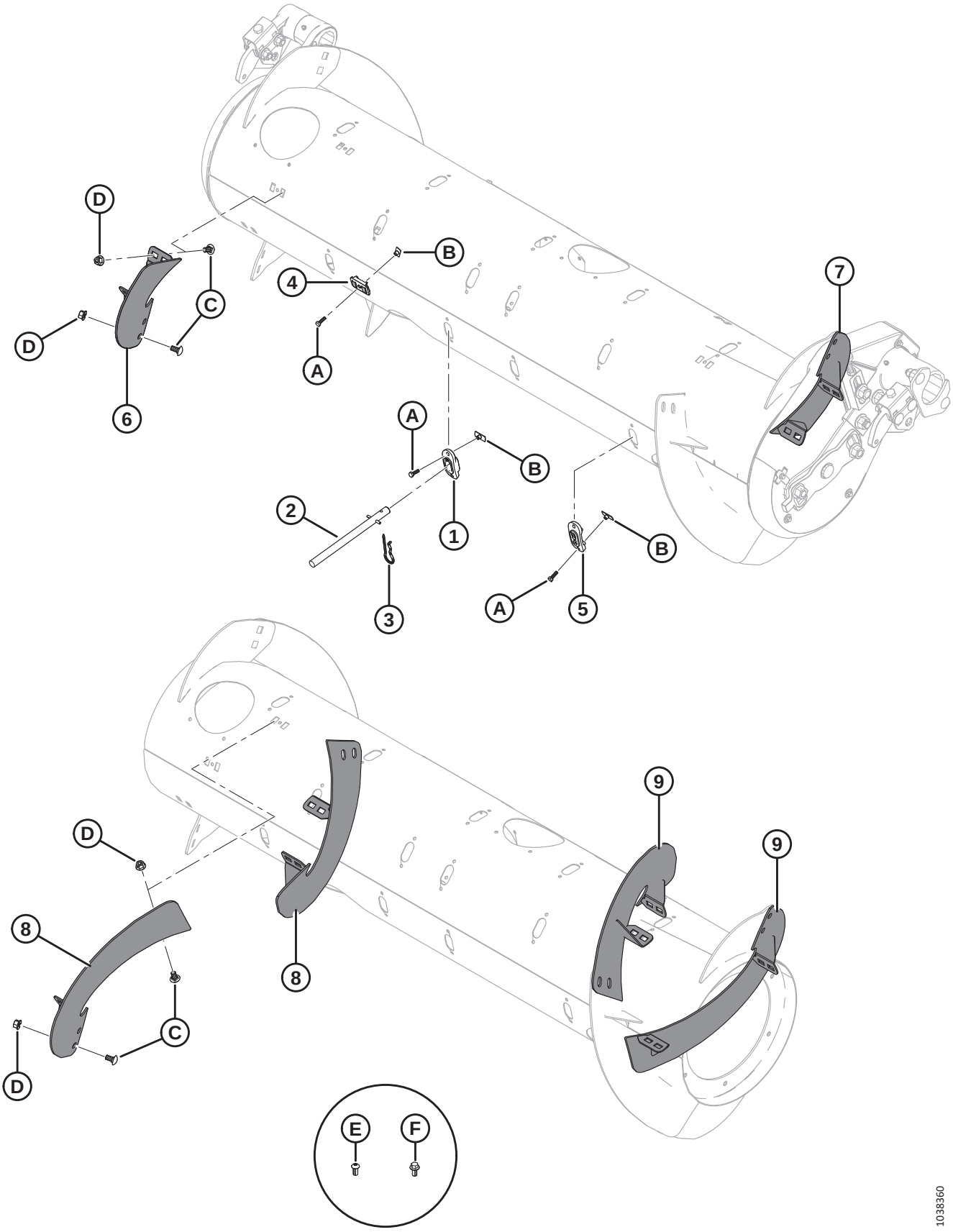

KITS DE CONVERSION DE LA VIS D'ALIMENTATION – DOIGTS ET SPIRES

Réf.	Numéro de pièce	Description	Qté	Numéro de série
	B7343	KIT – DOIGTS DE VIS D'ALIMENTATION, 4 PCS [458]		
	B7344	KIT – SPIRE COURTE FORTE USURE [459]		
	B7345	KIT – SPIRE LONGUE FORTE USURE [460]		
	357233	KIT – SPIRE COURTE FORTE USURE [461]		
	357234	KIT – SPIRE LONGUE FORTE USURE [462]		
1	337143	GUIDE	4	
2	337152	KIT – DOIGT [463]	4	
3	123180	GOUPILLE	4	
4	213084	BOUCHON – FENTE DE SPIRE	4	
5	187137	BOUCHON [464]		
6	287887	SPIRE, RTD – CD, MOY. (FORTE USURE)	1	
7	287888	SPIRE, RTD – CG, MOY. (FORTE USURE)	1	
8	287890	SPIRE, RTD – CD, LONGUE (FORTE USURE)	2	
9	287889	SPIRE, RTD – CG, LONGUE (FORTE USURE)	2	
A	252703	BOULON – TÊTE HEX. PFL M6 X 1 X 20 X SPCL-12,9-AA2L		
B	197263	ÉCROU – EN T M6 X 1		
C	136178	BOULON – TRCC M10 X 1,5 X 20-8,8-AA1J		
D	135799	ÉCROU – HEX. À COL. BLOCAGE CTR M10 X 1,5-10-A3L		
E	135723	VIS – TÊTE HEX. RONDE M10 X 1,5 X 20-10,9-AA1J [465]		
F	152655	BOULON – TÊTE HEX. À COL. M10 X 1,5 X 20-8,8-AA1J [466]		

458. Comprend quatre doigts pleins (MD #337152), des guides (MD #337143), des goupilles (MD #123180), des bouchons de fente de spire (MD #213084) et du matériel. Kits disponibles chez Whole Goods uniquement.
459. Comprend une paire de spires courtes (MD #287887 et MD #287888), quatre bouchons de fente de spire (MD #213084), quatre bouchons (MD #187137) et la quincaillerie. Kits disponibles chez Whole Goods uniquement.
460. Comprend deux paires de spires longues (MD #287889 et MD #287890), douze bouchons (MD #187137) et la quincaillerie. Kits disponibles chez Whole Goods uniquement.
461. Comprend une paire de spires courtes (MD #287887 et MD #287888), quatre bouchons de fente de spire (MD #213084), quatre bouchons (MD #187137), la quincaillerie et les instructions.
462. Comprend deux paires de longues spires (MD #287889 et MD #287890), douze bouchons (MD #187137), la quincaillerie et les instructions.
463. Comprend un doigt plein (non vendu séparément), une goupille-ressort (MD #7642), un guide (MD #337143) et les instructions.
464. Quantités : B7344 = 4, B7345 = 12
465. Pour la configuration ultra étroite uniquement ; utilisé sur les nouveaux trous percés dans la spire.
466. Pour la configuration ultra étroite uniquement ; utilisé sur les nouveaux trous percés dans la vis d'alimentation.

165 Vis d’alimentation – Conduites de graissage

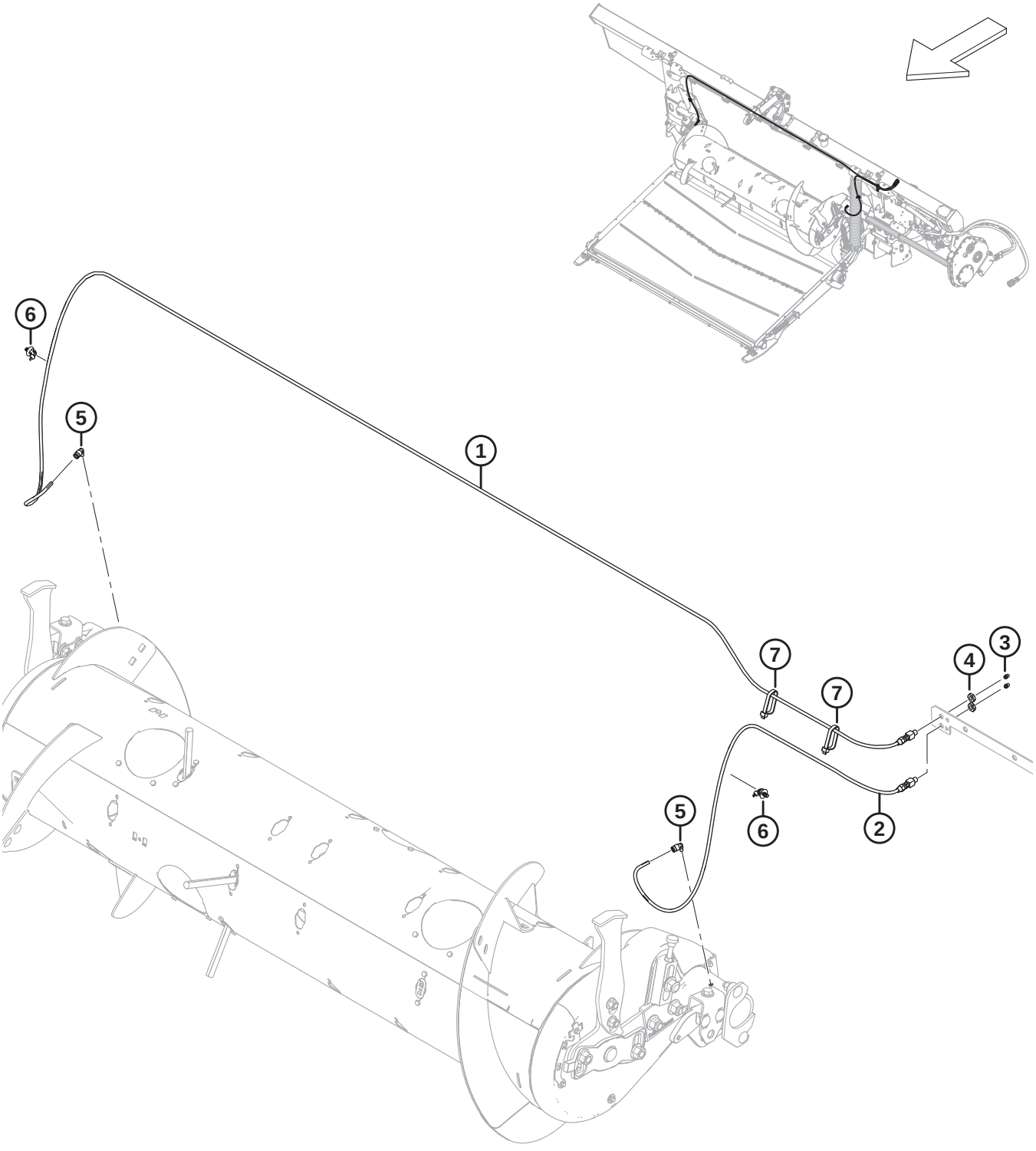

VIS D'ALIMENTATION – CONDUITES DE GRAISSAGE

Réf.	Numéro de pièce	Description	Qté	Numéro de série
1	322961	CONDUITE DE GRAISSAGE – 3170 MM LG [467]	1	
2	322962	CONDUITE DE GRAISSAGE – 1165 MM LG [467]	1	
3	18671	RACCORD – GRAISSAGE 1/4 28 UNF	2	
4	320259	ÉCROU – HEX. 1/8-27 NPSM-SPCL-GR2-ZINC	2	
5	301427	RACCORD – CD RAPIDE, 90°	2	
6	136655	COLLIER DE SERRAGE – À PIED SAPIN AVEC LANIÈRE	2	
7	30753	COLLIER DE SERRAGE – ATTACHE DE CÂBLE, NOIRE	2	

467. La conduite de graissage comprend le raccord de lubrification (MD #18671) et l'écrou hex. (MD #320259)

166 Articulation du flottement, réglage et mesure du flottement

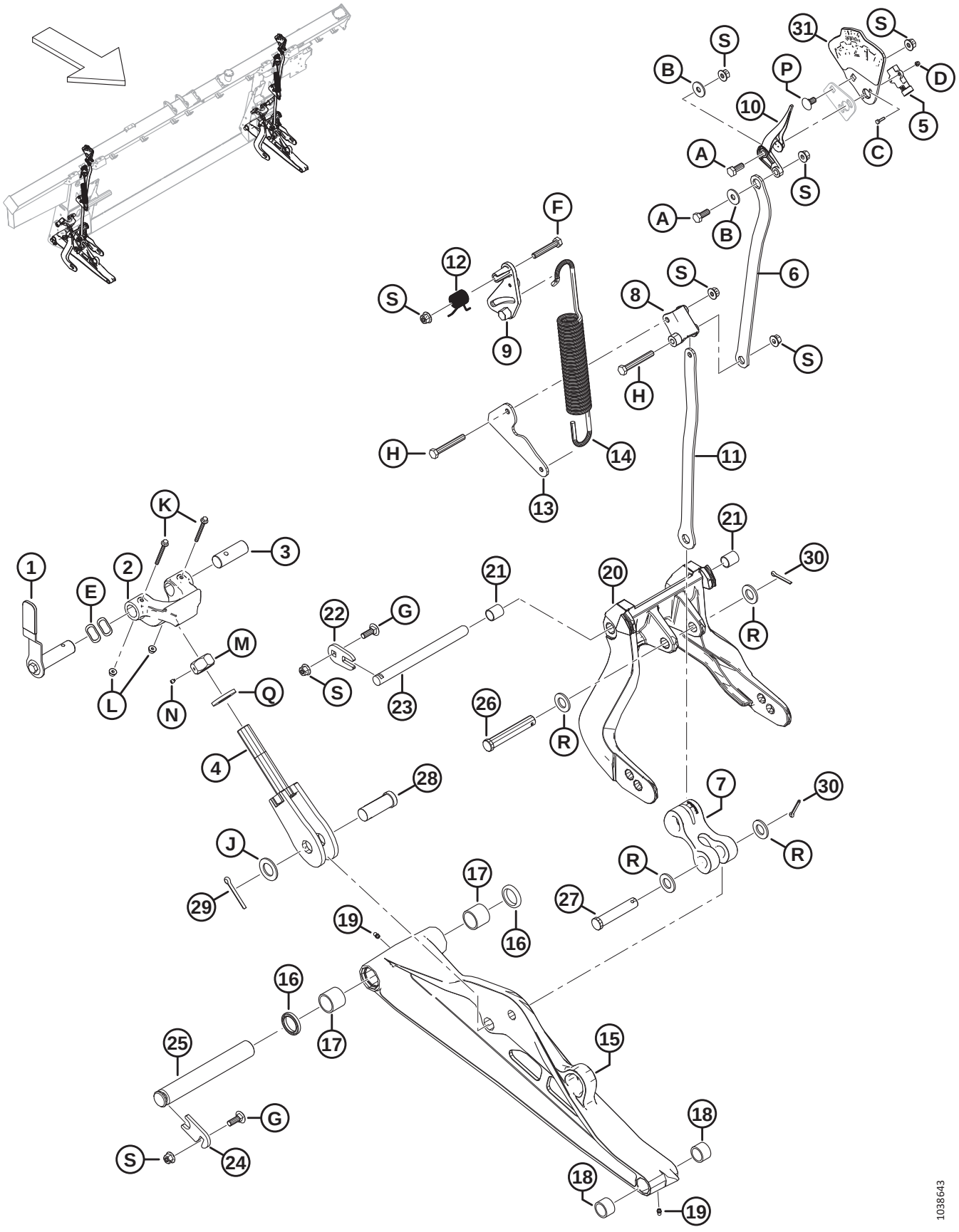

ARTICULATION DU FLOTTEMENT, RÉGLAGE ET MESURE DU FLOTTEMENT

Réf.	Numéro de pièce	Description	Qté	Numéro de série
1	328538	ENS. POIGNÉE – VERROU DE FLOTTEMENT [468]	2	
	328491	MANCHE – POIGNÉE	2	
2	301513	MOULAGE BUTÉE BASSE, USINÉ	2	
3	314276	AXE – PIVOT	2	
4	322219	BOULON – ENSEMBLE SOUDÉ	2	
5	328412	CAPTEUR – ROTATIF, 5 V, SANS CONTACT	2	
6	337634	PLAQUE – BIELLE SUPÉRIEURE	2	
7	328133	BIELLE – BRAS	2	
8	337821	LEVIER – FSM USINÉ	2	
9	322981	MOULAGE – LEVIER FSM	2	
10	347923	AIGUILLE INDICATRICE	2	
11	337635	PLAQUE – BIELLE INFÉRIEURE	2	
12	322046	RESSORT – TORSION	2	
13	337636	PLAQUE – BIELLE À RESSORT	2	
14	322557	RESSORT – EXTENSION	2	
15	322132	ENS. – BIELLE INFÉRIEURE [469].	2	
16	113222	KIT D'ÉTANCHÉITÉ [470]		
17	100500	ROULEMENT – AIGUILLE	4	
18	49904	ROULEMENT – AIGUILLE	4	
19	18671	RACCORD – GRAISSAGE 1/4 28 UNF	4	
20	357492	ENS. – LEVIER DE FLOTTEMENT [471].	2	
21	156501	BAGUE – PLASTIQUE	4	
22	301633	PLAQUE	2	
23	335144	AXE – PIVOT	2	
24	212250	PLAQUE – VERROU DE GOUPILLE	2	
25	248261	GOUPILLE	2	
26	156741	AXE – CHAPE	2	
27	20312	AXE – CHAPE	2	
28	135995	AXE – CHAPE	2	
29	18609	GOUPILLE – FENDUE 1/4 DIA. X 2 ZP	2	
30	18608	GOUPILLE – FENDUE 3/16 DIA. X 1,5 ZP	4	
31	357455	PLAQUE – INDICATEUR AVEC AUTOCOLLANT [472]	2	
A	30627	BOULON – TÊTE HEX. PFL M10 X 1,5 X 25-8,8-A3L		
B	184712	RONDELLE – PLATE GRANDE M10-200HV		
C	320389	VIS – TÊTE HEX. RONDE M4 X 0,7 X 16-A2-SS		

468. L'ensemble poignée comprend la poignée du verrou de flottement (NVS), le manche de la poignée (MD #328491), la goupille du verrou de flottement (NVS) et la quincaillerie (MD #30627, MD #184712).
469. L'ensemble bielle inférieure comprend le kit d'étanchéité (MD #113222), deux roulements à aiguille (MD #100500), deux roulements à aiguille (MD #49904) et deux raccords de graissage (MD #18671)
470. Le kit d'étanchéité comprend un joint (NVS) et les instructions.
471. L'ensemble levier de flottement comprend deux bagues en plastique (MD #156501)
472. L'ensemble plaque d'indicateur comprend la plaque d'indicateur (NVS) ainsi que le réglage de flottement et l'autocollant de mesure (MD #328142).

ARTICULATION DU FLOTTEMENT, RÉGLAGE ET MESURE DU FLOTTEMENT

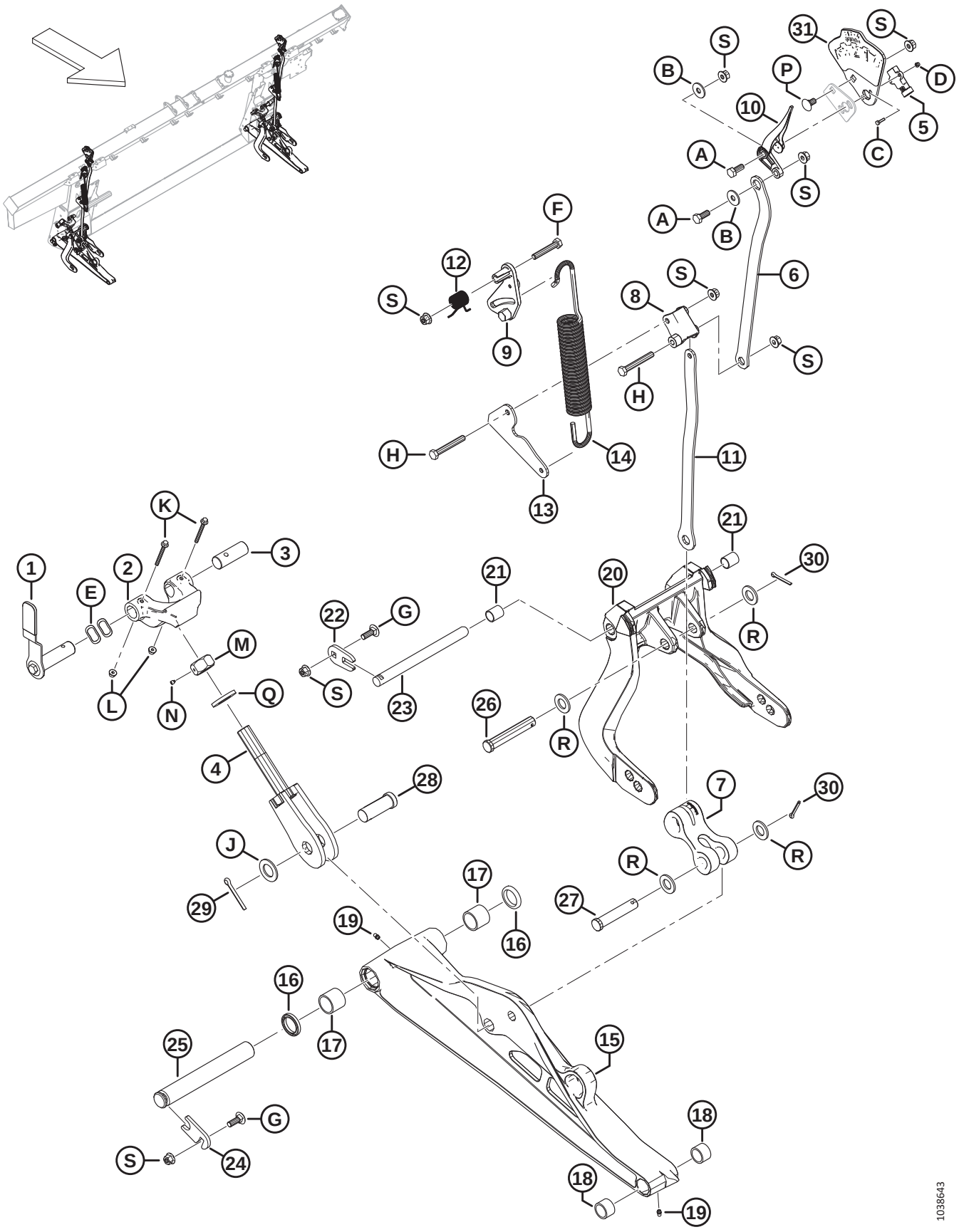

ARTICULATION DU FLOTTEMENT, RÉGLAGE ET MESURE DU FLOTTEMENT

Réf.	Numéro de pièce	Description	Qté	Numéro de série
D	320390	ÉCROU – HEX. NYLOC M4 X 0,7-8-A2-SS		
E	252564	RONDELLE – ONDULÉE		
F	184664	BOULON – TÊTE HEX. M10 X 1,5 X 60-8,8-AA1J		
G	184662	BOULON – TRCC PFL M10 X 1,5 X 30-8,8-AA1J		
H	184659	BOULON – TÊTE HEX. M10 X 1,5 X 75-8,8-AA1J		
J	156743	RONDELLE – PLATE		
K	136704	BOULON – TÊTE HEX. À COL. M6 X 1 X 60-8,8-AA2L		
L	152668	ÉCROU – HEX. À COL. BLOCAGE CTR M6 X 1-8		
M	133047	ÉCROU – BUTÉE BASSE, USINAGE		
N	136596	VIS – RÉGLAGE POINTE CONCAVE 1/4-20 X 1/4		
P	136178	BOULON – TRCC M10 X 1,5 X 20-8,8-AA1J		
Q	31774	RONDELLE – PLATE 1-1/8-30HRC-AC0C		
R	18601	RONDELLE – PLATE SAE		
S	135799	ÉCROU – HEX. À COL. BLOCAGE CTR M10 X 1,5-10		

167 Ressorts de flottement de la plateforme

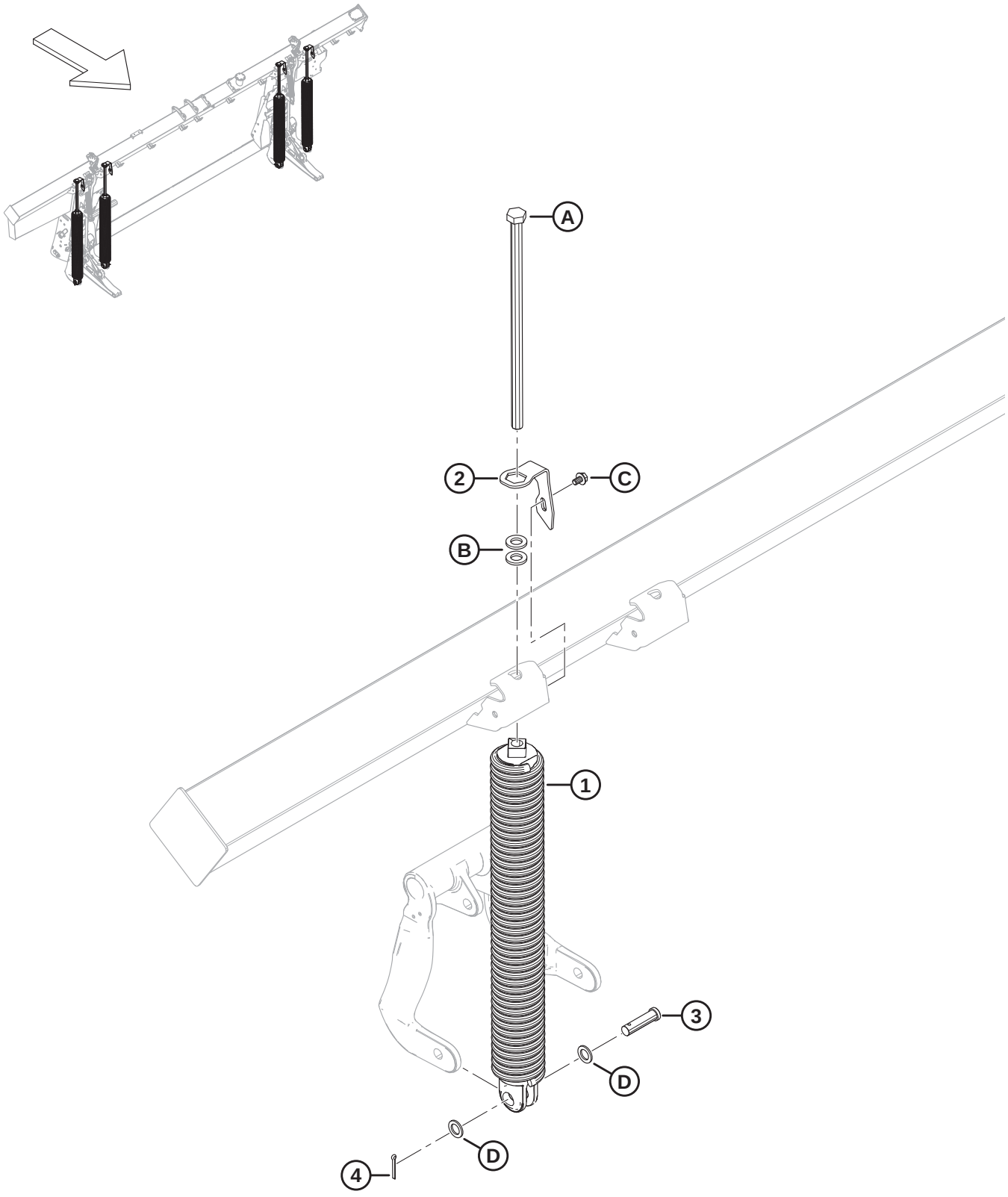

RESSORTS DE FLOTTEMENT DE LA PLATEFORME

Réf.	Numéro de pièce	Description	Qté	Numéro de série
1	308878	RESSORT – ENSEMBLE [473]		
	308879	RESSORT – ENSEMBLE LOURD [473]		
2	322668	ATTACHE – RAPIDE À RESSORT	4	
3	30463	AXE – CHAPE	4	
4	18608	GOUPILLE – FENDUE 3/16 DIA. X 1,5 ZP	4	
A	136088	BOULON – TÊTE HEX. PFL M20 X 2,5 x450 X SPCL-8,8-AA1J		
B	21540	RONDELLE – TREMPÉE ASTM F436 M20-340HV-AB2C		
C	136151	BOULON – TÊTE HEX. À COL. PFL M10 X 1,5 X 16-8,8-AA1J		
D	1709	RONDELLE – PLATE		

473. Chaque module de flottement comporte quatre ressorts, mais l'agencement des ressorts (MD #308878 et MD #308879) varie selon la taille de la plateforme. Les plateformes FD230 à couteau simple nécessitent 4 x 308878 ; les plateformes FD235 à couteau simple et FD240 à couteau simple nécessitent 3 x 308878 et 1 x 308879 sur le côté extérieur gauche ; les plateformes FD235 à couteau double, FD240 à couteau double et FD241 à couteau double nécessitent 3 x 308878 et 1 x 308879 sur le côté extérieur droit ; les plateformes FD245 à couteau double nécessitent 2 x 308878 sur les côtés intérieurs et 2 x 308879 sur les côtés extérieurs ; les plateformes FD250 à couteau double nécessitent 3 x 308879 et 1 x 308878 sur le côté intérieur gauche.

168 Composants de fixation du module de flottement et de la remplisseuse – FM200 à la série FD2 (2021 et antérieures)

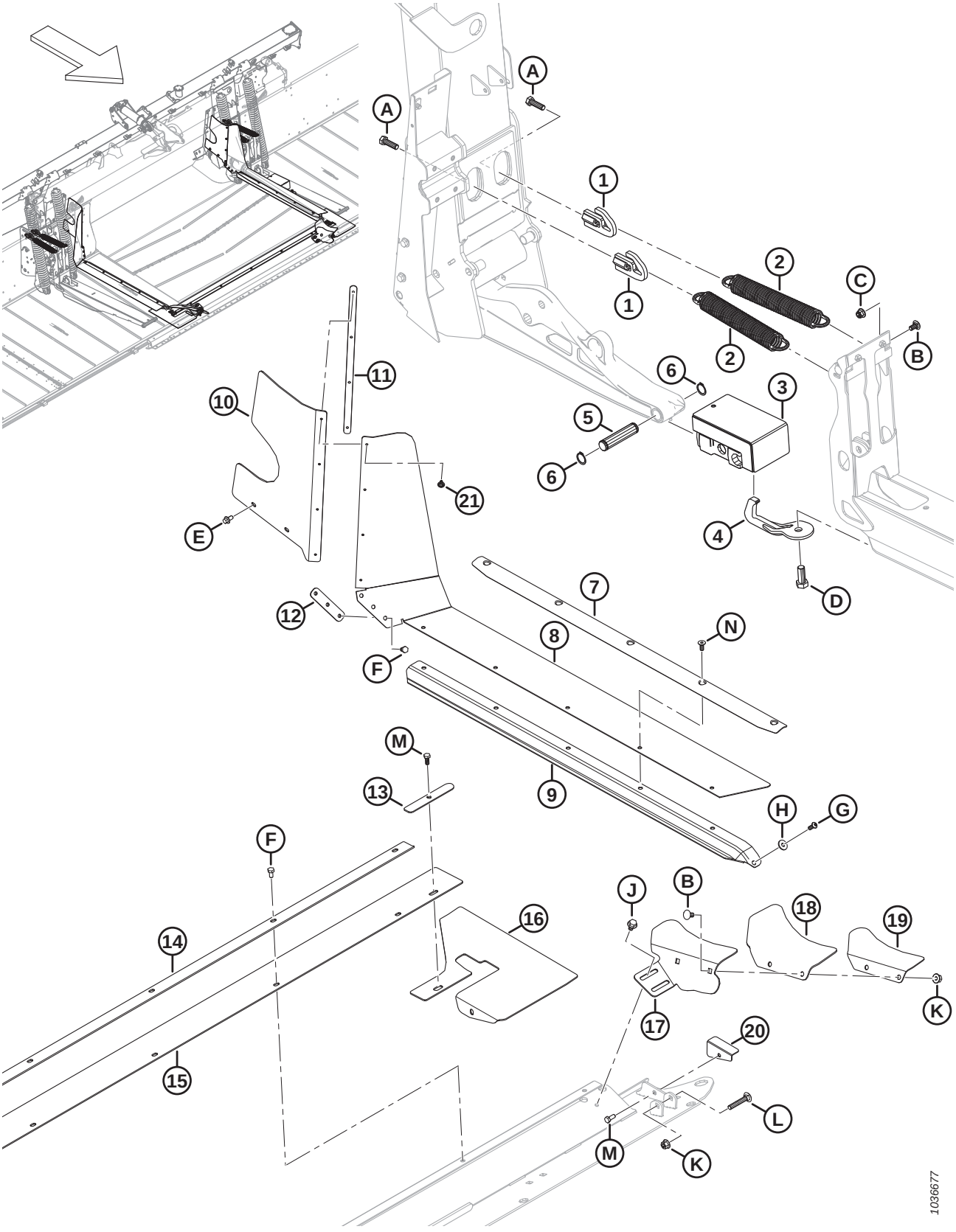

COMPOSANTS DE FIXATION DU MODULE DE FLOTTEMENT ET DE LA REMPLISSEUSE – FM200 À LA SÉRIE FD2 (2021 ET ANTÉRIEURES)

Réf.	Numéro de pièce	Description	Qté	Numéro de série
1	322676	TENDEUR DE RESSORT DE COUPE – SOUDÉ	4	–421189
2	340125	EXTENSION DU RESSORT – ORIENTATION DE LA PLATEFORME	4	–421189
3	258703	BLOC CAOUTCHOUC FLEX – ENS.	2	–421189
4	258876	CROCHET DE SÉCURITÉ – ENS. SOUDÉ	2	–421189
5	258318	AXE – PIVOT	2	–421189
6	18898	ANNEAU – RETENUE EXT.	4	–421189
7	337407	RETENUE – JOINT ET REMPLISSEUSE	2	–421189
8	RÉF.	REMPLISSEUSE – LATÉRALE TABLIER CENTRAL FLEX [474]	2	–421189
	347963	KIT – REMPLISSEUSE INTERMÉDIAIRE SUPÉRIEURE [475]		–421189
9	RÉF.	JOINT – TABLIER D'ALIMENTATION TAPIS [476]	OPT	–421189
10	328348	REMPLISSEUSE – SUPÉRIEURE ARRIÈRE CG	1	–421189
	328349	REMPLISSEUSE – SUPÉRIEURE ARRIÈRE CD	1	–421189
11	276770	PLAQUE – ARRÊTOIR DE LA REMPLISSEUSE	2	–421189
12	213713	RETENUE – REMPLISSEUSE USINÉE	2	–421189
13	301127	PLAQUE – ARRÊTOIR DE LA REMPLISSEUSE	2	–421189
14	301126	RETENUE – REMPLISSEUSE CENTRALE	1	–421189
15	295261	REMPLISSEUSE – BAC CENTRAL	1	–421189
16	295992	VOLET – COIN DU BAC FLEX	2	–421189
17	337457	SUPPORT – REMPLISSEUSE DE COIN CG	1	–421189
	337463	SUPPORT – REMPLISSEUSE DE COIN CD	1	–421189
18	304040	VOLET – REMPLISSEUSE DE COIN	2	–421189
19	337456	RETENUE – REMPLISSEUSE DE COIN CG	1	–421189
	337464	RETENUE – REMPLISSEUSE DE COIN CD	1	–421189
20	276117	RETENUE – VOLET DU BAC CG	1	–421189
	276062	RETENUE – VOLET DU BAC CD	1	–421189
21	293053	RIVET – POP	8	–421189
A	184669	BOULON – TÊTE HEX. M12 X 1,75 X 40-8,8-AA1J		
B	184657	BOULON – TRCCC M10 X 1,5 X 20-8,8-AA1J		
C	252807	ÉCROU – HEX. À COL. NYLOC M10 X 1,5-8-AA1J		
D	111528	BOULON – TÊTE HEX. PFL M16 X 2 X 40-8,8-AA1J		
E	136485	BOULON – TÊTE HEX. À COL. PFL M8 X 1,25 X 16-8,8-AA1J		
F	50139	BOULON – TÊTE HEX. PFL M8 X 1,25 X 16-8,8-AA1J		
G	320176	VIS – TÊTE HEX. RONDE M8 X 1,25 X 20-10,9-AA1J		

474. Le mastic médian en une seule pièce a été remplacé par un mastic plus épais en deux pièces. Si vous remplacez un élément de la remplisseuse centrale monobloc, commandez le kit d'élément de la remplisseuse centrale (MD #347963). Ce kit comprend toutes les pièces nécessaires pour les côtés gauche et droit du module de flottement : deux remplisseuses intermédiaires (MD #347500), deux remplisseuses intermédiaires supérieures (MD #347775), deux plaques de retenue (MD #347778) et des rivets (MD #293053).
475. Comprend toutes les pièces nécessaires pour les côtés gauche et droit du module de flotteur : deux remplisseuses intermédiaires (MD #347500), deux remplisseuses intermédiaires supérieures (MD #347775), deux plaques de retenue (MD #347778) et des rivets (MD #293053).
476. Pour les pièces de rechange, consultez la section *212 (En option) Remplisseuse FM200 interface complet – Série FD2, page 535*.

COMPOSANTS DE FIXATION DU MODULE DE FLOTTEMENT ET DE LA REMPLISSEUSE – FM200 À LA SÉRIE FD2 (2021 ET ANTÉRIEURES)

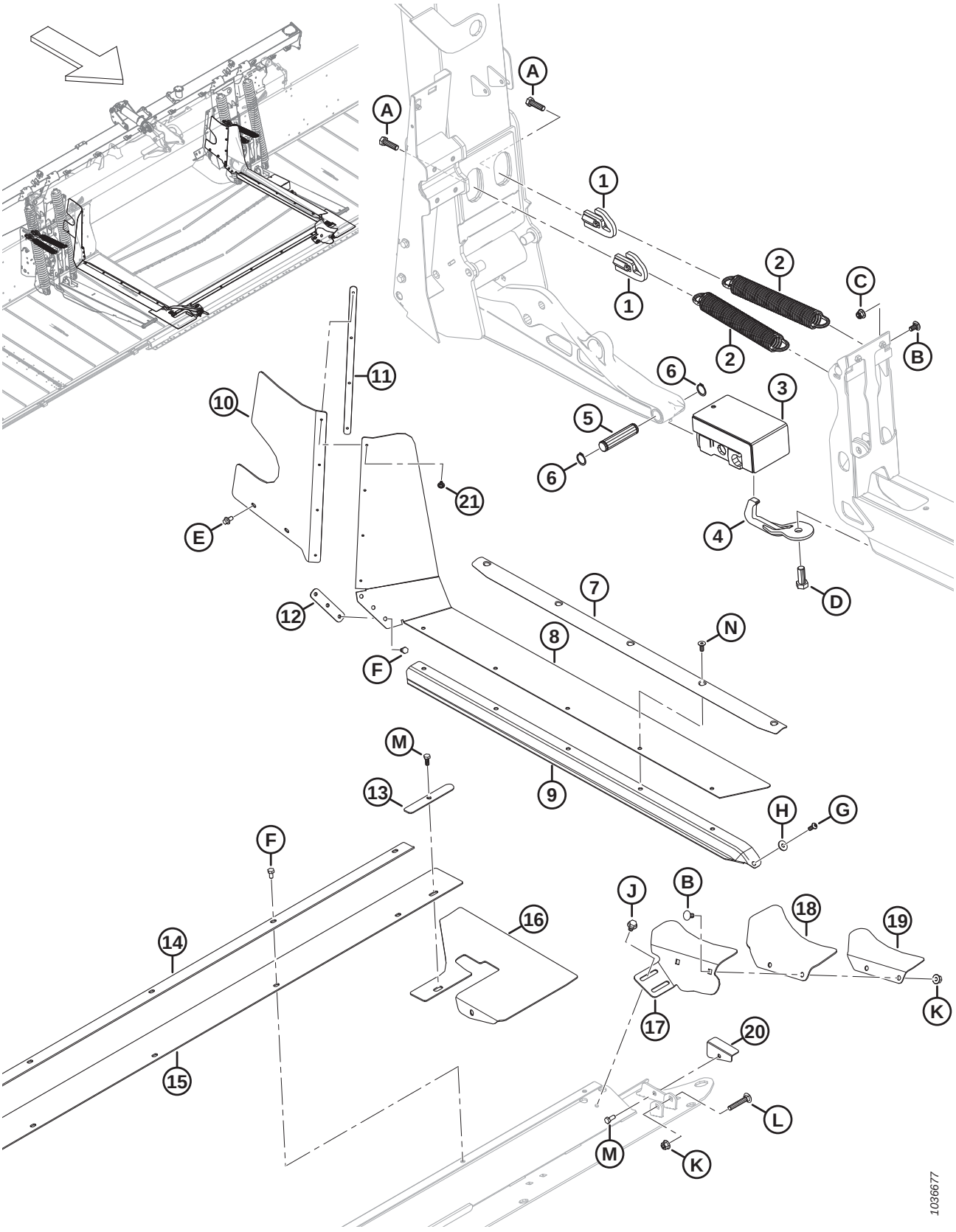

COMPOSANTS DE FIXATION DU MODULE DE FLOTTEMENT ET DE LA REMPLISSEUSE – FM200 À LA SÉRIE FD2 (2021 ET ANTÉRIEURES)

Réf.	Numéro de pièce	Description	Qté	Numéro de série
H	184709	RONDELLE – PLATE GRANDE M8-200HV		
J	136231	BOULON – TÊTE HEX. À COL. CRT M10 X 1,5 X 16 X SPCL-8,8		
K	135799	ÉCROU – HEX. À COL. BLOCAGE CTR M10 X 1,5-10		
L	136113	BOULON – TRCC M10 X 1,5 X 60-8,8-AA1J		
M	30715	BOULON – TÊTE HEX. PFL M8 X 1,25 X 20-8,8-AA1J		
N	136592	VIS – TÊTE HEX. FR PFL M8 X 1,25 X 20-8,8-ZINC		

169 Composants de fixation du module de flottement et de la remplisseuse – FM200 à la série FD2 (modèles 2022 et antérieurs)

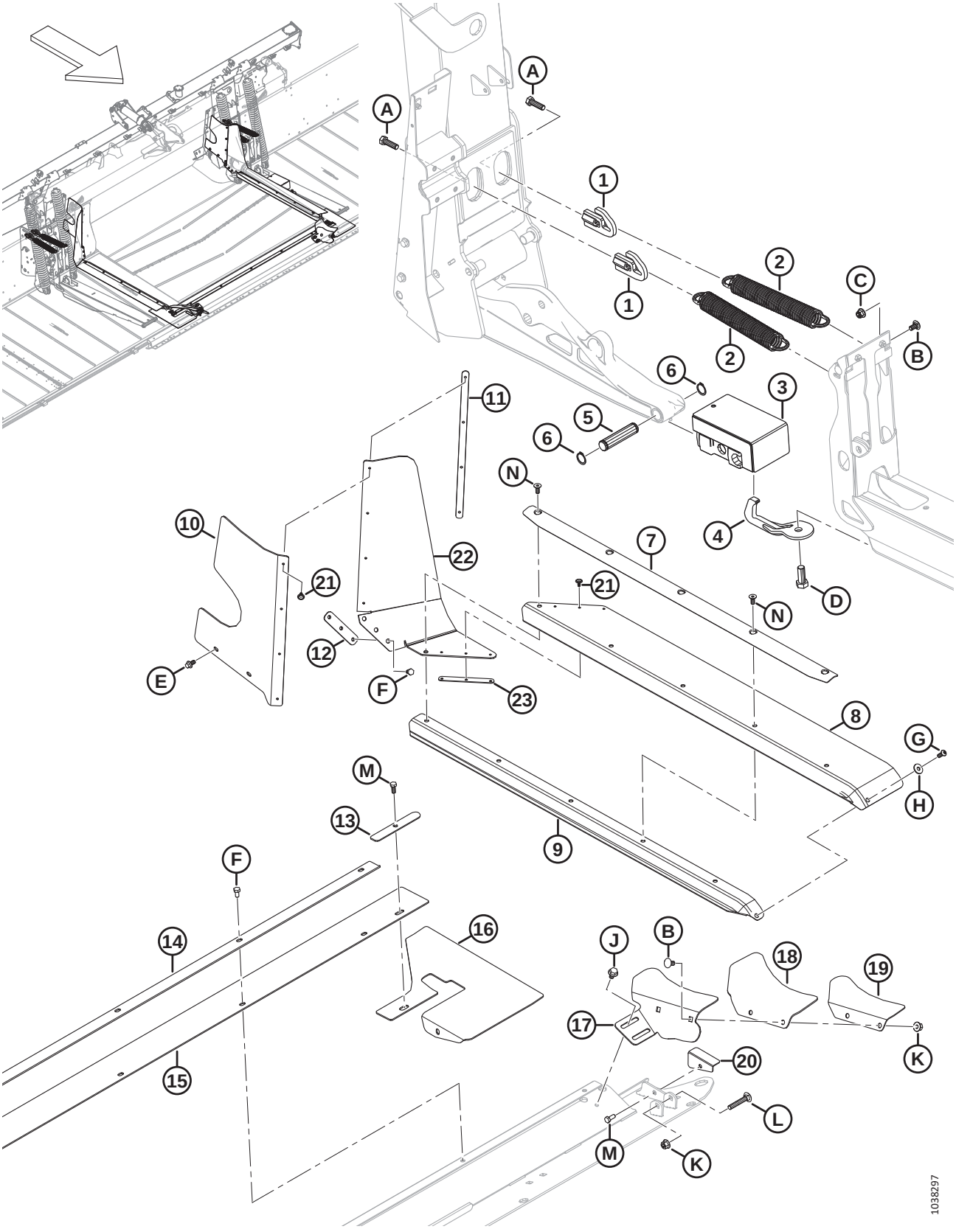

COMPOSANTS DE FIXATION DU MODULE DE FLOTTEMENT ET DE LA REMPLISSEUSE – FM200 À LA SÉRIE FD2 (MODÈLES 2022 ET ANTÉRIEURS)

Réf.	Numéro de pièce	Description	Qté	Numéro de série
1	322676	TENDEUR DE RESSORT DE COUPE – SOUDÉ	4	421190–
2	340125	EXTENSION DU RESSORT – ORIENTATION DE LA PLATEFORME	4	421190–
3	258703	BLOC CAOUTCHOUC FLEX – ENS.	2	421190–
4	258876	CROCHET DE SÉCURITÉ – ENS. SOUDÉ	2	421190–
5	258318	AXE – PIVOT	2	421190–
6	18898	ANNEAU – RETENUE EXT.	4	421190–
7	337407	RETENUE – JOINT ET REMPLISSEUSE	2	421190–
8	347500	REMPLISSEUSE – LATÉRALE TABLIER CENTRAL	2	421190–
9	RÉF.	JOINT – TABLIER D'ALIMENTATION TAPIS [477]	OPT	421190–
10	328348	REMPLISSEUSE – SUPÉRIEURE ARRIÈRE CG	1	421190–
	328349	REMPLISSEUSE – SUPÉRIEURE ARRIÈRE CD	1	421190–
11	276770	PLAQUE – ARRÊTOIR DE LA REMPLISSEUSE	2	421190–
12	213713	RETENUE – REMPLISSEUSE USINÉE	2	421190–
13	301127	PLAQUE – ARRÊTOIR DE LA REMPLISSEUSE	2	421190–
14	301126	RETENUE – REMPLISSEUSE CENTRALE	1	421190–
15	295261	REMPLISSEUSE – BAC CENTRAL	1	421190–
16	295992	VOLET – COIN DU BAC FLEX	2	421190–
17	337457	SUPPORT – REMPLISSEUSE DE COIN CG	1	421190–
	337463	SUPPORT – REMPLISSEUSE DE COIN CD	1	421190–
18	304040	VOLET – REMPLISSEUSE DE COIN	2	421190–
19	337456	RETENUE – REMPLISSEUSE DE COIN CG	1	421190–
	337464	RETENUE – REMPLISSEUSE DE COIN CD	1	421190–
20	276117	RETENUE – VOLET DU BAC CG	1	421190–
	276062	RETENUE – VOLET DU BAC CD	1	421190–
21	293053	RIVET – POP	14	421190–
22	347775	REMPLISSEUSE – LATÉRALE TABLIER CENTRAL SUPÉRIEUR	2	421190–
23	347778	PLAQUE – ARRÊTOIR DE LA REMPLISSEUSE	2	421190–
A	184669	BOULON – TÊTE HEX. M12 X 1,75 X 40-8,8-AA1J		
B	184657	BOULON – TRCCC M10 X 1,5 X 20-8,8-AA1J		
C	252807	ÉCROU – HEX. À COL. NYLOC M10 X 1,5-8-AA1J		
D	111528	BOULON – TÊTE HEX. PFL M16 X 2 X 40-8,8-AA1J		
E	136485	BOULON – TÊTE HEX. À COL. PFL M8 X 1,25 X 16-8,8-AA1J		
F	50139	BOULON – TÊTE HEX. PFL M8 X 1,25 X 16-8,8-AA1J		
G	320176	VIS – TÊTE HEX. RONDE M8 X 1,25 X 20-10,9-AA1J		
H	184709	RONDELLE – PLATE GRANDE M8-200HV		
J	136231	BOULON – TÊTE HEX. À COL. CRT M10 X 1,5 X 16 X SPCL-8,8		
K	135799	ÉCROU – HEX. À COL. BLOCAGE CTR M10 X 1,5-10		
L	136113	BOULON – TRCC M10 X 1,5 X 60-8,8-AA1J		

477. Pour les pièces de rechange, consultez la section *212 (En option) Remplisseuse FM200 interface complet – Série FD2, page 535*.

COMPOSANTS DE FIXATION DU MODULE DE FLOTTEMENT ET DE LA REMPLISSEUSE – FM200 À LA SÉRIE FD2 (MODÈLES 2022 ET ANTÉRIEURS)

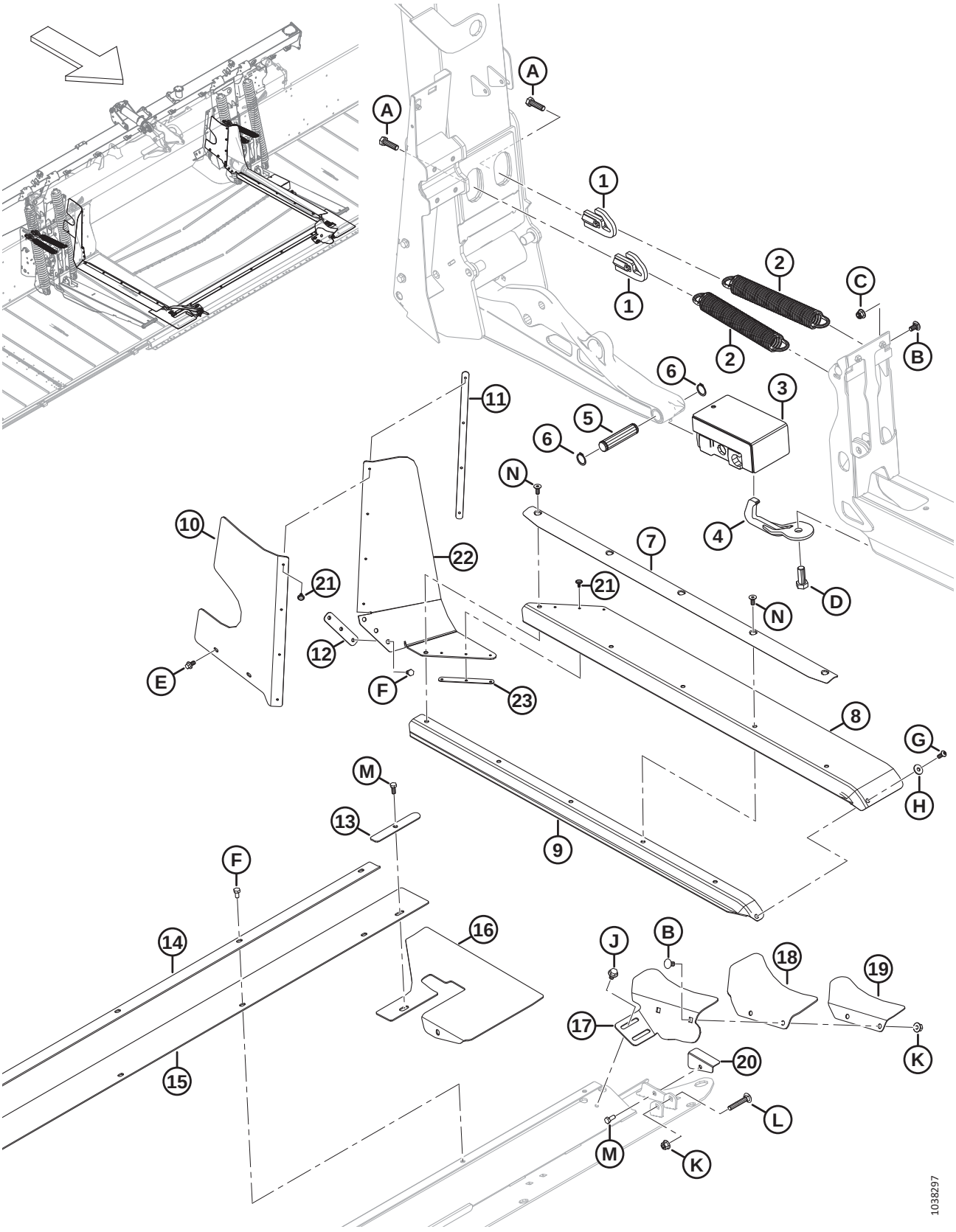

COMPOSANTS DE FIXATION DU MODULE DE FLOTTEMENT ET DE LA REMPLISSEUSE – FM200 À LA SÉRIE FD2 (MODÈLES 2022 ET ANTÉRIEURS)

Réf.	Numéro de pièce	Description	Qté	Numéro de série
M	30715	BOULON – TÊTE HEX. PFL M8 X 1,25 X 20-8,8-AA1J		
N	136592	VIS – TÊTE HEX. FR PFL M8 X 1,25 X 20-8,8-ZINC		

170 Tablier d’alimentation – Châssis, broches de pivot et support avant

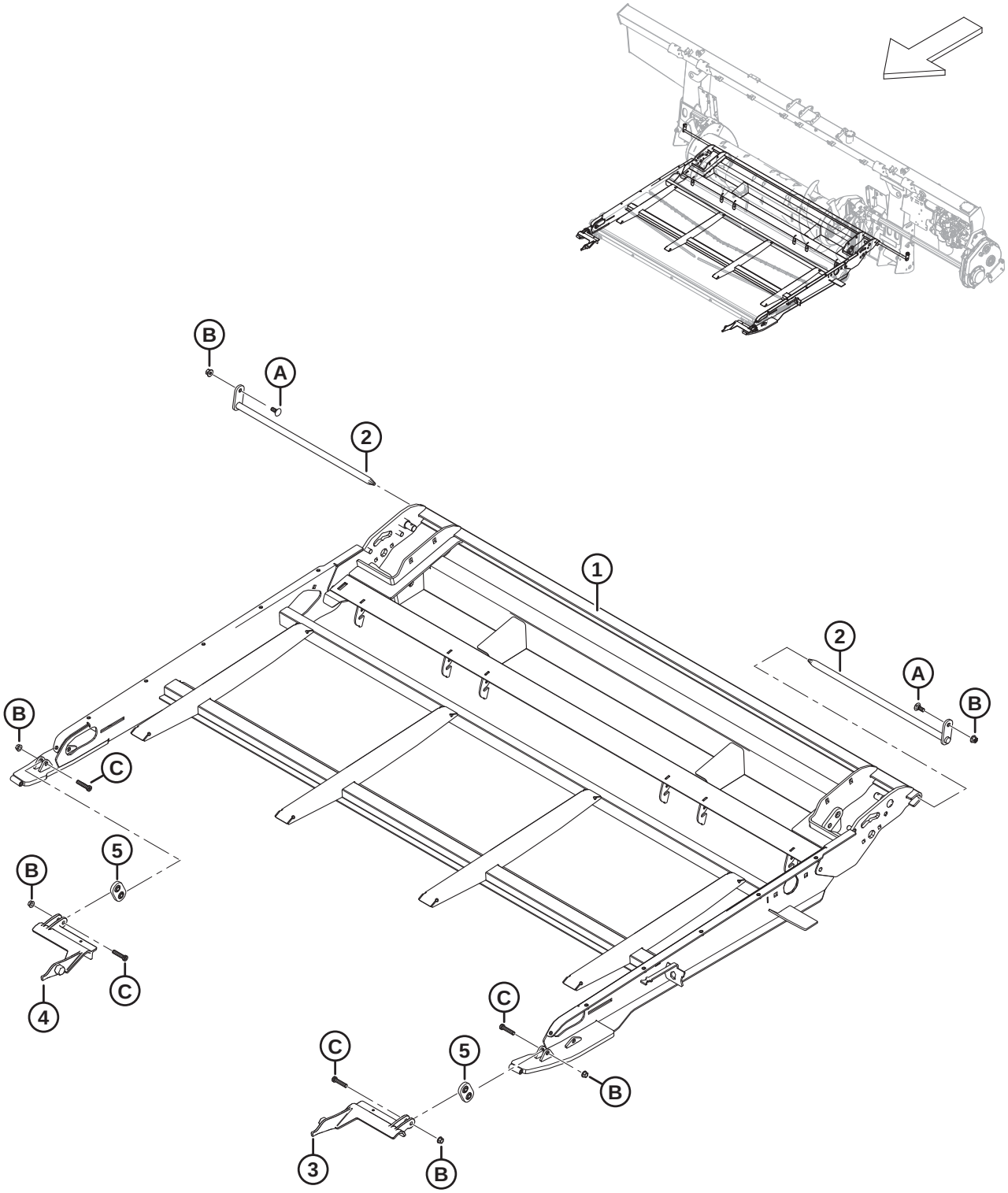

TABLIER D'ALIMENTATION – CHÂSSIS, BROCHES DE PIVOT ET SUPPORT AVANT

Réf.	Numéro de pièce	Description	Qté	Numéro de série
	357386	**ENS. – TABLIER D'ALIMENTATION** [478]	**1**	
1	**347665**	**CHÂSSIS – PORTEUR, TABLIER D'ALIMENTATION SOUDÉ**	**1**	
2	231368	AXE – PIVOT DU TABLIER – ENS. SOUDÉ	2	
3	213418	SUPPORT – BIELLE DE L'ADAPTATEUR USINÉE CG	1	
4	213419	SUPPORT – BIELLE DE L'ADAPTATEUR USINÉE CD	1	
5	308774	SUPPORT – ENS. CROCHET	2	
A	135785	BOULON – TRCC M10 X 1,5 X 25-8,8-AA1J		
B	135799	ÉCROU – HEX. À COL. BLOCAGE CTR M10 X 1,5-10		
C	320358	VIS – TÊTE HEX. CREUSE M10 X 1,5 X 45-SPCL-8,8-ZINC		

478. Ensemble complet de tablier d'alimentation. L'ensemble ne comprend pas les pivots (MD #231368) et la quincaillerie associée, mais comprend toutes les autres pièces référencées de la section *170 Tablier d'alimentation – Châssis, broches de pivot et support avant, page 433* à la section *173 Tablier d'alimentation – Bacs et remplisseuses, page 439*.

171 Tablier d’alimentation – Tapis

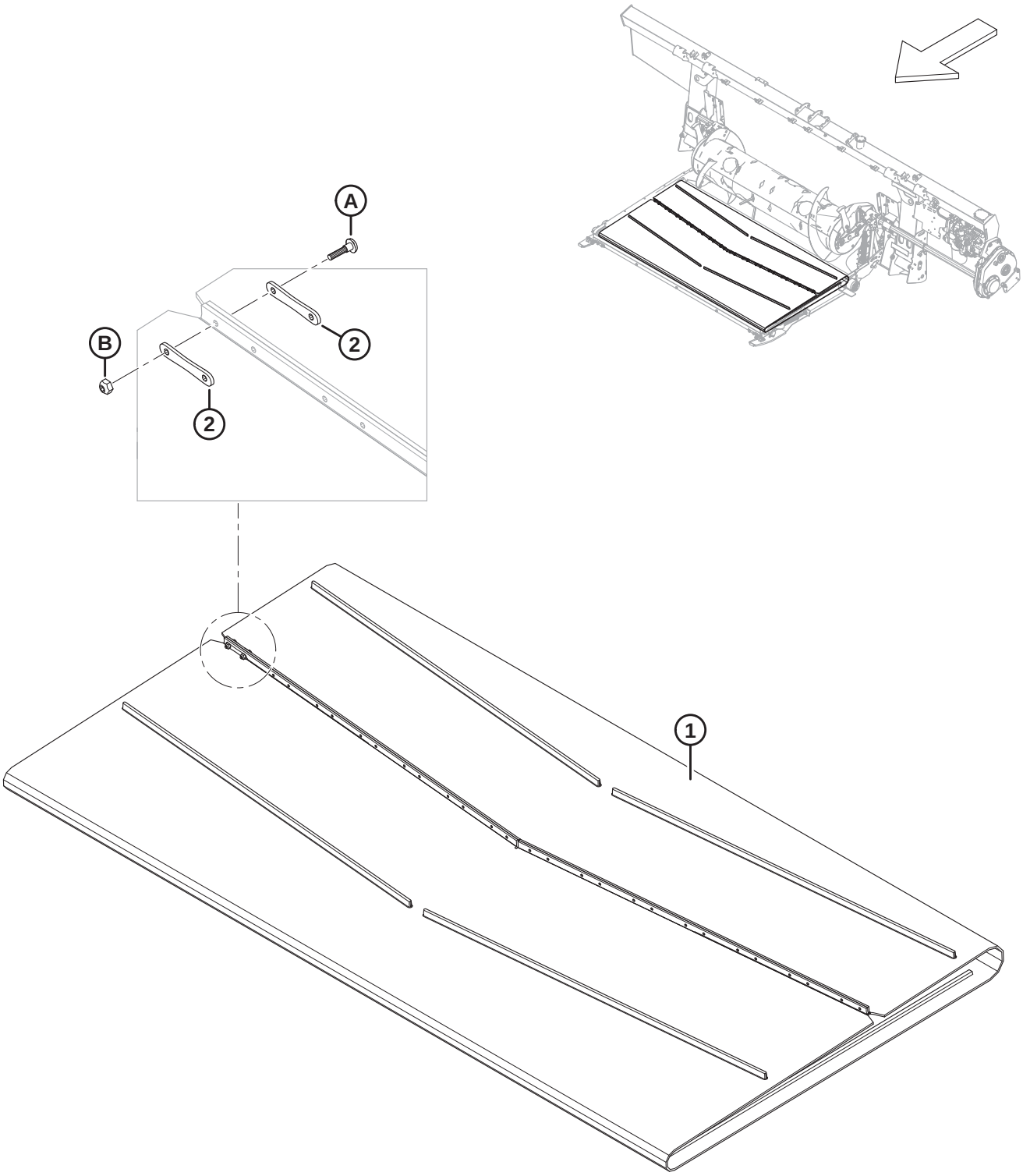

1032730

TABLIER D'ALIMENTATION – TAPIS

Réf.	Numéro de pièce	Description	Qté	Numéro de série
1	322555	TAPIS – 1988 MM (78,3 PO) LARGE X 2205 MM LG	1	
2	130283	SANGLE – CONNECTEUR TAPIS	28	
A	135630	VIS – BHRN, N° 12-24 GPN 0,920 PO LONG. (QTÉ. 50)		
B	135626	ÉCROU – N° 12-24 NC (QTÉ. 50)		

172 Tablier d’alimentation – Entraînement/rouleau libre et tendeur

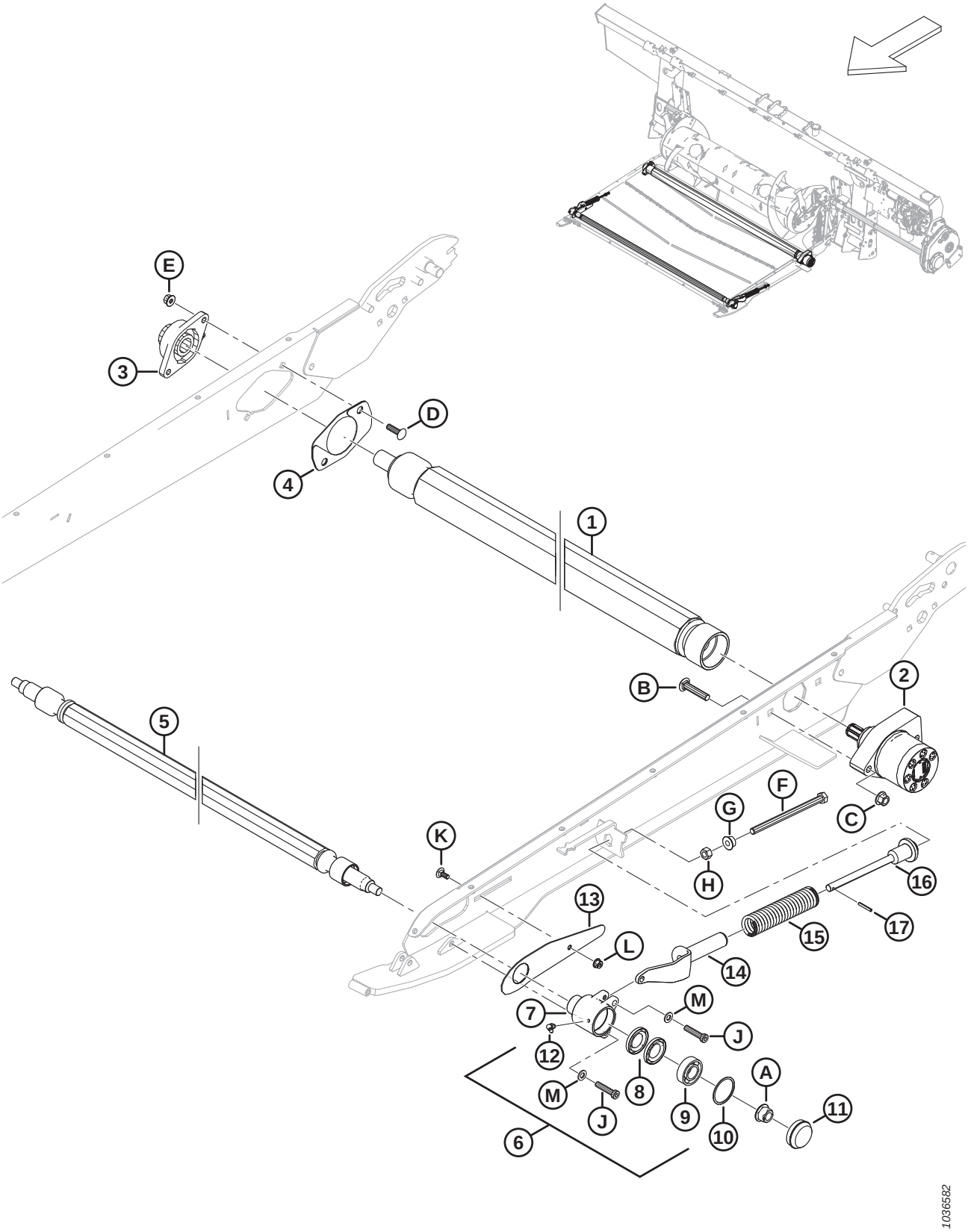

TABLIER D'ALIMENTATION – ENTRAÎNEMENT/ROULEAU LIBRE ET TENDEUR

Réf.	Numéro de pièce	Description	Qté	Numéro de série
1	347483	ROULEAU – ENTRAÎNEMENT, VULCANISÉ	1	
2	295853	MOTEUR – HYD.	1	
	245316	KIT D'ÉTANCHÉITÉ		
3	347487	BOÎTIER – FL206 ET ROULEMENT	1	
4	347553	KIT – CAPOT DU ROULEAU D'ENTRAÎNEMENT [479]	1	
5	295770	ROULEAU – LIBRE	1	
6	295399	BOÎTIER – ENS. CUVETTE LIBRE [480]	2	
7	314474	BOÎTIER – CUVETTE LIBRE USINÉE	2	
8	100862	JOINT – HUILE	4	
9	118185	ROULEMENT – À BILLES CYL., 52 MM DE, 25 MM DI	2	
10	118011	ANNEAU – RETENUE INTERNE	2	
11	133372	CAPUCHON – ANTI-POUSSIÈRE	2	
12	21010	RACCORD – LUBRIFICATION 90° 1/4-28 FILET CONIQUE	2	
13	295766	CAPOT – ROULEAU LIBRE	2	
14	328128	SUPPORT – MOULAGE TENSION TABLIER	2	
15	295407	RESSORT – COMPRESSION	2	
16	328143	SUPPORT – RESSORT USINÉ	2	
17	13617	GOUPILLE – RESSORT 3/16 DIA. X 1,25 LG	2	
A	152520	ÉCROU – HEX. À COL. TECH LK M16 X 2-10-AA1J		
B	136308	BOULON – TRCCC M12 X 1,75 X 60-8,8-ZINC		
C	136431	ÉCROU – HEX. À COL. BLOCAGE CTR M12 X 1,75-10		
D	136248	BOULON – TRCCC PFL M10 X 1,5 X 35-8,8-AA1J		
E	135799	ÉCROU – HEX. À COL. BLOCAGE CTR M10 X 1,5-10		
F	252272	BOULON – TÊTE HEX. PFL M12 X 1,75 X 180-10,9-ZINC		
G	136036	ÉCROU – HEX. À COL. LISSE M12 X 1,75-8-AA1J		
H	184694	ÉCROU – HEX. M12 X 1,75-8-AA1J		
J	320358	VIS – TÊTE HEX. CREUSE M10 X 1,5 X 45-SPCL-8,8-ZINC		
K	197171	BOULON – TRCC M8 X 1,25 X 20-8,8-ZINC		
L	135337	ÉCROU – HEX. À COL. BLOCAGE CTR M8 X 1,25-8-AA1J		
M	184711	RONDELLE – PLATE NORMALE M10-200HV-AA1J		

479. Le kit comprend deux plaques de capot (non vendues séparément).

480. L'ensemble boîtier comprend le boîtier MD #314474), deux joints à huile (MD #100862), le roulement (MD #118185) et l'anneau de retenue interne (MD #118011). L'ensemble ne comprend pas le raccord de lubrification (MD #21010) ni les boulons de fixation (MD #135319).

173 Tablier d'alimentation – Bacs et remplisseuses

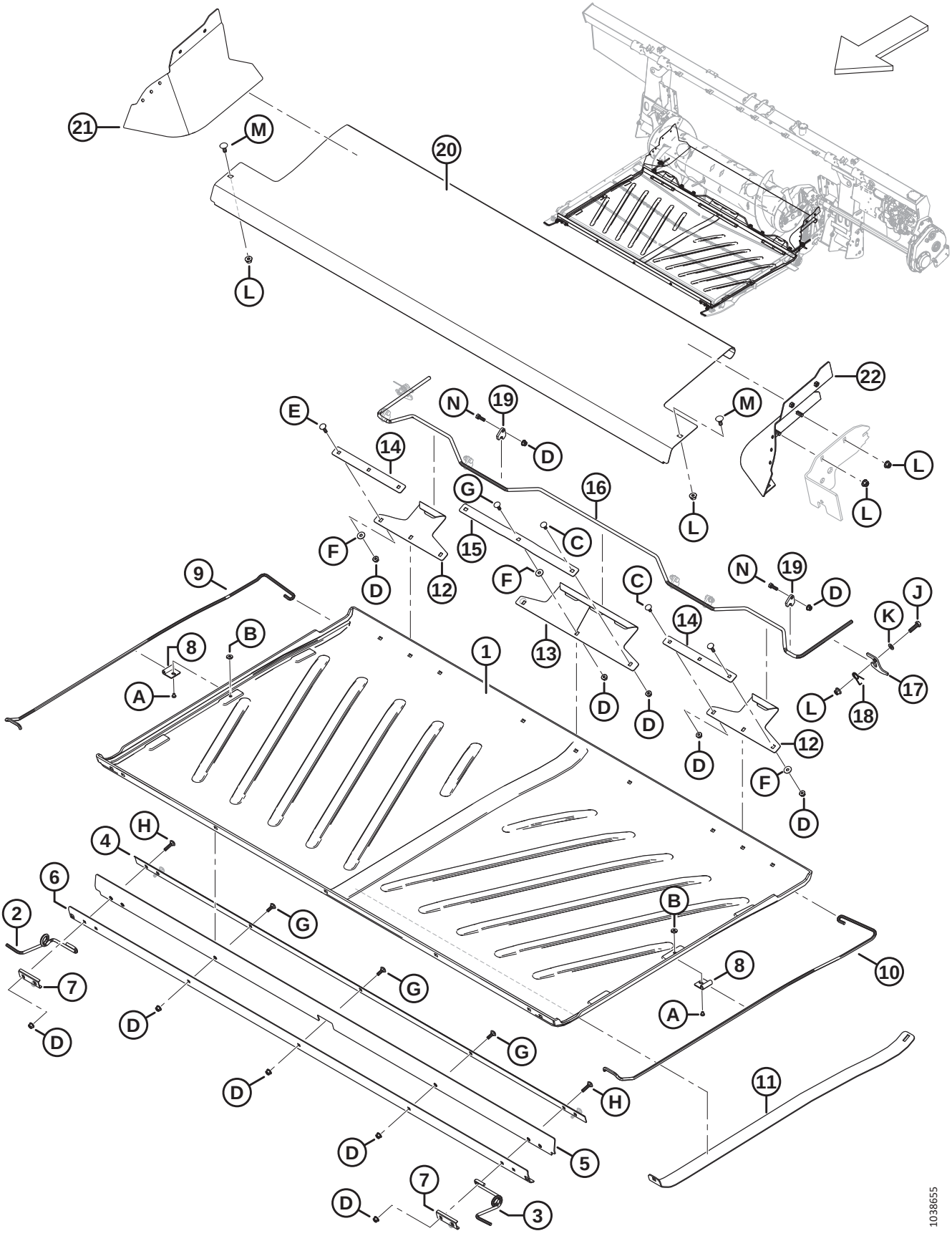

TABLIER D'ALIMENTATION – BACS ET REMPLISSEUSES

Réf.	Numéro de pièce	Description	Qté	Numéro de série
1	276681	BAC – TABLIER D'ALIMENTATION	1	
2	347691	SUPPORT – RESSORT AVANT DU BAC CD	1	
3	347692	SUPPORT – RESSORT AVANT DU BAC CG	1	
4	295213	PLAQUE – BARRE AVANT INT.	1	
5	295212	VOLET – BAC AVANT	1	
6	295211	PLAQUE – BARRE AVANT EXT.	1	
7	287939	SYSTÈME DE RETENUE – RESSORT AVANT	2	
8	248833	PATTE DE FIXATION – RESSORT DU BAC	2	
9	213634	SUPPORT – RESSORT DU BAC CD	1	
10	213633	SUPPORT – RESSORT DU BAC CG	1	
11	213635	SUPPORT – RELEVEUR DU BAC	1	
12	240013	CROCHET – CÔTÉ ARRIÈRE	2	
13	240012	CROCHET – ARRIÈRE (CENTRAL)	1	
14	231765	BARRE – CROCHET LATÉRAL	2	
15	231766	BARRE – CROCHET CENTRAL	1	
16	240010	POIGNÉE – VERROUILLAGE DU BAC	1	
17	240254	SUPPORT – POIGNÉE DE VERROUILLAGE DU BAC	2	
18	159020	RESSORT – TORSION	2	
19	248914	GUIDE – VERROU DE POIGNÉE	6	
20	240264	BAC – TABLIER D'ALIMENTATION INOXYDABLE	1	
21	335912	REMPLISSEUSE – COIN ARRIÈRE CD – ASS. SOUDÉ	1	
22	335891	REMPLISSEUSE – COIN ARRIÈRE CG – ASS. SOUDÉ	1	
A	252291	VIS – TÊTE CYLINDRIQUE M6 X 1 X 8-8,8-AA1J		
B	252051	ÉCROU – EN T M6		
C	197171	BOULON – TRCC M8 X 1,25 X 20-8,8-ZINC		
D	135337	ÉCROU – HEX. À COL. BLOCAGE CTR M8 X 1,25-8-AA1J		
E	190752	BOULON – TRCC M8 X 1,25 X 30-8,8-AA1J		
F	184709	RONDELLE – PLATE GRANDE M8-200HV		
G	184648	BOULON – TRCC M8 X 1,25 X 25-8,8-AA1J		
H	136050	BOULON – TRCC M8 X 1,25 X 35-8,8-AA1J		
J	30628	BOULON – TÊTE HEX. M10 X 1,5 X 35-8,8-AA1J		
K	184711	RONDELLE – PLATE NORMALE M10-200HV-AA1J		
L	135799	ÉCROU – HEX. À COL. BLOCAGE CTR M10 X 1,5-10		
M	135785	BOULON – TRCC M10 X 1,5 X 25-8,8-AA1J		
N	184652	BOULON – TÊTE HEX. PFL M8 X 1,25 X 25-8,8-AA1J		

174 Système hydraulique – Vérin d'inclinaison et inclinaison de la plateforme/avant arrière du rabatteur

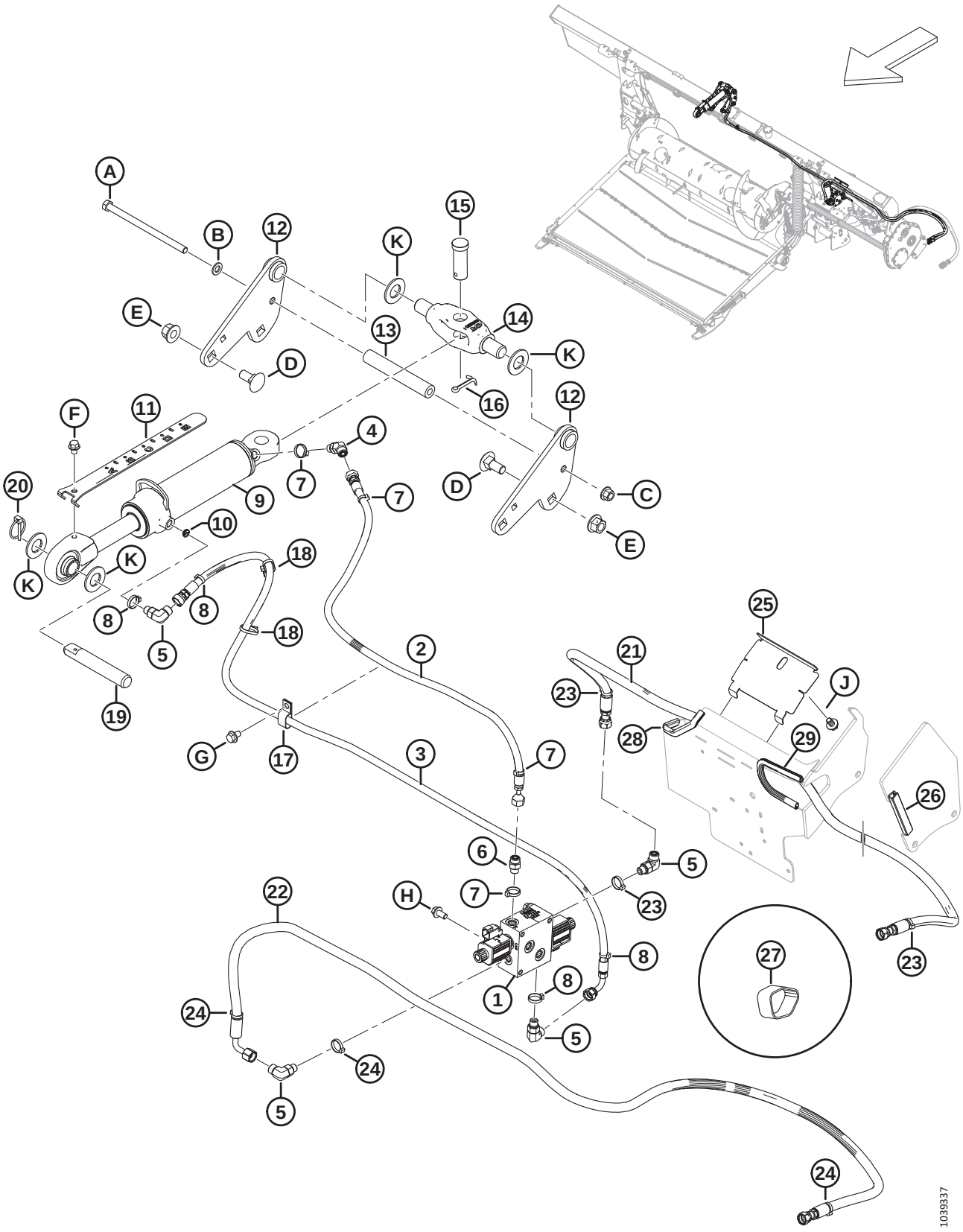

SYSTÈME HYDRAULIQUE – VÉRIN D'INCLINAISON ET INCLINAISON DE LA PLATEFORME/AVANT ARRIÈRE DU RABATTEUR

Réf.	Numéro de pièce	Description	Qté	Numéro de série
1	322022	COLLECTEUR – VANNE SÉLECTRICE (VS) [481]	1	
	213363	COLLECTEUR – VANNE SÉLECTRICE (VS) [482]		
	287449	BOBINE – 12 V CC – 0,625 PO		
	287450	SOUPAPE – VENTILATION		
	287451	KIT D'ÉTANCHÉITÉ		
2	314417	FLEXIBLE – HYD., INCLINAISON AVANT	1	
3	314416	FLEXIBLE – HYD., INCLINAISON ARRIÈRE	1	
4	136144	RACCORD – HYD. COUDÉ À 45°	1	
	135865	JOINT TORIQUE – Ø1,78 X Ø9,25		
	50219	JOINT TORIQUE – Ø1,98 X Ø11,89		
5	136095	RACCORD – HYD. COUDÉ À 90°	3	
	135865	JOINT TORIQUE – Ø1,78 X Ø9,25		
	50219	JOINT TORIQUE – Ø1,98 X Ø11,89		
6	135778	RACCORD – ADAPTATEUR	1	
	135865	JOINT TORIQUE – Ø1,78 X Ø9,25		
	50219	JOINT TORIQUE – Ø1,98 X Ø11,89		
7	40703	COLLIER DE SERRAGE – ATTACHE DE CÂBLE, BLEUE	4	
8	40704	COLLIER DE SERRAGE – ATTACHE DE CÂBLE, ORANGE	4	
9	308658	VÉRIN – BIELLE SUP., COURSE 193	1	
	123978	KIT D'ÉTANCHÉITÉ		
10	252692	LIMITEUR – N° 6 ORB X 0,035 PO	1	
11	314292	INDICATEUR – INCLINAISON, COURSE 193	1	
12	314645	ENS. SOUDÉ – ANCRAGE BIELLE SUP.	2	
13	301318	TUBE – INTERMÉDIAIRE	1	
14	187660	PIVOT – USINAGE	1	
15	135995	AXE – CHAPE	1	
16	18609	GOUPILLE – FENDUE 1/4 DIA. X 2 ZP	1	
17	135234	BRIDE DE FIXATION – TUYAU DOUBLE ISOLÉ	1	
18	21763	COLLIER DE SERRAGE – ATTACHE DE CÂBLE, NOIRE	2	
19	313734	BROCHE – BIELLE CENTRALE	1	
20	102264	GOUPILLE – À ANNEAU RABATTANT 3/16 X 1 9/16 PO	1	
21	314397	FLEXIBLE – HYD., AVANT RABATTEUR	1	
22	314399	FLEXIBLE – HYD., ARRIÈRE RABATTEUR	1	
23	49227	COLLIER DE SERRAGE – ATTACHE DE CÂBLE, VERTE	3	
24	40702	COLLIER DE SERRAGE – ATTACHE DE CÂBLE, ROUGE	3	
25	347949	PANNEAU – SUPPORT FLEXIBLE	1	
26	254183	JOINT – GARNITURE DE BORD	1	

481. Le collecteur comprend le collecteur de la vanne sélectrice (MD #213363), un raccord adaptateur (MD #135778), trois raccords coudés à 90° (MD #136095), une attache bleue (MD #40703), une attache orange (MD #40704), une attache rouge (MD #40702) et une attache verte (MD #49227)

482. Le collecteur comprend deux soupapes de ventilation (MD #287450) et deux bobines (MD #287449)

SYSTÈME HYDRAULIQUE – VÉRIN D'INCLINAISON ET INCLINAISON DE LA PLATEFORME/AVANT ARRIÈRE DU RABATTEUR

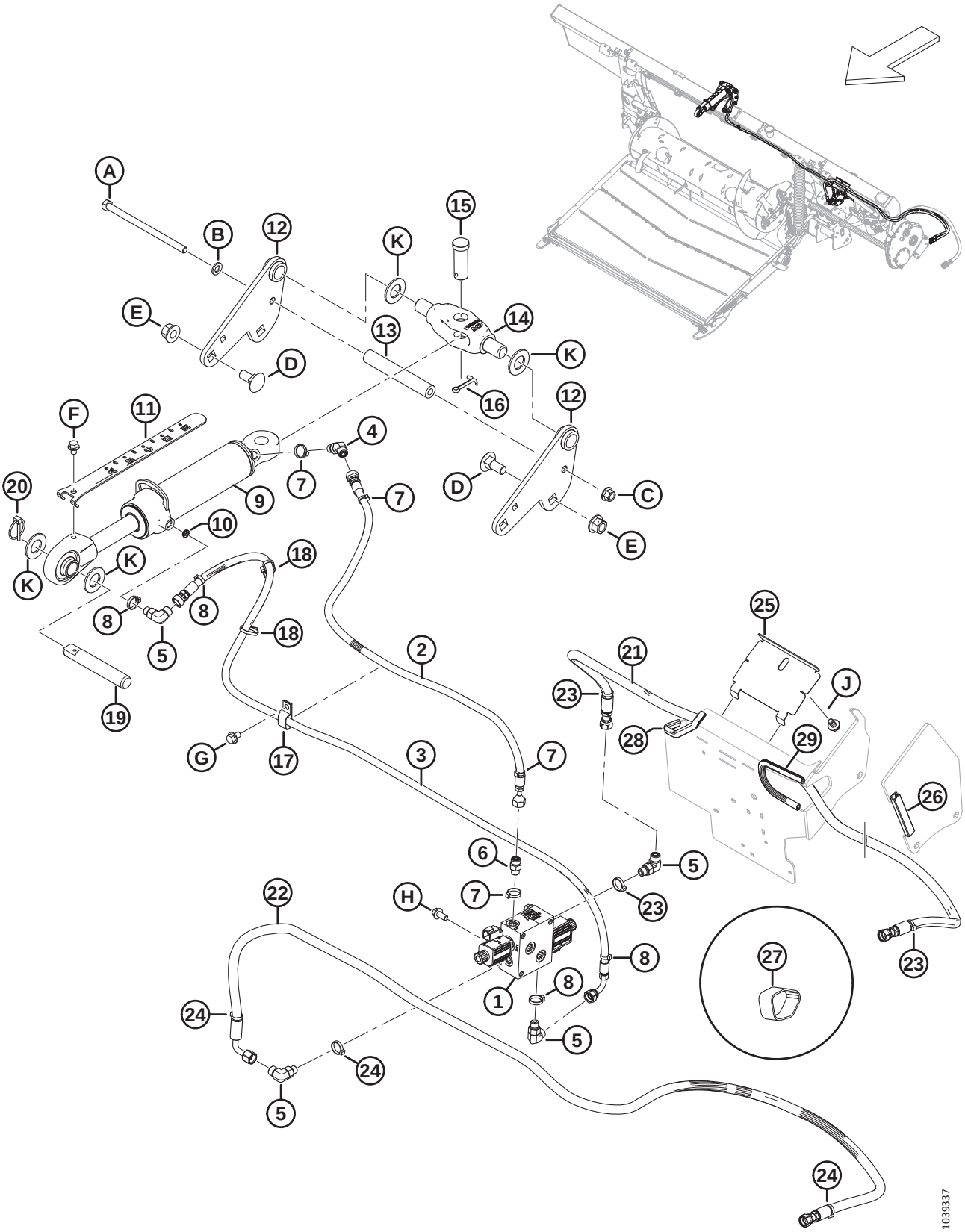

SYSTÈME HYDRAULIQUE – VÉRIN D'INCLINAISON ET INCLINAISON DE LA PLATEFORME/AVANT ARRIÈRE DU RABATTEUR

Réf.	Numéro de pièce	Description	Qté	Numéro de série
27	295927	COURROIE DE SANGLE – 8 PO LG [483]	1	
28	133136	MOULAGE	1	
29	45427	MOULAGE – CD	1	
A	152395	BOULON – TÊTE HEX. M12 X 1,75 X 200-10,9-AA3L		
B	184714	RONDELLE – PLATE NORMALE M12-300HV		
C	136431	ÉCROU – HEX. À COL. BLOCAGE CTR M12 X 1,75-10		
D	136755	BOULON – TRCC M16 X 2 X 40-8,8-AA1J		
E	136440	ÉCROU – HEX. À COL. BLOCAGE CTR M16 X 2-10-AA1J		
F	30693	BOULON – TÊTE HEX. À COL. CRT 3/8-16 X 5 GR5-AA1J		
G	136151	BOULON – TÊTE HEX. À COL. PFL M10 X 1,5 X 16-8,8-AA1J		
H	152655	BOULON – TÊTE HEX. À COL. M10 X 1,5 X 20-8,8-AA1J		
J	136151	BOULON – TÊTE HEX. À COL. PFL M10 X 1,5 X 16-8,8-AA1J		
K	18603	RONDELLE – PLATE SAE 1 1/16 ID X 2,0 PO DE AA1J		

483. La courroie de sangle est utilisée pour protéger les flexibles avant-arrière du rabatteur (MD #314397, MD #314399).

175 Système hydraulique – Tablier d’alimentation

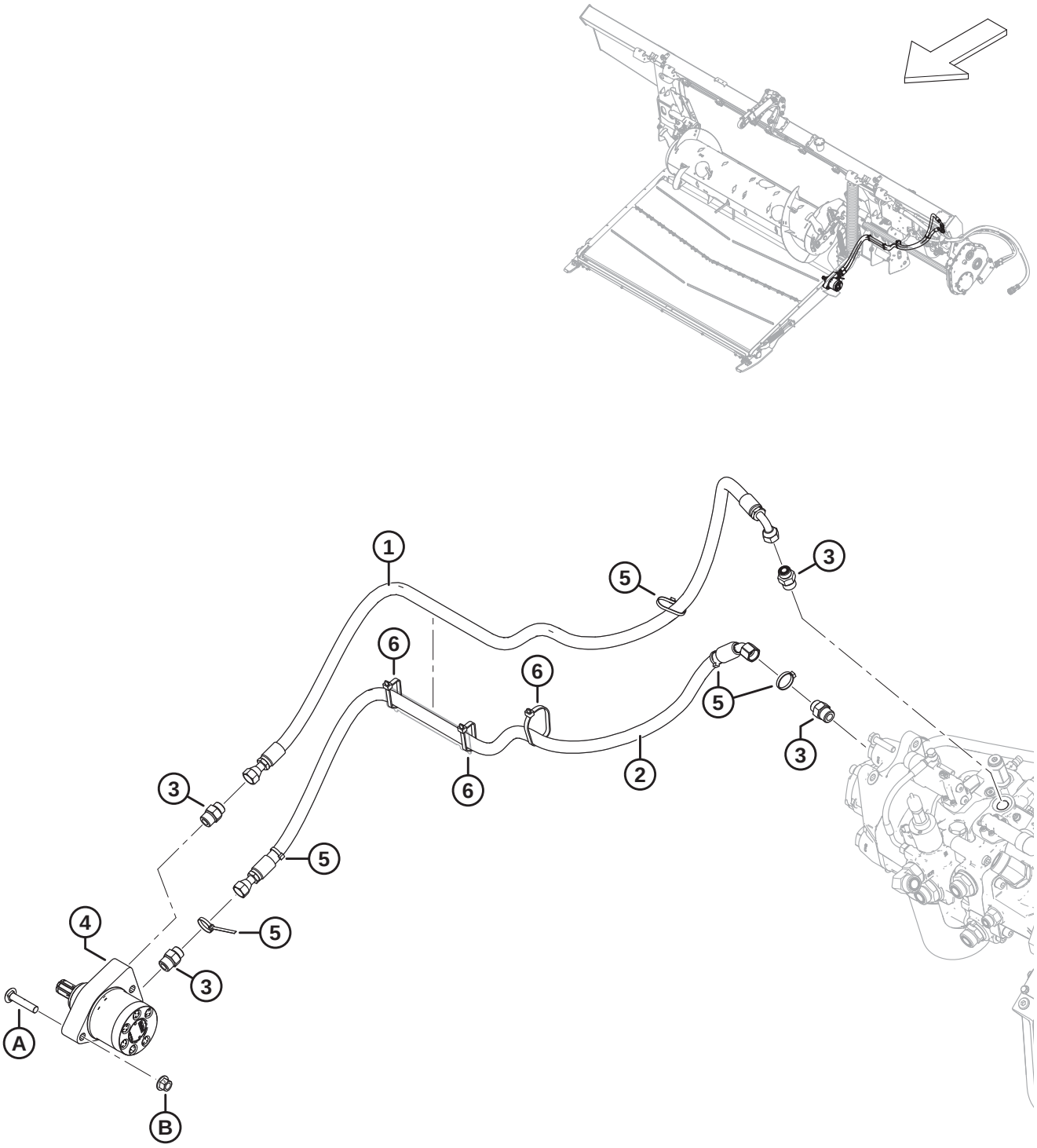

SYSTÈME HYDRAULIQUE – TABLIER D'ALIMENTATION

Réf.	Numéro de pièce	Description	Qté	Numéro de série
1	314396	FLEXIBLE – HYD., RETOUR DE TAPIS D'ALIMENTATION	1	
2	314395	FLEXIBLE – HYD., PRESSION DE TAPIS D'ALIMENTATION	1	
3	184463	RACCORD – ADAPTATEUR HYD.	4	
4	295853	MOTEUR – HYD. (TABLIER D'ALIMENTATION)	1	
	245316	KIT D'ÉTANCHÉITÉ		
5	21763	COLLIER DE SERRAGE – ATTACHE DE CÂBLE, NOIRE, 160 MM LG	5	
6	30753	COLLIER DE SERRAGE – ATTACHE DE CÂBLE, NOIRE, 305 MM LG	3	
A	136308	BOULON – TRCCC M12 X 1,75 X 60-8,8-ZINC		
B	136431	ÉCROU – HEX. À COL. BLOCAGE CTR M12 X 1,75-10		

176 Système hydraulique – Aspiration et retour

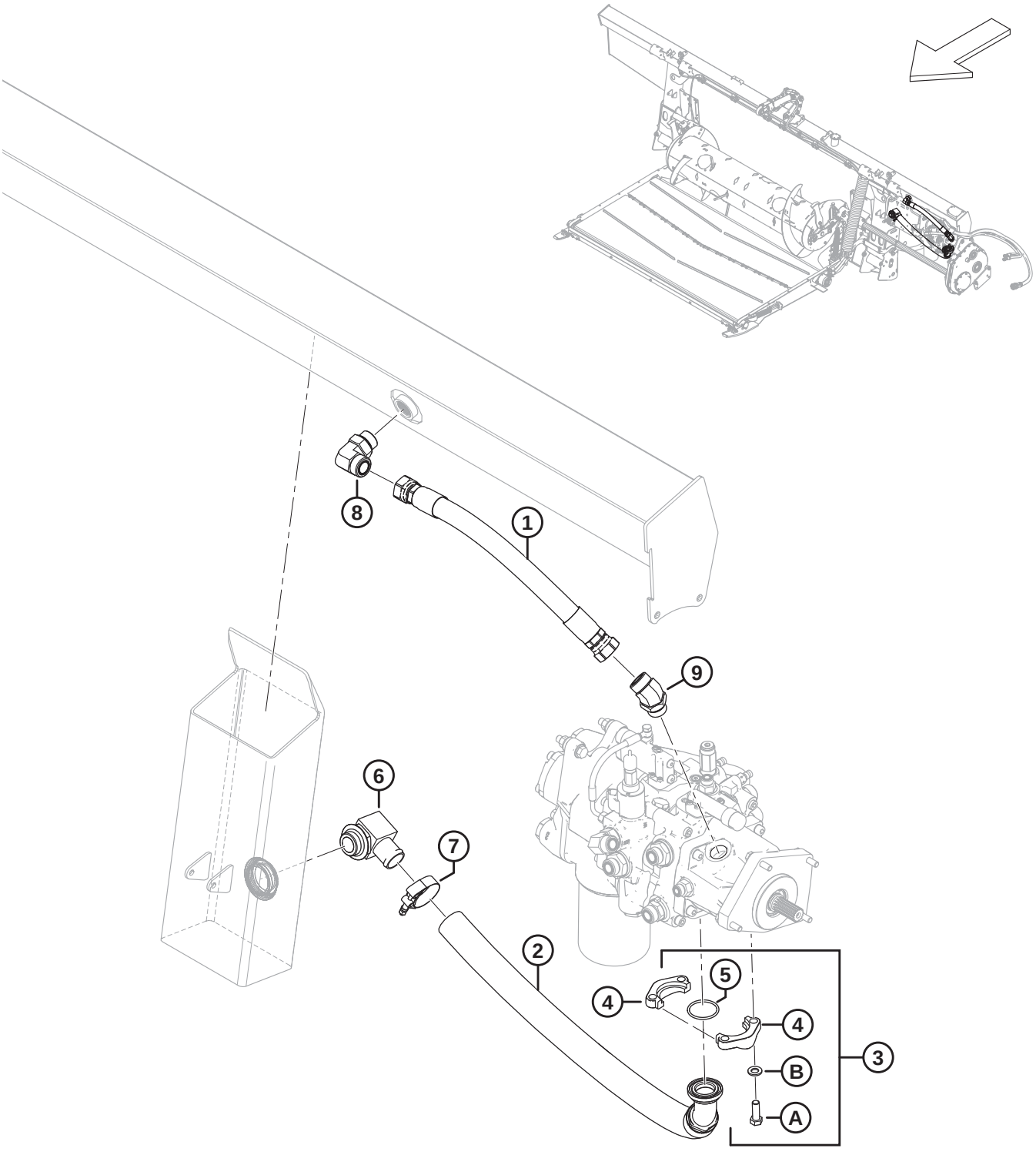

SYSTÈME HYDRAULIQUE – ASPIRATION ET RETOUR

Réf.	Numéro de pièce	Description	Qté	Numéro de série
1	314402	FLEXIBLE – HYD., RETOUR	1	
2	314389	FLEXIBLE – HYD., ASPIRATION	1	
3	314537	KIT – BRIDE FENDUE 1,5 PO CD61-1 [484]	1	
4	136106	BRIDE – FENDUE EN DEUX, 1,5 PO	2	
5	135400	JOINT TORIQUE – 3,53 X 47,22	1	
6	111545	RACCORD – ADAPTATEUR DE FLEXIBLE HYD. COUDÉ	1	
7	245753	COLLIER – BOULON EN T	1	
8	135734	RACCORD – HYD. COUDÉ À 90°	1	
	50220	JOINT TORIQUE – Ø2,95 X Ø29,74		
	135554	JOINT TORIQUE – 1,78 X 23,52		
9	252814	RACCORD – HYD. COUDÉ À 45°	1	
	135554	JOINT TORIQUE – 1,78 X 23,52		
	50220	JOINT TORIQUE – Ø2,95 X Ø29,74		
A	152730	BOULON – TÊTE HEX. PFL M12 X 1,75 X 35-10,9-AA1J		
B	184714	RONDELLE – PLATE NORMALE M12-300HV		

484. Le kit comprend deux brides 1,5 po fendues en deux (MD #136106), un joint torique (MD #135400), quatre boulons (MD #152730) et quatre rondelles MD #(184714).

177 Système hydraulique – Rabatteur double, du module de flottement au collecteur de la plateforme

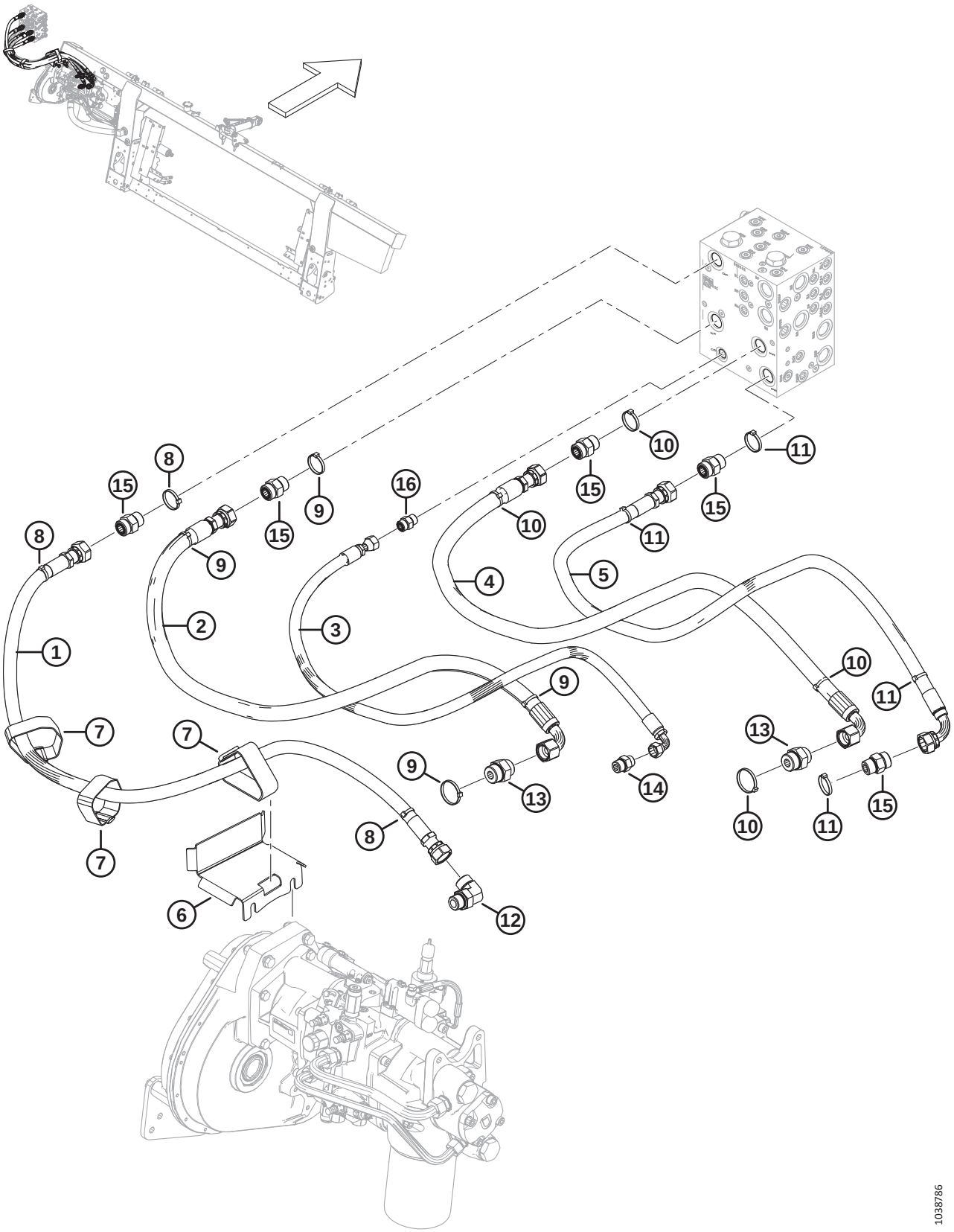

SYSTÈME HYDRAULIQUE – RABATTEUR DOUBLE, DU MODULE DE FLOTTEMENT AU COLLECTEUR DE LA PLATEFORME

Réf.	Numéro de pièce	Description	Qté	Numéro de série
1	322256	FLEXIBLE – HYD., SDP	1	
2	314391	FLEXIBLE – HYD., KP	1	
3	314401	FLEXIBLE – HYD., CD	1	
4	314392	FLEXIBLE – HYD., KR	1	
5	314394	FLEXIBLE – HYD., SDR	1	
6	335887	SUPPORT – FLEXIBLE	1	
7	347969	COURROIE DE SANGLE – 16 PO LG	3	
8	49227	COLLIER DE SERRAGE – ATTACHE DE CÂBLE, VERTE	3	
9	40704	COLLIER DE SERRAGE – ATTACHE DE CÂBLE, ORANGE	4	
10	40703	COLLIER DE SERRAGE – ATTACHE DE CÂBLE, BLEUE	4	
11	40702	COLLIER DE SERRAGE – ATTACHE DE CÂBLE, ROUGE	4	
12	135821	RACCORD – HYD. COUDÉ À 90°	1	
	30971	JOINT TORIQUE – Ø2,95 X Ø23,47		
	135868	JOINT TORIQUE – Ø1,78 X Ø18,77		
13	135789	RACCORD – ADAPTATEUR	2	
	50220	JOINT TORIQUE – Ø2,95 X Ø29,74		
	135868	JOINT TORIQUE – Ø1,78 X Ø18,77		
14	184463	RACCORD – ADAPTATEUR HYD.	1	
	44210	JOINT TORIQUE – Ø2,46 X Ø19,18		
	135866	JOINT TORIQUE – Ø1,78 X Ø12,42		
15	135788	RACCORD – ADAPTATEUR	5	
	30971	JOINT TORIQUE – Ø2,95 X Ø23,47		
	135868	JOINT TORIQUE – Ø1,78 X Ø18,77		
16	135780	RACCORD – ADAPTATEUR	1	
	44209	JOINT TORIQUE – Ø2,21 X Ø16,36		
	135866	JOINT TORIQUE – Ø1,78 X Ø12,42		

178 Système hydraulique – Rabatteur triple, du module de flottement au collecteur de la plateforme

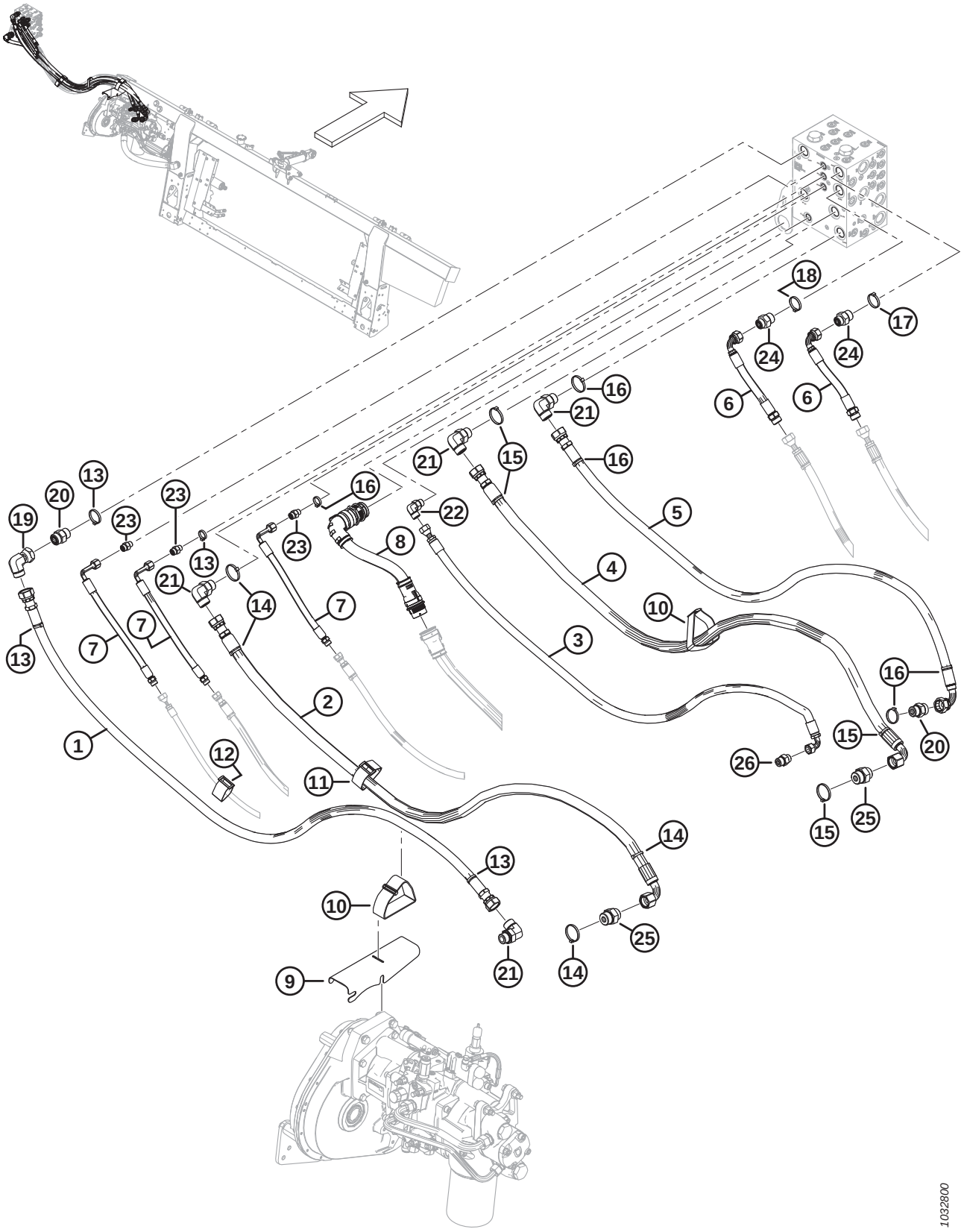

SYSTÈME HYDRAULIQUE – RABATTEUR TRIPLE, DU MODULE DE FLOTTEMENT AU COLLECTEUR DE LA PLATEFORME

Réf.	Numéro de pièce	Description	Qté	Numéro de série
1	314593	FLEXIBLE – HYD., SDP LARGE	1	
2	314591	FLEXIBLE – HYD., KP LARGE	1	
3	314595	FLEXIBLE – HYD., CD LARGE	1	
4	314592	FLEXIBLE – HYD., KR LARGE	1	
5	314594	FLEXIBLE – HYD., SDR LARGE	1	
6	314606	FLEXIBLE – HYD., ENTRAÎNEMENT DU RABATTEUR EXT	2	
7	314605	FLEXIBLE – HYD., RABATTEUR AV./ARR./LAT. EXT	3	
8	335133	FAISCEAU – CHÂSSIS LARGE EXT	1	
9	314697	SUPPORT – TUYAU	1	
10	347969	COURROIE DE SANGLE – 16 PO LG	2	
11	295927	COURROIE DE SANGLE – 8 PO LG	1	
12	135444	COURROIE DE SANGLE – 6 PO LG	1	
13	49227	COLLIER DE SERRAGE – ATTACHE DE CÂBLE, VERTE	4	
14	40704	COLLIER DE SERRAGE – ATTACHE DE CÂBLE, ORANGE	2	
15	40703	COLLIER DE SERRAGE – ATTACHE DE CÂBLE, BLEUE	2	
16	40702	COLLIER DE SERRAGE – ATTACHE DE CÂBLE, ROUGE	5	
17	49232	COLLIER DE SERRAGE – ATTACHE DE CÂBLE, BLANCHE	1	
18	40701	COLLIER DE SERRAGE – ATTACHE DE CÂBLE, JAUNE	1	
19	135888	RACCORD – HYD. COUDÉ À 90°	1	
	135868	JOINT TORIQUE – Ø1,78 X Ø18,77		
20	135788	RACCORD – ADAPTATEUR	2	
	30971	JOINT TORIQUE – Ø2,95 X Ø23,47		
	135868	JOINT TORIQUE – Ø1,78 X Ø18,77		
21	135821	RACCORD – HYD. COUDÉ À 90°	4	
	30971	JOINT TORIQUE – Ø2,95 X Ø23,47		
	135868	JOINT TORIQUE – Ø1,78 X Ø18,77		
22	136220	RACCORD – HYD. COUDÉ À 90°	1	
	44209	JOINT TORIQUE – Ø2,21 X Ø16,36		
	135866	JOINT TORIQUE – Ø1,78 X Ø12,42		
23	135778	RACCORD – ADAPTATEUR	3	
	50219	JOINT TORIQUE – Ø1,98 X Ø11,89		
	135865	JOINT TORIQUE – Ø1,78 X Ø9,25		
24	135786	RACCORD – ADAPTATEUR	2	
	30971	JOINT TORIQUE – Ø2,95 X Ø23,47		
	135867	JOINT TORIQUE – Ø1,78 X Ø15,60		
25	135789	RACCORD – ADAPTATEUR	2	
	50220	JOINT TORIQUE – Ø2,95 X Ø29,74		
	135868	JOINT TORIQUE – Ø1,78 X Ø18,77		
26	184463	RACCORD – ADAPTATEUR HYD.	1	
	44210	JOINT TORIQUE – Ø2,46 X Ø19,18		
	135866	JOINT TORIQUE – Ø1,78 X Ø12,42		

179 Électricité – Base

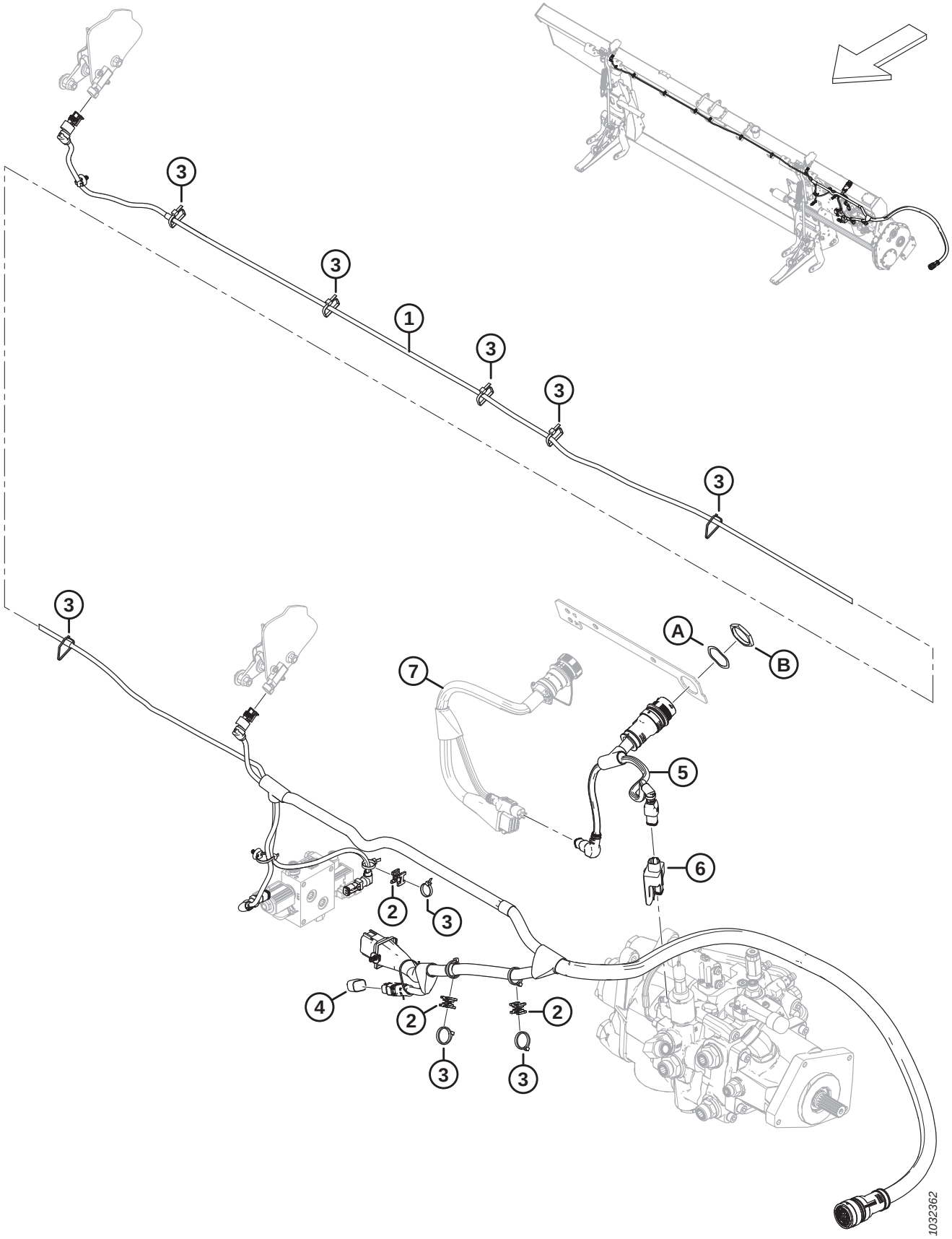

Réf.	Numéro de pièce	Description	Qté	Numéro de série
	B7196	KIT – BOUCHON INCLINAISON LATÉRALE [485]		
1	328089	FAISCEAU – PRINCIPAL [486]	1	
	136655	COLLIER DE SERRAGE – À PIED SAPIN AVEC LANIÈRE		
2	134442	ENTRETOISE – SELLE PIVOTANTE DOUBLE	3	
3	21763	COLLIER DE SERRAGE – ATTACHE DE CÂBLE, NOIRE	A/B	
4	328560	BOUCHON – CONFIG. FLOTTEMENT CAPTEUR 1	1	
	328318	BOUCHON – CONFIG. FLOTTEMENT CAPTEUR 2	OPT	
5	322383	FAISCEAU – ADAPTATEUR FM200	1	
6	328411	MODULE – COMMANDE DE VALVE	1	
7	RÉF.	FAISCEAU – KIT D'ADAPTATION [487]		
A	134730	RONDELLE – VERROU, HDP 20, TAILLE 24		
B	134728	ÉCROU – PANNEAU, HDP 20, TAILLE 24		

485. Le kit comprend le bouchon à deux capteurs (MD #328318) et les instructions. Kits disponibles chez Whole Goods uniquement.
486. Faisceau livré complet avec tous les colliers de serrage à pied sapin (MD #136655).
487. Le faisceau varie selon le modèle de moissonneuse-batteuse et le kit d'adaptation électrique requis. Pour connaître les numéros de pièces du faisceau, consultez la section relative à l'adaptation électrique de votre moissonneuse-batteuse en particulier.

180 Électricité – Du FM200 à la cabine de moissonneuse-batteuse

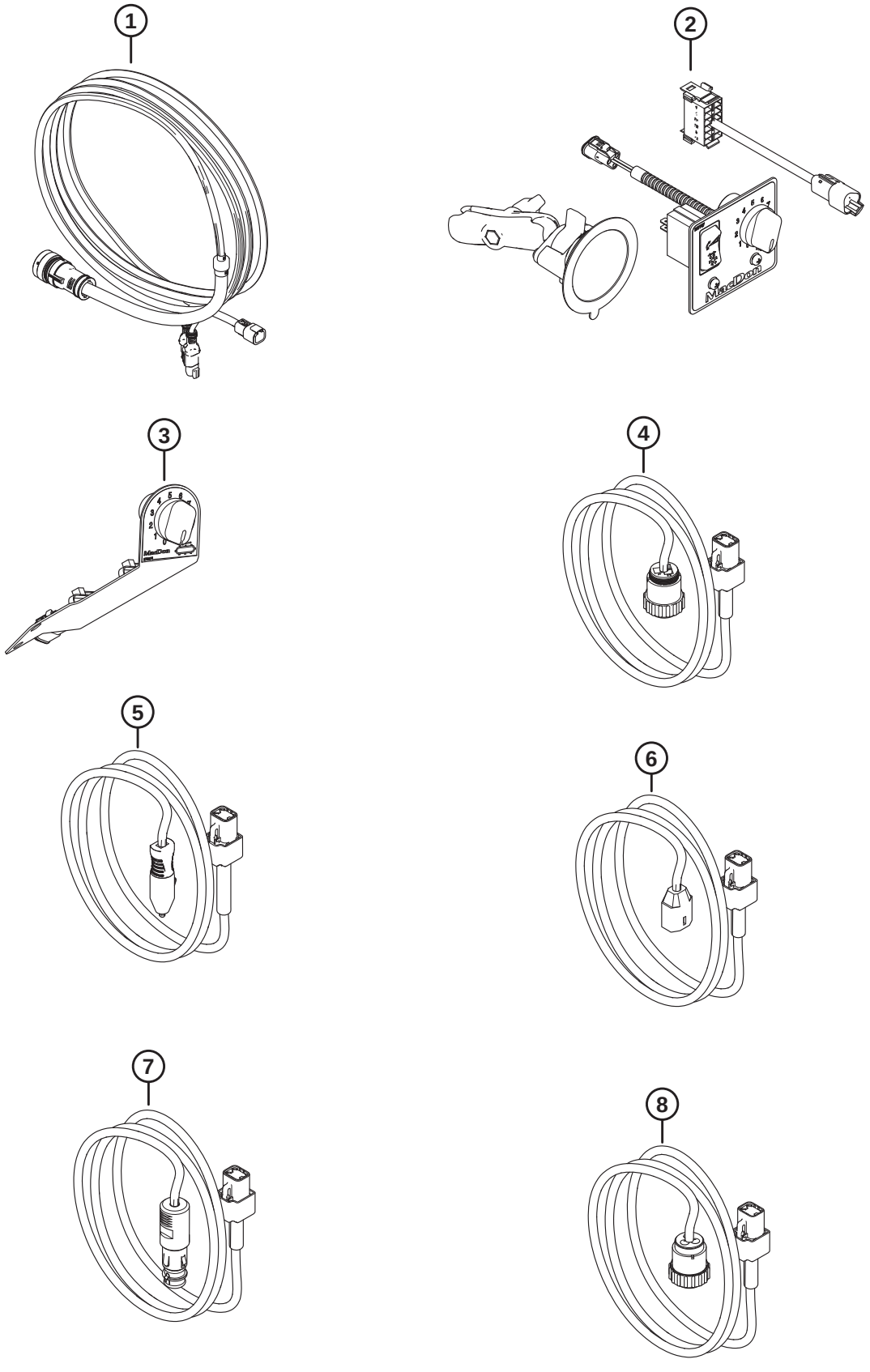

Réf.	Numéro de pièce	Description	Qté	Numéro de série
1	328549	KIT – COMMANDE CABINE [488]		
	322388	FAISCEAU – COMMANDE CABINE MOISS.-BATT.		
2	328550	KIT – COMMANDE INCLINAISON ET TAPIS LATÉRAL [489]		
	314076	FAISCEAU – EXT. COMMUT. À BASCULE CABINE		
	287859	PIED – VENTOUSE AVEC BRAS		
	NVS	PANNEAU DE COMMANDE – ICSDSC, GÉNÉRIQUE [490]		
3	328551	KIT – COMMANDE TAPIS LATÉRAL, CNH [491]		
	276671	PANNEAU DE COMMANDE, ICSDSC, CNH		
	213459	POTENTIOMÈTRE – 5K		
	109773	BOUTON – PLASTIQUE		
	21763	COLLIER DE SERRAGE – ATTACHE DE CÂBLE, NOIRE		
4	328552	KIT – ALIM. CABINE CPC AN (CNH) [492]		
	308684	FAISCEAU – EXT. ALIM CABINE CPC		
5	328553	KIT – ALIMENTATION AUX. CABINE (AGCO)		
	308941	FAISCEAU – EXT. ALIM AUX CABINE		
6	328554	KIT – ALIM. CABINE JD [493]		
	308942	FAISCEAU – EXT. ALIM CABINE JD		
7	328555	KIT – ALIM. CABINE BOSCH (CLAAS) [494]		
	308943	FAISCEAU – EXT. ALIM CABINE BOSCH		
8	335287	KIT – ALIM. CABINE CPC UE [495]		
	328561	FAISCEAU – EXT. ALIM CABINE CPC UE		
	337611	ENS. SAC – COMMANDE CABINE CLAAS [496]		
	337617	ENS. SAC – COMMANDE CABINE CNH AN [497]		

488. Le kit comprend le faisceau de commande de cabine de la moissonneuse-batteuse (MD #322388) et les instructions.
489. Le kit comprend le commutateur extérieur à bascule de la cabine (MD #314076), la ventouse de la base avec bras (MD #287859), le panneau de commande (NVS) et les instructions.
490. Le panneau de commande (NVS) comprend un panneau générique (MD #287944), un interrupteur à bascule (MD #287797), une base de support à rotule (MD #287749), deux vis (MD #135161) et deux écrous (MD #20012)
491. Le kit comprend le panneau de commande (MD #276671) et les instructions.
492. Le kit comprend le faisceau extérieur d'alimentation de la cabine (MD #308684) et les instructions.
493. Le kit comprend le faisceau extérieur d'alimentation John Deere de la cabine (MD #308942) et les instructions.
494. Le kit comprend le faisceau extérieur d'alimentation Bosch de la cabine (MD #308943) et les instructions.
495. Le kit comprend le faisceau extérieur d'alimentation de la cabine (MD #328561) et les instructions.
496. L'ensemble sac comprend le kit de commande de la cabine (MD #328549), le kit de contrôle d'inclinaison et du tapis latéral (MD #328550), le kit d'alimentation de cabine Bosch (MD #328555), le conduit (MD #293108), la bride de verrouillage (MD #500454), les attaches de câble (MD #21763, MD #30753), la fiche (MD #287784) et les fixations des attaches de câble (MD #305330)
497. L'ensemble sac comprend le kit de commande de la cabine (MD #328549), le kit de contrôle d'inclinaison et du tapis latéral CNH (MD #328551), le kit d'alimentation de cabine (MD #328552) et les fixations des attaches de câble (MD #305330)

ÉLECTRICITÉ – DU FM200 À LA CABINE DE MOISSONNEUSE-BATTEUSE

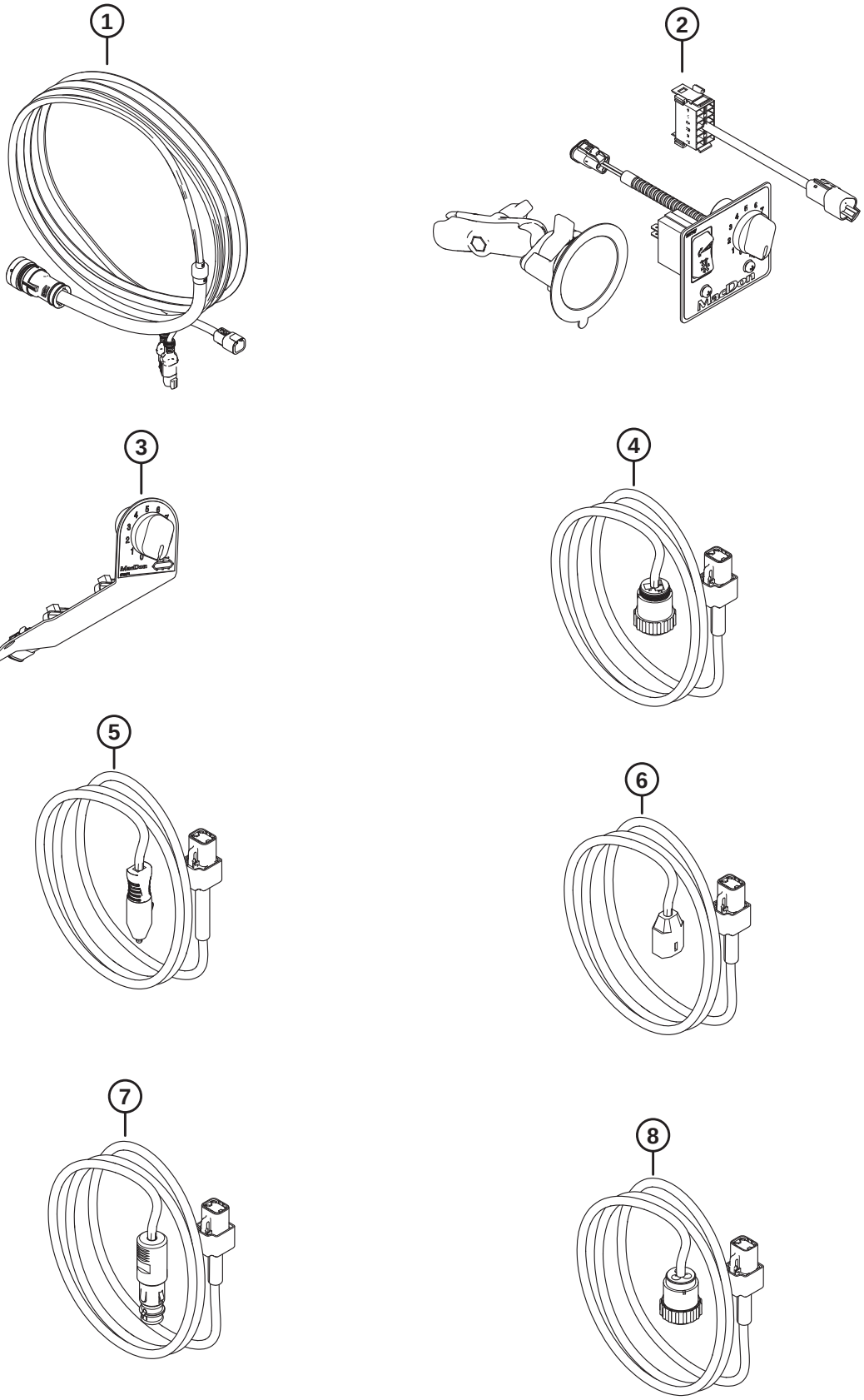

Réf.	Numéro de pièce	Description	Qté	Numéro de série
	337618	ENS. SAC – COMMANDE CABINE CNH UE [498]		
	337619	ENS. SAC – COMMANDE CABINE JD [499]		
	337627	ENS. SAC – COMMANDE CABINE AGCO [500]		

498. L'ensemble sac comprend le kit de commande de la cabine (MD #328549), le kit de contrôle d'inclinaison et du tapis latéral CNH (MD #328551), le kit d'alimentation de cabine (MD #335287), les attaches de câble (MD #21763, MD #30753) et les fixations des attaches de câble (MD #305330)
499. L'ensemble sac comprend le kit de commande de la cabine (MD n° 328549), le kit de contrôle d'inclinaison et du tapis latéral (MD n° 328550), le kit d'alimentation de cabine John Deere (MD #328554), le conduit (MD #293108), les attaches de câble (MD #21763, MD #30753) et les fixations des attaches de câble (MD #305330)
500. L'ensemble sac comprend le kit de commande de la cabine (MD n° 328549), le kit de contrôle d'inclinaison et du tapis latéral (MD n° 328550), le kit d'alimentation de cabine Bosch (MD #328555), les attaches de câble (MD #21763, MD #30753) et les fixations des attaches de câble (MD #305330)

181 Autocollants et réflecteurs – FM200

1

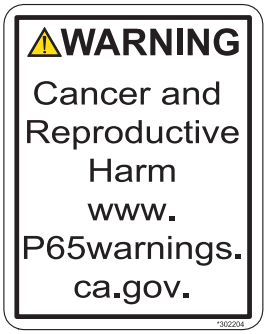

2

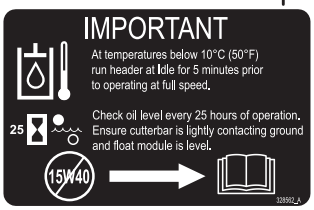

3

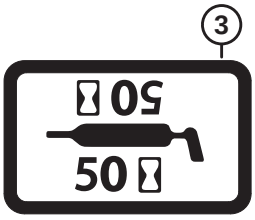

4

This product may be covered by one or more of the following patents:

CDN. # 1075914	U.S. # 35543
CDN. # 1226739	U.S. # 4346909
CDN. # 1240158	U.S. # 4573309
CDN. # 1244248	U.S. # 4660361
CDN. # 1267292	U.S. # 4662161
CDN. # 1322104	U.S. # 4909026
AUSTRALIA # 615149	U.S. # 5086613
AUSTRALIA # 617821	U.S. # 5157905
KAZAKHSTAN # 4372	U.S. # 5243810
RUSSIA # 1828389	U.S. # 5261290
UKRAINE # 3440	U.S. # 5435239
ITALY # 0717922	U.S. # 5459986
FRANCE # 0717922	U.S. # 5473872
GERMANY # 0717922	U.S. # 5678398
U.K. # 0717922	U.S. # 5791128
	U.S. # 5927606
	U.S. # 5970695
	U.S. # 5992759
	U.S. # 6029429

Other patents pending.

5

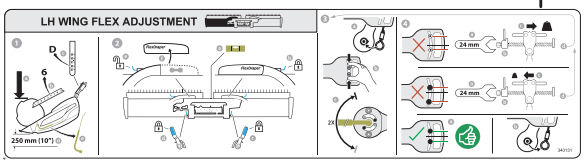

6

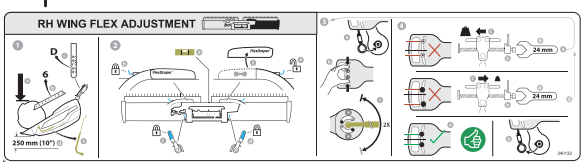

7

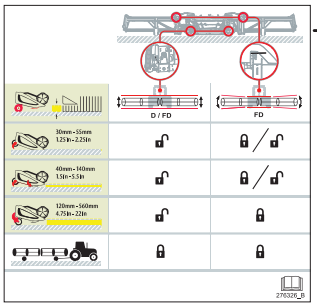

8



9

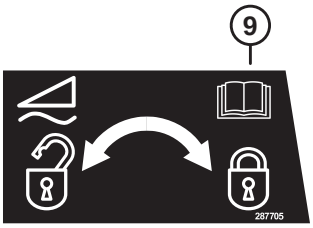

10



11



12

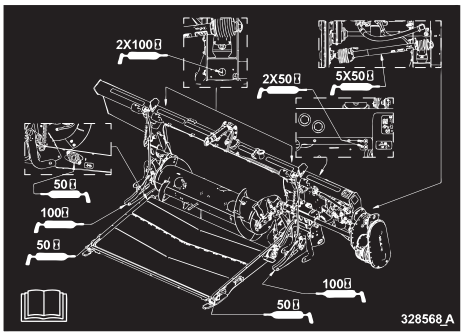

13

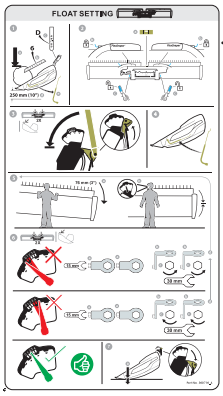

14

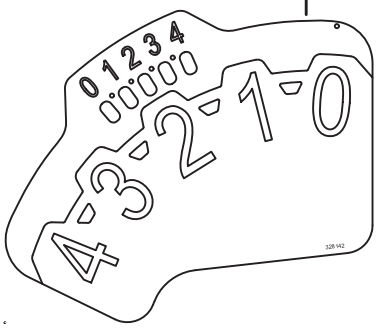

15



16



17



1039342

AUTOCOLLANTS ET RÉFLECTEURS – FM200

Réf.	Numéro de pièce	Description	Qté	Numéro de série
1	302204	AUTOCOLLANT – PROPOSITION 65 DE LA CALIFORNIE		
2	328562	AUTOCOLLANT – HUILE, IMPORTANT		
3	23165	AUTOCOLLANT – LUBRIFIANT 50 HR		
	23163	AUTOCOLLANT – LUBRIFIANT 10 HR		
4	32070	AUTOCOLLANT – NUMÉRO DE BREVET		
5	340131	AUTOCOLLANT – RÉGLAGE FLEX. CG		
6	340132	AUTOCOLLANT – RÉGLAGE FLEX. CD		
7	276326	AUTOCOLLANT – RÉGLAGE DE LA PLATEFORME		
8	287702	AUTOCOLLANT – VERROUILLAGE DU FLOTTEMENT, CG		
9	287705	AUTOCOLLANT – VERROUILLAGE DU FLOTTEMENT, CD		
10	328565	AUTOCOLLANT – VIDANGE D'HUILE		
11	313728	AUTOCOLLANT – LIRE MANUEL/PROJECTION FLUIDE		
12	347342	AUTOCOLLANT – GRAISSE FM200		
13	**360716**	**AUTOCOLLANT – RÉGLAGE FLOTTEMENT**		
14	328142	AUTOCOLLANT – FSM		
15	**360655**	**AUTOCOLLANT – CLÉ DE RETOUR DE SÉCURITÉ**		
16	174131	BANDE – ANTIDÉRAPANTE, 250 MM LG		
	132117	BANDE – ANTIDÉRAPANTE, 450 MM LG		
	140225	BANDE – ANTIDÉRAPANTE, 550 MM LG		
17	115146	RÉFLECTEUR – ORANGE		

182 Challenger[MD], Massey Ferguson[MD] et Gleaner[MD] – Ens. complémentaire du module de flottement

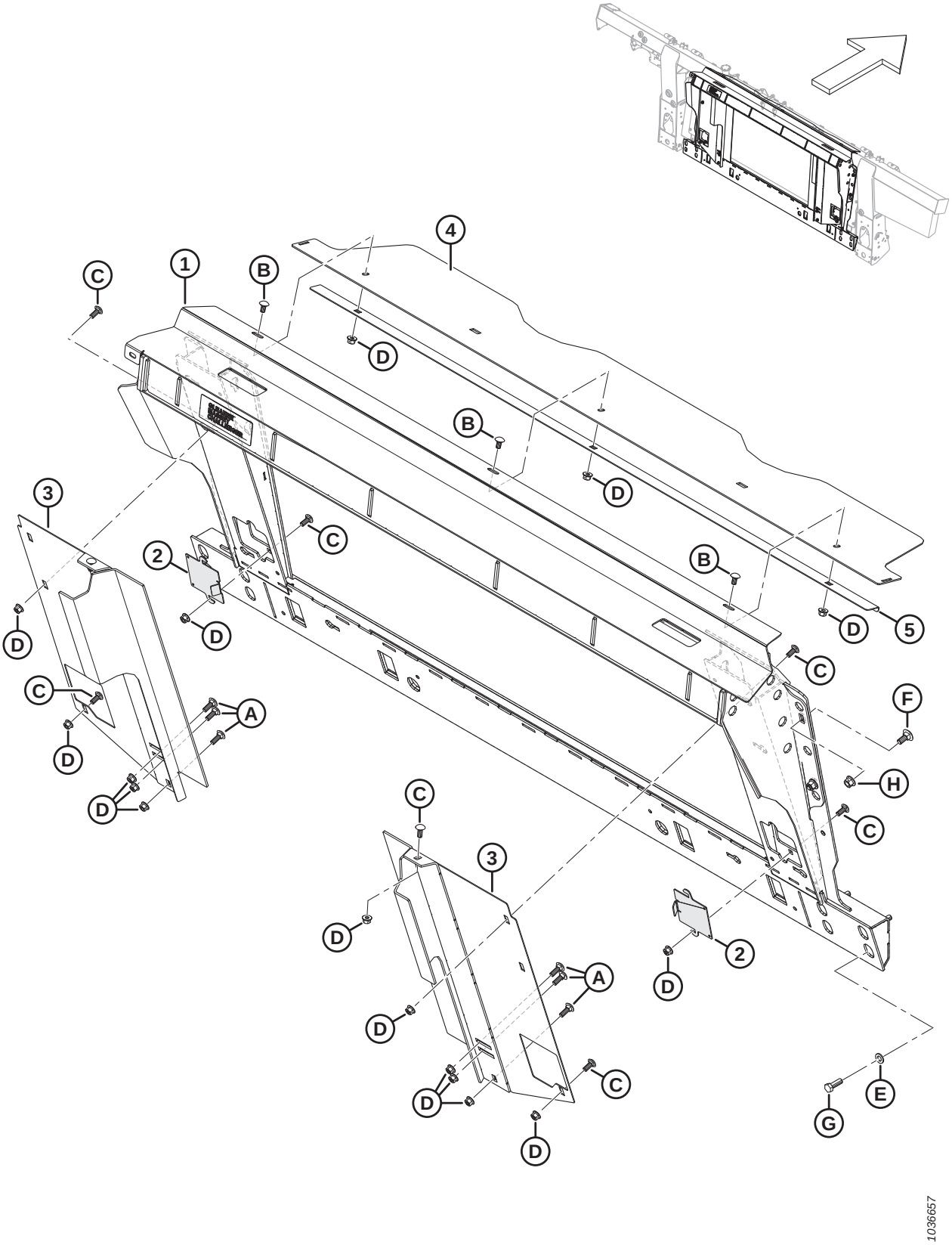

Réf.	Numéro de pièce	Description	Qté	Numéro de série
	B7313	KIT – CHÂSSIS DE TRANSITION GMC [501]		
1	347480	CHÂSSIS – GMC AVEC AUTOCOLLANT	1	
2	347431	PORTE – ACCÈS	2	
3	337862	REMPLISSEUSE – SOUDÉ CG	1	
	337863	REMPLISSEUSE – SOUDÉ CD	1	
4	**357195**	**COUVERCLE – VIS D'ALIMENTATION SUPÉRIEURE**	**1**	
5	301629	RETENUE – CAPOT ANTI-POUSSIÈRE	1	
A	184662	BOULON – TRCC TFL M10 X 1,5 X 30-8,8-AA1J		
B	184657	BOULON – TRCCC M10 X 1,5 X 20-8,8-AA1J		
C	136506	BOULON – TRCCC M10 X 1,5 X 25-8,8-AA1J		
D	135799	ÉCROU – HEX. FLG, VERROU CENTRAL, M10 X 1,5-10		
E	184714	RONDELLE – PLATE NORMALE M12-300HV		
F	184667	BOULON – TRCC M12 X 1,75 X 30-8,8-ZINC		
G	152730	BOULON – TÊTE HEX TFL M12 X 1,75 X 35-10,9-AA1J		
H	136431	ÉCROU – BLOCAGE CENTRAL HEX À COL. M12 X 1,75-10		

501. Kits disponibles chez Whole Goods uniquement.

183 Gleaner^{MD} – Ens. complémentaire du déflecteur ultra étroit

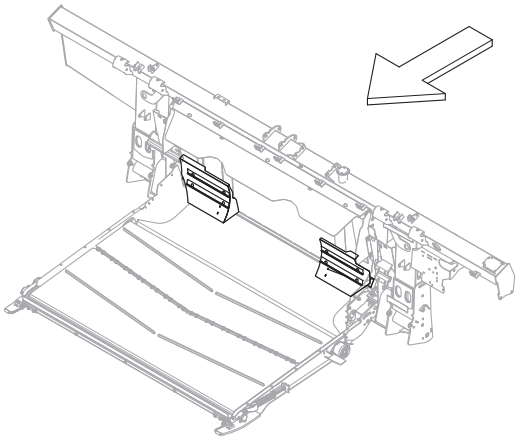

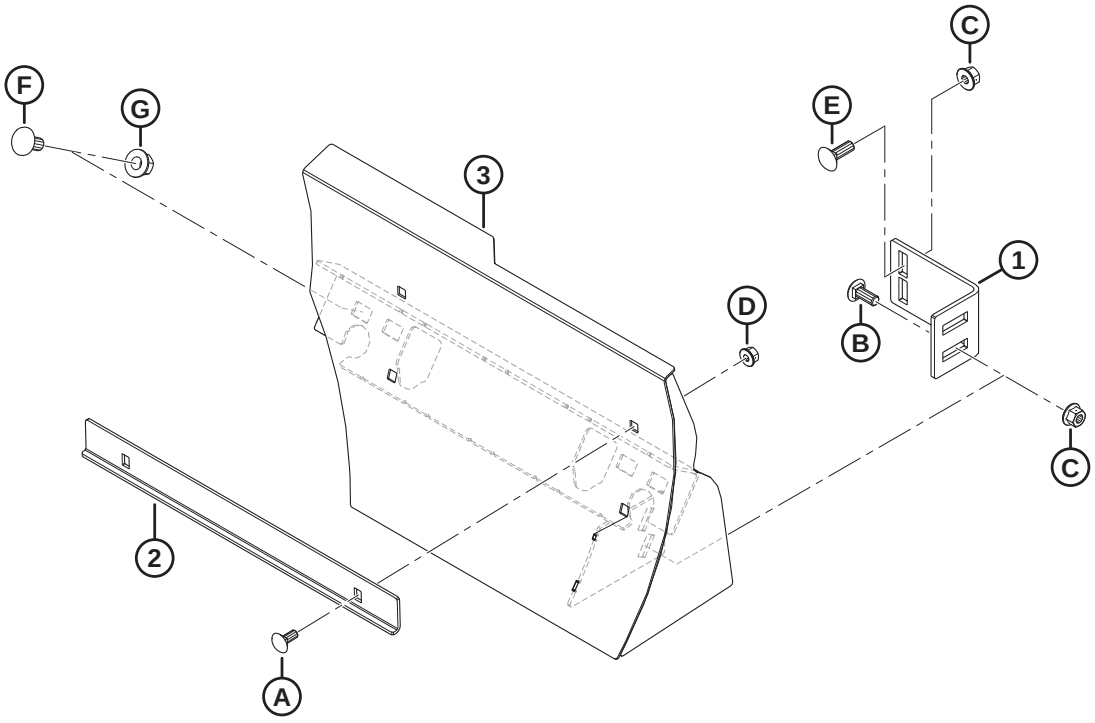

1036634

GLEANER[MD] – ENS. COMPLÉMENTAIRE DU DÉFLECTEUR ULTRA ÉTROIT

Réf.	Numéro de pièce	Description	Qté	Numéro de série
	B7314	KIT – DÉFLECTEURS, ULTRA ÉTROITS [502]		
1	328763	SUPPORT DE LA REMPLISSEUSE	2	
2	328758	ANGLE – DÉBOURREUR ULTRA LONG	4	
3	328760	DÉFLECTEUR – SOUDÉ ULTRA LONG CD	1	
	328756	DÉFLECTEUR – SOUDÉ ULTRA LONG CG	1	
A	197171	BOULON – TRCC M8 x 1,25 x 20-8,8-ZINC		
B	136506	BOULON – TRCCC M10 X 1,5 X 25-8,8-AA1J		
C	135799	ÉCROU – HEX. FLG, VERROU CENTRAL, M10 X 1,5-10		
D	135337	ÉCROU – BLOCAGE CENTRAL HEX À COL. M8 X 1,25-8-AA1J		
E	184662	BOULON – TRCC TFL M10 X 1,5 X 30-8,8-AA1J		
F	152439	BOULON – TRCCC M12 X 1,75 X 25-8,8-AA1J		
G	136431	ÉCROU – BLOCAGE CENTRAL HEX. À COL. M12 X 1,75-10		

502. Kits disponibles chez Whole Goods uniquement.

184 Challenger[MD], Massey Ferguson[MD] et Gleaner[MD] – Ens. complémentaire hydraulique/électrique

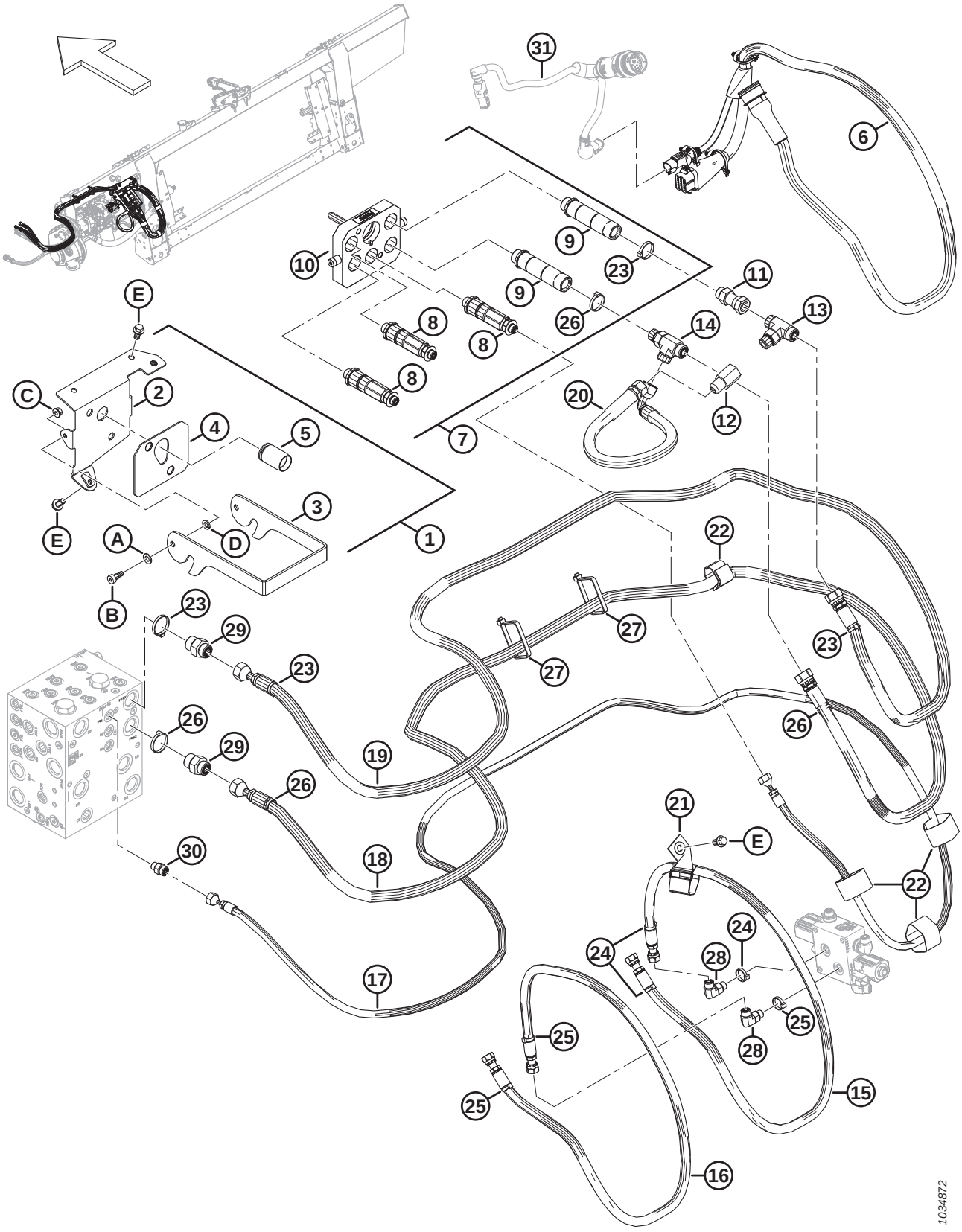

Réf.	Numéro de pièce	Description	Qté	Numéro de série
	B7165	KIT – ENS. COMP. HYD. ÉLEC. GLNR/MSSY/CHLNGR HYD. ELEC COMP [503]		
1	328872	ENSEMBLE – MONTAGE MCPLR AGCO	1	
2	308249	ENS. SOUDÉ – SUPPORT COUPLEUR, AGCO	1	
3	248960	VERROU – SUPPORT DE MONTAGE DU COUPLEUR	1	
4	187018	COUSSINET – CAOUTCHOUC	1	
5	129148	BOUCHON – CAOUTCHOUC	1	
6	322386	FAISCEAU – COMP., AGCO	1	
7	279737	COUPLAGE – MULTI AGCO 5 POS	1	
8	279011	KIT – COUPLEUR, 3/8 AVEC RACC. 3/8	3	
	279034	JOINT – FORME 3/8 PO		
9	279012	KIT – COUPLEUR, 9/16 AVEC RACC. 5/8	2	
	279035	JOINT – FORME 9/16 PO		
10	294098	KIT – ENSEMBLE PLAQUE DE COUPLEUR, AGCO		
11	252650	RACCORD – ADAPTATEUR HYD.	1	
	44210	JOINT TORIQUE – Ø2,46 x Ø19,18		
12	187031	VALVE– ANTI-RETOUR	1	
13	136181	RACCORD – EN T HYD.	1	
	44210	JOINT TORIQUE – Ø2,46 x Ø19,18		
	135867	JOINT TORIQUE – Ø1,78 x Ø15,60		
14	135598	RACCORD – JOINT TORIQUE EN T HYD. DE DÉRIVATION	1	
	44210	JOINT TORIQUE – Ø2,46 x Ø19,18		
	135867	JOINT TORIQUE – Ø1,78 x Ø15,60		
15	308255	FLEXIBLE – HYD., AVANT RABATTEUR AGCO	1	
16	308254	FLEXIBLE – HYD., ARRIÈRE RABATTEUR AGCO	1	
17	308253	FLEXIBLE – HYD., LEVAGE RABATTEUR AGCO	1	
18	308252	FLEXIBLE – HYD., RET. RABATTEUR AGCO	1	
19	308251	FLEXIBLE – HYD., PRESS. RABATTEUR AGCO	1	
20	287878	TUYAU – HYD., DE DÉRIVATION DU RABATTEUR	1	
21	163598	COURROIE DE SANGLE, SUSPENDUE, 6 PO LG	1	
22	135444	COURROIE DE SANGLE 152,4 MM (6 PO) LG	4	
23	49232	COLLIER DE SERRAGE – ATTACHE DE CÂBLE, BLANC	4	
24	49227	COLLIER DE SERRAGE – ATTACHE DE CÂBLE, VERT	3	
25	40702	COLLIER DE SERRAGE – ATTACHE DE CÂBLE, ROUGE	3	
26	40701	COLLIER DE SERRAGE – ATTACHE DE CÂBLE, JAUNE	4	
27	30753	COLLIER DE SERRAGE – ATTACHE DE CÂBLE, NOIR	2	
28	136095	RACCORD – COUDÉ HYD 90°	2	
	135865	JOINT TORIQUE – Ø1,78 x Ø9,25		
	50219	JOINT TORIQUE – Ø1,98 x Ø11,89		

503. Kits disponibles chez Whole Goods uniquement.

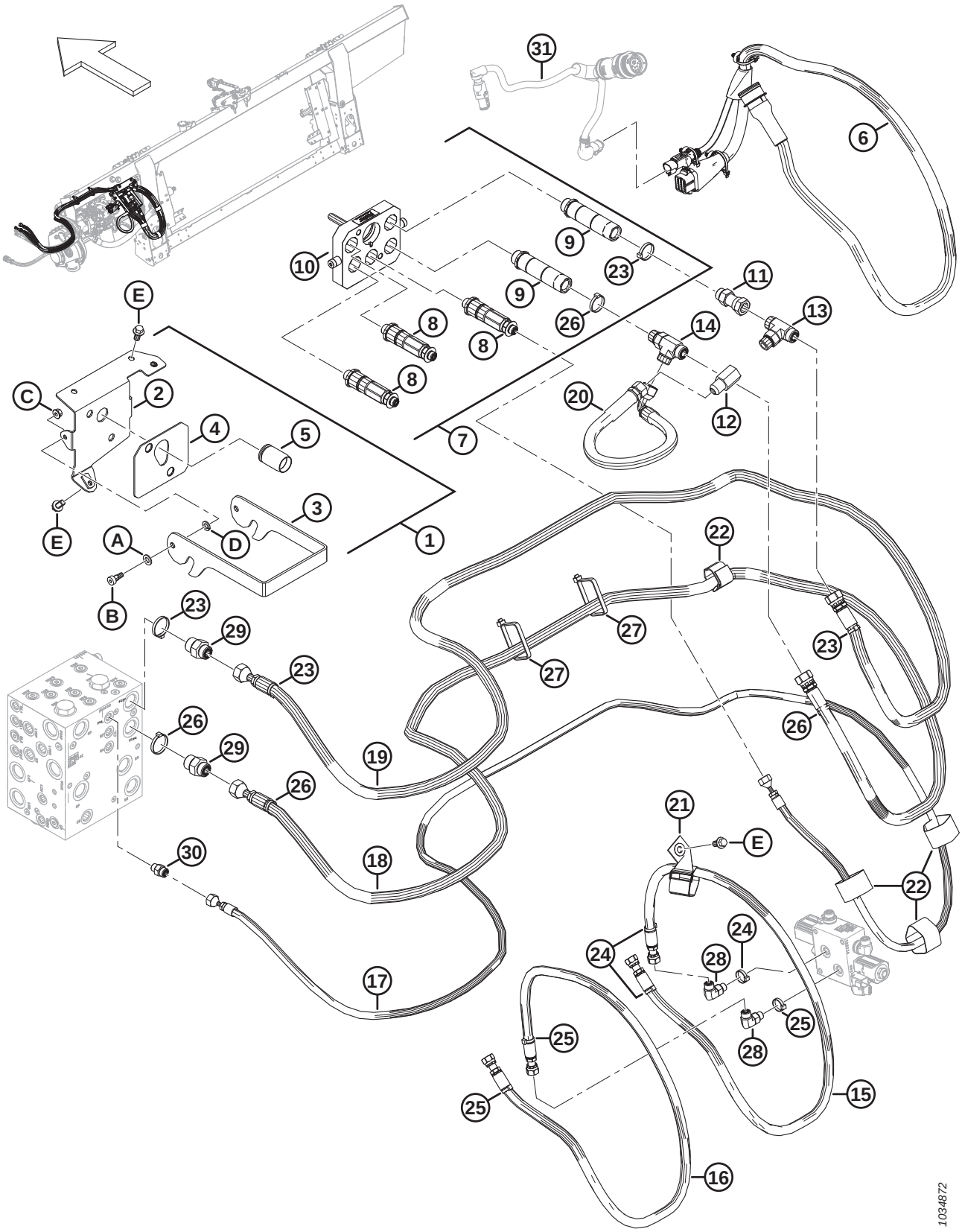
31
6
9
10
23
9
11
13
E
8
26
14
8
8
C
2
20
12
4
5
7
3
E
A
D
1
22
B
23
29
27
23
23
27
26
26
29
19
26
21
E
30
18
22
24
24
28
17
25
25
28
25
15
16
1034872

Réf.	Numéro de pièce	Description	Qté	Numéro de série
29	135786	RACCORD – ADAPTATEUR	2	
	30971	JOINT TORIQUE – Ø2,95 x Ø23,47		
	135867	JOINT TORIQUE – Ø1,78 x Ø15,60		
30	135778	RACCORD – ADAPTATEUR	1	
	135865	JOINT TORIQUE – Ø1,78 x Ø9,25		
	50219	JOINT TORIQUE – Ø1,98 x Ø11,89		
31	RÉF.	FAISCEAU – ADAPTATEUR CABINE [504]	1	
A	184711	RONDELLE – PLATE NORMALE M10-200HV-AA1J		
B	135894	VIS – À TÊTE HEX CREUSE SHLDR M10		
C	135337	ÉCROU – BLOCAGE CENTRAL HEX À COL. M8 X 1,25-8-AA1J		
D	30632	RONDELLE – RESSORT DE BLOCAGE M10		
E	152655	BOULON – TÊTE HEX À COL M10 x 1,5 x 20-8,8-AA1J		

504. Pour le faisceau, consultez la section *179 Électricité – Base, page 453*.

185 Série IDEAL^{MC} – Ensemble complémentaire du module de flottement

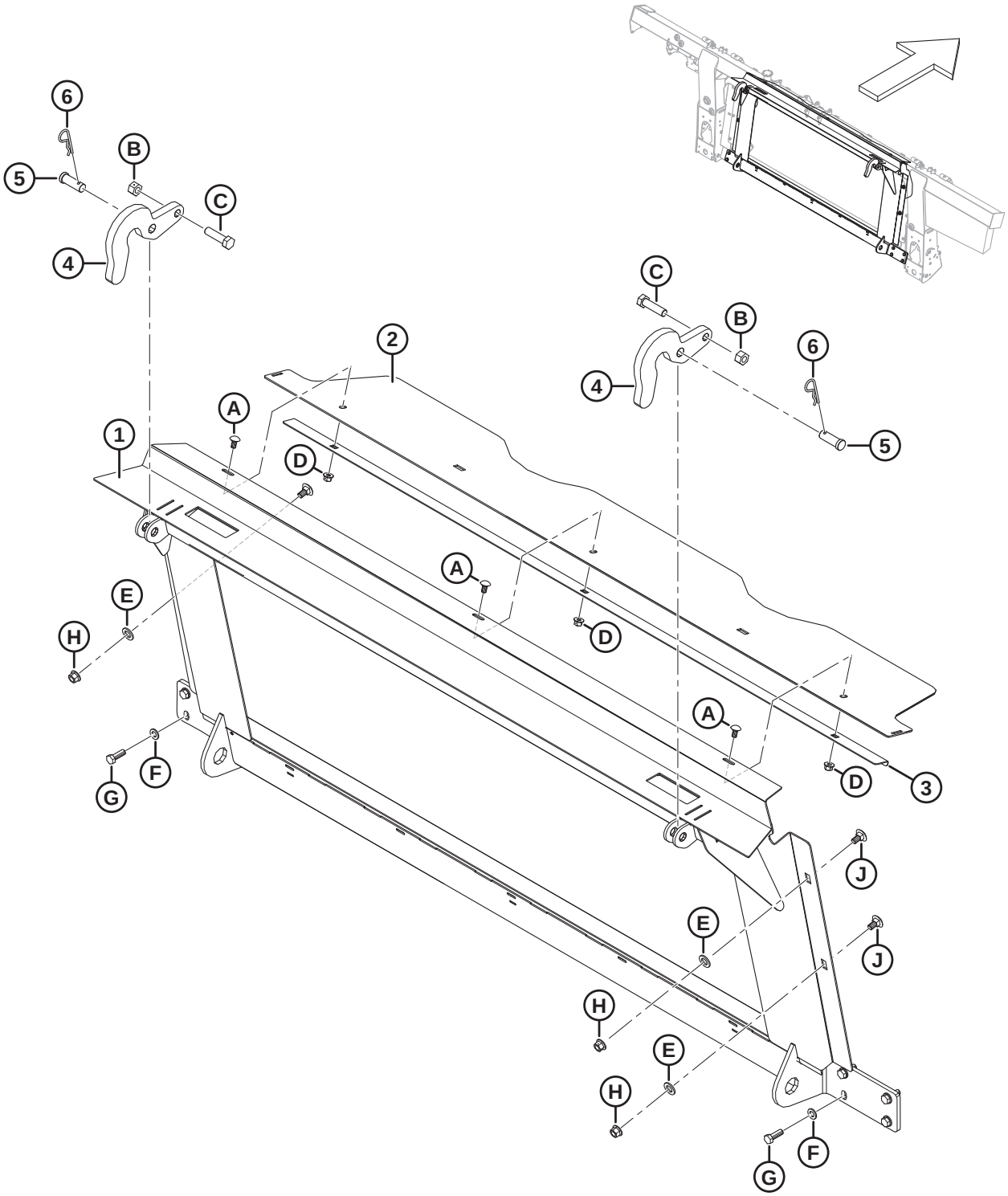

1034854

SÉRIE IDEAL[MC] – ENSEMBLE COMPLÉMENTAIRE DU MODULE DE FLOTTEMENT

Réf.	Numéro de pièce	Description	Qté	Numéro de série
	B7107	KIT – CHÂSSIS DE TRANSITION IDEAL [505]		
1	314678	CHÂSSIS – ADAPTATION IDEAL AVEC AUTOCOLLANT	1	
2	**357195**	**COUVERCLE – VIS D'ALIMENTATION SUPÉRIEURE**	**1**	
3	301629	SYSTÈME DE FIXATION – CAPOT ANTI-POUSSIÈRE	1	
4	301451	SUPPORT – CROCHET	2	
5	158080	AXE – CHAPE	2	
6	13125	ÉPINGLE – À CHEVEUX	2	
A	184657	BOULON – TRCCC M10 X 1,5 X 20-8,8-AA1J		
B	136476	ÉCROU – HEX., VERROU CENTRAL, M16 X 2-8		
C	136141	BOULON – TÊTE HEX. M16 X 2 X 60-8,8-AA1J		
D	135799	ÉCROU – HEX. FLG, VERROU CENTRAL, M10 X 1,5-10		
E	184717	RONDELLE – PLATE NORMALE M16-200HV-AA1J		
F	184714	RONDELLE – PLATE NORMALE M12-300HV		
G	152730	BOULON – TÊTE HEX TFL M12 X 1,75 X 35-10,9-AA1J		
H	136431	ÉCROU – BLOCAGE CENTRAL HEX À COL. M12 X 1,75-10		
J	135903	BOULON – TRCC M12 x 1,75 x 25-8,8-ZINC		

505. Kits disponibles chez Whole Goods uniquement.

186 Série IDEAL^{MC} – Ensemble complémentaire hydraulique/ électrique

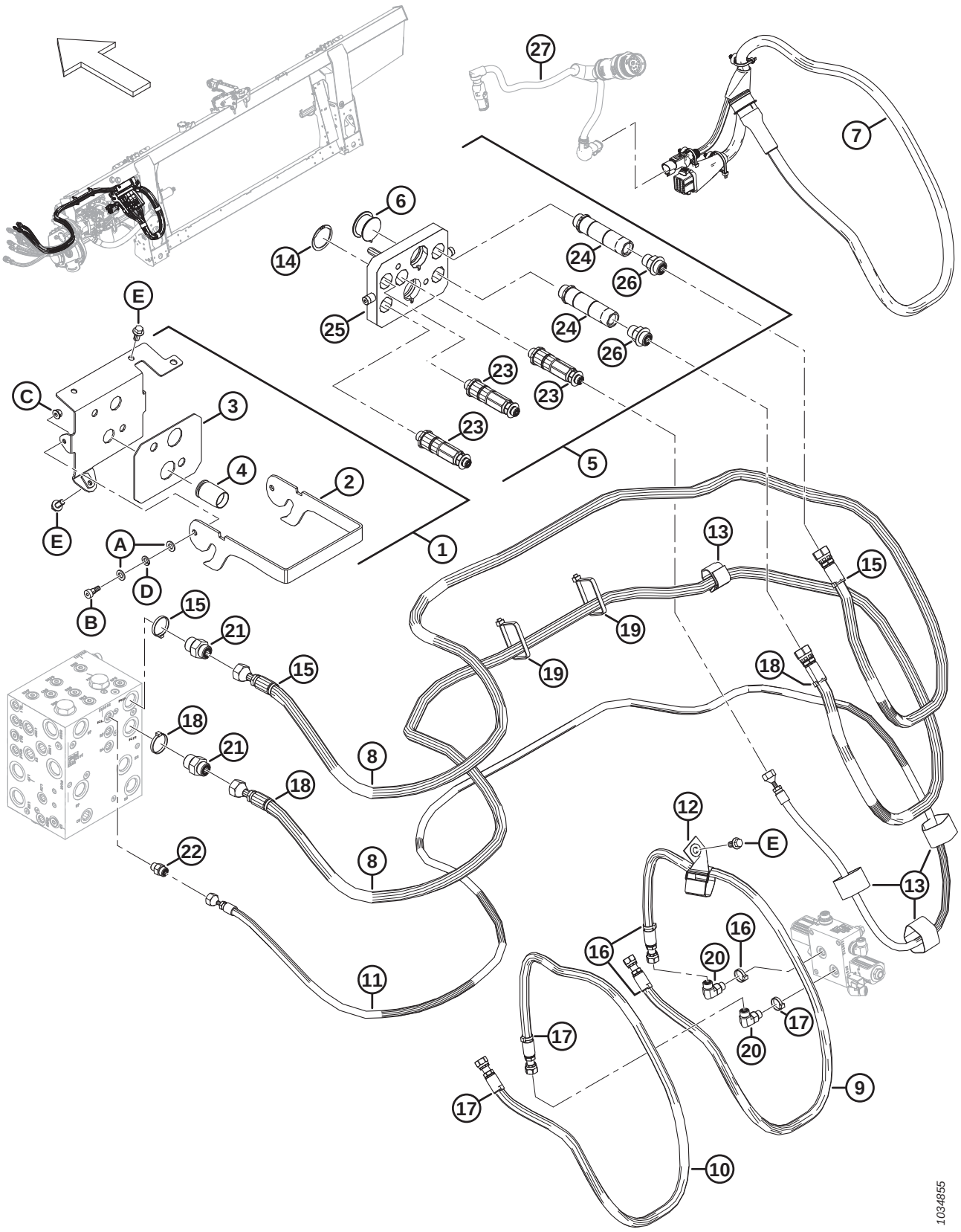

Réf.	Numéro de pièce	Description	Qté	Numéro de série
	B7109	KIT – ENS. COMPLÉMENTAIRE HYD. ÉLEC. [506]		
1	337981	ENSEMBLE – MONTAGE MULTICOUPLEUR	1	
2	337980	VERROU – MULTICOUPLEUR	1	
3	302030	COUSSINET – CAOUTCHOUC	1	
4	129148	BOUCHON – CAOUTCHOUC	1	
5	335008	COUPLAGE – MULTI, AGCO 5-POS	1	
6	328968	CAPUCHON – BOUCHON HD34	1	
7	328908	FAISCEAU – COMP., IDEAL	1	
8	328887	FLEXIBLE – HYD., ENTRAÎNEMENT RABATTEUR IDEAL	2	
9	308255	FLEXIBLE – HYD., AVANT RABATTEUR AGCO	1	
10	308254	FLEXIBLE – HYD., ARRIÈRE RABATTEUR AGCO	1	
11	308253	FLEXIBLE – HYD., LEVAGE RABATTEUR AGCO	1	
12	163598	COURROIE DE SANGLE, SUSPENDUE, 6 PO LG	1	
13	135444	COURROIE DE SANGLE 152,4 MM (6 PO) LG	4	
14	135267	ANNEAU – DE RETENUE EXT. INVERSÉ	1	
15	49232	COLLIER DE SERRAGE – ATTACHE DE CÂBLE, BLANC	3	
16	49227	COLLIER DE SERRAGE – ATTACHE DE CÂBLE, VERT	3	
17	40702	COLLIER DE SERRAGE – ATTACHE DE CÂBLE, ROUGE	3	
18	40701	COLLIER DE SERRAGE – ATTACHE DE CÂBLE, JAUNE	3	
19	30753	COLLIER DE SERRAGE – ATTACHE DE CÂBLE, NOIR	2	
20	136095	RACCORD – COUDÉ HYD 90°	2	
	135865	JOINT TORIQUE – Ø1,78 x Ø9,25		
	50219	JOINT TORIQUE – Ø1,98 x Ø11,89		
21	135786	RACCORD – ADAPTATEUR	2	
	30971	JOINT TORIQUE – Ø2,95 x Ø23,47		
	135867	JOINT TORIQUE – Ø1,78 x Ø15,60		
22	135778	RACCORD – ADAPTATEUR	1	
	135865	JOINT TORIQUE – Ø1,78 x Ø9,25		
	50219	JOINT TORIQUE – Ø1,98 x Ø11,89		
23	279011	KIT – COUPLEUR, 3/8 AVEC RACC. 3/8	3	
	279034	JOINT – FORME 3/8 PO		
24	279012	KIT – COUPLEUR, 9/16 AVEC RACC. 5/8	2	
	279035	JOINT – FORME 9/16 PO		
25	294394	KIT – ENSEMBLE PLAQUE DE COUPLEUR, AGCO	1	
26	184461	RACCORD – ADAPTATEUR	2	
	44210	JOINT TORIQUE – Ø2,46 x Ø19,18		
	135867	JOINT TORIQUE – Ø1,78 x Ø15,60		
27	RÉF.	FAISCEAU – ADAPTATEUR CABINE [507]	1	

506. Kits disponibles chez Whole Goods uniquement.
507. Pour le faisceau, consultez la section *179 Électricité – Base, page 453*.

SÉRIE IDEAL^{MC} – ENSEMBLE COMPLÉMENTAIRE HYDRAULIQUE/ÉLECTRIQUE

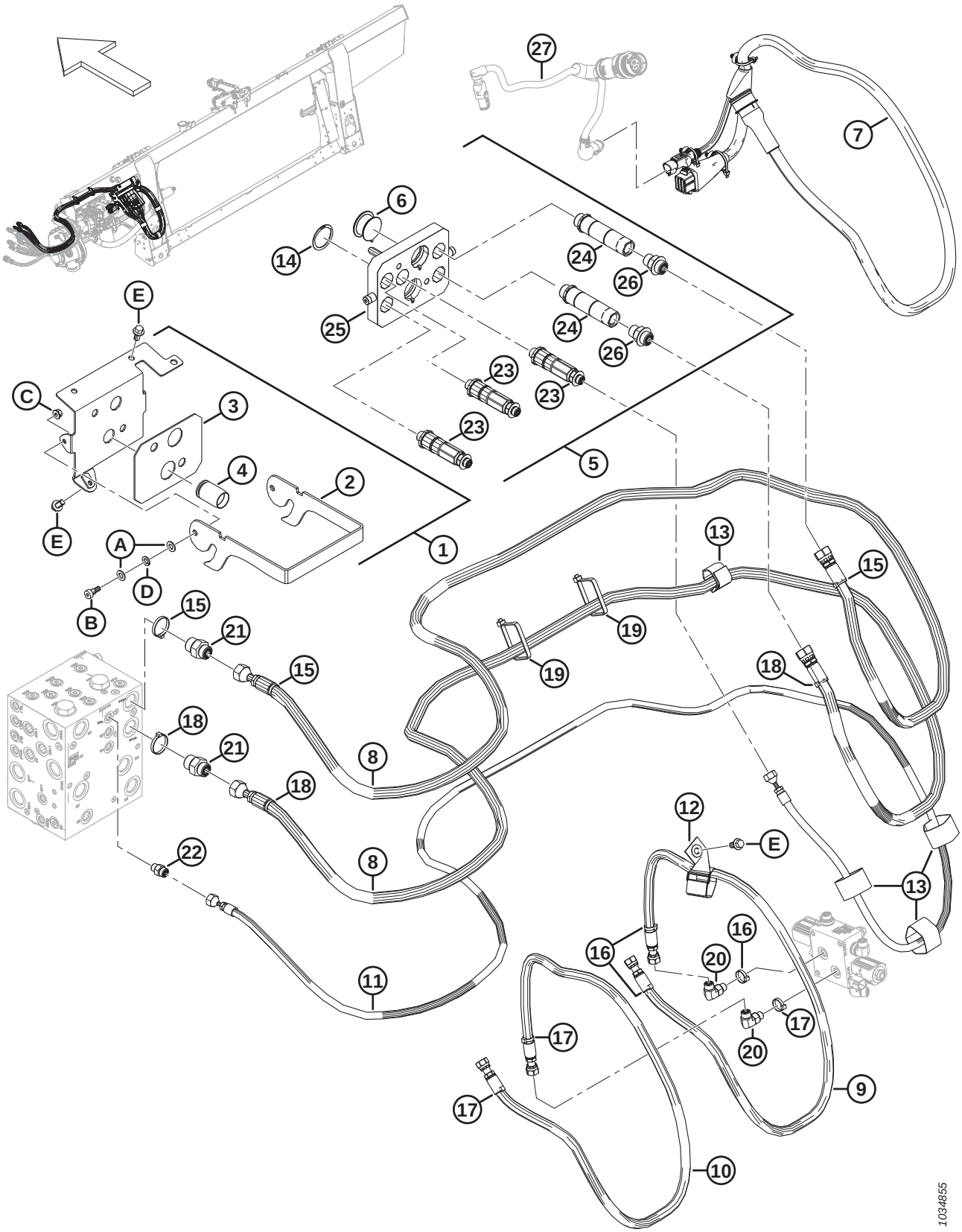

Réf.	Numéro de pièce	Description	Qté	Numéro de série
A	184711	RONDELLE – PLATE NORMALE M10-200HV-AA1J		
B	135894	VIS – À TÊTE HEX CREUSE SHLDR M10		
C	135337	ÉCROU – BLOC. CENTRAL HEX À COL. M8 x 1,25-8-AA1J		
D	30632	RONDELLE – RESSORT DE BLOCAGE M10		
E	152655	BOULON – TÊTE HEX M10 X 1,5 X 20-8,8-AA1J		

187 Séries Challenger[MD], Massey Ferguson[MD] et IDEAL[MD] – Ens. complémentaire vis d'alimentation

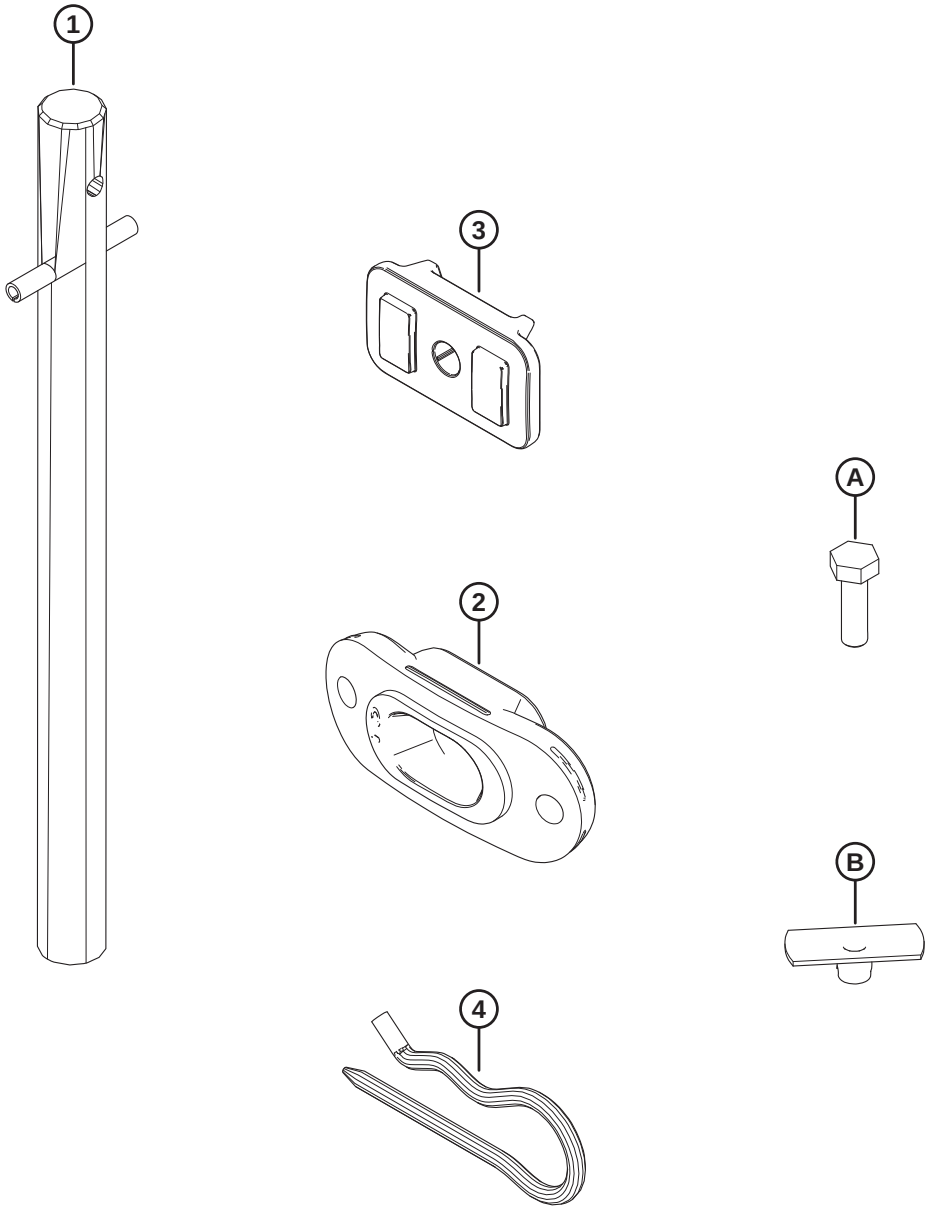

1034850

Réf.	Numéro de pièce	Description	Qté	Numéro de série
1	337152	KIT – DOIGT	8	
	7642	GOUPILLE – RESSORT 3/16 DI X 1,5 LG	8	
2	337143	GUIDE	8	
3	213084	BOUCHON – FENTE DE SPIRE	8	
4	123180	ÉPINGLE – À CHEVEUX	8	
A	252703	BOULON – TÊTE HEX TFL M6 x 1 x 20 x SPCL-12,9-AF0C		
B	197263	ÉCROU – EN T M6 X 1		

188 Boîtier – Ens. complémentaire du module de flottement

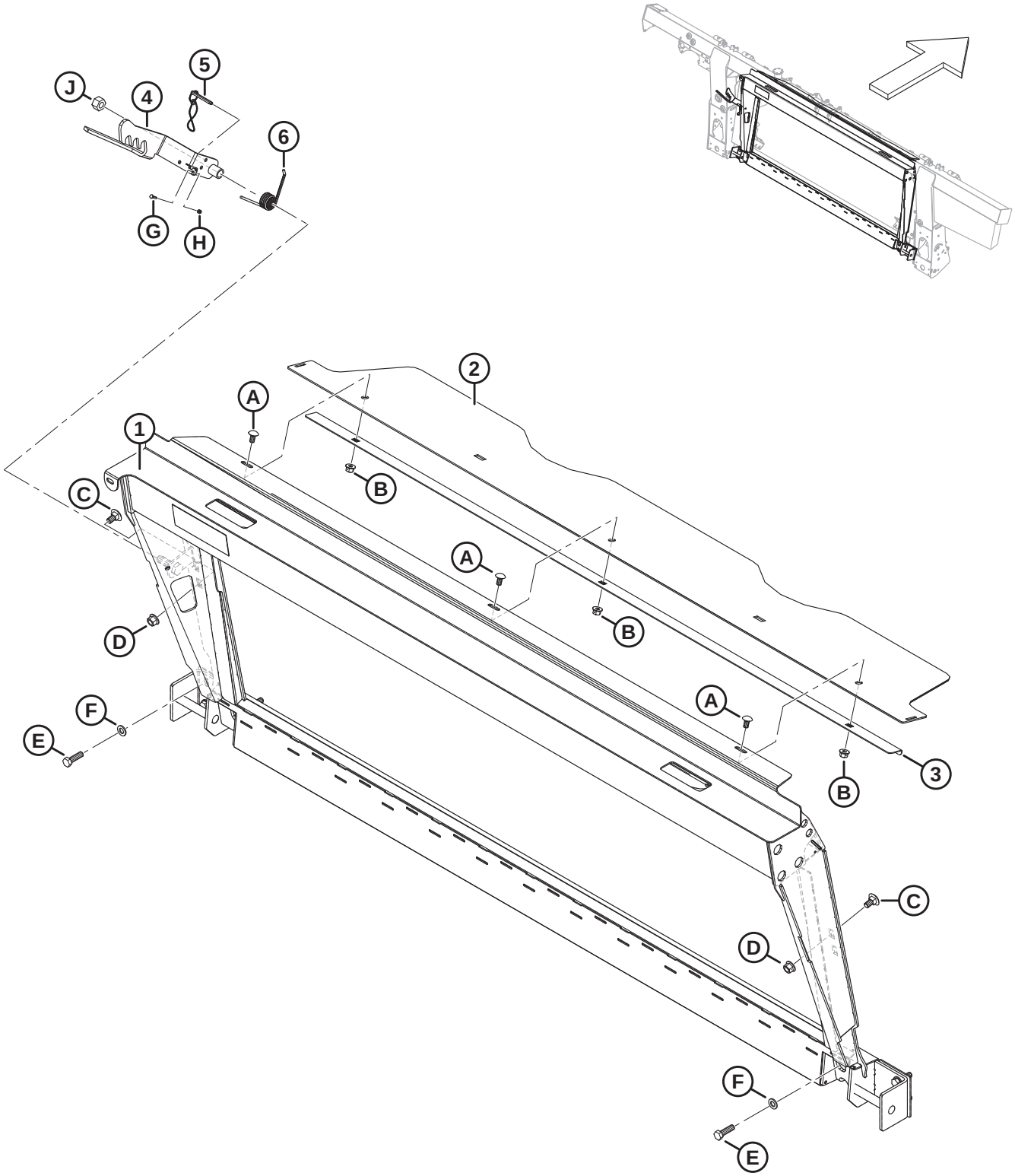

1034925

BOÎTIER – ENS. COMPLÉMENTAIRE DU MODULE DE FLOTTEMENT

Réf.	Numéro de pièce	Description	Qté	Numéro de série
	B7043	KIT – CHÂSSIS DE TRANSITION CNH [508]		
1	347300	ENS. – ADAPTATION CNH AVEC AUTOCOLLANT	1	
2	**357195**	**COUVERCLE – VIS D'ALIMENTATION SUPÉRIEURE**	**1**	
3	301629	RETENUE – CAPOT ANTI-POUSSIÈRE	1	
4	347141	VERROU – ENS. SOUDÉ	1	
5	237363	GOUPILLE – ARRÊT AVEC 8 PO LONGUE	1	
6	156948	RESSORT – TORSION	1	
A	184657	BOULON – TRCCC M10 X 1,5 X 20-8,8-AA1J		
B	135799	ÉCROU – HEX. À COL. BLOCAGE CTR M10 X 1,5-10		
C	135903	BOULON – TRCC M12 X 1,75 X 25-8,8-ZINC		
D	136431	ÉCROU – HEX. À COL. BLOCAGE CTR M12 X 1,75-10		
E	184669	BOULON – TÊTE HEX. M12 X 1,75 X 40-8,8-AA1J		
F	184714	RONDELLE – PLATE NORMALE M12-300HV		
G	197319	BOULON – TÊTE HEX. PFL M4 X 0,7 X 16-8,8-AA1J		
H	197320	ÉCROU – HEX. NYLOC M4 X 0,7-8-AA1J		
J	136476	ÉCROU – HEX. BLOCAGE CTR, M16 X 2-8		

508. Kits disponibles chez Whole Goods uniquement.

189 Boîtier – Ens. complémentaire hydraulique/électrique

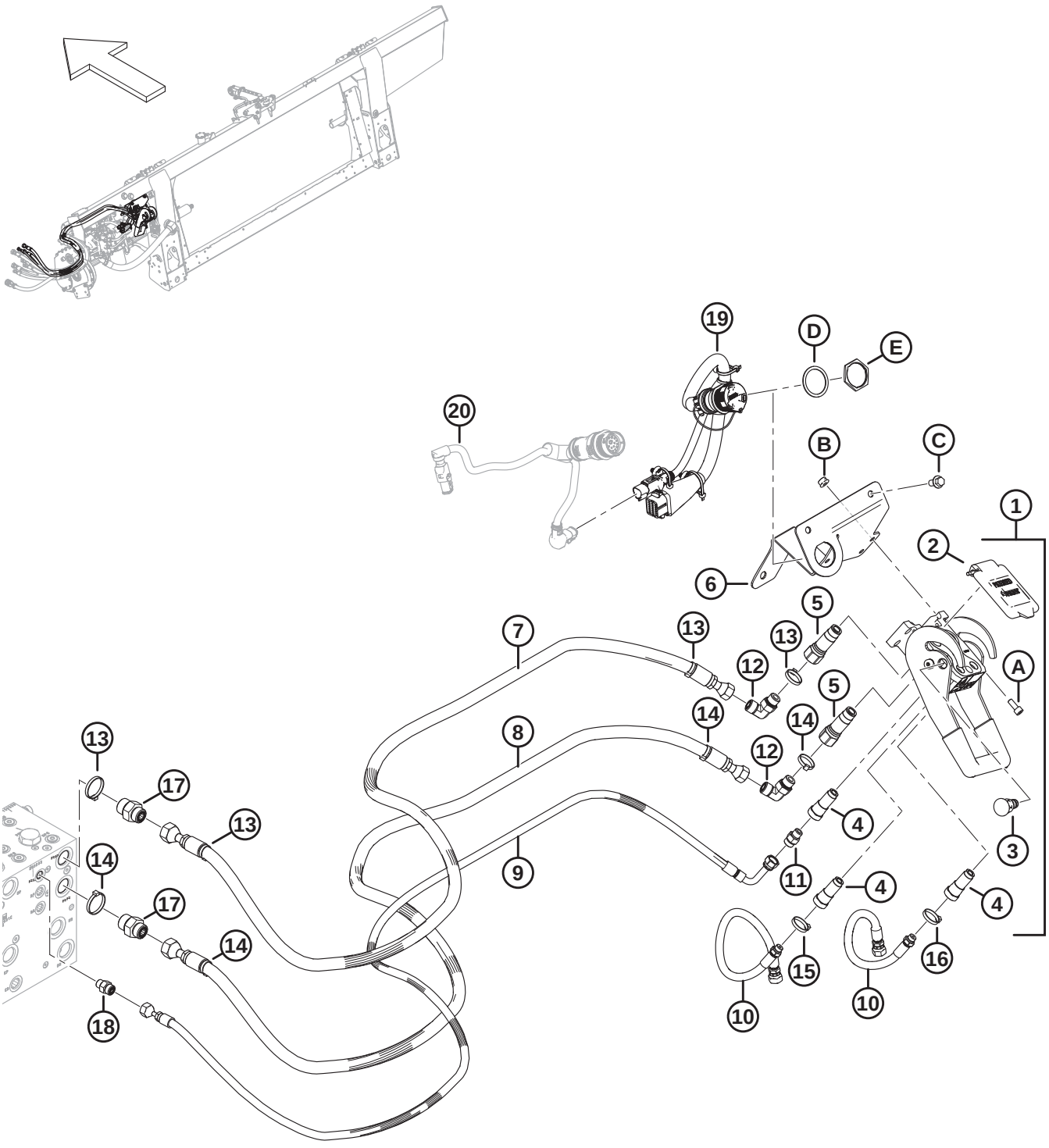

1032777

BOÎTIER – ENS. COMPLÉMENTAIRE HYDRAULIQUE/ÉLECTRIQUE

Réf.	Numéro de pièce	Description	Qté	Numéro de série
	B7056	KIT – ENS. COMPLÉMENTAIRE HYD. ÉLEC. CNH [509]		
1	153151	COUPLAGE – MULTI [510].	1	
2	129800	KIT – COUVERCLE CNH MULTICOUPLEUR	1	
3	129801	KIT – BOUTON LOQUET	1	
4	129976	COUPLAGE – 1/4 PO	3	
5	129977	COUPLAGE – 3/8 PO	2	
6	328874	SUPPORT SOUDÉ – MULTICOUPLEUR CNH	1	
7	314586	FLEXIBLE – HYD., PRESSION D'ENTRAÎNEMENT RABATTEUR CNH	1	
8	314587	FLEXIBLE – HYD., RETOUR D'ENTRAÎNEMENT RABATTEUR CNH	1	
9	314588	FLEXIBLE – HYD., LEVAGE RABATTEUR, CNH	1	
10	314585	FLEXIBLE – HYD., RABATTEUR AV./AR., CNH	2	
11	252694	RACCORD – ADAPTATEUR, ORIFICE 0,052	1	
12	136220	RACCORD – HYD. COUDÉ À 90°	2	
	44209	JOINT TORIQUE – Ø2,21 X Ø16,36		
	135866	JOINT TORIQUE – Ø1,78 X Ø12,42		
13	49232	COLLIER DE SERRAGE – ATTACHE DE CÂBLE, BLANCHE	4	
14	40701	COLLIER DE SERRAGE – ATTACHE DE CÂBLE, JAUNE	4	
15	40702	COLLIER DE SERRAGE – ATTACHE DE CÂBLE, ROUGE	2	
16	49227	COLLIER DE SERRAGE – ATTACHE DE CÂBLE, VERTE	2	
17	135786	RACCORD – ADAPTATEUR	2	
	50219	JOINT TORIQUE – Ø1,98 X Ø11,89		
	135865	JOINT TORIQUE – Ø1,78 X Ø9,25		
18	135778	RACCORD – ADAPTATEUR	1	
	50219	JOINT TORIQUE – Ø1,98 X Ø11,89		
	135865	JOINT TORIQUE – Ø1,78 X Ø9,25		
19	322384	FAISCEAU – COMP., CNH	1	
20	RÉF.	FAISCEAU – ADAPTATEUR CABINE [511]	1	
A	167307	VIS – TÊTE HEX. CREUSE M8 X 1,25 X 20-8,8-AA1J		
B	135337	ÉCROU – HEX. À COL. BLOCAGE CTR M8 X 1,25-8-AA1J		
C	136151	BOULON – TÊTE HEX. À COL. PFL M10 X 1,5 X 16-8,8-AA1J		
D	134011	RONDELLE – RESSORT DE BLOCAGE, TÊTE DEUTSCH, TAILLE 24	1	
E	134010	ÉCROU – PANNEAU, HD 30, TAILLE 24	1	

509. Kits disponibles chez Whole Goods uniquement.
510. Le multicoupleur comprend le kit couvercle multicoupleur CNH (MD #129800), le kit bouton de loquet (MD #129801), trois coupleurs 1/4 po (MD #129976) et deux coupleurs 3/8 po (MD #129977)
511. Pour le faisceau, consultez la section *179 Électricité – Base, page 453*.

190 Case IH de séries 2300/2500 – Ens. complémentaire du module de flottement

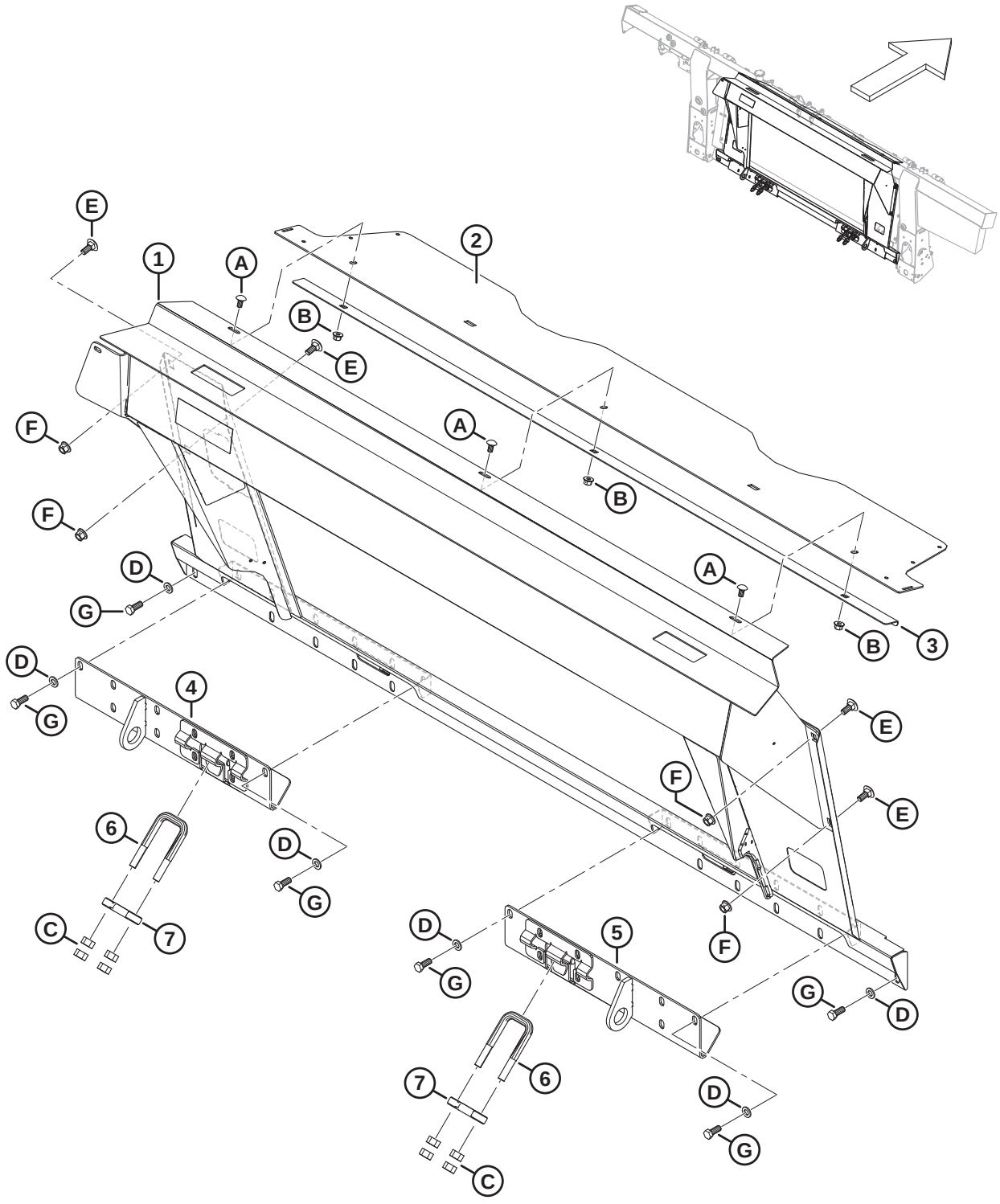

CASE IH DE SÉRIES 2300/2500 – ENS. COMPLÉMENTAIRE DU MODULE DE FLOTTEMENT

Réf.	Numéro de pièce	Description	Qté	Numéro de série
	B7315	**KIT – CADRE D'ADAPTATION 23/25 CIH** [512]		
1	**347731**	**CHÂSSIS – CIH AVEC AUTOCOLLANT**	**1**	
2	**357195**	**COUVERCLE – VIS D'ALIMENTATION SUPÉRIEURE**	**1**	
3	**301629**	**RETENUE – CAPOT ANTI-POUSSIÈRE**	**1**	
4	**347964**	**ANCRAGE – ENS. SOUDÉ CG**	**1**	
5	**347965**	**ANCRAGE – ENS. SOUDÉ CD**	**1**	
6	**133242**	**VIS – U**	**2**	
7	**133241**	**LOQUET – MOISSONNEUSE-BATTEUSE DE SÉRIE 2300**	**2**	
A	**184657**	**BOULON – TRCCC M10 X 1,5 X 20-8,8-AA1J**		
B	**135799**	**ÉCROU – HEX. À COL. BLOCAGE CTR M10 X 1,5-10**		
C	**18592**	**ÉCROU – HEX. 5/8-11 UNC – GR 5-ZINC**		
D	**184714**	**RONDELLE – PLATE NORMALE M12-300HV**		
E	**184667**	**BOULON – TRCC M12 X 1,75 X 30-8,8-ZINC**		
F	**136431**	**ÉCROU – HEX. À COL. BLOCAGE CTR M12 X 1,75-10**		
G	**30630**	**BOULON – TÊTE HEX. PFL M12 X 1,75 X 30-8,8-A3L**		

512. Kits disponibles chez Whole Goods uniquement.

191 Case IH séries 2300/2500 – Adaptation hydraulique/ électrique

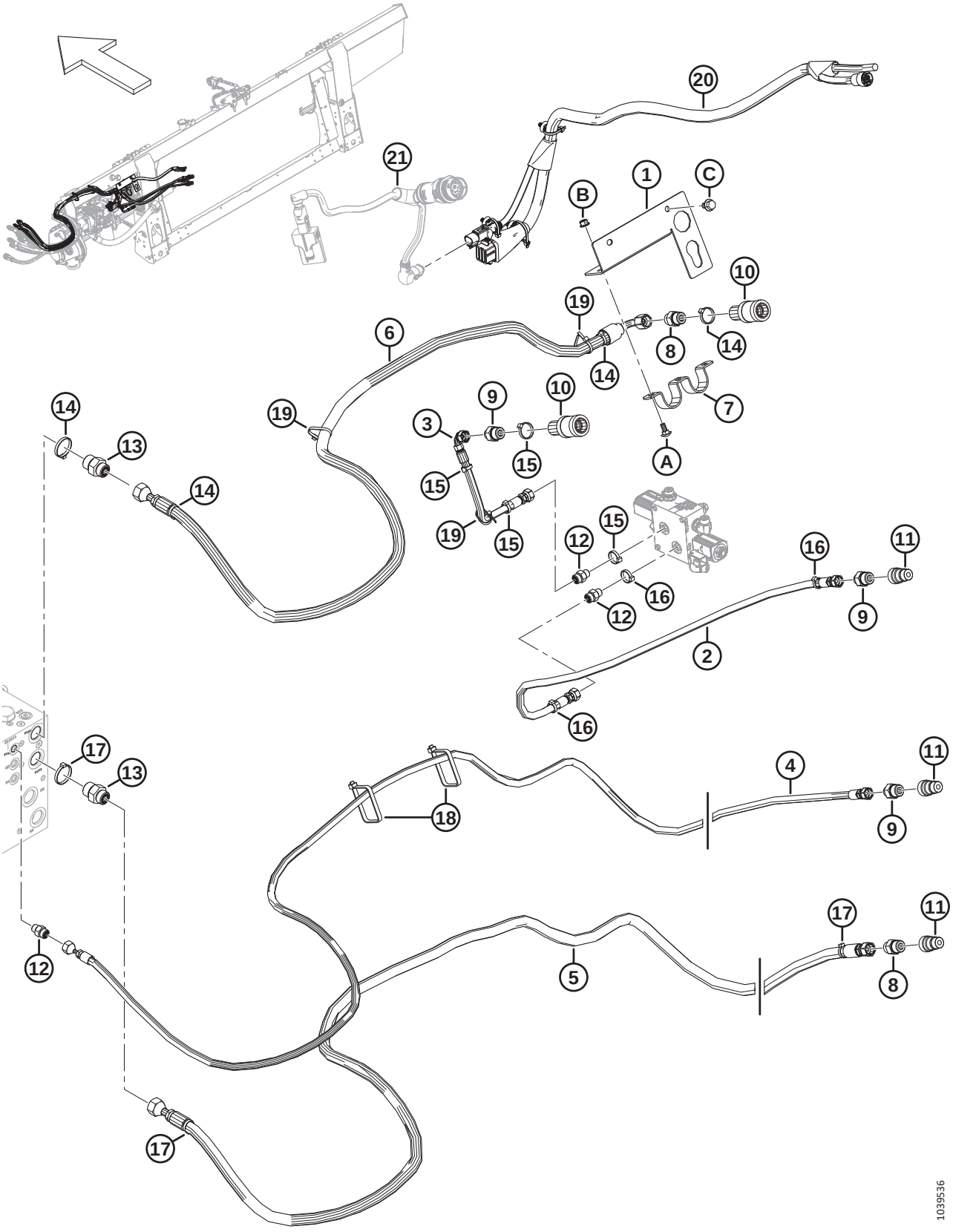

Réf.	Numéro de pièce	Description	Qté	Numéro de série
	B7316	**KIT – HYD./ÉLEC 23/25 CIH** [513]		
1	**347796**	**SUPPORT – CONNECTEUR**	**1**	
2	**323387**	**FLEXIBLE – HYD.**	**1**	
3	**323386**	**FLEXIBLE – HYD.**	**1**	
4	**323385**	**FLEXIBLE – HYD.**	**1**	
5	**323384**	**FLEXIBLE – HYD.**	**1**	
6	**323383**	**FLEXIBLE – HYD.**	**1**	
7	**322695**	**SUPPORT**	**1**	
8	**184463**	**RACCORD – ADAPTATEUR HYD.**	**2**	
	44210	**JOINT TORIQUE – 2,46 X 19,18**		
	135866	**JOINT TORIQUE – 1,78 X 12,42**		
9	**184462**	**RACCORD – ADAPTATEUR HYD.**	**3**	
10	**114143**	**RACCORD – COUPLAGE HYD.**	**2**	
11	**114142**	**RACCORD – COUPLAGE HYD.**	**3**	
12	**135778**	**RACCORD – ADAPTATEUR**	**3**	
	50219	**JOINT TORIQUE – 1,98 X 11,89**		
	135865	**JOINT TORIQUE – 1,78 X 9,25**		
13	135786	**RACCORD – ADAPTATEUR**	**2**	
	50219	**JOINT TORIQUE – Ø1,98 X Ø11,89**		
	135865	**JOINT TORIQUE – Ø1,78 X Ø9,25**		
14	**49232**	**COLLIER DE SERRAGE – ATTACHE DE CÂBLE, BLANCHE**	**4**	
15	**49227**	**COLLIER DE SERRAGE – ATTACHE DE CÂBLE, VERTE**	**4**	
16	**40702**	**COLLIER DE SERRAGE – ATTACHE DE CÂBLE, ROUGE**	**3**	
17	**40701**	**COLLIER DE SERRAGE – ATTACHE DE CÂBLE, JAUNE**	**3**	
18	**30753**	**COLLIER DE SERRAGE – ATTACHE DE CÂBLE, NOIRE**	**2**	
19	**21763**	**COLLIER DE SERRAGE – ATTACHE DE CÂBLE, NOIRE**	**3**	
20	**335663**	**FAISCEAU – ADAP. CIH 23XX/25XX**	**1**	
21	**RÉF.**	**FAISCEAU – ADAPTATEUR DE CABINE** [514]	**1**	
	RÉF.	**MODULE – COMMANDE DE VALVE** [514]	**1**	
A	**197171**	**BOULON – TRCC M8 X 1,25 X 20-8,8-ZINC**		
B	**135337**	**ÉCROU – HEX. À COL. BLOCAGE CTR M8 X 1,25-8-AA1J**		
C	**136151**	**BOULON – TÊTE HEX. À COL. PFL M10 X 1,5 X 16-8,8-AA1J**		

513. Kits disponibles chez Whole Goods seulement.

514. Pour le faisceau de l'adaptateur, le module de commande de soupape et la quincaillerie, consultez la section *179 Électricité – Base, page 453*.

192 CLAAS – Ens. Complémentaire module de flottement

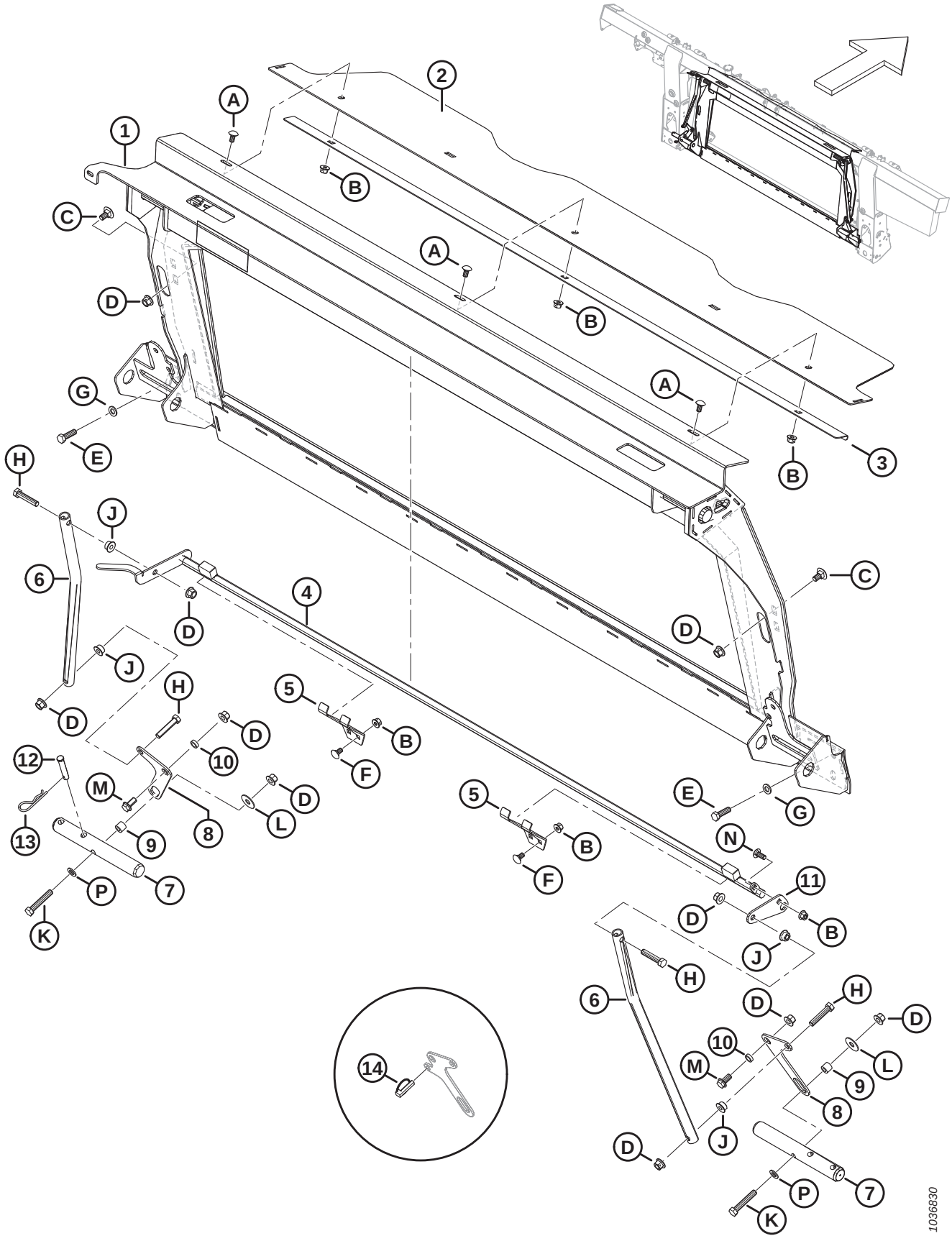

CLAAS – ENS. COMPLÉMENTAIRE MODULE DE FLOTTEMENT

Réf.	Numéro de pièce	Description	Qté	Numéro de série
	B7045	KIT – CHÂSSIS DE TRANSITION CLAAS [515]		
1	347077	CHÂSSIS – ADAPT. CLAAS AVEC AUTOCOLLANT	1	
2	**357195**	**COUVERCLE – VIS D'ALIMENTATION SUPÉRIEURE**	**1**	
3	301629	SYSTÈME DE FIXATION – CAPOT ANTI-POUSSIÈRE	1	
4	337311	VERROU – ENS. SOUDÉ AUTOCOLLANT	1	
5	245246	SUPPORT – GÂCHE DE VERROUILLAGE	2	
6	156783	TUBE – BIELLE	2	
7	133138	ARBRE	2	
8	**304669**	**LEVIER – PIVOT**	**2**	
9	337043	BAGUE – M12 FILETÉ	2	
10	133439	ENTRETOISE – 0,75 DIAM. EXT. x 0,120 PO MURAL	2	
11	328582	LEVIER	1	
12	19809	GOUPILLE – CHAPE	1	
13	13125	ÉPINGLE – À CHEVEUX	1	
14	113561	GOUPILLE – À ANNEAU RABATTANT [516]	**A/B**	
A	184657	BOULON – TRCCC M10 X 1,5 X 20-8,8-AA1J		
B	135799	ÉCROU – HEX. FLG, VERROU CENTRAL, M10 X 1,5-10		
C	135903	BOULON – TRCC M12 x 1,75 x 25-8,8-ZINC		
D	136431	ÉCROU – BLOCAGE CENTRAL HEX À COL. M12 X 1,75-10		
E	184669	BOULON – TÊTE HEX M12 X 1,75 X 40-8,8-AA1J		
F	136178	BOULON – TRCC M10 x 1,5 x 20-8,8-AA1J		
G	184714	RONDELLE – PLATE NORMALE M12-300HV		
H	237316	BOULON – TÊTE HEX TFL M12 x 1,75 x 60-8,8-AA1J		
J	136036	ÉCROU – HEX À COL LISSE M12 x 1,75-8-AA1J		
K	184675	BOULON – TÊTE HEX M12 x 1,75 x 70-8,8-AA1J		
L	32247	RONDELLE – PLATE		
M	136625	BOULON – TÊTE HEX À COL. CRT M12 X 1,75 X 25 X SPCL-100-AA1J		
N	136506	BOULON – TRCCC M10 x 1,5 x 25-8,8-AA1J		
P	**184714**	**RONDELLE – PLATE NORMALE M12-300HV**		

515. Kits disponibles chez Whole Goods uniquement.
516. Pièce d'usure uniquement pour les unités de 2022 et antérieures avec le levier pivotant remplacé (MD n° 347569)

193 CLAAS – Adaptation hydraulique/électrique (modèles 2022 et antérieurs)

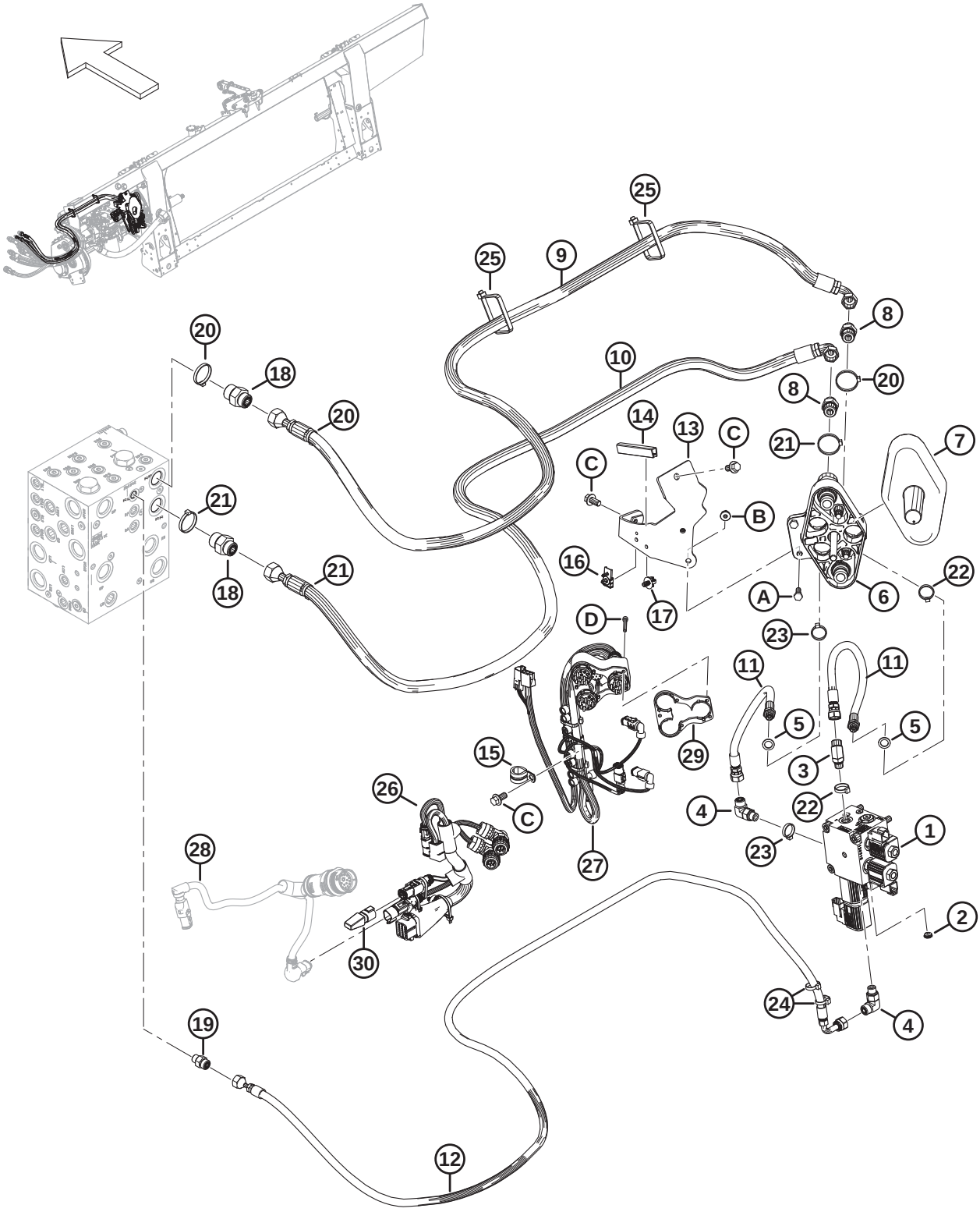

Réf.	Numéro de pièce	Description	Qté	Numéro de série
	B7058	KIT – ADAPTATION HYD. ÉLEC. CLAAS/LEXION [517]		
	RÉF.	**KIT – ADAPTATION HYD. CLAAS/LEXION** [518]		
	RÉF.	**KIT – ADAPTATION ÉLEC. CLAAS/LEXION** [519]		
1	328548	SOUPAPE – SÉLECTRICE, CLAAS	1	
	287456	VALVE– 3 POSITIONS 4 VOIES		
	287460	VALVE – DE VENTILATION NC		
	287461	BOBINE – 12 VCC-500 PO		
	287462	BOBINE – 12 VCC-625 PO		
	279228	CLAPET – CARTOUCHE, ANTIRETOUR PILOTÉ		
	320284	JOINT TORIQUE – 2,38 X 20,64		
	136108	VIS – TÊTE RONDE HEX. M10 x 1,5 x 80-12,9-AA1J	3	
	184711	**RONDELLE – PLATE NORMALE M10-200HV-AA1J**	**3**	
2	252693	LIMITEUR – No 6 ORB X 1,32 MM (0,052 PO)	1	
3	136144	RACCORD – HYD. COUDÉ À 45°	1	
4	136095	RACCORD – COUDE 90° HYD	2	
	135865	JOINT TORIQUE – Ø1,78 x Ø9,25		
	50219	JOINT TORIQUE – Ø1,98 x Ø11,89		
5	320195	JOINT – RONDELLE LIÉE	2	
6	190866	COUPLAGE – LEXION MULTILINK	1	
7	129481	COUVERCLE	1	
8	184463	RACCORD – ADAPTATEUR HYD.	2	
	44210	JOINT TORIQUE – Ø2,46 x Ø19,18		
	135866	JOINT TORIQUE – Ø1,78 x Ø12,42		
9	314821	FLEXIBLE – HYD, PRESSION D'ENTRAÎNEMENT RABATTEUR CLAAS	1	
10	314820	FLEXIBLE – HYD, RETOUR RABATTEUR CLAAS	1	
11	314819	FLEXIBLE – HYD, POSITION RABATTEUR CLAAS	2	
12	314817	FLEXIBLE – HYD, LEVAGE RABATTEUR CLAAS	1	
13	**347954**	**SUPPORT – ENSEMBLE SOUDÉ COUPLEUR**	**1**	
14	162116	JOINT – GARNITURE DE BORD	1	
15	135709	COLLIER – ISOLÉE 3/4 PO	1	
16	134612	BRIDE – MONT. CONNECTEUR	1	
17	136655	COLLIER DE SERRAGE – À PIED SAPIN Av. LANIÈRE	1	

517. Le kit (MD n° B7058) n'est plus d'actualité depuis les modèles après 2022 et a été remplacé par le kit d'adaptation hydraulique (MD n° B7406) et le kit d'adaptation électrique (MD n° B7405) pour les modèles de 2023 et ultérieurs. Kits disponibles chez Whole Goods uniquement.
518. Pour les pièces d'usure du kit d'adaptation hydraulique CLAAS à partir du modèle 2023, consultez la section *194 CLAAS – Adaptation hydraulique (modèles 2023 et ultérieurs), page 491*.
519. Pour les pièces d'usure du kit d'adaptation hydraulique CLAAS à partir du modèle 2023, consultez la section *195 CLAAS – Adaptation électrique (2023 et plus), page 495*.

CLAAS – ADAPTATION HYDRAULIQUE/ÉLECTRIQUE (MODÈLES 2022 ET ANTÉRIEURS)

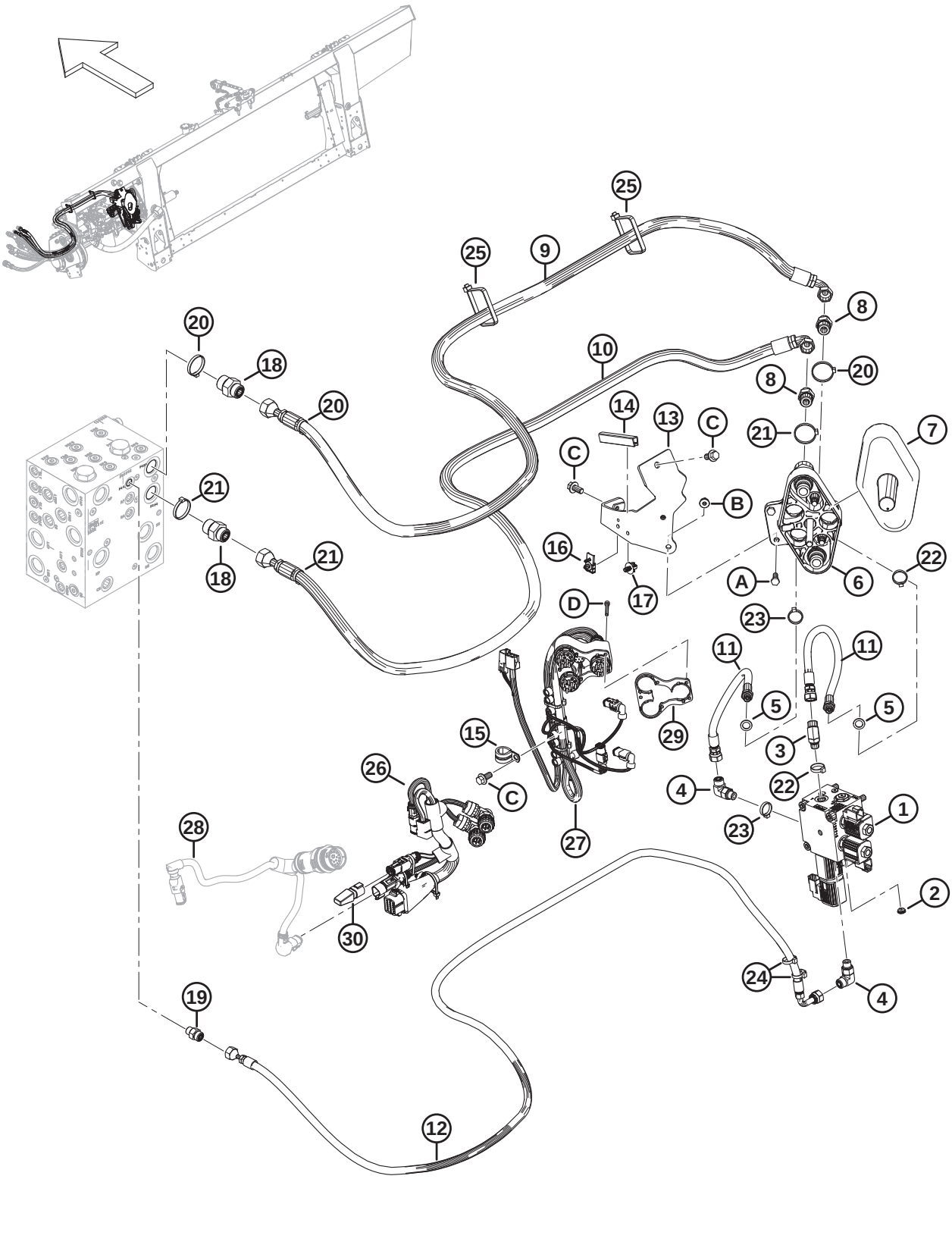

Réf.	Numéro de pièce	Description	Qté	Numéro de série
18	135786	RACCORD – ADAPTATEUR	2	
	50219	JOINT TORIQUE – Ø1,98 x Ø11,89		
	135865	JOINT TORIQUE – Ø1,78 x Ø9,25		
19	135778	RACCORD – ADAPTATEUR	1	
	50219	JOINT TORIQUE – Ø1,98 x Ø11,89		
	135865	JOINT TORIQUE – Ø1,78 x Ø9,25		
20	49232	COLLIER DE SERRAGE – ATTACHE DE CÂBLE, BLANC	3	
21	40701	COLLIER DE SERRAGE – ATTACHE DE CÂBLE, JAUNE	3	
22	40704	COLLIER DE SERRAGE – ATTACHE DE CÂBLE, ORANGE	2	
23	40703	COLLIER DE SERRAGE – ATTACHE DE CÂBLE, BLEUE	2	
24	21763	COLLIER DE SERRAGE – ATTACHE DE CÂBLE, NOIR	2	
25	30753	COLLIER DE SERRAGE – ATTACHE DE CÂBLE, NOIR	2	
26	335431	FAISCEAU – COMP., CLAAS	1	
27	276630	HARNAIS – COUPLEUR, CLAAS [520]	1	
	213824	FAISCEAU – MOD. DE COUPLEUR LEXION [521]		
	129772	FAISCEAU – CÂBLAGE, CLAAS [521]		
28	RÉF.	FAISCEAU – ADAPTATEUR DE CABINE [522]	1	
	RÉF.	**MODULE – COMMANDE DE VALVE** [522]	**1**	
	RÉF.	**RONDELLE – VERROU, HDP 20, TAILLE 24** [522]	**1**	
	RÉF.	**ÉCROU – PANNEAU, HDP 20, TAILLE 24** [522]	**1**	
29	129773	BAGUE D'ESPACEMENT – FAISCEAU DE CÂBLAGE	1	
30	**283215**	**PAQUET DE DIODES – DIODE 6 A**	**1**	
	RÉF.	**KIT – INTÉGRATION, CLAAS** [523]	**1**	
A	184652	BOULON – TÊTE HEX. TFL M8 x 1,25 x 25-8,8-AA1J		
B	135337	ÉCROU – BLOCAGE CENTRAL HEX À COL. M8 X 1,25-8-AA1J		
C	152655	BOULON – TÊTE HEX M10 X 1,5 X 20-8,8-AA1J		
D	129965	VIS – TÊTE HEX. CREUSE M5 X 0,8 X 45		

520. Comprend les harnais MD n° 213824 et MD n° 129772.
521. Pièce de rechange du harnais CLAAS MD n° 276630.
522. Pour le faisceau, le module de commande de soupape et la quincaillerie, consultez la section *179 Électricité – Base, page 453*.
523. Le kit d'intégration CLAAS est disponible en option sur les modèles de machines de 2022 et antérieurs. Pour les pièces de rechange, consultez la section *215 (Option) Kit d'intégration – CLAAS, page 541*.

194 CLAAS – Adaptation hydraulique (modèles 2023 et ultérieurs)

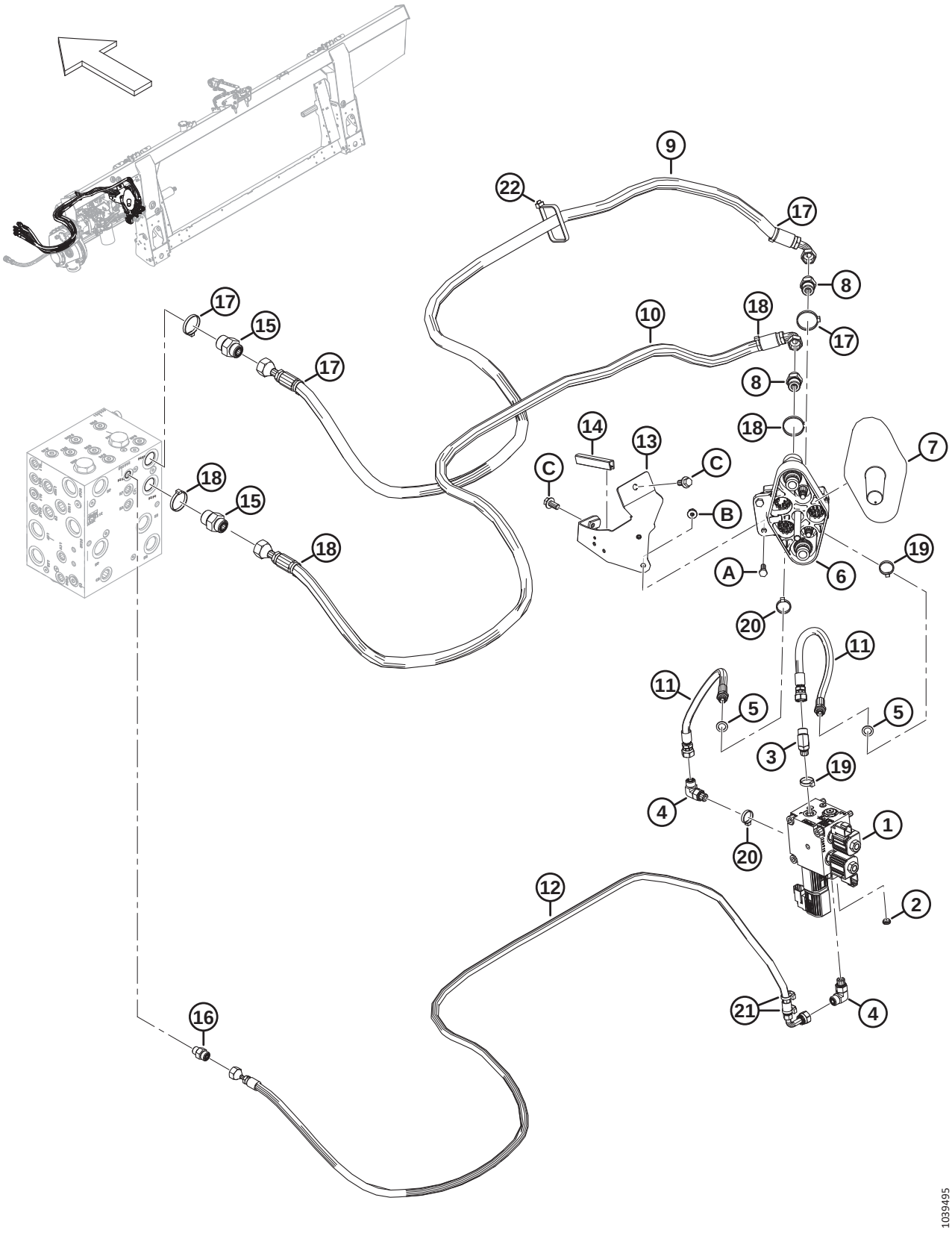

Réf.	Numéro de pièce	Description	Qté	Numéro de série
	B7406	KIT – ADAPTATION HYD. CLAAS/LEXION [524]		
1	328548	SOUPAPE – SÉLECTRICE, CLAAS	1	
	287456	VALVE– 3 POSITIONS 4 VOIES		
	287460	VALVE – DE VENTILATION GPN		
	287461	BOBINE – 12 VCC-500 PO		
	287462	BOBINE – 12 VCC-625 PO		
	279228	CLAPET – CARTOUCHE, ANTIRETOUR PILOTÉ		
	320284	Joint torique – 2,38 X 20,64		
	136108	VIS – TÊTE HEX. CREUSE M10 X 1,5 X 80-12,9-AA1J	3	
	184711	RONDELLE – PLATE NORMALE M10-200HV-AA1J	3	
2	252693	LIMITEUR – N° 6 ORB X 0,052 PO	1	
3	136144	RACCORD – HYD. COUDÉ À 45°	1	
4	136095	RACCORD – HYD. COUDÉ À 90°	2	
	135865	JOINT TORIQUE – Ø1,78 x Ø9,25		
	50219	JOINT TORIQUE – Ø1,98 x Ø11,89		
5	320195	JOINT – RONDELLE LIÉE	2	
6	190866	COUPLAGE – LEXION MULTILINK	1	
7	129481	CAPOT	1	
8	184463	RACCORD – ADAPTATEUR HYD.	2	
	44210	JOINT TORIQUE – Ø2,46 x Ø19,18		
	135866	JOINT TORIQUE – Ø1,78 X Ø12,42		
9	314821	FLEXIBLE – HYD., PRESSION D'ENTRAÎNEMENT RABATTEUR CLAAS	1	
10	314820	FLEXIBLE – HYD., RETOUR RABATTEUR CLAAS	1	
11	314819	FLEXIBLE – HYD., POSITION RABATTEUR CLAAS	2	
12	314817	FLEXIBLE – HYD., LEVAGE RABATTEUR CLAAS	1	
13	347954	SUPPORT – ENSEMBLE SOUDÉ COUPLEUR	1	
14	162116	JOINT – GARNITURE DE BORD	1	
15	135786	RACCORDEMENT – ADAPTATEUR [525].	2	
	50219	JOINT TORIQUE – Ø1,98 x Ø11,89		
	135865	JOINT TORIQUE – Ø1,78 x Ø9,25		
16	135778	RACCORD – ADAPTATEUR [525]	1	
	50219	JOINT TORIQUE – Ø1,98 x Ø11,89		
	135865	JOINT TORIQUE – Ø1,78 x Ø9,25		
17	49232	COLLIER DE SERRAGE – ATTACHE DE CÂBLE, BLANCHE	3	
18	40701	COLLIER DE SERRAGE – ATTACHE DE CÂBLE, JAUNE	3	
19	40704	COLLIER DE SERRAGE – ATTACHE DE CÂBLE, ORANGE	2	
20	40703	COLLIER DE SERRAGE – ATTACHE DE CÂBLE, BLEUE	2	
21	21763	COLLIER DE SERRAGE – ATTACHE DE CÂBLE, NOIRE	2	

524. Kits disponibles chez Whole Goods uniquement.

525. Cette pièce est installée en usine et n'est **PAS** incluse dans le kit d'adaptation hydraulique (MD n° B7406)

CLAAS – ADAPTATION HYDRAULIQUE (MODÈLES 2023 ET ULTÉRIEURS)

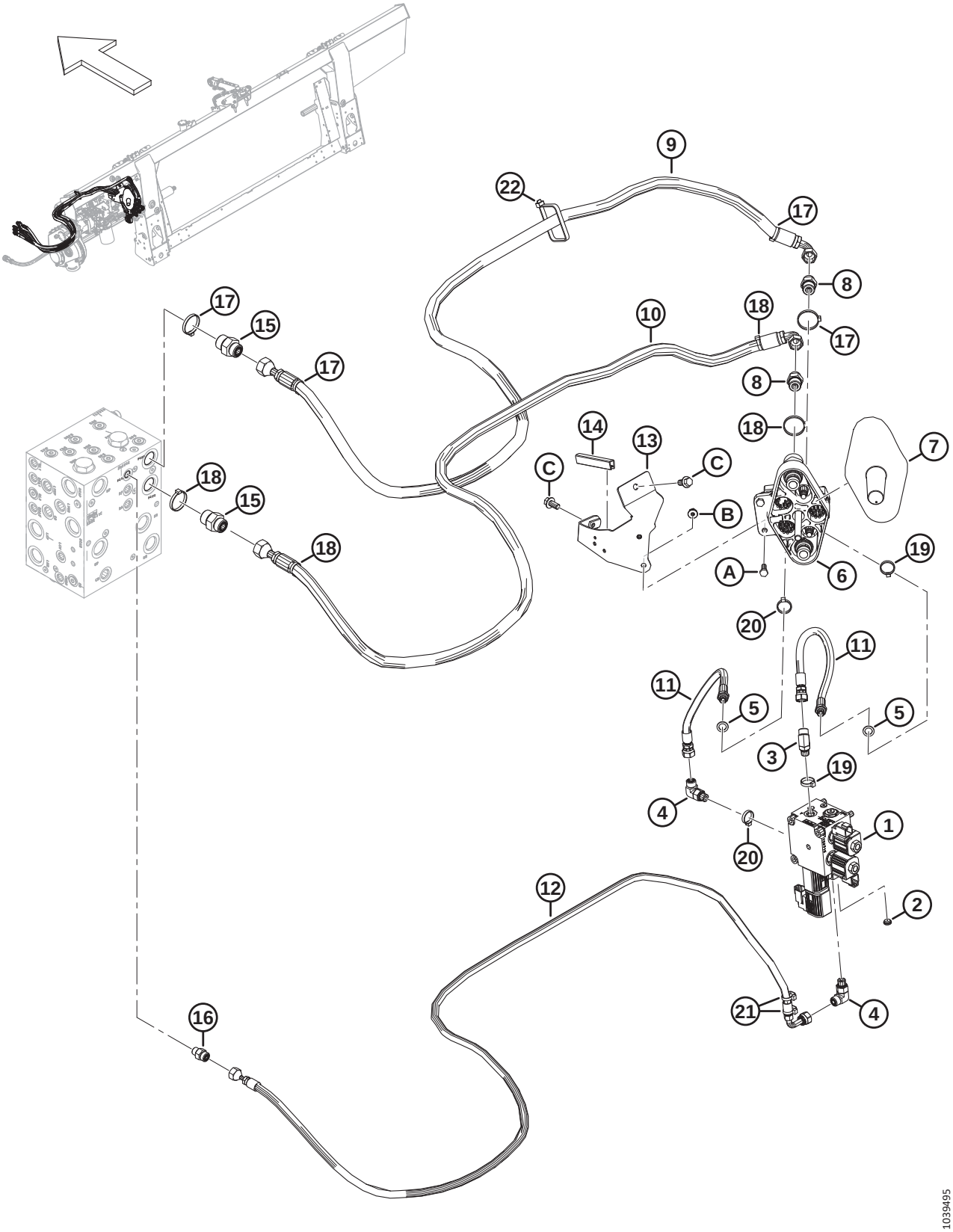

Réf.	Numéro de pièce	Description	Qté	Numéro de série
22	**30753**	**COLLIER DE SERRAGE – ATTACHE DE CÂBLE, NOIRE** 525	**1**	
A	**184652**	**BOULON – TÊTE HEX. TFL M8 x 1,25 x 25-8,8-AA1J**		
B	**135337**	**ÉCROU – BLOCAGE CENTRAL HEX À COL. M8 X 1,25-8-AA1J**		
C	**152655**	**BOULON – TÊTE HEX M12 X 1,5 X 20-8,8-AA1J**		

195 CLAAS – Adaptation électrique (2023 et plus)

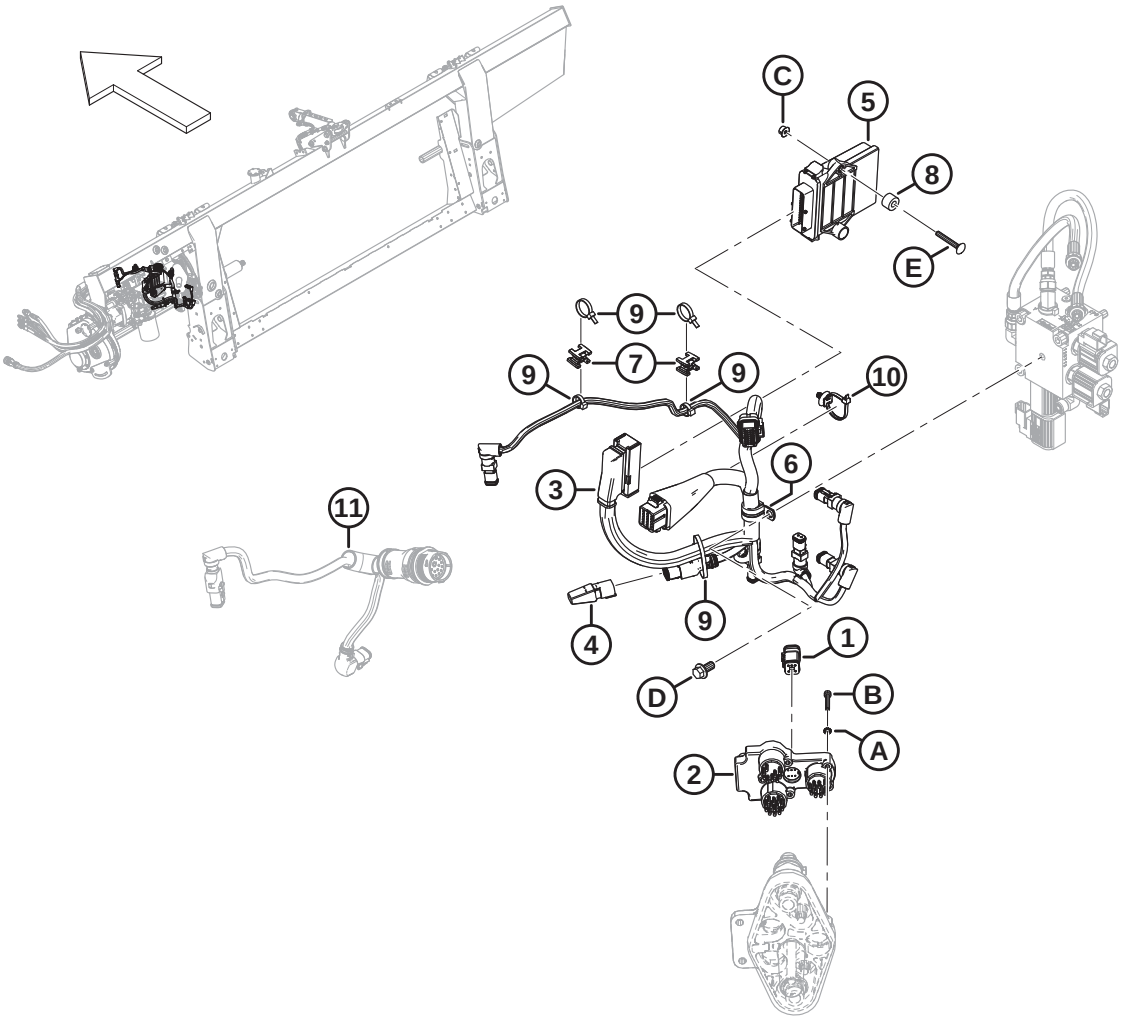

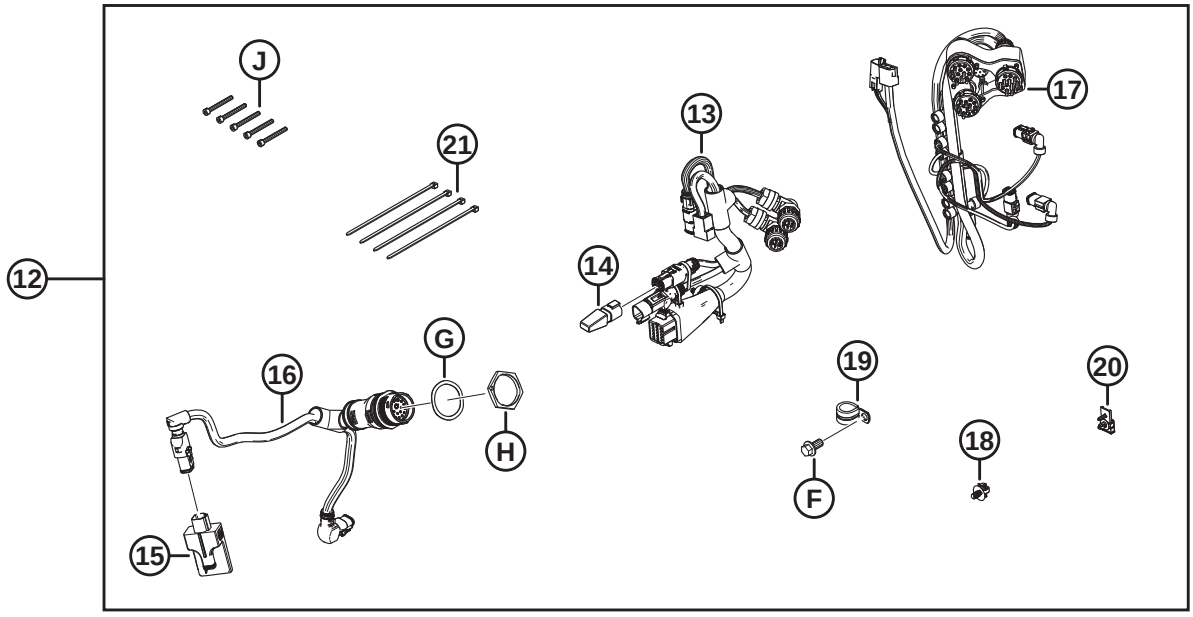

1039492

Réf.	Numéro de pièce	Description	Qté	Numéro de série
1	337352	BOUCHON – TERMINAISON	1	
2	328440	MODULE COUPLEUR	1	
3	357119	FAISCEAU – FM2 COMP, CONTRÔLEUR D'INTÉGRATION CLAAS	1	
4	283215	DIODE PACK – DIODE 6 A [526]	1	
5	328065	MODULE – INTÉGRATION PLATEFORME	1	
6	135709	BRIDE DE FIXATION – ISOLÉ 3/4 PO	1	
7	134442	ENTRETOISE – SELLE PIVOTANTE DOUBLE	2	
8	328913	ENTRETOISE	2	
9	21763	COLLIER DE SERRAGE – ATTACHE DE CÂBLE, NOIRE	5	
10	136655	COLLIER DE SERRAGE – À PIED SAPIN AVEC LANIÈRE	1	
11	RÉF.	FAISCEAU – ADAPTATEUR DE CABINE [527]	1	
12	B7405	KIT – ADAPTATION ÉLEC. CLAAS/LEXION [528]	A/B	
13	335431	FAISCEAU – COMP., CLAAS	1	
14	283215	DIODE PACK – DIODE 6 A [529]	1	
15	328411	MODULE – COMMANDE DE VALVE	1	
16	322383	FAISCEAU – ADAPTATEUR CABINE	1	
17	276630	FAISCEAU – COUPLEUR, CLAAS [530]	1	
	213824	FAISCEAU – MOD. DE COUPLEUR LEXION [531]		
	129772	FAISCEAU – CÂBLAGE, CLAAS [531]		
18	136655	COLLIER DE SERRAGE – À PIED SAPIN AVEC LANIÈRE	1	
19	135709	COLLIER – ISOLÉ 3/4 PO	1	
20	134612	BRIDE – MONT. CONNECTEUR	1	
21	21763	COLLIER DE SERRAGE – ATTACHE DE CÂBLE, NOIRE	4	
A	184703	RONDELLE – DENT BLOC. EXT M5-200HV-AF0C		
B	173117	VIS – TÊTE HEX CREUSE M5 x 0,8 x 35-8,8-AA1J		
C	152668	ÉCROU – BLOCAGE CENTRAL HEX. À COL. M6 X 1-8		
D	152655	BOULON – TÊTE HEX M12 X 1,5 X 20-8,8-AA1J		
E	136731	BOULON – TRCC M6 x 1 x 45-8,8-AA1J		
F	152655	BOULON – TÊTE HEX. À COL. M10 X 1,5 X 20-8,8-AA1J		
G	134730	RONDELLE – VERROU, HDP 20, TAILLE 24		
H	134728	ÉCROU – PANNEAU, HDP 20, TAILLE 24		
J	129965	VIS – TÊTE HEX. CREUSE M5 X 0,8 X 45		

526. Pièce d'usure pour le faisceau d'adaptation CLAAS MD n° 337119
527. Pour le faisceau, le module de commande de soupape et la quincaillerie, consultez la section *179 Électricité – Base, page 453*.
528. Kits disponibles chez Whole Goods uniquement.
529. Pièce d'usure pour le faisceau d'adaptation CLAAS MD n° 335431
530. Comprend le faisceau MD n° 213824 et le faisceau MD n° 129772.
531. Pièce de rechange du faisceau CLAAS MD n° 276630.

196 CLAAS – Ens. complémentaire vis d’alimentation

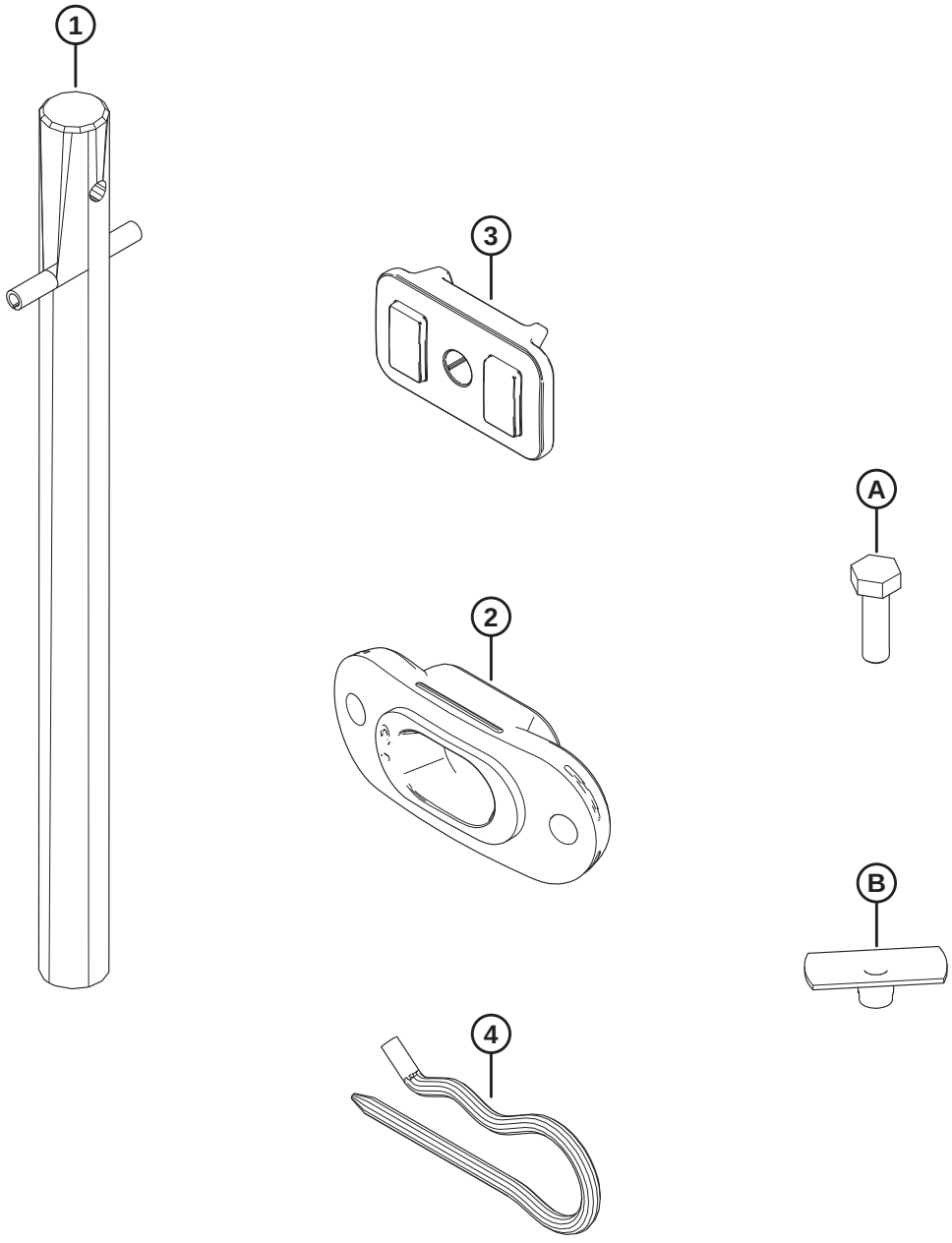

1032782

CLAAS – ENS. COMPLÉMENTAIRE VIS D'ALIMENTATION

Réf.	Numéro de pièce	Description	Qté	Numéro de série
1	337152	KIT – DOIGT	8	
	7642	GOUPILLE – RESSORT 3/16 DI X 1,5 LG	8	
2	337143	GUIDE	8	
3	213084	BOUCHON – FENTE DE SPIRE	8	
4	123180	ÉPINGLE – À CHEVEUX	8	
A	252703	BOULON – TÊTE HEX TFL M6 x 1 x 20 x SPCL-12,9-AF0C		
B	197263	ÉCROU – EN T M6 X 1		

197 John Deere série S – Ens. complémentaire du module de flottement

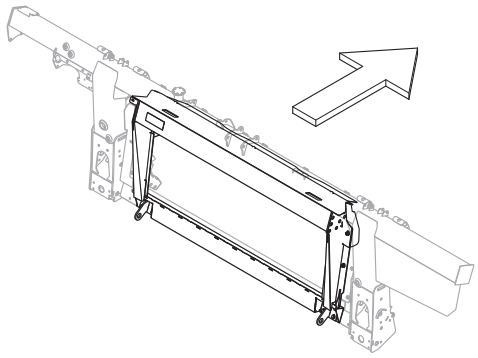

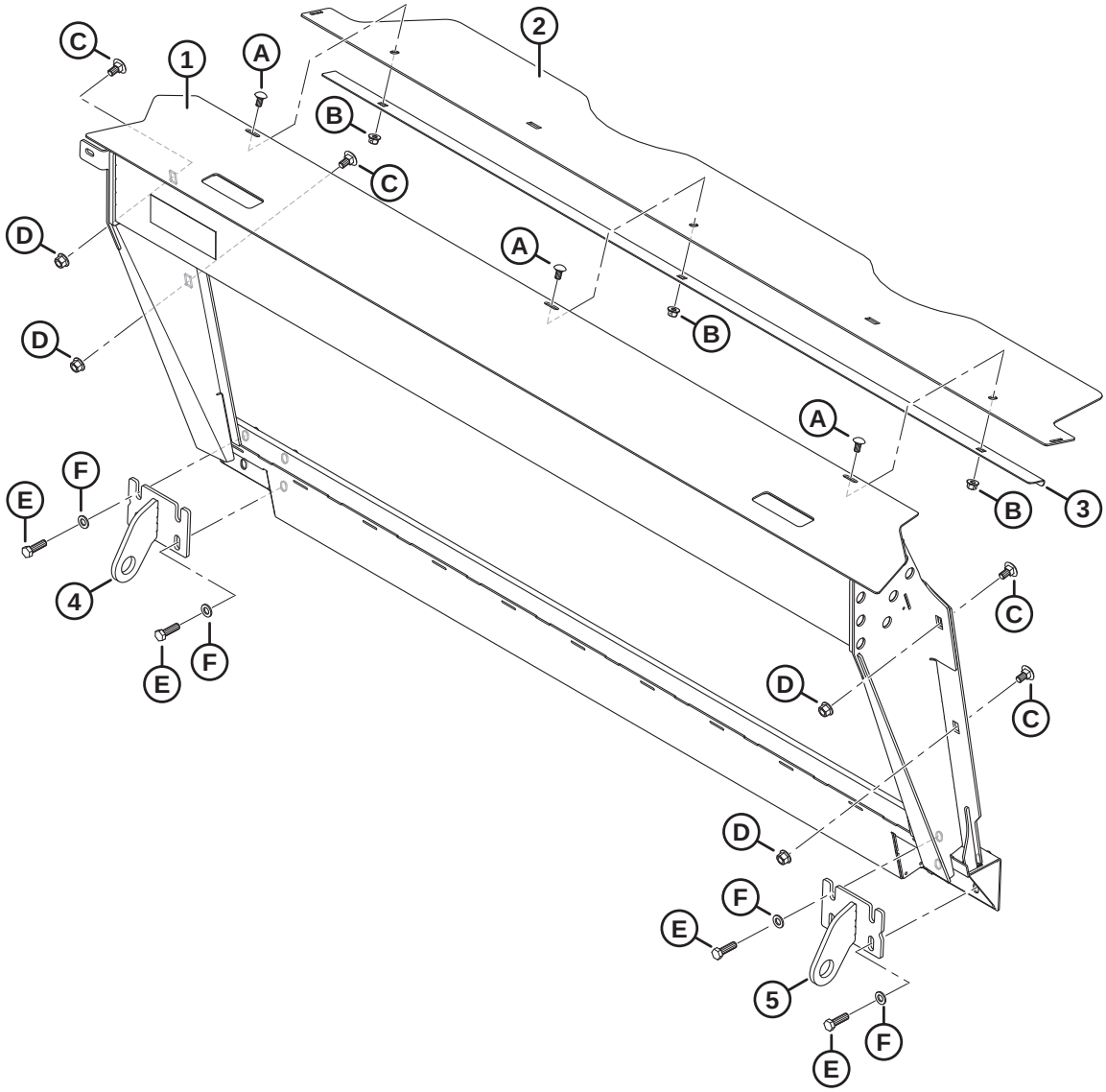

JOHN DEERE SÉRIE S – ENS. COMPLÉMENTAIRE DU MODULE DE FLOTTEMENT

Réf.	Numéro de pièce	Description	Qté	Numéro de série
	B7044	KIT – CHÂSSIS DE TRANSITION JD-S [532]		
1	347301	CHÂSSIS ADAPT AVEC AUTOCOLLANT – ENS, JD CM	1	
2	**357195**	**COUVERCLE – VIS D'ALIMENTATION SUPÉRIEURE**	**1**	
3	301629	SYSTÈME DE FIXATION – CAPOT ANTI-POUSSIÈRE	1	
4	347179	ANCRAGE – ENS. SOUDÉ CG	1	
5	347180	ANCRAGE – ENS. SOUDÉ CD	1	
A	184657	BOULON – TRCCC M10 X 1,5 X 20-8,8-AA1J		
B	135799	ÉCROU – HEX. FLG, VERROU CENTRAL, M10 X 1,5-10		
C	135903	BOULON – TRCC M12 x 1,75 x 25-8,8-ZINC		
D	136431	ÉCROU – BLOCAGE CENTRAL HEX À COL. M12 X 1,75-10		
E	184669	BOULON – TÊTE HEX M12 X 1,75 X 40-8,8-AA1J		
F	184714	RONDELLE – PLATE NORMALE M12-300HV		

532. Kits disponibles chez Whole Goods uniquement.

198 John Deere série S et T – Ens. complémentaire hydraulique/ électrique

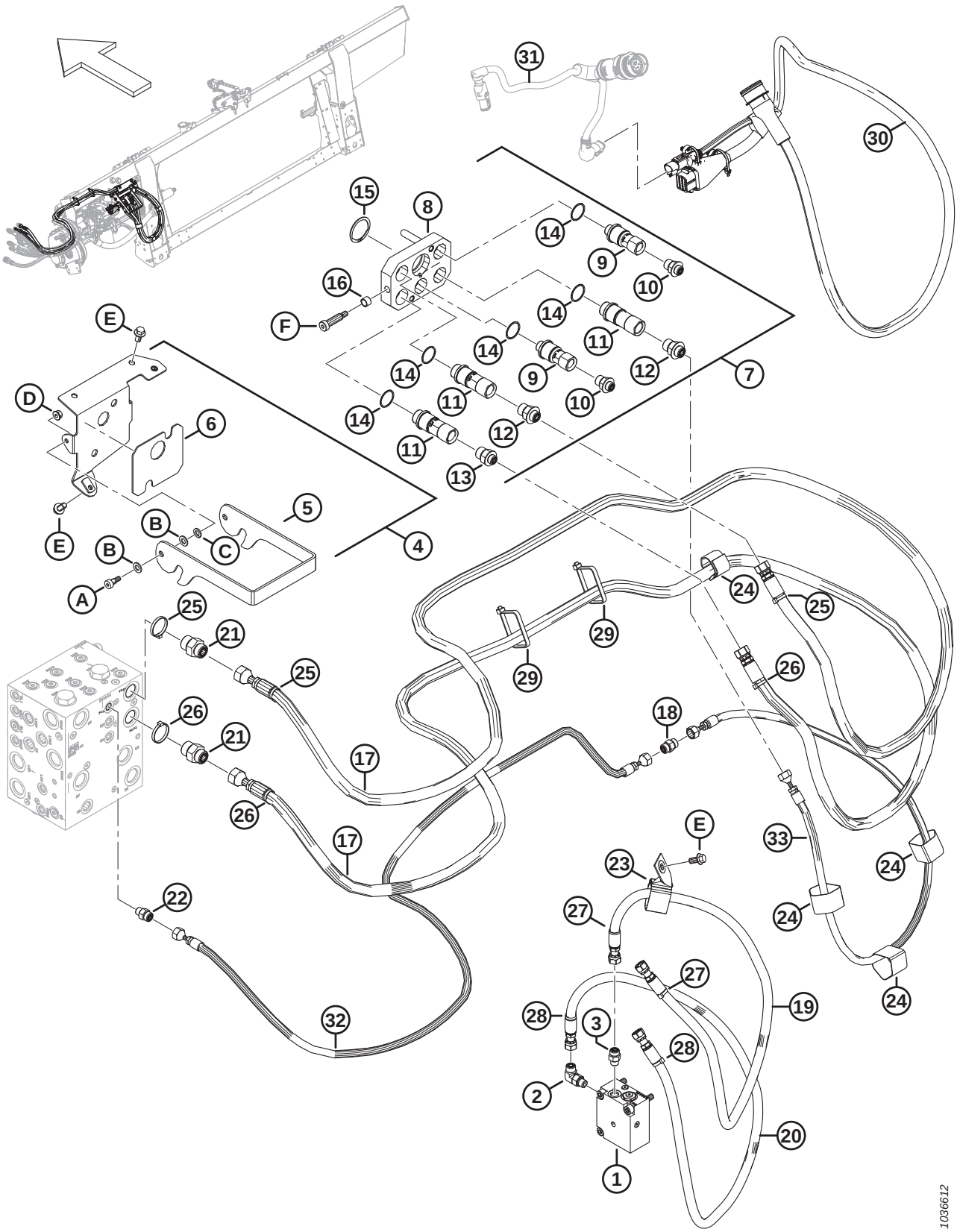

Réf.	Numéro de pièce	Description	Qté	Numéro de série
	B7057	KIT – ENS. COMPLÉMENTAIRE HYD. ÉLEC. JD S/T [533]		
1	335342	SOUPAPE – PO ANTIRETOUR	1	
	220959	KIT D'ÉTANCHÉITÉ		
	279228	CLAPET – CARTOUCHE, ANTIRETOUR PILOTÉ		
	320284	JOINT TORIQUE – 2,38 X 20,64		
	184711	RONDELLE – PLATE NORMALE M10-200HV-AA1J		
2	136095	RACCORD – COUDE 90° HYD	1	
	135865	JOINT TORIQUE – Ø1,78 x Ø9,25		
	50219	JOINT TORIQUE – Ø1,98 x Ø11,89		
3	135778	RACCORD – ADAPTATEUR	1	
	50219	JOINT TORIQUE – Ø1,98 x Ø11,89		
	135865	JOINT TORIQUE – Ø1,78 x Ø9,25		
4	322216	ENS. – MONT. MULTICOUPLEUR JD	1	
5	248960	VERROU – SUPPORT DE MONTAGE DU COUPLEUR	1	
6	129149	COUSSINET – CAOUTCHOUC	1	
7	328002	COUPLAGE – MULTI JD 5 POS	1	
8	182182	ENS. PLAQUE – MULTICOUPLEUR JD	1	
9	191704	COUPLEUR – MULTICOUPLEUR JD 3/8	2	
	129859	KIT D'ÉTANCHÉITÉ – COUPLEUR 3/8 PO		
10	191705	RACCORD – ADAPTATEUR HYD.	2	
	44209	JOINT TORIQUE – Ø2,21 x Ø16,36		
	135865	JOINT TORIQUE – Ø1,78 x Ø9,25		
11	184460	COUPLEUR – MULTICOUPLEUR FF 1/2 PO	3	
	129860	KIT D'ÉTANCHÉITÉ – MULTICOUPLEUR SÉRIE 60 1/2 PO		
12	184463	RACCORD – ADAPTATEUR HYD.	2	
	44210	JOINT TORIQUE Ø2,46 x Ø19,18		
	135866	JOINT TORIQUE Ø1,78 x Ø12,42		
13	184462	RACCORD – ADAPTATEUR HYD.	1	
	44210	JOINT TORIQUE Ø2,46 x Ø19,18		
	135865	JOINT TORIQUE – Ø1,78 x Ø9,25		
14	184603	ANNEAU – RETENUE, COUPLEUR JD	5	
15	135267	ANNEAU – DE RETENUE EXT. INVERSÉ	1	
16	182181	BAGUE – MULTICOUPLEUR JD	2	
17	314706	FLEXIBLE – HYD., ENTRAÎNEMENT RABATTEUR JD	2	
18	136219	RACCORD – UNION SAE -6 ORFS	1	
	135865	JOINT TORIQUE – Ø1,78 x Ø9,25		
19	314708	FLEXIBLE – HYD., ARRIÈRE RABATTEUR JD	1	
20	314707	FLEXIBLE – HYD., AVANT RABATTEUR JD	1	

533. Kits disponibles chez Whole Goods uniquement.

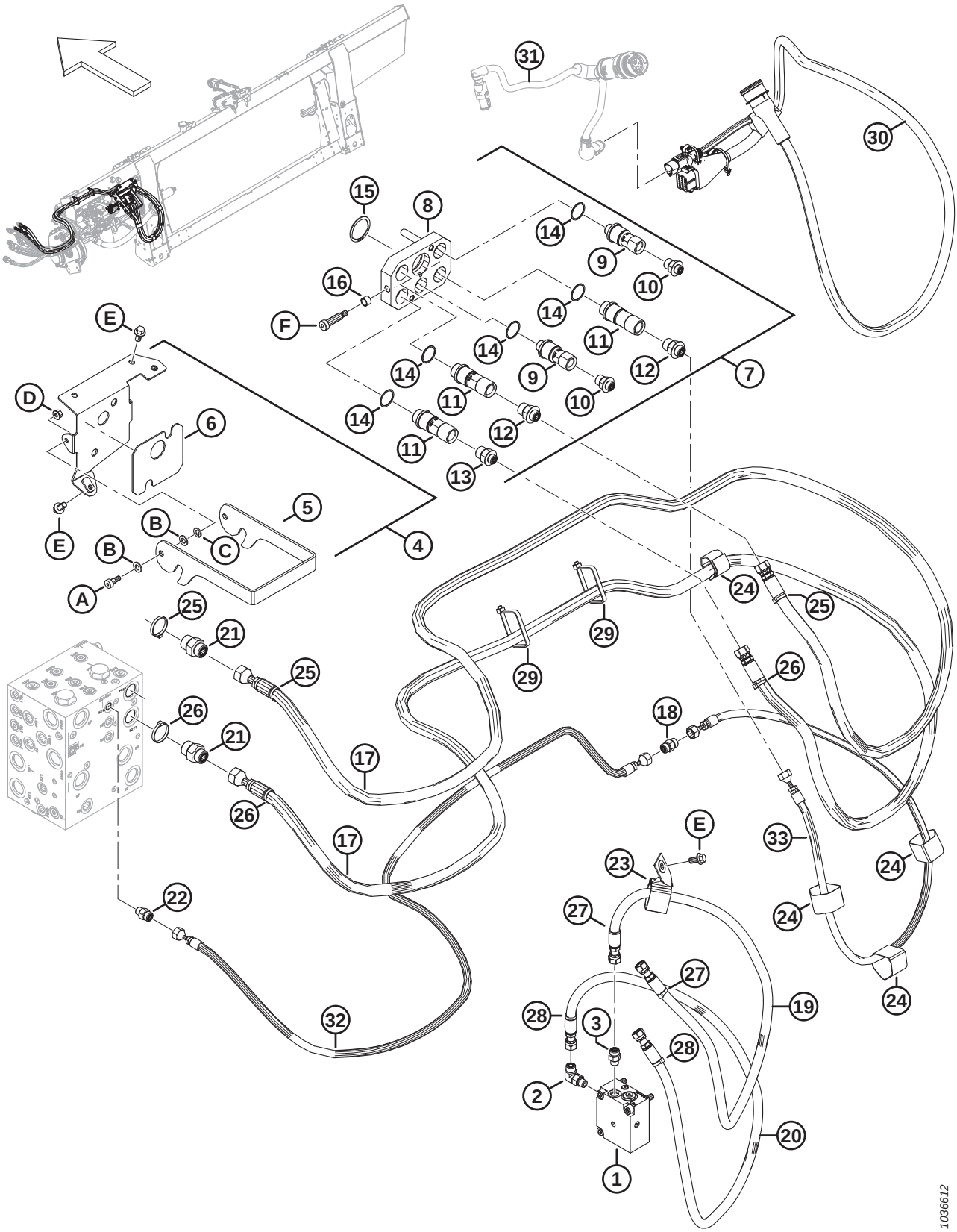
1036612

Réf.	Numéro de pièce	Description	Qté	Numéro de série
21	135786	RACCORD – ADAPTATEUR	2	
	50219	JOINT TORIQUE – Ø1,98 x Ø11,89		
	135865	JOINT TORIQUE – Ø1,78 x Ø9,25		
22	135778	RACCORD – ADAPTATEUR	1	
	50219	JOINT TORIQUE – Ø1,98 x Ø11,89		
	135865	JOINT TORIQUE – Ø1,78 x Ø9,25		
23	163598	COURROIE DE SANGLE – SUSPENDUE, 6 PO LG	1	
24	135444	COURROIE DE SANGLE – 6 PO LG	4	
25	49232	COLLIER DE SERRAGE – ATTACHE DE CÂBLE, BLANC	3	
26	40701	COLLIER DE SERRAGE – ATTACHE DE CÂBLE, JAUNE	3	
27	40702	COLLIER DE SERRAGE – ATTACHE DE CÂBLE, ROUGE	3	
28	49227	COLLIER DE SERRAGE – ATTACHE DE CÂBLE, VERT	3	
29	30753	COLLIER DE SERRAGE – ATTACHE DE CÂBLE, NOIR	2	
30	322387	FAISCEAU – COMP., JD	1	
31	RÉF.	FAISCEAU – ADAPTATEUR CABINE [534]	1	
32	337652	FLEXIBLE – HYD., LEVAGE DU RABATTEUR [535]	1	
33	337651	FLEXIBLE – HYD., LEVAGE DU RABATTEUR [536]	1	
A	135894	VIS – À TÊTE HEX CREUSE SHLDR M10		
B	184711	RONDELLE – PLATE NORMALE M10-200HV-AA1J		
C	30632	RONDELLE – RESSORT DE BLOCAGE M10		
D	135337	ÉCROU – BLOCAGE CENTRAL HEX À COL. M8 X 1,25-8-AA1J		
E	152655	BOULON – TÊTE HEX M10 X 1,5 X 20-8,8-AA1J		
F	184524	VIS – TÊTE HEX CREUSE ÉPAUL.1/2-3/8		

534. Pour le faisceau, consultez la section *179 Électricité – Base, page 453*.
535. Se connecte au bloc hydraulique.
536. Se connecte au coupleur rapide.

199 John Deere série T – Ens. complémentaire du module de flottement

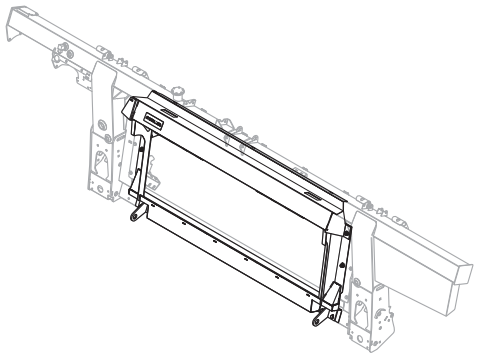

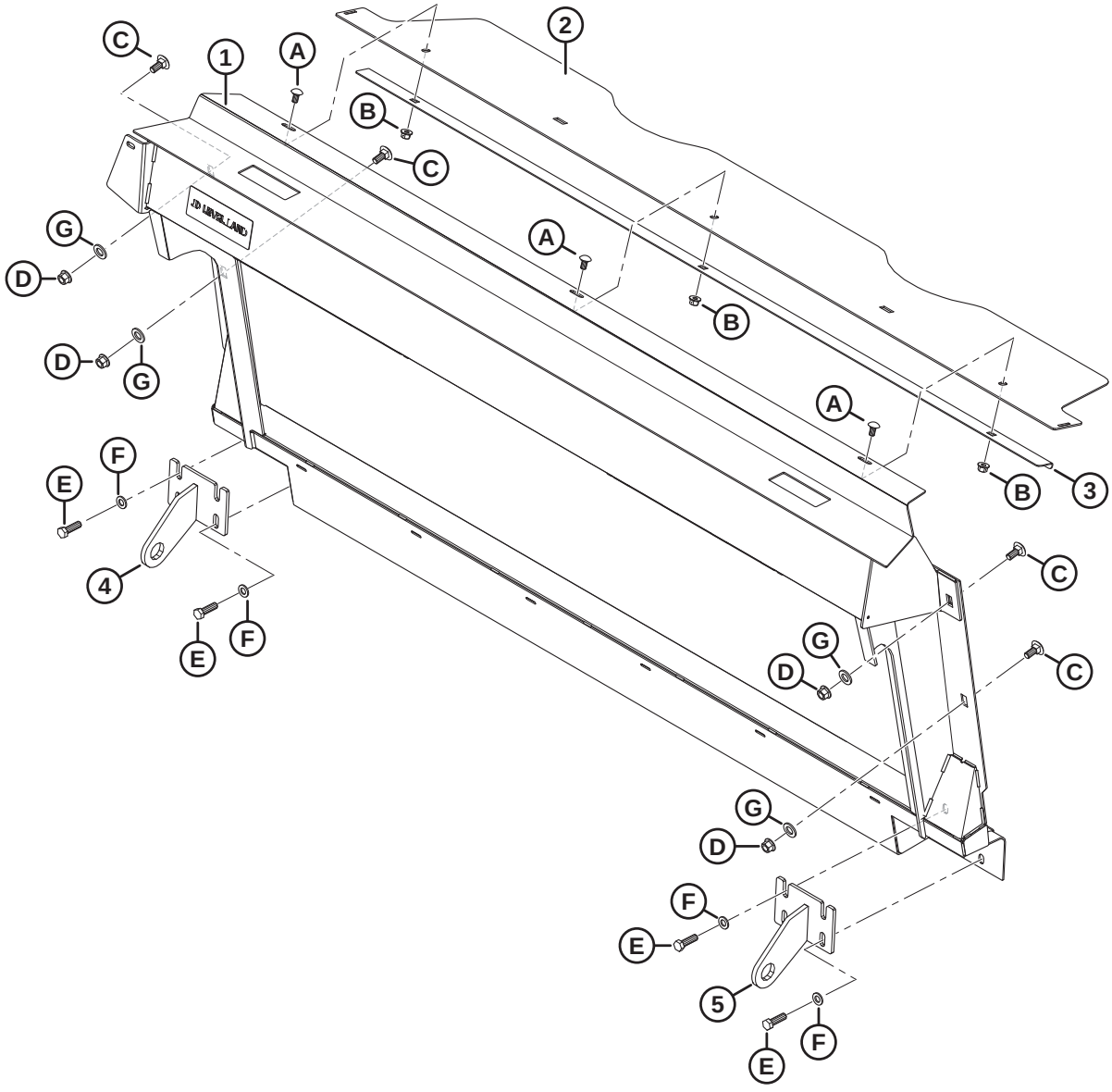

1038738

JOHN DEERE SÉRIE T – ENS. COMPLÉMENTAIRE DU MODULE DE FLOTTEMENT

Réf.	Numéro de pièce	Description	Qté	Numéro de série
	B7341	KIT – CADRE D'ADAPTATION JD LEVEL LAND [537]		
1	351371	ENSEMBLE – CHÂSSIS ADAPT. JD LL AVEC AUTOCOLLANT	1	
2	**357195**	**COUVERCLE – VIS D'ALIMENTATION SUPÉRIEURE**	**1**	
3	301629	SYSTÈME DE FIXATION – CAPOT ANTI-POUSSIÈRE	1	
4	151941	ANCRAGE – ENS. SOUDÉ CG	1	
5	151942	ANCRAGE – ENS. SOUDÉ CD	1	
A	184657	BOULON – TRCCC M10 X 1,5 X 20-8,8-AA1J		
B	135799	ÉCROU – HEX. FLG, VERROU CENTRAL, M10 X 1,5-10		
C	184667	BOULON – TRCC M12 X 1,75 X 30-8,8-ZINC		
D	136431	ÉCROU – BLOCAGE CENTRAL HEX À COL. M12 X 1,75-10		
E	152730	BOULON – TÊTE HEX TFL M12 X 1,75 X 35-10,9-AA1J		
F	184714	RONDELLE – PLATE NORMALE M12-300HV		
G	184717	RONDELLE – PLATE NORMALE M16-200HV-AA1J		

537. Kits disponibles chez Whole Goods uniquement.

200 John Deere série X9 – Ens. complémentaire du module de flottement

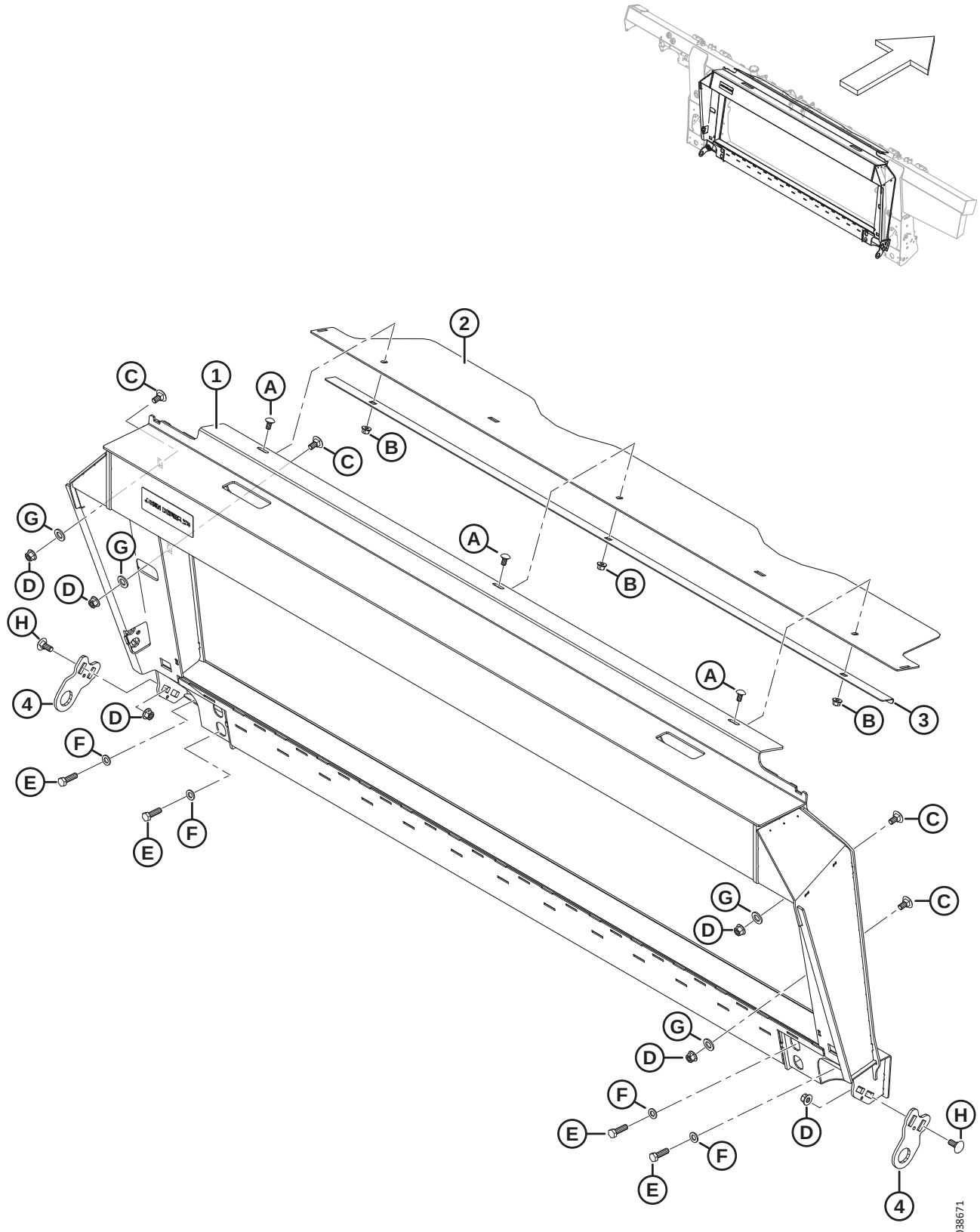

JOHN DEERE SÉRIE X9 – ENS. COMPLÉMENTAIRE DU MODULE DE FLOTTEMENT

Réf.	Numéro de pièce	Description	Qté	Numéro de série
	B7287	KIT – CADRE D'ADAPTATION JD-X9 [538]		
1	347376	CADRE D'ADAPTATION AVEC AUTOCOLLANT – JD X9	1	
2	**357195**	**COUVERCLE – VIS D'ALIMENTATION SUPÉRIEURE**	**1**	
3	301629	SYSTÈME DE FIXATION – CAPOT ANTI-POUSSIÈRE	1	
4	357089	PLAQUE – ANCRAGE	2	
A	184657	BOULON – TRCCC M10 X 1,5 X 20-8,8-AA1J		
B	135799	ÉCROU – HEX. FLG, VERROU CENTRAL, M10 X 1,5-10		
C	135903	BOULON – TRCC M12 x 1,75 x 25-8,8-ZINC		
D	136431	ÉCROU – BLOCAGE CENTRAL HEX À COL. M12 X 1,75-10		
E	184669	BOULON – TÊTE HEX M12 X 1,75 X 40-8,8-AA1J		
F	184714	RONDELLE – PLATE NORMALE M12-300HV		
G	184717	RONDELLE – PLATE NORMALE M16-200HV-AA1J		
H	184667	BOULON – TRCC M12 X 1,75 X 30-8,8-ZINC		

538. Kits disponibles chez Whole Goods uniquement.

201 John Deere, série X9 – Jeu complémentaire hydraulique

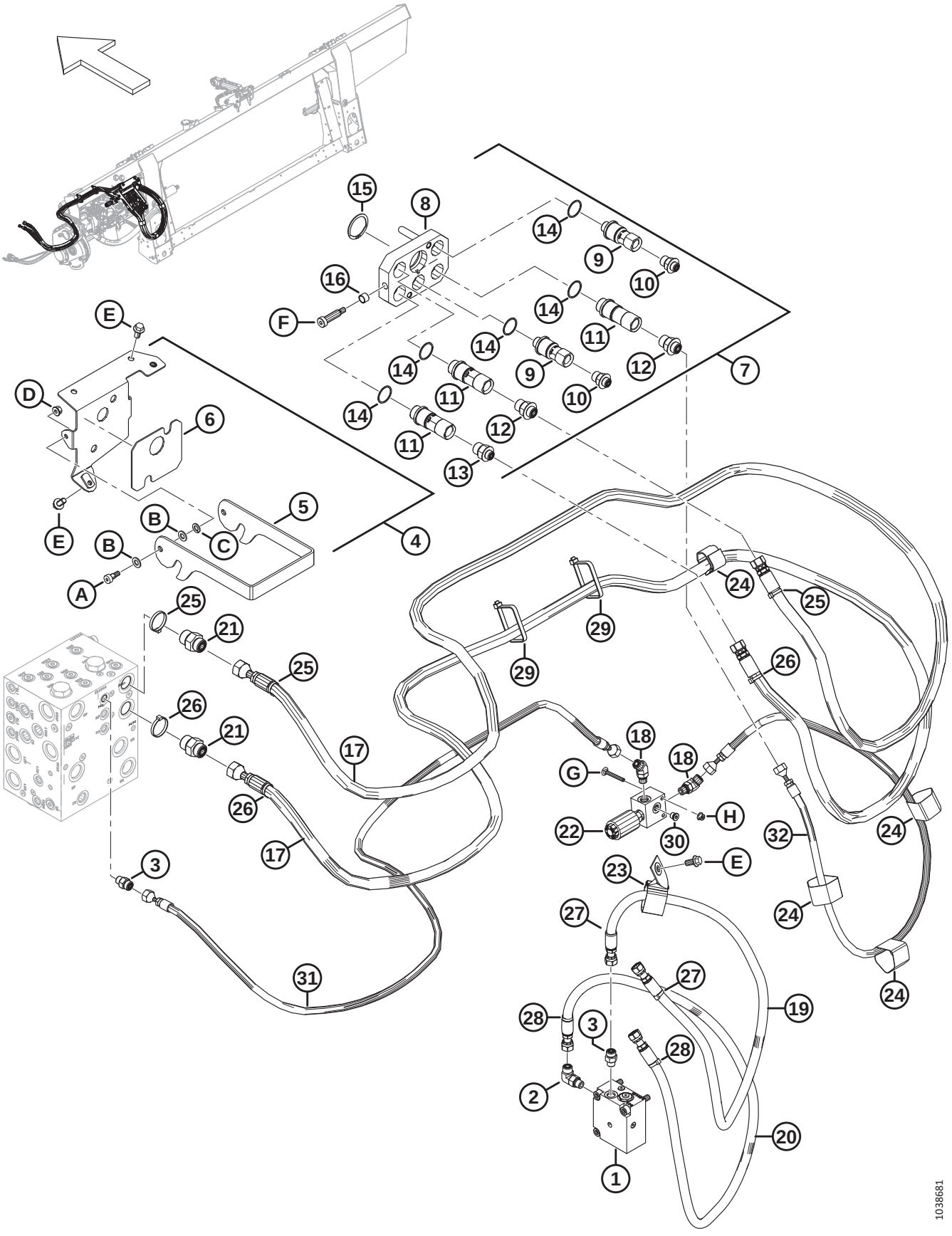

Réf.	Numéro de pièce	Description	Qté	Numéro de série
	B7323	KIT – ADAPTATION HYD. ÉLEC. JD X9 [539]		
1	335342	SOUPAPE – PO, ANTIRETOUR	1	
	220959	KIT D'ÉTANCHÉITÉ		
	279228	CLAPET – CARTOUCHE, ANTIRETOUR PILOTÉ		
	320284	JOINT TORIQUE – 2,38 X 20,64		
	320392	VIS – TÊTE HEX. CREUSE M10 X 1,5 X 55-8,8-ZINC		
	184711	RONDELLE – PLATE NORMALE M10-200HV-AA1J		
2	136095	RACCORD – COUDE 90° HYD	1	
	135865	JOINT TORIQUE – Ø1,78 x Ø9,25		
	50219	JOINT TORIQUE – Ø1,98 x Ø11,89		
3	135778	RACCORD – ADAPTATEUR	2	
	50219	JOINT TORIQUE – Ø1,98 x Ø11,89		
	135865	JOINT TORIQUE – Ø1,78 x Ø9,25		
4	322216	ENS. – MONT. MULTICOUPLEUR JD	1	
5	248960	VERROU – SUPPORT DE MONTAGE DU COUPLEUR	1	
6	129149	COUSSINET – CAOUTCHOUC	1	
7	328002	COUPLAGE – MULTI JD 5 POS	1	
8	182182	ENS. PLAQUE – MULTICOUPLEUR JD	1	
9	191704	COUPLEUR – MULTICOUPLEUR JD 3/8	2	
	129859	KIT D'ÉTANCHÉITÉ – COUPLEUR 3/8 PO		
10	191705	RACCORD – ADAPTATEUR HYD.	2	
	44209	JOINT TORIQUE – Ø2,21 x Ø16,36		
	135865	JOINT TORIQUE – Ø1,78 x Ø9,25		
11	184460	COUPLEUR – MULTICOUPLEUR FF 1/2 PO	3	
	129860	KIT D'ÉTANCHÉITÉ – MULTICOUPLEUR SÉRIE 60 1/2 PO		
12	184463	RACCORD – ADAPTATEUR HYD.	2	
	44210	JOINT TORIQUE Ø2,46 x Ø19,18		
	135866	JOINT TORIQUE Ø1,78 x Ø12,42		
13	184462	RACCORD – ADAPTATEUR HYD.	1	
	44210	JOINT TORIQUE Ø2,46 x Ø19,18		
	135865	JOINT TORIQUE – Ø1,78 x Ø9,25		
14	184603	ANNEAU – RETENUE, COUPLEUR JD	5	
15	135267	ANNEAU – DE RETENUE EXT. INVERSÉ	1	
16	182181	BAGUE – MULTICOUPLEUR JD	2	
17	314706	FLEXIBLE – HYD., ENTRAÎNEMENT RABATTEUR JD	2	
18	136144	RACCORD – HYD. COUDÉ À 45°	2	
	50219	JOINT TORIQUE – Ø1,98 x Ø11,89		
	135865	JOINT TORIQUE – Ø1,78 x Ø9,25		

539. Comprend toutes les pièces référencées dans cette section et dans la section *202 John Deere, série X9 – Jeu complémentaire électrique, page 513*. Kits disponibles chez Whole Goods uniquement.

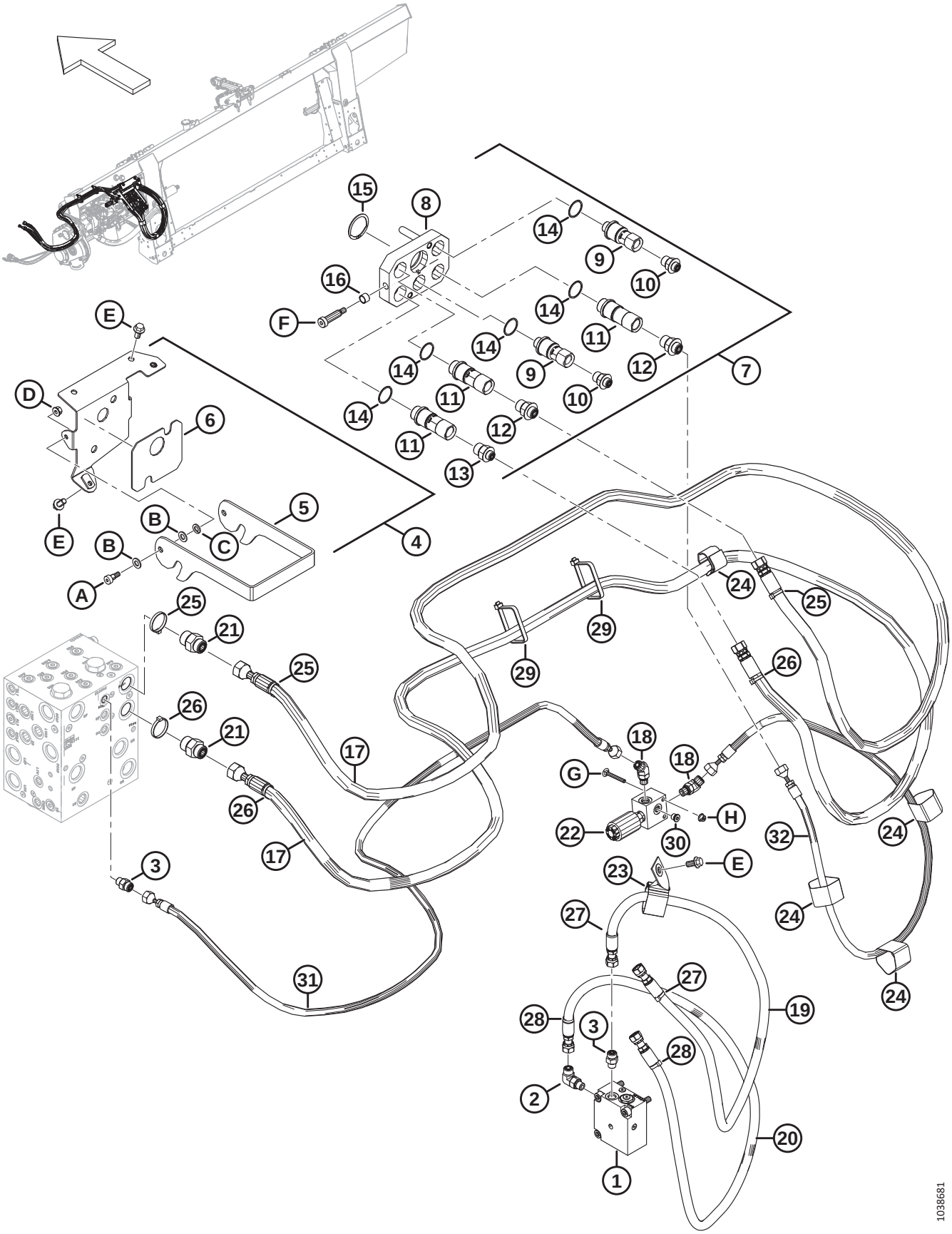
1038681

Réf.	Numéro de pièce	Description	Qté	Numéro de série
19	314708	FLEXIBLE – HYD., ARRIÈRE RABATTEUR JD	1	
20	314707	FLEXIBLE – HYD., AVANT RABATTEUR JD	1	
21	135786	RACCORD – ADAPTATEUR	2	
	50219	JOINT TORIQUE – Ø1,98 x Ø11,89		
	135865	JOINT TORIQUE – Ø1,78 x Ø9,25		
22	337551	COLLECTEUR – SOUPAPE DE BLOCAGE	1	
23	163598	COURROIE DE SANGLE – SUSPENDUE, 6 PO LG	1	
24	135444	COURROIE DE SANGLE – 6 PO LG	4	
25	49232	COLLIER DE SERRAGE – ATTACHE DE CÂBLE, BLANC	3	
26	40701	COLLIER DE SERRAGE – ATTACHE DE CÂBLE, JAUNE	3	
27	40702	COLLIER DE SERRAGE – ATTACHE DE CÂBLE, ROUGE	3	
28	49227	COLLIER DE SERRAGE – ATTACHE DE CÂBLE, VERT	3	
29	30753	COLLIER DE SERRAGE – ATTACHE DE CÂBLE, NOIR	2	
30	102711	RACCORD – BOUCHON HYD. 4 ORB HEX. SOC	1	
31	337652	FLEXIBLE – HYD., LEVAGE DU RABATTEUR [540]	1	
32	337651	FLEXIBLE – HYD., LEVAGE DU RABATTEUR [541]	1	
A	135894	VIS – À TÊTE HEX CREUSE SHLDR M10		
B	184711	RONDELLE – PLATE NORMALE M10-200HV-AA1J		
C	30632	RONDELLE – RESSORT DE BLOCAGE M10		
D	135337	ÉCROU – BLOCAGE CENTRAL HEX À COL. M8 X 1,25-8-AA1J		
E	152655	BOULON – TÊTE HEX M10 X 1,5 X 20-8,8-AA1J		
F	184524	VIS – TÊTE HEX CREUSE ÉPAUL.1/2-3/8		
G	184644	BOULON – TRCC M6 X 1 X 50-8,8-ZINC		
H	152668	ÉCROU – HEX. À COL. BLOCAGE CTR M6 X 1-8		

540. Se connecte au bloc hydraulique.
541. Se connecte au coupleur rapide.

202 John Deere, série X9 – Jeu complémentaire électrique

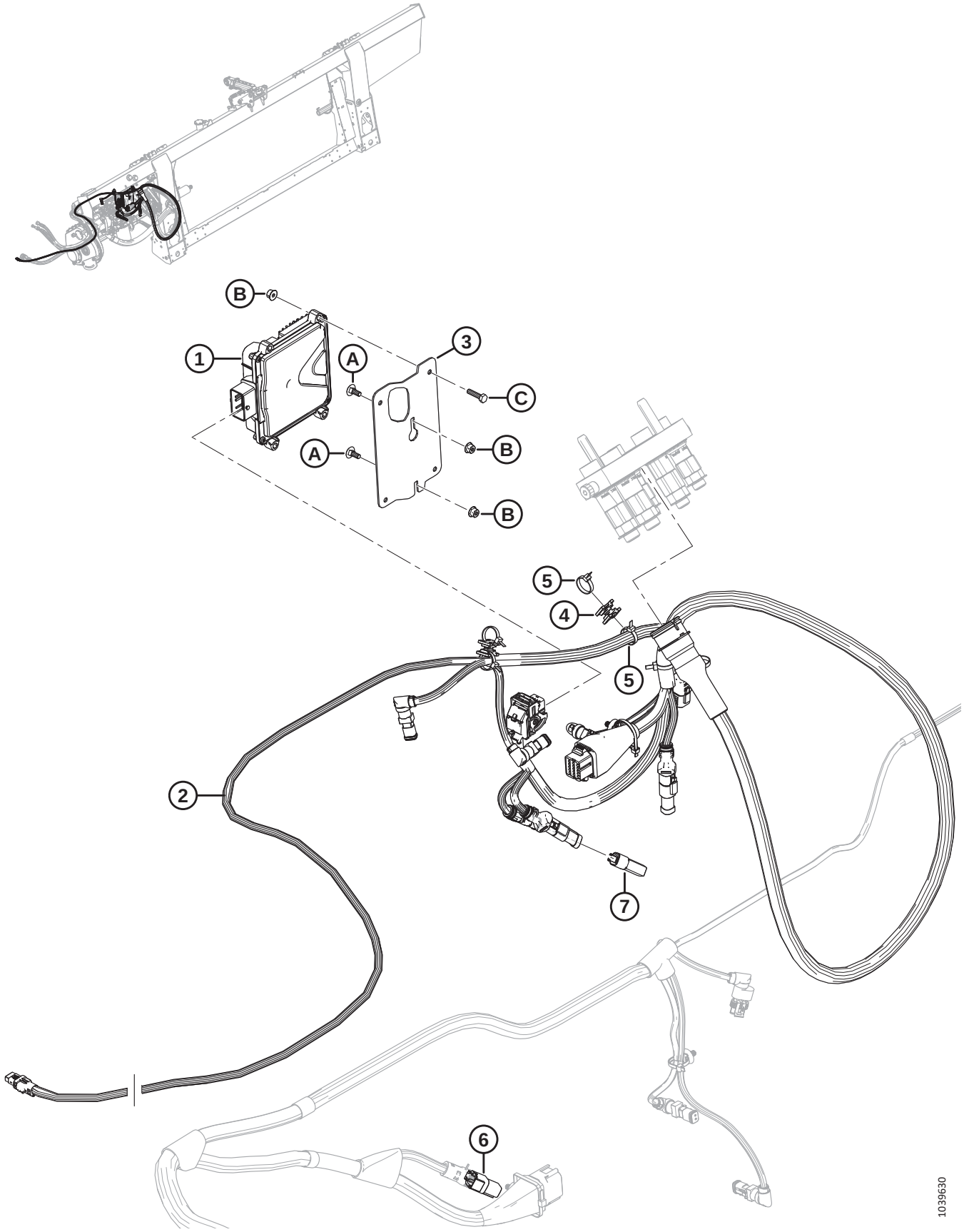

Réf.	Numéro de pièce	Description	Qté	Numéro de série
	B7323	KIT – ADAPTATION HYD. ÉLEC. JD X9 [542]		
1	500518	MODULE – ENS. STW ESX-3CS AVEC X9SW	1	
2	347560	FAISCEAU – ADAPTATION, JD X9	1	
3	347502	SUPPORT – MODULE	1	
4	134442	ENTRETOISE – SELLE PIVOTANTE DOUBLE	3	
5	21763	COLLIER DE SERRAGE – ATTACHE DE CÂBLE, NOIRE	6	
6	323698	BOUCHON – FLOTTEUR X9	1	
7	**357046**	**BOUCHON – ID, 25**	**1**	
	357047	**BOUCHON – ID, 30**	**1**	
	357050	**BOUCHON – ID, 35**	**1**	
	357051	**BOUCHON – ID, 40**	**1**	
	357052	**BOUCHON – ID, 41**	**1**	
	357053	**BOUCHON – ID, 45**	**1**	
	357054	**BOUCHON – ID, 50**	**1**	
A	136748	BOULON – TRCC M6 X 1 X 16-8,8-ZINC		
B	152668	ÉCROU – BLOCAGE CENTRAL HEX. À COL. M6 x 1-8		
C	135301	BOULON – TÊTE HEX. M6 X 1 X 25-8,8-AA1J		

542. Comprend toutes les pièces référencées dans cette section et dans la section *201 John Deere, série X9 – Jeu complémentaire hydraulique, page 509*. Kits disponibles chez Whole Goods uniquement.

203 New Holland CR large – Ens. complémentaire module de flottement

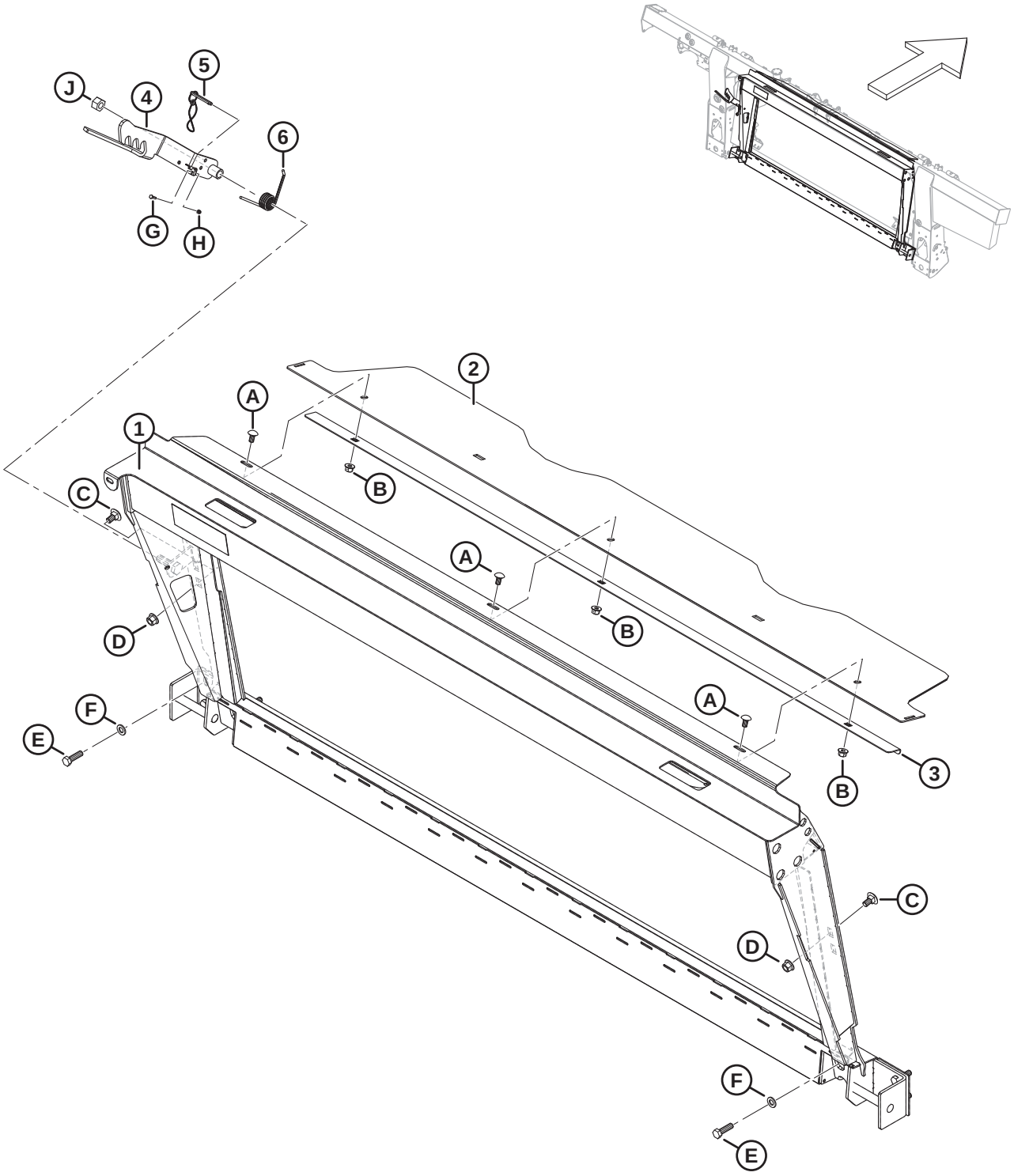

1034928

Réf.	Numéro de pièce	Description	Qté	Numéro de série
	B7043	KIT – CHÂSSIS DE TRANSITION CNH [543]		
1	347300	ENS. – ADAPTATION CNH AVEC AUTOCOLLANT	1	
2	**357195**	**COUVERCLE – VIS D'ALIMENTATION SUPÉRIEURE**	**1**	
3	301629	RETENUE – CAPOT ANTI-POUSSIÈRE	1	
4	347141	VERROU – ENS. SOUDÉ	1	
5	237363	GOUPILLE – ARRÊT AVEC 8 PO LONGUE	1	
6	156948	RESSORT – TORSION	1	
A	184657	BOULON – TRCCC M10 X 1,5 X 20-8,8-AA1J		
B	135799	ÉCROU – HEX. À COL. BLOCAGE CTR M10 X 1,5-10		
C	135903	BOULON – TRCC M12 X 1,75 X 25-8,8-ZINC		
D	136431	ÉCROU – HEX. À COL. BLOCAGE CTR M12 X 1,75-10		
E	184669	BOULON – TÊTE HEX. M12 X 1,75 X 40-8,8-AA1J		
F	184714	RONDELLE – PLATE NORMALE M12-300HV		
G	197319	BOULON – TÊTE HEX. PFL M4 X 0,7 X 16-8,8-AA1J		
H	197320	ÉCROU – HEX. NYLOC M4 X 0,7-8-AA1J		
J	136476	ÉCROU – HEX. BLOCAGE CTR, M16 X 2-8		

543. Kits disponibles chez Whole Goods uniquement.

204 New Holland CR large – Ens. complémentaire hydraulique/ électrique

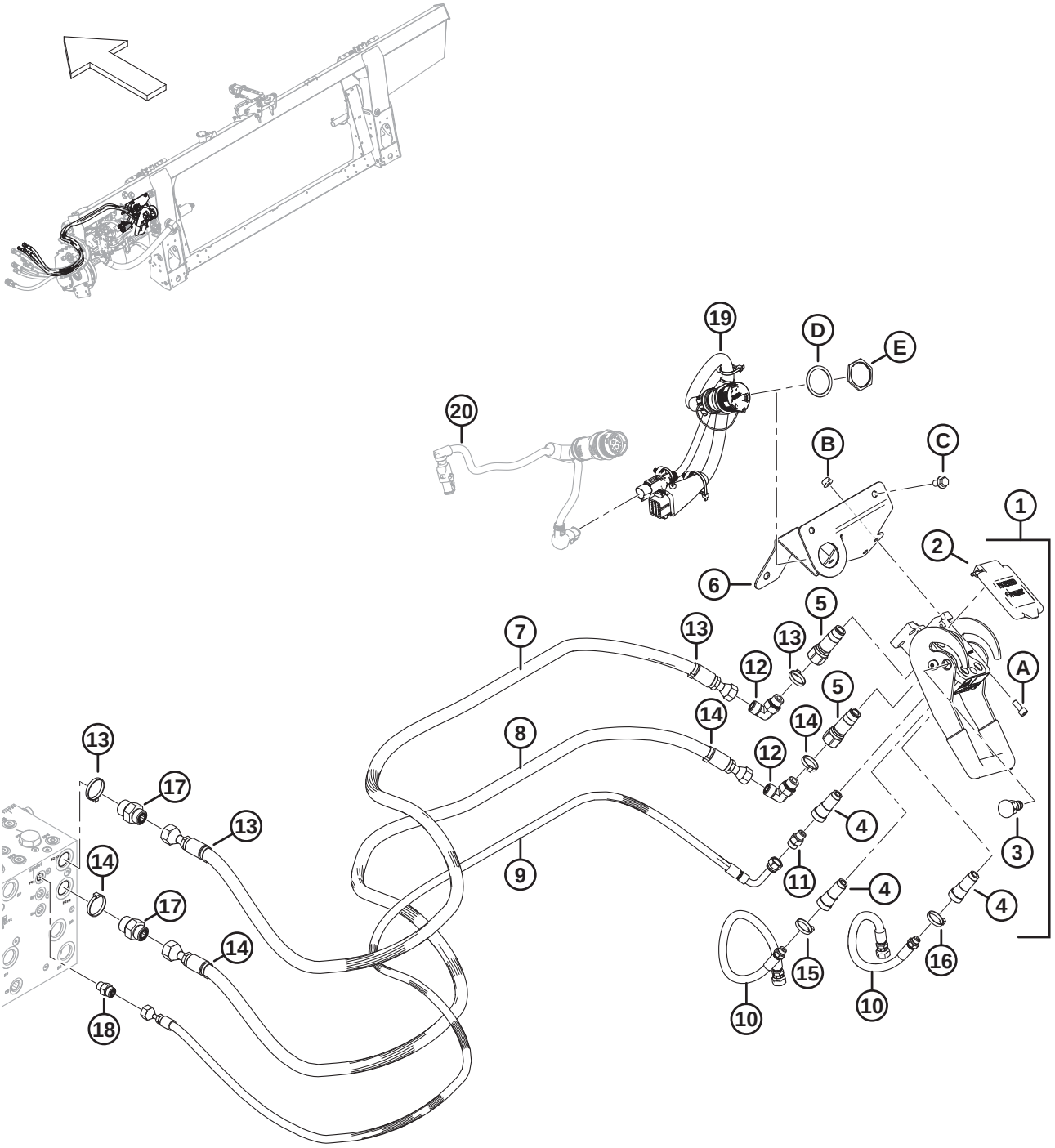

Réf.	Numéro de pièce	Description	Qté	Numéro de série
	B7056	KIT – ENS. COMPLÉMENTAIRE HYD. ÉLEC. CNH [544]		
1	153151	COUPLAGE – MULTI [545]	1	
2	129800	KIT – COUVERCLE CNH MULTICOUPLEUR	1	
3	129801	KIT – BOUTON LOQUET	1	
4	129976	COUPLAGE – 1/4 PO	3	
5	129977	COUPLAGE – 3/8 PO	2	
6	328874	SUPPORT SOUDÉ – MULTICOUPLEUR CNH	1	
7	314586	FLEXIBLE – HYD., PRESSION D'ENTRAÎNEMENT RABATTEUR CNH	1	
8	314587	FLEXIBLE – HYD., RETOUR D'ENTRAÎNEMENT RABATTEUR CNH	1	
9	314588	FLEXIBLE – HYD., LEVAGE RABATTEUR, CNH	1	
10	314585	FLEXIBLE – HYD., RABATTEUR AV./AR., CNH	2	
11	252694	RACCORD – ADAPTATEUR, ORIFICE 0,052	1	
12	136220	RACCORD – HYD. COUDÉ À 90°	2	
	44209	JOINT TORIQUE – Ø2,21 X Ø16,36		
	135866	JOINT TORIQUE – Ø1,78 X Ø12,42		
13	49232	COLLIER DE SERRAGE – ATTACHE DE CÂBLE, BLANCHE	4	
14	40701	COLLIER DE SERRAGE – ATTACHE DE CÂBLE, JAUNE	4	
15	40702	COLLIER DE SERRAGE – ATTACHE DE CÂBLE, ROUGE	2	
16	49227	COLLIER DE SERRAGE – ATTACHE DE CÂBLE, VERTE	2	
17	135786	RACCORD – ADAPTATEUR	2	
	50219	JOINT TORIQUE – Ø1,98 X Ø11,89		
	135865	JOINT TORIQUE – Ø1,78 X Ø9,25		
18	135778	RACCORD – ADAPTATEUR	1	
	50219	JOINT TORIQUE – Ø1,98 X Ø11,89		
	135865	JOINT TORIQUE – Ø1,78 X Ø9,25		
19	322384	FAISCEAU – COMP., CNH	1	
20	RÉF.	FAISCEAU – ADAPTATEUR CABINE [546]	1	
A	167307	VIS – TÊTE HEX. CREUSE M8 X 1,25 X 20-8,8-AA1J		
B	135337	ÉCROU – HEX. À COL. BLOCAGE CTR M8 X 1,25-8-AA1J		
C	136151	BOULON – TÊTE HEX. À COL. PFL M10 X 1,5 X 16-8,8-AA1J		
D	134011	RONDELLE – RESSORT DE BLOCAGE, TÊTE DEUTSCH, TAILLE 24	1	
E	134010	ÉCROU – PANNEAU, HD 30, TAILLE 24	1	

544. Kits disponibles chez Whole Goods uniquement.
545. Le multicoupleur comprend le kit couvercle multicoupleur CNH (MD #MD #129800), le kit bouton de loquet (MD #129801), trois coupleurs 1/4 po (MD #129976) et deux coupleurs 3/8 po (MD #129977)
546. Pour le faisceau, consultez la section *179 Électricité – Base, page 453*.

205 New Holland CR large – Ens. complémentaire vis d’alimentation

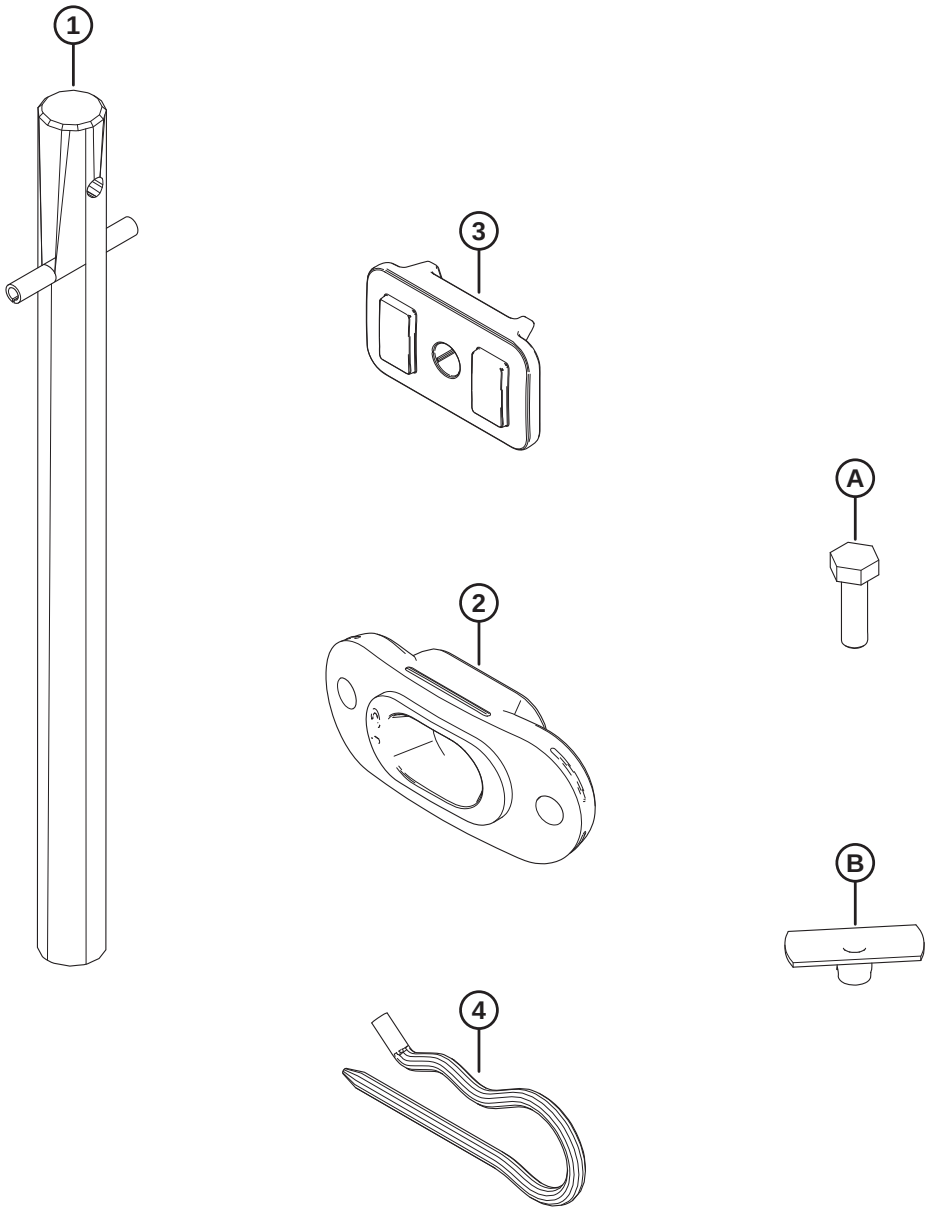

1032789

NEW HOLLAND CR LARGE – ENS. COMPLÉMENTAIRE VIS D'ALIMENTATION

Réf.	Numéro de pièce	Description	Qté	Numéro de série
1	337152	KIT – DOIGT	8	
	7642	GOUPILLE – RESSORT 3/16 DIA. X 1,5 LG	8	
2	337143	GUIDE	8	
3	213084	BOUCHON – FENTE DE SPIRE	8	
4	123180	GOUPILLE	8	
A	252703	BOULON – TÊTE HEX. PFL M6 X 1 X 20 X SPCL-12,9-AF0C		
B	197263	ÉCROU – EN T M6 X 1		

206 New Holland CR large – Ens. complémentaire spire

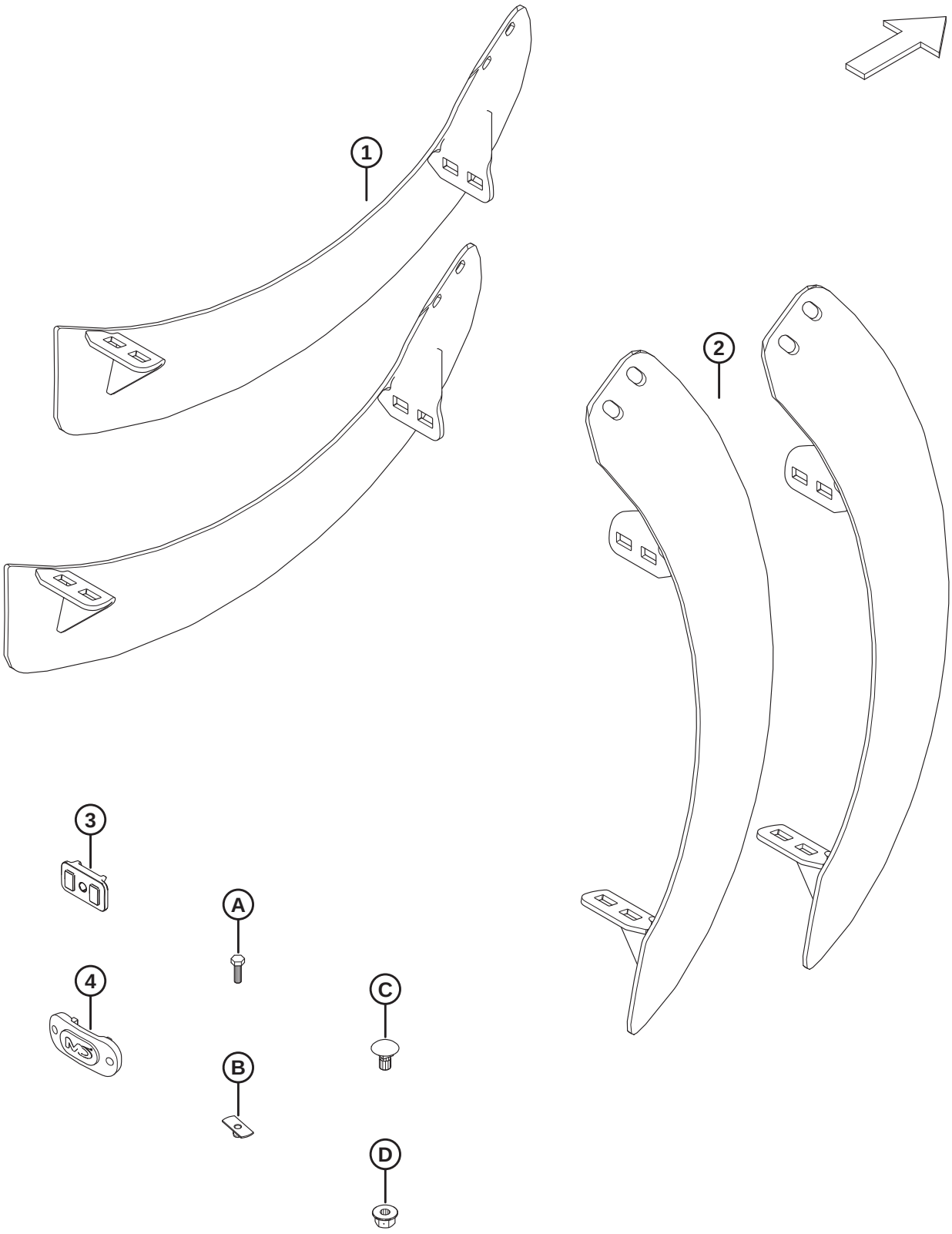

NEW HOLLAND CR LARGE – ENS. COMPLÉMENTAIRE SPIRE

Réf.	Numéro de pièce	Description	Qté	Numéro de série
1	287889	SPIRE – CG FORTE USURE	2	
2	287890	SPIRE – CD FORTE USURE	2	
3	213084	BOUCHON – FENTE DE SPIRE	2	
4	187137	BOUCHON	4	
A	252703	BOULON – TÊTE HEX. PFL M6 X 1 X 20 X SPCL-12,9-AF0C		
B	197263	ÉCROU – EN T M6 X 1		
C	136178	BOULON – TRCC M10 X 1,5 X 20-8,8-AA1J		
D	135799	ÉCROU – HEX. À COL. BLOCAGE CTR M10 X 1,5-10		

207 New Holland CR large – Ens. complémentaire déflecteur

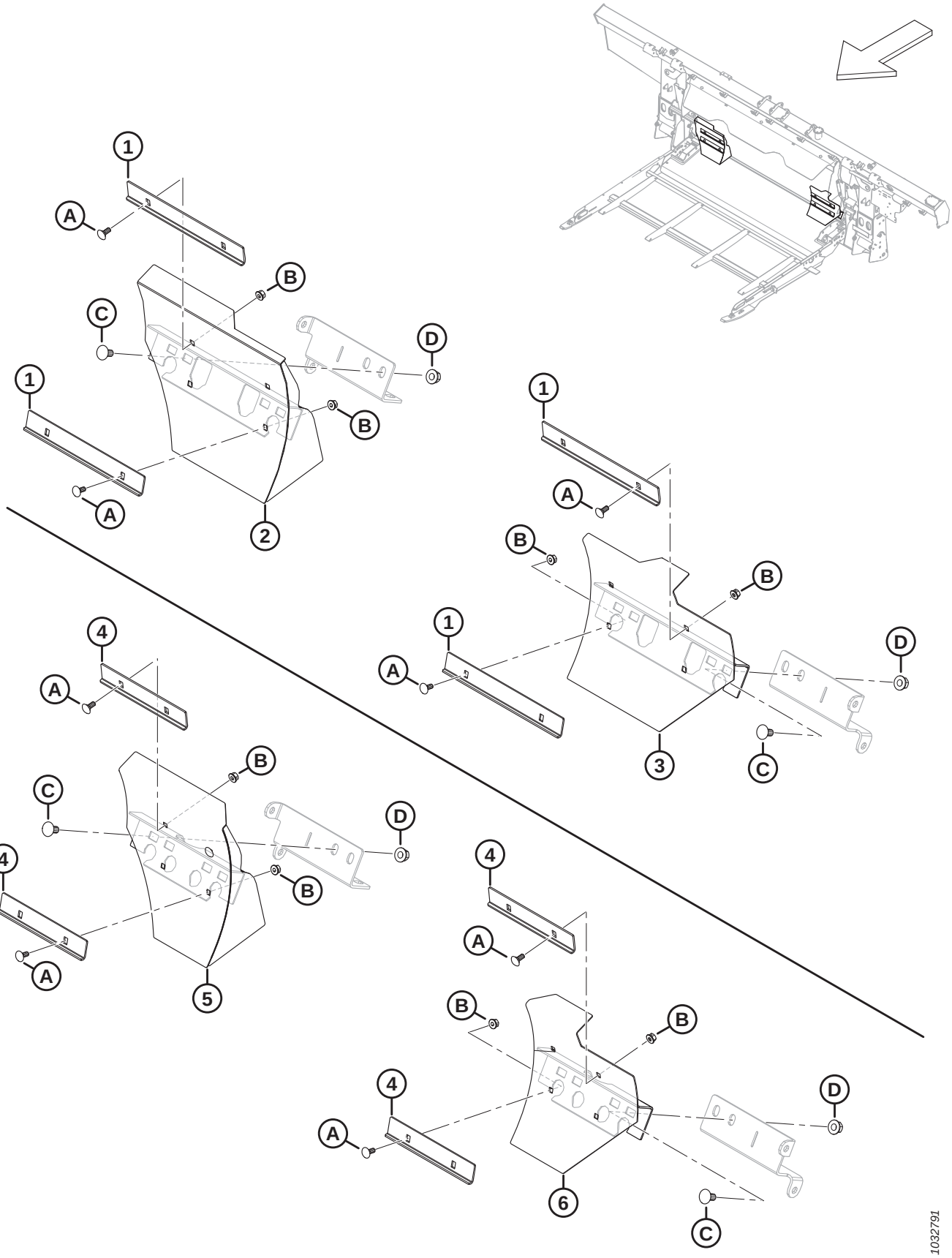

NEW HOLLAND CR LARGE – ENS. COMPLÉMENTAIRE DÉFLECTEUR

Réf.	Numéro de pièce	Description	Qté	Numéro de série
	B7046	KIT – REMPLISSEUSES NH CR [547]		
1	328085	ANGLE – DÉBOURREUR LONG	4	
2	337779	DÉFLECTEUR – ENS. SOUDÉ LONG CD	1	
3	337780	DÉFLECTEUR – ENS. SOUDÉ LONG CG	1	
4	314680	ANGLE – DÉBOURREUR COURT	4	
5	337777	DÉFLECTEUR – ENS. SOUDÉ COURT CD	1	
6	337778	DÉFLECTEUR – ENS. SOUDÉ COURT CG	1	
A	197171	BOULON – TRCC M8 X 1,25 X 20-8,8-ZINC		
B	135337	ÉCROU – HEX. À COL. BLOCAGE CTR M8 X 1,25-8-AA1J		
C	152439	BOULON – TRCCC M12 X 1,75 X 25-8,8-AA1J		
D	136431	ÉCROU – HEX. À COL. BLOCAGE CTR M12 X 1,75-10		

547. Kits disponibles chez Whole Goods uniquement.

208 Kit d’adaptateur de contrôle de hauteur automatique de la plateforme de 10 V New Holland

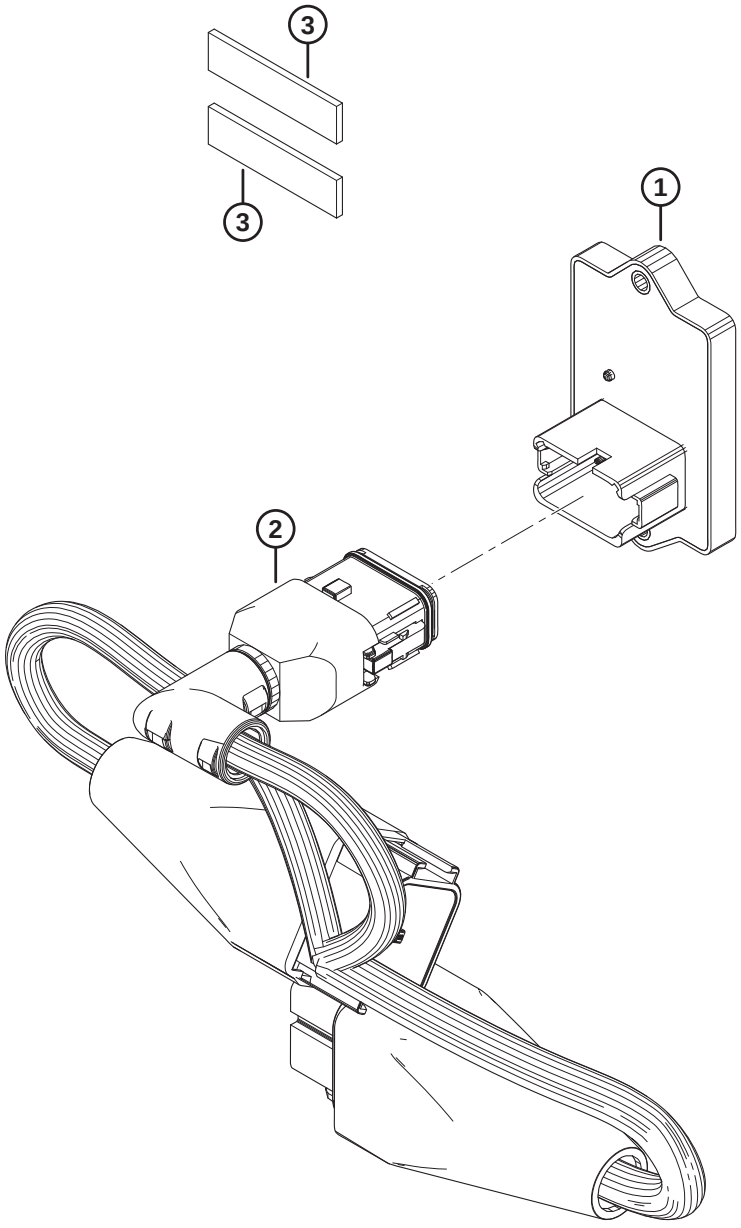

1039669

KIT D'ADAPTATEUR DE CONTRÔLE DE HAUTEUR AUTOMATIQUE DE LA PLATEFORME DE 10 V NEW HOLLAND

Réf.	Numéro de pièce	Description	Qté	Numéro de série
	B7241	**KIT – ADAPTATEUR 10 V NH** [548]		
	335161	**KIT – ADAPTATEUR 10 V NH** [549]		
1	**500448**	**MODULE – NH 10V**	**1**	
2	**335160**	**FAISCEAU – ADAPTATEUR NH 10V**	**1**	
3	**NVS**	**RUBAN – MOUSSE, VHB, 1/2 PO LARGE, 50 MM**	**2**	

548. Kits disponibles chez Whole Goods uniquement.
549. Le kit comprend toutes les pièces de la liste et les instructions.

209 Rostselmash – Adaptation du module de flottement

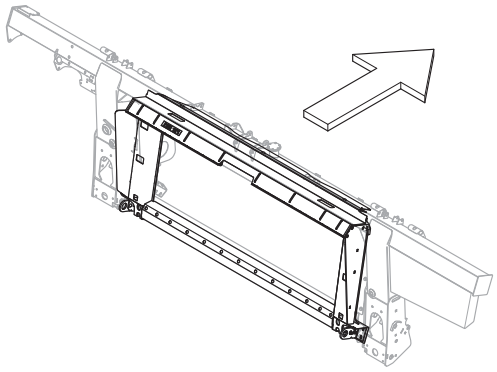

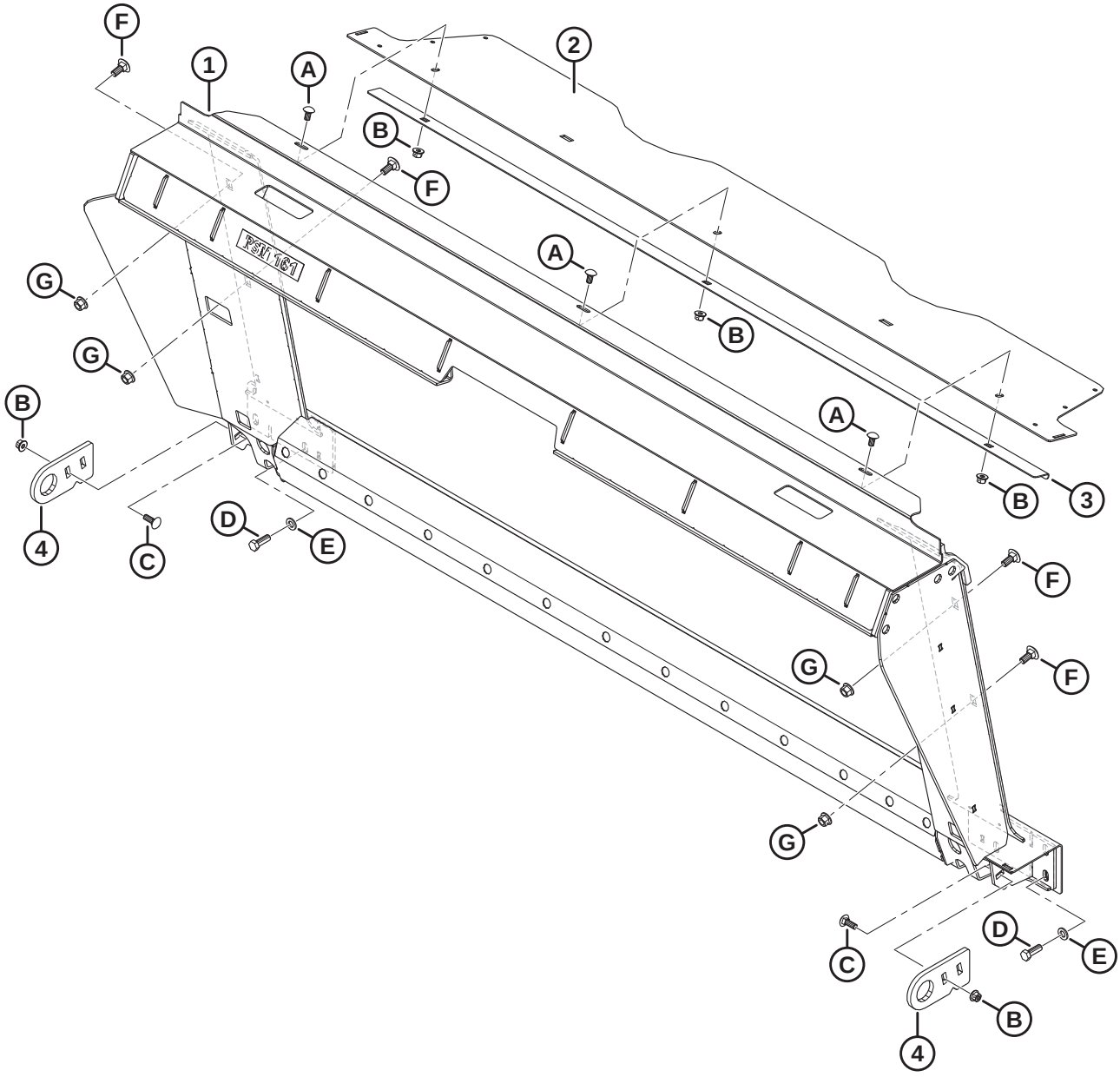

Réf.	Numéro de pièce	Description	Qté	Numéro de série
	B7311	**KIT – CADRE D'ADAPTATION RSM 161** [550]		
1	**347498**	**CADRE – RSM161 AVEC AUTOCOLLANT**	**1**	
2	**357195**	**COUVERCLE – VIS D'ALIMENTATION SUPÉRIEURE**	**1**	
3	**301629**	**SYSTÈME DE FIXATION – CAPOT ANTI-POUSSIÈRE**	**1**	
4	**347532**	**ANCRE – RSM**	**2**	
A	**184657**	**BOULON – TRCCC M10 X 1,5 X 20-8,8-AA1J**		
B	**135799**	**ÉCROU – HEX. FLG, VERROU CENTRAL, M10 X 1,5-10**		
C	**184662**	**BOULON – TRCC PFL M10 X 1,5 X 30-8,8-AA1J**		
D	**152730**	**BOULON – TÊTE HEX. TFL M12 X 1,75 X 35-10,9-AA1J**		
E	**184714**	**RONDELLE – PLATE NORMALE M12-300HV**		
F	**184667**	**BOULON – TRCC M12 x 1,75 x 30-8,8-ZINC**		
G	**136431**	**ÉCROU – DE BLOCAGE CENTRAL HEX À COL. M12 X 1,75-10**		

550. Kits disponibles chez Whole Goods uniquement.

210 Rostselmash – Adaptation hydraulique/électrique

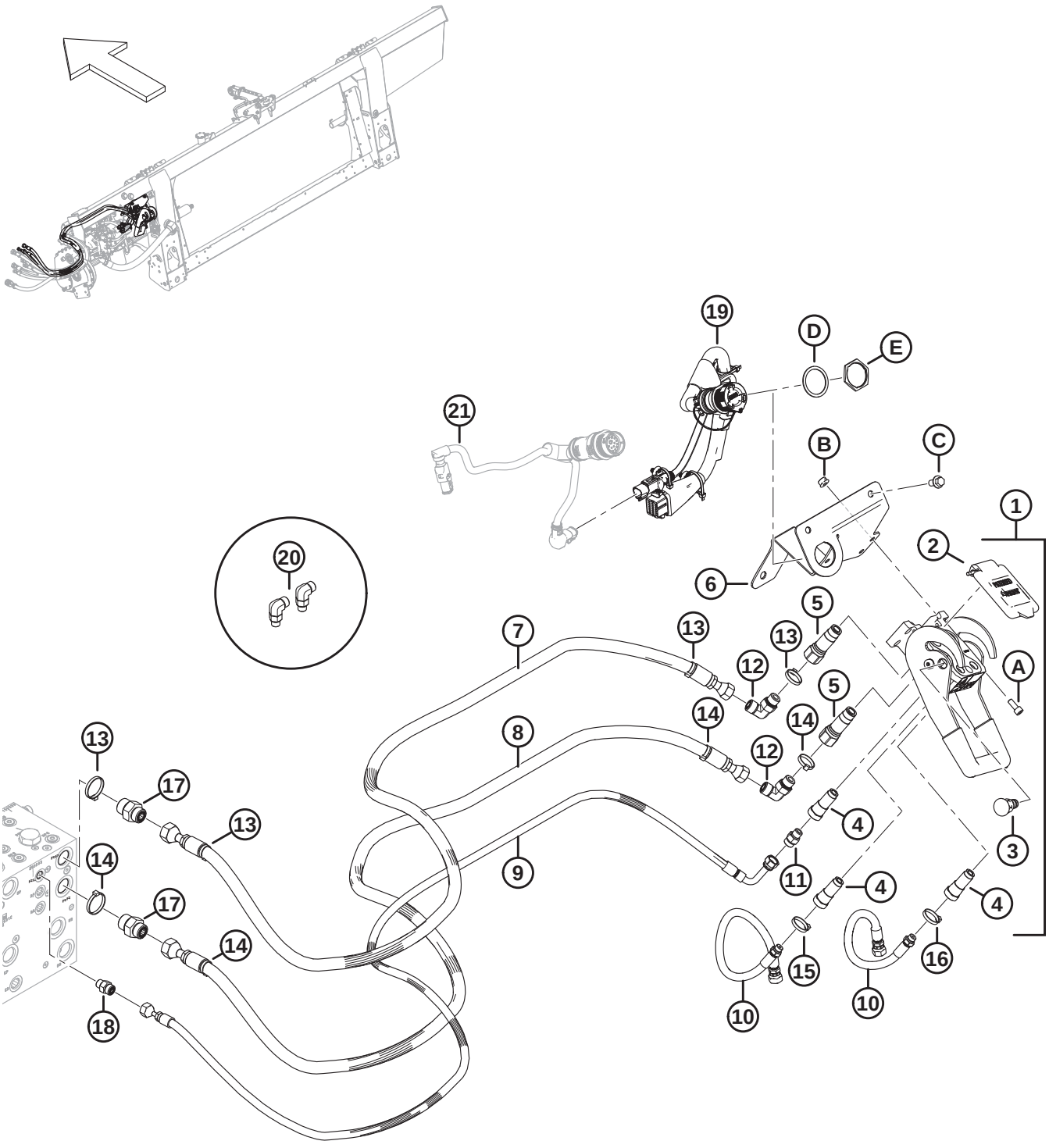

1039524

ROSTSELMASH – ADAPTATION HYDRAULIQUE/ÉLECTRIQUE

Réf.	Numéro de pièce	Description	Qté	Numéro de série
	B7407	KIT – ADAPTATION HYD. ÉLEC. RSM [551]		
1	153151	COUPLAGE – MULTI [552]	1	
2	129800	KIT – COUVERCLE CNH MULTICOUPLEUR	1	
3	129801	KIT – BOUTON LOQUET	1	
4	129976	COUPLAGE – 1/4 PO	3	
5	129977	COUPLAGE – 3/8 PO	2	
6	328874	SUPPORT SOUDÉ – MULTICOUPLEUR CNH	1	
7	314586	FLEXIBLE – HYD., PRESSION D'ENTRAÎNEMENT RABATTEUR CNH	1	
8	314587	FLEXIBLE – HYD., RETOUR D'ENTRAÎNEMENT RABATTEUR CNH	1	
9	314588	FLEXIBLE – HYD., LEVAGE RABATTEUR, CNH	1	
10	314585	FLEXIBLE – HYD., RABATTEUR AV./AR., CNH	2	
11	252694	RACCORD – ADAPTATEUR, ORIFICE 0,052	1	
12	136220	RACCORD – HYD. COUDÉ À 90°	2	
	44209	JOINT TORIQUE – Ø2,21 X Ø16,36		
	135866	JOINT TORIQUE – Ø1,78 X Ø12,42		
13	49232	COLLIER DE SERRAGE – ATTACHE DE CÂBLE, BLANCHE	4	
14	40701	COLLIER DE SERRAGE – ATTACHE DE CÂBLE, JAUNE	4	
15	40702	COLLIER DE SERRAGE – ATTACHE DE CÂBLE, ROUGE	2	
16	49227	COLLIER DE SERRAGE – ATTACHE DE CÂBLE, VERTE	2	
17	135786	RACCORD – ADAPTATEUR	2	
	50219	JOINT TORIQUE – Ø1,98 x Ø11,89		
	135865	JOINT TORIQUE – Ø1,78 x Ø9,25		
18	135778	RACCORD – ADAPTATEUR	1	
	50219	JOINT TORIQUE – Ø1,98 x Ø11,89		
	135865	JOINT TORIQUE – Ø1,78 x Ø9,25		
19	347630	FAISCEAU – ADAP., ROSTSELMASH	1	
20	136095	RACCORD – COUDE 90° HYD	2	
	135865	JOINT TORIQUE – 1,78 X 9,25		
	50219	JOINT TORIQUE – 1,98 X 11,89		
21	RÉF.	FAISCEAU – ADAPTATEUR DE CABINE [553]	1	
	RÉF.	MODULE – COMMANDE DE VALVE [553]	1	
A	167307	VIS – TÊTE HEX. CREUSE M8 X 1,25 X 20-8,8-AA1J		
B	135337	ÉCROU – BLOCAGE CENTRAL HEX À COL. M8 X 1,25-8-AA1J		
C	136151	BOULON – TÊTE HEX. À COL. PFL M10 X 1,5 X 16-8,8-AA1J		

551. Kits disponibles chez Whole Goods uniquement.
552. Le multicoupleur comprend le kit de couvercle multicoupleur CNH (MD n° 129800), le kit de bouton de loquet (MD n° 129801), trois coupleurs 1/4 po (MD n° 129976) et deux coupleurs 3/8 po (MD n° 129977)
553. Pour le faisceau, le module de commande de soupape et la quincaillerie, consultez la section *179 Électricité – Base, page 453*.

ROSTSELMASH – ADAPTATION HYDRAULIQUE/ÉLECTRIQUE

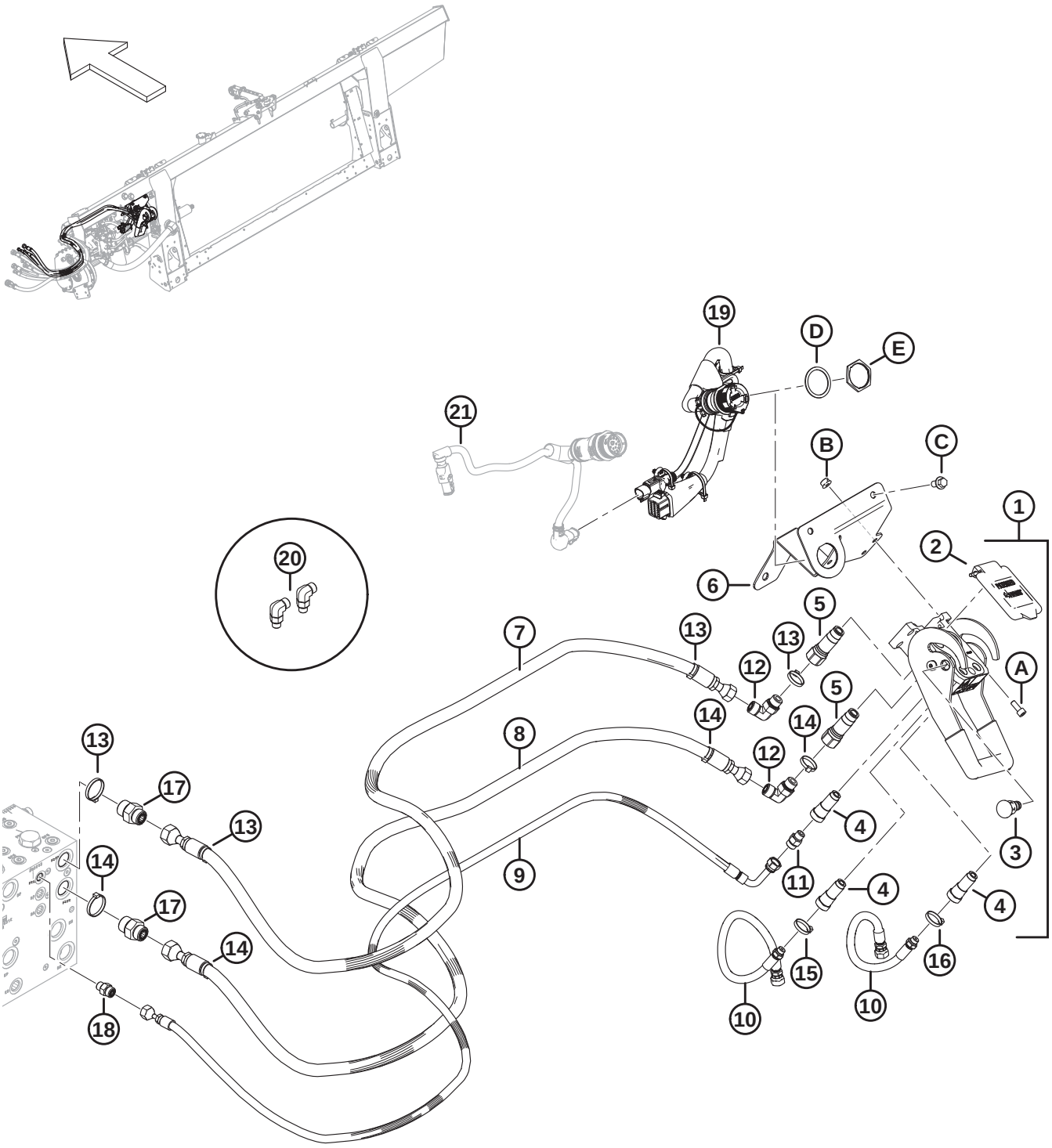

Réf.	Numéro de pièce	Description	Qté	Numéro de série
D	**134011**	**RONDELLE – RESSORT DE BLOCAGE, TÊTE DEUTSCH, TAILLE 24**		
E	**134010**	**ÉCROU – PANNEAU, HD 30, TAILLE 24**		

211 (Option) Kits de spires de la vis d’alimentation

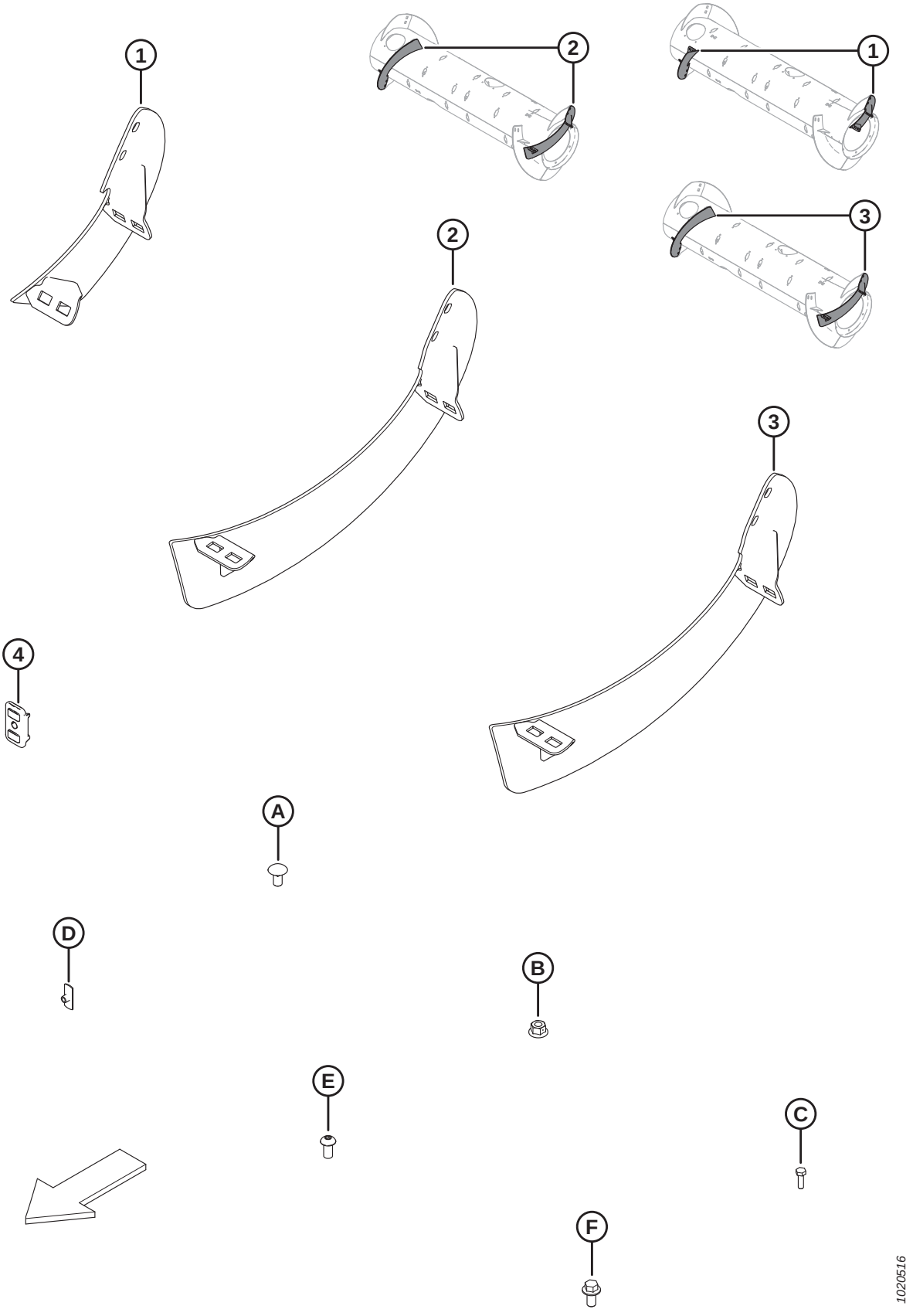

(OPTION) KITS DE SPIRES DE LA VIS D'ALIMENTATION

NOTE:

Les kits de spires longues (MD #B6400 et MD #287032) servent à convertir la vis d'alimentation en configuration ultra étroite optionnelle. Consultez le manuel d'opération de votre plateforme pour obtenir plus d'informations.

Réf.	Numéro de pièce	Description	Qté	Numéro de série
	B6400	KIT – FM100 RTD, SPIRE ANTI-USURE [554]		
	287031	KIT – FM100 RTD, SPIRE MOY. [555]		
	287032	KIT – FM100 RTD, SPIRE LONGUE [556]		
1	NVS	SPIRE, RTD – CD, MOY. [557]	1	
	NVS	SPIRE, RTD – CG, MOY. [558]	1	
	287887	SPIRE, RTD – CD, MOY. (FORTE USURE)	1	
	287888	SPIRE, RTD – CG, MOY. (FORTE USURE)	1	
2	NVS	SPIRE, RTD – CD, LONG. [559]	1	
	NVS	SPIRE, RTD – CG, LONG. [560]	1	
3	287890	SPIRE, RTD – CD, LONG. (FORTE USURE)	1	
	287889	SPIRE, RTD – CG, LONG. (FORTE USURE)	1	
4	213084	BOUCHON – FENTE DE SPIRE	2	
A	136178	BOULON – TRCC M10 X 1,5 X 20-8,8-A3L		
B	135799	ÉCROU – HEX. À COL. BLOCAGE CTR M10 X 1,5-10-A3L		
C	252703	BOULON – TÊTE HEX. PFL M6 X 1 X 20 X SPCL-12,9-AA2L		
D	197263	ÉCROU – EN T M6 X 1		
E	135723	VIS – TÊTE HEX. RONDE M10 X 1,5 X 20-10,9-A3L		
F	152655	BOULON – TÊTE HEX. À COL. M10X 1,5 X 20-8,8-A3L		

554. Le kit comprend le kit longue spire (MD #287032). Kits disponibles chez Whole Goods uniquement.
555. Le kit comprend une spire moyenne anti-usure, deux bouchons (MD #213084), la quincaillerie et les instructions.
556. Le kit comprend une spire longue anti-usure, deux bouchons (MD #213084), la quincaillerie et les instructions.
557. L'entretien concerne la spire moyenne de côté droit (MD #287887).
558. L'entretien concerne la spire moyenne de côté gauche (MD #287888).
559. L'entretien concerne la spire longue de côté droit (MD #287890).
560. L'entretien concerne la spire longue de côté gauche (MD #287889).

212 (En option) Remplisseuse FM200 interface complet – Série FD2

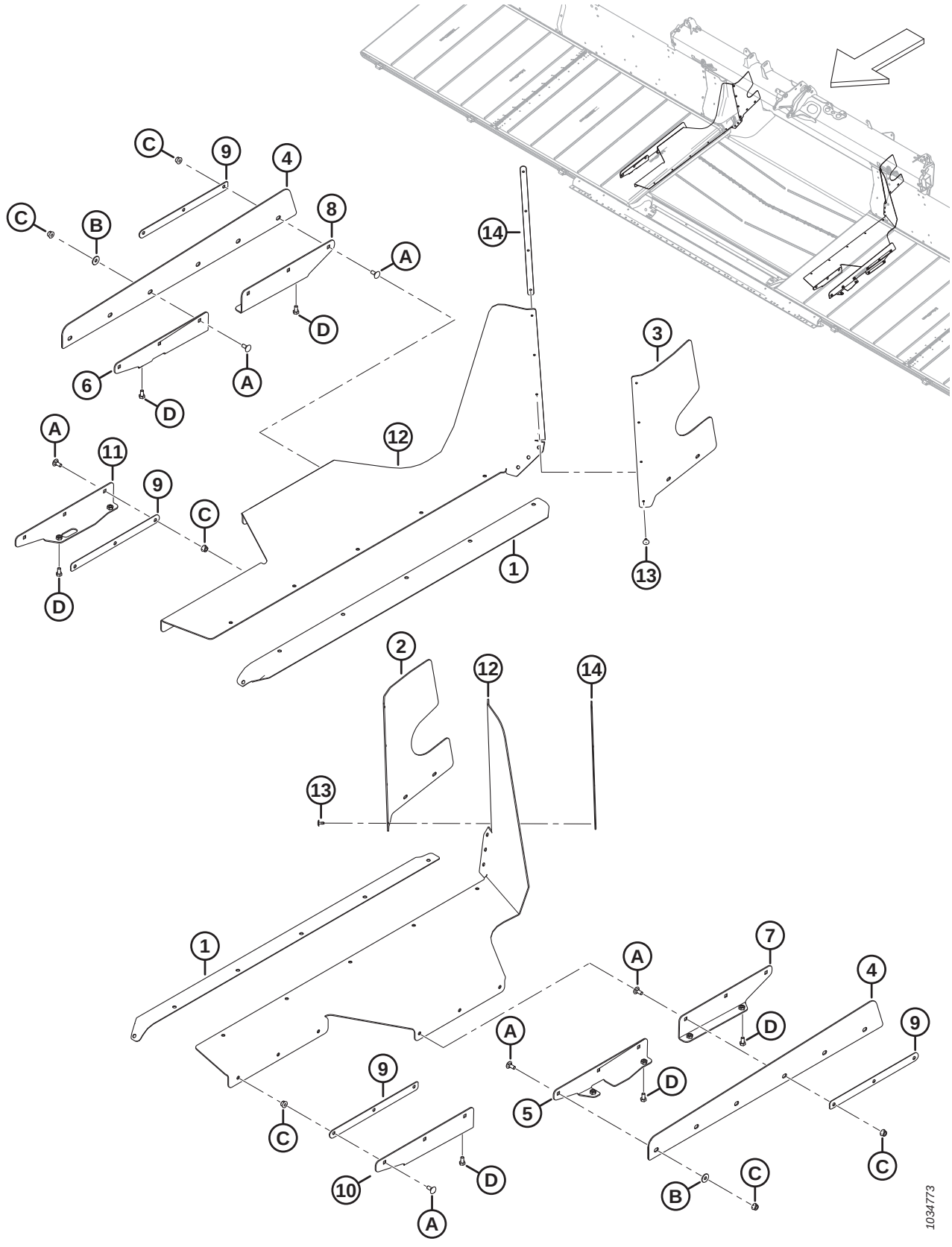

(EN OPTION) REMPLISSEUSE FM200 INTERFACE COMPLET – SÉRIE FD2

Réf.	Numéro de pièce	Description	Qté	Numéro de série
	B7031	KIT – REMPLISSEUSE FD2 INTERFACE COMPLET [561]		
1	322750	JOINT – TABLIER D'ALIMENTATION DE TAPIS	2	
2	328348	REMPLISSEUSE – SUPÉRIEURE ARRIÈRE CG	1	
3	328349	REMPLISSEUSE – SUPÉRIEURE ARRIÈRE CD	1	
4	314671	REMPLISSEUSE – CÔTÉ ÉTANÇON	2	
5	314419	SUPPT – ENS. SOUDÉ CÔTÉ ÉTANÇON CG	1	
6	314420	SUPPT – ENS. SOUDÉ CÔTÉ ÉTANÇON CD	1	
7	301069	SUPPT – ENS. SOUDÉ REMPLISSEUSE LATÉRALE CG	1	
8	301067	SUPPT – ENS. SOUDÉ REMPLISSEUSE LATÉRALE CD	1	
9	301065	PLAQUE – ARRÊTOIR DE LA REMPLISSEUSE	4	
10	301049	SUPPT – ENS. SOUDÉ REMPLISSEUSE LATÉRALE CG	1	
11	301047	SUPPT – ENS. SOUDÉ REMPLISSEUSE LATÉRALE CD	1	
12	301034	VOLET – FLEX REMPLISSEUSE COMPLÈTE	2	
13	293053	RIVET – POP	8	
14	276770	PLAQUE – ARRÊTOIR DE LA REMPLISSEUSE	2	
A	197171	BOULON – TRCC M8 X 1,25 X 20-8,8-ZINC		
B	184709	RONDELLE – PLATE GRANDE M8-200HV		
C	135337	ÉCROU – HEX. À COL. BLOCAGE CTR M8 X 1,25-8-AA1J		
D	50139	BOULON – TÊTE HEX. PFL M8 X 1,25 X 16-8,8-AA1J		

561. Marché européen uniquement. Fournit une étanchéité supplémentaire entre le module de flottement et la plateforme. Kits disponibles chez Whole Goods uniquement.

213 (Option) Remplisseuses et bielles FM200

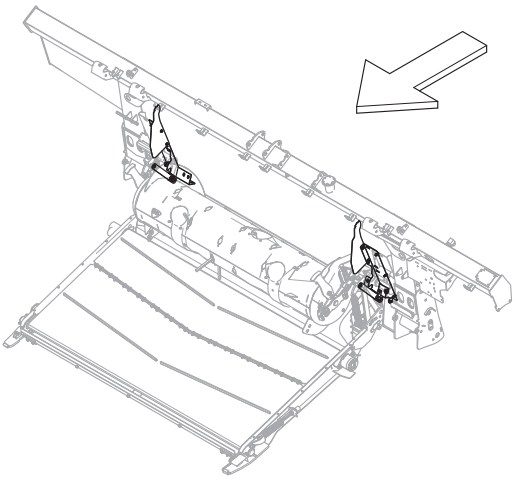

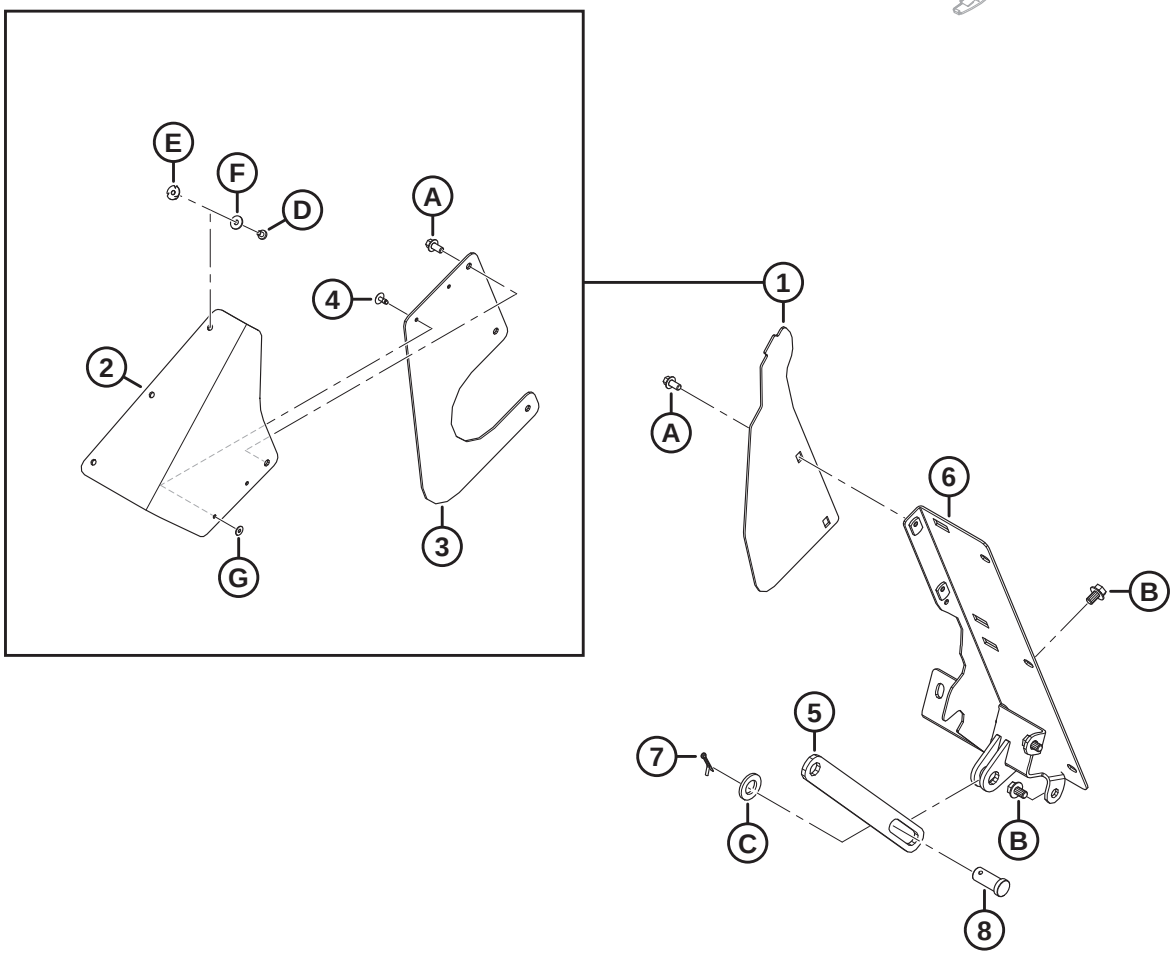

1039547

Réf.	Numéro de pièce	Description	Qté	Numéro de série
	B7342	KIT – REMPLISSEUSES ET BIELLES D'ADAPTATEUR FM200[562]		
1	**357512**	**KIT – COUVERCLES LATÉRAUX ANTI-POUSSIÈRE** [563]	**A/B**	
2	**357174**	**TRAPPE – COUVERCLE ANTI-POUSSIÈRE**	**2**	
3	**357173**	**CAPOT – VIS D'ALIMENTATION LATÉRALE**	**2**	
4	**293053**	**RIVET – POP**	**4**	
5	322914	BARRE – SUPPORT DE LA VIS D'ALIMENTATION, LIMITEUR	1	
6	NVS	REMPLISSAGE – ENS. SOUDÉ CG	1	
	NVS	REMPLISSAGE – ENS. SOUDÉ CD	1	
7	18648	GOUPILLE – FENDUE 3/16 DIA. X 1,25 ZP	2	
8	11814	AXE – CHAPE (23,8 MM, 30 MM), ZN PL	2	
A	136485	BOULON – TÊTE HEX. À COL. PFL M8 X 1,25 X 16-8,8-AA1J		
B	136151	BOULON – TÊTE HEX. À COL. PFL M10 X 1,5 X 16-8,8-AA1J		
C	112130	RONDELLE – TREMPÉE ASTM F4363/4 PO NOM. ID AB0C		
D	**252291**	**VIS – TÊTE CYLINDRIQUE M6 X 1 X 8-8,8-AA1J**		
E	**252051**	**ÉCROU – EN T M6**		
F	**184706**	**RONDELLE – PLATE GRANDE M6-200HV**		
G	**293054**	**RONDELLE – PLATE LARGE M5-200HV-AA1J** [564]		

562. Kits disponibles chez Whole Goods uniquement.
563. Ce kit est utilisé pour l'entretien des unités dont les couvercles latéraux ont été remplacés (MD #347558). Le kit comprend deux trappes de couvercle anti-poussière (MD #357174), deux couvercles latéraux de vis d'alimentation (MD #357173), quatre rivets pop (MD #293053) et la quincaillerie.
564. La rondelle (MD #293054) n'est pas comprise dans le kit, commandez-la séparément.

214 (Option) Extension Hillside

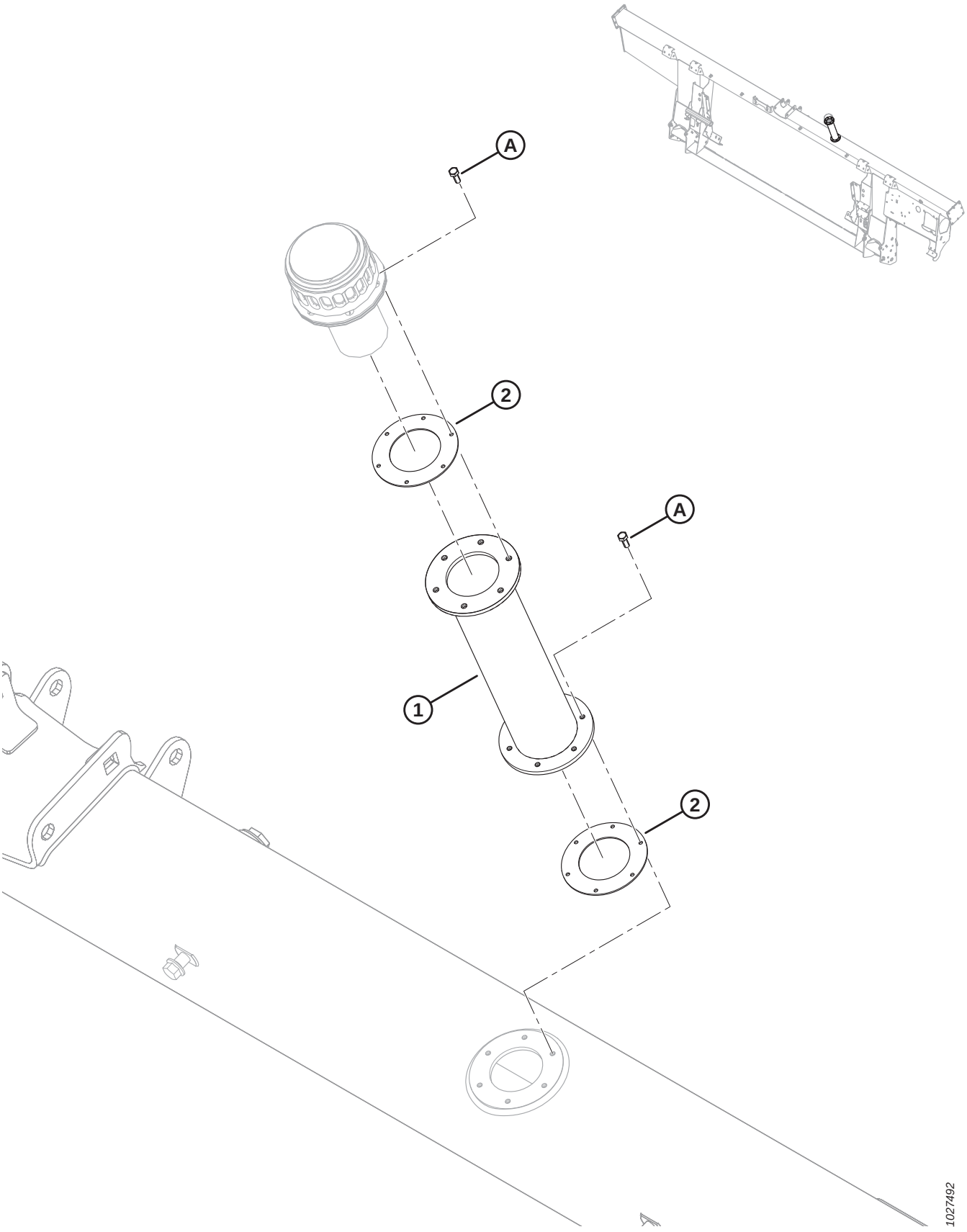

(OPTION) EXTENSION HILLSIDE

Réf.	Numéro de pièce	Description	Qté	Numéro de série
	B6057	KIT – EXTENSION DE REMPLISSAGE DE RÉSERVOIR HYDRAULIQUE [565]		
	312824	KIT – EXTENSION DE REMPLISSAGE DE RÉSERVOIR HYDRAULIQUE [566]		
1	NSS	EXTENSION DE REMPLISSAGE DE RÉSERVOIR HYD	1	
2	NSS	JOINT	2	
	166450	AUTOCOLLANT – AVERTISSEMENT, SURFACE CHAUDE	2	
A	320397	VIS – TÊTE HEX. PFL M5 X 0,8 X 12-8,8-SIMPLE (MODÈLES 2022 ET ULTÉRIEURS) [567]		421190–
	135873	VIS – MACH N° 10-32 X 1/2 PO HEX. (2021 ET ANTÉRIEUR) [567]		–421189

565. Comprend l'extension pour le remplissage du réservoir hydraulique (NVS), deux joints d'étanchéité (non vendus séparément), deux autocollants (MD #166450) et douze vis (MD #320397). Kits disponibles chez Whole Goods uniquement.
566. Comprend l'extension pour le remplissage du réservoir hydraulique (non vendu séparément), deux joints d'étanchéité (NVS), deux autocollants (MD #166450), douze vis (MD #320397) et les instructions.
567. Sur les unités des modèles 2021 et antérieurs, utilisez une vis impériale (MD #135873) pour éviter de fausser le filetage d'un boulon métrique dans un trou fileté impérial.

215 (Option) Kit d'intégration – CLAAS

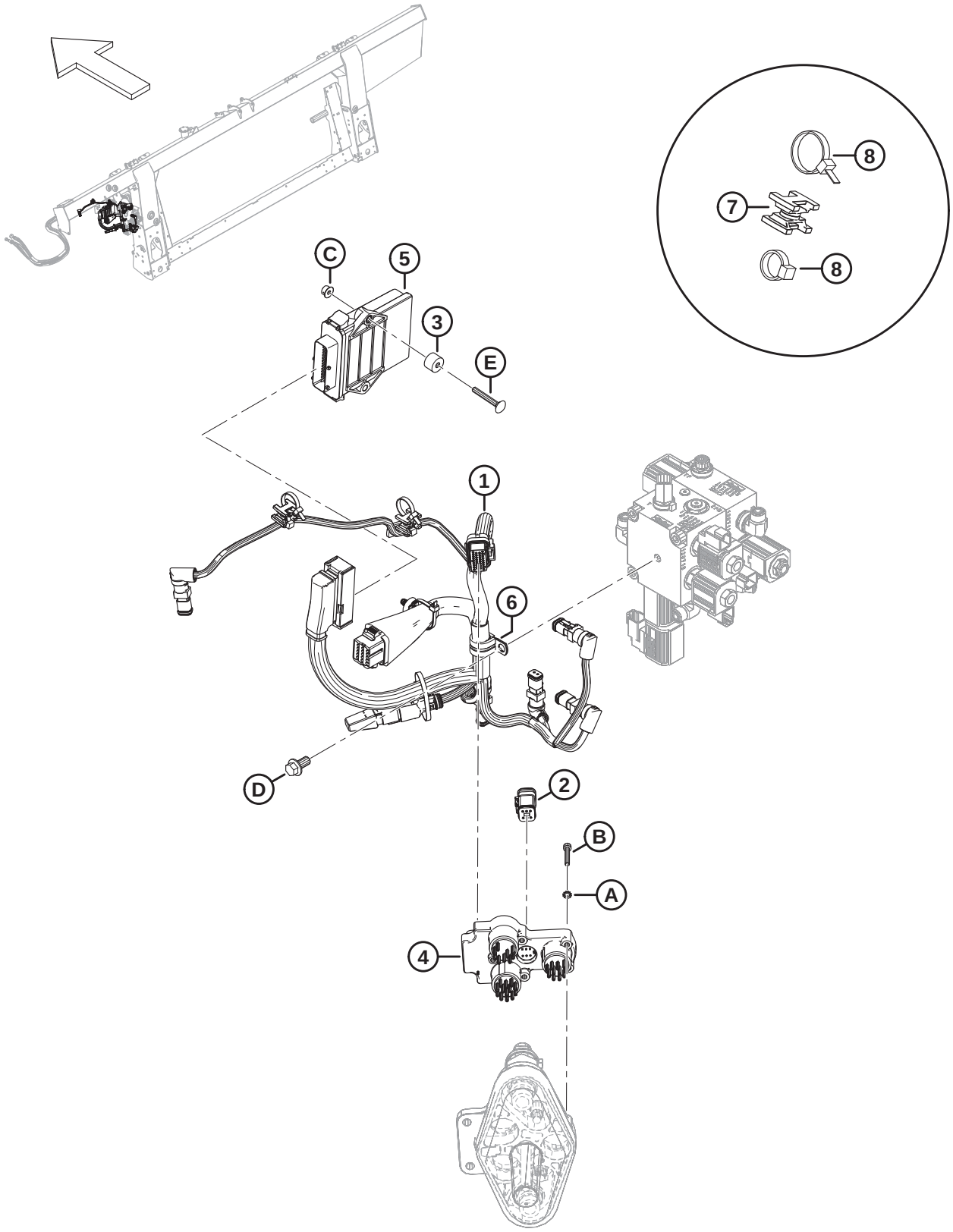

(OPTION) KIT D'INTÉGRATION – CLAAS

Réf.	Numéro de pièce	Description	Qté	Numéro de série
	B7231	KIT – INTEGRATION, CLAAS [568]		
1	357119	FAISCEAU – FM2 COMP, CONTRÔLEUR D'INTÉGRATION CLAAS	1	
	283215	**DIODE PACK – DIODE 6 A** [569]	**1**	
2	337352	BOUCHON – TERMINAISON	1	
3	328913	BAGUE D'ESPACEMENT	2	
4	328440	MODULE COUPLEUR	1	
5	328065	MODULE – INTÉGRATION PLATEFORME	1	
6	135709	COLLIER – ISOLÉE 3/4 PO	1	
7	134442	ENTRETOISE – SELLE PIVOTANTE DOUBLE	2	
8	21763	COLLIER DE SERRAGE – ATTACHE DE CÂBLE, NOIR	4	
A	184703	RONDELLE – DENT BLOC. EXT M5-200HV-AF0C		
B	173117	VIS – TÊTE HEX CREUSE M5 x 0,8 x 35-8,8-AA1J		
C	152668	ÉCROU – BLOCAGE CENTRAL HEX. À COL. M6 x 1-8		
D	152655	BOULON – TÊTE HEX M10 X 1,5 X 20-8,8-AA1J		
E	136731	BOULON – TRCC M6 x 1 x 45-8,8-AA1J		

568. Kits disponibles chez Whole Goods uniquement.
569. Pièce d'usure pour le faisceau d'adaptation CLAAS MD n° 337119

216 (Option) Kit d'intégration – John Deere

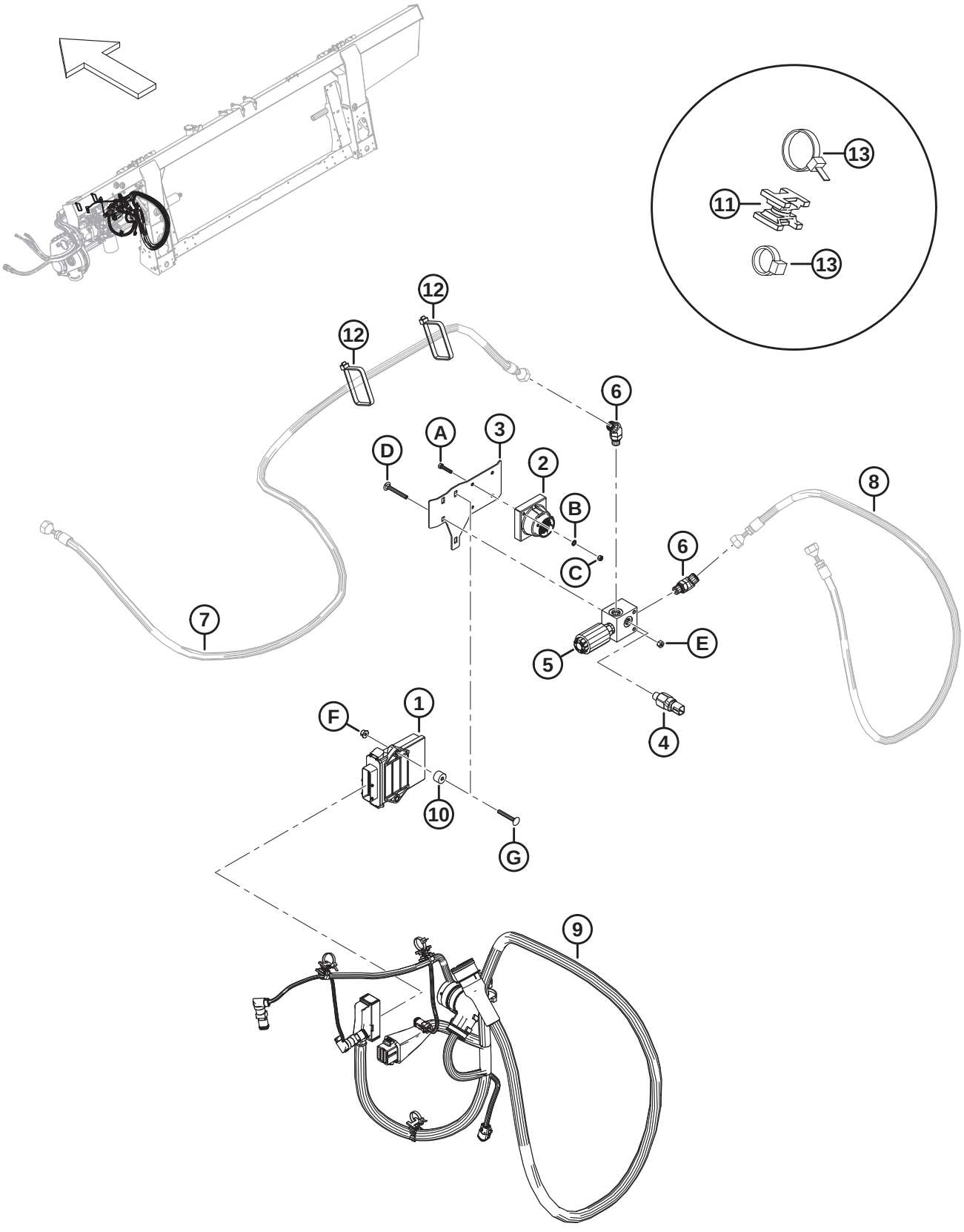

(OPTION) KIT D'INTÉGRATION – JOHN DEERE

Réf.	Numéro de pièce	Description	Qté	Numéro de série
	B7237	KIT – INTÉGRATION, JOHN DEERE [570]		
1	500461	MODULE – INTÉGRATION PLATEFORME DEERE	1	
2	500465	MODULE – DCM	1	
3	337806	PLAQUE – MONTAGE	1	
4	337631	COMMUTATEUR – PRESSION	1	
5	337551	COLLECTEUR – SOUPAPE BLOCAGE	1	
6	136144	RACCORD – COUDÉ 45° HYD	2	
	50219	JOINT TORIQUE – Ø1,98 x Ø11,89		
	135865	JOINT TORIQUE – Ø1,78 x Ø9,25		
7	RÉF.	FLEXIBLE – RABATTEUR [571]		
8	RÉF.	FLEXIBLE – HYD., RABATTEUR [571]		
9	337353	FAISCEAU – COMP., JD INT2S.	1	
10	328913	BAGUE D'ESPACEMENT	2	
11	134442	ENTRETOISE – SELLE PIVOTANTE DOUBLE	4	
12	30753	COLLIER DE SERRAGE – ATTACHE DE CÂBLE, NOIR, 305 MM	2	
13	21763	COLLIER DE SERRAGE – ATTACHE DE CÂBLE, NOIR, 160 MM	6	
A	252365	BOULON – TÊTE HEX. M5 x 0,8 x 25-8,8-AA1J		
B	184703	RONDELLE – DENT BLOC. EXT M5-200HV-AF0C		
C	184682	BOULON – HEX M5 x 0,8-8-AA1J		
D	184644	BOULON – TRCC M6 x 1 x 50-8,8-ZINC		
E	136773	ÉCROU – HEX., VERROU CENTRAL, M6 x 1-8-AA1J		
F	152668	ÉCROU – BLOCAGE CENTRAL HEX. À COL. M6 x 1-8		
G	136731	BOULON – TRCC M6 x 1 x 45-8,8-AA1J		

570. Kits disponibles chez Whole Goods uniquement.

571. Le flexible n'est pas inclus dans ce kit. Pour les pièces de l'ensemble complémentaire hydraulique et électrique, consultez la section *198 John Deere série S et T – Ens. complémentaire hydraulique/électrique, page 501*.

217 (Option) Cornières d’alimentation

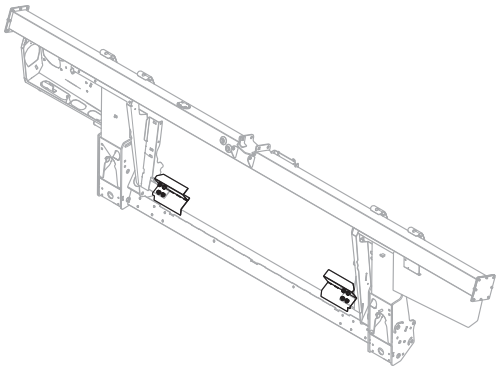

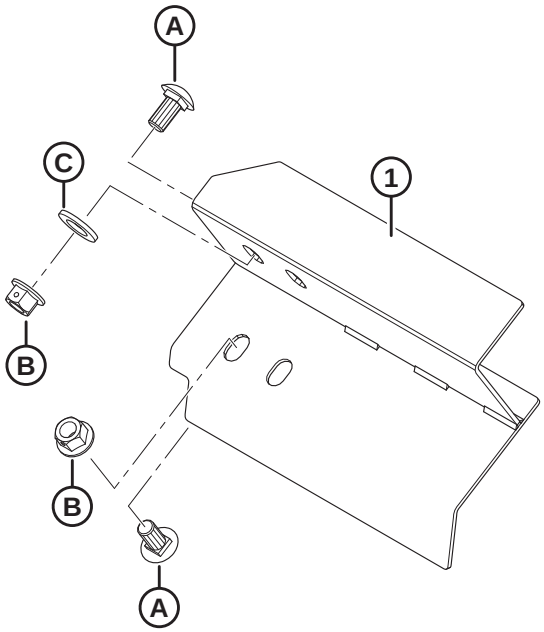

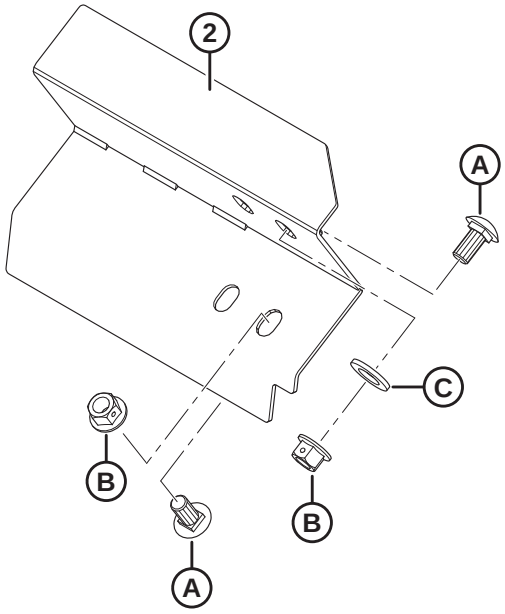

1023852

(OPTION) CORNIÈRES D'ALIMENTATION

Réf.	Numéro de pièce	Description	Qté	Numéro de série
	B6042	KIT – CORNIÈRES D'ALIMENTATION – 265 MM LG (SANS DÉCOUPE) [572]		
	B6043	KIT – CORNIÈRES D'ALIMENTATION – 265 MM LG (SANS DÉCOUPE) [572]		
	B6044	KIT – CORNIÈRES D'ALIMENTATION – 325 MM LG [572]		
	B6045	KIT – CORNIÈRES D'ALIMENTATION – 365 MM LG [572]		
	B6046	KIT – CORNIÈRES D'ALIMENTATION – 403 MM LG [572]		
	B6213	KIT – CORNIÈRES D'ALIMENTATION – 515 MM LG [572]		
1	213523	DÉBOURREUR – ASS. SOUDÉ, GAUCHE (265 MM LG SANS DÉCOUPE)	1	
	276899	DÉBOURREUR – ENS. SOUDÉ, GAUCHE (265 MM LG AVEC DÉCOUPE) [573]	1	
	213573	DÉBOURREUR – ASS. SOUDÉ, GAUCHE (325 MM LG)	1	
	213567	DÉBOURREUR – ASS. SOUDÉ, GAUCHE (365 MM LG)	1	
	213561	DÉBOURREUR – ASS. SOUDÉ, GAUCHE (403 MM LG)	1	
	213579	DÉBOURREUR – ASS. SOUDÉ, GAUCHE (515 MM LG)	1	
2	213525	DÉBOURREUR – ASS. SOUDÉ, DROITE (265 MM LG SANS DÉCOUPE)	1	
	276900	DÉBOURREUR – ENS. SOUDÉ, DROITE (265 MM LG AVEC DÉCOUPE) [573]	1	
	213574	DÉBOURREUR – ASS. SOUDÉ, DROITE (325 MM LG)	1	
	213568	DÉBOURREUR – ASS. SOUDÉ, DROITE (365 MM LG)	1	
	213562	DÉBOURREUR – ASS. SOUDÉ, DROITE (403 MM LG)	1	
	213580	DÉBOURREUR – ASS. SOUDÉ, DROITE (515 MM LG)	1	
A	135903	BOULON – TRCC M12 X 1,75 X 25-8,8-A3L		
B	136431	ÉCROU – HEX. À COL. BLOCAGE CTR M12 X 1,75-10-A3L		
C	184717	RONDELLE – PLATE NORMALE M16-200HV-AA1J		

572. Kits disponibles chez Whole Goods uniquement.
573. Pour moissonneuses-batteuses John Deere série S6X0.

Index

795 408
1709 424
4761 90
4762 270
5512 392
6647 392
7642 ..... 240, 402, 476, 498, 520
7674 ..... 246, 248, 250
9213 408
9333 408
11695 90
11814 ..... 412, 538
13125 ..... 4, 6, 56, 58, 60, 300, 470, 486
13617 438
16235 114
16266 10
16681 ..... 104, 106, 108, 110, 112
17006 380
18592 482
18598 410
18600 270
18601 ..... 162, 164, 226, 228, 412, 422
18603 ..... 90, 444
18604 50
18605 ..... 50, 114
18606 ..... 90, 362, 368
18607 ..... 2, 104, 106, 108, 110, 112, 114, 116, 122, 124, 290, 390
18608 ..... 270, 288, 294, 338, 420, 424
18609 ..... 288, 338, 420, 442
18619 300
18621 ..... 94, 96, 98, 104, 106, 110, 112
18624 ..... 346, 354
18626 ..... 100, 102
18629 ..... 100, 102
18637 ..... 24, 26, 28
18638 ..... 404, 410
18648 ..... 94, 96, 98, 100, 102, 272, 288, 300, 338, 412, 538
18669 ..... 276, 278
18671 ..... 48, 114, 272, 288, 300, 338, 418, 420
18704 ..... 2, 104, 106, 110, 112
18768 ..... 362, 368
18798 ..... 290, 376
18867 ..... 24, 26, 28
18898 ..... 426, 430
18916 ..... 290, 340
19542 300
19809 486
19958 ..... 108, 114
20312 420
21010 438
21032 288
21061 380
21194 90
21235 ..... 404, 408
21301 ..... 116, 120, 124, 126
21363 378
21540 ..... 2, 274, 424
21572 348
21763 ..... 156, 180, 186, 196, 236, 238, 278, 288, 362, 368, 380, 442, 446, 454, 456, 484, 490, 492, 496, 514, 542, 544
21859 ..... 360, 366
22072 52
23163 460
23164 252
23165 460
26429 300
30144 ..... 94, 96, 98
30228 342
30316 ..... 394, 398
30441 ..... 30, 32
30463 424
30505 ..... 30, 32, 410, 412
30520 ..... 114, 288, 338
30627 ..... 32, 52, 362, 368, 398, 420
30628 ..... 154, 240, 440
30629 ..... 94, 96, 98
30630 ..... 118, 122, 124, 126, 482
30631 ..... 52, 246, 248, 250, 374
30632 ..... 362, 368, 388, 468, 474, 504, 512
30655 ..... 52, 118, 122
30660 ..... 178, 180, 184, 188, 192, 194, 198, 202, 374
30661 ..... 360, 366
30693 444
30701 390
30702 390
30715 ..... 52, 292, 296, 310, 428, 432
30716 ..... 350, 358
30753 ..... 178, 184, 188, 190, 194, 198, 200, 418, 446, 466, 472, 484, 490, 494, 504, 512, 544
30856 ..... 2, 52
30934 ..... 362, 368
30971 ..... 156, 160, 164, 166, 170, 174, 176, 204, 206, 210, 376, 380, 450, 452, 468, 472
31465 410
31774 ..... 2, 118, 122, 124, 422
32070 ..... 252, 460
32247 486
36651 ..... 394, 398
39272 294
40095 394
40701 ..... 156, 198, 200, 210, 212, 216, 222, 452, 466, 472, 480, 484, 490, 492, 504, 512, 518, 530

40702.....156, 180, 186, 196, 380, 442, 450, 452, 466, 472, 480, 484, 504, 512, 518, 530
40703.....156, 196, 198, 212, 216, 222, 380, 442, 450, 452, 490, 492
40704.....156, 180, 186, 196, 380, 442, 450, 452, 490, 492
42292..... 296
42592.....30
44209.....156, 158, 160, 164, 226, 228, 450, 452, 480, 502, 510, 518, 530
44210.....160, 164, 166, 170, 174, 176, 206, 210, 360, 366, 380, 450, 452, 466, 472, 484, 488, 492, 502, 510
45427..... 444
47225.....276, 278
49227.....156, 188, 190, 200, 442, 450, 452, 466, 472, 480, 484, 504, 512, 518, 530
49232.....156, 210, 452, 466, 472, 480, 484, 490, 492, 504, 512, 518, 530
49306.....360, 366
49378.....300, 336
49904..... 420
50071..... 240
50083..... 404
50139..... 270, 426, 430, 536
50140..... 374
50154..... 406
50155.....2, 40, 42, 44, 122, 126, 406, 410
50193.....10, 154, 268, 336
50219.....156, 158, 174, 176, 212, 216, 222, 442, 452, 466, 468, 472, 480, 484, 488, 490, 492, 502, 504, 510, 512, 518, 530, 544
50220..... 158, 380, 448, 450, 452
50223..... 160, 164, 360, 366
52129.....2
100500 ..... 48, 70, 72, 76, 78, 82, 86, 420
100577 158
100709 92
100710 92
100712 92
100714 92
100715 92
100717 92
100718 92
100719 92
100720 92
100721 92
100722 92
100723 92
100726 92
100862 438
101007 .....288, 338
101095 .....346, 354
101897 .....24, 26, 28
102264 .....6, 56, 58, 60, 300, 346, 354, 442
102629 92
102630 92
102711 .....158, 512
103361 270
103575 158
103879 .....108, 114
108172 .....342, 362, 368
109613 244
109773 456
111521 .....116, 120
111528 .....426, 430
111545 448
112130 .....38, 412, 538
112823 .....206, 210
113152 92
113153 92
113222 ..... 48, 70, 72, 76, 78, 82, 86, 420
113229 90
113561 .....294, 486
113566 294
113813 270
113937 .....70, 72, 76, 78, 82, 86
114142 484
114143 484
115146 .....252, 460
115670 .....70, 72, 76, 78, 82, 86
115759 252
118011 438
118185 438
118239 294
119529 .....350, 358
119558 .....350, 352, 354
119560 350
119565 350
119593 .....346, 354
119623 346
119641 346
119653 .....350, 352
119654 .....350, 352, 354
119655 350
119656 350
119666 346
119667 346
119672 .....346, 354
119691 .....346, 354
119692 .....352, 354
119693 .....352, 354
119694 352
119696 .....346, 354
119697 .....346, 354
119705 346
119706 346
119725 .....346, 354
119726 .....350, 358
119737 358
119738 .....346, 354

119745 354
119757 ..... 346, 354
119766 350
120845 ..... 30, 32
120901 90
123180 ..... 402, 416, 476, 498, 520
123318 382
123406 410
123978 442
125377 ..... 186, 196, 198
129148 ..... 466, 472
129149 ..... 502, 510
129313 252
129481 ..... 488, 492
129772 ..... 490, 496
129773 490
129800 ..... 480, 518, 530
129801 ..... 480, 518, 530
129859 ..... 502, 510
129860 ..... 502, 510
129965 ..... 490, 496
129976 ..... 480, 518, 530
129977 ..... 480, 518, 530
130283 436
132117 460
132531 30
132607 ..... 30, 32
133047 422
133136 444
133138 486
133241 482
133242 482
133372 438
133439 486
133631 394
133632 396
133634 394
133641 400
133877 402
133942 376
133992 ..... 288, 338
134010 ..... 480, 518, 532
134011 ..... 480, 518, 532
134437 382
134442 ..... 236, 238, 362, 368, 454, 496, 514, 542, 544
134612 ..... 488, 496
134728 ..... 236, 238, 454, 496
134730 ..... 236, 238, 454, 496
135156 ..... 290, 340, 406, 410
135157 410
135226 198
135234 442
135235 370
135248 348
135266 ..... 156, 188, 190
135267 ..... 472, 502, 510
135290 408
135301 514
135319 302
135335 378
135336 20
135337 ..... 4, 6, 8, 20, 24, 26, 28, 30, 34, 36, 38, 50, 54, 56, 58, 60, 114, 148, 152, 168, 172, 174, 176, 206, 210, 244, 270, 276, 278, 296, 302, 310, 364, 368, 374, 438, 440, 464, 468, 474, 480, 484, 490, 494, 504, 512, 518, 524, 530, 536
135369 ..... 290, 406, 410
135400 448
135401 ..... 270, 386
135443 ..... 178, 188, 190, 198, 206, 210, 212, 216, 222
135444 ..... 180, 186, 196, 452, 466, 472, 504, 512
135554 ..... 380, 448
135598 466
135626 436
135630 ..... 330, 334, 436
135696 ..... 20, 298, 302
135709 ..... 488, 496, 542
135716 288
135723 ..... 416, 534
135734 448
135778 ..... 156, 174, 176, 178, 180, 184, 186, 188, 190, 194, 196, 198, 200, 212, 216, 222, 268, 272, 442, 452, 468, 472, 480, 484, 490, 492, 502, 504, 510, 518, 530
135780 ..... 156, 160, 164, 226, 228, 450
135783 ..... 270, 346, 356, 378, 392
135785 ..... 20, 24, 26, 28, 30, 206, 210, 214, 218, 222, 270, 348, 356, 362, 368, 374, 412, 434, 440
135786 ..... 156, 452, 468, 472, 480, 484, 490, 492, 504, 512, 518, 530
135788 ..... 156, 160, 164, 166, 170, 174, 176, 204, 206, 210, 380, 450, 452
135789 ..... 380, 450, 452
135799 ..... 4, 6, 12, 20, 24, 26, 28, 30, 46, 50, 94, 96, 98, 100, 102, 134, 136, 138, 146, 148, 150, 152, 154, 162, 164, 166, 172, 206, 210, 214, 218, 222, 240, 244, 270, 274, 276, 278, 284, 290, 298, 302, 314, 318, 348, 354, 362, 368, 370, 374, 394, 398, 400, 406, 412, 414, 416, 422, 428, 430, 434, 438, 440, 462, 464, 470, 478, 482, 486, 500, 506, 508, 516, 522, 528, 534
135800 342
135821 ..... 380, 450, 452
135865 ..... 156, 174, 176, 180, 186, 188, 190, 194, 198, 200, 212, 216, 220, 222, 272, 370, 442, 452, 466, 468, 472, 480, 484, 488, 490, 492, 502, 504, 510, 512, 518, 530, 544
135866 ..... 156, 160, 164, 224, 226, 228, 380, 450, 452, 480, 484, 488, 492, 502, 510, 518, 530
135867 ..... 156, 160, 164, 166, 170, 174, 176, 206, 210, 360, 366, 452, 466, 468, 472

135868 .....156, 160, 164, 166, 170, 174, 176, 204, 206, 210, 380, 450, 452
135873 .....376, 540
135888 452
135889 204
135894 ..... 20, 30, 34, 36, 38, 468, 474, 504, 512
135900 ..... 52, 362, 368, 406
135903 ..... 24, 26, 28, 32, 34, 36, 38, 104, 106, 108, 110, 112, 470, 478, 486, 500, 508, 516, 546
135952 158
135957 ..... 160, 164, 360, 366
135959 122
135995 .....420, 442
136005 .....62, 64, 66, 68, 330, 332
136036 .....62, 64, 66, 68, 282, 324, 326, 328, 330, 332, 438, 486
136050 440
136057 ..... 52, 60
136088 424
136095 .....178, 184, 186, 188, 190, 194, 196, 198, 200, 442, 466, 472, 488, 492, 502, 510, 530
136106 448
136108 .....488, 492
136113 ..... 362, 428, 430
136122 ..... 2, 94, 96, 98, 100, 272
136124 2
136137 50
136141 ..... 50, 470
136143 ..... 2, 104, 106, 108, 110, 112, 114
136144 ..... 186, 198, 442, 488, 492, 510, 544
136145 .....178, 184, 194, 212, 216, 222
136146 ..... 180, 188, 190, 200, 212, 216, 222
136150 .....178, 184, 194
136151 ..... 6, 46, 56, 58, 60, 134, 136, 138, 230, 232, 234, 314, 318, 424, 444, 480, 484, 518, 530, 538
136159 270
136167 246
136178 ..... 20, 276, 278, 284, 414, 416, 422, 486, 522, 534
136181 466
136209 ..... 118, 122, 124, 126
136211 .....56, 58, 60, 230, 232, 234
136219 502
136220 ..... 452, 480, 518, 530
136231 ..... 20, 298, 428, 430
136240 ..... 186, 196, 198
136244 ..... 160, 164, 224, 228
136245 .....160, 164, 166, 170, 204, 206
136248 438
136249 370
136269 376
136291 ..... 118, 122, 336, 410
136300 ..... 148, 152, 244, 348
136302 374
136308 .....438, 446
136310 .....100, 102
136312 282
136324 126
136325 .....212, 216, 222
136326 .....212, 216, 222
136327 .....206, 210
136339 ..... 10, 302, 350, 374
136342 ..... 10, 302, 350, 374
136355 .....162, 164, 168, 172, 204, 206
136378 .....336, 412
136395 ..... 146, 148, 152, 314, 318
136399 154
136401 .....118, 122
136431 ..... 4, 20, 24, 26, 28, 30, 32, 34, 36, 38, 52, 90, 104, 106, 108, 110, 112, 116, 122, 124, 126, 132, 134, 136, 138, 146, 148, 290, 296, 298, 302, 314, 318, 336, 340, 362, 368, 378, 406, 410, 438, 444, 446, 462, 464, 470, 478, 482, 486, 500, 506, 508, 516, 524, 528, 546
136440 ..... 94, 98, 100, 270, 290, 340, 348, 354, 406, 410, 444
136441 406
136442 .....162, 164, 168, 172, 178, 180, 184, 186, 188, 192, 194, 196, 202
136443 122
136445 114
136446 ..... 118, 122, 124, 292
136473 52
136476 ..... 50, 470, 478, 516
136477 274
136485 ..... 114, 242, 244, 302, 376, 426, 430, 538
136486 .....168, 172, 174, 176, 206, 210
136492 8
136495 ..... 50, 162, 164, 166, 172
136506 .....462, 464, 486
136512 .....2, 50
136513 2
136524 158
136527 206
136540 .....178, 182, 184, 192, 194, 202, 212, 216, 222
136561 .....242, 244, 246, 248, 250, 374
136592 ..... 118, 122, 428, 432
136596 422
136604 242
136613 242
136625 486
136635 244
136640 ..... 4, 146, 148, 150, 314, 318
136653 370
136654 370
136655 .....238, 278, 418, 454, 488, 496
136701 ..... 2, 94, 98, 100
136702 .....118, 122
136704 422
136731 .....496, 542, 544
136736 ..... 20, 410

136741 ..... 226, 228
136746 ..... 174, 176
136748 ..... 6, 280, 514
136749 ..... 12, 284, 346, 354
136755 444
136757 410
136759 ..... 30, 34, 36, 38, 118, 122, 302, 374, 402
136773 ..... 276, 278, 290, 296, 374, 544
136779 ..... 168, 172, 174, 208
136824 ..... 34, 36, 38, 50, 244
136842 ..... 118, 122
136848 2
136850 158
136857 290
136882 ..... 116, 122
136887 2
136900 382
137092 342
137118 342
137375 ..... 90, 116, 120, 362, 366
137476 ..... 116, 120, 124, 126
137519 342
137529 ..... 132, 314, 316
137721 ..... 116, 120, 126
137754 342
137825 ..... 120, 126
137980 ..... 130, 314, 316
139003 92
140225 460
140250 124
141220 294
142777 394
143107 90
144531 ..... 294, 338
144724 290
145249 ..... 30, 32
145840 ..... 24, 26, 28
148798 38
150891 394
151691 408
151793 408
151941 506
151942 506
152009 336
152193 50
152274 378
152395 444
152439 ..... 36, 38, 104, 106, 110, 112, 464, 524
152520 ..... 52, 100, 102, 438
152602 ..... 90, 270
152655 ..... 4, 20, 46, 152, 244, 298, 302, 314, 318, 344, 370, 378, 416, 444, 468, 474, 490, 494, 496, 504, 512, 534, 542
152668 ..... 6, 118, 122, 126, 154, 178, 184, 194, 214, 216, 222, 242, 280, 296, 374, 422, 496, 512, 514, 542, 544
152670 374
152702 ..... 292, 336
152730 ..... 30, 114, 118, 122, 124, 126, 410, 448, 462, 470, 506, 528
152731 378
152732 ..... 30, 94, 96, 98, 100, 102, 368, 370
152779 ..... 290, 302, 378
153151 ..... 480, 518, 530
156178 ..... 94, 96, 98
156501 420
156741 420
156743 ..... 410, 422
156783 486
156948 ..... 478, 516
158080 470
158174 158
159020 440
162116 ..... 488, 492
163598 ..... 466, 472, 504, 512
164061 ..... 116, 120, 124, 126
164213 ..... 116, 120, 124, 126
164214 ..... 116, 120, 124, 126
164215 114
164216 114
165168 154
165218 252
165524 ..... 14, 16, 18, 252, 290
165588 154
165735 ..... 30, 32
166450 540
167307 ..... 480, 518, 530
170851 ..... 180, 188, 190, 200
172259 32
172340 ..... 360, 366
172558 410
173117 ..... 496, 542
174131 460
174304 ..... 90, 362, 366
174418 50
174849 ..... 128, 312, 316, 330, 332
174879 ..... 100, 102
181475 348
181649 408
182181 ..... 502, 510
182182 ..... 502, 510
183506 404
183508 ..... 404, 408
184303 ..... 174, 176, 178, 180, 184, 188, 190, 194, 198, 200
184460 ..... 502, 510
184461 ..... 160, 164, 166, 170, 174, 176, 360, 366, 472
184462 ..... 484, 502, 510
184463 ..... 380, 446, 450, 452, 484, 488, 492, 502, 510
184524 ..... 504, 512
184584 342

184587 386
184597 ..... 130, 314, 318
184603 ..... 502, 510
184642 278
184643 296
184644 ..... 178, 184, 194, 214, 216, 222, 512, 544
184646 ..... 52, 290, 296
184648 440
184649 4
184652 ..... 2, 310, 350, 358, 440, 490, 494
184656 ..... 182, 186, 196, 210, 276, 278, 302
184657 ..... 6, 426, 430, 462, 470, 478, 482, 486, 500, 506, 508, 516, 528
184659 422
184661 ..... 4, 12, 362, 368, 374
184662 ..... 32, 154, 276, 278, 302, 394, 400, 406, 422, 462, 464, 528
184664 ..... 270, 272, 422
184665 ..... 4, 20, 90, 302, 362, 368, 378
184667 ..... 4, 24, 26, 118, 122, 296, 348, 354, 462, 482, 506, 508, 528
184669 ..... 90, 122, 426, 430, 478, 486, 500, 508, 516
184672 296
184673 ..... 90, 302
184675 ..... 402, 486
184677 ..... 52, 270
184679 296
184681 52
184682 544
184683 ..... 56, 58, 60, 242
184685 ..... 52, 244
184688 ..... 56, 58, 60
184692 ..... 154, 162, 164, 168, 172, 178, 180, 184, 186, 188, 192, 194, 196, 202
184694 ..... 2, 40, 42, 44, 438
184695 300
184696 ..... 12, 90, 322, 374
184697 ..... 130, 314, 318
184701 242
184703 ..... 496, 542, 544
184705 ..... 52, 56, 58, 60, 244
184706 ..... 22, 244, 278, 376, 538
184708 ..... 54, 60, 118, 122, 290, 374
184709 ..... 40, 50, 276, 278, 296, 350, 358, 428, 430, 440, 536
184711 ..... 30, 32, 52, 378, 438, 440, 468, 474, 488, 492, 502, 504, 510, 512
184712 ..... 4, 362, 368, 420
184714 ..... 62, 64, 66, 68, 122, 126, 300, 378, 444, 448, 462, 470, 478, 482, 486, 500, 506, 508, 516, 528
184717 ..... 100, 102, 104, 106, 110, 112, 272, 296, 348, 354, 470, 506, 508, 546
184718 ..... 2, 20
184721 174
184977 50
187018 466
187031 466
187137 ..... 414, 416, 522
187428 ..... 404, 408
187477 392
187518 410
187660 442
188470 ..... 270, 274
190752 440
190866 ..... 488, 492
191353 ..... 116, 122
191489 ..... 6, 24, 26, 28, 34, 36, 38, 114, 364, 368
191704 ..... 502, 510
191705 ..... 502, 510
193187 294
193240 286
193241 286
193242 286
193243 286
194082 376
194521 394
197122 410
197135 ..... 116, 122, 276, 278
197171 ..... 24, 26, 28, 374, 438, 440, 464, 484, 524, 536
197229 244
197230 ..... 242, 278
197263 ..... 402, 414, 416, 476, 498, 520, 522, 534
197275 30
197319 ..... 478, 516
197320 ..... 290, 376, 478, 516
206340 244
209045 380
210340 ..... 288, 338
210661 288
210690 286
210918 290
210985 ..... 288, 338
212250 420
213084 ..... 414, 416, 476, 498, 520, 522, 534
213110 408
213112 408
213363 442
213418 434
213419 434
213420 408
213459 456
213523 546
213525 546
213546 404
213552 404
213554 404
213561 546
213562 546
213567 546
213568 546

213573 546
213574 546
213579 546
213580 546
213608 402
213633 440
213634 440
213635 440
213649 404
213654 404
213656 402
213657 402
213659 404
213660 402
213679 404
213713 ..... 426, 430
213731 406
213733 406
213750 404
213801 404
213802 404
213824 ..... 490, 496
213851 ..... 404, 408
213857 408
213859 404
220084 252
220107 6
220317 408
220766 394
220807 266
220814 266
220817 262
220824 262
220831 264
220832 264
220834 264
220835 266
220836 262
220939 ..... 130, 314, 316
220941 ..... 130, 314, 316, 342
220959 ..... 502, 510
226280 ..... 62, 64, 66, 68, 282, 330, 332
226295 ..... 62, 64, 66, 68, 326, 328, 330, 332
226400 90
226861 ..... 64, 68
226926 90
226927 90
226941 ..... 70, 72, 76, 78, 82, 86
226983 ..... 70, 72, 74, 78, 82, 86
227656 30
227747 30
227914 ..... 30, 32
228292 ..... 116, 120, 124, 126
228299 ..... 116, 120
228301 ..... 116, 120, 126
228302 124
228316 ..... 132, 314, 318
228319 ..... 130, 312, 316
228322 114
228338 ..... 100, 102
228381 ..... 104, 106, 108, 110, 112
228382 ..... 120, 126
228384 ..... 120, 126
228385 ..... 120, 126
228460 ..... 116, 120
228470 ..... 246, 248, 250
228471 248
228473 ..... 246, 250
228477 ..... 116, 120
228478 ..... 116, 120
228479 ..... 116, 120
228485 ..... 116, 120
228604 ..... 116, 120
228611 ..... 116, 120
228614 116
228619 120
228848 120
229064 52
229340 48
230483 ..... 294, 338
230968 ..... 294, 338
231368 434
231448 412
231765 440
231766 440
232219 ..... 174, 176
232233 ..... 166, 170, 174, 176, 206, 210
232395 ..... 174, 176, 178, 180, 184, 188, 190, 194, 198, 200
232397 ..... 166, 170, 174, 176, 206, 210
232405 ..... 206, 210
232676 242
232762 322
232806 154
233371 ..... 360, 366
233443 ..... 362, 368
233445 ..... 362, 368
233446 ..... 362, 368
233447 ..... 362, 368
233450 ..... 360, 366
233513 ..... 360, 366
233514 ..... 362, 368
233516 368
233519 360
233552 366
233621 ..... 362, 368
233622 ..... 362, 368
233623 ..... 362, 368
233625 ..... 362, 368
233635 324

233654 362
233655 362
233656 362
233657 362
233658 362
233659 362
233660 362
233661 362
233662 366
233663 368
233664 366
233665 368
233668 368
233669 368
233705 ..... 362, 368
233706 ..... 362, 368
233724 ..... 360, 366
233725 ..... 360, 366
233736 360
233738 360
233740 366
233741 366
233748 282
233770 282
233799 324
233800 324
233841 300
233870 268
233874 268
233891 ..... 276, 278
233900 ..... 276, 278
233906 ..... 276, 278
233912 240
233913 240
233914 240
233920 270
233950 ..... 276, 278
233960 268
233964 ..... 276, 278
233975 270
233980 268
237316 486
237363 ..... 478, 516
240010 440
240012 440
240013 440
240254 440
240264 440
245093 ..... 254, 256, 258
245158 ..... 360, 366
245246 486
245316 ..... 438, 446
245428 260
245432 260
245433 260
245753 448
245966 412
247222 288
248117 402
248144 408
248145 402
248261 420
248285 404
248348 412
248349 412
248388 408
248538 402
248643 ..... 242, 244
248833 440
248914 440
248960 ..... 466, 502, 510
251879 242
251881 242
252002 ..... 168, 172, 208
252051 ..... 376, 440, 538
252176 154
252179 ..... 348, 358
252187 ..... 406, 410
252188 ..... 406, 410
252236 374
252272 ..... 290, 340, 438
252284 20
252288 408
252291 ..... 376, 440, 538
252292 374
252303 2
252307 ..... 160, 164, 360, 366
252351 382
252365 544
252398 374
252421 ..... 276, 278
252423 92
252462 378
252541 ..... 12, 406, 408
252564 422
252581 ..... 94, 98, 100
252621 ..... 360, 366
252638 404
252639 ..... 126, 410
252650 466
252655 302
252687 ..... 130, 150, 314, 316, 330, 334
252691 ..... 404, 408
252692 442
252693 ..... 488, 492
252694 ..... 480, 518, 530
252701 404
252703 ..... 402, 414, 416, 476, 498, 520, 522, 534
252794 ..... 186, 188, 190, 198, 200
252795 ..... 156, 186, 198, 226, 228

252807 ..... 426, 430
252814 ..... 380, 448
252839 54
252902 ..... 156, 174, 176
252958 286
254183 442
255461 ..... 178, 184, 194, 200
255930 28
257054 92
257089 92
258041 48
258298 48
258318 ..... 426, 430
258326 336
258343 336
258346 48
258373 50
258383 2
258384 50
258391 ..... 50, 268, 272, 300
258399 48
258454 344
258458 344
258481 48
258582 48
258585 48
258586 50
258601 50
258602 50
258622 50
258627 48
258637 2
258703 ..... 426, 430
258732 336
258740 48
258757 48
258758 52
258761 50
258791 50
258815 48
258817 48
258822 48
258823 48
258829 48
258831 48
258835 2
258837 54
258843 2
258846 50
258849 48
258850 48
258876 ..... 330, 332, 426, 430
258893 60
258901 48
258905 48
258932 60
258940 48
258953 48
258963 48
258969 48
258980 50
258986 48
258997 56
258998 56
266277 2
273032 ..... 246, 248, 250
273052 342
273078 ..... 116, 120
273122 ..... 104, 106, 108, 110, 112
273138 ..... 104, 106, 110, 112
273258 ..... 116, 120
273259 ..... 116, 120
273278 ..... 104, 110, 112
273281 ..... 106, 108
273283 ..... 104, 110
273284 ..... 106, 108, 112, 114
273285 ..... 206, 210
273304 ..... 104, 106, 108, 110, 112
273309 114
273347 ..... 132, 312, 316
273373 132
273375 ..... 134, 136, 138
273376 132
273440 252
273451 320
273452 320
273453 320
273523 ..... 134, 136, 138, 312, 316
273524 ..... 132, 312, 316, 346, 354
273536 ..... 132, 312, 316
273576 122
273594 320
273637 ..... 108, 114
273653 ..... 100, 102
273666 ..... 132, 134, 136, 138
273680 ..... 94, 96, 98
273689 320
273758 ..... 116, 120
273759 124
273760 126
273770 126
273772 114
273777 ..... 104, 106, 108, 110, 112, 114, 346
273787 102
273788 100
273789 100
273790 ..... 94, 96
273791 98
273795 ..... 94, 96, 98
273798 ..... 94, 98

273813 ..... 146, 312
273823 146
273831 ..... 104, 106, 108, 110, 112, 114, 336
273860 ..... 94, 96, 98
273861 ..... 104, 106, 108, 110, 112
273875 ..... 116, 120
273877 130
273907 ..... 116, 120, 320
273926 ..... 116, 120, 124, 126
273963 ..... 116, 120, 320
273968 ..... 150, 312, 316
275199 36
275200 36
275211 30
275232 ..... 30, 32
275265 36
275266 36
275286 ..... 26, 28
275287 ..... 26, 28
275319 ..... 26, 28
275320 ..... 26, 28
275324 30
275332 32
275348 30
275375 30
275404 24
275405 24
275460 26
275461 26
275483 26
275484 26
275504 36
275505 36
275513 36
275514 36
275521 ..... 360, 366
275524 360
275530 360
275532 360
275533 360
275542 ..... 360, 366
275543 ..... 360, 366
275563 ..... 24, 26
275614 360
275623 ..... 24, 26
275624 366
275625 366
275640 38
275641 38
275675 28
275676 28
275688 38
275690 38
275692 366
275770 38
275779 38
275837 26
275860 32
275864 ..... 32, 330, 332
275877 30
275879 30
275902 30
275954 38
275960 38
275965 28
276062 ..... 426, 430
276117 ..... 426, 430
276140 404
276180 404
276183 408
276202 8
276206 404
276326 460
276630 ..... 490, 496
276671 456
276681 440
276770 ..... 426, 430, 536
276790 382
276839 ..... 330, 332, 402
276899 546
276900 546
279011 ..... 466, 472
279012 ..... 466, 472
279034 ..... 466, 472
279035 ..... 466, 472
279228 ..... 488, 492, 502, 510
279528 252
279737 466
283002 90
283008 370
283012 220
283014 216
283015 220
283016 216
283017 216
283018 216
283035 ..... 166, 206
283036 ..... 166, 206
283037 174
283038 174
283039 174
283046 160
283047 160
283048 160
283049 224
283050 224
283051 204
283052 204
283053 184
283055 184

283056 184
283057 ..... 178, 184, 194, 200
283058 ..... 178, 184, 194, 200
283059 ..... 178, 180, 184, 188, 190, 194, 200
283060 178
283061 ..... 360, 366
283062 ..... 360, 366
283063 ..... 160, 164, 166, 170
283065 ..... 160, 164
283066 370
283068 ..... 166, 170
283069 ..... 166, 170
283070 ..... 166, 170, 206
283074 ..... 188, 190
283075 ..... 188, 190
283077 ..... 360, 366
283078 188
283079 188
283080 188
283081 224
283082 224
283091 ..... 174, 206, 210
283092 ..... 206, 210
283096 ..... 180, 188, 190, 200, 212, 216, 220
283097 224
283098 174
283099 174
283102 160
283104 160
283108 174
283109 174
283141 184
283143 184
283144 184
283145 188
283146 188
283147 188
283159 224
283160 224
283161 224
283162 224
283164 204
283172 164
283173 164
283174 164
283175 170
283176 170
283180 184
283182 184
283183 184
283184 190
283185 190
283186 190
283190 228
283191 228
283192 228
283193 228
283194 224
283195 224
283199 204
283200 204
283201 160
283202 ..... 160, 164, 166, 170
283203 166
283204 166
283205 204
283215 ..... 490, 496, 542
283231 160
283232 160
283233 160
283246 178
283247 178
283248 178
283249 178
283251 180
283327 180
283378 ..... 166, 170, 206
283409 160
283410 160
283411 160
283412 ..... 166, 170
283413 ..... 166, 170
283417 ..... 184, 194
283419 ..... 184, 194
283420 ..... 184, 194
283421 ..... 166, 170
283422 ..... 166, 170
283426 166
283427 166
283428 ..... 190, 200
283429 ..... 190, 200
283430 ..... 190, 200
283431 ..... 190, 200
283432 ..... 190, 200
283433 ..... 190, 200
283434 224
283435 224
283436 224
283437 224
283438 ..... 224, 228
283439 ..... 224, 228
283440 170
283441 170
283442 170
283443 170
283447 194
283449 194
283450 194
283451 200
283452 200

283453 200
283456 160
283457 160
283458 160
283459 224
283460 224
283461 204
283462 204
283463 164
283464 164
283465 164
283466 228
283467 228
283468 204
283469 204
283470 204
283471 204
283502 ..... 156, 158
283507 ..... 200, 220
283508 176
283509 176
283555 ..... 362, 366
283560 ..... 224, 228
283561 176
283562 176
283563 176
283564 176
283565 176
283566 176
283567 158
283569 158
283571 ..... 360, 366
283579 370
283773 ..... 212, 216, 220
283776 220
283777 220
283779 268
283783 272
283785 ..... 186, 196, 198
283786 196
283791 ..... 178, 184, 194, 200
283797 ..... 160, 164, 166, 170, 178, 184, 194
283807 ..... 162, 164, 166, 170, 178, 184, 194
283818 ..... 180, 188, 190, 200
283820 ..... 180, 188, 190, 200
283822 194
283823 194
283824 194
283830 220
283831 220
283832 220
283833 220
283836 220
283837 220
283838 220
283839 220
283849 ..... 56, 58, 60, 230, 232, 234
283889 ..... 186, 198
283906 ..... 180, 188, 190, 200
283907 ..... 180, 188, 190, 200
283909 ..... 180, 186, 196
283910 ..... 180, 186, 196
283984 ..... 160, 164, 166, 170
283987 ..... 180, 186, 196, 210
283988 ..... 180, 186, 196, 210
283989 ..... 180, 186, 196, 210
284215 288
284548 288
284549 294
284550 294
284705 ..... 268, 272
284706 ..... 268, 272
284707 ..... 268, 272
284708 ..... 270, 272
284709 ..... 270, 272
284710 ..... 270, 272
286087 90
286089 ..... 90, 92
286257 ..... 62, 64, 66, 68, 330, 332
286315 ..... 62, 64, 326, 330, 332
286316 ..... 62, 64, 326, 330, 332
286317 ..... 64, 306, 332
286318 ..... 62, 66, 68, 304, 328, 330
286319 ..... 62, 64, 66, 68, 304, 306, 328, 330, 332
286320 68
286321 ..... 304, 306
286322 ..... 304, 306
286323 ..... 304, 306
286329 ..... 62, 64, 330, 332
286330 ..... 66, 68, 328
286331 ..... 62, 64, 66, 68, 328, 330, 332
286332 ..... 64, 306, 332
286333 68
286354 90
286362 ..... 76, 78, 84, 86
286363 ..... 76, 78, 84, 86
286440 ..... 70, 72, 76, 78, 82, 86
286445 92
286461 ..... 70, 72, 74, 78, 82, 86, 326, 328, 330, 332
286462 ..... 70, 72, 74, 78, 82, 86
286463 ..... 74, 78, 82, 86
286464 ..... 74, 78, 82, 86
286465 ..... 74, 78, 82, 86
286466 ..... 74, 78, 82, 86
286475 ..... 70, 72, 76, 80, 84, 88, 326, 328, 330, 332
286476 ..... 70, 72, 76, 80, 84, 88, 326, 328, 330, 332
286477 ..... 70, 72, 76, 80, 84, 88, 326, 328, 330, 332
286478 ..... 70, 72, 76, 80, 84, 88
286479 ..... 22, 70, 72, 76, 80, 84, 88, 330, 332
286481 ..... 70, 72, 76, 78, 82, 86, 330, 332

286483 92
286485 92
286486 92
286488 92
286489 92
286490 92
286493 ..... 70, 72, 74, 78, 82, 86
286502 6
286503 6
286562 ..... 70, 72, 74, 78, 82, 86
286563 ..... 74, 78, 82, 86
286564 ..... 70, 72, 82, 86
286565 ..... 72, 74, 78, 82
286566 ..... 70, 72
286567 72
286574 74
286575 ..... 74, 82
286576 78
286578 86
286597 70
286598 72
286599 72
286600 72
286621 ..... 70, 72, 76, 80, 84, 88
286627 ..... 70, 72, 74, 78, 82, 86
286628 ..... 74, 78, 82, 86
286629 ..... 74, 78, 82, 86
286663 64
286664 64
286665 64
286666 64
286667 64
286668 62
286669 62
286670 62
286671 62
286673 68
286674 68
286675 68
286676 68
286677 68
286678 68
286679 66
286680 66
286681 66
286682 66
286683 306
286684 306
286685 306
286686 306
286687 306
286688 306
286689 306
286690 304
286691 304
286692 304
286693 304
286703 90
286705 ..... 62, 64, 66, 68
286725 6
286741 6
286861 ..... 74, 78, 82, 86, 332
286862 ..... 74, 78, 82, 86
286863 ..... 74, 78, 82, 86
286865 74
286866 ..... 74, 78
286867 82
286868 86
286886 74
286887 74
286888 78
286889 82
286890 86
287031 534
287032 534
287449 ..... 272, 442
287450 ..... 272, 442
287451 442
287456 ..... 488, 492
287460 ..... 488, 492
287461 ..... 488, 492
287462 ..... 488, 492
287701 286
287702 460
287705 460
287859 456
287878 466
287887 ..... 414, 416, 534
287888 ..... 414, 416, 534
287889 ..... 416, 522, 534
287890 ..... 416, 522, 534
287939 440
288195 252
288438 2
289220 4
289235 10
289261 4
289341 4
289346 46
289347 46
289349 4
289356 46
289357 46
289358 4
289359 10
289375 20
289380 20
289439 20
289483 20
289487 20

289519 20
289520 20
289618 20
289621 20
289654 12
289742 4
289759 154
289762 252
289763 252
289869 154
289880 ..... 94, 96, 98
289924 20
289925 20
291484 242
291485 242
292692 ..... 288, 338
293053 ..... 376, 426, 430, 536, 538
293054 ..... 376, 538
294098 466
294394 472
295211 440
295212 440
295213 440
295261 ..... 426, 430
295399 438
295407 438
295766 438
295770 438
295853 ..... 438, 446
295927 ..... 444, 452
295929 ..... 186, 196
295992 ..... 426, 430
301034 536
301047 536
301049 536
301065 536
301067 536
301069 536
301126 ..... 426, 430
301127 ..... 426, 430
301318 442
301427 ..... 404, 408, 418
301441 408
301451 470
301513 420
301629 ..... 462, 470, 478, 482, 486, 500, 506, 508, 516, 528
301633 420
301805 412
301806 412
301807 412
301971 386
301992 408
301993 408
301994 404
302030 472
302204 460
303021 288
303033 288
303169 294
303251 ..... 290, 340
303283 290
303341 290
303379 286
303380 288
303486 288
303491 286
303492 ..... 286, 338
303520 338
303525 ..... 286, 338
303691 286
303693 286
303766 286
303832 288
303839 ..... 286, 338
303898 290
303961 286
304040 ..... 426, 430
304494 414
304514 404
304520 404
304521 408
304611 370
304658 376
304668 376
304669 486
304931 408
308056 404
308249 466
308251 466
308252 466
308253 ..... 466, 472
308254 ..... 466, 472
308255 ..... 466, 472
308536 402
308538 404
308648 ..... 404, 408
308658 442
308684 456
308725 ..... 378, 386
308726 ..... 378, 390
308732 378
308740 378
308755 378
308774 434
308848 390
308850 404
308852 390
308853 390
308855 390

308856 390
308859 404
308863 ..... 378, 390
308878 424
308879 424
308941 456
308942 456
308943 456
311038 144
311054 342
311055 342
311068 342
311069 342
311190 128
311193 128
311195 142
311207 128
311210 ..... 128, 312
311233 ..... 162, 164, 166, 170, 178, 184, 194
311237 ..... 104, 106, 110, 112
311238 ..... 104, 106, 110, 112
311284 102
311285 ..... 94, 96
311303 128
311306 ..... 128, 312
311318 244
311321 342
311322 342
311325 ..... 128, 312, 316
311327 ..... 128, 312, 316
311347 ..... 312, 316
311354 ..... 180, 186, 196
311359 ..... 108, 114
311360 ..... 180, 188, 190, 200
311365 ..... 128, 312, 316
311368 ..... 128, 316
311405 128
311408 128
311451 ..... 180, 188, 190, 200
311461 ..... 180, 186, 196
311462 ..... 180, 188, 190, 200
311464 284
311493 252
311523 ..... 128, 312, 316, 330, 332
311524 150
311611 ..... 94, 98, 100
311612 ..... 94, 98
311613 ..... 94, 98, 100
311615 ..... 132, 312, 316
311617 ..... 132, 312, 316
311620 ..... 116, 120
311627 ..... 94, 98
311632 114
311643 ..... 142, 144
311644 ..... 142, 144
311645 ..... 142, 144
311646 ..... 142, 144
311647 142
311648 142
311658 142
311672 ..... 132, 312, 316
311675 128
311676 128
311694 148
311695 152
311724 126
311729 ..... 148, 312, 316
311745 128
311746 128
311752 ..... 148, 312
311753 ..... 152, 312
311789 326
311790 328
311795 150
311822 ..... 150, 312
311863 316
311864 316
311868 316
311870 316
311882 320
311906 ..... 146, 312, 316
311949 102
311964 ..... 146, 148, 312, 316
311965 ..... 152, 312, 316
312134 ..... 212, 216, 220
312654 ..... 162, 164, 166, 170, 178, 180, 184, 188, 190, 194, 200
312655 ..... 180, 186, 188, 190, 196, 200
312673 310
312675 154
312680 154
312704 2
312777 154
312824 540
313007 272
313011 268
313012 268
313020 268
313035 ..... 148, 152
313064 240
313114 ..... 268, 272
313192 240
313303 ..... 20, 298
313304 ..... 20, 298
313366 ..... 268, 272
313368 ..... 268, 272
313374 310
313406 286
313421 254
313422 254

313425 286
313432 ..... 20, 298
313441 270
313461 300
313496 ..... 212, 216, 220
313497 ..... 212, 216, 220
313499 ..... 212, 216, 220
313500 ..... 212, 216, 220
313501 ..... 370, 372
313502 ..... 370, 372
313510 252
313511 ..... 212, 216, 220
313523 212
313524 212
313525 212
313526 212
313529 220
313530 220
313541 254
313542 254
313543 254
313544 254
313545 254
313546 254
313547 254
313548 254
313549 254
313550 254
313551 254
313552 254
313554 254
313555 254
313556 220
313557 220
313566 284
313574 254
313575 254
313580 254
313581 254
313643 240
313705 284
313725 252
313728 460
313729 252
313730 252
313733 252
313734 ..... 6, 442
313744 370
313745 370
313748 272
313749 370
313750 370
313753 272
313767 10
313776 272
313777 272
313780 370
313783 ..... 20, 298
313787 252
313788 370
313789 370
313790 370
313791 272
313792 272
313793 268
313794 ..... 98, 268
313797 370
313798 372
313799 372
313800 372
313801 370
313802 372
313803 372
313804 372
313805 372
313806 372
313807 372
313808 370
313809 372
313810 372
313811 372
313812 372
313813 372
313814 372
313815 372
313816 372
313817 372
313818 372
313819 372
313820 372
313821 372
313822 372
313824 372
313825 372
313826 372
313827 372
313828 372
313829 372
313830 372
313831 374
313832 374
313833 372
313834 372
313835 372
313836 372
313837 372
313838 372
313839 374
313841 372
313843 374

313844 374
313845 374
313846 374
313847 374
313848 374
313849 374
313859 ..... 268, 272
313869 372
313882 372
313883 372
313884 372
313913 268
313914 268
313920 252
313921 268
313922 268
313940 240
313964 ..... 104, 106, 108, 110, 112, 114
313965 154
314062 402
314076 456
314082 386
314136 ..... 404, 408
314169 ..... 404, 408
314173 394
314174 394
314276 420
314292 442
314389 448
314391 450
314392 450
314394 450
314395 446
314396 446
314397 442
314399 442
314401 450
314402 448
314416 442
314417 442
314419 536
314420 536
314474 438
314537 448
314581 ..... 270, 308
314585 ..... 480, 518, 530
314586 ..... 480, 518, 530
314587 ..... 480, 518, 530
314588 ..... 480, 518, 530
314591 452
314592 452
314593 452
314594 452
314595 452
314605 452
314606 452
314645 442
314657 400
314671 536
314678 470
314680 524
314697 452
314706 ..... 502, 510
314707 ..... 502, 512
314708 ..... 502, 512
314817 ..... 488, 492
314819 ..... 488, 492
314820 ..... 488, 492
314821 ..... 488, 492
314928 376
316044 288
316095 ..... 286, 338
316096 ..... 286, 338
316110 286
316118 286
316119 286
316284 ..... 286, 338
316293 290
316330 ..... 288, 338
316358 286
316639 290
316649 290
316662 340
316793 ..... 288, 338
316794 286
316847 ..... 288, 338
316848 ..... 288, 338
316851 ..... 288, 338
316859 ..... 290, 340
316860 ..... 290, 340
316904 294
319051 30
319088 22
319095 ..... 22, 330, 332
319099 22
319100 22
319101 22
319102 22
319103 22
319104 22
319105 ..... 22, 330, 332
319180 ..... 40, 42, 44
319191 32
319222 ..... 24, 26, 28
319223 ..... 24, 26, 28
319225 ..... 34, 36, 38
319228 36
319229 ..... 40, 42, 44
319230 ..... 42, 44
319231 ..... 40, 42, 44

319265 32
319287 38
319345 22
319346 22
319347 22
319366 ..... 24, 26, 28
319376 36
319377 ..... 36, 38
319378 ..... 36, 38
319394 ..... 24, 26
319403 28
319404 28
319474 50
319508 48
319509 48
319540 22
319542 50
319548 60
319549 60
319550 60
319563 60
319564 60
319583 32
319587 34
319588 34
319662 22
319707 30
319708 30
320011 ..... 290, 340
320026 90
320039 296
320060 ..... 290, 340
320089 90
320108 50
320109 50
320110 50
320122 270
320148 ..... 22, 56, 58, 60
320154 290
320160 50
320161 52
320167 ..... 30, 52
320168 ..... 94, 98, 100
320169 2
320171 2
320175 ..... 132, 314, 318
320176 ..... 296, 426, 430
320179 132
320180 ..... 116, 122, 124, 126, 132, 134, 136, 138, 146, 148, 314, 318, 392
320181 ..... 24, 26, 28
320182 32
320187 ..... 130, 314, 318
320190 ..... 26, 28, 40, 42, 44, 54, 56, 58, 60, 302, 348
320192 ..... 130, 314, 316, 320
320195 ..... 488, 492
320196 ..... 94, 96, 98
320199 52
320205 ..... 290, 294, 346
320206 ..... 30, 32
320207 ..... 104, 106, 108, 110, 112, 114
320208 296
320213 294
320214 90
320215 90
320218 ..... 10, 276, 278
320219 296
320220 ..... 302, 370
320236 50
320246 ..... 56, 58, 60
320248 240
320251 52
320259 418
320274 174
320284 ..... 488, 492, 502, 510
320290 ..... 24, 26, 28, 34, 36, 38
320304 4
320311 90
320327 20
320331 272
320336 ..... 56, 58, 60, 230, 232, 234
320358 ..... 434, 438
320360 ..... 326, 328, 330, 332, 378
320388 376
320389 420
320390 ..... 278, 422
320392 510
320397 376
320404 302
320409 278
320410 278
320418 378
320441 ..... 348, 354
320448 ..... 40, 42, 44, 56, 58, 60, 230, 232, 234
322022 442
322046 420
322114 394
322132 420
322142 382
322148 ..... 380, 382
322149 382
322157 382
322158 382
322160 382
322161 382
322192 386
322193 386
322195 386
322197 386
322216 ..... 502, 510

322219 420
322256 450
322372 402
322377 408
322383 ..... 454, 496
322384 ..... 480, 518
322386 466
322387 504
322388 456
322397 402
322409 386
322456 394
322486 394
322555 436
322557 420
322668 424
322676 ..... 426, 430
322695 484
322750 536
322770 402
322870 376
322872 376
322914 ..... 412, 538
322915 394
322916 394
322917 394
322918 394
322924 394
322925 394
322926 394
322930 394
322931 394
322961 418
322962 418
322970 ..... 100, 412
322981 420
322996 396
322997 396
322998 396
323003 ..... 226, 228
323023 ..... 180, 186, 196
323032 ..... 56, 58, 60
323049 288
323051 ..... 56, 58, 60
323082 54
323083 54
323086 54
323087 54
323130 ..... 236, 238
323145 ..... 236, 238
323157 58
323158 58
323164 ..... 230, 232, 234
323165 234
323166 ..... 232, 234
323169 ..... 232, 234
323172 ..... 232, 234
323207 238
323208 238
323209 238
323210 238
323211 238
323212 238
323343 180
323344 180
323345 180
323346 206
323347 206
323348 206
323349 206
323350 212
323351 212
323352 212
323353 212
323355 204
323356 180
323361 216
323362 216
323381 236
323383 484
323384 484
323385 484
323386 484
323387 484
323428 ..... 206, 210
323429 ..... 206, 210
323478 272
323499 278
323516 252
323519 206
323659 186
323660 186
323661 186
323662 210
323663 186
323664 198
323665 196
323666 196
323667 210
323668 198
323669 198
323670 196
323671 198
323672 198
323673 196
323674 198
323687 100
323688 100
323694 278
323698 514

323718 238
323772 ..... 230, 232, 234
323773 ..... 56, 58, 60, 230
323795 ..... 230, 232, 234
323808 210
323826 224
323827 224
323828 224
323829 224
327086 ..... 290, 340
327089 ..... 288, 338
327179 286
327255 288
327294 294
327304 294
327428 286
327429 286
327532 294
327534 288
327535 288
327561 286
327563 294
327588 296
327600 ..... 290, 338
327649 294
327655 338
327656 338
327659 296
327664 294
327672 288
327680 294
327682 338
327692 294
327694 294
327695 294
327696 294
327704 286
327710 292
327716 290
327717 ..... 294, 338
327738 290
327739 294
327740 294
327745 288
327749 288
327751 288
327755 286
327756 286
327771 294
327786 288
328002 ..... 502, 510
328065 ..... 496, 542
328085 524
328089 454
328120 390
328128 438
328133 420
328142 460
328143 438
328152 ..... 386, 390
328154 ..... 386, 390
328156 ..... 388, 392
328157 386
328158 388
328159 388
328160 386
328161 386
328162 386
328164 386
328165 386
328174 386
328175 386
328176 ..... 386, 390
328178 382
328181 386
328183 392
328184 386
328185 386
328186 386
328187 386
328188 386
328197 392
328198 392
328199 390
328200 390
328201 390
328202 390
328203 390
328261 382
328262 ..... 380, 384
328269 382
328283 382
328284 382
328288 382
328290 382
328291 382
328292 382
328293 382
328306 382
328307 382
328308 382
328309 382
328310 382
328311 382
328312 382
328313 382
328316 378
328318 454
328329 ..... 248, 250
328348 ..... 426, 430, 536

328349 ..... 426, 430, 536
328370 378
328371 378
328411 ..... 454, 496
328412 ..... 278, 420
328420 402
328440 ..... 496, 542
328491 420
328532 244
328534 244
328538 420
328539 244
328547 244
328548 ..... 488, 492
328549 456
328550 456
328551 456
328552 456
328553 456
328554 456
328555 456
328556 244
328560 454
328561 456
328562 460
328565 460
328582 486
328662 ..... 246, 248, 250
328713 378
328756 464
328758 464
328760 464
328763 464
328872 466
328874 ..... 480, 518, 530
328887 472
328908 472
328913 ..... 496, 542, 544
328924 394
328968 472
330622 50
335008 472
335133 452
335144 420
335160 526
335161 526
335287 456
335301 ..... 12, 300
335342 ..... 502, 510
335431 ..... 490, 496
335563 308
335564 308
335663 484
335851 48
335887 450
335891 440
335912 440
335924 ..... 132, 312, 316
337043 486
337117 400
337124 404
337143 ..... 414, 416, 476, 498, 520
337152 ..... 330, 332, 402, 416, 476, 498, 520
337206 402
337276 408
337284 ..... 404, 408
337311 486
337352 ..... 496, 542
337353 544
337362 412
337366 412
337407 ..... 426, 430
337427 384
337429 384
337430 384
337431 384
337432 384
337433 384
337440 382
337441 382
337456 ..... 426, 430
337457 ..... 426, 430
337463 ..... 426, 430
337464 ..... 426, 430
337551 ..... 512, 544
337611 456
337617 456
337618 458
337619 458
337627 458
337631 544
337634 420
337635 420
337636 420
337651 ..... 504, 512
337652 ..... 504, 512
337667 390
337707 396
337709 396
337711 ..... 396, 398
337712 396
337713 ..... 378, 390
337715 396
337716 396
337717 396
337718 396
337720 398
337721 398
337722 398
337723 396

337725 396
337727 396
337729 396
337730 396
337731 398
337732 398
337770 384
337773 382
337774 ..... 378, 380, 382
337777 524
337778 524
337779 524
337780 524
337804 408
337806 544
337821 420
337823 ..... 382, 384
337862 462
337863 462
337980 472
337981 472
340049 260
340050 266
340051 262
340052 264
340076 374
340077 374
340078 374
340095 322
340096 322
340111 20
340113 4
340122 4
340125 ..... 426, 430
340131 460
340132 460
340146 ..... 132, 312, 316
340164 252
340183 244
340191 ..... 100, 102
340193 4
340210 300
340212 300
340215 4
340216 120
340218 244
340224 ..... 104, 106, 108, 110, 112
340289 278
340304 254
340305 254
340306 4
340318 4
340492 330
340493 332
340571 108
340648 100
340672 50
340681 ..... 34, 36, 38
340683 230
340714 20
340841 ..... 34, 36, 38
340897 50
340954 278
340955 278
340956 278
347001 ..... 378, 390
347077 486
347141 ..... 478, 516
347179 500
347180 500
347185 378
347300 ..... 478, 516
347301 500
347342 460
347349 386
347376 508
347405 386
347410 386
347416 386
347417 386
347431 462
347480 462
347483 438
347487 438
347498 528
347500 430
347502 514
347532 528
347553 438
347560 514
347630 530
347665 434
347691 440
347692 440
347722 400
347731 482
347775 430
347778 430
347796 484
347923 420
347949 442
347954 ..... 488, 492
347963 426
347964 482
347965 482
347969 ..... 450, 452
347975 388
347976 388
347977 388
347978 386

351371 506
352001 278
352163 278
357012 396
357046 514
357047 514
357050 514
357051 514
357052 514
357053 514
357054 514
357064 396
357089 508
357119 .....496, 542
357173 .....376, 538
357174 .....376, 538
357195 .....462, 470, 478, 482, 486, 500, 506, 508, 516, 528
357233 416
357234 416
357386 434
357455 420
357492 420
357512 .....376, 538
360004 300
360035 100
360069 300
360072 300
360076 300
360077 300
360079 300
360081 300
360095 300
360103 300
360105 302
360106 300
360108 300
360110 300
360114 300
360119 300
360120 300
360122 300
360127 12
360134 300
360144 116
360150 36
360151 ..... 36, 38
360168 300
360175 6
360176 6
360186 116
360199 128
360201 128
360299 ..... 56, 58, 60
360358 ..... 268, 276, 278
360361 4
360376 140
360391 256
360392 256
360393 256
360394 256
360395 256
360396 256
360397 256
360398 256
360399 256
360400 256
360401 256
360402 256
360403 256
360404 256
360405 258
360406 258
360407 258
360408 258
360409 258
360410 258
360411 258
360419 256
360420 256
360421 258
360422 258
360446 258
360447 258
360448 ..... 16, 298
360449 ..... 18, 298
360452 268
360509 ..... 26, 28
360526 .....276, 278
360540 ..... 128, 312, 316, 330, 332
360541 252
360551 .....276, 278
360552 ..... 16, 298
360553 ..... 18, 298
360554 ..... 14, 298
360555 ..... 14, 298
360559 .....276, 278
360655 460
360716 460
500321 .....246, 248, 250
500448 526
500461 544
500465 544
500518 514

B

B6042 546
B6043 546
B6044 546

B6045..... 546
B6046..... 546
B6057..... 540
B6213..... 546
B6275.....294, 338
B6288..... 286
B6400..... 534
B6413..... 360
B6414..... 360
B6415..... 360
B6416..... 360
B6417..... 366
B6418..... 366
B6419..... 366
B6460..... 338
B6801..... 310
B7022..... 282
B7023..... 282
B7027..... 344
B7028..... 336
B7029..... 370
B7030..... 284
B7031..... 536
B7038..... 394
B7039..... 394
B7040..... 308
B7041..... 390
B7042..... 390
B7043.....478, 516
B7044..... 500
B7045..... 486
B7046..... 524
B7056.....480, 518
B7057..... 502
B7058..... 488
B7064..... 248
B7065..... 246
B7082..... 212
B7083..... 216
B7107..... 470
B7108..... 394
B7109..... 472
B7111..... 390
B7113..... 220
B7114..... 220
B7116..... 220
B7117..... 204
B7118..... 204
B7119..... 204
B7120..... 204
B7121..... 204
B7122..... 324
B7123..... 324
B7127..... 224
B7128..... 224
B7130..... 224
B7131..... 228
B7155..... 326
B7156..... 328
B7165..... 466
B7180..... 396
B7181..... 396
B7182..... 396
B7193..... 220
B7195..... 224
B7196..... 454
B7231..... 542
B7237..... 544
B7238..... 322
B7241..... 526
B7287..... 508
B7302.....346, 350
B7303..... 358
B7304..... 352
B7305..... 352
B7306..... 352
B7307..... 354
B7308..... 390
B7311..... 528
B7312..... 400
B7313..... 462
B7314..... 464
B7315..... 482
B7316..... 484
B7317..... 400
B7323.....510, 514
B7326..... 396
B7338..... 204
B7339..... 224
B7340..... 212
B7341..... 506
B7342..... 538
B7343..... 416
B7344..... 416
B7345..... 416
B7346..... 300
B7350..... 278
B7357..... 312
B7358..... 312
B7359..... 312
B7362..... 316
B7365..... 330
B7366..... 332
B7389.....268, 272
B7391..... 294
B7392..... 294
B7395..... 354
B7396..... 354
B7401..... 298
B7402..... 298

B7403..... 298
B7405..... 496
B7406..... 492
B7407..... 530
B7408..... 250

C

C2051..... 338
C2086..... 346
C2087..... 346
C2088..... 346
C2089..... 346
C2169..... 346
C2170..... 346

MacDon

CLIENTS
MacDon.com

CONCESSIONNAIRES
Portal.MacDon.com

Les marques de commerce des produits sont les marques de leurs fabricants ou de leurs distributeurs respectifs.

Imprimé au Canada