Série FD2
Plateforme FlexDraper[MD] avec module de flottement FM200

Catalogue des pièces

MAC262052 Révision A

Traduction du manuel d'origine

Plateforme FlexDraper[MD] de la série FD2 avec module de flottement FM200

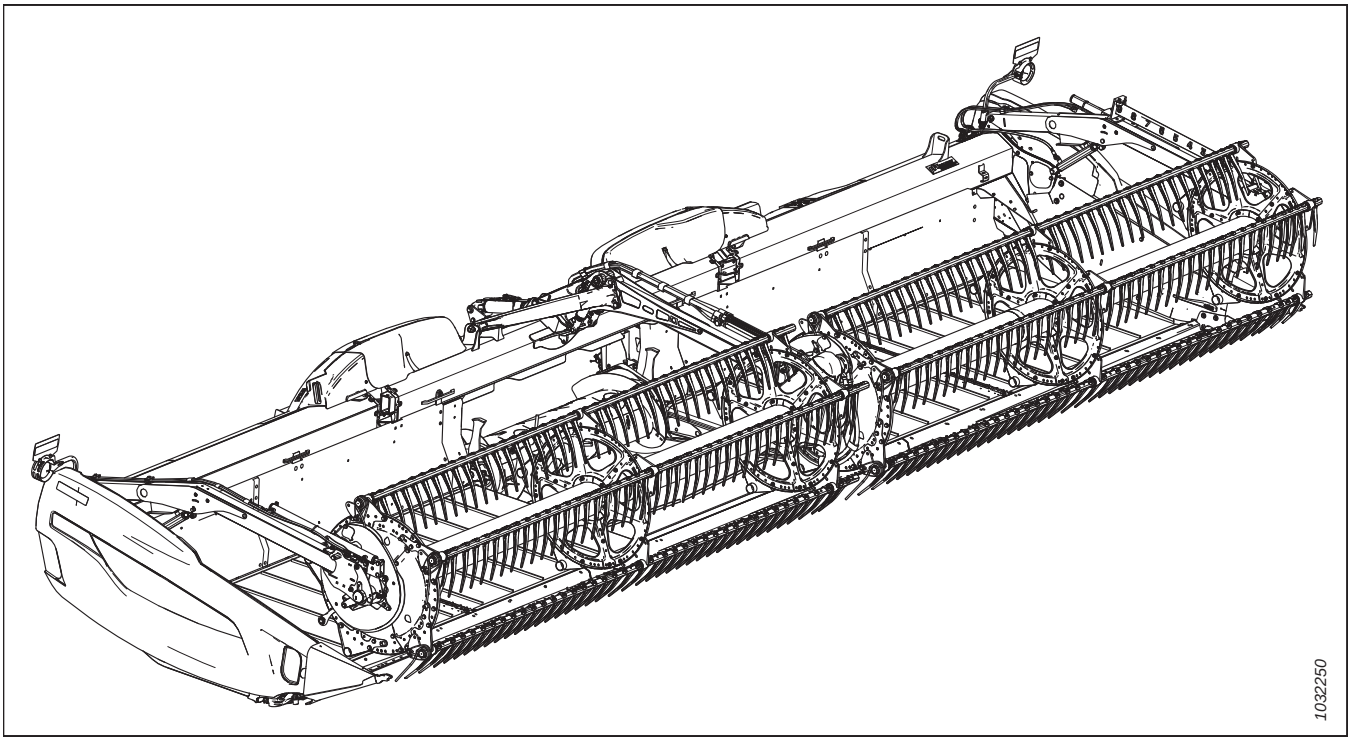

Date de traduction : novembre 2022

Introduction

Ce catalogue de pièces répertorie toutes les pièces de rechange qui peuvent être commandées pour une plateforme de coupe pour moissonneuse-batteuse FlexDraper[MC] série FD2 MacDon (sections 1 à 138) et un module de flottement FM200 (sections 139 à 179).

Pour commander une pièce, assurez-vous de fournir le numéro complet de la pièce. Certaines pièces peuvent varier en fonction de la taille de la plateforme ; assurez-vous de commander la pièce adéquate pour votre appareil.

NOTE:

Ajout du préfixe MAC aux numéros de pièces lors de la commande Exemple : MAC123456.

Les caractères en gras indiquent les mises à jour effectuées dans la révision actuelle. Lors de chaque nouvelle révision, les mises à jour précédentes sont en caractères normaux.

Les connecteurs électriques utilisés sur les produits MacDon sont disponibles à la vente, mais ne figurent pas dans ce catalogue. Pour la liste complète des connecteurs électriques disponibles, consultez le catalogue des pièces du connecteur électrique (MAC169641).

Dans ce catalogue, la gauche et la droite sont déterminées en fonction du point de vue de l'opérateur assis au poste de conduite de la moissonneuse-batteuse. Une flèche est parfois utilisée dans les illustrations pour indiquer la position avant.

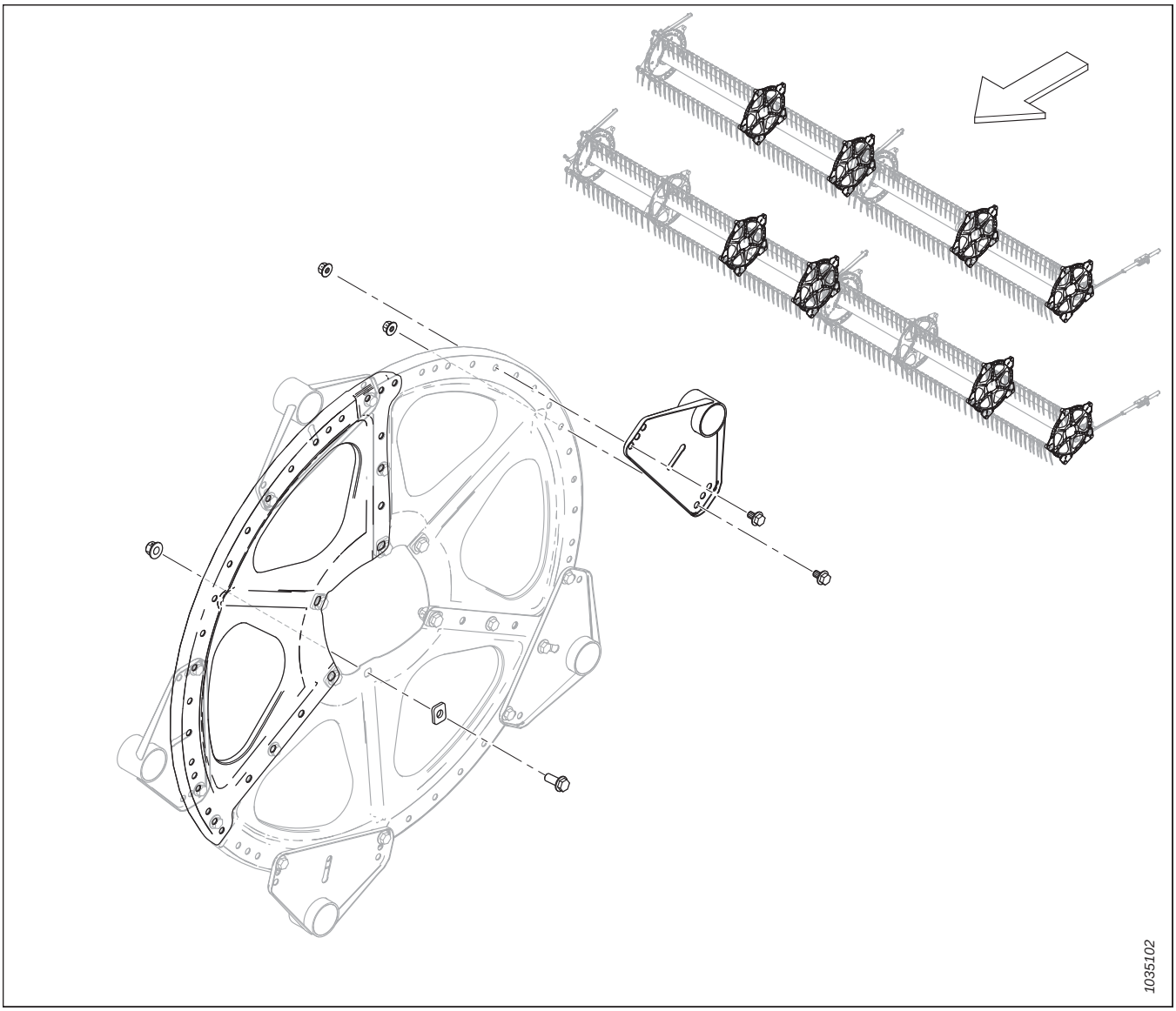
1035102

Abréviations

A/B – selon les besoins (la quantité varie)	ENS. – ensemble	BHRN – à col nervuré avec tête en forme de bouton
BV – vanne à boisseau sphérique	SAH – dans le sens contraire des aiguilles d'une montre	CON. – conique (rondelle élastique)
FR – fraisage	C/Av. – complet avec	SH – dans le sens des aiguilles d'une montre
DBLE – double	DC – couteau double	RD – rabatteur double
DT – filetage déformé	FLG – bride	GA – jauge
GR – catégorie	GS – graminées	HD – tête
HDR – plateforme	HFA – hydraulique avant-arrière	HH – tête hexagonale
HNBR – caoutchouc nitrile butadiène hydrogéné	HYD. – hydraulique	DI – diamètre intérieur
IP – intérieur plus (torx plus)	KP – pression du couteau	KR – retour du couteau
LG – long	CG – côté gauche (déterminée à partir de la position de l'opérateur, face vers l'avant)	LK – verrouillage
MACH – usinée	MD – MacDon	AvArM – manuel avant-arrière
MY – année du modèle	NC – filetage américain à gros pas	NF – filetage américain à pas fin
NSS – non vendu séparément	NT – transport étroit	DE – diamètre extérieur
OPT – en option	PO – piloté	PT – à traction (faucheuse conditionneuse)
RC – chaînes de rouleaux	REF – référence, numéro de pièce figurant ailleurs dans le catalogue	REG – normal
CD – côté droit (déterminé à partir de la position de l'opérateur, face vers l'avant)	TRCC – boulon à tête ronde, à col carré ou boulon de carrosserie à col carré	TRCCC – boulon à tête ronde, court, à col carré
RTD – tambour porte-dents rotatif	SAE – Association des ingénieurs automobiles (pièce fabriquée pour répondre aux normes)	SD – tapis latéral
CRT – cranté	SK – couteau simple	SKT HD – tête creuse
SMTH – lisse	VL – véhicule lent	SOCK – douille
SP – plateforme automotrice (andaineuse)	SPCL – spécial	SPH – sphérique
DPP – dentelures par pouce (sections couteaux)	SR – rabatteur simple	STL – acier (inoxydable)
STR – standard	STVR – fourrage	TFL – filetage sur toute la longueur
THD – filetage	TR – rabatteur triple	UCA – vis transversale supérieure

DCNS – couteau double non synchronisé	UNC – filetage unifié à gros pas	UNEF – filetage unifié à pas extra-fin
UNF – filetage unifié à pas fin	UNS – série de filetages unifiés spéciaux	VK – couteau vertical
WF – châssis large	ZP – galvanisé	

Coupures des numéros de série

Le côté du numéro de série sur lequel le tiret (–) apparaît détermine si la pièce est utilisée « jusqu'au » ou « après » le numéro de série indiqué.

Exemple :

- –451189 : utilisé sur les machines dont les numéros de série sont inférieurs ou égaux à 451189.
- 451190– : utilisé sur les machines dont les numéros de série sont égaux ou supérieurs à 451190.

Introduction i
Abréviations iii
Coupures des numéros de série v

1 Châssis de plateforme – Composants 1
2 Panneaux d'extrémité du châssis de plateforme 3
3 Coffret manuel, goupille de retenue et rangement du couteau 5
4 Bac à pierres 7
5 Cônes de séparation 9
6 Tiges de division et rangement 11
7 Capots du diviseur – Case 13
8 Composants de montage du capot du diviseur 15
9 Tapis 19
10 Tapis – Panneaux arrière (FD225) 21
11 Tapis – Panneaux arrière (FD230, FD235, FD240 et FD241) 23
12 Tapis – Panneaux arrière (FD245 et FD250) 27
13 Tapis – Tendeur 29
14 Tapis – Rouleau d'entraînement 33
15 Tapis – Tabliers et rails (FD225) 35
16 Tapis – Tabliers et rails (FD230, FD235, FD240 et FD241) 37
17 Tapis – Tabliers et rails (FD245 et FD250) 41
18 Tapis – Joints (FD225) 43
19 Tapis – Joints (FD230, FD235 et FD240) 45
20 Tapis – Joints (FD241, FD245 et FD250) 47
21 Déflecteurs de tapis – Étroit 49
22 Articulation d'équilibrage 51
23 Blindage d'articulation flexible – Charnière du tube de fond 59
24 Blindage d'articulation flexible – Rabatteur simple (FD225) et rabatteur double (FD230, FD235, FD240 et FD241) 61
25 Blindage d'articulation flexible – Rabatteur triple (FD240) 63
26 Blindage d'articulation flexible – Rabatteur triple (FD245 et FD250) 65
27 Doigts, rabatteurs et patins de barre de coupe – Couteau simple, pointu (FD225, FD230, FD235 et FD240) 69
28 Doigts, rabatteurs et patins de barre de coupe – Couteau double, pointu (FD235, FD240, FD241, FD245 et FD250) 71
29 Doigts, rabatteurs et patins de barre de coupe – Couteau simple, PlugFree^{MC} (FD225, FD230, FD235 et FD240) 73
30 Doigts, rabatteurs et patins de barre de coupe – Couteau double, PlugFree^{MC} (FD240, FD241, FD245 et FD250) 75
31 Couteaux – Plateformes à couteau simple, sections à dents grossières (FD225) 77
32 Couteaux – Plateformes couteau simple, sections à dents grossières (FD230, FD235 et FD240) 79
33 Couteaux – Plateformes couteau double, sections à dents grossières (FD235 et FD240) 83
34 Couteaux – Plateformes à couteau double, sections à dents grossières (FD241) 87
35 Couteaux – Plateformes à couteau double, sections à dents grossières (FD245) 91
36 Couteaux – Plateformes à couteau double, sections à dents grossières (FD250) 95
37 Entraînement de couteau – Couteau simple et double 99

38 Boîtier d'entraînement de couteau 103
39 Bras de support et vérins de levage du rabatteur – Bras central (FD230, FD235, FD240 et FD241) 107
40 Bras de support et vérins de levage du rabatteur – Bras central, côté droit (FD240, FD245 et FD250) 109
41 Bras de support et vérins de levage du rabatteur – Bras central, côté gauche (FD240, FD245 et FD250) 111
42 Bras de support et vérins de levage du rabatteur – Bras extérieurs, rabatteur simple 113
43 Bras de support et vérins de levage du rabatteur – Bras extérieurs, rabatteur double et rabatteur triple 115
44 Composants du bras de rabatteur – Bras droit, bras simple (FD225) 117
45 Composants de bras de rabatteur – Bras droit, rabatteur double (FD230, FD235, FD240 et FD241) 119
46 Composants de bras de rabatteur – Bras droit, rabatteur triple (FD240, FD245 et FD250) 121
47 Composants du bras de rabatteur – Bras central (FD230, FD235, FD240, FD241, FD245 et FD250) 123
48 Composants de bras de rabatteur – Bras centre droit, rabatteur triple (FD240, FD245 et FD250) 125
49 Composants du bras de l'enrouleur – Bras gauche (FD225, FD230, FD235, FD240, FD241, FD245 et FD250) 127
50 Rabatteur – Entraînement, bras droit, rabatteur simple 129
51 Enrouleur – Entraînement, bras central, rabatteur double et rabatteur triple 133
52 Rabatteur – Composants de came, bras droit 139
53 Rabatteur – Composants de came, bras droit centre, rabatteur triple (FD240, FD245 et FD250) 141
54 Rabatteur – Tube à dents 143
55 Disques de rabatteur – Embout de came et articulation (FD225, FD230, FD235, FD240, FD241, FD245 et FD250) 147
56 Disques de rabatteur – Milieu, côté came (FD225, FD235, FD240, FD241, FD245 et FD250) 149
57 Disques de rabatteur – Milieu, côté arrière (FD225, FD230, FD235, FD240, FD241, FD245 et FD250) 151
58 Disques de rabatteur – Extrémité arrière (FD225, FD230, FD235, FD240, FD241, FD245 et FD250) 153
59 Rabatteur – Tubes centraux, rabatteur simple 155
60 Rabatteur – Tube central, rabatteur double 157
61 Rabatteur – Tube central, rabatteur triple 159
62 Rabatteur – Capots, embout de came, intérieur 161
63 Rabatteur – Capots, embout de came, extérieur 163
64 Rabatteur – Capots, extrémité arrière, intérieur 165
65 Rabatteur – Capots, extrémité arrière, extérieur 167
66 Patins – Extrémité et centre 169
67 Système hydraulique – Raccords et colliers de serrage du collecteur 171
68 Système hydraulique – Bouchons de collecteur 173
69 Système hydraulique – Entraînement couteau, couteau simple et couteau double, côté gauche (FD225, FD230, FD235, FD240, FD241 et FD245) 175
70 Système hydraulique – Entraînement de couteau, couteau double, côté gauche (FD250) 179
71 Système hydraulique – Entraînement couteau, couteau double, côté droit (FD235, FD240 et FD241) 183
72 Système hydraulique – Entraînement couteau, couteau double, côté droit (FD245 et FD250) 187
73 Système hydraulique – Entraînement tapis (FD225, FD230, FD235, FD240 et FD241) 191
74 Système hydraulique – Entraînement tapis (FD245 et FD250) 195
75 Système hydraulique – Levage et marche avant-arrière, rabatteur simple, bras gauche (FD225) 199
76 Système hydraulique – Levage et marche avant-arrière, rabatteur simple, bras droit (FD225) 201
77 Système hydraulique – Levage et marche avant-arrière, rabatteur double, bras gauche (FD230, FD235, FD240 et FD241) 205

78 Système hydraulique – Levage et marche avant-arrière, rabatteur double, bras central (FD230, FD235, FD240 et FD241) 209
79 Système hydraulique – Levage et marche avant-arrière, rabatteur double, bras droit (FD230 et FD235)..... 211
80 Système hydraulique – Levage et marche avant-arrière, rabatteur double, bras droit (FD240 et FD241)..... 215
81 Système hydraulique – Levage et marche avant-arrière, rabatteur triple, bras gauche (FD240, FD245 et FD250) 219
82 Système hydraulique – Levage et marche avant-arrière, rabatteur triple, bras central, côté gauche (FD240, FD245 et FD250)..... 223
83 Système hydraulique – Levage et marche avant-arrière, rabatteur triple, bras central côté droit (FD240, FD245 et FD250) 225
84 Système hydraulique – Levage et marche avant-arrière, rabatteur triple, bras droit (FD240, FD245 et FD250) 227
85 Système hydraulique – Vis transversale supérieure..... 231
86 Système hydraulique – Entraînement du rabatteur, rabatteur simple 235
87 Système hydraulique – Entraînement du rabatteur, rabatteur double et rabatteur triple..... 239
88 Hydraulique – ContourMax^{MC}, roues de contour (FD225 et FD230)..... 243
89 Système hydraulique – ContourMax^{MC}, roues de contour (FD235)..... 247
90 Système hydraulique – ContourMax^{MC}, roues de contours (FD240, FD241, FD245 et FD250) 251
91 Système hydraulique – Couteau vertical VertiBlade^{MC} (FD225, FD230, FD235, FD241 et FD245)..... 255
92 Système hydraulique – Couteau vertical VertiBlade^{MC} (FD250) 259
93 Couvercles de conduites hydrauliques (FD225)..... 261
94 Couvercles de conduites hydrauliques (FD230, FD235 et FD240) 263
95 Couvercles de conduites hydrauliques (FD241, FD245 et FD250) 265
96 Électrique – Faisceau (FD225) 267
97 Électrique – Faisceau (FD230, FD235, FD240, FD241, FD245 et FD250) 269
98 Électricité – Feux de gabarit 271
99 Électricité – capteur de hauteur du rabatteur..... 273
100 Électricité – Capteur de marche avant-arrière du rabatteur..... 275
101 Autocollants et réflecteurs – Série FD2 277
102 Autocollants – Identification de produit, Case..... 279
103 Autocollants – Français..... 281
104 Autocollants – Portugais..... 283
105 Autocollants – Russe..... 285
106 Autocollants – Espagnol..... 287
107 (Option) ContourMax^{MC} – Roues de contour extérieures 289
108 (Option) ContourMax^{MC} – Roues de contour intérieures..... 295
109 (En option) ContourMax^{MC} – Kit d'entretien de la jauge 299
110 (Option) Releveurs de récolte et rack de rangement 301
111 (Option) Support rangement diviseur 303
112 (Option) EasyMove^{MC} – Transport à vitesse lente, kit de base et roues stabilisatrices..... 305
113 (Option) EasyMove^{MC} – Transport à vitesse lente, roues, pneus et barres de remorquage 315
114 (Option) Diviseurs de récolte flottants 321
115 (En option) Kits de doigts à quatre points, couteau simple..... 325
116 (En option) Kit de doigts à quatre points, couteau double..... 327

117 (Option) Patins forte usure 329
118 (En option) Kits de conversion de tube de doigts de rabatteur – Rabatteur double, 5 tiges à 6 tiges 331
119 (En option) Kits de conversion de tube de doigts de rabatteur – Rabatteur double, 6 tiges à 9 tiges 337
120 (Option) Rabatteur – Deux vitesses 341
121 Tiges de diviseurs à riz (en option) 343
122 (Option) Kit de pare-pierres 345
123 (Option) Kit d'entretien – Doigts pointus, couteaux grossiers 347
124 (Option) Kit d'entretien – Doigts PlugFree^{MC}, couteaux grossiers 349
125 (Option) Kit d'entretien Plus – Couteau simple 351
126 (Option) Kit d'entretien Plus – Couteau double 355
127 (Option) Kit de stabilisation des pentes latérales 359
128 (Option) Roues stabilisatrices 361
129 (Option) Kit de doigts en acier 365
130 (Option) Accessoire Tournesol – Kit de base – Barre d'appui et déflecteurs 367
131 (Option) Accessoire Tournesol – Kit de base – Bacs et supports 371
132 (En option) Accessoire pour tournesol – Kits déflecteurs (rabatteur double) 373
133 (En option) Accessoire pour tournesol – Kits déflecteurs (rabatteur triple) 375
134 (Option) Accessoire tournesol – Bacs 379
135 (En option) Vis transversale supérieure – Vis sans fin en deux parties (FD225, FD230, FD235 et FD241) 381
136 (En option) Vis transversale supérieure – Vis sans fin en trois parties (FD240, FD245 et FD250) 387
137 (Option) VertiBlade^{MC} Kit couteau vertical 393
138 (Option) VertiBlade^{MC} Composants couteau vertical 397
139 Composants châssis – Module de flottement 403
140 Pompe, boîte de vitesse et prise d'entraînement 405
141 Ensemble de pompe 407
142 Pompe intégrée – Pièces d'usure 409
143 Ensemble boîte de vitesse 413
144 Ensemble prise d'entraînement 417
145 Support et transmission d'entrée 421
146 Transmission d'entrée et Support – Angle élevé 425
147 Kits de conversion de la prise de force d'entrée 429
148 Tambour de la vis d'alimentation et composants internes 431
149 Ensemble vis d'alimentation – Bras droit 433
150 Ensemble vis d'alimentation – Bras gauche 437
151 Vis d'alimentation – Articulation du flottement 441
152 Compléments de vis d'alimentation 443
153 Kits de conversion de la vis d'alimentation – Doigts et spires 445
154 Vis d'alimentation – Conduites de graissage 449
155 Articulation du flottement, réglage et mesure du flottement 451
156 Ressorts de flottement de la plateforme 455
157 Composants de fixation du module de flottement et de la remplisseuse – FM200 à la série FD2 (2021 et antérieures) 457

158 Composants de fixation du module de flottement et de la remplisseuse – FM200 à la série FD2 (modèles 2022 et antérieurs) 461
159 Tablier d'alimentation – Châssis, broches de pivot et support avant 465
160 Tablier d'alimentation – Tapis 467
161 Tablier d'alimentation – Entraînement/rouleau libre et tendeur 469
162 Tablier d'alimentation – Bacs et remplisseuses 473
163 Système hydraulique – Vérin d'inclinaison et inclinaison de la plateforme/avant arrière du rabatteur 477
164 Système hydraulique – Tablier d'alimentation 481
165 Système hydraulique – Aspiration et retour 483
166 Système hydraulique – Rabatteur double, du module de flottement au collecteur de la plateforme 485
167 Système hydraulique – Rabatteur triple, du module de flottement au collecteur de la plateforme 487
168 Électricité – Base 491
169 Électricité – Du FM200 à la cabine de moissonneuse-batteuse 493
170 Autocollants et réflecteurs – FM200 495
171 Boîtier – Ens. complémentaire du module de flottement 497
172 Boîtier – Ens. complémentaire hydraulique/électrique 499
173 Case IH de séries 2300/2500 – Ens. complémentaire du module de flottement 503
174 Case IH séries 2300/2500 – Adaptation hydraulique/électrique 505
175 (Option) Kits de spires de la vis d'alimentation 509
176 (En option) Remplisseuse FM200 interface complet – Série FD2 511
177 (Option) Remplisseuses et bielles FM200 513
178 (Option) Extension Hillside 515
179 (Option) Cornières d'alimentation 517
Index 520

1 Châssis de plateforme – Composants

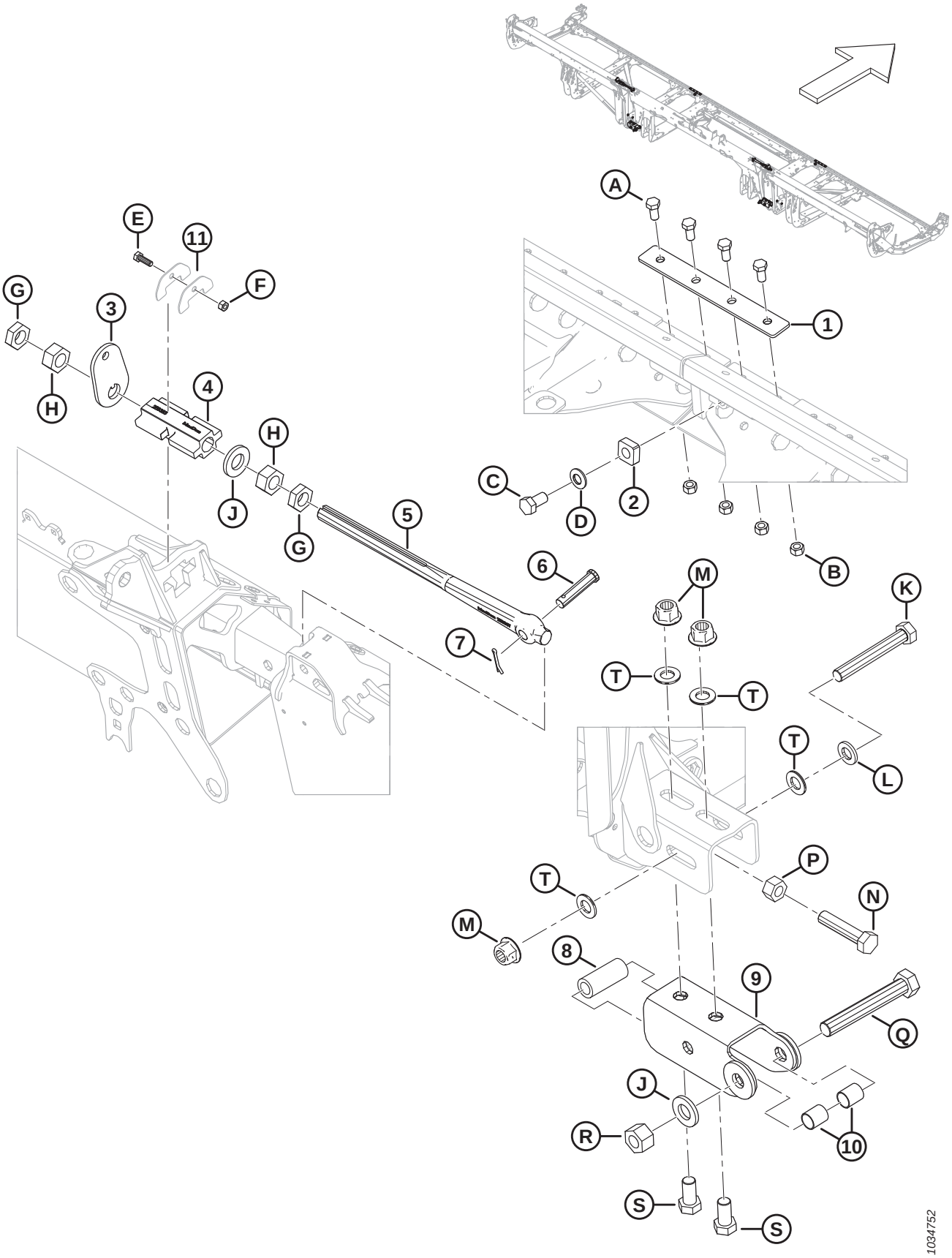

CHÂSSIS DE PLATEFORME – COMPOSANTS

Réf.	Numéro de pièce	Description	Qté	Numéro de série
1	MAC288438	BARRE	2	
2	MAC266277	BUTÉE – CHARNIÈRE	2	
3	MAC258835	RONDELLE – VERROU D'AILE	2	
4	MAC258383	VERROU – VERROU D'AILE USINÉ	2	
5	MAC258637	BIELLE – RÉGL. BIELLE DE VERROUILLAGE	2	
6	MAC18704	AXE – CHAPE, 15 X 68 MM LT	2	
7	MAC18607	GOUPILLE – FENDUE 5/32 DIA. X 1,5 ZP	2	
8	MAC52129	ENTRETOISE	2	
9	MAC312704	ÉCAMOUSSURE – ASS. SOUDÉ	2	
10	MAC258843	BAGUE	4	
11	NSS	PLAQUE – SYST. RETENUE BIELLE VERROUILLAGE	4	
A	MAC50155	BOULON – TÊTE HEX. PFL M12 X 1,75 X 25-8,8-AA1J		
B	MAC184694	ÉCROU – HEX. M12 X 1,75-8-AA1J		
C	MAC136143	BOULON – TÊTE HEX. PFL M16 X 2 X 30-10,9-AA1J		
D	MAC184718	RONDELLE – RESSORT CONIQUE M16 ACIER SAE 1050-1075		
E	MAC184652	BOULON – TÊTE HEX. PFL M8 X 1,25 X 25-8,8-AA1J		
F	MAC30856	ÉCROU – HEX. M8 X 1,25-9-AA1J		
G	MAC136513	ÉCROU – HEX. FIN M24 X 1,5-8-AA1J		
H	MAC136512	ÉCROU – HEX. FIN M24 X 1,5-8-AA1J		
J	MAC31774	RONDELLE – PLATE 1-1/8-30HRC-AC0C		
K	MAC136887	BOULON – TÊTE HEX. M20 X 2,5 X 140-10,9		
L	MAC21540	RONDELLE – TREMPÉE ASTM F436 M20-340HV-AB2C		
M	MAC136122	ÉCROU – HEX. À COL. BLOCAGE CTR M20 X 2,5-10-AA1J		
N	MAC320169	BOULON – TÊTE HEX. PFL M20 X 2,5 X 90-8,8-ZINC		
P	MAC136124	ÉCROU – HEX. M20 X 2,5-10-AA1J		
Q	MAC320171	BOULON – TÊTE HEX. PFL M24 X 3 X 160-10,9-ZINC		
R	MAC136848	ÉCROU – HEX. BLOCAGE SUP. M24 X 3-10-AA1J		
S	MAC252303	BOULON – TÊTE HEX. PFL M20 X 2,5 X 40-10,9-A3L		
T	MAC136701	RONDELLE – NORDLOCK M20		

2 Panneaux d’extrémité du châssis de plateforme

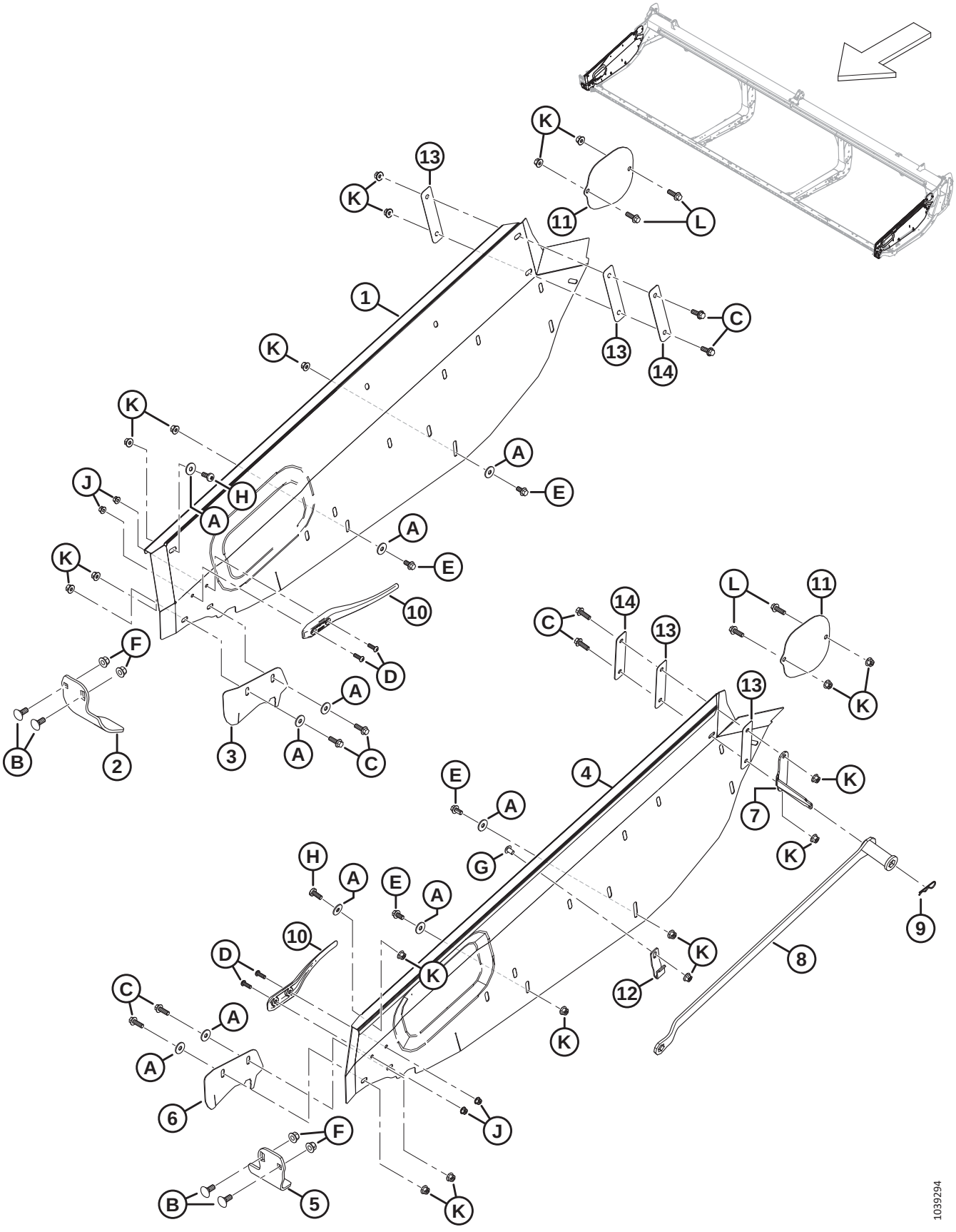

PANNEAUX D'EXTRÉMITÉ DU CHÂSSIS DE PLATEFORME

Réf.	Numéro de pièce	Description	Qté	Numéro de série
1	MAC**340318**	**PANNEAU D'EXTRÉMITÉ – CD**	**1**	
2	MAC289358	DOIGT – TÊTE COUTEAU CD	1	
3	MAC289349	CAPOT – OUVERTURE COUTEAU CD [1]	1	
4	MAC**340306**	**PANNEAU D'EXTRÉMITÉ – CG**	**1**	
5	MAC289220	DOIGT – TÊTE COUTEAU CG	1	
6	MAC289341	CAPOT – OUVERTURE COUTEAU CG [1]	1	
7	MAC340122	SUPPORT – SUPPORT DE CLÉ	1	
8	MAC**360361**	**OUTIL – ENSEMBLE SOUDÉ D'AJUSTEUR DE PLATEFORME** [2]	**1**	
9	MAC13125	GOUPILLE	1	
10	MAC289742	DÉFLECTEUR – DOIGT	2	
11	MAC289261	BLINDAGE – COUVERCLE VTS	2	
12	MAC340113	SYSTÈME DE RETENUE – CLÉ AVANT	1	
13	MAC**340193**	**ISOLATEUR – PANNEAUX DE PLATEFORME** [3]	**4**	
14	MAC**340215**	**PLAQUE** [4]	**2**	
A	MAC184712	RONDELLE – PLATE GRANDE M10-200HV		
B	MAC184667	BOULON – TRCC M12 X 1,75 X 30-8,8-ZINC		
C	MAC184665	BOULON – TÊTE HEX. À COL. M10 X 1,5 X 30-10,9-AA1J		
D	MAC184649	VIS – TÊTE HEX. RONDE M8 X 1,25 X 25		
E	MAC152655	BOULON – TÊTE HEX. À COL. M10 X 1,5 X 20-8,8-AA1J		
F	MAC136431	ÉCROU – HEX. À COL. BLOCAGE CTR M12 X 1,75-10		
G	MAC**136640**	**VIS – ASSEMBLAGE EN TREILLIS TÊTE TORX M10 X 1,5 X 16 X SPCL-8,8-AA1J**		
H	MAC320304	VIS – ASSEMBLAGE EN TREILLIS TORX M10 X 1,5 X 25-SPCL-8,8-ZINC		
J	MAC135337	ÉCROU – HEX. À COL. BLOCAGE CTR M8 X 1,25-8-AA1J		
K	MAC135799	ÉCROU – HEX. À COL. BLOCAGE CTR M10 X 1,5-10		
L	MAC184661	BOULON – TÊTE HEX. PFL M10 X 1,5 X 30-8,8-AA1J		

1. Pas recommandé en toutes circonstances. Essentiellement utilisé pour le riz et les graminées fines pour que la récolte ne soit pas prise dans l'ouverture d'expulsion.
2. Le kit comprend un outil d'ajustement de plateforme (NVS) et des instructions.
3. Deux rondelles en plastique (MAC150819) étaient précédemment utilisées sur le côté intérieur du panneau d'extrémité.
4. Deux grandes rondelles plates (MAC184712) étaient précédemment utilisées sur le côté intérieur des panneaux d'extrémité, entre les rondelles en plastique (MAC150819) et le boulon hexagonal M10 (MAC184665).

3 Coffret manuel, goupille de retenue et rangement du couteau

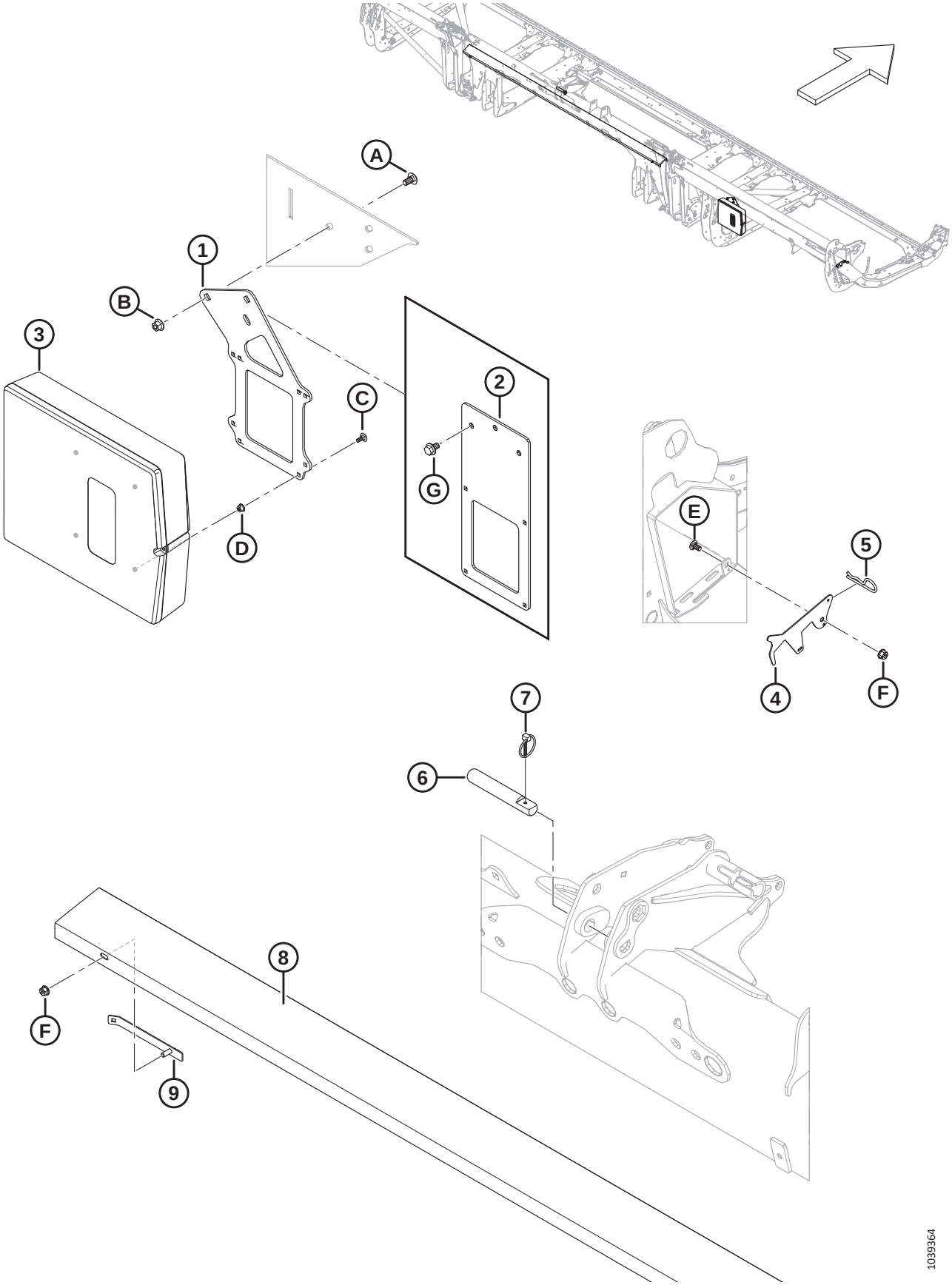

COFFRET MANUEL, GOUPILLE DE RETENUE ET RANGEMENT DU COUTEAU

Réf.	Numéro de pièce	Description	Qté	Numéro de série
1	MAC**360175**	**SUPPORT – ÉTUI DES MANUELS** [5]	**1**	
2	MAC**360176**	**SUPPORT – ÉTUI DES MANUELS (FD225)** [6]	**1**	
3	MAC220107	ÉTUI – MANUEL	1	
4	MAC286741	LOQUET – SYSTÈME DE RETENUE, RANGEMENT DU COUTEAU	1	
5	MAC13125	GOUPILLE	1	
6	MAC313734	BROCHE – BIELLE CENTRALE [7]	1	
7	MAC102264	GOUPILLE – À ANNEAU RABATTANT 3/16 X 1 9/16 PO	1	
8	MAC286502	SUPPORT – COUTEAU DE RECHANGE, COURT (**FD225**, FD230, FD235, FD240, FD241)	1	
	MAC286503	SUPPORT – COUTEAU DE RECHANGE, LONG (FD245 ET FD250)	1	
9	MAC286725	ASSEMBLAGE BINDAGE, SUPPORT DU COUTEAU DE RECHANGE	2	
A	MAC184657	BOULON – TRCCC M10 X 1,5 X 20-8,8-AA1J		
B	MAC135799	ÉCROU – HEX. À COL. BLOCAGE CTR M10 X 1,5-10		
C	MAC136748	BOULON – TRCC M6 X 1 X 16-8,8-ZINC		
D	MAC152668	ÉCROU – HEX. À COL. BLOCAGE CTR M6 X 1-8		
E	MAC191489	BOULON – TRCCC PFL M8 X 1,25 X 16-8,8-AA1J		
F	MAC135337	ÉCROU – HEX. À COL. BLOCAGE CTR M8 X 1,25-8-AA1J		
G	MAC**136151**	**BOULON – TÊTE HEX. À COL. PFL M10 X 1,5 X 16-8,8-AA1J** [6]		

5. Toutes les plateformes sauf FD225.
6. Les plateformes FD225 uniquement.
7. Broche de la bielle centrale qui maintient le vérin d'inclinaison du FM200 ; consultez la section *163 Système hydraulique – Vérin d'inclinaison et inclinaison de la plateforme/avant arrière du rabatteur, page 477*.

4 Bac à pierres

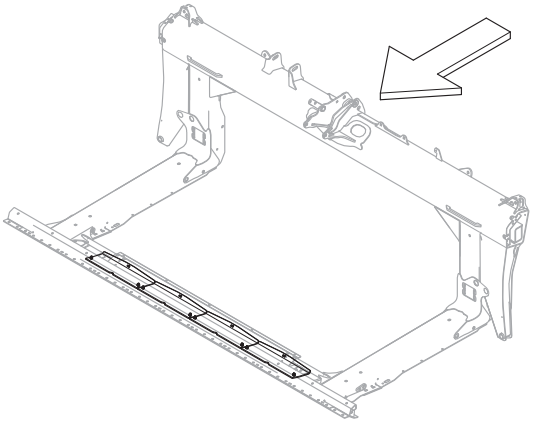

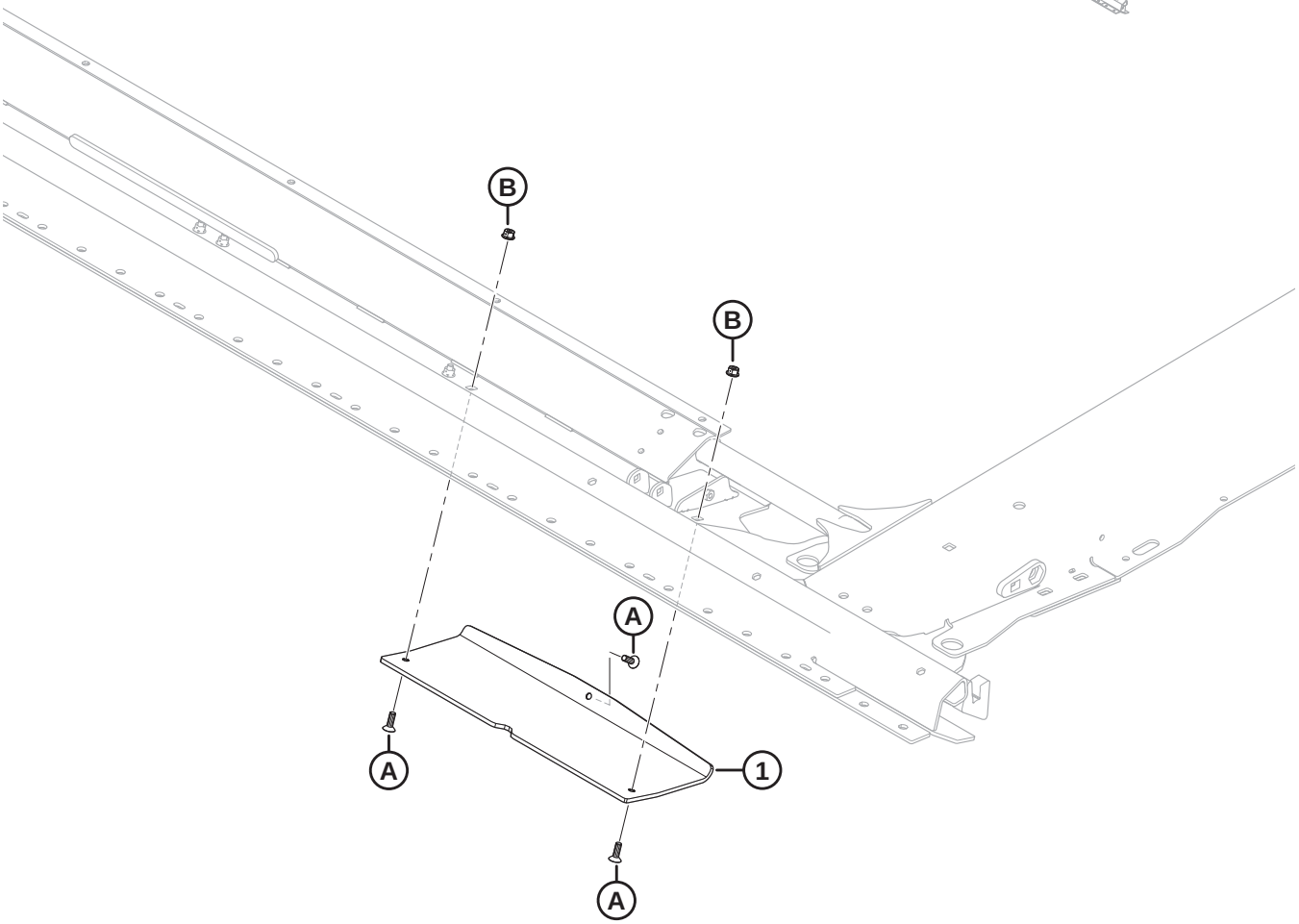

1032288

BAC À PIERRES

Réf.	Numéro de pièce	Description	Qté	Numéro de série
1	MAC276202	PATIN – PATIN DU BAC À PIERRES	4	
A	MAC136492	VIS – TÊTE HEX. FR PFL M8 X 1,25 X 25-10,9-AA1J		
B	MAC135337	ÉCROU – HEX. À COL. BLOCAGE CTR M8 X 1,25-8-AA1J		

5 Cônes de séparation

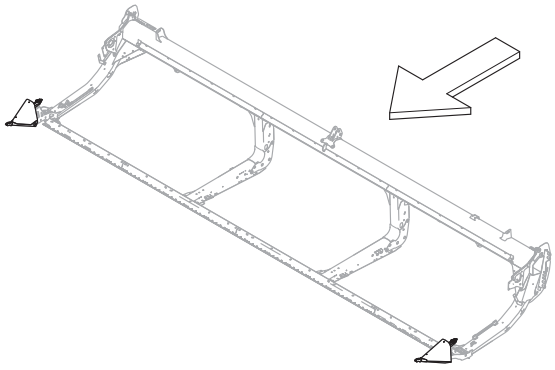

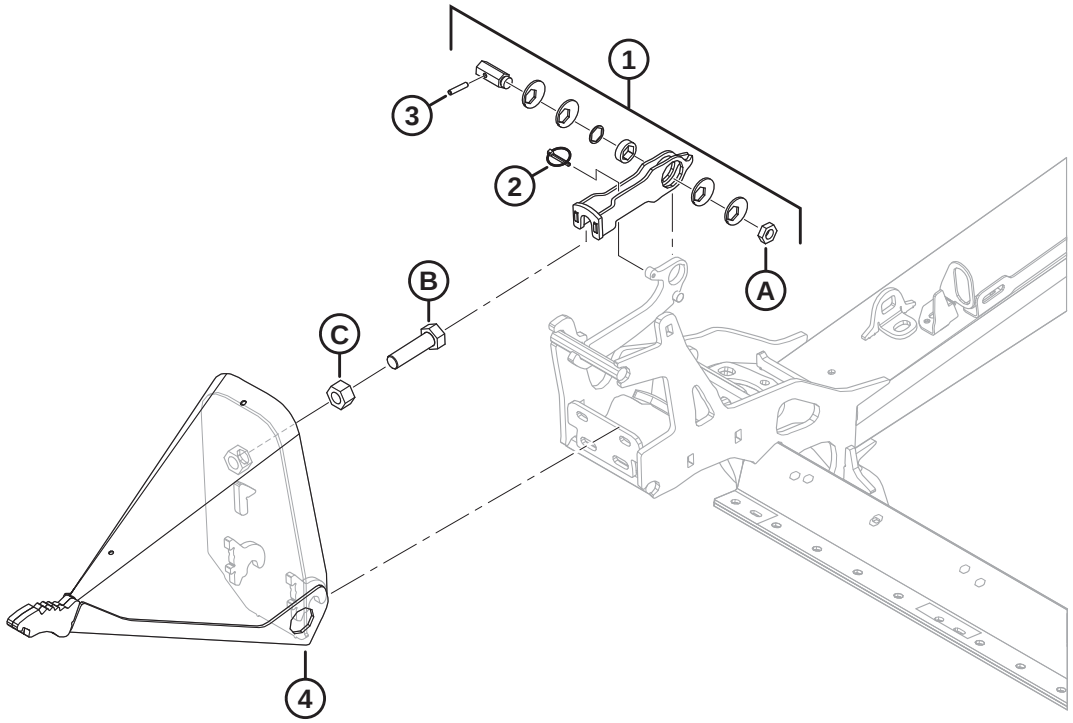

1032287

CÔNES DE SÉPARATION

Réf.	Numéro de pièce	Description	Qté	Numéro de série
1	MAC313767	KIT – LOQUET DE DIVISEUR [8]	2	
2	MAC50193	GOUPILLE – ANNEAU RABATTANT	2	
3	MAC16266	GOUPILLE – RESSORT 1/4 DIA. X 1,25 LG	2	
4	MAC289235	ENSEMBLE DIVISEUR – CG [9]	1	
	MAC289359	ENSEMBLE DIVISEUR – CD [9]	1	
A	MAC320218	ÉCROU – HEX. FIN M16 X 2-SPCL-5-ZINC		
B	MAC136339	BOULON – TÊTE HEX. FINE PFL M20 X 1,5 X 70 X 8,8-ZINC		
C	MAC136342	ÉCROU – HEX. FIN M20 X 1,5 X 10-AA3L		

8. Le kit de loquet du diviseur comprend le loquet (NVS), la bouterolle (MAC50193), la goupille-ressort (MAC16266), le disque excentré (NVS), le roulement (NVS), l'arbre hexagonal (NVS), la cale (NVS), le loquet (NVS), les autocollants (MAC289762, MAC289763) et l'écrou (MAC320218).
9. Comprend le boulon (MAC136339) et l'écrou (MAC136342).

6 Tiges de division et rangement

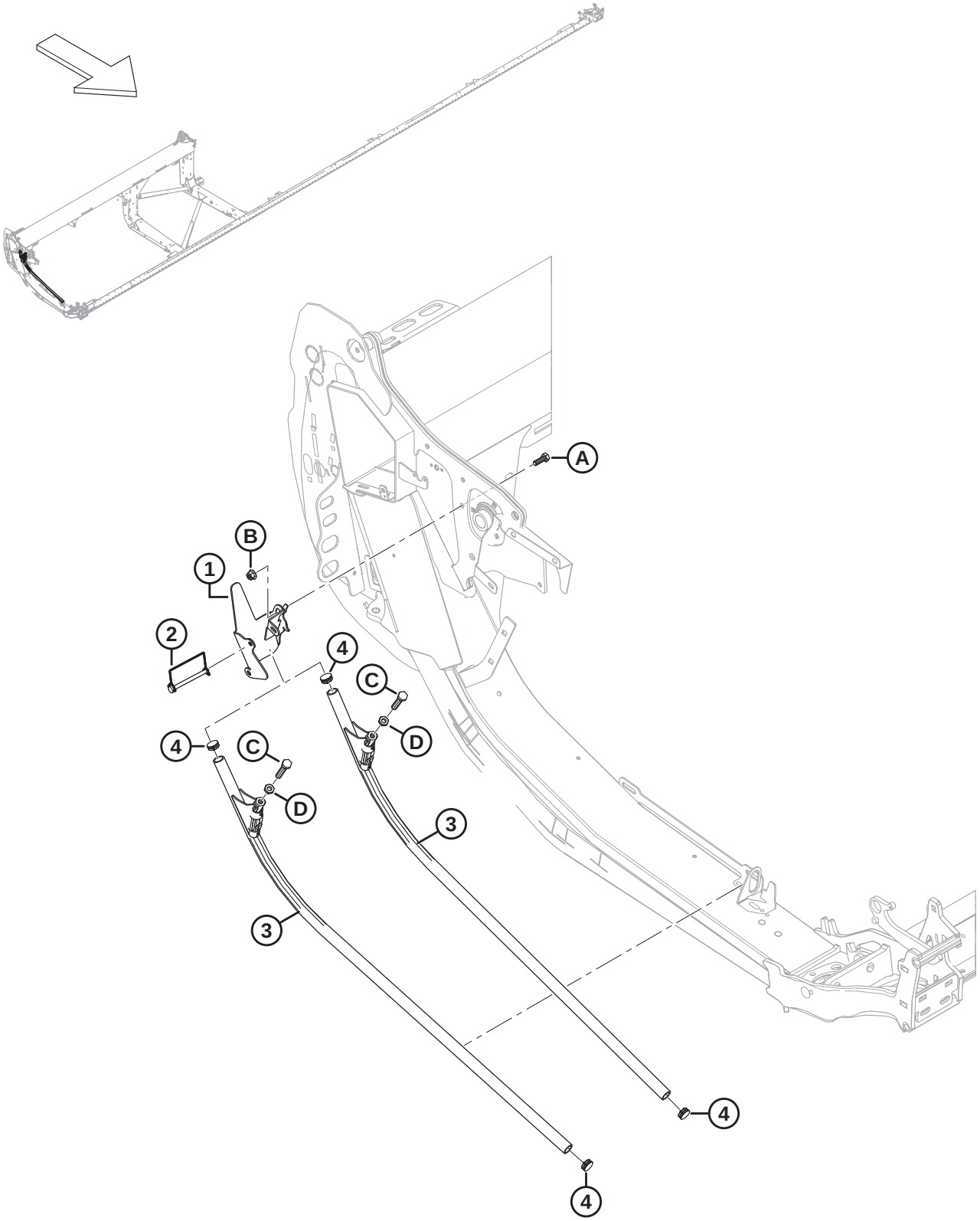

1038599

TIGES DE DIVISION ET RANGEMENT

Réf.	Numéro de pièce	Description	Qté	Numéro de série
1	MAC**360127**	**SUPPORT SOUDÉ – RANGEMENT DE TIGE**	**1**	
2	MAC136749	GOUPILLE – ANNEAU RABATTANT	1	
3	MAC289654	ENSEMBLE DIVISEUR – TIGE [10]	2	
4	MAC335301	BOUCHON – AMOVIBLE (À PRESSION) EN PLASTIQUE	2	
A	MAC184661	BOULON – TÊTE HEX. PFL M10 X 1,5 X 30-8,8-AA1J		
B	MAC135799	ÉCROU – HEX. À COL. BLOCAGE CTR M10 X 1,5-10		
C	MAC252541	BOULON – TÊTE HEX. PFL M12 X 1,75 X 65-8,8-AA3L		
D	MAC184696	ÉCROU – HEX. FIN M12 X 1,75-05-AA1J		

10. Comprend un boulon (MAC252541), un écrou (MAC184696) et deux bouchons (MAC335301).

7 Capots du diviseur – Case

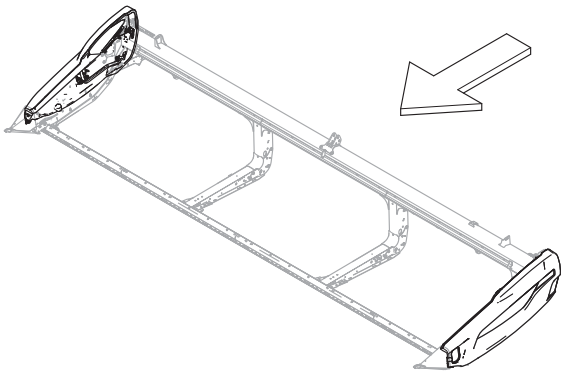

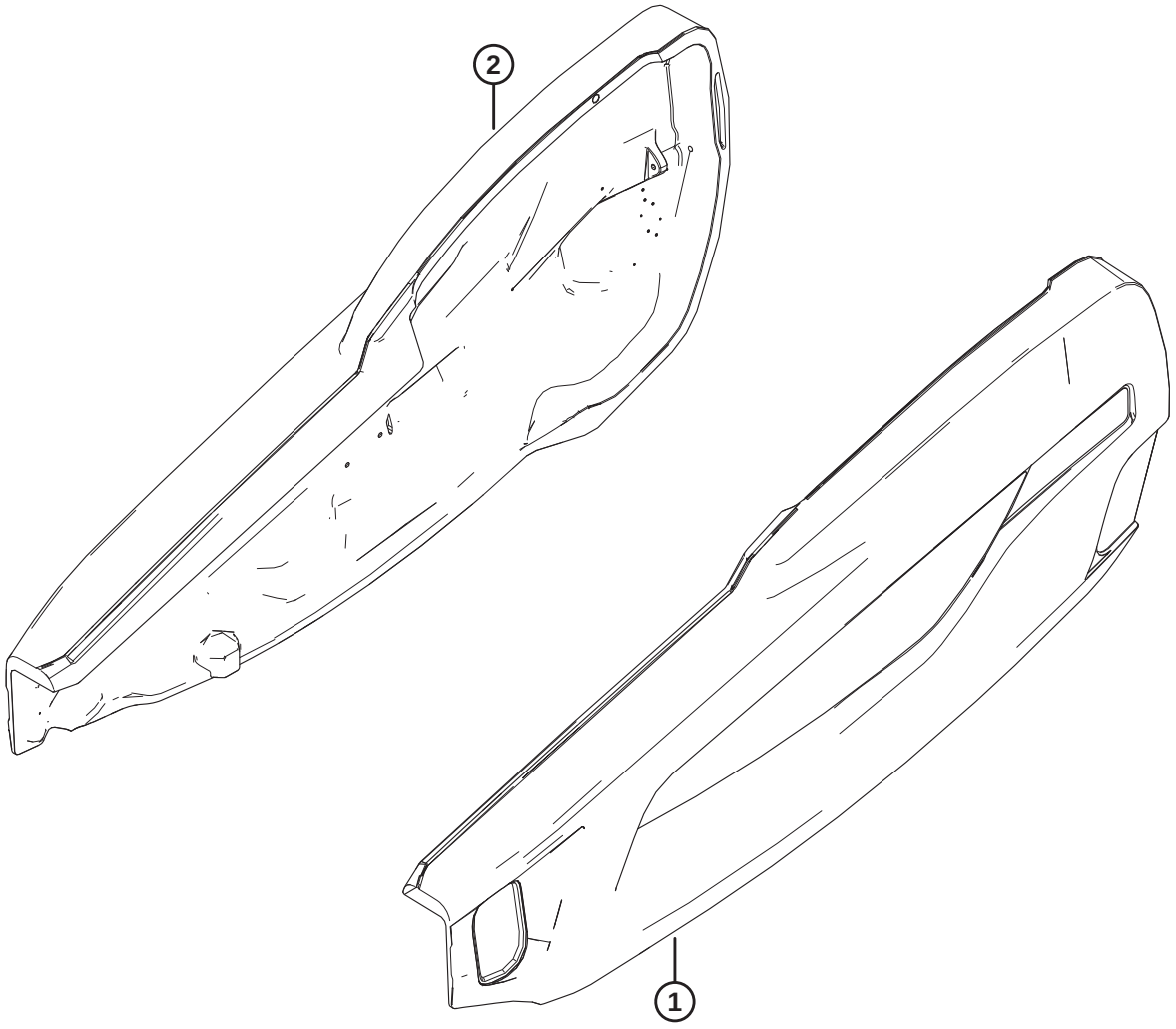

1039649

CAPOTS DU DIVISEUR – CASE

Réf.	Numéro de pièce	Description	Qté	Numéro de série
1	MAC**360552**	**ENS. BLINDAGE – CIH AG ROUGE, CG** [11]	**1**	
2	MAC**360448**	**ENS. BLINDAGE – CIH AG ROUGE, CD** [11]	**1**	
	MAC**165524**	**RÉFLECTEUR – ROUGE, 230 MM** [12]		

11. Consultez la section *102 Autocollants – Identification de produit, Case, page 279* pour les autocollants d'identification de produit.
12. Consultez la section *101 Autocollants et réflecteurs – Série FD2, page 277*. Ce réflecteur est utilisé sur le capot du diviseur droit uniquement.

8 Composants de montage du capot du diviseur

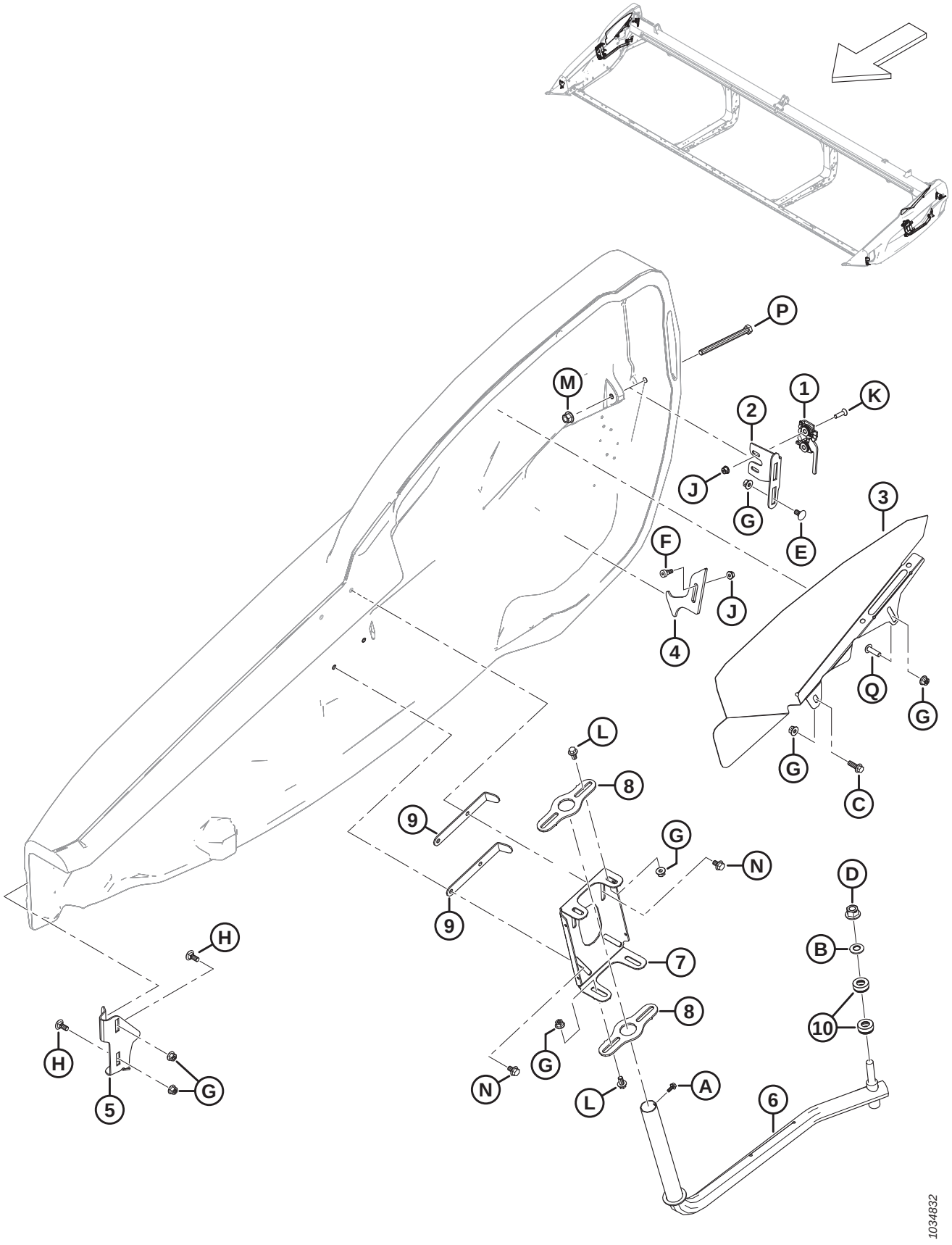

COMPOSANTS DE MONTAGE DU CAPOT DU DIVISEUR

Réf.	Numéro de pièce	Description	Qté	Numéro de série
1	MAC289925	LOQUET – CD 2 NIVEAUX	1	
	MAC289924	LOQUET – CG 2 NIVEAUX	1	
2	MAC289621	SUPPORT – LOQUET CD	1	
	MAC289618	SUPPORT – LOQUET CG	1	
3	MAC340714	BLINDAGE – COL. CD	1	
	MAC340111	BLINDAGE – COL. CG	1	
4	MAC289519	VERROU – CD	1	
	MAC289520	VERROU – CG	1	
5	MAC289483	SUPPORT – AVANT CD	1	
	MAC289380	SUPPORT – AVANT CG	1	
6	MAC289439	BRAS – SOUDÉ CD	1	
	MAC289375	BRAS – SOUDÉ CG	1	
7	MAC313432	PIVOT – BLINDAGE CD	1	
	MAC313303	PIVOT – BLINDAGE CG	1	
8	MAC313304	PIVOT	4	
9	MAC313783	SYSTÈME DE RETENUE	4	
10	MAC289487	ROULEMENT – POUSSÉE	4	
A	MAC252284	VIS – RONDELLE TÊTE HEX. M6 X 1 X 16-450HV		
B	MAC184718	RONDELLE – RESSORT CONIQUE M16 ACIER SAE 1050-1075		
C	MAC184665	BOULON – TÊTE HEX. À COL. M10 X 1,5 X 30-10,9-AA1J		
D	MAC136736	ÉCROU – HEX. À COL. BLOCAGE SUP. M16 X 1,5-10-AA2L		
E	MAC136178	BOULON – TRCC M10 X 1,5 X 20-8,8-AA1J		
F	MAC135894	VIS – TÊTE HEX. CREUSE ÉPAUL. M10		
G	MAC135799	ÉCROU – HEX. À COL. BLOCAGE CTR M10 X 1,5-10		
H	MAC135785	BOULON – TRCC M10 X 1,5 X 25-8,8-AA1J		
J	MAC135337	ÉCROU – HEX. À COL. BLOCAGE CTR M8 X 1,25-8-AA1J		
K	MAC135336	VIS – FR MCH M8 X 1,25 X 30 GR5 AA1J		
L	MAC152655	BOULON – TÊTE HEX. À COL. M10 X 1,5 X 20-8,8-AA1J		
M	MAC136431	ÉCROU – HEX. À COL. BLOCAGE CTR M12 X 1,75-10		
N	MAC136231	BOULON – TÊTE HEX. À COL. CRT M10 X 1,5 X 16 X SPCL-8,8		

COMPOSANTS DE MONTAGE DU CAPOT DU DIVISEUR

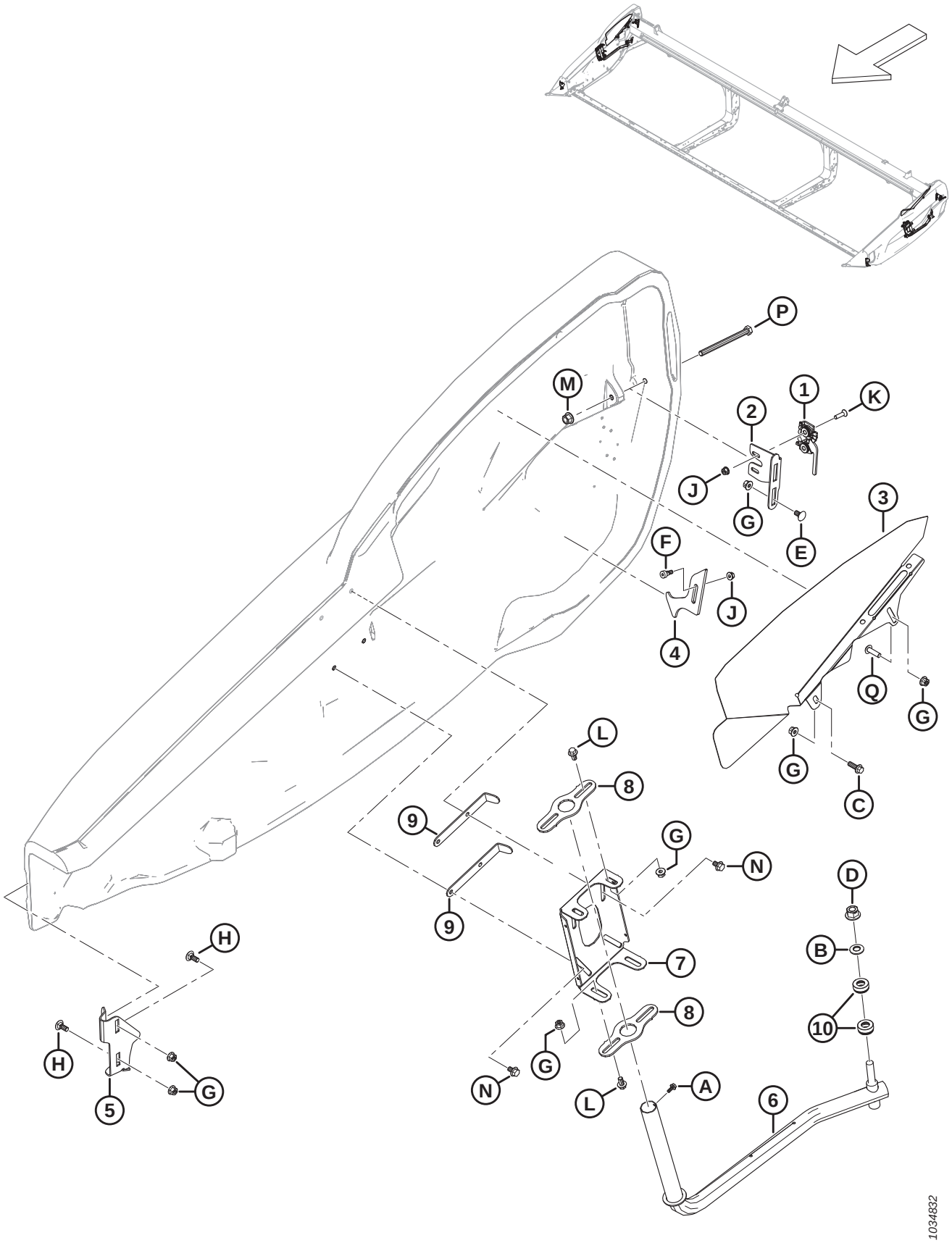

COMPOSANTS DE MONTAGE DU CAPOT DU DIVISEUR

Réf.	Numéro de pièce	Description	Qté	Numéro de série
P	MAC135696	BOULON – TÊTE HEX. M12 X 1,75 X 150-8,8-AA1J		
Q	MAC320327	VIS – ASSEMBLAGE EN TREILLIS TORX M10 X 1,5 X 35-SPCL-8,8-ZINC		

9 Tapis

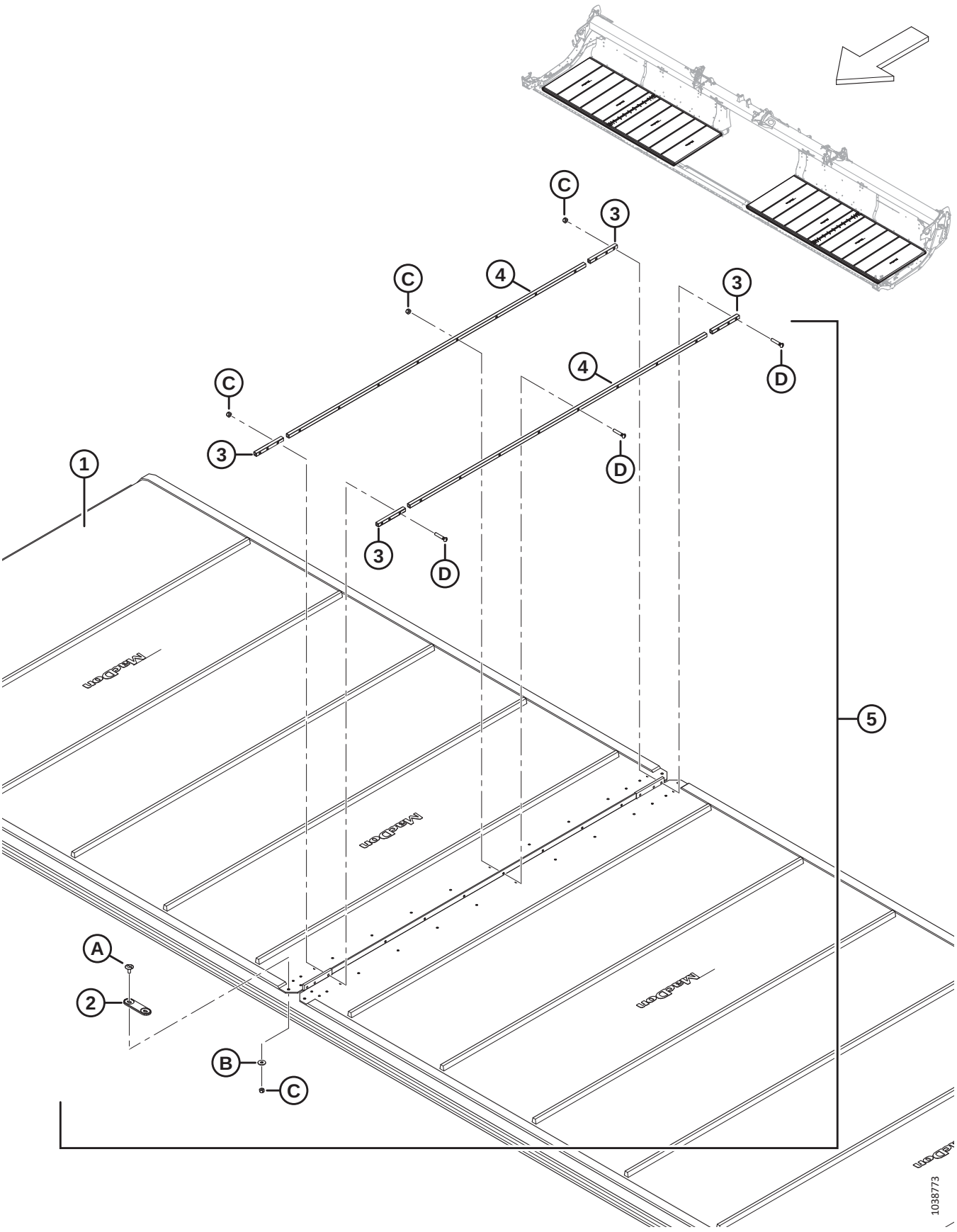

TAPIS

Réf.	Numéro de pièce	Description	Qté	Numéro de série
1	MAC**319088**	**KIT – TAPIS 25 PI, LARGEUR 50 PO** [13]	**2**	
	MAC319099	KIT – TAPIS 30 PI, LARGEUR 50 PO [13]	2	
	MAC319100	KIT – TAPIS 35 PI, LARGEUR 50 PO [13]	2	
	MAC319101	KIT – TAPIS 40 PI, LARGEUR 50 PO [13]	2	
	MAC319102	KIT – TAPIS 41 PI, LARGEUR 50 PO [13]	2	
	MAC319103	KIT – TAPIS 45 PI, LARGEUR 50 PO [13]	2	
	MAC319104	KIT – TAPIS 50 PI, LARGEUR 50 PO	2	
	MAC319105	KIT – RÉPARATION DE TAPIS 50 PO, 500 MM (19,7 PO) LG [14]	A/B	
	MAC319540	KIT – TAPIS EN GROS DE 50 PO [15]	OPT	
2	MAC319662	CONNECTEUR – PONT	2	
3	NVS	BARRE – CONNECTEUR OURLET TAPIS [16]	8	
	MAC319347	KIT – CONNECTEUR TAPIS 50 PO, OURLET [17]	A/B	
4	NVS	BARRE – CONNECTEUR CENTRAL DE TAPIS [18]	4	
	MAC319346	KIT – CONNECTEUR DE TAPIS 50 PO, CENTRAL [19]	A/B	
5	MAC319095	KIT – CONNECTEUR TAPIS 50 PO [20]	2	
A	MAC320148	VIS – ASSEMBLAGE EN TREILLIS M6 X 1,0 16-SPCL-8,8-ZINC		
B	MAC184706	RONDELLE – PLATE GRANDE M6-200HV		
C	MAC286479	ÉCROU – BLOCAGE CENTRAL FR M6 X 1 PAQUET DE 50 [21]		
D	MAC319345	KIT – VIS M6 X 34 AVEC ÉCROU PAQUET DE 30 [22]		

13. Le kit comprend le tapis (NVS) et le kit de connecteur de tapis (MAC319095).
14. Le kit comprend la pièce de rechange du tapis (NVS) et deux kits de connecteur de tapis (MAC319095).
15. Le kit comprend le rouleau de tapis en gros et les instructions.
16. Non vendu séparément (NVS). Commandez le kit de connecteur d'ourlet de tapis (MAC319347) ou le kit de connecteur de tapis (MAC319095).
17. Le kit comprend deux barres de connecteur d'ourlet de tapis (NVS) et la quincaillerie (MAC226259 et MAC320240).
18. Non vendu séparément (NVS). Commandez le kit de connecteur central de tapis (MAC319346) ou le kit de connecteur de tapis (MAC319095).
19. Le kit comprend deux barres de connecteur central de tapis (NVS) et la quincaillerie (MAC226259 et MAC320240).
20. Un kit pour chaque côté ; comprend deux barres de connecteur central de tapis (NVS), quatre barres de connecteur d'ourlet de tapis (NVS), le connecteur de pont (MAC319662) et la quincaillerie.
21. Le kit contient 50 écrous.
22. Le kit contient 30 vis et 30 écrous.

10 Tapis – Panneaux arrière (FD225)

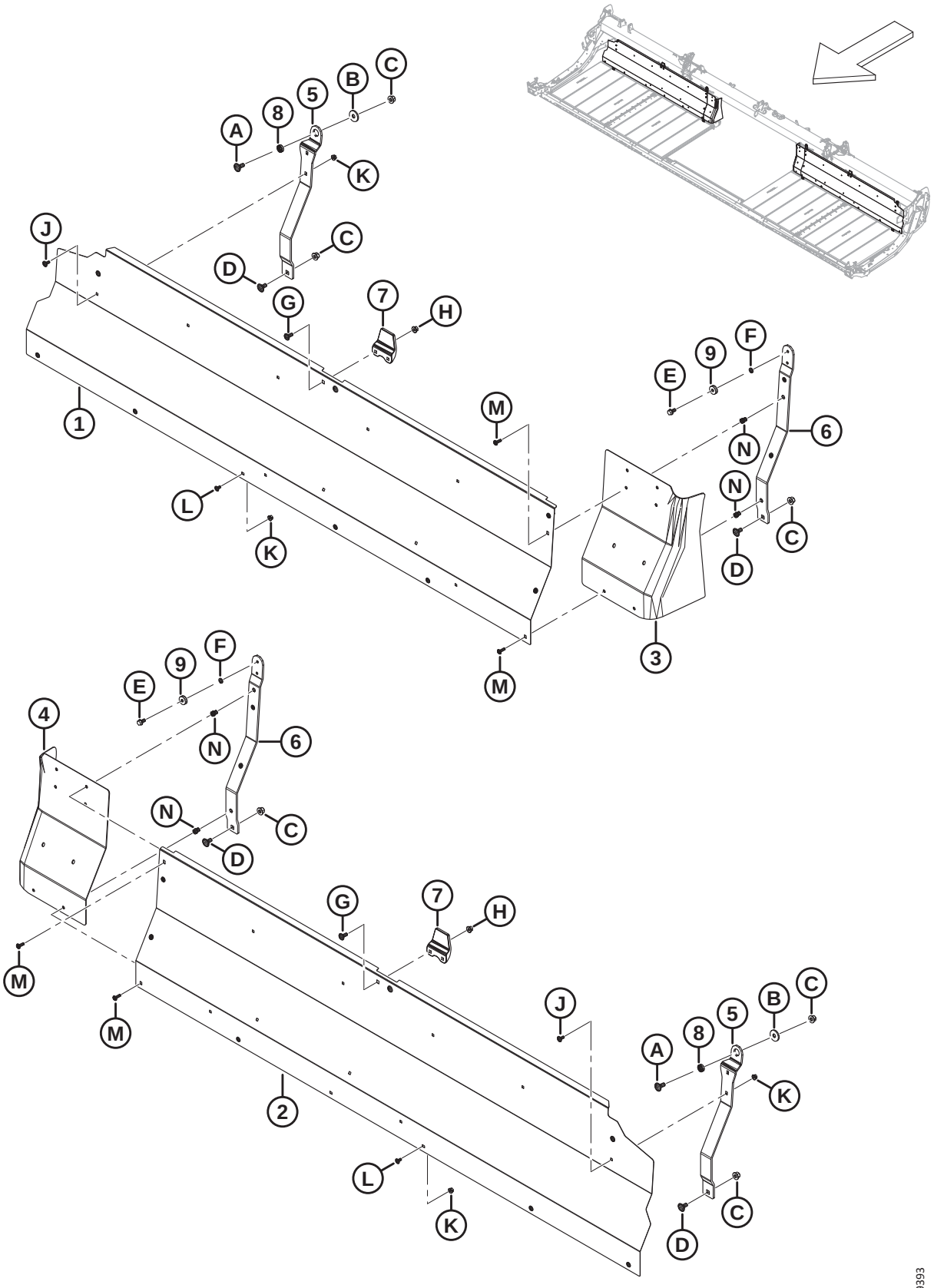

TAPIS – PANNEAUX ARRIÈRE (FD225)

Réf.	Numéro de pièce	Description	Qté	Numéro de série
1	MAC**275405**	**PANNEAU – PANNEAU ARRIÈRE, 25 PI CD**	**1**	
2	MAC**275404**	**PANNEAU – PANNEAU ARRIÈRE, 25 PI CG**	**1**	
3	MAC**319223**	**EXTENSION – PANNEAU ARRIÈRE CD**	**1**	
4	MAC**319222**	**EXTENSION – PANNEAU ARRIÈRE CG**	**1**	
5	MAC**319394**	**SUPPORT – FLEXION TABLIER EXTÉRIEUR**	**2**	
6	MAC**319366**	**SUPPORT – FLEXION TABLIER INTÉRIEUR** [23]	**2**	
7	MAC**145840**	**GUIDE – PANNEAU ARRIÈRE**	**2**	
8	MAC**275563**	**ENTRETOISE – ROTATION SPÉCIALE**	**2**	
9	MAC**18867**	**ROULEMENT – À BILLES CYL. DE, AVEC DEUX JOINTS**	**2**	
A	MAC**184667**	**BOULON – TRCC M12 X 1,75 X 30-8,8-ZINC**		
B	MAC**275623**	**RONDELLE – PLATE**		
C	MAC**136431**	**ÉCROU – HEX. À COL. BLOCAGE CTR M12 X 1,75-10**		
D	MAC**135903**	**BOULON – TRCC M12 X 1,75 X 25-8,8-ZINC**		
E	MAC**101897**	**VIS – TÊTE HEX. AVEC RONDELLE 3/8 NC X 3/4**		
F	MAC**18637**	**RONDELLE – NORM. DE BLOCAGE 3/8 PO NOM. DI**		
G	MAC**135785**	**BOULON – TRCC M10 X 1,5 X 25-8,8-AA1J**		
H	MAC**135799**	**ÉCROU – HEX. À COL. BLOCAGE CTR M10 X 1,5-10**		
J	MAC**197171**	**BOULON – TRCC M8 X 1,25 X 20-8,8-ZINC**		
K	MAC**135337**	**ÉCROU – HEX. À COL. BLOCAGE CTR M8 X 1,25-8-AA1J**		
L	MAC**191489**	**BOULON – TRCCC PFL M8 X 1,25 X 16-8,8-AA1J**		
M	MAC**320290**	**VIS – ASSEMBLAGE EN TREILLIS TORX M8 X 1,25 X 25-SPCL-8,8-ZINC**		
N	MAC**320181**	**ÉCROU À RIVET – M8 X 1,25 HEX. 3,8-7,9**		

23. Le kit comprend un ensemble de support de tablier flexible intérieur (NVS) et une vis (MAC101897)

11 Tapis – Panneaux arrière (FD230, FD235, FD240 et FD241)

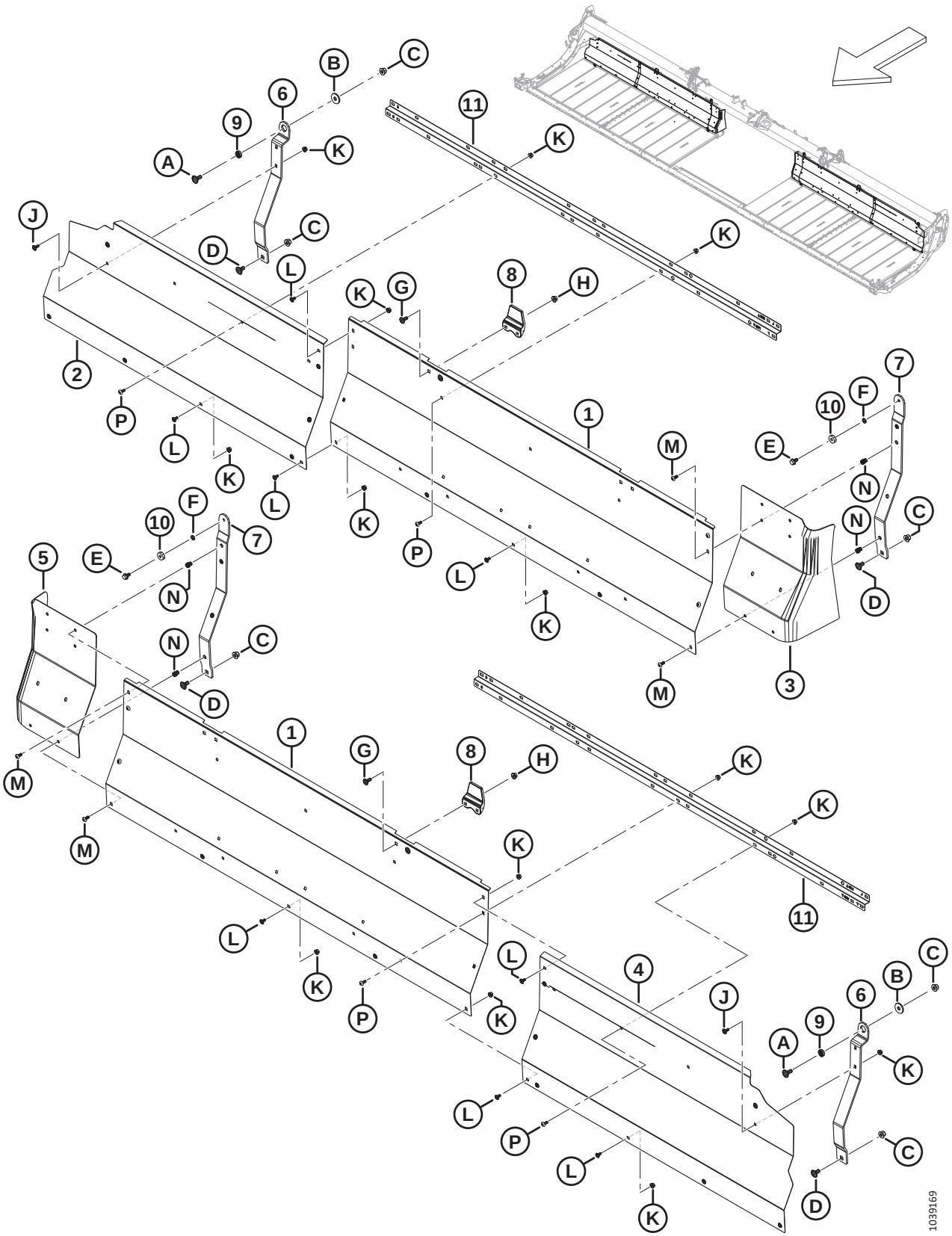

TAPIS – PANNEAUX ARRIÈRE (FD230, FD235, FD240 ET FD241)

Réf.	Numéro de pièce	Description	Qté	Numéro de série
1	MAC275837	PANNEAU – PANNEAU ARRIÈRE 30, 35, 40, 41 PI INTÉRIEUR	2	
2	MAC275461	PANNEAU – PANNEAU ARRIÈRE, 30 PI CD EXTÉRIEUR	1	
	MAC275320	PANNEAU – PANNEAU ARRIÈRE, 35 PI CD EXTÉRIEUR	1	
	MAC275287	PANNEAU – PANNEAU ARRIÈRE, 40 PI CD EXTÉRIEUR	1	
	MAC275484	PANNEAU – PANNEAU ARRIÈRE, 41 PI CD EXTÉRIEUR	1	
3	MAC319223	EXTENSION – PANNEAU ARRIÈRE CD	1	
4	MAC275460	PANNEAU – PANNEAU ARRIÈRE, 30 PI CG EXTÉRIEUR	1	
	MAC275319	PANNEAU – PANNEAU ARRIÈRE, 35 PI CG EXTÉRIEUR	1	
	MAC275286	PANNEAU – PANNEAU ARRIÈRE, 40 PI CG EXTÉRIEUR	1	
	MAC275483	PANNEAU – PANNEAU ARRIÈRE, 41 PI CG EXTÉRIEUR	1	
5	MAC319222	EXTENSION – PANNEAU ARRIÈRE CG	1	
6	MAC319394	SUPPORT – FLEXION TABLIER EXTÉRIEUR	2	
7	MAC**319366**	**SUPPORT – FLEXION TABLIER INTÉRIEUR** [24]	**2**	
8	MAC145840	GUIDE – PANNEAU ARRIÈRE	2	
9	MAC275563	ENTRETOISE – ROTATION SPÉCIALE	2	
10	MAC18867	ROULEMENT – À BILLES CYL. DE, AVEC DEUX JOINTS	2	
11	MAC**360509**	**SUPPORT – PANNEAU ARRIÈRE**	**2**	
A	MAC184667	BOULON – TRCC M12 X 1,75 X 30-8,8-ZINC		
B	MAC275623	RONDELLE – PLATE		
C	MAC136431	ÉCROU – HEX. À COL. BLOCAGE CTR M12 X 1,75-10		
D	MAC135903	BOULON – TRCC M12 X 1,75 X 25-8,8-ZINC		
E	MAC**101897**	**VIS – TÊTE HEX. AVEC RONDELLE 3/8 NC X 3/4**		
F	MAC**18637**	**RONDELLE – NORM. DE BLOCAGE 3/8 PO NOM. DI**		
G	MAC135785	BOULON – TRCC M10 X 1,5 X 25-8,8-AA1J		
H	MAC135799	ÉCROU – HEX. À COL. BLOCAGE CTR M10 X 1,5-10		
J	MAC197171	BOULON – TRCC M8 X 1,25 X 20-8,8-ZINC		
K	MAC135337	ÉCROU – HEX. À COL. BLOCAGE CTR M8 X 1,25-8-AA1J		
L	MAC191489	BOULON – TRCCC PFL M8 X 1,25 X 16-8,8-AA1J		
M	MAC**320290**	**VIS – ASSEMBLAGE EN TREILLIS TORX M8 X 1,25 X 25-SPCL-8,8-ZINC**		

24. Le kit comprend un ensemble de support de tablier flexible intérieur (NVS) et une vis (MAC101897)

TAPIS – PANNEAUX ARRIÈRE (FD230, FD235, FD240 ET FD241)

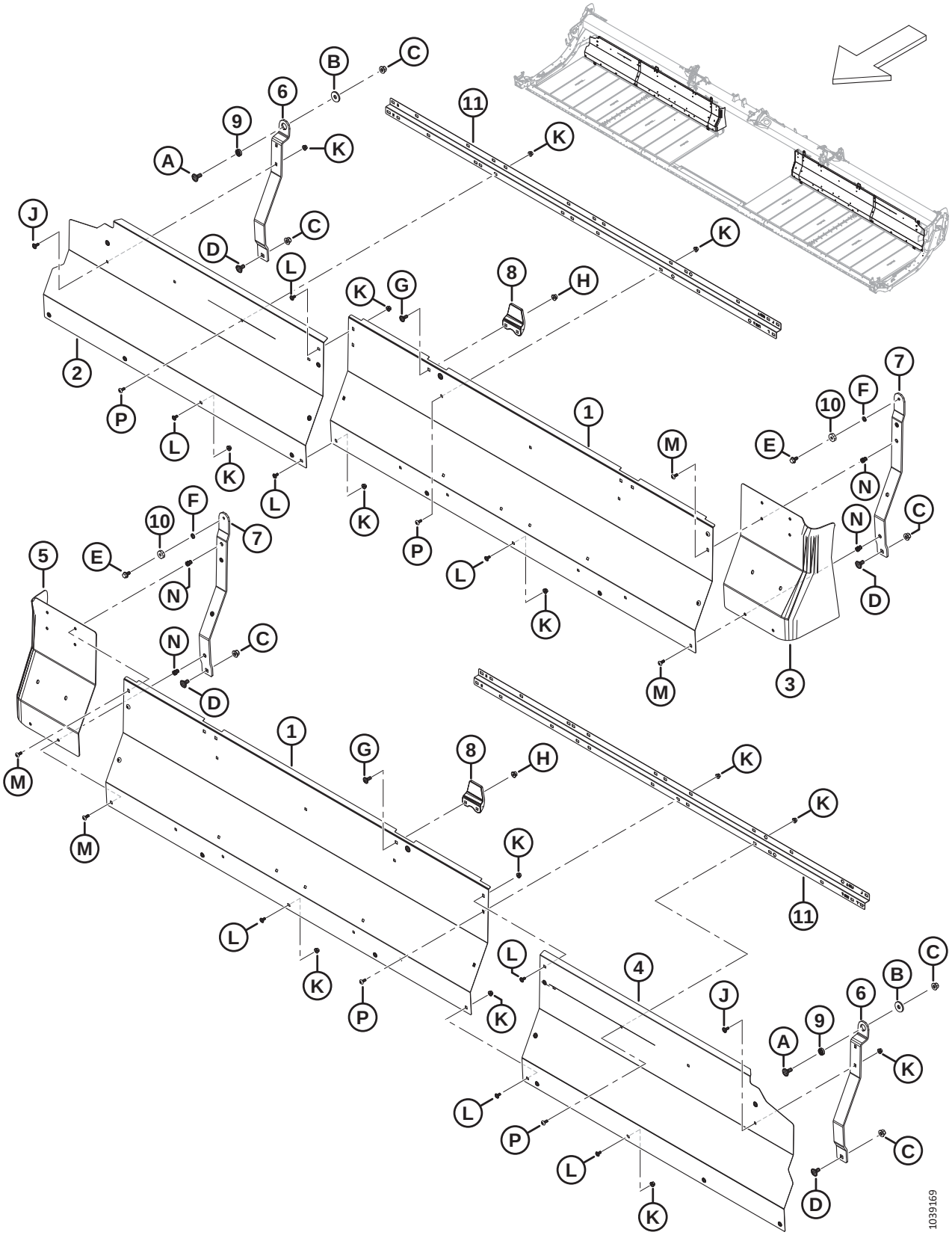

Réf.	Numéro de pièce	Description	Qté	Numéro de série
N	MAC320181	ÉCROU À RIVET – M8 X 1,25 HEX. 3,8-7,9		
P	MAC**320190**	**VIS – ASSEMBLAGE EN TREILLIS TORX M8 X 1,25 X 20-SPCL-8,8-ZINC**		

12 Tapis – Panneaux arrière (FD245 et FD250)

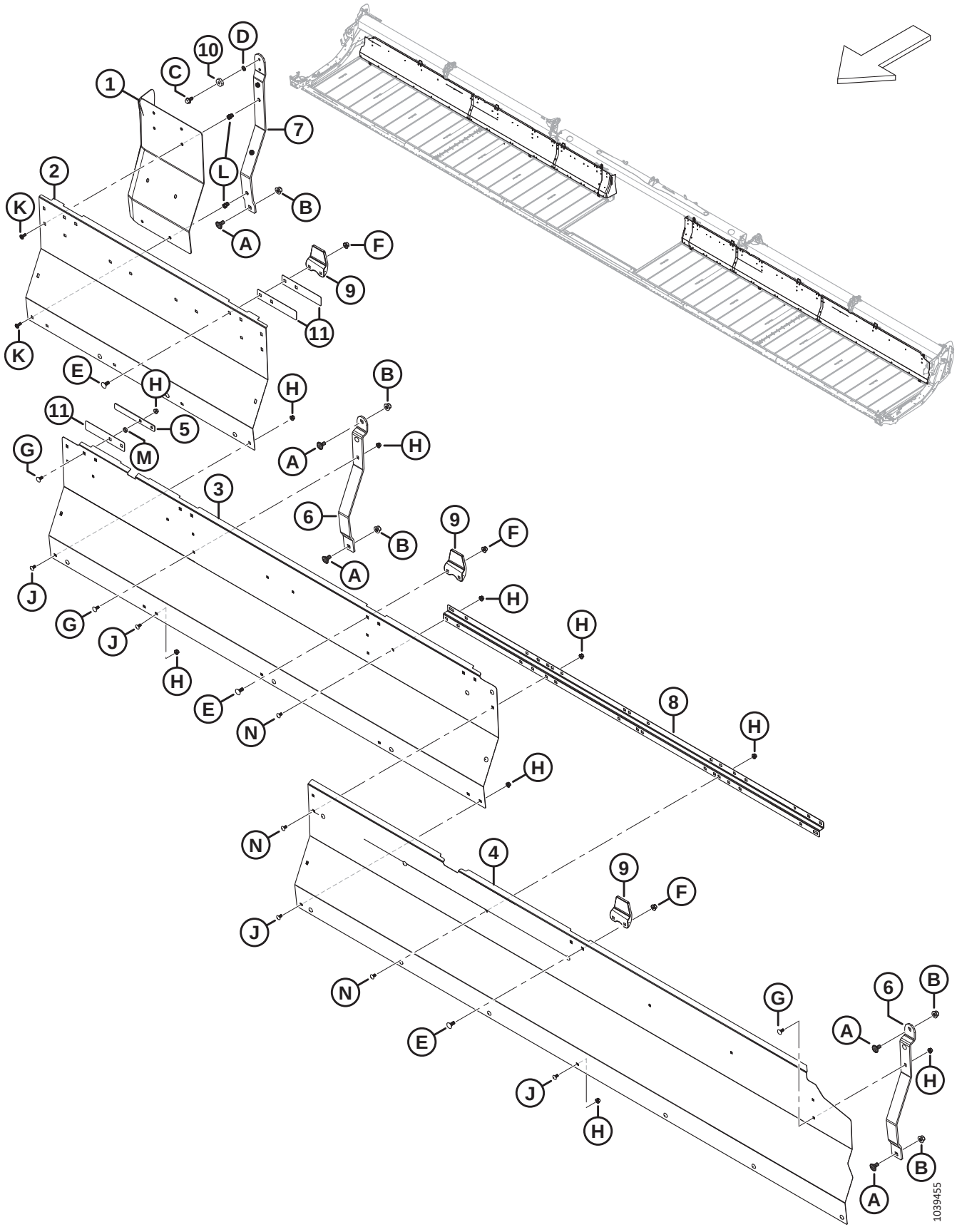

TAPIS – PANNEAUX ARRIÈRE (FD245 ET FD250)

Réf.	Numéro de pièce	Description	Qté	Numéro de série
1	MAC319222	EXTENSION – PANNEAU ARRIÈRE CG	1	
	MAC319223	EXTENSION – PANNEAU ARRIÈRE CD	1	
2	MAC275965	PANNEAU – PANNEAU ARRIÈRE CG/CD INTÉRIEUR	2	
3	MAC275676	PANNEAU – PANNEAU ARRIÈRE CG/CD MILIEU	2	
4	MAC275319	PANNEAU – PANNEAU ARRIÈRE, 45 PI CG EXTÉRIEUR	1	
	MAC275320	PANNEAU – PANNEAU ARRIÈRE, 45 PI CD EXTÉRIEUR	1	
	MAC275286	PANNEAU – PANNEAU ARRIÈRE, 50 PI CG EXTÉRIEUR	1	
	MAC275287	PANNEAU – PANNEAU ARRIÈRE, 50 PI CD EXTÉRIEUR	1	
5	MAC319404	PLAQUE – PANNEAU ARRIÈRE DU SYSTÈME DE RETENUE	2	
6	MAC275675	SUPPORT – TABLIER	4	
7	MAC**319366**	**SUPPORT – FLEXION TABLIER INTÉRIEUR** [25]	**2**	
8	MAC**360509**	**SUPPORT – PANNEAU ARRIÈRE**	**2**	
9	MAC145840	GUIDE – PANNEAU ARRIÈRE	6	
10	MAC18867	ROULEMENT – À BILLES CYL. DE, AVEC DEUX JOINTS	2	
11	MAC319403	PLAQUE – GUIDE DU PANNEAU ARRIÈRE	6	
A	MAC135903	BOULON – TRCC M12 X 1,75 X 25-8,8-ZINC		
B	MAC136431	ÉCROU – HEX. À COL. BLOCAGE CTR M12 X 1,75-10		
C	MAC**101897**	**VIS – TÊTE HEX. AVEC RONDELLE 3/8 NC X 3/4**		
D	MAC**18637**	**RONDELLE – NORM. DE BLOCAGE 3/8 PO NOM. DI**		
E	MAC135785	BOULON – TRCC M10 X 1,5 X 25-8,8-AA1J		
F	MAC135799	ÉCROU – HEX. À COL. BLOCAGE CTR M10 X 1,5-10		
G	MAC197171	BOULON – TRCC M8 X 1,25 X 20-8,8-ZINC		
H	MAC135337	ÉCROU – HEX. À COL. BLOCAGE CTR M8 X 1,25-8-AA1J		
J	MAC191489	BOULON – TRCCC PFL M8 X 1,25 X 16-8,8-AA1J		
K	MAC**320290**	**VIS – ASSEMBLAGE EN TREILLIS TORX M8 X 1,25 X 25-SPCL-8,8-ZINC**		
L	MAC320181	ÉCROU À RIVET – M8 X 1,25 HEX. 3,8-7,9		
M	MAC255930	RONDELLE – PLATE		
N	MAC**320190**	**VIS – ASSEMBLAGE EN TREILLIS TORX M8 X 1,25 X 20-SPCL-8,8-ZINC**		

25. Le kit comprend un ensemble de support de tablier flexible intérieur (NVS) et une vis (MAC101897)

13 Tapis – Tendeur

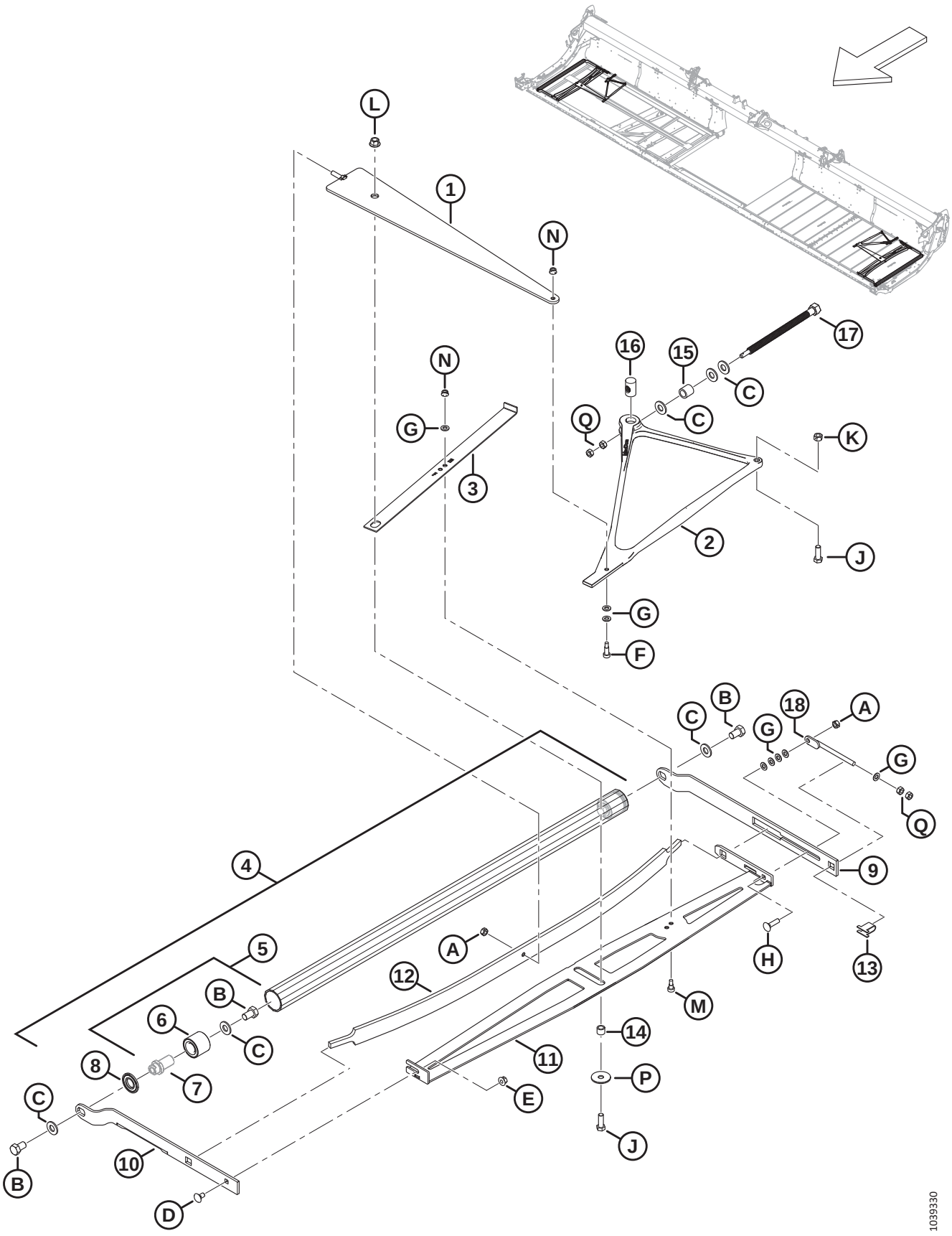

TAPIS – TENDEUR

Réf.	Numéro de pièce	Description	Qté	Numéro de série
1	MAC319051	TRAVERSE – DE COMPRESSION – ASS. SOUDÉ	**2**	
2	MAC275902	MOULAGE – LEVIER COUDÉ TENDEUR	**2**	
3	MAC275877	INDICATEUR – TENDEUR	**2**	
4	MAC275211	ENTRETIEN DE L'ENS. ROULEAU LIBRE [26]	**2**	
5	MAC165735	ENS. BROCHE – ROULEAU DE TAPIS [27]	**4**	
6	MAC132607	ROULEMENT – DOUBLE RANGÉE DE BILLES 52 DE X 25 ALÉSAGE	**4**	
7	NVS	BROCHE [28]		
8	MAC120845	JOINT – DISQUE EN ACIER NILOS LSTO	**4**	
9	MAC275324	BRAS – ROULEAU LIBRE ARRIÈRE	**2**	
10	MAC**319708**	**BRAS – ROULEAU LIBRE AVANT CD**	**1**	
	MAC**319707**	**BRAS – ROULEAU LIBRE AVANT CG**	**1**	
11	MAC275375	TRAVERSE – STABILISATEUR CD – ASS. SOUDÉ	1	
	MAC275348	TRAVERSE – STABILISATEUR CG – ASS. SOUDÉ	1	
12	MAC227747	RESSORT – LAME	**2**	
13	MAC275232	SUPPORT – VIS DE RÉGLAGE	**2**	
14	MAC132531	ENTRETOISE	**2**	
15	MAC227656	ENTRETOISE – BOULON TENDEUR	**2**	
16	MAC275879	ÉCROU – VIS-MÈRE SPÉCIALE	**2**	
17	MAC320167	BOULON – TÊTE HEX. M16 X 4,0-SPCL-8,8-AA1J	**2**	
18	MAC227914	BOULON – RÉGLAGE ENS. SOUDÉ	**2**	
A	MAC320206	ÉCROU – HEX. BLOCAGE CTR, M10 X 1,5-8-ZINC		
B	MAC145249	BOULON – TÊTE HEX. PFL 5/8-18 X 1,0 GR5-AA1J		
C	MAC30441	RONDELLE – TREMPÉE ASTM F436 5/8		
D	MAC135785	BOULON – TRCC M10 X 1,5 X 25-8,8-AA1J		
E	MAC135799	ÉCROU – HEX. À COL. BLOCAGE CTR M10 X 1,5-10		
F	MAC197275	VIS – TÊTE HEX. CREUSE ÉPAUL. M10 X 20		
G	MAC184711	RONDELLE – PLATE NORMALE M10-200HV-AA1J		
H	MAC152732	BOULON – TRCC M10 X 1,5 X 40-8,8-AA1J		

26. Comprend deux ensembles de broches (MAC165735) et deux joints (MAC120845).
27. Comprend la broche (NVS), le roulement (MAC132607) et la quincaillerie (MAC30441, MAC145249).
28. Non vendue séparément ; incluse dans l'ensemble broche MAC165735.

TAPIS – TENDEUR

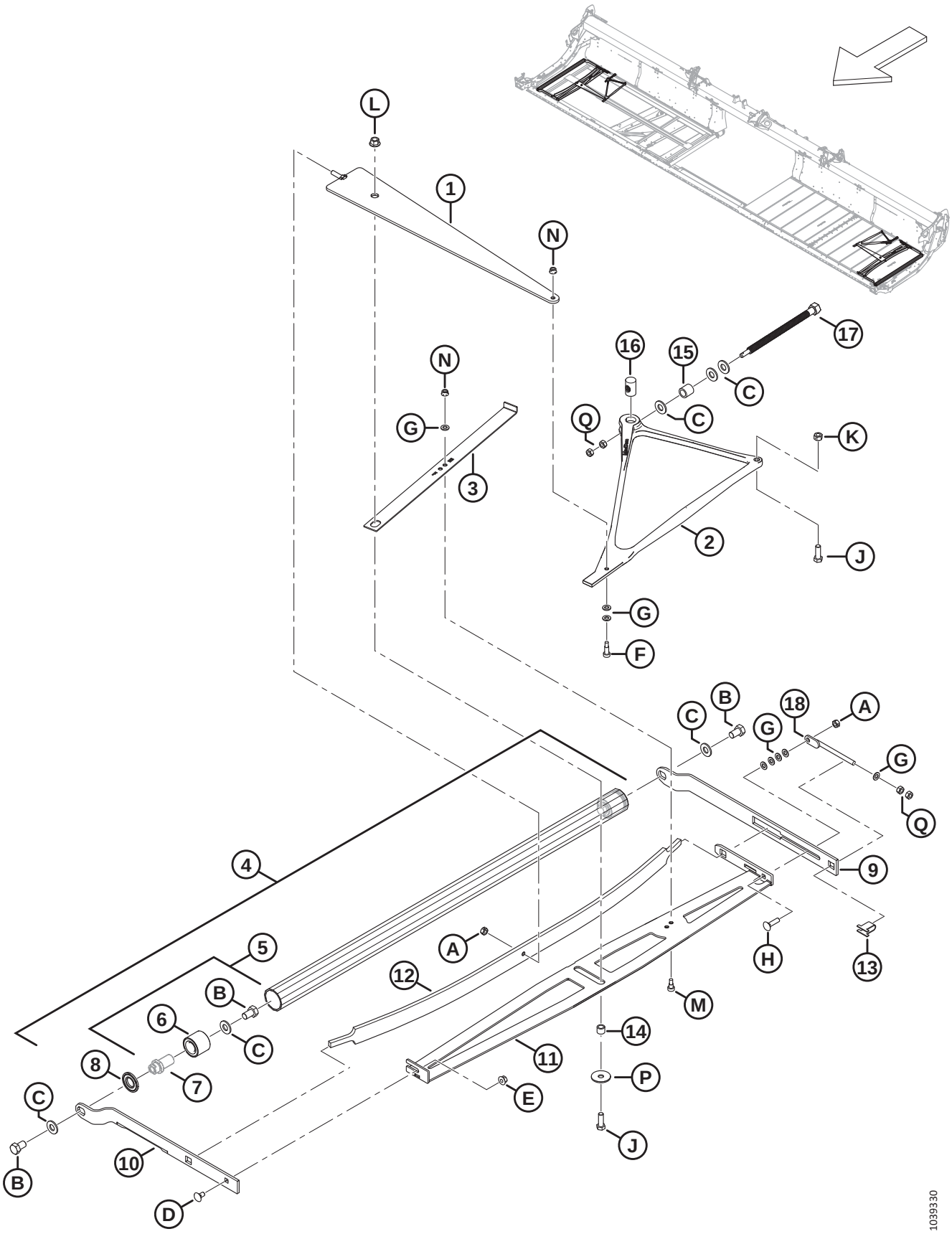

TAPIS – TENDEUR

Réf.	Numéro de pièce	Description	Qté	Numéro de série
J	MAC152730	BOULON – TÊTE HEX. PFL M12 X 1,75 X 35-10,9-AA1J		
K	MAC136759	ÉCROU – HEX. BLOCAGE CTR, M12 X 1,75-8-AA1J		
L	MAC136431	ÉCROU – HEX. À COL. BLOCAGE CTR M12 X 1,75-10		
M	MAC135894	VIS – TÊTE HEX. CREUSE ÉPAUL. M10		
N	MAC135337	ÉCROU – HEX. À COL. BLOCAGE CTR M8 X 1,25-8-AA1J		
P	MAC42592	RONDELLE – PLATE		
Q	MAC30505	ÉCROU – HEX. M10 X 1,5-10-AA1J		

14 Tapis – Rouleau d’entraînement

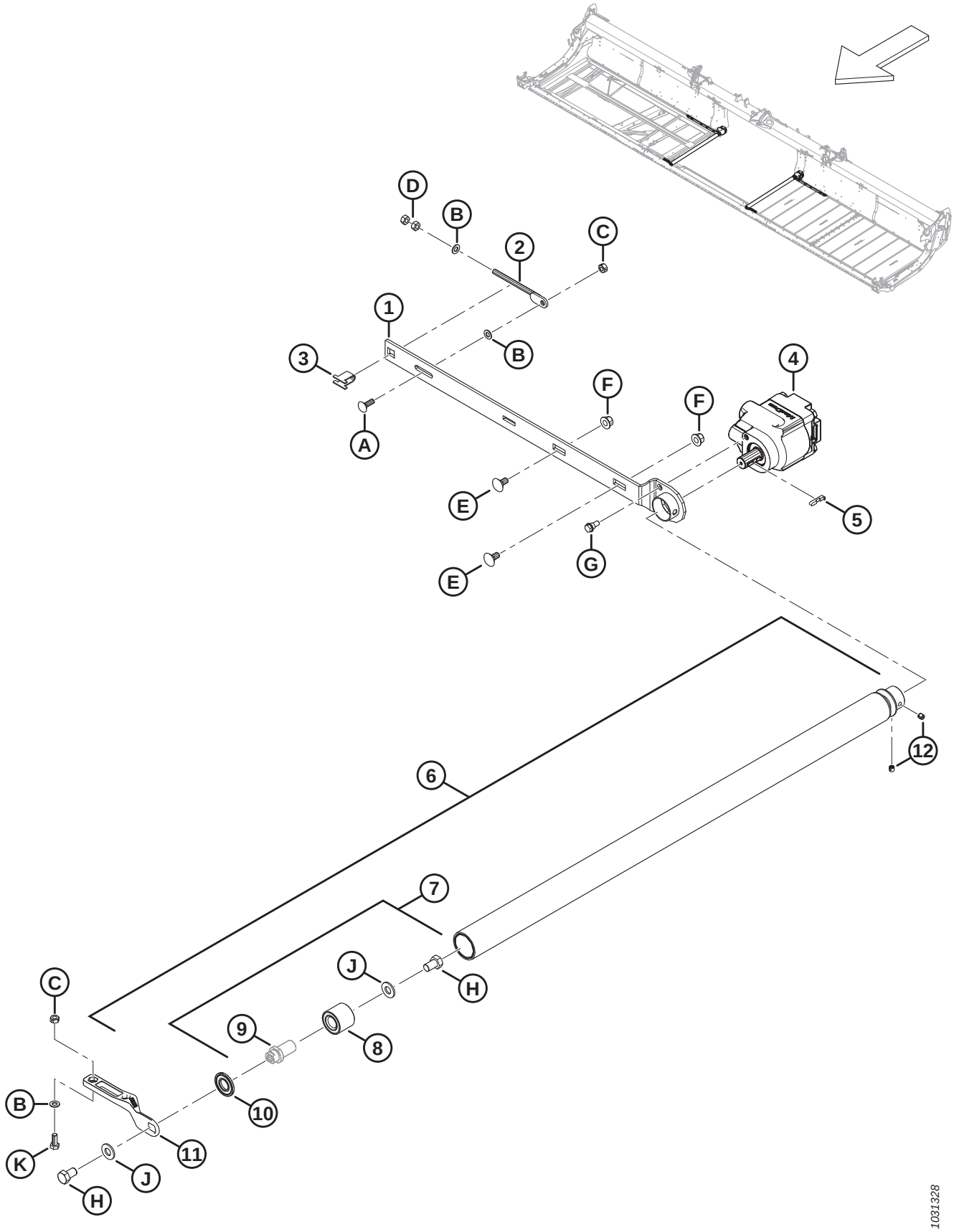

TAPIS – ROULEAU D'ENTRAÎNEMENT

Réf.	Numéro de pièce	Description	Qté	Numéro de série
1	MAC275332	BRAS – ROULEAU D'ENTRAÎNEMENT SOUDÉ	1	
2	MAC227914	BOULON – RÉGLAGE ENS. SOUDÉ	1	
3	MAC275232	SUPPORT – VIS DE RÉGLAGE	1	
4	MAC275860	MOTEUR – HYD. ENGRENAGE D'ENTRAÎNEMENT DE TAPIS	1	
	MAC319583	KIT D'ÉTANCHÉITÉ – MOTEUR D'ENTRAÎNEMENT DE TAPIS		
5	MAC275864	CLÉ – MOTEUR D'ENTRAÎNEMENT DE TAPIS	1	
6	MAC319191	ENTRETIEN DE L'ENS. ROULEAU D'ENTRAÎNEMENT [29]	1	
7	MAC165735	ENS. BROCHE – ROULEAU DE TAPIS [30]	1	
8	MAC132607	ROULEMENT – DOUBLE RANGÉE DE BILLES 52 DE X 25 ALÉSAGE	1	
9	NVS	BROCHE [31]		
10	MAC120845	JOINT – DISQUE EN ACIER NILOS LSTO	1	
11	MAC319265	MOULAGE – BRAS ENTRAÎNEMENT AVANT (CD/CG)	2	
12	MAC320182	VIS – RÉGL. TÊTE CREUSE M10 X 1,5 X 10-8,8-BO	2	
A	MAC184662	BOULON – TRCC PFL M10 X 1,5 X 30-8,8-AA1J		
B	MAC184711	RONDELLE – PLATE NORMALE M10-200HV-AA1J		
C	MAC320206	ÉCROU – HEX. BLOCAGE CTR, M10 X 1,5-8-ZINC		
D	MAC30505	ÉCROU – HEX. M10 X 1,5-10-AA1J		
E	MAC135903	BOULON – TRCC M12 X 1,75 X 25-8,8-ZINC		
F	MAC136431	ÉCROU – HEX. À COL. BLOCAGE CTR M12 X 1,75-10		
G	MAC172259	BOULON – À ÉPAULEMENT 0,375-16 UNC-AA1J		
H	MAC145249	BOULON – TÊTE HEX. PFL 5/8-18 X 1,0 GR5-AA1J		
J	MAC30441	RONDELLE – TREMPÉE ASTM F436 5/8		
K	MAC30627	BOULON – TÊTE HEX. PFL M10 X 1,5 X 25-8,8-A3L		

29. Comprend le rouleau vulcanisé (NVS), l'ensemble broche (MAC165735), le joint (MAC120845) et deux vis de réglage (MAC320182).
30. Comprend la broche (NVS), le roulement (MAC132607) et la quincaillerie (MAC30441, MAC145249).
31. Non vendue séparément ; incluse dans l'ensemble broche (MAC165735).

15 Tapis – Tabliers et rails (FD225)

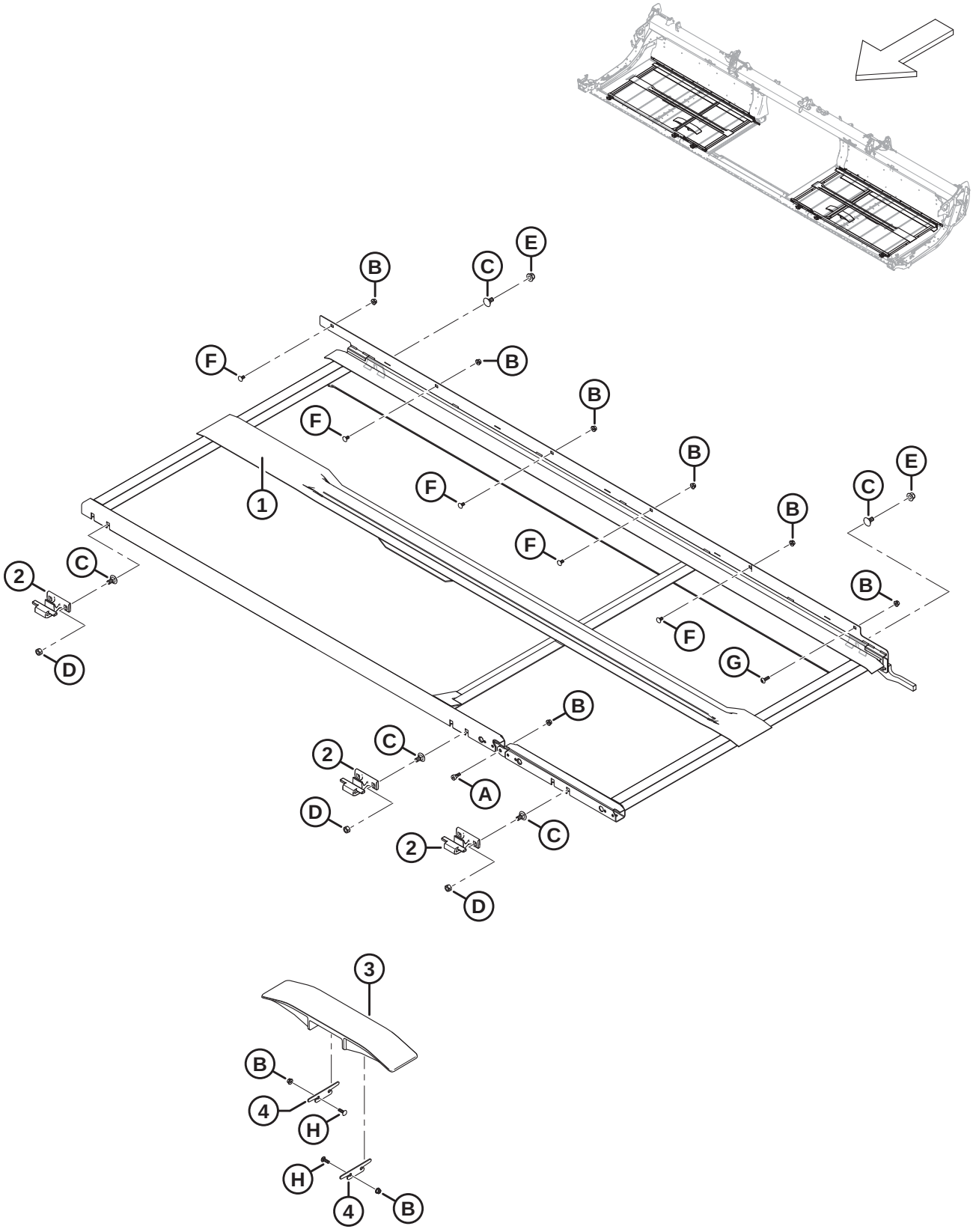

TAPIS – TABLIERS ET RAILS (FD225)

Réf.	Numéro de pièce	Description	Qté	Numéro de série
1	MAC**319588**	**ENS. SOUDÉ TABLIER – FLEX CD 25 PI**	**1**	
	MAC**319587**	**ENS. SOUDÉ TABLIER – FLEX CG 25 PI**	**1**	
2	MAC**319225**	**MOULAGE – CROCHET TABLIER AVANT**	**6**	
3	MAC**340841**	**RAIL – PLASTIQUE STANDARD**	**2**	
4	MAC**340681**	**CALE – RAIL DE TAPIS**	**4**	
A	MAC**135894**	**VIS – TÊTE HEX. CREUSE ÉPAUL. M10**		
B	MAC**135337**	**ÉCROU – HEX. À COL. BLOCAGE CTR M8 X 1,25-8-AA1J**		
C	MAC**135903**	**BOULON – TRCC M12 X 1,75 X 25-8,8-ZINC**		
D	MAC**136759**	**ÉCROU – HEX. BLOCAGE CTR, M12 X 1,75-8-AA1J**		
E	MAC**136431**	**ÉCROU – HEX. À COL. BLOCAGE CTR M12 X 1,75-10**		
F	MAC**191489**	**BOULON – TRCCC PFL M8 X 1,25 X 16-8,8-AA1J**		
G	MAC**320290**	**VIS – ASSEMBLAGE EN TREILLIS TORX M8 X 1,25 X 25-SPCL-8,8-ZINC**		
H	MAC**136824**	**BOULON – TRCCC M8 X 1,25 X 25-8,8-AA1J**		

16 Tapis – Tabliers et rails (FD230, FD235, FD240 et FD241)

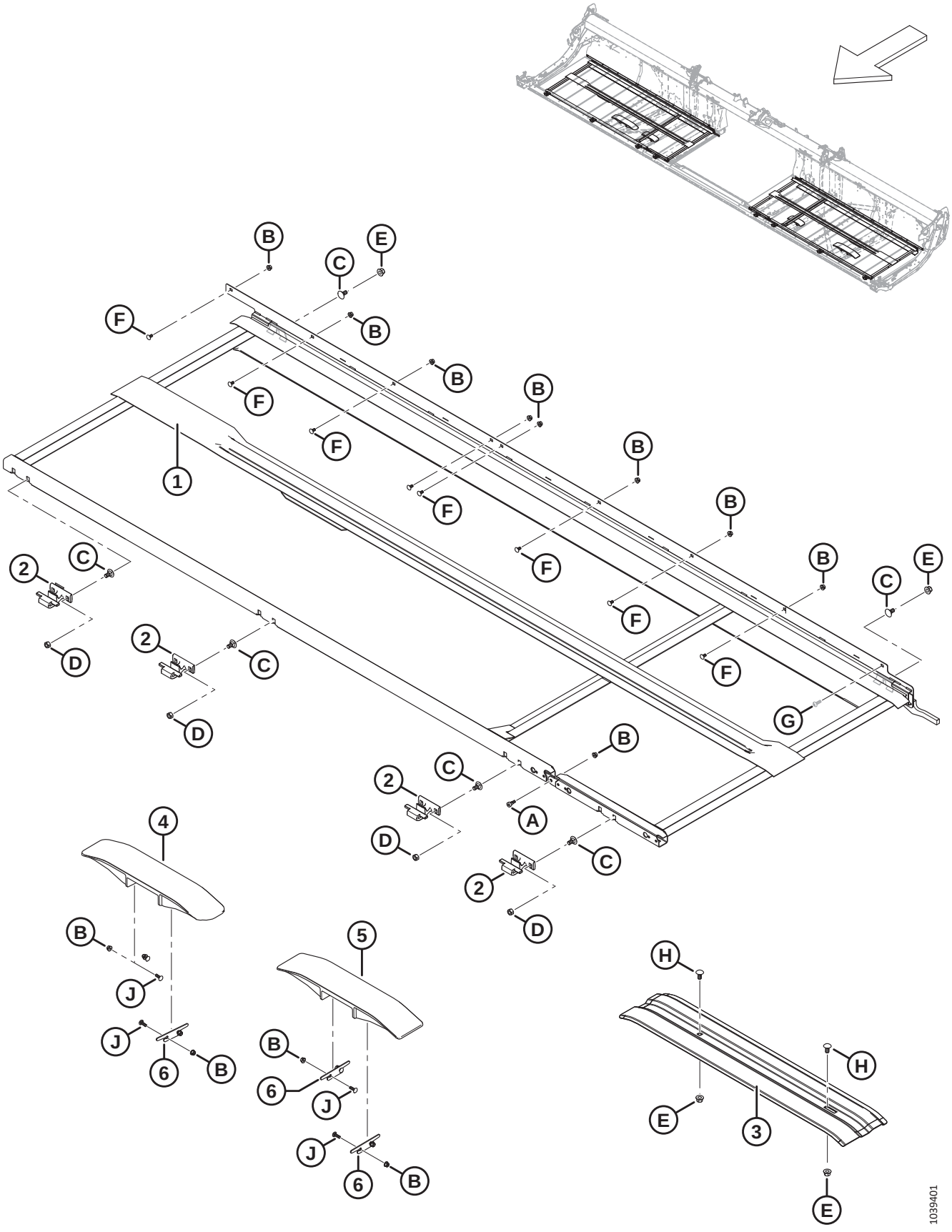

TAPIS – TABLIERS ET RAILS (FD230, FD235, FD240 ET FD241)

Réf.	Numéro de pièce	Description	Qté	Numéro de série
1	MAC275266	ENS. SOUDÉ TABLIER – FLEX CD 30 PI	1	
	MAC275265	ENS. SOUDÉ TABLIER – FLEX CG 30 PI	1	
	MAC275505	ENS. SOUDÉ TABLIER – FLEX CD 35 PI	1	
	MAC275504	ENS. SOUDÉ TABLIER – FLEX CG 35 PI	1	
	MAC275199	ENS. SOUDÉ TABLIER – FLEX CD 40 PI	1	
	MAC275200	ENS. SOUDÉ TABLIER – FLEX CG 40 PI	1	
	MAC275514	ENS. SOUDÉ TABLIER – FLEX CD 41 PI	1	
	MAC275513	ENS. SOUDÉ TABLIER – FLEX CG 41 PI	1	
2	MAC319225	MOULAGE – CROCHET TABLIER AVANT [32]		
3	MAC319376	SUPPORT – RAIL DU TAPIS INFÉRIEUR (CD FD230, FD235 UNIQUEMENT) [33]	**A/B**	**–451189**
	MAC319378	SUPPORT – RAIL DE TAPIS INFÉRIEUR (CD FD240, FD241 UNIQUEMENT) [33]	**A/B**	**–451189**
	MAC319228	SUPPORT – RAIL DE TAPIS INFÉRIEUR (CG FD230 UNIQUEMENT) [33]	**A/B**	**–451189**
	MAC319377	SUPPORT – RAIL DE TAPIS INFÉRIEUR (CG FD235, FD240, FD241 UNIQUEMENT) [33]	**A/B**	**–451189**
4	MAC**360151**	**RAIL – PLASTIQUE COUDÉ**	**1**	**451190–**
5	MAC**340841**	**RAIL – PLASTIQUE STANDARD** [34]		**451190–**
	MAC**360150**	**RAIL – PLASTIQUE COURT (FD230 UNIQUEMENT)** [35]		**451190–**
6	MAC**340681**	**CALE – RAIL DE TAPIS**	**6**	**451190–**
A	MAC135894	VIS – TÊTE HEX. CREUSE ÉPAUL. M10		
B	MAC135337	ÉCROU – HEX. À COL. BLOCAGE CTR M8 X 1,25-8-AA1J		
C	MAC135903	BOULON – TRCC M12 X 1,75 X 25-8,8-ZINC		
D	MAC136759	ÉCROU – HEX. BLOCAGE CTR, M12 X 1,75-8-AA1J		
E	MAC136431	ÉCROU – HEX. À COL. BLOCAGE CTR M12 X 1,75-10		
F	MAC191489	BOULON – TRCCC PFL M8 X 1,25 X 16-8,8-AA1J		
G	MAC**320290**	**VIS – ASSEMBLAGE EN TREILLIS TORX M8 X 1,25 X 25-SPCL-8,8-ZINC**		

32. Quantités : FD230 = 8, FD235 = 10, FD240 = 10 et FD241 = 10.
33. Pièce de rechange uniquement pour les plateformes des modèles de 2022 et antérieurs.
34. Quantités : FD230 = 1, FD235 = 3, FD240 = 3 et FD241 = 3.
35. Les rails courts en plastique sont utilisés sur les pattes intérieures du châssis de la plateforme pour les plateformes FD230 uniquement. Quantités : FD230 = 2.

TAPIS – TABLIERS ET RAILS (FD230, FD235, FD240 ET FD241)

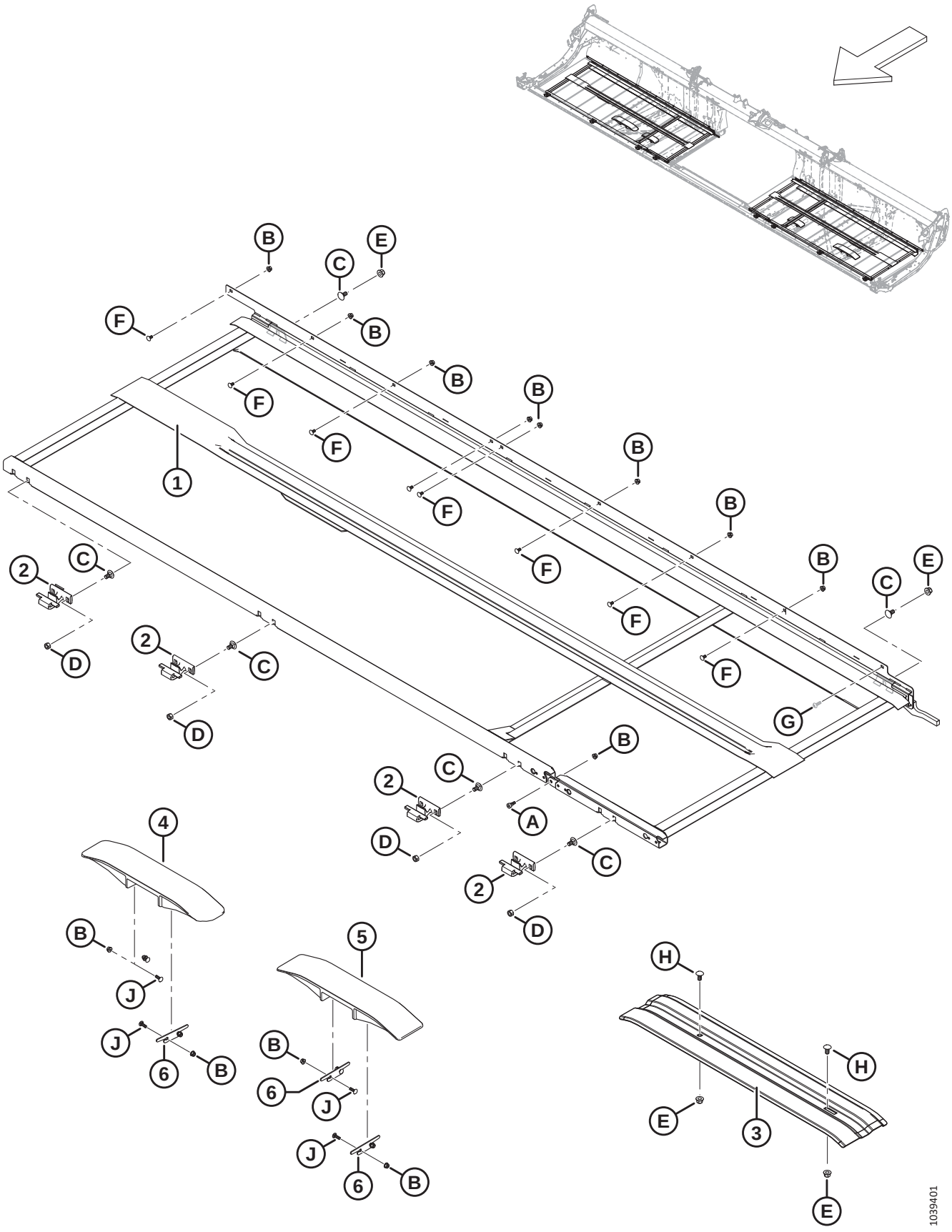

Réf.	Numéro de pièce	Description	Qté	Numéro de série
H	MAC152439	BOULON – TRCCC M12 X 1,75 X 25-8,8-AA1J		
J	MAC**136824**	**BOULON – TRCCC M8 X 1,25 X 25-8,8-AA1J**		

17 Tapis – Tabliers et rails (FD245 et FD250)

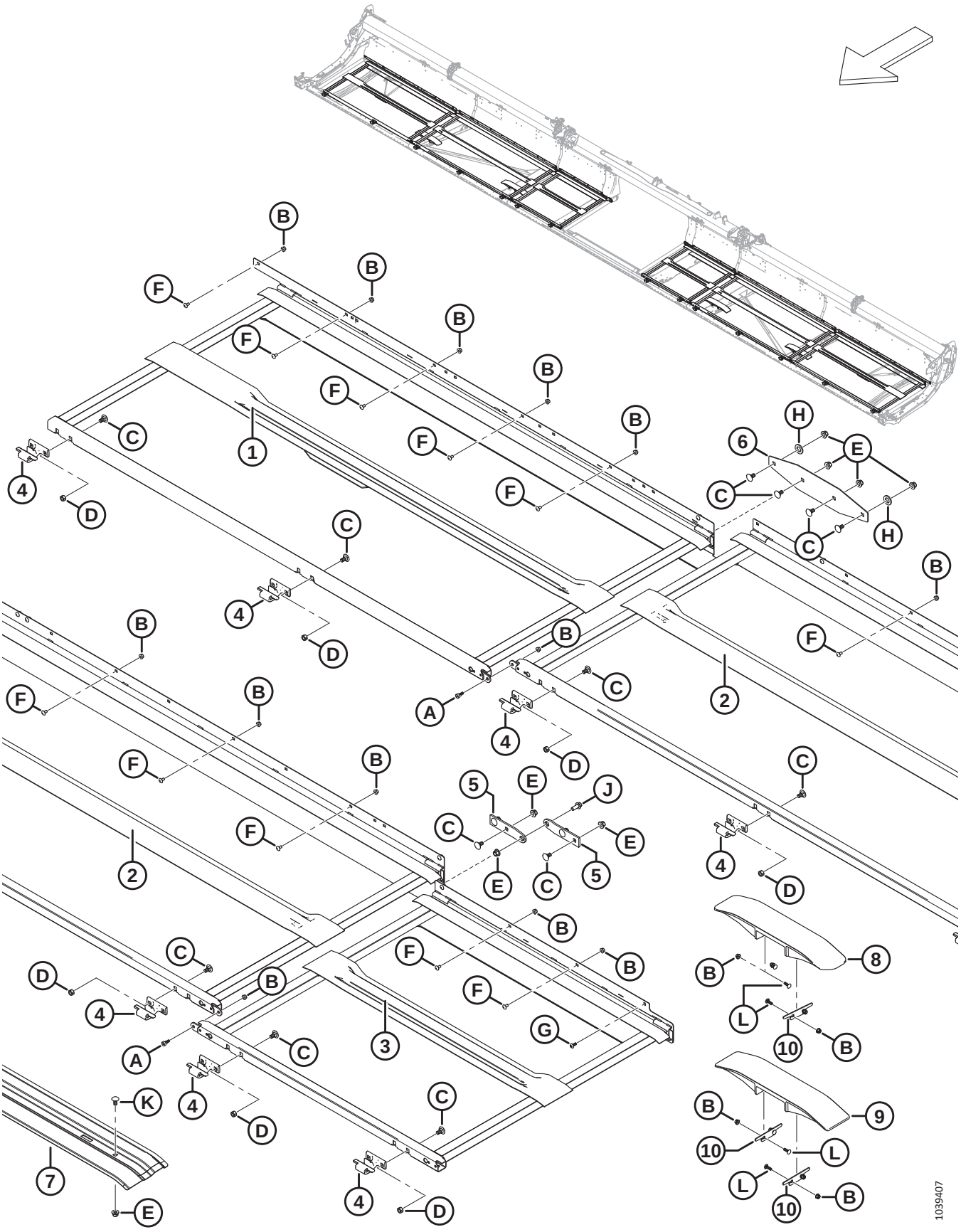

TAPIS – TABLIERS ET RAILS (FD245 ET FD250)

Réf.	Numéro de pièce	Description	Qté	Numéro de série
1	MAC275770	ENS. SOUDÉ TABLIER – CD EXTÉRIEUR	1	
	MAC275960	ENS. SOUDÉ TABLIER – CG EXTÉRIEUR	1	
2	MAC275779	ENS. SOUDÉ TABLIER – 45 PI CENTRAL	2	
	MAC275954	ENS. SOUDÉ TABLIER – 50 PI CENTRAL	2	
3	MAC275641	ENS. SOUDÉ TABLIER – CD INTÉRIEUR	1	
	MAC275640	ENS. SOUDÉ TABLIER – CG INTÉRIEUR	1	
4	MAC319225	MOULAGE – CROCHET TABLIER AVANT	14	
5	MAC275688	CHARNIÈRE – TABLIER LARGE CHÂSSIS	4	
6	MAC275690	PLAQUE – JOINT DU CHÂSSIS DE TABLIER	2	
7	MAC319377	SUPPORT – RAIL DE TAPIS (CD FD245) [36]	**A/B**	**–451189**
	MAC319378	SUPPORT – RAIL DE TAPIS (CG FD245) [37]	**A/B**	**–451189**
	MAC319287	SUPPORT – RAIL DE TAPIS (FD250) [38]	**A/B**	**–451189**
8	MAC**360151**	**RAIL – PLASTIQUE COUDÉ**	**1**	**451190–**
9	MAC**340841**	**RAIL – PLASTIQUE STANDARD**	**3**	**451190–**
10	MAC**340681**	**CALE – RAIL DE TAPIS**	**6**	**451190–**
A	MAC135894	VIS – TÊTE HEX. CREUSE ÉPAUL. M10		
B	MAC135337	ÉCROU – HEX. À COL. BLOCAGE CTR M8 X 1,25-8-AA1J		
C	MAC135903	BOULON – TRCC M12 X 1,75 X 25-8,8-ZINC		
D	MAC136759	ÉCROU – HEX. BLOCAGE CTR, M12 X 1,75-8-AA1J		
E	MAC136431	ÉCROU – HEX. À COL. BLOCAGE CTR M12 X 1,75-10		
F	MAC191489	BOULON – TRCCC PFL M8 X 1,25 X 16-8,8-AA1J		
G	MAC320290	VIS – ASSEMBLAGE EN TREILLIS TORX M8 X 1,25 X 25-SPCL-8,8-ZINC		
H	MAC112130	RONDELLE – TREMPÉE ASTM F4363/4 PO NOM. ID AB0C		
J	MAC148798	BOULON – TÊTE HEX. À COL. M12 X 1,75 X 30-10,9-AA1J		
K	MAC152439	BOULON – TRCCC M12 X 1,75 X 25-8,8-AA1J		
L	MAC**136824**	**BOULON – TRCCC M8 X 1,25 X 25-8,8-AA1J**		

36. Support de rail de tapis CD pour les plateformes FD245 des années 2022 et antérieures.
37. Support de rail de tapis CG pour les plateformes FD245 des années 2022 et antérieures.
38. Support de rail de tapis CD et CG pour les plateformes FD250 des années 2022 et antérieures.

18 Tapis – Joints (FD225)

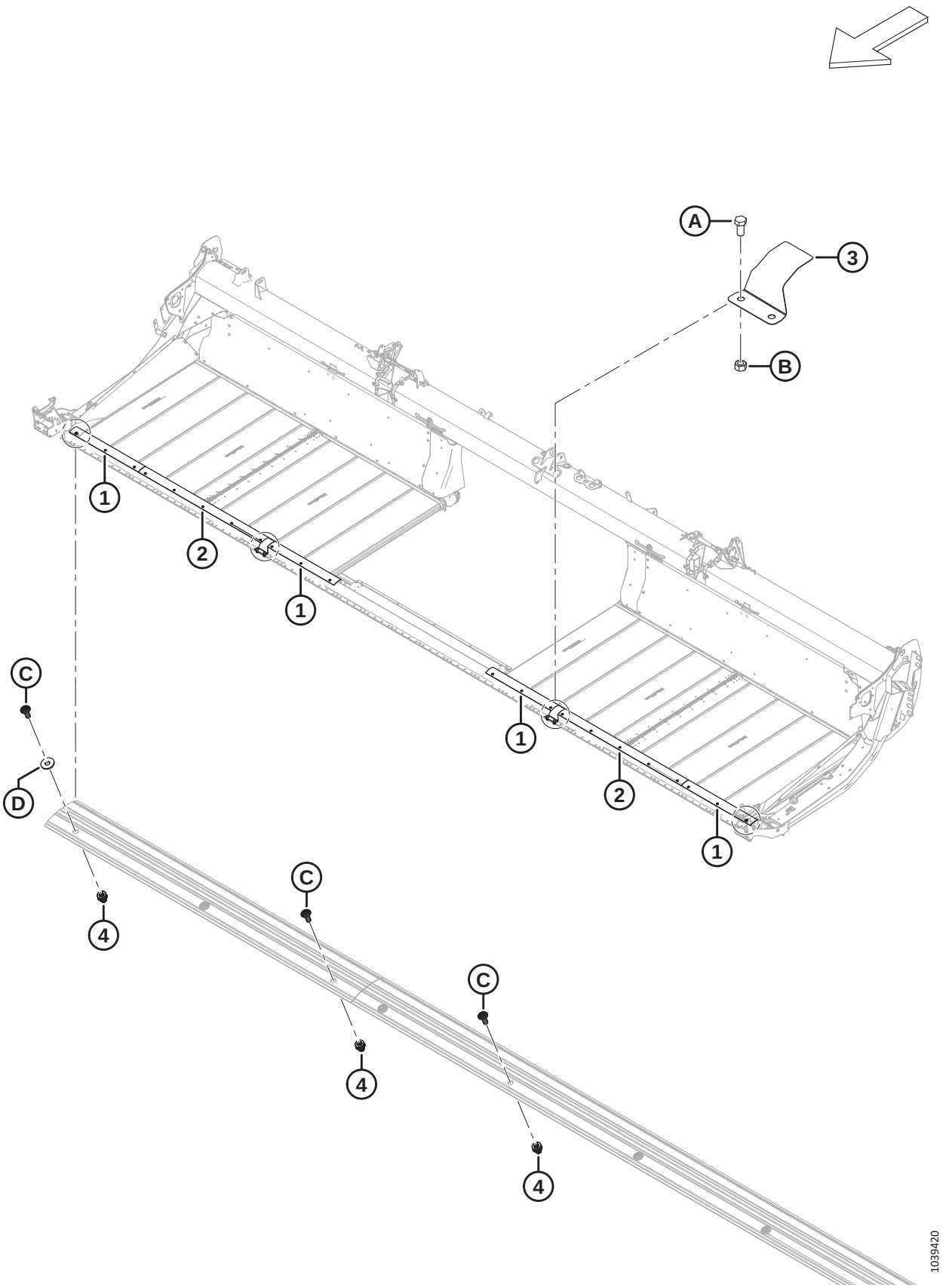

TAPIS – JOINTS (FD225)

Réf.	Numéro de pièce	Description	Qté	Numéro de série
1	MAC**319231**	**PLAQUE – JOINT DE LA BARRE DE COUPE**	**2**	
2	MAC**319229**	**PLAQUE – JOINT DE LA BARRE DE COUPE**	**4**	
3	MAC**319180**	**CAPOT – CHARNIÈRE BARRE DE COUPE**	**2**	
4	MAC**320448**	**ÉCROU À RIVET – M8 X 1,25 HEX.**	**22**	
A	MAC**50155**	**BOULON – TÊTE HEX. PFL M12 X 1,75 X 25-8,8-AA1J**		
B	MAC**184694**	**ÉCROU – HEX. M12 X 1,75-8-AA1J**		
C	MAC**320190**	**VIS – ASSEMBLAGE EN TREILLIS TORX M8 X 1,25 X 20-SPCL-8,8-ZINC**		
D	MAC**184709**	**RONDELLE – PLATE GRANDE M8-200HV**		

19 Tapis – Joints (FD230, FD235 et FD240)

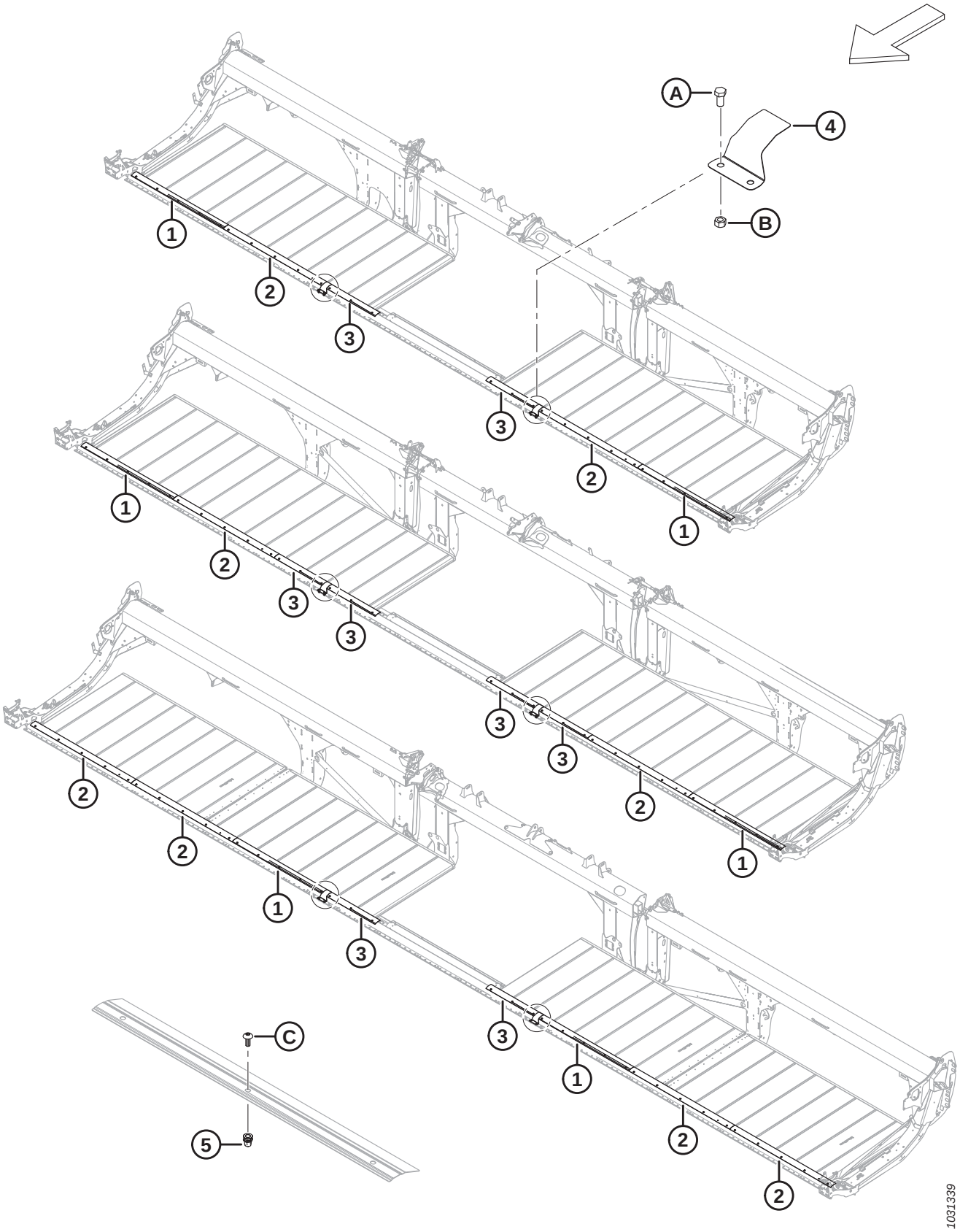

TAPIS – JOINTS (FD230, FD235 ET FD240)

Réf.	Numéro de pièce	Description	Qté	Numéro de série
1	MAC319231	PLAQUE – JOINT BARRE DE COUPE [39]		
2	MAC319230	PLAQUE – JOINT BARRE DE COUPE [40]		
3	MAC319229	PLAQUE – JOINT BARRE DE COUPE [41]		
4	MAC319180	CAPOT – CHARNIÈRE BARRE DE COUPE	2	
5	MAC**320448**	**ÉCROU À RIVET – M8 X 1,25 HEX.** [42]		
A	MAC50155	BOULON – TÊTE HEX. PFL M12 X 1,75 X 25-8,8-AA1J		
B	MAC184694	ÉCROU – HEX. M12 X 1,75-8-AA1J		
C	MAC320190	VIS – ASSEMBLAGE EN TREILLIS TORX M8 X 1,25 X 20-SPCL-8,8-ZINC		

39. Quantités : FD230 = 2, FD235 = 2 et FD240 = 2.
40. Quantités : FD230 = 2, FD235 = 2 et FD240 = 4.
41. Quantités : FD230 = 2, FD235 = 4 et FD240 = 2.
42. Quantités : FD230 = 26, FD235 = 32 et FD240 = 36.

20 Tapis – Joints (FD241, FD245 et FD250)

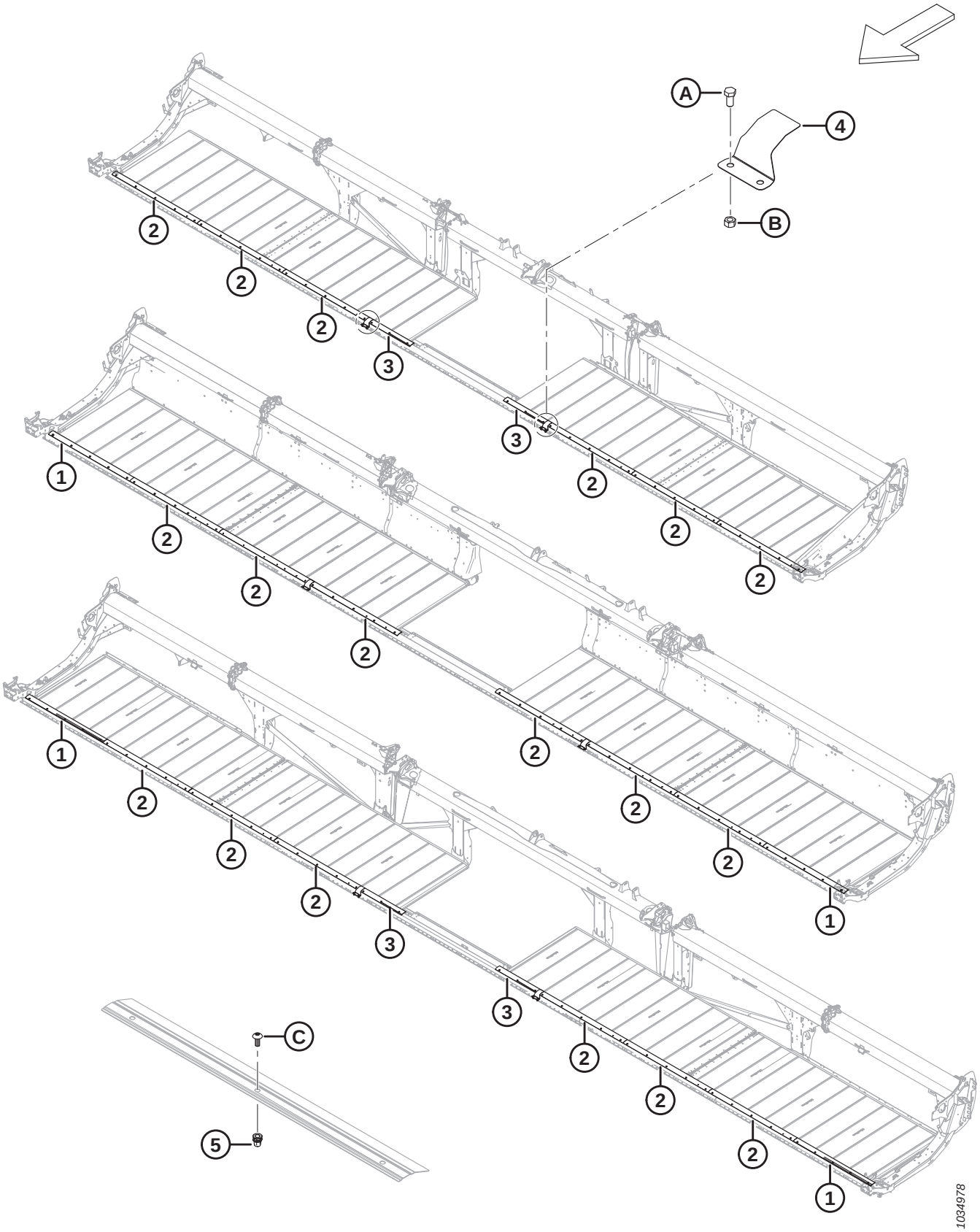

TAPIS – JOINTS (FD241, FD245 ET FD250)

Réf.	Numéro de pièce	Description	Qté	Numéro de série
1	MAC319231	PLAQUE – JOINT BARRE DE COUPE [43]		
2	MAC319230	PLAQUE – JOINT BARRE DE COUPE [44]		
3	MAC319229	PLAQUE – JOINT BARRE DE COUPE [45]		
4	MAC319180	CAPOT – CHARNIÈRE BARRE DE COUPE	2	
5	MAC**320448**	**ÉCROU À RIVET – M8 X 1,25 HEX.** [46]		
A	MAC50155	BOULON – TÊTE HEX. PFL M12 X 1,75 X 25-8,8-AA1J		
B	MAC184694	ÉCROU – HEX. M12 X 1,75-8-AA1J		
C	MAC320190	VIS – ASSEMBLAGE EN TREILLIS TORX M8 X 1,25 X 20-SPCL-8,8-ZINC		

43. Quantités : FD241 = 0, FD245 = 2 et FD250 = 2.
44. Quantités : FD241 = 6, FD245 = 6 et FD250 = 6.
45. Quantités : FD241 = 2, FD245 = 0 et FD250 = 2.
46. Quantités : FD241 = 36, FD245 = 40 et FD250 = 46.

21 Déflecteurs de tapis – Étroit

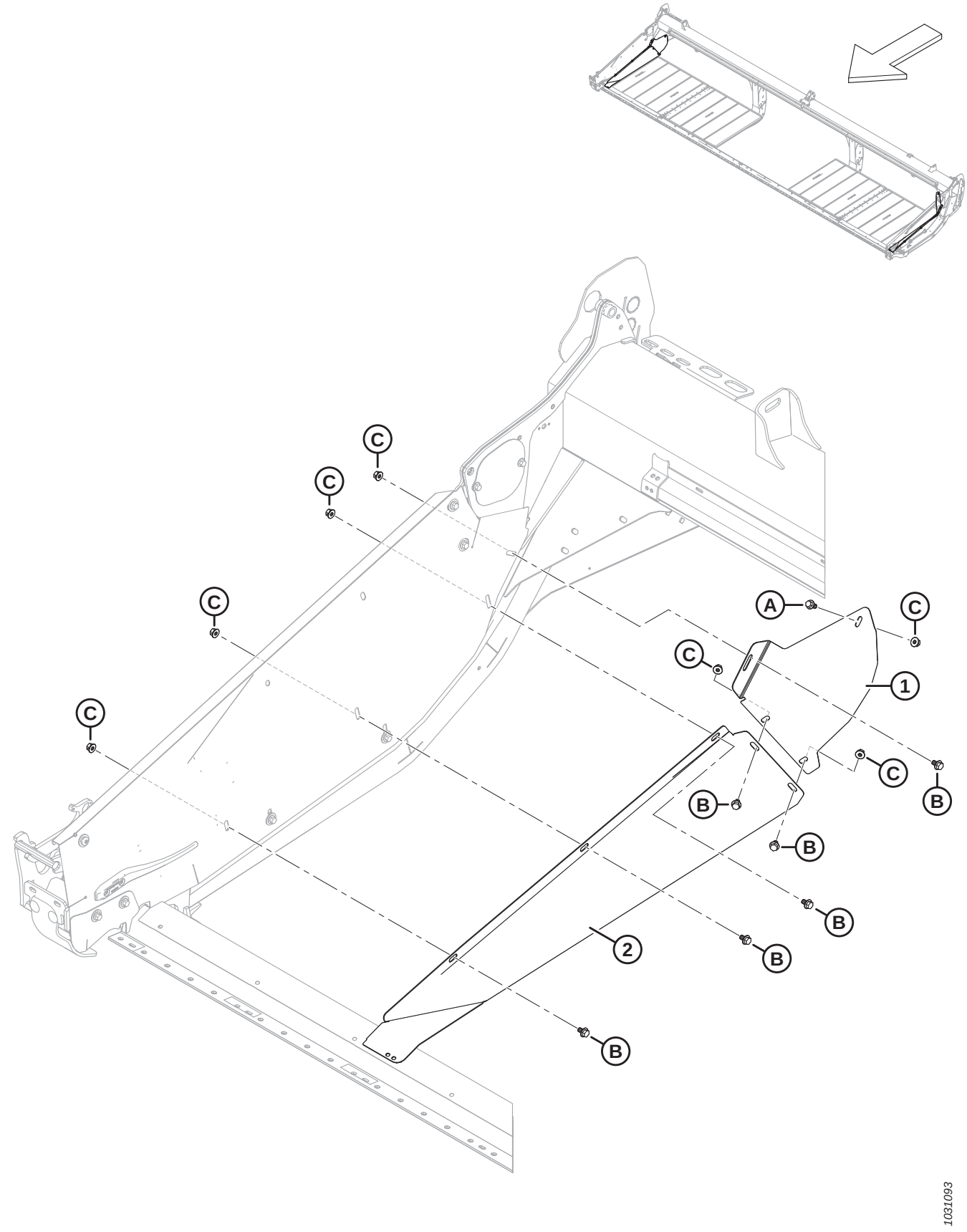

DÉFLECTEURS DE TAPIS – ÉTROIT

Réf.	Numéro de pièce	Description	Qté	Numéro de série
1	MAC289357	DÉFLECTEUR – ÉTROIT CD ARRIÈRE	1	
	MAC289347	DÉFLECTEUR – ÉTROIT CG ARRIÈRE	1	
2	MAC289356	DÉFLECTEUR – ÉTROIT CD AVANT	1	
	MAC289346	DÉFLECTEUR – ÉTROIT CG AVANT	1	
A	MAC152655	BOULON – TÊTE HEX. À COL. M10 X 1,5 X 20-8,8-AA1J		
B	MAC136151	BOULON – TÊTE HEX. À COL. PFL M10 X 1,5 X 16-8,8-AA1J		
C	MAC135799	ÉCROU – HEX. À COL. BLOCAGE CTR M10 X 1,5-10		

22 Articulation d’équilibrage

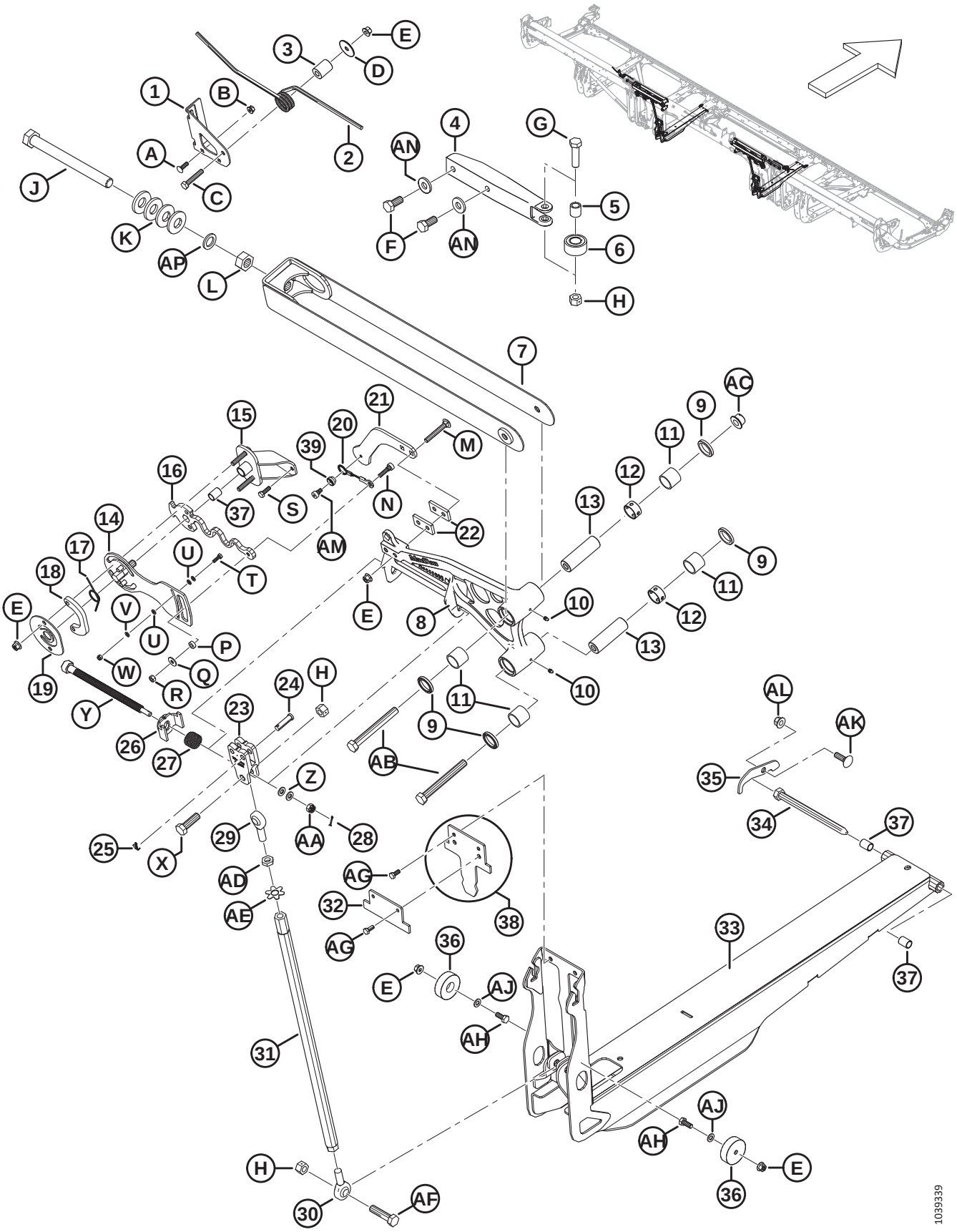

ARTICULATION D'ÉQUILIBRAGE

Réf.	Numéro de pièce	Description	Qté	Numéro de série
1	MAC258740	SUPPORT – BOULON DE VERROU D'AILE	2	
2	MAC258582	RESSORT – VERROU D'AILE	2	
3	MAC258585	ENTRETOISE – VERROU D'AILE	2	
4	MAC258627	MOULAGE – STABILISATEUR D'AILE USINÉ	2	
5	MAC229340	BAGUE – STABILISATEUR D'AILE	2	
6	MAC258041	ROULEMENT – GALET SUIVEUR	2	
7	MAC319508	SUPPORT – ENS. SOUDÉ BIELLE SUP. (FD225–FD241) [47]	2	
	MAC258346	SUPPORT – ENS. SOUDÉ BIELLE SUP. (FD230–FD241) [48]	2	
	MAC319509	SUPPORT – ENS. SOUDÉ DE BIELLE À LARGE SOMMET (FD245–FD250) [49]	2	
	MAC258399	SUPPORT – ENS. SOUDÉ DE BIELLE À LARGE SOMMET (FD245–FD250) [50]	2	
8	MAC**335851**	**LEVIER COUDÉ – SOUS-ENS. 25 PI** [51]	**2**	
	MAC258850	LEVIER COUDÉ – SOUS-ENS. 30 PI [51]	2	
	MAC258849	LEVIER COUDÉ – SOUS-ENS. 35 PI [51]	2	
	MAC258829	LEVIER COUDÉ – SOUS-ENS. RD 40 PI [51]	2	
	MAC258831	LEVIER COUDÉ – CG SOUS-ENS. 41 PI [51]	1	
	MAC258829	LEVIER COUDÉ – CD SOUS-ENS. 41 PI [51]	1	
	MAC258953	LEVIER COUDÉ – SOUS-ENS. RT 40 PI [51]	2	
	MAC258963	LEVIER COUDÉ – CG SOUS-ENS. 45 PI [51]	1	
	MAC258969	LEVIER COUDÉ – CD SOUS-ENS. 45 PI [51]	1	
	MAC258901	LEVIER COUDÉ – CG SOUS-ENS. 50 PI [51]	1	
	MAC258905	LEVIER COUDÉ – CD SOUS-ENS. 50 PI [51]	1	
9	MAC113222	JOINT	8	
10	MAC18671	RACCORD – GRAISSAGE 1/4 28 UNF	4	
11	MAC100500	ROULEMENT – AIGUILLE	8	
12	MAC258481	ENTRETOISE – LEVIER COUDÉ	4	
13	MAC258298	AXE – LEVIER COUDÉ	4	

47. Pour FD225 et plateformes FD230–FD241 des modèles de l'année 2022 uniquement.
48. Pour plateformes FD230–FD241 des modèles de l'année 2021 uniquement.
49. Pour plateformes FD245–FD250 des modèles de l'année 2022 uniquement.
50. Pour plateformes FD245–FD250 des modèles de l'année 2021 uniquement.
51. Comprend quatre joints (MAC113222), deux raccords de graissage (MAC18671), quatre roulements à aiguilles (MAC100500) et deux entretoises de levier coudé (MAC258481)

ARTICULATION D’ÉQUILIBRAGE

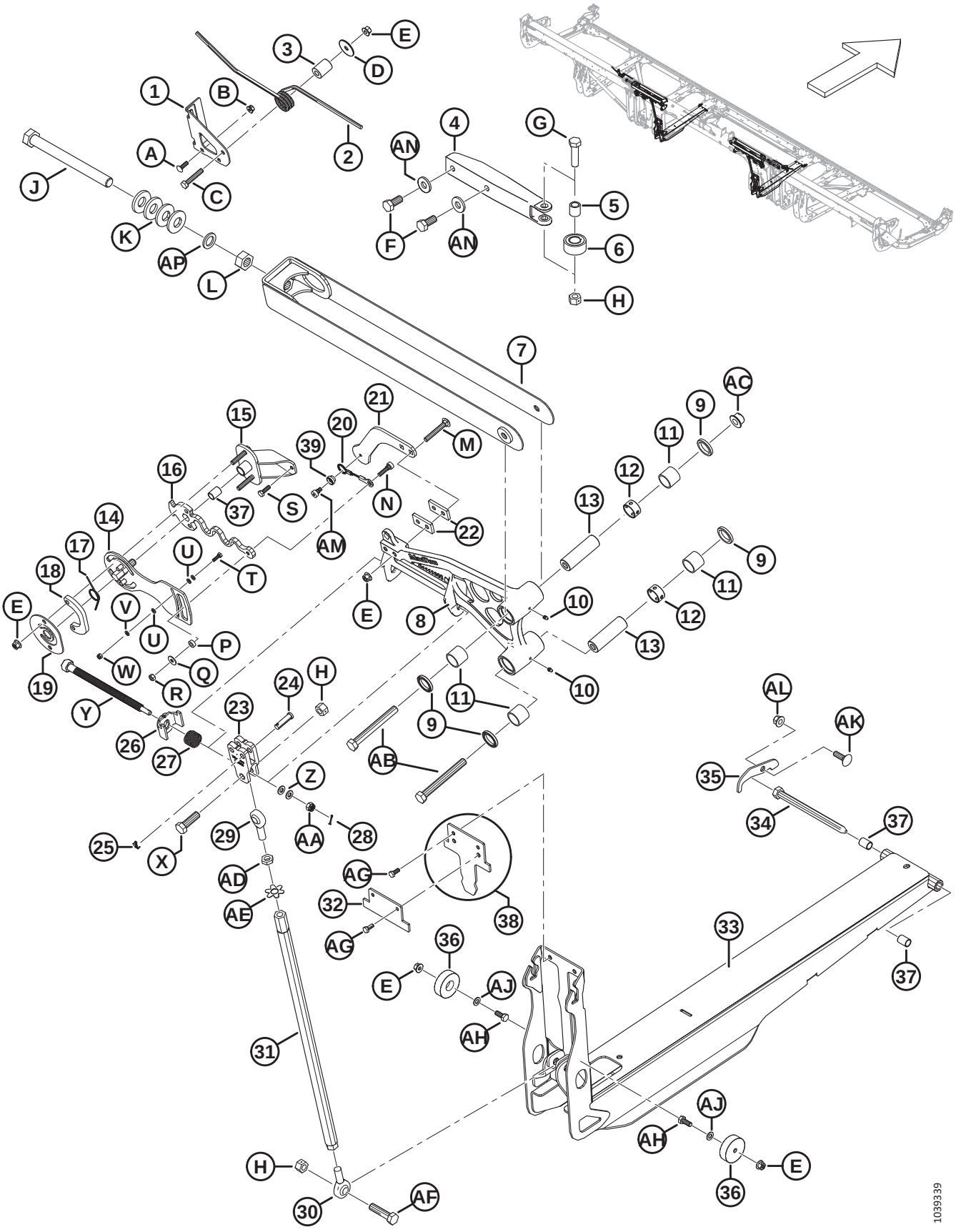

ARTICULATION D'ÉQUILIBRAGE

Réf.	Numéro de pièce	Description	Qté	Numéro de série
14	MAC258815	PLAQUE SOUDÉE – CONTRÔLE DE FLEXION	2	
15	MAC258757	ENS. – PIVOT CONTRÔLE DE FLEXION [52]	2	
16	MAC258817	RESSORT – CONTRÔLE DE FLEXION	2	
17	MAC258940	RESSORT – RÉGLAGE DE FLEXION	2	
18	MAC258823	PLAQUE – ENTRETOISE CONTRÔLE DE FLEXION	2	
19	MAC258822	PLAQUE – SYST. RETENUE CONTRÔLE DE FLEXION	2	
20	MAC258986	CÂBLE – CONTRÔLE DE FLEXION	2	
21	MAC258622	SUPPORT – MESURE DE FLEXION	2	
22	MAC340897	PLAQUE – ENTRETOISE CONTRÔLE DE FLEXION	4	
23	MAC258384	CHAPE – RÉGLAGE DE FLEXION USINÉ	2	
24	MAC184977	GOUPILLE – CHAPE 1/2 X 1 3/4 PO GALV.	4	
25	MAC18605	GOUPILLE – FENDUE 1/8 DIA. X 1 ZP	4	
26	MAC258761	ENS. SOUDÉ – VERROU RÉGLAGE FLEXION	2	
27	MAC258373	RESSORT – VERROU LEVIER COUDÉ	2	
28	MAC18604	GOUPILLE – FENDUE 3/32 DI X 3/4 ZP	2	
29	MAC320109	EXTRÉMITÉ DE LA TIGE – BIELLE, FILETAGE CD	2	
30	MAC320110	EXTRÉMITÉ DE LA TIGE – BIELLE, FILETAGE CG	2	
31	MAC**319474**	**ENS. SOUDÉ TUBE – BIELLE DE COMPRESSION**	**2**	
32	MAC**340672**	**PLAQUE – BUTÉE ÉCAM. ÉQUILIBRAGE 25 PI** [53]	**2**	
	MAC258601	PLAQUE – LIMITEUR DE FRONCEMENT FLEXIBLE [54]	2	
33	MAC319542	ÉCAMOUSSURE D'ÉQUILIBRAGE – LIVRÉ AVEC BAGUES	2	
34	MAC174418	GOUPILLE – TÊTE HEX. 5/8 X 8,5 LG-AA1J	2	
35	MAC**330622**	**PLAQUE – MAINTIEN GOUPILLE DE FLEXION**	**2**	
36	MAC258791	GUIDE – PLASTIQUE	4	
37	MAC258391	BAGUE	6	
38	MAC258602	BUTÉE – ENS. SOUDÉ LIMITEUR FLEXION 30 PI (FD230 UNIQUEMENT) [55]	2	
39	MAC258980	VERROU – CÂBLE CONTRÔLE FLEXION		

52. Comprend la bague (MAC258391).
53. Plateforme FD225 uniquement.
54. La plaque se fixe directement à l'écamoussure d'équilibrage (MAC258558) pour plateformes FD240 à rabatteur double. La plaque n'existe pas pour les plateformes FD240, FD245 et FD250 à triple rabatteur.
55. La butée n'est présente que sur les plateformes FD230.

ARTICULATION D’ÉQUILIBRAGE

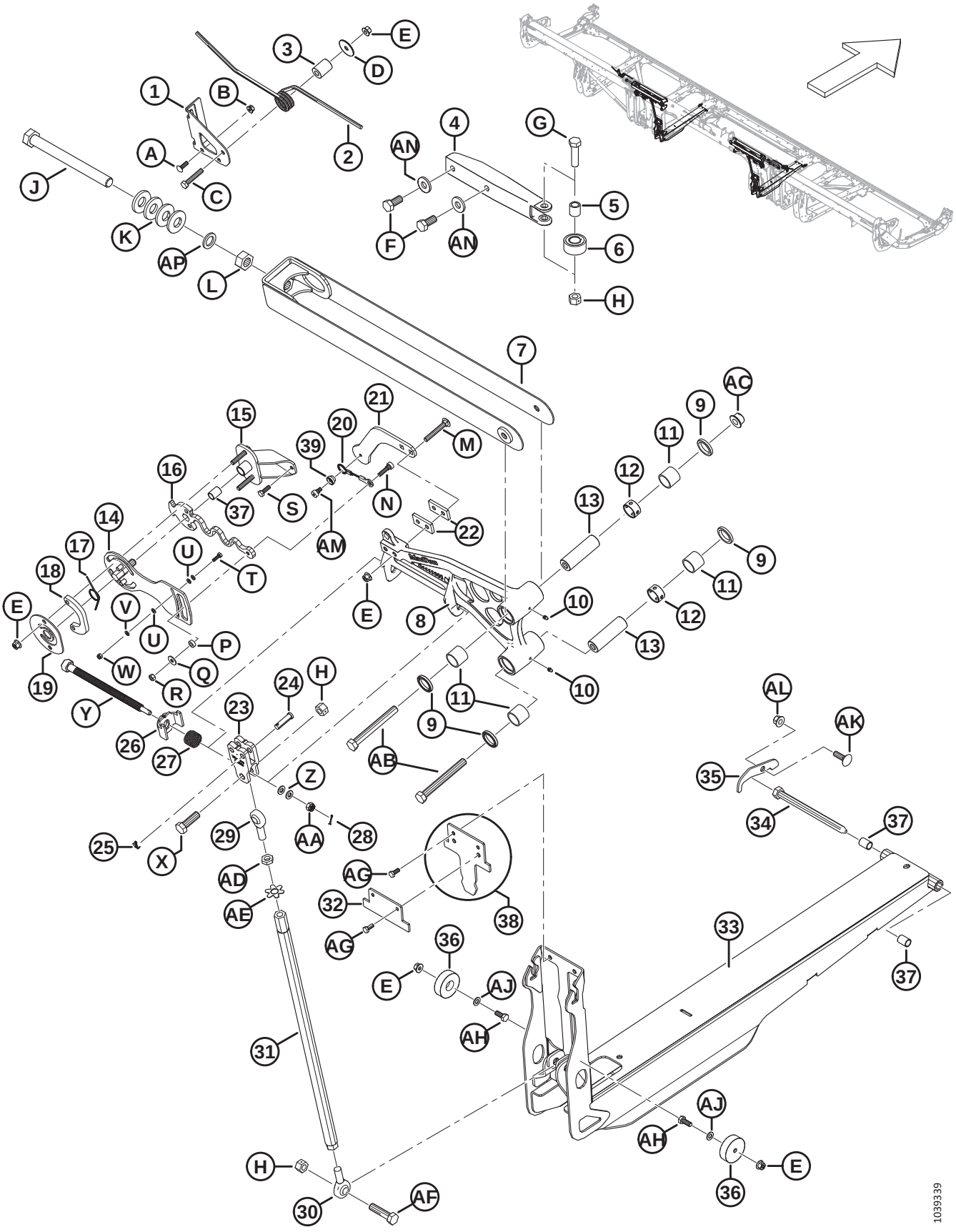

ARTICULATION D'ÉQUILIBRAGE

Réf.	Numéro de pièce	Description	Qté	Numéro de série
A	MAC136824	BOULON – TRCCC M8 X 1,25 X 25-8,8-AA1J		
B	MAC135337	ÉCROU – HEX. À COL. BLOCAGE CTR M8 X 1,25-8-AA1J		
C	MAC152193	BOULON – TÊTE HEX. M10 X 1,5 X 55 X 8,8-AA1J		
D	MAC258586	RONDELLE		
E	MAC135799	ÉCROU – HEX. À COL. BLOCAGE CTR M10 X 1,5-10		
F	MAC136137	BOULON – TÊTE HEX. PFL M16 X 2 X 35-8,8-AA1J		
G	MAC136141	BOULON – TÊTE HEX. M16 X 2 X 60-8,8-AA1J		
H	MAC136476	ÉCROU – HEX. BLOCAGE CTR, M16 X 2-8		
J	MAC320108	BOULON – TÊTE HEX. FINE M24 X 1,5 X 250-SPCL-10,9-AA1J		
K	MAC320236	BAGUE – RESSORT CONIQUE, M24-BICHROMATÉ		
L	MAC136512	ÉCROU – HEX. FIN M24 X 1,5-8-AA1J		
M	MAC136495	BOULON – TRCC M10 X 1,5 X 70-8,8-AA1J		
N	MAC320160	VIS – TÊTE HEX. CREUSE ÉPAUL. M10 X 7-M8 X 1,25 X 27-SPCL		
P	MAC258846	RONDELLE		
Q	MAC184709	RONDELLE – PLATE GRANDE M8-200HV		
R	MAC30856	ÉCROU – HEX. M8 X 1,25-9-AA1J		
S	MAC136057	BOULON – TÊTE HEX. PFL M8 X 1,25 X 25-10,9-AA1J		
T	MAC184646	BOULON – TÊTE HEX. PFL M6 X 1 X 20-8,8-AA1J		
U	MAC184705	RONDELLE – PLATE M6-200HV-AA1J		
V	MAC30631	RONDELLE – ÉLASTIQUE DE BLOCAGE M6		
W	MAC184685	ÉCROU – HEX. NYLOC M6 X 1-8-AA1J		
X	MAC184681	BOULON – TÊTE HEX. M16 X 2 X 50-8,8-AA1J		
Y	MAC320167	BOULON – TÊTE HEX. M16 X 4,0-SPCL-8,8-AA1J		
Z	MAC30655	RONDELLE – TREMPÉE M10-340HV-AB0C		
AA	MAC258758	ÉCROU – HEX. À FENTES M10 X 1,5-8-AA1J		
AB	MAC184677	BOULON – TÊTE HEX. M16 X 2 X 140-8,8-AA1J		
AC	MAC152520	ÉCROU – HEX. À COL. TECH LK M16 X 2-10-AA1J		
AD	MAC136473	ÉCROU – HEX. FIN M16 X 2-05-AA1J		
AE	MAC229064	RONDELLE – LANGUETTE M16		
AF	MAC320199	BOULON – TÊTE HEX. M16 X 2 X 65-8,8-ZINC		

ARTICULATION D'ÉQUILIBRAGE

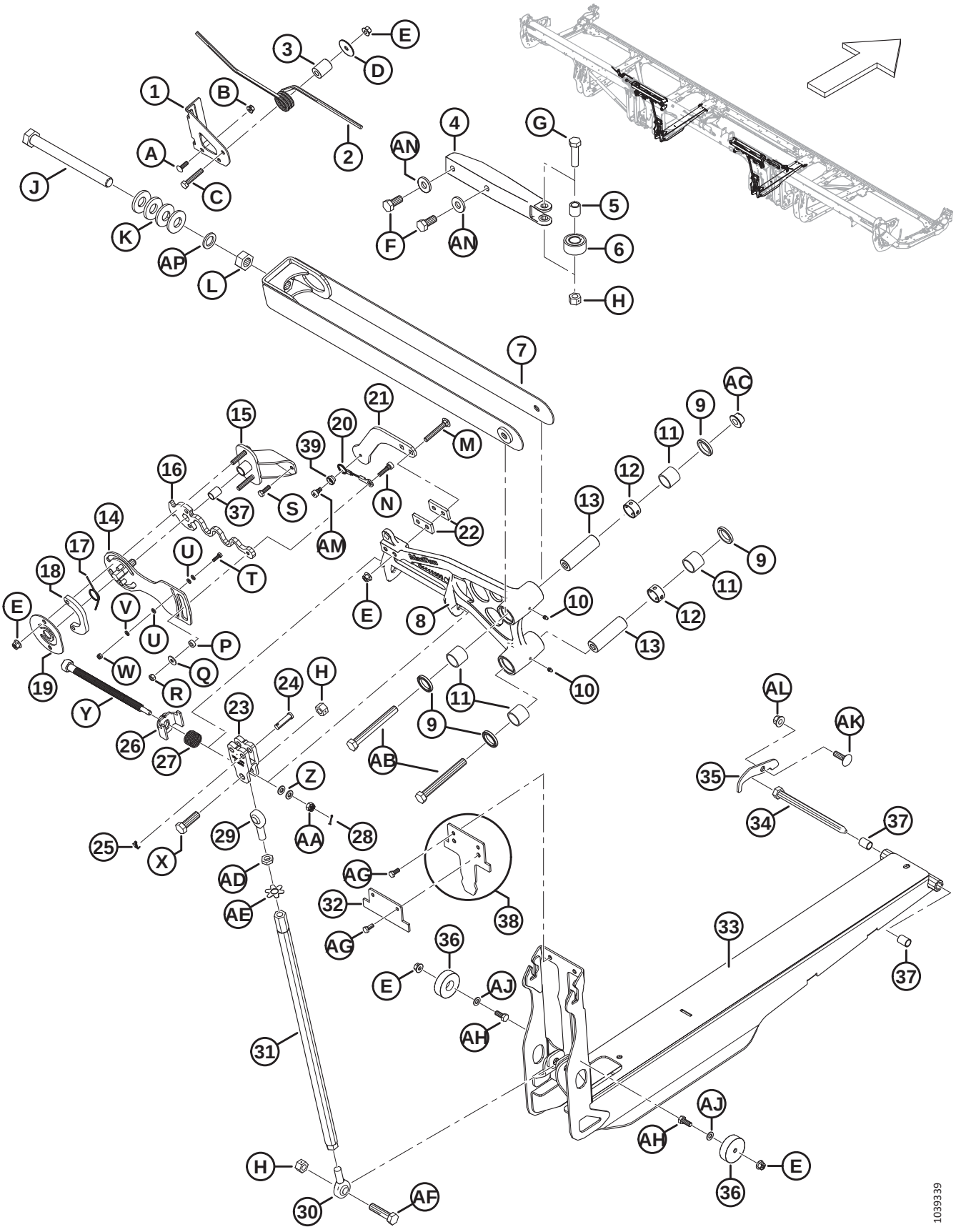

ARTICULATION D'ÉQUILIBRAGE

Réf.	Numéro de pièce	Description	Qté	Numéro de série
AG	MAC30715	BOULON – TÊTE HEX. PFL M8 X 1,25 X 20-8,8-AA1J		
AH	MAC30627	BOULON – TÊTE HEX. PFL M10 X 1,5 X 25-8,8-A3L		
AJ	MAC184711	RONDELLE – PLATE NORMALE M10-200HV-AA1J		
AK	MAC135900	BOULON – TRCC PFL M12 X 1,75 X 40-8,8-ZINC		
AL	MAC136431	ÉCROU – HEX. À COL. BLOCAGE CTR M12 X 1,75-10		
AM	MAC320161	VIS – TÊTE HEX. CREUSE ÉPAUL. M10 X 7-M8 X 1,25 X 9-SPCL		
AN	MAC22072	RONDELLE – PLATE		
AP	MAC320251	RONDELLE – PLATE, M24-ZINC		

23 Blindage d’articulation flexible – Charnière du tube de fond

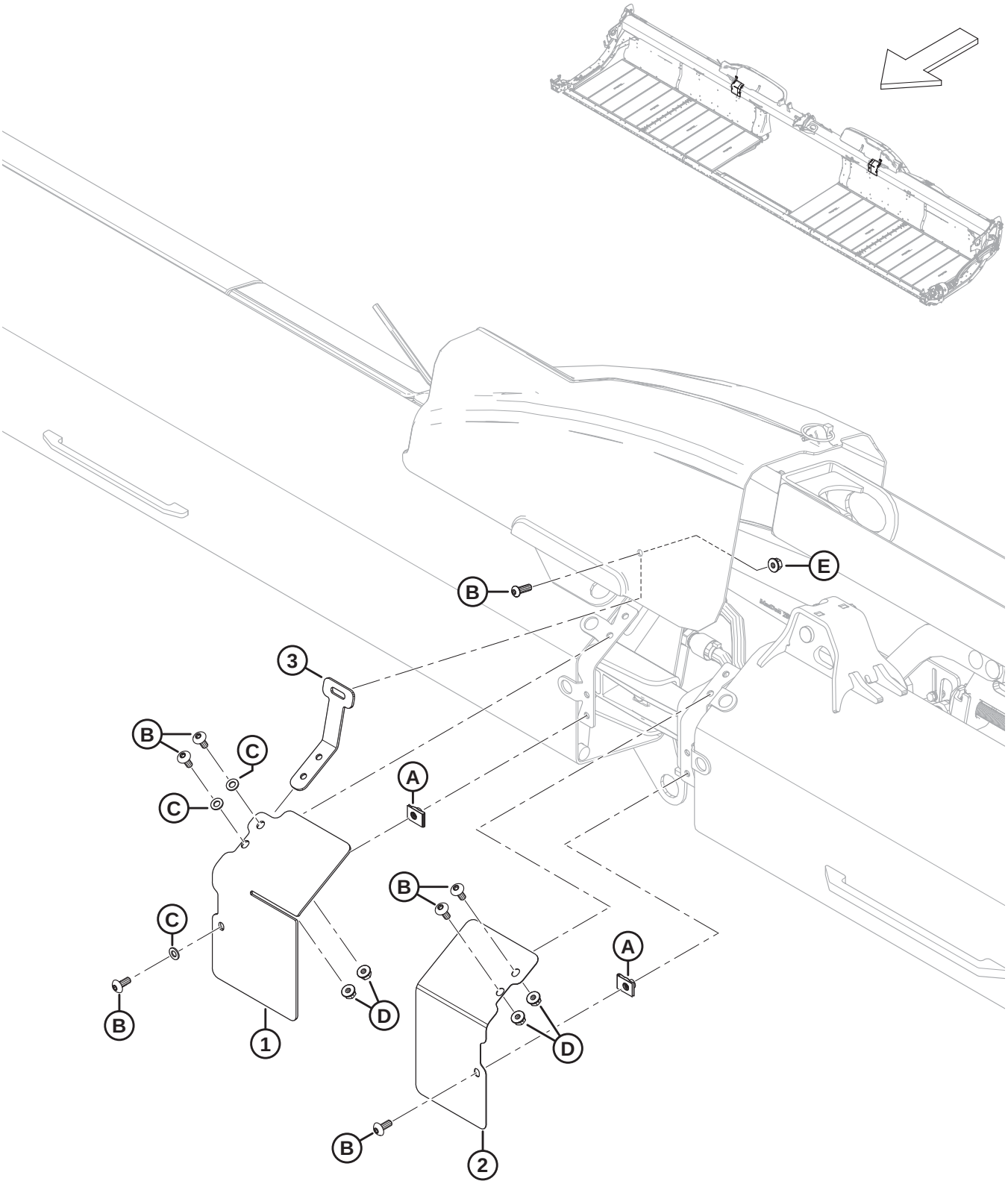

1036408

BLINDAGE D'ARTICULATION FLEXIBLE – CHARNIÈRE DU TUBE DE FOND

Réf.	Numéro de pièce	Description	Qté	Numéro de série
1	MAC323086	BLINDAGE – ADAPTATION AVANT, AILE CD	1	
	MAC323082	BLINDAGE – ADAPTATION AVANT, AILE CG	1	
2	MAC323087	BLINDAGE – ADAPTATION AVANT, AILE CD	1	
	MAC323083	BLINDAGE – ADAPTATION AVANT, AILE CG	1	
3	MAC258837	SUPPORT – BLINDAGE D'AILE DE FLEXION	2	
A	MAC252839	ÉCROU – BRIDE SUR M8		
B	MAC320190	VIS – ASSEMBLAGE EN TREILLIS TORX M8 X 1,25 X 20-SPCL-8,8-ZINC		
C	MAC184708	RONDELLE – PLATE M8-200HV-AA1J		
D	MAC135337	ÉCROU – HEX. À COL. BLOCAGE CTR M8 X 1,25-8-AA1J		
E	MAC135337	ÉCROU – HEX. À COL. BLOCAGE CTR M8 X 1,25-8-AA1J		

24 Blindage d’articulation flexible – Rabatteur simple (FD225) et rabatteur double (FD230, FD235, FD240 et FD241)

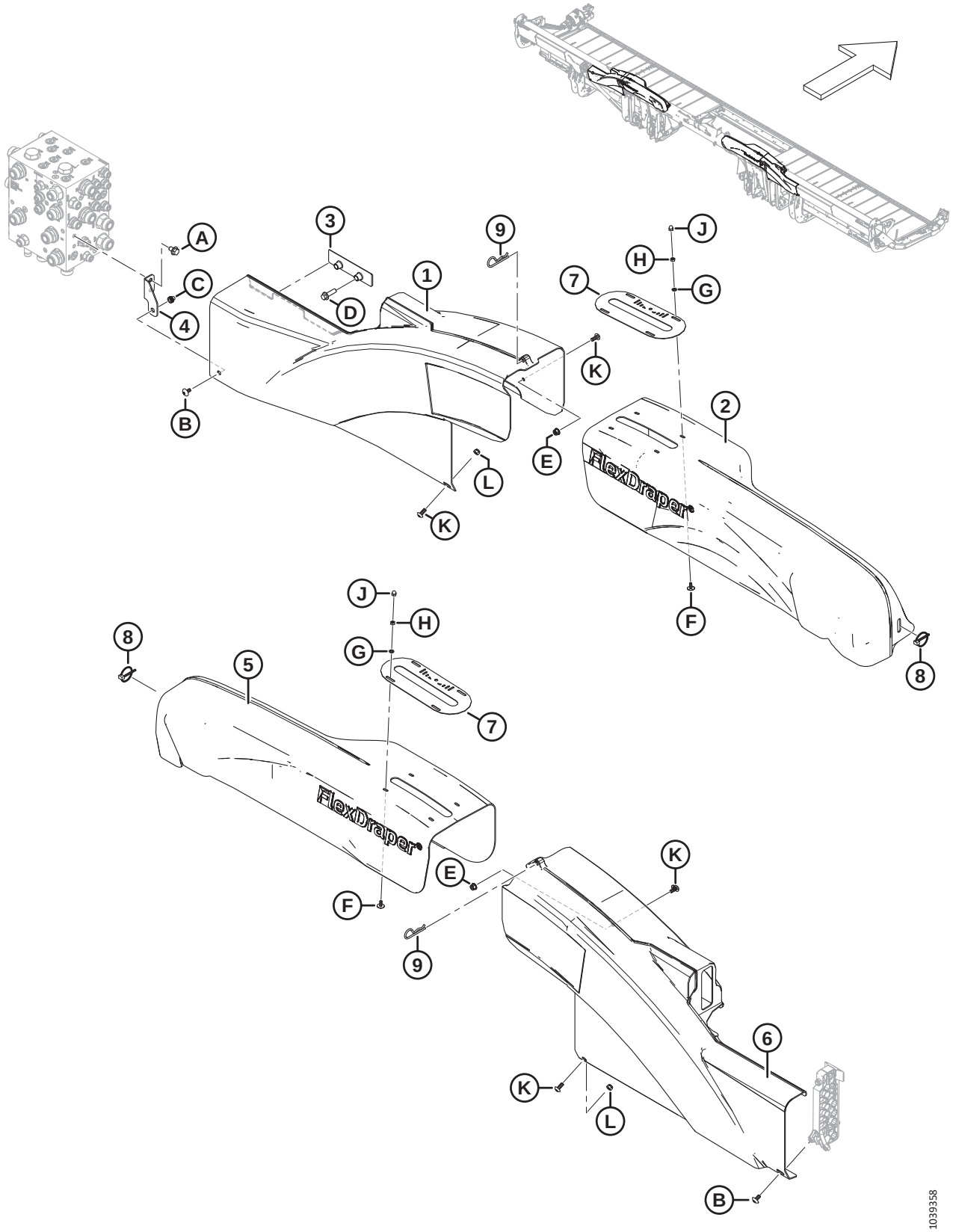

BLINDAGE D'ARTICULATION FLEXIBLE – RABATTEUR SIMPLE (FD225) ET RABATTEUR DOUBLE (FD230, FD235, FD240 ET FD241)

Réf.	Numéro de pièce	Description	Qté	Numéro de série
1	MAC323032	BLINDAGE – AILE CG	1	
2	MAC258997	BLINDAGE – LEVIER COUDÉ RD NF CG	1	
3	MAC283849	SUPPORT – SUPPORT CAPOT HYD.	1	
4	MAC**323773**	**ENS. – SUPPORT DE BLINDAGE CD** [56]	**1**	
5	MAC258998	BLINDAGE – LEVIER COUDÉ RD NF CD	1	
6	MAC323051	BLINDAGE – AILE CD	1	
7	MAC**360299**	**JAUGE – POSITION FLEXION**	**2**	
8	MAC102264	GOUPILLE – À ANNEAU RABATTANT 3/16 X 1 9/16 PO	2	
9	MAC13125	GOUPILLE	2	
A	MAC136151	BOULON – TÊTE HEX. À COL. PFL M10 X 1,5 X 16-8,8-AA1J		
B	MAC**320336**	**VIS – ASSEMBLAGE EN TREILLIS TORX M8 X 1,25 X 16-SPCL-8,8-AA1T**		
C	MAC**320448**	**ÉCROU À RIVET – M8 X 1,25 HEX.**		
D	MAC136211	BOULON – TÊTE HEX. À COL. M10 X 1,5 X 35-8,8-AA1J		
E	MAC135337	ÉCROU – HEX. À COL. BLOCAGE CTR M8 X 1,25-8-AA1J		
F	MAC320148	VIS – ASSEMBLAGE EN TREILLIS M6 X 1,0 X 16-SPCL-8,8-ZINC		
G	MAC184705	RONDELLE – PLATE M6-200HV-AA1J		
H	MAC184683	ÉCROU – HEX. ISO 4032 M6 X 1-8-ZINC		
J	MAC320246	ÉCROU – BORGNE M6 X 1,0-8-ZINC		
K	MAC320190	VIS – ASSEMBLAGE EN TREILLIS TORX M8 X 1,25 X 20-SPCL-8,8-ZINC		
L	MAC184688	ÉCROU – HEX. NYLOC M8 X 1,25-8-AA1J		

56. L'ensemble comprend le support de montage du blindage CD (NVS) et l'écrou à rivet (MAC320448). Les modèles de machines de 2022 et des années antérieures avec le support remplacé (MAC283704) utilisaient un boulon M10 (MAC152655) et des écrous nyloc (MAC252807) pour fixer le blindage d'aile CG au support de blindage. Pour les modèles de machines de 2023 et des années suivantes, ou pour les machines qui ont été entretenues avec l'ensemble de support de blindage (MAC323773), commandez la vis M8 (MAC320336).

25 Blindage d’articulation flexible – Rabatteur triple (FD240)

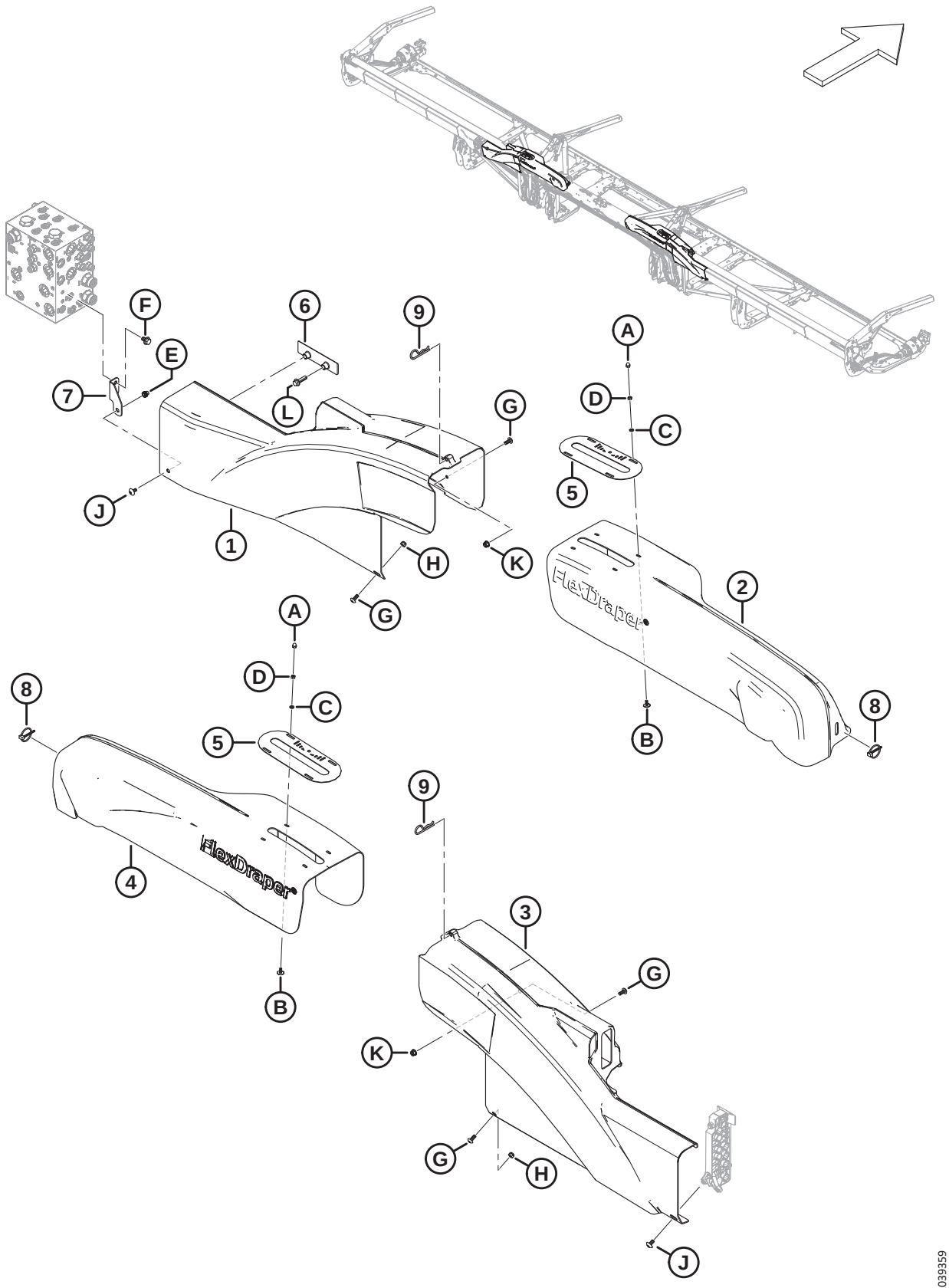

BLINDAGE D'ARTICULATION FLEXIBLE – RABATTEUR TRIPLE (FD240)

Réf.	Numéro de pièce	Description	Qté	Numéro de série
1	MAC323032	BLINDAGE – AILE CG	1	
2	MAC323157	BLINDAGE – LEVIER COUDÉ RT NF CG	1	
3	MAC323051	BLINDAGE – AILE CD	1	
4	MAC323158	BLINDAGE – LEVIER COUDÉ RT NF CD	1	
5	MAC**360299**	**JAUGE – POSITION FLEXION**	**2**	
6	MAC283849	SUPPORT – SUPPORT CAPOT HYD.	1	
7	MAC**323773**	**ENS. – SUPPORT DE BLINDAGE CD** [57]	**1**	
8	MAC102264	GOUPILLE – À ANNEAU RABATTANT 3/16 X 1 9/16 PO	2	
9	MAC13125	GOUPILLE	2	
A	MAC320246	ÉCROU – BORGNE M6 X 1,0-8-ZINC		
B	MAC320148	VIS – ASSEMBLAGE EN TREILLIS M6 X 1,0 X 16-SPCL-8,8-ZINC		
C	MAC184705	RONDELLE – PLATE M6-200HV-AA1J		
D	MAC184683	ÉCROU – HEX. ISO 4032 M6 X 1-8-ZINC		
E	MAC**320448**	**ÉCROU À RIVET – M8 X 1,25 HEX.**		
F	MAC136151	BOULON – TÊTE HEX. À COL. PFL M10 X 1,5 X 16-8,8-AA1J		
G	MAC320190	VIS – ASSEMBLAGE EN TREILLIS TORX M8 X 1,25 X 20-SPCL-8,8-ZINC		
H	MAC184688	ÉCROU – HEX. NYLOC M8 X 1,25-8-AA1J		
J	MAC**320336**	**VIS – ASSEMBLAGE EN TREILLIS TORX M8 X 1,25 X 16-SPCL-8,8-AA1T**		
K	MAC135337	ÉCROU – HEX. À COL. BLOCAGE CTR M8 X 1,25-8-AA1J		
L	MAC136211	BOULON – TÊTE HEX. À COL. M10 X 1,5 X 35-8,8-AA1J		

57. L'ensemble comprend le support de montage du blindage CD (NVS) et l'écrou à rivet (MAC320448). Les modèles de machines de 2022 et des années antérieures avec le support remplacé (MAC283704) utilisaient un boulon M10 (MAC152655) et des écrous nyloc (MAC252807) pour fixer le blindage d'aile CG au support de blindage. Pour les modèles de machines de 2023 et des années suivantes, ou pour les machines qui ont été entretenues avec l'ensemble de support de blindage (MAC323773), commandez la vis M8 (MAC320336).

26 Blindage d’articulation flexible – Rabatteur triple (FD245 et FD250)

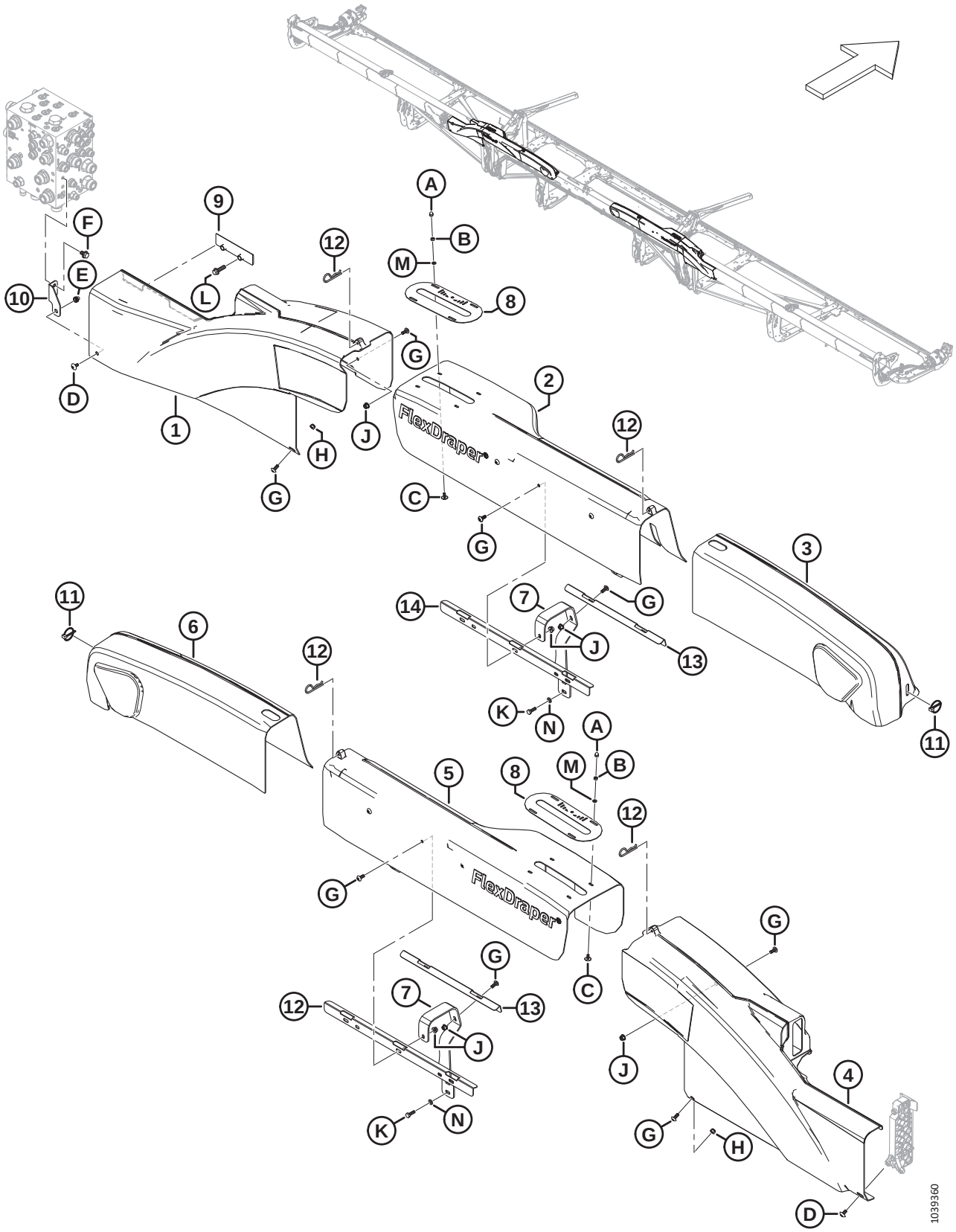

BLINDAGE D'ARTICULATION FLEXIBLE – RABATTEUR TRIPLE (FD245 ET FD250)

Réf.	Numéro de pièce	Description	Qté	Numéro de série
1	MAC323032	BLINDAGE – AILE CG	1	
2	MAC319563	BLINDAGE – ARTICULATION FLEX WF RT CG	1	
3	MAC258893	BLINDAGE – ARTICULATION FLEX RT CG	1	
4	MAC323051	BLINDAGE – AILE CD	1	
5	MAC319564	BLINDAGE – ARTICULATION FLEX WF RT CD	1	
6	MAC258932	BLINDAGE – ARTICULATION FLEX RT CD	1	
7	MAC319550	SUPPORT – BLINDAGE ARTICULATION	4	
8	MAC**360299**	**JAUGE – POSITION FLEXION**	**2**	
9	MAC283849	SUPPORT – SUPPORT CAPOT HYD.	1	
10	MAC**323773**	**ENS. – SUPPORT DE BLINDAGE CD** [58]	**1**	
11	MAC102264	GOUPILLE – À ANNEAU RABATTANT 3/16 X 1 9/16 PO	2	
12	MAC13125	GOUPILLE	4	
13	MAC319548	RENFORT – BLINDAGES RT	2	
14	MAC319549	RENFORT – BLINDAGES RT AVANT	2	
A	MAC320246	ÉCROU – BORGNE M6 X 1,0-8-ZINC		
B	MAC184683	ÉCROU – HEX. ISO 4032 M6 X 1-8-AA1J		
C	MAC320148	VIS – ASSEMBLAGE EN TREILLIS M6 X 1,0 X 16-SPCL-8,8-ZINC		
D	MAC**320336**	**VIS – ASSEMBLAGE EN TREILLIS TORX M8 X 1,25 X 16-SPCL-8,8-AA1T**		
E	MAC**320448**	**ÉCROU À RIVET – M8 X 1,25 HEX.**		
F	MAC136151	BOULON – TÊTE HEX. À COL. PFL M10 X 1,5 X 16-8,8-AA1J		
G	MAC320190	VIS – ASSEMBLAGE EN TREILLIS TORX M8 X 1,25 X 20-SPCL-8,8-ZINC		
H	MAC184688	ÉCROU – HEX. NYLOC M8 X 1,25-8-AA1J		
J	MAC135337	ÉCROU – HEX. À COL. BLOCAGE CTR M8 X 1,25-8-AA1J		
K	MAC136057	BOULON – TÊTE HEX. PFL M8 X 1,25 X 25-10,9-AA1J		
L	MAC136211	BOULON – TÊTE HEX. À COL. M10 X 1,5 X 35-8,8-AA1J		

58. L'ensemble comprend le support de montage du blindage CD (NVS) et l'écrou à rivet (MAC320448). Les modèles de machines de 2022 et des années antérieures avec le support remplacé (MAC283704) utilisaient un boulon M10 (MAC152655) et des écrous nyloc (MAC252807) pour fixer le blindage d'aile CG au support de blindage. Pour les modèles de machines de 2023 et des années suivantes, ou pour les machines qui ont été entretenues avec l'ensemble de support de blindage (MAC323773), commandez la vis M8 (MAC320336).

BLINDAGE D'ARTICULATION FLEXIBLE – RABATTEUR TRIPLE (FD245 ET FD250)

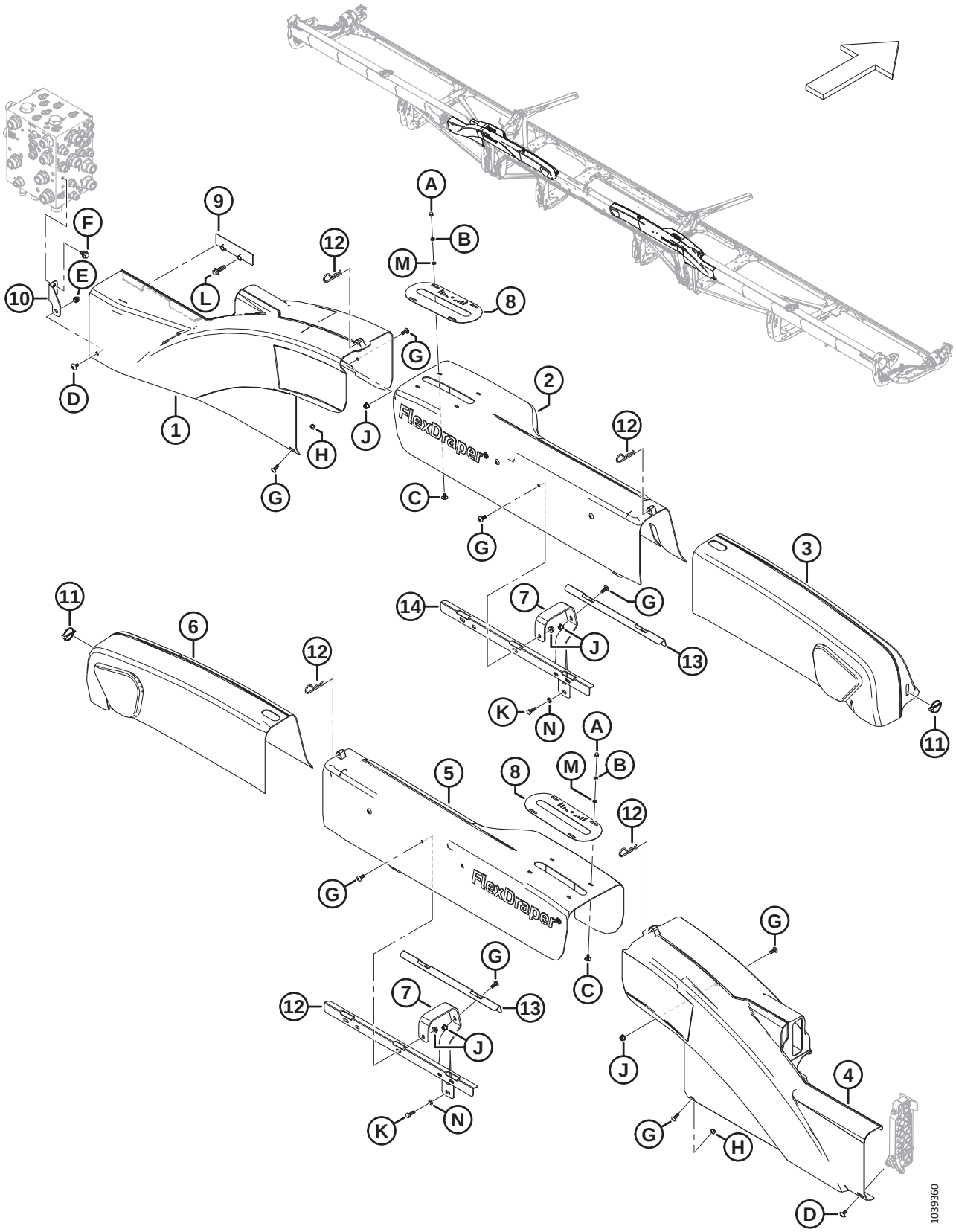

Réf.	Numéro de pièce	Description	Qté	Numéro de série
M	MAC184705	RONDELLE – PLATE M6-200HV-AA1J		
N	MAC184708	RONDELLE – PLATE M8-200HV-AA1J		

27 Doigts, rabatteurs et patins de barre de coupe – Couteau simple, pointu (FD225, FD230, FD235 et FD240)

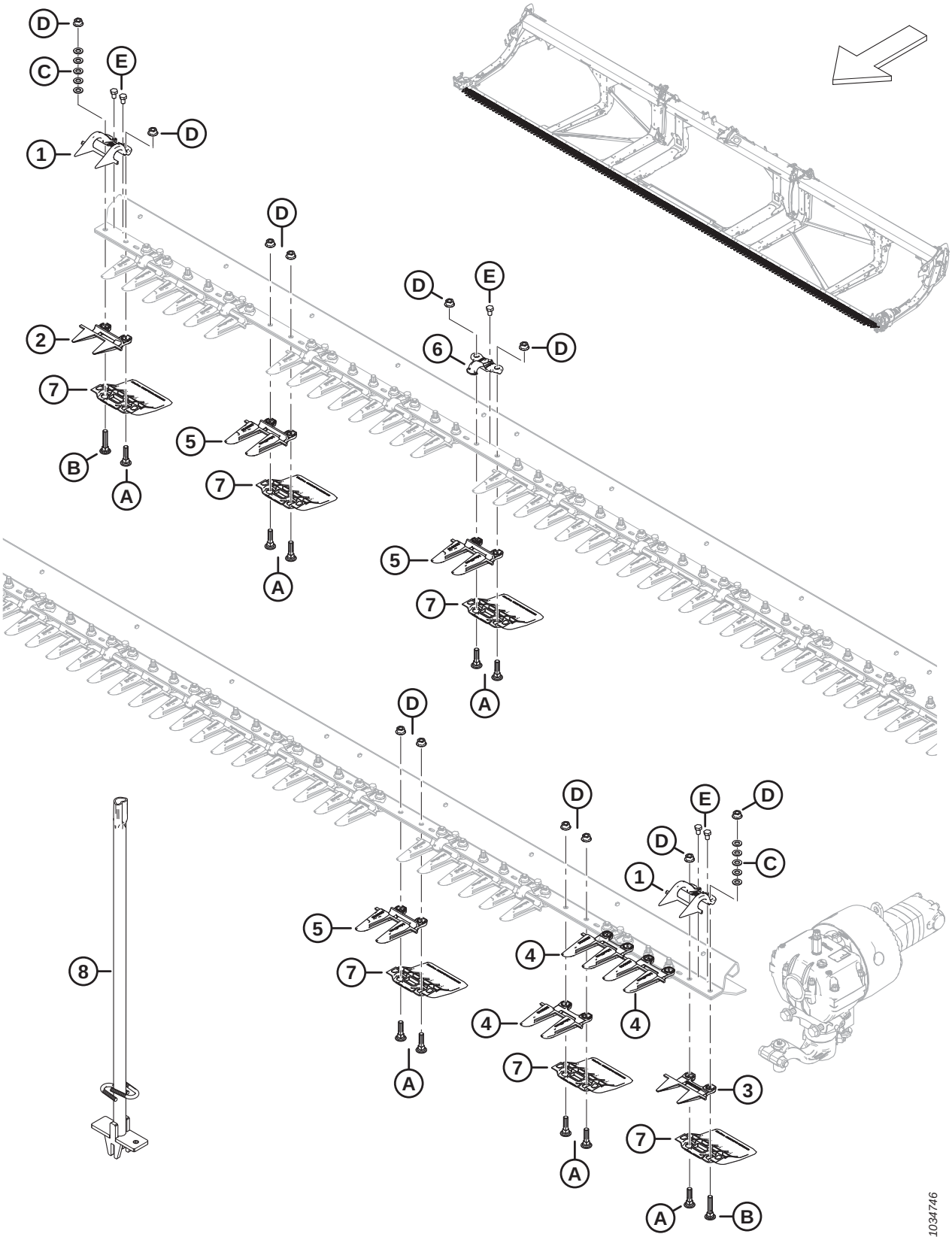

DOIGTS, RABATTEURS ET PATINS DE BARRE DE COUPE – COUTEAU SIMPLE, POINTU (FD225, FD230, FD235 ET FD240)

Réf.	Numéro de pièce	Description	Qté	Numéro de série
	MAC**286668**	**KIT – DOIGTS POINTUS DE 25 PI CS** [59]	**A/B**	
	MAC286669	KIT – DOIGTS POINTUS DE 30 PI CS [60]	A/B	
	MAC286670	KIT – DOIGTS POINTUS DE 35 PI CS [61]	A/B	
	MAC286671	KIT – DOIGTS POINTUS DE 40 PI CS [62]	A/B	
1	MAC286331	RABATTEUR – EXTRÉMITÉ PLUGFREE	2	
2	MAC286318	DOIGT DE LAMIER – COURT PLUGFREE	1	
3	MAC286319	DOIGT DE LAMIER – EXTRÉMITÉ PLUGFREE	1	
4	MAC286316	DOIGT DE LAMIER – EXTRÉMITÉ POINTUE	3	
5	MAC286315	DOIGT DE LAMIER – POINTU [63]		
6	MAC286329	RABATTEUR – POINTU [64]		
7	MAC286257	PATIN – BARRE DE COUPE À PLAQUE D'USURE [65]		
8	MAC286705	OUTIL – SOUDÉ	A/B	
A	MAC226295	BOULON – TRCC SPCL M12 X 47-8,8		
B	MAC226280	BOULON – TRCC SPCL M12 X 60-8,8		
C	MAC184714	RONDELLE – PLATE NORMALE M12-300HV		
D	MAC136036	ÉCROU – HEX. À COL. LISSE M12 X 1,75-8-AA1J		
E	MAC136005	BOULON – TÊTE HEX. FINE PFL M10 X 1,25 X 16-8,8-AA1J		

59. Le kit comprend 45 doigts pointus (MAC286315), 3 doigts à extrémité pointue (MAC286316), 1 doigt PlugFree (MAC286318) et 1 doigt à extrémité PlugFree (MAC286319)
60. Le kit comprend 55 doigts pointus (MAC286315), 3 doigts à extrémité pointue (MAC286316), 1 doigt PlugFree (MAC286318) et 1 doigt à extrémité PlugFree (MAC286319)
61. Le kit comprend 65 doigts pointus (MAC286315), 3 doigts à extrémité pointue (MAC286316), 1 doigt PlugFree (MAC286318) et 1 doigt à extrémité PlugFree (MAC286319)
62. Le kit comprend 75 doigts pointus (MAC286315), 3 doigts à extrémité pointue (MAC286316), 1 doigt PlugFree (MAC286318) et 1 doigt à extrémité PlugFree (MAC286319)
63. Quantités : FD225 = 45, FD230 = 55, FD235 = 65 et FD240 = 75.
64. Quantités : FD225 = 24, FD230 = 29, FD235 = 34 et FD240 = 39.
65. Quantités : FD225 = 50, FD230 = 60, FD235 = 70 et FD240 = 80.

28 Doigts, rabatteurs et patins de barre de coupe – Couteau double, pointu (FD235, FD240, FD241, FD245 et FD250)

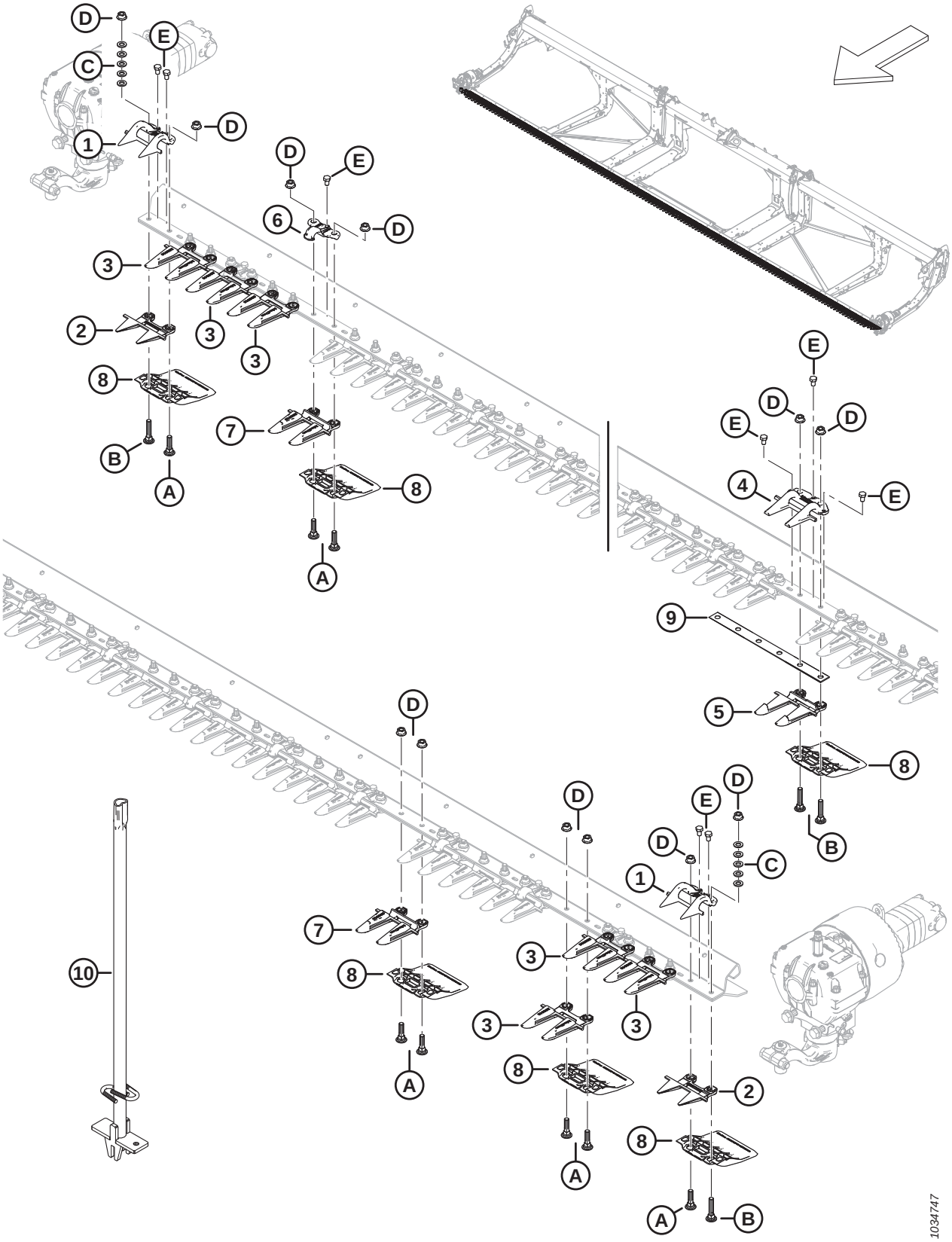

DOIGTS, RABATTEURS ET PATINS DE BARRE DE COUPE – COUTEAU DOUBLE, POINTU (FD235, FD240, FD241, FD245 ET FD250)

Réf.	Numéro de pièce	Description	Qté	Numéro de série
	MAC286663	KIT – DOIGTS POINTUS DE 35 PI, CD [66]	A/B	
	MAC286664	KIT – DOIGTS POINTUS DE 40 PI, CD [67]	A/B	
	MAC286665	KIT – DOIGTS POINTUS DE 41 PI, CD [68]	A/B	
	MAC286666	KIT – DOIGTS POINTUS DE 45 PI, CD [69]	A/B	
	MAC286667	KIT – DOIGTS POINTUS DE 50 PI, CD [70]	A/B	
1	MAC286331	RABATTEUR – EXTRÉMITÉ PLUGFREE	2	
2	MAC286319	DOIGT DE LAMIER – EXTRÉMITÉ PLUGFREE	2	
3	MAC286316	DOIGT DE LAMIER – EXTRÉMITÉ POINTUE	6	
4	MAC286332	RABATTEUR – CENTRAL POINTU	1	
5	MAC286317	DOIGT DE LAMIER – CENTRAL POINTU	1	
6	MAC286329	RABATTEUR – POINTU [71]		
7	MAC286315	DOIGT DE LAMIER – POINTU [72]		
8	MAC286257	PATIN – BARRE DE COUPE À PLAQUE D'USURE [73]		
9	MAC226861	CALE – CHEVAUCHEMENT CD	1	
10	MAC286705	OUTIL – SOUDÉ	A/B	
A	MAC226295	BOULON – TRCC SPCL M12 X 47-8,8		
B	MAC226280	BOULON – TRCC SPCL M12 X 60-8,8		
C	MAC184714	RONDELLE – PLATE NORMALE M12-300HV		
D	MAC136036	ÉCROU – HEX. À COL. LISSE M12 X 1,75-8-AA1J		
E	MAC136005	BOULON – TÊTE HEX. FINE PFL M10 X 1,25 X 16-8,8-AA1J		

66. Le kit comprend 61 doigts pointus (MAC286315), 6 doigts à extrémité pointue (MAC286316) 1 doigt central pointu (MAC286317), 2 doigts à extrémité PlugFree (MAC286319) et 1 rabatteur central pointu (MAC286332)
67. Le kit comprend 71 doigts pointus (MAC286315), 6 doigts à extrémité pointue (MAC286316), 1 doigt central pointu (MAC286317), 2 doigts à extrémité PlugFree (MAC286319) et 1 rabatteur central pointu (MAC286332)
68. Le kit comprend 73 doigts pointus (MAC286315), 6 doigts à extrémité pointue (MAC286316), 1 doigt central pointu (MAC286317), 2 doigts à extrémité PlugFree (MAC286319) et 1 rabatteur central pointu (MAC286332)
69. Le kit comprend 81 doigts pointus (MAC286315), 6 doigts à extrémité pointue (MAC286316), 1 doigt central pointu (MAC286317), 2 doigts à extrémité PlugFree (MAC286319) et 1 rabatteur central pointu (MAC286332)
70. Le kit comprend 91 doigts pointus (MAC286315), 6 doigts à extrémité pointue (MAC286316), 1 doigt central pointu (MAC286317), 2 doigts à extrémité PlugFree (MAC286319) et 1 rabatteur central pointu (MAC286332)
71. Quantités : FD235 = 34, FD240 = 38, FD241 = 39, FD245 = 44 et FD250 = 48.
72. Quantités : FD235 = 61, FD240 = 71, FD241 = 73, FD245 = 81 et FD250 = 91.
73. Quantités : FD235 = 70, FD240 = 80, FD241 = 82, FD245 = 90 et FD250 = 100.

29 Doigts, rabatteurs et patins de barre de coupe – Couteau simple, PlugFree^{MC} (FD225, FD230, FD235 et FD240)

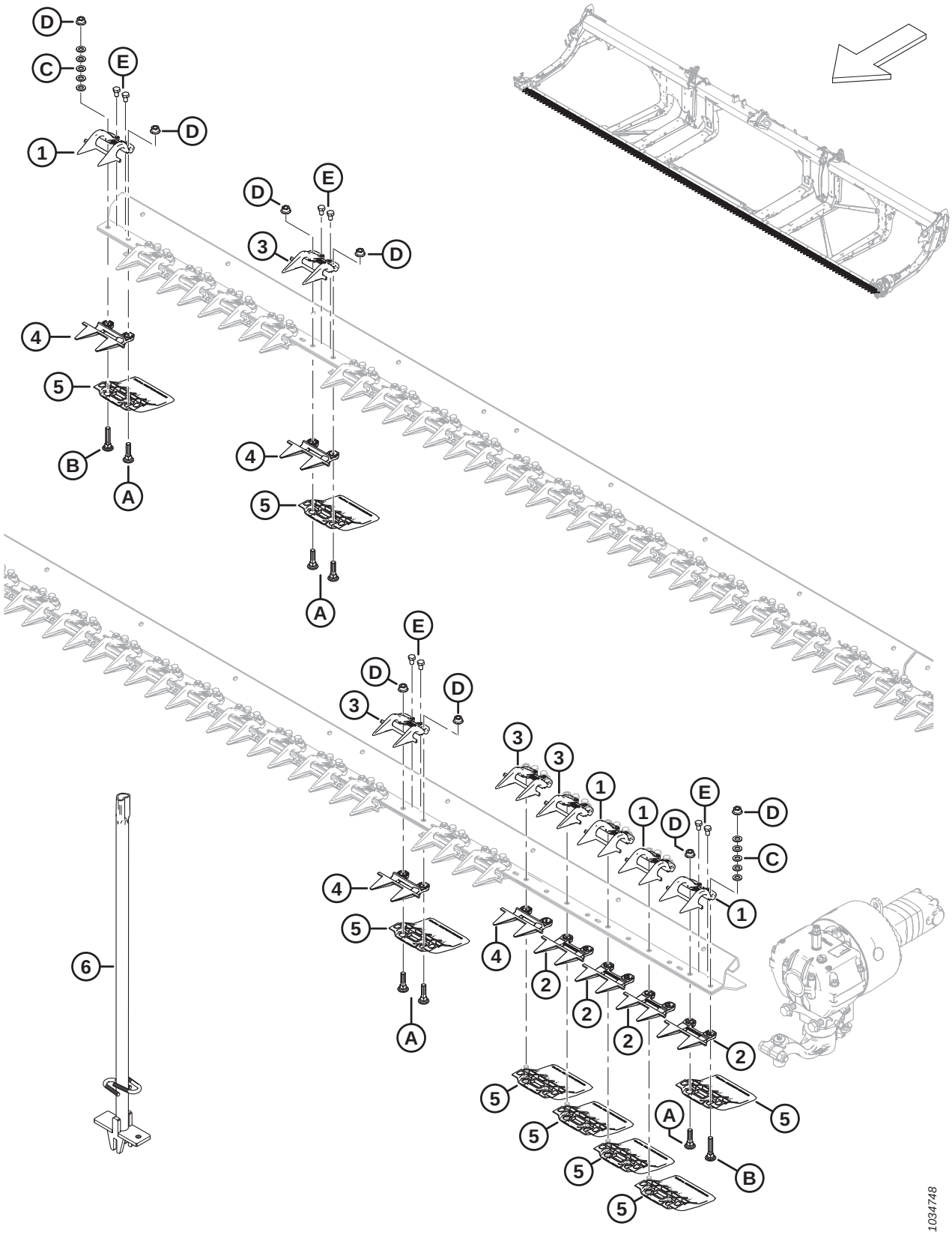

DOIGTS, RABATTEURS ET PATINS DE BARRE DE COUPE – COUTEAU SIMPLE, PLUGFREE[MC] (FD225, FD230, FD235 ET FD240)

Réf.	Numéro de pièce	Description	Qté	Numéro de série
	MAC**286679**	**KIT – DOIGTS PLUGFREE DE 25 PI CS** [74]	**A/B**	
	MAC286680	KIT – DOIGTS PLUGFREE DE 30 PI CS [75]	A/B	
	MAC286681	KIT – DOIGTS PLUGFREE DE 35 PI CS [76]	A/B	
	MAC286682	KIT – DOIGTS PLUGFREE DE 40 PI CS [77]	A/B	
1	MAC286331	RABATTEUR – EXTRÉMITÉ PLUGFREE	4	
2	MAC286319	DOIGT DE LAMIER – EXTRÉMITÉ PLUGFREE	4	
3	MAC286330	RABATTEUR – PLUGFREE [78]		
4	MAC286318	DOIGT DE LAMIER – COURT PLUGFREE [78]		
5	MAC286257	PATIN – BARRE DE COUPE À PLAQUE D'USURE [79]		
6	MAC286705	OUTIL – SOUDÉ	A/B	
A	MAC226295	BOULON – TRCC SPCL M12 X 47-8,8		
B	MAC226280	BOULON – TRCC SPCL M12 X 60-8,8		
C	MAC184714	RONDELLE – PLATE NORMALE M12-300HV		
D	MAC136036	ÉCROU – HEX. À COL. LISSE M12 X 1,75-8-AA1J		
E	MAC136005	BOULON – TÊTE HEX. FINE PFL M10 X 1,25 X 16-8,8-AA1J		

74. Le kit comprend 46 doigts PlugFree (MAC286318) et 4 doigts d'extrémité (MAC286319).
75. Le kit comprend 56 doigts PlugFree (MAC286318) et 4 doigts d'extrémité (MAC286319).
76. Le kit comprend 66 doigts PlugFree (MAC286318) et 4 doigts d'extrémité (MAC286319).
77. Le kit comprend 76 doigts PlugFree (MAC286318) et 4 doigts d'extrémité (MAC286319).
78. Quantités : FD225 = 46, FD230 = 56, FD235 = 66 et FD240 = 76.
79. Quantités : FD225 = 50, FD230 = 60, FD235 = 70 et FD240 = 80.

30 Doigts, rabatteurs et patins de barre de coupe – Couteau double, PlugFree^{MC} (FD240, FD241, FD245 et FD250)

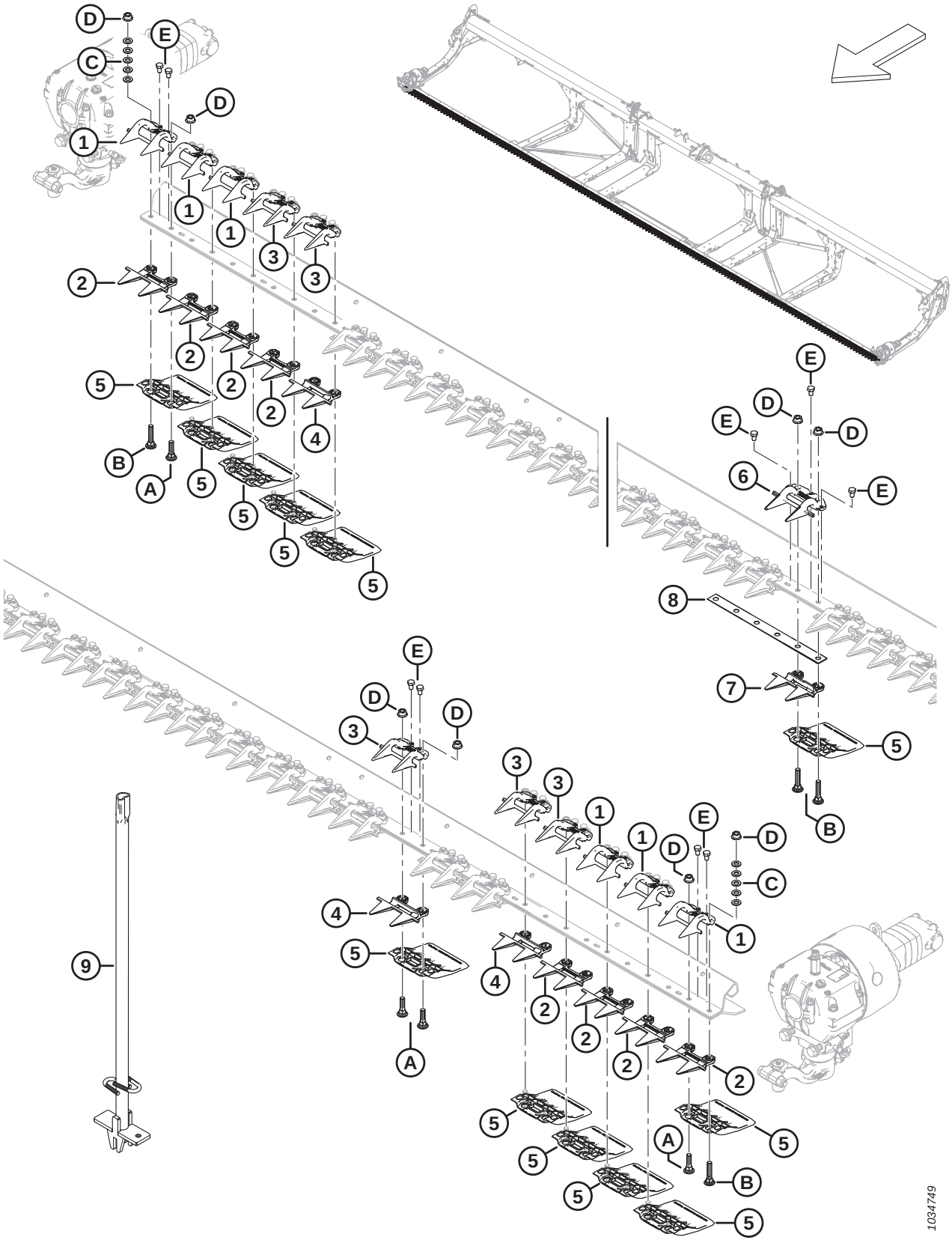

DOIGTS, RABATTEURS ET PATINS DE BARRE DE COUPE – COUTEAU DOUBLE, PLUGFREE[MC] (FD240, FD241, FD245 ET FD250)

Réf.	Numéro de pièce	Description	Qté	Numéro de série
	MAC286673	KIT – DOIGTS PLUGFREE DE 30 PI CD [80]	A/B	
	MAC286674	KIT – DOIGTS PLUGFREE DE 35 PI CD [81]	A/B	
	MAC286675	KIT – DOIGTS PLUGFREE DE 40 PI CD [82]	A/B	
	MAC286676	KIT – DOIGTS PLUGFREE DE 41 PI CD [83]	A/B	
	MAC286677	KIT – DOIGTS PLUGFREE DE 45 PI CD [84]	A/B	
	MAC286678	KIT – DOIGTS PLUGFREE DE 50 PI CD [85]	A/B	
1	MAC286331	RABATTEUR – EXTRÉMITÉ PLUGFREE	6	
2	MAC286319	DOIGT DE LAMIER – EXTRÉMITÉ PLUGFREE	8	
3	MAC286330	RABATTEUR – PLUGFREE [86]		
4	MAC286318	DOIGT DE LAMIER – COURT PLUGFREE [87]		
5	MAC286257	PATIN – BARRE DE COUPE À PLAQUE D'USURE [88]		
6	MAC286333	RABATTEUR – CENTRAL PLUGFREE	1	
7	MAC286320	DOIGT DE LAMIER – CENTRAL PLUGFREE	1	
8	MAC226861	CALE – CHEVAUCHEMENT CD	1	
9	MAC286705	OUTIL – SOUDÉ	A/B	
A	MAC226295	BOULON – TRCC SPCL M12 X 47-8,8		
B	MAC226280	BOULON – TRCC SPCL M12 X 60-8,8		
C	MAC184714	RONDELLE – PLATE NORMALE M12-300HV		
D	MAC136036	ÉCROU – HEX. À COL. LISSE M12 X 1,75-8-AA1J		
E	MAC136005	BOULON – TÊTE HEX. FINE PFL M10 X 1,25 X 16-8,8-AA1J		

80. Le kit comprend 51 doigts PlugFree (MAC286318), 8 doigts d'extrémité (MAC286319), 1 doigt central (MAC286320) et 1 rabatteur central (MAC286333)
81. Le kit comprend 61 doigts PlugFree (MAC286318), 8 doigts d'extrémité (MAC286319), 1 doigt central (MAC286320) et 1 rabatteur central (MAC286333)
82. Le kit comprend 71 doigts PlugFree (MAC286318), 8 doigts d'extrémité (MAC286319), 1 doigt central (MAC286320) et 1 rabatteur central (MAC286333)
83. Le kit comprend 73 doigts PlugFree (MAC286318), 8 doigts d'extrémité (MAC286319), 1 doigt central (MAC286320) et 1 rabatteur central (MAC286333)
84. Le kit comprend 81 doigts PlugFree (MAC286318), 8 doigts d'extrémité (MAC286319), 1 doigt central (MAC286320) et 1 rabatteur central (MAC286333)
85. Le kit comprend 91 doigts PlugFree (MAC286318), 8 doigts d'extrémité (MAC286319), 1 doigt central (MAC286320) et 1 rabatteur central (MAC286333)
86. Quantités : FD240 = 73, FD241 = 75, FD245 = 83 et FD250 = 93.
87. Quantités : FD240 = 71, FD241 = 73, FD245 = 81 et FD250 = 91.
88. Quantités : FD240 = 80, FD241 = 82, FD245 = 90 et FD250 = 100.

31 Couteaux – Plateformes à couteau simple, sections à dents grossières (FD225)

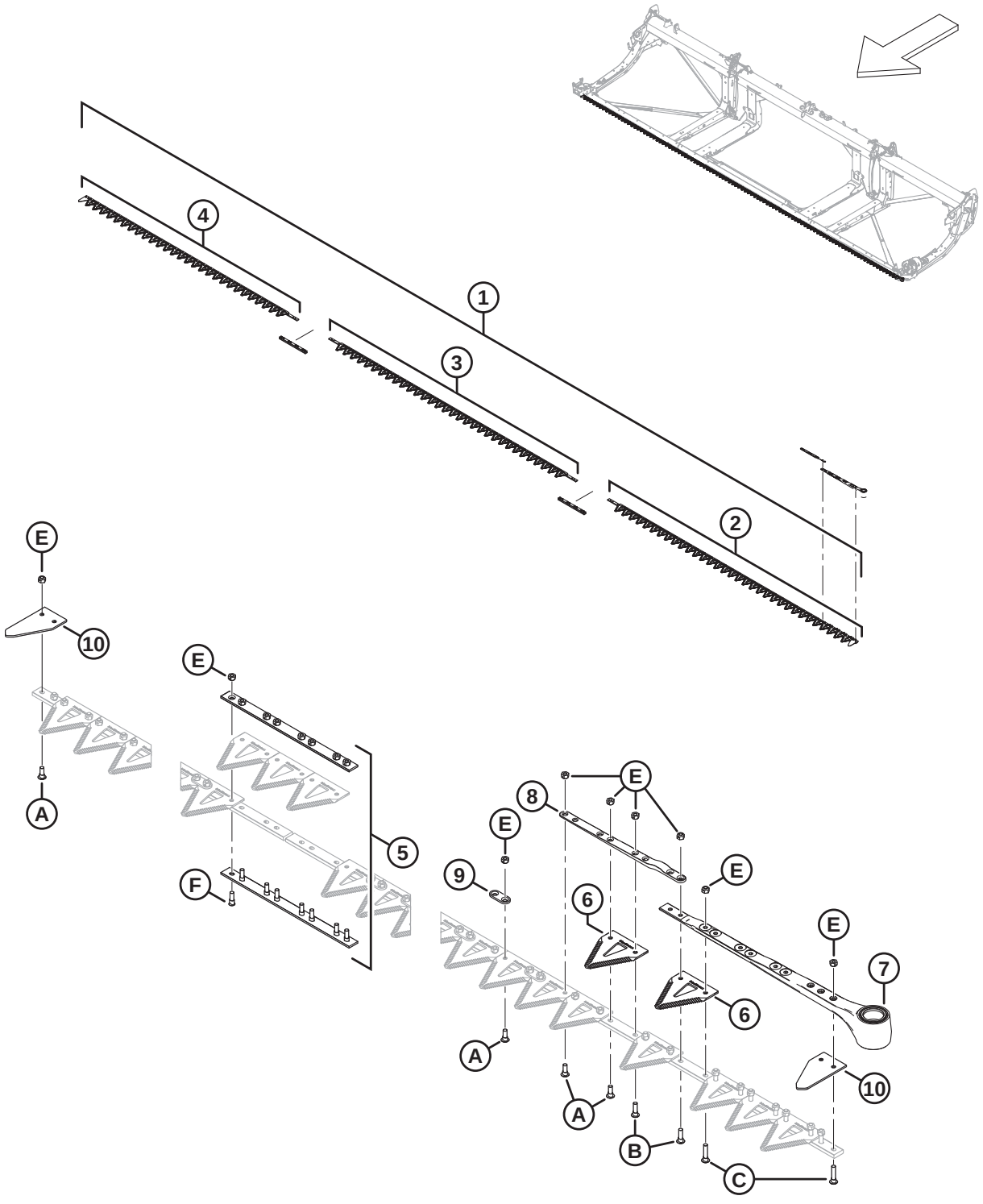

1039416

COUTEAUX – PLATEFORMES À COUTEAU SIMPLE, SECTIONS À DENTS GROSSIÈRES (FD225)

Réf.	Numéro de pièce	Description	Qté	Numéro de série
1	MAC**286597**	KIT – COUTEAU DE 25 PI CS GROSSIER [89]	**1**	
2	MAC**286562**	**COUTEAU – SEGMENT AVANT CG GROSSIER 2676 MM**	**1**	
3	MAC**286564**	**COUTEAU – SEGMENT CENTRAL GROSSIER 2663 MM**	**1**	
4	MAC**286566**	**COUTEAU – SEGMENT ARRIÈRE CS GROSSIER 2295 MM**	**1**	
5	MAC**286493**	**KIT – ÉCLISSE DE COUTEAU**	**2**	
6	MAC**286461**	**SECTION – GROSSIÈRE CLEARCUT (PAQUET DE 25)**		
	MAC**286462**	**SECTION – CLEARCUT FINE (PAQUET DE 25)**	**OPT**	
	MAC**286627**	**SECTION – CLEARCUT ULTRA GROSSIÈRE (PAQUET DE 25)**	**OPT**	
7	MAC**226941**	**ENSEMBLE DE LA TÊTE DE COUTEAU**	**1**	
	MAC**115670**	**JOINT TORIQUE – 1,78 X 34,64**	**1**	
	MAC**113937**	**DISQUE**	**1**	
	MAC**113222**	**KIT D'ÉTANCHÉITÉ**	**1**	
	MAC**100500**	**ROULEMENT – AIGUILLE**	**1**	
8	MAC**286440**	**BARRE – FORGÉE**	**1**	
9	MAC**286481**	**BARRE – RENFORCEMENT (PAQUET DE 25)**		
10	MAC**226983**	**SECTION – EXTRÉMITÉ**	**2**	
A	MAC**286475**	**VIS – M6 X 18 MM, AVEC ÉCROU (PAQUET DE 50)**		
B	MAC**286476**	**VIS – M6 X 22 MM, AVEC ÉCROU (PAQUET DE 25)**		
C	MAC**286477**	**VIS – M6 X 29 MM, AVEC ÉCROU (PAQUET DE 25)**		
D	MAC**286478**	**VIS – FR M6 X 14 MM, AVEC ÉCROU (PAQUET DE 25)**		
E	MAC**286479**	**ÉCROU – BLOC. CENTRAL FR M6 X 1 (PAQUET DE 50)**		
F	MAC**286621**	**VIS – FR M6 X 22 MM, AVEC ÉCROU (PAQUET DE 25)**		

89. Le kit comprend une section ClearCut grossière, paquet de 25 (MAC286461), trois kits d'éclisse de couteau (MAC286493), un segment de couteau grossier avant CG (MAC286562), deux segments de couteau grossier central (MAC286564) et un segment de couteau grossier arrière (MAC286566).

32 Couteaux – Plateformes couteau simple, sections à dents grossières (FD230, FD235 et FD240)

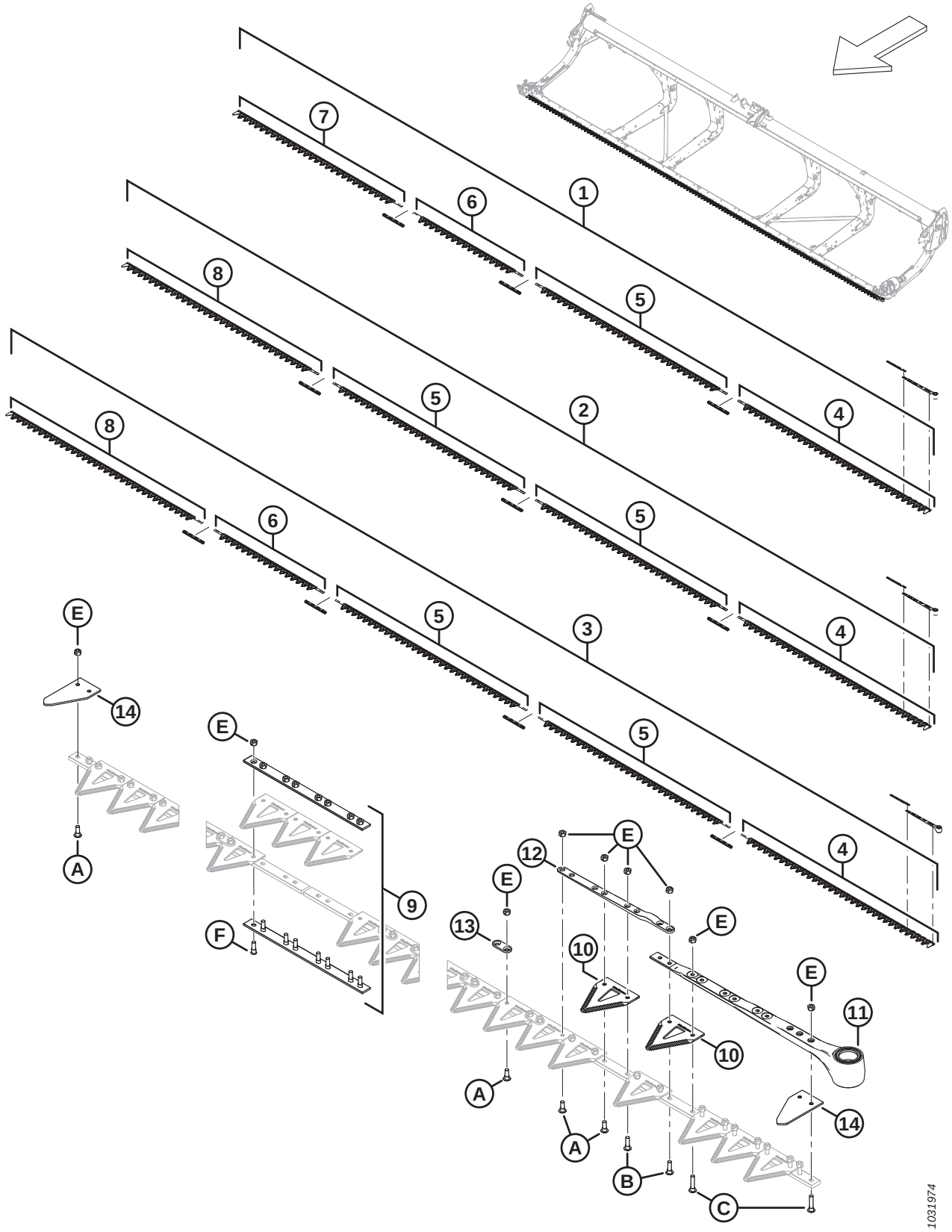

COUTEAUX – PLATEFORMES COUTEAU SIMPLE, SECTIONS À DENTS GROSSIÈRES (FD230, FD235 ET FD240)

Réf.	Numéro de pièce	Description	Qté	Numéro de série
1	MAC286598	KIT – COUTEAU DE 30 PI CS GROSSIER [90]	1	
2	MAC286599	KIT – COUTEAU DE 35 PI CS GROSSIER [91]	1	
3	MAC286600	KIT – COUTEAU DE 40 PI CS GROSSIER [92]	1	
4	MAC286562	COUTEAU – SEGMENT AVANT CG GROSSIER 2676 MM	1	
5	MAC286564	COUTEAU – SEGMENT CENTRAL GROSSIER 2663 MM [93]		
6	MAC286565	COUTEAU – SEGMENT CENTRAL GROSSIER 1520 MM [94]		
7	MAC286566	COUTEAU – SEGMENT ARRIÈRE GROSSIER 2295 MM [95]		
8	MAC286567	COUTEAU – SEGMENT ARRIÈRE GROSSIER 2676 MM [96]		
9	MAC286493	KIT – RACCORDEMENT COUTEAU [97]		
10	MAC286461	SECTION – GROSSIÈRE CLEARCUT (PAQUET DE 25)		
	MAC286462	SECTION – CLEARCUT FINE (PAQUET DE 25)	OPT	
	MAC286627	SECTION – CLEARCUT ULTRA GROSSIÈRE (PAQUET DE 25)	OPT	
11	MAC226941	ENSEMBLE DE LA TÊTE DE COUTEAU	1	
	MAC115670	JOINT TORIQUE – 1,78 X 34,64	1	
	MAC113937	DISQUE	1	
	MAC113222	KIT D'ÉTANCHÉITÉ	1	
	MAC100500	ROULEMENT – AIGUILLE	1	
12	MAC286440	BARRE – FORGÉE	1	
13	MAC286481	BARRE – RENFORCEMENT (PAQUET DE 25)		
14	MAC226983	SECTION – EXTRÉMITÉ	2	

90. Le kit comprend une section ClearCut grossière, paquet de 25 (MAC286461), trois kits d'éclisse de couteau (MAC286493), un segment de couteau grossier avant CG (MAC286562), un segment de couteau grossier central (MAC286564), un segment de couteau grossier central (MAC286565) et un segment de couteau grossier arrière (MAC286566).
91. Le kit comprend une section ClearCut grossière, paquet de 25 (MAC286461), trois kits d'éclisse de couteau (MAC286493), un segment de couteau grossier avant CG (MAC286562), deux segments de couteau grossier central (MAC286564) et un segment de couteau grossier arrière (MAC286567).
92. Le kit comprend une section ClearCut grossière, paquet de 25 (MAC286461), quatre kits d'éclisse de couteau (MAC286493), un segment de couteau grossier avant CG (MAC286562), deux segments de couteau grossier central (MAC286564), un segment de couteau grossier central (MAC286565) et un segment de couteau grossier arrière (MAC286567).
93. Quantités : FD230 = 1, FD235 = 2 et FD240 = 2.
94. Quantités : FD230 = 1, FD235 = 0 et FD240 = 1.
95. Quantités : FD230 = 1, FD235 = 0 et FD240 = 0.
96. Quantités : FD230 = 0, FD235 = 1 et FD240 = 1.
97. Quantités : FD230 = 3, FD235 = 3 et FD240 = 4.

COUTEAUX – PLATEFORMES COUTEAU SIMPLE, SECTIONS À DENTS GROSSIÈRES (FD230, FD235 ET FD240)

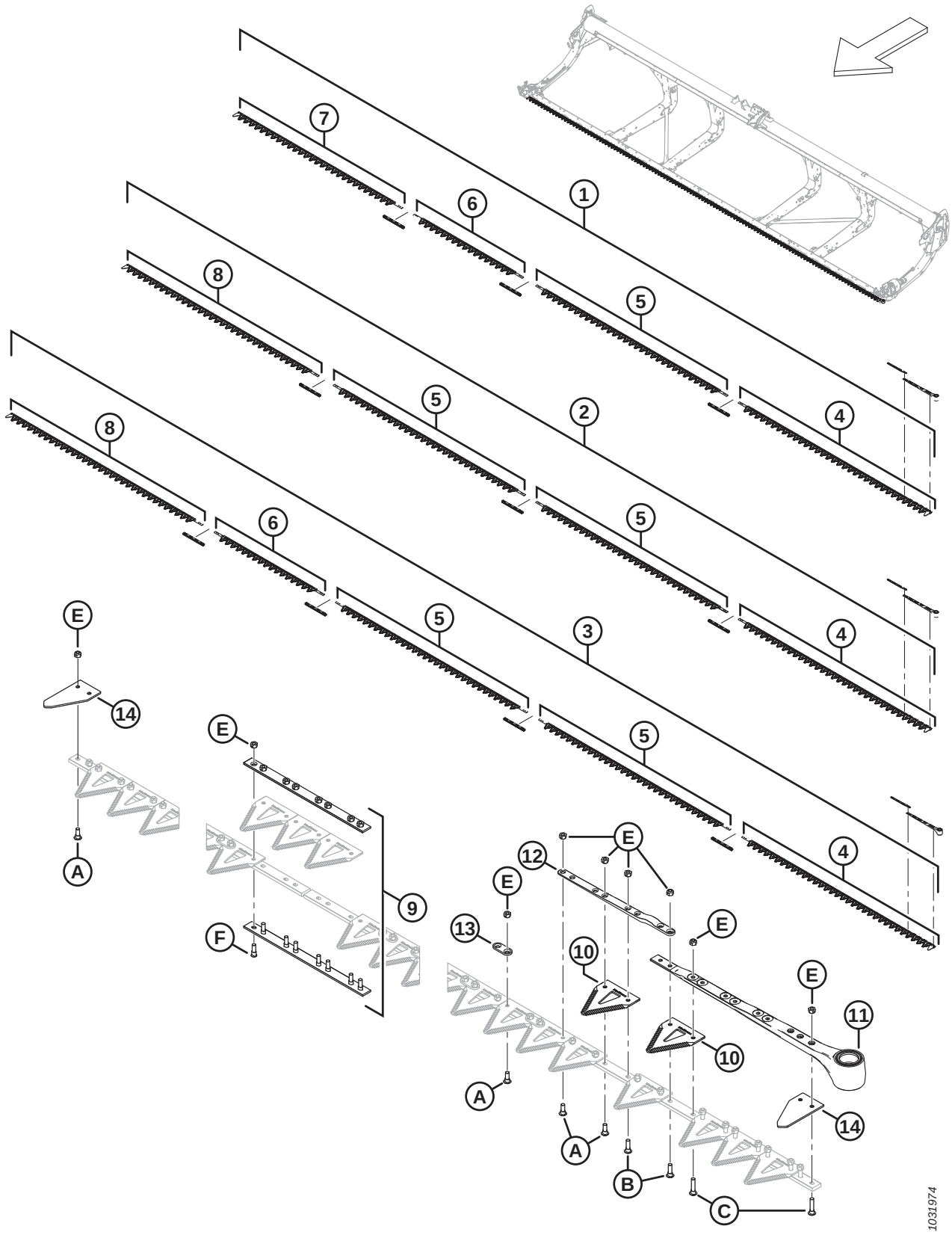

COUTEAUX – PLATEFORMES COUTEAU SIMPLE, SECTIONS À DENTS GROSSIÈRES (FD230, FD235 ET FD240)

Réf.	Numéro de pièce	Description	Qté	Numéro de série
A	MAC286475	VIS – M6 X 18 MM, AVEC ÉCROU (PAQUET DE 50)		
B	MAC286476	VIS – M6 X 22 MM, AVEC ÉCROU (PAQUET DE 25)		
C	MAC286477	VIS – M6 X 29 MM, AVEC ÉCROU (PAQUET DE 25)		
D	MAC286478	VIS – FR M6 X 14 MM, AVEC ÉCROU (PAQUET DE 25)		
E	MAC286479	ÉCROU – BLOC. CENTRAL FR M6 X 1 (PAQUET DE 50)		
F	MAC286621	VIS – FR M6 X 22 MM, AVEC ÉCROU (PAQUET DE 25)		

33 Couteaux – Plateformes couteau double, sections à dents grossières (FD235 et FD240)

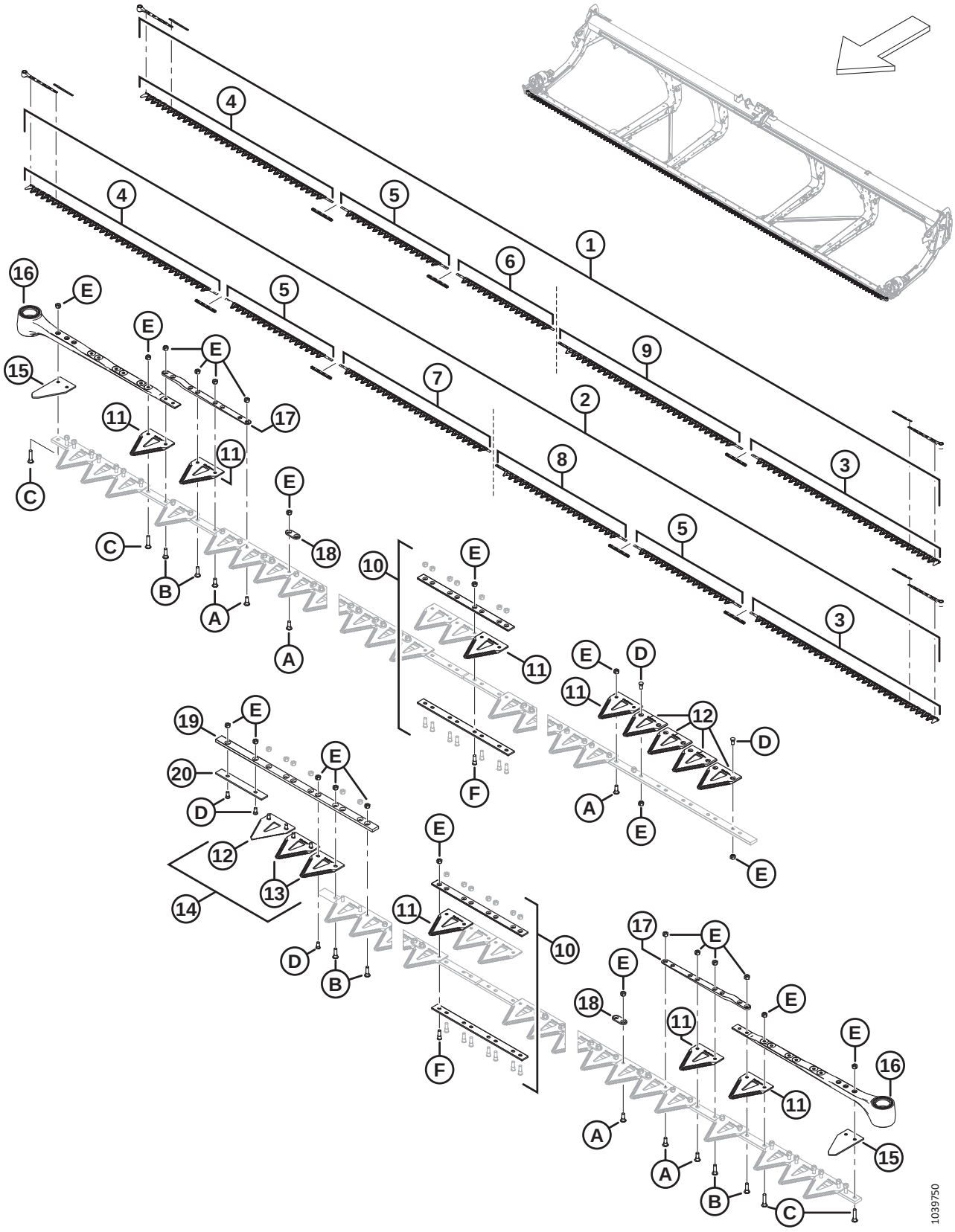

COUTEAUX – PLATEFORMES COUTEAU DOUBLE, SECTIONS À DENTS GROSSIÈRES (FD235 ET FD240)

Réf.	Numéro de pièce	Description	Qté	Numéro de série
1	MAC**286886**	KIT – COUTEAU DE 35 PI CS GROSSIER [98]	**1**	
2	MAC**286887**	**KIT – COUTEAU DE 40 PI CS GROSSIER** [99]	**1**	
3	MAC286562	COUTEAU – SEGMENT AVANT CG GROSSIER 2676 MM	1	
4	MAC286563	COUTEAU – SEGMENT AVANT CD GROSSIER 2676 MM	1	
5	MAC286565	COUTEAU – SEGMENT CENTRAL GROSSIER 1520 MM [100]		
6	MAC**286865**	**COUTEAU – SEGMENT ARRIÈRE GROSSIER CD 1385 MM** [101]		
7	MAC**286866**	**COUTEAU – SEGMENT ARRIÈRE GROSSIER CD 2147 MM** [102]		
8	MAC286574	COUTEAU – SEGMENT ARRIÈRE CG GROSSIER 1856 MM [102]		
9	MAC286575	COUTEAU – SEGMENT ARRIÈRE CG GROSSIER 2618 MM [101]		
10	MAC286493	KIT – ÉCLISSE COUTEAU [103]		
11	MAC286461	SECTION – GROSSIÈRE CLEARCUT (PAQUET DE 25)		
	MAC286462	SECTION – CLEARCUT FINE (PAQUET DE 25)	OPT	
	MAC286627	SECTION – CLEARCUT ULTRA GROSSIÈRE (PAQUET DE 25)	OPT	
12	MAC286463	SECTION – CLEARCUT GROSSIÈRE SUPÉRIEURE FR (PAQUET DE 10)		
	MAC286465	SECTION – CLEARCUT FINE SUPÉRIEURE FR (PAQUET DE 10)	OPT	
	MAC286628	SECTION – CLEARCUT ULTRA GROSSIÈRE SUPÉRIEURE FR (PAQUET DE 10)	OPT	
13	MAC286464	SECTION – CLEARCUT GROSSIÈRE INFÉRIEURE FR (PAQUET DE 10)		
	MAC286466	SECTION – CLEARCUT FINE INFÉRIEURE FR (PAQUET DE 10)	OPT	
	MAC286629	SECTION – CLEARCUT ULTRA GROSSIÈRE INFÉRIEURE FR (PAQUET DE 10)	OPT	

98. Le kit comprend une section ClearCut grossière, paquet de 25 (MAC286461), trois kits d'éclisse de couteau (MAC286493), un segment de couteau grossier avant CG (MAC286562), un segment de couteau grossier avant CD (MAC286563), un segment de couteau grossier central (MAC286565), un segment de couteau grossier arrière CD (MAC286865) et un segment de couteau grossier arrière CG (MAC286575)
99. Le kit comprend une section ClearCut grossière, paquet de 25 (MAC286461), quatre kits d'éclisse de couteau (MAC286493), un segment de couteau grossier avant CG (MAC286562), un segment de couteau grossier avant CD (MAC286563), deux segments de couteau grossier centraux (MAC286565), un segment de couteau grossier arrière CD (MAC286866) et un segment de couteau grossier arrière CG (MAC286574)
100. Quantités : FD235 = 1 et FD240 = 2.
101. Quantités : FD235 = 1 et FD240 = 0.
102. Quantités : FD235 = 0 et FD240 = 1.
103. Le kit comprend la barre d'éclisse inférieure (NVS), la barre d'éclisse supérieure (NVS), huit vis (MAC286314) et huit écrous (MAC226259). Quantités : FD235 = 3 et FD240 = 4.

COUTEAUX – PLATEFORMES COUTEAU DOUBLE, SECTIONS À DENTS GROSSIÈRES (FD235 ET FD240)

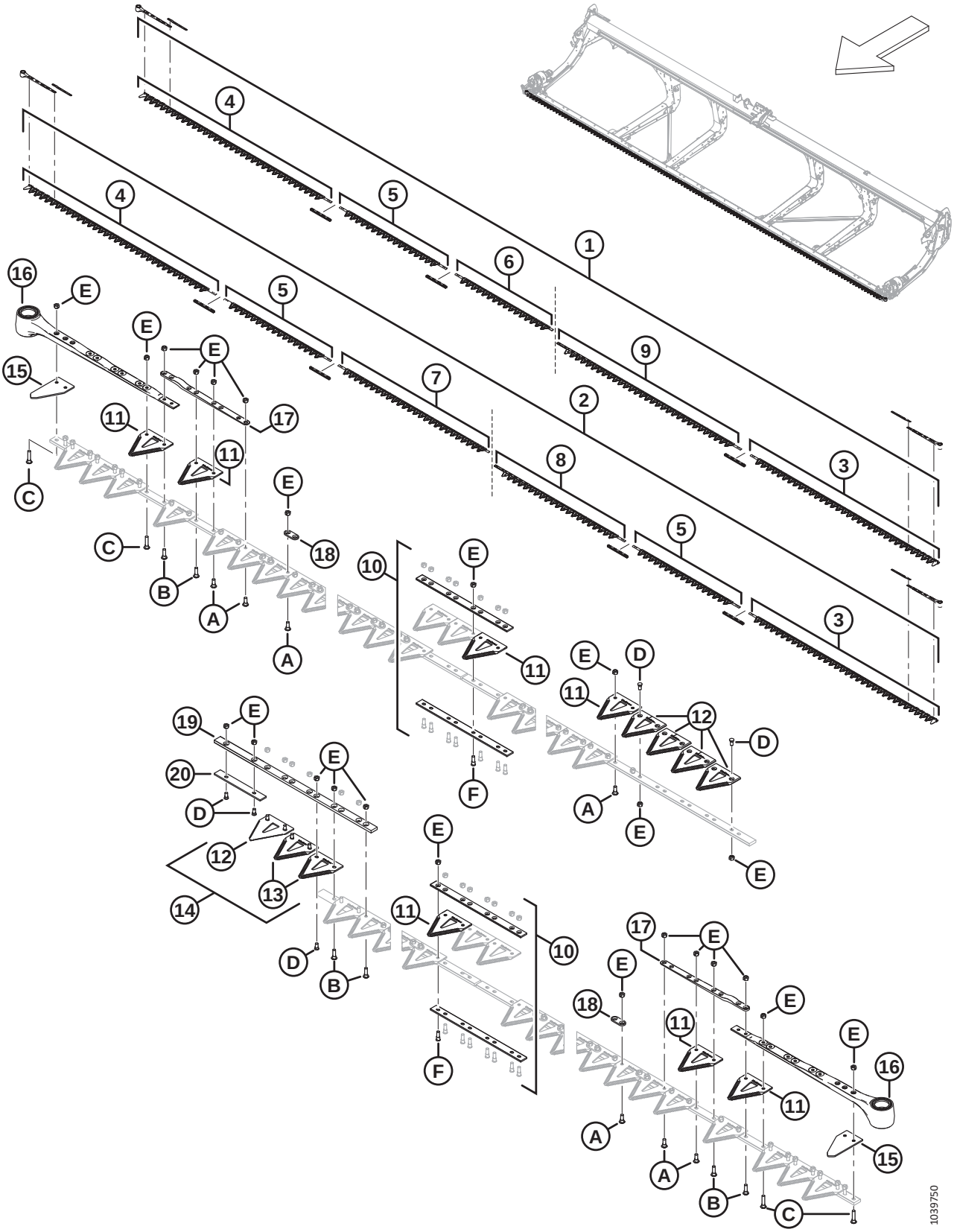

COUTEAUX – PLATEFORMES COUTEAU DOUBLE, SECTIONS À DENTS GROSSIÈRES (FD235 ET FD240)

Réf.	Numéro de pièce	Description	Qté	Numéro de série
14	MAC**286861**	**KIT – CLEARCUT GROSSIÈRE CENTRALE** [104]		
	MAC**286862**	**KIT – CLEARCUT FINE CENTRALE** [105]	**OPT**	
	MAC**286863**	**KIT – CLEARCUT ULTRA GROSSIÈRE CENTRALE** [106]	**OPT**	
15	MAC226983	SECTION – EXTRÉMITÉ	2	
16	MAC226941	ENSEMBLE DE LA TÊTE DE COUTEAU	1	
	MAC115670	JOINT TORIQUE – 1,78 X 34,64	1	
	MAC113937	DISQUE	1	
	MAC113222	KIT D'ÉTANCHÉITÉ	1	
	MAC100500	ROULEMENT – AIGUILLE	1	
17	MAC286440	BARRE – FORGÉE	1	
18	MAC286481	BARRE – RENFORCEMENT (PAQUET DE 25)		
19	MAC286362	BARRE – GUIDE CHEVAUCHEMENT COUTEAU	1	
20	MAC286363	BARRE – USURE	1	
A	MAC286475	VIS – M6 X 18 MM, AVEC ÉCROU (PAQUET DE 50)		
B	MAC286476	VIS – M6 X 22 MM, AVEC ÉCROU (PAQUET DE 25)		
C	MAC286477	VIS – M6 X 29 MM, AVEC ÉCROU (PAQUET DE 25)		
D	MAC286478	VIS – FR M6 X 14 MM, AVEC ÉCROU (PAQUET DE 25)		
E	MAC286479	ÉCROU – BLOC. CENTRAL FR M6 X 1 (PAQUET DE 50)		
F	MAC286621	VIS – FR M6 X 22 MM, AVEC ÉCROU (PAQUET DE 25)		

104. Le kit comprend cinq sections ClearCut grossières supérieures FR (NVS), deux sections ClearCut grossières inférieures FR (NVS) et la quincaillerie.
105. Le kit comprend cinq sections ClearCut fines supérieures FR (NVS), deux sections ClearCut fines inférieures FR (NVS) et la quincaillerie.
106. Le kit comprend cinq sections ClearCut ultra grossières supérieures FR (NVS), deux sections ClearCut ultra grossières inférieures FR (NVS) et la quincaillerie.

34 Couteaux – Plateformes à couteau double, sections à dents grossières (FD241)

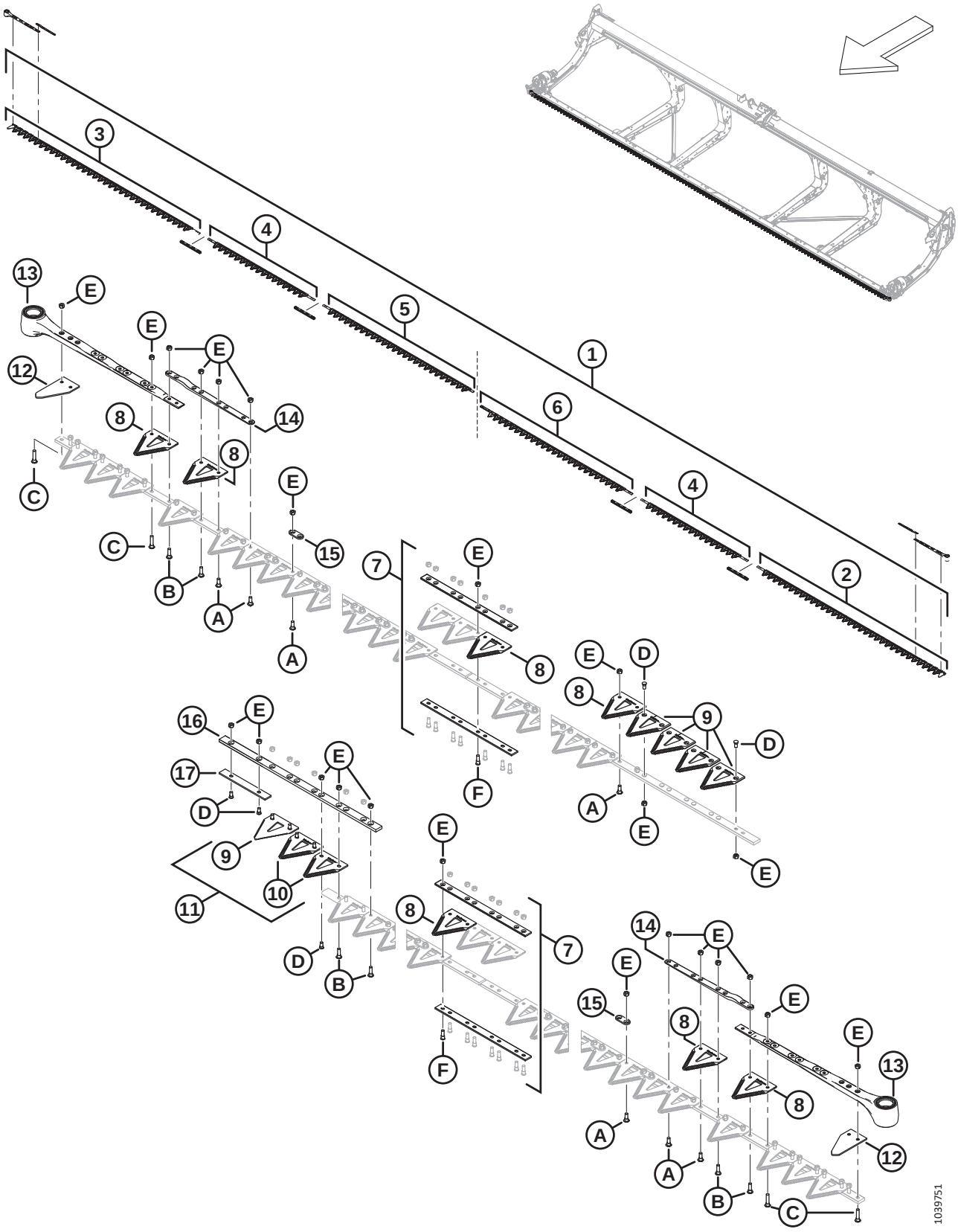

COUTEAUX – PLATEFORMES À COUTEAU DOUBLE, SECTIONS À DENTS GROSSIÈRES (FD241)

Réf.	Numéro de pièce	Description	Qté	Numéro de série
1	MAC**286888**	**KIT – COUTEAU DE 41 PI CS GROSSIER** [107]	**1**	
2	MAC286562	COUTEAU – SEGMENT AVANT CG GROSSIER 2676 MM	1	
3	MAC286563	COUTEAU – SEGMENT AVANT CD GROSSIER 2676 MM	1	
4	MAC286565	COUTEAU – SEGMENT CENTRAL GROSSIER 1520 MM	2	
5	MAC**286866**	**COUTEAU – SEGMENT ARRIÈRE CD GROSSIER 2147 MM**	**1**	
6	MAC286576	COUTEAU – SEGMENT ARRIÈRE CG GROSSIER 2161 MM	1	
7	MAC286493	KIT – ÉCLISSE COUTEAU [108].	4	
8	MAC286461	SECTION – GROSSIÈRE CLEARCUT (PAQUET DE 25)		
	MAC286462	SECTION – CLEARCUT FINE (PAQUET DE 25)	OPT	
	MAC286627	SECTION – CLEARCUT ULTRA GROSSIÈRE (PAQUET DE 25)	OPT	
9	MAC286463	SECTION – CLEARCUT GROSSIÈRE SUPÉRIEURE FR (PAQUET DE 10)		
	MAC286465	SECTION – CLEARCUT FINE SUPÉRIEURE FR (PAQUET DE 10)	OPT	
	MAC286628	SECTION – CLEARCUT ULTRA GROSSIÈRE SUPÉRIEURE FR (PAQUET DE 10)	OPT	
10	MAC286464	SECTION – CLEARCUT GROSSIÈRE INFÉRIEURE FR (PAQUET DE 10)		
	MAC286466	SECTION – CLEARCUT FINE INFÉRIEURE FR (PAQUET DE 10)	OPT	
	MAC286629	SECTION – CLEARCUT ULTRA GROSSIÈRE INFÉRIEURE FR (PAQUET DE 10)	OPT	
11	MAC**286861**	**KIT – CLEARCUT GROSSIÈRE CENTRALE** [109]		
	MAC**286862**	**KIT – CLEARCUT FINE CENTRALE** [110]	**OPT**	
	MAC**286863**	**KIT – CLEARCUT ULTRA GROSSIÈRE CENTRALE** [111]	**OPT**	
12	MAC226983	SECTION – EXTRÉMITÉ	2	

107. Le kit comprend une section ClearCut grossière, paquet de 25 (MAC286461), quatre kits d'éclisse de couteau (MAC286493), un segment de couteau grossier avant CG (MAC286562), un segment de couteau grossier avant CD (MAC286563), deux segments de couteau grossier centraux (MAC286565), un segment de couteau grossier arrière CD (MAC286866) et un segment de couteau grossier arrière CG (MAC286576)
108. Le kit comprend la barre d'éclisse inférieure (NVS), la barre d'éclisse supérieure (NVS), huit vis (MAC286314) et huit écrous (MAC226259)
109. Le kit comprend cinq sections ClearCut grossières supérieures FR (NVS), deux sections ClearCut grossières inférieures FR (NVS) et la quincaillerie.
110. Le kit comprend cinq sections ClearCut fines supérieures FR (NVS), deux sections ClearCut fines inférieures FR (NVS) et la quincaillerie.
111. Le kit comprend cinq sections ClearCut ultra grossières supérieures FR (NVS), deux sections ClearCut ultra grossières inférieures FR (NVS) et la quincaillerie.

COUTEAUX – PLATEFORMES À COUTEAU DOUBLE, SECTIONS À DENTS GROSSIÈRES (FD241)

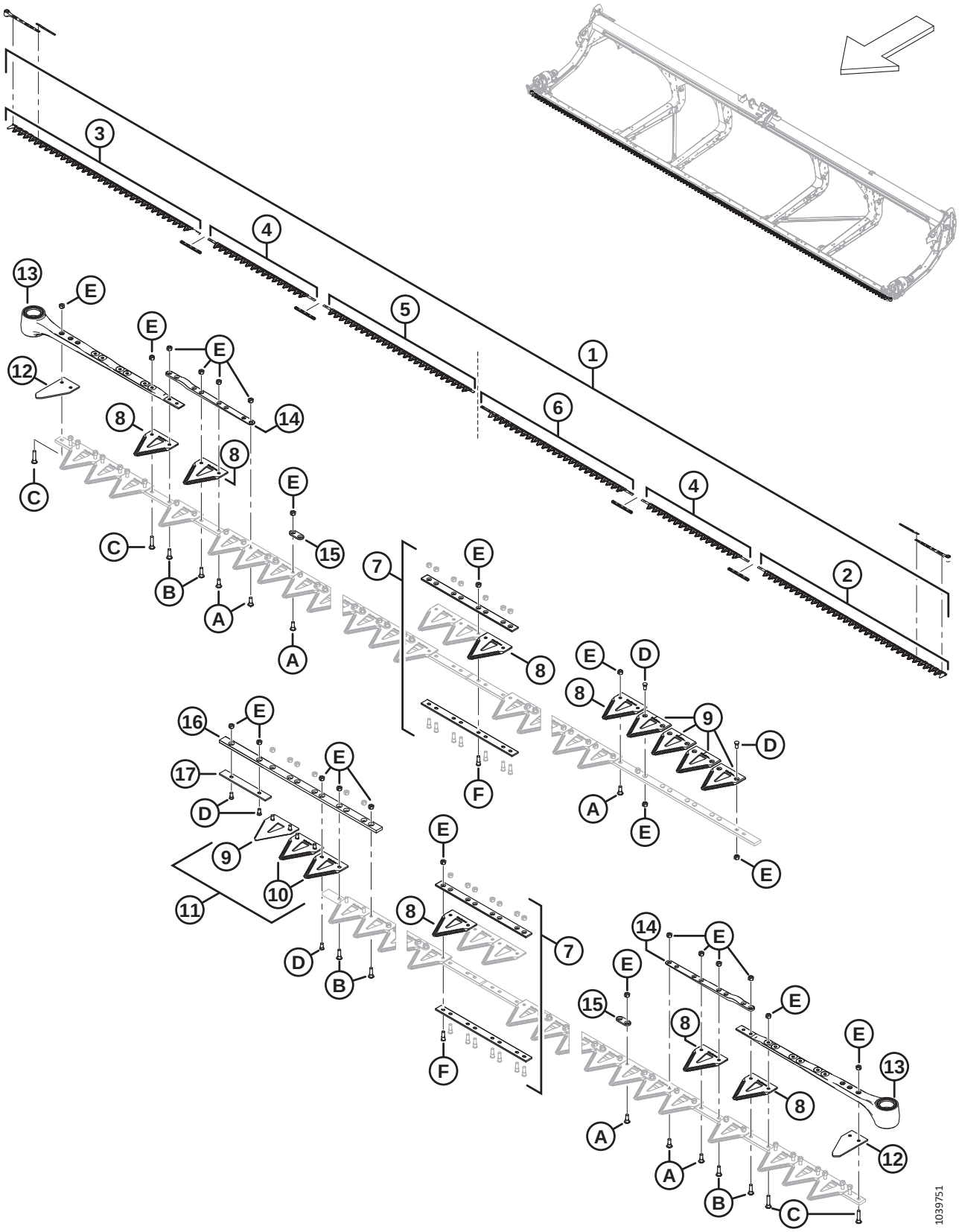

COUTEAUX – PLATEFORMES À COUTEAU DOUBLE, SECTIONS À DENTS GROSSIÈRES (FD241)

Réf.	Numéro de pièce	Description	Qté	Numéro de série
13	MAC226941	ENSEMBLE DE LA TÊTE DE COUTEAU	2	
	MAC115670	JOINT TORIQUE – 1,78 X 34,64		
	MAC113937	DISQUE		
	MAC113222	KIT D'ÉTANCHÉITÉ		
	MAC100500	ROULEMENT – AIGUILLE		
14	MAC286440	BARRE – FORGÉE	2	
15	MAC286481	BARRE – RENFORCEMENT (PAQUET DE 25)	2	
16	MAC286362	BARRE – GUIDE CHEVAUCHEMENT COUTEAU	1	
17	MAC286363	BARRE – USURE	1	
A	MAC286475	VIS – M6 X 18 MM, AVEC ÉCROU (PAQUET DE 50)		
B	MAC286476	VIS – M6 X 22 MM, AVEC ÉCROU (PAQUET DE 25)		
C	MAC286477	VIS – M6 X 29 MM, AVEC ÉCROU (PAQUET DE 25)		
D	MAC286478	VIS – FR M6 X 14 MM, AVEC ÉCROU (PAQUET DE 25)		
E	MAC286479	ÉCROU – BLOC. CENTRAL FR M6 X 1 (PAQUET DE 50)		
F	MAC286621	VIS – FR M6 X 22 MM, AVEC ÉCROU (PAQUET DE 25)		

35 Couteaux – Plateformes à couteau double, sections à dents grossières (FD245)

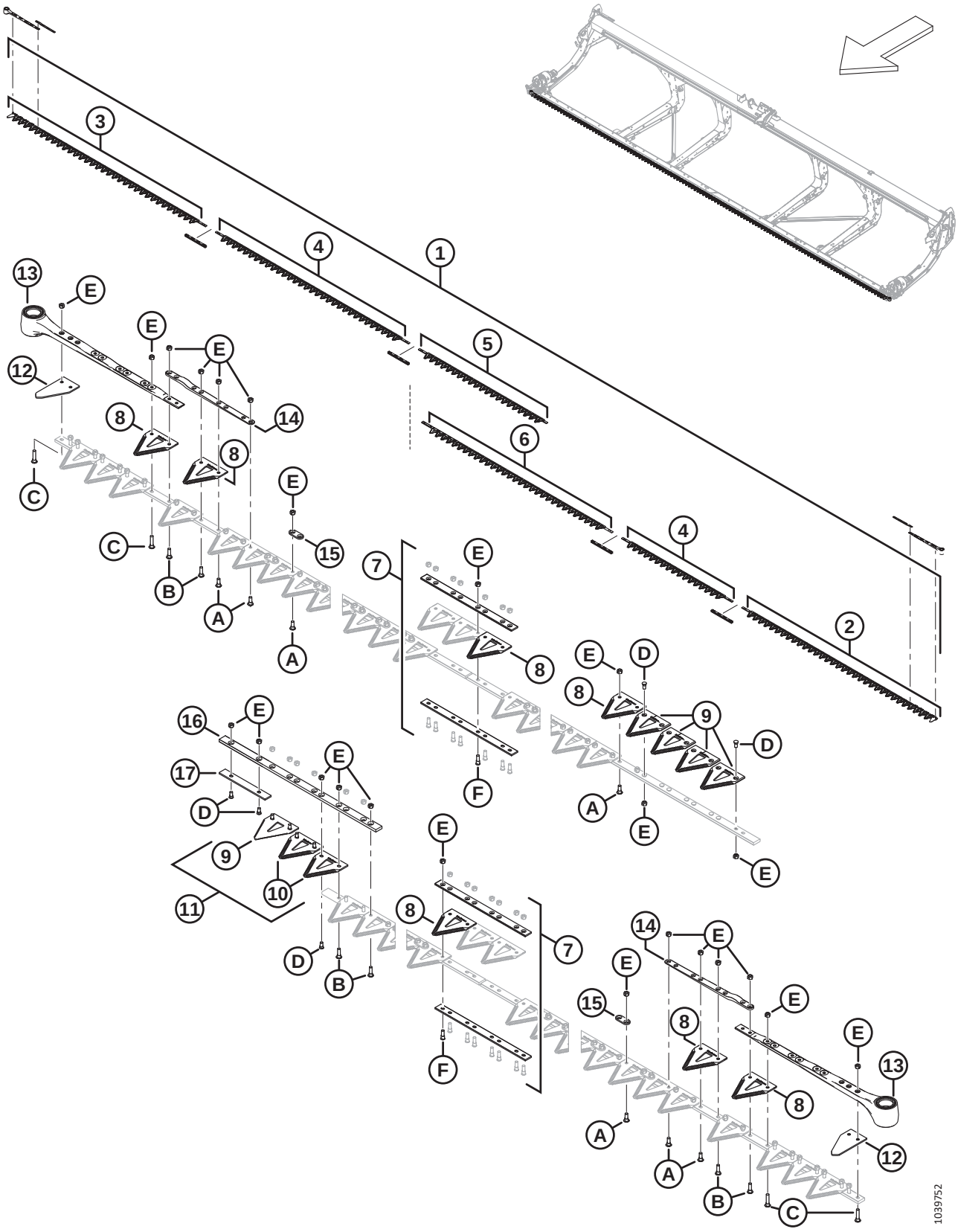

COUTEAUX – PLATEFORMES À COUTEAU DOUBLE, SECTIONS À DENTS GROSSIÈRES (FD245)

Réf.	Numéro de pièce	Description	Qté	Numéro de série
1	MAC**286889**	KIT – COUTEAU DE 45 PI CS GROSSIER [112]	**1**	
2	MAC286562	COUTEAU – SEGMENT AVANT CG GROSSIER 2676 MM	1	
3	MAC286563	COUTEAU – SEGMENT AVANT CD GROSSIER 2676 MM	1	
4	MAC286564	COUTEAU – SEGMENT CENTRAL GROSSIER 2663 MM	1	
	MAC286565	COUTEAU – SEGMENT CENTRAL GROSSIER 1520 MM	1	
5	MAC**286867**	**COUTEAU – SEGMENT ARRIÈRE CD GROSSIER 1766 MM**	**1**	
6	MAC286575	COUTEAU – SEGMENT ARRIÈRE CG GROSSIER 2618 MM	1	
7	MAC286493	KIT – ÉCLISSE COUTEAU [113].	4	
8	MAC286461	SECTION – GROSSIÈRE CLEARCUT (PAQUET DE 25)		
	MAC286462	SECTION – CLEARCUT FINE (PAQUET DE 25)	OPT	
	MAC286627	SECTION – CLEARCUT ULTRA GROSSIÈRE (PAQUET DE 25)	OPT	
9	MAC286463	SECTION – CLEARCUT GROSSIÈRE SUPÉRIEURE FR (PAQUET DE 10)		
	MAC286465	SECTION – CLEARCUT FINE SUPÉRIEURE FR (PAQUET DE 10)	OPT	
	MAC286628	SECTION – CLEARCUT ULTRA GROSSIÈRE SUPÉRIEURE FR (PAQUET DE 10)	OPT	
10	MAC286464	SECTION – CLEARCUT GROSSIÈRE INFÉRIEURE FR (PAQUET DE 10)		
	MAC286466	SECTION – CLEARCUT FINE INFÉRIEURE FR (PAQUET DE 10)	OPT	
	MAC286629	SECTION – CLEARCUT ULTRA GROSSIÈRE INFÉRIEURE FR (PAQUET DE 10)	OPT	
11	MAC**286861**	**KIT – CLEARCUT GROSSIÈRE CENTRALE** [114]		
	MAC**286862**	**KIT – CLEARCUT FINE CENTRALE** [115]	**OPT**	
	MAC**286863**	**KIT – CLEARCUT ULTRA GROSSIÈRE CENTRALE** [116]	**OPT**	
12	MAC226983	SECTION – EXTRÉMITÉ	2	

112. Le kit comprend une section ClearCut grossière, paquet de 25 (MAC286461), quatre kits d'éclisse de couteau (MAC286493), un segment de couteau grossier avant CG (MAC286562), un segment de couteau grossier avant CD (MAC286563), un segment de couteau grossier central (2663 mm) (MAC286564), un segment de couteau grossier central (1520 mm) (MAC286565), un segment de couteau grossier arrière CD (MAC286867) et un segment de couteau grossier arrière CG (MAC286575)
113. Le kit comprend la barre d'éclisse inférieure (NVS), la barre d'éclisse supérieure (NVS), huit vis (MAC286314) et huit écrous (MAC226259)
114. Le kit comprend cinq sections ClearCut grossières supérieures FR (NVS), deux sections ClearCut grossières inférieures FR (NVS) et la quincaillerie.
115. Le kit comprend cinq sections ClearCut fines supérieures FR (NVS), deux sections ClearCut fines inférieures FR (NVS) et la quincaillerie.
116. Le kit comprend cinq sections ClearCut ultra grossières supérieures FR (NVS), deux sections ClearCut ultra grossières inférieures FR (NVS) et la quincaillerie.

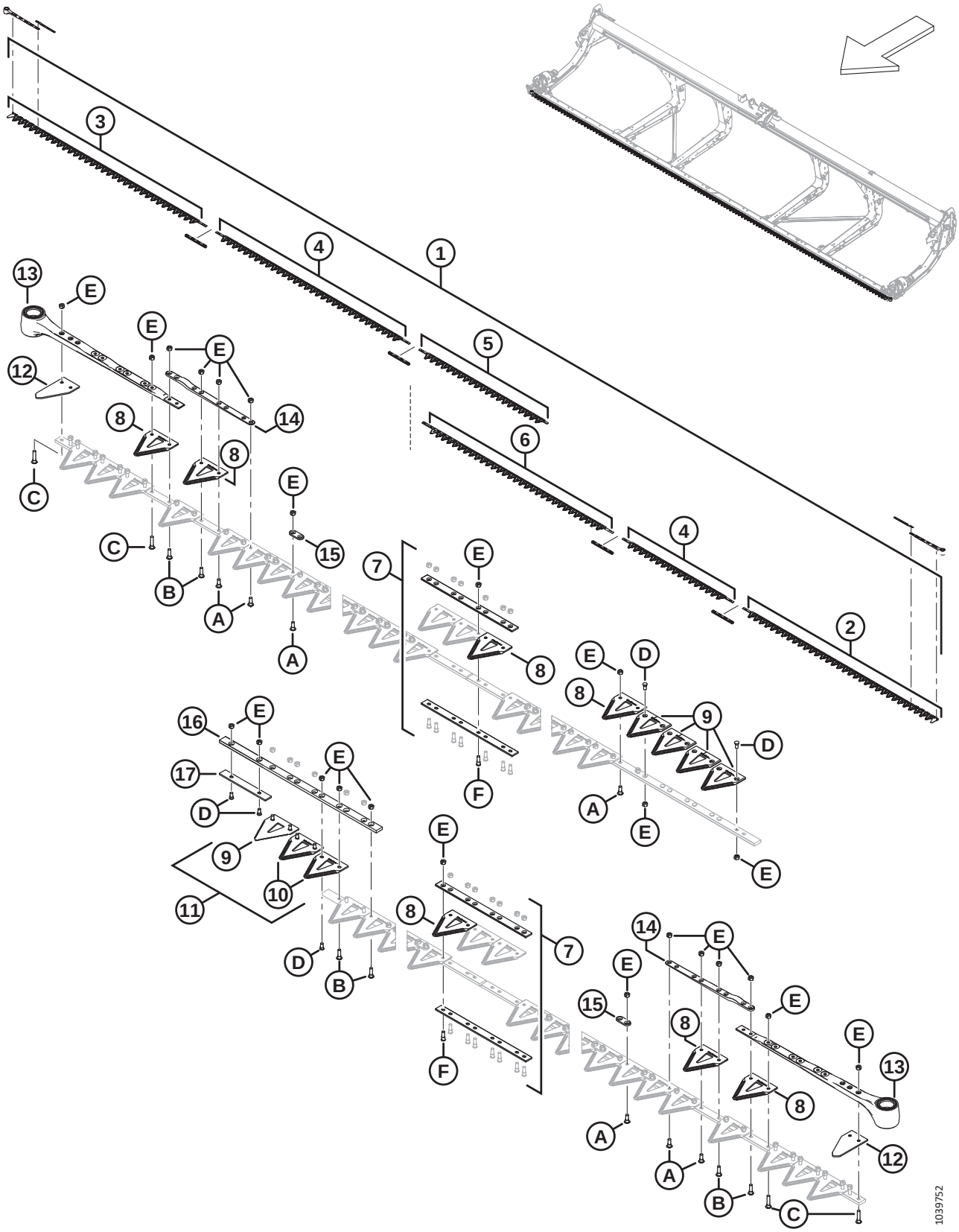
1039752

COUTEAUX – PLATEFORMES À COUTEAU DOUBLE, SECTIONS À DENTS GROSSIÈRES (FD245)

Réf.	Numéro de pièce	Description	Qté	Numéro de série
13	MAC226941	ENSEMBLE DE LA TÊTE DE COUTEAU	2	
	MAC115670	JOINT TORIQUE – 1,78 X 34,64		
	MAC113937	DISQUE		
	MAC113222	KIT D'ÉTANCHÉITÉ		
	MAC100500	ROULEMENT – AIGUILLE		
14	MAC286440	BARRE – FORGÉE	2	
15	MAC286481	BARRE – RENFORCEMENT (PAQUET DE 25)	2	
16	MAC286362	BARRE – GUIDE CHEVAUCHEMENT COUTEAU	1	
17	MAC286363	BARRE – USURE	1	
A	MAC286475	VIS – M6 X 18 MM, AVEC ÉCROU (PAQUET DE 50)		
B	MAC286476	VIS – M6 X 22 MM, AVEC ÉCROU (PAQUET DE 25)		
C	MAC286477	VIS – M6 X 29 MM, AVEC ÉCROU (PAQUET DE 25)		
D	MAC286478	VIS – FR M6 X 14 MM, AVEC ÉCROU (PAQUET DE 25)		
E	MAC286479	ÉCROU – BLOC. CENTRAL FR M6 X 1 (PAQUET DE 50)		
F	MAC286621	VIS – FR M6 X 22 MM, AVEC ÉCROU (PAQUET DE 25)		

36 Couteaux – Plateformes à couteau double, sections à dents grossières (FD250)

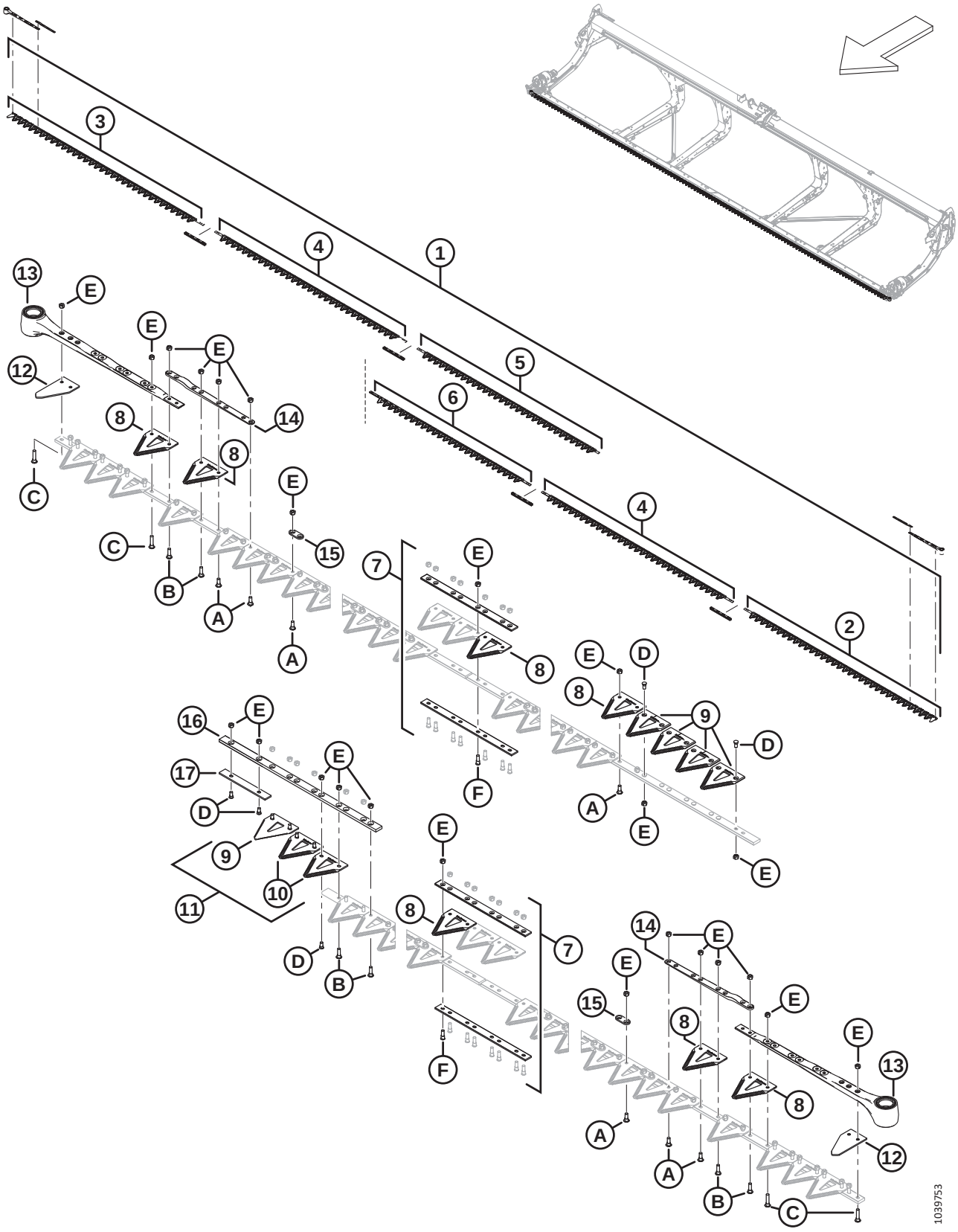

COUTEAUX – PLATEFORMES À COUTEAU DOUBLE, SECTIONS À DENTS GROSSIÈRES (FD250)

Réf.	Numéro de pièce	Description	Qté	Numéro de série
1	MAC**286890**	**KIT – COUTEAU DE 50 PI CS GROSSIER** [117]	**1**	
2	MAC286562	COUTEAU – SEGMENT AVANT CG GROSSIER 2676 MM	1	
3	MAC286563	COUTEAU – SEGMENT AVANT CD GROSSIER 2676 MM	1	
4	MAC286564	COUTEAU – SEGMENT CENTRAL GROSSIER 2663 MM	2	
5	MAC**286868**	**COUTEAU – SEGMENT ARRIÈRE CD GROSSIER 2528 MM**	**1**	
6	MAC286578	COUTEAU – SEGMENT ARRIÈRE CG GROSSIER 2237 MM	1	
7	MAC286493	KIT – ÉCLISSE COUTEAU [118].	4	
8	MAC286461	SECTION – GROSSIÈRE CLEARCUT (PAQUET DE 25)		
	MAC286462	SECTION – CLEARCUT FINE (PAQUET DE 25)	OPT	
	MAC286627	SECTION – CLEARCUT ULTRA GROSSIÈRE (PAQUET DE 25)	OPT	
9	MAC286463	SECTION – CLEARCUT GROSSIÈRE SUPÉRIEURE FR (PAQUET DE 10)		
	MAC286465	SECTION – CLEARCUT FINE SUPÉRIEURE FR (PAQUET DE 10)	OPT	
	MAC286628	SECTION – CLEARCUT ULTRA GROSSIÈRE SUPÉRIEURE FR (PAQUET DE 10)	OPT	
10	MAC286464	SECTION – CLEARCUT GROSSIÈRE INFÉRIEURE FR (PAQUET DE 10)		
	MAC286466	SECTION – CLEARCUT FINE INFÉRIEURE FR (PAQUET DE 10)	OPT	
	MAC286629	SECTION – CLEARCUT ULTRA GROSSIÈRE INFÉRIEURE FR (PAQUET DE 10)	OPT	
11	MAC**286861**	**KIT – CLEARCUT GROSSIÈRE CENTRALE** [119]		
	MAC**286862**	**KIT – CLEARCUT FINE CENTRALE** [120]	**OPT**	
	MAC**286863**	**KIT – CLEARCUT ULTRA GROSSIÈRE CENTRALE** [121]	**OPT**	
12	MAC226983	SECTION – EXTRÉMITÉ	2	

117. Le kit comprend une section ClearCut grossière, paquet de 25 (MAC286461), quatre kits d'éclisse de couteau (MAC286493), un segment de couteau grossier avant CG (MAC286562), un segment de couteau grossier avant CD (MAC286563), deux segments de couteau grossier centraux (MAC286564), un segment de couteau grossier arrière CD (MAC286868) et un segment de couteau grossier arrière CG (MAC286578)
118. Le kit comprend la barre d'éclisse inférieure (NVS), la barre d'éclisse supérieure (NVS), huit vis (MAC286314) et huit écrous (MAC226259)
119. Le kit comprend cinq sections ClearCut grossières supérieures FR (NVS), deux sections ClearCut grossières inférieures FR (NVS) et la quincaillerie.
120. Le kit comprend cinq sections ClearCut fines supérieures FR (NVS), deux sections ClearCut fines inférieures FR (NVS) et la quincaillerie.
121. Le kit comprend cinq sections ClearCut ultra grossières supérieures FR (NVS), deux sections ClearCut ultra grossières inférieures FR (NVS) et la quincaillerie.

COUTEAUX – PLATEFORMES À COUTEAU DOUBLE, SECTIONS À DENTS GROSSIÈRES (FD250)

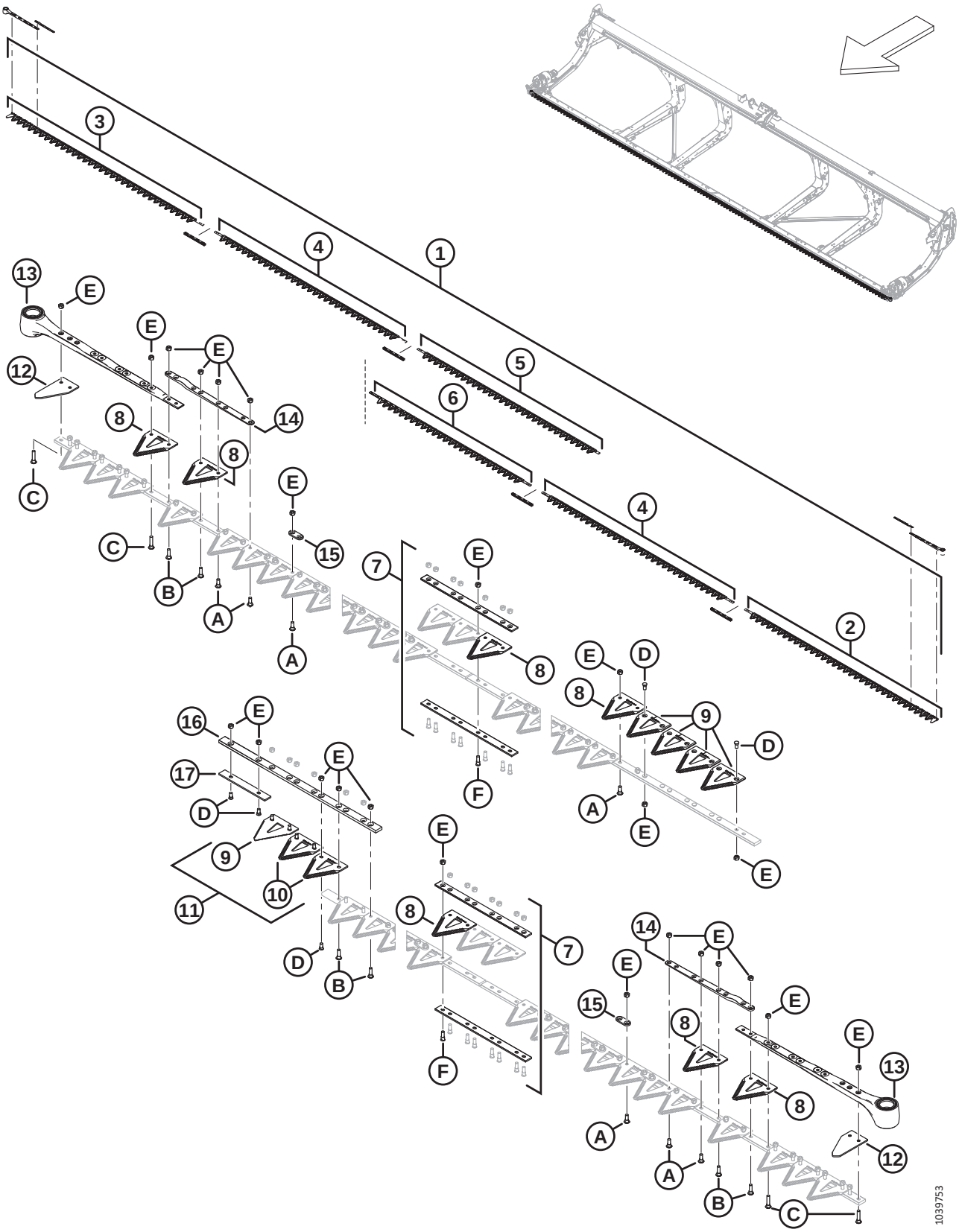

COUTEAUX – PLATEFORMES À COUTEAU DOUBLE, SECTIONS À DENTS GROSSIÈRES (FD250)

Réf.	Numéro de pièce	Description	Qté	Numéro de série
13	MAC226941	ENSEMBLE DE LA TÊTE DE COUTEAU	2	
	MAC115670	JOINT TORIQUE – 1,78 X 34,64		
	MAC113937	DISQUE		
	MAC113222	KIT D'ÉTANCHÉITÉ		
	MAC100500	ROULEMENT – AIGUILLE		
14	MAC286440	BARRE – FORGÉE	2	
15	MAC286481	BARRE – RENFORCEMENT (PAQUET DE 25)	2	
16	MAC286362	BARRE – GUIDE CHEVAUCHEMENT COUTEAU	1	
17	MAC286363	BARRE – USURE	1	
A	MAC286475	VIS – M6 X 18 MM, AVEC ÉCROU (PAQUET DE 50)		
B	MAC286476	VIS – M6 X 22 MM, AVEC ÉCROU (PAQUET DE 25)		
C	MAC286477	VIS – M6 X 29 MM, AVEC ÉCROU (PAQUET DE 25)		
D	MAC286478	VIS – FR M6 X 14 MM, AVEC ÉCROU (PAQUET DE 25)		
E	MAC286479	ÉCROU – BLOC. CENTRAL FR M6 X 1 (PAQUET DE 50)		
F	MAC286621	VIS – FR M6 X 22 MM, AVEC ÉCROU (PAQUET DE 25)		

37 Entraînement de couteau – Couteau simple et double

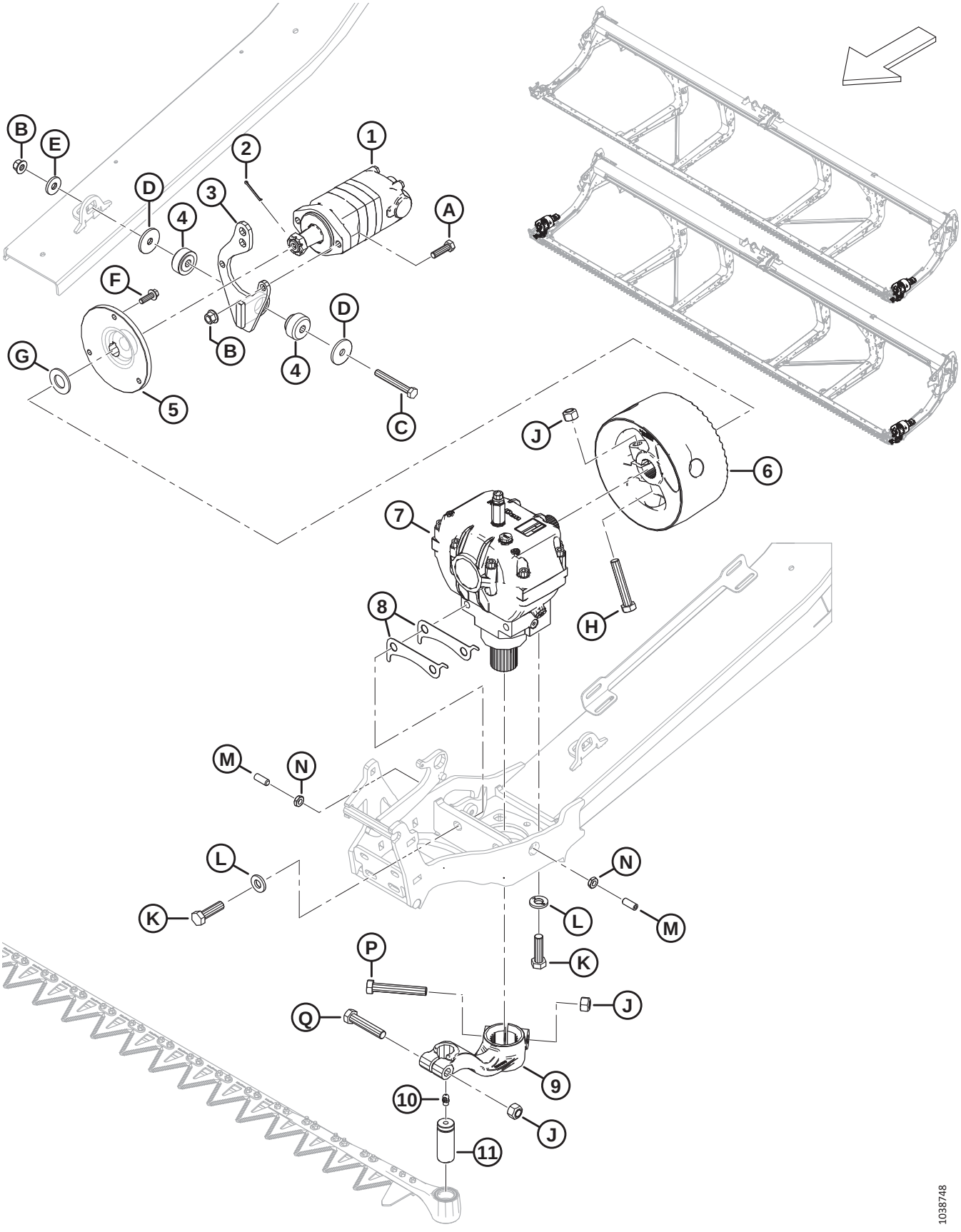

ENTRAÎNEMENT DE COUTEAU – COUTEAU SIMPLE ET DOUBLE

Réf.	Numéro de pièce	Description	Qté	Numéro de série
1	MAC283002	MOTEUR – EATON 2000 100 CC [122]	1	
	MAC174304	KIT D'ÉTANCHÉITÉ – MOTEUR EATON 2000		
	MAC137375	ÉCROU – À RAINURE 1,0-20 UNEF		
2	MAC18606	GOUPILLE – FENDUE 1/8 DIA. X 1,5 ZP	1	
3	MAC286354	SUPPORT – ENS. SOUDÉ MOTEUR SAE-A	1	
4	MAC143107	BAGUE – CAOUTCHOUC [123]	1	
5	MAC286087	MOYEU – USINÉ	1	
6	MAC286703	VOLANT D'INERTIE – ENTRAÎNEMENT DE COUTEAU, AVEC AUTOCOLLANT	1	
7	MAC286089	ENTRAÎNEMENT – COUTEAU [124]	1	
8	MAC226400	CALE – BOÎTIER D'ENTRAÎNEMENT DE COUTEAU [125]		
9	MAC226926	BRAS – ENTRAÎNEMENT DE COUTEAU CG, AVEC AUTOCOLLANT	1	
	MAC226927	BRAS – ENTRAÎNEMENT DE COUTEAU CD, AVEC AUTOCOLLANT (COUTEAU DOUBLE UNIQUEMENT)	1	
10	MAC21194	RACCORD – LUBRIFICATION 90° 1/8 NPT	1	
11	MAC113229	GOUPILLE – TÊTE DE FAUCILLE	1	
A	MAC184669	BOULON – TÊTE HEX. M12 X 1,75 X 40-8,8-AA1J	2	
B	MAC136431	ÉCROU – HEX. À COL. BLOCAGE CTR M12 X 1,75-10	3	
C	MAC184673	BOULON – TÊTE HEX. M12 X 1,75 X 90-10,9-AA1J	1	
D	MAC11695	RONDELLE – PLATE	2	
E	MAC4761	RONDELLE – PLATE	1	
F	MAC184665	BOULON – TÊTE HEX. À COL. M10 X 1,5 X 30-10,9-AA1J	3	
G	MAC18603	RONDELLE – PLATE SAE 1 1/16 ID X 2,0 PO DE AA1J	1	
H	MAC320214	BOULON – TÊTE HEX. M16 X 2 X 90-10,9-ZINC	1	
J	MAC320026	ÉCROU – HEX. VERROU SUP., M16 X 2-10-ZINC	3	
K	MAC320311	BOULON – TÊTE HEX. M16 X 2 X 55-12,9-ZINC	4	
L	MAC120901	RONDELLE – TREMPÉE L9 SPCL 5/8-82/85 HR 15N-AB0C	4	

122. Le moteur comprend le kit d'étanchéité (MAC174304), la clé et l'écrou fendu (MAC137375).
123. La bague en caoutchouc (MAC143107) comprend les deux moitiés indiquées sur l'illustration.
124. Pour les pièces d'usure, consultez la section *38 Boîtier d'entraînement de couteau, page 103*.
125. Le nombre de cales peut varier de 0 à 4. Le nombre de cales se règle en fonction du jeu des ensembles.

ENTRAÎNEMENT DE COUTEAU – COUTEAU SIMPLE ET DOUBLE

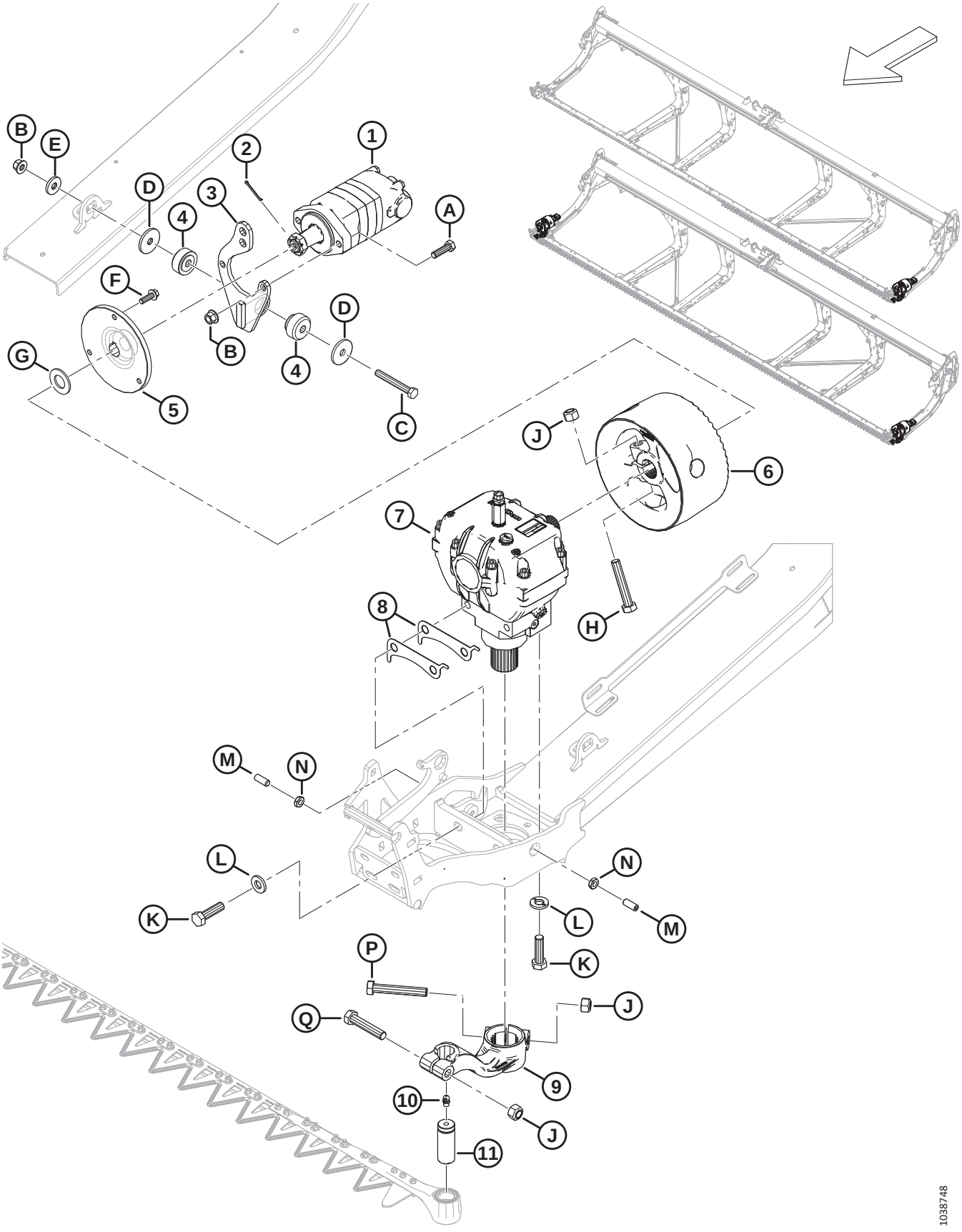

ENTRAÎNEMENT DE COUTEAU – COUTEAU SIMPLE ET DOUBLE

Réf.	Numéro de pièce	Description	Qté	Numéro de série
M	MAC320089	VIS – RÉGLAGE M12 X 1,75 X 30 [126]	2	
N	MAC184696	ÉCROU – HEX. FIN M12 X 1,75-05-AA1J	2	
P	MAC320215	BOULON – TÊTE HEX. M16 X 2 X 100-10,9-ZINC	1	
Q	MAC152602	BOULON – TÊTE HEX. M16 X 2 X 80-10,9-AA1J	1	

126. La vis de réglage sert à régler l'entraînement du couteau (MAC286089) de gauche à droite dans les limites de tolérance indiquées. Serrer l'écrou de verrouillage (MAC184696) une fois l'entraînement du couteau bien réglé.

38 Boîtier d’entraînement de couteau

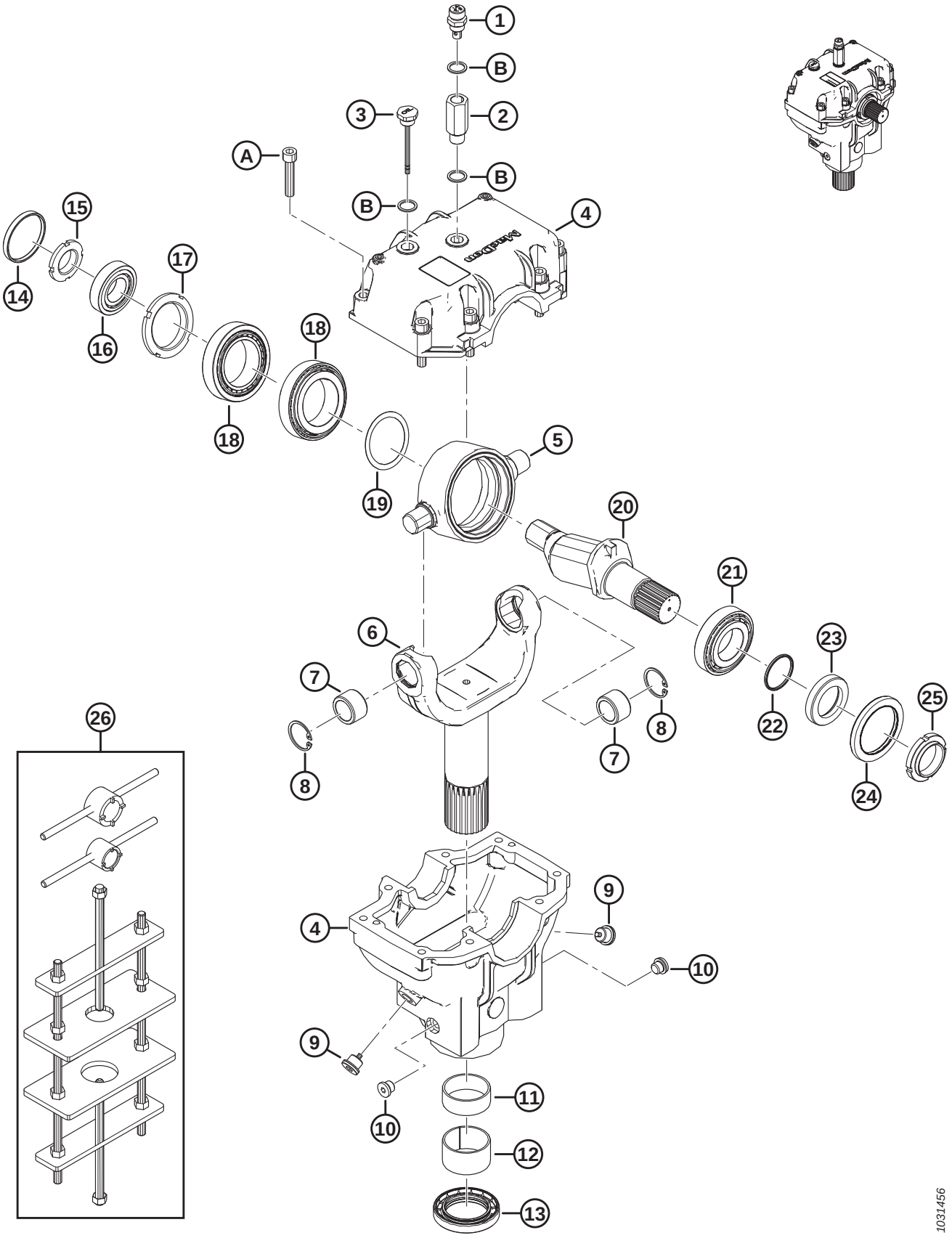

BOÎTIER D'ENTRAÎNEMENT DE COUTEAU

Réf.	Numéro de pièce	Description	Qté	Numéro de série
	MAC286089	ENTRAÎNEMENT – COUTEAU		
1	MAC286489	BOUCHON – RENIFLARD	1	
2	MAC257089	EXTENSION	1	
3	MAC286490	BOUCHON – NIVEAU	1	
4	MAC286485	MOULAGE – BOÎTIER D'ENTRAÎNEMENT COUTEAU [127].	1	
5	MAC100721	PIVOT	1	
6	MAC286483	FOURCHE	1	
7	MAC100723	BAGUE – BRONZE	2	
8	MAC100722	ANNEAU – RETENUE INTERNE	2	
9	MAC286488	BOUCHON – VIDANGE	2	
10	MAC252423	BOUCHON – VIDANGE	2	
11	MAC100726	BAGUE – ACIER	1	
12	MAC286486	BAGUE – ACIER	1	
13	MAC286445	JOINT – HUILE	1	
14	MAC100719	CAPUCHON – ANTI-POUSSIÈRE	1	
15	MAC100718	ÉCROU – BLOCAGE SPÉCIAL M30 X 1,5 CLASSE 8,8	1	
16	MAC100717	ENSEMBLE – ROULEMENT (CUVETTE ET CONIQUE)	1	
17	MAC100715	ÉCROU – BLOCAGE SPÉCIAL M55 X 2 CLASSE 8,8	1	
18	MAC100720	ENSEMBLE – ROULEMENT (CUVETTE ET CONIQUE)	2	
19	MAC113152	KIT – CALE	1	
20	MAC100710	ARBRE	1	
21	MAC100714	ROULEMENT – ENSEMBLE CUVETTE ET CONIQUE	1	
22	MAC100712	JOINT TORIQUE – 2,62 X 40,95	1	
23	MAC102629	ENTRETOISE	1	
24	MAC102630	JOINT – HUILE (DOUBLE LÈVRE)	1	
25	MAC100709	ÉCROU – SPÉCIAL M40 X 1,5 CLASSE 8,8	1	
26	MAC139003	KIT – OUTIL BOÎTIER OSCILLANT [128]	A/B	

127. Le moulage du boîtier d'entraînement de couteau comprend les moulages de boîtier d'entraînement de couteau supérieur et inférieur et huit vis (MAC113153)
128. Le kit comprend une grande clé à douille, une petite clé à douille et un châssis gabarit de boîtier oscillant.

BOÎTIER D'ENTRAÎNEMENT DE COUTEAU

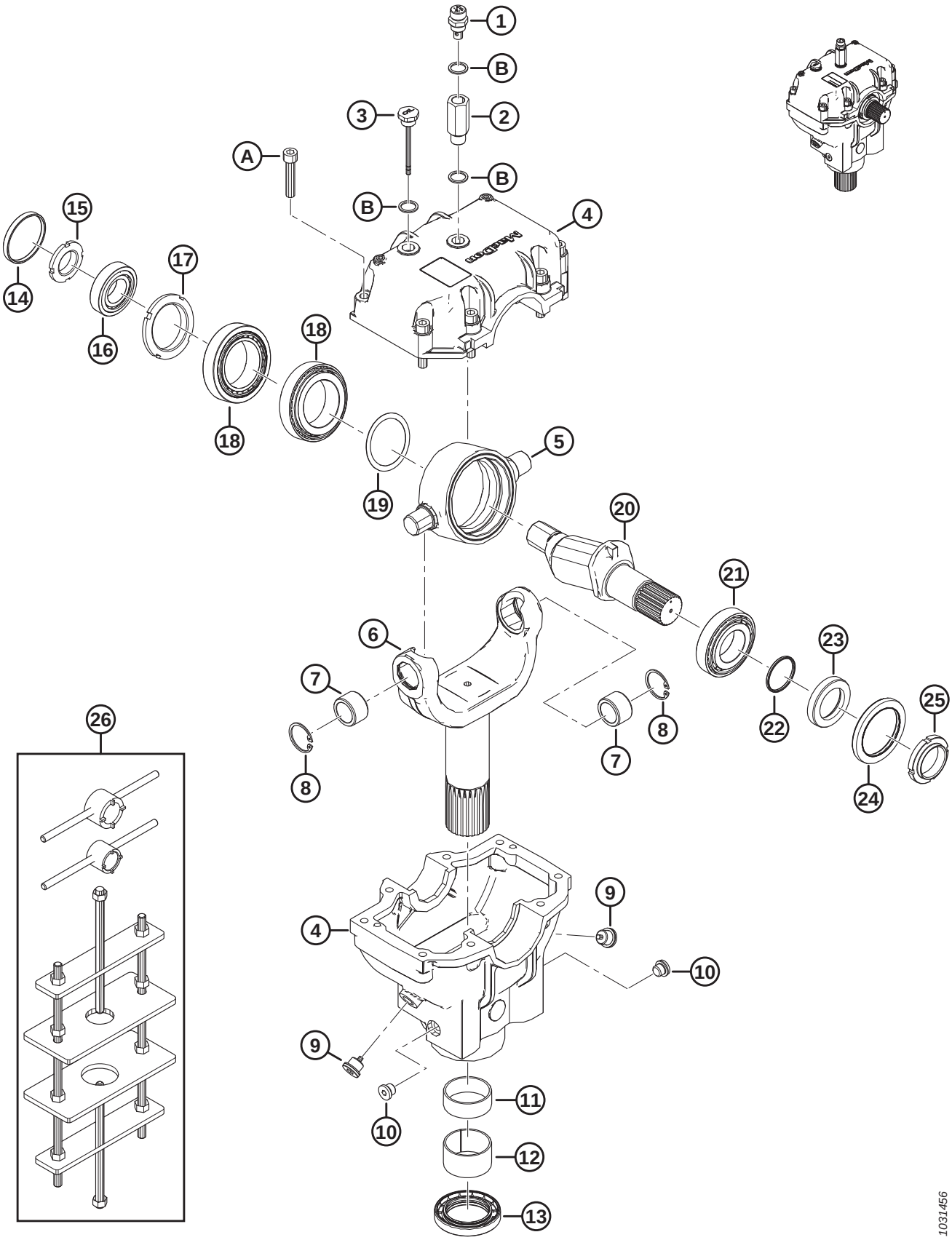

BOÎTIER D'ENTRAÎNEMENT DE COUTEAU

Réf.	Numéro de pièce	Description	Qté	Numéro de série
A	MAC113153	VIS – TÊTE HEX. CREUSE M10 X 1,5 X 50-8,8-BO		
B	MAC257054	RONDELLE – CUIVRE		

39 Bras de support et vérins de levage du rabatteur – Bras central (FD230, FD235, FD240 et FD241)

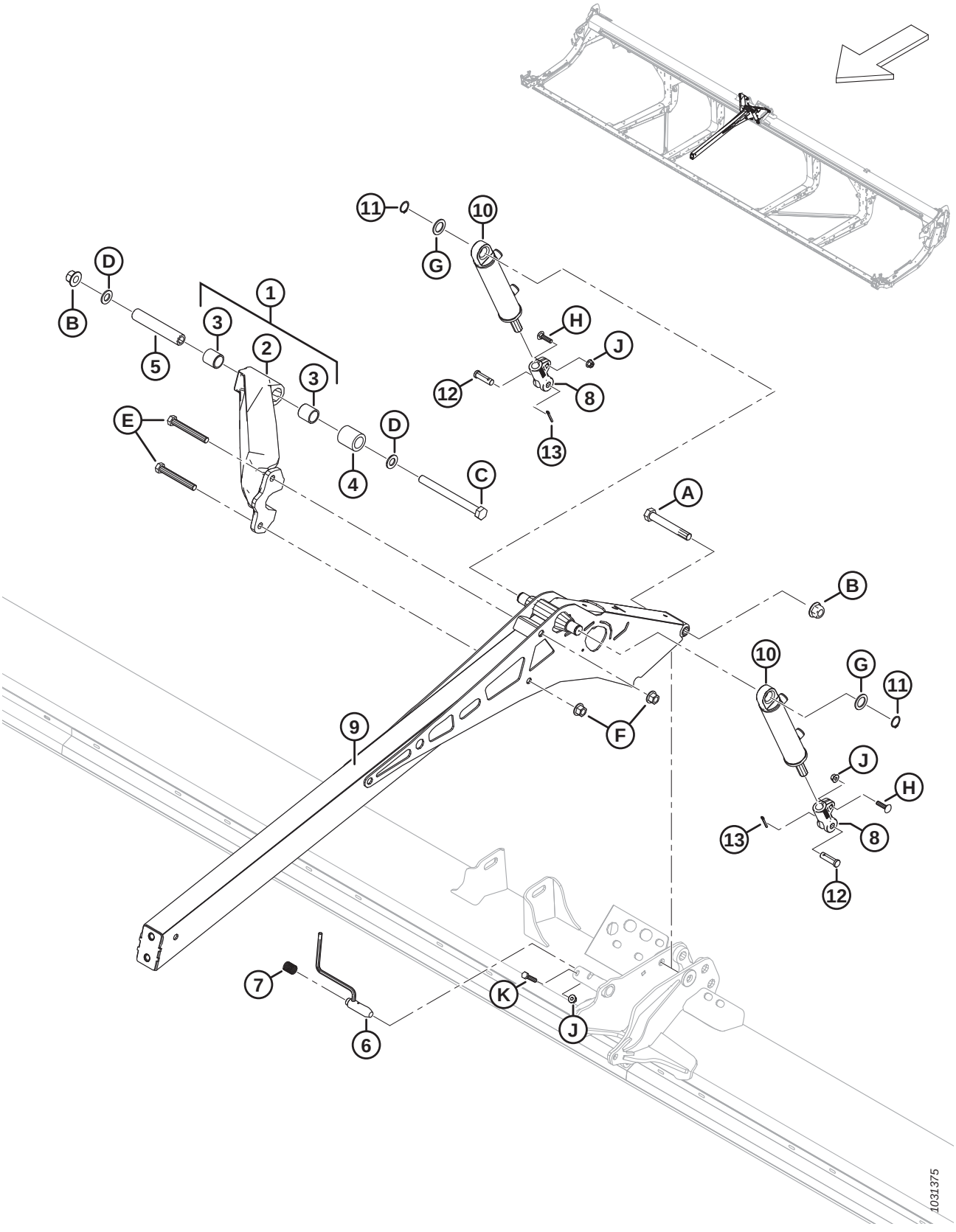

BRAS DE SUPPORT ET VÉRINS DE LEVAGE DU RABATTEUR – BRAS CENTRAL (FD230, FD235, FD240 ET FD241)

Réf.	Numéro de pièce	Description	Qté	Numéro de série
1	MAC311627	RENFORT – SOUS-ENS. AVEC BAGUES [129]	1	
2	MAC273798	RENFORT – USINÉ	1	
3	MAC311613	BAGUE	2	
4	MAC311612	ENTRETOISE – RENFORT DE PIVOT DE RABATTEUR	1	
5	MAC311611	TUBE – RENFORT DE PIVOT DE RABATTEUR	1	
6	MAC273680	ENSEMBLE SOUDÉ – BROCHE	1	
7	MAC289880	RESSORT – COMPRESSION	1	
8	MAC273860	CHAPE – EXTRÉMITÉ DE VÉRIN USINÉE	2	
9	MAC273795	BRAS – SOUDÉ CENTRAL	1	
10	MAC273790	VÉRIN – HYD.	2	
	MAC311285	KIT D'ÉTANCHÉITÉ		
11	MAC30144	ANNEAU – RETENUE EXT.	2	
12	MAC18621	AXE – CHAPE	2	
13	MAC18648	GOUPILLE – FENDUE 3/16 DIA. X 1,25 ZP	2	
A	MAC320196	BOULON – TÊTE HEX. M20 X 2,5 X 140-SPCL-10,9-ZINC		
B	MAC136122	ÉCROU – HEX. À COL. BLOCAGE CTR M20 X 2,5-10-AA1J		
C	MAC252581	BOULON – TÊTE HEX. M20 X 2,5 X 220-10,9-AA1J		
D	MAC136701	RONDELLE – NORDLOCK M20		
E	MAC320168	BOULON – TÊTE HEX. M16 X 2 X 125-8,8-ZINC		
F	MAC136440	ÉCROU – HEX. À COL. BLOCAGE CTR M16 X 2-10-AA1J		
G	MAC156178	RONDELLE – POUSSÉE		
H	MAC152732	BOULON – TRCC M10 X 1,5 X 40-8,8-AA1J		
J	MAC135799	ÉCROU – HEX. À COL. BLOCAGE CTR M10 X 1,5-10		
K	MAC30629	BOULON – TÊTE HEX. M10 X 1,5 X 50-8,8-A3L		

129. Comprend le renfort usiné (MAC273798) et deux bagues (MAC311613).

40 Bras de support et vérins de levage du rabatteur – Bras central, côté droit (FD240, FD245 et FD250)

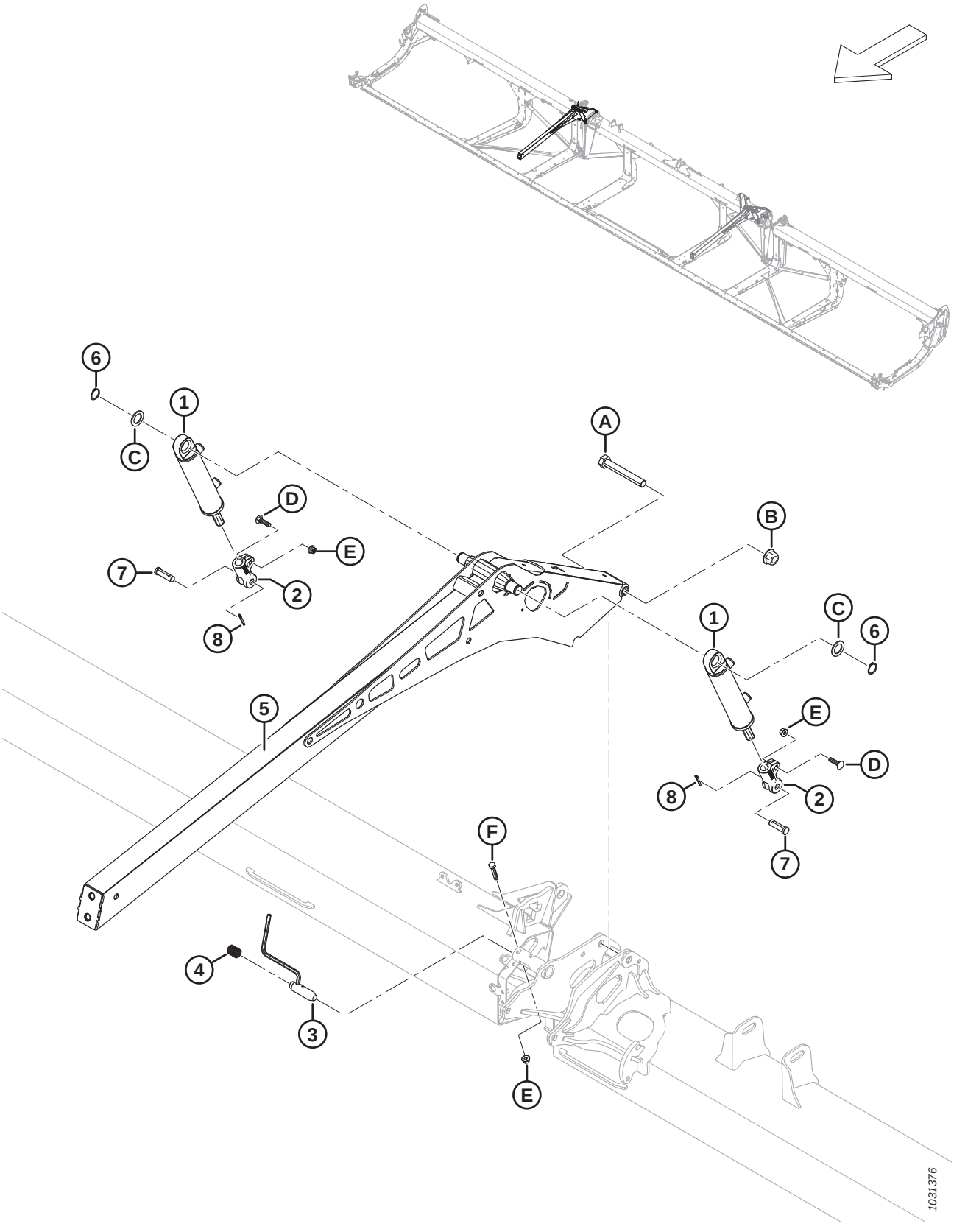

BRAS DE SUPPORT ET VÉRINS DE LEVAGE DU RABATTEUR – BRAS CENTRAL, CÔTÉ DROIT (FD240, FD245 ET FD250)

Réf.	Numéro de pièce	Description	Qté	Numéro de série
1	MAC273790	VÉRIN – HYD.	2	
	MAC311285	KIT D'ÉTANCHÉITÉ		
2	MAC273860	CHAPE – EXTRÉMITÉ DE VÉRIN USINÉE	2	
3	MAC273680	ENSEMBLE SOUDÉ – BROCHE	1	
4	MAC289880	RESSORT – COMPRESSION	1	
5	MAC273795	BRAS – SOUDÉ CENTRAL	2	
6	MAC30144	ANNEAU – RETENUE EXT.	2	
7	MAC18621	AXE – CHAPE	2	
8	MAC18648	GOUPILLE – FENDUE 3/16 DIA. X 1,25 ZP	2	
A	MAC320196	BOULON – TÊTE HEX. M20 X 2,5 X 140-SPCL-10,9-ZINC	2	
B	MAC136122	ÉCROU – HEX. À COL. BLOCAGE CTR M20 X 2,5-10-AA1J	3	
C	MAC156178	RONDELLE – POUSSÉE	4	
D	MAC152732	BOULON – TRCC M10 X 1,5 X 40-8,8-AA1J	4	
E	MAC135799	ÉCROU – HEX. À COL. BLOCAGE CTR M10 X 1,5-10	6	
F	MAC30629	BOULON – TÊTE HEX. M10 X 1,5 X 50-8,8-A3L	2	

41 Bras de support et vérins de levage du rabatteur – Bras central, côté gauche (FD240, FD245 et FD250)

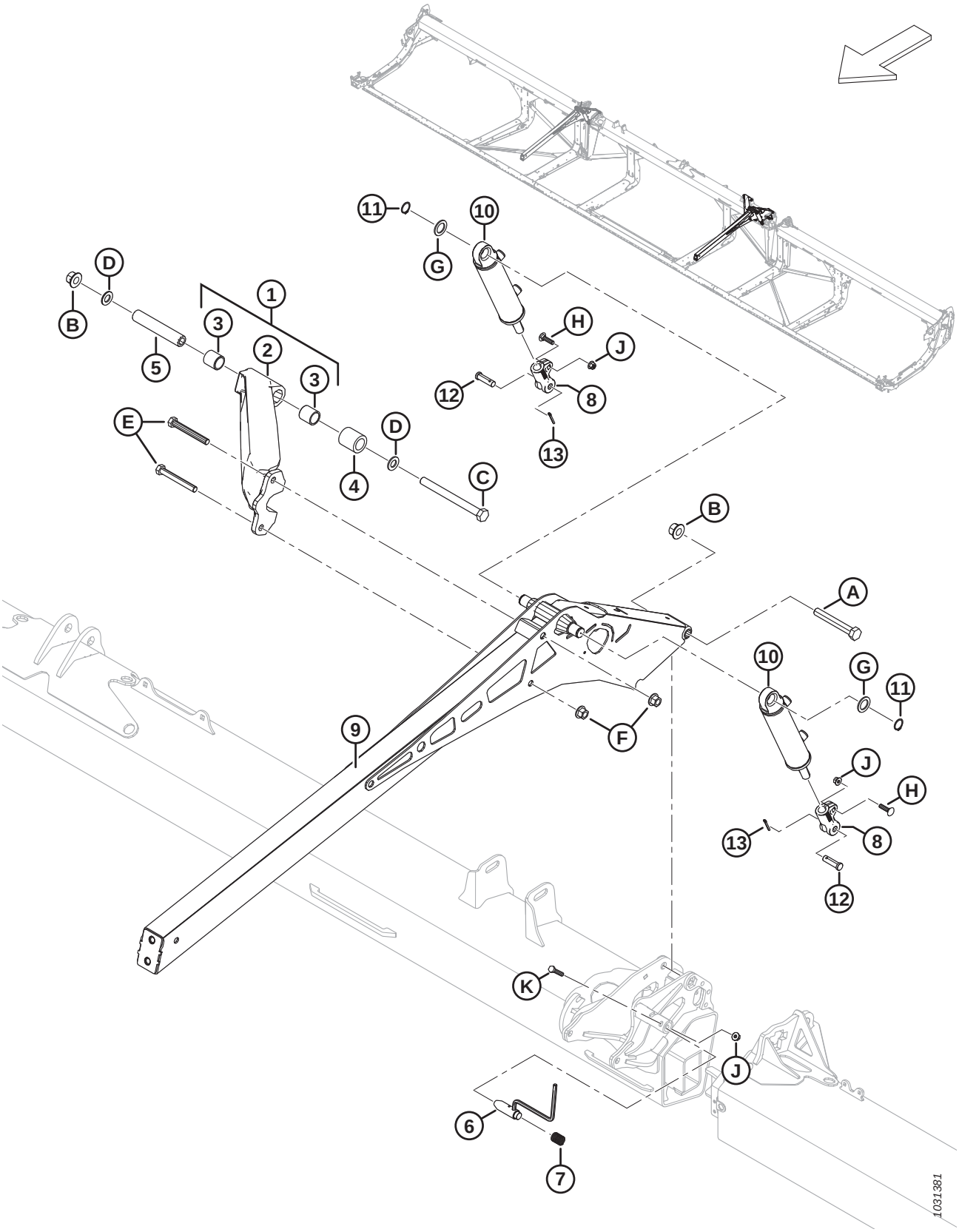

BRAS DE SUPPORT ET VÉRINS DE LEVAGE DU RABATTEUR – BRAS CENTRAL, CÔTÉ GAUCHE (FD240, FD245 ET FD250)

Réf.	Numéro de pièce	Description	Qté	Numéro de série
1	MAC311627	RENFORT – SOUS-ENS. AVEC BAGUES [130]	1	
2	MAC273798	RENFORT – USINÉ	1	
3	MAC311613	BAGUE	2	
4	MAC311612	ENTRETOISE – RENFORT DE PIVOT DE RABATTEUR	1	
5	MAC311611	TUBE – RENFORT DE PIVOT DE RABATTEUR	1	
6	MAC273680	ENSEMBLE SOUDÉ – BROCHE	1	
7	MAC289880	RESSORT – COMPRESSION	1	
8	MAC273860	CHAPE – EXTRÉMITÉ DE VÉRIN USINÉE	2	
9	MAC273795	BRAS – SOUDÉ CENTRAL	1	
10	MAC273791	VÉRIN – HYD.	2	
	MAC313794	KIT D'ÉTANCHÉITÉ		
11	MAC30144	ANNEAU – RETENUE EXT.	2	
12	MAC18621	AXE – CHAPE	2	
13	MAC18648	GOUPILLE – FENDUE 3/16 DIA. X 1,25 ZP	2	
A	MAC320196	BOULON – TÊTE HEX. M20 X 2,5 X 140-SPCL-10,9-ZINC		
B	MAC136122	ÉCROU – HEX. À COL. BLOCAGE CTR M20 X 2,5-10-AA1J		
C	MAC252581	BOULON – TÊTE HEX. M20 X 2,5 X 220-10,9-AA1J		
D	MAC136701	RONDELLE – NORDLOCK M20		
E	MAC320168	BOULON – TÊTE HEX. M16 X 2 X 125-8,8-ZINC		
F	MAC136440	ÉCROU – HEX. À COL. BLOCAGE CTR M16 X 2-10-AA1J		
G	MAC156178	RONDELLE – POUSSÉE		
H	MAC152732	BOULON – TRCC M10 X 1,5 X 40-8,8-AA1J		
J	MAC135799	ÉCROU – HEX. À COL. BLOCAGE CTR M10 X 1,5-10		
K	MAC30629	BOULON – TÊTE HEX. M10 X 1,5 X 50-8,8-A3L		

130. L'ensemble comprend le renfort usiné (MAC273798) et deux bagues (MAC311613).

42 Bras de support et vérins de levage du rabatteur – Bras extérieurs, rabatteur simple

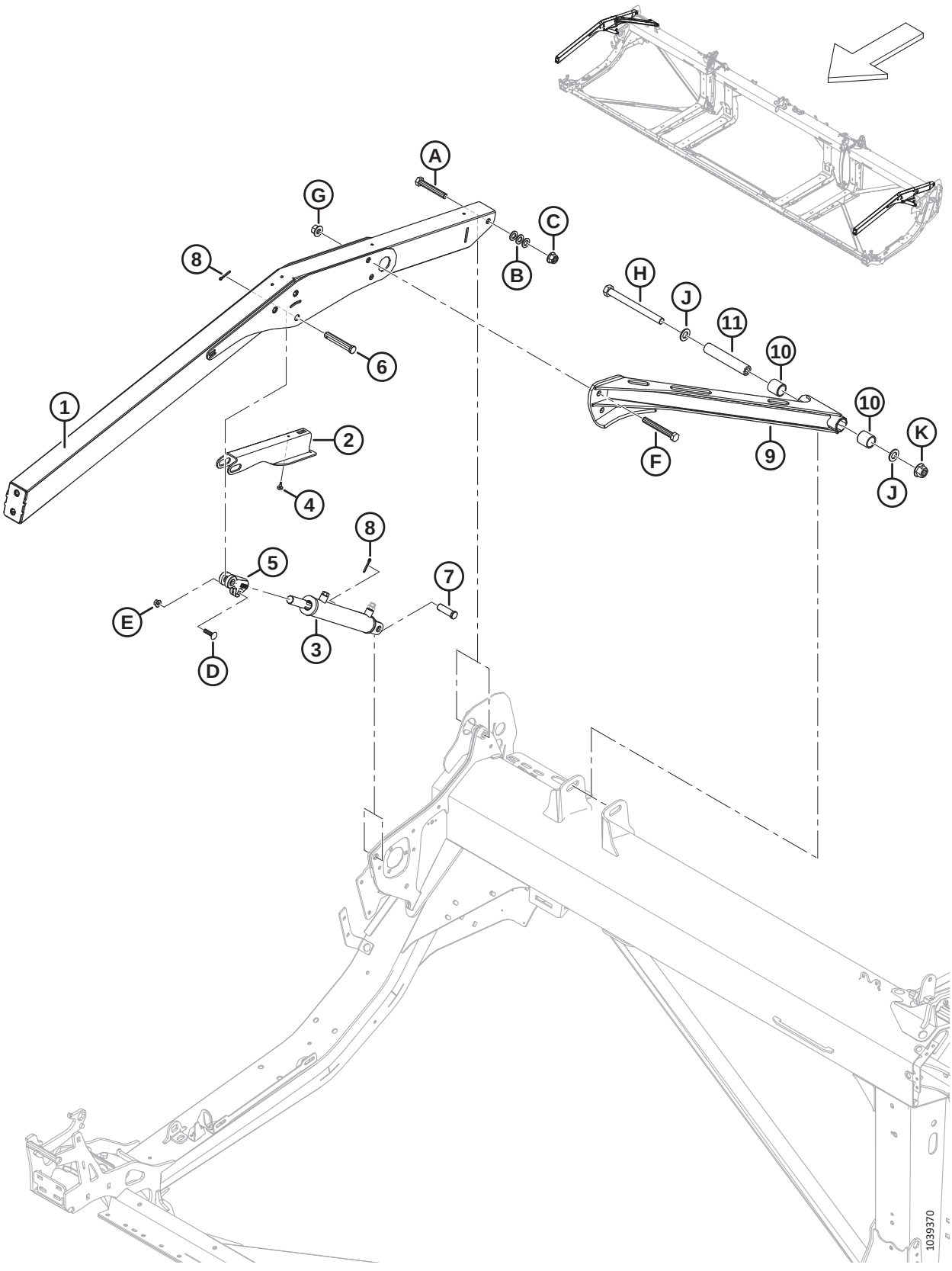

BRAS DE SUPPORT ET VÉRINS DE LEVAGE DU RABATTEUR – BRAS EXTÉRIEURS, RABATTEUR SIMPLE

Réf.	Numéro de pièce	Description	Qté	Numéro de série
1	MAC**360035**	**ENS. – BRAS EXTÉRIEUR RS AVEC AUTOCOLLANT** [131]	**2**	
2	MAC**340191**	**SUPPORT – SUPPORT DU RABATTEUR**	**2**	
3	MAC**273788**	**VÉRIN – HYD. (CD)** [132].	**1**	
	MAC**323687**	**KIT D'ÉTANCHÉITÉ**		
	MAC**273789**	**VÉRIN – HYD. (CG)** [132]	**1**	
	MAC**323688**	**KIT D'ÉTANCHÉITÉ**		
	MAC**174879**	**RENIFLARD – ORB N° 6**		
4	MAC**273653**	**PARE-CHOCS – CAOUTCHOUC**	**2**	
5	MAC**228338**	**CHAPE – EXTRÉMITÉ DE VÉRIN USINÉE**	**2**	
6	MAC**18629**	**AXE – CHAPE**	**2**	
7	MAC**18626**	**AXE – CHAPE (CD)** [133].	**1**	
	MAC**322970**	**GOUPILLE – CHAPE 3/4 X 1-31/32 (CG)** [133]	**1**	
8	MAC**18648**	**GOUPILLE – FENDUE 3/16 DIA. X 1,25 ZP**	**4**	
9	MAC**340648**	**RENFORT – RS AVEC BAGUE** [134]	**1**	
10	MAC**311613**	**BAGUE**	**2**	
11	MAC**311611**	**TUBE – RENFORT DE PIVOT DE RABATTEUR**	**1**	
A	MAC**136310**	**BOULON – TÊTE HEX. M16 X 2 X 105-SPCL-8,8-AA1J**		
B	MAC**184717**	**RONDELLE – PLATE NORMALE M16-200HV-AA1J**		
C	MAC**152520**	**ÉCROU – HEX. À COL. TECH LK M16 X 2-10-AA1J**		
D	MAC**152732**	**BOULON – TRCC M10 X 1,5 X 40-8,8-AA1J**		
E	MAC**135799**	**ÉCROU – HEX. À COL. BLOCAGE CTR M10 X 1,5-10**		
F	MAC**320168**	**BOULON – TÊTE HEX. M16 X 2 X 125-8,8-AA1J**		
G	MAC**136440**	**ÉCROU – HEX. À COL. BLOCAGE CTR M16 X 2-10-AA1J**		
H	MAC**252581**	**BOULON – TÊTE HEX. M20 X 2,5 X 220-10,9-AA1J**		
J	MAC**136701**	**RONDELLE – NORDLOCK M20**		
K	MAC**136122**	**ÉCROU – HEX. À COL. BLOCAGE CTR M20 X 2,5-10-AA1J**		

131. Le bras comprend deux autocollants de danger lié à l'enchevêtrement avec le rabatteur (MAC360541).
132. Pour le vérin CD (MAC273788), commandez le kit de joints (MAC323687) ; pour le vérin CG (MAC273789), commandez le kit de joints (MAC323688)
133. Pour fixer le vérin CD à la tôle d'extrémité droite, utilisez l'axe de chape (MAC18626) ; pour fixer le vérin CG à la tôle d'extrémité gauche, utilisez l'axe de chape (MAC322970)
134. Le renfort comprend deux bagues (MAC311613).

43 Bras de support et vérins de levage du rabatteur – Bras extérieurs, rabatteur double et rabatteur triple

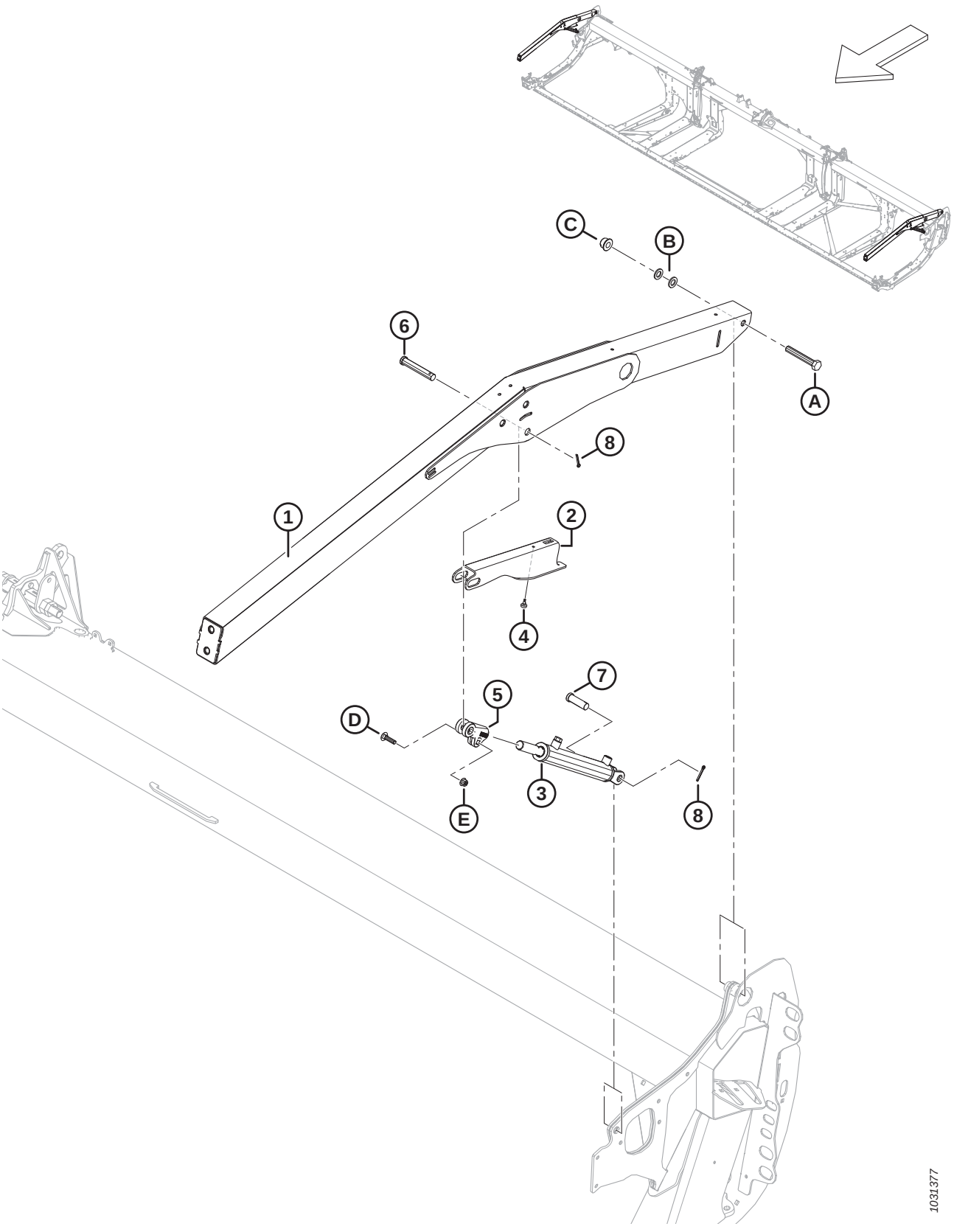

BRAS DE SUPPORT ET VÉRINS DE LEVAGE DU RABATTEUR – BRAS EXTÉRIEURS, RABATTEUR DOUBLE ET RABATTEUR TRIPLE

Réf.	Numéro de pièce	Description	Qté	Numéro de série
1	MAC311949	BRAS – EXTÉRIEUR AVEC AUTOCOLLANT [135]	2	
2	MAC340191	SUPPORT – SUPPORT DU RABATTEUR	2	
3	MAC273787	VÉRIN – HYD.	2	
	MAC311284	KIT D'ÉTANCHÉITÉ		
	MAC174879	RENIFLARD – ORB N° 6		
4	MAC273653	PARE-CHOCS – CAOUTCHOUC	2	
5	MAC228338	CHAPE – EXTRÉMITÉ DE VÉRIN USINÉE	2	
6	MAC18629	AXE – CHAPE	2	
7	MAC18626	AXE – CHAPE	2	
8	MAC18648	GOUPILLE – FENDUE 3/16 DIA. X 1,25 ZP	4	
A	MAC136310	BOULON – TÊTE HEX. M16 X 2 X 105-SPCL-8,8-AA1J		
B	MAC184717	RONDELLE – PLATE NORMALE M16-200HV-AA1J		
C	MAC152520	ÉCROU – HEX. À COL. TECH LK M16 X 2-10-AA1J		
D	MAC152732	BOULON – TRCC M10 X 1,5 X 40-8,8-AA1J		
E	MAC135799	ÉCROU – HEX. À COL. BLOCAGE CTR M10 X 1,5-10		

135. Le bras comprend deux autocollants de danger lié à l'enchevêtrement avec le rabatteur (MAC360541).

44 Composants du bras de rabatteur – Bras droit, bras simple (FD225)

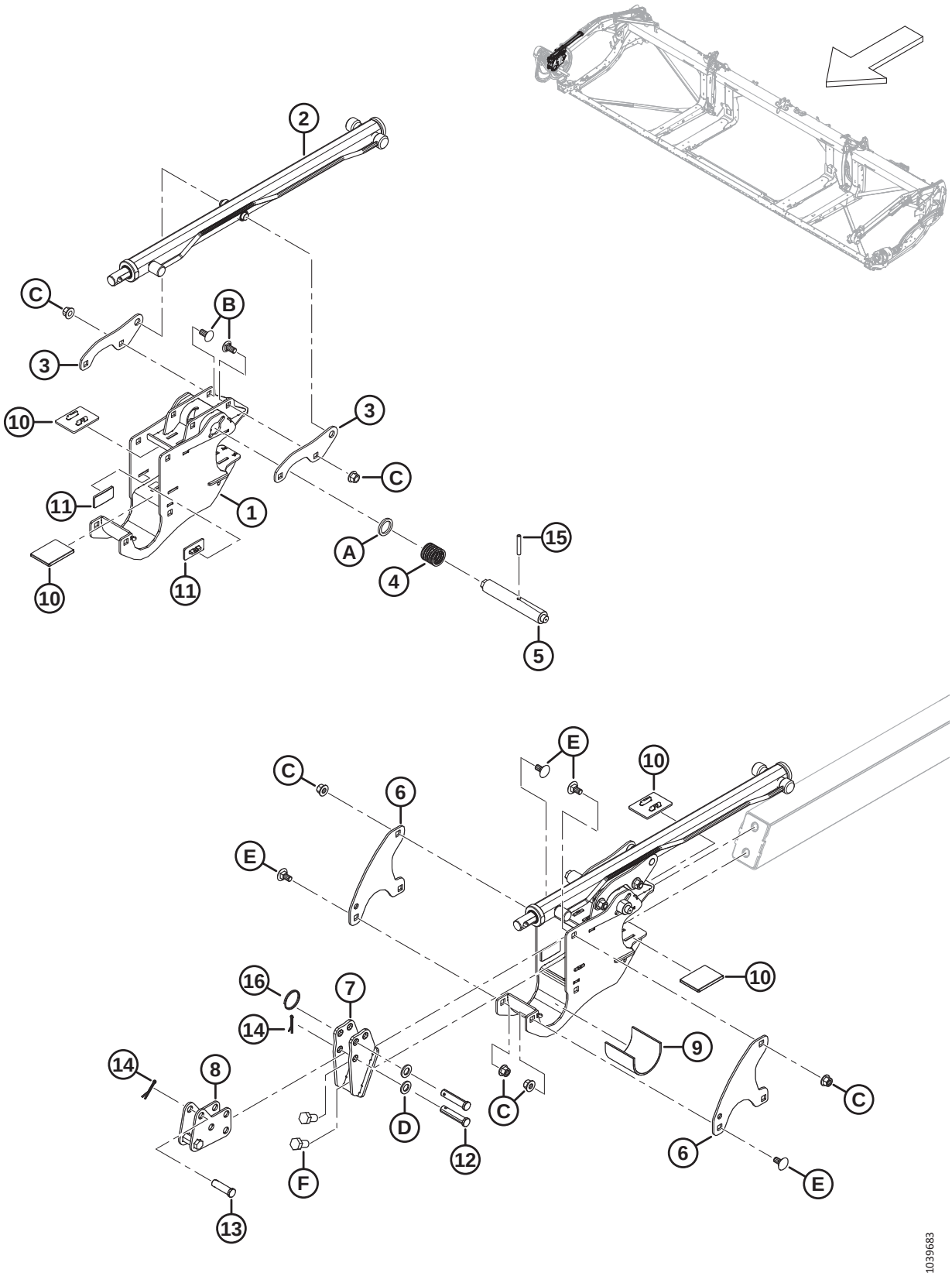

COMPOSANTS DU BRAS DE RABATTEUR – BRAS DROIT, BRAS SIMPLE (FD225)

Réf.	Numéro de pièce	Description	Qté	Numéro de série
1	MAC**340224**	**SUPPORT – RABATTEUR AVEC AUTOCOLLANT**	**1**	
2	MAC**273283**	**VÉRIN – AVANT-ARRIÈRE** [136]	**1**	
	MAC**313964**	**KIT D'ÉTANCHÉITÉ**		
3	MAC**273138**	**PATTE**	**2**	
4	MAC**273861**	**RESSORT – COMP. – HÉLICE CÔTÉ GAUCHE**	**1**	
5	MAC**273278**	**GOUPILLE – VERROUILLAGE À CAME, ENTRAÎNEMENTS CD**	**1**	
6	MAC**273122**	**PLAQUE – SYST. RETENUE DU RABATTEUR**	**2**	
7	MAC**311237**	**SUPPORT – ENS. SOUDÉ ANCRAGE AVANT**	**1**	
8	MAC**311238**	**ANCRAGE – SOUS-ENS. SOUDÉ AVANT-ARRIÈRE**	**1**	
9	MAC**228381**	**MANCHON – SUPPORT DU MOYEU DU RABATTEUR**	**1**	
10	MAC**273831**	**COUSSINET – USURE DE L'ENTRAÎNEMENT DU RABATTEUR**	**4**	
11	MAC**273777**	**COUSSINET – USURE DE L'ENTRAÎNEMENT DU RABATTEUR**	**2**	
12	MAC**18704**	**AXE – CHAPE, 15 X 68 MM LT**	**2**	
13	MAC**18621**	**AXE – CHAPE, 15 X 50 MM LT**	**1**	
14	MAC**18607**	**GOUPILLE – FENDUE 5/32 DIA. X 1,5 ZP**	**2**	
15	MAC**16681**	**GOUPILLE – RESSORT 5/16 DIA. X 2,0 LG**	**1**	
16	MAC**320207**	**ANNEAU – FENDU**	**1**	
A	MAC**273304**	**RONDELLE – VERROUILLAGE À CAME**		
B	MAC**152439**	**BOULON – TRCCC M12 X 1,75 X 25-8,8-AA1J**		
C	MAC**136431**	**ÉCROU – HEX. À COL. BLOCAGE CTR M12 X 1,75-10**		
D	MAC**184717**	**RONDELLE – PLATE NORMALE M16-200HV-AA1J**		
E	MAC**135903**	**BOULON – TRCC M12 X 1,75 X 25-8,8-ZINC**		
F	MAC**136143**	**BOULON – TÊTE HEX. PFL M16 X 2 X 30-10,9-AA1J**		

136. Bras droit, rabatteur simple uniquement.

45 Composants de bras de rabatteur – Bras droit, rabatteur double (FD230, FD235, FD240 et FD241)

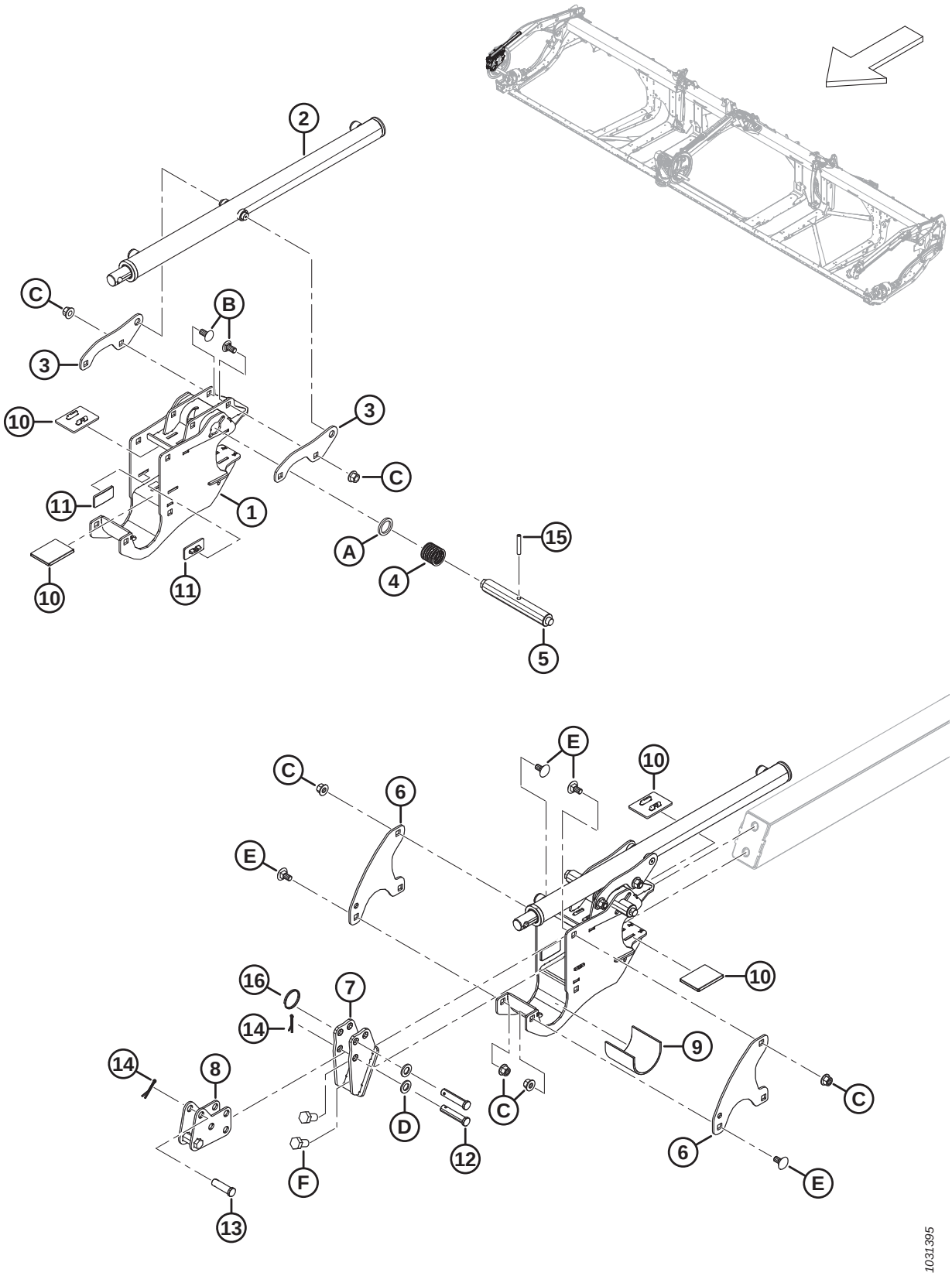

COMPOSANTS DE BRAS DE RABATTEUR – BRAS DROIT, RABATTEUR DOUBLE (FD230, FD235, FD240 ET FD241)

Réf.	Numéro de pièce	Description	Qté	Numéro de série
1	MAC340224	SUPPORT – CENTRE RABATTEUR AVEC AUTOCOLLANT	1	
2	MAC273284	VÉRIN – AVANT-ARRIÈRE (BRAS DROIT UNIQUEMENT)	1	
	MAC313964	KIT D'ÉTANCHÉITÉ		
3	MAC273138	PATTE	2	
4	MAC273861	RESSORT – COMP. – HÉLICE CÔTÉ GAUCHE	1	
5	MAC273281	GOUPILLE – VERROUILLAGE À CAME, CAMES CD	1	
6	MAC273122	PLAQUE – SYST. RETENUE DU RABATTEUR	2	
7	MAC311237	SUPPORT – ENS. SOUDÉ ANCRAGE AVANT	1	
8	MAC311238	ANCRAGE – SOUS-ENS. SOUDÉ AVANT-ARRIÈRE	1	
9	MAC228381	MANCHON – SUPPORT DU MOYEU DU RABATTEUR	1	
10	MAC273831	COUSSINET – USURE DE L'ENTRAÎNEMENT DU RABATTEUR	4	
11	MAC273777	COUSSINET – USURE DE L'ENTRAÎNEMENT DU RABATTEUR	2	
12	MAC18704	AXE – CHAPE, 15 X 68 MM LT	2	
13	MAC18621	AXE – CHAPE, 15 X 50 MM LT	1	
14	MAC18607	GOUPILLE – FENDUE 5/32 DIA. X 1,5 ZP	3	
15	MAC16681	GOUPILLE – RESSORT 5/16 DIA. X 2,0 LG	1	
16	MAC320207	ANNEAU – FENDU	1	
A	MAC273304	RONDELLE – VERROUILLAGE À CAME		
B	MAC152439	BOULON – TRCCC M12 X 1,75 X 25-8,8-AA1J		
C	MAC136431	ÉCROU – HEX. À COL. BLOCAGE CTR M12 X 1,75-10		
D	MAC184717	RONDELLE – PLATE NORMALE M16-200HV-AA1J		
E	MAC135903	BOULON – TRCC M12 X 1,75 X 25-8,8-ZINC		
F	MAC136143	BOULON – TÊTE HEX. PFL M16 X 2 X 30-10,9-AA1J		

46 Composants de bras de rabatteur – Bras droit, rabatteur triple (FD240, FD245 et FD250)

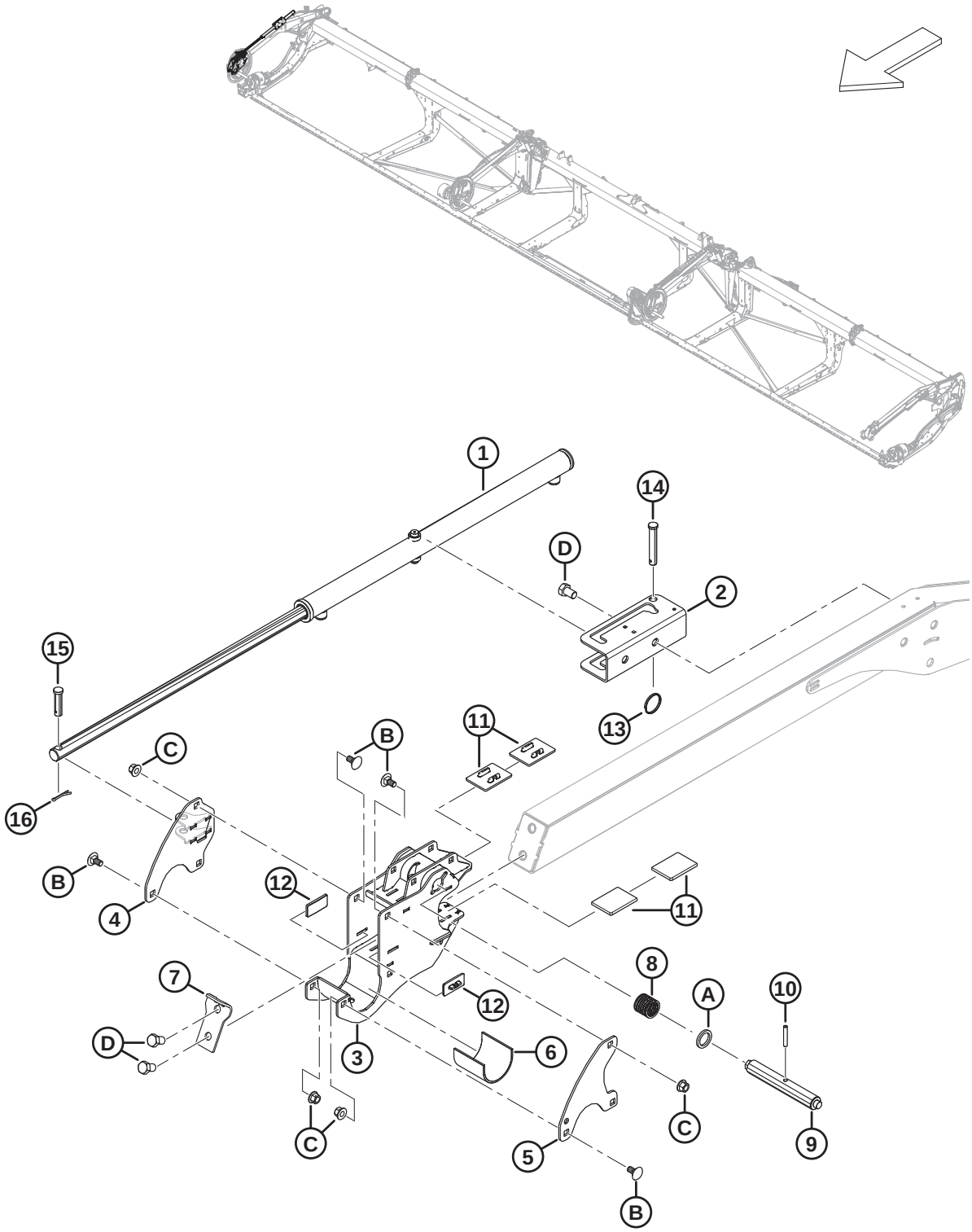

1031481

COMPOSANTS DE BRAS DE RABATTEUR – BRAS DROIT, RABATTEUR TRIPLE (FD240, FD245 ET FD250)

Réf.	Numéro de pièce	Description	Qté	Numéro de série
1	MAC273284	VÉRIN – AVANT-ARRIÈRE	1	
	MAC313964	KIT D'ÉTANCHÉITÉ		
2	MAC273637	SUPPORT – MONTAGE DE VÉRIN	1	
3	MAC340224	SUPPORT – CENTRE RABATTEUR AVEC AUTOCOLLANT	1	
4	MAC340571	ENS. SOUDÉ SUPPORT – CAME AVANT-ARRIÈRE CD	1	
5	MAC273122	PLAQUE – SYST. RETENUE DU RABATTEUR	1	
6	MAC228381	MANCHON – SUPPORT DU MOYEU DU RABATTEUR	1	
7	MAC311359	PLAQUE – ARRÊT RABATTEUR	1	
8	MAC273861	RESSORT – COMP. – HÉLICE CÔTÉ GAUCHE	1	
9	MAC273281	GOUPILLE – VERROUILLAGE À CAME, CAMES CD	1	
10	MAC16681	GOUPILLE – RESSORT 5/16 DIA. X 2,0 LG	1	
11	MAC273831	COUSSINET – USURE DE L'ENTRAÎNEMENT DU RABATTEUR	4	
12	MAC273777	COUSSINET – USURE DE L'ENTRAÎNEMENT DU RABATTEUR	2	
13	MAC320207	ANNEAU – FENDU	1	
14	MAC19958	AXE – CHAPE	1	
15	MAC103879	AXE – CHAPE	1	
16	MAC18607	GOUPILLE – FENDUE 5/32 DIA. X 1,5 ZP	1	
A	MAC273304	RONDELLE – VERROUILLAGE À CAME		
B	MAC135903	BOULON – TRCC M12 X 1,75 X 25-8,8-ZINC		
C	MAC136431	ÉCROU – HEX. À COL. BLOCAGE CTR M12 X 1,75-10		
D	MAC136143	BOULON – TÊTE HEX. PFL M16 X 2 X 30-10,9-AA1J		

47 Composants du bras de rabatteur – Bras central (FD230, FD235, FD240, FD241, FD245 et FD250)

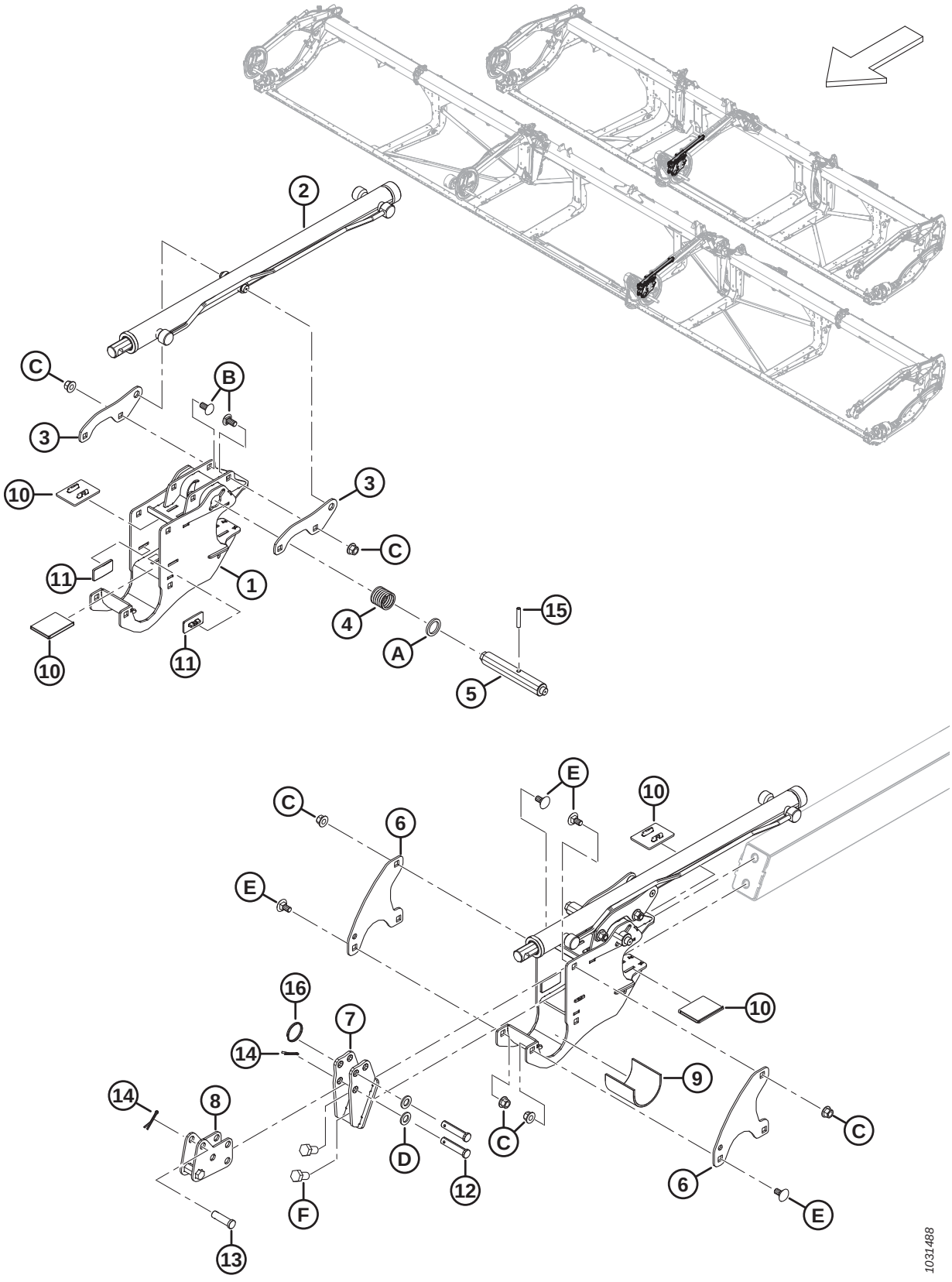

COMPOSANTS DU BRAS DE RABATTEUR – BRAS CENTRAL (FD230, FD235, FD240, FD241, FD245 ET FD250)

Réf.	Numéro de pièce	Description	Qté	Numéro de série
1	MAC340224	SUPPORT – CENTRE RABATTEUR AVEC AUTOCOLLANT	1	
2	MAC273283	VÉRIN – AVANT-ARRIÈRE	1	
	MAC313964	KIT D'ÉTANCHÉITÉ		
3	MAC273138	PATTE	2	
4	MAC273861	RESSORT – COMP. – HÉLICE CÔTÉ GAUCHE	1	
5	MAC273278	BROCHE – ENTRAÎNEMENT ET CTR CD DU VERROUILLAGE DE CAME	1	
6	MAC273122	PLAQUE – SYST. RETENUE DU RABATTEUR	2	
7	MAC311237	SUPPORT – ENS. SOUDÉ ANCRAGE AVANT	1	
8	MAC311238	ANCRAGE – SOUS-ENS. SOUDÉ AVANT-ARRIÈRE	1	
9	MAC228381	MANCHON – SUPPORT DU MOYEU DU RABATTEUR	1	
10	MAC273831	COUSSINET – USURE DE L'ENTRAÎNEMENT DU RABATTEUR	4	
11	MAC273777	COUSSINET – USURE DE L'ENTRAÎNEMENT DU RABATTEUR	2	
12	MAC18704	AXE – CHAPE, 15 X 68 MM LT	2	
13	MAC18621	AXE – CHAPE, 15 X 50 MM LT	1	
14	MAC18607	GOUPILLE – FENDUE 5/32 DIA. X 1,5 ZP	3	
15	MAC16681	GOUPILLE – RESSORT 5/16 DIA. X 2,0 LG	1	
16	MAC320207	ANNEAU – FENDU	1	
A	MAC273304	RONDELLE – VERROUILLAGE À CAME		
B	MAC152439	BOULON – TRCCC M12 X 1,75 X 25-8,8-AA1J		
C	MAC136431	ÉCROU – HEX. À COL. BLOCAGE CTR M12 X 1,75-10		
D	MAC184717	RONDELLE – PLATE NORMALE M16-200HV-AA1J		
E	MAC135903	BOULON – TRCC M12 X 1,75 X 25-8,8-ZINC		
F	MAC136143	BOULON – TÊTE HEX. PFL M16 X 2 X 30-10,9-AA1J		

48 Composants de bras de rabatteur – Bras centre droit, rabatteur triple (FD240, FD245 et FD250)

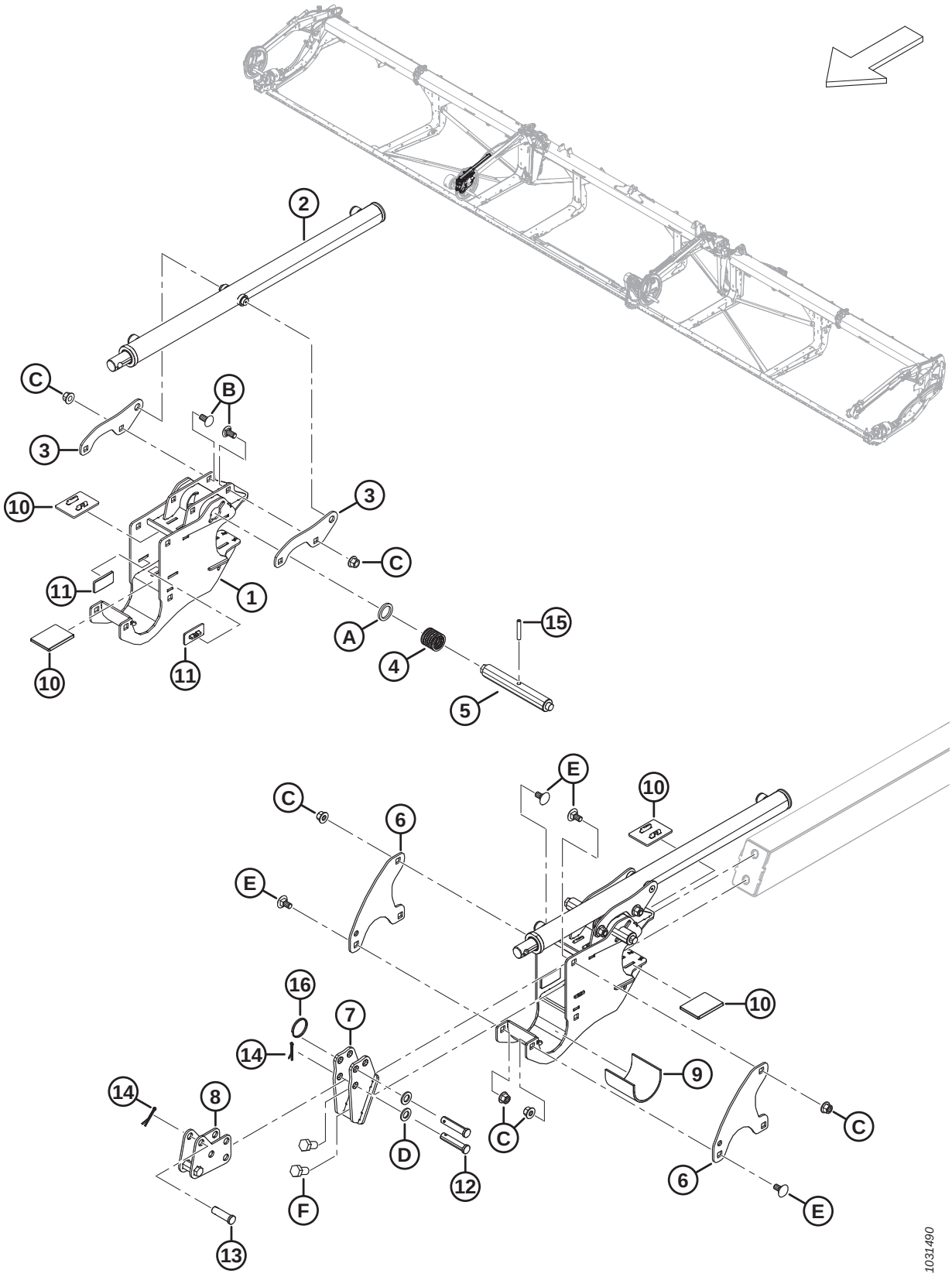

COMPOSANTS DE BRAS DE RABATTEUR – BRAS CENTRE DROIT, RABATTEUR TRIPLE (FD240, FD245 ET FD250)

Réf.	Numéro de pièce	Description	Qté	Numéro de série
1	MAC340224	SUPPORT – CENTRE RABATTEUR AVEC AUTOCOLLANT	1	
2	MAC273284	VÉRIN – AVANT-ARRIÈRE	1	
	MAC313964	KIT D'ÉTANCHÉITÉ		
3	MAC273138	PATTE	2	
4	MAC273861	RESSORT – COMP. – HÉLICE CÔTÉ GAUCHE	1	
5	MAC273278	BROCHE – ENTRAÎNEMENT ET CTR CD DU VERROUILLAGE DE CAME	1	
6	MAC273122	PLAQUE – SYST. RETENUE DU RABATTEUR	2	
7	MAC311237	SUPPORT – ENS. SOUDÉ ANCRAGE AVANT	1	
8	MAC311238	ANCRAGE – SOUS-ENS. SOUDÉ AVANT-ARRIÈRE	1	
9	MAC228381	MANCHON – SUPPORT DU MOYEU DU RABATTEUR	1	
10	MAC273831	COUSSINET – USURE DE L'ENTRAÎNEMENT DU RABATTEUR	4	
11	MAC273777	COUSSINET – USURE DE L'ENTRAÎNEMENT DU RABATTEUR	2	
12	MAC18704	AXE – CHAPE, 15 X 68 MM LT	2	
13	MAC18621	AXE – CHAPE, 15 X 50 MM LT	1	
14	MAC18607	GOUPILLE – FENDUE 5/32 DIA. X 1,5 ZP	3	
15	MAC16681	GOUPILLE – RESSORT 5/16 DIA. X 2,0 LG	1	
16	MAC320207	ANNEAU – FENDU	1	
A	MAC273304	RONDELLE – VERROUILLAGE À CAME		
B	MAC152439	BOULON – TRCCC M12 X 1,75 X 25-8,8-AA1J		
C	MAC136431	ÉCROU – HEX. À COL. BLOCAGE CTR M12 X 1,75-10		
D	MAC184717	RONDELLE – PLATE NORMALE M16-200HV-AA1J		
E	MAC135903	BOULON – TRCC M12 X 1,75 X 25-8,8-ZINC		
F	MAC136143	BOULON – TÊTE HEX. PFL M16 X 2 X 30-10,9-AA1J		

49 Composants du bras de l’enrouleur – Bras gauche (FD225, FD230, FD235, FD240, FD241, FD245 et FD250)

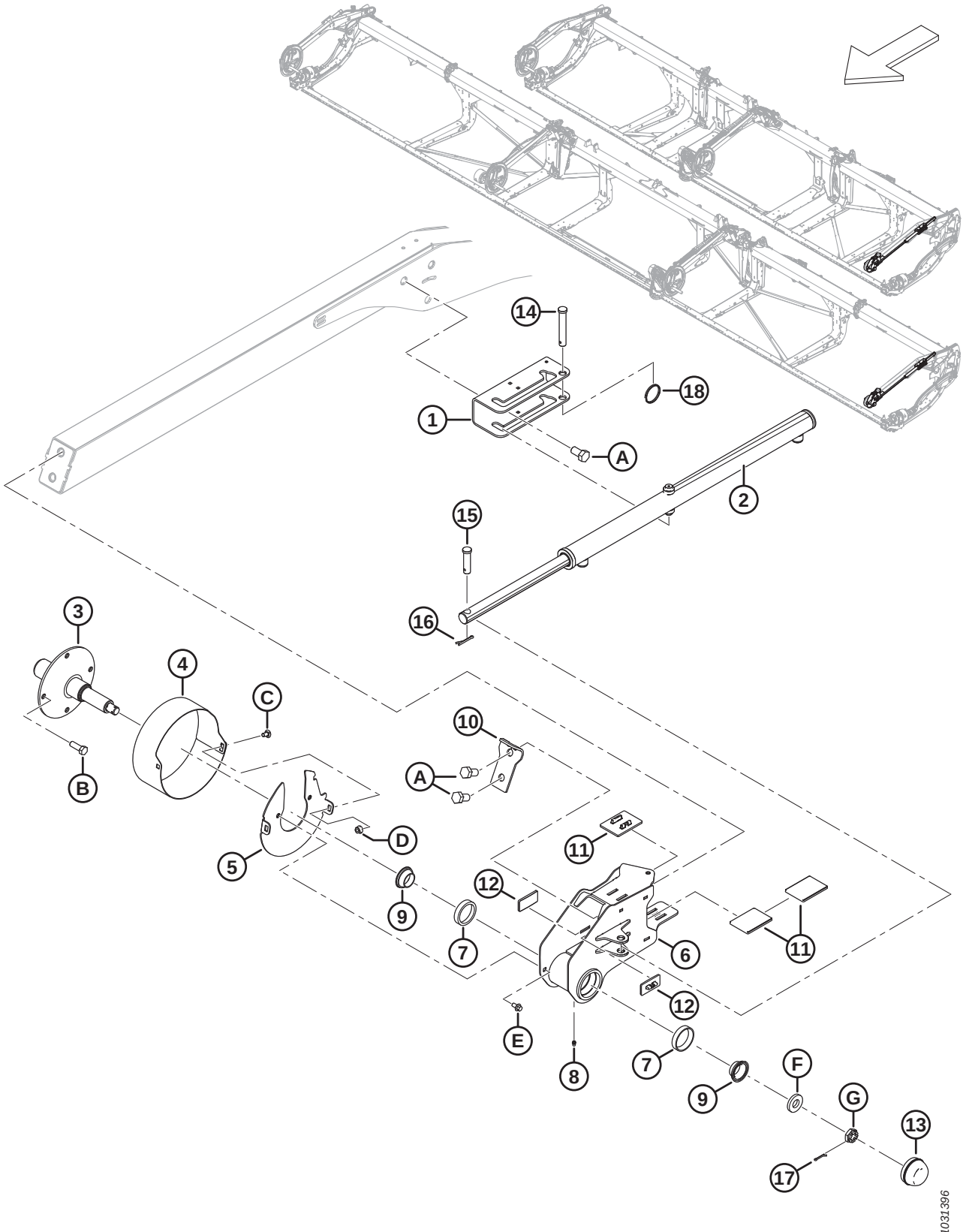

COMPOSANTS DU BRAS DE L'ENROULEUR – BRAS GAUCHE (FD225, FD230, FD235, FD240, FD241, FD245 ET FD250)

Réf.	Numéro de pièce	Description	Qté	Numéro de série
1	MAC273637	SUPPORT – MONTAGE DE VÉRIN	1	
2	MAC273284	VÉRIN – AVANT-ARRIÈRE	1	
	MAC313964	KIT D'ÉTANCHÉITÉ		
3	MAC228322	ARBRE – ARRIÈRE USINÉ	1	
4	MAC273309	BLINDAGE – EXTRÉMITÉ ARRIÈRE DU RABATTEUR CG	1	
5	MAC311632	DISQUE – ENSEMBLE SOUDÉ	1	
6	MAC273772	SUPPORT RABATTEUR EXTRÉMITÉ ARRIÈRE – AVEC CUVETTES [137].	1	
7	MAC164215	ROULEMENT – À ROULEAUX AVEC CUVETTE	2	
8	MAC18671	RACCORD – GRAISSAGE 1/4 28 UNF	1	
9	MAC164216	ROULEMENT – CONIQUE AVEC JOINT	2	
10	MAC311359	PLAQUE – ARRÊT RABATTEUR	1	
11	MAC273831	COUSSINET – USURE DE L'ENTRAÎNEMENT DU RABATTEUR	3	
12	MAC273777	COUSSINET – USURE DE L'ENTRAÎNEMENT DU RABATTEUR	2	
13	MAC30520	CAPUCHON – ANTI-POUSSIÈRE	1	
14	MAC19958	AXE – CHAPE	1	
15	MAC103879	AXE – CHAPE	1	
16	MAC18607	GOUPILLE – FENDUE 5/32 DIA. X 1,5 ZP	2	
17	MAC18605	GOUPILLE – FENDUE 1/8 DIA. X 1 ZP	1	
18	MAC320207	ANNEAU – FENDU	1	
A	MAC136143	BOULON – TÊTE HEX. PFL M16 X 2 X 30-10,9-AA1J		
B	MAC152730	BOULON – TÊTE HEX. PFL M12 X 1,75 X 35-10,9-AA1J		
C	MAC191489	BOULON – TRCCC PFL M8 X 1,25 X 16-8,8-AA1J		
D	MAC135337	ÉCROU – HEX. À COL. BLOCAGE CTR M8 X 1,25-8-AA1J		
E	MAC136485	BOULON – TÊTE HEX. À COL. PFL M8 X 1,25 X 16-8,8-AA1J		
F	MAC16235	RONDELLE – PLATE		
G	MAC136445	ÉCROU – HEX. FIN À RAINURE M20 X 1,5-SPCL-22HA-ZINC		

137. Le support de rabatteur d'extrémité arrière comprend le raccord de lubrification (MAC18671) et deux roulements à rouleaux avec cuvette (MAC164215)

50 Rabatteur – Entraînement, bras droit, rabatteur simple

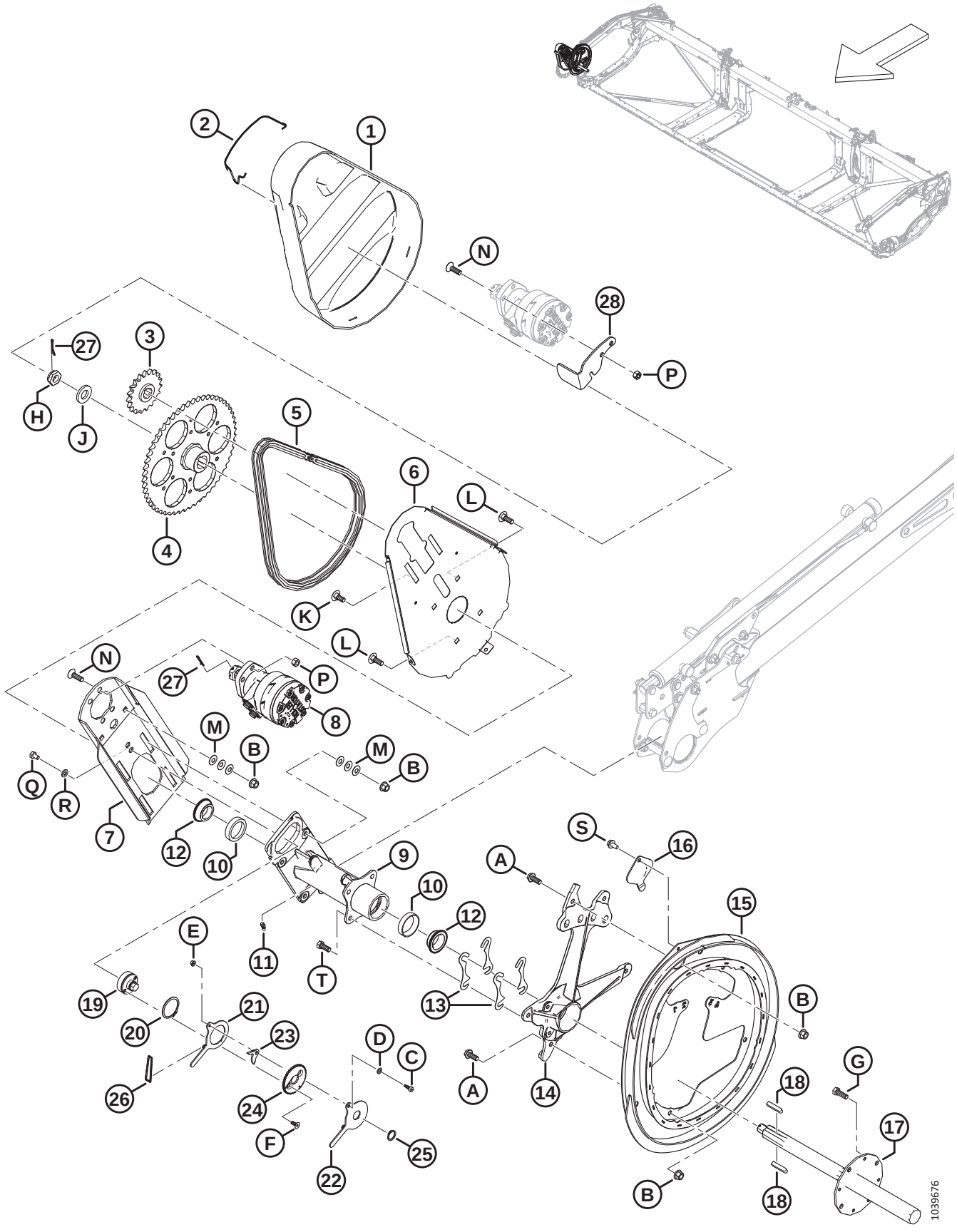

RABATTEUR – ENTRAÎNEMENT, BRAS DROIT, RABATTEUR SIMPLE

Réf.	Numéro de pièce	Description	Qté	Numéro de série
1	MAC**228614**	**COUVERCLE – ENTRAÎNEMENT DU RABATTEUR RS**	**1**	
2	MAC**228611**	**RESSORT – CAPOT D'ENTRAÎNEMENT DU RABATTEUR**	**1**	
3	MAC**273875**	**PIGNON – RC 60, 19 DENTS**	**1**	
4	MAC**228299**	**PIGNON – USINAGE 56 DENTS**	**1**	
5	MAC**273907**	**CHAÎNE – RC 60, SANS FIN, 76 MAILLONS**	**1**	
	MAC**273963**	**CHAÎNE – RC AVEC CONNECTEUR, 76 BIELLES**	**OPT**	
6	MAC**228604**	**SUPPORT – PLAQUE ARRIÈRE DE L'ENTRAÎNEMENT DU RABATTEUR**	**1**	
7	MAC**360144**	**PLAQUE – SUPPORT MOTEUR AVEC GRAPHITE**	**1**	
8	MAC**273258**	**MOTEUR – HYD.-15,9 PO³ SÉRIE 506** [138]	**1**	
	MAC**273259**	**KIT D'ÉTANCHÉITÉ** [139].		
	MAC**273078**	**MOTEUR – HYD.-260 CC, ROULEMENT HAUTE CAPACITÉ** [140]	**OPT**	
	MAC**311620**	**KIT D'ÉTANCHÉITÉ** [141].		
	MAC**137375**	**ÉCROU – À RAINURE 1,0-20 UNEF**		
9	MAC**273758**	**MOYEU – ENTRAÎNEMENT DU RABATTEUR** [142]	**1**	
10	MAC**164214**	**ROULEMENT – CUVETTE**	**2**	
11	MAC**21301**	**RACCORD – LUBRIFICATION**	**1**	
12	MAC**164213**	**ROULEMENT – CONIQUE AVEC JOINT**	**2**	
13	MAC**164061**	**CALE – MOYEU À CAME**	**4**	
14	MAC**228292**	**SUPPORT – USINAGE DE CAME**	**1**	
15	MAC**273926**	**CAME – ENSEMBLE SOUDÉ**	**1**	
16	MAC**137476**	**COUVERCLE – ACCÈS ROULEMENT DE CAME**	**1**	
17	MAC**228301**	**ARBRE – ENTRAÎNEMENT RABATTEUR USINÉ**	**1**	
18	MAC**137721**	**CLAVETTE – ARBRE D'ENTRAÎNEMENT DU RABATTEUR**	**2**	
19	MAC**228460**	**TENDEUR – CHAÎNE**	**1**	
20	MAC**111521**	**ANNEAU – DE RETENUE**	**1**	
21	MAC**228478**	**BRAS – INTÉRIEUR**	**1**	
22	MAC**228479**	**BRAS – EXTÉRIEUR**	**1**	
23	MAC**228485**	**LOQUET**	**1**	

138. Moteur standard installé en usine.
139. Kit d'étanchéité pour moteur standard (MAC273258)
140. Moteur de haute capacité en option utilisé pour les charges élevées du rabatteur.
141. Kit d'étanchéité pour moteur de haute capacité en option (MAC273078)
142. Le moyeu comprend deux roulements à cuvette (MAC164214) et un raccord de lubrification (MAC21301).

RABATTEUR – ENTRAÎNEMENT, BRAS DROIT, RABATTEUR SIMPLE

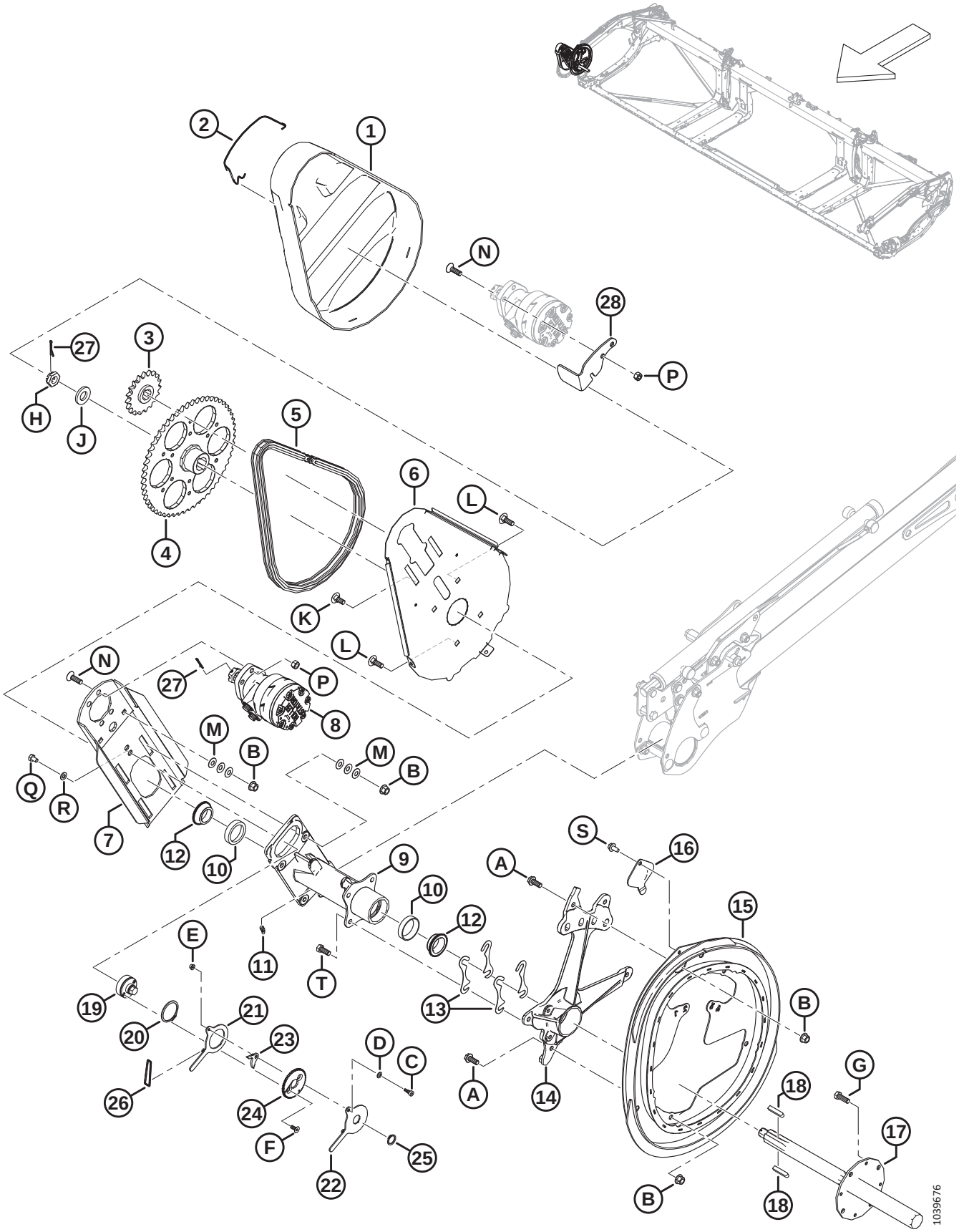

Réf.	Numéro de pièce	Description	Qté	Numéro de série
24	MAC**228477**	**DISQUE – VERROUILLAGE**	**1**	
25	MAC**191353**	**BAGUE – DE RETENUE EXTERNE**	**1**	
26	MAC**136882**	**JOINT TORIQUE – 3,5 X 40,5**	**1**	
27	MAC**18607**	**GOUPILLE – FENDUE 5/32 DIA. X 1,5 ZP**	**2**	
28	MAC**360186**	**SYSTÈME DE RETENUE – COUVERCLE**	**1**	
A	MAC**320180**	**BOULON – TÊTE HEX. À COL. M12 X 1,75 X 30-SPCL-8,8-AA1J**		
B	MAC**136431**	**ÉCROU – HEX. À COL. BLOCAGE CTR M12 X 1,75-10**		
C	MAC**197135**	**VIS – TÊTE HEX. CREUSE ÉPAUL. M8 X 10**		
D	MAC**184708**	**RONDELLE – PLATE M8-200HV-AA1J**		
E	MAC**152668**	**ÉCROU – HEX. À COL. BLOCAGE CTR M6 X 1-8**		
F	MAC**136592**	**VIS – TÊTE HEX. FR PFL M8 X 1,25 X 20-8,8-ZINC**		
G	MAC**152730**	**BOULON – TÊTE HEX. PFL M12 X 1,75 X 35-10,9-AA1J**		
H	MAC**136446**	**ÉCROU – HEX. FIN À RAINURE M24 X 1,5-SPCL-22HA-ZINC**		
J	MAC**31774**	**RONDELLE – PLATE 1-1/8-30HRC-AC0C**		
K	MAC**184667**	**BOULON – TRCC M12 X 1,75 X 30-8,8-ZINC**		
L	MAC**136291**	**BOULON – TRCC PFL M12 X 1,75 X 35-8,8-ZINC**		
M	MAC**136702**	**RONDELLE – ÉLASTIQUE CONIQUE M12-ZINC**		
N	MAC**136401**	**VIS – TÊTE HEX. FR CREUSE M12 X 1,75 X 40-10,9-AA1J**		
P	MAC**136759**	**ÉCROU – HEX. BLOCAGE CTR, M12 X 1,75-8-AA1J**		
Q	MAC**136842**	**BOULON – TÊTE HEX. PFL M10 X 1,5 X 16-8,8-ZINC**		
R	MAC**30655**	**RONDELLE – TREMPÉE M10-340HV-AB0C**		
S	MAC**136209**	**VIS – RONDELLE HEX. M10 X 1,5 X 20-450HV**		
T	MAC**30630**	**BOULON – TÊTE HEX. PFL M12 X 1,75 X 30-8,8-A3L**		

51 Enrouleur – Entraînement, bras central, rabatteur double et rabatteur triple

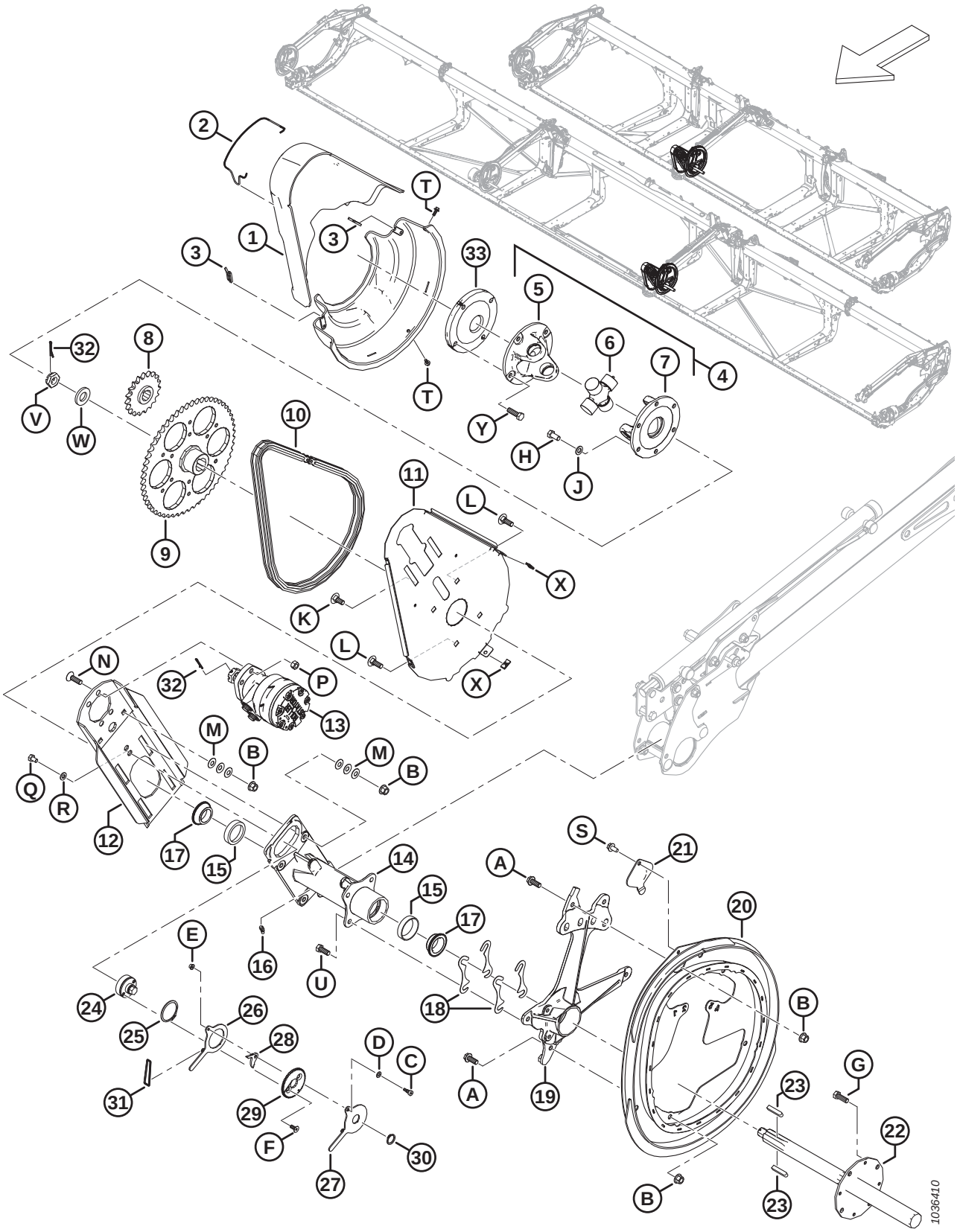

ENROULEUR – ENTRAÎNEMENT, BRAS CENTRAL, RABATTEUR DOUBLE ET RABATTEUR TRIPLE

Réf.	Numéro de pièce	Description	Qté	Numéro de série
1	MAC228619	ENSEMBLE CAPOT – ENTRAÎNEMENT CENTRAL DU RABATTEUR [143]	1	
2	MAC228611	RESSORT – CAPOT D'ENTRAÎNEMENT DU RABATTEUR	1	
3	MAC228848	BRIDE – ENTRAÎNEMENT DU RABATTEUR DOUBLE CAPOT	2	
4	MAC228382	JOINT UNIVERSEL D'ENTRAÎNEMENT DE RABATTEUR [144].	1	
5	MAC228384	FOURCHE – À COLLERETTE, 4 BOULONS	1	
6	MAC137825	ENSEMBLE CROISILLON	1	
7	MAC228385	FOURCHE – À COLLERETTE, 6 BOULONS	1	
8	MAC273875	PIGNON – RC 60, 19 DENTS	1	
9	MAC228299	PIGNON – USINAGE 56 DENTS	1	
10	MAC273907	CHAÎNE – RC 60, SANS FIN, 76 MAILLONS	1	
	MAC273963	CHAÎNE – RC AVEC CONNECTEUR, 76 BIELLES	OPT	
11	MAC228604	SUPPORT – PLAQUE ARRIÈRE DE L'ENTRAÎNEMENT DU RABATTEUR	1	
12	MAC340216	PLAQUE – SUPPORT MOTEUR AVEC GRAPHITE	1	
13	MAC273258	MOTEUR – HYD.-15,9 PO^3 SÉRIE 506 [145]	1	
	MAC273259	KIT D'ÉTANCHÉITÉ [146].		
	MAC273078	MOTEUR – HYD.-260 CC, ROULEMENT HAUTE CAPACITÉ [147]	OPT	
	MAC311620	KIT D'ÉTANCHÉITÉ [148].		
	MAC137375	ÉCROU – À RAINURE 1,0-20 UNEF		
14	MAC273758	MOYEU – ENTRAÎNEMENT DU RABATTEUR [149]	1	
15	MAC164214	ROULEMENT – CUVETTE	2	
16	MAC21301	RACCORD – LUBRIFICATION	1	
17	MAC164213	ROULEMENT – CONIQUE AVEC JOINT	2	
18	MAC164061	CALE – MOYEU À CAME	4	
19	MAC228292	SUPPORT – USINAGE DE CAME	1	
20	MAC273926	CAME – ENSEMBLE SOUDÉ	1	
21	MAC137476	COUVERCLE – ACCÈS ROULEMENT DE CAME	1	

143. L'ensemble comprend les capots supérieur et inférieur de l'entraînement du rabatteur.
144. Comprend l'ensemble de croisillons (MAC137825), la fourche d'articulation à quatre boulons (MAC228384) et la fourche d'articulation à six boulons (MAC228385)
145. Moteur standard installé en usine.
146. Kit d'étanchéité pour moteur standard (MAC273258)
147. Moteur de haute capacité en option utilisé pour les charges élevées du rabatteur.
148. Kit d'étanchéité pour moteur de haute capacité en option (MAC273078)
149. Le moyeu comprend deux roulements à cuvette (MAC164214) et un raccord de lubrification (MAC21301).

ENROULEUR – ENTRAÎNEMENT, BRAS CENTRAL, RABATTEUR DOUBLE ET RABATTEUR TRIPLE

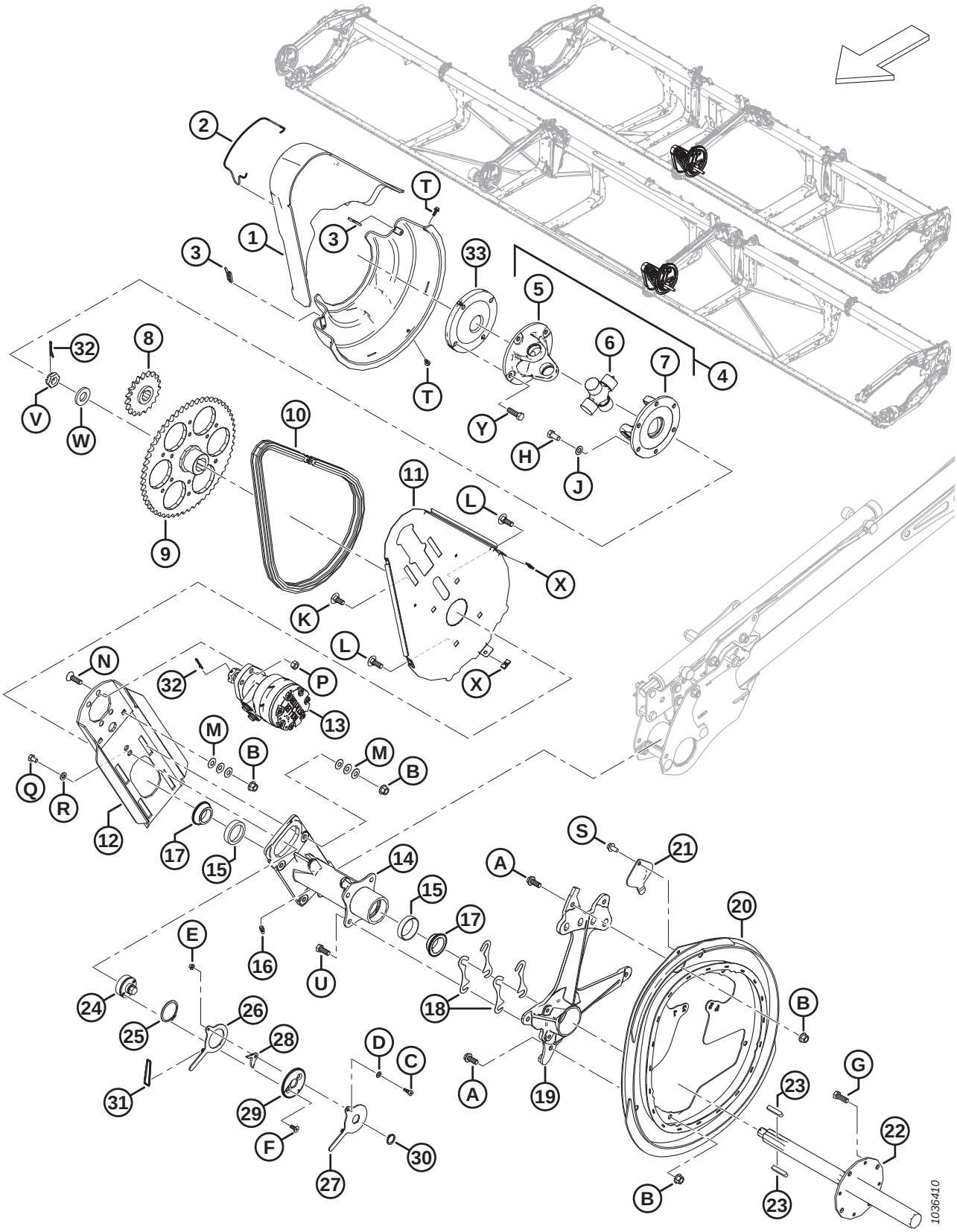

ENROULEUR – ENTRAÎNEMENT, BRAS CENTRAL, RABATTEUR DOUBLE ET RABATTEUR TRIPLE

Réf.	Numéro de pièce	Description	Qté	Numéro de série
22	MAC228301	ARBRE – ENTRAÎNEMENT RABATTEUR USINÉ	1	
23	MAC137721	CLAVETTE – ARBRE D'ENTRAÎNEMENT DU RABATTEUR	2	
24	MAC228460	TENDEUR – CHAÎNE	1	
25	MAC111521	ANNEAU – DE RETENUE	1	
26	MAC228478	BRAS – INTÉRIEUR	1	
27	MAC228479	BRAS – EXTÉRIEUR	1	
28	MAC228485	LOQUET	1	
29	MAC228477	DISQUE – VERROUILLAGE	1	
30	MAC191353	BAGUE – DE RETENUE EXTERNE	1	
31	MAC136882	JOINT TORIQUE – 3,5 X 40,5	1	
32	MAC18607	GOUPILLE – FENDUE 5/32 DIA. X 1,5 ZP	2	
33	MAC273576	DISQUE – RABATTEUR À TRIPLE CALE [150]	1	
A	MAC320180	BOULON – TÊTE HEX. À COL. M12 X 1,75 X 30-SPCL-8,8-AA1J		
B	MAC136431	ÉCROU – HEX. À COL. BLOCAGE CTR M12 X 1,75-10		
C	MAC197135	VIS – TÊTE HEX. CREUSE ÉPAUL. M8 X 10		
D	MAC184708	RONDELLE – PLATE M8-200HV-AA1J		
E	MAC152668	ÉCROU – HEX. À COL. BLOCAGE CTR M6 X 1-8		
F	MAC136592	VIS – TÊTE HEX. FR PFL M8 X 1,25 X 20-8,8-ZINC		
G	MAC152730	BOULON – TÊTE HEX. PFL M12 X 1,75 X 35-10,9-AA1J		
H	MAC50155	BOULON – TÊTE HEX. PFL M12 X 1,75 X 25-8,8-AA1J		
J	MAC184714	RONDELLE – PLATE NORMALE M12-300HV		
K	MAC184667	BOULON – TRCC M12 X 1,75 X 30-8,8-ZINC		
L	MAC136291	BOULON – TRCC PFL M12 X 1,75 X 35-8,8-ZINC		
M	MAC136702	RONDELLE – ÉLASTIQUE CONIQUE M12-ZINC		
N	MAC136401	VIS – TÊTE HEX. FR CREUSE M12 X 1,75 X 40-10,9-AA1J		
P	MAC136759	ÉCROU – HEX. BLOCAGE CTR, M12 X 1,75-8-AA1J		
Q	MAC136842	BOULON – TÊTE HEX. PFL M10 X 1,5 X 16-8,8-ZINC		
R	MAC30655	RONDELLE – TREMPÉE M10-340HV-AB0C		
S	MAC136209	VIS – RONDELLE HEX. M10 X 1,5 X 20-450HV		

150. Plateformes à rabatteur triple uniquement.

ENROULEUR – ENTRAÎNEMENT, BRAS CENTRAL, RABATTEUR DOUBLE ET RABATTEUR TRIPLE

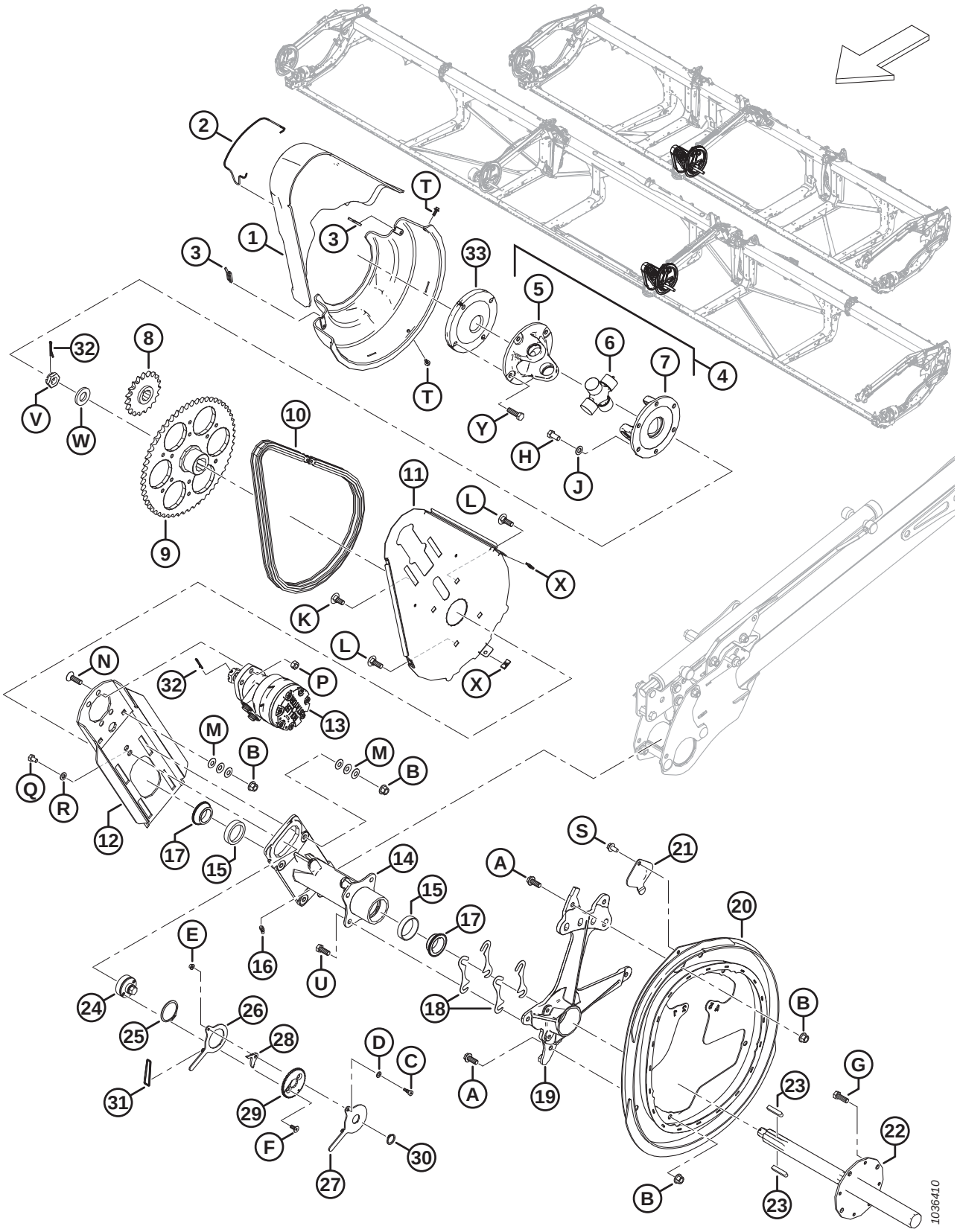

Réf.	Numéro de pièce	Description	Qté	Numéro de série
T	MAC135959	BOULON – TÊTE HEX. À COL. M6 X 1 X 16-10,9-AA1J		
U	MAC30630	BOULON – TÊTE HEX. PFL M12 X 1,75 X 30-8,8-A3L		
V	MAC136446	ÉCROU – HEX. FIN À RAINURE M24 X 1,5-SPCL-22HA-ZINC		
W	MAC31774	RONDELLE – PLATE 1-1/8-30HRC-AC0C		
X	MAC136443	ÉCROU – RESSORT EN U M6 X 1		
Y	MAC152730	BOULON – TÊTE HEX. PFL M12 X 1,75 X 35-10,9-AA1J [151]		
	MAC184669	BOULON – TÊTE HEX. M12 X 1,75 X 40-8,8-AA1J [150]		

151. Plateformes à rabatteur double uniquement.

52 Rabatteur – Composants de came, bras droit

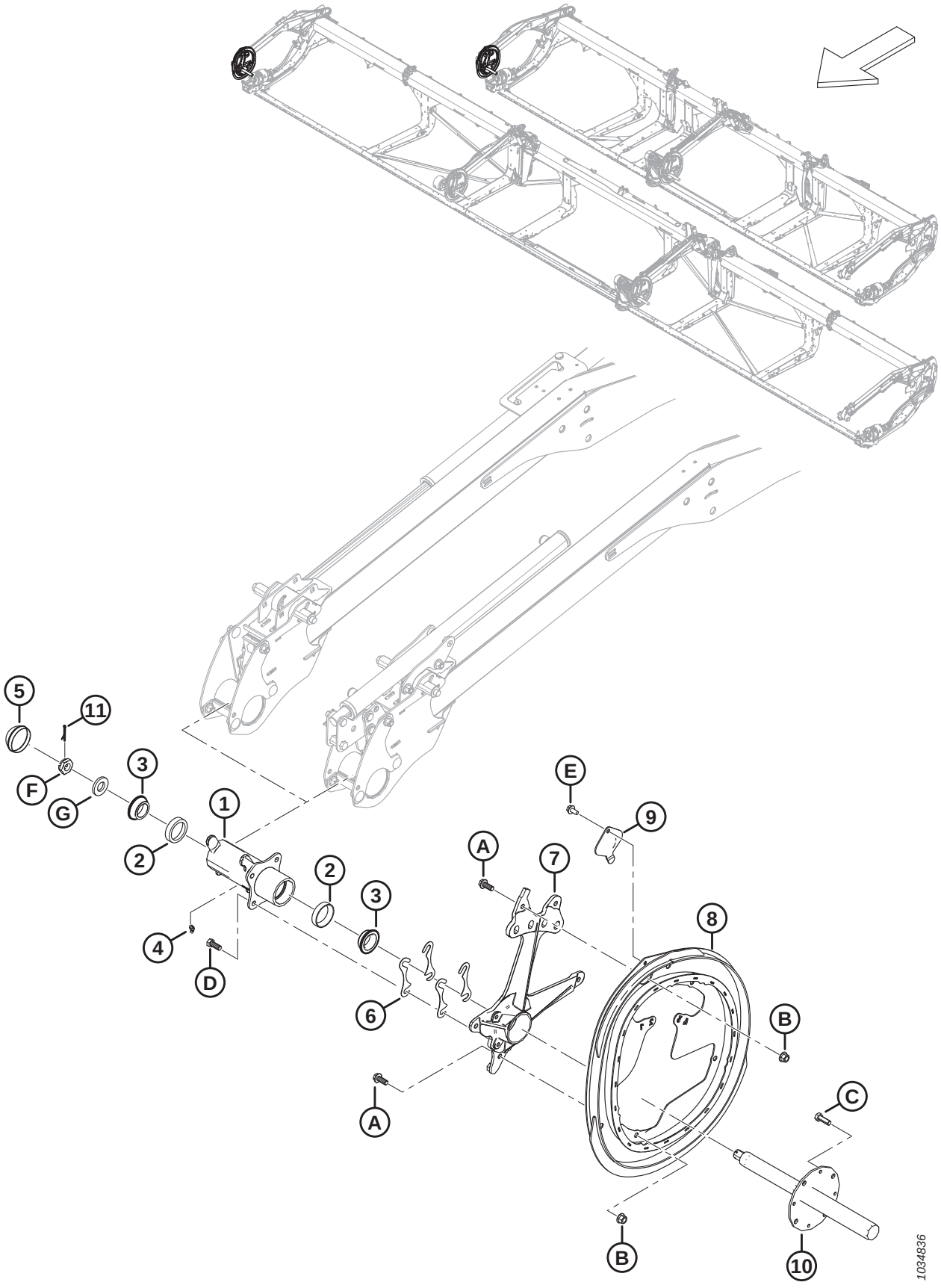

RABATTEUR – COMPOSANTS DE CAME, BRAS DROIT

Réf.	Numéro de pièce	Description	Qté	Numéro de série
1	MAC273759	ENSEMBLE MOYEU – CAME CD [152]	1	
2	MAC164214	ROULEMENT – CUVETTE	2	
3	MAC164213	ROULEMENT – CONIQUE AVEC JOINT	2	
4	MAC21301	RACCORD – LUBRIFICATION	1	
5	MAC140250	CAPUCHON – ANTI-POUSSIÈRE	1	
6	MAC164061	CALE – MOYEU À CAME	4	
7	MAC228292	SUPPORT – USINAGE DE CAME	1	
8	MAC273926	CAME – ENSEMBLE SOUDÉ	1	
9	MAC137476	COUVERCLE – ACCÈS ROULEMENT DE CAME	1	
10	MAC228302	ARBRE – RABATTEUR CD USINÉ	1	
11	MAC18607	GOUPILLE – FENDUE 5/32 DIA. X 1,5 ZP	1	
A	MAC320180	BOULON – TÊTE HEX. À COL. M12 X 1,75 X 30-SPCL-8,8-AA1J		
B	MAC136431	ÉCROU – HEX. À COL. BLOCAGE CTR M12 X 1,75-10		
C	MAC152730	BOULON – TÊTE HEX. PFL M12 X 1,75 X 35-10,9-AA1J		
D	MAC30630	BOULON – TÊTE HEX. PFL M12 X 1,75 X 30-8,8-A3L		
E	MAC136209	VIS – RONDELLE HEX. M10 X 1,5 X 20-450HV		
F	MAC136446	ÉCROU – HEX. FIN À RAINURE M24 X 1,5-SPCL-22HA-ZINC		
G	MAC31774	RONDELLE – PLATE 1-1/8-30HRC-AC0C		

152. L'ensemble moyeu comprend deux cuvettes de roulement (MAC164214) et un raccord de lubrification (MAC21301).

53 Rabatteur – Composants de came, bras droit centre, rabatteur triple (FD240, FD245 et FD250)

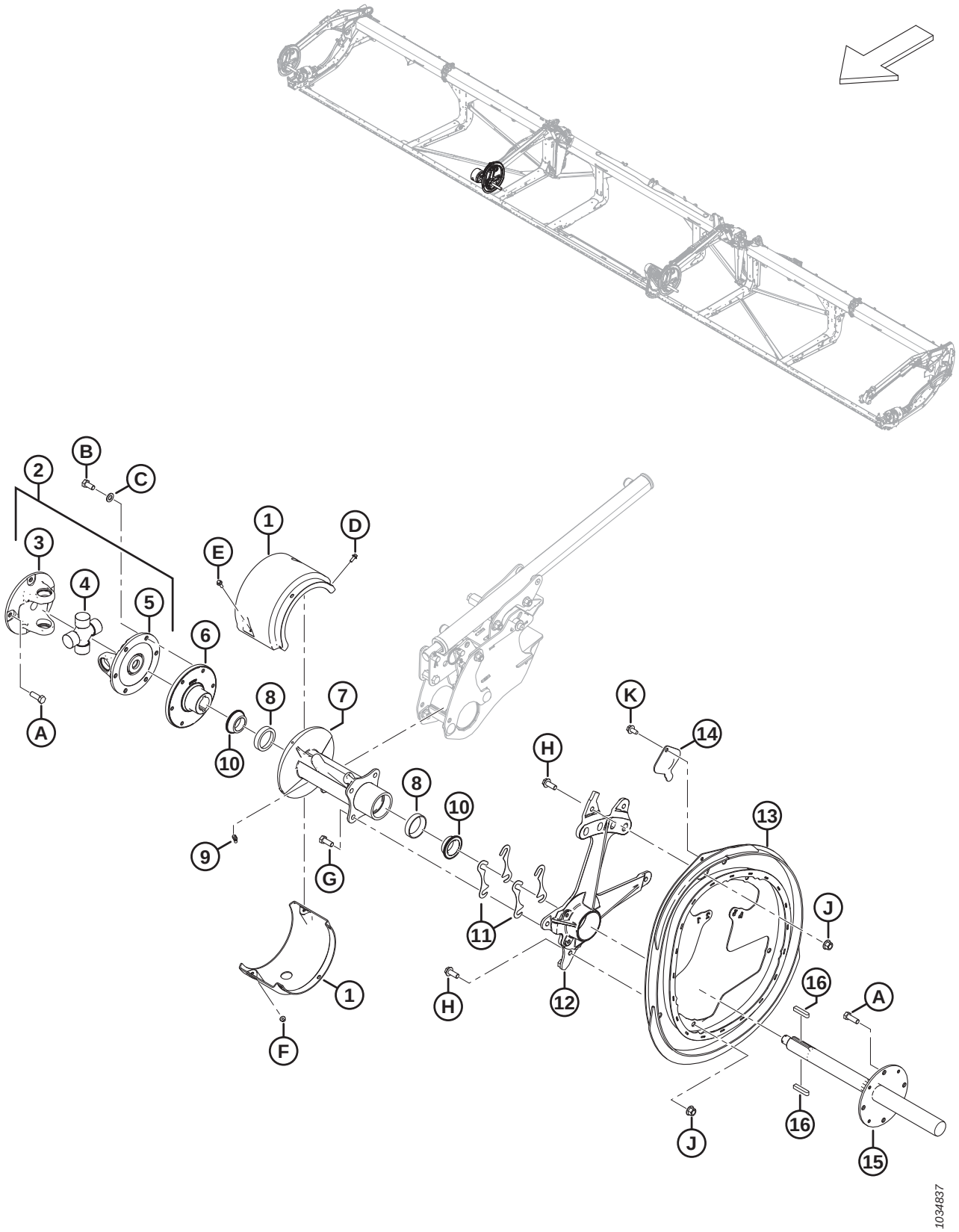

RABATTEUR – COMPOSANTS DE CAME, BRAS DROIT CENTRE, RABATTEUR TRIPLE (FD240, FD245 ET FD250)

Réf.	Numéro de pièce	Description	Qté	Numéro de série
1	MAC311724	ENSEMBLE CAPOT – RABATTEUR TRIPLE [153]	1	
2	MAC228382	JOINT UNIVERSEL D'ENTRAÎNEMENT DE RABATTEUR [154].	1	
3	MAC228384	FOURCHE – À COLLERETTE, 4 BOULONS	1	
4	MAC137825	ENSEMBLE CROISILLON	1	
5	MAC228385	FOURCHE – À COLLERETTE, 6 BOULONS	1	
6	MAC273770	MOYEU – JOINT EN U D'USINAGE MT-RT	1	
7	MAC273760	MOYEU – TRC AVEC CUVETTES DE ROULEMENT [155]	1	
8	MAC164214	ROULEMENT – CUVETTE	2	
9	MAC21301	RACCORD – LUBRIFICATION	1	
10	MAC164213	ROULEMENT – CONIQUE AVEC JOINT	2	
11	MAC164061	CALE – MOYEU À CAME	4	
12	MAC228292	SUPPORT – USINAGE DE CAME	1	
13	MAC273926	CAME – ENSEMBLE SOUDÉ	1	
14	MAC137476	COUVERCLE – ACCÈS ROULEMENT DE CAME	1	
15	MAC228301	ARBRE – ENTRAÎNEMENT RABATTEUR USINÉ	1	
16	MAC137721	CLAVETTE – ARBRE D'ENTRAÎNEMENT DU RABATTEUR	2	
A	MAC152730	BOULON – TÊTE HEX. PFL M12 X 1,75 X 35-10,9-AA1J		
B	MAC50155	BOULON – TÊTE HEX. PFL M12 X 1,75 X 25-8,8-AA1J		
C	MAC184714	RONDELLE – PLATE NORMALE M12-300HV		
D	MAC252639	BOULON – TÊTE HEX. À COL. M6 X 1 X 16 X SPCL-8,8-AA2L		
E	MAC136324	BOULON – TÊTE HEX. À COL. PFL M6 X 1 X 20-10,9-AA1J		
F	MAC152668	ÉCROU – HEX. À COL. BLOCAGE CTR M6 X 1-8		
G	MAC30630	BOULON – TÊTE HEX. PFL M12 X 1,75 X 30-8,8-A3L		
H	MAC320180	BOULON – TÊTE HEX. À COL. M12 X 1,75 X 30-SPCL-8,8-AA1J		
J	MAC136431	ÉCROU – HEX. À COL. BLOCAGE CTR M12 X 1,75-10		
K	MAC136209	VIS – RONDELLE HEX. M10 X 1,5 X 20-450HV		

153. L'ensemble comprend les capots supérieur et inférieur du rabatteur triple.
154. Comprend l'ensemble de croisillons (MAC137825), la fourche d'articulation à quatre boulons (MAC228384) et la fourche d'articulation à six boulons (MAC228385)
155. Le moyeu comprend deux cuvettes de roulement (MAC164214) et un raccord de lubrification (MAC21301).

54 Rabatteur – Tube à dents

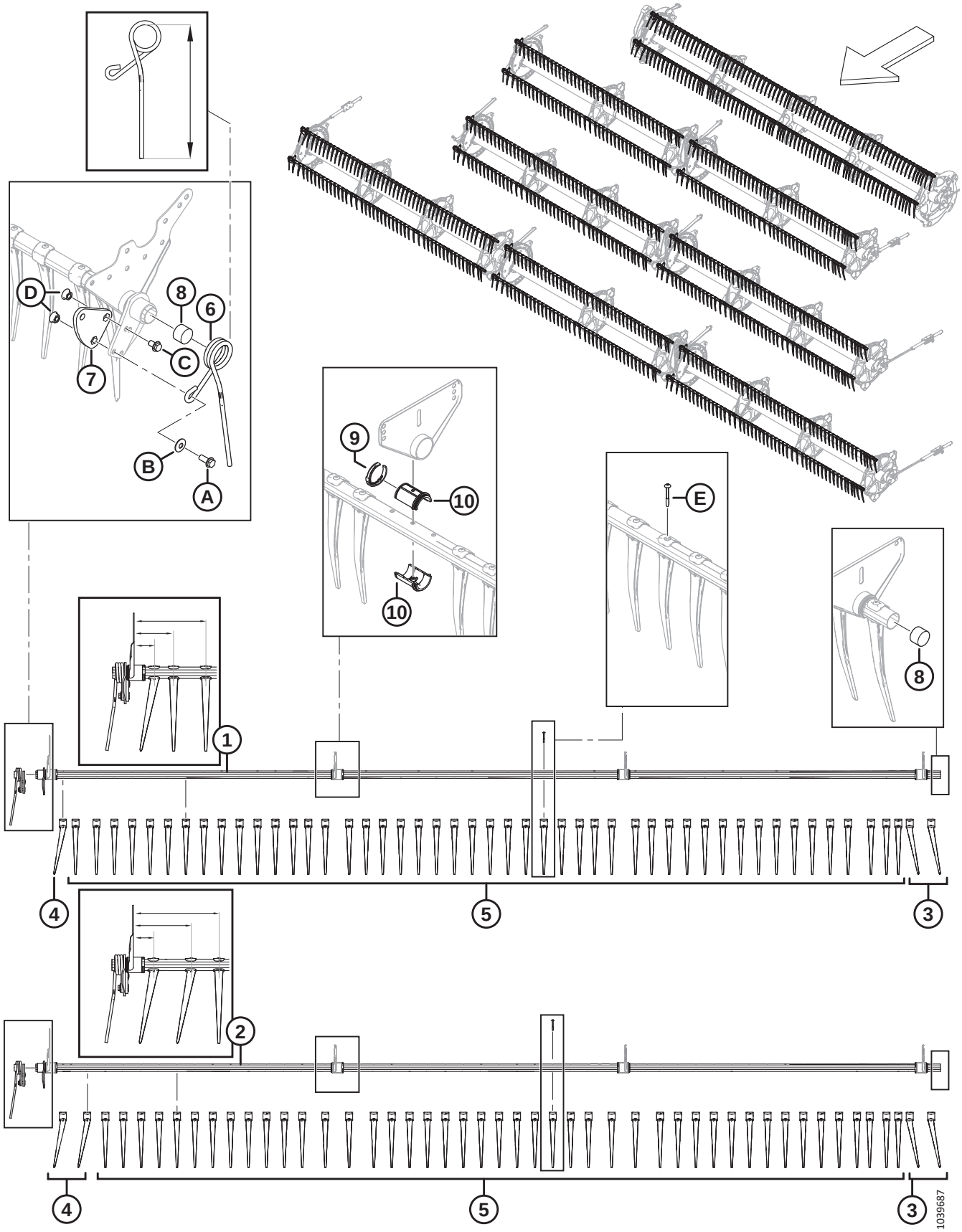

NOTE:

La configuration des doigts varie selon qu'il s'agit du tube à dents étroit ou large et droite, gauche ou centre.

Réf.	Numéro de pièce	Description	Qté	Numéro de série
1	MAC**360201**	**TUBE À DOIGTS SOUDÉ – 25 PI RS ÉTROIT** [156]	**3**	
	MAC311368	TUBE À DOIGTS SOUDÉ – 30 PI RD ÉTROIT [156]	6	
	MAC311207	TUBE À DOIGTS SOUDÉ – 35 PI RD ÉTROIT [156]	6	
	MAC311190	TUBE À DOIGTS SOUDÉ – 40 PI RD ÉTROIT [156]	6	
	MAC311303	TUBE À DOIGTS SOUDÉ – 41 PI RD ÉTROIT [156]	6	
	MAC311408	TUBE À DOIGTS SOUDÉ – 40 PI RT ET 45 PI RT ÉTROIT [156]	6	
	MAC311745	TUBE À DOIGTS SOUDÉ – 40 PI RT ÉTROIT (CENTRAL) [156]	3	
	MAC311675	TUBE À DOIGTS SOUDÉ – 50 PI RT ÉTROIT [156]	6	
	MAC311408	TUBE À DOIGTS SOUDÉ – 45 PI RT ET 50 PI RT ÉTROIT (CENTRAL) [156]	3	
2	MAC**360199**	**TUBE À DOIGTS SOUDÉ – 25 PI RD LARGE** [156]	**2**	
	MAC311365	TUBE À DOIGTS SOUDÉ – 30 PI RD LARGE [156]	4	
	MAC311210	TUBE À DOIGTS SOUDÉ – 35 PI RD LARGE [156]	4	
	MAC311193	TUBE À DOIGTS SOUDÉ – 40 PI RD LARGE [156]	4	
	MAC311306	TUBE À DOIGTS SOUDÉ – 41 PI RD LARGE [156]	4	
	MAC311405	TUBE À DOIGTS SOUDÉ – 40 PI RT ET 45 PI RT LARGE [156]	4	
	MAC311746	TUBE À DOIGTS SOUDÉ – 40 PI RT LARGE (CENTRAL) [156]	2	
	MAC311676	TUBE À DOIGTS SOUDÉ – 50 PI RT LARGE [156]	4	
	MAC311405	TUBE À DOIGTS SOUDÉ – 45 PI RT ET 50 PI RT LARGE (CENTRAL) [156]	2	
3	MAC**360540**	**DOIGT – PLASTIQUE, INCLINÉ CG (PAQUET DE 10)**	**A/B**	
4	MAC311523	**DOIGT – PLASTIQUE, INCLINÉ CD (PAQUET DE 10)**	A/B	
5	MAC174849	DOIGT – PLASTIQUE, DROIT (PAQUET DE 10) [157]		

156. On peut distinguer si un tube à dents est étroit ou large aux trois premiers doigts du côté droit. Les tubes à doigts étroits comportent un doigt incliné CD (MAC311523) suivi de deux doigts droits (MAC174849) et mesurent 76 mm, 146 mm et 265 mm comme illustré. Les tubes à doigts larges comportent deux doigts inclinés CD (MAC311523) suivis d'un doigt droit (MAC174849) et mesurent 76 mm, 214 mm et 315 mm comme illustré.
157. Quantités par tube à dents (CG/CD/Centre) : ÉTROIT – FD230 = 40/41/0, FD235 = 47/48/0, FD240 DR = 55/56/0, FD240 TR = 40/41/26, FD241 = 56/57/0, FD245 = 40/41/41 et FD250 = 47/48/41. LARGE – FD230 = 37/38/0, FD235 = 44/45/0, FD240 DR = 51/52/0, FD240 TR = 37/38/23, FD241 = 52/54/0, FD245 = 37/38/38 et FD250 = 44/45/38. Quantités par tube à doigts (rabatteur simple) : ÉTROIT – FD225 = 70. LARGE – FD225 = 71.

RABATTEUR – TUBE À DENTS

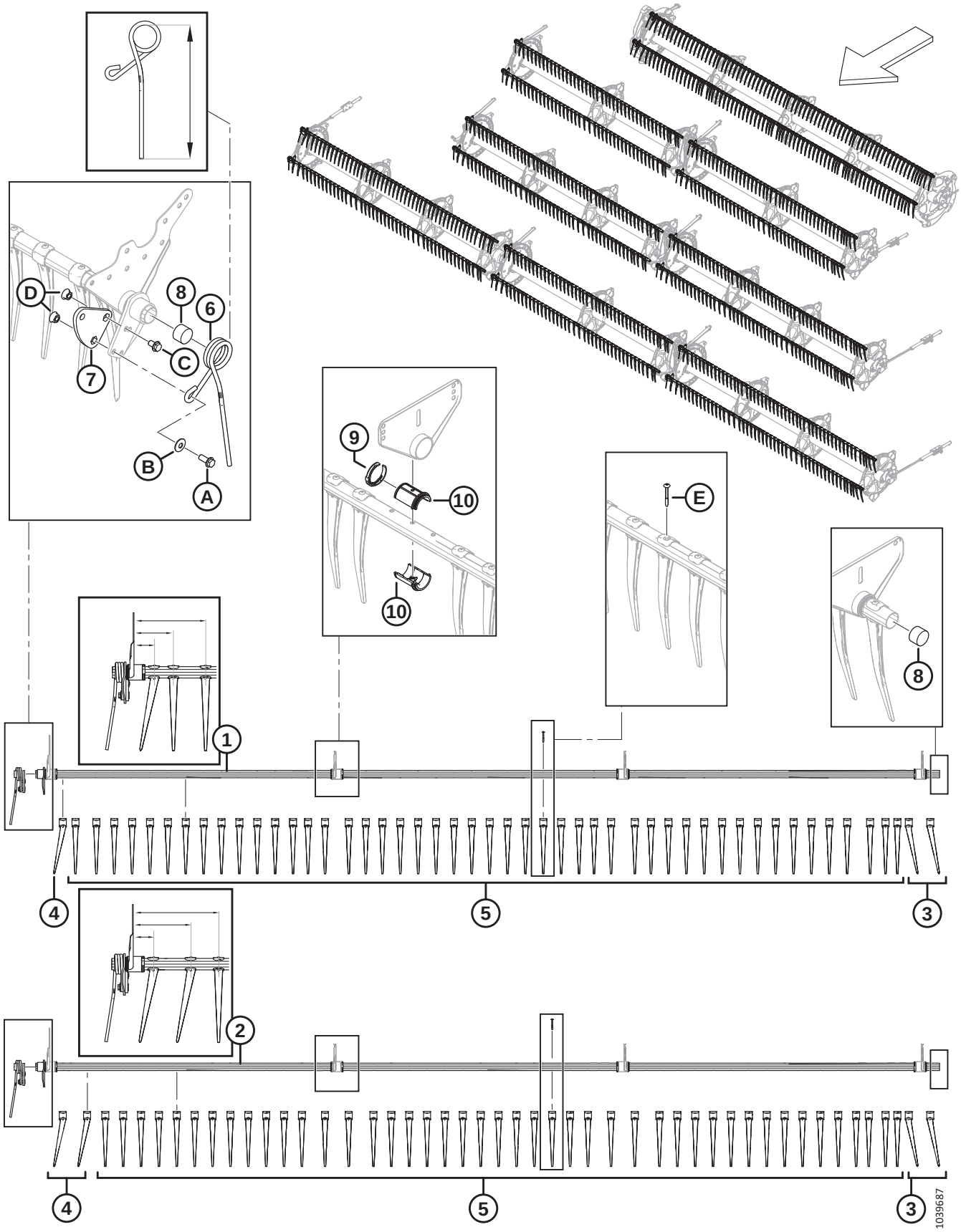

RABATTEUR – TUBE À DENTS

Réf.	Numéro de pièce	Description	Qté	Numéro de série
6	MAC311327	DOIGT – EMBOUT DE CAME INCLINÉE, RABATTEUR CG (315 MM LG) [158]	1	
	MAC311325	DOIGT – EMBOUT DE CAME EXTÉRIEUR, RABATTEUR CD (305 MM LG) [158]	1	
7	MAC228319	BRAS – USINAGE LEVIER **(RS, RD)** [159]	1	
	MAC273877	BRAS – USINAGE LEVIER **(RT)** [160]	1	
8	MAC137980	BOUCHON – TUBE À DOIGTS	2	
9	MAC220941	COLLIER DE FIXATION – BAGUE DE TUBE À DOIGTS, NERVURE CENTRALE (PAQUET DE 5)	A/B	
10	MAC220939	BAGUE DE TUBE À DOIGTS (PAQUET DE 25)	A/B	
A	MAC320192	BOULON – TÊTE HEX. À COL. M12 X 1,75 X 30-SPCL-8,8-AA1J		
B	MAC184597	RONDELLE – ÉLASTIQUE CONIQUE M12-AA1J [161]		
C	MAC320187	BOULON – TÊTE HEX. À COL. M12 X 1,75 X 20-SPCL-8,8-AA1J		
D	MAC184697	ÉCROU – HEX. CRT À COLLERETTE M12 X 1,75-8-AA1J		
E	MAC252687	VIS – PLASTITE DOUBLE HÉLICE 48°		

158. Deux longueurs de doigt sont disponibles à la commande. Le doigt du côté droit du rabatteur est plus court que les doigts du centre de la plateforme. Il est nécessaire d'installer le doigt qui convient à la place qui correspond pour prévenir tout endommagement. Déterminez la longueur (315 ou 305 mm) ou le doigt qui convient en mesurant le doigt de l'intérieur de la boucle supérieure au bout du doigt, comme indiqué sur l'illustration.
159. En acier ; pour les plateformes à rabatteur simple et rabatteur double uniquement.
160. Aluminium ; pour les plateformes à rabatteur triple uniquement.
161. Assurez-vous de noter l'orientation de la rondelle (MAC184597). La surface concave (orientée vers l'intérieur) de la rondelle doit être installée à l'opposé de l'ensemble bras de levier du tube à dents.

55 Disques de rabatteur – Embout de came et articulation (FD225, FD230, FD235, FD240, FD241, FD245 et FD250)

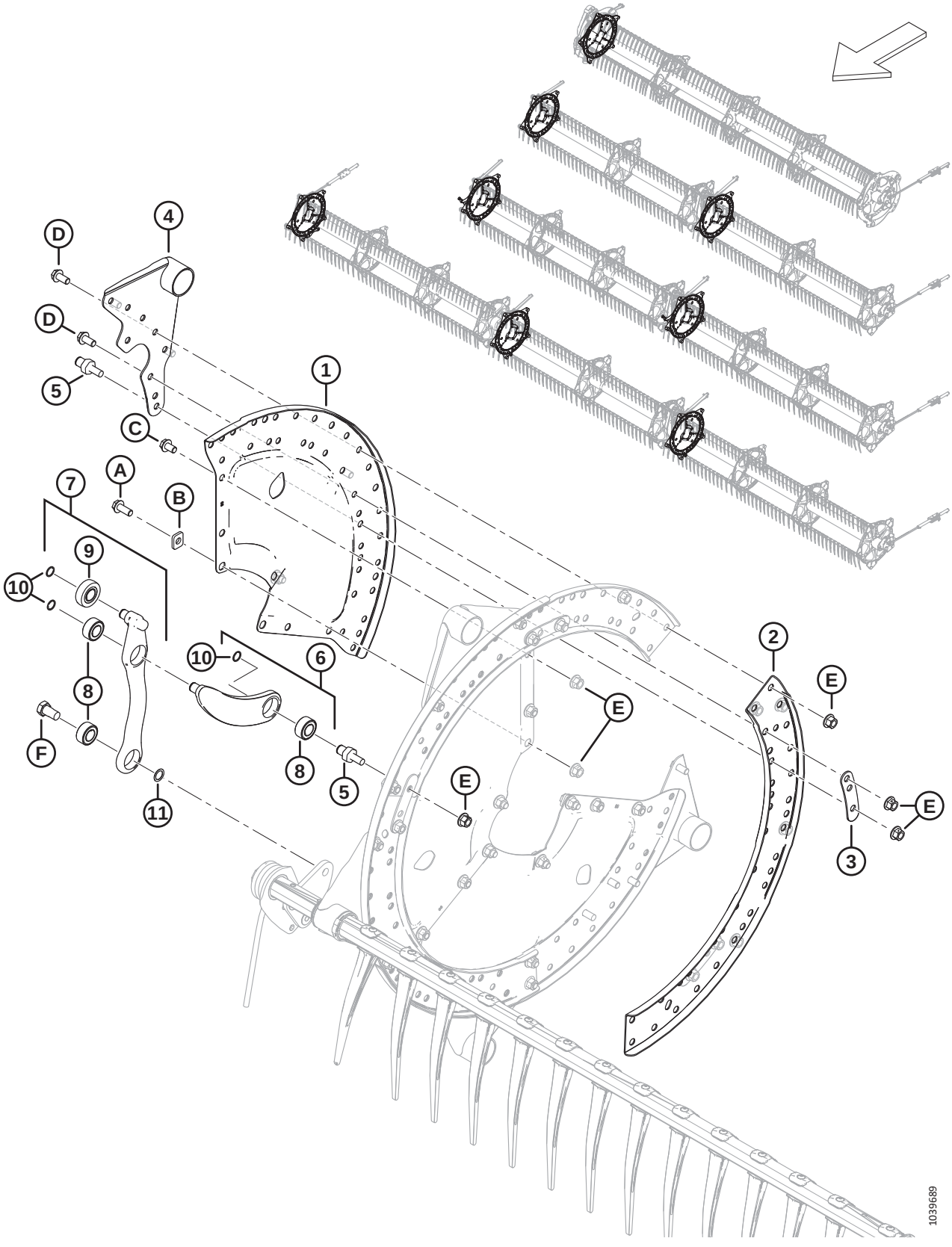

DISQUES DE RABATTEUR – EMBOUT DE CAME ET ARTICULATION (FD225, FD230, FD235, FD240, FD241, FD245 ET FD250)

Réf.	Numéro de pièce	Description	Qté	Numéro de série
1	MAC273373	SECTEUR – EMBOUT DE CAME	3	
2	MAC273376	ÉCAMOUSSURE – DISQUE À CAME	3	
3	MAC311672	SANGLE	5	
4	MAC335924	ASS. SOUDÉ BRAS – EXTRÉMITÉ DE CAME	5	
5	MAC340146	GOUJON (POUR ARTICULATION)	5	
6	MAC311615	BRAS – ENSEMBLE [162]	5	
7	MAC311617	BRAS – ENSEMBLE DE COMMANDE DES DENTS [163]	5	
8	MAC273347	ROULEMENT	A/B	
9	MAC273524	ROULEMENT – GALET SUIVEUR	A/B	
10	MAC273536	ANNEAU – DE RETENUE	10	
11	MAC137529	CALE – ROULEMENT DE LEVIER		
A	MAC320180	BOULON – TÊTE HEX. À COL. M12 X 1,75 X 30-SPCL-8,8-AA1J		
B	MAC273666	RONDELLE		
C	MAC320179	BOULON – TÊTE HEX. À COL. PFL M12 X 1,75 X 20-SPCL-8,8-AA1J		
D	MAC320175	BOULON – TÊTE HEX. À COL. PFL M12 X 1,75 X 25-SPCL-8,8-AA1J		
E	MAC136431	ÉCROU – HEX. À COL. BLOCAGE CTR M12 X 1,75-10		
F	MAC228316	BOULON – TÊTE HEX. M16 X 1,5 X 15-SPCL-8,8-AA1J		

162. Comprend le bras (NVS), un roulement (MAC273347) et un anneau de retenue (MAC273536)
163. L'ensemble de commande des dents comprend le bras (NVS), le roulement du galet suiveur (MAC273524), deux roulements (MAC273347) et un anneau de retenue (MAC273536)

56 Disques de rabatteur – Milieu, côté came (FD225, FD235, FD240, FD241, FD245 et FD250)

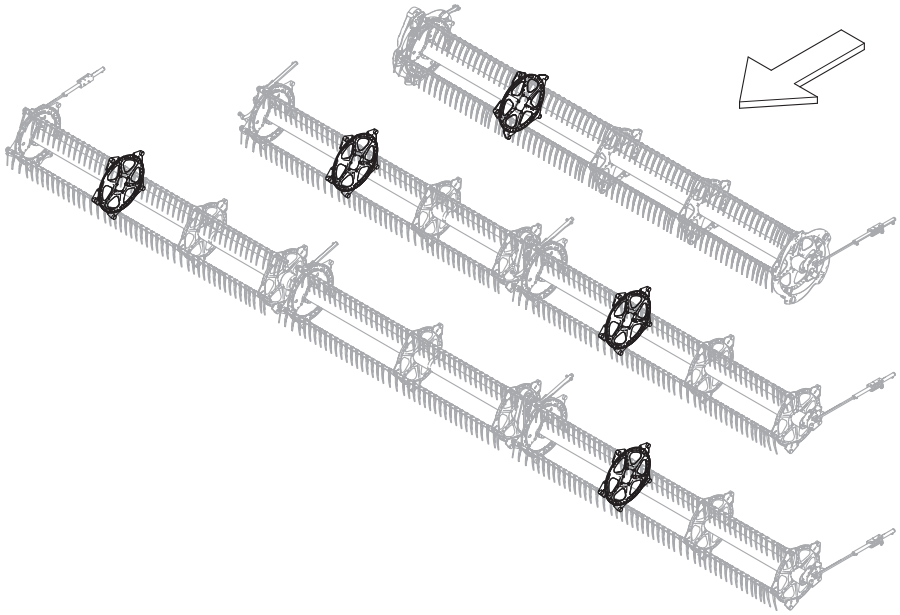

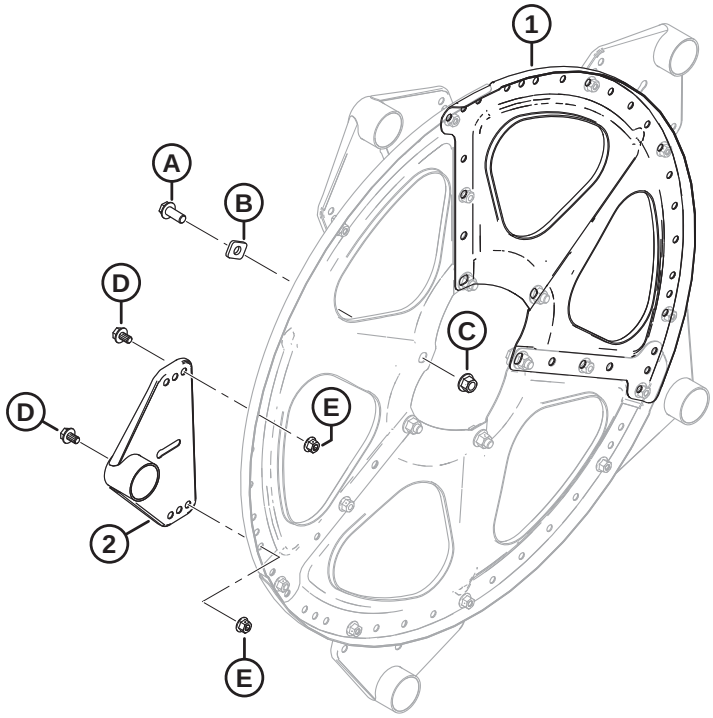

1039691

DISQUES DE RABATTEUR – MILIEU, CÔTÉ CAME (FD225, FD235, FD240, FD241, FD245 ET FD250)

Réf.	Numéro de pièce	Description	Qté	Numéro de série
1	MAC273375	SECTEUR – MILIEU ET EXTRÉMITÉ ARRIÈRE	3	
2	MAC273523	ENS. SOUDÉ BRAS – MILIEU	5	
A	MAC320180	BOULON – TÊTE HEX. À COL. M12 X 1,75 X 30-SPCL-8,8-AA1J		
B	MAC273666	RONDELLE		
C	MAC136431	ÉCROU – HEX. À COL. BLOCAGE CTR M12 X 1,75-10		
D	MAC136151	BOULON – TÊTE HEX. À COL. PFL M10 X 1,5 X 16-8,8-AA1J		
E	MAC135799	ÉCROU – HEX. À COL. BLOCAGE CTR M10 X 1,5-10		

57 Disques de rabatteur – Milieu, côté arrière (FD225, FD230, FD235, FD240, FD241, FD245 et FD250)

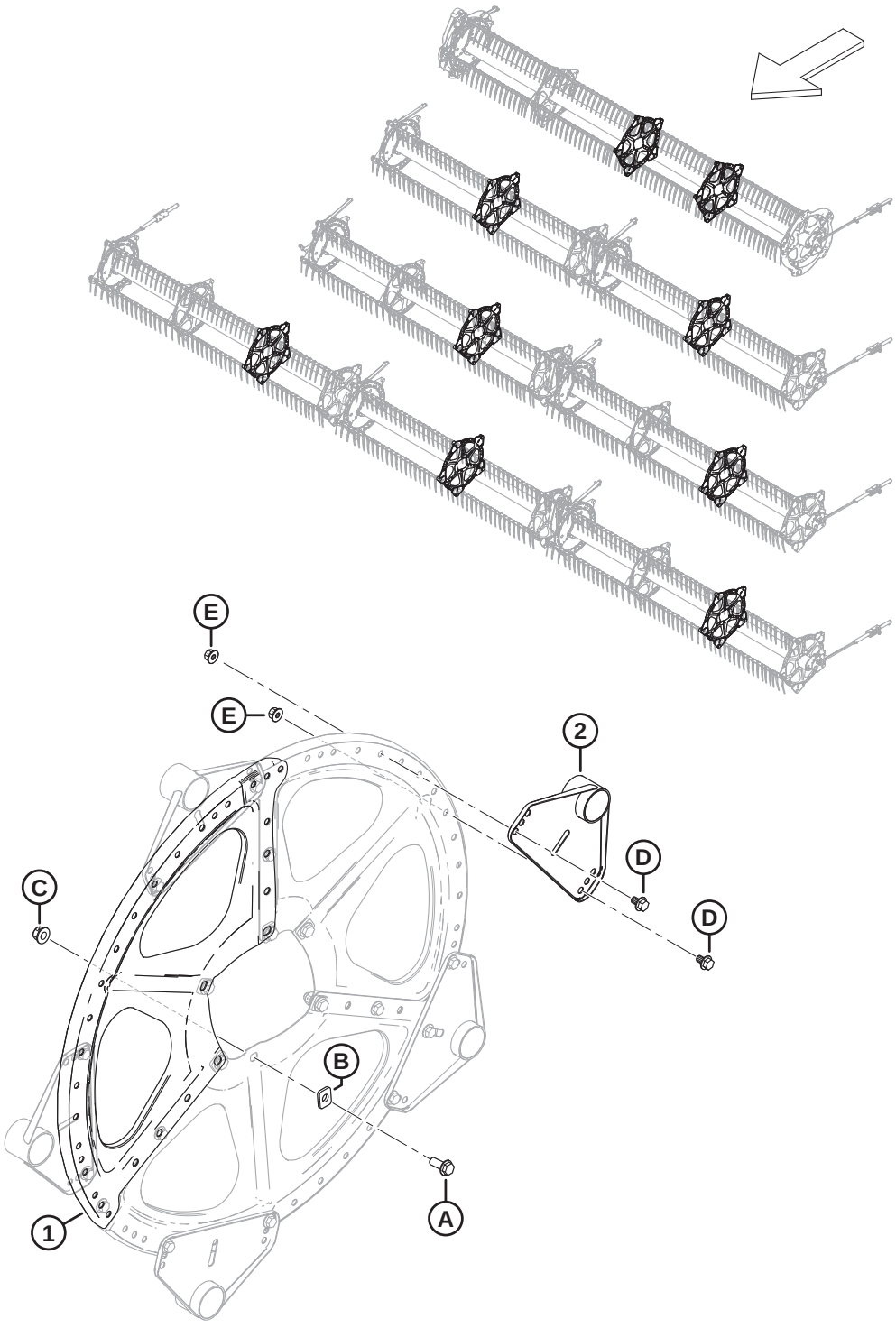

1039693

DISQUES DE RABATTEUR – MILIEU, CÔTÉ ARRIÈRE (FD225, FD230, FD235, FD240, FD241, FD245 ET FD250)

Réf.	Numéro de pièce	Description	Qté	Numéro de série
1	MAC273375	SECTEUR – MILIEU ET EXTRÉMITÉ ARRIÈRE	3	
2	MAC273523	ENS. SOUDÉ BRAS – MILIEU	5	
A	MAC320180	BOULON – TÊTE HEX. À COL. M12 X 1,75 X 30-SPCL-8,8-AA1J		
B	MAC273666	RONDELLE		
C	MAC136431	ÉCROU – HEX. À COL. BLOCAGE CTR M12 X 1,75-10		
D	MAC136151	BOULON – TÊTE HEX. À COL. PFL M10 X 1,5 X 16-8,8-AA1J		
E	MAC135799	ÉCROU – HEX. À COL. BLOCAGE CTR M10 X 1,5-10		

58 Disques de rabatteur – Extrémité arrière (FD225, FD230, FD235, FD240, FD241, FD245 et FD250)

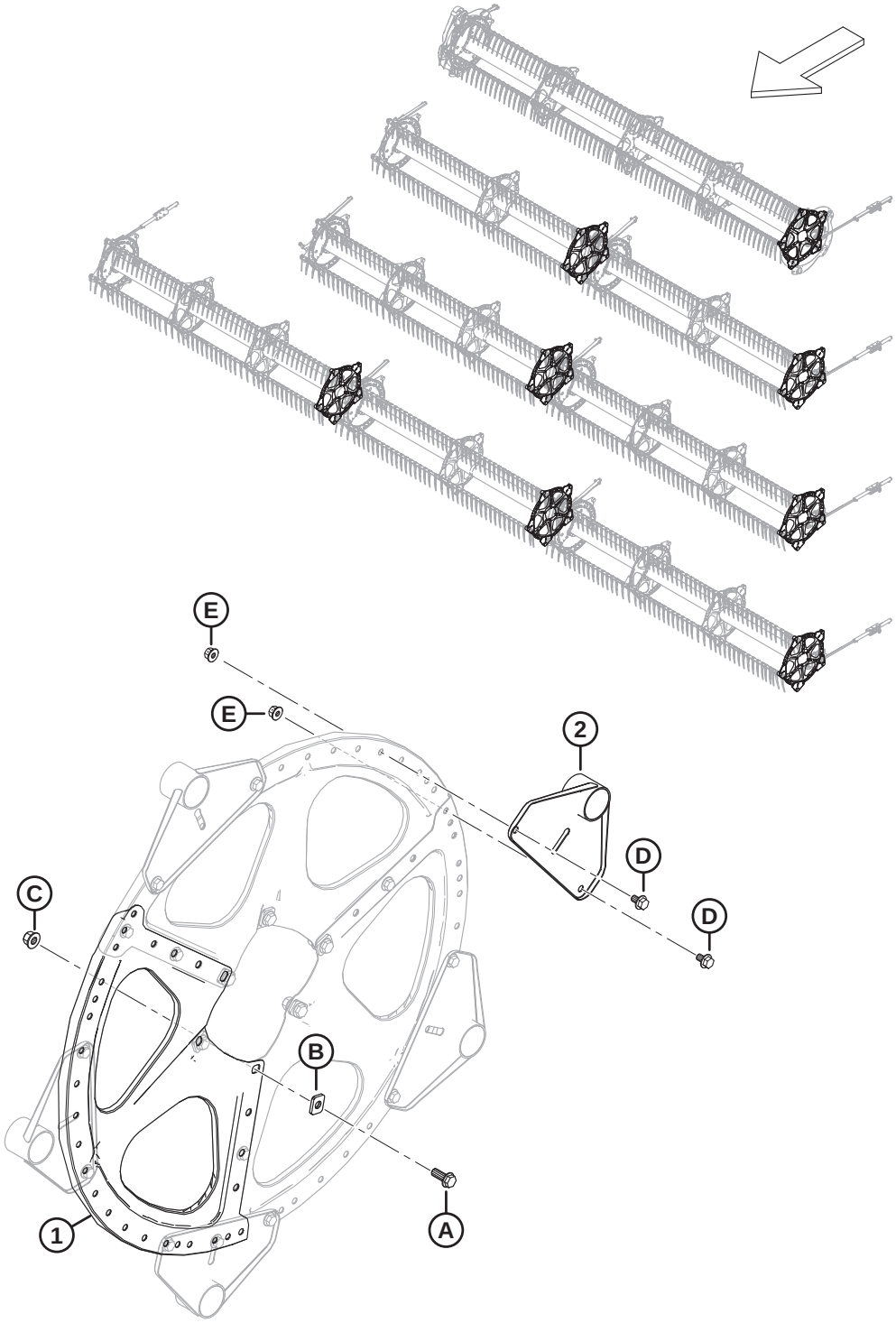

DISQUES DE RABATTEUR – EXTRÉMITÉ ARRIÈRE (FD225, FD230, FD235, FD240, FD241, FD245 ET FD250)

Réf.	Numéro de pièce	Description	Qté	Numéro de série
1	MAC273375	SECTEUR – MILIEU ET EXTRÉMITÉ ARRIÈRE	3	
2	MAC311347	ASS. SOUDÉ BRAS – EXTRÉMITÉ ARRIÈRE	5	
A	MAC320180	BOULON – TÊTE HEX. À COL. M12 X 1,75 X 30-SPCL-8,8-AA1J		
B	MAC273666	RONDELLE		
C	MAC136431	ÉCROU – HEX. À COL. BLOCAGE CTR M12 X 1,75-10		
D	MAC136151	BOULON – TÊTE HEX. À COL. PFL M10 X 1,5 X 16-8,8-AA1J		
E	MAC135799	ÉCROU – HEX. À COL. BLOCAGE CTR M10 X 1,5-10		

59 Rabatteur – Tubes centraux, rabatteur simple

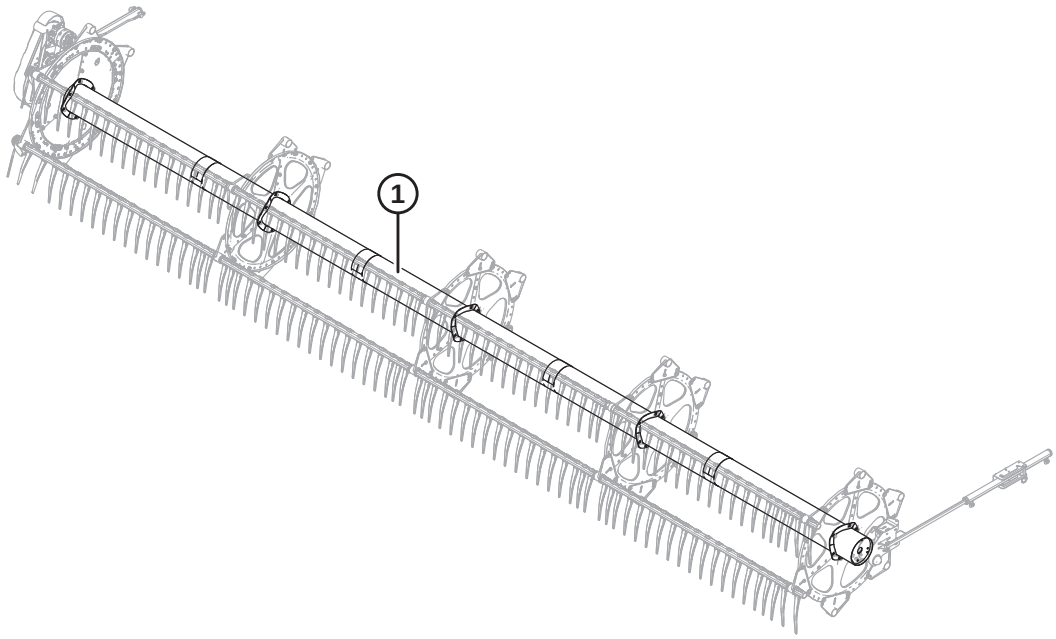

1039380

Réf.	Numéro de pièce	Description	Qté	Numéro de série
1	**MAC360376**	**TUBE CENTRAL – AVEC AUTOCOLLANTS, 25 PI (AUTOCOLLANTS AMBRE, ROUGE-ORANGE)** [164]	**1**	

164. Rabatteur simple FD225.

60 Rabatteur – Tube central, rabatteur double

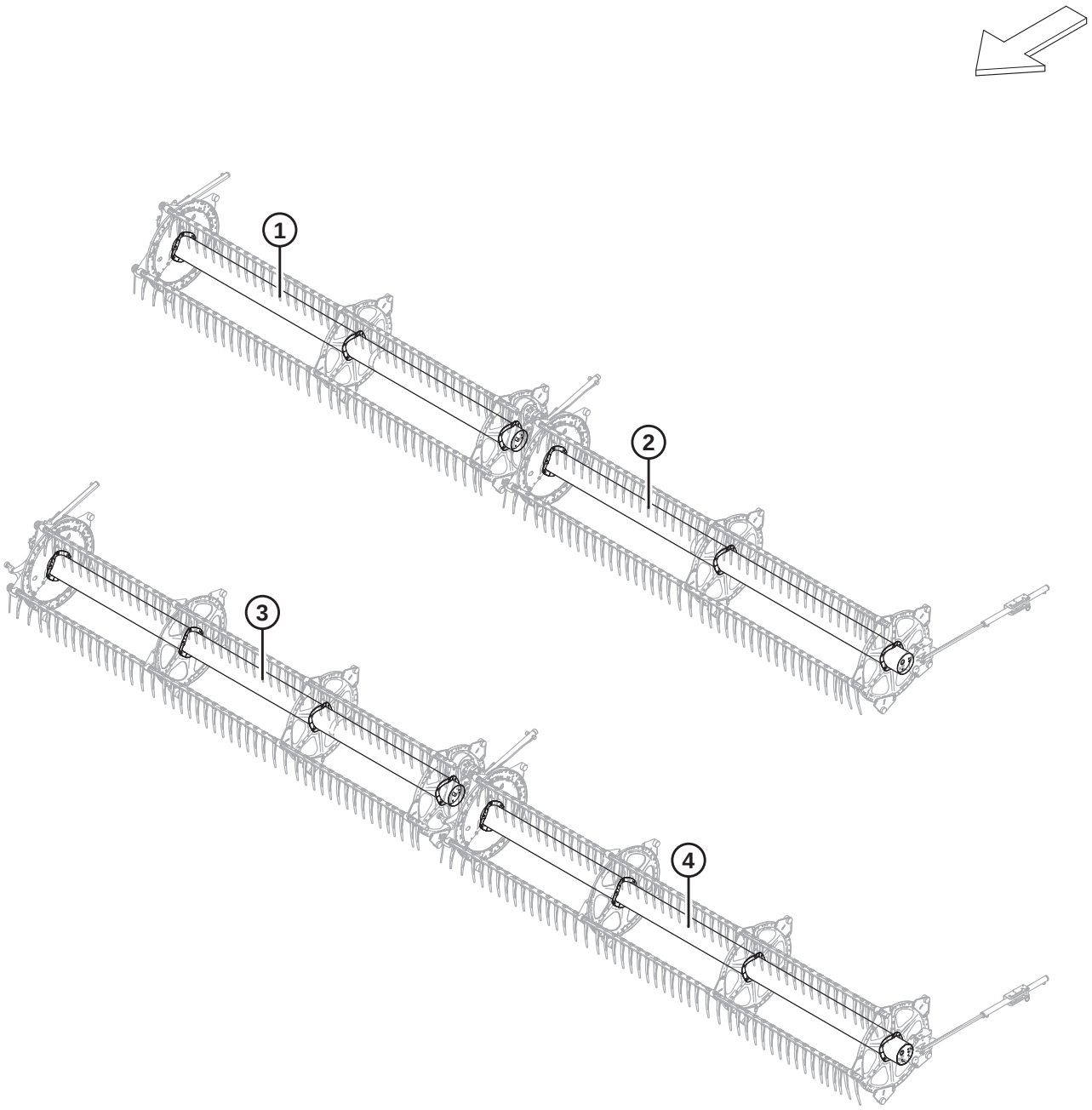

1038508

Réf.	Numéro de pièce	Description	Qté	Numéro de série
1	MAC311644	TUBE CENTRAL – AVEC AUTOCOLLANTS, 30 PI (AUTOCOLLANTS AMBRE, ROUGE-ORANGE) [165]	1	
2	MAC311643	TUBE CENTRAL – AVEC AUTOCOLLANTS, 30 PI (AUTOCOLLANTS AMBRE, ROUGE-ORANGE) [166]	1	
3	MAC311646	TUBE CENTRAL – AVEC AUTOCOLLANTS, 35 PI (AUTOCOLLANTS AMBRE, ROUGE-ORANGE) [167]	1	
	MAC311195	TUBE CENTRAL – AVEC AUTOCOLLANTS, 40 PI (AUTOCOLLANTS AMBRE, ROUGE-ORANGE) [168]	1	
	MAC311648	TUBE CENTRAL – AVEC AUTOCOLLANTS, 41 PI (AUTOCOLLANTS AMBRE, ROUGE-ORANGE) [169]	1	
4	MAC311645	TUBE CENTRAL – AVEC AUTOCOLLANTS, 35 PI (AUTOCOLLANTS AMBRE, ROUGE-ORANGE) [170]	1	
	MAC311658	TUBE CENTRAL – AVEC AUTOCOLLANTS, 40 PI (AUTOCOLLANTS AMBRE, ROUGE-ORANGE) [171]	1	
	MAC311647	TUBE CENTRAL – AVEC AUTOCOLLANTS, 41 PI (AUTOCOLLANTS AMBRE, ROUGE-ORANGE) [172]	1	

165. Rabatteur double CD FD230.
166. Rabatteur double CG FD230.
167. Rabatteur double CD FD235.
168. Rabatteur double CD FD240.
169. Rabatteur double CD FD241.
170. Rabatteur double CG FD235.
171. Rabatteur double CG FD240.
172. Rabatteur double CG FD241.

61 Rabatteur – Tube central, rabatteur triple

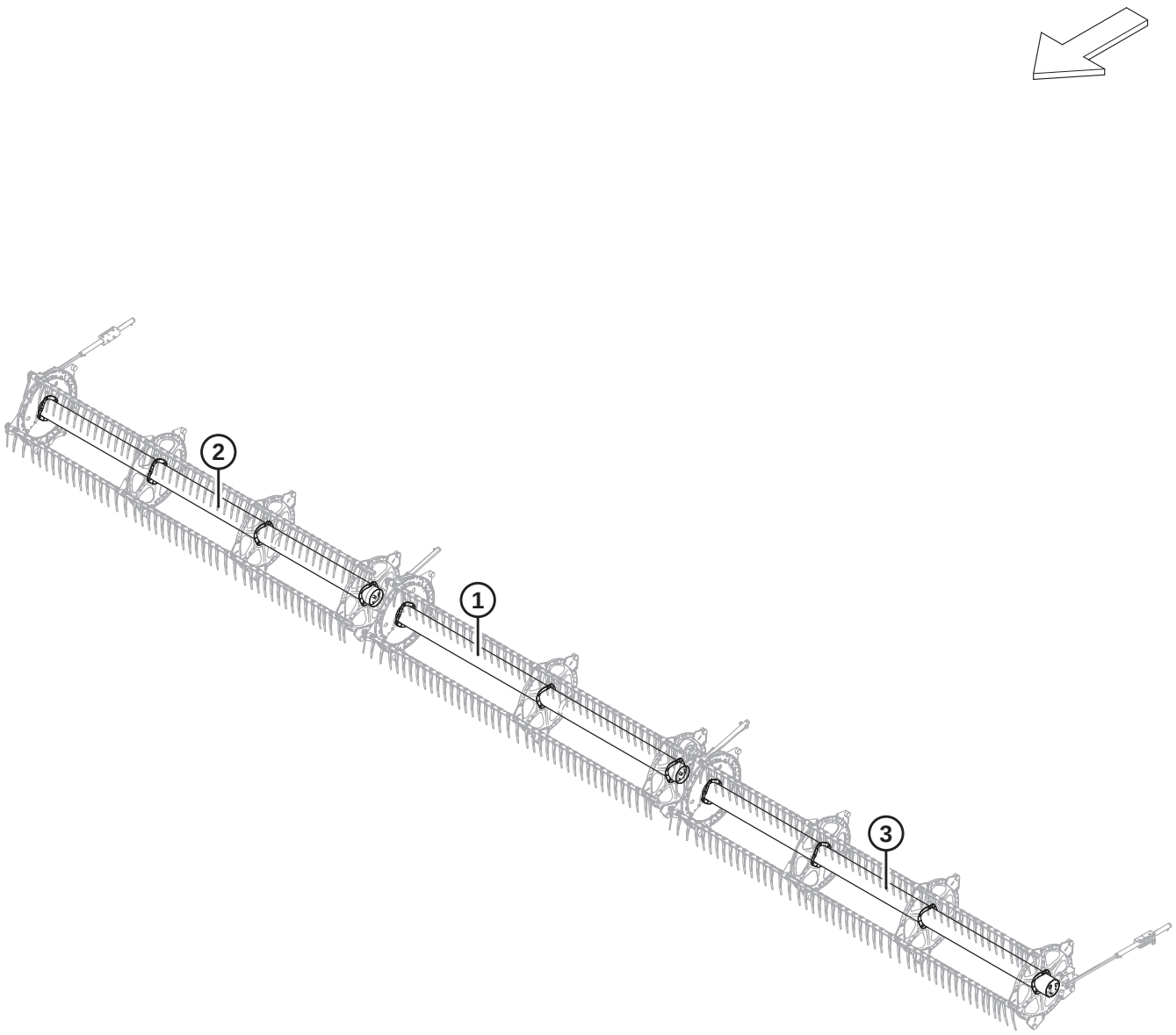

1038505

Réf.	Numéro de pièce	Description	Qté	Numéro de série
1	MAC311644	TUBE CENTRAL – AVEC AUTOCOLLANTS, 45 ET 50 PI (AUTOCOLLANTS AMBRE, ROUGE-ORANGE) [173]	1	
	MAC311038	TUBE CENTRAL – AVEC AUTOCOLLANTS, 40 PI (AUTOCOLLANTS AMBRE) [174]	1	
2	MAC311646	TUBE CENTRAL – AVEC AUTOCOLLANTS, 50 PI (AUTOCOLLANTS AMBRE, ROUGE-ORANGE) [175]	1	
	MAC311644	TUBE CENTRAL – AVEC AUTOCOLLANTS, 40 ET 45 PI (AUTOCOLLANTS AMBRE, ROUGE-ORANGE) [176]	1	
3	MAC311645	TUBE CENTRAL – AVEC AUTOCOLLANTS, 50 PI (AUTOCOLLANTS AMBRE, ROUGE-ORANGE) [177]	1	
	MAC311643	TUBE CENTRAL – AVEC AUTOCOLLANTS, 40 ET 45 PI (AUTOCOLLANTS AMBRE, ROUGE-ORANGE) [178]	1	

173. Rabatteur triple central FD245 et FD250.
174. Rabatteur triple central FD240.
175. Rabatteur triple CD FD250.
176. Rabatteur triple CD FD240 et Rabatteur triple CD FD245.
177. Rabatteur triple CG FD250.
178. Rabatteur triple CG FD240 et rabatteur triple CG FD245.

62 Rabatteur – Capots, embout de came, intérieur

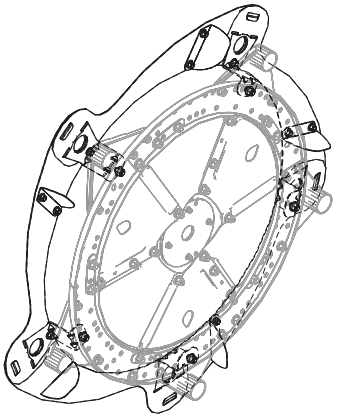

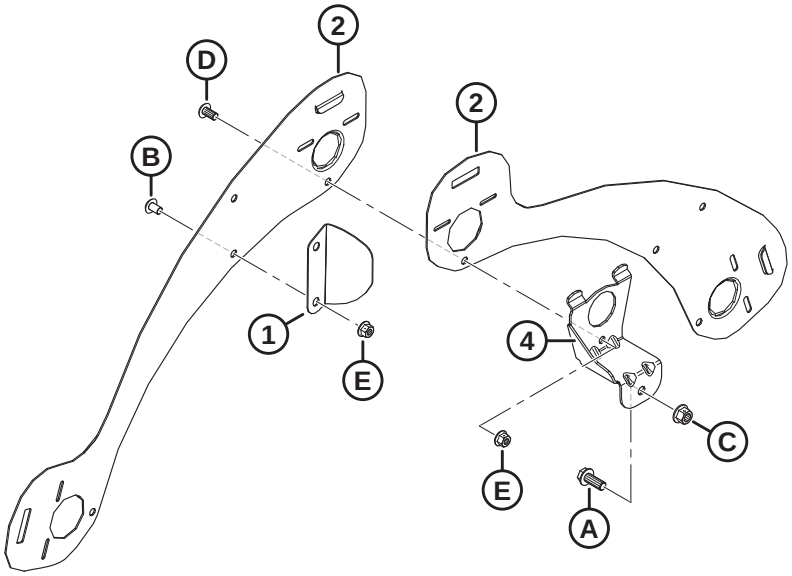

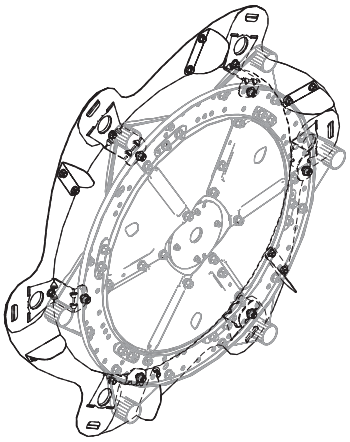

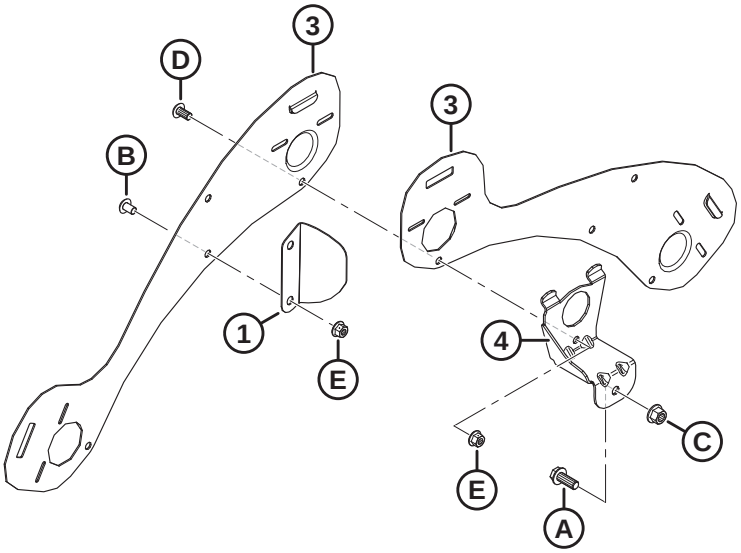

1036485

RABATTEUR – CAPOTS, EMBOUT DE CAME, INTÉRIEUR

NOTE:

Illustration ; HAUT : 5 lattes, BAS : 6 lattes.

Réf.	Numéro de pièce	Description	Qté	Numéro de série
1	MAC311906	DÉFLECTEUR – CAME INTÉRIEURE [179]		
2	MAC273823	BLINDAGE – EMBOUT CAME RABATTEUR 5 TIGES CG	5	
3	MAC273813	BLINDAGE – EMBOUT CAME RABATTEUR 6 TIGES CG	6	
4	MAC311964	SUPPORT – EXTRÉMITÉ DE CAME SOUDÉE [179]		
A	MAC320180	BOULON – TÊTE HEX. À COL. M12 X 1,75 X 30-SPCL-8,8-ZINC		
B	MAC136640	VIS – ASSEMBLAGE EN TREILLIS TÊTE TORX M10 X 1,5 X 16 X SPCL-8,8-AA1J		
C	MAC136431	ÉCROU – HEX. À COL. BLOCAGE CTR M12 X 1,75-10		
D	MAC136395	VIS – ASSEMBLAGE EN TREILLIS TÊTE TORX M10 X 1,5 X 20 X SPCL-8,8-A3L		
E	MAC135799	ÉCROU – HEX. À COL. BLOCAGE CTR M10 X 1,5-10		

179. Quantités : 5 tiges = 5, 6 tiges = 6.

63 Rabatteur – Capots, embout de came, extérieur

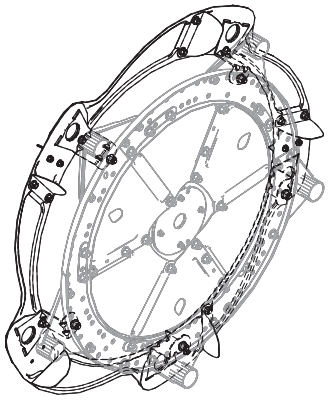

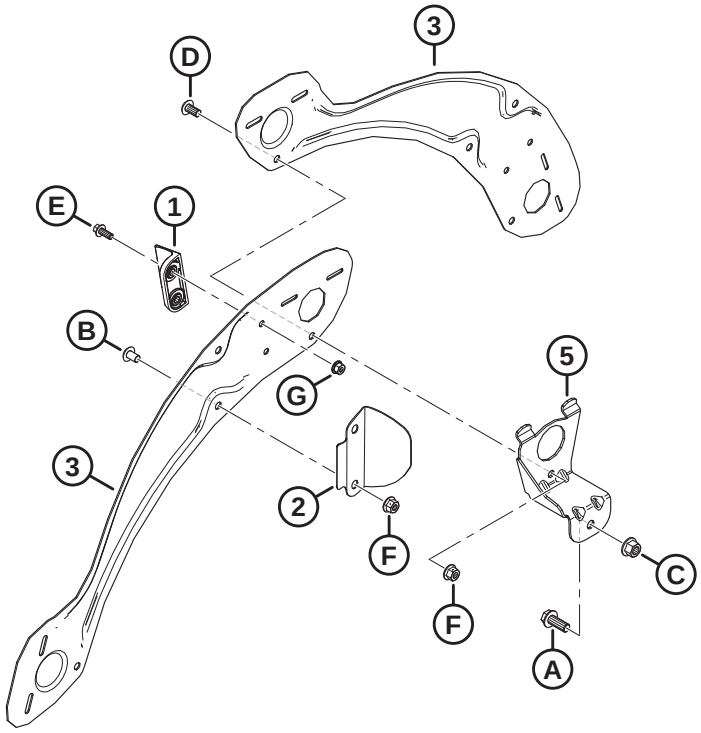

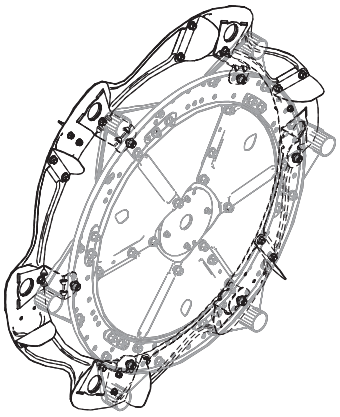

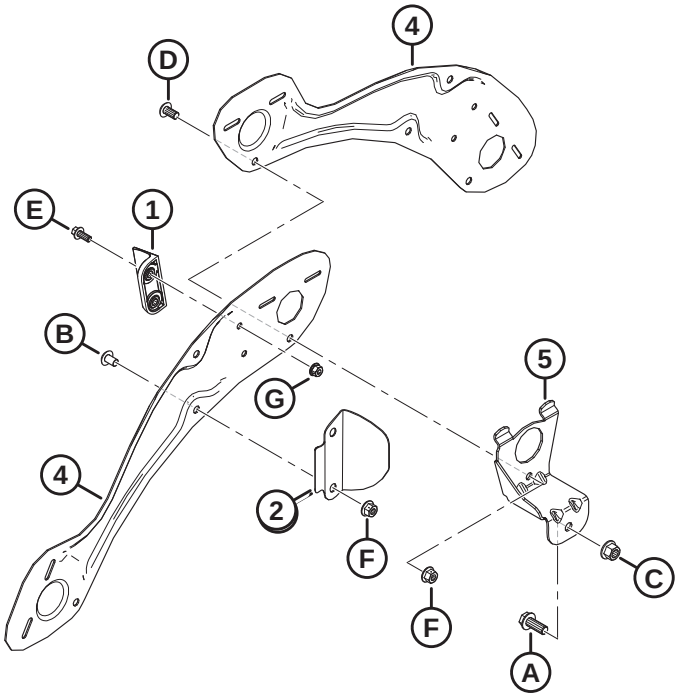

1036486

RABATTEUR – CAPOTS, EMBOUT DE CAME, EXTÉRIEUR

NOTE:

Illustration ; HAUT : 5 lattes, BAS : 6 lattes.

Réf.	Numéro de pièce	Description	Qté	Numéro de série
1	MAC313035	PALETTE – EXTRÉMITÉ RABATTEUR, HYTREL	3	
2	MAC311729	DÉFLECTEUR – CAME EXTÉRIEURE [180]		
3	MAC311694	BLINDAGE – EXTÉRIEUR CD 5 TIGES	5	
4	MAC311752	BLINDAGE – EXTÉRIEUR CD 6 TIGES	6	
5	MAC311964	SUPPORT – EXTRÉMITÉ DE CAME SOUDÉE [180]		
A	MAC320180	BOULON – TÊTE HEX. À COL. M12 X 1,75 X 30-SPCL-8,8-ZINC		
B	MAC136640	VIS – ASSEMBLAGE EN TREILLIS TÊTE TORX M10 X 1,5 X 16 X SPCL-8,8-AA1J		
C	MAC136431	ÉCROU – HEX. À COL. BLOCAGE CTR M12 X 1,75-10		
D	MAC136395	VIS – ASSEMBLAGE EN TREILLIS TÊTE TORX M10 X 1,5 X 20 X SPCL-8,8-A3L		
E	MAC136300	BOULON – TÊTE HEX. À COL. PFL M8 X 1,25 X 20-8,8-AA3L		
F	MAC135799	ÉCROU – HEX. À COL. BLOCAGE CTR M10 X 1,5-10		
G	MAC135337	ÉCROU – HEX. À COL. BLOCAGE CTR M8 X 1,25-8-AA1J		

180. Quantités : 5 tiges = 5, 6 tiges = 6.

64 Rabatteur – Capots, extrémité arrière, intérieur

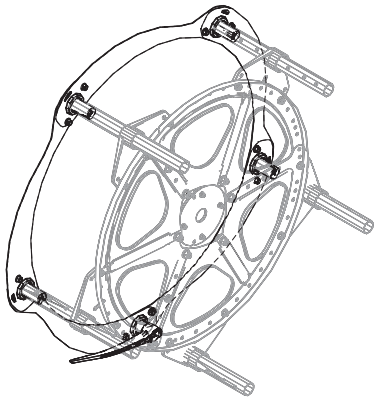

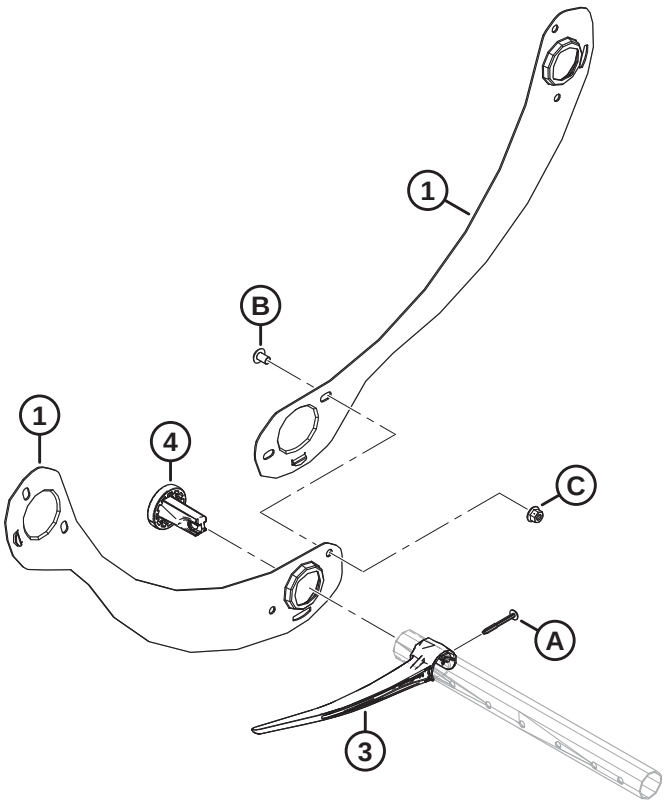

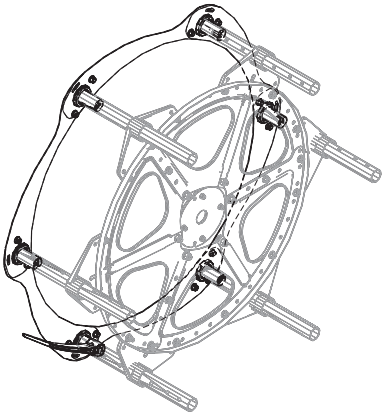

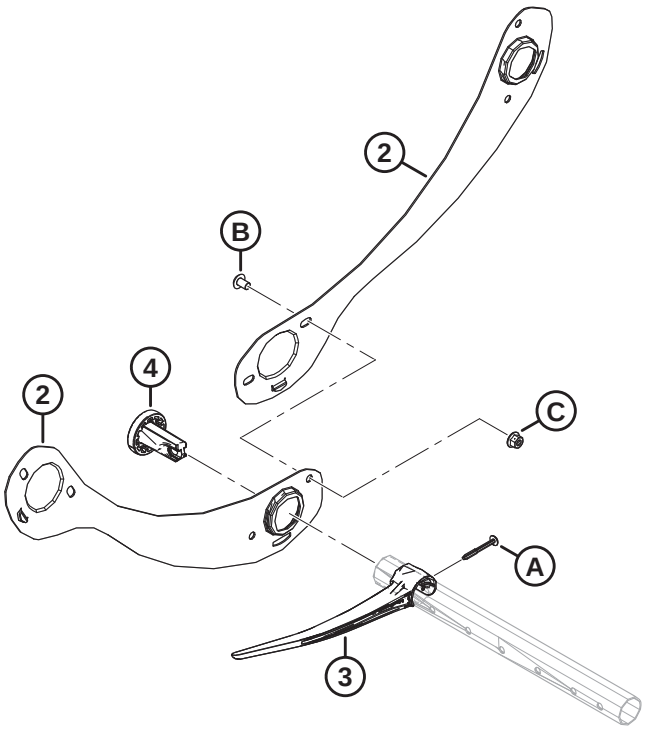

1036769

RABATTEUR – CAPOTS, EXTRÉMITÉ ARRIÈRE, INTÉRIEUR

NOTE:

Illustration ; HAUT : 5 lattes, BAS : 6 lattes.

Réf.	Numéro de pièce	Description	Qté	Numéro de série
1	MAC311795	BLINDAGE – EXTRÉMITÉ ARRIÈRE, RABATTEUR 5 TIGES CD	5	
2	MAC311822	BLINDAGE – EXTRÉMITÉ ARRIÈRE, RABATTEUR 6 TIGES CD	6	
3	MAC311524	DOIGT – PLASTIQUE, INCLINÉ CG (PAQUET DE 10) [181]		
4	MAC273968	BAGUE – CAPOT DU DIVISEUR	5	
A	MAC252687	VIS – PLASTITE DOUBLE HÉLICE 48°		
B	MAC136640	VIS – ASSEMBLAGE EN TREILLIS TÊTE TORX M10 X 1,5 X 16 X SPCL-8,8-AA1J		
C	MAC135799	ÉCROU – HEX. À COL. BLOCAGE CTR M10 X 1,5-10		

181. Quantités : 5 tiges = 5, 6 tiges = 6.

65 Rabatteur – Capots, extrémité arrière, extérieur

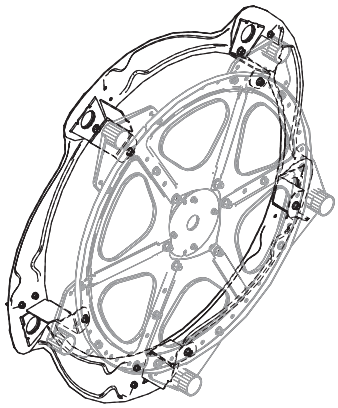

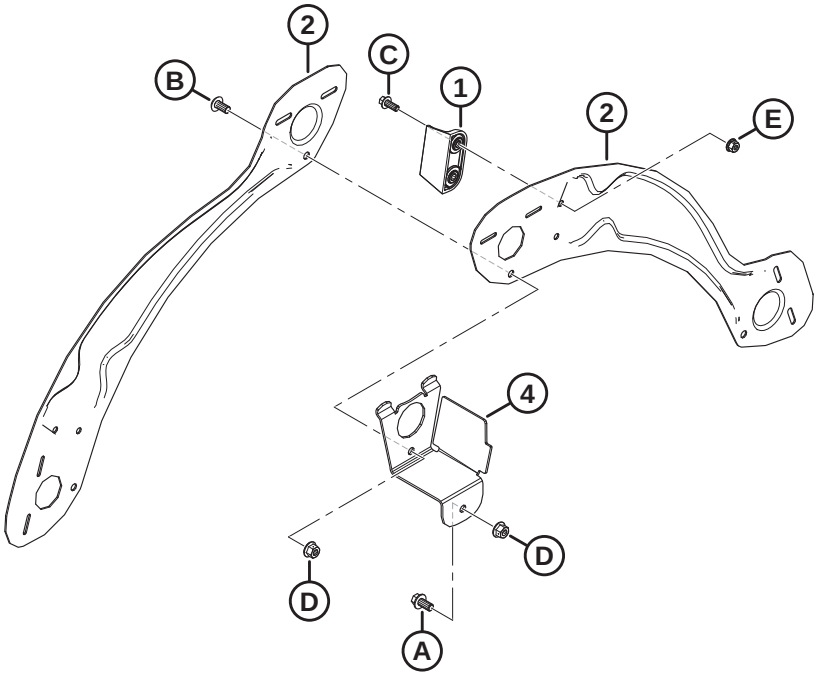

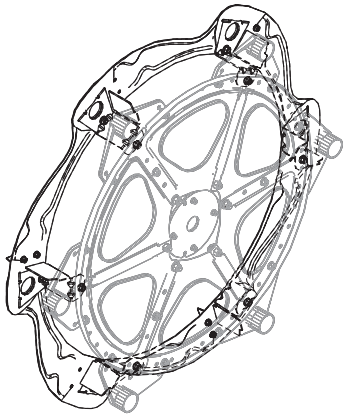

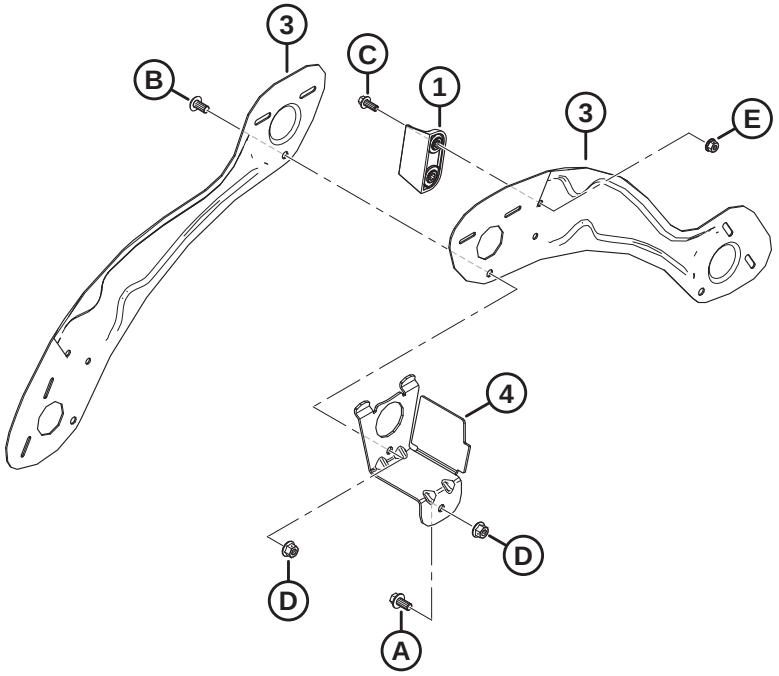

1036771

RABATTEUR – CAPOTS, EXTRÉMITÉ ARRIÈRE, EXTÉRIEUR

NOTE:

Illustration ; HAUT : 5 lattes, BAS : 6 lattes.

Réf.	Numéro de pièce	Description	Qté	Numéro de série
1	MAC313035	PALETTE – EXTRÉMITÉ RABATTEUR, HYTREL	3	
2	MAC311695	BLINDAGE – EXTÉRIEUR CG 5 TIGES	5	
3	MAC311753	BLINDAGE – EXTÉRIEUR CG 6 TIGES	6	
4	MAC311965	SUPPORT – EXTRÉMITÉ ARRIÈRE SOUDÉE [182]		
A	MAC152655	BOULON – TÊTE HEX. À COL. M10 X 1,5 X 20-8,8-AA1J		
B	MAC136395	VIS – ASSEMBLAGE EN TREILLIS TÊTE TORX M10 X 1,5 X 20 X SPCL-8,8-A3L		
C	MAC136300	BOULON – TÊTE HEX. À COL. PFL M8 X 1,25 X 20-8,8-AA3L		
D	MAC135799	ÉCROU – HEX. À COL. BLOCAGE CTR M10 X 1,5-10		
E	MAC135337	ÉCROU – HEX. À COL. BLOCAGE CTR M8 X 1,25-8-AA1J		

182. Quantités : 5 tiges = 5, 6 tiges = 6.

66 Patins – Extrémité et centre

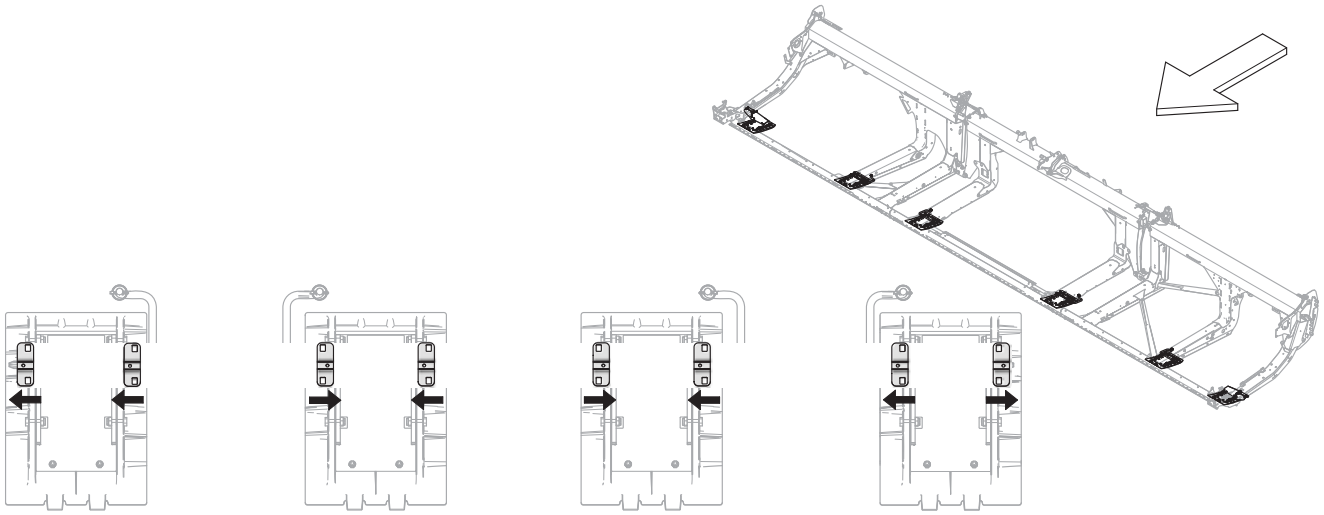

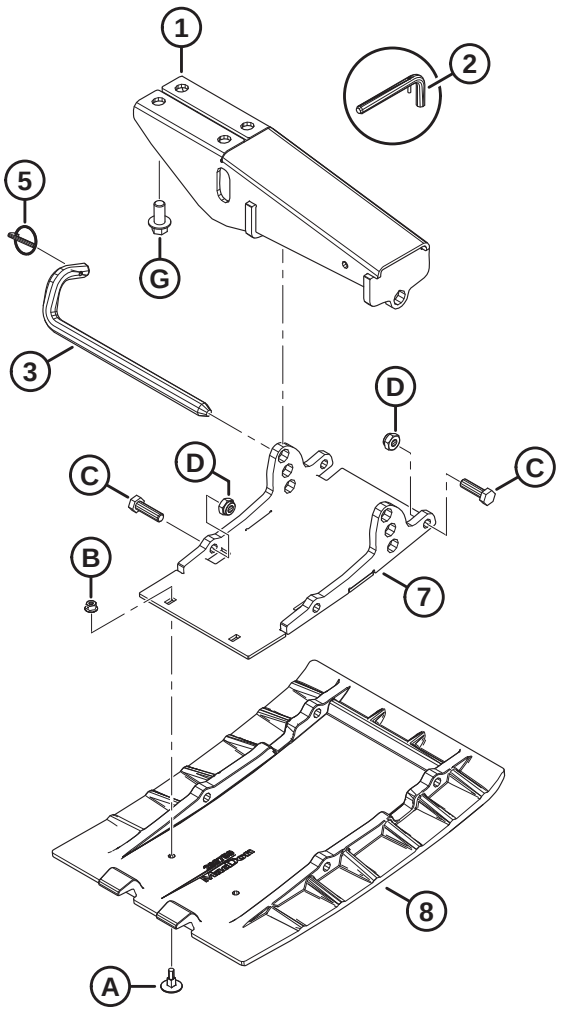

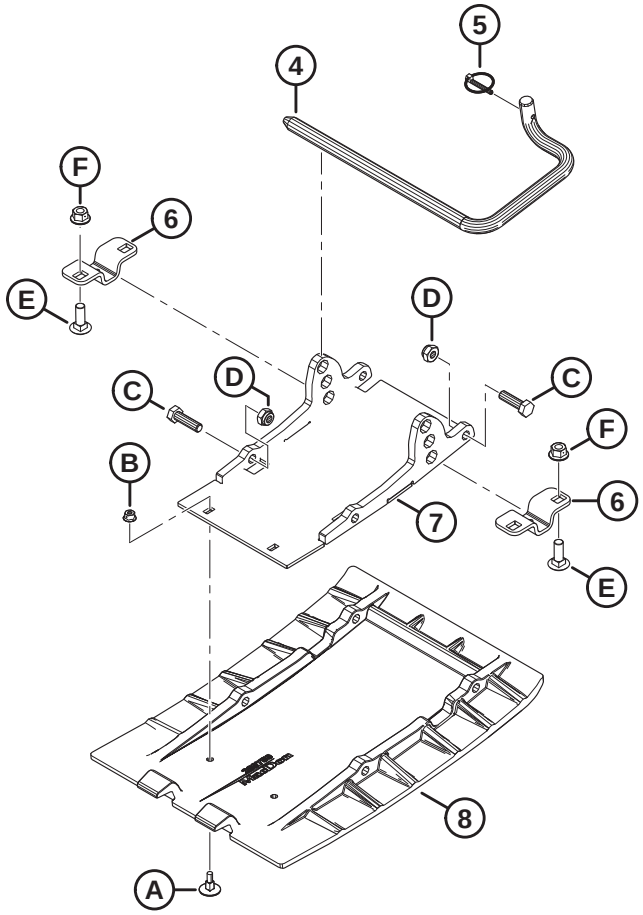

1036404

PATINS – EXTRÉMITÉ ET CENTRE

Réf.	Numéro de pièce	Description	Qté	Numéro de série
1	MAC312680	ENS. SOUDÉ MONTAGE – PATIN (EXTRÉMITÉ)	2	
	MAC312777	KIT – SUPPORT DE PATIN EXTÉRIEUR AVEC BROCHE [183]	A/B	
2	MAC313965	ENS – BROCHE (ENTRETIEN UNIQUEMENT) [184]	A/B	
3	MAC312675	TIGE – ENCLENCHEMENT	2	
	MAC312777	KIT – SUPPORT DE PATIN EXTÉRIEUR AVEC BROCHE [183]	A/B	
4	MAC165588	TIGE – ENCLENCHEMENT CD [185]	2	
	MAC165168	TIGE – ENCLENCHEMENT CG [185]	2	
5	MAC50193	GOUPILLE – À ANNEAU RABATTANT [186]	6	
6	MAC232806	SUPPORT – SUPPORT PATIN [187]	8	
7	MAC289869	ENS. SOUDÉ SUPPORT – PLAQUE [186]	6	
8	MAC289759	PATIN – PLAQUE D'USURE, POLYÉTHYLÈNE [186]	6	
A	MAC252176	BOULON – ÉLÉVATEUR FR M6 X 1 X 23-8,8		
B	MAC152668	ÉCROU – HEX. À COL. BLOCAGE CTR M6 X 1-8		
C	MAC30628	BOULON – TÊTE HEX. M10 X 1,5 X 35-8,8-AA1J		
D	MAC184692	ÉCROU – HEX. NYLOC M10 X 1,5-8-AA1J		
E	MAC184662	BOULON – TRCC PFL M10 X 1,5 X 30-8,8-AA1J		
F	MAC135799	ÉCROU – HEX. À COL. BLOCAGE CTR M10 X 1,5-10		
G	MAC136399	BOULON – TÊTE HEX. À COL. PFL M12 X 1,75 X 25-8,8-AA1J		

183. Le kit comprend un support de patin d'extrémité (MAC312680), une tige d'enclenchement (MAC312675) et une broche à anneau rabattant (MAC50193). Le kit est utilisé pour l'entretien des plateformes avec remplacement de supports (MAC251872) et remplacement de tiges (MAC232674).
184. L'ensemble broche comprend la broche de verrouillage (MAC23370) et la broche à ressort (MAC30907). L'ensemble de broches (MAC313965 demeure disponible pour l'entretien uniquement.
185. La tige d'enclenchement côté droit est montrée dans l'illustration. Les quantités de tige d'engagement CD (MAC165588) et de tige d'engagement CG (MAC165168) sont d'une pièce chaque pour les plateformes FD225 et de deux pièces chaque pour les plateformes FD230-FD250.
186. Quantités : FD225 = 4, FD230–FD250 = 6.
187. L'orientation de ce support est variable, veillez à l'installer comme indiqué pour chaque patin central. Comparez l'emplacement des petits orifices signalés d'une flèche. Quantités : FD225 = 4, FD230–FD250 = 8.

67 Système hydraulique – Raccords et colliers de serrage du collecteur

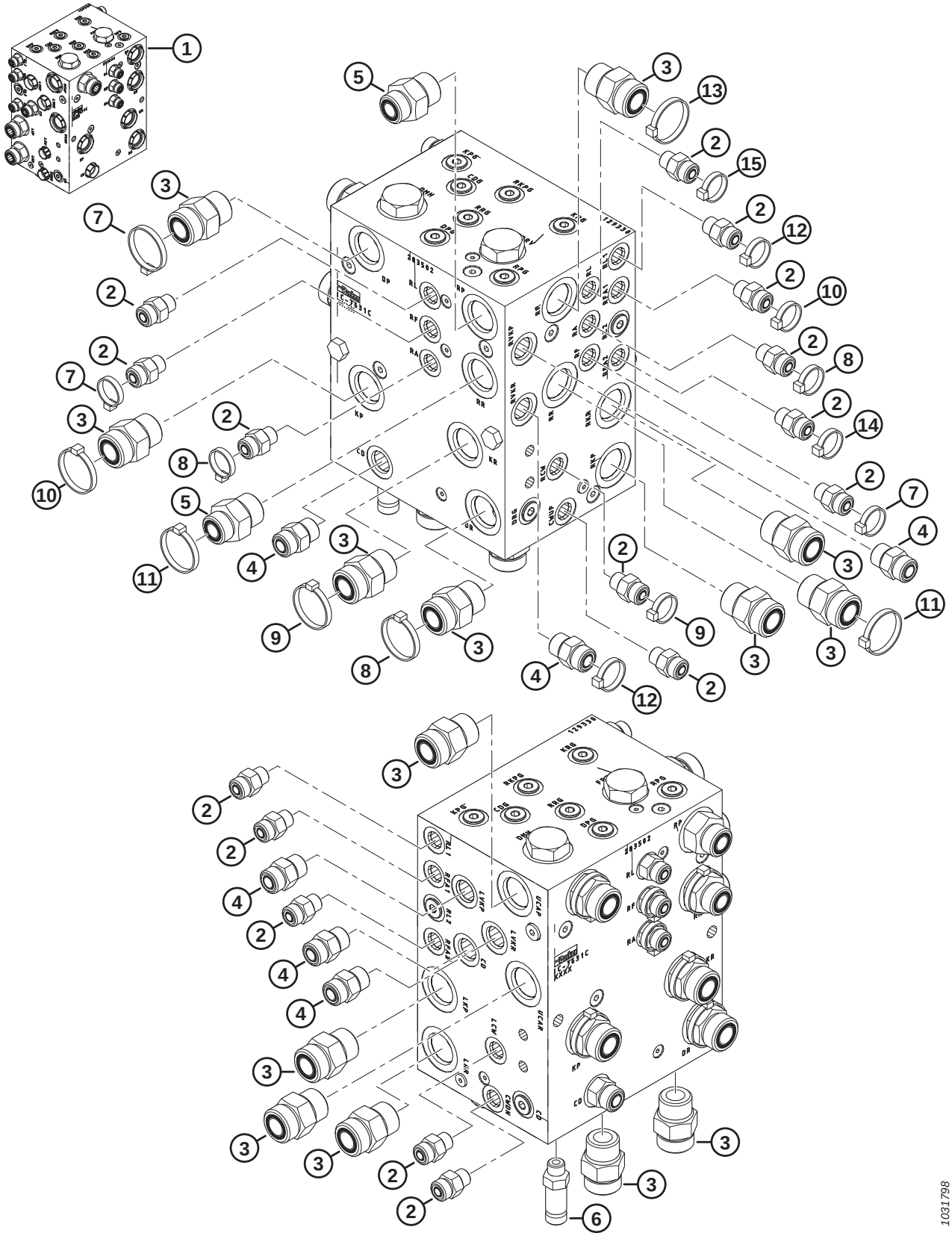

SYSTÈME HYDRAULIQUE – RACCORDS ET COLLIERS DE SERRAGE DU COLLECTEUR

Réf.	Numéro de pièce	Description	Qté	Numéro de série
1	MAC283502	ENS. COLLECTEUR – CD NON SYNCHRONISÉ	A/B	
2	MAC135778	RACCORD – ADAPTATEUR	15	
	MAC50219	JOINT TORIQUE – Ø1,98 X Ø11,89		
	MAC135865	JOINT TORIQUE – Ø1,78 X Ø9,25		
3	MAC135788	RACCORD – ADAPTATEUR	14	
	MAC30971	JOINT TORIQUE – Ø2,95 X Ø23,47		
	MAC135868	JOINT TORIQUE – Ø1,78 X Ø18,77		
4	MAC135780	RACCORD – ADAPTATEUR	6	
	MAC44209	JOINT TORIQUE – Ø2,21 X Ø16,36		
	MAC135866	JOINT TORIQUE – Ø1,78 X Ø12,42		
5	MAC135786	RACCORD – ADAPTATEUR	2	
	MAC30971	JOINT TORIQUE – Ø2,95 X Ø23,47		
	MAC135867	JOINT TORIQUE – Ø1,78 X Ø15,60		
6	MAC252902	RACCORD – CONNECTEUR HYD., LONG	1	
	MAC50219	JOINT TORIQUE – Ø1,98 X Ø11,89		
	MAC135865	JOINT TORIQUE – Ø1,78 X Ø9,25		
7	MAC49227	COLLIER DE SERRAGE – ATTACHE DE CÂBLE, VERTE	3	
8	MAC40702	COLLIER DE SERRAGE – ATTACHE DE CÂBLE, ROUGE	3	
9	MAC40703	COLLIER DE SERRAGE – ATTACHE DE CÂBLE, BLEUE	2	
10	MAC40704	COLLIER DE SERRAGE – ATTACHE DE CÂBLE, ORANGE	2	
11	MAC40701	COLLIER DE SERRAGE – ATTACHE DE CÂBLE, JAUNE	2	
12	MAC252795	COLLIER DE SERRAGE – ATTACHE DE CÂBLE, ROSE	2	
13	MAC49232	COLLIER DE SERRAGE – ATTACHE DE CÂBLE, BLANCHE	1	
14	MAC135266	COLLIER DE SERRAGE – ATTACHE DE CÂBLE, BLEU CLAIR	1	
15	MAC21763	COLLIER DE SERRAGE – ATTACHE DE CÂBLE, NOIRE	1	

68 Système hydraulique – Bouchons de collecteur

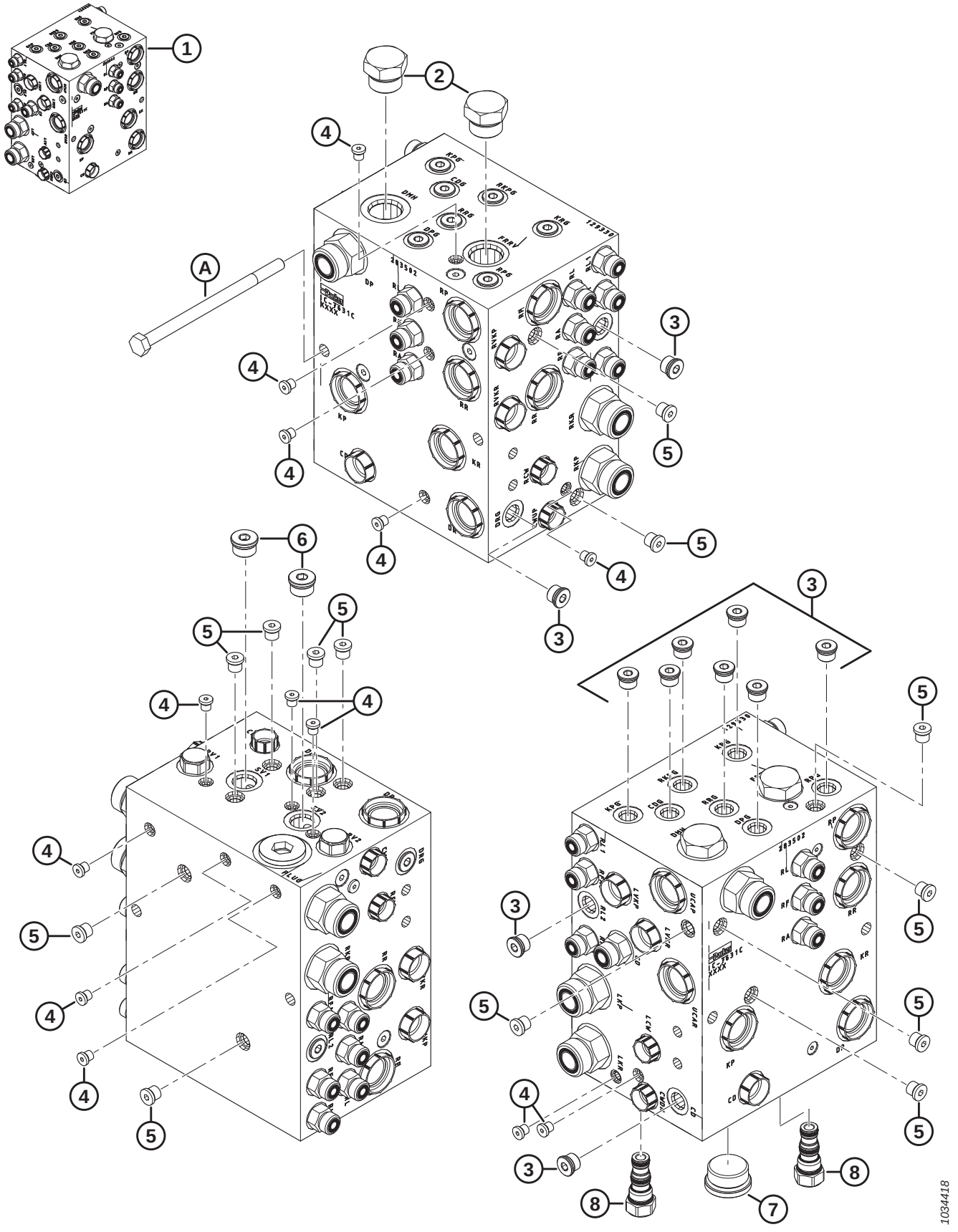

SYSTÈME HYDRAULIQUE – BOUCHONS DE COLLECTEUR

Réf.	Numéro de pièce	Description	Qté	Numéro de série
1	MAC283502	ENS. COLLECTEUR – CD NON SYNCHRONISÉ	A/B	
2	MAC103575	BOUCHON – HEX. C/AVEC JOINT TORIQUE	2	
3	MAC100577	BOUCHON – HEX. CREUSE AVEC JOINT TORIQUE	11	
	MAC50219	JOINT TORIQUE – Ø1,98 X Ø11,89		
4	MAC135952	BOUCHON – HEX. CREUSE AVEC JOINT TORIQUE	13	
5	MAC102711	BOUCHON – HEX. CREUSE AVEC JOINT TORIQUE	13	
6	MAC158174	BOUCHON – HEX. CREUSE AVEC JOINT TORIQUE	2	
	MAC44209	JOINT TORIQUE – Ø2,21 X Ø16,36		
7	MAC136524	BOUCHON – HEX. CREUSE	1	
	MAC50220	JOINT TORIQUE – Ø2,95 X Ø29,74		
8	MAC283567	BOUCHON – CAVITÉ	2	
	MAC283569	KIT D'ÉTANCHÉITÉ		
A	MAC136850	BOULON – TÊTE HEX. M10 X 1,5 X 160-8,8-AA1J		

69 Système hydraulique – Entraînement couteau, couteau simple et couteau double, côté gauche (FD225, FD230, FD235, FD240, FD241 et FD245)

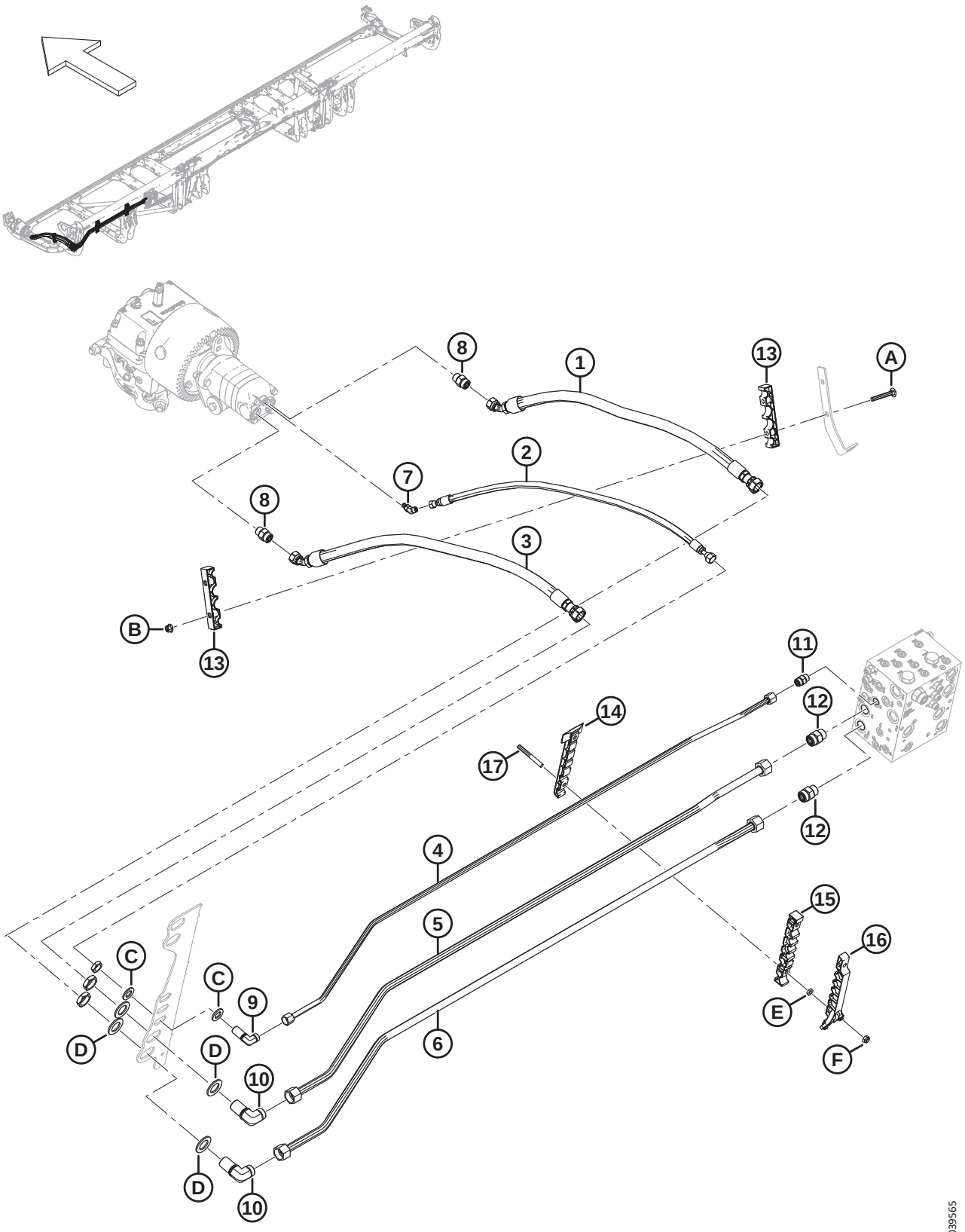

SYSTÈME HYDRAULIQUE – ENTRAÎNEMENT COUTEAU, COUTEAU SIMPLE ET COUTEAU DOUBLE, CÔTÉ GAUCHE (FD225, FD230, FD235, FD240, FD241 ET FD245)

Réf.	Numéro de pièce	Description	Qté	Numéro de série
1	MAC283063	FLEXIBLE – HYD.	1	
2	MAC283065	FLEXIBLE – HYD.	1	
3	MAC283202	FLEXIBLE – HYD.	1	
4	MAC**283233**	**CONDUITE – HYDRAULIQUE (FD225)**	**1**	
	MAC283048	CONDUITE – HYDRAULIQUE (FD230)	1	
	MAC283201	CONDUITE – HYDRAULIQUE (FD235)	1	
	MAC283411	CONDUITE – HYDRAULIQUE (FD240)	1	
	MAC283458	CONDUITE – HYDRAULIQUE (FD241)	1	
	MAC283411	CONDUITE – HYDRAULIQUE (FD245)	1	
5	MAC**283232**	**CONDUITE – HYDRAULIQUE (FD225)**	**1**	
	MAC283047	CONDUITE – HYDRAULIQUE (FD230)	1	
	MAC283104	CONDUITE – HYDRAULIQUE (FD235)	1	
	MAC283410	CONDUITE – HYDRAULIQUE (FD240)	1	
	MAC283457	CONDUITE – HYDRAULIQUE (FD241)	1	
	MAC283410	CONDUITE – HYDRAULIQUE (FD245)	1	
6	MAC**283231**	**CONDUITE – HYDRAULIQUE (FD225)**	**1**	
	MAC283046	CONDUITE – HYDRAULIQUE (FD230)	1	
	MAC283102	CONDUITE – HYDRAULIQUE (FD235)	1	
	MAC283409	CONDUITE – HYDRAULIQUE (FD240)	1	
	MAC283456	CONDUITE – HYDRAULIQUE (FD241)	1	
	MAC283409	CONDUITE – HYDRAULIQUE (FD245)	1	
7	MAC252307	RACCORD – HYD. COUDÉ À 45°	1	
	MAC50223	JOINT TORIQUE – Ø1,83 X Ø8,92		
	MAC135957	JOINT TORIQUE – Ø1,78 X Ø7,65		
8	MAC184461	RACCORD – ADAPTATEUR HYD.	2	
	MAC44210	JOINT TORIQUE – Ø2,46 X Ø19,18		
	MAC135867	JOINT TORIQUE – Ø1,78 X Ø15,60		
9	MAC136244	RACCORD – HYD. COUDÉ À 90° PASSE-CLOISON [188]	1	
	MAC135866	JOINT TORIQUE – Ø1,78 X Ø12,42		

188. Le raccord comprend un écrou de fixation.

SYSTÈME HYDRAULIQUE – ENTRAÎNEMENT COUTEAU, COUTEAU SIMPLE ET COUTEAU DOUBLE, CÔTÉ GAUCHE (FD225, FD230, FD235, FD240, FD241 ET FD245)

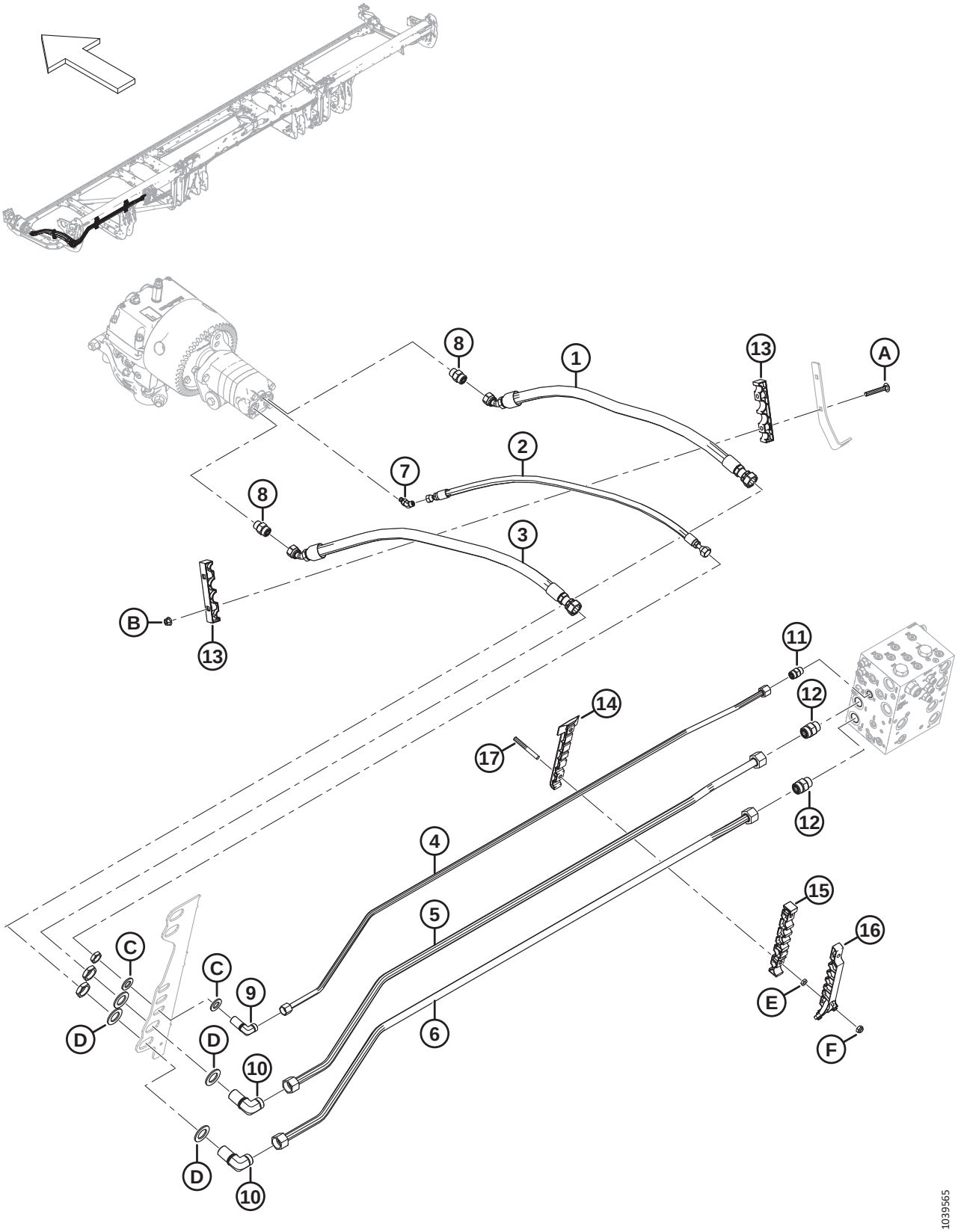

SYSTÈME HYDRAULIQUE – ENTRAÎNEMENT COUTEAU, COUTEAU SIMPLE ET COUTEAU DOUBLE, CÔTÉ GAUCHE (FD225, FD230, FD235, FD240, FD241 ET FD245)

Réf.	Numéro de pièce	Description	Qté	Numéro de série
10	MAC136245	RACCORD – HYD. COUDÉ À 90° PASSE-CLOISON [188]	2	
	MAC135868	JOINT TORIQUE – Ø1,78 X Ø18,77		
11	MAC135780	RACCORD – ADAPTATEUR	1	
	MAC44209	JOINT TORIQUE – Ø2,21 X Ø16,36		
	MAC135866	JOINT TORIQUE – Ø1,78 X Ø12,42		
12	MAC135788	RACCORD – ADAPTATEUR	2	
	MAC30971	JOINT TORIQUE – Ø2,95 X Ø23,47		
	MAC135868	JOINT TORIQUE – Ø1,78 X Ø18,77		
13	MAC283984	COLLIER DE FIXATION – CONDUITE DE COUTEAU	2	
14	MAC283797	COLLIER DE FIXATION – CONDUITE INFÉRIEURE CG [189]		
15	MAC283807	COLLIER DE FIXATION – CONDUITE CENTRALE CG [189]		
16	MAC311233	COLLIER DE FIXATION – CONDUITE SUPÉRIEURE CG [189]		
17	MAC312654	GOUJON – AILE DE PATCH DE COLLIER FILETÉ [190]		
A	MAC136495	BOULON – TRCC M10 X 1,5 X 70-8,8-AA1J	2	
B	MAC135799	ÉCROU – HEX. À COL. BLOCAGE CTR M10 X 1,5-10	2	
C	MAC18601	RONDELLE – PLATE SAE	2	
D	MAC136355	RONDELLE – PLATE 2,0 PO DE ZP	4	
E	MAC136442	ÉCROU – HEX. FIN M10 X 1,5-05-AA1J		
F	MAC184692	ÉCROU – HEX. NYLOC M10 X 1,5-8-AA1J		

189. Quantités : FD225 = 1, FD230 = 2, FD235 = 3, FD240 = 4, FD241 = 4 et FD245 = 4.
190. Quantités : FD225 = 2, FD230 = 4, FD235 = 6, FD240 = 8, FD241 = 8 et FD245 = 8.

70 Système hydraulique – Entraînement de couteau, couteau double, côté gauche (FD250)

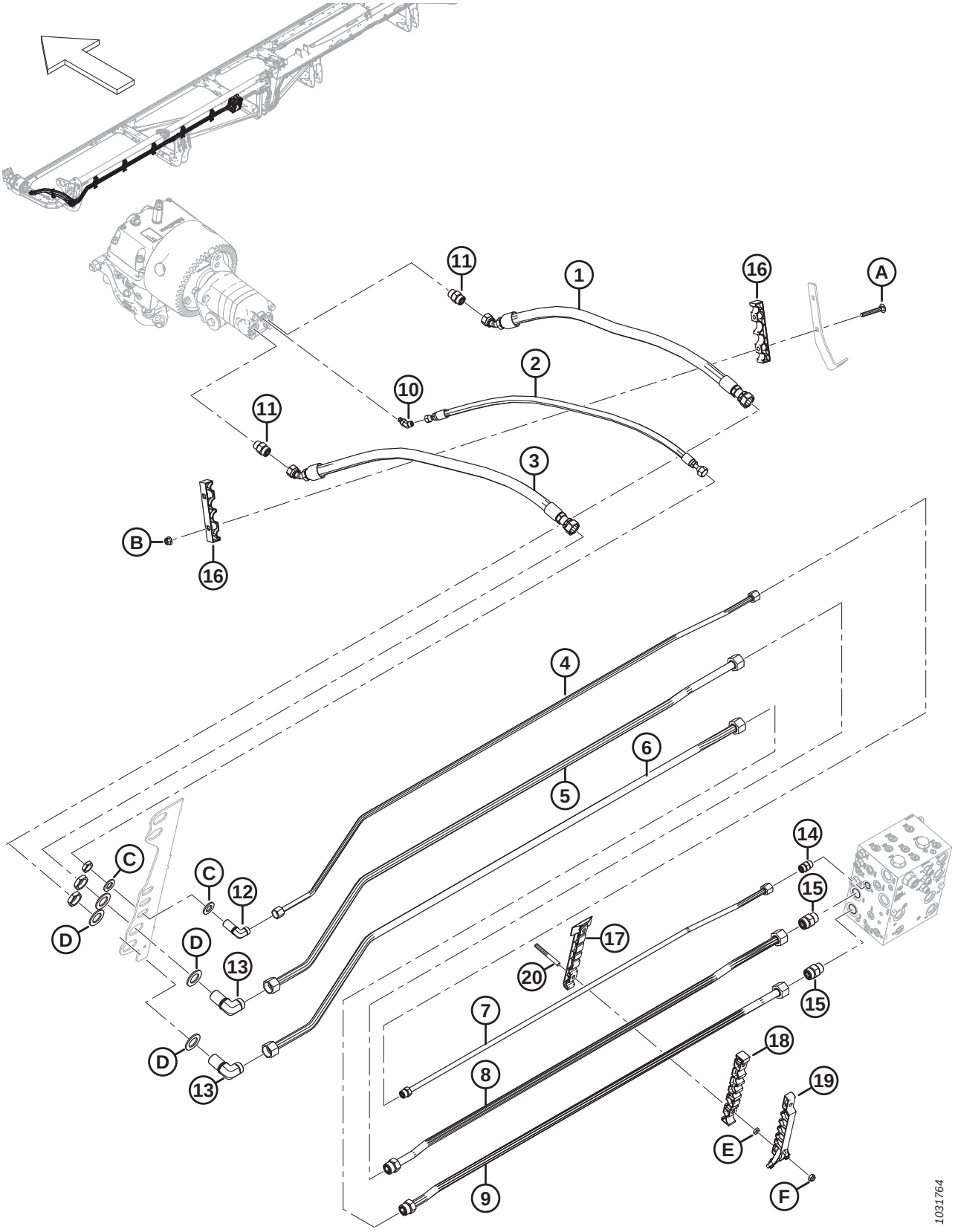

SYSTÈME HYDRAULIQUE – ENTRAÎNEMENT DE COUTEAU, COUTEAU DOUBLE, CÔTÉ GAUCHE (FD250)

Réf.	Numéro de pièce	Description	Qté	Numéro de série
1	MAC283063	FLEXIBLE – HYD.	1	
2	MAC283065	FLEXIBLE – HYD.	1	
3	MAC283202	FLEXIBLE – HYD.	1	
4	MAC283465	CONDUITE – HYDRAULIQUE (FD250)	1	
5	MAC283464	CONDUITE – HYDRAULIQUE (FD250)	1	
6	MAC283463	CONDUITE – HYDRAULIQUE (FD250)	1	
7	MAC283174	CONDUITE – HYDRAULIQUE (FD250)	1	
	MAC135866	JOINT TORIQUE – Ø1,78 X Ø12,42		
8	MAC283173	CONDUITE – HYDRAULIQUE (FD250)	1	
	MAC135868	JOINT TORIQUE – Ø1,78 X Ø18,77		
9	MAC283172	CONDUITE – HYDRAULIQUE (FD250)	1	
	MAC135868	JOINT TORIQUE – Ø1,78 X Ø18,77		
10	MAC252307	RACCORD – HYD. COUDÉ À 45°	1	
	MAC50223	JOINT TORIQUE – Ø1,83 X Ø8,92		
	MAC135957	JOINT TORIQUE – Ø1,78 X Ø7,65		
11	MAC184461	RACCORD – ADAPTATEUR HYD.	2	
	MAC44210	JOINT TORIQUE – Ø2,46 X Ø19,18		
	MAC135867	JOINT TORIQUE – Ø1,78 X Ø15,60		
12	MAC136244	RACCORD – HYD. COUDÉ À 90° PASSE-CLOISON [191]	1	
	MAC135866	JOINT TORIQUE – Ø1,78 X Ø12,42		
13	MAC136245	RACCORD – HYD. COUDÉ À 90° PASSE-CLOISON [191]	2	
	MAC135868	JOINT TORIQUE – Ø1,78 X Ø18,77		
14	MAC135780	RACCORD – ADAPTATEUR	1	
	MAC44209	JOINT TORIQUE – Ø2,21 X Ø16,36		
	MAC135866	JOINT TORIQUE – Ø1,78 X Ø12,42		
15	MAC135788	RACCORD – ADAPTATEUR	2	
	MAC30971	JOINT TORIQUE – Ø2,95 X Ø23,47		
	MAC135868	JOINT TORIQUE – Ø1,78 X Ø18,77		
16	MAC283984	COLLIER DE FIXATION – CONDUITE DE COUTEAU	2	
17	MAC283797	COLLIER DE FIXATION – CONDUITE INFÉRIEURE CG	5	

191. Le raccord comprend un écrou de fixation.

SYSTÈME HYDRAULIQUE – ENTRAÎNEMENT DE COUTEAU, COUTEAU DOUBLE, CÔTÉ GAUCHE (FD250)

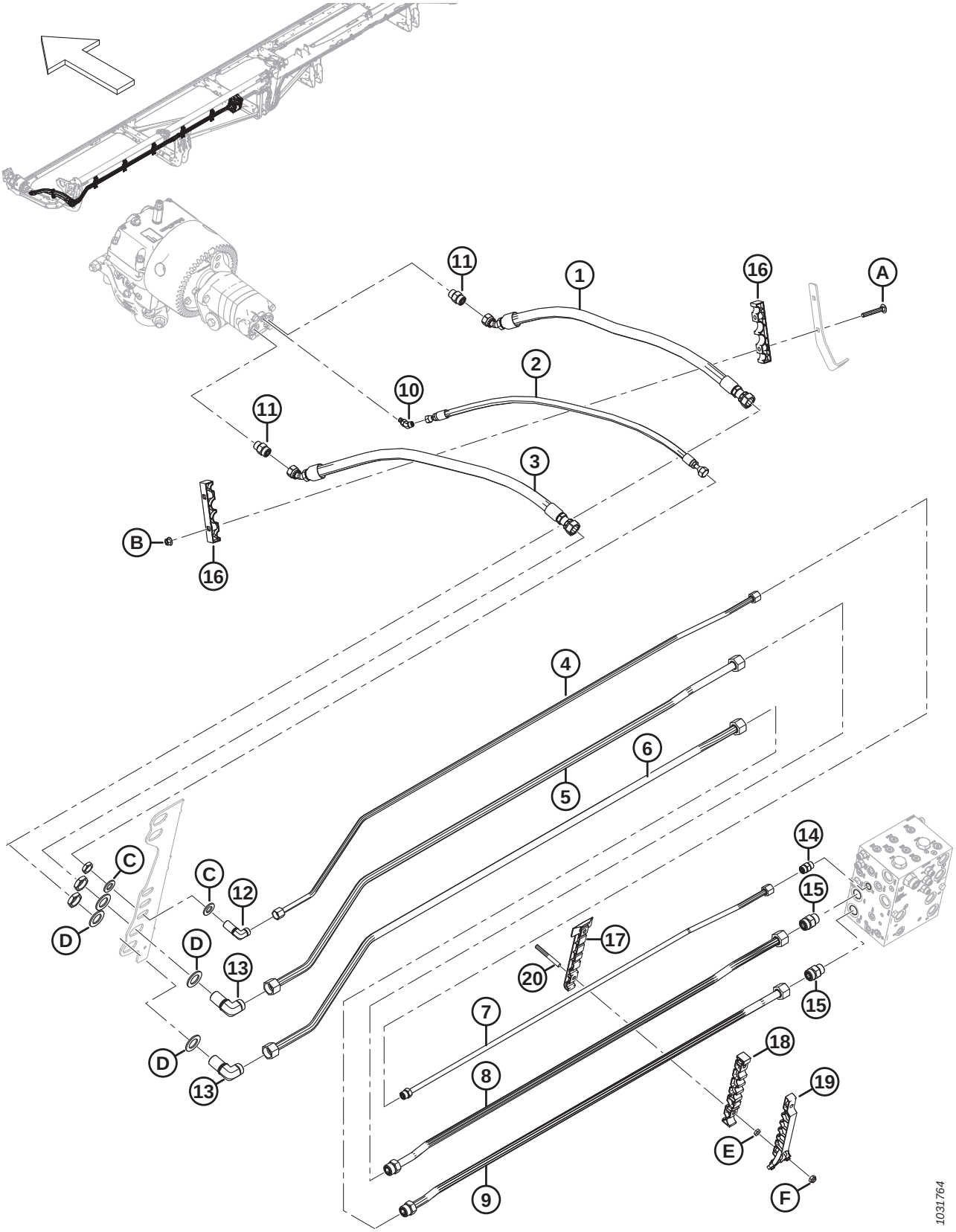

SYSTÈME HYDRAULIQUE – ENTRAÎNEMENT DE COUTEAU, COUTEAU DOUBLE, CÔTÉ GAUCHE (FD250)

Réf.	Numéro de pièce	Description	Qté	Numéro de série
18	MAC283807	COLLIER DE FIXATION – CONDUITE CENTRALE CG	5	
19	MAC311233	COLLIER DE FIXATION – CONDUITE SUPÉRIEURE CG	5	
20	MAC312654	GOUJON – AILE DE PATCH DE COLLIER FILETÉ	10	
A	MAC136495	BOULON – TRCC M10 X 1,5 X 70-8,8-AA1J	2	
B	MAC135799	ÉCROU – HEX. À COL. BLOCAGE CTR M10 X 1,5-10	2	
C	MAC18601	RONDELLE – PLATE SAE	2	
D	MAC136355	RONDELLE – PLATE 2,0 PO DE ZP	4	
E	MAC136442	ÉCROU – HEX. FIN M10 X 1,5-05-AA1J		
F	MAC184692	ÉCROU – HEX. NYLOC M10 X 1,5-8-AA1J		

71 Système hydraulique – Entraînement couteau, couteau double, côté droit (FD235, FD240 et FD241)

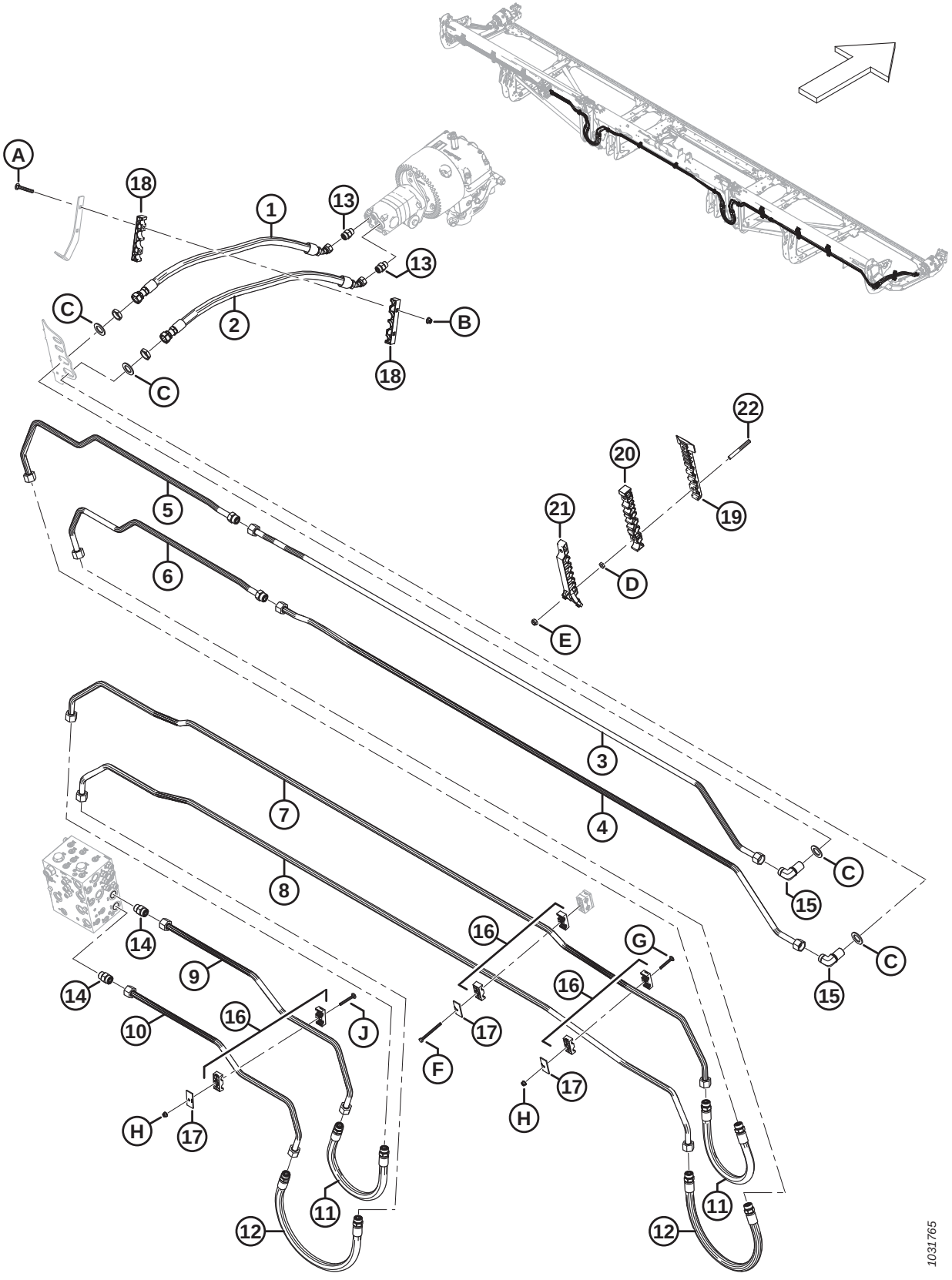

SYSTÈME HYDRAULIQUE – ENTRAÎNEMENT COUTEAU, COUTEAU DOUBLE, CÔTÉ DROIT (FD235, FD240 ET FD241)

Réf.	Numéro de pièce	Description	Qté	Numéro de série
1	MAC283202	FLEXIBLE – HYD.	1	
2	MAC283063	FLEXIBLE – HYD.	1	
3	MAC283413	CONDUITE – HYDRAULIQUE (FD235–FD241)	1	
4	MAC283412	CONDUITE – HYDRAULIQUE (FD235–FD241)	1	
5	MAC283203	CONDUITE – HYDRAULIQUE (FD235)	1	
	MAC283422	CONDUITE – HYDRAULIQUE (FD240)	1	
	MAC283427	CONDUITE – HYDRAULIQUE (FD241)	1	
	MAC135868	JOINT TORIQUE – Ø1,78 X Ø18,77		
6	MAC283204	CONDUITE – HYDRAULIQUE (FD235)	1	
	MAC283421	CONDUITE – HYDRAULIQUE (FD240)	1	
	MAC283426	CONDUITE – HYDRAULIQUE (FD241)	1	
	MAC135868	JOINT TORIQUE – Ø1,78 X Ø18,77		
7	MAC283036	CONDUITE – HYDRAULIQUE (FD235–FD241)	1	
8	MAC283035	CONDUITE – HYDRAULIQUE (FD235–FD241)	1	
9	MAC283069	CONDUITE – HYDRAULIQUE (FD235–FD241)	1	
10	MAC283068	CONDUITE – HYDRAULIQUE (FD235–FD241)	1	
11	MAC283070	FLEXIBLE – HYD.	2	
	MAC135868	JOINT TORIQUE – Ø1,78 X Ø18,77		
12	MAC283378	FLEXIBLE – HYD.	2	
	MAC135868	JOINT TORIQUE – Ø1,78 X Ø18,77		
13	MAC184461	RACCORD – ADAPTATEUR HYD.	2	
	MAC44210	JOINT TORIQUE Ø2,46 X Ø19,18		
	MAC135867	JOINT TORIQUE Ø1,78 X Ø15,60		
14	MAC135788	RACCORD – ADAPTATEUR	2	
	MAC30971	JOINT TORIQUE – Ø2,95 X Ø23,47		
	MAC135868	JOINT TORIQUE – Ø1,78 X Ø18,77		
15	MAC136245	RACCORD – HYD. COUDÉ À 90° PASSE-CLOISON [192]	2	
	MAC135868	JOINT TORIQUE – Ø1,78 X Ø18,77		

192. Le raccord comprend un écrou de fixation (NVS).

SYSTÈME HYDRAULIQUE – ENTRAÎNEMENT COUTEAU, COUTEAU DOUBLE, CÔTÉ DROIT (FD235, FD240 ET FD241)

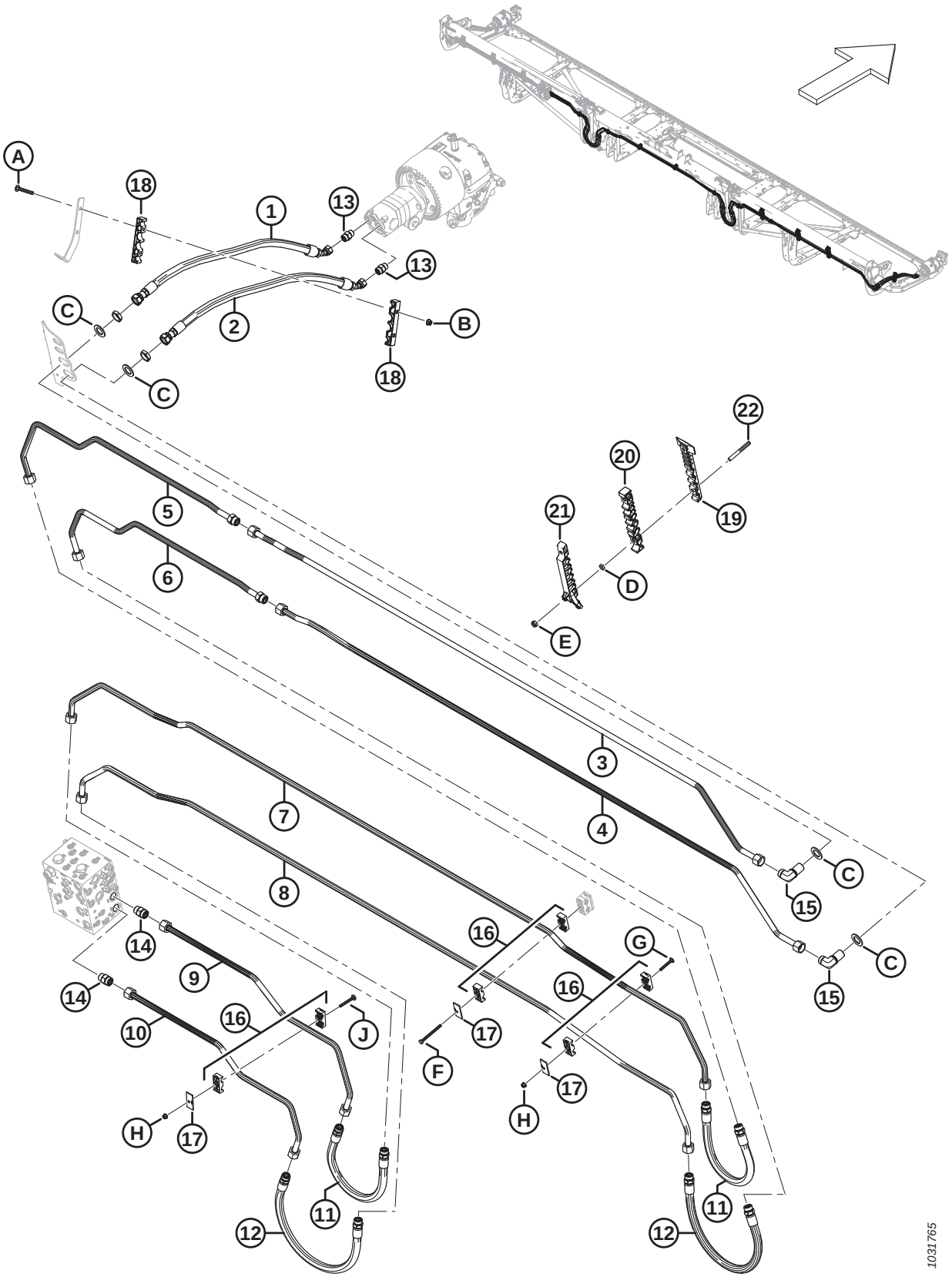

Réf.	Numéro de pièce	Description	Qté	Numéro de série
16	MAC232397	COLLIER – ENS. [193]	6	
17	MAC232233	COLLIER – PLAQUE DE RECOUVREMENT	6	
18	MAC283984	COLLIER DE FIXATION – CONDUITE DE COUTEAU	2	
19	MAC283797	COLLIER DE FIXATION – CONDUITE INFÉRIEURE CG		
20	MAC283807	COLLIER DE FIXATION – CONDUITE CENTRALE CG		
21	MAC311233	COLLIER DE FIXATION – CONDUITE SUPÉRIEURE CG		
22	MAC312654	GOUJON – AILE DE PATCH DE COLLIER FILETÉ		
A	MAC136495	BOULON – TRCC M10 X 1,5 X 70-8,8-AA1J		
B	MAC135799	ÉCROU – HEX. À COL. BLOCAGE CTR M10 X 1,5-10		
C	MAC136355	RONDELLE – PLATE 2,0 PO DE ZP		
D	MAC136442	ÉCROU – HEX. FIN M10 X 1,5-05-AA1J		
E	MAC184692	ÉCROU – HEX. NYLOC M10 X 1,5-8-AA1J		
F	MAC252002	BOULON – TÊTE HEX. M8 X 1,25 X 100-8,8-AA1J		
G	MAC136486	BOULON – TRCC M8 X 1,25 X 60-8,8-AA1J		
H	MAC135337	ÉCROU – HEX. À COL. BLOCAGE CTR M8 X 1,25-8-AA1J		
J	MAC136779	BOULON – TRCC M8 X 1,25 X 70-8,8-AA1J		

193. L'ensemble de collier comprend deux moitiés de collier (NVS). Il ne comprend PAS la plaque de recouvrement ni la quincaillerie.

72 Système hydraulique – Entraînement couteau, couteau double, côté droit (FD245 et FD250)

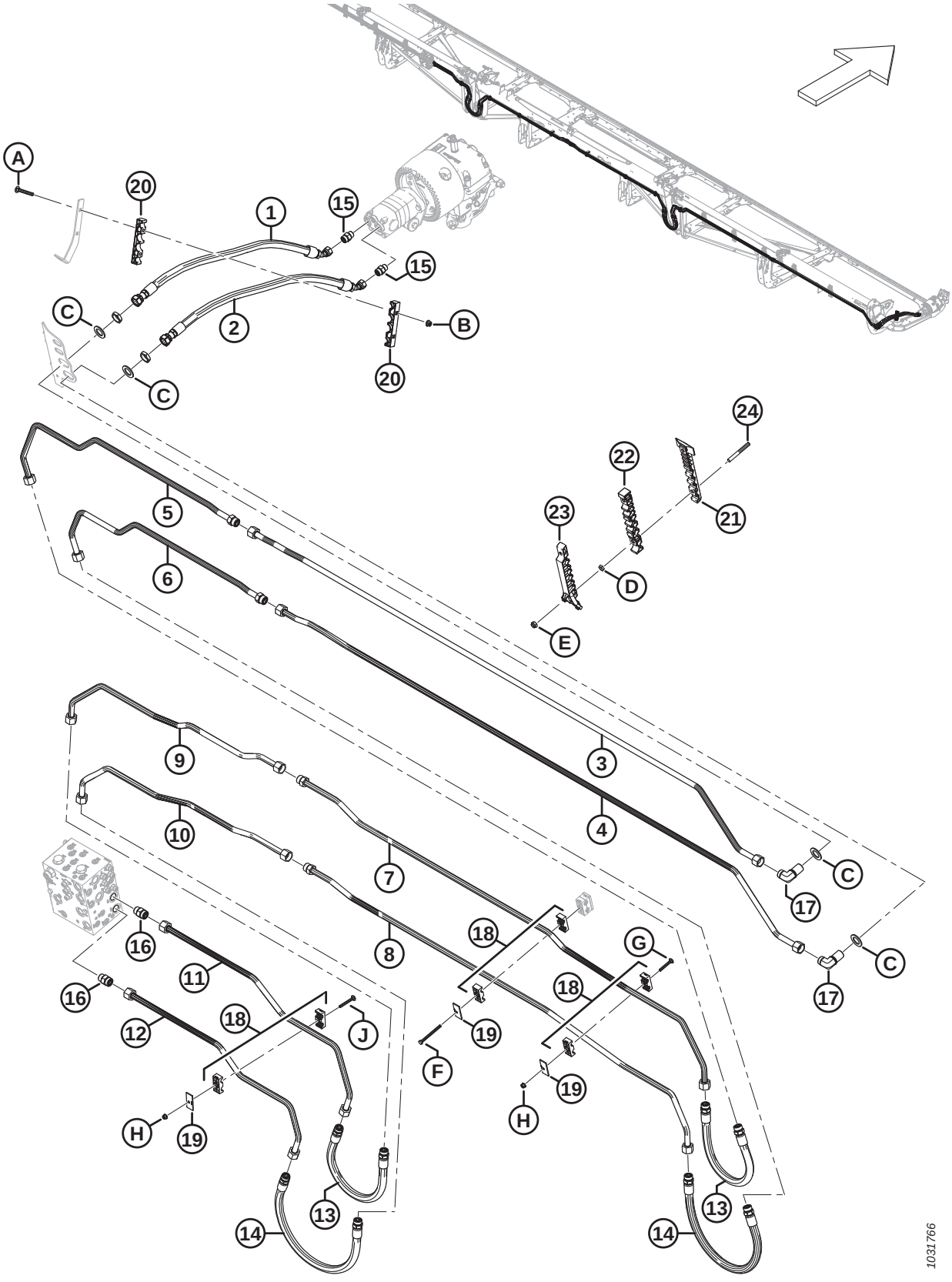

SYSTÈME HYDRAULIQUE – ENTRAÎNEMENT COUTEAU, COUTEAU DOUBLE, CÔTÉ DROIT (FD245 ET FD250)

Réf.	Numéro de pièce	Description	Qté	Numéro de série
1	MAC283202	FLEXIBLE – HYD.	1	
2	MAC283063	FLEXIBLE – HYD.	1	
3	MAC283413	CONDUITE – HYDRAULIQUE (FD245 ET FD250)	1	
4	MAC283412	CONDUITE – HYDRAULIQUE (FD245 ET FD250)	1	
5	MAC283422	CONDUITE – HYDRAULIQUE (FD245)	1	
	MAC283176	CONDUITE – HYDRAULIQUE (FD250)	1	
	MAC135868	JOINT TORIQUE – Ø1,78 X Ø18,77		
6	MAC283421	CONDUITE – HYDRAULIQUE (FD245)	1	
	MAC283175	CONDUITE – HYDRAULIQUE (FD250)	1	
	MAC135868	JOINT TORIQUE – Ø1,78 X Ø18,77		
7	MAC283443	CONDUITE – HYDRAULIQUE (FD245 ET FD250)	1	
	MAC135868	JOINT TORIQUE – Ø1,78 X Ø18,77		
8	MAC283441	CONDUITE – HYDRAULIQUE (FD245 ET FD250)	1	
	MAC135868	JOINT TORIQUE – Ø1,78 X Ø18,77		
9	MAC283442	CONDUITE – HYDRAULIQUE (FD245 ET FD250)	1	
10	MAC283440	CONDUITE – HYDRAULIQUE (FD245 ET FD250)	1	
11	MAC283069	CONDUITE – HYDRAULIQUE (FD245 ET FD250)	1	
12	MAC283068	CONDUITE – HYDRAULIQUE (FD245 ET FD250)	1	
13	MAC283070	FLEXIBLE – HYD.	2	
	MAC135868	JOINT TORIQUE – Ø1,78 X Ø18,77		
14	MAC283378	FLEXIBLE – HYD.	2	
	MAC135868	JOINT TORIQUE – Ø1,78 X Ø18,77		
15	MAC184461	RACCORD – ADAPTATEUR HYD.	2	
	MAC44210	JOINT TORIQUE Ø2,46 X Ø19,18		
	MAC135867	JOINT TORIQUE Ø1,78 X Ø15,60		
16	MAC135788	RACCORD – ADAPTATEUR	2	
	MAC30971	JOINT TORIQUE – Ø2,95 X Ø23,47		
	MAC135868	JOINT TORIQUE – Ø1,78 X Ø18,77		

SYSTÈME HYDRAULIQUE – ENTRAÎNEMENT COUTEAU, COUTEAU DOUBLE, CÔTÉ DROIT (FD245 ET FD250)

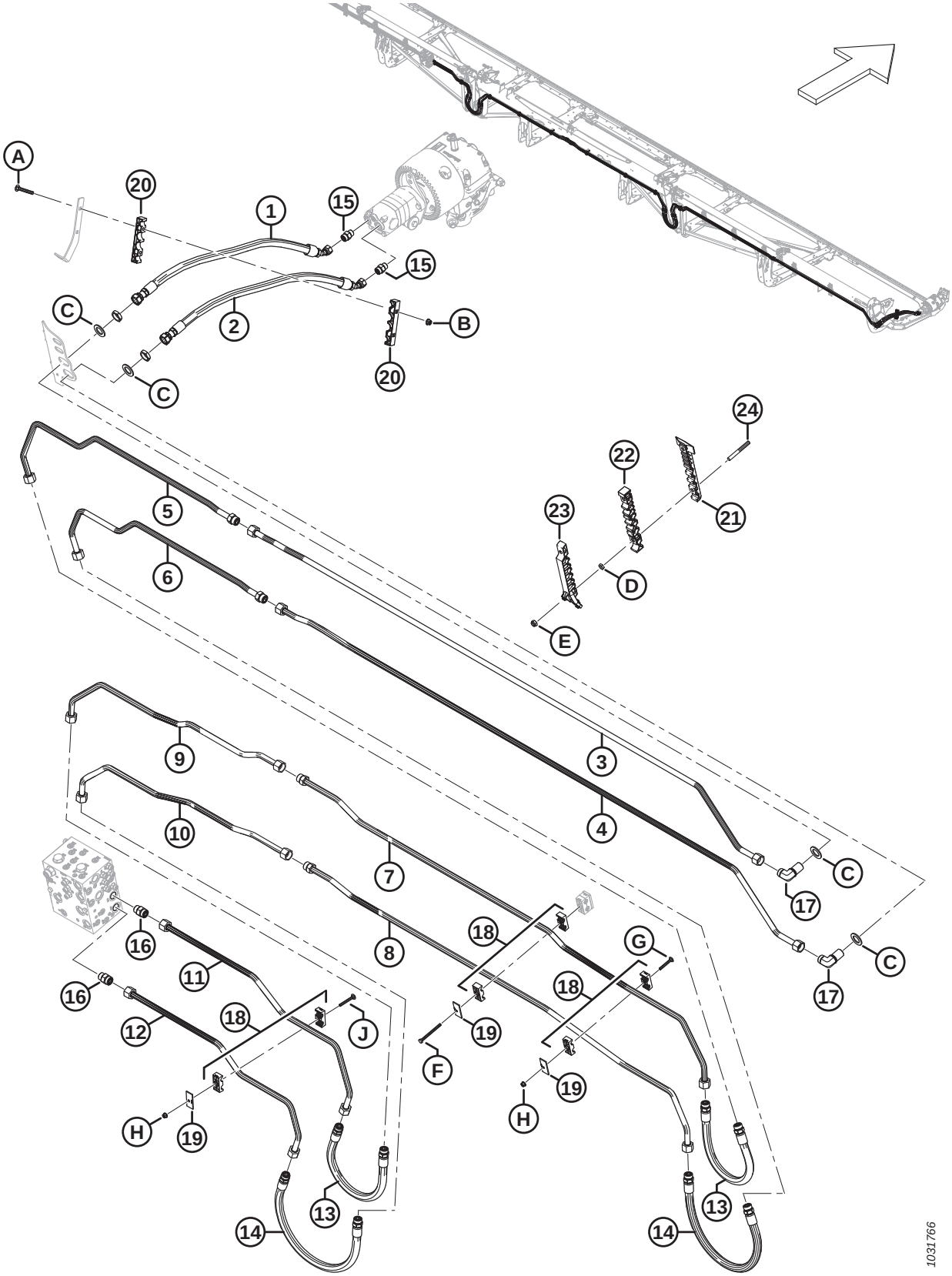

SYSTÈME HYDRAULIQUE – ENTRAÎNEMENT COUTEAU, COUTEAU DOUBLE, CÔTÉ DROIT (FD245 ET FD250)

Réf.	Numéro de pièce	Description	Qté	Numéro de série
17	MAC136245	RACCORD – HYD. COUDÉ À 90° PASSE-CLOISON [194]	2	
	MAC135868	JOINT TORIQUE – Ø1,78 X Ø18,77		
18	MAC232397	COLLIER – ENS. [195]	6	
19	MAC232233	COLLIER – PLAQUE DE RECOUVREMENT	6	
20	MAC283984	COLLIER DE FIXATION – CONDUITE DE COUTEAU	2	
21	MAC283797	COLLIER DE FIXATION – CONDUITE INFÉRIEURE CG [196]		
22	MAC283807	COLLIER DE FIXATION – CONDUITE CENTRALE CG [196]		
23	MAC311233	COLLIER DE FIXATION – CONDUITE SUPÉRIEURE CG [196]		
24	MAC312654	GOUJON – AILE DE PATCH DE COLLIER FILETÉ [197]		
A	MAC136495	BOULON – TRCC M10 X 1,5 X 70-8,8-AA1J		
B	MAC135799	ÉCROU – HEX. À COL. BLOCAGE CTR M10 X 1,5-10		
C	MAC136355	RONDELLE – PLATE 2,0 PO DE ZP		
D	MAC136442	ÉCROU – HEX. FIN M10 X 1,5-05-AA1J		
E	MAC184692	ÉCROU – HEX. NYLOC M10 X 1,5-8-AA1J		
F	MAC252002	BOULON – TÊTE HEX. M8 X 1,25 X 100-8,8-AA1J		
G	MAC136486	BOULON – TRCC M8 X 1,25 X 60-8,8-AA1J		
H	MAC135337	ÉCROU – HEX. À COL. BLOCAGE CTR M8 X 1,25-8-AA1J		
J	MAC136779	BOULON – TRCC M8 X 1,25 X 70-8,8-AA1J		

194. Le raccord comprend un écrou de fixation (NVS).
195. L'ensemble de collier comprend deux moitiés de collier (NVS). Il ne comprend PAS la plaque de recouvrement ni la quincaillerie.
196. Quantités : FD245 = 4 et FD250 = 4.
197. Quantités : FD245 = 8 et FD250 = 8.

73 Système hydraulique – Entraînement tapis (FD225, FD230, FD235, FD240 et FD241)

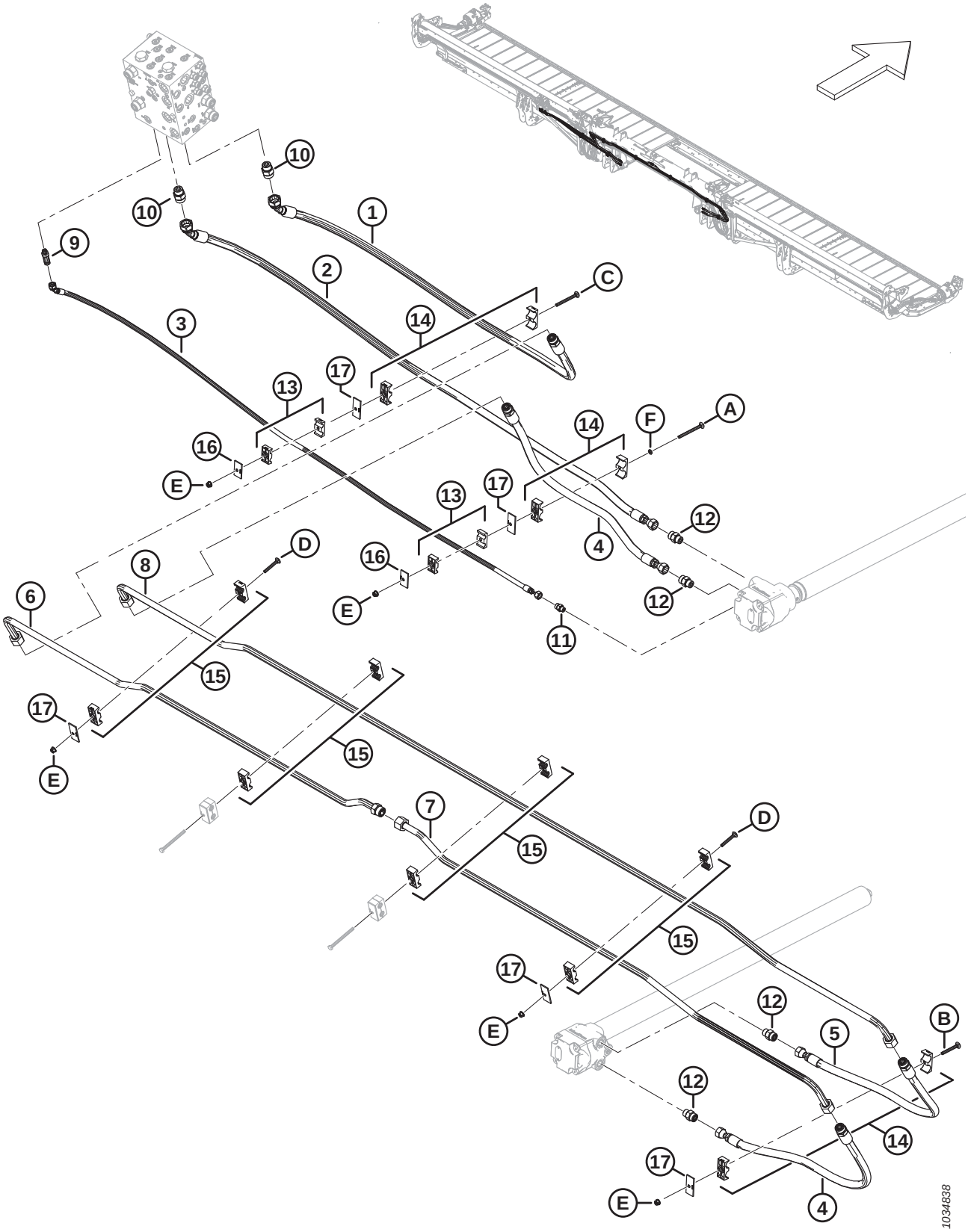

SYSTÈME HYDRAULIQUE – ENTRAÎNEMENT TAPIS (FD225, FD230, FD235, FD240 ET FD241)

Réf.	Numéro de pièce	Description	Qté	Numéro de série
1	MAC283099	FLEXIBLE – HYD.	1	
	MAC135868	JOINT TORIQUE – Ø1,78 X Ø18,77		
2	MAC283098	FLEXIBLE – HYD.	1	
3	MAC283109	FLEXIBLE – HYD.	1	
4	MAC283091	FLEXIBLE – HYD.	2	
	MAC135868	JOINT TORIQUE – Ø1,78 X Ø18,77		
5	MAC283108	FLEXIBLE – HYD.	1	
	MAC135868	JOINT TORIQUE – Ø1,78 X Ø18,77		
6	MAC283038	CONDUITE – HYDRAULIQUE	1	
	MAC135868	JOINT TORIQUE – Ø1,78 X Ø18,77		
7	MAC283039	CONDUITE – HYDRAULIQUE	1	
8	MAC283037	CONDUITE – HYDRAULIQUE	1	
9	MAC252902	RACCORD – CONNECTEUR HYD., LONG (CD)	1	
	MAC50219	JOINT TORIQUE – Ø1,98 X Ø11,89		
	MAC135865	JOINT TORIQUE – Ø1,78 X Ø9,25		
10	MAC135788	RACCORD – ADAPTATEUR (DP, RD)	2	
	MAC30971	JOINT TORIQUE – Ø2,95 X Ø23,47		
	MAC135868	JOINT TORIQUE – Ø1,78 X Ø18,77		
11	MAC135778	RACCORD – ADAPTATEUR	1	
	MAC50219	JOINT TORIQUE – Ø1,98 X Ø11,89		
	MAC135865	JOINT TORIQUE – Ø1,78 X Ø9,25		
12	MAC184461	RACCORD – ADAPTATEUR HYD.	4	
	MAC44210	JOINT TORIQUE – Ø2,46 X Ø19,18		
	MAC135867	JOINT TORIQUE – Ø1,78 X Ø15,60		
13	MAC232395	COLLIER – ENS. [198]	2	
14	MAC232219	BRIDE DE FIXATION – ASS. [198]	3	
15	MAC232397	BRIDE DE FIXATION – ASS. [198]	4	
16	MAC184303	COLLIER – PLAQUE DE RECOUVREMENT	2	
17	MAC232233	COLLIER – PLAQUE DE RECOUVREMENT	5	

198. L'ensemble de collier comprend deux moitiés de collier (NVS). Il ne comprend PAS la plaque de recouvrement ni la quincaillerie.

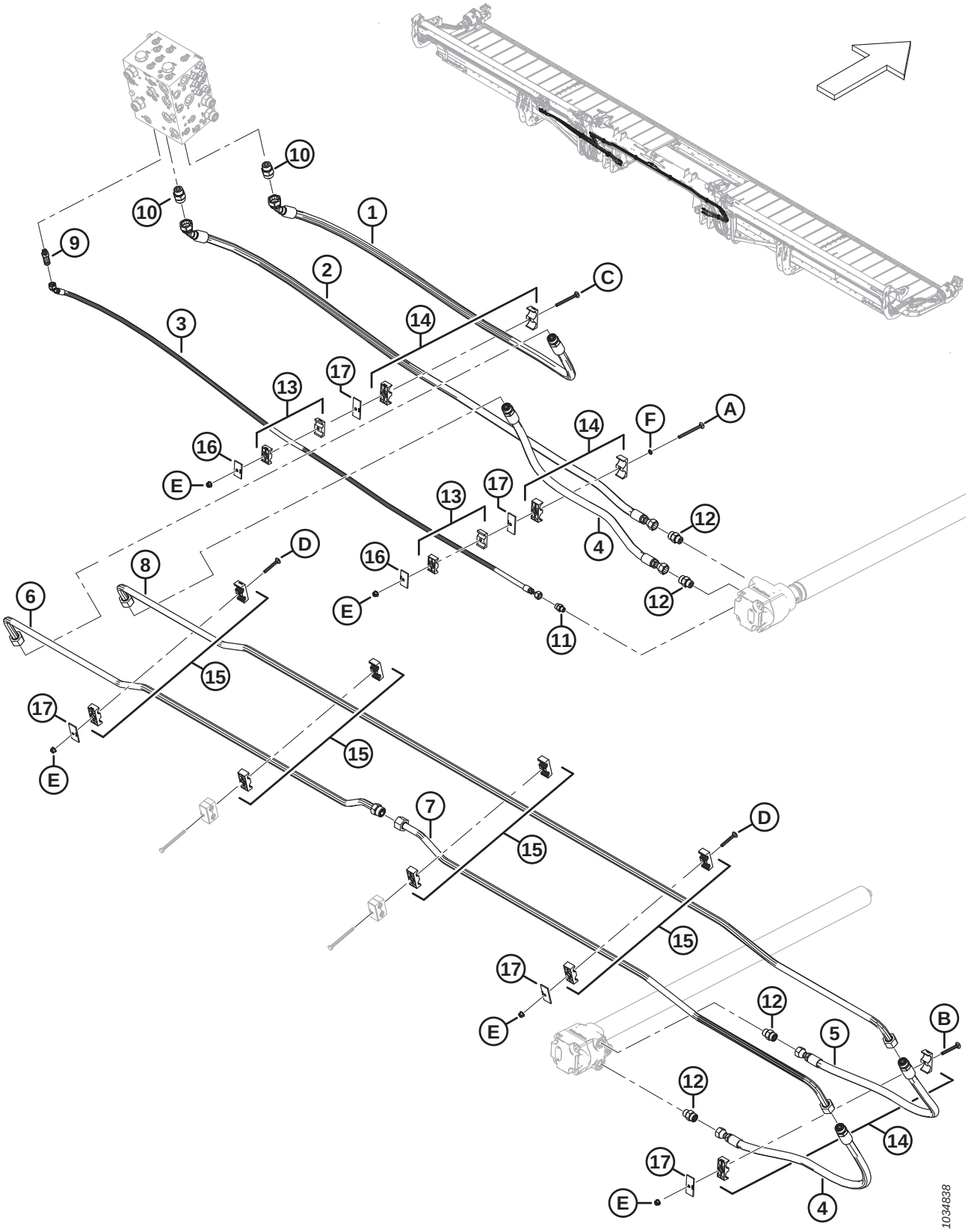
1034838

Réf.	Numéro de pièce	Description	Qté	Numéro de série
A	MAC320274	BOULON – TRCC SPCL M8 X 1,25 X 100-8,8-ZINC		
B	MAC136779	BOULON – TRCC M8 X 1,25 X 70-8,8-AA1J		
C	MAC136746	BOULON – TRCC M8 X 1,25 X 90-8,8-AA1J		
D	MAC136486	BOULON – TRCC M8 X 1,25 X 60-8,8-AA1J		
E	MAC135337	ÉCROU – HEX. À COL. BLOCAGE CTR M8 X 1,25-8-AA1J		
F	MAC184721	RONDELLE – RETENUE NYLON 1/4 PO		

74 Système hydraulique – Entraînement tapis (FD245 et FD250)

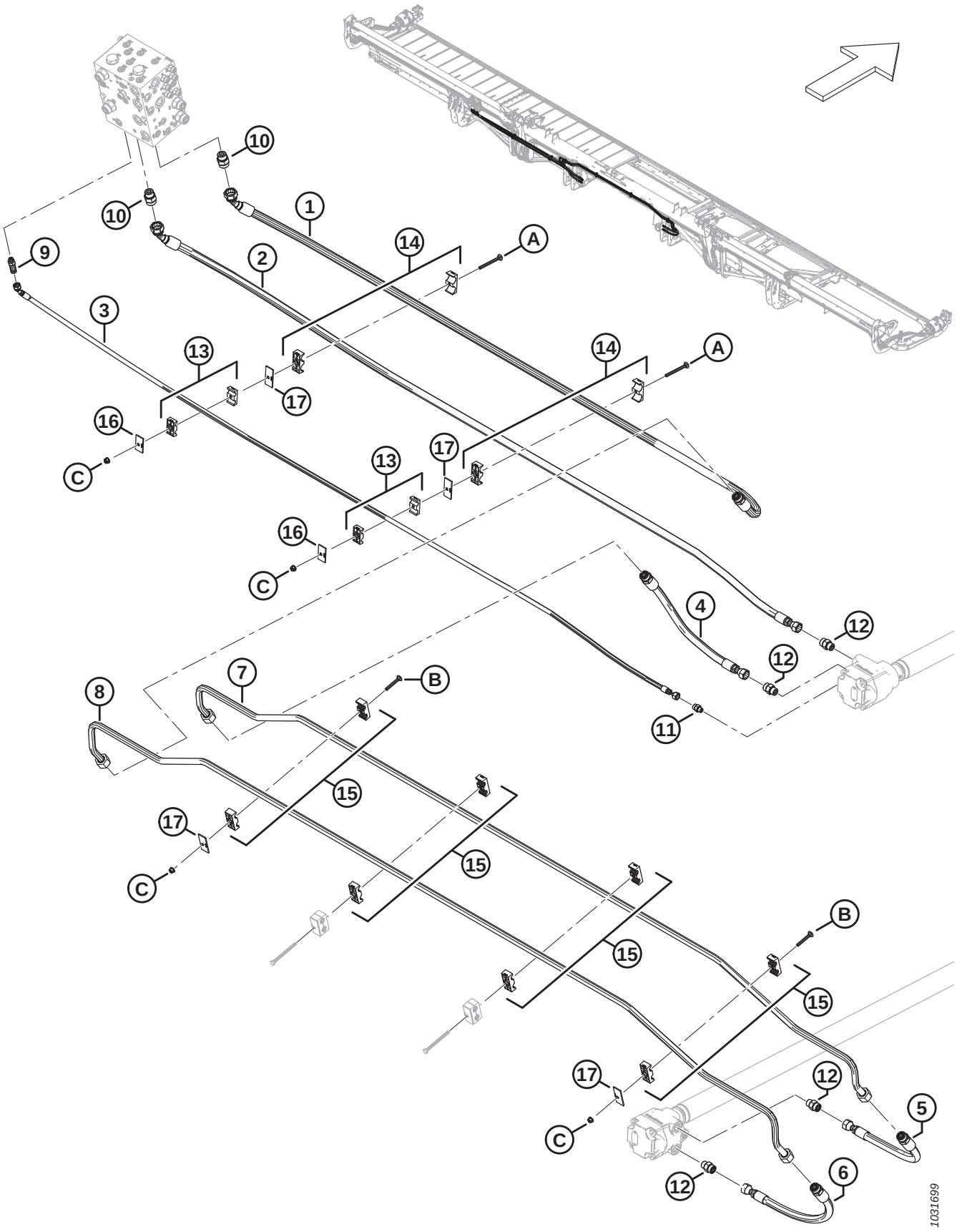

SYSTÈME HYDRAULIQUE – ENTRAÎNEMENT TAPIS (FD245 ET FD250)

Réf.	Numéro de pièce	Description	Qté	Numéro de série
1	MAC283562	FLEXIBLE – HYD.	1	
	MAC135868	JOINT TORIQUE – Ø1,78 X Ø18,77		
2	MAC283561	FLEXIBLE – HYD.	1	
3	MAC283566	FLEXIBLE – HYD.	1	
4	MAC283563	FLEXIBLE – HYD.	1	
	MAC135868	JOINT TORIQUE – Ø1,78 X Ø18,77		
5	MAC283564	FLEXIBLE – HYD.	1	
	MAC135868	JOINT TORIQUE – Ø1,78 X Ø18,77		
6	MAC283565	FLEXIBLE – HYD.	1	
	MAC135868	JOINT TORIQUE – Ø1,78 X Ø18,77		
7	MAC283508	CONDUITE – HYDRAULIQUE	1	
8	MAC283509	CONDUITE – HYDRAULIQUE	1	
9	MAC252902	RACCORD – CONNECTEUR HYD., LONG	1	
	MAC50219	JOINT TORIQUE – Ø1,98 X Ø11,89		
	MAC135865	JOINT TORIQUE – Ø1,78 X Ø9,25		
10	MAC135788	RACCORD – ADAPTATEUR	2	
	MAC30971	JOINT TORIQUE – Ø2,95 X Ø23,47		
	MAC135868	JOINT TORIQUE – Ø1,78 X Ø18,77		
11	MAC135778	RACCORD – ADAPTATEUR	1	
	MAC50219	JOINT TORIQUE – Ø1,98 X Ø11,89		
	MAC135865	JOINT TORIQUE – Ø1,78 X Ø9,25		
12	MAC184461	RACCORD – ADAPTATEUR HYD.	4	
	MAC44210	JOINT TORIQUE – Ø2,46 X Ø19,18		
	MAC135867	JOINT TORIQUE – Ø1,78 X Ø15,60		
13	MAC232395	COLLIER – ENS. [199]	2	
14	MAC232219	BRIDE DE FIXATION – ASS. [199]	2	
15	MAC232397	BRIDE DE FIXATION – ASS. [199]	4	
16	MAC184303	COLLIER – PLAQUE DE RECOUVREMENT	2	
17	MAC232233	COLLIER – PLAQUE DE RECOUVREMENT	4	

199. L'ensemble de collier comprend deux moitiés de collier (NVS). Il ne comprend PAS la plaque de recouvrement ni la quincaillerie.

SYSTÈME HYDRAULIQUE – ENTRAÎNEMENT TAPIS (FD245 ET FD250)

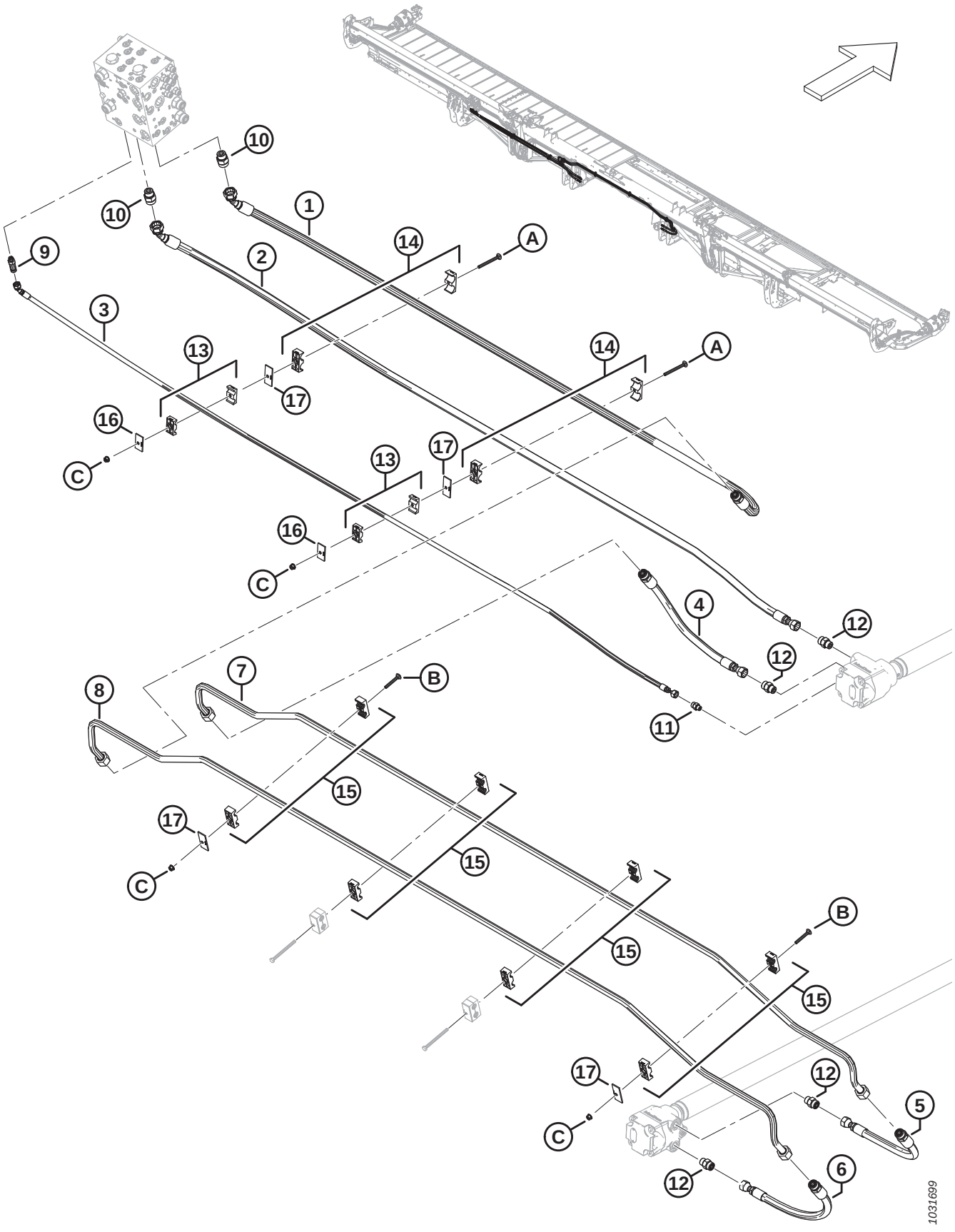

Réf.	Numéro de pièce	Description	Qté	Numéro de série
A	MAC136746	BOULON – TRCC M8 X 1,25 X 90-8,8-AA1J	2	
B	MAC136486	BOULON – TRCC M8 X 1,25 X 60-8,8-AA1J	2	
C	MAC135337	ÉCROU – HEX. À COL. BLOCAGE CTR M8 X 1,25-8-AA1J	4	

75 Système hydraulique – Levage et marche avant-arrière, rabatteur simple, bras gauche (FD225)

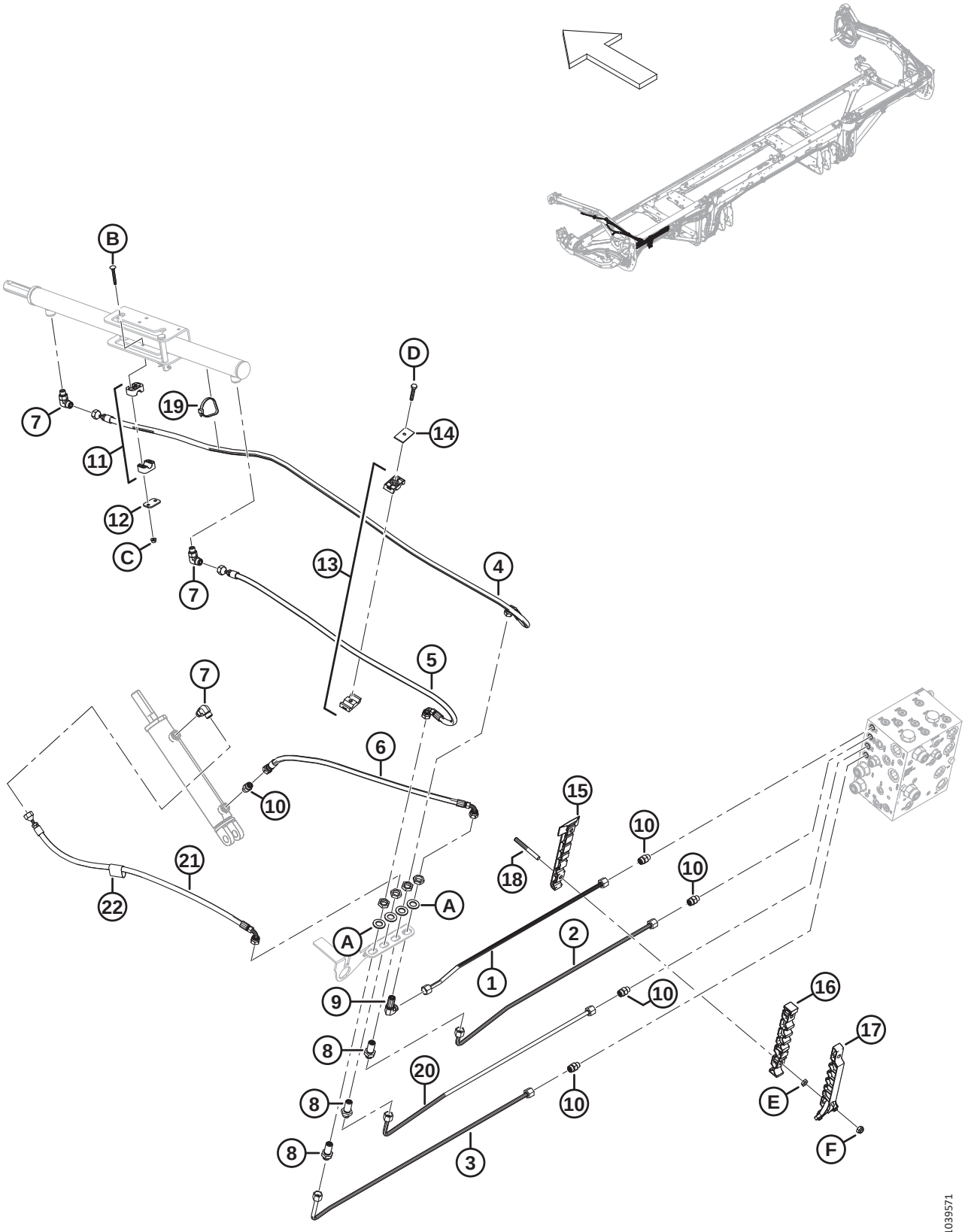

SYSTÈME HYDRAULIQUE – LEVAGE ET MARCHE AVANT-ARRIÈRE, RABATTEUR SIMPLE, BRAS GAUCHE (FD225)

Réf.	Numéro de pièce	Description	Qté	Numéro de série
1	MAC**283249**	**CONDUITE – HYDRAULIQUE (FD225)**	**1**	
2	MAC**283248**	**CONDUITE – HYDRAULIQUE (FD225)**	**1**	
3	MAC**283246**	**CONDUITE – HYDRAULIQUE (FD225)**	**1**	
4	MAC**283057**	**FLEXIBLE – HYD.**	**1**	
5	MAC**283058**	**FLEXIBLE – HYD.**	**1**	
6	MAC**283059**	**FLEXIBLE – HYD.**	**1**	
7	MAC**136095**	**RACCORD – HYD. COUDÉ À 90°**	**3**	
8	MAC**136145**	**RACCORD – HYD. UNION PASSE-CLOISON** [200]	**3**	
9	MAC**136150**	**RACCORD – HYD. COUDÉ À 90° PASSE-CLOISON** [200]	**1**	
10	MAC**135778**	**RACCORD – ADAPTATEUR**	**5**	
11	MAC**283791**	**COLLIER – ENS.** [201]	**1**	
12	MAC**255461**	**PLAQUE – COUVERCLE**	**1**	
13	MAC**232395**	**BRIDE DE FIXATION – ASS.** [201]	**1**	
14	MAC**184303**	**COLLIER – PLAQUE DE RECOUVREMENT**	**1**	
15	MAC**283797**	**COLLIER DE FIXATION – CONDUITE INFÉRIEURE CG**	**1**	
16	MAC**283807**	**COLLIER DE FIXATION – CONDUITE CENTRALE CG**	**1**	
17	MAC**311233**	**COLLIER DE FIXATION – CONDUITE SUPÉRIEURE CG**	**1**	
18	MAC**312654**	**GOUJON – AILE DE PATCH DE COLLIER FILETÉ**	**2**	
19	MAC**30753**	**COLLIER DE SERRAGE – ATTACHE DE CÂBLE, NOIRE**	**1**	
20	MAC**283247**	**CONDUITE – HYDRAULIQUE (FD225)**	**1**	
21	MAC**283060**	**FLEXIBLE – HYD.**	**1**	
22	MAC**135443**	**COURROIE DE SANGLE – 4 PO LG**	**1**	
A	MAC**136540**	**RONDELLE – PLATE**		
B	MAC**184644**	**BOULON – TRCC M6 X 1 X 50-8,8-ZINC**		
C	MAC**152668**	**ÉCROU – HEX. À COL. BLOCAGE CTR M6 X 1-8**		
D	MAC**30660**	**BOULON – TÊTE HEX. M8 X 1,25 X 45-8,8-AA1J**		
E	MAC**136442**	**ÉCROU – HEX. FIN M10 X 1,5-05-AA1J**		
F	MAC**184692**	**ÉCROU – HEX. NYLOC M10 X 1,5-8-AA1J**		

200. Le raccord comprend un écrou de fixation (NVS).
201. L'ensemble de collier comprend deux moitiés de collier (NVS). Il ne comprend PAS la plaque de recouvrement ni la quincaillerie.

76 Système hydraulique – Levage et marche avant-arrière, rabatteur simple, bras droit (FD225)

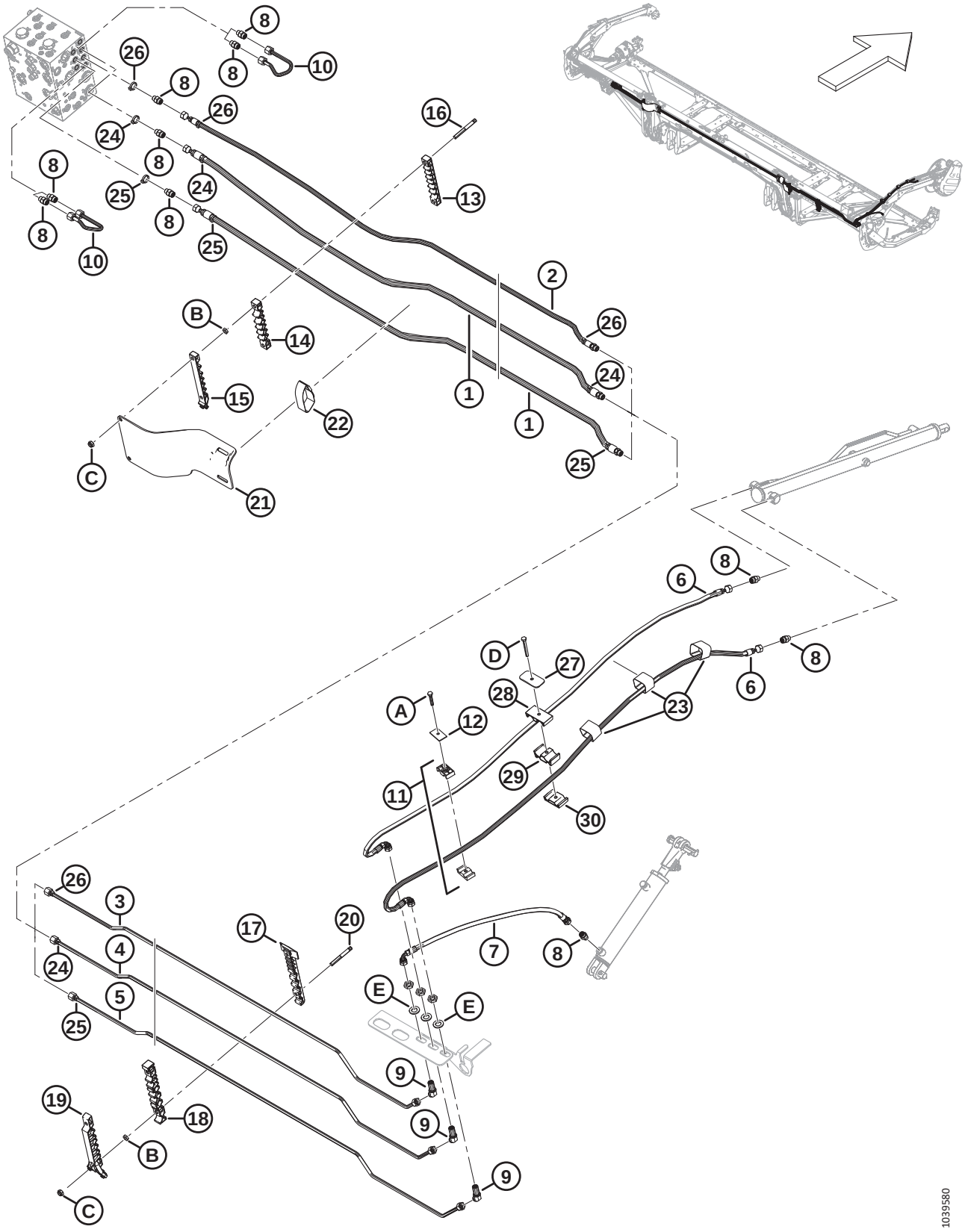

SYSTÈME HYDRAULIQUE – LEVAGE ET MARCHE AVANT-ARRIÈRE, RABATTEUR SIMPLE, BRAS DROIT (FD225)

Réf.	Numéro de pièce	Description	Qté	Numéro de série
1	MAC**283096**	**FLEXIBLE – HYD.**	**2**	
	MAC**135865**	**JOINT TORIQUE Ø1,78 X Ø9,25**		
2	MAC**323356**	**FLEXIBLE – HYD.**	**1**	
3	MAC**323343**	**CONDUITE – HYDRAULIQUE (FD225)**	**1**	
4	MAC**323344**	**CONDUITE – HYDRAULIQUE (FD225)**	**1**	
5	MAC**323345**	**CONDUITE – HYDRAULIQUE (FD225)**	**1**	
6	MAC**283327**	**FLEXIBLE – HYD.**	**2**	
7	MAC**283059**	**FLEXIBLE – HYD.**	**1**	
8	MAC**135778**	**RACCORD – ADAPTATEUR**	**10**	
9	MAC**136146**	**RACCORD – HYD. COUDÉ À 45° PASSE-CLOISON** [202]	**3**	
10	MAC**283251**	**CONDUITE – HYDRAULIQUE**	**2**	
11	MAC**232395**	**COLLIER – ENS.** [203]	**1**	
12	MAC**184303**	**COLLIER – PLAQUE DE RECOUVREMENT**	**1**	
13	MAC**283909**	**COLLIER DE FIXATION – CONDUITE SUP. FLEX CG**	**1**	
	MAC**283906**	**COLLIER DE FIXATION – CONDUITE SUP. FLEX CD**	**1**	
14	MAC**283910**	**COLLIER DE FIXATION – CONDUITE MILIEU FLEX CG**	**1**	
	MAC**283907**	**COLLIER DE FIXATION – CONDUITE MILIEU FLEX CD**	**1**	
15	MAC**311461**	**COLLIER DE FIXATION – CONDUITE SUP. FLEX CG**	**1**	
	MAC**311462**	**COLLIER DE FIXATION – CONDUITE SUP. FLEX CD**	**1**	
16	MAC**312655**	**GOUJON – PATCH DE COLLIER FILETÉ NOIR**	**2**	
17	MAC**283820**	**COLLIER DE FIXATION – CONDUITE INFÉRIEURE CD**	**1**	
18	MAC**283818**	**COLLIER DE FIXATION – CONDUITE CENTRALE CD**	**1**	
19	MAC**311451**	**COLLIER DE FIXATION – CONDUITE SUPÉRIEURE CD**	**1**	
20	MAC**312654**	**GOUJON – AILE DE PATCH DE COLLIER FILETÉ**	**4**	
21	MAC**311354**	**BLINDAGE – ADAPTATION FLEXIBLE CG**	**1**	
	MAC**311360**	**BLINDAGE – ADAPTATION FLEXIBLE CD**	**1**	
22	MAC**170851**	**COURROIE DE SANGLE – 10 PO LG**	**2**	
23	MAC**135444**	**COURROIE DE SANGLE – 4 PO LG**	**3**	
24	MAC**40704**	**ATTACHE DE CÂBLES – ORANGE**	**4**	

202. Le raccord comprend un écrou de fixation (NVS).
203. L'ensemble de collier comprend deux moitiés de collier (NVS). Il ne comprend PAS la plaque de recouvrement ni la quincaillerie.

SYSTÈME HYDRAULIQUE – LEVAGE ET MARCHE AVANT-ARRIÈRE, RABATTEUR SIMPLE, BRAS DROIT (FD225)

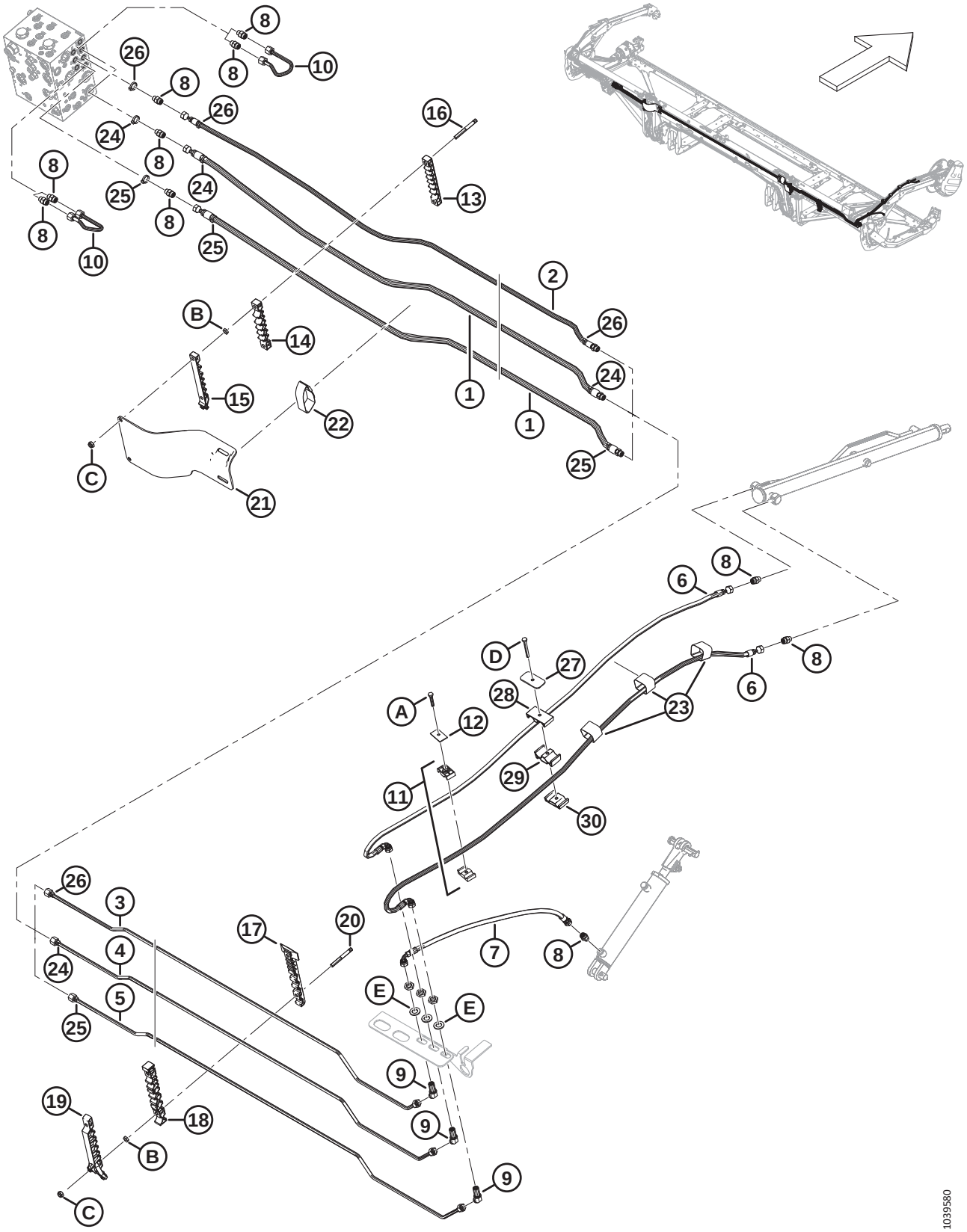

Réf.	Numéro de pièce	Description	Qté	Numéro de série
25	MAC**40702**	**ATTACHE DE CÂBLES – ROUGE**	**4**	
26	MAC**21763**	**ATTACHE DE CÂBLES– NOIRE**	**4**	
27	MAC**323023**	**PLAQUE – COLLIER DE FIXATION DU BRAS CENTRAL DE RABATTEUR**	**1**	
28	MAC**283989**	**PLAQUE – FLEXIBLE RABATTEUR SUP.**	**1**	
29	MAC**283988**	**PLAQUE – FLEXIBLE RABATTEUR MILIEU**	**1**	
30	MAC**283987**	**PLAQUE – FLEXIBLE RABATTEUR INFÉRIEUR**	**1**	
A	MAC**30660**	**BOULON – TÊTE HEX. M8 X 1,25 X 45-8,8-AA1J**		
B	MAC**136442**	**ÉCROU – HEX. FIN M10 X 1,5-05-AA1J**		
C	MAC**184692**	**ÉCROU – HEX. NYLOC M10 X 1,5-8-AA1J**		
D	MAC**184656**	**BOULON – TÊTE HEX. M8 X 1,25 X 70-8,8-AA1J**		
E	MAC**136540**	**RONDELLE – PLATE**		

77 Système hydraulique – Levage et marche avant-arrière, rabatteur double, bras gauche (FD230, FD235, FD240 et FD241)

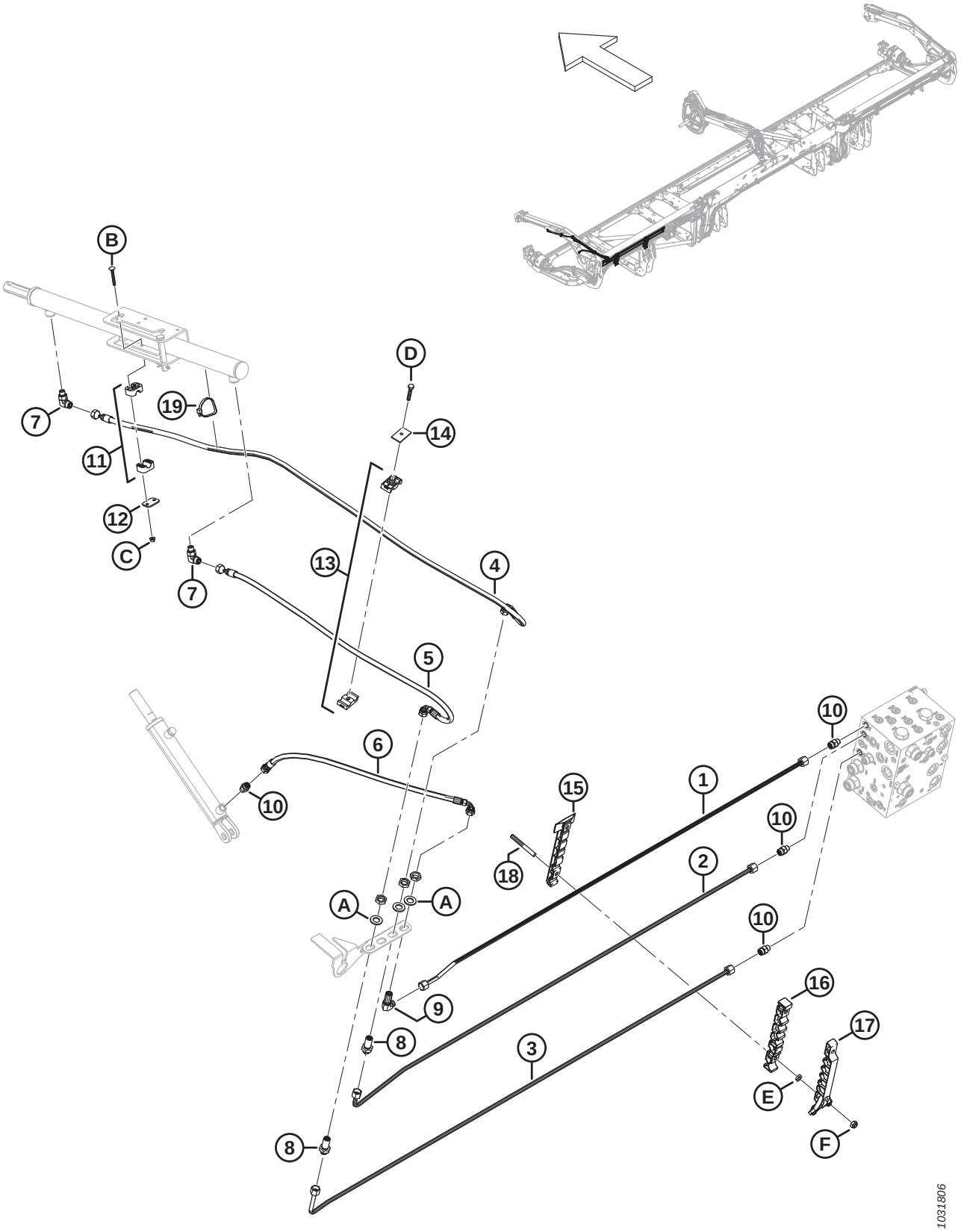

SYSTÈME HYDRAULIQUE – LEVAGE ET MARCHE AVANT-ARRIÈRE, RABATTEUR DOUBLE, BRAS GAUCHE (FD230, FD235, FD240 ET FD241)

Réf.	Numéro de pièce	Description	Qté	Numéro de série
1	MAC283056	CONDUITE – HYDRAULIQUE (FD230)	1	
	MAC283144	CONDUITE – HYDRAULIQUE (FD235)	1	
	MAC283420	CONDUITE – HYDRAULIQUE (FD240)	1	
	MAC283183	CONDUITE – HYDRAULIQUE (FD241)	1	
2	MAC283055	CONDUITE – HYDRAULIQUE (FD230)	1	
	MAC283143	CONDUITE – HYDRAULIQUE (FD235)	1	
	MAC283419	CONDUITE – HYDRAULIQUE (FD240)	1	
	MAC283182	CONDUITE – HYDRAULIQUE (FD241)	1	
3	MAC283053	CONDUITE – HYDRAULIQUE (FD230)	1	
	MAC283141	CONDUITE – HYDRAULIQUE (FD235)	1	
	MAC283417	CONDUITE – HYDRAULIQUE (FD240)	1	
	MAC283180	CONDUITE – HYDRAULIQUE (FD241)	1	
4	MAC283057	FLEXIBLE – HYD. (FD230–FD241)	1	
5	MAC283058	FLEXIBLE – HYD. (FD230–FD241)	1	
6	MAC283059	FLEXIBLE – HYD. (FD230–FD241)	1	
7	MAC136095	RACCORD – HYD. COUDÉ À 90°	2	
8	MAC136145	RACCORD – HYD. UNION PASSE-CLOISON [204]	2	
9	MAC136150	RACCORD – HYD. COUDÉ À 90° PASSE-CLOISON [204]	1	
10	MAC135778	RACCORD – ADAPTATEUR	4	
11	MAC283791	COLLIER – ENS. [205]	1	
12	MAC255461	PLAQUE – COUVERCLE	1	
13	MAC232395	BRIDE DE FIXATION – ASS. [205]	1	
14	MAC184303	COLLIER – PLAQUE DE RECOUVREMENT	1	
15	MAC283797	COLLIER DE FIXATION – CONDUITE INFÉRIEURE CG [206]		
16	MAC283807	COLLIER DE FIXATION – CONDUITE CENTRALE CG [206]		
17	MAC311233	COLLIER DE FIXATION – CONDUITE SUPÉRIEURE CG [206]		
18	MAC312654	GOUJON – AILE DE PATCH DE COLLIER FILETÉ [207]		

204. Le raccord comprend un écrou de fixation (NVS).
205. L'ensemble de collier comprend deux moitiés de collier (NVS). Il ne comprend PAS la plaque de recouvrement ni la quincaillerie.
206. Quantités : FD230 = 2, FD235 = 3, FD240 = 4 et FD241 = 4.
207. Quantités : FD230 = 4, FD235 = 6, FD240 = 8 et FD241 = 8.

SYSTÈME HYDRAULIQUE – LEVAGE ET MARCHE AVANT-ARRIÈRE, RABATTEUR DOUBLE, BRAS GAUCHE (FD230, FD235, FD240 ET FD241)

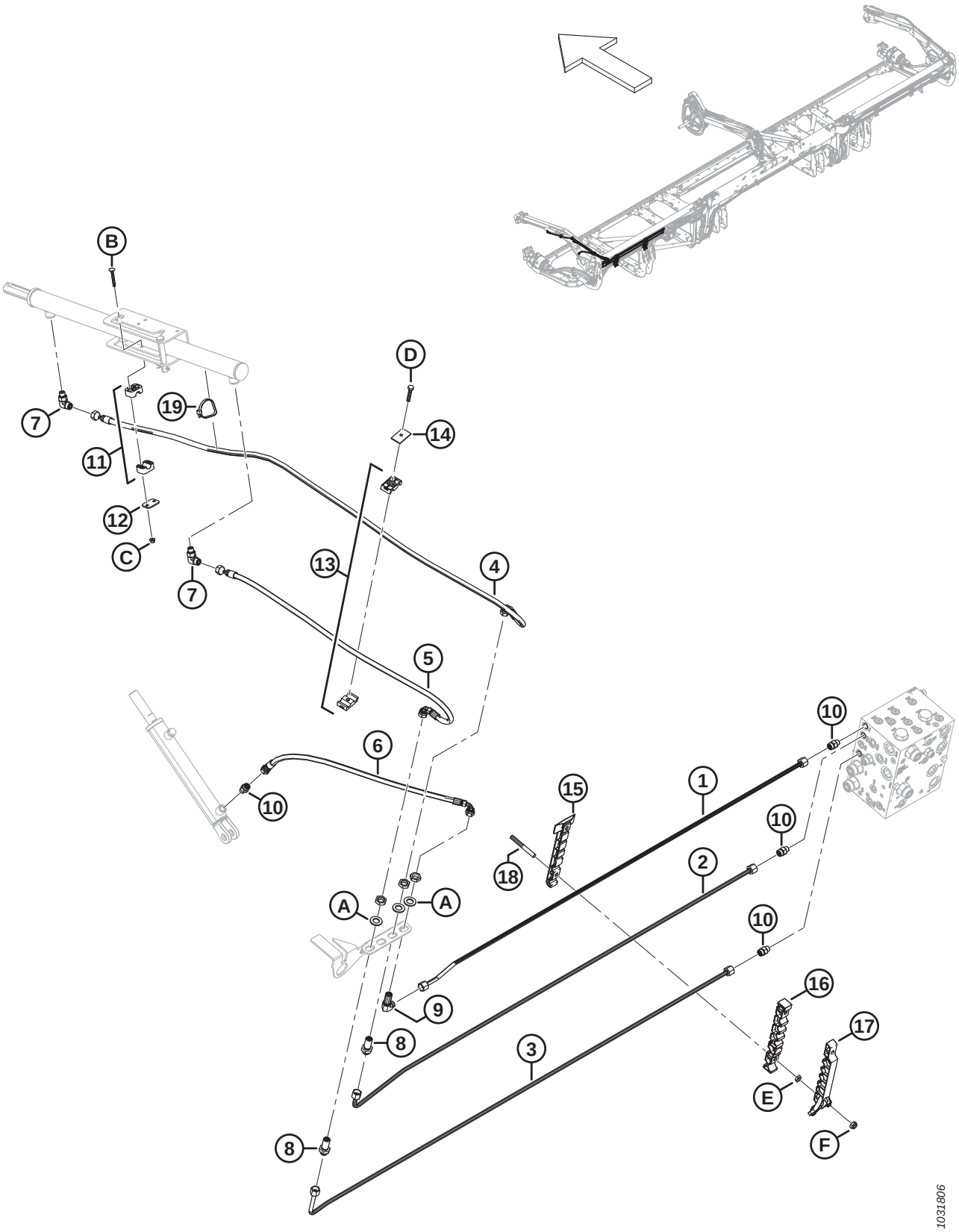

SYSTÈME HYDRAULIQUE – LEVAGE ET MARCHE AVANT-ARRIÈRE, RABATTEUR DOUBLE, BRAS GAUCHE (FD230, FD235, FD240 ET FD241)

Réf.	Numéro de pièce	Description	Qté	Numéro de série
19	MAC30753	COLLIER DE SERRAGE – ATTACHE DE CÂBLE, NOIRE	1	
A	MAC136540	RONDELLE – PLATE		
B	MAC184644	BOULON – TRCC M6 X 1 X 50-8,8-ZINC		
C	MAC152668	ÉCROU – HEX. À COL. BLOCAGE CTR M6 X 1-8		
D	MAC30660	BOULON – TÊTE HEX. M8 X 1,25 X 45-8,8-AA1J		
E	MAC136442	ÉCROU – HEX. FIN M10 X 1,5-05-AA1J		
F	MAC184692	ÉCROU – HEX. NYLOC M10 X 1,5-8-AA1J		

78 Système hydraulique – Levage et marche avant-arrière, rabatteur double, bras central (FD230, FD235, FD240 et FD241)

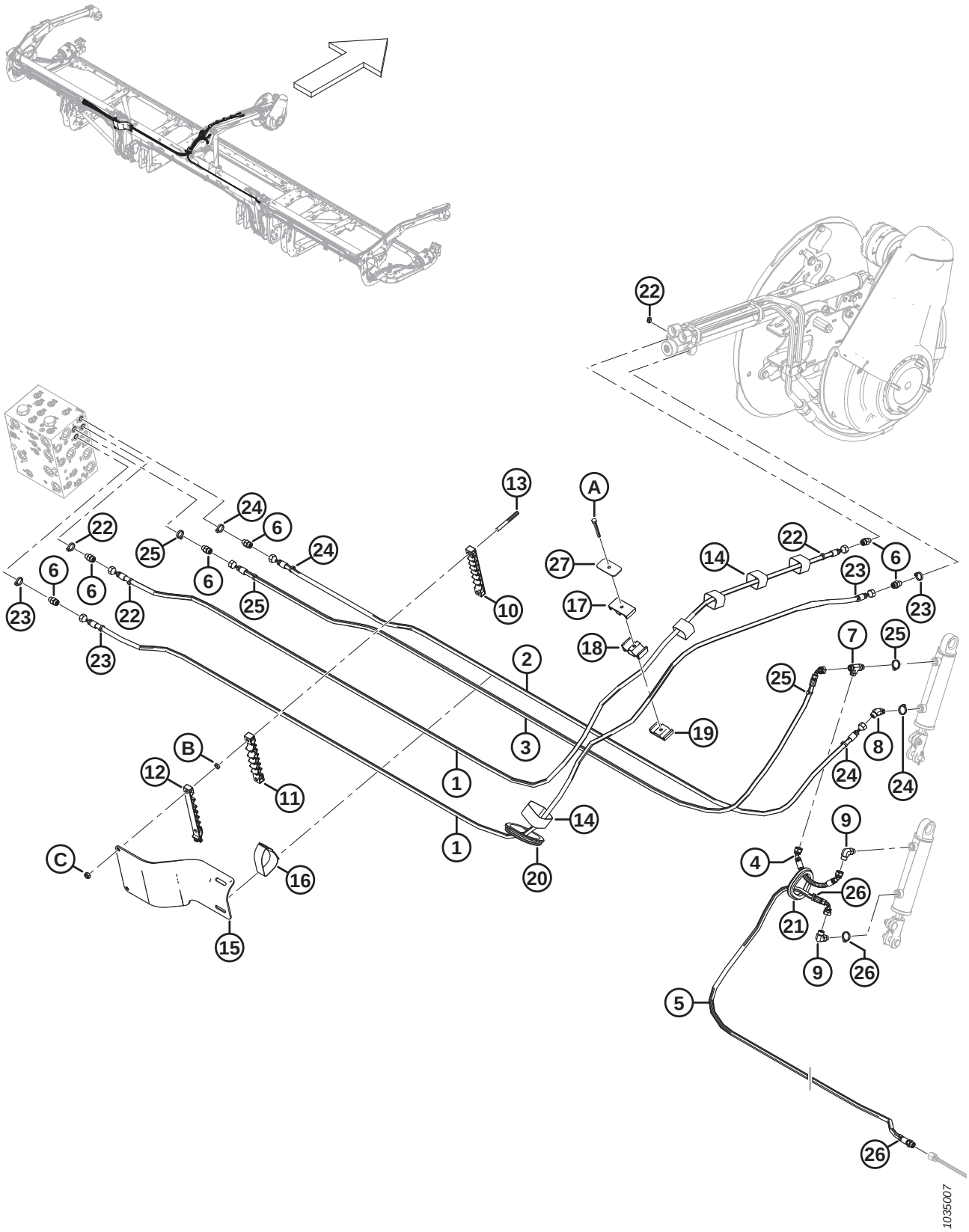

SYSTÈME HYDRAULIQUE – LEVAGE ET MARCHE AVANT-ARRIÈRE, RABATTEUR DOUBLE, BRAS CENTRAL (FD230, FD235, FD240 ET FD241)

Réf.	Numéro de pièce	Description	Qté	Numéro de série
1	MAC323660	FLEXIBLE – HYD., 1/4 PO DI, 4230 MM LG, 100R17	2	
2	MAC323659	FLEXIBLE – HYD., 1/4 PO DI, 3060 MM LG, 100R17	1	
3	MAC323661	FLEXIBLE – HYD., 1/4 PO DI, 3215 MM LG, 100R17	1	
4	MAC283785	FLEXIBLE – HYD., 1/4 PO DI, 240 MM LG, 100R17	1	
5	MAC323663	FLEXIBLE – HYD., 1/4 PO DI, 2750 MM LG, 100R17	1	
	MAC135865	JOINT TORIQUE Ø1,78 X Ø9,25		
6	MAC135778	RACCORD – ADAPTATEUR	6	
7	MAC136240	RACCORD – HYD. EN TÉ	1	
8	MAC136144	RACCORD – HYD. COUDÉ À 45°	1	
9	MAC136095	RACCORD – HYD. COUDÉ À 90°	2	
10	MAC283909	COLLIER DE FIXATION – CONDUITE INFÉRIEURE FLEX CG	1	
11	MAC283910	COLLIER DE FIXATION – CONDUITE MILIEU FLEX CG	1	
12	MAC311461	COLLIER DE FIXATION – CONDUITE SUP. FLEX CG	1	
13	MAC312655	GOUJON – PATCH DE COLLIER FILETÉ NOIR	2	
14	MAC135444	COURROIE DE SANGLE – 6 PO LG	5	
15	MAC311354	BLINDAGE – ADAPTATION FLEXIBLE CG	1	
16	MAC295929	COURROIE DE SANGLE – 12 PO LG	1	
17	MAC283989	COLLIER DE FIXATION – FLEXIBLE RABATTEUR SUP.	1	
18	MAC283988	COLLIER DE FIXATION – FLEXIBLE RABATTEUR MILIEU	1	
19	MAC283987	COLLIER DE FIXATION – FLEXIBLE RABATTEUR INF.	1	
20	MAC125377	PASSE-FILS – DI 91 MM	1	
21	MAC283889	PASSE-FILS – CAOUTCHOUC	1	
22	MAC40704	COLLIER DE SERRAGE – ATTACHE DE CÂBLE, ORANGE	4	
23	MAC40702	COLLIER DE SERRAGE – ATTACHE DE CÂBLE, ROUGE	4	
24	MAC252795	COLLIER DE SERRAGE – ATTACHE DE CÂBLE, ROSE	4	
25	MAC21763	COLLIER DE SERRAGE – ATTACHE DE CÂBLE, NOIRE	4	
26	MAC252794	COLLIER DE SERRAGE – ATTACHE DE CÂBLE, VIOLETTE	3	
27	MAC323023	PLAQUE – COLLIER DE FIXATION DU BRAS CENTRAL DE RABATTEUR	1	
A	MAC184656	BOULON – TÊTE HEX. M8 X 1,25 X 70-8,8-AA1J		
B	MAC136442	ÉCROU – HEX. FIN M10 X 1,5-05-AA1J		
C	MAC184692	ÉCROU – HEX. NYLOC M10 X 1,5-8-AA1J		

79 Système hydraulique – Levage et marche avant-arrière, rabatteur double, bras droit (FD230 et FD235)

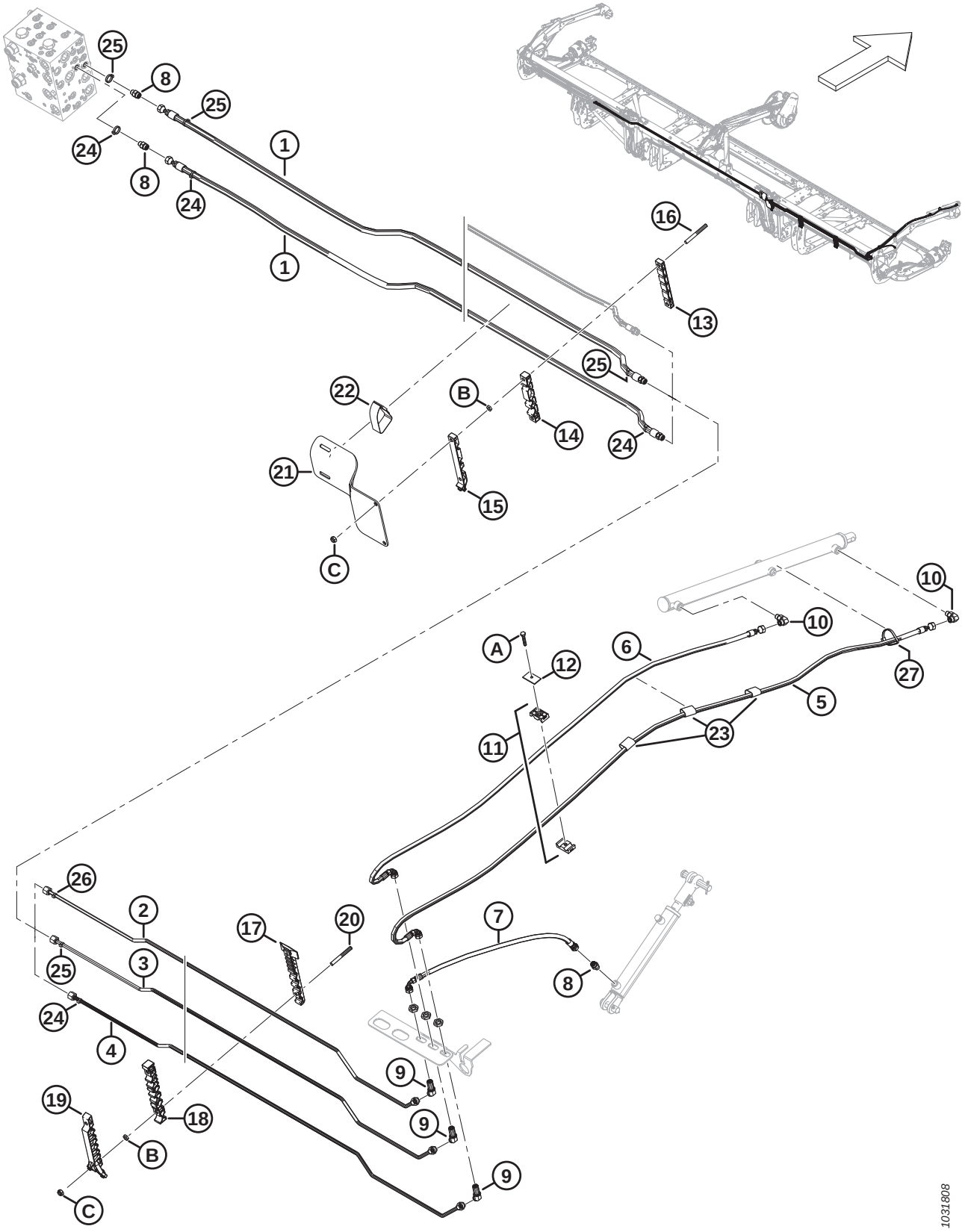

SYSTÈME HYDRAULIQUE – LEVAGE ET MARCHE AVANT-ARRIÈRE, RABATTEUR DOUBLE, BRAS DROIT (FD230 ET FD235)

Réf.	Numéro de pièce	Description	Qté	Numéro de série
1	MAC283096	FLEXIBLE – HYD.	2	
	MAC135865	JOINT TORIQUE Ø1,78 X Ø9,25		
2	MAC283078	CONDUITE – HYDRAULIQUE (FD230)	1	
	MAC283145	CONDUITE – HYDRAULIQUE (FD235)	1	
3	MAC283079	CONDUITE – HYDRAULIQUE (FD230)	1	
	MAC283146	CONDUITE – HYDRAULIQUE (FD235)	1	
4	MAC283080	CONDUITE – HYDRAULIQUE (FD230)	1	
	MAC283147	CONDUITE – HYDRAULIQUE (FD235)	1	
5	MAC283074	FLEXIBLE – HYD.	1	
6	MAC283075	FLEXIBLE – HYD.	1	
7	MAC283059	FLEXIBLE – HYD.	1	
8	MAC135778	RACCORD – ADAPTATEUR	3	
9	MAC136146	RACCORD – HYD. COUDÉ À 45° PASSE-CLOISON [208]	3	
10	MAC136095	RACCORD – HYD. COUDÉ À 90°	2	
11	MAC232395	COLLIER – ENS. [209]	2	
12	MAC184303	COLLIER – PLAQUE DE RECOUVREMENT	2	
13	MAC283906	COLLIER DE FIXATION – CONDUITE SUP. FLEX CD	1	
14	MAC283907	COLLIER DE FIXATION – CONDUITE MILIEU FLEX CD	1	
15	MAC311462	COLLIER DE FIXATION – CONDUITE SUP. FLEX CD	1	
16	MAC312655	GOUJON – PATCH DE COLLIER FILETÉ NOIR	2	
17	MAC283820	COLLIER DE FIXATION – CONDUITE INFÉRIEURE CD [210]		
18	MAC283818	COLLIER DE FIXATION – CONDUITE CENTRALE CD [210]		
19	MAC311451	COLLIER DE FIXATION – CONDUITE SUPÉRIEURE CD [210]		
20	MAC312654	GOUJON – AILE DE PATCH DE COLLIER FILETÉ [211]		
21	MAC311360	BLINDAGE – ADAPTATION FLEXIBLE CD	1	
22	MAC170851	COURROIE DE SANGLE – 10 PO LG	1	
23	MAC135443	COURROIE DE SANGLE – 4 PO LG	3	
24	MAC49227	COLLIER DE SERRAGE – ATTACHE DE CÂBLE, VERTE	4	

208. Le raccord comprend un écrou de fixation (NVS).
209. L'ensemble de collier comprend deux moitiés de collier (NVS). Il ne comprend PAS la plaque de recouvrement ni la quincaillerie.
210. Quantités : FD230 = 2, FD235 = 3.
211. Quantités : FD230 = 4, FD235 = 6.

SYSTÈME HYDRAULIQUE – LEVAGE ET MARCHE AVANT-ARRIÈRE, RABATTEUR DOUBLE, BRAS DROIT (FD230 ET FD235)

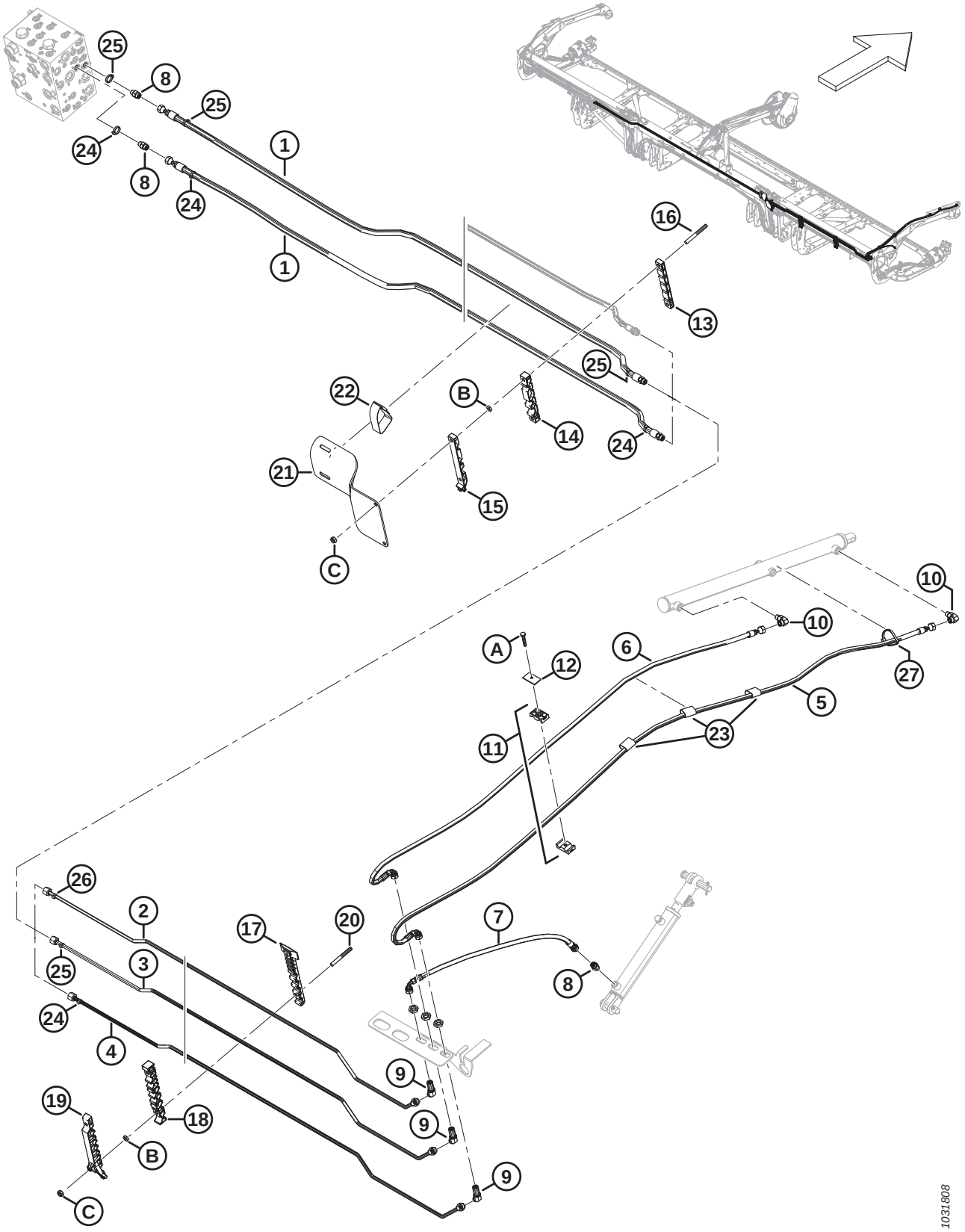

Réf.	Numéro de pièce	Description	Qté	Numéro de série
25	MAC135266	COLLIER DE SERRAGE – ATTACHE DE CÂBLE, BLEU CLAIR	4	
26	MAC252794	COLLIER DE SERRAGE – ATTACHE DE CÂBLE, VIOLETTE	1	
27	MAC30753	COLLIER DE SERRAGE – ATTACHE DE CÂBLE, NOIRE	1	
A	MAC30660	BOULON – TÊTE HEX. M8 X 1,25 X 45-8,8-AA1J		
B	MAC136442	ÉCROU – HEX. FIN M10 X 1,5-05-AA1J		
C	MAC184692	ÉCROU – HEX. NYLOC M10 X 1,5-8-AA1J		

80 Système hydraulique – Levage et marche avant-arrière, rabatteur double, bras droit (FD240 et FD241)

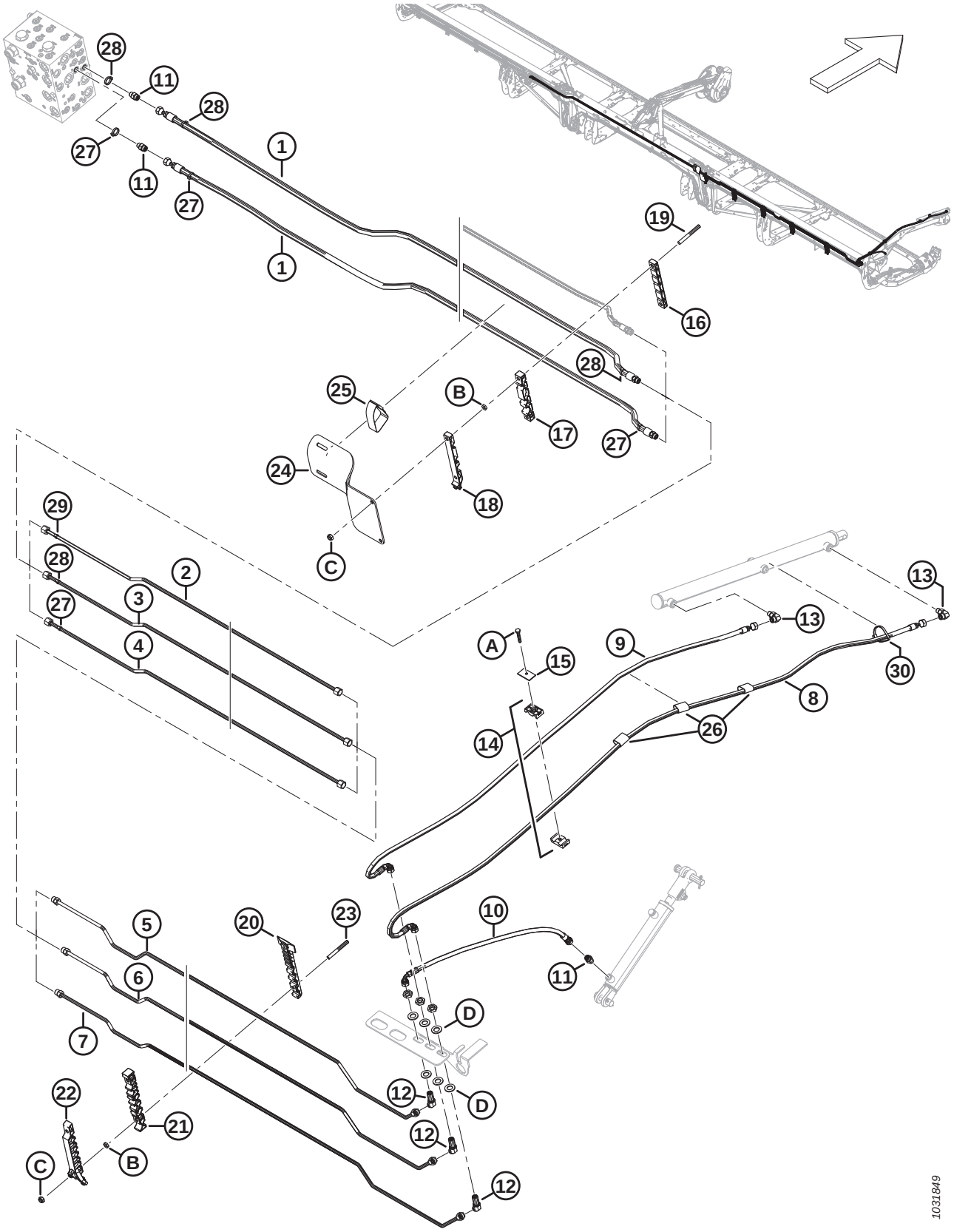

SYSTÈME HYDRAULIQUE – LEVAGE ET MARCHE AVANT-ARRIÈRE, RABATTEUR DOUBLE, BRAS DROIT (FD240 ET FD241)

Réf.	Numéro de pièce	Description	Qté	Numéro de série
1	MAC283096	FLEXIBLE – HYD.	2	
	MAC135865	JOINT TORIQUE Ø1,78 X Ø9,25		
2	MAC283428	CONDUITE – HYDRAULIQUE (FD240)	1	
	MAC283184	CONDUITE – HYDRAULIQUE (FD241)	1	
3	MAC283429	CONDUITE – HYDRAULIQUE ((FD240)	1	
	MAC283185	CONDUITE – HYDRAULIQUE (FD241)	1	
4	MAC283430	CONDUITE – HYDRAULIQUE (FD240)	1	
	MAC283186	CONDUITE – HYDRAULIQUE (FD241)	1	
5	MAC283431	CONDUITE – HYDRAULIQUE	1	
	MAC135865	JOINT TORIQUE Ø1,78 X Ø9,25		
6	MAC283432	CONDUITE – HYDRAULIQUE	1	
	MAC135865	JOINT TORIQUE Ø1,78 X Ø9,25		
7	MAC283433	CONDUITE – HYDRAULIQUE	1	
	MAC135865	JOINT TORIQUE Ø1,78 X Ø9,25		
8	MAC283074	FLEXIBLE – HYD.	1	
9	MAC283075	FLEXIBLE – HYD.	1	
10	MAC283059	FLEXIBLE – HYD.	1	
11	MAC135778	RACCORD – ADAPTATEUR	3	
12	MAC136146	RACCORD – HYD. COUDÉ À 45° PASSE-CLOISON [212]	3	
13	MAC136095	RACCORD – HYD. COUDÉ À 90°	2	
14	MAC232395	COLLIER – ENS. [213]	2	
15	MAC184303	COLLIER – PLAQUE DE RECOUVREMENT	2	
16	MAC283906	COLLIER DE FIXATION – CONDUITE SUP. FLEX CD	1	
17	MAC283907	COLLIER DE FIXATION – CONDUITE MILIEU FLEX CD	1	
18	MAC311462	COLLIER DE FIXATION – CONDUITE SUP. FLEX CD	1	
19	MAC312655	GOUJON – PATCH DE COLLIER FILETÉ NOIR	2	
20	MAC283820	COLLIER DE FIXATION – CONDUITE INFÉRIEURE CD [214]		
21	MAC283818	COLLIER DE FIXATION – CONDUITE CENTRALE CD [214]		

212. Le raccord comprend un écrou de fixation (NVS).
213. L'ensemble de collier comprend deux moitiés de collier (NVS). Il ne comprend PAS la plaque de recouvrement ni la quincaillerie.
214. Quantités : FD240 = 4, FD241 = 4.

SYSTÈME HYDRAULIQUE – LEVAGE ET MARCHE AVANT-ARRIÈRE, RABATTEUR DOUBLE, BRAS DROIT (FD240 ET FD241)

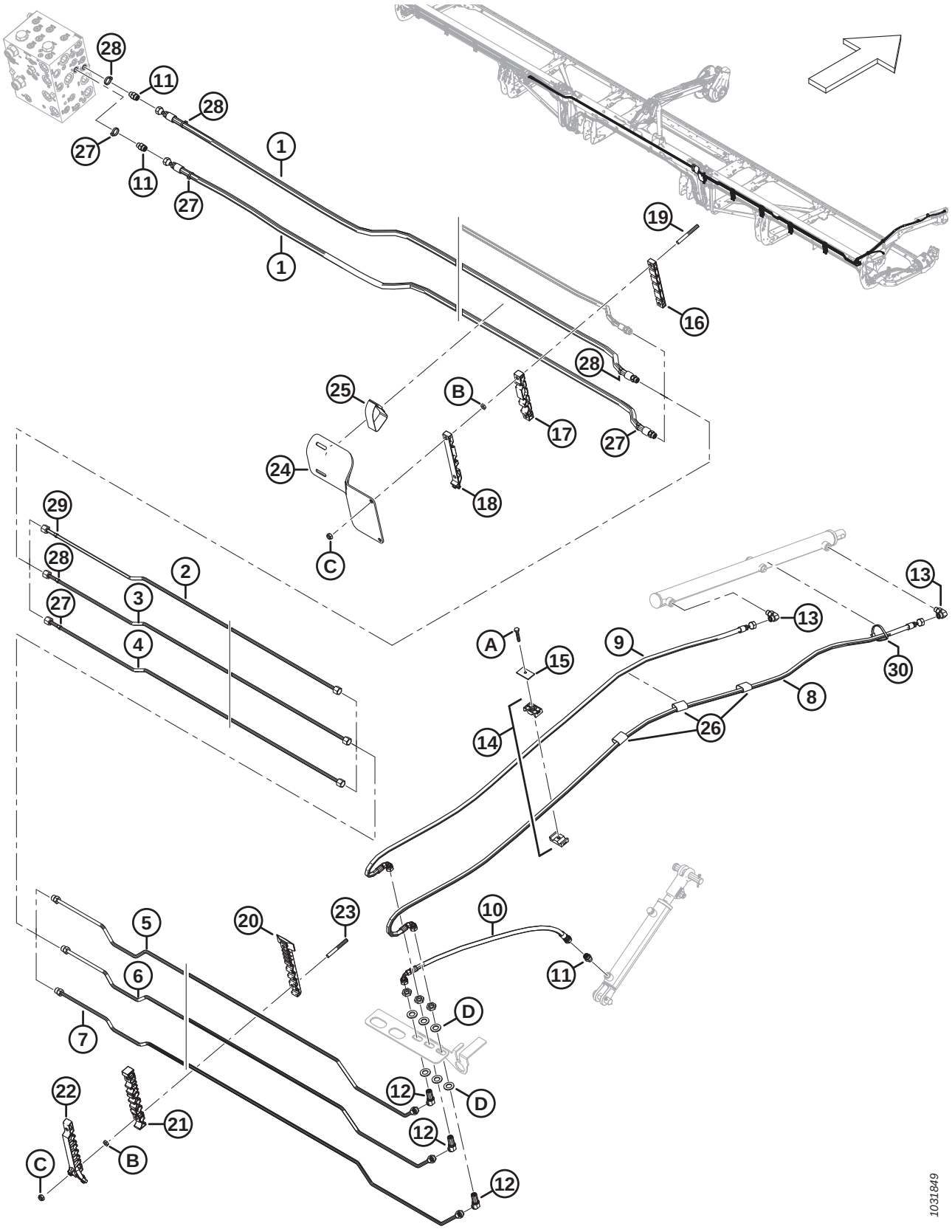

Réf.	Numéro de pièce	Description	Qté	Numéro de série
22	MAC311451	COLLIER DE FIXATION – CONDUITE SUPÉRIEURE CD [214]		
23	MAC312654	GOUJON – AILE DE PATCH DE COLLIER FILETÉ [215]		
24	MAC311360	BLINDAGE – ADAPTATION FLEXIBLE CD	1	
25	MAC170851	COURROIE DE SANGLE – 10 PO LG	1	
26	MAC135443	COURROIE DE SANGLE – 4 PO LG	3	
27	MAC49227	COLLIER DE SERRAGE – ATTACHE DE CÂBLE, VERTE	4	
28	MAC135266	COLLIER DE SERRAGE – ATTACHE DE CÂBLE, BLEU CLAIR	4	
29	MAC252794	COLLIER DE SERRAGE – ATTACHE DE CÂBLE, VIOLETTE	1	
30	MAC30753	COLLIER DE SERRAGE – ATTACHE DE CÂBLE, NOIRE	1	
A	MAC30660	BOULON – TÊTE HEX. M8 X 1,25 X 45-8,8-AA1J		
B	MAC136442	ÉCROU – HEX. FIN M10 X 1,5-05-AA1J		
C	MAC184692	ÉCROU – HEX. NYLOC M10 X 1,5-8-AA1J		
D	MAC136540	RONDELLE – PLATE		

215. Quantités : FD240 = 8, FD241 = 8.

81 Système hydraulique – Levage et marche avant-arrière, rabatteur triple, bras gauche (FD240, FD245 et FD250)

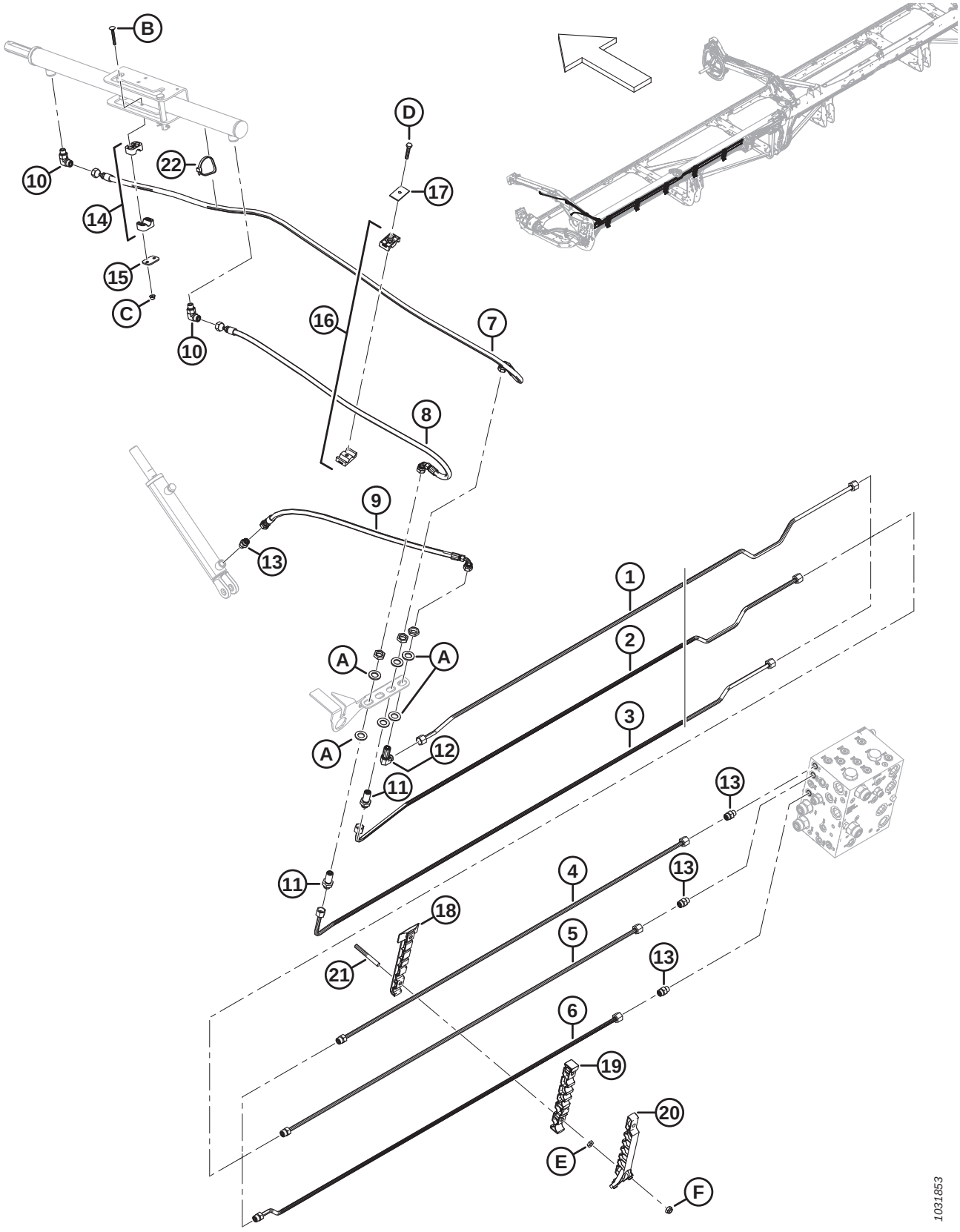

SYSTÈME HYDRAULIQUE – LEVAGE ET MARCHE AVANT-ARRIÈRE, RABATTEUR TRIPLE, BRAS GAUCHE (FD240, FD245 ET FD250)

Réf.	Numéro de pièce	Description	Qté	Numéro de série
1	MAC283420	CONDUITE – HYDRAULIQUE (FD240 ET FD245)	1	
	MAC283824	CONDUITE – HYDRAULIQUE (FD250)	1	
2	MAC283419	CONDUITE – HYDRAULIQUE (FD240 ET FD245)	1	
	MAC283823	CONDUITE – HYDRAULIQUE (FD250)	1	
3	MAC283417	CONDUITE – HYDRAULIQUE (FD240 ET FD245)	1	
	MAC283822	CONDUITE – HYDRAULIQUE (FD250)	1	
4	MAC283450	CONDUITE – HYDRAULIQUE (FD250) [216]	1	
	MAC135865	JOINT TORIQUE Ø1,78 X Ø9,25		
5	MAC283449	CONDUITE – HYDRAULIQUE (FD250) [216]	1	
	MAC135865	JOINT TORIQUE Ø1,78 X Ø9,25		
6	MAC283447	CONDUITE – HYDRAULIQUE (FD250) [216]	1	
	MAC135865	JOINT TORIQUE Ø1,78 X Ø9,25		
7	MAC283057	FLEXIBLE – HYD.	1	
8	MAC283058	FLEXIBLE – HYD.	1	
9	MAC283059	FLEXIBLE – HYD.	1	
10	MAC136095	RACCORD – HYD. COUDÉ À 90°	2	
11	MAC136145	RACCORD – HYD. UNION PASSE-CLOISON [217]	2	
12	MAC136150	RACCORD – HYD. COUDÉ À 90° PASSE-CLOISON [217]	1	
13	MAC135778	RACCORD – ADAPTATEUR	4	
14	MAC283791	COLLIER – ENS. [218]	1	
15	MAC255461	PLAQUE – COUVERCLE	1	
16	MAC232395	BRIDE DE FIXATION – ASS. [218]	1	
17	MAC184303	COLLIER – PLAQUE DE RECOUVREMENT	1	
18	MAC283797	COLLIER DE FIXATION – CONDUITE INFÉRIEURE CG	5	
19	MAC283807	COLLIER DE FIXATION – CONDUITE CENTRALE CG	5	
20	MAC311233	COLLIER DE FIXATION – CONDUITE SUPÉRIEURE CG	5	
21	MAC312654	GOUJON – AILE DE PATCH DE COLLIER FILETÉ	10	
22	MAC30753	COLLIER DE SERRAGE – ATTACHE DE CÂBLE, NOIRE	1	

216. Plateformes FD250 uniquement.
217. Le raccord comprend un écrou de fixation (NVS).
218. L'ensemble de collier comprend deux moitiés de collier (NVS). Il ne comprend PAS la plaque de recouvrement ni la quincaillerie.

SYSTÈME HYDRAULIQUE – LEVAGE ET MARCHE AVANT-ARRIÈRE, RABATTEUR TRIPLE, BRAS GAUCHE (FD240, FD245 ET FD250)

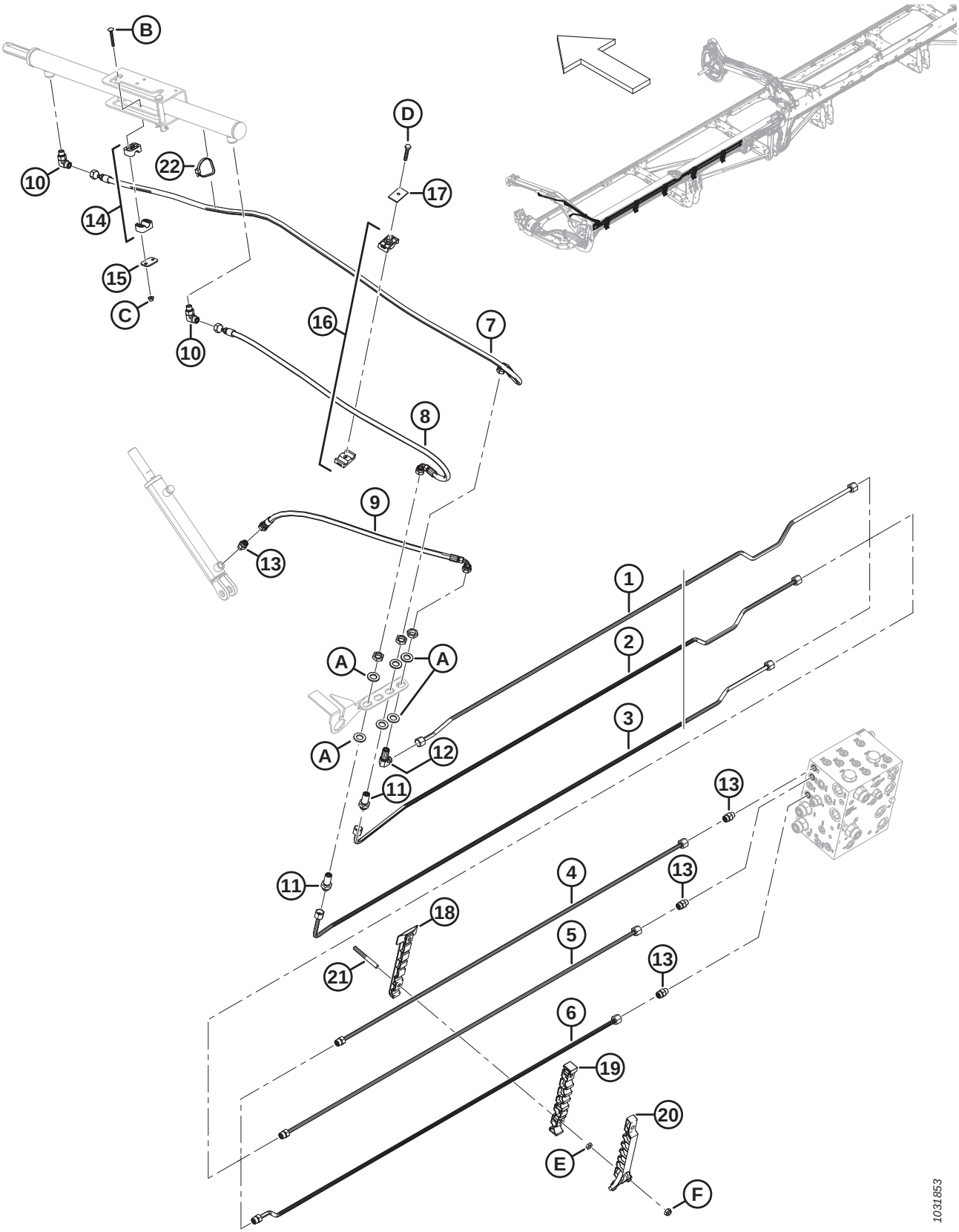

SYSTÈME HYDRAULIQUE – LEVAGE ET MARCHE AVANT-ARRIÈRE, RABATTEUR TRIPLE, BRAS GAUCHE (FD240, FD245 ET FD250)

Réf.	Numéro de pièce	Description	Qté	Numéro de série
A	MAC136540	RONDELLE – PLATE		
B	MAC184644	BOULON – TRCC M6 X 1 X 50-8,8-ZINC		
C	MAC152668	ÉCROU – HEX. À COL. BLOCAGE CTR M6 X 1-8		
D	MAC30660	BOULON – TÊTE HEX. M8 X 1,25 X 45-8,8-AA1J		
E	MAC136442	ÉCROU – HEX. FIN M10 X 1,5-05-AA1J		
F	MAC184692	ÉCROU – HEX. NYLOC M10 X 1,5-8-AA1J		

82 Système hydraulique – Levage et marche avant-arrière, rabatteur triple, bras central, côté gauche (FD240, FD245 et FD250)

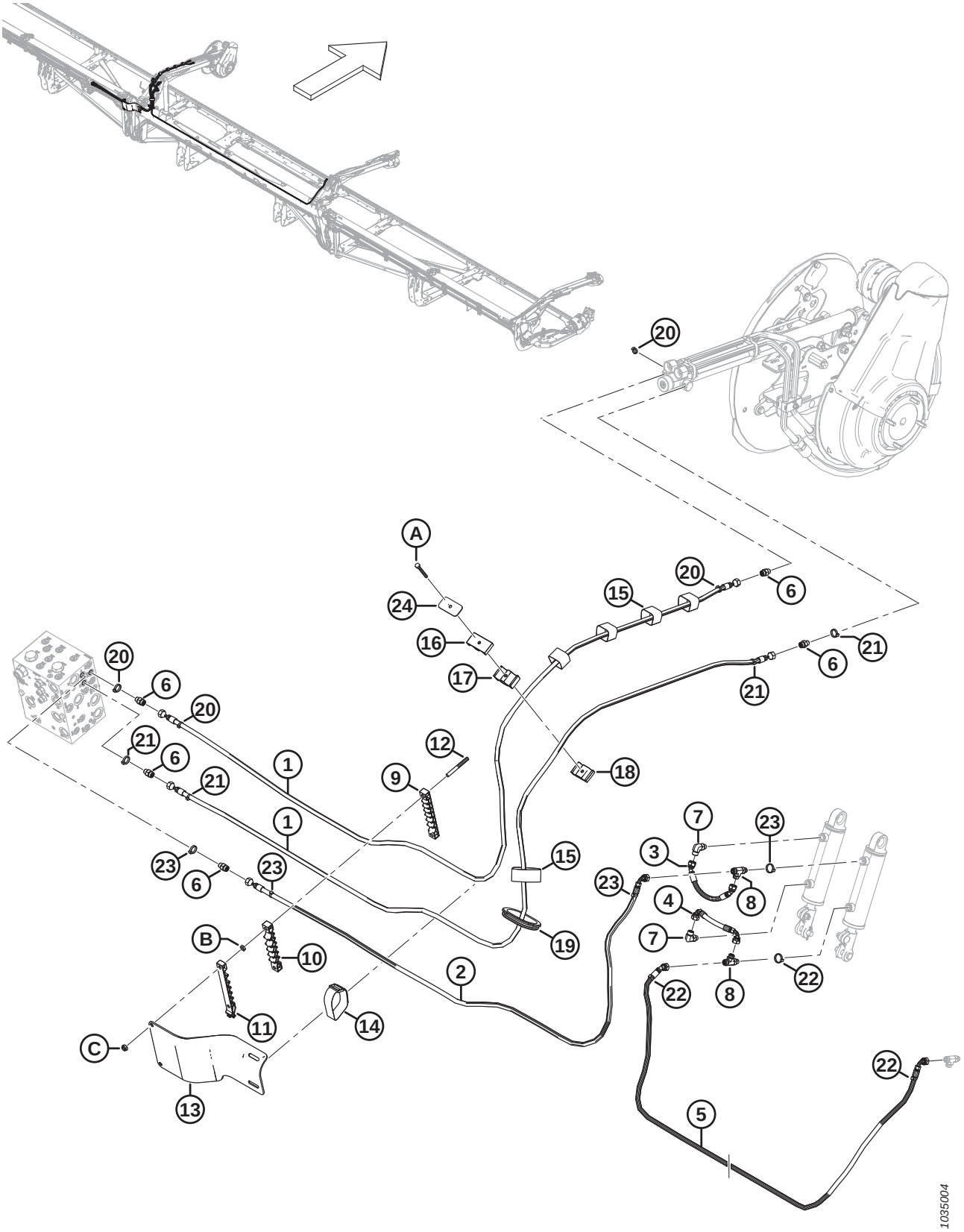

SYSTÈME HYDRAULIQUE – LEVAGE ET MARCHE AVANT-ARRIÈRE, RABATTEUR TRIPLE, BRAS CENTRAL, CÔTÉ GAUCHE (FD240, FD245 ET FD250)

Réf.	Numéro de pièce	Description	Qté	Numéro de série
1	MAC323665	FLEXIBLE – HYD.	2	
2	MAC323666	FLEXIBLE – HYD.	1	
3	MAC283785	FLEXIBLE – HYD.	1	
4	MAC283786	FLEXIBLE – HYD.	1	
5	MAC323670	FLEXIBLE – HYD. (FD240)	1	
	MAC323673	FLEXIBLE – HYD. (FD245 ET FD250)	1	
6	MAC135778	RACCORD – ADAPTATEUR	5	
7	MAC136095	RACCORD – HYD. COUDÉ À 90°	2	
8	MAC136240	RACCORD – HYD. EN TÉ	2	
9	MAC283909	COLLIER DE FIXATION – CONDUITE INFÉRIEURE FLEX CG	1	
10	MAC283910	COLLIER DE FIXATION – CONDUITE MILIEU FLEX CG	1	
11	MAC311461	COLLIER DE FIXATION – CONDUITE SUP. FLEX CG	1	
12	MAC312655	GOUJON – PATCH DE COLLIER FILETÉ NOIR	2	
13	MAC311354	BLINDAGE – ADAPTATION FLEXIBLE CG	1	
14	MAC295929	COURROIE DE SANGLE – 12 PO LG	1	
15	MAC135444	COURROIE DE SANGLE – 6 PO LG	5	
16	MAC283989	COLLIER DE FIXATION – FLEXIBLE RABATTEUR SUP.	1	
17	MAC283988	COLLIER DE FIXATION – FLEXIBLE RABATTEUR MILIEU	1	
18	MAC283987	COLLIER DE FIXATION – FLEXIBLE RABATTEUR INF.	1	
19	MAC125377	PASSE-FILS – DI 91 MM	1	
20	MAC40704	COLLIER DE SERRAGE – ATTACHE DE CÂBLE, ORANGE	4	
21	MAC40702	COLLIER DE SERRAGE – ATTACHE DE CÂBLE, ROUGE	4	
22	MAC40703	COLLIER DE SERRAGE – ATTACHE DE CÂBLE, BLEUE	3	
23	MAC21763	COLLIER DE SERRAGE – ATTACHE DE CÂBLE, NOIRE	4	
24	MAC323023	PLAQUE – COLLIER DE FIXATION DU BRAS CENTRAL DE RABATTEUR	1	
A	MAC184656	BOULON – TÊTE HEX. M8 X 1,25 X 70-8,8-AA1J		
B	MAC136442	ÉCROU – HEX. FIN M10 X 1,5-05-AA1J		
C	MAC184692	ÉCROU – HEX. NYLOC M10 X 1,5-8-AA1J		

83 Système hydraulique – Levage et marche avant-arrière, rabatteur triple, bras central côté droit (FD240, FD245 et FD250)

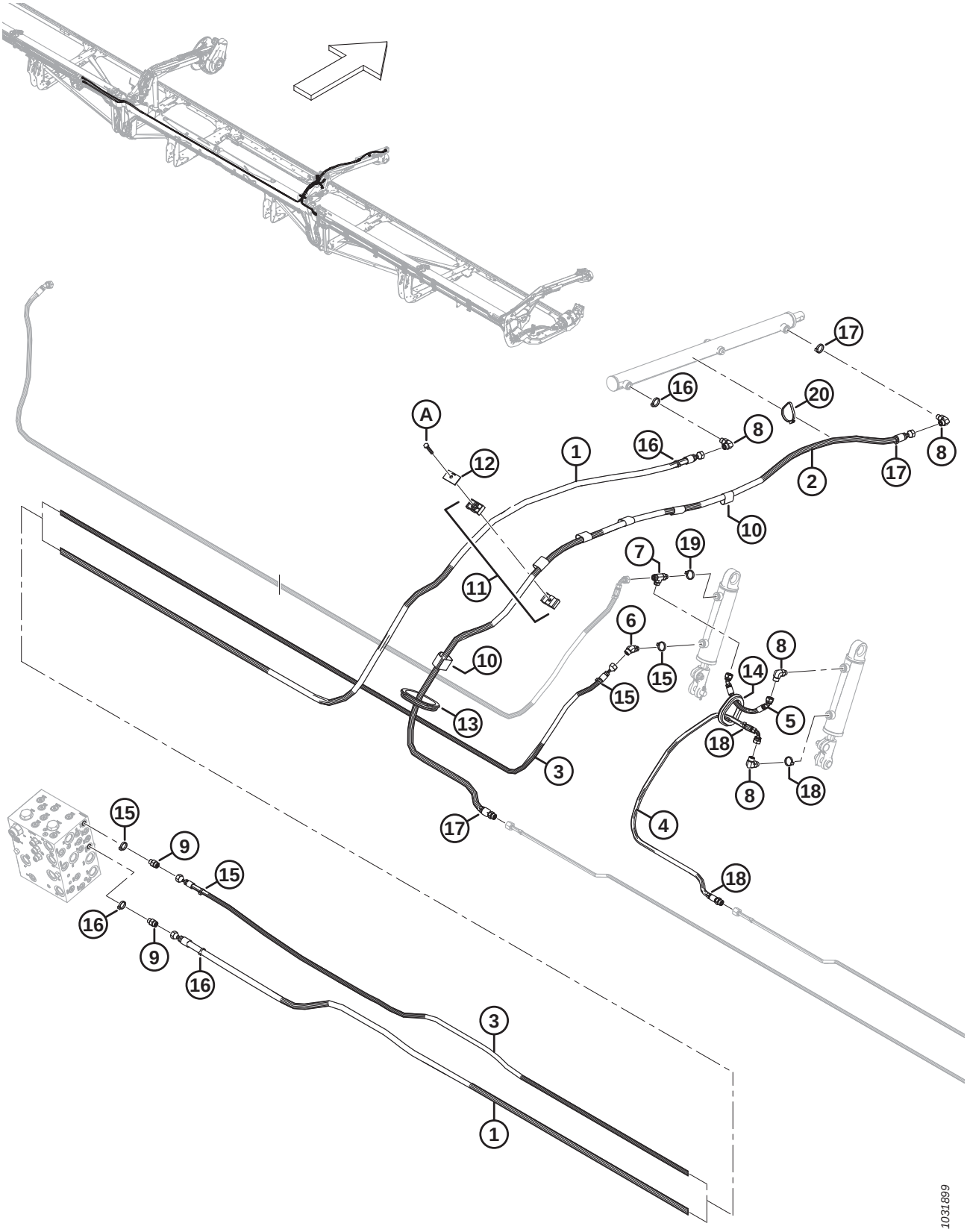

SYSTÈME HYDRAULIQUE – LEVAGE ET MARCHE AVANT-ARRIÈRE, RABATTEUR TRIPLE, BRAS CENTRAL CÔTÉ DROIT (FD240, FD245 ET FD250)

Réf.	Numéro de pièce	Description	Qté	Numéro de série
1	MAC323671	FLEXIBLE – HYD. (FD240)	1	
	MAC323674	FLEXIBLE – HYD. (FD245 ET FD250)	1	
2	MAC323669	FLEXIBLE – HYD.	1	
	MAC135865	JOINT TORIQUE Ø1,78 X Ø9,25		
3	MAC323664	FLEXIBLE – HYD. (FD240)	1	
	MAC323672	FLEXIBLE – HYD. (FD245 ET FD250)	1	
4	MAC323668	FLEXIBLE – HYD.	1	
	MAC135865	JOINT TORIQUE Ø1,78 X Ø9,25		
5	MAC283785	FLEXIBLE – HYD.	1	
6	MAC136144	RACCORD – HYD. COUDÉ À 45°	1	
7	MAC136240	RACCORD – HYD. EN TÉ	1	
8	MAC136095	RACCORD – HYD. COUDÉ À 90°	4	
9	MAC135778	RACCORD – ADAPTATEUR	2	
10	MAC135443	COURROIE DE SANGLE – 4 PO LG	6	
11	MAC232395	COLLIER – ENS. [219]	1	
12	MAC184303	PLAQUE – COUVERCLE	1	
13	MAC125377	PASSE-FILS – DI 91 MM	1	
14	MAC283889	PASSE-FILS – CAOUTCHOUC	1	
15	MAC252795	COLLIER DE SERRAGE – ATTACHE DE CÂBLE, ROSE	4	
16	MAC135226	COLLIER DE SERRAGE – ATTACHE DE CÂBLE, BLEU CLAIR	4	
17	MAC40701	COLLIER DE SERRAGE – ATTACHE DE CÂBLE, JAUNE	3	
18	MAC252794	COLLIER DE SERRAGE – ATTACHE DE CÂBLE, VIOLETTE	3	
19	MAC40703	COLLIER DE SERRAGE – ATTACHE DE CÂBLE, BLEUE	1	
20	MAC30753	COLLIER DE SERRAGE – ATTACHE DE CÂBLE, NOIRE	1	
A	MAC30660	BOULON – TÊTE HEX. M8 X 1,25 X 45-8,8-AA1J		

219. L'ensemble de collier comprend deux moitiés de collier (NVS). Il ne comprend PAS la plaque de recouvrement ni la quincaillerie.

84 Système hydraulique – Levage et marche avant-arrière, rabatteur triple, bras droit (FD240, FD245 et FD250)

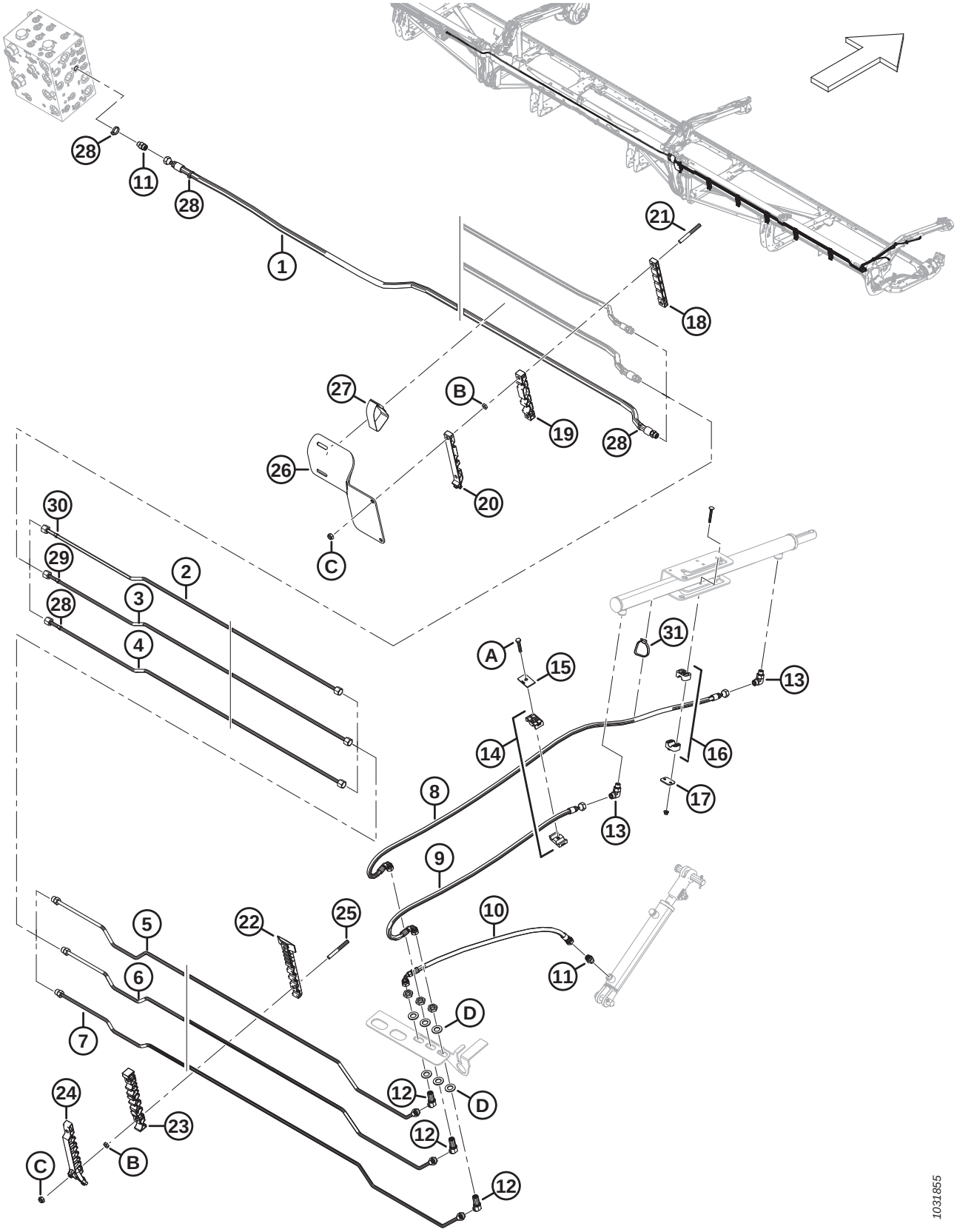

SYSTÈME HYDRAULIQUE – LEVAGE ET MARCHE AVANT-ARRIÈRE, RABATTEUR TRIPLE, BRAS DROIT (FD240, FD245 ET FD250)

Réf.	Numéro de pièce	Description	Qté	Numéro de série
1	MAC283096	FLEXIBLE – HYD. (FD240)	1	
	MAC283507	FLEXIBLE – HYD. (FD245 ET FD250)	1	
	MAC135865	JOINT TORIQUE Ø1,78 X Ø9,25		
2	MAC283428	CONDUITE – HYDRAULIQUE (FD245 ET FD250)	1	
	MAC283451	CONDUITE – HYDRAULIQUE (FD250)	1	
3	MAC283429	CONDUITE – HYDRAULIQUE (FD245 ET FD250)	1	
	MAC283452	CONDUITE – HYDRAULIQUE (FD250)	1	
4	MAC283430	CONDUITE – HYDRAULIQUE (FD245 ET FD250)	1	
	MAC283453	CONDUITE – HYDRAULIQUE (FD250)	1	
5	MAC283431	CONDUITE – HYDRAULIQUE	1	
	MAC135865	JOINT TORIQUE Ø1,78 X Ø9,25		
6	MAC283432	CONDUITE – HYDRAULIQUE	1	
	MAC135865	JOINT TORIQUE Ø1,78 X Ø9,25		
7	MAC283433	CONDUITE – HYDRAULIQUE	1	
	MAC135865	JOINT TORIQUE Ø1,78 X Ø9,25		
8	MAC283057	FLEXIBLE – HYD.	1	
9	MAC283058	FLEXIBLE – HYD.	1	
10	MAC283059	FLEXIBLE – HYD.	1	
11	MAC135778	RACCORD – ADAPTATEUR	3	
12	MAC136146	RACCORD – HYD. COUDÉ À 45° PASSE-CLOISON [220]	3	
13	MAC136095	RACCORD – HYD. COUDÉ À 90°	2	
14	MAC232395	COLLIER – ENS. [221]	2	
15	MAC184303	COLLIER – PLAQUE DE RECOUVREMENT	2	
16	MAC283791	BRIDE DE FIXATION – ASS. [221]	1	
17	MAC255461	PLAQUE – COUVERCLE	1	
18	MAC283906	COLLIER DE FIXATION – CONDUITE SUP. FLEX CD	1	
19	MAC283907	COLLIER DE FIXATION – CONDUITE MILIEU FLEX CD	1	
20	MAC311462	COLLIER DE FIXATION – CONDUITE SUP. FLEX CD	1	
21	MAC312655	GOUJON – PATCH DE COLLIER FILETÉ NOIR	2	

220. Le raccord comprend un écrou de fixation (NVS).
221. L'ensemble de collier comprend deux moitiés de collier (NVS). Il ne comprend PAS la plaque de recouvrement ni la quincaillerie.

SYSTÈME HYDRAULIQUE – LEVAGE ET MARCHE AVANT-ARRIÈRE, RABATTEUR TRIPLE, BRAS DROIT (FD240, FD245 ET FD250)

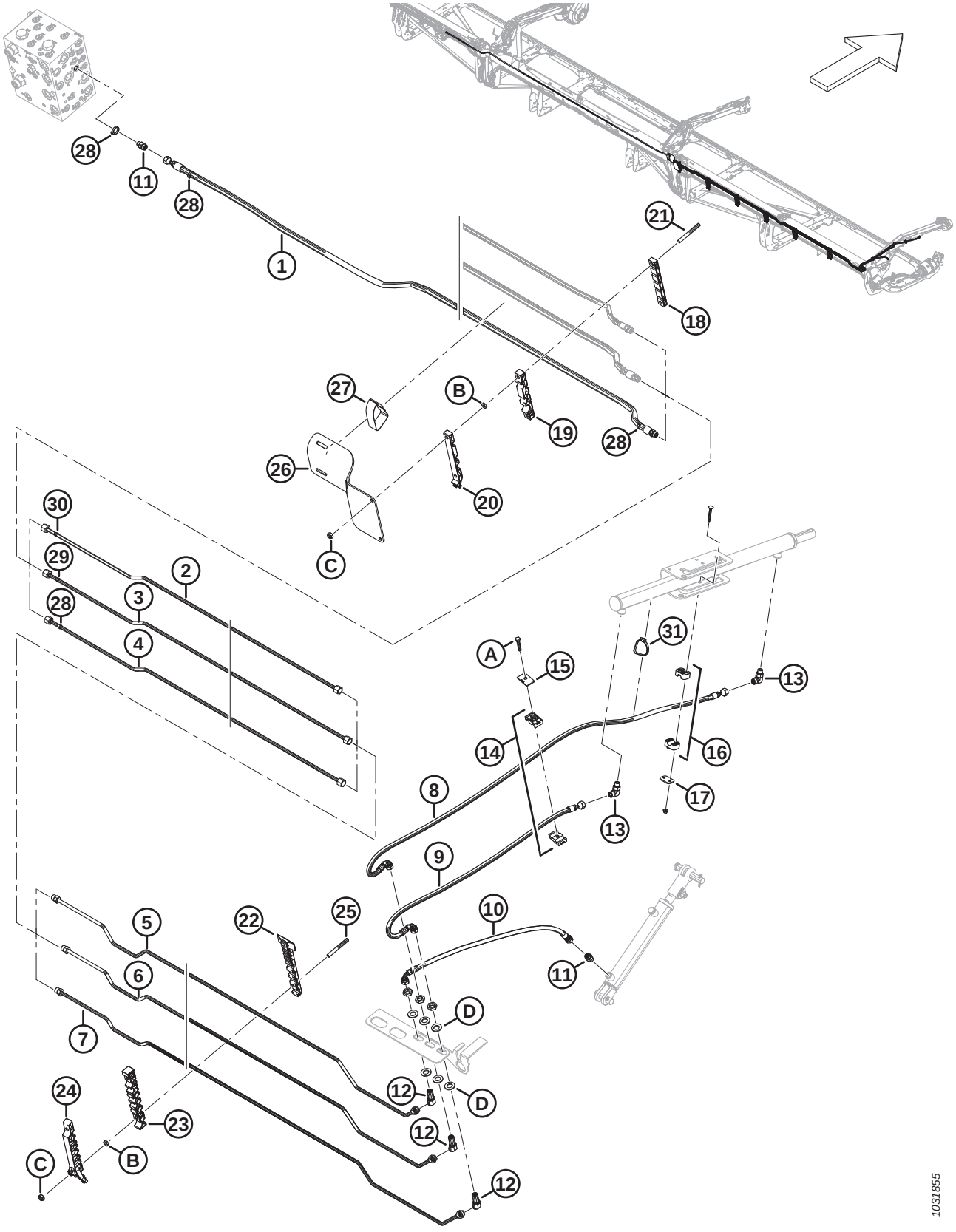

SYSTÈME HYDRAULIQUE – LEVAGE ET MARCHE AVANT-ARRIÈRE, RABATTEUR TRIPLE, BRAS DROIT (FD240, FD245 ET FD250)

Réf.	Numéro de pièce	Description	Qté	Numéro de série
22	MAC283820	COLLIER DE FIXATION – CONDUITE INFÉRIEURE CD	5	
23	MAC283818	COLLIER DE FIXATION – CONDUITE CENTRALE CD	5	
24	MAC311451	COLLIER DE FIXATION – CONDUITE SUPÉRIEURE CD	5	
25	MAC312654	GOUJON – AILE DE PATCH DE COLLIER FILETÉ	10	
26	MAC311360	BLINDAGE – ADAPTATION FLEXIBLE CD	1	
27	MAC170851	COURROIE DE SANGLE – 10 PO LG	1	
28	MAC49227	COLLIER DE SERRAGE – ATTACHE DE CÂBLE, VERTE	4	
29	MAC40701	COLLIER DE SERRAGE – ATTACHE DE CÂBLE, JAUNE	1	
30	MAC252794	COLLIER DE SERRAGE – ATTACHE DE CÂBLE, VIOLETTE	1	
31	MAC30753	COLLIER DE SERRAGE – ATTACHE DE CÂBLE, NOIRE	1	
A	MAC30660	BOULON – TÊTE HEX. M8 X 1,25 X 45-8,8-AA1J		
B	MAC136442	ÉCROU – HEX. FIN M10 X 1,5-05-AA1J		
C	MAC184692	ÉCROU – HEX. NYLOC M10 X 1,5-8-AA1J		
D	MAC136540	RONDELLE – PLATE		

85 Système hydraulique – Vis transversale supérieure

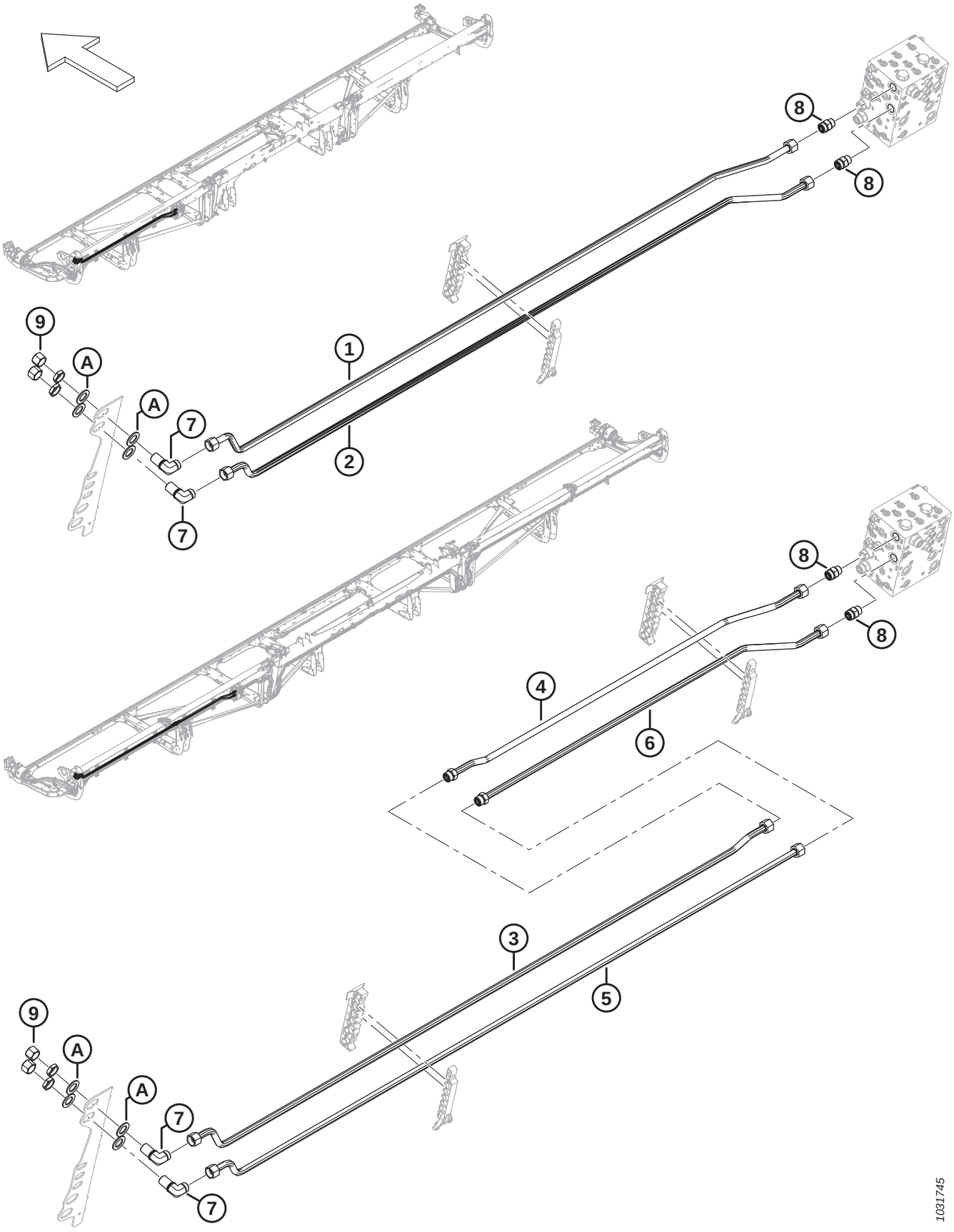

NOTE:

Les kits (numéros de faisceau B et numéros de collecteur C) sont vendus uniquement chez Whole Goods de MacDon.

Réf.	Numéro de pièce	Description	Qté	Numéro de série
	B7338	**KIT – 25 PI VIS TRANSVERSALE SUPÉRIEURE SYSTÈME HYDRAULIQUE** [222]		
	B7117	KIT – 30 PI VIS TRANSVERSALE SUPÉRIEURE SYSTÈME HYDRAULIQUE [222]		
	B7118	KIT – 35 PI VIS TRANSVERSALE SUPÉRIEURE SYSTÈME HYDRAULIQUE [222]		
	B7119	KIT – 40 PI et 45 PI VIS TRANSVERSALE SUPÉRIEURE SYSTÈME HYDRAULIQUE [222]		
	B7120	KIT – 41 PI VIS TRANSVERSALE SUPÉRIEURE SYSTÈME HYDRAULIQUE [222]		
	B7121	KIT – 50 PI VIS TRANSVERSALE SUPÉRIEURE SYSTÈME HYDRAULIQUE [222]		
1	MAC**323355**	**CONDUITE – HYDRAULIQUE (FD225)**	**1**	
	MAC283052	CONDUITE – HYDRAULIQUE (FD230)	1	
	MAC283164	CONDUITE – HYDRAULIQUE (FD235)	1	
	MAC283471	CONDUITE – HYDRAULIQUE (FD240 ET FD245)	1	
	MAC283462	CONDUITE – HYDRAULIQUE (FD241)	1	
2	MAC**323355**	**CONDUITE – HYDRAULIQUE (FD225)**	**1**	
	MAC283051	CONDUITE – HYDRAULIQUE (FD230)	1	
	MAC283205	CONDUITE – HYDRAULIQUE (FD235)	1	
	MAC283470	CONDUITE – HYDRAULIQUE (FD240 ET FD245)	1	
	MAC283461	CONDUITE – HYDRAULIQUE (FD241)	1	
3	MAC283469	CONDUITE – HYDRAULIQUE (FD250)	1	
4	MAC283200	CONDUITE – HYDRAULIQUE (FD250)	1	
	MAC135868	JOINT TORIQUE – Ø1,78 X Ø18,77		
5	MAC283468	CONDUITE – HYDRAULIQUE (FD250)	1	
6	MAC283199	CONDUITE – HYDRAULIQUE (FD250)	1	
	MAC135868	JOINT TORIQUE – Ø1,78 X Ø18,77		

222. Kits disponibles chez Whole Goods uniquement.

SYSTÈME HYDRAULIQUE – VIS TRANSVERSALE SUPÉRIEURE

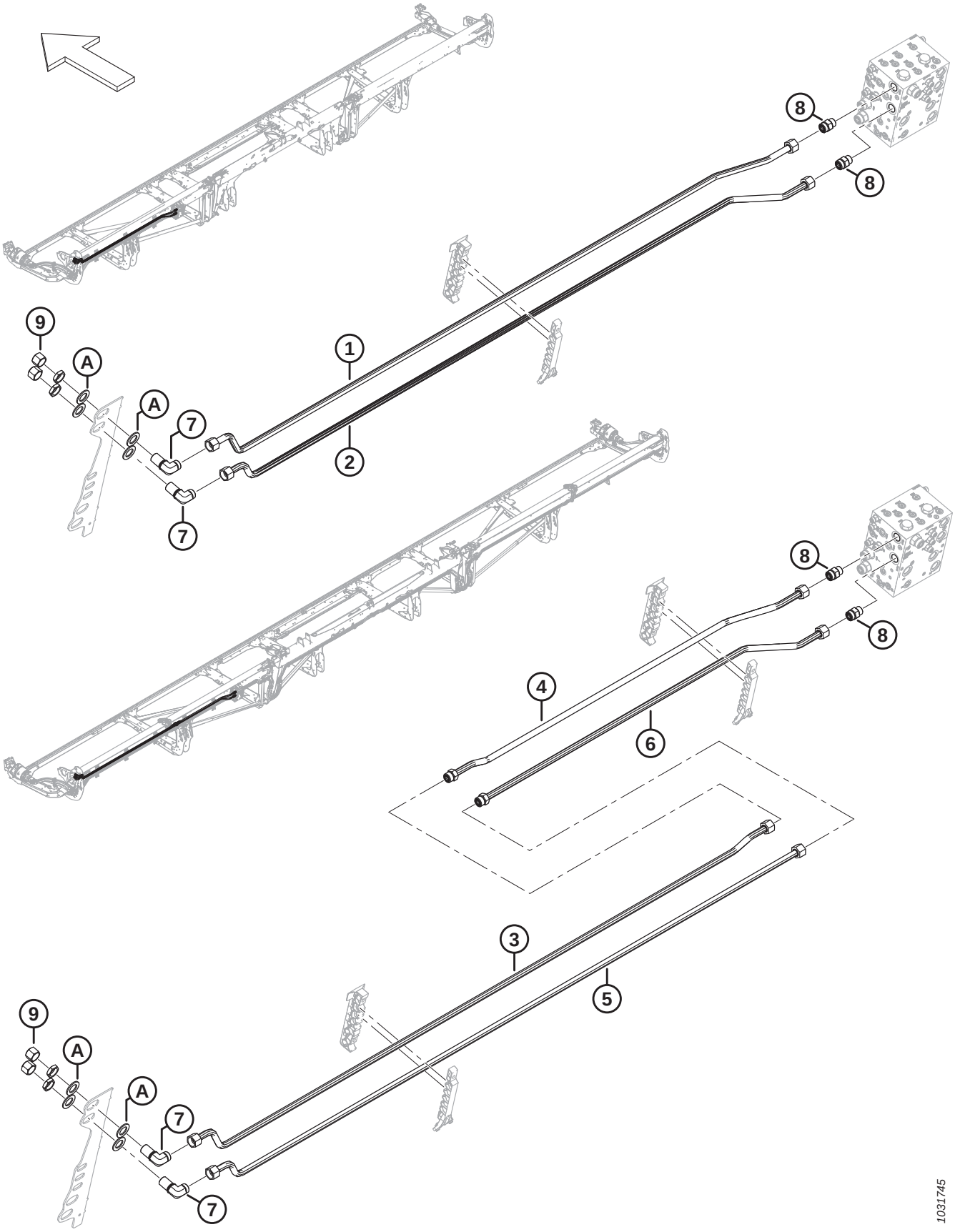

SYSTÈME HYDRAULIQUE – VIS TRANSVERSALE SUPÉRIEURE

Réf.	Numéro de pièce	Description	Qté	Numéro de série
7	MAC136245	RACCORD – HYD. COUDÉ À 90° PASSE-CLOISON [223]	2	
	MAC135868	JOINT TORIQUE – Ø1,78 X Ø18,77		
8	MAC135788	RACCORD – ADAPTATEUR (UCAP, UCAR)	2	
	MAC30971	JOINT TORIQUE – Ø2,95 X Ø23,47		
	MAC135868	JOINT TORIQUE – Ø1,78 X Ø18,77		
9	MAC135889	CAPUCHON – HYD., SAE, 12 ORFS	2	
A	MAC136355	RONDELLE – PLATE 2,0 PO DE ZP	4	

223. Le raccord comprend un écrou de fixation.

86 Système hydraulique – Entraînement du rabatteur, rabatteur simple

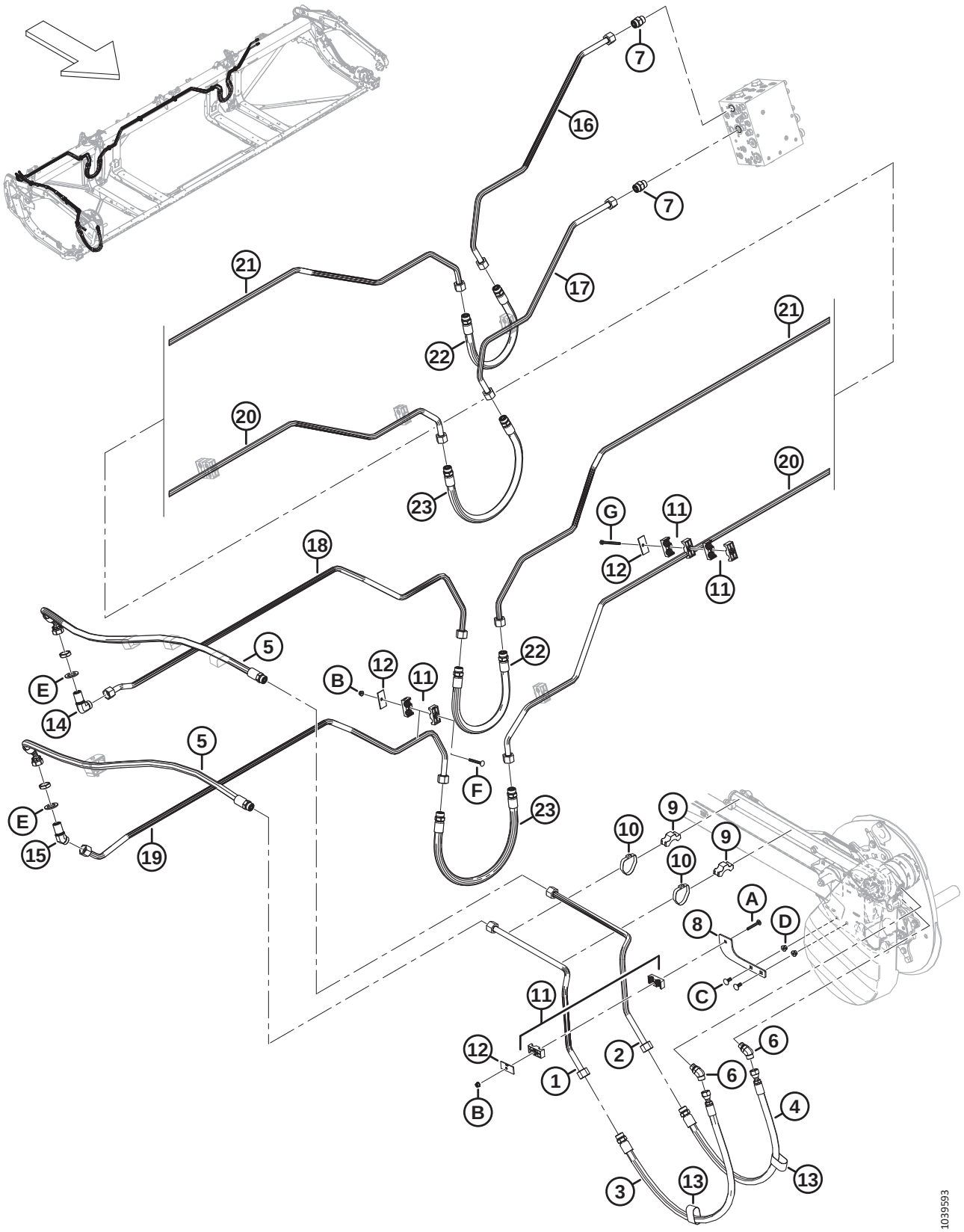

Réf.	Numéro de pièce	Description	Qté	Numéro de série
1	MAC**323428**	**CONDUITE – HYDRAULIQUE**	**1**	
2	MAC**323429**	**CONDUITE – HYDRAULIQUE**	**1**	
3	MAC**283092**	**FLEXIBLE – HYD.**	**1**	
	MAC**135868**	**JOINT TORIQUE – Ø1,78 X Ø18,77**		
4	MAC**283091**	**FLEXIBLE – HYD.**	**1**	
	MAC**135868**	**JOINT TORIQUE – Ø1,78 X Ø18,77**		
5	MAC**323519**	**FLEXIBLE – HYD. (FD225)**	**2**	
	MAC**135868**	**JOINT TORIQUE – Ø1,78 X Ø18,77**		
6	MAC**136327**	**RACCORD – HYD. COUDÉ À 45°**	**2**	
	MAC**44210**	**JOINT TORIQUE – Ø2,46 X Ø19,18**		
	MAC**135867**	**JOINT TORIQUE – Ø1,78 X Ø15,60**		
7	MAC**135788**	**RACCORD – ADAPTATEUR**	**2**	
	MAC**30971**	**JOINT TORIQUE – Ø2,95 X Ø23,47**		
	MAC**135868**	**JOINT TORIQUE – Ø1,78 X Ø18,77**		
8	MAC**273285**	**SUPPORT – DE MONTAGE**	**1**	
9	MAC**232405**	**COLLIER DE FIXATION – CONDUITE**	**2**	
10	MAC**112823**	**BRIDE DE FIXATION – TUYAU**	**2**	
11	MAC**232397**	**COLLIER – ENS.** [224]	**9**	
12	MAC**232233**	**COLLIER – PLAQUE DE RECOUVREMENT**	**7**	
13	MAC**135443**	**COURROIE DE SANGLE 4 PO LG**	**2**	
14	MAC**136245**	**RACCORD – HYD. COUDÉ À 90° PASSE-CLOISON** [225]	**1**	
	MAC**135868**	**JOINT TORIQUE – Ø1,78 X Ø18,77**		
15	MAC**136527**	**RACCORD – COUDÉ À 45° PASSE-CLOISON** [225]	**1**	
	MAC**135868**	**JOINT TORIQUE – Ø1,78 X Ø18,77**		
16	MAC**323346**	**CONDUITE – HYDRAULIQUE**	**1**	
17	MAC**323347**	**CONDUITE – HYDRAULIQUE**	**1**	
18	MAC**323348**	**CONDUITE – HYDRAULIQUE**	**1**	
19	MAC**323349**	**CONDUITE – HYDRAULIQUE**	**1**	
20	MAC**283035**	**CONDUITE – HYDRAULIQUE**	**1**	

224. L'ensemble de collier comprend deux moitiés de collier (NVS). Il ne comprend PAS la plaque de recouvrement ni la quincaillerie.
225. Le raccord comprend un écrou de fixation (NVS).

SYSTÈME HYDRAULIQUE – ENTRAÎNEMENT DU RABATTEUR, RABATTEUR SIMPLE

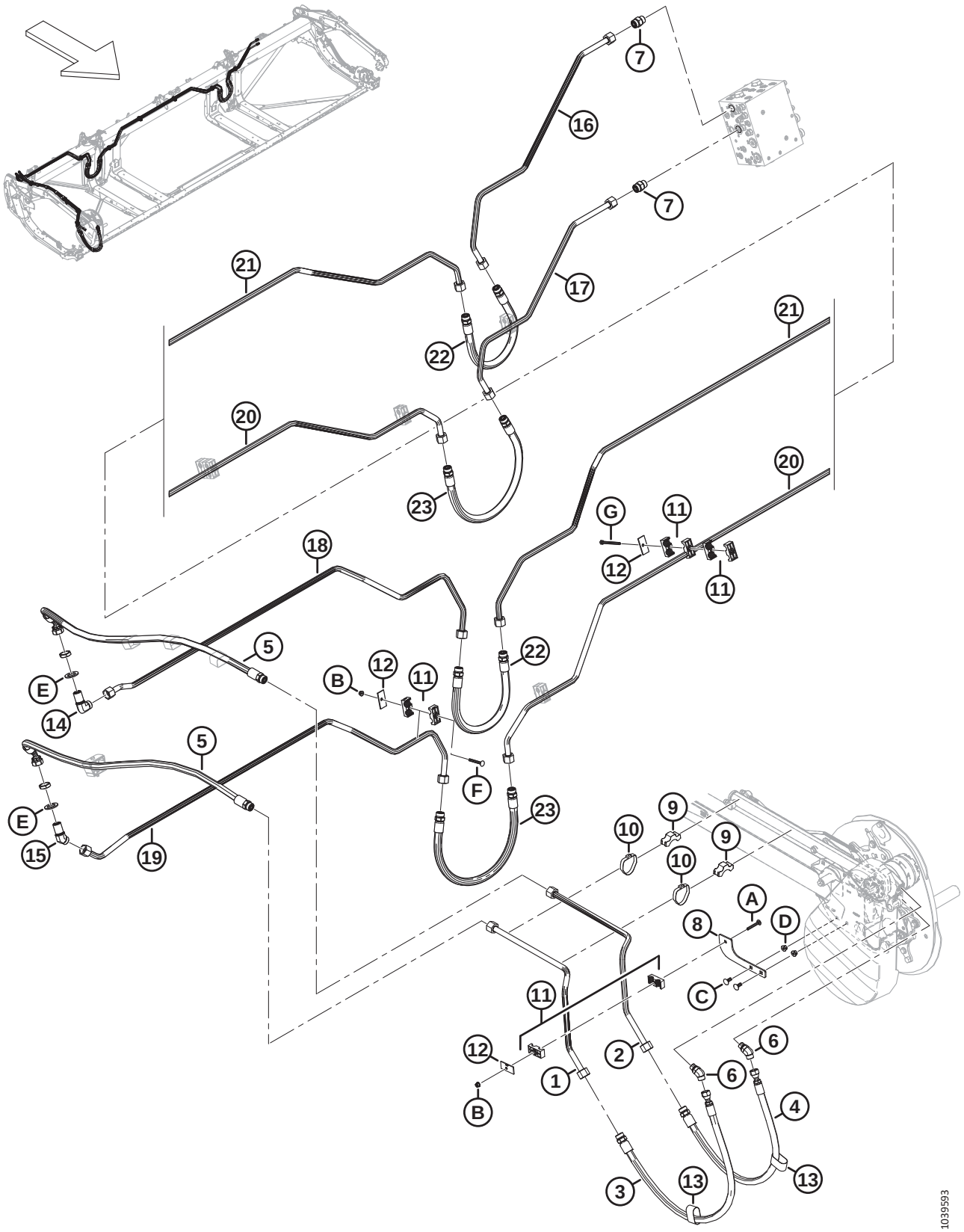

Réf.	Numéro de pièce	Description	Qté	Numéro de série
21	MAC**283036**	**CONDUITE – HYDRAULIQUE**	**1**	
22	MAC**283070**	**FLEXIBLE – HYD.**	**2**	
23	MAC**283378**	**FLEXIBLE – HYD.**	**2**	
A	MAC**136486**	**BOULON – TRCC M8 X 1,25 X 60-8,8-AA1J**		
B	MAC**135337**	**ÉCROU – HEX. À COL. BLOCAGE CTR M8 X 1,25-8-AA1J**		
C	MAC**135785**	**BOULON – TRCC M10 X 1,5 X 25-8,8-AA1J**		
D	MAC**135799**	**ÉCROU – HEX. À COL. BLOCAGE CTR M10 X 1,5-10**		
E	MAC**136355**	**RONDELLE – PLATE DE 2,0 PO ZINGUÉE**		
F	MAC**136779**	**BOULON – TRCC M8 X 1,25 X 70-8,8-AA1J**		
G	MAC**252002**	**BOULON – HEX. HD M8 X 1,25 X 100-8,8-AA1J** [226]		

226. Ce boulon se fixe au châssis de la plateforme et ne nécessite pas d'écrou.

87 Système hydraulique – Entraînement du rabatteur, rabatteur double et rabatteur triple

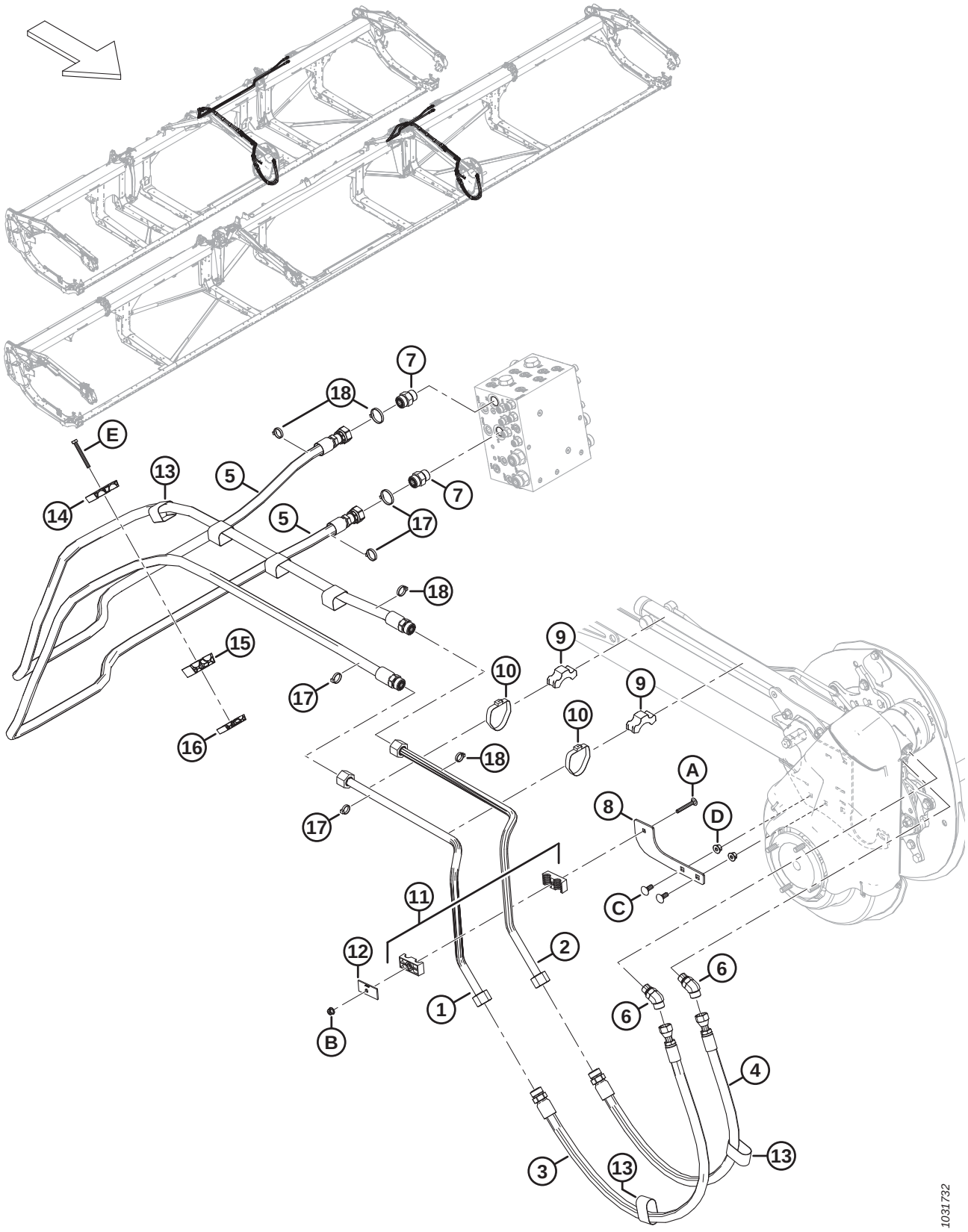

Réf.	Numéro de pièce	Description	Qté	Numéro de série
1	MAC**323428**	**CONDUITE – HYDRAULIQUE**	**1**	
	MAC**323808**	**KIT – CONDUITES EN ACIER POUR LE RABATTEUR** [227]	**A/B**	**–451189**
2	MAC**323429**	**CONDUITE – HYDRAULIQUE**	**1**	
	MAC**323808**	**KIT – CONDUITES EN ACIER D'ENTRAÎNEMENT DU RABATTEUR** [227]	**A/B**	**–451189**
3	MAC283092	FLEXIBLE – HYD.	1	
	MAC135868	JOINT TORIQUE – Ø1,78 X Ø18,77		
4	MAC283091	FLEXIBLE – HYD.	1	
	MAC135868	JOINT TORIQUE – Ø1,78 X Ø18,77		
5	MAC323662	FLEXIBLE – HYD. (FD230, FD235, FD240, FD241)	2	
	MAC323667	FLEXIBLE – HYD. (FD245, FD250)	2	
	MAC135868	JOINT TORIQUE – Ø1,78 X Ø18,77		
6	MAC136327	RACCORD – HYD. COUDÉ À 45°	2	
	MAC44210	JOINT TORIQUE – Ø2,46 X Ø19,18		
	MAC135867	JOINT TORIQUE – Ø1,78 X Ø15,60		
7	MAC135788	RACCORD – ADAPTATEUR	2	
	MAC30971	JOINT TORIQUE – Ø2,95 X Ø23,47		
	MAC135868	JOINT TORIQUE – Ø1,78 X Ø18,77		
8	MAC273285	SUPPORT – DE MONTAGE	1	
9	MAC232405	COLLIER DE FIXATION – CONDUITE	2	
10	MAC112823	BRIDE DE FIXATION – TUYAU	2	
11	MAC232397	COLLIER – ENS. [228]	1	
12	MAC232233	COLLIER – PLAQUE DE RECOUVREMENT	1	
13	MAC135443	COURROIE DE SANGLE 4 PO LG	2	
14	MAC283989	COLLIER DE FIXATION – FLEXIBLE RABATTEUR SUP.	1	
15	MAC283988	COLLIER DE FIXATION – FLEXIBLE RABATTEUR MILIEU	1	
16	MAC283987	COLLIER DE FIXATION – FLEXIBLE RABATTEUR INF.	1	
17	MAC40701	COLLIER DE SERRAGE – ATTACHE DE CÂBLE, JAUNE	4	
18	MAC49232	COLLIER DE SERRAGE – ATTACHE DE CÂBLE, BLANCHE	4	

227. Ce kit comprend les conduites en acier (MAC323428 et MAC323429) et est utilisé pour l'entretien des machines construites avant l'année 2023.
228. L'ensemble de collier comprend deux moitiés de collier (NVS). Il ne comprend PAS la plaque de recouvrement ni la quincaillerie.

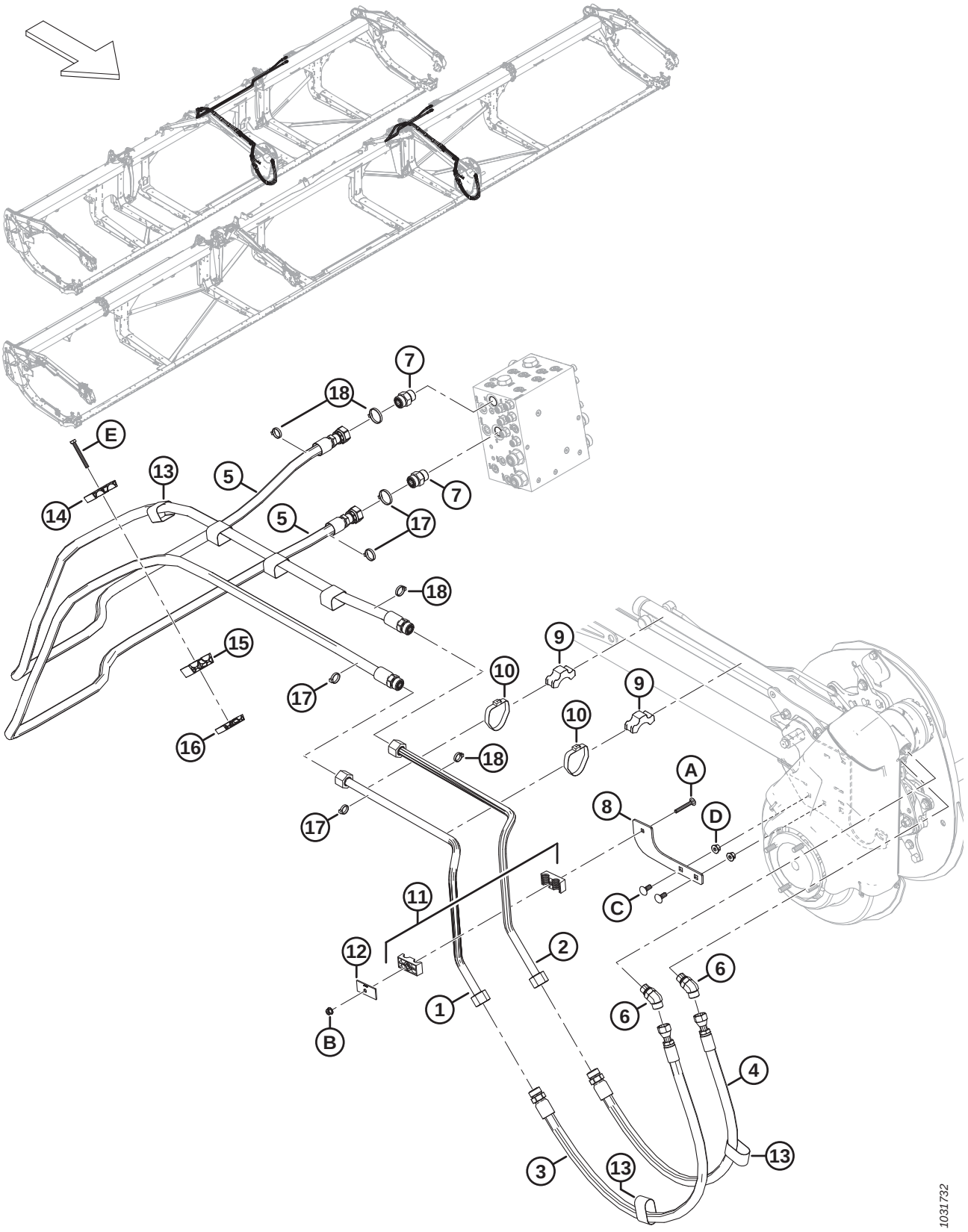
7
18
E
13
5
14
7
5
17
18
15
9
10
17
9
10
16
18
A
8
D
17
11
C
12
2
6
1
6
B
4
3
13
13
1031732

Réf.	Numéro de pièce	Description	Qté	Numéro de série
A	MAC136486	BOULON – TRCC M8 X 1,25 X 60-8,8-AA1J		
B	MAC135337	ÉCROU – HEX. À COL. BLOCAGE CTR M8 X 1,25-8-AA1J		
C	MAC135785	BOULON – TRCC M10 X 1,5 X 25-8,8-AA1J		
D	MAC135799	ÉCROU – HEX. À COL. BLOCAGE CTR M10 X 1,5-10		
E	MAC184656	BOULON – TÊTE HEX. M8 X 1,25 X 70-8,8-AA1J		

88 Hydraulique – ContourMax^{MC}, roues de contour (FD225 et FD230)

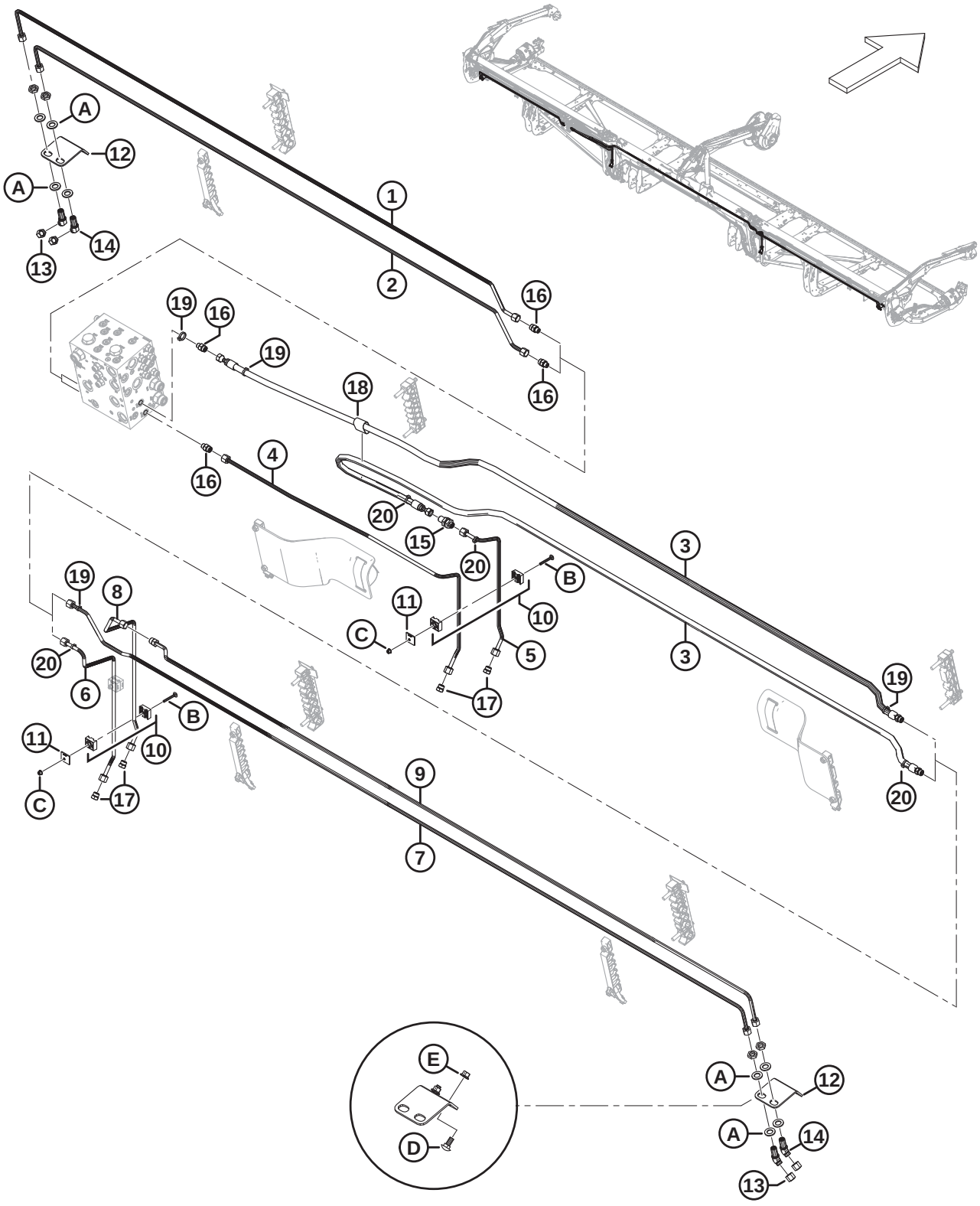

NOTE:

Les kits (numéros de faisceau B et numéros de collecteur C) sont vendus uniquement chez Whole Goods de MacDon.

Réf.	Numéro de pièce	Description	Qté	Numéro de série
	B7340	**KIT – 25 PI PAQUET DE PLOMBERIE CONTOURMAX** [229]		
	B7082	KIT – 30 PI PAQUET DE PLOMBERIE CONTOURMAX [229]		
1	MAC**323350**	**CONDUITE – HYDRAULIQUE (FD225)**	**1**	
	MAC313524	CONDUITE – HYDRAULIQUE (FD230)	1	
2	MAC**323351**	**CONDUITE – HYDRAULIQUE (FD225)**	**1**	
	MAC313523	CONDUITE – HYDRAULIQUE (FD230)	1	
3	MAC283096	FLEXIBLE – HYD. (**FD225 ET** FD230)	2	
	MAC135865	JOINT TORIQUE Ø1,78 X Ø9,25		
4	MAC313500	CONDUITE – HYDRAULIQUE (**FD225 ET** FD230)	1	
5	MAC313499	CONDUITE – HYDRAULIQUE (**FD225 ET** FD230)	1	
6	MAC283773	CONDUITE – HYDRAULIQUE (**FD225 ET** FD230)	1	
7	MAC**323353**	**CONDUITE – HYDRAULIQUE (FD225)**	**1**	
	MAC313526	CONDUITE – HYDRAULIQUE (FD230)	1	
8	MAC313511	CONDUITE – HYDRAULIQUE (**FD225 ET** FD230)	1	
9	MAC**323352**	**CONDUITE – HYDRAULIQUE (FD225)**	**1**	
	MAC313525	CONDUITE – HYDRAULIQUE (FD230)	1	
	MAC135865	JOINT TORIQUE Ø1,78 X Ø9,25		
10	MAC313496	COLLIER – ENS. [230]	3	
11	MAC313497	PLAQUE – SYSTÈME DE FIXATION DU CAPOT	3	
12	MAC312134	PLAQUE – MONTAGE PASSE-CLOISON	2	
13	MAC136325	CAPUCHON – HYD. SAE, 6 ORFS	4	
14	MAC136146	RACCORD – HYD. COUDÉ À 45° PASSE-CLOISON [231]	4	
	MAC135865	JOINT TORIQUE – Ø1,78 X Ø9,25		

229. Le kit comprend toutes les pièces de la liste pour rendre la plateforme ContourMax[MC] opérationnelle si elle n'est pas configurée en usine. Vous aurez également besoin du lot B7335 pour terminer l'installation ; consultez les sections *107 (Option) ContourMax[MC] – Roues de contour extérieures, page 289* et *108 (Option) ContourMax[MC] – Roues de contour intérieures, page 295*. Kits disponibles chez Whole Goods uniquement.
230. L'ensemble de collier comprend deux moitiés de collier (NVS). Il ne comprend PAS la plaque de recouvrement ni la quincaillerie.
231. Le raccord comprend un écrou de fixation (NVS).

HYDRAULIQUE – CONTOURMAX^{MC}, ROUES DE CONTOUR (FD225 ET FD230)

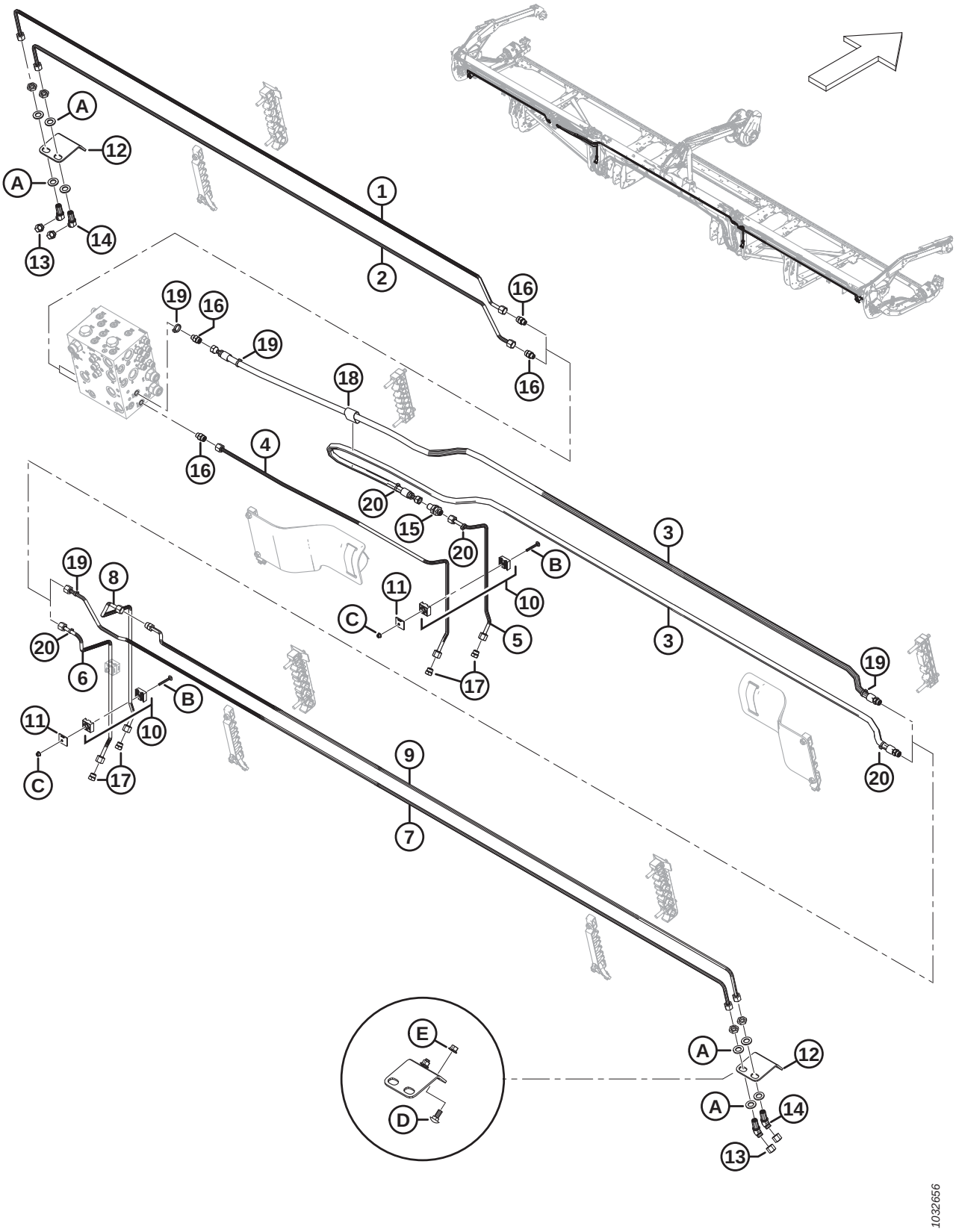

HYDRAULIQUE – CONTOURMAX^{MC}, ROUES DE CONTOUR (FD225 ET FD230)

Réf.	Numéro de pièce	Description	Qté	Numéro de série
15	MAC136145	RACCORD – UNION PASSE-CLOISON HYD.	1	
	MAC135865	JOINT TORIQUE – Ø1,78 X Ø9,25		
16	MAC135778	RACCORD – ADAPTATEUR	4	
	MAC50219	JOINT TORIQUE – Ø1,98 X Ø11,89		
	MAC135865	JOINT TORIQUE – Ø1,78 X Ø9,25		
17	MAC136326	BOUCHON – HYD. SAE, 6 ORFS	4	
18	MAC135443	COURROIE DE SANGLE – 4 PO LG	1	
19	MAC40703	COLLIER DE SERRAGE – ATTACHE DE CÂBLE, BLEUE	4	
20	MAC40701	COLLIER DE SERRAGE – ATTACHE DE CÂBLE, JAUNE	4	
A	MAC136540	RONDELLE – PLATE		
B	MAC184644	BOULON – TRCC M6 X 1 X 50-8,8-ZINC		
C	MAC152668	ÉCROU – HEX. À COL. BLOCAGE CTR M6 X 1-8		
D	MAC135785	BOULON – TRCC M10 X 1,5 X 25-8,8-AA1J		
E	MAC135799	ÉCROU – HEX. À COL. BLOCAGE CTR M10 X 1,5-10		

89 Système hydraulique – ContourMax[MC], roues de contour (FD235)

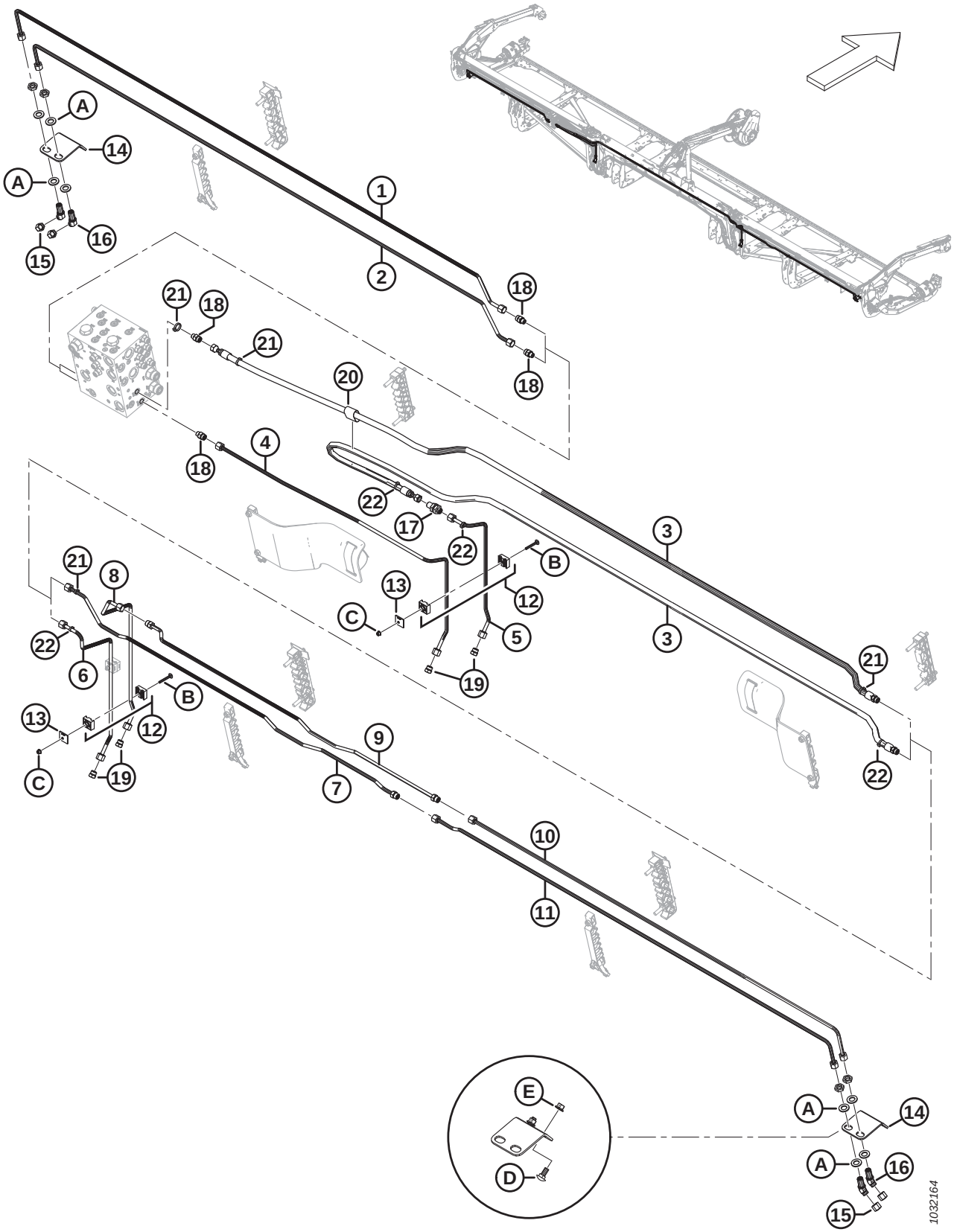

NOTE:

Les kits (numéros de faisceau B et numéros de collecteur C) sont vendus uniquement chez Whole Goods de MacDon.

Réf.	Numéro de pièce	Description	Qté	Numéro de série
	B7083	KIT – 35 PI PAQUET DE PLOMBERIE CONTOURMAX [232]		
1	MAC283017	CONDUITE – HYDRAULIQUE (FD235)	1	
2	MAC283016	CONDUITE – HYDRAULIQUE (FD235)	1	
3	MAC283096	FLEXIBLE – HYD. (FD235)	2	
	MAC135865	JOINT TORIQUE Ø1,78 X Ø9,25		
4	MAC313500	CONDUITE – HYDRAULIQUE (FD235)	1	
5	MAC313499	CONDUITE – HYDRAULIQUE (FD235)	1	
6	MAC283773	CONDUITE – HYDRAULIQUE (FD235)	1	
7	MAC323362	CONDUITE – HYDRAULIQUE (FD235)	1	
	MAC135865	JOINT TORIQUE Ø1,78 X Ø9,25		
8	MAC313511	CONDUITE – HYDRAULIQUE (FD235)	1	
9	MAC323361	CONDUITE – HYDRAULIQUE (FD235)	1	
	MAC135865	JOINT TORIQUE Ø1,78 X Ø9,25		
10	MAC283018	CONDUITE – HYDRAULIQUE (FD235)	1	
11	MAC283014	CONDUITE – HYDRAULIQUE (FD235)	1	
12	MAC313496	COLLIER – ENS. [233]	3	
13	MAC313497	PLAQUE – SYSTÈME DE FIXATION DU CAPOT	3	
14	MAC312134	PLAQUE – MONTAGE PASSE-CLOISON	2	
15	MAC136325	CAPUCHON – HYD. SAE, 6 ORFS	4	
16	MAC136146	RACCORD – HYD. COUDÉ À 45° PASSE-CLOISON [234]	4	
	MAC135865	JOINT TORIQUE – Ø1,78 X Ø9,25		
17	MAC136145	RACCORD – UNION PASSE-CLOISON HYD.	1	
	MAC135865	JOINT TORIQUE – Ø1,78 X Ø9,25		

232. Le kit comprend toutes les pièces de la liste pour rendre la plateforme ContourMax[MC] opérationnelle si elle n'est pas configurée en usine. Vous aurez également besoin du lot B7335 pour terminer l'installation ; consultez les sections *107 (Option) ContourMax[MC] – Roues de contour extérieures, page 289* et *108 (Option) ContourMax[MC] – Roues de contour intérieures, page 295*. Kits disponibles chez Whole Goods uniquement.
233. L'ensemble de collier comprend deux moitiés de collier (NVS). Il ne comprend PAS la plaque de recouvrement ni la quincaillerie.
234. Le raccord comprend un écrou de fixation (NVS).

SYSTÈME HYDRAULIQUE – CONTOURMAX^{MC}, ROUES DE CONTOUR (FD235)

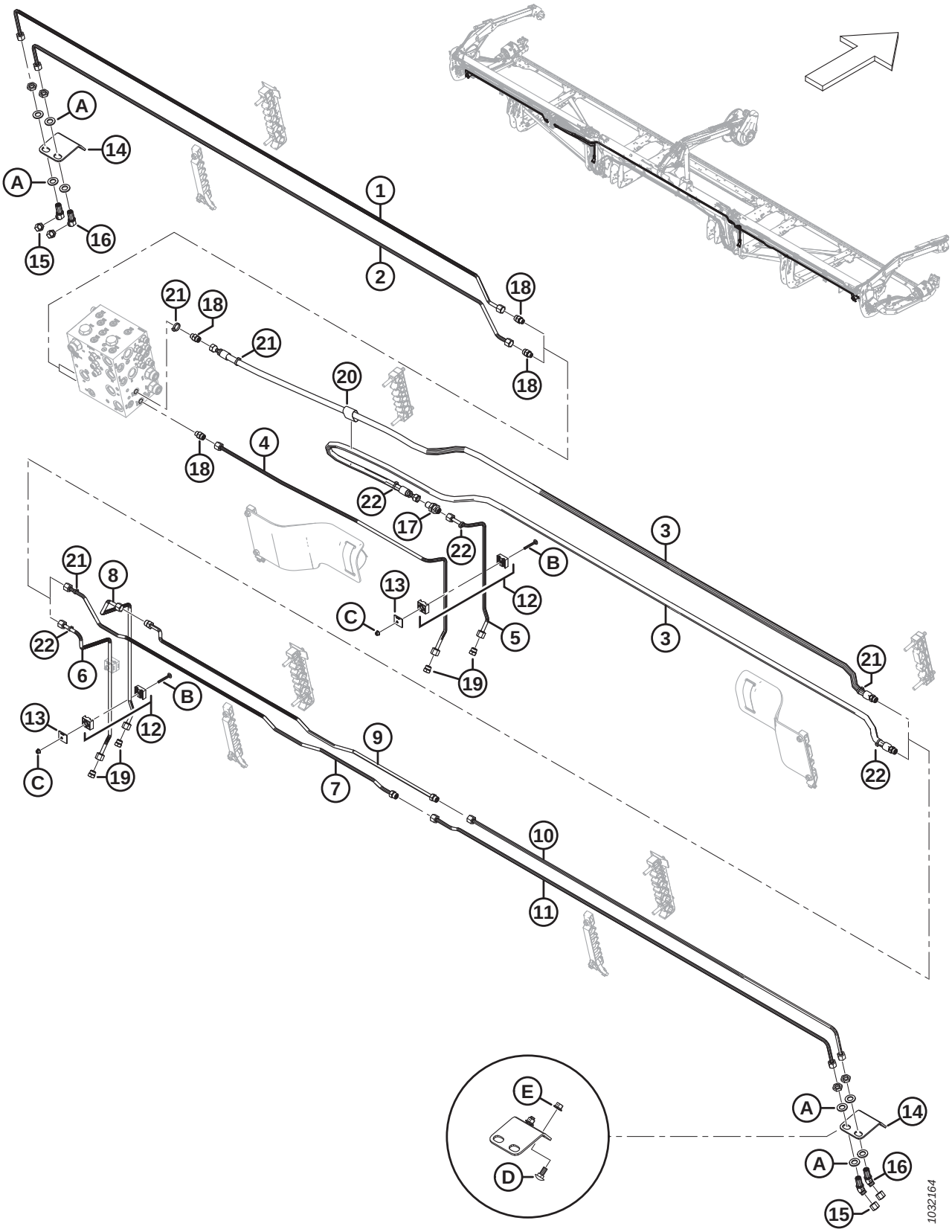

SYSTÈME HYDRAULIQUE – CONTOURMAX^{MC}, ROUES DE CONTOUR (FD235)

Réf.	Numéro de pièce	Description	Qté	Numéro de série
18	MAC135778	RACCORD – ADAPTATEUR	4	
	MAC50219	JOINT TORIQUE – Ø1,98 X Ø11,89		
	MAC135865	JOINT TORIQUE – Ø1,78 X Ø9,25		
19	MAC136326	BOUCHON – HYD. SAE, 6 ORFS	4	
20	MAC135443	COURROIE DE SANGLE – 4 PO LG	1	
21	MAC40703	COLLIER DE SERRAGE – ATTACHE DE CÂBLE, BLEUE	4	
22	MAC40701	COLLIER DE SERRAGE – ATTACHE DE CÂBLE, JAUNE	4	
A	MAC136540	RONDELLE – PLATE		
B	MAC184644	BOULON – TRCC M6 X 1 X 50-8,8-ZINC		
C	MAC152668	ÉCROU – HEX. À COL. BLOCAGE CTR M6 X 1-8		
D	MAC135785	BOULON – TRCC M10 X 1,5 X 25-8,8-AA1J		
E	MAC135799	ÉCROU – HEX. À COL. BLOCAGE CTR M10 X 1,5-10		

90 Système hydraulique – ContourMax[MC], roues de contours (FD240, FD241, FD245 et FD250)

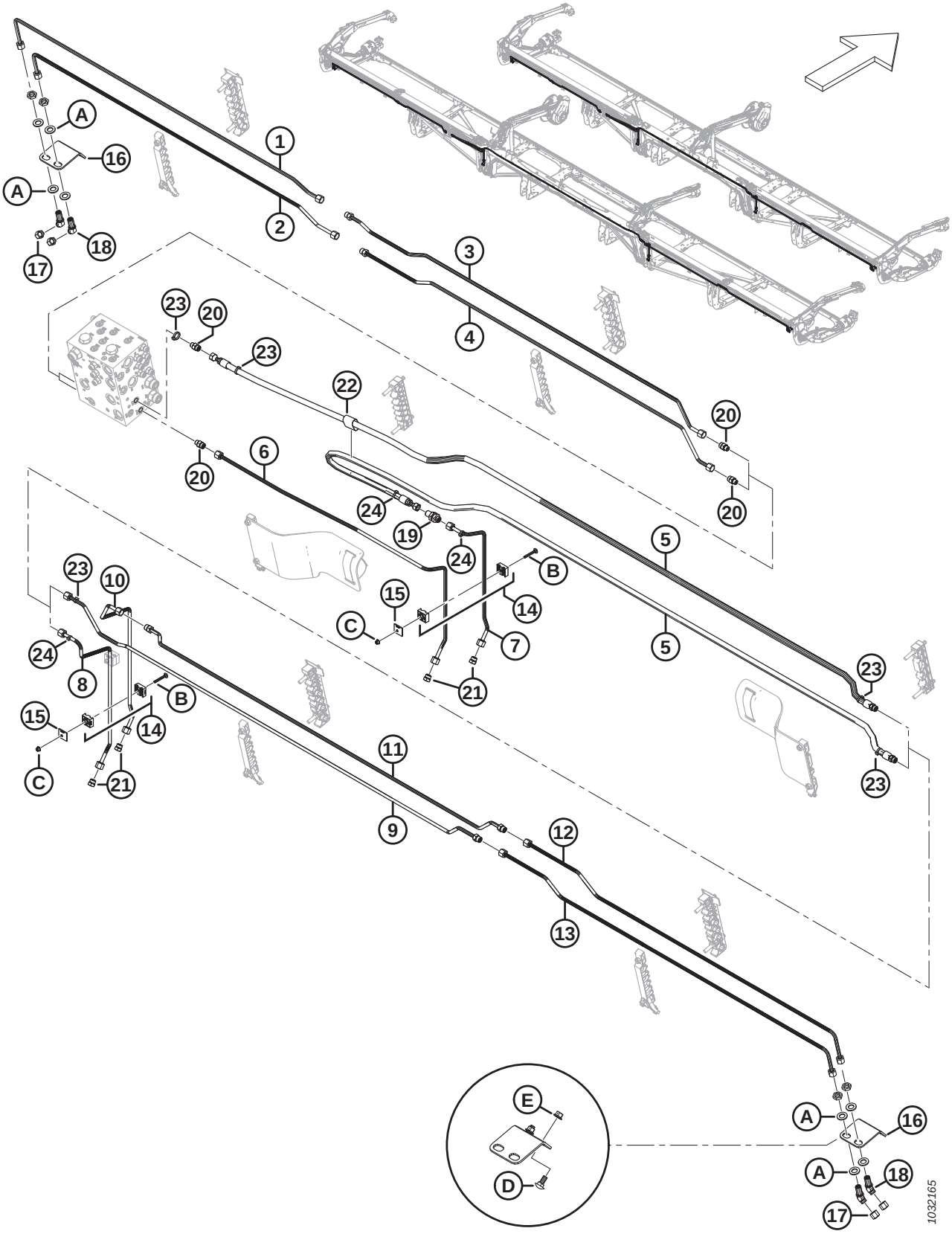

NOTE:

Les kits (numéros de faisceau B et numéros de collecteur C) sont vendus uniquement chez Whole Goods de MacDon.

Réf.	Numéro de pièce	Description	Qté	Numéro de série
	B7113	KIT – 40 PI PAQUET DE PLOMBERIE CONTOURMAX [235]		
	B7114	KIT – 41 PI PAQUET DE PLOMBERIE CONTOURMAX [235]		
	B7193	KIT – 45 PI PAQUET DE PLOMBERIE CONTOURMAX [235]		
	B7116	KIT – 50 PI PAQUET DE PLOMBERIE CONTOURMAX [235]		
1	MAC313557	CONDUITE – HYDRAULIQUE (FD240 ET FD245)	1	
	MAC283837	CONDUITE – HYDRAULIQUE (FD241)	1	
	MAC283833	CONDUITE – HYDRAULIQUE (FD250)	1	
2	MAC313556	CONDUITE – HYDRAULIQUE (FD240 ET FD245)	1	
	MAC283836	CONDUITE – HYDRAULIQUE (FD241)	1	
	MAC283831	CONDUITE – HYDRAULIQUE (FD250)	1	
3	MAC283832	CONDUITE – HYDRAULIQUE (FD240, FD241, FD245 ET FD250)	1	
	MAC135865	JOINT TORIQUE Ø1,78 X Ø9,25		
4	MAC283830	CONDUITE – HYDRAULIQUE (FD240, FD241, FD245 ET FD250)	1	
	MAC135865	JOINT TORIQUE Ø1,78 X Ø9,25		
5	MAC283096	FLEXIBLE – HYD. (FD240, FD241)	2	
	MAC283507	FLEXIBLE – HYD. (FD245 ET FD250)	2	
	MAC135865	JOINT TORIQUE Ø1,78 X Ø9,25		
6	MAC313500	CONDUITE – HYDRAULIQUE (FD240, FD241, FD245 ET FD250)	1	
7	MAC313499	CONDUITE – HYDRAULIQUE (FD240, FD241, FD245 ET FD250)	1	
8	MAC283773	CONDUITE – HYDRAULIQUE (FD240, FD241, FD245 ET FD250)	1	
9	MAC313530	CONDUITE – HYDRAULIQUE (FD240 ET FD245)	1	
	MAC283839	CONDUITE – HYDRAULIQUE (FD241)	1	
	MAC283012	CONDUITE – HYDRAULIQUE (FD250)	1	
	MAC135865	JOINT TORIQUE Ø1,78 X Ø9,25		
10	MAC313511	CONDUITE – HYDRAULIQUE (FD240, FD241, FD245 ET FD250)	1	

235. Le kit comprend toutes les pièces de la liste pour rendre la plateforme ContourMax[MC] opérationnelle si elle n'est pas configurée en usine. Vous aurez également besoin du lot B7335 pour terminer l'installation ; consultez les sections *107 (Option) ContourMax[MC] – Roues de contour extérieures, page 289* et *108 (Option) ContourMax[MC] – Roues de contour intérieures, page 295*. Kits disponibles chez Whole Goods uniquement.

SYSTÈME HYDRAULIQUE – CONTOURMAX^{MC}, ROUES DE CONTOURS (FD240, FD241, FD245 ET FD250)

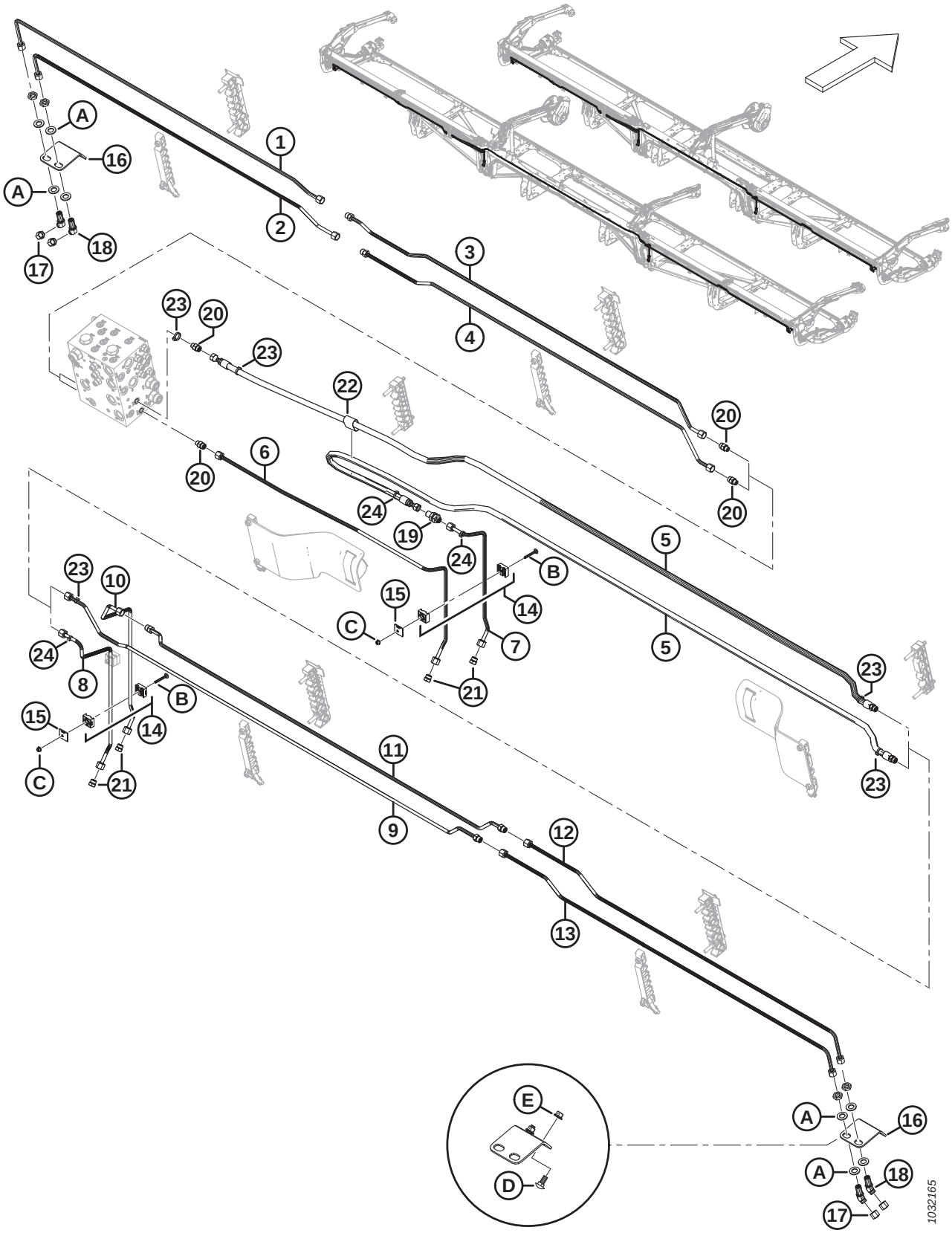

SYSTÈME HYDRAULIQUE – CONTOURMAX^{MC}, ROUES DE CONTOURS (FD240, FD241, FD245 ET FD250)

Réf.	Numéro de pièce	Description	Qté	Numéro de série
11	MAC313529	CONDUITE – HYDRAULIQUE (FD240 ET FD245)	1	
	MAC283838	CONDUITE – HYDRAULIQUE (FD241)	1	
	MAC283015	CONDUITE – HYDRAULIQUE (FD250)	1	
	MAC135865	JOINT TORIQUE Ø1,78 X Ø9,25		
12	MAC283776	CONDUITE – HYDRAULIQUE (FD240, FD241, FD245 ET FD250)	1	
13	MAC283777	CONDUITE – HYDRAULIQUE (FD240, FD241, FD245 ET FD250)	1	
14	MAC313496	COLLIER – ENS. [236]	3	
15	MAC313497	PLAQUE – SYSTÈME DE FIXATION DU CAPOT	3	
16	MAC312134	PLAQUE – MONTAGE PASSE-CLOISON	2	
17	MAC136325	CAPUCHON – HYD. SAE, 6 ORFS	4	
18	MAC136146	RACCORD – HYD. COUDÉ À 45° PASSE-CLOISON [237]	4	
	MAC135865	JOINT TORIQUE – Ø1,78 X Ø9,25		
19	MAC136145	RACCORD – UNION PASSE-CLOISON HYD.	1	
	MAC135865	JOINT TORIQUE – Ø1,78 X Ø9,25		
20	MAC135778	RACCORD – ADAPTATEUR	4	
	MAC50219	JOINT TORIQUE – Ø1,98 X Ø11,89		
	MAC135865	JOINT TORIQUE – Ø1,78 X Ø9,25		
21	MAC136326	BOUCHON – HYD. SAE, 6 ORFS	4	
22	MAC135443	COURROIE DE SANGLE – 4 PO LG	1	
23	MAC40703	COLLIER DE SERRAGE – ATTACHE DE CÂBLE, BLEUE	4	
24	MAC40701	COLLIER DE SERRAGE – ATTACHE DE CÂBLE, JAUNE	4	
A	MAC136540	RONDELLE – PLATE		
B	MAC184644	BOULON – TRCC M6 X 1 X 50-8,8-ZINC		
C	MAC152668	ÉCROU – HEX. À COL. BLOCAGE CTR M6 X 1-8		
D	MAC135785	BOULON – TRCC M10 X 1,5 X 25-8,8-AA1J		
E	MAC135799	ÉCROU – HEX. À COL. BLOCAGE CTR M10 X 1,5-10		

236. L'ensemble de collier comprend deux moitiés de collier (NVS). Il ne comprend PAS la plaque de recouvrement ni la quincaillerie.
237. Le raccord comprend un écrou de fixation (NVS).

91 Système hydraulique – Couteau vertical VertiBlade^{MC} (FD225, FD230, FD235, FD241 et FD245)

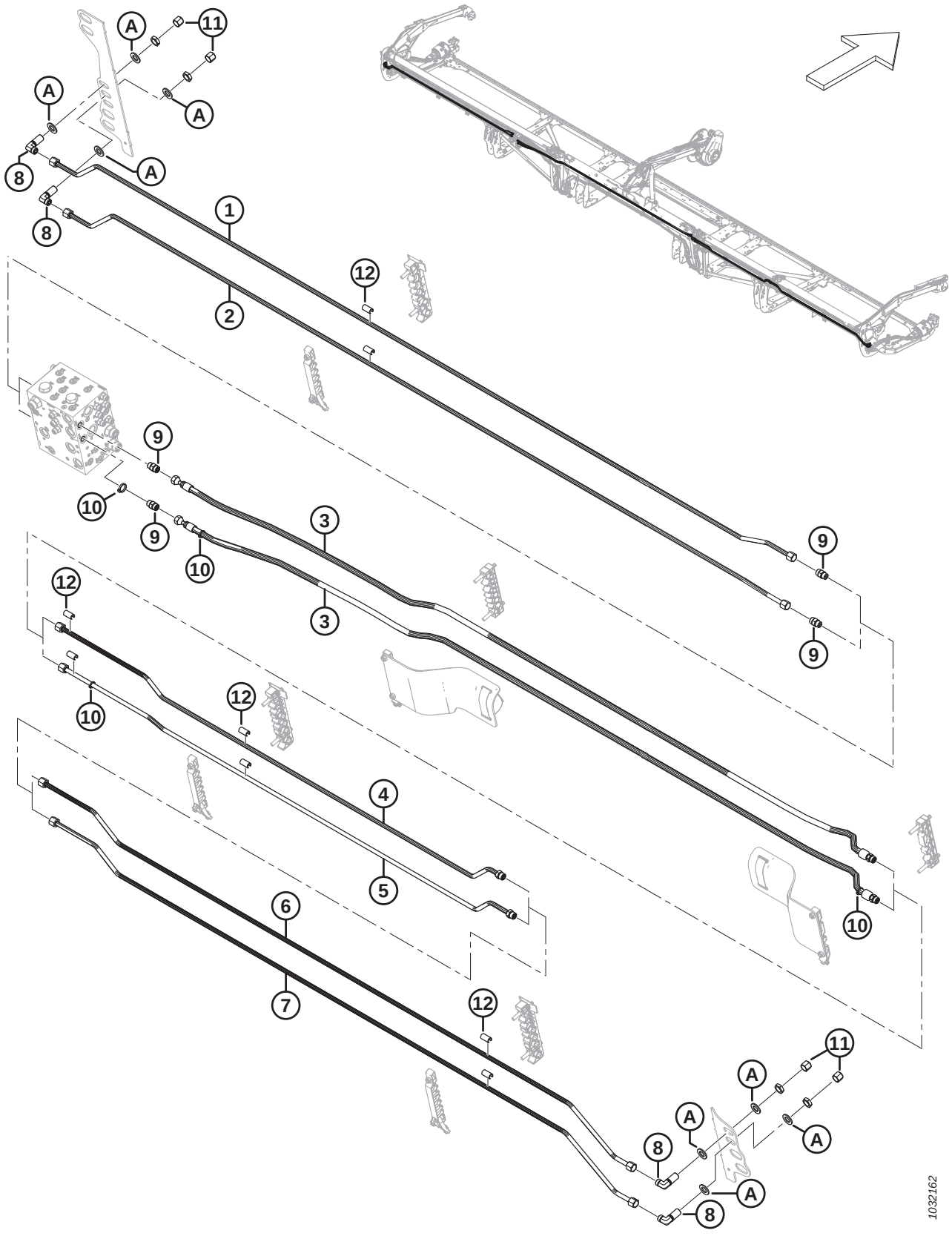

SYSTÈME HYDRAULIQUE – COUTEAU VERTICAL VERTIBLADE^{MC} (FD225, FD230, FD235, FD241 ET FD245)

NOTE:

Les kits (numéros de faisceau B et numéros de collecteur C) sont vendus uniquement chez Whole Goods de MacDon.

Réf.	Numéro de pièce	Description	Qté	Numéro de série
	B7339	**KIT – 25 PI PAQUET DE PLOMBERIE VERTIBLADE** [238]		
	B7127	KIT – 30 PI PAQUET DE PLOMBERIE VERTIBLADE [238]		
	B7128	KIT – 35 PI PAQUET DE PLOMBERIE VERTIBLADE [238]		
	B7130	KIT – 41 PI PAQUET DE PLOMBERIE VERTIBLADE [238]		
	B7195	KIT – 45 PI PAQUET DE PLOMBERIE VERTIBLADE [238]		
1	MAC**323827**	**CONDUITE – HYDRAULIQUE (FD225)**	**1**	
	MAC283050	CONDUITE – HYDRAULIQUE (FD230)	1	
	MAC283160	CONDUITE – HYDRAULIQUE (FD235)	1	
	MAC283460	CONDUITE – HYDRAULIQUE (FD241)	1	
	MAC283435	CONDUITE – HYDRAULIQUE (FD245)	1	
2	MAC**323826**	**CONDUITE – HYDRAULIQUE (FD225)**	**1**	
	MAC283049	CONDUITE – HYDRAULIQUE (FD230)	1	
	MAC283159	CONDUITE – HYDRAULIQUE (FD235)	1	
	MAC283459	CONDUITE – HYDRAULIQUE (FD241)	1	
	MAC283434	CONDUITE – HYDRAULIQUE (FD245)	1	
3	MAC283097	FLEXIBLE – HYD. (**FD225,** FD230, FD235 ET FD241)	2	
	MAC283560	FLEXIBLE – HYD. (FD245)	2	
	MAC135866	JOINT TORIQUE – Ø1,78 X Ø12,42		
4	MAC**323829**	**CONDUITE – HYDRAULIQUE (FD225)**	**1**	
	MAC283081	CONDUITE – HYDRAULIQUE (FD230)	1	
	MAC283161	CONDUITE – HYDRAULIQUE (FD235)	1	
	MAC283194	CONDUITE – HYDRAULIQUE (FD241)	1	
	MAC283436	CONDUITE – HYDRAULIQUE (FD245)	1	
	MAC135866	JOINT TORIQUE – Ø1,78 X Ø12,42		

238. Le kit comprend toutes les pièces de la liste pour rendre le diviseur de puissance de la plateforme (VertiBlade^{MC}) opérationnel s'il n'est pas configuré en usine. Kits disponibles chez Whole Goods uniquement.

SYSTÈME HYDRAULIQUE – COUTEAU VERTICAL VERTIBLADE^{MC} (FD225, FD230, FD235, FD241 ET FD245)

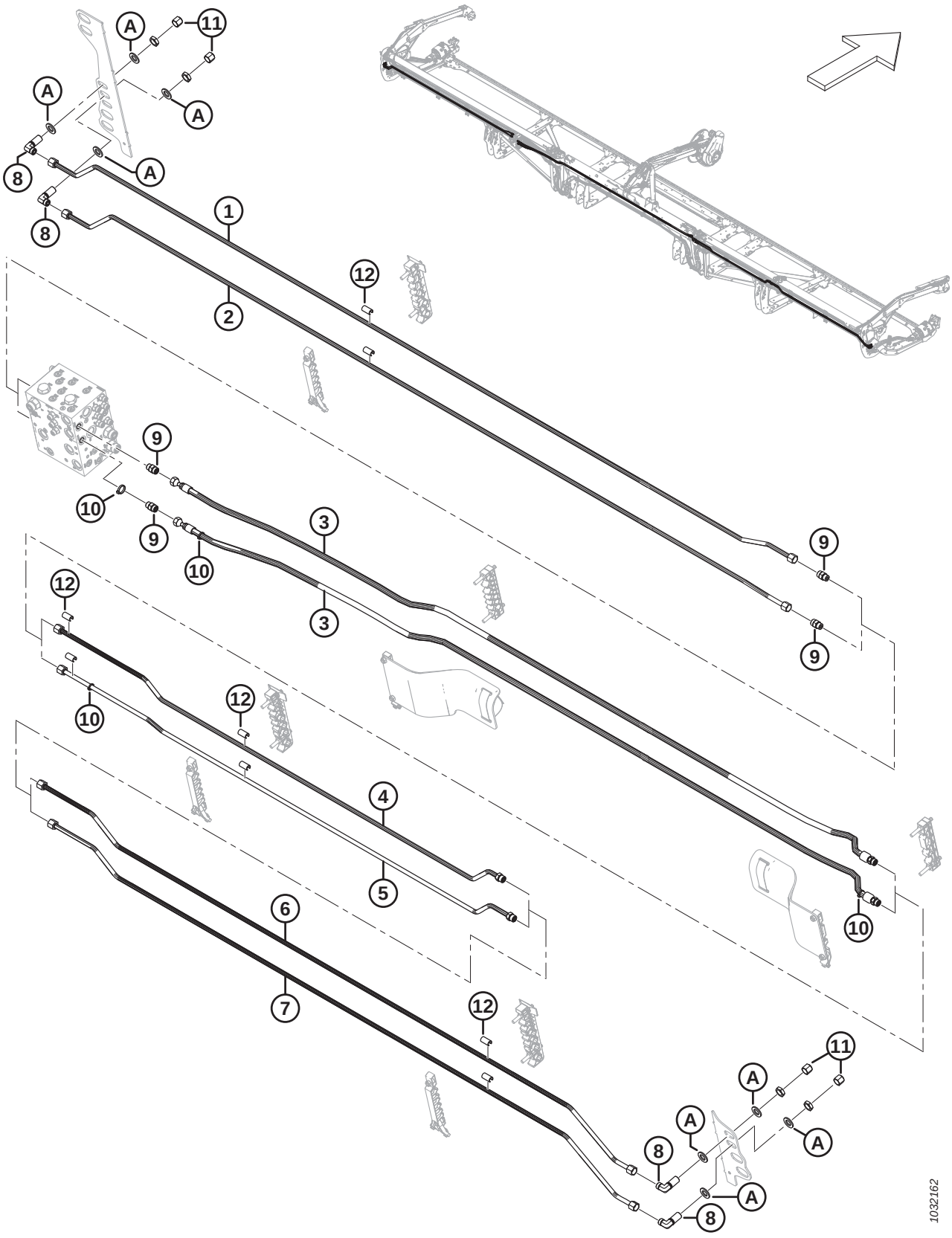

Réf.	Numéro de pièce	Description	Qté	Numéro de série
5	MAC**323828**	**CONDUITE – HYDRAULIQUE (FD225)**	**1**	
	MAC283082	CONDUITE – HYDRAULIQUE (FD230)	1	
	MAC283162	CONDUITE – HYDRAULIQUE (FD235)	1	
	MAC283195	CONDUITE – HYDRAULIQUE (FD241)	1	
	MAC283437	CONDUITE – HYDRAULIQUE (FD245)	1	
	MAC135866	JOINT TORIQUE – Ø1,78 X Ø12,42		
6	MAC283438	CONDUITE – HYDRAULIQUE (FD241 ET FD245)[239]	1	
7	MAC283439	CONDUITE – HYDRAULIQUE (FD241 ET FD245) [239]	1	
8	MAC136244	RACCORD – HYD. COUDÉ À 90° PASSE-CLOISON [240]	4	
	MAC135866	JOINT TORIQUE – Ø1,78 X Ø12,42		
9	MAC135780	RACCORD – ADAPTATEUR	4	
	MAC44209	JOINT TORIQUE – Ø2,21 X Ø16,36		
	MAC135866	JOINT TORIQUE – Ø1,78 X Ø12,42		
10	MAC252795	COLLIER DE SERRAGE – ATTACHE DE CÂBLE, ROSE	4	
11	MAC136741	CAPUCHON – HYD., SAE, 8 ORFS	4	
12	MAC323003	BAGUE D'ESPACEMENT – 1/2 PO CONDUITE HYD. [241]		
A	MAC18601	RONDELLE – PLATE SAE		

239. Plateformes FD241 et FD245 uniquement.
240. Le raccord comprend un écrou de fixation.
241. Quantités : FD225 = 6, FD230 = 10, FD235 = 14, FD241 = 18 et FD245 = 18.

92 Système hydraulique – Couteau vertical VertiBlade^{MC} (FD250)

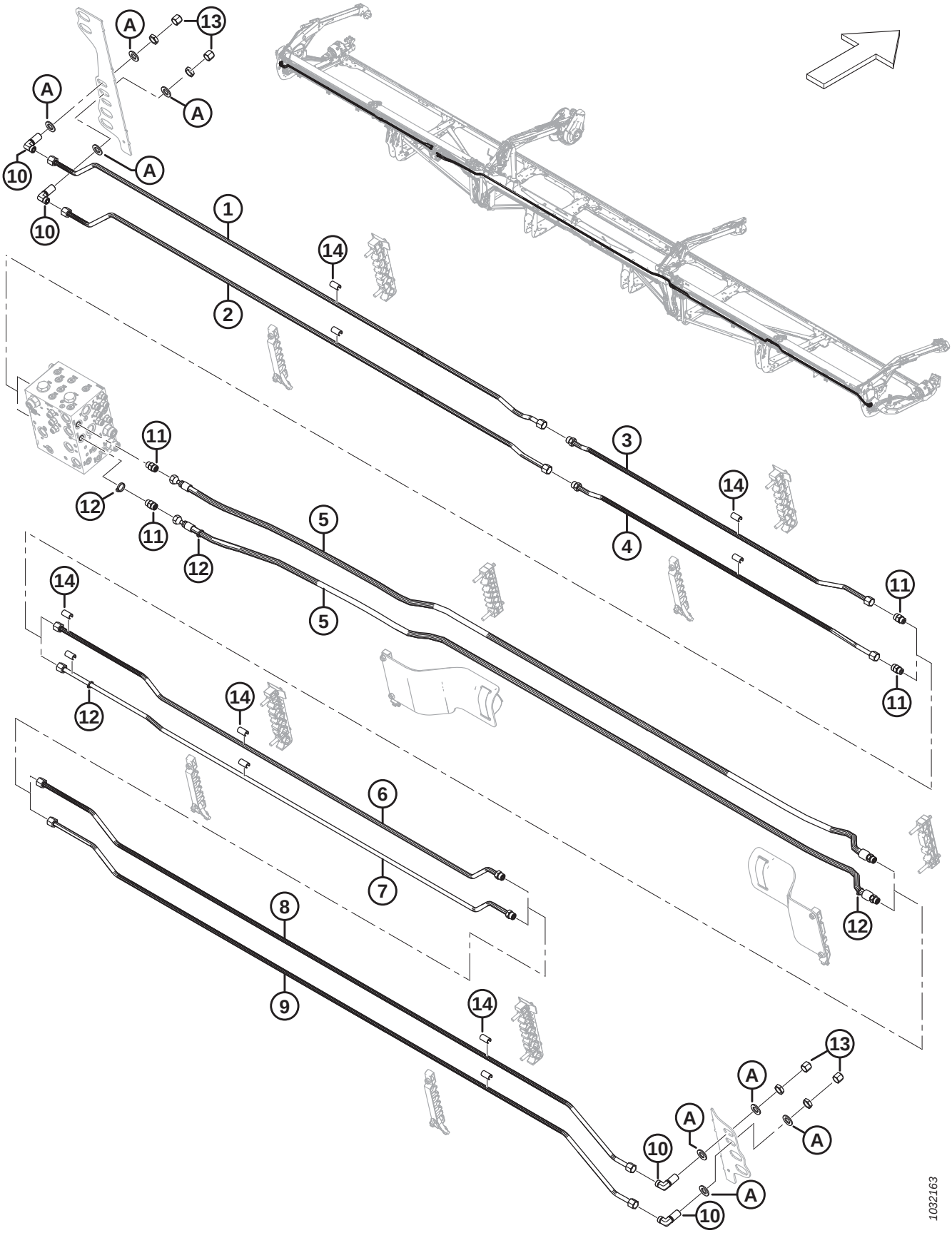

SYSTÈME HYDRAULIQUE – COUTEAU VERTICAL VERTIBLADE^{MC} (FD250)

NOTE:

Les kits (numéros de faisceau B et numéros de collecteur C) sont vendus uniquement chez Whole Goods de MacDon.

Réf.	Numéro de pièce	Description	Qté	Numéro de série
	B7131	KIT – 50 PI PAQUET DE PLOMBERIE VERTIBLADE [242]		
1	MAC283467	CONDUITE – HYDRAULIQUE	1	
2	MAC283466	CONDUITE – HYDRAULIQUE	1	
3	MAC283191	CONDUITE – HYDRAULIQUE	1	
	MAC135866	JOINT TORIQUE – Ø1,78 X Ø12,42		
4	MAC283190	CONDUITE – HYDRAULIQUE	1	
	MAC135866	JOINT TORIQUE – Ø1,78 X Ø12,42		
5	MAC283560	FLEXIBLE – HYD.	2	
	MAC135866	JOINT TORIQUE – Ø1,78 X Ø12,42		
6	MAC283192	CONDUITE – HYDRAULIQUE	1	
	MAC135866	JOINT TORIQUE – Ø1,78 X Ø12,42		
7	MAC283193	CONDUITE – HYDRAULIQUE	1	
	MAC135866	JOINT TORIQUE – Ø1,78 X Ø12,42		
8	MAC283438	CONDUITE – HYDRAULIQUE	1	
9	MAC283439	CONDUITE – HYDRAULIQUE	1	
10	MAC136244	RACCORD – HYD. COUDÉ À 90° PASSE-CLOISON [243]	4	
	MAC135866	JOINT TORIQUE – Ø1,78 X Ø12,42		
11	MAC135780	RACCORD – ADAPTATEUR	4	
	MAC44209	JOINT TORIQUE – Ø2,21 X Ø16,36		
	MAC135866	JOINT TORIQUE – Ø1,78 X Ø12,42		
12	MAC252795	COLLIER DE SERRAGE – ATTACHE DE CÂBLE, ROSE	4	
13	MAC136741	CAPUCHON – HYD., SAE, 8 ORFS	4	
14	MAC323003	BAGUE D'ESPACEMENT – 1/2 PO CONDUITE HYD.	22	
A	MAC18601	RONDELLE – PLATE SAE		

242. Le kit comprend toutes les pièces de la liste pour rendre le diviseur de puissance de la plateforme (VertiBlade^{MC}) opérationnel s'il n'est pas configuré en usine. Kits disponibles chez Whole Goods uniquement.
243. Le raccord comprend un écrou de fixation.

93 Couvercles de conduites hydrauliques (FD225)

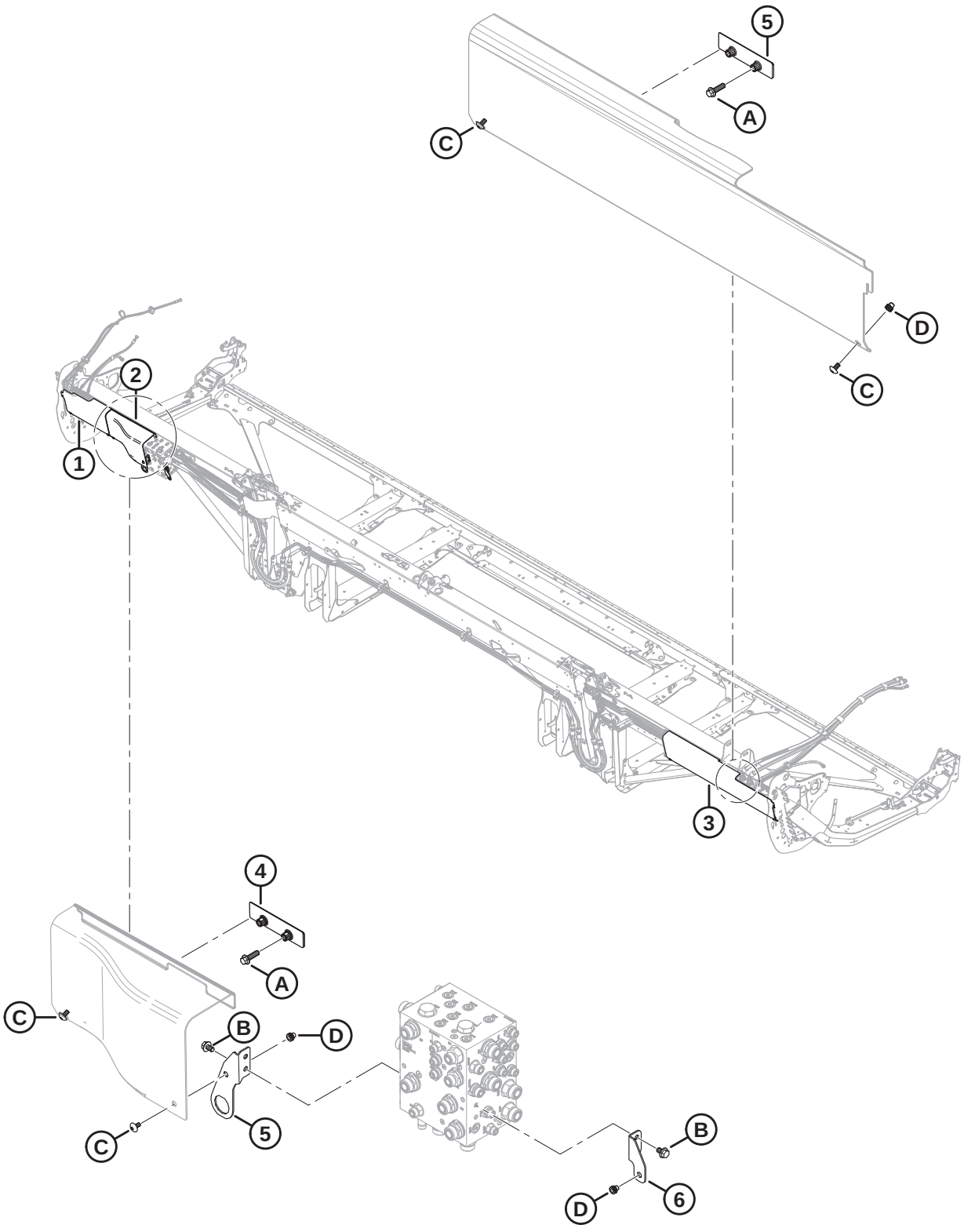

COUVERCLES DE CONDUITES HYDRAULIQUES (FD225)

Réf.	Numéro de pièce	Description	Qté	Numéro de série
1	MAC**323164**	**CAPOT – HYD. CG PLASTIQUE EXTRÉMITÉ**	**1**	
2	MAC**323795**	**CAPOT – COLLECTEUR HYD. CG**	**1**	
3	MAC**340683**	**CAPOT – HYD. CD PLASTIQUE EXTRÉMITÉ**	**1**	
4	MAC**283849**	**SUPPORT – SUPPORT CAPOT HYD.**	**2**	
5	MAC**323772**	**ENS. – SUPPORT DE CONNECTEUR** [244]	**1**	
6	MAC**323773**	**ENS. – SUPPORT DE BLINDAGE CD** [245]	**1**	
A	MAC**136211**	**BOULON – TÊTE HEX. À COL. M10 X 1,5 X 35-8,8-AA1J**		
B	MAC**136151**	**BOULON – TÊTE HEX. À COL. PFL M10 X 1,5 X 16-8,8-AA1J**		
C	MAC**320336**	**VIS – ASSEMBLAGE EN TREILLIS TORX M8 X 1,25 X 16-SPCL-8,8-AA1T**		
D	MAC**320448**	**ÉCROU À RIVET – M8 X 1,25 HEX.**		

244. L'ensemble comprend le support de connecteur de montage du couvercle (NVS) et l'écrou à rivet (MAC320448)
245. L'ensemble comprend le support de montage du blindage CD (NVS) et l'écrou à rivet (MAC320448)

94 Couvercles de conduites hydrauliques (FD230, FD235 et FD240)

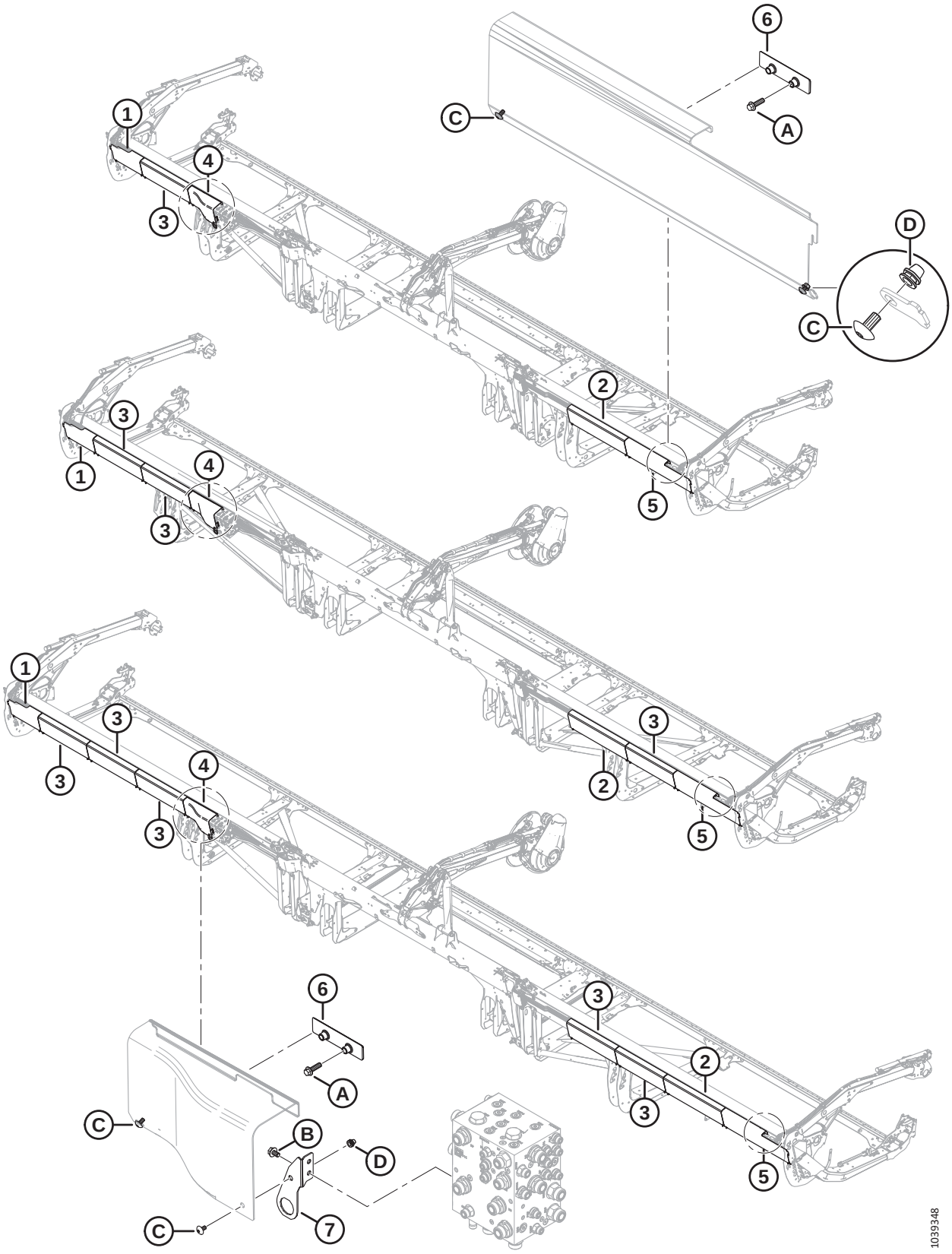

COUVERCLES DE CONDUITES HYDRAULIQUES (FD230, FD235 ET FD240)

Réf.	Numéro de pièce	Description	Qté	Numéro de série
1	MAC323164	CAPOT – HYD. CG PLASTIQUE EXTRÉMITÉ	1	
2	MAC323172	CAPOT – HYD. PLASTIQUE LONG [246]		
3	MAC323169	CAPOT – HYD. PLASTIQUE ORDINAIRE [247]		
4	MAC**323795**	**CAPOT – COLLECTEUR HYD. CG**	**1**	
5	MAC323166	CAPOT – HYD. CD PLASTIQUE EXTRÉMITÉ	1	
6	MAC283849	SUPPORT – SUPPORT CAPOT HYD.	2	
7	MAC**323772**	**ENS. – SUPPORT DE CONNECTEUR** [248]	**1**	
A	MAC136211	BOULON – TÊTE HEX. À COL. M10 X 1,5 X 35-8,8-AA1J		
B	MAC136151	BOULON – TÊTE HEX. À COL. PFL M10 X 1,5 X 16-8,8-AA1J		
C	MAC320336	VIS – ASSEMBLAGE EN TREILLIS TORX M8 X 1,25 X 16-SPCL-8,8-AA1T [249]		
D	MAC**320448**	**ÉCROU À RIVET – M8 X 1,25 HEX.**		

246. Quantités : FD230 = 1, FD235 = 1 et FD240 = 1.
247. Quantités : FD230 = 1, FD235 = 3 et FD240 = 5.
248. L'ensemble comprend le support de connecteur de montage du couvercle (NVS) et l'écrou à rivet (MAC320448). Les machines des années 2022 et antérieures avec le support remplacé (MAC311513) utilisaient un boulon M10 (MAC152655) et un écrou de blocage M10 (MAC135799) pour fixer le couvercle du collecteur hydraulique CG au support de connecteur. Pour les machines des années 2023 et ultérieures, ou pour les machines qui ont été entretenues avec l'ensemble de support de connecteur (MAC323772), commandez la vis M8 (MAC320336).
249. Quantités : FD230 = 10, FD235 = 14 et FD240 = 18.

95 Couvercles de conduites hydrauliques (FD241, FD245 et FD250)

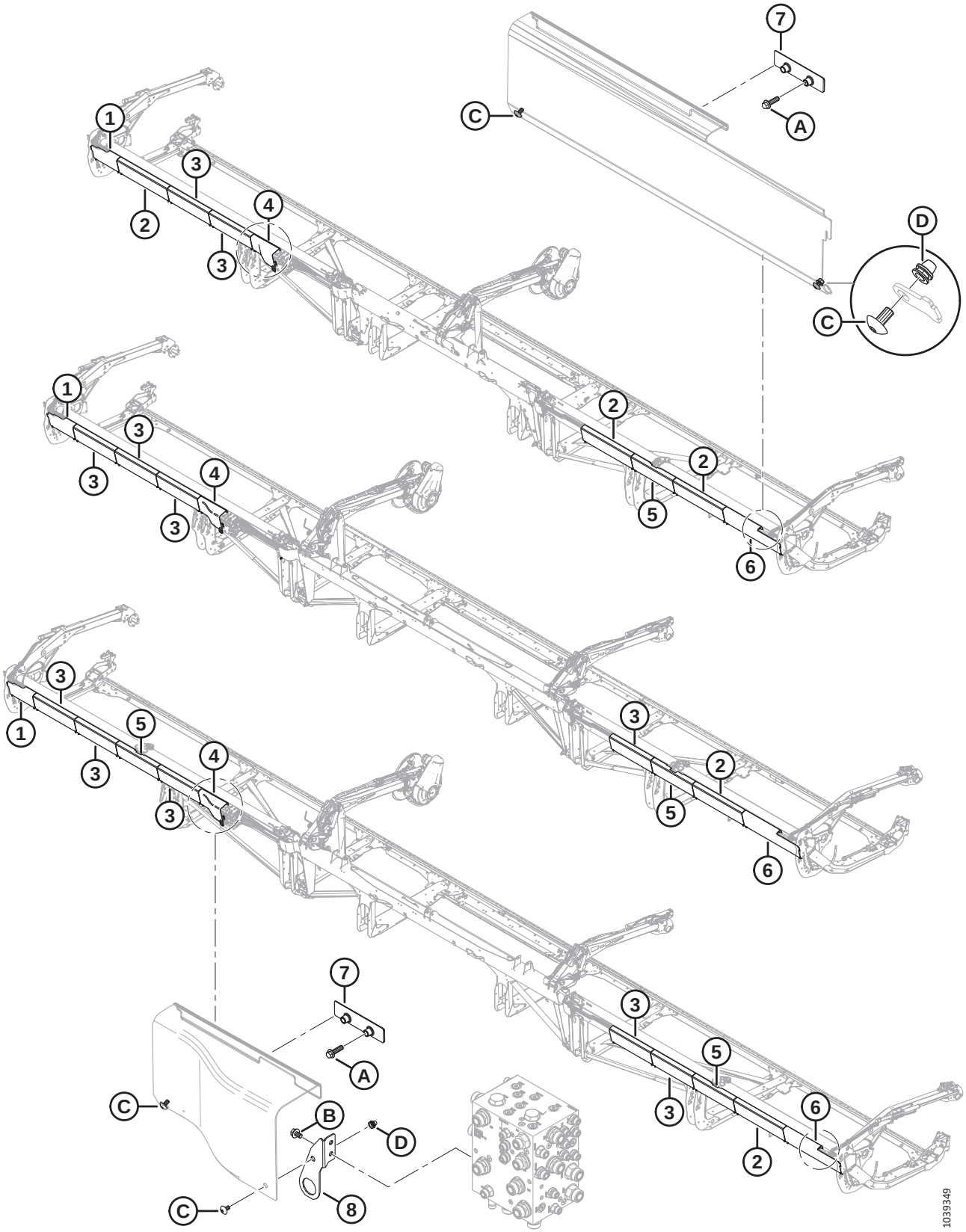

COUVERCLES DE CONDUITES HYDRAULIQUES (FD241, FD245 ET FD250)

Réf.	Numéro de pièce	Description	Qté	Numéro de série
1	MAC323164	CAPOT – HYD. CG PLASTIQUE EXTRÉMITÉ	1	
2	MAC323172	CAPOT – HYD. PLASTIQUE LONG [250]		
3	MAC323169	CAPOT – HYD. PLASTIQUE ORDINAIRE [251]		
4	MAC**323795**	**CAPOT – COLLECTEUR HYD. CG**	**1**	
5	MAC323165	CAPOT – HYD. PLASTIQUE FENDU [252]		
6	MAC323166	CAPOT – HYD. CD PLASTIQUE EXTRÉMITÉ	1	
7	MAC283849	SUPPORT – SUPPORT CAPOT HYD.	2	
8	MAC**323772**	**ENS. – SUPPORT DE CONNECTEUR** [253]	**1**	
A	MAC136211	BOULON – TÊTE HEX. À COL. M10 X 1,5 X 35-8,8-AA1J		
B	MAC136151	BOULON – TÊTE HEX. À COL. PFL M10 X 1,5 X 16-8,8-AA1J		
C	MAC320336	VIS – ASSEMBLAGE EN TREILLIS TORX M8 X 1,25 X 16-SPCL-8,8-AA1T [254]		
D	MAC**320448**	**ÉCROU À RIVET – M8 X 1,25 HEX.**		

250. Quantités : FD241 = 3, FD245 = 1 et FD250 = 3.
251. Quantités : FD241 = 2, FD245 = 4 et FD250 = 5.
252. Quantités : FD241 = 1, FD245 = 1 et FD250 = 2.
253. L'ensemble comprend le support de connecteur de montage du couvercle (NVS) et l'écrou à rivet (MAC320448). Les machines des années 2022 et antérieures avec le support remplacé (MAC311513) utilisaient un boulon M10 (MAC152655) et un écrou de blocage M10 (MAC135799) pour fixer le couvercle du collecteur hydraulique CG au support de connecteur. Pour les machines des années 2023 et ultérieures, ou pour les machines qui ont été entretenues avec l'ensemble de support de connecteur (MAC323772), commandez la vis M8 (MAC320336).
254. Quantités : FD241 = 18, FD245 = 18 et FD250 = 22.

96 Électrique – Faisceau (FD225)

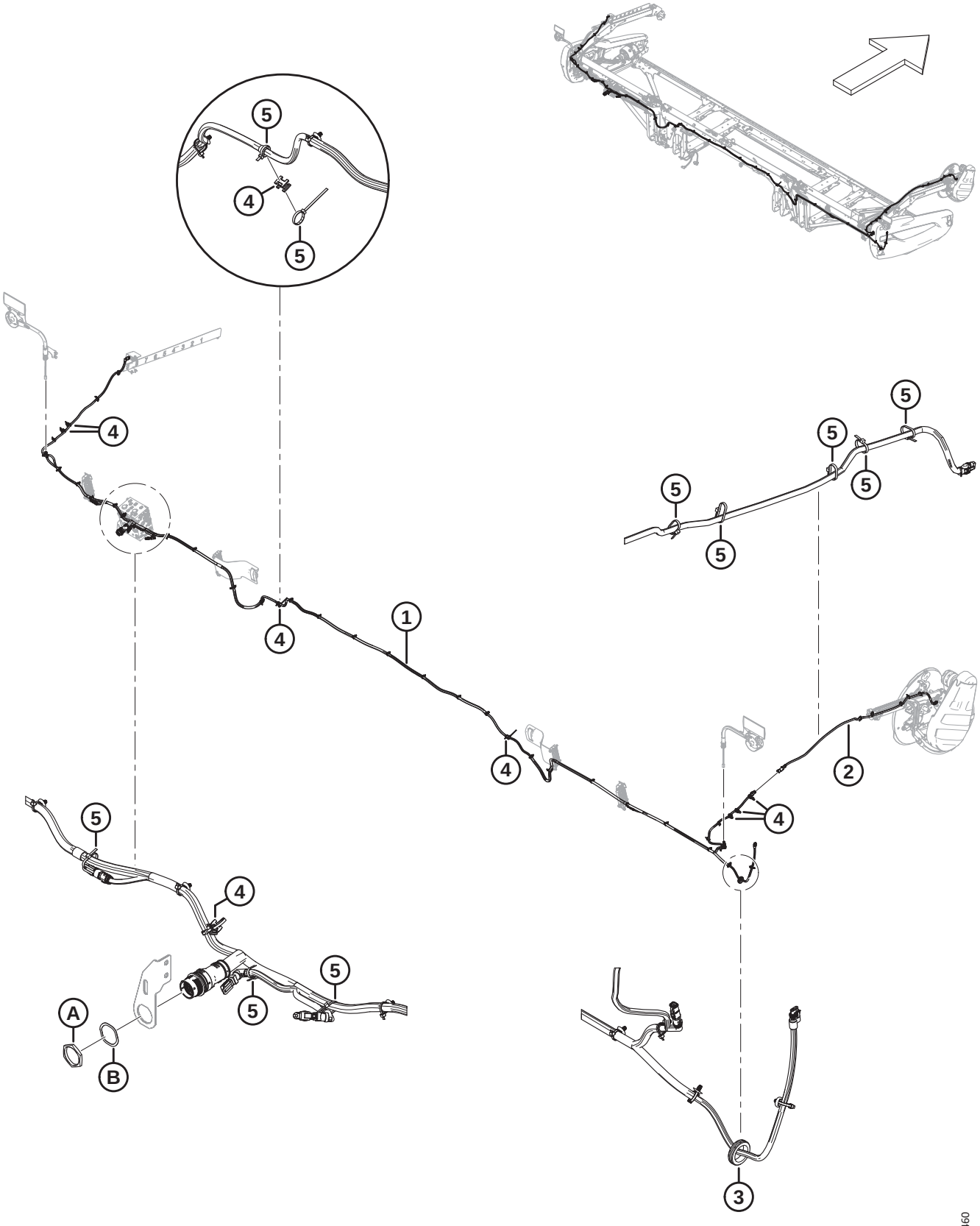

Réf.	Numéro de pièce	Description	Qté	Numéro de série
1	MAC**323381**	**FAISCEAU – PRINCIPAL 25 PI** [255]	**1**	
2	MAC**323145**	**FAISCEAU – EXT. PLATEF. BRAS DE RABATTEUR**	**1**	
3	MAC**323130**	**PASSE-FILS – CAOUTCHOUC**	**1**	
4	MAC**134442**	**ENTRETOISE – SELLE PIVOTANTE DOUBLE**	**8**	
5	MAC**21763**	**FIXATION – SERRE-CÂBLE, NOIR, 160 MM LG**	**A/B**	
A	MAC**134728**	**ÉCROU – PANNEAU, HDP 20, TAILLE 24**		
B	MAC**134730**	**RONDELLE – VERROU, HDP 20, TAILLE 24**		

255. Le faisceau est livré complet avec tous les colliers de serrage à pied sapin (MAC136655)

97 Électrique – Faisceau (FD230, FD235, FD240, FD241, FD245 et FD250)

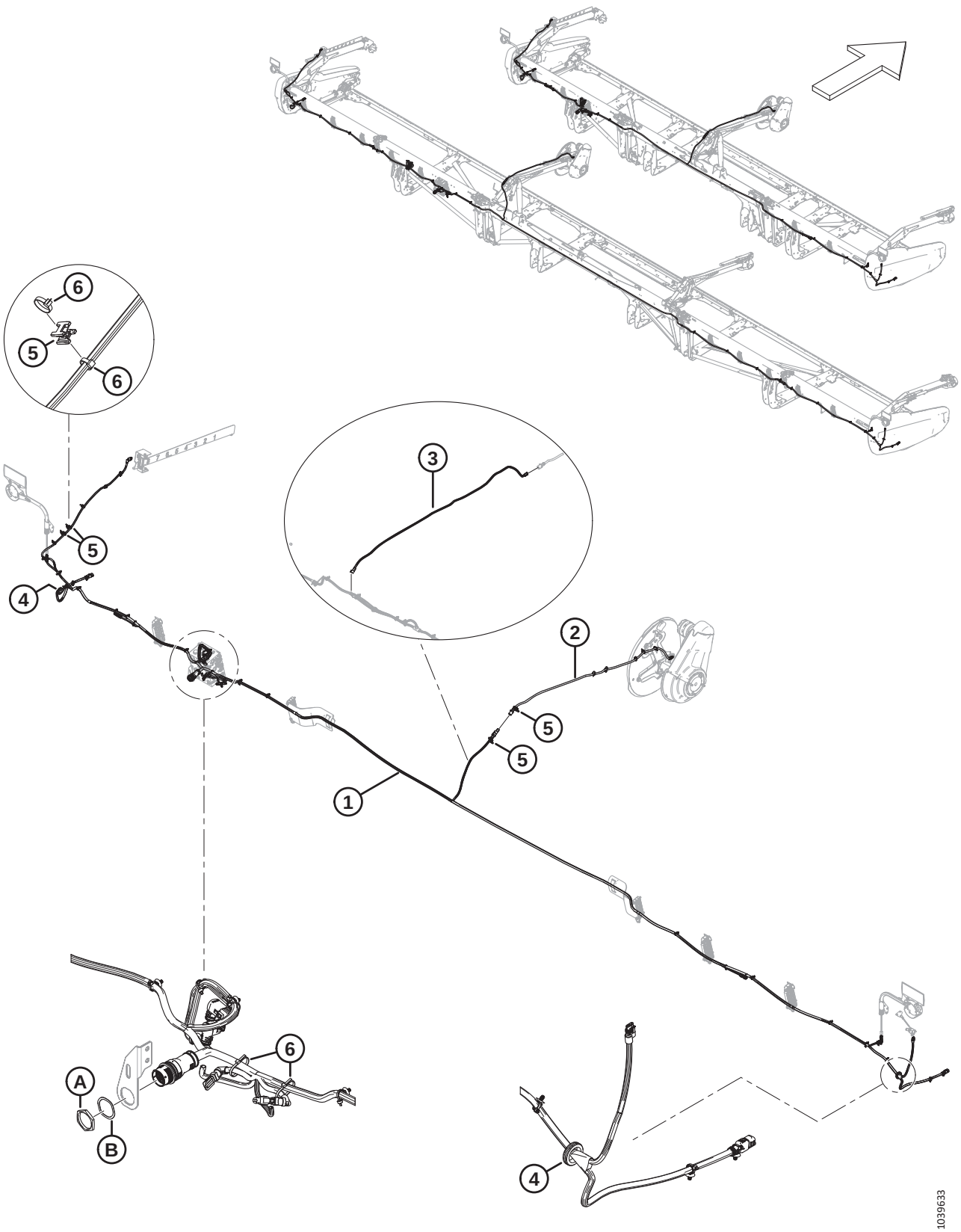

Réf.	Numéro de pièce	Description	Qté	Numéro de série
1	MAC**323207**	**FAISCEAU – PRINCIPAL 30 PI** [256].	**1**	
	MAC**323208**	**FAISCEAU – PRINCIPAL 35 PI** [256]	**1**	
	MAC**323210**	**FAISCEAU – PRINCIPAL 40 PI** [256]	**1**	
	MAC**323209**	**FAISCEAU – PRINCIPAL 41 PI** [256]	**1**	
	MAC**323211**	**FAISCEAU – PRINCIPAL 45 PI** [256]	**1**	
	MAC**323212**	**FAISCEAU – PRINCIPAL 50 PI** [256]	**1**	
	MAC136655	COLLIER DE SERRAGE – À PIED SAPIN AVEC LANIÈRE	A/B	
2	MAC323145	FAISCEAU – EXT. PLATEF. BRAS DE RABATTEUR	1	
3	MAC323718	FAISCEAU – EXT. PLATEF. RABATTEUR RT (RABATTEUR TRIPLE FD240 2021-2022) [257]	1	
4	MAC323130	PASSE-FILS – CAOUTCHOUC	2	
5	MAC134442	ENTRETOISE – SELLE PIVOTANTE DOUBLE	4	
6	MAC21763	FIXATION – SERRE-CÂBLE, NOIR, 160 MM LG	A/B	
A	MAC134728	ÉCROU – PANNEAU, HDP 20, TAILLE 24		
B	MAC134730	RONDELLE – VERROU, HDP 20, TAILLE 24		

256. Le faisceau est livré complet avec tous les colliers de serrage à pied sapin (MAC136655)
257. Requis uniquement sur les plateformes à rabatteur triple FD240 des modèles 2021-2022 ; installé entre le faisceau principal et le faisceau d'extension (MAC323145).

98 Électricité – Feux de gabarit

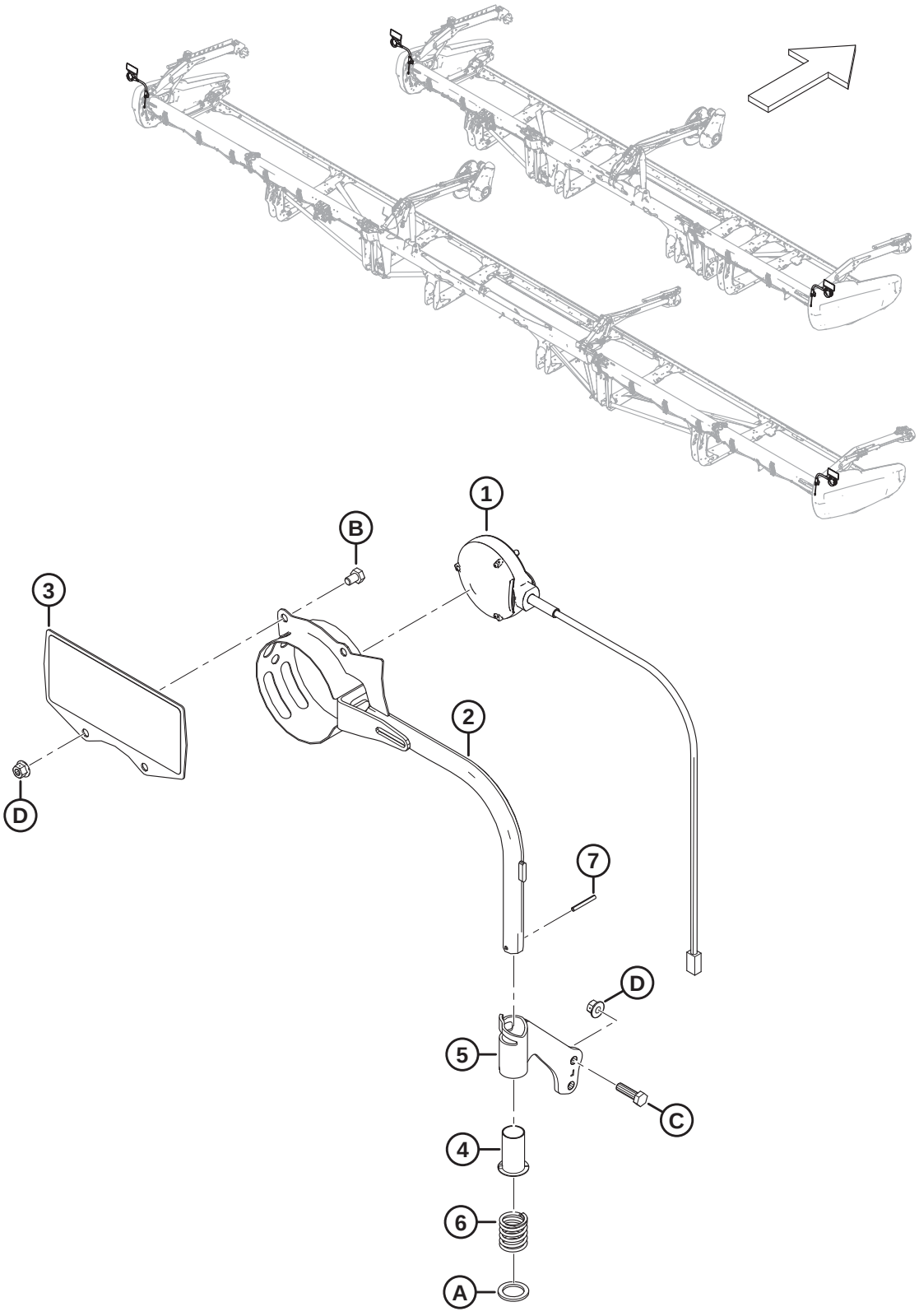

ÉLECTRICITÉ – FEUX DE GABARIT

Réf.	Numéro de pièce	Description	Qté	Numéro de série
1	MAC313940	PHARE – FEU DE POSITION, ORANGE	2	
2	MAC313192	ENSEMBLE SOUDÉ – FEU DE GABARIT	2	
3	MAC313643	ENS. – RÉFLECTEUR MOISSONNEUSE-BATTEUSE [258]	2	
4	MAC233912	BAGUE	2	
5	MAC233914	ENS. – SUPPORT TUBE CG [259]	1	
	MAC233913	ENS. – SUPPORT TUBE CD [259]	1	
6	MAC313064	RESSORT – COMPRESSION	2	
7	MAC7642	GOUPILLE – RESSORT 3/16 DIA. X 1,5 LG	2	
A	MAC320248	RONDELLE – PLATE		
B	MAC50071	BOULON – TÊTE HEX. PFL M10 X 1,5 X 15-8,8-AA1J		
C	MAC30628	BOULON – TÊTE HEX. M10 X 1,5 X 35-8,8-AA1J		
D	MAC135799	ÉCROU – HEX. À COL. BLOCAGE CTR M10 X 1,5-10		

258. L'ensemble réflecteur comprend deux réflecteurs (MAC313730, MAC115146).
259. L'ensemble du support de tube comprend la bague (MAC233912).

99 Électricité – capteur de hauteur du rabatteur

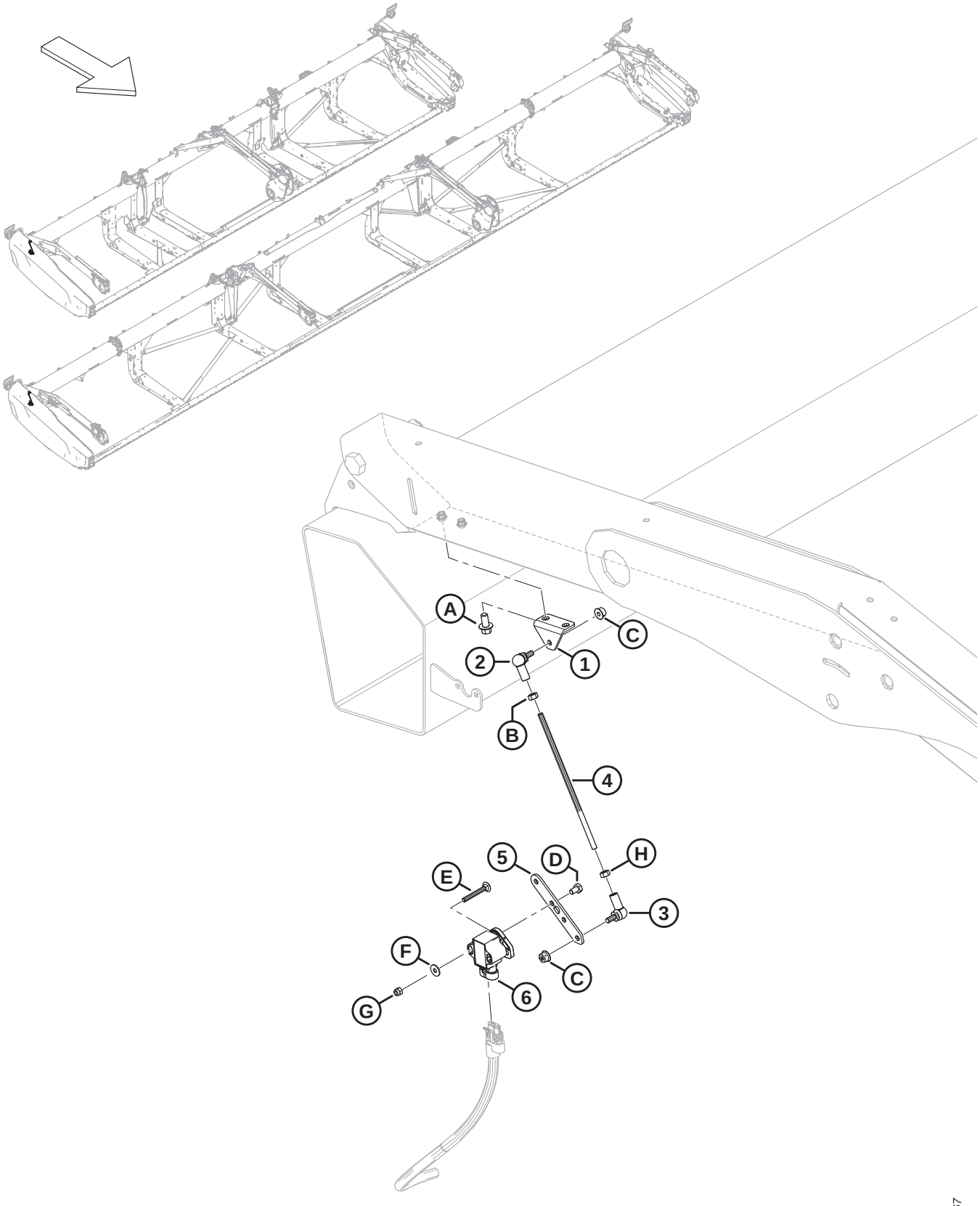

ÉLECTRICITÉ – CAPTEUR DE HAUTEUR DU RABATTEUR

Réf.	Numéro de pièce	Description	Qté	Numéro de série
1	MAC251881	SUPPORT	1	
2	MAC291484	JOINT À ROTULE – FILET CD	1	
3	MAC291485	JOINT À ROTULE – FILET CG	1	
4	MAC232676	TIGE – FILETÉE	1	
5	MAC251879	BRAS – CAPTEUR DE FLOTTEMENT	1	
6	MAC248643	CAPTEUR ROTATIF – SORTIE DOUBLE	1	
A	MAC136485	BOULON – TÊTE HEX. À COL. PFL M8 X 1,25 X 16-8,8-AA1J		
B	MAC184683	ÉCROU – HEX. ISO 4032 M6 X 1-8-ZINC		
C	MAC152668	ÉCROU – HEX. À COL. BLOCAGE CTR M6 X 1-8		
D	MAC136561	BOULON – TÊTE HEX. PFL M6 X 1 X 10-8,8-AA1J		
E	MAC136604	BOULON – TRCC PFL M5 X 0,8 X 40-8,8-AA1J		
F	MAC184701	RONDELLE – PLATE GRANDE M5-200HV		
G	MAC197230	ÉCROU – HEX. NYLOC M5 X 0,8-8-AA1J		
H	MAC136613	ÉCROU – HEX. CG ISO 4032 M6 X 1-8-ZINC		

100 Électricité – Capteur de marche avant-arrière du rabatteur

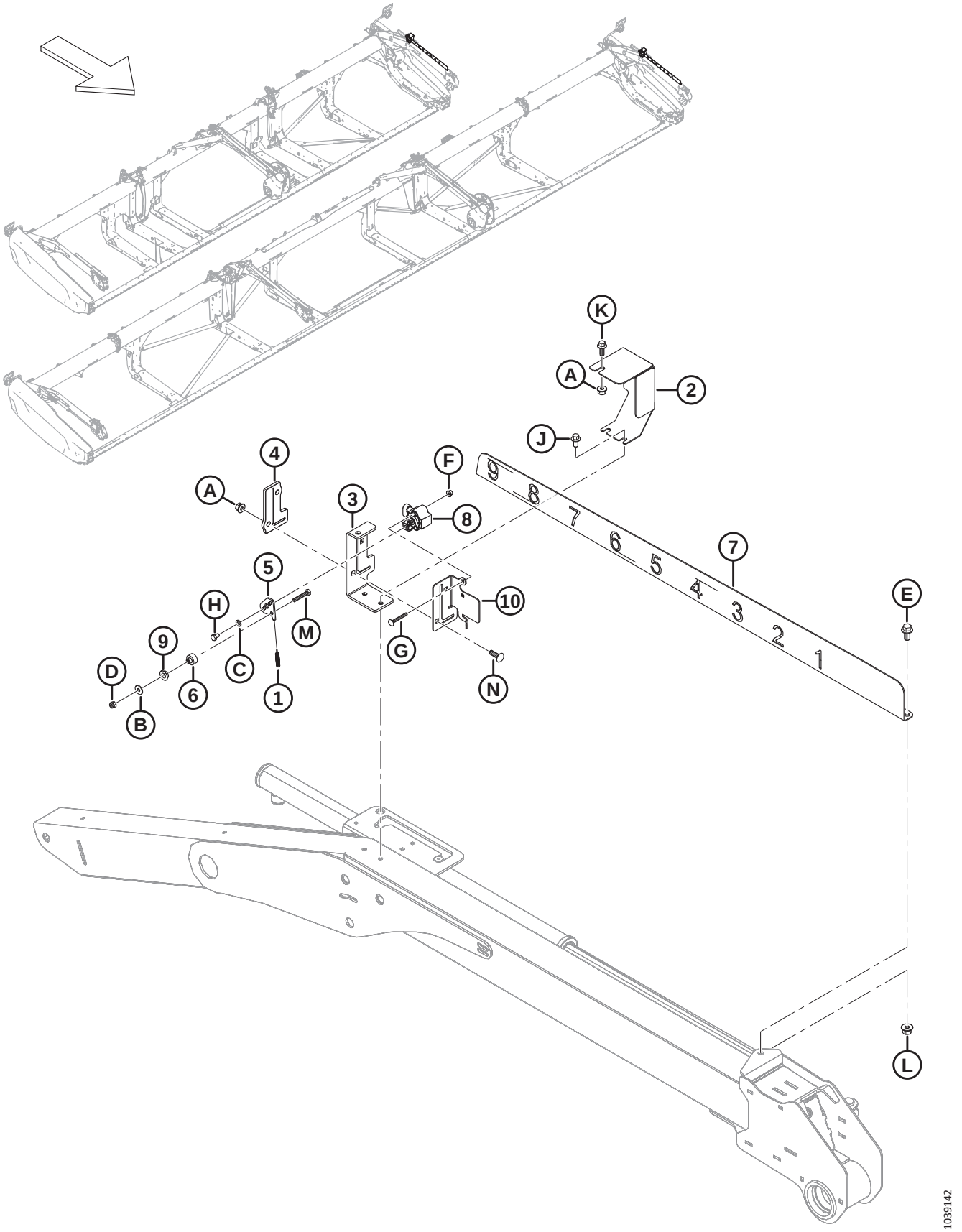

ÉLECTRICITÉ – CAPTEUR DE MARCHE AVANT-ARRIÈRE DU RABATTEUR

Réf.	Numéro de pièce	Description	Qté	Numéro de série
1	MAC328556	RESSORT – EXTENSION	1	
2	MAC328547	CAPOT – CAPTEUR AV./AR.	1	
3	MAC340218	SUPPORT – INDICATEUR AV./AR. DU RABATTEUR	1	
4	MAC311318	GUIDE – AV./AR. DU RABATTEUR	1	
5	MAC328539	BRAS – CAPTEUR AV./AR.	1	
6	MAC328534	ENTRETOISE – BAGUE CAPTEUR	1	
7	MAC328532	INDICATEUR – AV./AR. DU RABATTEUR	1	
8	MAC248643	CAPTEUR ROTATIF – SORTIE DOUBLE	1	
9	MAC206340	BAGUE – ÉPAULEMENT, M10	1	
10	MAC**340183**	**PLAQUE – SUPPORT DE CAPTEUR**	**1**	
A	MAC135337	ÉCROU – HEX. À COL. BLOCAGE CTR M8 X 1,25-8-AA1J		
B	MAC184706	RONDELLE – PLATE GRANDE M6-200HV		
C	MAC184705	RONDELLE – PLATE M6-200HV-AA1J		
D	MAC184685	ÉCROU – HEX. NYLOC M6 X 1-8-AA1J		
E	MAC152655	BOULON – TÊTE HEX. À COL. M10 X 1,5 X 20-8,8-AA1J		
F	MAC136635	ÉCROU – HEX. À COL. BLOCAGE CTR M5 X 0,8-8-AA1J		
G	MAC197229	BOULON – TRCC PFL M5 X 0,8 X 35-4,6-AA1J		
H	MAC136561	BOULON – TÊTE HEX. PFL M6 X 1 X 10-8,8-AA1J		
J	MAC136485	BOULON – TÊTE HEX. À COL. PFL M8 X 1,25 X 16-8,8-AA1J		
K	MAC136300	BOULON – TÊTE HEX. À COL. PFL M8 X 1,25 X 20-8,8-AA3L		
L	MAC135799	ÉCROU – HEX. À COL. BLOCAGE CTR M10 X 1,5-10		
M	MAC109613	BOULON – TÊTE HEX. PFL M6 X 1 X 35-8,8-AA1J		
N	MAC136824	BOULON – TRCCC M8 X 1,25 X 25-8,8-AA1J		

101 Autocollants et réflecteurs – Série FD2





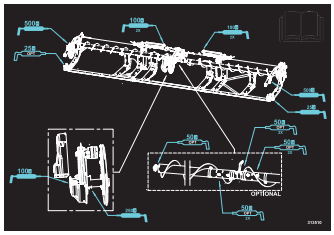

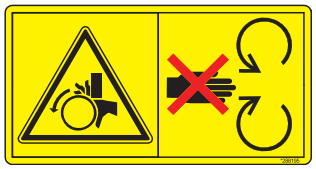



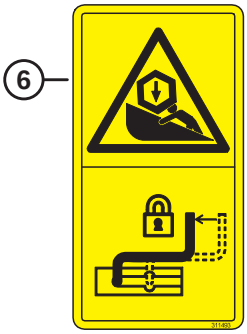

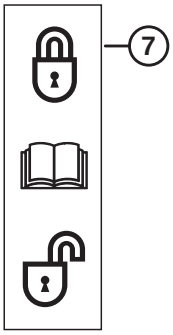

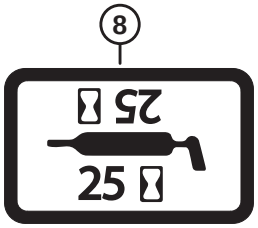

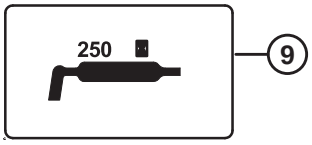



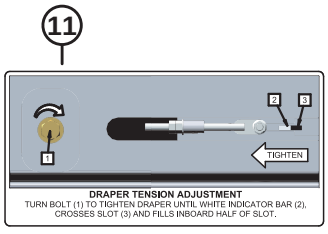

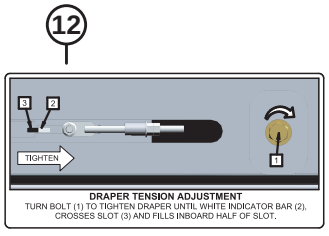

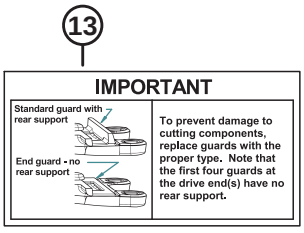



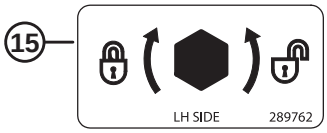

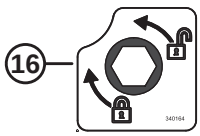



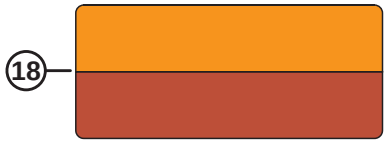

1039686

AUTOCOLLANTS ET RÉFLECTEURS – SÉRIE FD2

Réf.	Numéro de pièce	Description	Qté	Numéro de série
1	MAC313733	AUTOCOLLANT – RISQUES RELATIFS À LA PLATEFORME		
2	MAC313729	AUTOCOLLANTS – ARRIMAGE		
3	MAC313510	AUTOCOLLANTS – GRAISSE, FLX, DR, VIS D'ALIM. 2PC		
	MAC313920	AUTOCOLLANTS – GRAISSE, FLX, RT, VIS D'ALIM. 3PC		
4	MAC288195	AUTOCOLLANT – PIÈCE ROTATIVE		
5	MAC313725	AUTOCOLLANT – MANUEL/HPF/DANGER		
6	MAC311493	AUTOCOLLANT – VERROUILLAGE DU SUPPORT DU RABATTEUR CENTRAL		
7	MAC165218	AUTOCOLLANT – VERROUILLAGE DE L'AILE		
8	MAC23164	AUTOCOLLANT – LUBRIFIANT 25 HR		
	MAC**115759**	**AUTOCOLLANT – GRAISSE 100 HR**		
9	MAC323516	AUTOCOLLANT – GRAISSE (250 HR)		
10	MAC**360541**	**AUTOCOLLANT – ENCHEVÊTREMENT DU RABATTEUR/DANGER**		
11	MAC279528	AUTOCOLLANT – TENSION DU TAPIS CD		
12	MAC220084	AUTOCOLLANT – TENSION DU TAPIS CG		
13	MAC129313	AUTOCOLLANT – IMPORTANT : DOIGTS		
14	MAC32070	AUTOCOLLANT – NUMÉRO DE BREVET		
15	MAC289762	AUTOCOLLANT – LOQUET DE DIVISEUR CG		
	MAC289763	AUTOCOLLANT – LOQUET DE DIVISEUR CD		
16	MAC**340164**	**AUTOCOLLANT – VERROUILLAGE À CAME**		
17	MAC115146	RÉFLECTEUR – AMBRE, 230 MM		
	MAC273440	RÉFLECTEUR – AMBRE, 655 MM (8 PO TUBE CENTRAL) [260]		
	MAC**165524**	**RÉFLECTEUR – ROUGE, 230 MM** [261]		
18	MAC313787	RÉFLECTEUR – ROUGE/ORANGE, 230 MM [262]		
	MAC313730	RÉFLECTEUR – ROUGE/ORANGE, 230 MM (FEUX DE GABARIT) [263]		

260. Le réflecteur est utilisé sur les tubes centraux du rabatteur.
261. Le réflecteur est utilisé sur le capot du diviseur droit de la plateforme.
262. Le réflecteur est utilisé sur les surfaces en plastique/PVC.
263. Le réflecteur est utilisé sur les surfaces en métal.

102 Autocollants – Identification de produit, Case

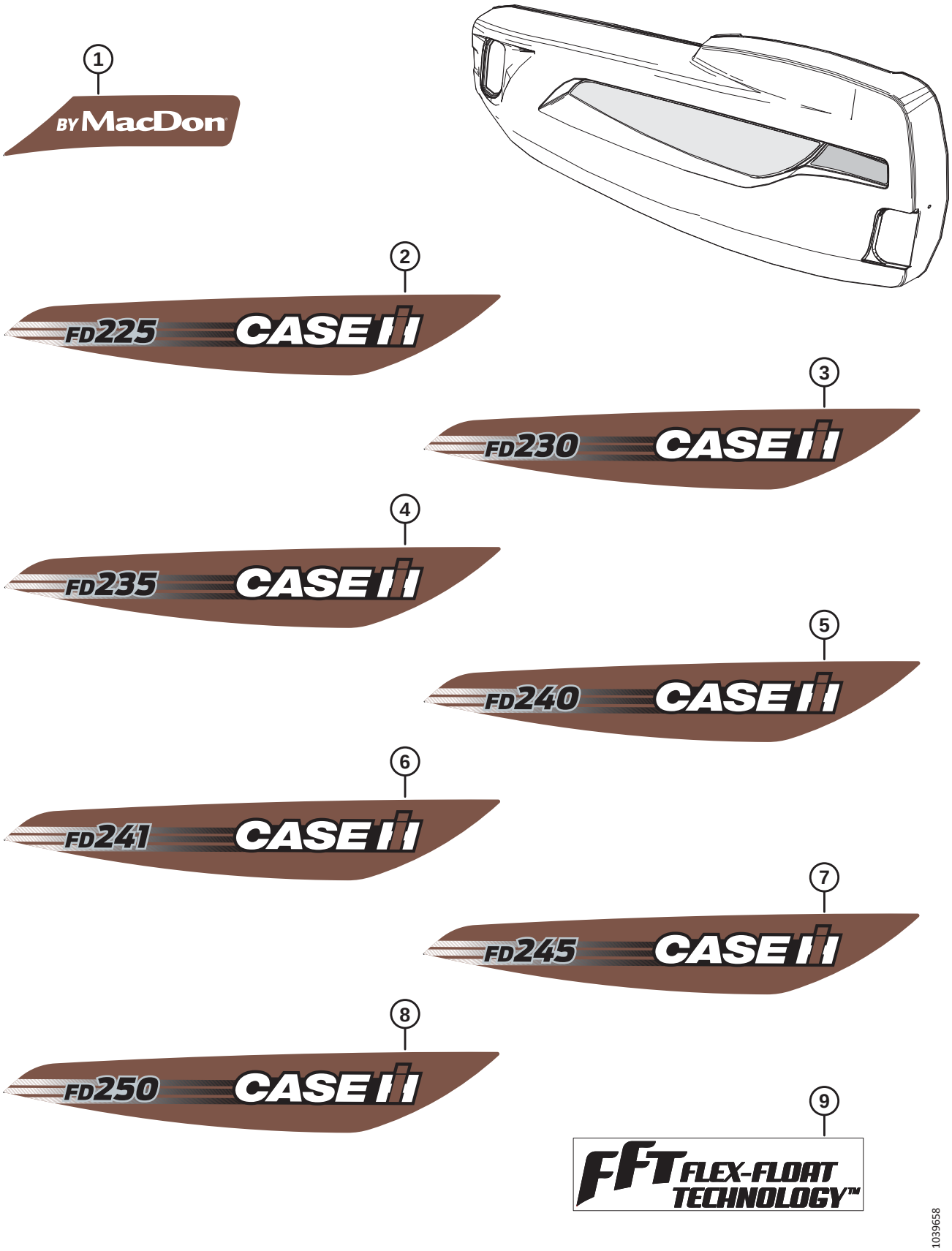

AUTOCOLLANTS – IDENTIFICATION DE PRODUIT, CASE

Réf.	Numéro de pièce	Description	Qté	Numéro de série
1	MAC**360419**	**AUTOCOLLANT – PAR MACDON CIH ROUGE, CG**	**1**	
	MAC**360420**	**AUTOCOLLANT – PAR MACDON CIH ROUGE, CD**	**1**	
2	MAC**360391**	**AUTOCOLLANT – CIH FD225, CG**	**1**	
	MAC**360392**	**AUTOCOLLANT – CIH FD225, CD**	**1**	
3	MAC**360393**	**AUTOCOLLANT – CIH FD230, CG**	**1**	
	MAC**360394**	**AUTOCOLLANT – CIH FD230, CD**	**1**	
4	MAC**360395**	**AUTOCOLLANT – CIH FD235, CG**	**1**	
	MAC**360396**	**AUTOCOLLANT – CIH FD235, CD**	**1**	
5	MAC**360397**	**AUTOCOLLANT – CIH FD240, CG**	**1**	
	MAC**360398**	**AUTOCOLLANT – CIH FD240, CD**	**1**	
6	MAC**360399**	**AUTOCOLLANT – CIH FD241, CG**	**1**	
	MAC**360400**	**AUTOCOLLANT – CIH FD241, CD**	**1**	
7	MAC**360401**	**AUTOCOLLANT – CIH FD245, CG**	**1**	
	MAC**360402**	**AUTOCOLLANT – CIH FD245, CD**	**1**	
8	MAC**360403**	**AUTOCOLLANT – CIH FD250, CG**	**1**	
	MAC**360404**	**AUTOCOLLANT – CIH FD250, CD**	**1**	
9	MAC**245093**	**AUTOCOLLANT – FFT (TECHNOLOGIE FLEX FLOAT)**	**1**	

103 Autocollants – Français



1



2



3



4

1036707

AUTOCOLLANTS – FRANÇAIS

Réf.	Numéro de pièce	Description	Qté	Numéro de série
1	MAC340049	AUTOCOLLANT – HUILE, IMPORTANT, FRANÇAIS		
2	MAC245433	AUTOCOLLANT – IMPORTANT : DOIGTS, FRANÇAIS		
3	MAC245432	AUTOCOLLANT – TENSION DU TAPIS CD, FRANÇAIS		
4	MAC245428	AUTOCOLLANT – TENSION DU TAPIS CG, FRANÇAIS		

104 Autocollants – Portugais



1



2



AJUSTE DE TENSIONAMENTO DA ESTEIRA
GIRE O PARAFUSO (1) PARA TENSIONAR A ESTEIRA ATÉ QUE A BARRA INDICADORA BRANCA (2) , ATRAVESSE A CAVA (3) E COMPLETE ATÉ A METADE DA CAVA.

3



AJUSTE DE TENSIONAMENTO DA ESTEIRA
GIRE O PARAFUSO (1) PARA TENSIONAR A ESTEIRA ATÉ QUE A BARRA INDICADORA BRANCA (2) , ATRAVESSE A CAVA (3) E COMPLETE ATÉ A METADE DA CAVA.

4

1036719

AUTOCOLLANTS – PORTUGAIS

Réf.	Numéro de pièce	Description	Qté	Numéro de série
1	MAC340051	AUTOCOLLANT – HUILE, IMPORTANT, PORTUGAIS		
2	MAC220817	AUTOCOLLANT – IMPORTANT : DOIGTS, PORTUGAIS		
3	MAC220836	AUTOCOLLANT – TENSION DU TAPIS CD, PORTUGAIS		
4	MAC220824	AUTOCOLLANT – TENSION DU TAPIS CG, PORTUGAIS		

105 Autocollants – Russe



1



2



РЕГУЛИРОВКА НАТЯЖЕНИЯ ПОЛОТНА
ПОВОРАЧИВАЙТЕ БОЛТ (1) ДЛЯ НАТЯЖЕНИЯ ПОЛОТНА ПОКА БЕЛЫЙ ИНДИКАТОР (2), НЕ ПЕРЕМЕСТИТСЯ В СЕРЕДИНУ ПРОРЕЗИ (3) С ВНУТРЕННЕЙ СТОРОНЫ

3

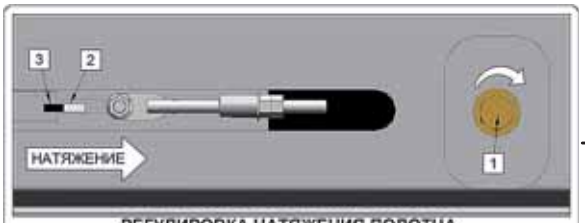

РЕГУЛИРОВКА НАТЯЖЕНИЯ ПОЛОТНА
ПОВОРАЧИВАЙТЕ БОЛТ (1) ДЛЯ НАТЯЖЕНИЯ ПОЛОТНА ПОКА БЕЛЫЙ ИНДИКАТОР (2), НЕ ПЕРЕМЕСТИТСЯ В СЕРЕДИНУ ПРОРЕЗИ (3) С ВНУТРЕННЕЙ СТОРОНЫ

4

1036727

AUTOCOLLANTS – RUSSE

Réf.	Numéro de pièce	Description	Qté	Numéro de série
1	MAC340052	AUTOCOLLANT – HUILE, IMPORTANT, RUSSE		
2	MAC220832	AUTOCOLLANT – IMPORTANT : DOIGTS, RUSSE		
3	MAC220834	AUTOCOLLANT – TENSION DU TAPIS CD, RUSSE		
4	MAC220831	AUTOCOLLANT – TENSION DU TAPIS CG, RUSSE		

106 Autocollants – Espagnol



1



2



3



4

1036716

AUTOCOLLANTS – ESPAGNOL

Réf.	Numéro de pièce	Description	Qté	Numéro de série
1	MAC340050	AUTOCOLLANT – HUILE, IMPORTANT, ESPAGNOL		
2	MAC220807	AUTOCOLLANT – IMPORTANT : DOIGTS, ESPAGNOL		
3	MAC220835	AUTOCOLLANT – TENSION DU TAPIS CD, ESPAGNOL		
4	MAC220814	AUTOCOLLANT – TENSION DU TAPIS CG, ESPAGNOL		

107 (Option) ContourMax^{MC} – Roues de contour extérieures

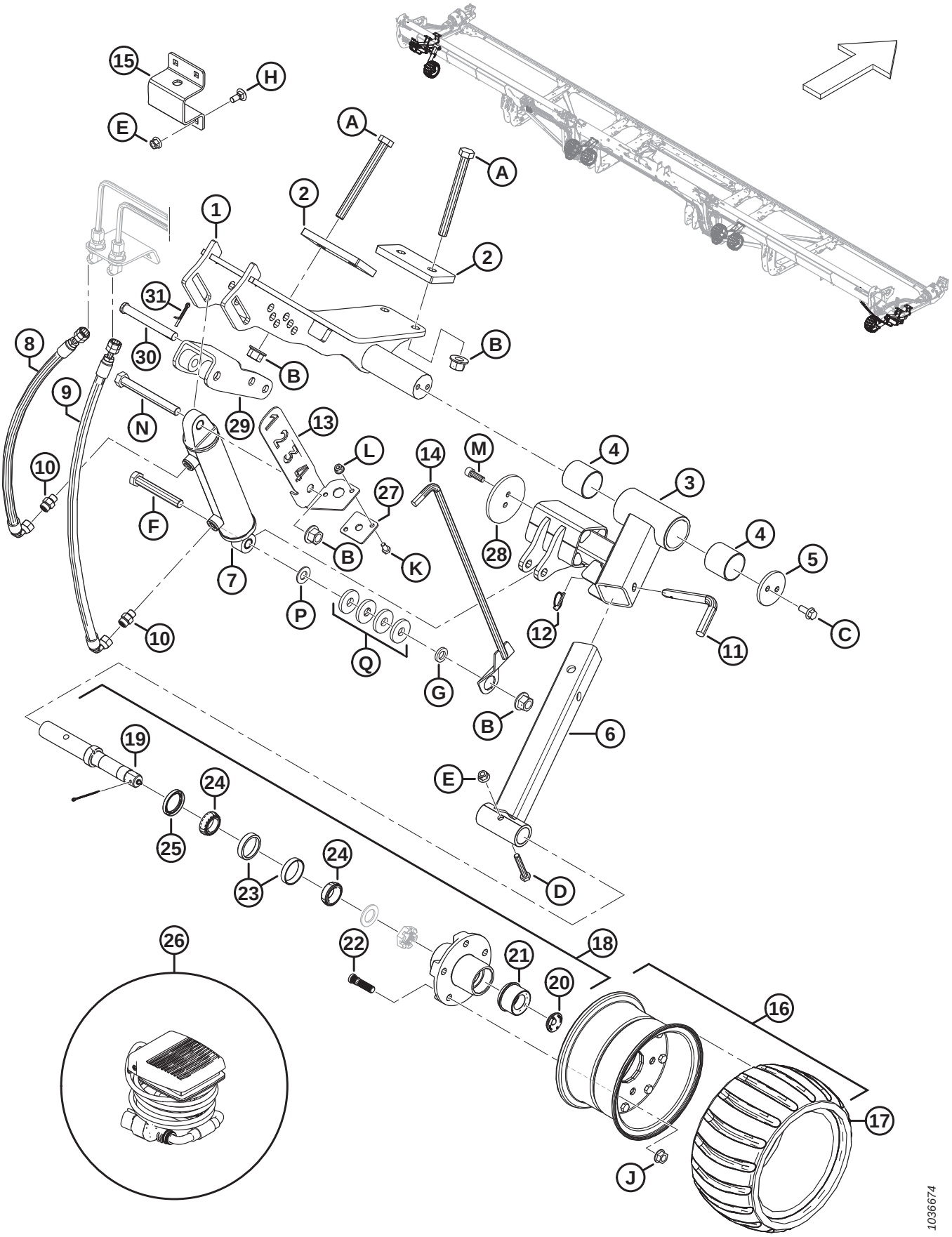

(OPTION) CONTOURMAX^{MC} – ROUES DE CONTOUR EXTÉRIEURES

NOTE:

Les kits (numéros de faisceau B et numéros de collecteur C) sont vendus uniquement chez Whole Goods de MacDon.

Réf.	Numéro de pièce	Description	Qté	Numéro de série
	B7389	**KIT – ROUES DE CONTOUR CONTOURMAX** [264]		
1	MAC233980	ENS. SOUDÉ MONTAGE – CG EXTÉRIEUR	1	
	MAC233960	ENS. SOUDÉ MONTAGE – CD EXTÉRIEUR	1	
2	MAC233874	PLAQUE – APPUI 85 MM	4	
3	MAC313913	BRAS EXTÉRIEUR SUPÉRIEUR – ENS. [265]	2	
4	MAC313020	BAGUE – PLASTIQUE	4	
5	MAC233870	SYSTÈME DE RETENUE	2	
6	MAC313914	SUPPORT EXTÉRIEUR INFÉRIEUR – ENS. SOUDÉ	2	
7	MAC313012	VÉRIN – HYD. (CG)	1	
	MAC313794	KIT D'ÉTANCHÉITÉ		
	MAC258391	BAGUE		
	MAC313011	VÉRIN – HYD. (CD)	1	
	MAC313793	KIT D'ÉTANCHÉITÉ		
	MAC258391	BAGUE		
8	MAC360452	FLEXIBLE – HYD.	2	
9	MAC283779	FLEXIBLE – HYD.	2	
10	MAC135778	RACCORD – ADAPTATEUR	4	
11	MAC313921	GOUPILLE – VERROUILLAGE	2	
12	MAC50193	GOUPILLE – ANNEAU RABATTANT	2	
13	**NVS**	SUPPORT – INDICATEUR (CG UNIQUEMENT) [266]	1	
	MAC**360358**	**KIT – ENS., ENTRETIEN DE LA JAUGE CONTOURMAX** [267]	**1**	
14	**NVS**	INDICATEUR DE HAUTEUR – ENS. SOUDÉ (CG UNIQUEMENT) [266]	1	
	MAC**360358**	**KIT – ENS., ENTRETIEN DE LA JAUGE CONTOURMAX** [267]	**1**	

264. Le kit comprend toutes les pièces intérieures et extérieures des roues nécessaires à l'installation complète d'une plateforme ContourMax™ prête à l'usage. Si votre plateforme n'a pas été configurée en usine, il vous faudra aussi l'un des lots suivants ; consultez les sections *89 Système hydraulique – ContourMax^{MC}, roues de contour (FD235), page 247* ou *90 Système hydraulique – ContourMax^{MC}, roues de contours (FD240, FD241, FD245 et FD250), page 251*. Kits disponibles chez Whole Goods uniquement.
265. L'ensemble bras comprend deux bagues en plastique (MAC313020)
266. Le support d'indicateur (MAC340703) et l'indicateur de hauteur (MAC313447) ont été remplacés par le kit d'entretien (MAC360358)
267. Pour les pièces d'usure, consultez la section *109 (En option) ContourMax^{MC} – Kit d'entretien de la jauge, page 299*.

(OPTION) CONTOURMAX^{MC} – ROUES DE CONTOUR EXTÉRIEURES

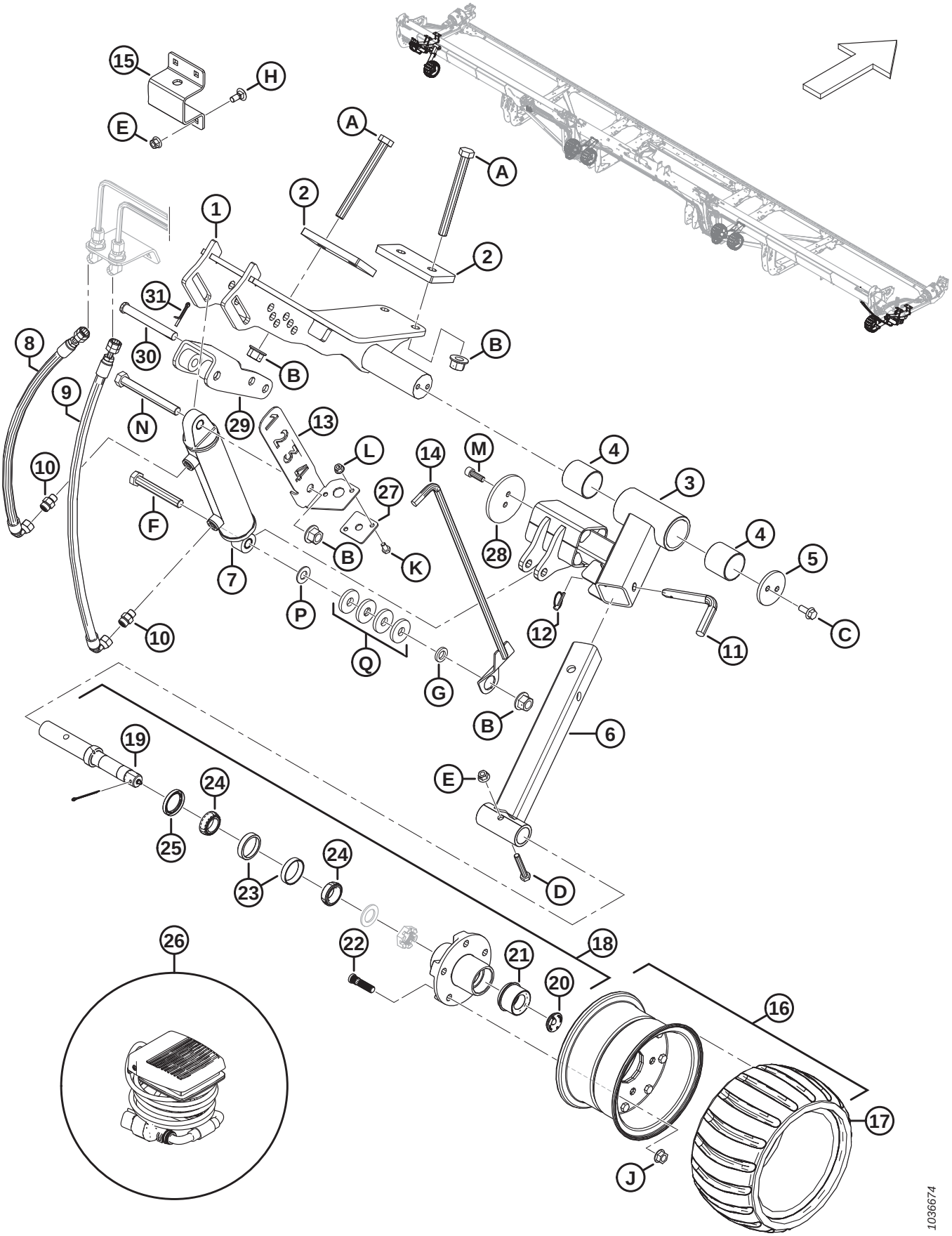

(OPTION) CONTOURMAX^{MC} – ROUES DE CONTOUR EXTÉRIEURES

Réf.	Numéro de pièce	Description	Qté	Numéro de série
15	MAC313922	SANGLE – RANGEMENT ROUE (CG UNIQUEMENT)	1	
16	MAC313368	ROUE DE CONTOUR – ENS. [268]	2	
17	MAC313366	PNEU – ROUE DE CONTOUR	2	
18	MAC313114	BROCHE – ENS. [269]	2	
19	MAC313859	BROCHE – ARBRE	2	
20	MAC284705	BOUCHON – CAOUTCHOUC	2	
21	MAC284706	BOUCHON – EZ LUBE	2	
22	MAC284707	GOUJON	10	
23	MAC284708	ROULEMENT – CUVETTE, 47 MM	2	
24	MAC284709	ROULEMENT – CONIQUE, 44 MM	2	
25	MAC284710	JOINT	2	
26	MAC314581	FAISCEAU – PÉDALE	1	
27	MAC313441	GUIDE – INDICATEUR	1	
28	MAC233920	RETENUE – BOULON SUR 3,75 PO DISQUE	2	
29	MAC233975	SOUDÉ RÉGL. – CONTOURMAX	2	
30	MAC113813	AXE – CHAPE (15,71 MM, 115 MM), ZN PL	2	
31	MAC18608	GOUPILLE – FENDUE 3/16 DIA. X 1,5 ZP	2	
A	MAC320122	BOULON – TÊTE HEX. M16 X 2 X 160-10,9-ZINC		
B	MAC136440	ÉCROU – HEX. À COL. BLOCAGE CTR M16 X 2-10-AA1J		
C	MAC135783	BOULON – TÊTE HEX. À COL. PFL M10 X 1,5 X 25-10,9-AA1J		
D	MAC184664	BOULON – TÊTE HEX. M10 X 1,5 X 60-8,8-AA1J		
E	MAC135799	ÉCROU – HEX. À COL. BLOCAGE CTR M10 X 1,5-10		
F	MAC136159	BOULON – TÊTE HEX. M16 X 2 X 110-8,8-AA1J (CG UNIQUEMENT)		
	MAC152602	BOULON – TÊTE HEX. M16 X 2 X 80-10,9-AA1J (CD UNIQUEMENT)		
G	MAC103361	RONDELLE – PLATE (CG UNIQUEMENT)		
H	MAC135785	BOULON – TRCC M10 X 1,5 X 25-8,8-AA1J		
J	MAC188470	ÉCROU – À COL. FD FACE LISSE 1/2-20 UNF GR 8 AA1J		

268. L'ensemble roue de contour comprend le pneu (MAC313366)
269. L'ensemble de la broche comprend l'arbre à broche (MAC313859), le bouchon en caoutchouc (MAC284705), le bouchon de lubrification EZ (MAC284706), cinq goujons (MAC284707), un roulement à bille de 47 mm (MAC284708), un roulement conique de 44 mm (MAC284709), un joint (MAC284710), un écrou fendu (NVS) et une rondelle (NVS).

(OPTION) CONTOURMAX^{MC} – ROUES DE CONTOUR EXTÉRIEURES

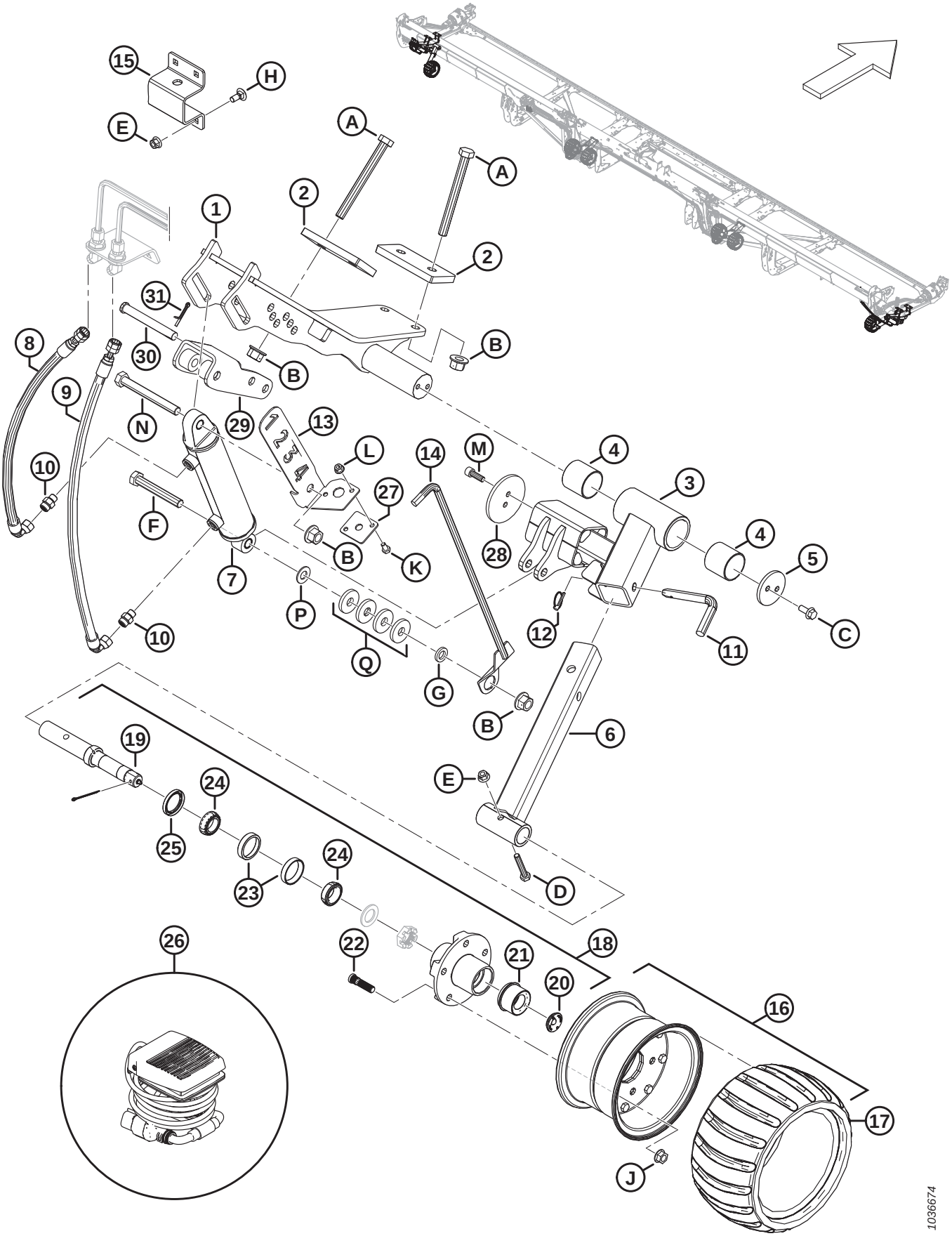

(OPTION) CONTOURMAX^{MC} – ROUES DE CONTOUR EXTÉRIEURES

Réf.	Numéro de pièce	Description	Qté	Numéro de série
K	MAC50139	BOULON – TÊTE HEX. PFL M8 X 1,25 X 16-8,8-AA1J		
L	MAC135337	ÉCROU – HEX. À COL. BLOCAGE CTR M8 X 1,25-8-AA1J		
M	MAC135401	VIS – TÊTE HEX. CREUSE PFL M10 X 1,5 X 30-8,8-AA1J		
N	MAC184677	BOULON – TÊTE HEX. M16 X 2 X 140-8,8-AA1J		
P	MAC18600	RONDELLE – PLATE SAE 21/32 DI X 1 5/16 DE AA1J (CG UNIQUEMENT)		
Q	MAC4762	RONDELLE – PLATE DE 2/3 PO DI, 1 13/16 PO DE, 1/4 PO ÉP. (CG UNIQUEMENT)		

108 (Option) ContourMax^{MC} – Roues de contour intérieures

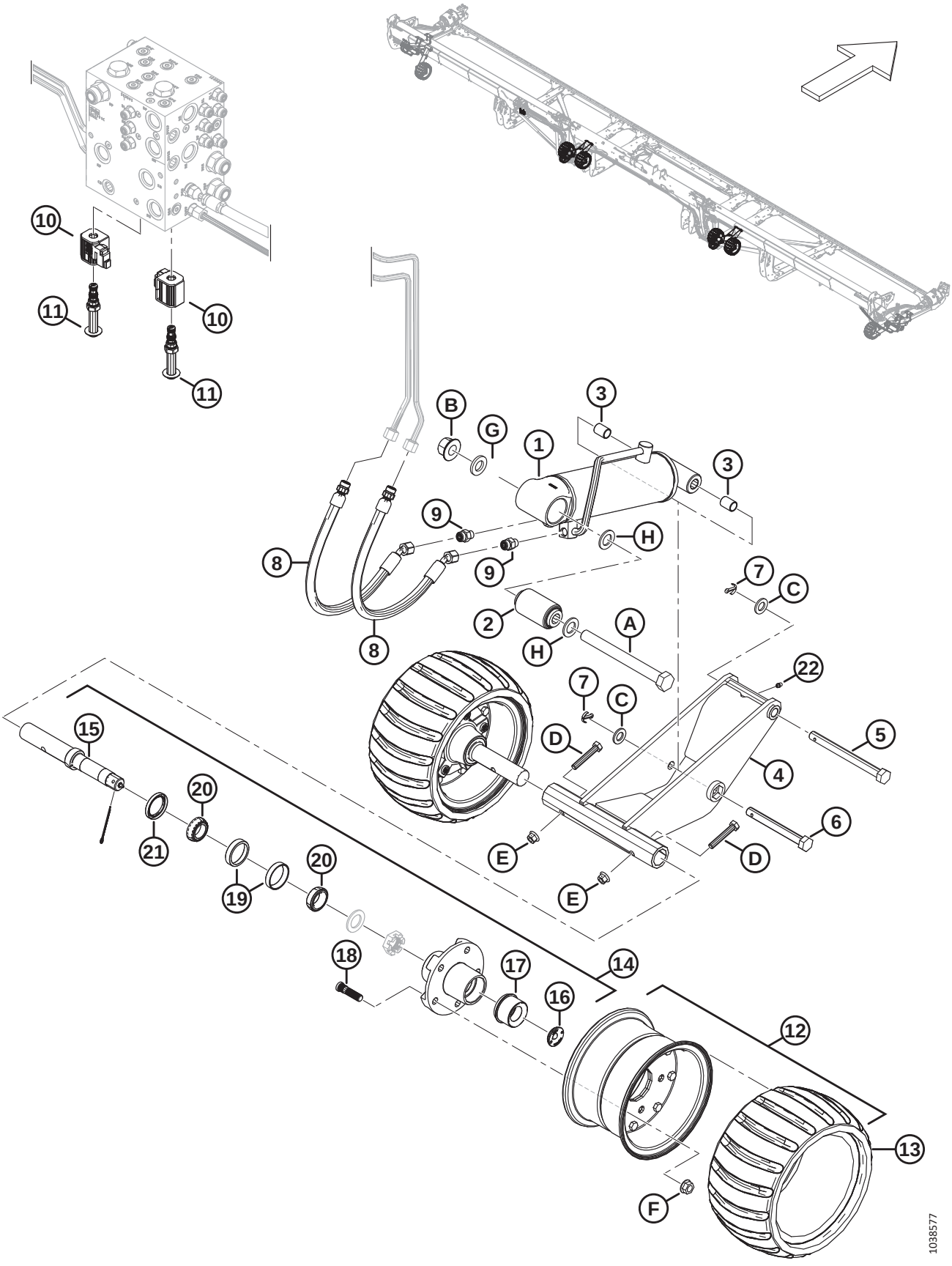

(OPTION) CONTOURMAX^{MC} – ROUES DE CONTOUR INTÉRIEURES

NOTE:

Les kits (numéros de faisceau B et numéros de collecteur C) sont vendus uniquement chez Whole Goods de MacDon.

Réf.	Numéro de pièce	Description	Qté	Numéro de série
	B7389	**KIT – ROUES DE CONTOUR CONTOURMAX** [270]		
1	MAC313776	ISOLATEUR VÉRIN CG – ENS. [271]	1	
	MAC313791	KIT D'ÉTANCHÉITÉ		
	MAC313777	ISOLATEUR VÉRIN CG – ENS. [271]	1	
	MAC313792	KIT D'ÉTANCHÉITÉ		
2	MAC313007	BAGUE – CAOUTCHOUC LIÉ	2	
3	MAC258391	BAGUE	4	
4	MAC323478	ENSEMBLE – CONTOURMAX AVEC ZERK [272]	2	
5	MAC313748	BROCHE – TÊTE HEX. 5/8 X 7 PO LG-ZINC	2	
6	MAC313753	BROCHE – TÊTE HEX. 5/8 X 5,25 LG-ZINC	2	
7	MAC18648	GOUPILLE – FENDUE 3/16 DIA. X 1,25 ZP	4	
8	MAC283783	FLEXIBLE – HYD.	4	
	MAC135865	JOINT TORIQUE Ø1,78 X Ø9,25		
9	MAC135778	RACCORD – ADAPTATEUR	4	
10	MAC287449	BOBINE – 12 V CC – 0,625 PO	2	
11	MAC287450	SOUPAPE – VENTILATION	2	
12	MAC313368	ROUE DE CONTOUR – ENS. [273]	4	
13	MAC313366	PNEU – ROUE DE CONTOUR	4	
14	MAC313114	BROCHE – ENS. [274]	4	
15	MAC313859	BROCHE – ARBRE	4	
16	MAC284705	BOUCHON – CAOUTCHOUC	4	
17	MAC284706	BOUCHON – EZ LUBE	4	

270. Le kit comprend toutes les pièces intérieures et extérieures des roues nécessaires à l'installation complète d'une plateforme ContourMax™ prête à l'usage. Si votre plateforme n'a pas été configurée en usine, il vous faudra aussi l'un des lots suivants ; consultez les sections *89 Système hydraulique – ContourMax^{MC}, roues de contour (FD235), page 247* ou *90 Système hydraulique – ContourMax^{MC}, roues de contours (FD240, FD241, FD245 et FD250), page 251*. Kits disponibles chez Whole Goods uniquement.
271. L'ensemble isolateur de vérin comprend la bague en caoutchouc liée (MAC313007) et deux bagues (MAC258391)
272. Comprend un raccord de graissage (MAC18671) et un autocollant de graissage de 100 heures (MAC115759)
273. L'ensemble roue de contour comprend le pneu (MAC313366)
274. L'ensemble de la broche comprend l'arbre à broche (MAC313859), le bouchon en caoutchouc (MAC284705), le bouchon de lubrification EZ (MAC284706), cinq goujons (MAC284707), le roulement à billes de 47 mm (MAC284708), le roulement conique de 44 mm (MAC284709) et le joint (MAC284710)

(OPTION) CONTOURMAX^{MC} – ROUES DE CONTOUR INTÉRIEURES

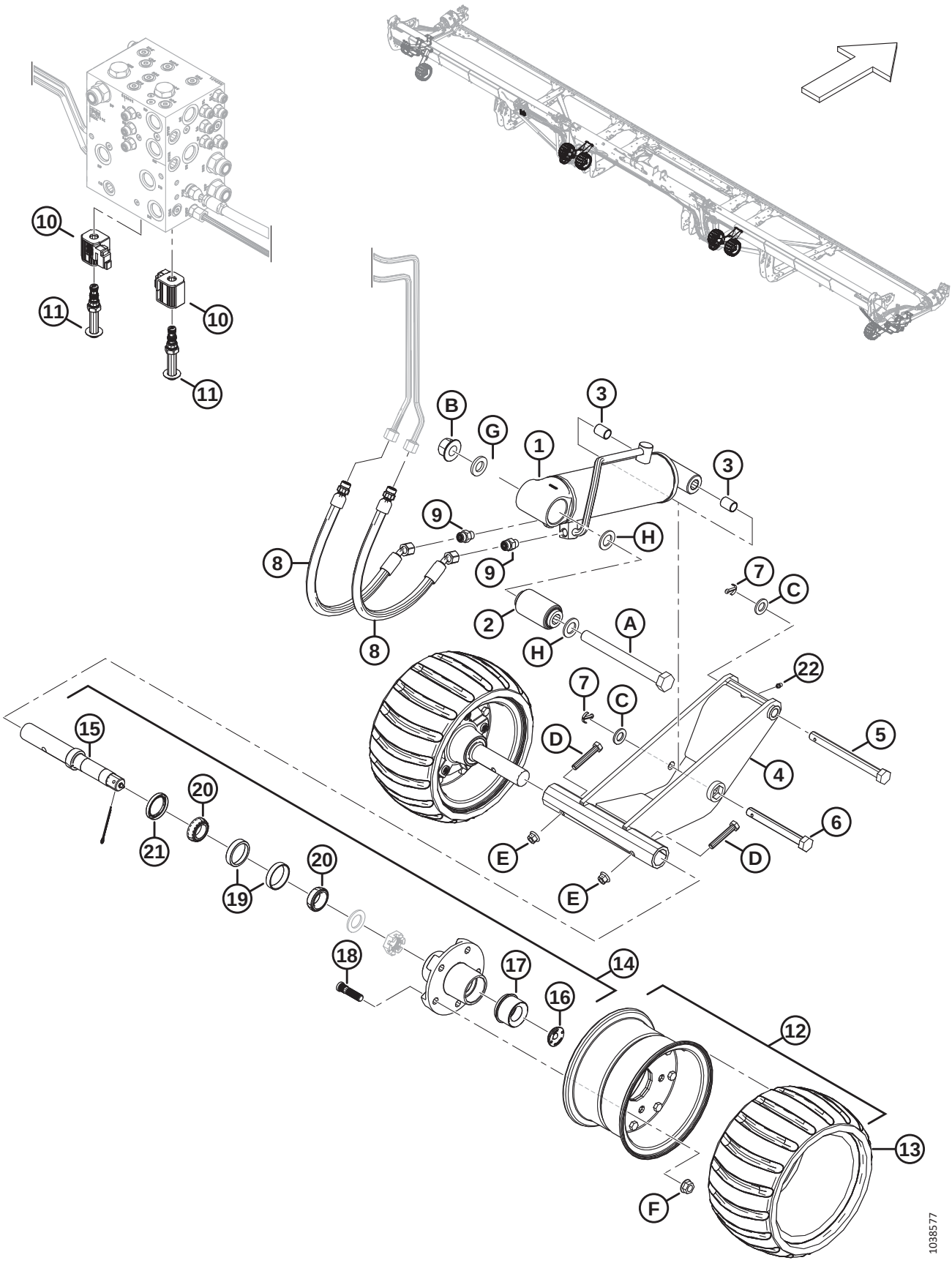

(OPTION) CONTOURMAX^{MC} – ROUES DE CONTOUR INTÉRIEURES

Réf.	Numéro de pièce	Description	Qté	Numéro de série
18	MAC284707	GOUJON	20	
19	MAC284708	ROULEMENT – CUVETTE, 47 MM	4	
20	MAC284709	ROULEMENT – CONIQUE, 44 MM	4	
21	MAC284710	JOINT	4	
22	MAC18671	RACCORD – GRAISSAGE 1/4 28 UNF	2	
A	MAC320331	BOULON – TÊTE HEX. M20 X 2,5 X 200-10,9-ZINC		
B	MAC136122	ÉCROU – HEX. À COL. BLOCAGE CTR M20 X 2,5-10-AA1J		
C	MAC184717	RONDELLE – PLATE NORMALE M16-200HV-AA1J		
D	MAC184664	BOULON – TÊTE HEX. M10 X 1,5 X 60-8,8-AA1J		
E	MAC135799	ÉCROU – HEX. À COL. BLOCAGE CTR M10 X 1,5-10z		
F	MAC188470	ÉCROU – À COL. FD FACE LISSE 1/2-20 UNF GR 8 AA1J		
G	MAC21540	RONDELLE – TREMPÉE ASTM F436 M20-340HV-AB2C		
H	MAC136477	RONDELLE – PLATE NORMALE M20-200HV		

109 (En option) ContourMax[MC] – Kit d'entretien de la jauge

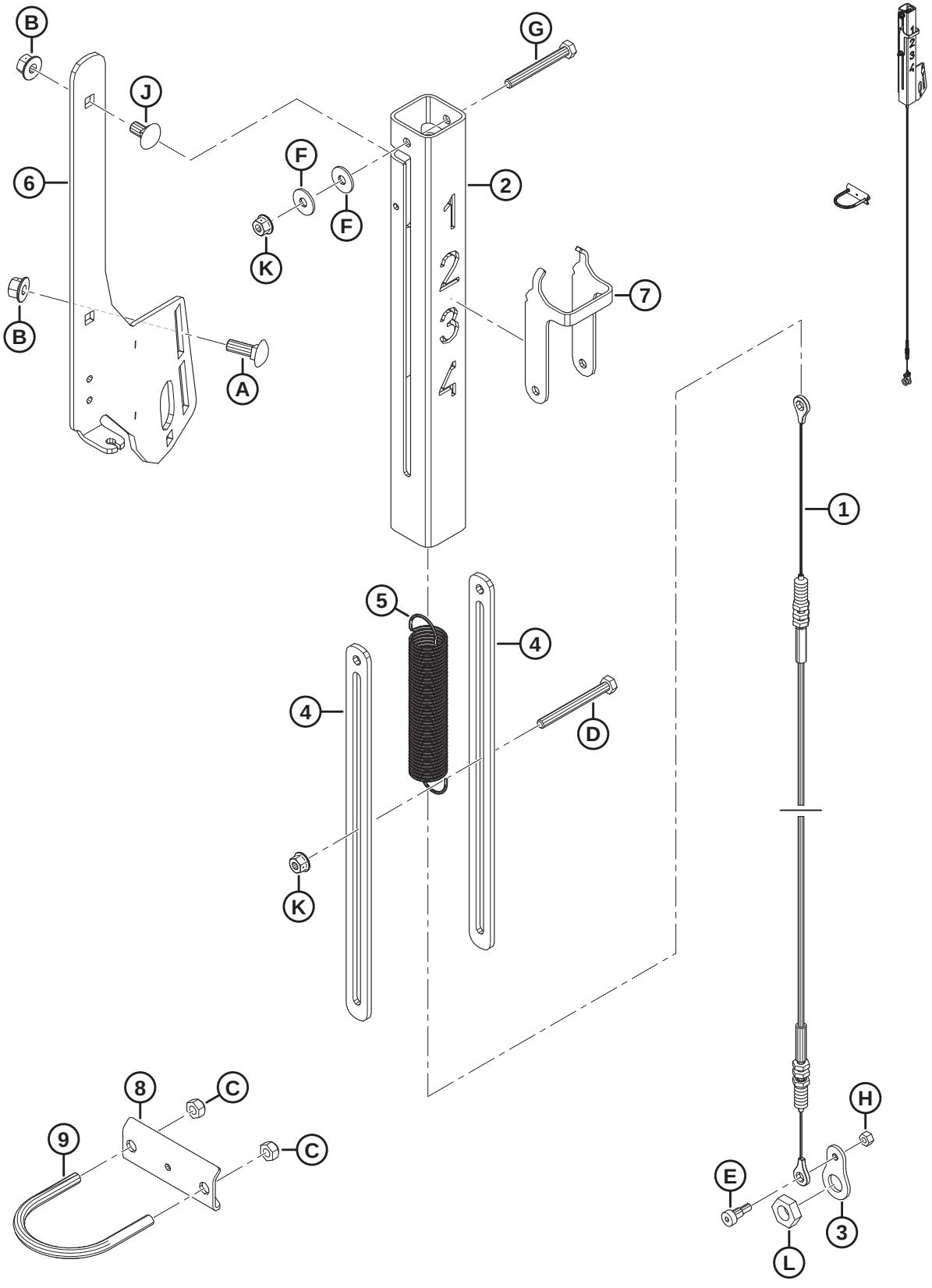

(EN OPTION) CONTOURMAX^{MC} – KIT D'ENTRETIEN DE LA JAUGE

Réf.	Numéro de pièce	Description	Qté	Numéro de série
	MAC**360358**	**KIT – ENS., ENTRETIEN DE LA JAUGE CONTOURMAX**		
1	MAC**360559**	**CÂBLE – CONTOURMAX**	**1**	
2	MAC**360551**	**TUBE – INDICATEUR CONTOURMAX**	**1**	
3	MAC**360526**	**PLAQUE – CONNEXION DES CÂBLES**	**1**	
4	MAC**233950**	**ENTRETOISE – INDICATEUR CONTOURMAX**	**2**	
5	MAC**233906**	**RESSORT – CONTOURMAX**	**1**	
6	MAC**233900**	**SUPPORT – INDICATEUR CONTOURMAX**	**1**	
7	MAC**233891**	**INDICATEUR – ROUE DE CONTOUR**	**1**	
8	MAC**233964**	**ANCRAGE – CÂBLE INDICATEUR**	**1**	
9	MAC**47225**	**VIS – U**	**1**	
A	MAC**184662**	**BOULON – TRCC PFL M10 X 1,5 X 30-8,8-AA1J**		
B	MAC**135799**	**ÉCROU – HEX. À COL. BLOCAGE CTR M10 X 1,5-10**		
C	MAC**18669**	**ÉCROU – HEX. LK DT 3/8-16 UNC GR5 AA1J**		
D	MAC**252421**	**BOULON – TÊTE HEX. M 8 X 1,25 X 80-8,8-AA2L**		
E	MAC**197135**	**VIS – TÊTE HEX. CREUSE ÉPAUL. M8 X 10**		
F	MAC**184709**	**RONDELLE – PLATE GRANDE M8-200HV**		
G	MAC**184656**	**BOULON – TÊTE HEX. M8 X 1,25 X 70-8,8-AA1J**		
H	MAC**136773**	**ÉCROU – HEX. BLOCAGE CTR, M6 X 1-8-AA1J**		
J	MAC**136178**	**BOULON – TRCC M10 X 1,5 X 20-8,8-AA1J**		
K	MAC**135337**	**ÉCROU – HEX. À COL. BLOCAGE CTR M8 X 1,25-8-AA1J**		
L	MAC**320218**	**ÉCROU – HEX. FIN M16 X 2-SPCL-5-ZINC**		

110 (Option) Releveurs de récolte et rack de rangement

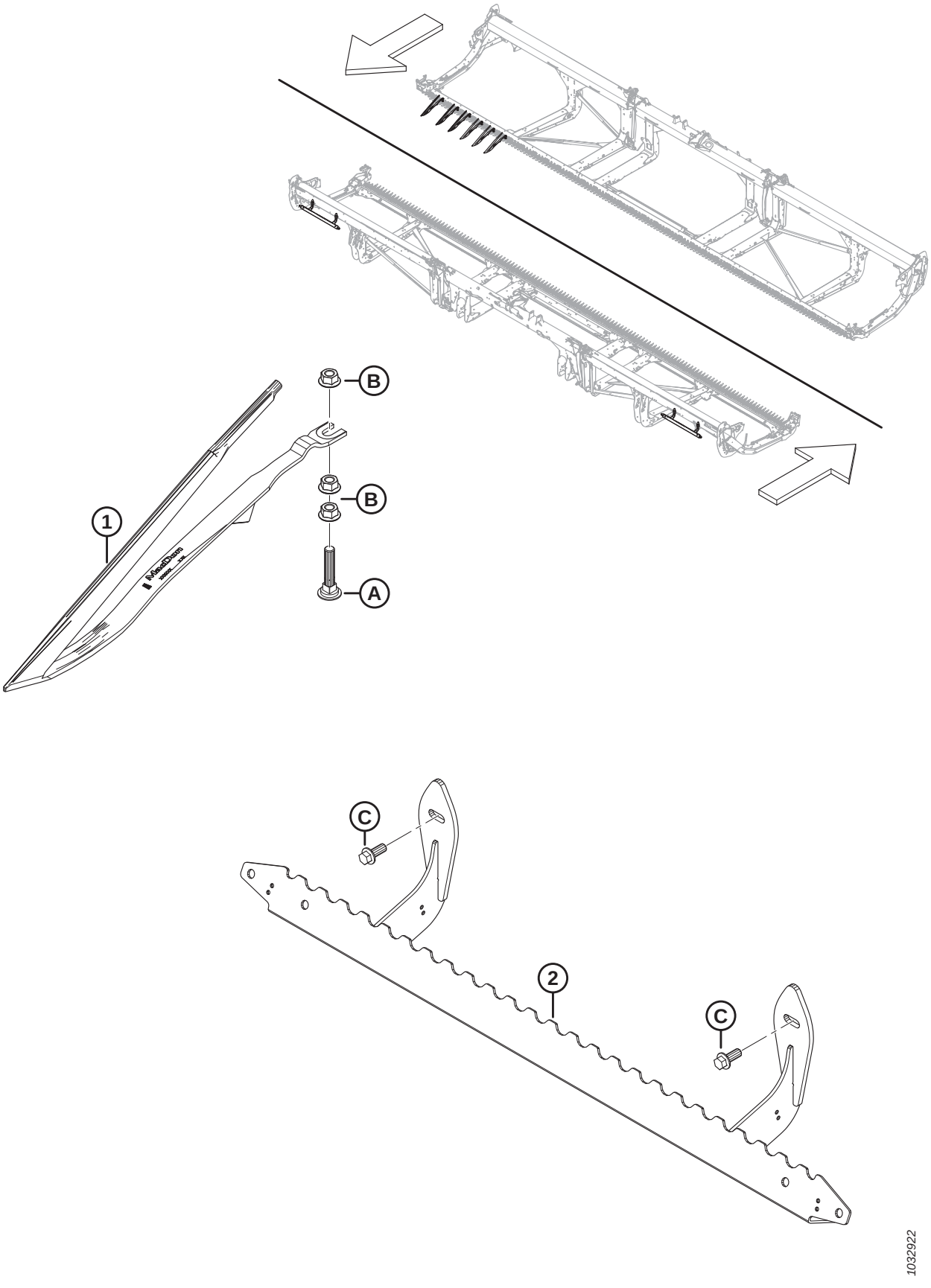

(OPTION) RELEVEURS DE RÉCOLTE ET RACK DE RANGEMENT

NOTE:

Les kits (numéros de faisceau B et numéros de collecteur C) sont vendus uniquement chez Whole Goods de MacDon.

Réf.	Numéro de pièce	Description	Qté	Numéro de série
	B7022	KIT – RELEVEUR DE RÉCOLTE [275]		
	B7023	KIT – RACK RANGEMENT RELEVEUR [276]		
1	MAC233748	DÉFLECTEUR – RELEVEUR DE RÉCOLTE	A/B	
2	MAC233770	SUPPORT – ENS. SOUDÉ RANGEMENT RELEVEUR	1	
A	MAC226280	BOULON – TRCC SPCL M12 X 60-8,8		
B	MAC136036	ÉCROU – HEX. À COL. LISSE M12 X 1,75-8-AA1J		
C	MAC136312	BOULON – TÊTE HEX. À COL. PFL M10 X 1,5 X 25-10,9-AA1J		

275. Les releveurs de récolte sont recommandés pour les cultures céréalières fortement couchées lorsque l'opérateur souhaite une hauteur de chaume maximale. Le nombre de kits requis varie en fonction de la taille de la plateforme : FD225 et FD230 = 3 kits ; FD235, FD240 et FD241 = 4 kits ; FD245 et FD250 = 5 kits. Kits disponibles chez Whole Goods uniquement.
276. La quantité de kits de racks de rangement de releveur requis varie en fonction de la taille de plateforme. FD225 = 1 kit ; FD230, FD235, FD240, FD241, FD245 et FD250 = 2 kits. Kits disponibles chez Whole Goods seulement.

111 (Option) Support rangement diviseur

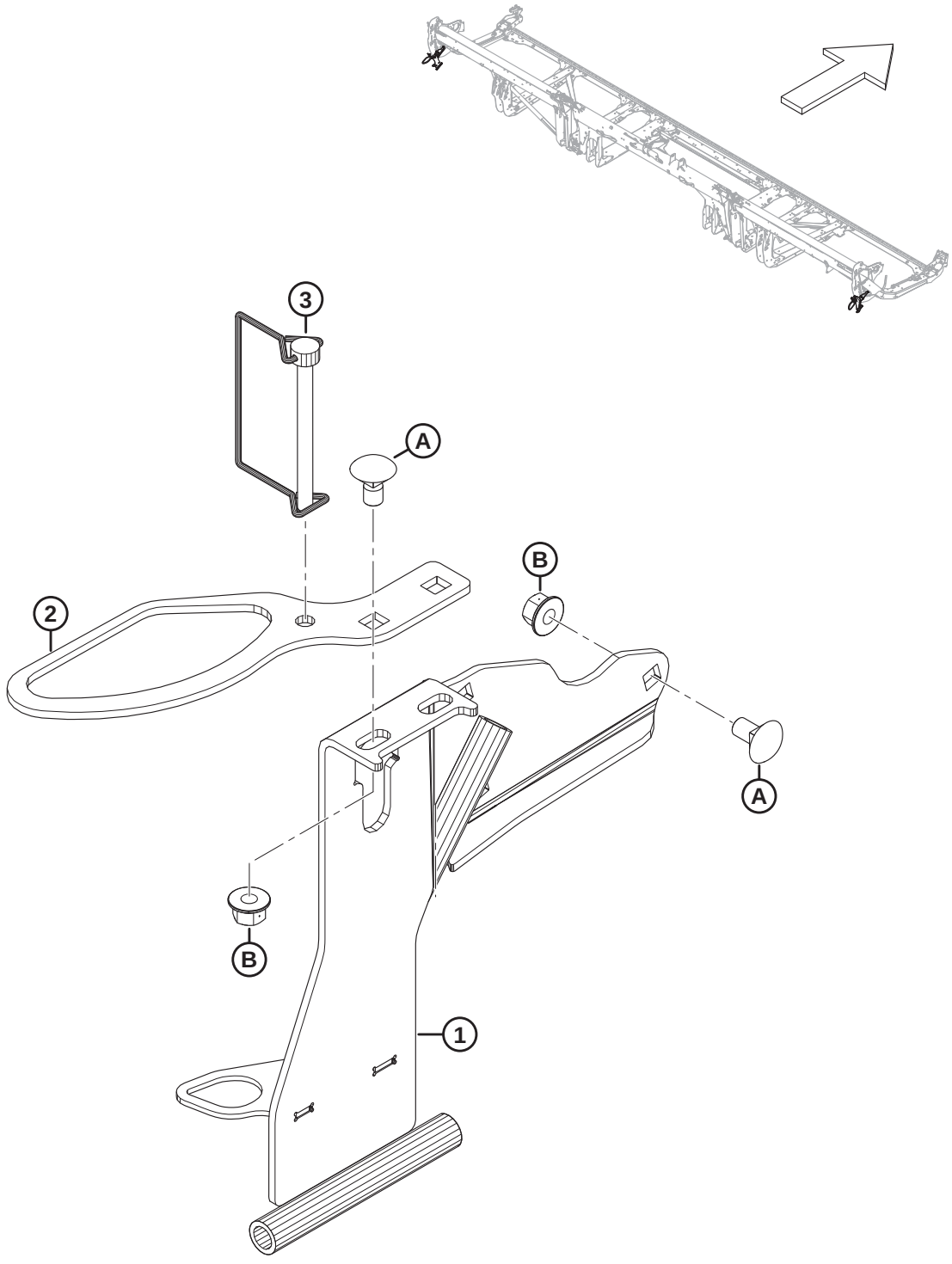

1032910

(OPTION) SUPPORT RANGEMENT DIVISEUR

NOTE:

Les kits (numéros de faisceau B et numéros de collecteur C) sont vendus uniquement chez Whole Goods de MacDon.

Réf.	Numéro de pièce	Description	Qté	Numéro de série
	B7030	KIT – SUPPORT RANGEMENT DIVISEUR [277]		
1	MAC313566	RANGEMENT DIVISEUR CG – ENS. SOUDÉ	1	
	MAC313705	RANGEMENT DIVISEUR CD – ENS. SOUDÉ	1	
2	MAC311464	SUPPORT – TIGE RANGEMENT RIZ	2	
3	MAC136749	GOUPILLE – ANNEAU RABATTANT	2	
A	MAC136178	BOULON – TRCC M10 X 1,5 X 20-8,8-AA1J		
B	MAC135799	ÉCROU – HEX. À COL. BLOCAGE CTR M10 X 1,5-10		

277. Les kits sont disponibles chez Whole Goods uniquement.

112 (Option) EasyMove^{MC} – Transport à vitesse lente, kit de base et roues stabilisatrices

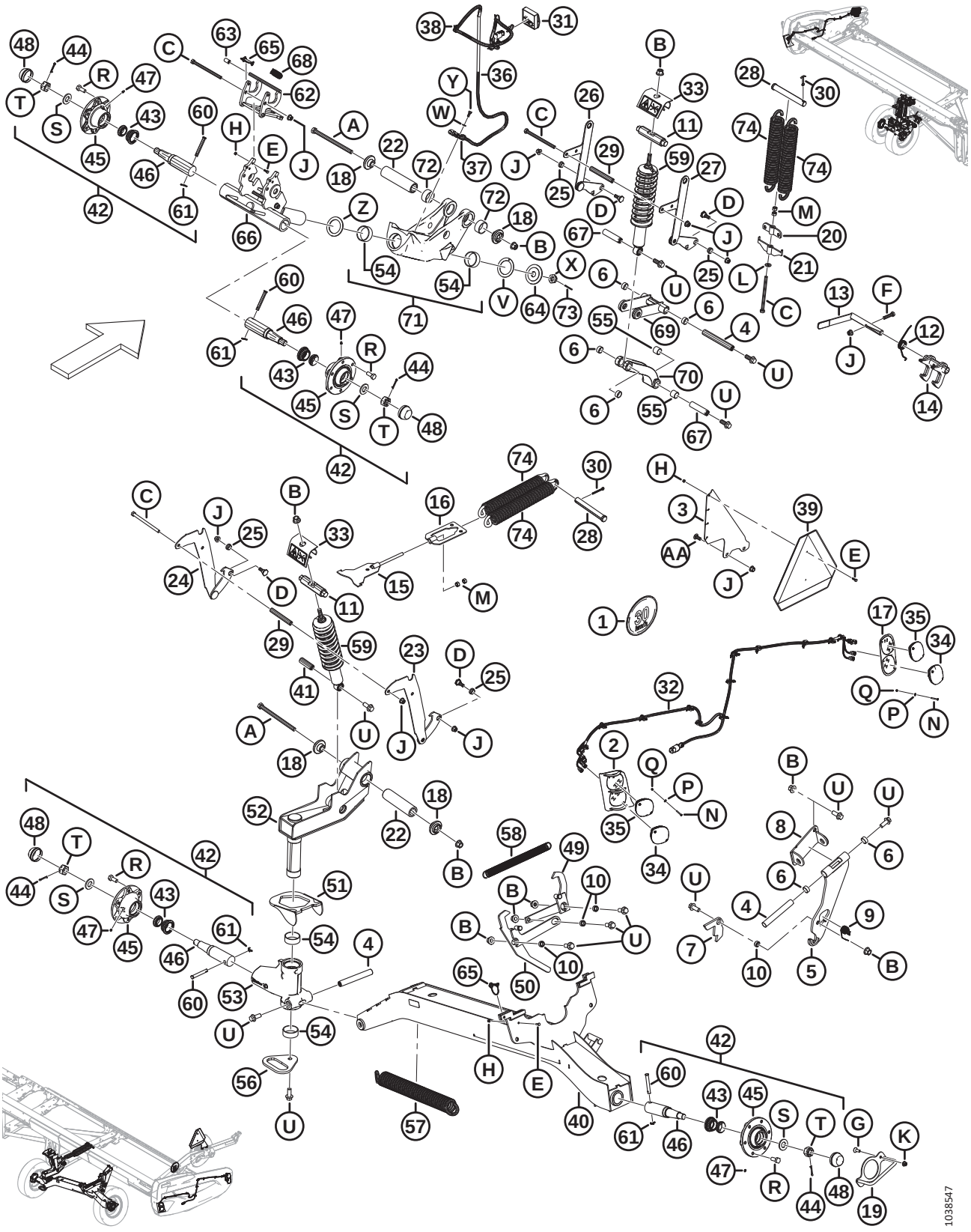

(OPTION) EASYMOVE^{MC} – TRANSPORT À VITESSE LENTE, KIT DE BASE ET ROUES STABILISATRICES

NOTE:

Les kits (numéros de faisceau B et numéros de collecteur C) sont vendus uniquement chez Whole Goods de MacDon.

Réf.	Numéro de pièce	Description	Qté	Numéro de série
	B6288	TRANSPORT EASYMOVE^{MC} À VITESSE LENTE – ROUES STABILISATRICES ET KIT DE BASE [278]		
1	MAC327561	KIT – AUTOCOLLANTS, SUPPORT SYMBOLE D'IDENTIFICATION DE VITESSE	1	
	MAC193243	AUTOCOLLANT – SYMBOLE D'IDENTIFICATION DE VITESSE, 30 KM/H, PETIT	1	
	MAC193241	AUTOCOLLANT – SYMBOLE D'IDENTIFICATION DE VITESSE, 30 KM/H	1	
	MAC193240	AUTOCOLLANT – SYMBOLE D'IDENTIFICATION DE VITESSE, 20 MILES/H, PETIT	1	
	MAC193242	AUTOCOLLANT – SYMBOLE D'IDENTIFICATION DE VITESSE, 20 MILES/H	1	
2	MAC327429	COLLERETTE DE PHARE – ENS. SOUDÉ, CG [279]	1	
	MAC327179	COLLERETTE DE PHARE – ENS. SOUDÉ, CD [279]	1	
3	MAC327428	PATTE	1	
4	MAC316794	GOUPILLE	3	
5	MAC316358	SUPPORT – ENS. [280]	1	
6	MAC210690	BAGUE – COMPOSITE	6	
7	MAC303961	PLAQUE – LOQUET	1	
8	MAC327704	PIVOT – ENS. SOUDÉ	1	
9	MAC303379	RESSORT – TORSION	1	
10	MAC252958	ENTRETOISE	4	
11	MAC316284	GOUPILLE	2	
12	MAC316119	RESSORT – TORSION	1	
13	MAC316118	POIGNÉE – ENS.	1	
	MAC287701	MANCHE – POIGNÉE	1	
14	MAC316110	VERROU – ENS. SOUDÉ	1	
15	MAC316096	SUPPORT – ASS. SOUDÉ	1	
16	MAC316095	SUPPORT – ASS. SOUDÉ	1	

278. Kits disponibles chez Whole Goods seulement.
279. Les collerettes se montent sur les capots de diviseur de la plateforme avec les pièces de quincaillerie N, P et Q.
280. L'ensemble support comprend le support (NVS) et deux bagues composites (MAC210690)

(OPTION) EASYMOVE^{MC} – TRANSPORT À VITESSE LENTE, KIT DE BASE ET ROUES STABILISATRICES

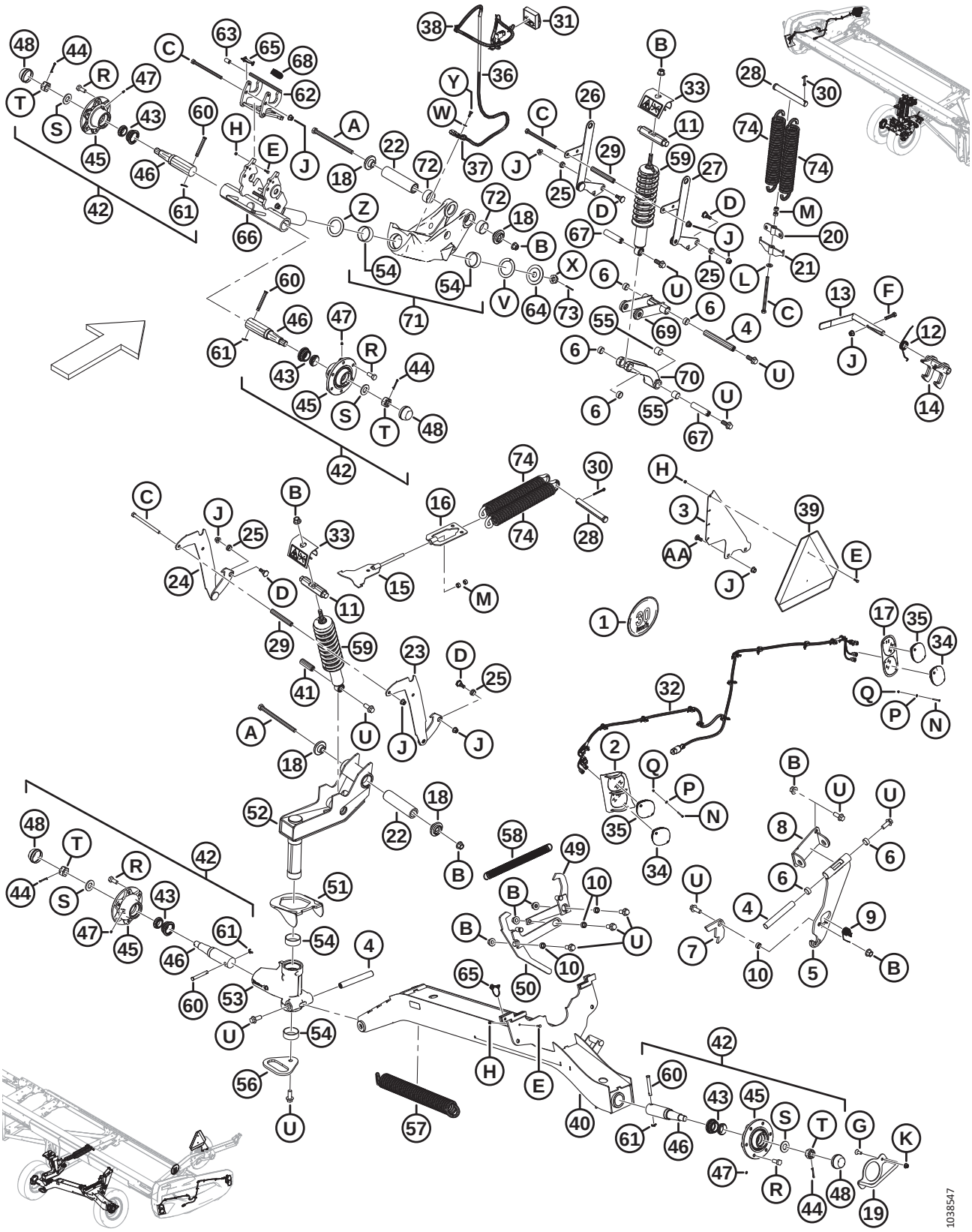

Réf.	Numéro de pièce	Description	Qté	Numéro de série
17	MAC313406	COLLERETTE – AVANT CG [279]	1	
	MAC313425	COLLERETTE – AVANT CD [279]	1	
18	MAC303839	MOULAGE – PLAQUE	4	
19	MAC303766	POIGNÉE – ASS. SOUDÉ	1	
20	MAC303693	SUPPORT TENSION RESSORT – ENS. SOUDÉ	1	
21	MAC303691	SUPPORT RÉGLAGE RESSORT – ENS. SOUDÉ	1	
22	MAC303525	AXE – PIVOT	2	
23	MAC327756	SUPPORT, RÉGLAGE HAUTEUR – ENS. SOUDÉ, CD	1	
24	MAC327755	SUPPORT, RÉGLAGE HAUTEUR – ENS. SOUDÉ, CG	1	
25	MAC303492	BAGUE – COMPOSITE	4	
26	MAC303491	SUPPORT, RÉGLAGE HAUTEUR – ENS. SOUDÉ	1	
27	MAC303486	SUPPORT, RÉGLAGE HAUTEUR – ENS. SOUDÉ	1	
28	MAC292692	AXE – CHAPE	2	
29	MAC210985	ENTRETOISE	2	
30	MAC18609	GOUPILLE – FENDUE 1/4 DIA. X 2 ZP	2	
31	MAC327255	MODULE – TRANSPORT LED AVEC RUBAN ADHÉSIF	1	
32	MAC323049	FAISCEAU – LTS EXT TRANSPORT	2	
33	MAC327089	ANTI-EFFRACTION – ENS.	2	
34	MAC316044	FEU – ROUGE	2	
35	MAC284215	FEU – ORANGE	4	
36	MAC284548	FAISCEAU – ÉTANÇON EXT TRANSPORT	1	
37	MAC135716	COLLIER – ISOLÉ 5/8 PO	1	
38	MAC21763	ÉLÉMENT DE FIXATION – ATTACHE DE CÂBLE, NOIRE	7	
39	MAC21032	SIGNALISATION VL – MÉTALLIQUE ET RÉFLECTEUR	1	
40	MAC327786	SUPPORT, ESSIEU – ENS. SOUDÉ	1	
41	MAC316793	GOUPILLE	1	
42	MAC316330	MOYEU – ENS. [281].	4	
43	MAC316851	KIT – ROULEMENT ROUE [282]	4	
44	MAC18608	GOUPILLE – FENDUE 3/16 DIA. X 1,5 ZP	4	

281. L'ensemble moyeu comprend une goupille fendue (MAC18608), un raccord de graissage (MAC18671), six boulons de roue (MAC18916), un capuchon anti-poussière (MAC30520), un moyeu (MAC316847), une broche (MAC316848), un kit de roulement de roue (MAC316851), un écrou fendu (MAC316859) et une rondelle (MAC316860)
282. Le kit comprend les roulements (NVS) et le joint (NVS).

(OPTION) EASYMOVE^{MC} – TRANSPORT À VITESSE LENTE, KIT DE BASE ET ROUES STABILISATRICES

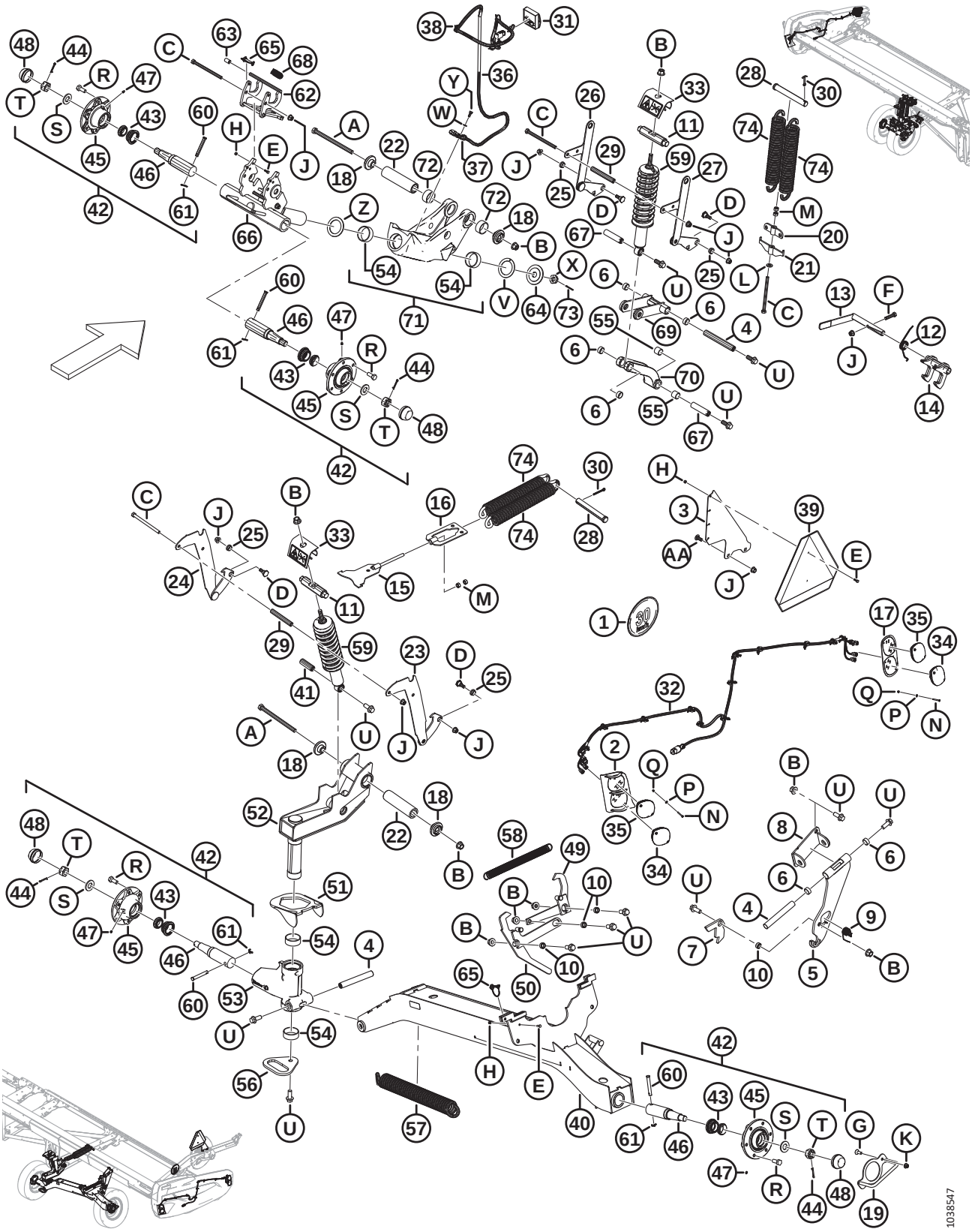

(OPTION) EASYMOVE[MC] – TRANSPORT À VITESSE LENTE, KIT DE BASE ET ROUES STABILISATRICES

Réf.	Numéro de pièce	Description	Qté	Numéro de série
45	MAC316847	MOYEU	4	
46	MAC316848	BROCHE	4	
47	MAC18671	RACCORD – GRAISSAGE 1/4 28 UNF	4	
48	MAC30520	CAPUCHON – ANTI-POUSSIÈRE	4	
49	MAC327751	BRAS – ASS. SOUDÉ	1	
50	MAC327749	LEVIER – ENS. SOUDÉ	1	
51	MAC303832	CROCHET – ENS. SOUDÉ	1	
52	MAC327672	PIVOT – ENS.	1	
53	MAC303380	SUPPORT, PIVOT – ENS.	1	
54	MAC210661	BAGUE – COMPOSITE	4	
55	MAC133992	BAGUE – COMPOSITE	6	
56	MAC303033	PLAQUE – POIGNÉE	1	
57	MAC303021	RESSORT – EXTENSION	1	
58	MAC247222	RESSORT – EXTENSION	1	
59	MAC210340	AMORTISSEUR – PLATEFORME	2	
60	MAC101007	AXE – CHAPE	4	
61	MAC18648	GOUPILLE – FENDUE 3/16 DIA. X 1,25 ZP	4	
62	MAC327535	LOQUET – ENS. [283].	1	
63	MAC327534	MANCHE – POIGNÉE	1	
64	MAC327745	DISQUE	1	
65	MAC320205	BROCHE – BOUTEROLLE 5/16 PO DIA. X 1,75 PO CG AVEC LONGE	2	
66	MAC327716	BROCHE – ENS. SOUDÉ	1	
67	MAC316293	GOUPILLE	2	
68	MAC303898	RESSORT – EXTENSION	1	
69	MAC327738	SUPPORT BRAS – ENS. [284]	1	
70	MAC303341	SUPPORT MOULÉ – ENS. [285]	1	
71	MAC303283	PIVOT – ENS. [286]	2	
72	MAC327600	BAGUE – COMPOSITE	4	

283. L'ensemble loquet comprend le loquet (NVS) et le manche de la poignée (MAC327534)
284. L'ensemble support de bras comprend le support de bras (NVS) et deux bagues composites (MAC210690)
285. L'ensemble support comprend le support (NVS), deux bagues composites (MAC133992) et deux bagues composites (MAC210690)
286. L'ensemble pivot comprend le pivot (NVS), deux bagues composites (MAC210661) et deux bagues composites (MAC327600)

(OPTION) EASYMOVE^{MC} – TRANSPORT À VITESSE LENTE, KIT DE BASE ET ROUES STABILISATRICES

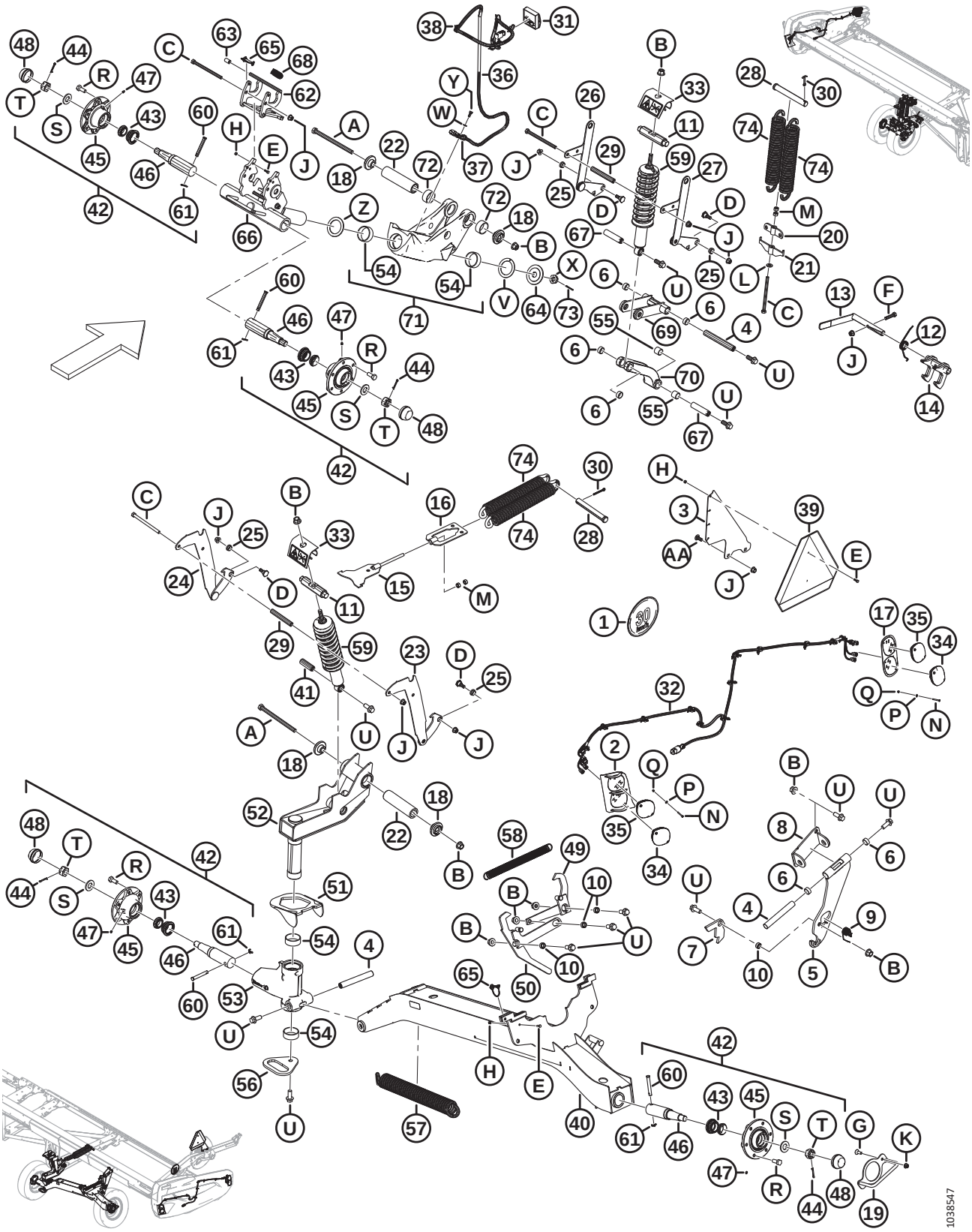

(OPTION) EASYMOVE^{MC} – TRANSPORT À VITESSE LENTE, KIT DE BASE ET ROUES STABILISATRICES

Réf.	Numéro de pièce	Description	Qté	Numéro de série
73	MAC18607	GOUPILLE – FENDUE 5/32 DIA. X 1,5 ZP	1	
74	MAC144724	RESSORT – EXTENSION	4	
	MAC316649	AUTOCOLLANT – RÉGLAGE HAUTEUR, CG	1	
	MAC316639	AUTOCOLLANT – RÉGLAGE HAUTEUR, CD	1	
	MAC327086	AUTOCOLLANT – LIBÉRATION D'ÉNERGIE	2	
	MAC165524	RÉFLECTEUR – ROUGE	2	
A	MAC320011	BOULON – TÊTE HEX. M16 X 2 X 240-10,9-ZINC		
B	MAC136440	ÉCROU – HEX. À COL. BLOCAGE CTR M16 X 2-10-AA1J		
C	MAC252272	BOULON – TÊTE HEX. PFL M12 X 1,75 X 180-10,9-ZINC		
D	MAC303251	BOULON – 19 MM ÉPAULEMENT M12 SPCL		
E	MAC184646	BOULON – TÊTE HEX. PFL M6 X 1 X 20-8,8-AA1J		
F	MAC152779	BOULON – TÊTE HEX. M12 X 1,75 X 55-8,8-AA1J		
G	MAC136857	VIS – TÊTE HEX. FR PFL M10 X 1,5 X 30-ZINC		
H	MAC136773	ÉCROU – HEX. BLOCAGE CTR, M6 X 1-8-AA1J		
J	MAC136431	ÉCROU – HEX. À COL. BLOCAGE CTR M12 X 1,75-10		
K	MAC135799	ÉCROU – HEX. À COL. BLOCAGE CTR M10 X 1,5-10		
L	MAC135369	RONDELLE – TREMPÉE ASTM F436 1/2		
M	MAC135156	ÉCROU – HEX. M12 X 1,75-10-AA1J		
N	MAC320154	VIS – TÊTE BOMBÉE DIN 7985 M4 X 0,7 X 35-4,8-ZINC NOIR		
P	MAC18798	RONDELLE – PLATE SAE 7/32 ID X 7/16 PO DE AA1J		
Q	MAC197320	ÉCROU – HEX. NYLOC M4 X 0,7-8-AA1J		
R	MAC18916	BOULON – ROUE 90° 9/16 NF X 1,75 OL-AA1J		
S	MAC316860	RONDELLE		
T	MAC316859	ÉCROU – FENDU		
U	MAC320060	BOULON – TÊTE HEX. À COL. PFL M16 X 2 X 40-10,9-ZINC		
V	MAC210918	RONDELLE – POUSSÉE		
W	MAC184708	RONDELLE – PLATE M8-200HV-AA1J		
X	MAC136446	ÉCROU – HEX. FIN À RAINURE M24 X 1,5-SPCL-22HA-ZINC		
Y	MAC30715	BOULON – TÊTE HEX. PFL M8 X 1,25 X 20-8,8-AA1J		

(OPTION) EASYMOVE^{MC} – TRANSPORT À VITESSE LENTE, KIT DE BASE ET ROUES STABILISATRICES

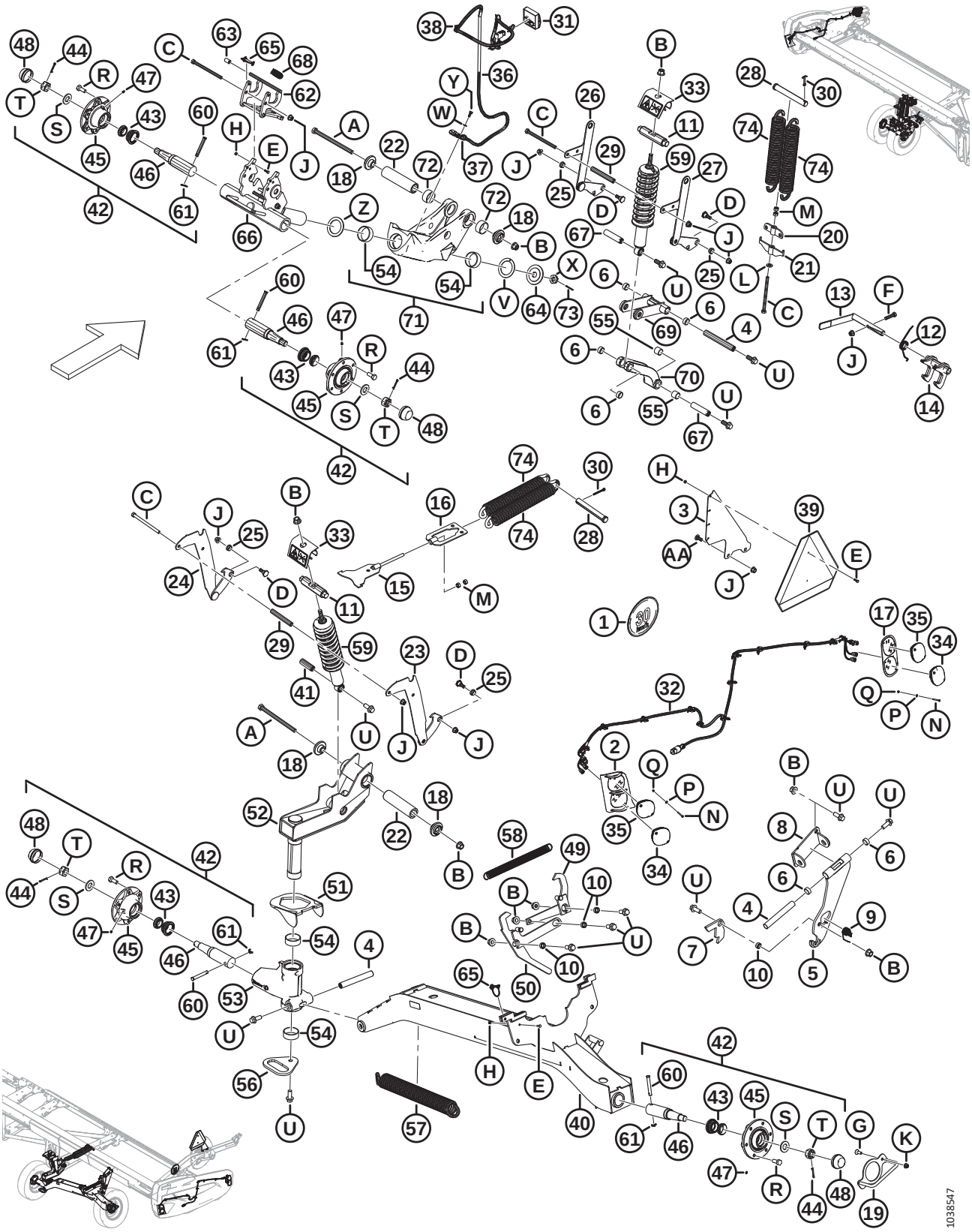

(OPTION) EASYMOVE^{MC} – TRANSPORT À VITESSE LENTE, KIT DE BASE ET ROUES STABILISATRICES

Réf.	Numéro de pièce	Description	Qté	Numéro de série
Z	MAC327710	RONDELLE – POUSSÉE		
AA	MAC152702	BOULON – TRCC M12 X 1,75 X 30-8,8-AA1J		

113 (Option) EasyMove^{MC} – Transport à vitesse lente, roues, pneus et barres de remorquage

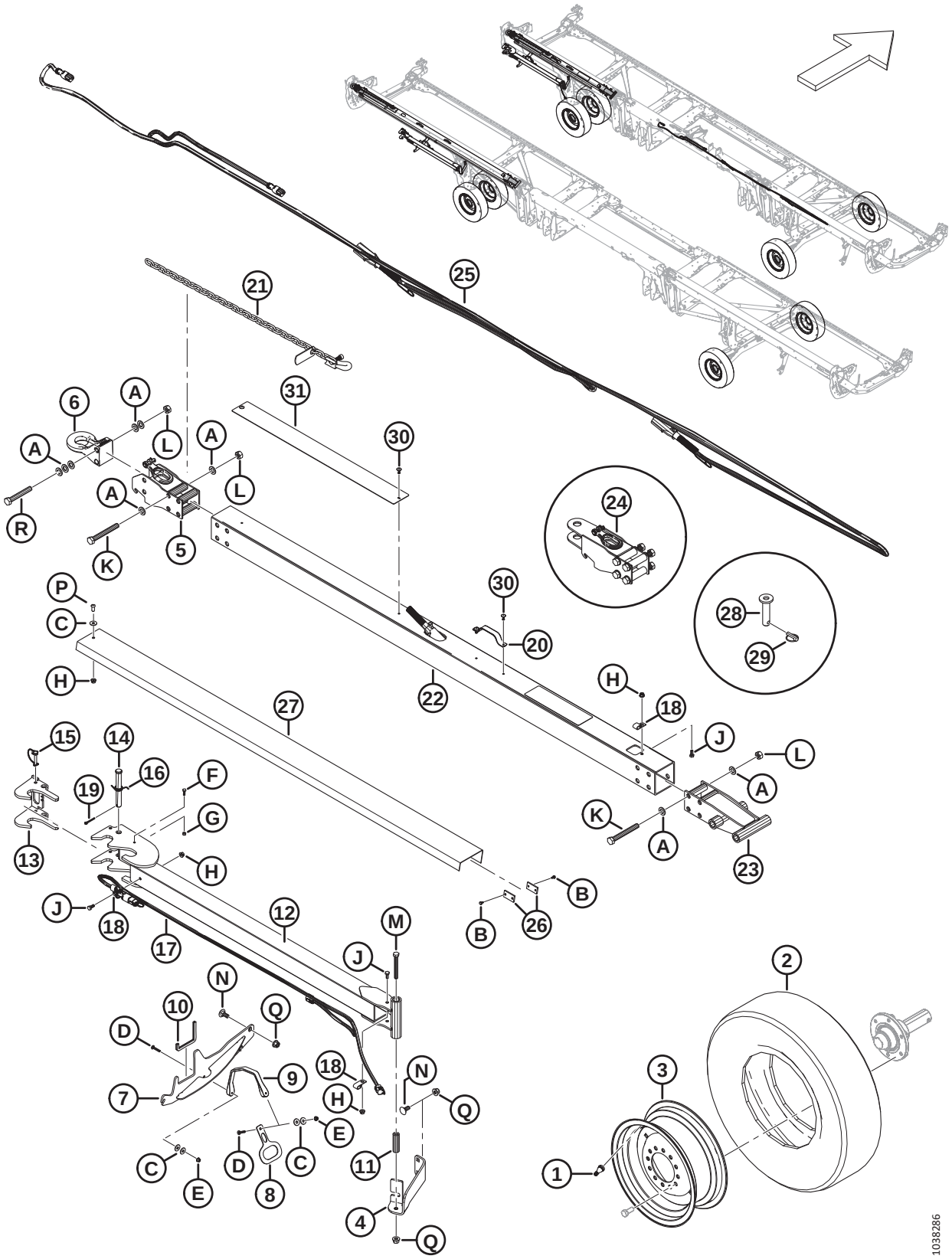

(OPTION) EASYMOVE^{MC} – TRANSPORT À VITESSE LENTE, ROUES, PNEUS ET BARRES DE REMORQUAGE

NOTE:

Les kits (numéros de faisceau B et numéros de collecteur C) sont vendus uniquement chez Whole Goods de MacDon.

Réf.	Numéro de pièce	Description	Qté	Numéro de série
	B6275	EASYMOVE^{MC} VITESSE LENTE – ROUES ET PNEUS [287]		
1	MAC230968	TIGE – ENS. VALVE DE PNEU N° TR-416	2	
2	MAC230483	PNEU – ST 225/75 R15 LRE	2	
3	MAC144531	ROUE – 15 X 6 LB	2	
	MAC327717	AUTOCOLLANT – PRESSION DES PNEUMATIQUES	2	
	B7392	TRANSPORT EASYMOVE À VITESSE LENTE – BARRE DE REMORQUAGE LONGUE [288]		
	B7391	TRANSPORT EASYMOVE VITESSE LENTE – BARRE DE REMORQUAGE COURTE [288]		
4	MAC327649	ANGLE – SUPPORT	1	
5	MAC327694	ATTELAGE – BASE	1	
6	MAC113566	ATTELAGE – CHEVILLE	1	
7	MAC327771	ENSEMBLE SOUDÉE – SUPPORT	1	
8	MAC327304	PLAQUE – POIGNÉE	1	
9	MAC193187	SANGLE – CAOUTCHOUC	1	
10	MAC141220	JOINT – GARNITURE DE BORD	1	
11	MAC327294	TUBE	1	
12	MAC327740	ATTELAGE, EXTENSION – ENS. SOUDÉ	1	
13	MAC327739	VERROU – ENS. SOUDÉ	1	
14	MAC320213	AXE – CHAPE	1	
15	MAC320205	BROCHE – BOUTEROLLE 5/16 PO DIA. X 1,75 PO CG AVEC LONGE	1	
16	MAC303169	RESSORT – TORSION	1	
17	MAC284549	FAISCEAU – ATTELAGE EXT TRANSPORT	1	
18	MAC39272	ATTACHE – ISOLÉE	3	
19	MAC18608	GOUPILLE – FENDUE 3/16 DIA. X 1,5 ZP	1	

287. Kits disponibles chez Whole Goods seulement.

288. Le kit de barre de remorquage courte sert pour les modèles FD230 et FD235, le kit de barre de remorquage longue pour les modèles FD240, FD241, FD245 et FD250. Kits disponibles chez Whole Goods seulement.

(OPTION) EASYMOVE^{MC} – TRANSPORT À VITESSE LENTE, ROUES, PNEUS ET BARRES DE REMORQUAGE

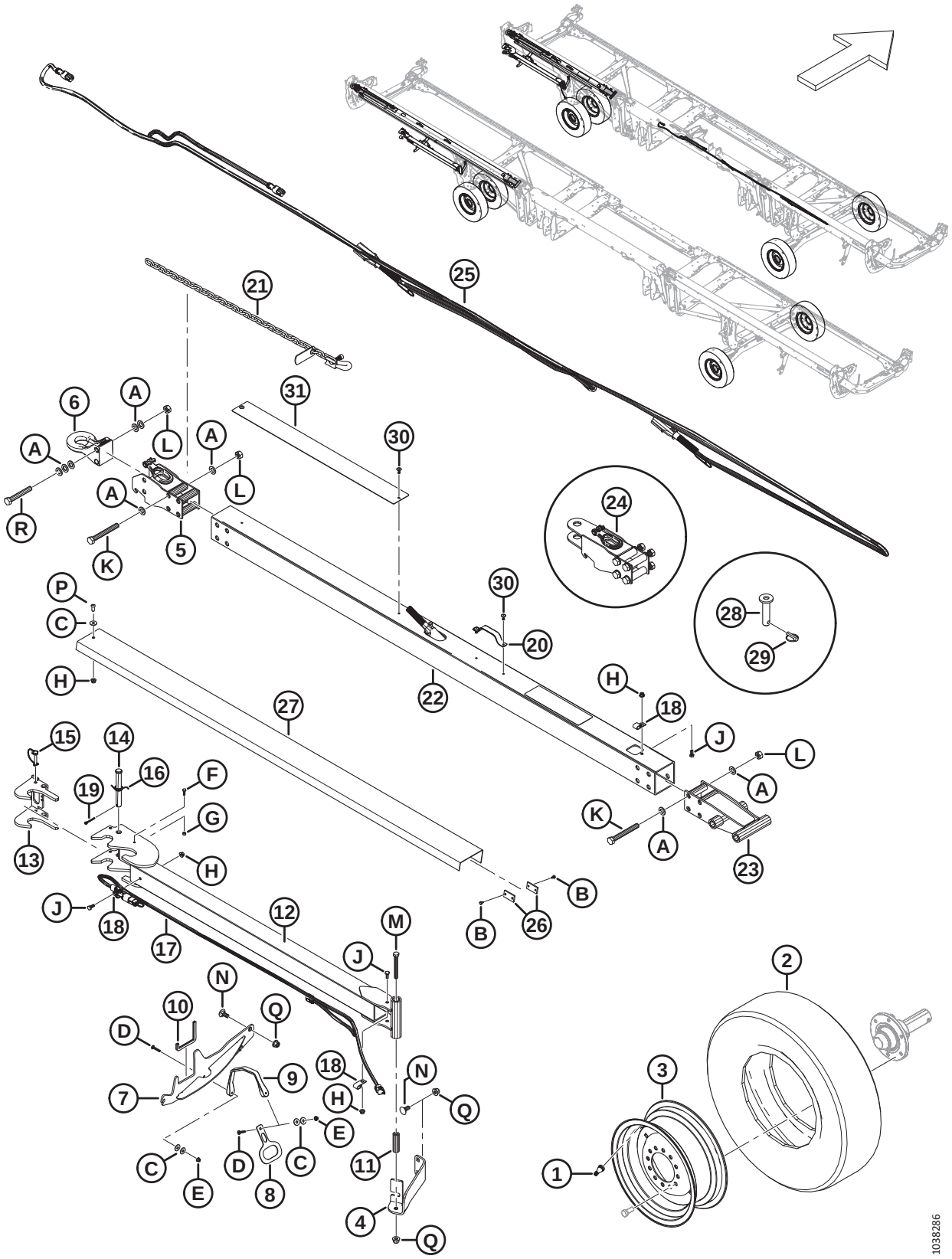

Réf.	Numéro de pièce	Description	Qté	Numéro de série
20	MAC327563	POIGNÉE [289]	A/B	
21	MAC327532	CHAÎNE – SÉCURITÉ	1	
22	MAC327696	TUBE – ATTELAGE, LONG	1	
	MAC327695	TUBE – ATTELAGE, COURT	1	
23	MAC327692	ATTELAGE, EXTRÉMITÉ – ENS. SOUDÉ	1	
24	MAC327664	ENS. – ATTELAGE CHAPE	1	
25	MAC284550	SUPPORT – FEUX DE TRANSPORT	1	
26	MAC316904	PLAQUE [290]	2	
27	MAC327680	SUPPORT – ÉCAMOUSSURE [289]	A/B	
28	MAC118239	GOUPILLE – ATTELAGE	1	
29	MAC113561	GOUPILLE – ANNEAU RABATTANT	1	
30	MAC320039	RIVET – POP 4,8 X 27,2 MM [291]	A/B	
31	MAC327659	PLAQUE – USURE	1	
	MAC327588	AUTOCOLLANT – DANGER ENDOMMAGEMENT ATTELAGE	1	
A	MAC184717	RONDELLE – PLATE NORMALE M16-200HV-AA1J		
B	MAC42292	VIS – TÊTE HEX. TPG WSH N° 10 X 1/2-GR5-AA1T		
C	MAC184709	RONDELLE – PLATE GRANDE M8-200HV		
D	MAC184643	BOULON – TRCCC M6 X 1,0 X 35-8,8-AA1J		
E	MAC152668	ÉCROU – HEX. À COL. BLOCAGE CTR M6 X 1-8		
F	MAC184646	BOULON – TÊTE HEX. PFL M6 X 1 X 20-8,8-AA1J		
G	MAC136773	ÉCROU – HEX. BLOCAGE CTR, M6 X 1-8-AA1J		
H	MAC135337	ÉCROU – HEX. À COL. BLOCAGE CTR M8 X 1,25-8-AA1J		
J	MAC30715	BOULON – TÊTE HEX. PFL M8 X 1,25 X 20-8,8-AA1J		
K	MAC320219	BOULON – TÊTE HEX. M16 X 2 X 130-12,9-ZINC		
L	MAC320208	ÉCROU – HEX. VERROU SUP., M16 X 2-12-ZINC		
M	MAC184672	BOULON – TÊTE HEX. M12 X 1,75 X 100-10,9-AA1J		
N	MAC184667	BOULON – TRCC M12 X 1,75 X 30-8,8-ZINC		
P	MAC320176	VIS – TÊTE HEX. RONDE M8 X 1,25 X 20-10,9-AA1J		

289. Quantités : barre de remorquage longue (B7392) = 2, barre de remorquage courte (B7391) = 1.
290. Barre de remorquage longue (B7392) uniquement.
291. Quantités : barre de remorquage longue (B7392) = 6, barre de remorquage courte (B7391) = 4.

(OPTION) EASYMOVE^{MC} – TRANSPORT À VITESSE LENTE, ROUES, PNEUS ET BARRES DE REMORQUAGE

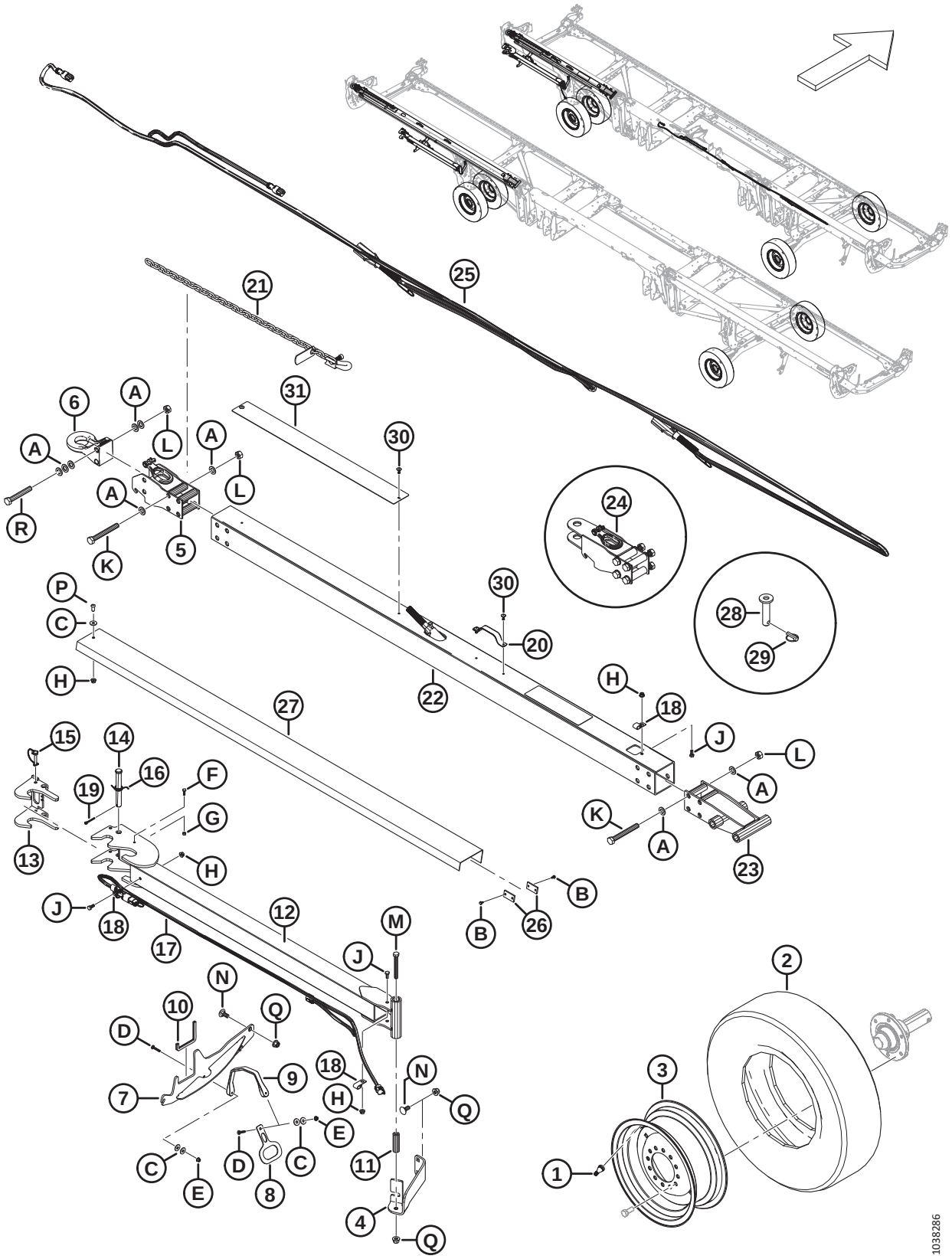

Réf.	Numéro de pièce	Description	Qté	Numéro de série
Q	MAC136431	ÉCROU – HEX. À COL. BLOCAGE CTR M12 X 1,75-10		
R	MAC184679	BOULON – TÊTE HEX. M16 X 2 X 110-10,9-AA1J		

114 (Option) Diviseurs de récolte flottants

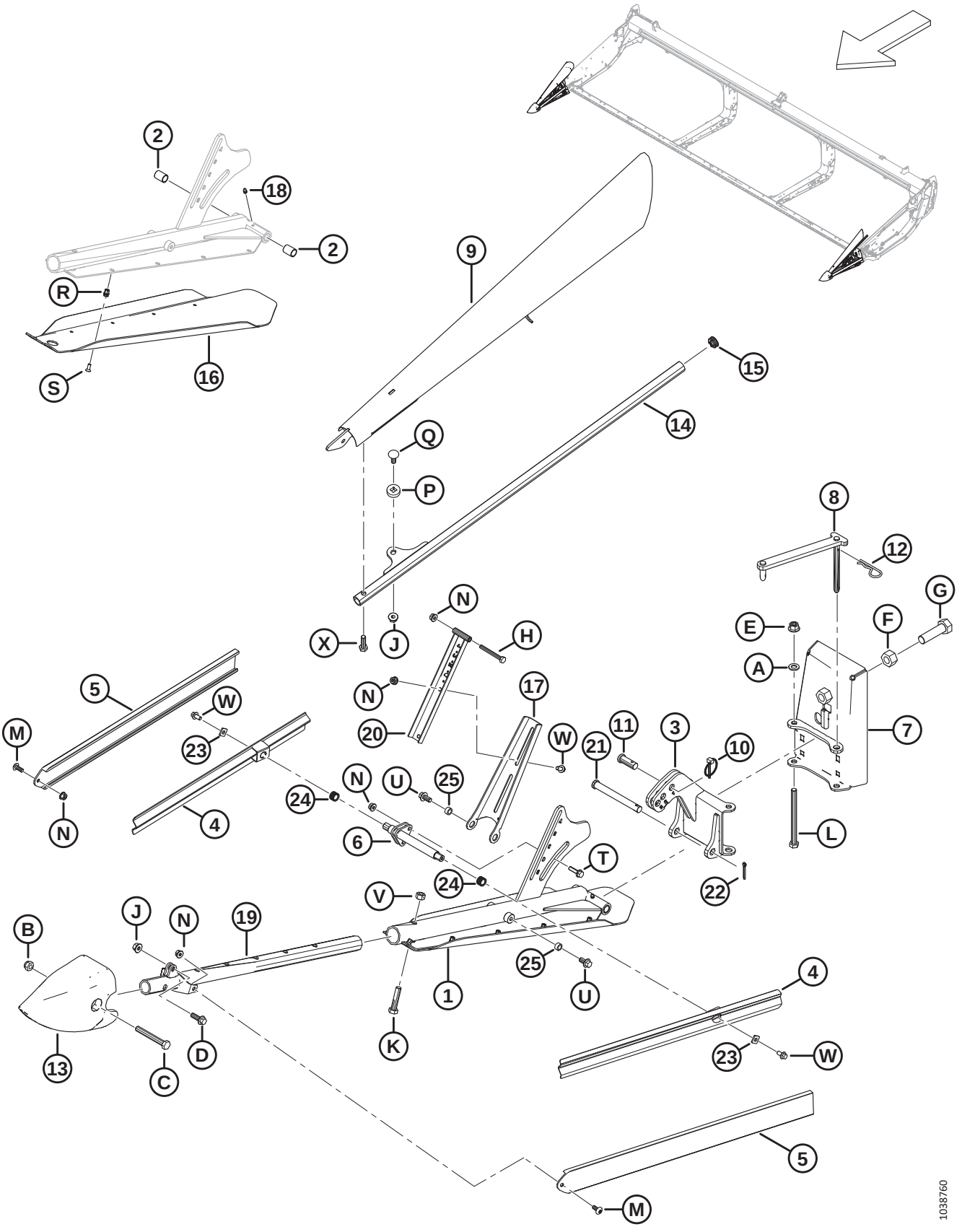

(OPTION) DIVISEURS DE RÉCOLTE FLOTTANTS

NOTE:

Les kits (numéros de faisceau B et numéros de collecteur C) sont vendus uniquement chez Whole Goods de MacDon.

Réf.	Numéro de pièce	Description	Qté	Numéro de série
	B7346	KIT – DIVISEURS FLOTTANTS EXTRÉMITÉ [292]		
1	MAC360072	ENS. – SUPPORT DE PATIN CG [293]	1	
	MAC360114	ENS. – SUPPORT DE PATIN CD [294]	1	
2	MAC258391	BAGUE	4	
3	MAC360079	ENS. SOUDÉ CHARNIÈRE – CG	1	
	MAC360119	ENS. SOUDÉ CHARNIÈRE – CD	1	
4	MAC360077	RAMPE – ENS. SOUDÉ DÉFLECTEUR	4	
5	MAC360122	DÉFLECTEUR – EXTRUDÉ	4	
6	MAC360106	ENS. SOUDÉ – SUPPORT LATÉRAL	2	
7	MAC360069	ENS. SOUDÉ PLAQUE ARRIÈRE – CG	1	
	MAC360134	ENS. SOUDÉ PLAQUE ARRIÈRE – CD	1	
8	MAC360004	ENS. SOUDÉ BIELLE – CG	1	
	MAC360168	ENS. SOUDÉ BIELLE – CD	1	
9	MAC360095	ENS. SOUDÉ DÉFLECTEUR – CG	1	
	MAC360081	ENS. SOUDÉ DÉFLECTEUR – CD	1	
10	MAC102264	GOUPILLE – À ANNEAU RABATTANT 3/16 X 1 9/16 PO	2	
11	MAC18619	AXE – CHAPE	2	
12	MAC13125	GOUPILLE	2	
13	MAC313461	CÔNE – DIVISEUR	2	
14	MAC360103	TUBE – ENSEMBLE SOUDÉ	2	
15	MAC335301	BOUCHON – AMOVIBLE (À PRESSION) EN PLASTIQUE	2	
16	MAC340212	PATIN – CG	1	
	MAC340210	PATIN – CD	1	
17	MAC360110	SUPPORT – DÉFLECTEUR SUPÉRIEUR CG	1	
	MAC360120	SUPPORT – DÉFLECTEUR SUPÉRIEUR CD	1	
18	MAC18671	RACCORD – GRAISSAGE 1/4 -28 UNF	2	

292. Kits disponibles chez Whole Goods uniquement.

293. L'ensemble comprend une soudure de support CG (NVS), un patin CG (MAC340212), un raccord de graissage (MAC18671), deux bagues (MAC258391), dix vis (MAC320220) et dix écrous à river (MAC320404).

294. L'ensemble comprend une soudure de support CD (NVS), un patin CD (MAC340210), un raccord de graissage (MAC18671), deux bagues (MAC258391), dix vis (MAC320220) et dix écrous à river (MAC320404).

(OPTION) DIVISEURS DE RÉCOLTE FLOTTANTS

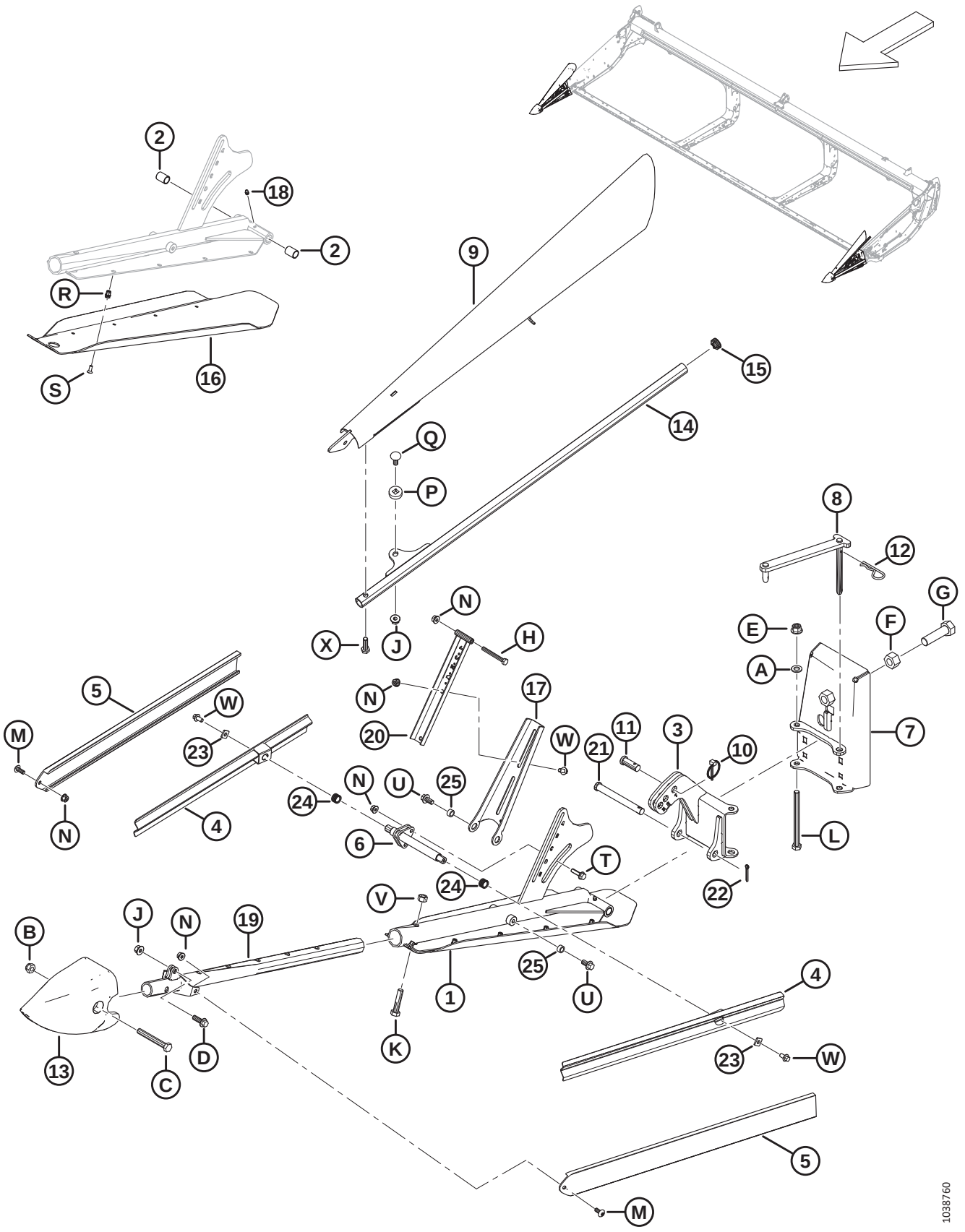

(OPTION) DIVISEURS DE RÉCOLTE FLOTTANTS

Réf.	Numéro de pièce	Description	Qté	Numéro de série
19	MAC360076	ENS. SOUDÉ SUPPORT – AVANT	2	
20	MAC360108	SUPPORT DU DÉFLECTEUR	2	
21	MAC49378	AXE – CHAPE	2	
22	MAC18648	GOUPILLE – FENDUE, 3/16 DIA. X 1,25 ZP	2	
23	MAC233841	SUPPORT – DÉFLECTEUR	4	
24	MAC26429	RESSORT – COMPRESSION	4	
25	MAC19542	ENTRETOISE	4	
A	MAC184714	RONDELLE – PLATE NORMALE M12-300HV		
B	MAC184695	ÉCROU – HEX. NYLOC M12 X 1,75-8-AA1J		
C	MAC184673	BOULON – TÊTE HEX. M12 X 1,75 X 90-10,9-AA1J		
D	MAC184665	BOULON – TÊTE HEX. À COL. M10 X 1,5 X 30-10,9-AA1J		
E	MAC136431	ÉCROU – HEX. À COL. BLOCAGE CTR M12 X 1,75-10		
F	MAC136342	ÉCROU – HEX. FIN M20 X 1,5 X 10-AA3L		
G	MAC136339	BOULON – TÊTE HEX. FINE PFL M20 X 1,5 X 70 X 8,8-ZINC		
H	MAC184656	BOULON – TÊTE HEX. M8 X 1,25 X 70-8,8-AA1J		
J	MAC135799	ÉCROU – HEX. À COL. BLOCAGE CTR M10 X 1,5-10		
K	MAC152779	BOULON – TÊTE HEX. M12 X 1,75 X 55-8,8-AA1J		
L	MAC135696	BOULON – TÊTE HEX. M12 X 1,75 X 150-8,8-AA1J		
M	MAC320190	VIS – ASSEMBLAGE EN TREILLIS TORX M8 X 1,25 X 20-SPCL-8,8-ZINC		
N	MAC135337	ÉCROU – HEX. À COL. BLOCAGE CTR M8 X 1,25-8-AA1J		
P	MAC360105	RONDELLE – SPÉCIALE		
Q	MAC184662	BOULON – TRCC PFL M10 X 1,5 X 30-8,8-AA1J		
R	MAC320404	ÉCROU À RIVET – M6 X 1,0 HEX. 1,0-3,5		
S	MAC320220	VIS – TORX TÊTE FR PFL M6 X 1 X 16-SPCL-8,8-ZINC		
T	MAC252655	BOULON – TÊTE HEX. À COL. PFL M8 X 1,25 X 30-8,8-AA1J		
U	MAC152655	BOULON – TÊTE HEX. À COL. M10 X 1,5 X 20-8,8-AA1J		
V	MAC136759	ÉCROU – HEX. BLOCAGE CTR, M12 X 1,75-8-AA1J		
W	MAC136485	BOULON – TÊTE HEX. À COL. PFL M8 X 1,25 X 16-8,8-AA1J		
X	MAC135319	BOULON – TÊTE HEX. M10 X 1,5 X 40-8,8-AA1J		

115 (En option) Kits de doigts à quatre points, couteau simple

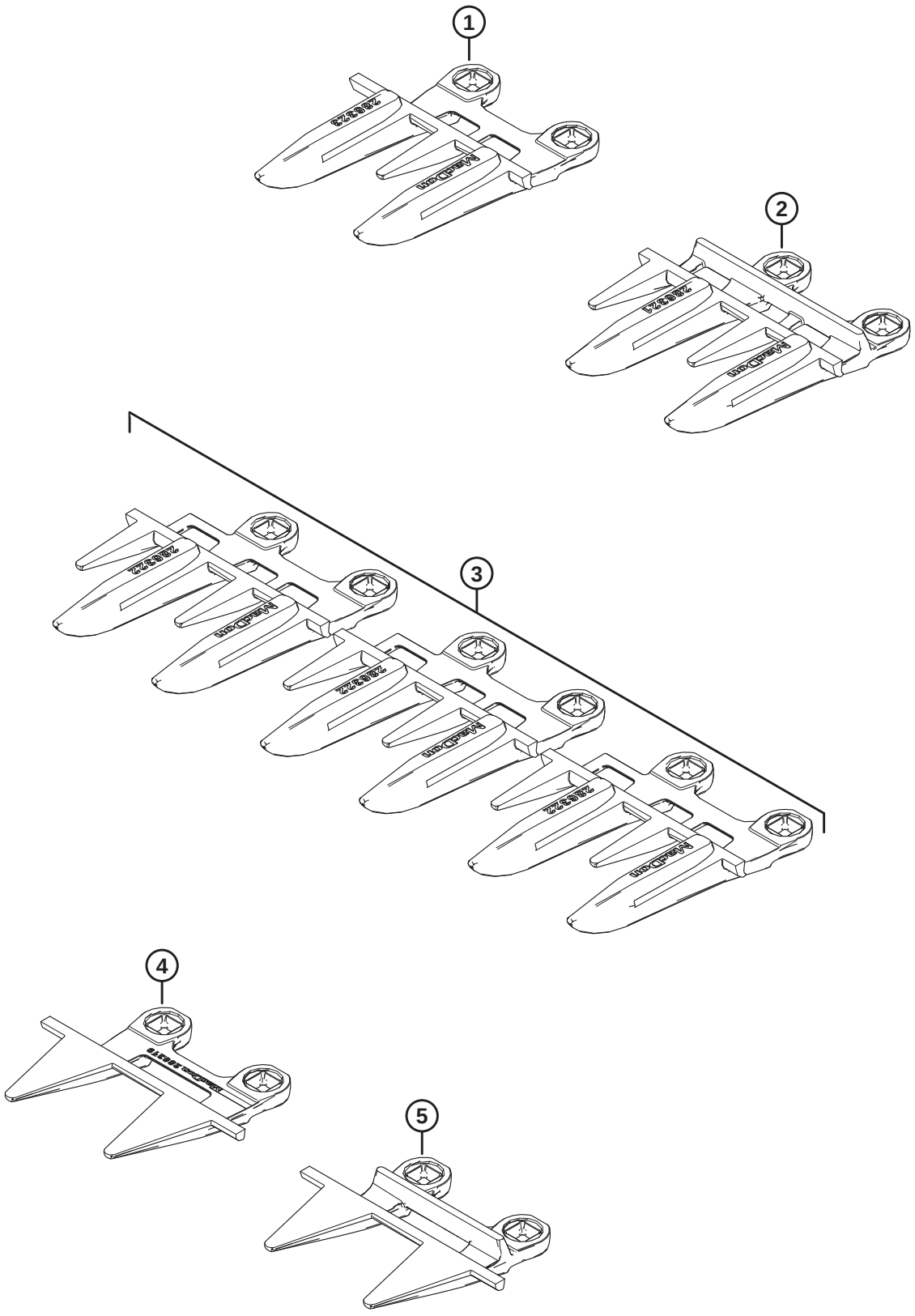

1039619

(EN OPTION) KITS DE DOIGTS À QUATRE POINTS, COUTEAU SIMPLE

Réf.	Numéro de pièce	Description	Qté	Numéro de série
	MAC**286690**	**KIT – DOIGTS À 4 POINTS DE 25 PI, CS**		
	MAC**286691**	**KIT – DOIGTS À 4 POINTS DE 30 PI, CS**		
	MAC**286692**	**KIT – DOIGTS À 4 POINTS DE 35 PI, CS**		
	MAC**286693**	**KIT – DOIGTS À 4 POINTS DE 40 PI, CS**		
1	MAC**286323**	**DOIGTS DE LAMIER – SPÉCIAUX 4 POINTS** [295]	**1**	
2	MAC**286321**	**DOIGTS DE LAMIER – 4 POINTS** [296]		
3	MAC**286322**	**DOIGTS DE LAMIER – EXTRÉMITÉ 4 POINTS** [297]	**3**	
4	MAC**286319**	**DOIGT DE LAMIER – EXTRÉMITÉ PLUGFREE** [297]	**1**	
5	MAC**286318**	**DOIGT DE LAMIER – PLUGFREE** [295]	**1**	

295. Utilisés à l'extrémité droite de la plateforme.
296. Quantités : FD225 = 44, FD230 = 54, FD235 = 64, FD240 = 74.
297. Utilisés à l'extrémité de l'entraînement de la plateforme.

116 (En option) Kit de doigts à quatre points, couteau double

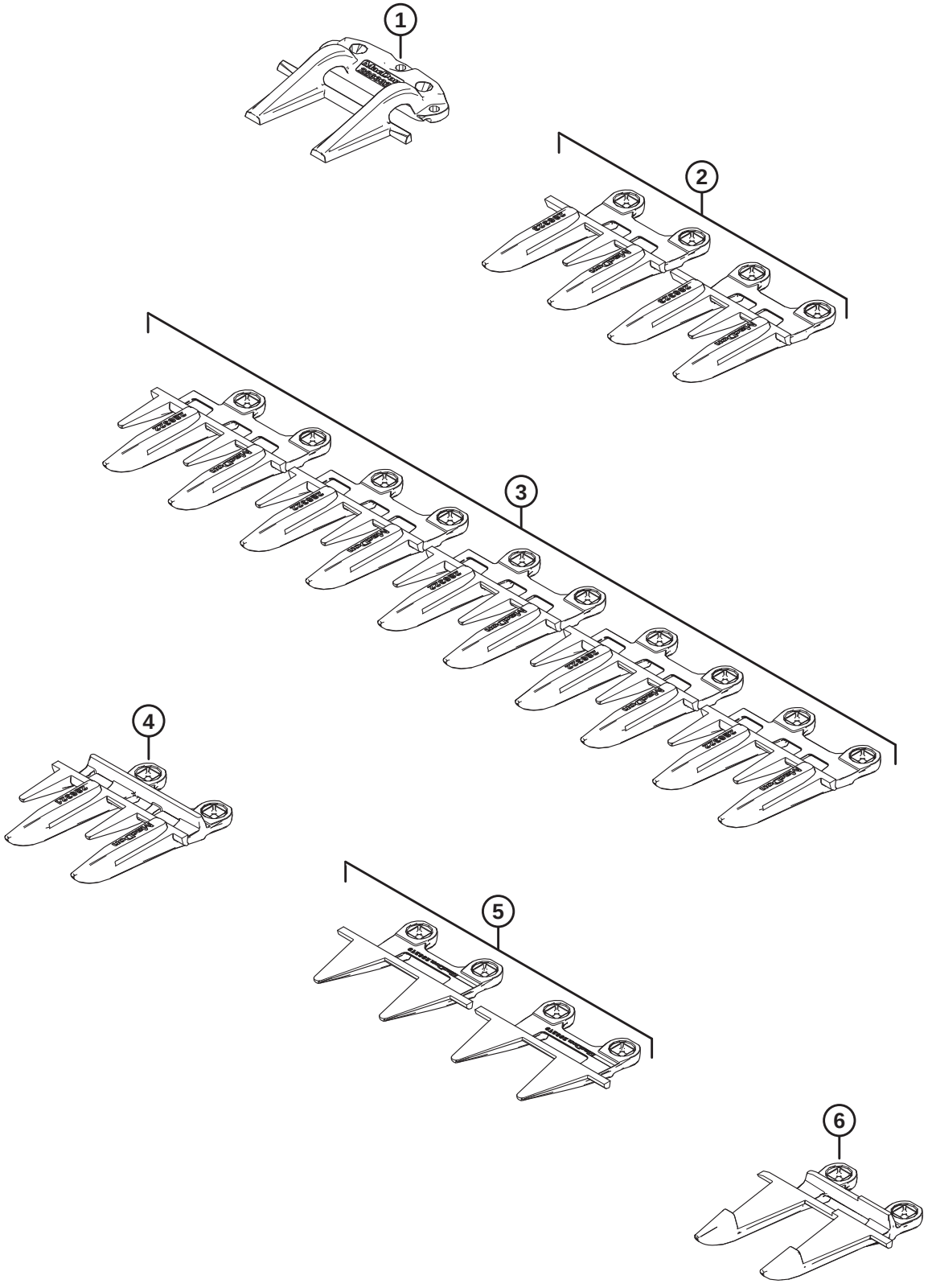

1039618

(EN OPTION) KIT DE DOIGTS À QUATRE POINTS, COUTEAU DOUBLE

Réf.	Numéro de pièce	Description	Qté	Numéro de série
	MAC**286683**	**KIT – DOIGTS À 4 POINTS DE 25 PI, CD**		
	MAC**286684**	**KIT – DOIGTS À 4 POINTS DE 30 PI, CD**		
	MAC**286685**	**KIT – DOIGTS À 4 POINTS DE 35 PI, CD**		
	MAC**286686**	**KIT – DOIGTS À 4 POINTS DE 40 PI, CD**		
	MAC**286687**	**KIT – DOIGTS À 4 POINTS DE 41 PI, CD**		
	MAC**286688**	**KIT – DOIGTS À 4 POINTS DE 45 PI, CD**		
	MAC**286689**	**KIT – DOIGTS À 4 POINTS DE 50 PI, CD**		
1	MAC**286332**	**RABATTEUR – CENTRAL POINTU** [298]	**1**	
2	MAC**286323**	**DOIGTS DE LAMIER – SPÉCIAUX 4 POINTS** [299]	**2**	
3	MAC**286322**	**DOIGTS DE LAMIER – EXTRÉMITÉ 4 POINTS** [300]	**5**	
4	MAC**286321**	**DOIGTS DE LAMIER – 4 POINTS** [301]		
5	MAC**286319**	**DOIGTS DE LAMIER – EXTRÉMITÉ PLUGFREE** [302]	**2**	
6	MAC**286317**	**DOIGT DE LAMIER – CENTRAL POINTU** [298]	**1**	

298. Utilisé près du centre de la plateforme.
299. Un doigt de lamier spécial à 4 points est utilisé à l'extrémité droite de la plateforme, et à gauche du doigt de lamier central pointu et du rabatteur central pointu.
300. Trois doigts de lamier d'extrémité à 4 points sont utilisés à l'extrémité d'entraînement de la plateforme, et deux doigts de lamier d'extrémité à 4 points sont utilisés à l'extrémité droite de la plateforme.
301. Quantités : FD225 = 40, FD230 = 50, FD235 = 60, FD240 = 70, FD241 = 72, FD245 = 80, FD250 = 90.
302. Un doigt de lamier à l'extrémité PlugFree est utilisé à chaque extrémité de la plateforme.

117 (Option) Patins forte usure

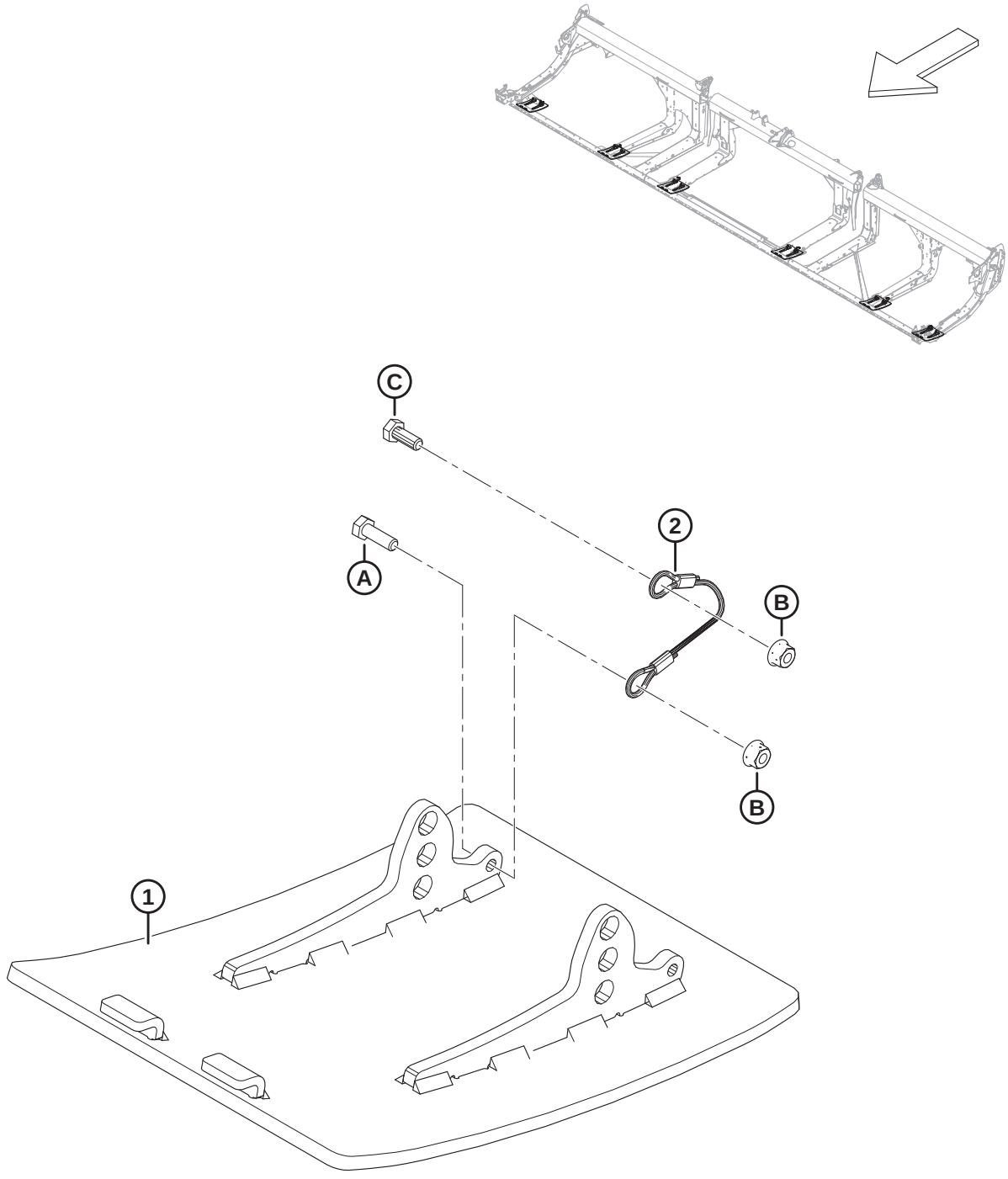

1034768

(OPTION) PATINS FORTE USURE

NOTE:

Les kits (numéros de faisceau B et numéros de collecteur C) sont vendus uniquement chez Whole Goods de MacDon.

Réf.	Numéro de pièce	Description	Qté	Numéro de série
	B6801	KIT – FORTE USURE, PATINS ACIER ANTI-ABRASION [303]		
1	MAC313374	ENS. SOUDÉ – PATIN FORTE USURE	2	
2	MAC312673	CÂBLE – BUTÉE	2	
A	MAC184652	BOULON – TÊTE HEX. PFL M8 X 1,25 X 25-8,8-AA1J		
B	MAC135337	ÉCROU – HEX. À COL. BLOCAGE CTR M8 X 1,25-8-AA1J		
C	MAC30715	BOULON – TÊTE HEX. PFL		

303. Le kit comprend deux patins forte usure anti-abrasion en acier, deux butées de câble, la visserie et les instructions. Deux kits sont nécessaires pour les plateformes FD225. Trois kits sont nécessaires pour FD230 et les plus grandes plateformes. Kits disponibles chez Whole Goods uniquement.

118 (En option) Kits de conversion de tube de doigts de rabatteur – Rabatteur double, 5 tiges à 6 tiges

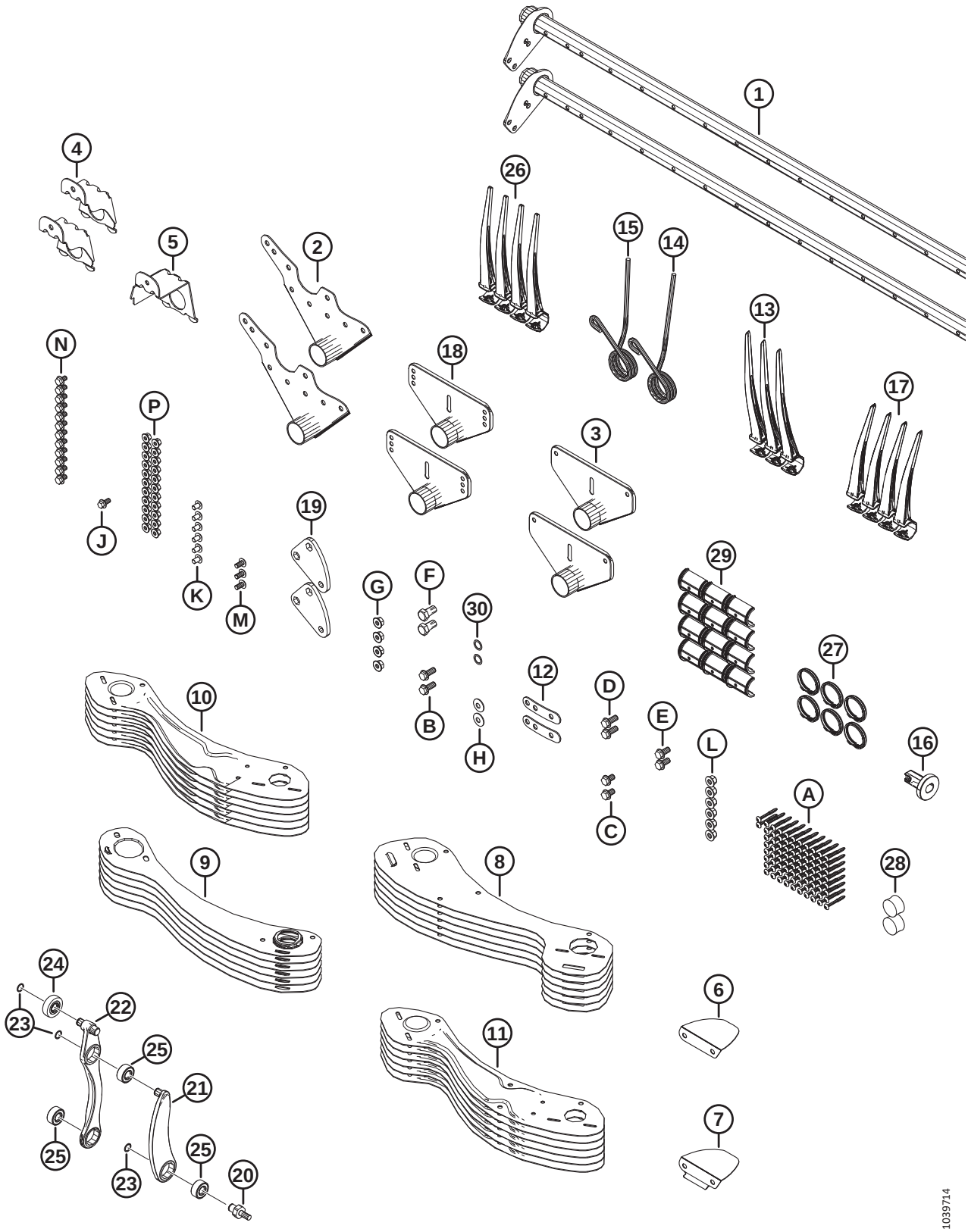

(EN OPTION) KITS DE CONVERSION DE TUBE DE DOIGTS DE RABATTEUR – RABATTEUR DOUBLE, 5 TIGES À 6 TIGES

NOTE:

Les kits (numéros de faisceau B et numéros de collecteur C) sont vendus uniquement chez Whole Goods de MacDon.

Réf.	Numéro de pièce	Description	Qté	Numéro de série
	B7357	**KIT – CONV. RD 30 PI 5B À 6B** [304]		
	B7358	**KIT – CONV. RD 35 PI 5B À 6B** [304]		
	B7359	**KIT – CONV. RD 41 PI 5B À 6B** [304]		
1	MAC**311365**	**TUBE À DOIGTS – 30 PI RD LARGE**	**2**	
	MAC**311210**	**TUBE À DOIGTS – 35 PI RD LARGE**	**2**	
	MAC**311306**	**TUBE À DOIGTS – 41 PI RD LARGE**	**2**	
2	MAC**335924**	**ASS. SOUDÉ BRAS – EXTRÉMITÉ DE CAME**	**2**	
3	MAC**311347**	**ASS. SOUDÉ BRAS – EXTRÉMITÉ ARRIÈRE**	**2**	
4	MAC**311964**	**SUPPORT – EXTRÉMITÉ DE CAME SOUDÉE**	**2**	
5	MAC**311965**	**SUPPORT – EXTRÉMITÉ ARRIÈRE SOUDÉE** [305]	**1**	
6	MAC**311906**	**DÉFLECTEUR – CAME INTÉRIEURE**	**1**	
7	MAC**311729**	**DÉFLECTEUR – CAME EXTÉRIEURE**	**1**	
8	MAC**273813**	**BLINDAGE – EMBOUT CAME RABATTEUR 6 TIGES CG**	**6**	
9	MAC**311822**	**BLINDAGE – EXTRÉMITÉ ARRIÈRE, RABATTEUR 6 TIGES CD**	**6**	
10	MAC**311753**	**BLINDAGE – EXTÉRIEUR CG 6 TIGES**	**6**	
11	MAC**311752**	**BLINDAGE – EXTÉRIEUR CD 6 TIGES**	**6**	
12	MAC**311672**	**SANGLE**	**2**	
13	MAC**360540**	**DOIGT – EN PLASTIQUE, CG, INCLINÉ, 45 MM (PAQUET DE 10)** [306]		
14	MAC**311327**	**DOIGT – EXTRÉMITÉ DE CAME PLIÉE**	**1**	
15	MAC**311325**	**DOIGT – EXTRÉMITÉ DE CAME EXTÉRIEURE**	**1**	
16	MAC**273968**	**BAGUE – CAPOT DU DIVISEUR**	**1**	
17	MAC**311523**	**DOIGT – EN PLASTIQUE, CD, ANGULAIRE DE 52 MM (PAQUET DE 10)**	**4**	
18	MAC**273523**	**ENS. SOUDÉ BRAS – MILIEU** [307]		
19	MAC**228319**	**BRAS – LEVIER, USINAGE**	**2**	
20	MAC**340146**	**GOUJON**	**2**	

304. Kits disponibles chez Whole Goods uniquement.
305. FD230 uniquement.
306. Quantités : FD230 = 3, FD235 = 2, FD241 = 2.
307. Quantités : FD230 = 2, FD235 = 4, FD241 = 4.

(EN OPTION) KITS DE CONVERSION DE TUBE DE DOIGTS DE RABATTEUR – RABATTEUR DOUBLE, 5 TIGES À 6 TIGES

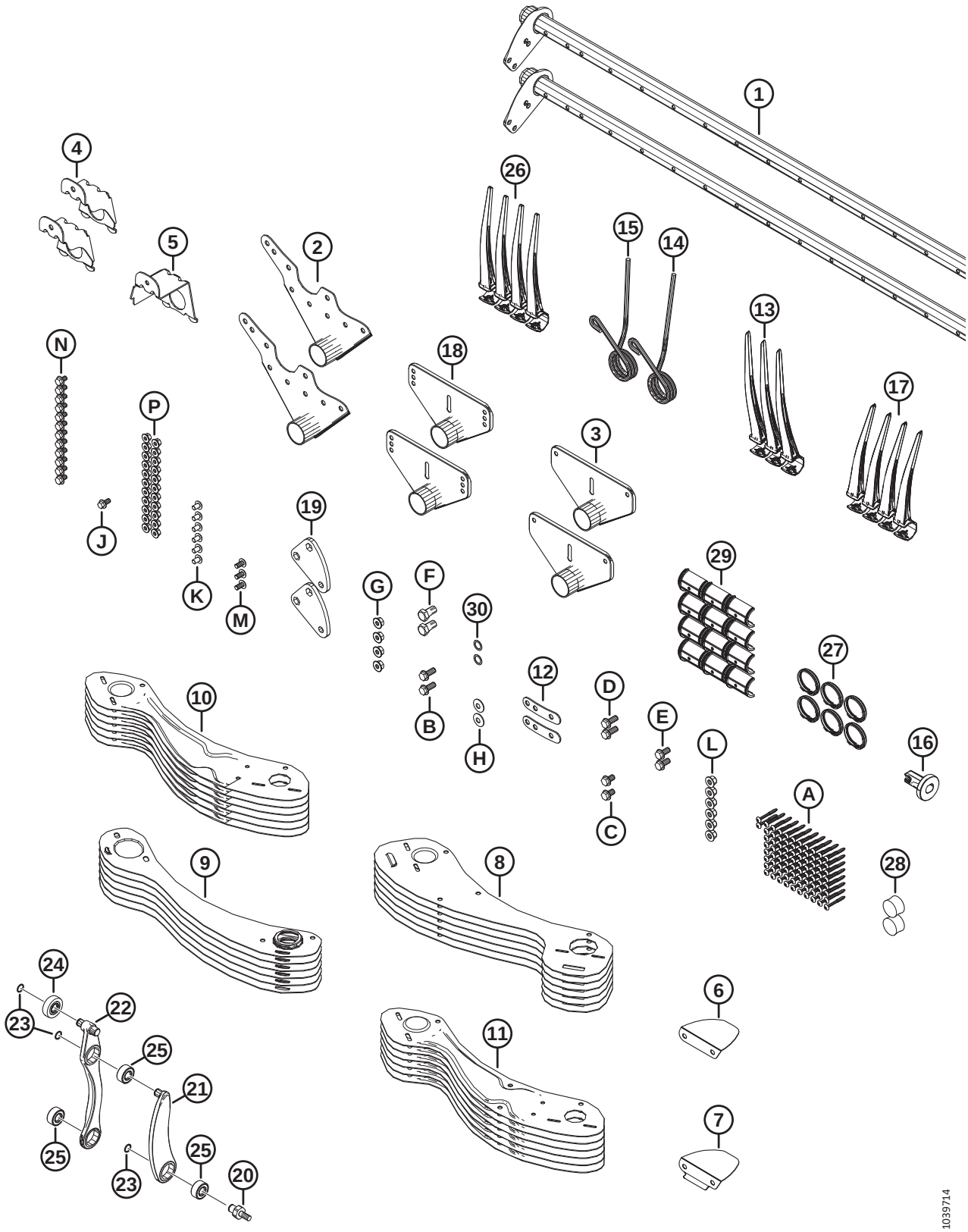

(EN OPTION) KITS DE CONVERSION DE TUBE DE DOIGTS DE RABATTEUR – RABATTEUR DOUBLE, 5 TIGES À 6 TIGES

Réf.	Numéro de pièce	Description	Qté	Numéro de série
21	MAC**311615**	**BRAS – ENSEMBLE** [308]	**2**	
22	MAC**311617**	**BRAS – ENS. COMMANDE DES DOIGTS** [309]	**2**	
23	MAC**273536**	**ANNEAU – DE RETENUE**	**6**	
24	MAC**273524**	**ROULEMENT – GALET SUIVEUR**	**2**	
25	MAC**273347**	**ROULEMENT**	**6**	
26	MAC**174849**	**DOIGT – RENFORCÉ EN PLASTIQUE (PAQUET DE 10)** [310]		
27	MAC**220941**	**COLLIER – BAGUE DE TUBE À DENTS – NERVURE CENTRALE (BOÎTE DE 5)** [311]		
28	MAC**137980**	**BOUCHON – TUBE À DOIGTS** [312]		
29	MAC**220939**	**BAGUE DE TUBE À DOIGTS (BOÎTE DE 25)** [313]		
30	MAC**137529**	**CALE – ROULEMENT DE LEVIER**	**2**	
A	MAC**252687**	**VIS – PLASTITE DOUBLE HÉLICE 48°**		
B	MAC**320192**	**BOULON – TÊTE HEX. À COL. M12 X 1,75 X 30-SPCL-8,8-ZINC**		
C	MAC**320187**	**BOULON – TÊTE HEX. À COL. M12 X 1,75 X 20-SPCL-8,8-ZINC**		
D	MAC**320180**	**BOULON – TÊTE HEX. À COL. M12 X 1,75 X 30-SPCL-8,8-ZINC**		
E	MAC**320175**	**BOULON – TÊTE HEX. À COL. PFL M12 X 1,75 X 25-SPCL-8,8-ZINC**		
F	MAC**228316**	**BOULON – TÊTE HEX. M16 X 1,5 X 30-SPCL-8,8-ZINC**		
G	MAC**184697**	**ÉCROU – HEX. CRT À COLLERETTE M12 X 1,75-8-AA1J**		
H	MAC**184597**	**RONDELLE – ÉLASTIQUE CONIQUE M12-ZINC**		
J	MAC**152655**	**BOULON – TÊTE HEX. À COL. M10 X 1,5 X 20-8,8-AA1J**		
K	MAC**136640**	**VIS – ASSEMBLAGE EN TREILLIS TÊTE TORX M10 X 1,5 X 16 X SPCL-8,8-AA1J**		
L	MAC**136431**	**ÉCROU – HEX. À COL. BLOCAGE CTR M12 X 1,75-10**		
M	MAC**136395**	**VIS – ASSEMBLAGE EN TREILLIS TÊTE TORX M10 X 1,5 X 20 X SPCL-8,8-A3L**		

308. Le bras comprend une bague de retenue (MAC273536) et un roulement (MAC273347)
309. L'ensemble du bras de commande des doigts comprend deux bagues de retenue (MAC273536), un roulement de galet suiveur (MAC273524) et deux roulements (MAC273347)
310. Quantités : FD230 = 76, FD235 = 89, FD241 = 106.
311. Quantités : FD230 = 6, FD235 = 8, FD241 = 8
312. Quantités : FD230 = 2, FD235 = 3, FD241 = 3.
313. Quantités : FD230 = 12, FD235 = 16, FD241 = 16.

(EN OPTION) KITS DE CONVERSION DE TUBE DE DOIGTS DE RABATTEUR – RABATTEUR DOUBLE, 5 TIGES À 6 TIGES

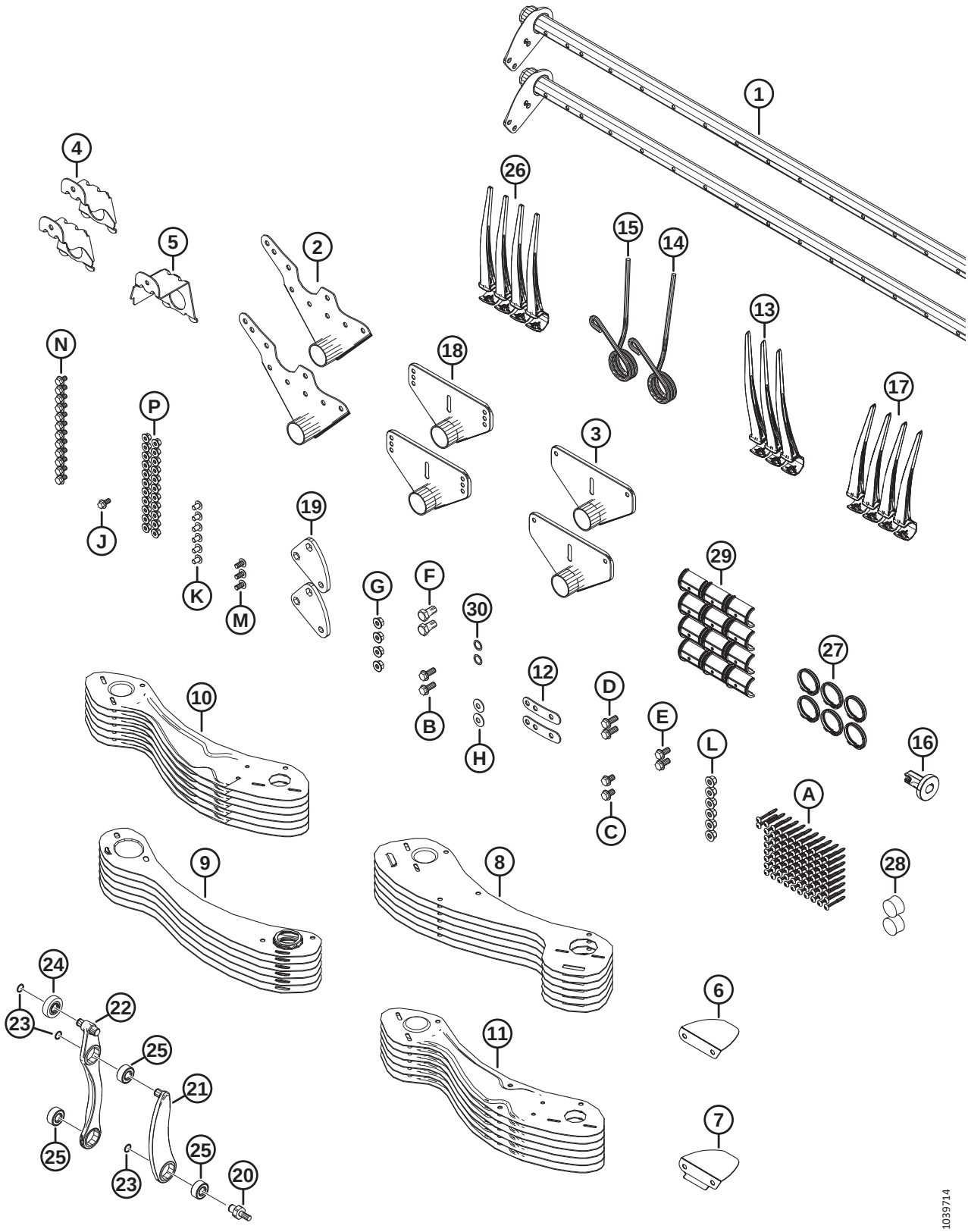

(EN OPTION) KITS DE CONVERSION DE TUBE DE DOIGTS DE RABATTEUR – RABATTEUR DOUBLE, 5 TIGES À 6 TIGES

Réf.	Numéro de pièce	Description	Qté	Numéro de série
N	MAC**136151**	**BOULON – TÊTE HEX. À COL. PFL M10 X 1,5 X 16-8,8-AA1J**		
P	MAC**135799**	**ÉCROU – HEX. À COL. BLOCAGE CTR M10 X 1,5-10**		

119 (En option) Kits de conversion de tube de doigts de rabatteur – Rabatteur double, 6 tiges à 9 tiges

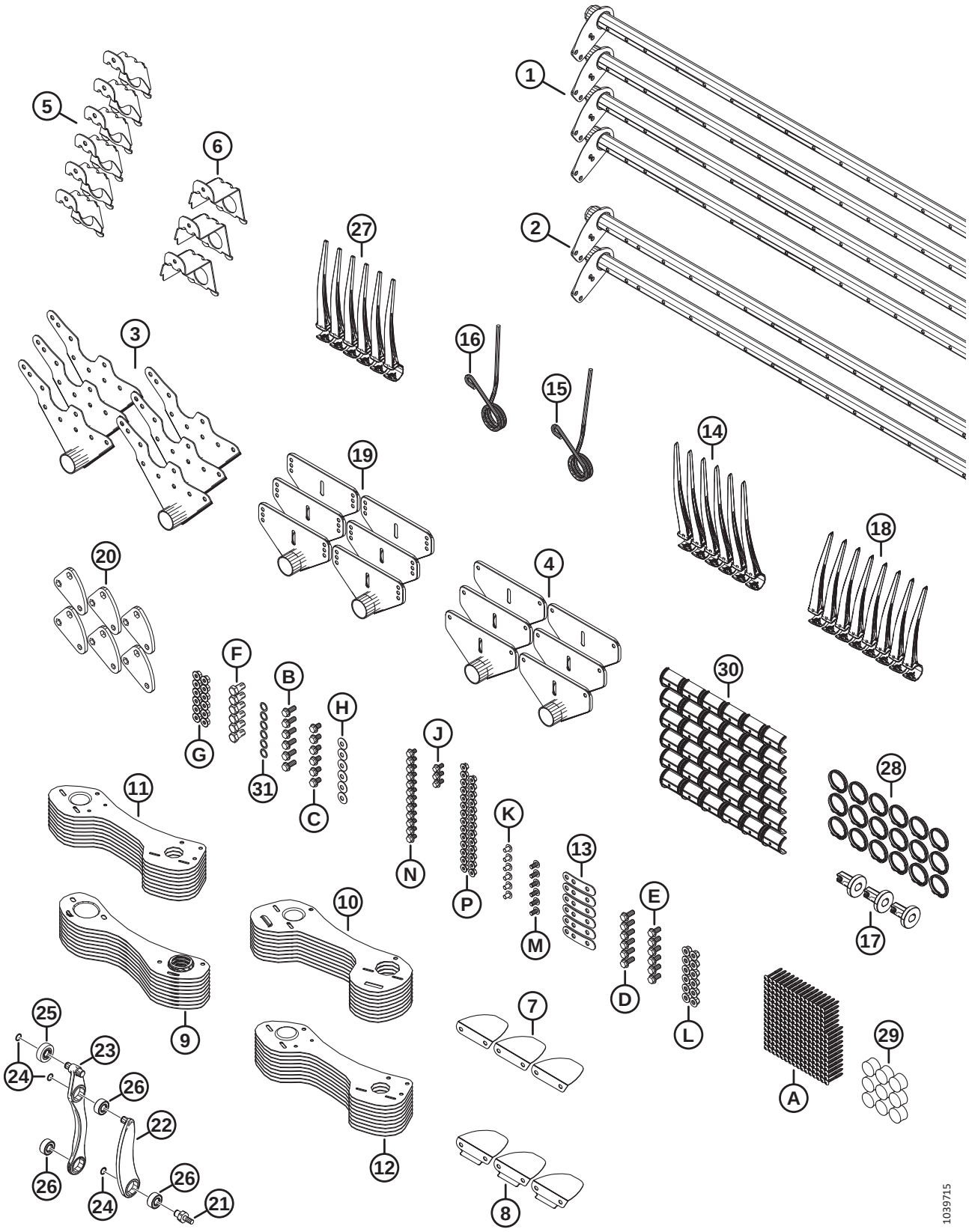

(EN OPTION) KITS DE CONVERSION DE TUBE DE DOIGTS DE RABATTEUR – RABATTEUR DOUBLE, 6 TIGES À 9 TIGES

NOTE:

Les kits (numéros de faisceau B et numéros de collecteur C) sont vendus uniquement chez Whole Goods de MacDon.

Réf.	Numéro de pièce	Description	Qté	Numéro de série
	B7362	**KIT – CONV. RD 30 PI 6B À 9B** [314]		
1	MAC**311368**	**TUBE À DOIGTS – 30 PI RD ÉTROIT**	**4**	
2	MAC**311365**	**TUBE À DOIGTS – 30 PI RD LARGE**	**2**	
3	MAC**335924**	**ASS. SOUDÉ BRAS – EXTRÉMITÉ DE CAME**	**6**	
4	MAC**311347**	**ASS. SOUDÉ BRAS – EXTRÉMITÉ ARRIÈRE**	**6**	
5	MAC**311964**	**SUPPORT – EXTRÉMITÉ DE CAME SOUDÉE**	**6**	
6	MAC**311965**	**SUPPORT – EXTRÉMITÉ ARRIÈRE SOUDÉE**	**3**	
7	MAC**311906**	**DÉFLECTEUR – CAME INTÉRIEURE**	**3**	
8	MAC**311729**	**DÉFLECTEUR – CAME EXTÉRIEURE**	**3**	
9	MAC**311870**	**BLINDAGE – EXTRÉMITÉ ARRIÈRE, RABATTEUR 9 TIGES CD**	**9**	
10	MAC**311868**	**BLINDAGE – EXTRÉMITÉ CAME RABATTEUR 9 TIGES CG**	**9**	
11	MAC**311864**	**BLINDAGE – EXTÉRIEUR CG 9 TIGES**	**9**	
12	MAC**311863**	**BLINDAGE – EXTÉRIEUR CD 9 TIGES**	**9**	
13	MAC**311672**	**SANGLE**	**6**	
14	MAC**360540**	**DOIGT – EN PLASTIQUE, CG, ANGULAIRE DE 45 MM (PAQUET DE 10)**	**6**	
15	MAC**311327**	**DOIGT – EXTRÉMITÉ DE CAME PLIÉE**	**3**	
16	MAC**311325**	**DOIGT – EXTRÉMITÉ DE CAME EXTÉRIEURE**	**3**	
17	MAC**273968**	**BAGUE – CAPOT DU DIVISEUR**	**3**	
18	MAC**311523**	**DOIGT – EN PLASTIQUE, CD, ANGULAIRE DE 52 MM (PAQUET DE 10)**	**8**	
19	MAC**273523**	**ENS. SOUDÉ BRAS – MILIEU**	**6**	
20	MAC**228319**	**BRAS – LEVIER, USINAGE**	**6**	
21	MAC**340146**	**GOUJON**	**6**	
22	MAC**311615**	**BRAS – ENSEMBLE** [315].	**6**	
23	MAC**311617**	**BRAS – ENS. COMMANDE DES DOIGTS** [316].	**6**	
24	MAC**273536**	**ANNEAU – DE RETENUE**	**18**	

314. Kits disponibles chez Whole Goods uniquement.
315. Le bras comprend une bague de retenue (MAC273536) et un roulement (MAC273347)
316. L'ensemble du bras de commande des doigts comprend deux bagues de retenue (MAC273536), un roulement de galet suiveur (MAC273524) et deux roulements (MAC273347)

(EN OPTION) KITS DE CONVERSION DE TUBE DE DOIGTS DE RABATTEUR – RABATTEUR DOUBLE, 6 TIGES À 9 TIGES

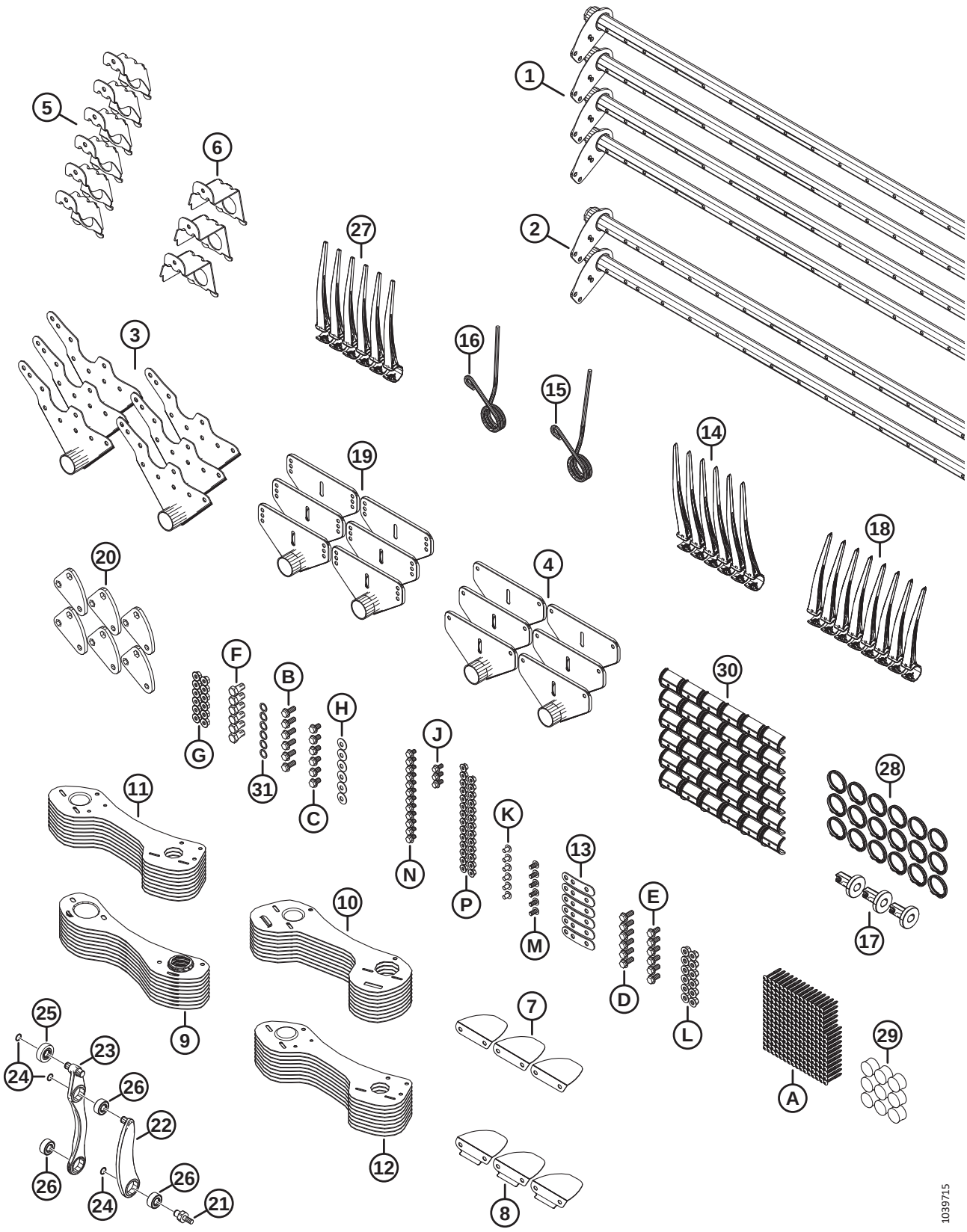

(EN OPTION) KITS DE CONVERSION DE TUBE DE DOIGTS DE RABATTEUR – RABATTEUR DOUBLE, 6 TIGES À 9 TIGES

Réf.	Numéro de pièce	Description	Qté	Numéro de série
25	MAC**273524**	**ROULEMENT – GALET SUIVEUR**	**6**	
26	MAC**273347**	**ROULEMENT**	**18**	
27	MAC**174849**	**PEIGNE – RENFORCÉ EN PLASTIQUE (PAQUET DE 10)**	**237**	
28	MAC**220941**	**COLLIER – BAGUE DE TUBE À DOIGTS, NERVURE CENTRALE (BOÎTE DE 5)**	**18**	
29	MAC**137980**	**BOUCHON – TUBE À DOIGTS**	**9**	
30	MAC**220939**	**BAGUE DE TUBE À DOIGTS (BOÎTE DE 25)**	**36**	
31	MAC**137529**	**CALE – ROULEMENT DE LEVIER**	**6**	
A	MAC**252687**	**VIS – PLASTITE DOUBLE HÉLICE 48°**		
B	MAC**320192**	**BOULON – TÊTE HEX. À COL. M12 X 1,75 X 30-SPCL-8,8-ZINC**		
C	MAC**320187**	**BOULON – TÊTE HEX. À COL. M12 X 1,75 X 20-SPCL-8,8-ZINC**		
D	MAC**320180**	**BOULON – TÊTE HEX. À COL. M12 X 1,75 X 30-SPCL-8,8-ZINC**		
E	MAC**320175**	**BOULON – TÊTE HEX. À COL. PFL M12 X 1,75 X 25-SPCL-8,8-ZINC**		
F	MAC**228316**	**BOULON – TÊTE HEX. M16 X 1,5 X 30-SPCL-8,8-ZINC**		
G	MAC**184697**	**ÉCROU – HEX. CRT À COLLERETTE M12 X 1,75-8-AA1J**		
H	MAC**184597**	**RONDELLE – ÉLASTIQUE CONIQUE M12-ZINC**		
J	MAC**152655**	**BOULON – TÊTE HEX. À COL. M10 X 1,5 X 20-8,8-AA1J**		
K	MAC**136640**	**VIS – ASSEMBLAGE EN TREILLIS TÊTE TORX M10 X 1,5 X 16 X SPCL-8,8-AA1J**		
L	MAC**136431**	**ÉCROU – HEX. À COL. BLOCAGE CTR M12 X 1,75-10**		
M	MAC**136395**	**VIS – ASSEMBLAGE EN TREILLIS TÊTE TORX M10 X 1,5 X 20 X SPCL-8,8-A3L**		
N	MAC**136151**	**BOULON – TÊTE HEX. À COL. PFL M10 X 1,5 X 16-8,8-AA1J**		
P	MAC**135799**	**ÉCROU – HEX. À COL. BLOCAGE CTR M10 X 1,5-10**		

120 (Option) Rabatteur – Deux vitesses

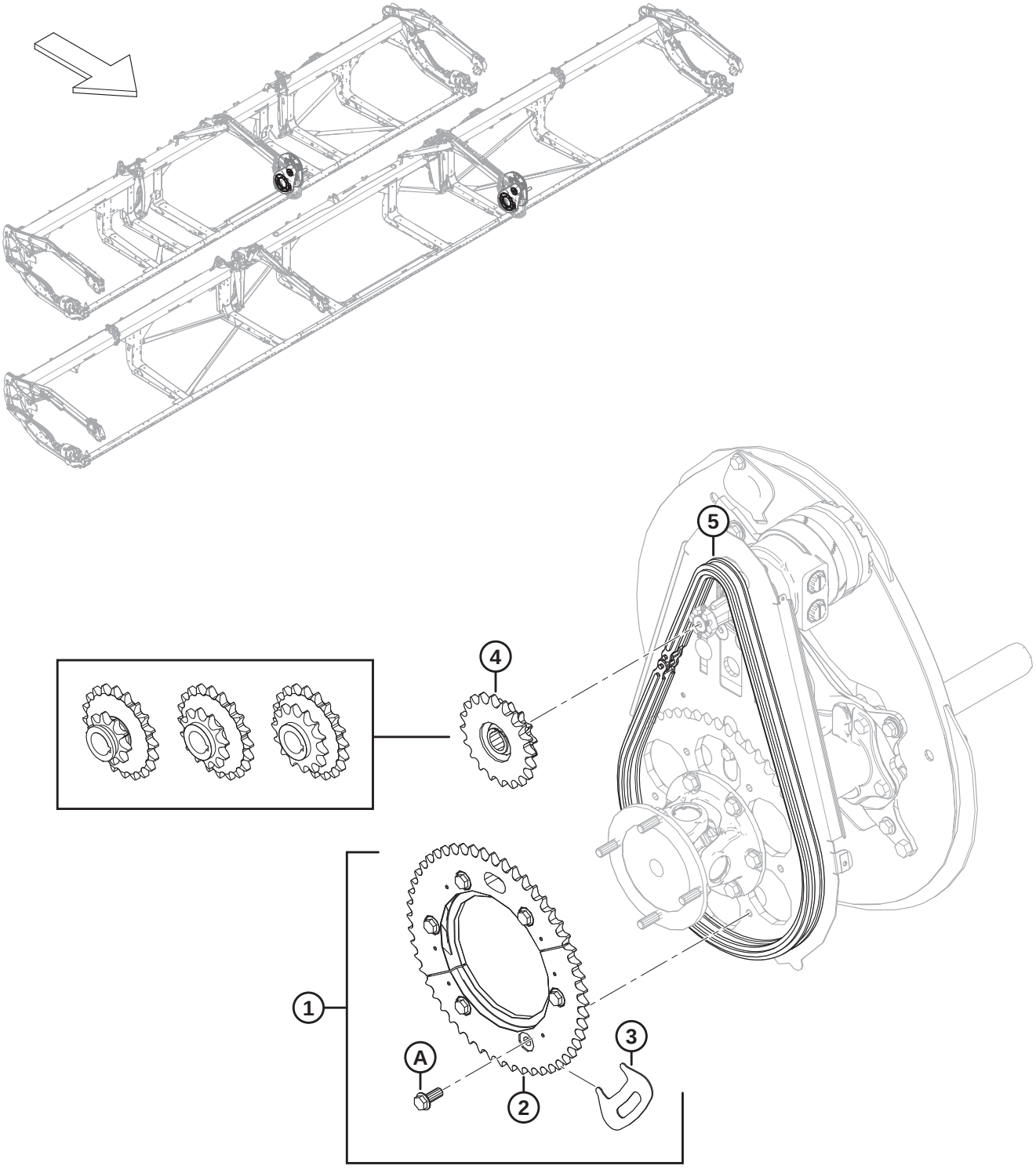

1032643

(OPTION) RABATTEUR – DEUX VITESSES

Réf.	Numéro de pièce	Description	Qté	Numéro de série
1	MAC311882	KIT – 2 VITESSES [317]	1	
2	MAC273689	PIGNON – USINÉ 52 DENTS	1	
3	MAC273594	OUTIL – PIGNON	1	
4	MAC273453	PIGNON – DOUBLE 14-20 (CNH, NH) [318]	1	
5	MAC273907	CHAÎNE – RC 60 SANS FIN 76 MAILLONS [319]	OPT	
	MAC273963	CHAÎNE – RC AVEC CONNECTEUR 76 MAILLONS [320]	OPT	
A	MAC320192	BOULON – TÊTE HEX. À COL. M12 X 1,75 X 30-SPCL-8,8-AA1J		

317. Le kit comprend le pignon usiné 52 dents (MAC273689), l'outil à pignon (MAC273594), six boulons (MAC320180) et les instructions.
318. Case et New Holland, pression du circuit d'entraînement du rabatteur de 3000 PSI.
319. La chaîne n'est **PAS** comprise dans le kit (MAC311882). Il est recommandé d'utiliser une chaîne neuve en cas d'installation du kit sur une unité ayant servi et si la plateforme n'est pas neuve. Une chaîne usée affectera l'ajustement des moitiés de pignon entre elles.
320. La chaîne n'est **PAS** comprise dans le kit (MAC311882). Il est recommandé d'utiliser une chaîne neuve en cas d'installation du kit sur une unité ayant servi et si la plateforme n'est pas neuve. Une chaîne usée affectera l'ajustement des moitiés de pignon entre elles.

121 Tiges de diviseurs à riz (en option)

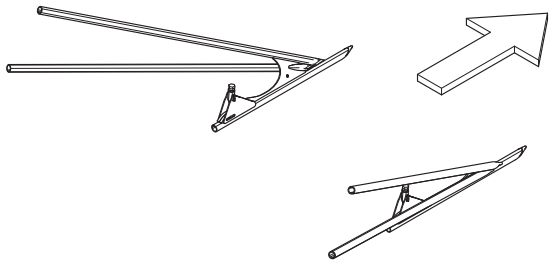

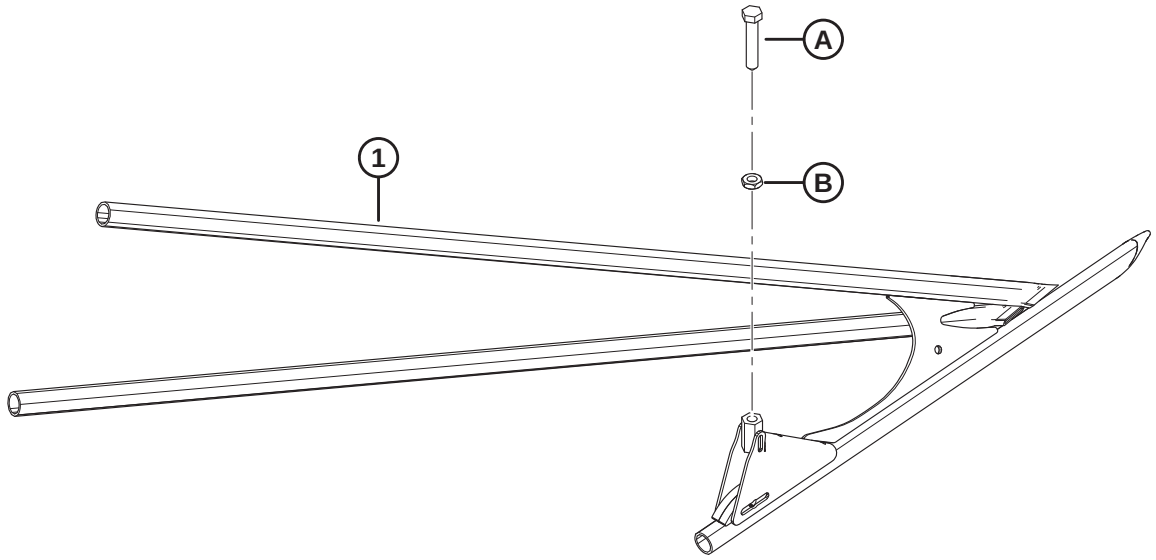

1034744

TIGES DE DIVISEURS À RIZ (EN OPTION)

NOTE:

Les kits (numéros de faisceau B et numéros de collecteur C) sont vendus uniquement chez Whole Goods de MacDon.

Réf.	Numéro de pièce	Description	Qté	Numéro de série
	B7238	TIGES DE DIVISEUR À RIZ [321]		
1	MAC340095	DIVISEUR À RIZ – TUBE CG – ASS. SOUDÉ	1	
	MAC340096	DIVISEUR À RIZ – TUBE CD – ASS. SOUDÉ	1	
A	MAC232762	VIS DE RÉGLAGE – USINÉE		
B	MAC184696	ÉCROU – HEX. FIN M12 X 1,75-05-AA1J		

321. Kits disponibles chez Whole Goods uniquement.

122 (Option) Kit de pare-pierres

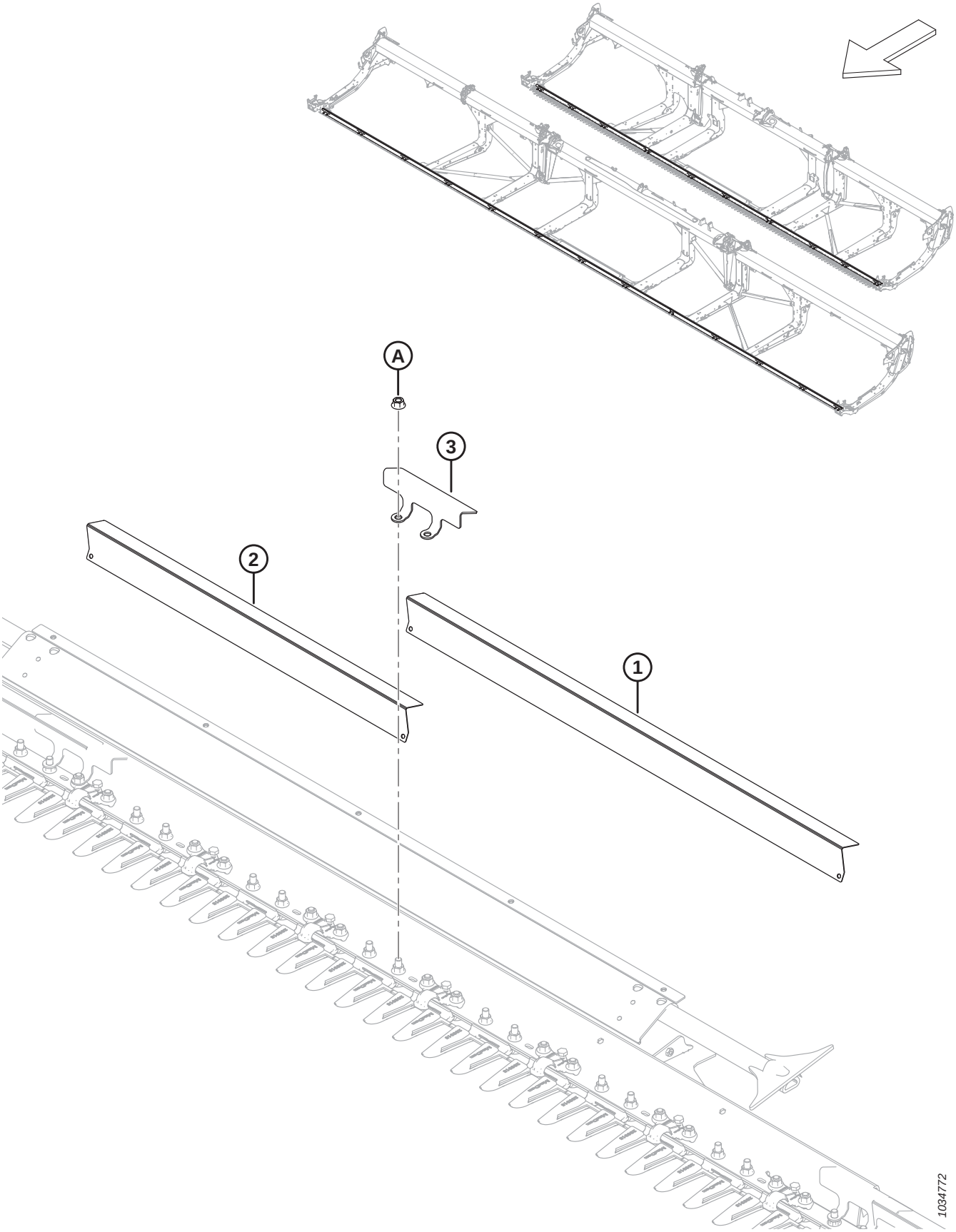

(OPTION) KIT DE PARE-PIERRES

NOTE:

Les kits (numéros de faisceau B et numéros de collecteur C) sont vendus uniquement chez Whole Goods de MacDon.

Réf.	Numéro de pièce	Description	Qté	Numéro de série
	B7122	KIT – PARE-PIERRES, FD225, FD230, FD235 ET FD241 [322]		
	B7123	KIT – KIT PARE-PIERRES, FD240, FD245 ET FD250 [322]		
1	MAC233800	DÉFLECTEUR – PARE-PIERRES LONG [323]		
2	MAC233799	DÉFLECTEUR – PARE-PIERRES COURT [324]		
3	MAC233635	COLLIER DE FIXATION – PARE-PIERRES [325]		
A	MAC136036	ÉCROU – HEX. À COL. LISSE M12 X 1,75-8-AA1J		

322. Kits disponibles chez Whole Goods uniquement.
323. Quantités par kit : B7122 = 4, B7123 = 10.
324. Quantités par kit : B7122 = 9, B7123 = 4.
325. Quantités par kit : B7122 = 14, B7123 = 15.

123 (Option) Kit d’entretien – Doigts pointus, couteaux grossiers

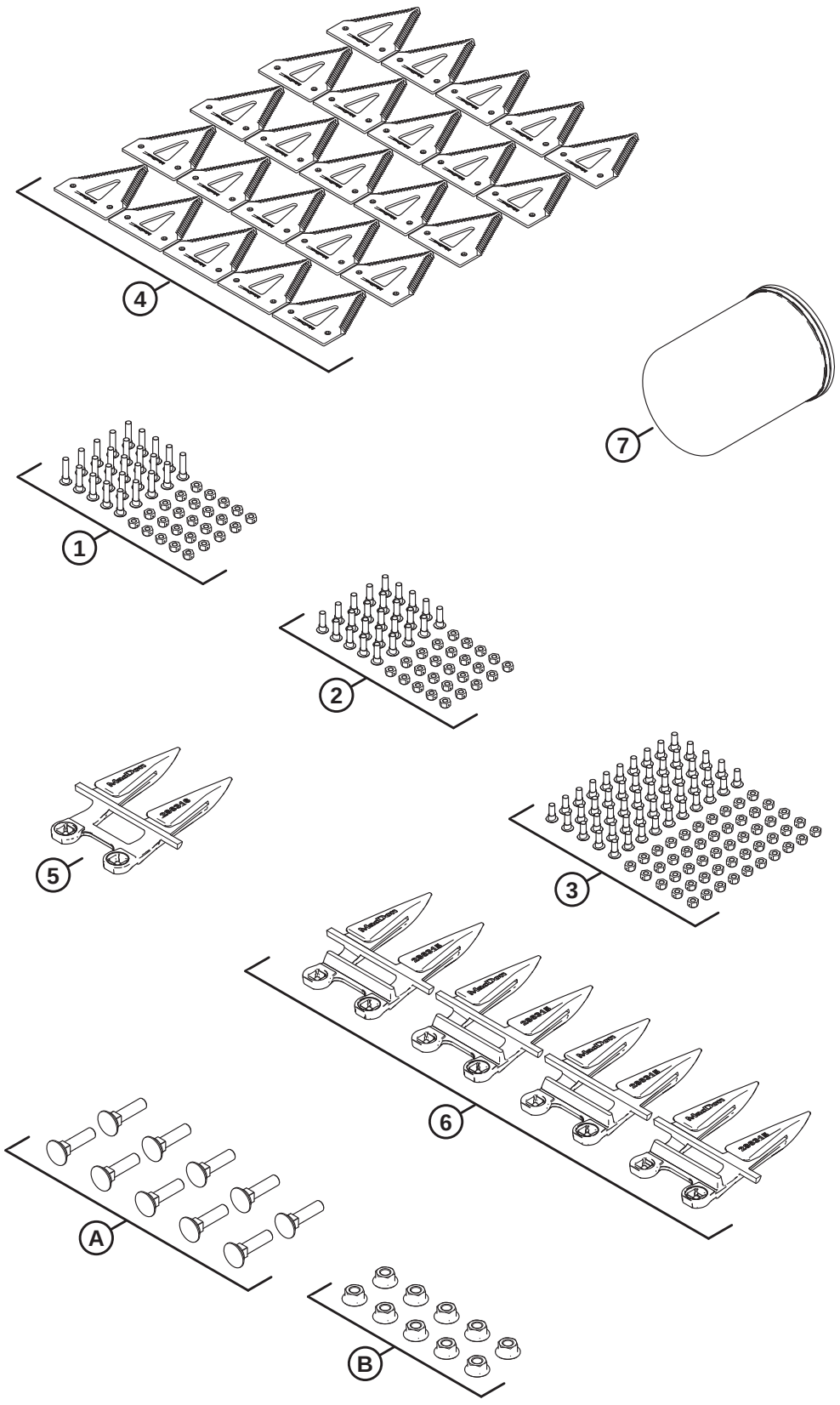

1034897

(OPTION) KIT D'ENTRETIEN – DOIGTS POINTUS, COUTEAUX GROSSIERS

NOTE:

Les kits (numéros de faisceau B et numéros de collecteur C) sont vendus uniquement chez Whole Goods de MacDon.

Réf.	Numéro de pièce	Description	Qté	Numéro de série
	B7155	**KIT – ENTRETIEN, POINTU, GROSSIER** [326]		
	MAC311789	KIT – FD2 ENTRETIEN PTU. GROSS. [327]		
1	MAC286477	KIT – VIS M6 X 29 AVEC PAQUET DE 25 ÉCROUS	1	
2	MAC286476	KIT – VIS M6 X 22 AVEC PAQUET DE 25 ÉCROUS	1	
3	MAC286475	KIT – VIS M6 X 18 AVEC PAQUET DE 50 ÉCROUS	1	
4	MAC286461	SECTION – CLEARCUT GROSSIÈRE PAQUET DE 25	1	
5	MAC286316	DOIGT DE LAMIER – EXTRÉMITÉ POINTUE	1	
6	MAC286315	DOIGT DE LAMIER – POINTU	4	
7	MAC320360	FILTRE – HYD. AVEC 2 X JOINTS	1	
A	MAC226295	BOULON – TRCC SPCL M12 X 47-8,8		
B	MAC136036	ÉCROU – HEX. À COL. LISSE M12 X 1,75-8-AA1J		

326. Kits disponibles chez Whole Goods uniquement.
327. Le kit comprend toutes les pièces référencées.

124 (Option) Kit d’entretien – Doigts PlugFree^{MC}, couteaux grossiers

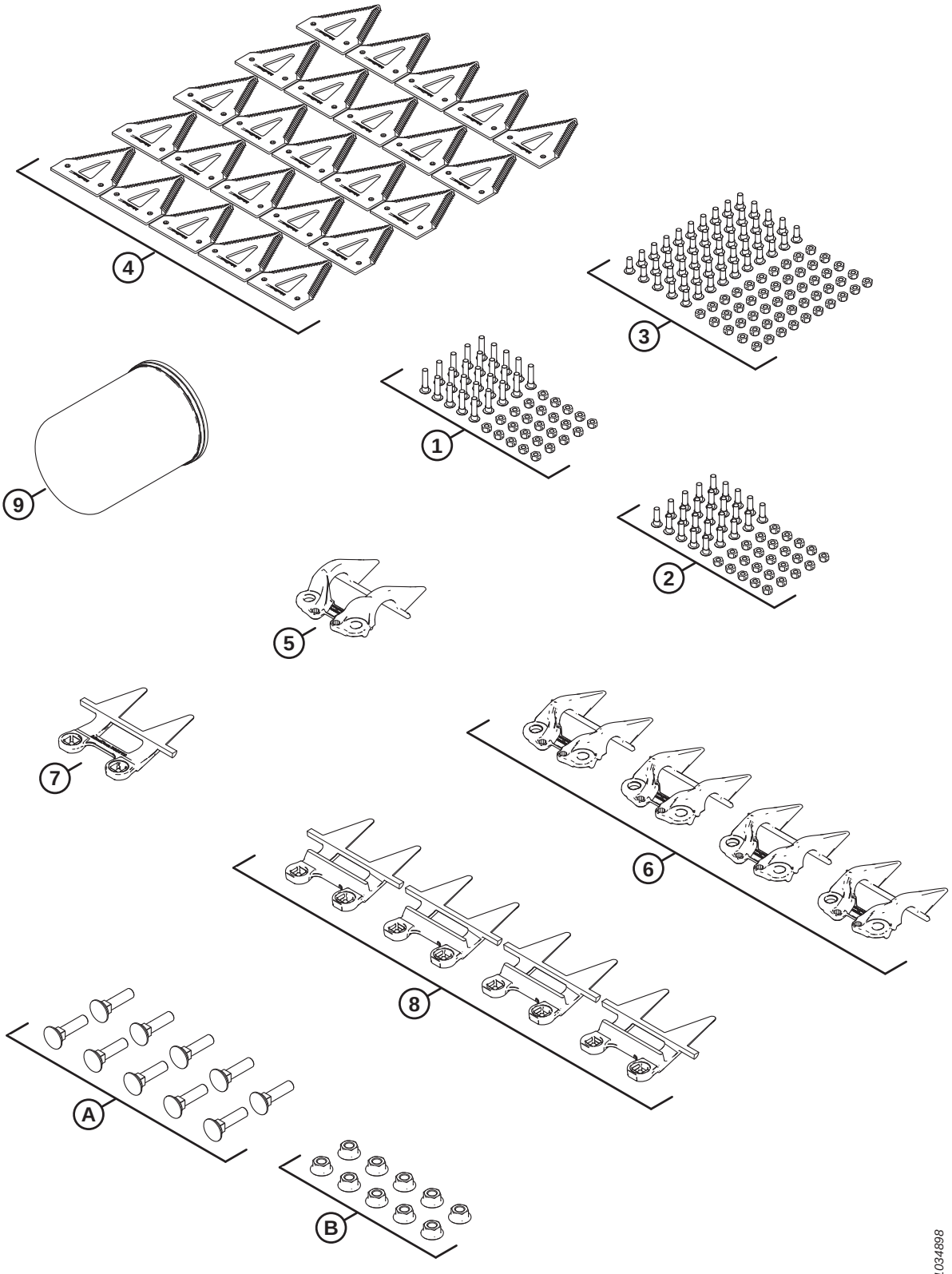

(OPTION) KIT D'ENTRETIEN – DOIGTS PLUGFREE[MC], COUTEAUX GROSSIERS

NOTE:

Les kits (numéros de faisceau B et numéros de collecteur C) sont vendus uniquement chez Whole Goods de MacDon.

Réf.	Numéro de pièce	Description	Qté	Numéro de série
	B7156	**KIT – ENTRETIEN, PLUGFREE, GROSSIER** [328]		
	MAC311790	KIT – FD2 ENTRETIEN PF GROSS. [329]		
1	MAC286477	KIT – VIS M6 X 29 AVEC PAQUET DE 25 ÉCROUS	1	
2	MAC286476	KIT – VIS M6 X 22 AVEC PAQUET DE 25 ÉCROUS	1	
3	MAC286475	KIT – VIS M6 X 18 AVEC PAQUET DE 50 ÉCROUS	1	
4	MAC286461	SECTION – CLEARCUT GROSSIÈRE PAQUET DE 25	1	
5	MAC286331	RABATTEUR – EXTRÉMITÉ PLUGFREE	1	
6	MAC286330	RABATTEUR – PLUGFREE	4	
7	MAC286319	DOIGT DE LAMIER – EXTRÉMITÉ PLUGFREE	1	
8	MAC286318	DOIGT DE LAMIER – PLUGFREE	4	
9	MAC320360	FILTRE – HYD. AVEC 2 X JOINTS	1	
A	MAC226295	BOULON – TRCC SPCL M12 X 47-8,8		
B	MAC136036	ÉCROU – HEX. À COL. LISSE M12 X 1,75-8-AA1J		

328. Kits disponibles chez Whole Goods uniquement.
329. Le kit comprend toutes les pièces référencées.

125 (Option) Kit d’entretien Plus – Couteau simple

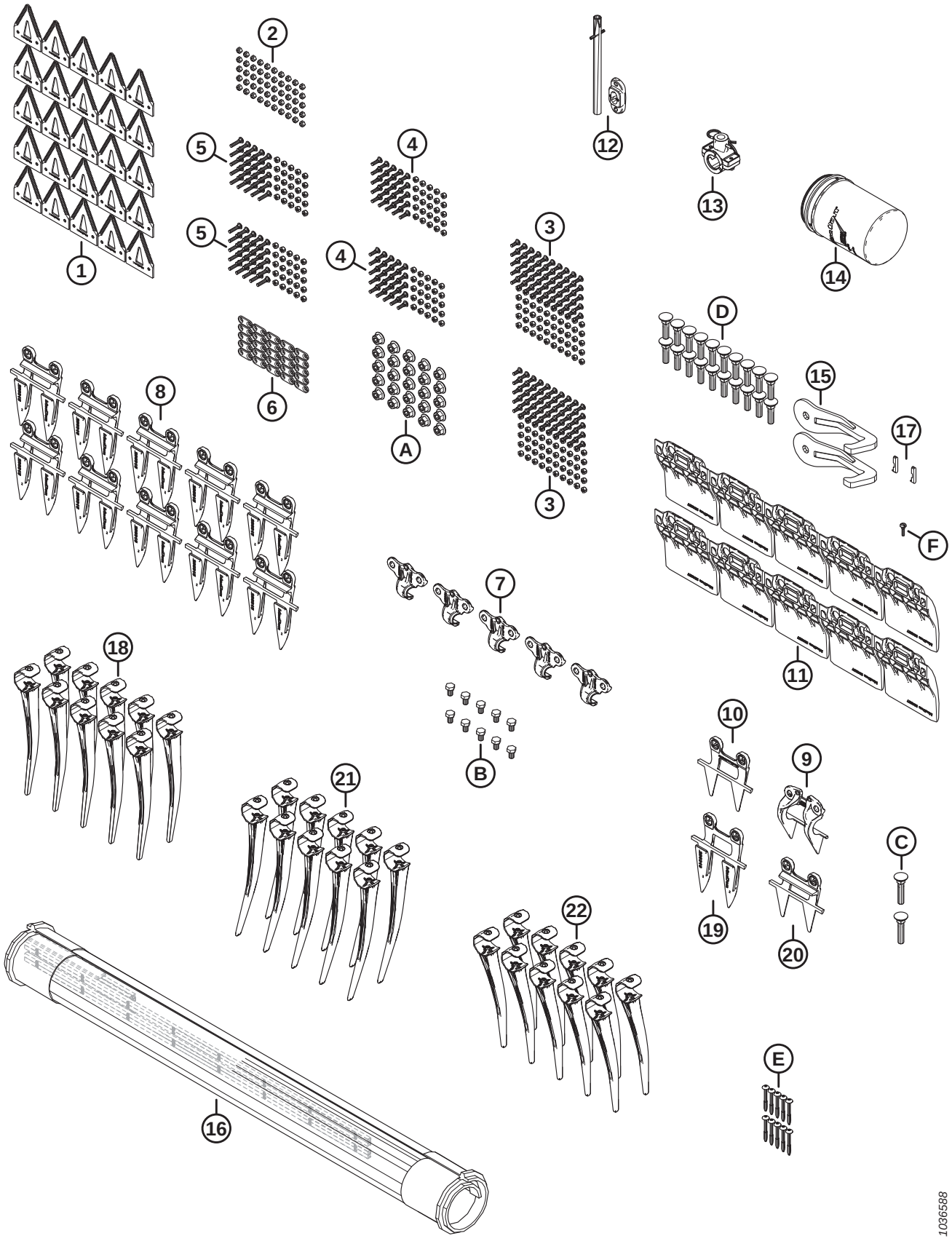

(OPTION) KIT D'ENTRETIEN PLUS – COUTEAU SIMPLE

NOTE:

Les kits (numéros de faisceau B et numéros de collecteur C) sont vendus uniquement chez Whole Goods de MacDon.

Réf.	Numéro de pièce	Description	Qté	Numéro de série
	B7365	KIT – ENTRETIEN, PLUS, CS FD2 [330]		
	MAC340492	KIT – ENTRETIEN, PLUS, CS FD2 [331]		
1	MAC286461	SECTION – CLEARCUT GROSSIÈRE PAQUET DE 25	1	
2	MAC286479	KIT – ÉCROU CENTRAL FR M6 X 1 (PAQUET DE 50)	1	
3	MAC286475	KIT – VIS M6 X 18 AVEC PAQUET DE 50 ÉCROUS	2	
4	MAC286476	KIT – VIS M6 X 22 AVEC PAQUET DE 25 ÉCROUS	2	
5	MAC286477	KIT – VIS M6 X 29 AVEC PAQUET DE 25 ÉCROUS	2	
6	MAC286481	BARRE – RENFORCEMENT (PAQUET DE 25)	1	
7	MAC286329	RABATTEUR – POINTU	5	
8	MAC286315	DOIGT DE LAMIER – POINTU	10	
9	MAC286331	RABATTEUR – EXTRÉMITÉ PLUGFREE	1	
10	MAC286319	DOIGT DE LAMIER – EXTRÉMITÉ PLUGFREE	1	
11	MAC286257	PATIN – BARRE DE COUPE À PLAQUE D'USURE	10	
12	MAC337152	KIT – DOIGT [332].	1	
13	MAC276839	KIT – SUPPORT DE DOIGT SCINDÉS, 5X [333]	1	
14	MAC320360	FILTRE – HYD. AVEC 2 X JOINTS	1	
15	MAC258876	SOUDÉ – CROCHET DE SÉCURITÉ	2	
16	MAC319105	KIT – RÉPARATION DE TAPIS 50 PO [334].	1	
	MAC319095	**KIT – CONNECTEUR TAPIS 50 PO** [335]	2	
17	MAC275864	CLÉ – MOTEUR D'ENTRAÎNEMENT DE TAPIS	2	
18	MAC174849	PEIGNE – RENFORCÉ EN PLASTIQUE (PAQUET DE 10)	1	
19	MAC286316	DOIGT DE LAMIER – EXTRÉMITÉ POINTUE	1	
20	MAC286318	DOIGT DE LAMIER – PLUGFREE	1	
21	MAC311523	DOIGT – EN PLASTIQUE, CD, ANGULAIRE DE 52 MM (PAQUET DE 10)	1	

330. Kits disponibles chez Whole Goods seulement.
331. Le kit comprend toutes les pièces référencées.
332. Le kit comprend une goupille-ressort (MAC7642) et un guide (MAC337143)
333. Le kit comprend 5 supports de doigts scindés (NVS), 10 entretoises (NVS), 5 goupilles (MAC123180), la quincaillerie et les instructions.
334. Le kit comprend une section de réparation du tapis (NVS) et deux kits de connecteur de tapis (MAC319095)
335. Pour les pièces d'usure, consultez la section *9 Tapis, page 19*.

(OPTION) KIT D'ENTRETIEN PLUS – COUTEAU SIMPLE

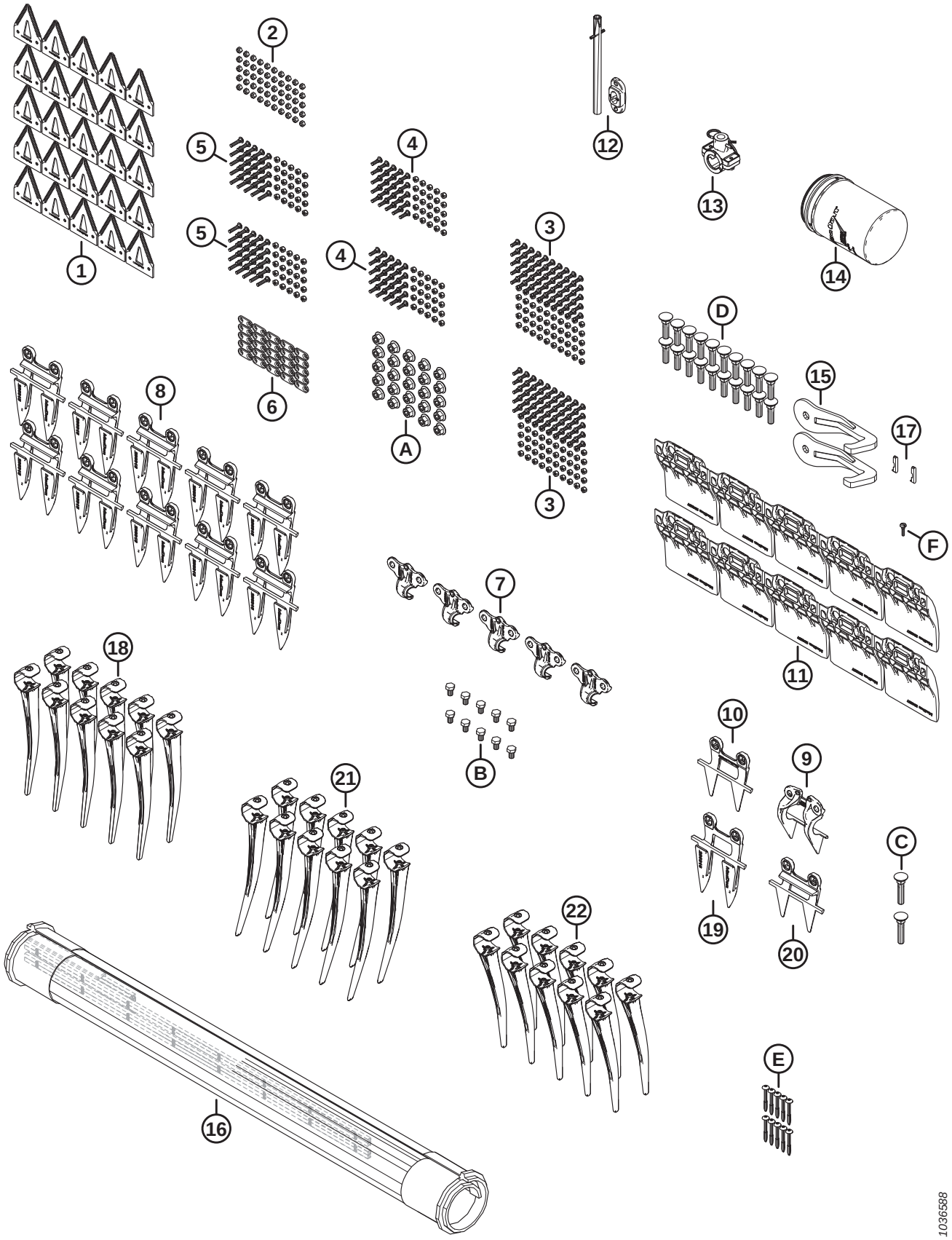

(OPTION) KIT D'ENTRETIEN PLUS – COUTEAU SIMPLE

Réf.	Numéro de pièce	Description	Qté	Numéro de série
22	MAC**360540**	**DOIGT – EN PLASTIQUE, CG, ANGULAIRE DE 45 MM (PAQUET DE 10)**	**1**	
A	MAC136036	ÉCROU – HEX. À COL. LISSE M12 X 1,75-8-AA1J		
B	MAC136005	BOULON – TÊTE HEX. FINE PFL M10 X 1,25 X 16-8,8-AA1J		
C	MAC226280	BOULON – TRCC SPCL M12 X 60-8,8		
D	MAC226295	BOULON – TRCC SPCL M12 X 47-8,8		
E	MAC252687	VIS – PLASTITE DOUBLE HÉLICE 48°		
F	MAC135630	VIS – TDCD, N° 12-24 GPN X 0,920 PO LONG. (QTÉ. 50)		

126 (Option) Kit d’entretien Plus – Couteau double

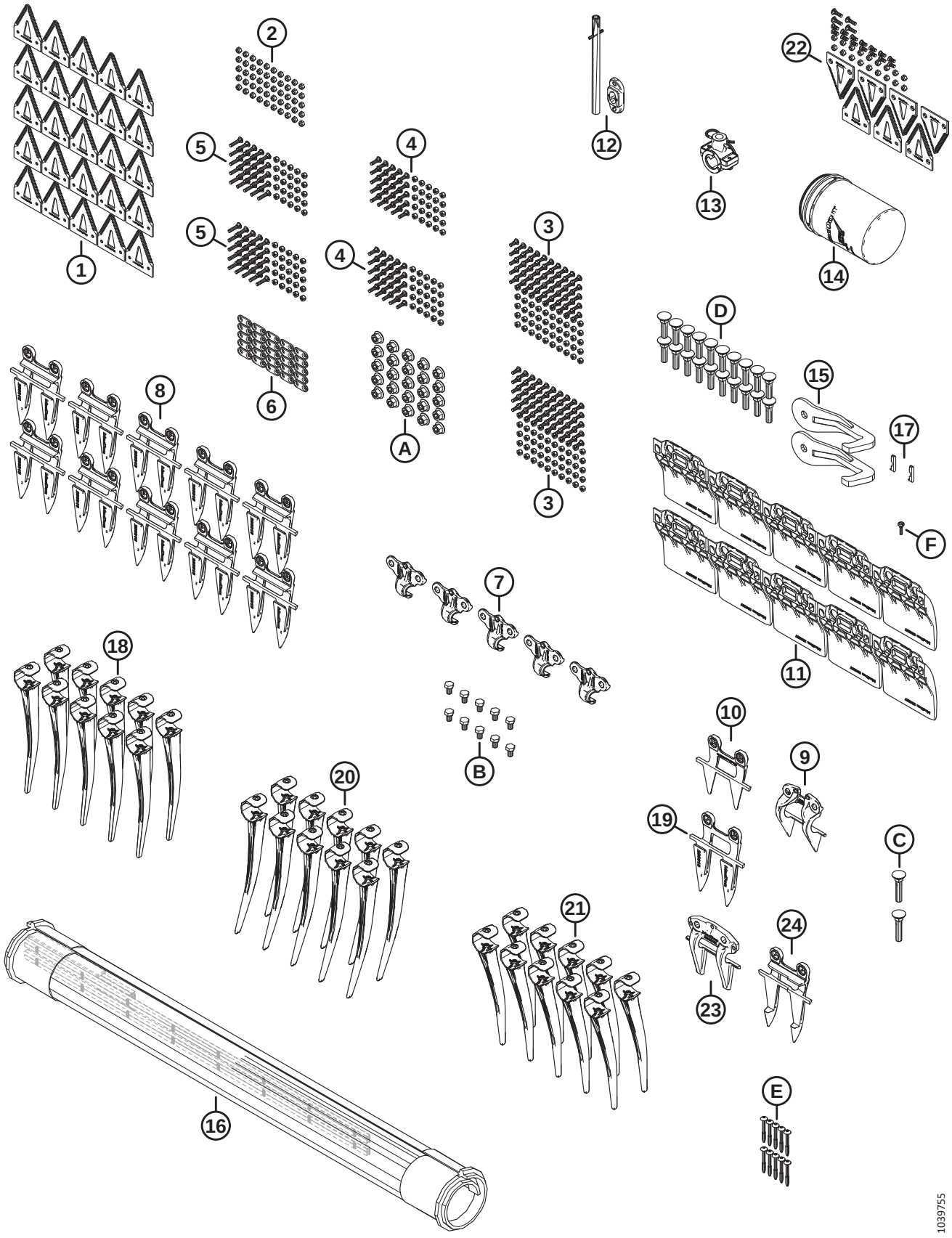

(OPTION) KIT D'ENTRETIEN PLUS – COUTEAU DOUBLE

NOTE:

Les kits (numéros de faisceau B et numéros de collecteur C) sont vendus uniquement chez Whole Goods de MacDon.

Réf.	Numéro de pièce	Description	Qté	Numéro de série
	B7366	KIT – ENTRETIEN, PLUS, DK FD2 [336]		
	MAC340493	KIT – ENTRETIEN, PLUS, CD FD2 [337]		
1	MAC286461	SECTION – CLEARCUT GROSSIÈRE PAQUET DE 25	1	
2	MAC286479	KIT – ÉCROU CENTRAL FR M6 X 1 (PAQUET DE 50)	1	
3	MAC286475	KIT – VIS M6 X 18 AVEC PAQUET DE 50 ÉCROUS	2	
4	MAC286476	KIT – VIS M6 X 22 AVEC PAQUET DE 25 ÉCROUS	2	
5	MAC286477	KIT – VIS M6 X 29 AVEC PAQUET DE 25 ÉCROUS	2	
6	MAC286481	BARRE – RENFORCEMENT (PAQUET DE 25)	1	
7	MAC286329	RABATTEUR – POINTU	5	
8	MAC286315	DOIGT DE LAMIER – POINTU	10	
9	MAC286331	RABATTEUR – EXTRÉMITÉ PLUGFREE	1	
10	MAC286319	DOIGT DE LAMIER – EXTRÉMITÉ PLUGFREE	1	
11	MAC286257	PATIN – BARRE DE COUPE À PLAQUE D'USURE	10	
12	MAC337152	KIT – DOIGT [338].	1	
13	MAC276839	KIT – SUPPORT DE DOIGT SCINDÉS, 5X [339]	1	
14	MAC320360	FILTRE – HYD. AVEC 2 X JOINTS	1	
15	MAC258876	SOUDÉ – CROCHET DE SÉCURITÉ	2	
16	MAC319105	KIT – RÉPARATION DE TAPIS 50 PO [340].	1	
	MAC319095	**KIT – CONNECTEUR TAPIS 50 PO** [341]	2	
17	MAC275864	CLÉ – MOTEUR D'ENTRAÎNEMENT DE TAPIS	2	
18	MAC174849	PEIGNE – RENFORCÉ EN PLASTIQUE (PAQUET DE 10)	1	
19	MAC286316	DOIGT DE LAMIER – EXTRÉMITÉ POINTUE	1	
20	MAC311523	DOIGT – EN PLASTIQUE, CD, ANGULAIRE DE 52 MM (PAQUET DE 10)	1	

336. Kits disponibles chez Whole Goods seulement.
337. Le kit comprend toutes les pièces référencées.
338. Le kit comprend une goupille-ressort (MAC7642) et un guide (MAC337143)
339. Le kit comprend 5 supports de doigts scindés (NVS), 10 entretoises (NVS), 5 goupilles (MAC123180), la quincaillerie et les instructions.
340. Le kit comprend une section de réparation du tapis (NVS) et deux kits de connecteur de tapis (MAC319095)
341. Pour les pièces d'usure, consultez la section *9 Tapis, page 19*.

(OPTION) KIT D'ENTRETIEN PLUS – COUTEAU DOUBLE

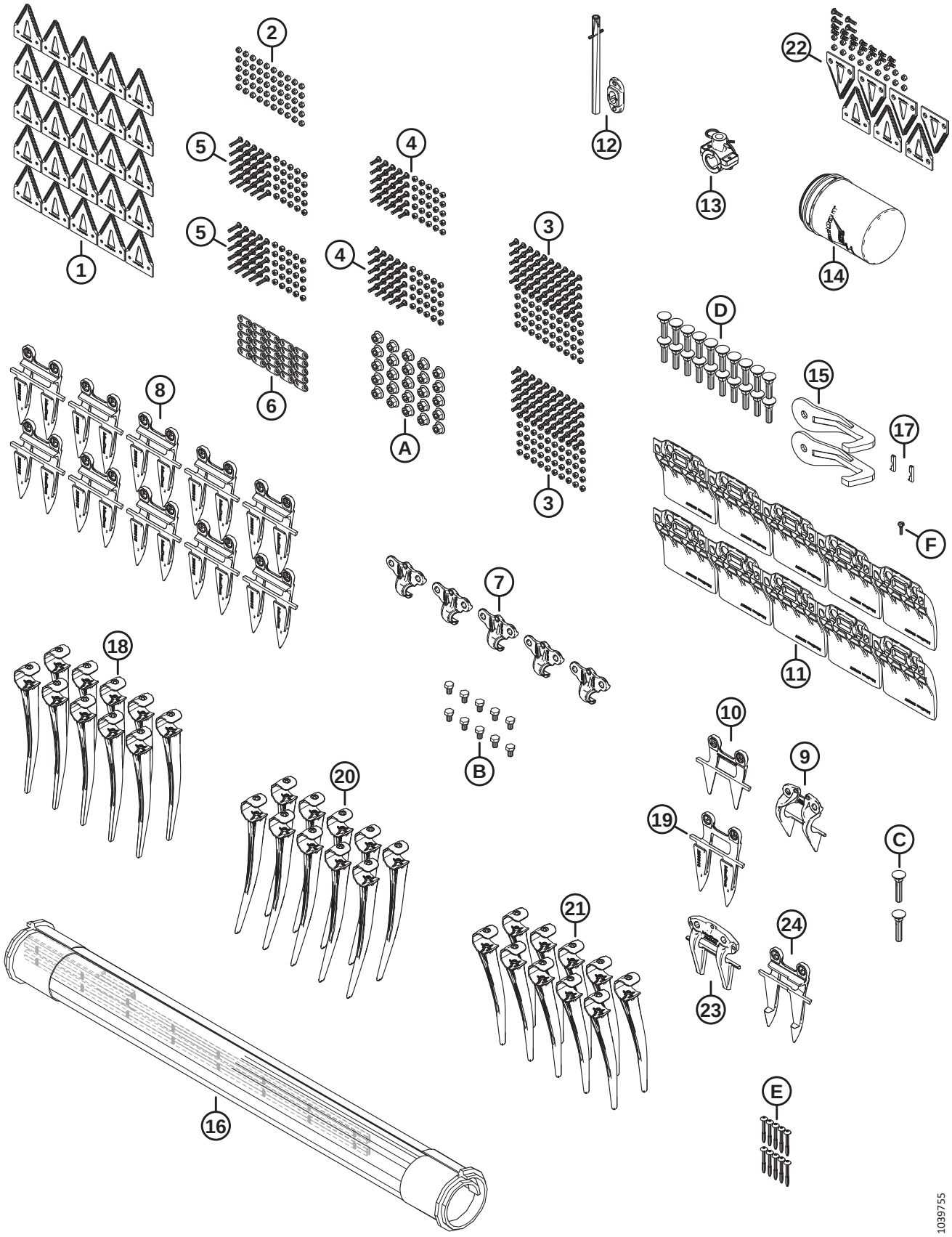

(OPTION) KIT D'ENTRETIEN PLUS – COUTEAU DOUBLE

Réf.	Numéro de pièce	Description	Qté	Numéro de série
21	MAC**360540**	**DOIGT – EN PLASTIQUE, CG, ANGULAIRE DE 45 MM (PAQUET DE 10)**	**1**	
22	MAC**286861**	**KIT – CLEARCUT GROSSIÈRE CENTRALE** [342]	**1**	
23	MAC286332	RABATTEUR – CENTRAL POINTU	1	
24	MAC286317	DOIGT DE LAMIER – CENTRAL POINTU	1	
A	MAC136036	ÉCROU – HEX. À COL. LISSE M12 X 1,75-8-AA1J		
B	MAC136005	BOULON – TÊTE HEX. FINE PFL M10 X 1,25 X 16-8,8-AA1J		
C	MAC226280	BOULON – TRCC SPCL M12 X 60-8,8		
D	MAC226295	BOULON – TRCC SPCL M12 X 47-8,8		
E	MAC252687	VIS – PLASTITE DOUBLE HÉLICE 48°		
F	MAC135630	VIS – TDCD, N° 12-24 GPN X 0,920 PO LONG. (QTÉ. 50)		

342. Le kit comprend cinq sections ClearCut grossières supérieures (NVS), deux sections ClearCut grossières inférieures (NVS) et la quincaillerie.

127 (Option) Kit de stabilisation des pentes latérales

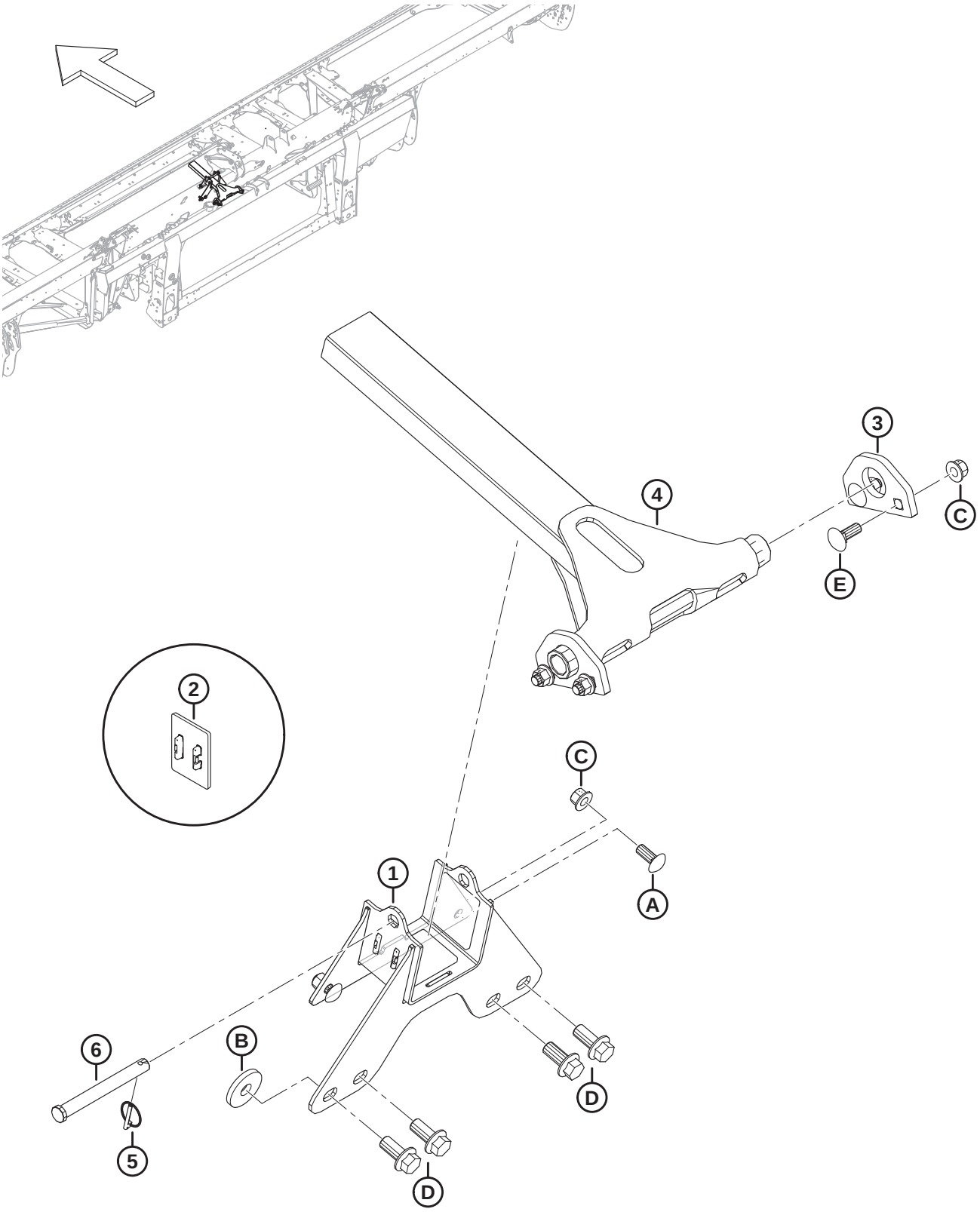

1034806

(OPTION) KIT DE STABILISATION DES PENTES LATÉRALES

NOTE:

Les kits (numéros de faisceau B et numéros de collecteur C) sont vendus uniquement chez Whole Goods de MacDon.

Réf.	Numéro de pièce	Description	Qté	Numéro de série
	B7028	KIT – KIT STABILISATION PENTES LATÉRALES [343]		
1	MAC258732	ENS. – STAB. PENTES LAT. SUPPORT [344].	1	
2	MAC273831	COUSSINET – USURE DE L'ENTRAÎNEMENT DU RABATTEUR	3	
3	MAC258343	PATTE – STABILISATEUR DE PENTES LATÉRALES	2	
4	MAC258326	ENS. SOUDÉ – STABILISATEUR DE PENTES LATÉRALES	1	
5	MAC50193	GOUPILLE – ANNEAU RABATTANT	1	
6	MAC49378	AXE – CHAPE	1	
A	MAC152702	BOULON – TRCCC M12 X 1,75 X 30-8,8-AA1J		
B	MAC152009	RONDELLE – TREMPÉE 5/8		
C	MAC136431	ÉCROU – HEX. À COL. BLOCAGE CTR M12 X 1,75-10		
D	MAC136378	BOULON – TÊTE HEX. À COL. PFL M16 X 2 X 35-10,9		
E	MAC136291	BOULON – TRCC PFL M12 X 1,75 X 35-8,8-ZINC		

343. Kits disponibles chez Whole Goods uniquement.

344. L'ensemble support comprend trois plaques d'usure (MAC273831)

128 (Option) Roues stabilisatrices

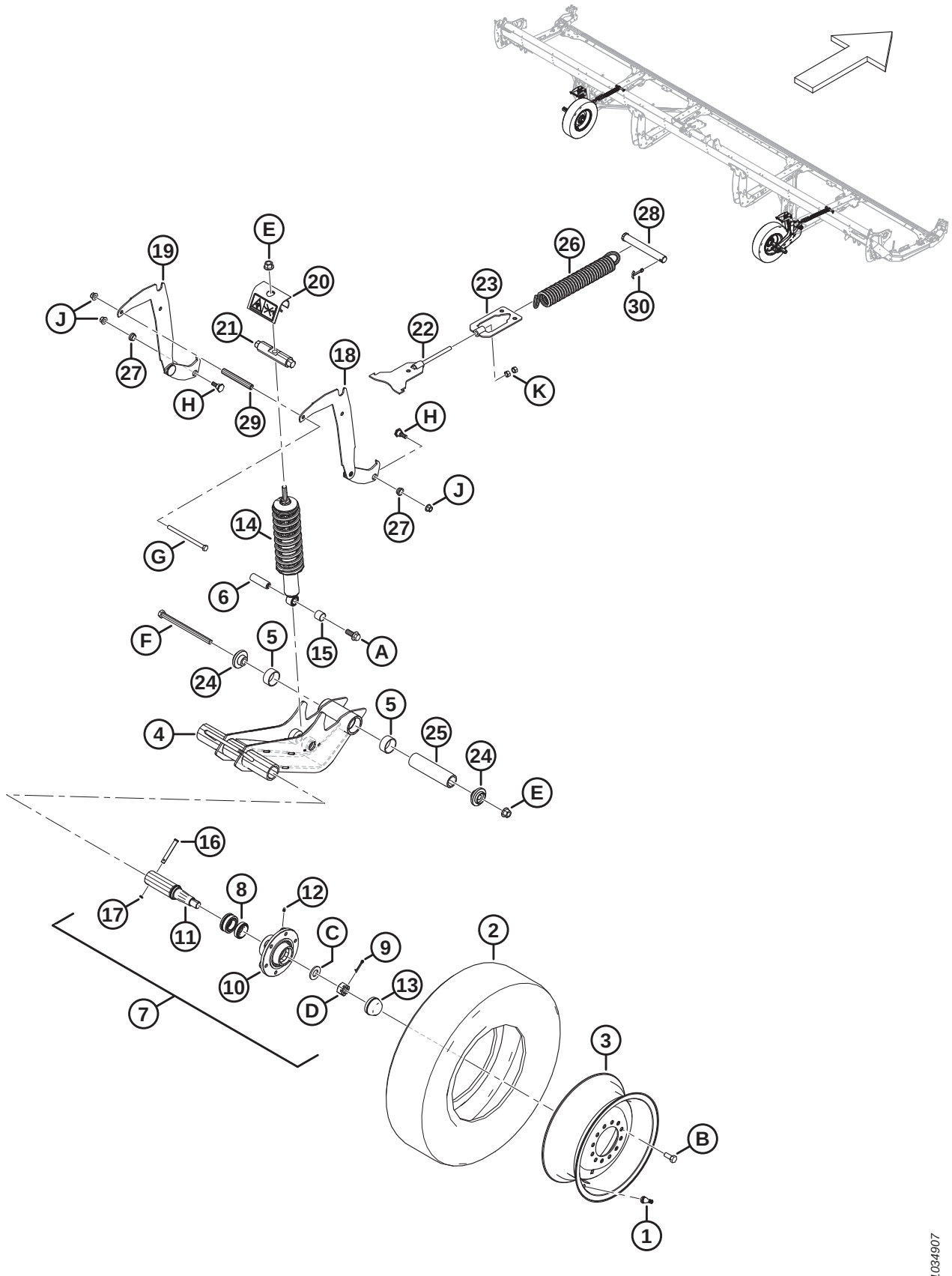

(OPTION) ROUES STABILISATRICES

NOTE:

Les kits (numéros de faisceau B et numéros de collecteur C) sont vendus uniquement chez Whole Goods de MacDon.

Réf.	Numéro de pièce	Description	Qté	Numéro de série
	C2051	ROUES STABILISATRICES – KIT [345]		
	B6275	KIT – PNEUS, 225/75R15 [345]		
1	MAC230968	TIGE – ENS. VALVE DE PNEU N° TR-416	2	
2	MAC230483	PNEU – ST 225/75 R15 LRE	2	
3	MAC144531	ROUE – 15 X 6 LB	2	
	MAC327717	AUTOCOLLANT – PRESSION DES PNEUMATIQUES	2	
	B6460	KIT – ROUES STABILISATRICES [345]		
4	MAC327682	ENS. – BRAS DE PIVOT [346].	2	
5	MAC327600	BAGUE – COMPOSITE	4	
6	MAC316793	GOUPILLE	2	
7	MAC316330	ENS. – MOYEU [347].	2	
8	MAC316851	KIT – ROULEMENT ROUE	2	
9	MAC18608	GOUPILLE – FENDUE 3/16 DIA. X 1,5 ZP	2	
10	MAC316847	MOYEU	2	
11	MAC316848	BROCHE	2	
12	MAC18671	RACCORD – DE LUBRIFICATION 1/4-28 UNF	2	
13	MAC30520	CAPUCHON – ANTI-POUSSIÈRE	2	
14	MAC210340	AMORTISSEUR – PLATEFORME [348]	2	
15	MAC133992	BAGUE – COMPOSITE	2	
16	MAC101007	AXE – CHAPE	2	
17	MAC18648	GOUPILLE – FENDUE 3/16 DIA. X 1,25 ZP	2	
18	MAC327656	ENS. SOUDÉ – SUPPORT, RÉGLAGE HAUTEUR	2	

345. Kits disponibles chez Whole Goods uniquement.
346. L'ensemble bras de pivot comprend deux bagues composites (MAC327600)
347. L'ensemble moyeu comprend une goupille (MAC18608), un raccord (MAC18671), six boulons (MAC18916), un capuchon anti-poussière (MAC30520), un moyeu (MAC316847), une broche (MAC316848), un kit de roulement de roue (MAC316851), un écrou (MAC316859) et une rondelle (MAC316860)
348. L'amortisseur est livré avec la bague composite (MAC133992).

(OPTION) ROUES STABILISATRICES

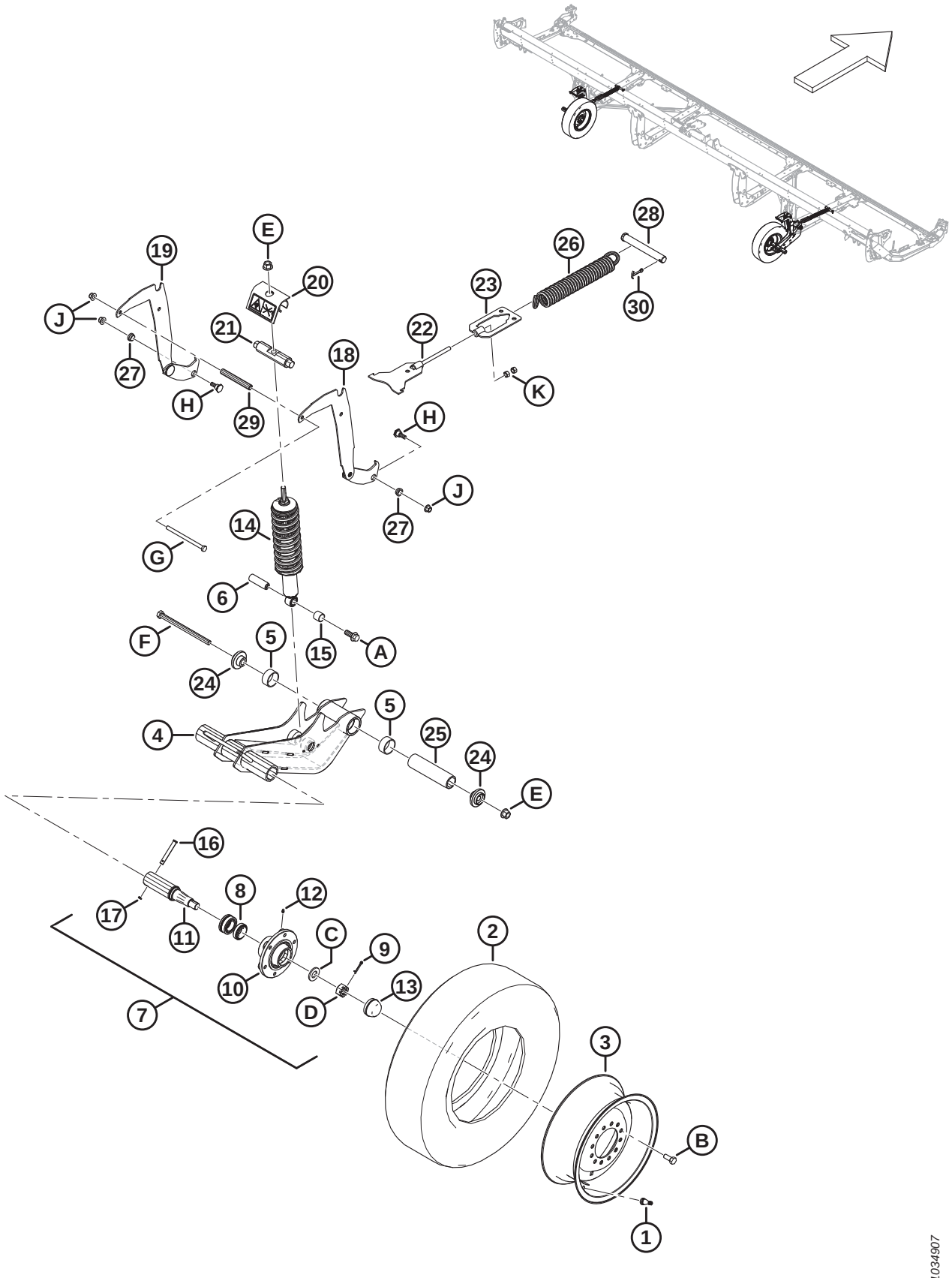

(OPTION) ROUES STABILISATRICES

Réf.	Numéro de pièce	Description	Qté	Numéro de série
19	MAC327655	ENS. SOUDÉ – SUPPORT, RÉGLAGE HAUTEUR	2	
20	MAC327089	ENS. – ANTI-EFFRACTION [349].	2	
21	MAC316284	GOUPILLE	2	
22	MAC316096	SUPPORT – ASS. SOUDÉ	2	
23	MAC316095	SUPPORT – ASS. SOUDÉ	2	
24	MAC303839	MOULAGE – PLAQUE	4	
25	MAC303525	AXE – PIVOT	2	
26	MAC303520	RESSORT – EXTENSION	2	
27	MAC303492	BAGUE – COMPOSITE	4	
28	MAC292692	AXE – CHAPE	2	
29	MAC210985	ENTRETOISE	2	
30	MAC18609	GOUPILLE – FENDUE 1/4 DIA. X 2 ZP	2	
	MAC327086	AUTOCOLLANT – LIBÉRATION D'ÉNERGIE	2	
	MAC316662	AUTOCOLLANT – RÉGLAGE HAUTEUR	2	
A	MAC320060	BOULON – TÊTE HEX. À COL. PFL M16 X 2 X 40-10,9-ZINC		
B	MAC18916	BOULON – 90° ROUE 9/16 NF X 1,75 OL-AA1J		
C	MAC316860	RONDELLE		
D	MAC316859	ÉCROU – FENDU		
E	MAC136440	ÉCROU – HEX. À COL. BLOCAGE CTR M16 X 2-10-AA1J		
F	MAC320011	BOULON – TÊTE HEX. M16 X 2 X 240-10,9-ZINC		
G	MAC252272	BOULON – TÊTE HEX. PFL M12 X 1,75 X 180-10,9-ZINC		
H	MAC303251	BOULON – 19 MM ÉPAULEMENT M12 SPCL		
J	MAC136431	ÉCROU – HEX. À COL. BLOCAGE CTR M12 X 1,75-10		
K	MAC135156	ÉCROU – HEX. M12 X 1,75-10-AA1J		

349. L'ensemble anti-effraction comprend l'autocollant de libération d'énergie (MAC327086)

129 (Option) Kit de doigts en acier

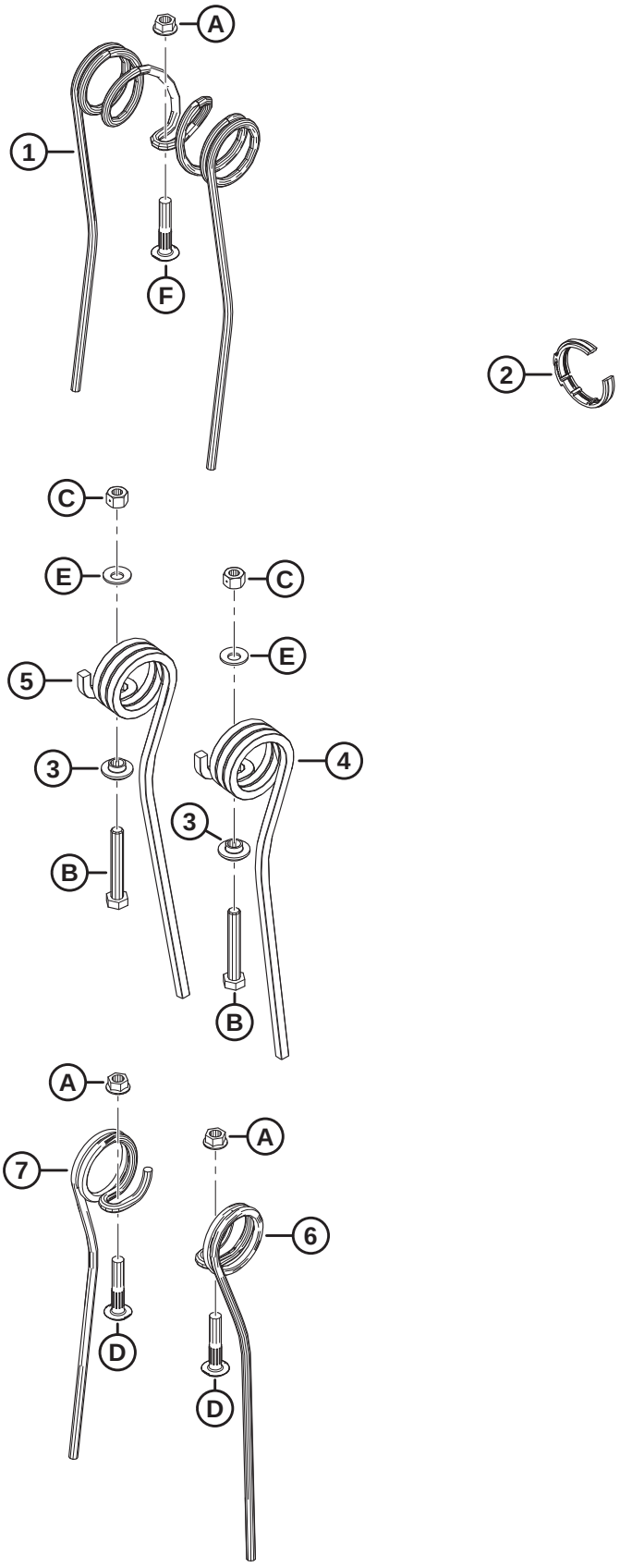

1036678

(OPTION) KIT DE DOIGTS EN ACIER

Réf.	Numéro de pièce	Description	Qté	Numéro de série
	MAC311054	KIT – DOIGT EN ACIER, 30 PI RD, 5 TIGES [350]		
	MAC311055	KIT – DOIGT EN ACIER, 30 PI RD, 6 TIGES [350]		
	MAC311068	KIT – DOIGT EN ACIER, 35 PI RD, 5 TIGES [350]		
	MAC311069	KIT – DOIGT EN ACIER, 35 PI RD, 6 TIGES [350]		
1	MAC137092	DOIGT [351]		
2	MAC220941	COLLIER – BAGUE DE TUBE À DOIGTS – NERVURE CENTRALE (BOÎTE DE 5) [352]		
3	MAC273052	RETENUE – DOIGT D'EXTRÉMITÉ [353]		
4	MAC311321	DOIGT – EXTRÉMITÉ ARRIÈRE EXTÈRIEURE [354]		
5	MAC311322	DOIGT – EXTRÉMITÉ ARRIÈRE INTÉRIEURE [354]		
6	MAC137754	DOIGT – SIMPLE CONCENTRIQUE CD [355]		
7	MAC137519	DOIGT – SIMPLE CONCENTRIQUE CG [356]		
A	MAC30228	ÉCROU – BLOCAGE À COL. FACE LISSE DT 3/8-16 UNC-GR5-AA1J		
B	MAC108172	BOULON – TÊTE HEX. M10 X 1,5 X 65-8,8-AA1J		
C	MAC135800	ÉCROU – HEX. BLOCAGE CTR SPCL, M10 X 1,5-9-AA1J		
D	MAC137118	BOULON – TÊTE RONDE NERV. NK 3/8 NC		
E	MAC184584	RONDELLE – RESSORT CONIQUE M10 ACIER SAE		

350. Le kit comprend toutes les pièces de la liste et les instructions. Pour connaître les quantités, consultez les notes de bas de page relatives aux différentes pièces d'usure.
351. Quantités : FD230 RD 5 tiges = 135, FD230 RD 6 tiges = 135, FD235 RD 5 tiges = 143, FD235 RD 6 tiges = 171.
352. Quantités : FD230 RD 5 tiges = 6, FD230 RD 6 tiges = 8, FD235 RD 5 tiges = 8, FD235 RD 6 tiges = 10.
353. Quantités : FD230 RD 5 tiges = 10, FD230 RD 6 tiges = 12, FD235 RD 5 tiges = 10, FD235 RD 6 tiges = 12.
354. Quantités : FD230 RD 5 tiges = 5, FD230 RD 6 tiges = 6, FD235 RD 5 tiges = 5, FD235 RD 6 tiges = 6.
355. Quantités : FD230 RD 5 tiges = 4, FD230 RD 6 tiges = 6, FD235 RD 5 tiges = 18, FD235 RD 6 tiges = 24.
356. Quantités : FD230 RD 5 tiges = 10, FD230 RD 6 tiges = 12, FD235 RD 5 tiges = 30, FD235 RD 6 tiges = 36.

130 (Option) Accessoire Tournesol – Kit de base – Barre d'appui et déflecteurs

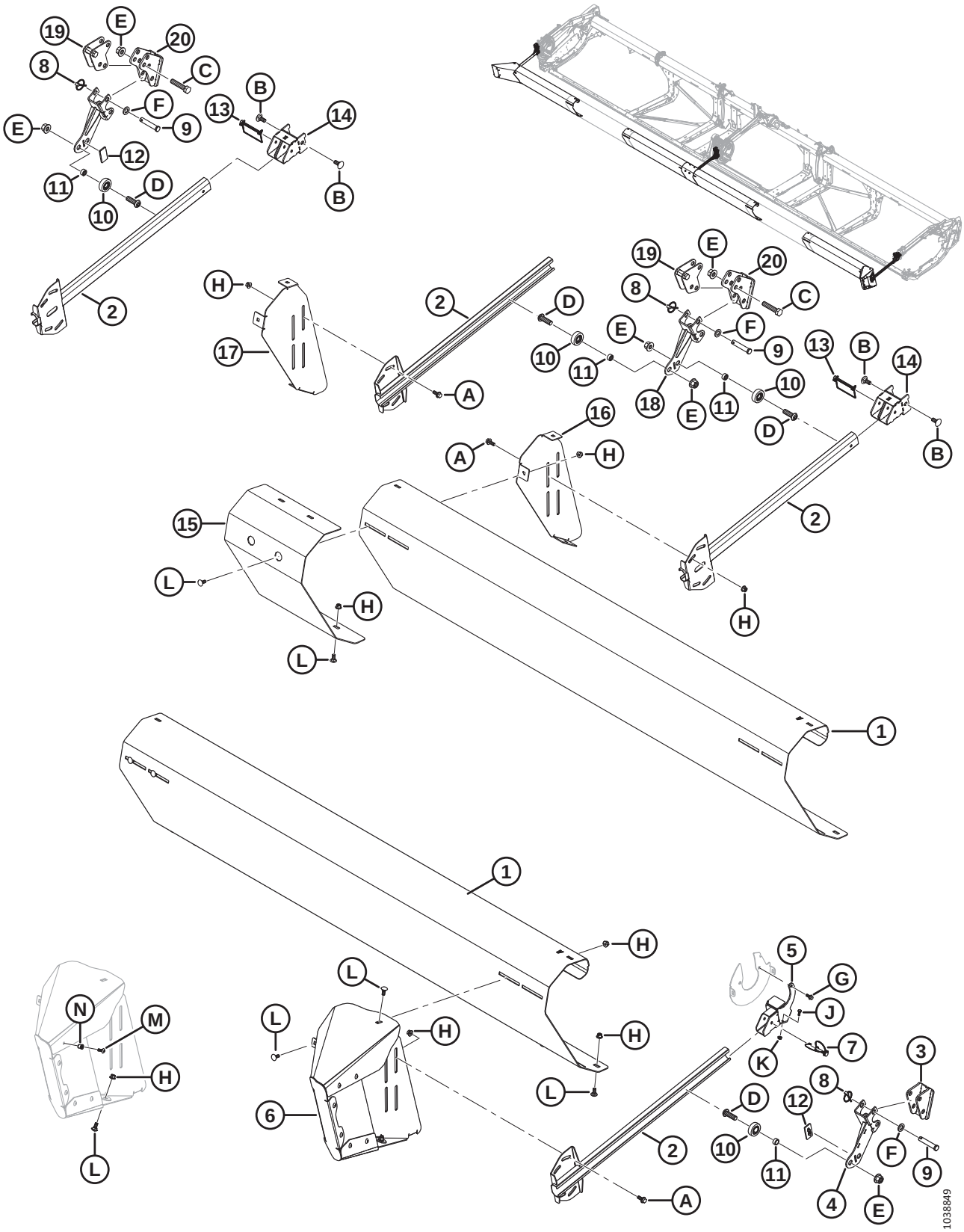

(OPTION) ACCESSOIRE TOURNESOL – KIT DE BASE – BARRE D'APPUI ET DÉFLECTEURS

NOTE:

L'accessoire pour tournesol est compatible avec les doigts de couteau pointus uniquement.

NOTE:

Les kits (numéros de faisceau B et numéros de collecteur C) sont vendus uniquement chez Whole Goods de MacDon.

Réf.	Numéro de pièce	Description	Qté	Numéro de série
	C2086	KIT – ACCESSOIRE POUR TOURNESOL 30 PI [357]		
	C2087	KIT – ACCESSOIRE POUR TOURNESOL 35 PI [357]		
	C2088	KIT – ACCESSOIRE POUR TOURNESOL 40/41 PI (RABATTEUR DOUBLE) [357]		
	C2169	KIT – ACCESSOIRE POUR TOURNESOL 40 PI (RABATTEUR TRIPLE) [357]		
	C2089	KIT – ACCESSOIRE POUR TOURNESOL 45 PI [357]		
	C2170	KIT – ACCESSOIRE POUR TOURNESOL 50 PI [357]		
	B7302	KIT – ACCESSOIRE POUR TOURNESOL, BASE [358]		
1	MAC119691	DÉFLECTEUR – BARRE DE RABATTEMENT A [359]	4	
2	MAC119757	BRAS – ENS. SOUDÉ DE BARRE DE POUSSÉE	4	
3	MAC119593	SUPPORT – ENS. SOUDÉ DE BARRE DE RABATTEMENT	1	
4	MAC119667	SUPPORT – ENS. SOUDÉ DE BARRE DE RABATTEMENT	1	
5	MAC119666	SUPPORT DE MONTAGE – ENS. SOUDÉ DE SUSPENSION	1	
6	MAC119706	ENSEMBLE EXTENSION-DÉFLECTEUR – CG [360]	1	
	MAC119705	ENSEMBLE EXTENSION-DÉFLECTEUR – CD [360]	1	
7	MAC320205	BROCHE – BOUTEROLLE 5/16 PO DIA. X 1,75 PO CG AVEC LONGE	1	
8	MAC102264	GOUPILLE – À ANNEAU RABATTANT 3/16 X 9/16 PO	6	
9	MAC18624	AXE – CHAPE	6	
10	MAC273524	ROULEMENT – GALET SUIVEUR	4	
11	MAC101095	ENTRETOISE	4	
12	MAC273777	COUSSINET – USURE DE L'ENTRAÎNEMENT DU RABATTEUR	2	

357. Le kit comprend un kit de base (B7302), un jeu de bac (B7303) et un kit de déflecteurs (B7304, B7305, B7306, B7395, B7307 ou B7396). Kits disponibles chez Whole Goods uniquement.
358. Le kit de base B7302 comprend toutes les pièces référencées dans cette section et dans la section *131 (Option) Accessoire Tournesol – Kit de base – Bacs et supports, page 371*. Kits disponibles chez Whole Goods uniquement.
359. Quatre déflecteurs (MAC119691) sont inclus dans le kit de base. Les plateformes FD245 et FD250 en requièrent six au total.
360. Comprend huit vis Torx (MAC320190), huit contre-écrous (MAC252179), un boulon (MAC135785) et un écrou (MAC135799).

(OPTION) ACCESSOIRE TOURNESOL – KIT DE BASE – BARRE D'APPUI ET DÉFLECTEURS

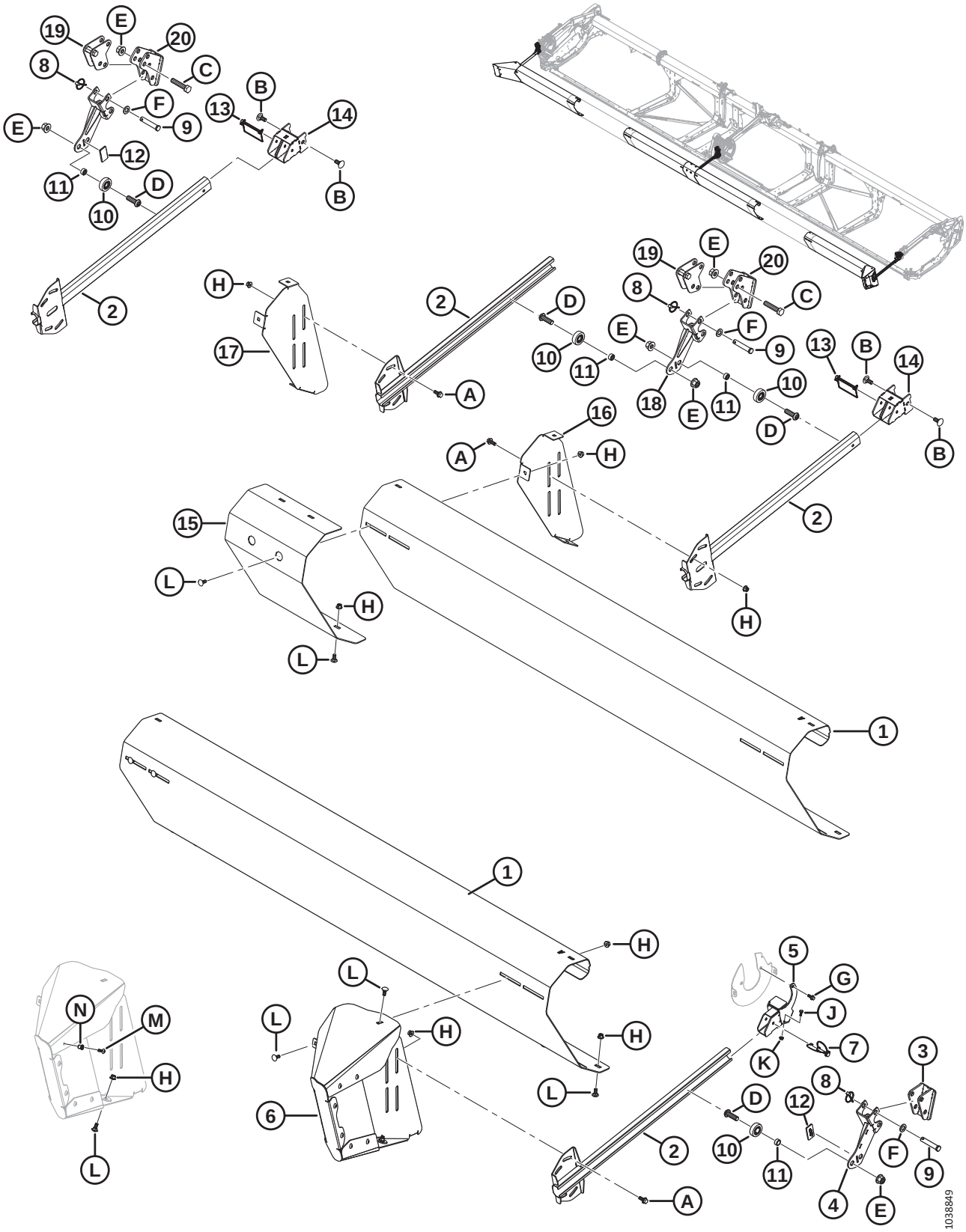

(OPTION) ACCESSOIRE TOURNESOL – KIT DE BASE – BARRE D'APPUI ET DÉFLECTEURS

Réf.	Numéro de pièce	Description	Qté	Numéro de série
13	MAC136749	GOUPILLE – ANNEAU RABATTANT	2	
14	MAC119738	SUPPORT – ENS. SOUDÉ	2	
15	MAC119725	DÉFLECTEUR – REMPLISSEUSE DE BARRE DE RABATTEMENT	1	
16	MAC119696	SUPPORT – SUPPORT DE BARRE DE RABATTEMENT, CG	1	
17	MAC119697	SUPPORT – SUPPORT DE BARRE DE RABATTEMENT, CD	1	
18	MAC119672	SUPPORT – ENS. SOUDÉ DE BARRE DE RABATTEMENT	2	
19	MAC119641	ANCRAGE – SOUS-ENS. SOUDÉ AVANT-ARRIÈRE	2	
20	MAC119623	SUPPORT – ENS. SOUDÉ ANCRAGE AVANT	2	
A	MAC135783	BOULON – TÊTE HEX. À COL. PFL M10 X 1,5 X 25-10,9-AA1J		
B	MAC184667	BOULON – TRCC M12 X 1,75 X 30-8,8-ZINC		
C	MAC181475	BOULON – TÊTE HEX. M16 X 2 X 75-8,8-BE0R		
D	MAC320441	VIS – TÊTE HEX. RONDE M16 X 2,0 X 50-10,9-AA1J		
E	MAC136440	ÉCROU – HEX. À COL. BLOCAGE CTR M16 X 2-10-AA1J		
F	MAC184717	RONDELLE – PLATE NORMALE M16-200HV-AA1J		
G	MAC136300	BOULON – TÊTE HEX. À COL. PFL M8 X 1,25 X 20-8,8-AA3L		
H	MAC135799	ÉCROU – HEX. À COL. BLOCAGE CTR M10 X 1,5-10		
J	MAC21572	BOULON – TÊTE HEX.1/4-20 X 0,625 GR 5AA1J		
K	MAC135248	ÉCROU – HEX. À COL. BLOCAGE CTR		
L	MAC135785	BOULON – TRCC M10 X 1,5 X 25-8,8-AA1J		
M	MAC320190	VIS – ASSEMBLAGE EN TREILLIS TORX M8 X 1,25 X 20-SPCL-8,8-ZINC		
N	MAC252179	ÉCROU À RIVET – M8 X 1,25 HEX. 0,7-3,8		

131 (Option) Accessoire Tournesol – Kit de base – Bacs et supports

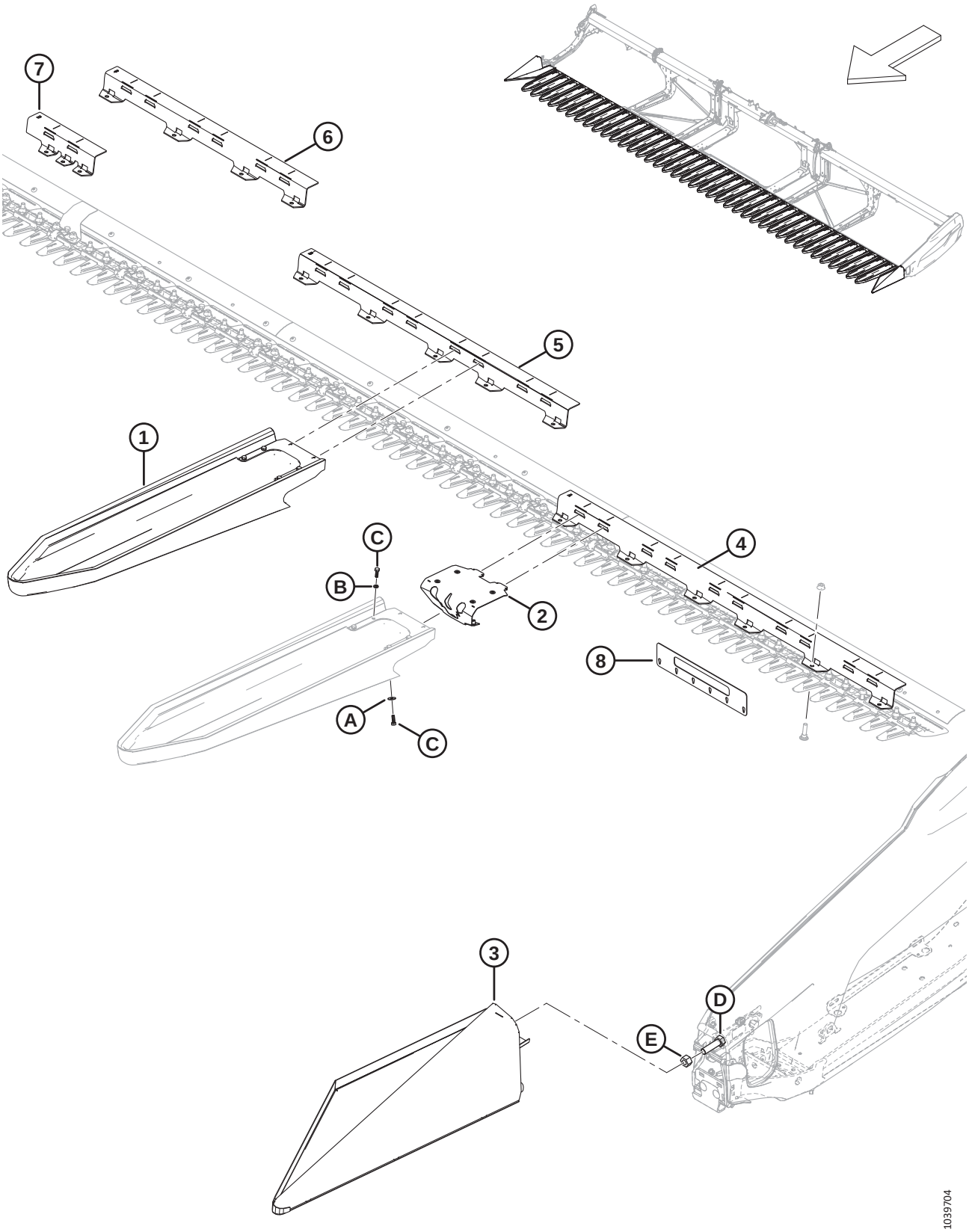

(OPTION) ACCESSOIRE TOURNESOL – KIT DE BASE – BACS ET SUPPORTS

NOTE:

L'accessoire pour tournesol est compatible avec les doigts de couteau pointus uniquement.

NOTE:

Les kits (numéros de faisceau B et numéros de collecteur C) sont vendus uniquement chez Whole Goods de MacDon.

Réf.	Numéro de pièce	Description	Qté	Numéro de série
	B7302	KIT – ACCESSOIRE POUR TOURNESOL, BASE [361]		
1	MAC119529	BAC – FIXATION RAPIDE TOURNESOL [362]	5	
2	MAC119726	ENSEMBLE – VERROUILLAGE DU BAC [363]	5	
3	MAC119560	BAC – ASS. SOUDÉ D'EXTRÉMITÉ CG	1	
	MAC119565	BAC – ASS. SOUDÉ D'EXTRÉMITÉ CD	1	
4	MAC119558	SUPPORT – BAC 5 PI A	2	
5	MAC119653	SUPPORT – BAC 4 PI B	3	
6	MAC119654	SUPPORT – BAC 3 PI C	4	
7	MAC119655	SUPPORT – BRIDE DE BAC D	1	
	MAC119656	SUPPORT – BRIDE DE BAC E	1	
8	MAC119766	OUTIL – CONTRÔLE DE L'EXTRÉMITÉ DES DOIGTS, 2 SÉRIES	1	
A	MAC184709	RONDELLE – PLATE GRANDE M8-200HV		
B	MAC30716	RONDELLE – RESSORT DE BLOCAGE M8-CS-1055-1065-AA1J		
C	MAC184652	BOULON – TÊTE HEX. PFL M8 X 1,25 X 25-8,8-AA1J		
D	MAC**136339**	**BOULON – TÊTE HEX. FINE PFL M20 X 1,5 X 70 X 8,8-ZINC**		
E	MAC**136342**	**ÉCROU – HEX. FIN M20 X 1,5 X 10-AA3L**		

361. Le kit de base B7302 comprend toutes les pièces référencées dans cette section et dans la section *130 (Option) Accessoire Tournesol – Kit de base – Barre d'appui et déflecteurs, page 367*. Kits disponibles chez Whole Goods uniquement.
362. Comprend l'ensemble de verrouillage (MAC119726), le collier (NVS), six boulons (MAC184652), quatre rondelles de ressort de blocage (MAC30716) et deux rondelles plates (MAC184709).
363. Comprend six écrous à river (MAC252179).

132 (En option) Accessoire pour tournesol – Kits déflecteurs (rabatteur double)

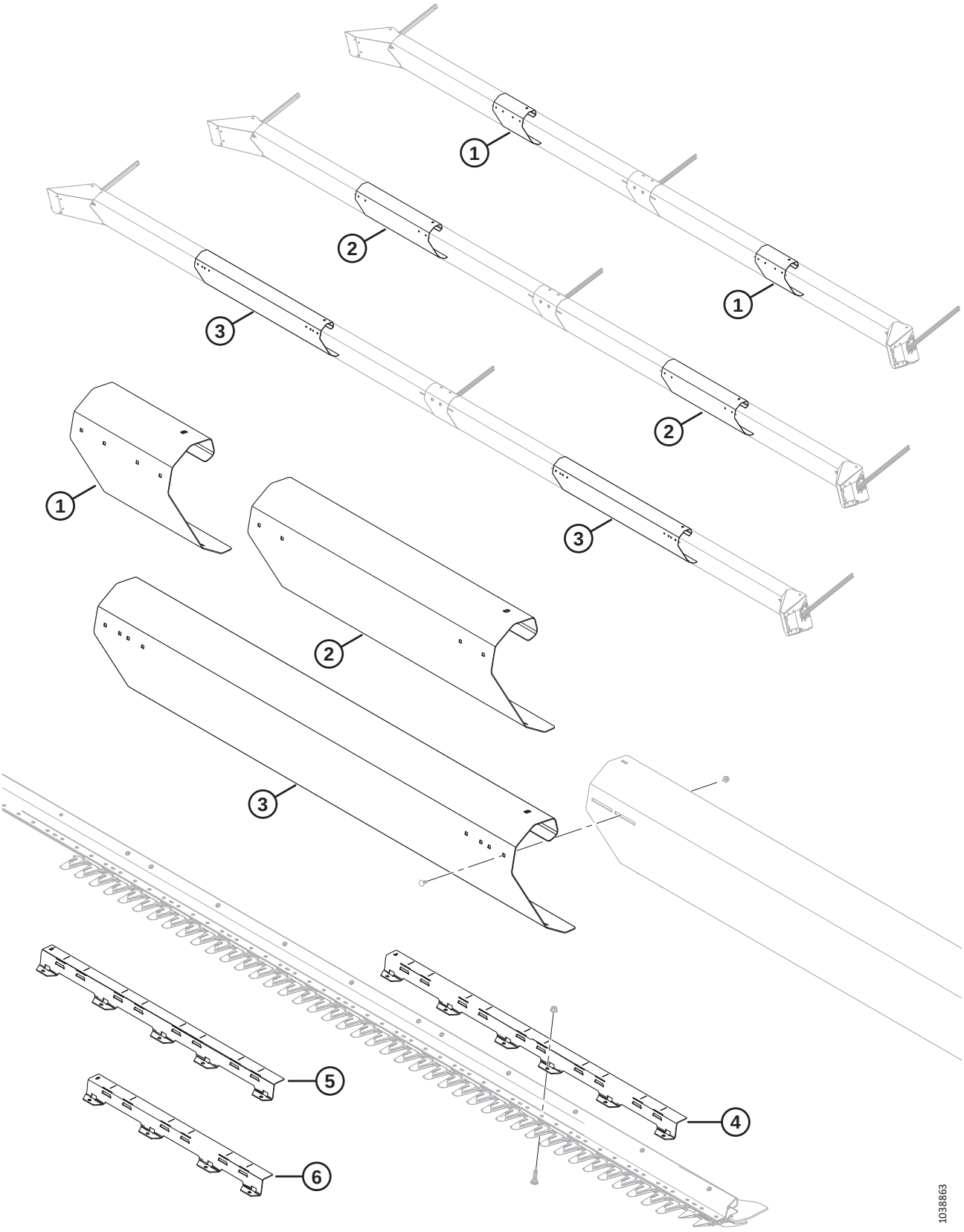

(EN OPTION) ACCESSOIRE POUR TOURNESOL – KITS DÉFLECTEURS (RABATTEUR DOUBLE)

NOTE:

L'accessoire pour tournesol est compatible avec les doigts de couteau pointus uniquement.

NOTE:

Les kits (numéros de faisceau B et numéros de collecteur C) sont vendus uniquement chez Whole Goods de MacDon.

Réf.	Numéro de pièce	Description	Qté	Numéro de série
	B7304	KIT – DÉFLECTEUR TOURNESOL 30 PI [364]		
	B7305	KIT – DÉFLECTEUR TOURNESOL 35 PI [364]		
	B7306	KIT – DÉFLECTEUR TOURNESOL 40/41 PI DR [364]		
1	MAC119692	DÉFLECTEUR – BARRE DE RABATTEMENT B [365]	2	
2	MAC119693	DÉFLECTEUR – BARRE DE RABATTEMENT C [366]	2	
3	MAC119694	DÉFLECTEUR – BARRE DE RABATTEMENT C [367]	2	
4	MAC119558	SUPPORT – BAC A (5 PI) [367]	2	
5	MAC119653	SUPPORT – BAC B (4 PI) [367]	1	
6	MAC119654	SUPPORT – BAC C (3 PI) [366]	3	

364. Kits disponibles chez Whole Goods seulement.
365. Inclus dans B7304 (plateformes FD230).
366. Inclus dans B7305 (plateformes FD235).
367. Inclus dans B7306 (plateformes à rabatteur double FD240/FD241).

133 (En option) Accessoire pour tournesol – Kits déflecteurs (rabatteur triple)

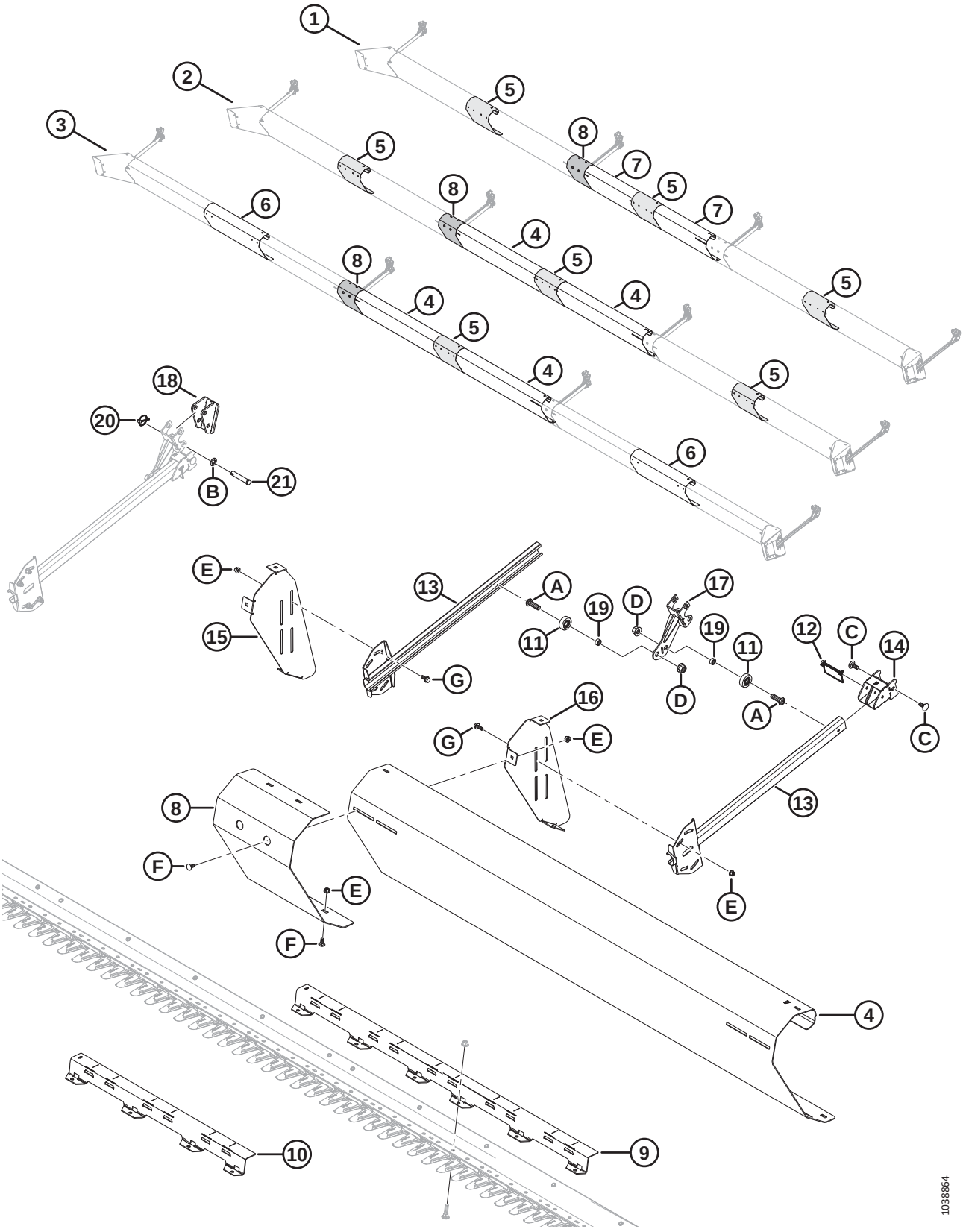

(EN OPTION) ACCESSOIRE POUR TOURNESOL – KITS DÉFLECTEURS (RABATTEUR TRIPLE)

NOTE:

L'accessoire pour tournesol est compatible avec les doigts de couteau pointus uniquement.

NOTE:

Les kits (numéros de faisceau B et numéros de collecteur C) sont vendus uniquement chez Whole Goods de MacDon.

Réf.	Numéro de pièce	Description	Qté	Numéro de série
	B7395	KIT – DÉFLECTEUR TOURNESOL 40 PI RT [368]		
	B7307	KIT – DÉFLECTEUR TOURNESOL 45 PI [368]		
	B7396	KIT – DÉFLECTEUR TOURNESOL 50 PI [368]		
1	RÉF.	CONFIGURATION FD240 RT		
2	RÉF.	CONFIGURATION FD245 RT		
3	RÉF.	CONFIGURATION FD250 RT		
4	MAC119691	DÉFLECTEUR – BARRE DE RABATTEMENT A [369]		
5	MAC119692	DÉFLECTEUR – BARRE DE RABATTEMENT B [370]		
6	MAC119693	DÉFLECTEUR – BARRE DE RABATTEMENT C [371]		
7	MAC119745	DÉFLECTEUR – BARRE DE RABATTEMENT E [372]		
8	MAC119725	DÉFLECTEUR – REMPLISSEUSE DE BARRE DE RABATTEMENT	1	
9	MAC119558	SUPPORT – BAC A (5 PI) [373]		
10	MAC119654	SUPPORT – BAC C (3 PI) [374]	3	
11	MAC273524	ROULEMENT – GALET SUIVEUR	2	
12	MAC136749	GOUPILLE – ANNEAU RABATTANT	1	
13	MAC119757	BRAS – ENS. SOUDÉ DE BARRE DE POUSSÉE	2	
14	MAC119738	SUPPORT – ENS. SOUDÉ	1	
15	MAC119697	SUPPORT – SUPPORT DE BARRE DE RABATTEMENT, CD	1	
16	MAC119696	SUPPORT – SUPPORT DE BARRE DE RABATTEMENT, CG	1	
17	MAC119672	SUPPORT – ENS. SOUDÉ DE BARRE DE RABATTEMENT	1	
18	MAC119593	SUPPORT – ENS. SOUDÉ DE BARRE DE RABATTEMENT	1	

368. Kits disponibles chez Whole Goods seulement.
369. Quantités : B7307 (plateformes FD245) = 2 ; B7396 (plateformes FD250) = 2.
370. Quantités : B7395 (plateformes FD240) = 3 ; B7307 (plateformes FD245) = 3 ; B7396 (plateformes FD250) = 1.
371. Quantités : B7396 (plateformes FD250) = 2.
372. Quantités : B7395 (plateformes FD240) = 2.
373. Quantités : B7395 (plateformes FD240) = 2 ; B7307 (plateformes FD245) = 2 ; B7396 (plateformes FD250) = 4.
374. Quantités : B7307 (plateformes FD245) = 3.

(EN OPTION) ACCESSOIRE POUR TOURNESOL – KITS DÉFLECTEURS (RABATTEUR TRIPLE)

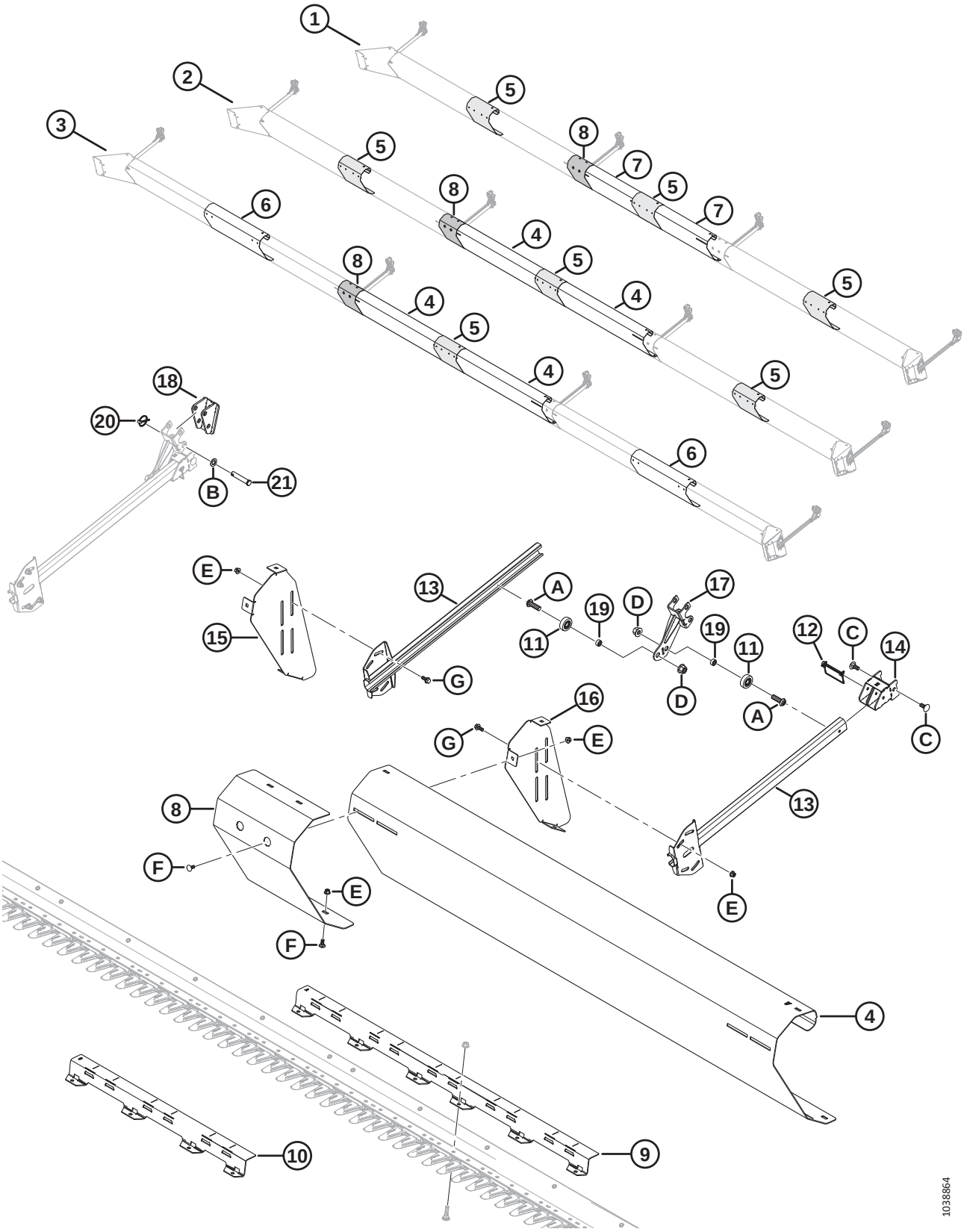

(EN OPTION) ACCESSOIRE POUR TOURNESOL – KITS DÉFLECTEURS (RABATTEUR TRIPLE)

Réf.	Numéro de pièce	Description	Qté	Numéro de série
19	MAC101095	ENTRETOISE	2	
20	MAC102264	GOUPILLE – À ANNEAU RABATTANT 3/16 X 1 9/16 PO	2	
21	MAC18624	AXE – CHAPE	2	
A	MAC320441	VIS – TÊTE HEX. RONDE M16 X 2,0 X 50-10,9-AA1J		
B	MAC184717	RONDELLE – PLATE NORMALE M16-200HV-AA1J		
C	MAC184667	BOULON – TRCC M12 X 1,75 X 30-8,8-ZINC		
D	MAC136440	ÉCROU – HEX. À COL. BLOCAGE CTR M16 X 2-10-AA1J		
E	MAC135799	ÉCROU – HEX. À COL. BLOCAGE CTR M10 X 1,5-10		
F	MAC135785	BOULON – TRCC M10 X 1,5 X 25-8,8-AA1J		
G	MAC135783	BOULON – TÊTE HEX. À COL. PFL M10 X 1,5 X 25-10,9-AA1J		

134 (Option) Accessoire tournesol – Bacs

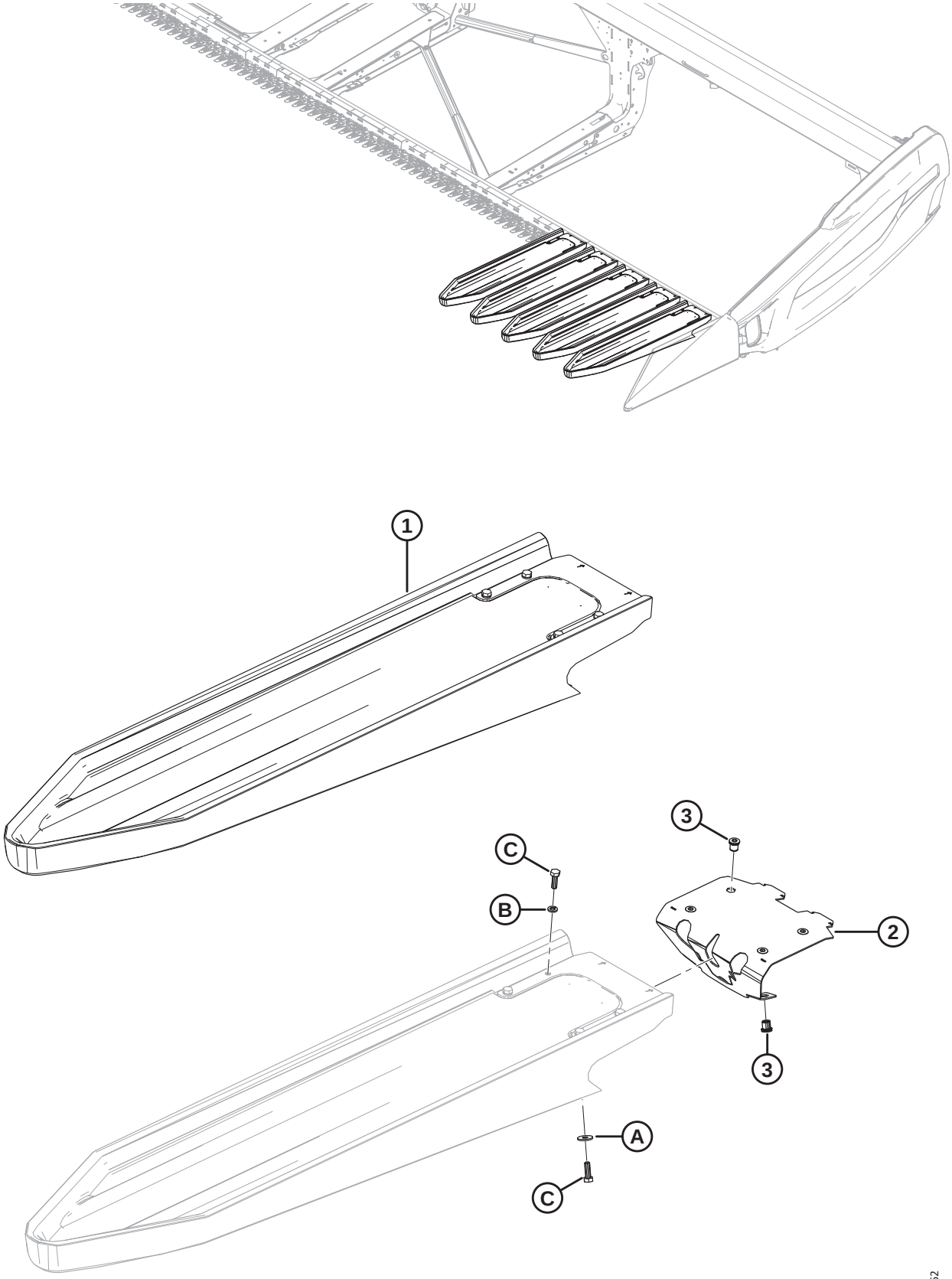

(OPTION) ACCESSOIRE TOURNESOL – BACS

NOTE:

L'accessoire pour tournesol est compatible avec les doigts de couteau pointus uniquement.

NOTE:

Les kits (numéros de faisceau B et numéros de collecteur C) sont vendus uniquement chez Whole Goods de MacDon.

Réf.	Numéro de pièce	Description	Qté	Numéro de série
	B7303	KIT – BAC TOURNESOL SÉRIES 2 (5 BACS) [375]		
	MAC119737	KIT – 2 SÉRIES BAC TOURNESOL (5 BACS)		
1	MAC119529	BAC – FIXATION RAPIDE TOURNESOL [376]	5	
2	MAC119726	ENSEMBLE – VERROUILLAGE DU BAC [377]	5	
3	MAC252179	ÉCROU À RIVET – M8 X 1,25 HEX. 0,7-3,8	30	
A	MAC184709	RONDELLE – PLATE GRANDE M8-200HV		
B	MAC30716	RONDELLE – RESSORT DE BLOCAGE M8-CS-1055-1065-AA1J		
C	MAC184652	BOULON – TÊTE HEX. PFL M8 X 1,25 X 25-8,8-AA1J		

375. Le kit contient 5 bacs. Le kit de base (B7302) contient des bacs pour une plateforme FD230. FD235 nécessite 1 kit de bac, FD240/FD241 nécessite 2 kits de bac, FD245 nécessite 3 kits de bac et FD250 nécessite 4 kits de bac. Kits disponibles chez Whole Goods uniquement.
376. Comprend l'ensemble de verrouillage (MAC119726), le collier (NVS), six boulons (MAC184652), quatre rondelles de ressort de blocage (MAC30716) et deux rondelles plates (MAC184709).
377. Comprend six écrous à river (MAC252179).

135 (En option) Vis transversale supérieure – Vis sans fin en deux parties (FD225, FD230, FD235 et FD241)

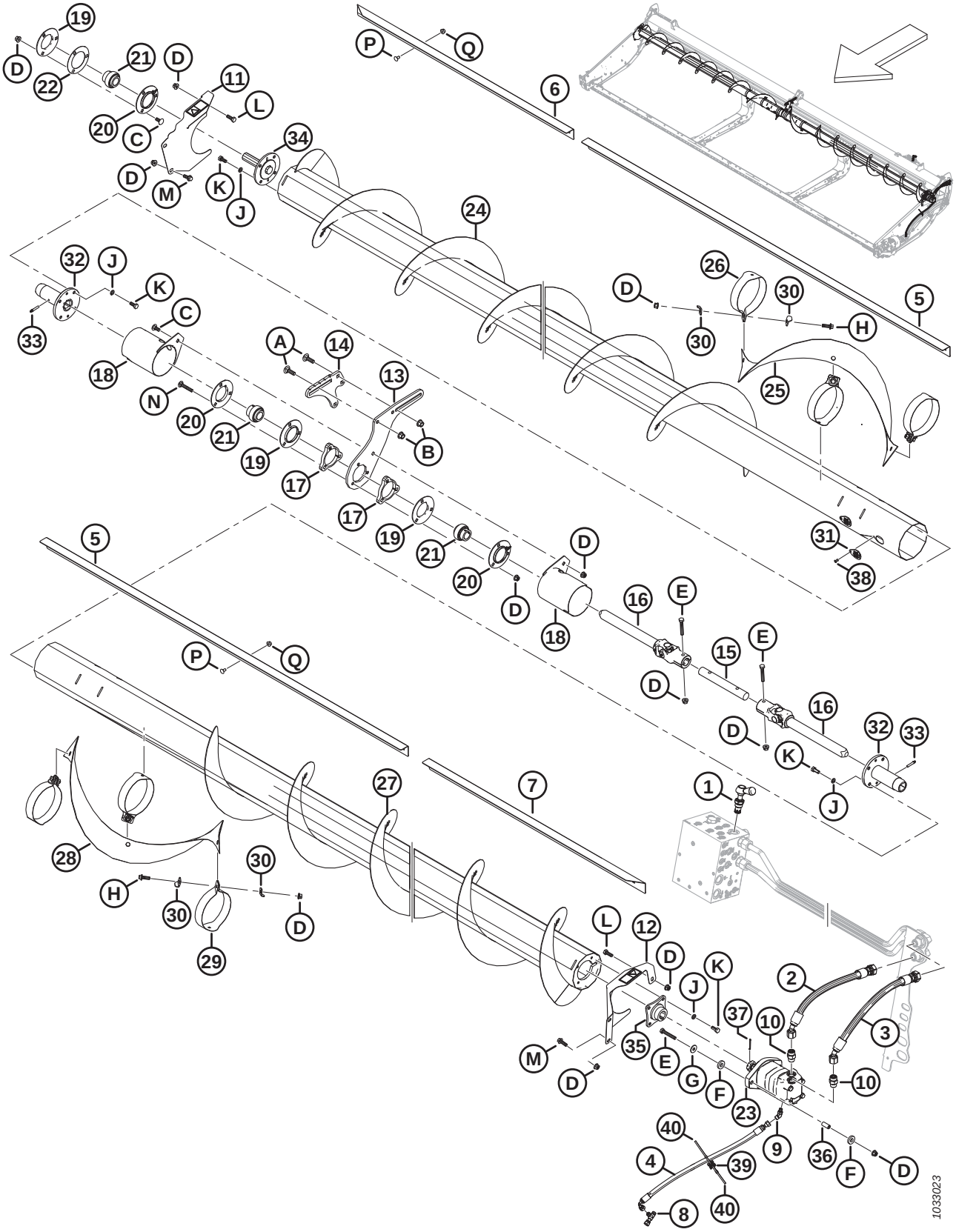

(EN OPTION) VIS TRANSVERSALE SUPÉRIEURE – VIS SANS FIN EN DEUX PARTIES (FD225, FD230, FD235 ET FD241)

NOTE:

Les kits (numéros de faisceau B et numéros de collecteur C) sont vendus uniquement chez Whole Goods de MacDon.

Réf.	Numéro de pièce	Description	Qté	Numéro de série
	B6413	**KIT – VIS TRANSVERSALE SUPÉRIEURE FD225** [378]		
	B6414	KIT – VIS TRANSVERSALE SUPÉRIEURE FD230 [378]		
	B6415	KIT – VIS TRANSVERSALE SUPÉRIEURE FD235 [378]		
	B6416	KIT – VIS TRANSVERSALE SUPÉRIEURE FD241 [378]		
1	MAC283571	SOUPAPE – DÉRIVATION	1	
	MAC245158	KIT D'ÉTANCHÉITÉ		
2	MAC283061	FLEXIBLE – HYD.	1	
3	MAC283062	FLEXIBLE – HYD.	1	
4	MAC283077	FLEXIBLE – HYD.	1	
5	MAC275521	DÉFLECTEUR – INTÉRIEUR 30, 35 ET 41 PI [379]	2	
6	MAC**275530**	**DÉFLECTEUR – 25 PI**	**1**	
	MAC275533	DÉFLECTEUR – EXTÉRIEUR CD 30 PI	1	
	MAC275543	DÉFLECTEUR – EXTÉRIEUR CD 35 PI	1	
	MAC275614	DÉFLECTEUR – EXTÉRIEUR CD 41 PI	1	
7	MAC**275530**	**DÉFLECTEUR – 25 PI**	**1**	
	MAC275532	DÉFLECTEUR – EXTÉRIEUR CG 30 PI	1	
	MAC275542	DÉFLECTEUR – EXTÉRIEUR CG 35 PI	1	
	MAC275524	DÉFLECTEUR – EXTÉRIEUR CG 41 PI	1	
8	MAC252621	RACCORD – HYD. EN TÉ	1	
	MAC135957	JOINT TORIQUE – Ø1,78 X Ø7,65		
9	MAC252307	RACCORD – HYD. COUDÉ À 45°	1	
	MAC50223	JOINT TORIQUE – Ø1,83 X Ø8,92		
	MAC135957	JOINT TORIQUE – Ø1,78 X Ø7,65		
10	MAC184461	RACCORD – ADAPTATEUR HYD.	2	
	MAC44210	JOINT TORIQUE – Ø2,46 X Ø19,18		
	MAC135867	JOINT TORIQUE – Ø1,78 X Ø15,60		
11	MAC233725	BLINDAGE – ENSEMBLE CD AVEC AUTOCOLLANT	1	

378. Kits disponibles chez Whole Goods uniquement.

379. Les déflecteurs intérieurs (MAC275521) ne sont pas utilisés sur les plateformes FD225.

(EN OPTION) VIS TRANSVERSALE SUPÉRIEURE – VIS SANS FIN EN DEUX PARTIES (FD225, FD230, FD235 ET FD241)

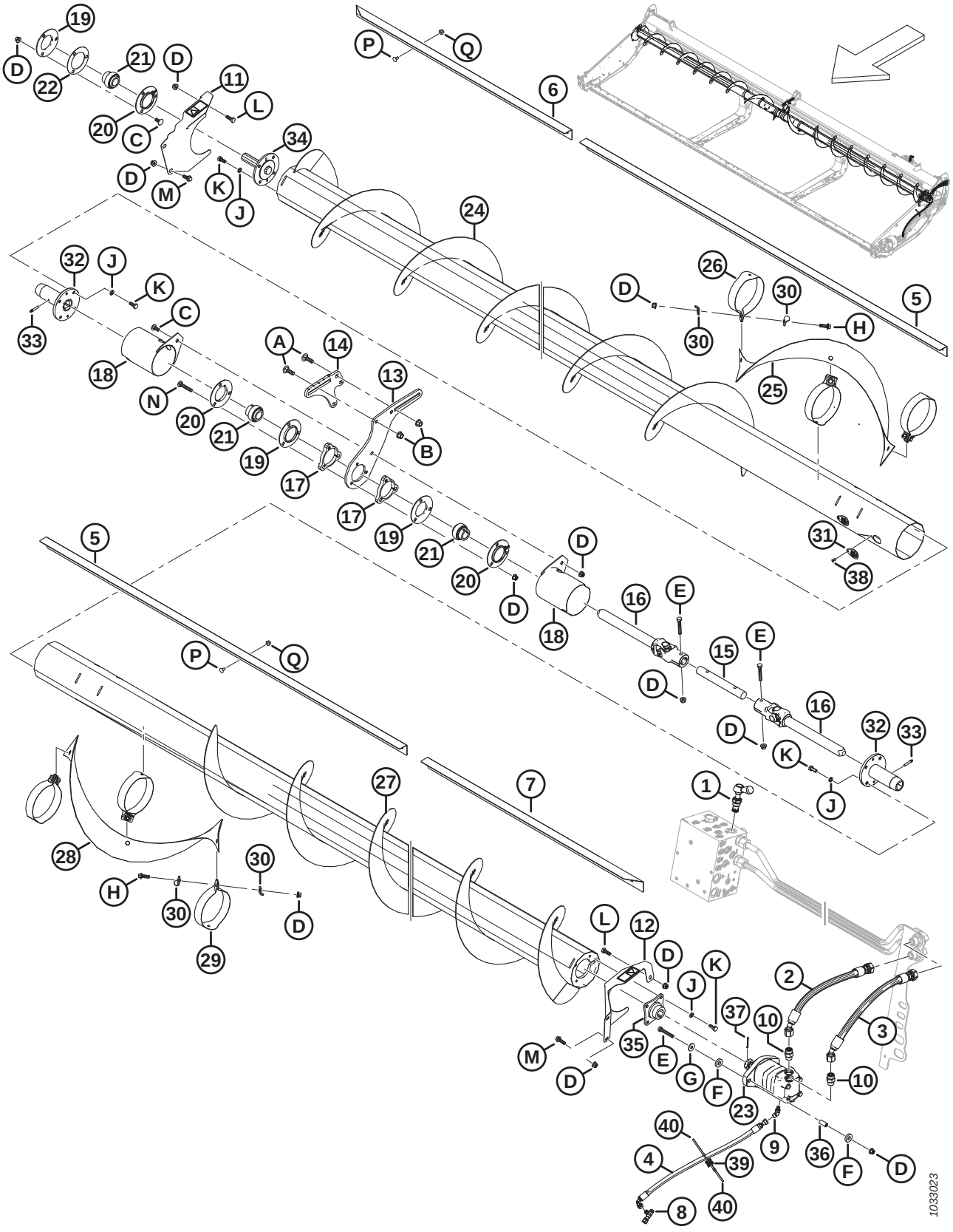

(EN OPTION) VIS TRANSVERSALE SUPÉRIEURE – VIS SANS FIN EN DEUX PARTIES (FD225, FD230, FD235 ET FD241)

Réf.	Numéro de pièce	Description	Qté	Numéro de série
12	MAC233724	BLINDAGE – ENSEMBLE CG AVEC AUTOCOLLANT	1	
13	MAC233738	PLAQUE – SUPPORT, CENTRAL COULISSANT	1	
14	MAC233736	PLAQUE – SUPPORT, CENTRAL FIXE	1	
15	MAC233519	ARBRE	1	
16	MAC233513	JOINT – UNIVERSEL	2	
17	MAC233450	PLAQUE – ENTRETOISE	2	
18	MAC233371	DOIGT – SOUDÉ	2	
19	MAC49306	BRIDE	3	
20	MAC30661	BRIDE	3	
21	MAC21859	ROULEMENT – SPH DE EXT. BAGUE INTÉRIEURE 1 3/16 ALÉSAGE	3	
22	MAC172340	CALE	1	
23	MAC283555	MOTEUR – HYD.-100 CC SAE B	1	
	MAC174304	KIT D'ÉTANCHÉITÉ – MOTEUR EATON 2000		
	MAC137375	ÉCROU – À RAINURE 1,0-20 UNEF		
24	MAC**233654**	**VIS D'ALIMENTATION – SOUDÉE CD (FD225)**	**1**	
	MAC233656	VIS D'ALIMENTATION – SOUDÉE CD (FD230)	1	
	MAC233658	VIS D'ALIMENTATION – SOUDÉE CD (FD235)	1	
	MAC233660	VIS D'ALIMENTATION – SOUDÉE CD (FD241)	1	
25	MAC233705	SPIRE – CD	1	
26	MAC233621	SANGLE – CD	3	
27	MAC**233655**	**VIS D'ALIMENTATION – SOUDÉE CG (FD225)**	**1**	
	MAC233657	VIS D'ALIMENTATION – SOUDÉE CG (FD230)	1	
	MAC233659	VIS D'ALIMENTATION – SOUDÉE CG (FD235)	1	
	MAC233661	VIS D'ALIMENTATION – SOUDÉE CG (FD241)	1	
28	MAC233706	SPIRE – CG	1	
29	MAC233622	SANGLE – CG	3	
30	MAC233623	PLAQUE	12	
31	MAC233625	CAPOT	4	
32	MAC233514	MOYEU – SOUDÉ VTS COULISSANTE	2	
33	MAC30934	RACCORD – 1/4-28 FILET CONIQUE (LUBRIFICATION)	2	
34	MAC233447	MOYEU – USINÉ	1	

(EN OPTION) VIS TRANSVERSALE SUPÉRIEURE – VIS SANS FIN EN DEUX PARTIES (FD225, FD230, FD235 ET FD241)

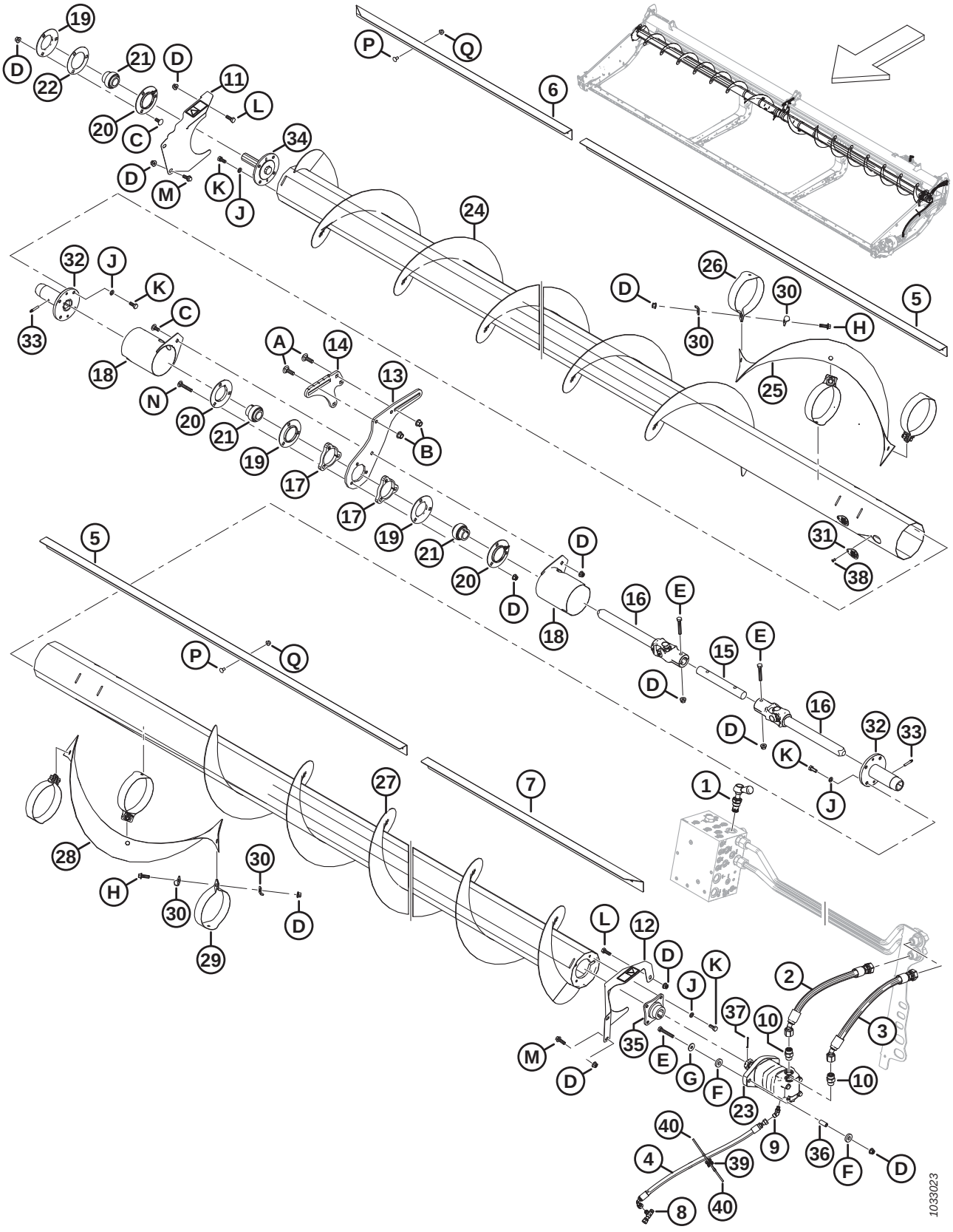

(EN OPTION) VIS TRANSVERSALE SUPÉRIEURE – VIS SANS FIN EN DEUX PARTIES (FD225, FD230, FD235 ET FD241)

Réf.	Numéro de pièce	Description	Qté	Numéro de série
35	MAC233443	MOYEU – SOUDÉ, VTS 1,25 ARBRE CONIQUE	1	
36	MAC233445	ENTRETOISE	2	
37	MAC18606	GOUPILLE – FENDUE 1/8 DIA. X 1,5 ZP	1	
38	MAC18768	RIVET – BORGNE Ø0,188 PO PLAGE DE SERRAGE 0,251 À 0,375	4	
39	MAC134442	ENTRETOISE – SELLE PIVOTANTE DOUBLE	1	
40	MAC21763	COLLIER DE SERRAGE – ATTACHE DE CÂBLE, NOIRE	2	
A	MAC135900	BOULON – TRCC PFL M12 X 1,75 X 40-8,8-ZINC		
B	MAC136431	ÉCROU – HEX. À COL. BLOCAGE CTR M12 X 1,75-10		
C	MAC135785	BOULON – TRCC M10 X 1,5 X 25-8,8-AA1J		
D	MAC135799	ÉCROU – HEX. À COL. BLOCAGE CTR M10 X 1,5-10		
E	MAC108172	BOULON – TÊTE HEX. M10 X 1,5 X 65-8,8-AA1J		
F	MAC233446	RONDELLE – CAOUTCHOUC		
G	MAC184712	RONDELLE – PLATE GRANDE M10-200HV		
H	MAC184665	BOULON – TÊTE HEX. À COL. M10 X 1,5 X 30-10,9-AA1J		
J	MAC30632	RONDELLE – ÉLASTIQUE DE BLOCAGE M10		
K	MAC30627	BOULON – TÊTE HEX. PFL M10 X 1,5 X 25-8,8-A3L		
L	MAC184661	BOULON – TÊTE HEX. PFL M10 X 1,5 X 30-8,8-AA1J		
M	MAC184665	BOULON – TÊTE HEX. À COL. M10 X 1,5 X 30-10,9-AA1J		
N	MAC136113	BOULON – TRCC M10 X 1,5 X 60-8,8-AA1J		
P	MAC191489	BOULON – TRCCC PFL M8 X 1,25 X 16-8,8-AA1J		
Q	MAC135337	ÉCROU – HEX. À COL. BLOCAGE CTR M8 X 1,25-8-AA1J		

136 (En option) Vis transversale supérieure – Vis sans fin en trois parties (FD240, FD245 et FD250)

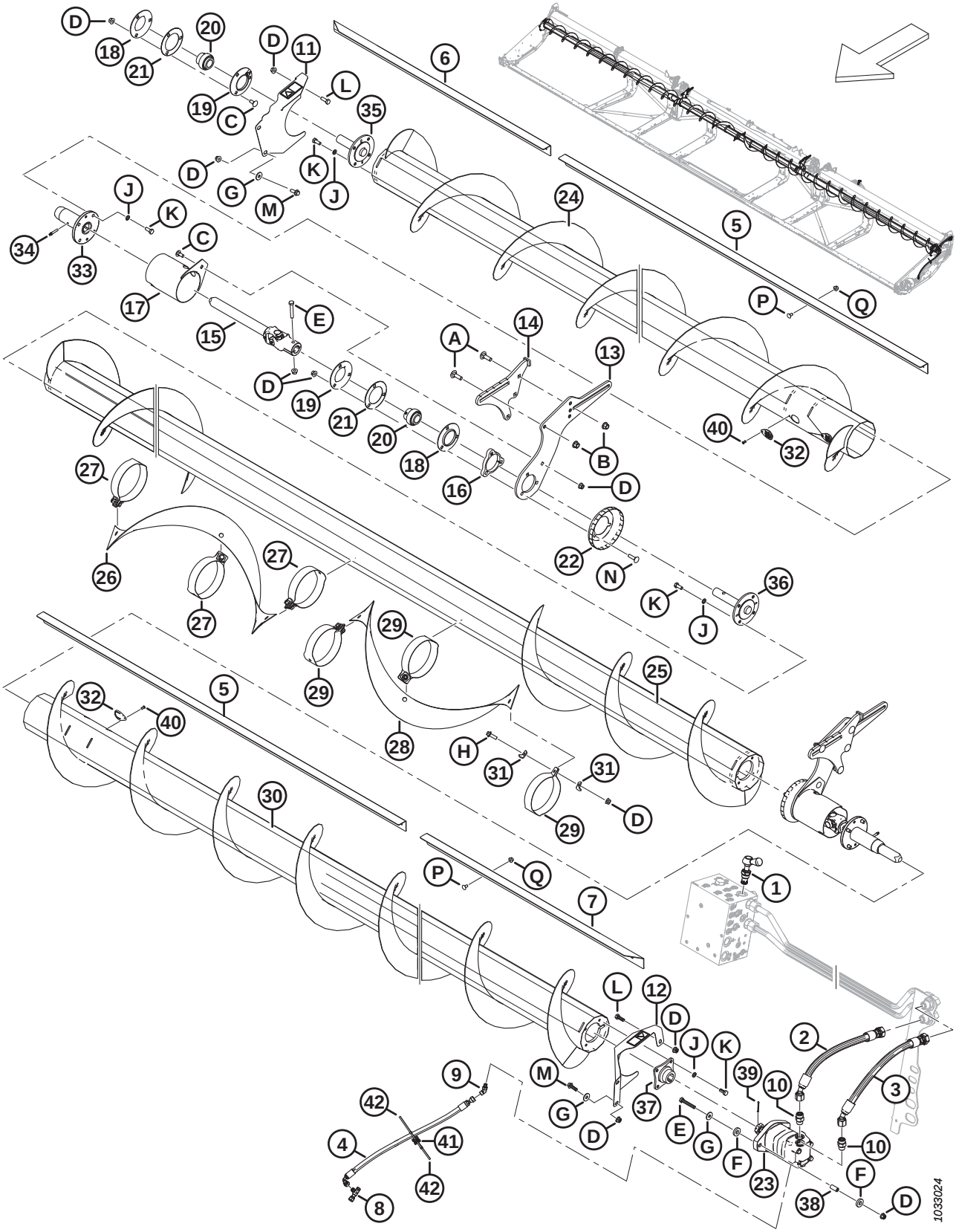

(EN OPTION) VIS TRANSVERSALE SUPÉRIEURE – VIS SANS FIN EN TROIS PARTIES (FD240, FD245 ET FD250)

NOTE:

Les kits (numéros de faisceau B et numéros de collecteur C) sont vendus uniquement chez Whole Goods de MacDon.

Réf.	Numéro de pièce	Description	Qté	Numéro de série
	B6417	KIT – VIS TRANSVERSALE SUPÉRIEURE FD240 [380]		
	B6418	KIT – VIS TRANSVERSALE SUPÉRIEURE FD245 [380]		
	B6419	KIT – VIS TRANSVERSALE SUPÉRIEURE FD250 [380]		
1	MAC283571	SOUPAPE – DÉRIVATION	1	
	MAC245158	KIT D'ÉTANCHÉITÉ		
2	MAC283061	FLEXIBLE – HYD.	1	
3	MAC283062	FLEXIBLE – HYD.	1	
4	MAC283077	FLEXIBLE – HYD.	1	
5	MAC275521	DÉFLECTEUR – INTÉRIEUR 40 PI	2	
	MAC275692	DÉFLECTEUR – INTÉRIEUR 45 ET 50 PI	2	
6	MAC275625	DÉFLECTEUR – EXTÉRIEUR CD 40 ET 50 PI	1	
	MAC275543	DÉFLECTEUR – EXTÉRIEUR CD 45 PI	1	
7	MAC275624	DÉFLECTEUR – EXTÉRIEUR CG 40 ET 50 PI	1	
	MAC275542	DÉFLECTEUR – EXTÉRIEUR CG 45 PI	1	
8	MAC252621	RACCORD – HYD. EN TÉ	1	
	MAC135957	JOINT TORIQUE – Ø1,78 X Ø7,65		
9	MAC252307	RACCORD – HYD. COUDÉ À 45°	1	
	MAC50223	JOINT TORIQUE – Ø1,83 X Ø8,92		
	MAC135957	JOINT TORIQUE – Ø1,78 X Ø7,65		
10	MAC184461	RACCORD – ADAPTATEUR HYD.	2	
	MAC44210	JOINT TORIQUE – Ø2,46 X Ø19,18		
	MAC135867	JOINT TORIQUE – Ø1,78 X Ø15,60		
11	MAC233725	BLINDAGE – ENSEMBLE CD AVEC AUTOCOLLANT	1	
12	MAC233724	BLINDAGE – ENSEMBLE CG AVEC AUTOCOLLANT	1	
13	MAC233741	PLAQUE – SUPPORT, CENTRAL COULISSANT	2	
14	MAC233740	SUPPORT – ENS. SOUDÉ, CENTRAL FIXE	2	
15	MAC233513	JOINT – UNIVERSEL	2	
16	MAC233450	PLAQUE – ENTRETOISE	2	

380. Kits disponibles chez Whole Goods uniquement.

(EN OPTION) VIS TRANSVERSALE SUPÉRIEURE – VIS SANS FIN EN TROIS PARTIES (FD240, FD245 ET FD250)

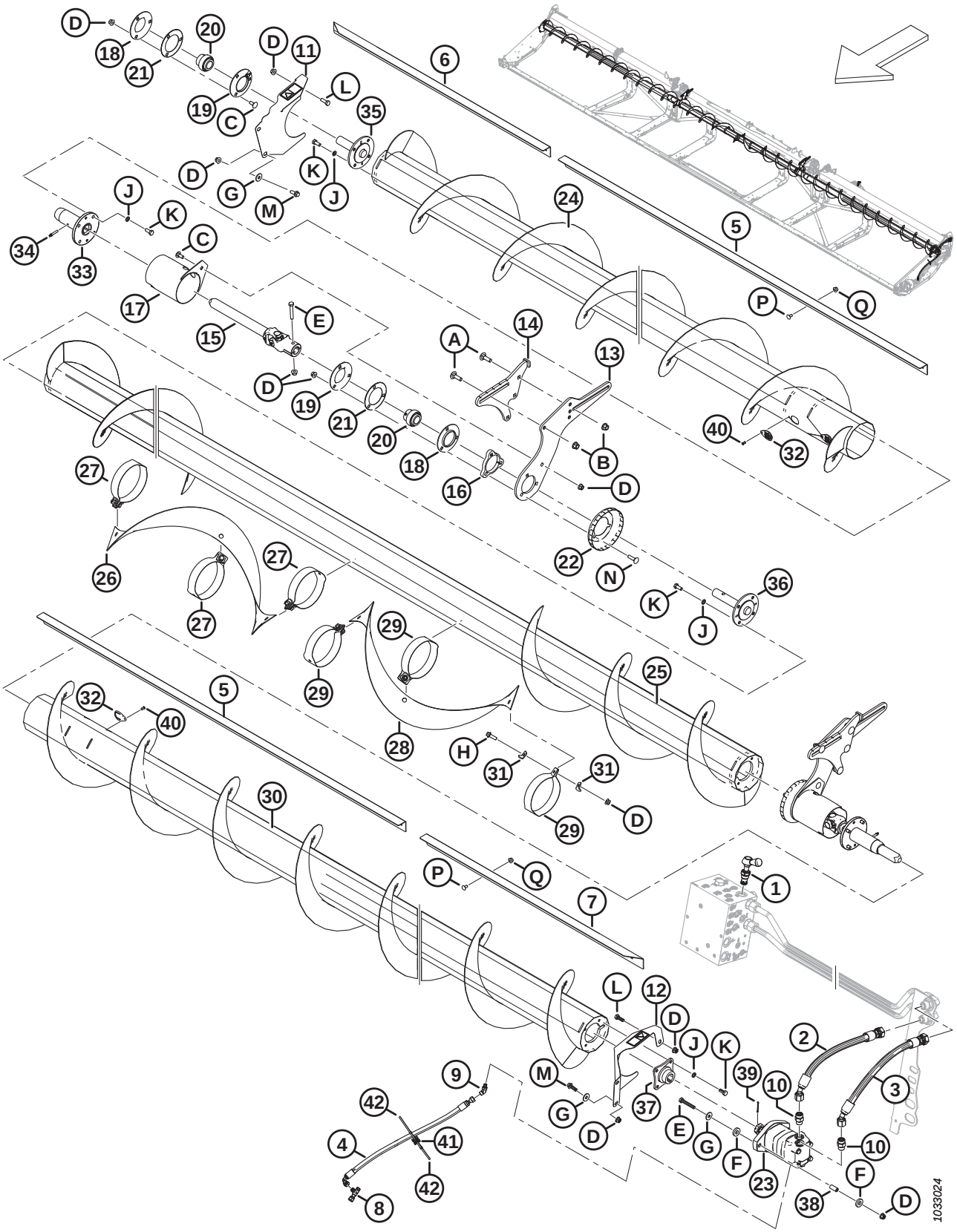

(EN OPTION) VIS TRANSVERSALE SUPÉRIEURE – VIS SANS FIN EN TROIS PARTIES (FD240, FD245 ET FD250)

Réf.	Numéro de pièce	Description	Qté	Numéro de série
17	MAC233371	DOIGT – SOUDÉ	2	
18	MAC49306	BRIDE	2	
19	MAC30661	BRIDE	2	
20	MAC21859	ROULEMENT – SPH DE EXT. BAGUE INTÉRIEURE 1 3/16 ALÉSAGE	3	
21	MAC172340	CALE	2	
22	MAC233552	BLINDAGE – FORMÉ	2	
23	MAC283555	MOTEUR – HYD.-100 CC SAE B	1	
	MAC174304	KIT D'ÉTANCHÉITÉ – MOTEUR EATON 2000		
	MAC137375	ÉCROU – À RAINURE 1,0-20 UNEF		
24	MAC233662	VIS D'ALIMENTATION – ENS. SOUDÉ CD (FD240 ET FD245)	1	
	MAC233664	VIS D'ALIMENTATION – ENS. SOUDÉ CD (FD250)	1	
25	MAC233668	VIS D'ALIMENTATION – ENS. SOUDÉ CENTRAL	1	
	MAC233669	VIS D'ALIMENTATION – ENS. SOUDÉ CENTRAL (FD245 ET FD250)	1	
26	MAC233705	SPIRE – CD	1	
27	MAC233621	SANGLE – CD	3	
28	MAC233706	SPIRE – CG	1	
29	MAC233622	SANGLE – CG	3	
30	MAC233663	VIS D'ALIMENTATION – ENS. SOUDÉ CG (FD240 ET FD245)	1	
	MAC233665	VIS D'ALIMENTATION – ENS. SOUDÉ CG (FD250)	1	
31	MAC233623	PLAQUE	12	
32	MAC233625	CAPOT	4	
33	MAC233514	MOYEU – SOUDÉ, VTS COULISSANTE	2	
34	MAC30934	RACCORD – 1/4-28 FILET CONIQUE (LUBRIFICATION)	2	
35	MAC233447	MOYEU – USINÉE, VTS EXTRÉMITÉ LIBRE	1	
36	MAC233516	MOYEU – USINÉ, VTS CENTRALE	2	
37	MAC233443	MOYEU – SOUDÉ, VTS 1,25 ARBRE CONIQUE	1	
38	MAC233445	ENTRETOISE	2	
39	MAC18606	GOUPILLE – FENDUE 1/8 DIA. X 1,5 ZP	1	
40	MAC18768	RIVET – BORGNE Ø0,188 PO PLAGE DE SERRAGE 0,251 À 0,375	4	
41	MAC134442	ENTRETOISE – SELLE PIVOTANTE DOUBLE	1	
42	MAC21763	COLLIER DE SERRAGE – ATTACHE DE CÂBLE, NOIRE	2	

(EN OPTION) VIS TRANSVERSALE SUPÉRIEURE – VIS SANS FIN EN TROIS PARTIES (FD240, FD245 ET FD250)

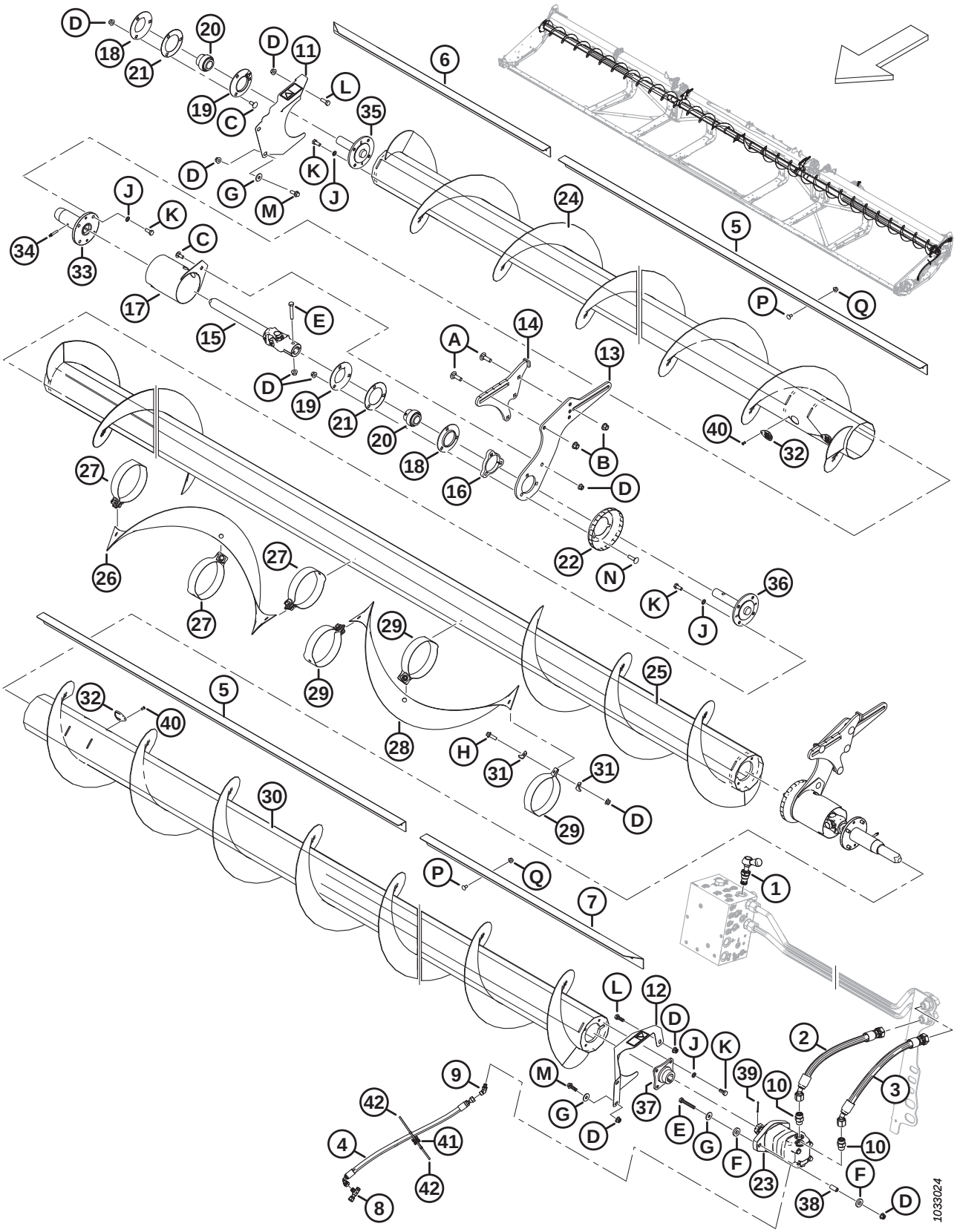

(EN OPTION) VIS TRANSVERSALE SUPÉRIEURE – VIS SANS FIN EN TROIS PARTIES (FD240, FD245 ET FD250)

Réf.	Numéro de pièce	Description	Qté	Numéro de série
A	MAC135900	BOULON – TRCC PFL M12 X 1,75 X 40-8,8-ZINC		
B	MAC136431	ÉCROU – HEX. À COL. BLOCAGE CTR M12 X 1,75-10		
C	MAC135785	BOULON – TRCC M10 X 1,5 X 25-8,8-AA1J		
D	MAC135799	ÉCROU – HEX. À COL. BLOCAGE CTR M10 X 1,5-10		
E	MAC108172	BOULON – TÊTE HEX. M10 X 1,5 X 65-8,8-AA1J		
F	MAC233446	RONDELLE – CAOUTCHOUC		
G	MAC184712	RONDELLE – PLATE GRANDE M10-200HV		
H	MAC184665	BOULON – TÊTE HEX. À COL. M10 X 1,5 X 30-10,9-AA1J		
J	MAC30632	RONDELLE – ÉLASTIQUE DE BLOCAGE M10		
K	MAC30627	BOULON – TÊTE HEX. PFL M10 X 1,5 X 25-8,8-A3L		
L	MAC184661	BOULON – TÊTE HEX. PFL M10 X 1,5 X 30-8,8-AA1J		
M	MAC184665	BOULON – TÊTE HEX. À COL. M10 X 1,5 X 30-10,9-AA1J		
N	MAC152732	BOULON – TRCC M10 X 1,5 X 40-8,8-AA1J		
P	MAC191489	BOULON – TRCCC PFL M8 X 1,25 X 16-8,8-AA1J		
Q	MAC135337	ÉCROU – HEX. À COL. BLOCAGE CTR M8 X 1,25-8-AA1J		

137 (Option) VertiBlade^{MC} Kit couteau vertical

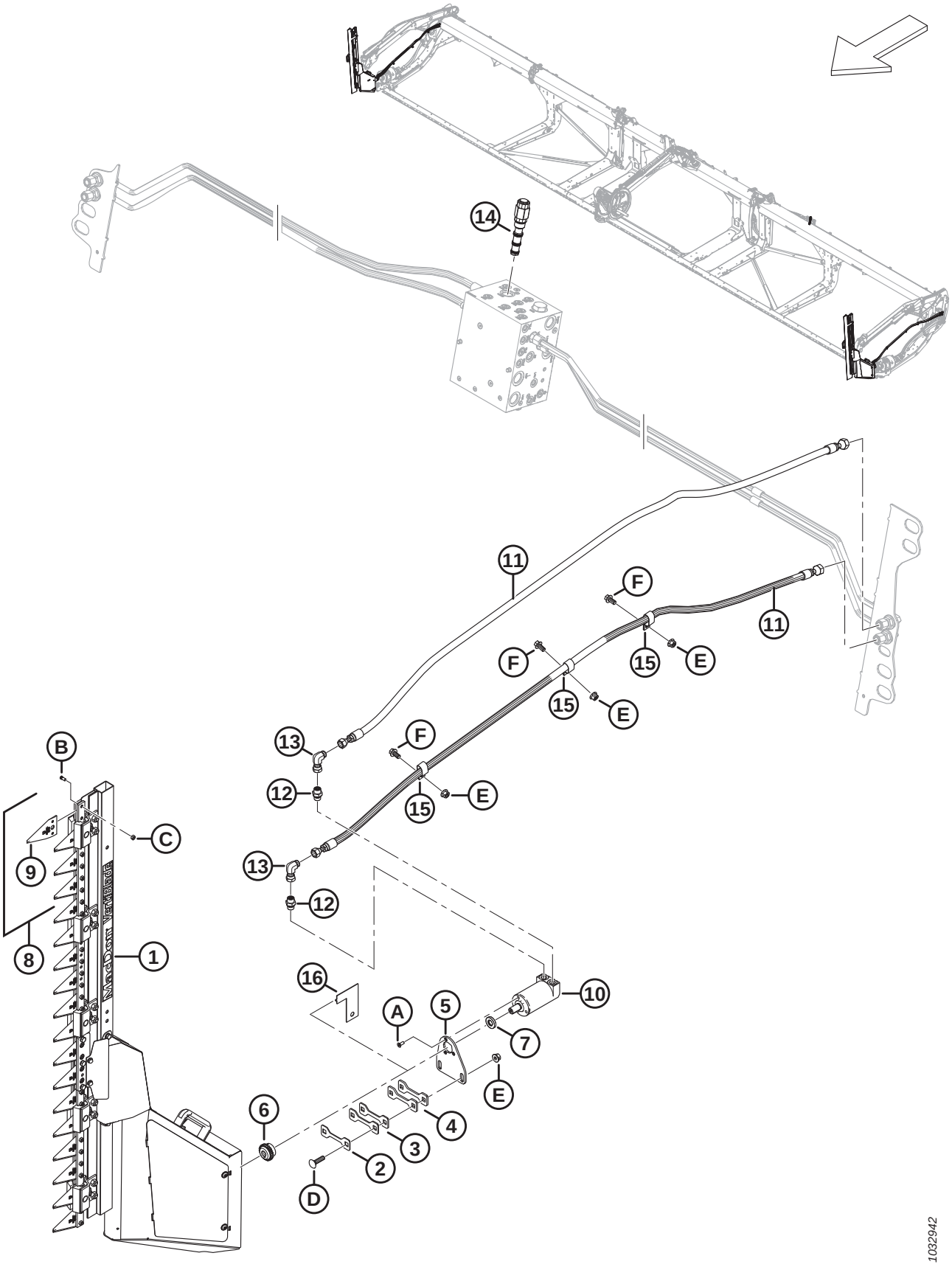

(OPTION) VERTIBLADE^{MC} KIT COUTEAU VERTICAL

NOTE:

Les kits (numéros de faisceau B et numéros de collecteur C) sont vendus uniquement chez Whole Goods de MacDon.

Réf.	Numéro de pièce	Description	Qté	Numéro de série
	B7029	KIT – COUTEAUX VERTICAUX VERTIBLADE [381]		
1	MAC313502	COUTEAU – ENSEMBLE VERTICAL, CD [382]	1	
	MAC313501	COUTEAU – ENSEMBLE VERTICAL, CG [382]	1	
2	MAC313750	CALE – 2 MM ÉP.	A/B	
3	MAC313749	CALE – 3 MM ÉP.	A/B	
4	MAC313745	CALE – 4,5 MM ÉP.	A/B	
5	MAC313744	SUPPORT – COUTEAU VERTICAL MOTEUR	2	
6	MAC313808	MOYEU	2	
7	MAC313801	ENTRETOISE	2	
8	MAC313797	KIT – SECTIONS DE COUTEAU VERTICAL [383]	A/B	
9	MAC313788	SECTION – COUTEAU VERTICAL	A/B	
10	MAC304611	MOTEUR – HYDRAULIQUE	2	
11	MAC283066	FLEXIBLE – HYD.	4	
12	MAC136653	RACCORD – ADAPTATEUR	4	
	MAC135865	JOINT TORIQUE – Ø1,78 X Ø9,25		
	MAC136654	JOINT TORIQUE – 1,50 X 2,10 x14,70		
13	MAC136249	RACCORD – HYD. COUDÉ À 90°	4	
14	MAC283008	VALVE – RÉG. DE FLUX PRIORITAIRE (FRRV)	1	
	MAC283579	KIT D'ÉTANCHÉITÉ		
15	MAC135235	BRIDE DE FIXATION – TUYAU DOUBLE ISOLÉ	6	
16	MAC313780	GUIDE – COUTEAU VERTICAL [384]	1	
A	MAC320220	VIS – TORX TÊTE FR PFL M6 X 1 X 16-SPCL-8,8-ZINC		

381. Kits disponibles chez Whole Goods uniquement.
382. Pour les composants du couteau vertical, consultez la section *138 (Option) VertiBlade^{MC} Composants couteau vertical, page 397*.
383. Le kit comprend quatre sections de couteau vertical (MAC313788), huit vis de section de couteau vertical (MAC313789) et huit écrous de section de couteau vertical (MAC313790).
384. Le guide est un outil qui permet de déterminer le nombre de cales (MAC313750, MAC313749 et MAC313745) requises pour combler l'écart entre la plaque de châssis et le guide. On retire le guide une fois l'écart déterminé. Consultez les instructions d'installation pour plus de détail.

(OPTION) VERTIBLADE^{MC} KIT COUTEAU VERTICAL

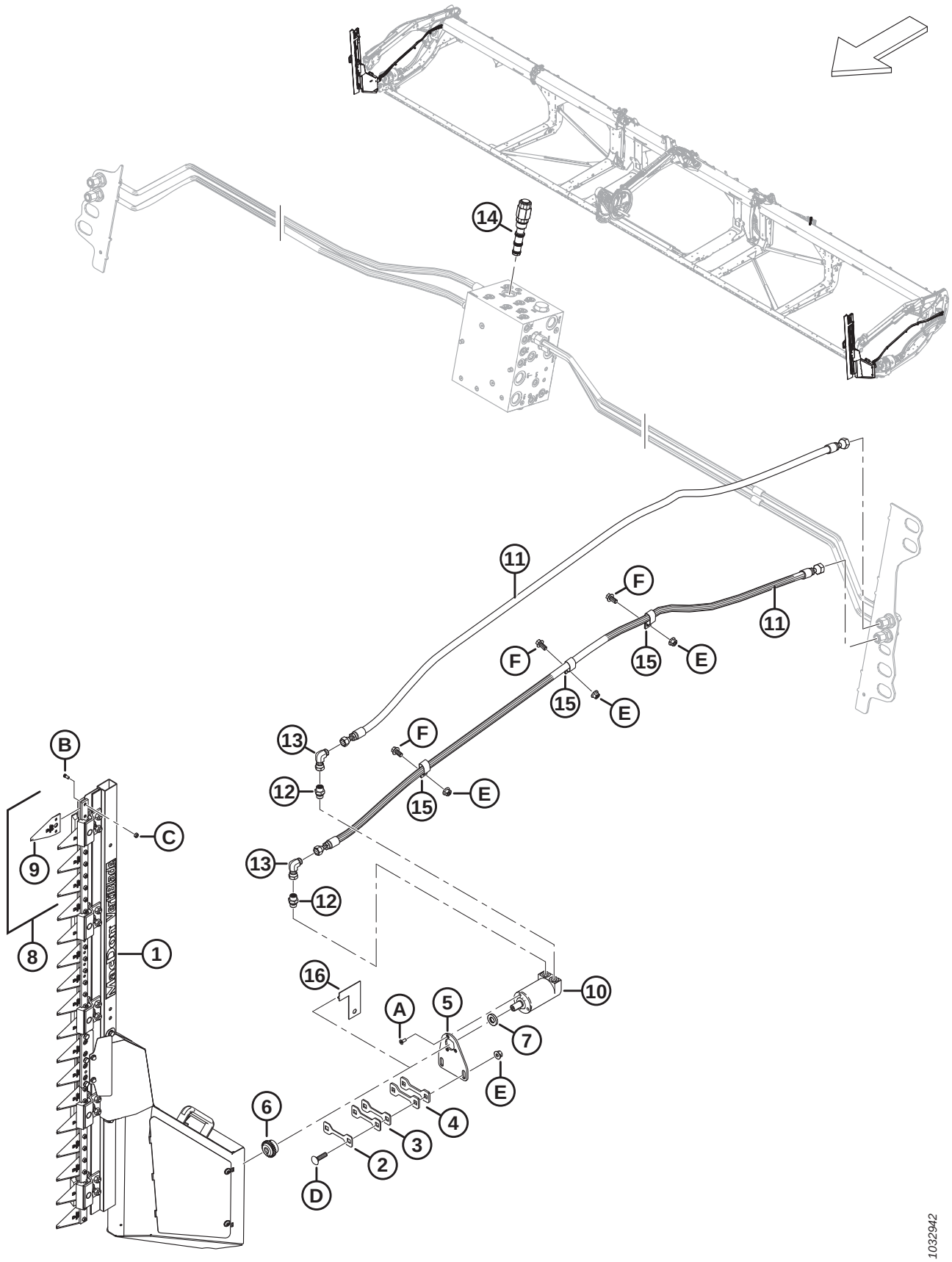

(OPTION) VERTIBLADE^{MC} KIT COUTEAU VERTICAL

Réf.	Numéro de pièce	Description	Qté	Numéro de série
B	MAC313789	VIS – SECTION DE COUTEAU VERTICAL		
C	MAC313790	ÉCROU – SECTION DE COUTEAU VERTICAL		
D	MAC152732	BOULON – TRCC M10 X 1,5 X 40-8,8-AA1J		
E	MAC135799	ÉCROU – HEX. À COL. BLOCAGE CTR M10 X 1,5-10		
F	MAC152655	BOULON – TÊTE HEX. À COL. M10 X 1,5 X 20-8,8-AA1J		

138 (Option) VertiBlade^{MC} Composants couteau vertical

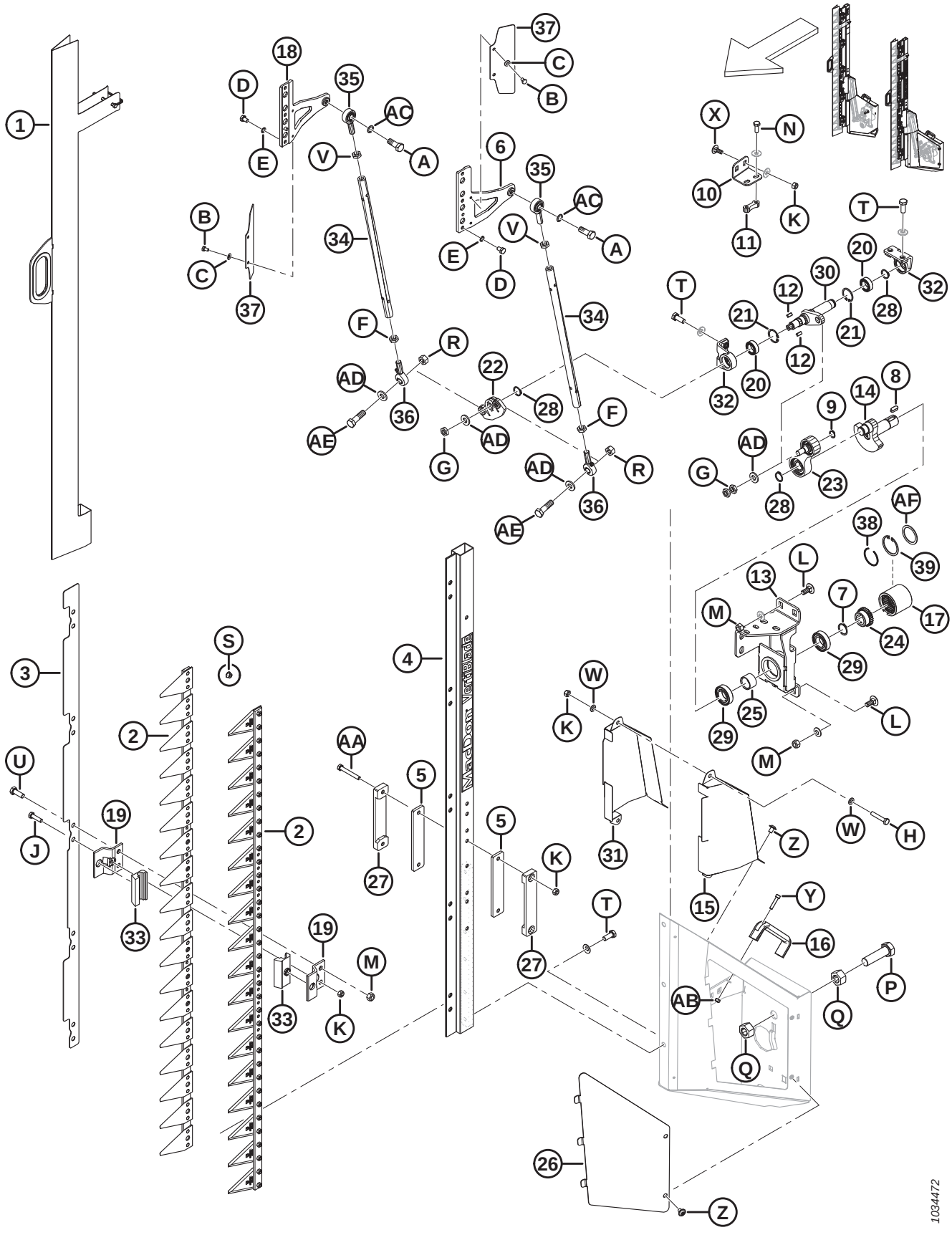

(OPTION) VERTIBLADE^{MC} COMPOSANTS COUTEAU VERTICAL

Réf.	Numéro de pièce	Description	Qté	Numéro de série
	MAC313501	COUTEAU – ENSEMBLE VERTICAL, CG		
	MAC313502	COUTEAU – ENSEMBLE VERTICAL, CD		
1	MAC313798	BLINDAGE – COUTEAU VERTICAL	2	
2	MAC313799	ENS. COUTEAU – COUTEAU VERTICAL	4	
3	MAC313800	PLAQUE – POSITIONNEMENT D'ADAPTATEUR	2	
4	MAC313802	BARRE	2	
5	MAC313805	GUIDE – INTÉRIEUR	4	
6	MAC313807	TÊTE DE COUTEAU – CG	2	
7	MAC313810	BAGUE – DE RETENUE EXTERNE	2	
8	MAC313815	CLAVETTE	2	
9	MAC313819	BAGUE – DE RETENUE EXTERNE	2	
10	MAC313882	SUPPORT – ENTRAÎNEMENT À LEVIER CD	1	
	MAC313820	SUPPORT – ENTRAÎNEMENT À LEVIER CG	1	
11	MAC313821	PLAQUE – FILETÉE	2	
12	MAC313824	CLAVETTE	4	
13	MAC313884	SUPPORT – ENSEMBLE SOUDÉ ENTRAÎNEMENT CD	1	
	MAC313825	SUPPORT – ENSEMBLE SOUDÉ ENTRAÎNEMENT CG	1	
14	MAC313828	ARBRE – LEVIER	2	
15	MAC313836	CAPOT – COUTEAU CD EXTÉRIEUR	2	
	MAC313835	CAPOT – COUTEAU CG EXTÉRIEUR	2	
16	MAC313841	POIGNÉE	2	
17	MAC313809	COUPLAGE	2	
18	MAC313869	TÊTE DE COUTEAU – CD	2	
19	MAC313804	GUIDE – COUTEAU	20	
20	MAC313817	ROULEMENT – OBLIQUE	4	
21	MAC313818	ANNEAU – RETENUE INTERNE	4	
22	MAC313826	BRAS – OSCILLANT	2	
23	MAC313827	ENSEMBLE PITTMAN	2	
24	MAC313813	MOYEU	2	
25	MAC313814	MANCHON – ENTRETOISE ARBRE DE LEVIER	2	
26	MAC313834	CAPOT – CÔTÉ DROIT	1	
	MAC313833	CAPOT – CÔTÉ GAUCHE	1	

(OPTION) VERTIBLADE^{MC} COMPOSANTS COUTEAU VERTICAL

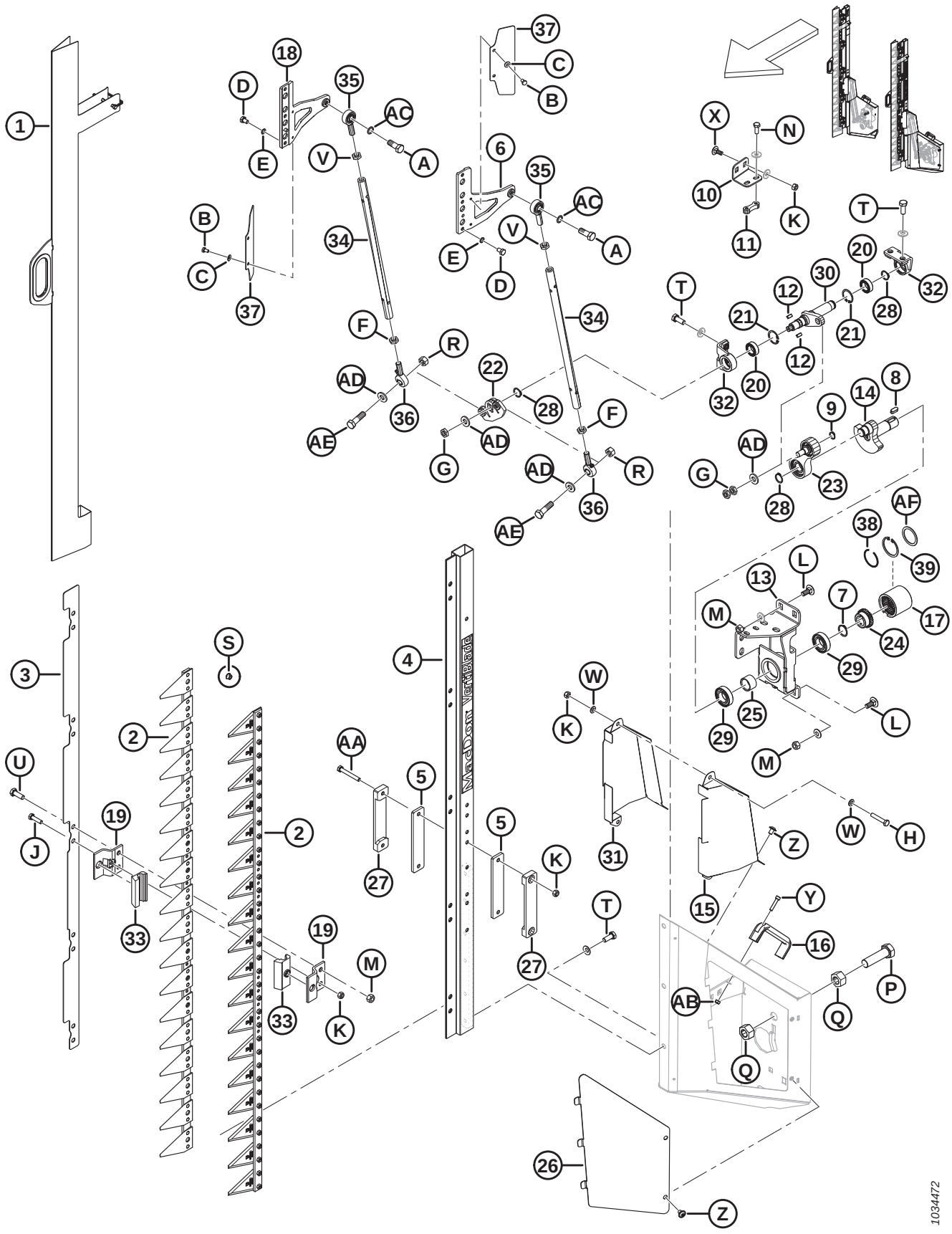

(OPTION) VERTIBLADE[MC] COMPOSANTS COUTEAU VERTICAL

Réf.	Numéro de pièce	Description	Qté	Numéro de série
27	MAC313806	GUIDE – EXTÉRIEUR	4	
28	MAC313811	BAGUE – DE RETENUE EXTERNE	6	
29	MAC313812	ROULEMENT	4	
30	MAC313883	ARBRE – ENTRAÎNEMENT, CD	1	
	MAC313822	ARBRE – ENTRAÎNEMENT, CG	1	
31	MAC313838	CAPOT – COUTEAU CD INTÉRIEUR	1	
	MAC313837	CAPOT – COUTEAU CG INTÉRIEUR	1	
32	MAC313816	SUPPORT – ARBRE DE SORTIE	4	
33	MAC313803	GUIDE	20	
34	MAC313829	TUBE	4	
35	MAC313830	JOINT – BILLE	4	
36	MAC313831	JOINT – ROULEMENT À BILLES	4	
37	MAC313839	DÉFLECTEUR	4	
38	MAC340077	ANNEAU – RETENUE [385]	1	
39	MAC340078	ANNEAU – INTERNE [385]	1	
A	MAC313847	VIS – M12 X 1,75 X 32		
B	MAC136561	BOULON – TÊTE HEX. PFL M6 X 1 X 10-8,8-AA1J		
C	MAC30631	RONDELLE – ÉLASTIQUE DE BLOCAGE M6		
D	MAC313848	VIS – HEX. M8 X 1 X 12		
E	MAC313849	RONDELLE – BLOCAGE SCHNORR		
F	MAC313844	ÉCROU – HEX. M12 X 1,75 CG FILET BLOCAGE		
G	MAC313845	ÉCROU – HEX. M12 X 1,5		
H	MAC30660	BOULON – TÊTE HEX. M8 X 1,25 X 45-8,8-AA1J		
J	MAC50140	BOULON – TÊTE HEX. M8 X 1,25 X 30-8,8-AA1J		
K	MAC135337	ÉCROU – HEX. À COL. BLOCAGE CTR M8 X 1,25-8-AA1J		
L	MAC135785	BOULON – TRCC M10 X 1,5 X 25-8,8-AA1J		
M	MAC135799	ÉCROU – HEX. À COL. BLOCAGE CTR M10 X 1,5-10		
N	MAC136302	BOULON – TÊTE HEX. À COL. CRT PFL M8 X 1,25 X 20-8,8-ZINC		
P	MAC136339	BOULON – TÊTE HEX. FINE PFL M20 X 1,5 X 70 X 8,8-ZINC		

385. Pièce d'usure pour le couplage (MAC313809).

(OPTION) VERTIBLADE^{MC} COMPOSANTS COUTEAU VERTICAL

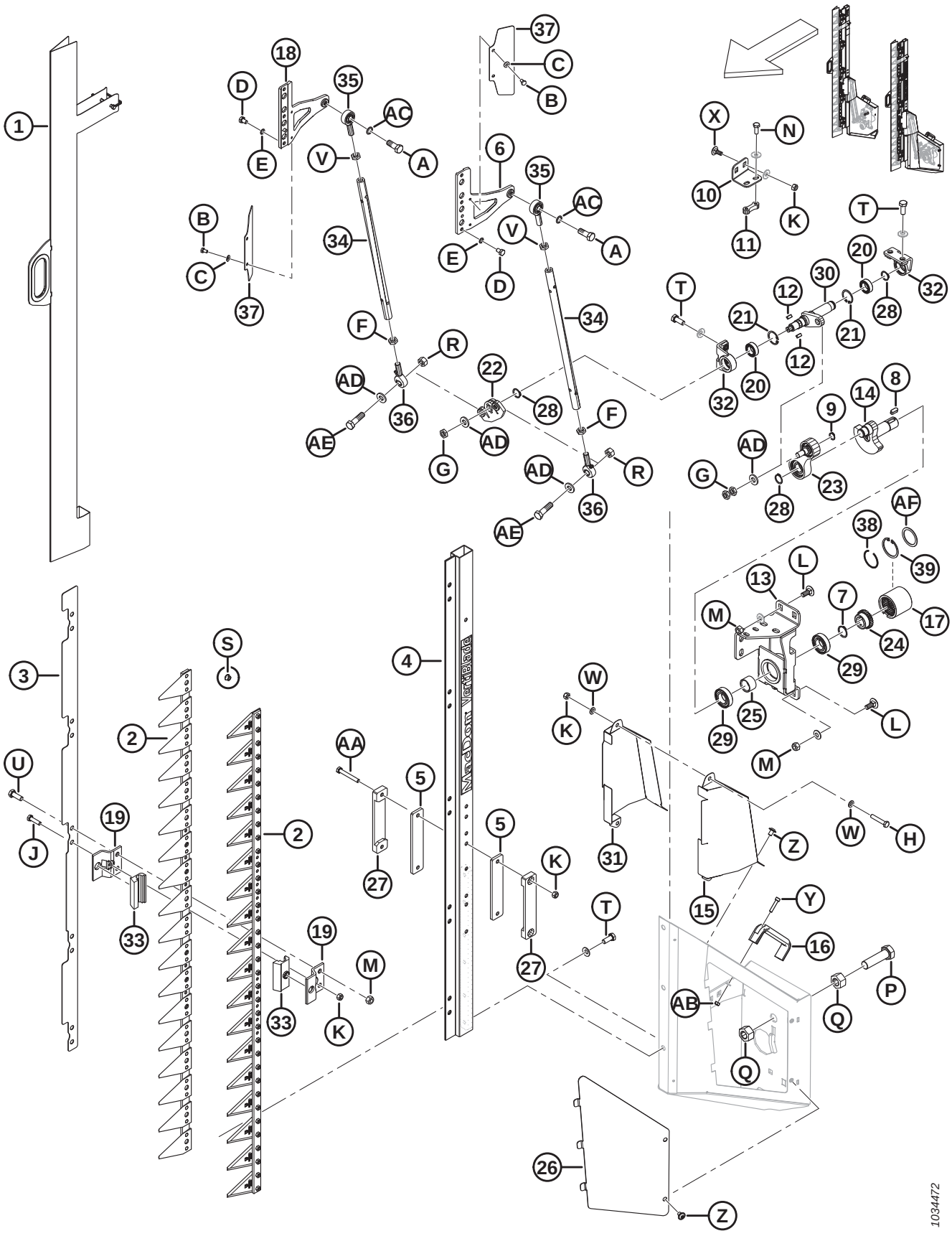

(OPTION) VERTIBLADE^{MC} COMPOSANTS COUTEAU VERTICAL

Réf.	Numéro de pièce	Description	Qté	Numéro de série
Q	MAC136342	ÉCROU – HEX. FIN M20 X 1,5 X 10-AA3L		
R	MAC136759	ÉCROU – HEX. BLOCAGE CTR, M12 X 1,75-8-AA1J		
S	MAC152668	ÉCROU – HEX. À COL. BLOCAGE CTR M6 X 1-8		
T	MAC152670	BOULON – TÊTE HEX. À COL. M10 X 1,5 X 20-SPC-8,8-AA1J		
U	MAC184661	BOULON – TÊTE HEX. PFL M10 X 1,5 X 30-8,8-AA1J		
V	MAC184696	ÉCROU – HEX. FIN M12 X 1,75-05-AA1J		
W	MAC184708	RONDELLE – PLATE M8-200HV-AA1J		
X	MAC197171	BOULON – TRCC M8 X 1,25 X 20-8,8-ZINC		
Y	MAC252236	VIS – HEX. CREUSE M6 X 1 X 25-10,9 AA1T		
Z	MAC252292	VIS – TÊTE HEX. RONDE M8 X 1,25 X 12-10,9-AA1J		
AA	MAC252398	BOULON – TÊTE HEX. M8 X 1,25 X 60-8,8-ZINC		
AB	MAC136773	ÉCROU – HEX. BLOCAGE CTR, M6 X 1-8-AA1J		
AC	MAC313846	RONDELLE – BLOCAGE SCHNORR		
AD	MAC313832	RONDELLE		
AE	MAC313843	VIS – M12 X 1,75 X 43		
AF	MAC340076	RONDELLE [385]		

139 Composants châssis – Module de flottement

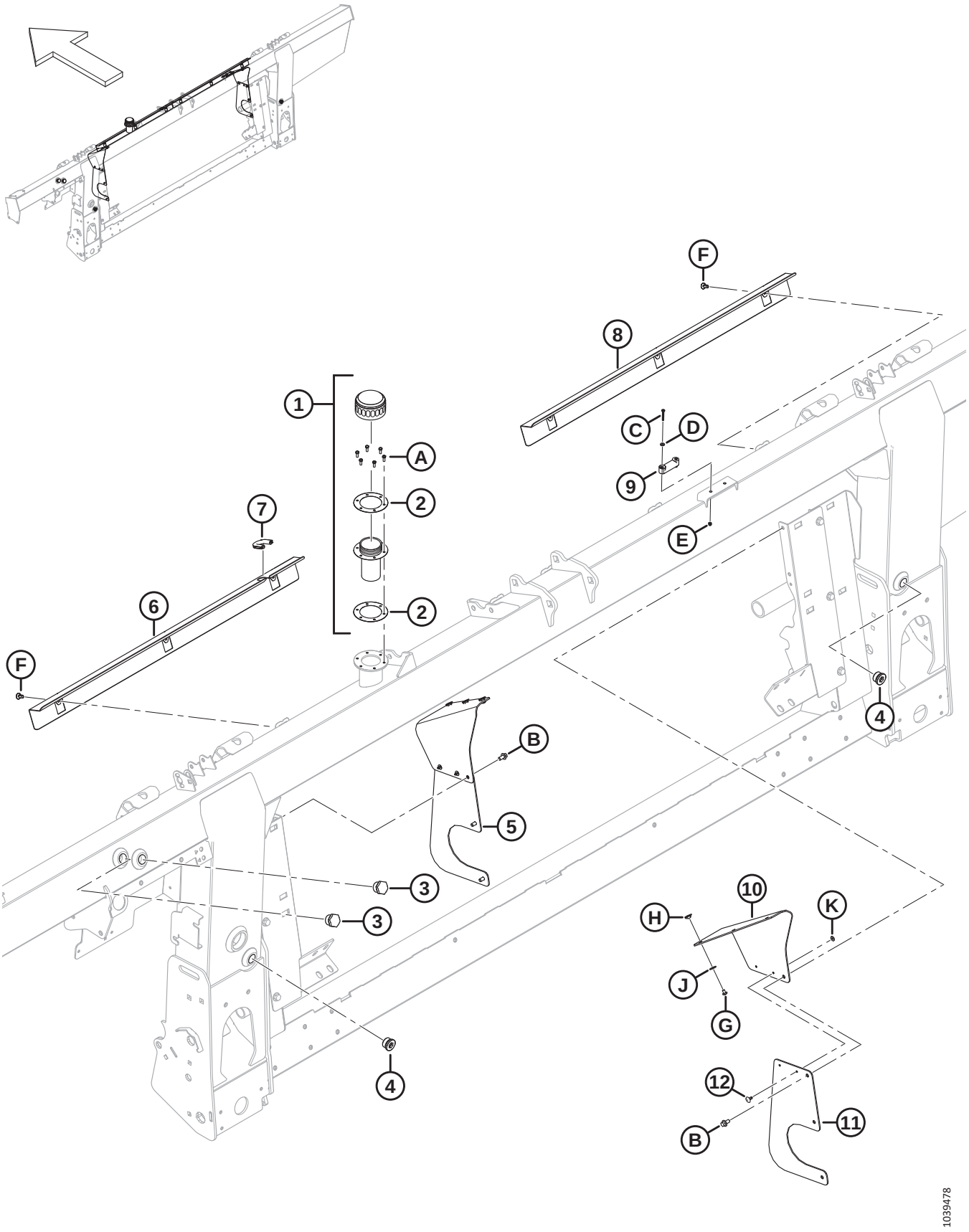

COMPOSANTS CHÂSSIS – MODULE DE FLOTTEMENT

Réf.	Numéro de pièce	Description	Qté	Numéro de série
1	MAC133942	BOUCHON – REMPLISSAGE D'HUILE [386]	1	
2	MAC304658	JOINT D'ÉTANCHÉITÉ – REMPLISSAGE D'HUILE (PAQUET DE 2)	1	
3	MAC304668	REGARD DE NIVEAU	2	
4	MAC136269	BOUCHON – HEX. CREUSE	2	
	MAC30971	JOINT TORIQUE – Ø2,95 X Ø23,47		
5	MAC**357512**	**KIT – COUVERCLES LATÉRAUX ANTI-POUSSIÈRE** [387]	**A/B**	
6	MAC314928	CAPOT – CG	1	
7	MAC194082	MOULAGE	1	
8	MAC322870	CAPOT – CD	1	
9	MAC322872	NIVEAU – BULLE	1	
10	MAC**357174**	**TRAPPE – COUVERCLE ANTI-POUSSIÈRE**	**2**	
11	MAC**357173**	**CAPOT – VIS D'ALIMENTATION LATÉRALE**	**2**	
12	MAC**293053**	**RIVET – POP**	**4**	
A	MAC320397	VIS – TÊTE HEX. PFL M5 X 0,8 X 12-8,8 SIMPLE (2022 ET ULTÉRIEUR)		421190–
	MAC135873	VIS – MACH N° 10-32 X 1/2 PO HEX. (2021 ET ANTÉRIEUR)		–421189
B	MAC136485	BOULON – TÊTE HEX. À COL. PFL M8 X 1,25 X 16-8,8-AA1J		
C	MAC320388	VIS – TÊTE CYLINDRIQUE PFL M4 X 0,7 X 30-4,8-ZINC		
D	MAC18798	RONDELLE – PLATE SAE 7/32 ID X 7/16 PO DE AA1J		
E	MAC197320	ÉCROU – HEX. NYLOC M4 X 0,7-8-AA1J		
F	NSS	BRIDE – PUSH-IN, PANNEAU		
G	MAC**252291**	**VIS – TÊTE CYLINDRIQUE M6 X 1 X 8-8,8-AA1J**		
H	MAC**252051**	**ÉCROU – EN T M6**		
J	MAC**184706**	**RONDELLE – PLATE GRANDE M6-200HV**		
K	MAC**293054**	**RONDELLE – PLATE GRANDE M5-200HV-AA1J**		

386. Retirez le bouchon et le joint d'étanchéité qui recouvrent le trou de remplissage lors de l'expédition (non représenté). Conservez six vis (MAC135873). Remplacez le bouchon et le joint d'étanchéité par le bouchon de remplissage d'huile (MAC133942) qui est livré complet avec le bouchon d'huile (NVS), le goulot de remplissage (NVS) et deux joints d'étanchéité (MAC304658). Utilisez les six vis expédiées avec le bouchon d'origine pour fixer le bouchon de remplissage d'huile au châssis. Le bouchon de remplissage d'huile est livré avec le châssis ou peut être commandé en tant que pièce de rechange.
387. Ce kit est utilisé pour l'entretien des unités dont les couvercles latéraux ont été remplacés (MAC347558). Le kit comprend deux trappes de couvercle anti-poussière (MAC357174), deux couvercles latéraux de vis d'alimentation (MAC357173), quatre rivets pop (MAC293053) et la quincaillerie.

140 Pompe, boîte de vitesse et prise d'entraînement

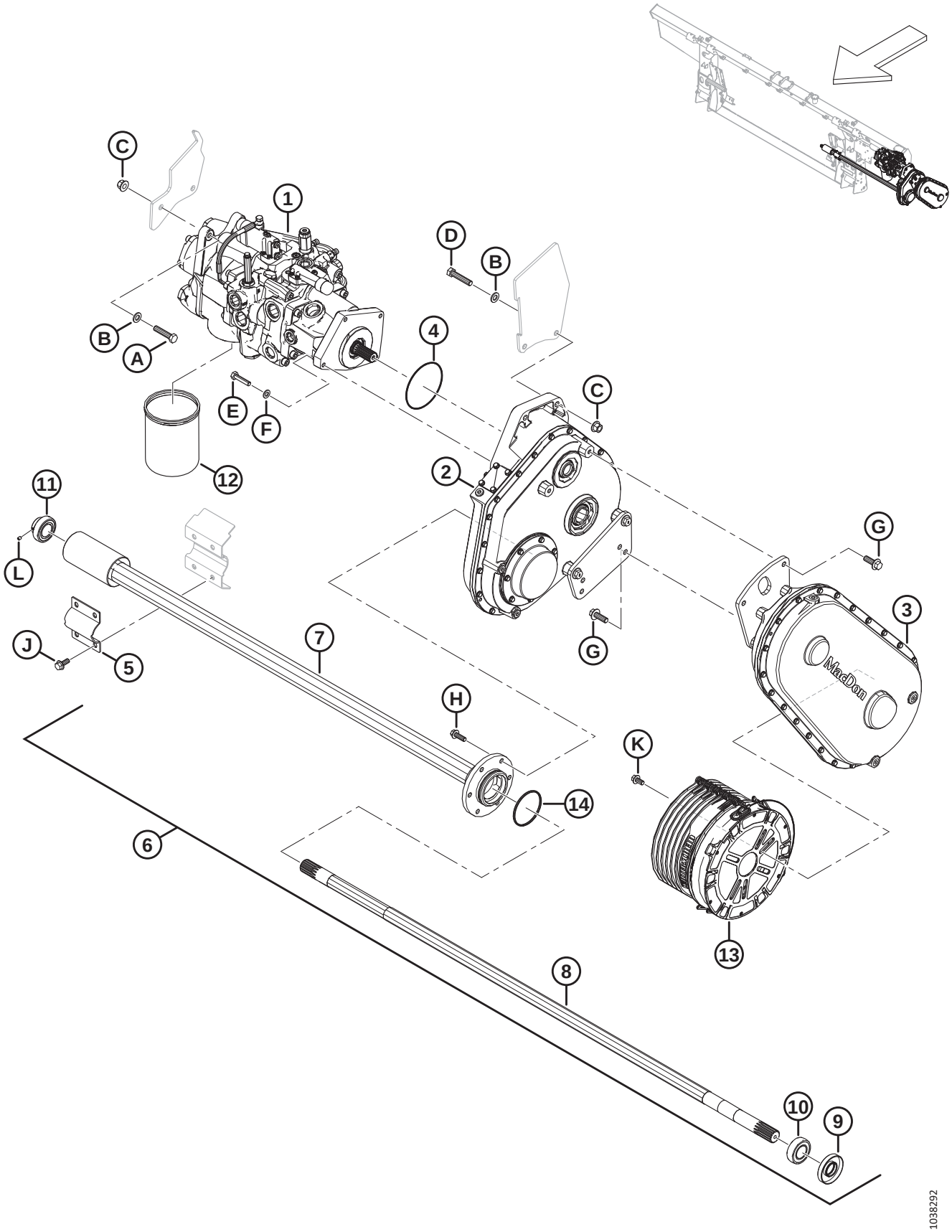

POMPE, BOÎTE DE VITESSE ET PRISE D'ENTRAÎNEMENT

Réf.	Numéro de pièce	Description	Qté	Numéro de série
1	MAC337774	POMPE – INTÉGRÉE [388]	1	
2	MAC308725	ENTRAÎNEMENT – MODULE FLOTTEMENT PRINCIPAL [389]	1	
3	MAC308726	ENTRAÎNEMENT – ENTRÉE 1.14:1 (CNH) [390]	1	
4	MAC328713	JOINT TORIQUE – 2,62 X 113,97	1	
5	MAC347185	COLLIER DE FIXATION – PIVOT VIS D'ALIMENTATION	1	
6	MAC308732	ENSEMBLE – ARBRE DE LA VIS D'ALIMENTATION [391].	1	
7	MAC328370	TUBE – SORTIE	1	
8	MAC308740	ARBRE – SORTIE	1	
9	MAC308755	JOINT – ARBRE	1	
10	MAC21363	ROULEMENT – SPH DE ET COLLET AVEC 2 JOINTS	1	
11	MAC328371	ROULEMENT – PALIER	1	
12	MAC320360	FILTRE – HYD. AVEC 2 X JOINTS	1	
13	MAC328316	DOIGT – CONTRE CÔNE 250 MM	1	
14	MAC252462	JOINT TORIQUE – 3,18 X 82,55	1	
A	MAC152779	BOULON – TÊTE HEX. M12 X 1,75 X 55-8,8-AA1J		
B	MAC184714	RONDELLE – PLATE NORMALE M12-300HV		
C	MAC136431	ÉCROU – HEX. À COL. BLOCAGE CTR M12 X 1,75-10		
D	MAC152274	BOULON – TÊTE HEX. M12 X 1,75 X 60-8,8-AA1J		
E	MAC135335	BOULON – TÊTE HEX. M10 X 1,5 X 45-8,8-AA1J		
F	MAC184711	RONDELLE – PLATE NORMALE M10-200HV-AA1J		
G	MAC152731	BOULON – TÊTE HEX. À COL. PFL M12 X 1,75 X 35-10,9-AA1J		
H	MAC184665	BOULON – TÊTE HEX. À COL. M10 X 1,5 X 30-10,9-AA1J		
J	MAC135783	BOULON – TÊTE HEX. À COL. PFL M10 X 1,5 X 25-10,9-AA1J		
K	MAC152655	BOULON – TÊTE HEX. À COL. M10 X 1,5 X 20-8,8-AA1J		
L	MAC320418	VIS – TÊTE HEX. CREUSE 1/4-28 X 5/16-GR5-ZINC		

388. Pour l'ensemble pompe, consultez la section *141 Ensemble de pompe, page 407*.
389. Pour l'ensemble boîte de vitesse, consultez la section *143 Ensemble boîte de vitesse, page 413*.
390. Utilisé avec les moissonneuses-batteuses Case et New Holland. Pour l'ensemble de l'entraînement d'entrée, consultez la section *144 Ensemble prise d'entraînement, page 417*.
391. L'ensemble de l'arbre de la vis d'alimentation comprend le joint d'arbre (MAC308755), le roulement à collet (MAC21363), le tube de sortie (MAC328370), l'arbre de sortie (MAC328202), le roulement palier (MAC328371), le joint torique (MAC252462) et deux vis de réglage (MAC320418)

141 Ensemble de pompe

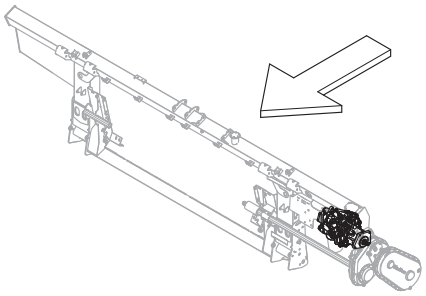

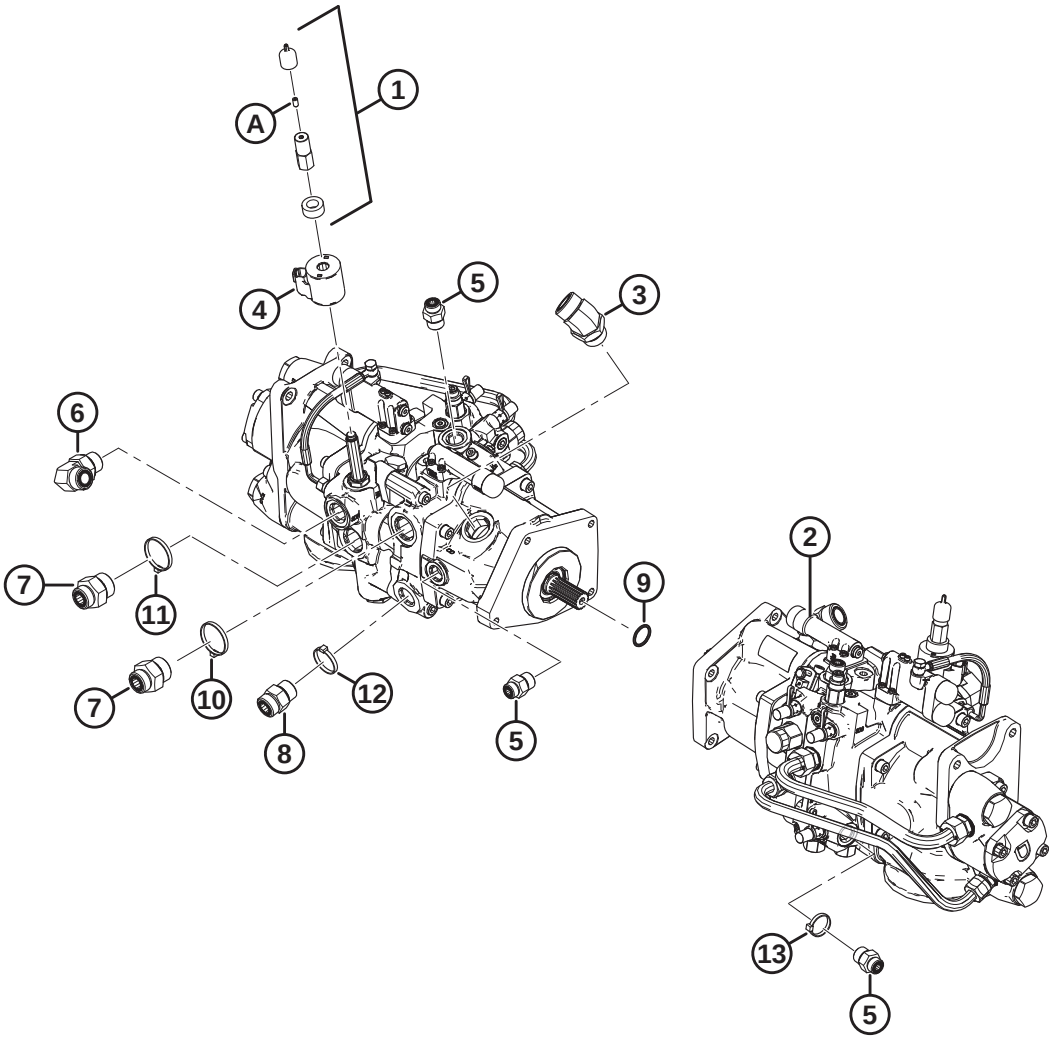

1034439

ENSEMBLE DE POMPE

Réf.	Numéro de pièce	Description	Qté	Numéro de série
1	MAC328262	KIT – CONTOURNEMENT MANUEL [392]	1	
2	MAC337774	POMPE – INTÉGRÉE [393]	1	
	MAC322148	KIT D'ÉTANCHÉITÉ		
3	MAC252814	RACCORD – HYD. COUDÉ À 45°	1	
	MAC135554	JOINT TORIQUE – 1,78 X 23,52		
	MAC50220	JOINT TORIQUE – Ø2,95 X Ø29,74		
4	MAC209045	BOBINE – SOLÉNOÏDE	1	
5	MAC184463	RACCORD – ADAPTATEUR HYD. (M1, M2)	3	
	MAC44210	JOINT TORIQUE – Ø2,46 X Ø19,18		
	MAC135866	JOINT TORIQUE – Ø1,78 X Ø12,42		
6	MAC135821	RACCORD – COUDE 90° HYD. (SDP)	1	
	MAC30971	JOINT TORIQUE – Ø2,95 X Ø23,47		
	MAC135868	JOINT TORIQUE – Ø1,78 X Ø18,77		
7	MAC135789	RACCORD – ADAPTATEUR (KP)	2	
	MAC50220	JOINT TORIQUE – Ø2,95 X Ø29,74		
	MAC135868	JOINT TORIQUE – Ø1,78 X Ø18,77		
8	MAC135788	RACCORD – ADAPTATEUR (SDR)	1	
	MAC30971	JOINT TORIQUE – Ø2,95 X Ø23,47		
	MAC135868	JOINT TORIQUE – Ø1,78 X Ø18,77		
9	MAC17006	JOINT TORIQUE – 3,18 X 25,40	1	
10	MAC40704	COLLIER DE SERRAGE – ATTACHE DE CÂBLE, ORANGE	1	
11	MAC40703	COLLIER DE SERRAGE – ATTACHE DE CÂBLE, BLEUE	1	
12	MAC40702	COLLIER DE SERRAGE – ATTACHE DE CÂBLE, ROUGE	1	
13	MAC21763	COLLIER DE SERRAGE – ATTACHE DE CÂBLE, NOIRE	1	
A	MAC21061	VIS – TÊTE HEX. CREUSE 1/4-20 X 1/2-GR5-AF0C	1	

392. Le kit comprend la bobine d'entretoise (NVS), le capuchon anti-poussière (NVS), l'écrou de la bobine (NVS) et la vis de réglage (MAC21061).
393. En cas de nécessité de pièces de rechange à la suite du retrait du kit d'étanchéité (MAC328281) ou des soupapes de décompression (MAC322159 et MAC328282), commandez une nouvelle pompe intégrée (MAC337774). Pour les pièces de rechange de pompe intégrée, consultez la section *142 Pompe intégrée – Pièces d'usure, page 409*.

142 Pompe intégrée – Pièces d'usure

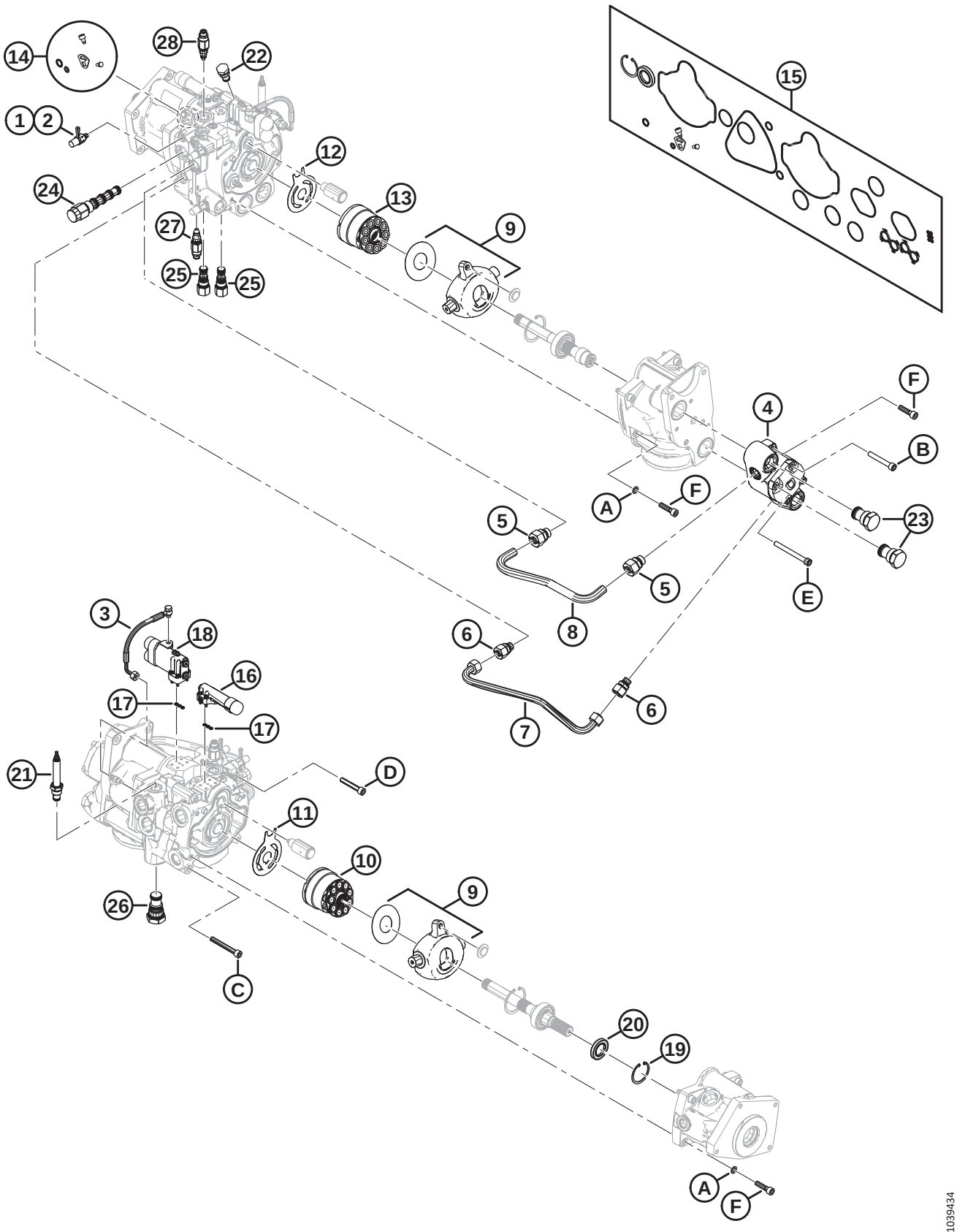

POMPE INTÉGRÉE – PIÈCES D'USURE

NOTE:

Toutes les pièces illustrées, mais **NON** répertoriées, ne sont pas des pièces réparables. Elles sont illustrées à titre de référence uniquement.

Réf.	Numéro de pièce	Description	Qté	Numéro de série
	MAC**337774**	**POMPE – INTÉGRÉE** [394]		
1	MAC**136900**	**CAPUCHON – ANTI-POUSSIÈRE**	**3**	
2	MAC**134437**	**RACCORD – COUPLAGE HYD. – PRISE D'ESSAI**	**3**	
3	MAC**276790**	**KIT – FLEXIBLE ET QUINCAILLERIE DC**	**1**	
4	MAC**328288**	**KIT – POMPE À ENGRENAGES 15 CC AVEC QUINCAILLERIE**	**1**	
5	MAC**328292**	**RACCORD – ADAPTATEUR (18 MM)**	**2**	
6	MAC**328293**	**RACCORD – ADAPTATEUR (15 MM)**	**2**	
7	MAC**328291**	**CONDUITE – ARRIÈRE**	**1**	
8	MAC**328290**	**CONDUITE – AVANT**	**1**	
9	MAC**337441**	**KIT – RECONSTRUCTION DU PLATEAU OSCILLANT**	**2**	
10	MAC**328313**	**KIT – GROUPE TOURNANT 45 CC**	**1**	
11	MAC**328312**	**PLAQUE – SOUPAPE**	**1**	
12	MAC**328311**	**PLAQUE – SOUPAPE**	**1**	
13	MAC**328310**	**KIT – GROUPE TOURNANT 38 CC**	**1**	
14	MAC**337440**	**KIT – JOINT DE CAME DE POMPE DE COUTEAU**	**1**	
15	MAC**328309**	**KIT – JOINT DE POMPE**	**1**	
16	MAC**328306**	**KIT – COMPENSATEUR (PRESSION)**	**1**	
17	MAC**328308**	**KIT – JOINTS DE COMPENSATEUR (DÉTECTION DE CHARGE)**	**2**	
18	MAC**328307**	**KIT – COMPENSATEUR DC**	**1**	
19	MAC**328178**	**ANNEAU – RETENUE INTERNE**	**1**	
20	MAC**322142**	**JOINT – ARBRE**	**1**	
21	MAC**328261**	**SOUPAPE – RÉGULATRICE DE DÉBIT (MV)**	**1**	
	MAC**252351**	**KIT D'ÉTANCHÉITÉ**		
22	MAC**123318**	**SOUPAPE – NON-RETOUR (CV6)**	**1**	
	MAC**328284**	**KIT D'ÉTANCHÉITÉ**		
23	MAC**322161**	**SOUPAPE – NON-RETOUR (CV1, CV2)**	**2**	
	MAC**328283**	**KIT D'ÉTANCHÉITÉ**		

394. Consultez la section *141 Ensemble de pompe, page 407*.

POMPE INTÉGRÉE – PIÈCES D'USURE

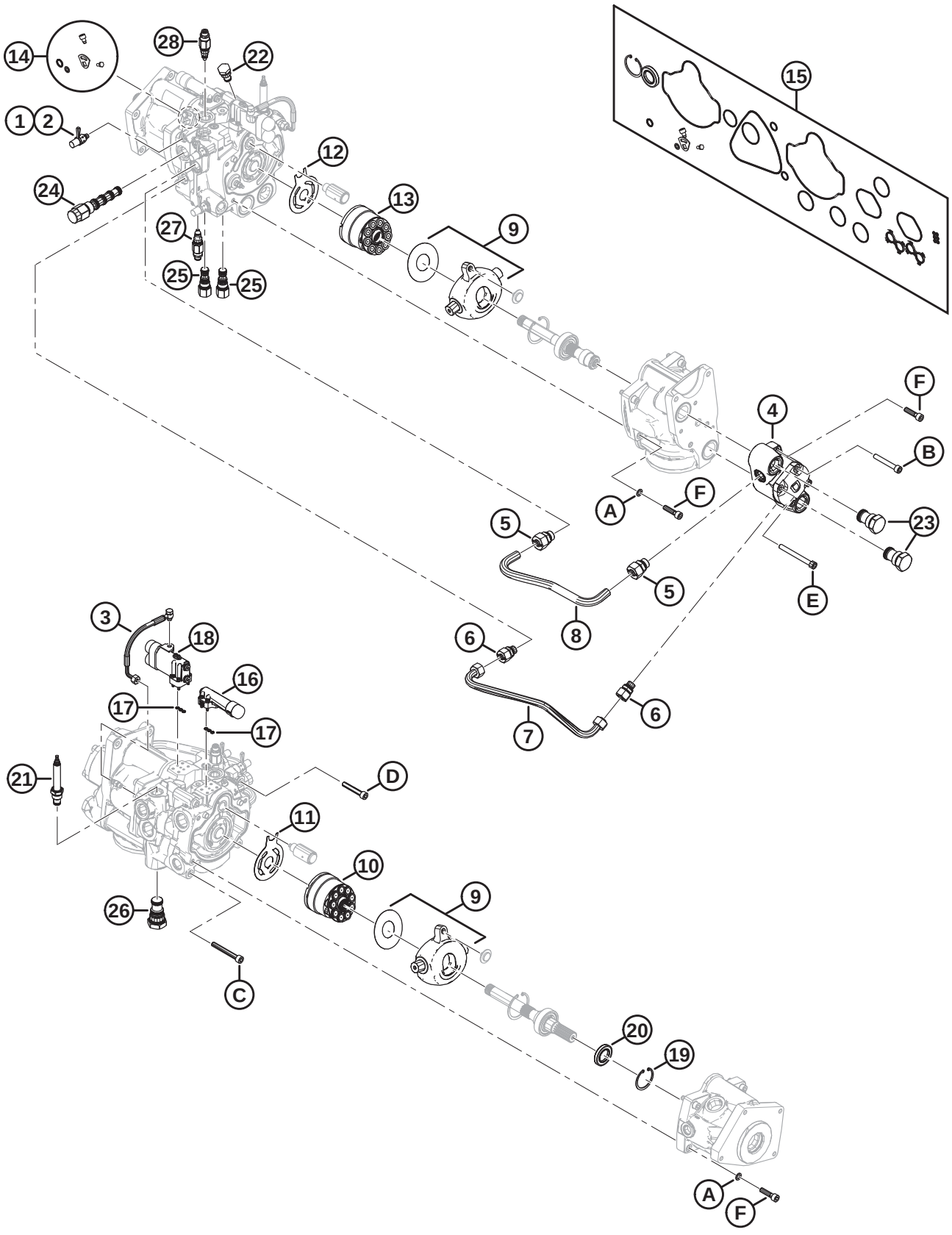

POMPE INTÉGRÉE – PIÈCES D'USURE

Réf.	Numéro de pièce	Description	Qté	Numéro de série
24	MAC**322160**	**SOUPAPE – PILOTÉE 3WAY (DH)**	**1**	
	MAC**328269**	**KIT D'ÉTANCHÉITÉ**		
25	MAC**322158**	**SOUPAPE – PILOTÉE LOGIC-10 (LE1, LE2)**	**2**	
	MAC**322148**	**KIT D'ÉTANCHÉITÉ**		
26	MAC**322157**	**SOUPAPE – PILOTÉE ÉLÉMENT LOGIC-16 (LE3)**	**1**	
	MAC**322149**	**KIT D'ÉTANCHÉITÉ**		
27	MAC**337773**	**SOUPAPE – DÉCOMPRESSION (RV2)**	**1**	
	MAC**337823**	**KIT D'ÉTANCHÉITÉ**		
28	MAC**337770**	**SOUPAPE – DÉCOMPRESSION (RV1)**	**1**	
	MAC**337823**	**KIT D'ÉTANCHÉITÉ**		
	MAC**328262**	**KIT – CONTOURNEMENT MANUEL** [394]	**1**	
A	MAC**337433**	**RONDELLE – M10 SPÉCIALE**		
B	MAC**337427**	**BOULON – TÊTE RONDE M10 X 70 GR 12,9**		
C	MAC**337431**	**BOULON – TÊTE RONDE M10 X 80 GR 12,9**		
D	MAC**337432**	**BOULON – TÊTE RONDE M10 X 60 GR 12,9**		
E	MAC**337429**	**BOULON – TÊTE RONDE M10 X 100 GR 12,9**		
F	MAC**337430**	**BOULON – TÊTE RONDE M10 X 40 GR 12,9**		

143 Ensemble boîte de vitesse

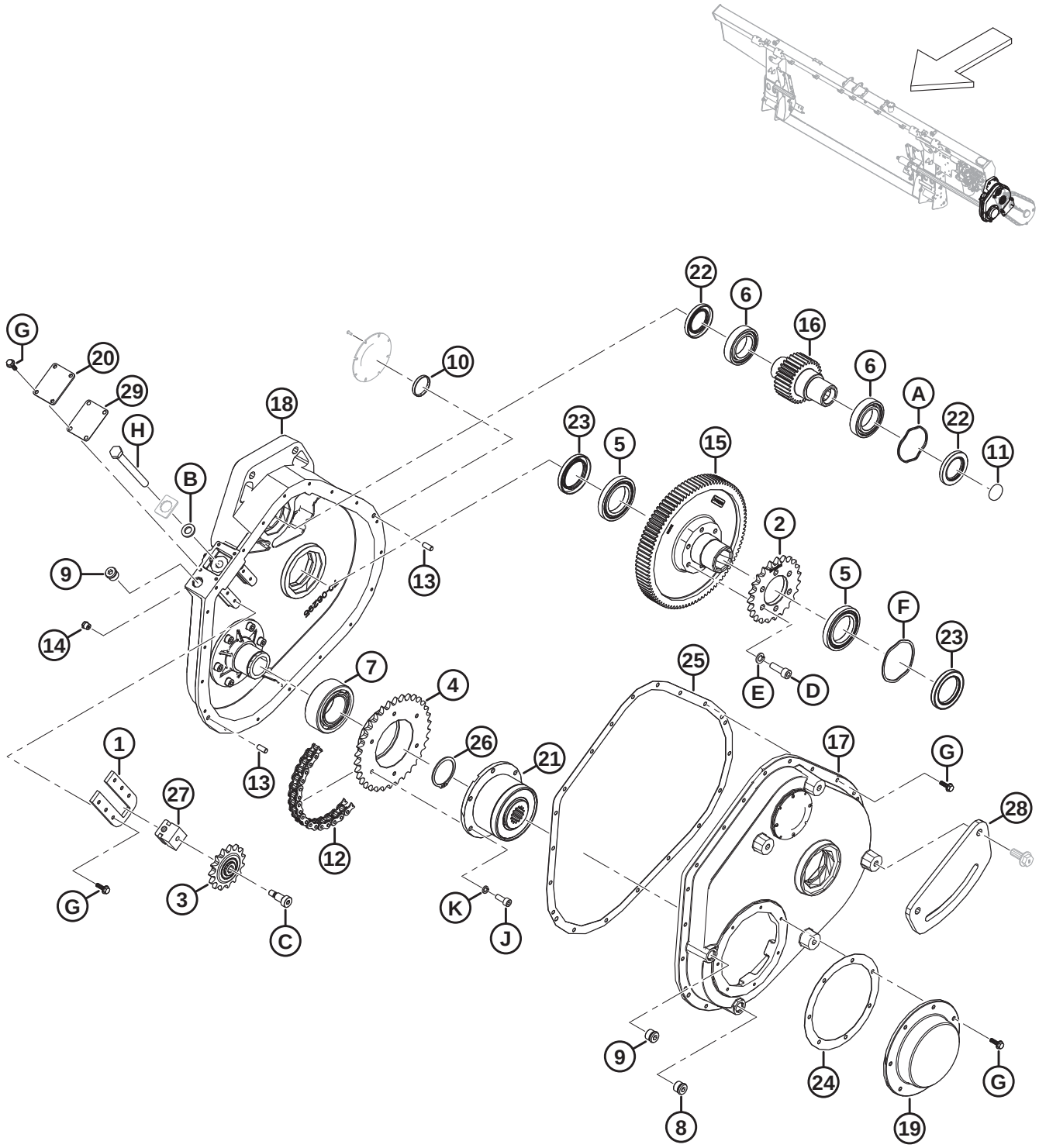

ENSEMBLE BOÎTE DE VITESSE

Réf.	Numéro de pièce	Description	Qté	Numéro de série
	MAC308725	ENTRAÎNEMENT – MODULE DE FLOTTEMENT PRINCIPAL		
	MAC347405	KIT – MISE À JOUR DU BOÎTIER D'ENTRAÎNEMENT [395]	A/B	
1	MAC328181	PLATE – TENDEUR	1	
2	MAC322409	PIGNON – 50A23	1	
3	MAC328188	PIGNON – 50B15 AVEC ROULEMENT	1	
4	MAC328187	PIGNON – 50B34	1	
5	MAC322193	ROULEMENT – À BILLES	2	
6	MAC322192	ROULEMENT – À BILLES	2	
7	MAC322197	ROULEMENT – BILLES DOUBLE RANGÉE	1	
8	MAC328154	BOUCHON – M18 MAGNÉTIQUE ORB	1	
9	MAC328152	BOUCHON – M18 ORB	1	
10	MAC328186	BOUCHON	1	
11	MAC328185	BOUCHON	1	
12	MAC301971	CHAÎNE – ROULEAU, RC-50-56P SANS FIN	1	
13	NSS	GOUPILLE – GOUJON	2	
14	MAC328176	RENIFLARD – 1/8-27 NPT	1	
15	MAC328175	ENGRENAGE – 94 DENTS	1	
16	MAC328174	ENGRENAGE – 30 DENTS	1	
17	NSS	BOÎTIER – BOÎTE DE VITESSES	1	
18	NSS	BOÎTIER – BOÎTE DE VITESSES	1	
19	MAC328164	CAPOT – EMBRAYAGE	1	
20	MAC328165	CAPOT – TENDEUR	1	
21	MAC314082	EMBRAYAGE – WEASLER	1	
22	MAC347416	JOINT – VITON 38 X 62 X 7	2	
23	MAC347417	JOINT – VITON 48 X 72 X 8	2	
24	MAC328161	JOINT D'ÉTANCHÉITÉ – COUVERCLE EMBRAYAGE	1	
25	MAC347410	JOINT D'ÉTANCHÉITÉ – BOÎTIER D'ENTRAÎNEMENT PRINCIPAL FM200	1	

395. Le kit de mise à jour du boîtier d'entraînement est utilisé pour mettre à jour les boîtiers d'entraînement des modèles de l'année 2020. Le kit comprend des entretoises (MAC347408, MAC347409), un joint d'étanchéité (MAC347410), deux joints (MAC347416), deux joints (MAC347417), des rondelles à ressort ondulées (MAC328159, MAC328160), des engrenages (MAC328174, MAC328175), des roulements à billes (MAC322192, MAC322193), un pignon (MAC322409), des vis (MAC135401), des rondelles (MAC30632) et des instructions.

ENSEMBLE BOÎTE DE VITESSE

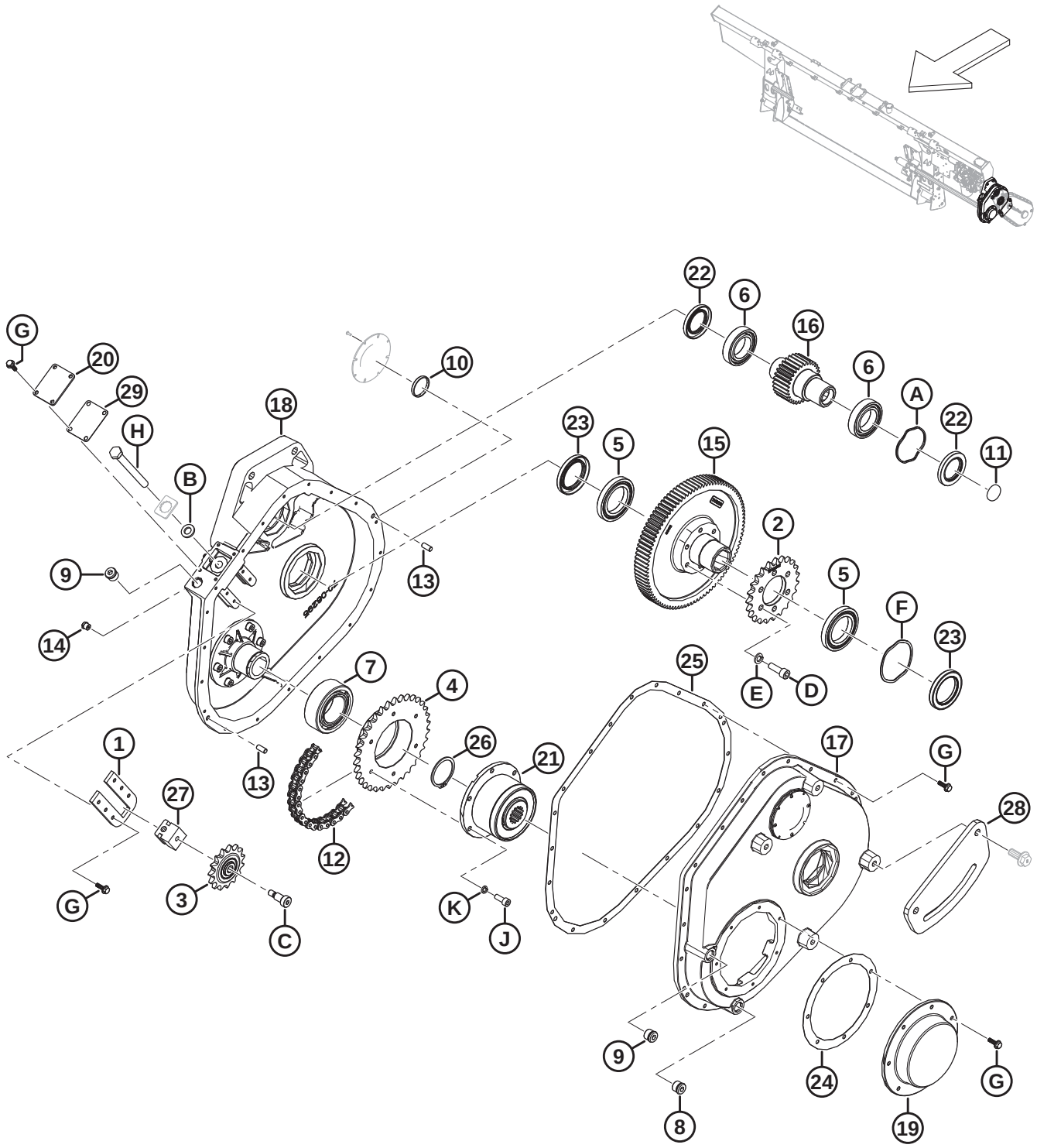

ENSEMBLE BOÎTE DE VITESSE

Réf.	Numéro de pièce	Description	Qté	Numéro de série
26	MAC322195	ANNEAU – DE RETENUE	1	
27	MAC328157	BLOC – LIBRE	1	
28	MAC347349	SUPPORT – JOINT CMPLTN. PRINCIPAL	1	
29	MAC328162	JOINT D'ÉTANCHÉITÉ – TENSIONNEUR	1	
A	MAC328160	RONDELLE – ÉLASTIQUE ONDULÉE		
B	MAC184587	RONDELLE – PLATE 1/2 X 1,25 AA1J		
C	MAC328184	BOULON – ÉPAULEMENT 3/8-16 X 3/4 LG		
D	MAC347978	VIS – CAPUCHON M10 X 1,5 X 30		
	MAC135401	VIS – TÊTE HEX. CREUSE PFL M10 X 1,5 X 30-8,8-AA1J [396].		
E	MAC347975	RONDELLE – VIS À TÊTE M10		
	MAC30632	RONDELLE – ÉLASTIQUE DE BLOCAGE M10 [396]		
F	MAC328159	RONDELLE – ÉLASTIQUE ONDULÉE		
G	MAC328156	BOULON – EMBASE CRANTÉE		
H	MAC328158	BOULON – TENDEUR		
J	MAC347977	VIS – CAPUCHON M8 X 1 X 20		
K	MAC347976	RONDELLE – VIS À TÊTE M8		

396. Pour les machines dont l'entretien est assuré par le kit de mise à jour du boîtier d'entraînement (MAC347405)

144 Ensemble prise d’entraînement

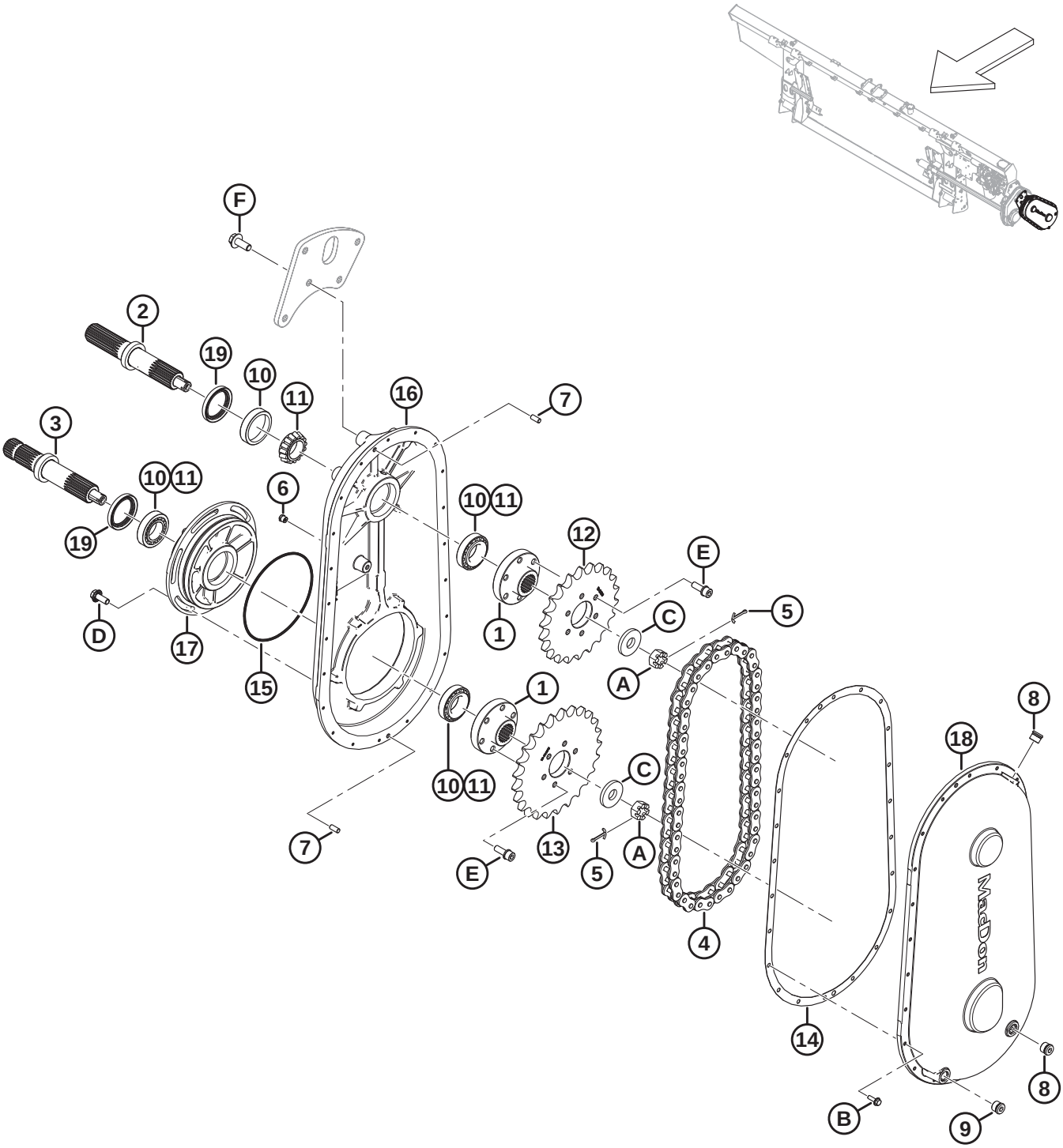

ENSEMBLE PRISE D'ENTRAÎNEMENT

NOTE:

Les kits (numéros de faisceau B et numéros de collecteur C) sont vendus uniquement chez Whole Goods de MacDon.

Réf.	Numéro de pièce	Description	Qté	Numéro de série
	B7041	KIT – PIGNONS DE PRISE D'ENTRAÎNEMENT CNH [397]		
	MAC308726	ENTRAÎNEMENT – ENTRÉE 1.14:1 (CNH) [398]		
1	MAC328203	MOYEU – CANNELÉ	2	
2	MAC328202	ARBRE – SORTIE	1	
3	MAC328201	ARBRE – ENTRÉE	1	
4	MAC328120	CHAÎNE – RC80 50 PT SANS FIN	1	
5	MAC18607	GOUPILLE – FENDUE 5/32 DIA. X 1,5 ZP	2	
6	MAC328176	RENIFLARD – 1/8-27 NPT	1	
7	NSS	GOUPILLE – GOUJON	2	
8	MAC328152	BOUCHON – M18 ORB	2	
9	MAC328154	BOUCHON – M18 MAGNÉTIQUE ORB	1	
10	MAC30701	ROULEMENT – CUVETTE	4	
11	MAC30702	ROULEMENT – CONIQUE	4	
12	MAC308852	PIGNON – 80A22 (CNH)	1	
13	MAC308848	PIGNON – 80A25 (CNH)	1	
14	MAC328200	JOINT D'ÉTANCHÉITÉ – ENTRAÎNEMENT DE L'ADAPTATION	1	
15	MAC328199	JOINT TORIQUE – N° 260	1	
16	MAC328198	BOÎTIER – BOÎTE DE VITESSES COMP	1	
17	MAC328197	BOÎTIER – EXCENTRÉ	1	
18	**NVS**	COUVERCLE – BOÎTE DE VITESSES COMP	1	
19	MAC187477	JOINT	2	
A	MAC5512	ÉCROU – HEX. À RAINURE 0,750-16 UNF ZN PL		
B	MAC328156	BOULON – EMBASE CRANTÉE		
C	MAC6647	RONDELLE – PLATE		

397. Le kit comprend le joint d'étanchéité (MAC328200), la chaîne (MAC328120), les pignons (MAC308848, MAC308852) et les instructions. Kits disponibles chez Whole Goods uniquement.
398. Utilisé avec les moissonneuses-batteuses Case et New Holland.

ENSEMBLE PRISE D'ENTRAÎNEMENT

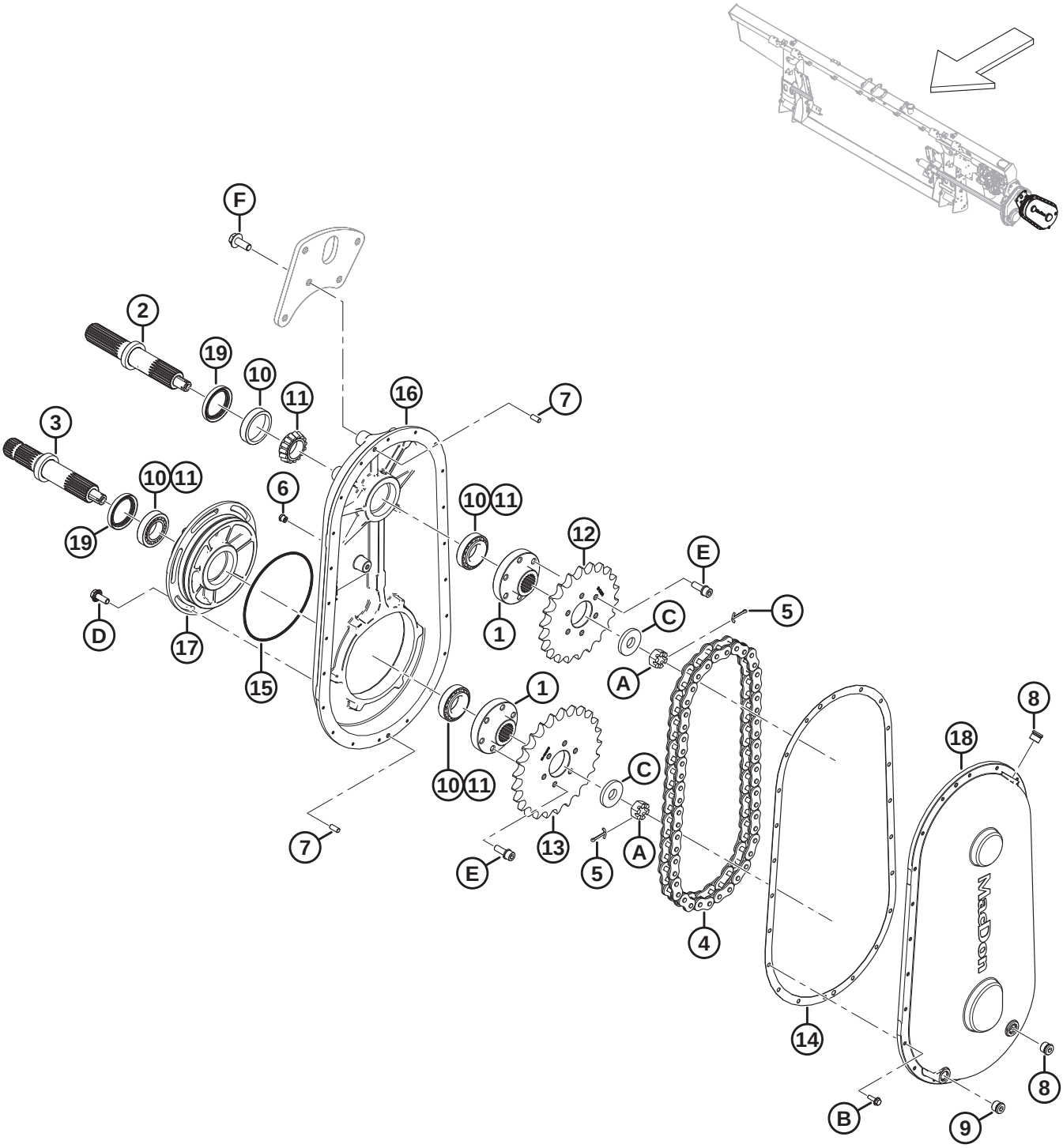

ENSEMBLE PRISE D'ENTRAÎNEMENT

Réf.	Numéro de pièce	Description	Qté	Numéro de série
D	MAC135783	BOULON – TÊTE HEX. À COL. PFL M10 X 1,5 X 25-10,9-AA1J		
E	MAC328183	BOULON – M10 X 1,25 X 30 SEMS		
F	MAC**320180**	**BOULON – TÊTE HEX. À COL. M12 X 1,75 X 30-SPCL-8,8-AA1J**		

145 Support et transmission d’entrée

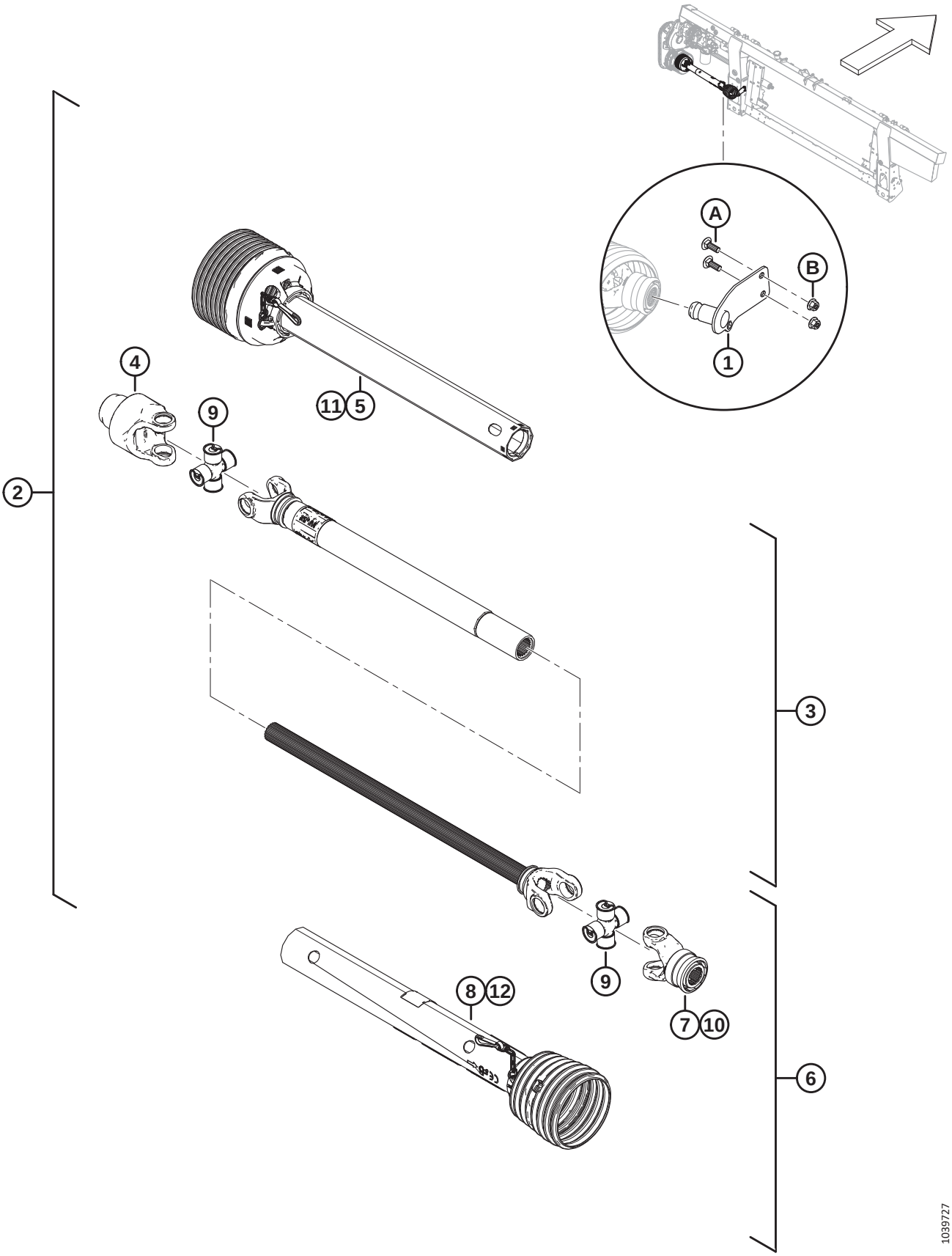

NOTE:

Les kits (numéros de faisceau B et numéros de collecteur C) sont vendus uniquement chez Whole Goods de MacDon.

Réf.	Numéro de pièce	Description	Qté	Numéro de série
	B7038	KIT – PRISE DE FORCE CE CANNELÉE 6 DENTS [399]	1	
	B7039	KIT – TPRISE DE FORCE CE CANNELÉE 21 DENTS [400]	1	
1	MAC322486	SUPPORT SOUDÉ – RANGEMENT PF 6 DENTS [401]	1	
	MAC322456	SUPPORT SOUDÉ – RANGEMENT PF 21 DENTS [402]	1	
2	MAC314173	KIT – PRISE DE FORCE CANNELÉE 6 DENTS [403]	1	
	MAC314174	PRISE DE FORCE – CE CANNELÉE 1,375 PO 21 DENTS [404]	1	
3	MAC322915	PRISE DE FORCE – DEMI-ÉLÉMENT	1	
4	MAC133631	FOURCHE – MOUVEMENT LIBRE	1	
5	MAC322916	PRISE DE FORCE – DOIGT D'ÉLÉMENT	1	
6	MAC322926	PRISE DE FORCE – DEMI-MOISSONNEUSE-BATTEUSE 6 DENTS [401]	1	
	MAC322924	PRISE DE FORCE – DEMI-MOISSONNEUSE-BATTEUSE 21 DENTS [402]	1	
7	MAC133634	FOURCHE – 6 DENTS [401]	1	
	MAC322925	FOURCHE – 21 DENTS [402]	1	
8	MAC322917	PRISE DE FORCE – DOIGT D'EXTRÉMITÉ MOISSONNEUSE-BATTEUSE	1	
9	MAC142777	KIT CROISILLON	2	
10	MAC40095	KIT – RÉPARATION	1	
11	MAC322918	KIT RÉPARATION DOIGT INTÉRIEUR [405]	1	
12	MAC220766	KIT DE RÉPARATION BLINDAGE CE [405]	1	
	MAC36651	AUTOCOLLANT – DANGER		
	MAC194521	AUTOCOLLANT – AVERTISSEMENT		
	MAC30316	AUTOCOLLANT – DANGER		

399. Kit de prise de force cannelée 6 dents pour moissonneuses-batteuses Case et New Holland. Kits disponibles chez Whole Goods uniquement.
400. Kit de prise de force cannelée 21 dents pour moissonneuses-batteuses Case et New Holland. Kits disponibles chez Whole Goods uniquement.
401. Pour prise de force cannelée 6 dents.
402. Pour prise de force cannelée 21 dents.
403. Kit de prise de force cannelée 6 dents pour moissonneuses-batteuses Case et New Holland.
404. Kit de prise de force cannelée 21 dents pour moissonneuses-batteuses Case et New Holland.
405. Le kit comprend le kit de chaîne, le roulement, le joint du verrou et les instructions.

SUPPORT ET TRANSMISSION D'ENTRÉE

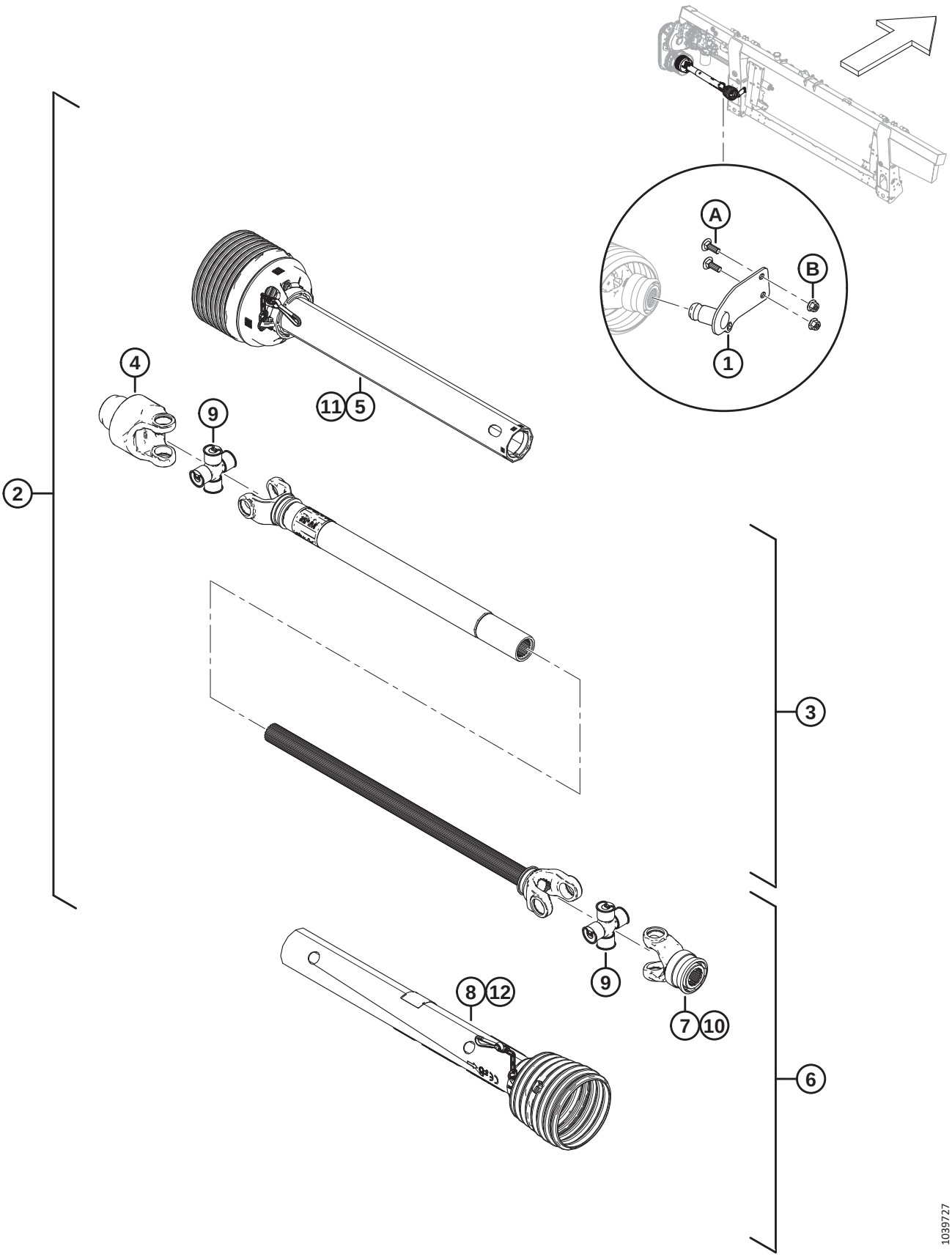

SUPPORT ET TRANSMISSION D'ENTRÉE

Réf.	Numéro de pièce	Description	Qté	Numéro de série
A	MAC184662	BOULON – TRCC PFL M10 X 1,5 X 30-8,8-AA1J		
B	MAC135799	ÉCROU – HEX. À COL. BLOCAGE CTR M10 X 1,5-10		

146 Transmission d’entrée et Support – Angle élevé

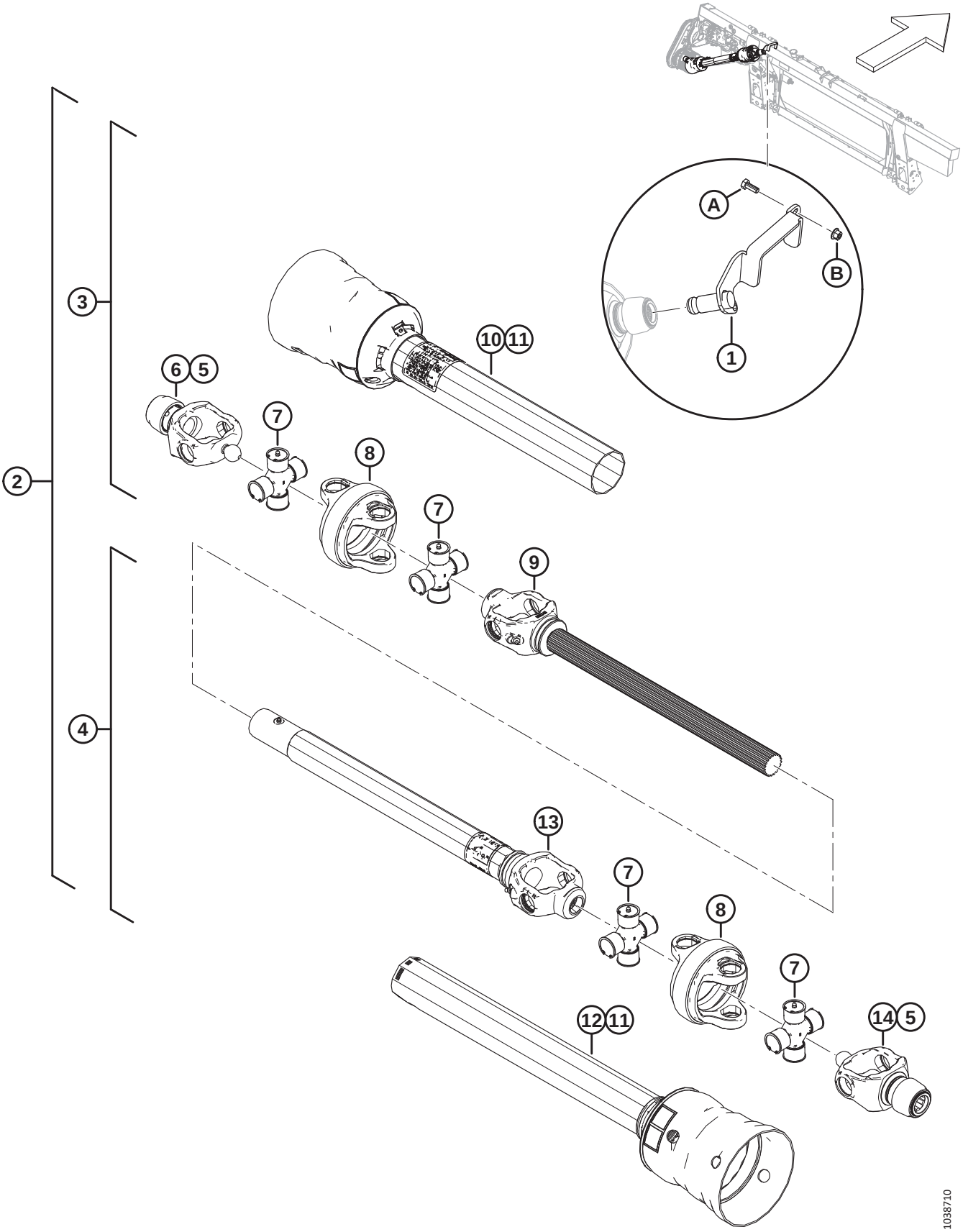

TRANSMISSION D'ENTRÉE ET SUPPORT – ANGLE ÉLEVÉ

NOTE:

Les kits (numéros de faisceau B et numéros de collecteur C) sont vendus uniquement chez Whole Goods de MacDon.

Réf.	Numéro de pièce	Description	Qté	Numéro de série
	B7180	KIT – ARBRE D'ENTRAÎNEMENT À ANGLE ÉLEVÉ 6 DENTS LONGUES [406]		
	B7181	KIT – ARBRE D'ENTRAÎNEMENT À ANGLE ÉLEVÉ 21 DENTS LONGUES [407]		
	B7326	KIT – ARBRE D'ENTRAÎNEMENT À ANGLE ÉLEVÉ 21 DENTS MOYENNES [408]		
1	MAC357064	SUPPORT SOUDÉ – RANGEMENT PF 6 DENTS [409]	1	
	MAC357012	SUPPORT SOUDÉ – RANGEMENT PF 21 DENTS [410]	1	
2	MAC322996	PRISE DE FORCE – ANGLE ÉLEVÉ 6 DENTS	1	
	MAC322997	PRISE DE FORCE – ANGLE ÉLEVÉ 21 DENTS LONGUES	1	
	MAC322998	PRISE DE FORCE – ANGLE ÉLEVÉ 21 DENTS COURTES	1	
3	MAC337709	PRISE DE FORCE – MOITIÉ D'ARBRE 6 DENTS AVEC PROTECTION [409]	1	
	MAC337707	PRISE DE FORCE – MOITIÉ D'ARBRE 21 DENTS, AVEC PROTECTION [411]	1	
4	MAC337723	PRISE DE FORCE – MOITIÉ DE TUBE 21 DENTS, AVEC PROTECTION [412]	1	
	MAC337727	ENTRAÎNEMENT – MOITIÉ DE TUBE 21 DENTS, AVEC PROTECTION [413]	1	
5	MAC133632	KIT – RÉPARATION VERROUILLAGE AUTO	2	
6	MAC337711	FOURCHE – 21 DENTS CV	1	
7	MAC337712	KIT TRANSVERSAL	4	
8	MAC337715	BOÎTIER CV	2	
9	MAC337716	PRISE DE FORCE – FOURCHE CV ET ARBRE[414]	1	
10	MAC337717	PRISE DE FORCE – PROTECTION EXTÉRIEURE	1	
11	MAC337718	PRISE DE FORCE – KIT RÉPARATION DE PROTECTION	2	

406. Kit de prise de force cannelée 6 dents longues pour moissonneuses-batteuses larges et étroites Case et New Holland, configurations Sidehill (18 %) et Hillside (27 %). Kits disponibles chez Whole Goods uniquement.
407. Kit de prise de force cannelée 21 dents longues pour moissonneuses-batteuses larges et étroites Case et New Holland, configurations Sidehill (18 %) et Hillside (27 %), . Kits disponibles chez Whole Goods uniquement.
408. Kit de prise de force cannelée 21 dents longues pour les moissonneuses-batteuses larges et étroites Case et New Holland avec le pack Everest, le pack Hillco Hillside Beaterless (27 %) de Case et New Holland, .
409. Pour prise de force cannelée 6 dents longues.
410. Pour prise de force cannelée 21 dents.
411. Pour prises de force cannelées 21 dents moyennes et longues.
412. Pour prises de force cannelées 6 dents longues et 21 dents courtes.
413. Pour prises de force cannelées 21 dents courtes et moyennes.
414. Pour prises de force cannelées 6 dents longues et 21 dents moyennes et longues.

TRANSMISSION D'ENTRÉE ET SUPPORT – ANGLE ÉLEVÉ

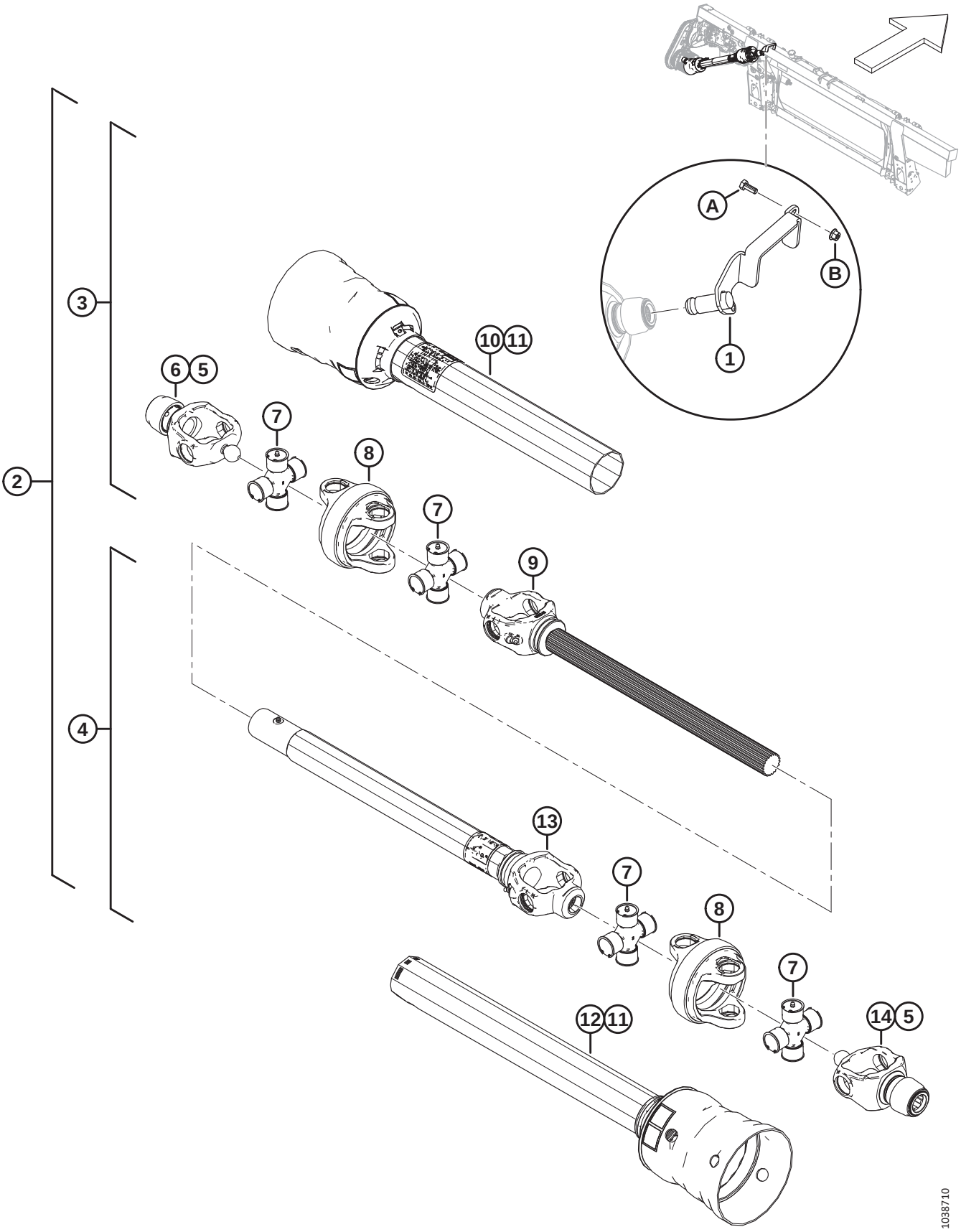

TRANSMISSION D'ENTRÉE ET SUPPORT – ANGLE ÉLEVÉ

Réf.	Numéro de pièce	Description	Qté	Numéro de série
12	MAC337720	PRISE DE FORCE – PROTECTION INTÉRIEURE [412]	1	
	MAC337731	PRISE DE FORCE – PROTECTION INTÉRIEURE [413]	1	
13	MAC337721	PRISE DE FORCE – TUBE ET MANCHON DE FOURCHE [412]	1	
	MAC337732	PRISE DE FORCE – TUBE ET MANCHON DE FOURCHE [413]	1	
14	MAC337722	FOURCHE CV 6 DENTS [409]	1	
	MAC337711	FOURCHE CV 21 DENTS [415]	1	
	MAC30316	AUTOCOLLANT – DANGER		
	MAC36651	AUTOCOLLANT – DANGER		
A	MAC30627	BOULON – TÊTE HEX. PFL M10 X 1,5 X 25-8,8-A3L		
B	MAC135799	ÉCROU – HEX. À COL. BLOCAGE CTR M10 X 1,5-10		

415. Pour prises de force cannelées 21 dents longues et courtes.

147 Kits de conversion de la prise de force d’entrée

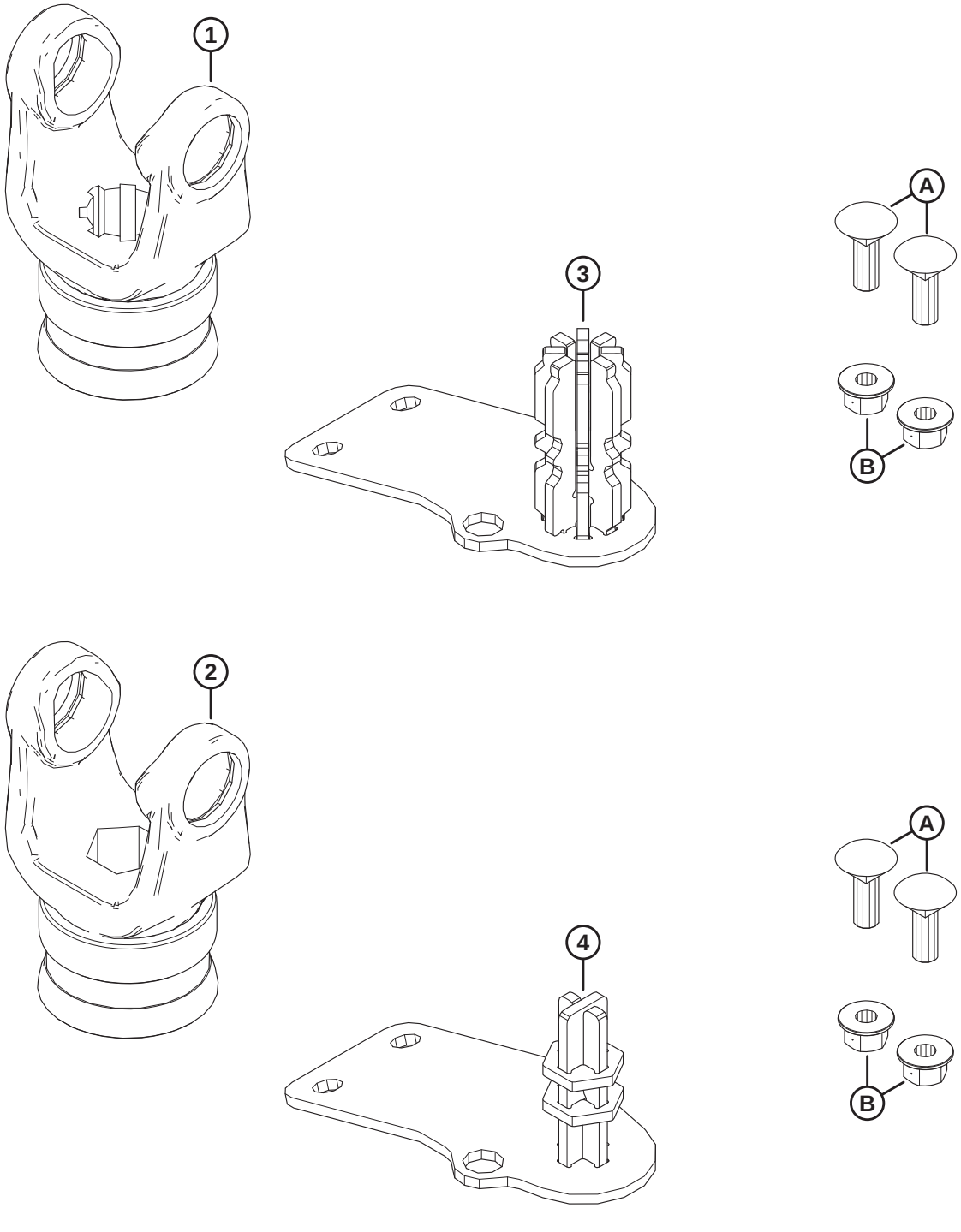

1039521

KITS DE CONVERSION DE LA PRISE DE FORCE D'ENTRÉE

NOTE:

Les kits (numéros de faisceau B et numéros de collecteur C) sont vendus uniquement chez Whole Goods de MacDon.

Réf.	Numéro de pièce	Description	Qté	Numéro de série
	B7312	**KIT – CONV. ARBRE DE TRANSMISSION 8 DENTS FM200** [416]		
	B7317	**KIT – CONV. ARBRE DE TRANSMISSION HEX. FM200** [416]		
1	MAC**314657**	**FOURCHE – 8 DENTS** [417]	**1**	
2	MAC**133641**	**FOURCHE – HEX.** [418]	**1**	
3	MAC**337117**	**ENS. SOUDÉ RANGEMENT – 8 DENTS** [417]	**1**	
4	MAC**347722**	**ENS. SOUDÉ RANGEMENT – HEX.** [418]	**1**	
A	MAC**184662**	**BOULON – TRCC PFL M10 X 1,5 X 30-8,8-AA1J**		
B	MAC**135799**	**ÉCROU – HEX. À COL. BLOCAGE CTR M10 X 1,5-10**		

416. Kits disponibles chez Whole Goods seulement.
417. Comprise dans le kit de conversion d'arbre de transmission cannelé à 8 dents (B7312)
418. Comprise dans le kit de conversion d'arbre de transmission hexagonal B7317)

148 Tambour de la vis d’alimentation et composants internes

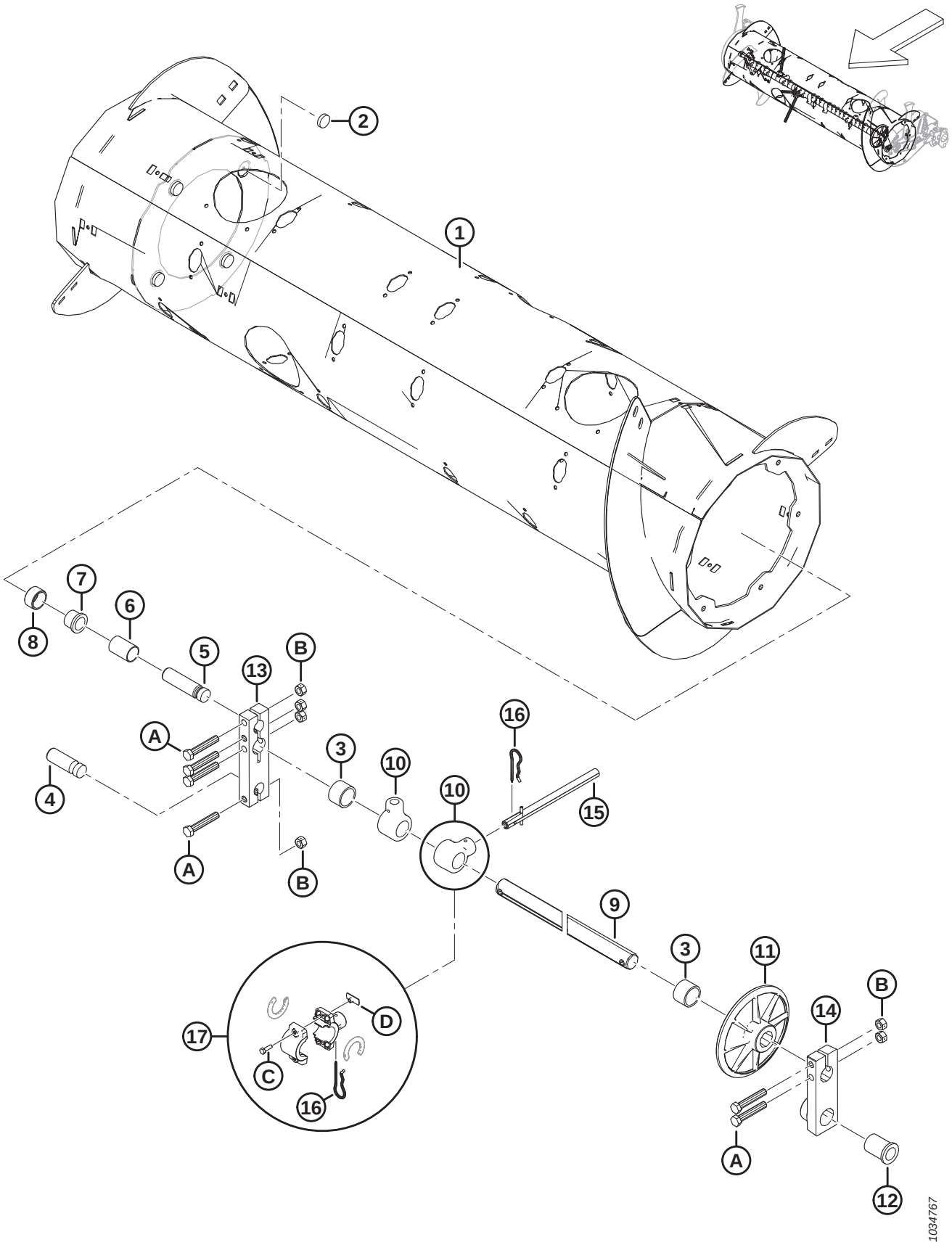

TAMBOUR DE LA VIS D'ALIMENTATION ET COMPOSANTS INTERNES

Réf.	Numéro de pièce	Description	Qté	Numéro de série
	MAC**322372**	**ENSEMBLE – VIS D'ALIMENTATION** [419]		
1	MAC322397	TAMBOUR – ENS. SOUDÉ	1	
2	MAC328420	AIMANT – ROND	4	
3	MAC322770	TUBE ENTRETOISE – PLASTIQUE	2	
4	MAC314062	AXE – PIVOT	1	
5	MAC213660	AXE – PIVOT	1	
6	MAC213657	ENTRETOISE	1	
7	MAC133877	BAGUE – À BRIDE EN PLASTIQUE 1,0 PO	1	
8	MAC213656	ROULEAU	1	
9	MAC308536	ARBRE – DOIGT	1	
10	MAC337206	SUPPORT – DOIGT DE LA VIS D'ALIMENTATION	30	
11	MAC248117	ROUE, GUIDE – ARBRE DES DOIGTS	1	
12	MAC248145	BAGUE – BRIDE	1	
13	MAC213608	BLOC – ARBRE DE LA VIS D'ALIMENTATION	1	
14	MAC248538	BLOC MOULÉ – BLOC PIVOT, CG, USINÉ	1	
15	MAC337152	KIT – DOIGT [420]	22	
	MAC7642	GOUPILLE – RESSORT 3/16 DIA. X 1,5 LG	A/B	
16	MAC123180	GOUPILLE	22	
17	MAC276839	KIT – SUPPORT DE DOIGTS SCINDÉS X5 (PAQUET DE 5) [421]	A/B	
A	MAC184675	BOULON – TÊTE HEX. M12 X 1,75 X 70-8,8-AA1J		
B	MAC136759	ÉCROU – HEX. BLOCAGE CTR, M12 X 1,75-8-AA1J		
C	MAC252703	BOULON – TÊTE HEX. PFL M6 X 1 X 20 X SPCL-12,9-AF0C		
D	MAC197263	ÉCROU – EN T M6 X 1		

419. L'ensemble complet de la vis d'alimentation comprend toutes les pièces énumérées aux section *148 Tambour de la vis d'alimentation et composants internes, page 431*, section *149 Ensemble vis d'alimentation – Bras droit, page 433* et section *150 Ensemble vis d'alimentation – Bras gauche, page 437*.
420. Comprend un doigt plein (non vendu séparément), une goupille-ressort (MAC7642), un guide (MAC337143) et les instructions.
421. Le kit support de doigts scindés sert à simplifier le remplacement sur place de l'ensemble soudé des supports de doigts brisés (MAC337206). Le kit comprend un ensemble de cinq supports de doigts scindés de la vis d'alimentation (NVS), les entretoises du support (NVS), les goupilles (MAC123180), les écrous à enfoncer (MAC197263) et les boulons (MAC252703).

149 Ensemble vis d'alimentation – Bras droit

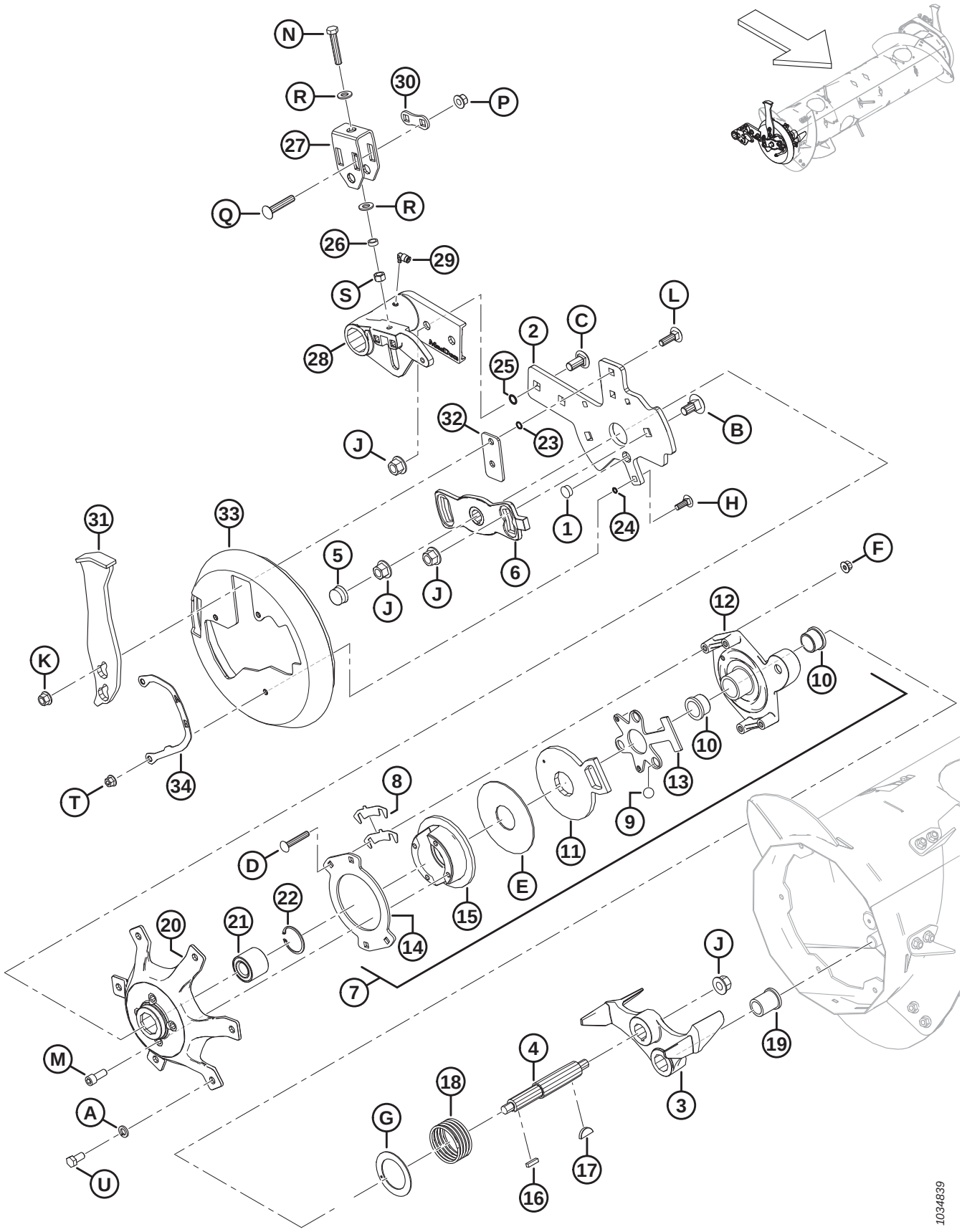

ENSEMBLE VIS D'ALIMENTATION – BRAS DROIT

Réf.	Numéro de pièce	Description	Qté	Numéro de série
1	MAC308859	BOUCHON – TROU	1	
2	MAC308850	BARRE – SUPPORT DE VIS D'ALIMENTATION CD	1	
3	MAC304520	MOULAGE – ARRÊT, USINAGE	1	
4	MAC304514	ARBRE – VIS D'ALIMENTATION	1	
5	MAC276140	CAPUCHON – PLASTIQUE	1	
6	MAC213851	MOULAGE – PLAQUE DE CALAGE, USINÉE	1	
7	MAC213802	ENSEMBLE – EMBRAYAGE INVERSÉ [422]	1	
8	MAC276206	CALE D'EMBRAYAGE	4	
9	MAC248285	BILLE	3	
10	MAC213859	BAGUE – PLASTIQUE 1,25 X 1,5 X 1,0	2	
11	MAC213801	BRAS, ACTIVATEUR D'EMBRAYAGE – USINÉ	1	
12	MAC213649	MOUL. CARTER D'EMBRAYAGE – USINÉ	1	
13	MAC337124	PLAQUE – CAGE À BILLES	1	
14	MAC213554	DISQUE – EMBRAYAGE	1	
15	MAC213552	DISQUE, FREIN – USINAGE	1	
16	MAC213750	CLAVETTE, RECT – 6,35 MM CARRÉ 25,5 MM LG	1	
17	MAC213654	CLAVETTE – WOODRUFF 1/4 X 1 -1/4	1	
18	MAC213679	RESSORT – COMPRESSION	1	
19	MAC213659	BAGUE – BRIDE	1	
20	MAC213546	MOYEU USINAGE CD	1	
21	MAC337284	ROULEMENT – DOUBLE RANGÉE DE BILLES 52 MM DE	1	
22	MAC21235	ANNEAU – DE RETENUE INT.	1	
23	MAC183508	JOINT TORIQUE – 1,78 X 10,82	2	
24	MAC183506	JOINT TORIQUE – 1,78 X 7,65	3	
25	MAC50083	JOINT TORIQUE – Ø2,62 X Ø13,94	2	
26	MAC314169	ENTRETOISE	1	
27	MAC314136	SUPPORT DE MONTAGE – RÉGLEUR	1	
28	MAC308538	PIVOT – VIS D'ALIMENTATION CG, USINAGE	1	
29	MAC301427	RACCORD – CD RAPIDE, 90 DEG	1	
30	MAC187428	ENTRETOISE	1	

422. L'ensemble embrayage inversé comprend les pièces n° 8 à 15 et la quincaillerie (MAC252701, MAC213731 et MAC135799).

ENSEMBLE VIS D'ALIMENTATION – BRAS DROIT

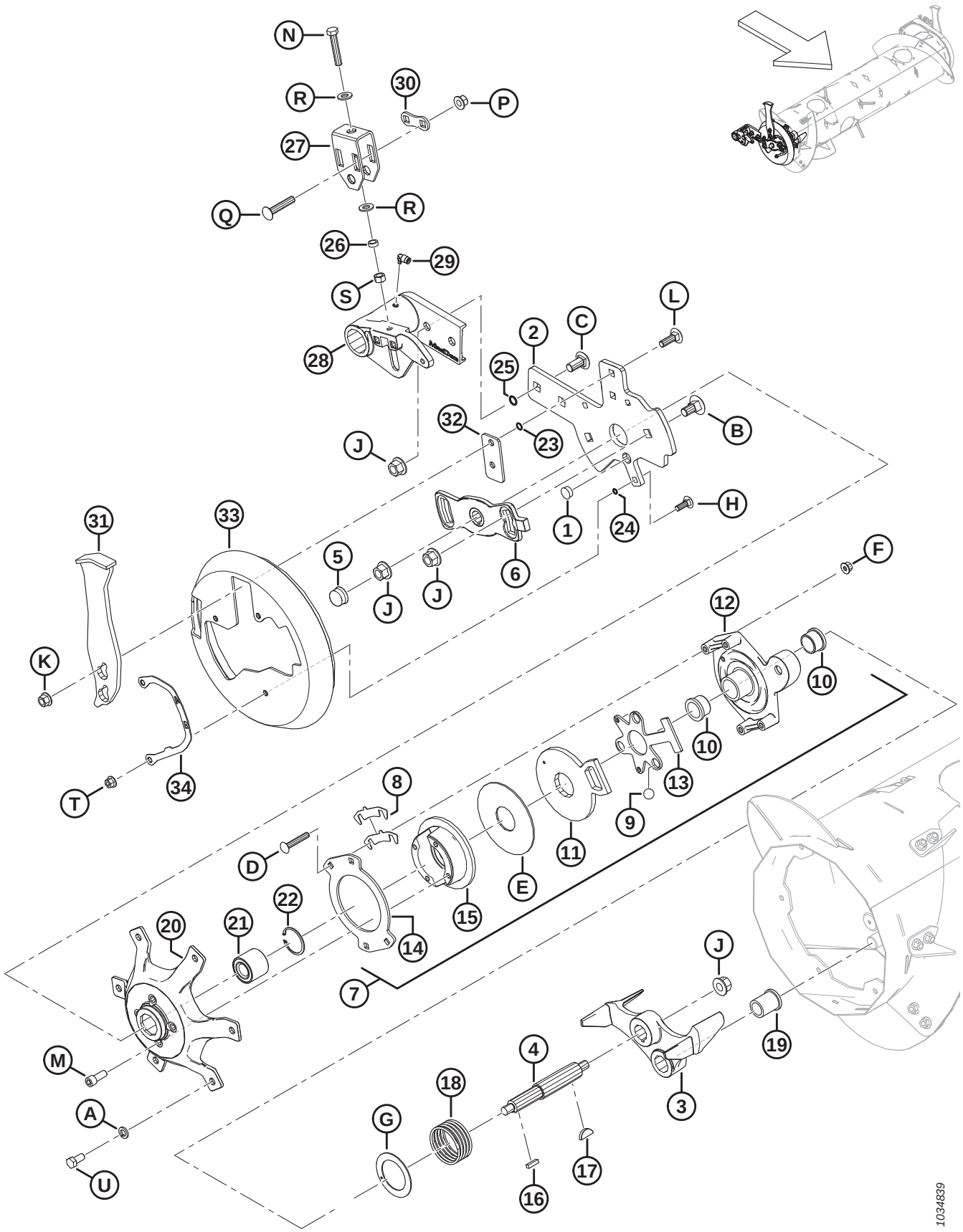

ENSEMBLE VIS D'ALIMENTATION – BRAS DROIT

Réf.	Numéro de pièce	Description	Qté	Numéro de série
31	MAC308648	PARE-CHOCS – ENSEMBLE SOUDÉ	1	
32	MAC308056	PLAQUE – ENTRETOISE	1	
33	MAC301994	COUVERCLE – CAPUCHON D'EXTRÉMITÉ DE LA VIS D'ALIMENTATION CD	1	
34	MAC276180	PLAQUE – INDICATEUR CD	1	
A	MAC18638	RONDELLE – NORM. DE BLOCAGE 1/2 PO NOM. ID AA1J		
B	MAC252691	BOULON – TRCC M16 X 2 X 35-10,9-AA1J		
C	MAC252638	BOULON – TRCCC M16 X 2 X 35-8,8-AA1J		
D	MAC252701	BOULON – TRCCC PFL M10 X 1,5 X 60-8,8-AA1J		
E	MAC213731	RONDELLE – PLASTIQUE		
F	MAC135799	ÉCROU – HEX. À COL. BLOCAGE CTR M10 X 1,5-10		
G	MAC213733	RONDELLE – POUSSÉE		
H	MAC184662	BOULON – TRCC PFL M10 X 1,5 X 30-8,8-AA1J		
J	MAC136440	ÉCROU – HEX. À COL. BLOCAGE CTR M16 X 2-10-AA1J		
K	MAC136431	ÉCROU – HEX. À COL. BLOCAGE CTR M12 X 1,75-10		
L	MAC135900	BOULON – TRCC PFL M12 X 1,75 X 40-8,8-ZINC		
M	MAC50154	VIS – TÊTE HEX. CREUSE PFL M12 X 1,75 X 30-8,8-AA1J		
N	MAC252541	BOULON – TÊTE HEX. PFL M12 X 1,75 X 65-8,8-AA3L		
P	MAC252188	ÉCROU – HEX. À COL. BLOCAGE CTR M12 X 1,5-10-AA1J		
Q	MAC252187	BOULON – TRCCC M12 X 1,5 X 65-10,9-AA1J		
R	MAC135369	RONDELLE – TREMPÉE ASTM F436 1/2		
S	MAC135156	ÉCROU – HEX. M12 X 1,75-10-AA1J		
T	MAC136441	ÉCROU – HEX. CRT À COLLERETTE M10 X 1,5-8-AA1J		
U	MAC50155	BOULON – TÊTE HEX. PFL M12 X 1,75 X 25-8,8-AA1J		

150 Ensemble vis d'alimentation – Bras gauche

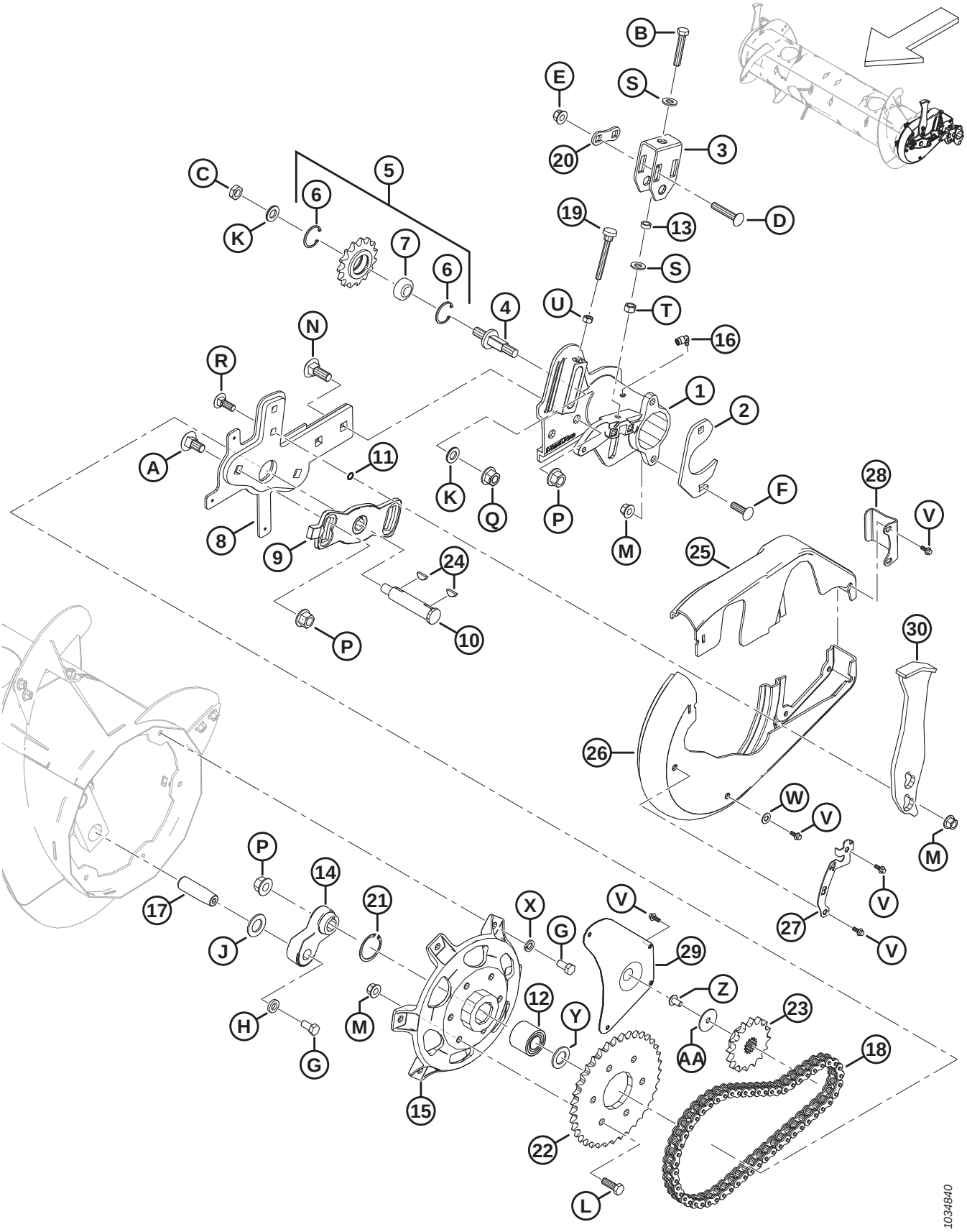

ENSEMBLE VIS D'ALIMENTATION – BRAS GAUCHE

Réf.	Numéro de pièce	Description	Qté	Numéro de série
1	MAC322377	PIVOT – VIS D'ALIMENTATION CG, USINAGE	1	
2	MAC248388	BRIDE DE FIXATION – PLAQUE	1	
3	MAC314136	SUPPORT DE MONTAGE – RÉGLEUR	1	
4	MAC213420	BROCHE – RÉGLAGE FILETÉ	1	
5	MAC9333	ENSEMBLE – PIGNON [423].	1	
6	MAC795	ANNEAU – DE RETENUE	2	
7	MAC9213	ROULEMENT – À BILLES	1	
8	MAC304931	BRAS – SUPPORT DE VIS D'ALIMENTATION CG – ASS. SOUDÉ	1	
9	MAC213851	MOULAGE – PLAQUE DE CALAGE, USINÉE	1	
10	MAC301441	ARBRE – VIS D'ALIMENTATION	1	
11	MAC183508	JOINT TORIQUE – 1,78 X 10,82	2	
12	MAC337284	ROULEMENT – À BILLES DBL RANGÉE 52 MM DE [424]	1	
	MAC337804	KIT – MOYEU RTD CG AVEC ROULEMENT [425]	A/B	
13	MAC314169	ENTRETOISE	1	
14	MAC304521	BRAS – LEVIER DE L'ARBRE DES DOIGTS, USINÉ	1	
15	MAC337276	MOYEU – USINAGE [424]	1	
	MAC337804	KIT – MOYEU RTD CG AVEC ROULEMENT [425]	A/B	
16	MAC301427	RACCORD – CD RAPIDE, 90 DEG	1	
17	MAC248144	AXE – PIVOT	1	
18	MAC220317	CHAÎNE – RC-60H, 56 MAILLONS RIVETÉS, SANS FIN	1	
19	MAC213857	VIS DE SERRAGE – M10 X 80	1	
20	MAC187428	ENTRETOISE	1	
21	MAC21235	ANNEAU – INT. DE RETENUE (2021 ET APRÈS) [424]	1	
	MAC181649	ANNEAU – RETENUE INTERNE (2020 ET AVANT) [426]	A/B	
22	MAC151793	PIGNON – RC 60 A 37 T	1	
23	MAC151691	PIGNON – RC 60 B 16 DENTS	1	
24	MAC135290	CLAVETTE – WOODRUFF (1/4 X 7/8 NOM.)	2	
25	MAC301993	COUVERCLE – VIS D'ALIMENTATION CG, PETITE MOITIÉ	1	

423. L'ensemble pignon comprend le pignon (NVS), un roulement (MAC9213) et deux anneaux de retenue (MAC795)
424. Pour modèles 2021 et ultérieurs.
425. Le kit sert à l'entretien des machines fabriquées avant l'année modèle 2021. Le kit comprend le moyeu (MAC337276), le roulement (MAC337284), l'anneau de retenue (MAC21235), la rondelle plate (MAC123406) et les instructions.
426. L'anneau de retenue (MAC181649) sert à l'entretien des machines fabriquées avant l'année 2021.

ENSEMBLE VIS D'ALIMENTATION – BRAS GAUCHE

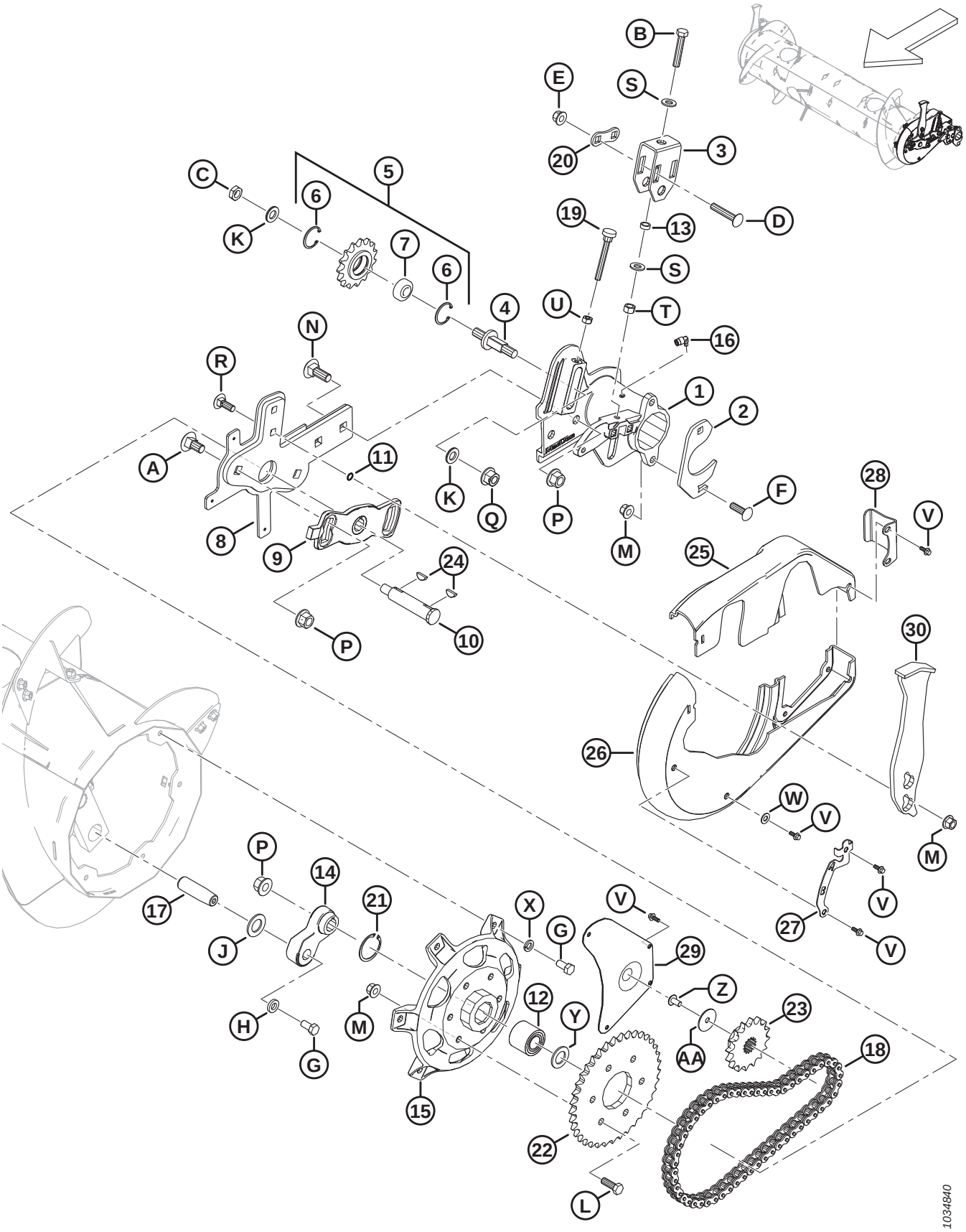

ENSEMBLE VIS D'ALIMENTATION – BRAS GAUCHE

Réf.	Numéro de pièce	Description	Qté	Numéro de série
26	MAC301992	COUVERCLE – VIS D'ALIMENTATION CG, GRANDE MOITIÉ	1	
27	MAC276183	PLAQUE – INDICATEUR CG	1	
28	MAC213112	PLAQUE – SYSTÈME DE RETENUE DU COUVERCLE	1	
29	MAC213110	PANNEAU – ACCÈS	1	
30	MAC308648	PARE-CHOCS – ENSEMBLE SOUDÉ	1	
A	MAC252691	BOULON – TRCC M16 X 2 X 35-10,9-AA1J		
B	MAC252541	BOULON – TÊTE HEX. PFL M12 X 1,75 X 65-8,8-AA3L		
C	MAC252288	ÉCROU – HEX. FIN M16 X 1,5-04-AA1J		
D	MAC252187	BOULON – TRCCC M12 X 1,5 X 65-10,9-AA1J		
E	MAC252188	ÉCROU – HEX. À COL. BLOCAGE CTR M12 X 1,5-10-AA1J		
F	MAC197122	BOULON – TRCCC M12 X 1,75 X 40-8,8-AA1J		
G	MAC50155	BOULON – TÊTE HEX. PFL M12 X 1,75 X 25-8,8-AA1J		
H	MAC187518	RONDELLE – PLATE		
J	MAC156743	RONDELLE – PLATE		
K	MAC172558	RONDELLE – NORDLOCK 5/8 PO		
L	MAC152730	BOULON – TÊTE HEX. PFL M12 X 1,75 X 35-10,9-AA1J		
M	MAC136431	ÉCROU – HEX. À COL. BLOCAGE CTR M12 X 1,75-10		
N	MAC136757	BOULON – TRCC M16 X 2 X 45-8,8-AAJ1		
P	MAC136440	ÉCROU – HEX. À COL. BLOCAGE CTR M16 X 2-10-AA1J		
Q	MAC136736	ÉCROU – HEX. À COL. BLOCAGE SUP. M16 X 1,5-10-AA2L		
R	MAC136291	BOULON – TRCC PFL M12 X 1,75 X 35-8,8-ZINC		
S	MAC135369	RONDELLE – TREMPÉE ASTM F436 1/2		
T	MAC135156	ÉCROU – HEX. M12 X 1,75-10-AA1J		
U	MAC30505	ÉCROU – HEX. M10 X 1,5-10-AA1J		
V	MAC252639	BOULON – TÊTE HEX. À COL. M6 X 1 X 16 X SPCL-8,8-AA2L		
W	MAC18598	RONDELLE – PLATE SAE 13/32 ID X 13/16 PO DE AA1J		
X	MAC18638	RONDELLE – NORM. DE BLOCAGE 1/2 PO NOM. ID AA1J		
Y	MAC123406	RONDELLE – PLATE [424]		
Z	MAC135157	VIS – USINÉE		
AA	MAC31465	RONDELLE – PLATE		

151 Vis d’alimentation – Articulation du flottement

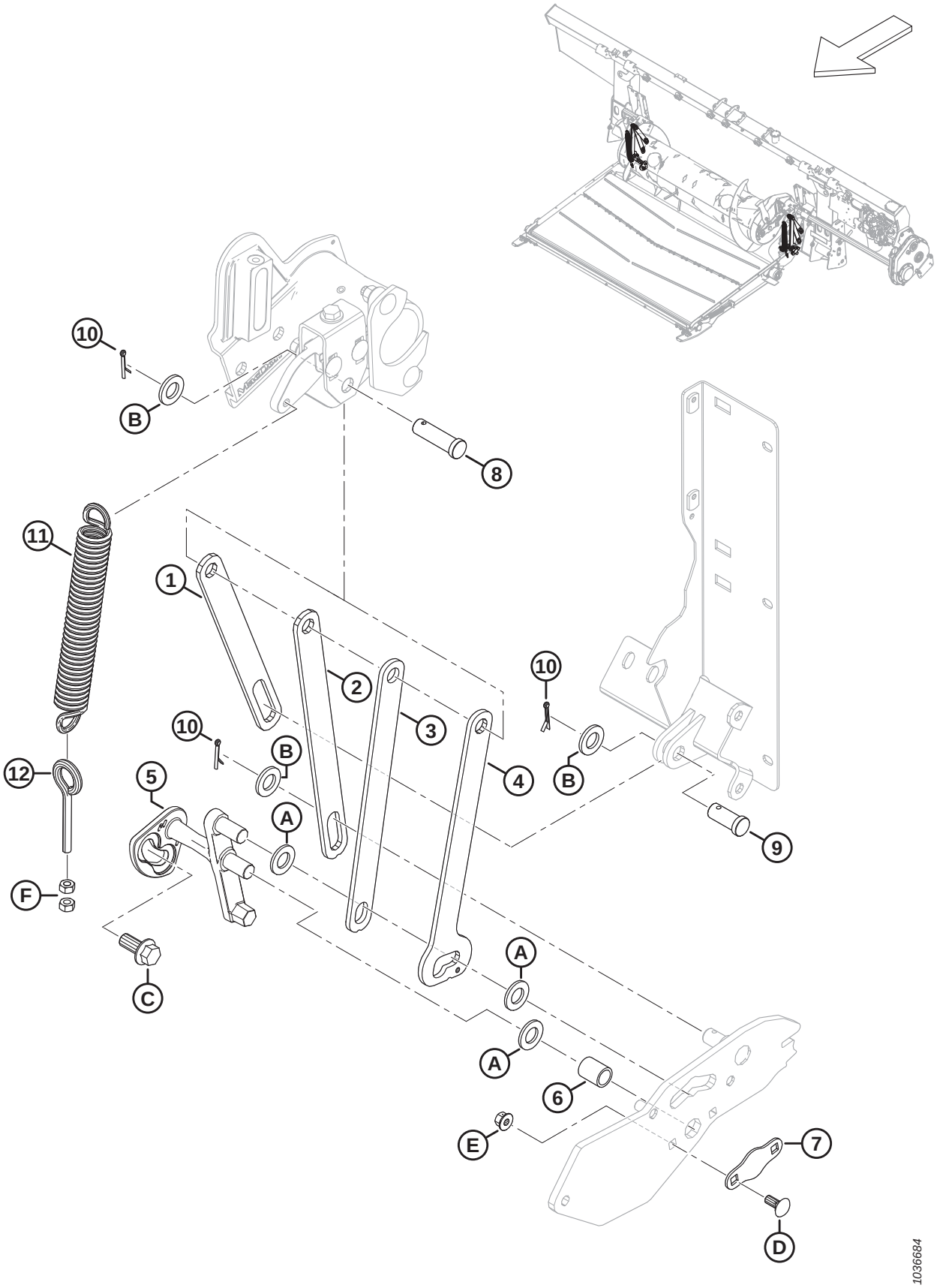

VIS D'ALIMENTATION – ARTICULATION DU FLOTTEMENT

Réf.	Numéro de pièce	Description	Qté	Numéro de série
1	MAC322914	BARRE – SUPPORT DE LA VIS D'ALIMENTATION, LIMITEUR	2	
2	MAC301805	BARRE – SUPPORT DE LA VIS D'ALIMENTATION, ARRIÈRE	2	
3	MAC301806	BARRE – SUPPORT DE LA VIS D'ALIMENTATION, AVANT	2	
4	MAC301807	BARRE – SUPPORT DE LA VIS D'ALIMENTATION, DOUBLE POS.	2	
5	MAC337362	LEVIER – VERROU LEVIER CG, USINÉ	1	
	MAC337366	LEVIER – VERROU LEVIER CD, USINÉ	1	
6	MAC248348	TUBE – INTERMÉDIAIRE	2	
7	MAC248349	PLAQUE – DE SÉCURITÉ	2	
8	MAC322970	AXE – CHAPE, 50 MM LG	2	
9	MAC11814	AXE – CHAPE, 30 MM LG	2	
10	MAC18648	GOUPILLE – FENDUE 3/16 DIA. X 1,25 ZP	6	
11	MAC245966	RESSORT – EXTENSION	2	
12	MAC231448	BOULON À ŒIL – M10 X 1,5 X 70-4,8-AA1J	2	
A	MAC18601	RONDELLE – PLATE SAE		
B	MAC112130	RONDELLE – TREMPÉE ASTM F436 3/4 PO NOM. ID AB0C		
C	MAC136378	BOULON – TÊTE HEX. À COL. PFL M16 X 2 X 35-10,9		
D	MAC135785	BOULON – TRCC M10 X 1,5 X 25-8,8-AA1J		
E	MAC135799	ÉCROU – HEX. À COL. BLOCAGE CTR M10 X 1,5-10		
F	MAC30505	ÉCROU – HEX. M10 X 1,5-10-AA1J		

152 Compléments de vis d’alimentation

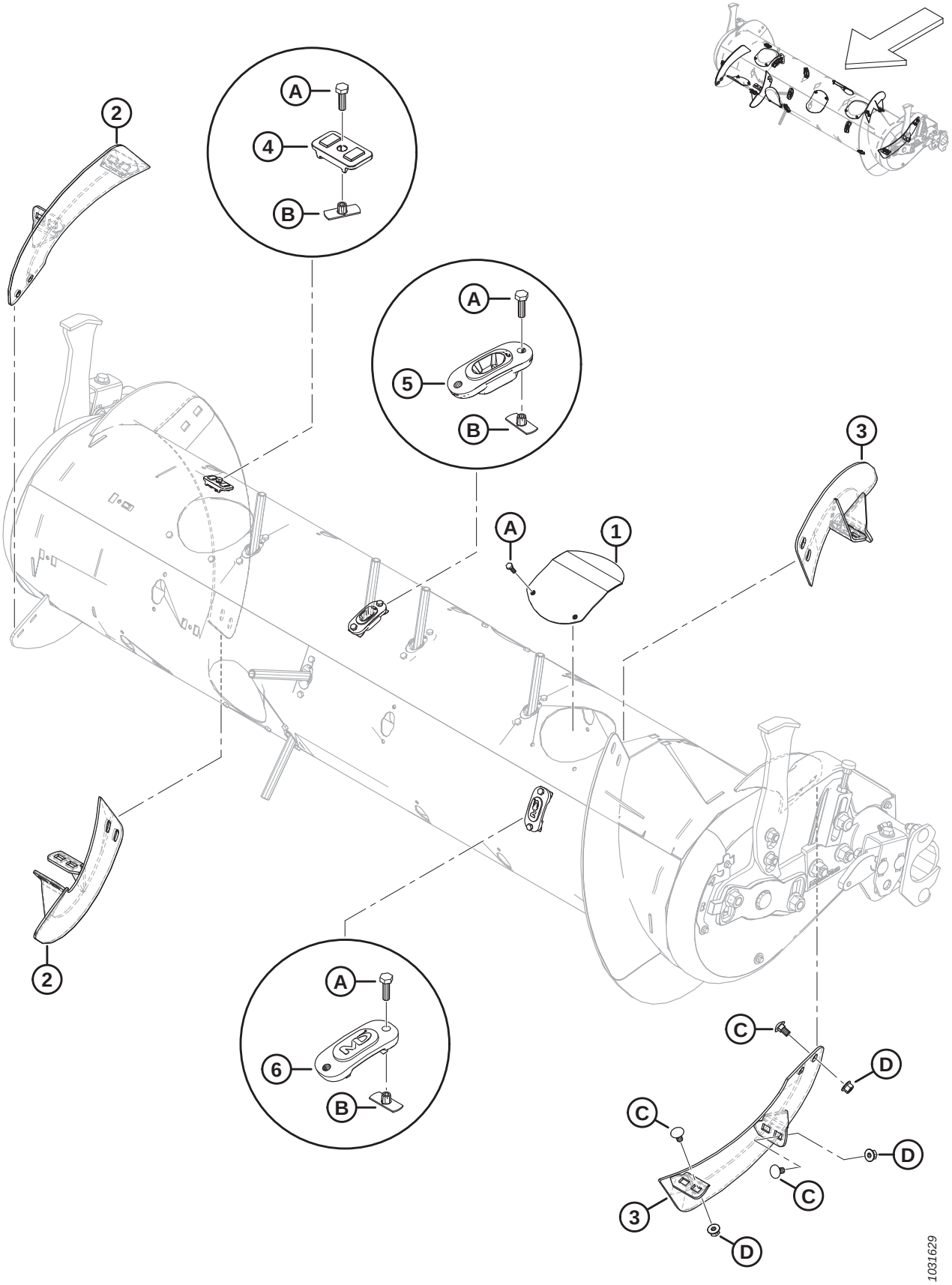

COMPLÉMENTS DE VIS D'ALIMENTATION

Réf.	Numéro de pièce	Description	Qté	Numéro de série
1	MAC304494	ASS. SOUDÉ DE COUVERTURE	6	
2	MAC287887	SPIRE – CD, MOYENNE, FORTE USURE	2	
3	MAC287888	SPIRE – CG, MOYENNE, FORTE USURE	2	
4	MAC213084	BOUCHON – FENTE DE SPIRE	4	
5	MAC337143	GUIDE	22	
6	MAC187137	BOUCHON	8	
A	MAC252703	BOULON – TÊTE HEX. PFL M6 X 1 X 20 X SPCL-12,9-AF0C		
B	MAC197263	ÉCROU – EN T M6 X 1		
C	MAC136178	BOULON – TRCC M10 X 1,5 X 20-8,8-AA1J		
D	MAC135799	ÉCROU – HEX. À COL. BLOCAGE CTR M10 X 1,5-10		

153 Kits de conversion de la vis d'alimentation – Doigts et spires

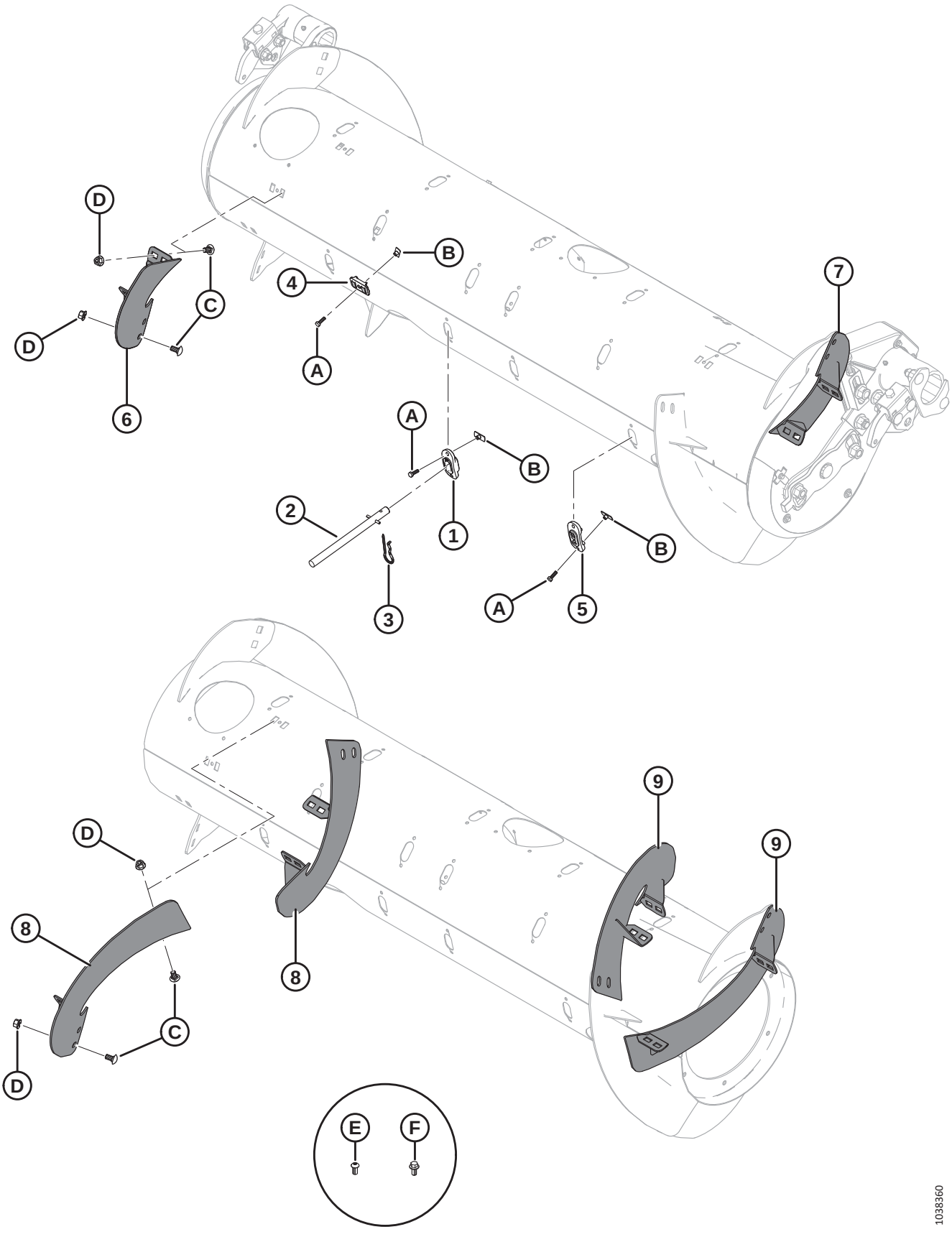

KITS DE CONVERSION DE LA VIS D'ALIMENTATION – DOIGTS ET SPIRES

NOTE:

Les kits (numéros de faisceau B et numéros de collecteur C) sont vendus uniquement chez Whole Goods de MacDon.

Réf.	Numéro de pièce	Description	Qté	Numéro de série
	B7343	KIT – DOIGTS DE VIS D'ALIMENTATION, 4 PCS [427]		
	B7344	KIT – SPIRE COURTE FORTE USURE [428]		
	B7345	KIT – SPIRE LONGUE FORTE USURE [429]		
	MAC357233	KIT – SPIRE COURTE FORTE USURE [430]		
	MAC357234	KIT – SPIRE LONGUE FORTE USURE [431]		
1	MAC337143	GUIDE	4	
2	MAC337152	KIT – DOIGT [432]	4	
3	MAC123180	GOUPILLE	4	
4	MAC213084	BOUCHON – FENTE DE SPIRE	4	
5	MAC187137	BOUCHON [433]		
6	MAC287887	SPIRE, RTD – CD, MOY. (FORTE USURE)	1	
7	MAC287888	SPIRE, RTD – CG, MOY. (FORTE USURE)	1	
8	MAC287890	SPIRE, RTD – CD, LONGUE (FORTE USURE)	2	
9	MAC287889	SPIRE, RTD – CG, LONGUE (FORTE USURE)	2	
A	MAC252703	BOULON – TÊTE HEX. PFL M6 X 1 X 20 X SPCL-12,9-AA2L		
B	MAC197263	ÉCROU – EN T M6 X 1		

427. Comprend quatre doigts pleins (MAC337152), des guides (MAC337143), des goupilles (MAC123180), des bouchons de fente de spire (MAC213084) et du matériel. Kits disponibles chez Whole Goods uniquement.
428. Comprend une paire de spires courtes (MAC287887 et MAC287888), quatre bouchons de fente de spire (MAC213084), quatre bouchons (MAC187137) et la quincaillerie. Kits disponibles chez Whole Goods uniquement.
429. Comprend deux paires de spires longues (MAC287889 et MAC287890), douze bouchons (MAC187137) et la quincaillerie. Kits disponibles chez Whole Goods uniquement.
430. Comprend une paire de spires courtes (MAC287887 et MAC287888), quatre bouchons de fente de spire (MAC213084), quatre bouchons (MAC187137), la quincaillerie et les instructions.
431. Comprend deux paires de longues spires (MAC287889 et MAC287890), douze bouchons (MAC187137), la quincaillerie et les instructions.
432. Comprend un doigt plein (non vendu séparément), une goupille-ressort (MAC7642), un guide (MAC337143) et les instructions.
433. Quantités : B7344 = 4, B7345 = 12

KITS DE CONVERSION DE LA VIS D'ALIMENTATION – DOIGTS ET SPIRES

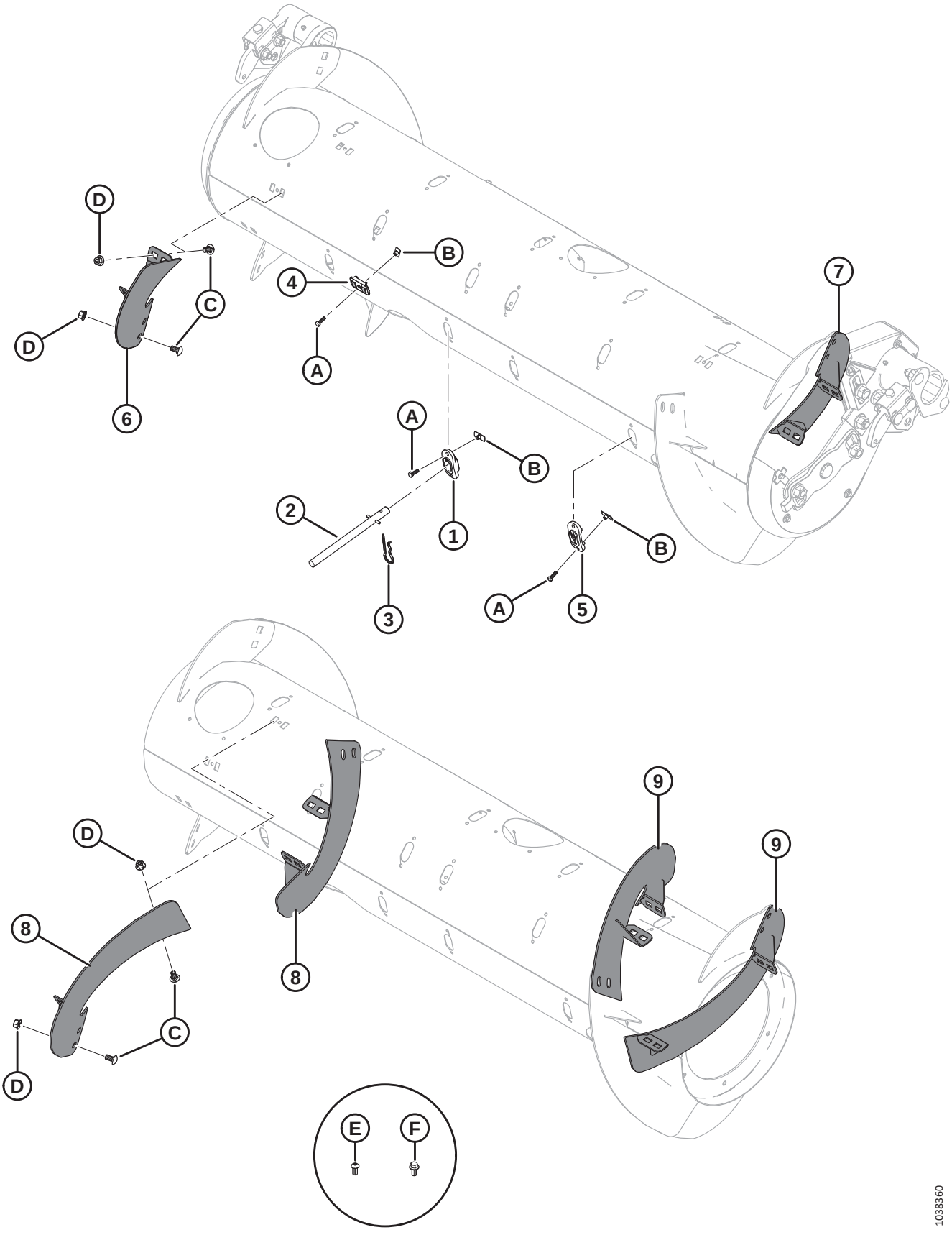

KITS DE CONVERSION DE LA VIS D'ALIMENTATION – DOIGTS ET SPIRES

Réf.	Numéro de pièce	Description	Qté	Numéro de série
C	MAC136178	BOULON – TRCC M10 X 1,5 X 20-8,8-AA1J		
D	MAC135799	ÉCROU – HEX. À COL. BLOCAGE CTR M10 X 1,5-10-A3L		
E	MAC135723	VIS – TÊTE HEX. RONDE M10 X 1,5 X 20-10,9-AA1J [434]		
F	MAC152655	BOULON – TÊTE HEX. À COL. M10 X 1,5 X 20-8,8-AA1J [435]		

434. Pour la configuration ultra étroite uniquement ; utilisé sur les nouveaux trous percés dans la spire.
435. Pour la configuration ultra étroite uniquement ; utilisé sur les nouveaux trous percés dans la vis d'alimentation.

154 Vis d’alimentation – Conduites de graissage

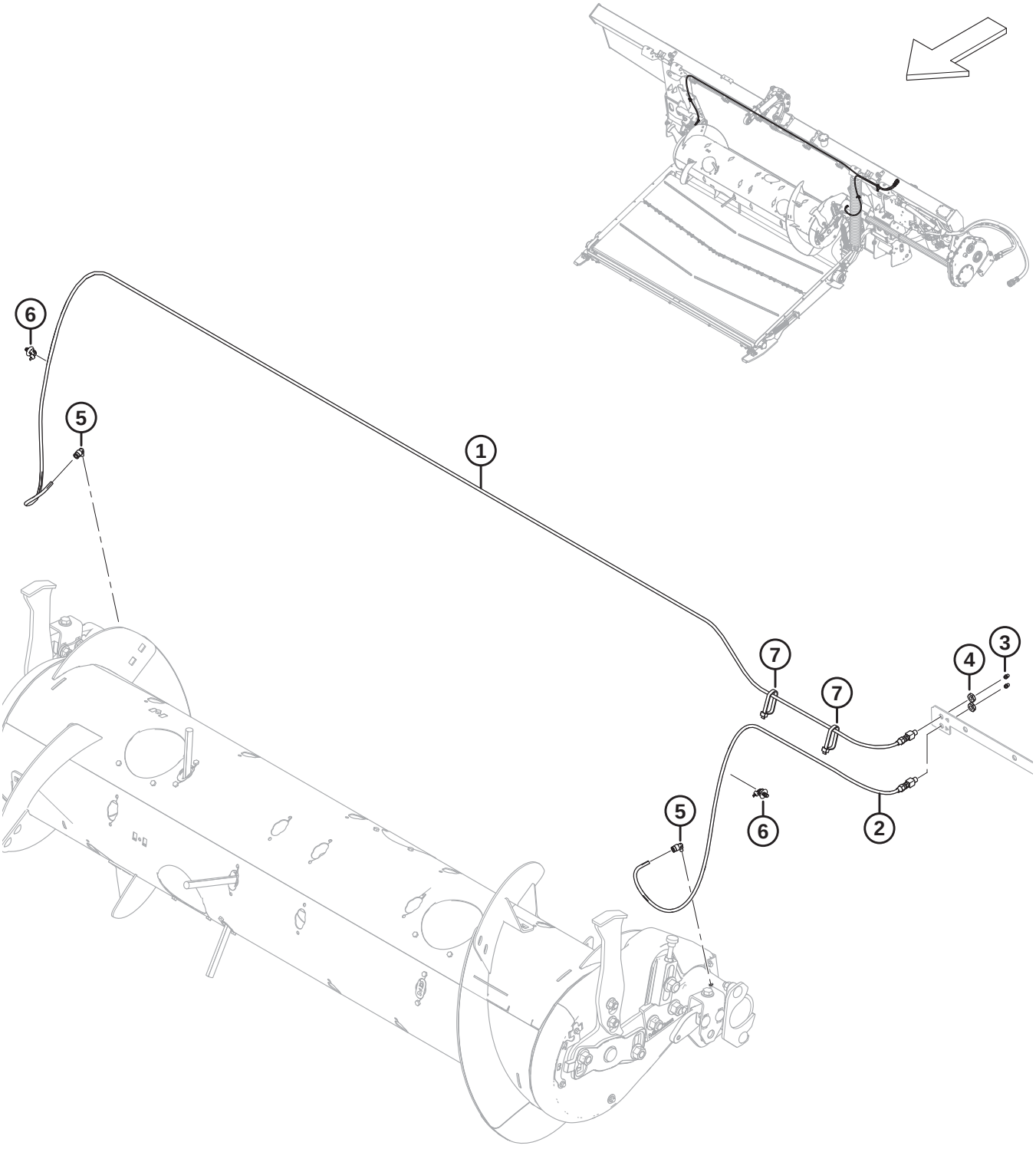

VIS D'ALIMENTATION – CONDUITES DE GRAISSAGE

Réf.	Numéro de pièce	Description	Qté	Numéro de série
1	MAC322961	CONDUITE DE GRAISSAGE – 3170 MM LG [436]	1	
2	MAC322962	CONDUITE DE GRAISSAGE – 1165 MM LG [436]	1	
3	MAC18671	RACCORD – GRAISSAGE 1/4 28 UNF	2	
4	MAC320259	ÉCROU – HEX. 1/8-27 NPSM-SPCL-GR2-ZINC	2	
5	MAC301427	RACCORD – CD RAPIDE, 90°	2	
6	MAC136655	COLLIER DE SERRAGE – À PIED SAPIN AVEC LANIÈRE	2	
7	MAC30753	COLLIER DE SERRAGE – ATTACHE DE CÂBLE, NOIRE	2	

436. La conduite de graissage comprend le raccord de lubrification (MAC18671) et l'écrou hex. (MAC320259)

155 Articulation du flottement, réglage et mesure du flottement

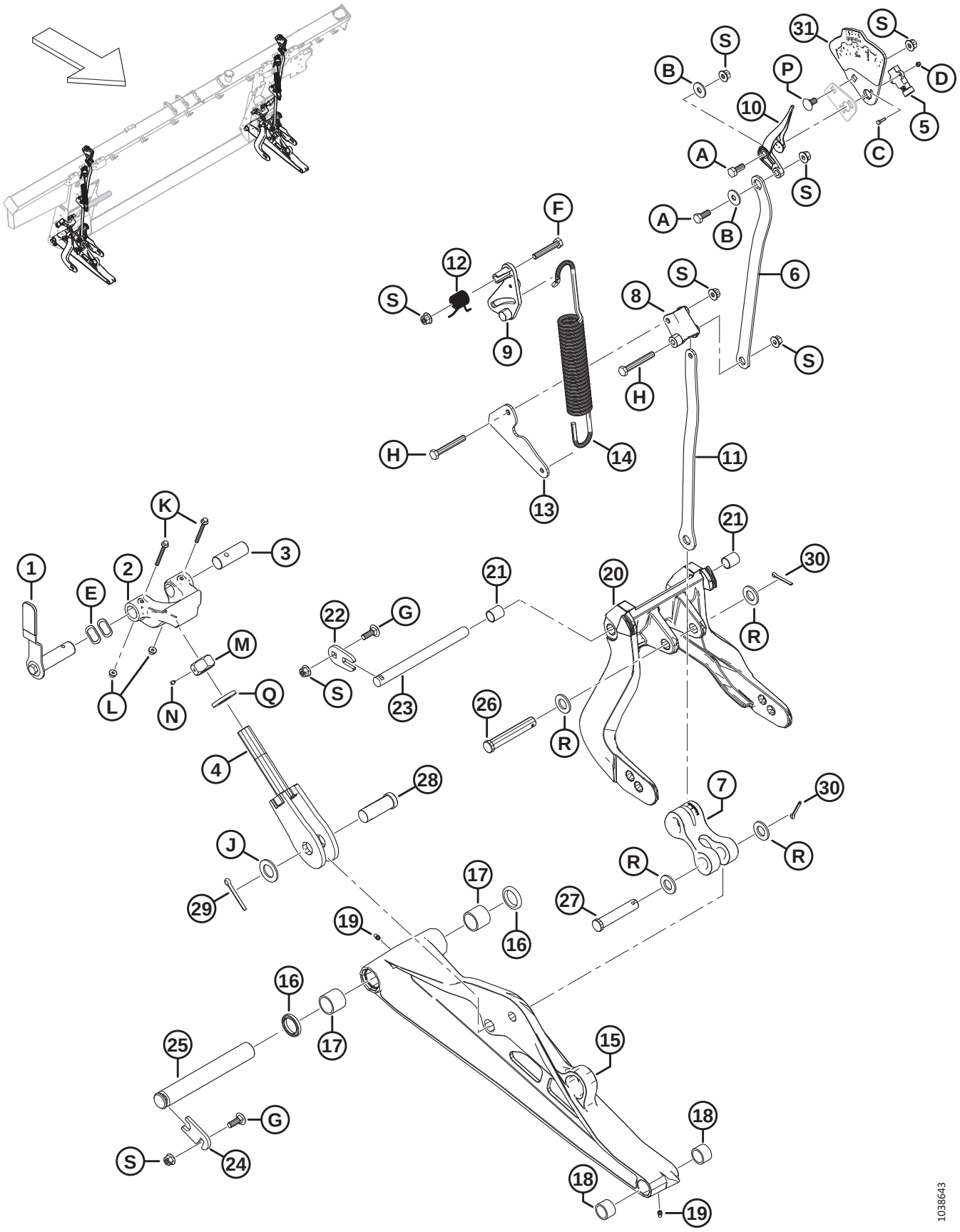

ARTICULATION DU FLOTTEMENT, RÉGLAGE ET MESURE DU FLOTTEMENT

Réf.	Numéro de pièce	Description	Qté	Numéro de série
1	MAC328538	ENS. POIGNÉE – VERROU DE FLOTTEMENT [437]	2	
	MAC328491	MANCHE – POIGNÉE	2	
2	MAC301513	MOULAGE BUTÉE BASSE, USINÉ	2	
3	MAC314276	AXE – PIVOT	2	
4	MAC322219	BOULON – ENSEMBLE SOUDÉ	2	
5	MAC328412	CAPTEUR – ROTATIF, 5 V, SANS CONTACT	2	
6	MAC337634	PLAQUE – BIELLE SUPÉRIEURE	2	
7	MAC328133	BIELLE – BRAS	2	
8	MAC337821	LEVIER – FSM USINÉ	2	
9	MAC322981	MOULAGE – LEVIER FSM	2	
10	MAC347923	AIGUILLE INDICATRICE	2	
11	MAC337635	PLAQUE – BIELLE INFÉRIEURE	2	
12	MAC322046	RESSORT – TORSION	2	
13	MAC337636	PLAQUE – BIELLE À RESSORT	2	
14	MAC322557	RESSORT – EXTENSION	2	
15	MAC322132	ENS. – BIELLE INFÉRIEURE [438].	2	
16	MAC113222	KIT D'ÉTANCHÉITÉ [439]		
17	MAC100500	ROULEMENT – AIGUILLE	4	
18	MAC49904	ROULEMENT – AIGUILLE	4	
19	MAC18671	RACCORD – GRAISSAGE 1/4 28 UNF	4	
20	MAC357492	ENS. – LEVIER DE FLOTTEMENT [440].	2	
21	MAC156501	BAGUE – PLASTIQUE	4	
22	MAC301633	PLAQUE	2	
23	MAC335144	AXE – PIVOT	2	
24	MAC212250	PLAQUE – VERROU DE GOUPILLE	2	
25	MAC248261	GOUPILLE	2	
26	MAC156741	AXE – CHAPE	2	
27	MAC20312	AXE – CHAPE	2	

437. L'ensemble poignée comprend la poignée du verrou de flottement (NVS), le manche de la poignée (MAC328491), la goupille du verrou de flottement (NVS) et la quincaillerie (MAC30627, MAC184712).
438. L'ensemble bielle inférieure comprend le kit d'étanchéité (MAC113222), deux roulements à aiguille (MAC100500), deux roulements à aiguille (MAC49904) et deux raccords de graissage (MAC18671)
439. Le kit d'étanchéité comprend un joint (NVS) et les instructions.
440. L'ensemble levier de flottement comprend deux bagues en plastique (MAC156501)

ARTICULATION DU FLOTTEMENT, RÉGLAGE ET MESURE DU FLOTTEMENT

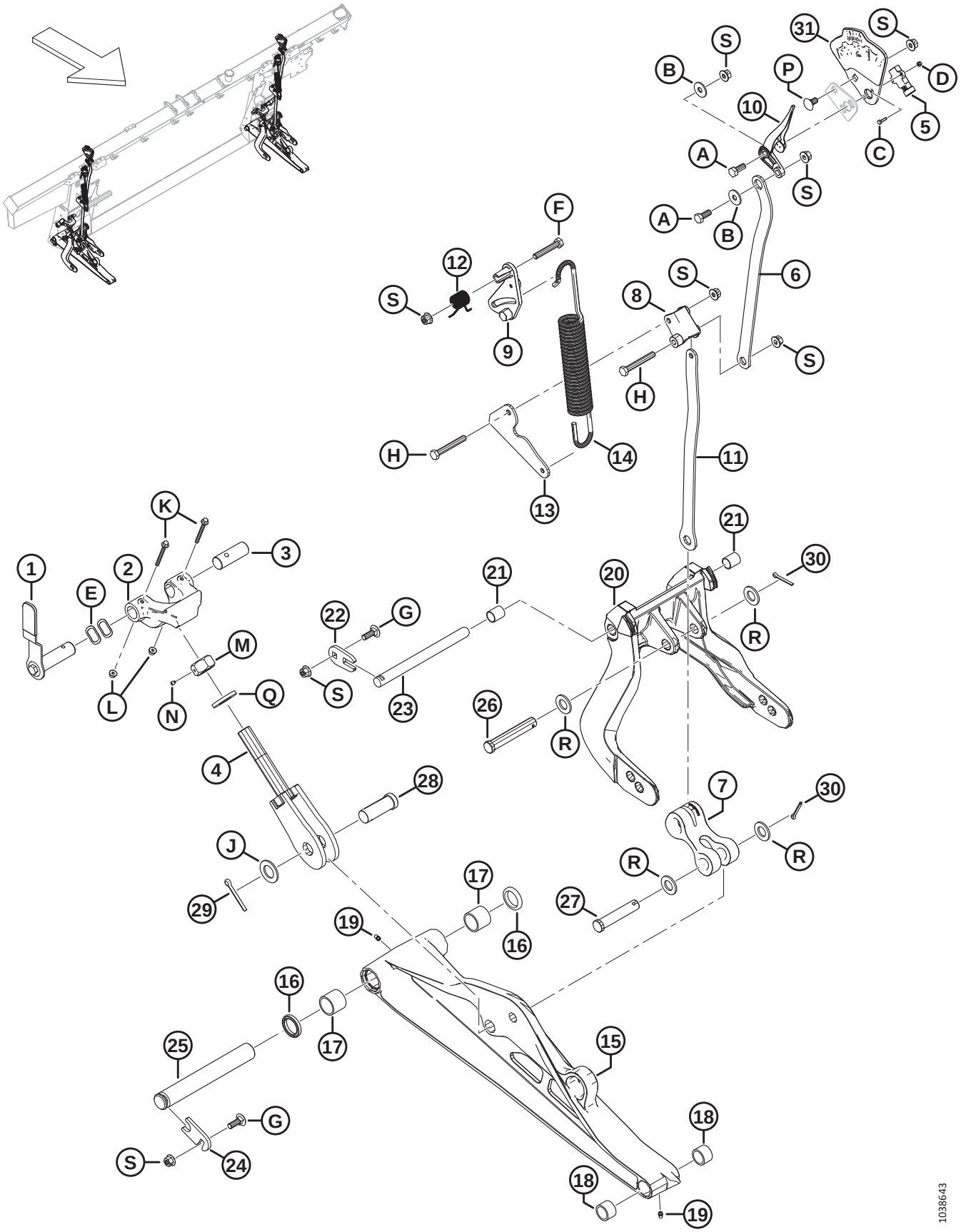

ARTICULATION DU FLOTTEMENT, RÉGLAGE ET MESURE DU FLOTTEMENT

Réf.	Numéro de pièce	Description	Qté	Numéro de série
28	MAC135995	AXE – CHAPE	2	
29	MAC18609	GOUPILLE – FENDUE 1/4 DIA. X 2 ZP	2	
30	MAC18608	GOUPILLE – FENDUE 3/16 DIA. X 1,5 ZP	4	
31	MAC357455	PLAQUE – INDICATEUR AVEC AUTOCOLLANT [441]	2	
A	MAC30627	BOULON – TÊTE HEX. PFL M10 X 1,5 X 25-8,8-A3L		
B	MAC184712	RONDELLE – PLATE GRANDE M10-200HV		
C	MAC320389	VIS – TÊTE HEX. RONDE M4 X 0,7 X 16-A2-SS		
D	MAC320390	ÉCROU – HEX. NYLOC M4 X 0,7-8-A2-SS		
E	MAC252564	RONDELLE – ONDULÉE		
F	MAC184664	BOULON – TÊTE HEX. M10 X 1,5 X 60-8,8-AA1J		
G	MAC184662	BOULON – TRCC PFL M10 X 1,5 X 30-8,8-AA1J		
H	MAC184659	BOULON – TÊTE HEX. M10 X 1,5 X 75-8,8-AA1J		
J	MAC156743	RONDELLE – PLATE		
K	MAC136704	BOULON – TÊTE HEX. À COL. M6 X 1 X 60-8,8-AA2L		
L	MAC152668	ÉCROU – HEX. À COL. BLOCAGE CTR M6 X 1-8		
M	MAC133047	ÉCROU – BUTÉE BASSE, USINAGE		
N	MAC136596	VIS – RÉGLAGE POINTE CONCAVE 1/4-20 X 1/4		
P	MAC136178	BOULON – TRCC M10 X 1,5 X 20-8,8-AA1J		
Q	MAC31774	RONDELLE – PLATE 1-1/8-30HRC-AC0C		
R	MAC18601	RONDELLE – PLATE SAE		
S	MAC135799	ÉCROU – HEX. À COL. BLOCAGE CTR M10 X 1,5-10		

441. L'ensemble plaque d'indicateur comprend la plaque d'indicateur (NVS) ainsi que le réglage de flottement et l'autocollant de mesure (MAC328142).

156 Ressorts de flottement de la plateforme

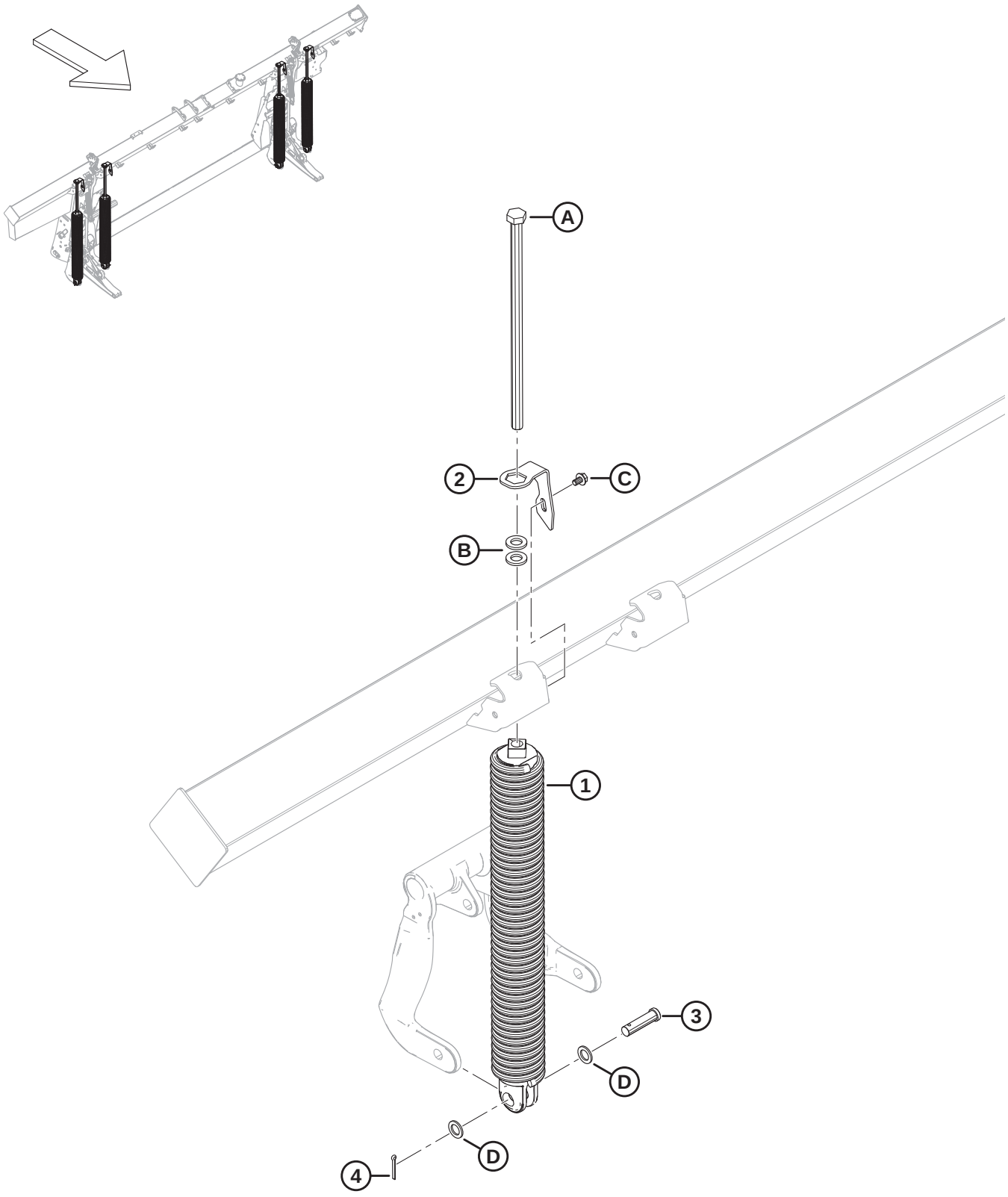

RESSORTS DE FLOTTEMENT DE LA PLATEFORME

Réf.	Numéro de pièce	Description	Qté	Numéro de série
1	MAC308878	RESSORT – ENSEMBLE [442]		
	MAC308879	RESSORT – ENSEMBLE LOURD [442]		
2	MAC322668	ATTACHE – RAPIDE À RESSORT	4	
3	MAC30463	AXE – CHAPE	4	
4	MAC18608	GOUPILLE – FENDUE 3/16 DIA. X 1,5 ZP	4	
A	MAC136088	BOULON – TÊTE HEX. PFL M20 X 2,5 x450 X SPCL-8,8-AA1J		
B	MAC21540	RONDELLE – TREMPÉE ASTM F436 M20-340HV-AB2C		
C	MAC136151	BOULON – TÊTE HEX. À COL. PFL M10 X 1,5 X 16-8,8-AA1J		
D	MAC1709	RONDELLE – PLATE		

442. Chaque module de flottement comporte quatre ressorts, mais l'agencement des ressorts (MAC308878 et MAC308879) varie selon la taille de la plateforme. Les plateformes FD230 à couteau simple nécessitent 4 x 308878 ; les plateformes FD235 à couteau simple et FD240 à couteau simple nécessitent 3 x 308878 et 1 x 308879 sur le côté extérieur gauche ; les plateformes FD235 à couteau double, FD240 à couteau double et FD241 à couteau double nécessitent 3 x 308878 et 1 x 308879 sur le côté extérieur droit ; les plateformes FD245 à couteau double nécessitent 2 x 308878 sur les côtés intérieurs et 2 x 308879 sur les côtés extérieurs ; les plateformes FD250 à couteau double nécessitent 3 x 308879 et 1 x 308878 sur le côté intérieur gauche.

157 Composants de fixation du module de flottement et de la remplisseuse – FM200 à la série FD2 (2021 et antérieures)

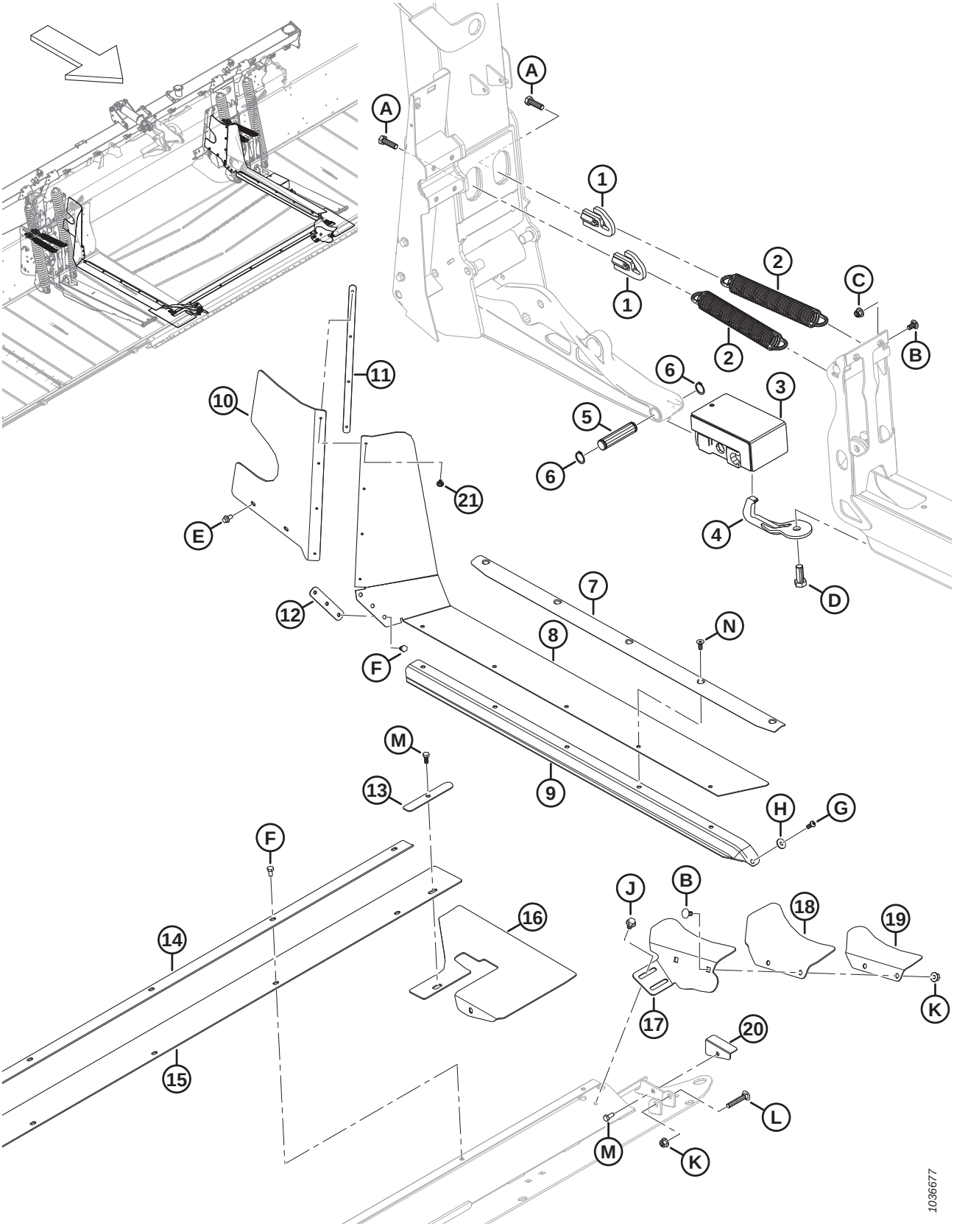

COMPOSANTS DE FIXATION DU MODULE DE FLOTTEMENT ET DE LA REMPLISSEUSE – FM200 À LA SÉRIE FD2 (2021 ET ANTÉRIEURES)

Réf.	Numéro de pièce	Description	Qté	Numéro de série
1	MAC322676	TENDEUR DE RESSORT DE COUPE – SOUDÉ	4	–421189
2	MAC340125	EXTENSION DU RESSORT – ORIENTATION DE LA PLATEFORME	4	–421189
3	MAC258703	BLOC CAOUTCHOUC FLEX – ENS.	2	–421189
4	MAC258876	CROCHET DE SÉCURITÉ – ENS. SOUDÉ	2	–421189
5	MAC258318	AXE – PIVOT	2	–421189
6	MAC18898	ANNEAU – RETENUE EXT.	4	–421189
7	MAC337407	RETENUE – JOINT ET REMPLISSEUSE	2	–421189
8	RÉF.	REMPLISSEUSE – LATÉRALE TABLIER CENTRAL FLEX [443]	2	–421189
	MAC347963	KIT – REMPLISSEUSE INTERMÉDIAIRE SUPÉRIEURE [444]		–421189
9	RÉF.	JOINT – TABLIER D'ALIMENTATION TAPIS [445]	OPT	–421189
10	MAC328348	REMPLISSEUSE – SUPÉRIEURE ARRIÈRE CG	1	–421189
	MAC328349	REMPLISSEUSE – SUPÉRIEURE ARRIÈRE CD	1	–421189
11	MAC276770	PLAQUE – ARRÊTOIR DE LA REMPLISSEUSE	2	–421189
12	MAC213713	RETENUE – REMPLISSEUSE USINÉE	2	–421189
13	MAC301127	PLAQUE – ARRÊTOIR DE LA REMPLISSEUSE	2	–421189
14	MAC301126	RETENUE – REMPLISSEUSE CENTRALE	1	–421189
15	MAC295261	REMPLISSEUSE – BAC CENTRAL	1	–421189
16	MAC295992	VOLET – COIN DU BAC FLEX	2	–421189
17	MAC337457	SUPPORT – REMPLISSEUSE DE COIN CG	1	–421189
	MAC337463	SUPPORT – REMPLISSEUSE DE COIN CD	1	–421189
18	MAC304040	VOLET – REMPLISSEUSE DE COIN	2	–421189
19	MAC337456	RETENUE – REMPLISSEUSE DE COIN CG	1	–421189
	MAC337464	RETENUE – REMPLISSEUSE DE COIN CD	1	–421189
20	MAC276117	RETENUE – VOLET DU BAC CG	1	–421189
	MAC276062	RETENUE – VOLET DU BAC CD	1	–421189

443. Le mastic médian en une seule pièce a été remplacé par un mastic plus épais en deux pièces. Si vous remplacez un élément de la remplisseuse centrale monobloc, commandez le kit d'élément de la remplisseuse centrale (MAC347963). Ce kit comprend toutes les pièces nécessaires pour les côtés gauche et droit du module de flottement : deux remplisseuses intermédiaires (MAC347500), deux remplisseuses intermédiaires supérieures (MAC347775), deux plaques de retenue (MAC347778) et des rivets (MAC293053).
444. Comprend toutes les pièces nécessaires pour les côtés gauche et droit du module de flotteur : deux remplisseuses intermédiaires (MAC347500), deux remplisseuses intermédiaires supérieures (MAC347775), deux plaques de retenue (MAC347778) et des rivets (MAC293053).
445. Pour les pièces de rechange, consultez la section *176 (En option) Remplisseuse FM200 interface complet – Série FD2, page 511*.

COMPOSANTS DE FIXATION DU MODULE DE FLOTTEMENT ET DE LA REMPLISSEUSE – FM200 À LA SÉRIE FD2 (2021 ET ANTÉRIEURES)

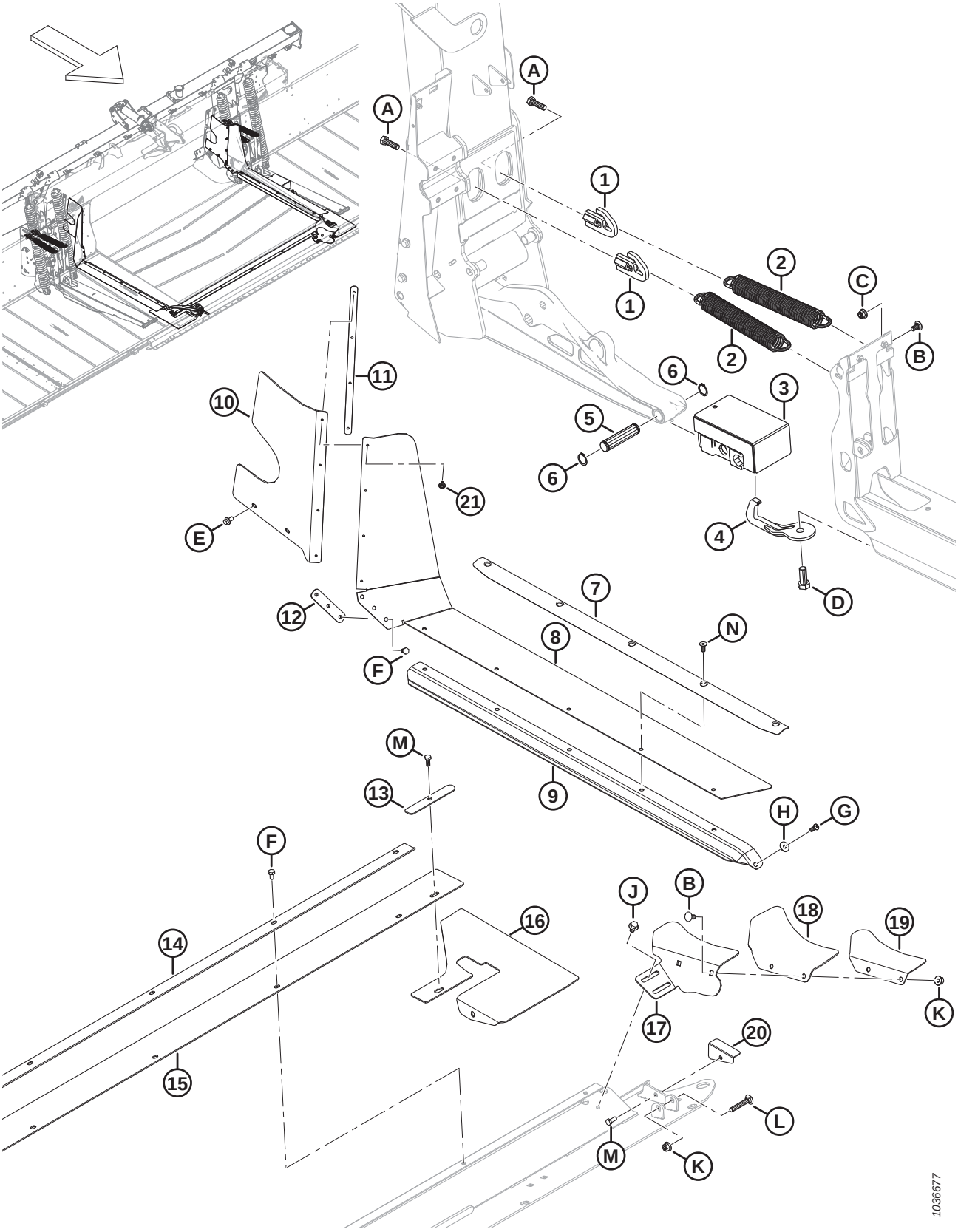

COMPOSANTS DE FIXATION DU MODULE DE FLOTTEMENT ET DE LA REMPLISSEUSE – FM200 À LA SÉRIE FD2 (2021 ET ANTÉRIEURES)

Réf.	Numéro de pièce	Description	Qté	Numéro de série
21	MAC293053	RIVET – POP	8	–421189
A	MAC184669	BOULON – TÊTE HEX. M12 X 1,75 X 40-8,8-AA1J		
B	MAC184657	BOULON – TRCCC M10 X 1,5 X 20-8,8-AA1J		
C	MAC252807	ÉCROU – HEX. À COL. NYLOC M10 X 1,5-8-AA1J		
D	MAC111528	BOULON – TÊTE HEX. PFL M16 X 2 X 40-8,8-AA1J		
E	MAC136485	BOULON – TÊTE HEX. À COL. PFL M8 X 1,25 X 16-8,8-AA1J		
F	MAC50139	BOULON – TÊTE HEX. PFL M8 X 1,25 X 16-8,8-AA1J		
G	MAC320176	VIS – TÊTE HEX. RONDE M8 X 1,25 X 20-10,9-AA1J		
H	MAC184709	RONDELLE – PLATE GRANDE M8-200HV		
J	MAC136231	BOULON – TÊTE HEX. À COL. CRT M10 X 1,5 X 16 X SPCL-8,8		
K	MAC135799	ÉCROU – HEX. À COL. BLOCAGE CTR M10 X 1,5-10		
L	MAC136113	BOULON – TRCC M10 X 1,5 X 60-8,8-AA1J		
M	MAC30715	BOULON – TÊTE HEX. PFL M8 X 1,25 X 20-8,8-AA1J		
N	MAC136592	VIS – TÊTE HEX. FR PFL M8 X 1,25 X 20-8,8-ZINC		

158 Composants de fixation du module de flottement et de la remplisseuse – FM200 à la série FD2 (modèles 2022 et antérieurs)

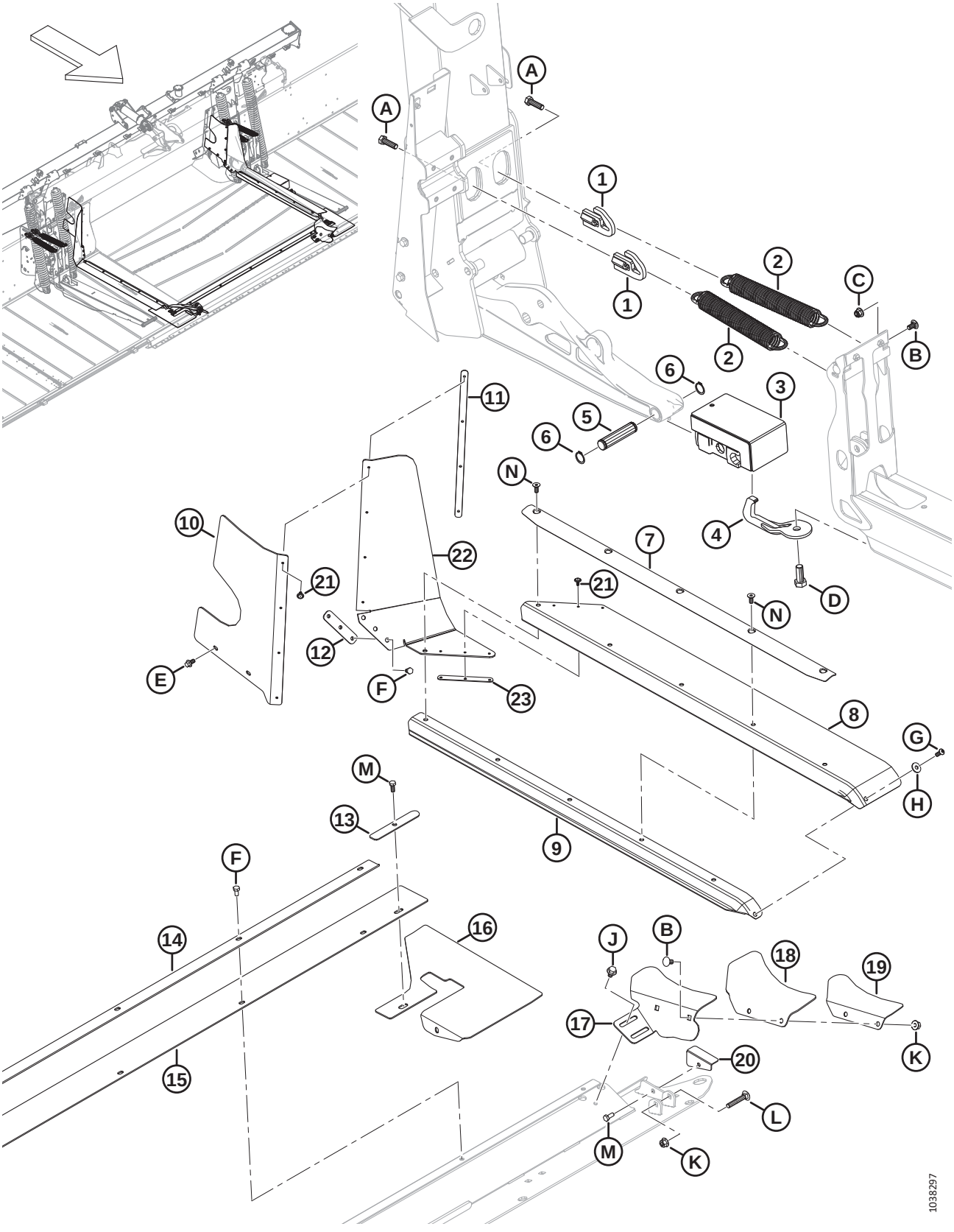

COMPOSANTS DE FIXATION DU MODULE DE FLOTTEMENT ET DE LA REMPLISSEUSE – FM200 À LA SÉRIE FD2 (MODÈLES 2022 ET ANTÉRIEURS)

Réf.	Numéro de pièce	Description	Qté	Numéro de série
1	MAC322676	TENDEUR DE RESSORT DE COUPE – SOUDÉ	4	421190–
2	MAC340125	EXTENSION DU RESSORT – ORIENTATION DE LA PLATEFORME	4	421190–
3	MAC258703	BLOC CAOUTCHOUC FLEX – ENS.	2	421190–
4	MAC258876	CROCHET DE SÉCURITÉ – ENS. SOUDÉ	2	421190–
5	MAC258318	AXE – PIVOT	2	421190–
6	MAC18898	ANNEAU – RETENUE EXT.	4	421190–
7	MAC337407	RETENUE – JOINT ET REMPLISSEUSE	2	421190–
8	MAC347500	REMPLISSEUSE – LATÉRALE TABLIER CENTRAL	2	421190–
9	RÉF.	JOINT – TABLIER D'ALIMENTATION TAPIS [446]	OPT	421190–
10	MAC328348	REMPLISSEUSE – SUPÉRIEURE ARRIÈRE CG	1	421190–
	MAC328349	REMPLISSEUSE – SUPÉRIEURE ARRIÈRE CD	1	421190–
11	MAC276770	PLAQUE – ARRÊTOIR DE LA REMPLISSEUSE	2	421190–
12	MAC213713	RETENUE – REMPLISSEUSE USINÉE	2	421190–
13	MAC301127	PLAQUE – ARRÊTOIR DE LA REMPLISSEUSE	2	421190–
14	MAC301126	RETENUE – REMPLISSEUSE CENTRALE	1	421190–
15	MAC295261	REMPLISSEUSE – BAC CENTRAL	1	421190–
16	MAC295992	VOLET – COIN DU BAC FLEX	2	421190–
17	MAC337457	SUPPORT – REMPLISSEUSE DE COIN CG	1	421190–
	MAC337463	SUPPORT – REMPLISSEUSE DE COIN CD	1	421190–
18	MAC304040	VOLET – REMPLISSEUSE DE COIN	2	421190–
19	MAC337456	RETENUE – REMPLISSEUSE DE COIN CG	1	421190–
	MAC337464	RETENUE – REMPLISSEUSE DE COIN CD	1	421190–
20	MAC276117	RETENUE – VOLET DU BAC CG	1	421190–
	MAC276062	RETENUE – VOLET DU BAC CD	1	421190–
21	MAC293053	RIVET – POP	14	421190–
22	MAC347775	REMPLISSEUSE – LATÉRALE TABLIER CENTRAL SUPÉRIEUR	2	421190–
23	MAC347778	PLAQUE – ARRÊTOIR DE LA REMPLISSEUSE	2	421190–
A	MAC184669	BOULON – TÊTE HEX. M12 X 1,75 X 40-8,8-AA1J		
B	MAC184657	BOULON – TRCCC M10 X 1,5 X 20-8,8-AA1J		

446. Pour les pièces de rechange, consultez la section *176 (En option) Remplisseuse FM200 interface complet – Série FD2, page 511*.

COMPOSANTS DE FIXATION DU MODULE DE FLOTTEMENT ET DE LA REMPLISSEUSE – FM200 À LA SÉRIE FD2 (MODÈLES 2022 ET ANTÉRIEURS)

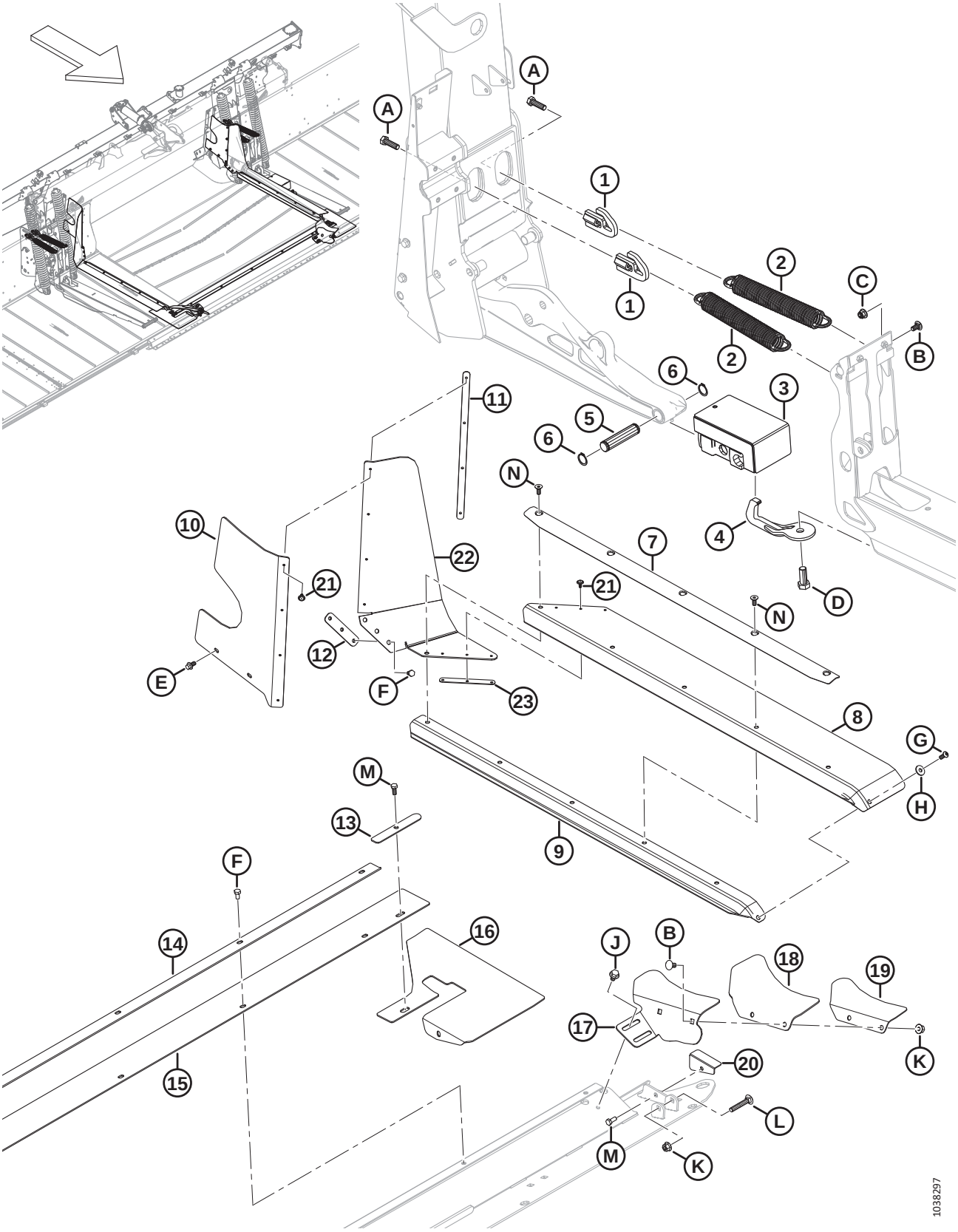

COMPOSANTS DE FIXATION DU MODULE DE FLOTTEMENT ET DE LA REMPLISSEUSE – FM200 À LA SÉRIE FD2 (MODÈLES 2022 ET ANTÉRIEURS)

Réf.	Numéro de pièce	Description	Qté	Numéro de série
C	MAC252807	ÉCROU – HEX. À COL. NYLOC M10 X 1,5-8-AA1J		
D	MAC111528	BOULON – TÊTE HEX. PFL M16 X 2 X 40-8,8-AA1J		
E	MAC136485	BOULON – TÊTE HEX. À COL. PFL M8 X 1,25 X 16-8,8-AA1J		
F	MAC50139	BOULON – TÊTE HEX. PFL M8 X 1,25 X 16-8,8-AA1J		
G	MAC320176	VIS – TÊTE HEX. RONDE M8 X 1,25 X 20-10,9-AA1J		
H	MAC184709	RONDELLE – PLATE GRANDE M8-200HV		
J	MAC136231	BOULON – TÊTE HEX. À COL. CRT M10 X 1,5 X 16 X SPCL-8,8		
K	MAC135799	ÉCROU – HEX. À COL. BLOCAGE CTR M10 X 1,5-10		
L	MAC136113	BOULON – TRCC M10 X 1,5 X 60-8,8-AA1J		
M	MAC30715	BOULON – TÊTE HEX. PFL M8 X 1,25 X 20-8,8-AA1J		
N	MAC136592	VIS – TÊTE HEX. FR PFL M8 X 1,25 X 20-8,8-ZINC		

159 Tablier d’alimentation – Châssis, broches de pivot et support avant

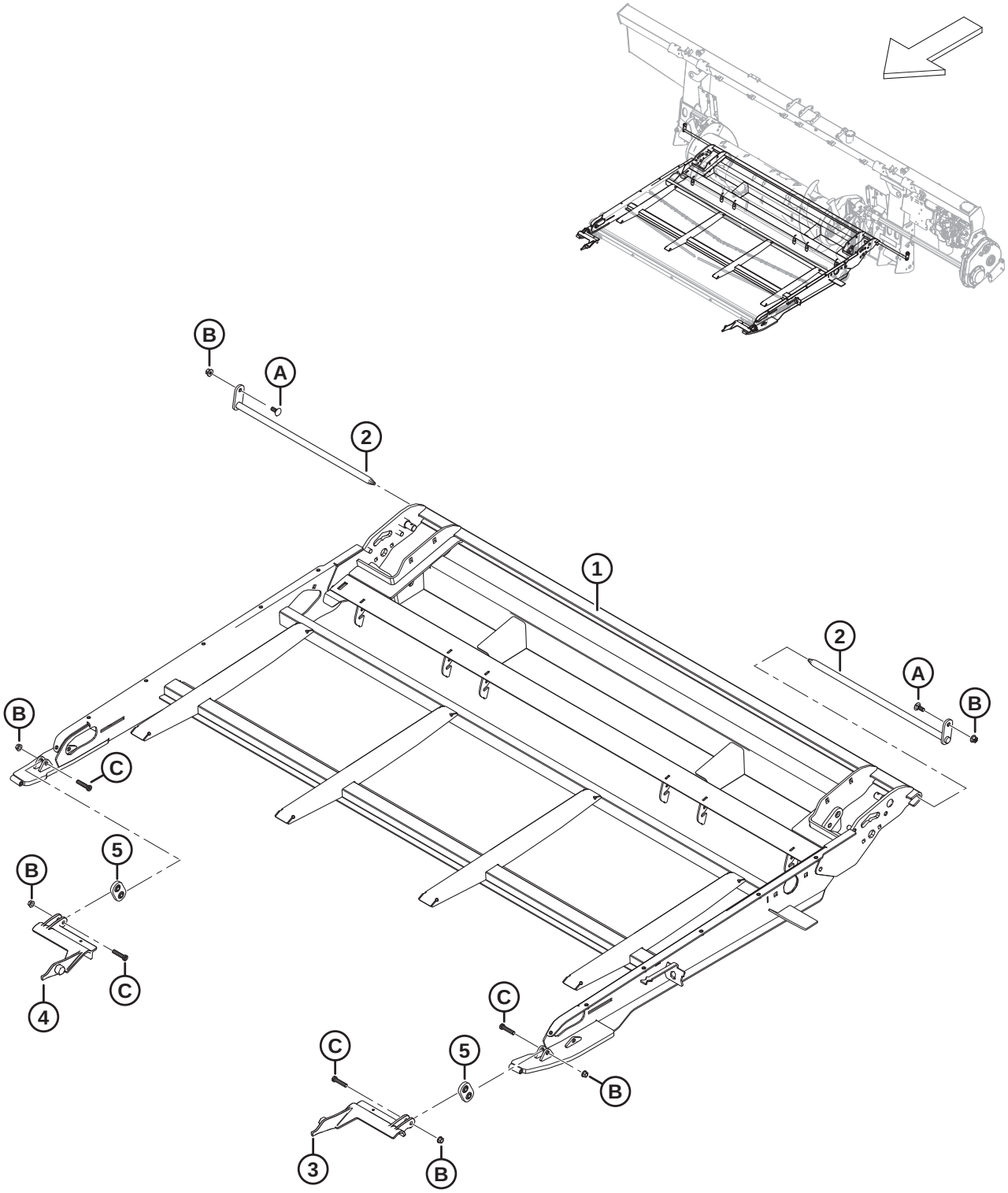

1036581

TABLIER D'ALIMENTATION – CHÂSSIS, BROCHES DE PIVOT ET SUPPORT AVANT

Réf.	Numéro de pièce	Description	Qté	Numéro de série
	MAC**357386**	**ENS. – TABLIER D'ALIMENTATION** [447]	**1**	
1	MAC**347665**	**CHÂSSIS – PORTEUR, TABLIER D'ALIMENTATION SOUDÉ**	**1**	
2	MAC231368	AXE – PIVOT DU TABLIER – ENS. SOUDÉ	2	
3	MAC213418	SUPPORT – BIELLE DE L'ADAPTATEUR USINÉE CG	1	
4	MAC213419	SUPPORT – BIELLE DE L'ADAPTATEUR USINÉE CD	1	
5	MAC308774	SUPPORT – ENS. CROCHET	2	
A	MAC135785	BOULON – TRCC M10 X 1,5 X 25-8,8-AA1J		
B	MAC135799	ÉCROU – HEX. À COL. BLOCAGE CTR M10 X 1,5-10		
C	MAC320358	VIS – TÊTE HEX. CREUSE M10 X 1,5 X 45-SPCL-8,8-ZINC		

447. Ensemble complet de tablier d'alimentation. L'ensemble ne comprend pas les pivots (MAC231368) et la quincaillerie associée, mais comprend toutes les autres pièces référencées de la section *159 Tablier d'alimentation – Châssis, broches de pivot et support avant, page 465* à la section *162 Tablier d'alimentation – Bacs et remplisseuses, page 473*.

160 Tablier d’alimentation – Tapis

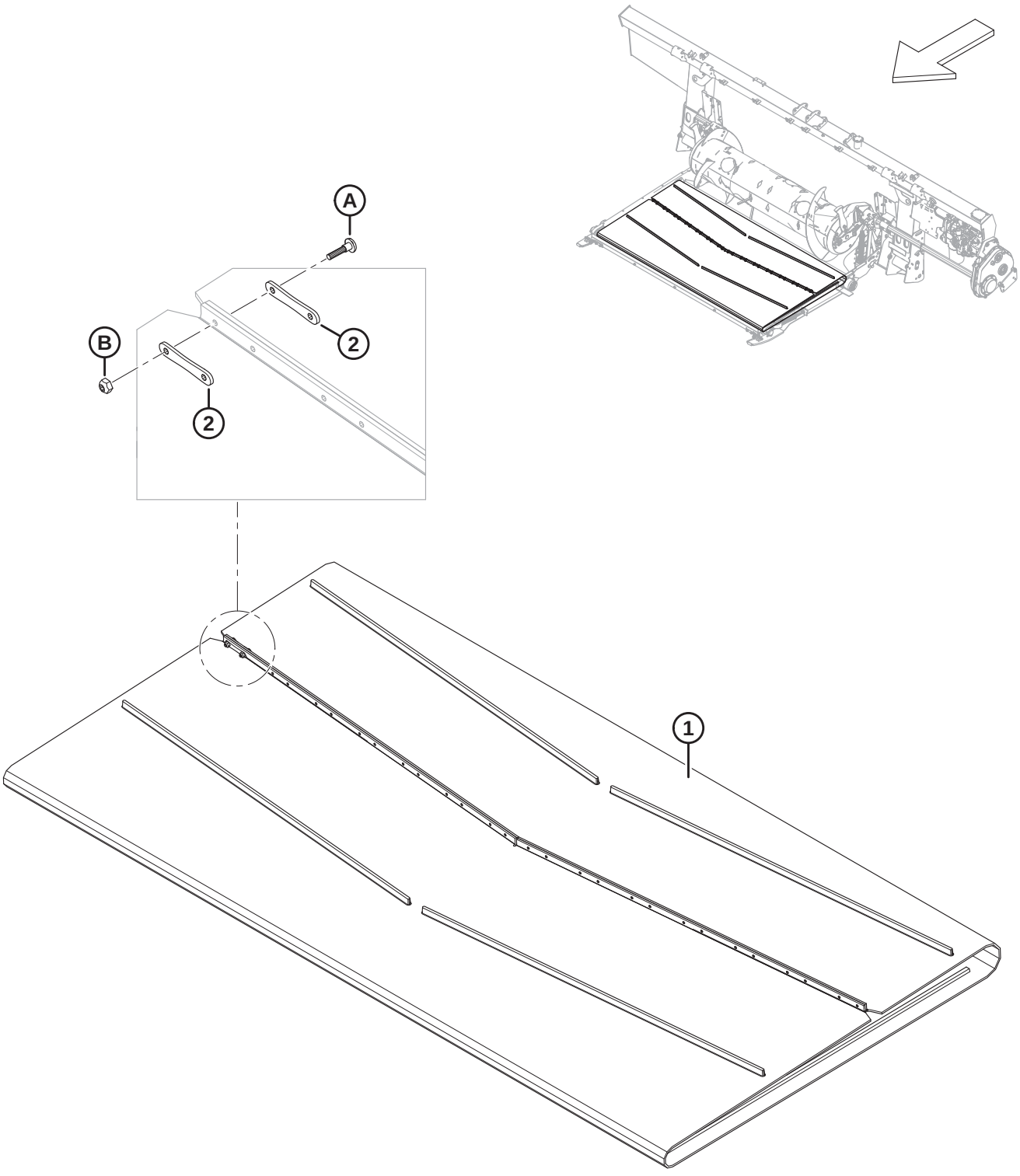

1032730

TABLIER D'ALIMENTATION – TAPIS

Réf.	Numéro de pièce	Description	Qté	Numéro de série
1	MAC322555	TAPIS – 1988 MM (78,3 PO) LARGE X 2205 MM LG	1	
2	MAC130283	SANGLE – CONNECTEUR TAPIS	28	
A	MAC135630	VIS – BHRN, N° 12-24 GPN 0,920 PO LONG. (QTÉ. 50)		
B	MAC135626	ÉCROU – N° 12-24 NC (QTÉ. 50)		

161 Tablier d’alimentation – Entraînement/rouleau libre et tendeur

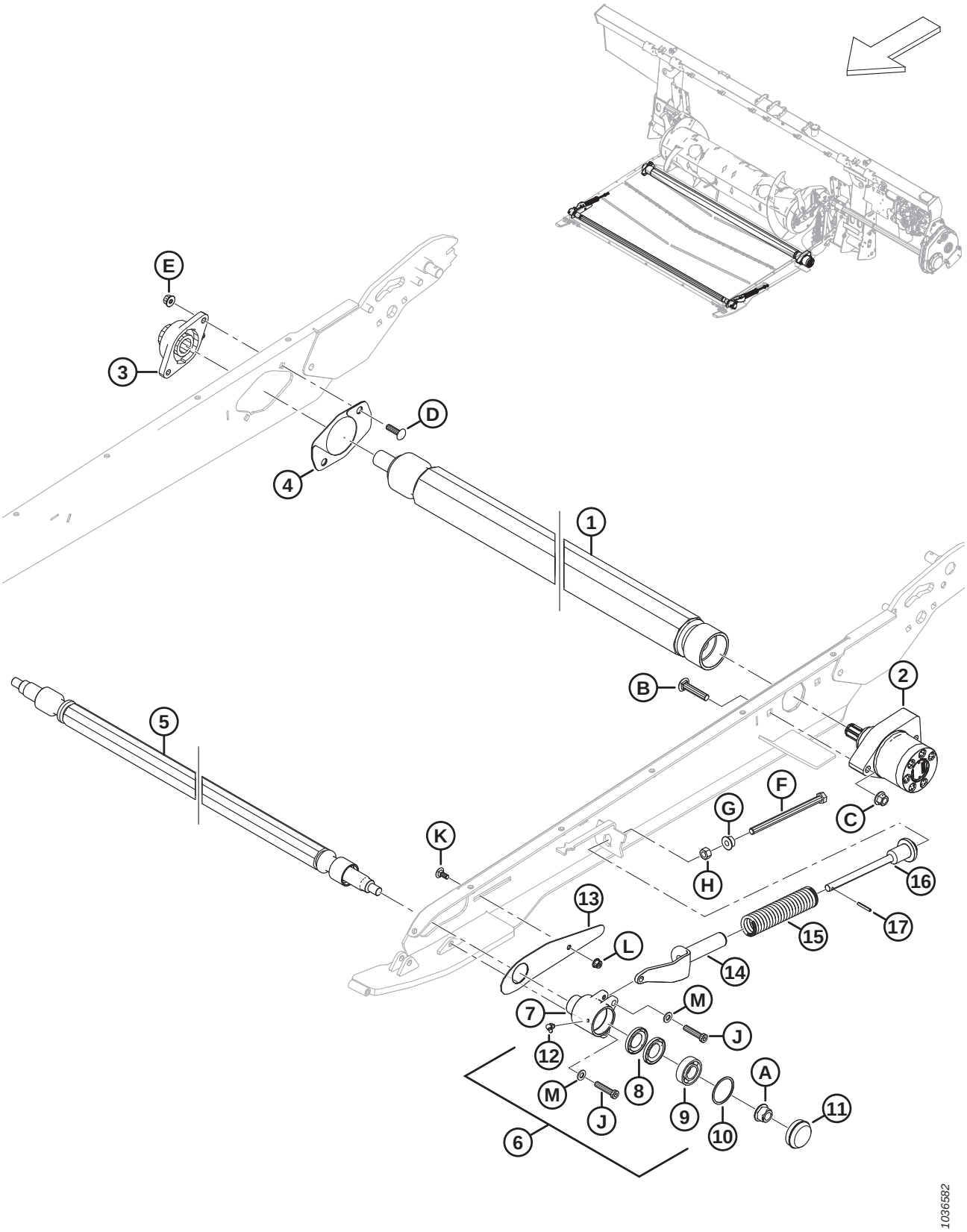

TABLIER D'ALIMENTATION – ENTRAÎNEMENT/ROULEAU LIBRE ET TENDEUR

Réf.	Numéro de pièce	Description	Qté	Numéro de série
1	MAC347483	ROULEAU – ENTRAÎNEMENT, VULCANISÉ	1	
2	MAC295853	MOTEUR – HYD.	1	
	MAC245316	KIT D'ÉTANCHÉITÉ		
3	MAC347487	BOÎTIER – FL206 ET ROULEMENT	1	
4	MAC347553	KIT – CAPOT DU ROULEAU D'ENTRAÎNEMENT [448]	1	
5	MAC295770	ROULEAU – LIBRE	1	
6	MAC295399	BOÎTIER – ENS. CUVETTE LIBRE [449]	2	
7	MAC314474	BOÎTIER – CUVETTE LIBRE USINÉE	2	
8	MAC100862	JOINT – HUILE	4	
9	MAC118185	ROULEMENT – À BILLES CYL., 52 MM DE, 25 MM DI	2	
10	MAC118011	ANNEAU – RETENUE INTERNE	2	
11	MAC133372	CAPUCHON – ANTI-POUSSIÈRE	2	
12	MAC21010	RACCORD – LUBRIFICATION 90° 1/4-28 FILET CONIQUE	2	
13	MAC295766	CAPOT – ROULEAU LIBRE	2	
14	MAC328128	SUPPORT – MOULAGE TENSION TABLIER	2	
15	MAC295407	RESSORT – COMPRESSION	2	
16	MAC328143	SUPPORT – RESSORT USINÉ	2	
17	MAC13617	GOUPILLE – RESSORT 3/16 DIA. X 1,25 LG	2	
A	MAC152520	ÉCROU – HEX. À COL. TECH LK M16 X 2-10-AA1J		
B	MAC136308	BOULON – TRCCC M12 X 1,75 X 60-8,8-ZINC		
C	MAC136431	ÉCROU – HEX. À COL. BLOCAGE CTR M12 X 1,75-10		
D	MAC136248	BOULON – TRCCC PFL M10 X 1,5 X 35-8,8-AA1J		
E	MAC135799	ÉCROU – HEX. À COL. BLOCAGE CTR M10 X 1,5-10		
F	MAC252272	BOULON – TÊTE HEX. PFL M12 X 1,75 X 180-10,9-ZINC		
G	MAC136036	ÉCROU – HEX. À COL. LISSE M12 X 1,75-8-AA1J		
H	MAC184694	ÉCROU – HEX. M12 X 1,75-8-AA1J		
J	MAC320358	VIS – TÊTE HEX. CREUSE M10 X 1,5 X 45-SPCL-8,8-ZINC		

448. Le kit comprend deux plaques de capot (non vendues séparément).
449. L'ensemble boîtier comprend le boîtier MAC314474), deux joints à huile (MAC100862), le roulement (MAC118185) et l'anneau de retenue interne (MAC118011). L'ensemble ne comprend pas le raccord de lubrification (MAC21010) ni les boulons de fixation (MAC135319).

TABLIER D'ALIMENTATION – ENTRAÎNEMENT/ROULEAU LIBRE ET TENDEUR

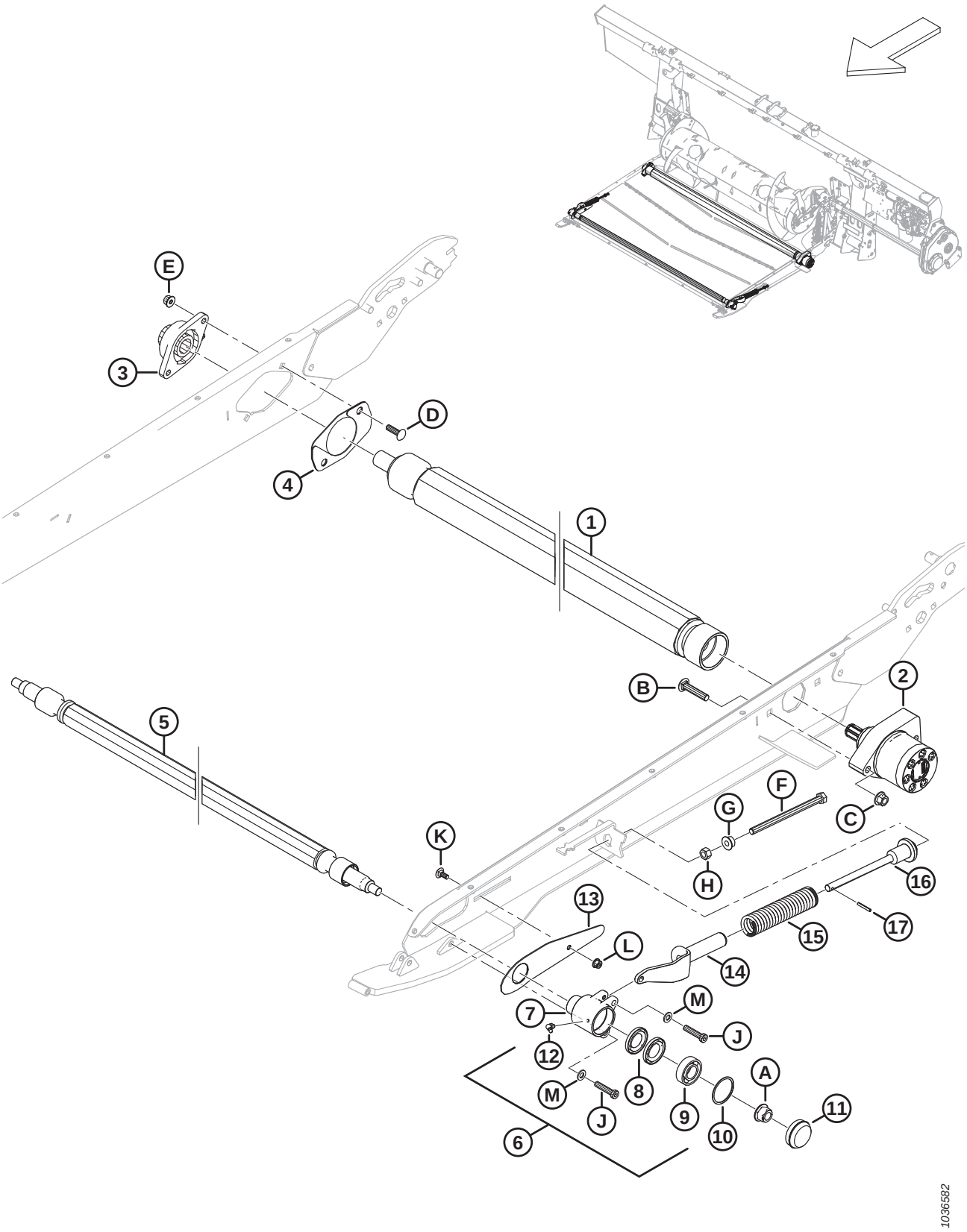

TABLIER D'ALIMENTATION – ENTRAÎNEMENT/ROULEAU LIBRE ET TENDEUR

Réf.	Numéro de pièce	Description	Qté	Numéro de série
K	MAC197171	BOULON – TRCC M8 X 1,25 X 20-8,8-ZINC		
L	MAC135337	ÉCROU – HEX. À COL. BLOCAGE CTR M8 X 1,25-8-AA1J		
M	MAC184711	RONDELLE – PLATE NORMALE M10-200HV-AA1J		

162 Tablier d'alimentation – Bacs et remplisseuses

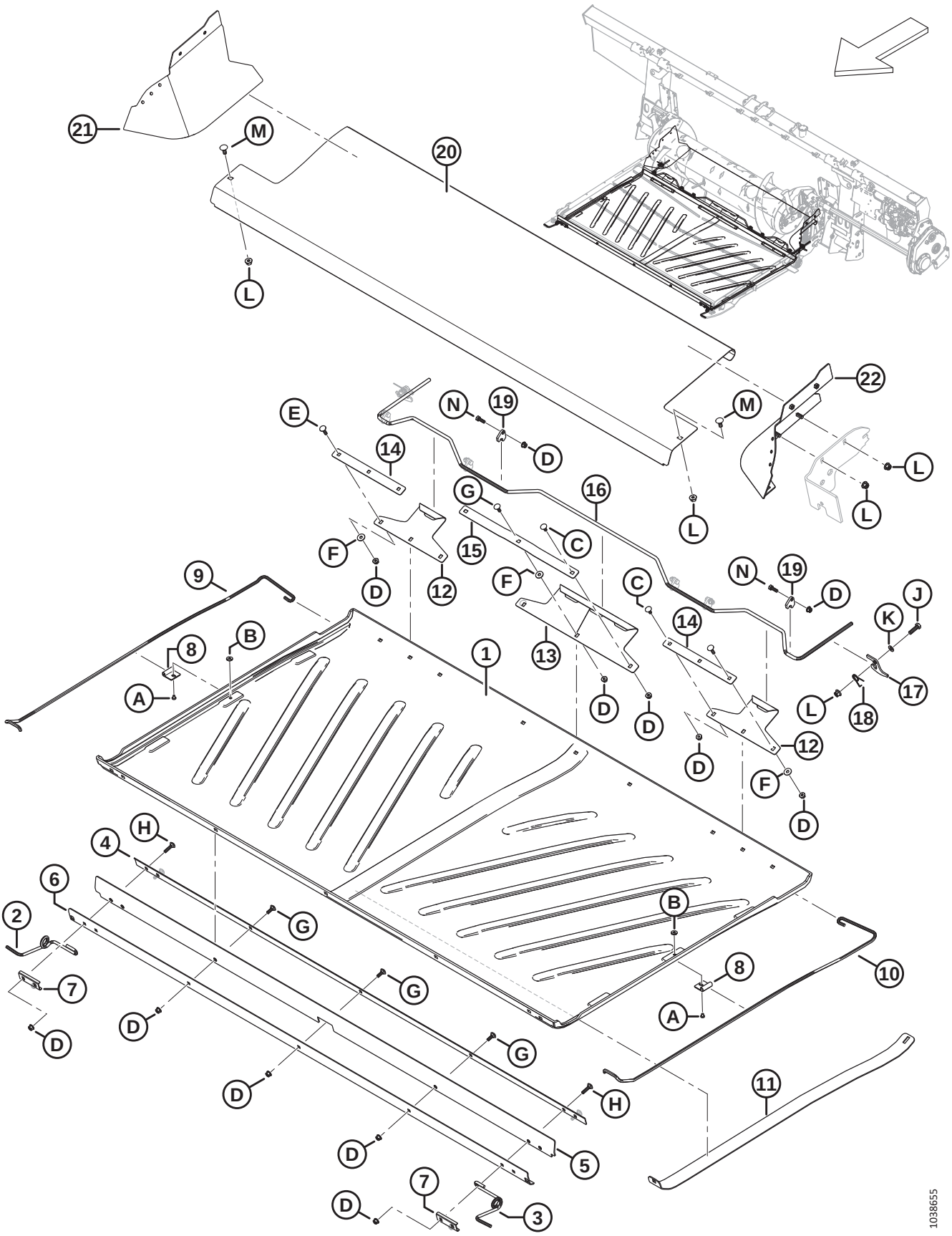

TABLIER D'ALIMENTATION – BACS ET REMPLISSEUSES

Réf.	Numéro de pièce	Description	Qté	Numéro de série
1	MAC276681	BAC – TABLIER D'ALIMENTATION	1	
2	MAC347691	SUPPORT – RESSORT AVANT DU BAC CD	1	
3	MAC347692	SUPPORT – RESSORT AVANT DU BAC CG	1	
4	MAC295213	PLAQUE – BARRE AVANT INT.	1	
5	MAC295212	VOLET – BAC AVANT	1	
6	MAC295211	PLAQUE – BARRE AVANT EXT.	1	
7	MAC287939	SYSTÈME DE RETENUE – RESSORT AVANT	2	
8	MAC248833	PATTE DE FIXATION – RESSORT DU BAC	2	
9	MAC213634	SUPPORT – RESSORT DU BAC CD	1	
10	MAC213633	SUPPORT – RESSORT DU BAC CG	1	
11	MAC213635	SUPPORT – RELEVEUR DU BAC	1	
12	MAC240013	CROCHET – CÔTÉ ARRIÈRE	2	
13	MAC240012	CROCHET – ARRIÈRE (CENTRAL)	1	
14	MAC231765	BARRE – CROCHET LATÉRAL	2	
15	MAC231766	BARRE – CROCHET CENTRAL	1	
16	MAC240010	POIGNÉE – VERROUILLAGE DU BAC	1	
17	MAC240254	SUPPORT – POIGNÉE DE VERROUILLAGE DU BAC	2	
18	MAC159020	RESSORT – TORSION	2	
19	MAC248914	GUIDE – VERROU DE POIGNÉE	6	
20	MAC240264	BAC – TABLIER D'ALIMENTATION INOXYDABLE	1	
21	MAC335912	REMPLISSEUSE – COIN ARRIÈRE CD – ASS. SOUDÉ	1	
22	MAC335891	REMPLISSEUSE – COIN ARRIÈRE CG – ASS. SOUDÉ	1	
A	MAC252291	VIS – TÊTE CYLINDRIQUE M6 X 1 X 8-8,8-AA1J		
B	MAC252051	ÉCROU – EN T M6		
C	MAC197171	BOULON – TRCC M8 X 1,25 X 20-8,8-ZINC		
D	MAC135337	ÉCROU – HEX. À COL. BLOCAGE CTR M8 X 1,25-8-AA1J		
E	MAC190752	BOULON – TRCC M8 X 1,25 X 30-8,8-AA1J		
F	MAC184709	RONDELLE – PLATE GRANDE M8-200HV		
G	MAC184648	BOULON – TRCC M8 X 1,25 X 25-8,8-AA1J		
H	MAC136050	BOULON – TRCC M8 X 1,25 X 35-8,8-AA1J		
J	MAC30628	BOULON – TÊTE HEX. M10 X 1,5 X 35-8,8-AA1J		

TABLIER D'ALIMENTATION – BACS ET REMPLISSEUSES

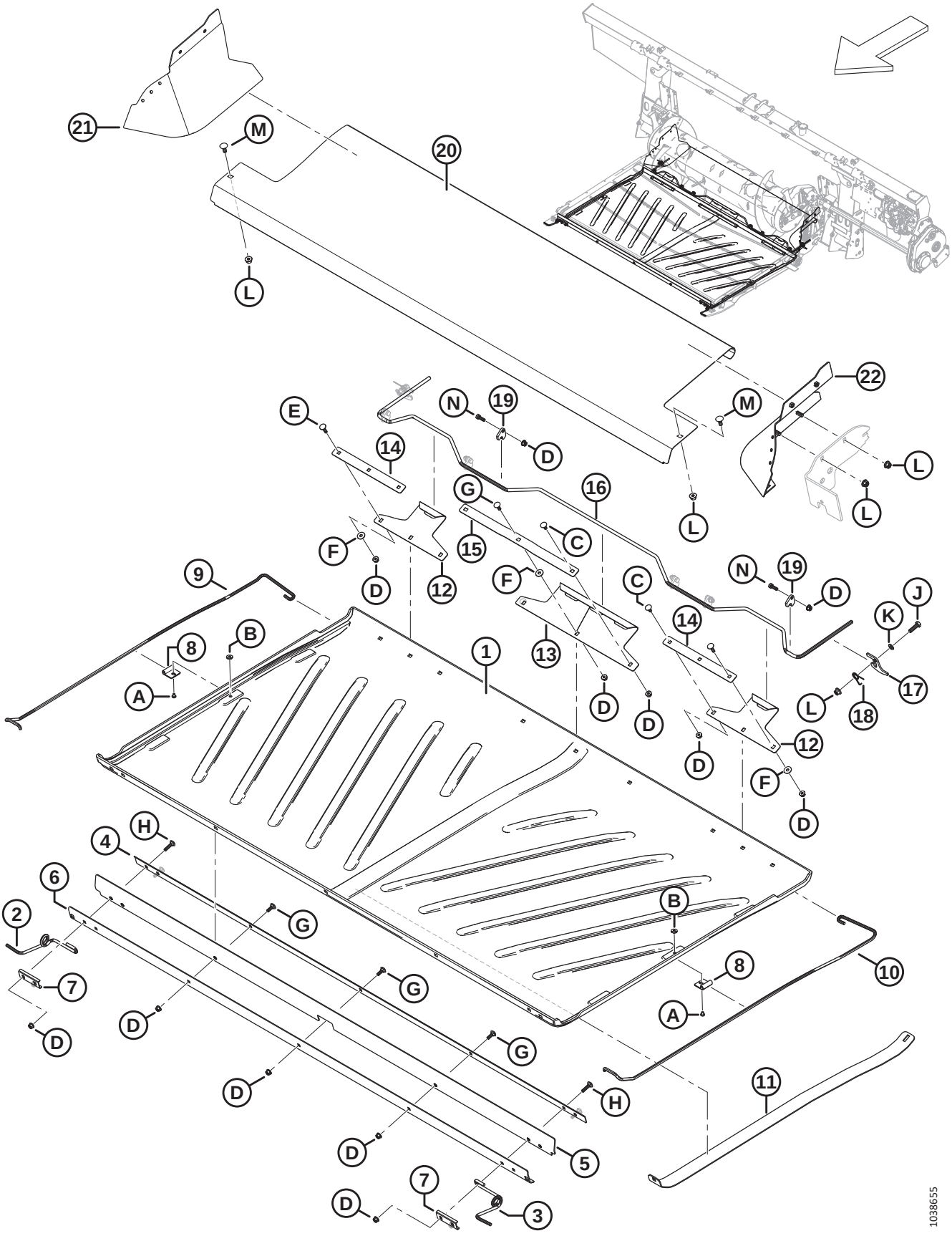

Réf.	Numéro de pièce	Description	Qté	Numéro de série
K	MAC184711	RONDELLE – PLATE NORMALE M10-200HV-AA1J		
L	MAC135799	ÉCROU – HEX. À COL. BLOCAGE CTR M10 X 1,5-10		
M	MAC135785	BOULON – TRCC M10 X 1,5 X 25-8,8-AA1J		
N	MAC184652	BOULON – TÊTE HEX. PFL M8 X 1,25 X 25-8,8-AA1J		

163 Système hydraulique – Vérin d'inclinaison et inclinaison de la plateforme/avant arrière du rabatteur

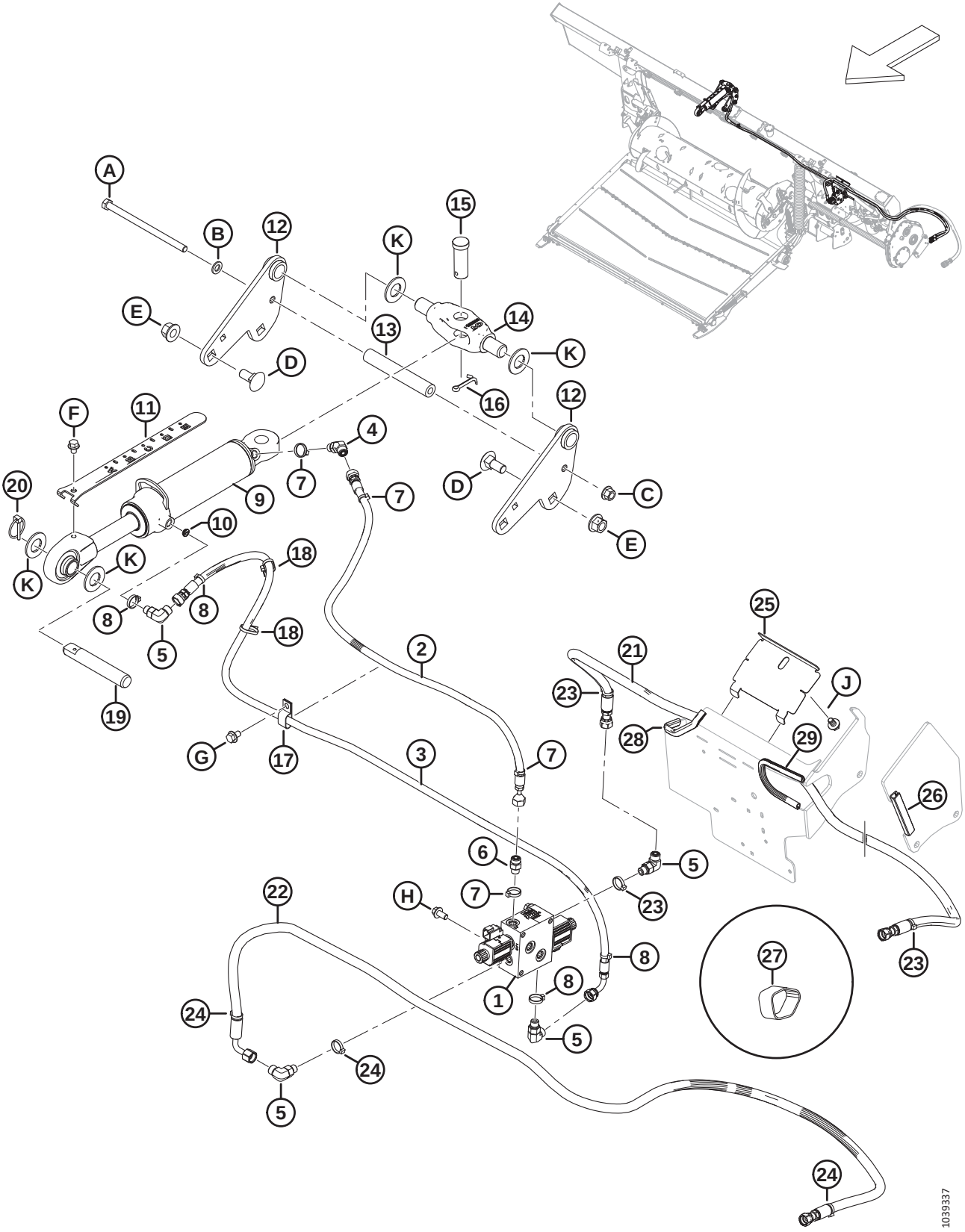

SYSTÈME HYDRAULIQUE – VÉRIN D'INCLINAISON ET INCLINAISON DE LA PLATEFORME/AVANT ARRIÈRE DU RABATTEUR

Réf.	Numéro de pièce	Description	Qté	Numéro de série
1	MAC322022	COLLECTEUR – VANNE SÉLECTRICE (VS) [450]	1	
	MAC213363	COLLECTEUR – VANNE SÉLECTRICE (VS) [451]		
	MAC287449	BOBINE – 12 V CC – 0,625 PO		
	MAC287450	SOUPAPE – VENTILATION		
	MAC287451	KIT D'ÉTANCHÉITÉ		
2	MAC314417	FLEXIBLE – HYD., INCLINAISON AVANT	1	
3	MAC314416	FLEXIBLE – HYD., INCLINAISON ARRIÈRE	1	
4	MAC136144	RACCORD – HYD. COUDÉ À 45°	1	
	MAC135865	JOINT TORIQUE – Ø1,78 X Ø9,25		
	MAC50219	JOINT TORIQUE – Ø1,98 X Ø11,89		
5	MAC136095	RACCORD – HYD. COUDÉ À 90°	3	
	MAC135865	JOINT TORIQUE – Ø1,78 X Ø9,25		
	MAC50219	JOINT TORIQUE – Ø1,98 X Ø11,89		
6	MAC135778	RACCORD – ADAPTATEUR	1	
	MAC135865	JOINT TORIQUE – Ø1,78 X Ø9,25		
	MAC50219	JOINT TORIQUE – Ø1,98 X Ø11,89		
7	MAC40703	COLLIER DE SERRAGE – ATTACHE DE CÂBLE, BLEUE	4	
8	MAC40704	COLLIER DE SERRAGE – ATTACHE DE CÂBLE, ORANGE	4	
9	MAC308658	VÉRIN – BIELLE SUP., COURSE 193	1	
	MAC123978	KIT D'ÉTANCHÉITÉ		
10	MAC252692	LIMITEUR – N° 6 ORB X 0,035 PO	1	
11	MAC314292	INDICATEUR – INCLINAISON, COURSE 193	1	
12	MAC314645	ENS. SOUDÉ – ANCRAGE BIELLE SUP.	2	
13	MAC301318	TUBE – INTERMÉDIAIRE	1	
14	MAC187660	PIVOT – USINAGE	1	
15	MAC135995	AXE – CHAPE	1	
16	MAC18609	GOUPILLE – FENDUE 1/4 DIA. X 2 ZP	1	
17	MAC135234	BRIDE DE FIXATION – TUYAU DOUBLE ISOLÉ	1	

450. Le collecteur comprend le collecteur de la vanne sélectrice (MAC213363), un raccord adaptateur (MAC135778), trois raccords coudés à 90° (MAC136095), une attache bleue (MAC40703), une attache orange (MAC40704), une attache rouge (MAC40702) et une attache verte (MAC49227)

451. Le collecteur comprend deux soupapes de ventilation (MAC287450) et deux bobines (MAC287449)

SYSTÈME HYDRAULIQUE – VÉRIN D'INCLINAISON ET INCLINAISON DE LA PLATEFORME/AVANT ARRIÈRE DU RABATTEUR

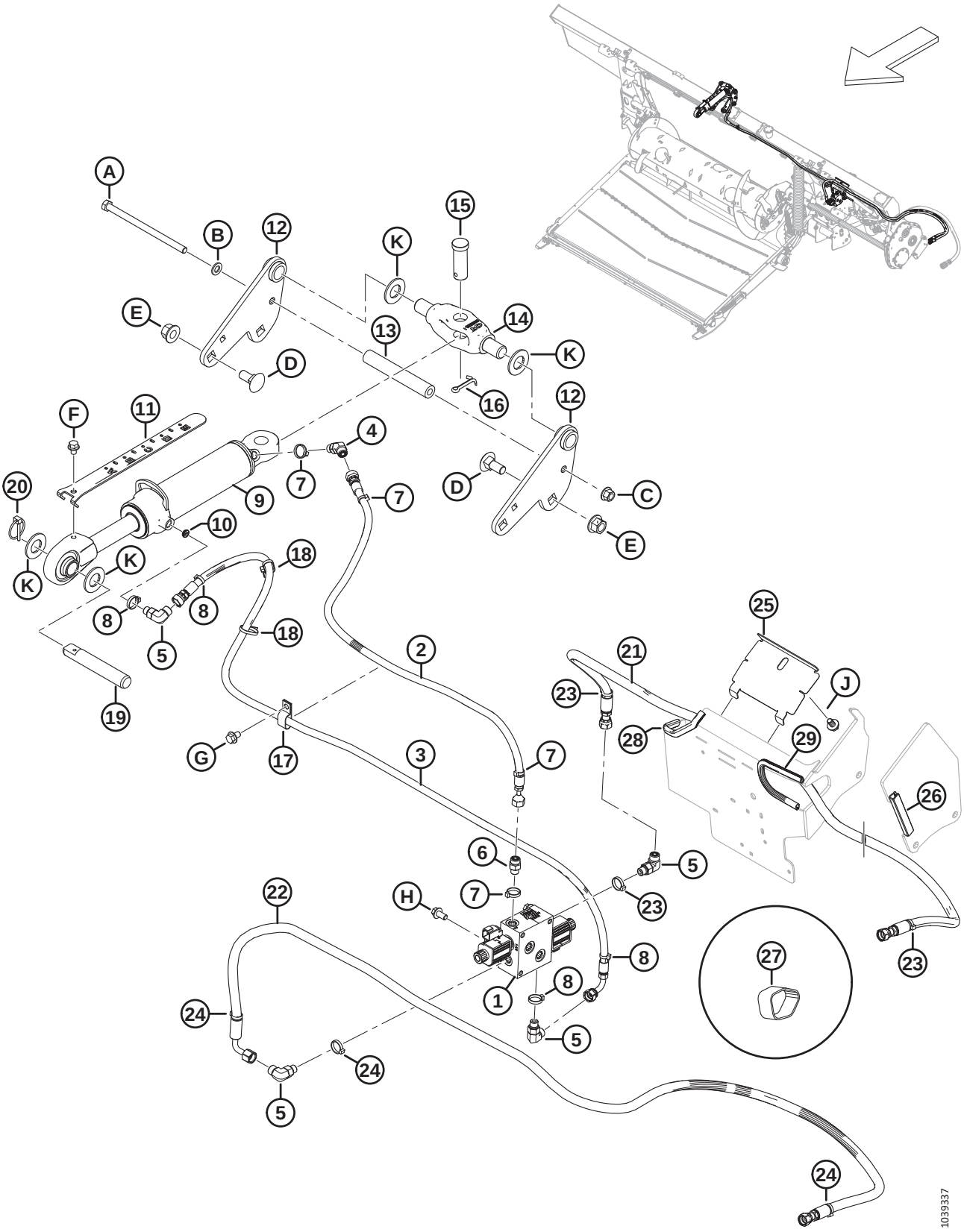

SYSTÈME HYDRAULIQUE – VÉRIN D'INCLINAISON ET INCLINAISON DE LA PLATEFORME/AVANT ARRIÈRE DU RABATTEUR

Réf.	Numéro de pièce	Description	Qté	Numéro de série
18	MAC21763	COLLIER DE SERRAGE – ATTACHE DE CÂBLE, NOIRE	2	
19	MAC313734	BROCHE – BIELLE CENTRALE	1	
20	MAC102264	GOUPILLE – À ANNEAU RABATTANT 3/16 X 1 9/16 PO	1	
21	MAC314397	FLEXIBLE – HYD., AVANT RABATTEUR	1	
22	MAC314399	FLEXIBLE – HYD., ARRIÈRE RABATTEUR	1	
23	MAC49227	COLLIER DE SERRAGE – ATTACHE DE CÂBLE, VERTE	3	
24	MAC40702	COLLIER DE SERRAGE – ATTACHE DE CÂBLE, ROUGE	3	
25	MAC347949	PANNEAU – SUPPORT FLEXIBLE	1	
26	MAC254183	JOINT – GARNITURE DE BORD	1	
27	MAC295927	COURROIE DE SANGLE – 8 PO LG [452]	1	
28	MAC133136	MOULAGE	1	
29	MAC45427	MOULAGE – CD	1	
A	MAC152395	BOULON – TÊTE HEX. M12 X 1,75 X 200-10,9-AA3L		
B	MAC184714	RONDELLE – PLATE NORMALE M12-300HV		
C	MAC136431	ÉCROU – HEX. À COL. BLOCAGE CTR M12 X 1,75-10		
D	MAC136755	BOULON – TRCC M16 X 2 X 40-8,8-AA1J		
E	MAC136440	ÉCROU – HEX. À COL. BLOCAGE CTR M16 X 2-10-AA1J		
F	MAC30693	BOULON – TÊTE HEX. À COL. CRT 3/8-16 X 5 GR5-AA1J		
G	MAC136151	BOULON – TÊTE HEX. À COL. PFL M10 X 1,5 X 16-8,8-AA1J		
H	MAC152655	BOULON – TÊTE HEX. À COL. M10 X 1,5 X 20-8,8-AA1J		
J	MAC136151	BOULON – TÊTE HEX. À COL. PFL M10 X 1,5 X 16-8,8-AA1J		
K	MAC18603	RONDELLE – PLATE SAE 1 1/16 ID X 2,0 PO DE AA1J		

452. La courroie de sangle est utilisée pour protéger les flexibles avant-arrière du rabatteur (MAC314397, MAC314399).

164 Système hydraulique – Tablier d'alimentation

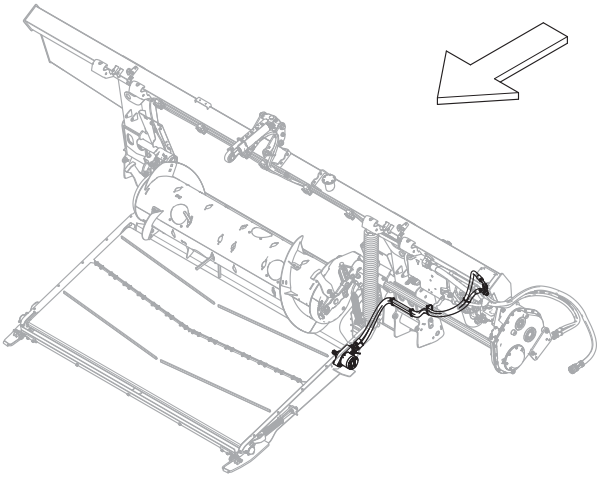

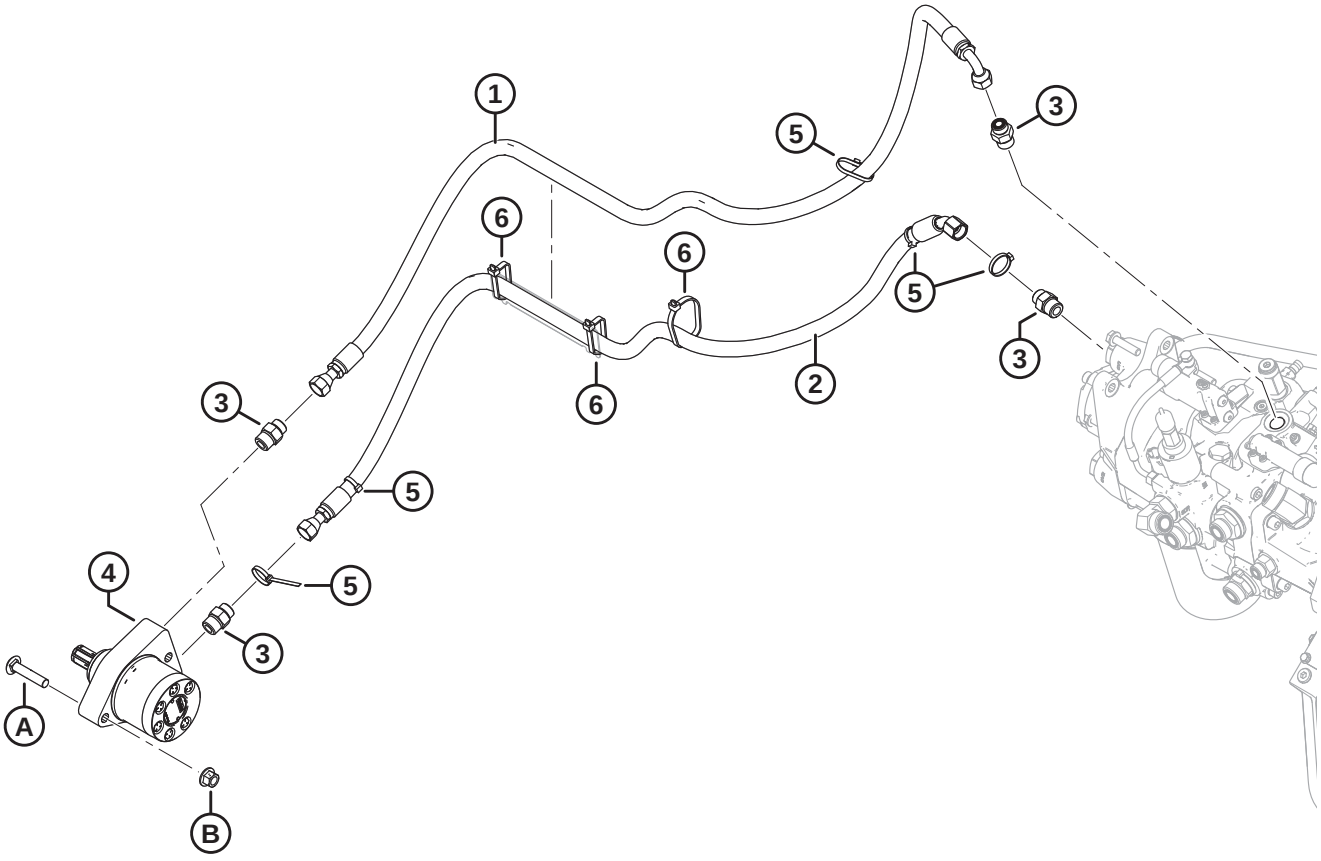

1032504

SYSTÈME HYDRAULIQUE – TABLIER D'ALIMENTATION

Réf.	Numéro de pièce	Description	Qté	Numéro de série
1	MAC314396	FLEXIBLE – HYD., RETOUR DE TAPIS D'ALIMENTATION	1	
2	MAC314395	FLEXIBLE – HYD., PRESSION DE TAPIS D'ALIMENTATION	1	
3	MAC184463	RACCORD – ADAPTATEUR HYD.	4	
4	MAC295853	MOTEUR – HYD. (TABLIER D'ALIMENTATION)	1	
	MAC245316	KIT D'ÉTANCHÉITÉ		
5	MAC21763	COLLIER DE SERRAGE – ATTACHE DE CÂBLE, NOIRE, 160 MM LG	5	
6	MAC30753	COLLIER DE SERRAGE – ATTACHE DE CÂBLE, NOIRE, 305 MM LG	3	
A	MAC136308	BOULON – TRCCC M12 X 1,75 X 60-8,8-ZINC		
B	MAC136431	ÉCROU – HEX. À COL. BLOCAGE CTR M12 X 1,75-10		

165 Système hydraulique – Aspiration et retour

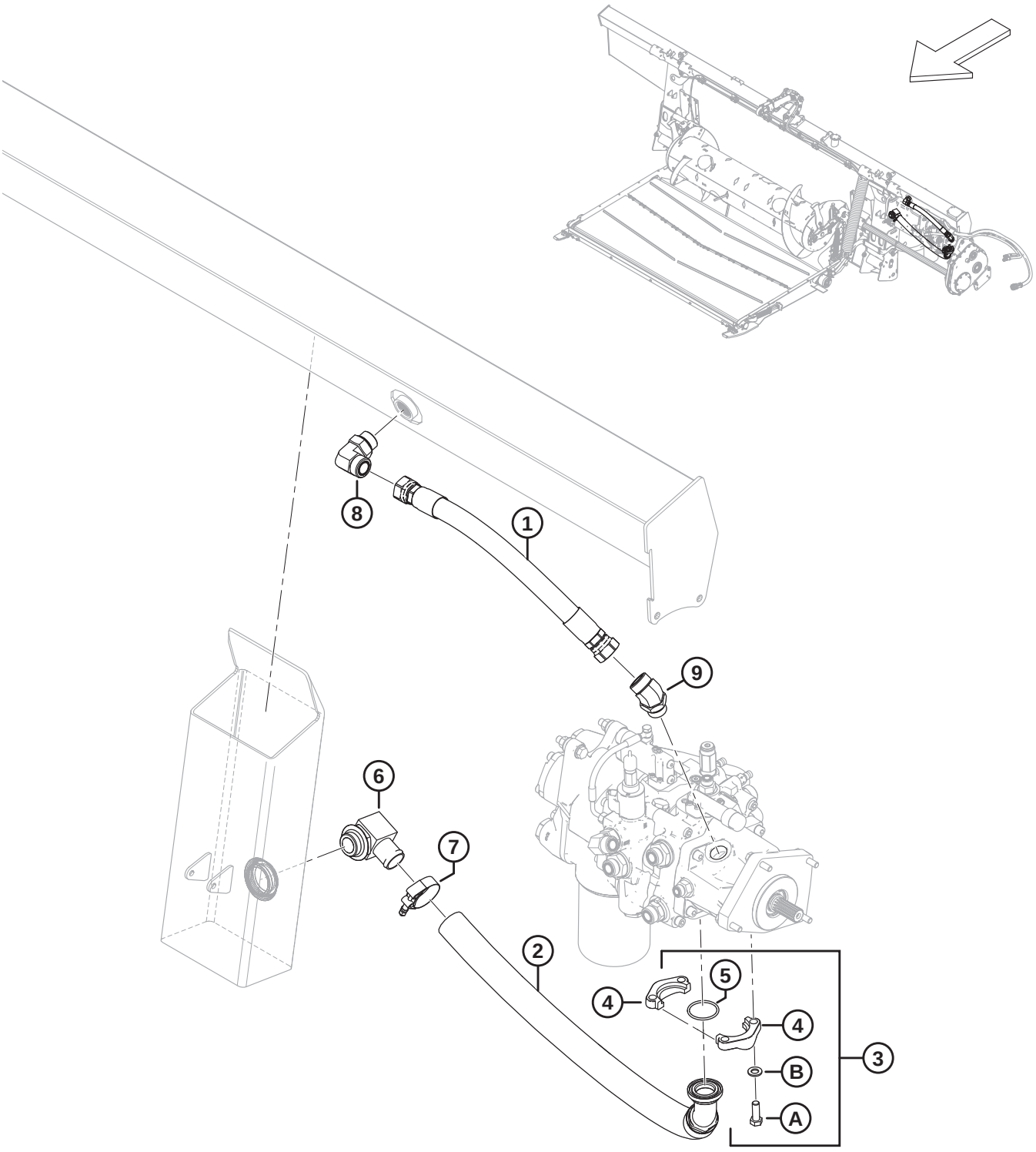

1032505

SYSTÈME HYDRAULIQUE – ASPIRATION ET RETOUR

Réf.	Numéro de pièce	Description	Qté	Numéro de série
1	MAC314402	FLEXIBLE – HYD., RETOUR	1	
2	MAC314389	FLEXIBLE – HYD., ASPIRATION	1	
3	MAC314537	KIT – BRIDE FENDUE 1,5 PO CD61-1 [453]	1	
4	MAC136106	BRIDE – FENDUE EN DEUX, 1,5 PO	2	
5	MAC135400	JOINT TORIQUE – 3,53 X 47,22	1	
6	MAC111545	RACCORD – ADAPTATEUR DE FLEXIBLE HYD. COUDÉ	1	
7	MAC245753	COLLIER – BOULON EN T	1	
8	MAC135734	RACCORD – HYD. COUDÉ À 90°	1	
	MAC50220	JOINT TORIQUE – Ø2,95 X Ø29,74		
	MAC135554	JOINT TORIQUE – 1,78 X 23,52		
9	MAC252814	RACCORD – HYD. COUDÉ À 45°	1	
	MAC135554	JOINT TORIQUE – 1,78 X 23,52		
	MAC50220	JOINT TORIQUE – Ø2,95 X Ø29,74		
A	MAC152730	BOULON – TÊTE HEX. PFL M12 X 1,75 X 35-10,9-AA1J		
B	MAC184714	RONDELLE – PLATE NORMALE M12-300HV		

453. Le kit comprend deux brides 1,5 po fendues en deux (MAC136106), un joint torique (MAC135400), quatre boulons (MAC152730) et quatre rondelles MAC(184714).

166 Système hydraulique – Rabatteur double, du module de flottement au collecteur de la plateforme

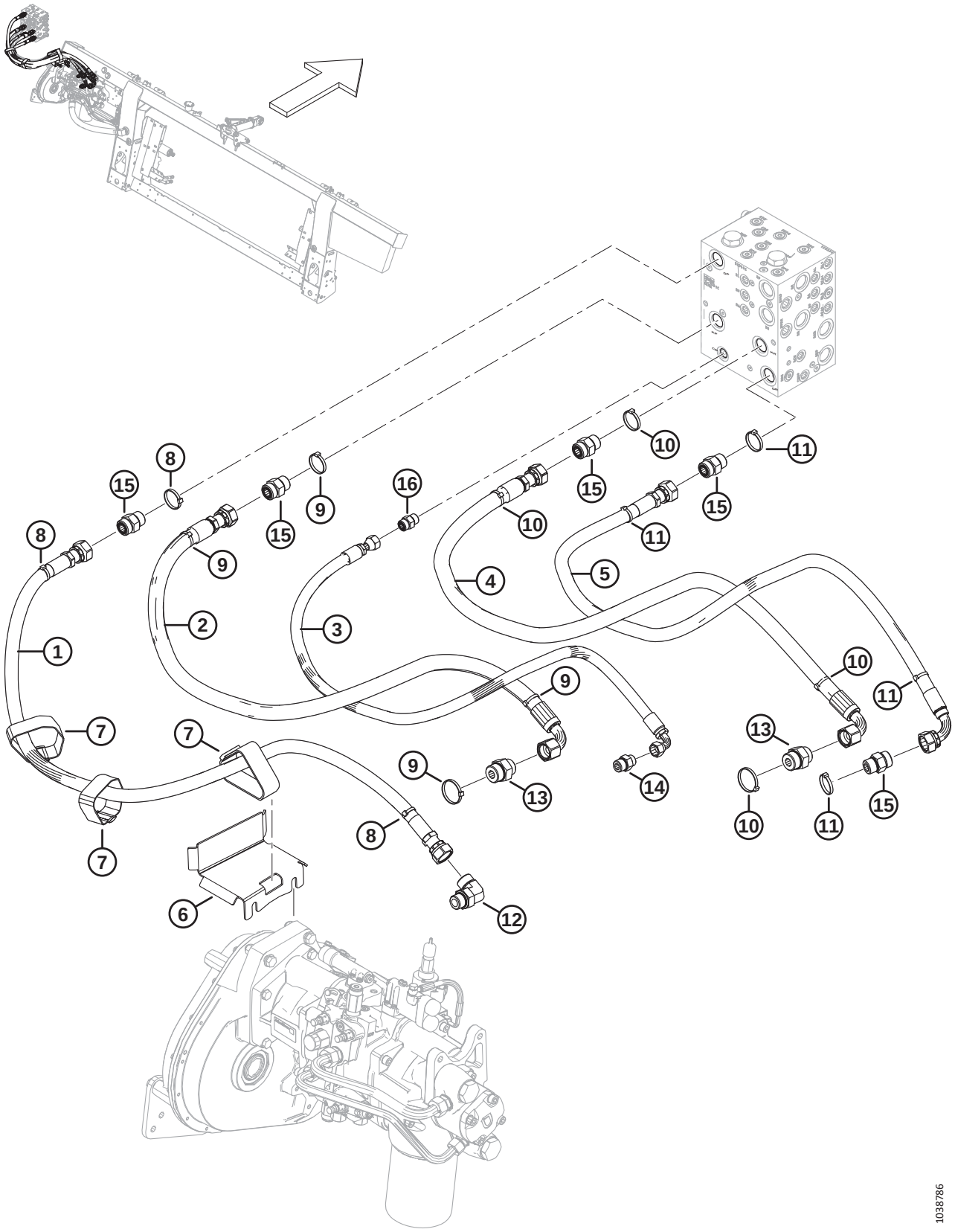

SYSTÈME HYDRAULIQUE – RABATTEUR DOUBLE, DU MODULE DE FLOTTEMENT AU COLLECTEUR DE LA PLATEFORME

Réf.	Numéro de pièce	Description	Qté	Numéro de série
1	MAC322256	FLEXIBLE – HYD., SDP	1	
2	MAC314391	FLEXIBLE – HYD., KP	1	
3	MAC314401	FLEXIBLE – HYD., CD	1	
4	MAC314392	FLEXIBLE – HYD., KR	1	
5	MAC314394	FLEXIBLE – HYD., SDR	1	
6	MAC335887	SUPPORT – FLEXIBLE	1	
7	MAC347969	COURROIE DE SANGLE – 16 PO LG	3	
8	MAC49227	COLLIER DE SERRAGE – ATTACHE DE CÂBLE, VERTE	3	
9	MAC40704	COLLIER DE SERRAGE – ATTACHE DE CÂBLE, ORANGE	4	
10	MAC40703	COLLIER DE SERRAGE – ATTACHE DE CÂBLE, BLEUE	4	
11	MAC40702	COLLIER DE SERRAGE – ATTACHE DE CÂBLE, ROUGE	4	
12	MAC135821	RACCORD – HYD. COUDÉ À 90°	1	
	MAC30971	JOINT TORIQUE – Ø2,95 X Ø23,47		
	MAC135868	JOINT TORIQUE – Ø1,78 X Ø18,77		
13	MAC135789	RACCORD – ADAPTATEUR	2	
	MAC50220	JOINT TORIQUE – Ø2,95 X Ø29,74		
	MAC135868	JOINT TORIQUE – Ø1,78 X Ø18,77		
14	MAC184463	RACCORD – ADAPTATEUR HYD.	1	
	MAC44210	JOINT TORIQUE – Ø2,46 X Ø19,18		
	MAC135866	JOINT TORIQUE – Ø1,78 X Ø12,42		
15	MAC135788	RACCORD – ADAPTATEUR	5	
	MAC30971	JOINT TORIQUE – Ø2,95 X Ø23,47		
	MAC135868	JOINT TORIQUE – Ø1,78 X Ø18,77		
16	MAC135780	RACCORD – ADAPTATEUR	1	
	MAC44209	JOINT TORIQUE – Ø2,21 X Ø16,36		
	MAC135866	JOINT TORIQUE – Ø1,78 X Ø12,42		

167 Système hydraulique – Rabatteur triple, du module de flottement au collecteur de la plateforme

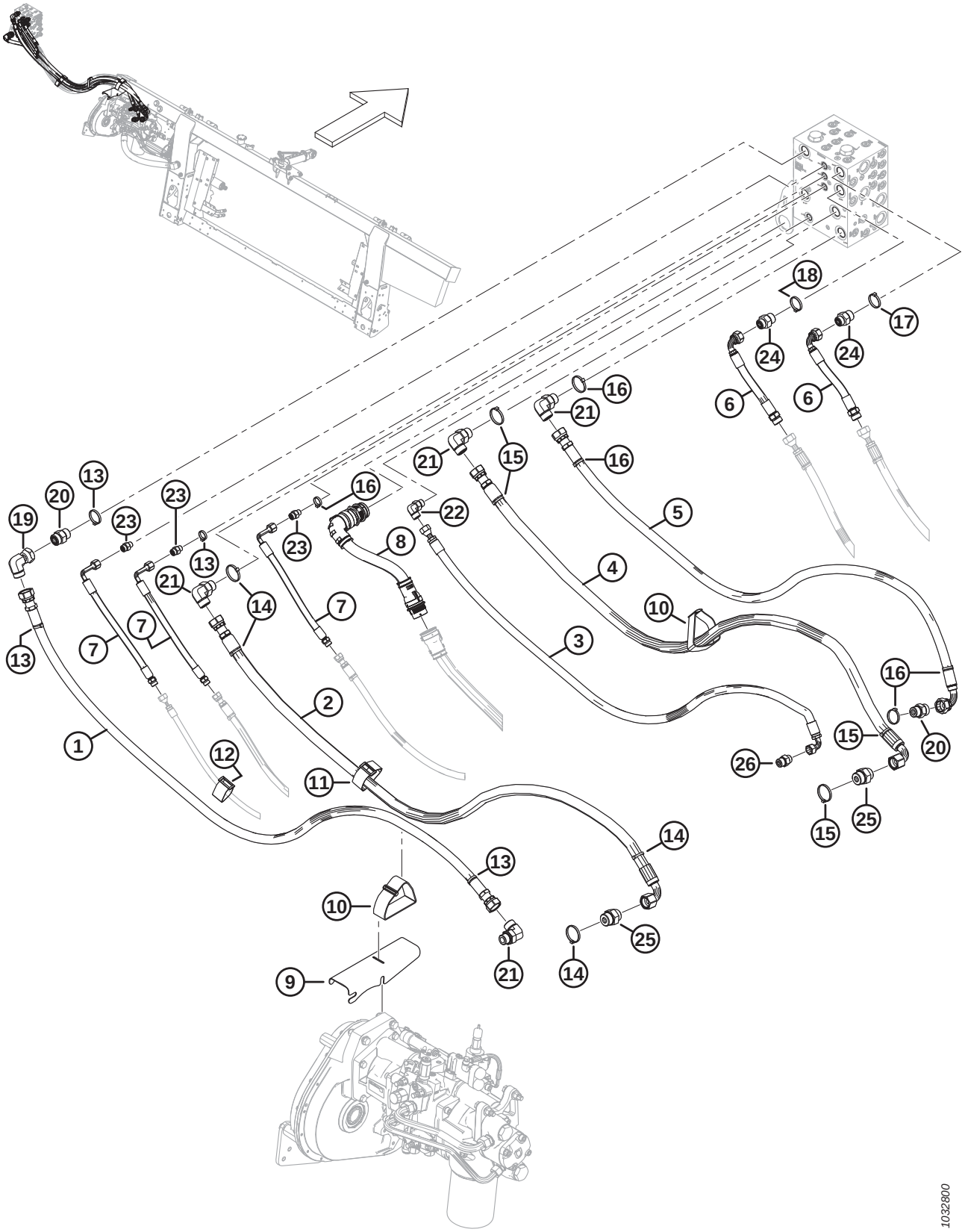

SYSTÈME HYDRAULIQUE – RABATTEUR TRIPLE, DU MODULE DE FLOTTEMENT AU COLLECTEUR DE LA PLATEFORME

Réf.	Numéro de pièce	Description	Qté	Numéro de série
1	MAC314593	FLEXIBLE – HYD., SDP LARGE	1	
2	MAC314591	FLEXIBLE – HYD., KP LARGE	1	
3	MAC314595	FLEXIBLE – HYD., CD LARGE	1	
4	MAC314592	FLEXIBLE – HYD., KR LARGE	1	
5	MAC314594	FLEXIBLE – HYD., SDR LARGE	1	
6	MAC314606	FLEXIBLE – HYD., ENTRAÎNEMENT DU RABATTEUR EXT	2	
7	MAC314605	FLEXIBLE – HYD., RABATTEUR AV./ARR./LAT. EXT	3	
8	MAC335133	FAISCEAU – CHÂSSIS LARGE EXT	1	
9	MAC314697	SUPPORT – TUYAU	1	
10	MAC347969	COURROIE DE SANGLE – 16 PO LG	2	
11	MAC295927	COURROIE DE SANGLE – 8 PO LG	1	
12	MAC135444	COURROIE DE SANGLE – 6 PO LG	1	
13	MAC49227	COLLIER DE SERRAGE – ATTACHE DE CÂBLE, VERTE	4	
14	MAC40704	COLLIER DE SERRAGE – ATTACHE DE CÂBLE, ORANGE	2	
15	MAC40703	COLLIER DE SERRAGE – ATTACHE DE CÂBLE, BLEUE	2	
16	MAC40702	COLLIER DE SERRAGE – ATTACHE DE CÂBLE, ROUGE	5	
17	MAC49232	COLLIER DE SERRAGE – ATTACHE DE CÂBLE, BLANCHE	1	
18	MAC40701	COLLIER DE SERRAGE – ATTACHE DE CÂBLE, JAUNE	1	
19	MAC135888	RACCORD – HYD. COUDÉ À 90°	1	
	MAC135868	JOINT TORIQUE – Ø1,78 X Ø18,77		
20	MAC135788	RACCORD – ADAPTATEUR	2	
	MAC30971	JOINT TORIQUE – Ø2,95 X Ø23,47		
	MAC135868	JOINT TORIQUE – Ø1,78 X Ø18,77		
21	MAC135821	RACCORD – HYD. COUDÉ À 90°	4	
	MAC30971	JOINT TORIQUE – Ø2,95 X Ø23,47		
	MAC135868	JOINT TORIQUE – Ø1,78 X Ø18,77		
22	MAC136220	RACCORD – HYD. COUDÉ À 90°	1	
	MAC44209	JOINT TORIQUE – Ø2,21 X Ø16,36		
	MAC135866	JOINT TORIQUE – Ø1,78 X Ø12,42		

SYSTÈME HYDRAULIQUE – RABATTEUR TRIPLE, DU MODULE DE FLOTTEMENT AU COLLECTEUR DE LA PLATEFORME

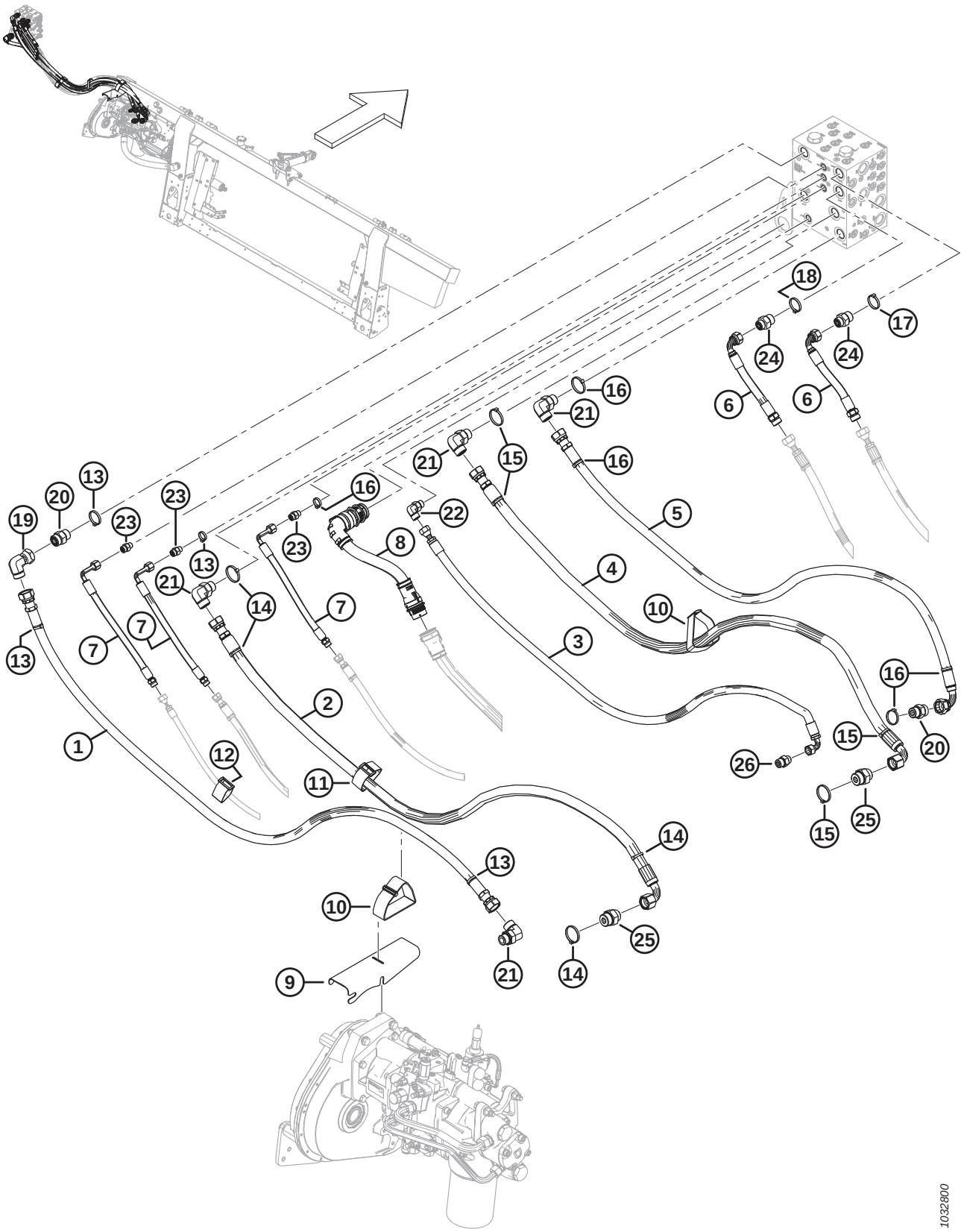

SYSTÈME HYDRAULIQUE – RABATTEUR TRIPLE, DU MODULE DE FLOTTEMENT AU COLLECTEUR DE LA PLATEFORME

Réf.	Numéro de pièce	Description	Qté	Numéro de série
23	MAC135778	RACCORD – ADAPTATEUR	3	
	MAC50219	JOINT TORIQUE – Ø1,98 X Ø11,89		
	MAC135865	JOINT TORIQUE – Ø1,78 X Ø9,25		
24	MAC135786	RACCORD – ADAPTATEUR	2	
	MAC30971	JOINT TORIQUE – Ø2,95 X Ø23,47		
	MAC135867	JOINT TORIQUE – Ø1,78 X Ø15,60		
25	MAC135789	RACCORD – ADAPTATEUR	2	
	MAC50220	JOINT TORIQUE – Ø2,95 X Ø29,74		
	MAC135868	JOINT TORIQUE – Ø1,78 X Ø18,77		
26	MAC184463	RACCORD – ADAPTATEUR HYD.	1	
	MAC44210	JOINT TORIQUE – Ø2,46 X Ø19,18		
	MAC135866	JOINT TORIQUE – Ø1,78 X Ø12,42		

168 Électricité – Base

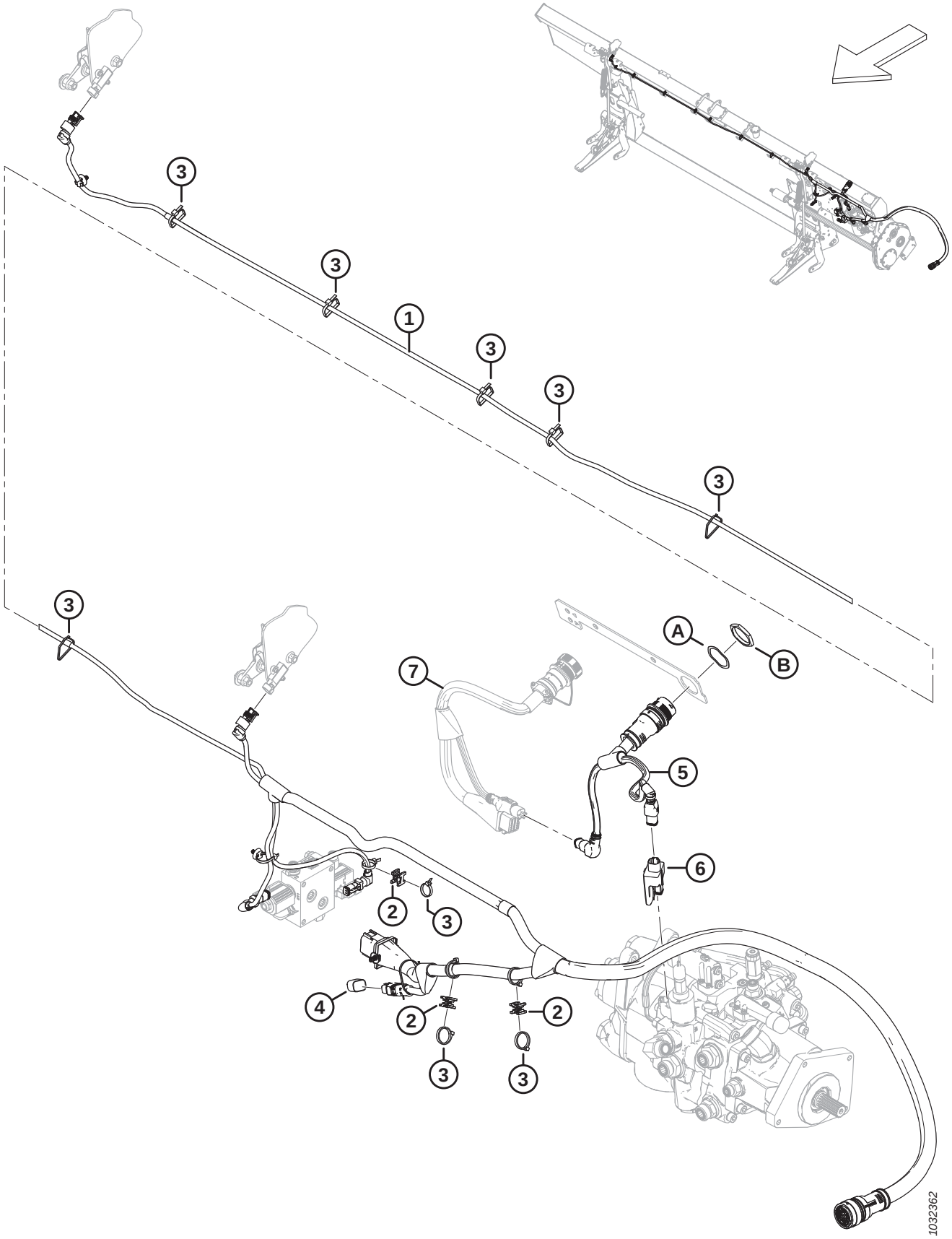

NOTE:

Les kits (numéros de faisceau B et numéros de collecteur C) sont vendus uniquement chez Whole Goods de MacDon.

Réf.	Numéro de pièce	Description	Qté	Numéro de série
	B7196	KIT – BOUCHON INCLINAISON LATÉRALE [454]		
1	MAC328089	FAISCEAU – PRINCIPAL [455]	1	
	MAC136655	COLLIER DE SERRAGE – À PIED SAPIN AVEC LANIÈRE		
2	MAC134442	ENTRETOISE – SELLE PIVOTANTE DOUBLE	3	
3	MAC21763	COLLIER DE SERRAGE – ATTACHE DE CÂBLE, NOIRE	A/B	
4	MAC328560	BOUCHON – CONFIG. FLOTTEMENT CAPTEUR 1	1	
	MAC328318	BOUCHON – CONFIG. FLOTTEMENT CAPTEUR 2	OPT	
5	MAC322383	FAISCEAU – ADAPTATEUR FM200	1	
6	MAC328411	MODULE – COMMANDE DE VALVE	1	
7	RÉF.	FAISCEAU – KIT D'ADAPTATION [456]		
A	MAC134730	RONDELLE – VERROU, HDP 20, TAILLE 24		
B	MAC134728	ÉCROU – PANNEAU, HDP 20, TAILLE 24		

454. Le kit comprend le bouchon à deux capteurs (MAC328318) et les instructions. Kits disponibles chez Whole Goods uniquement.
455. Faisceau livré complet avec tous les colliers de serrage à pied sapin (MAC136655).
456. Le faisceau varie selon le modèle de moissonneuse-batteuse et le kit d'adaptation électrique requis. Pour connaître les numéros de pièces du faisceau, consultez la section relative à l'adaptation électrique de votre moissonneuse-batteuse en particulier.

169 Électricité – Du FM200 à la cabine de moissonneuse-batteuse

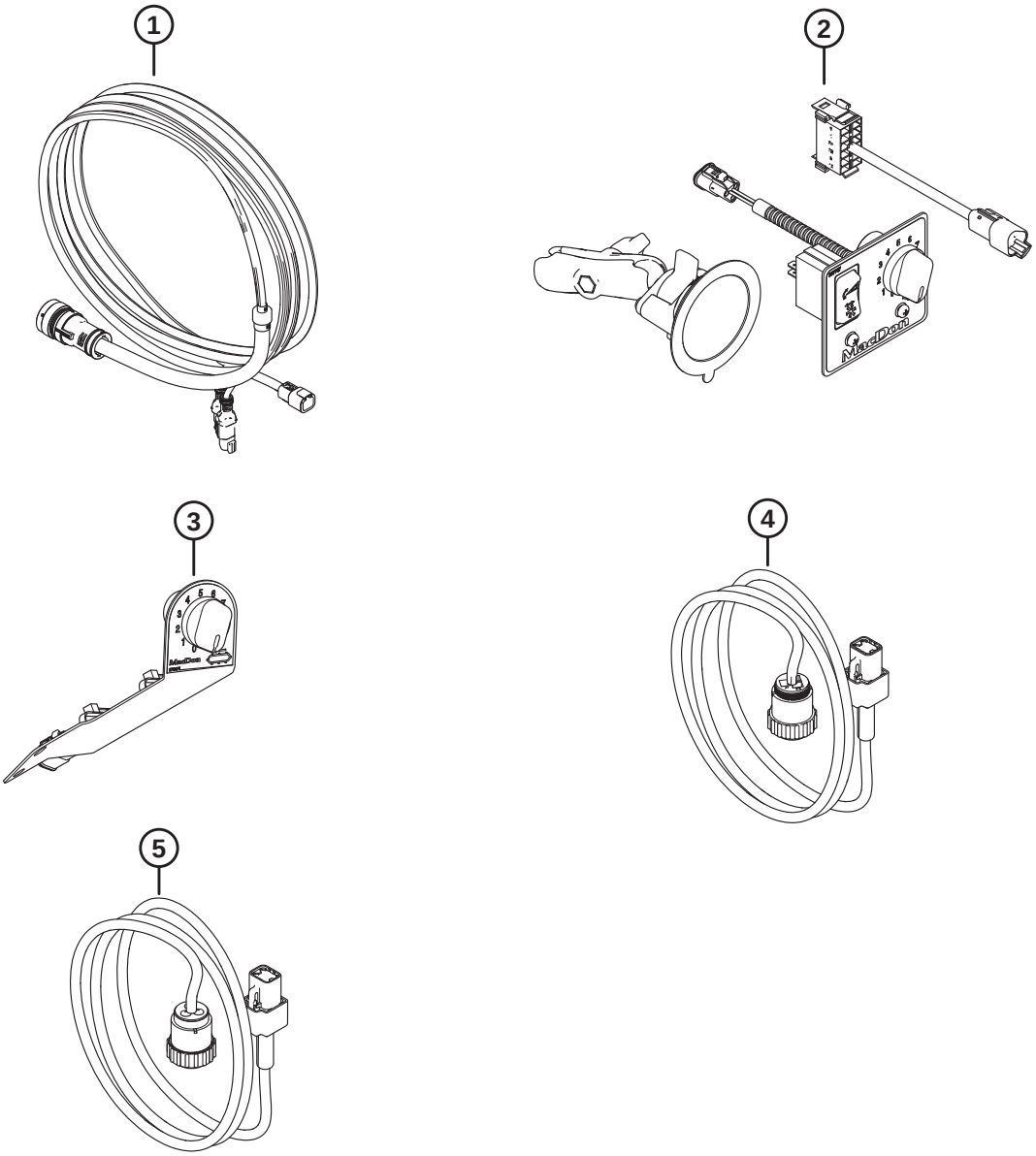

1039723

Réf.	Numéro de pièce	Description	Qté	Numéro de série
1	MAC328549	KIT – COMMANDE CABINE [457]		
	MAC322388	FAISCEAU – COMMANDE CABINE MOISS.-BATT.		
2	MAC328550	KIT – COMMANDE INCLINAISON ET TAPIS LATÉRAL [458]		
	MAC314076	FAISCEAU – EXT. COMMUT. À BASCULE CABINE		
	MAC287859	PIED – VENTOUSE AVEC BRAS		
	NVS	PANNEAU DE COMMANDE – ICSDSC, GÉNÉRIQUE [459].		
3	MAC328551	KIT – COMMANDE TAPIS LATÉRAL, CNH [460]		
	MAC276671	PANNEAU DE COMMANDE, ICSDSC, CNH		
	MAC213459	POTENTIOMÈTRE – 5K		
	MAC109773	BOUTON – PLASTIQUE		
	MAC21763	COLLIER DE SERRAGE – ATTACHE DE CÂBLE, NOIRE		
4	MAC328552	KIT – ALIM. CABINE CPC AN (CNH) [461]		
	MAC308684	FAISCEAU – EXT. ALIM CABINE CPC		
5	MAC335287	KIT – ALIM. CABINE CPC UE [462]		
	MAC328561	FAISCEAU – EXT. ALIM CABINE CPC UE		
	MAC337617	ENS. SAC – COMMANDE CABINE CNH AN [463].		
	MAC337618	ENS. SAC – COMMANDE CABINE CNH UE [464].		

457. Le kit comprend le faisceau de commande de cabine de la moissonneuse-batteuse (MAC322388) et les instructions.
458. Le kit comprend le commutateur extérieur à bascule de la cabine (MAC314076), la ventouse de la base avec bras (MAC287859), le panneau de commande (NVS) et les instructions.
459. Le panneau de commande (NVS) comprend un panneau générique (MAC287944), un interrupteur à bascule (MAC287797), une base de support à rotule (MAC287749), deux vis (MAC135161) et deux écrous (MAC20012)
460. Le kit comprend le panneau de commande (MAC276671) et les instructions.
461. Le kit comprend le faisceau extérieur d'alimentation de la cabine (MAC308684) et les instructions.
462. Le kit comprend le faisceau extérieur d'alimentation de la cabine (MAC328561) et les instructions.
463. L'ensemble sac comprend le kit de commande de la cabine (MAC328549), le kit de contrôle d'inclinaison et du tapis latéral CNH (MAC328551), le kit d'alimentation de cabine (MAC328552) et les fixations des attaches de câble (MAC305330)
464. L'ensemble sac comprend le kit de commande de la cabine (MAC328549), le kit de contrôle d'inclinaison et du tapis latéral CNH (MAC328551), le kit d'alimentation de cabine (MAC335287), les attaches de câble (MAC21763, MAC30753) et les fixations des attaches de câble (MAC305330)

170 Autocollants et réflecteurs – FM200

1

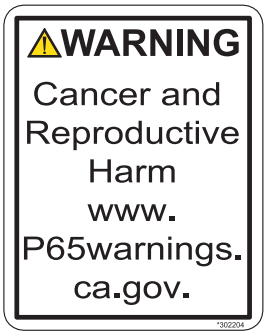

2

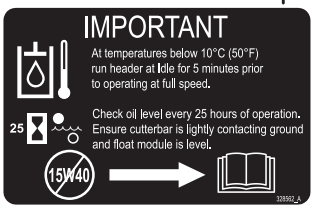

3

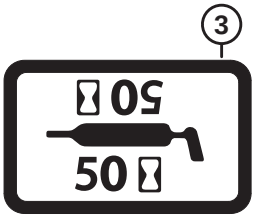

4



5

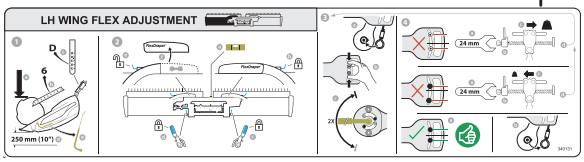

6

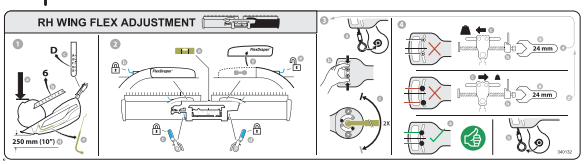

7

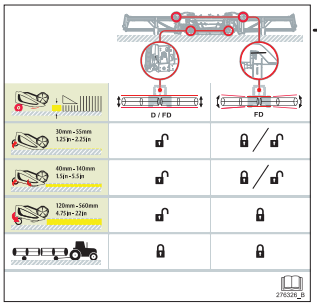

8



9

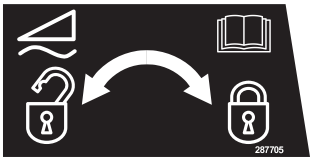

10

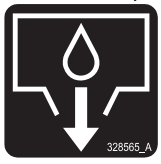

11



12

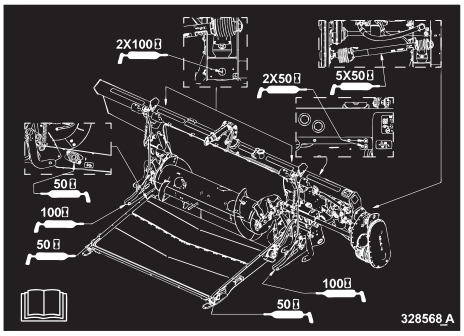

13

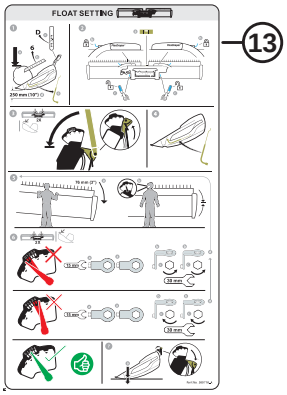

14

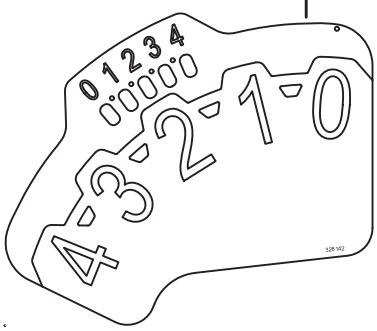

15



16



17



1039342

AUTOCOLLANTS ET RÉFLECTEURS – FM200

Réf.	Numéro de pièce	Description	Qté	Numéro de série
1	MAC302204	AUTOCOLLANT – PROPOSITION 65 DE LA CALIFORNIE		
2	MAC328562	AUTOCOLLANT – HUILE, IMPORTANT		
3	MAC23165	AUTOCOLLANT – LUBRIFIANT 50 HR		
	MAC23163	AUTOCOLLANT – LUBRIFIANT 10 HR		
4	MAC32070	AUTOCOLLANT – NUMÉRO DE BREVET		
5	MAC340131	AUTOCOLLANT – RÉGLAGE FLEX. CG		
6	MAC340132	AUTOCOLLANT – RÉGLAGE FLEX. CD		
7	MAC276326	AUTOCOLLANT – RÉGLAGE DE LA PLATEFORME		
8	MAC287702	AUTOCOLLANT – VERROUILLAGE DU FLOTTEMENT, CG		
9	MAC287705	AUTOCOLLANT – VERROUILLAGE DU FLOTTEMENT, CD		
10	MAC328565	AUTOCOLLANT – VIDANGE D'HUILE		
11	MAC313728	AUTOCOLLANT – LIRE MANUEL/PROJECTION FLUIDE		
12	MAC347342	AUTOCOLLANT – GRAISSE FM200		
13	MAC**360716**	**AUTOCOLLANT – RÉGLAGE FLOTTEMENT**		
14	MAC328142	AUTOCOLLANT – FSM		
15	MAC**360655**	**AUTOCOLLANT – CLÉ DE RETOUR DE SÉCURITÉ**		
16	MAC174131	BANDE – ANTIDÉRAPANTE, 250 MM LG		
	MAC132117	BANDE – ANTIDÉRAPANTE, 450 MM LG		
	MAC140225	BANDE – ANTIDÉRAPANTE, 550 MM LG		
17	MAC115146	RÉFLECTEUR – ORANGE		

171 Boîtier – Ens. complémentaire du module de flottement

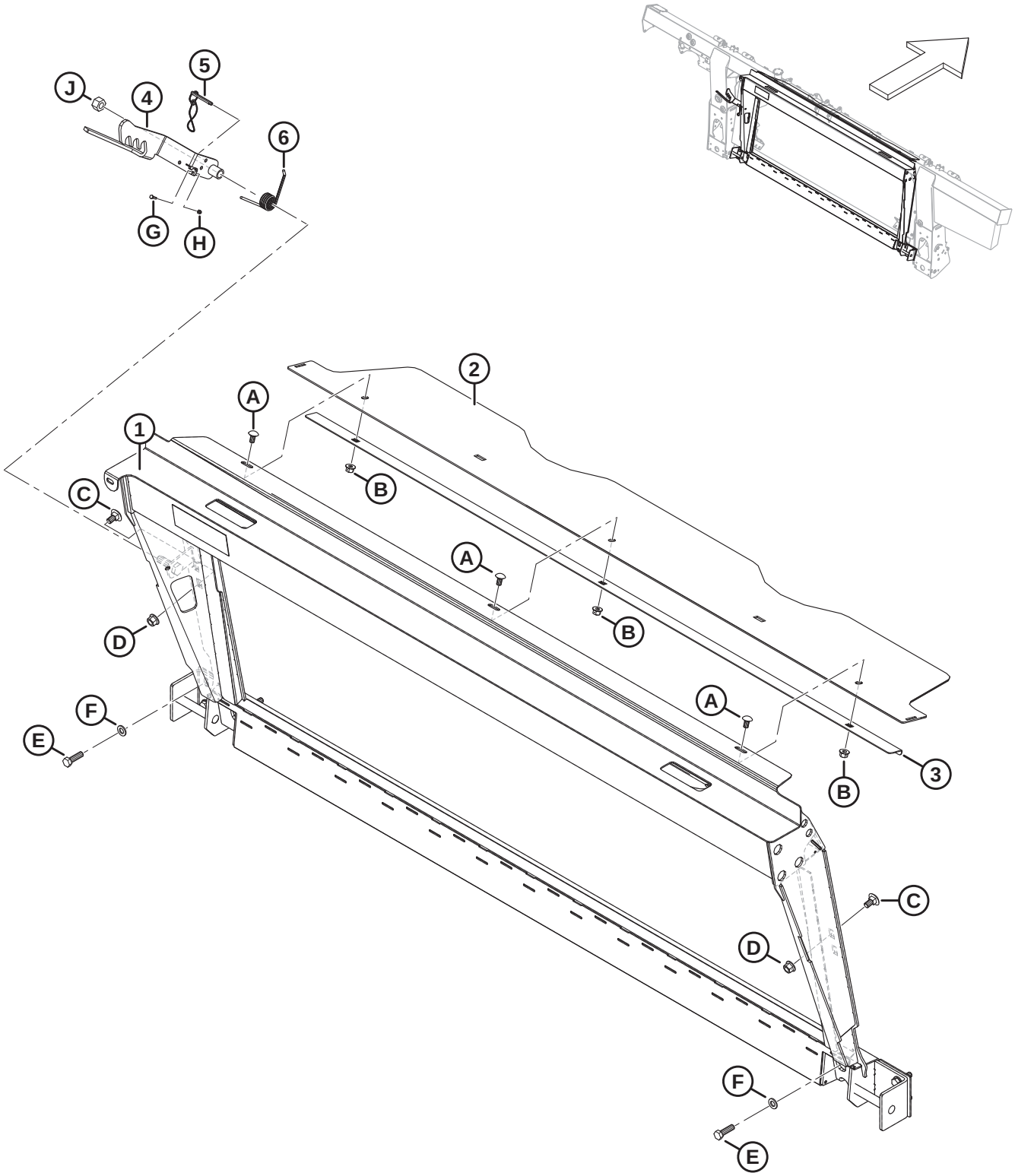

NOTE:

Les kits (numéros de faisceau B et numéros de collecteur C) sont vendus uniquement chez Whole Goods de MacDon.

Réf.	Numéro de pièce	Description	Qté	Numéro de série
	B7043	KIT – CHÂSSIS DE TRANSITION CNH [465]		
1	MAC347300	ENS. – ADAPTATION CNH AVEC AUTOCOLLANT	1	
2	MAC**357195**	**COUVERCLE – VIS D'ALIMENTATION SUPÉRIEURE**	**1**	
3	MAC301629	RETENUE – CAPOT ANTI-POUSSIÈRE	1	
4	MAC347141	VERROU – ENS. SOUDÉ	1	
5	MAC237363	GOUPILLE – ARRÊT AVEC 8 PO LONGUE	1	
6	MAC156948	RESSORT – TORSION	1	
A	MAC184657	BOULON – TRCCC M10 X 1,5 X 20-8,8-AA1J		
B	MAC135799	ÉCROU – HEX. À COL. BLOCAGE CTR M10 X 1,5-10		
C	MAC135903	BOULON – TRCC M12 X 1,75 X 25-8,8-ZINC		
D	MAC136431	ÉCROU – HEX. À COL. BLOCAGE CTR M12 X 1,75-10		
E	MAC184669	BOULON – TÊTE HEX. M12 X 1,75 X 40-8,8-AA1J		
F	MAC184714	RONDELLE – PLATE NORMALE M12-300HV		
G	MAC197319	BOULON – TÊTE HEX. PFL M4 X 0,7 X 16-8,8-AA1J		
H	MAC197320	ÉCROU – HEX. NYLOC M4 X 0,7-8-AA1J		
J	MAC136476	ÉCROU – HEX. BLOCAGE CTR, M16 X 2-8		

465. Kits disponibles chez Whole Goods uniquement.

172 Boîtier – Ens. complémentaire hydraulique/électrique

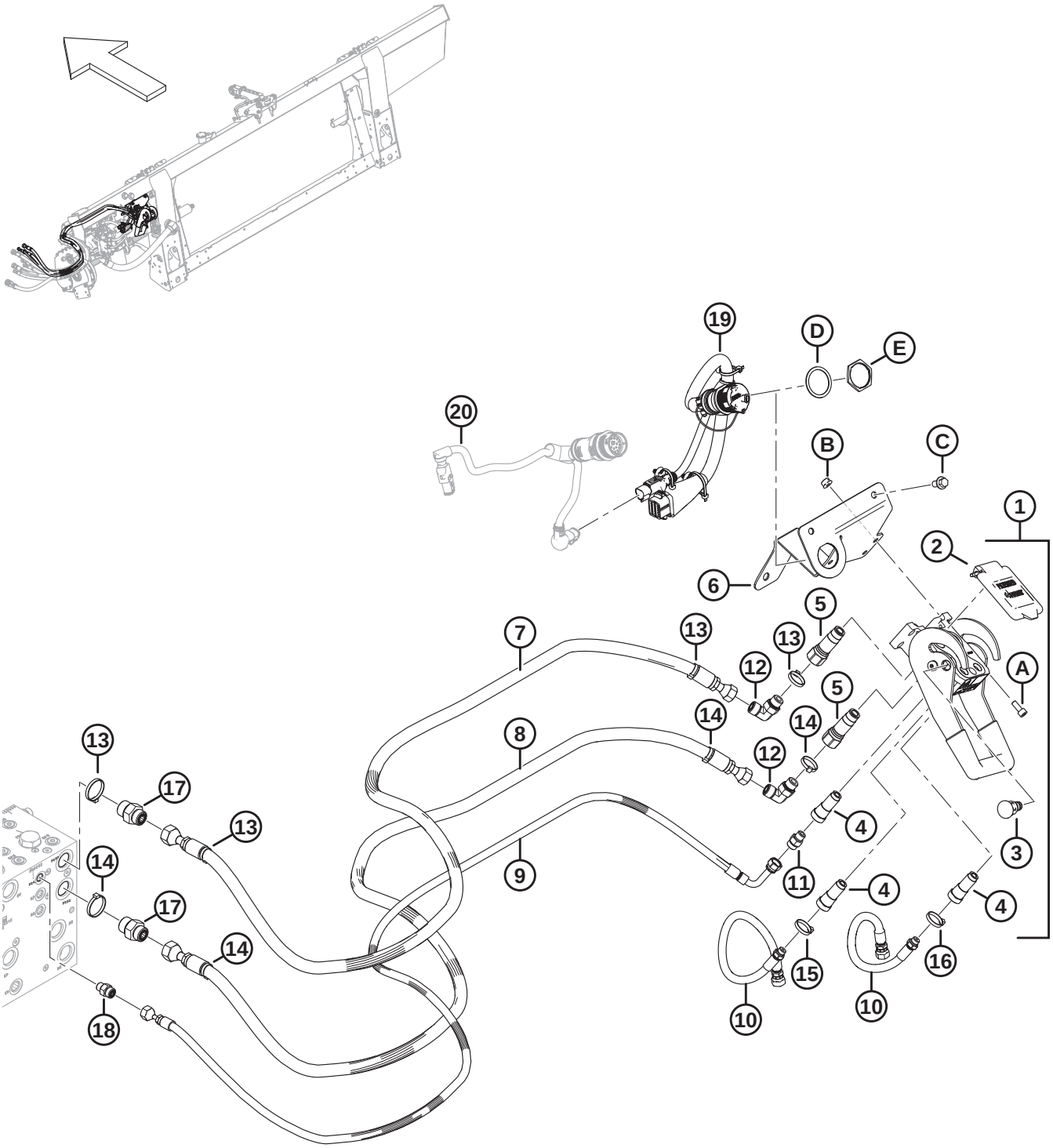

1032777

NOTE:

Les kits (numéros de faisceau B et numéros de collecteur C) sont vendus uniquement chez Whole Goods de MacDon.

Réf.	Numéro de pièce	Description	Qté	Numéro de série
	B7056	KIT – ENS. COMPLÉMENTAIRE HYD. ÉLEC. CNH [466]		
1	MAC153151	COUPLAGE – MULTI [467]	1	
2	MAC129800	KIT – COUVERCLE CNH MULTICOUPLEUR	1	
3	MAC129801	KIT – BOUTON LOQUET	1	
4	MAC129976	COUPLAGE – 1/4 PO	3	
5	MAC129977	COUPLAGE – 3/8 PO	2	
6	MAC328874	SUPPORT SOUDÉ – MULTICOUPLEUR CNH	1	
7	MAC314586	FLEXIBLE – HYD., PRESSION D'ENTRAÎNEMENT RABATTEUR CNH	1	
8	MAC314587	FLEXIBLE – HYD., RETOUR D'ENTRAÎNEMENT RABATTEUR CNH	1	
9	MAC314588	FLEXIBLE – HYD., LEVAGE RABATTEUR, CNH	1	
10	MAC314585	FLEXIBLE – HYD., RABATTEUR AV./AR., CNH	2	
11	MAC252694	RACCORD – ADAPTATEUR, ORIFICE 0,052	1	
12	MAC136220	RACCORD – HYD. COUDÉ À 90°	2	
	MAC44209	JOINT TORIQUE – Ø2,21 X Ø16,36		
	MAC135866	JOINT TORIQUE – Ø1,78 X Ø12,42		
13	MAC49232	COLLIER DE SERRAGE – ATTACHE DE CÂBLE, BLANCHE	4	
14	MAC40701	COLLIER DE SERRAGE – ATTACHE DE CÂBLE, JAUNE	4	
15	MAC40702	COLLIER DE SERRAGE – ATTACHE DE CÂBLE, ROUGE	2	
16	MAC49227	COLLIER DE SERRAGE – ATTACHE DE CÂBLE, VERTE	2	
17	MAC135786	RACCORD – ADAPTATEUR	2	
	MAC50219	JOINT TORIQUE – Ø1,98 X Ø11,89		
	MAC135865	JOINT TORIQUE – Ø1,78 X Ø9,25		
18	MAC135778	RACCORD – ADAPTATEUR	1	
	MAC50219	JOINT TORIQUE – Ø1,98 X Ø11,89		
	MAC135865	JOINT TORIQUE – Ø1,78 X Ø9,25		
19	MAC322384	FAISCEAU – COMP., CNH	1	

466. Kits disponibles chez Whole Goods uniquement.

467. Le multicoupleur comprend le kit couvercle multicoupleur CNH (MAC129800), le kit bouton de loquet (MAC129801), trois coupleurs 1/4 po (MAC129976) et deux coupleurs 3/8 po (MAC129977)

BOÎTIER – ENS. COMPLÉMENTAIRE HYDRAULIQUE/ÉLECTRIQUE

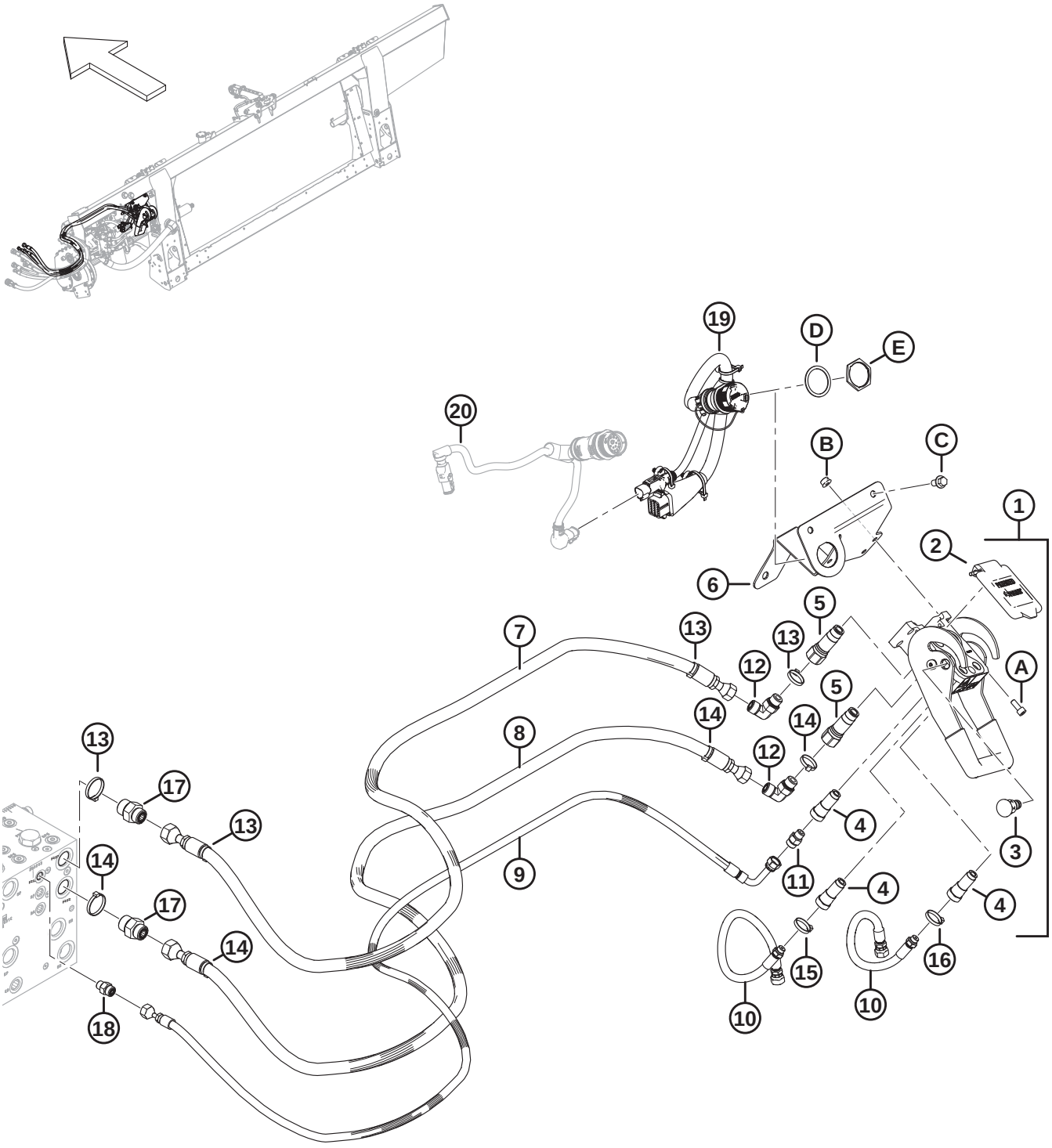

BOÎTIER – ENS. COMPLÉMENTAIRE HYDRAULIQUE/ÉLECTRIQUE

Réf.	Numéro de pièce	Description	Qté	Numéro de série
20	RÉF.	FAISCEAU – ADAPTATEUR CABINE [468]	1	
A	MAC167307	VIS – TÊTE HEX. CREUSE M8 X 1,25 X 20-8,8-AA1J		
B	MAC135337	ÉCROU – HEX. À COL. BLOCAGE CTR M8 X 1,25-8-AA1J		
C	MAC136151	BOULON – TÊTE HEX. À COL. PFL M10 X 1,5 X 16-8,8-AA1J		
D	MAC134011	RONDELLE – RESSORT DE BLOCAGE, TÊTE DEUTSCH, TAILLE 24	1	
E	MAC134010	ÉCROU – PANNEAU, HD 30, TAILLE 24	1	

468. Pour le faisceau, consultez la section *168 Électricité – Base, page 491*.

173 Case IH de séries 2300/2500 – Ens. complémentaire du module de flottement

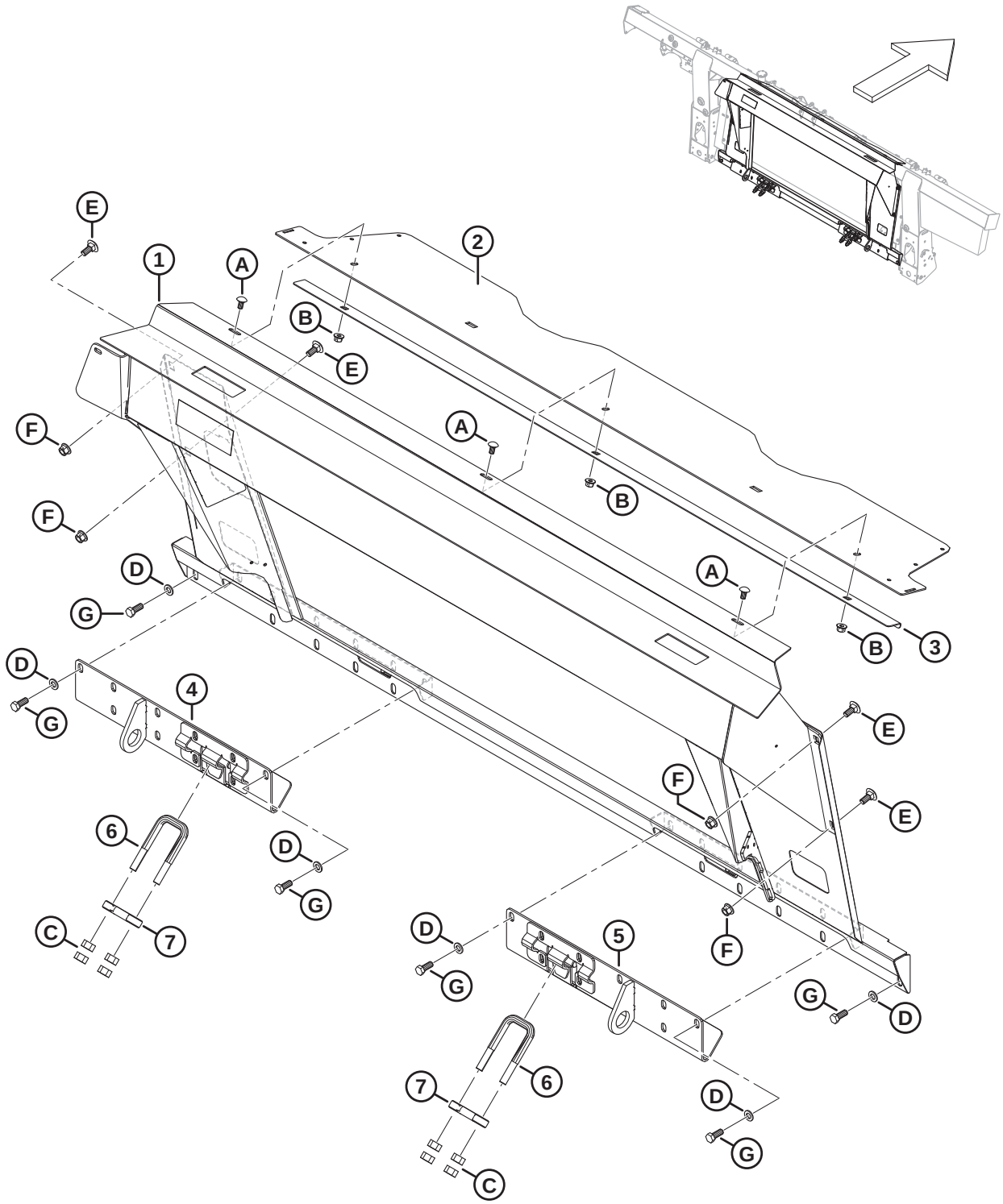

1039533

NOTE:

Les kits (numéros de faisceau B et numéros de collecteur C) sont vendus uniquement chez Whole Goods de MacDon.

Réf.	Numéro de pièce	Description	Qté	Numéro de série
	B7315	**KIT – CADRE D'ADAPTATION 23/25 CIH** [469]		
1	MAC**347731**	**CHÂSSIS – CIH AVEC AUTOCOLLANT**	**1**	
2	MAC**357195**	**COUVERCLE – VIS D'ALIMENTATION SUPÉRIEURE**	**1**	
3	MAC**301629**	**RETENUE – CAPOT ANTI-POUSSIÈRE**	**1**	
4	MAC**347964**	**ANCRAGE – ENS. SOUDÉ CG**	**1**	
5	MAC**347965**	**ANCRAGE – ENS. SOUDÉ CD**	**1**	
6	MAC**133242**	**VIS – U**	**2**	
7	MAC**133241**	**LOQUET – MOISSONNEUSE-BATTEUSE DE SÉRIE 2300**	**2**	
A	MAC**184657**	**BOULON – TRCCC M10 X 1,5 X 20-8,8-AA1J**		
B	MAC**135799**	**ÉCROU – HEX. À COL. BLOCAGE CTR M10 X 1,5-10**		
C	MAC**18592**	**ÉCROU – HEX. 5/8-11 UNC – GR 5-ZINC**		
D	MAC**184714**	**RONDELLE – PLATE NORMALE M12-300HV**		
E	MAC**184667**	**BOULON – TRCC M12 X 1,75 X 30-8,8-ZINC**		
F	MAC**136431**	**ÉCROU – HEX. À COL. BLOCAGE CTR M12 X 1,75-10**		
G	MAC**30630**	**BOULON – TÊTE HEX. PFL M12 X 1,75 X 30-8,8-A3L**		

469. Kits disponibles chez Whole Goods uniquement.

174 Case IH séries 2300/2500 – Adaptation hydraulique/ électrique

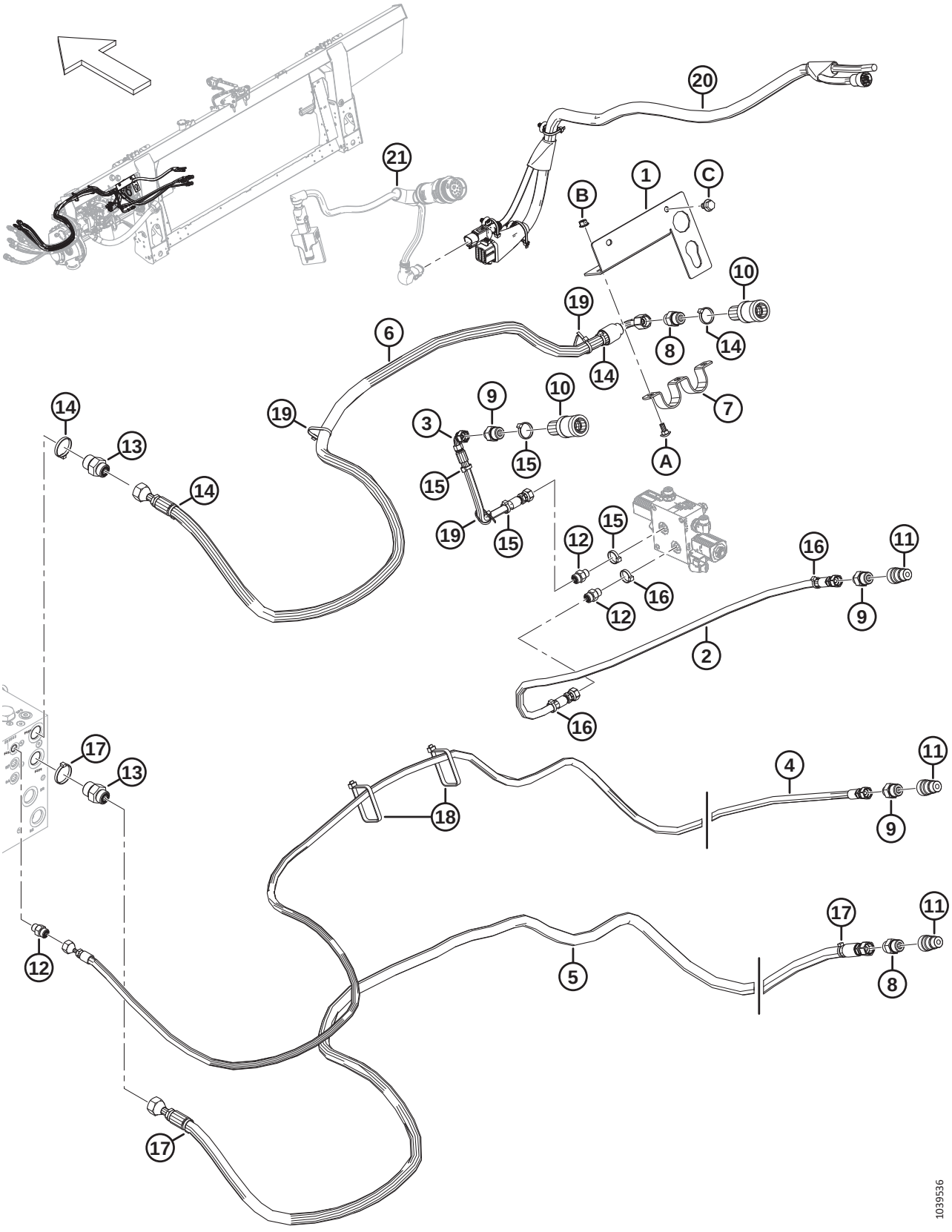

NOTE:

Les kits (numéros de faisceau B et numéros de collecteur C) sont vendus uniquement chez Whole Goods de MacDon.

Réf.	Numéro de pièce	Description	Qté	Numéro de série
	B7316	**KIT – HYD./ÉLEC 23/25 CIH** [470]		
1	MAC**347796**	**SUPPORT – CONNECTEUR**	**1**	
2	MAC**323387**	**FLEXIBLE – HYD.**	**1**	
3	MAC**323386**	**FLEXIBLE – HYD.**	**1**	
4	MAC**323385**	**FLEXIBLE – HYD.**	**1**	
5	MAC**323384**	**FLEXIBLE – HYD.**	**1**	
6	MAC**323383**	**FLEXIBLE – HYD.**	**1**	
7	MAC**322695**	**SUPPORT**	**1**	
8	MAC**184463**	**RACCORD – ADAPTATEUR HYD.**	**2**	
	MAC**44210**	**JOINT TORIQUE – 2,46 X 19,18**		
	MAC**135866**	**JOINT TORIQUE – 1,78 X 12,42**		
9	MAC**184462**	**RACCORD – ADAPTATEUR HYD.**	**3**	
10	MAC**114143**	**RACCORD – COUPLAGE HYD.**	**2**	
11	MAC**114142**	**RACCORD – COUPLAGE HYD.**	**3**	
12	MAC**135778**	**RACCORD – ADAPTATEUR**	**3**	
	MAC**50219**	**JOINT TORIQUE – 1,98 X 11,89**		
	MAC**135865**	**JOINT TORIQUE – 1,78 X 9,25**		
13	MAC135786	**RACCORD – ADAPTATEUR**	**2**	
	MAC50219	**JOINT TORIQUE – Ø1,98 X Ø11,89**		
	MAC135865	**JOINT TORIQUE – Ø1,78 X Ø9,25**		
14	MAC**49232**	**COLLIER DE SERRAGE – ATTACHE DE CÂBLE, BLANCHE**	**4**	
15	MAC**49227**	**COLLIER DE SERRAGE – ATTACHE DE CÂBLE, VERTE**	**4**	
16	MAC**40702**	**COLLIER DE SERRAGE – ATTACHE DE CÂBLE, ROUGE**	**3**	
17	MAC**40701**	**COLLIER DE SERRAGE – ATTACHE DE CÂBLE, JAUNE**	**3**	
18	MAC**30753**	**COLLIER DE SERRAGE – ATTACHE DE CÂBLE, NOIRE**	**2**	
19	MAC**21763**	**COLLIER DE SERRAGE – ATTACHE DE CÂBLE, NOIRE**	**3**	
20	MAC**335663**	**FAISCEAU – ADAP. CIH 23XX/25XX**	**1**	

470. Kits disponibles chez Whole Goods seulement.

CASE IH SÉRIES 2300/2500 – ADAPTATION HYDRAULIQUE/ÉLECTRIQUE

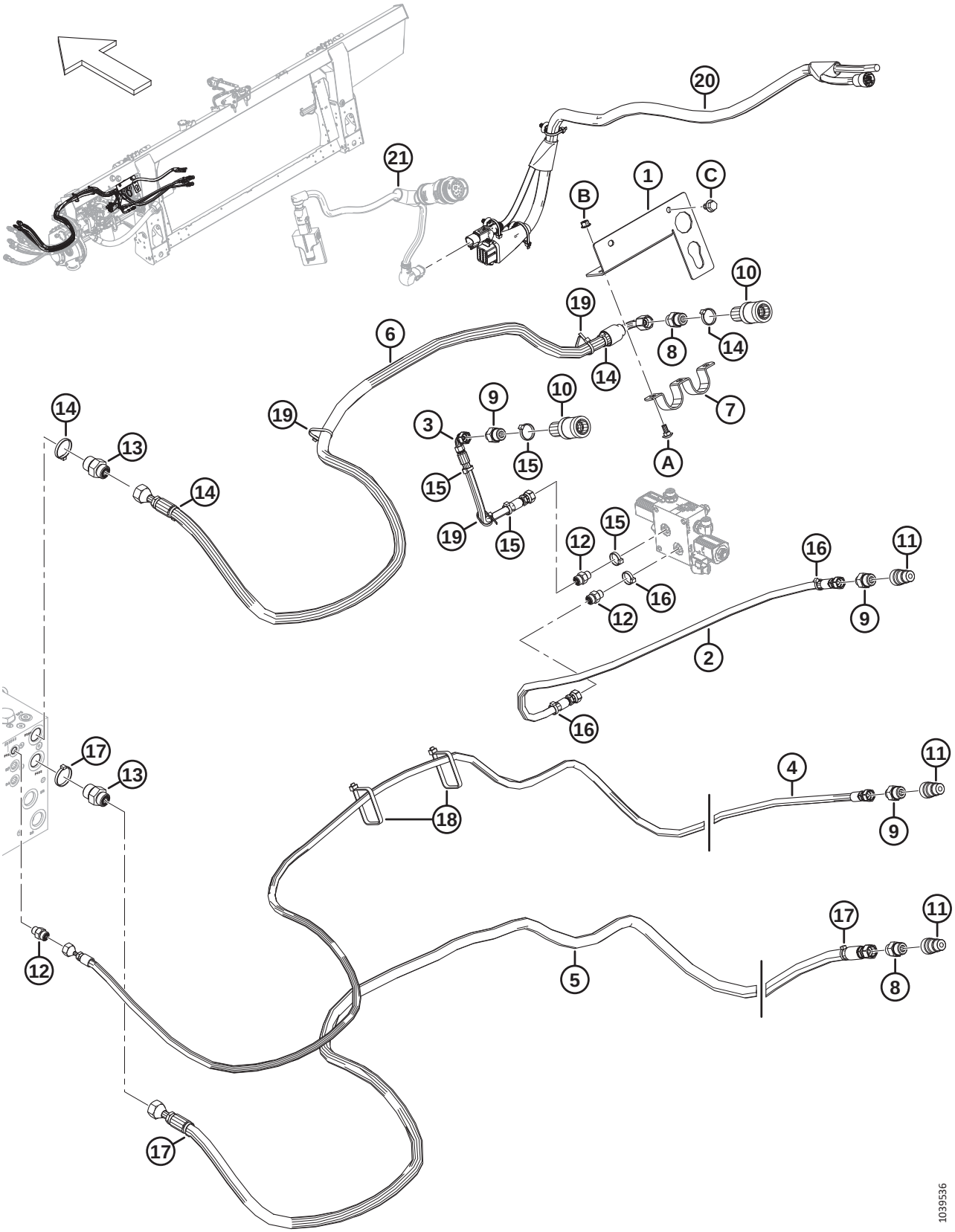

Réf.	Numéro de pièce	Description	Qté	Numéro de série
21	**RÉF.**	**FAISCEAU – ADAPTATEUR DE CABINE** [471]	**1**	
	RÉF.	**MODULE – COMMANDE DE VALVE** [471]	**1**	
A	MAC**197171**	**BOULON – TRCC M8 X 1,25 X 20-8,8-ZINC**		
B	MAC**135337**	**ÉCROU – HEX. À COL. BLOCAGE CTR M8 X 1,25-8-AA1J**		
C	MAC**136151**	**BOULON – TÊTE HEX. À COL. PFL M10 X 1,5 X 16-8,8-AA1J**		

471. Pour le faisceau de l'adaptateur, le module de commande de soupape et la quincaillerie, consultez la section *168 Électricité – Base, page 491*.

175 (Option) Kits de spires de la vis d’alimentation

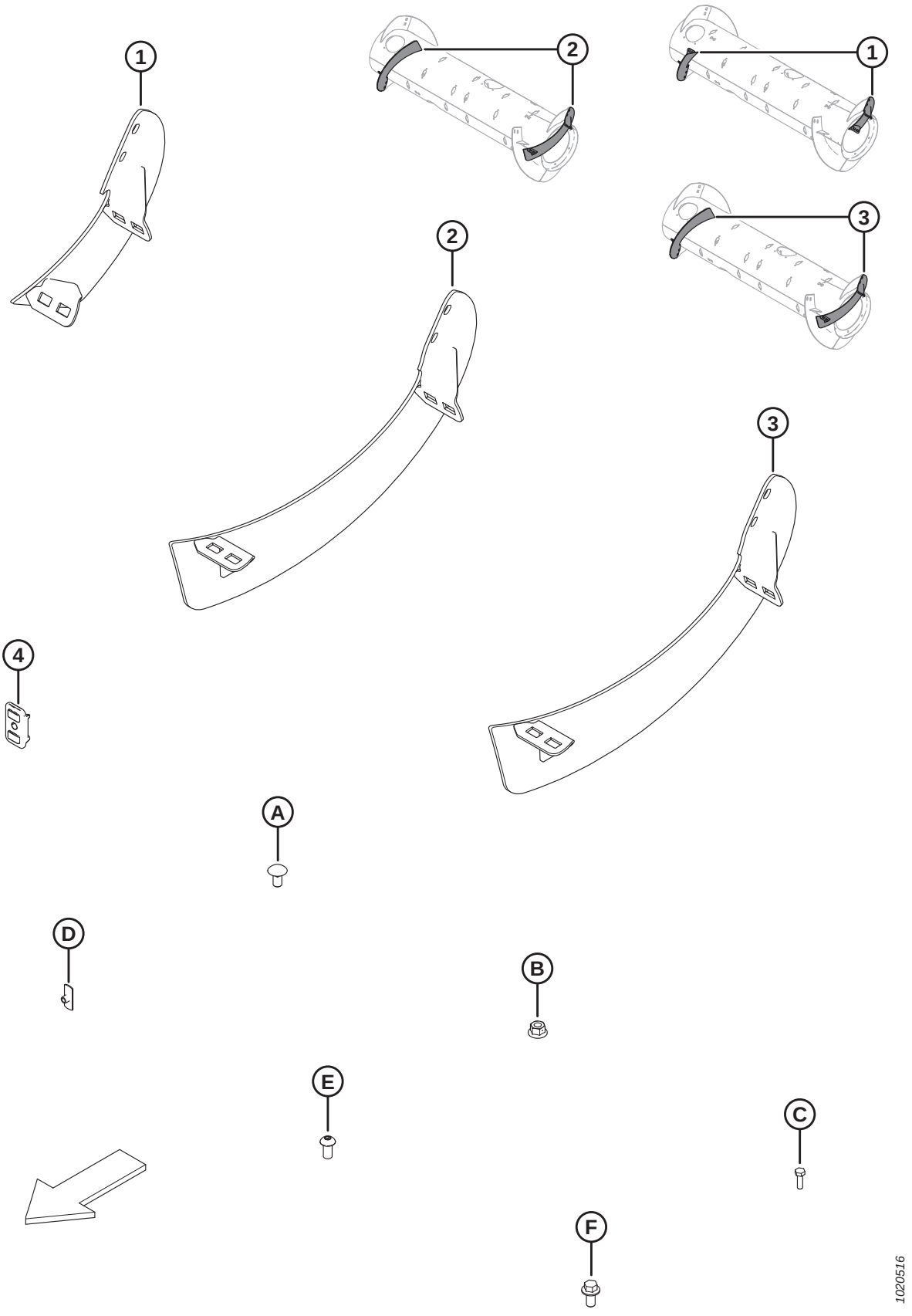

(OPTION) KITS DE SPIRES DE LA VIS D'ALIMENTATION

NOTE:

Les kits de spires longues (B6400 et MAC287032) servent à convertir la vis d'alimentation en configuration ultra étroite optionnelle. Consultez le manuel d'opération de votre plateforme pour obtenir plus d'informations.

NOTE:

Les kits (numéros de faisceau B et numéros de collecteur C) sont vendus uniquement chez Whole Goods de MacDon.

Réf.	Numéro de pièce	Description	Qté	Numéro de série
	B6400	KIT – FM100 RTD, SPIRE ANTI-USURE [472]		
	MAC287031	KIT – FM100 RTD, SPIRE MOY. [473]		
	MAC287032	KIT – FM100 RTD, SPIRE LONGUE [474]		
1	NVS	SPIRE, RTD – CD, MOY. [475]	1	
	NVS	SPIRE, RTD – CG, MOY. [476]	1	
	MAC287887	SPIRE, RTD – CD, MOY. (FORTE USURE)	1	
	MAC287888	SPIRE, RTD – CG, MOY. (FORTE USURE)	1	
2	NVS	SPIRE, RTD – CD, LONG. [477]	1	
	NVS	SPIRE, RTD – CG, LONG. [478]	1	
3	MAC287890	SPIRE, RTD – CD, LONG. (FORTE USURE)	1	
	MAC287889	SPIRE, RTD – CG, LONG. (FORTE USURE)	1	
4	MAC213084	BOUCHON – FENTE DE SPIRE	2	
A	MAC136178	BOULON – TRCC M10 X 1,5 X 20-8,8-A3L		
B	MAC135799	ÉCROU – HEX. À COL. BLOCAGE CTR M10 X 1,5-10-A3L		
C	MAC252703	BOULON – TÊTE HEX. PFL M6 X 1 X 20 X SPCL-12,9-AA2L		
D	MAC197263	ÉCROU – EN T M6 X 1		
E	MAC135723	VIS – TÊTE HEX. RONDE M10 X 1,5 X 20-10,9-A3L		
F	MAC152655	BOULON – TÊTE HEX. À COL. M10X 1,5 X 20-8,8-A3L		

472. Le kit comprend le kit longue spire (MAC287032). Kits disponibles chez Whole Goods uniquement.
473. Le kit comprend une spire moyenne anti-usure, deux bouchons (MAC213084), la quincaillerie et les instructions.
474. Le kit comprend une spire longue anti-usure, deux bouchons (MAC213084), la quincaillerie et les instructions.
475. L'entretien concerne la spire moyenne de côté droit (MAC287887).
476. L'entretien concerne la spire moyenne de côté gauche (MAC287888).
477. L'entretien concerne la spire longue de côté droit (MAC287890).
478. L'entretien concerne la spire longue de côté gauche (MAC287889).

176 (En option) Remplisseuse FM200 interface complet – Série FD2

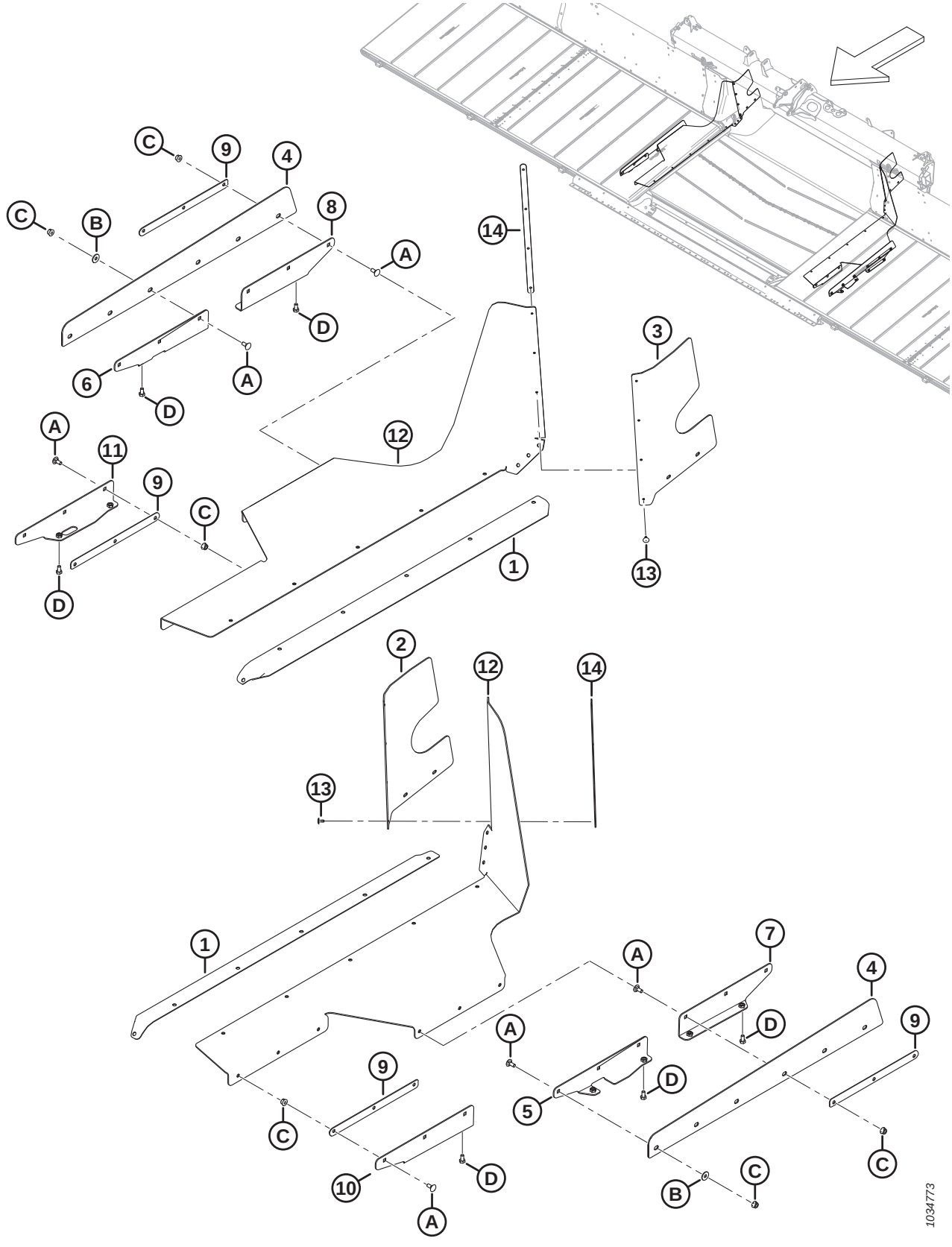

(EN OPTION) REMPLISSEUSE FM200 INTERFACE COMPLET – SÉRIE FD2

NOTE:

Les kits (numéros de faisceau B et numéros de collecteur C) sont vendus uniquement chez Whole Goods de MacDon.

Réf.	Numéro de pièce	Description	Qté	Numéro de série
	B7031	KIT – REMPLISSEUSE FD2 INTERFACE COMPLET [479]		
1	MAC322750	JOINT – TABLIER D'ALIMENTATION DE TAPIS	2	
2	MAC328348	REMPLISSEUSE – SUPÉRIEURE ARRIÈRE CG	1	
3	MAC328349	REMPLISSEUSE – SUPÉRIEURE ARRIÈRE CD	1	
4	MAC314671	REMPLISSEUSE – CÔTÉ ÉTANÇON	2	
5	MAC314419	SUPPT – ENS. SOUDÉ CÔTÉ ÉTANÇON CG	1	
6	MAC314420	SUPPT – ENS. SOUDÉ CÔTÉ ÉTANÇON CD	1	
7	MAC301069	SUPPT – ENS. SOUDÉ REMPLISSEUSE LATÉRALE CG	1	
8	MAC301067	SUPPT – ENS. SOUDÉ REMPLISSEUSE LATÉRALE CD	1	
9	MAC301065	PLAQUE – ARRÊTOIR DE LA REMPLISSEUSE	4	
10	MAC301049	SUPPT – ENS. SOUDÉ REMPLISSEUSE LATÉRALE CG	1	
11	MAC301047	SUPPT – ENS. SOUDÉ REMPLISSEUSE LATÉRALE CD	1	
12	MAC301034	VOLET – FLEX REMPLISSEUSE COMPLÈTE	2	
13	MAC293053	RIVET – POP	8	
14	MAC276770	PLAQUE – ARRÊTOIR DE LA REMPLISSEUSE	2	
A	MAC197171	BOULON – TRCC M8 X 1,25 X 20-8,8-ZINC		
B	MAC184709	RONDELLE – PLATE GRANDE M8-200HV		
C	MAC135337	ÉCROU – HEX. À COL. BLOCAGE CTR M8 X 1,25-8-AA1J		
D	MAC50139	BOULON – TÊTE HEX. PFL M8 X 1,25 X 16-8,8-AA1J		

479. Marché européen uniquement. Fournit une étanchéité supplémentaire entre le module de flottement et la plateforme. Kits disponibles chez Whole Goods uniquement.

177 (Option) Remplisseuses et bielles FM200

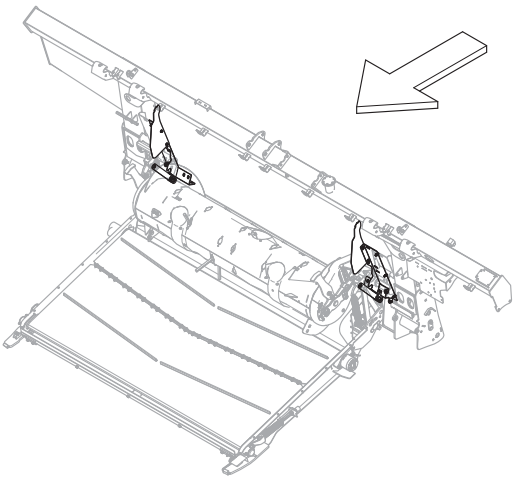

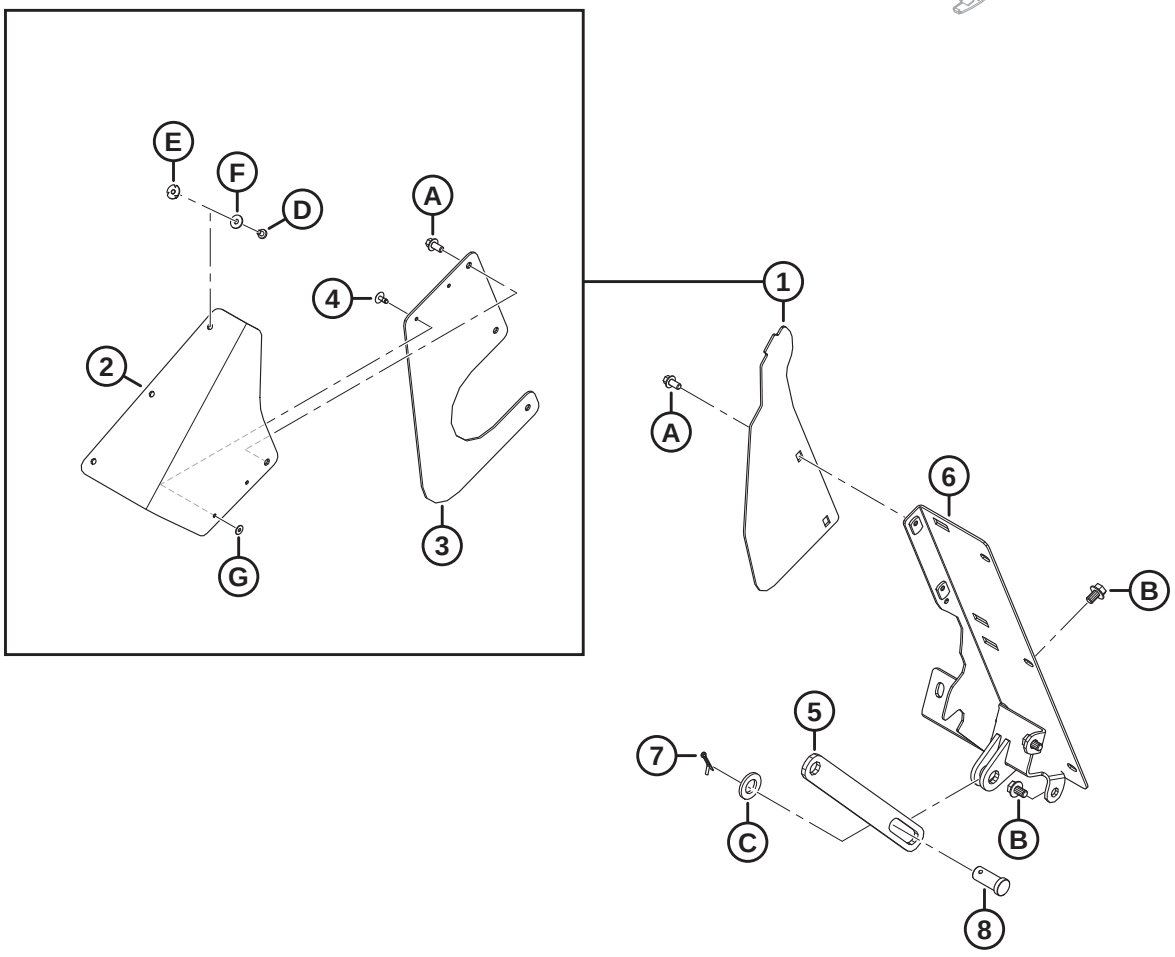

1039547

(OPTION) REMPLISSEUSES ET BIELLES FM200

NOTE:

Les kits (numéros de faisceau B et numéros de collecteur C) sont vendus uniquement chez Whole Goods de MacDon.

Réf.	Numéro de pièce	Description	Qté	Numéro de série
	B7342	KIT – REMPLISSEUSES ET BIELLES D'ADAPTATEUR FM200[480]		
1	MAC**357512**	**KIT – COUVERCLES LATÉRAUX ANTI-POUSSIÈRE** [481]	**A/B**	
2	MAC**357174**	**TRAPPE – COUVERCLE ANTI-POUSSIÈRE**	**2**	
3	MAC**357173**	**CAPOT – VIS D'ALIMENTATION LATÉRALE**	**2**	
4	MAC**293053**	**RIVET – POP**	**4**	
5	MAC322914	BARRE – SUPPORT DE LA VIS D'ALIMENTATION, LIMITEUR	1	
6	NVS	REMPLISSAGE – ENS. SOUDÉ CG	1	
	NVS	REMPLISSAGE – ENS. SOUDÉ CD	1	
7	MAC18648	GOUPILLE – FENDUE 3/16 DIA. X 1,25 ZP	2	
8	MAC11814	AXE – CHAPE (23,8 MM, 30 MM), ZN PL	2	
A	MAC136485	BOULON – TÊTE HEX. À COL. PFL M8 X 1,25 X 16-8,8-AA1J		
B	MAC136151	BOULON – TÊTE HEX. À COL. PFL M10 X 1,5 X 16-8,8-AA1J		
C	MAC112130	RONDELLE – TREMPÉE ASTM F4363/4 PO NOM. ID AB0C		
D	MAC**252291**	**VIS – TÊTE CYLINDRIQUE M6 X 1 X 8-8,8-AA1J**		
E	MAC**252051**	**ÉCROU – EN T M6**		
F	MAC**184706**	**RONDELLE – PLATE GRANDE M6-200HV**		
G	MAC**293054**	**RONDELLE – PLATE LARGE M5-200HV-AA1J** [482]		

480. Kits disponibles chez Whole Goods uniquement.
481. Ce kit est utilisé pour l'entretien des unités dont les couvercles latéraux ont été remplacés (MAC347558). Le kit comprend deux trappes de couvercle anti-poussière (MAC357174), deux couvercles latéraux de vis d'alimentation (MAC357173), quatre rivets pop (MAC293053) et la quincaillerie.
482. La rondelle (MAC293054) n'est pas comprise dans le kit, commandez-la séparément.

178 (Option) Extension Hillside

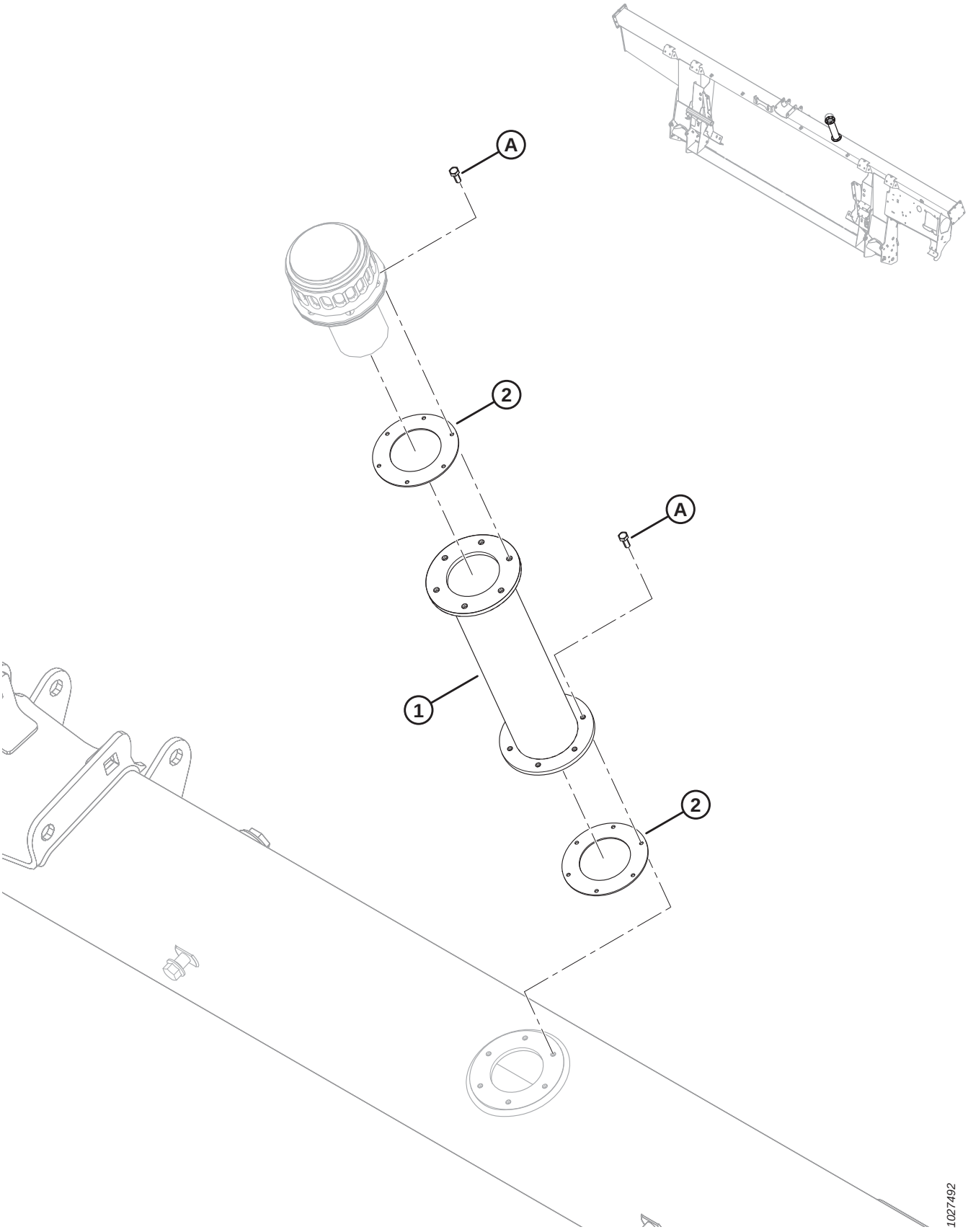

(OPTION) EXTENSION HILLSIDE

NOTE:

Les kits (numéros de faisceau B et numéros de collecteur C) sont vendus uniquement chez Whole Goods de MacDon.

Réf.	Numéro de pièce	Description	Qté	Numéro de série
	B6057	KIT – EXTENSION DE REMPLISSAGE DE RÉSERVOIR HYDRAULIQUE [483]		
	MAC312824	KIT – EXTENSION DE REMPLISSAGE DE RÉSERVOIR HYDRAULIQUE [484]		
1	NSS	EXTENSION DE REMPLISSAGE DE RÉSERVOIR HYD	1	
2	NSS	JOINT	2	
	MAC166450	AUTOCOLLANT – AVERTISSEMENT, SURFACE CHAUDE	2	
A	MAC320397	VIS – TÊTE HEX. PFL M5 X 0,8 X 12-8,8-SIMPLE (MODÈLES 2022 ET ULTÉRIEURS) [485]		421190–
	MAC135873	VIS – MACH N° 10-32 X 1/2 PO HEX. (2021 ET ANTÉRIEUR) [485]		–421189

483. Comprend l'extension pour le remplissage du réservoir hydraulique (NVS), deux joints d'étanchéité (non vendus séparément), deux autocollants (MAC166450) et douze vis (MAC320397). Kits disponibles chez Whole Goods uniquement.
484. Comprend l'extension pour le remplissage du réservoir hydraulique (non vendu séparément), deux joints d'étanchéité (NVS), deux autocollants (MAC166450), douze vis (MAC320397) et les instructions.
485. Sur les unités des modèles 2021 et antérieurs, utilisez une vis impériale (MAC135873) pour éviter de fausser le filetage d'un boulon métrique dans un trou fileté impérial.

179 (Option) Cornières d’alimentation

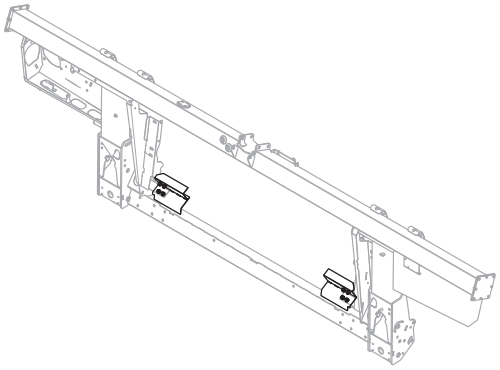

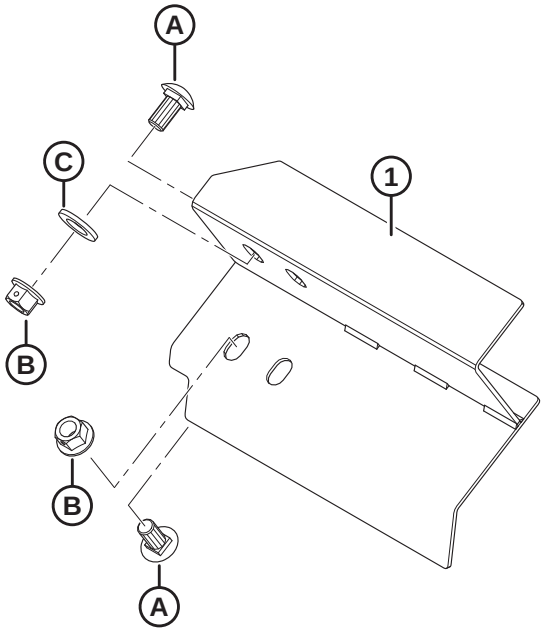

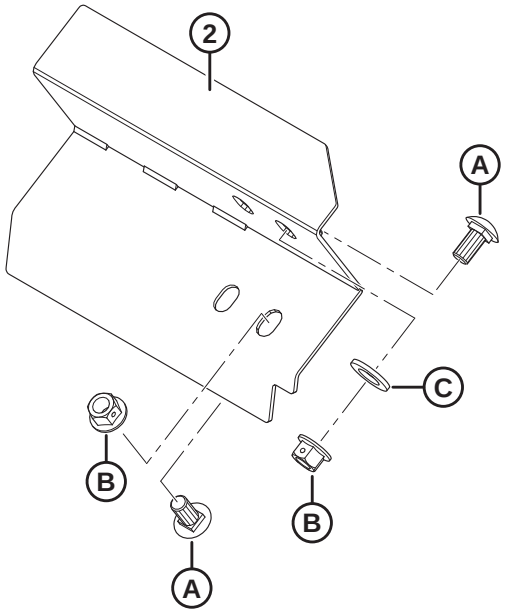

1023852

(OPTION) CORNIÈRES D'ALIMENTATION

NOTE:

Les kits (numéros de faisceau B et numéros de collecteur C) sont vendus uniquement chez Whole Goods de MacDon.

Réf.	Numéro de pièce	Description	Qté	Numéro de série
	B6042	KIT – CORNIÈRES D'ALIMENTATION – 265 MM LG (SANS DÉCOUPE) [486]		
	B6044	KIT – CORNIÈRES D'ALIMENTATION – 325 MM LG [486]		
	B6045	KIT – CORNIÈRES D'ALIMENTATION – 365 MM LG [486]		
	B6046	KIT – CORNIÈRES D'ALIMENTATION – 403 MM LG [486]		
	B6213	KIT – CORNIÈRES D'ALIMENTATION – 515 MM LG [486]		
1	MAC213523	DÉBOURREUR – ASS. SOUDÉ, GAUCHE (265 MM LG SANS DÉCOUPE)	1	
	MAC213573	DÉBOURREUR – ASS. SOUDÉ, GAUCHE (325 MM LG)	1	
	MAC213567	DÉBOURREUR – ASS. SOUDÉ, GAUCHE (365 MM LG)	1	
	MAC213561	DÉBOURREUR – ASS. SOUDÉ, GAUCHE (403 MM LG)	1	
	MAC213579	DÉBOURREUR – ASS. SOUDÉ, GAUCHE (515 MM LG)	1	
2	MAC213525	DÉBOURREUR – ASS. SOUDÉ, DROITE (265 MM LG SANS DÉCOUPE)	1	
	MAC213574	DÉBOURREUR – ASS. SOUDÉ, DROITE (325 MM LG)	1	
	MAC213568	DÉBOURREUR – ASS. SOUDÉ, DROITE (365 MM LG)	1	
	MAC213562	DÉBOURREUR – ASS. SOUDÉ, DROITE (403 MM LG)	1	
	MAC213580	DÉBOURREUR – ASS. SOUDÉ, DROITE (515 MM LG)	1	
A	MAC135903	BOULON – TRCC M12 X 1,75 X 25-8,8-A3L		
B	MAC136431	ÉCROU – HEX. À COL. BLOCAGE CTR M12 X 1,75-10-A3L		
C	MAC184717	RONDELLE – PLATE NORMALE M16-200HV-AA1J		

486. Kits disponibles chez Whole Goods uniquement.

Index

NOTE:

Ajouter le préfixe MAC aux numéros de pièces afin de commander.

795 438
1709 456
4761 100
4762 294
5512 418
6647 418
7642 ..... 272, 432
9213 438
9333 438
11695 100
11814 ..... 442, 514
13125 ..... 4, 6, 62, 64, 66, 322
13617 470
16235 128
16266 10
16681 ..... 118, 120, 122, 124, 126
17006 408
18592 504
18598 440
18600 294
18601 ..... 178, 182, 258, 260, 442, 454
18603 ..... 100, 480
18604 54
18605 ..... 54, 128
18606 ..... 100, 386, 390
18607 ..... 2, 118, 120, 122, 124, 126, 128, 132, 136, 140, 312, 418
18608 ..... 292, 308, 316, 362, 454, 456
18609 ..... 308, 364, 454, 478
18619 322
18621 ..... 108, 110, 112, 118, 120, 124, 126
18624 ..... 368, 378
18626 ..... 114, 116
18629 ..... 114, 116
18637 ..... 22, 24, 28
18638 ..... 436, 440
18648 ..... 108, 110, 112, 114, 116, 296, 310, 324, 362, 442, 514
18669 300
18671 ..... 52, 128, 298, 310, 322, 362, 450, 452
18704 ..... 2, 118, 120, 124, 126
18768 ..... 386, 390
18798 ..... 312, 404
18867 ..... 22, 24, 28
18898 ..... 458, 462
18916 ..... 312, 364
19542 324
19958 ..... 122, 128
20312 452
21010 470
21032 308
21061 408
21194 100
21235 ..... 434, 438
21301 ..... 130, 134, 140, 142
21363 406
21540 ..... 2, 298, 456
21572 370
21763 ..... 172, 204, 210, 224, 268, 270, 308, 386, 390, 408, 480, 482, 492, 494, 506
21859 ..... 384, 390
22072 58
23163 496
23164 278
23165 496
26429 324
30144 ..... 108, 110, 112
30228 366
30316 ..... 422, 428
30441 ..... 30, 34
30463 456
30505 ..... 32, 34, 440, 442
30520 ..... 128, 310, 362
30627 ..... 34, 58, 386, 392, 428, 454
30628 ..... 170, 272, 474
30629 ..... 108, 110, 112
30630 ..... 132, 138, 140, 142, 504
30631 ..... 56, 400
30632 ..... 386, 392, 416
30655 ..... 56, 132, 136
30660 ..... 200, 204, 208, 214, 218, 222, 226, 230, 400
30661 ..... 384, 390
30693 480
30701 418
30702 418
30715 ..... 58, 312, 318, 330, 460, 464
30716 ..... 372, 380
30753 ..... 200, 208, 214, 218, 220, 226, 230, 450, 482, 506
30856 ..... 2, 56
30934 ..... 384, 390
30971 ..... 172, 178, 180, 184, 188, 192, 196, 234, 236, 240, 404, 408, 486, 488, 490
31465 440
31774 ..... 2, 132, 138, 140, 454
32070 ..... 278, 496
36651 ..... 422, 428
39272 316
40095 422

INDEX

40701.....172, 226, 230, 240, 246, 250, 254, 488, 500, 506
40702.....172, 204, 210, 224, 408, 480, 486, 488, 500, 506
40703.....172, 224, 226, 246, 250, 254, 408, 478, 486, 488
40704..... 172, 202, 210, 224, 408, 478, 486, 488
42292..... 318
42592..... 32
44209.....172, 174, 178, 180, 258, 260, 486, 488, 500
44210.....176, 180, 184, 188, 192, 196, 236, 240, 382, 388, 408, 486, 490, 506
45427..... 480
47225..... 300
49227.....172, 212, 218, 230, 480, 486, 488, 500, 506
49232..... 172, 240, 488, 500, 506
49306.....384, 390
49378.....324, 360
49904..... 452
50071..... 272
50083..... 434
50139..... 294, 460, 464, 512
50140..... 400
50154..... 436
50155.....2, 44, 46, 48, 136, 142, 436, 440
50193.....10, 170, 290, 360
50219.....172, 174, 192, 196, 246, 250, 254, 478, 490, 500, 506
50220..... 174, 408, 484, 486, 490
50223..... 176, 180, 382, 388
52129.....2
100500 ..... 52, 78, 80, 86, 90, 94, 98, 452
100577 174
100709 104
100710 104
100712 104
100714 104
100715 104
100717 104
100718 104
100719 104
100720 104
100721 104
100722 104
100723 104
100726 104
100862 470
101007 .....310, 362
101095 .....368, 378
101897 .....22, 24, 28
102264 .....6, 62, 64, 66, 322, 368, 378, 480
102629 104
102630 104
102711 174
103361 292
103575 174
103879 .....122, 128
108172 .....366, 386, 392
109613 276
109773 494
111521 .....130, 136
111528 .....460, 464
111545 484
112130 .....42, 442, 514
112823 .....236, 240
113152 104
113153 106
113222 ..... 52, 78, 80, 86, 90, 94, 98, 452
113229 100
113561 318
113566 316
113813 292
113937 .....78, 80, 86, 90, 94, 98
114142 506
114143 506
115146 .....278, 496
115670 .....78, 80, 86, 90, 94, 98
115759 278
118011 470
118185 470
118239 318
119529 .....372, 380
119558 .....372, 374, 376
119560 372
119565 372
119593 .....368, 376
119623 370
119641 370
119653 .....372, 374
119654 .....372, 374, 376
119655 372
119656 372
119666 368
119667 368
119672 .....370, 376
119691 .....368, 376
119692 .....374, 376
119693 .....374, 376
119694 374
119696 .....370, 376
119697 .....370, 376
119705 368
119706 368
119725 .....370, 376
119726 .....372, 380
119737 380
119738 .....370, 376
119745 376
119757 .....368, 376
119766 372

120845 ..... 30, 34
120901 100
123180 ..... 432, 446
123318 410
123406 440
123978 478
125377 ..... 210, 224, 226
129313 278
129800 500
129801 500
129976 500
129977 500
130283 468
132117 496
132531 30
132607 ..... 30, 34
133047 454
133136 480
133241 504
133242 504
133372 470
133631 422
133632 426
133634 422
133641 430
133877 432
133942 404
133992 ..... 310, 362
134010 502
134011 502
134437 410
134442 ..... 268, 270, 386, 390, 492
134728 ..... 268, 270, 492
134730 ..... 268, 270, 492
135156 ..... 312, 364, 436, 440
135157 440
135226 226
135234 478
135235 394
135248 370
135266 ..... 172, 214, 218
135290 438
135319 324
135335 406
135336 16
135337 ..... 4, 6, 8, 16, 22, 24, 28, 32, 36, 38, 42, 56, 60, 62, 64, 66, 128, 164, 168, 186, 190, 194, 198, 238, 242, 276, 294, 300, 318, 324, 330, 386, 392, 400, 472, 474, 502, 508, 512
135369 ..... 312, 436, 440
135400 484
135401 ..... 294, 416
135443 ..... 200, 212, 218, 226, 236, 240, 246, 250, 254
135444 ..... 202, 210, 224, 488
135554 ..... 408, 484
135626 468
135630 ..... 354, 358, 468
135696 ..... 18, 324
135716 308
135723 ..... 448, 510
135734 484
135778 ..... 172, 192, 196, 200, 202, 206, 210, 212, 216, 220, 224, 226, 228, 246, 250, 254, 290, 296, 478, 490, 500, 506
135780 ..... 172, 178, 180, 258, 260, 486
135783 ..... 292, 370, 378, 406, 420
135785 ..... 16, 22, 24, 28, 30, 238, 242, 246, 250, 254, 292, 370, 378, 386, 392, 400, 442, 466, 476
135786 ..... 172, 490, 500, 506
135788 ..... 172, 178, 180, 184, 188, 192, 196, 234, 236, 240, 408, 486, 488
135789 ..... 408, 486, 490
135799 ..... 4, 6, 12, 16, 22, 24, 28, 30, 50, 56, 108, 110, 112, 114, 116, 150, 152, 154, 162, 164, 166, 168, 170, 178, 182, 186, 190, 238, 242, 246, 250, 254, 272, 276, 292, 298, 300, 304, 312, 324, 336, 340, 370, 378, 386, 392, 396, 400, 424, 428, 430, 436, 442, 444, 448, 454, 460, 464, 466, 470, 476, 498, 504, 510
135800 366
135821 ..... 408, 486, 488
135865 ..... 172, 192, 196, 202, 210, 212, 216, 220, 226, 228, 244, 246, 248, 250, 252, 254, 296, 394, 478, 490, 500, 506
135866 ..... 172, 176, 178, 180, 256, 258, 260, 408, 486, 488, 490, 500, 506
135867 ..... 172, 176, 180, 184, 188, 192, 196, 236, 240, 382, 388, 490
135868 ..... 172, 178, 180, 184, 188, 190, 192, 196, 232, 234, 236, 240, 408, 486, 488, 490
135873 ..... 404, 516
135888 488
135889 234
135894 ..... 16, 32, 36, 38, 42
135900 ..... 58, 386, 392, 436
135903 ..... 22, 24, 28, 34, 36, 38, 42, 118, 120, 122, 124, 126, 498, 518
135952 174
135957 ..... 176, 180, 382, 388
135959 138
135995 ..... 454, 478
136005 ..... 70, 72, 74, 76, 354, 358
136036 ..... 70, 72, 74, 76, 302, 346, 348, 350, 354, 358, 470
136050 474
136057 ..... 56, 66
136088 456
136095 ..... 200, 206, 210, 212, 216, 220, 224, 226, 228, 478
136106 484

136113 ..... 386, 460, 464
136122 ..... 2, 108, 110, 112, 114, 298
136124 2
136137 56
136141 56
136143 ..... 2, 118, 120, 122, 124, 126, 128
136144 ..... 210, 226, 478
136145 ..... 200, 206, 220, 246, 248, 254
136146 ..... 202, 212, 216, 228, 244, 248, 254
136150 ..... 200, 206, 220
136151 ..... 6, 50, 62, 64, 66, 150, 152, 154, 262, 264, 266, 336, 340, 456, 480, 502, 508, 514
136159 292
136178 ..... 16, 300, 304, 444, 448, 454, 510
136209 ..... 132, 136, 140, 142
136211 ..... 62, 64, 66, 262, 264, 266
136220 ..... 488, 500
136231 ..... 16, 460, 464
136240 ..... 210, 224, 226
136244 ..... 176, 180, 258, 260
136245 ..... 178, 180, 184, 190, 234, 236
136248 470
136249 394
136269 404
136291 ..... 132, 136, 360, 440
136300 ..... 164, 168, 276, 370
136302 400
136308 ..... 470, 482
136310 ..... 114, 116
136312 302
136324 142
136325 ..... 244, 248, 254
136326 ..... 246, 250, 254
136327 ..... 236, 240
136339 ..... 10, 324, 372, 400
136342 ..... 10, 324, 372, 402
136355 ..... 178, 182, 186, 190, 234, 238
136378 ..... 360, 442
136395 ..... 162, 164, 168, 334, 340
136399 170
136401 ..... 132, 136
136431 ..... 4, 16, 22, 24, 28, 32, 34, 36, 38, 42, 58, 100, 118, 120, 122, 124, 126, 132, 136, 140, 142, 148, 150, 152, 154, 162, 164, 312, 320, 324, 334, 340, 360, 364, 386, 392, 406, 436, 440, 470, 480, 482, 498, 504, 518
136440 ..... 108, 112, 114, 292, 312, 364, 370, 378, 436, 440, 480
136441 436
136442 ..... 178, 182, 186, 190, 200, 204, 208, 210, 214, 218, 222, 224, 230
136443 138
136445 128
136446 ..... 132, 138, 140, 312
136473 56
136476 ..... 56, 498
136477 298
136485 ..... 128, 274, 276, 324, 404, 460, 464, 514
136486 ..... 186, 190, 194, 198, 238, 242
136492 8
136495 ..... 56, 178, 182, 186, 190
136512 ..... 2, 56
136513 2
136524 174
136527 236
136540 ..... 200, 204, 208, 218, 222, 230, 246, 250, 254
136561 ..... 274, 276, 400
136592 ..... 132, 136, 460, 464
136596 454
136604 274
136613 274
136635 276
136640 ..... 4, 162, 164, 166, 334, 340
136653 394
136654 394
136655 ..... 270, 450, 492
136701 ..... 2, 108, 112, 114
136702 ..... 132, 136
136704 454
136736 ..... 16, 440
136741 ..... 258, 260
136746 ..... 194, 198
136748 6
136749 ..... 12, 304, 370, 376
136755 480
136757 440
136759 ..... 32, 36, 38, 42, 132, 136, 324, 402, 432
136773 ..... 300, 312, 318, 402
136779 ..... 186, 190, 194, 238
136824 ..... 36, 40, 42, 56, 276
136842 ..... 132, 136
136848 2
136850 174
136857 312
136882 ..... 132, 136
136887 2
136900 410
137092 366
137118 366
137375 ..... 100, 130, 134, 384, 390
137476 ..... 130, 134, 140, 142
137519 366
137529 ..... 148, 334, 340
137721 ..... 130, 136, 142
137754 366
137825 ..... 134, 142
137980 ..... 146, 334, 340
139003 104
140225 496
140250 140

141220 316
142777 422
143107 100
144531 ..... 316, 362
144724 312
145249 ..... 30, 34
145840 ..... 22, 24, 28
148798 42
151691 438
151793 438
152009 360
152193 56
152274 406
152395 480
152439 ..... 40, 42, 118, 120, 124, 126
152520 ..... 56, 114, 116, 470
152602 ..... 102, 292
152655 ..... 4, 16, 50, 168, 276, 324, 334, 340, 396, 406, 448, 480, 510
152668 ..... 6, 132, 136, 142, 170, 200, 208, 222, 246, 250, 254, 274, 318, 402, 454
152670 402
152702 ..... 314, 360
152730 ..... 32, 128, 132, 136, 138, 140, 142, 440, 484
152731 406
152732 ..... 30, 108, 110, 112, 114, 116, 392, 396
152779 ..... 312, 324, 406
153151 500
156178 ..... 108, 110, 112
156501 452
156741 452
156743 ..... 440, 454
156948 498
158174 174
159020 474
164061 ..... 130, 134, 140, 142
164213 ..... 130, 134, 140, 142
164214 ..... 130, 134, 140, 142
164215 128
164216 128
165168 170
165218 278
165524 ..... 14, 278, 312
165588 170
165735 ..... 30, 34
166450 516
167307 502
170851 ..... 202, 212, 218, 230
172259 34
172340 ..... 384, 390
172558 440
174131 496
174304 ..... 100, 384, 390
174418 54
174849 ..... 144, 334, 340, 352, 356
174879 ..... 114, 116
181475 370
181649 438
183506 434
183508 ..... 434, 438
184303 ..... 192, 196, 200, 202, 206, 212, 216, 220, 226, 228
184461 ..... 176, 180, 184, 188, 192, 196, 382, 388
184462 506
184463 ..... 408, 482, 486, 490, 506
184584 366
184587 416
184597 ..... 146, 334, 340
184643 318
184644 ..... 200, 208, 222, 246, 250, 254
184646 ..... 56, 312, 318
184648 474
184649 4
184652 ..... 2, 330, 372, 380, 476
184656 ..... 204, 210, 224, 242, 300, 324
184657 ..... 6, 460, 462, 498, 504
184659 454
184661 ..... 4, 12, 386, 392, 402
184662 ..... 34, 170, 300, 324, 424, 430, 436, 454
184664 ..... 292, 298, 454
184665 ..... 4, 16, 100, 324, 386, 392, 406
184667 ..... 4, 22, 24, 132, 136, 318, 370, 378, 504
184669 ..... 100, 138, 460, 462, 498
184672 318
184673 ..... 100, 324
184675 432
184677 ..... 56, 294
184679 320
184681 56
184683 ..... 62, 64, 66, 274
184685 ..... 56, 276
184688 ..... 62, 64, 66
184692 ..... 170, 178, 182, 186, 190, 200, 204, 208, 210, 214, 218, 222, 224, 230
184694 ..... 2, 44, 46, 48, 470
184695 324
184696 ..... 12, 102, 344, 402
184697 ..... 146, 334, 340
184701 274
184705 ..... 56, 62, 64, 68, 276
184706 ..... 20, 276, 404, 514
184708 ..... 60, 68, 132, 136, 312, 402
184709 ..... 44, 56, 300, 318, 372, 380, 460, 464, 474, 512
184711 ..... 30, 34, 58, 406, 472, 476
184712 ..... 4, 386, 392, 454
184714 ..... 70, 72, 74, 76, 136, 142, 324, 406, 480, 484, 498, 504
184717 ..... 114, 116, 118, 120, 124, 126, 298, 318, 370, 378, 518
184718 ..... 2, 16

INDEX

184721 194
184977 54
187137 ..... 444, 446
187428 ..... 434, 438
187477 418
187518 440
187660 478
188470 ..... 292, 298
190752 474
191353 ..... 132, 136
191489 ..... 6, 22, 24, 28, 36, 38, 42, 128, 386, 392
193187 316
193240 306
193241 306
193242 306
193243 306
194082 404
194521 422
197122 440
197135 ..... 132, 136, 300
197171 ..... 22, 24, 28, 402, 472, 474, 508, 512
197229 276
197230 274
197263 ..... 432, 444, 446, 510
197275 30
197319 498
197320 ..... 312, 404, 498
206340 276
209045 408
210340 ..... 310, 362
210661 310
210690 306
210918 312
210985 ..... 308, 364
212250 452
213084 ..... 444, 446, 510
213110 440
213112 440
213363 478
213418 466
213419 466
213420 438
213459 494
213523 518
213525 518
213546 434
213552 434
213554 434
213561 518
213562 518
213567 518
213568 518
213573 518
213574 518
213579 518
213580 518
213608 432
213633 474
213634 474
213635 474
213649 434
213654 434
213656 432
213657 432
213659 434
213660 432
213679 434
213713 ..... 458, 462
213731 436
213733 436
213750 434
213801 434
213802 434
213851 ..... 434, 438
213857 438
213859 434
220084 278
220107 6
220317 438
220766 422
220807 288
220814 288
220817 284
220824 284
220831 286
220832 286
220834 286
220835 288
220836 284
220939 ..... 146, 334, 340
220941 ..... 146, 334, 340, 366
226280 ..... 70, 72, 74, 76, 302, 354, 358
226295 ..... 70, 72, 74, 76, 348, 350, 354, 358
226400 100
226861 ..... 72, 76
226926 100
226927 100
226941 ..... 78, 80, 86, 90, 94, 98
226983 ..... 78, 80, 86, 88, 92, 96
227656 30
227747 30
227914 ..... 30, 34
228292 ..... 130, 134, 140, 142
228299 ..... 130, 134
228301 ..... 130, 136, 142
228302 140
228316 ..... 148, 334, 340
228319 ..... 146, 332, 338
228322 128
228338 ..... 114, 116

228381 ..... 118, 120, 122, 124, 126
228382 ..... 134, 142
228384 ..... 134, 142
228385 ..... 134, 142
228460 ..... 130, 136
228477 ..... 132, 136
228478 ..... 130, 136
228479 ..... 130, 136
228485 ..... 130, 136
228604 ..... 130, 134
228611 ..... 130, 134
228614 130
228619 134
228848 134
229064 56
229340 52
230483 ..... 316, 362
230968 ..... 316, 362
231368 466
231448 442
231765 474
231766 474
232219 ..... 192, 196
232233 ..... 186, 190, 192, 196, 236, 240
232395 ..... 192, 196, 200, 202, 206, 212, 216, 220, 226, 228
232397 ..... 186, 190, 192, 196, 236, 240
232405 ..... 236, 240
232676 274
232762 344
232806 170
233371 ..... 384, 390
233443 ..... 386, 390
233445 ..... 386, 390
233446 ..... 386, 392
233447 ..... 384, 390
233450 ..... 384, 388
233513 ..... 384, 388
233514 ..... 384, 390
233516 390
233519 384
233552 390
233621 ..... 384, 390
233622 ..... 384, 390
233623 ..... 384, 390
233625 ..... 384, 390
233635 346
233654 384
233655 384
233656 384
233657 384
233658 384
233659 384
233660 384
233661 384
233662 390
233663 390
233664 390
233665 390
233668 390
233669 390
233705 ..... 384, 390
233706 ..... 384, 390
233724 ..... 384, 388
233725 ..... 382, 388
233736 384
233738 384
233740 388
233741 388
233748 302
233770 302
233799 346
233800 346
233841 324
233870 290
233874 290
233891 300
233900 300
233906 300
233912 272
233913 272
233914 272
233920 292
233950 300
233960 290
233964 300
233975 292
233980 290
237363 498
240010 474
240012 474
240013 474
240254 474
240264 474
245093 280
245158 ..... 382, 388
245316 ..... 470, 482
245428 282
245432 282
245433 282
245753 484
245966 442
247222 310
248117 432
248144 438
248145 432
248261 452
248285 434
248348 442
248349 442

248388 438
248538 432
248643 ..... 274, 276
248833 474
248914 474
251879 274
251881 274
252002 ..... 186, 190, 238
252051 ..... 404, 474, 514
252176 170
252179 ..... 370, 380
252187 ..... 436, 440
252188 ..... 436, 440
252236 402
252272 ..... 312, 364, 470
252284 16
252288 440
252291 ..... 404, 474, 514
252292 402
252303 2
252307 ..... 176, 180, 382, 388
252351 410
252398 402
252421 300
252423 104
252462 406
252541 ..... 12, 436, 440
252564 454
252581 ..... 108, 112, 114
252621 ..... 382, 388
252638 436
252639 ..... 142, 440
252655 324
252687 ..... 146, 166, 334, 340, 354, 358
252691 ..... 436, 440
252692 478
252694 500
252701 436
252703 ..... 432, 444, 446, 510
252794 ..... 210, 214, 218, 226, 230
252795 ..... 172, 210, 226, 258, 260
252807 ..... 460, 464
252814 ..... 408, 484
252839 60
252902 ..... 172, 192, 196
252958 306
254183 480
255461 ..... 200, 206, 220, 228
255930 28
257054 106
257089 104
258041 52
258298 52
258318 ..... 458, 462
258326 360
258343 360
258346 52
258373 54
258383 2
258384 54
258391 ..... 54, 290, 296, 322
258399 52
258481 52
258582 52
258585 52
258586 56
258601 54
258602 54
258622 54
258627 52
258637 2
258703 ..... 458, 462
258732 360
258740 52
258757 54
258758 56
258761 54
258791 54
258815 54
258817 54
258822 54
258823 54
258829 52
258831 52
258835 2
258837 60
258843 2
258846 56
258849 52
258850 52
258876 ..... 352, 356, 458, 462
258893 66
258901 52
258905 52
258932 66
258940 54
258953 52
258963 52
258969 52
258980 54
258986 54
258997 62
258998 62
266277 2
273052 366
273078 ..... 130, 134
273122 ..... 118, 120, 122, 124, 126
273138 ..... 118, 120, 124, 126
273258 ..... 130, 134
273259 ..... 130, 134

273278 ..... 118, 124, 126
273281 ..... 120, 122
273283 ..... 118, 124
273284 ..... 120, 122, 126, 128
273285 ..... 236, 240
273304 ..... 118, 120, 122, 124, 126
273309 128
273347 ..... 148, 334, 340
273373 148
273375 ..... 150, 152, 154
273376 148
273440 278
273453 342
273523 ..... 150, 152, 154, 332, 338
273524 ..... 148, 334, 340, 368, 376
273536 ..... 148, 334, 338
273576 136
273594 342
273637 ..... 122, 128
273653 ..... 114, 116
273666 ..... 148, 150, 152, 154
273680 ..... 108, 110, 112
273689 342
273758 ..... 130, 134
273759 140
273760 142
273770 142
273772 128
273777 ..... 118, 120, 122, 124, 126, 128, 368
273787 116
273788 114
273789 114
273790 ..... 108, 110
273791 112
273795 ..... 108, 110, 112
273798 ..... 108, 112
273813 ..... 162, 332
273823 162
273831 ..... 118, 120, 122, 124, 126, 128, 360
273860 ..... 108, 110, 112
273861 ..... 118, 120, 122, 124, 126
273875 ..... 130, 134
273877 146
273907 ..... 130, 134, 342
273926 ..... 130, 134, 140, 142
273963 ..... 130, 134, 342
273968 ..... 166, 332, 338
275199 38
275200 38
275211 30
275232 ..... 30, 34
275265 38
275266 38
275286 ..... 24, 28
275287 ..... 24, 28
275319 ..... 24, 28
275320 ..... 24, 28
275324 30
275332 34
275348 30
275375 30
275404 22
275405 22
275460 24
275461 24
275483 24
275484 24
275504 38
275505 38
275513 38
275514 38
275521 ..... 382, 388
275524 382
275530 382
275532 382
275533 382
275542 ..... 382, 388
275543 ..... 382, 388
275563 ..... 22, 24
275614 382
275623 ..... 22, 24
275624 388
275625 388
275640 42
275641 42
275675 28
275676 28
275688 42
275690 42
275692 388
275770 42
275779 42
275837 24
275860 34
275864 ..... 34, 352, 356
275877 30
275879 30
275902 30
275954 42
275960 42
275965 28
276062 ..... 458, 462
276117 ..... 458, 462
276140 434
276180 436
276183 440
276202 8
276206 434
276326 496
276671 494

276681 474
276770 ..... 458, 462, 512
276790 410
276839 ..... 352, 356, 432
279528 278
283002 100
283008 394
283012 252
283014 248
283015 254
283016 248
283017 248
283018 248
283035 ..... 184, 236
283036 ..... 184, 238
283037 192
283038 192
283039 192
283046 176
283047 176
283048 176
283049 256
283050 256
283051 232
283052 232
283053 206
283055 206
283056 206
283057 ..... 200, 206, 220, 228
283058 ..... 200, 206, 220, 228
283059 ..... 200, 202, 206, 212, 216, 220, 228
283060 200
283061 ..... 382, 388
283062 ..... 382, 388
283063 ..... 176, 180, 184, 188
283065 ..... 176, 180
283066 394
283068 ..... 184, 188
283069 ..... 184, 188
283070 ..... 184, 188, 238
283074 ..... 212, 216
283075 ..... 212, 216
283077 ..... 382, 388
283078 212
283079 212
283080 212
283081 256
283082 258
283091 ..... 192, 236, 240
283092 ..... 236, 240
283096 ..... 202, 212, 216, 228, 244, 248, 252
283097 256
283098 192
283099 192
283102 176
283104 176
283108 192
283109 192
283141 206
283143 206
283144 206
283145 212
283146 212
283147 212
283159 256
283160 256
283161 256
283162 258
283164 232
283172 180
283173 180
283174 180
283175 188
283176 188
283180 206
283182 206
283183 206
283184 216
283185 216
283186 216
283190 260
283191 260
283192 260
283193 260
283194 256
283195 258
283199 232
283200 232
283201 176
283202 ..... 176, 180, 184, 188
283203 184
283204 184
283205 232
283231 176
283232 176
283233 176
283246 200
283247 200
283248 200
283249 200
283251 202
283327 202
283378 ..... 184, 188, 238
283409 176
283410 176
283411 176
283412 ..... 184, 188
283413 ..... 184, 188
283417 ..... 206, 220
283419 ..... 206, 220

283420 ..... 206, 220
283421 ..... 184, 188
283422 ..... 184, 188
283426 184
283427 184
283428 ..... 216, 228
283429 ..... 216, 228
283430 ..... 216, 228
283431 ..... 216, 228
283432 ..... 216, 228
283433 ..... 216, 228
283434 256
283435 256
283436 256
283437 258
283438 ..... 258, 260
283439 ..... 258, 260
283440 188
283441 188
283442 188
283443 188
283447 220
283449 220
283450 220
283451 228
283452 228
283453 228
283456 176
283457 176
283458 176
283459 256
283460 256
283461 232
283462 232
283463 180
283464 180
283465 180
283466 260
283467 260
283468 232
283469 232
283470 232
283471 232
283502 ..... 172, 174
283507 ..... 228, 252
283508 196
283509 196
283555 ..... 384, 390
283560 ..... 256, 260
283561 196
283562 196
283563 196
283564 196
283565 196
283566 196
283567 174
283569 174
283571 ..... 382, 388
283579 394
283773 ..... 244, 248, 252
283776 254
283777 254
283779 290
283783 296
283785 ..... 210, 224, 226
283786 224
283791 ..... 200, 206, 220, 228
283797 ..... 178, 180, 186, 190, 200, 206, 220
283807 ..... 178, 182, 186, 190, 200, 206, 220
283818 ..... 202, 212, 216, 230
283820 ..... 202, 212, 216, 230
283822 220
283823 220
283824 220
283830 252
283831 252
283832 252
283833 252
283836 252
283837 252
283838 254
283839 252
283849 ..... 62, 64, 66, 262, 264, 266
283889 ..... 210, 226
283906 ..... 202, 212, 216, 228
283907 ..... 202, 212, 216, 228
283909 ..... 202, 210, 224
283910 ..... 202, 210, 224
283984 ..... 178, 180, 186, 190
283987 ..... 204, 210, 224, 240
283988 ..... 204, 210, 224, 240
283989 ..... 204, 210, 224, 240
284215 308
284548 308
284549 316
284550 318
284705 ..... 292, 296
284706 ..... 292, 296
284707 ..... 292, 298
284708 ..... 292, 298
284709 ..... 292, 298
284710 ..... 292, 298
286087 100
286089 ..... 100, 104
286257 ..... 70, 72, 74, 76, 352, 356
286315 ..... 70, 72, 348, 352, 356
286316 ..... 70, 72, 348, 352, 356
286317 ..... 72, 328, 358
286318 ..... 70, 74, 76, 326, 350, 352
286319 ..... 70, 72, 74, 76, 326, 328, 350, 352, 356

286320 76
286321 ..... 326, 328
286322 ..... 326, 328
286323 ..... 326, 328
286329 ..... 70, 72, 352, 356
286330 ..... 74, 76, 350
286331 ..... 70, 72, 74, 76, 350, 352, 356
286332 ..... 72, 328, 358
286333 76
286354 100
286362 ..... 86, 90, 94, 98
286363 ..... 86, 90, 94, 98
286440 ..... 78, 80, 86, 90, 94, 98
286445 104
286461 ..... 78, 80, 84, 88, 92, 96, 348, 350, 352, 356
286462 ..... 78, 80, 84, 88, 92, 96
286463 ..... 84, 88, 92, 96
286464 ..... 84, 88, 92, 96
286465 ..... 84, 88, 92, 96
286466 ..... 84, 88, 92, 96
286475 ..... 78, 82, 86, 90, 94, 98, 348, 350, 352, 356
286476 ..... 78, 82, 86, 90, 94, 98, 348, 350, 352, 356
286477 ..... 78, 82, 86, 90, 94, 98, 348, 350, 352, 356
286478 ..... 78, 82, 86, 90, 94, 98
286479 ..... 20, 78, 82, 86, 90, 94, 98, 352, 356
286481 ..... 78, 80, 86, 90, 94, 98, 352, 356
286483 104
286485 104
286486 104
286488 104
286489 104
286490 104
286493 ..... 78, 80, 84, 88, 92, 96
286502 6
286503 6
286562 ..... 78, 80, 84, 88, 92, 96
286563 ..... 84, 88, 92, 96
286564 ..... 78, 80, 92, 96
286565 ..... 80, 84, 88, 92
286566 ..... 78, 80
286567 80
286574 84
286575 ..... 84, 92
286576 88
286578 96
286597 78
286598 80
286599 80
286600 80
286621 ..... 78, 82, 86, 90, 94, 98
286627 ..... 78, 80, 84, 88, 92, 96
286628 ..... 84, 88, 92, 96
286629 ..... 84, 88, 92, 96
286663 72
286664 72
286665 72
286666 72
286667 72
286668 70
286669 70
286670 70
286671 70
286673 76
286674 76
286675 76
286676 76
286677 76
286678 76
286679 74
286680 74
286681 74
286682 74
286683 328
286684 328
286685 328
286686 328
286687 328
286688 328
286689 328
286690 326
286691 326
286692 326
286693 326
286703 100
286705 ..... 70, 72, 74, 76
286725 6
286741 6
286861 ..... 86, 88, 92, 96, 358
286862 ..... 86, 88, 92, 96
286863 ..... 86, 88, 92, 96
286865 84
286866 ..... 84, 88
286867 92
286868 96
286886 84
286887 84
286888 88
286889 92
286890 96
287031 510
287032 510
287449 ..... 296, 478
287450 ..... 296, 478
287451 478
287701 306
287702 496
287705 496
287859 494
287887 ..... 444, 446, 510
287888 ..... 444, 446, 510

287889 ..... 446, 510
287890 ..... 446, 510
287939 474
288195 278
288438 2
289220 4
289235 10
289261 4
289341 4
289346 50
289347 50
289349 4
289356 50
289357 50
289358 4
289359 10
289375 16
289380 16
289439 16
289483 16
289487 16
289519 16
289520 16
289618 16
289621 16
289654 12
289742 4
289759 170
289762 278
289763 278
289869 170
289880 ..... 108, 110, 112
289924 16
289925 16
291484 274
291485 274
292692 ..... 308, 364
293053 ..... 404, 460, 462, 512, 514
293054 ..... 404, 514
295211 474
295212 474
295213 474
295261 ..... 458, 462
295399 470
295407 470
295766 470
295770 470
295853 ..... 470, 482
295927 ..... 480, 488
295929 ..... 210, 224
295992 ..... 458, 462
301034 512
301047 512
301049 512
301065 512
301067 512
301069 512
301126 ..... 458, 462
301127 ..... 458, 462
301318 478
301427 ..... 434, 438, 450
301441 438
301513 452
301629 ..... 498, 504
301633 452
301805 442
301806 442
301807 442
301971 414
301992 440
301993 438
301994 436
302204 496
303021 310
303033 310
303169 316
303251 ..... 312, 364
303283 310
303341 310
303379 306
303380 310
303486 308
303491 308
303492 ..... 308, 364
303520 364
303525 ..... 308, 364
303691 308
303693 308
303766 308
303832 310
303839 ..... 308, 364
303898 310
303961 306
304040 ..... 458, 462
304494 444
304514 434
304520 434
304521 438
304611 394
304658 404
304668 404
304931 438
308056 436
308536 432
308538 434
308648 ..... 436, 440
308658 478
308684 494
308725 ..... 406, 414
308726 ..... 406, 418

308732 406
308740 406
308755 406
308774 466
308848 418
308850 434
308852 418
308859 434
308878 456
308879 456
311038 160
311054 366
311055 366
311068 366
311069 366
311190 144
311193 144
311195 158
311207 144
311210 ..... 144, 332
311233 ..... 178, 182, 186, 190, 200, 206, 220
311237 ..... 118, 120, 124, 126
311238 ..... 118, 120, 124, 126
311284 116
311285 ..... 108, 110
311303 144
311306 ..... 144, 332
311318 276
311321 366
311322 366
311325 ..... 146, 332, 338
311327 ..... 146, 332, 338
311347 ..... 332, 338
311354 ..... 202, 210, 224
311359 ..... 122, 128
311360 ..... 202, 212, 218, 230
311365 ..... 144, 332, 338
311368 ..... 144, 338
311405 144
311408 144
311451 ..... 202, 212, 218, 230
311461 ..... 202, 210, 224
311462 ..... 202, 212, 216, 228
311464 304
311493 278
311523 ..... 144, 332, 338, 352, 356
311524 166
311611 ..... 108, 112, 114
311612 ..... 108, 112
311613 ..... 108, 112, 114
311615 ..... 148, 334, 338
311617 ..... 148, 334, 338
311620 ..... 130, 134
311627 ..... 108, 112
311632 128
311643 ..... 158, 160
311644 ..... 158, 160
311645 ..... 158, 160
311646 ..... 158, 160
311647 158
311648 158
311658 158
311672 ..... 148, 332, 338
311675 144
311676 144
311694 164
311695 168
311724 142
311729 ..... 164, 332, 338
311745 144
311746 144
311752 ..... 164, 332
311753 ..... 168, 332
311789 348
311790 350
311795 166
311822 ..... 166, 332
311863 338
311864 338
311868 338
311870 338
311882 342
311906 ..... 162, 332, 338
311949 116
311964 ..... 162, 164, 332, 338
311965 ..... 168, 332, 338
312134 ..... 244, 248, 254
312654 ..... 178, 182, 186, 190, 200, 202, 206, 212, 218, 220, 230
312655 ..... 202, 210, 212, 216, 224, 228
312673 330
312675 170
312680 170
312704 2
312777 170
312824 516
313007 296
313011 290
313012 290
313020 290
313035 ..... 164, 168
313064 272
313114 ..... 292, 296
313192 272
313303 16
313304 16
313366 ..... 292, 296
313368 ..... 292, 296
313374 330
313406 308

313425 308
313432 16
313441 292
313461 322
313496 ..... 244, 248, 254
313497 ..... 244, 248, 254
313499 ..... 244, 248, 252
313500 ..... 244, 248, 252
313501 ..... 394, 398
313502 ..... 394, 398
313510 278
313511 ..... 244, 248, 252
313523 244
313524 244
313525 244
313526 244
313529 254
313530 252
313556 252
313557 252
313566 304
313643 272
313705 304
313725 278
313728 496
313729 278
313730 278
313733 278
313734 ..... 6, 480
313744 394
313745 394
313748 296
313749 394
313750 394
313753 296
313767 10
313776 296
313777 296
313780 394
313783 16
313787 278
313788 394
313789 396
313790 396
313791 296
313792 296
313793 290
313794 ..... 112, 290
313797 394
313798 398
313799 398
313800 398
313801 394
313802 398
313803 400
313804 398
313805 398
313806 400
313807 398
313808 394
313809 398
313810 398
313811 400
313812 400
313813 398
313814 398
313815 398
313816 400
313817 398
313818 398
313819 398
313820 398
313821 398
313822 400
313824 398
313825 398
313826 398
313827 398
313828 398
313829 400
313830 400
313831 400
313832 402
313833 398
313834 398
313835 398
313836 398
313837 400
313838 400
313839 400
313841 398
313843 402
313844 400
313845 400
313846 402
313847 400
313848 400
313849 400
313859 ..... 292, 296
313869 398
313882 398
313883 400
313884 398
313913 290
313914 290
313920 278
313921 290
313922 292
313940 272
313964 ..... 118, 120, 122, 124, 126, 128

313965 170
314062 432
314076 494
314082 414
314136 ..... 434, 438
314169 ..... 434, 438
314173 422
314174 422
314276 452
314292 478
314389 484
314391 486
314392 486
314394 486
314395 482
314396 482
314397 480
314399 480
314401 486
314402 484
314416 478
314417 478
314419 512
314420 512
314474 470
314537 484
314581 292
314585 500
314586 500
314587 500
314588 500
314591 488
314592 488
314593 488
314594 488
314595 488
314605 488
314606 488
314645 478
314657 430
314671 512
314697 488
314928 404
316044 308
316095 ..... 306, 364
316096 ..... 306, 364
316110 306
316118 306
316119 306
316284 ..... 306, 364
316293 310
316330 ..... 308, 362
316358 306
316639 312
316649 312
316662 364
316793 ..... 308, 362
316794 306
316847 ..... 310, 362
316848 ..... 310, 362
316851 ..... 308, 362
316859 ..... 312, 364
316860 ..... 312, 364
316904 318
319051 30
319088 20
319095 ..... 20, 352, 356
319099 20
319100 20
319101 20
319102 20
319103 20
319104 20
319105 ..... 20, 352, 356
319180 ..... 44, 46, 48
319191 34
319222 ..... 22, 24, 28
319223 ..... 22, 24, 28
319225 ..... 36, 38, 42
319228 38
319229 ..... 44, 46, 48
319230 ..... 46, 48
319231 ..... 44, 46, 48
319265 34
319287 42
319345 20
319346 20
319347 20
319366 ..... 22, 24, 28
319376 38
319377 ..... 38, 42
319378 ..... 38, 42
319394 ..... 22, 24
319403 28
319404 28
319474 54
319508 52
319509 52
319540 20
319542 54
319548 66
319549 66
319550 66
319563 66
319564 66
319583 34
319587 36
319588 36
319662 20
319707 30

319708 30
320011 ..... 312, 364
320026 100
320039 318
320060 ..... 312, 364
320089 102
320108 56
320109 54
320110 54
320122 292
320148 ..... 20, 62, 64, 66
320154 312
320160 56
320161 58
320167 ..... 30, 56
320168 ..... 108, 112, 114
320169 2
320171 2
320175 ..... 148, 334, 340
320176 ..... 318, 460, 464
320179 148
320180 ..... 132, 136, 140, 142, 148, 150, 152, 154, 162, 164, 334, 340, 420
320181 ..... 22, 26, 28
320182 34
320187 ..... 146, 334, 340
320190 ..... 26, 28, 44, 46, 48, 60, 62, 64, 66, 324, 370
320192 ..... 146, 334, 340, 342
320196 ..... 108, 110, 112
320199 56
320205 ..... 310, 316, 368
320206 ..... 30, 34
320207 ..... 118, 120, 122, 124, 126, 128
320208 318
320213 316
320214 100
320215 102
320218 ..... 10, 300
320219 318
320220 ..... 324, 394
320236 56
320246 ..... 62, 64, 66
320248 272
320251 58
320259 450
320274 194
320290 ..... 22, 24, 28, 36, 38, 42
320304 4
320311 100
320327 18
320331 298
320336 ..... 62, 64, 66, 262, 264, 266
320358 ..... 466, 470
320360 ..... 348, 350, 352, 356, 406
320388 404
320389 454
320390 454
320397 404
320404 324
320418 406
320441 ..... 370, 378
320448 ..... 44, 46, 48, 62, 64, 66, 262, 264, 266
322022 478
322046 452
322132 452
322142 410
322148 ..... 408, 412
322149 412
322157 412
322158 412
322160 412
322161 410
322192 414
322193 414
322195 416
322197 414
322219 452
322256 486
322372 432
322377 438
322383 492
322384 500
322388 494
322397 432
322409 414
322456 422
322486 422
322555 468
322557 452
322668 456
322676 ..... 458, 462
322695 506
322750 512
322770 432
322870 404
322872 404
322914 ..... 442, 514
322915 422
322916 422
322917 422
322918 422
322924 422
322925 422
322926 422
322961 450
322962 450
322970 ..... 114, 442
322981 452
322996 426
322997 426

322998 426
323003 ..... 258, 260
323023 ..... 204, 210, 224
323032 ..... 62, 64, 66
323049 308
323051 ..... 62, 64, 66
323082 60
323083 60
323086 60
323087 60
323130 ..... 268, 270
323145 ..... 268, 270
323157 64
323158 64
323164 ..... 262, 264, 266
323165 266
323166 ..... 264, 266
323169 ..... 264, 266
323172 ..... 264, 266
323207 270
323208 270
323209 270
323210 270
323211 270
323212 270
323343 202
323344 202
323345 202
323346 236
323347 236
323348 236
323349 236
323350 244
323351 244
323352 244
323353 244
323355 232
323356 202
323361 248
323362 248
323381 268
323383 506
323384 506
323385 506
323386 506
323387 506
323428 ..... 236, 240
323429 ..... 236, 240
323478 296
323516 278
323519 236
323659 210
323660 210
323661 210
323662 240
323663 210
323664 226
323665 224
323666 224
323667 240
323668 226
323669 226
323670 224
323671 226
323672 226
323673 224
323674 226
323687 114
323688 114
323718 270
323772 ..... 262, 264, 266
323773 ..... 62, 64, 66, 262
323795 ..... 262, 264, 266
323808 240
323826 256
323827 256
323828 258
323829 256
327086 ..... 312, 364
327089 ..... 308, 364
327179 306
327255 308
327294 316
327304 316
327428 306
327429 306
327532 318
327534 310
327535 310
327561 306
327563 318
327588 318
327600 ..... 310, 362
327649 316
327655 364
327656 362
327659 318
327664 318
327672 310
327680 318
327682 362
327692 318
327694 316
327695 318
327696 318
327704 306
327710 314
327716 310
327717 ..... 316, 362
327738 310

327739 316
327740 316
327745 310
327749 310
327751 310
327755 308
327756 308
327771 316
327786 308
328089 492
328120 418
328128 470
328133 452
328142 496
328143 470
328152 ..... 414, 418
328154 ..... 414, 418
328156 ..... 416, 418
328157 416
328158 416
328159 416
328160 416
328161 414
328162 416
328164 414
328165 414
328174 414
328175 414
328176 ..... 414, 418
328178 410
328181 414
328183 420
328184 416
328185 414
328186 414
328187 414
328188 414
328197 418
328198 418
328199 418
328200 418
328201 418
328202 418
328203 418
328261 410
328262 ..... 408, 412
328269 412
328283 410
328284 410
328288 410
328290 410
328291 410
328292 410
328293 410
328306 410
328307 410
328308 410
328309 410
328310 410
328311 410
328312 410
328313 410
328316 406
328318 492
328348 ..... 458, 462, 512
328349 ..... 458, 462, 512
328370 406
328371 406
328411 492
328412 452
328420 432
328491 452
328532 276
328534 276
328538 452
328539 276
328547 276
328549 494
328550 494
328551 494
328552 494
328556 276
328560 492
328561 494
328562 496
328565 496
328713 406
328874 500
330622 54
335133 488
335144 452
335287 494
335301 ..... 12, 322
335663 506
335851 52
335887 486
335891 474
335912 474
335924 ..... 148, 332, 338
337117 430
337124 434
337143 ..... 444, 446
337152 ..... 352, 356, 432, 446
337206 432
337276 438
337284 ..... 434, 438
337362 442
337366 442
337407 ..... 458, 462
337427 412

337429 412
337430 412
337431 412
337432 412
337433 412
337440 410
337441 410
337456 ..... 458, 462
337457 ..... 458, 462
337463 ..... 458, 462
337464 ..... 458, 462
337617 494
337618 494
337634 452
337635 452
337636 452
337707 426
337709 426
337711 ..... 426, 428
337712 426
337715 426
337716 426
337717 426
337718 426
337720 428
337721 428
337722 428
337723 426
337727 426
337731 428
337732 428
337770 412
337773 412
337774 ..... 406, 408, 410
337804 438
337821 452
337823 412
340049 282
340050 288
340051 284
340052 286
340076 402
340077 400
340078 400
340095 344
340096 344
340111 16
340113 4
340122 4
340125 ..... 458, 462
340131 496
340132 496
340146 ..... 148, 332, 338
340164 278
340183 276
340191 ..... 114, 116
340193 4
340210 322
340212 322
340215 4
340216 134
340218 276
340224 ..... 118, 120, 122, 124, 126
340306 4
340318 4
340492 352
340493 356
340571 122
340648 114
340672 54
340681 ..... 36, 38, 42
340683 262
340714 16
340841 ..... 36, 38, 42
340897 54
347141 498
347185 406
347300 498
347342 496
347349 416
347405 414
347410 414
347416 414
347417 414
347483 470
347487 470
347500 462
347553 470
347665 466
347691 474
347692 474
347722 430
347731 504
347775 462
347778 462
347796 506
347923 452
347949 480
347963 458
347964 504
347965 504
347969 ..... 486, 488
347975 416
347976 416
347977 416
347978 416
357012 426
357064 426
357173 ..... 404, 514
357174 ..... 404, 514

357195 ..... 498, 504
357233 446
357234 446
357386 466
357455 454
357492 452
357512 ..... 404, 514
360004 322
360035 114
360069 322
360072 322
360076 324
360077 322
360079 322
360081 322
360095 322
360103 322
360105 324
360106 322
360108 324
360110 322
360114 322
360119 322
360120 322
360122 322
360127 12
360134 322
360144 130
360150 38
360151 ..... 38, 42
360168 322
360175 6
360176 6
360186 132
360199 144
360201 144
360299 ..... 62, 64, 66
360358 ..... 290, 300
360361 4
360376 156
360391 280
360392 280
360393 280
360394 280
360395 280
360396 280
360397 280
360398 280
360399 280
360400 280
360401 280
360402 280
360403 280
360404 280
360419 280
360420 280
360448 14
360452 290
360509 ..... 24, 28
360526 300
360540 ..... 144, 332, 338, 354, 358
360541 278
360551 300
360552 14
360559 300
360655 496
360716 496

B

B6042 518
B6044 518
B6045 518
B6046 518
B6057 516
B6213 518
B6275 ..... 316, 362
B6288 306
B6400 510
B6413 382
B6414 382
B6415 382
B6416 382
B6417 388
B6418 388
B6419 388
B6460 362
B6801 330
B7022 302
B7023 302
B7028 360
B7029 394
B7030 304
B7031 512
B7038 422
B7039 422
B7041 418
B7043 498
B7056 500
B7082 244
B7083 248
B7113 252
B7114 252
B7116 252
B7117 232
B7118 232
B7119 232
B7120 232
B7121 232
B7122 346

B7123..... 346
B7127..... 256
B7128..... 256
B7130..... 256
B7131..... 260
B7155..... 348
B7156..... 350
B7180..... 426
B7181..... 426
B7193..... 252
B7195..... 256
B7196..... 492
B7238..... 344
B7302.....368, 372
B7303..... 380
B7304..... 374
B7305..... 374
B7306..... 374
B7307..... 376
B7312..... 430
B7315..... 504
B7316..... 506
B7317..... 430
B7326..... 426
B7338..... 232
B7339..... 256
B7340..... 244
B7342..... 514
B7343..... 446
B7344..... 446
B7345..... 446
B7346..... 322
B7357..... 332
B7358..... 332
B7359..... 332
B7362..... 338
B7365..... 352
B7366..... 356
B7389.....290, 296
B7391..... 316
B7392..... 316
B7395..... 376
B7396..... 376

C

C2051..... 362
C2086..... 368
C2087..... 368
C2088..... 368
C2089..... 368
C2169..... 368
C2170..... 368

CASE IH AGRICULTURE | BY MacDon

CLIENTS
MacDon.com

CONCESSIONNAIRES
Portal.MacDon.com

Les marques de commerce des produits sont les marques de leurs fabricants ou de leurs distributeurs respectifs.

Imprimé au Canada