Las plataformas
de cosechadoras

MacDon

RENDIMIENTO DE COSECHA

Durante más de 70 años, MacDon ha sido un líder mundial en tecnología, innovación y fabricación de equipos de cosecha de alto rendimiento. Nuestra historia de cosecha está profundamente arraigada en el abundante patrimonio de las praderas de Winnipeg, Manitoba, Canadá. Los productos MacDon son distribuidos y respaldados en todo el mundo, desde oficinas en Canadá, Estados Unidos, Australia, Rusia, Brasil y Alemania.

La implacable búsqueda de mejoras de MacDon está impulsada por el deseo de hacer que la cosecha sea más fácil y más productiva para los agricultores. Trabajar directamente con productores y cosechadoras personalizadas en las condiciones más difíciles del mundo real guía a MacDon para ser pionero en innovaciones líderes en la industria, como la FlexDraper®. MacDon tiene una reputación mundial por su excelencia como especialista en la cosecha, y estamos orgullosos de fabricar equipos que ayudan a los productores a cosechar los cultivos que alimentan al mundo.

ESCANEAR AQUÍ

SITIO WEB DE MACDON

Únase a nosotros en Facebook, Twitter, YouTube, Instagram y LinkedIn.

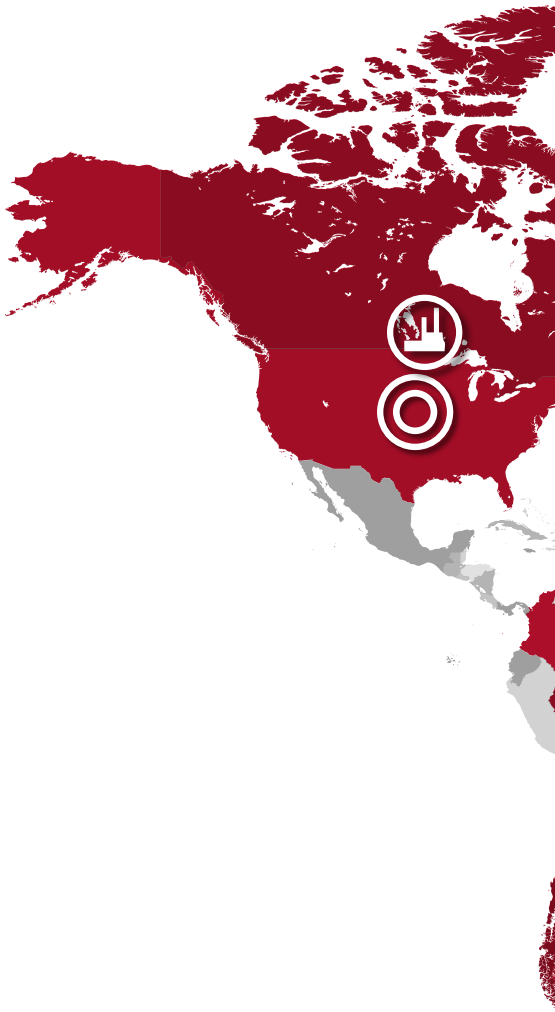

Oficina central y fábrica de MacDon

Oficinas de MacDon

Se venden productos MacDon

MacDon® *Los especialistas en cosecha.*

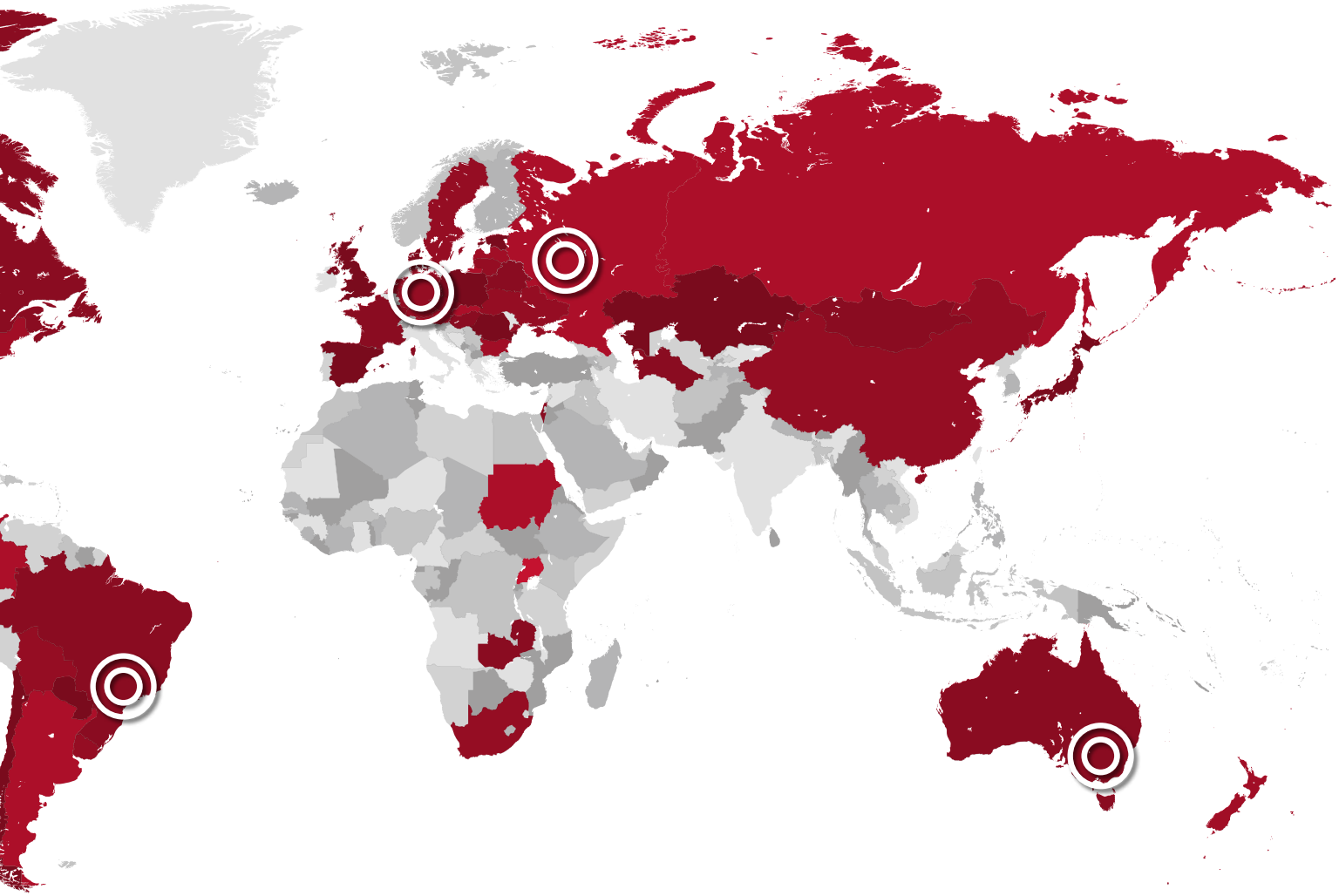

MacDon Industries Ltd.
680 Moray Street
Winnipeg, Manitoba, Canada R3J 3S3
t. (204) 885-5590 f. (204) 832-7749

MacDon, Inc.
10708 North Pomona Avenue
Kansas City, Missouri, United States 64153-1924
t. (816) 891-7313 f. (816) 891-7323

MacDon Australia Pty. Ltd.
A.C.N. 079 393 721
P.O. Box 103 Somerton, Victoria, Australia 3062
54 National Boulevard, Campbellfield, Victoria,
Australia 3061
t. +61 3 8301 1911 f. +61 3 8301 1912

MacDon Brasil Agribusiness Ltda.
Rua Grã Nicco, 113, Sala 404, B. 04
Mossunguê, Curitiba, Paraná
Brasil CEP 81200-200
t. +55-41-2101-1713 f. +55-41-2101-1699

LLC MacDon Russia Ltd.
115054 Moscow, Russia
11 Shchipok St. Building 1
Floor 1, Office 7-I, Russian Federation
t. +7 495 775 6971 f. +7 495 967 7600

MacDon Europe GmbH
Clayallee 353A
14169 Berlin
Germany
t. +49-30-24 53 44 46

¡LOGRE UN MAYOR RENDIMIENTO!

D2/FD2

Durabilidad. Capacidad. Velocidad. Las plataformas de cosechadoras de la Serie 2 de MacDon brinda lo último en rendimiento e innovación que ofrece MacDon. La D2 y la FlexDraper® FD2 tienen una estructura completamente nueva que cuenta con un tubo trasero superestructurado de cinco lados. Esta sólida columna vertebral está preparada para manejar hasta un 20 % más de capacidad* de una plataforma ultraprofunda con lonas de 50 pulgadas+. Y esa lona más ancha se llena mucho más rápido gracias al sistema de corte de alta velocidad ClearCut™ de MacDon. Si a todo esto le sumamos la sólida confiabilidad de MacDon, es evidente que las plataformas de la cosechadora de la Serie 2 de MacDon permiten sacar más partido a cada hectárea.

**En relación con el modelo anterior.*

+ 127 cm (50")

** Es posible que algunos productos u opciones no estén disponibles en todos los mercados.
Localizar un concesionario en ***MacDon.com***

ESCANEAR AQUÍ
SITIO WEB DE LA D2
SITIO WEB DE LA D2
D230
MacDon

Sistema de flotación activa

La D2 y la FD2 obtienen una respuesta instantánea de flotación con el sistema de flotación activa de MacDon. Integrado pero independiente del control automático de altura de la plataforma de la cosechadora, este sencillo sistema mecánico soporta hasta el 97% del peso de la plataforma, lo que permite que las plataformas de la cosechadora de la Serie 2 floten sobre las fluctuaciones del suelo sin esfuerzo. Además, esta respuesta instantánea de flotación permite que la plataforma corte cerca del suelo sin empujar la tierra, ofreciendo un corte limpio, cercano y uniforme en todo momento.

Soporta hasta el 97% del peso de la plataforma

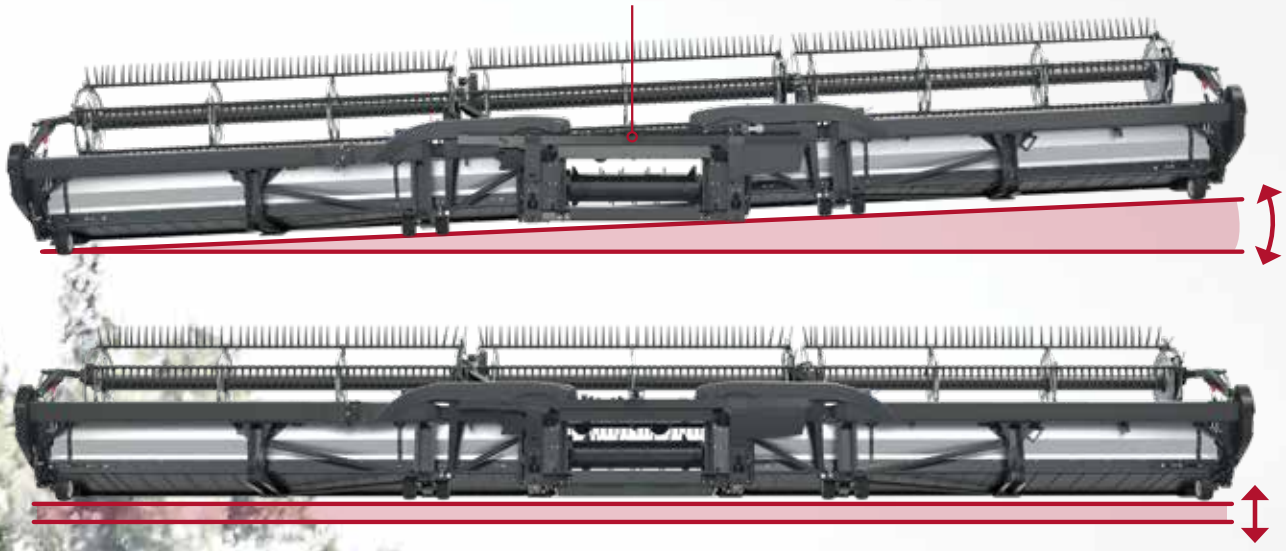

A Secciones de cuchilla ClearCut™

Estas secciones de cuchilla ClearCut™ de MacDon cuentan con más de un 25% más de superficie de corte gracias a una hoja más larga y una geometría mejorada. ¿Qué significa esto para usted? Significa una calidad de corte más rápida y limpia a mayor velocidad de avance.

¡Mantenga el filo!

Otra gran ventaja de este nuevo sistema de corte es el herramental rediseñado. Los pernos incorporados hacen que el reemplazo de la sección de la cuchilla en el campo resulte rápido y fácil.

B Puntones de cuchilla puntiagudos ClearCut™

Los puntones de cuchilla puntiagudos ClearCut™ son puntones de cuchillas multipropósito diseñados para deslizarse sobre la superficie a altas velocidades de corte para un corte limpio y uniforme en todo momento.

Puntones de cuchilla puntiagudos ClearCut™ PlugFree™

Este diseño de puntones acerca la cuchilla lo más posible al suelo y, al mismo tiempo, protege la hoja de los residuos dañinos en el campo. Los puntones de cuchilla ClearCut™ PlugFree resisten los atascamientos, incluso en las condiciones más adversas, proporcionando el corte más limpio y cercano al suelo posible.

C Mando de cuchillas de alta velocidad ClearCut™

El mando de cuchillas mejorada de MacDon satisface su necesidad de velocidad, proporcionando un mayor torque para poder atravesar las condiciones de corte más desafiantes. Con un eje de salida más grande, un volante para un buen funcionamiento y un accionamiento hidráulico directo, es el corazón del sistema de corte de alta velocidad ClearCut™ de MacDon.

D Sistema de corte de alta velocidad ClearCut™

El sistema de corte de alta velocidad ClearCut™ de MacDon ofrece un corte limpio a una velocidad hasta un 30% mayor*. Este sistema de alta velocidad se brinda con dos puntones de cuchilla únicos, más potencia gracias al mando de cuchillas mejorado de MacDon y más de un 25% más de superficie de corte por una geometría de cuchillas y puntones mejorada. En conjunto, estas mejoras permiten que las plataformas de las cosechadoras de la Serie 2 proporcionen un corte al ras, limpio y uniforme en todo momento.

**En relación con el modelo anterior.*

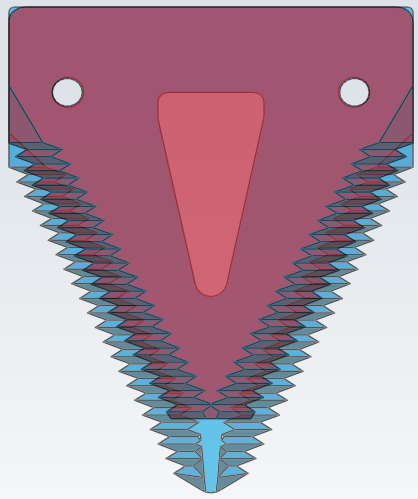

FD1 FD2

B

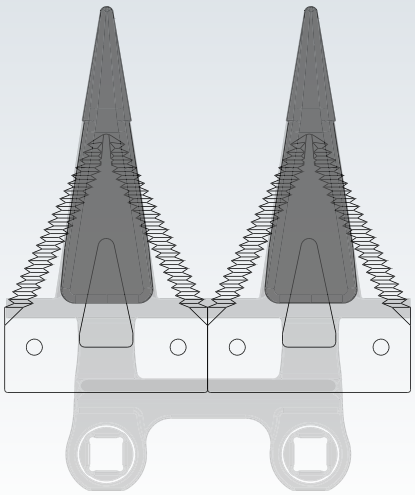

Puntones de cuchilla puntiagudos ClearCut™

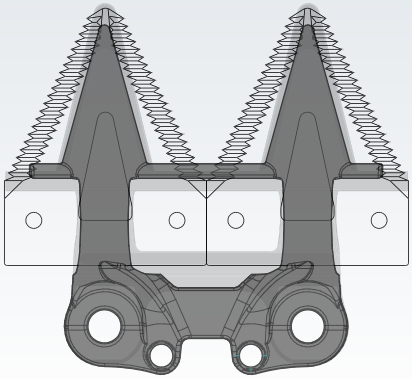

Puntones de cuchilla puntiagudos ClearCut™ PlugFree™

*No se recomienda mezclar tipos de puntones de cuchilla. La imagen se muestra solo a efectos de visualización.

C

Cualquier cosechadora

La Serie 2 se adapta a todas las principales marcas de cosechadoras* con un paquete de terminación que se integra perfectamente a su cosechadora para ofrecer la mejor experiencia de usuario posible. Esta compatibilidad e intercambiabilidad multimarcas implican que su inversión mantendrá su valor cuando decida actualizarla.

** Consulte a su concesionario de MacDon para averiguar si la Serie 2 se adapta a su cosechadora.*

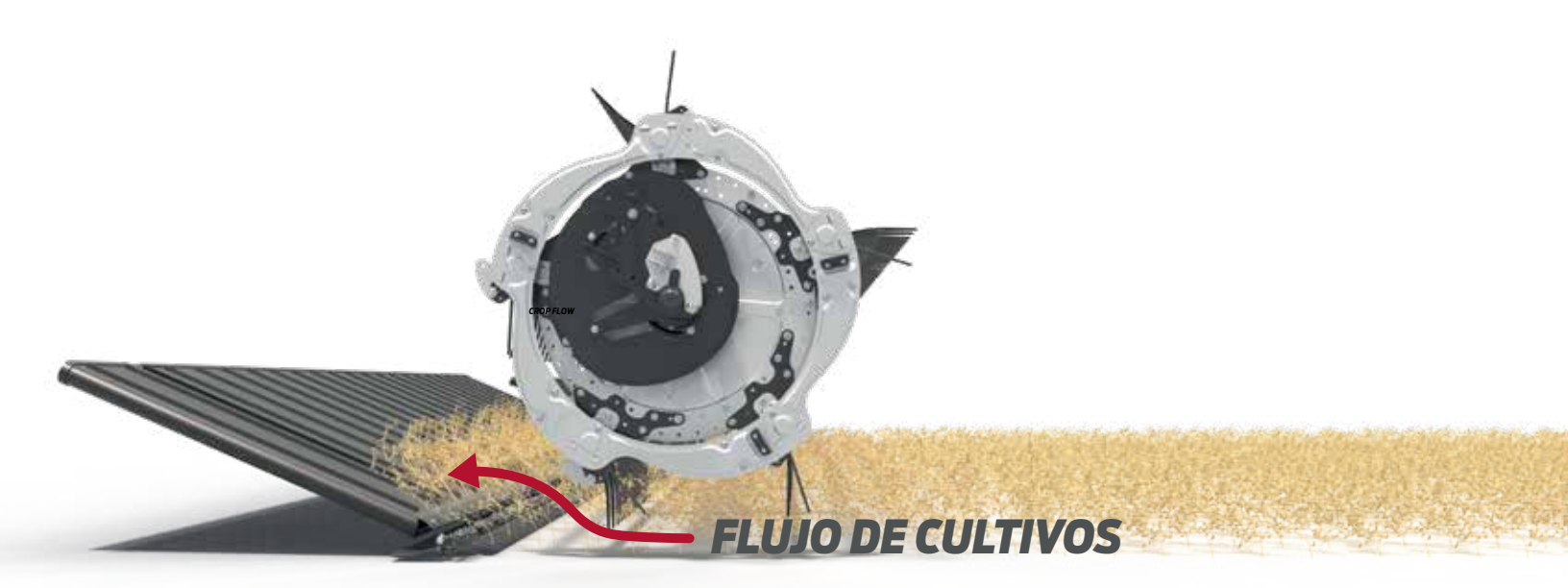

Excelente rendimiento del molinete

El movimiento único del molinete de la Serie 2 recoge y coloca suavemente el cultivo en las lonas. Este molinete patentado cuenta con una leva de forma única que permite que los dedos se coloquen debajo de los cultivos revolcados y los levanten antes de cortarlos. Los extremos y sectores del molinete de aluminio ayudan a reducir el peso total y mejorar la eficiencia. La plataforma y el molinete de la Serie 2 son altamente adaptables desde la cabina para un rendimiento óptimo. El control de inclinación de la plataforma que ajusta la lona y el ángulo de la cuchilla y el posicionamiento longitudinal del molinete permiten configurar para las condiciones de cosecha más exigentes del mundo real.

Gran capacidad

Con las cosechadoras modernas de la actualidad, lo importante es contar con más capacidad y con la Serie 2, se obtiene hasta un 20%* más de capacidad. Este gran aumento de la capacidad proviene de una plataforma ultraprofunda con lonas de 50 pulgadas de profundidad. Estas enormes lonas funcionan con facilidad, asentando de forma limpia los cultivos más grandes, frondosos y de gran volumen y manteniendo esas grandes cosechadoras funcionando sin problemas con una alimentación hacia adelante constante. Esta lona más profunda también proporciona una mejor visibilidad de la barra de corte desde la cosechadora.

Una novedad en la FD2 es un tamaño de plataforma de 50 pies. Combinada con la cubierta de lona más profunda, la FD250 brinda la mayor capacidad de cultivo jamás ofrecida en un modelo FlexDraper®+.

** En relación con el modelo anterior..*

+ 127 cm (50”), 15,2 m (50’)

Sistema de alimentación de cultivos FeedMax™

Grande, pequeño, nuevo, viejo, el sistema de alimentación de cultivos FeedMax™ tiene una acción de alimentación agresiva y se puede configurar a medida para adaptarse al rendimiento de cualquier cosechadora. Con control de velocidad adaptado a la cosechadora y alas del sinfín personalizables para adaptarse a la abertura del embocador de la cosechadora, el sistema de alimentación de cultivos FeedMax actualiza y optimiza el rendimiento de cualquier cosechadora.

FeedMaX™

LA ALIMENTACIÓN DE ESPIGAS-PRIMERO PERMITE COMENZAR MÁS TEMPRANO Y TERMINAR MÁS TARDE.

Flujo de cultivos activo de alimentación hacia adelante

Cuando la cosecha llega a las lonas, el flujo de cultivos activo de MacDon se encarga de desplazar rápidamente el cultivo hacia las lonas laterales y hacia el embocador de la cosechadora. El control de velocidad de la lona lateral en cabina, que ahora viene de la Serie 2, permite el ajuste sobre la marcha. La alimentación hacia adelante promueve la eficiencia máxima de la cosechadora al mejorar la acción de trilla, crear una mejor distribución de la paja y proporcionar una cosecha en general más productiva y que ahorra combustible. Además, el flujo de cultivo activo de MacDon es más eficiente en condiciones de humedad, lo que significa que puede empezar antes y trabajar hasta más tarde.

Sinfín transversal superior de longitud completa

Una opción de rendimiento que vale la pena considerar para cualquiera que coseche cultivos grandes, frondosos y de gran volumen, como canola, colza, guisantes y mostaza, es el sinfín transversal superior. El sinfín mantiene los cultivos frondosos en la lona a medida que se mueven hacia el centro de la plataforma, donde el ala de doble paso impulsa de manera activa y agresiva el cultivo hacia el sinfín de alimentación. Esta opción recorre toda la longitud de la plataforma y está disponible en todos los tamaños.

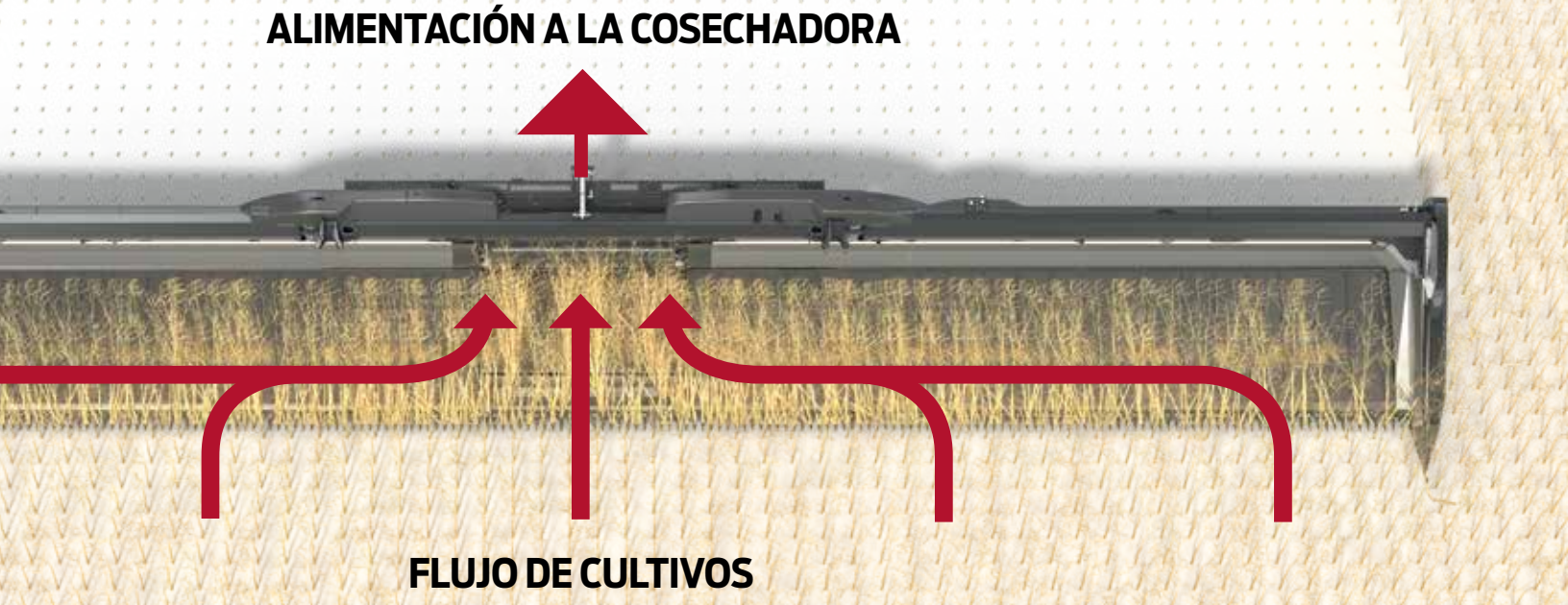

A

B

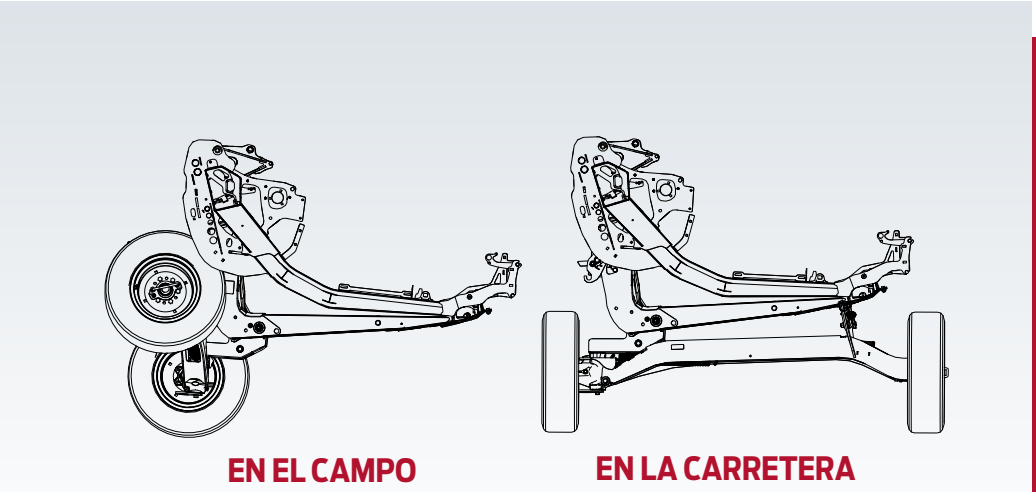
EN EL CAMPO
EN LA CARRETERA

A Componentes de aluminio

De un vistazo, la señal de diseño más notable en la Serie 2 es la adición de componentes de aluminio. Los componentes de aluminio incluyen tapas laterales del molinete, sectores de molinete y chapas posteriores. Pero estos componentes no solo se ven bien, también ayudan a reducir el peso total de la plataforma, mejorando la eficiencia sin comprometer la resistencia.

B Ajustes fáciles

Usted estará listo para comenzar tan pronto como el cultivo lo esté con los fáciles ajustes de la Serie 2.

Los ajustes sencillos incluyen:

- Calcomanías y ajustes fáciles de seguir para configurar la flotación (D2 y FD2) y la flexión (FlexDraper FD2).
- Fácil acceso al tensor de la cadena del mando del molinete; simplemente levante la tapa y use la herramienta múltiple Set-It-Right para ajustar.
- El control de velocidad de la lona lateral en movimiento en la cabina ahora viene de serie.
- Cambie fácilmente de una plataforma de estructura flexible a una rígida con solo mover una palanca (FlexDraper FD2).
- El sistema divisor de extremos de pestillos rápidos le permite enganchar y conectar su divisor en un solo movimiento.

C Transporte EasyMove™*

El sistema de transporte EasyMove™ de MacDon hace que sea más rápido que nunca mover su plataforma de la cosechadora de la Serie 2 de campo a campo. Esta opción de rendimiento es completamente autónoma en la plataforma y permite el transporte a velocidades de hasta 32 km/h (20 mph)**. Las máquinas equipadas con esta opción también pueden utilizar las ruedas de transporte en el campo para estabilizar la plataforma.

** Es posible que algunos productos u opciones no estén disponibles en todos los mercados. Consulte con el concesionario de MacDon para averiguar sobre la disponibilidad.*

*** Siempre siga las leyes y las regulaciones locales de tráfico.*

D Sistema de mantenimiento de cultivos de arrastre limpio

MacDon agregó un montón de pequeños elementos adicionales en cada plataforma de la cosechadora de la Serie 2 para que los cultivos continúen avanzando en la dirección correcta, hacia la cosechadora y hacia sus resultados.

El sistema de mantenimiento de cultivos de arrastre limpio incluye:

- Dedos del molinete en ángulo y dientes en los extremos del molinete.
- Paletas de cultivo de la tapa lateral del molinete.
- Deflectores de cultivos de la tapa lateral del molinete.
- Dedos del deflector de cultivos de la tapa lateral interna.

Posicionamiento del molinete ShatterGuard

Con la herramienta múltiple Set-It-Right de MacDon, este ajuste rápido y simple del molinete viene de serie en todos los modelos de la Serie 2. El posicionamiento del molinete ShatterGuard está diseñado para cultivos altos, frágiles y frondosos, como la canola y la colza. Este ajuste coloca el molinete más atrás en la plataforma, lo que evita rupturas en el suelo y mantiene el cultivo en las lonas, donde usted lo quiere.

Herramienta múltiple Set-It-Right

Convenientemente almacenada a bordo de la plataforma, la herramienta múltiple Set-It-Right es todo lo que se necesita para que la Serie 2 se adapte al éxito de la cosecha.

La herramienta múltiple Set-It-Right permite realizar los siguientes ajustes:

- Fijar y ajustar la flotación (D2 y FD2) y la flexión de la plataforma (FlexDraper FD2)
- Fijar el posicionamiento del molinete ShatterGuard.
- Ajustar la posición del dedo del molinete y la tensión de la cadena del mando del molinete.
- Agregar y quitar los conos divisores de extremos.

Un corte al ras más uniforme

La barra de corte de bajo perfil de MacDon mejora algo que ya era bueno. La distancia entre la cuchilla y la lona es más corta, lo que significa menos posibilidades de pérdida de semillas en la barra de corte. Además, el control de inclinación de la plataforma en la cabina ajusta el ángulo de la cuchilla para adaptarse a cualquier condición de cosecha, y la superficie ultrasuave orientada al suelo de la barra de corte ayuda a que se deslice sobre el suelo para un corte al ras uniforme en todo momento.

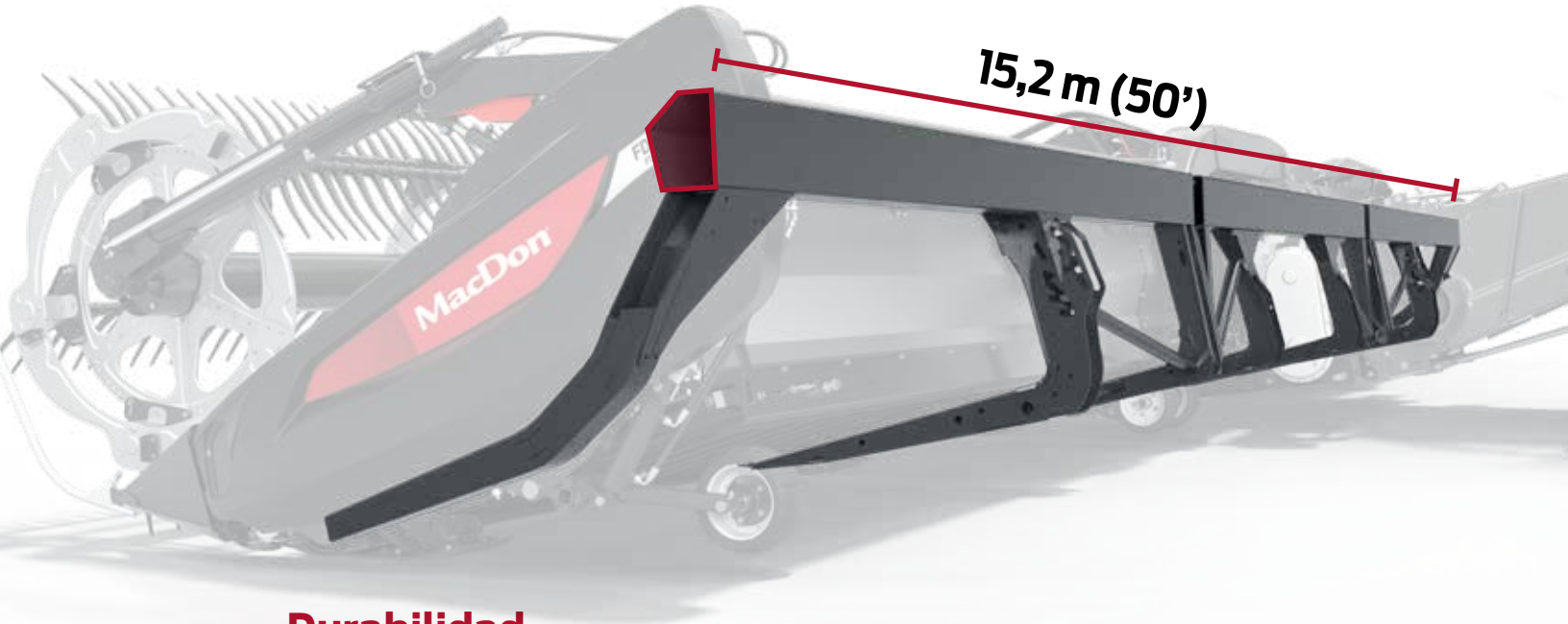

Durabilidad

MacDon siempre ha garantizado la confiabilidad mediante el diseño de productos sólidos y la Serie 2 mantiene esa tradición. La Serie 2 tiene una estructura nueva que cuenta con un tubo trasero superestructurado de cinco lados. Esta sólida columna vertebral está preparada para manejar el aumento de capacidad de hasta un 20%* de la plataforma ultraprofunda con lonas de 50 pulgadas+.

** En relación con el modelo anterior.*
+ 127 cm (50")

MÁS GRANDE. MÁS RÁPIDO. MÁS FLEXIBLE.

FD2

Con la FD2, se obtiene hasta un 70% más de flexibilidad de la única FlexDraper®*. La FD2 es una plataforma flexible flotante de tres secciones con configuraciones de molinete doble y triple. Esto permite que toda la estructura de la plataforma, la barra de corte y el molinete sigan los contornos del suelo como una unidad, flexionando hasta 17 pulgadas+ más en cada extremo. Más capacidad. Más velocidad. Más flexibilidad. La nueva FD2 le ofrece más de todo lo que se necesita para el rendimiento de la cosecha, de parte de la empresa que creó la FlexDraper® original.

** En relación con el modelo anterior.*
+ 43,2 cm (17")

ESCANEAR AQUÍ

SITIO WEB DE LA D2

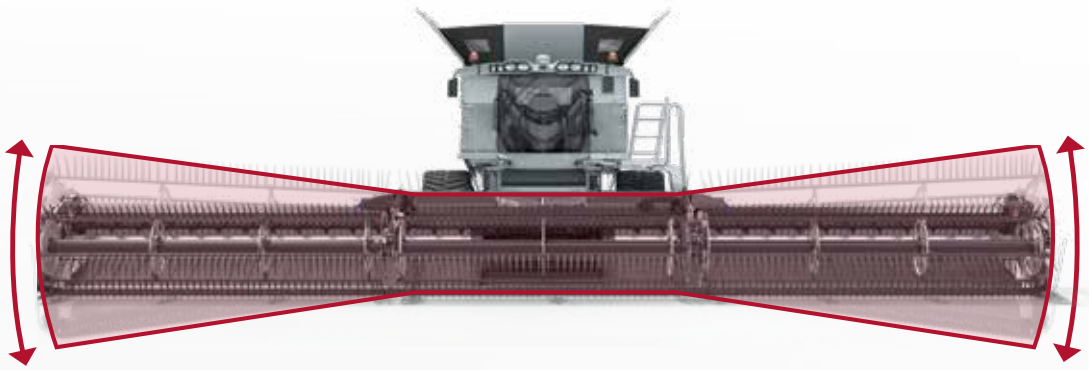

Más flexibilidad

Con la FD2, se obtiene hasta un 70% más de flexibilidad de la única FlexDraper®*. La FD2 es una plataforma flexible flotante de tres secciones con configuraciones de molinete doble y triple. Esto permite que toda la estructura de la plataforma, la barra de corte y el molinete sigan los contornos del suelo como una unidad, flexionando hasta 17 pulgadas+ más en cada extremo mientras mantiene una relación cercana entre la barra de corte y el molinete. Esta acción de flexión única permite que la FD2 siga el suelo y proporcione una alimentación con las espigas primero sin problemas y constante para la cosechadora, incluso con una flexión extrema.

** En relación con el modelo anterior. + 43,2 cm (17")*

RANGO FLEXIBLE FD2

	Rango estándar (de fábrica)	**Mayor aumentado**
FD230	102 mm [4"] hacia arriba y 64 cm [2,5"] hacia abajo	102 cm [4"] hacia arriba y 102 cm [4"] hacia abajo
FD230	165 mm [6,5"] hacia arriba y 130 cm [5"] hacia abajo	165 cm [6,5"] hacia arriba y 165 cm [6,5"] hacia abajo
FD235	205 mm [8"] hacia arriba y 130 mm [5"] hacia abajo	205 mm [8"] hacia arriba y 205 mm [8"] hacia abajo
FD240 de molinete doble	205 mm [8"] hacia arriba y 130 mm [5"] hacia abajo	205 mm [8"] hacia arriba y 205 mm [8"] hacia abajo
FD241	205 mm [8"] hacia arriba y 130 mm [5"] hacia abajo	205 mm [8"] hacia arriba y 205 mm [8"] hacia abajo
FD240 de molinete triple	205 mm [8"] hacia arriba y 205 mm [8"] hacia abajo	
FD245	216 mm [8,5"] hacia arriba y 216 mm [8,5"] hacia abajo	
FD250	216 mm [8,5"] hacia arriba y 216 mm [8,5"] hacia abajo	

*** El rango de flexión se puede aumentar quitando el limitador de flexión, aunque se requiere una mayor separación entre el molinete y la barra de corte. Esta es una configuración del cliente; vea las instrucciones en el manual de operación***

Molinete triple

La opción de triple molinete es una novedad en la FD2. Las tres secciones del molinete ahora reflejan los puntos de flexión de la plataforma, lo que ofrece una relación aún más cercana entre el molinete y la barra de corte para una alimentación con las espigas primero sin problemas y constante. Los molinetes triples son opcionales en los modelos de 40 pies de la FD2 y viene de serie en los modelos de 45 y 50 pies[+].

[+] 12,2 m (40'), 13,7 m (45'), 1,.2 m (50')

A Solución para cosecha de cultivos múltiples

La FlexDraper® FD2 de MacDon es una máquina para cosecha de cultivos múltiples. Puede cambiar fácilmente la FD2 de una plataforma de estructura flexible a una rígida con solo mover una palanca, lo que le brinda la versatilidad para pasar de un tipo de cultivo a otro. Cereales, semillas oleaginosas, alubias, es decir, casi cualquier cultivo en cualquier condición; otra razón por la que la FD2 es lo último en mejora de rendimiento para su cosechadora.

B Relación cercana entre la barra de corte y el molinete

La FlexDraper® FD2 cuenta con una relación fija entre el molinete y la barra de corte. En todo momento se mantiene un pequeño espacio entre los dedos del molinete y la barra de corte, incluso con una flexión extrema, lo que garantiza una alimentación con las espigas primero sin problemas y constante del cultivo en toda la longitud de la FlexDraper®.

C El tamaño adecuado para su operación

Una novedad en la FD2 es un tamaño de plataforma de 50 pies, lo que convierte a la FD250 en la FlexDraper® de mayor capacidad hasta el momento. Pero lo nuevo no termina ahí, la agricultura con tráfico controlado está cubierta con la FD2 de molinete doble de 41 pies*.

Tamaños disponibles :

9,1 m (30'), 10,6 m (35'), 12,2 m (40'), 12,5 m (41'), 13,7 m (45'), 15,2 m (50')

** Es posible que algunos productos u opciones no estén disponibles en todos los mercados. Consulte con el concesionario de MacDon para averiguar sobre la disponibilidad.*

D Ruedas de contorno ContourMax™

Las ruedas de contorno ContourMax permiten que la plataforma siga los contornos del campo, dejando una altura de rastrojo constante mientras corta a hasta 18 pulgadas del suelo. Esta increíble opción de rendimiento utiliza la Flex-Float Technology® de la FD2 junto con el control automático de altura de la plataforma de la cosechadora al máximo, que se ajustan convenientemente en la cabina y sobre la marcha para un rendimiento de la cosecha con seguimiento del suelo entre 1 y 18 pulgadas+.

+ 2,5 cm (1"), 45,7 cm (18")

SET IT AND FORGET IT.

PW8

Pick-Up Headers

Our engineers worked hard to make the PW8 as user friendly as possible. From easy installation to time saving innovations, it all adds up to harvesting performance you can count on. MacDon PW8 Pick-Up Headers are the smartest choice on the market.

ESCANEAR AQUÍ

SITIO WEB DE LA PW8

A Serious Pick-Up Capacity in Any Crop Condition

A strengthened auger tube and robust chain drive allow the PW8 to easily handle high capacity loads. Both draper decks are run independently by hydraulic motors. The drapers are kept on track by MacDon's patented V-guide roller groove tracking system. Together, these systems allow the PW8 to process the heaviest swaths with ease.

On-the-Go Control

The PW8 works with the combine's Automatic Header Height and Lateral Tilt System.

B Simple Adjustments

A simple draper tensioning system, easy to see draper tension indicators, and common all metric hardware allow adjustments to be made in a flash.

Drop-and-Go Float Performance

Our simple and effective spring-over-shock floatation system provides a ground following 45.7 cm (18") of wheel float, and requires no adjustment during operation or lockout during transport. Float indicator numbers are clearly visible on both sides of the machine, letting you know the PW8 is operating at an optimal float position.

C Great Seed Retention

Tight draper connectors and seals, along with a deep overlap of front and rear draper decks ensure that more seed is making its way into the combine for better yields.

Easy Maintenance

Five 100 hour grease points make for quick and easy maintenance of this machine.

Brand Compatibility

Switch combine brands with MacDon PW8 completion packages. These packages make it easy to switch between combine brands which increases resale value down the road.

** Some products and/or options may not be available in all markets. See your MacDon Dealer for availability.*

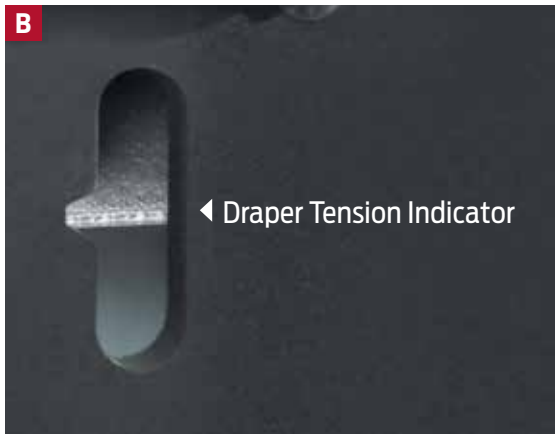

SPECIFICATIONS

D2 DRAPER HEADER SPECIFICATIONS

Size*	7.6 m (25')	9.1 m (30')	10.6 m (35')	12.5 m (41')	13.7 m (45')
Weight** Single Knife Drive with FM200	2252 kg (4965 lb)	-	-	-	-
Weight** Double Knife Drive with FM200	-	2839 kg (6260 lb)	3065 kg (6758 lb)	3123 kg (6885 lb)	3286 kg (7244 lb)
Knife: Type / Drive / Speed	Single or Double Knife / Hydraulic motor mounted to enclosed heavy duty MacDon knife drive box on LHS of header, One hydraulic motor mounted to enclosed heavy duty MacDon knife drive box on each end of the header / Single Knife on Combine 1200-1400 spm, Double Knife on Combine 1200-1500 spm				
Guard Types Available	ClearCut™ Pointed Guards - Forged and Double Heat Treated (DHT) with Forged, Single Bolt Adjustment Hold-Down; ClearCut™ PlugFree™ Short Guards - Forged and Double Heat Treated (DHT) with Forged, Dual Bolt Adjustment Hold-Down				
Reel: Type / Drive / Speed / Fingers	Pick up Reel / Hydraulic / Combine Standard Speed (varies with combine model) 0 - 13 km/h [0 - 8 mph] (0-67 rpm) / Finger Length 290 mm [11"], Plastic Finger Spacing (nominal, staggered on alternate bats) 100 mm [4"]				
Conveyor: Type / Drive / Speed / Delivery	1270 mm [50"] / Hydraulic / FM200 (Combine Float Module) - 0 - 209 m/min [687 ft/min] / 15' (on SP Windrower) -1395 - 1525 mm [54.9" - 60.0"]				
Field-Installed Options	EasyMove™ Transport System, Upper Cross Auger, VertiBlade™ Vertical Knife, stabilizer wheels, lateral tilt automatic header height control, Sunflower attachment				

** Product size availability varies by market ** All listed weights are approximations and will vary depending on header configuration. Check with your dealer for combine ratings. Weight includes FM200 Float Module. The FM200 Float Module weighs approximately 1029 kg (2270 lb); this number varies by combine model*

FD2 FLEXDRAPER® SPECIFICATIONS

Size*	7.6 m (25')	9.1 m (30')	10.6 m (35')	12.2 m (40')	12.5 m (41')	13.7 m (45')	15.2 m (50')
Weight** Single Knife Drive	3337 kg (7354 lb)	3701 kg (8160 lb)	2900 kg (8600 lb)	4050 kg (8928 lb)	-	-	-
Weight** Double Knife Drive	-	-	3985 kg (8786 lb)	4133 kg (9113 lb)	4328 kg (9542 lb)	-	-
Weight ** Double Knife Drive with Triple Reel	-	-	-	4283 kg (9442 lb)	-	4635 kg (10218 lb)	4853 kg (10699 lb)
Knife: Type / Drive / Speed/ Guards	Single or Double knife / Hydraulic, MacDon design enclosed oil bath knife drive box(es) / 1200-1400/1500 spm, varies depending on header size / ClearCut™ Pointed Guards - Forged and Double Heat Treated (DHT) with Forged, Single Bolt Adjustment Hold-Down; ClearCut™ PlugFree™ Short Guards - Forged and Double Heat Treated (DHT) with Forged, Dual Bolt Adjustment Hold-Down						
Reel: Type / Drive / Speed / Fingers	Pick-up reel, five bats, one-piece (single),two-piece (double) or three-piece (triple), flip-over design, cam-leading finger control / Hydraulic / 0 to 67 rpm (varies depending on combine model) / 279 mm (11") length, wear-resistant HD plastic, 102 mm (4") spacing						
Conveyor: Type / Drive / Speed	1270 mm (50") deep, reversible, rubber skim-coated drapers, double V-guide with tracking, integral seal on leading edge / 0 to 209 m/min (0 to 687 ft/min)						
Standard Features	Fits most current model combines, hydraulic fore-aft reel positioner, hydraulic header tilt, in-cab side draper speed control, cutterbar poly wear plates, auto-header height with header angle and ground pressure indicators						
Field-Installed Options	EasyMove™ Transport System, ContourMax™ Contour Wheels, Upper Cross Auger, VertiBlade™ Vertical Knife, stabilizer wheels, lateral tilt automatic header height control, Sunflower attachment						

**Product size availability varies by market. **All listed weights are approximations and will vary depending on options installed.*
Check with your dealer for combine ratings.
Weight includes FM200 Float Module. The FM200 Float Module weighs approximately 1029 kg (2270 lb); this number varies by combine model

FM200 FLOAT MODULE SPECIFICATIONS

	Center Draper	Feed Auger
Weight	Approximately 1029 kg (2270 lb), varies by combine configuration	
Size	2000 mm (78.7") width	1630 mm (64.1") width
Type	Hydraulic drive (reversible), self tracking rubber coated polyester fabric feed draper with rubber slats	Mechanical drive (reversible), removable retracting fingers with bolt on flighting
Speed	107-122 m/min (350-400 ft/min), varies with combine brand	191 - 195 rpm, varies with combine brand
Header Floatation: Type/ Vertical Range/Lateral Range (Tilt)	2 pairs of coil springs, independent adjustment, transport lock-out / 178 mm (7") / 4.8 degrees	

FD2 FLEX RANGE

	Standard (Factory) Range	Increased Range**
FD225	102 mm [4”] up & 64 mm [2.5”] down	102 mm [4”] up & 102 mm [4”] down
FD230	165 mm [6.5”] up & 130 mm [5”] down	165 mm [6.5”] up & 165 mm [6.5”] down
FD235	205 mm [8”] up & 130 mm [5”] down	205 mm [8”] up & 205 mm [8”] down
FD240 Double Reel	205 mm [8”] up & 130 mm [5”] down	205 mm [8”] up & 205 mm [8”] down
FD241	205 mm [8”] up & 130 mm [5”] down	205 mm [8”] up & 205 mm [8”] down
FD240 Triple Reel	205 mm [8”] up & 205 mm [8”] down	
FD245	216 mm [8.5”] up & 216 mm [8.5”] down	
FD250	216 mm [8.5”] up & 216 mm [8.5”] down	

***The flex range can be increased by removing the flex limiter, however a greater reel to cutterbar clearance is required.*
This is a customer configuration; instructions in Op Manual

PW8 PICK-UP HEADER SPECIFICATIONS

Weight	1452 kg (3200 lbs)
Overall Width	5.66 m (18’ 6”)
Effective Picking Width	4.52 m (14’ 8”) between divider lugs
Overall Depth	246 cm (96.9”)
Auger Diameter	61 cm (24”)
Auger Fingers	Factory set for 18, qty to match specific combine feeder house
Auger Speed	0-200 rpm (Depending on combine model)
Auger Drive Chain	Endless # 80 chain
Drive Shaft	Heavy duty, 1.375" diameter, fully shielded with built-in clutch
Draper Belts	Each deck consists of (4) 1125 mm (44.3”) wide drapers joined and equipped with patented tracking V-guide on right end
Draper Speed	0 – 163 m/min (535 ft/min), depending on combine model
Draper Fingers	5" Plastic
Draper Rollers	Large 127 mm (5”) drive and 102 mm (4”) idler roller (same on both decks) with V-Groove on the right-hand side to ensure proper draper tracking and reduced slippage
Draper Drive	Two, 5.9 CID (97 cc) hydraulic motors
Gauge Wheels	18.5/8.50-8, adjustable height
Header Float	Spring-Over-Shock System requires no adjustment or lock-out for transport and provides 18 inches of wheel float

GET MORE!
with Performance Parts.

The FD2 FlexDraper® gives you more harvesting performance than ever before, and the best way to keep it performing like a champ is with MacDon Performance Parts! This all-new lineup of MacDon Performance Parts is specifically designed to work with and enhance your FD2's performance. To keep you going in the field, our FD2 Customer Convenience Kits are easy all in one parts kits designed to maximize your uptime.

Check out the newest FD2 Customer Convenience Kits from MacDon Performance Parts...

MORE Performance!
MORE Up-Time!
MORE Convenience!
GET MORE with MacDon Performance Parts!

Scan the QR Code to get your FD2 Performance Parts Guide!

Draper Header Service Kits

Available in both PlugFree™, and Pointed Guard Versions, Draper Header Service Kits from MacDon are a convenient "First Aid Kit" for your header. These kits contain a selection of high wear parts such as guards, sections, and hardware, and are ideal to have on hand at all times.

See FD2 Performance Parts Guide for full kit contents.

PART #	DESCRIPTION
311789	FD2 POINTED GUARD SERVICE KIT
311790	FD2 PLUGFREE™ GUARD SERVICE KIT

Service Kit Plus

An expanded kit of common wear parts and repair kits, ideal for customers operating multiple FD2 headers, or those who want to maximize uptime. Available for single and double knife drive headers configured with Pointed Guards.

See FD2 Performance Parts Guide for full kit contents.

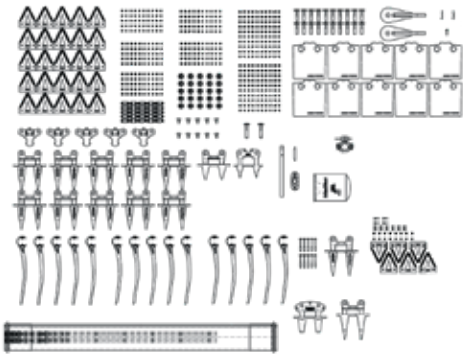

PART #	DESCRIPTION
340492	POINTED GUARD, SINGLE KNIFE DRIVE
340493	POINTED GUARD, DOUBLE KNIFE DRIVE

Knife Assembly Kits

Provides all necessary knife segments and splice kits required to replace the complete knife on a header. Come packaged in 1 box for ease of transportation from dealership to field.

See FD2 Performance Parts Guide for full kit contents.

Guard Kits

Convenient kits, containing all guards needed for a complete replacement. Come packaged on a small pallet for ease of transportation from dealership to field.

See FD2 Performance Parts Guide for full kit contents.

ESCANEAR AQUÍ

SITIO WEB DE MACDON

MacDon®

Los especialistas en cosecha. MacDon.com

Trademarks of products are the marks of their respective manufacturers and/or distributors. Specifications and options subject to change without notice.
Products subject to availability. Products featured may include available options. **MD-1005C1 2023MY Combine Headers Brochure - SPA V - 06-29-22 Part#262002**