FD2 sērija
FlexDraper® heders ar FM200 reljefa kopēšanas moduli

Operatora rokasgrāmata

262084 Revision A

Oriģināla tulkojums

FD2 sērijas FlexDraper® heders

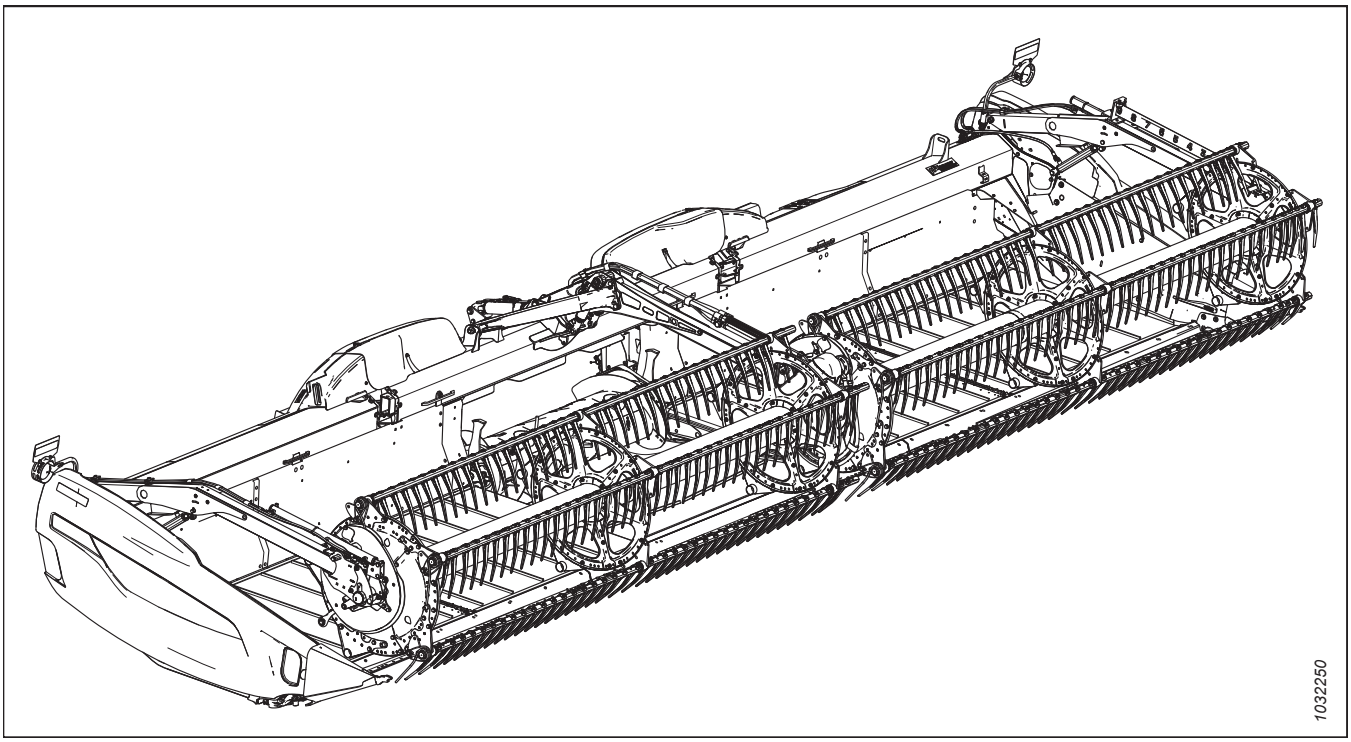

Publicēts: 2022. gada septembris

© 2022 MacDon Industries, Ltd.

Šajā izdevumā sniegtā informācija pamatojas uz izdošanas laikā pieejamo informāciju. MacDon Industries, Ltd. nesniedz nekādu tiešu vai netiešu apliecinājumu vai garantijas attiecībā uz šajā izdevumā sniegto informāciju. MacDon Industries, Ltd. patur tiesības jebkurā laikā veikt izmaiņas bez iepriekšēja brīdinājuma.

Atbilstības deklarācija

EC Declaration of Conformity

[1] MacDon

MacDon Industries Ltd.
680 Moray Street,
Winnipeg, Manitoba, Canada
R3J 3S3

[2] Combine Header

[3] MacDon FD2 Series

[4] As per Shipping Document

[5] June 29, 2022

[6] _____
Christoph Martens
Product Integrity

EN

We, [1]

Declare, that the product:

Machine Type: [2]

Name & Model: [3]

Serial Number(s): [4]

fulfils all the relevant provisions of the Directive 2006/42/EC.

Harmonized standards used, as referred to in Article 7(2):

EN ISO 4254-1:2013
EN ISO 4254-7:2009

Place and date of declaration: [5]

Identity and signature of the person empowered to draw up the declaration: [6]

Name and address of the person authorized to compile the technical file:

Benedikt von Riedesel
General Manager, MacDon Europe GmbH
Hagenauer Straße 59
65203 Wiesbaden (Germany)
bvonriedesel@macdon.com

BG

Ние, [1]

декларираме, че следният продукт:

Тип машина: [2]

Наименование и модел: [3]

Сериен номер(а) [4]

отговаря на всички приложими разпоредби на директива 2006/42/ЕО.

Използвани са следните хармонизирани стандарти според чл. 7(2):

EN ISO 4254-1:2013
EN ISO 4254-7:2009

Място и дата на декларацията: [5]

Име и подпис на лицето, упълномощено да изготви декларацията: [6]

Име и адрес на лицето, упълномощено да състави техническия файл:

Бенедикт фон Рийдезел
Управител, MacDon Europe GmbH
Hagenauer Straße 59
65203 Wiesbaden (Германия)
bvonriedesel@macdon.com

CZ

My, [1]

Prohlašujeme, že produkt:

Typ zařízení: [2]

Název a model: [3]

Sériové(á) číslo)a): [4]

splňuje všechna relevantní ustanovení směrnice 2006/42/EC.

Byly použity harmonizované standardy, jak je uvedeno v článku 7(2):

EN ISO 4254-1:2013
EN ISO 4254-7:2009

Místo a datum prohlášení: [5]

Identita a podpis osoby oprávněné k vydání prohlášení: [6]

Jméno a adresa osoby oprávněné k vyplnění technického souboru:

Benedikt von Riedesel
generální ředitel, MacDon Europe GmbH
Hagenauer Straße 59
65203 Wiesbaden (Německo)
bvonriedesel@macdon.com

DA

Vi, [1]

erklærer, at prduktet:

Maskintype [2]

Navn og model: [3]

Serienummer (-numre): [4]

Opfylder alle bestemmelser i direktiv 2006/42/EF.

Anvendte harmoniserede standarder, som henvist til i paragraf 7(2):

EN ISO 4254-1:2013
EN ISO 4254-7:2009

Sted og dato for erklæringen: [5]

Identitet på og underskrift fra den person, som er bemyndiget til at udarbejde erklæringen: [6]

Navn og adresse på den person, som er bemyndiget til at udarbejde den tekniske fil:

Benedikt von Riedesel
Direktør, MacDon Europe GmbH
Hagenauer Straße 59
D-65203 Wiesbaden (Tyskland)
bvonriedesel@macdon.com

DE

Wir, [1]

Erklären hiermit, dass das Produkt:

Maschinentyp: [2]

Name & Modell: [3]

Seriennummer (n): [4]

alle relevanten Vorschriften der Richtlinie 2006/42/EG erfüllt.

Harmonisierte Standards wurden, wie in folgenden Artikeln angegeben, verwendet 7(2):

EN ISO 4254-1:2013
EN ISO 4254-7:2009

Ort und Datum der Erklärung: [5]

Name und Unterschrift der Person, die dazu befugt ist, die Erklärung auszustellen: [6]

Name und Anschrift der Person, die dazu berechtigt ist, die technischen Unterlagen zu erstellen:

Benedikt von Riedesel
General Manager, MacDon Europe GmbH
Hagenauer Straße 59
65203 Wiesbaden
bvonriedesel@macdon.com

ES

Nosotros [1]

declaramos que el producto:

Tipo de máquina: [2]

Nombre y modelo: [3]

Números de serie: [4]

cumple con todas las disposiciones pertinentes de la directriz 2006/42/EC.

Se utilizaron normas armonizadas, según lo dispuesto en el artículo 7(2):

EN ISO 4254-1:2013
EN ISO 4254-7:2009

Lugar y fecha de la declaración: [5]

Identidad y firma de la persona facultada para draw redactar la declaración: [6]

Nombre y dirección de la persona autorizada para elaborar el expediente técnico:

Benedikt von Riedesel
Gerente general - MacDon Europe GmbH
Hagenauer Straße 59
65203 Wiesbaden (Alemania)
bvonriedesel@macdon.com

ET

Meie, [1]

deklareerime, et toode

Seadme tüüp: [2]

Nimi ja mudel: [3]

Seerianumbrid: [4]

vastab kõigile direktiivi 2006/42/EÜ asjakohastele sätetele.

Kasutatud on järgnevaid harmoniseeritud standardeid, millele on viidatud ka punktis 7(2):

EN ISO 4254-1:2013
EN ISO 4254-7:2009

Deklaratsiooni koht ja kuupäev: [5]

Deklaratsiooni koostamiseks volitatud isiku nimi ja allkiri: [6]

Tehnilise dokumendi koostamiseks volitatud isiku nimi ja aadress:

Benedikt von Riedesel
Peadirektor, MacDon Europe GmbH
Hagenauer Straße 59
65203 Wiesbaden (Saksamaa)
bvonriedesel@macdon.com

FR

Nous soussignés, [1]

Déclarons que le produit :

Type de machine : [2]

Nom et modèle : [3]

Numéro(s) de série : [4]

Est conforme à toutes les dispositions pertinentes de la directive 2006/42/EC.

Utilisation des normes harmonisées, comme indiqué dans l'Article 7(2):

EN ISO 4254-1:2013
EN ISO 4254-7:2009

Lieu et date de la déclaration : [5]

Identité et signature de la personne ayant reçu le pouvoir de rédiger cette déclaration : [6]

Nom et adresse de la personne autorisée à constituer le dossier technique :

Benedikt von Riedesel
Directeur général, MacDon Europe GmbH
Hagenauer Straße 59
65203 Wiesbaden (Allemagne)
bvonriedesel@macdon.com

The Harvesting Specialists MacDon

EC Declaration of Conformity

IT

Noi, [1]

Dichiariamo che il prodotto:

Tipo di macchina: [2]

Nome e modello: [3]

Numero(i) di serie: [4]

soddisfa tutte le disposizioni rilevanti della direttiva 2006/42/CE.

Utilizzo degli standard armonizzati, come indicato nell'Articolo 7(2):

EN ISO 4254-1:2013

EN ISO 4254-7:2009

Luogo e data della dichiarazione: [5]

Nome e firma della persona autorizzata a redigere la dichiarazione: [6]

Nome e persona autorizzata a compilare il file tecnico:

Benedikt von Riedesel
General Manager, MacDon Europe GmbH
Hagenauer Straße 59
65203 Wiesbaden (Germania)
bvonriedesel@macdon.com

HU

Mi, [1]

Ezennel kijelentjük, hogy a következő termék:

Gép típusa: [2]

Név és modell: [3]

Szériaszám(ok): [4]

teljesíti a következő irányelv összes vonatkozó előírásait: 2006/42/EK.

Az alábbi harmonizált szabványok kerültek alkalmazásra a 7(2) cikkely szerint:

EN ISO 4254-1:2013

EN ISO 4254-7:2009

A nyilatkozattétel ideje és helye: [5]

Azon személy kiléte és aláírása, aki jogosult a nyilatkozat elkészítésére: [6]

Azon személy neve és aláírása, aki felhatalmazott a műszaki dokumentáció összeállítására:

Benedikt von Riedesel
Vezérigazgató, MacDon Europe GmbH
Hagenauer Straße 59
65203 Wiesbaden (Németország)
bvonriedesel@macdon.com

LT

Mes, [1]

Pareiškiame, kad šis produktas:

Mašinos tipas: [2]

Pavadinimas ir modelis: [3]

Serijos numeris (-iai): [4]

atitinka taikomus reikalavimus pagal Direktyvą 2006/42/EB.

Naudojami harmonizuoti standartai, kai nurodoma straipsnyje 7(2):

EN ISO 4254-1:2013

EN ISO 4254-7:2009

Deklaracijos vieta ir data: [5]

Asmens tapatybės duomenys ir parašas asmens, įgalioto sudaryti šią deklaraciją: [6]

Vardas ir pavardė asmens, kuris įgaliotas sudaryti šį techninį failą:

Benedikt von Riedesel
Generalinis direktorius, MacDon Europe GmbH
Hagenauer Straße 59
65203 Wiesbaden (Vokietija)
bvonriedesel@macdon.com

LV

Mēs, [1]

Deklarējam, ka produkts:

Mašīnas tips: [2]

Nosaukums un modelis: [3]

Sērijas numurs(-i): [4]

Atbilst visām būtiskajām Direktīvas 2006/42/EK prasībām.

Piemēroti šādi saskaņotie standarti , kā minēts 7. panta 2. punktā:

EN ISO 4254-1:2013

EN ISO 4254-7:2009

Deklarācijas parakstīšanas vieta un datums: [5]

Tās personas vārds, uzvārds un paraksts, kas ir pilnvarota sagatavot šo deklarāciju: [6]

Tās personas vārds, uzvārds un adrese, kas ir pilnvarota sastādīt tehnisko dokumentāciju:

Benedikts fon Rīdīzels
Ģenerāldirektors, MacDon Europe GmbH
Hagenauer Straße 59
65203 Wiesbaden (Vācija)
bvonriedesel@macdon.com

NL

Wij, [1]

Verklaren dat het product:

Machinetype: [2]

Naam en model: [3]

Serienummer(s): [4]

voldoet aan alle relevante bepalingen van de Richtlijn 2006/42/EC.

Geharmoniseerde normen toegepast, zoals vermeld in Artikel 7(2):

EN ISO 4254-1:2013

EN ISO 4254-7:2009

Plaats en datum van verklaring: [5]

Naam en handtekening van de bevoegde persoon om de verklaring op te stellen: [6]

Naam en adres van de geautoriseerde persoon om het technisch dossier samen te stellen:

Benedikt von Riedesel
Algemeen directeur, MacDon Europe GmbH
Hagenauer Straße 59
65203 Wiesbaden (Duitsland)
bvonriedesel@macdon.com

PO

My niżej podpisani, [1]

Oświadczamy, że produkt:

Typ urządzenia: [2]

Nazwa i model: [3]

Numer seryjny/numery seryjne: [4]

spełnia wszystkie odpowiednie przepisy dyrektywy 2006/42/WE.

Zastosowaliśmy następujące (zharmonizowane) normy zgodnie z artykułem 7(2):

EN ISO 4254-1:2013

EN ISO 4254-7:2009

Data i miejsce oświadczenia: [5]

Imię i nazwisko oraz podpis osoby upoważnionej do przygotowania deklaracji: [6]

Imię i nazwisko oraz adres osoby upoważnionej do przygotowania dokumentacji technicznej:

Benedikt von Riedesel
Dyrektor generalny, MacDon Europe GmbH
Hagenauer Straße 59
65203 Wiesbaden (Niemcy)
bvonriedesel@macdon.com

PT

Nós, [1]

Declaramos, que o produto:

Tipo de máquina: [2]

Nome e Modelo: [3]

Número(s) de Série: [4]

cumpre todas as disposições relevantes da Directiva 2006/42/CE.

Normas harmonizadas aplicadas, conforme referido no Artigo 7(2):

EN ISO 4254-1:2013

EN ISO 4254-7:2009

Local e data da declaração: [5]

Identidade e assinatura da pessoa autorizada a elaborar a declaração: [6]

Nome e endereço da pessoa autorizada a compilar o ficheiro técnico:

Benedikt von Riedesel
Gerente Geral, MacDon Europa Ltda.
Hagenauer Straße 59
65203 Wiesbaden (Alemanha)
bvonriedesel@macdon.com

RO

Noi, [1]

Declarăm, că următorul produs:

Tipul mașinii: [2]

Denumirea și modelul: [3]

Număr (numere) serie: [4]

corespunde tuturor dispozițiilor esențiale ale directivei 2006/42/EC.

Au fost aplicate următoarele standarde armonizate conform articolului 7(2):

EN ISO 4254-1:2013

EN ISO 4254-7:2009

Data și locul declarației: [5]

Identitatea și semnătura persoanei împuternicite pentru întocmirea declarației: [6]

Numele și semnătura persoanei autorizate pentru întocmirea cărții tehnice:

Benedikt von Riedesel
Manager General, MacDon Europe GmbH
Hagenauer Straße 59
65203 Wiesbaden (Germania)
bvonriedesel@macdon.com

SR

Mi, [1]

Izjavljujemo da proizvod

Tip mašine: [2]

Naziv i model: [3]

Serijski broj(evi): [4]

Ispunjava sve relevantne odredbe direktive 2006/42/EC.

Korišćeni su usklađeni standardi kao što je navedeno u članu 7(2):

EN ISO 4254-1:2013

EN ISO 4254-7:2009

Datum i mesto izdavanja deklaracije: [5]

Identitet i potpis lica ovlašćenog za sastavljanje deklaracije: [6]

Ime i adresa osobe ovlašćene za sastavljanje tehničke datoteke:

Benedikt von Riedesel
Generalni direktor, MacDon Europe GmbH
Hagenauer Straße 59
65203 Wiesbaden (Nemačka)
bvonriedesel@macdon.com

SV

Vi, [1]

Intygar att produkten:

Maskintyp: [2]

Namn och modell: [3]

Serienummer: [4]

uppfyller alla relevanta villkor i direktivet 2006/42/EG.

Harmonierade standarder används, såsom anges i artikel 7(2):

EN ISO 4254-1:2013

EN ISO 4254-7:2009

Plats och datum för intyget: [5]

Identitet och signatur för person med befogenhet att upprätta intyget: [6]

Namn och adress för person behörig att upprätta den tekniska dokumentationen:

Benedikt von Riedesel
Administrativ chef, MacDon Europe GmbH
Hagenauer Straße 59
65203 Wiesbaden (Tyskland)
bvonriedesel@macdon.com

SL

Mi, [1]

izjavljamo, da izdelek:

Vrsta stroja: [2]

Ime in model: [3]

Serijska/-e številka/-e: [4]

ustreza vsem zadevnim določbam Direktive 2006/42/ES.

Uporabljeni usklajeni standardi, kot je navedeno v členu 7(2):

EN ISO 4254-1:2013

EN ISO 4254-7:2009

Kraj in datum izjave: [5]

Istovetnost in podpis osebe, opolnomočene za pripravo izjave: [6]

Ime in naslov osebe, pooblaščene za pripravo tehnične datoteke:

Benedikt von Riedesel
Generalni direktor, MacDon Europe GmbH
Hagenauer Straße 59
65203 Wiesbaden (Nemčija)
bvonriedesel@macdon.com

SK

My, [1]

týmto prehlasujeme, že tento výrobok:

Typ zariadenia: [2]

Názov a model: [3]

Výrobné číslo: [4]

spĺňa príslušné ustanovenia a základné požiadavky smernice č. 2006/42/ES.

Použité harmonizované normy, ktoré sa uvádzajú v Článku č. 7(2):

EN ISO 4254-1:2013

EN ISO 4254-7:2009

Miesto a dátum prehlásenia: [5]

Meno a podpis osoby oprávnenej vypracovať toto prehlásenie: [6]

Meno a adresa osoby oprávnenej zostaviť technický súbor:

Benedikt von Riedesel
Generálny riaditeľ MacDon Europe GmbH
Hagenauer Straße 59
65203 Wiesbaden (Nemecko)
bvonriedesel@macdon.com

EC Declaration of Conformity

[1] MacDon

MacDon Industries Ltd.
680 Moray Street,
Winnipeg, Manitoba, Canada
R3J 3S3

[2] Float Module

[3] MacDon FM200

[4] As per Shipping Document

[5] June 29, 2022

[6] _____
Christoph Martens
Product Integrity

EN

We, [1]

Declare, that the product:

Machine Type: [2]

Name & Model: [3]

Serial Number(s): [4]

fulfils all the relevant provisions of the Directive 2006/42/EC.

Harmonized standards used, as referred to in Article 7(2):

EN ISO 4254-1:2013
EN ISO 4254-7:2009

Place and date of declaration: [5]

Identity and signature of the person empowered to draw up the declaration: [6]

Name and address of the person authorized to compile the technical file:

Benedikt von Riedesel
General Manager, MacDon Europe GmbH
Hagenauer Straße 59
65203 Wiesbaden (Germany)
bvonriedesel@macdon.com

BG

Ние, [1]

декларираме, че следният продукт:

Тип машина: [2]

Наименование и модел: [3]

Сериен номер(а) [4]

отговаря на всички приложими разпоредби на директива 2006/42/ЕО.

Използвани са следните хармонизирани стандарти според чл. 7(2):

EN ISO 4254-1:2013
EN ISO 4254-7:2009

Място и дата на декларацията: [5]

Име и подпис на лицето, упълномощено да изготви декларацията: [6]

Име и адрес на лицето, упълномощено да състави техническия файл:

Бенедикт фон Рийдезел
Управител, MacDon Europe GmbH
Hagenauer Straße 59
65203 Wiesbaden (Германия)
bvonriedesel@macdon.com

CZ

My, [1]

Prohlašujeme, že produkt:

Typ zařízení: [2]

Název a model: [3]

Sériové(á) číslo)a): [4]

splňuje všechna relevantní ustanovení směrnice 2006/42/EC.

Byly použity harmonizované standardy, jak je uvedeno v článku 7(2):

EN ISO 4254-1:2013
EN ISO 4254-7:2009

Místo a datum prohlášení: [5]

Identita a podpis osoby oprávněné k vydání prohlášení: [6]

Jméno a adresa osoby oprávněné k vyplnění technického souboru:

Benedikt von Riedesel
generální ředitel, MacDon Europe GmbH
Hagenauer Straße 59
65203 Wiesbaden (Německo)
bvonriedesel@macdon.com

DA

Vi, [1]

erklærer, at prduktet:

Maskintype [2]

Navn og model: [3]

Serienummer (-numre): [4]

Opfylder alle bestemmelser i direktiv 2006/42/EF.

Anvendte harmoniserede standarder, som henvist til i paragraf 7(2):

EN ISO 4254-1:2013
EN ISO 4254-7:2009

Sted og dato for erklæringen: [5]

Identitet på og underskrift fra den person, som er bemyndiget til at udarbejde erklæringen: [6]

Navn og adresse på den person, som er bemyndiget til at udarbejde den tekniske fil:

Benedikt von Riedesel
Direktør, MacDon Europe GmbH
Hagenauer Straße 59
D-65203 Wiesbaden (Tyskland)
bvonriedesel@macdon.com

DE

Wir, [1]

Erklären hiermit, dass das Produkt:

Maschinentyp: [2]

Name & Modell: [3]

Seriennummer (n): [4]

alle relevanten Vorschriften der Richtlinie 2006/42/EG erfüllt.

Harmonisierte Standards wurden, wie in folgenden Artikeln angegeben, verwendet 7(2):

EN ISO 4254-1:2013
EN ISO 4254-7:2009

Ort und Datum der Erklärung: [5]

Name und Unterschrift der Person, die dazu befugt ist, die Erklärung auszustellen: [6]

Name und Anschrift der Person, die dazu berechtigt ist, die technischen Unterlagen zu erstellen:

Benedikt von Riedesel
General Manager, MacDon Europe GmbH
Hagenauer Straße 59
65203 Wiesbaden
bvonriedesel@macdon.com

ES

Nosotros [1]

declaramos que el producto:

Tipo de máquina: [2]

Nombre y modelo: [3]

Números de serie: [4]

cumple con todas las disposiciones pertinentes de la directriz 2006/42/EC.

Se utilizaron normas armonizadas, según lo dispuesto en el artículo 7(2):

EN ISO 4254-1:2013
EN ISO 4254-7:2009

Lugar y fecha de la declaración: [5]

Identidad y firma de la persona facultada para draw redactar la declaración: [6]

Nombre y dirección de la persona autorizada para elaborar el expediente técnico:

Benedikt von Riedesel
Gerente general - MacDon Europe GmbH
Hagenauer Straße 59
65203 Wiesbaden (Alemania)
bvonriedesel@macdon.com

ET

Meie, [1]

deklareerime, et toode

Seadme tüüp: [2]

Nimi ja mudel: [3]

Seerianumbrid: [4]

vastab kõigile direktiivi 2006/42/EÜ asjakohastele sätetele.

Kasutatud on järgnevaid harmoniseeritud standardeid, millele on viidatud ka punktis 7(2):

EN ISO 4254-1:2013
EN ISO 4254-7:2009

Deklaratsiooni koht ja kuupäev: [5]

Deklaratsiooni koostamiseks volitatud isiku nimi ja allkiri: [6]

Tehnilise dokumendi koostamiseks volitatud isiku nimi ja aadress:

Benedikt von Riedesel
Peadirektor, MacDon Europe GmbH
Hagenauer Straße 59
65203 Wiesbaden (Saksamaa)
bvonriedesel@macdon.com

FR

Nous soussignés, [1]

Déclarons que le produit :

Type de machine : [2]

Nom et modèle : [3]

Numéro(s) de série : [4]

Est conforme à toutes les dispositions pertinentes de la directive 2006/42/EC.

Utilisation des normes harmonisées, comme indiqué dans l'Article 7(2):

EN ISO 4254-1:2013
EN ISO 4254-7:2009

Lieu et date de la déclaration : [5]

Identité et signature de la personne ayant reçu le pouvoir de rédiger cette déclaration : [6]

Nom et adresse de la personne autorisée à constituer le dossier technique :

Benedikt von Riedesel
Directeur général, MacDon Europe GmbH
Hagenauer Straße 59
65203 Wiesbaden (Allemagne)
bvonriedesel@macdon.com

The Harvesting Specialists MacDon

EC Declaration of Conformity

IT

Noi, [1]

Dichiariamo che il prodotto:

Tipo di macchina: [2]

Nome e modello: [3]

Numero(i) di serie: [4]

soddisfa tutte le disposizioni rilevanti della direttiva 2006/42/CE.

Utilizzo degli standard armonizzati, come indicato nell'Articolo 7(2):

EN ISO 4254-1:2013

EN ISO 4254-7:2009

Luogo e data della dichiarazione: [5]

Nome e firma della persona autorizzata a redigere la dichiarazione: [6]

Nome e persona autorizzata a compilare il file tecnico:

Benedikt von Riedesel
General Manager, MacDon Europe GmbH
Hagenauer Straße 59
65203 Wiesbaden (Germania)
bvonriedesel@macdon.com

HU

Mi, [1]

Ezennel kijelentjük, hogy a következő termék:

Gép típusa: [2]

Név és modell: [3]

Szériaszám(ok): [4]

teljesíti a következő irányelv összes vonatkozó előírásait: 2006/42/EK.

Az alábbi harmonizált szabványok kerültek alkalmazásra a 7(2) cikkely szerint:

EN ISO 4254-1:2013

EN ISO 4254-7:2009

A nyilatkozattétel ideje és helye: [5]

Azon személy kiléte és aláírása, aki jogosult a nyilatkozat elkészítésére: [6]

Azon személy neve és aláírása, aki felhatalmazott a műszaki dokumentáció összeállítására:

Benedikt von Riedesel
Vezérigazgató, MacDon Europe GmbH
Hagenauer Straße 59
65203 Wiesbaden (Németország)
bvonriedesel@macdon.com

LT

Mes, [1]

Pareiškiame, kad šis produktas:

Mašinos tipas: [2]

Pavadinimas ir modelis: [3]

Serijos numeris (-iai): [4]

atitinka taikomus reikalavimus pagal Direktyvą 2006/42/EB.

Naudojami harmonizuoti standartai, kai nurodoma straipsnyje 7(2):

EN ISO 4254-1:2013

EN ISO 4254-7:2009

Deklaracijos vieta ir data: [5]

Asmens tapatybės duomenys ir parašas asmens, įgalioto sudaryti šią deklaraciją: [6]

Vardas ir pavardė asmens, kuris įgaliotas sudaryti šį techninį failą:

Benedikt von Riedesel
Generalinis direktorius, MacDon Europe GmbH
Hagenauer Straße 59
65203 Wiesbaden (Vokietija)
bvonriedesel@macdon.com

LV

Mēs, [1]

Deklarējam, ka produkts:

Mašīnas tips: [2]

Nosaukums un modelis: [3]

Sērijas numurs(-i): [4]

Atbilst visām būtiskajām Direktīvas 2006/42/EK prasībām.

Piemēroti šādi saskaņotie standarti , kā minēts 7. panta 2. punktā:

EN ISO 4254-1:2013

EN ISO 4254-7:2009

Deklarācijas parakstīšanas vieta un datums: [5]

Tās personas vārds, uzvārds un paraksts, kas ir pilnvarota sagatavot šo deklarāciju: [6]

Tās personas vārds, uzvārds un adrese, kas ir pilnvarota sastādīt tehnisko dokumentāciju:

Benedikts fon Rīdīzels
Ģenerāldirektors, MacDon Europe GmbH
Hagenauer Straße 59
65203 Wiesbaden (Vācija)
bvonriedesel@macdon.com

NL

Wij, [1]

Verklaren dat het product:

Machinetype: [2]

Naam en model: [3]

Serienummer(s): [4]

voldoet aan alle relevante bepalingen van de Richtlijn 2006/42/EC.

Geharmoniseerde normen toegepast, zoals vermeld in Artikel 7(2):

EN ISO 4254-1:2013

EN ISO 4254-7:2009

Plaats en datum van verklaring: [5]

Naam en handtekening van de bevoegde persoon om de verklaring op te stellen: [6]

Naam en adres van de geautoriseerde persoon om het technisch dossier samen te stellen:

Benedikt von Riedesel
Algemeen directeur, MacDon Europe GmbH
Hagenauer Straße 59
65203 Wiesbaden (Duitsland)
bvonriedesel@macdon.com

PO

My niżej podpisani, [1]

Oświadczamy, że produkt:

Typ urządzenia: [2]

Nazwa i model: [3]

Numer seryjny/numery seryjne: [4]

spełnia wszystkie odpowiednie przepisy dyrektywy 2006/42/WE.

Zastosowaliśmy następujące (zharmonizowane) normy zgodnie z artykułem 7(2):

EN ISO 4254-1:2013

EN ISO 4254-7:2009

Data i miejsce oświadczenia: [5]

Imię i nazwisko oraz podpis osoby upoważnionej do przygotowania deklaracji: [6]

Imię i nazwisko oraz adres osoby upoważnionej do przygotowania dokumentacji technicznej:

Benedikt von Riedesel
Dyrektor generalny, MacDon Europe GmbH
Hagenauer Straße 59
65203 Wiesbaden (Niemcy)
bvonriedesel@macdon.com

PT

Nós, [1]

Declaramos, que o produto:

Tipo de máquina: [2]

Nome e Modelo: [3]

Número(s) de Série: [4]

cumpre todas as disposições relevantes da Directiva 2006/42/CE.

Normas harmonizadas aplicadas, conforme referido no Artigo 7(2):

EN ISO 4254-1:2013

EN ISO 4254-7:2009

Local e data da declaração: [5]

Identidade e assinatura da pessoa autorizada a elaborar a declaração: [6]

Nome e endereço da pessoa autorizada a compilar o ficheiro técnico:

Benedikt von Riedesel
Gerente Geral, MacDon Europa Ltda.
Hagenauer Straße 59
65203 Wiesbaden (Alemanha)
bvonriedesel@macdon.com

RO

Noi, [1]

Declarăm, că următorul produs:

Tipul mașinii: [2]

Denumirea și modelul: [3]

Număr (numere) serie: [4]

corespunde tuturor dispozițiilor esențiale ale directivei 2006/42/EC.

Au fost aplicate următoarele standarde armonizate conform articolului 7(2):

EN ISO 4254-1:2013

EN ISO 4254-7:2009

Data și locul declarației: [5]

Identitatea și semnătura persoanei împuternicite pentru întocmirea declarației: [6]

Numele și semnătura persoanei autorizate pentru întocmirea cărții tehnice:

Benedikt von Riedesel
Manager General, MacDon Europe GmbH
Hagenauer Straße 59
65203 Wiesbaden (Germania)
bvonriedesel@macdon.com

SR

Mi, [1]

Izjavljujemo da proizvod

Tip mašine: [2]

Naziv i model: [3]

Serijski broj(evi): [4]

Ispunjava sve relevantne odredbe direktive 2006/42/EC.

Korišćeni su usklađeni standardi kao što je navedeno u èlanu 7(2):

EN ISO 4254-1:2013

EN ISO 4254-7:2009

Datum i mesto izdavanja deklaracije: [5]

Identitet i potpis lica ovlašćenog za sastavljanje deklaracije: [6]

Ime i adresa osobe ovlašćene za sastavljanje tehničke datoteke:

Benedikt von Riedesel
Generalni direktor, MacDon Europe GmbH
Hagenauer Straße 59
65203 Wiesbaden (Nemačka)
bvonriedesel@macdon.com

SV

Vi, [1]

Intygar att produkten:

Maskintyp: [2]

Namn och modell: [3]

Serienummer: [4]

uppfyller alla relevanta villkor i direktivet 2006/42/EG.

Harmonierade standarder används, såsom anges i artikel 7(2):

EN ISO 4254-1:2013

EN ISO 4254-7:2009

Plats och datum för intyget: [5]

Identitet och signatur för person med befogenhet att upprätta intyget: [6]

Namn och adress för person behörig att upprätta den tekniska dokumentationen:

Benedikt von Riedesel
Administrativ chef, MacDon Europe GmbH
Hagenauer Straße 59
65203 Wiesbaden (Tyskland)
bvonriedesel@macdon.com

SL

Mi, [1]

izjavljamo, da izdelek:

Vrsta stroja: [2]

Ime in model: [3]

Serijska/-e številka/-e: [4]

ustreza vsem zadevnim določbam Direktive 2006/42/ES.

Uporabljeni usklajeni standardi, kot je navedeno v členu 7(2):

EN ISO 4254-1:2013

EN ISO 4254-7:2009

Kraj in datum izjave: [5]

Istovetnost in podpis osebe, opolnomočene za pripravo izjave: [6]

Ime in naslov osebe, pooblaščene za pripravo tehnične datoteke:

Benedikt von Riedesel
Generalni direktor, MacDon Europe GmbH
Hagenauer Straße 59
65203 Wiesbaden (Nemčija)
bvonriedesel@macdon.com

SK

My, [1]

týmto prehlasujeme, že tento výrobok:

Typ zariadenia: [2]

Názov a model: [3]

Výrobné číslo: [4]

spĺňa príslušné ustanovenia a základné požiadavky smernice č. 2006/42/ES.

Použité harmonizované normy, ktoré sa uvádzajú v Článku č. 7(2):

EN ISO 4254-1:2013

EN ISO 4254-7:2009

Miesto a dátum prehlásenia: [5]

Meno a podpis osoby oprávnenej vypracovať toto prehlásenie: [6]

Meno a adresa osoby oprávnenej zostaviť technický súbor:

Benedikt von Riedesel
Generálny riaditeľ MacDon Europe GmbH
Hagenauer Straße 59
65203 Wiesbaden (Nemecko)
bvonriedesel@macdon.com

UK Declaration of Conformity

[1] MacDon

MacDon Industries Ltd.
680 Moray Street,
Winnipeg, Manitoba, Canada
R3J 3S3

[2] Combine Header

[3] MacDon FD2 Series

[4] As per shipping document

[5] June 29, 2022

[6] _____
Christoph Martens
Product Integrity

We, [1]

Declare, that the product:

Machine Type: [2]

Name & Model: [3]

Serial Number(s): [4]

fulfills all relevant provisions of the Supply of Machinery (Safety) Regulations 2008

Designated standards used are :

EN ISO 4254-1:2015
EN ISO 4254-7:2017

Place and date of declaration: [5]

Identity and signature of the person empowered to draw up the declaration: [6]

The Harvesting Specialists MacDon

UK Declaration of Conformity

[1] MacDon

MacDon Industries Ltd.
680 Moray Street,
Winnipeg, Manitoba, Canada
R3J 3S3

[2] Float Module

[3] MacDon FM200

[4] As per Shipping Document

[5] June 29, 2022

[6] _____

Christoph Martens
Product Integrity

We, [1]

Declare, that the product:

Machine Type: [2]

Name & Model: [3]

Serial Number(s): [4]

fulfills all relevant provisions of the Supply of Machinery (Safety) Regulations 2008

Designated standards used are :

EN ISO 4254-1:2015
EN ISO 4254-7:2017

Place and date of declaration: [5]

Identity and signature of the person empowered to draw up the declaration: [6]

The Harvesting Specialists MacDon

Ievads

Jūsu mašīna

Šajā lietošanas rokasgrāmatā ir sniegta informācija par FD2 sērijas FlexDraper® hederu un FM200 reljefa kopēšanas moduli. Tā jāizmanto kopā ar kombaina operatora rokasgrāmatu.

FD2 sērijas FlexDraper® ir speciāli veidots, lai labi darbotos visos taisnas pļaušanas apstākļos neatkarīgi no tā, vai tiek pļauts pie zemes vai virs zemes, izmantojot trīs daļās lokāmu rāmi, kas ļauj precīzi kopēt zemes kontūras. FM200 reljefa kopēšanas moduli izmanto, lai FD2 sērijas FlexDraper® piestiprinātu lielākajai daļai kombainu marku un modeļu.

Jūsu garantija

MacDon nodrošina garantiju klientiem, kuri sava aprīkojuma ekspluatāciju un regulāru apkopi veic, kā aprakstīts šajā rokasgrāmatā. MacDon Industries Ierobežotās garantijas noteikumu kopiju, kurā izskaidrota šī garantija, jums ir izsniedzis jūsu dīleris. Garantija tiek anulēta, ja bojājumi radušies kādu no turpmāk minēto apstākļu dēļ:

- negadījums;
- nepareiza ekspluatācija;
- ļaunprātīga izmantošana;
- nepareiza apkope vai nolaidība;
- mašīnas ekspluatācija, pārsniedzot noteiktās normas;
- mašīnas, aprīkojuma, sastāvdaļas vai detaļas izmantošana neatbilstoši ražotāja norādījumiem.

Jūsu rokasgrāmata

Pirms sākt lietot šo mašīnu, uzmanīgi izlasiet visu pievienoto materiālu.

Izmantojiet šo rokasgrāmatu kā pirmo informācijas avotu par mašīnu. Ja izpildīsit sniegtos norādījumus, heders daudzus gadus darbosies labi. Ja nepieciešama palīdzība, informācija vai papildu šīs rokasgrāmatas eksemplāri, sazinieties ar izplatītāju.

Šajā dokumentā tiek izmantoti tālāk norādītie nosacījumi.

- Labo un kreiso pusi nosaka no operatora pozīcijas. Hedera priekšpuse ir vērsta pret kultūraugiem, bet aizmugure ir savienota ar reljefa kopēšanas moduli un kombainu.
- Ja nav norādīts citādi, izmantojiet standarta griezes momenta vērtības, kas norādītas nodaļā *7.1 Griezes momenta tehniskās specifikācijas, page 533*.

Uzstādot mašīnu vai veicot regulēšanu, pārskatiet un izmantojiet ieteicamos mašīnas iestatījumus, kas norādīti visās attiecīgajās MacDon publikācijās. Ja tas netiks darīts, varat nelabvēlīgi ietekmēt mašīnas darbību un tās kalpošanas laiku, kā arī radīt bīstamas situācijas.

Satura rādītājs un rādītājs palīdzēs jums atrast konkrētas daļas šajā rokasgrāmatā. Izpētiet satura rādītāju, lai iepazītos ar to, kā informācija ir sakārtota.

Saglabājiet šo rokasgrāmatu viegli pieejamā vietā uzziņai un nododiet to jaunajiem operatoriem un īpašniekiem. Rokasgrāmatas glabāšanas kaste (A) atrodas hedera aizmugurē, blakus labās puses ārējam statnim.

NOTE:

Izmantojiet jaunākās MacDon publikācijas. Jaunāko angļu valodas versiju var lejupielādēt no mūsu tīmekļa vietnes (*www.macdon.com*) vai no mūsu izplatītāju vietnes (*https://portal.macdon.com*) (nepieciešama pieteikšanās).

Sazinieties ar MacDon izplatītāju, ja jums nepieciešama palīdzība, informācija vai šīs rokasgrāmatas papildu eksemplāri.

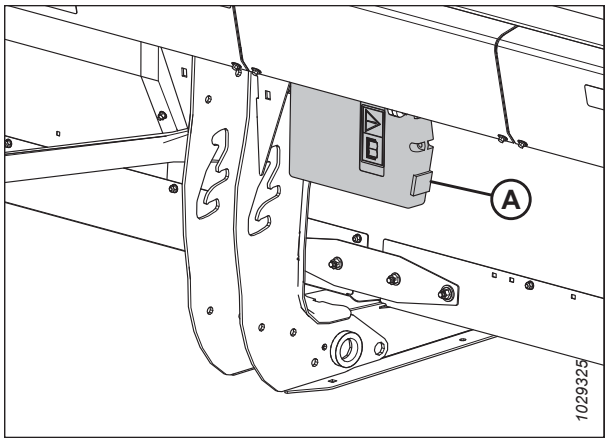

Figure 1: Rokasgrāmatas uzglabāšanas novietojums

Šis dokuments ir pieejams šādās valodās:

- Čehu
- Dāņu
- Angļu
- Igauņu
- Franču
- Vācu
- Latviešu
- Lietuviešu
- Poļu
- Portugāļu
- Rumāņu
- Krievu
- Spāņu

Šīs rokasgrāmatas var pasūtīt no MacDon, lejupielādēt no MacDon izplatītāju portāla (*https://portal.macdon.com*) (nepieciešama pieteikšanās) vai lejupielādēt no MacDon vietnes (*http://www.macdon.com*).

Kopsavilkums par izmaiņām

Turpmāk sniegtajā sarakstā ir uzskaitītas galvenās izmaiņas, salīdzinot ar iepriekšējo šī dokumenta versiju.

Sadaļa	Izmaiņu kopsavilkums	Tikai iekšējai lietošanai
1.7 Drošības uzlīmju atrašanās vietas, page 9	• Pievienota uzlīme MAC327086. • Uzlīme MAC313726 aizstāta ar MAC360541. • Pievienota uzlīme MAC360655.	• ECN 58694 • ECN 63008 • ECN 63204
1.8 Drošības zīmju nozīme, page 14	• Pievienota uzlīme MAC327086. • Uzlīme MAC313726 aizstāta ar MAC360541. • Pievienota uzlīme MAC360655.	• ECN 58694 • ECN 63008 • ECN 63204
2.2 Produkta specifikācijas, page 25	• Pievienota piezīme, ka specifikācijas var tikt mainītas bez iepriekšēja brīdinājuma. • Pievienotas FD225 specifikācijas. • Pievienota sliežu uzliku un nodiluma plākšņu plāksnīte. • Pievienota hedera Flex diapazona tabula.	Tehniskās publikācijas un produktu atbalsts ECN 63174
Iekšējā elastīgā savienojuma pārsegu noņemšana, page 49	Rediģētas instrukcijas un ilustrācijas, kas apraksta detaļu izmaiņas.	ECN 62924
Ārējā elastīgā savienojuma pārsegu uzstādīšana, page 50	Rediģētas instrukcijas un ilustrācijas, kas apraksta detaļu izmaiņas.	ECN 62924
3.8.1 FM200 Padeves gliemežtransportiera konfigurācijas, page 97	Pievienota izvēles konfigurācija Case kombainiem, lai sašaurinātu padeves gliemežtransportieri.	ECN 62723 ECN 62746
Hedera reljefa kopēšanas pārbaude un regulēšana, page 137	Sadaļai SVARĪGI pievienoti punkti. Pievienoti divi BRĪDINĀJUMA paziņojumi. Precizēta valoda. Pievienota darbība „Novietojiet universālo darbarīku...”. Vajadzības gadījumā pievienotas darbības „Atkārtojiet”. Pārskatīti ilustrāciju uzraksti. Noņemta norāde no transportēšanas riteņu darbības. Piezīme „katrs bultskrūvju pāris” pārcelta uz attiecīgo darbību. Saliktās regulēšanas bultskrūvju regulēšanas darbības ir sadalītas vienkāršās darbības. Pievienotas reljefa kopēšanas moduļa labās puses darbības. Pievienoti apakšiedaļu virsraksti. Pievienota pēdējā darbība „Pārejiet pie...”.	Produktu atbalsts Piegādātāja kvalitāte

Sadaļa	Izmaiņu kopsavilkums	Tikai iekšējai lietošanai
Reljefa kopēšanas atsperes konfigurācijas maiņa, page 142	FD225 pievienota reljefa kopēšanas atsperes konfigurācija. Noņemta tēma „Reljefa kopēšanas atsperes konfigurācijas maiņa — reljefa kopēšanas sviras tipa apstiprināšana”. Jaunajos hederos tiek izmantots viens reljefa kopēšanas atsperes veids.	Inženiertehnika
3.9.9 Informācija par naža ātrumu, page 168	FD225 pievienota informācija par naža ātrumu.	Inženiertehnika
Atgāzuma cilindru pozīcijas maiņa — uz atsevišķām tītavām, page 177	FD225 ir pievienota tēma.	Tehniskās publikācijas
Kultūraugu dalītāju noņemšana, page 196	Labota terminoloģija: sešstūra vārpsta bija uzgrieznis.	Tehniskās publikācijas
Kultūraugu dalītāju uzstādīšana, page 197	Labota terminoloģija: sešstūra vārpsta bija uzgrieznis.	Tehniskās publikācijas
Tītavu ātruma iestatīšana — New Holland CR sērija, page 238	Atjaunināts pieejamais papildaprīkojums tītavu pārvietojuma tabulā.	Izstrādājuma atbalsts
Ik pēc 50 stundām, page 289	Atjaunināta tītavu piedziņas ķēdes eļļošanas specifikācija un pievienota piezīme par intervāla samazināšanu, ja nākamās eļļošanas laikā ķēde ir sausa.	Inženiertehnika
Reizi 250 stundās, page 295	Pievienoti iekšējo kontūrriteņu komplekti.	ECN 62215
4.3.3 Tītavu piedziņas ķēdes eļļošana, page 299	Atjaunināta tītavu piedziņas ķēdes eļļošanas procedūra.	Inženiertehnika
Eļļas līmeņa pārbaude hedera piedziņas pabeigšanas pārnesumkārbā, page 303	Mainītas instrukcijas, lai atspoguļotu izmaiņas eļļas pārbaudes procedūrā.	ECN 63056
Eļļas pievienošana hedera piedziņas pabeigšanas pārnesumkārbai, page 304	Mainītas instrukcijas, lai atspoguļotu izmaiņas eļļas uzpildes procedūrā.	ECN 63056
Eļļas nomaiņa hedera piedziņas pabeigšanas pārnesumkārbā, page 305	Mainītas instrukcijas, lai atspoguļotu izmaiņas eļļas maiņas procedūrā.	ECN 63056
4.12.3 Platformas augstuma regulēšana, page 416	Pievienota FD225 specifikācija.	Tehniskās publikācijas
4.13.1 Klīrenss starp tītavām un izkapti, page 433	Pievienota FD225 specifikācija.	Tehniskās publikācijas
4.15.2 Kontūras riteņu sistēmas eļļošana, page 484	Pievienots 250 stundu smērvielas punkts.	ECN 62215
4.15.3 Mehāniskā indikatora nonullēšana, page 486	Pievienota jauna tēma.	ECN 62724

Sadaļa	Izmaiņu kopsavilkums	Tikai iekšējai lietošanai
4.17.1 Vertikālā naža sekcijas maiņa, page 496	Pievienota tēma.	Tehniskās publikācijas
4.17.2 Vertikālā naža ieeļļošana, page 499	Pievienota tēma.	Tehniskās publikācijas
5.1.2 Kultūraugu pacēlāju uzglabāšanas statņa komplekts, page 501	Pievienota FD225 specifikācija.	Tehniskās publikācijas
5.1.5 Augšējais krusteniskais gliemežtransportieris visā garumā, page 503	Pievienota FD225 specifikācija.	Tehniskās publikācijas
5.1.7 VertiBlade™ vertikāla naža komplekts, page 504	Pievienota FD225 specifikācija.	Tehniskās publikācijas
5.2.1 Akmeņu palēninātāju komplekts, page 505	Pievienota FD225 specifikācija.	Tehniskās publikācijas
5.2.2 Četrpunktu nažu aizsargs, page 505	Pievienota jauna tēma.	ECN 62217
5.4.1 ContourMax™ atbalsta riteņu komplekts, page 511	MACB7324 tika aizstāts ar MACB7335. Pievienota informācija par FD225.	ECN 62171 Tehniskās publikācijas
5.4.2 EasyMove™ transportēšanas sistēma, page 512	Pievienota piezīme, ka FD225 nav saderīgs ar transportēšanas sistēmu.	Tehniskās publikācijas
	Pievienota FD225 specifikācija.	Tehniskās publikācijas
5.4.8 Saulespuķu agregāts, page 515	Pievienota jauna tēma.	ECN 62663
Ieteicamie šķidrumi un smērvielas, page – Aizmugurējā vāka iekšpusē	Atjaunināta tītavu piedziņas ķēdes eļļošanas specifikācija.	Inženiertehnika

Reģistrācija Modelis un sērijas numurs

Paredzētajās vietās ierakstiet hedera, reljefa kopēšanas moduļa un transporta/stabilizatora riteņa (ja tas ir uzstādīts) modeļa numuru, sērijas numuru un modeļa gadu.

FD2 Series FlexDraper® heders

Hedera modelis: _____

Sērijas numurs: _____

Modeļa gads: _____

Hedera sērijas numura plāksne (A) atrodas hedera aizmugurē, pie kreisās gala loksnes.

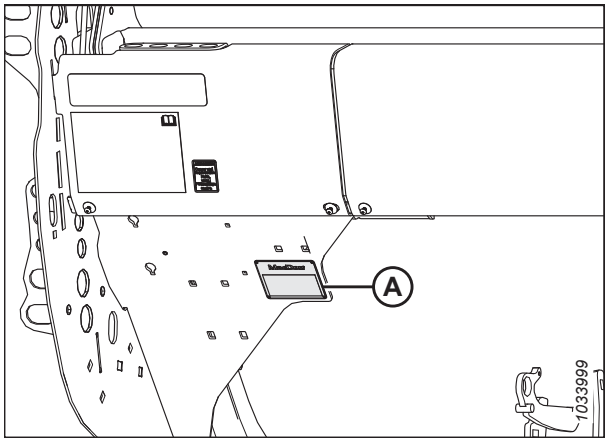

Figure 2: Hedera sērijas numura plāksnes atrašanās vieta

FM200 reljefa kopēšanas modulis kombainam

Sērijas numurs: _____

Modeļa gads: _____

Reljefa kopēšanas moduļa sērijas numura plāksne (A) atrodas reljefa kopēšanas moduļa augšējā kreisajā pusē.

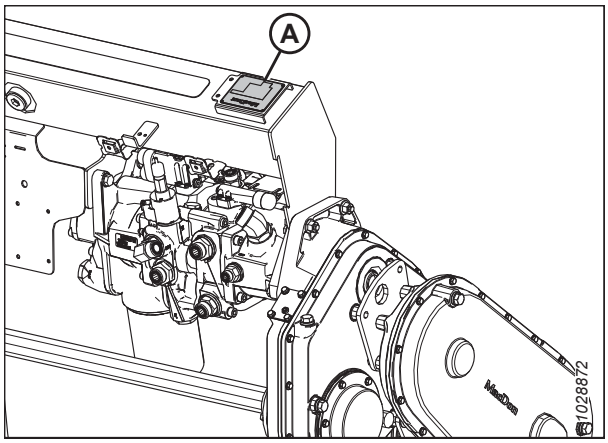

Figure 3: Reljefa kopēšanas moduļa sērijas numura plāksnes atrašanās vieta

EasyMove™ transportēšanas opcija

Sērijas numurs: _____

Modeļa gads: _____

EasyMove™ transporta sērijas numura plāksne (A) atrodas uz labās ass bloka.

NOTE:

Transportēšana ir papildaprīkojums, un šajā mašīnā tas var nebūt uzstādīts.

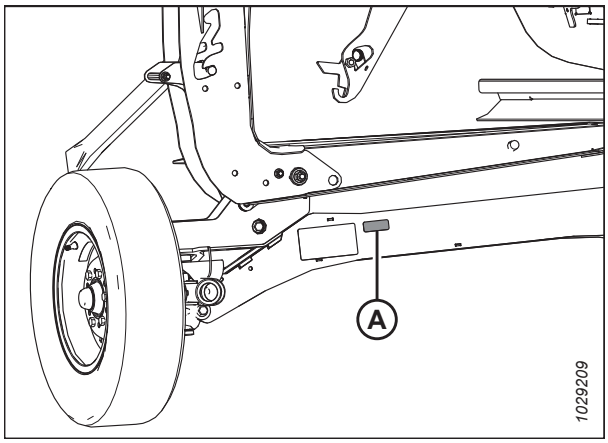

Figure 4: EasyMove™ transportēšanas opcija

Atbilstības deklarācija i
Ievads vii
Kopsavilkums par izmaiņām ix
Reģistrācija Modelis un sērijas numurs xii

Chapter 1: Drošība 1

1.1 Drošības brīdinājumu apzīmējumi 1
1.2 Signālvārdi 2
1.3 Vispārējā darba drošība 3
1.4 Darba drošība apkopes laikā 5
1.5 Drošība darbā ar hidrauliskām sistēmām 7
1.6 Drošības zīmes 8
1.6.1 Drošības uzlīmju uzlikšana 8
1.7 Drošības uzlīmju atrašanās vietas 9
1.8 Drošības zīmju nozīme 14

Chapter 2: Aprīkojuma pārskats 23

2.1 Definīcijas 23
2.2 Produkta specifikācijas 25
2.3 FD2 Series FlexDraper® hedera izmēri 31
2.4 FD2 sērijas FlexDraper® hedera sastāvdaļu identifikācija 32
2.5 FM200 reljefa kopēšanas moduļa sastāvdaļu identifikācija 33

Chapter 3: Ekspluatācija 35

3.1 Īpašnieka / Operatora atbildības jomas 35
3.2 Ekspluatācijas drošība 36
3.2.1 Hedera drošības balsti 36
3.2.2 Tītavu drošības balsti 37
Tītavu drošības balstu aktivizēšana 37
Tītavu drošības balstu atvienošana 38
3.2.3 Hedera gala vairogi 39
Hedera gala vairogu atvēršana 39
Hedera gala vairogu aizvēršana 40
Hedera gala vairogu pārbaude un regulēšana 41
Hedera gala vairogu noņemšana 44
Hedera gala vairogu uzstādīšana 45
3.2.4 Tītavu piedziņas pārsegs 45
Tītavu piedziņas pārsega noņemšana 45
Tītavu piedziņas pārsega uzstādīšana 47
3.2.5 Locīšanas atsaites pārsegs 48
Iekšējās elastīgās sakabes pārsegu noņemšana 48
Iekšējās elastīgās sakabes pārsegu uzstādīšana 49
Iekšējā elastīgā savienojuma pārsegu noņemšana 49
Ārējā elastīgā savienojuma pārsegu uzstādīšana 50
3.2.6 Ikdienas startēšanas pārbaude 52

3.3 Piestrādes periods 53
3.4 Kombaina izslēgšana 54
3.5 Vadības ierīces kabīnē 55
3.6 Hedera piestiprināšana/atvienošana 56
3.6.1 New Holland kombaini 56
Hedera pievienošana New Holland CR/CX kombainam 56
Hedera atvienošana no New Holland CR/CX kombaina 60
Pievades deflektori — New Holland CR sērijas kombaini 65
3.6.2 Hedera pievienošana/atvienošana no FM200 reljefa kopēšanas moduļa 65
Hedera atvienošana no FM200 reljefa kopēšanas moduļa 66
Hedera pievienošana FM200 reljefa kopēšanas modulim 71
3.7 Hedera iestatīšana 76
3.7.1 Hedera agregāti 76
3.7.2 Hedera iestatījumi 76
3.7.3 Hedera optimizēšana taisnai rapša pļaušanai ar kombainu 91
3.7.4 Tītavu iestatījumi 92
3.7.5 Kultūraugu dalītāja ar reljefa kopēšanu iestatījumi — pēc izvēles 94
3.8 Reljefa kopēšanas moduļa iestatīšana 97
3.8.1 FM200 Padeves gliemežtransportiera konfigurācijas 97
Īpaši šaura konfigurācija — gliemežtransportiera spirālveida lāpstiņas 99
Šaura konfigurācija — gliemežtransportiera spirālveida lāpstiņas 103
Vidēja konfigurācija — gliemežtransportiera spirālveida lāpstiņas 106
Plata konfigurācija — gliemežtransportiera spirālveida lāpstiņas 108
Īpaši plata konfigurācija — gliemežtransportiera spirālveida lāpstiņas 111
Gliemežtransportiera spirālveida lāpstiņa 113
3.8.2 Padeves gliemežtransportiera pirkstu noņemšana 121
3.8.3 Padeves gliemežtransportiera pirkstu uzstādīšana 123
3.8.4 Gliemežtransportiera pozīcijas iestatīšana 124
3.8.5 Padeves gliemežtransportiera atsperu pārbaude un regulēšana 126
3.8.6 Atdalīšanas stieņi 127
3.9 Hedera darbības mainīgie lielumi 128
3.9.1 Pļaušana virs zemes 128
Stabilizatora riteņu regulēšana 129
EasyMove™ transportēšanas riteņu regulēšana 130
ContourMax™ riteņu ar regulēšana ar kājslēdzi 131
ContourMax™ riteņu augstuma līmeņošana 132
3.9.2 Pļaušana pie zemes 134
Iekšējo sliežu uzliku regulēšana 135
Ārējo sliežu uzliku regulēšana 136
3.9.3 Hedera reljefa kopēšana 137
Hedera reljefa kopēšanas pārbaude un regulēšana 137
Reljefa kopēšanas atsperes konfigurācijas maiņa 142
Hedera reljefa kopēšanas bloķēšana / atbloķēšana 149
Hedera spārnu bloķēšana / atbloķēšana 149
Ekspluatācija locīšanas režīmā 152
Ekspluatācija fiksētā režīmā 154
Locīšanas izvērsuma ierobežotāja atslēgšana 155
Locīšanas izvērsuma ierobežotāja pieslēgšana 156

3.9.4 Spārnu līdzsvara pārbaude un regulēšana 157
3.9.5 Hedera leņķis 162
Hedera leņķa regulēšana no kombaina 163
3.9.6 Tītavu ātrums 164
Izvēles tītavu piedziņas ķēdesrati 164
3.9.7 Zemes ātrums 165
3.9.8 Sānu stiebru pacēlāja ātrums 166
Sānu stiebru pacēlāja ātruma regulēšana 167
Padeves stiebru pacēlāja ātrums 168
3.9.9 Informācija par naža ātrumu 168
Naža ātruma pārbaude 169
3.9.10 Tītavu augstums 170
Tītavu augstuma sensora pārbaude un regulēšana 171
Tītavu augstuma sensora nomaiņa 175
3.9.11 Tītavu atgāzuma pozīcija 176
Tītavu dziļuma uz priekšu - atpakaļ regulēšana 177
Atgāzuma cilindru pozīcijas maiņa — uz atsevišķām tītavām 177
Atgāzuma cilindru pozīcijas maiņa — dubultās tītavas 180
Atgāzuma cilindru pozīcijas maiņa — trīskāršās tītavas 184
Atgāzuma pozīcijas sensora pārbaude un regulēšana 186
3.9.12 Tītavu zaru slīpums 189
Tītavu izciļņa iestatījumi 189
Tītavu izciļņa regulēšana 191
3.9.13 Augšējais krusteniskais gliemežtransportieris 192
Augšējā krusteniskā gliemežtransportiera pozīcijas regulēšana 192
Augšējā krusteniskā gliemežtransportiera traucējumu pārbaude 194
3.9.14 Kultūraugu dalītāji 195
Kultūraugu dalītāju noņemšana 196
Kultūraugu dalītāju uzstādīšana 197
Kultūraugu dalītāju ar reljefa kopēšanu noņemšana 199
Kultūraugu dalītāju ar reljefa kopēšanu uzstādīšana 200
Kultūraugu dalītāju ar reljefa kopēšanu regulēšana 203
3.9.15 Kultūraugu dalītāju stieņi 211
Kultūraugu dalītāju stieņu noņemšana 211
Kultūraugu dalītāju stieņu uzstādīšana 212
Papildu rīsu dalītāja stieņi 213
3.10 Automātiskā hedera augstuma vadība 214
3.10.1 Automātiskā hedera augstuma vadības sensora darbība 215
3.10.2 Sensora izejas sprieguma diapazons — prasības kombainam 217
3.10.3 Manuāla sprieguma robežvērtību pārbaude 217
3.10.4 Reljefa kopēšanas augstuma sensora nomaiņa 220
3.10.5 10 V adapteris — tikai New Holland kombainiem 222
3.10.6 New Holland kombaini — CR/CX sērija — 2014. gada un agrāki 222
Sprieguma diapazona pārbaude no kombaina kabīnes — New Holland CR/CX sērija 222
Heders iestatījumu īsa atsauce — New Holland CR sērija 225
Automātiskās hedera augstuma vadības iestatīšana — New Holland CR/CX sērija 225
Automātiskās hedera augstuma vadības kalibrēšana — New Holland CR/CX sērija 226
Maksimālā rugāju augstuma kalibrēšana — New Holland CR/CX sērija 228
Hedera pacelšanas ātruma regulēšana — New Holland CR/CX sērija 229
Hedera nolaišanas ātruma regulēšana — New Holland CR/CX sērija 230

Automātiskās hedera augstuma vadības sistēmas jutības iestatīšana — New Holland CR/CX sērija ... 230
Priekšiestatītā pļaušanas augstuma iestatīšana — New Holland CR/CX sērija ... 231
3.10.7 New Holland kombaini — CR sērija — 2015. gada un jaunāki ... 233
Sprieguma diapazona pārbaude no kombaina kabīnes — New Holland CR sērija ... 233
Automātiskās hedera augstuma vadības iestatīšana — New Holland CR sērija ... 235
Tītavu ātruma iestatīšana — New Holland CR sērija ... 238
Automātiskās hedera augstuma vadības kalibrēšana — New Holland CR sērija ... 240
Tītavu augstuma sensora un tītavu atgāzuma sensora kalibrēšana — New Holland CR sērija ... 242
Tītavu augstuma sensora sprieguma pārbaude — New Holland CR sērija ... 244
Priekšiestatītā pļaušanas augstuma iestatīšana — New Holland CR sērija ... 245
Maksimālā darba augstuma iestatīšana — New Holland CR sērija ... 247
Tītavu atgāzuma, hedera slīpuma un hedera konfigurēšana — New Holland CR sērija ... 248
3.11 Hedera līmeņošana ... 251
3.12 Izkapts atvienošana ... 254
3.13 Reljefa kopēšanas moduļa atvienošana no padeves stiebru pacēlāja ... 255
3.14 Transporta pozīcija ... 256
3.14.1 Hedera transportēšana uz kombaina ... 256
3.14.2 Vilkšana ... 256
Hedera piestiprināšana velkošam transportlīdzeklim ... 257
Piesardzības pasākumi hedera vilkšanai ... 257
3.14.3 Pārkārtošana no transportēšanas uz lauka pozīciju (pēc izvēles) ... 258
Kreisā ārējā riteņa pārvietošana no transportēšanas pozīcijas uz darba pozīciju — ContourMax™ opcija ... 258
Jūgstieņa noņemšana ... 259
Jūgstieņa uzglabāšana ... 262
Priekšējo (kreiso) riteņu pārvietošana lauka pozīcijā ... 263
Aizmugurējo (labās puses) riteņu pārvietošana lauka pozīcijā ... 266
3.14.4 Pārkārtošana no lauka uz transportēšanas pozīciju (opcija) ... 268
Kreisā ārējā riteņa pārvietošana no darba pozīcijas uz transportēšanas pozīciju ... 268
Priekšējo (kreiso) riteņu pārvietošana transportēšanas pozīcijā ... 269
Aizmugurējo (labās puses) riteņu pārvietošana transportēšanas pozīcijā ... 270
Jūgstieņa izņemšana no uzglabāšanas ... 272
Jūgstieņa piestiprināšana ... 273
3.15 Hedera uzglabāšana ... 277

Chapter 4: Regulāra un tehniska apkope ... 279
4.1 Mašīnas sagatavošana apkopei ... 279
4.2 Uzturēšanas prasības ... 280
4.2.1 Regulāras apkopes grafiks / uzskaite ... 280
4.2.2 Darba uzsākšanas pārbaude ... 283
4.2.3 Aprīkojuma apkope — pirms sezonas ... 284
4.2.4 Aprīkojuma apkope — sezonas beigas ... 284
4.2.5 Hidraulisko šļūteņu un cauruļvadu pārbaude ... 285
4.3 Eļļošana ... 287
4.3.1 Eļļošanas intervāli ... 287
Reizi 10 stundās ... 287
Reizi 25 stundās ... 288
Ik pēc 50 stundām ... 289

Ik pēc 100 stundām ... 293
Reizi 250 stundās ... 295
Reizi 500 stundās ... 297
4.3.2 Eļļošanas darba kārtība ... 298
4.3.3 Tītavu piedziņas ķēdes eļļošana ... 299
4.3.4 Gliemežtransportiera piedziņas ķēdes eļļošana ... 300
4.3.5 Hedera piedziņas galvenās pārnesumkārbas eļļošana ... 301
Eļļas līmeņa pārbaude hedera piedziņas galvenajā pārnesumkārbā ... 301
Eļļas pievienošana hedera piedziņas galvenajai pārnesumkārbai ... 302
Eļļas nomaiņa hedera piedziņas galvenajā pārnesumkārbā ... 302
4.3.6 Hedera piedziņas pabeigšanas pārnesumkārbas eļļošana ... 303
Eļļas līmeņa pārbaude hedera piedziņas pabeigšanas pārnesumkārbā ... 303
Eļļas pievienošana hedera piedziņas pabeigšanas pārnesumkārbai ... 304
Eļļas nomaiņa hedera piedziņas pabeigšanas pārnesumkārbā ... 305
4.4 Hidraulika ... 307
4.4.1 Eļļas līmeņa pārbaude hidraulikas tvertnē ... 307
4.4.2 Eļļas pievienošana hidraulikas tvertnē ... 307
4.4.3 Eļļas nomaiņa hidraulikas tvertnē ... 308
4.4.4 Eļļas filtra nomaiņa ... 309
4.5 Elektroiekārta ... 310
4.5.1 Spuldžu nomaiņa ... 310
4.6 Hedera piedziņa ... 311
4.6.1 Piedziņas līnijas, kas savieno reljefa kopēšanas moduli un kombainu, noņemšana ... 311
4.6.2 Piedziņas līnijas uzstādīšana ... 313
4.6.3 Piedziņas līnijas vairoga noņemšana ... 316
4.6.4 Piedziņas līnijas vairoga uzstādīšana ... 318
4.6.5 Ķēdes spriegojuma regulēšana — galvenā pārnesumkārba ... 320
4.6.6 Ķēdes spriegojuma regulēšana — pabeigšanas pārnesumkārba ... 321
4.7 Gliemežtransportieris ... 323
4.7.1 Klīrensa regulēšana starp padeves gliemežtransportieri un paliktni ... 323
4.7.2 Padeves gliemežtransportiera ķēdes spriegojuma pārbaude ... 325
Padeves gliemežtransportiera piedziņas ķēdes spriegojuma pārbaude — ātrais paņēmiens ... 326
Padeves gliemežtransportiera piedziņas ķēdes spriegojuma pārbaude — detalizētais paņēmiens ... 327
4.7.3 Gliemežtransportiera piedziņas ķēdes noņemšana ... 329
4.7.4 Gliemežtransportiera piedziņas ķēdes uzstādīšana ... 333
4.7.5 Padeves gliemežtransportiera piedziņas ķēdes spriegojuma regulēšana ... 336
4.7.6 Gliemežtransportiera spirālveida lāpstiņa ... 339
4.7.7 Gliemežtransportiera pirksti ... 339
Padeves gliemežtransportiera pirkstu noņemšana ... 339
Padeves gliemežtransportiera pirkstu uzstādīšana ... 341
Gliemežtransportiera pirkstu laiknoteices pārbaude ... 343
Gliemežtransportiera pirkstu laiknoteices regulēšana ... 344
4.8 Nazis ... 346
4.8.1 Naža sekcijas nomaiņa ... 346
4.8.2 Naža noņemšana ... 348
4.8.3 Naža galvas gultņa noņemšana ... 349

4.8.4 Naža galvas gultņa uzstādīšana 350
4.8.5 Naža uzstādīšana 350
4.8.6 Rezerves naži 352
4.8.7 Smaili nažu aizsargi un piespiedēji 352
Smaili naža aizsargi viena naža hederos 354
Smailu nažu aizsargi FD235 dubulto nažu hederos 355
Smaili nažu aizsargi FD240 dubulto nažu hederos 356
Smaili nažu aizsargi FD241 dubulto nažu hederos 357
Smaili nažu aizsargi FD245 dubulto nažu hederos 358
Smaili nažu aizsargi FD250 dubulto nažu hederos 359
Nažu aizsargu un aizsargstieņa regulēšana 360
Smailu nažu aizsargu nomaiņa 362
Piespiedēja pārbaude — smaili nažu aizsargi 363
Piespiedēja regulēšana — smaili nažu aizsargi 364
Smailā centra naža aizsarga nomaiņa — dubultais nazis 365
Centra piespiedēja pārbaude — smaili nažu aizsargi 368
Centra piespiedēja regulēšana — smaili nažu aizsargi 369
4.8.8 Īsie naža aizsargi un piespiedēji 370
Īsie nažu aizsargi viena naža hederos 371
Īsie nažu aizsargi dubulto nažu hederos — visi izmēri, izņemot 12,5 m (41 pēda) 372
Īsie nažu aizsargi uz 12,5 m (41 pēda) dubulto nažu hedera 373
Īso nažu aizsargu vai gala nažu aizsargu nomaiņa 374
Piespiedēja pārbaude — īsie naža aizsargi 376
Piespiedēja regulēšana — īsie nažu aizsargi 376
Centra naža aizsarga nomaiņa — dubultais nazis 377
Centra piespiedēja pārbaude — īsi nažu aizsargi 380
Centra piespiedēja regulēšana — īsi nažu aizsargi 380
4.8.9 Naža galvas vairogs 381
Naža galvas vairoga uzstādīšana 381
4.9 Naža piedziņas sistēma 383
4.9.1 Naža piedziņas kārba 383
Eļļas līmeņa pārbaude naža piedziņas kārbā 383
Montāžas bultskrūvju pārbaude 384
Eļļas maiņa naža piedziņas kārbā 384
4.10 Padeves platforma 386
4.10.1 Padeves stiebru pacēlāja nomaiņa 386
4.10.2 Padeves stiebru pacēlāja spriegojuma pārbaude un regulēšana 389
4.10.3 Padeves stiebru pacēlāja piedziņas rullītis 391
Padeves stiebru pacēlāja piedziņas ruļļa noņemšana 391
Padeves stiebru pacēlāja piedziņas ruļļa uzstādīšana 393
Padeves stiebru pacēlāja piedziņas rullīša gultņa noņemšana 394
Padeves stiebru pacēlāja piedziņas rullīša gultņa uzstādīšana 396
4.10.4 Padeves stiebru pacēlāja pārejas rullītis 397
Padeves stiebru pacēlāja pārejas veltnis 397
Padeves stiebru pacēlāja pārejas veltņa uzstādīšana 399
Padeves stiebru pacēlāja pārejas veltņa gultņa nomaiņa 402
4.10.5 Padeves platformas paliktņa nolaišana 406
4.10.6 Padeves platformas paliktņa pacelšana 407
4.10.7 Posma turētāja āķu pārbaude 408
4.11 Atdalīšanas stieņi 411

4.11.1 Atdalīšanas stieņu noņemšana ... 411
4.11.2 Atdalīšanas stieņu uzstādīšana ... 411
4.11.3 Padeves deflektoru nomaiņa New Holland CR kombainiem ... 412
4.12 Hedera sānu stiebru pacēlāji ... 414
4.12.1 Sānu stiebru pacēlāju noņemšana ... 414
4.12.2 Sānu stiebru pacēlāju uzstādīšana ... 415
4.12.3 Platformas augstuma regulēšana ... 416
4.12.4 pārbaude un regulēšana ... 418
4.12.5 Sānu stiebru pacēlāja sekošanas regulēšana ... 420
4.12.6 Stiebru pacēlāja rullīšu gultņa pārbaude ... 422
4.12.7 Sānu stiebru pacēlāja platformas pārejas veltņa noņemšana ... 422
4.12.8 Sānu stiebru pacēlāja platformas pārejas rullīšu gultņa nomaiņa ... 424
4.12.9 Sānu stiebru pacēlāja platformas pārejas veltņa uzstādīšana ... 426
4.12.10 Sānu stiebru pacēlāja piedziņas veltņa noņemšana ... 427
4.12.11 Sānu stiebru pacēlāja piedziņas rullīšu gultņa maiņa ... 429
4.12.12 Sānu stiebru pacēlāja piedziņas veltņa uzstādīšana ... 431
4.13 Tītavas ... 433
4.13.1 Klīrenss starp tītavām un izkapti ... 433
Tītavu klīrensa mērīšana ... 433
Atstarpes regulēšana starp tītavām un izkapti ... 437
4.13.2 Tītavu izvērsums ... 441
Tītavu izvērsuma regulēšana ... 441
4.13.3 Tītavu centrēšana ... 441
4.13.4 Tītavu pirksti ... 442
Tērauda pirkstu noņemšana ... 443
Tērauda pirkstu uzstādīšana ... 443
Plastmasas pirkstu noņemšana ... 444
Plastmasas pirkstu uzstādīšana ... 445
4.13.5 Zaru caurules bukses ... 446
Bukšu noņemšana no tītavām ... 446
Bukšu uzstādīšana uz tītavām ... 451
4.13.6 Tītavu gala vairogi ... 458
Tītavu gala vairogu nomaiņa pie ārējā izciļņa gala ... 458
Tītavu gala vairogu nomaiņa pie iekšējā izciļņa gala ... 460
Tītavu gala vairogu nomaiņa pie ārējā aizmugurējā gala ... 462
Tītavu gala vairogu nomaiņa pie iekšējā aizmugurējā gala ... 463
Tītavu gala vairoga balstu nomaiņa ... 466
4.14 Tītavu piedziņa ... 468
4.14.1 Tītavu piedziņas ķēde ... 468
Tītavu piedziņas ķēdes atslābināšana ... 468
Tītavu piedziņas ķēdes pievilkšana ... 469
4.14.2 Tītavu piedziņas ķēdesrats ... 470
Tītavu piedziņas viena ķēdesrata noņemšana ... 471
Tītavu piedziņas viena ķēdesrata uzstādīšana ... 472
4.14.3 Tītavu ātruma ķēdes pozīcijas maiņa ar uzstādītu divu ātrumu komplektu ... 472
4.14.4 Dubulto vai trīskāršo tītavu piedziņas U veida savienojums ... 473
Dubulto vai trīskāršo tītavu piedziņas U veida savienojuma noņemšana ... 473
Dubulto vai trīskāršo tītavu U veida savienojuma uzstādīšana ... 475

4.14.5 Tītavu piedziņas motors ... 477
Tītavu piedziņas motora noņemšana ... 477
Tītavu piedziņas motora uzstādīšana ... 478
4.14.6 Piedziņas ķēdes maiņa ... 479
4.15 Kontūras riteņi — papildaprīkojums ... 482
4.15.1 ContourMax™ riteņu augstuma līmeņošana ... 482
4.15.2 Kontūras riteņu sistēmas eļļošana ... 484
4.15.3 Mehāniskā indikatora nonullēšana ... 486
4.16 Transportēšanas sistēma — papildaprīkojums ... 488
4.16.1 Riteņa skrūves griezes momenta pārbaude ... 488
4.16.2 Transportēšanas mezgla skrūvju griezes momenta pārbaude ... 488
4.16.3 Riepu spiediena pārbaude ... 490
4.16.4 Jūgstieņa sakabes savienojuma maiņa no āķa uz skavu ... 491
4.16.5 Jūgstieņa sakabes savienojuma maiņa no skavas uz āķi ... 493
4.17 VertiBlade™ vertikālais nazis — papildaprīkojums ... 496
4.17.1 Vertikālā naža sekcijas maiņa ... 496
4.17.2 Vertikālā naža ieeļļošana ... 499

Chapter 5: Palīgierīces un agregāti ... 501

5.1 Kultūraugu padošanas komplekti ... 501
5.1.1 Kultūraugu pacēlāju komplekts ... 501
5.1.2 Kultūraugu pacēlāju uzglabāšanas statņa komplekts ... 501
5.1.3 Kultūraugu dalītāju uzglabāšanas kronšteinu komplekts ... 502
5.1.4 Kultūraugu dalītāji ar reljefa kopēšanu ... 502
5.1.5 Augšējais krusteniskais gliemežtransportieris visā garumā ... 503
5.1.6 Rīsu dalītāja stieņa komplekts ... 504
5.1.7 VertiBlade™ vertikāla naža komplekts ... 504
5.2 Izkapšu komplekti ... 505
5.2.1 Akmeņu palēninātāju komplekts ... 505
5.2.2 Četrpunktu nažu aizsargs ... 505
5.3 FM200 reljefa kopēšanas moduļu komplekti ... 506
5.3.1 10 V sensora adaptera komplekts ... 506
5.3.2 Kultūraugu deflektoru komplekti ... 506
5.3.3 Pagarinātais centrālais pildītājs ... 507
5.3.4 Augstas nodiluma pakāpes spirālveida lāpstiņu paplašinājuma komplekts padeves gliemežtransportierim ... 507
5.3.5 Pilna interfeisa pildītāja komplekts ... 508
5.3.6 Hidraulikas tvertnes paplašinājuma komplekts ... 508
5.3.7 Sānu sasveres spraudņa komplekts ... 509
5.3.8 Noņēmēju joslu komplekts ... 509
5.4 Hederu komplekti ... 511
5.4.1 ContourMax™ atbalsta riteņu komplekts ... 511
5.4.2 EasyMove™ transportēšanas sistēma ... 512
5.4.3 Iekšējo tērauda gala pirkstu komplekts ... 512

5.4.4 Ārējo tērauda gala pirkstu komplekts 513
5.4.5 Pakalnu nogāzes stabilizatora komplekts 513
5.4.6 Stabilizatora riteņu komplekts 514
5.4.7 Tērauda sliežu uzliku komplekts 514
5.4.8 Saulespuķu agregāts 515

Chapter 6: Problēmu novēršana 517

6.1 Kultūraugu zudums pie izkapts 517
6.2 Pļaušana un naža sastāvdaļas 520
6.3 Tītavu padeve 524
6.4 Hedera un stiebru pacēlāju problēmu novēršana 527
6.5 Pārtikas pupiņu pļaušana 529

Chapter 7: References standarts 533

7.1 Griezes momenta tehniskās specifikācijas 533
7.1.1 Tehniskās specifikācijas bultskrūvēm ar metrisko vītni 533
7.1.2 Metrisko skrūvju specifikācijas — lietais alumīnijs 537
7.1.3 Hidraulikas savienotājelementi veidgabalam ar gredzenblīvi — regulējami 539
7.1.4 Hidraulikas savienotājelementi veidgabalam ar gredzenblīvi — neregulējami 540
7.1.5 Hidraulikas savienotājelementi ar gredzenblīves virsmas blīvējumu 541
7.1.6 Konusveida vītnes cauruļu savienotājelementi 543
7.2 Mērvienību pārvēršanas tabula 544

Index 545

Ieteicamie šķidrumi un smērvielas 555

Chapter 1: Drošība

Izpratne par šiem drošības pasākumiem un konsekventa to ievērošana palīdzēs nodrošināt mašīnas lietotāju, kā arī apkārtējo cilvēku drošību.

1.1 Drošības brīdinājumu apzīmējumi

Drošības brīdinājumu apzīmējumi satur svarīgu drošības informāciju šajā rokasgrāmatā un uz drošības zīmēm mašīnā.

Šī simbola nozīme:

- **UZMANĪBU!**
- **ESIET MODRI!**
- **VAR TIKT APDRAUDĒTA JŪSU DROŠĪBA!**

Rūpīgi izlasiet un ievērojiet drošības informāciju, kas attiecas uz šo apzīmējumu.

Kādēļ jums ir svarīga drošība?

- Negadījumi izraisa invaliditāti un nogalina
- Negadījumi dārgi izmaksā
- No negadījumiem var izvairīties

Figure 1.1: Drošības apzīmējumi

1.2 Signālvārdi

Lai brīdinātu par bīstamām situācijām, tiek lietoti trīs signālvārdi **BĪSTAMĪBA**, **BRĪDINĀJUMS** un **UZMANĪBU**. Divi signālvārdi **SVARĪGI** un **PIEZĪME** attiecas uz informāciju, kas nav saistīta ar drošību.

Signālvārdu izvēle pamatojas uz šādām nostādnēm:

DANGER

Norāda uz nenovēršami bīstamu situāciju, kas, ja netiks novērsta, izraisīs nāvi vai nopietnus ievainojumus.

WARNING

Norāda uz iespējami bīstamu situāciju, kas, ja netiks novērsta, varētu izraisīt nāvi vai nopietnus ievainojumus. To var izmantot arī, lai brīdinātu par nedrošu darbību.

CAUTION

Norāda uz iespējami bīstamu situāciju, kas, ja netiks novērsta, varētu izraisīt vieglus vai vidēji smagus ievainojumus. To var izmantot, lai brīdinātu par nedrošu darbību.

IMPORTANT:

Norāda uz situāciju, kas, ja netiks novērsta, varētu izraisīt mašīnas nepareizu darbību vai tās sabojāšanu.

NOTE:

Sniedz papildu informāciju vai ieteikumu.

1.3 Vispārējā darba drošība

Aizsargājiet sevi, veicot mašīnas detaļu montāžu, darbinot mašīnu un veicot tās apkopi.

CAUTION

Tālāk norādīti vispārējie drošības pasākumi lauku darbiem, kas jāievēro, strādājot ar visu veidu tehniku.

Valkājiet visu darba veikšanai nepieciešamo aizsargapģērbu un izmantojiet individuālos aizsarglīdzekļus. **NEPAĻAUJIETIES** uz to, ka nekas nenotiks. Jums var būt nepieciešami šādi aizsarglīdzekļi:

- Ķivere
- Aizsargapavi ar neslīdošām zolēm
- Aizsargbrilles
- Izturīgi cimdi
- Apģērbs mitriem laikapstākļiem
- Respirators vai filtra maska

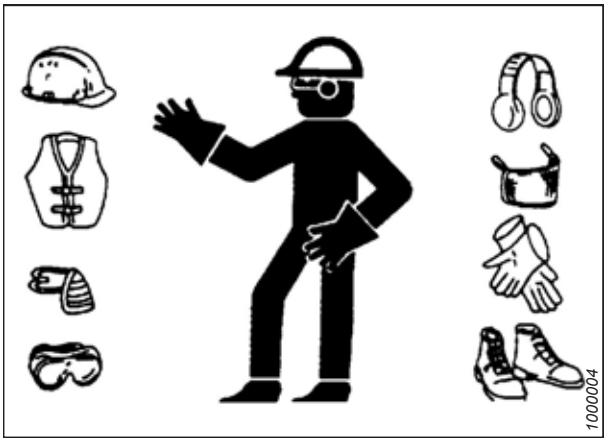

Figure 1.2: Darba drošības aprīkojums

Bez tam veiciet arī šādus piesardzības pasākumus:

- Ņemiet vērā, ka skaļš troksnis var izraisīt dzirdes traucējumus. Aizsardzībai pret skaļu troksni lietojiet piemērotas dzirdes aizsargierīces, piemēram, austiņas vai ausu aizbāžņus.

Figure 1.3: Darba drošības aprīkojums

- Nodrošiniet pirmās palīdzības komplektu ārkārtas gadījumiem.
- Mašīnā novietojiet pareizi uzturētu ugunsdzēšamo aparātu. Iepazīstieties ar tā lietošanu.
- Nekad neļaujiet bērniem tuvoties mehānismiem.
- Apzinieties, ka nelaimes gadījumi bieži vien notiek tad, kad operatori ir noguruši vai steidzas. Atliciniet laiku, lai apsvērtu drošāko uzdevuma izpildes veidu. **NEKAD** neignorējiet noguruma pazīmes.

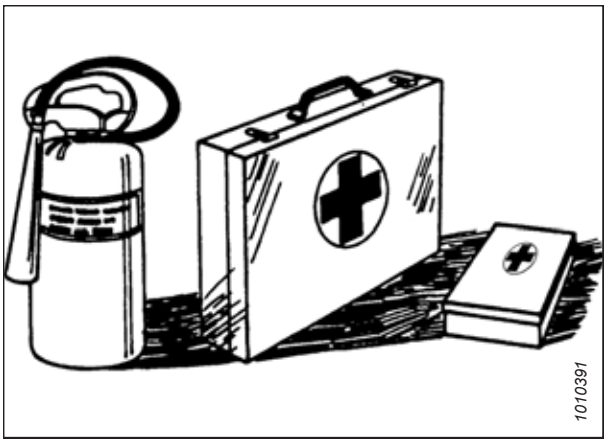

Figure 1.4: Darba drošības aprīkojums

- Valkājiet cieši piegulošu apģērbu un nosedziet garus matus. **NEKAD** nevalkājiet vaļīgu apģērbu un aksesuārus, piemēram, kapučjakas, šalles vai rokassprādzes.
- Novietojiet visus vairogus tiem paredzētajās vietās. **NEKAD** nepārveidojiet un nenoņemiet drošības aprīkojumu. Pārliecinieties, vai piedziņas līnijas aizsargi var griezties neatkarīgi no to vārpstas un tos var brīvi izbīdīt.
- Izmantojiet tikai aprīkojuma ražotāja izgatavotas vai apstiprinātas apkopes un remonta detaļas. Citu ražotāju detaļas var neatbilst pareizajām izturības, konstrukcijas vai drošības prasībām.

Figure 1.5: Darba drošība aprīkojuma tuvumā

- Netuviniet rokas, kājas, apģērbu un matus mašīnas kustīgām daļām. **NEKAD** nemēģiniet noņemt no mašīnas traucēkļus vai kādus priekšmetus, kamēr darbojas dzinējs.
- **NEPĀRVEIDOJIET** mašīnu. Neatļautas izmaiņas var pasliktināt mašīnas darbību un/vai drošību. Var tikt saīsināts arī mašīnas darbmūžs.
- Lai novērstu traumas vai nāvi mašīnas neparedzētas iedarbināšanas gadījumā, **VIENMĒR** apturiet dzinēju un izņemiet atslēgu no aizdedzes, pirms jebkādu iemeslu dēļ pieceļaties no operatora sēdekļa.

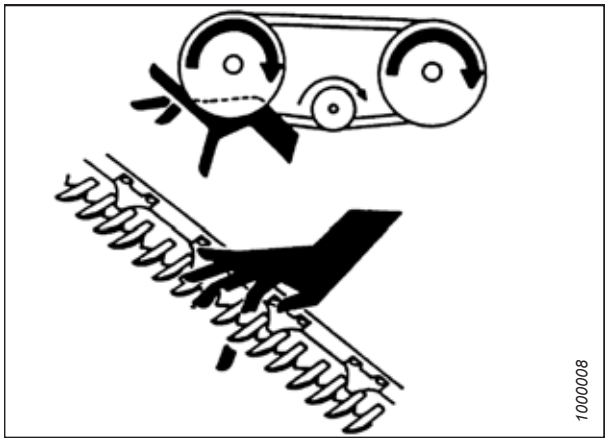

Figure 1.6: Darba drošība aprīkojuma tuvumā

- Uzturiet mašīnas apkopes zonu tīru un sausu. Mitras un/vai eļļainas grīdas ir slidenas. Strādājot ar elektroiekārtām, mitras vietas var būt bīstamas. Pārliecinieties, vai visas elektriskās kontaktligzdas un darbarīki ir pareizi iezemēti.
- Uzturiet darba zonu labi apgaismotu.
- Uzturiet mehānismus tīrus. Salmi un pelavas uz karsta dzinēja rada ugunsbīstamību. **NEPIEĻAUJIET,** ka uz apkopes platformām, kāpnēm vai vadības ierīcēm uzkrājas eļļa vai smērvielas. Pirms uzglabāt mašīnas, notīriet tās.
- Tīrīšanai **NEKAD** nelietojiet benzīnu, ligroīnu vai citus gaistošus materiālus. Šie materiāli var būt toksiski un/vai viegli uzliesmojoši.
- Uzglabājot mašīnu, aizsedziet visas asās vai izvirzītās daļas, lai izvairītos no traumām nejaušas saskares gadījumā.

Figure 1.7: Darba drošība aprīkojuma tuvumā

1.4 Darba drošība apkopes laikā

Aizsargājiet sevi, veicot mehānismu apkopi.

Lai parūpētos par savu drošību mašīnas apkopes laikā:

- Pirms mašīnas lietošanas vai tehniskās apkopes pārskatiet operatora rokasgrāmatu un visus drošības noteikumus.
- Pirms mašīnas apkopes, regulēšanas vai remonta pārvietojiet visas vadības ierīces neitrālā stāvoklī, apturiet dzinēju, ieslēdziet stāvbremzi, izņemiet aizdedzes atslēgu un uzgaidiet, līdz visas kustīgās daļas apstājas.
- Ievērojiet labu darbnīcas praksi:
  - Uzturiet apkopes zonas tīras un sausas
  - Pārliecinieties, visas elektriskās kontaktligzdas un darbarīki ir pareizi iezemēti
  - Nodrošiniet labu darba zonas apgaismojumu
- Pirms mašīnas apkopes un/vai atvienošanas izlaidiet spiedienu no hidraulikas kontūriem.
- Pirms spiediena paaugstināšanas hidraulikas sistēmās pārliecinieties, vai visas sastāvdaļas ir hermētiskas un tērauda cauruļvadi, šļūtenes un savienojumi ir labā stāvoklī.
- Netuviniet rokas, kājas, apģērbu un matus mašīnas kustīgajām un/vai rotējošajām daļām.
- Veicot tehniskās apkopes, remonta vai regulēšanas darbus, neļaujiet mašīnai tuvoties nepiederošām personām, it īpaši bērniem.
- Pirms darbu veikšanas zem mašīnas uzstādiet transportēšanas slēdzeni vai zem rāmja novietojiet drošības statīvus.
- Ja mašīnu apkopj vairāk nekā viena persona vienlaikus, ņemiet vērā, ka, ar rokām griežot transmisiju vai citu mehāniski darbināmu komponentu (piemēram, piekļūstot smērvielas savienojumam), piedziņas komponenti citās vietās (siksnas, pārejas un naži) kustas. Nekad netuvojieties piedziņas komponentiem.

Figure 1.8: Darba drošība aprīkojuma tuvumā

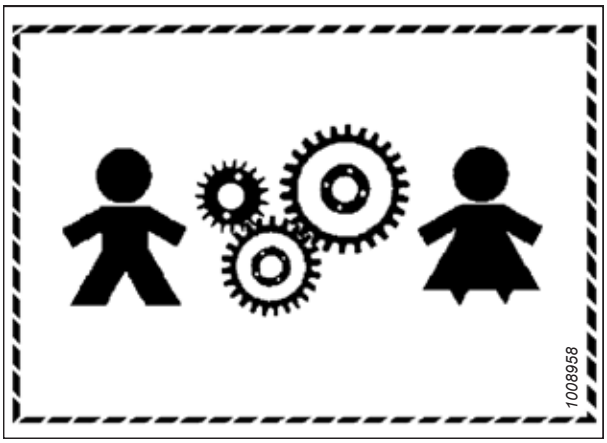

Figure 1.9: Aprīkojums NAV drošs bērniem

- Strādājot pie mašīnas, lietojiet aizsargaprīkojumu.
- Rīkojoties ar naža komponentiem, uzvelciet izturīgus cimdus.

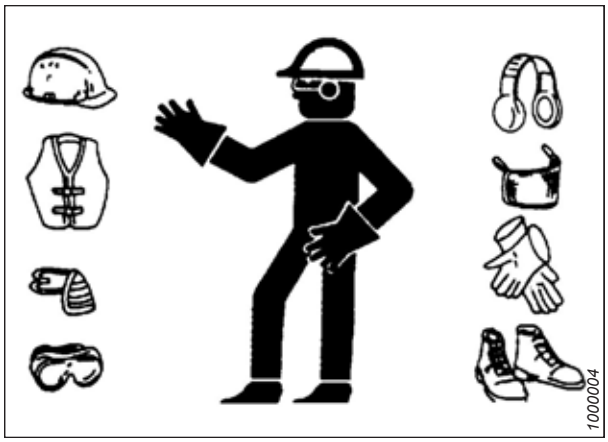

Figure 1.10: Darba drošības aprīkojums

1.5 Drošība darbā ar hidrauliskām sistēmām

Aizsargājiet sevi, veicot hidrauliskās sistēmas sastāvdaļu montāžu, darbinot un veicot tās apkopi.

- Pirms atstājat operatora sēdekli, vienmēr pārvietojiet visas hidrauliskās vadības ierīces neitrālā stāvoklī.
- Gādājiet, lai visas hidraulikas sistēmas sastāvdaļas būtu tīras un labā stāvoklī.
- Nomainiet visas nolietotās, sagrieztās, nobrāztās, saplacinātās vai saspiestās šļūtenes un tērauda caurules.
- **NEMĒĢINIET** veikt nekādus hidraulikas cauruļvadu, savienotājelementu vai šļūteņu pagaidu remontdarbus, izmantojot lentes, skavas, cementu vai metināšanu. Hidraulikas sistēma darbojas ar ārkārtīgi augstu spiedienu. Pagaidu remonta ielāpi var pēkšņi padoties un radīt bīstamas situācijas.

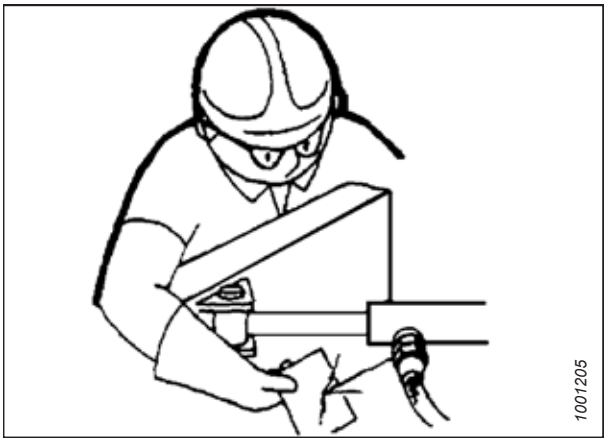

Figure 1.11: Hidrauliskās sistēmas noplūdes pārbaude

- Meklējot augstspiediena hidraulikas šķidruma noplūdes, lietojiet atbilstošus roku un acu aizsarglīdzekļus. Lai uzietu un konstatētu noplūdi, par uztvērēju izmantojiet kartona gabalu, nevis rokas.
- Ja gūstat traumu no koncentrēta hidraulikas šķidruma augstspiediena strūklas, nekavējoties vērsieties pēc medicīniskās palīdzības. Ja hidraulikas šķidrums iespiežas ādā, var rasties infekcija vai toksiska reakcija.

Figure 1.12: Hidrauliskā spiediena bīstamība

- Pirms spiediena paaugstināšanas hidraulikas sistēmās pārliecinieties, vai visas sastāvdaļas ir hermētiskas un tērauda cauruļvadi, šļūtenes un savienojumi ir labā stāvoklī.

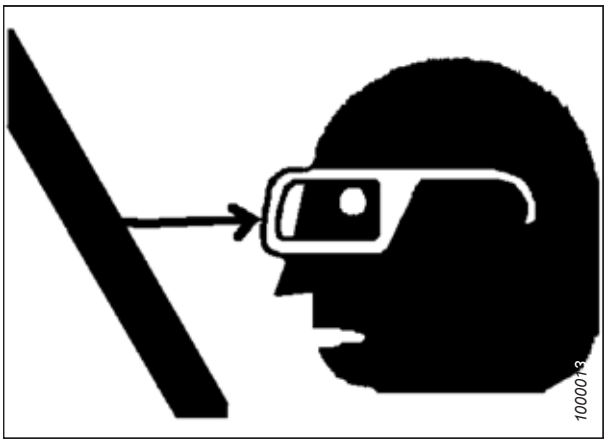

Figure 1.13: Darba drošība aprīkojuma tuvumā

1.6 Drošības zīmes

Drošības zīmes ir uzlīmes, kas piestiprinātas mašīnai, ja pastāv traumu risks vai operatoram ir jāveic papildu piesardzības pasākumi pirms vadības ierīču lietošanas. Tās parasti ir dzeltenā krāsā.

- Vienmēr uzturiet drošības zīmes tīras un salasāmas.
- Nomainiet trūkstošās vai nesalasāmās drošības zīmes.
- Ja tiek nomainīta oriģinālā detaļa, kurai piestiprināta drošības zīme, nodrošiniet, lai uz rezerves detaļas būtu tā pati drošības zīme.
- Rezerves drošības zīmes ir pieejamas pie izplatītāja.

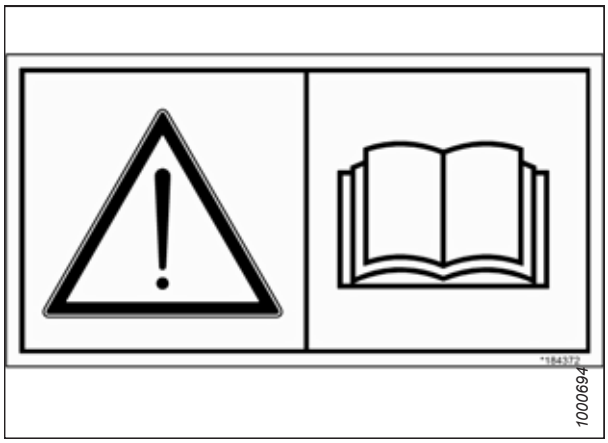

Figure 1.14: Operatora rokasgrāmatas uzlīme

1.6.1 Drošības uzlīmju uzlikšana

Nomainiet visas nolietotās vai bojātās drošības uzlīmes.

1. Izlemiet, kurā vietā jūs novietosiet uzlīmi.
2. Notīriet un nosusiniet uzlikšanas vietu.
3. Noņemiet mazāko daļu no sadalītā papīra uzlīmes aizmugurē.
4. Novietojiet uzlīmi paredzētajā vietā un lēnām atvelciet atlikušo papīru, izlīdzinot uzlīmi, kad tā tiek uzklāta.
5. Ar adatu caurduriet nelielas gaisa kabatas un izlīdziniet tās.

1.7 Drošības uzlīmju atrašanās vietas

Drošības zīmes parasti ir dzeltenas krāsas uzlīmes, un tās tiek novietotas uz mašīnas, ja pastāv traumu risks vai ja operatoram ir jāveic papildu piesardzības pasākums pirms vadības ierīču lietošanas.

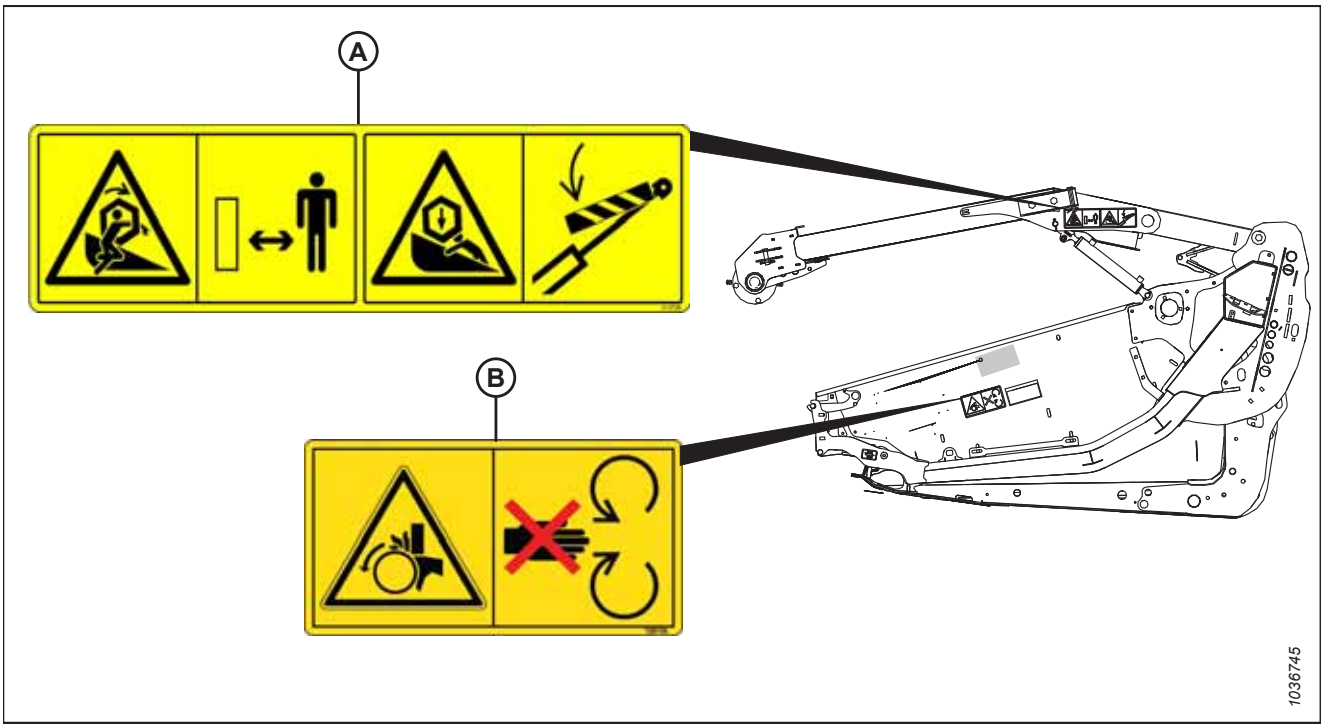

Figure 1.15: Tītavu sviras un gala loksnes-

A — MAC360541 — tītavu ieķeršanās/apdraudējums (divās vietās)

B — MAC288195 — bīstami, rotējoša daļa (divās vietās)

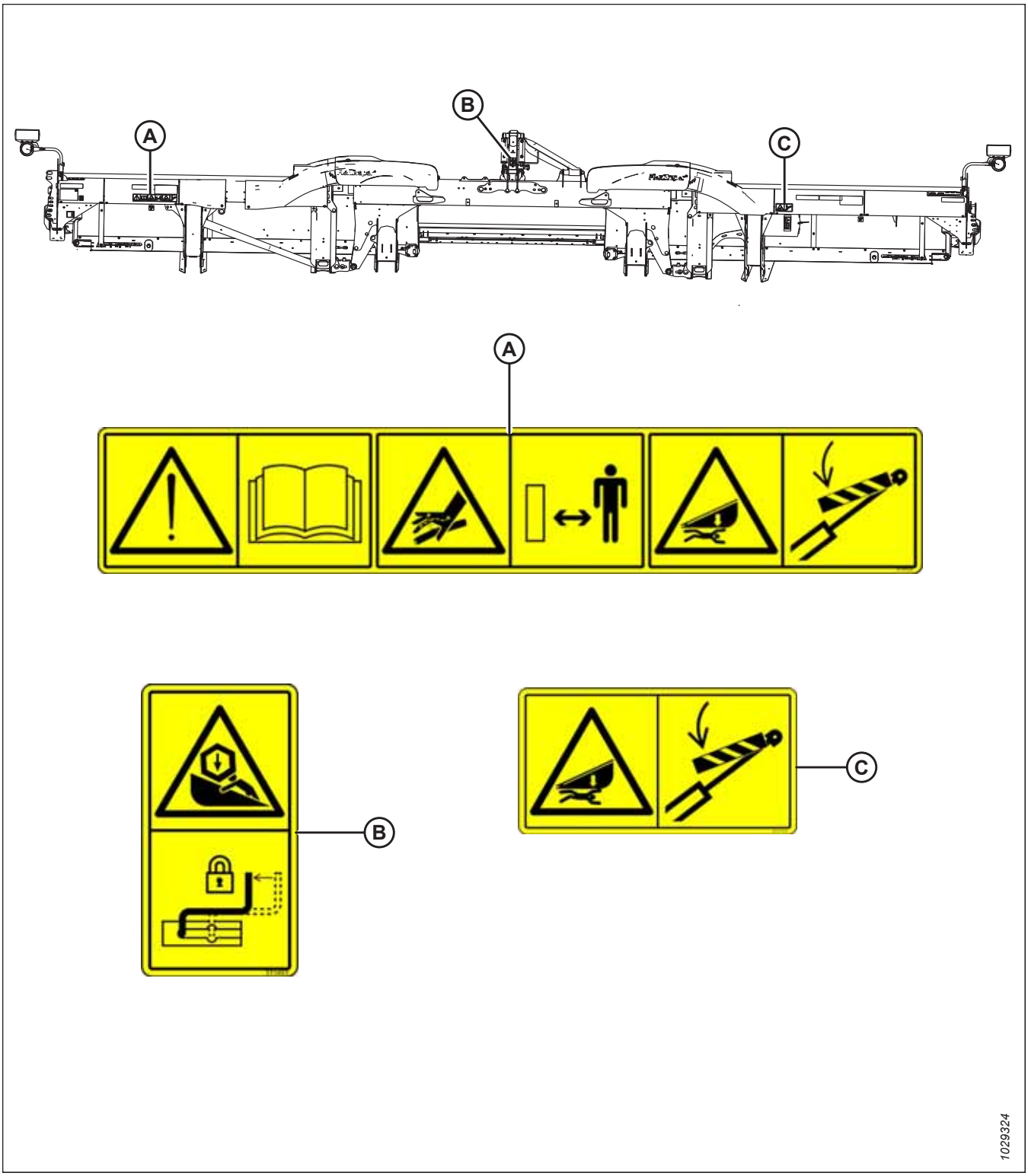

Figure 1.16: Aizmugurējā caurule

A — MAC313725 — lasīt rokasgrāmatu/augstspiediena šķidrums/hedera apdraudējums
B — MAC311493 — centra balstu bloķēšana
C — MAC313733 — hedera saspiešanas apdraudējums

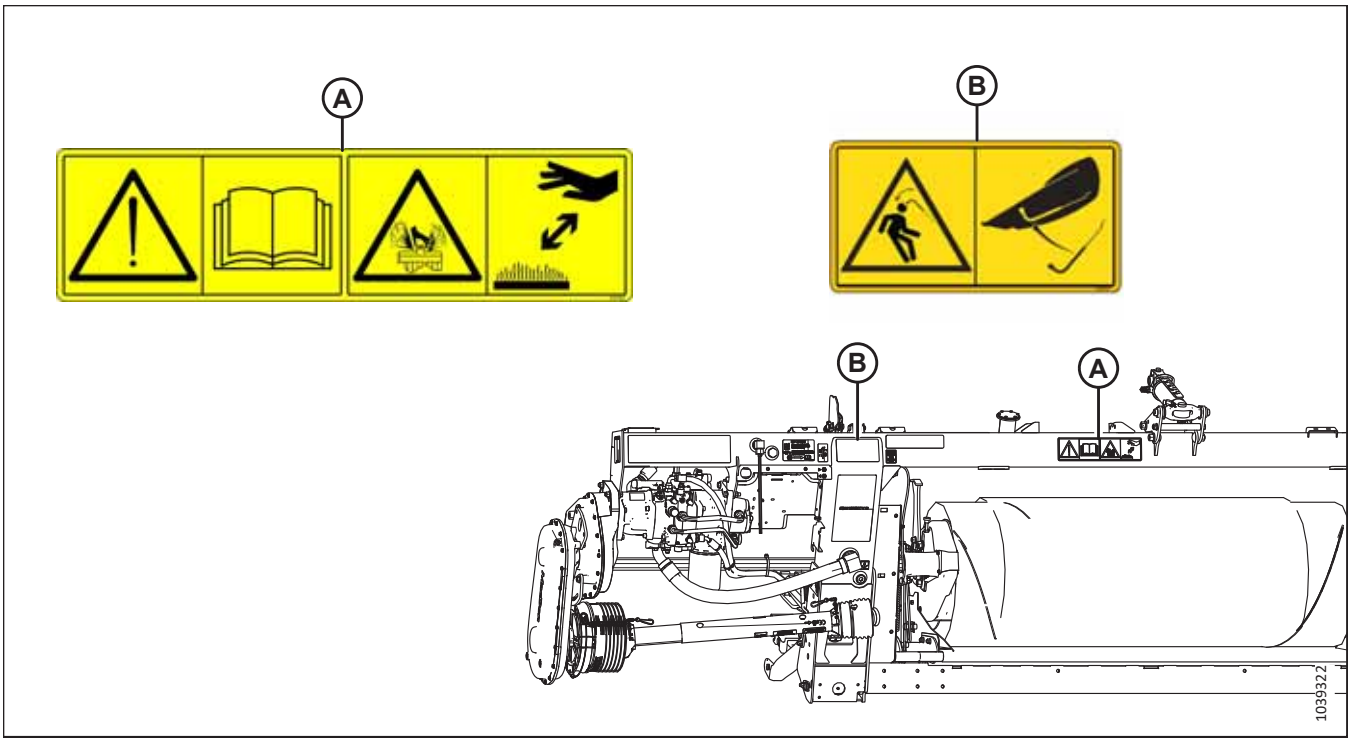

Figure 1.17: FM200 reljefa kopēšanas modulis

A —MAC313728 — lasīt rokasgrāmatu/šķidruma izsmidzināšanas apdraudējums **B —MAC360655 — atbrīvotas atsperes enerģijas apdraudējums**

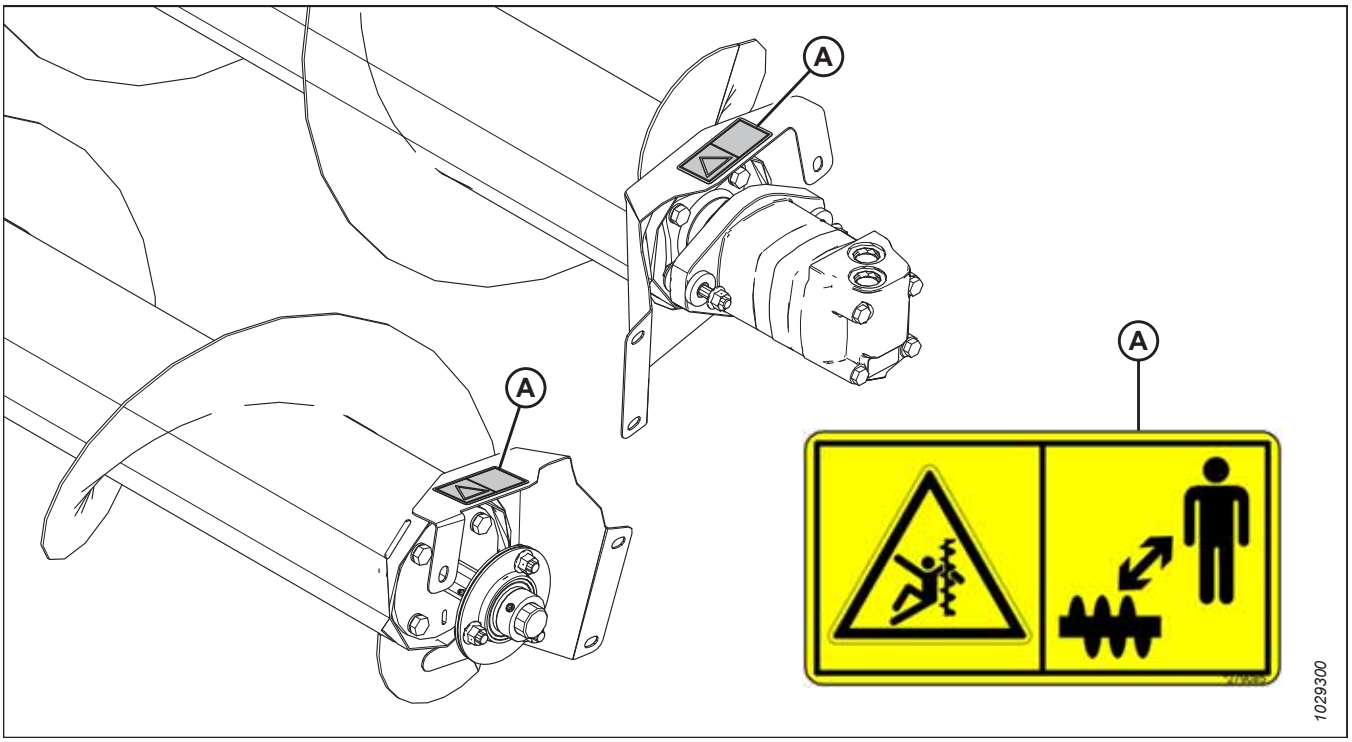

Figure 1.18: Augšējais krusteniskais gliemežtransportieris

A —MAC 279085 — gliemežtransportiera brīdinājums

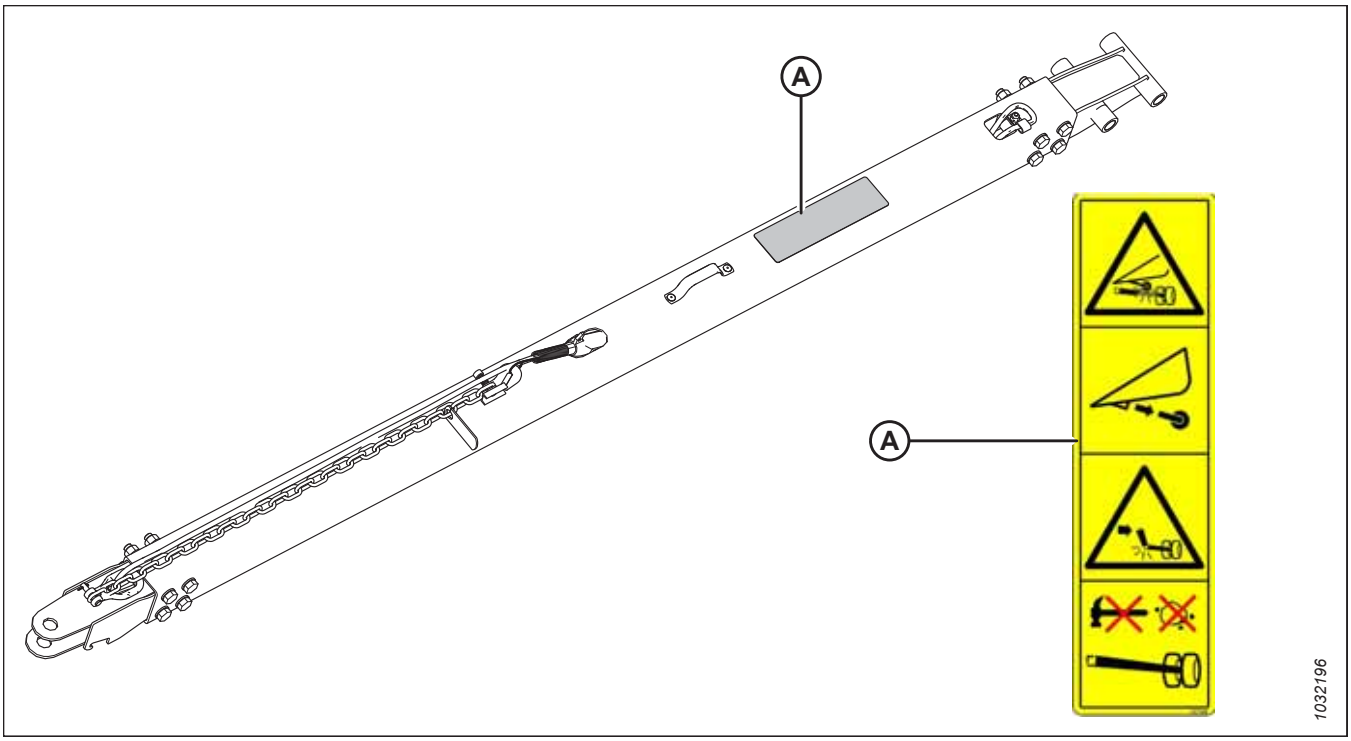

Figure 1.19: EasyMove™ transportēšanas sistēma — jūgstienis (parādīts īsais stienis; līdzīgs garajam stienim)

A —MAC 327588 — sakabes bojājuma apdraudējums

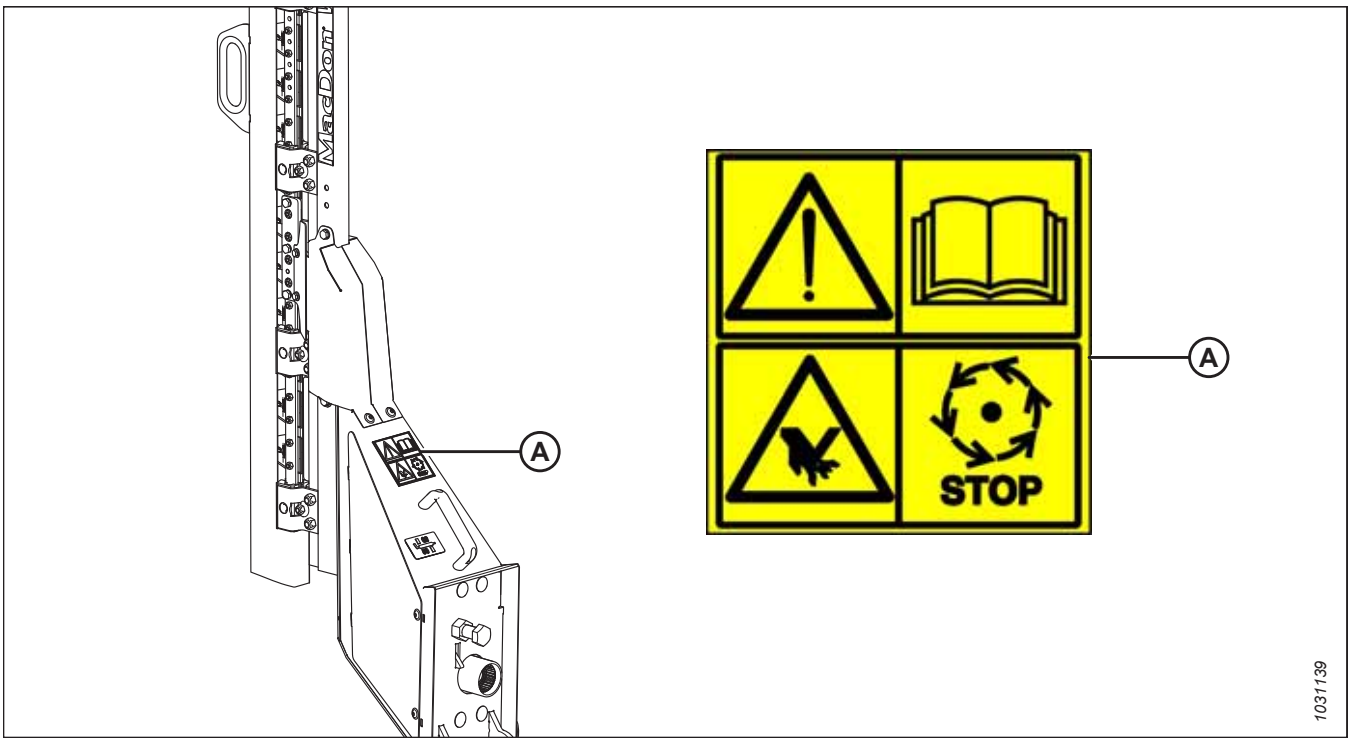

Figure 1.20: Vertikāls nazis

A —MAC 313881 — naža apdraudējums

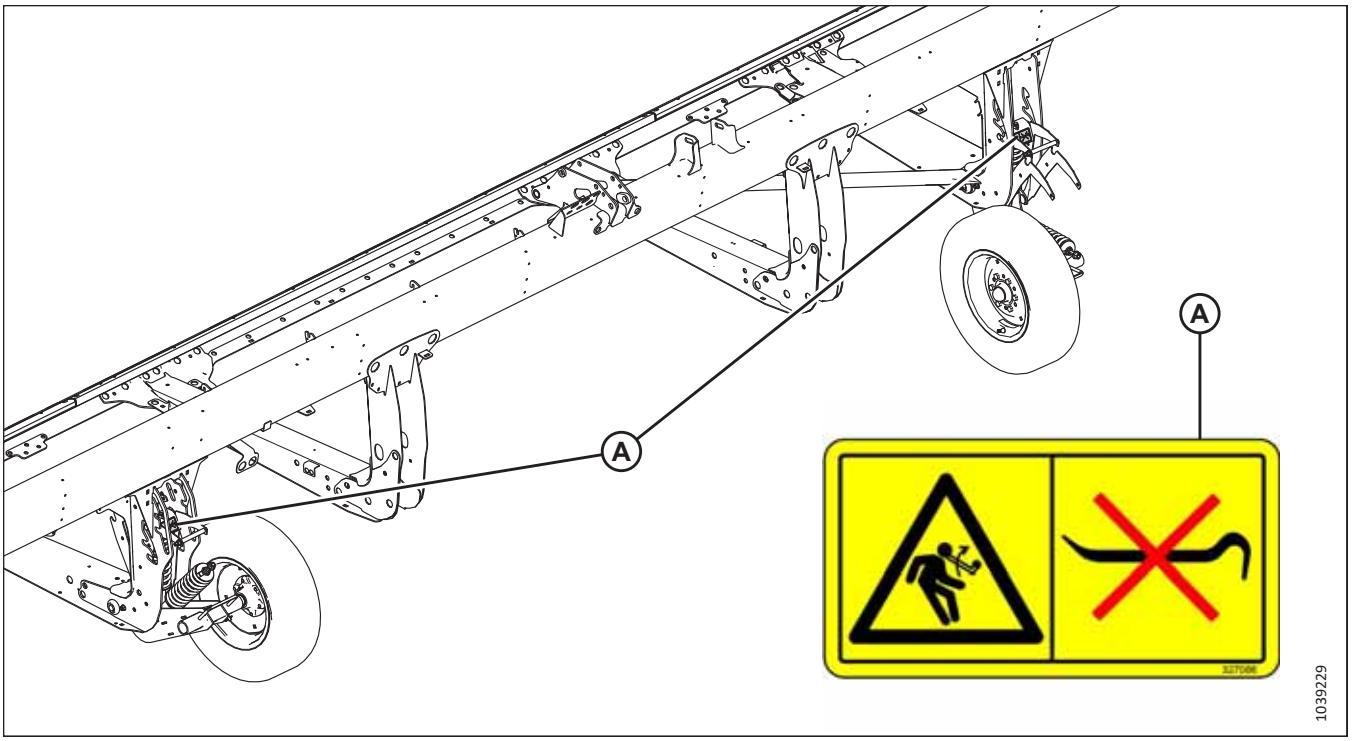

Figure 1.21: Stabilizatora riteņi

A —MAC327086 — atbrīvotas atsperes enerģijas apdraudējums

1.8 Drošības zīmju nozīme

Skatiet šo tēmu, lai uzzinātu, kādus apdraudējumus norāda katra drošības uzlīme.

MAC174436

Augsta spiediena eļļas apdraudējums

BRĪDINĀJUMS

Hidraulikas šķidrums zem augsta spiediena var iespiesties cilvēka ādā, izraisīt smagas traumas, piemēram, gangrēnu, kas var būt nāvējoša. Lai to nepieļautu:

- **NETUVOJIETIES** hidraulikas šķidruma noplūdes vietām.
- **NEIZMANTOJIET** pirkstu vai ādu, lai pārbaudītu hidraulikas šķidruma noplūdi.
- Pirms jebkādu hidraulikas savienotājelementu atlaišanas samaziniet slodzi vai izlaidiet spiedienu no hidraulikas sistēmas.
- Ja rodas trauma, izsauciet neatliekamo medicīnisko palīdzību. **NEKAVĒJOTIES** jāveic ķirurģiska operācija, lai izņemtu hidraulikas šķidrumu, kas iespiedies ādā.

Figure 1.22: MAC174436

MAC220799

Vadības zaudēšanas apdraudējums

BRĪDINĀJUMS

Lai nepieļautu smagas traumas vai nāvi, ko var radīt vadības zudums:

- Pārliecinieties, vai jūgstieņa bloķēšanas mehānisms ir fiksēts.

Figure 1.23: MAC220799

MAC279085

Gliemežpārvada izraisīts aizķeršanās apdraudējums

BĪSTAMĪBA

Lai nepieļautu traumas, ko var izraisīt rotējošs gliemežtransportieris:

- Netuvojieties gliemežtransportierim, kad darbojas mašīna.
- Pirms gliemežtransportiera apkopes apturiet dzinēju un izņemiet atslēgu.
- **NEPIESKARIETIES** kustīgajām daļām, kad mašīna darbojas.

Figure 1.24: MAC279085

MAC288195

Rotējošas daļas izraisītas sadursmes apdraudējums

UZMANĪBU

Lai novērstu ievainojumus:

- Apstādiniet dzinēju un izņemiet atslēgu, pirms atverat pārsegu.
- **NESTRĀDĀJIET** bez uzstādītiem vairogiem.

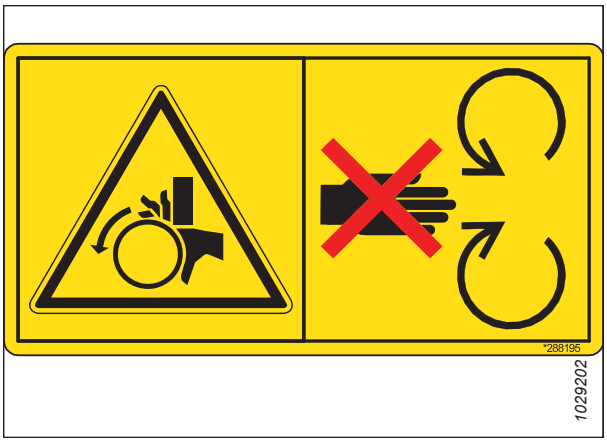

Figure 1.25: MAC288195

MAC311493

Tītavu saspiešanas apdraudējums

BĪSTAMI

- Lai izvairītos no traumām, ko var izraisīt paceltu tītavu krišana, pilnībā paceliet tītavas. Pirms darbiem uz tītavām vai zem tām apstādiniet dzinēju, izņemiet atslēgu un ieslēdziet mehānisko drošības slēdzeni uz katras tītavu atbalsta sviras.

Figure 1.26: MAC311493

MAC313725

Lasiet rokasgrāmatā / augstspiediena šķidrumi / hedera izraisīts saspiešanas apdraudējums

BĪSTAMĪBA

Lai novērstu ievainojumus vai nāvi nepareizas vai nedrošas mašīnas darbības dēļ:

- Izlasiet operatora rokasgrāmatu un ievērojiet visus drošības norādījumus. Ja jums nav rokasgrāmatas, iegādājieties to no izplatītāja.
- **NEĻAUJIET** neapmācītām personām darbināt mašīnu.
- Pārskatiet drošības instrukcijas ar visiem operatoriem katru gadu.
- Pārliecinieties, ka visas drošības zīmes ir uzstādītas un salasāmas.
- Pirms dzinēja iedarbināšanas un tā darbības laikā pārliecinieties, ka nav neviena šīs mašīnas tuvumā.
- Līdzbraucēji nedrīkst atrasties mašīnā.
- Vairogiem jābūt uzstādītiem, un ieturiet distanci no kustīgajām daļām.
- Pirms atstājat operatora vietu, atvienojiet hedera piedziņu, ievietojiet transmisiju neitrālā stāvoklī un pagaidiet, kamēr visa kustība apstājas.
- Pirms šīs mašīnas apkopes, regulēšanas, eļļošanas, tīrīšanas vai atvienošanas no strāvas apturiet dzinēju un izņemiet aizdedzes atslēgu.
- Pirms tehniskās apkopes paceltā stāvoklī fiksējiet drošības aizvarus, lai novērstu paceltā mehānisma kritienu.
- Pārvietojoties uz ceļa, lietojiet lēnām braucoša transportlīdzekļa zīmi un mirgojošas brīdinājuma signālugunis, ja vien to neaizliedz likums.

Lai nepieļautu traumas vai nāvi, krītot paceltam hederam:

- Pilnībā paceliet hederu, apturiet dzinēju, izņemiet atslēgu un pirms paiešanas zem hedera iedarbiniet mehāniskās drošības bloķējumus, kas atrodas uz kombaina .
- Vai arī novietojiet hederu uz zemes, apturiet dzinēju un pirms apkopes veikšanas izņemiet atslēgu.

BRĪDINĀJUMS

Lai novērstu nopietnus ievainojumus, gangrēnu vai nāvi:

- **NEEJIET** tuvu noplūdēm.
- **NEPĀRBAUDIET** noplūdes ar pirkstu vai uz ādas.
- Pirms stiprinājumu atslābināšanas samaziniet slodzi vai samaziniet hidraulisko spiedienu.

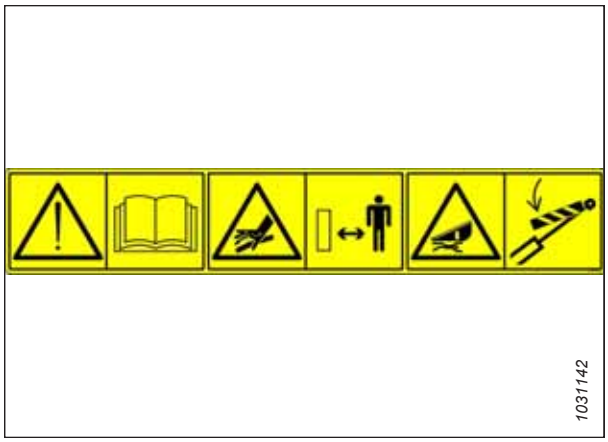

Figure 1.27: MAC313725

- Augsta spiediena eļļa var viegli iziet caur ādu un izraisīt nopietnus ievainojumus, gangrēnu vai nāvi.
- Ja ir ievainojums, meklējiet neatliekamo medicīnisko palīdzību. Eļļas likvidēšanai nepieciešama tūlītēja operācija.

MAC360541

Tītavu aizķeršanās / tītavu izraisīts saspiešanas apdraudējums

BĪSTAMI

- Lai izvairītos no rotējošo tītavu izraisītām traumām, mašīnas darbības laikā stāviet atstatus no hedera.
- Lai novērstu traumas, ko izraisa paceltu tītavu krišana, pirms darbiem pie tītavām vai zem tām pilnībā paceliet tītavas, apturiet dzinēju, izņemiet atslēgu un iedarbiniet mehānisko drošības slēdzeni uz katras tītavu balsta sviras.

Figure 1.28: MAC360541

MAC313728

Vispārējs apdraudējums, kas saistīts ar mašīnas darbību un tehnisko apkopi / Karstā šķidruma izsmidzināšanās apdraudējums

BĪSTAMĪBA

Lai novērstu ievainojumus vai nāvi nepareizas vai nedrošas mašīnas darbības dēļ:

- Izlasiet operatora rokasgrāmatu un ievērojiet visus drošības norādījumus. Ja jums nav rokasgrāmatas, iegādājieties to no izplatītāja.
- **NEĻAUJIET** neapmācītām personām darbināt mašīnu.
- Pārskatiet drošības instrukcijas ar visiem operatoriem katru gadu.
- Pārliecinieties, ka visas drošības zīmes ir uzstādītas un salasāmas.
- Pirms dzinēja iedarbināšanas un tā darbības laikā pārliecinieties, ka nav neviena šīs mašīnas tuvumā.
- Līdzbraucēji nedrīkst atrasties mašīnā.
- Vairogiem jābūt uzstādītiem, un ieturiet distanci no kustīgajām daļām.
- Pirms atstājat operatora vietu, atvienojiet hedera piedziņu, ievietojiet transmisiju neitrālā stāvoklī un pagaidiet, kamēr visa kustība apstājas.
- Pirms šīs mašīnas apkopes, regulēšanas, eļļošanas, tīrīšanas vai atvienošanas no strāvas apturiet dzinēju un izņemiet aizdedzes atslēgu.
- Pirms tehniskās apkopes paceltā stāvoklī fiksējiet drošības aizvarus, lai novērstu paceltā mehānisma kritienu.
- Pārvietojoties uz ceļa, lietojiet lēnām braucoša transportlīdzekļa zīmi un mirgojošas brīdinājuma signālugunis, ja vien to neaizliedz likums.

UZMANĪBU

Lai nepieļautu traumas no karstiem šķidrumiem:

- **NENOŅEMIET** šķidruma uzpildes vāciņu, kad mašīna ir karsta.
- Pirms šķidruma uzpildes vāciņa atvēršanas ļaujiet mašīnai atdzist.
- Šķidrums ir zem spiediena un var būt karsts.

Figure 1.29: MAC313728

MAC313733

Hedera izraisīts saspiešanas apdraudējums

BĪSTAMĪBA

Lai nepieļautu smagas vai nāvējošas traumas, krītot paceltam hederam:

- Pilnībā paceliet hederu, apturiet dzinēju, izņemiet atslēgu un pirms paiešanas zem hedera iedarbiniet mehāniskās drošības bloķējumus, kas atrodas uz kombaina .
- Vai arī novietojiet hederu uz zemes, apturiet dzinēju un pirms apkopes veikšanas izņemiet atslēgu.

Figure 1.30: MAC313733

MAC313881

Vispārējs apdraudējums, kas saistīts ar mašīnas darbību un tehnisko apkopi / apdraudējums sagriezties ar izkapti

BĪSTAMĪBA

Lai nepieļautu traumas vai nāvi nepareizas vai nedrošas mašīnas ekspluatācijas dēļ:

- Izlasiet operatora rokasgrāmatu un ievērojiet visas drošības instrukcijas. Ja jums nav rokasgrāmatas, saņemiet to no izplatītāja.
- **NEPIEĻAUJIET**, ka mašīnu lieto neapmācītas personas.
- Katru gadu kopā ar visiem operatoriem pārskatiet drošības instrukcijas.
- Pārbaudiet, vai visas drošības zīmes ir uzstādītas un salasāmas.
- Pirms dzinēja iedarbināšanas un darbības laikā pārliecinieties, vai mašīnas tuvumā neviena nav.
- Neļaujiet mašīnā atrasties pasažieriem.
- Uzlieciet visus aizsargus un netuvojieties kustīgajām daļām.
- Izslēdziet hedera piedziņu, pārslēdziet transmisiju neitrālā režīmā un, pirms atstājat operatora darbvietu, uzgaidiet, līdz visa kustība pilnībā apstājas.
- Pirms mašīnas apkopes, regulēšanas, eļļošanas, tīrīšanas vai atvienošanas apturiet dzinēju un izņemiet no aizdedzes atslēgu.
- Pirms veikt apkopi paceltā stāvoklī, iedarbiniet drošības slēdzenes, lai novērstu paceltā mehānisma nolaišanos.
- Izmantojiet lēni braucoša transportlīdzekļa emblēmu un mirgojošas brīdinājuma gaismas, braucot pa ceļu, ja vien tas nav aizliegts ar likumu.

BRĪDINĀJUMS

Lai nepieļautu traumas, ko rada ass griezējnazis:

- Pirms veikt darbības ar nazi, uzvelciet brezenta vai ādas cimdus.
- Sekojiet, lai vertikālā naža noņemšanas vai rotācijas laikā tā tuvumā neviena nebūtu.

Figure 1.31: MAC313881

MAC327086

Atbrīvotas atsperes enerģijas apdraudējums

BRĪDINĀJUMS

Lai nepieļautu traumas:

- Veicot riteņa ass sastāvdaļu apkopi vai maiņu, pacelšanas atbalsta atsperei vairs nav pretsvara, un tā kļūst darbināma.
- **NEMĒĢINIET** izvilkt regulēšanas rokturi no stāvokļa ligzdas pirms palīgatsperes atsperu sprieguma atlaišanas.

Figure 1.32: MAC327086

MAC327588

Sakabes bojājuma apdraudējums

BĪSTAMĪBA

Lai novērstu nopietnus ievainojumus vai nāvi:

- Noņemiet kreisās puses atbalsta riteni pirms hedera transportēšanas brauciena.
- **NEVELCIET** hederi, ja transportēšanas sakabe ir bojāta.

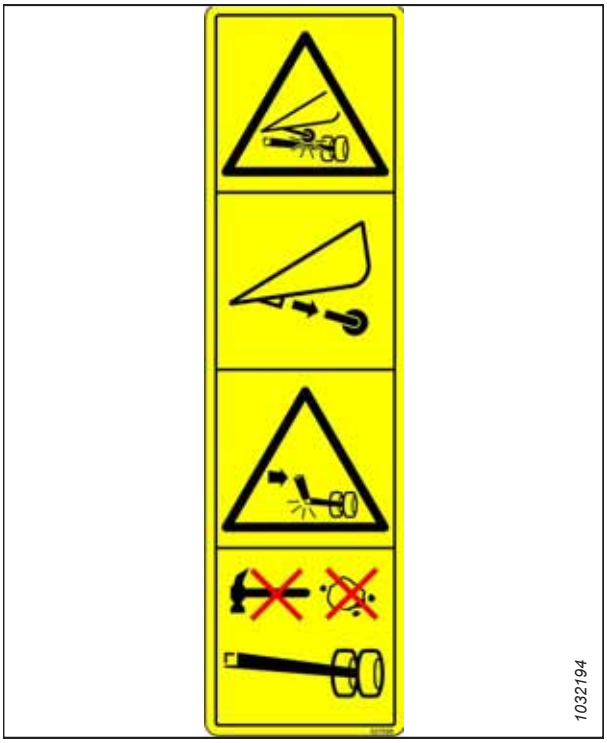

Figure 1.33: MAC327588

Chapter 2: Aprīkojuma pārskats

Skatiet šo sadaļu, lai uzzinātu šajā rokasgrāmatā lietoto tehnisko terminu skaidrojumus, mašīnas tehniskos datus un galveno komponentu atrašanās vietas.

2.1 Definīcijas

Šajā rokasgrāmatā var būt izmantoti zemāk minētie termini, saīsinājumi un akronīmi.

Termins	Skaidrojums
API	Amerikas Naftas institūts
ASTM	Amerikas Materiālu un izmēģinājumu biedrība
Skrūve	Stiprinājums ar galvu un ārējo vītni, kas paredzēts izmantošanai kopā ar uzgriezni
Centrālais posms	Hidrauliskais cilindrs savienojums starp hederu un transportlīdzekli, ko izmanto, lai mainītu hedera leņķi attiecībā pret transportlīdzekli
CGVW	Kombinēta transportlīdzekļa pilnā masa
Eksporta heders	Hedera konfigurācija, kas izplatīta reģionos ārpus Ziemeļamerikas
FD2 sērijas heders	MacDon FD225, FD230, FD235, FD240, FD241, FD245 un FD250 FlexDraper® heders
FFFT	Beigu pievilkšanas apgriezieni pirkstiem
Pievilkšana ar pirkstiem	Pievilkšana ar pirkstiem ir atsauces stāvoklis, kādā attiecīgās blīvējuma virsmas vai sastāvdaļas saskaras viena ar otru un savienojums tiek pievilkts ar roku līdz brīdim, kad savienojums vairs nav vaļīgs un to vairs nevar pievilkt ar roku.
FM200	Reljefa kopēšanas modulis, ko izmanto ar FD2 Series FlexDraper® hederu kombaina darbībai
FSI	Reljefa kopēšanas iestatīšanas indikators
GVW	Transportlīdzekļa pilnā masa
Stingrs savienojums	Savienojums, kas izveidots no nesaspiežamu materiālu stiprinājuma elementiem
Sešstūra atslēga	Sešstūraina šķērsgriezuma instruments, ko izmanto skrūvju un skrūvju ar sešstūra ligzdu (sešstūra iekšējā atslēgas piedziņa) pievilkšanai; pazīstama arī kā sešstūra atslēga
ZS	Zirgspēks
JIC	Apvienotā rūpniecības padome: Par standartiem atbildīga institūcija, kas izstrādājusi standarta izmēru un formu oriģinālajam 37° atloka stiprinājumam
n/a	Nav piemērojams
Ziemeļamerikas heders	Hedera konfigurācija, kas izplatīta Ziemeļamerikā
NPT	Nacionālais cauruļvītnes standarts: Savienojuma veids, ko izmanto zema spiediena pieslēgvietu atverēs. Vītnes NTP savienotājelementos ir konusveida ārējās un iekšējās vītnes mijiedarbībai
Uzgrieznis	Stiprinājums ar iekšēju vītni, kas paredzēts izmantošanai ar skrūvi

APRĪKOJUMA PĀRSKATS

Termins	Skaidrojums
ORB	Veidgabals ar gredzenblīvi: Savienojuma veids, ko parasti izmanto kolektoru, sūkņu un dzinēju pieslēgvietu atverēs
ORFS	Blīvgredzena blīve: savienojuma veids, ko parasti izmanto šļūteņu un cauruļu pievienošanai. Šo savienojuma veidu mēdz dēvēt arī par ORS, kas nozīmē „gredzenblīve”
SAE	Autoinženieru asociācija
Skrūve	Stiprinājums ar galvu un ārējo vītni, kas iegriežas iepriekš sagatavotā vītnē vai veido savu vītni, kad tiek ievietots savienojamā detaļā
Mīkstais savienojums	Elastīgs savienojums, kas izveidots, izmantojot stiprinājumu, kurā savienojuma materiāli laika gaitā saspiežas vai atlaižas
Spriegojums	Uzgrieznim vai skrūvei pielikta aksiālā slodze, ko parasti mēra ņūtonos (N) vai mārciņās (lb.). Šo terminu var izmantot arī, lai aprakstītu spēku, ar kādu siksna iedarbojas uz pāreju vai ķēdesratu
TFFT	Sākotnējā iegriešana ar pirkstiem
Griezes moments	Spēka reizinājums ar sviras stieņa garumu, ko parasti mēra ņūtonmetros (Nm) vai mārciņās uz pēdu (lbf·ft)
Griezes momenta leņķis	Pievilkšanas darbība, kad savienojums tiek samontēts līdz norādītajam pievilkšanas līmenim (parasti pievelk ar pirkstiem), un pēc tam uzgrieznis tiek pagriezts par konkrētu grādu skaitu, līdz tas sasniedz galīgo stāvokli
Griezes momenta spriegojums	Attiecība starp montāžas griezes momentu, kas pielikts stiprinājuma elementam, un aksiālo slodzi, ko tas rada uzgrieznim vai skrūvei
UCA	Augšējas horizontālais gliemežpārvads
Paplāksne	Plāns cilindrs ar atveri vai šķēlumu vidū, ko izmanto kā starpliku, slodzes sadales elementu vai bloķēšanas mehānismu

2.2 Produkta specifikācijas

Izmantojiet tehnisko datu tabulu kā atsauces uz informāciju par konkrētu mašīnas konfigurāciju. Tabulā ir norādīti izmēri, svars, veiktspējas diapazoni un funkcijas.

NOTE:

Specifikācijas var tikt mainītas bez iepriekšēja brīdinājuma.

Tehnisko datu tabulās tiek izmantoti šādi simboli un burti:

– S: standarta/O_F: pēc izvēles (uzstādīts rūpnīcā)/O_D: pēc izvēles (uzstādījis izplatītājs)/–: nav pieejams

Izkapts			
Efektīvais pļaušanas platums (attālums starp kultūraugu dalītāju punktiem, pļāvuma platums plus dalītājs kopā)			
FD225		7,7 m (301 colla)	S
FD230		9,2 m (361 collas)	S
FD235		10,7 m (421 collas)	S
FD240		12,2 m (481 collas)	S
FD241		12,5 m (493 collas)	S
FD245		13,7 m (541 collas)	S
FD250		15,3 m (601 collas)	S
Izkapts pacelšanas diapazons		Atkarībā no kombināta modeļa	S
Nazis			
Viena naža piedziņa (FD225–FD240): hidrauliskais motors uzstādīts slēgtā MacDon lieljaudas naža piedziņas kārbā, kas atrodas hedera kreisajā pusē.			O_F
Dubulto naža piedziņa (FD235-FD250): viens hidrauliskais motors, laiknenoteikts, viens uzstādīts slēgtā MacDon lieljaudas nažu piedziņas kārbā, kas atrodas katrā hedera pusē.			O_F
Naža gājiens		76 mm (3 collas)	S
Viena naža ātrums (gājieni minūtē)	FD225 un FD235	1200–1400 g./min	S
Viena naža ātrums (gājieni minūtē)	FD230	1200–1500 g./min	S
Viena naža ātrums (gājieni minūtē)	FD240	1200–1300 g./min	S
Dubulto nažu ātrums (gājieni minūtē)	FD235, FD240, FD241, FD245 un FD250	1200–1500 g./min	S
Nažu sekcijas			
Ļoti roboti, ļoti raupji, ClearCut™, QuickChange, pieskrūvēti, 1,5 robi uz cm (4 robi uz collu)			O
Ļoti roboti, raupji, ClearCut™, QuickChange, pieskrūvēti, 3,5 robi uz cm (9 robi uz collu)			S
Ļoti roboti, smalki, ClearCut™, QuickChange, pieskrūvēti, 5,5 robi uz cm (14 robi uz collu)			O
Nažu pārklāšanās centrā (dubulto nažu hederi)		3 mm (1/8 collas)	S
Aizsargi un piespiedēji			

APRĪKOJUMA PĀRSKATS

Aizsargs: ClearCut™ smails, kalts un divreiz termiski apstrādāts (DTA) Piespiedējs: kalts, viena regulēšanas bultskrūve	O_F
Aizsargs: ClearCut™ ar četriem punktiem, kalts un divreiz termiski apstrādāts (DTA) Piespiedējs: kalts, viena regulēšanas bultskrūve	O_F
Aizsargs: ClearCut™ PlugFree™, kalts un divreiz termiski apstrādāts (DHT) Piespiedējs: kalts, dubultas regulēšanas bultskrūve	O_F

Izkapts nodiluma plāksnes un standarta sliežu uzlikas			
FD2 sērijā ietilpst nodiluma plāksnes visā izkapts platumā			S
FD225		4 sliežu uzlikas	S
FD230, FD235, FD241, FD245, FD250		6 sliežu uzlikas	S
Aizsarga leņķis (izkapts uz zemes)			
Centrālais posms ievilkts		1,7 grādi	S
Centrālais posms izbīdīts		8,9 grādi	S
Stiebru pacēlājs un platformas			
Stiebru pacēlāja platums		1,27 m (50 collas)	S
Stiebru pacēlāja piedziņa		Hidraulisks	S
Stiebru pacēlāja ātrums: ar FM200 reljefa kopēšanas moduli		209 m/min. (687 pēdas minūtē)	S
Padeves atveres platums		1905 mm (75 collas)	S
PR15 uztveršanas tītavas			
Zaru cauruļu skaits		5 vai 6	
Centrālās caurules diametrs		203 mm (8 collas)	S
Pirkstgala rādiuss	Rūpnīcā iestatīts	800 mm (31 1/2 collas)	S
Pirkstgala rādiuss	Regulēšanas diapazons	766–800 mm (30 3/16–31 1/2 collas)	S
Efektīvais tītavu diametrs (ar formas izciļņa darbību)		1650 m (65 collas)	S
Pirksta garums		290 mm (11 collas)	S
Pirkstu atstatums (nomināls, mijkārtots pa nūjiņām)		100 mm (4 collas)	S
Tītavu piedziņa		Hidraulisks	S
Tītavu ātrums (regulējams no kabīnes, atkarīgs no kombaina modeļa)		0–67 apgr./min.	S

Hedera rāmja Flex diapazons

Modelis	Augšup — standarta	Lejup — standarta	Augšup — ierobežotājs noņemts	Lejup — ierobežotājs noņemts[1]
FD225	102 mm (4”)	64 mm (2,5”)	102 mm (4”)	102 mm (4”)
FD230	165 mm (6,5”)	130 mm (5”)	165 mm (6,5”)	165 mm (6,5”)
FD235	205 mm (8”)	130 mm (5”)	205 mm (8”)	205 mm (8”)

1. Lai nepieļautu tītavu pirkstu nogriešanu, palielinot hedera lieces diapazonu, ir nepieciešams lielāks atstatums no izkapts. Plašāku informāciju skatiet šeit: *Locīšanas izvērsuma ierobežotāja atslēgšana*.

FD240 DR[2]	205 mm (8”)	130 mm (5”)	205 mm (8”)	205 mm (8”)
FD240 TR[3]	205 mm (8”)	205 mm (8”)	205 mm (8”)	205 mm (8”)
FD241	205 mm (8”)	130 mm (5”)	205 mm (8”)	205 mm (8”)
FD245	216 mm (8,5”)	216 mm (8,5”)	216 mm (8,5”)	216 mm (8,5”)
FD250	216 mm (8,5”)	216 mm (8,5”)	216 mm (8,5”)	216 mm (8,5”)

2. Dubultās tītavas
3. Trīskāršās tītavas

FM200 reljefa kopēšanas modulis			
Padeves stiebru pacēlājs	Platums	2 m (78 11/16 collas)	S
Padeves stiebru pacēlājs	Ātrums	107–122 m/min. (350–400 pēdas minūtē)	S
Padeves gliemežtransportieris	Platums	1630 m (64 1/8 collas)	S
Padeves gliemežtransportieris	Ārējais diametrs	559 mm (22 collas)	S
Padeves gliemežtransportieris	Caurules diametrs	356 mm (14 collas)	S
Padeves gliemežtransportieris	Ātrums (atkarībā no kombināta modeļa)	191–195 apgr./min. (atkarībā no kombināta modeļa)	S
Eļļas tvertnes tilpums		95 litri (25 ASV galoni)	S
Eļļas veids		Vienpakāpes transmisijas / hidrauliskais šķidrums (THF)	—
THF viskozitāte pie 40 °C (104 °F)		60,1 cSt	—
THF viskozitāte 100 °C (212 °F) temperatūrā		9,5 cSt	—
Augšējais krusteniskais gliemežtransportieris			O-D
Ārējais diametrs		330 mm (13 collas)	—
Caurules diametrs		152 mm (6 collas)	—
Balansa ritenis / EasyMove™ transports			O-D
Riteņi		38 cm (15 collas)	—
Riepas		225/75 R-15	—
Svars			
Paredzētais svara diapazons — bāzes heders ar reljefa kopēšanas moduli — atšķiras dažādām pakotņu konfigurācijām.			
FD225	Ziemeļamerika	3329–3447 kg (7331–7597 lb.)	
FD230	Ziemeļamerika	3701–3743 kg (8160–8253 mārciņas)	
FD235	Ziemeļamerika	3901–4036 kg (8600–8898 mārciņas)	
FD240	Ziemeļamerika	4050–4315 kg (8928–9512 mārciņas)	

FD241	Eksporta variants	4287–4340 kg (9452–9569 mārciņas)
FD245	Ziemeļamerika	4498–4555 kg (9916–10 043 lb.)
	Eksportam	4635–4692 kg (10 218–10 345 lb.)
FD250	Ziemeļamerika	4693–4756 kg (10 346–10 485 mārciņas)
	Eksportam	4853–4916 kg (10 699–10 838 lb.)

2.3 FD2 Series FlexDraper® hedera izmēri

Strādājot ar hederu, ir svarīgi zināt mašīnas izmērus.

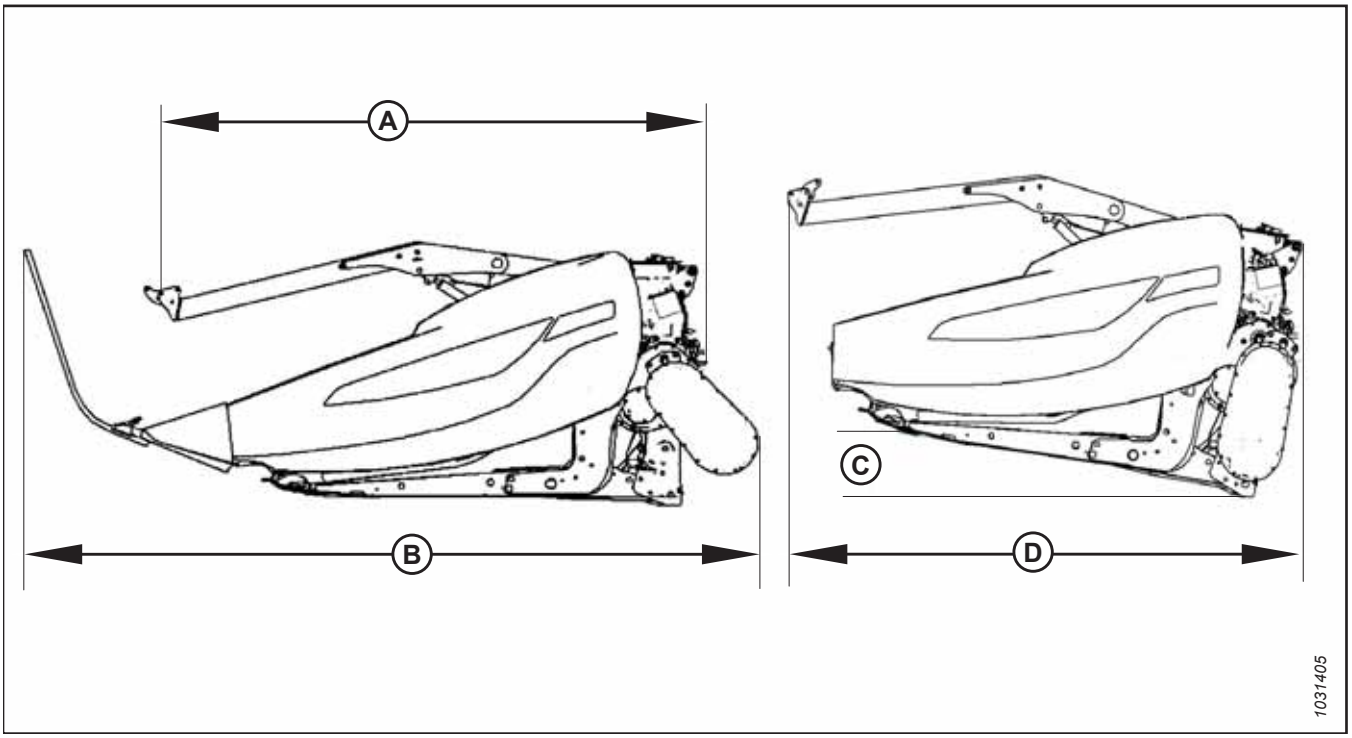

Figure 2.1: Hedera izmēri

Table 2.1 Hedera izmēri

Rāmis un konstrukcija		
Mērāmais lielums	**Atsauce uz attēlu *2.1, page 31***	**Izmērs**
Hedera platums lauka režīmā	—	Griešanas platums + 500 mm (19 1/5 collas)
Izkapts platums	—	Griešanas platums – 500 mm (19 1/5 collas)
Hedera platums transportēšanas pozīcijā ar uzstādītu FM200 (īsākais centrālais posms)	(A) Pārnesumkārba pagriezta (uzglabāšana), dalītāji ir noņemti (skatiet *2.1, page 31*)	2,6 m (103 collas)
Hedera platums transportēšanas pozīcijā ar uzstādītu FM200 (īsākais centrālais posms)	(B) Pārnesumkārba darbojas, uzstādīti standarta dalītāji (skatiet *2.1, page 31*)	3,5 m (138 collas)
Hedera platums transportēšanas pozīcijā ar pilnībā ievilktām tītavām un uzstādītu FM200 (īsākais centrālais posms)	Pārnesumkārba pagriezta, dalītāji ir noņemti (skatiet *2.1, page 31*) Leņķis (C) nepieciešams transportēšanas platuma (D) sasniegšanai **NOTE:** Izmēru (D) var samazināt, izmantojot transportēšanas piekabi ar lielāku leņķi.	8° 2,591 m (102 collas)

2.4 FD2 sērijas FlexDraper® hedera sastāvdaļu identifikācija

Iepazīstoties ar galvenajām hedera sastāvdaļām būs vieglāk ievērot šajā rokasgrāmatā sniegtos lietošanas un apkopes norādījumus.

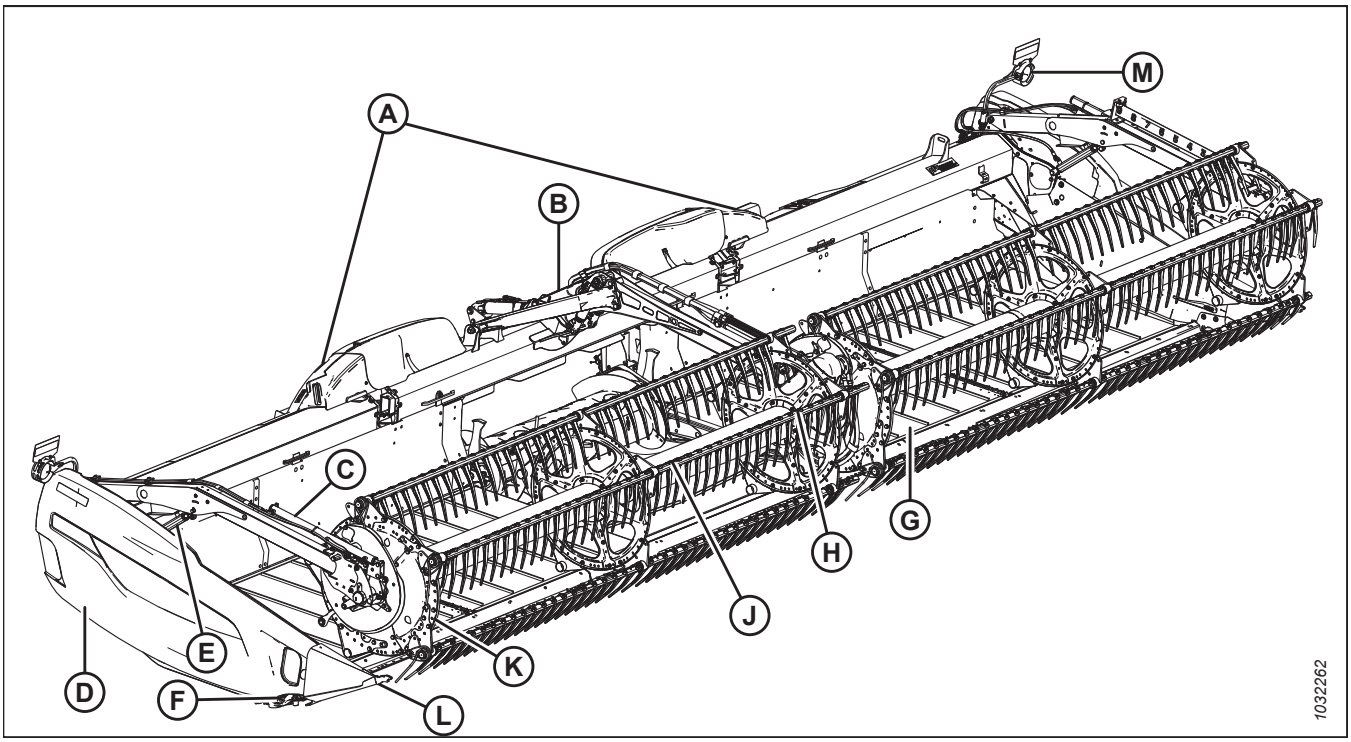

Figure 2.2: FD2 sērijas FlexDraper® hedera sastāvdaļas

A — spārna reljefa kopēšanas posms
B — centrālā tītavu svira
C — tītavu atgāzuma cilindrs
D — gala vairogs
E — tītavu celšanas cilindrs
F — naža piedziņas kārba (gala vairoga iekšpusē)
G — sānu stiebru pacēlājs
H — centra tītavu piedziņa
J — uztveršanas tītavas
K — tītavu gala vairogs
L — kultūraugu dalītājs
M — hedera gaisma (izņemot Eiropu)

2.5 FM200 reljefa kopēšanas moduļa sastāvdaļu identifikācija

Iepazīstoties ar galvenajām reljefa kopēšanas moduļa sastāvdaļām būs vieglāk ievērot šajā rokasgrāmatā sniegtos lietošanas un apkopes norādījumus.

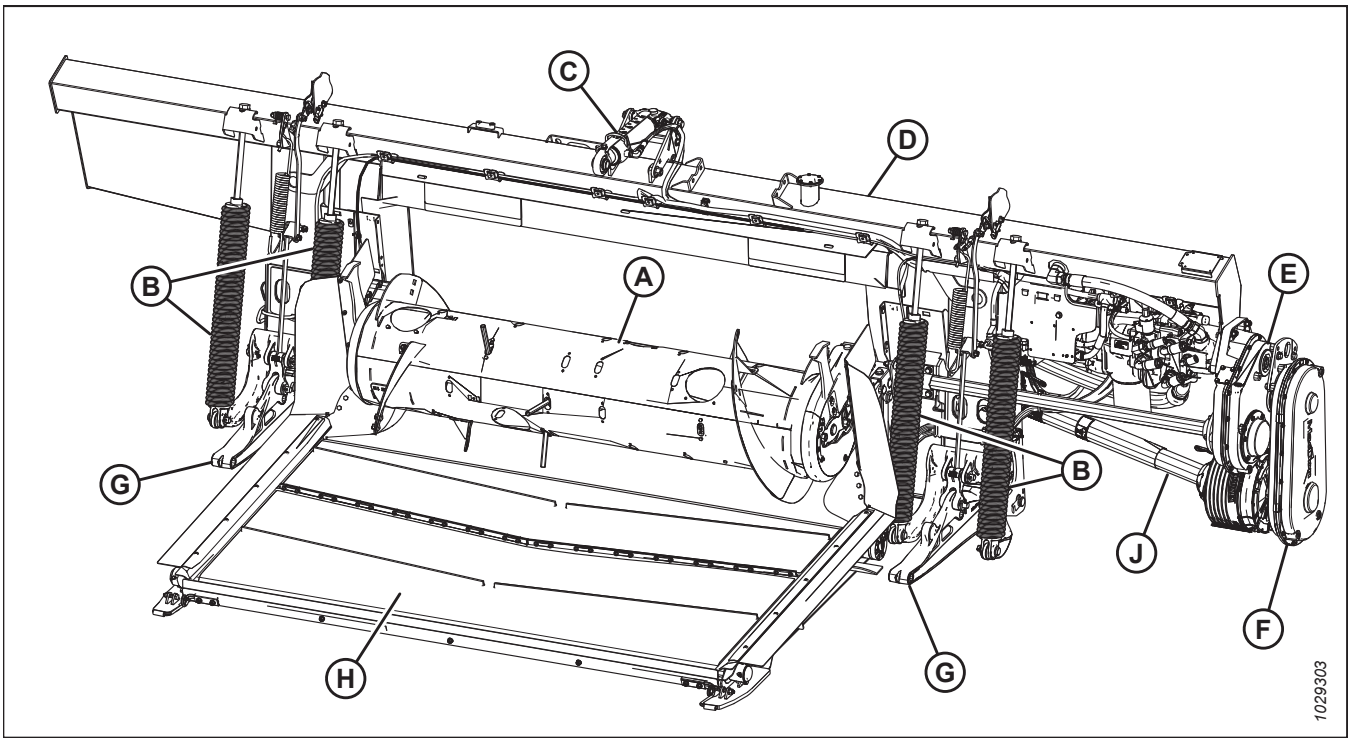

Figure 2.3: FM200 reljefa kopēšanas moduļa hedera puse

A — padeves gliemežtransportieris
B — hedera reljefa kopēšanas atsperes (×4)
C — centrālais posms
D — hidrauliskais rezervuārs
E — galvenā pārnesumkārba
F — pabeigšanas pārnesumkārba
G — hedera balsta sviras (×2)
H — padeves stiebru pacēlājs
J — transmisija

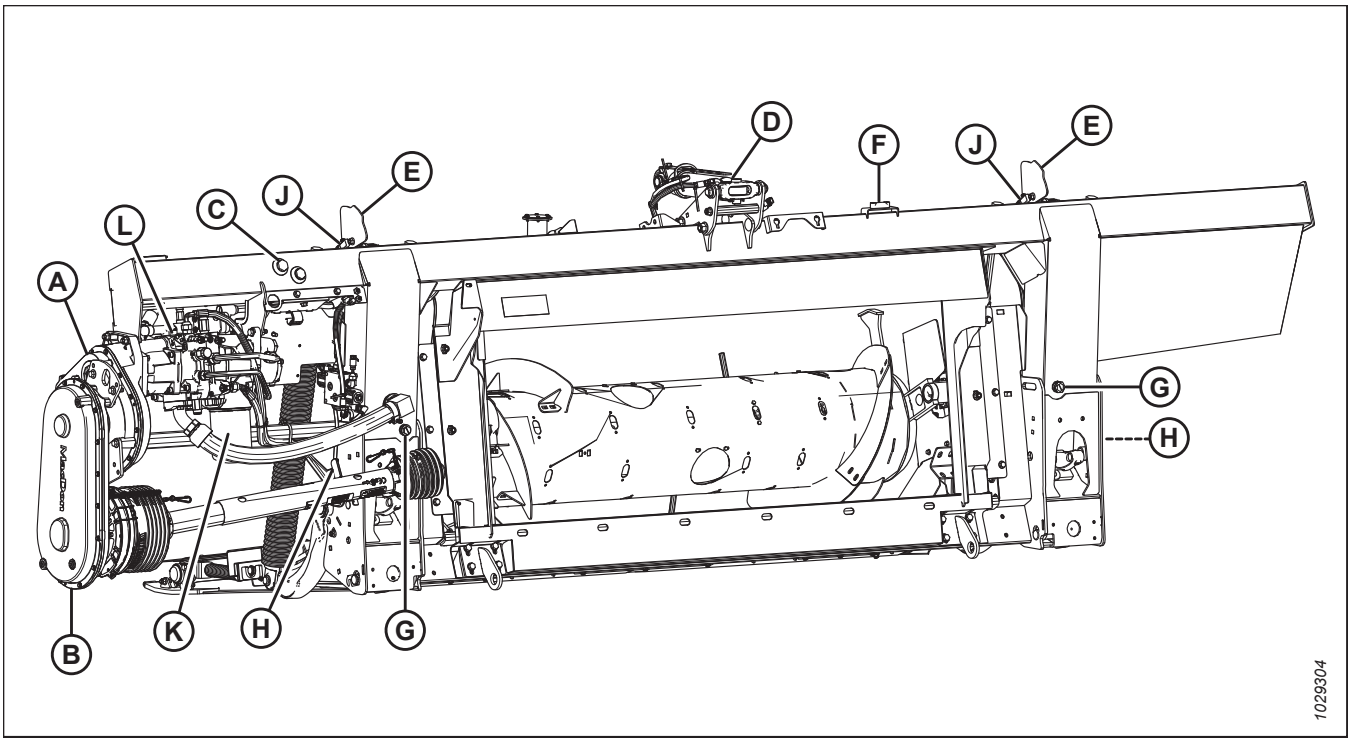

Figure 2.4: FM200 reljefa kopēšanas moduļa kombaina puse

A — galvenā pārnesumkārba
B — pabeigšanas pārnesumkārba
C — rezervuāra eļļas līmeņrādis
D — centrālais posms
E — hedera augstuma vadības indikators (x2)
F — burbuļu līmenis
G — iztecināšanas skrūve (x2)
H — reljefa kopēšanas bloķēšanas rokturis (x2)
J — automātiskais hedera augstuma vadīšanas (AHHC / AHAV) sensors (x2)
K — hidrauliskais filtrs
L — nazis, sānu stiebru pacēlājs un padeves stiebru pacēlāja sūknis

Chapter 3: Ekspluatācija

Lai droši lietotu mašīnu, ir jāiepazīstas ar tās iespējām.

3.1 Īpašnieka / Operatora atbildības jomas

Smagās tehnikas īpašniekam un lietotājam ir zināmi pienākumi.

CAUTION

- **Jūsu pienākums ir pirms hedera lietošanas izlasīt un izprast šo rokasgrāmatu. Sazinieties ar MacDon izplatītāju, ja instrukcijas jums nav skaidras.**
- **Ievērojiet visus drošības paziņojumus rokasgrāmatā un mašīnas drošības uzlīmēs.**
- **Atcerieties, ka JŪS esat drošības atslēga. Laba drošības prakse aizsargā jūs un apkārtējos cilvēkus.**
- **Pirms ļaut kādam lietot hederu, pārliecinieties, ka šī persona ir instruēta par tā drošu un pareizu izmantošanu, neraugoties uz plānotās izmantošanas nelielo laiku vai attālumu.**
- **Katru gadu kopā ar visiem operatoriem pārskatiet rokasgrāmatu un visus ar drošību saistītos jautājumus.**
- **Uzmanieties no tādiem operatoriem, kuri neievēro ieteiktās procedūras vai piesardzības pasākumus. Uzreiz izlabojiet šīs kļūdas, pirms notiek negadījums.**
- **NEPĀRVEIDOJIET mašīnu. Neatļautas izmaiņas var pasliktināt mašīnas darbību un/vai drošību un samazināt mašīnas kalpošanas laiku.**
- **Šajā rokasgrāmatā sniegtā drošības informācija neaizstāj drošības kodeksus, apdrošināšanas prasības vai tiesību aktus, kas ir spēkā jūsu valstī. Pārliecinieties, ka jūsu mašīna atbilst šajos noteikumos paredzētajiem standartiem.**

3.2 Ekspluatācijas drošība

Ievērojiet visus šajā rokasgrāmatā sniegtos drošības un lietošanas norādījumus.

CAUTION

Ievērojiet šādus piesardzības pasākumus:

- **Ievērojiet visas drošības un lietošanas instrukcijas, kas norādītas operatora rokasgrāmatās. Ja jums nav kombaina rokasgrāmatas, saņemiet to pie izplatītāja un rūpīgi izlasiet.**
- **Nekad nemēģiniet palaist dzinēju vai lietot mašīnu, ja neatrodaties operatora sēdeklī.**
- **Pirms darba sākšanas pārbaudiet visu vadības ierīču darbību drošā un brīvā vietā.**
- **NEĻAUJIET līdzbraucējiem atrasties uz kombaina.**

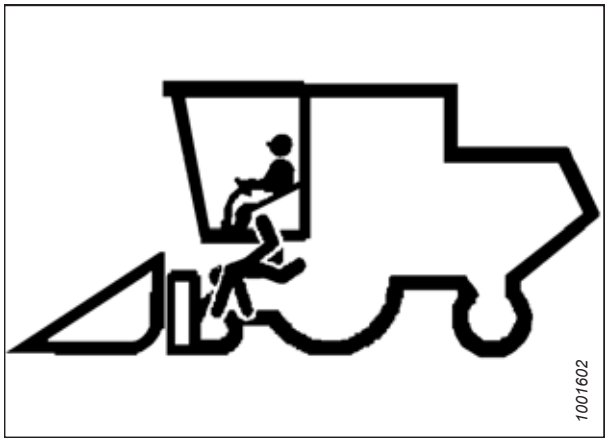

Figure 3.1: Bez līdzbraucējiem

CAUTION

- **Nekad nestartējiet mašīnu un nebrauciet ar to, kamēr neesat pārliecināts, ka visas tuvumā esošās personas vairs neatrodas attiecīgajā teritorijā.**
- **Izvairieties no braukšanas pa irdenām virsmām, akmeņiem, grāvjiem vai bedrēm.**
- **Caur vārtiem un durvju ailēm brauciet lēni.**
- **Strādājot slīpumā, kad vien iespējams, brauciet kalnā vai lejup no kalna. Braucot lejup, ieslēdziet attiecīgu pārnesumu.**
- **Nekad nemēģiniet iekāpt braucošā mašīnā vai izkāpt no tās.**
- **NEIZKĀPIET no operatora stacijas, kamēr darbojas dzinējs.**

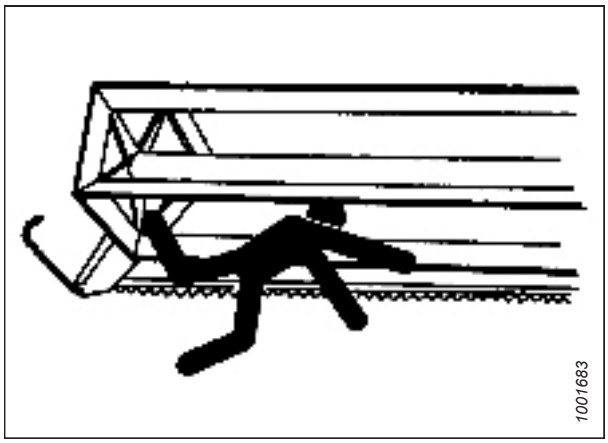

Figure 3.2: Tuvumā esošo personu drošība

- **Lai novērstu traumas vai nāvi mašīnas neparedzētas startēšanas dēļ, vienmēr apturiet dzinēju un izņemiet atslēgu, pirms regulējat vai izņemat no mašīnas iesprūdušo materiālu.**
- **Pārbaudiet, vai nav pārmērīgas vibrācijas un neparastu trokšņu. Ja ir kādas norādes par problēmām, izslēdziet un pārbaudiet mašīnu. Ievērojiet pareizas izslēgšanas procedūru. Norādījumus skatiet** ***3.4 Kombaina izslēgšana, page 54*****.**
- **Lietojiet tikai dienas gaismā vai labā mākslīgajā apgaismojumā.**

3.2.1 Hedera drošības balsti

Hedera drošības balsti, kas atrodas uz hedera celšanas cilindriem, novērš neparedzētu celšanas cilindru ievilkšanos un hedera nolaišanos. Norādījumus skatiet kombaina operatora rokasgrāmatā.

DANGER

Lai nepieļautu traumas vai nāvi mašīnas neparedzētas ieslēgšanās vai paceltas mašīnas krišanas dēļ, vienmēr apturiet dzinēju, izņemiet atslēgu un izmantojiet drošības balstus pirms darba zem hedera.

3.2.2 Tītavu drošības balsti

Tītavu drošības balsti atrodas uz tītavu balsta svirām un nepieļauj tītavu neparedzētu nokrišanu.

DANGER

Lai nepieļautu traumas vai nāvi mašīnas neparedzētas ieslēgšanās vai paceltas mašīnas krišanas dēļ, vienmēr apturiet dzinēju un izņemiet atslēgu, pirms pieceļaties no operatora sēdekļa, un vienmēr uzstādiet drošības balstus pirms darba zem mašīnas.

IMPORTANT:

Lai nesabojātu tītavu balsta sviras, **NEPĀRVADĀJIET** hederu ar aktivizētiem tītavu drošības balstiem.

Tītavu drošības balstu aktivizēšana

Ikreiz, kad jāstrādā pie paceltām tītavām, ieslēdziet tītavu drošības balstus. Ieslēgti drošības balsti nepieļauj negaidītu tītavu nolaišanu.

Ārējās tītavu sviras

1. Paceliet tītavas maksimālā augstumā.
2. Paceliet drošības balstu (A) un bīdiet uz priekšu, lai noņemtu balstu no āķa (B).

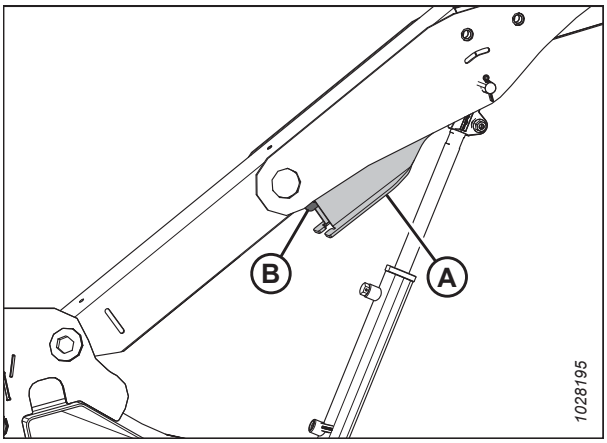

Figure 3.3: Ārējā labā svira

3. Nolaidiet drošības balstu (A) un nostipriniet to uz cilindra vārpstas, kā parādīts attēlā. Atkārtojiet šīs darbības ar pretējo sviru.

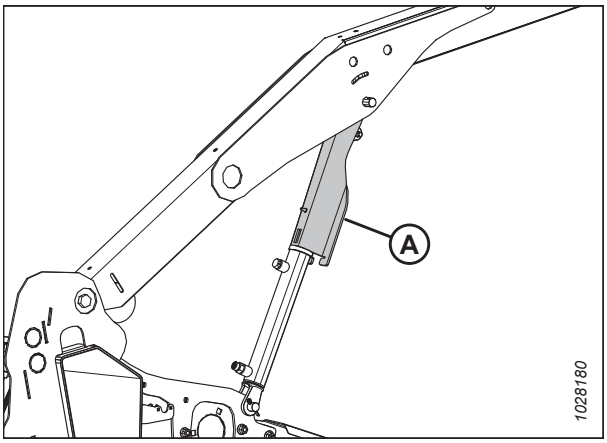

Figure 3.4: Nostiprināts tītavu drošības balsts — ārējā labā svira

Centrālā tītavu svira — dubulto un trīskāršo tītavu hederi

4. Pagrieziet rokturi (A), lai atslābinātu atsperes spriegojumu un ļautu atsperei ievirzīt tapu bloķētā stāvoklī.

   NOTE:

   Attēlā ir redzama trīskāršo tītavu hederu centrālā labā svira. Centrālā kreisā svira ir pretējā pusē.

5. Atkārtojiet iepriekšējo darbību ar trīskāršo tītavu hederu centrālo kreiso sviru.

6. Nolaidiet tītavas, līdz drošības balsti saskaras ar ārējās sviras cilindra stiprinājumiem un centrālās sviras tapām.

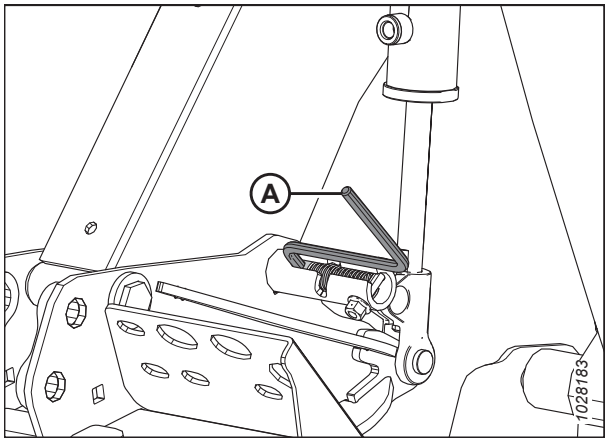

Figure 3.5: Nostiprināts tītavu drošības balsts — centrālā svira

Tītavu drošības balstu atvienošana

Lai nodrošinātu pareizu tītavu un hedera darbību, pēc darbu pabeigšanas pie paceltajām tītavām vai ap tām atvienojiet paceltos tītavu balstus.

Ārējās tītavu sviras

1. Paceliet tītavas līdz maksimālajam augstumam.

2. Virziet tītavu drošības balstu (A) uz augšu uz āķa (B) zem tītavu sviras. Atkārtojiet ar pretējo sviru.

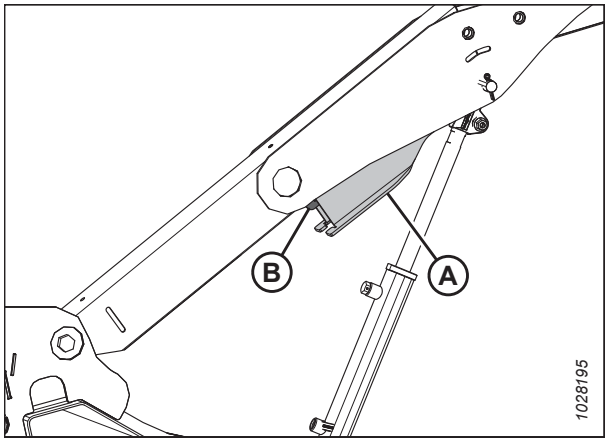

Figure 3.6: Tītavu drošības balsts — labā ārējā svira

Centrālā tītavu svira — dubulto un trīskāršo tītavu hederi

3. Lai atbloķētu tapu, pavirziet rokturi (A) uz ārpusi un uz atveri (B).

   NOTE:

   Attēlā ir redzama trīskāršo tītavu hederu centrālā labā svira. Centrālā kreisā svira ir pretējā pusē.

4. Atkārtojiet iepriekšējo darbību ar trīskāršo tītavu hederu centrālo kreiso sviru.

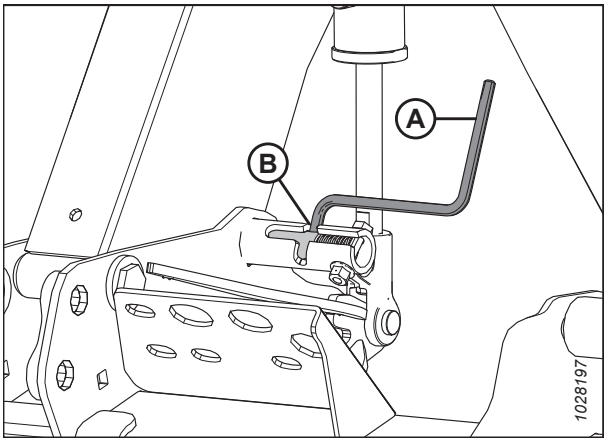

Figure 3.7: Tītavu drošības balsts — centrālā svira

3.2.3 Hedera gala vairogi

Katrā hedera galā ir uzstādīts polietilēna gala aizsargs ar eņģēm, lai aizsargātu svarīgas piedziņas sastāvdaļas.

Hedera gala vairogu atvēršana

Hedera gala vairogs aizsedz naža piedziņas sastāvdaļas, hidrauliskās šļūtenes, elektriskos savienojumus, hedera uzgriežņu atslēgu, rezerves nazi un papildu transporta sakabi. Lai piekļūtu sastāvdaļām, ir jāatver gala vairogs.

1. Nospiediet atlaišanas sviru (B), izmantojot piekļuves atveri (A) hedera gala vairoga aizmugurējā pusē, lai atbloķētu vairogu.

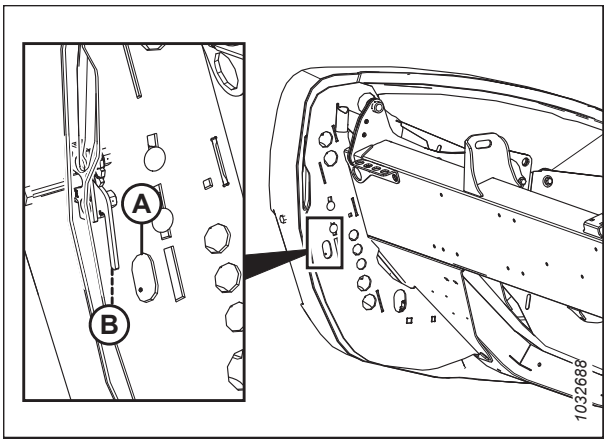

Figure 3.8: Kreisais hedera gala vairogs

2. Atveriet hedera gala aizsargu (A).

   NOTE:

   Hedera gala aizsargu notur izcilnis (B), un tas atveras (C) virzienā.

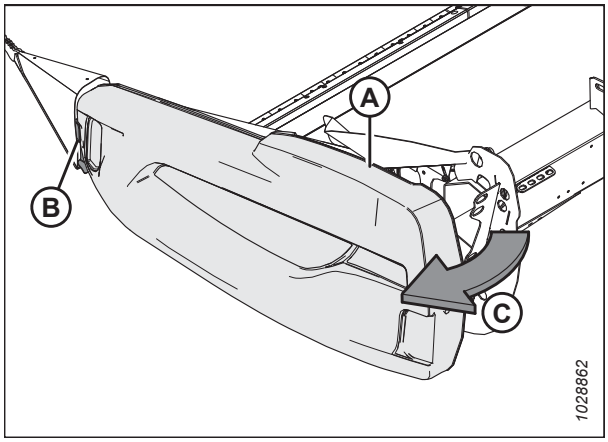

Figure 3.9: Kreisais hedera gala vairogs

3. Ja nepieciešams vairāk vietas, izvelciet hedera gala vairogu no izciļņa (A) un tad pagrieziet vairogu hedera aizmugurējās daļas virzienā.

4. Nostipriniet drošības fiksatoru (B) uz viras sviras (C), lai nofiksētu vairogu pilnīgi atvērtā pozīcijā.

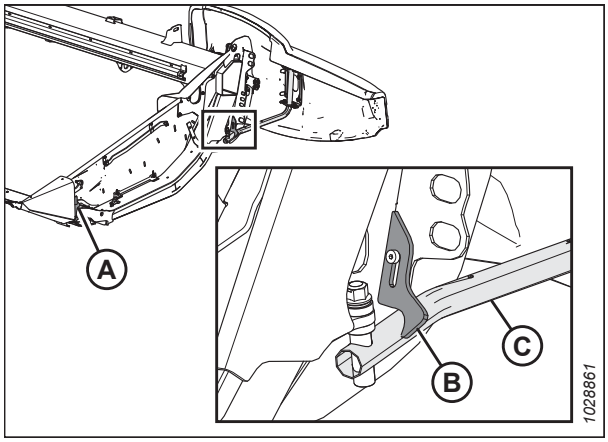

Figure 3.10: Kreisais hedera gala vairogs

Hedera gala vairogu aizvēršana

Hedera gala vairogs aizsedz naža piedziņas sastāvdaļas, hidrauliskās šļūtenes, elektriskos savienojumus, hedera uzgriežņu atslēgu, rezerves nazi un papildu transporta sakabi. Pēc piekļūšanas sastāvdaļām gala vairogs ir jāaizver.

1. Ja gala vairogs ir pilnībā atvērts un nostiprināts aiz hedera, atvienojiet aizdari (A), lai hedera gala vairogs (B) varētu kustēties.

2. Pagrieziet hedera gala aizsargu uz hedera priekšpusi.

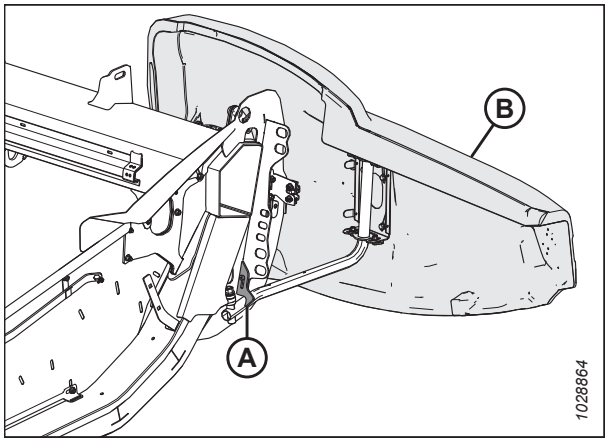

Figure 3.11: Kreisais hedera gala vairogs

3. Aizverot gala vairogu, pārliecinieties, vai hedera gala vairogs (A) nesaskaras ar gala loksnes (B) augšdaļu. Ja nepieciešama regulēšana, skatiet šeit: *Hedera gala vairogu pārbaude un regulēšana, page 41*.

   IMPORTANT:

   Alumīnija gala loksne tiek bojāta, ja plastmasas gala vairoga svars balstās uz tās.

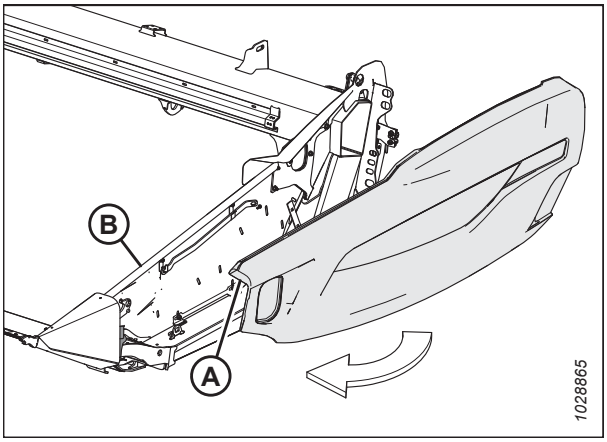

Figure 3.12: Kreisais hedera gala vairogs

4. Novietojiet gala vairoga priekšējo daļu aiz viras izciļņa (B) un ievietojiet to dalītāja konusā.

5. Pagrieziet hedera gala aizsargu (A) virzienā noslēgtā stāvoklī. Ar spēcīgu grūdienu iedarbiniet divpakāpju fiksatoru (C).

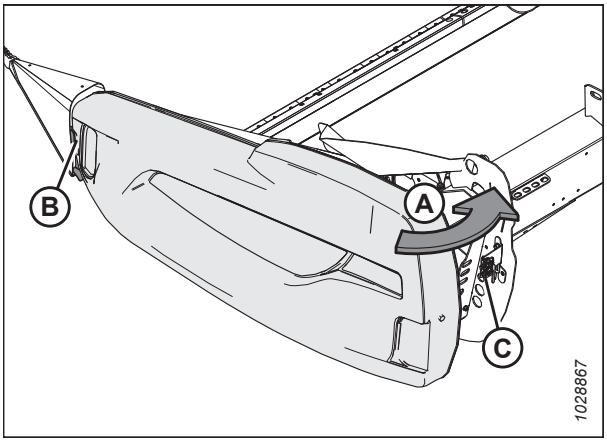

Figure 3.13: Kreisais hedera gala vairogs

   IMPORTANT:

   Pārbaudiet, vai hedera gala vairogs ir nofiksēts. Lai hedera darbības laikā novērstu hedera gala vairoga atvēršanos, pārliecinieties, vai bultskrūve (A) ir pilnībā nofiksēta divpakāpju fiksatorā (B). Ja nepieciešama regulēšana, skatiet šeit: *Hedera gala vairogu pārbaude un regulēšana, page 41*.

   NOTE:

   Attēlā hedera gala vairogs ir parādīts kā caurspīdīgs, lai parādītu fiksatoru.

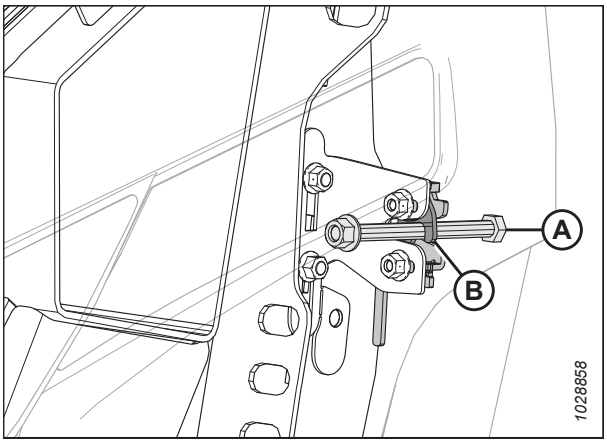

Figure 3.14: Divpakāpju fiksators

Hedera gala vairogu pārbaude un regulēšana

Hedera gala vairogi var izplesties vai sarauties izteiktu temperatūras svārstību dēļ. Hederam gala vairoga stāvokli var regulēt, lai kompensētu izmēru izmaiņas.

IMPORTANT:

Alumīnija gala loksne tiek bojāta, ja hedera plastmasas gala vairoga svars balstās uz tās.

1. Pārbaudiet, vai atstarpe (A) starp hedera gala vairogu (B) gala loksni (C) ir 1–3 mm (0,04–0,12 collas).

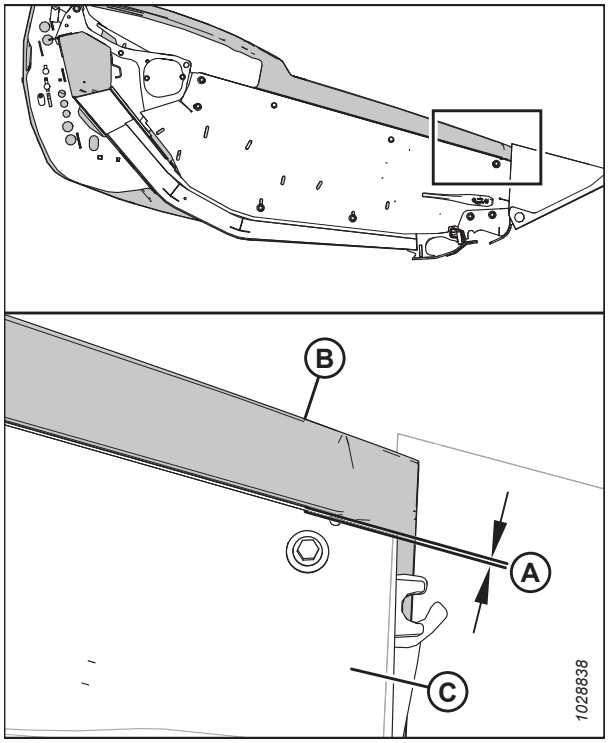

Figure 3.15: Atstarpe starp hedera gala loksni un gala vairogu

2. Ja nepieciešama regulēšana, noregulējiet atbalsta kronšteinu (A) šādi:
   a. Atslābiniet skrūves (B).
   b. Pārvietojiet balsta kronšteinu (A) uz augšu vai uz leju, kā nepieciešams, lai panāktu pareizu atstarpi.
   c. No jauna pievelciet stiprinājumus.

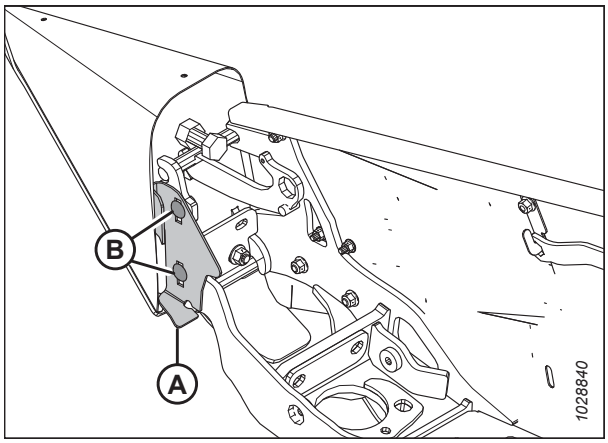

Figure 3.16: Hedera gala vairoga atbalsta kronšteins

3. Pārbaudiet, vai atstarpe (A) starp hedera gala vairoga priekšdaļu un balsta kronšteinu (B) ir 8–18 mm (0,3–0,7 collas).

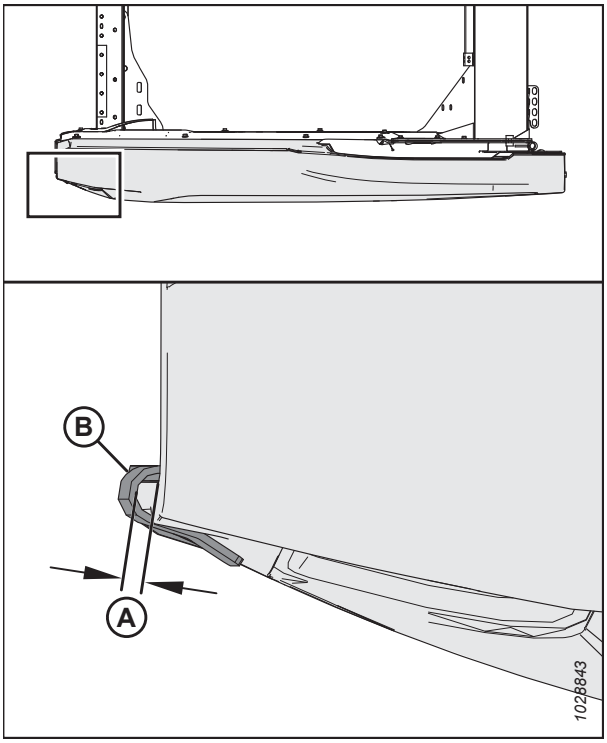

Figure 3.17: Atstarpe starp hedera gala vairogu un balsta kronšteinu — skats no augšas

4. Ja ir nepieciešama regulēšana, noregulējiet viras sviru (A) šādi:
   a. Atslābiniet četrus uzgriežņus (B).
   b. Lai iegūtu pareizu atstarpi, pēc vajadzības bīdiet kronšteinus (C) un eņģes sviru (A) uz priekšu vai aizmuguri.
   c. No jauna pievelciet stiprinājumus.

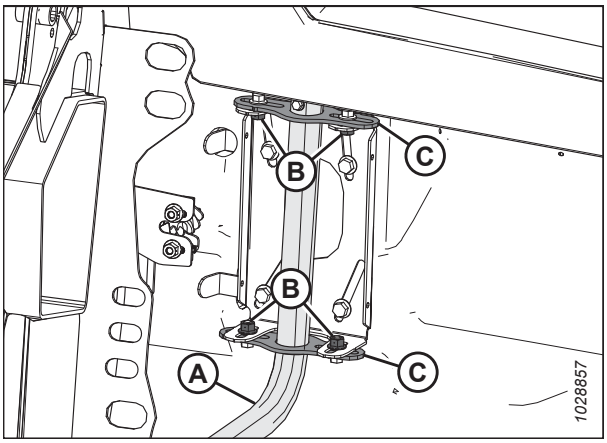

Figure 3.18: Kreisais hedera gala vairogs

5. Pārbaudiet atstarpi no (A) kreisā kakla vairoga (E) priekšējās apakšējās daļas līdz gala paneļa malai. Atstarpes diapazons ir 2–4 mm (0,09–0,16 collas).

6. Pārbaudiet atstarpi no (B) kreisā kakla vairoga (E) priekšpuses līdz gala vairoga (D) iekšējai malai. Atstarpes diapazons ir 42–52 mm (1,7–2,04 collas).

7. Pārbaudiet atstarpi no (C) kreisā kakla vairoga (E) aizmugurējās daļas līdz gala vairoga (D) iekšējai malai. Atstarpes diapazons ir 15–25 mm (0,68–1 colla).

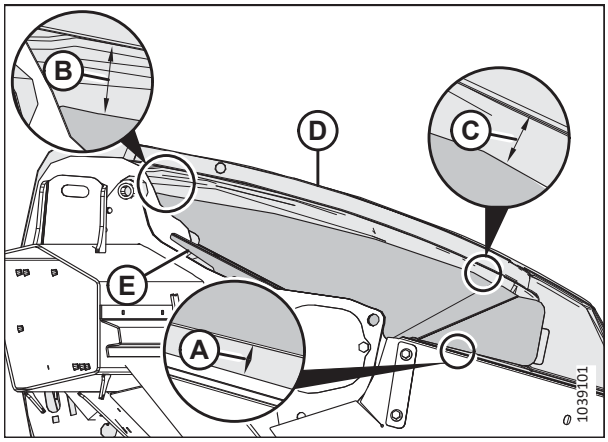

Figure 3.19: Gala vairoga izlīdzināšana — skats no platformas iekšpuses

8. Lai novērstu hedera gala vairoga atvēršanos hedera darbības laikā, pārbaudiet, vai bultskrūve (A) ir pilnībā nofiksēta divpakāpju fiksatorā (B).

   NOTE:

   Attēlā hedera gala vairogs ir attēlots caurspīdīgs.

9. Ja ir nepieciešama regulēšana, atskrūvējiet uzgriežņus (D) un paslidiniet kronšteinu (C) uz augšu vai uz leju.

10. Kad viss ir pabeigts, pievelciet uzgriežņus (D) un vēlreiz pārbaudiet darbības no *5, page 44* līdz *7, page 44*.

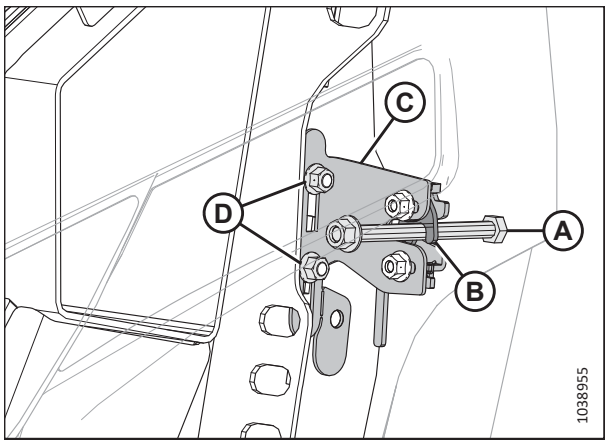

Figure 3.20: Divpakāpju fiksators

Hedera gala vairogu noņemšana

Veicot gala vairogu apkopi, noņemiet tos.

1. Pilnībā atveriet hedera gala vairogu. Norādījumus skatiet *Hedera gala vairogu atvēršana, page 39*.

2. Lai novērstu gala vairoga izkustēšanos, aktivizējiet aizdari (A).

3. Noņemiet pašfiksējošo skrūvi (B).

4. Pabīdiet hedera gala vairogu uz augšu un noņemiet to no viras sviras (C).

5. Novietojiet hedera gala vairogu tālāk no darba zonas.

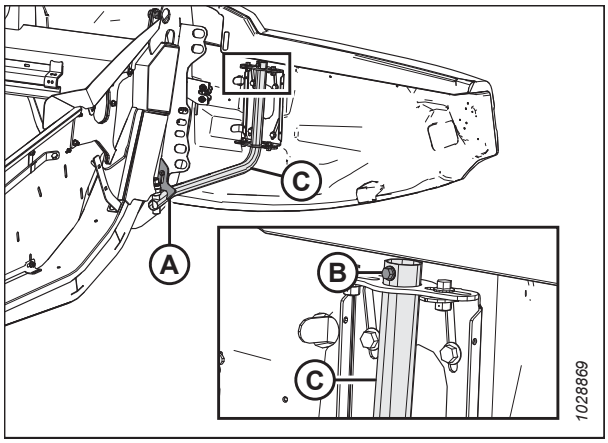

Figure 3.21: Kreisais hedera gala vairogs

Hedera gala vairogu uzstādīšana

Lai nodrošinātu, ka gala aizsargi tiek uzstādīti pareizi, veiciet šeit norādītās ieteicamās uzstādīšanas darbības.

DANGER

Lai novērstu traumas vai nāvi mašīnas neparedzētas iedarbināšanas gadījumā, pirms izkāpšanas no operatora sēdekļa vienmēr apturiet dzinēju un izņemiet atslēgu no aizdedzes.

IMPORTANT:

Montāžas laikā jāuzmanās, lai gala vairogs neatbalstītos uz alumīnija gala loksnes.

1. Virziet hedera gala vairogu uz viras sviras (C) un lēnām nolaidiet to.
2. Ieskrūvējiet pašfiksējošo skrūvi (B).
3. Atbrīvojiet aizdari (A), lai varētu pārvietot hedera gala vairogu.
4. Aizveriet hedera gala vairogu. Norādījumus skatiet šeit: *Hedera gala vairogu aizvēršana, page 40*.

   NOTE:

   Hedera gala vairogi var izplesties vai sarauties, ja tiek pakļauti lielām temperatūras pārmaiņām. Hedera gala vairoga stāvokli var regulēt, lai kompensētu izmēru izmaiņas. Norādījumus skatiet *Hedera gala vairogu pārbaude un regulēšana, page 41*.

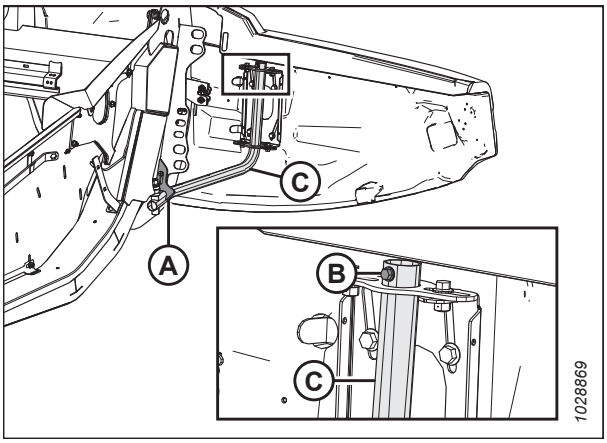

Figure 3.22: Kreisais hedera gala vairogs

3.2.4 Tītavu piedziņas pārsegs

Tītavu piedziņas pārsegs aizsargā tītavu piedziņas komponentus no netīrumiem un gružiem.

Tītavu piedziņas pārsega noņemšana

Lai veiktu tītavu piedziņas komponentu apkopi, tītavu pārsegu var noņemt.

DANGER

Lai nepieļautu traumas vai nāvi mašīnas neparedzētas iedarbināšanas gadījumā, vienmēr apturiet dzinēju un izņemiet atslēgu no aizdedzes, pirms pieceļaties no operatora sēdekļa jebkādu iemeslu dēļ.

1. Iedarbiniet dzinēju.
2. Noregulējiet tītavas pilnībā uz priekšu.
3. Pilnībā nolaidiet hederi.
4. Izslēdziet dzinēju un izņemiet atslēgu no aizdedzes.

5. Pagrieziet atsperes aizdari (A) uz augšu un virs aizmugurējās plāksnes.

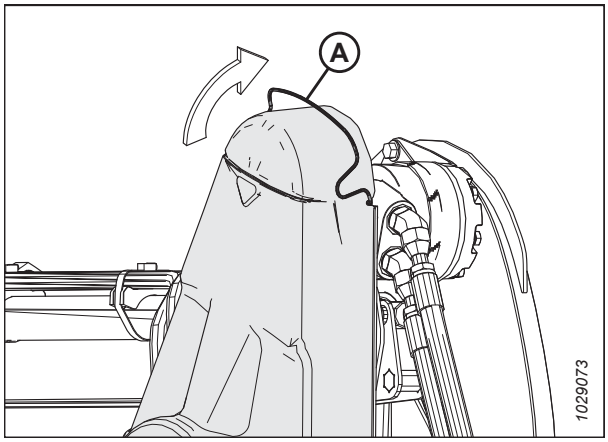

Figure 3.23: Augšējais piedziņas pārsegs

6. Atvienojiet augšējo vāku (A) no apakšējā vāka vietās (B) un noņemiet augšējo vāku. Abas skavas apakšējā vākā atstājiet saslēgtas.

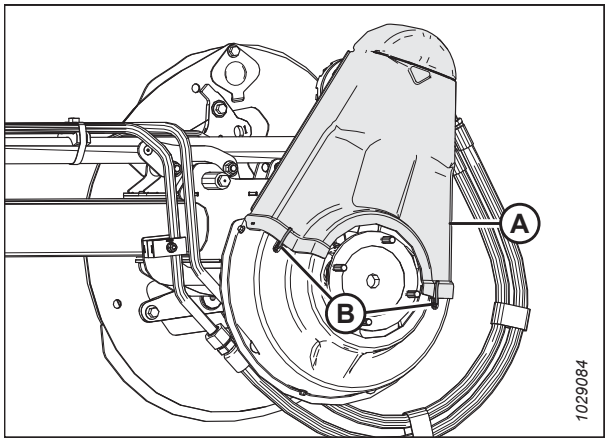

Figure 3.24: Augšējais piedziņas pārsegs

7. Ja nepieciešams, noņemiet apakšējo pārsegu (B), izskrūvējot trīs skrūves (A).

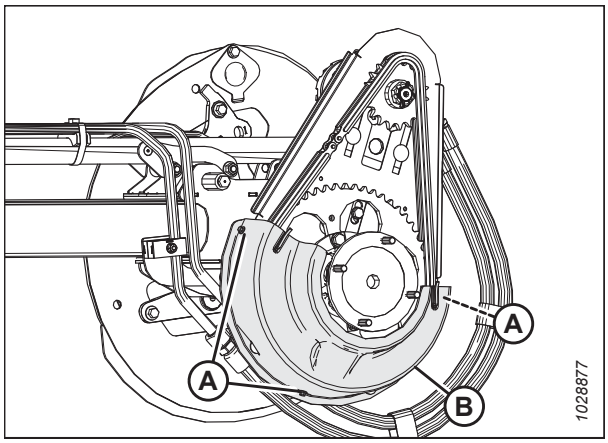

Figure 3.25: Apakšējais piedziņas pārsegs

Tītavu piedziņas pārsega uzstādīšana

Tītavu piedziņas pārsegs aizsargā piedziņas detaļas pret laika apstākļu ietekmi un netīrumiem. Hederu nedrīkst darbināt bez pārsega.

DANGER

Lai nepieļautu traumas vai nāvi mašīnas neparedzētas iedarbināšanas gadījumā, vienmēr apturiet dzinēju un izņemiet atslēgu no aizdedzes, pirms pieceļaties no operatora sēdekļa jebkādu iemeslu dēļ.

1. Izslēdziet dzinēju un izņemiet atslēgu no aizdedzes.
2. Uzlieciet apakšējo piedziņas pārsegu (B) (ja iepriekš noņemts) uz tītavu piedziņas un nostipriniet ar trim skrūvēm (A).

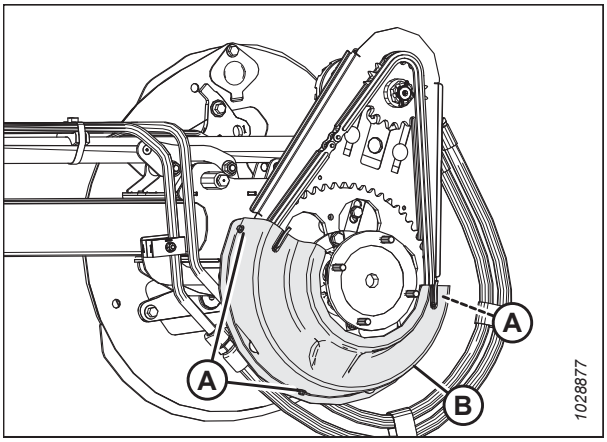

Figure 3.26: Apakšējais piedziņas pārsegs

3. Uzlieciet augšējo pārsegu (A) uz tītavu piedziņas un nostipriniet to vietā, izmantojot divas skavas (B) uz apakšējā pārsega.

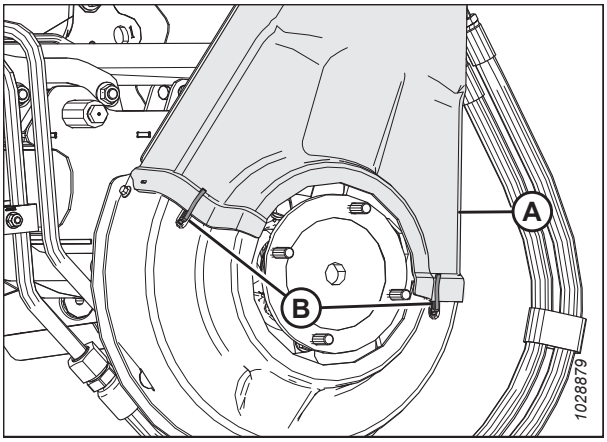

Figure 3.27: Augšējais piedziņas pārsegs

4. Pagrieziet atsperes aizdari (A) uz leju, lai nostiprinātu augšējo pārsegu uz tītavu piedziņas. Pārliecinieties, ka V veida cilpa (C) ir vērsta uz leju un atsperes gals ir ievietots aizmugurējās plāksnes caurumos (B) abās tītavu piedziņas pusēs.

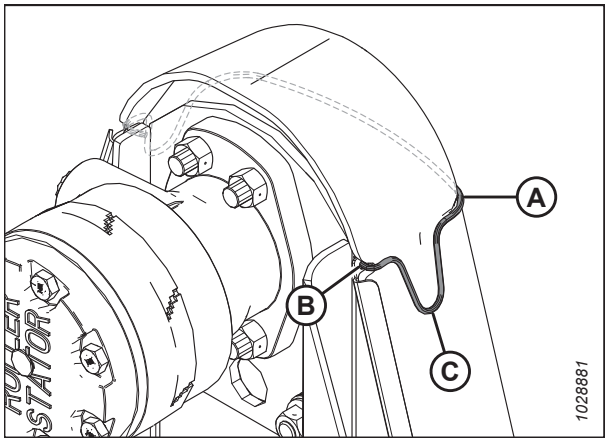

Figure 3.28: Tītavu piedziņa

3.2.5 Locīšanas atsaites pārsegs

Lai pasargātu hedera spārna līdzsvarošanas mehānismu no gružiem un laika apstākļiem, hedera rāmim ir piestiprināti plastmasas pārsegi.

Iekšējās elastīgās sakabes pārsegu noņemšana

Lai piekļūtu hedera spārna līdzsvara mehānismam vai hidraulikas cauruļvadiem, noņemiet elastīgās sakabes pārsegus.

DANGER

Lai nepieļautu traumas vai nāvi mašīnas neparedzētas iedarbināšanas gadījumā, vienmēr apturiet dzinēju un izņemiet atslēgu no aizdedzes, pirms pieceļaties no operatora sēdekļa jebkādu iemeslu dēļ.

1. Pilnībā nolaidiet hederi.
2. Izslēdziet dzinēju un izņemiet atslēgu no aizdedzes.
3. Izņemiet saspraudes tapu (A) un sprosttapu (B), kas nostiprina locīšanas atsaites pārsegu (C) pie aizmugurējās caurules.
4. Pabīdiet elastīgā savienojuma pārsegu (C), pēc tam paceliet un uz augšu, lai noņemtu.

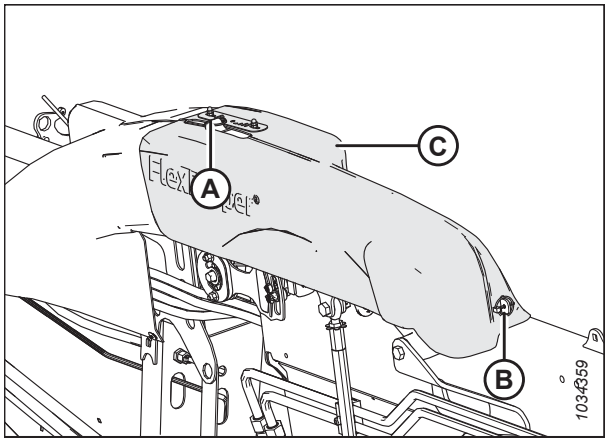

Figure 3.29: Iekšējās elastīgās sakabes pārsegs — kreisā puse

Iekšējās elastīgās sakabes pārsegu uzstādīšana

Iekšējā elastīgā savienojuma pārsegi aizsargā hedera spārna līdzsvara mehānismu pret gružiem un laikapstākļiem. Tie ir piestiprināti hederam ar tapām.

1. Nolaidiet elastīgā savienojuma pārsegu (A) pāri savienojumam. Pārliecinieties, vai atveres (B) ir vienā līnijā ar izciļņiem (C) un (D).
2. Bīdiet elastīgā savienojuma pārsegu uz āru tā, lai izcilnis (D) izvirzās ārpus atveres.

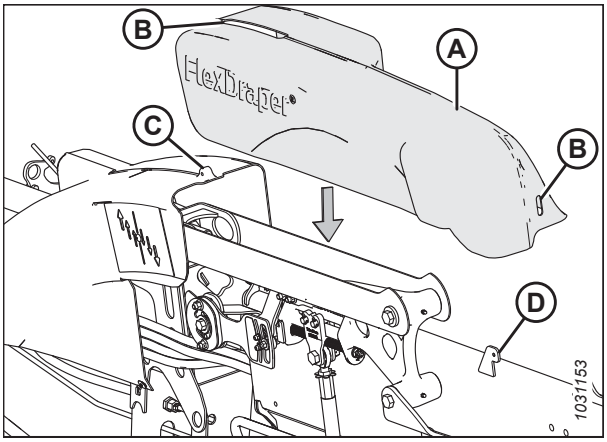

Figure 3.30: Iekšējās elastīgās sakabes pārsegs — kreisā puse

3. Nostipriniet elastīgā savienojuma pārsegu (C) paredzētajā vietā ar saspraudes tapu (A) un sprosttapu (B).

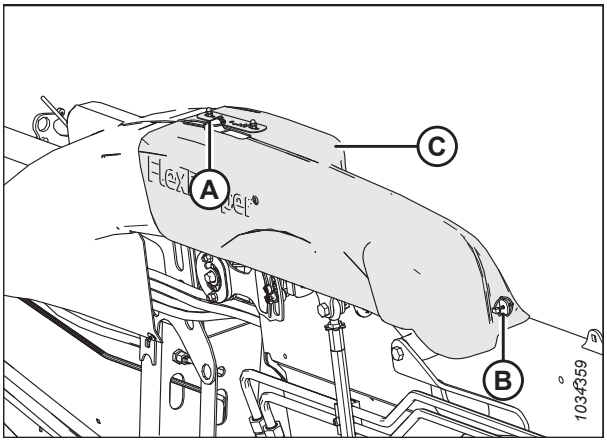

Figure 3.31: Iekšējās elastīgās sakabes pārsegs — kreisā puse

Iekšējā elastīgā savienojuma pārsegu noņemšana

Lai piekļūtu hedera spārna līdzsvara mehānismam vai hidraulikas cauruļvadiem, noņemiet elastīgā savienojuma pārsegus.

DANGER

Lai nepieļautu traumas vai nāvi mašīnas neparedzētas iedarbināšanas gadījumā, vienmēr apturiet dzinēju un izņemiet atslēgu no aizdedzes, pirms pieceļaties no operatora sēdekļa jebkādu iemeslu dēļ.

1. Pilnībā nolaidiet hederi.
2. Izslēdziet dzinēju un izņemiet atslēgu no aizdedzes.

3. **FD245 un FD250 hederi:** Izskrūvējiet skrūves (A) un noskrūvējiet uzgriezni (nav parādīts), kas nostiprina vidējā savienojuma pārsegu (B) pie kronšteina (nav parādīts).

4. **FD245 un FD250 hederi:** Izņemiet tapu (C). Noņemiet pārsegu, paceļot to un virzot pāri rāmja izvirzījumiem.

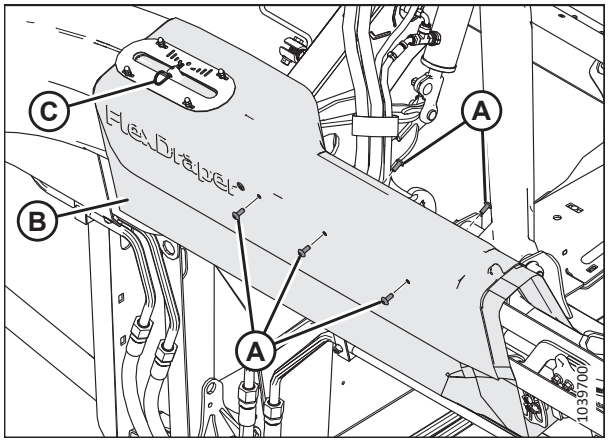

Figure 3.32: Vidējās siksnas pārsegs — tikai FD245 un FD250 hederiem

5. Noņemiet sakabes pārsegu šādi:

   a. Atskrūvējiet skrūvi (A). Uzgrieznis ir iestrādāts hidrauliskās līnijas skavā.

   b. Atskrūvējiet skrūvi (B) un uzgriezni (nav parādīts). Nyloc uzgrieznis iekļaujas hidrauliskās līnijas skavas sešstūra formas vietā, taču tas ir izņemams.

   c. Atskrūvējiet skrūvi (C) un sešstūra uzgriezni.

   d. Paceliet vāku no spārnu bloķēšanas roktura.

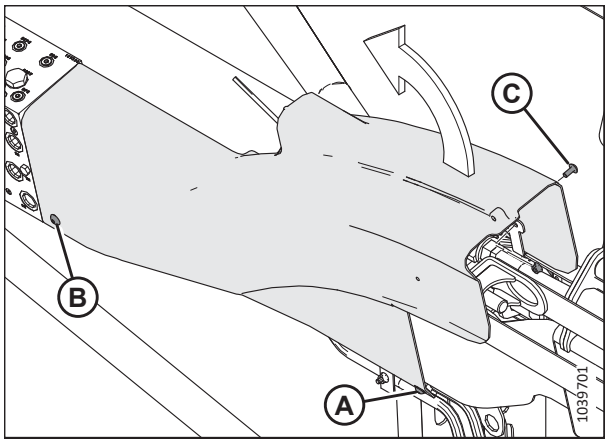

Figure 3.33: Ārējās atsaites pārsegs

Ārējā elastīgā savienojuma pārsegu uzstādīšana

Elastīgā savienojuma pārsegi aizsargā hedera spārna līdzsvara mehānismu pret gružiem un laikapstākļiem.

1. Novietojiet kreisās puses ārējā savienojuma pārsegu tā, lai atvere (A) atrastos virs spārnu bloķētāja.

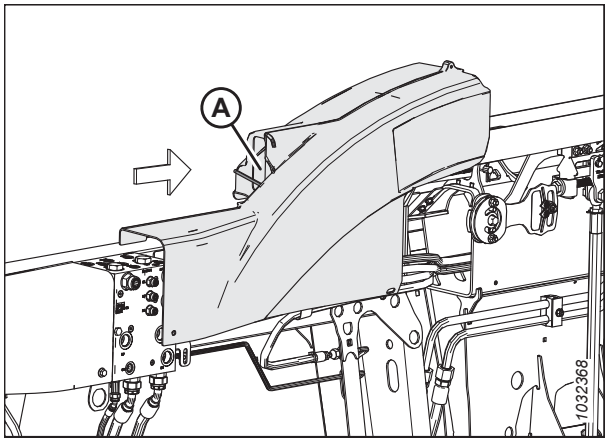

Figure 3.34: Kreisās puses savienojuma pārsegs — hedera aizmugure

2. Aiz kronšteina (A) uz aizmugurējās caurules novietojiet iegriezumu pārsegā un salāgojiet, lai tā gals būtu vienā līmenī ar kolektoru (B).

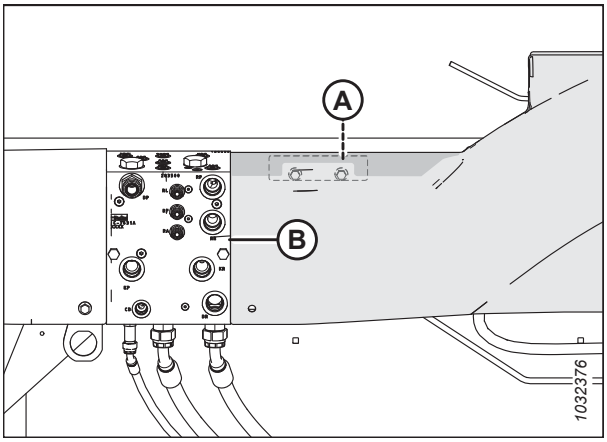

Figure 3.35: Kreisās puses savienojuma pārsegs — hedera aizmugure

3. Piestipriniet ārējā savienojuma pārsegu šādi:

   a. Ieskrūvējiet skrūvi (A) un uzgriezni Nyloc (B). Uzgrieznis iekļaujas hidrauliskās līnijas skavas sešstūra formas vietā.

   b. Ieskrūvējiet skrūvi (C). Uzgrieznis ir iestrādāts skavā.

   c. Lai piestiprinātu vāka priekšpusi pie kronšteina, ieskrūvējiet skrūvi (D) un sešstūra uzgriezni (E).

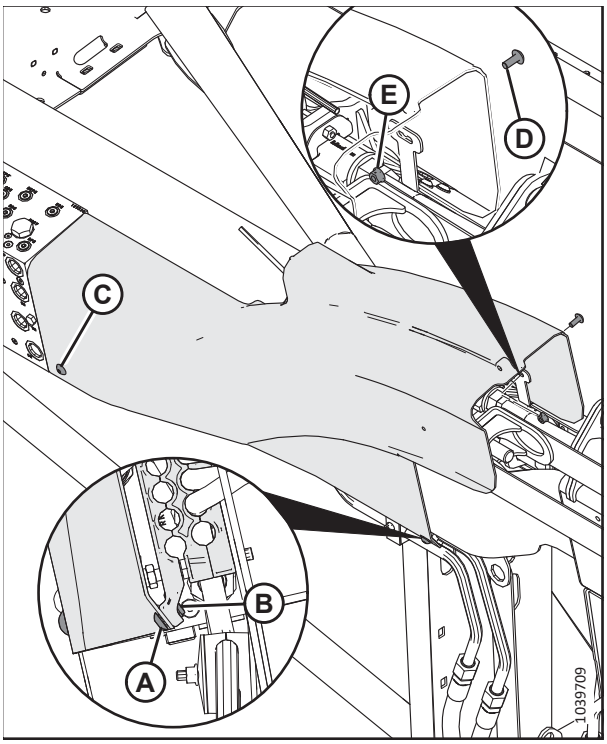

Figure 3.36: Ārējais savienojuma pārsegs — hedera aizmugure

4. **FD245 un FD250 hederi:** Uzlieciet vidējā savienojuma pārsegu (B) virs elastīgās sakabes kronšteina un ārējā savienojuma pārsega.

5. **FD245 un FD250 hederi:** Izskrūvējiet skrūves (A) un uzgriezni (nav parādīts), kas nostiprina vidējā savienojuma pārsegu (B) pie kronšteina.

6. **FD245 un FD250 hederi:** Ievietojiet tapu (C) caur caurumu izcilnī, kas izvirzījies pa elastīgo indikatoru.

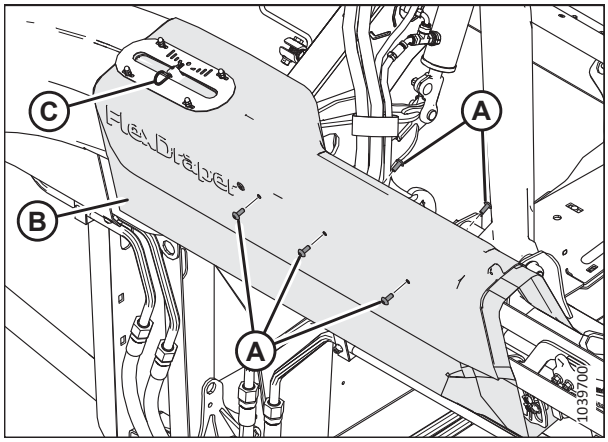

Figure 3.37: Vidējās siksnas pārsegs — tikai FD245 un FD250 hederiem

3.2.6 Ikdienas startēšanas pārbaude

Veiciet šīs pārbaudes katru dienu, pirms mēģināt lietot mašīnu.

CAUTION

- **Gādājiet, lai tuvumā neviena nebūtu. Neļaujiet bērniem tuvoties mašīnai. Apejiet ap mašīnu, lai pārliecinātos, vai zem, uz vai pie tās neviena nav.**
- **Uzvelciet cieši pieguļošu apģērbu un aizsargapavus ar neslīdošu zoli.**
- **Noņemiet svešķermeņus no mašīnas, kā arī svešķermeņus, kas atrodas tās tuvumā.**
- **Paņemiet līdzi visu aizsargapģērbu un individuālos aizsarglīdzekļus, kas varētu būt nepieciešami visas dienas garumā. NEPAĻAUJIETIES uz to, ka nekas nenotiks. Individuālie aizsarglīdzekļi, kas var būt nepieciešami, ietver aizsargķiveri, aizsargbrilles, izturīgus cimdus, respiratoru vai masku ar filtru vai aprīkojumu darbam mitrumā.**

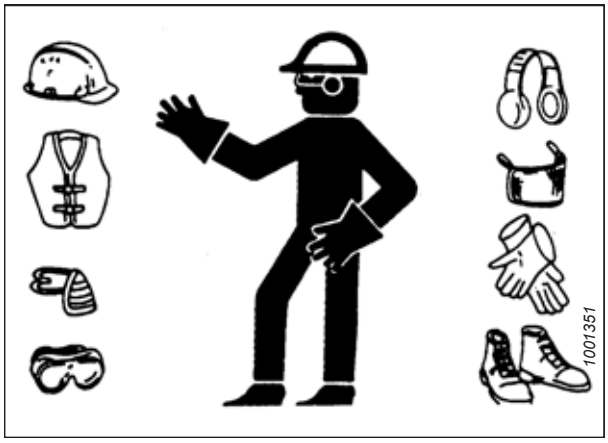

Figure 3.38: Drošības ierīces

- **Nodrošiniet aizsardzību pret troksni. Izmantojiet piemērotu ausu aizsargierīci, piemēram, ausu aizsargus vai aizbāžņus, lai aizsargātu ausis pret nepatīkamiem vai nevēlamiem skaļiem trokšņiem.**

Pirms mašīnas iedarbināšanas veiciet šādas pārbaudes:

1. Pārbaudiet, vai mašīnā nav noplūdes, vai netrūkst detaļu, vai mašīna nav bojāta un darbojas pareizi.

   IMPORTANT:

   Meklējot zem spiediena esošu šķidrumu noplūdi, veiciet pareizās darbības. Norādījumus skatiet šeit: *4.2.5 Hidraulisko šļūteņu un cauruļvadu pārbaude, page 285*.

2. Notīriet visus mašīnas lukturus un atstarotājus.

3. Veiciet visas ikdienas tehniskās apkopes darbības. Norādījumus skatiet šeit: *4.2.1 Regulāras apkopes grafiks / uzskaite, page 280*.

3.3 Piestrādes periods

Pirmajās 50 darba stundās dažām hedera sistēmām būs jāpievērš īpaša uzmanība. Veiciet zemāk norādītās darbības, lai nesaīsinātu hedera darbmūžu.

NOTE:

Kamēr neesat iepazinis jaunā hedera darbības skaņu un īpatnības, rīkojieties īpaši modri un uzmanīgi.

DANGER

Pirms noskaidrot neparastas skaņas iemeslu, vai mēģināt novērst kļūmi, izslēdziet dzinēju un izņemiet no aizdedzes atslēgu.

Pēc hedera pirmās piestiprināšanas kombainam izpildiet tālāk norādītās darbības.

1. Lēnām piecas minūtes darbiniet mašīnu ar ieslēgtām tītavām, stiebru pacēlājiem un nažiem. **SĒŽOT OPERATORA SĒDEKLĪ,** ieklausieties un vērojiet notiekošo, lai pamanītu detaļas, kas ķeras vai traucē.

   NOTE:

   Tītavas un sānu stiebru pacēlāji nedarbosies, iekams eļļa nepiepildīs cauruļvadus.

2. Skatiet *4.2.2 Darba uzsākšanas pārbaude, page 283* un veiciet visus norādītos uzdevumus.

3.4 Kombaina izslēgšana

Pirms jebkāda iemesla dēļ atstāt operatora sēdekli, izslēdziet kombainu.

DANGER

Lai nepieļautu traumas vai nāvi mašīnas neparedzētas iedarbināšanas gadījumā, vienmēr apturiet dzinēju un izņemiet atslēgu no aizdedzes, pirms pieceļaties no operatora sēdekļa jebkādu iemeslu dēļ.

Lai izslēgtu kombainu, rīkojieties šādi:

1. Kad vien iespējams, novietojiet mašīnu līdzenā vietā.
2. Pilnībā nolaidiet hederu.
3. Pārslēdziet visas vadības ierīces pozīcijā NEUTRAL vai PARK.
4. Atslēdziet hedera piedziņu.
5. Nolaidiet un pilnībā ievelciet tītavas.
6. Izslēdziet dzinēju un izņemiet atslēgu no aizdedzes.
7. Uzgaidiet, līdz mašīna pārtrauc kustību.

3.5 Vadības ierīces kabīnē

Heders tiek vadīts no kombaina kabīnes.

WARNING

Pirms dzinēja iedarbināšanas vai hedera piedziņu ieslēgšanas pārliecinieties, vai mašīnas tuvumā neviena nav.

Norādījumus skatiet kombaina operatora rokasgrāmatā, lai identificētu šādas kabīnē esošās vadības ierīces:

- Hedera iedarbināšanas/atslēgšanas vadība
- Hedera augstums
- Hedera leņķis
- Zemes ātrums
- Tītavu ātrums
- Tītavu augstums
- Tītavu atgāzuma pozīcija

3.6 Hedera piestiprināšana/atvienošana

Šajā nodaļā iekļauti hedera konfigurēšanas, piestiprināšanas, un atvienošanas norādījumi.

Kombains	Skatiet
New Holland CR, CX	*3.6.1 New Holland kombaini, page 56*

NOTE:

Pārliecinieties, ka kombainā un kombaina datorā ir pieslēgtas attiecīgās funkcijas (piemēram, automātiskā hedera augstuma vadība [AHAV], stiebru pacēlāja hedera opcija, hidrauliskā centrālās posma opcija, hidrauliskā tītavu piedziņa). Ja tas netiek izdarīts, hedera darbība var būt nepareiza.

3.6.1 New Holland kombaini

Lai piestiprinātu vai atvienotu hederu no New Holland kombaina, veiciet šajā sadaļā aprakstītās darbības.

Informāciju par New Holland kombainu modeļiem, kas saderīgi ar šo hederu, skatiet zemāk tabulā.

Table 3.1 New Holland kombainu saderība

New Holland kombaina sērija	Kombaina modelis
CR	920, 940, 960, 970, 980
	9020, 9040, 9060, 9065, 9070, 9080
	6090, 7090, 8080, 8090, 9090
	6.80, 6.90, 7.90, 8.90, 9.90, 10.90
CX	840, 860, 870, 880
	8070, 8080, 8090
	8080 Elevation, 8090 Elevation

Hedera pievienošana New Holland CR/CX kombainam

Katram kombaina modelim ir īpaši norādījumi par to, kā piestiprināt hederu.

DANGER

Lai nepieļautu traumas vai nāvi mašīnas neparedzētas iedarbināšanas gadījumā, vienmēr apturiet dzinēju un izņemiet atslēgu no aizdedzes, pirms pieceļaties no operatora sēdekļa jebkādu iemeslu dēļ.

1. Izslēdziet dzinēju un izņemiet atslēgu no aizdedzes.

2. Pārliecinieties, ka rokturis (A) ir novietots tā, lai bloķētāji (B) var saslēgties reljefa kopēšanas modulī.

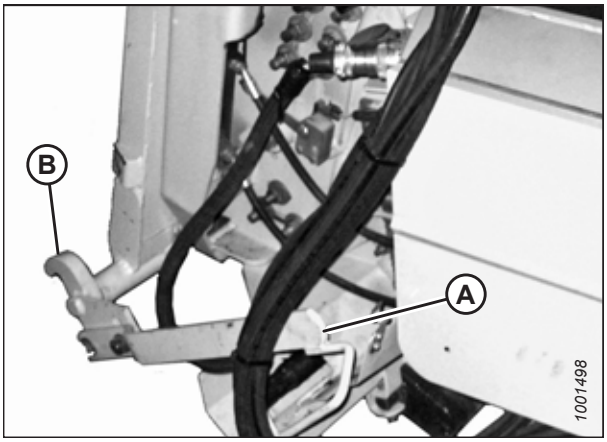

Figure 3.39: Padeves tvertnes bloķētāji

DANGER

Pārbaudiet, vai neviens neatrodas darba zonā.

3. Iedarbiniet dzinēju un lēnām virziet kombainu pie reljefa kopēšanas moduļa, līdz padeves tvertnes pamatne (A) atrodas tieši zem reljefa kopēšanas moduļa augšējās šķērssijas (B).

4. Nedaudz paceliet padeves tvertni, lai paceltu hederu un pārliecinātos, ka padeves pamatne ir pareizi iestiprināta reljefa kopēšanas moduļa rāmī.

5. Izslēdziet dzinēju un izņemiet atslēgu no aizdedzes.

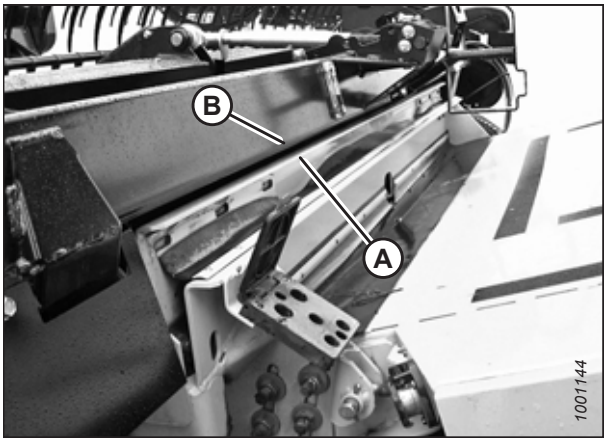

Figure 3.40: Heders pie kombaina

6. Paceliet sviru (A) uz reljefa kopēšanas moduļa padeves tvertnes kreisajā pusē un nospiediet rokturi (B) uz kombaina, lai ieslēgtu bloķētājus (C) abās padeves tvertnes pusēs.

7. Spiediet sviru (A) uz leju, lai sviras ligzda saslēdzas ar rokturi un bloķē rokturi paredzētajā vietā.

8. Ja bloķētājs pilnībā nesaslēdzas ar tapu (D) reljefa kopēšanas modulī, kad svira (A) un rokturis (B) ir aktivizēts, atlaidiet skrūves (E) un noregulējiet bloķētāju (C). Vēlreiz pievelciet skrūves.

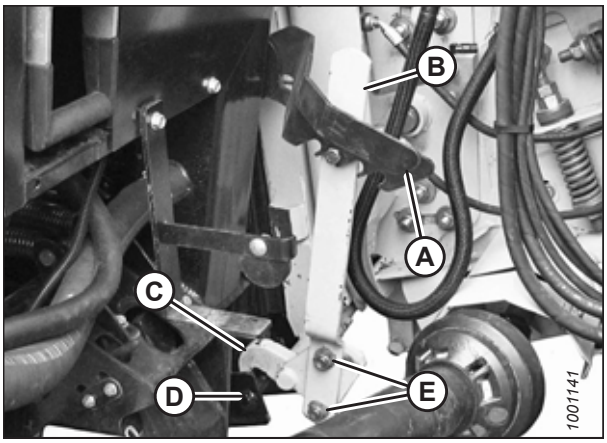

Figure 3.41: Padeves tvertnes bloķētāji

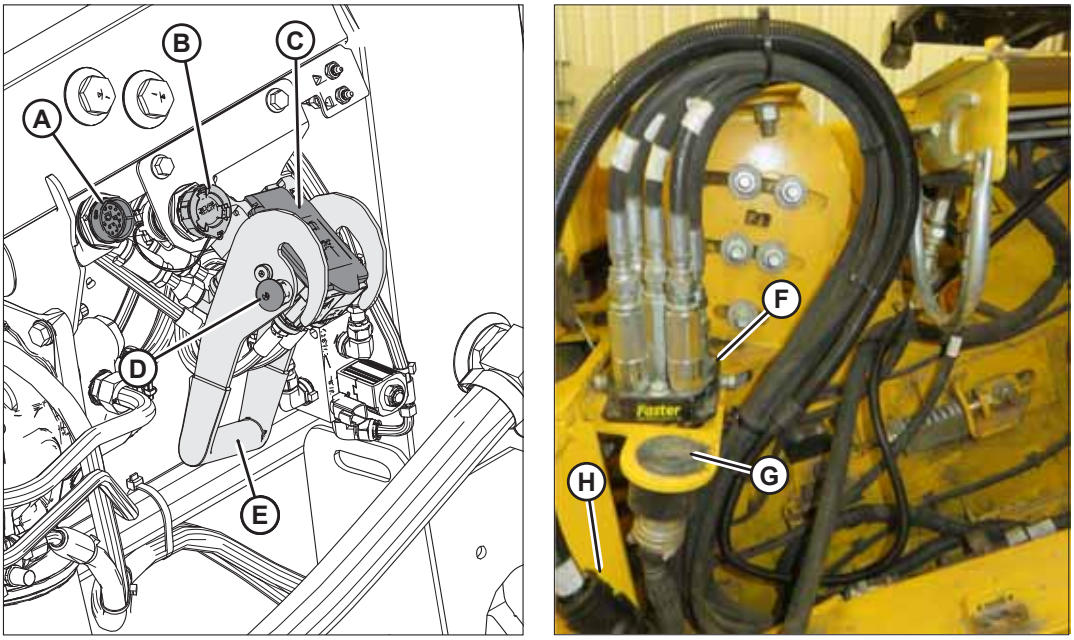

Figure 3.42: Multisavienotāja un elektriskie savienojumi

9. Noņemiet vāciņus no savienotājiem C81B (A) un (B).

10. Noņemiet pārsegu no hidraulikas kontaktligzdas (C). Notīriet kontaktligzdas savienojuma virsmas

11. Iespiediet bloķēšanas pogu (D) un velciet rokturi (E) līdz pilnīgi atvērtai pozīcijai.

12. Noņemiet hidraulisko ātro savienotāju (F) no uzglabāšanas plāksnes kombainā. Notīriet savienotāja savienojuma virsmu.

13. Novietojiet savienotāju (F) uz reljefa kopēšanas moduļa kontaktligzdas un bīdiet rokturi (E), lai tapas saslēgtos ar kontaktligzdu.

14. Bīdiet rokturi (E) līdz aizvērtai pozīcijai, līdz bloķēšanas poga (D) izlec.

15. Izņemiet kombaina savienotāju (G) no uzglabāšanas vietas kombainā un pievienojiet to kontaktligzdai (B). Pagrieziet savienotāja manšeti, lai to fiksētu.

16. No uzglabāšanas vietas kombainā izņemiet kabīnes vadības komplekta savienotāju C81A (H) un savienojiet to ar C81B (A). Pagrieziet savienotāja manšeti, lai to fiksētu.

17. Pavelciet transmisijas manšeti (A) atpakaļ, lai atbrīvotu transmisiju no balsta kronšteina. Noņemiet transmisiju no balsta kronšteina.

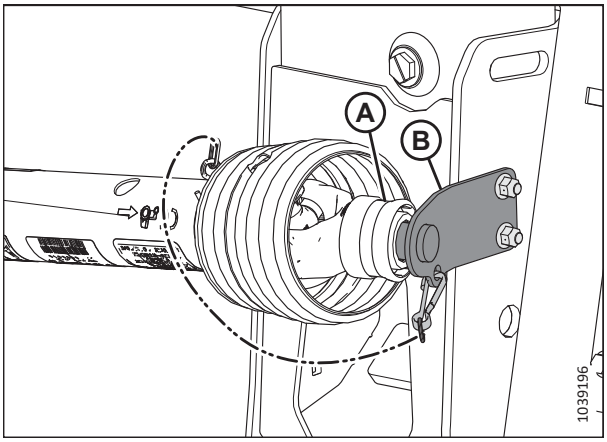

Figure 3.43: Piedziņas līnija uzglabāšanas stāvoklī — piedziņas līnija MACB7038 vai MACB7039

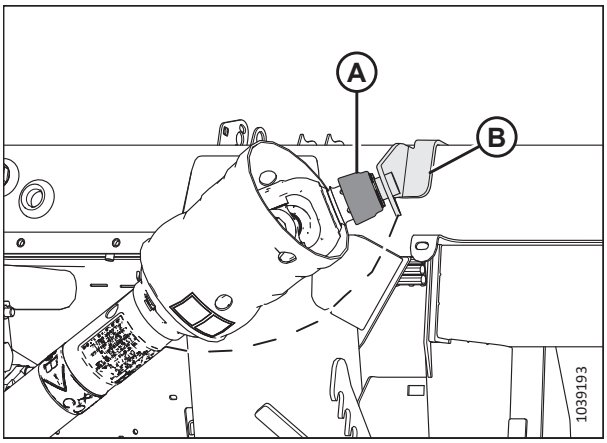

Figure 3.44: Piedziņas līnija uzglabāšanas stāvoklī — Sidehill/Hillside piedziņas līnija MACB7180, MACB7181 vai MACB7326

18. Pavelciet atpakaļ manšeti piedziņas līnijas galā un spiediet piedziņas līniju uz kombaina izvades vārpstu (A), līdz manšete fiksējas.

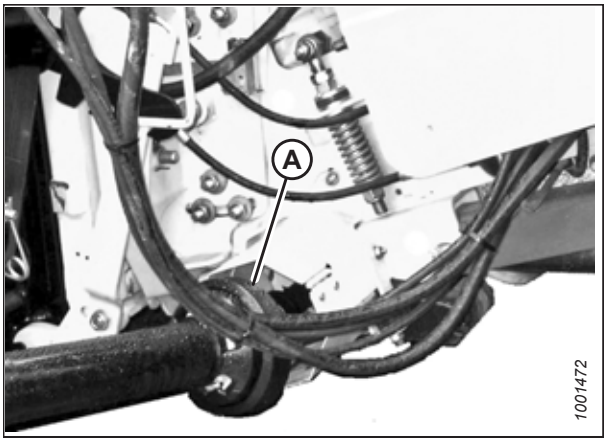

Figure 3.45: Piedziņas līnija un izvades vārpsta

19. Atbloķējiet reljefa kopēšanas bloķētājus, velkot katru reljefa kopēšanas bloķēšanas rokturi (A) prom no moduļa un iestatot to atbloķētā stāvoklī (B).

    NOTE:

    Ilustrācijā pa labi redzama hedera labā puse. Reljefa kopēšanas bloķētājs ir hedera pretējā kreisajā pusē.

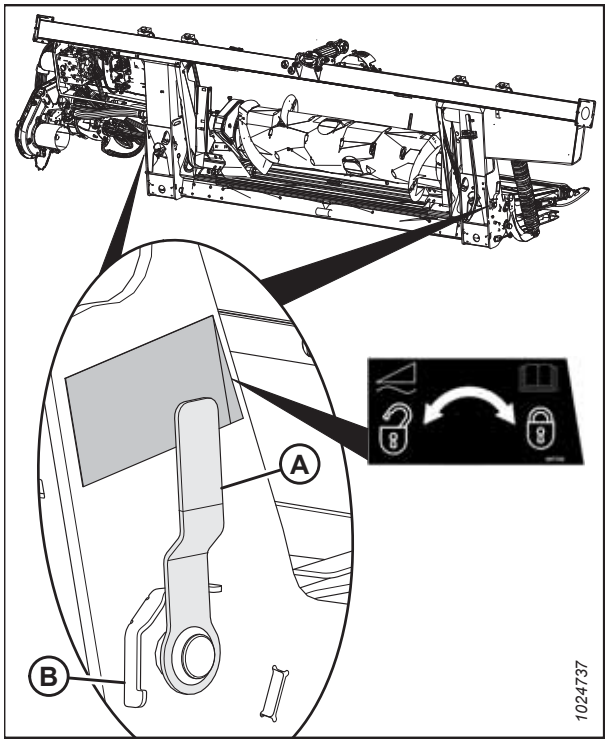

Figure 3.46: Reljefa kopēšanas bloķēšanas rokturis

Hedera atvienošana no New Holland CR/CX kombaina

Heders būs fiziski jāatvieno no kombaina un jāatvieno hidraulikas un elektriskie savienojumi.

DANGER

Lai nepieļautu traumas vai nāvi mašīnas neparedzētas iedarbināšanas gadījumā, vienmēr apturiet dzinēju un izņemiet atslēgu no aizdedzes, pirms pieceļaties no operatora sēdekļa jebkādu iemeslu dēļ.

1. Izvēlieties līdzenu vietu un novietojiet hederu nedaudz virs zemes.

2. Apturiet dzinēju un izņemiet atslēgu no aizdedzes.

   IMPORTANT:

   Ja ir uzstādīti transportēšanas riteņi, hederu var atvienot gan transportēšanas, gan lauka režīmā. Ja atvienošana notiek ar riteņiem lauka režīmā, iestatiet riteņus uzglabāšanas vai augšējā darba stāvoklī, pretējā gadījumā heders var liekties uz priekšu, apgrūtinot pievienošanu atpakaļ. Norādījumus skatiet *EasyMove™ transportēšanas riteņu regulēšana, page 130*.

   IMPORTANT:

   Ja ir uzstādīti stabilizatora riteņi, iestatiet riteņus uzglabāšanas vai augšējā darba stāvoklī, pretējā gadījumā heders var liekties uz priekšu, apgrūtinot pievienošanu atpakaļ. Norādījumus skatiet *Stabilizatora riteņu regulēšana, page 129*.

3. Bloķējiet reljefa kopēšanas bloķētāju, velkot katru reljefa kopēšanas bloķēšanas rokturi (A) prom no moduļa un iestatot to bloķētā stāvoklī (B).

   NOTE:

   Ilustrācijā pa labi redzama hedera labā puse. Reljefa kopēšanas bloķētājs ir hedera pretējā kreisajā pusē.

4. Atvienojiet piedziņas līniju no kombaina. Aizstumiet manšeti uz piedziņas līnijas galu un izvelciet piedziņas līniju no kombaina izvades vārpstas (A), līdz manšete atbrīvojas.

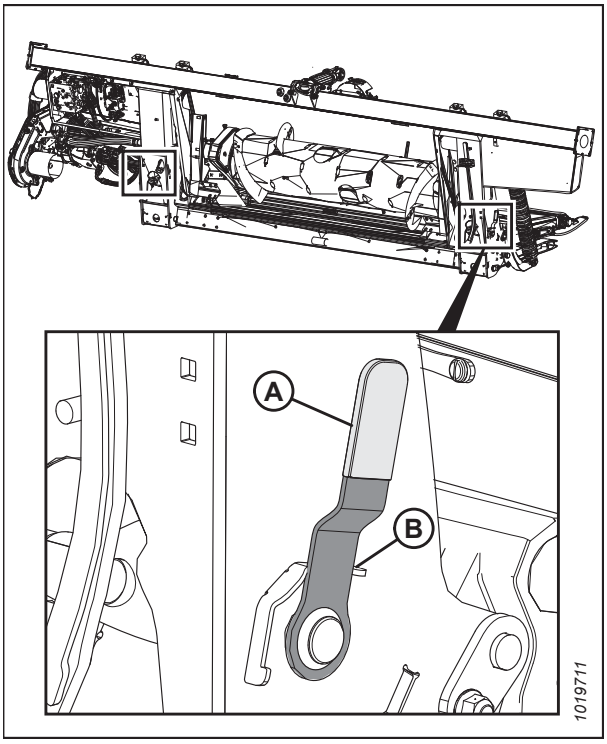

Figure 3.47: Reljefa kopēšanas bloķēšanas rokturis

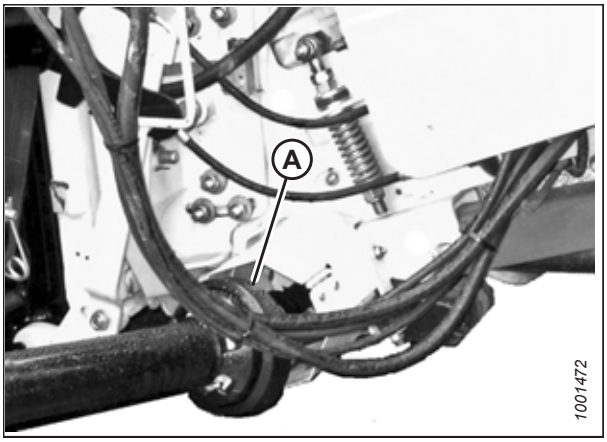

Figure 3.48: Piedziņas līnija

5. Uzglabājiet transmisiju transmisijas balsta kronšteinā (B), atvelkot atpakaļ manšeti (A) uz transmisijas un uzbīdot to balsta kronšteinam (B). Atlaidiet manšeti, lai tā fiksējas kronšteinā.

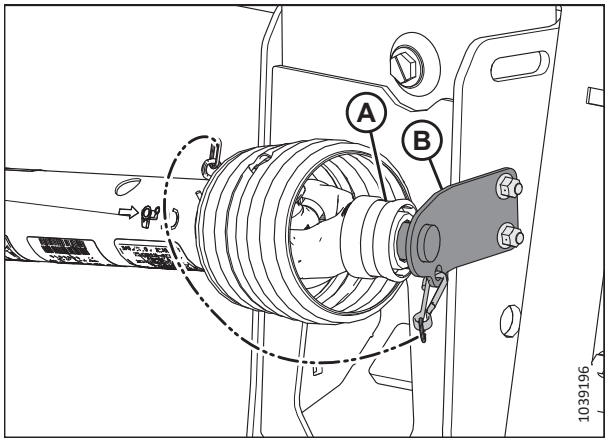

Figure 3.49: Piedziņas līnija uzglabāšanas stāvoklī — piedziņas līnija MACB7038 vai MACB7039

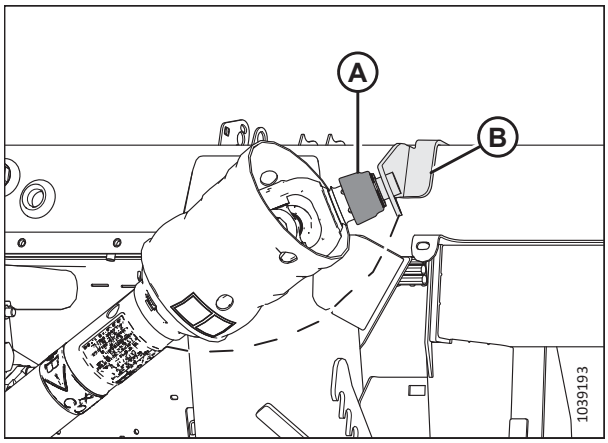

Figure 3.50: Piedziņas līnija uzglabāšanas stāvoklī — Sidehill/Hillside piedziņas līnija MACB7180, MACB7181 vai MACB7326

6. Nospiediet bloķēšanas pogu (B) un pavelciet rokturi (D), lai atbrīvotu multisavienotāju (A).

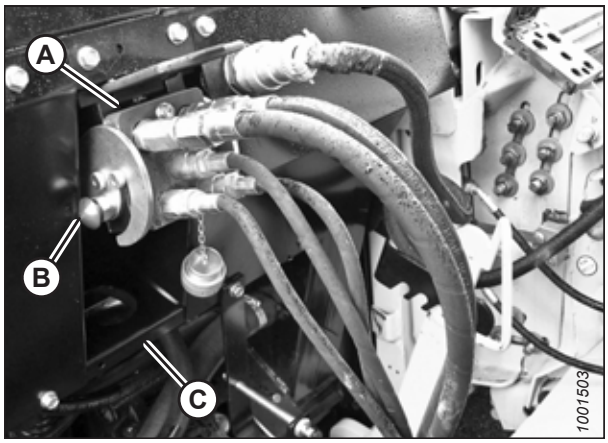

Figure 3.51: Reljefa kopēšanas moduļa savienojumi

7. Spiediet rokturi (A) aizvērtā pozīcijā, līdz bloķēšanas poga (B) izlec uz āru. Aizveriet vāku.

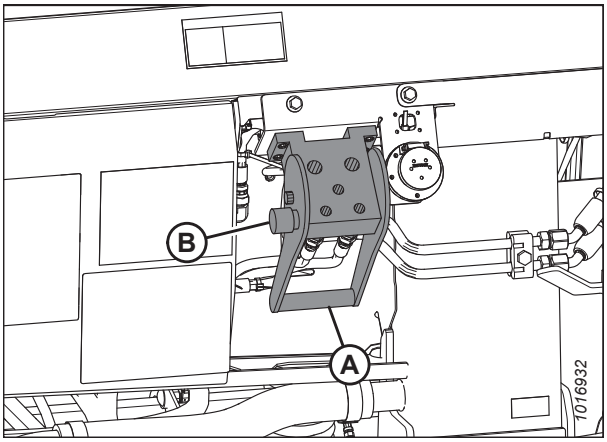

Figure 3.52: Reljefa kopēšanas moduļa kontaktligzdas

8. Novietojiet hidraulikas ātro savienotāju (A) uz glabāšanas plāksnes (B) uz kombaina.

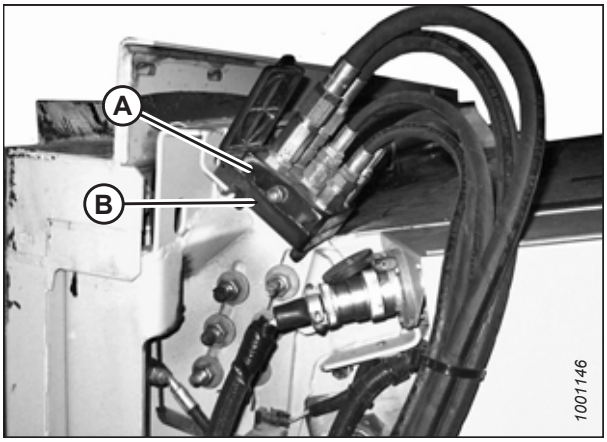

Figure 3.53: Kombaina savienotājs

9. Noņemiet elektrisko savienotāju (A) no reljefa kopēšanas moduļa.

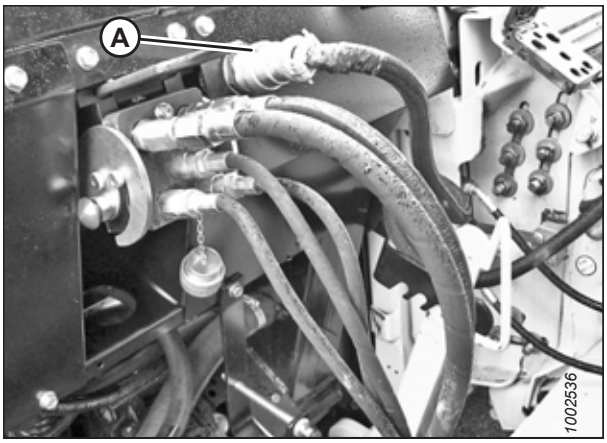

Figure 3.54: Reljefa kopēšanas moduļa savienojumi

10. Pievienojiet elektrisko savienotāju kombainam norādītajā vietā (A).

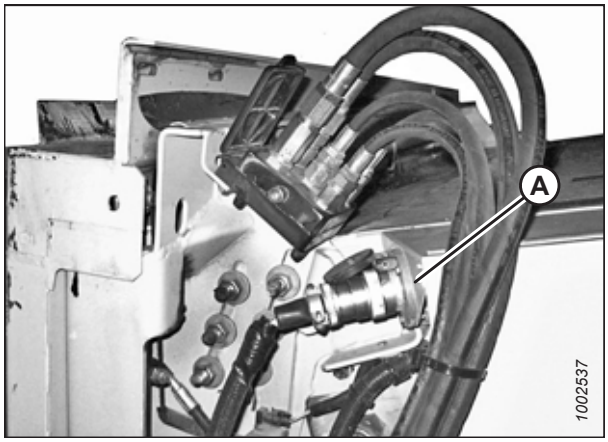

Figure 3.55: Kombaina spraudsavienotāji

11. Nomainiet vāku (A) uz kontaktligzdas reljefa kopēšanas modulī.

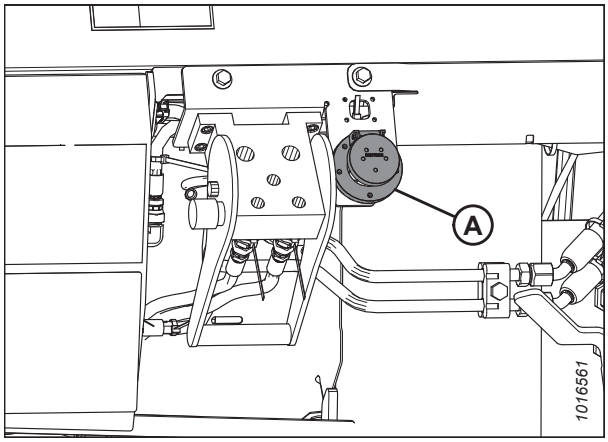

Figure 3.56: Reljefa kopēšanas moduļa kontaktligzdas

12. Paceliet sviru (A), pavelciet un nolaidiet rokturi (B), lai atvienotu padeves tvertnes / reljefa kopēšanas moduļa bloķētāju (C).

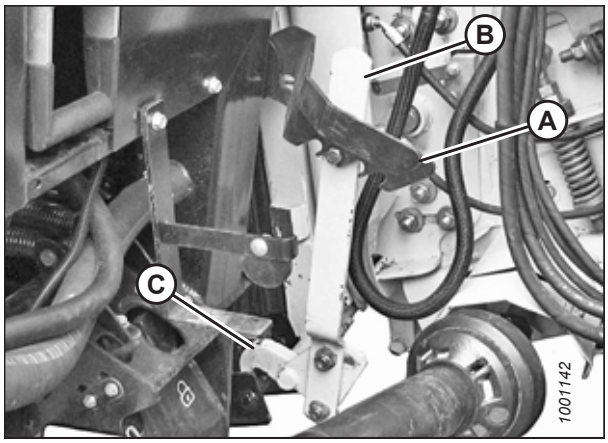

Figure 3.57: Padeves tvertnes bloķētāji

13. Nolaidiet padeves tvertni (A), līdz padeves tvertne atvienojas no reljefa kopēšanas moduļa balsta (B).

14. Lēnām atvirziet kombainu no hedera.

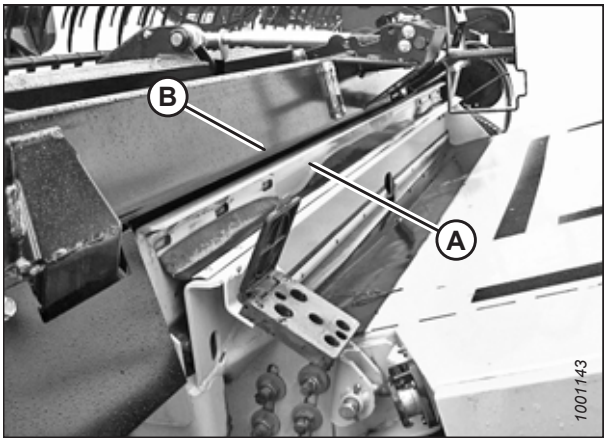

Figure 3.58: Heders pie kombaina

Pievades deflektori — New Holland CR sērijas kombaini

New Holland CR sērijas kombainiem, iespējams, būs jāuzstāda pievades deflektori. Pievades deflektori **NAV** nepieciešami New Holland CX sērijas kombainiem.

Tikai New Holland CR kombainiem: Platie padeves deflektori ir rūpnieciski uzstādīti uz reljefa kopēšanas moduļa, lai uzlabotu padošanu uz padeves tvertni. Ja nepieciešams, noņemiet padeves deflektorus. Norādījumus skatiet *4.11.3 Padeves deflektoru nomaiņa New Holland CR kombainiem, page 412*.

Garie padeves komplekti ir pieejami kombainiem ar šauru padeves tvertni, un tos var uzstādīt, lai aizstātu īsos padeves deflektorus.

Table 3.2 FM200 padeves komplekti CR modeļa kombainiem

Padeves tvertnes izmērs	Padeves komplekta izmērs	Daļas numurs
1250–1350 mm (49–65”)	Šauri: 200 mm (7 7/8”)	MAC328082, 328083
1100 mm (43 1/2”) un zemāk	Plati: 325 mm (12 13/16”)	MAC314690, 314691

3.6.2 Hedera pievienošana/atvienošana no FM200 reljefa kopēšanas moduļa

Lai piestiprinātu vai atvienotu reljefa kopēšanas moduli no hedera, veiciet zemāk aprakstītās darbības. Lai veiktu šīs darbības, ir nepieciešams, lai reljefa kopēšanas modulis paliktu pievienots kombainam.

NOTE:

Ja agregāts ir aprīkots ar transportēšanas riteņiem, reljefa kopēšanas moduli var piestiprināt un atvienot no hedera, kad tas atrodas transportēšanas vai lauka režīmā.

Atvienojiet reljefa kopēšanas moduli no hedera tikai šādos gadījumos:

- Heders ir nepieciešams lietošanai ar vālotāju
- Kombainam tiks pievienots cits, ar reljefa kopēšanas moduli saderīgs heders
- Hederam vai reljefa kopēšanas modulim ir nepieciešama apkope vai remonts, un, lai veiktu apkopes vai remonta darbības, reljefa kopēšanas modulis ir jāatvieno no hedera

Hedera atvienošana no FM200 reljefa kopēšanas moduļa

FM200 reljefa kopēšanas modulis tiek pievienots hederam, nodrošinot iespēju precīzi sekot līdzi zemes reljefam. Ja nepieciešams, FM200 var atvienot no hedera.

DANGER

Lai nepieļautu traumas vai nāvi mašīnas neparedzētas ieslēgšanās vai paceltas mašīnas krišanas dēļ, vienmēr apturiet dzinēju, izņemiet atslēgu un izmantojiet drošības balstus pirms darba zem hedera.

WARNING

Nekad netuviniet rokas zonai starp aizsargiem un nazi.

WARNING

Strādājot netālu no nažiem vai rīkojoties ar tiem, uzvelciet izturīgus cimdus.

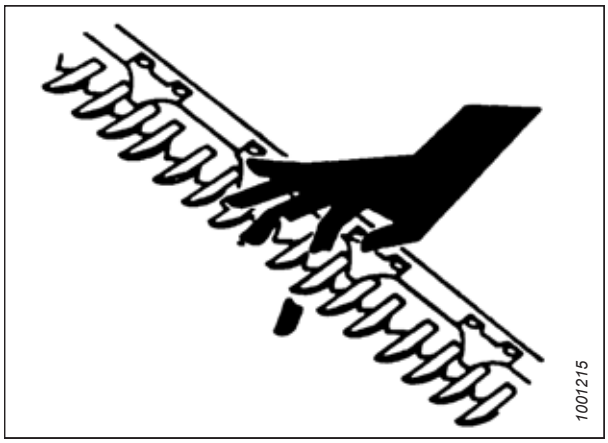

Figure 3.59: Izkapts radītais apdraudējums

1. Iedarbiniet dzinēju un nolaidiet hederu.
2. Palieliniet klīrensu zem reljefa kopēšanas moduļa padeves stiebru pacēlājam, noliecot hederu un pilnībā izbīdot cilindru (A), līdz indikators (B) ir pozīcijā **E**.
3. Paceliet tītavas pilnā augstumā.
4. Apturiet dzinēju un tad izņemiet atslēgu no aizdedzes.
5. Iedarbiniet tītavu drošības balstus.

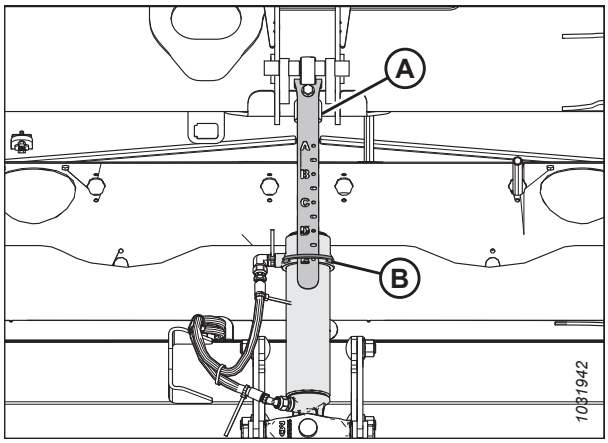

Figure 3.60: Vidējā atsaite

6. Pārvietojiet sviru (A) uz bloķēšanas pozīciju, lai iedarbinātu spārnu bloķētājus.

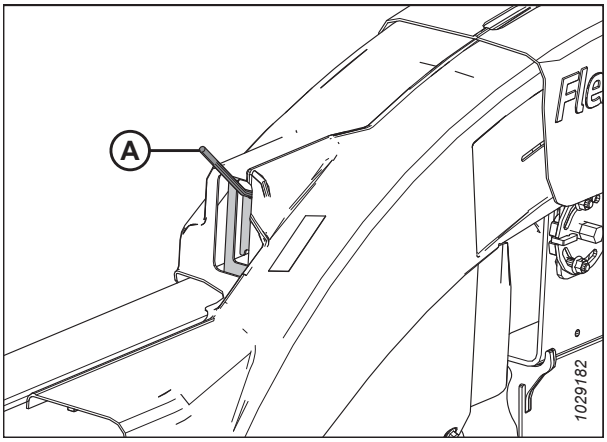

Figure 3.61: Spārnu bloķētājs — parādīta kreisā puse

7. Bloķējiet reljefa kopēšanas bloķējumus, velkot katru reljefa kopēšanas bloķēšanas rokturi (A) prom no moduļa un iestatot to bloķētā stāvoklī (B).

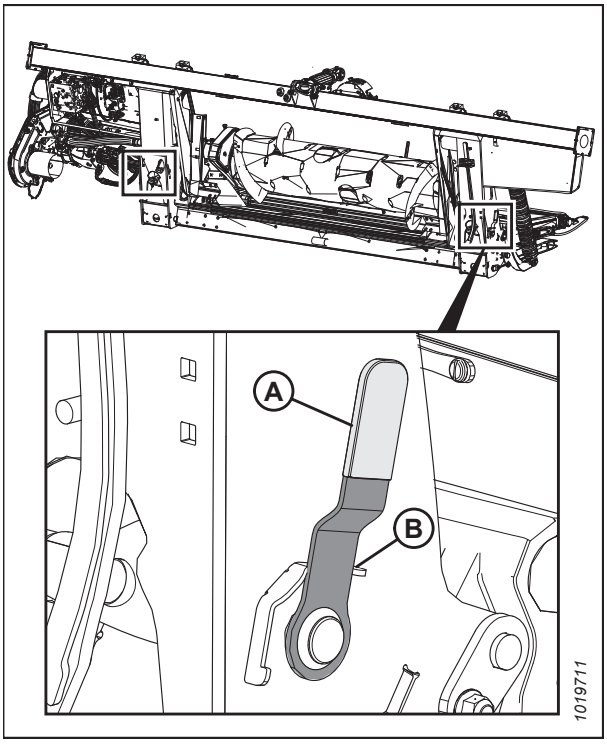

Figure 3.62: Reljefa kopēšanas bloķējums

8. Reljefa kopēšanas moduļa rāmja aizmugurē noņemiet bultskrūves (A), lai atbrīvotu balansa atsperu (B) spriegojumu.

9. Atvienojiet balansa atsperes (B) no atsperu spriegotājiem (C). Ļaujiet atsperēm karāties līdzsvara kanālā (D).

10. Atkārtoti uzstādiet atsperu spriegotāju uz reljefa kopēšanas moduļa. Nostipriniet ar bultskrūvēm (A).

11. Atkārtojiet pretējā pusē.

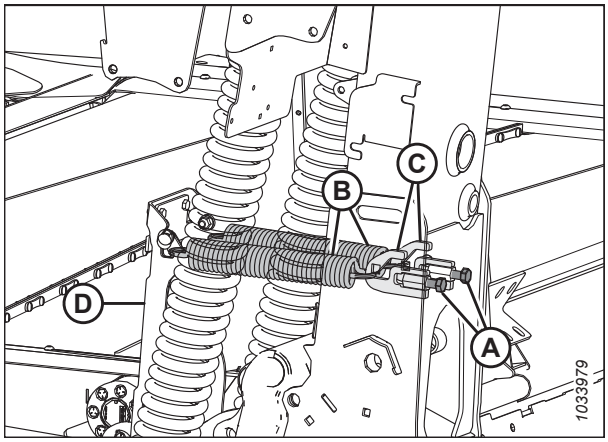

Figure 3.63: Balansa atsperes — kreisā puse

12. Izņemiet divas bultskrūves (A) un pildītājus (B) no pārejas paliktņa atbalsta leņķa (C). Atkārtojiet pretējā pusē.

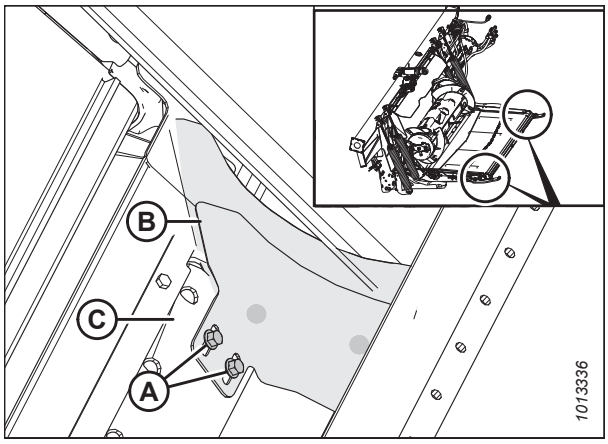

Figure 3.64: Pildītāji

13. Izņemiet un saglabājiet skrūvi (A).

14. Noskrūvējiet M10 uzgriezni no bultskrūves (B).

15. Ar 24 mm uzgriežņu atslēgu uz sešstūra bultskrūves (C) pagrieziet aizdari uz leju un nedaudz paceliet padeves platformu, lai izņemtu bultskrūvi (B).

16. Pagrieziet aizdari uz augšu un atpakaļ, lai nolaistu reljefa kopēšanas moduļa platformu un atvienotu pārejas paliktņa cauruli.

17. Uzlieciet skrūvi (A).

18. Atkārtojiet darbību padeves stiebru pacēlāja platformas pretējā pusē.

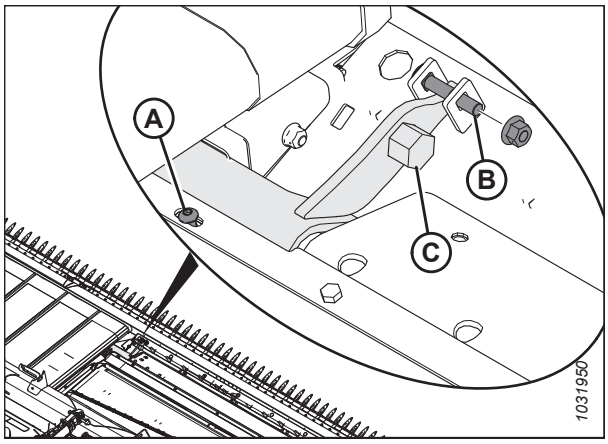

Figure 3.65: Reljefa kopēšanas moduļa aizdaris

DANGER

Pārbaudiet, vai neviens neatrodas darba zonā.

19. Atvienojiet tītavu drošības balstus, iedarbiniet dzinēju, nolaidiet tītavas un pilnībā paceliet hederu.

20. Apturiet dzinēju, izņemiet atslēgu no aizdedzes un iedarbiniet kombaina drošības balstus.

21. Atslābiniet uzgriezni un bultskrūvi (A) un atvienojiet āķi (B) no statņa abās reljefa kopēšanas moduļa pusēs.

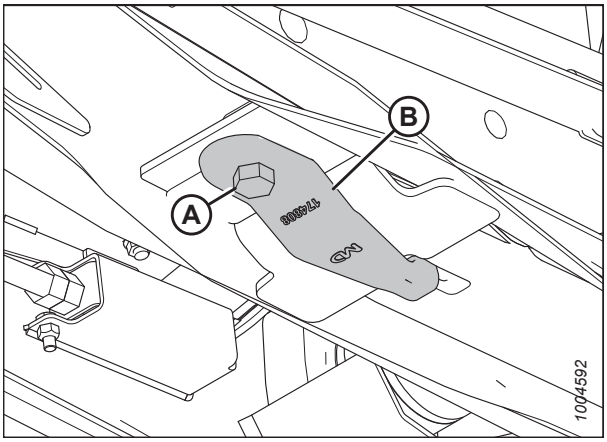

Figure 3.66: Reljefa kopēšanas moduļa apakšpuse

22. Pagrieziet āķi (B) 90° leņķī, lai to varētu uzglabāt, un atkal pievelciet bultskrūvi (A) un uzgriezni.

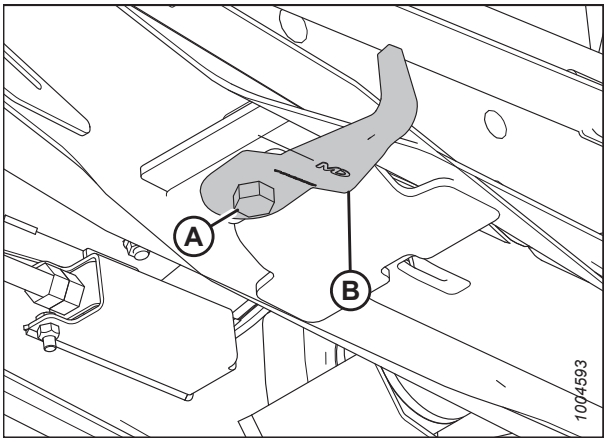

Figure 3.67: Reljefa kopēšanas moduļa apakšpuse

23. Novietojiet 150 mm (6 collas) bloku (A) zem hedera statņa. Tas palīdz atvienot centrālo posmu.

24. Atvienojiet kombaina celšanas cilindra bloķētājus, iedarbiniet dzinēju un nolaidiet hederu, līdz hedera statnis balstās uz bloka vai stabilizatora riteņi ir uz zemes.

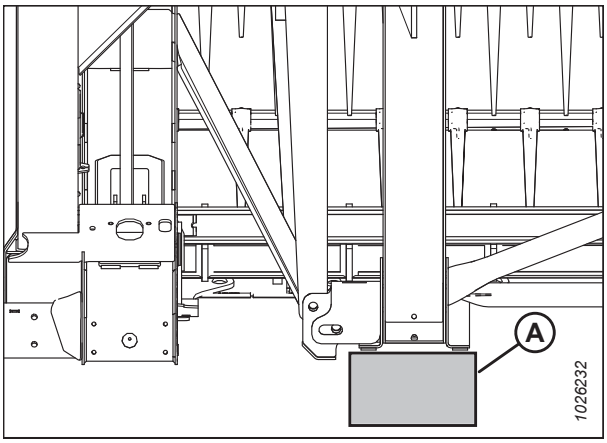

Figure 3.68: hedera statnis uz bloka

25. Atvienojiet hidraulisko centrālo posmu šādi:

    a. Izņemiet šķelttapu (A) un tapu (B).

    NOTE:

    Izņemiet tapu uzmanīgi, jo abās centrālā posma pusēs var būt vai var nebūt uzstādītas paplāksnes.

    b. Paceliet centrālo posmu (C) no kronšteina.

    c. Atlieciet atpakaļ tapu (B) kronšteinā un nostipriniet to ar sprosttapu (A).

    NOTE:

    Padeves tvertni var būt nepieciešams pacelt vai nolaist, lai pielāgotu centrālā posma garumu un mazinātu lieku slodzi uz centrālo posmu.

NOTE:

- Ja uz zemes: spiediet tītavas līdz galam uz priekšu, lai samazinātu eļļas zudumu.
- Ja transportēšanas režīmā: velciet tītavas līdz galam atpakaļ.

26. Atvienojiet elektrisko savienotāju (A).

    NOTE:

    Ja kādai no šļūtenēm trūkst krāsainas plastmasas saites, pirms šļūteņu atvienošanas nomainiet tās.

27. Atvienojiet visas šļūtenes starp moduli un kolektoru (B). Nekavējoties noslēdziet šļūteņu galus, lai nepieļautu eļļas zudumu.

    NOTE:

    Atzīmējiet šļūteņu atrašanās vietas, lai atvieglotu to atkārtotu pievienošanu.

28. Uzglabājiet un nostipriniet šļūtenes uz reljefa kopēšanas moduļa rāmja.

DANGER

Pārbaudiet, vai neviens neatrodas darba zonā.

29. Iedarbiniet dzinēju.

30. Nolaidiet reljefa kopēšanas moduli, lai to atvienotu no hedera.

31. Lēnām atkāpieties taisnā līnijā no hedera.

32. Izslēdziet dzinēju un izņemiet atslēgu no aizdedzes.

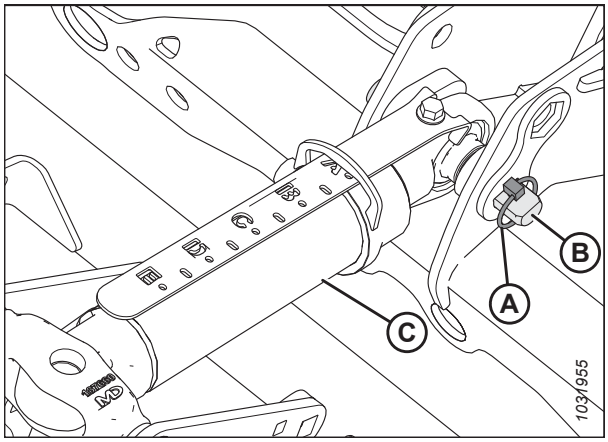

Figure 3.69: Hidrauliskā vidējā atsaite

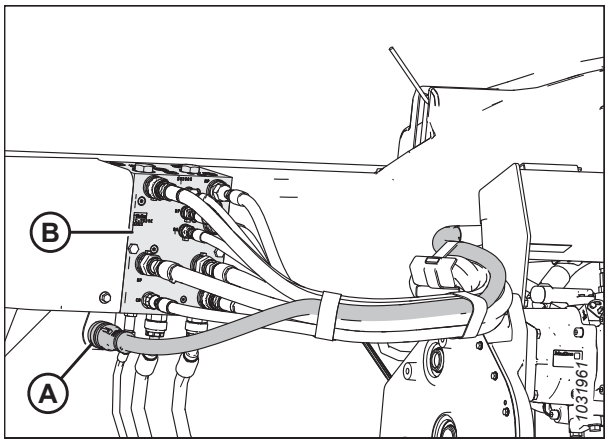

Figure 3.70: hedera savienojumi

Hedera pievienošana FM200 reljefa kopēšanas modulim

FD2 sērijas hederus var pievienot reljefa kopēšanas modulim gan lauka, gan transportēšanas konfigurācijā.

DANGER

Lai nepieļautu traumas vai nāvi mašīnas neparedzētas iedarbināšanas gadījumā, vienmēr apturiet dzinēju un izņemiet atslēgu no aizdedzes, pirms pieceļaties no operatora sēdekļa jebkādu iemeslu dēļ.

NOTE:

Transportēšanas riteņus var izmantot hedera balstīšanai. Norādījumus skatiet šeit: *EasyMove™ transportēšanas riteņu regulēšana, page 130*.

1. Ar tapu (vai līdzvērtīgu rīku) nostipriniet hidraulisko centrālo posmu (A) vietā (B), kā parādīts attēlā.

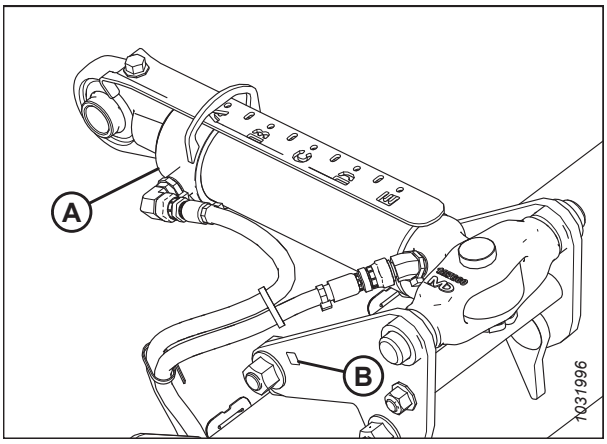

Figure 3.71: Vidējā atsaite

2. Pārliecinieties, ka aizdari (A), kas atrodas reljefa kopēšanas moduļa priekšējos stūros, ir pagriezti uz reljefa kopēšanas moduļa aizmuguri.

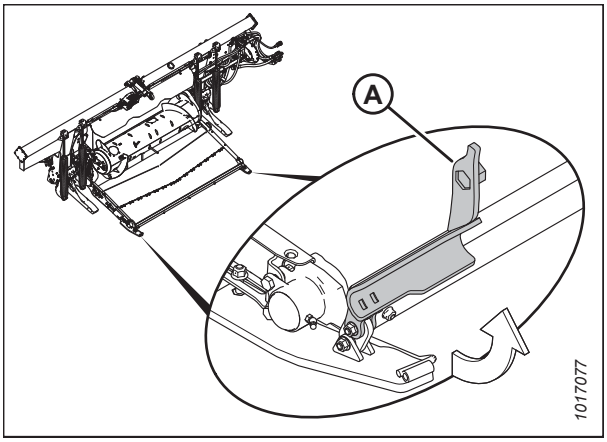

Figure 3.72: Aizdaris

WARNING

Pārbaudiet, vai neviens neatrodas darba zonā.

3. Iedarbiniet dzinēju un nolaidiet kombaina padeves tvertni tā, lai reljefa kopēšanas moduļa sviras (A) būtu izlīdzinātas ar hedera līdzsvara kanāliem (B).

4. Lēnām virzieties uz priekšu, vienlaikus saglabājot izlīdzinājumu starp reljefa kopēšanas moduļa svirām (A) un hedera līdzsvara kanāliem (B).

5. Reljefa kopēšanas moduļa sviras (A) turiet tieši zem līdzsvara kanāliem (B), lai pārliecinātos, ka reljefa kopēšanas moduļa statņi pareizi iekļaujas hedera savienojuma balstos norādītajā vietā (C).

   IMPORTANT:

   Virzoties uz hederu, hidrauliskās šļūtenes nedrīkst būt ceļā, lai nepieļautu tām bojājumus.

6. Turpiniet virzīties uz priekšu, līdz reljefa kopēšanas moduļa sviras (A) saskaras ar atdurēm līdzsvara kanālos (B).

7. Noregulējiet centrālā posma (A) garumu, izmantojot hedera leņķa hidrauliku, lai aptuveni izlīdzinātu centrālās posma aci (B) ar caurumu hedera kronšteinā.

8. Izslēdziet dzinēju un izņemiet atslēgu no aizdedzes.

9. Noņemiet sprosttapu (C) un daļēji izvelciet tapu (D) no kronšteina.

   NOTE:

   Izvelciet tapu uzmanīgi, jo uz tās var būt dažas paplāksnītes, kas novērš pārmērīgu centrālā posma brīvo kustību, kad tas ir uzstādīts.

10. Noņemiet priekšmetu, kas tiek izmantots centrālā posma (A) atbalstam.

11. Salāgojiet centrālā posma cilpu ar caurumu kronšteinā, novietojiet *9, page 72* darbībā izņemtās paplāksnes (A) uz katras centrālā posma puses, vienlaikus ievietojot tapu.

    NOTE:

    Var nebūt nevienas, viena vai divas paplāksnes.

12. Nostipriniet tapu (B) ar sprosttapu (C).

CAUTION

Vienmēr pievienojiet centrālo posmu pirms pilnībā paceļat hederu.

WARNING

Pārbaudiet, vai neviens neatrodas darba zonā.

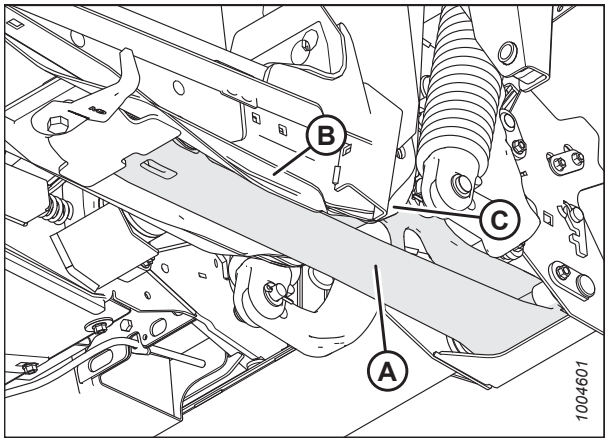

Figure 3.73: reljefa kopēšanas moduļa apakšpuse

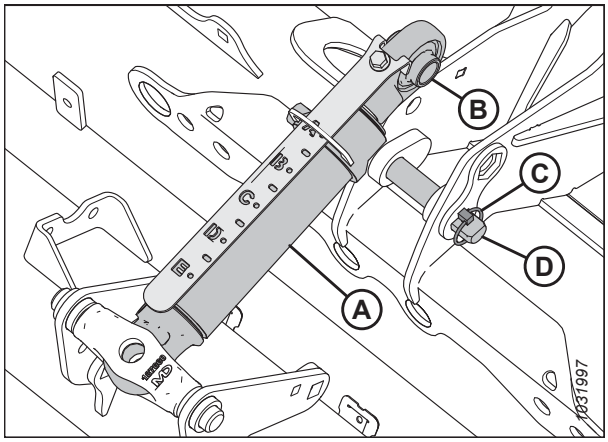

Figure 3.74: Vidējā atsaite

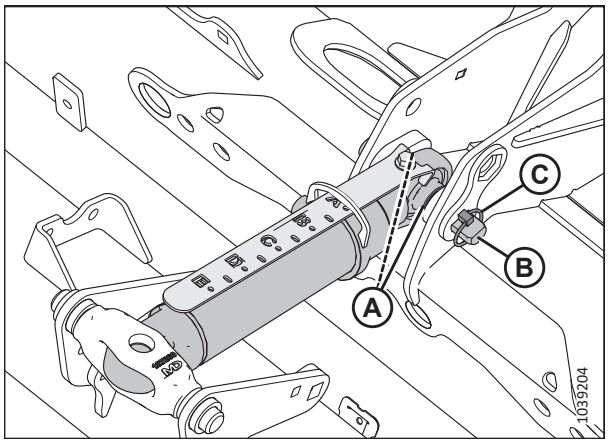

Figure 3.75: Vidējā atsaite

13. Iedarbiniet dzinēju.
14. Paceliet reljefa kopēšanas moduli, pārliecinoties, ka moduļa statņi saslēdzas ar hedera statņiem.
15. Pilnībā paceliet hederu.
16. Izslēdziet dzinēju un izņemiet atslēgu no aizdedzes.
17. Uzstādiet hedera drošības balstus. Norādījumus skatiet kombaina operatora rokasgrāmatā.
18. Atslābiniet uzgriezni un bultskrūvi (A) un mainiet āķa (B) novietojumu, kā parādīts attēlā, lai pievienotu reljefa moduļa sviru. Pievelciet bultskrūvi un uzgriezni (A).

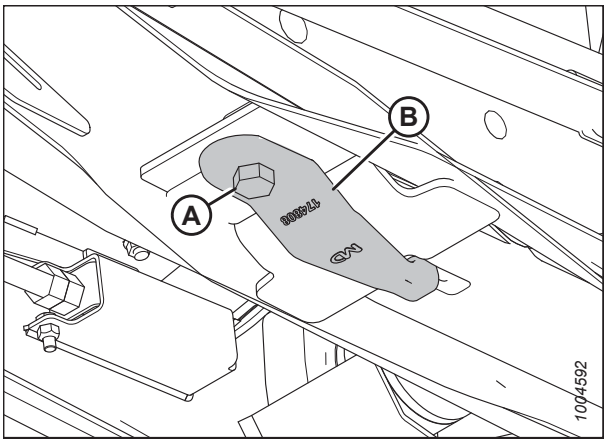

Figure 3.76: reljefa kopēšanas moduļa apakšpuse

19. Reljefa kopēšanas moduļa rāmja aizmugurē noņemiet bultskrūves (A) un atsperu spriegotājus (C).
20. Uzāķējiet balansa atsperes (B), kas piekarinātas līdzsvara kanāla (D) uz atsperu spriegotājiem (C).
21. Atkārtoti uzstādiet atsperu spriegotājus uz reljefa kopēšanas moduļa. Pievelciet bultskrūves (A) līdz galam.
22. Atkārtojiet pretējā pusē.

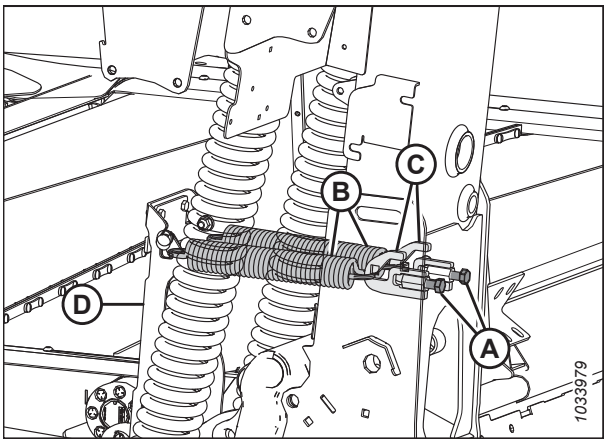

Figure 3.77: Balansa atsperes — kreisā puse

WARNING

Strādājot netālu no nažiem vai rīkojoties ar tiem, uzvelciet izturīgus cimdus.

23. Noņemiet skrūvi (A) un noņemiet uzgriezni un bultskrūvi (B) no abām atveres pusēm, lai varētu piestiprināt reljefa kopēšanas moduļa platformu.

24. Pagrieziet aizdari (C) uz priekšu un uz leju, lai saslēgtos ar pārejas paliktņa cauruli.

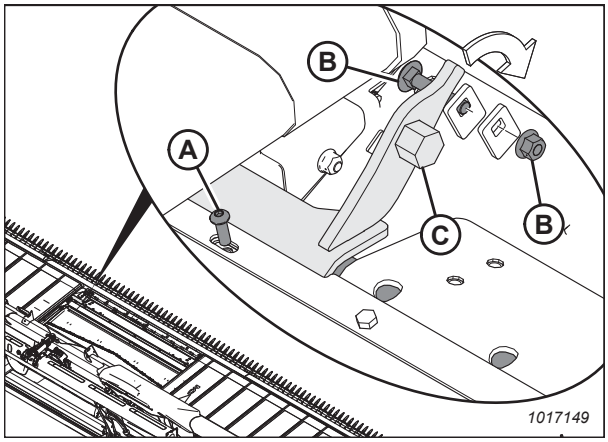

Figure 3.78: Reljefa kopēšanas moduļa aizdaris

25. Ar 24 mm (15/16 collas) uzgriežņu atslēgu uz sešstūra bultskrūves (C) pagrieziet aizdari uz leju un nedaudz paceliet padeves platformu. Uzlieciet uzgriezni un bultskrūvi (B), lai bloķētu aizdara pozīciju.

26. Uzlieciet skrūvi (A).

27. Atkārtojiet darbību padeves stiebru pacēlāja platformas pretējā pusē.

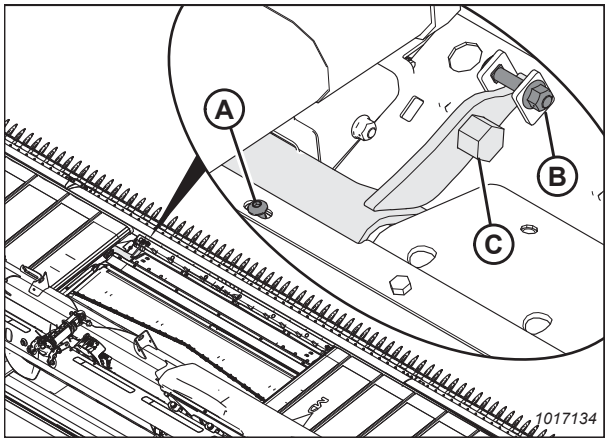

Figure 3.79: Reljefa kopēšanas moduļa aizdaris

28. Uzlieciet pildītājus (B) uz pārejas paliktņa atbalsta leņķa (C), izmantojot divas bultskrūves (A).

    NOTE:

    Pārliecinieties, ka nav saskares ar sānu stiebru pacēlāja pildiņiem.

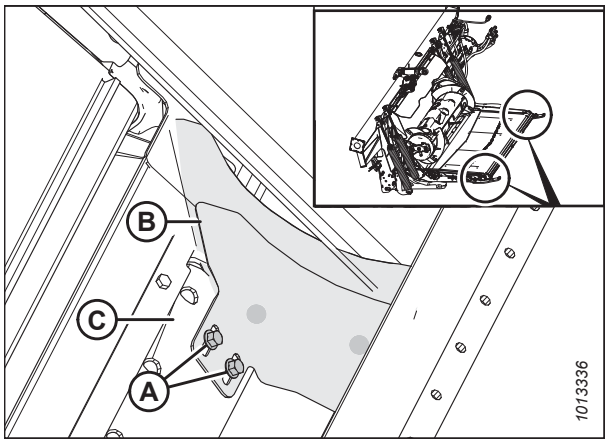

Figure 3.80: Pildītāji

29. Ar tīru drānu notīriet gružus no savienotājiem un kontaktligzdām.

30. Pievienojiet kolektoram (B) šādas hidrauliskās šļūtenes:
    - naža spiediens pie KP porta kolektorā (oranžs kabeļa savilcējs);
    - naža atpakaļgājiens pie KR porta kolektorā (zils kabeļa savilcējs);
    - stiebru pacēlāja spiediens pie DP porta kolektorā (zaļš kabeļa savilcējs);
    - stiebru pacēlāja atpakaļgājiens pie DR porta kolektorā (sarkans kabeļa savilcējs);
    - korpusa drenāža pie CD porta kolektorā.

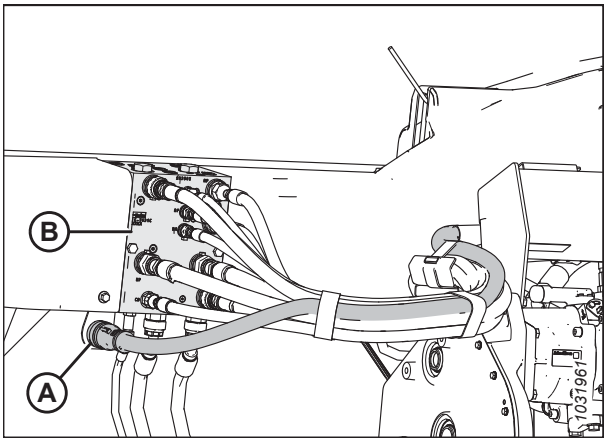

Figure 3.81: hedera savienojumi

31. Pievienojiet elektrisko savienotāju C20C (A).

32. Pārbaudiet reljefa kopēšanu un pārliecinieties, ka heders ir horizontālā stāvoklī. Norādījumus skatiet šādās sadaļās:
    - *3.9.3 Hedera reljefa kopēšana, page 137*
    - *3.11 Hedera līmeņošana, page 251*

CAUTION

Pirms dzinēja startēšanas vai hedera piedziņu ieslēgšanas pārliecinieties, ka pie mašīnas neatrodas neviens cilvēks.

33. Iedarbiniet kombainu un veiciet šādas pārbaudes:
    - Paceliet un nolaidiet tītavas, lai pārliecinātos, ka šļūtenes ir pareizi savienotas.
    - Darbiniet hederu, lai pārliecinātos, ka šļūtenes ir pareizi savienotas.

34. Pārbaudiet, vai nav noplūdes.

3.7 Hedera iestatīšana

Lai nodrošinātu labāko veiktspēju, heders ir jākonfigurē atbilstoši dažādiem ražas novākšanas apstākļiem un kultūraugiem.

3.7.1 Hedera agregāti

Pēc izvēles piestiprināmi agregāti var uzlabot veiktspēju noteiktos apstākļos vai paplašināt hedera funkcijas. Pēc izvēles piestiprināmi agregātus var pasūtīt un uzstādīt MacDon izplatītājs.

Skatiet *5 Palīgierīces un agregāti, page 501*, lai iepazītos ar pieejamo pozīciju aprakstiem.

3.7.2 Hedera iestatījumi

Zemāk tabulās ir sniegtas vadlīnijas, kā uzstādīt hederu dažādiem ražas novākšanas apstākļiem un kultūraugiem.

Informāciju par tītavu iestatījumiem skatiet šeit: *3.7.4 Tītavu iestatījumi, page 92*.

Informāciju par FM200 gliemežtransportiera konfigurēšanu skatiet šeit: *3.8.1 FM200 Padeves gliemežtransportiera konfigurācijas, page 97*.

NOTE:

Palieliniet sānu stiebru pacēlāja ātrumu, lai palielinātu veiktspēju augoša kultūraugu materiāla vai palielināta gaitas ātruma dēļ.

Table 3.3 Ieteicamie FD2 sērijas / FM200 stiebru pacēlāja hedera iestatījumi graudaugiem

Stublāju augstums	102 mm (< 4 collas)						
Stabilizatora riteņi[4]	Uzglabāšana						
Sliežu uzliku novietojums	Augšup vai vidū						
Kultūraugu stāvoklis	**Dalītāju stieņi**	**Stiebru pacēlāja ātruma iestatījums**[5]	**Hedera leņķis** [6, 7]	**Tītavu izcilnis**	**Tītavu ātrums %**[8]	**Tītavu stāvoklis**	**Augšējais krusteniskais gliemežtransportieris**
Viegls	Izslēgts	8	B – C	3	10–15	6 vai 7	Nav obligāts
Normāls	Ieslēgts	7	B – C	2	10	6 vai 7	Nav obligāts
Smags	Ieslēgts	7	B – C	2	10	6 vai 7	Ieteicams
Veldrē	Izslēgts	7	B – C	3 vai 4	5–10	4 vai 5	Nav obligāts
Stublāju augstums	102–203 mm (4–8 collas)						
Stabilizatora riteņi	Kā prasīts						
Sliežu uzliku novietojums	Ja kultūraugi ir sakrituši veldrē, tad lejup, bet citos kultūraugu stāvokļos lejup vai vidū.						
Kultūraugu stāvoklis	**Dalītāju stieņi**	**Stiebru pacēlāja ātruma iestatījums**[5]	**Hedera leņķis**[6 , 7]	**Tītavu izcilnis**	**Tītavu ātrums %**[8]	**Tītavu stāvoklis**	**Augšējais krusteniskais gliemežtransportieris**
Viegls	Izslēgts	8	B – C	4	10–15	6 vai 7	Nav obligāts

4. Stabilizatora riteņi tiek izmantoti, lai ierobežotu kustību no vienas puses uz otru, pļaujot augstāk no zemes nelīdzenā apvidū, un lai samazinātu lēkāšanu.
5. FM200 pacēlāja vadības iestatīšana.
6. Iestatiet hedera leņķi pēc iespējas seklāku (iestatījums A), izmantojot centrālo posmu un sliežu uzlikas un vienlaikus saglabājot pļaušanas augstumu.
7. Pļaušanas augstumu regulē ar sliežu uzliku un hedera leņķa kombināciju.
8. Procentos virs gaitas ātruma.

Table 3.3 Ieteicamie FD2 sērijas / FM200 stiebru pacēlāja hedera iestatījumi graudaugiem (continued)

Normāls	Ieslēgts	7	A	2	10	6 vai 7	Nav obligāts
Smags	Ieslēgts	7	A	2	10	6 vai 7	Ieteicams
Veldrē	Izslēgts	7	D	3 vai 4	5–10	4 vai 5	Nav obligāts

Table 3.3 Ieteicamie FD2 sērijas / FM200 stiebru pacēlāja hedera iestatījumi graudaugiem (continued)

Stublāju augstums	203 mm + (8 collas +)						
Stabilizatora riteņi	Kā prasīts						
Sliežu uzliku novietojums	Nav piemērojams						
Kultūraugu stāvoklis	**Dalītāju stieņi**	**Stiebru pacēlāja ātruma iestatījums**[5]	**Hedera leņķis**[6, 7]	**Tītavu izcilnis**	**Tītavu ātrums %**[8]	**Tītavu stāvoklis**	**Augšējais krusteniskais gliemežtransportieris**
Viegls	Izslēgts	8	A	4	10–15	6 vai 7	Nav obligāts
Normāls	Ieslēgts	7	A	2	10	6 vai 7	Nav obligāts
Smags	Ieslēgts	7	B – C	2	10	6 vai 7	Nav obligāts
Veldrē	Izslēgts	7	B – C	3 vai 4	5–10	4 vai 5	Nav obligāts

Table 3.4 Ieteicamie FD2 sērijas / FM200 stiebru pacēlāja hedera iestatījumi lēcām

Rugāju augstums	Uz zemes						
Stabilizatora riteņi[9]	Uzglabāšana						
Sliežu uzliku novietojums	Augšup vai vidū						
Kultūraugu stāvoklis	**Dalītāju stieņi**	**Stiebru pacēlāja ātruma iestatījums**[10]	**Hedera leņķis** [11, 12]	**Tītavu izcilnis**	**Tītavu ātrums %**[13]	**Tītavu stāvoklis**	**Augšējais krusteniskais gliemežtransportieris**
Viegls	Ieslēgts	8	B – C	2	5–10	6 vai 7	Nav obligāts
Normāls	Ieslēgts	7	B – C	2	10	6 vai 7	Nav obligāts
Smags	Ieslēgts	7	B – C	2	10	6 vai 7	Nav obligāts
Veldrē	Ieslēgts	7	D	2	5–10	6 vai 7	Nav obligāts

9. Stabilizatora riteņi tiek izmantoti, lai ierobežotu kustību no vienas puses uz otru, pļaujot augstāk no zemes nelīdzenā apvidū, un lai samazinātu lēkāšanu.
10. FM200 pacēlāja vadības iestatīšana.
11. Iestatiet hedera leņķi pēc iespējas seklāku (iestatījums A), izmantojot centrālo posmu un sliežu uzlikas un vienlaikus saglabājot pļaušanas augstumu.
12. Pļaušanas augstumu regulē ar sliežu uzliku un hedera leņķa kombināciju.
13. Procentos virs gaitas ātruma.

Table 3.5 Ieteicamie FD2 sērijas / FM200 stiebru pacēlāja hedera iestatījumi zirņiem

Rugāju augstums	Uz zemes						
Stabilizatora riteņi[14]	Uzglabāšana						
Sliežu uzliku novietojums	Augšup vai vidū						
Kultūraugu stāvoklis	**Dalītāju stieņi**	**Stiebru pacēlāja ātruma iestatījums**[15]	**Hedera leņķis** [16, 17]	**Tītavu izcilnis**	**Tītavu ātrums %**[18]	**Tītavu stāvoklis**	**Augšējais krusteniskais gliemežtransportieris**
Viegls	Ieslēgts	7	B – C	2	5–10	6 vai 7	Ieteicams
Normāls	Ieslēgts	7	B – C	2	10	6 vai 7	Ieteicams
Smags	Ieslēgts	7	B – C	2	10	4 vai 5	Ieteicams
Veldrē	Ieslēgts	7	D	2	5–10	4 vai 5	Ieteicams

14. Stabilizatora riteņi tiek izmantoti, lai ierobežotu kustību no vienas puses uz otru, pļaujot augstāk no zemes nelīdzenā apvidū, un lai samazinātu lēkāšanu.
15. FM200 pacēlāja vadības iestatīšana.
16. Iestatiet hedera leņķi pēc iespējas seklāku (iestatījums A), izmantojot centrālo posmu un sliežu uzlikas un vienlaikus saglabājot pļaušanas augstumu.
17. Pļaušanas augstumu regulē ar sliežu uzliku un hedera leņķa kombināciju.
18. Procentos virs gaitas ātruma.

Table 3.6 Ieteicamie FD2 sērijas / FM200 stiebru pacēlāja hedera iestatījumi rapsim

Stublāju augstums	102–203 mm (4–8 collas)						
Stabilizatora riteņi[19]	Kā prasīts						
Sliežu uzliku novietojums	Lejup vieglu vai smagu kultūraugu gadījumā, bet ja kultūraugi ir normālā stāvoklī vai sakrituši veldrē, tad vidū vai lejup.						
Kultūraugu stāvoklis	**Dalītāju stieņi**	**Stiebru pacēlāja ātruma iestatījums**[20]	**Hedera leņķis** [21, 22]	**Tītavu izcilnis**	**Tītavu ātrums %**[23]	**Tītavu stāvoklis**	**Augšējais krusteniskais gliemežtransportieris**
Viegls	Ieslēgts	7	A	2	5–10	6 vai 7	Ieteicams
Normāls	Ieslēgts	7	B – C	1	10	6 vai 7	Ieteicams
Smags	Ieslēgts	8	B – C	1	10	3 vai 4	Ieteicams
Veldrē	Ieslēgts	7	D	2	5–10	3 vai 4	Ieteicams
Stublāju augstums	203 mm + (8 collas +)						
Stabilizatora riteņi[19]	Kā prasīts						
Sliežu uzliku novietojums	Nav piemērojams						
Kultūraugu stāvoklis	**Dalītāju stieņi**	**Stiebru pacēlāja ātruma iestatījums**[20]	**Hedera leņķis**[21 , 22]	**Tītavu izcilnis**	**Tītavu ātrums %**[23]	**Tītavu stāvoklis**	**Augšējais krusteniskais gliemežtransportieris**
Viegls	Ieslēgts	7	A	2	5–10	6 vai 7	Ieteicams

19. Stabilizatora riteņi tiek izmantoti, lai ierobežotu kustību no vienas puses uz otru, pļaujot augstāk no zemes nelīdzenā apvidū, un lai samazinātu lēkāšanu.
20. FM200 pacēlāja vadības iestatīšana.
21. Iestatiet hedera leņķi pēc iespējas seklāku (iestatījums A), izmantojot centrālo posmu un sliežu uzlikas un vienlaikus saglabājot pļaušanas augstumu.
22. Pļaušanas augstumu regulē ar sliežu uzliku un hedera leņķa kombināciju.
23. Procentos virs gaitas ātruma.

Table 3.6 Ieteicamie FD2 sērijas / FM200 stiebru pacēlāja hedera iestatījumi rapsim (continued)

Normāls	Ieslēgts	7	B – C	2	10	6 vai 7	Ieteicams
Smags	Ieslēgts	8	B – C	1 vai 2	10	3 vai 4	Ieteicams
Veldrē	Ieslēgts	7	D	2 vai 3	5–10	3 vai 4	Ieteicams

Table 3.7 Ieteicamie FD2 sērijas / FM200 stiebru pacēlāja hedera iestatījumi rīsiem

Stublāju augstums	102 mm (< 4 collas)						
Stabilizatora riteņi[24]	Uzglabāšana						
Sliežu uzliku novietojums	Augšup vai vidū						
Kultūraugu stāvoklis	**Dalītāja stieņi** [25]	**Stiebru pacēlāja ātruma iestatījums**[26]	**Hedera leņķis** [27, 28]	**Tītavu izcilnis**	**Tītavu ātrums %**[29]	**Tītavu stāvoklis**	**Augšējais krusteniskais gliemežtransportieris**
Viegls	Rīsu dalītāja stienis	4	D	2	10–15	6 vai 7	Nav obligāts
Normāls	Rīsu dalītāja stienis	4	B – C	2	10	4 vai 5	Nav obligāts
Smags	Rīsu dalītāja stienis	4	B – C	2	10	4 vai 5	Nav obligāts
Veldrē	Rīsu dalītāja stienis	4	D	2	5–10	4 vai 5	Nav obligāts
Stublāju augstums	102–203 mm (4–8 collas)						
Stabilizatora riteņi[24]	Kā prasīts						
Sliežu uzliku novietojums	Vidū vai lejup						

24. Stabilizatora riteņi tiek izmantoti, lai ierobežotu kustību no vienas puses uz otru, pļaujot augstāk no zemes nelīdzenā apvidū, un lai samazinātu lēkāšanu.
25. Rīsu dalītāja stienis ir pieejams. Rīsu dalītāja stienis nav obligāts abos hedera galos.
26. FM200 pacēlāja vadības iestatīšana.
27. Iestatiet hedera leņķi pēc iespējas seklāku (iestatījums A), izmantojot centrālo posmu un sliežu uzlikas un vienlaikus saglabājot pļaušanas augstumu.
28. Pļaušanas augstumu regulē ar sliežu uzliku un hedera leņķa kombināciju.
29. Procentos virs gaitas ātruma.

Table 3.7 Ieteicamie FD2 sērijas / FM200 stiebru pacēlāja hedera iestatījumi rīsiem (continued)

Kultūraugu stāvoklis	Dalītāju stieņi[25]	Stiebru pacēlāja ātruma iestatījums[26]	Hedera leņķis[27, 28]	Tītavu izcilnis	Tītavu ātrums %[29]	Tītavu stāvoklis	Augšējais krusteniskais gliemežtransportieris
Viegls	Rīsu dalītāja stienis	4	D	3	10–15	6 vai 7	Nav obligāts
Normāls	Rīsu dalītāja stienis	4	B – C	3	10	6 vai 7	Nav obligāts
Smags	Rīsu dalītāja stienis	4	B – C	3	10	6 vai 7	Nav obligāts
Veldrē	Rīsu dalītāja stienis	4	D	4	5–10	6 vai 7	Nav obligāts

Table 3.7 Ieteicamie FD2 sērijas / FM200 stiebru pacēlāja hedera iestatījumi rīsiem (continued)

Stublāju augstums	203 mm + (8 collas +)						
Stabilizatora riteņi[24]	Kā prasīts						
Sliežu uzliku novietojums	Nav piemērojams						
Kultūraugu stāvoklis	**Dalītāju stieņi**[25]	**Stiebru pacēlāja ātruma iestatījums**[26]	**Hedera leņķis**[27 , 28]	**Tītavu izcilnis**	**Tītavu ātrums %**[29]	**Tītavu stāvoklis**	**Augšējais krusteniskais gliemežtransportieris**
Viegls	Rīsu dalītāja stienis	4	A	3	10–15	6 vai 7	Nav obligāts
Normāls	Rīsu dalītāja stienis	4	B – C	3	10	6 vai 7	Nav obligāts
Smags	Rīsu dalītāja stienis	4	B – C	3	10	6 vai 7	Nav obligāts
Veldrē	Rīsu dalītāja stienis	4	D	4	5–10	6 vai 7	Nav obligāts

Table 3.8 Ieteicamie FD2 sērijas / FM200 stiebru pacēlāja hedera iestatījumi Delta rīsiem

Stublāju augstums	51–152 mm (2– 6 collas)						
Stabilizatora riteņi[30]	Kā prasīts						
Sliežu uzliku novietojums	Vidū vai lejup						
Kultūraugu stāvoklis	**Dalītāju stieņi**	**Stiebru pacēlāja ātruma iestatījums**[31]	**Hedera leņķis** [32, 33]	**Tītavu izcilnis**	**Tītavu ātrums %**[34]	**Tītavu stāvoklis**	**Augšējais krusteniskais gliemežtransportieris**
Viegls	Izslēgts	6	D	2 vai 3	10–15	6 vai 7	Nav obligāts
Normāls	Izslēgts	6	B – C	2 vai 3	10	6 vai 7	Nav obligāts
Smags	Izslēgts	6	B – C	2 vai 3	10	6 vai 7	Nav obligāts
Veldrē	Izslēgts	6	D	3 vai 4	5–10	4 vai 5	Nav obligāts
Stublāju augstums	152 mm + (6 collas +)						
Stabilizatora riteņi[30]	Kā prasīts						
Sliežu uzliku novietojums	Nav piemērojams						
Kultūraugu stāvoklis	**Dalītāju stieņi**	**Stiebru pacēlāja ātruma iestatījums**[31]	**Hedera leņķis**[32 , 33]	**Tītavu izcilnis**	**Tītavu ātrums %**[34]	**Tītavu stāvoklis**	**Augšējais krusteniskais gliemežtransportieris**
Viegls	Izslēgts	6	A	2 vai 3	10–15	6 vai 7	Nav obligāts

30. Stabilizatora riteņi tiek izmantoti, lai ierobežotu kustību no vienas puses uz otru, pļaujot augstāk no zemes nelīdzenā apvidū, un lai samazinātu lēkāšanu.
31. FM200 pacēlāja vadības iestatīšana.
32. Iestatiet hedera leņķi pēc iespējas seklāku (iestatījums A), izmantojot centrālo posmu un sliežu uzlikas un vienlaikus saglabājot pļaušanas augstumu.
33. Pļaušanas augstumu regulē ar sliežu uzliku un hedera leņķa kombināciju.
34. Procentos virs gaitas ātruma.

Table 3.8 Ieteicamie FD2 sērijas / FM200 stiebru pacēlāja hedera iestatījumi Delta rīsiem (continued)

Normāls	Izslēgts	6	B – C	2 vai 3	10	6 vai 7	Nav obligāts
Smags	Izslēgts	6	B – C	2 vai 3	10	6 vai 7	Nav obligāts
Veldrē	Izslēgts	6	D	3 vai 4	5–10	4 vai 5	Nav obligāts

Table 3.9 Ieteicamie FD2 sērijas / FM200 stiebru pacēlāja hedera iestatījumi pārtikas pupiņām

Rugāju augstums	Uz zemes						
Stabilizatora riteņi[35]	Uzglabāšana						
Sliežu uzliku novietojums	Augšup vai vidū						
Kultūraugu stāvoklis	**Dalītāju stieņi**	**Stiebru pacēlāja ātruma iestatījums**[36]	**Hedera leņķis** [37, 38]	**Tītavu izcilnis**	**Tītavu ātrums %**[39]	**Tītavu stāvoklis**	**Augšējais krusteniskais gliemežtransportieris**
Viegls	Ieslēgts	8	D	2	5–10	6 vai 7	Nav obligāts
Normāls	Ieslēgts	7	B – C	2	10	6 vai 7	Nav obligāts
Smags	Ieslēgts	7	B – C	2	10	6 vai 7	Nav obligāts
Veldrē	Ieslēgts	7	D	2	5–10	6 vai 7	Nav obligāts

35. Stabilizatora riteņi tiek izmantoti, lai ierobežotu kustību no vienas puses uz otru, pļaujot augstāk no zemes nelīdzenā apvidū, un lai samazinātu lēkāšanu.
36. FM200 pacēlāja vadības iestatīšana.
37. Iestatiet hedera leņķi pēc iespējas seklāku (iestatījums A), izmantojot centrālo posmu un sliežu uzlikas un vienlaikus saglabājot pļaušanas augstumu.
38. Pļaušanas augstumu regulē ar sliežu uzliku un hedera leņķa kombināciju.
39. Procentos virs gaitas ātruma.

Table 3.10 Ieteicamie FD2 sērijas / FM200 stiebru pacēlāja hedera iestatījumi liniem

Stublāju augstums	51–153 mm (2–6 collas)						
Stabilizatora riteņi[40]	Kā prasīts						
Sliežu uzliku novietojums	Ja kultūraugi ir sakrituši veldrē, tad lejup, bet citos kultūraugu stāvokļos lejup vai vidū.						
Kultūraugu stāvoklis	**Dalītāju stieņi**	**Stiebru pacēlāja ātruma iestatījums**[41]	**Hedera leņķis** [42, 43]	**Tītavu izcilnis**	**Tītavu ātrums %**[44]	**Tītavu stāvoklis**	**Augšējais krusteniskais gliemežtransportieris**
Viegls	Ieslēgts	8	B – C	2	5–10	6 vai 7	Nav obligāts
Normāls	Ieslēgts	7	A	2	10	6 vai 7	Nav obligāts
Smags	Ieslēgts	7	B – C	2	10	6 vai 7	Nav obligāts
Veldrē	Ieslēgts	7	D	2	5–10	6 vai 7	Nav obligāts

40. Stabilizatora riteņi tiek izmantoti, lai ierobežotu kustību no vienas puses uz otru, pļaujot augstāk no zemes nelīdzenā apvidū, un lai samazinātu lēkāšanu.
41. FM200 pacēlāja vadības iestatīšana.
42. Iestatiet hedera leņķi pēc iespējas seklāku (iestatījums A), izmantojot centrālo posmu un sliežu uzlikas un vienlaikus saglabājot pļaušanas augstumu.
43. Pļaušanas augstumu regulē ar sliežu uzliku un hedera leņķa kombināciju.
44. Procentos virs gaitas ātruma.

3.7.3 Hedera optimizēšana taisnai rapša pļaušanai ar kombainu

Nogatavojušos rapsi var pļaut taisni ar kombainu, taču lielākā daļa šķirņu ir ļoti uzņēmīgas pret lobīšanos un attiecīgi sēklu zudumu. Šajā sadaļā tiek sniegta informācija par ieteicamajiem agregātiem, iestatījumiem un regulēšanu, lai optimizētu FD2 sērijas FlexDraper® hederus taisnai rapšu pļaušanai un mazinātu sēklu zudumus.

Ieteicamās pierīces

Lai optimizētu hederu rapša taisnai pļaušanai ar kombainu, veiciet šādas izmaiņas:

- augšējā krusteniskā gliemežtransportiera uzstādīšana visā garumā;
- vertikālo nažu uzstādīšana;

NOTE:

Katrā komplektā ir uzstādīšanas norādījumi un nepieciešamās detaļas. Plašāku informāciju skatiet šeit: *5 Palīgierīces un agregāti, page 501*.

Ieteicamie iestatījumi

Lai optimizētu hederu rapša taisnai pļaušanai ar kombainu, veiciet šādus iestatījumus:

- Atlaidiet gliemežtransportiera atsperes spriegojumu. Norādījumus skatiet šeit: *3.8.5 Padeves gliemežtransportiera atsperu pārbaude un regulēšana, page 126*.
- Noregulējiet tītavu ātrumu, lai tas būtu vienāds ar kombaina braukšanas ātrumu. Palieliniet ātrumu pēc nepieciešamības Norādījumus skatiet šeit: *3.9.6 Tītavu ātrums, page 164*.
- Iestatiet sānu stiebru pacēlāja ātrumu sestajā pozīcijā stiebru pacēlāja ātruma vadībā no kabīnes. Norādījumus skatiet *3.9.8 Sānu stiebru pacēlāja ātrums, page 166*.
- Noregulējiet tītavu augstumu, lai pirksti tikai nedaudz aizķer kultūraugus. Norādījumus skatiet šeit: *3.9.10 Tītavu augstums, page 170*.
- Noregulējiet tītavu garenvirziena stāvokli. Norādījumus skatiet šeit: *Tītavu dziļuma uz priekšu - atpakaļ regulēšana, page 177*.
- Pārvietojiet tītavu garenvirziena cilindrus citā aizmugurējā stāvoklī. Norādījumus skatiet *Atgāzuma cilindru pozīcijas maiņa — dubultās tītavas, page 180* vai *Atgāzuma cilindru pozīcijas maiņa — trīskāršās tītavas, page 184*.
- Tītavu izciļņa iestatīšana 1. stāvoklī. Norādījumus skatiet šeit: *Tītavu izciļņa regulēšana, page 191*.
- Iestatiet gliemežtransportieri reljefa kopēšanas pozīcijā. Norādījumus skatiet *3.8.4 Gliemežtransportiera pozīcijas iestatīšana, page 124*.

3.7.4 Tītavu iestatījumi

Skatiet šo informāciju, lai uzzinātu, kā dažādas tītavu stāvokļa un izciļņa iestatījumu kombinācijas ietekmē tītavu pirkstu profilu.

Table 3.11 FD2 sērijas ieteicamie tītavu iestatījumi

Izciļņa iestatīšanas numurs (pirkstu galu ātruma palielinājums)	Tītavu pozīcijas numurs	Tītavu pirksta modelis
1 (0%)	6 vai 7	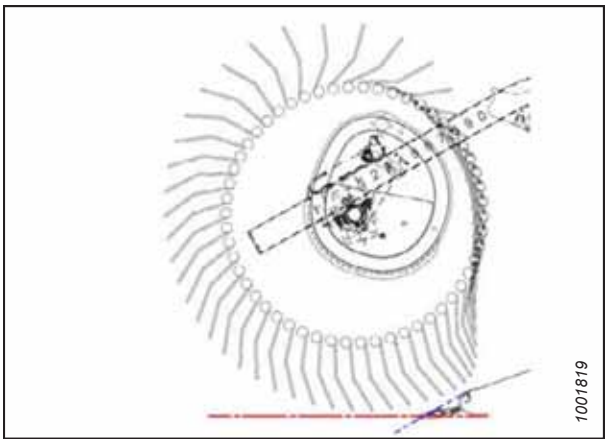
2 (20%)	6 vai 7	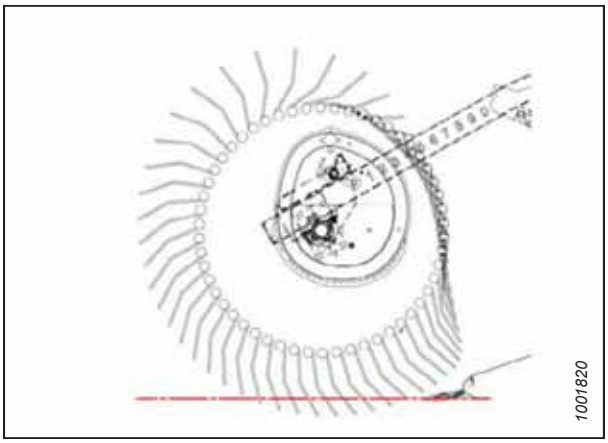

Table 3.11 FD2 sērijas ieteicamie tītavu iestatījumi (continued)

Izciļņa iestatīšanas numurs (pirkstu galu ātruma palielinājums)	Tītavu pozīcijas numurs	Tītavu pirksta modelis
3 (30%)	3 vai 4	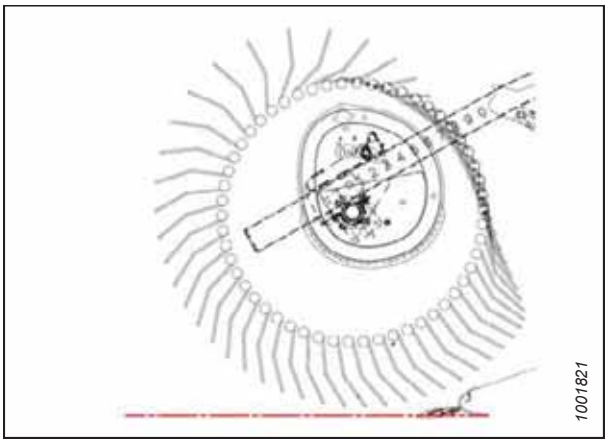
4 (35%)	2 vai 3	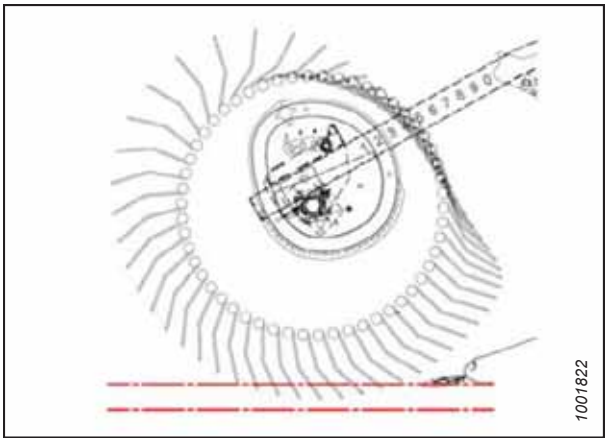

NOTE:

- Noregulējiet tītavas uz priekšu, lai samazinātu attālumu līdz zemei, vienlaikus sasverot hederu atpakaļ. Tālākajās tītavu pozīcijās uz priekšu pirksti/zari iedursies zemē, tāpēc, lai to kompensētu, noregulējiet slīdes uzlikas vai hedera leņķi. Noregulējiet tītavas uz aizmuguri, lai tās atrastos tālāk no zemes, ja hederu savērsīsiet uz priekšu.
- Hedera slīpumu var palielināt, lai tītavas pietuvinātu zemei, vai samazināt, lai tītavas attālinātu no zemes, vienlaikus saglabājot materiāla plūsmu uz stiebru pacēlājiem.
- Lai atstātu maksimālo stublāju daudzumu veldrē sakritušiem kultūraugiem, paceliet hederu un palieliniet hedera slīpumu, lai tītavas atrastos tuvu zemei. Pārvietojiet tītavas pilnībā uz priekšu.
- Tītavas var būt jāpārvieto atpakaļ, lai ne tik biezos kultūraugu sējumos nepieļautu sablīvējumu veidošanos vai izkapts nosprostošanos.
- Minimālā kultūraugu nestspēja (minimālais atklātā stiebru pacēlāja laukums starp tītavām un hedera aizmugurējo plāksni) rodas tad, kad tītavas atrodas vistālākajā aizmugurējā stāvoklī.
- Maksimālā kultūraugu nestspēja (maksimālais atklātā stiebru pacēlāja laukums starp tītavām un hedera aizmugurējo plāksni) tiek sasniegta, kad tītavas atrodas vistālākajā priekšējā pozīcijā.
- Izciļņa darbības īpatnību dēļ pirkstu/zaru galu ātrums pie izkapts kļūst lielāks par tītavu ātrumu, ja izciļņa iestatījumi ir lielāki. Vairāk informācijas skatiet tabulā *3.11, page 92*.

3.7.5 Kultūraugu dalītāja ar reljefa kopēšanu iestatījumi — pēc izvēles

Kultūraugu dalītājus ar reljefa kopēšanu var pielāgot dažādiem kultūraugu stāvokļiem.

DANGER

Lai nepieļautu traumas vai nāvi mašīnas neparedzētas ieslēgšanās vai paceltas mašīnas krišanas dēļ, vienmēr apturiet dzinēju, izņemiet atslēgu un izmantojiet drošības balstus pirms darba zem hedera.

Norādījumus par kultūraugu dalītāja ar reljefa kopēšanu regulēšanu skatiet *Kultūraugu dalītāju ar reljefa kopēšanu regulēšana, page 203*. Lai veiktu iestatījumus, skatiet pareizo stublāju augstumu zemāk esošajā tabulā.

Table 3.12 Stublāju augstums 50–125 mm (2–5”)

	Hedera leņķis[45]	Stublāju augstums	Hedera galvenās uzlikas	Apakšējā atdure	Garenvirzie-na stāvoklis	Augšējā deflektora augstums	Sānu deflektora augstums	Augšējā deflektora spirāle
Atbil-stoši	A	125 mm 5 collas	Uz leju	2	1	1	C	Iekšpusē
	A	125 mm 5 collas	Uz leju	2	3	1	C	Iekšpusē
	E	50 mm 2 collas	Uz leju	1	1	1,5	C	Iekšpusē
	E	50 mm 2 collas	Uz leju	1	3	1,5	C	Iekšpusē
Veldrē	A	125 mm 5 collas	Uz leju	2	3	1	C	Ārpusē
	A	125 mm 5 collas	Uz leju	2	4	1	C	Ārpusē
	E	50 mm 2 collas	Uz leju	1	3	2	D	Ārpusē
	E	50 mm 2 collas	Uz leju	1	4	2	D	Ārpusē
Pilnībā veldrē sakrituši	A	125 mm 5 collas	Uz leju	2	4	3	D	Ārpusē
	A	125 mm 5 collas	Uz leju	2	5	4	D	Ārpusē
	E	50 mm 2 collas	Uz leju	1	4	3	C	Ārpusē
	E	50 mm 2 collas	Uz leju	1	5	4	C	Ārpusē

45. A (min.) — E (maks.)

Table 3.13 Stublāju augstums 20–100 mm (3/4–4”)

	Hedera leņķis[45]	Stublāju augstums	Hedera galvenās uzlikas	Apakšējā atdure	Garenvirziena stāvoklis	Augšējā deflektora augstums	Sānu deflektora augstums	Augšējā deflektora spirāle
Atbilstoši	A	100 mm 4 collas	VID.	2	1	1	C	Iekšpusē
	A	100 mm 4 collas	VID.	2	3	1	C	Iekšpusē
	E	20 mm 3/4 collas	VID.	1	1	1	C	Iekšpusē
	E	20 mm 3/4 collas	VID.	1	3	1	C	Iekšpusē
Veldrē	A	100 mm 4 collas	VID.	2	3	1	C	Ārpusē
	A	100 mm 4 collas	VID.	2	4	2	C	Ārpusē
	E	20 mm 3/4 collas	VID.	1	3	1	D	Ārpusē
	E	20 mm 3/4 collas	VID.	1	4	2	D	Ārpusē
Pilnībā veldrē sakrituši	A	100 mm 4 collas	VID.	2–3	4	3	D	Ārpusē
	A	100 mm 4 collas	VID.	2–3	5	4	D	Ārpusē
	E	20 mm 3/4 collas	VID.	1	4	3	C	Ārpusē
	E	20 mm 3/4 collas	VID.	1	5	4	C	Ārpusē

Table 3.14 Stublāju augstums 16–50 mm (5/8–2”) Izkapts uz zemes

	Hedera leņķis[45]	Stublāju augstums	Hedera galvenās uzlikas	Apakšējā atdure	Garenvirziena stāvoklis	Augšējā deflektora augstums	Sānu deflektora augstums	Augšējā deflektora spirāle
Atbilstoši	A	50 mm 2 collas	Uz augšu	2	1–3	1	C	Iekšpusē
	A	50 mm 2 collas	Uz augšu	2	1–3	1	C	Iekšpusē
	E	16 mm 5/8 collas	Uz augšu	1	1	2	C	Iekšpusē
	E	16 mm 5/8 collas	Uz augšu	1	3	1	C	Iekšpusē

Table 3.14 Stublāju augstums 16–50 mm (5/8–2”) Izkapts uz zemes (continued)

	Hedera leņķis[45]	Stublāju augstums	Hedera galvenās uzlikas	Apakšējā atdure	Garenvirzie-na stāvoklis	Augšējā deflektora augstums	Sānu deflektora augstums	Augšējā deflektora spirāle
Veldrē	A	50 mm 2 collas	Uz augšu	2	3	1	C	Ārpusē
	A	50 mm 2 collas	Uz augšu	3	4	1	C	Ārpusē
	E	16 mm 5/8 collas	Uz augšu	1	3–4	2	D	Ārpusē
	E	16 mm 5/8 collas	Uz augšu	1	3–4	2	D	Ārpusē
Pilnībā veldrē sakrituši	A	50 mm 2 collas	Uz augšu	2–3	4	3	D	Ārpusē
	A	50 mm 2 collas	Uz augšu	2–3	5	4	D	Ārpusē
	E	16 mm 5/8 collas	Uz augšu	1	4	2,5	C	Ārpusē
	E	16 mm 5/8 collas	Uz augšu	1	5	4	C	Ārpusē

3.8 Reljefa kopēšanas moduļa iestatīšana

Turpmākajās sadaļās ir aprakstītas ieteicamās reljefa kopēšanas moduļa uzstādīšanas vadlīnijas konkrētajam kombaina modelim un kultūraugu veidam, tomēr ieteikumi neattiecas uz visiem apstākļiem.

Ja rodas padošanas problēmas ar šo reljefa kopēšanas moduli, skatiet *6 Problēmu novēršana , page 517*.

3.8.1 FM200 Padeves gliemežtransportiera konfigurācijas

FM200 padeves gliemežtransportieri var konfigurēt atbilstoši dažādiem kultūraugu stāvokļiem; ir pieejamas piecas konfigurācijas.

Īpaši šaura konfigurācija. Īpaši šaurajā konfigurācijā tiek izmantotas 8 garas pieskrūvējamas spirālveida lāpstiņas (4 pa kreisi un 4 pa labi) un 18 gliemežtransportiera pirksti. Šī papildu konfigurācija var uzlabot padeves darbību kombainos ar šaurām padeves tvertnēm. Tā var būt noderīga arī novācot rīsu ražu.

NOTE:

Izmēri (A) un (B) ir vienādi abiem gliemežtransportiera galiem. Tiem jābūt 15 mm (9/16 collas) robežās no norādītajiem skaitļiem.

NOTE:

Lai uzstādītu papildu spirālveida lāpstiņas, nepieciešams izurbt caurumus spirālveida lāpstiņās un cilindrā.

Lai uzzinātu vairāk informācijas par pārveidošanu uz īpaši šauru konfigurāciju, skatiet *Īpaši šaura konfigurācija — gliemežtransportiera spirālveida lāpstiņas, page 99*.

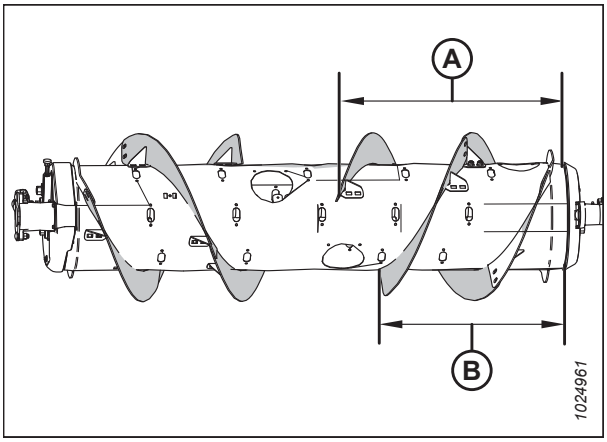

Figure 3.82: Īpaši šaura konfigurācija — skats no aizmugures

A — 760 mm (29 15/16 collas) **B — 602 mm (23 11/16 collas)**

Šaura konfigurācija. Šaurajā konfigurācijā tiek izmantotas 4 garas pieskrūvējamas spirālveida lāpstiņas (2 pa kreisi un 2 pa labi) un 18 padeves gliemežtransportiera pirksti.

NOTE:

Izmēri (A) un (B) ir vienādi abiem gliemežtransportiera galiem. Tiem jābūt 15 mm (9/16 collas) robežās no norādītajiem skaitļiem.

Šaura konfigurācija ir standarta konfigurācija šādiem kombainiem:

- New Holland CR 920/940/960, 9020/40/60/65, 6090/7090, 8060/8070/8080

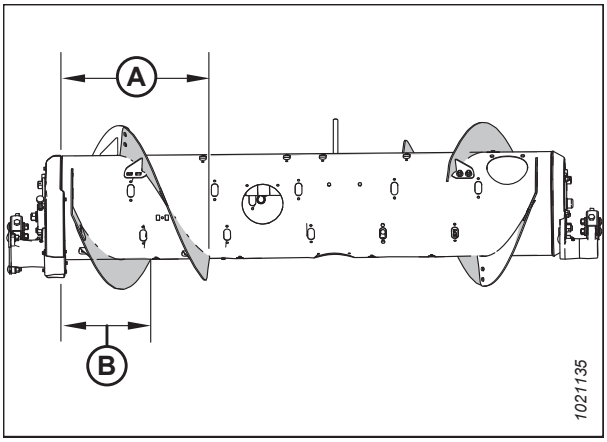

Figure 3.83: Šaura konfigurācija — skats no aizmugures

A — 514 mm (20 1/4 collas) **B — 356 mm (14 collas)**

Vidēja konfigurācija. Vidējā konfigurācijā tiek izmantotas 4 īsas pieskrūvējamas spirālveida lāpstiņas (2 pa kreisi un 2 pa labi) un 22 padeves gliemežtransportiera pirksti.

NOTE:

Izmēri (A) un (B) ir vienādi abiem gliemežtransportiera galiem. Tiem jābūt 15 mm (9/16 collas) robežās no norādītajiem skaitļiem.

Vidēja konfigurācija ir standarta konfigurācija šādiem kombainiem:

- New Holland CR 970/980, 9070/9080, 8090/9090, X.90, X.80
- New Holland CX 8X0, 80X0, 8.X0

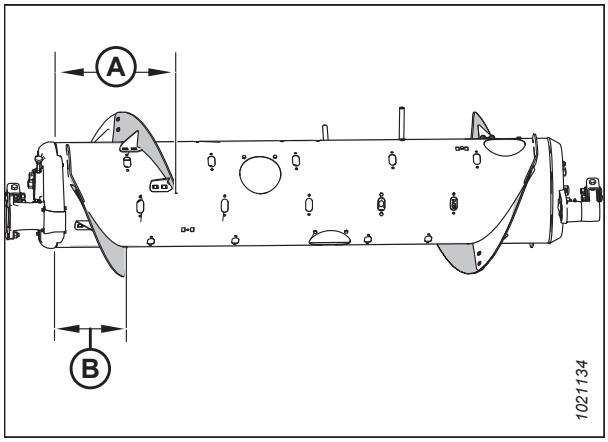

Figure 3.84: Vidēja konfigurācija — skats no aizmugures

A — 410 mm (16 1/8 collas) **B — 260 mm (10 1/4 collas)**

Lai uzzinātu vairāk informācijas par pārveidošanu uz vidēju konfigurāciju, skatiet *Vidēja konfigurācija — gliemežtransportiera spirālveida lāpstiņas, page 106*.

Plata konfigurācija. Platajā konfigurācijā tiek izmantotas 2 īsas pieskrūvējamas spirālveida lāpstiņas (1 pa kreisi un 1 pa labi) un 30 padeves gliemežtransportiera pirksti.

NOTE:

Izmēri (A) un (B) ir vienādi abiem gliemežtransportiera galiem. Tiem jābūt 15 mm (9/16 collas) robežās no norādītajiem skaitļiem.

Vidēja konfigurācija ir izvēles konfigurācija šādiem kombainiem:

- New Holland CX 8X0, 80X0, 8.X0

NOTE:

Šāda konfigurācija var palielināt kombaina ietilpību kombainos ar platu padeves tvertni pie noteiktiem kultūraugu stāvokļiem.

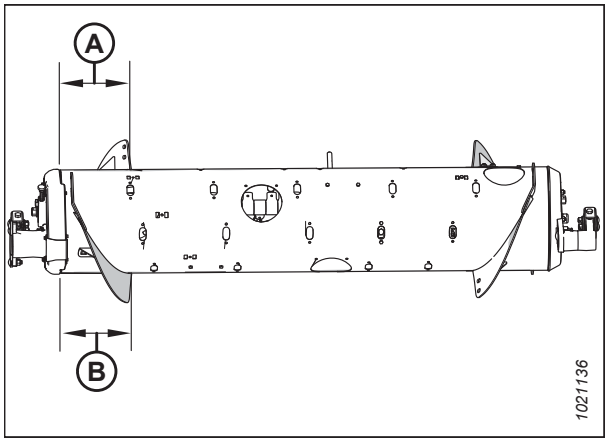

Figure 3.85: Plata konfigurācija — skats no aizmugures

A — 257 mm (10 1/8 collas) **B — 257 mm (10 1/8 collas)**

Lai uzzinātu vairāk informācijas par pārveidošanu uz platu konfigurāciju, skatiet *Plata konfigurācija — gliemežtransportiera spirālveida lāpstiņas, page 108*.

Īpaši plata konfigurācija. Īpaši platajā konfigurācijā kultūraugu padošanu nodrošina tikai ar rūpnīcā metinātām spirālveida lāpstiņām (A). Netiek uzstādītas pieskrūvējamas lāpstiņas; šajā konfigurācijā ieteicams izmantot kopumā 30 gliemežtransportiera pirkstu.

Īpaši platā konfigurācija ir izvēles konfigurācija kombainiem ar platu padeves tvertni.

NOTE:

Šāda konfigurācija var uzlabot padošanu kombainos ar platu padeves tvertni.

Lai uzzinātu vairāk informācijas par pārveidošanu uz īpaši platu konfigurāciju, skatiet *Īpaši plata konfigurācija — gliemežtransportiera spirālveida lāpstiņas, page 111*.

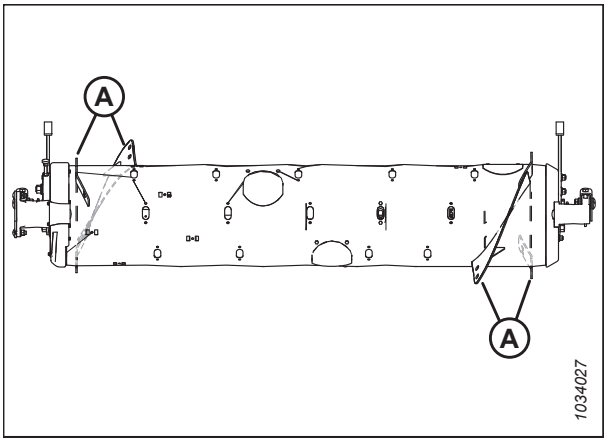

Figure 3.86: Īpaši plata konfigurācija — skats no aizmugures

Īpaši šaura konfigurācija — gliemežtransportiera spirālveida lāpstiņas

Īpaši šaurā konfigurācijā tiek izmantotas astoņas garas spirālveida lāpstiņas ar bultskrūvi (četras pa kreisi un četras pa labi) un 18 gliemežtransportiera pirksti ir ieteicami.

NOTE:

Lai uzstādītu četras papildu spirālveida lāpstiņas, nepieciešams izurbt caurumus spirālveida lāpstiņās un cilindrā.

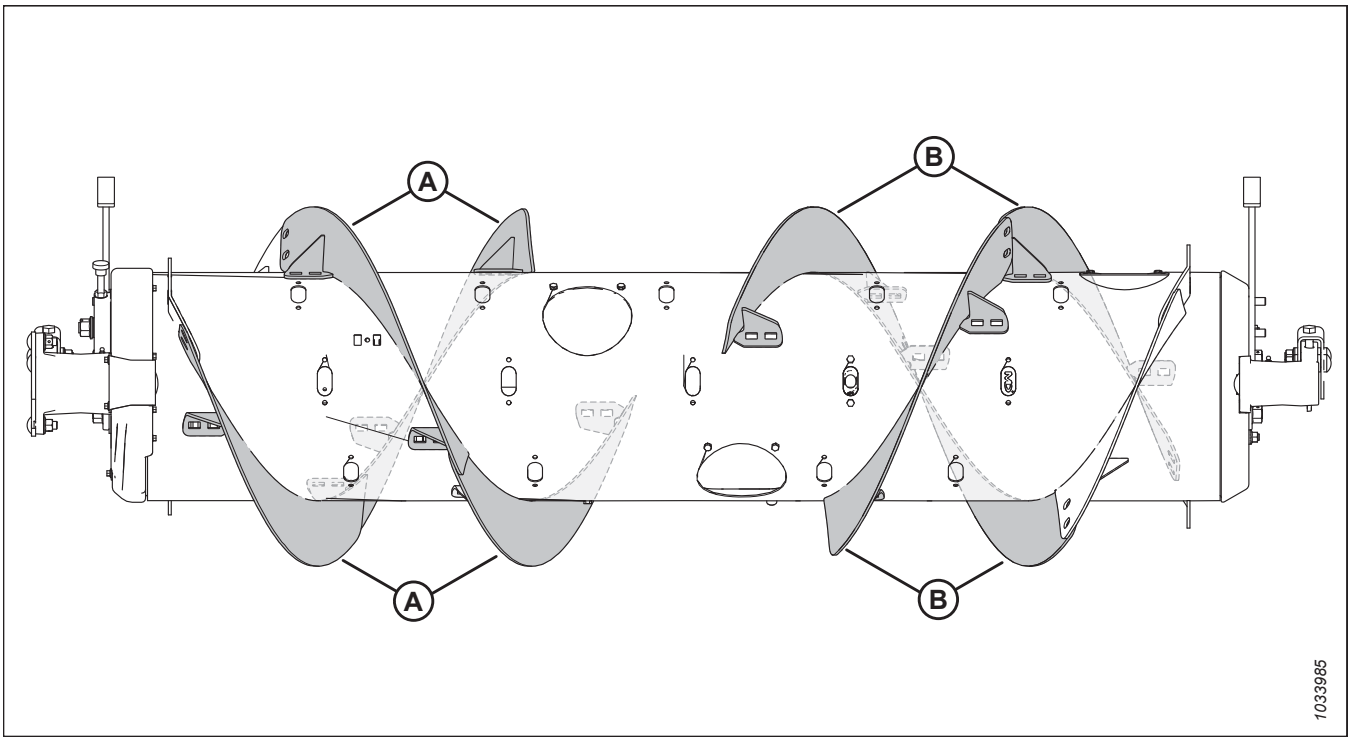

Figure 3.87: Īpaši šaura konfigurācija

A —kreisās puses gara spirālveida lāpstiņa (MAC287889)

B —labās puses gara spirālveida lāpstiņa (MAC287890)

Lai pārveidotu no šauras konfigurācijas uz īpaši šauru konfigurāciju:

Viens spirālveida lāpstiņu komplekts (MAC357234 vai MACB7345[46]), un, lai spirālveida lāpstiņas (A) uzstādītu, ir jāizurbj dažas atveres. Lai optimizētu pievadi kombainam un kultūraugu novākšanas apstākļus, pēc vajadzības pievienojiet vai noņemiet gliemežtransportiera pirkstus.

IMPORTANT:

Šajos komplektos ir iekļautas papildu detaļas. Lai novērstu bojājumus un maksimāli palielinātu veiktspēju, pārliecinieties, ka izmantojat pareizās detaļas pareizajā vietā.

- Spirālveida lāpstiņu uzstādīšanas norādījumus skatiet *Spirālveida lāpstiņas ar bultskrūvi uzstādīšana, page 115*.
- Lai uzstādītu papildu spirālveida lāpstiņas, kam jāizurbj caurumi, skatiet *Papildu spirālveida lāpstiņas ar bultskrūvi uzstādīšana — tikai īpaši šaurā konfigurācijā, page 118*.
- Norādījumus par pirkstu uzstādīšanu/noņemšanu skatiet *3.8.3 Padeves gliemežtransportiera pirkstu uzstādīšana, page 123* un *3.8.2 Padeves gliemežtransportiera pirkstu noņemšana, page 121*.

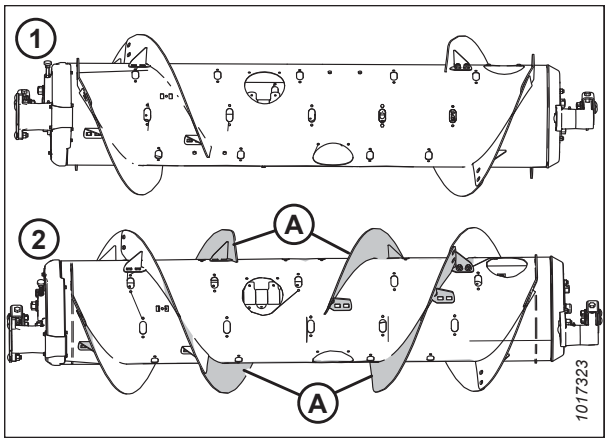

Figure 3.88: Gliemežtransportiera konfigurācijas — skats no aizmugures

1 — šaura konfigurācija
2 — īpaši šaura konfigurācija

Lai pārveidotu uz īpaši šauru konfigurāciju no vidējas, platas vai īpaši platas konfigurācijas:

Divi spirālveida lāpstiņu komplekti (MAC357234 vai MACB7345[46]); lai pārveidotu uz šo konfigurāciju, ir jāizurbj daži caurumi.

Jums jānomaina esošās īsās spirālveida lāpstiņas (A)[47] ar garām lāpstiņām (B). Pēc vajadzības pievienojiet vai noņemiet gliemežtransportiera pirkstus, lai optimizētu pievadi kombainam un kultūraugu novākšanas apstākļus.

IMPORTANT:

Šajos komplektos ir iekļautas papildu detaļas. Lai novērstu bojājumus un maksimāli palielinātu veiktspēju, pārliecinieties, ka izmantojat pareizās detaļas pareizajā vietā.

- Norādījumus par spirālveida lāpstiņu maiņu skatiet *Spirālveida lāpstiņu ar bultskrūvi noņemšana, page 113* un *Spirālveida lāpstiņas ar bultskrūvi uzstādīšana, page 115*.
- Lai uzstādītu papildu spirālveida lāpstiņas, kam jāizurbj caurumi, skatiet *Papildu spirālveida lāpstiņas ar bultskrūvi uzstādīšana — tikai īpaši šaurā konfigurācijā, page 118*.
- Norādījumus par pirkstu uzstādīšanu/noņemšanu skatiet *3.8.3 Padeves gliemežtransportiera pirkstu uzstādīšana, page 123* un *3.8.2 Padeves gliemežtransportiera pirkstu noņemšana, page 121*.

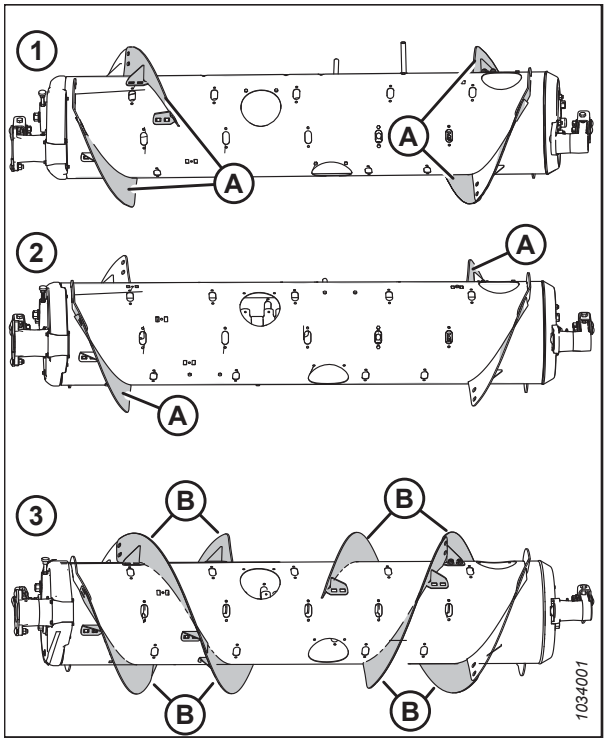

Figure 3.89: Gliemežtransportiera konfigurācijas — skats no aizmugures

1 — vidēja konfigurācija
2 — plata konfigurācija
3 — īpaši šaura konfigurācija

46. MAC357234 ir pieejams tikai MacDon Parts platformā. MACB7345 ir pieejams tikai platformā Whole Goods. Abos komplektos ir nodilumizturīgas spirālveida lāpstiņas.
47. Esošo īso spirālveida lāpstiņu skaits ir 0, 2 vai 4 atkarībā no esošās konfigurācijas.

NOTE:

Ja pārveido no īpaši platas konfigurācijas, nav jānoņem spirālveida lāpstiņas ar bultskrūvi, jo šajā konfigurācijā ir izmantotas tikai rūpnīcā metinātās lāpstiņas (A).

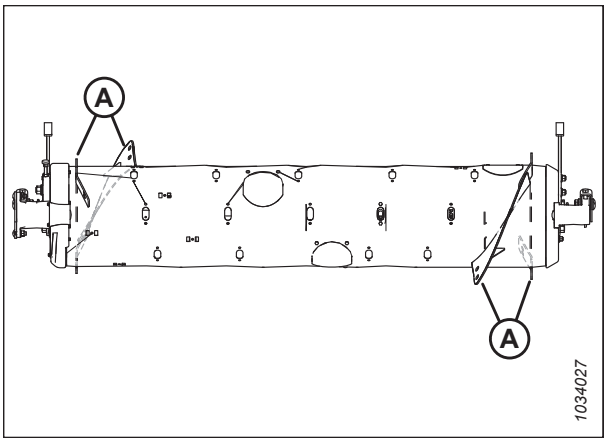

Figure 3.90: Īpaši plata konfigurācija

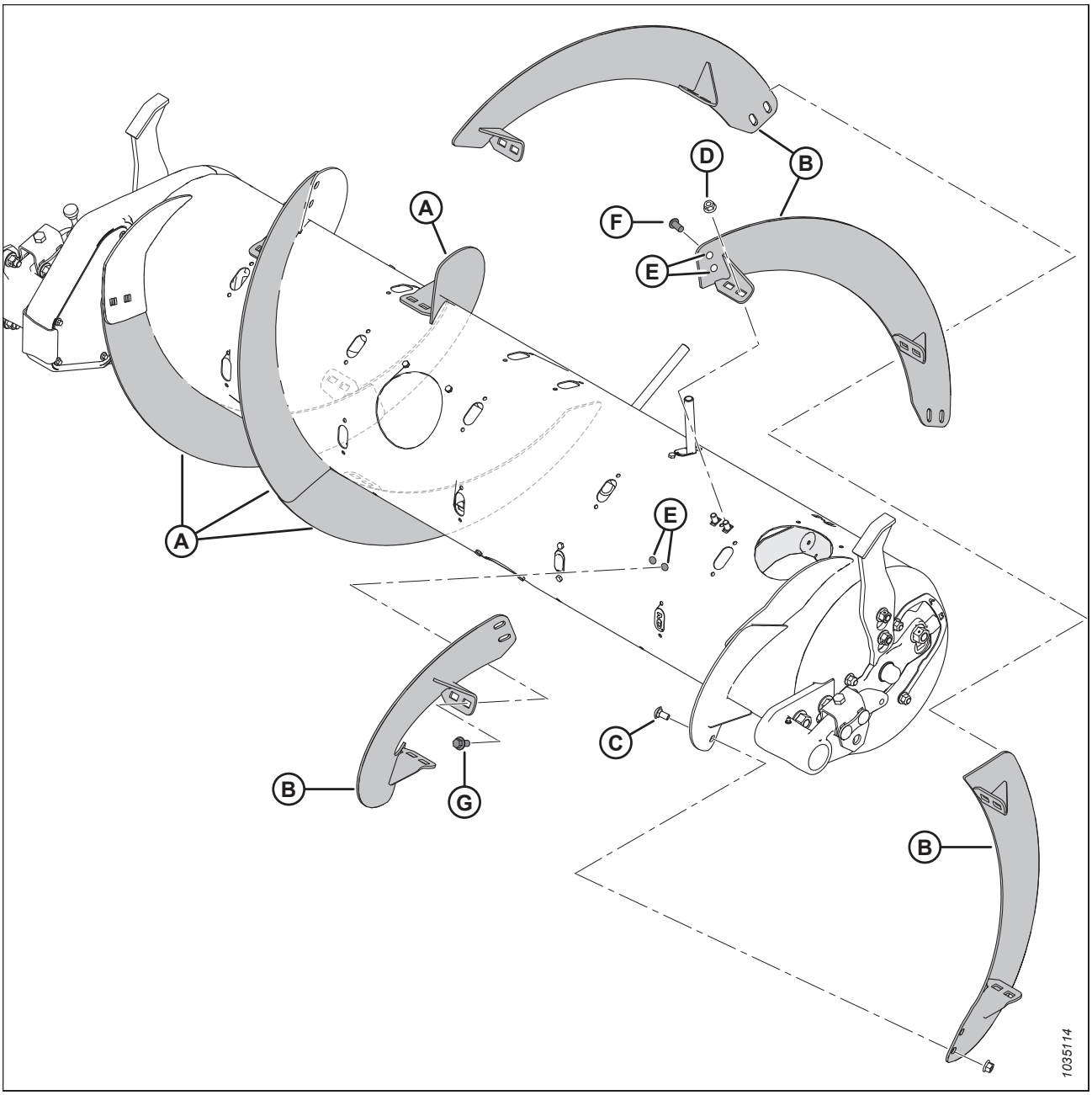

Figure 3.91: Īpaši šaura konfigurācija

A —kreisās puses gara spirālveida lāpstiņa (MAC287889)

B —labās puses gara spirālveida lāpstiņa (MAC287890)

C — M10 × 20 mm stiprinājuma bultskrūve (MAC136178)

D —M10 centrālā bloķējuma atloka uzgrieznis (MAC135799)

E —izurbtās atveres — 11 mm (7/16 collas) [48]

F — M10 × 20 mm apaļas galvas bultskrūve (MAC135723)[49]

G —M10 × 20 mm galvas bultskrūve ar atloku (MAC152655)[50]

48. Lai uzstādītu katru no četrām papildu spirālveida lāpstiņām, ir nepieciešamas sešas izurbtas atveres (četras atveres gliemežtransportierī un divas blakus esošajā spirālveida lāpstiņā).
49. Ieskrūvē esošajā spirālveida lāpstiņā izurbtajās atverēs.
50. Ieskrūvē gliemežtransportierī izurbtajās atverēs.

Šaura konfigurācija — gliemežtransportiera spirālveida lāpstiņas

Šaurajā konfigurācijā tiek izmantotas četras garas pieskrūvējamas spirālveida lāpstiņas (divas pa kreisi un divas pa labi) un 18 gliemežtransportiera pirksti.

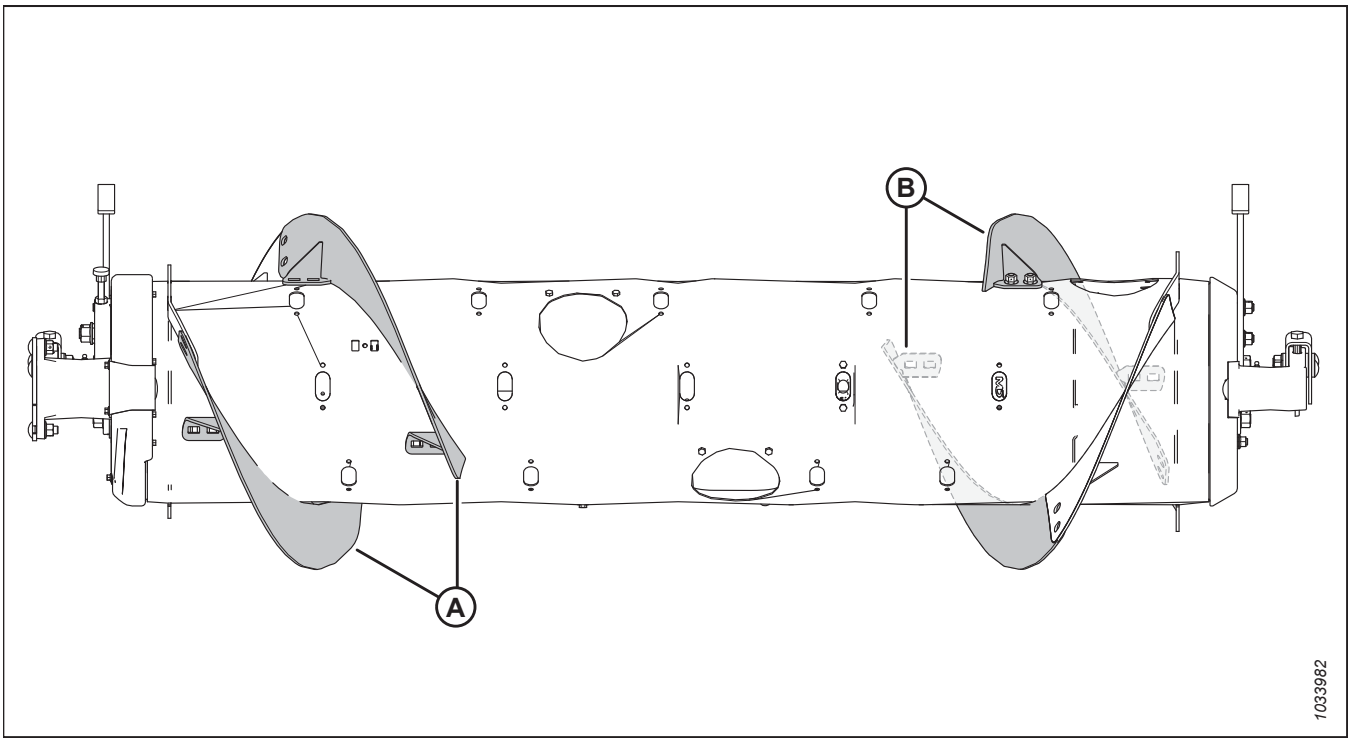

Figure 3.92: Šaura konfigurācija

A —kreisās puses gara spirālveida lāpstiņa (MAC287889) **B —labās puses gara spirālveida lāpstiņa (MAC287890)**

Lai pārveidotu uz šauru konfigurāciju no īpaši šauras konfigurācijas:

Noņemiet četras spirālveida lāpstiņas (A) no gliemežtransportiera un uzstādiet papildu gliemežtransportiera pirkstus. Šajā konfigurācijā ir ieteicams izmantot kopumā 18 gliemežtransportiera pirkstu.

- Informāciju par spirālveida lāpstiņu noņemšanu skatiet *Spirālveida lāpstiņu ar bultskrūvi noņemšana, page 113*.
- Pirkstu uzstādīšanas norādījumus skatiet *3.8.3 Padeves gliemežtransportiera pirkstu uzstādīšana, page 123*.

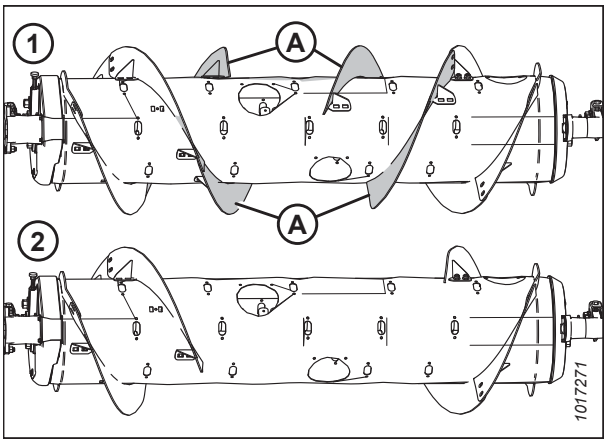

Figure 3.93: Gliemežtransportiera konfigurācijas — skats no aizmugures

1 — īpaši šaura konfigurācija **2 — šaura konfigurācija**

Lai pārveidotu uz šauru konfigurāciju no vidējas, platas vai īpaši platas konfigurācijas:

Viens spirālveida lāpstiņu komplekts (MAC357234 vai MACB7345[51]) ir nepieciešams. Jums jānomaina visas esošās īsās spirālveida lāpstiņas (A)[52] ar garām lāpstiņām (B) un jānoņem gliemežtransportiera papildu pirksti. Šajā konfigurācijā ir ieteicams izmantot kopumā 18 gliemežtransportiera pirkstu.

IMPORTANT:

Šajos komplektos ir iekļautas papildu detaļas. Lai novērstu bojājumus un maksimāli palielinātu veiktspēju, pārliecinieties, ka izmantojat pareizās detaļas pareizajā vietā.

- Norādījumus par spirālveida lāpstiņu maiņu skatiet *Spirālveida lāpstiņu ar bultskrūvi noņemšana, page 113* un *Spirālveida lāpstiņas ar bultskrūvi uzstādīšana, page 115*.
- Norādījumus par pirkstu noņemšanu skatiet *3.8.2 Padeves gliemežtransportiera pirkstu noņemšana, page 121*.

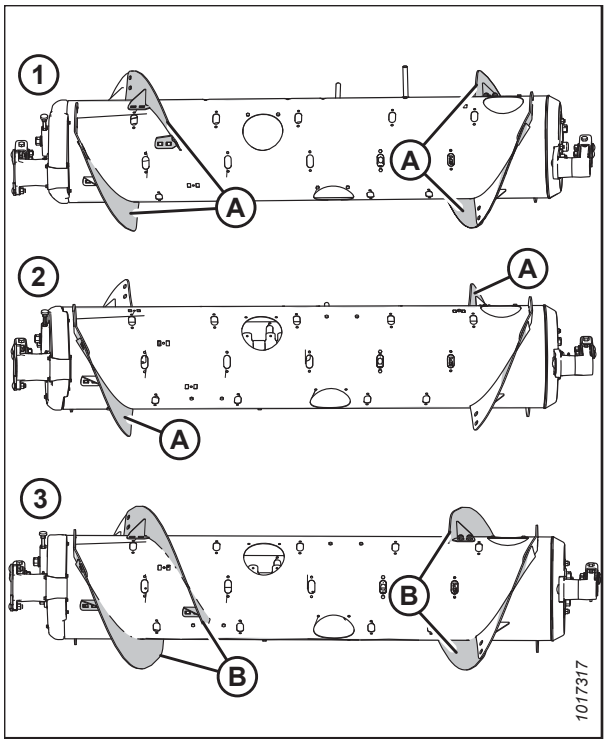

Figure 3.94: Gliemežtransportiera konfigurācijas — skats no aizmugures

1 — vidēja konfigurācija
2 — plata konfigurācija
3 — šaura konfigurācija

NOTE:

Ja pārveido no īpaši platas konfigurācijas, nav jānoņem spirālveida lāpstiņas ar bultskrūvi, jo šajā konfigurācijā ir izmantotas tikai rūpnīcā metinātās lāpstiņas (A).

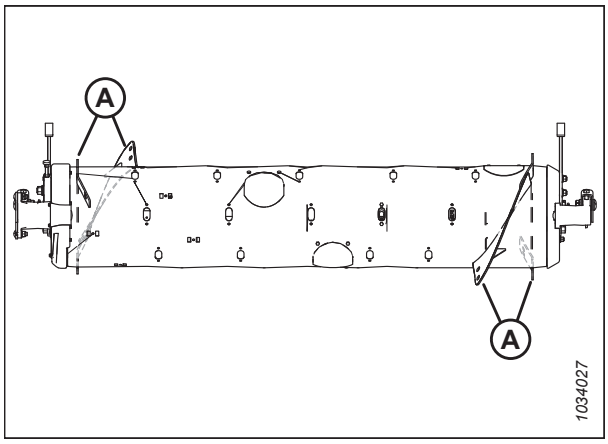

Figure 3.95: Īpaši plata konfigurācija

51. MAC357234 ir pieejams tikai MacDon Parts platformā. MACB7345 ir pieejams tikai platformā Whole Goods. Abos komplektos ir nodilumizturīgas spirālveida lāpstiņas.
52. Esošo īso spirālveida lāpstiņu skaits ir 0, 2 vai 4 atkarībā no esošās konfigurācijas.

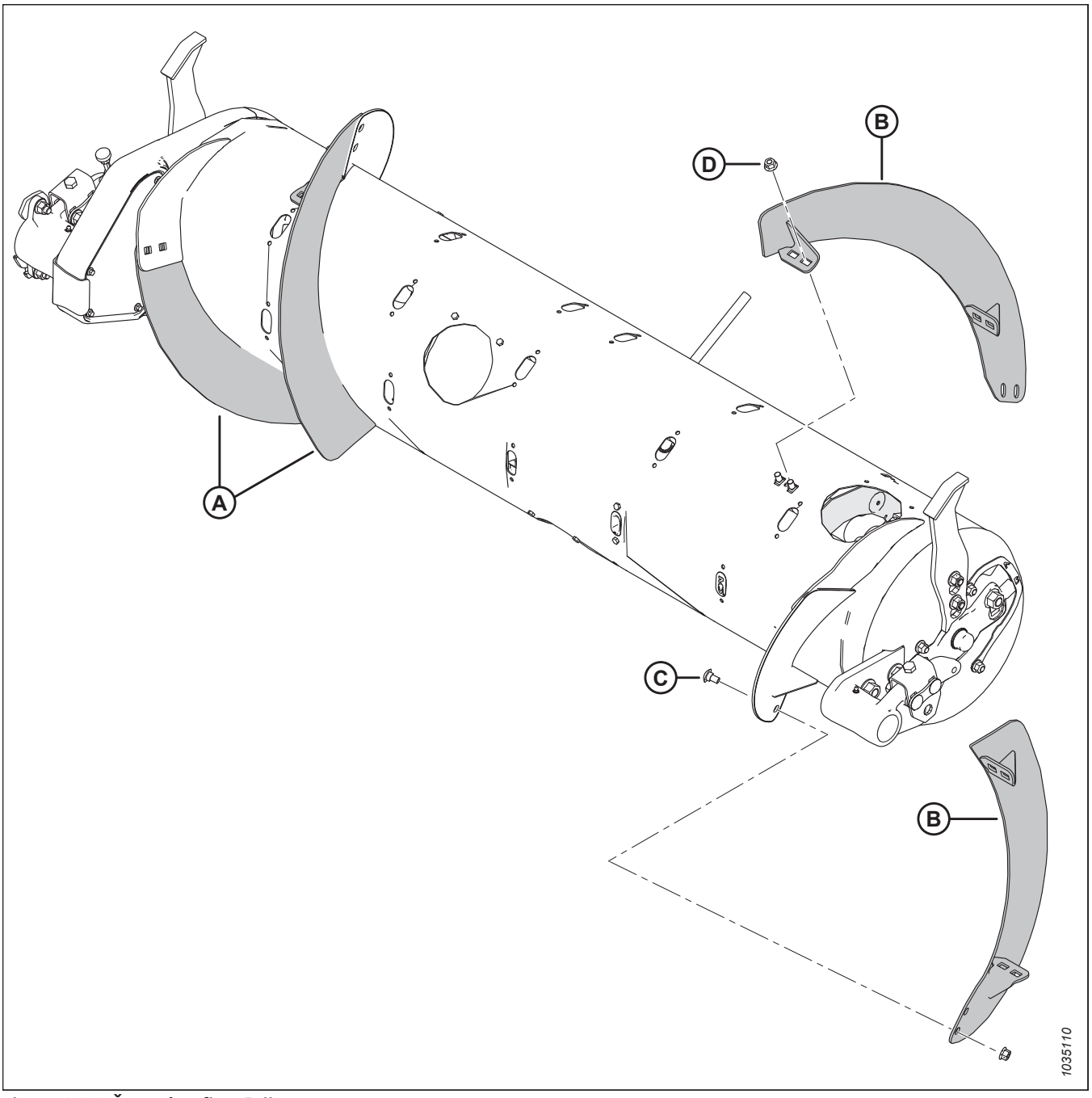

Figure 3.96: Šaura konfigurācija

A —kreisās puses gara spirālveida lāpstiņa (MAC287889)

B —labās puses gara spirālveida lāpstiņa (MAC287890)

C —M10 × 20 mm stiprinājuma bultskrūve (MAC136178)

D —M10 centrālā bloķējuma atloka uzgrieznis (MAC135799)

Vidēja konfigurācija — gliemežtransportiera spirālveida lāpstiņas

Vidējā konfigurācijā tiek izmantotas četras īsas spirālveida lāpstiņas ar bultskrūvi (divas pa kreisi un divas pa labi), un 22 gliemežtransportiera pirksti ir ieteicami.

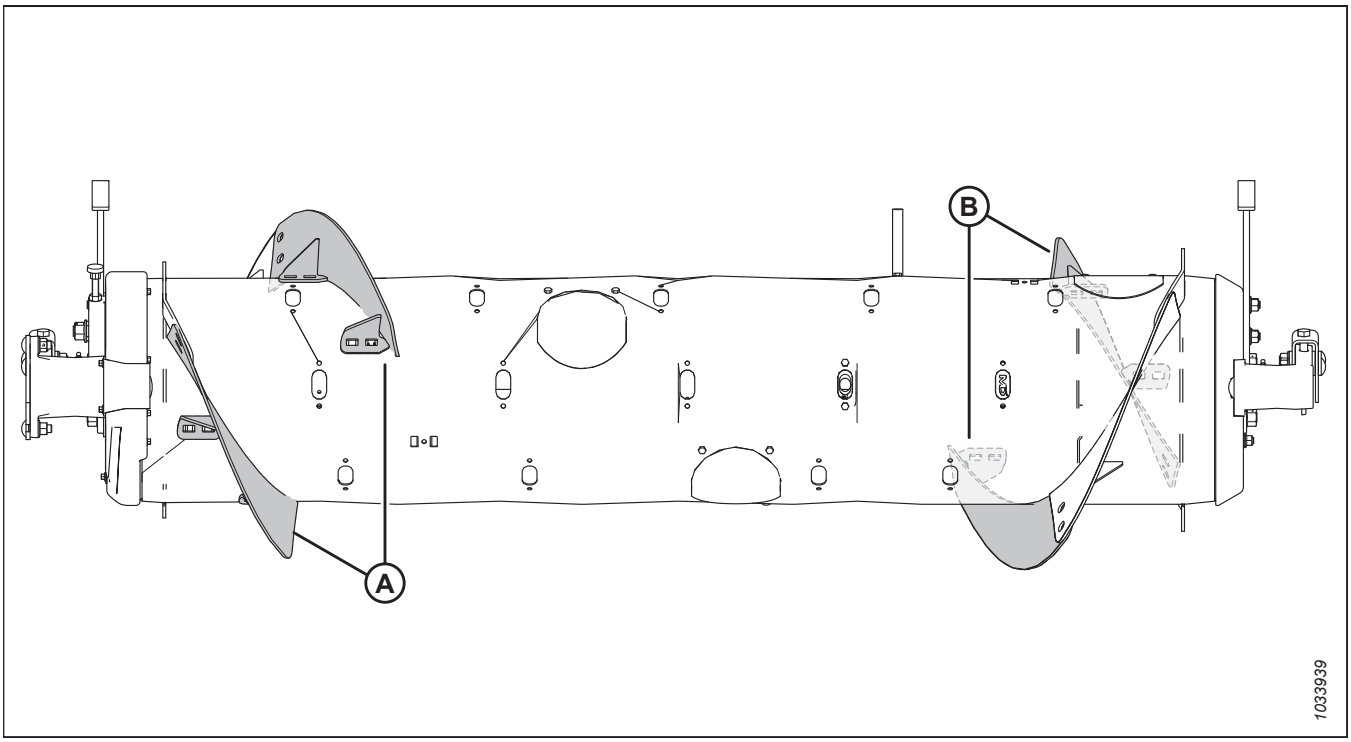

Figure 3.97: Vidēja konfigurācija

A —kreisās puses īsa spirālveida lāpstiņa (MAC287888) **B —labās puses īsa spirālveida lāpstiņa (MAC287887)**

Lai pārveidotu no platas konfigurācijas uz vidēju konfigurāciju:

Viens spirālveida lāpstiņu komplekts (MAC357233 vai MACB7344[53]) ir nepieciešams. Jums jāuzstāda jaunas spirālveida lāpstiņas (A) un jānoņem gliemežtransportiera papildu pirksti. Šajā konfigurācijā ir ieteicams izmantot kopumā 22 gliemežtransportiera pirkstus.

- Spirālveida lāpstiņu uzstādīšanas norādījumus skatiet *Spirālveida lāpstiņas ar bultskrūvi uzstādīšana, page 115*.
- Norādījumus par pirkstu noņemšanu skatiet *3.8.2 Padeves gliemežtransportiera pirkstu noņemšana, page 121*.

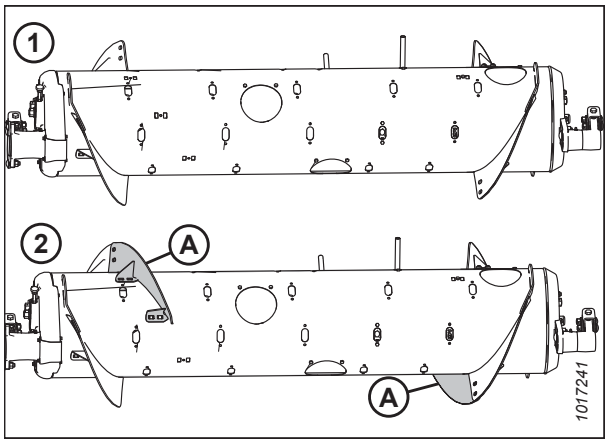

Figure 3.98: Gliemežtransportiera konfigurācijas — skats no aizmugures

1 — plata konfigurācija **2 — vidēja konfigurācija**

53. MAC357233 ir pieejams tikai MacDon Parts platformā. MACB7344 ir pieejams tikai platformā Whole Goods. Abos komplektos ir nodilumizturīgas spirālveida lāpstiņas.

Lai pārveidotu uz vidēju konfigurāciju no šauras vai īpaši šauras konfigurācijas:

Nepieciešami divi spirālveida lāpstiņu komplekti (MAC357233 vai MACB7344[53]). Jums jānomaina garās spirālveida lāpstiņas (A)[54] ar īsām lāpstiņām (B) un jāuzstāda gliemežtransportiera papildu pirksti. Šajā konfigurācijā ir ieteicams izmantot kopumā 22 gliemežtransportiera pirkstus.

- Norādījumus par spirālveida lāpstiņu maiņu skatiet *Spirālveida lāpstiņu ar bultskrūvi noņemšana, page 113* un *Spirālveida lāpstiņas ar bultskrūvi uzstādīšana, page 115*.
- Pirkstu uzstādīšanas norādījumus skatiet *3.8.3 Padeves gliemežtransportiera pirkstu uzstādīšana, page 123*.

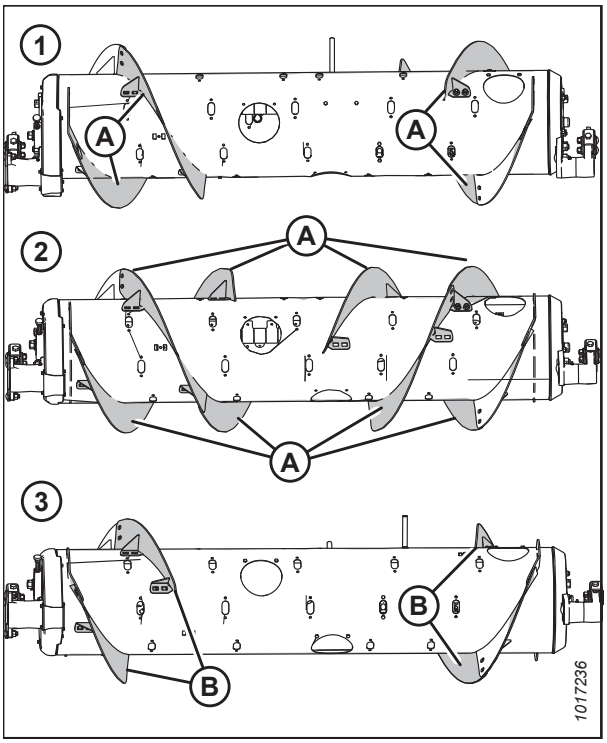

Figure 3.99: Gliemežtransportiera konfigurācijas — skats no aizmugures

1 — šaura konfigurācija
2 — īpaši šaura konfigurācija
3 — vidēja konfigurācija

Lai pārveidotu no īpaši platas konfigurācijas uz vidēju konfigurāciju:

Nepieciešami divi spirālveida lāpstiņu komplekti (MAC357233 vai MACB7344[53]). Uz esošajām metinātajām spirālveida lāpstiņām (A) jāuzstāda četras īsas spirālveida lāpstiņas un jānoņem gliemežtransportiera papildu pirksti. Šajā konfigurācijā ir ieteicams izmantot kopumā 22 gliemežtransportiera pirkstus.

- Spirālveida lāpstiņu uzstādīšanas norādījumus skatiet *Spirālveida lāpstiņas ar bultskrūvi uzstādīšana, page 115*.
- Norādījumus par pirkstu noņemšanu skatiet *3.8.2 Padeves gliemežtransportiera pirkstu noņemšana, page 121*.

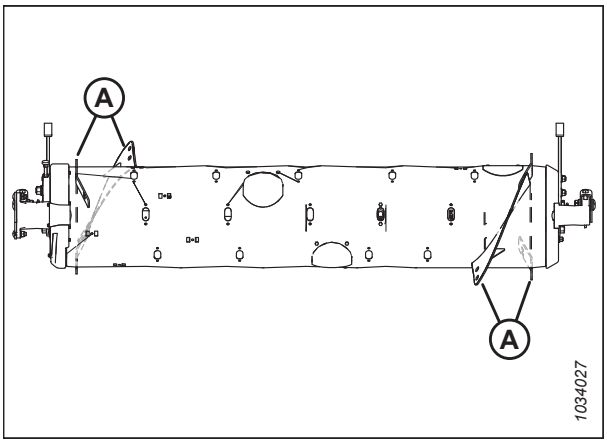

Figure 3.100: Īpaši plata konfigurācija

54. Esošo garo spirālveida lāpstiņu skaits ir 4 vai 8 atkarībā no esošās konfigurācijas.

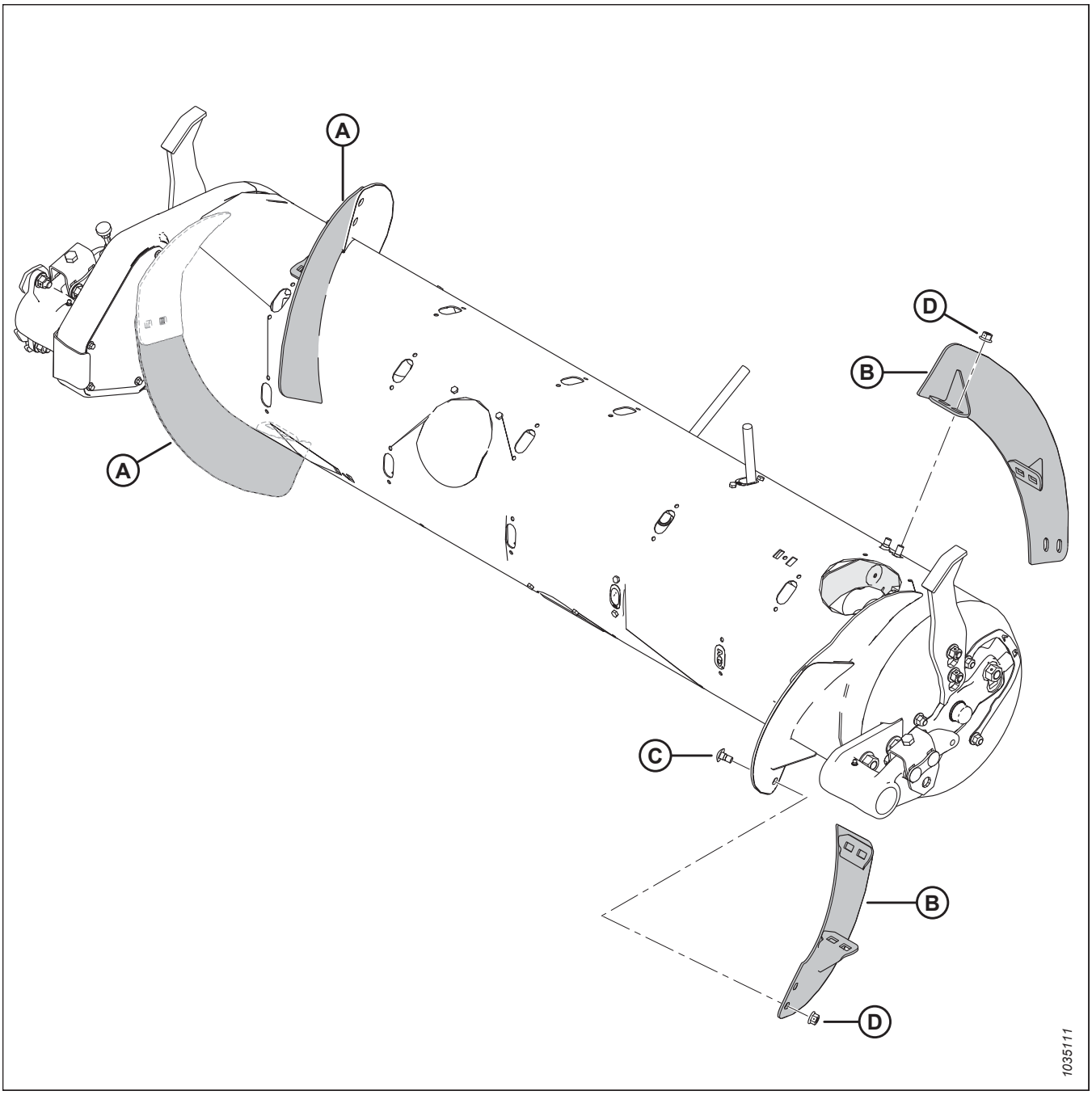

Figure 3.101: Vidēja konfigurācija

A —kreisās puses īsa spirālveida lāpstiņa (MAC287888)

B —labās puses īsa spirālveida lāpstiņa (MAC287887)

C —M10 × 20 mm stiprinājuma bultskrūve (MAC136178)

D —M10 centrālā bloķējuma atloka uzgrieznis (MAC135799)

Plata konfigurācija — gliemežtransportiera spirālveida lāpstiņas

Platā konfigurācijā tiek izmantotas divas īsas spirālveida lāpstiņas ar bultskrūvi (viena pa kreisi un viena pa labi), un 30 gliemežtransportiera pirksti ir ieteicami.

NOTE:

Šāda konfigurācija var palielināt kombaina ietilpību kombainos ar platu padeves tvertni pie noteiktiem kultūraugu stāvokļiem.

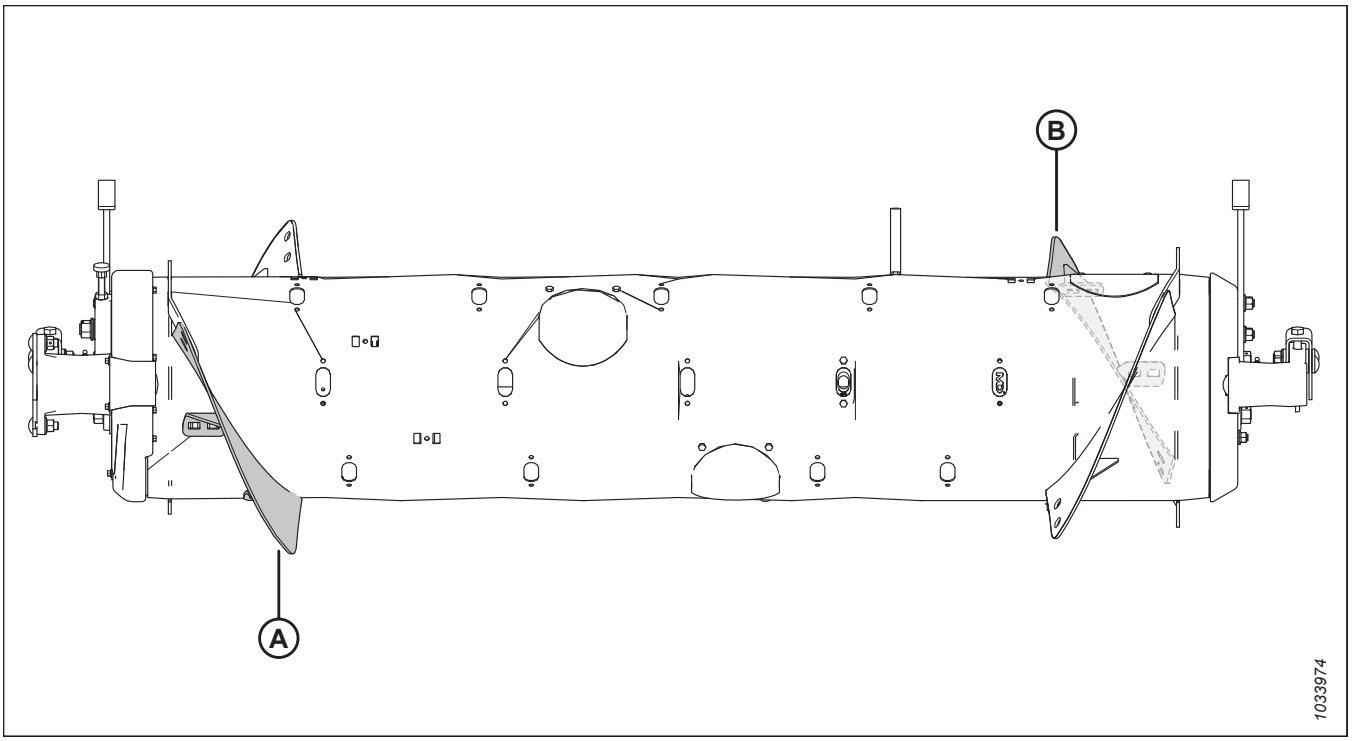

Figure 3.102: Plata konfigurācija

A —kreisās puses īsa spirālveida lāpstiņa (MAC287888)

B —labās puses īsa spirālveida lāpstiņa (MAC287887)

Lai pārveidotu no vidējas konfigurācijas uz platu konfigurāciju:

Noņemiet esošās spirālveida lāpstiņas (A) no gliemežtransportiera un uzstādiet papildu gliemežtransportiera pirkstus. Šajā konfigurācijā ir ieteicams izmantot kopumā 30 gliemežtransportiera pirkstus.

- Informāciju par spirālveida lāpstiņu noņemšanu skatiet *Spirālveida lāpstiņu ar bultskrūvi noņemšana, page 113*.
- Pirkstu uzstādīšanas norādījumus skatiet *3.8.3 Padeves gliemežtransportiera pirkstu uzstādīšana, page 123*.

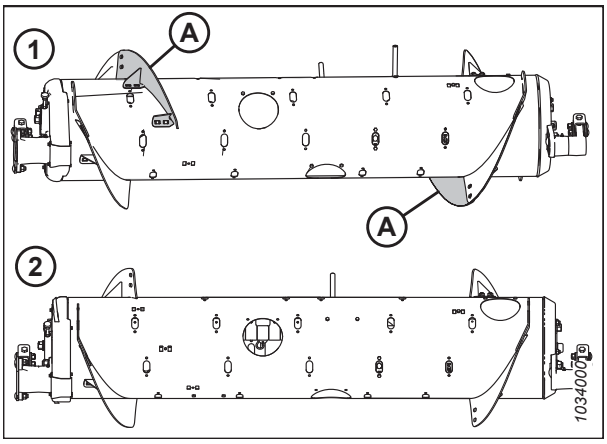

Figure 3.103: Gliemežtransportiera konfigurācijas — skats no aizmugures

1 — vidēja konfigurācija

2 — plata konfigurācija

Lai pārveidotu no īpaši platas konfigurācijas uz platu konfigurāciju:

Viens spirālveida lāpstiņu komplekts (MAC357233 vai MACB7344[55]) ir nepieciešams. Uz esošajām metinātajām spirālveida lāpstiņām (A) jāuzstāda divas īsās spirālveida lāpstiņas. Šajā konfigurācijā ir ieteicams izmantot kopumā 30 gliemežtransportiera pirkstus.

- Spirālveida lāpstiņu uzstādīšanas norādījumus skatiet *Spirālveida lāpstiņas ar bultskrūvi uzstādīšana, page 115*.
- Ja jānoņem gliemežtransportiera pirksti, skatiet *3.8.2 Padeves gliemežtransportiera pirkstu noņemšana, page 121*.

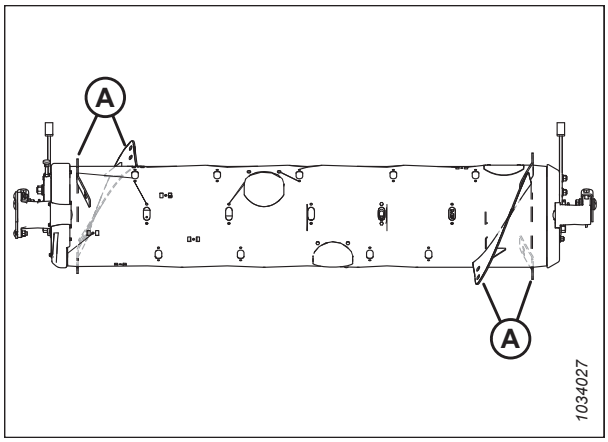

Figure 3.104: Īpaši plata konfigurācija

Lai pārveidotu no šauras vai īpaši šauras konfigurācijas uz platu konfigurāciju:

Nepieciešams viens spirālveida lāpstiņu komplekts (MAC357233 vai MACB7344[55]). Jums jānomaina esošās garās spirālveida lāpstiņas (A)[56] pret īsām lāpstiņām (B) un jāuzstāda gliemežtransportiera papildu pirksti. Šajā konfigurācijā ir ieteicams izmantot kopumā 30 gliemežtransportiera pirkstus.

- Norādījumus par spirālveida lāpstiņu maiņu skatiet *Spirālveida lāpstiņu ar bultskrūvi noņemšana, page 113* un *Spirālveida lāpstiņas ar bultskrūvi uzstādīšana, page 115*.
- Pirkstu uzstādīšanas norādījumus skatiet *3.8.3 Padeves gliemežtransportiera pirkstu uzstādīšana, page 123*.

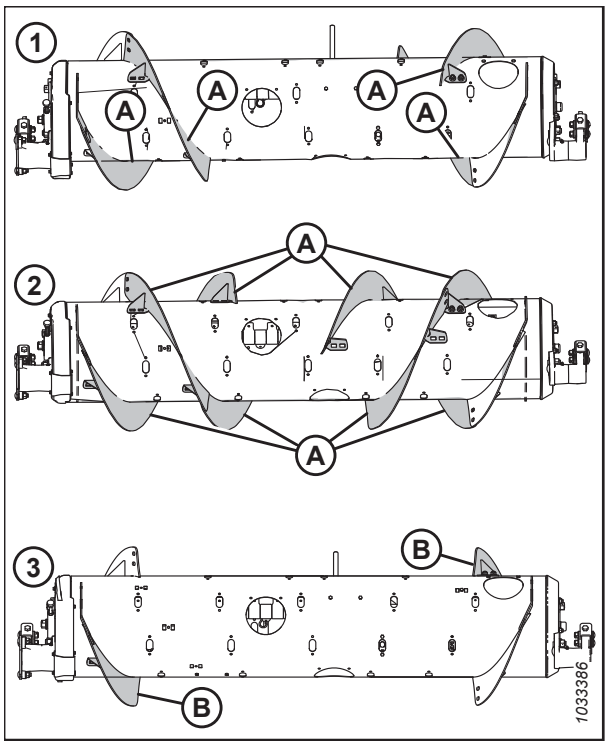

Figure 3.105: Gliemežtransportiera konfigurācijas — skats no aizmugures

1 — šaura konfigurācija
2 — īpaši šaura konfigurācija
3 — plata konfigurācija

55. MAC357233 ir pieejams tikai MacDon Parts platformā. MACB7344 ir pieejams tikai platformā Whole Goods. Abos komplektos ir nodilumizturīgas spirālveida lāpstiņas.
56. Esošo garo spirālveida lāpstiņu skaits ir 4 vai 8 atkarībā no esošās konfigurācijas.

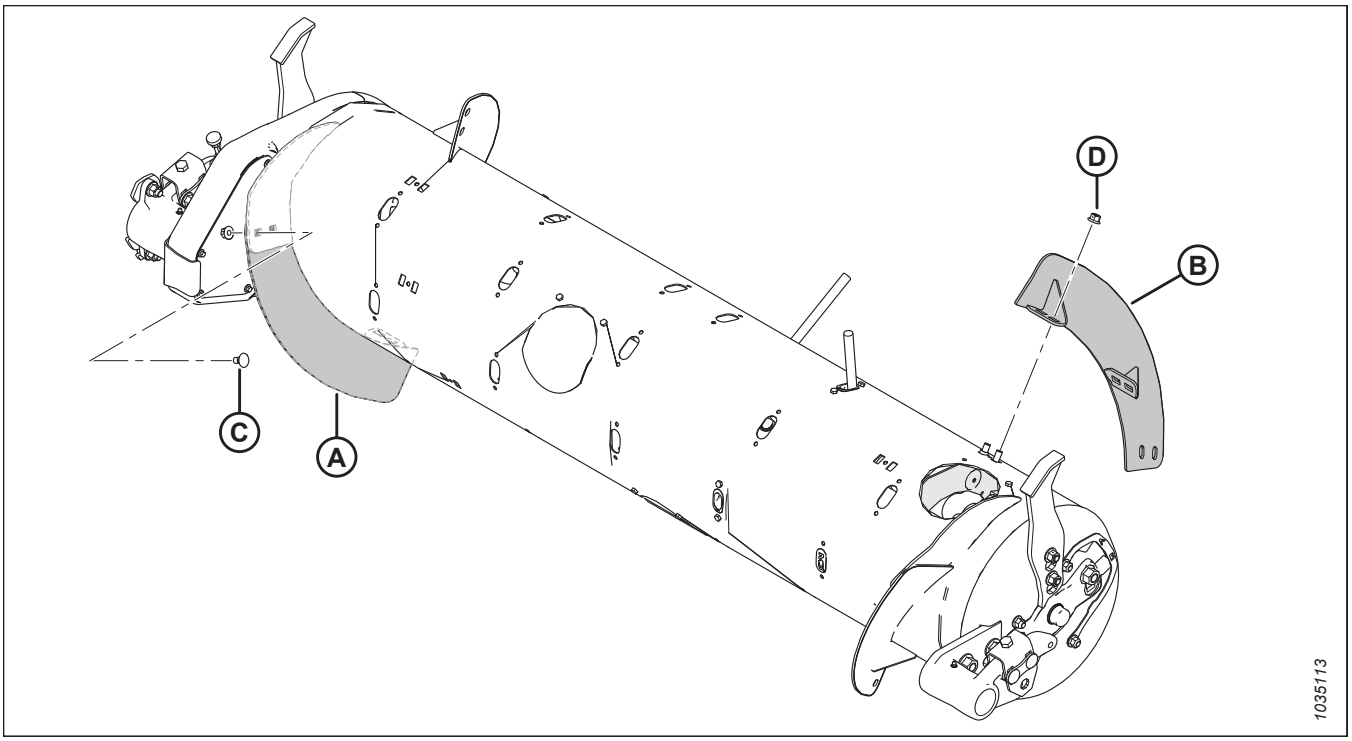

Figure 3.106: Plata konfigurācija

A —kreisās puses īsa spirālveida lāpstiņa (MAC287888)

B —labās puses īsa spirālveida lāpstiņa (MAC287887)

C —M10 × 20 mm stiprinājuma bultskrūve (MAC136178)

D —M10 centrālā bloķējuma atloka uzgrieznis (MAC135799)

Īpaši plata konfigurācija — gliemežtransportiera spirālveida lāpstiņas

Īpaši platā konfigurācijā netiek izmantotas spirālveida lāpstiņas ar bultskrūvi; kultūraugu padevi nodrošina tikai ar rūpnīcā metinātām spirālveida lāpstiņām. Šajā konfigurācijā ir ieteicams izmantot kopumā 30 gliemežtransportiera pirkstus.

NOTE:

Šāda konfigurācija var palielināt kombaina ietilpību kombainos ar platu padeves tvertni pie noteiktiem kultūraugu stāvokļiem.

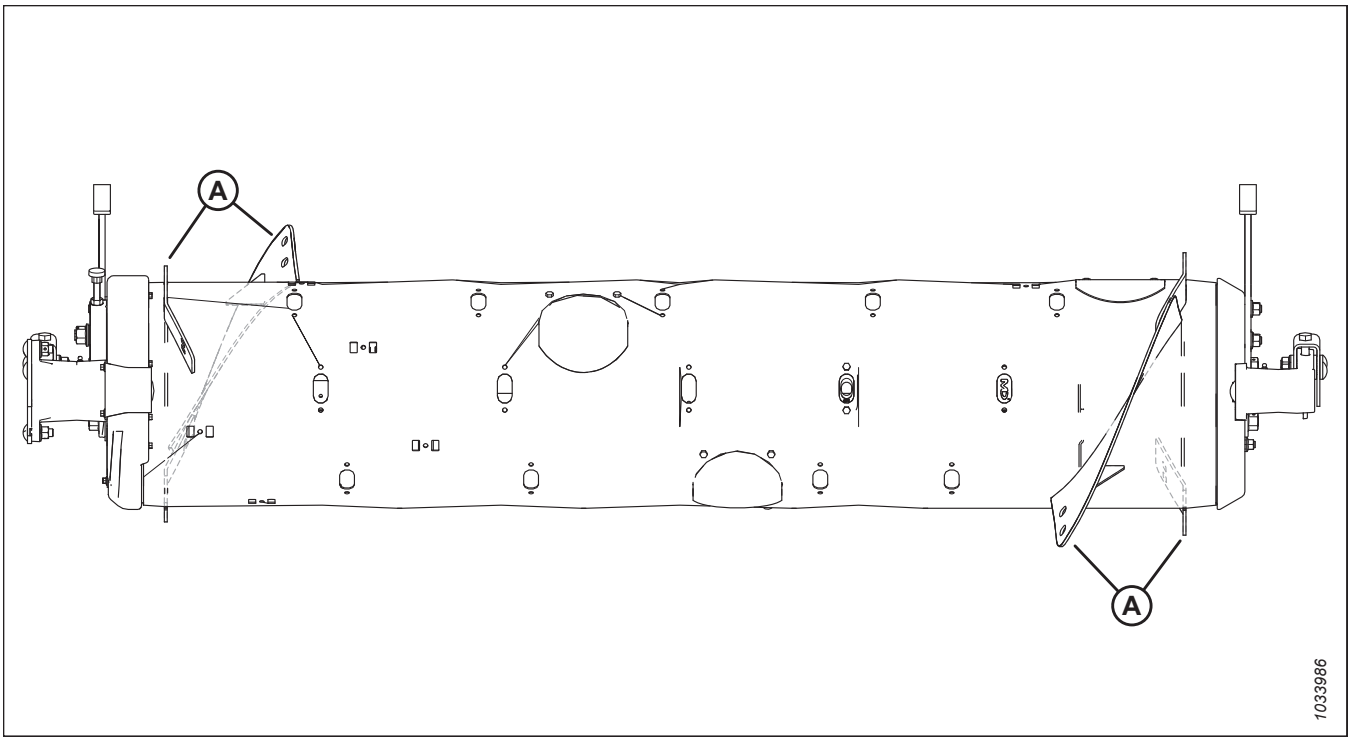

Figure 3.107: Īpaši plata konfigurācija

A — rūpnīcā metināta spirālveida lāpstiņa

Lai pārveidotu uz īpaši platu konfigurāciju:

Noņemiet visas esošās spirālveida lāpstiņas ar bultskrūvi (A) no gliemežtransportiera un uzstādiet papildu gliemežtransportiera pirkstus, ja nepieciešams. Šajā konfigurācijā ir ieteicams izmantot kopumā 30 gliemežtransportiera pirkstus.

- Informāciju par spirālveida lāpstiņu noņemšanu skatiet *Spirālveida lāpstiņu ar bultskrūvi noņemšana, page 113*.
- Pirkstu uzstādīšanas norādījumus skatiet *3.8.3 Padeves gliemežtransportiera pirkstu uzstādīšana, page 123*.

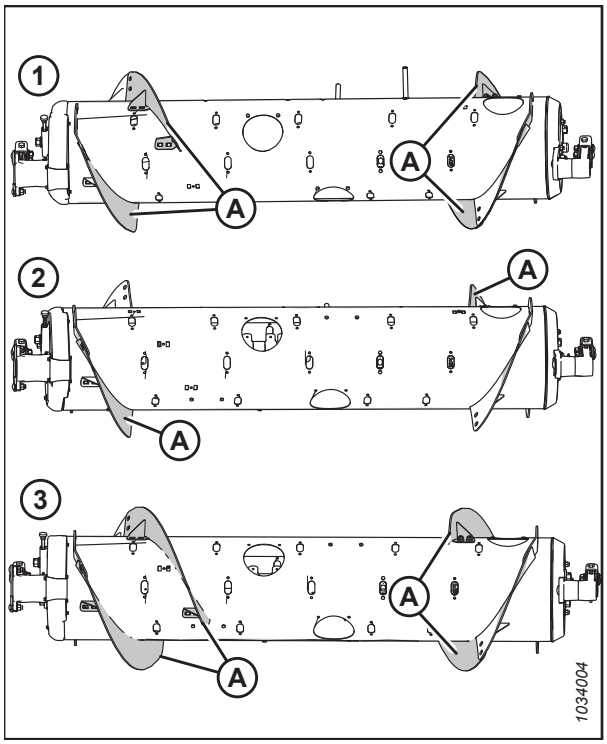

Figure 3.108: Gliemežtransportiera konfigurācijas — skats no aizmugures

1 — vidēja konfigurācija
2 — plata konfigurācija
3 — šaura konfigurācija

Gliemežtransportiera spirālveida lāpstiņa

Gliemežtransportiera spirālveida lāpstiņu uz FM200 var konfigurēt konkrētiem ražas novākšanas un kultūraugu apstākļiem.

Norādījumus par kombainu/kultūraugu konkrētām konfigurācijām skatiet šeit: *3.8.1 FM200 Padeves gliemežtransportiera konfigurācijas, page 97*.

Spirālveida lāpstiņu ar bultskrūvi noņemšana

Padeves gliemežtransportierim ir noņemama spirālveida lāpstiņa, ko var pielāgot dažādiem kombainu modeļiem.

Pirms spirālveida lāpstiņas ar bultskrūvi noņemšanas nosakiet vajadzīgo spirālveida lāpstiņu daudzumu un veidu. Informāciju par dažādām spirālveida lāpstiņu konfigurācijām skatiet *3.8.1 FM200 Padeves gliemežtransportiera konfigurācijas, page 97*.

Lai noņemtu spirālveida lāpstiņu ar bultskrūvi, veiciet šādas darbības:

1. Lai atvieglotu piekļuvi padeves gliemežtransportierim, noņemiet reljefa kopēšanas moduli no kombaina.
2. Pagrieziet gliemežtransportieri pēc nepieciešamības.

   NOTE:

   Skaidrības labad visos attēlos, kuros redzama procedūra, padeves gliemežtransportieris ir atdalīts no reljefa kopēšanas moduļa. Procedūru var veikt, ja padeves gliemežtransportieris ir uzstādīts reljefa kopēšanas modulī.
3. Noņemiet bultskrūves (A) un piekļuves pārsegu (B). Saglabājiet šīs detaļas, lai veiktu atkārtotu montāžu. Ja nepieciešams, noņemiet vairākus piekļuves pārsegus.

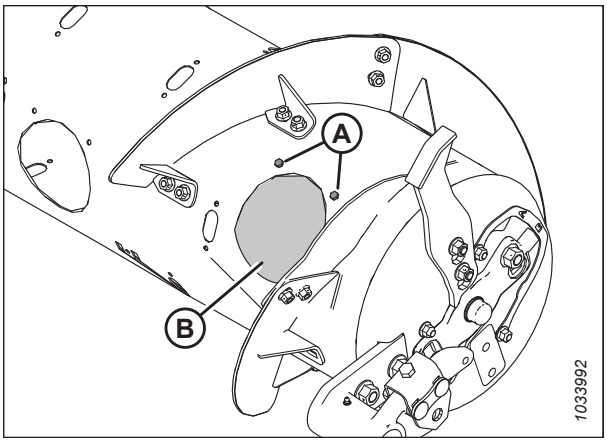

Figure 3.109: Gliemežtransportiera piekļuves pārsegs — labā puse

4. Atskrūvējiet bultskrūves un uzgriežņus (B) un noņemiet spirālveida lāpstiņu (A).

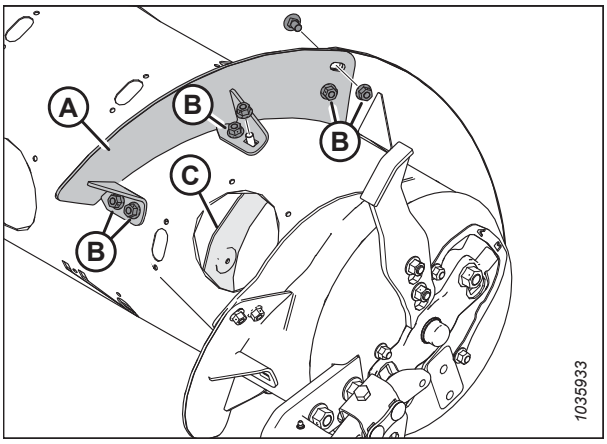

Figure 3.110: Īsa spirālveida lāpstiņa — labā puse

NOTE:

Attēlā redzama uzstādīta jauna, gara spirālveida lāpstiņa (A).

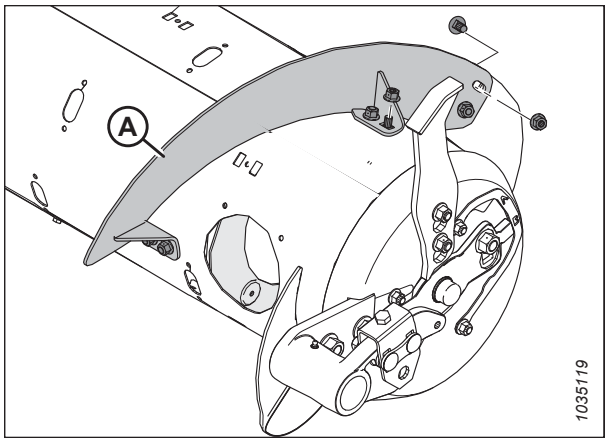

Figure 3.111: Gara spirālveida lāpstiņa — labā puse

5. Visur, kur tika noņemta spirālveida lāpstiņa, uzstādiet ligzdas noslēgu (A) ar M6 bultskrūvi (B) un T veida uzgriezni (C). Pievelciet ar griezes momentu 9 Nm (80 lbf·collas).

   NOTE:

   Ja noslēga bultskrūves **NAV** jaunas, pirms uzstādīšanas pārklājiet tās ar vidējas stiprības vītņu fiksācijas līdzekli (Loctite® 243 vai līdzvērtīgu).

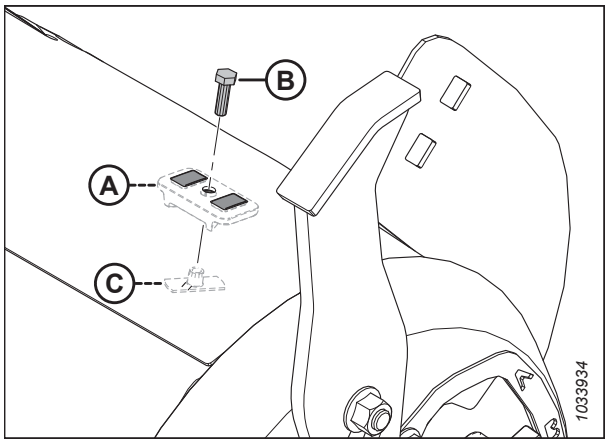

Figure 3.112: Ligzdu noslēgu uzstādīšana

6. Atkārtojiet šo procedūru, lai noņemtu spirālveida lāpstiņu (A) gliemežtransportiera kreisajā pusē.

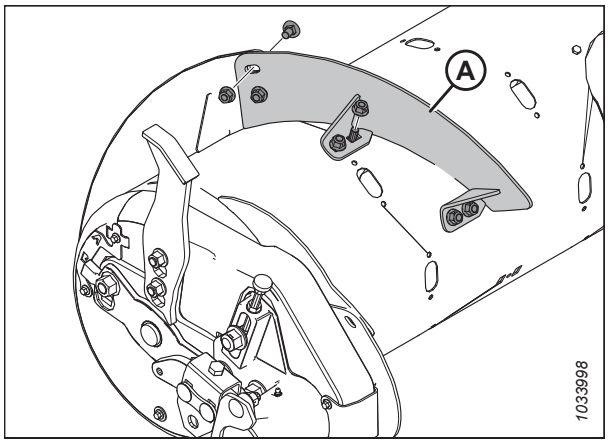

Figure 3.113: Īsa spirālveida lāpstiņa — kreisā puse

7. Atkārtoti uzstādiet piekļuves pārsegu(-us) (A), izmantojot saglabātās skrūves (B) un gliemežtransportiera iekšpusē piemetinātos uzgriežņus. Pārklājiet skrūves ar vidējas stiprības vītņu fiksatoru (Loctite® 243 vai līdzvērtīgu) un pievelciet ar griezes momentu 9 Nm (80 lbf·in).

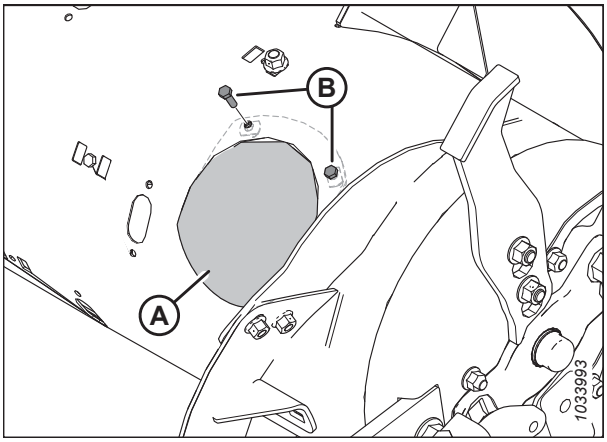

Figure 3.114: Piekļuves pārsegs — labā puse

Spirālveida lāpstiņas ar bultskrūvi uzstādīšana

Padeves gliemežtransportierim ir noņemama spirālveida lāpstiņa, ko var pielāgot dažādiem kombainu modeļiem.

Pirms spirālveida lāpstiņas ar bultskrūvi uzstādīšanas nosakiet vajadzīgo spirālveida lāpstiņu daudzumu un veidu. Informāciju par dažādām spirālveida lāpstiņu konfigurācijām skatiet *3.8.1 FM200 Padeves gliemežtransportiera konfigurācijas, page 97*.

Lai uzstādītu spirālveida lāpstiņu ar bultskrūvi, veiciet šādas darbības:

1. Lai atvieglotu piekļuvi padeves gliemežtransportierim un atvieglotu montāžu, noņemiet reljefa kopēšanas moduli no kombaina.
2. Pagrieziet gliemežtransportieri pēc nepieciešamības.

   NOTE:

   Skaidrības labad visos attēlos, kuros redzama procedūra, padeves gliemežtransportieris ir atdalīts no reljefa kopēšanas moduļa. Šo procedūru var veikt, ja padeves gliemežtransportieris ir uzstādīts reljefa kopēšanas modulī.

3. Noņemiet bultskrūves (A) un piekļuves pārsegu (B). Saglabājiet salikšanai atpakaļ. Ja nepieciešams, noņemiet vairākus piekļuves pārsegus.

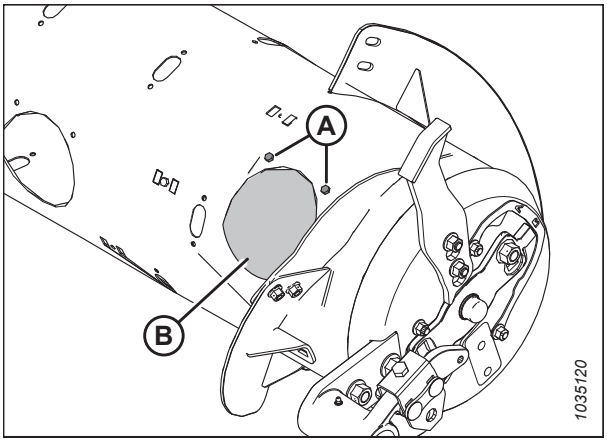

Figure 3.115: Gliemežtransportiera piekļuves pārsegs — labā puse

4. Novietojiet jauno spirālveida lāpstiņu ar bultskrūvi (A) pozīcijā, lai noteiktu, kuru ligzdu noslēgi ir jānoņem no gliemežtransportiera. Jaunā spirālveida lāpstiņa pārklājas ar blakus esošās spirālveida lāpstiņas ārējo daļu.

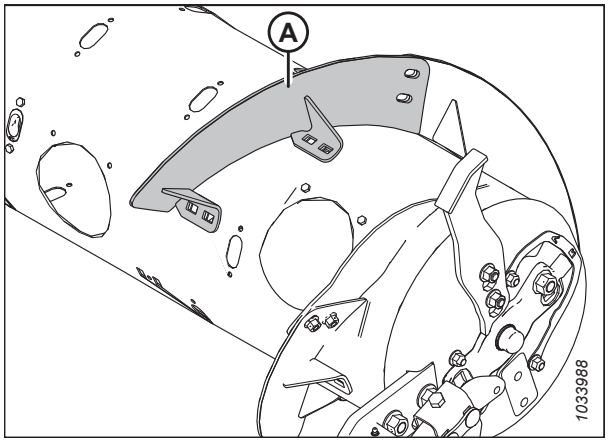

Figure 3.116: Gliemežtransportiera labā puse

5. Noņemiet attiecīgo ligzdu noslēgus (A).

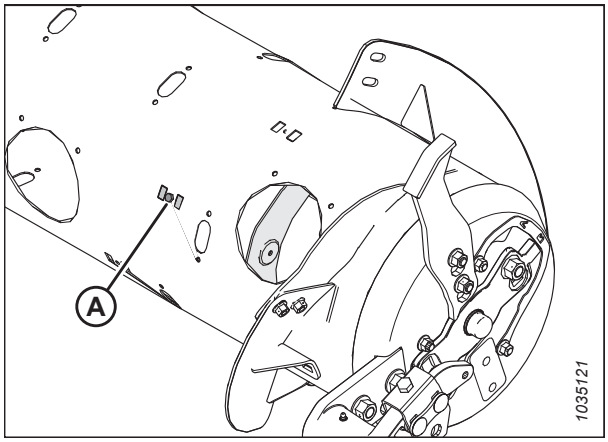

Figure 3.117: Gliemežtransportiera labā puse

6. Uzstādiet spirālveida lāpstiņu (A), izmantojot M10 × 20 mm stiprinājuma bultskrūves ar kvadrātveida pagalvi un pretuzgriežņus norādītajās vietās (B).

   IMPORTANT:

   Bultskrūvju galviņas jāuzstāda gliemežtransportiera iekšpusē, lai nepieļautu iekšējo detaļu sabojāšanu.

   IMPORTANT:

   Bultskrūvju, kas savstarpēji savieno spirālveida lāpstiņas, galviņām jāatrodas spirālveida lāpstiņas iekšpusē (kultūraugu pusē).

7. Pagrieziet sešus uzgriežņus un skrūves ar griezes momentu 47 Nm (35 lbf·pēdas), lai nepieļautu spirālveida lāpstiņas deformāciju, pēc tam vēlreiz tos pievelciet ar griezes momentu 61 Nm (45 lbf·ft).

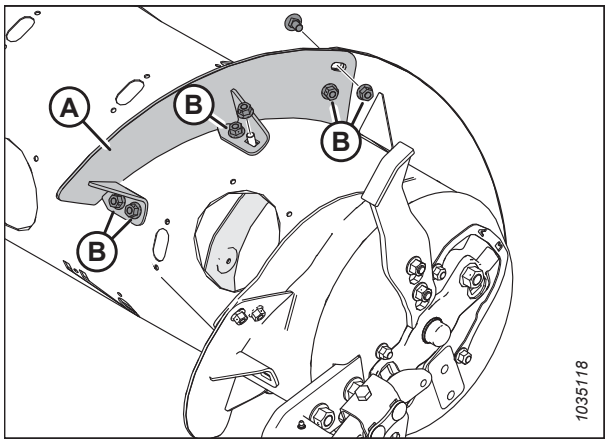

Figure 3.118: Īsa spirālveida lāpstiņa — labā puse

NOTE:

Ilustrācijā redzama uzstādīta gara spirālveida lāpstiņa (A).

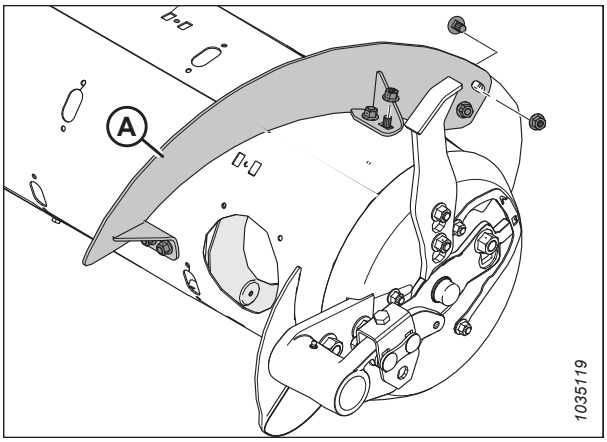

Figure 3.119: Gara spirālveida lāpstiņa — labā puse

8. Atkārtojiet darbības, lai uzstādītu spirālveida lāpstiņu (A) gliemežtransportiera kreisajā pusē.

   NOTE:

   Spirālveida lāpstiņa darbojas vislabāk, ja nav spraugu. Ja nepieciešams, aizpildiet spraugas ar silikona blīvējumu.

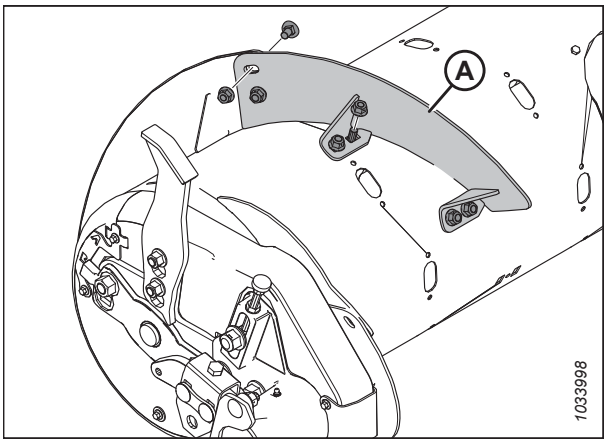

Figure 3.120: Īsa spirālveida lāpstiņa — kreisā puse

9. Atkārtoti uzstādiet piekļuves pārsegu(-us) (A), izmantojot saglabātās skrūves (B) un gliemežtransportiera iekšpusē piemetinātos uzgriežņus. Pārklājiet skrūves ar vidējas stiprības vītņu fiksatoru (Loctite® 243 vai līdzvērtīgu) un pievelciet ar griezes momentu 9 Nm (80 lbf·in).

10. Ja pārveido uz īpaši šauru konfigurāciju un atlikušās spirālveida lāpstiņas daļas uzstādīšanai ir nepieciešama urbšana, turpiniet ar *Papildu spirālveida lāpstiņas ar bultskrūvi uzstādīšana — tikai īpaši šaurā konfigurācijā, page 118*.

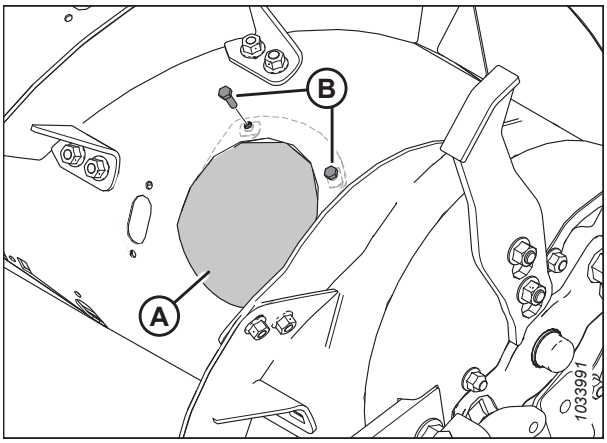

Figure 3.121: Piekļuves pārsegs — labā puse

Papildu spirālveida lāpstiņas ar bultskrūvi uzstādīšana — tikai īpaši šaurā konfigurācijā

Pārveidojot padeves gliemežtransportieri uz īpaši šauru konfigurāciju, ir jāizurbj daži caurumi, lai uzstādītu papildu spirālveida lāpstiņu.

NOTE:

Šajā procedūrā tiek pieņemts, ka padeves gliemežtransportieris pašlaik ir šaurā konfigurācijā (uzstādītas 4 garas spirālveida lāpstiņas [A]).

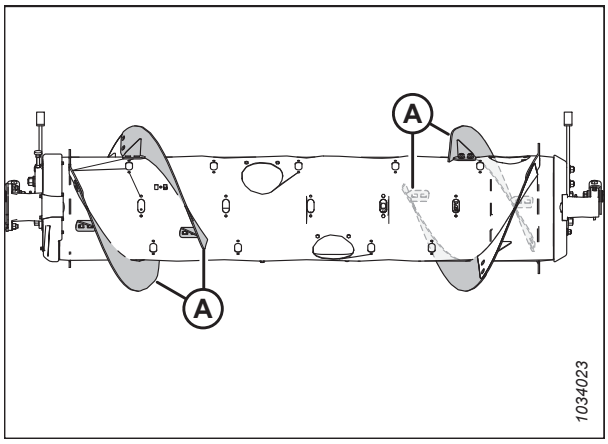

Figure 3.122: Šaura konfigurācija

Lai uzstādītu četras papildu garas spirālveida lāpstiņas īpaši šaurā konfigurācijā, veiciet šādas darbības:

1. Lai atvieglotu piekļuvi padeves gliemežtransportierim un atvieglotu montāžu, noņemiet reljefa kopēšanas moduli no kombaina.
2. Pagrieziet gliemežtransportieri pēc nepieciešamības.

   NOTE:

   Skaidrības labad visos attēlos, kuros redzama procedūra, padeves gliemežtransportieris ir atdalīts no reljefa kopēšanas moduļa. Šo procedūru var veikt, ja padeves gliemežtransportieris ir uzstādīts reljefa kopēšanas modulī.
3. Novietojiet spirālveida lāpstiņu (A) ārpus esošās spirālveida lāpstiņas (B) gliemežtransportiera kreisajā pusē, kā parādīts attēlā.
4. Atzīmējiet caurumu atrašanās vietas (C) uz esošās spirālveida lāpstiņas (B).
5. Noņemiet tuvāko piekļuves pārsegu esošajai spirālveida lāpstiņai (B). Saglabājiet detaļas atkārtotai montāžai.
6. Noņemiet esošo spirālveida lāpstiņu ar bultskrūvi (B) no gliemežtransportiera. Saglabājiet detaļas atkārtotai montāžai.

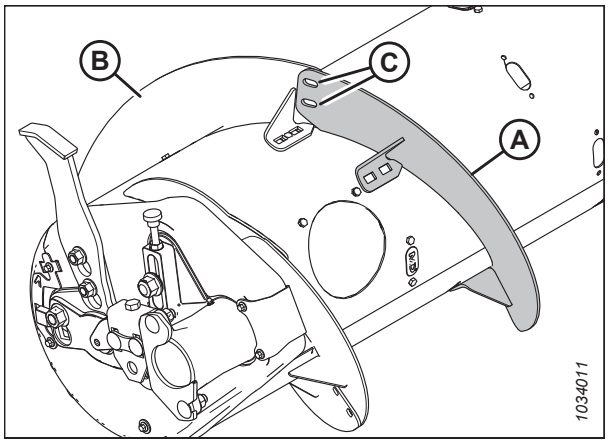

Figure 3.123: Gliemežtransportiera kreisā puse

7. Izurbiet divus 11 mm (7/16 collas) caurumus esošās spirālveida lāpstiņas norādītajās vietās (A).

8. Atkārtoti uzstādiet esošo spirālveida lāpstiņu ar bultskrūvi.

   IMPORTANT:

   Pārliecinieties, vai stiprinājuma skrūvju galviņas atrodas gliemežtransportiera iekšpusē, lai novērstu iekšējo sastāvdaļu bojājumus.

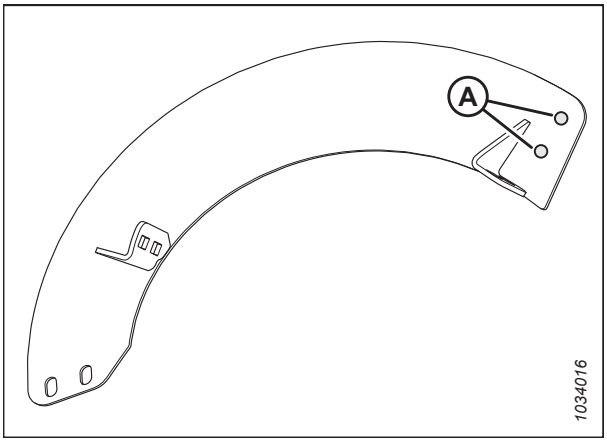

Figure 3.124: Urbšanas vietas

9. Novietojiet jauno spirālveida lāpstiņu (A) uz gliemežtransportiera esošās spirālveida lāpstiņas (B) ārpusē.

10. Nostipriniet ar divām M10 x 20 mm pogas galvas skrūvēm pretuzgriežņiem (C).

    IMPORTANT:

    Pārliecinieties, vai bultskrūvju galviņas ir iekšpusē (kultūraugu pusē), bet uzgriežņi — ārpusē.

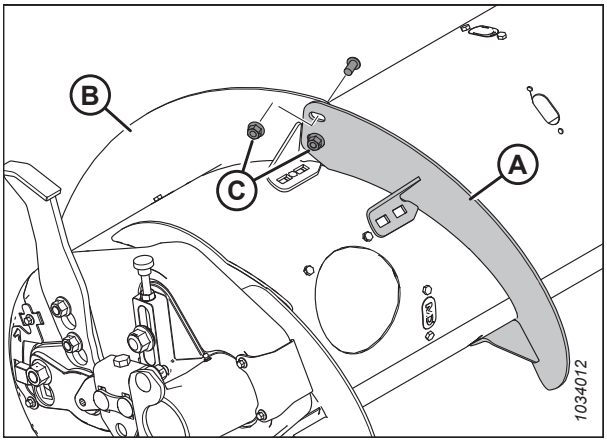

Figure 3.125: Gliemežtransportiera kreisā puse

11. Novietojiet spirālveida lāpstiņu (A), lai tā atbilstu gliemežtransportiera caurulei, kā parādīts attēlā. Izmantojiet caurumus uz spirālveida lāpstiņas, lai to vislabāk piemērotu gliemežtransportiera caurulei.

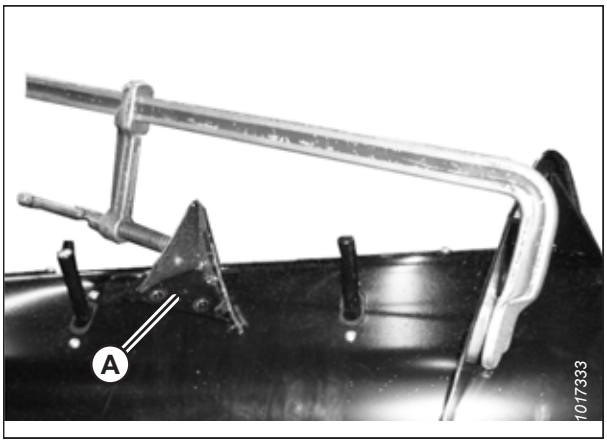

Figure 3.126: Spirālveida lāpstiņu aksiāls novietojums

12. Kad spirālveida lāpstiņa ir vajadzīgajā pozīcijā, atzīmējiet četras caurumu vietas (A) un izurbiet 11 mm (7/16 collas) caurumus gliemežtransportierī.

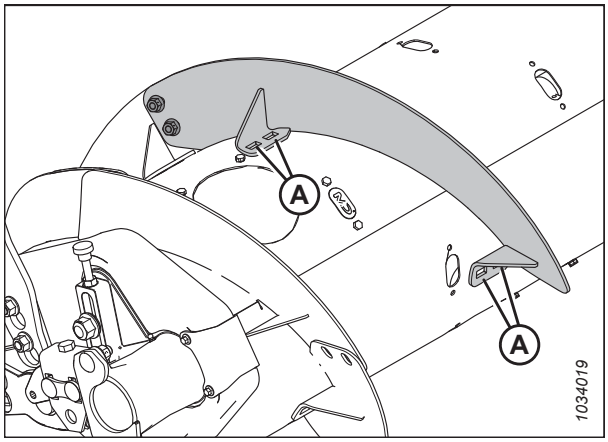

Figure 3.127: Spirālveida lāpstiņa gliemežtransportiera kreisajā pusē

13. Noņemiet blakus esošos piekļuves pārsegus (B). Saglabājiet pārsegus atkārtotai uzstādīšanai.

14. Piestipriniet spirālveida lāpstiņu pie gliemežtransportiera izurbtajos caurumos (A) ar četrām M10 x 20 mm bultskrūvēm ar paplāksni un pretuzgriežņiem.

15. Atkārtojiet no darbības *2, page 118* līdz darbībai *14, page 120* otrajai spirālveida lāpstiņai gliemežtransportiera kreisajā pusē.

16. Atkārtojiet darbības no *2, page 118* līdz *14, page 120* abām spirālveida lāpstiņām gliemežtransportiera labajā pusē.

17. Pievelciet visus spirālveida lāpstiņu uzgriežņus un bultskrūves ar griezes momentu 47 Nm (35 lbf·ft), lai novērstu spirālveida lāpstiņu deformāciju, pēc tam pievelciet uzgriežņus un bultskrūves ar griezes momentu 61 Nm (45 lbf·ft).

    NOTE:

    Spirālveida lāpstiņa darbojas vislabāk, ja starp spirālveida lāpstiņu un gliemežtransportiera cilindru nav spraugu. Ja nepieciešams, aizpildiet spraugas ar silikona blīvējumu.

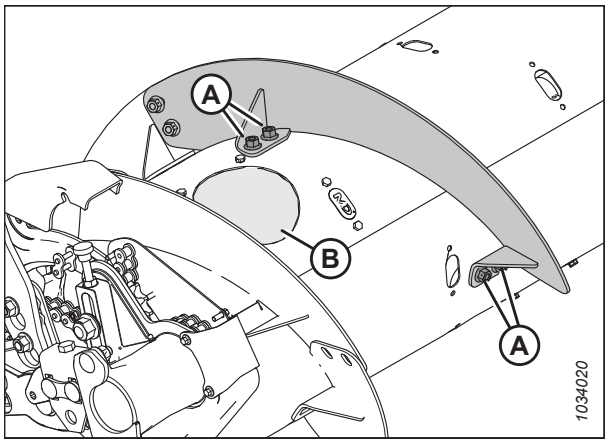

Figure 3.128: Gliemežtransportiera kreisā puse

18. Pēc vajadzības pievienojiet vai noņemiet gliemežtransportiera pirkstus, lai optimizētu padevi kombainam un kultūraugu novākšanas apstākļus. Norādījumus skatiet šeit: *3.8.2 Padeves gliemežtransportiera pirkstu noņemšana, page 121* vai *3.8.3 Padeves gliemežtransportiera pirkstu uzstādīšana, page 123*.

19. Ja nepievienojat vai nenoņemat gliemežtransportiera pirkstus, uzlieciet atpakaļ visus piekļuves pārsegus. Pārklājiet nostiprinātās bultskrūves ar vidējas stiprības vītņu fiksācijas līdzekli (Loctite® 243 vai līdzvērtīgu), pēc tam ar to palīdzību nostipriniet gliemežtransportieru pārsegus. Pievelciet ar griezes momentu 9 Nm (80 lbf·collas).

3.8.2 Padeves gliemežtransportiera pirkstu noņemšana

Kultūraugi tiek ievadīti padeves tvertnē ar gliemežtransportiera pirkstiem. Pirkstu skaits dažādiem kombainu modeļiem ir atšķirīgs.

DANGER

Lai nepieļautu traumas vai nāvi mašīnas neparedzētas ieslēgšanās vai paceltas mašīnas krišanas dēļ, vienmēr apturiet dzinēju un izņemiet atslēgu, pirms pieceļaties no operatora sēdekļa, un vienmēr uzstādiet drošības balstus pirms darba zem mašīnas.

IMPORTANT:

Noņemot gliemežtransportiera pirkstus no gliemežtransportiera, veiciet darbības no ārpuses uz iekšpusi. Pārliecinieties, vai abās gliemežtransportiera pusēs ir vienāds skaits pirkstu.

1. Iedarbiniet dzinēju. Norādījumus skatiet kombaina operatora rokasgrāmatā.
2. Pilnībā paceliet tītavas.
3. Izslēdziet dzinēju un izņemiet atslēgu no aizdedzes.
4. Uzstādiet tītavu drošības balstus. Norādījumus skatiet *Tītavu drošības balstu aktivizēšana, page 37*.
5. Noņemiet bultskrūves (A) un piekļuves pārsegu (B), kas atrodas vistuvāk noņemamajam pirkstam. Saglabājiet detaļas uzstādīšanai atpakaļ.

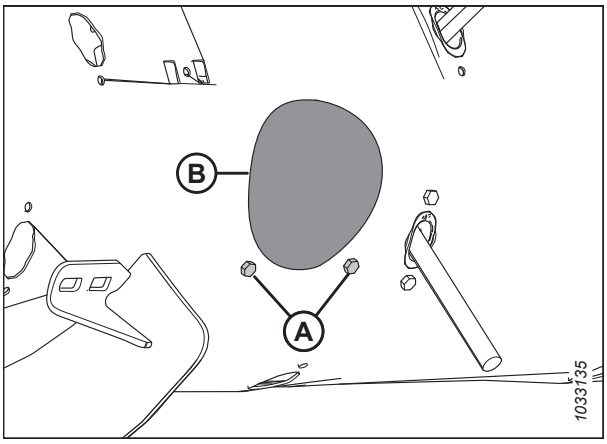

Figure 3.129: Gliemežtransportiera piekļuves atveres pārsegs

6. Noņemiet pirkstu šādi:
   a. Noņemiet saspraudes tapu (A). Izvelciet pirkstu (B) no pirksta turētāja (C).
   b. Izbīdiet pirkstu (B) caur vadotni (D) un iebīdiet cilindrā. Izvelciet pirkstu no cilindra piekļuves atveres.

   NOTE:

   Ja pirksts ir salauzts, izņemiet tā atliekas no turētāja (C) un no cilindra iekšpuses.

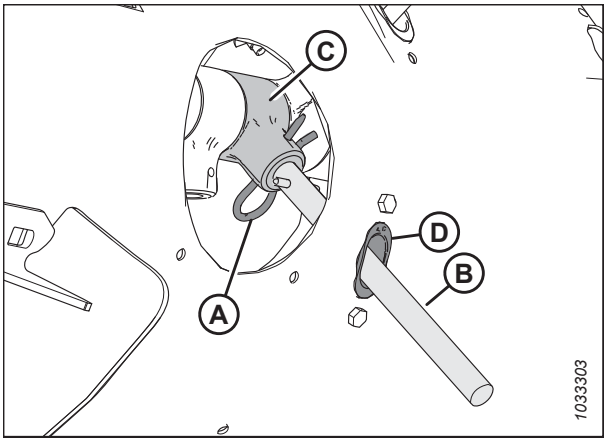

Figure 3.130: Gliemežtransportiera pirksts

7. Izņemiet un saglabājiet divas bultskrūves (A) un T veida uzgriežņus (nav attēloti), kas piestiprina pirkstu vadotni (B) pie gliemežtransportiera. Izņemiet vadotni (B).

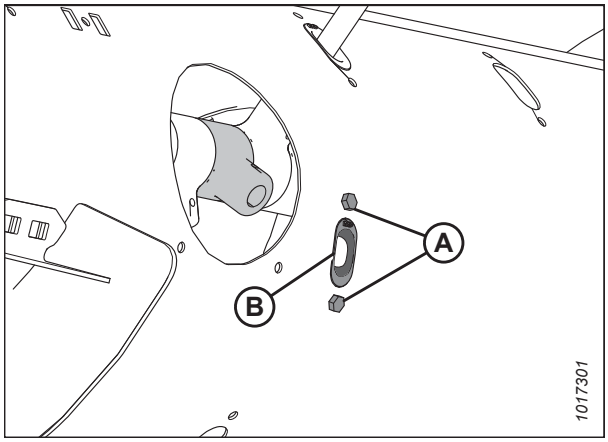

Figure 3.131: Gliemežtransportiera pirksta caurums

8. Uzlieciet noslēgu (A) uz cauruma no gliemežtransportiera iekšpuses. Nostipriniet ar divām M6 sešstūra galvas bultskrūvēm (B) un T veida uzgriežņiem. Pievelciet ar griezes momentu 9 Nm (80 lbf·in).

   NOTE:

   Bultskrūvēm (B) ir uzlikta vītņu fiksatora kārtiņa, kas nolietojas, ja skrūves tiek noņemtas. Ja atkārtoti uzstādāt bultskrūves (B), pirms uzstādīšanas uzklājiet vidējas stiprības vītņu fiksatoru (Loctite® 243 vai līdzvērtīgu).

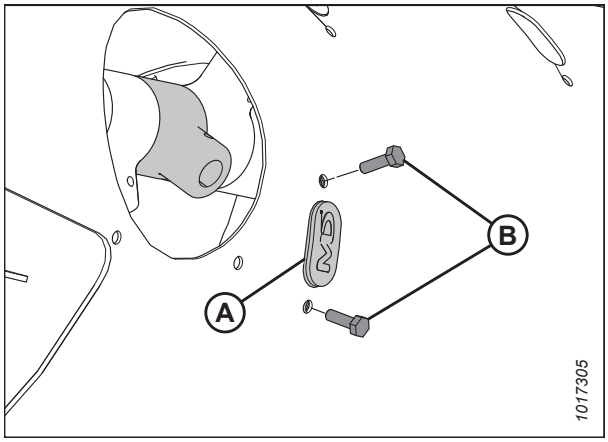

Figure 3.132: Noslēgs

9. Ar bultskrūvēm (A) nostipriniet piekļuves pārsegu (B) norādītajā vietā. Pievelciet bultskrūves ar griezes momentu 9 Nm (80 lbf·in).

   NOTE:

   Bultskrūvēm (A) ir uzlikta vītņu fiksatora kārtiņa, kas nolietojas, ja skrūves tiek noņemtas. Ja atkārtoti uzstādāt bultskrūves (A), pirms uzstādīšanas uzklājiet vidējas stiprības vītņu fiksatoru (Loctite® 243 vai līdzvērtīgu).

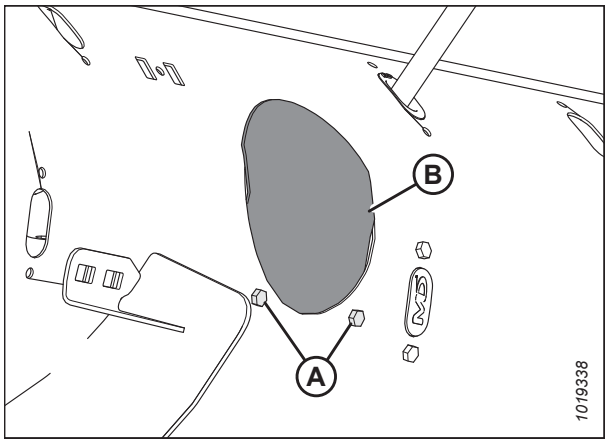

Figure 3.133: Gliemežtransportiera piekļuves atveres pārsegs

3.8.3 Padeves gliemežtransportiera pirkstu uzstādīšana

Pievades gliemežtransportieris izmanto pirkstus, lai pievadītu kultūraugus padeves tvertnē. Pirkstu skaits dažādiem kombainu modeļiem ir atšķirīgs.

DANGER

Lai nepieļautu traumas vai nāvi mašīnas neparedzētas ieslēgšanās vai paceltas mašīnas krišanas dēļ, vienmēr apturiet dzinēju un izņemiet atslēgu, pirms pieceļaties no operatora sēdekļa, un vienmēr uzstādiet drošības balstus pirms darba zem mašīnas.

IMPORTANT:

Uzstādot papildu pirkstus, pārliecinieties, ka katrā gliemežtransportiera pusē ir uzstādīts vienāds skaits pirkstu.

1. Pilnībā paceliet tītavas.
2. Izslēdziet dzinēju un izņemiet atslēgu no aizdedzes.
3. Uzstādiet tītavu drošības balstus. Norādījumus skatiet *Tītavu drošības balstu aktivizēšana, page 37*.
4. Ievietojiet vadotni (B) no gliemežtransportiera iekšpuses un nostipriniet to ar bultskrūvēm (A) un T veida uzgriežņiem (nav parādīti).

   IMPORTANT:

   Nomainot viengabala pirkstu, vienmēr uzstādiet jaunu vadotni.

   NOTE:

   Bultskrūvēm (A) ir uzlikta vītņu fiksatora kārtiņa, kas nolietojas, ja skrūves tiek noņemtas. Ja atkārtoti uzstādāt bultskrūves (A), pirms uzstādīšanas uzklājiet vidējas stiprības vītņu fiksatoru (Loctite® 243 vai līdzvērtīgu).

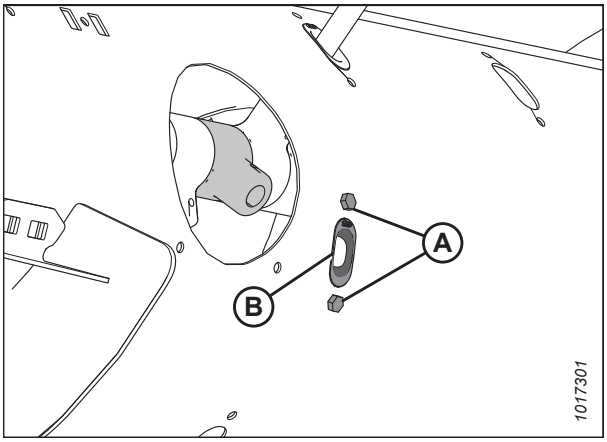

Figure 3.134: Gliemežtransportiera pirksta caurums

5. Pievelciet bultskrūves (A) ar griezes momentu 9 Nm (80 lbf·in).
6. Ievietojiet gliemežtransportiera pirkstu (A) cilindra iekšpusē. Ievietojiet gliemežtransportiera pirkstu (A) uz augšu caur vadotnes (B) apakšu, un ievietojiet otru galu turētājā (C).
7. Nostipriniet pirkstu, ievietojot turētājā saspraudes tapu (D). Pārliecinieties, vai saspraudes tapas apaļais gals (S veida puse) ir vērsts pret gliemežtransportiera ķēdes piedziņas pusi. Pārliecinieties, vai saspraudes tapas slēgtais gals ir vērsts uz priekšu gliemežtransportiera rotācijas virzienā.

   IMPORTANT:

   Ievietojiet saspraudes tapu, kā aprakstīts šajā darbībā, lai nepieļautu saspraudes tapas izkrišanu darbības laikā. Ja pirksti ir pazuduši, heders nevar kombainam pareizi padot kultūraugus. Cilindrā iekrituši pirksti var sabojāt gliemežtransportiera iekšējās sastāvdaļas.

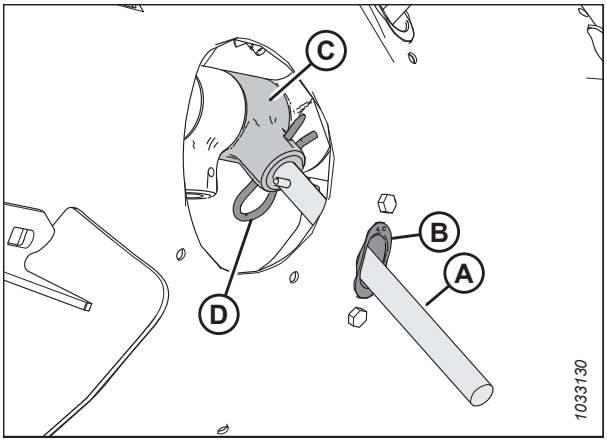

Figure 3.135: Gliemežtransportiera pirksts

8. Ar skrūvēm (A) nostipriniet piekļuves pārsegu (B) norādītajā vietā. Pievelciet skrūves līdz 9 Nm (80 lbf·in).

   NOTE:

   Skrūvēm (A) ir uzklāta vītņu fiksatora kārta, kas nolietojas, ja skrūves tiek noņemtas. Ja atkārtoti ievietojat skrūves (A), pirms uzstādīšanas uzklājiet vidējas stiprības vītņu fiksatoru (Loctite® 243 vai līdzvērtīgu).

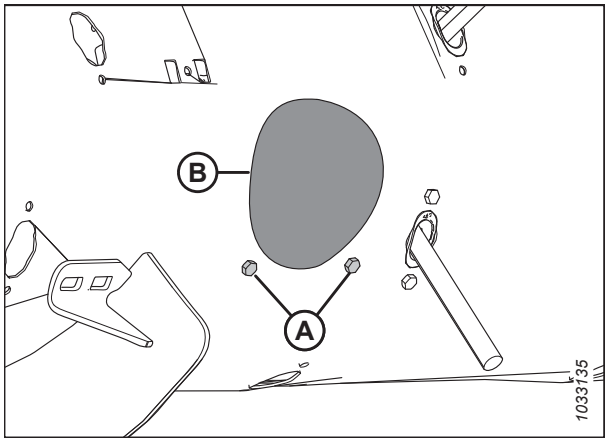

Figure 3.136: Gliemežtransportiera piekļuves atveres pārsegs

3.8.4 Gliemežtransportiera pozīcijas iestatīšana

Gliemežtransportiera stāvoklim ir divi iestatījumi: reljefa kopēšana un fiksētais. Rūpnīcas iestatījums ir reljefa kopēšanas stāvoklis, un to ir ieteicams lietot lielākajai daļai kultūraugu stāvokļu.

Gliemežtransportiera reljefa kopēšanas regulēšanas sviras (A) atrodas reljefa kopēšanas moduļa apakšējā kreisajā un apakšējā labajā pusē.

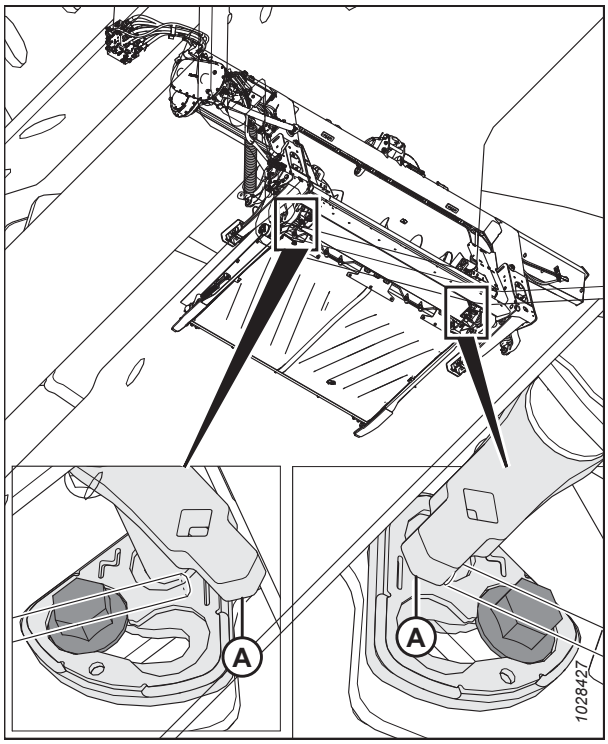

Figure 3.137: Gliemežtransportiera reljefa kopēšanas regulēšanas sviras

Ja skrūve (A) atrodas blakus reljefa kopēšanas zīmei (B), tad gliemežtransportieris ir reljefa kopēšanas pozīcijā. Ja skrūve (A) atrodas blakus fiksētās pozīcijas zīmei (C), tad gliemežtransportieris ir fiksētā pozīcijā.

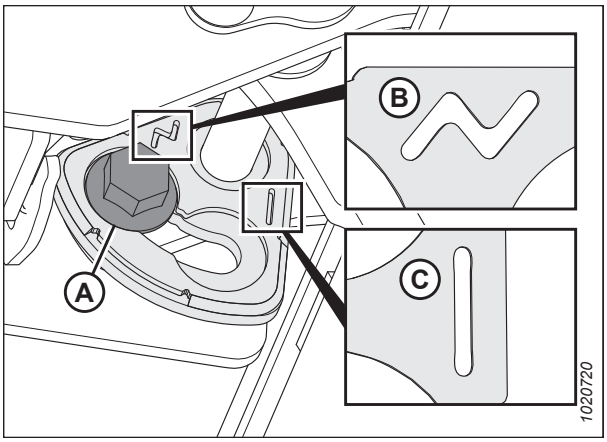

Figure 3.138: Gliemežtransportiera reljefa kopēšanas pozīcijas

CAUTION

Pārliecinieties, ka kreisais un labais kronšteins ir uzstādīti vienā pozīcijā; divām skrūvēm (A) jābūt vienā un tajā pašā vietā, lai novērstu mašīnas bojājumus ekspluatācijas laikā.

DANGER

Lai nepieļautu traumas vai nāvi mašīnas neparedzētas ieslēgšanās vai paceltas mašīnas krišanas dēļ, vienmēr apturiet dzinēju, izņemiet atslēgu un izmantojiet drošības balstus pirms darba zem hedera.

Lai iestatītu gliemežtransportiera stāvokli, rīkojieties šādi:

1. Iedarbiniet dzinēju. Norādījumus skatiet kombaina operatora rokasgrāmatā.
2. Pilnībā paceliet hederu.
3. Uzstādiet hedera drošības balstus. Norādījumus skatiet kombaina operatora rokasgrāmatā.
4. Izslēdziet dzinēju un izņemiet atslēgu no aizdedzes.
5. Ar 21 mm uzgriežņu atslēgu atslābiniet skrūvi (A), līdz skrūves galva ir atbrīvota no kronšteina (B).

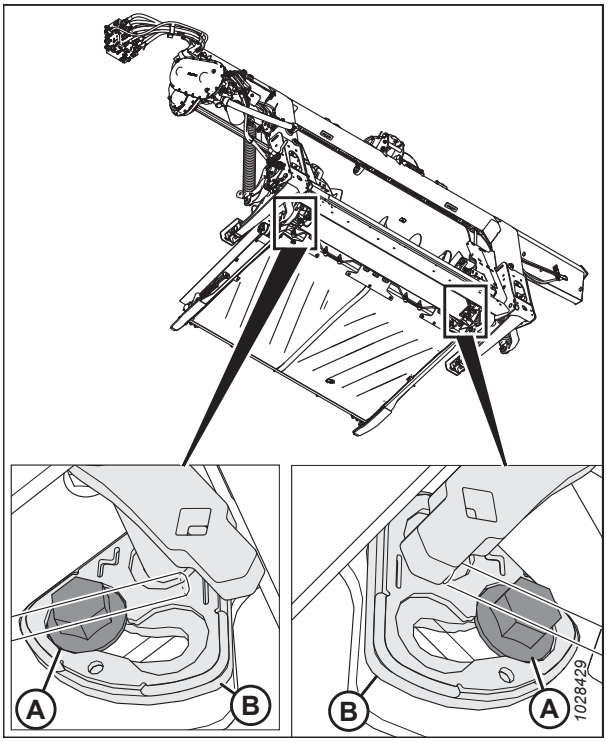

Figure 3.139: Padeves gliemežtransportiera reljefa kopēšanas regulēšana

6. Ar spriegošanas stieni kvadrātveida atverē uz sviras (B) pārvietojiet sviru uz priekšu, līdz skrūve (A) ir kronšteina ligzdā līdzās fiksētā stāvokļa zīmei.

   NOTE:

   Ja maina gliemežtransportiera stāvokli no fiksētās uz reljefa kopēšanu, pārvietojiet sviru pretējā virzienā.

7. Pievelciet skrūvi (A) līdz 122 Nm (90 lbf·ft).

   IMPORTANT:

   Pirms pievilkšanas bultskrūvei (A) jābūt pareizi ievietotai kronšteina padziļinājumā. Ja pēc bultskrūves pievilkšanas sviru (B) var pakustināt, tad bultskrūve (A) nav pareizi ieskrūvēta.

8. Atkārtojiet darbības pretējā pusē.

   IMPORTANT:

   Skrūvei (A) jābūt vienādā stāvoklī abās reljefa kopēšanas moduļa pusēs, lai novērstu mašīnas bojājumus tās lietošanas laikā.

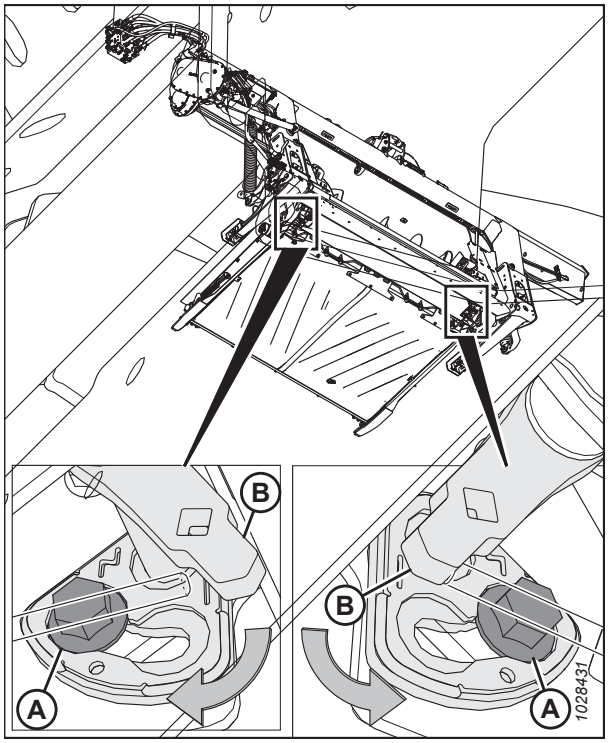

Figure 3.140: Padeves gliemežtransportiera reljefa kopēšanas regulēšana

3.8.5 Padeves gliemežtransportiera atsperu pārbaude un regulēšana

Padeves gliemežtransportierim ir regulējama atsperu spriegošanas sistēma, kas ļauj gliemežtransportierim peldēt virs kultūraugiem, nevis tos saspiest un sabojāt. Rūpnīcā iestatītais spriegojums ir pietiekams lielākajai daļai kultūraugu stāvokļu.

DANGER

Lai nepieļautu traumas vai nāvi mašīnas neparedzētas ieslēgšanās vai paceltas mašīnas krišanas dēļ, vienmēr apturiet dzinēju, izņemiet atslēgu un izmantojiet drošības balstus pirms darba zem hedera.

1. Iedarbiniet dzinēju. Norādījumus skatiet kombaina operatora rokasgrāmatā.
2. Pilnībā paceliet hederu.
3. Izslēdziet dzinēju un izņemiet atslēgu no aizdedzes.
4. Uzstādiet hedera drošības balstus. Norādījumus skatiet kombaina operatora rokasgrāmatā.

5. Pārbaudiet, vai vītne ir garāka par uzgriezni (A). Garumam jābūt 22–26 mm (7/8–1 collas).

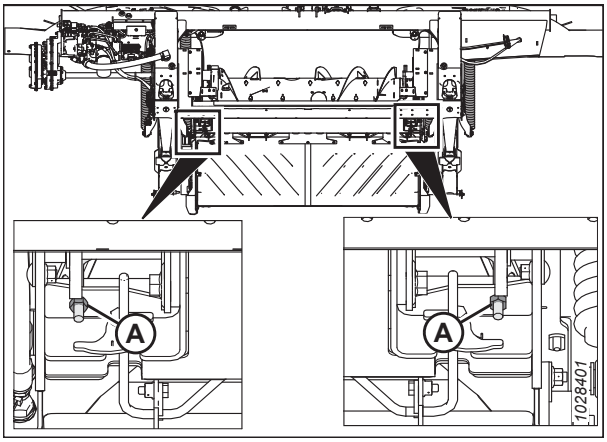

Figure 3.141: Atsperu spriegotājs

Ja nepieciešama regulēšana, veiciet šādas darbības:

6. Atslābiniet atsperes spriegotāja augšējo pretuzgriezni (A).

   NOTE:
   Augšējais pretuzgrieznis atrodas plāksnes otrā pusē.

7. Pagrieziet apakšējo uzgriezni (B), līdz vītne (C) izvirzās 22–26 mm (7/8–1 collas).

8. Pievelciet pretuzgriezni (A).

9. Atkārtojiet darbības no *6, page 127* līdz *8, page 127* pretējā pusē.

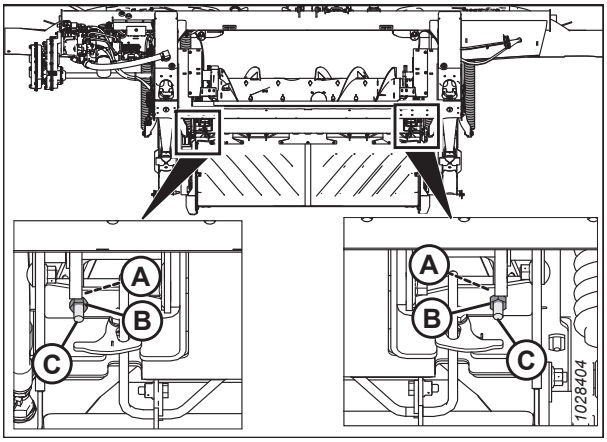

Figure 3.142: Atsperu spriegotājs

3.8.6 Atdalīšanas stieņi

Atdalīšanas stienis var būt iekļauts jūsu hedera komplektā. Atdalīšanas stieņa uzstādīšana uzlabo dažu kultūraugu, piemēram, rīsu, pievadi.

Informāciju par atdalīšanas stieņu noņemšanu un uzstādīšanu skatiet šeit: *4.11 Atdalīšanas stieņi, page 411*.

3.9 Hedera darbības mainīgie lielumi

Lai heders darbotos apmierinoši, ir jāveic regulēšana atbilstoši dažādiem kultūraugiem un apstākļiem.

Pareizi noregulējot hederu, samazinās ražas zudumi un raža tiek novākta ātrāk. Pareiza regulēšana, kā arī savlaicīga uzturēšana paildzinās arī hedera darbmūžu.

Tabulā *3.15, page 128* uzskaitītie mainīgie lielumi, kas sīki izklāstīti nākamajās lappusēs, ietekmē hedera veiktspēju.

Jūs ātri iemācīsities noregulēt mašīnu, lai panāktu vēlamos rezultātus. Vairums iestatījumu ir iepriekš iestatīti rūpnīcā, taču iestatījumus var mainīt, lai tie atbilstu kultūraugu un ražas novākšanas apstākļiem.

Table 3.15 Darbības mainīgie lielumi

Mainīgi	Skatiet
Pļaušanas augstums	*3.9.1 Pļaušana virs zemes, page 128* *3.9.2 Pļaušana pie zemes, page 134*
Hedera reljefa kopēšana	*3.9.3 Hedera reljefa kopēšana, page 137*
Hedera leņķis	*3.9.5 Hedera leņķis, page 162*
Tītavu ātrums	*3.9.6 Tītavu ātrums, page 164*
Zemes ātrums	*3.9.7 Zemes ātrums, page 165*
Stiebru pacēlāja ātrums	*3.9.8 Sānu stiebru pacēlāja ātrums, page 166*
Naža ātrums	*3.9.9 Informācija par naža ātrumu, page 168*
Tītavu augstums	*3.9.10 Tītavu augstums, page 170*
Tītavu atgāzuma pozīcija	*3.9.11 Tītavu atgāzuma pozīcija, page 176*
Tītavu zaru slīpums	*3.9.12 Tītavu zaru slīpums, page 189*
Kultūraugu dalītāju stieņi	*3.9.14 Kultūraugu dalītāji, page 195*
Padeves gliemežtransportiera konfigurācijas	*3.8.1 FM200 Padeves gliemežtransportiera konfigurācijas, page 97*

3.9.1 Pļaušana virs zemes

Hedera konstrukcija ļauj pļaut kultūraugus virs zemes, nodrošinot stublāju vienmērīgu augstumu. Ievērojiet zemāk minētos ieteikumus, kad konfigurējat hederu pļaušanai virs zemes līmeņa.

Pļaujot virs zemes līmeņa:

- Pļaušanas augstuma iestatīšanai izmantojiet stabilizatora riteņus uz hedera (ja šī papildu sastāvdaļa ir uzstādīta). Stabilizatora riteņu sistēma ir izstrādāta tā, lai samazinātu lēkāšanu hedera galos, un to var izmantot, lai heders kustētos atbilstoši reljefam un panāktu graudaugu vienmērīgu pļaušanas augstumu virs zemes.

  NOTE:

  Ja izmantojat stabilizatora riteņu sistēmu, hedera spārni ir jānofiksē.

- ContourMax™ kontūra riteņi pastāvīgi sūta informāciju par pļaušanas augstumu uz hederu, lai to varētu pielāgot, precīzi un nemainīgi uzturēt pļaušanas augstumu un bez problēmām izmantot kombaina automātisko augstuma regulēšanas sistēmu. Kontūra riteņi saskaras ar zemi, noturot izkapti nemainīgā augstumā virs zemes pat tad, ja izkapts virzās pa nelīdzenu reljefu. Rūpnīcā iestatītie automātiskā augstuma vadības iestatījumi nav jāpielāgo.

NOTE:

Hedera spārni ir jāfiksē ar ContourMax™ sistēmu.

Stabilizatora riteņu sistēmas (vai stabilizatora/transportēšanas riteņu sistēmas) pļaušanas augstumu regulē, izmantojot kombaina hedera augstuma vadības sistēmu

Ja ir uzstādīts stabilizatora riteņu komplekts, informāciju par riteņu stāvokļa maiņu skatiet šeit: *Stabilizatora riteņu regulēšana, page 129*.

Ja ir uzstādīta stabilizatora EasyMove™ transportēšanas opcija, informāciju par riteņu stāvokļa maiņu skatiet šeit: *EasyMove™ transportēšanas riteņu regulēšana, page 130*.

Ja ir uzstādīti ContourMax riteņi, skatiet *ContourMax™ riteņu ar regulēšana ar kājslēdzi, page 131*, lai mainītu riteņu stāvokli.

Stabilizatora riteņu regulēšana

Pareizi noregulēts heders nodrošina līdzsvaru starp hedera svaru, ko notur reljefa kopēšanas mehānisms, un svaru, ko notur stabilizatora riteņi.

Skatiet *3.7.2 Hedera iestatījumi, page 76*, lai uzzinātu par ieteicamo lietošanu noteiktiem kultūraugiem un kultūraugu stāvokļiem.

DANGER

Lai nepieļautu traumas vai nāvi mašīnas neparedzētas iedarbināšanas gadījumā, vienmēr apturiet dzinēju un izņemiet atslēgu no aizdedzes, pirms pieceļaties no operatora sēdekļa jebkādu iemeslu dēļ.

1. Celiet hederu, līdz stabilizatora riteņi ir pacelti no zemes.
2. Izslēdziet dzinēju un izņemiet atslēgu no aizdedzes.
3. Turiet ass šarnīra rokturi (B); **NECELIET**.

   NOTE:

   Paceļot rokturi, sistēmu ir grūtāk izņemt no ligzdas (C).
4. Velciet piekares rokturi (A) uz aizmuguri, lai izņemtu tapu no ligzdas (C).
5. Paceliet riteni vajadzīgajā augstumā ar balstu (B) un nostipriniet atbalsta kanālu vertikālā balsta centra ligzdā (C).
6. Piekares rokturim (A) ir jāfiksējas ligzdā. Ja tā nav, piekares rokturi iebīdiet (vidējā un apakšējā stāvoklī) vai ievelciet (augšējā stāvoklī), lai nodrošinātu, ka rokturis ir ievietots ligzdā.
7. Lietojiet kombaina automātiskā hedera augstuma vadības (AHHC) sistēmu, lai automātiski uzturētu pļaušanas augstumu. Norādījumus skatiet šeit: *3.10 Automātiskā hedera augstuma vadība, page 214* un sīkāku informāciju — kombaina operatora rokasgrāmatā.

   NOTE:

   FM200 reljefa kopēšanas moduļa augstuma sensoram ir jābūt pievienotam kombaina augstuma vadības sistēmai kabīnē.

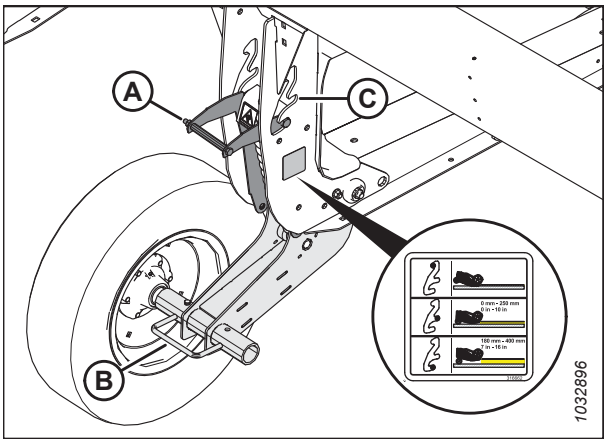

Figure 3.143: Stabilizatora ritenis

EasyMove™ transportēšanas riteņu regulēšana

Pareizi noregulēts heders nodrošina līdzsvaru starp hedera svaru, ko notur reljefa kopēšanas mehānisms, un svaru, ko notur transportēšanas riteņi.

DANGER

Lai nepieļautu traumas vai nāvi mašīnas neparedzētas iedarbināšanas gadījumā, vienmēr apturiet dzinēju un izņemiet atslēgu no aizdedzes, pirms pieceļaties no operatora sēdekļa jebkādu iemeslu dēļ.

1. Paceliet hederu tā, lai transportēšanas riteņi atrastos augstāk no zemes.
2. Izslēdziet dzinēju un izņemiet atslēgu no aizdedzes.
3. Pārbaudiet, vai reljefa kopēšanas mehānisms darbojas pareizi. Norādījumus skatiet *Hedera reljefa kopēšanas pārbaude un regulēšana, page 137*.
4. Turiet ass šarnīra rokturi (C); **NECELIET**.

   NOTE:

   Paceļot rokturi, sistēmu ir grūtāk izņemt no ligzdas (B).
5. Velciet piekares rokturi (A) uz aizmuguri, lai izņemtu tapu no ligzdas (B).
6. Noregulējiet riteni vēlamajā ligzdas pozīcijā.
7. Piekares rokturim (A) ir jāfiksējas ligzdā. Ja tā nav, piekares rokturi iebīdiet (vidējā stāvoklī) vai ievelciet (augšējā stāvoklī), lai nodrošinātu, ka rokturis ir ievietots ligzdā.

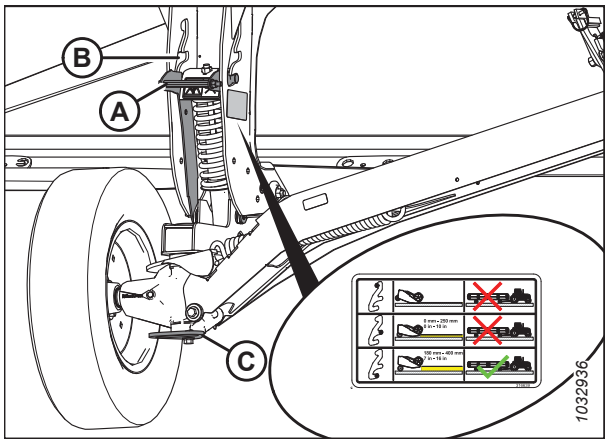

Figure 3.144: Labais ritenis

8. Turiet ass šarnīra rokturi (A); **NECELIET**.

   NOTE:

   Paceļot rokturi, sistēmu būs grūtāk izņemt no ligzdas.
9. Velciet piekares rokturi (B) uz aizmuguri, lai izņemtu tapu no ligzdas.
10. Noregulējiet riteni vajadzīgajā ligzdas pozīcijā.

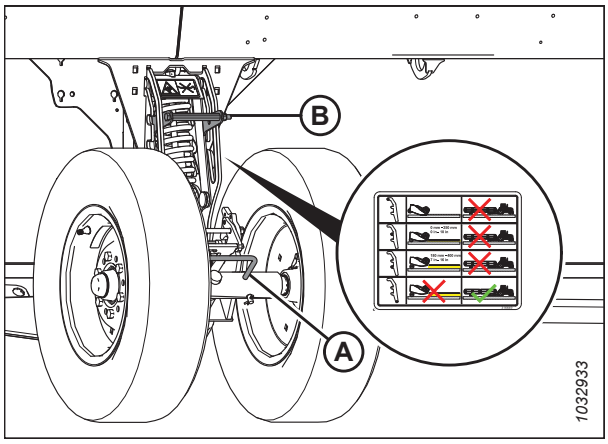

Figure 3.145: Kreisais ritenis

11. Piekares rokturim (B) ir jāfiksējas ligzdā. Ja tā nav, izvelciet piekares rokturi, lai nodrošinātu, ka rokturis ir ievietots ligzdā.

12. Lietojiet kombaina automātisko hedera augstuma vadību (AHAV), lai automātiski uzturētu pļaušanas augstumu. Norādījumus skatiet *3.10 Automātiskā hedera augstuma vadība, page 214* un sīkāku informāciju kombaina operatora rokasgrāmatā.

    NOTE:

    FM200 reljefa kopēšanas moduļa augstuma sensoram ir jābūt pievienotam kombaina hedera vadības modulim kabīnē.

ContourMax™ riteņu ar regulēšana ar kājslēdzi

ContourMax™ riteņi ļauj hederam sekot zemes kontūram, un riteņus var regulēt 25 mm (1 colla) un 457 mm (18 collas) virs zemes. kājas slēdzis ļauj no kombaina kabīnes vadīt riteņa elektroniski darbināmās hidrauliskās funkcijas.

DANGER

Lai novērstu traumas vai nāvi hedera neparedzētas iedarbināšanas vai pacelta hedera krišanas dēļ, vienmēr apturiet dzinēju, izņemiet no aizdedzes atslēgu un uzstādiet drošības balstus pirms darba zem hedera. Ja izmantojat pacēlāju, pirms darba turpināšanas pārliecinieties, vai heders ir nostiprināts.

WARNING

Pārbaudiet, vai neviens neatrodas darba zonā.

1. Pārliecinieties, vai darba zonā neviena nav, un tad iedarbiniet kombaina dzinēju.

2. Atrodiet ContourMax™ kāju slēdzi.

3. Turiet nospiestu kājas slēdzi, lai aktivizētu ContourMax™ riteņus.

    NOTE:

    Kad ContourMax™ kājas slēdzis ir aktivizēts un tītavu atgāzuma poga uz kombaina daudzfunkciju roktura ir nospiesta, kontūra riteņi kustas neatkarīgi no atgāzuma/hedera sasveres slēdža stāvokļa.

4. Lai nodrošinātu, ka hidrauliskie cilindri darbojas pareizās fāzēs, turiet nospiestu pogu REEL AFT uz kombaina daudzfunkciju roktura, lai izbīdītu riteņus līdz galam uz leju, un pēc tam turiet šo pogu nospiestu 30 sekundes. Turiet nospiestu pogu REEL FORE uz kombaina daudzfunkciju roktura, lai pilnībā ievilktu riteņus, un pēc tam turiet šo pogu nospiestu 30 sekundes.

5. Lai pārvietotu riteņus vajadzīgajā augstumā, darbiniet hidrauliskās vadības ierīces uz daudzfunkcionālā roktura.

6. Atlaidiet kājas slēdzi, lai atslēgtu ContourMax™ riteņus. Hedera sasveres un atgāzuma funkcijām jādarbojas, kā paredzēts.

Zemāk tabulā ir aprakstīts, kāda funkcionalitāte ir tītavu atgāzuma darbības pogām hederā, ja kontūras riteņa kāju slēdzis un atgāzuma darbības/hedera sasveres slēdzis ir dažādos (aktīvos/neaktīvos) stāvokļos. X norāda, ka slēdzis darbojas.

Table 3.16 Vadības loģikas karte

Slēdzis aktivizēts				
ContourMax™ kājslēdža stāvoklis	Atgāzuma / hedera leņķa slēdža stāvoklis		Kombaina vadības ierīces uz daudzfunkcionālās roktura	
	Atgāzums	Leņķis	Tītavu priekša	Tītavu aizmugure
—	X	—	Tītavas uz priekšu	Tītavas atpakaļ
—	—	X	Paplašināt hedera leņķi	Sašaurināt hedera leņķi

Table 3.16 Vadības loģikas karte (continued)

Slēdzis aktivizēts				
X	—	X	ContourMax™ ievilkt (samazina pļaušanas augstumu)	ContourMax™ izbīdīt (palielina pļaušanas augstumu)
X	X	—		

NOTE:

Kad kontūras riteņi ir pilnībā ievilkti, izkapts var atrasties uz zemes, ja hedera leņķis ir iestatīts starp aptuveni (B) un (E); kontūras riteņi saskaras ar zemi, ja hedera leņķis ir iestatīts starp (A) un (B).

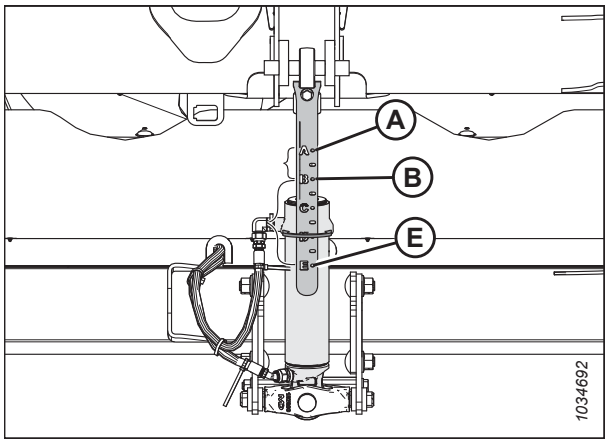

Figure 3.146: Hedera leņķa indikators

ContourMax™ riteņu augstuma līmeņošana

ContourMax™ riteņi ļauj hederam sekot zemes kontūrām, un riteņus var regulēt 0 mm (0 collas) un 457 mm (18 collas) virs zemes.

DANGER

Lai novērstu traumas vai nāvi neparedzētas startēšanas vai pacelta mehānisma krišanas dēļ, pirms paiešanas zem mašīnas apturiet dzinēju, izņemiet atslēgu un nofiksējiet dzinēja pacelšanas cilindra bloķēšanas vārstus.

WARNING

Pārbaudiet, vai neviens neatrodas darba zonā.

NOTE:

Pirms ContourMax™ līmeņošanas ir jāiestata hedera reljefa kopēšanas režīms. Norādījumus skatiet *Hedera reljefa kopēšanas pārbaude un regulēšana, page 137*.

NOTE:

Pirms ContourMax™ līmeņošanas ir jānoregulē spārna līdzsvars. Norādījumus skatiet *3.9.4 Spārnu līdzsvara pārbaude un regulēšana, page 157*.

1. Atbloķējiet hedera spārnus. Norādījumus skatiet *Hedera spārnu bloķēšana / atbloķēšana, page 149*.
2. Atbloķējiet hedera reljefa kopēšanas režīmu. Norādījumus skatiet *Hedera reljefa kopēšanas bloķēšana / atbloķēšana, page 149*.
3. Iedarbiniet dzinēju. Norādījumus skatiet kombaina operatora rokasgrāmatā.
4. Novietojiet kombainu uz līdzenas virsmas.
5. Tītavas pilnībā nolaidiet.

6. Iestatiet ContourMax™ riteņu augstuma rādītāju (A) uz skaitli 2 (B).

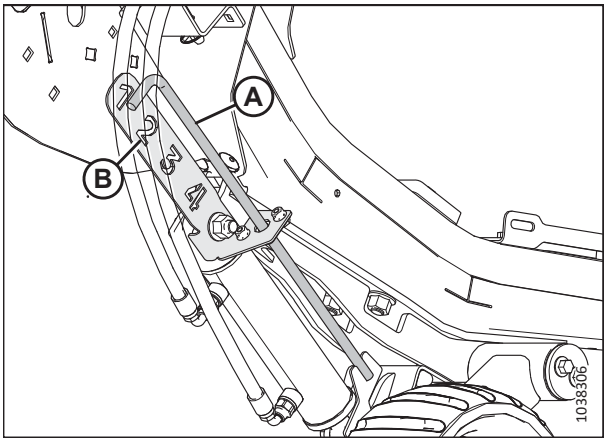

Figure 3.147: Augstuma indikators — aizmugurējais kreisais gals

7. Nolaidiet hederu, līdz automātiskā hedera augstuma indikators (A) ir pie skaitļa 2 (B).

8. Izslēdziet dzinēju un izņemiet atslēgu no aizdedzes.

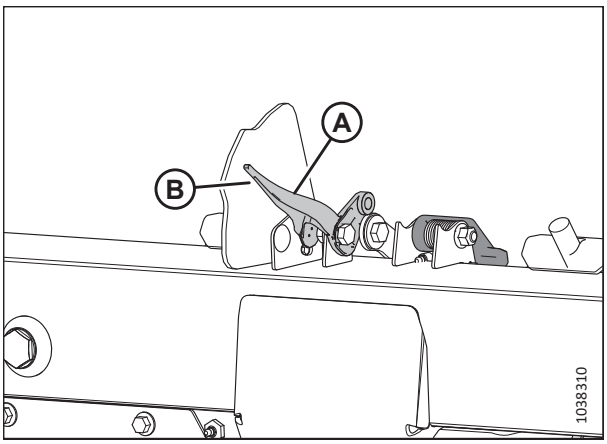

Figure 3.148: Reljefa kopēšanas iestatījuma rādītājs

9. Izmēriet attālumu (A) no zemes līdz centrālā aizsarga galam hedera vidusdaļā un pierakstiet mērījumu.

10. Katrā hedera galā izmēriet attālumu (A) no zemes līdz gala aizsarga galam un pierakstiet abus mērījumus.
    - Ja starpība starp gala un centra mērījumiem ir mazāka par 25 mm (1 collu), regulēšana nav nepieciešama.
    - Ja starpība starp gala un centra mērījumiem ir lielāka par 25 mm (1 collu), ir jāveic regulēšana. Pārejiet pie nākamās darbības.

WARNING

Pārbaudiet, vai neviens neatrodas darba zonā.

11. Iedarbiniet dzinēju.

12. Pilnībā paceliet hederu.

13. Uzstādiet hedera drošības balstus. Norādījumus skatiet kombaina operatora rokasgrāmatā.

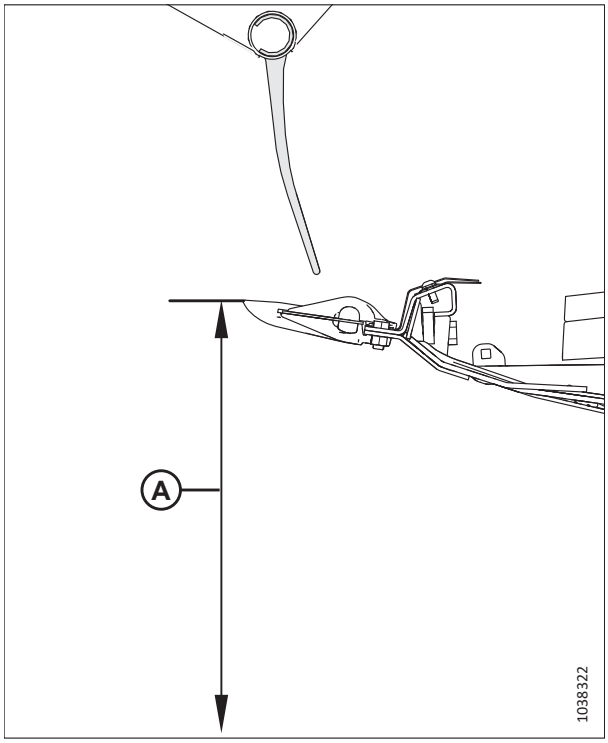

Figure 3.149: Reljefa kopēšanas iestatījuma rādītājs

14. Izņemiet tapu (A).

15. Pārvietojiet regulēšanas plāksni (B) atverē, lai to salāgotu ar citu atveri. Atšķirība starp abām atverēm ir aptuveni 24 mm (1/2 collas).
    - Ja mērījums ir mazāks par mērījumu hedera vidusdaļā, pastumiet regulēšanas plāksni izkapts **VIRZIENĀ**.
    - Ja mērījums ir lielāks par mērījumu hedera centrā, pabīdiet regulēšanas plāksni **TĀLĀK** no izkapts.

16. Hedera pretējā galā atkārtojiet darbību *14, page 134* un *15, page 134*.

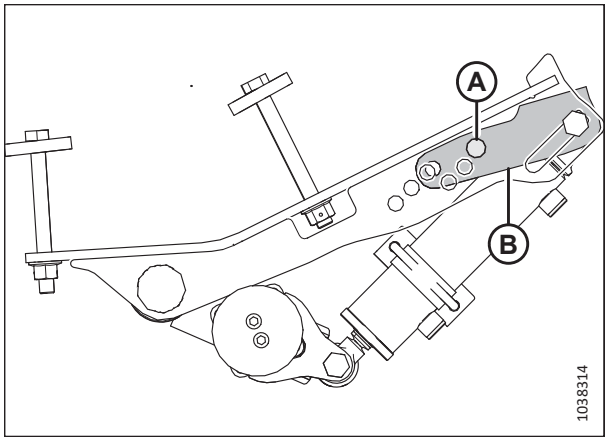

Figure 3.150: Tapu atrašanās vieta — kreisais ārējais ritenis

17. Atvienojiet hedera drošības balstus. Norādījumus skatiet kombaina operatora rokasgrāmatā.

18. Nolaidiet hederu, līdz automātiskā hedera augstuma rādītājs ir pie skaitļa 2.

19. Izslēdziet dzinēju un izņemiet atslēgu no aizdedzes.

20. Vēlreiz izmēriet atstatumu starp aizsargu un zemi. Pārbaudiet, vai visi trīs mērījumi ir vienādi. Ja nav nepieciešama regulēšana, pārejiet pie darbības *14, page 134*.

3.9.2 Pļaušana pie zemes

Pļaušanas augstums atšķiras atkarībā no kultūrauga veida, kultūraugu stāvokļa, pļaušanas apstākļiem utt.

Pļaušanu zemes līmenī veic tad, kad elastīgā izkapts ir atbloķēta, heders ir pilnībā nolaists un izkapts atrodas pie zemes. Nažu un nažu aizsargu stāvokli attiecībā pret zemi (hedera leņķi) regulē, izmantojot pretslīdes uzlikas un centrālo posmu, —

to **NEREGULĒ** ar hedera celšanas cilindriem. Pretslīdes uzlikas, centrālais posms un elastīgā izkapts ļauj pielāgoties lauka apstākļiem un maksimāli palielināt nopļautā materiāla daudzumu, vienlaikus samazinot akmeņu un gružu radītos naža bojājumus.

Elastīgās izkapts un hedera reljefa kopēšanas sistēma nodrošina, ka heders slīd pa zemes virsmu, lai kompensētu kustību izciļņu, bedru un citu zemes reljefa izmaiņu gadījumā un novērstu izkapts iespiešanos zemē vai kultūraugu nenopļaušanu.

Papildu informāciju skatiet zemāk:

- *Iekšējo sliežu uzliku regulēšana, page 135*
- *Ārējo sliežu uzliku regulēšana, page 136*
- *3.9.3 Hedera reljefa kopēšana, page 137*
- *3.9.5 Hedera leņķis, page 162*

Iekšējo sliežu uzliku regulēšana

Slīdes uzlikas un centrālais posms ļauj pielāgoties lauka apstākļiem un maksimāli palielināt nopļautā materiāla daudzumu, vienlaikus samazinot akmeņu un gružu radītos naža bojājumus.

DANGER

Lai nepieļautu traumas vai nāvi mašīnas neparedzētas ieslēgšanās vai paceltas mašīnas krišanas dēļ, vienmēr apturiet dzinēju, izņemiet atslēgu un izmantojiet drošības balstus pirms darba zem hedera.

IMPORTANT:
Ja sliežu uzlikas darbojas nolaistā stāvoklī, sliežu uzliku nodiluma plāksnes var nodilt ātrāk.

1. Pilnībā paceliet hederu.
2. Izslēdziet dzinēju un izņemiet atslēgu no aizdedzes.
3. Uzstādiet hedera drošības balstus. Norādījumus skatiet kombaina operatora rokasgrāmatā.
4. Pilnībā paceliet stabilizatora riteņus vai transportēšanas riteņus (ja uzstādīti). Norādījumus skatiet šādās sadaļās:
   - *EasyMove™ transportēšanas riteņu regulēšana, page 130*
   - *Stabilizatora riteņu regulēšana, page 129*
5. Izņemiet sprosttapu (A) no katras sliežu uzlikas.
6. Satveriet uzliku (B) un izņemiet tapu (C), atvienojot to no rāmja un velkot prom no uzlikas.
7. Paceliet vai nolaidiet sliežu uzliku (B), lai iegūtu vēlamo pozīciju, izmantojot balsta (D) caurumus kā vadotni.
8. Ievietojiet tapu (C) vēlamajā pozīcijā uz balsta (D), iestipriniet to rāmī un nostipriniet ar sprosttapu (A).
9. Pārbaudiet, vai visas sliežu uzlikas ir noregulētas tajā pašā pozīcijā.
10. Noregulējiet hedera leņķi vēlamajā darba pozīcijā, izmantojot mašīnas hedera leņķa vadības ierīces. Ja hedera leņķis nav ļoti svarīgs, iestatiet to vidējā pozīcijā.

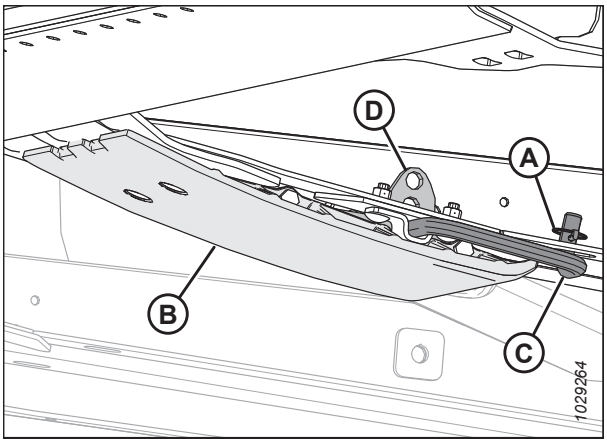

Figure 3.151: Iekšējā sliežu uzlika

11. Pārbaudiet hedera reljefa kopēšanas funkciju. Norādījumus skatiet šeit: *3.9.3 Hedera reljefa kopēšana, page 137*.

Ārējo sliežu uzliku regulēšana

Slīdes uzlikas un centrālais posms ļauj pielāgoties lauka apstākļiem un maksimāli palielināt nopļautā materiāla daudzumu, vienlaikus samazinot akmeņu un gružu radītos naža bojājumus.

DANGER

Lai nepieļautu traumas vai nāvi mašīnas neparedzētas ieslēgšanās vai paceltas mašīnas krišanas dēļ, vienmēr apturiet dzinēju, izņemiet atslēgu un izmantojiet drošības balstus pirms darba zem hedera.

IMPORTANT:

Ja sliežu uzlikas darbojas nolaistā stāvoklī, sliežu uzliku nodiluma plāksnes var nodilt ātrāk.

1. Pilnībā paceliet hederu.
2. Izslēdziet dzinēju un izņemiet atslēgu no aizdedzes.
3. Uzstādiet hedera drošības balstus. Norādījumus skatiet kombaina operatora rokasgrāmatā.
4. Pilnībā paceliet stabilizatora riteņus vai transportēšanas riteņus (ja uzstādīti). Norādījumus skatiet šādās sadaļās:
   - *EasyMove™ transportēšanas riteņu regulēšana, page 130*
   - *Stabilizatora riteņu regulēšana, page 129*
5. Izņemiet sprosttapu (A) no katras slīdes uzlikas tapas (C).
6. Satveriet slīdes uzliku (B) un izņemiet tapu (C), atvienojot to no kronšteina un velkot prom no uzlikas.
7. Paceliet vai nolaidiet sliežu uzliku (B), lai iegūtu vēlamo pozīciju, izmantojot caurumus balsta plāksnē kā vadotni.
8. Ievietojiet atpakaļ tapu (C) vajadzīgajā stāvoklī balsta plāksnē, ievietojiet tapu kronšteinā un nostipriniet ar sprosttapu (A).
9. Pārbaudiet, vai visas slīdes uzlikas ir noregulētas tajā pašā pozīcijā.
10. Pārbaudiet hedera reljefa kopēšanas funkciju. Norādījumus skatiet šeit: *3.9.3 Hedera reljefa kopēšana, page 137*.

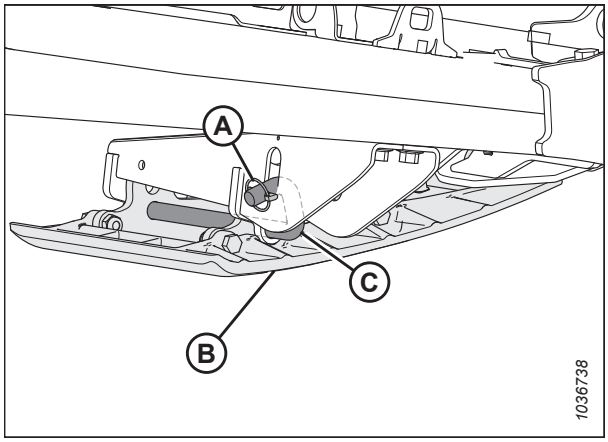

Figure 3.152: Ārējā sliežu uzlika

3.9.3 Hedera reljefa kopēšana

Hedera reljefa kopēšanas sistēma atbalsta gandrīz visu hedera svaru, samazinot zemes spiedienu uz izkapti, ļaujot hederam vieglāk piemēroties zemei un ātri reaģēt uz pēkšņām zemes kontūra izmaiņām vai šķēršļiem.

Hedera reljefa kopēšanu parāda indikators (A). Vērtības no 0 līdz 4 rāda izkapts spēka spiedienu uz zemes, kur 0 ir minimālais un 4 — maksimālais spēks. Tās arī norāda hedera reljefa kopēšanas diapazonu, kur 0 ir reljefa kopēšanas diapazona apakšējā robeža, bet 4 ir augšējā robeža.

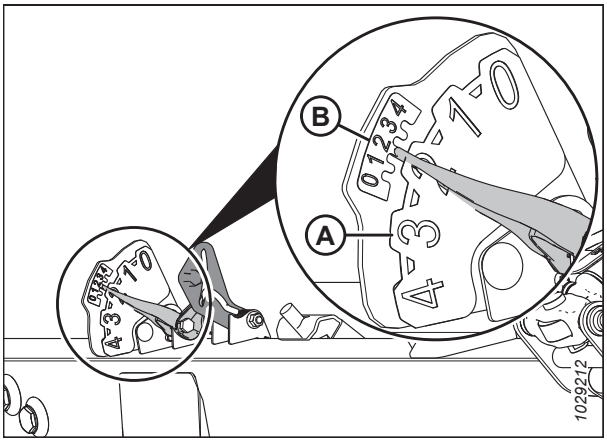

Figure 3.153: Reljefa kopēšanas indikators — kreisā puse

NOTE:

Indikators reljefa kopēšanas moduļa kreisajā pusē rāda reljefa kopēšanu un tās iestatījumus; indikators labajā pusē rāda tikai iestatījumus.

Maksimālo spēku pielāgo ar regulējamu atsperu spriegojums reljefa kopēšanas modulī. Reljefa kopēšanu var mainīt, lai pielāgotos lauka un kultūraugu stāvokļiem atkarībā opcijām, kādas hederā ir uzstādītas.

NOTE:

Mazie cipari (B) indikatora augšpusē tiek izmantoti, lai pārbaudītu un regulētu reljefa kopēšanas iestatījumu. Norādījumus skatiet *Hedera reljefa kopēšanas pārbaude un regulēšana, page 137*.

FD2 sērijas FlexDraper® heders vislabāk darbojas ar minimālu zemes spiedienu. Pielāgojiet reljefa kopēšanu, ja hederam tiek pievienotas papildu pierīces, kas ietekmē hedera svaru.

1. Reljefa kopēšanu pļaušanai pie zemes iestatiet šādi:
   a. Pārbaudiet, vai hedera reljefa kopēšanas bloķējums ir atvienots. Norādījumus skatiet *Hedera reljefa kopēšanas bloķēšana / atbloķēšana, page 149*.
   b. Ar kombaina hedera vadības ierīcēm nolaidiet padeves tvertni līdz reljefa kopēšanas indikators (A) sasniedz vēlamo vērtību (izkapts spiediena spēks uz zemes). Sākotnēji iestatiet indikatorā reljefa kopēšanas vērtību 2 un pēc vajadzības noregulējiet.
2. Reljefa kopēšanu pļaušanai virs zemes iestatiet šādi:
   a. Noregulējiet kontūras riteņus. Norādījumus skatiet šeit: *3.9.1 Pļaušana virs zemes, page 128*.
   b. Atzīmējiet indikatora reljefa kopēšanas vērtību un saglabājiet šo vērtību darbības laikā (neņemiet vērā nelielas indikatora svārstības).

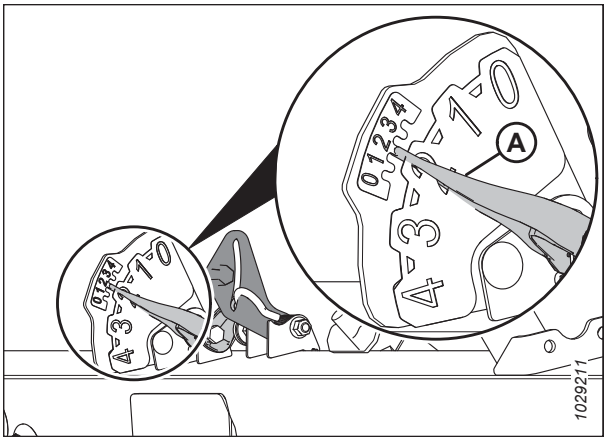

Figure 3.154: Pļaušana pie zemes

Hedera reljefa kopēšanas pārbaude un regulēšana

Hederam ir piekare, ar kuras palīdzību tas plūstoši pārvietojas, pielāgojoties pacēlumiem un iedobumiem un citām zemes kontūra izmaiņām. Ja hedera reljefa kopēšana nav pareizi iestatīta, izkapts var pļaut zemi un atstāt nenopļautus kultūraugus. Ja reljefa kopēšanas iestatījums nav apmierinošs, ir jāpārbauda un jānoregulē reljefa kopēšanas modulis.

IMPORTANT:

NELIETOJIET reljefa kopēšanas moduļa atsperes hedera izlīdzināšanai.

Reljefa kopēšanas funkcijas regulēšanai izmantojiet šādus norādījumus:

- Iestatiet hedera reljefa kopēšanas moduli pēc iespējas vieglāku, bet ne tik vieglu, ka tas kombaina kustības laikā atsitas. Tas palīdzēs novērst nažu salaušanu, augsnes spiešanu, augsnes uzkrāšanos pie izkapts mitros apstākļos un pārmērīgu slīdošo plākšņu nodilumu.
- Lai novērstu pārāk strauji hedera atlēkšanu un nevienmērīgu pļaušanu, kad reljefa kopēšanas modulis ir viegls, darbiniet kombainu ar mazāku zemes ātrumu.
- Lai pļautu kultūraugus, hederam atrodoties virs zemes, izmantojiet stabilizācijas riteņus kopā ar hedera reljefa kopēšanas moduli. Tas samazinās atlēkšanu hedera galos un palīdzēs regulēt pļaušanas augstumu. Norādījumus skatiet *Stabilizatora riteņu regulēšana, page 129*.

DANGER

Lai nepieļautu traumas vai nāvi mašīnas neparedzētas iedarbināšanas gadījumā, vienmēr apturiet dzinēju un izņemiet atslēgu no aizdedzes, pirms pieceļaties no operatora sēdekļa jebkādu iemeslu dēļ.

NOTE:

Ja, izmantojot visas pieejamās regulēšanas iespējas, nevar izvēlēties pietiekamu hedera reljefa kopēšanas iestatījumu, mainiet reljefa kopēšanas atsperes konfigurāciju. Norādījumus skatiet .

Lai pārbaudītu un regulētu reljefa kopēšanas iestatījumus, rīkojieties šādi:

Sagatavošanās darbības

1. Novietojiet kombainu uz līdzenas virsmas.
2. Novietojiet līmeņrādi (A) uz reljefa kopēšanas moduļa rāmja augšdaļas. Panāciet, lai burbulis atrastos centrā. Ja nepieciešama regulēšana, skatiet šeit: *3.11 Hedera līmeņošana, page 251*.
3. Novietojiet hederu tā, lai izkapts būtu 254–356 mm (10–14 collas) virs zemes.

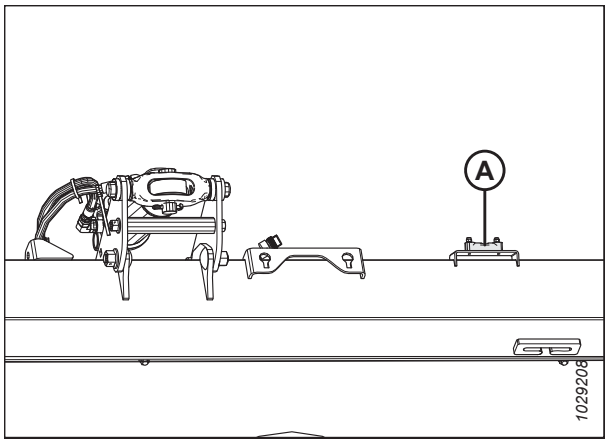

Figure 3.155: Līmeņrādis

4. Noregulējiet tītavu priekšējo un aizmugurējo pozīciju tā, lai uz kreisā indikatora kronšteina esošais indikators (A) atrastos 6. pozīcijā.

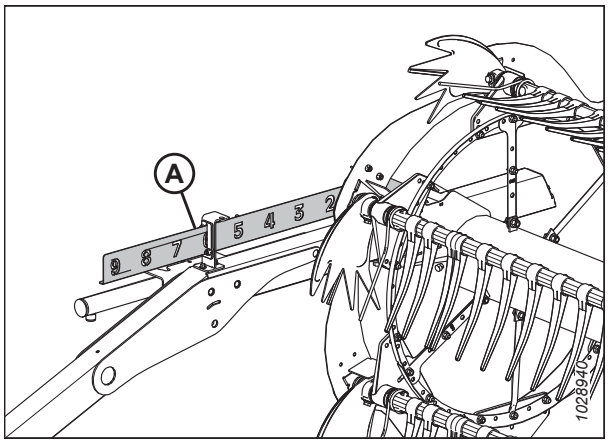

Figure 3.156: Atgāzuma pozīcija

5. Noregulējiet centrālo posmu (A) tā, lai indikators (B) būtu mērierīces **D** pozīcijā.

6. Tītavas pilnībā nolaidiet.

7. Izslēdziet dzinēju un izņemiet atslēgu no aizdedzes.

8. Bloķējiet hedera spārnus. Norādījumus skatiet šeit: *Hedera spārnu bloķēšana / atbloķēšana, page 149*.

9. Ja hederam ir uzstādīti transportēšanas riteņi, pavirziet transportēšanas riteņus līdz augšējai pozīcijai.

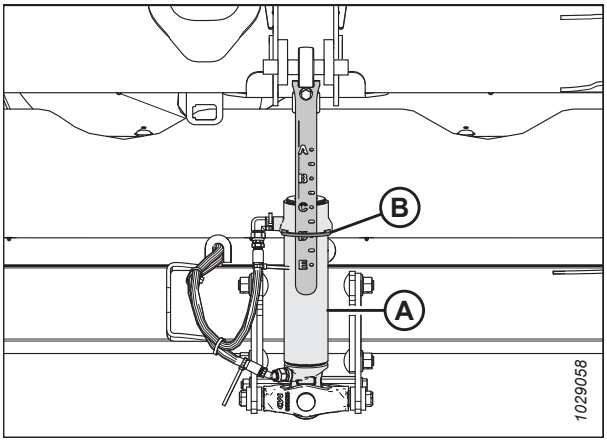

Figure 3.157: Vidējā atsaite

10. Kreisajā reljefa kopēšanas moduļa pusē pavelciet reljefa kopēšanas bloķējuma rokturi (A) prom no reljefa kopēšanas moduļa un pavelciet reljefa kopēšanas bloķējuma rokturi uz leju pozīcijā (B) (ATBLOĶĒT).

11. Atkārtojiet iepriekšējo darbību pretējā reljefa kopēšanas moduļa pusē.

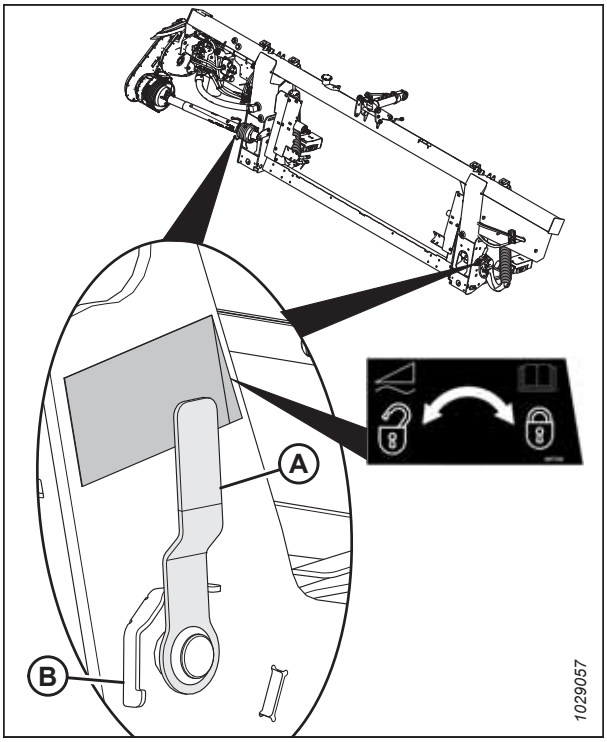

Figure 3.158: Hedera reljefa kopēšanas bloķējums bloķētā stāvoklī

12. Atveriet kreiso gala vairogu. Norādījumus skatiet *Hedera gala vairogu atvēršana, page 39*.

13. Izņemiet saspraudes tapu (A), kas notur universālo darbarīku (B) pie kronšteina uz kreisās gala loksnes.

14. Noņemiet universālo darbarīku (B). Nomainiet saspraudi.

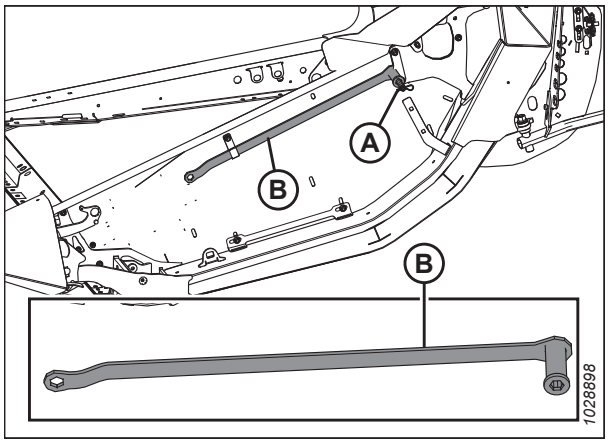

Figure 3.159: Universālā darbarīka atrašanās vieta

Reljefa kopēšanas sviru iestatīšana

15. Reljefa kopēšanas moduļa kreisajā pusē ar roku paceliet reljefa kopēšanas iestatīšanas sviru (A) tā, lai tā nebūtu vaļīga.

16. Novietojiet universālo darbarīku (B) uz reljefa kopēšanas iestatīšanas sviras, kā parādīts. Universālajam darbarīkam jābūt mazliet ieslīpi, vērstam uz reljefa kopēšanas moduļa priekšpusi.

    IMPORTANT:

    Lai novērstu reljefa kopēšanas iestatīšanas sviras bojājumus, pārliecinieties, vai universālais darbarīks (B) ir pilnībā savienots ar sviru.

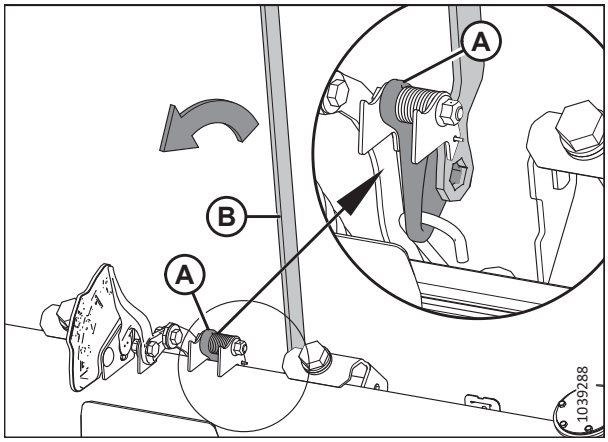

Figure 3.160: Universālais darbarīks, kas savienots ar kreisā reljefa kopēšanas moduļa iestatīšanas mezglu

⚠ WARNING

Kad reljefa kopēšanas iestatīšanas svira ir iestatīta, UZREIZ noņemiet universālo darbarīku no sviras. Ja svira ieiet sākuma pozīcijā, kamēr ar to ir ieslēgts universālais darbarīks, var rasties traumas.

17. Velciet universālo darbarīku (B) uz reljefa kopēšanas moduļa aizmuguri, līdz reljefa kopēšanas iestatīšanas svira (A) nofiksējas savā vietā un neatgriežas sākotnējā stāvoklī. Noņemiet universālo darbarīku.

18. Atkārtojiet darbības no *15, page 140* līdz *17, page 140*, lai iestatītu labo reljefa kopēšanas iestatīšanas sviru.

    IMPORTANT:

    Pirms hedera reljefa kopēšanas **ABĀS TĀ PUSĒS,** ir jāiestata **GAN** kreisā, **GAN** labā reljefa kopēšanas iestatīšanas svira.

19. Nolieciet universālo darbarīku atpakaļ tā glabāšanas vietā. Nostipriniet universālo darbarīku ar saspraudi.

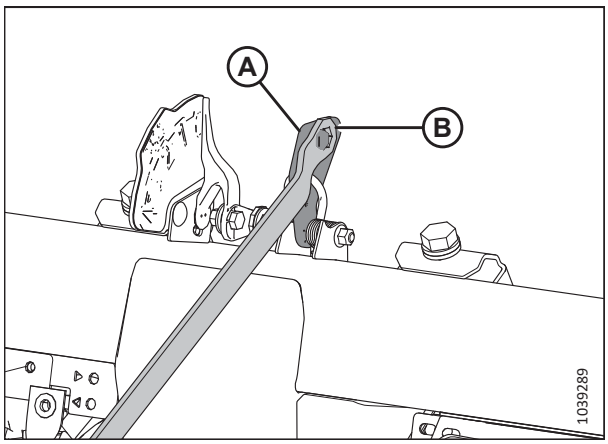

Figure 3.161: Kreisā reljefa kopēšanas iestatīšanas svira iestatītajā pozīcijā

Reljefa kopēšanas pārbaude

20. Iestatiet kreiso reljefa kopēšanas moduli, pastumjot lejup hedera kreiso galu par aptuveni 76 mm (3 collām). Ļaujiet hederam pacelties. Atkārtojiet šo darbību vismaz trīs reizes.

    NOTE:

    Kreisā reljefa kopēšanas iestatījuma indikatora (RKI) precizitāti panāk, pārvietojot uz augšu un uz leju hedera kreiso pusi.

21. Reljefa kopēšanas moduļa kreisajā pusē pārbaudiet mazāku reljefa kopēšanas iestatīšanas indikatoru (RKI) (B). RKI svirai (A) jānorāda uz skaitli 2.
    - Ja svira (A) uz RKI (B) rāda vairāk par 2, reljefa kopēšanas modulis ir pārāk smags.
    - Ja svira (A) uz RKI (B) rāda mazāk par 2, reljefa kopēšanas modulis ir pārāk viegls.

    NOTE:

    Lielākie skaitļi tiek izmantoti, lai noteiktu reljefa kopēšanas augstuma iestatījumu. Tos izmanto, strādājot ar hederu uz lauka.

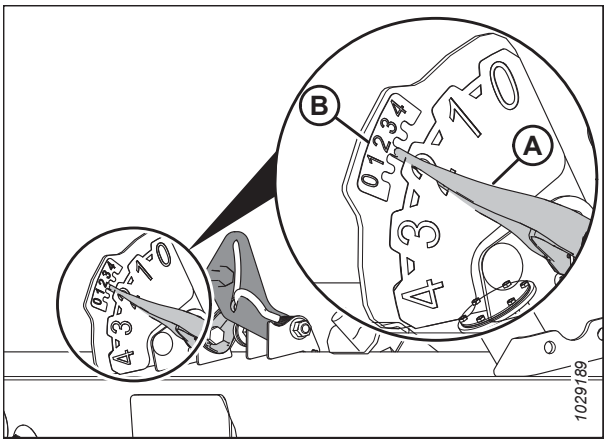

Figure 3.162: Kreisais reljefa kopēšanas iestatījuma indikators

Reljefa kopēšanas moduļa regulēšana

22. Reljefa kopēšanas moduļa kreisajā pusē atskrūvējiet bultskrūves (C). Pārvietojiet atsperu bloķētājus (B) tā, lai bultskrūvju galviņas (A) būtu pieejamas.

23. Pēc vajadzības palieliniet vai samaziniet reljefa kopēšanu moduļa kreisajā pusē:
    - Lai palielinātu reljefa kopēšanu, pagrieziet abas kreisās regulēšanas bultskrūves (A) pulksteņrādītāju kustības virzienā.
    - Lai samazinātu reljefa kopēšanu, pagrieziet regulēšanas bultskrūves (A) kreisajā pusē pretēji pulksteņrādītāju kustības virzienam.

    NOTE:

    Katrs bultskrūvju pāris (A) ir jānoregulē vienādi.

24. Vēlreiz iestatiet reljefa kopēšanas moduli kreisajā pusē. Norādes skatiet darbībā *20, page 141*.

25. Vēlreiz pārbaudiet kreiso RKI indikatoru. Norādes skatiet darbībā *21, page 141*.

26. Ja kreisās puses reljefa kopēšanas iestatījums nav apmierinošs, atkārtojiet darbību no *23, page 141* līdz *25, page 141*, līdz kreisās puses reljefa kopēšanas iestatījums ir apmierinošs.

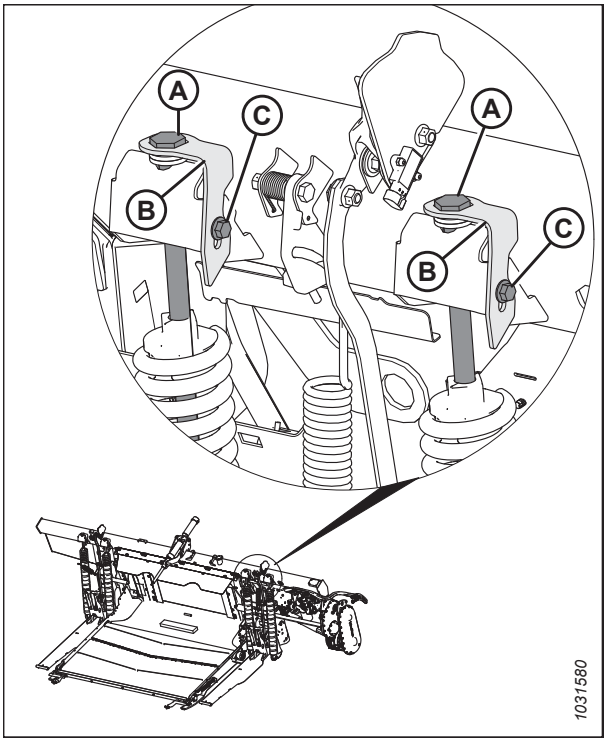

Figure 3.163: Reljefa kopēšanas moduļa regulēšana kreisajā pusē

27. Pārbaudiet un noregulējiet labās puses reljefa kopēšanas moduli. Norādījumus meklējiet no darbības *20, page 141* līdz darbībai *26, page 141*.

28. No abām reljefa kopēšanas moduļa pusēm nofiksējiet regulēšanas bultskrūves (A) ar atsperu bloķētājiem (B). Pārbaudiet, vai bultskrūvju galviņas (A) ir ievietotas atsperu bloķētāju atverēs. Pievelciet bultskrūves (C), lai nostiprinātu atsperu bloķētājus.

Reljefa kopēšanas sviru atlaišana

29. Iedarbiniet dzinēju.

WARNING

NEIZMANTOJIET universālo darbarīku, lai atlaistu reljefa kopēšanas iestatīšanas sviru. Izmantojot universālo darbarīku reljefa kopēšanas iestatīšanas sviras atlaišanai, var gūt traumas.

30. Izmantojiet kombainu, lai pilnībā nolaistu hederu. Tādējādi kreisās un labās reljefa kopēšanas iestatīšanas sviras atgriezīsies sākotnējā stāvoklī.

31. Ir jānoregulē spārnu līdzsvars. Pārejiet pie *3.9.4 Spārnu līdzsvara pārbaude un regulēšana, page 157*.

Reljefa kopēšanas atsperes konfigurācijas maiņa

Reljefa kopēšanas atsperes tiek konfigurētas atbilstoši hedera svaram. Ja hederam tiek pievienots vai noņemts papildaprīkojums, iespējams, būs jāmaina reljefa kopēšanas atsperu konfigurācija.

DANGER

Lai nepieļautu traumas vai nāvi mašīnas neparedzētas iedarbināšanas gadījumā, vienmēr apturiet dzinēju un izņemiet atslēgu no aizdedzes, pirms pieceļaties no operatora sēdekļa jebkādu iemeslu dēļ.

NOTE:

Šī procedūra nav nepieciešama FD225 hederam; reljefa kopēšanas moduļa atspere jāievieto reljefa kopēšanas sviras aizmugurējā atverē.

NOTE:

Šī procedūra nav nepieciešama FD240 dubulto nažu hederam; atspere jāievieto priekšējā atverē.

NOTE:

Šī procedūra nav nepieciešama FD241 dubulto nažu hederam; atspere jāievieto priekšējā atverē.

1. Izslēdziet dzinēju un izņemiet atslēgu no aizdedzes.

2. Aprēķiniet reljefa kopēšanas atsperu konfigurāciju šādi:

   a. Nosakiet kopējo hedera svaru, pamatojoties uz tabulu *3.17, page 144*.

      Piemērs:
      FD235 viena naža pamata hedera svars [2600 kg (5750 lb.)] + vertikālie naži [70 kg (150 lb.)], bez papildaprīkojuma = 2670 kg (5900 lb.)

   b. Salīdziniet kopējo svaru ar tabulā norādīto *3.18, page 145* un nosakiet, vai reljefa kopēšanas atsperes ir jāmontē reljefa kopēšanas sviras priekšējā atverē (A) vai aizmugurējā atverē (B).
      Piemērs.
      FD235 pamata heders [2600 kg (5750 lb.)] + vertikālie naži [70 kg (150 lb.)], bez papildaprīkojuma = 2670 kg (5900 lb.)
      Šis FD235 ir „vieglākā svara diapazonā”, tāpēc reljefa kopēšanas atsperes jāuzstāda reljefa kopēšanas sviru aizmugurējā atverē.

      Ja pievienosiet pēc izvēles pieejamo augšējo krustenisko gliemežtransportieri [180 kg (400 lb.)] un transportēšanas mehānismu [360 kg (800 lb.)], kopējais svars palielināsies līdz 3210 kg (7100 lb.) un reljefa kopēšanas atsperes būs jāpārvieto uz reljefa kopēšanas sviru priekšējo atveri, jo šis heders tagad atrodas „smagākā svara diapazonā”.

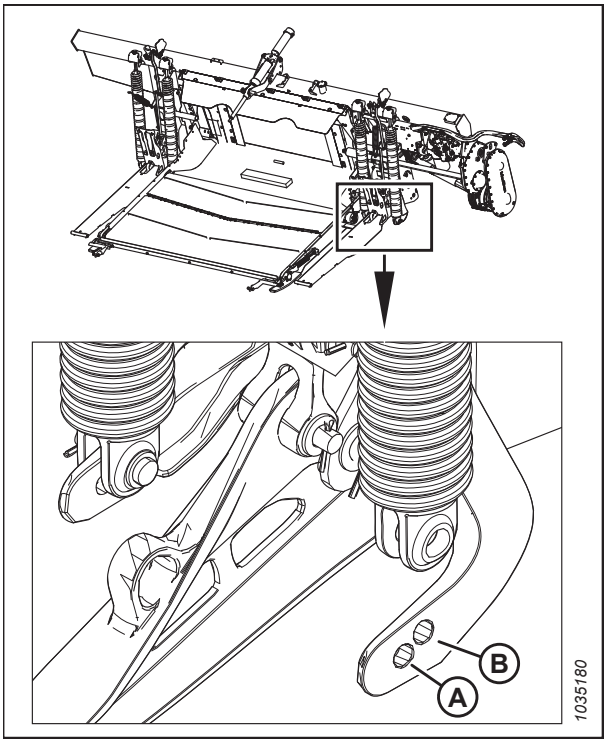

Figure 3.164: Reljefa kopēšanas atspere kreisajā pusē — uzstādīta aizmugurējā reljefa kopēšanas sviras atverē

Table 3.17 Hedera svara kalkulators

Kopējais svars = hedera svars **bez** dalītājiem un papildaprīkojuma (A) + **viena** dalītāja (B) + papildaprīkojuma (C) un (D) summa.		
Kategorija	**Apraksts**	**Svars**
(A) Pamata heders — izvēlieties **vienu**	FD225, viens nazis	N/A. Izmantojiet reljefa kopēšanas sviras aizmugurējo atveri.
	FD230, ar vienu nazi	2400 kg (5300 lb.)
	FD235, ar vienu nazi	2600 kg (5750 lb.)
	FD235, ar dubultajiem nažiem	2700 kg (5950 lb.)
	FD240, ar vienu nazi	2800 kg (6150 lb.)
	FD240, ar dubultajiem nažiem	N/A. Izmantojiet reljefa kopēšanas sviras priekšējo atveri.
	FD241, ar dubultajiem nažiem	N/A. Izmantojiet reljefa kopēšanas sviras priekšējo atveri.
	FD245, ar dubultajiem nažiem	3225 kg (7100 lb.)
	FD250, ar dubultajiem nažiem	3400 kg (7500 lb.)
(B) Dalītāji — izvēlieties **vienu,** ja uzstādīts	Rīsu dalītāja stieņi	20 kg (50 mārciņas)
	Vertikālie naži	185 kg (407 lb.)[57]
(C) Papildaprīkojums: augšējais krusteniskais gliemežtransportieris — izvēlieties **vienu,** ja uzstādīts[58].	9,1 m (30 pēdu) divdaļīgs gliemežtransportieris	142 kg (312 lb.)
	10,7 m (35 pēdas) divdaļīgs	156 kg (343 lb.)
	12,2 m (40 pēdu) trīsdaļīgs	168 kg (370 lb.)
	12,5 m (41 pēda) divdaļīgs	163 kg (360 lb.)
	13,7 m (45 pēdas) trīsdaļīgs	191 kg (420 lb.)
	15,2 m (50 pēdu) trīsdaļīgs	212 kg (468 lb.)
(D) Citas iespējas — pievienojiet jebkuru uzstādīto papildaprīkojumu	Transports	360 kg (800 lb.)
	Kontūrriteņi	205 kg (450 lb.)
	Stabilizatora riteņi	160 kg (350 lb.)

57. Svarā ir ierēķināts hidrauliskais komplekts FD250.
58. Ja nepieciešams, pievienojiet 24,5 kg (54 lb.) hidrauliskajam slēgumam

Table 3.18 Reljefa kopēšanas atsperu uzstādīšanas vieta reljefa kopēšanas svirā

Heders	Mazāka svara diapazons	Reljefa kopēšanas sviras atvere	Lielāka svara diapazons	Reljefa kopēšanas sviras atvere
FD225, ar vienu nazi	Izmantojiet reljefa kopēšanas sviras aizmugurējo atveri.			
FD230, ar vienu nazi	2400–2675 kg (5300–5900 lb.)	Aizmugurē	2676–3215 kg 5901–7100 lb.	Priekšā
FD235, ar vienu nazi	2600–3050 kg (5750–6700 lb.)	Aizmugurē	3051–3415 kg 6701–7550 lb.	Priekšā
FD235, ar dubultajiem nažiem	2700–3150 kg (5950–6900 lb.)	Aizmugurē	3151–3515 kg (6901–7750 lb.)	Priekšā
FD240, ar vienu nazi	2800–3200 kg (6150–7000 lb.)	Aizmugurē	3201–3615 kg (7001–7950 lb.)	Priekšā
FD240, ar dubultajiem nažiem	Izmantojiet reljefa kopēšanas sviras priekšējo atveri.			
FD241, ar dubultajiem nažiem	Izmantojiet reljefa kopēšanas sviras priekšējo atveri.			
FD245, ar dubultajiem nažiem	3225–3475 kg (7100–7650 lb.)	Aizmugurē	3476–4050 kg (7651–8900 lb.)	Priekšā
FD250, ar dubultajiem nažiem	3400–3800 kg (7500–8350 lb.)	Aizmugurē	3801–4215 kg (8351–9300 lb.)	Priekšā

3. Fiksējiet hedera reljefa kopēšanas funkciju, ievelkot reljefa kopēšanas fiksācijas rokturi (A) stāvoklī (A) abās reljefa kopēšanas moduļa pusēs.

   NOTE:

   Ja rokturis ir stāvoklī (B), reljefa kopēšanas funkcija ir atbloķēta.

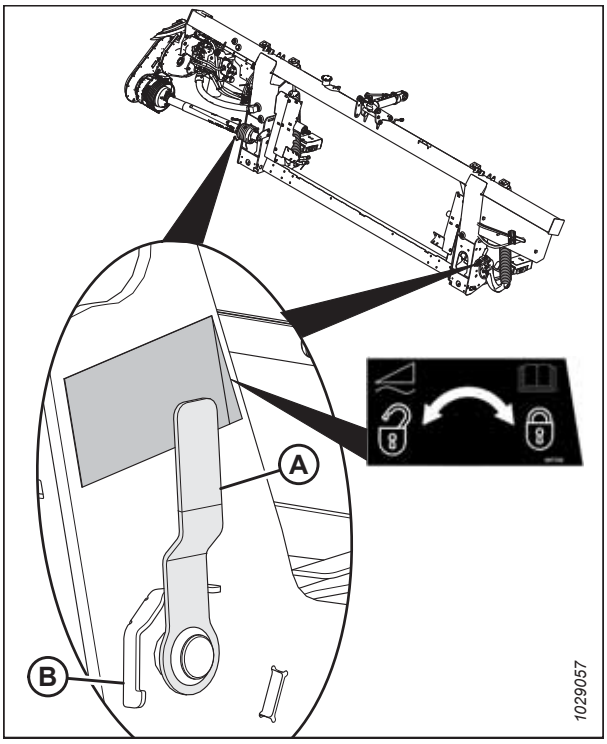

Figure 3.165: Hedera reljefa kopēšanas bloķējums bloķētā stāvoklī

4. Piekļūstiet reljefa kopēšanas atsperu regulēšanas skrūvēm (A), atlaižot skrūves (C) un pagriežot atsperes fiksatorus (B) uz priekšu.

5. Atlaidiet regulēšanas skrūves (A) vienādi, līdz atsperes ir vaļīgas.

   NOTE:

   Ja atsperes ir vaļīgas, regulēšanas skrūves nedaudz paceļas virs paplāksnēm.

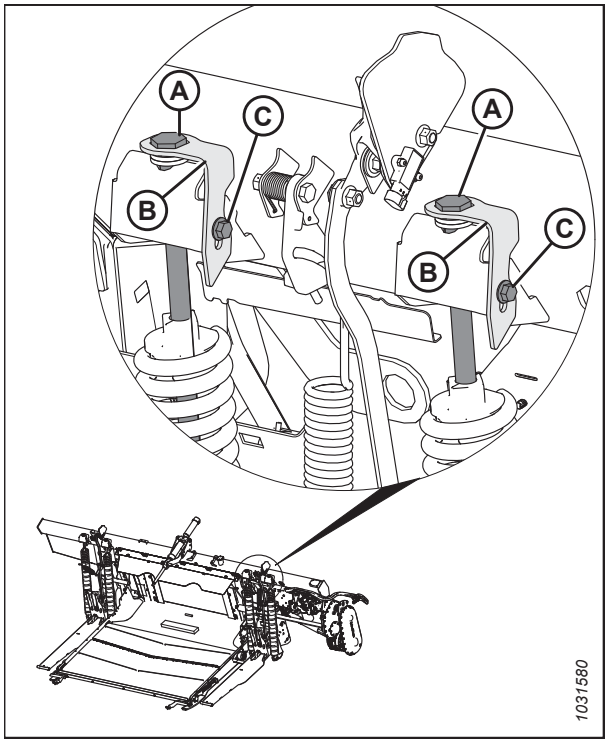

Figure 3.166: Reljefa kopēšanas regulēšana — kreisā puse

6. Izņemiet šķelttapu (C) no tapas (A).

7. Izņemiet tapu (A) un noņemiet paplāksnes (B).

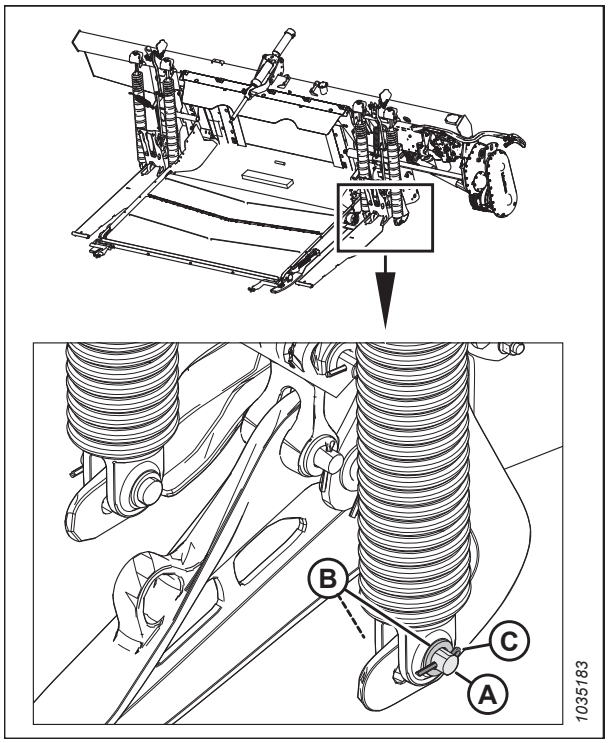

Figure 3.167: Reljefa kopēšanas atspere kreisajā pusē — uzstādīta aizmugurējā reljefa kopēšanas sviras atverē

8. Salāgojiet atsperi ar priekšējo (A) vai aizmugurējo (B) reljefa kopēšanas sviras atveri saskaņā ar reljefa kopēšanas prasībām tabulā *3.18, page 145*.

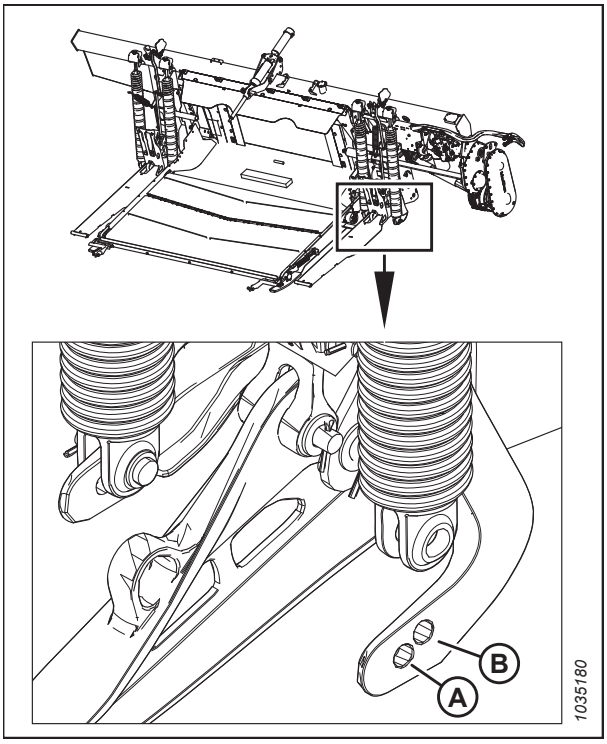

Figure 3.168: Reljefa kopēšanas atspere kreisajā pusē — uzstādīta aizmugurējā reljefa kopēšanas sviras atverē

9. Ievietojiet tapu (A) ar divām paplāksnēm (B) jaunajā atverē.
10. Nostipriniet tapu ar šķelttapu (C).
11. Atkārtojiet darbības no*6, page 146* līdz *10, page 147* otrai atsperei (D).

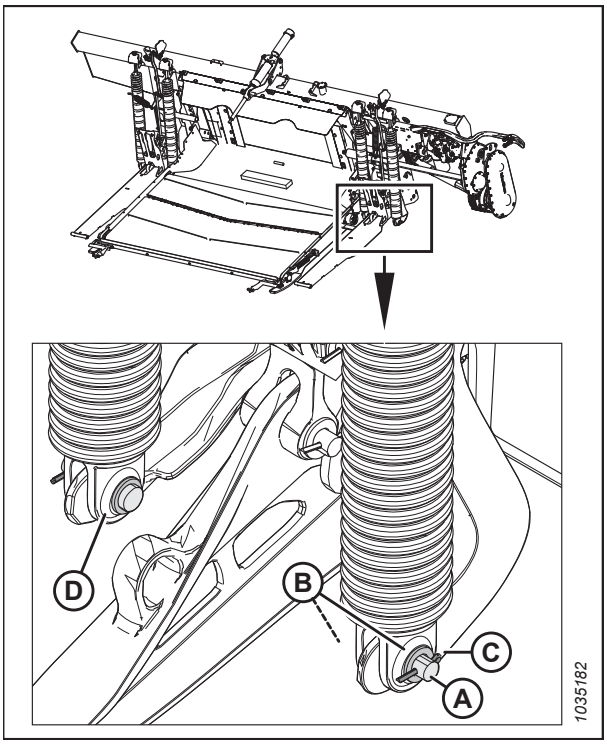

Figure 3.169: Reljefa kopēšanas atspere kreisajā pusē — uzstādīta aizmugurējā reljefa kopēšanas sviras atverē

12. Pievelciet vienādi regulēšanas skrūves (A), lai nodrošinātu, ka reljefa kopēšanas atsperes ir vienāda garuma.

13. Atkārtojiet darbības no *4, page 146* līdz *12, page 148* reljefa kopēšanas atsperu pārim (B), kas atrodas pretējā reljefa kopēšanas moduļa pusē.

14. Pārbaudiet reljefa kopēšanas funkciju. Norādījumus skatiet šeit: *Hedera reljefa kopēšanas pārbaude un regulēšana, page 137*.

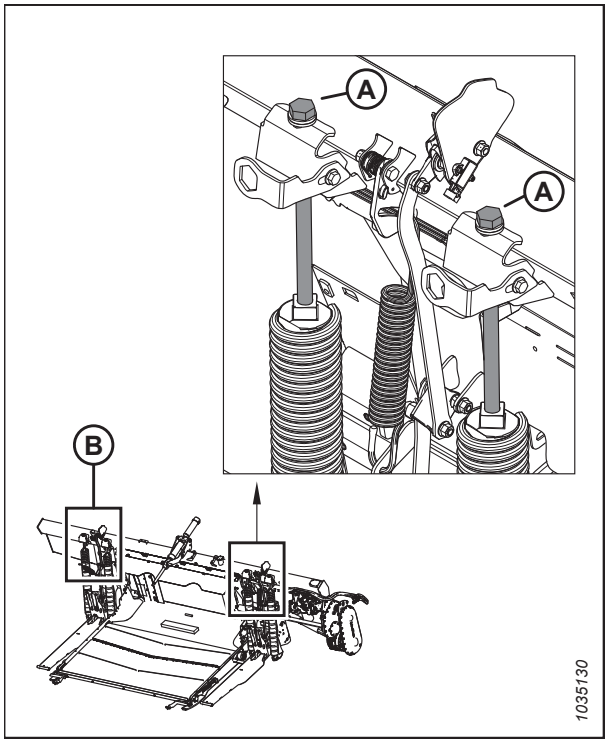

Figure 3.170: Reljefa kopēšanas regulēšana — kreisā puse

Hedera reljefa kopēšanas bloķēšana / atbloķēšana

Divi hedera reljefa kopēšanas bloķējumi — pa vienam katrā moduļa pusē — bloķē un atbloķē hedera reljefa kopēšanas sistēmu.

IMPORTANT:

Ja hederu transportē ar pievienotu reljefa kopēšanas moduli, reljefa kopēšanas bloķējumi ir jāieslēdz, lai starp moduli un hederu nebūtu relatīvas kustības. Arī atvienojot reljefa kopēšanas moduli no kombaina, reljefa kopēšanas bloķējumi ir jānofiksē, lai reljefa kopēšanas moduli varētu atvienot no padeves tvertnes.

Lai atslēgtu (atbloķētu) reljefa kopēšanas bloķējumu, pavelciet reljefa kopēšanas bloķējuma rokturi (A) pozīcijā (B). Šajā stāvoklī heders ir atbloķēts un var kopēt reljefu attiecībā pret kopēšanas moduli.

Lai pieslēgtu (bloķētu) reljefa kopēšanas bloķējumu, stumiet reljefa kopēšanas bloķējuma rokturi (A) pozīcijā (C). Šajā stāvoklī heders nevar pārvietoties attiecībā pret kopēšanas moduli.

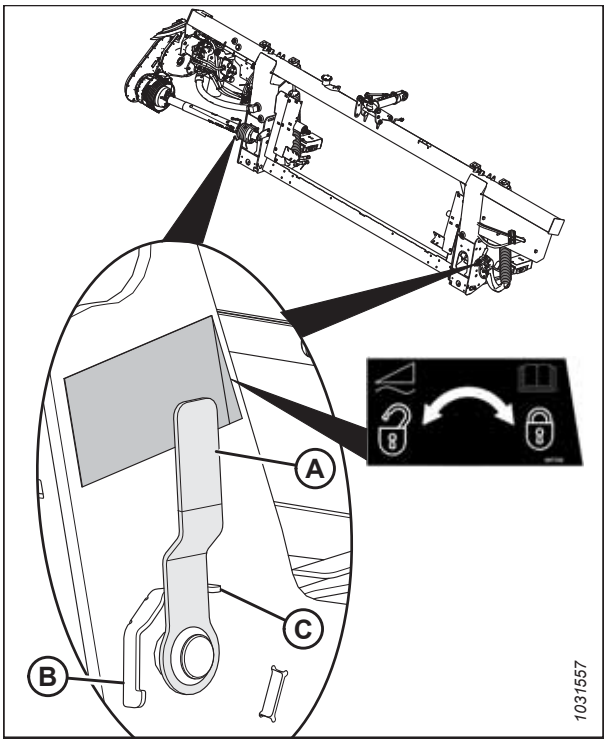

Figure 3.171: Reljefa kopēšanas bloķējums — bloķētā stāvoklī

Hedera spārnu bloķēšana / atbloķēšana

Spārnu bloķēšana ļauj FlexDraper® strādāt ar nekustīgu hederu un taisni novietotu izkapti. Atbloķējot spārnus, visas trīs izkapts sekcijas var kustēties neatkarīgi, kopējot zemes reljefu.

1. **Fiksēšana:** Fiksējiet spārnu, pārvietojot atsperes rokturi (A) uz augšējo atveri, kā parādīts.

   NOTE:

   Pārvietojot atsperes rokturi, ir jābūt dzirdamam klikšķim, kas norāda, ka iekšējais mehānisms tiek ieslēgts vai izslēgts. Ja fiksācijas mehānisms neieslēdzas, pārejiet pie darbības *2, page 150*.

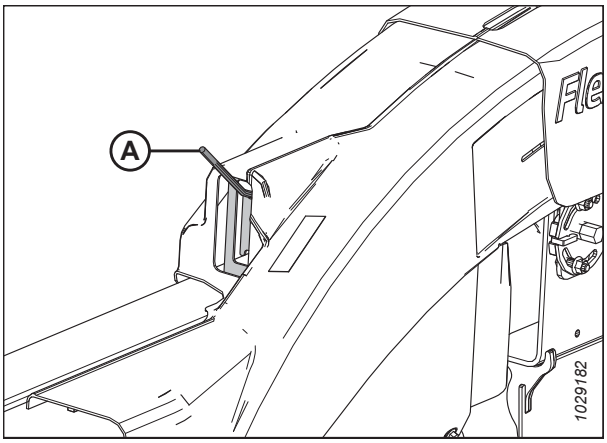

Figure 3.172: Spārns bloķētā stāvoklī

Atbloķēšana. Atbloķējiet spārnu, pārvietojot atsperes rokturi (A) uz augšējo atveri, kā parādīts.

NOTE:

Pārvietojot atsperes rokturi, ir jābūt dzirdamam klikšķim, kas norāda, ka iekšējais mehānisms tiek ieslēgts vai izslēgts. Ja fiksācijas mehānisms neieslēdzas, pārejiet pie darbības *2, page 150*.

Atveriet kreiso gala vairogu. Norādījumus skatiet šeit: *Hedera gala vairogu atvēršana, page 39*.

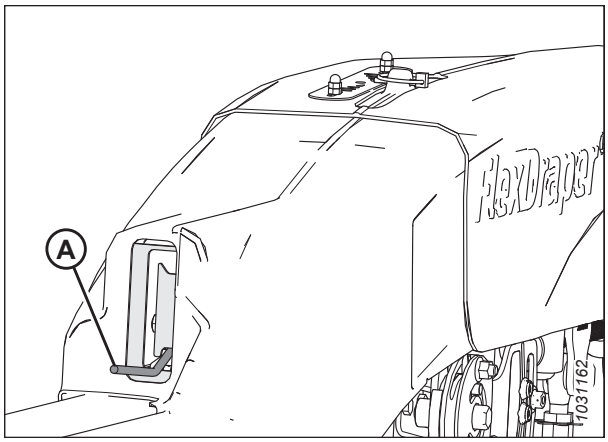

Figure 3.173: Spārns atbloķētā stāvoklī

2. Izņemiet saspraudes tapu (A), kas notur universālo darbarīku pie turētāja kronšteina uz kreisās gala loksnes.
3. Noņemiet universālo darbarīku (B) un ievietojiet saspraudes tapu atpakaļ darbarīka turētājā.

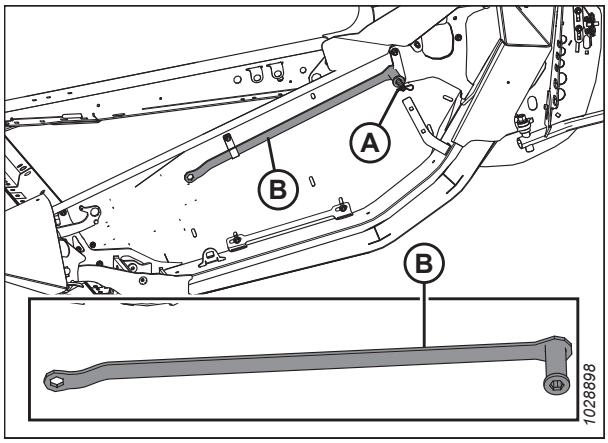

Figure 3.174: Kreisā gala loksne

4. Piestipriniet kontrolierīci (A) pie locīšanas kontrolierīces bloķējuma (B).

   NOTE:

   Ilustrācijā skaidrības labad dažas daļas nav iekļautas.

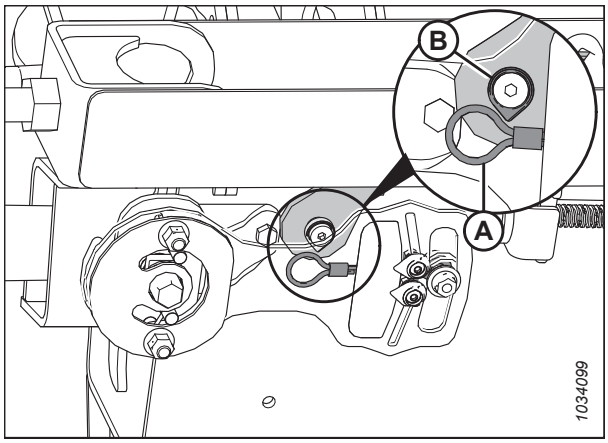

Figure 3.175: Locīšanas kontrolierīces bloķējums — kreisā puse

5. Uzlieciet universālo darbarīku (A) uz spārna līdzsvara plāksnes (B), lai pārvietotu spārnu uz augšu/uz leju, līdz dzirdat fiksācijas klikšķi.

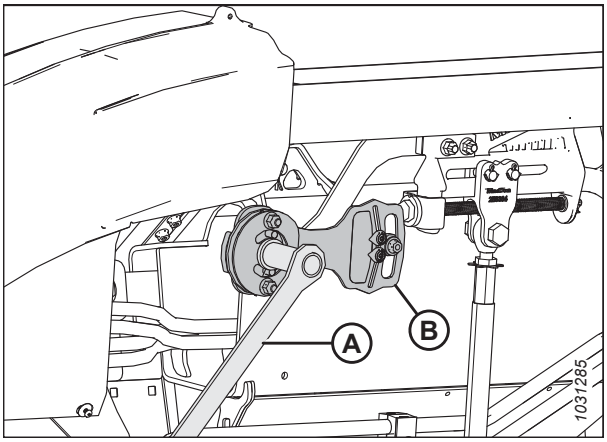

Figure 3.176: Spārnu bloķēšanas mehānisms

6. Atvienojiet kontrolierīci (A) no locīšanas kontrolierīces bloķējuma (B).

   NOTE:

   Ilustrācijā skaidrības labad dažas daļas nav iekļautas.

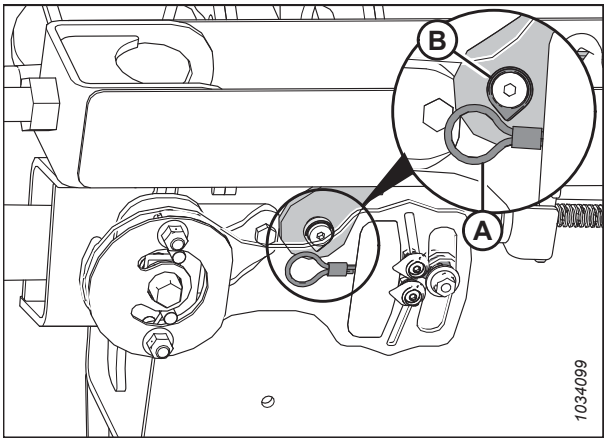

Figure 3.177: Locīšanas kontrolierīces bloķējums — kreisā puse

7. Novietojiet universālo darbarīku (B) atpakaļ uzglabāšanas stāvoklī un nostipriniet to ar saspraudes tapu (A).

8. Aizveriet kreiso gala vairogu. Norādījumus skatiet šeit: *Hedera gala vairogu aizvēršana, page 40*.

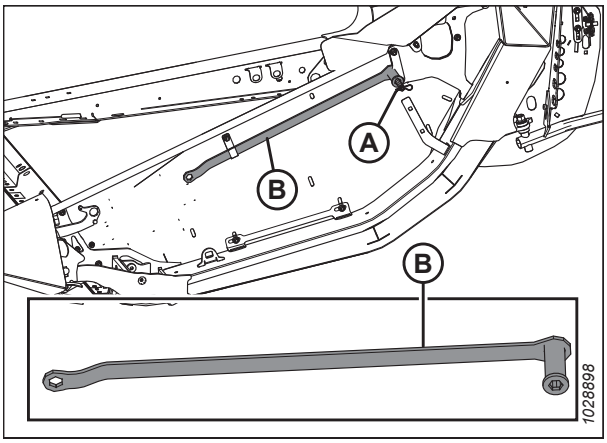

Figure 3.178: Kreisā gala loksne

Ekspluatācija locīšanas režīmā

Heders ir konstruēts tā, lai to varētu darbināt ar izkapti uz zemes. Trīs sekcijas pārvietojas neatkarīgi, kopējot zemes reljefu. Ja spārni ir atbloķēti, tie var brīvi kustēties uz augšu un uz leju.

Atbloķējiet spārnus šādi:

1. Pārvietojiet atsperes rokturi (A) uz ligzdas apakšu, lai atbloķētu spārnu. Būtu jādzird, ka bloķējums atslēdzas.
2. Ja bloķējums neatvienojas, pārvietojiet spārnu, paceļot un nolaižot hederu, mainot hedera leņķi vai braucot ar kombainu, līdz tas atbloķējas.
3. Ja bloķējums joprojām neatbloķējas, turpiniet nākamo darbību.
4. Atveriet kreiso gala vairogu. Norādījumus skatiet šeit: *Hedera gala vairogu atvēršana, page 39*.

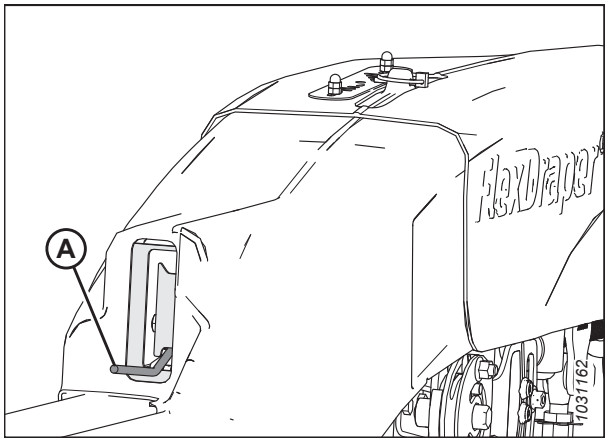

Figure 3.179: Spārns atbloķētā stāvoklī

5. Izņemiet saspraudes tapu (A), kas notur universālo darbarīku pie kronšteina uz kreisās gala loksnes.
6. Noņemiet universālo darbarīku (B) un ievietojiet saspraudes tapu atpakaļ kronšteinā.

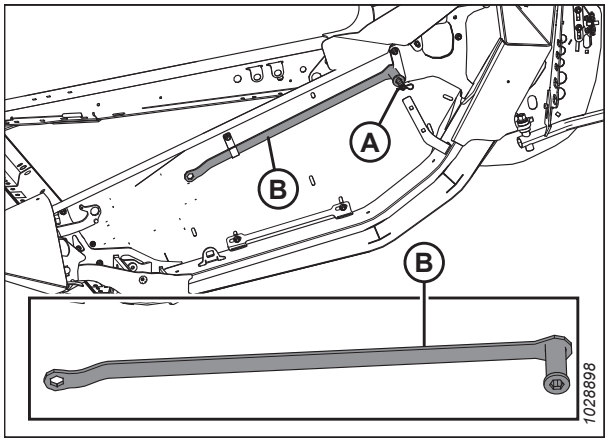

Figure 3.180: Kreisā gala loksne

7. Piestipriniet kontrolierīci (A) pie locīšanas kontrolierīces bloķējuma (B).

   NOTE:

   Ilustrācijā skaidrības labad dažas daļas nav iekļautas.

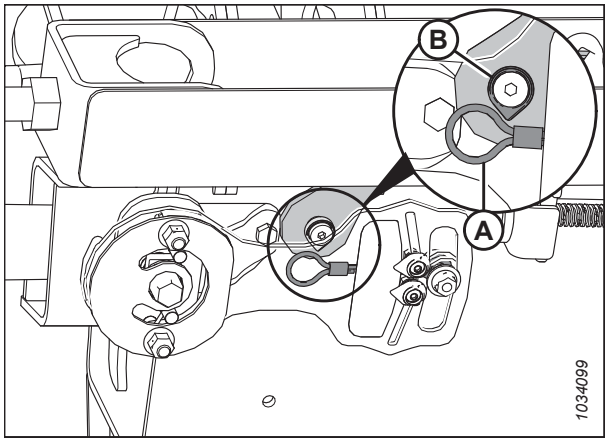

Figure 3.181: Locīšanas kontrolierīces bloķējums — kreisā puse

8. Novietojot universālo darbarīku (A) uz plāksnes (B), virziet spārnu uz augšu un uz leju, līdz fiksācija atlaižas.

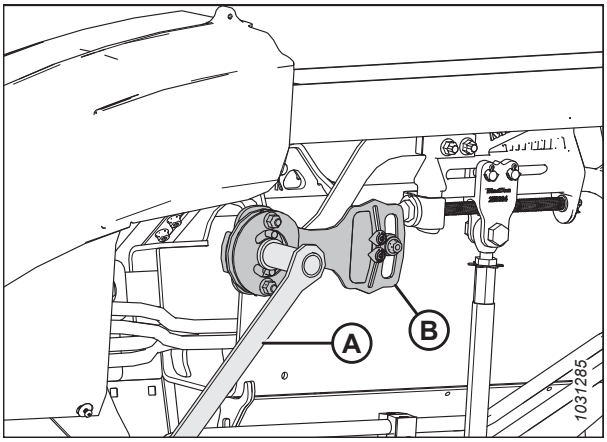

Figure 3.182: Spārna bloķējums atbloķētā stāvoklī

9. Atvienojiet kontrolierīci (A) no locīšanas kontrolierīces bloķējuma (B).

   NOTE:

   Ilustrācijā skaidrības labad dažas daļas nav iekļautas.

10. Novietojiet universālo darbarīku (A) atpakaļ tā uzglabāšanas stāvoklī un uzlieciet sakabes pārsegu.

11. Ja nepieciešams, līdzsvarojiet spārnu. Norādījumus skatiet šeit: *3.9.4 Spārnu līdzsvara pārbaude un regulēšana, page 157*.

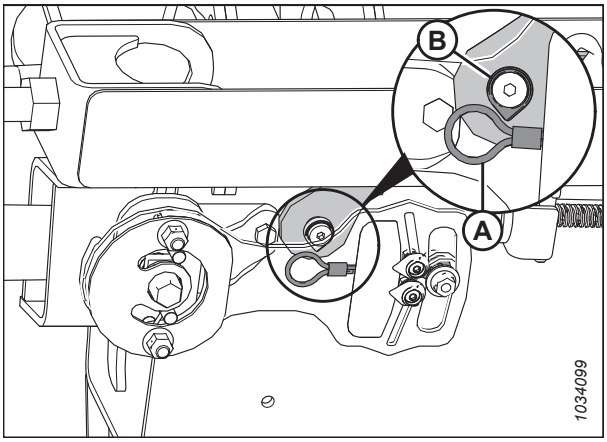

Figure 3.183: Locīšanas kontrolierīces bloķējums — kreisā puse

NOTE:

Ja heders ir pievienots kombainam, spārni ir fiksēti un taisni, sprosttapai (A) jābūt vērstai uz indikatora (B) vidusdaļu. Ja tā nav, kalibrējiet indikatoru, atlaižot skrūves (C), kas notur aizsargu, un noregulējiet indikatoru stāvokli. Ražas novākšanas laikā ar atbloķētiem spārniem indikatoram periodiski jāvirzās pa diapazonu. Ja indikators joprojām ir iestrēdzis kādā no diapazona galiem, skatiet informāciju šeit: *Hedera reljefa kopēšanas pārbaude un regulēšana, page 137* un *3.9.4 Spārnu līdzsvara pārbaude un regulēšana, page 157*.

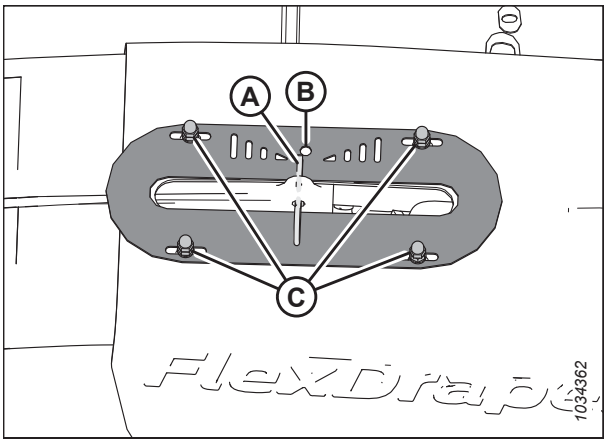

Figure 3.184: Spārnu kustības indikators uz locīšanas atsaites pārsega — parādīta kreisā puse

12. Aizveriet kreiso gala vairogu. Norādījumus skatiet šeit: *Hedera gala vairogu aizvēršana, page 40*.

Ekspluatācija fiksētā režīmā

Heders ir konstruēts tā, lai to varētu darbināt ar izkapti uz zemes. Spārnu bloķēšana ļauj strādāt ar nekustīgu hederu un taisni novietotu izkapti. Kad visas trīs hedera daļas ir fiksētas, izkapts ir nekustīga un vienlaikus virzās uz augšu un uz leju.

Bloķējiet spārnus šādi:

1. Pārvietojiet atsperes rokturi (A) uz ligzdas augšu, lai bloķētu spārnu. Bloķēšanai jābūt dzirdamai.
2. Ja bloķējums nesavienojas, pārvietojiet spārnu, paceļot un nolaižot hederu, mainot hedera leņķi vai braucot ar kombainu, līdz tas bloķējas.
3. Ja bloķēšana neieslēdzas, turpiniet ar darbību *4, page 154*.
4. Noņemiet locīšanas atsaites pārsegu. Norādījumus skatiet *Iekšējās elastīgās sakabes pārsegu noņemšana, page 48*.

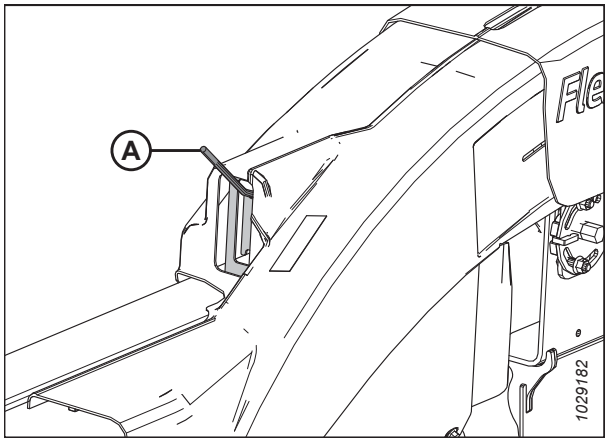

Figure 3.185: Spārns bloķētā stāvoklī

5. Izņemiet saspraudes tapu (A), kas notur universālo darbarīku pie turētāja kronšteina uz kreisās gala loksnes.
6. Izņemiet universālo darbarīku (B) no tā uzglabāšanas vietas un ievietojiet saspraudes tapu atpakaļ universālā darbarīka turētājā.

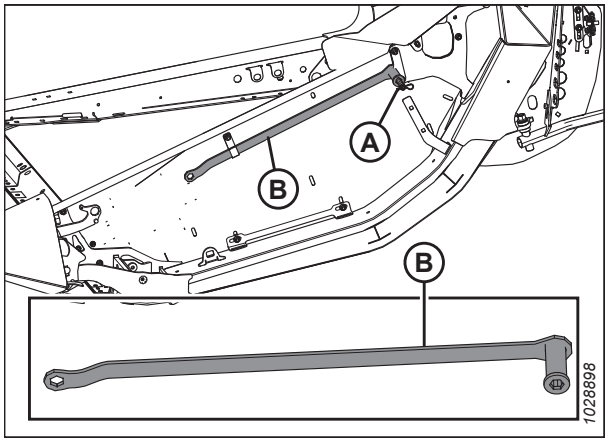

Figure 3.186: Kreisā gala loksne

7. Novietojot universālo darbarīku (A) uz plāksnes (B), pārvietojiet spārnu uz augšu un uz leju, līdz fiksators saslēdzas.
8. Novietojiet universālo darbarīku (A) atpakaļ tā uzglabāšanas stāvoklī un uzlieciet sakabes pārsegu.
9. Uzlieciet atpakaļ locīšanas atsaites pārsegu. Norādījumus skatiet šeit: *Iekšējās elastīgās sakabes pārsegu uzstādīšana, page 49*.

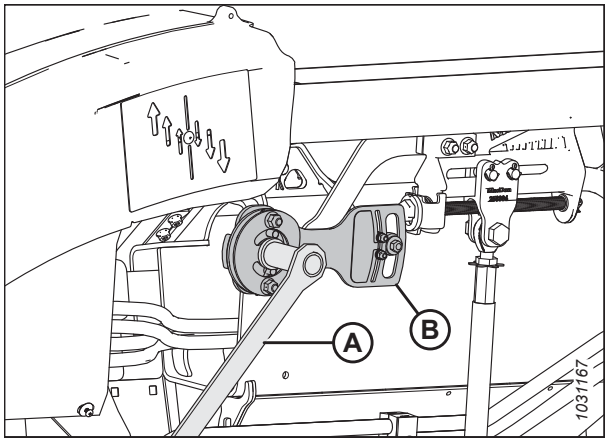

Figure 3.187: Spārns bloķētā stāvoklī

Locīšanas izvērsuma ierobežotāja atslēgšana

Izslēdzot lokāmo izvērsuma ierobežotāju, tiek palielināts locīšanas diapazons, kas var palīdzēt hederam kopēt zemes reljefu nelīdzenā apvidū, un to var izvēlēties, ja nav būtiski saglabāt tuvu novietojumu starp tītavām un izkapti, piemēram, novācot tādus garus kultūraugus kā graudaugi vai rapsis.

DANGER

Lai nepieļautu traumas vai nāvi mašīnas neparedzētas ieslēgšanās vai paceltas mašīnas krišanas dēļ, vienmēr apturiet dzinēju un izņemiet atslēgu, pirms pieceļaties no operatora sēdekļa, un vienmēr uzstādiet drošības balstus pirms darba zem mašīnas.

NOTE:

Ja tiek noņemta lokāmā reljefa kopēšanas ierobežotāja plāksne, tītavu un izkapts atstatums nevar būt tik mazs, un to būs nepieciešams regulēt. Tehniskos datus skatiet šeit: *4.13.1 Klīrenss starp tītavām un izkapti, page 433*.

1. Novietojiet kombainu uz līdzenas virsmas.
2. Bloķējiet hedera spārnus. Norādījumus skatiet šeit: *Hedera spārnu bloķēšana / atbloķēšana, page 149*.
3. Izbīdiet hidraulisko centrālo posmu pilnībā.
4. Pilnībā nolaidiet hederi.
5. Izslēdziet dzinēju un izņemiet atslēgu no aizdedzes.
6. Noņemiet divas skrūves (A).
7. Noņemiet locīšanas izvērsuma ierobežotāja plāksni (B).

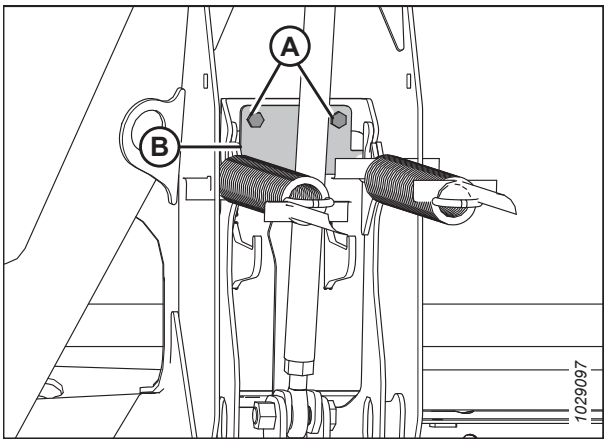

Figure 3.188: Locīšanas izvērsuma ierobežotāja plāksne

8. Apgrieziet ierobežotāja plāksni (B) otrādi.
9. Uzstādiet locīšanas izvērsuma ierobežotāja plāksni (B).
10. Uzlieciet atpakaļ divas skrūves (A).
11. Atkārtojiet darbības no *6, page 155* līdz *10, page 156* pretējā pusē.
12. Lai izvairītos nogriezt tītavu pirkstus, kad heders veido izvērstu formu, noregulējiet tītavu pirkstu atstarpi, specifikācijas skatiet *4.13.1 Klīrenss starp tītavām un izkapti, page 433*.

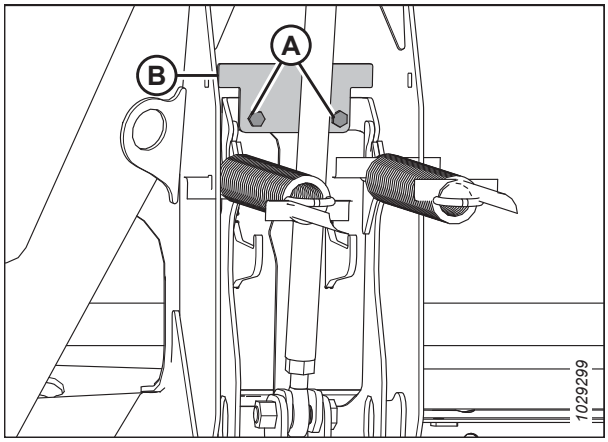

Figure 3.189: Locīšanas izvērsuma ierobežotāja plāksne

Locīšanas izvērsuma ierobežotāja pieslēgšana

Ieslēdzot lokāmo izvērsuma ierobežotāju, tiek ierobežota hedera spēja izliekties, ļaujot tītavām atrasties ļoti tuvu izkaptij. Tuvs tītavu un izkapts novietojums ir ideāli piemērots, novācot īsus kultūraugus, piemēram, lēcas, zirņus vai īsas sojas pupas.

DANGER

Lai nepieļautu traumas vai nāvi mašīnas neparedzētas ieslēgšanās vai paceltas mašīnas krišanas dēļ, vienmēr apturiet dzinēju un izņemiet atslēgu, pirms pieceļaties no operatora sēdekļa, un vienmēr uzstādiet drošības balstus pirms darba zem mašīnas.

NOTE:

Uzstādot locīšanas izvērsuma ierobežotāja plāksni, atstarpe starp tītavām un izkapti ir mazāka, un tā ir jānoregulē. Specifikācijas skatiet *4.13.1 Klīrenss starp tītavām un izkapti, page 433*.

1. Novietojiet kombainu uz līdzenas virsmas.
2. Bloķējiet hedera spārnus. Norādījumus skatiet šeit: *Hedera spārnu bloķēšana / atbloķēšana, page 149*.
3. Pilnībā nolaidiet hederi.
4. Izbīdiet hidraulisko centrālo posmu pilnībā.
5. Izslēdziet dzinēju un izņemiet atslēgu no aizdedzes.

6. Noņemiet divas skrūves (A).
7. Noņemiet locīšanas izvērsuma ierobežotāja plāksni (B).

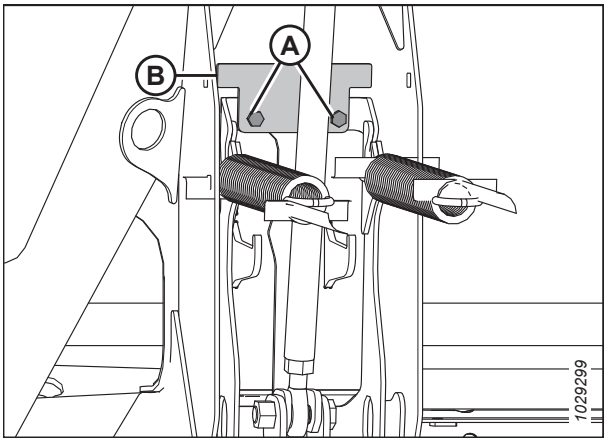

Figure 3.190: Locīšanas izvērsuma ierobežotāja plāksne

8. Apgrieziet ierobežotāja plāksni (B) otrādi.
9. Uzstādiet locīšanas izvērsuma ierobežotāja plāksni (B).
10. Uzlieciet atpakaļ divas skrūves (A).
11. Atkārtojiet pretējā pusē.
12. Noregulējiet tītavu pirkstu atstarpi, specifikācijas skatiet *Atstarpes regulēšana starp tītavām un izkapti, page 437*.

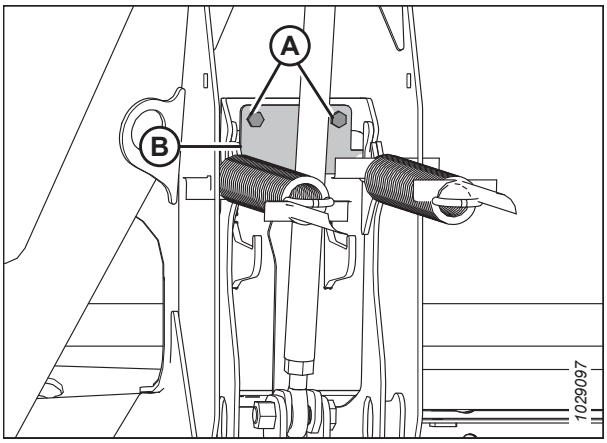

Figure 3.191: Locīšanas izvērsuma ierobežotāja plāksne

3.9.4 Spārnu līdzsvara pārbaude un regulēšana

Spārnu līdzsvars ir svarīgs zemes reljefa kopēšanai. Ja heders neseko zemes reljefam pareizi, operatoriem jāregulē katra spārna līdzsvars.

DANGER

Lai novērstu traumas vai nāvi mašīnas neparedzētas iedarbināšanas dēļ, pirms mašīnas regulēšanas vienmēr izslēdziet dzinēju un izņemiet atslēgu no aizdedzes.

DANGER

Pārbaudiet, vai neviens neatrodas darba zonā.

IMPORTANT:

Lai nodrošinātu pareizus spārnu līdzsvara rādījumus, pirms turpināt darbu, pārliecinieties, vai hedera reljefa kopēšana ir pareizi iestatīta. Norādījumus skatiet *Hedera reljefa kopēšanas pārbaude un regulēšana, page 137*. Pirms regulēšanas reljefa kopēšanas modulim jāatrodas vienā līmenī.

NOTE:

Hedera spārni ir līdzsvaroti, ja spārna pārvietošanai uz augšu vai uz leju ir nepieciešams vienāds spēks.

Ja hedera spārnam ir tendence atrasties izvērstā (A) vai savērstā (B) pozīcijā un ja heders netver kultūraugus vai stumj zemi, spārna līdzsvaru var būt nepieciešams koriģēt.

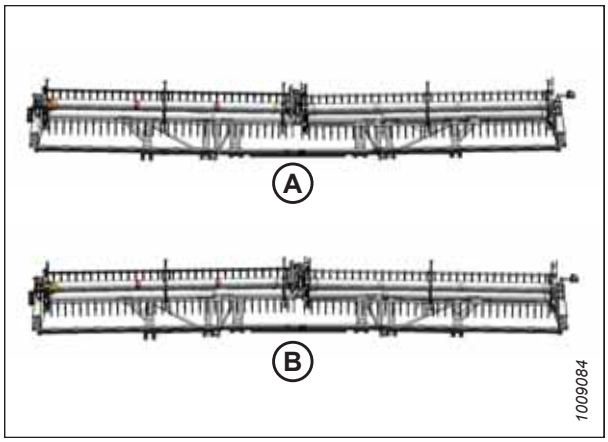

Figure 3.192: Nelīdzsvarots spārns

1. Noregulējiet tītavu priekšējo un aizmugurējo pozīciju tā, lai uz kreisā indikatora kronšteina esošais indikators (A) atrastos 6. pozīcijā.
2. Tītavas pilnībā nolaidiet.

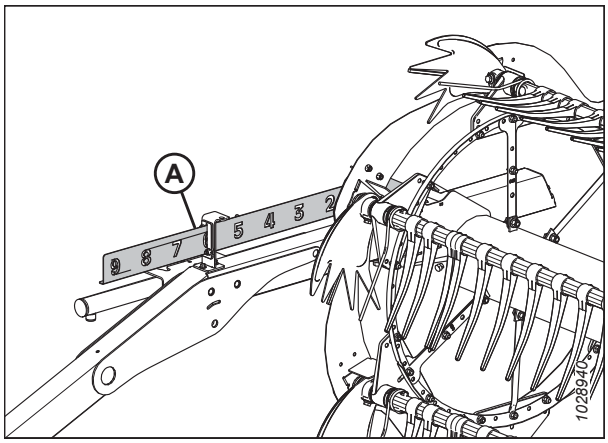

Figure 3.193: Atgāzuma pozīcija

3. Noregulējiet centrālo posmu (A) tā, lai indikators (B) būtu mērierīces **D** pozīcijā.
4. Ja ir uzstādīti transportēšanas riteņi vai kontūras riteņi, virziet tos tā, lai heders tos atbalstītu. Norādījumus skatiet šeit: *EasyMove™ transportēšanas riteņu regulēšana, page 130* vai *ContourMax™ riteņu ar regulēšana ar kājslēdzi, page 131*.
5. Novietojiet kombainu uz līdzenas virsmas.
6. Novietojiet hederu tā, lai tas būtu 254–356 mm (10–14 collas) virs zemes.

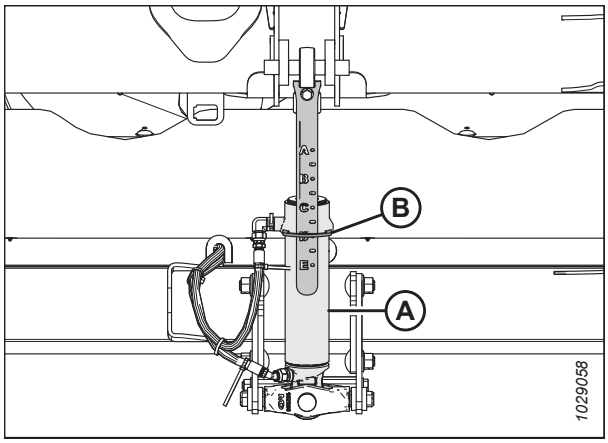

Figure 3.194: Vidējā atsaite

7. Novietojiet līmeņrādi (A) uz reljefa kopēšanas moduļa rāmja augšdaļas. Panāciet, lai burbulis atrastos centrā. Ja nepieciešama regulēšana, skatiet šeit: *3.11 Hedera līmeņošana, page 251*.

8. Izslēdziet dzinēju un izņemiet atslēgu no aizdedzes.

9. Noņemiet atsaites pārsegu. Norādījumus skatiet *Iekšējās elastīgās sakabes pārsegu noņemšana, page 48*.

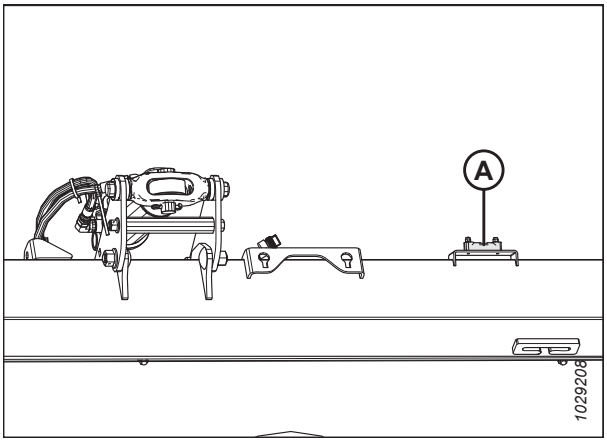

Figure 3.195: Līmeņrādis

10. Piestipriniet kontrolierīci (A) pie locīšanas kontrolierīces bloķējuma (B).

    NOTE:

    Dažas detaļas ir caurspīdīgas, lai būtu redzama kabeļa slēdzene.

11. Atveriet hedera kreisās puses gala aizsargu. Norādījumus skatiet šeit: *Hedera gala vairogu atvēršana, page 39*.

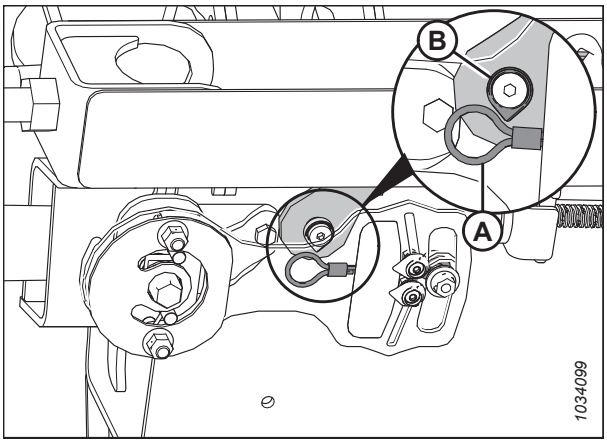

Figure 3.196: Locīšanas kontrolierīces bloķējums — kreisā puse

12. Izņemiet saspraudes tapu (A), kas notur universālo darbarīku pie darbarīka turētāja kronšteina uz kreisās gala loksnes.

13. Noņemiet universālo darbarīku (B) un ievietojiet saspraudes tapu atpakaļ darbarīka turētājā.

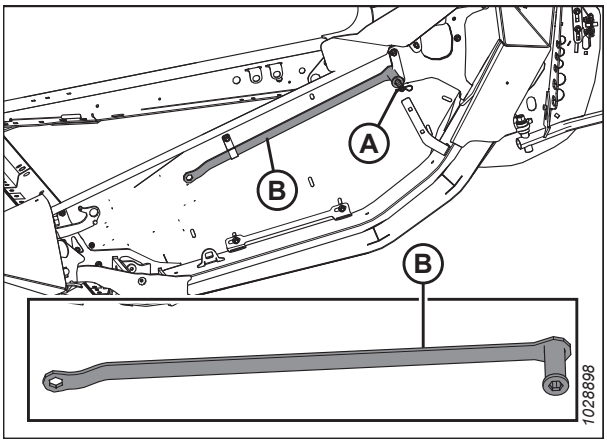

Figure 3.197: Kreisā gala loksne

14. Atbloķējiet pārbaudāmo spārnu, pārvietojot atsperes rokturi (A) apakšējā **(ATBLOĶĒT)** stāvoklī. Atbloķējiet **TIKAI** to spārnu, kuru pārbaudāt. Pārliecinieties, ka pretējais spārns ir bloķēts.

    NOTE:

    Pārvietojot atsperes rokturi, ir jābūt dzirdamam klikšķim, kas norāda, ka iekšējais mehānisms tiek ieslēgts vai izslēgts.

15. Ja iekšējais fiksācijas mehānisms nesaslēdzas, virziet spārnu ar universālo darbarīku (B), līdz ir dzirdams klikšķis.

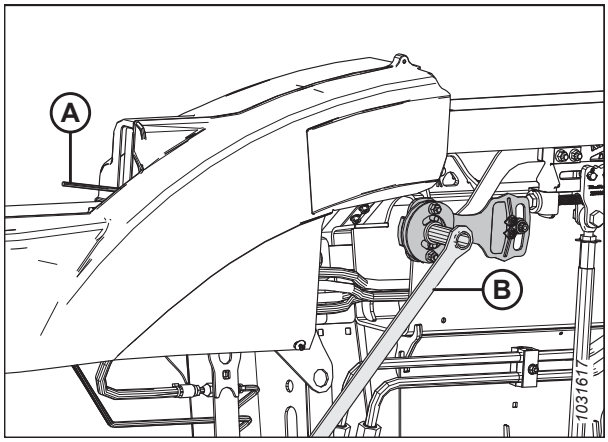

Figure 3.198: Spārna atbloķētais stāvoklis

16. Pārliecinieties, ka reljefa kopēšanas pārbaudes slēdži (A) ir atslēgti (uz leju) abās reljefa kopēšanas moduļa pusēs.

17. Pārliecinieties, ka reljefa kopēšanas bloķētāji (B) ir ieslēgti (uz leju) abās reljefa kopēšanas moduļa pusēs.

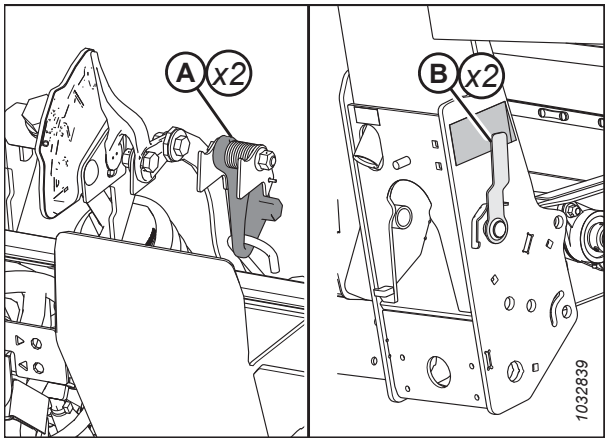

Figure 3.199: Kontrolierīces plāksnes mezgls

18. Uz elastīgās kontrolierīces plāksnes ar pirkstiem saspiediet indikatorus (A) un (B) kopā.

19. Ar universālo darbarīku (C) grieziet elastīgo kontrolierīces plāksni uz augšu, līdz tapa sasniedz ligzdas galu. Apakšējais indikators (B) pārvietojas uz leju, parādot pirmo rādījumu.

20. Ar universālo darbarīku (C) pagrieziet elastīgo kontrolierīces plāksni uz leju, līdz tapa sasniedz ligzdas galu. Augšējais indikators (A) pārvietojas uz augšu, lai parādītu otro rādījumu.

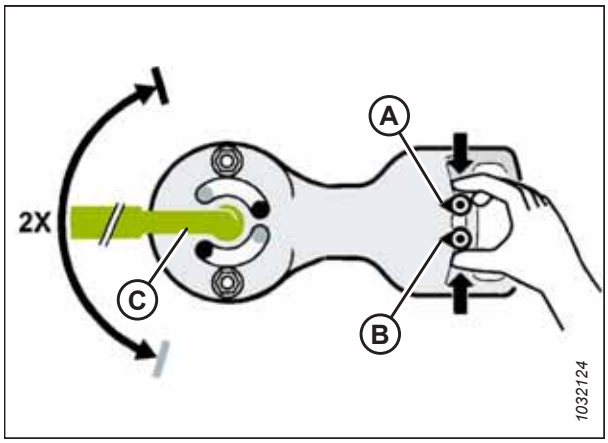

Figure 3.200: Spārnu līdzsvara regulēšana — parādīta kreisā puse

21. Elastīgās kontrolierīces plāksnes rādījumiem ir šāda nozīme:
    - Ja spārns ir pārāk viegls (A), noregulējiet to smagāku, griežot regulētāja skrūvi (D), lai pārvietotu skavu (E) virzienā (F). Vēlreiz pārbaudiet spārnu līdzsvaru. Ja nepieciešams, regulējiet, līdz spārns ir līdzsvarots (C), un pēc tam pārejiet pie nākamās darbības.
    - Ja spārns ir pārāk smags (B), noregulējiet to vieglāku, griežot regulētāja skrūvi (D), lai pārvietotu skavu (E) virzienā (G). Vēlreiz pārbaudiet spārnu līdzsvaru. Ja nepieciešams, regulējiet, līdz spārns ir līdzsvarots (C), un pēc tam pārejiet pie nākamās darbības.
    - Ja spārns ir līdzsvarots (C), nekādas darbības nav jāveic. Pārejiet pie nākamās darbības.
22. Pārvietojiet atsperes rokturi augšējā **(BLOĶĒT)** stāvoklī.
23. Ja fiksators nesaslēdzas, ar universālo darbarīku pārvietojiet spārnu uz augšu un uz leju, līdz tas saslēdzas.

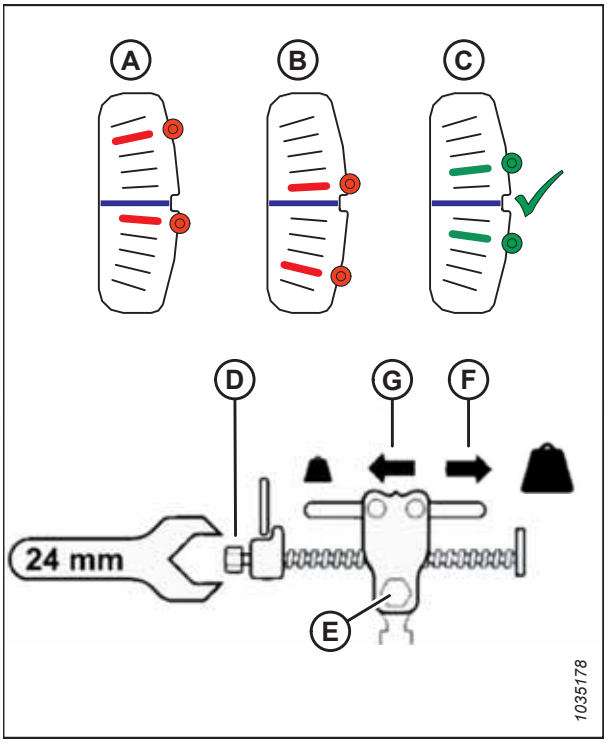

Figure 3.201: Spārnu līdzsvara regulēšana — parādīta kreisā puse

24. Atvienojiet elastīgās kontrolierīces kabeli (A) no elastīgās kontrolierīces kabeļa fiksatora (B).

    IMPORTANT:

    Ja elastīgās kontrolierīces kabelis netiek pievienots, tas var tikt bojāts.
25. Atkārtojiet šo procedūru pretējā pusē.

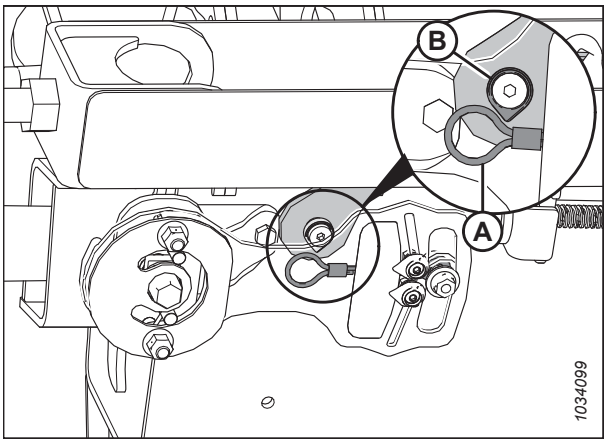

Figure 3.202: Locīšanas kontrolierīces bloķējums — kreisā puse

26. Novietojiet universālo darbarīku (B) atpakaļ uzglabāšanas stāvoklī un nostipriniet ar saspraudes tapu (A).

27. Uzlieciet atpakaļ savienojuma pārsegu. Norādījumus skatiet šeit: *Ārējā elastīgā savienojuma pārsegu uzstādīšana, page 50* vai *Iekšējās elastīgās sakabes pārsegu uzstādīšana, page 49*.

    NOTE:

    Lai uzturētu labu spārna līdzsvaru, strādājot uz lauka, var būt nepieciešama galvenās reljefa kopēšanas iestatījuma regulēšana. Norādījumus skatiet šeit: *Hedera reljefa kopēšanas pārbaude un regulēšana, page 137*.

28. Ja, spārniem atrodoties bloķēšanas režīmā, izkapts nav taisna, ir jāveic papildu regulēšana. Sazinieties ar MacDon izplatītāju.

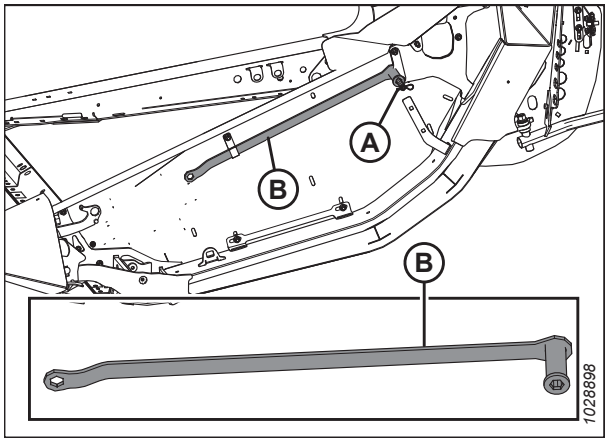

Figure 3.203: Kreisā gala loksne

3.9.5 Hedera leņķis

Hedera leņķis ir regulējams, lai pielāgotos dažādiem kultūraugu stāvokļiem un/vai augsnes tipiem, un to var noregulēt, izmantojot centrālo posmu starp kombainu un hederu.

Skatiet *Hedera leņķa regulēšana no kombaina, page 163* kombainam atbilstošu regulēšanas informāciju.

Hedera leņķis (A) ir leņķis starp hederu un zemi.

Hedera leņķis nosaka attālumu (B) starp izkapts nazi un zemi, un tas ir ļoti svarīgs kultūraugu pļaušanai zemes līmenī.

Hedera leņķa regulēšana ļauj pagriezt hederu sliežu uzlikas / zemes kontakta punktā (C).

Aizsarga leņķis (D) ir leņķis starp izkapts aizsargu augšējo virsmu un zemi.

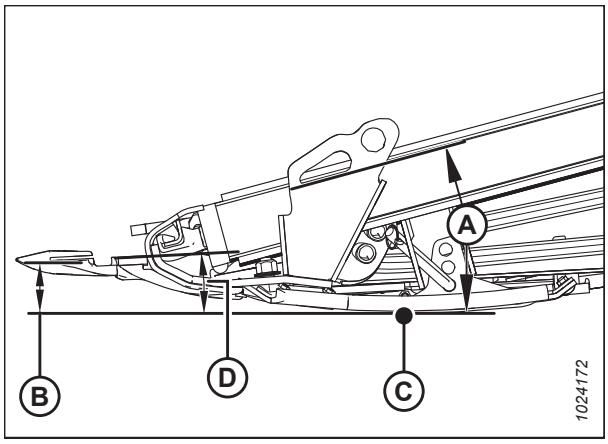

Figure 3.204: Hedera leņķis

1. Hedera leņķi atbilstoši kultūraugu un augsnes tipam un stāvoklim iestatiet, kā norādīts tālāk.

    a. Izmantojiet seklākus iestatījumus (A) (indikatora pozīcija **A**) normāliem pļaušanas apstākļiem un mitrai augsnei, lai samazinātu augsnes uzkrāšanos izkaptī. Mazi leņķa iestatījumi arī samazina naža bojājumus akmeņainos laukos.

    b. Veldrē sakritušiem kultūraugiem un kultūraugiem, kas atrodas tuvu zemei, piemēram, sojas pupām, izmantojiet stāvākus iestatījumus (E) (indikatora pozīcija **E**).

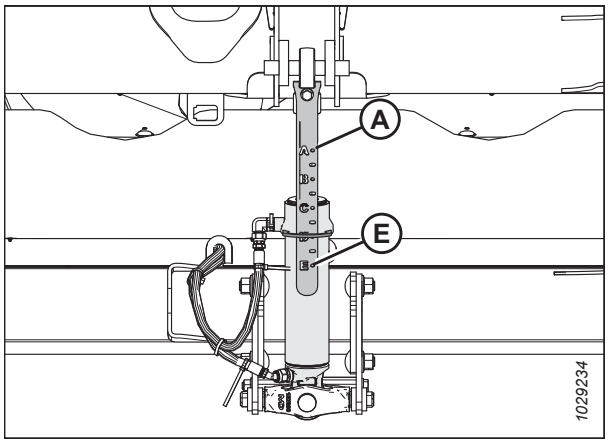

Figure 3.205: Vidējā atsaite

Mazākais leņķis (A) (centrālais posms ir pilnībā ievilkts) ir 1,7° un atstāj augstākos rugājus, pļaujot pie zemes.

Lielākais leņķis (E) (centrālais posms ir pilnībā izbīdīts) ir 8,9° un atstāj zemākos rugājus, pļaujot pie zemes.

Izvēlieties leņķi, kas maksimāli palielina kultūraugu ražu un ir piemērots lauka apstākļiem.

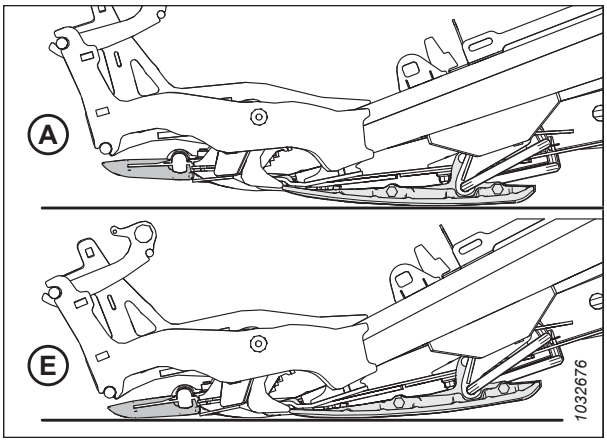

Figure 3.206: Aizsargu leņķi

Hedera leņķa regulēšana no kombaina

Hedera leņķi regulē no kombaina kabīnes, izmantojot slēdzi uz operatora vadības roktura un indikatoru uz centrālā posma vai kabīnē esošajā monitorā. Hedera leņķi nosaka pēc centrālā posma garuma starp kombaina reljefa kopēšanas moduli un hederu vai atsevišķos kombainos pēc padeves tvertnes sasveres leņķa.

New Holland kombaini:

New Holland kombainos izmanto vadības roktura slēdžus centrālā posma regulēšanai, lai mainītu hedera leņķi.

1. Turiet nospiestu MAINĪT pogu (A) vadības roktura aizmugurē un nospiediet slēdzi (B), lai liektu hederu uz priekšu (lielāks leņķis), vai slēdzi (C), lai liektu hederu atpakaļ (mazāks leņķis).

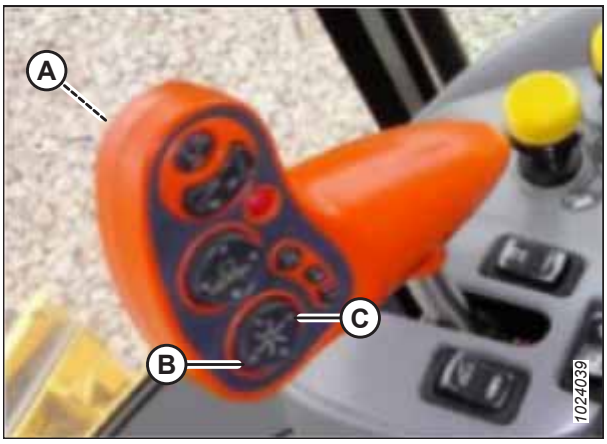

Figure 3.207: New Holland CR/CX vadības ierīces

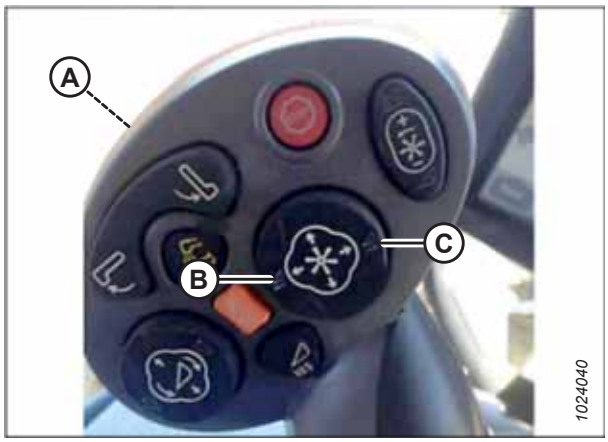

Figure 3.208: New Holland CR/CX vadības ierīces

3.9.6 Tītavu ātrums

Tītavu ātrums ir viens no faktoriem, kas nosaka, kā kultūraugi tiek pārvietoti no izkapts uz stiebru pacēlājiem.

Tītavas vislabāk darbojas, ja šķiet, ka tās uz priekšu virza zeme. Tām vienmērīgi jāpārvieto nopļautie kultūraugi caur izkapti uz stiebru pacēlājiem, neveidojot sablīvējumus un radot minimālus traucējumus.

Ja kultūraugi nav sakrituši veldrē, tītavu ātrumam jābūt nedaudz lielākam par braukšanas ātrumu vai vienādam ar to.

Ja kultūraugi ir pieplakuši zemei vai ir noliekušies prom no izkapts, tītavu ātrumam jābūt lielākam par zemes ātrumu. Lai to panāktu, palieliniet tītavu ātrumu vai samaziniet zemes ātrumu.

Pārmērīga sakulšana vārpās vai ražas zudums pāri hedera aizmugurējai caurulei var liecināt par to, ka tītavu ātrums ir pārāk liels. Pārmērīgs tītavu ātrums arī palielina tītavu sastāvdaļu nodilumu un pārslogo tītavu piedziņu.

NOTE:

Pārmērīgs tītavu ātrums arī izraisa tītavu ķēdes pārslodzi. Strādājat ar smagiem, cietiem un sagūlušiem kultūraugiem, katras tītavu ātrums katrai nūjiņai palielinās un samazinās. Samazinot tītavu ātrumu tā, lai tas būtu tuvāks gaitas ātrumam, tītavas joprojām spēj pacelt kultūraugu, neizraujot to no zemes. Tas arī samazina sēklu zudumus, ko rada tītavas, ejot cauri kultūraugiem, nevis tikai paceļot tos.

Informāciju par ieteicamo tītavu ātrumu noteiktiem kultūraugiem un apstākļiem skatiet *3.7.2 Hedera iestatījumi, page 76*.

Tītavu ātrumu var regulēt, izmantojot vadības ierīces kombaina kabīnē. Lai iegūtu regulēšanas informāciju, norādījumus skatiet kombaina operatora rokasgrāmatā.

Izvēles tītavu piedziņas ķēdesrati

Kā alternatīva rūpnīcā uzstādītajam vienam ķēdesratam ir pieejami papildu ķēdesrati lietošanai pie īpašiem kultūraugu stāvokļiem.

Heders ir rūpnīcā aprīkots ar vienu 19 zobu tītavu piedziņas ķēdesratu, kas ir piemērots lielākajai daļai kultūraugu. Nomainot vienu 19 zobu tītavu piedziņas ķēdesratu pret papildu dubulto tītavu piedziņas ķēdesratu (A), tītavām tiek nodrošināts lielāks griezes moments smagos pļaušanas apstākļos. Ja ir uzstādīts papildu dubulto tītavu piedziņas ķēdesrats, esošajam 56 zobu apakšējam ķēdesratam var pievienot arī papildu 52 zobu ķēdesratu (B), kas ļauj palielināt tītavu ātrumu izretinātai kultūraugu audzei, strādājot ar lielāku zemes ātrumu. Uzstādot šos divus papildu ķēdesratus, pārslēgšana no liela griezes momenta uz lielu ātrumu un pretēji būs ātra un vienkārša. Informāciju par ķēdesratiem skatiet tabulā un sazinieties ar MacDon izplatītāju, lai saņemtu pasūtīšanas informāciju.

Figure 3.209: Tītavu piedziņa ar papildu ķēdesratiem

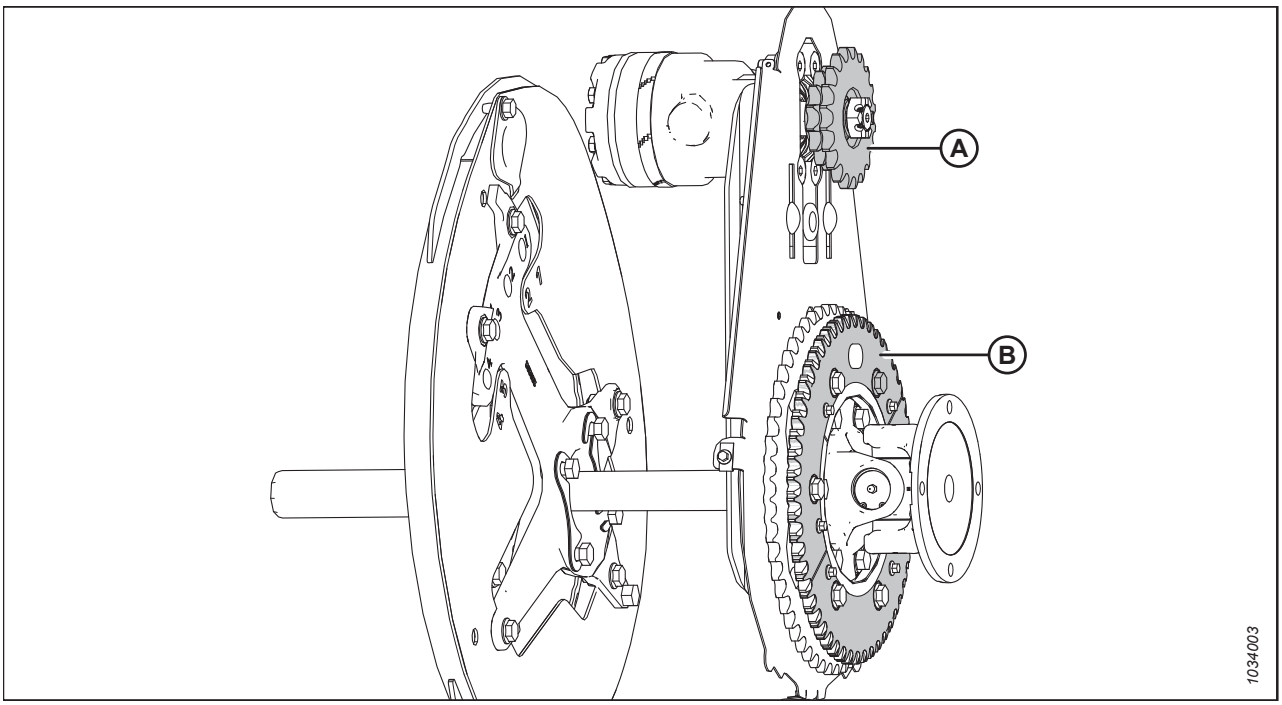

A — dubulto tītavu piedziņas ķēdesrats (MAC273451, MAC273452 vai MAC273453)[59] B — 52 zobu ķēdesrats (MAC273689)[60]

Table 3.19 Papildu ķēdesrati

Ķēdesrats	Mašīnas hidraulika	Kombains	Pielietojums	Papildu dubultais ķēdesrats
Dubultais tītavu piedziņas ķēdesrats (A)	20,68 MPa (3000 psi)	New Holland CR, CX	Veldrē sakritušu rīsu novākšana	14/20 zobi
Apakšējais ķēdesrats (B)	—	Visi	Izretināta kultūraugu audze	52 zobi

3.9.7 Zemes ātrums

Ja hederu lieto ar apstākļiem braukšanas augsnes ātrumu, tiek iegūta tīri nopļauta raža un vienmērīga pievade.

Sarežģītos pļaušanas apstākļos samaziniet transportlīdzekļa braukšanas ātrumu, lai mazinātu aprīkojuma nodilumu.

Izvēlieties mazāku braukšanas ātrumu, novācot ļoti izretinātus kultūraugus (piemēram, īsas sojas pupas), lai tītavas varētu ievilkt īsus augus. Sāciet ar ātrumu 4,8–5,8 km/h (3,0–3,5 m/h) un regulējiet pēc nepieciešamības.

Lielākam braukšanas ātrumam var būt nepieciešami intensīvākas reljefa kopēšanas iestatījumi, lai novērstu pārmērīgu lēkāšanu, kas izraisa nevienmērīgu pļaušanu un risku sabojāt pļaušanas komponentus. Ja braukšanas ātrums tiek palielināts, parasti jāpalielina stiebru pacēlāja un tītavu ātrums, lai varētu apstrādāt papildu materiālu.

Attēlā *3.210, page 166* ir parādīta saikne starp zemes ātrumu un pļaušanas laukumu dažāda lieluma hederiem.

59. Šie ķēdesrati tiek pārdoti atsevišķi (atsevišķas detaļas).
60. Šis ķēdesrats ir iekļauts komplektā MAC311882.

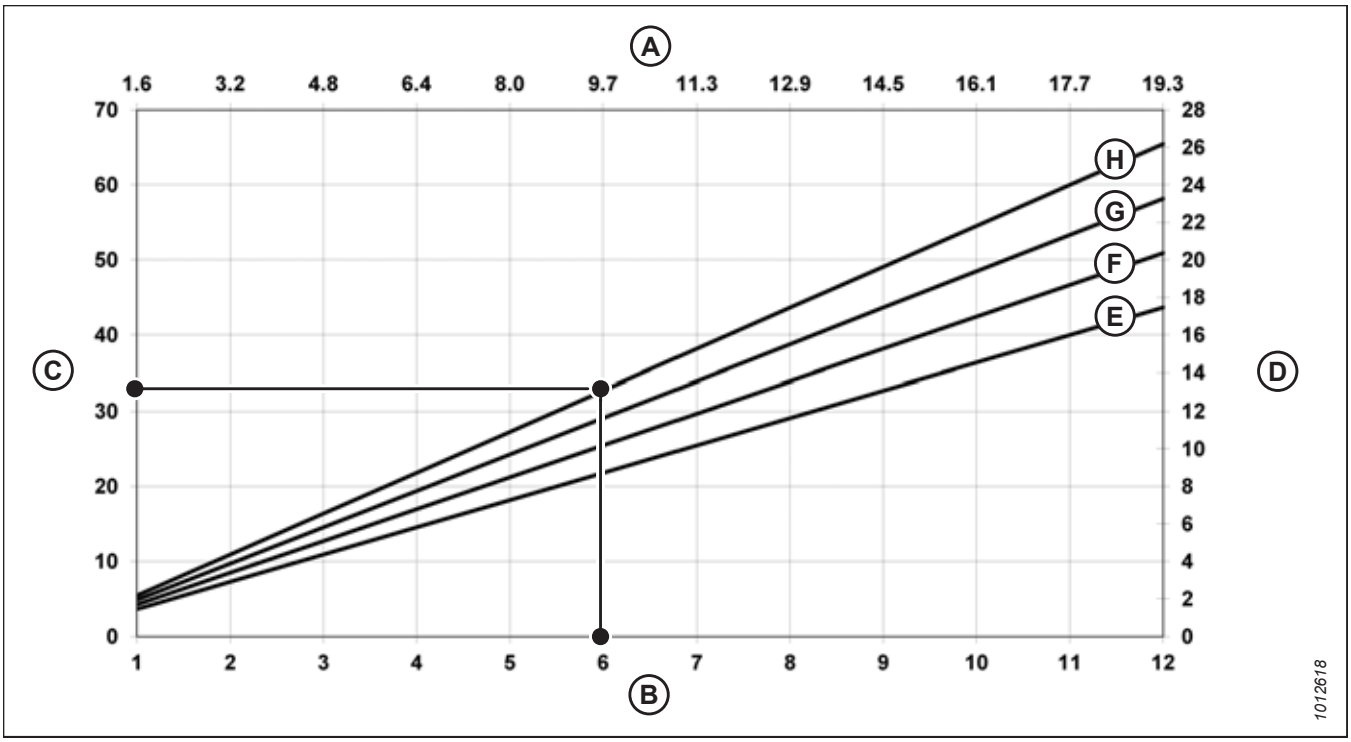

Figure 3.210: Zemes ātrums un platība akros

A — kilometri stundā
B — jūdzes stundā
C — akri stundā
D — hektāri stundā
E — 9,1 m (30 pēdas)
F — 10,7 m (35 pēdas)
G — 12,2 m (40 pēdas)
H — 13,7 m (45 pēdas)

Piemērs. 12,2 m (40 pēdu) heders, kurš brauc ar zemes ātrumu 9,7 km/h (6 mph), vienā stundā nopļautu aptuveni 11,3 hektārus (28 akrus).

3.9.8 Sānu stiebru pacēlāja ātrums

Pareizs stiebru pacēlāja ātrums ir svarīgs, lai panāktu labu nopļauto kultūraugu plūsmu prom no izkapts.

Sānu stiebru pacēlāja ātrums ir jāoptimizē, ņemot vērā kultūraugu blīvumu, zemes ātrumu un padeves tvertnes ietilpību. Pārāk ātri strādājoši sānu stiebru pacēlāji novilks kultūraugus no izkapts un var izraisīt kultūraugu sablīvēšanos pie padeves stiebru pacēlāja. Sānu stiebru pacēlāji, kas darbojas pārāk lēni, ļauj padeves stiebru pacēlājam novilkt kultūraugus no sānu stiebru pacēlājiem un arī var izraisīt nevienmērīgu padevi.

Pielāgojiet sānu stiebru pacēlāja ātrumu, lai panāktu kultūraugu efektīvu padošanu uz reljefa kopēšanas moduļa padeves stiebru pacēlāju. Norādījumus skatiet šeit: *Sānu stiebru pacēlāja ātruma regulēšana, page 167*.

Sānu stiebru pacēlāja ātruma regulēšana

Sānu stiebru pacēlāji nogādā nopļautos kultūraugus uz reljefa kopēšanas moduļa padeves stiebru pacēlāju, kas tos ievada kombainā. Ātrums ir regulējams, lai pielāgotos dažādiem kultūraugiem un kultūraugu stāvokļiem.

Sānu stiebru pacēlājus (A) darbina hidrauliskie motori un sūknis, ko darbina kombaina padeves tvertnes piedziņa, izmantojot pārnesumkārbu reljefa kopēšanas modulī. Sānu stiebru pacēlāja ātrums ir regulējams kabīnē, izmantojot sānu stiebru pacēlāja ātruma vadības ierīci, kas regulē plūsmu uz stiebru pacēlāja hidrauliskajiem motoriem.

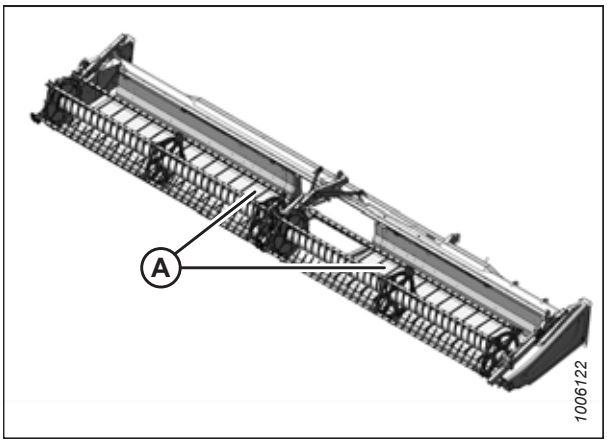

Figure 3.211: Sānu stiebru pacēlāji

1. Pagrieziet grozāmpogu (A) uz 6. iestatījumu kā sākuma punktu.

   NOTE:

   Slēdzis (B) aktivizē hedera slīpuma vai tītavu atgāzuma vadības ierīces. Norādījumus par hedera slīpuma vai tītavu atgāzuma vadības ierīcēm skatiet *Hedera leņķa regulēšana no kombaina, page 163*.

   NOTE:

   CNH kombainos slēdzis, ar ko aktivizē hedera slīpuma vai tītavu atgāzuma vadības ierīces, atrodas gaitas ātruma sviras (GSL) aizmugurē.

2. Ieteicamos stiebru pacēlāja iestatījumus skatiet vienā no turpmāk norādītajām vietām:

   - *3.7.2 Hedera iestatījumi, page 76*
   - *3.7.3 Hedera optimizēšana taisnai rapša pļaušanai ar kombainu, page 91*

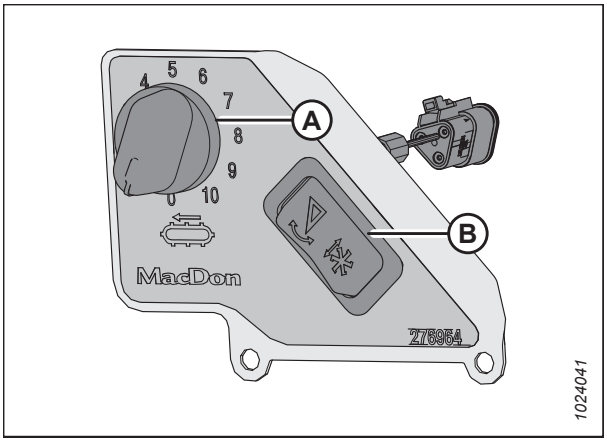

Figure 3.212: Sānu stiebru pacēlāja ātruma vadības ierīce kabīnē

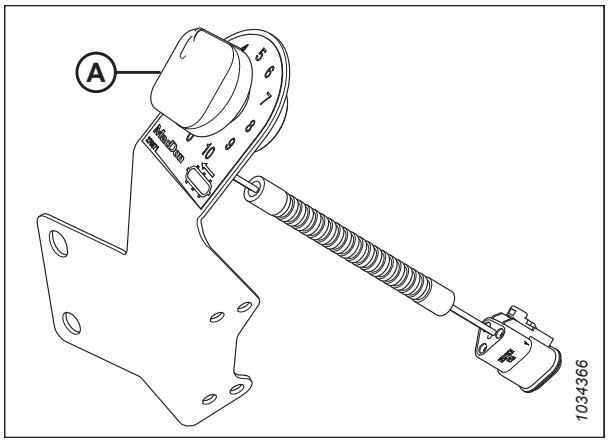

Figure 3.213: CNH sānu stiebru pacēlāja ātruma vadības ierīce kabīnē

Padeves stiebru pacēlāja ātrums

Padeves stiebru pacēlājs pārvieto nopļautos kultūraugus no sānu stiebru pacēlājiem uz reljefa kopēšanas padeves gliemežtransportieri.

Reljefa kopēšanas moduļa sānu stiebru pacēlāju (A) darbina hidrauliskais motors un sūknis, ko darbina kombaina padeves tvertnes piedziņa, izmantojot pārnesumkārbu reljefa kopēšanas modulī.

Padeves stiebru pacēlāja ātrums ir atkarīgs no kombaina padeves tvertnes ātruma, un to nevar neatkarīgi regulēt.

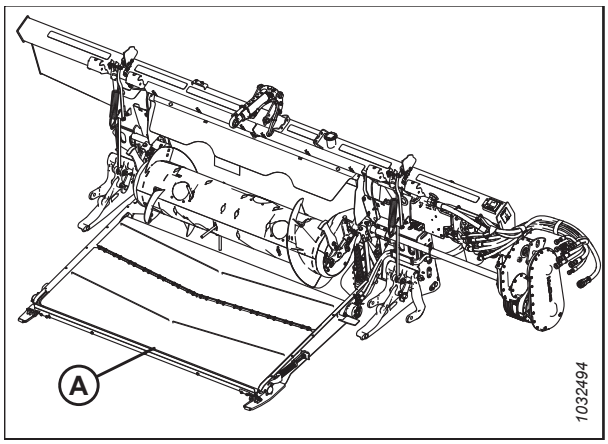

Figure 3.214: FM200 reljefa kopēšanas modulis

3.9.9 Informācija par naža ātrumu

Reljefa kopēšanas moduli vada transmisija, kas piestiprināta kombaina padeves tvertnei. Transmisija ir savienota ar pārnesumkārbu, kas darbina naža piedziņas sūkni.

Table 3.20 Padeves tvertnes ātrums

Kombains	Padeves tvertnes ātrums (apgr./min)
New Holland	580

Table 3.21 FD2 sērijas hedera naža ātrums

Heders	Ieteicamais naža piedziņas ātrumu diapazons (apgr./min.)	
	Viena naža piedziņa	Dubulto nažu piedziņa
FD225	600–700	—
FD230	600–750	—
FD235	600–700	600–750
FD240	600–650	600–750
FD241	—	600–750
FD245	—	600–750
FD250	—	600–750

NOTE:

Visu izmēru hederiem ir iestatīti 650 apgr./ min. Šis naža ātrums darbojas lieliski normālos pļaušanas apstākļos.

IMPORTANT:

Pārliecinieties, vai naža ātrums (apgr./min) atbilst norādītajam vērtību diapazonam tabulā *3.21, page 169*. Norādījumus skatiet šeit: *Naža ātruma pārbaude, page 169*.

IMPORTANT:

Lai izvairītos no naža ātruma pārsniegšanas, iestatiet naža ātrumu, kamēr padeves tvertnes ātrums ir iestatīts uz maksimālo ātrumu.

Naža ātruma pārbaude

Lai heders darbotos pareizi, naža ātrums ir svarīgs.

DANGER

Lai nepieļautu traumas vai nāvi mašīnas neparedzētas iedarbināšanas gadījumā, vienmēr apturiet dzinēju un izņemiet atslēgu no aizdedzes, pirms pieceļaties no operatora sēdekļa jebkādu iemeslu dēļ.

1. Izslēdziet dzinēju un izņemiet atslēgu no aizdedzes.
2. Atveriet gala aizsargu. Norādījumus skatiet šeit: *Hedera gala vairogu atvēršana, page 39*.

DANGER

Pārbaudiet, vai neviens neatrodas darba zonā.

3. Iedarbiniet dzinēju. Norādījumus skatiet kombaina operatora rokasgrāmatā.
4. Ieslēdziet hedera piedziņu un darbiniet padeves tvertni ar maksimālo ātrumu. Informāciju par maksimālo ātrumu skatiet tabulā *3.22, page 169*.

   IMPORTANT:

   Pirms naža ātruma pārbaudes pārliecinieties, vai padeves tvertne ir iestatīta uz maksimālo ātrumu. Šādi netiks pieļauts pārmērīgs naža ātrums, veicot turpmāku regulēšanu.

Table 3.22 Padeves tvertnes ātrums

Kombains	Padeves tvertnes ātrums (apgr./min.)
New Holland	580

5. Darbiniet reljefa kopēšanas moduli un hederu, līdz eļļas temperatūra ir no 38 °C līdz 52 °C (no 100 °F līdz 125 °F).

6. Ar rokas foto tahometru izmēriet spararata (A) apgr./min.

   NOTE:

   Viens apgrieziens (apgr./min) ir līdzvērtīgs diviem naža gājieniem (g./min) (1 apgr./min = 2 g./min).

7. Izslēdziet dzinēju un izņemiet atslēgu no aizdedzes.

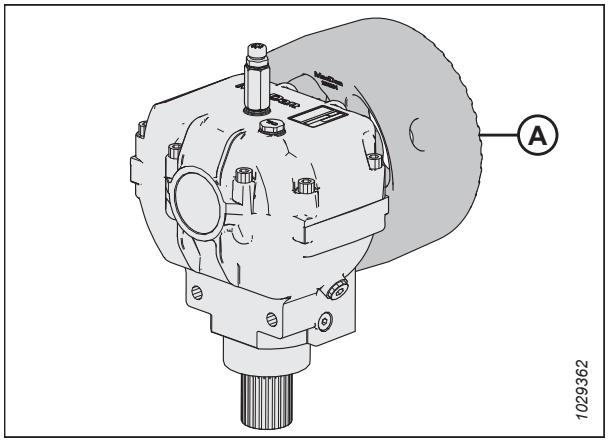

Figure 3.215: Spararats

8. Salīdziniet spararata apgr./min. mērījumu ar apgr./min. vērtībām, kas norādītas tabulā *3.22, page 169*.

   NOTE:

   Visu hederu modeļu rūpnīcas iestatījumi ir 650 apgr./min. Šis naža ātrums darbojas lieliski normālos pļaušanas apstākļos.

9. Sazinieties ar MacDon izplatītāju, ja skriemeļa apgr./min. pārsniedz jūsu hederam noteiktos apgr./min.

Table 3.23 FD2 sērijas hedera naža ātrums

Heders	Ieteicamais naža piedziņas ātrumu diapazons (apgr./min.)	
	Viena naža piedziņa	Dubulto nažu piedziņa
FD225	600–700	—
FD230	600–750	—
FD235	600–700	600–750
FD240	600–650	600–750
FD241	—	600–750
FD245	—	600–750
FD250	—	600–750

3.9.10 Tītavu augstums

Tītavu darba stāvoklis ir atkarīgs no kultūraugu veida un pļaušanas apstākļiem.

Iestatiet tītavu augstumu un atgāzuma pozīciju, lai materiāls tiktu virzīts gar nazi uz stiebru pacēlājiem ar minimālu kaitējumu kultūraugiem.

Tītavu augstumu vada manuāli vai ar pogas priekšiestatījumiem uz zemes ātruma sviras (ground speed lever, GSL) kombaina kabīnē . Norādījumus par tītavu augstuma vadību vai automātiskajiem tītavu augstuma priekšiestatījumiem skatiet kombaina operatora rokasgrāmatā. Vajadzības gadījumā šajā rokasgrāmatā ir norādījumi par tītavu augstuma iepriekšēju iestatīšanu noteiktos kombainos. Papildinformāciju skatiet *3.10 Automātiskā hedera augstuma vadība, page 214*.

Plašāku informāciju par atgāzuma pozīciju skatiet šeit: *3.9.11 Tītavu atgāzuma pozīcija, page 176*.

Table 3.24 Tītavu stāvoklis

Kultūraugu stāvoklis	Tītavu stāvoklis
Rīsi veldrē	• Nolaidiet tītavas • Mainiet tītavu ātrumu un/vai balsteņa iestatījumu • Mainiet atgāzumu, izvirzot tītavas
Ceros vai stingri stāvošs (visi)	Paaugstināts

Ja tītavas ir iestatītas pārāk zemu, var rasties tālāk norādītās situācijas.

- Kultūraugu zudums virs hedera aizmugurējās caurules
- Problēmas ar kultūraugiem uz stiebru pacēlājiem, ko izraisa tītavu pirksti
- Kultūraugi, kurus piespiež zaru caurules
- Gari kultūraugi, kas aptinušies ap tītavu piedziņu un galiem

Ja tītavas ir iestatītas pārāk augstu, var rasties šādas situācijas:

- Izkapts nosprostošanās
- Kultūraugu veldrēšanās un nenopļaušana
- Graudu stiebri nokrīt pirms izkapts

Informāciju par ieteicamajiem tītavu augstumiem noteiktiem kultūraugiem un kultūraugu stāvokļiem skatiet *3.7.2 Hedera iestatījumi, page 76*.

IMPORTANT:

Uzturiet pietiekamu platu atstarpi, lai pirksti nepieskartos nazim vai zemei. Norādījumus skatiet šeit: *4.13.1 Klīrenss starp tītavām un izkapti, page 433*.

Tītavu augstuma sensora pārbaude un regulēšana

Tītavu augstuma sensora sviras orientācija jāpārbauda manuāli pie sensora, un sensora izejas sprieguma diapazonu var pārbaudīt manuāli pie sensora vai no kabīnes.

IMPORTANT:

Pirms tītavu augstuma sensora regulēšanas pārliecinieties, vai minimālais tītavu augstums ir pareizi iestatīts. Norādījumus skatiet *4.13.1 Klīrenss starp tītavām un izkapti, page 433*.

NOTE:

Kabīnē veicamu darbību norādījumus skatiet kombaina operatora rokasgrāmatā.

DANGER

Lai nepieļautu traumas vai nāvi mašīnas neparedzētas iedarbināšanas gadījumā, vienmēr apturiet dzinēju un izņemiet atslēgu no aizdedzes, pirms pieceļaties no operatora sēdekļa jebkādu iemeslu dēļ.

DANGER

Pārbaudiet, vai neviens neatrodas darba zonā.

Sensora sviras novietojuma pārbaude un regulēšana

1. Novietojiet kombainu uz līdzenas virsmas.
2. Izslēdziet dzinēju un izņemiet atslēgu no aizdedzes.
3. Uz labās gala loksnes sameklējiet tītavu augstuma sensoru (A). Tas ir savienots ar tītavas sviru labajā pusē.

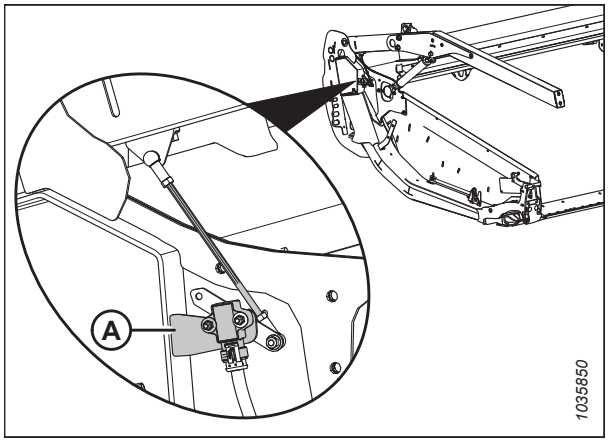

Figure 3.216: Tītavu augstuma sensora novietojums

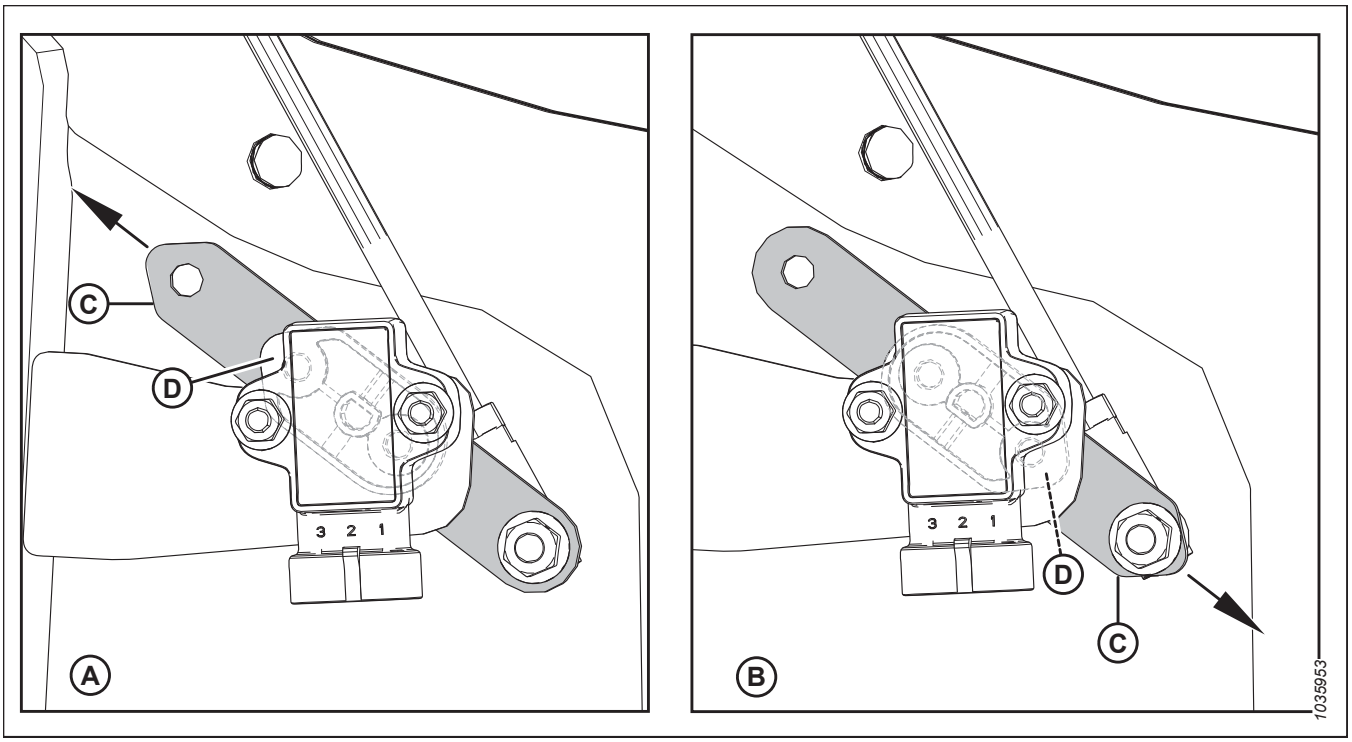

Figure 3.217: Sensora sviras / rādītāja konfigurācijas

A —nepareiza konfigurācija

B —Case/New Holland konfigurācija

C —sensora svira

D —sensora rādītājs (atrodas starp sensoru un sensora sviru)

4. Pārbaudiet, vai sensora svira (C) un rādītājs (D) ir pienācīgi konfigurēts jūsu mašīnai; skatiet attēlu *3.217, page 173*.

   NOTE:

   Konfigurācijā **A** bultiņa norāda, ka sensora sviras smailā daļa ir vērsta uz hedera aizmuguri.

   Konfigurācijā **B** bultiņa norāda, ka sensora sviras smailā daļa ir vērsta uz hedera priekšpusi.

5. Ja sensora sviras novietojums ir nepareizs, noņemiet sensora sviru (C) un no jauna iestatiet to pareizajā stāvoklī. Pievelciet uzgriezni līdz 8,2 Nm (6 lbf·ft).

Sensora izejas sprieguma pārbaude un regulēšana, kad tītavas ir nolaistas

6. Ieslēdziet stāvbremzi.

7. Iedarbiniet dzinēju. Norādījumus skatiet kombaina operatora rokasgrāmatā.

8. Tītavas pilnībā nolaidiet.

9. Sprieguma diapazona mērīšanai izmantojiet kombaina displeju vai voltmetru (ja sensoru mēra manuāli), kad tītavas ir nolaistas. Prasības attiecībā uz diapazonu skatiet *3.25, page 174* tabulā.

Table 3.25 Tītavu augstuma sensora sprieguma ierobežojumi

Kombaina veids	Ieteicamais sprieguma diapazons	
	Spriegums ar paceltām tītavām	Spriegums ar nolaistām tītavām
Case / New Holland	0,7–1,1 V	3,9–4,3 V

10. Izslēdziet dzinēju un izņemiet atslēgu no aizdedzes.

11. Izmantojot voltmetru, izmēriet spriegumu pie tītavu augstuma sensora (B) starp zemējuma vadu (2. tapu) un signāla vadu (3. tapu).

12. Pārbaudiet, vai spriegums ir ieteicamajā sprieguma diapazonā. Ja spriegums nav vajadzīgajā diapazonā, atlaidiet pretuzgriežņus (D) un (E) un noregulējiet stieņa garumu. Ar roku pievelciet pretuzgriežņus un pēc tam ar uzgriežņu atslēgu tos pievelciet vēl par ceturtdaļu apgrieziena.

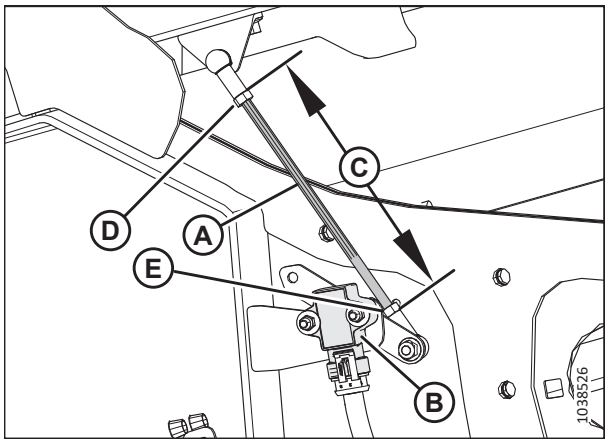

Figure 3.218: Tītavu augstuma sensors — labā tītavu svira ar nolaistu tītavu daļu

Sensora izejas sprieguma pārbaude un regulēšana, kad tītavas paceltas

13. Iedarbiniet dzinēju un pilnībā paceliet tītavas.

14. Sprieguma diapazona mērīšanai izmantojiet kombaina displeju vai voltmetru (ja sensoru mēra manuāli), kad tītavas ir paceltas. Prasības attiecībā uz diapazonu skatiet *3.25, page 174* tabulā.

15. Izslēdziet dzinēju un izņemiet atslēgu no aizdedzes.

16. Izmantojot voltmetru, izmēriet spriegumu pie tītavu augstuma sensora (A) starp zemējuma vadu (2. tapu) un signāla vadu (3. tapu).

17. Ja spriegums nav ieteicamajā diapazonā, atlaidiet divus M5 sešstūra uzgriežņus (B) un pagrieziet sensoru (A), lai sasniegtu ieteicamo sprieguma diapazonu. Pievelciet uzgriežņus (B) līdz 2,5 Nm (2 lbf·ft).

18. Atkārtojiet pārbaudi un regulējiet, līdz sprieguma diapazons ir norādītā diapazona robežās.

19. Iedarbiniet dzinēju.

20. Tītavas pilnībā nolaidiet.

21. Vēlreiz pārbaudiet sprieguma diapazonu un pārliecinieties, vai tas joprojām ir norādītā diapazona robežās. Noregulējiet, ja nepieciešams.

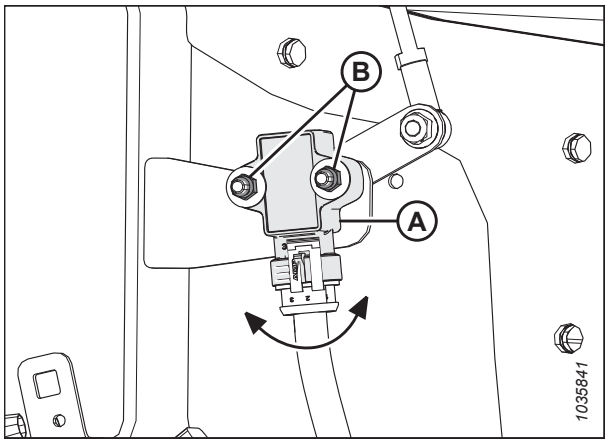

Figure 3.219: Tītavu augstuma sensors — labās puses tītavu svira, tītavas paceltas

Tītavu augstuma sensora nomaiņa

Tītavu augstuma sensors tiek izmantots, lai noteiktu, kur tītavas atrodas virs izkapts.

DANGER

Lai novērstu traumas vai nāvi mašīnas neparedzētas iedarbināšanas dēļ, pirms mašīnas regulēšanas vienmēr izslēdziet dzinēju un izņemiet atslēgu no aizdedzes.

1. Iedarbiniet dzinēju.
2. Tītavas pilnībā nolaidiet.
3. Izslēdziet dzinēju un izņemiet atslēgu no aizdedzes.
4. Atvienojiet vadojumu no sensora (A).
5. No sensora sviras (C) izskrūvējiet divas sešstūra galvas skrūves (B) Saglabājiet detaļas atkārtotai uzstādīšanai.

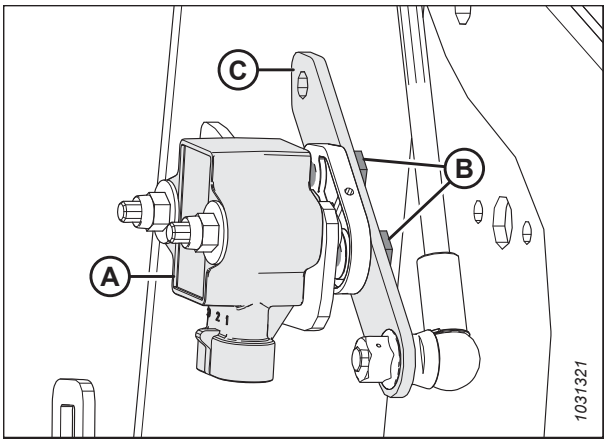

Figure 3.220: Tītavu augstuma sensors — labās puses tītavu svira

6. Noskrūvējiet divus Nyloc uzgriežņus, izskrūvējiet skrūves (A) un noņemiet paplāksnes, kas nostiprina sensoru (B) pie hedera rāmja. Noņemiet sensoru.
7. Uzstādiet jauno sensoru (B) uz kronšteina (C) uz hedera rāmja. Piestipriniet to, izmantojot izskrūvētās skrūves (A), paplāksnes un Nyloc uzgriežņus. Pievelciet skrūves (A) ar griezes momentu 2–3 Nm (17–27 lbf·in).

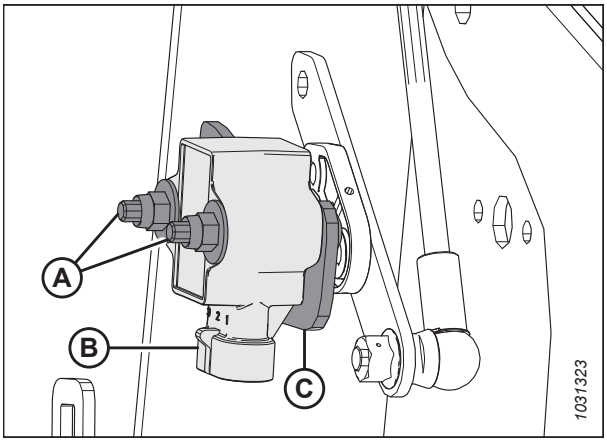

Figure 3.221: Tītavu augstuma sensors — labās puses tītavu svira

8. Nostipriniet sensora sviru (B) ar saglabātām sešstūra galvas bultskrūvēm (A). Pārliecinieties, ka sensora rādītājs (C) ir uzstādīts tajā pašā virzienā kā sensora sviras (B) smailā daļa.

9. Pievelciet bultskrūves (A) ar griezes momentu 4 Nm (35 lbf·in).

10. Pievienojiet vadojumu sensoram.

11. Pārbaudiet sensora sprieguma diapazonu. Norādījumus skatiet šeit: *Tītavu augstuma sensora pārbaude un regulēšana, page 171*.

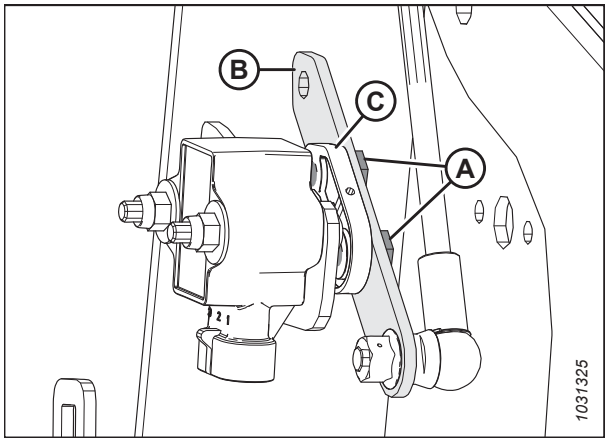

Figure 3.222: Tītavu augstuma sensors — labās puses tītavu svira

3.9.11 Tītavu atgāzuma pozīcija

Tītavu atgāzuma pozīcija ir ļoti svarīga, lai sasniegtu vislabākos rezultātus nelabvēlīgos apstākļos. Rūpnīcā ieteikto tītavu pozīciju nosaka pozīcijas marķieris, kas ir centrēts uz cipariem (4–5 uz indikatora). Šī pozīcija ir piemērota normāliem apstākļiem, taču atgāzumu pēc vajadzības var noregulēt, izmantojot vadības ierīces kabīnē.

Tītavas var pārvietot par apmēram 155 mm (6 collas) uz aizmuguri, mainot atgāzuma cilindru pozīciju uz hedera tītavu svirām, lai pielāgotos noteiktiem kultūraugu stāvokļiem.

- Informāciju par atsevišķu tītavu hederiem skatiet *Atgāzuma cilindru pozīcijas maiņa — uz atsevišķām tītavām, page 177*.
- Informāciju par dubulto tītavu hederiem skatiet *Atgāzuma cilindru pozīcijas maiņa — dubultās tītavas, page 180*.
- Informāciju par trīskāršo tītavu hederiem skatiet *Atgāzuma cilindru pozīcijas maiņa — trīskāršās tītavas, page 184*.

Tītavu pozīcijas indikators (A) atrodas pie kreisās puses tītavu sviras. Kronšteins (B) ir tītavu atgāzuma pozīcijas marķieris.

Taisni stāvošu kultūraugu gadījumā centrējiet tītavas virs izkapts (4–5 uz indikatora).

Ja kultūraugi ir sakrituši veldrē, sapinušies vai noliekušies, var būt nepieciešams pārvietot tītavas priekšā izkaptij (mazāks skaitlis uz indikatora).

NOTE:

Ja ir grūti pacelt sagulušus kultūraugus, noregulējiet hedera leņķi uz visstāvāko pozīciju. Regulēšanas instrukcijas skatiet *3.9.5 Hedera leņķis, page 162*. Regulējiet tītavu pozīciju tikai tad, ja hedera leņķa izmaiņām nav vēlamā rezultāta.

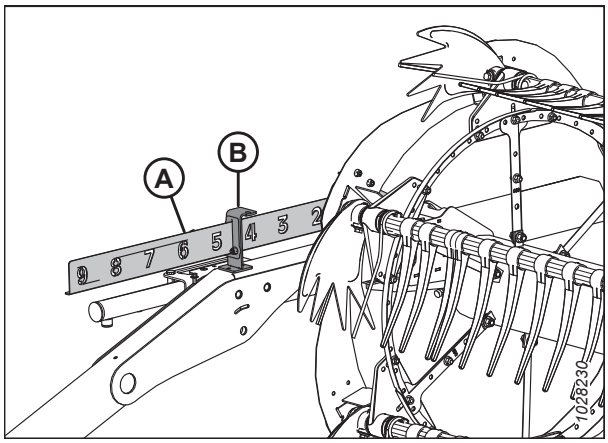

Figure 3.223: Atgāzuma indikators

NOTE:

Kultūraugiem, kurus ir grūti pacelt, piemēram, rīsiem vai veldrē sakritušiem kultūraugiem, kuru gadījumā tītavas pilnībā jāizvirza pozīcijā uz priekšu, iestatiet tītavu zaru slīpumu tā, lai nodrošinātu kultūraugu pareizu novietojumu uz stiebru pacēlājiem. Regulēšanas informāciju skatiet *3.9.12 Tītavu zaru slīpums, page 189*.

Tītavu dziļuma uz priekšu - atpakaļ regulēšana

Rūpnīcā iestatītais tītavu stāvoklis ir piemērots daudziem apstākļiem, taču darbību garenvirzienā pēc vajadzības var regulēt, izmantojot vadības ierīces kabīnē.

Lai regulētu garenvirziena stāvokli, rīkojieties šādi:

1. Atlasiet ATGĀZUMA režīmu ar selektora slēdzi kabīnē.
2. Darbiniet hidrauliku, lai tītavas novietotu vēlamajā pozīcijā atbilstoši atgāzuma indikatora (A) rādījumam. Kronšteins (B) ir pozīcijas marķieris.
3. Pēc izmaiņām balsteņa iestatījumos pārbaudiet tītavu klīrensu līdz izkaptij. Skatiet tālāk norādītās mērīšanas un regulēšanas procedūras.
   - *4.13.1 Klīrenss starp tītavām un izkapti, page 433*
   - *4.13.2 Tītavu izvērsums, page 441*

   IMPORTANT:

   Strādājot ar pārāk tālu uz priekšu izvirzītām tītavām, to pirksti var saskarties ar zemi. Ja tītavas atrodas šajā pozīcijā, nolaidiet sliežu uzlikas vai pēc vajadzības noregulējiet hedera slīpumu, lai nesabojātu pirkstus.

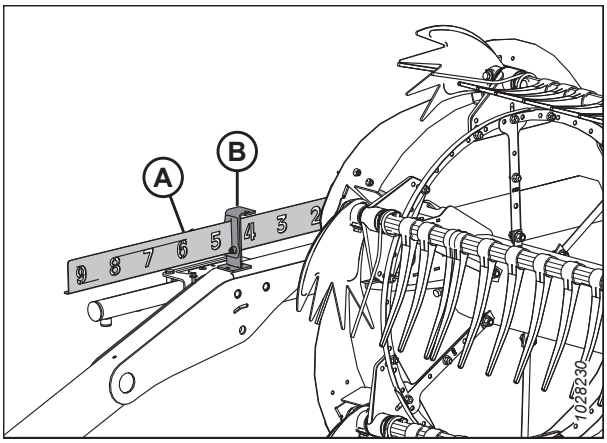

Figure 3.224: Atgāzuma indikators

Atgāzuma cilindru pozīcijas maiņa — uz atsevišķām tītavām

Tītavas var pārvietot par apmēram 155 mm (6 collām) uz aizmuguri, mainot atgāzuma cilindru pozīciju uz tītavu svirām. Tas var būt vēlams, pļaujot taisni rapsi ar kombainu.

DANGER

Lai nepieļautu traumas vai nāvi mašīnas neparedzētas iedarbināšanas gadījumā, vienmēr apturiet dzinēju un izņemiet atslēgu no aizdedzes, pirms pieceļaties no operatora sēdekļa jebkādu iemeslu dēļ.

IMPORTANT:

Pārliecinieties, ka visi atgāzuma cilindri ir iestatīti vienā pozīcijā.

1. Novietojiet tītavas pilnībā uz aizmuguri, kad balsta sviras atrodas horizontāli.
2. Izslēdziet dzinēju un izņemiet atslēgu no aizdedzes.
3. Izņemiet saspraudes tapu (A), kas notur universālo darbarīku pie turētāja kronšteina uz kreisās gala loksnes.
4. Noņemiet universālo darbarīku (B) un ievietojiet atpakaļ saspraudes tapu.

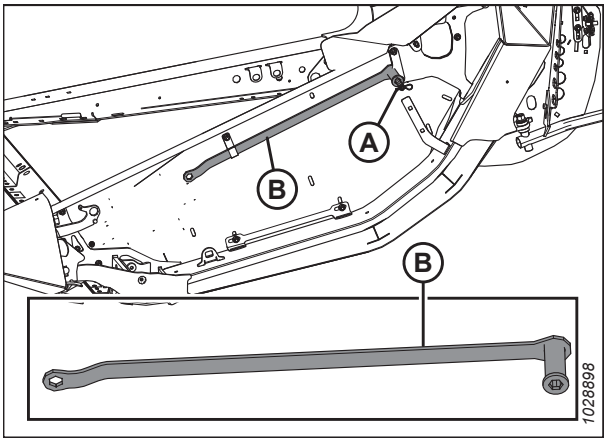

Figure 3.225: Kreisā gala loksne

Mainiet ārējā labās puses cilindra pozīciju šādi:

1. Noņemiet dalīto gredzenu (A), stāvokļa tapu (B) un plakano paplāksni, kas nostiprina labās puses atgāzuma cilindru pozīcijā uz priekšu.

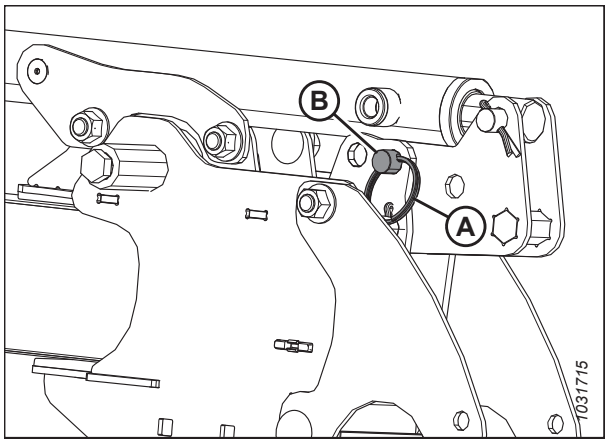

Figure 3.226: Labās puses sviras cilindrs — pozīcijā uz priekšu

2. Ar universālo darbarīku (A) bīdiet kronšteinu (B) uz aizmuguri, līdz atvere (C) salāgojas ar atveri (D). Tītavas virzās uz aizmuguri, ja kronšteins (B) griežas uz apakšējās tapas (E).

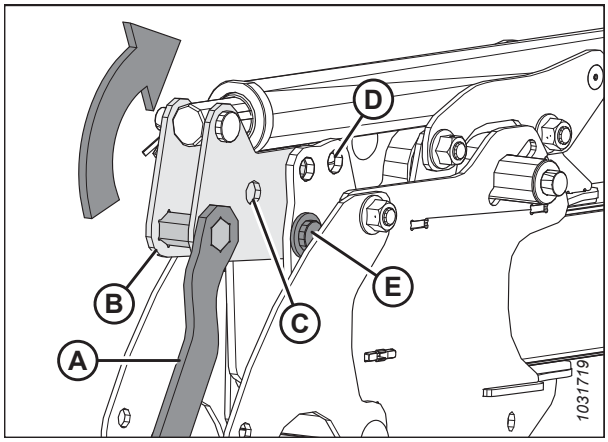

Figure 3.227: Labās puses sviras cilindrs — pozīcijā uz priekšu

3. Kad kronšteina caurumi ir izlīdzināti, nostipriniet pozīciju uz aizmuguri ar stāvokļa tapu (A), paplāksni un dalīto gredzenu (B).

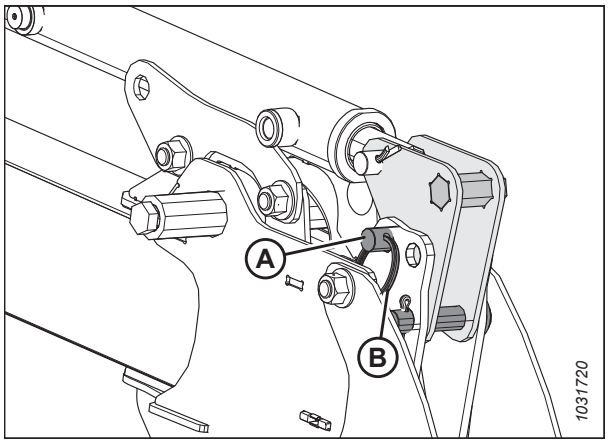

Figure 3.228: Labās puses sviras cilindrs — pozīcijā uz aizmuguri

Mainiet ārējā kreisās puses cilindra pozīciju šādi:

1. Noņemiet dalīto gredzenu (A) un stāvokļa tapu (B), kas nostiprina kreisās puses cilindru pozīcijā uz priekšu uz cilindra kronšteina (C).

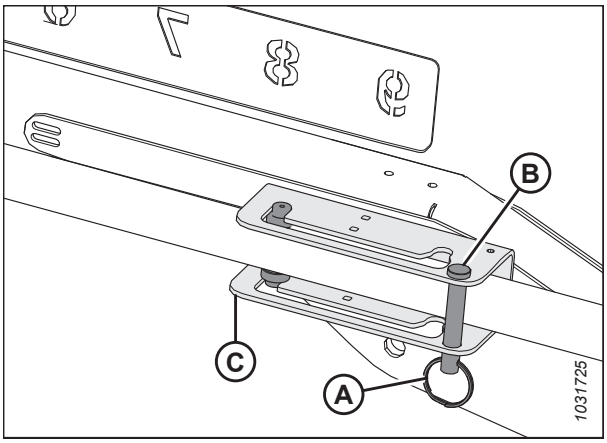

Figure 3.229: Kreisās puses sviras cilindrs — pozīcijā uz priekšu

2. Satveriet cilindru un, izmantojot vadotnes (A), ievirziet cilindru pa kronšteina ligzdu pozīcijā uz aizmuguri (B).

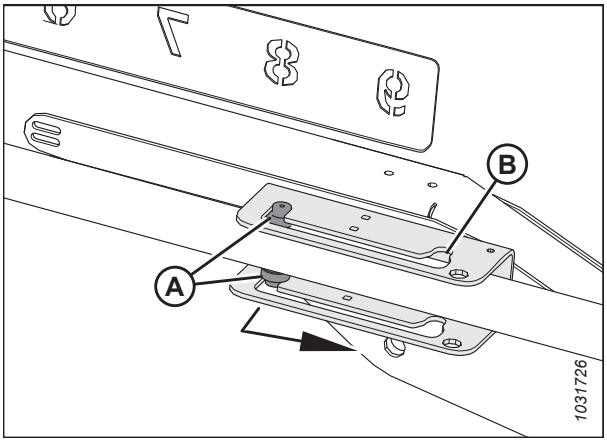

Figure 3.230: Kreisās puses sviras cilindrs — pozīcijā uz priekšu

3. Uzlieciet atpakaļ stāvokļa tapu (A) un dalīto gredzenu (B), lai cilindru nostiprinātu uz kronšteina pozīcijā uz aizmuguri (C).

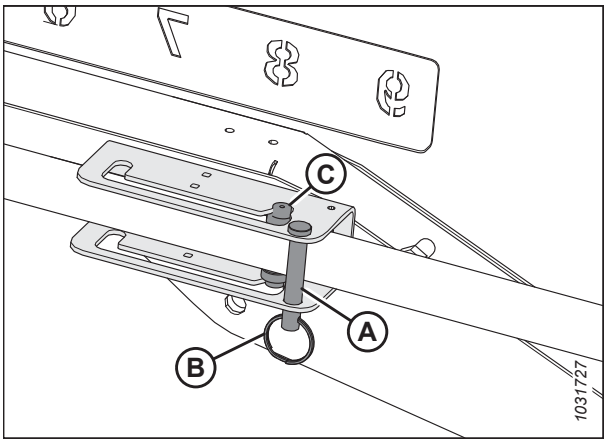

Figure 3.231: Kreisās puses sviras cilindrs — pozīcijā uz aizmuguri

4. Pārbaudiet tītavu klīrensu līdz aizmugures loksnei, augšējam krusteniskajam gliemežtransportierim (ja uzstādīts) un tītavu stiprinājumiem.

5. Noregulējiet tītavu zaru slīpumu (ja nepieciešams). Regulēšanas procedūras skatiet *3.9.12 Tītavu zaru slīpums, page 189*.

Atgāzuma cilindru pozīcijas maiņa — dubultās tītavas

Tītavas var pārvietot par apmēram 155 mm (6 collām) uz aizmuguri, mainot atgāzuma cilindru pozīciju uz tītavu svirām. Tas var būt vēlams, pļaujot taisni rapsi ar kombainu.

DANGER

Lai nepieļautu traumas vai nāvi mašīnas neparedzētas iedarbināšanas gadījumā, vienmēr apturiet dzinēju un izņemiet atslēgu no aizdedzes, pirms pieceļaties no operatora sēdekļa jebkādu iemeslu dēļ.

IMPORTANT:

Pārliecinieties, ka visi atgāzuma cilindri ir iestatīti vienā pozīcijā.

1. Pilnībā atgāziet tītavas, kad balsta sviras atrodas horizontāli.

2. Izslēdziet dzinēju un izņemiet atslēgu no aizdedzes.

3. Izņemiet saspraudes tapu (A), kas notur universālo darbarīku pie turētāja kronšteina uz kreisās gala loksnes.

4. Noņemiet universālo darbarīku (B) un ievietojiet saspraudes tapu atpakaļ turētājā.

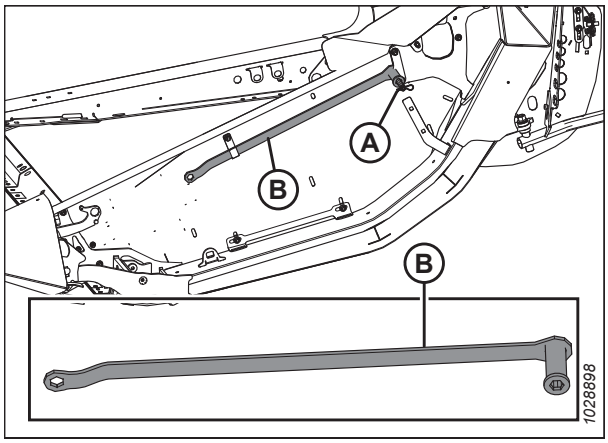

Figure 3.232: Kreisā gala loksne

Centrālā cilindra pozīcijas maiņa

NOTE:

Uz trīskāršo tītavu hederiem ir divi centrālie cilindri.

5. Noņemiet dalīto gredzenu (A), stāvokļa tapu (B) un paplāksni, kas nostiprina centrālo atgāzuma cilindru pozīcijā uz priekšu.

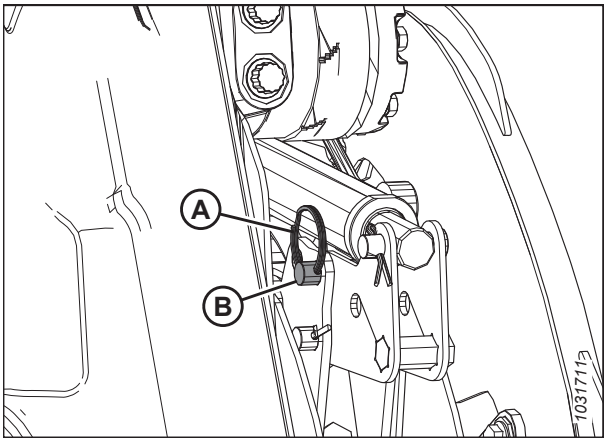

Figure 3.233: Centrālās sviras cilindrs — pozīcijā uz priekšu

6. Ar universālo darbarīku (A) bīdiet kronšteinu (B) uz aizmuguri, līdz atvere (C) salāgojas ar atveri (D). Tītavas virzās uz aizmuguri, ja kronšteins (B) griežas uz apakšējās tapas (E).

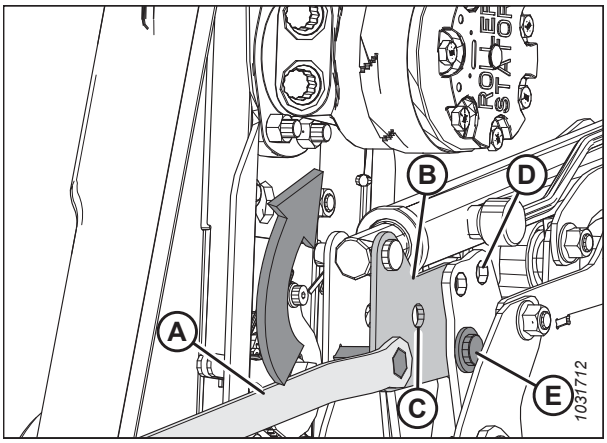

Figure 3.234: Centrālās sviras cilindrs — pozīcijā uz priekšu

7. Nostipriniet centrālās sviras cilindru uz aizmuguri ar stāvokļa tapu (A), paplāksni un dalīto gredzenu (B).

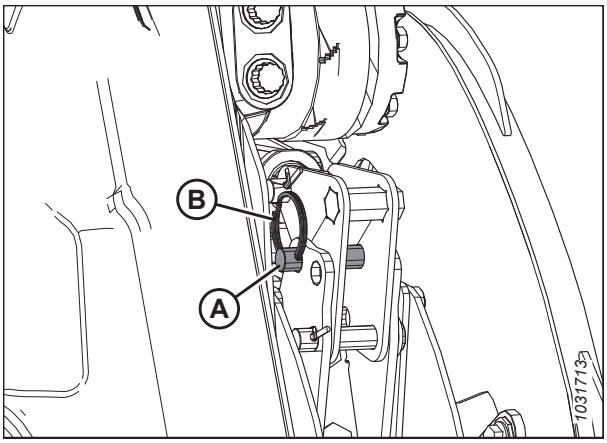

Figure 3.235: Centrālās sviras cilindrs — pozīcijā uz aizmuguri

Ārējā labās puses cilindra pozīcijas maiņa

1. Noņemiet dalīto gredzenu (A), stāvokļa tapu (B) un plakano paplāksni, kas nostiprina labās puses atgāzuma cilindru pozīcijā uz priekšu.

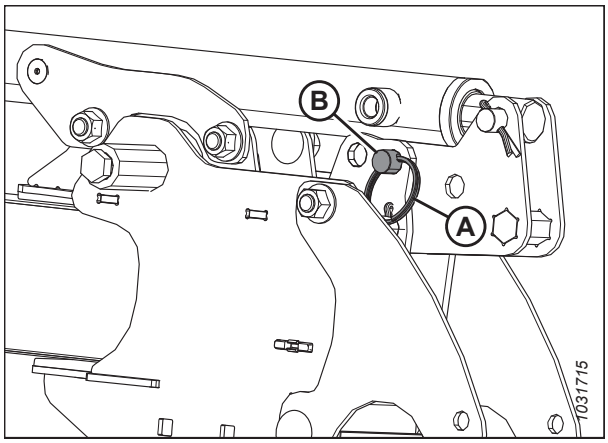

Figure 3.236: Labās puses sviras cilindrs — pozīcijā uz priekšu

2. Ar universālo darbarīku (A) bīdiet kronšteinu (B) uz aizmuguri, līdz atvere (C) salāgojas ar atveri (D). Tītavas virzās uz aizmuguri, ja kronšteins (B) griežas uz apakšējās tapas (E).

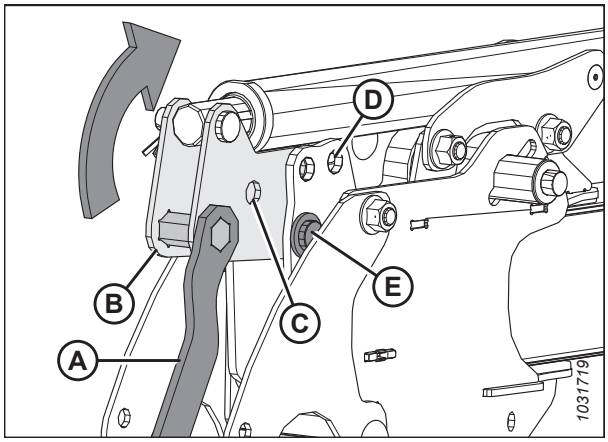

Figure 3.237: Labās puses sviras cilindrs — pozīcijā uz priekšu

3. Nostipriniet labo atgāzuma cilindru pozīcijā uz aizmuguri ar stāvokļa tapu (A), paplāksni un dalīto gredzenu (B).

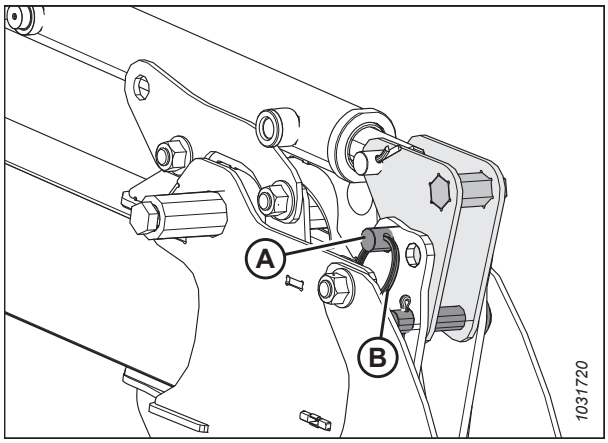

Figure 3.238: Labās puses sviras cilindrs — pozīcijā uz aizmuguri

Ārējā kreisās puses cilindra pozīcijas maiņa

1. Noņemiet dalīto gredzenu (A) un stāvokļa tapu (B), kas nostiprina kreisās puses cilindru pozīcijā uz priekšu uz cilindra kronšteina (C).

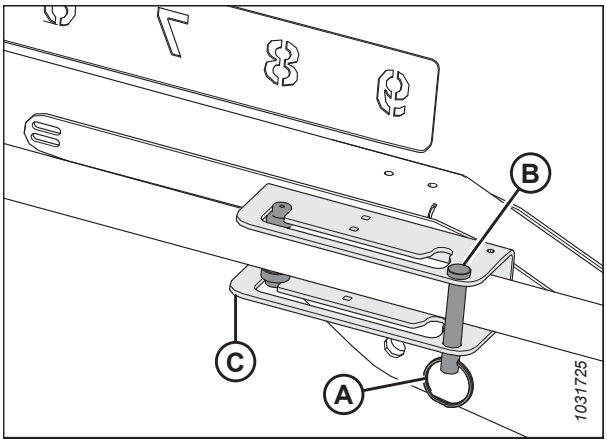

Figure 3.239: Kreisās puses sviras cilindrs — pozīcijā uz priekšu

2. Bīdiet cilindra vadotnes (A) gar kronšteina ligzdu un aizmugurējā pozīcijā (B).

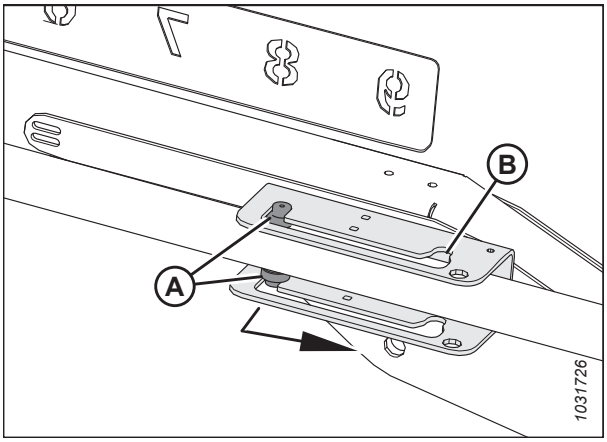

Figure 3.240: Kreisās puses sviras cilindrs — pozīcijā uz priekšu

3. Uzlieciet atpakaļ stāvokļa tapu (A) un dalīto gredzenu (B), lai cilindru nostiprinātu uz kronšteina pozīcijā uz aizmuguri (C).

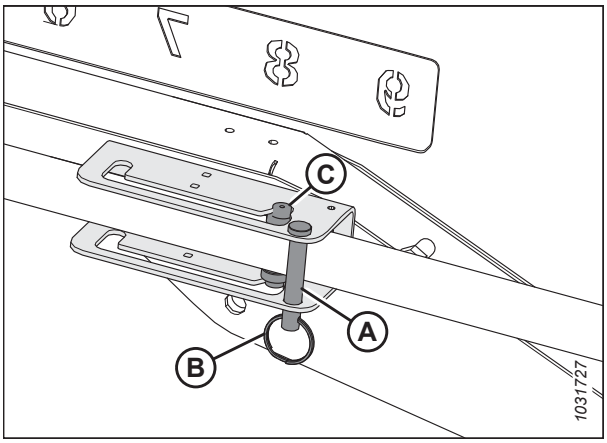

Figure 3.241: Kreisās puses sviras cilindrs — pozīcijā uz aizmuguri

4. Nodrošiniet pielaidi starp tītavām un aizmugures loksni, augšējo krustenisko gliemežtransportieri (ja uzstādīts) un tītavu stiprinājumiem.

5. Informāciju par ieteicamo tītavu ātrumu konkrētiem kultūraugiem un apstākļiem skatiet *3.7 Hedera iestatīšana, page 76*.

Atgāzuma cilindru pozīcijas maiņa — trīskāršās tītavas

Tītavas var pārvietot par apmēram 155 mm (6 collām) uz aizmuguri, mainot atgāzuma cilindru pozīciju uz tītavu svirām. Tas var būt vēlams, pļaujot taisni rapsi ar kombainu.

DANGER

Lai nepieļautu traumas vai nāvi mašīnas neparedzētas iedarbināšanas gadījumā, vienmēr apturiet dzinēju un izņemiet atslēgu no aizdedzes, pirms pieceļaties no operatora sēdekļa jebkādu iemeslu dēļ.

IMPORTANT:

Pārliecinieties, ka visi atgāzuma cilindri ir iestatīti vienā pozīcijā.

1. Novietojiet tītavas pilnībā uz aizmuguri, kad balsta sviras atrodas horizontāli.

2. Izslēdziet dzinēju un izņemiet atslēgu no aizdedzes.

3. Izņemiet saspraudes tapu (A), kas notur universālo darbarīku pie turētāja kronšteina uz kreisās gala loksnes.

4. Noņemiet universālo darbarīku (B) un ievietojiet saspraudes tapu atpakaļ turētājā.

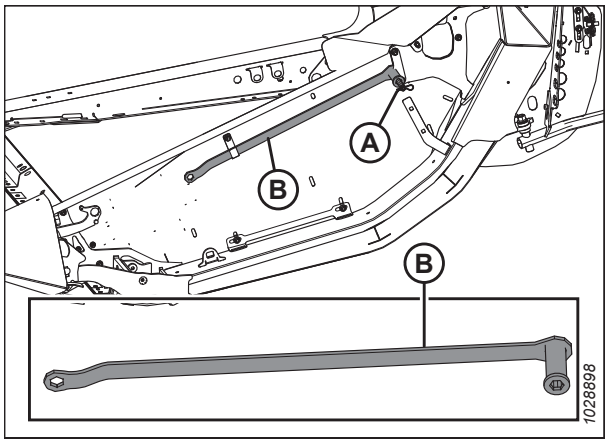

Figure 3.242: Kreisā gala loksne

Centrālā kreisās puses un centrālā labās puses atgāzuma cilindru pozīcijas maiņa

5. Noņemiet dalīto gredzenu (A) un stāvokļa tapu (B), kas nostiprina centrālo atgāzuma cilindru pozīcijā uz priekšu.

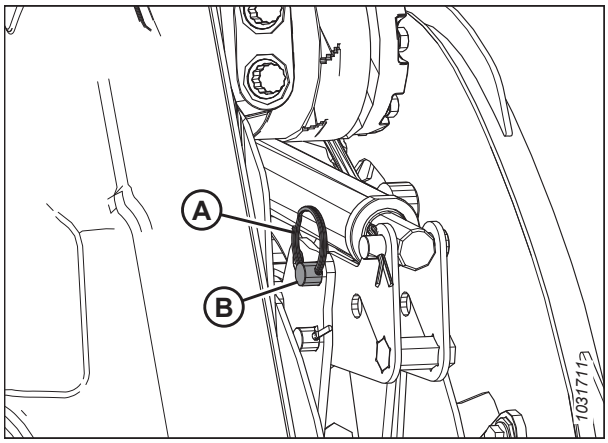

Figure 3.243: Centrālais kreisās puses sviras cilindrs — pozīcijā uz priekšu

6. Ar universālo darbarīku (A) bīdiet kronšteinu (B) uz aizmuguri, līdz atvere (C) salāgojas ar atveri (D). Tītavas virzās uz aizmuguri, ja kronšteins (B) griežas uz apakšējās tapas (E).

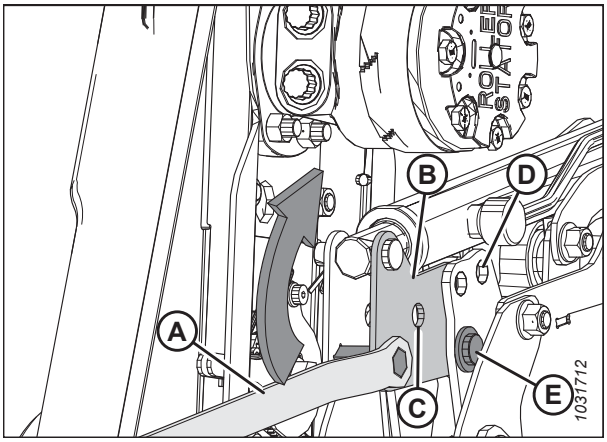

Figure 3.244: Centrālais kreisās puses sviras cilindrs — pozīcijā uz priekšu

7. Nostipriniet centrālo kreiso cilindru uz aizmuguri ar stāvokļa tapu (A) un dalīto gredzenu (B).

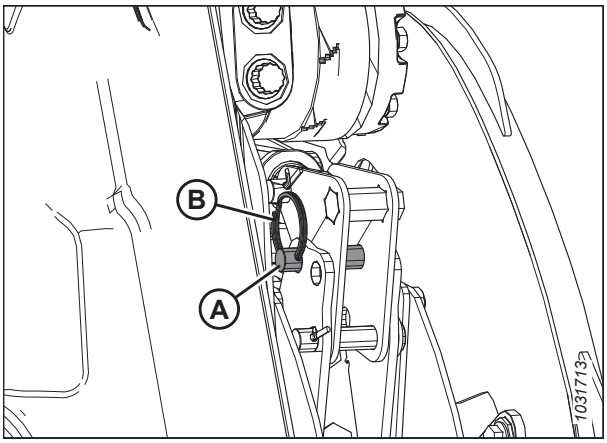

Figure 3.245: Centrālais kreisās puses sviras cilindrs — pozīcijā uz aizmuguri

Ārējā kreisās puses un ārējā labās puses atgāzuma cilindru pozīcijas maiņa

1. Noņemiet dalīto gredzenu (A) un stāvokļa tapu (B), kas nostiprina kreisās puses cilindru pozīcijā uz priekšu uz cilindra kronšteina (C).

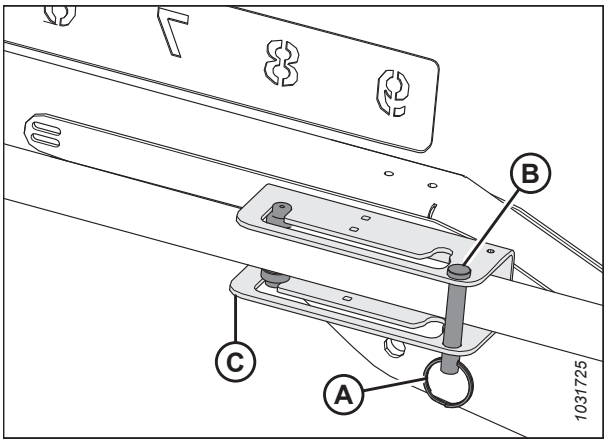

Figure 3.246: Ārējais kreisās puses sviras cilindrs — pozīcijā uz priekšu

2. Bīdiet cilindra vadotnes (A) gar kronšteina ligzdu un aizmugurējā pozīcijā (B).

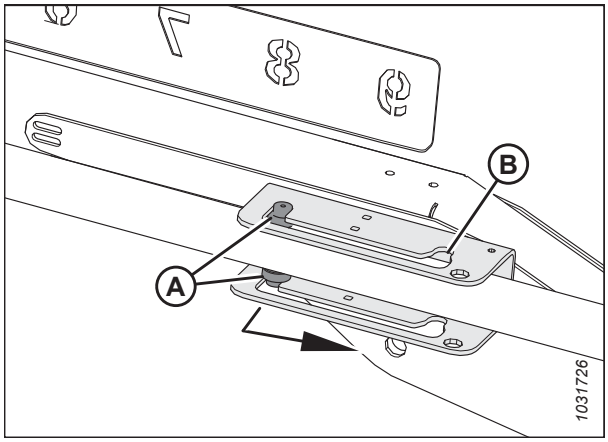

Figure 3.247: Ārējais kreisās puses sviras cilindrs — pozīcijā uz priekšu

3. Uzlieciet atpakaļ stāvokļa tapu (A) un dalīto gredzenu (B), lai cilindru nostiprinātu uz kronšteina pozīcijā uz aizmuguri (C).

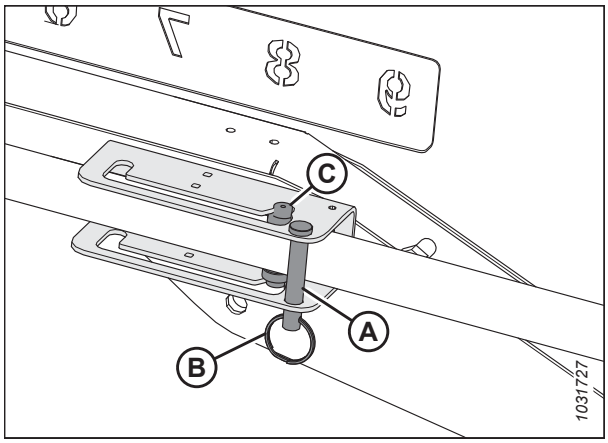

Figure 3.248: Ārējais labās puses sviras cilindrs — pozīcijā uz aizmuguri

4. Nodrošiniet pielaidi starp tītavām un aizmugures loksni, augšējo krustenisko gliemežtransportieri (ja uzstādīts) un tītavu stiprinājumiem

5. Informāciju par ieteicamo tītavu ātrumu konkrētiem kultūraugiem un apstākļiem skatiet *3.7 Hedera iestatīšana, page 76*.

Atgāzuma pozīcijas sensora pārbaude un regulēšana

Ir uzstādīts sensors, kas informē kombainu par tītavu atrašanās vietu, kad tās ir noregulētas garenvirzienā, un parāda šo informāciju operatoram. Sensora sviras novietojumam un sensora izejas sprieguma diapazonam jābūt pareizi iestatītam jūsu mašīnai.

Sensora sviras novietojuma pārbaude un regulēšana

DANGER

Lai nepieļautu traumas vai nāvi mašīnas neparedzētas iedarbināšanas gadījumā, vienmēr apturiet dzinēju un izņemiet atslēgu no aizdedzes, pirms pieceļaties no operatora sēdekļa jebkādu iemeslu dēļ.

1. Novietojiet kombainu uz līdzenas virsmas.

2. Izslēdziet dzinēju un izņemiet atslēgu no aizdedzes.

3. Pārbaudiet sensora sviras (C) un stiprinājumu (D) novietojuma virzienu. Pārliecinieties, vai sensora svira ir pareizi konfigurēta jūsu mašīnai; skatiet attēlu *3.249, page 187*.

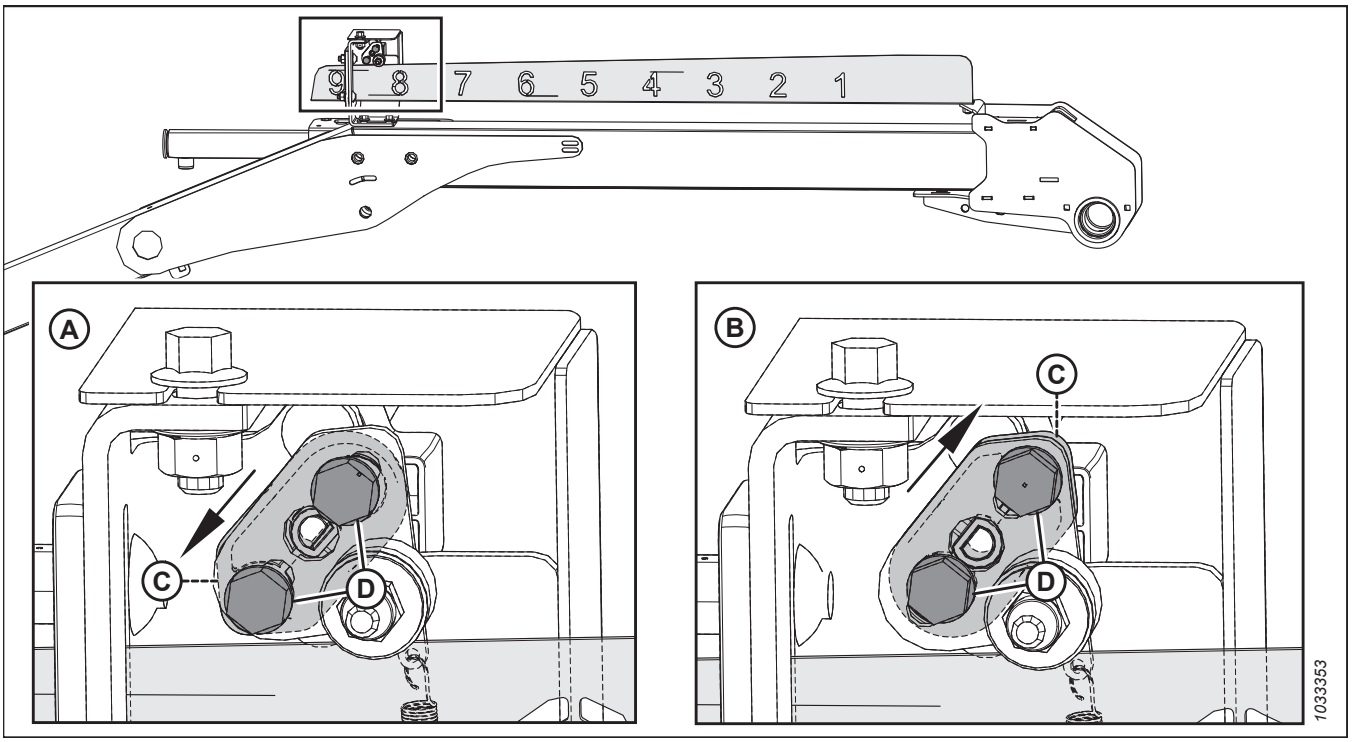

Figure 3.249: Sensora sviras konfigurācijas

A —nepareiza konfigurācija

B —Case/New Holland konfigurācija

C —sensora svira

D —montāžas detaļas

4. Ja sensora sviras (C) nav pareizi novietota, noņemiet to un pēc tam atkal uzstādiet pareizajā stāvoklī.

Sensora izejas sprieguma pārbaude un regulēšana

WARNING

Pārbaudiet, vai visi apkārtējie cilvēki ir atbrīvojuši teritoriju.

5. Ieslēdziet stāvbremzi.

   IMPORTANT:

   Lai izmērītu garenvirziena sensora izejas spriegumu, jāiedarbina dzinējs un jānodrošina sensora barošana. Vienmēr ieslēdziet stāvbremzi un netuvojieties tītavām.

6. Iedarbiniet dzinēju.

7. Noregulējiet tītavas pilnībā uz priekšu. Attālumam (B) (no sensora kronšteina līdz indikatora galam) jābūt 62–72 mm (2,4–2,8 collām).

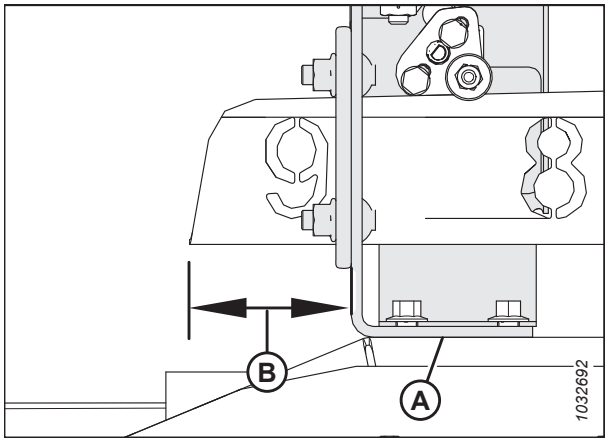

Figure 3.250: Atgāzuma kronšteins

8. Sprieguma diapazona mērīšanai izmantojiet kombaina displeju vai voltmetru (ja sensoru mēra manuāli). Ja izmantojat voltmetru, pārbaudiet sensora (A) spriegumu starp tapu 2 (zemējums) un tapu 3 (signāls). Diapazonam jābūt šādam:
   - Case un New Holland kombainiem: 0,7–1,1 V
9. Izslēdziet dzinēju un izņemiet atslēgu no aizdedzes.

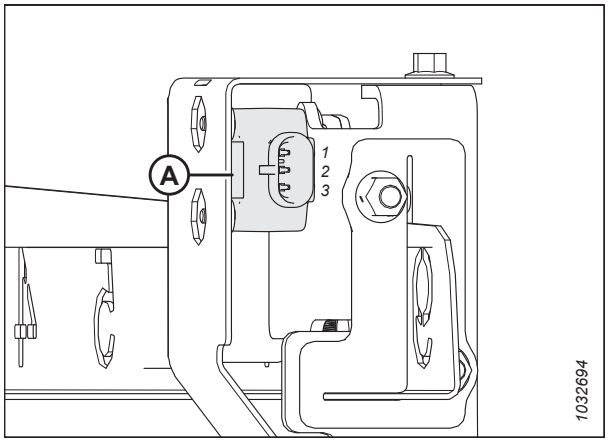

Figure 3.251: Atgāzuma sensors

10. Ja ir nepieciešama regulēšana, atlaidiet stiprinājumus (A) un grieziet sensoru (B), līdz spriegums ir pareizajā diapazonā.
11. Kad sensora regulēšana pabeigta, pievelciet stiprinājumus līdz 2,1 Nm (22 lbf·in).

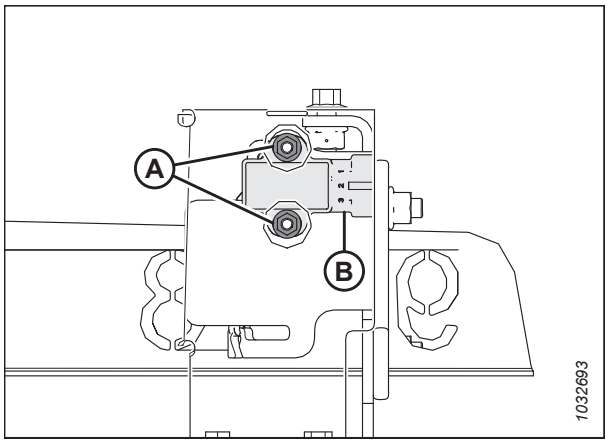

Figure 3.252: Atgāzuma sensors

3.9.12 Tītavu zaru slīpums

Tītavu zaru slīpums ir termins, ko lieto, lai aprakstītu tītavu pirkstu novietojumu attiecībā pret izkapti. Tītavu zaru slīpumu var mainīt, mainot tītavu garenvirziena stāvokli un tītavu izciļņa iestatījumu. Lai pielāgotos dažādiem ražas novākšanas apstākļiem, varat mainīt tītavu zaru slīpumu.

Tītavu zaru slīpumu visvairāk ietekmē tītavu stāvokļa maiņa. Tomēr izciļņa iestatījuma maiņa mazāk ietekmē tītavu zaru slīpumu. Piemēram, ja izciļņa stāvokļa diapazons ir 33 , attiecīgais pirksta slīpuma diapazons ir tikai 5° tītavu rotācijas zemākajā punktā.

Lai panāktu labākos rezultātus, izmantojiet minimālo izciļņa iestatījumu, kas nodrošina kultūraugu padevi gar izkapts aizmugurējo malu uz stiebru pacēlājiem. Plašāku informāciju skatiet šeit: *3.7.2 Hedera iestatījumi, page 76*.

Tītavu izciļņa iestatījumi

Mainot izciļņa stāvokli, varat regulēt punktu, kurā tītavu pirksti atlaiž savākto ražu uz stiebru pacēlājiem. Ir sniegti ieteikumi par tītavu izciļņa iestatījumiem dažādos ražas novākšanas apstākļos.

Iestatījumu numuri ir redzami virs izciļņa diska spraugām. Norādījumus skatiet *Tītavu izciļņa regulēšana, page 191*.

NOTE:

Lai uzzinātu, kādu tītavu zaru slīpuma iestatījumu ieteicams izmantot dažādos ražas novākšanas apstākļos, skatiet šeit: *3.7.2 Hedera iestatījumi, page 76*.

Izciļņa 1. pozīcija, tītavu 6. vai 7. pozīcija nodrošina visvienmērīgāko kultūraugu plūsmu uz stiebru pacēlājiem, nepalielinot materiāla apjomu un netraucējot tā plūsmai.

- Ar šo iestatījumu kultūraugi tiek atlaisti iespējami tuvu izkaptij. Izmantojiet šo iestatījumu, ja ražas novākšanas laikā izkapts ir pie zemes.
- Daži kultūraugi netiek novirzīti garām izkaptij, ja izkapts ir pacelta virs zemes, kad tītavas ir tālu priekšā. Tādēļ iestatiet sākotnējo tītavu ātrumu, lai tas būtu gandrīz vienāds ar zemes ātrumu.

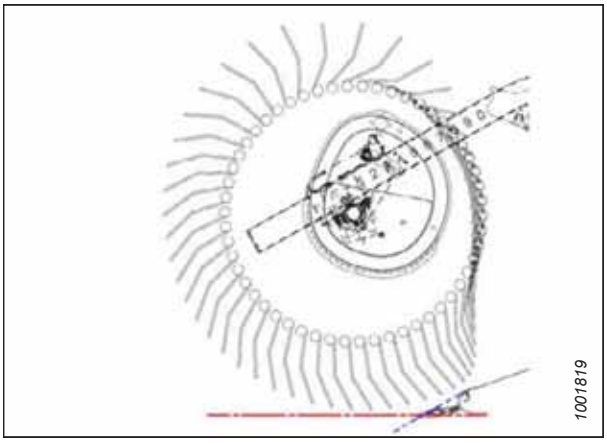

Figure 3.253: Pirksta profils — 1. pozīcija

Izciļņa 2. pozīcija, tītavu 3. vai 4. pozīcija ir ieteicamā sākuma pozīcija vairākumam kultūraugu un apstākļu.

- Ja kultūraugi iestrēgst uz izkapts, kad tītavas atrodas pozīcijā uz priekšu, palieliniet izciļņa iestatījumu, lai stumtu kultūraugus pāri izkapts aizmugurējai malai.
- Ja palielinās kultūraugu apjoms vai ja tiek traucēta plūsma pāri stiebru pacēlājiem, samaziniet izciļņa iestatījumu.
- Šis iestatījums nosaka pirkstu galu ātrumu, kas pārsniedz tītavu ātrumu apmēram par 20%.

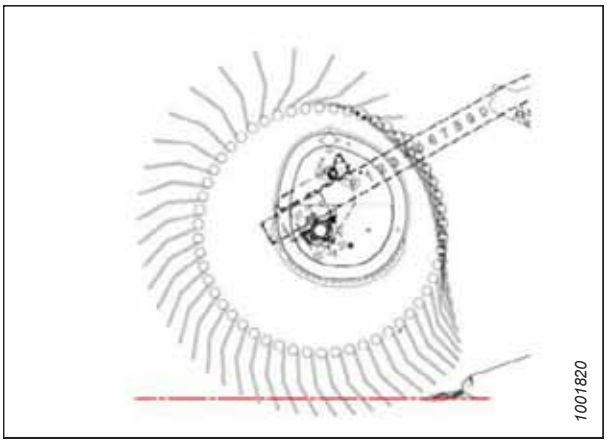

Figure 3.254: Pirksta profils — 2. pozīcija

Izciļņa 3. pozīcija, tītavu 6. vai 7. pozīcija tiek izmantota galvenokārt tādēļ, lai atstātu garus rugājus.

- Šī pozīcija ļauj tītavām sniegties uz priekšu un pacelt kultūraugus pāri nazim uz stiebru pacēlājiem.
- Šis iestatījums nosaka pirkstu galu ātrumu, kas ir aptuveni par 30% lielāks nekā tītavu ātrums.

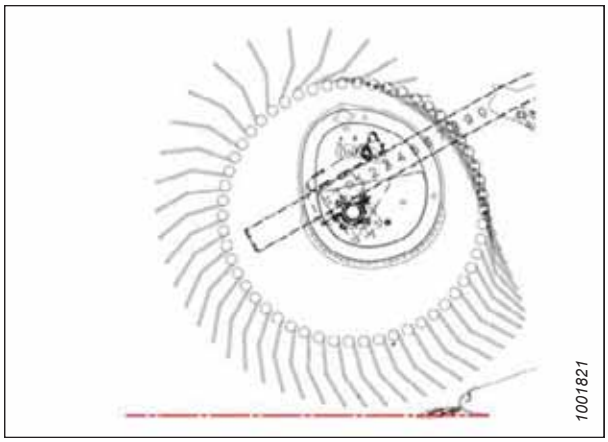

Figure 3.255: Pirksta profils — 3. pozīcija

Izciļņa 4. pozīcija, tītavu 2. vai 3. pozīcija tiek izmantota, ja tītavas ir padotas pilnībā uz priekšu. Izmantojot šo iestatījumu, kombains atstāj maksimāli daudz stublāju, novācot veldrē sakritušus kultūraugus.

- Šī pozīcija ļauj tītavām sniegties uz priekšu un pacelt kultūraugus pāri nazim uz stiebru pacēlājiem.
- Šis iestatījums nosaka pirkstu galu ātrumu, kas ir aptuveni 35% lielāks nekā tītavu ātrums.

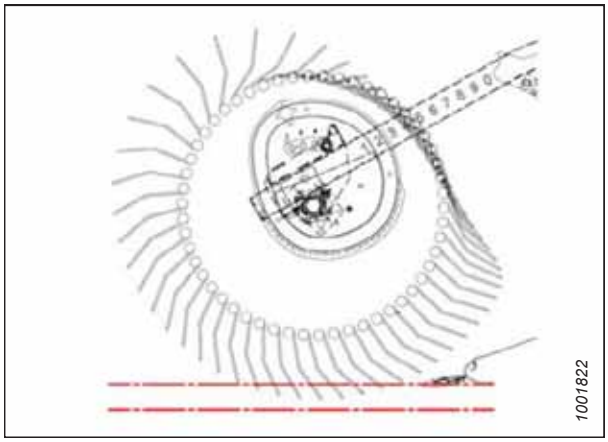

Figure 3.256: Pirksta profils — 4. pozīcija

Izciļņa 4. pozīcija, maksimāls hedera leņķis un tītavas līdz galam uz priekšu nodrošina maksimālu tītavu darbības attālumu zem izkapts, lai paceltu veldrē sakritušus kultūraugus.

- Šajā pozīcijā paliek ievērojams daudzums stublāju, ja pļaušanas augstums ir iestatīts aptuveni 203 mm (8 collas). Mitru materiālu, piemēram, rīsu, gadījumā var dubultot kombaina zemes ātrumu, jo samazinās nopļautā materiāla apjoms.
- Šis iestatījums nosaka pirkstu galu ātrumu, kas ir aptuveni 35% lielāks nekā tītavu ātrums.

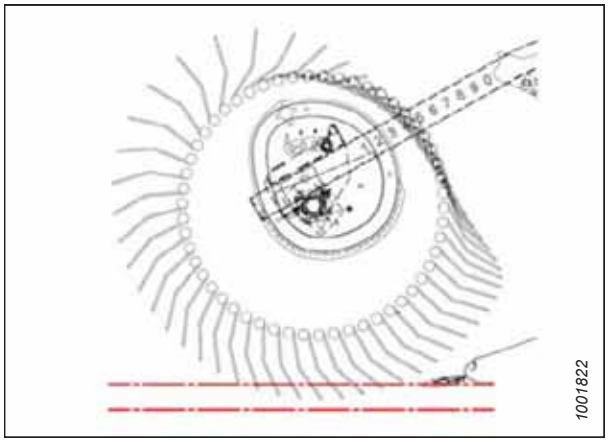

Figure 3.257: Pirksta profils — 4. pozīcija

NOTE:

Izmantojot izciļņa iestatījumus ar lielāku vērtību, ja tītavu garenvirziena stāvoklis ir iestatīta starp 4 un 5, krasi samazinās stiebru pacēlāja jauda. Tas notiek tāpēc, ka tītavu pirksti nepārtraukti saskaras ar labību, kas jau pārvietojas uz stiebru pacēlājiem, un tādējādi tiek traucēta plūsma uz kombaina padeves tvertni. Izciļņa iestatījumi ar lielāku vērtību ir ieteicami tikai tad, ja tītavas atrodas līdz galam vai gandrīz līdz galam izvirzītas uz priekšu.

Tītavu izciļņa regulēšana

Tītavu izcilni var regulēt, lai mainītu tītavu zaru slīpumu.

IMPORTANT:

Vienmēr pārbaudiet atstatumu starp tītavām un izkapti pēc tītavu zaru slīpuma un tītavu atgāzuma stāvokļa regulēšanas. Informāciju skatiet šeit *4.13.1 Klīrenss starp tītavām un izkapti, page 433*.

DANGER

Lai nepieļautu traumas vai nāvi mašīnas neparedzētas iedarbināšanas gadījumā, vienmēr apturiet dzinēju un izņemiet atslēgu no aizdedzes, pirms pieceļaties no operatora sēdekļa jebkādu iemeslu dēļ.

NOTE:

Ja ir vairāki tītavu izciļņi, visi tītavu izciļņi ir jānoregulē.

1. Izslēdziet dzinēju un izņemiet atslēgu no aizdedzes.
2. Izņemiet saspraudes tapu (A), kas notur universālo darbarīku (B) pie kronšteina uz kreisās gala loksnes.

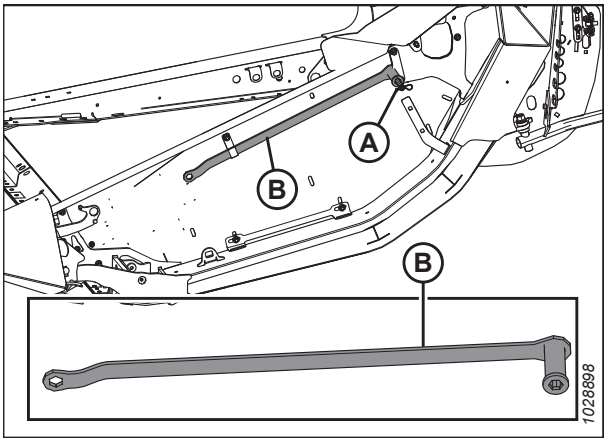

Figure 3.258: Kreisā gala loksne

3. Izmantojot universālo darbarīku, grieziet aizdares tapu (A) **PRETĒJI PULKSTEŅRĀDĪTĀJU KUSTĪBAS** virzienam, lai atbrīvotu izciļņa disku.

   IMPORTANT:

   Norādījumus par bloķēšanas un atbloķēšanas rotācijas virzienu skatiet izciļņa fiksatora uzlīmē. Spiežot izciļņa fiksatoru nepareizā virzienā, var tikt sabojātas veltņa tapas.

4. Ar universālo darbarīku grieziet skrūvi (B), lai pagrieztu izciļņa disku un salāgotu aizdares tapu (A) ar vēlamo izciļņa diska atveri stāvoklī (C) (no 1 līdz 4).

   NOTE:

   Skrūve (B) ir piemetināta izciļņa balstam.

5. Grieziet aizdares tapu (A) **PULKSTEŅRĀDĪTĀJU KUSTĪBAS** virzienā, lai fiksētu izciļņa disku.

   IMPORTANT:

   Pirms darbināt mašīnu, pārliecinieties, vai izcilnis ir nostiprināts paredzētajā stāvoklī.

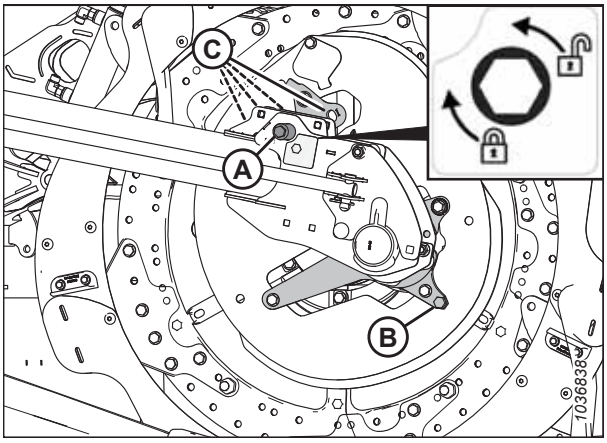

Figure 3.259: Izciļņa diska pozīcijas

6. Atkārtojiet iepriekš minētās darbības visām tītavām.

3.9.13 Augšējais krusteniskais gliemežtransportieris

Augšējais krusteniskais gliemežtransportieris (AKG) uzlabo kultūraugu padošanu hedera centrā smagu kultūraugu gadījumā. Tas ir ideāli piemērots liela apjoma lopbarības, auzu, rapša, sinepju un citu garu, kuplu, grūti padodamu kultūraugu novākšanai.

Slēgvārsts (A) atslēdz AKG, ja tas nav nepieciešams.

NOTE:

Lai gan AKG ir atslēgts, tas joprojām ir regulāri jāeļļo spārnu kustību dēļ.

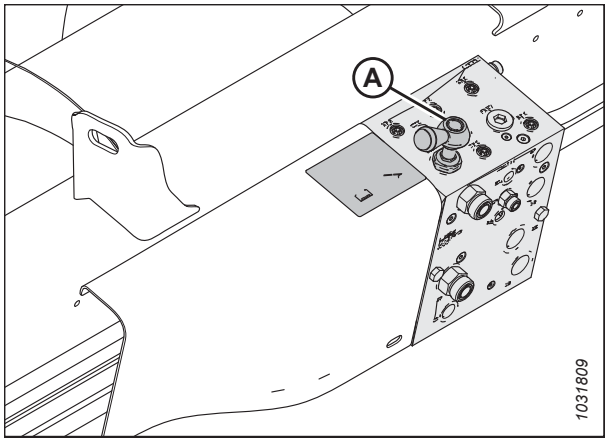

Figure 3.260: Slēgvārsts

Augšējā krusteniskā gliemežtransportiera pozīcijas regulēšana

Augšējam krusteniskajam gliemežtransportierim (AKG) ir regulējams stiprinājums, kas ļauj regulēt gliemežtransportiera pozīciju atbilstoši dažādiem ražas novākšanas apstākļiem. Hederiem ar trīsdaļīgiem gliemežtransportieriem ir divi regulējami stiprinājumi: pa vienam katra gliemežtransportiera centrālā posma galā.

NOTE:

Informāciju par primāro un sekundāro priekšējo skrūvju novietojumu skatiet attēlā *3.263, page 193*.

Stiprinājums sākotnēji tiek uzstādīts tālākajā aizmugurējā pozīcijā, ja priekšējā skrūve (A) atrodas primārajā pozīcijā. Šī ir ieteicamā konfigurācija lielākajai daļai gadījumu.

Ja priekšējā skrūve (A) ir primārajā pozīcijā, tad gliemežtransportieri un tītavas var droši ekspluatēt jebkurā pozīcijā. Gliemežtransportiera pozīciju var regulēt (ierobežoti), mainot stiprinājuma pozīciju attiecībā pret aizmugurējo skrūvi (B).

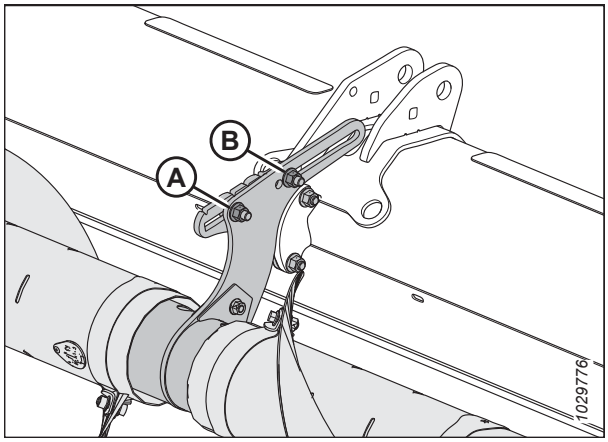

Figure 3.261: Regulējamu stiprinājumu sākotnējā pozīcija — divdaļīgs gliemežtransportieris

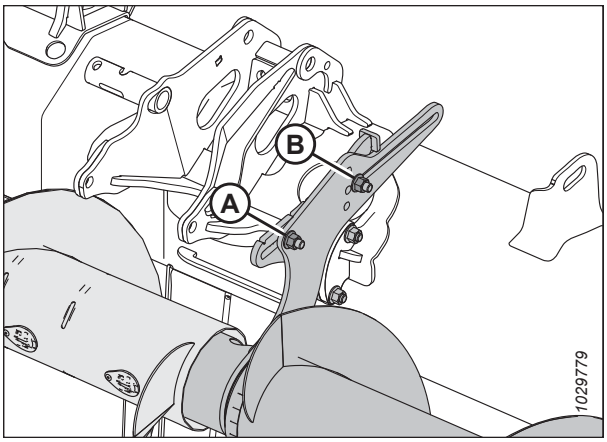

Figure 3.262: Regulējamu stiprinājumu sākotnējā pozīcija — trīsdaļīgs gliemežtransportieris

Ja priekšējā bultskrūve ir pārvietota sekundārā pozīcijā (B), gliemežtransportiera pozīciju var noregulēt lielākā mērā. Trīsdaļīgiem gliemežtransportieriem ir pieejamas papildu sekundārās pozīcijas (B), ja vēlaties pacelt vai nolaist gliemežtransportieri. Ja priekšējā bultskrūve ir vienā no šīm pozīcijām, atgāzuma regulēšana ir ierobežota, un tas neļauj AKG traucēt padeves gliemežtransportierim un hedera rāmim.

IMPORTANT:

Ja priekšējā bultskrūve atrodas vienā no sekundārajām pozīcijām (B) un tītavas ir galējā aizmugurējā stāvoklī, tītavu pirksti un izciļņa sviras var saskarties ar AKG. Kad tītavas ir pilnībā atvirzītas atpakaļ (piemēram, novācot rapsi), arī AKG ir pilnībā atvirzīts atpakaļ, lai nodrošinātu pietiekamu atstarpi starp tītavu pirkstiem un gliemežtransportieri.

Pavirziet gliemežtransportieri uz priekšu, lai varētu

- palīdzēt padot izretināto kultūraugu audzi nogāzēs;
- uzlabot izretināto kultūraugu audzes padošanu;
- samazināt tītavu pārslodzi vai tītavu izraisītus kultūraugu plūsmas traucējumus.

Pavirziet gliemežtransportieri uz aizmuguri, lai varētu

- palielināt pieejamo tilpumu smago kultūraugu padevei;
- turēt gliemežtransportieri deflektoru tuvumā, lai kultūraugi nenokļūtu aiz gliemežtransportiera un neaptītos ap to.

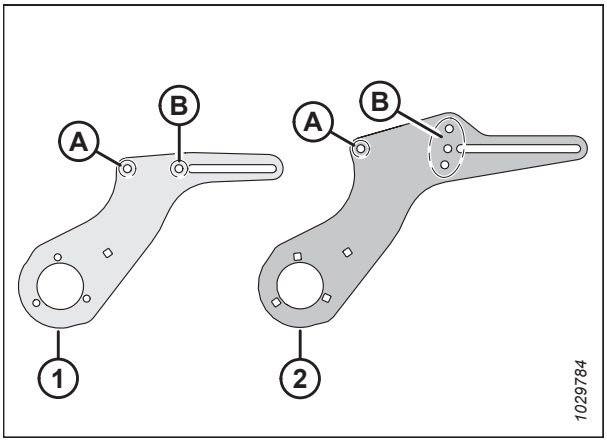

Figure 3.263: Informācija par regulējamiem stiprinājumiem

1 — divdaļīga gliemežtransportiera stiprinājums

2 — trīsdaļīga gliemežtransportiera stiprinājums

A — priekšējās skrūves primārais stāvoklis

B — priekšējas skrūves sekundārais stāvoklis

Lai regulētu gliemežtransportiera pozīciju, veiciet tālāk norādītās darbības.

1. Atrodiet regulējamo stiprinājumu.

   NOTE:

   Divdaļīgiem gliemežtransportieriem regulējamais stiprinājums ir izvirzīts ārpus centrālā balsta mezgla. Trīsdaļīgajiem gliemežtransportieriem regulējamais stiprinājums ir izvirzīts no centrālā gliemežtransportiera galiem.

   NOTE:

   Attēlā ir redzams kreisais regulējamais stiprinājums uz trīsdaļīga gliemežtransportiera. Divdaļīga gliemežtransportiera regulējamais stiprinājums ir līdzīgs, taču priekšējai skrūvei ir tikai viena, nevis trīs sekundārās pozīcijas. Papildinformāciju meklējiet attēlā *3.263, page 193*.

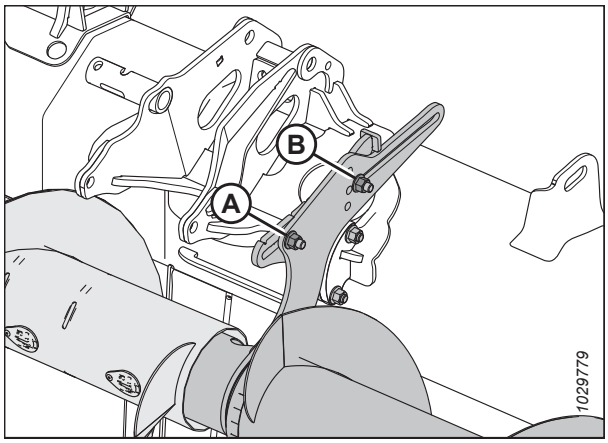

Figure 3.264: Regulējamu stiprinājumu sākotnējā pozīcija — trīsdaļīgs gliemežtransportieris

2. Ja nepieciešams, pārvietojiet priekšējo skrūvi un uzgriezni (A). Priekšējai skrūvei un uzgrieznim ir divas iespējamās atrašanās vietas divdaļīgajos gliemežtransportieros: primārā atrašanās vieta un sekundārā atrašanās vieta. Trīsdaļīgiem gliemežtransportieriem ir četras iespējamās vietas: viena primārā vieta un trīs sekundārās vietas.

3. Atslābiniet priekšējo uzgriezni (A) un aizmugurējo uzgriezni (B) tikai tik daudz, lai regulējamais stiprinājums varētu slīdēt.

4. Novietojiet stiprinājumu vēlamajā pozīcijā.

5. Pievelciet uzgriežņus (A) un (B). Pievelciet uzgriežņus līdz 69 Nm (51 lbf·ft).

6. Ja ir uzstādīts trīsdaļīgais AKG, atkārtojiet šo procedūru otrajam regulējamajam stiprinājumam.

   IMPORTANT:

   Hederos ar trīsdaļīgiem gliemežtransportieriem pārbaudiet, vai abi stiprinājumi ir vienā pozīcijā.

7. Pārbaudiet, vai starp tītavu pirkstiem un AKG nav traucējumu. Pārbaudiet, vai starp izciļņa svirām un AKG nerodas traucējumi visā hidraulisko tītavu atgāzuma diapazonā. Norādījumus skatiet šeit: *Augšējā krusteniskā gliemežtransportiera traucējumu pārbaude, page 194*.

Augšējā krusteniskā gliemežtransportiera traucējumu pārbaude

Ja augšējais krusteniskais gliemežtransportieris (AKG) nav pareizi noregulēts, tas var saskarties ar tītavām vai hedera rāmi. Būs jāpārbauda atstarpe starp AKG un noteiktām hedera detaļām.

WARNING

Pārbaudiet, vai neviens neatrodas darba zonā.

1. Iedarbiniet dzinēju.
2. Pilnībā ievelciet tītavas atgāzuma diapazonā.

   NOTE:

   Pilnībā ievelkot tītavas, tās būs pēc iespējas tuvāk AKG.

   NOTE:

   Ja tiek mainīts tītavu izciļņa sviras regulējums, šī procedūra jāveic vēlreiz.
3. Novietojiet 254–356 mm (10–14 collu) klučus zem izkapts abos hedera galos. Nolaidiet tītavas uz klučiem tā, lai hedera spārni veidotu smaida formu.

DANGER

Lai novērstu traumas vai nāvi neparedzētas mašīnas iedarbināšanas dēļ, pirms mašīnas regulēšanas izslēdziet dzinēju un izņemiet atslēgu no aizdedzes.

4. Izslēdziet dzinēju un izņemiet atslēgu no aizdedzes.
5. Manuāli pagrieziet AKG (A). Pārliecinieties, vai atstarpe starp AKG un hedera elementiem ir vismaz 10 mm (13/32 collas) šādās vietās:
   - tītavu izciļņa sviras (B);
   - tītavu pirksti (C);
   - tītavu cilindra balsti (D);
   - **FD241, FD245 un FD250:** dalītā rāmja savienojums (E).
6. Ja ir jānoregulē atstarpe starp AKG un hedera sastāvdaļām, pārejiet pie *Augšējā krusteniskā gliemežtransportiera pozīcijas regulēšana, page 192*.

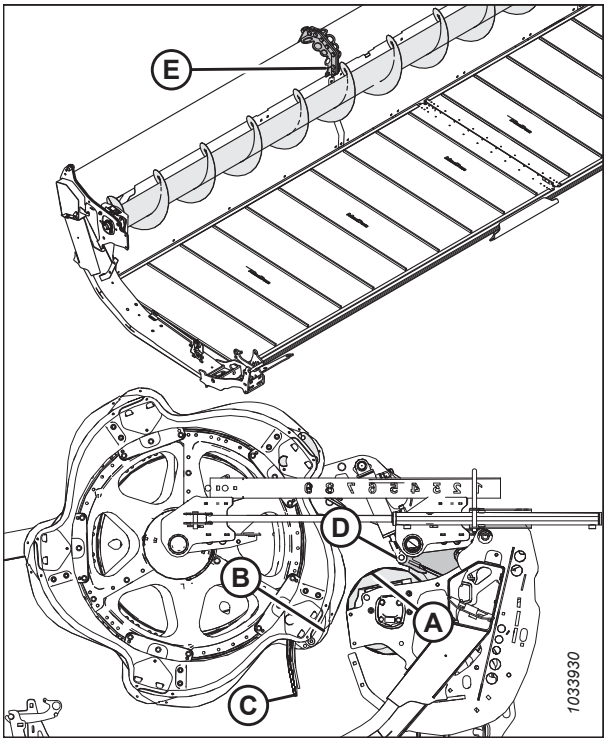

Figure 3.265: AKG klīrensa pārbaudes vieta

3.9.14 Kultūraugu dalītāji

Kultūraugu dalītāji tiek izmantoti, lai palīdzētu atdalīt kultūraugus ražas novākšanas laikā. Tie ir noņemami, lai varētu uzstādīt vertikālus nažus vai saulespuķu agregātu un samazinātu transportēšanas platumu.

Standarta kultūru dalītāju komplektā ir iekļauti visi hederi. Kā papildaprīkojumu var iegādāties arī kultūraugu dalītājus ar reljefa kopēšanas funkciju. Skatiet šeit: *5.1.4 Kultūraugu dalītāji ar reljefa kopēšanu, page 502*.

Kultūraugu dalītāju noņemšana

Kultūraugu dalītāji ir noņemami, lai varētu uzstādīt citu papildaprīkojumu un samazinātu transportēšanas platumu.

DANGER

Lai nepieļautu traumas vai nāvi mašīnas neparedzētas ieslēgšanās vai paceltas mašīnas krišanas dēļ, vienmēr apturiet dzinēju, izņemiet atslēgu un izmantojiet drošības balstus pirms darba zem hedera.

1. Nolaidiet zemāk tītavas un paceliet hederu. Norādījumus skatiet kombaina operatora rokasgrāmatā par norādījumiem.
2. Izslēdziet dzinēju un izņemiet atslēgu no aizdedzes.
3. Aktivizējiet drošības balstus. Norādījumus skatiet kombaina operatora rokasgrāmatā par norādījumiem.
4. Atveriet gala vairogus. Norādījumus skatiet šeit: *Hedera gala vairogu atvēršana, page 39*.
5. Noņemiet sprosttapu (A).
6. Pieturiet kultūraugu dalītāju (E).
7. Pagrieziet sešstūra uzgriezni (B) uz dalītāja aizdara (C) uz priekšu, lai to atvienotu no skrūves (D).

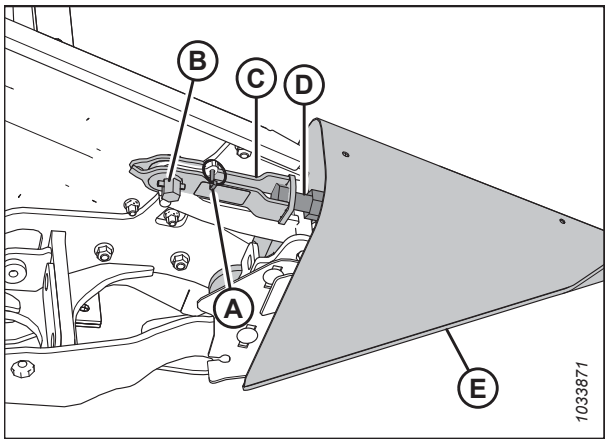

Figure 3.266: Kultūraugu dalītājs ar aizdari

8. Nolaidiet kultūraugu dalītāju (A) un noņemiet to no gala loksnes.
9. Aizveriet gala vairogu. Norādījumus skatiet *Hedera gala vairogu aizvēršana, page 40*.

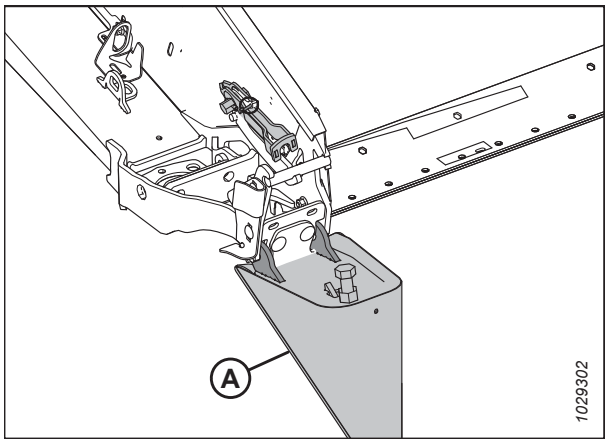

Figure 3.267: Kultūraugu dalītājs ar aizdari

10. Ja papildu glabāšana ir uzstādīta, novietojiet kultūraugu dalītāju (A) glabāšanas pozīcijā uz kronšteina (B).

11. Ja tāda nav uzstādīta, novietojiet kultūraugu dalītājus drošā vietā.

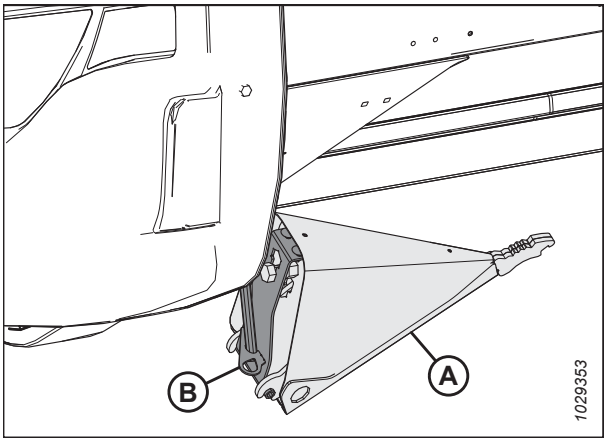

Figure 3.268: Kultūraugu dalītāja papildu glabāšana

Kultūraugu dalītāju uzstādīšana

Lai pareizi uzstādītu kultūraugu dalītājus, ievērojiet zemāk minētos norādījumus.

DANGER

Lai nepieļautu traumas vai nāvi mašīnas neparedzētas ieslēgšanās vai paceltas mašīnas krišanas dēļ, vienmēr apturiet dzinēju, izņemiet atslēgu un izmantojiet drošības balstus pirms darba zem hedera.

1. Iedarbiniet dzinēju.
2. Tītavas pilnībā nolaidiet.
3. Pilnībā paceliet hederu.
4. Izslēdziet dzinēju un izņemiet atslēgu no aizdedzes.
5. Uzstādiet hedera drošības balstus. Norādījumus skatiet kombaina operatora rokasgrāmatā.
6. Ja ir uzstādīts papildu glabātuves kronšteins. Noņemiet kultūraugu dalītāju (A) no glabāšanas vietas, paceļot kultūraugu dalītāju tā, lai skrūve (B) atbrīvo ligzdu uz glabāšanas kronšteina (C).
7. Ja papildu glabāšana nav uzstādīta, izņemiet ražas dalītājus vietas, kur tie uzglabāti.
8. Atveriet gala aizsargu. Norādījumus skatiet šeit: *Hedera gala vairogu atvēršana, page 39*.

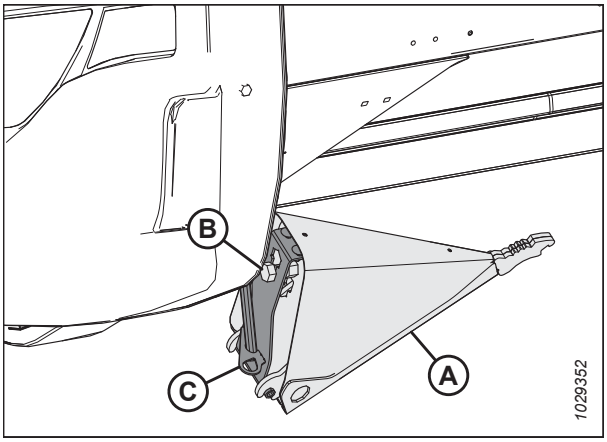

Figure 3.269: Papildu kultūraugu dalītājs

9. Ievietojiet ražas dalīšanas stiprinājumus (A) gala loksnes caurumos, kā parādīts.

10. Izņemiet sprosttapu (B) no aizdara (C).

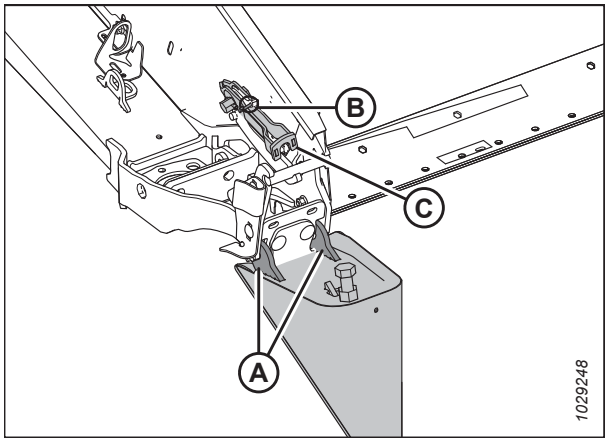

Figure 3.270: Kultūraugu dalītājs ar aizdari

11. Paceliet aizdares (A) priekšējo galu un kultūraugu dalītāju (B).

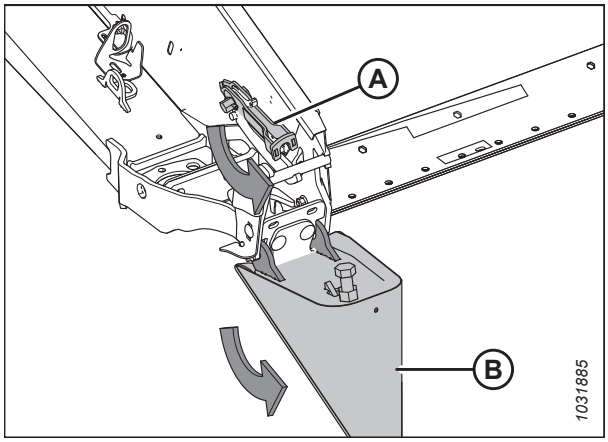

Figure 3.271: Kultūraugu dalītājs ar aizdari

12. Uzlieciet aizdari (A) uz ražas dalītāja skrūves (B).

13. Pagrieziet aizdares (A) sešstūru uzgriezni (D) pretēji pulksteņrādītāju kustības virzienam, lai saslēgtu aizdari.

    NOTE:

    Lai aizskrūvētu aizdari, sešstūru uzgrieznim (D) ir nepieciešams 40–54 Nm (30–40 lbf·ft) griezes moments. Ja nepieciešama regulēšana, atskrūvējiet aizdari (A) un noregulējiet bultskrūvi (B), lai koriģētu vajadzīgo griezes momentu.

14. Nostipriniet ar sprosttapu (C).

15. Aizveriet gala aizsargu. Norādījumus skatiet šeit: *Hedera gala vairogu aizvēršana, page 40*.

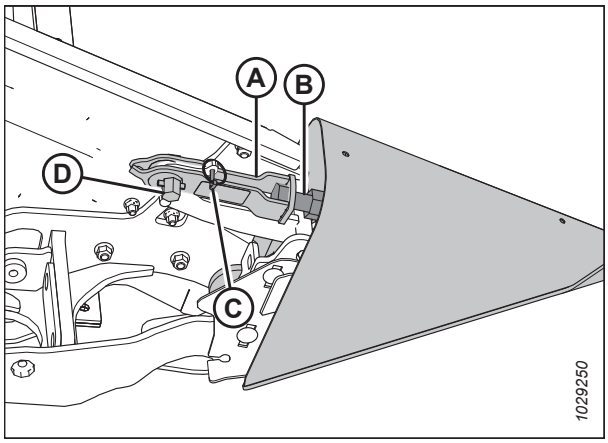

Figure 3.272: Kultūraugu dalītājs ar aizdari

Kultūraugu dalītāju ar reljefa kopēšanu noņemšana

Kultūraugu dalītāji ar reljefa kopēšanu ir noņemami, lai varētu uzstādīt citus agregātus vai standarta kultūraugu dalītājus.

DANGER

Lai novērstu traumas vai nāvējošas traumas paceltas mašīnas neparedzētas iedarbināšanas vai krišanas gadījumā, vienmēr apturiet dzinēju un izņemiet atslēgu no aizdedzes, pirms regulējat mašīnu. Ja nav iespējams ieslēgt drošības balstus un nav praktiski iespējams bloķēt hederu, NEKĀDĀ GADĪJUMĀ nekāpiet uz neatbalstīta hedera un nestāviet zem tā.

1. Iedarbiniet dzinēju. Norādījumus skatiet kombaina operatora rokasgrāmatā.
2. Tītavas pilnībā nolaidiet.
3. Paceliet hederu 60–90 cm (2–3 ft.) virs zemes.
4. Izslēdziet dzinēju un izņemiet atslēgu no aizdedzes.
5. Atveriet gala aizsargu.
6. No kreisās gala loksnes izņemiet universālo darbarīku (A).
7. Noņemiet sprosttapu (B).
8. Uzstādiet universālo darbarīku (A) uz sešstūra vārpstas (C).
9. Pagrieziet universālo darbarīku uz leju, līdz fiksators (D) atbrīvojas no skrūves (E).
10. Paceliet fiksatoru (D) un izskrūvējiet skrūvi (E).

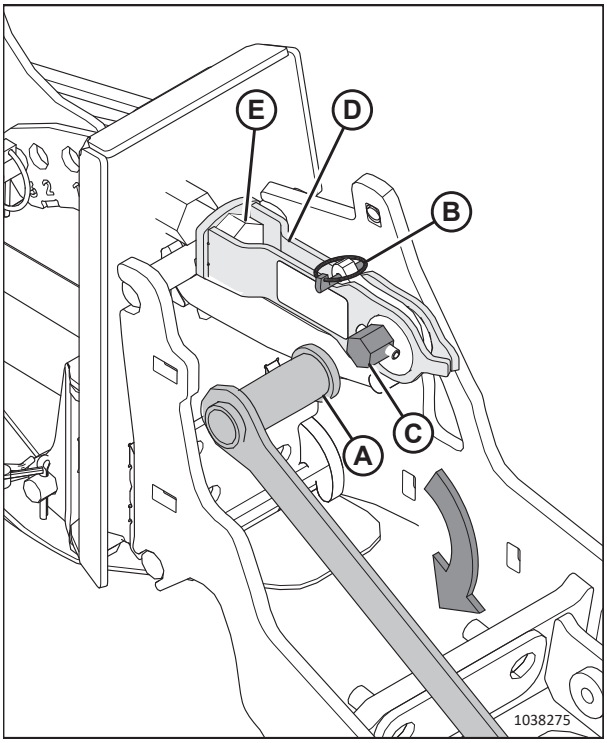

Figure 3.273: Uzstādīts kultūraugu dalītājs ar reljefa kopēšanu

11. Sasveriet kultūraugu dalītāju uz priekšu un izvelciet to no hedera.
12. Uzlieciet atpakaļ sprosttapu (A).
13. Aizveriet gala aizsargu.

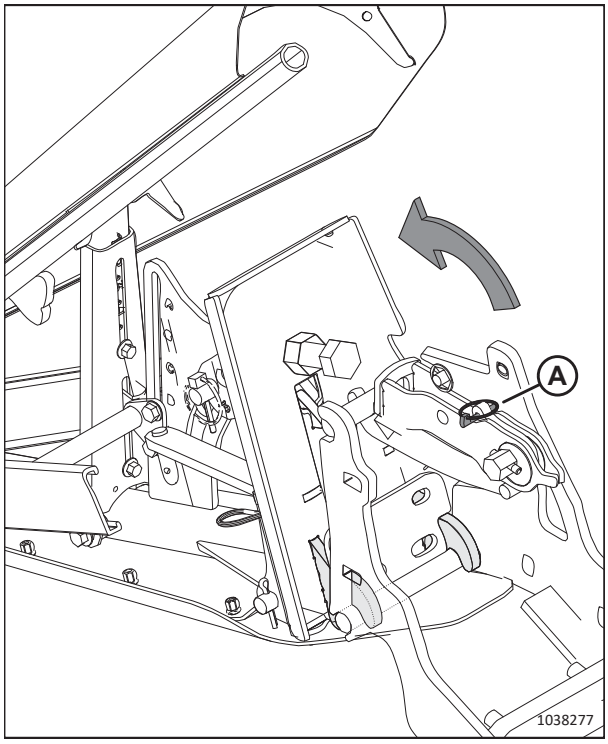

Figure 3.274: Atlaists fiksators

Kultūraugu dalītāju ar reljefa kopēšanu uzstādīšana

Lai pareizi uzstādītu kultūraugu dalītājus ar reljefa kopēšanu, ievērojiet zemāk minētos norādījumus.

DANGER

Lai novērstu traumas vai nāvējošas traumas paceltas mašīnas neparedzētas iedarbināšanas vai krišanas gadījumā, vienmēr apturiet dzinēju un izņemiet atslēgu no aizdedzes, pirms regulējat mašīnu. Ja nav iespējams ieslēgt drošības balstus un nav praktiski iespējams bloķēt hederu, NEKĀDĀ GADĪJUMĀ nekāpiet uz neatbalstīta hedera un nestāviet zem tā.

1. Iedarbiniet dzinēju. Norādījumus skatiet kombaina operatora rokasgrāmatā.
2. Tītavas pilnībā nolaidiet.
3. Paceliet hederu 60–90 cm (2–3 ft.) virs zemes.
4. Izslēdziet dzinēju un izņemiet atslēgu no aizdedzes.
5. Atveriet gala aizsargu.

6. Izņemiet sprosttapu (A) no ātrā fiksatora (B).

7. Piestipriniet universālo darbarīku (C) (atrodas uz kreisās gala loksnes) sešstūra vārpstai (D) un pagrieziet, lai atbrīvotu fiksatoru (B).

8. Ja ir uzstādīti kultūraugu dalītāji (E), noceliet fiksatoru (B) no skrūves (F) un nolieciet kultūraugu dalītājus malā.

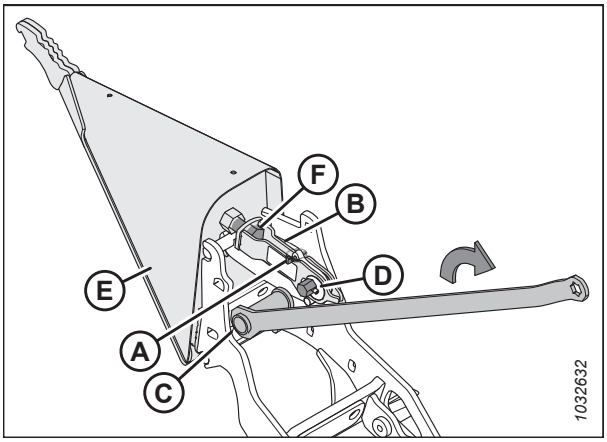

Figure 3.275: Uzstādīts kultūraugu dalītājs

9. Ievietojiet kultūraugu dalītāju izciļņus (A) hedera rāmja atverēs.

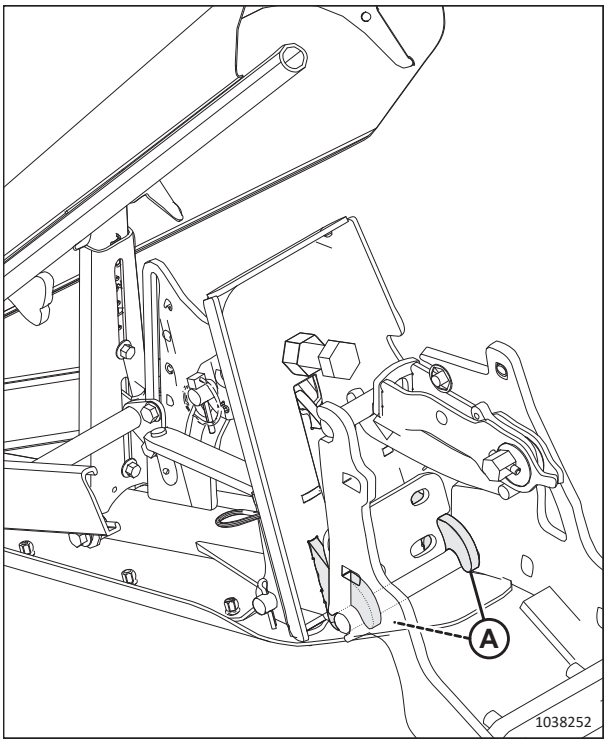

Figure 3.276: Kultūraugu dalītāju uzstādīšana

10. Paceliet ātrā fiksatora (A) priekšgalu un pagrieziet kultūraugu dalītāju (B) uz augšu.

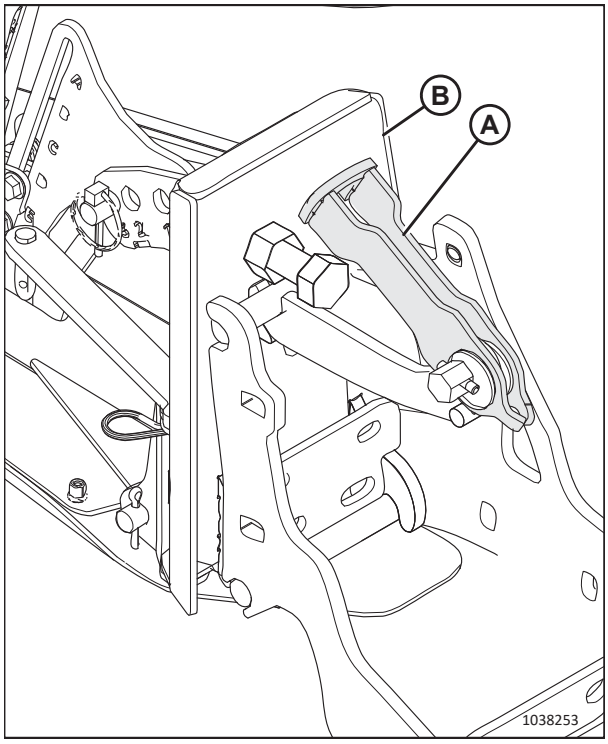

Figure 3.277: Ātrais fiksators

11. Nostipriniet ātro fiksatoru (A) uz skrūves.

12. Pārliecinieties, vai fiksators stingri aizveras, un kultūraugu dalītāja atduris (B) saskaras ar hedera atduri (C).

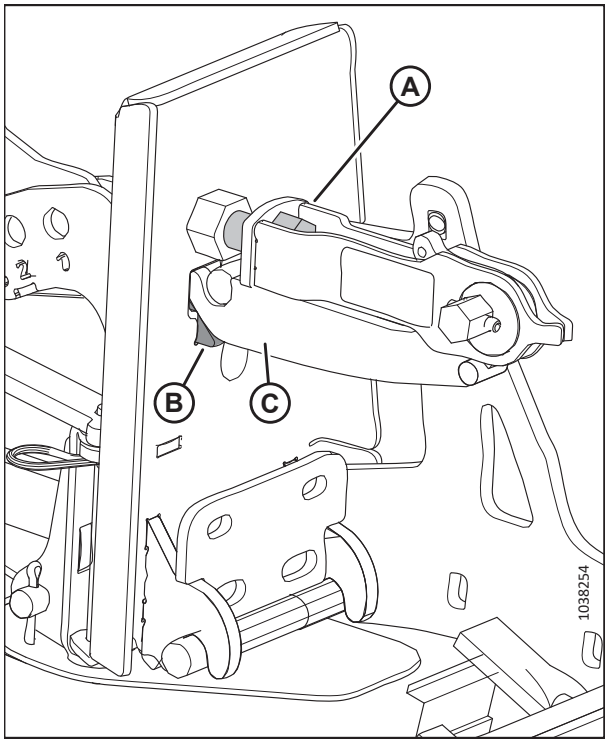

Figure 3.278: Kultūraugu dalītājs nostiprināts pie hedera

13. Ja fiksators ir jāregulē, atlaidiet uzgriezni (A) un noregulējiet skrūves (B) garumu, līdz sešstūra vārpstai (C) ir nepieciešams 40–54 Nm (30–40 lbf·ft) griezes moments, lai aizvērtu fiksatoru.
14. Vēlreiz pievelciet uzgriezni (A).
15. Piestipriniet universālo darbarīku (D) sešstūra vārpstai (C) un pagrieziet universālo darbarīku, lai bloķētu fiksatoru.
16. Ievietojiet sprosttapu (E), lai nostiprinātu ātro fiksatoru paredzētajā vietā.
17. Atkārtojiet darbību *6, page 201* līdz darbībai *16, page 203* pretējā hedera galā, lai uzstādītu pretējo kultūraugu dalītāju.

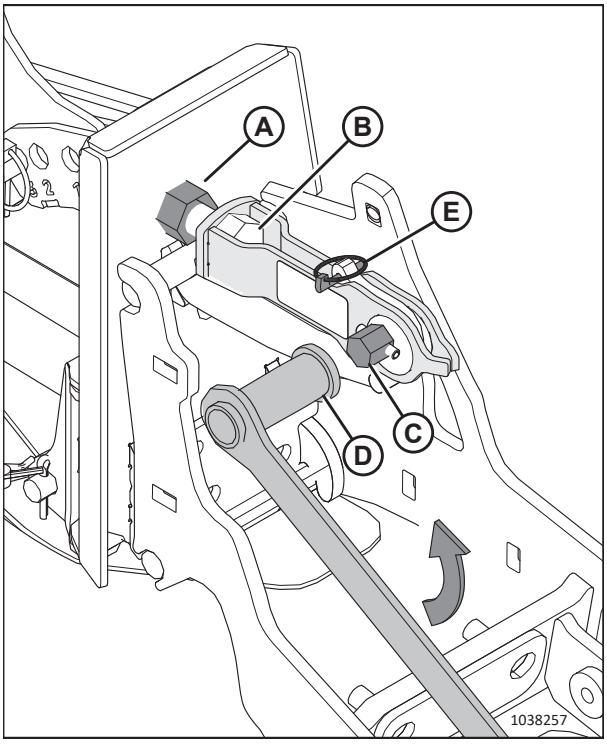

Figure 3.279: Fiksatora regulēšana

18. Aizveriet gala aizsargu. Norādījumus skatiet šeit: *Hedera gala vairogu aizvēršana, page 40*.
19. Pārbaudiet reljefa kopēšanas funkciju. Norādījumus skatiet šeit: *Hedera reljefa kopēšanas pārbaude un regulēšana, page 137*.
20. Pārbaudiet spārnu līdzsvaru. Norādījumus skatiet šeit: *3.9.4 Spārnu līdzsvara pārbaude un regulēšana, page 157*

Kultūraugu dalītāju ar reljefa kopēšanu regulēšana

Kultūraugu dalītājus var pielāgot dažādiem kultūraugu stāvokļiem.

DANGER

Lai novērstu traumas vai nāvējošas traumas paceltas mašīnas neparedzētas iedarbināšanas vai krišanas gadījumā, vienmēr apturiet dzinēju un izņemiet atslēgu no aizdedzes, pirms regulējat mašīnu. Ja nav iespējams ieslēgt drošības balstus un nav praktiski iespējams bloķēt hederu, NEKĀDĀ GADĪJUMĀ nekāpiet uz neatbalstīta hedera un nestāviet zem tā.

1. Iedarbiniet dzinēju. Norādījumus skatiet kombaina operatora rokasgrāmatā.
2. Tītavas pilnībā nolaidiet.
3. Paceliet hederu 60–90 cm (2–3 ft.) virs zemes.
4. Izslēdziet dzinēju un izņemiet atslēgu no aizdedzes.
5. Skatiet tabulu saskaņā stublāju augstuma diapazonu un tītavu konfigurāciju:
   - Lauks ar 50–125 mm (2–5 collu) augstiem stublājiem: Skatiet darbību *6, page 204*.
   - Lauks ar 20–100 mm (3/4–4 collu) augstiem stublājiem: Skatiet darbību *7, page 205*.
   - Izkapts pie zemes, lauks ar 16–50 mm (5/8–2 collu) augstiem stublājiem: Skatiet darbību *8, page 206*.

Table 3.26 Kultūraugu dalītāja ar reljefa kopēšanu iestatījumi — dubulto vai trīskāršo tītavu heders, lauks ar 50–125 mm (2–5 collu) augstiem stublājiem

6. Regulējiet hederu atbilstoši iestatījumiem tabulas rindā, kurā aprakstīts kultūraugu stāvoklis un stublāju augstums:
   a. Noregulējiet hedera leņķi.
   b. Noregulējiet galvenes pretslīdes uzlikas.
   c. Noregulējiet kultūraugu dalītāju ar reljefa kopēšanu (apakšējo atduri uz augšējā deflektora sānu stieni) un pārliecinieties, vai kustības diapazons, ko nosaka apakšējais atduris, **NESASKARAS** ar tītavu balstiem vai tītavām. Lai saņemtu norādījumus, skatiet darbību *9, page 208* līdz darbībai *15, page 210*.

	Stublāju augstums	Hedera leņķis[61]	Hedera pretslīdes uzlikas	Apakšējais atduris	Priekšējā konusa garenvirziena stāvoklis	Augšējā deflektora augstums	Sānu deflektora augstums	Augšējā deflektora sānu stienis
Stāvoši kultūraugi	125 mm (5 collas)	A	Uz leju	2	1 vai 3	1	C	Iekšpusē
	50 mm (2 collas)	E	Uz leju	1	1 vai 3	1,5	C	Iekšpusē
Veldrē	125 mm (5 collas)	A	Uz leju	2	3 vai 4	1	C	Ārpusē
	50 mm (2 collas)	E	Uz leju	1	3 vai 4	2	D	Ārpusē
Pilnībā sakrituši veldrē[62]	125 mm (5 collas)	A	Uz leju	2	4	3	D	Ārpusē
	125 mm (5 collas)	A	Uz leju	2	5	4	D	Ārpusē
	50 mm (2 collas)	E	Uz leju	1	4	3	C	Ārpusē
	50 mm (2 collas)	E	Uz leju	1	5	4	C	Ārpusē

61. A (min.) — E (maks.)
62. Kultūraugu vainags zemāks par 150 mm (6 collas)

Table 3.27 Kultūraugu dalītāja ar reljefa kopēšanu iestatījumi — dubulto vai trīskāršo tītavu heders, lauks ar 20–100 mm (3/4–4 collu) augstiem stublājiem

7. Regulējiet hederu atbilstoši iestatījumiem tabulas rindā, kurā aprakstīts kultūraugu stāvoklis un stublāju augstums:
   a. Noregulējiet hedera leņķi.
   b. Noregulējiet galvenes pretslīdes uzlikas.
   c. Noregulējiet kultūraugu dalītāju ar reljefa kopēšanu (apakšējo atduri uz augšējā deflektora sānu stieni) un pārliecinieties, vai kustības diapazons, ko nosaka apakšējais atduris, **NESASKARAS** ar tītavu balstiem vai tītavām. Lai saņemtu norādījumus, skatiet darbību *9, page 208* līdz darbībai *15, page 210*.

	Stublāju augstums	Hedera leņķis[63]	Hedera pretslīdes uzlikas	Apakšējais atduris	Priekšējā konusa garenvirziena stāvoklis	Augšējā deflektora augstums	Sānu deflektora augstums	Augšējā deflektora sānu stienis
Stāvoši kultūraugi	100 mm (4 collas)	A	Vidū	2	1 vai 3	1	C	Iekšpusē
	20 mm (3/4 collas)	E	Vidū	1	1 vai 3	1	C	Iekšpusē
Veldrē	100 mm (4 collas)	A	Vidū	2	3	1	C	Ārpusē
	100 mm (4 collas)	A	Vidū	2	4	2	C	Ārpusē
	20 mm (3/4 collas)	E	Vidū	1	3	1	D	Ārpusē
	20 mm (3/4 collas)	E	Vidū	1	4	2	D	Ārpusē
Pilnībā sakrituši veldrē[64]	100 mm (4 collas)	A	Vidū	2 vai 3	4	3	D	Ārpusē
	100 mm (4 collas)	A	Vidū	2 vai 3	5	4	D	Ārpusē
	20 mm (3/4 collas)	E	Vidū	1	4	3	C	Ārpusē
	20 mm (3/4 collas)	E	Vidū	1	5	4	C	Ārpusē

63. A (min.) — E (maks.)
64. Kultūraugu vainags zemāks par 150 mm (6 collas)

Table 3.28 Kultūraugu dalītāja ar reljefa kopēšanu iestatījumi — dubulto vai trīskāršo tītavu heders, izkapts uz zemes, lauks ar 16–50 mm (5/8–2 collu) augstiem stublājiem

8. Regulējiet hederu atbilstoši iestatījumiem tabulas rindā, kurā aprakstīts kultūraugu stāvoklis un stublāju augstums:
   a. Noregulējiet hedera leņķi.
   b. Noregulējiet galvenes pretslīdes uzlikas.
   c. Noregulējiet kultūraugu dalītāju ar reljefa kopēšanu (apakšējo atduri uz augšējā deflektora sānu stieni) un pārliecinieties, vai kustības diapazons, ko nosaka apakšējais atduris, **NESASKARAS** ar tītavu balstiem vai tītavām. Lai saņemtu norādījumus, skatiet darbību *9, page 208* līdz darbībai *15, page 210*.

	Stublāju augstums	Hedera leņķis[65]	Hedera pretslīdes uzlikas	Apakšējais atduris	Priekšējā konusa garenvirziena stāvoklis	Augšējā deflektora augstums	Sānu deflektora augstums	Augšējā deflektora sānu stienis
Stāvoši kultūraugi	50 mm (2 collas)	A	Uz augšu	2	1 vai 3	1	C	Iekšpusē
	16 mm (5/8 collas)	E	Uz augšu	1	1	2	C	Iekšpusē
	16 mm (5/8 collas)	E	Uz augšu	1	3	1	C	Iekšpusē
Veldrē	50 mm (2 collas)	A	Uz augšu	2	3	1	C	Ārpusē
	50 mm (2 collas)	A	Uz augšu	3	4	1	C	Ārpusē
	16 mm (5/8 collas)	E	Uz augšu	1	3 vai 4	2	D	Ārpusē
Pilnībā sakrituši veldrē[66]	50 mm (2 collas)	A	Uz augšu	2 vai 3	4	3	D	Ārpusē
	50 mm (2 collas)	A	Uz augšu	2 vai 3	5	4	D	Ārpusē

65. A (min.) — E (maks.)
66. Kultūraugu vainags zemāks par 150 mm (6 collas)

Table 3.28 Kultūraugu dalītāja ar reljefa kopēšanu iestatījumi — dubulto vai trīskāršo tītavu heders, izkapts uz zemes, lauks ar 16–50 mm (5/8–2 collu) augstiem stublājiem (continued)

8. Regulējiet hederu atbilstoši iestatījumiem tabulas rindā, kurā aprakstīts kultūraugu stāvoklis un stublāju augstums:
   a. Noregulējiet hedera leņķi.
   b. Noregulējiet galvenes pretslīdes uzlikas.
   c. Noregulējiet kultūraugu dalītāju ar reljefa kopēšanu (apakšējo atduri uz augšējā deflektora sānu stieni) un pārliecinieties, vai kustības diapazons, ko nosaka apakšējais atduris, **NESASKARAS** ar tītavu balstiem vai tītavām. Lai saņemtu norādījumus, skatiet darbību *9, page 208* līdz darbībai *15, page 210*.

	Stublāju augstums	Hedera leņķis[67]	Hedera pretslīdes uzlikas	Apakšējais atduris	Priekšējā konusa garenvirziena stāvoklis	Augšējā deflektora augstums	Sānu deflektora augstums	Augšējā deflektora sānu stienis
	16 mm (5/8 collas)	E	Uz augšu	1	4	2,5	C	Ārpusē
	16 mm (5/8 collas)	E	Uz augšu	1	5	4	C	Ārpusē

67. A (min.) — E (maks.)

9. **Aizture uz leju.** Noņemiet sprosttapu (A) no stāvokļa tapas un pēc tam izņemiet stāvokļa tapu.

10. Izņemiet dalītāju un ievietojiet stāvokļa tapu numurētajā atverē no „1” līdz „3”. Nostipriniet stāvokļa tapu ar sprosttapu.

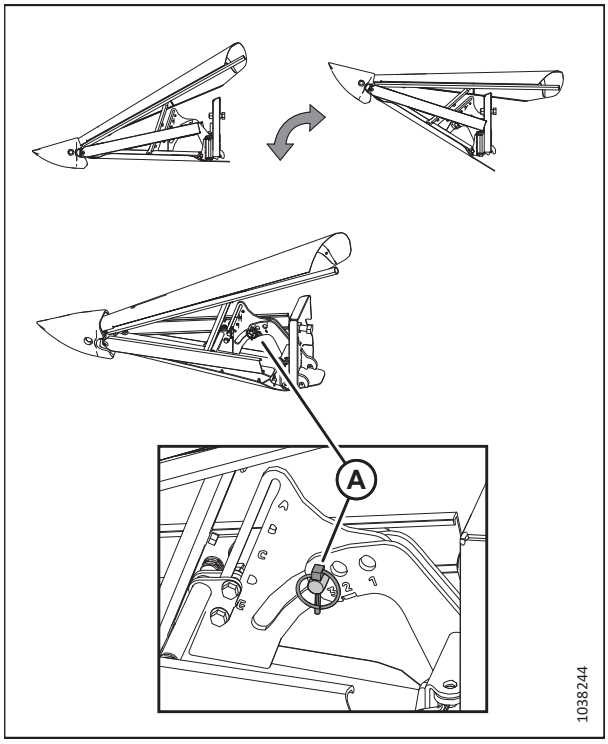

Figure 3.280: Apakšējā atdura regulēšana

11. **Priekšējā konusa atgāzums.** Izskrūvējiet skrūvi (A), pārvietojiet cauruli uz iekšpusi vai ārpusi un ievietojiet skrūvi kādā no pieciem caurules atverēm.

    NOTE:

    Piemērā (B) skrūve ir ievietota caurules atverē „1”.
    Piemērā (C) skrūve ir ievietota caurules atverē „5”.

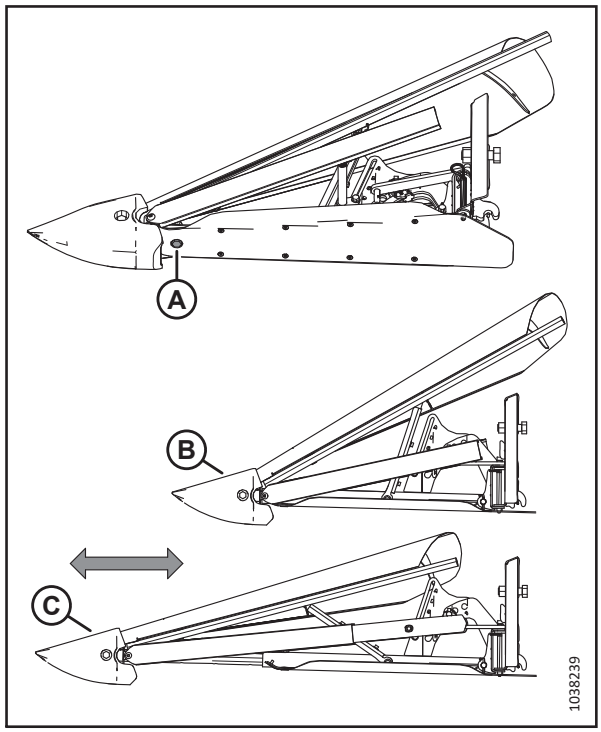

Figure 3.281: Priekšējā konusa regulēšana garenvirzienā

12. **Augšējā deflektora augstums.** Atlaidiet skrūvju (A) uzgriežņus, novietojiet centrālo balstu vajadzīgajā iestatījumā (no 1 līdz 4,5) un pievelciet uzgriežņus.
    - Salāgojiet punktus ar balstu, lai iestatītu pussoļa palielinājumus. Piemērā (B): 2,5.
    - Lai iestatītu pilnu palielinājumu, salāgojiet skaitli ar balstu. Piemērā (C): 2.

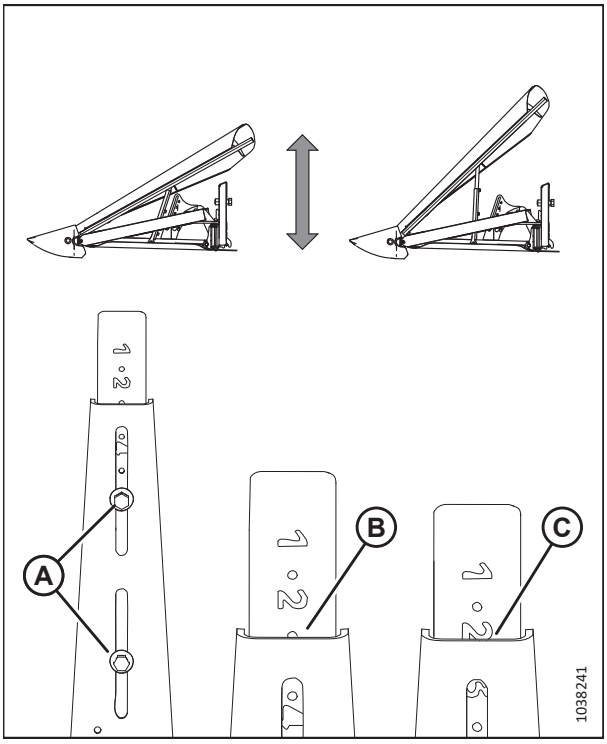

Figure 3.282: Augšējā deflektora augstuma regulēšana

13. **Sānu deflektora augstums.** Atlaidiet skrūvju (A) uzgriežņus, bīdiet deflektorus, līdz iegriezums (B) atrodas vajadzīgajā iestatījumā no „A” līdz „E”, un tad pievelciet uzgriežņus.

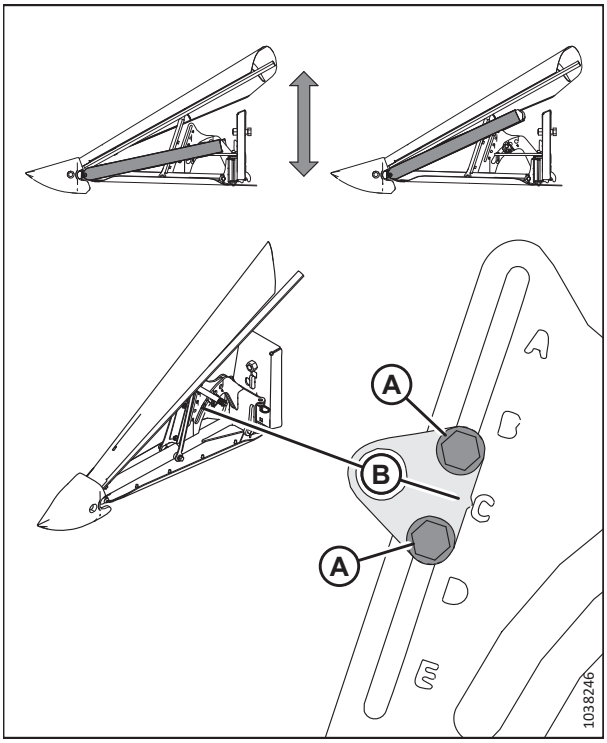

Figure 3.283: Sānu deflektora augstuma regulēšana

14. **Augšējā deflektora sānu stienis.** Atlaidiet uzgriezni (A) un skrūvi (B) un pagrieziet stieni (C) uz ārpusi vai uz iekšpusi. Pievelciet uzgriezni līdz 39 Nm (29 lbf·ft). Pievelciet skrūvi (B) līdz 52 Nm (38 lbf·ft).

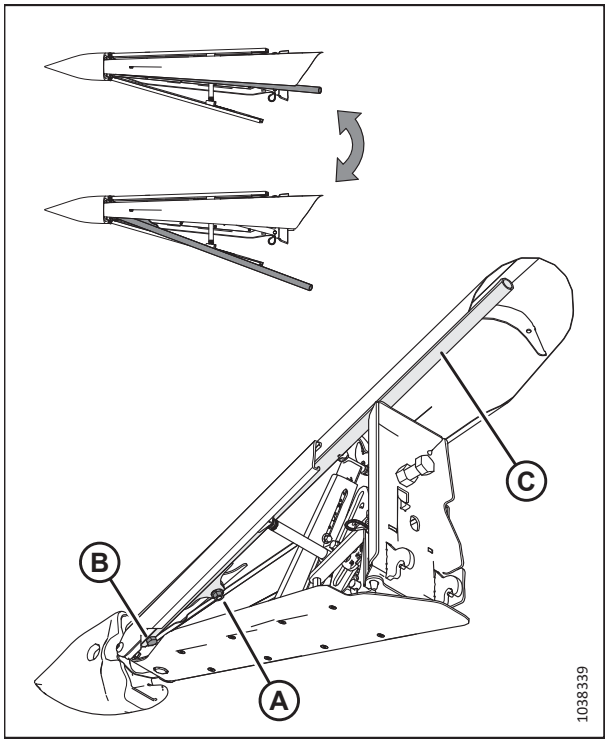

Figure 3.284: Augšējā deflektora sānu stieņa regulēšana

Figure 3.285: Kultūraugu dalītāja ar reljefa kopēšanu kustības diapazons

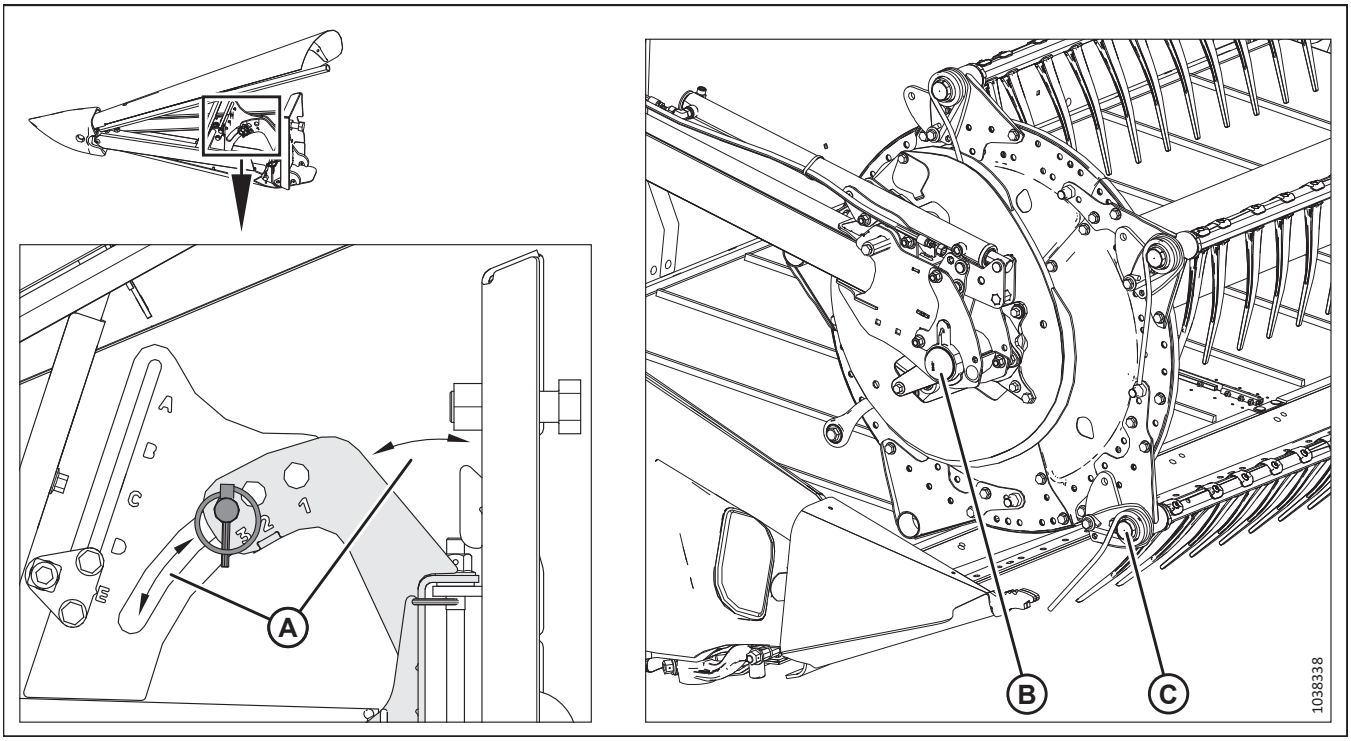

15. **Kustības diapazona pārbaude.** Paceliet un nolaidiet kultūraugu dalītāju ar reljefa kopēšanu kustības (A) diapazonā, kas iestatīts ar aizturi uz leju. Pārliecinieties, vai reljefa kopēšanas dalītājs **NESASKARAS** ar tītavu balstiem (B) vai tītavām (C).

3.9.15 Kultūraugu dalītāju stieņi

Komplektā ar hederu ir noņemami kultūraugu dalītāju stieņi, un tos izmanto kopā ar kultūraugu dalītājiem, lai ražas novākšanas laikā palīdzētu sadalīt kultūraugus. Stieņi vislabāk noder, ja kultūraugi ir ceraini vai sagūluši. Stāvošiem kultūraugiem ieteicams izmantot tikai kultūraugu dalītājus.

Table 3.29 Kultūraugu dalītāju stieņu ieteicamais lietošanas veids

Ar dalītāju stieņiem		Bez dalītāju stieņiem
Lucerna	Veldrē sakrituši graudaugi	Pārtikas pupiņas
Rapsis	Zirņi	Sorgo
Lini	Sojas pupas	Rīsi
Zālāja sēklas	Sudānas zāle	Sojas pupas
Lēcas	Ziemas lopbarība	Stāvoši graudaugi

Kultūraugu dalītāju stieņu noņemšana

Kultūraugu dalītāju stieņus var noņemt no kultūru dalītāju galiem un glabāt uz hedera.

1. Atslābiniet skrūvi (B) un noņemiet kultūraugu dalītāja stieni (A) no hedera abām pusēm.

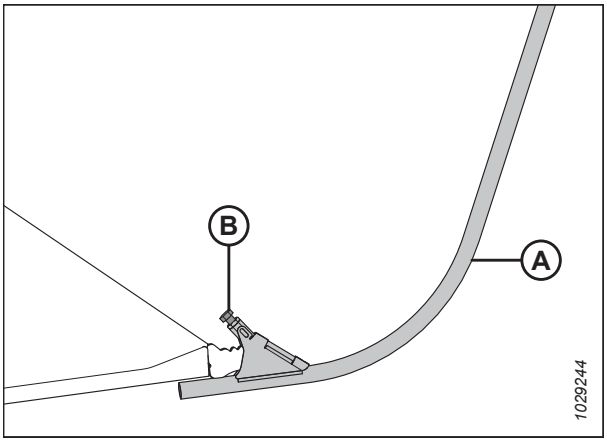

Figure 3.286: Kultūraugu dalītāja stienis

2. Uzglabājiet abus ražas dalīšanas stieņus (B) uz labās gala loksnes un nostipriniet ar sprosttapu (A).

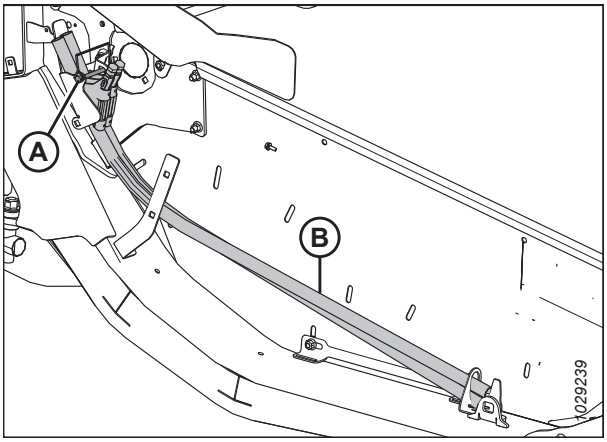

Figure 3.287: Labās puses gala loksne

Kultūraugu dalītāju stieņu uzstādīšana

Lai palīdzētu atdalīt cerainus kultūraugus, ražas dalītāju galos var uzstādīt ražas dalītāju stieņus.

1. Atveriet labo gala aizsargu. Norādījumus skatiet šeit: *Hedera gala vairogu atvēršana, page 39*.
2. Izņemiet sprosttapu (A), kas notur dalītāja stieņus (B) pie hedera gala loksnes un noņemiet dalītāja stieņus no glabāšanas vietas.
3. Uzlieciet atpakaļ sprosttapu (A).

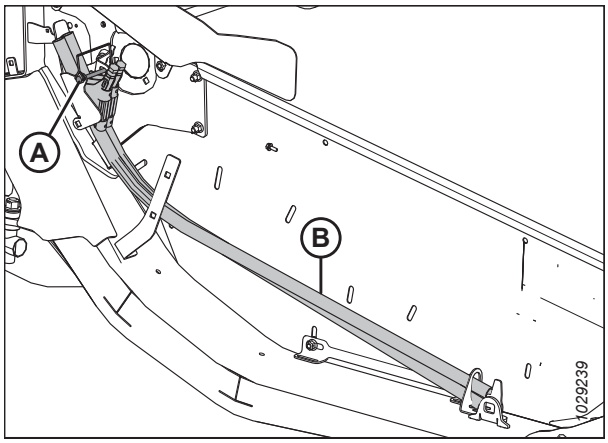

Figure 3.288: Dalītāja stieņi glabāšanas vietā uz hedera labās gala loksnes

4. Novietojiet kultūraugu dalītāja stieni (A) uz kultūraugu dalītāja gala, kā parādīts attēlā, un pievelciet skrūvi (B).
5. Atkārtojiet šīs darbības otrā hedera galā.
6. Aizveriet labo gala aizsargu. Norādījumus skatiet šeit: *Hedera gala vairogu aizvēršana, page 40*.

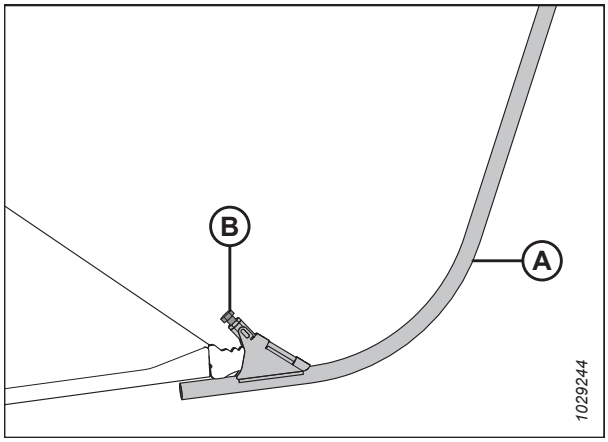

Figure 3.289: Dalītāja stienis uz kultūraugu dalītāja

Papildu rīsu dalītāja stieņi

Papildu rīsu dalītāja stieņus izmanto, pļaujot garus un sapinušos rīsus. Šos dalītājus var uzstādīt uz kultūraugu dalītāju galiem.

Rīsu dalītāja stieņi uzlabo rezultātus, pļaujot garus un sapinušos rīsus. Papildinformāciju par komplektiem meklējiet *5.1.6 Rīsu dalītāja stieņa komplekts, page 504*.

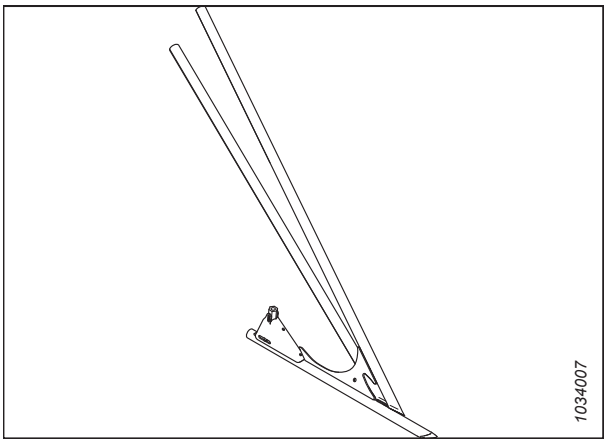

Figure 3.290: Papildu dalītāja stienis rīsiem

Rīsu dalītāja stieņi tiek uzglabāti abu gala lokšņu aizmugurē uz glabāšanas kronšteina (A) un nostiprināti ar tapu (B). Šo stieņu uzstādīšana un noņemšana ir tāda pati kā standarta kultūraugu dalītāju stieņiem.

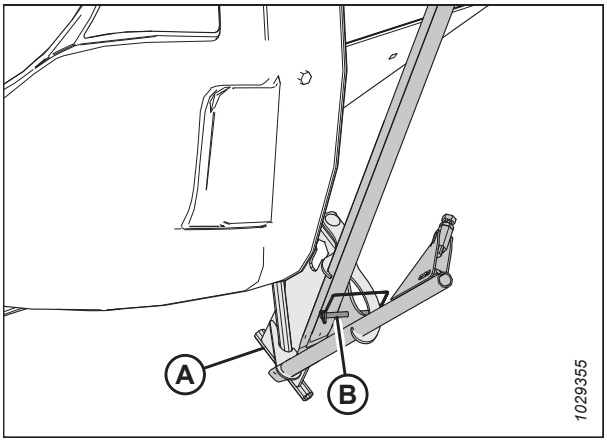

Figure 3.291: Rīsu dalītāja stieņa glabāšana

3.10 Automātiskā hedera augstuma vadība

MacDon automātiskā hedera augstuma vadības (AHAV) funkcija darbojas kopā AHAV, kas pieejama noteiktos kombainu modeļos.

Divi Holla sensori (A) ir uzstādīti uz reljefa kopēšanas iestatījumu indikatoriem reljefa kopēšanas modulī. Šie sensori sūta signālus uz kombainu, lai tas varētu saglabāt vienmērīgu pļaušanas augstumu un optimālu reljefa kopēšanu, kad heders kopē zemes reljefu.

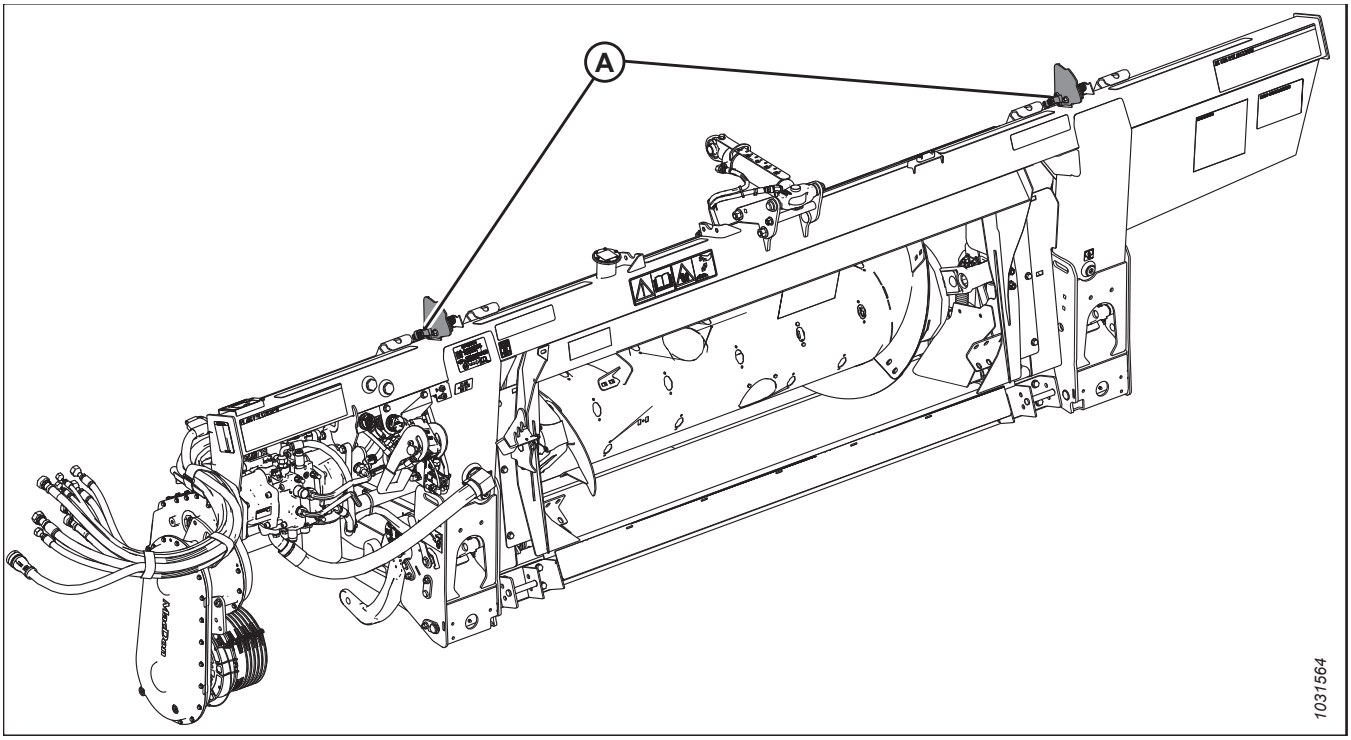

Figure 3.292: FM200 reljefa kopēšanas modulis

Lai konfigurētu AHHC sistēmu konkrētam kombaina modelim, skatiet attiecīgo informāciju:

- *3.10.6 New Holland kombaini — CR/CX sērija — 2014. gada un agrāki, page 222*
- *3.10.7 New Holland kombaini — CR sērija — 2015. gada un jaunāki, page 233*

3.10.1 Automātiskā hedera augstuma vadības sensora darbība

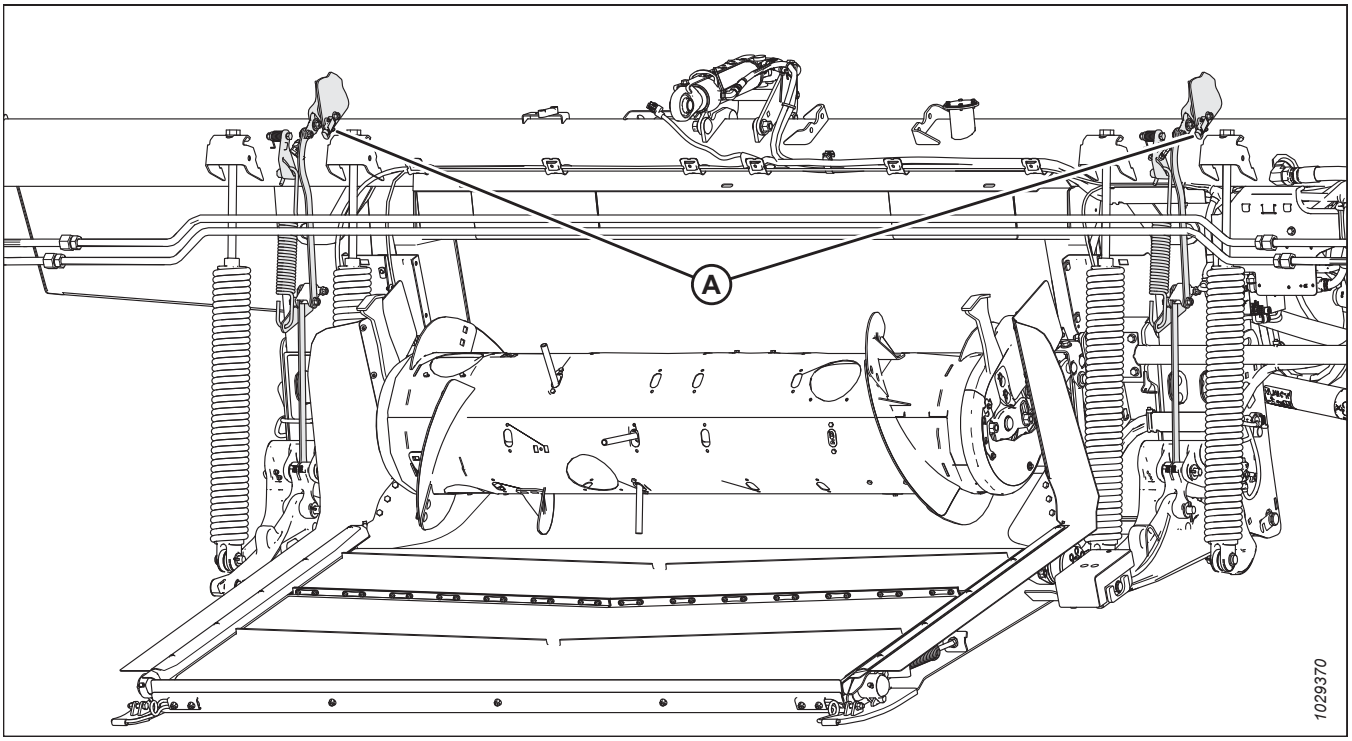

Figure 3.293: FM200 reljefa kopēšanas modulis

Automātiskās hedera augstuma vadības (AHAV) sistēmai pievienotie pozīcijas sensori ir Holla sensori. Normālais sensoru darba signāla spriegums ir no 10 % (0,5 VDC) līdz 90 % (4,5 VDC). Sensora sprieguma palielināšanās ir saistīta ar spiediena samazināšanos uz zemes vai, ja jūs pļaujat virs zemes uz atbalsta riteņiem, palielinās ar hedera pļaušanas augstums.

Sensora kļūdas rada 0 V signālu, kas norāda uz bojātu sensoru, nepareizu barošanas spriegumu vai bojātu elektroinstalāciju.

Sensori

Divi Holla sensori ir uzstādīti uz reljefa kopēšanas indikatoru adatām (A). Kad heders seko zemes reljefam, sensori sazinās ar kombainu, liekot tam pacelt un nolaist padeves tvertni, lai uzturētu vienmērīgu pļaušanas augstumu un optimālu reljefa kopēšanu.

Parastais sensoru darba signāla spriegums ir no 10% (0,5 V DC) līdz 90% (4,5 V DC). Sensora sprieguma paaugstināšanās izraisa hedera augstuma palielināšanos. Jebkura sensora kļūda rada 0 V signālu, kas norāda vai nu bojātu sensoru, vai barošanas sprieguma trūkumu.

Pirms AHHC funkcijas izmantošanas jāveic tālāk aprakstītās darbības.

1. Sagatavojiet kombainu AHHC funkcijas izmantošanai (attiecas tikai uz dažiem kombainu modeļiem — skatiet sava kombaina lietošanas instrukcijā).
2. Kalibrējiet AHHC sistēmā izmantotos sensorus, lai kombains varētu pareizi interpretēt Holla sensora datus reljefa kopēšanas modulī (papildinformāciju skatiet sava kombaina lietošanas instrukcijā).

   NOTE:

   Kad kalibrēšana ir pabeigta, varat izmantot AHHC funkciju uz lauka. Atsevišķi kombaina iestatījumi var uzlabot AHHC veiktspēju (papildinformāciju meklējiet sava kombaina operatora rokasgrāmatā).

Sensora spriegumam jābūt diapazonā no 0,5 V līdz 4,5 V. Ja spriegums ir pārāk tuvu jebkurai sprieguma diapazona robežvērtībai, AHHC kalibrēšana un darbība būs apgrūtināta. Pareizi iestatītam sensoram vērtība ir sprieguma diapazona vidusdaļā.

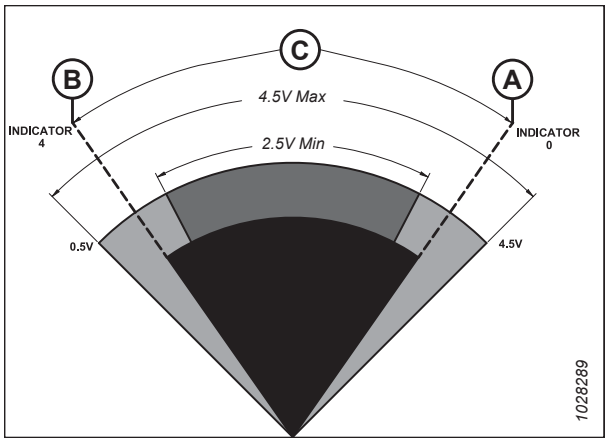

Figure 3.294: Pareizi iestatīts sensora diapazons

A —augsts spriegums **B —zems spriegums**

C —sensora darba diapazons

Ja sensors ir noregulēts pārāk tuvu augsta vai zema sprieguma robežvērtībai, būs grūti uzturēt sensora darba diapazonu 0,5–4,5 V. Ja sensora izvade būs ārpus diapazona, radīsies AHHC darbības traucējumi.

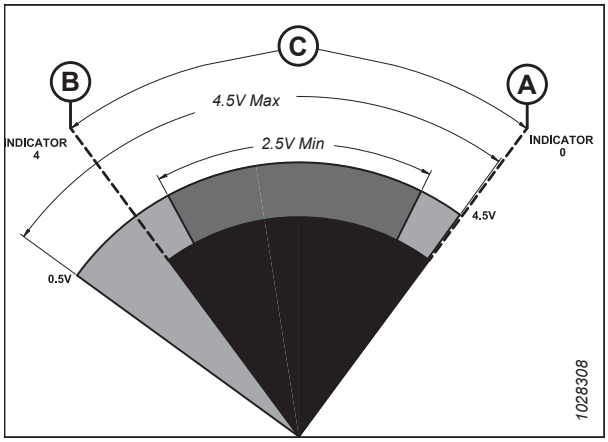

Figure 3.295: Sensora darba diapazons tuvu augšējai sprieguma robežvērtībai

A —augsts spriegums **B —zems spriegums**

C —sensora darba diapazons

Sensoru ar pārāk šauru sprieguma diapazonu būs grūti noturēt iestatītajā diapazonā. Kombains nepārtraukti mēģinās noturēt sensoru iestatītajā diapazonā.

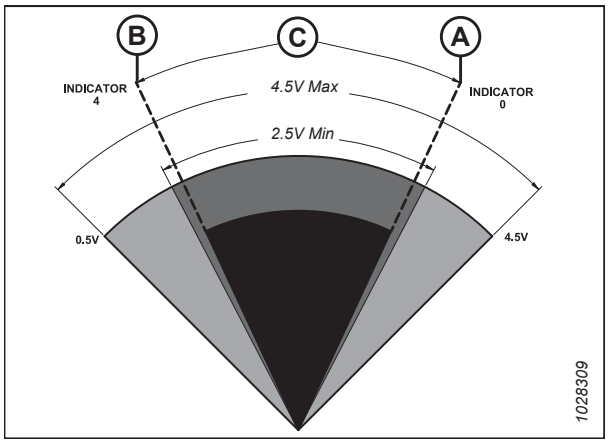

Figure 3.296: Pārāk šaurs sensora darbības diapazons

A —augsts spriegums **B —zems spriegums**

C —sensora darba diapazons

3.10.2 Sensora izejas sprieguma diapazons — prasības kombainam

Automātiskās hedera augstuma vadības (AHAV) sensora izejai jābūt noteiktā sprieguma diapazonā katram kombainam, citādi AHAV funkcija nedarbojas pareizi.

Table 3.30 Kombaina sprieguma ierobežojumi

Kombains	Sprieguma mazākā robežvērtība	Sprieguma lielākā robežvērtība	Diapazons
New Holland CR/CX — 5 V sistēma	0,7 V	4,3 V	2,5 V
New Holland CR/CX — 10 V sistēma	2,8 V	7,2 V	4,1–4,4 V

3.10.3 Manuāla sprieguma robežvērtību pārbaude

Lai automātiskā hedera augstuma funkcija darbotos atbilstīgi, spriegumam jābūt pareizi iestatītam.

NOTE:

Dažiem kombainiem spriegumu var pārbaudīt no kabīnes. Norādījumus skatiet sava kombaina lietošanas instrukcijā.

DANGER

Lai nepieļautu traumas vai nāvi mašīnas neparedzētas iedarbināšanas gadījumā, vienmēr apturiet dzinēju un izņemiet atslēgu no aizdedzes, pirms pieceļaties no operatora sēdekļa jebkādu iemeslu dēļ.

1. Iedarbiniet dzinēju. Norādījumus skatiet kombaina operatora rokasgrāmatā.
2. Novietojiet kombainu uz līdzenas virsmas.
3. Novietojiet hederu tā, lai izkapts būtu 254–356 mm (10–14 collas) virs zemes.

Sensora sprieguma lielākās robežvērtības pārbaude

4. Pagariniet aizsarga leņķi, līdz hedera leņķa indikators (A) atrodas pie **E**.

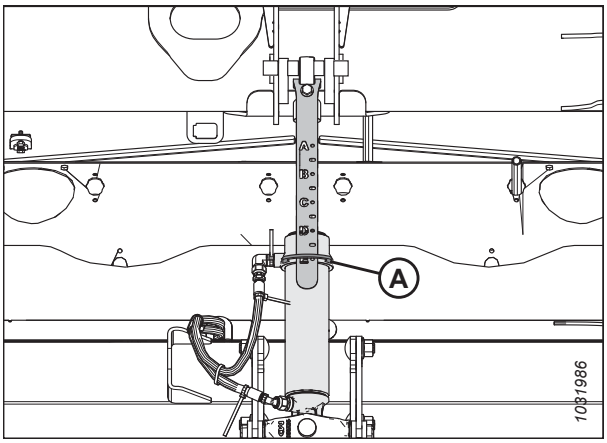

Figure 3.297: Vidējā atsaite

5. Reljefa kopēšanas rādītājam (A) jābūt 0 (B).

6. Izslēdziet dzinēju un izņemiet atslēgu no aizdedzes.

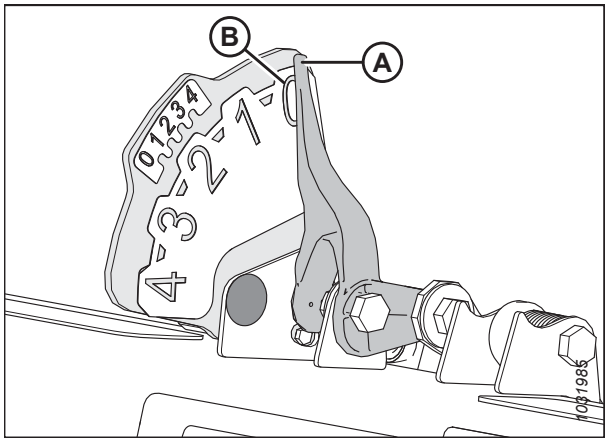

Figure 3.298: Kreisais reljefa kopēšanas indikators — skats no aizmugures

7. Pārbaudiet, vai reljefa kopēšanas bloķējums atsaitei abās vietās atrodas uz lejas galējās robežas (paplāksni [A] nevar pārvietot).

   NOTE:

   Ja heders **NAV** uz lejas galējās robežas, spriegums darbības laikā var iziet ārpus diapazona, izraisot AHAV sistēmas darbības traucējumus. Ja heders nav uz lejas bloķējumiem, skatiet *3.11 Hedera līmeņošana, page 251* norādījumus.

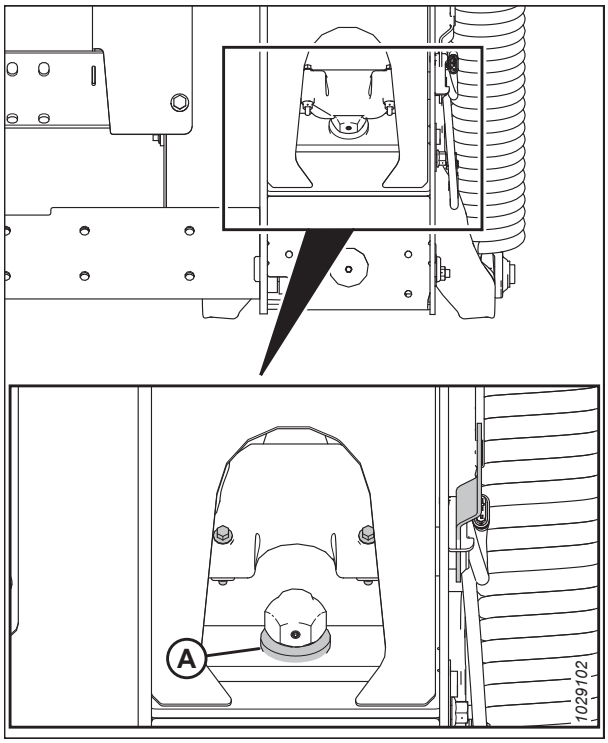

Figure 3.299: Paplāksne bloķējumam uz leju

8. Atrodiet savienotāju P600 (A) reljefa kopēšanas moduļa priekšā, kreisajā pusē.

9. Noņemiet spraudnim vāciņu (B).

10. Pagrieziet atslēgu darbības pozīcijā.

11. Pārbaudiet, vai kombains nodrošina P600 barošanu. 7. tapā jābūt 5 V.

    - 7. tapa — FM2215E — barošana
    - 8. tapa — FM2515E — zemējums

12. Savienotājā P600 pārbaudiet augšējo sprieguma robežvērtību kreisajā sensorā (1. un 8. tapa) un labajā sensorā (3. un 8. tapa).
    Informāciju par spriegumu skatiet *3.10.2 Sensora izejas sprieguma diapazons — prasības kombainam, page 217*.

    - 1. tapa — FM3326A — kreisā sensora signāls
    - 3. tapa — FM3328A — labā sensora signāls
    - 8. tapa — FM2515E — zemējums

    NOTE:

    Ja P600 ir uzstādīts standarta spraudnis , šis kontaktspraudnis sūta uz kombainu abu sensoru vidējo vērtību. Ja ir uzstādīts papildu sānu sasveres spraudnis , spraudnis sūta uz kombainu atsevišķus sprieguma signālus no abiem sensoriem.

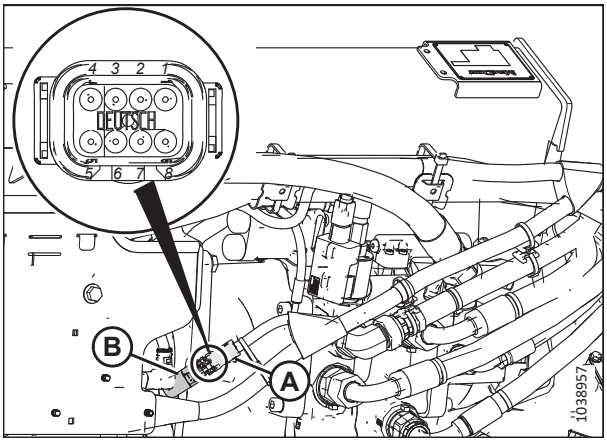

Figure 3.300: Kreisais reljefa kopēšanas indikators — skats no aizmugures

Sensora sprieguma mazākās robežvērtības pārbaude

13. Pagariniet aizsarga leņķi, līdz hedera leņķa indikators (A) atrodas pie **E**.

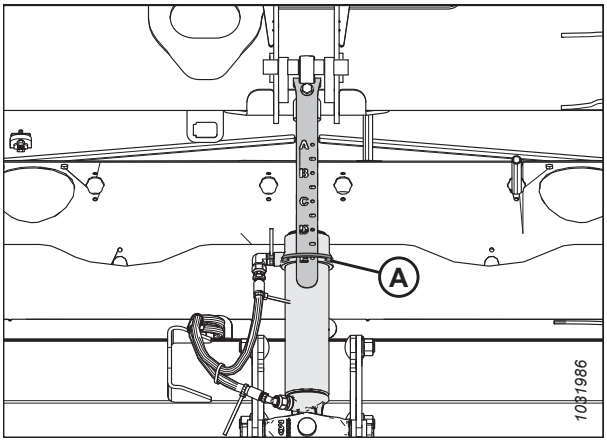

Figure 3.301: Vidējā atsaite

14. Pilnībā nolaidiet hederu uz zemes, reljefa kopēšanas indikatora rādītājam (A) jābūt **4** (B).

15. Pagrieziet atslēgu darbības pozīcijā.

16. Savienotājā P600 pārbaudiet apakšējo sprieguma robežvērtību kreisajā sensorā (1. un 8. tapa) un labajā sensorā (3. un 8. tapa).
    Informāciju par spriegumu skatiet *3.10.2 Sensora izejas sprieguma diapazons — prasības kombainam, page 217*.

    - 1. tapa — FM3326A — kreisā sensora signāls
    - 3. tapa — FM3328A — labā sensora signāls
    - 8. tapa — FM2515E — zemējums

    NOTE:

    Ja P600 ir uzstādīts standarta spraudnis , šis kontaktspraudnis sūta uz kombainu abu sensoru vidējo vērtību. Ja ir uzstādīts papildu sānu sasveres spraudnis , spraudnis sūta uz kombainu atsevišķus sprieguma signālus no abiem sensoriem.

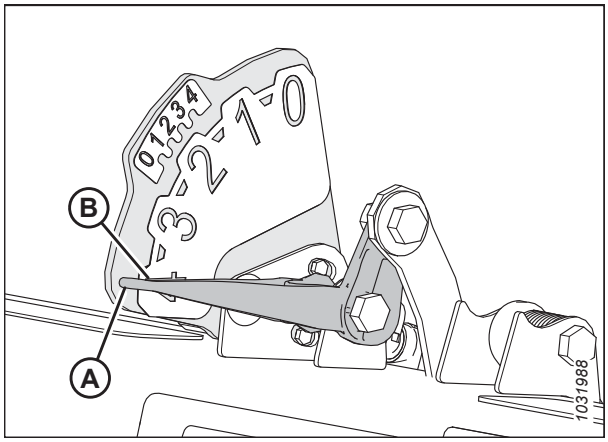

Figure 3.302: Kreisais reljefa kopēšanas indikators — skats no aizmugures

3.10.4 Reljefa kopēšanas augstuma sensora nomaiņa

Divi magnētiskie sensori ir uzstādīti uz reljefa kopēšanas iestatīšanas indikatoriem. Kad heders seko zemes reljefam, sensori sazinās ar kombainu, liekot tam pacelt un nolaist padeves tvertni, lai uzturētu vienmērīgu pļaušanas augstumu un optimālu reljefa kopēšanu.

DANGER

Lai nepieļautu traumas vai nāvi mašīnas neparedzētas iedarbināšanas gadījumā, vienmēr apturiet dzinēju un izņemiet atslēgu no aizdedzes, pirms pieceļaties no operatora sēdekļa jebkādu iemeslu dēļ.

NOTE:

Šo procedūru var veikt abās reljefa kopēšanas moduļa pusēs.

1. Novietojiet kombainu uz līdzenas virsmas.

2. Pilnībā nolaidiet hederi.

3. Tītavas pilnībā nolaidiet.

4. Izslēdziet dzinēju un izņemiet atslēgu no aizdedzes.

5. Atvienojiet instalācijas spraudni P537 (C) no sensora reljefa kopēšanas moduļa kreisajā pusē.

   NOTE:

   Ja reljefa kopēšanas augstuma indikatora sensora nomaiņa notiek moduļa labajā pusē, atvienojiet spraudni P539.

6. Noņemiet skrūvi (A).

7. Noņemiet indikatora plāksni (B) kopā ar sensoru.

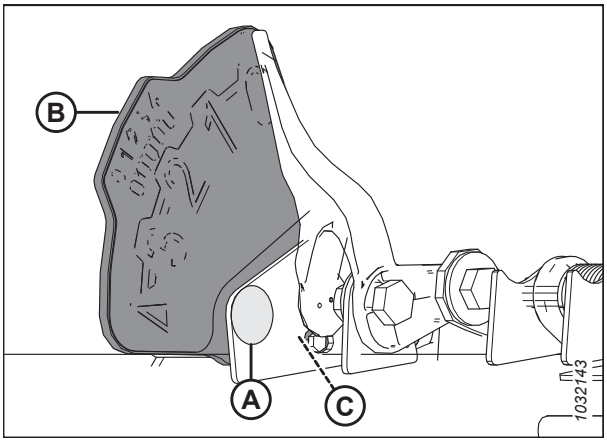

Figure 3.303: Reljefa kopēšanas iestatīšanas indikators — kreisā puse

8. Noņemiet divas skrūves un uzgriežņus (A).

9. Noņemiet un izmetiet veco sensoru (B).

10. Uzstādiet jauno sensoru (B) ar spraudni vērstu uz leju.

11. Uzlieciet divas skrūves un uzgriežņus (A).

    NOTE:

    Skrūvju galviņām jābūt tajā pašā pusē, kurā ir uzlīme.

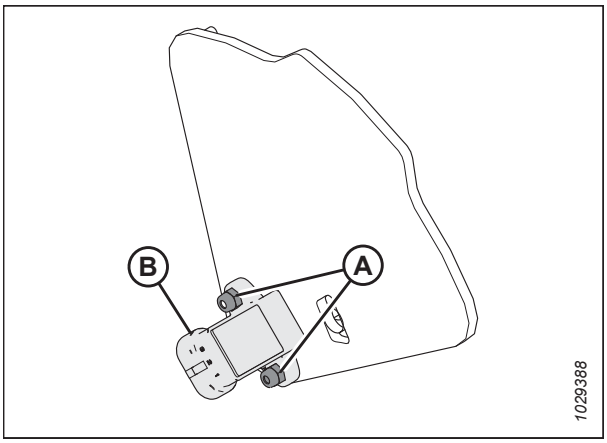

Figure 3.304: Reljefa kopēšanas augstuma sensors

12. Uzstādiet indikatora plāksni (B) kopā ar sensoru.

13. Uzlieciet bultskrūvi (A).

14. Pievienojiet instalācijas spraudni (C).

15. Pārbaudiet sprieguma diapazonu. Norādījumus skatiet šeit: *3.10.3 Manuāla sprieguma robežvērtību pārbaude, page 217*.

    NOTE:

    Dažiem kombainiem spriegumu var pārbaudīt no kabīnes. Norādījumus skatiet sava kombaina lietošanas instrukcijā.

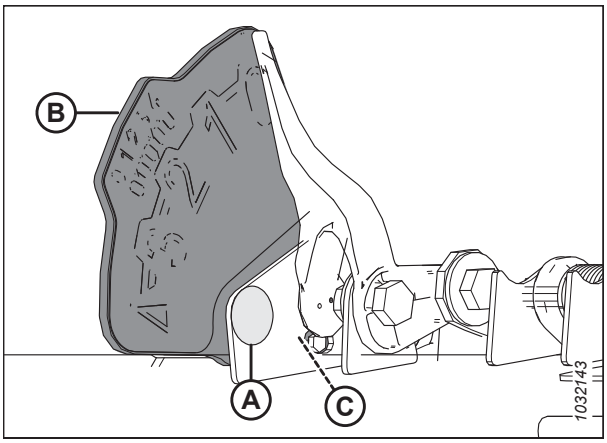

Figure 3.305: Reljefa kopēšanas iestatīšanas indikators — kreisā puse

3.10.5 10 V adapteris — tikai New Holland kombainiem

New Holland kombainiem ar 10 V sistēmu ir nepieciešams 10 V adapteris, lai kalibrētu automātiskā hedera augstuma vadības (AHHC) funkciju.

Ja 10 V New Holland kombainam nav uzstādīts adapteris (A), AHHC izejā vienmēr būs 0 V neatkarīgi no sensora stāvokļa.

Lai pārbaudītu sensoru spriegumu, skatiet *Sprieguma diapazona pārbaude no kombaina kabīnes — New Holland CR/CX sērija, page 222* vai *3.10.3 Manuāla sprieguma robežvērtību pārbaude, page 217*.

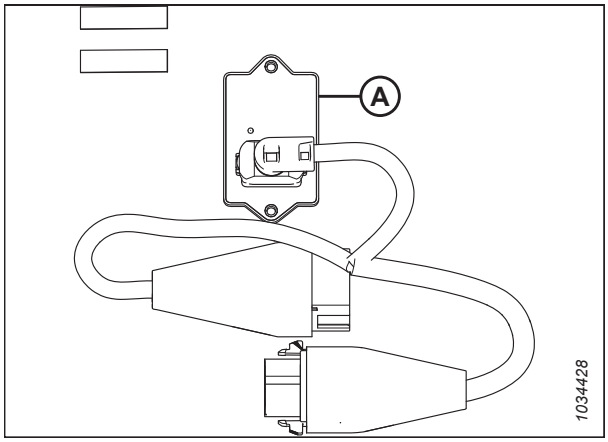

Figure 3.306: 10 V adapteris (MAC7241)

3.10.6 New Holland kombaini — CR/CX sērija — 2014. gada un agrāki

Lai hedera automātiskā hedera augstuma vadības (AHHC) sistēma būtu piemērota New Holland CR/CX sērijas kombainiem, ir jāiestata kombaina hedera konfigurācijas opcijas konkrētajam hedera modelim, jākonfigurē tītavu ātruma iestatījumi, jāiestata AHHC vadības ierīces un jākalibrē AHHC sistēma, lai nodrošinātu tās pareizu darbību.

Šī sadaļa attiecas tikai uz CR/CX modeļiem, kas ražoti pirms 2015. gada.

Sprieguma diapazona pārbaude no kombaina kabīnes — New Holland CR/CX sērija

Lai automātiskās hedera augstuma vadības (AHHC) sensors darbotos pareizi, tam jādarbojas norādītajā sprieguma diapazonā.

NOTE:

Kopš šī dokumenta publicēšanas var būt veiktas kombaina vadības ierīču vai displeja izmaiņas. Jaunāko informāciju skatiet kombaina operatora rokasgrāmatā.

NOTE:

Par New Holland CR modeļiem 6.80, 6.90, 7.90, 8.90, 9.90 un 10.90 skatiet *3.10.7 New Holland kombaini — CR sērija — 2015. gada un jaunāki, page 233*.

DANGER

Pārbaudiet, vai neviens neatrodas darba zonā.

1. Novietojiet hederu 254–356 mm (10–14 collas) virs zemes.
2. Atbloķējiet reljefa kopēšanas moduli.

3. Pārbaudiet, vai reljefa kopēšanas bloķējuma posms ir uz apakšējām atdurēm (paplāksni [A] nevar pārvietot) abās pusēs.

   NOTE:

   Ja nākamo divu darbību laikā heders neatrodas uz apakšējām atdurēm, spriegums darbības laikā var iziet ārpus diapazona, izraisot AHHC sistēmas darbības traucējumus. Ja heders neatrodas uz apakšējām atdurēm, norādījumus skatiet šeit: *3.11 Hedera līmeņošana, page 251*.

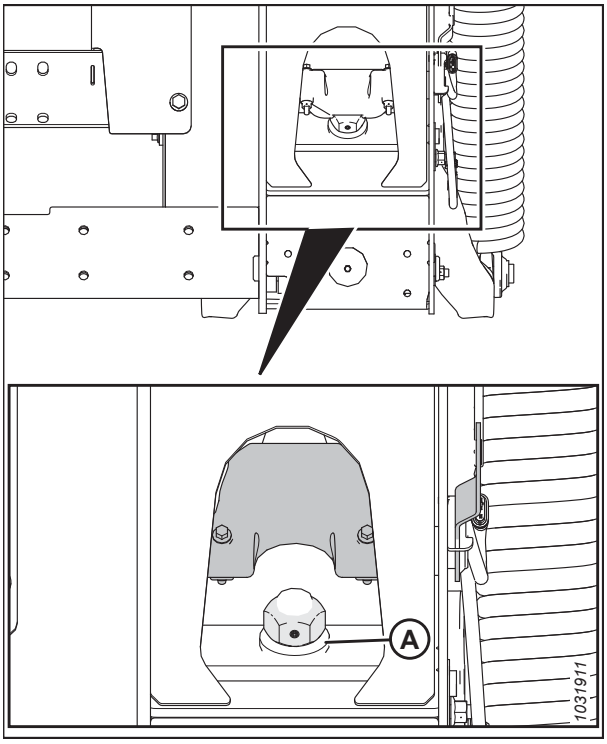

Figure 3.307: Reljefa kopēšanas bloķējums

4. Ja rādītājs nav uz nulles, atlaidiet skrūvi (A) un bīdiet reljefa kopēšanas indikatora plāksni (B), līdz rādītājs (C) ir **0** (D).

5. Pievelciet skrūvi (A).

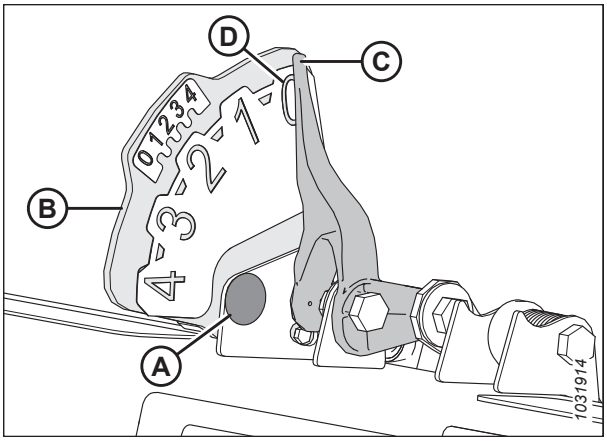

Figure 3.308: Reljefa kopēšanas indikators

6. Pārliecinieties, ka hedera reljefa kopēšana ir atbloķēta.

7. Galvenajā lapā atlasiet DIAGNOSTICS (Diagnostika) (A). Tiek atvērta lapa DIAGNOSTICS (Diagnostika).

8. Atlasiet SETTINGS (Iestatījumi). Tiek atvērta lapa SETTINGS (Iestatījumi).

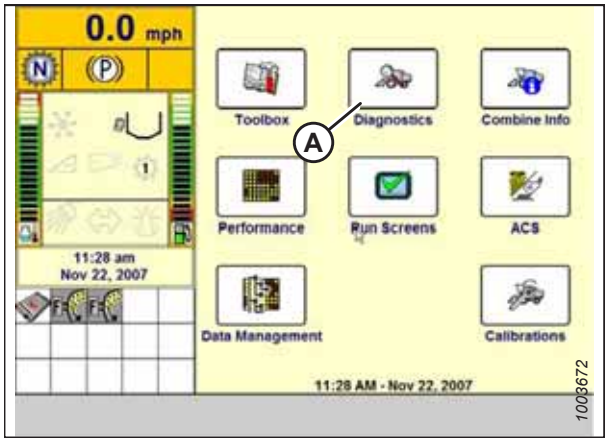

Figure 3.309: New Holland kombaina displejs

9. Atlasiet nolaižamo izvēlni GROUP (Grupa) (A). Tiks atvērts dialoglodziņš GROUP (Grupa).

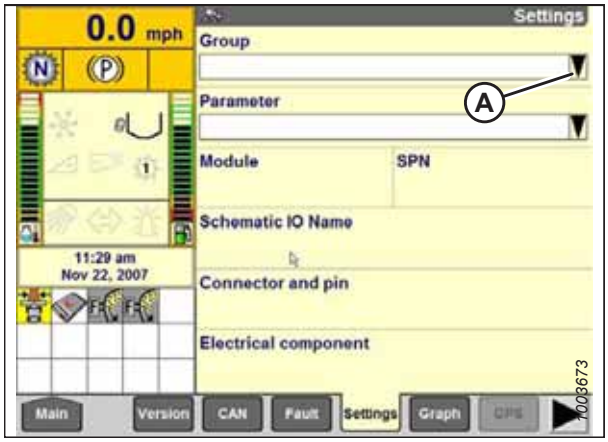

Figure 3.310: New Holland kombaina displejs

10. Atlasiet HEADER HEIGHT/TILT (Hedera augstums/ sasvere) (A). Tiks atvērta lapa PARAMETER (Parametrs).

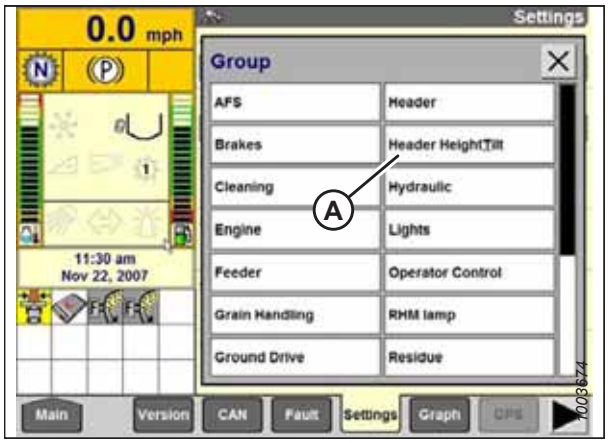

Figure 3.311: New Holland kombaina displejs

11. Atlasiet LEFT HEADER HEIGHT SEN (Kreisais hedera augstuma sensors) (A) un pēc tam atlasiet pogu GRAPH (Diagramma) (B). Precīzs spriegums tiks parādīts lapas augšpusē.

12. Paceliet un nolaidiet hederu, lai redzētu pilnu sprieguma nolasījumu diapazonu.

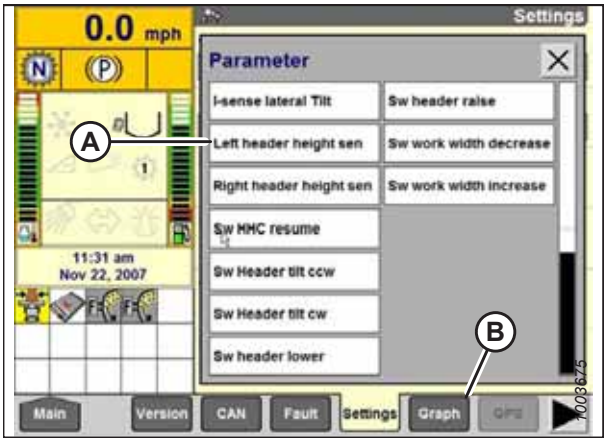

Figure 3.312: New Holland kombaina displejs

Heders iestatījumu īsa atsauce — New Holland CR sērija

Izmantojiet nākamajā tabulā sniegto informāciju, lai ātri noskaidrotu ieteicamos FD2 sērijas FlexDraper® hedera iestatījumus.

NOTE:

Kopš šī dokumenta publicēšanas var būt veiktas kombaina vadības ierīču vai displeja izmaiņas. Jaunāko informāciju skatiet kombaina operatora rokasgrāmatā.

Lai saņemtu detalizētus norādījumus, pārejiet pie New Holland CR sērijas kombaina hedera iestatīšanas un kalibrēšanas darbību sadaļas.

Table 3.31 Heders iestatījumi — New Holland CR sērija

Iestatīšanas parametrs	Ieteicamais iestatījums
Pļaušanas veids	Platforma
Hedera apakšveids	80/90
Automātiska reljefa kopēšana	Uzstādīts
Hedera automātiska pacelšana	Uzstādīts
Manuālas HHC pacelšanas/ nolaišanas ātrums	Iestatīts vislabākajai darbībai
HHC augstuma jutība	Iestatīts vislabākajai darbībai
HHC sasveres jutība	Iestatīts vislabākajai darbībai
Tītavu augstuma sensors	Jā

Automātiskās hedera augstuma vadības iestatīšana — New Holland CR/CX sērija

Automātisko hedera augstuma vadību (AHHC) var iestatīt, izmantojot kombaina displeju.

NOTE:

Kopš šī dokumenta publicēšanas var būt veiktas kombaina vadības ierīču vai displeja izmaiņas. Jaunāko informāciju skatiet kombaina operatora rokasgrāmatā.

NOTE:

Par New Holland CR modeļiem 6.80, 6.90, 7.90, 8.90, 9.90 un 10.90 skatiet *3.10.7 New Holland kombaini — CR sērija — 2015. gada un jaunāki, page 233*.

1. Kombaina displejā atlasiet HEADER LATERAL FLOAT (hedera sānu reljefa kopēšana) un nospiediet ENTER (ievadīt).
2. Izmantojiet navigācijas taustiņus uz augšu un uz leju, lai pārvietotos starp opcijām, un atlasiet INSTALLED (uzstādīts).

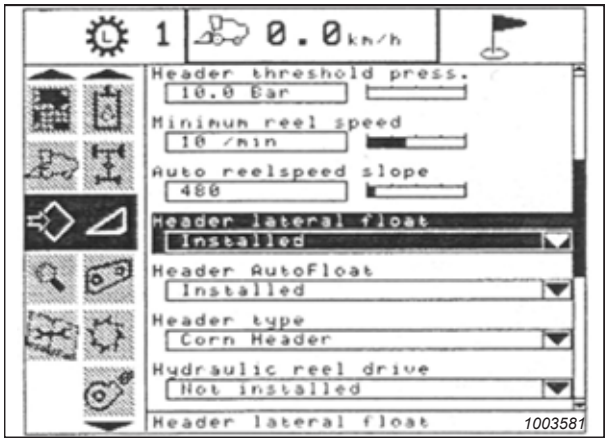

Figure 3.313: New Holland kombaina displejs

3. Atlasiet HEADER AUTOFLOAT (hedera automātiskā reljefa kopēšana) (A) un nospiediet ENTER (ievadīt).
4. Izmantojiet navigācijas taustiņus uz augšu un uz leju, lai pārvietotos starp opcijām, un atlasiet INSTALLED (uzstādīts).

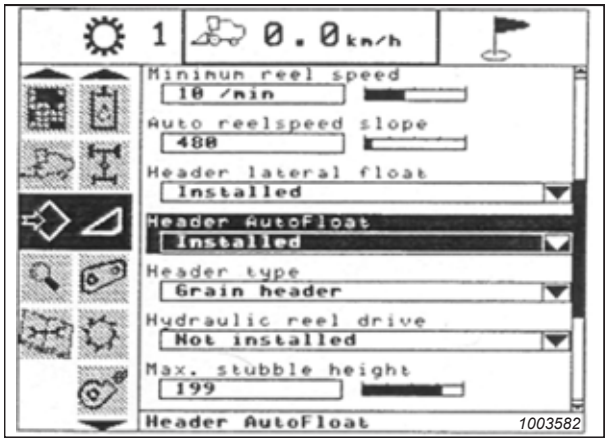

Figure 3.314: New Holland kombaina displejs

Automātiskās hedera augstuma vadības kalibrēšana — New Holland CR/CX sērija

Automātiskā hedera augstuma vadības (AHHC) sensora izejai jābūt kalibrētai atbilstoši katram kombainam, citādi AHHC funkcija nedarbosies pareizi.

DANGER

Pārbaudiet, vai neviens neatrodas darba zonā.

NOTE:

Kopš šī dokumenta publicēšanas var būt veiktas kombaina vadības ierīču vai displeja izmaiņas. Jaunāko informāciju skatiet kombaina operatora rokasgrāmatā.

NOTE:

Par New Holland CR modeļiem 6.80, 6.90, 7.90, 8.90, 9.90 un 10.90 skatiet *3.10.7 New Holland kombaini — CR sērija — 2015. gada un jaunāki, page 233*.

NOTE:

Ja hedera reljefa kopēšana ir iestatīta pārāk aptuveni, tas var kavēt AHHC kalibrēšanu. Kalibrācijas procedūrai var būt nepieciešams izvēlēties smagāku reljefa kopēšanas iestatījumu, lai heders neatdalītos no reljefa kopēšanas moduļa.

NOTE:

Lai panāktu labāko automātiskā hedera augstuma vadības (AHHC) sistēmas darbību, veiciet kalibrēšanu, izmantojot centrālā posma iestatījumu **D**. Pēc kalibrēšanas noregulējiet centrālo savienojumu vajadzīgajā hedera leņķī. Norādījumus skatiet *3.9.5 Hedera leņķis, page 162*.

Pirms hedera kalibrēšanas procedūras sākšanas pārbaudiet šādus nosacījumus:

- Kombainam ir pievienots heders.
- Kombains atrodas uz līdzenas zemes, un heders ir vienā līmenī ar zemi.
- Heders ir uz lejas bloķējumiem, un centrālais posms ir iestatīts uz **D**.
- Dzinējs darbojas.
- Kombains nepārvietojas.
- No hedera augstuma kontrollera (HHC) moduļa nav saņemti dati par kādiem bojājumiem.
- Heders/padeves mehānisms ir izslēgts.
- Sānu reljefa kopēšanas pogas **NAV** nospiestas.
- Taustiņš ESC **NAV** nospiests.

Lai kalibrētu AHAV, veiciet šādas darbības:

1. Kombaina displejā atlasiet CALIBRATION (kalibrēšana) un nospiediet LABO BULTTAUSTIŅU, lai ievadītu informācijas logu.
2. Atlasiet HEADER (Heders) (A) un nospiediet ENTER. Tiek atvērts dialoglodziņš CALIBRATION (Kalibrācija).

   NOTE:

   Lai pārslēgtu opcijas, varat izmantot augšupvērsto un lejupvērsto navigācijas taustiņu.

Figure 3.315: New Holland kombaina displejs

3. Veiciet kalibrēšanas darbības tādā secībā, kādā tās parādās dialoglodziņā. Veicot kalibrēšanas procesu, displejs automātiski atjauninās, lai parādītu nākamo soli.

   NOTE:

   Nospiežot ESC (iziet) taustiņu jebkura soļa laikā vai nedarbinot sistēmu ilgāk par 3 minūtēm, kalibrēšanas procedūra tiek pārtraukta.

   NOTE:

   Kombaina operatora rokasgrāmatā ir sniegts kļūdu kodu skaidrojums.

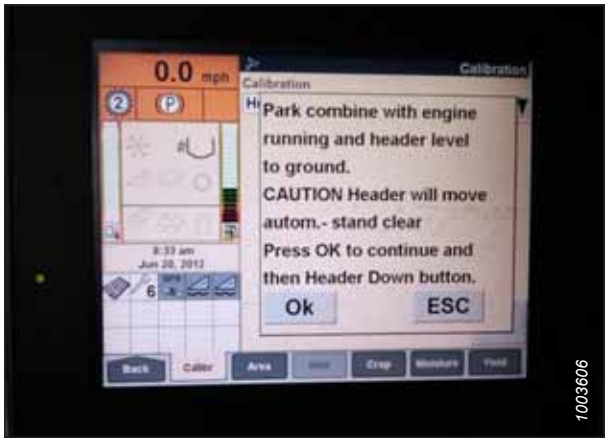

Figure 3.316: New Holland kombaina displejs

4. Kad visas darbības veiktas, ekrānā tiek parādīts ziņojums CALIBRATION SUCCESSFUL (Kalibrēšana sekmīga). Aizveriet izvēlni CALIBRATION (Kalibrēšana), nospiežot taustiņu ENTER vai ESC.

   NOTE:

   Ja AHHC kalibrācijas pabeigšanas nolūkos reljefa kopēšanas iestatījums tika mainīts uz smagāku, pēc kalibrēšanas noregulējiet to uz ieteicamo reljefa kopēšanas iestatījumu.

5. Ja ierīce nedarbojas pareizi, veiciet maksimālā stublāju augstuma kalibrēšanu. Norādījumus skatiet šeit: *Maksimālā rugāju augstuma kalibrēšana — New Holland CR/CX sērija, page 228*.

Maksimālā rugāju augstuma kalibrēšana — New Holland CR/CX sērija

Šajā darbību kārtībā ir aprakstīts, kā iestatīt augstumu, kurā ražas novākšanas platības skaitītājs sāk un beidz skaitīt apstrādāto platību.

NOTE:

Kopš šī dokumenta publicēšanas var būt veiktas kombaina vadības ierīču vai displeja izmaiņas. Jaunāko informāciju skatiet kombaina operatora rokasgrāmatā.

IMPORTANT:

- Ja šī vērtība ir iestatīta pārāk zema, zonas skaitītājs var **NEBŪT** precīzs, jo dažkārt heders tiek pacelts virs šīs robežvērtības, lai gan kombains joprojām pļauj.
- Ja šī vērtība ir iestatīta pārāk augsta, zonas skaitītājs turpina skaitīt pat, ja heders ir pacelts (bet zem šīs robežvērtības) un kombains vairs nepļauj.

DANGER

Pārbaudiet, vai neviens neatrodas darba zonā.

1. Atlasiet kalibrēšanas dialoglodziņu MAXIMUM STUBBLE HEIGHT (maksimālais rugāju augstums). Veicot kalibrēšanas procesu, displejs automātiski atjauninās, lai parādītu nākamo soli.

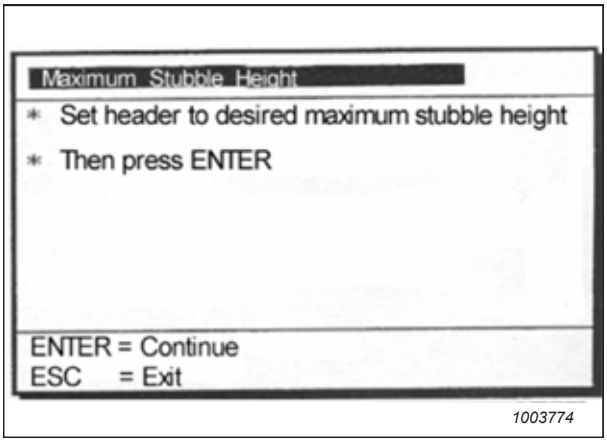

Figure 3.317: New Holland kalibrēšanas dialoglodziņš

2. Iestatiet hederu vēlamajā maksimālajā stublāju augstumā, izmantojot daudzfunkciju roktura vadības slēdzi hedera pārslēgšanai uz augšu vai uz leju.

   NOTE:

   Iestatiet hederu tādā augstumā, kas ražas novākšanas laikā nekad netiks sasniegts. Tādējādi tiks nodrošināts, ka ražas novākšanas platības skaitītājs nekad nepārtrauks reģistrēt ražas novākšanas datus, kamēr darbojas automātiskā hedera augstuma vadības sistēma (AHHC).

3. Nospiediet ENTER (ievadīt), lai turpinātu. Veicot kalibrēšanas procesu, displejs automātiski atjauninās, lai parādītu nākamo soli.

4. Nospiediet ENTER (ievadīt) vai ESC (iziet), lai aizvērtu kalibrēšanas ekrānu. Kalibrēšanas tagad ir pabeigta.

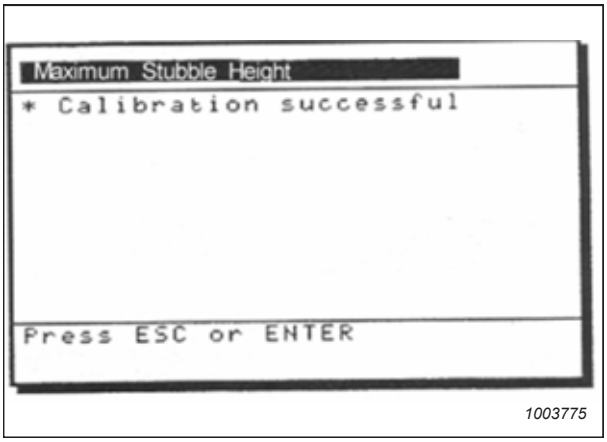

Figure 3.318: New Holland kalibrēšanas dialoglodziņš

Hedera pacelšanas ātruma regulēšana — New Holland CR/CX sērija

Ja nepieciešams, hedera pacelšanas ātrumu var regulēt (pirmais ātrums uz balansiera slēdža HEADER HEIGHT (hedera augstums) uz daudzfunkcionālā roktura).

NOTE:

Kopš šī dokumenta publicēšanas var būt veiktas kombaina vadības ierīču vai displeja izmaiņas. Jaunāko informāciju skatiet kombaina operatora rokasgrāmatā.

NOTE:

Par New Holland CR modeļiem 6.80, 6.90, 7.90, 8.90, 9.90 un 10.90 skatiet *3.10.7 New Holland kombaini — CR sērija — 2015. gada un jaunāki, page 233*.

1. Kombaina displejā atlasiet HEADER RAISE RATE (hedera pacelšanas ātrums).
2. Izmantojiet + vai – pogas, lai mainītu iestatījumu.
3. Nospiediet ENTER (ievadīt), lai saglabātu jauno iestatījumu.

   NOTE:

   Pacelšanas ātrumu var mainīt no 32–236 ar soli 34. Rūpnīcas iestatījums ir 100.

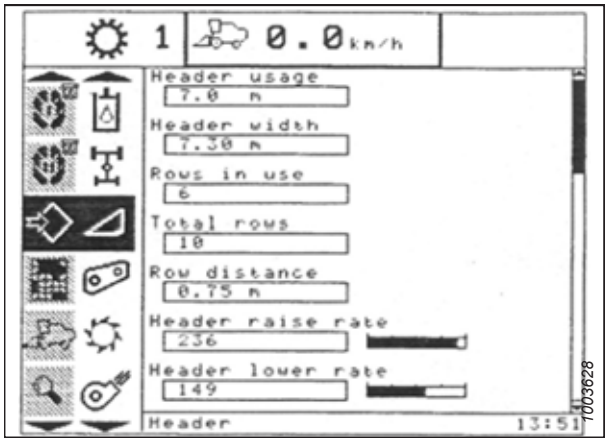

Figure 3.319: New Holland kombaina displejs

Hedera nolaišanas ātruma regulēšana — New Holland CR/CX sērija

Ja nepieciešams, hedera nolaišanas ātrumu var regulēt (hedera augstuma vadības poga vai otrais ātrums uz hedera augstuma balansiera slēdža uz daudzfunkcionālā roktura).

NOTE:

Kopš šī dokumenta publicēšanas var būt veiktas kombaina vadības ierīču vai displeja izmaiņas. Jaunāko informāciju skatiet kombaina operatora rokasgrāmatā.

NOTE:

Par New Holland CR modeļiem 6.80, 6.90, 7.90, 8.90, 9.90 un 10.90 skatiet *3.10.7 New Holland kombaini — CR sērija — 2015. gada un jaunāki, page 233*.

1. Kombaina displejā atlasiet HEADER LOWER RATE (hedera nolaišanas ātrums).
2. Izmantojiet + vai – pogas, lai mainītu iestatījumu uz 50.
3. Nospiediet ENTER (ievadīt), lai saglabātu jauno iestatījumu.

   NOTE:

   Hedera nolaišanas ātrumu var mainīt no 2–247 ar soli 7. Rūpnīcā tas ir iestatīts uz 100.

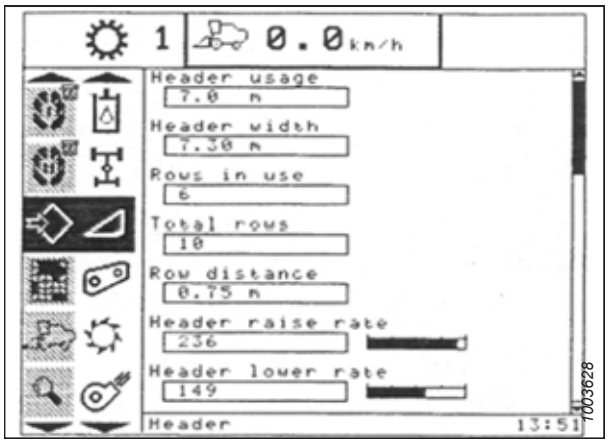

Figure 3.320: New Holland kombaina displejs

Automātiskās hedera augstuma vadības sistēmas jutības iestatīšana — New Holland CR/CX sērija

Ar jutīguma regulēšanas iestatījumu regulē attālumu, ko izkapts veic uz augšu vai uz leju, pirms automātiskā hedera augstuma vadība (AHAV) reaģē un paceļ vai nolaiž padeves tvertni.

Ja jutība ir iestatīta uz maksimālo vērtību, ir nepieciešamas tikai nelielas zemes augstuma izmaiņas, lai padeves tvertne paceltos vai nolaistos. Ja jutība ir iestatīta uz minimālo vērtību, ir nepieciešamas lielas zemes augstuma izmaiņas, lai padeves tvertne paceltos vai nolaistos.

NOTE:

Kopš šī dokumenta publicēšanas var būt veiktas kombaina vadības ierīču vai displeja izmaiņas. Jaunāko informāciju skatiet kombaina operatora rokasgrāmatā.

NOTE:

Par New Holland CR modeļiem 6.80, 6.90, 7.90, 8.90, 9.90 un 10.90 skatiet *3.10.7 New Holland kombaini — CR sērija — 2015. gada un jaunāki, page 233*.

DANGER

Pārbaudiet, vai neviens neatrodas darba zonā.

1. Ieslēdziet kulšanas mehānismu un padeves tvertni.
2. Kombaina displejā atlasiet HEIGHT SENSITIVITY (Augstuma jutīgums).
3. Izmantojiet + vai – pogas, lai mainītu iestatījumu uz 200.
4. Nospiediet ENTER (ievadīt), lai saglabātu jauno iestatījumu.

   NOTE:

   Jutīgumu var mainīt no 10–250 ar soli 10. Rūpnīcā tas ir iestatīts uz 100.

Figure 3.321: New Holland kombaina displejs

Priekšiestatītā pļaušanas augstuma iestatīšana — New Holland CR/CX sērija

Pļaušanas augstuma iestatījumus var saglabāt kombainā. Ražas novākšanas laikā tos var atlasīt, izmantojot vadības rokturi.

NOTE:

Kopš šī dokumenta publicēšanas var būt veiktas kombaina vadības ierīču vai displeja izmaiņas. Jaunāko informāciju skatiet kombaina operatora rokasgrāmatā.

NOTE:

Par New Holland CR modeļiem 6.80, 6.90, 7.90, 8.90, 9.90 un 10.90 skatiet *3.10.7 New Holland kombaini — CR sērija — 2015. gada un jaunāki, page 233*.

NOTE:

Indikatoram (A) jāatrodas 0 stāvoklī (B), kad heders ir 254–356 mm (10–14 collas) virs zemes. Ja heders atrodas uz zemes, indikatoram jābūt stāvoklī 1 (C), ja zemes spiediens ir zems, un stāvoklī 4 (D), ja zemes spiediens ir augsts. Kultūraugu un augsnes apstākļi nosaka, cik lielā mērā tiek izmantota reljefa kopēšanas funkcija. Ideāls iestatījums ir pēc iespējas vieglāks, bez hedera lēkāšanas vai kultūraugu izlaišanas. Strādājot ar smagiem iestatījumiem, priekšlaicīgi nodilst izkapts nodiluma plāksnes.

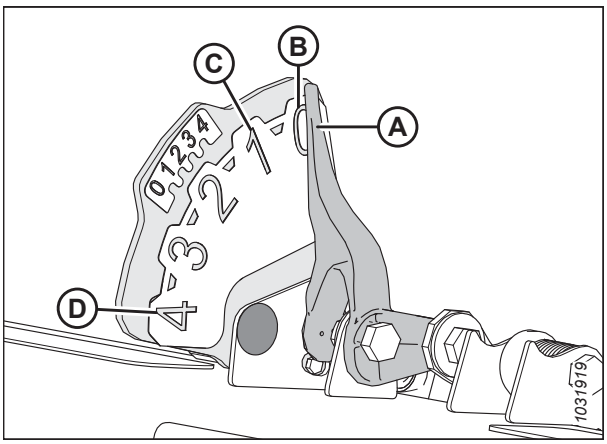

Figure 3.322: Reljefa kopēšanas indikators

1. Ar slēdžiem (A) un (B) ieslēdziet kulšanas mehānismu un padeves tvertni.

2. Iestatiet balansiera slēdzi HEDERA ATMIŅA (D) režīma RUGĀJU AUGSTUMS / AUTOMĀTISKĀ RELJEFA KOPĒŠANA pozīcijā (A) vai (B).

3. Paceliet vai nolaidiet hederu līdz vajadzīgajam pļaušanas augstumam, izmantojot HEDERA AUGSTUMA un HEDERA SĀNU RELJEFA KOPĒŠANAS momentslēdzi (C).

4. Vismaz 2 sekundes turiet nospiestu pogu AUTOMATIC HEADER HEIGHT CONTROL (Automātiskā hedera augstuma vadība) (E), lai saglabātu augstuma stāvokli. Iestatījumu apstiprina skaņas signāls.

   NOTE:

   Ir iespējams saglabāt divas dažādas hedera augstuma vērtības, izmantojot piedziņas slēdzi HEADER MEMORY (Hedera atmiņa) (D) režīma STUBBLE HEIGHT/ AUTOFLOAT stāvoklī (Stublāju augstums/automātiska reljefa kopēšana) (A) vai (B).

5. Paceliet vai nolaidiet tītavas līdz vajadzīgajam darba augstumam, izmantojot TĪTAVU AUGSTUMA momentslēdzi (E).

6. Vismaz 2 sekundes turiet nospiestu pogu AUTOMATIC HEADER HEIGHT CONTROL (Automātiskā hedera augstuma vadība) (E), lai saglabātu augstuma stāvokli. Iestatījumu apstiprina skaņas signāls.

7. Lai mainītu vienu no atmiņā saglabātajiem hedera augstuma iestatītajām vērtībām, kamēr kombains tiek izmantots, lietojiet piedziņas slēdzi HEADER HEIGHT AND HEADER LATERAL FLOAT (Hedera augstums/hedera sānu reljefa kopēšana) (A) (lēni uz augšu/uz leju), lai paceltu vai nolaistu hederu līdz vēlamajai vērtībai. Vismaz 2 sekundes turiet nospiestu pogu AUTOMATIC HEADER HEIGHT CONTROL (Automātiskā hedera augstuma vadība) (B), lai saglabātu augstuma stāvokli. Iestatījumu apstiprina skaņas signāls.

   NOTE:

   Pilnībā nospiežot AUTOMATIC HEADER HEIGHT CONTROL (Automātiskā hedera augstuma vadība) (B), reljefa kopēšanas režīms tiek izslēgts.

   NOTE:

   Pēc hedera augstuma iestatītā punkta maiņas nav nepieciešams vēlreiz nospiest piedziņas slēdzi (C).

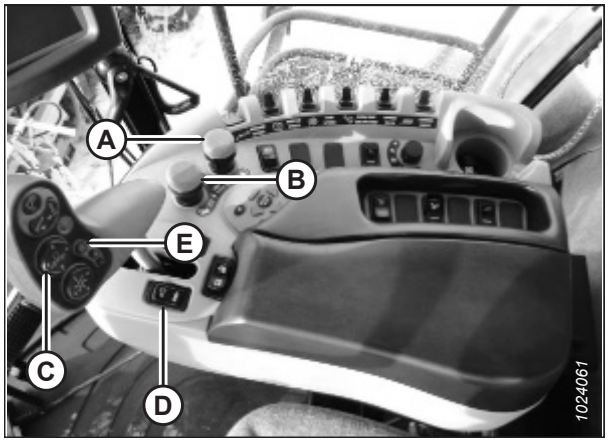

Figure 3.323: New Holland kombaina vadības ierīces

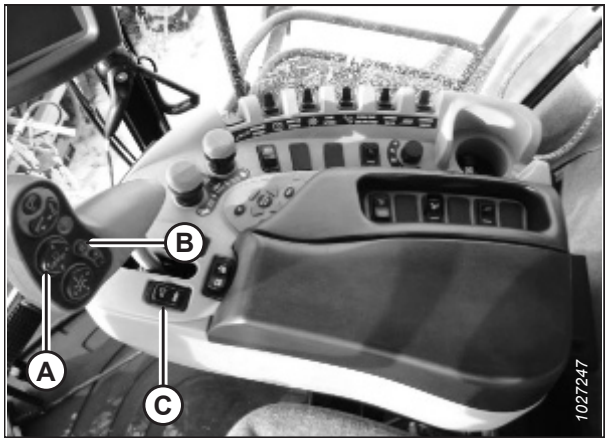

Figure 3.324: New Holland kombaina vadības ierīces

3.10.7 New Holland kombaini — CR sērija — 2015. gada un jaunāki

Lai hedera automātiskā hedera augstuma vadības (AHHC) sistēma būtu piemērota 2015. gada un jaunākiem New Holland CR sērijas kombainiem, ir jāiestata kombaina hedera konfigurācijas opcijas konkrētajam hedera modelim, jākonfigurē tītavu ātruma iestatījumi, jāiestata AHHC vadības ierīces un jākalibrē AHHC sistēma, lai nodrošinātu tās pareizu darbību.

Šī sadaļa attiecas tikai uz 2015. gada un jaunākiem CR modeļiem (6.80, 6.90, 7.90, 8.90, 9.90 un 10.90).

Sprieguma diapazona pārbaude no kombaina kabīnes — New Holland CR sērija

Lai automātiskās hedera augstuma vadības (AHHC) sensors darbotos pareizi, tam jādarbojas norādītajā sprieguma diapazonā.

NOTE:

Kopš šī dokumenta publicēšanas var būt veiktas kombaina vadības ierīču vai displeja izmaiņas. Jaunāko informāciju skatiet kombaina operatora rokasgrāmatā.

NOTE:

Šī sadaļa attiecas tikai uz 2015. gada un jaunākiem CR modeļiem (6.80, 6.90, 7.90, 8.90, 9.90 un 10.90). Par citiem pirms 2015. gada New Holland kombainu modeļiem skatiet *3.10.6 New Holland kombaini — CR/CX sērija — 2014. gada un agrāki, page 222*.

DANGER

Pārbaudiet, vai neviens neatrodas darba zonā.

1. Novietojiet hederu 254–356 mm (10–14 collas) virs zemes.
2. Atbloķējiet reljefa kopēšanas moduli.
3. Pārbaudiet, vai reljefa kopēšanas bloķējuma posms ir uz apakšējām atdurēm (paplāksni [A] nevar pārvietot) abās pusēs.

   NOTE:

   Ja nākamo divu darbību laikā heders neatrodas uz apakšējām atdurēm, spriegums darbības laikā var iziet ārpus diapazona, izraisot automātiskā hedera augstuma vadības (AHHC) sistēmas darbības traucējumus. Ja heders neatrodas uz apakšējām atdurēm, norādījumus skatiet šeit: *3.11 Hedera līmeņošana, page 251*.

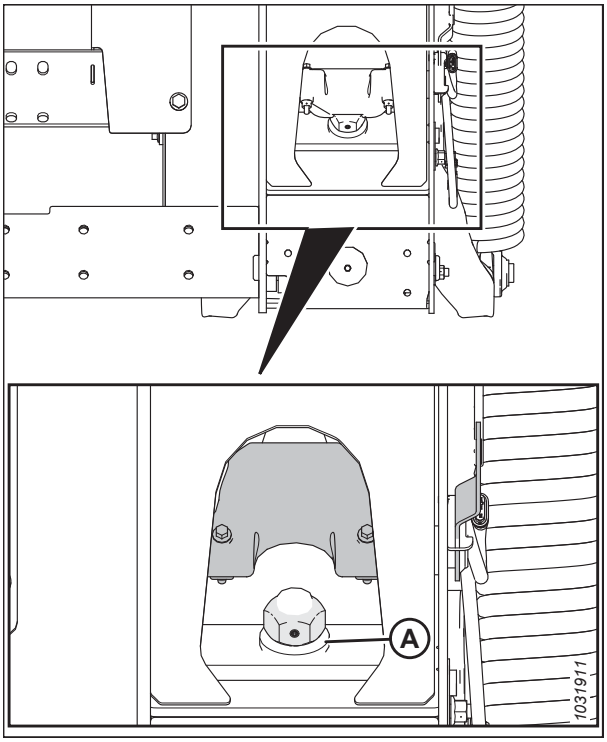

Figure 3.325: Reljefa kopēšanas bloķējums

4. Ja rādītājs nav uz nulles, atlaidiet skrūvi (A) un bīdiet reljefa kopēšanas indikatora plāksni (B), līdz rādītājs (C) ir **0** (D).
5. Pievelciet skrūvi (A).
6. Pārliecinieties, ka hedera reljefa kopēšana ir atbloķēta.

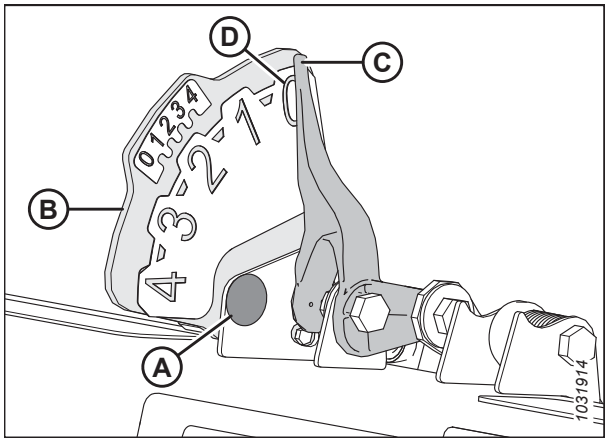

Figure 3.326: Reljefa kopēšanas indikators

7. Galvenajā lapā atlasiet DIAGNOSTICS (Diagnostika) (A). Tiek atvērta lapa DIAGNOSTICS (Diagnostika).

Figure 3.327: New Holland kombaina displejs

8. Atlasiet SETTINGS (Iestatījumi) (A). Tiek atvērta lapa SETTINGS (Iestatījumi).

Figure 3.328: New Holland kombaina displejs

9. Atlasiet HEADER HEIGHT / TILT (hedera augstums / slīpums) (A) nolaižamajā izvēlnē GROUP (grupa).

10. Atlasiet HEADER HEIGHT SENS. (hedera augstuma sensors). nolaižamajā izvēlnē L (B) PARAMETER (parametrs).

Figure 3.329: New Holland kombaina displejs

11. Atlasiet GRAPH (Diagramma) (A). Precīzs spriegums (B) ir norādīts lapas augšpusē.

12. Paceliet un nolaidiet hederu, lai redzētu pilnu sprieguma nolasījumu diapazonu.

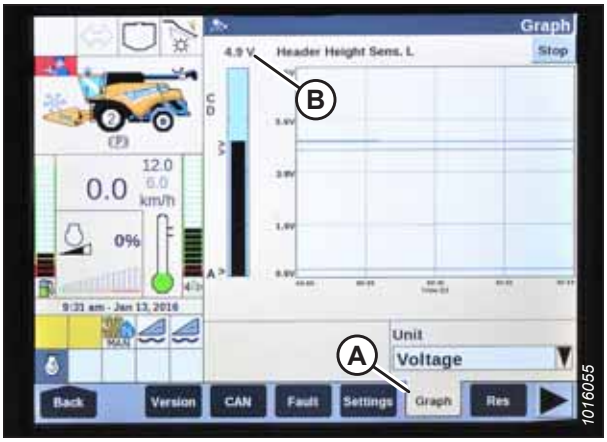

Figure 3.330: New Holland kombaina displejs

Automātiskās hedera augstuma vadības iestatīšana — New Holland CR sērija

Automātisko hedera augstuma vadību (AHHC) var iestatīt, izmantojot kombaina displeju un vadības rokturi.

Lai nodrošinātu labāko automātiskās hedera augstuma vadības (AHAV) veiktspēju, šīs procedūras veiciet, ja centrālais posms ir iestatīts uz **D**. Kad iestatīšana un kalibrēšana ir pabeigta, noregulējiet centrālo posmu vēlamajā hedera leņķī.

NOTE:

Kopš šī dokumenta publicēšanas var būt veiktas kombaina vadības ierīču vai displeja izmaiņas. Jaunāko informāciju skatiet kombaina operatora rokasgrāmatā.

NOTE:

Šī sadaļa attiecas tikai uz 2015. gada un jaunākiem CR modeļiem (6.80, 6.90, 7.90, 8.90, 9.90 un 10.90). Par citiem pirms 2015. gada New Holland kombainu modeļiem skatiet *3.10.6 New Holland kombaini — CR/CX sērija — 2014. gada un agrāki, page 222*.

1. Pārliecinieties, vai centrālais posms ir iestatīts uz **D**.

2. Izslēdziet dzinēju.

3. Pagrieziet atslēgu darbības pozīcijā.

4. Galvenajā lapā atlasiet TOOLBOX (Rīklodziņš) (A). Tiks atvērta lapa TOOLBOX (Rīklodziņš).

Figure 3.331: New Holland kombaina displejs

5. Vienlaikus nospiediet pogu UNLOAD (Izlādēt) (A) un RESUME (Atsākt) (B) uz vadības roktura.

   NOTE:

   Dažu New Holland kombainu programmatūra var neļaut galvenajā izvēlnē mainīt hederu no FLEX (Lokāms) uz PLATFORM (Platforma) vai hedera veidu no DEFAULT (Noklusējuma) uz 80/90. Šis ir izplatītāja iestatījums. Ja nepieciešams mainīt izplatītāju iestatījumu, sazinieties ar MacDon izplatītāju.

Figure 3.332: New Holland kombaina vadības ierīces

6. Atlasiet HEAD 1 (1. heders) (A). Tiek parādīta lapa HEADER SETUP 1 (1. hedera iestatīšana).

7. Atlasiet CUTTING TYPE (pļaušanas veids) ar nolaižamās izvēlnes bultiņu (B) un mainiet CUTTING TYPE (pļaušanas veids) uz PLATFORM (platforma) (C).

Figure 3.333: New Holland kombaina displejs

8. Izvēlieties nolaižamo bultiņu HEADER SUB TYPE (Hedera apakšveids) un iestatiet HEADER SUB TYPE uz 80/90 (A).

Figure 3.334: New Holland kombaina displejs

9. Atlasiet HEAD 2 (2. heders) (A). Tiek parādīta lapa HEADER SETUP 2 (2. hedera iestatīšana).

Figure 3.335: New Holland kombaina displejs

10. Atlasiet nolaižamo izvēlni AUTOFLOAT (Automātiska reljefa kopēšana) un iestatiet to stāvoklī INSTALLED (Uzstādīts) (A).

11. Atlasiet nolaižamo izvēlni AUTO HEADER LIFT (Automātiska hedera celšana) un iestatiet to stāvoklī INSTALLED (Uzstādīts) (B).

    NOTE:

    Ja ir uzstādīta opcija AUTO HEADER LIFT (Automātiska hedera celšana) un pieslēgta AHHC, heders tiek celts automātiski, pavelkot vadības rokturi atpakaļ.

12. Iestatiet MANUAL HHC RAISE RATE (HHC manuālas pacelšanas ātrums) (C) un MANUAL HHC LOWER RATE (HHC manuālas nolaišanas ātrums) (D) vērtības, lai nodrošinātu labāko veiktspēju atkarībā no zemes apstākļiem.

Figure 3.336: New Holland kombaina displejs

13. Iestatiet HHC HEIGHT SENSITIVITY (HHC augstuma jutīgums) (A) un HHC TILT SENSITIVITY (slīpuma jutīgums) (B) lai nodrošinātu labāko veiktspēju atkarībā no zemes apstākļiem.

Figure 3.337: New Holland kombaina displejs

14. Izvēlnē REEL HEIGHT SENSOR (tītavu augstuma sensors) (A) atlasiet YES (jā).

Figure 3.338: New Holland kombaina displejs

Tītavu ātruma iestatīšana — New Holland CR sērija

Pirms tītavu ātruma regulēšanas kombaina programmatūrā ir jāievada tītavu diametrs un tītavu tilpums.

NOTE:

Kopš šī dokumenta publicēšanas var būt veiktas kombaina vadības ierīču vai displeja izmaiņas. Jaunāko informāciju skatiet kombaina operatora rokasgrāmatā.

NOTE:

Šī sadaļa attiecas tikai uz 2015. gada un jaunākiem CR modeļiem (6.80, 6.90, 7.90, 8.90, 9.90 un 10.90).

1. Izslēdziet dzinēju.
2. Pagrieziet atslēgu darbības pozīcijā.
3. Pārliecinieties, vai kombaina displeja programmatūra ir atjaunināta un tiek izmantotas šīs vai jaunākas versijas:
   - 2015.–2018. gada modelis: UCM v38.10.0.0
   - 2019. gada modelis: UCM v1.4.0.0

4. Pārliecinieties, vai centrālais posms ir iestatīts uz **D**.

5. Galvenajā lapā atlasiet TOOLBOX (Rīklodziņš) (A). Tiks atvērta lapa TOOLBOX (Rīklodziņš).

Figure 3.339: New Holland kombaina displejs

6. Piekļūstiet izplatītāja režīmam, uz vadības roktura aptuveni 10 sekundes vienlaikus turot nospiestu pogu UNLOAD (Izlādēt) (A) un RESUME (Atsākt) (B). Jātiek parādītai lapai DEALER SETTING (Izplatītāja iestatījums), kura nepieciešama, lai mainītu iestatījumu REEL DIAMETER (Tītavu diametrs) un REEL DISPLACEMENT PER REVOLUTION (Tītavu darba tilpums apgriezienā).

Figure 3.340: New Holland kombaina vadības ierīces

7. Atlasiet HEAD 2 (2. heders) (A). Tiks atvērta lapa HEADER SETUP 2 (2. hedera iestatīšana).

8. Atlasiet REEL DIAMETER (Tītavu diametrs) (B) un ievadiet 102 cm (40,16 collas).

9. Atlasiet REEL DISPLACEMENT PER REVOLUTION (Tītavu darba tilpums apgriezienā) (C) un ievadiet vērtību atbilstoši tītavu piedziņas konfigurācijai, saskaņā ar tabulu .

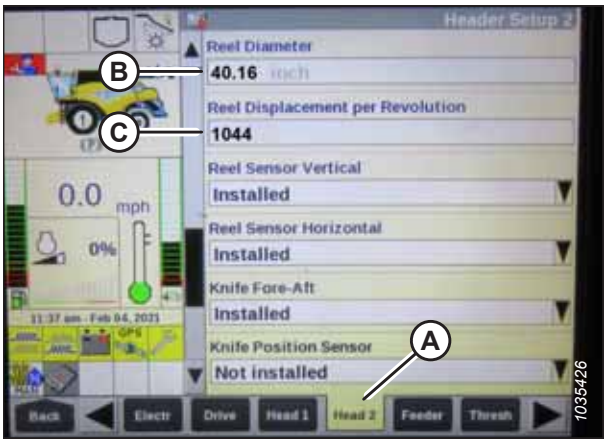

Figure 3.341: New Holland kombaina displejs

Table 3.32 Tītavu darba tilpuma uz apgriezienu diagramma

Piedziņas ķēdesrata izmērs (zobu skaits)	Dzenošā ķēdesrata izmērs (zobu skaits)	Tītavu darba tilpums uz apgriezienu
19 (standarta)	56	769
14 (liels griezes moments/mazs ātrums)[68]	56	1044
20 (mazs griezes moments/liels ātrums)[69].	52	679

Automātiskās hedera augstuma vadības kalibrēšana — New Holland CR sērija

Automātiskā hedera augstuma vadības (AHHC) sensora izejai jābūt kalibrētai atbilstoši katram kombainam, citādi AHHC funkcija nedarbosies pareizi.

DANGER

Pārbaudiet, vai neviens neatrodas darba zonā.

NOTE:

Kopš šī dokumenta publicēšanas var būt veiktas kombaina vadības ierīču vai displeja izmaiņas. Jaunāko informāciju skatiet kombaina operatora rokasgrāmatā.

NOTE:

Šī sadaļa attiecas tikai uz 2015. gada un jaunākiem CR modeļiem (6.80, 6.90, 7.90, 8.90, 9.90 un 10.90). Par citiem pirms 2015. gada New Holland kombainu modeļiem skatiet *3.10.6 New Holland kombaini — CR/CX sērija — 2014. gada un agrāki, page 222*.

NOTE:

Ja hedera reljefa kopēšana ir iestatīta pārāk aptuveni, tas var kavēt AHHC kalibrēšanu. Kalibrācijas procedūrai var būt nepieciešams izvēlēties smagāku reljefa kopēšanas iestatījumu, lai heders neatdalītos no reljefa kopēšanas moduļa.

NOTE:

Lai panāktu labāko automātiskā hedera augstuma vadības (AHHC) sistēmas darbību, veiciet kalibrēšanu, izmantojot centrālā posma iestatījumu **D**. Pēc kalibrēšanas noregulējiet centrālo savienojumu vajadzīgajā hedera leņķī. Norādījumus skatiet *3.9.5 Hedera leņķis, page 162*.

Pirms hedera kalibrēšanas procedūras sākšanas pārbaudiet šādus nosacījumus:

- Kombainam ir pievienots heders.
- Kombains atrodas uz līdzenas zemes, un heders ir vienā līmenī ar zemi.
- Heders ir uz lejas bloķējumiem, un centrālais posms ir iestatīts uz **D**.
- Dzinējs darbojas.
- Kombains nepārvietojas.
- No hedera augstuma kontrollera (HHC) moduļa nav saņemti dati par kādiem bojājumiem.
- Heders/padeves mehānisms ir izslēgts.
- Sānu reljefa kopēšanas pogas **NAV** nospiestas.
- Taustiņš ESC **NAV** nospiests.

68. Divu ātrumu komplekts ar ķēdi uz iekšējiem ķēdesratiem.
69. Divu ātrumu komplekts ar ķēdi uz ārējiem ķēdesratiem

Lai kalibrētu AHAV, veiciet šādas darbības:

1. Galvenajā lapā atlasiet CALIBRATIONS (Kalibrācijas) (A). Tiek atvērta lapa CALIBRATION (Kalibrācija).

Figure 3.342: New Holland kombaina displejs

2. Atlasiet nolaižamo izvēlni CALIBRATION (Kalibrācija) (A).

Figure 3.343: New Holland kombaina displejs

3. Atlasiet HEADER (heders) (A) no kalibrēšanas opciju saraksta.

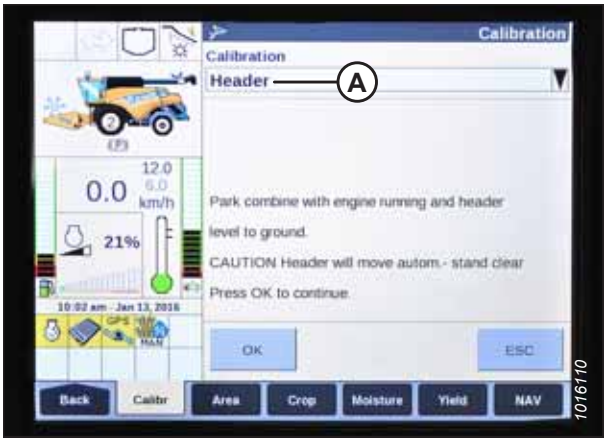

Figure 3.344: New Holland kombaina displejs

4. Veiciet kalibrēšanas darbības tādā secībā, kādā tās tiek parādītas lapā. Kalibrācijas laikā displejs tiek atjaunināts, lai parādītu nākamo darbību.

   NOTE:

   Nospiežot taustiņu ESC jebkuras darbības laikā vai nelietojot sistēmu ilgāk par 3 minūtēm, kalibrācija tiek apturēta.

   NOTE:

   Kombaina operatora rokasgrāmatā ir sniegts kļūdu kodu skaidrojums.

Figure 3.345: New Holland kombaina displejs

5. Kad visas darbības veiktas, lapā tiek parādīts ziņojums CALIBRATION COMPLETED (Kalibrēšana pabeigta).

   NOTE:

   Ja AHHC kalibrācijas pabeigšanas nolūkos tika izvēlēts lielāks reljefa kopēšanas iestatījums, pēc kalibrēšanas noregulējiet to uz ieteicamo reljefa kopēšanas iestatījumu.

Figure 3.346: New Holland kombaina displejs

Tītavu augstuma sensora un tītavu atgāzuma sensora kalibrēšana — New Holland CR sērija

Pirms pirmās lietošanas reizes ir jākalibrē tītavu stāvoklis. Kalibrējot tītavu stāvokli, tiek kalibrēts tītavu augstuma sensors un tītavu atgāzuma sensors.

DANGER

Pārbaudiet, vai neviens neatrodas darba zonā.

NOTE:

Kopš šī dokumenta publicēšanas var būt veiktas kombaina vadības ierīču vai displeja izmaiņas. Jaunāko informāciju skatiet kombaina operatora rokasgrāmatā.

NOTE:

Šī sadaļa attiecas tikai uz 2015. gada un jaunākiem CR modeļiem (6.80, 6.90, 7.90, 8.90, 9.90 un 10.90).

Lai kalibrētu tītavu stāvokli, rīkojieties šādi:

1. Novietojiet hederu tā, lai tas būtu 254–356 mm (10–14 collas) virs zemes

   IMPORTANT:

   NEIZSLĒDZIET dzinēju. Lai sensori tiktu kalibrēti pareizi, kombainam ir jādarbojas ar pilnu tukšgaitu.

2. Galvenajā lapā atlasiet CALIBRATIONS (Kalibrācijas) (A). Tiek parādīta lapa CALIBRATION (Kalibrācija).

Figure 3.347: New Holland kombaina displejs

3. Atlasiet nolaižamo izvēlni CALIBRATION (Kalibrācija) (A).

Figure 3.348: New Holland kombaina displejs

4. Kalibrēšanas opciju saraksta atlasiet REEL POSITION (Tītavu stāvoklis) (A).

Figure 3.349: New Holland kombaina displejs

5. Tiks parādīts BRĪDINĀJUMA paziņojums (A). Nospiediet ENTER.

Figure 3.350: New Holland kombaina displejs

6. Ja tiek parādīts paziņojums „Confirm varifeed knife is completely retracted” (Apstipriniet, vai Varifeed nazis ir pilnībā ievilkts) (A), nospiediet ENTER. Varifeed nazis nav lietojams MacDon hederos.

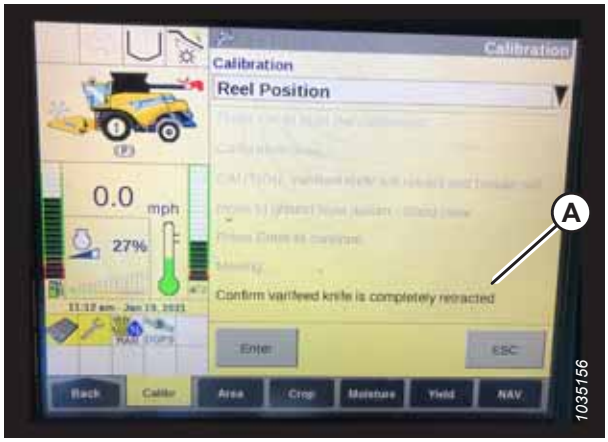

Figure 3.351: New Holland kombaina displejs

7. Veiciet kalibrēšanas darbības (A) tādā secībā, kādā tās tiek parādītas lapā. Kalibrācijas procesā displejs automātiski atjauninās, lai parādītu nākamo darbību.

   NOTE:

   Nospiežot taustiņu ESC jebkuras darbības laikā vai nelietojot sistēmu ilgāk par 3 minūtēm, kalibrācijas procedūra tiek pārtraukta.

   NOTE:

   Kombaina operatora rokasgrāmatā ir sniegts kļūdu kodu skaidrojums.

8. Kad visas darbības veiktas, lapā tiek parādīts ziņojums CALIBRATION COMPLETED (Kalibrēšana pabeigta).

Figure 3.352: New Holland kombaina displejs

Tītavu augstuma sensora sprieguma pārbaude — New Holland CR sērija

Pārbaudiet tītavu augstuma sensora spriegumu, lai pārliecinātos, ka tas ir norādītajā diapazonā.

NOTE:

Kopš šī dokumenta publicēšanas var būt veiktas kombaina vadības ierīču vai displeja izmaiņas. Jaunāko informāciju skatiet kombaina operatora rokasgrāmatā.

1. Kombaina displeja galvenajā lapā atlasiet DIAGNOSTICS (diagnostika) (A). Atveras lapa DIAGNOSTICS (diagnostika).

Figure 3.353: New Holland kombaina displejs

2. Atlasiet cilni SETTINGS (iestatījumi) (A). Atveras lapa SETTINGS (iestatījumi).
3. Izvēlnē GROUP (grupa) (B) atlasiet HEADER (heders).
4. Izvēlnē PARAMETER (parametrs) (C) atlasiet REEL VERTICAL POSITION (tītavu vertikālā pozīcija).

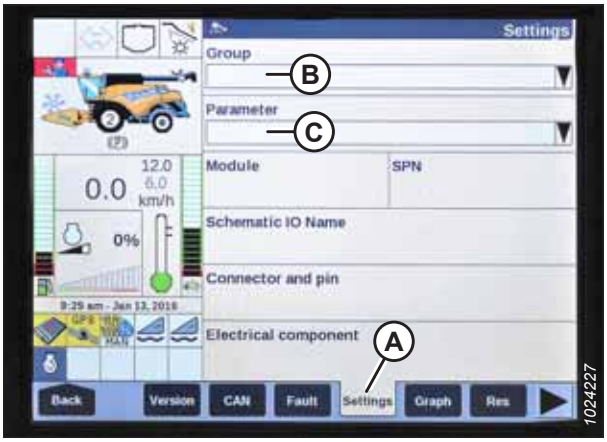

Figure 3.354: New Holland kombaina displejs

5. Atlasiet cilni GRAPH (diagramma) (A). Parādās REEL VERTICAL POSITION (tītavu vertikālā pozīcija) diagramma.
6. Paceliet tītavas, lai skatītu augšējo sprieguma robežvērtību (B). Spriegumam jābūt 4,1–4,5 V.
7. Nolaidiet tītavas, lai skatītu apakšējo sprieguma robežvērtību (C). Spriegumam jābūt 0,5–0,9 V.

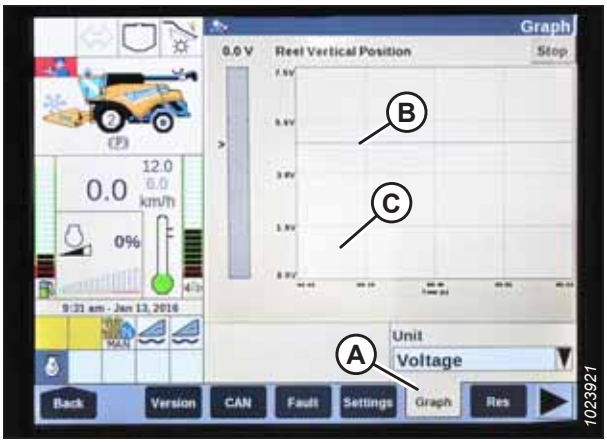

Figure 3.355: New Holland kombaina displejs

Priekšiestatītā pļaušanas augstuma iestatīšana — New Holland CR sērija

Pļaušanas augstuma iestatījumu var saglabāt kombainā. Ražas novākšanas laikā iestatījumu var atlasīt, izmantojot vadības rokturi.

NOTE:

Kopš šī dokumenta publicēšanas var būt veiktas kombaina vadības ierīču vai displeja izmaiņas. Jaunāko informāciju skatiet kombaina operatora rokasgrāmatā.

NOTE:

Šī sadaļa attiecas tikai uz 2015. gada un jaunākiem CR modeļiem (6.80, 6.90, 7.90, 8.90, 9.90 un 10.90). Par citiem pirms 2015. gada New Holland kombainu modeļiem skatiet *3.10.6 New Holland kombaini — CR/CX sērija — 2014. gada un agrāki, page 222*.

Konsolei ir divas automātiskā augstuma sākotnējo iestatījumu pogas. Pārslēgšanas slēdzis, kas bija iepriekšējos modeļos, tagad ir konfigurēts, kā parādīts labajā pusē. MacDon hederiem ir nepieciešamas tikai pirmās divas pogas (A) un (B). Trešā poga (C) nav konfigurēta.

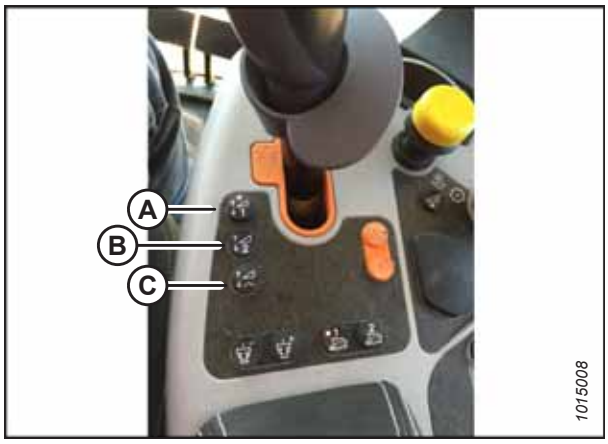

Figure 3.356: New Holland kombaina vadības ierīces

DANGER

Pārbaudiet, vai neviens neatrodas darba zonā.

Lai iestatītu pļaušanas augstuma sākotnējos iestatījumus, veiciet šādas darbības:

1. Ieslēdziet kuļaparātu un hederu.
2. Atlasiet sākotnējās iestatīšanas pogu 1 (A). Uz pogas iedegas dzeltenas krāsas indikators.
3. Paceliet vai nolaidiet hederu līdz vēlamajam pļaušanas augstumam.

Figure 3.357: New Holland kombaina vadības ierīces

4. Turiet nospiestu pogu RESUME (Atsākt) (C) uz daudzfunkciju roktura, lai iestatītu sākotnējo iestatījumu, līdz monitorā atskan skaņas signāls.

   NOTE:

   Veidojot sākotnējos iestatījumus, vienmēr iestatiet hedera stāvokli pirms tītavu stāvokļa iestatīšanas. Ja hedera un tītavu iestatījumi tiek norādīti vienlaikus, tītavu iestatījums netiks saglabāts.

5. Paceliet vai nolaidiet tītavas līdz vēlamajai darba pozīcijai.
6. Turiet nospiestu pogu RESUME (Atsākt) (C) uz daudzfunkciju roktura, lai iestatītu sākotnējo iestatījumu.
7. Atkārtojiet no darbības *2, page 246* līdz darbībai *6, page 246*, izmantojot sākotnējo iestatījumu pogu 2.

Figure 3.358: New Holland kombaina daudzfunkcionālais rokturis

8. Nolaidiet hederi uz zemes.
9. Galvenajā lapā atlasiet RUN SCREENS (Izpildes ekrāni) (A).

Figure 3.359: New Holland kombaina displejs

10. Atlasiet cilni RUN (Izpilde), kas parāda parametru MANUAL HEIGHT (Augstums manuāli).

    NOTE:

    Lauks MANUAL HEIGHT (Augstums manuāli) var tikt parādīts jebkurā no cilnēm RUN (Izpilde). Ja tiek nospiesta automātiskā augstuma sākotnējās iestatīšanas poga, displejs mainās uz AUTO HEIGHT (Augstums automātiski) (A).

11. Nospiediet vienu no automātiskā augstuma priekšiestatīšanas pogām, lai atlasītu priekšiestatītu pļaušanas augstumu.

Figure 3.360: New Holland kombaina displejs

Maksimālā darba augstuma iestatīšana — New Holland CR sērija

Maksimālo darba augstumu var iestatīt kombains displejā.

NOTE:

Kopš šī dokumenta publicēšanas var būt veiktas kombaina vadības ierīču vai displeja izmaiņas. Jaunāko informāciju skatiet kombaina operatora rokasgrāmatā.

NOTE:

Šī sadaļa attiecas tikai uz 2015. gada un jaunākiem CR modeļiem (6.80, 6.90, 7.90, 8.90, 9.90 un 10.90). Par citiem pirms 2015. gada New Holland kombainu modeļiem skatiet *3.10.6 New Holland kombaini — CR/CX sērija — 2014. gada un agrāki, page 222*.

1. Galvenajā lapā atlasiet TOOLBOX (Rīklodziņš) (A). Tiks atvērta lapa TOOLBOX (Rīklodziņš).

Figure 3.361: New Holland kombaina displejs

2. Atlasiet FEEDER (Padevējs) (A). Tiks atvērta lapa FEEDER SETUP (Padevēja iestatīšana).
3. Atlasiet lauku MAXIMUM WORK HEIGHT (maksimālais darba augstums) (B).

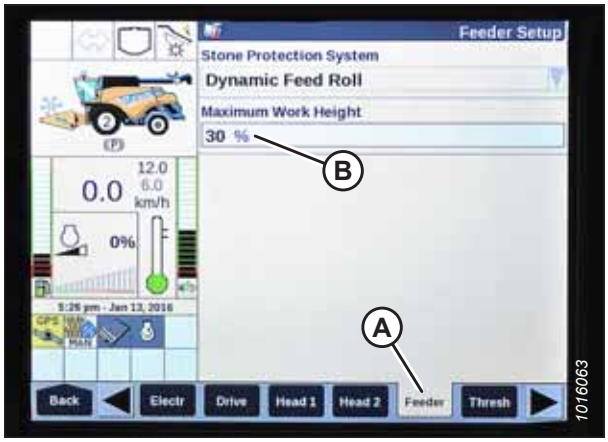

Figure 3.362: New Holland kombaina displejs

4. Iestatiet iespējas MAXIMUM WORK HEIGHT (Maksimālais darba augstums) vēlamo vērtību.
5. Nospiediet SET (iestatīt) un pēc tam nospiediet ENTER (ievadīt).

Figure 3.363: New Holland kombaina displejs

Tītavu atgāzuma, hedera slīpuma un hedera konfigurēšana — New Holland CR sērija

Tītavu garenvirziena, hedera sasveres un hedera veida iestatījumus automātiskās hedera augstuma vadības (AHHC) sistēmai var mainīt, atverot izvēlnes HEAD (Heders).

NOTE:

Šīs darbības attiecas tikai uz 2016. gada New Holland CR modeļiem 6.90, 7.90, 8.90 un 9.90.

NOTE:

Kopš šī dokumenta publicēšanas var būt veiktas kombaina vadības ierīču vai displeja izmaiņas. Jaunāko informāciju skatiet kombaina operatora rokasgrāmatā.

1. Izslēdziet dzinēju.
2. Pagrieziet atslēgu darbības pozīcijā.
3. Vienlaicīgi nospiediet pogas IZLĀDĒT (A) un ATSĀKT (B) uz vadības roktura.

Figure 3.364: New Holland kombaina vadības ierīces

4. Lapā HEAD 1 (1. heders) mainiet parametru CUTTING TYPE (Pļaušanas veids) no FLEX (Elastīgs) uz PLATFORM (Platforma), kā redzams norādē (A).

Figure 3.365: New Holland kombaina displejs

5. Lapā HEAD 2 (2. heders) mainiet parametru HEADER SUB TYPE (Hedera paveids) no DEFAULT (Noklusējums) uz 80/90, kā redzams norādē (A).

Figure 3.366: New Holland kombaina displejs

Iespējas ON GROUND (Pie zemes) sākotnējiem iestatījumiem tagad ir pieejamas divas dažādas pogas. Pārslēgšanas slēdzis, kas bija iepriekšējos modeļos, tagad ir konfigurēts, kā parādīts labajā pusē. MacDon hederiem nepieciešamas tikai pirmās divas pogas (A) un (B). Trešā poga (C) apakšā nav konfigurēta.

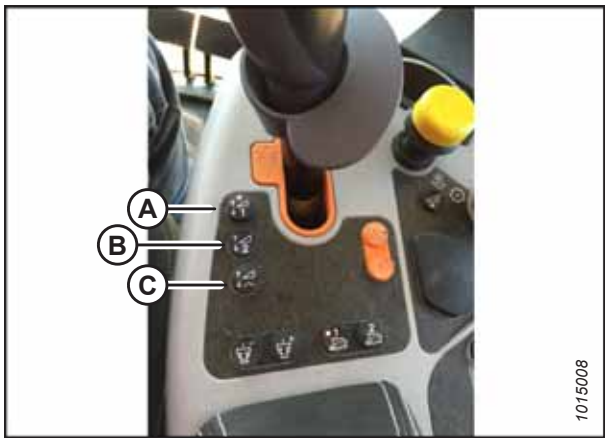

Figure 3.367: New Holland kombaina vadības ierīces

3.11 Hedera līmeņošana

Reljefa kopēšanas modulis ir iestatīts rūpnīcā, lai nodrošinātu atbilstošu hedera izlīdzinājumu. Parasti to nevajadzētu regulēt.

Ja heders nav nolīmeņots, pirms savienojumu regulēšanas veiciet šādas pārbaudes:

- Pārbaudiet spiedienu kombaina riepās.
- Pārbaudiet, vai kombaina padevējs ir izlīdzināts. Skatiet norādījumus kombaina operatora rokasgrāmatā.
- Pārbaudiet, vai reljefa kopēšanas moduļa augšdaļa ir vienā līmenī un paralēli padeves tvertni.

NOTE:

Reljefa kopēšanas atsperes **NEIZMANTO** hedera līmeņošanai.

DANGER

Lai nepieļautu traumas vai nāvi mašīnas neparedzētas iedarbināšanas gadījumā, vienmēr apturiet dzinēju un izņemiet atslēgu no aizdedzes, pirms pieceļaties no operatora sēdekļa jebkādu iemeslu dēļ.

1. Novietojiet kombainu uz līdzenas virsmas.
2. Novietojiet hederu tā, lai izkapts būtu 254–356 mm (10–14 collas) virs zemes.
3. Izslēdziet dzinēju un izņemiet atslēgu no aizdedzes.
4. Bloķējiet hedera spārnus. Norādījumus skatiet šeit: *Hedera spārnu bloķēšana / atbloķēšana, page 149*.
5. Pārbaudiet un, ja nepieciešams, noregulējiet reljefa kopēšanu. Norādījumus skatiet *Hedera reljefa kopēšanas pārbaude un regulēšana, page 137*.
6. Atbloķējiet abus hedera reljefa kopēšanas bloķējumus, velkot bloķēšanas rokturus (A) prom no moduļa un nospiežot bloķēšanas rokturi uz leju pozīcijā (B) (**ATBLOĶĒT**).

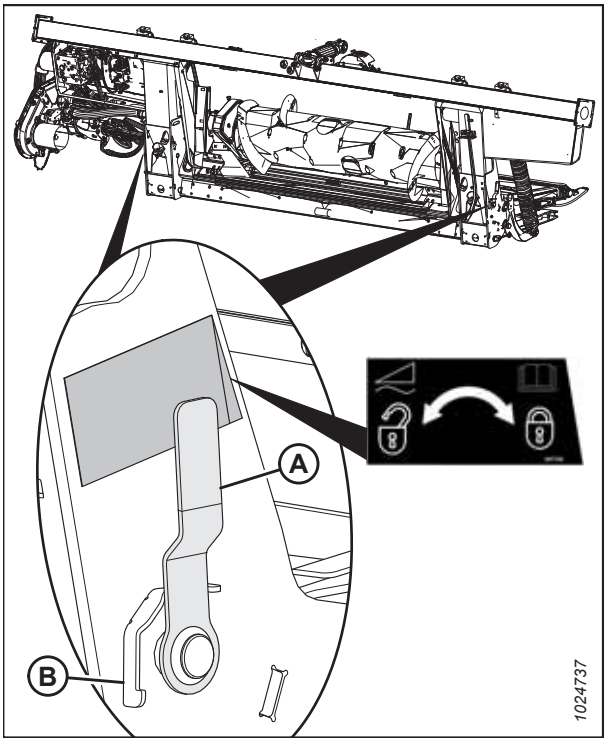

Figure 3.368: Hedera reljefa kopēšanas bloķējums bloķētā stāvoklī

7. Lai nolīmeņotu hederu, tā augšpusē veiciet nelielu (1/4–1/2 pagriezienu) pretēji pulksteņrādītāju kustības virzienam uzgriežņa (A) regulēšanu.

   NOTE:

   Regulēšanas skrūve (B) nav jāatlaiž, lai veiktu uzgriežņa (A) regulēšanu līdz pusapgriezienam.

   IMPORTANT:

   Regulēšana, kas pārsniedz divus apgriezienus jebkurā virzienā, var negatīvi ietekmēt hedera reljefa kopēšanas funkciju.

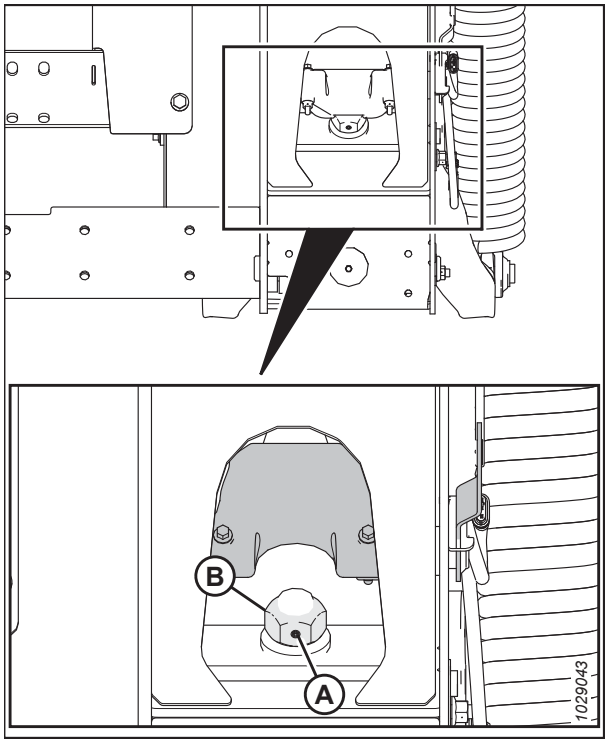

Figure 3.369: Reljefa kopēšanas bloķējums — labā puse

8. Pēc hedera augstās puses regulēšanas pielāgojiet reljefa kopēšanas indikatora adatu (A) uz nulli, atlaižot uzgriezni, kas nostiprina skrūvi (B), un iecentrējiet indikatora adatu uz nulles.

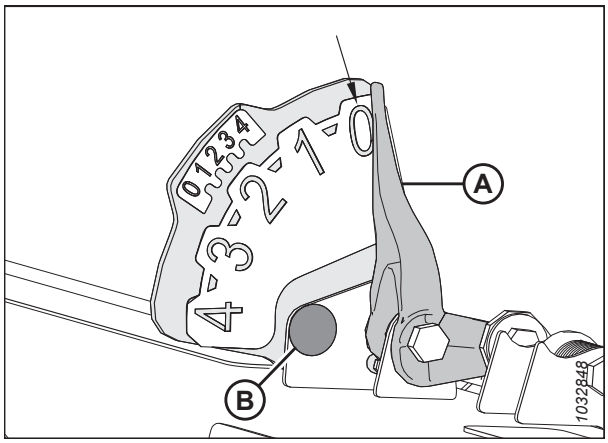

Figure 3.370: Kreisais reljefa kopēšanas indikators

NOTE:

Nodrošiniet vismaz 2–3 mm (1/8 collas) (A) atstarpi starp rāmi un grozāmās sviras aizmugurējo daļu.

NOTE:

Pārbaudiet reljefa kopēšanu pēc hedera izlīdzināšanas. Norādījumus skatiet *Hedera reljefa kopēšanas pārbaude un regulēšana, page 137*.

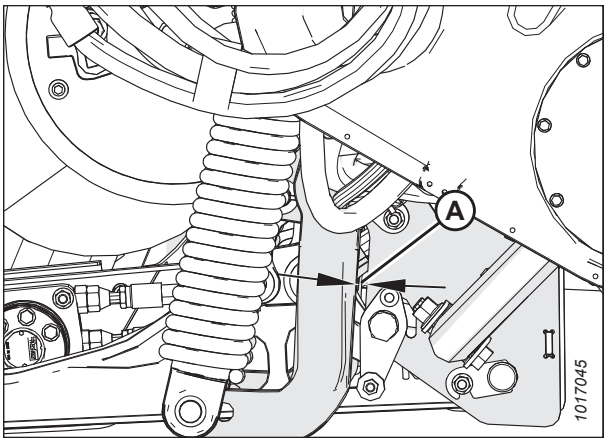

Figure 3.371: Grozāma svira

3.12 Izkapts atvienošana

Veiciet zemāk aprakstītās darbības, ja kāds šķērslis traucē izkapts pareizai darbībai.

DANGER

Lai nepieļautu traumas vai nāvi mašīnas neparedzētas ieslēgšanās vai paceltas mašīnas krišanas dēļ, vienmēr apturiet dzinēju un izņemiet atslēgu, pirms pieceļaties no operatora sēdekļa, un vienmēr uzstādiet drošības balstus pirms darba zem mašīnas.

WARNING

Strādājot netālu no nažiem vai rīkojoties ar tiem, uzvelciet izturīgus cimdus.

IMPORTANT:

Rotējošu tītavu nolaišana uz iesprūdušas izkapts sabojās tītavu komponentus.

Lai atbrīvotu izkapti, mainiet kombaina padeves tvertnes darbības virzienu. Ja izkapts joprojām ir pievienota, rīkojieties, kā norādīts turpmāk.

1. Pārtrauciet mašīnas kustību uz priekšu un atvienojiet hedera piedziņu.
2. Paceliet hederu, lai tas nepiepildītos ar netīrumiem, un ieslēdziet hedera piedziņas sajūgu.
3. Ja spraudnis **NEATVIENOJAS**, atslēdziet hedera piedziņas sajūgu un pilnībā paceliet hederu.
4. Izslēdziet dzinēju un izņemiet atslēgu no aizdedzes.
5. Uzstādiet hedera drošības balstus. Norādījumus skatiet kombaina operatora rokasgrāmatā.
6. Ar roku noņemiet izkapti.

3.13 Reljefa kopēšanas moduļa atvienošana no padeves stiebru pacēlāja

Dažreiz kultūraugi iesprūst starp padeves stiebru pacēlāju un padeves platformu. Veiciet zemāk norādītās darbības, lai droši izvairītos no jebkādiem šķēršļiem padeves stiebru pacēlāja reljefa kopēšanas modulī.

1. Pārtrauciet mašīnas kustību uz priekšu un atvienojiet hedera piedziņu.
2. Nedaudz paceliet hederu no zemes un paceliet tītavas.
3. Mainiet kombaina padeves virzienu atbilstoši ražotāja specifikācijām (dažādiem kombainu modeļiem padeves virziena maiņa ir atšķirīga).
4. Iestatiet sānu stiebru pacēlāja ātrumu uz 0.
5. Ieslēdziet hedera piedziņu.
6. Lēnām palieliniet sānu stiebru pacēlāja ātrumu līdz iepriekšējiem iestatījumiem, ja aizsērējums ir novērsts.

3.14 Transporta pozīcija

Pastāv divi veidi, kā transportēt hederu: piestiprināt kombainam un vilkta tauvā aiz kombaina vai lauksaimniecības traktora.

Plašāku informāciju skatiet šeit:

- *3.14.1 Hedera transportēšana uz kombaina, page 256*
- *3.14.2 Vilkšana, page 256*

3.14.1 Hedera transportēšana uz kombaina

Labas redzamības apstākļos jūs varat transportēt hederu, kad tas ir piestiprināts kombainam.

WARNING

NEBRAUCIET ar kombainu , kam piestiprināts heders, naktī pa ceļu vai šoseju vai ierobežotas redzamības apstākļos, piemēram, miglas vai lietus laikā. Šādos apstākļos heders var nebūt redzams visā tā platumā.

CAUTION

- **Pirms transportēšanas pa ceļiem iepazīstieties ar vietējiem normatīviem, lai uzzinātu par platuma noteikumiem un apgaismojuma vai marķēšanas prasībām.**
- **Veiciet visas kombaina operatora rokasgrāmatā ieteiktās transportēšanas, vilkšanas u.c. darbības.**
- **Uzbraucot uz lauka vai nobraucot no tā, atslēdziet hedera piedziņas sajūgu.**
- **Pirms braukt ar pa ceļu, pārliecinieties, ka mirgojošās dzeltenās signālugunis, sarkanie aizmugurējie lukturi un hedera lukturi ir tīri un darbojas pareizi. Pagrieziet dzeltenās signālugunis, lai nodrošinātu, ka citi satiksmes dalībnieki tās labi redz. Braucot pa ceļiem, vienmēr izmantojiet lukturus, lai citi transportlīdzekļi jūsu tehniku savlaicīgi pamanītu.**
- **NELIETOJIET lauka lukturus uz ceļiem, jo tie var apmulsināt citus vadītājus.**
- **Pirms braukšanas pa ceļu notīriet lēnām braucoša transportlīdzekļa zīmes un atstarotājus, noregulējiet atpakaļskata spoguļus un notīriet logus.**
- **Nolaidiet tītavas līdz galam un paceliet hederu, ja vien nepārvadājat to pa kalniem.**
- **Saglabājiet pietiekamu redzamību un esiet uzmanīgs, lai pamanītu šķēršļus ceļa malā, pretī braucošos transportlīdzekļus un tiltus.**
- **Braucot lejup no kalna, samaziniet ātrumu un turiet hederu minimālā augstumā, lai nodrošinātu maksimālu stabilitāti, ja kustība uz priekšu tiek pārtraukta jebkāda iemesla dēļ. Pilnībā paceliet hederu nogāzes apakšā, lai tas nesaskartos ar zemi.**
- **Brauciet drošā ātrumā, lai vienmēr nodrošinātu pilnīgu vadību pār mašīnu un tās stabilitāti.**

3.14.2 Vilkšana

Hederus ar EasyMove™ transportēšanas iespēju var vilkt aiz kombaina vai lauksaimniecības traktora ar maks. ātrumu 32 km/h (20 jūdzes/h).

Norādījumus skatiet velkošā transportlīdzekļa operatora rokasgrāmatā.

Hedera piestiprināšana velkošam transportlīdzeklim

Izmantojot velkošo transportlīdzekli, hederu var nogādāt, kur nepieciešams. Ievērojiet zemāk minētos norādījumus, lai nepieļautu vadības zaudēšanu, kas var radīt traumas un/vai mašīnas bojājumus.

CAUTION

Ievērojiet tālāk minētos norādījumus transportēšanai mazā ātrumā, lai novērstu kontroles zaudēšanu, kas var izraisīt traumas un / vai mašīnas bojājumus.

- **Velkošā transportlīdzekļa svaram jāpārsniedz hedera svars, lai nodrošinātu pietiekamu kontroli un bremzēšanas spēju.**
- **NEVELCIET ar transportlīdzekļiem, kas ir piemēroti automaģistrālēm. Izmantojiet tikai lauksaimniecības traktoru, lauksaimniecības kombainu vai pareizi konfigurētu MacDon vālotāju.**
- **Pārliecinieties, ka tītavas ir pilnībā nolaistas un novietotas uz balsta svirām, lai palielinātu hedera stabilitāti transportēšanas laikā. Hederiem ar hidraulisko tītavu atgāzumu nekad nesavienojiet atgāzuma savienotājus vienu ar otru, jo pretējā gadījumā ķēde būs noslēgta un transportēšanas laikā tītavas var pavirzīties uz priekšu.**
- **Pārbaudiet, vai visas tapas ir pareizi nostiprinātas transportēšanas stāvoklī pie riteņu balstiem, izkapts balsta un sakabes.**
- **Pirms transportēšanas pārbaudiet riepu stāvokli un spiedienu.**
- **Savienojiet sakabi ar velkošo transportlīdzekli, izmantojot atbilstošu sakabes tapu ar atsperes bloķēšanas tapu vai citu piemērotu stiprinājumu.**
- **Piestipriniet sakabes drošības ķēdi pie velkošā transportlīdzekļa. Pielāgojiet drošības ķēdes garumu tā, lai tā nebūtu vaļīgāka, kā nepieciešams, lai pagrieztos.**
- **Pievienojiet hedera septiņu polu spraudņa elektroinstalāciju pie atbilstošās kontaktligzdas velkošajā transportlīdzeklī. (Septiņu polu kontaktligzda ir pieejama MacDon izplatītāja rezerves daļu nodaļā.)**
- **Pārliecinieties, ka lukturi darbojas pareizi, un notīriet lēnām braucoša transportlīdzekļa zīmi un citus atstarotājus. Izmantojiet mirgojošus brīdinājuma lukturus, ja vien to neaizliedz tiesību akti.**

Piesardzības pasākumi hedera vilkšanai

Pirms pievienojiet un velkat hederu aiz kombaina vai lauksaimniecības traktora, pārskatiet šo brīdinājumu sarakstu.

CAUTION

Ievērojiet zemāk minētos norādījumus transportēšanai mazā ātrumā, lai nepieļautu vadības zaudēšanu, kas var radīt traumas un/vai mašīnas bojājumus.

- **NEBRAUCIET ātrāk kā 32 km/h (20 mph).**
- **Slidenos vai sarežģītos braukšanas apstākļos samaziniet transportēšanas ātrumu līdz mazāk nekā 8 km/h (5 mph).**
- **Līkumos brauciet ar ļoti mazu ātrumu (8 km/h [5 mph] vai mazāk), jo līkumos ir mazāka hedera stabilitāte. Pagriezienā vai izbraucot no tā NEDRĪKST palielināt ātrumu.**
- **Transportējot pa koplietošanas ceļiem, ievērojiet visus vietējos ceļu satiksmes noteikumus. Izmantojiet dzeltenās signālugunis, ja vien to neaizliedz tiesību akti.**

3.14.3 Pārkārtošana no transportēšanas uz lauka pozīciju (pēc izvēles)

Heders jāpārveido atpakaļ darbam uz lauka, ja tas tika vilkts uz jaunu vietu.

Kreisā ārējā riteņa pārvietošana no transportēšanas pozīcijas uz darba pozīciju — ContourMax™ opcija

Kreisais ārējais ritenis ir jāpārvieto darba stāvoklī pēc tam, kad tas ir bijis transportēšanas stāvoklī.

DANGER

Lai novērstu traumas vai nāvi hedera neparedzētas iedarbināšanas vai pacelta hedera krišanas dēļ, vienmēr apturiet dzinēju, izņemiet atslēgu un uzstādiet drošības balstus pirms darba zem hedera. Ja hedera atbalstam izmantojat celšanas ierīci, pirms turpināt darbu, pārliecinieties, vai tā ir nostiprināta.

1. Iedarbiniet dzinēju.
2. Pilnībā paceliet hederu.
3. Izslēdziet dzinēju un izņemiet atslēgu no aizdedzes.
4. Pieslēdziet hedera drošības balstus vai atbalstiet hederu uz blokiem uz līdzenas zemes. Ja hedera atbalstam izmanto blokus, pārliecinieties, ka heders atrodas aptuveni 914 mm (36 collas) virs zemes.
5. Noņemiet sprosttapu (A).
6. Noņemiet aizturtapu (B).
7. Izvelciet riteņa komplektu (C) no glabāšanas kronšteina (D).

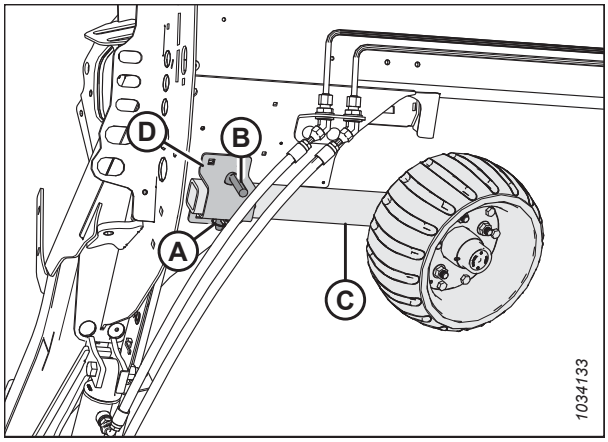

Figure 3.372: Kreisā riteņa komplekts

8. Ja ritenis ir vērsts uz iekšpusi, izlīdziniet riteņa bloku (C) ar atdalītāju un bīdiet to uz hedera priekšējo daļu, līdz tapu caurumi ir vienā līnijā.
9. Uzlieciet aizturtapu (B).
10. Uzlieciet sprosttapu (A).

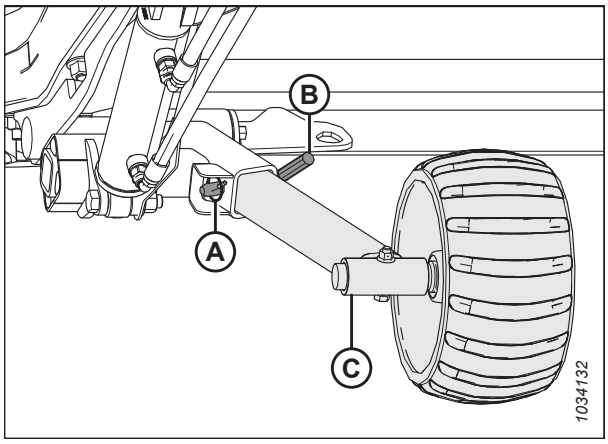

Figure 3.373: Kreisā riteņa komplekts

Jūgstieņa noņemšana

Pārveidojot transportēšanas stāvokļa, noņemiet jūgstieni no transportēšanas vietas.

1. Bloķējiet hedera riepas ar riteņu balstķīliem (A), lai nepieļautu hedera ripošanu.

Figure 3.374: Riepu bloķēšana

2. Atvienojiet elektrisko savienotāju (A) un drošības ķēdi (B) no velkošā transportlīdzekļa un uzglabājiet, kā parādīts attēlā.
3. Ja noņemat jūgstieni ar pagarinājumu, pārejiet pie darbības *4, page 259*. Ja noņemat jūgstieni bez pagarinājumu, pārejiet pie darbības *16, page 261*.

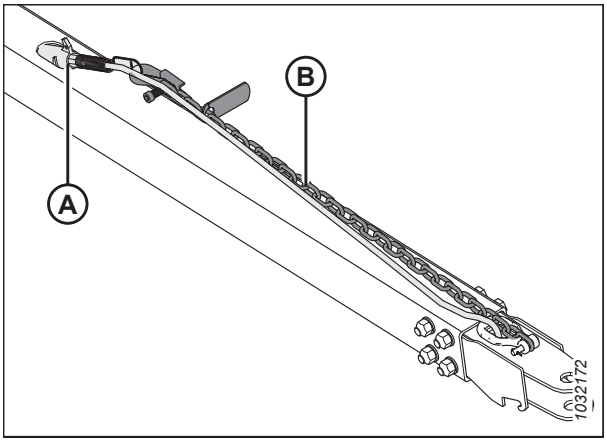

Figure 3.375: Jūgstieņa uzstādīšana

Ar pagarinājumu uzstādīta jūgstieņa noņemšana:

4. Atvienojiet jūgstieņa stiprinājumu (A) no pagarinājuma stiprinājuma (B).
5. Izņemiet sprosttapu (C) no aizdara.

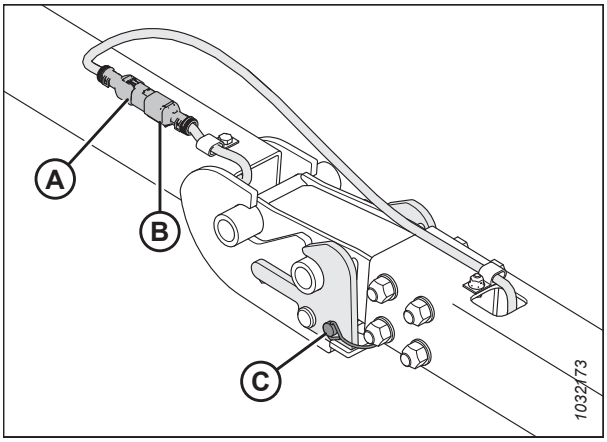

Figure 3.376: Jūgstieņa / pagarinājuma stiprinājums

6. Nostipriniet jūgstieņa stiprinājumu (A) uzglabāšanas vietā.
7. Paceliet augšā uz sakabes pie aizdara savienojuma, lai noņemtu svaru no aizdara. Celšanas laikā pavelciet uz augšu aizdara rokturi (B), lai jūgstieņa taisnā tapa netraucētu, un pēc tam lēnām nolaidiet montāžu uz zemes.
8. Paceliet jūgstieņa galu (C) un atvelciet to no pagarinājuma (D).

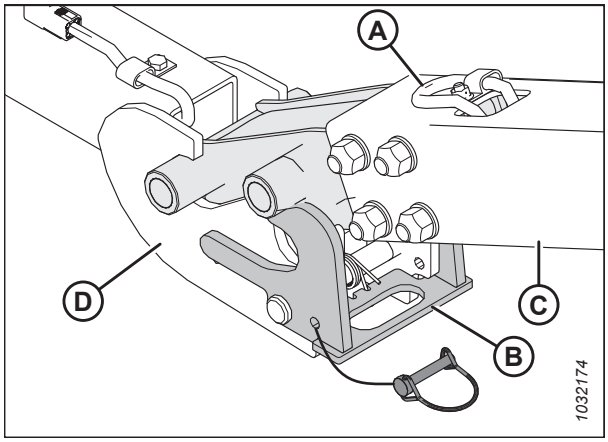

Figure 3.377: Jūgstieņa / pagarinājuma savienojums

9. Atvienojiet jūgstieņa pagarinājuma elektrisko instalāciju (A) no kreisā transportēšanas šarnīra instalācijas (B).

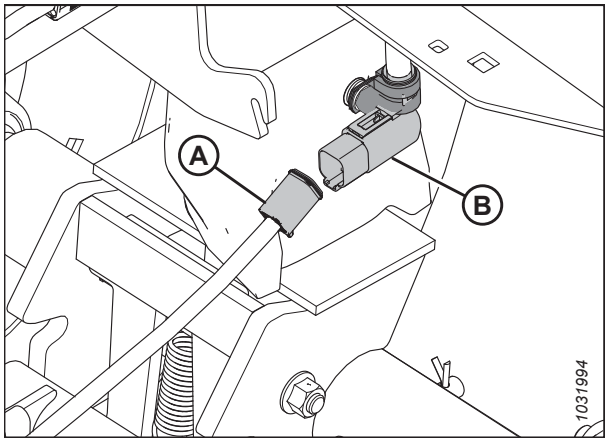

Figure 3.378: Jūgstieņa elektriskais savienojums

10. Izņemiet sprosttapu (A) no transportēšanas šarnīra (B).
11. Atspiediet vaļā aizdari (C), lai atbrīvotu pagarinājumu (D).

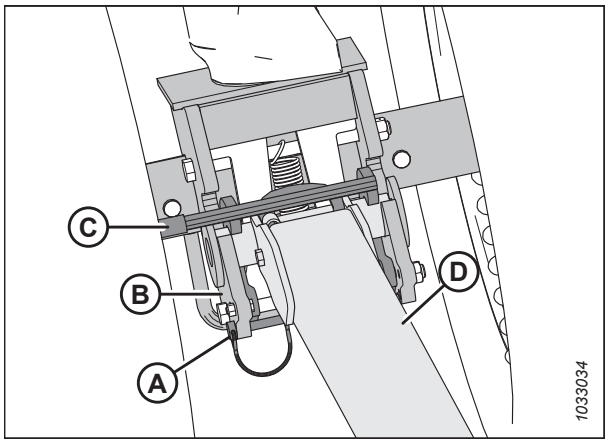

Figure 3.379: Jūgstieņa pagarinājums un transportēšanas šarnīrs

12. Paceliet pagarinājumu (A) un atvelciet to no transportēšanas šarnīra (B).

13. Nostipriniet pagarinājuma stiprinājumu (C) jūgstieņa pagarinājuma caurules iekšpusē (A).

14. Uzlieciet sprosttapu atpakaļ uz kreisā transportēšanas šarnīra, lai to droši uzglabātu.

15. Par jūgstieņa uzglabāšanu skatiet *Jūgstieņa uzglabāšana, page 262*.

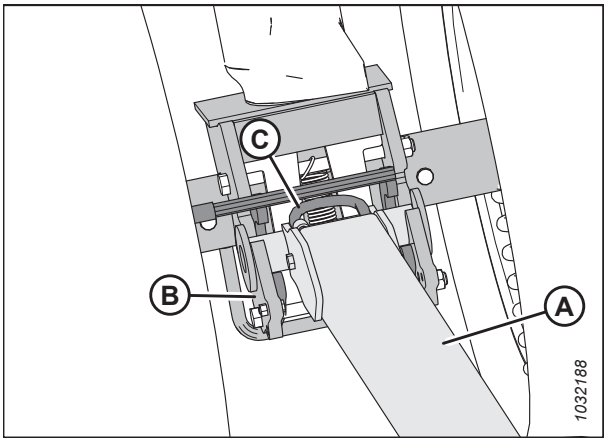

Figure 3.380: Aizdara atvienošana no pagarinājuma

Bez pagarinājumu uzstādīta jūgstieņa noņemšana:

16. Atvienojiet jūgstieņa pagarinājuma elektrisko instalāciju (A) no kreisā transportēšanas šarnīra instalācijas (B).

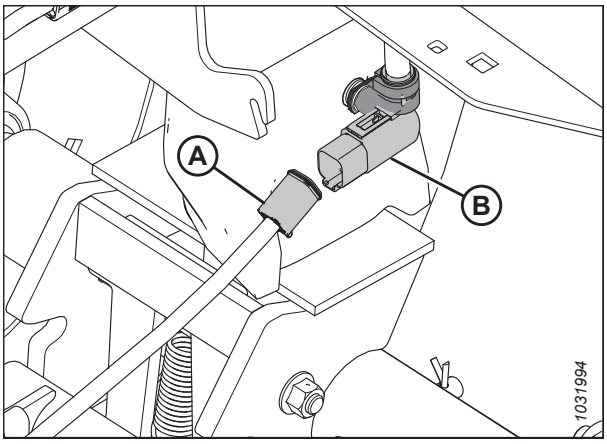

Figure 3.381: Jūgstieņa elektriskais savienojums

17. Noņemiet sprosttapu (A), pēc tam atspiediet aizdari (B), lai atbrīvotu jūgstieni.

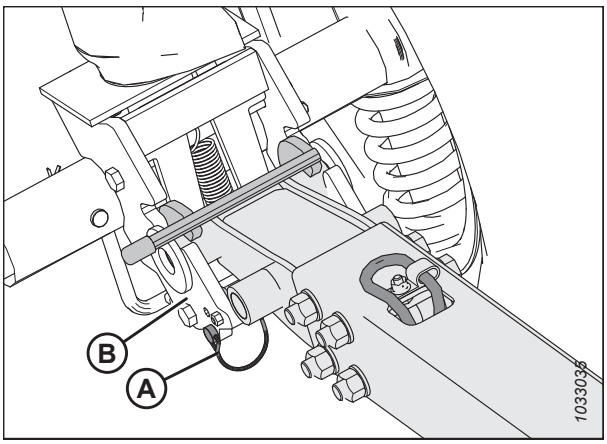

Figure 3.382: Jūgstienis un kreisais transportēšanas šarnīrs

18. Paceliet jūgstieni (A) un atvelciet to no transportēšanas šarnīra (B).

19. Uzlieciet sprosttapu atpakaļ uz kreisā transportēšanas šarnīra, lai to droši uzglabātu.

20. Par jūgstieņa uzglabāšanu skatiet *Jūgstieņa uzglabāšana, page 262*.

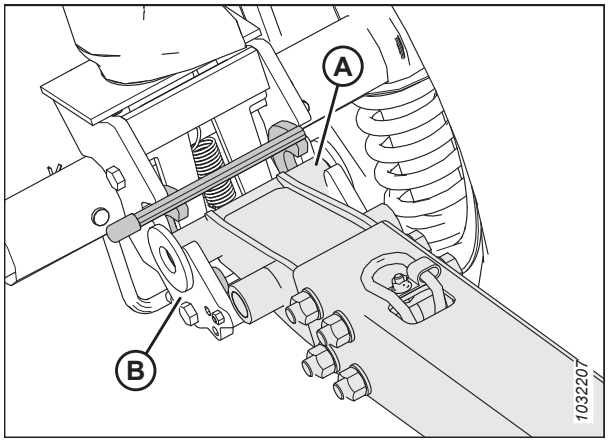

Figure 3.383: Jūgstienis un kreisais transportēšanas šarnīrs

Jūgstieņa uzglabāšana

Ja jūgstieni nelietojat, uzglabājiet to aizmugurējā caurulē.

Jūgstieņa pagarinājums

1. Uzlieciet jūgstieņa pagarinājuma (A) caurules galu (B) uz tapas (C).

2. Pagrieziet jūgstieņa pagarinājumu uz sviras (D).

   NOTE:

   Lai novērstu jūgstieņa pagarinājuma atslābināšanos, pārliecinieties, ka pagarinājuma stienis ir ievietojies kronšteina (E) rievā.

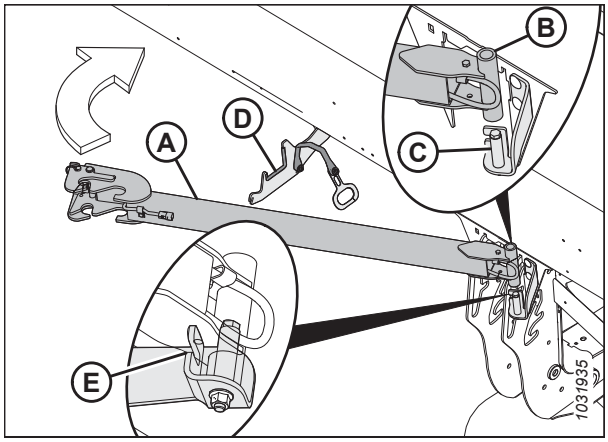

Figure 3.384: Jūgstieņa pagarinājuma uzglabāšana

3. Nostipriniet jūgstieņa pagarinātāju, aizāķējot piespiedēja rokturi (A) uz sviras izciļņa (B).

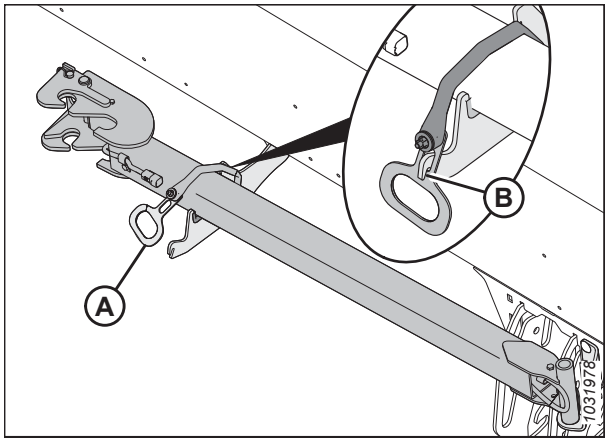

Figure 3.385: Jūgstieņa pagarinājuma uzglabāšana

Jūgstienis

4. Atveriet kreisās puses gala vairogu. Norādījumus skatiet *Hedera gala vairogu atvēršana, page 39*.

5. Ar vilkšanas ķēdi un stiprinājumu (A) uz augšu, ievietojiet jūgstieņa galu (B) kreisajā aizmugurējā caurulē.

   IMPORTANT:

   Skaidrības labad hedera gala vairogs ir izņemts no attēla.

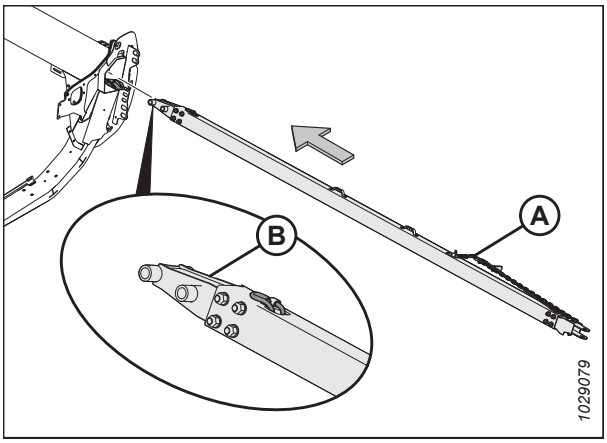

Figure 3.386: Sakabes gals

6. Novietojiet jūgstieni aizmugurējās caurules iekšpusē, līdz āķi (A) saslēdzas ar atbalsta leņķa (B) ligzdām.

7. Aizveriet hedera gala vairogu. Norādījumus skatiet *Hedera gala vairogu aizvēršana, page 40*.

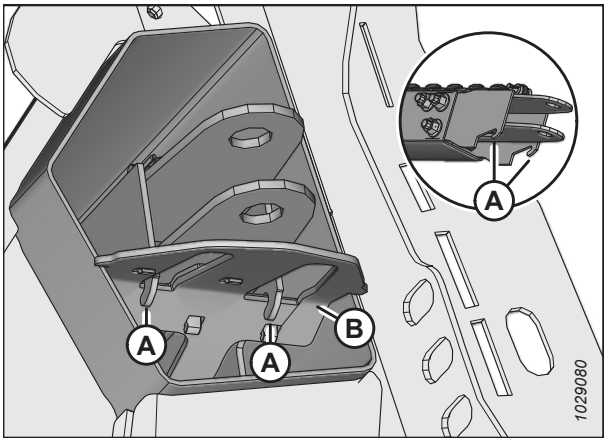

Figure 3.387: Skavas stiprinājuma gala āķi

Priekšējo (kreiso) riteņu pārvietošana lauka pozīcijā

Šī procedūra norāda, kā pārvietot riteņus uz augstāko uzglabāšanas stāvokli, taču varat izmantot zemāku stāvokli — atkarībā no tā, vai vēlaties, lai riteņi balstītu hederu lauka darbu laikā. Šajā procedūrā tiek pieņemts, ka jūgstienis ir noņemts.

DANGER

Lai nepieļautu traumas vai nāvi mašīnas neparedzētas ieslēgšanās vai paceltas mašīnas krišanas dēļ, vienmēr apturiet dzinēju, izņemiet atslēgu un izmantojiet drošības balstus pirms darba zem hedera.

DANGER

Pārbaudiet, vai neviens neatrodas darba zonā.

1. Iedarbiniet dzinēju.

2. Paceliet hederu, līdz transportēšanas riteņi ir 51–102 mm (2–4 collas) virs zemes.

3. Izslēdziet dzinēju un izņemiet atslēgu no aizdedzes.

4. Uzstādiet hedera drošības balstus. Norādījumus skatiet kombaina operatora rokasgrāmatā.

5. Pagrieziet kreiso transportēšanas riteņu komplektu (A) par 90° norādītajā virzienā.

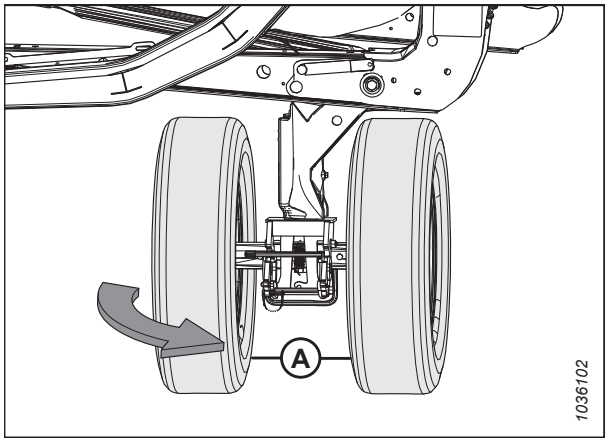

Figure 3.388: Kreisie transportēšanas riteņi transportēšanas režīmā

6. Izņemiet sprosttapu (A). Pavelciet rokturi (B), lai saslēgtu fiksatoru (C), — šādi tiks novērsta transportēšanas riteņu komplekta griešanās.

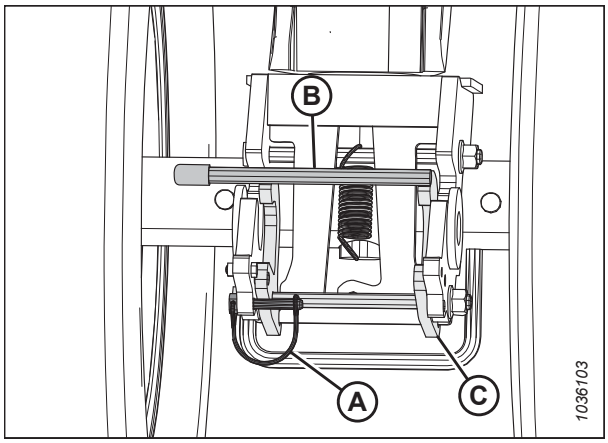

Figure 3.389: Kreisie transportēšanas riteņi — griešanās bloķēšanas fiksators ir atvienots

7. Nostipriniet fiksatoru (B) ar sprosttapu (A).

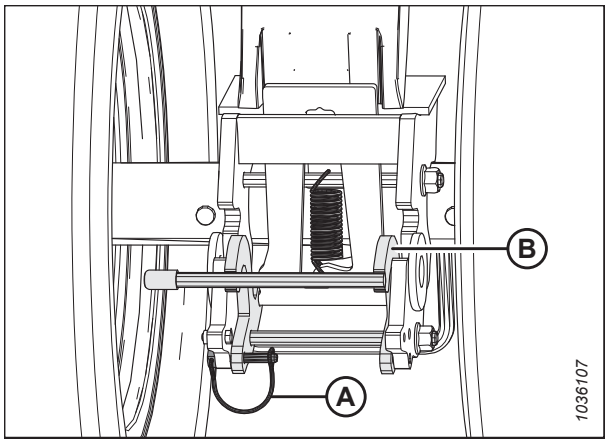

Figure 3.390: Kreisie transportēšanas riteņi — rotācijas bloķēšanas fiksators ir saslēgts

8. Lai atbloķētu šarnīru, ar kāju uzspiediet skrūvei (B), vienlaikus spiežot rokturi (A) uz leju.

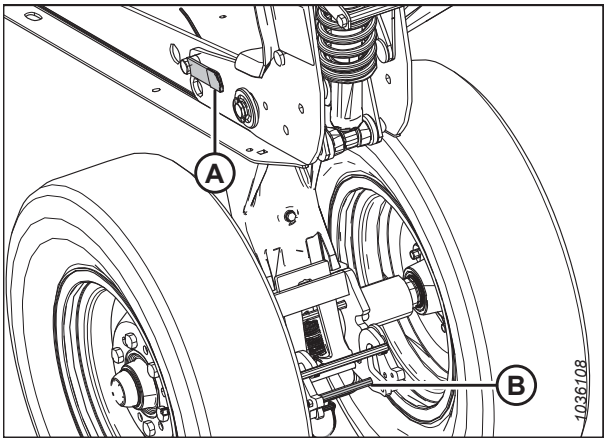

Figure 3.391: Kreisie transportēšanas riteņi — atlaists šarnīrs

9. Paceliet uz augšu rokturi (A), vienlaikus velkot atpakaļ rokturi (B), lai paceltu kreisā riteņa komplekta augstākajā glabāšanas stāvoklī.

   NOTE:

   Ilustrācijā skaidrības labad dažas daļas nav iekļautas.

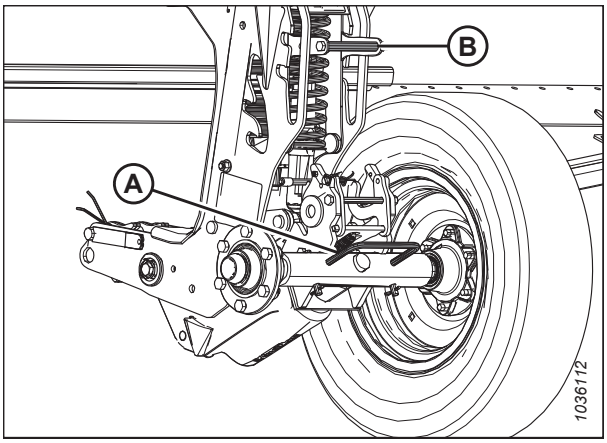

Figure 3.392: Kreisie transportēšanas riteņi augstākajā glabāšanas stāvoklī

10. Pārliecinieties, ka tapa (A) ir redzama plāksnes (B) augstākajā glabāšanas stāvoklī.

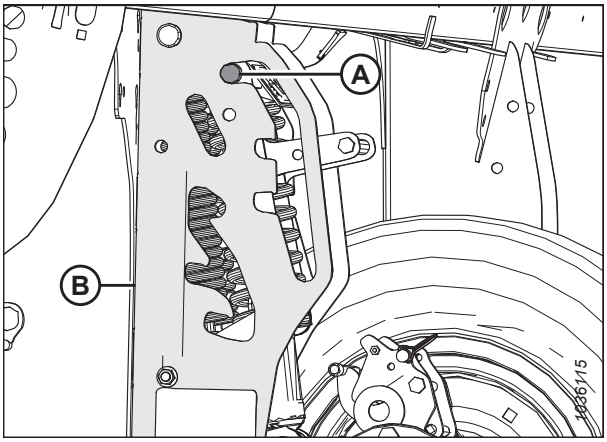

Figure 3.393: Kreisā transportēšanas riteņa šarnīra tapa augstākajā glabāšanas stāvoklī

Aizmugurējo (labās puses) riteņu pārvietošana lauka pozīcijā

Aizmugurējos (labos) transportēšanas riteņus var pārveidot no transportēšanas stāvokļa uz lauka (glabāšanas) stāvokli, veicot dažas vienkāršas darbības.

Šī darbību kārtība norāda, kā pārvietot riteņus uz augstāko glabāšanas stāvokli, taču varat izmantot zemāku stāvokli — atkarībā no tā, vai vēlaties, lai riteņi balstītu hederu lauka darbu laikā.

DANGER

Lai nepieļautu traumas vai nāvi mašīnas neparedzētas ieslēgšanās vai paceltas mašīnas krišanas dēļ, vienmēr apturiet dzinēju, izņemiet atslēgu un izmantojiet drošības balstus pirms darba zem hedera.

1. Iedarbiniet dzinēju.
2. Paceliet hederu, līdz transportēšanas riteņi ir 51–102 mm (2–4 collas) virs zemes.

   NOTE:

   Paceliet hederu pietiekami augstu, lai varētu uzstādīt cilindru drošības balstus — lai veiktu šīs darbības, jums būs jāstrādā zem hedera.

   NOTE:

   Ja drošības balstu uzstādīšanai ir nepieciešams pacelt hederu tādā augstumā, kurā nav ērti strādāt, izmantojiet blokus hedera atbalstam tā, lai transportēšanas riteņi būtu 51–102 mm (2–4 collas) virs zemes.
3. Izslēdziet dzinēju un izņemiet atslēgu no aizdedzes.
4. Uzstādiet hedera drošības balstus. Norādījumus skatiet kombaina operatora rokasgrāmatā.
5. Uz labās transportēšanas ass: izņemiet sprosttapu (A) no labās transportēšanas ass fiksatora.
6. Atbalstiet labās puses transportēšanas asi, izmantojot riteņa rokturi (B), tad spiediet rokturi (C), lai atbrīvotu labās puses transportēšanas asi no hedera rāmja.
7. Nolaidiet labās puses transportēšanas asi uz zemes, izmantojot riteņa rokturi (B).
8. Atkal ievietojiet sprosttapu (A) fiksatorā.

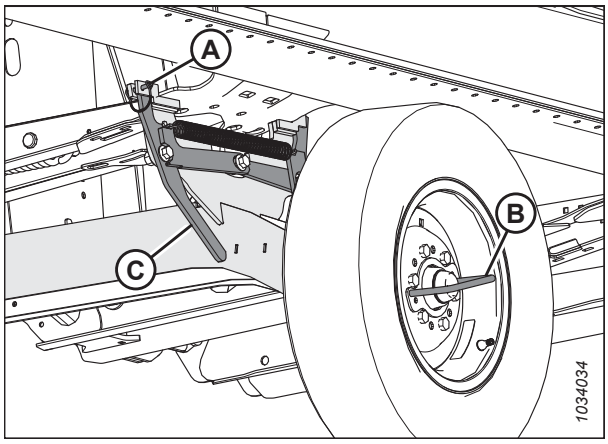

Figure 3.394: Labā transportēšanas ass fiksēta transportēšanas stāvoklī

9. Paceliet un grieziet labās puses transportēšanas asi (A) parādītajā virzienā, izmantojot riteņa rokturi.

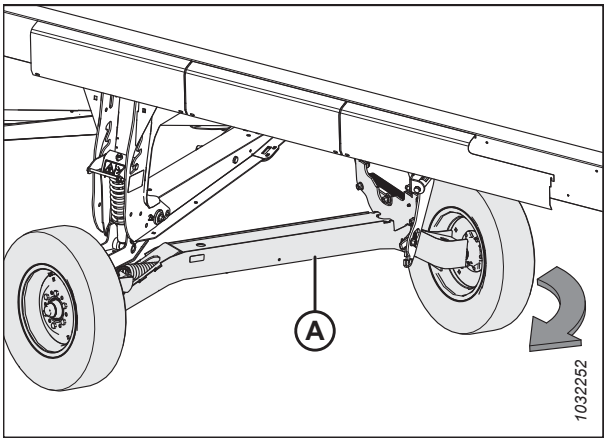

Figure 3.395: Labās transportēšanas ass griešanās

10. Izmantojot riteņa rokturi (A), paceliet un novietojiet labās puses transportēšanas asi (B) uz lauka balsta (C), lai saslēgtu fiksatoru.

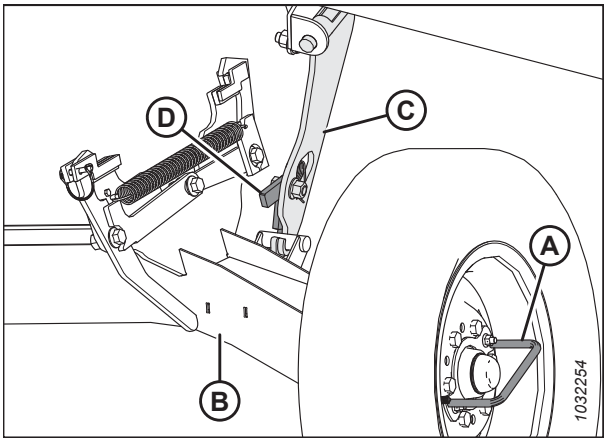

Figure 3.396: Labā transportēšanas ass fiksēta lauka stāvoklī

11. Pavelciet transportēšanas augstuma regulēšanas rokturi (A) un paceliet ass šarnīra rokturi (B), lai pārvietotu asi augstākajā glabāšanas stāvoklī. Pārliecinieties, ka tapa (C) ir redzama augstākajā glabāšanas stāvoklī, kā parādīts.

12. Noregulējiet labās transportēšanas kājas sliežu uzlikas pozīciju, lai tā atbilstu pārējām sliežu uzlikām. Norādījumus skatiet šeit: *Iekšējo sliežu uzliku regulēšana, page 135*.

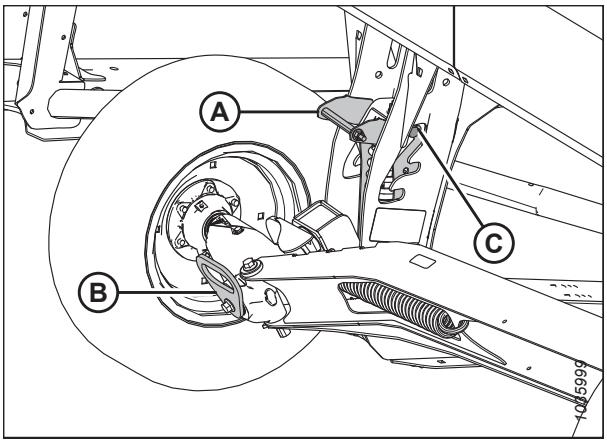

Figure 3.397: Labie transportēšanas riteņi augstākajā glabāšanas stāvoklī

3.14.4 Pārkārtošana no lauka uz transportēšanas pozīciju (opcija)

Heders jāpārveido atpakaļ darbam uz lauka, ja tas tika vilkts uz jaunu vietu.

Kreisā ārējā riteņa pārvietošana no darba pozīcijas uz transportēšanas pozīciju

Kreisais ārējais ritenis ir jāpārvieto transportēšanas pozīcijā, pirms agregātu var vilkt.

DANGER

Lai novērstu traumas vai nāvi hedera neparedzētas iedarbināšanas vai pacelta hedera krišanas dēļ, vienmēr apturiet dzinēju, izņemiet atslēgu un uzstādiet drošības balstus pirms darba zem hedera. Ja hedera atbalstam izmantojat celšanas ierīci, pirms turpināt darbu, pārliecinieties, vai tā ir nostiprināta.

1. Iedarbiniet dzinēju.
2. Pilnībā paceliet hederu.
3. Izslēdziet dzinēju un izņemiet atslēgu no aizdedzes.
4. Pieslēdziet hedera drošības balstus vai atbalstiet hederu uz blokiem uz līdzenas zemes. Ja hedera atbalstam izmanto blokus, pārliecinieties, ka heders atrodas aptuveni 914 mm (36 collas) virs zemes.
5. Noņemiet sprosttapu (A).
6. Noņemiet aizturtapas (B).
7. Virziet kreisā riteņa bloku (C) uz hedera aizmuguri.

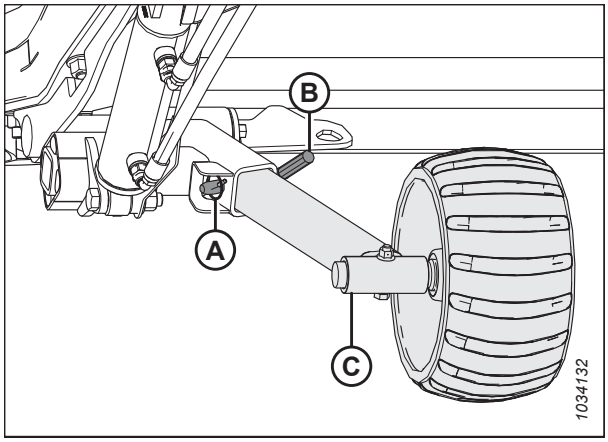

Figure 3.398: Kreisā riteņa komplekts

8. Ja ritenis ir vērsts uz āru, iebīdiet kreisā riteņa komplektu (C) uzglabāšanas kronšteinā (D).
9. Uzlieciet aizturtapu (B).
10. Uzlieciet sprosttapu (A).

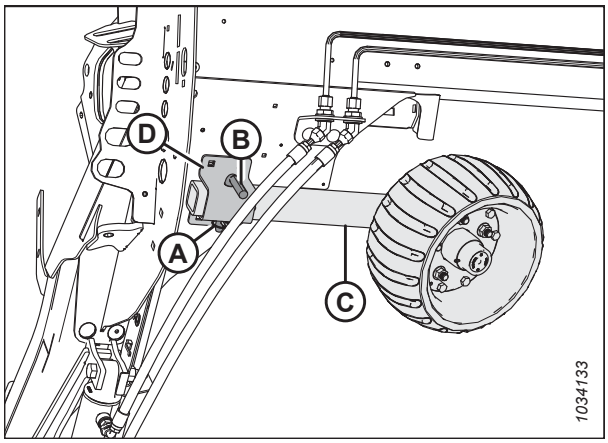

Figure 3.399: Kreisā riteņa komplekts

Priekšējo (kreiso) riteņu pārvietošana transportēšanas pozīcijā

DANGER

Lai nepieļautu traumas vai nāvi mašīnas neparedzētas ieslēgšanās vai paceltas mašīnas krišanas dēļ, vienmēr apturiet dzinēju, izņemiet atslēgu un izmantojiet drošības balstus pirms darba zem hedera.

CAUTION

Netuvojieties riteņiem un uzmanīgi atlaidiet sakabi, jo, atbrīvojot mehānismu, riteņi pēkšņi nokritīs.

1. Iedarbiniet dzinēju.
2. Pilnībā paceliet hederu.
3. Izslēdziet dzinēju un izņemiet atslēgu no aizdedzes.
4. Pieslēdziet hedera drošības balstus vai atbalstiet hederu uz blokiem uz līdzenas zemes. Ja hedera atbalstam izmanto blokus, pārliecinieties, ka heders atrodas aptuveni 914 mm (36 collas) virs zemes.
5. Noregulējiet balsta riteņa augstumu transportēšanas stāvoklī (zemākā ligzda). Izvelciet piekares rokturi (A) un spiediet uz leju ass šarnīra rokturi (B), līdz tiek sasniegts transportēšanas stāvoklis.

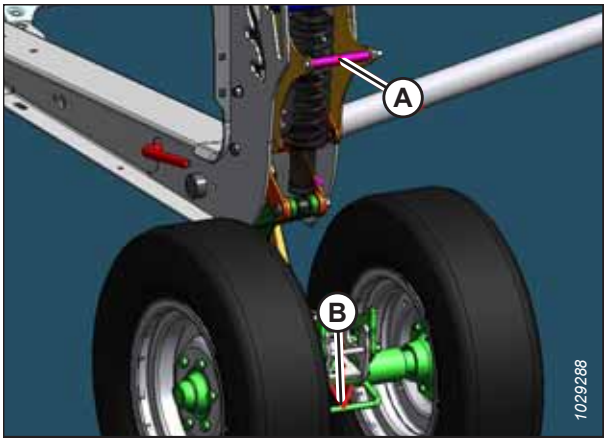

Figure 3.400: Atbalsta ritenis

6. Nostipriniet kreisās puses transportēšanas šarnīru, virzot šarnīra rokturi (A) uz priekšu, līdz fiksators ir fiksējies.
7. Pavelciet atpakaļ šarnīra rokturi, lai pārliecinātos, vai fiksators ir pilnībā fiksējies.

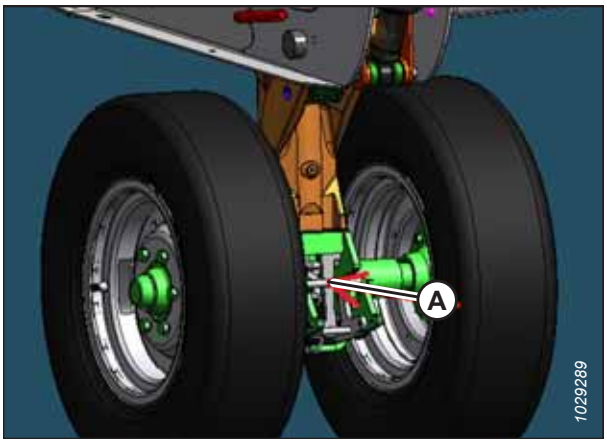

Figure 3.401: Atbalsta ritenis

8. Noņemiet stāvokļa tapu (A), kas nostiprina fiksatoru.
9. Spiediet šarnīra rokturi (B) uz augšu, lai atbloķētu riteņa komplektu.

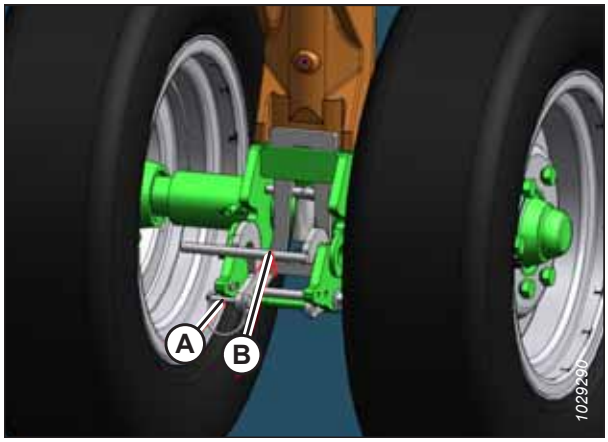

Figure 3.402: Atbalsta ritenis

10. Pagrieziet priekšējo riteņu komplektu pulksteņrādītāja kustības virzienā par 90°.

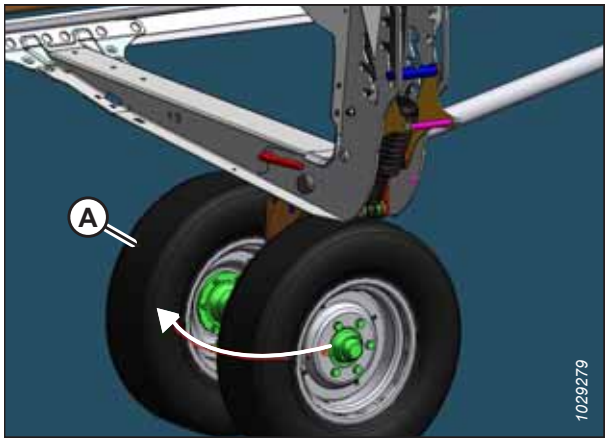

Figure 3.403: Atbalsta ritenis

Aizmugurējo (labās puses) riteņu pārvietošana transportēšanas pozīcijā

Velkot hederu, tas jāpārveido transportēšanas pozīcijai.

DANGER

Lai nepieļautu traumas vai nāvi mašīnas neparedzētas ieslēgšanās vai paceltas mašīnas krišanas dēļ, vienmēr apturiet dzinēju, izņemiet atslēgu un izmantojiet drošības balstus pirms darba zem hedera.

CAUTION

Netuvojieties riteņiem un uzmanīgi atlaidiet sakabi, jo, atbrīvojot mehānismu, riteņi pēkšņi nokritīs.

1. Pilnībā paceliet sliežu uzliku pie labās transporta ass. Norādījumus skatiet šeit: *Iekšējo sliežu uzliku regulēšana, page 135*.

2. Noregulējiet atbalsta riteņa augstumu uz transportēšanas pozīciju (zemākā ligzda) šādā veidā:
   - Ja tas atrodas augšējā ligzdā, spiediet rokturi (A), lai to atbrīvotu.
   - Ja tas atrodas vidējā ligzdā, velciet rokturi (A), lai to atbrīvotu.

3. Izvelciet piekares rokturi (A) uz āru un nospiediet uz leju ass šarnīra rokturi (B).

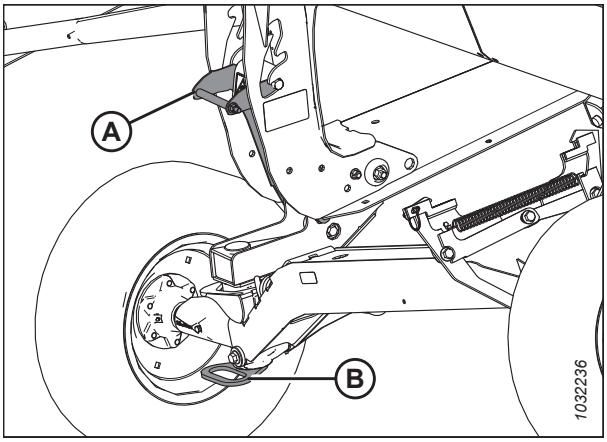

Figure 3.404: Atbalsta riteņi

4. Spiediet fiksatoru (A) uz leju pie labās puses lauka balsta (B), lai atbloķētu.

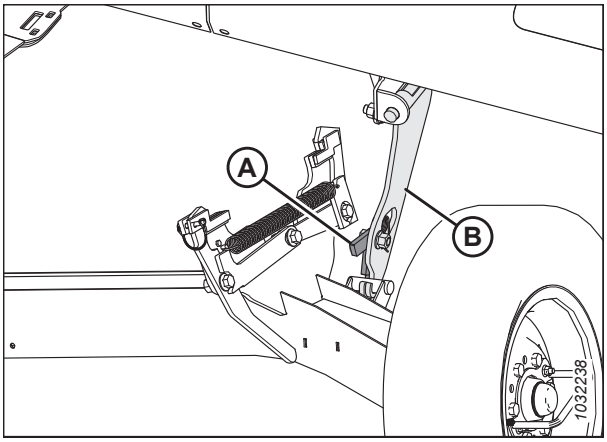

Figure 3.405: Lauka balsts labajā pusē

5. Paceliet riteņa rokturi (A), lai noņemtu labās puses transportēšanas asi (B) no labās puses lauka balsta (C), pēc tam nolaidiet labās puses transportēšanas asi uz zemes.

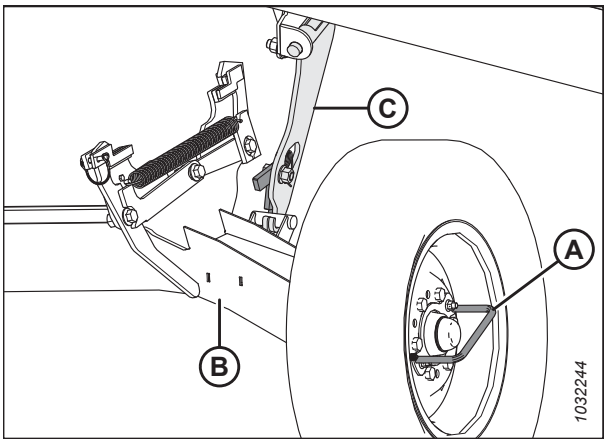

Figure 3.406: Lauka balsts labajā pusē

6. Ar riteņa rokturi pagrieziet labo transportēšanas asi (A) zem hedera rāmja.

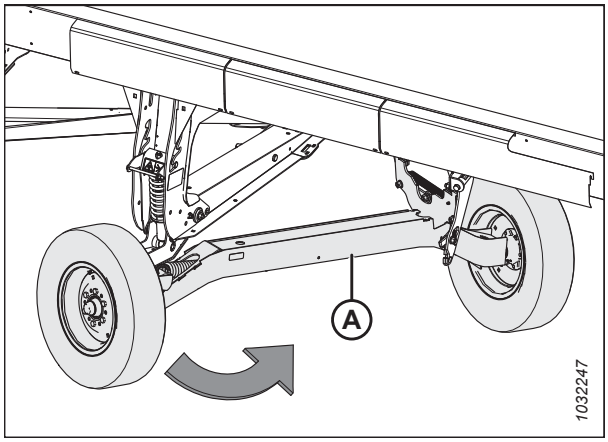

Figure 3.407: Labā transportēšanas ass

7. Noņemiet stāvokļa tapu (A) no labās transportēšanas ass fiksatora.
8. Paceliet labo transportēšanas asi ar riteņa rokturi (B), līdz fiksators aizķeras.
9. Spiediet uz riteņa roktura (B), lai pārliecinātos, vai fiksators ir saslēdzies.
10. Nostipriniet aizdari ar stāvokļa tapu (A).

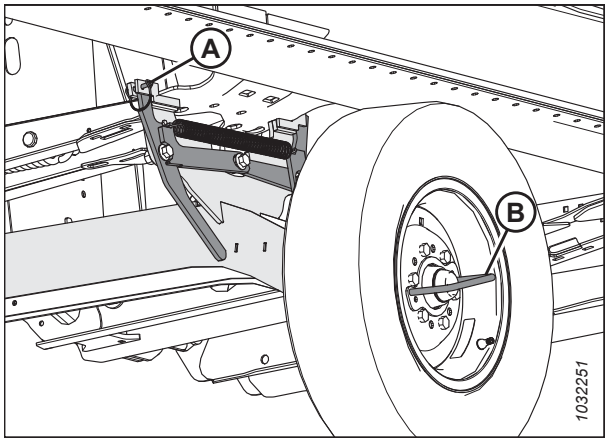

Figure 3.408: Labā transportēšanas ass

Jūgstieņa izņemšana no uzglabāšanas

Pārveidojot transportēšanas stāvoklī, noņemiet jūgstieni no aizmugurējās caurules uzglabāšanas vietas.

Jūgstieņa pagarinājums

1. Noņemiet piespiedēju (A) no sviras (B), lai atbrīvotu jūgstieņa pagarinājumu (C).
2. Pagrieziet jūgstieņa pagarinājumu, lai atvienotu no tapas (D).
3. Noceliet jūgstieņa pagarinājumu (C) no tapas (D).

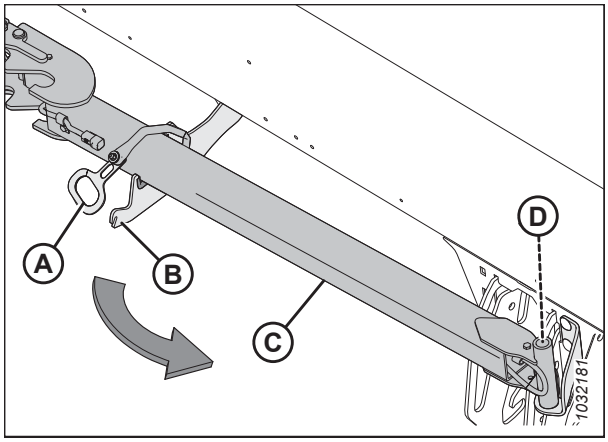

Figure 3.409: Jūgstieņa pagarinājums uzglabāšanā

Jūgstienis

4. Atveriet kreisās puses gala vairogu. Norādījumus skatiet *Hedera gala vairogu atvēršana, page 39*.

5. Bīdiet jūgstieni uz priekšu līdz atdurei. Paceliet jūgstieni, lai atbrīvotu skavas atduri (C) un āķi (A) no balsta leņķa (B), pēc tam izvelciet to no caurules.

   NOTE:

   Aizmugurējā caurule attēlā pa labi ir parādīta caurspīdīga.

6. Izvelciet jūgstieni no hedera aizmugurējās caurules.

   NOTE:

   Izvairieties no saskares ar tuvumā esošajām hidrauliskajām vai elektriskajām šļūtenēm un vadiem.

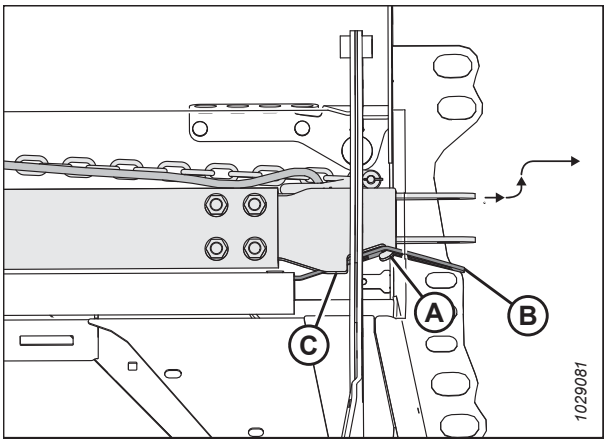

Figure 3.410: Jūgstienis uzglabāšanā

Jūgstieņa piestiprināšana

Jūgstienis sastāv no divām daļām, kas atvieglo uzglabāšanu un pārvietošanu.

1. Bloķējiet hedera riepas ar riteņu balstķīliem (A), lai nepieļautu hedera ripošanu.

2. Izņemiet jūgstieni no uzglabāšanas. Norādījumus skatiet *Jūgstieņa izņemšana no uzglabāšanas, page 272*.

3. Ja uzstādāt jūgstieni un pagarinājumu, pārejiet pie darbības *4, page 274*. Ja uzstādāt tikai jūgstieni, pārejiet pie darbības *18, page 275*.

Figure 3.411: Riepu bloķēšana

Jūgstieņa un pagarinājuma uzstādīšana:

4. Izņemiet sprosttapu (A) no kreisā transportēšanas šarnīra (B).
5. Iespiediet pagarinājumu (D) uz kreisā transportēšanas šarnīra tapām, līdz bloķētājs (C) saslēdzas.
6. Uzlieciet sprosttapu (A) atpakaļ uz transportēšanas šarnīra, lai nostiprinātu pagarinājumu.
7. Izvelciet pagarinājuma stiprinājuma (E) galu no pagarinājuma caurules iekšpuses.

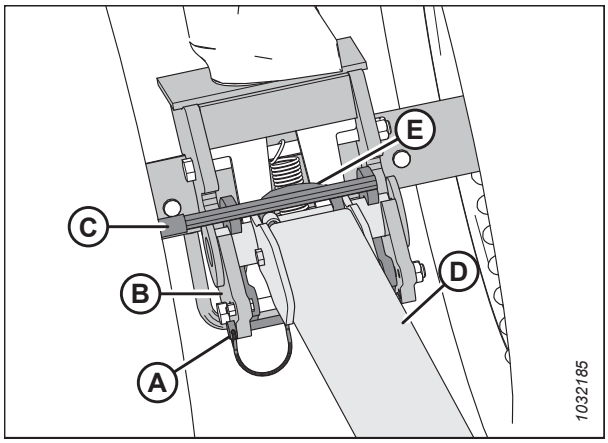

Figure 3.412: Jūgstieņa pagarinājums pie kreisā transportēšanas šarnīra

8. Pievienojiet pagarinājuma elektroinstalāciju (A) kreisās transportēšanas šarnīra instalācijai (B).

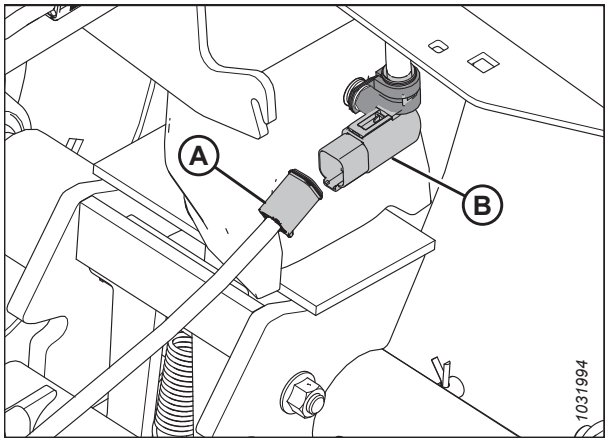

Figure 3.413: Jūgstieņa elektriskais savienojums

9. Izņemiet sprosttapu (E) no bloķētāja (B).
10. Novietojiet jūgstieņa galu (C) uz pagarinājuma tapām, pēc tam nolaidiet jūgstieņa galu uz zemes.
11. Paceliet pagarinājumu (D), lai bloķētājs (B) saslēdzas ar jūgstieni (C).
12. Izņemiet jūgstieņa stiprinājuma galu (A) no uzglabāšanas vietas.

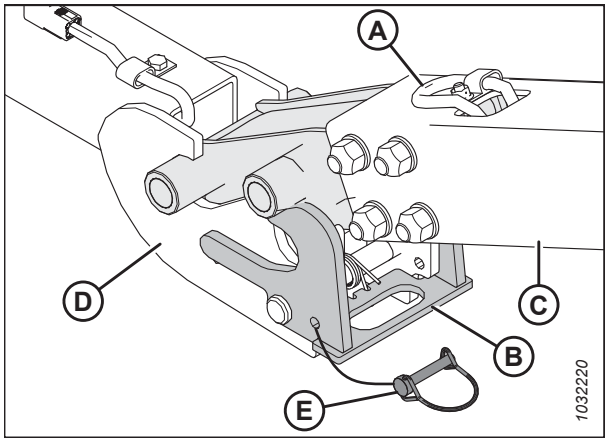

Figure 3.414: Jūgstienis pie pagarinājuma

13. Pievienojiet jūgstieņa stiprinājumu (A) pie pagarinājuma stiprinājuma (B).

14. Uzlieciet sprosttapu (C), lai nostiprinātu jūgstieni.

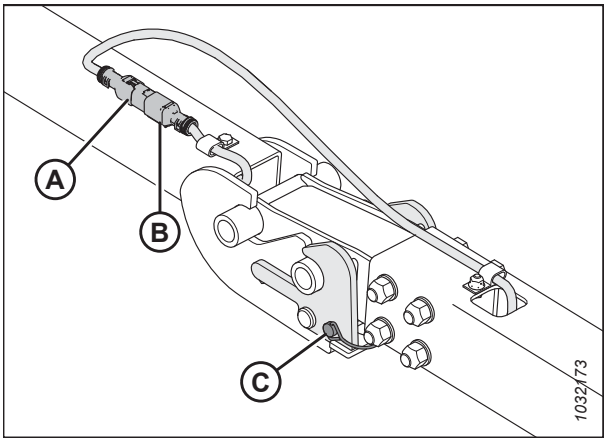

Figure 3.415: Jūgstieņa / pagarinājuma stiprinājums

15. Izņemiet jūgstieņa elektroinstalāciju (A) un drošības ķēdi no uzglabāšanas vietas.

16. Pievienojiet jūgstieņa elektroinstalāciju transportlīdzeklim un nostipriniet drošības ķēdi no jūgstieņa līdz velkošajam transportlīdzeklim.

17. Ieslēdziet velkošā transportlīdzekļa 4 virzienu mirgojošās gaismas un pārbaudiet, vai darbojas visi hedera gaismas lukturi.

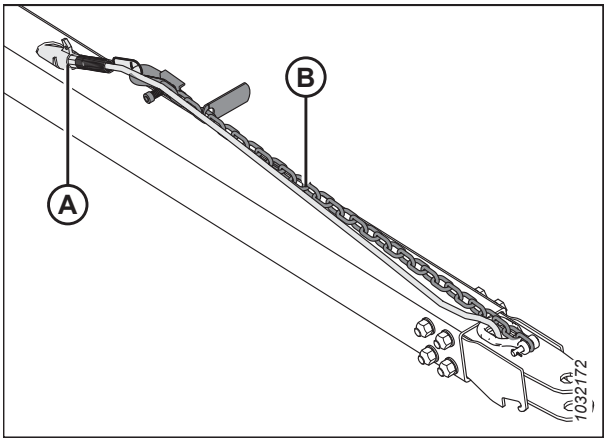

Figure 3.416: Jūgstieņa elektroinstalācija

Tikai jūgstieņa uzstādīšana:

18. Izņemiet sprosttapu (A) no kreisā transportēšanas šarnīra (B).

19. Iespiediet jūgstieni (C) uz kreisā transportēšanas šarnīra tapām, līdz bloķētājs (D) saslēdzas.

20. Uzlieciet sprosttapu (A) atpakaļ uz transportēšanas šarnīra, lai nostiprinātu jūgstieni.

21. Atrodiet jūgstieņa stiprinājuma galu (E).

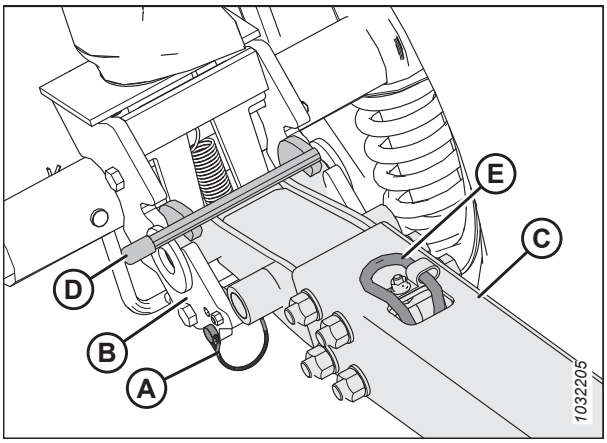

Figure 3.417: Jūgstienis un kreisais transportēšanas šarnīrs

22. Pievienojiet pagarinājuma elektroinstalāciju (A) kreisās transportēšanas šarnīra instalācijai (B).

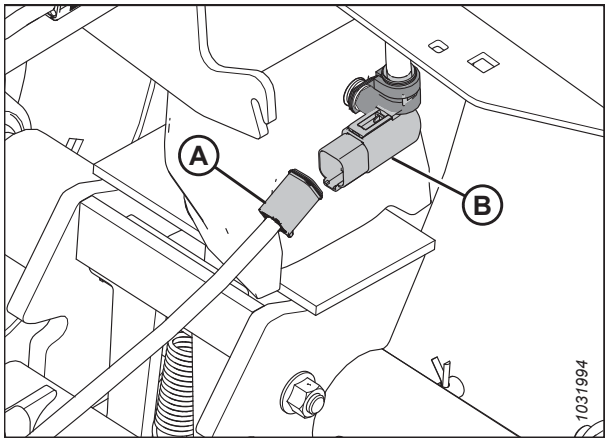

Figure 3.418: Jūgstieņa elektriskais savienojums

23. Izņemiet jūgstieņa elektroinstalāciju (A) un drošības ķēdi no uzglabāšanas vietas.

24. Pievienojiet jūgstieņa elektroinstalāciju transportlīdzeklim un nostipriniet drošības ķēdi no jūgstieņa līdz velkošajam transportlīdzeklim.

25. Ieslēdziet velkošā transportlīdzekļa 4 virzienu mirgojošās gaismas un pārbaudiet, vai darbojas visi hedera gaismas lukturi.

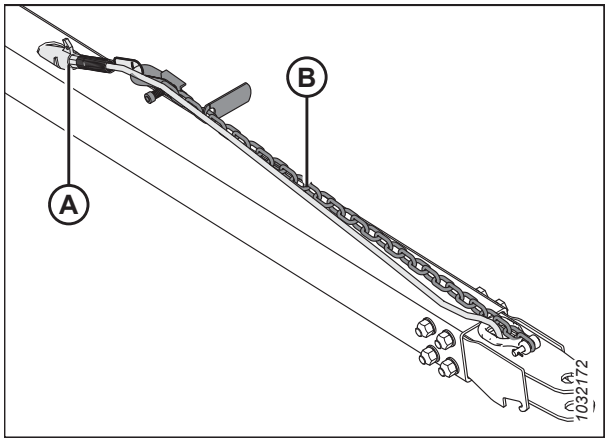

Figure 3.419: Jūgstieņa elektroinstalācija

3.15 Hedera uzglabāšana

Novietojot hederu uzglabāšanai sezonas beigās, veiciet šīs darbības. Pareiza hedera uzglabāšana palīdzēs uzturēt tā darbmūžu.

WARNING

Tīrīšanai nekad nelietojiet benzīnu, ligroīnu vai citus gaistošus materiālus. Šie materiāli var būt toksiski un/vai viegli uzliesmojoši.

CAUTION

Pārklājiet izkapti un nažu aizsargus, lai nepieļautu nejaušas traumas, saskaroties ar šīm daļām.

1. Rūpīgi notīriet hederu.
2. Uzglabājiet hederu sausā un aizsargātā vietā, ja iespējams. Ja to uzglabāsit āra apstākļos, vienmēr pārklājiet ar ūdensizturīgu audeklu vai citu aizsargmateriālu.

NOTE:

Ja hederu uzglabājat āra apstākļos, noņemiet stiebru pacēlājus un glabājiet tos tumšā, sausā vietā. Ja nenoņemat stiebru pacēlājus, uzglabājiet hederu ar nolaistu izkapti tā, lai uz stiebru pacēlājiem nekrātos ūdens un sniegs. Ūdens un sniega svars rada nozīmīgu slodzi uz stiebru pacēlājiem un hedera rāmi.

3. Nolaidiet hederu uz blokiem, lai izkapts neskartu zemi.
4. Pilnībā nolaidiet tītavas. Ja hederu uzglabājat ārpus telpām, piesieniet tītavas pie rāmja, lai novērstu vēja izraisītu rotāciju.
5. Pārkrāsojiet visas nodilušās vai atlobījušās krāsotās virsmas, lai nepieļautu rūsas veidošanos.
6. Atbrīvojiet piedziņas siksnas.
7. Rūpīgi ieeļļojiet hederu, atstājot uz stiprinājumiem lieku smērvielu, lai mitrums neiekļūtu gultņos.
8. Uzklājiet smērvielu uz atklātām vītnēm, cilindru stieņiem un detaļu slīdošajām virsmām.
9. Pārbaudiet, vai nav nodilušu detaļu, un, ja nepieciešams, saremontējiet tās.
10. Pārbaudiet, vai nav salūzušu detaļu, un pasūtiet rezerves daļas no izplatītāja. Ja nekavējoties saremontēsit šīs detaļas, ietaupīsit laiku un pūles nākamās sezonas sākumā.
11. Nomainiet vai pievelciet trūkstošas vai vaļīgās detaļas. Nodrošiniet, lai vaļīgie stiprinājumi tiek pievilkti atbilstoši ieteicamajai griezes momenta vērtībai. Plašāku informāciju skatiet šeit: *7.1 Griezes momenta tehniskās specifikācijas, page 533*.

Chapter 4: Regulāra un tehniska apkope

Šajā nodaļā ir sniegta informācija, kas nepieciešama, lai veiktu regulāru mašīnas tehnisko apkopi un atsevišķus apkopes darbus. Apzīmējums „tehniskā apkope” attiecas uz plānotajiem darbiem, kas palīdz mašīnai darboties droši un efektīvi; „apkope” attiecas uz uzdevumiem, kas jāveic, ja kāda detaļa ir jāremontē vai jāmaina. Lai saņemtu informāciju par papildu apkopes darbībām, sazinieties ar izplatītāju.

Detaļu katalogs ir ievietots rokasgrāmatas plastmasas futrālī aizmugurē pie hedera labās puses statņa.

Pierakstiet darba stundas un izmantojiet pievienoto tehniskās apkopes žurnālu (skatiet *4.2.1 Regulāras apkopes grafiks / uzskaite, page 280*) lai sekotu tam, kad jāveic plānotā apkope.

4.1 Mašīnas sagatavošana apkopei

Pirms uzsākt mašīnas apkopi, ievērojiet visus drošības norādījumus.

DANGER

Lai nepieļautu traumas vai nāvi mašīnas neparedzētas ieslēgšanās vai paceltas mašīnas krišanas dēļ, vienmēr apturiet dzinēju un izņemiet atslēgu, pirms pieceļaties no operatora sēdekļa, un vienmēr uzstādiet drošības balstus pirms darba zem mašīnas.

CAUTION

Lai novērstu traumas, pirms hedera apkopes vai piedziņas vāku atvēršanas izpildiet visus tālāk uzskaitītos piesardzības pasākumus.

Pirms mašīnas apkopes veiciet šādas darbības:

1. Pilnībā nolaidiet hederu. Ja ir nepieciešams veikt hedera apkopi paceltā stāvoklī, vienmēr aktivizējiet drošības balstus.
2. Izslēdziet dzinēju un izņemiet atslēgu no aizdedzes.
3. Ieslēdziet stāvbremzi.
4. Pagaidiet, kamēr visas kustīgās daļas apstājas.

4.2 Uzturēšanas prasības

Regulāra uzturēšana ir labākais veids, kā nodrošināties pret priekšlaicīgu nolietošanos un bojājumiem. Uzturēšanas grafika ievērošana palielinās mašīnas kalpošanas laiku. Pierakstiet darba stundas, izmantojiet tehniskās apkopes žurnālu un saglabājiet tehniskās apkopes žurnāla kopijas (skatiet *4.2.1 Regulāras apkopes grafiks / uzskaite, page 280*).

Periodiskās uzturēšanas prasības tiek noteiktas atbilstoši apkopes intervāliem. Ja apkopes intervālā ietverts vairāk nekā viens laika periods, piemēram, reizi 100 stundās vai reizi gadā, veiciet mašīnas tehnisko apkopi atkarībā no tā, kurš intervāls pienāk pirmais.

IMPORTANT:

Ieteicamie intervāli attiecas uz vidējiem lietošanas apstākļiem. Veiciet mašīnas tehnisko apkopi biežāk, ja strādājat nelabvēlīgos apstākļos (stipri putekļi, īpaši smagas kravas utt.).

Veicot mašīnas apkopi, skatiet attiecīgo šīs Uzturēšanas un apkopes nodaļas sadaļu un izmantojiet tikai norādītos šķidrumus un smērvielas. Informāciju par ieteicamajiem šķidrumiem un smērvielām skatiet aizmugurējā vāka iekšpusē.

CAUTION

Rūpīgi ievērojiet paziņojumus par drošību. Norādījumus skatiet *4.1 Mašīnas sagatavošana apkopei, page 279* un *1 Drošība, page 1*.

4.2.1 Regulāras apkopes grafiks / uzskaite

Tehniskās apkopes reģistrēšana ļauj lietotājam sekot līdzi tam, kad tiek veikta tehniskā apkope.

	Darbība:	✓ – Pārbaude					♦ – Eļļošana						▲ – Maiņa					
✎	Stundu skaitītāja nolasījums																	
✎	Apkopes datums																	
✎	Apkopi veica																	
Pirmā lietošanas reize		Skatiet *4.2.2 Darba uzsākšanas pārbaude, page 283*.																
Sezonas beigas		Skatiet *4.2.4 Aprīkojuma apkope — sezonas beigas, page 284*.																
Reizi 10 stundās vai katru dienu (atkarībā no tā, kas notiek vispirms)																		
✓	Hidrauliskās šļūtenes un cauruļvadi; skatiet *4.2.5 Hidraulisko šļūteņu un cauruļvadu pārbaude, page 285*[70]																	
✓	Nažu sekcijas, aizsargi un piespiedēji; skatiet šeit: *4.8 Nazis, page 346*[70]																	
✓	Riepu spiediens; skatiet šeit: *4.16.3 Riepu spiediena pārbaude, page 490*[70]																	
♦	Padeves stiebru pacēlāja veltņi; skatiet šeit: *Reizi 10 stundās, page 287*																	
✓	Posma turētāja āķi; skatiet šeit: *4.10.7 Posma turētāja āķu pārbaude, page 408*[70]																	
✓	Ass skrūvju griezes moments; skatiet šeit: *4.16.2 Transportēšanas mezgla skrūvju griezes momenta pārbaude, page 488*																	
25 stundas																		
✓	Hidraulikas eļļas līmenis tvertnē; skatiet šeit: *4.4.1 Eļļas līmeņa pārbaude hidraulikas tvertnē, page 307*[70]																	
♦	Nažu galvas; skatiet šeit: *Reizi 25 stundās, page 288*[70]																	

70. MacDon iesaka veikt ikdienas tehniskās apkopes uzskaiti, kas apliecina, ka mašīna ir pareizi uzturēta.

50 stundas vai reizi gadā																		
♦	Piedziņas līnija un piedziņas līnijas savienojumi; skatiet *Ik pēc 50 stundām, page 289*																	
♦	Augšējā krusteniskā gliemežtransportiera labās puses gultnis; skatiet *Ik pēc 50 stundām, page 289*																	
♦	Augšējā krusteniskā gliemežtransportiera slīdošās rumbas; skatiet *Ik pēc 50 stundām, page 289*																	
♦	Augšējā krusteniskā gliemežtransportiera centra balsts un U veida savienojums; skatiet *Ik pēc 50 stundām, page 289*																	
♦	Reljefa kopēšanas moduļa gliemežtransportiera šarnīri; skatiet šeit: *Ik pēc 50 stundām, page 289*																	
♦	Padeves stiebru pacēlāja veltņu gultņi, 3 vietās; skatiet *Ik pēc 50 stundām, page 289*																	
♦	Tītavu piedziņas ķēde (ja nākamajā eļļošanas intervālā ķēde ir sausa, vēlams samazināt eļļošanas intervālu.); sk. *Ik pēc 50 stundām, page 289*																	
▲	Naža piedziņas kārbas smērviela (tikai pirmās 50 stundas); skatiet šeit: *Eļļas maiņa naža piedziņas kārbā, page 384*																	
▲	Hedera piedziņas galvenās pārnesumkārbas smērviela (tikai pirmās 50 stundas); skatiet šeit: *Eļļas nomaiņa hedera piedziņas galvenajā pārnesumkārbā, page 302*																	
▲	Hedera piedziņas pabeigšanas pārnesumkārbas smērviela (tikai pirmās 50 stundas); skatiet šeit: *Eļļas nomaiņa hedera piedziņas pabeigšanas pārnesumkārbā, page 305*																	
100 stundas vai reizi gadā (atkarībā no tā, kas notiek vispirms)																		
✓	Gliemežtransportiera savienojuma ar paliktni un padeves stiebru pacēlāja klīrenss; skatiet *4.7.1 Klīrensa regulēšana starp padeves gliemežtransportieri un paliktni, page 323*																	
✓	Galvenās pārnesumkārbas smērvielas līmenis; skatiet *Eļļas līmeņa pārbaude hedera piedziņas galvenajā pārnesumkārbā, page 301*																	

✓	Pabeigšanas pārnesumkārbas smērvielas līmenis; skatiet *Eļļas līmeņa pārbaude hedera piedziņas pabeigšanas pārnesumkārbā, page 303*																	
✓	Tītavu piedziņas ķēdes spriegojums; skatiet *4.14.1 Tītavu piedziņas ķēde, page 468*																	
✓	Tītavu pirkstu / izkapts klīrenss; skatiet *4.13.1 Klīrenss starp tītavām un izkapti, page 433*																	
✓	Riteņa bultskrūvju griezes moments; skatiet *4.16.1 Riteņa skrūves griezes momenta pārbaude, page 488*																	
✓	Naža piedziņas kārbas smērvielas līmenis; skatiet *Eļļas līmeņa pārbaude naža piedziņas kārbā, page 383*																	
✓	Naža piedziņas kārbas montāžas skrūves; skatiet *Montāžas bultskrūvju pārbaude, page 384*																	
♦	Gliemežtransportiera piedziņas ķēde; skatiet *Ik pēc 100 stundām, page 293*																	
♦	Reljefa kopēšanas šarnīri; skatiet *Ik pēc 100 stundām, page 293*																	
♦	Reljefa kopēšanas atsperu spriegotāji; skatiet *Ik pēc 100 stundām, page 293*																	
250 stundas vai reizi gadā (atkarībā no tā, kas notiek vispirms)																		
♦	Tītavu vārpstas gultņi; skatiet šeit: *Reizi 250 stundās, page 295*																	
♦	Tītavu piedziņas U veida savienojums; skatiet *Reizi 250 stundās, page 295*																	
♦	Grozāmās sviras savienojums; skatiet *Reizi 250 stundās, page 295*																	
▲	Hidraulikas eļļas filtrs; skatiet šeit: *4.4.4 Eļļas filtra nomaiņa, page 309*																	
500 stundas vai reizi gadā (atkarībā no tā, kas notiek vispirms)																		
♦	Atbalsta riteņa / maza ātruma transportēšanas riteņa gultņi; skatiet *Reizi 500 stundās, page 297*																	
♦	Kontūras riteņa rumba; skatiet šeit: *4.15.2 Kontūras riteņu sistēmas eļļošana, page 484*																	
✓	Hedera piedziņas galvenās pārnesumkārbas ķēdes spriegojums; skatiet *4.6.5 Ķēdes spriegojuma regulēšana — galvenā pārnesumkārba, page 320*																	

✓	Hedera piedziņas pabeigšanas pārnesumkārbas ķēdes spriegojums; skatiet *4.6.6 Ķēdes spriegojuma regulēšana — pabeigšanas pārnesumkārba, page 321*																	
1000 stundas vai reizi 3 gados (atkarībā no tā, kas notiek vispirms)																		
▲	Naža piedziņas kārbas smērviela; skatiet šeit: *Eļļas maiņa naža piedziņas kārbā, page 384*																	
▲	Hedera piedziņas galvenās pārnesumkārbas smērviela; skatiet šeit: *Eļļas nomaiņa hedera piedziņas galvenajā pārnesumkārbā, page 302*																	
▲	Hedera piedziņas pabeigšanas pārnesumkārbas smērviela; skatiet šeit: *Eļļas nomaiņa hedera piedziņas pabeigšanas pārnesumkārbā, page 305*																	
▲	Hidraulikas eļļa; skatiet šeit: *4.4.3 Eļļas nomaiņa hidraulikas tvertnē, page 308*																	

4.2.2 Darba uzsākšanas pārbaude

Darba uzsākšanas pārbaude ietver siksnu, šķidrumu un vispārējo mašīnas pārbaudi, lai pārliecinātos, ka nav vaļīgu detaļu vai citu problemātisku vietu. Darba uzsākšanas pārbaudes nodrošina, ka visas sastāvdaļas var lietot ilgu laiku bez apkopes vai nomaiņas. Darba uzsākšanas periods ir pirmās 50 darba stundas pēc mašīnas pirmās iedarbināšanas.

Pārbaudes intervāls	Pozīcija	Skatiet
5 minūtes	Pārbaudiet hidrauliskās eļļas līmeni tvertnē (pēc pirmās palaišanas un pēc tam, kad hidrauliskās šļūtenes ir piepildītas ar eļļu).	*4.4.1 Eļļas līmeņa pārbaude hidraulikas tvertnē, page 307*
5 stundas	Pārbaudiet, vai nav vaļīgu detaļu, un pievelciet līdz vajadzīgajam griezes momentam.	*7.1 Griezes momenta tehniskās specifikācijas, page 533*
10 stundas	Pārbaudiet gliemežtransportiera piedziņas ķēdes spriegojumu.	*Padeves gliemežtransportiera piedziņas ķēdes spriegojuma pārbaude — detalizētais paņēmiens, page 327*
10 stundas	Pārbaudiet naža piedziņas kārbas montāžas skrūves.	*Montāžas bultskrūvju pārbaude, page 384*
10 stundas	Eļļojiet padeves stiebru pacēlāja gultņus.	*Reizi 10 stundās, page 287*
50 stundas	Nomainiet reljefa kopēšanas moduļa pārnesumkārbas eļļu.	*Eļļas nomaiņa hedera piedziņas galvenajā pārnesumkārbā, page 302*
50 stundas	Nomainiet reljefa kopēšanas moduļa hidrauliskās eļļas filtru.	*4.4.4 Eļļas filtra nomaiņa, page 309*

Pārbaudes intervāls	Pozīcija	Skatiet
50 stundas	Nomainiet naža piedziņas kārbas smērvielu.	*Eļļas maiņa naža piedziņas kārbā, page 384*
50 stundas	Pārbaudiet pārnesumkārbas ķēdes spriegojumu.	*4.6.5 Ķēdes spriegojuma regulēšana — galvenā pārnesumkārba, page 320* un *4.6.6 Ķēdes spriegojuma regulēšana — pabeigšanas pārnesumkārba, page 321*

4.2.3 Aprīkojuma apkope — pirms sezonas

Aprīkojums jāpārbauda un jāapkopj katras darba sezonas sākumā.

CAUTION

- **Pārskatiet šo rokasgrāmatu, lai atsvaidzinātu atmiņā drošības un lietošanas ieteikumus.**
- **Pārskatiet visas drošības uzlīmes un citas uzlīmes uz hedera un atzīmējiet bīstamās zonas.**
- **Pārliecinieties, ka visi vairogi un aizsargi ir pareizi uzstādīti un nostiprināti. Nekad nemainiet un nenoņemiet drošības aprīkojumu.**
- **Pārliecinieties, ka saprotat un esat praktiski izmēģinājis visu vadības ierīču drošu lietošanu. Pārziniet mašīnas jaudu un darbības īpašības.**
- **Pārliecinieties, ka jums ir pirmās palīdzības komplekts un ugunsdzēšamais aparāts. Ziniet, kur tie atrodas un kā tos izmantot.**

1. Pilnībā ieeļļojiet mašīnu. Norādījumus skatiet *4.3 Eļļošana, page 287*.
2. Veiciet visus ikgadējos uzturēšanas uzdevumus. Norādījumus skatiet *4.2.1 Regulāras apkopes grafiks / uzskaite, page 280*.

4.2.4 Aprīkojuma apkope — sezonas beigas

Aprīkojums jāpārbauda un jāapkopj katras darba sezonas beigās.

CAUTION

Tīrīšanai nekad nelietojiet benzīnu, ligroīnu vai citus gaistošus materiālus. Šie materiāli var būt toksiski un/vai viegli uzliesmojoši.

CAUTION

Pārklājiet izkapti un nažu aizsargus, lai nepieļautu nejaušas traumas, saskaroties ar šīm daļām.

1. Rūpīgi notīriet hederu.
2. Uzglabājiet hederu sausā un aizsargātā vietā, ja iespējams. Ja to uzglabāsit āra apstākļos, vienmēr pārklājiet mašīnu ar ūdensizturīgu audeklu vai citu aizsargmateriālu.

   NOTE:

   Ja mašīnu uzglabājat āra apstākļos, noņemiet stiebru pacēlājus un glabājiet tos tumšā, sausā vietā. Ja nenoņemat stiebru pacēlājus, uzglabājiet hederu ar nolaistu izkapti tā, lai uz stiebru pacēlājiem nekrātos ūdens un sniegs. Ūdens un sniega svars rada nozīmīgu slodzi uz stiebru pacēlājiem un hederu.

3. Nolaidiet hederu uz blokiem, lai izkapts neskartu zemi.
4. Pilnībā nolaidiet tītavas. Ja hederu uzglabājat ārpus telpām, piesieniet tītavas pie rāmja, lai novērstu vēja izraisītu rotāciju.
5. Pārkrāsojiet visas nolietotās vai atlobījušās krāsas krāsotās virsmas, lai novērstu rūsēšanu.
6. Atbrīvojiet piedziņas siksnas.
7. Rūpīgi ieeļļojiet hederu, atstājot lieko smērvielu uz savienotājelementiem.
8. Uzklājiet smērvielu uz atklātām vītnēm, cilindru stieņiem un detaļu slīdošajām virsmām.
9. Ieeļļojiet nazi. Ieteicamās smērvielas skatiet aizmugurējā vāka iekšpusē.
10. Pārbaudiet, vai nav salūzušu sastāvdaļu, un pasūtiet rezerves daļas no izplatītāja. Ja nekavējoties saremontēsiet šīs vienības, ietaupīsiet laiku un pūles nākamās sezonas sākumā.
11. Pievelciet visus vaļīgos stiprinājumus. Griezes momenta specifikācijas skatiet šeit: *7.1 Griezes momenta tehniskās specifikācijas, page 533*.

4.2.5 Hidraulisko šļūteņu un cauruļvadu pārbaude

Pārbaudiet hidrauliskās šļūtenes un cauruļvadus, vai tajos nav noplūdēs.

WARNING

- **Sargieties no šķidrumiem zem spiediena. Izplūstošais šķidrums var iespiesties ādā, izraisot smagas traumas. Pirms hidraulikas cauruļvadu atvienošanas izlaidiet spiedienu. Pirms spiediena paaugstināšanas pievelciet visus savienojumus. Netuviniet rokas un ķermeni tapu atverēm un sprauslām, no kurienes tiek izvadīti šķidrumi zem spiediena.**
- **Ja ādā nonāk šķidrums, tas dažu stundu laikā ķirurģiski jāizņem ārstam, kurš pārzina šāda veida traumas, jo pretējā gadījumā var izveidoties gangrēna.**

Figure 4.1: Hidrauliskā spiediena bīstamība

- **Lai konstatētu noplūdi, izmantojiet kartona vai papīra gabalu.**

IMPORTANT:

Uzturiet hidraulisko savienotāju galus un savienotājus tīrus. Hedera hidraulikas sistēmas bojājumus izraisa putekļu, netīrumu, ūdens vai svešķermeņu iekļūšana sistēmā. **NEMĒĢINIET** veikt hidraulikas sistēmas apkopi uz lauka. Kapitālā remonta laikā precīzajiem savienojumiem ir jābūt pilnīgi tīriem.

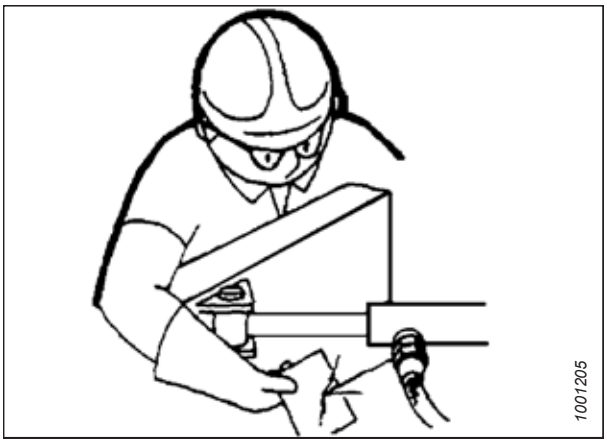

Figure 4.2: Hidrauliskās sistēmas noplūdes pārbaude

REGULĀRA UN TEHNISKA APKOPE

1. Iedarbiniet mašīnu un ieslēdziet hederu. Kad mašīna iedarbināta, paceliet un nolaidiet hederu un tītavas. Izbīdiet un ievelciet tītavas. Darbiniet 10 minūtes.
2. Izslēdziet dzinēju un izņemiet atslēgu no aizdedzes.
3. Kad mašīna vairākas stundas ir bijusi miera stāvoklī, apejiet tai apkārt un pārbaudiet, vai no šļūtenēm, caurulēm un savienotājelementiem nav redzama eļļas noplūde.

4.3 Eļļošana

Eļļošanas vietas uz mašīnas ir atzīmētas ar uzlīmēm, kurās redzama eļļošanas pistole, kā arī eļļošanas intervāls, kas tiks norādīts atbilstoši hedera darba stundu skaitam.

Informāciju par ieteicamām smērvielām skatiet aizmugurējā vāka iekšpusē.

Pierakstiet hedera darba stundu skaitu. Izmantojiet šajā rokasgrāmatā esošo uzturēšanas žurnālu, lai pierakstītu, kādas hedera uzturēšanas darbības ir veiktas un kad. Plašāku informāciju skatiet šeit: *4.2.1 Regulāras apkopes grafiks / uzskaite, page 280*.

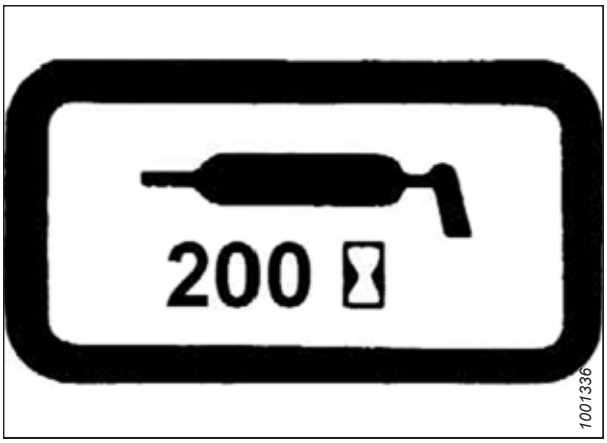

Figure 4.3: Eļļošanas intervāla uzlīme

4.3.1 Eļļošanas intervāli

Eļļošanas intervāli ir norādīti atbilstoši hedera darba stundu skaitam. Precīza uzturēšanas reģistrācija ir labākais veids, kā nodrošināt, lai šīs darbības tiktu veiktas savlaicīgi.

Reizi 10 stundās

Ikdienas tehniskā apkope ir nepieciešama, lai mašīna darbotos maksimāli efektīvi. Tas arī ļauj veikt vizuālu mašīnas apskati, kas var palīdzēt savlaicīgi identificēt problēmas.

Ja nav norādīts citādi, izmantojiet augstas temperatūras un ekstremāla spiediena smērvielu (EP2) uz ne vairāk kā 1% molibdēna disulfīda (NLGI 2. klases) litija bāzes.

IMPORTANT:

Eļļošanas laikā notīriet gružus un lieko smērvielu no gultņa un gultņa korpusa. Pārbaudiet gultņa un gultņa korpusa stāvokli. Eļļojiet padeves stiebru pacēlāja piedziņas rullīšu gultni, līdz smērviela izplūst no blīves. Pēc eļļošanas noslaukiet lieko smērvielu no eļļošanas vietas.

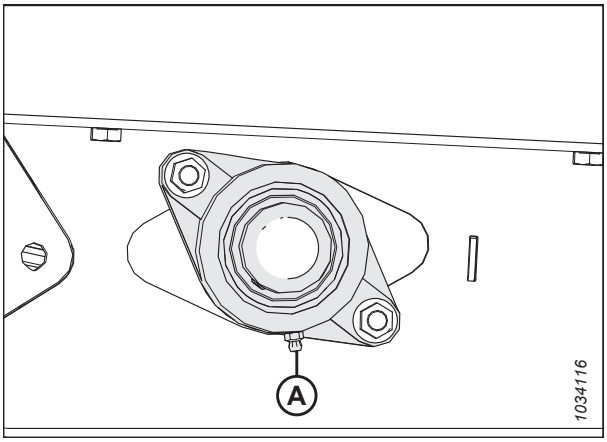

Figure 4.4: Padeves stiebru pacēlāja piedziņas rullītis

IMPORTANT:

Eļļošanas laikā notīriet gružus un lieko smērvielu no gultņa korpusa. Pārbaudiet veltņa un gultņa korpusa stāvokli. Eļļojiet padeves stiebru pacēlāja pārejas veltņa gultni, līdz smērviela izplūst no blīvējuma. Pirmo reizi eļļojot jaunu hederu, var būt nepieciešama papildu smērviela (5–10 sūkņa nospiešanas reizes). Pēc eļļošanas noslaukiet lieko smērvielu no eļļošanas vietas.

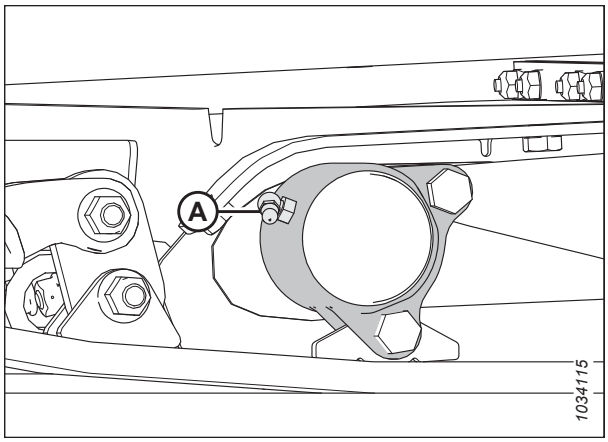

Figure 4.5: Padeves stiebru pacēlāja pārejas rullītis

Reizi 25 stundās

Regulāra tehniskā apkope ir nepieciešama, lai mašīna darbotos maksimāli efektīvi. Tas arī ļauj veikt vizuālu mašīnas apskati, kas var palīdzēt savlaicīgi identificēt problēmas.

Ja nav norādīts citādi, izmantojiet augstas temperatūras un ekstremāla spiediena smērvielu (EP2) uz ne vairāk kā 1% molibdēna disulfīda (NLGI 2. klases) litija bāzes.

Eļļojiet naža galvu (A) reizi 25 stundās. Pēc eļļošanas pārbaudiet, vai daži pirmie aizsargi pārmērīgi nesakarst. Ja nepieciešams, samaziniet spiedienu, nospiežot pārbaudes lodīti eļļošanas nipelī.

IMPORTANT:

Pārmērīgi ieziežot naža galvu, palielinās spiediens uz nazi, liekot tam berzēties gar aizsargiem, kā rezultātā saskare izraisa pārmērīgu nolietojumu. Pārmērīgi **NEIEZIEDIET** naža galvu. Nospiediet sūkni tikai vienu vai divas reizes, ja izmantojat mehānisko eļļošanas pistoli (**NELIETOJIET** elektrisko eļļošanas pistoli). Ja iedobuma piepildīšanai eļļošanas pistole ir jānospiež vairāk nekā sešas līdz astoņas reizes, nomainiet blīvi naža galvas galā. Norādījumus skatiet *4.8.3 Naža galvas gultņa noņemšana, page 349*.

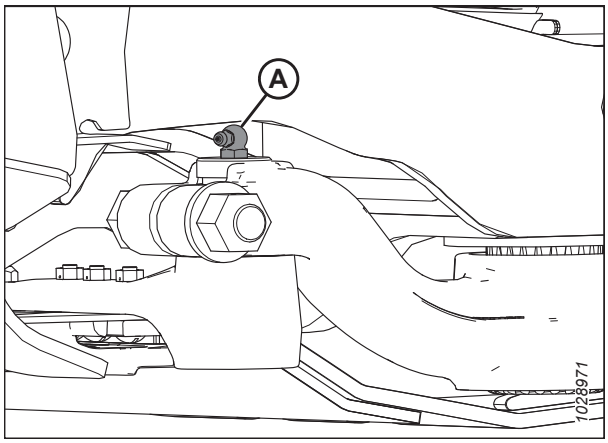

Figure 4.6: Naža galva

Ik pēc 50 stundām

Tehniskā apkope ir nepieciešama, lai mašīna darbotos maksimāli efektīvi. Tas arī ļauj veikt vizuālu mašīnas apskati, kas var palīdzēt savlaicīgi identificēt problēmas.

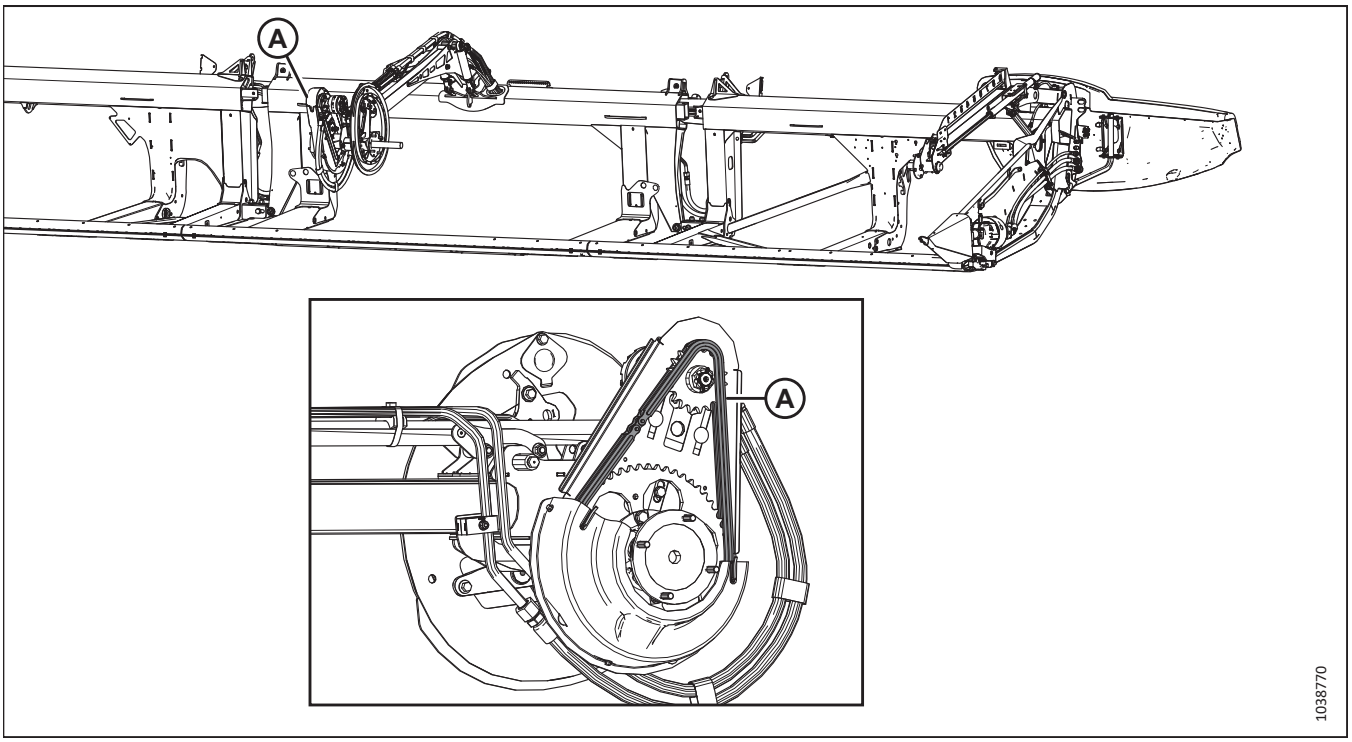

Figure 4.7: Tītavas

A — tītavu piedziņas ķēde. Par eļļošanu skatiet ***4.3.3 Tītavu piedziņas ķēdes eļļošana, page 299*****.**

IMPORTANT:

Lietojiet ķēdes eļļu, kuras viskozitāte ir 100–150 sCt 40 °C temperatūrā (parasti vidēji smaga vai smaga ķēdes eļļa), vai minerāleļļu Sae 20W50, kas nesatur mazgāšanas līdzekļus vai šķīdinātājus.

NOTE:

Ja nākamajā eļļošanas intervālā ķēde ir sausa, samaziniet eļļošanas intervālu.

Ja nav norādīts citādi, izmantojiet augstas temperatūras un ekstremāla spiediena smērvielu (EP2) uz ne vairāk kā 1% molibdēna disulfīda (NLGI 2. klases) litija bāzes.

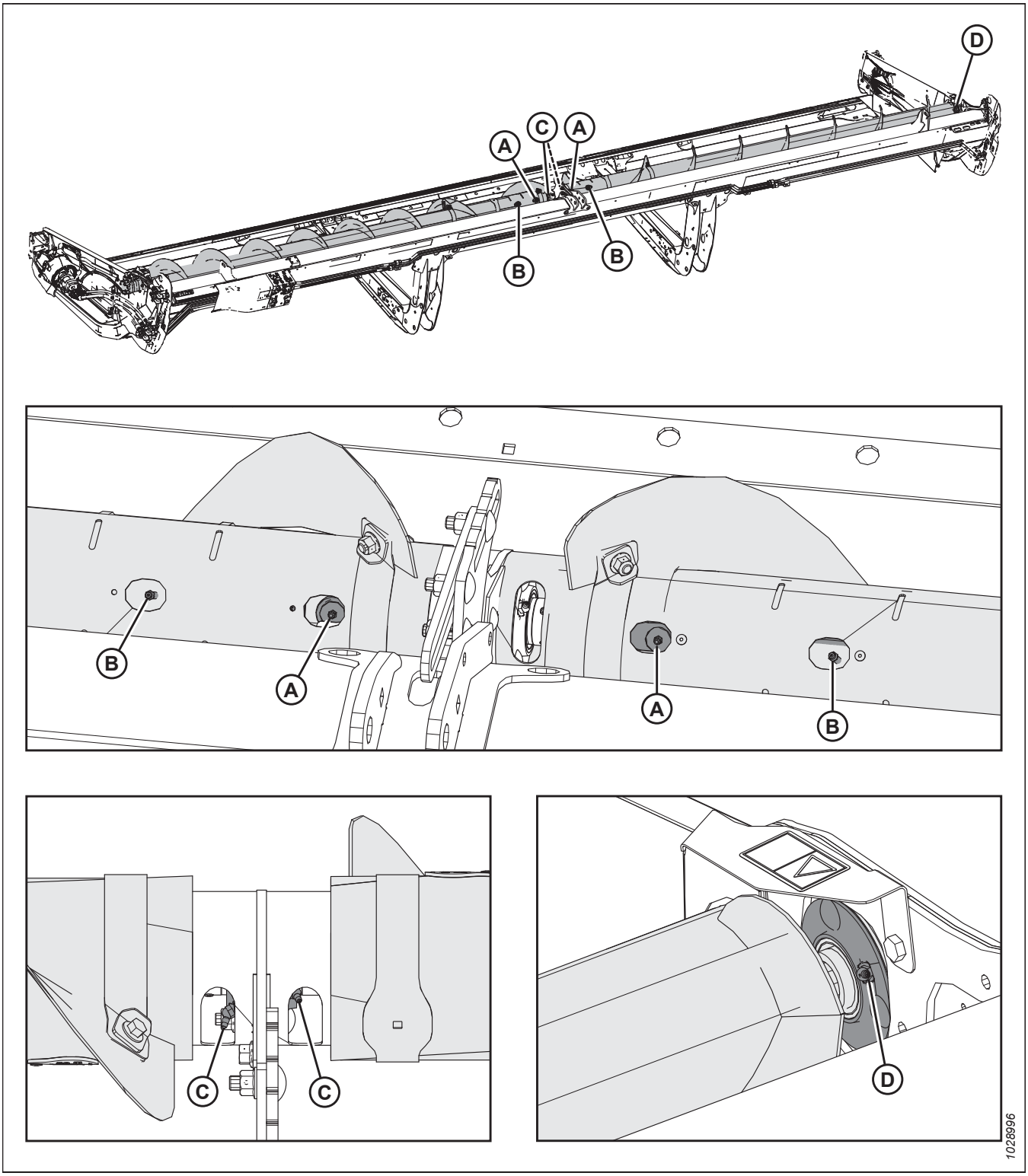

Figure 4.8: Divdaļīgs augšējais krusteniskais gliemežtransportieris

A — augšējā krusteniskā gliemežtransportiera U veida savienojumi (divas vietas)
B — augšējā krusteniskā gliemežtransportiera slīdošās rumbas (divas vietas)
C — augšējā krusteniskā gliemežtransportiera centra gultņi (divas vietas)
D — labās puses gala gultnis

IMPORTANT:

Augšējais krusteniskais gliemežtransportieris ir regulāri jāeļļo, pat ja tas ir izslēgts, jo AKG sastāvdaļas pārvietojas, hederam liecoties, neatkarīgi no tā, vai gliemežtransportieris griežas vai nē.

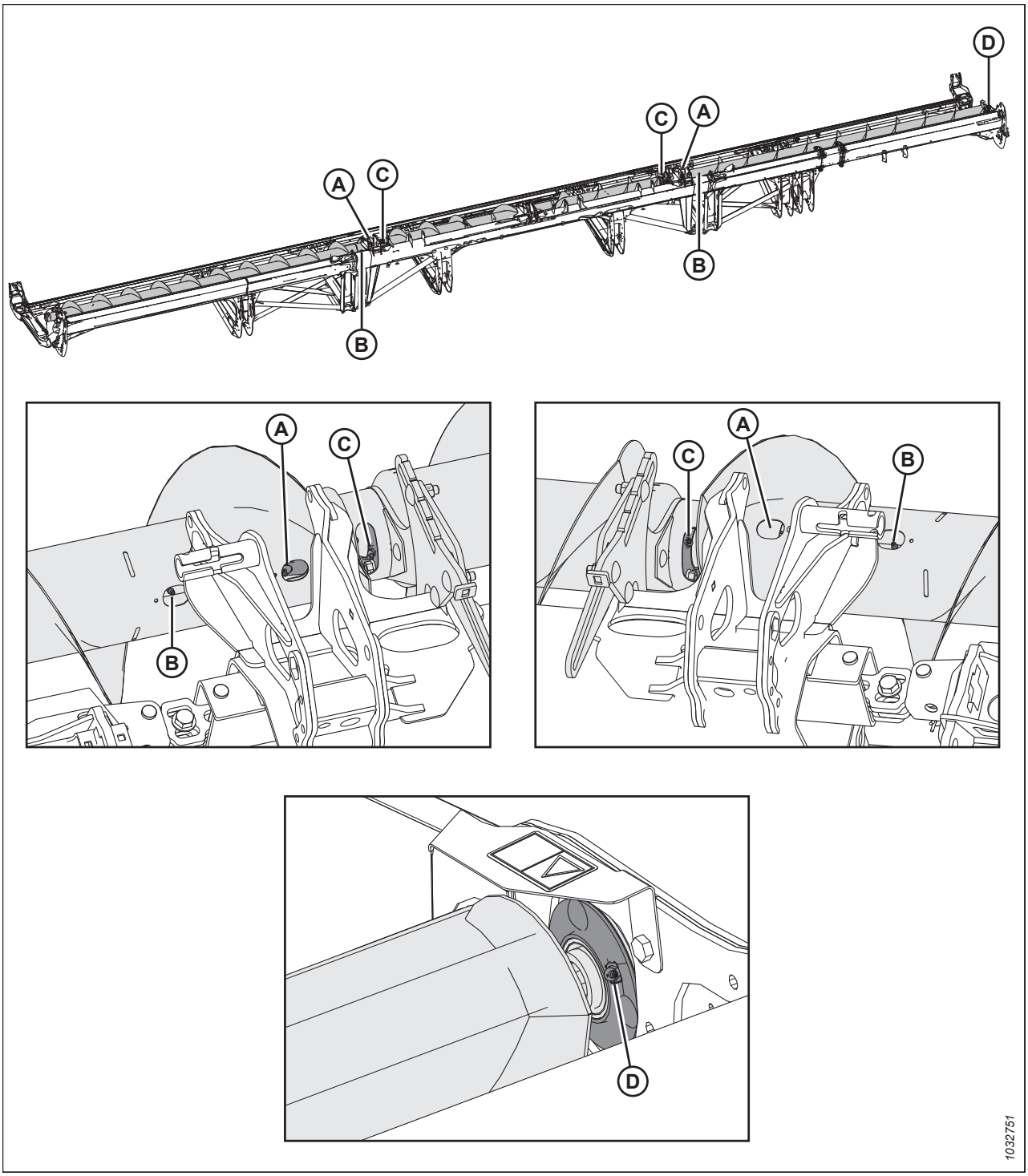

Figure 4.9: Trīsdaļīgs augšējais krusteniskais gliemežtransportieris

A — augšējā krusteniskā gliemežtransportiera U veida savienojumi (divas vietas)
B — augšējā krusteniskā gliemežtransportiera slīdošās rumbas (divas vietas)
C — augšējā krusteniskā gliemežtransportiera centra gultņi (divas vietas)
D — labās puses gala gultnis

IMPORTANT:

Augšējais krusteniskais gliemežtransportieris (AKG) ir regulāri jāeļļo, pat ja tas ir izslēgts, jo AKG sastāvdaļas kustas, hederam liecoties, neatkarīgi no tā, vai gliemežtransportieris griežas vai ne.

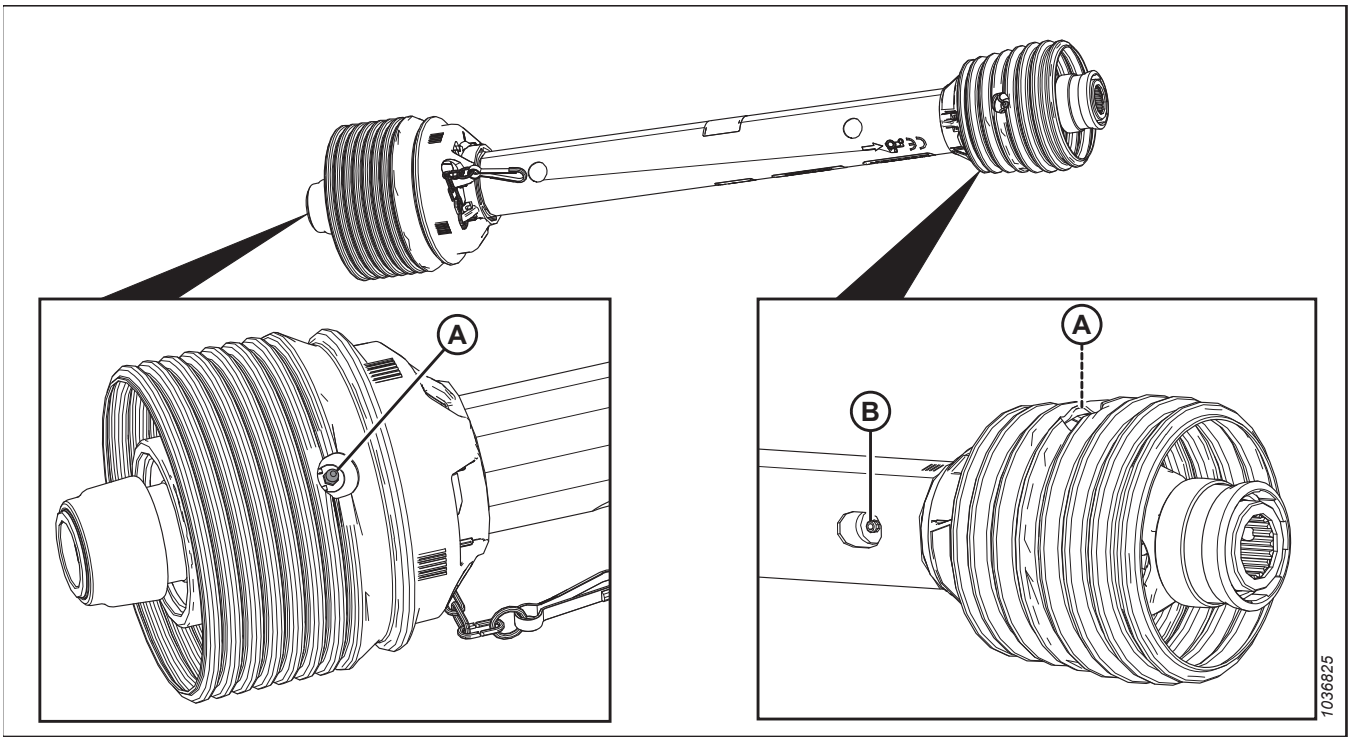

Figure 4.10: FM200

A — transmisijas sajūgs (divas vietas)

B — transmisijas slīdošais savienojums[71]

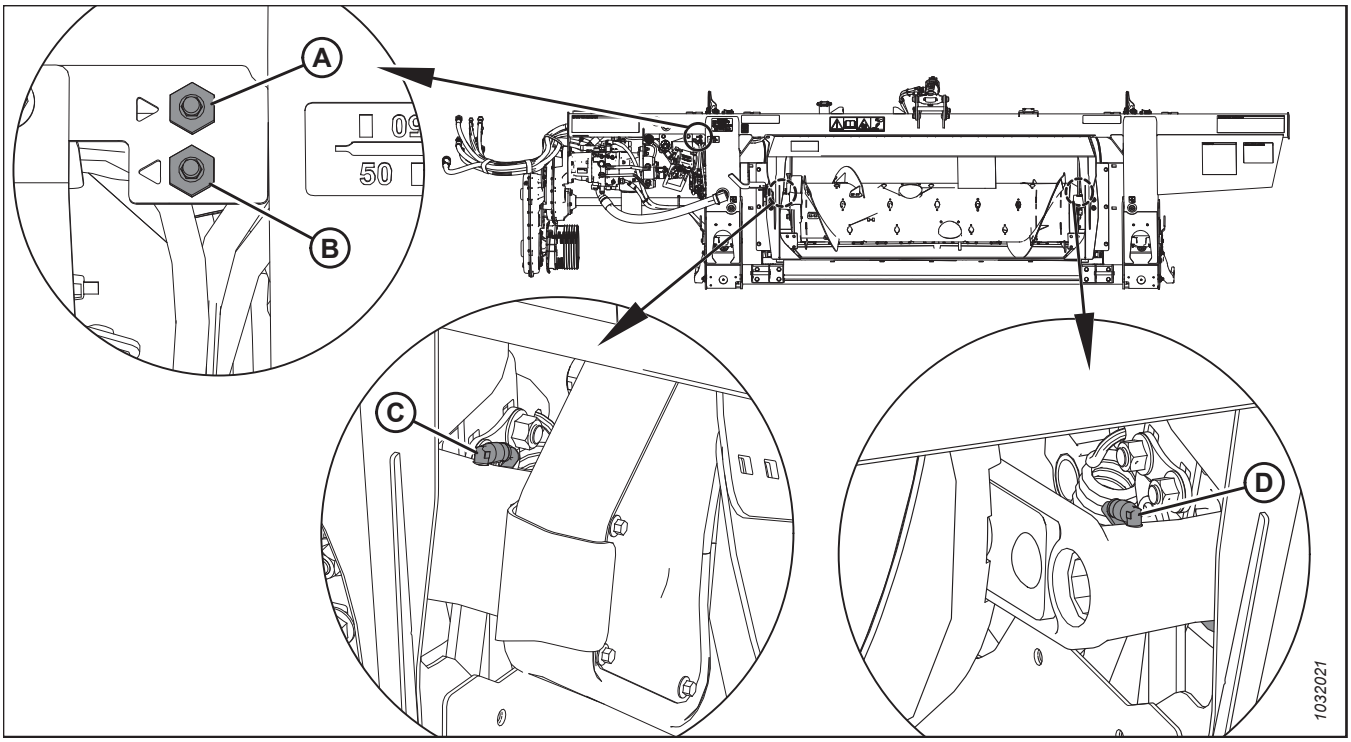

Figure 4.11: FM200

A — gliemežtransportiera šarnīra attāls eļļošanas cauruļvads (labā puse)

B — gliemežtransportiera šarnīra attāls eļļošanas cauruļvads (kreisā puse)

C — gliemežtransportiera šarnīrs (kreisā puse)

D — gliemežtransportiera šarnīrs (labā puse)

71. Izmantojiet augstas temperatūras un ārkārtīgi augsta spiediena smērvielu (EP2) uz maks. 10% molibdēna disulfīda (NLGI Grade 2) litija bāzes.

Ik pēc 100 stundām

Tehniskā apkope ir nepieciešama, lai mašīna darbotos maksimāli efektīvi. Tas arī ļauj veikt vizuālu mašīnas apskati, kas var palīdzēt savlaicīgi identificēt problēmas.

Ja nav norādīts citādi, izmantojiet augstas temperatūras un ekstremāla spiediena smērvielu (EP2) uz ne vairāk kā 1% molibdēna disulfīda (NLGI 2. klases) litija bāzes.

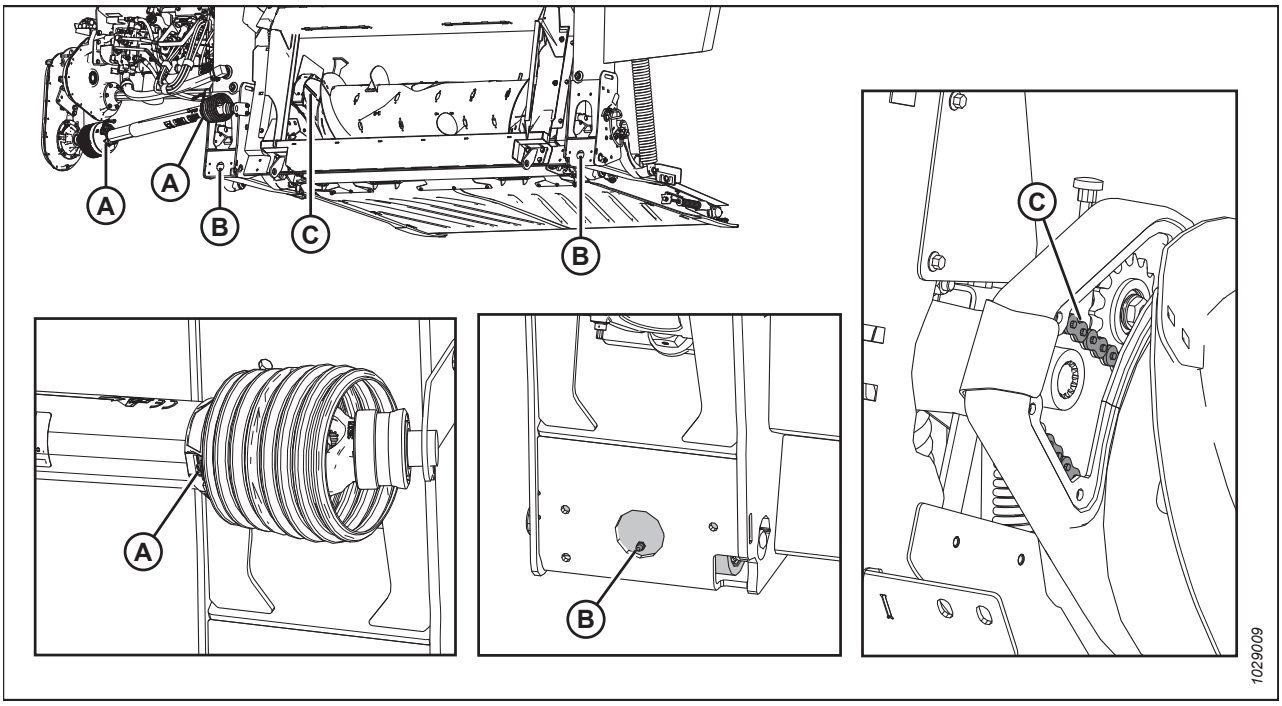

Figure 4.12: FM200

A — piedziņas līnijas aizsargi (abos galos)
B — reljefa kopēšanas šarnīri (labais un kreisais)
C — gliemežtransportiera piedziņas ķēde Par eļļošanu skatiet ***4.3.4 Gliemežtransportiera piedziņas ķēdes eļļošana, page 300*****.**

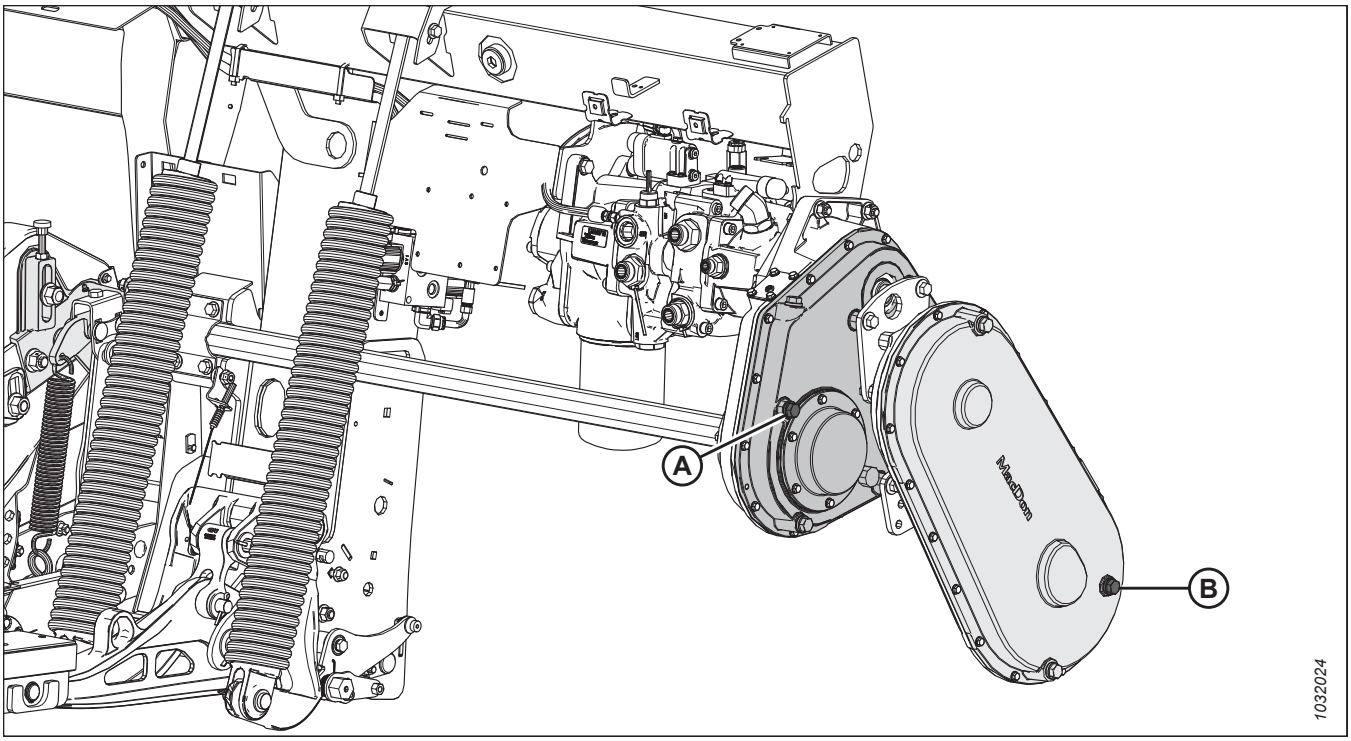

Figure 4.13: FM200

A — eļļas līmenis galvenajā pārnesumkārbā. Par eļļošanu skatiet *4.3.5 Hedera piedziņas galvenās pārnesumkārbas eļļošana, page 301*.
A — eļļas līmenis pabeigšanas pārnesumkārbā. Par eļļošanu skatiet *4.3.6 Hedera piedziņas pabeigšanas pārnesumkārbas eļļošana, page 303*.

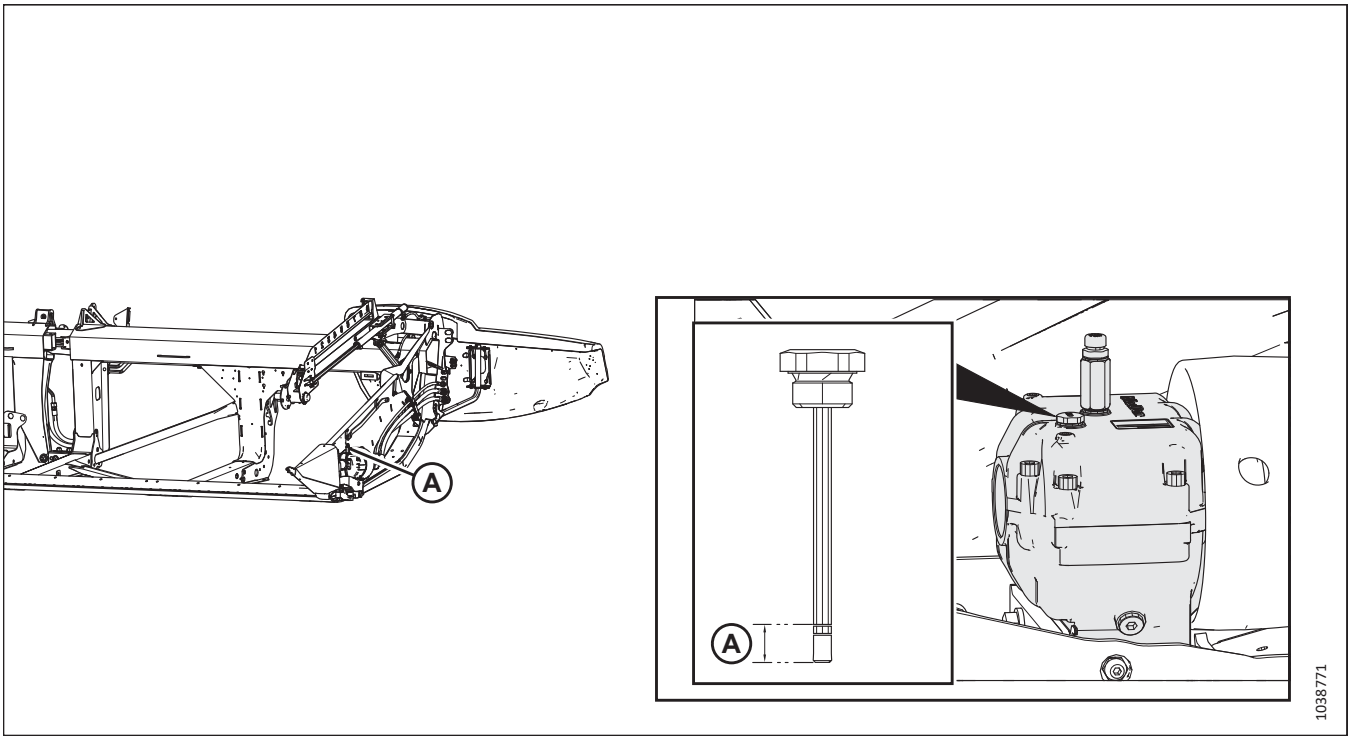

Figure 4.14: Naža piedziņas kārba

B — eļļas līmenis naža piedziņas kārbā. Par eļļošanu skatiet *Eļļas līmeņa pārbaude naža piedziņas kārbā, page 383*.

Reizi 250 stundās

Tehniskā apkope ir nepieciešama, lai mašīna darbotos maksimāli efektīvi. Tas arī ļauj veikt vizuālu mašīnas apskati, kas var palīdzēt savlaicīgi identificēt problēmas.

Ja nav norādīts citādi, izmantojiet augstas temperatūras un ekstremāla spiediena smērvielu (EP2) uz ne vairāk kā 1% molibdēna disulfīda (NLGI 2. klases) litija bāzes.

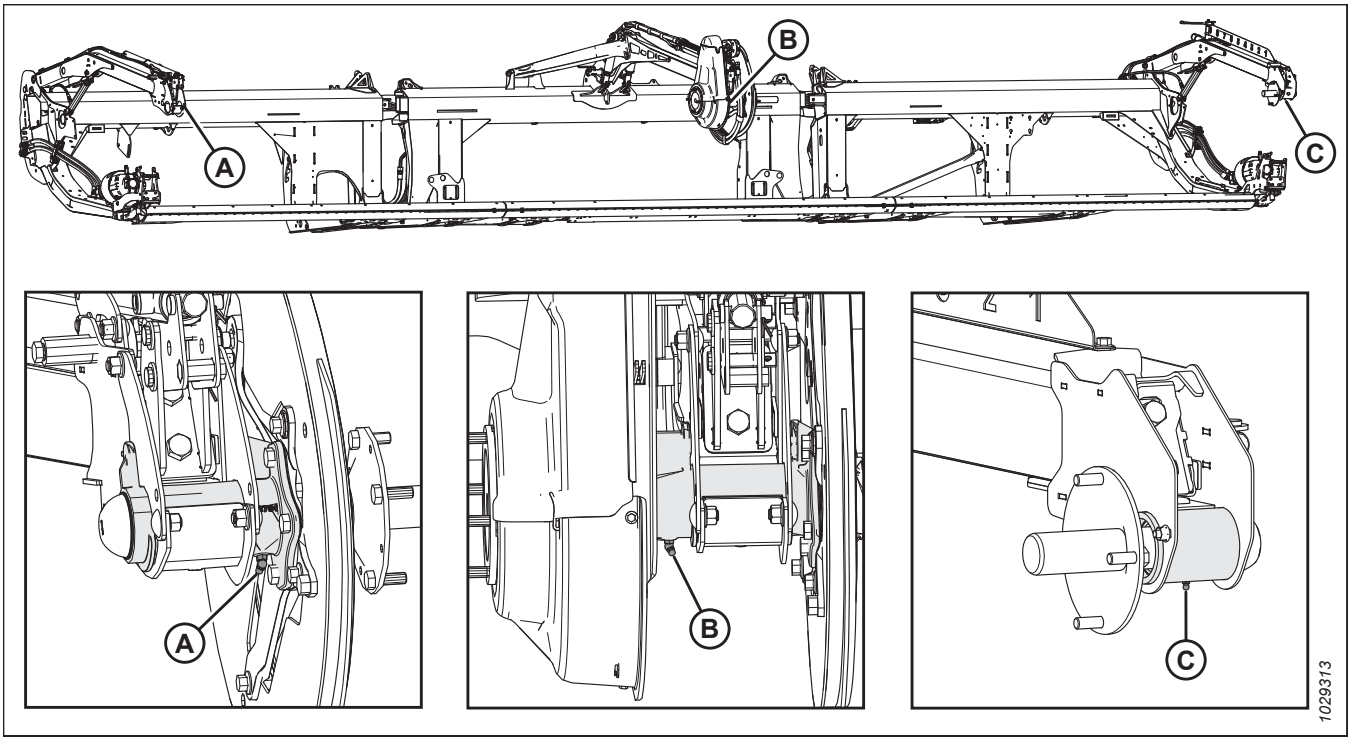

Figure 4.15: Tītavas

A — tītavu labās puses gultnis (viena vieta) **B — tītavu centra gultnis (viena vieta)** **C — tītavu kreisās puses gultnis (viena vieta)**

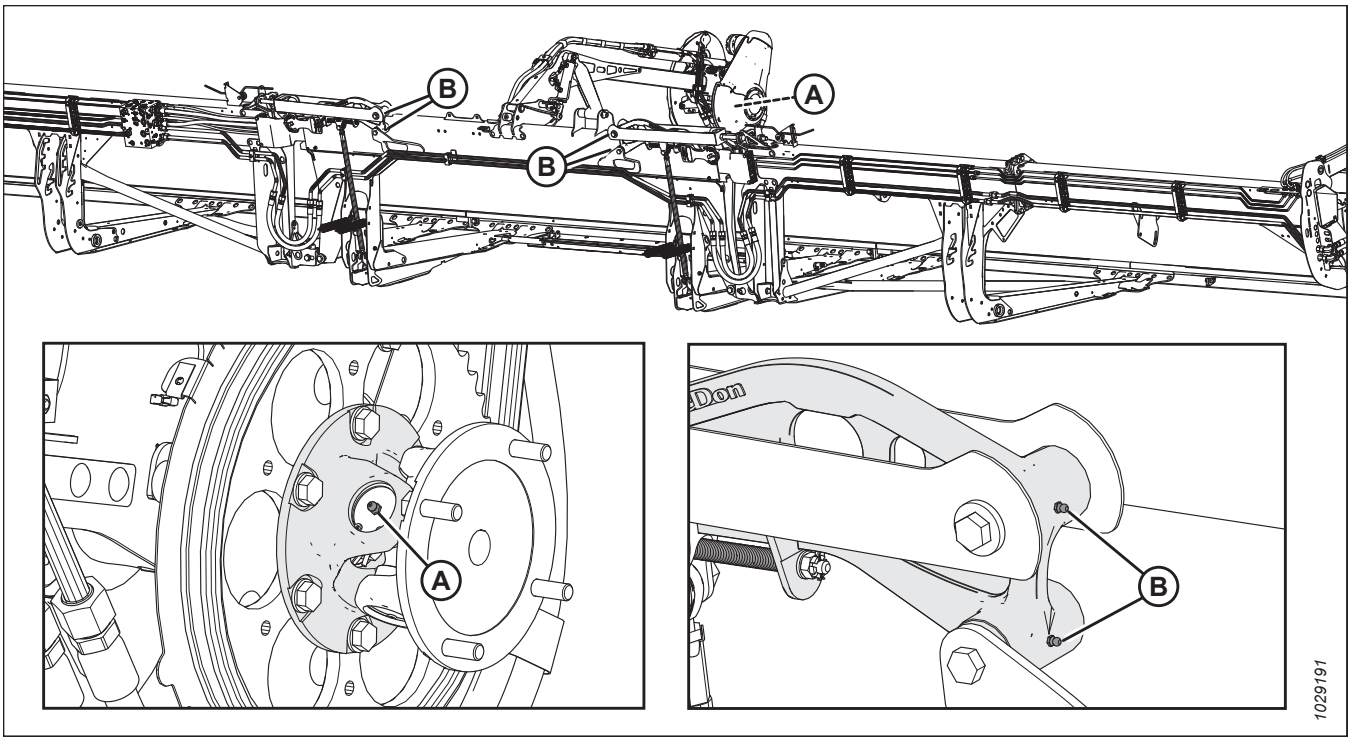

Figure 4.16: Tītavas

A — tītavu U veida savienojums (viena vieta)[72]

B — locīšanas atsaite (divas vietas) — abās pusēs

72. U veida savienojumam ir pagarināts eļļošanas krusta un gultņa komplekts. Pārtrauciet eļļošanu, kad tas kļūst grūti vai ja U veida savienojums pārtrauc uzsūkt smērvielu. Pārmērīga eļļošana sabojās U veida savienojumu. Sākotnējai eļļošanai (rūpnīcā) eļļošanas sūknis nav jāspiež vairāk kā sešas līdz astoņas reizes. Palieliniet eļļošanas intervālu, U veida savienojumam nodilstot, un tādā gadījumā eļļošanai jānospiež sūknis vairāk nekā sešas reizes.

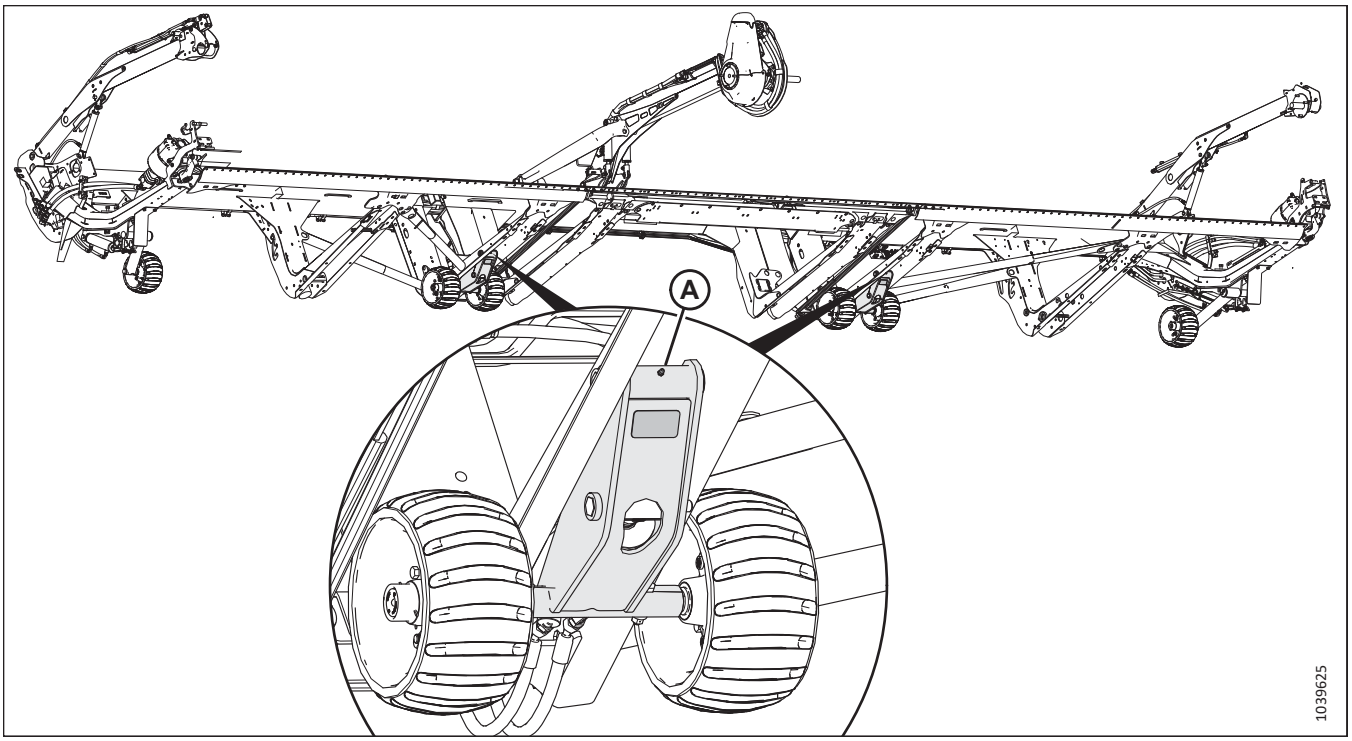

Figure 4.17: Iekšējo kontūrriteņu komplekti

A — iekšējo riteņu komplekti (divas vietas)

Reizi 500 stundās

Tehniskā apkope ir nepieciešama, lai mašīna darbotos maksimāli efektīvi. Tas arī ļauj veikt vizuālu mašīnas apskati, kas var palīdzēt savlaicīgi identificēt problēmas.

Ja nav norādīts citādi, izmantojiet augstas temperatūras un ekstremāla spiediena smērvielu (EP2) uz ne vairāk kā 1% molibdēna disulfīda (NLGI klase 2) uz litija bāzes.

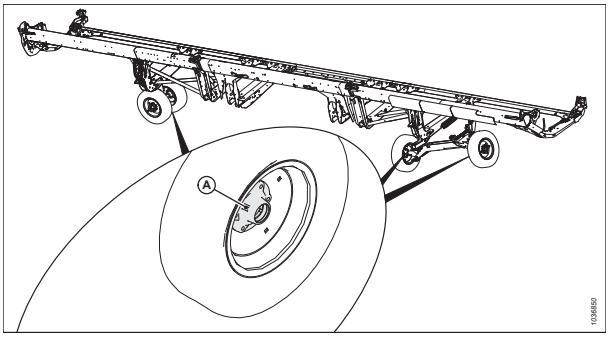

Figure 4.18: Reizi 500 stundās

A — riteņa gultņi (četras vietas)

4.3.2 Eļļošanas darba kārtība

Eļļošanas vietas uz mašīnas ir apzīmētas ar uzlīmēm, kurās redzama eļļošanas pistole un eļļošanas intervāls darba stundās. Eļļošanas vietu izkārtojuma uzlīmes atrodas uz hedera reljefa kopēšanas moduļa labajā pusē.

DANGER

Lai nepieļautu traumas vai nāvi mašīnas neparedzētas iedarbināšanas gadījumā, vienmēr apturiet dzinēju un izņemiet atslēgu no aizdedzes, pirms pieceļaties no operatora sēdekļa jebkādu iemeslu dēļ.

Ieteicamās smērvielas skatiet aizmugurējā vāka iekšpusē.

Pierakstiet darba stundas un izmantojiet pievienoto tehniskās apkopes žurnālu, lai sekotu, kad jāveic plānotā apkope. Skatiet *4.2.1 Regulāras apkopes grafiks / uzskaite, page 280*.

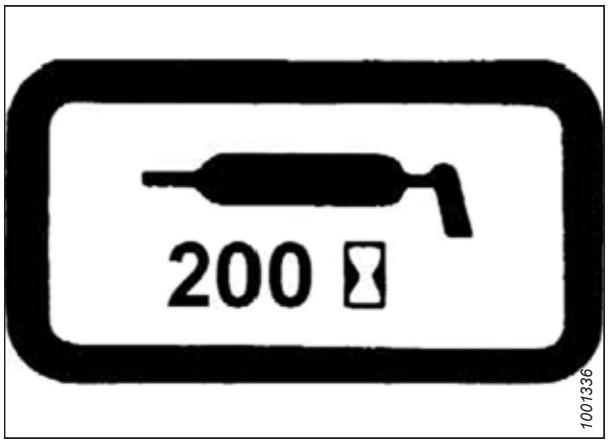

Figure 4.19: Eļļošanas intervāla uzlīme

1. Pirms eļļošanas noslaukiet eļļošanas nipeli ar tīru drānu, lai neļautu iekļūt netīrumiem un gružiem.

   IMPORTANT:

   Lietojiet tikai tīru, augstas temperatūras un ārkārtīga spiediena smērvielu.

2. Ar eļļošanas pistoli ievadiet smērvielu pa nipeli, līdz smērviela izplūst (izņemot atzīmētās vietas).

3. Atstājiet lieko smērvielu uz nipeļa, lai novērstu netīrumu iekļūšanu.

4. Nekavējoties nomainiet visus vaļīgos vai bojātos smērvielas nipeļus.

5. Noņemiet un rūpīgi notīriet visus nipeļus, kas neievada smērvielu. Iztīriet arī smērvielu kanālu. Nomainiet nipeli, ja nepieciešams.

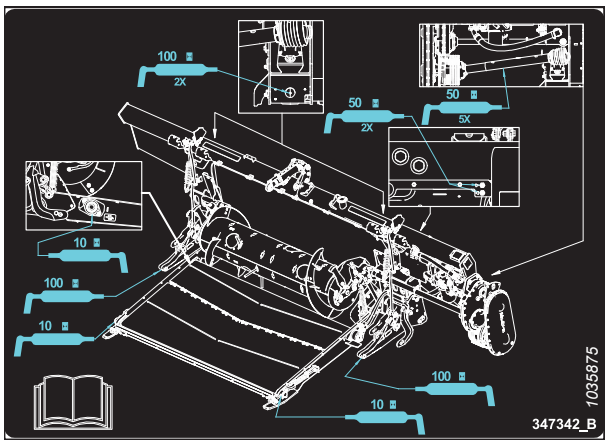

Figure 4.20: FM200 eļļošanas punktu izkārtojuma uzlīme

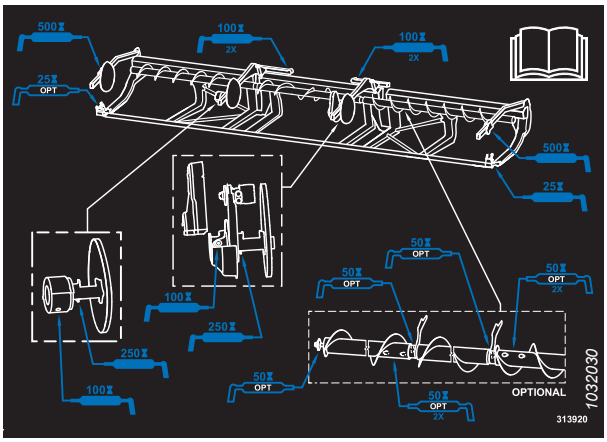

Figure 4.21: FD2 sērijas eļļošanas punktu izkārtojuma uzlīme

4.3.3 Tītavu piedziņas ķēdes eļļošana

Eļļošana aizsargā ķēdi un piedziņas ķēdesratus pret nodilumu.

DANGER

Lai nepieļautu traumas vai nāvi mašīnas neparedzētas iedarbināšanas gadījumā, vienmēr apturiet dzinēju un izņemiet atslēgu no aizdedzes, pirms pieceļaties no operatora sēdekļa jebkādu iemeslu dēļ.

WARNING

Pirms dzinēja iedarbināšanas vai hedera piedziņu ieslēgšanas pārliecinieties, vai mašīnas tuvumā neviena nav.

IMPORTANT:

Neizmantojiet smērvielu vai motoreļļu tītavu piedziņas ķēdes eļļošanai.

1. Noņemiet tītavu piedziņas pārsegu. Norādījumus skatiet *Tītavu piedziņas pārsega noņemšana, page 45*.

IMPORTANT:

Lietojiet ķēdes eļļu ar viskozitāti 100–150 sCt pie 40 °C (104 °F) (parasti vidēji smaga vai smaga ķēdes eļļa) vai minerāleļļu (SAE 20W50), kas nesatur mazgāšanas līdzekļus vai šķīdinātājus.

2. Ar eļļas kanniņu, otu vai aerosolu uzklājiet nelielu daudzumu ķēdes eļļas uz ķēdes iekšējās daļas (A), vienlaikus ar roku griežot tītavas, lai pārklātu visu ķēdi.

3. Uzlieciet atpakaļ tītavu piedziņas pārsegu. Norādījumus skatiet šeit: *Tītavu piedziņas pārsega uzstādīšana, page 47*.

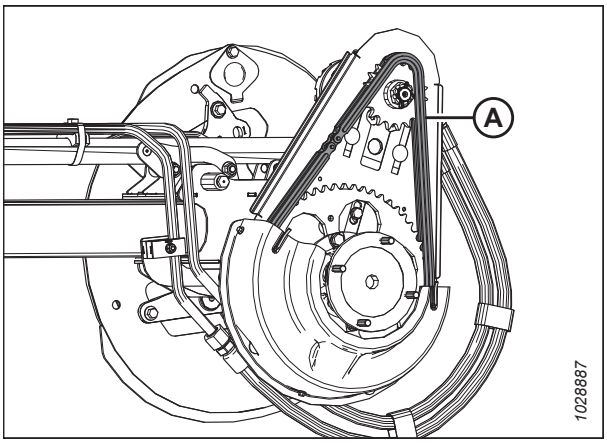

Figure 4.22: Piedziņas ķēde

DANGER

Pārbaudiet, vai neviens neatrodas darba zonā.

4. Iedarbiniet dzinēju. Norādījumus skatiet kombaina operatora rokasgrāmatā.

5. Dažas minūtes darbiniet hederu un tītavas, lai eļļa izplatītos ķēdē.

4.3.4 Gliemežtransportiera piedziņas ķēdes eļļošana

Eļļojiet gliemežtransportiera piedziņas ķēdi saskaņā ar uzturēšanas grafikā norādīto intervālu. Gliemežtransportiera piedziņas ķēdi var eļļot, ja reljefa kopēšanas modulis ir piestiprināts kombainam, taču vieglāk to ir izdarīt, ja reljefa kopēšanas modulis ir atvienots no hedera.

DANGER

Lai nepieļautu traumas vai nāvi mašīnas neparedzētas iedarbināšanas gadījumā, vienmēr apturiet dzinēju un izņemiet atslēgu no aizdedzes, pirms pieceļaties no operatora sēdekļa jebkādu iemeslu dēļ.

Gliemežtransportiera piedziņas pārsegu veido augšējais pārsegs, apakšējais pārsegs un metāla pārbaudes panelis. Lai veiktu šo darbību, ir jānoņem tikai metāla pārbaudes panelis.

1. Noņemiet četras bultskrūves (A) un metāla apskates paneli (B).

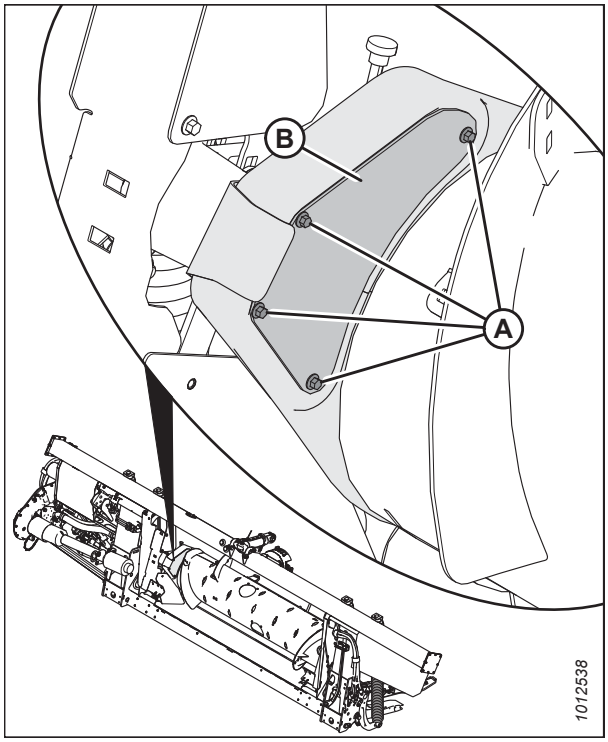

Figure 4.23: Gliemežtransportiera piedziņas apskates panelis

2. Uzklājiet pietiekami daudz smērvielas uz ķēdes (A), piedziņas ķēdesrata (B) un pārejas ķēdesrata (C).

3. Pagrieziet gliemežtransportieri un, ja nepieciešams, ieeļļojiet vairākas ķēdes vietas.

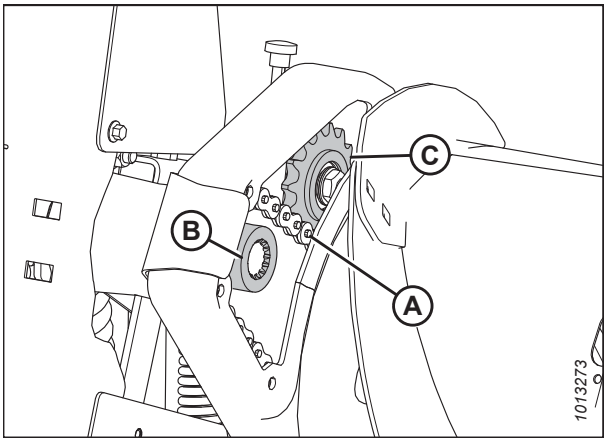

Figure 4.24: Gliemežtransportiera piedziņas ķēde

4. No jauna uzstādiet metāla pārbaudes paneli (B). Nostipriniet paneli ar četrām skrūvēm (A).

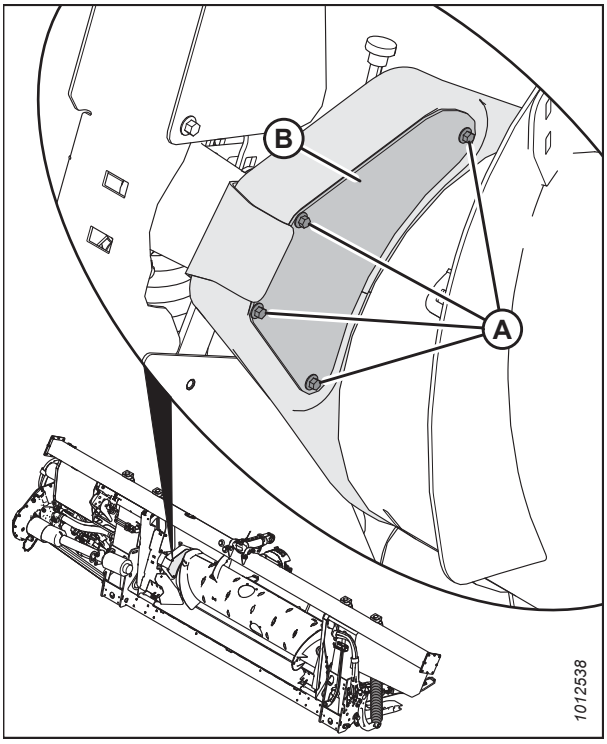

Figure 4.25: Gliemežtransportiera piedziņas apskates panelis

4.3.5 Hedera piedziņas galvenās pārnesumkārbas eļļošana

Eļļas līmeņa pārbaude hedera piedziņas galvenajā pārnesumkārbā

Pārbaudiet hedera piedziņas pārnesumkārbas eļļas līmeni ik pēc 100 stundām.

DANGER

Lai nepieļautu traumas vai nāvi mašīnas neparedzētas iedarbināšanas gadījumā, vienmēr apturiet dzinēju un izņemiet atslēgu no aizdedzes, pirms pieceļaties no operatora sēdekļa jebkādu iemeslu dēļ.

1. Pilnībā nolaidiet hederi.

2. Izslēdziet dzinēju un izņemiet atslēgu no aizdedzes.

3. Izņemiet eļļas līmeņa aizbāzni (A) no galvenās pārnesumkārbas (B) un pārbaudiet, vai eļļas līmenis sniedzas līdz atverei.

4. Ja nepieciešams, pievienojiet eļļu. Norādījumus skatiet *Eļļas pievienošana hedera piedziņas galvenajai pārnesumkārbai, page 302*.

5. Uzlieciet atpakaļ eļļas līmeņa vītņtapu (A).

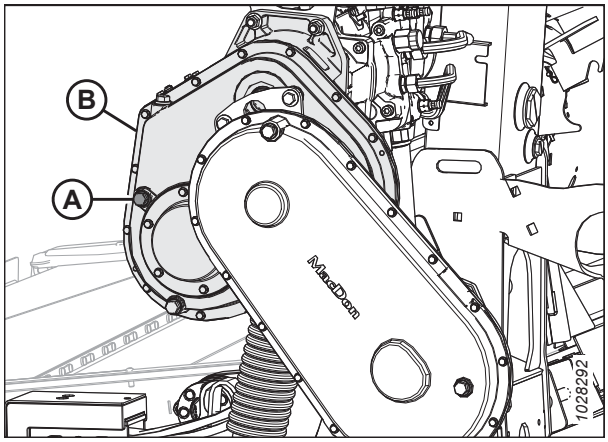

Figure 4.26: Hedera piedziņas galvenā pārnesumkārba

Eļļas pievienošana hedera piedziņas galvenajai pārnesumkārbai

Galvenajā pārnesumkārbā ir uzpildes, pārbaudes un drenāžas aizbāžņi ātrai pārnesumu smērvielas pārbaudei un apkopei, kad pārnesumkārba ir uzstādīta reljefa kopēšanas modulī.

DANGER

Lai nepieļautu traumas vai nāvi mašīnas neparedzētas iedarbināšanas gadījumā, vienmēr apturiet dzinēju un izņemiet atslēgu no aizdedzes, pirms pieceļaties no operatora sēdekļa jebkādu iemeslu dēļ.

1. Noņemiet uzpildes vāciņu (B) un eļļas līmeņa vītņtapu (A) no galvenās pārnesumkārbas.

2. Uzpildes atverē (B) ielejiet eļļu, līdz tā izplūst no eļļas līmeņa aizbāžņa atveres (A). Informāciju par ieteicamajiem šķidrumiem un smērvielām skatiet aizmugurējā vāka iekšpusē.

3. Atlieciet atpakaļ eļļas līmeņa vītņtapu (A) un uzpildes vāciņu (B).

NOTE:

Eļļas drenas aizbāznis ir magnētisks. Pārliecinieties, ka magnētiskais aizbāznis ir uzstādīts eļļas iztukšošanas pozīcijā.

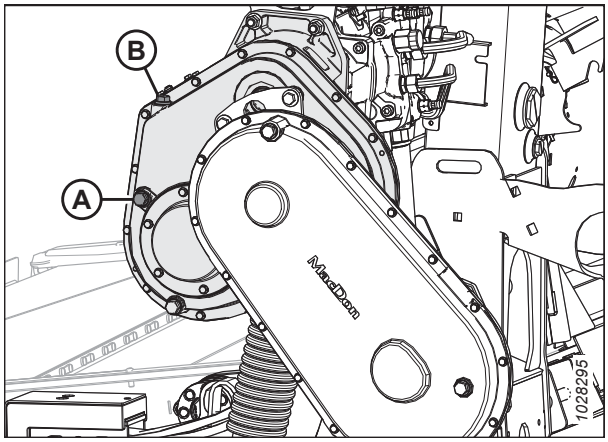

Figure 4.27: Hedera piedziņas galvenā pārnesumkārba

Eļļas nomaiņa hedera piedziņas galvenajā pārnesumkārbā

Nomainiet eļļu hedera piedziņas pārnesumkārbā pēc pirmajām 50 darba stundām un pēc tam ik pēc 1000 stundām (vai 3 gadiem).

DANGER

Lai nepieļautu traumas vai nāvi mašīnas neparedzētas iedarbināšanas gadījumā, vienmēr apturiet dzinēju un izņemiet atslēgu no aizdedzes, pirms pieceļaties no operatora sēdekļa jebkādu iemeslu dēļ.

WARNING

Pārbaudiet, vai neviens neatrodas darba zonā.

1. Iedarbiniet dzinēju. Norādījumus skatiet kombaina operatora rokasgrāmatā.
2. Ieslēdziet hederu, lai uzsildītu eļļu.
3. Paceliet vai nolaidiet hederu, lai eļļas iztecināšanas skrūvi (A) novietotu zemākajā punktā.
4. Izslēdziet dzinēju un izņemiet atslēgu no aizdedzes.
5. Novietojiet piemērota izmēra trauku (aptuveni 4 litri [1 ASV galons]) zem pārnesumkārbas iztecināšanas atveres, lai savāktu eļļu.
6. Izņemiet eļļas iztecināšanas skrūvi (A) un uzpildes vāciņu (C) un ļaujiet eļļai notecēt.
7. Atlieciet atpakaļ eļļas iztecināšanas skrūvi (A) un izņemiet eļļas līmeņa vītņtapu (B).
8. Pa uzpildes aizbāzni (C) ielejiet eļļu, līdz tā izplūst no eļļas līmeņa atveres (B). Ieteicamās smērvielas skatiet šīs rokasgrāmatas aizmugurējā vāka iekšpusē.

   NOTE:

   Galvenajā pārnesumkārbā var iepildīt aptuveni 2,75 litrus (2,9 kvartas) eļļas.
9. Atlieciet atpakaļ eļļas līmeņa vītņtapu (B) un uzpildes vāciņu (C).

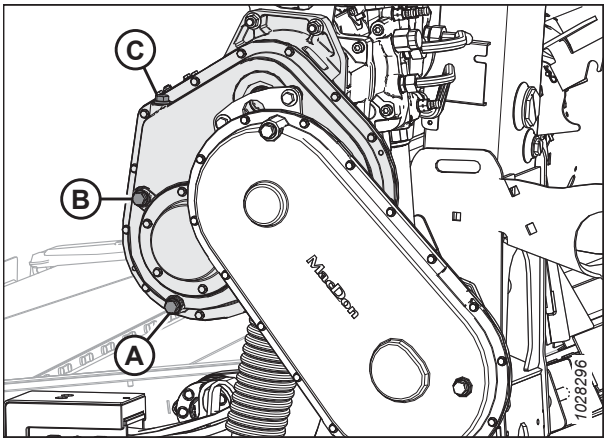

Figure 4.28: Hedera piedziņas galvenā pārnesumkārba

4.3.6 Hedera piedziņas pabeigšanas pārnesumkārbas eļļošana

Eļļas līmeņa pārbaude hedera piedziņas pabeigšanas pārnesumkārbā

Pārbaudiet hedera piedziņas pārnesumkārbas eļļas līmeni ik pēc 100 stundām.

DANGER

Lai nepieļautu traumas vai nāvi mašīnas neparedzētas iedarbināšanas gadījumā, vienmēr apturiet dzinēju un izņemiet atslēgu no aizdedzes, pirms pieceļaties no operatora sēdekļa jebkādu iemeslu dēļ.

1. Pilnībā nolaidiet hederi.
2. Izslēdziet dzinēju un izņemiet atslēgu no aizdedzes.

3. Izņemiet eļļas līmeņa aizbāzni (A) no galvenās pārnesumkārbas. Eļļai vajadzētu būt vienā līmenī ar portu.

4. Ja eļļas galvenās pārnesumkārbas eļļas līmenis nav pietiekams, pielejiet eļļu pa uzpildes spraudni (B). Norādījumus skatiet šeit: *Eļļas pievienošana hedera piedziņas pabeigšanas pārnesumkārbai, page 304*.

5. Uzlieciet atpakaļ eļļas līmeņa vītņtapu (A).

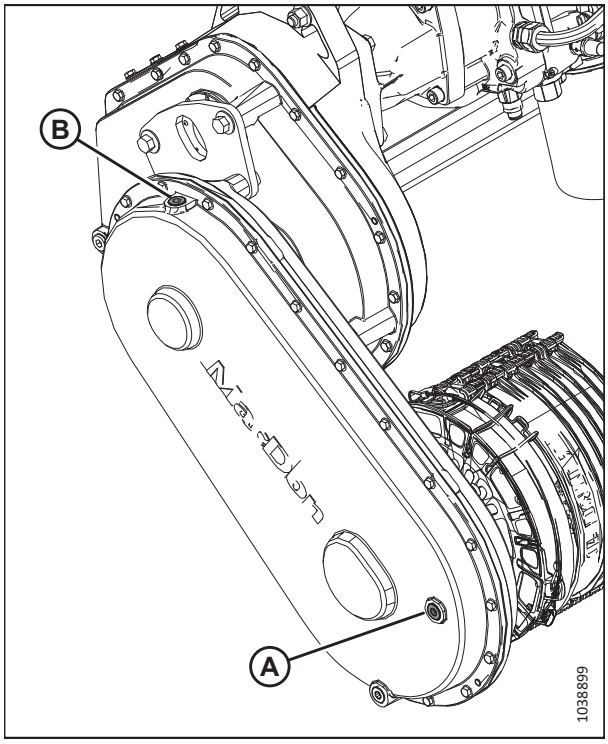

Figure 4.29: Hedera piedziņas pabeigšanas pārnesumkārba

Eļļas pievienošana hedera piedziņas pabeigšanas pārnesumkārbai

Pabeigšanas pārnesumkārbā ir uzpildes, pārbaudes un drenāžas aizbāžņi ātrai zobratu smērvielas pārbaudei un apkopei, kad pārnesumkārba ir uzstādīta reljefa kopēšanas modulī.

DANGER

Lai nepieļautu traumas vai nāvi mašīnas neparedzētas iedarbināšanas gadījumā, vienmēr apturiet dzinēju un izņemiet atslēgu no aizdedzes, pirms pieceļaties no operatora sēdekļa jebkādu iemeslu dēļ.

1. Nolaidiet izkapti uz zemes un pārliecinieties, ka pabeigšanas pārnesumkārba ir darba pozīcijā.

2. Izslēdziet dzinēju un izņemiet atslēgu no aizdedzes.

3. Noņemiet uzpildes vāciņu (B) un eļļas līmeņa vītņtapu (A).

4. Uzpildes atverē (B) ielejiet eļļu, līdz tā izplūst no eļļas līmeņa aizbāžņa atveres (A). Informāciju par ieteicamajiem šķidrumiem un smērvielām skatiet aizmugurējā vāka iekšpusē.

5. Ievietojiet atpakaļ eļļas līmeņa aizbāzni (A) un uzpildes spraudni (B). Pievelciet aizbāžņus līdz 30–40 Nm (22–30 lbf·ft).

   NOTE:

   Eļļas drenas aizbāznis ir magnētisks. Pārliecinieties, ka magnētiskais aizbāznis ir uzstādīts eļļas iztukšošanas pozīcijā.

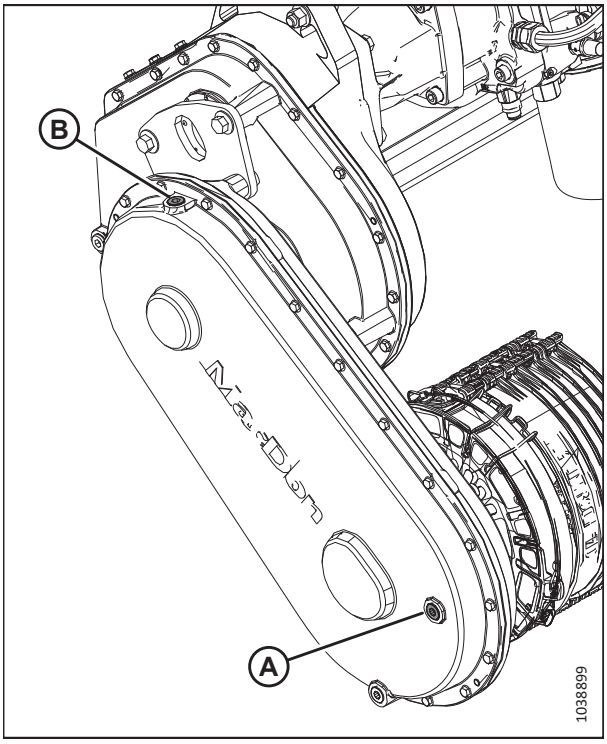

Figure 4.30: Hedera piedziņas pabeigšanas pārnesumkārba

Eļļas nomaiņa hedera piedziņas pabeigšanas pārnesumkārbā

Nomainiet eļļu hedera piedziņas pārnesumkārbā pēc pirmajām 50 darba stundām un pēc tam ik pēc 1000 stundām (vai 3 gadiem).

DANGER

Lai nepieļautu traumas vai nāvi mašīnas neparedzētas iedarbināšanas gadījumā, vienmēr apturiet dzinēju un izņemiet atslēgu no aizdedzes, pirms pieceļaties no operatora sēdekļa jebkādu iemeslu dēļ.

DANGER

Pārbaudiet, vai neviens neatrodas darba zonā.

1. Iedarbiniet dzinēju. Norādījumus skatiet kombaina operatora rokasgrāmatā.

2. Ieslēdziet hederu, lai uzsildītu eļļu.

3. Paceliet vai nolaidiet hederu, lai eļļas iztecināšanas skrūvi (A) novietotu zemākajā punktā.

4. Izslēdziet dzinēju un izņemiet atslēgu no aizdedzes.

5. Novietojiet piemērota izmēra trauku (aptuveni 4 litri [1 ASV galons]) zem pārnesumkārbas iztecināšanas atveres, lai savāktu eļļu.

6. Izņemiet eļļas iztecināšanas skrūvi (A) un uzpildes vāciņu (C) un ļaujiet eļļai notecēt.

7. Ievietojiet atpakaļ eļļas drenāžas aizbāzni (A).

   NOTE:

   Eļļas drenāžas aizbāznis ir magnētisks. Pārbaudiet, vai magnētiskais aizbāznis ir uzstādīts eļļas drenāžas pozīcijā (A), nevis eļļas līmeņa pārbaudes pozīcijā (B).

8. Izņemiet eļļas līmeņa vītņtapu (B).

9. Pa uzpildes aizbāzni (C) ielejiet eļļu, līdz tā izplūst no eļļas līmeņa atveres (B). Ieteicamās smērvielas skatiet šīs rokasgrāmatas aizmugurējā vāka iekšpusē.

   NOTE:

   Hedera piedziņas pārnesumkārbā ir aptuveni 2,25 litri (2,4 kvartas) eļļas.

10. Atlieciet atpakaļ eļļas līmeņa vītņtapu (B) un uzpildes vāciņu (C).

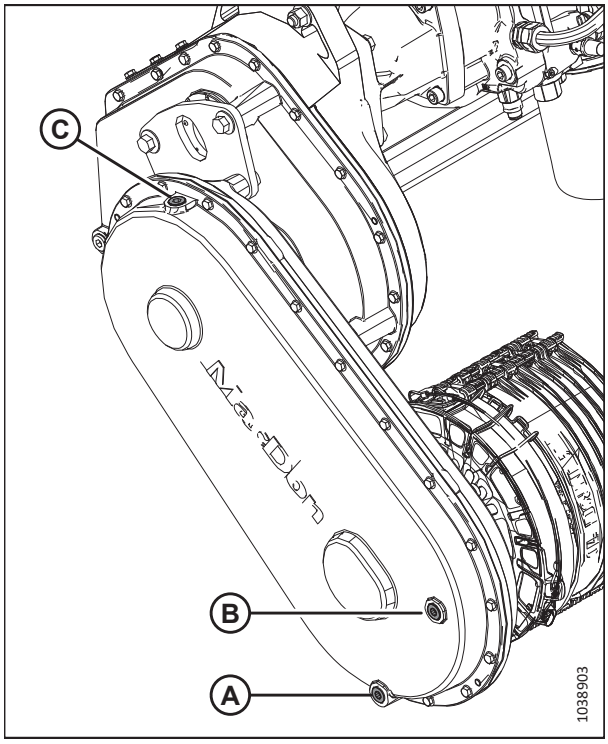

Figure 4.31: Hedera piedziņas pabeigšanas pārnesumkārba

4.4 Hidraulika

Reljefa kopēšanas moduļa rāmis darbojas kā eļļas tvertne. Informāciju par ieteicamām reljefa kopēšanas moduļa smērvielām skatiet aizmugurējā vāka iekšpusē.

4.4.1 Eļļas līmeņa pārbaude hidraulikas tvertnē

Ik pēc 25 stundām pārbaudiet hidraulikas eļļas līmeni tvertnē.

NOTE:

Pārbaudiet eļļas līmeni, kad eļļa ir auksta.

1. Pārbaudiet eļļas līmeni, izmantojot apakšējo skatlodziņu (A) un augšējo skatlodziņu (B), kad izkapts tikai pieskaras zemei un centrālais posms ir ievilkts.

2. Pārliecinieties, vai eļļas līmenis ir atbilstošs reljefam, kā norādīts turpmāk:

   - **Parasts apvidus (1).** Uzturiet tādu līmeni, lai apakšējais skatlodziņš (A) būtu pilns, bet augšējais (B) būtu tukšs.
   - **Kalnains apvidus (2).** Uzturiet tādu līmeni, lai apakšējais skatlodziņš (A) būtu pilns, bet augšējais (B) būtu līdz pusei pilns.

   NOTE:

   Var būt nepieciešams nedaudz samazināt eļļas līmeni, ja apkārtējās vides temperatūra pārsniedz 35 °C (95 °F), lai nepieļautu eļļas pārplūšanu caur ventili, ja tiek sasniegta normāla darba temperatūra.

   NOTE:

   Ja ir uzstādīts uzpildes kakliņa pagarinājums (MACB6057), eļļas līmeni kalnainam apvidum **VAR** izmantot arī līdzena reljefa apvidum.

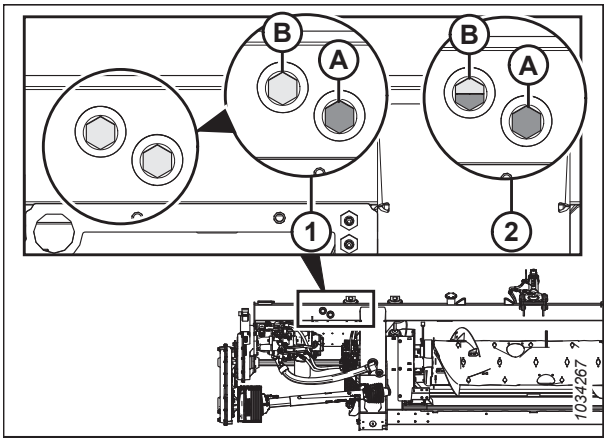

Figure 4.32: Eļļas līmeņrāža skatlodziņi

4.4.2 Eļļas pievienošana hidraulikas tvertnē

Ja eļļas līmenis hidraulikas tvertnē ir zems vai eļļas nav, eļļa ir jāpielej.

DANGER

Lai nepieļautu traumas vai nāvi mašīnas neparedzētas iedarbināšanas gadījumā, vienmēr apturiet dzinēju un izņemiet atslēgu no aizdedzes, pirms pieceļaties no operatora sēdekļa jebkādu iemeslu dēļ.

1. Izslēdziet dzinēju un izņemiet atslēgu no aizdedzes.

2. Notīriet visus netīrumus vai gružus no uzpildes vāciņa (A).

CAUTION

Eļļas tvertnē var būt spiediens; noņemiet vāciņu uzmanīgi.

3. Grieziet uzpildes vāciņu (A) pulksteņrādītāju kustības virzienā, lai to noņemtu.

4. Uzpildiet hidraulikas eļļas tvertni ar siltu eļļu (aptuveni 21 ° C [70 °F]), līdz tiek sasniegts atbilstošs uzpildes līmenis. Informāciju par hidraulikas eļļas līmeņa pārbaudi skatiet šeit: *4.4.1 Eļļas līmeņa pārbaude hidraulikas tvertnē, page 307*. Informāciju par tvertnes ietilpību un izmantojamās eļļas veidu skatiet šīs rokasgrāmatas aizmugurējā vāka iekšpusē.

   IMPORTANT:

   Silta eļļa plūdīs caur sietu labāk nekā auksta eļļa. **NENOŅEMIET** sietu.

5. Uzlieciet atpakaļ uzpildes vāciņu (A).

6. Vēlreiz pārbaudiet eļļas līmeni. Norādījumus skatiet *4.4.1 Eļļas līmeņa pārbaude hidraulikas tvertnē, page 307*.

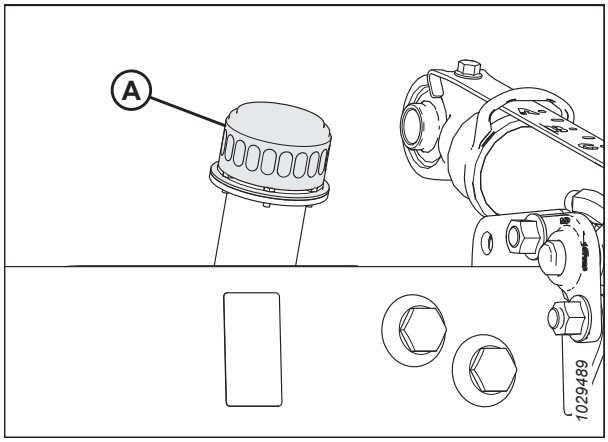

Figure 4.33: Eļļas tvertnes uzpildes vāciņš

4.4.3 Eļļas nomaiņa hidraulikas tvertnē

Hidraulisko eļļu tvertnē nomainiet ik pēc 1000 stundām vai 3 gadiem (atkarībā no tā, kas notiek vispirms).

DANGER

Lai nepieļautu traumas vai nāvi mašīnas neparedzētas iedarbināšanas gadījumā, vienmēr apturiet dzinēju un izņemiet atslēgu no aizdedzes, pirms pieceļaties no operatora sēdekļa jebkādu iemeslu dēļ.

1. Iedarbiniet dzinēju.

2. Ieslēdziet hederu, lai uzsildītu eļļu.

3. Izslēdziet dzinēju un izņemiet atslēgu no aizdedzes.

4. Novietojiet piemērota izmēra (vismaz 50 litru [13 galonu]) tvertni zem katra no abiem eļļas drenāžas aizbāžņiem (A), kas atrodas rāmja aizmugurē abās pusēs.

5. Izņemiet eļļas iztecināšanas skrūves (A) ar 7/8 collu sešstūra ligzdu un ļaujiet eļļai iztecēt.

6. Kad tvertne ir tukša, atlieciet eļļas iztecināšanas skrūves (A) atpakaļ.

7. Nomainiet eļļas filtru, ja nepieciešams. Norādījumus skatiet *4.4.4 Eļļas filtra nomaiņa, page 309*.

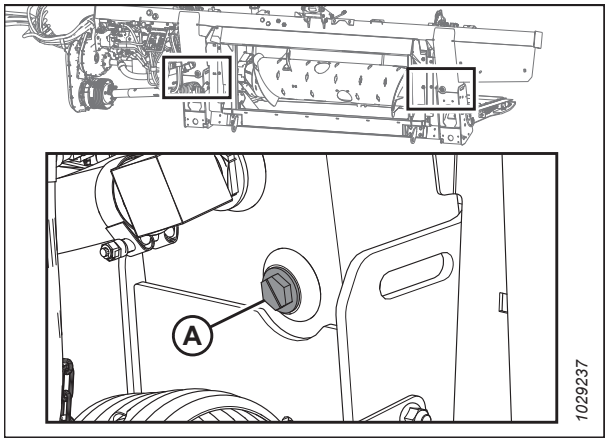

Figure 4.34: Tvertnes iztecināšana

8. Papildiniet eļļu tvertnē. Norādījumus skatiet šeit: *4.4.2 Eļļas pievienošana hidraulikas tvertnē, page 307*.

   NOTE:

   Hidraulikas eļļas tvertnes tilpums ir aptuveni 95 litri (25 galoni).

4.4.4 Eļļas filtra nomaiņa

Eļļas filtru nomainiet pēc pirmajām 50 darba stundām un pēc tam ik pēc 250 stundām.

Iegādājieties filtru komplektu (MAC320360)[73] no MacDon izplatītāja.

DANGER

Lai nepieļautu traumas vai nāvi mašīnas neparedzētas iedarbināšanas gadījumā, vienmēr apturiet dzinēju un izņemiet atslēgu no aizdedzes, pirms pieceļaties no operatora sēdekļa jebkādu iemeslu dēļ.

1. Izslēdziet dzinēju un izņemiet atslēgu no aizdedzes.
2. Notīriet savienojošajās virsmas starp filtru (A) un iebūvēto sūkni (B).
3. Novietojiet piemērota izmēra trauku (aptuveni 1 litrs [0,26 galoni]) zem filtra, lai savāktu eļļas noteci.
4. Izskrūvējiet filtru (A) un iztīriet iedarbībai pakļauto filtra atveri iebūvētajā sūknī.
5. Uzklājiet plānu kārtiņu tīras eļļas uz gredzenblīves jaunajā filtrā.
6. Pagrieziet jauno filtru uz iebūvētā sūkņa (B), līdz gredzenblīve saskaras ar savienojošo virsmu. Pievelciet filtru vēl par 1/2 līdz 3/4 apgrieziena ar roku.

   IMPORTANT:

   Jaunā filtra uzstādīšanai **NELIETOJIET** filtra uzgriežņu atslēgu. Pārmērīga pievilkšana var sabojāt gredzenblīvi un filtru.

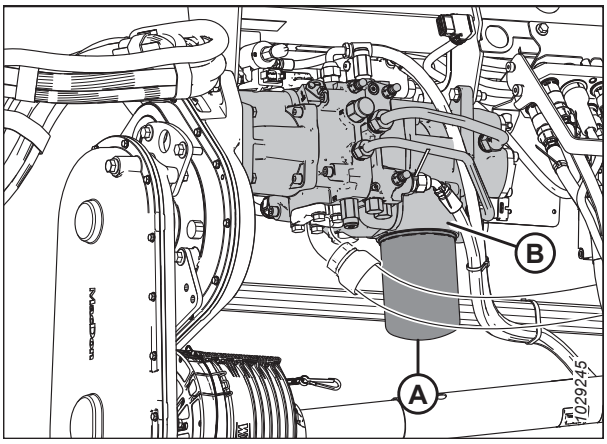

Figure 4.35: FM200 iebūvētais sūknis

73. Uz filtra ir uzdrukāts daļas numurs MAC202986, bet filtra apkopei izmantojiet komplektu MAC320360. Komplektā ir uzstādīšanas norādījumi

4.5 Elektroiekārta

Hedera elektrosistēmu darbina kombains. Hederam ir dažādi gaismas lukturi un sensori, kuriem ir nepieciešama enerģija.

4.5.1 Spuldžu nomaiņa

Gaismas ir svarīgs drošības elements. Nekavējoties nomainiet bojātās vai nepareizi darbojošās spuldzes vai lampas.

DANGER

Lai novērstu traumas vai nāvi mašīnas neparedzētas iedarbināšanas dēļ, pirms mašīnas regulēšanas vienmēr izslēdziet dzinēju un izņemiet atslēgu no aizdedzes.

Izmantojiet #1156 spuldzi dzeltenajiem transportēšanas lukturiem un #1157 spuldzi sarkanajiem aizmugures lukturiem (maza ātruma transportēšanas opcija).

Attāluma gaismas (tikai Ziemeļamerikā)

1. Izmantojiet krustiņa skrūvgriezi, lai noņemtu trīs skrūves (A) no stiprinājuma, un noņemiet plastmasas stikliņu. Saglabājiet skrūves (A).
2. Nomainiet spuldzi un atkal uzlieciet plastmasas stikliņu un ieskrūvējiet skrūves.

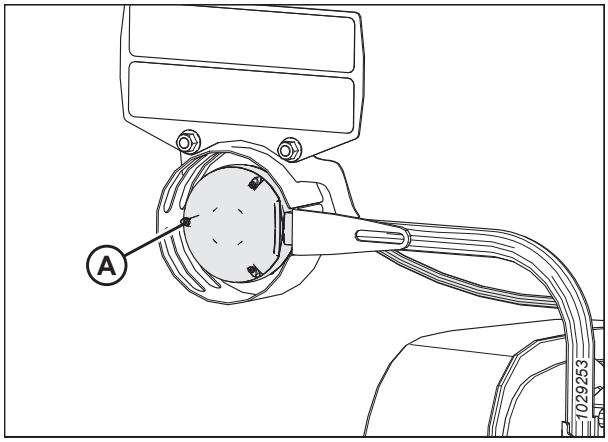

Figure 4.36: Kreisās puses atstarpes gaismas

Maza ātruma transportēšanas lukturi

3. Izmantojiet krustiņa skrūvgriezi, lai noņemtu skrūves (A) no stiprinājuma, un noņemiet plastmasas stikliņu. Saglabājiet skrūves (A).
4. Nomainiet spuldzi un atkal uzlieciet plastmasas stikliņu un ieskrūvējiet skrūves.

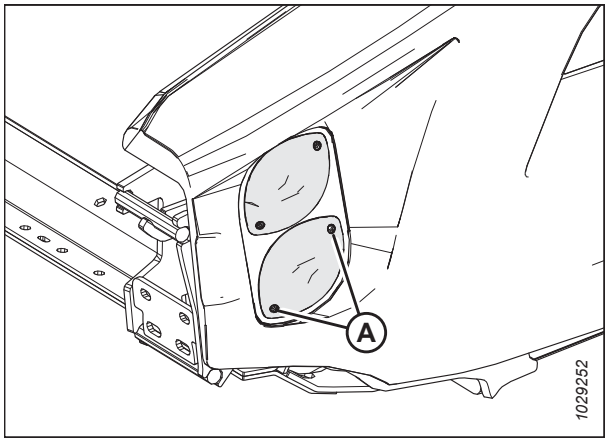

Figure 4.37: Maza ātruma transportēšanas opcija — sarkanie un dzeltenie lukturi

4.6 Hedera piedziņa

Hedera piedziņu veido piedziņas līnija no kombaina uz FM200 reljefa kopēšanas moduļa pārnesumkārbu, kas darbina padeves gliemežtransportieri un hidrauliskos sūkņus. Sūkņi nodrošina hidraulisko piedziņu stiebru pacēlājiem, nažiem un papildu aprīkojumam.

4.6.1 Piedziņas līnijas, kas savieno reljefa kopēšanas moduli un kombainu, noņemšana

Transmisija pārvada jaudu no kombaina jūgvārpstas uz hedera reljefa kopēšanas moduļa pabeigšanas pārnesumkārbu. Ātrās atvienošanas manšete ļauj noņemt transmisiju, atvienojot hedera reljefa kopēšanas moduli no kombaina.

DANGER

Lai nepieļautu traumas vai nāvi mašīnas neparedzētas iedarbināšanas gadījumā, vienmēr apturiet dzinēju un izņemiet atslēgu no aizdedzes, pirms pieceļaties no operatora sēdekļa jebkādu iemeslu dēļ.

1. Iedarbiniet dzinēju. Norādījumus skatiet kombaina operatora rokasgrāmatā.
2. Tītavas pilnībā nolaidiet.
3. Pilnībā nolaidiet hederi.
4. Izslēdziet dzinēju un izņemiet atslēgu no aizdedzes.
5. Atvienojiet transmisijas drošības ķēdi (A) no spraugas alumīnija plāksnē.

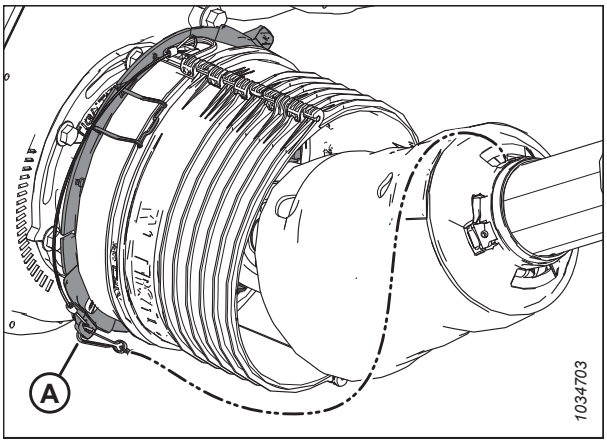

Figure 4.38: Piedziņas līnijas vairogs

6. Izspiediet skavas (A) uz augšu, lai atbrīvotu vairogu (B).

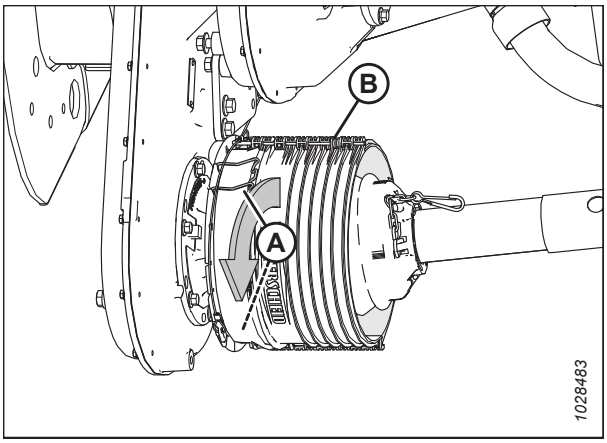

Figure 4.39: Piedziņas līnijas vairogs

7. Lai piekļūtu ātri atvienojamai manšetei (B), bīdiet vairogu (A) gar piedziņas līniju.

   NOTE:

   Ja vāks neslīd, izmantojiet lauzni.

8. Atbīdiet atpakaļ ātri atvienojamo manšeti (B), lai atbrīvotu piedziņas līnijas sajūgu. Noņemiet piedziņas līniju no pārnesumkārbas vārpstas.

9. Slidiniet piedziņas līniju caur vairogu un nolaidiet to uz zemes.

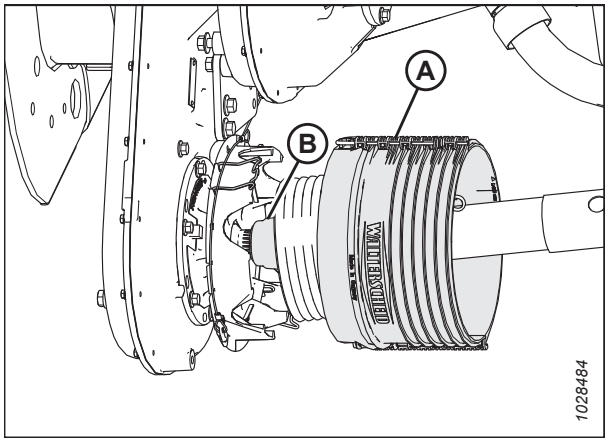

Figure 4.40: Piedziņas līnijas vairogs

10. Atvienojiet ķēdi (D) no balsta kronšteina (B).

11. Piedziņas līnijas pretējā galā (C) pavelciet atpakaļ ātri atvienojamo manšeti (A), lai atbrīvotu piedziņas līnijas sajūgu.

12. Noņemiet jūgu no balsta kronšteina (B).

13. Noņemiet piedziņas līniju (C).

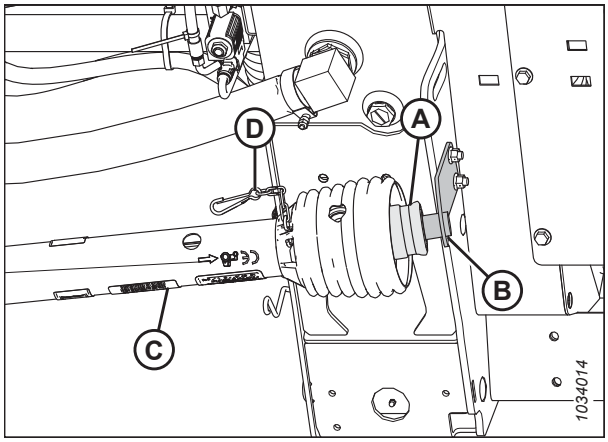

Figure 4.41: Piedziņas līnijas vairogs

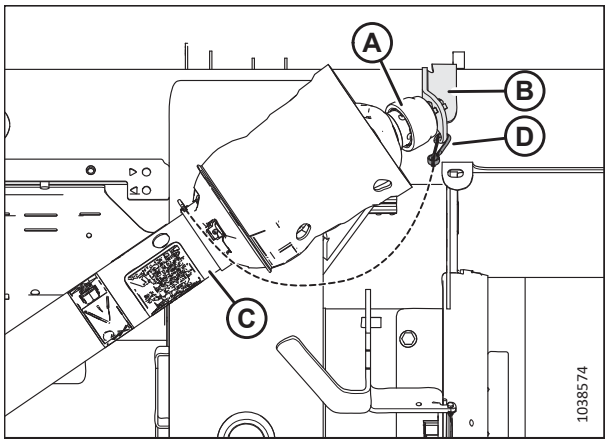

Figure 4.42: Papildaprīkojums Side-Hill piedziņas līnijas vairogs

4.6.2 Piedziņas līnijas uzstādīšana

Piedziņas līnija pārvada jaudu no kombaina jūgvārpstas uz hedera reljefa kopēšanas moduļa pabeigšanas pārnesumkārbu. Tas būs jāuzstāda uz reljefa kopēšanas moduļa.

DANGER

Lai nepieļautu traumas vai nāvi mašīnas neparedzētas iedarbināšanas gadījumā, vienmēr apturiet dzinēju un izņemiet atslēgu no aizdedzes, pirms pieceļaties no operatora sēdekļa jebkādu iemeslu dēļ.

1. Iedarbiniet dzinēju. Norādījumus skatiet kombaina operatora rokasgrāmatā.
2. Tītavas pilnībā nolaidiet.
3. Pilnībā nolaidiet hederi.
4. Izslēdziet dzinēju un izņemiet atslēgu no aizdedzes.
5. Novietojiet piedziņas līnijas balsta kronšteinu (A) (komplektā ar piedziņas līniju) uz reljefa kopēšanas moduļa, kā parādīts attēlā. Piestipriniet kronšteinu ar divām M10, 30 mm skrūvēm un atloka uzgriežņiem (B).

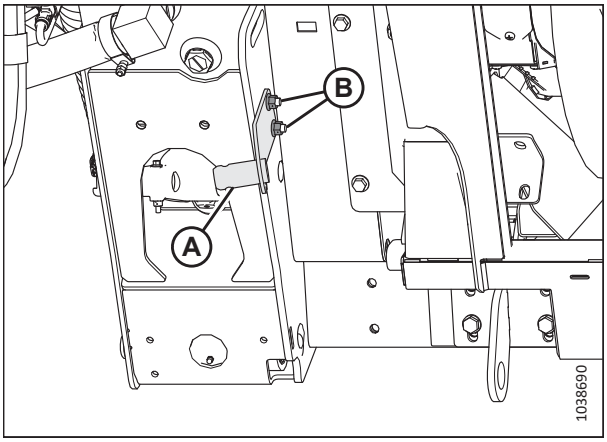

Figure 4.43: Piedziņas līnijas balsta kronšteins

6. Piedziņas līnijas (D) galā, kura bultiņa (C) ir vērsta uz manšeti, pavelciet atpakaļ ātri atvienojamo manšeti (A).
7. Ieslidiniet sajūgu balsta kronšteinā (B).
8. Pievienojiet drošības ķēdi (E) balsta kronšteinam.

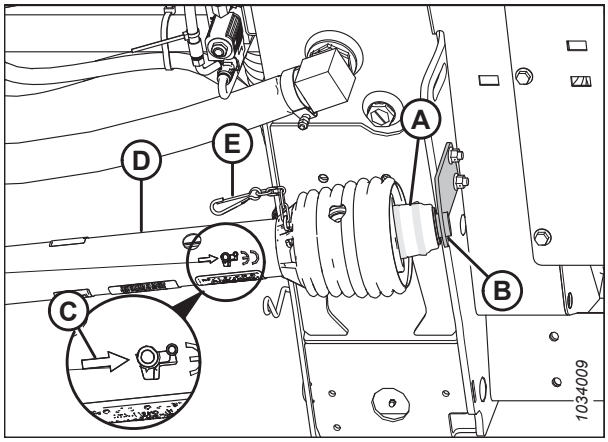

Figure 4.44: Piedziņas līnijas vairogs

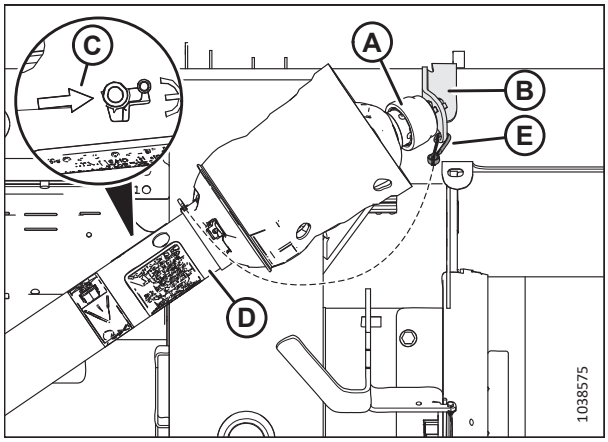

Figure 4.45: Papildaprīkojums Side-Hill piedziņas līnijas vairogs

9. Izspiediet skavas (A) uz augšu, lai atbrīvotu vairogu (B).

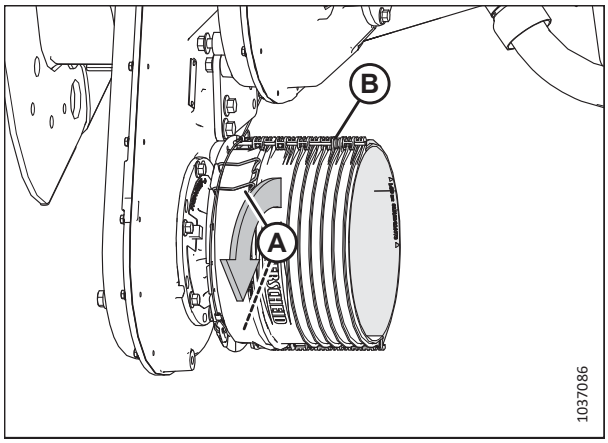

Figure 4.46: Piedziņas līnijas vairogs

10. Virziet piedziņas līniju caur vairogu (A). Atbīdiet atpakaļ ātri atvienojamo manšeti (B), lai atbrīvotu piedziņas līnijas sajūgu.

11. Bīdiet piedziņas līniju uz pārnesumkārbas vārpstu, līdz tā saslēdzas ar vārpstu.

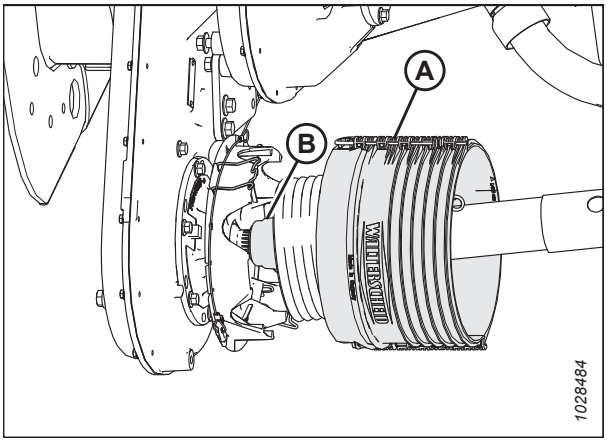

Figure 4.47: Piedziņas līnijas vairogs

12. Bīdiet vairogu virzienā uz pārnesumkārbu, līdz skavas (A) nostiprina vairogu (B).

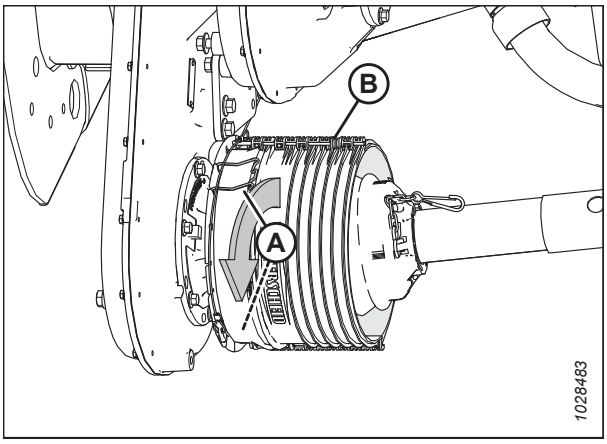

Figure 4.48: Piedziņas līnijas vairogs

13. Iestipriniet transmisijas drošības ķēdi (A) alumīnija plāksnes spraugā.

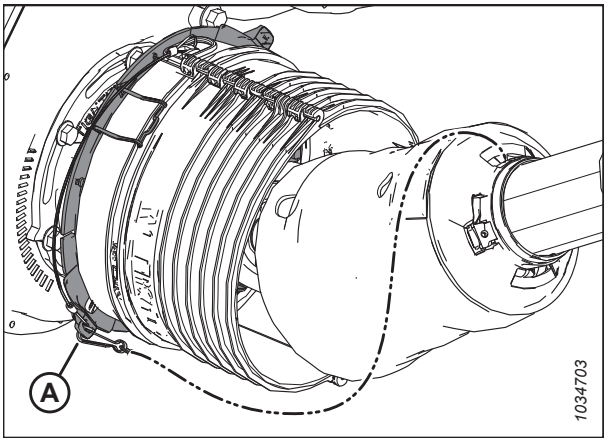

Figure 4.49: Piedziņas līnijas vairogs

4.6.3 Piedziņas līnijas vairoga noņemšana

Darba laikā galvenajam piedziņas līnijas aizsargam ir jābūt piestiprinātam pie piedziņas līnijas, taču tehniskās apkopes nolūkā to var noņemt.

DANGER

Lai nepieļautu traumas vai nāvi mašīnas neparedzētas iedarbināšanas gadījumā, vienmēr apturiet dzinēju un izņemiet atslēgu no aizdedzes, pirms pieceļaties no operatora sēdekļa jebkādu iemeslu dēļ.

NOTE:

Piedziņas līnija **NAV** jānoņem no reljefa kopēšanas moduļa, lai noņemtu piedziņas līnijas aizsargu.

1. Izslēdziet kombainu un izņemiet atslēgu no aizdedzes.
2. Atvelciet piedziņas līnijas manšeti (A) no kardāna (PTO) balsta (B). Noņemiet sajūgu (C) no balsta (B) un atbrīvojiet manšeti (A).

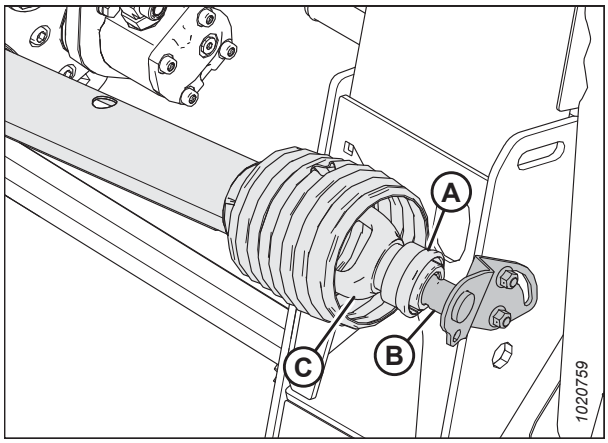

Figure 4.50: Piedziņas līnijas kombaina gals

3. Paceliet piedziņas līnijas kombaina galu (A) no āķa un izbīdiet piedziņas līnijas savienojumu, līdz tas atdalās. Turiet reljefa kopēšanas moduļa galu (B), lai tas nenokristu zemē.

Figure 4.51: Atdalīta piedziņas līnija

4. Lietojiet plakano skrūvgriezi, lai atslābinātu eļļošanas nipeli / aizdari (A).

Figure 4.52: Piedziņas līnijas aizsargs

5. Ar skrūvgriezi pagrieziet piedziņas līnijas aizsarga bloķēšanas gredzenu (A) pretēji pulksteņrādītāja virzienam, līdz tapas (B) sakrīt ar aizsarga ligzdām.

6. Noņemiet aizsargu no piedziņas līnijas.

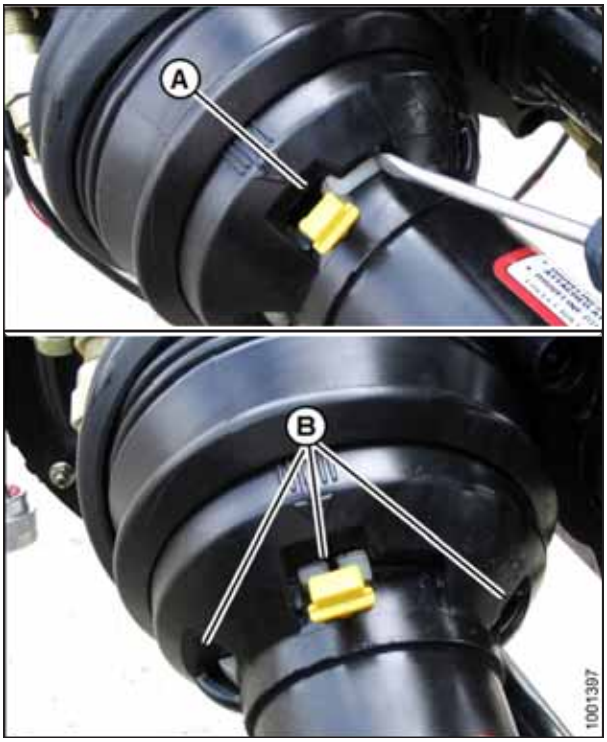

Figure 4.53: Piedziņas līnijas aizsargs

4.6.4 Piedziņas līnijas vairoga uzstādīšana

Lai hederu lietotu droši, ir jāuzstāda transmisijas pārsegs.

1. Uzslidiniet aizsargu uz piedziņas līniju un izlīdziniet rievoto tapu uz bloķēšanas gredzena (A) ar bultiņu (B) uz aizsarga.

Figure 4.54: Piedziņas līnijas aizsargs

2. Uzspiediet aizsargu uz gredzena, līdz bloķēšanas gredzens ir redzams spraugās (A).

Figure 4.55: Piedziņas līnijas aizsargs

3. Ar plakano skrūvgriezi pagrieziet gredzenu (A) pulksteņrādītāju kustības virzienā.

Figure 4.56: Piedziņas līnijas aizsargs

4. Ievietojiet eļļošanas nipeli (A) atpakaļ aizsargā.

Figure 4.57: Piedziņas līnijas aizsargs

5. Samontējiet piedziņas līniju.

   IMPORTANT:

   Šlices ir veidotas tā, lai tās sapārotu ar piedziņas līnijas savienojumiem. Montāžas laikā salāgojiet metinājuma vietu (A) ar atbilstošo šlici (B). Ja vārpstas daļas nav izlīdzinātas, var rasties pārmērīga vibrācija un gliemežtransportiera / pārnesumkārbas bojājumi.

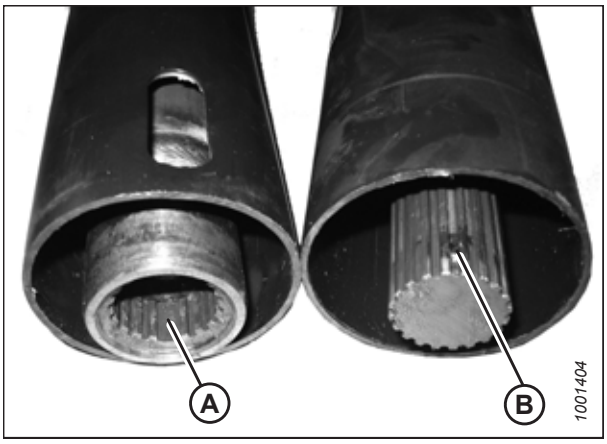

Figure 4.58: Piedziņas līnija

6. Novietojiet transmisijas kombaina galu (A) uz jūgvārpstas (PTO) uzglabāšanas balsta (B). Atvelciet atpakaļ manšeti (C) uz transmisijas un uzbīdiet transmisiju uz balsta, līdz tās skava (D) fiksējas uz balsta. Atlaidiet manšeti (C).

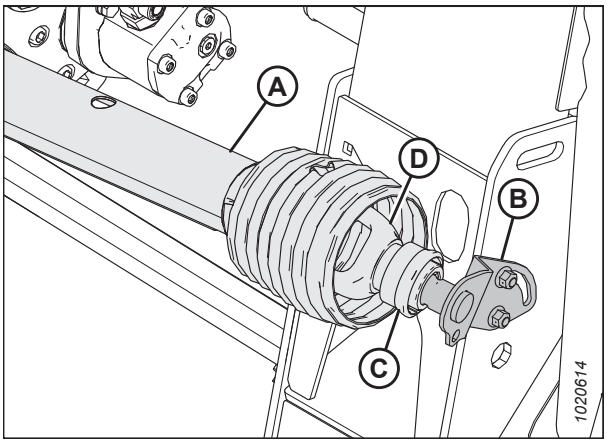

Figure 4.59: Piedziņas līnijas kombaina gals

4.6.5 Ķēdes spriegojuma regulēšana — galvenā pārnesumkārba

Pārnesumkārbas piedziņas ķēdes spriegojums ir iestatīts rūpnīcā, taču spriegojuma regulēšana jāveic pēc pirmajām 50 stundām, pēc tam ik pēc 500 stundām vai reizi gadā (atkarībā no tā, kas notiek vispirms). Izņemot eļļas nomaiņu, pārnesumkārbas piedziņas ķēdei nav nepieciešama cita regulāra apkope.

DANGER

Lai nepieļautu traumas vai nāvi mašīnas neparedzētas iedarbināšanas gadījumā, vienmēr apturiet dzinēju un izņemiet atslēgu no aizdedzes, pirms pieceļaties no operatora sēdekļa jebkādu iemeslu dēļ.

1. Izņemiet četras bultskrūves (A), vāku (B) un starpliku (C) no galvenās pārnesumkārbas.

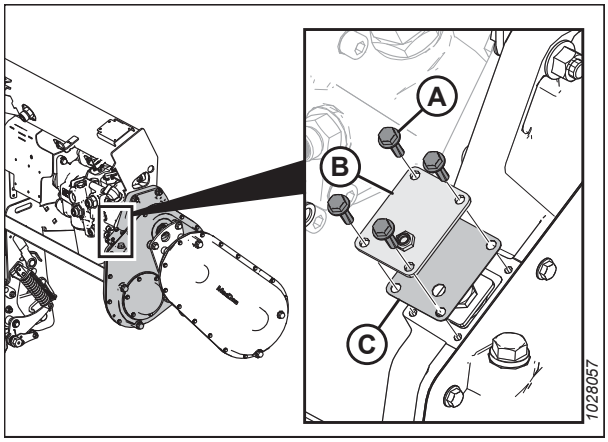

Figure 4.60: Galvenās pārnesumkārbas ķēdes spriegotāja vāks

2. Noņemiet stiprinājuma plāksni (A).
3. Pievelciet skrūvi (B) līdz 250 Nm (22 lbf·in).
4. Atlaidiet skrūvi (B) par 2 galvas sānu virsmām (par 2/6 apgrieziena).

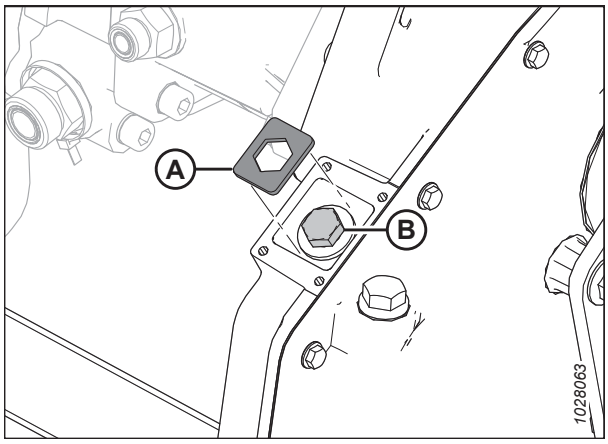

Figure 4.61: Galvenās pārnesumkārbas ķēdes spriegotājs

5. Ja nepieciešams, nedaudz pagrieziet bultskrūvi (B), līdz var uzstādīt stiprinājuma plāksni (A).

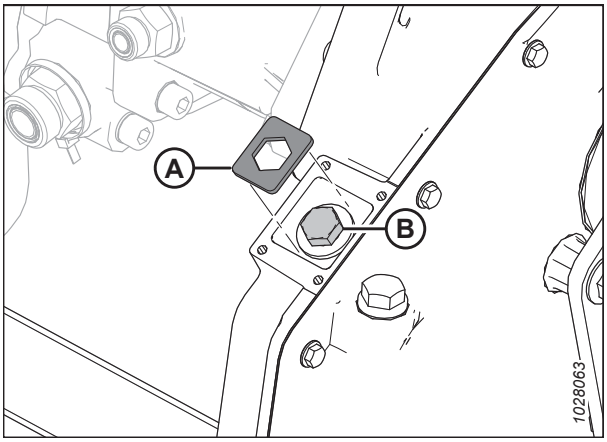

Figure 4.62: Galvenās pārnesumkārbas ķēdes spriegotājs

6. Uzlieciet atpakaļ ķēdes regulēšanas vāku (B) un starpliku (C).
7. Uzlieciet četras bultskrūves (A). Pievelciet detaļas ar griezes momentu 9,5 Nm (84 lbf·in).

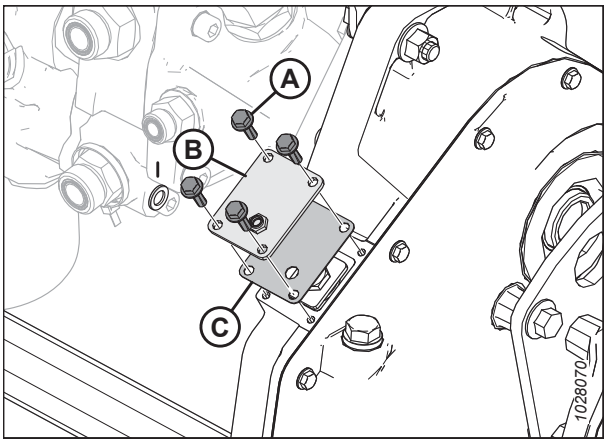

Figure 4.63: Galvenās pārnesumkārbas ķēdes spriegotāja vāks

4.6.6 Ķēdes spriegojuma regulēšana — pabeigšanas pārnesumkārba

Pārnesumkārbas piedziņas ķēdes spriegojums ir iestatīts rūpnīcā, taču spriegojuma regulēšana jāveic pēc pirmajām 50 stundām, pēc tam ik pēc 500 stundām vai reizi gadā (atkarībā no tā, kas notiek vispirms). Izņemot eļļas nomaiņu, pārnesumkārbas piedziņas ķēdei nav nepieciešama cita regulāra apkope.

DANGER

Lai nepieļautu traumas vai nāvi mašīnas neparedzētas iedarbināšanas gadījumā, vienmēr apturiet dzinēju un izņemiet atslēgu no aizdedzes, pirms pieceļaties no operatora sēdekļa jebkādu iemeslu dēļ.

1. Iedarbiniet dzinēju. Norādījumus skatiet kombaina operatora rokasgrāmatā.
2. Pilnībā nolaidiet hederi.
3. Izslēdziet dzinēju un izņemiet atslēgu no aizdedzes.
4. Noņemiet transmisiju. Norādījumus skatiet šeit: *4.6.1 Piedziņas līnijas, kas savieno reljefa kopēšanas moduli un kombainu, noņemšana, page 311*.

5. Izņemiet trīs bultskrūves (A), kas nostiprina piedziņas līnijas aizsarga pamatni (B) pie ieejas.

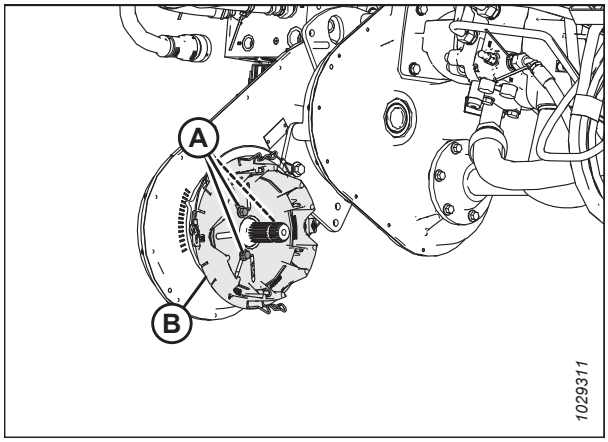

Figure 4.64: Pabeigšanas pārnesumkārbas ķēdes spriegotāja vāks

6. Atslābiniet sešas bultskrūves (B), kas piestiprina ķēdes spriegojuma rumbu (A) pie pārnesumkārbas.
7. Atrodiet iestrādāto elementu (C). Ar uzgriežņu atslēgu pagrieziet rumbu (A) pulksteņrādītāja kustības virzienā, lai pievilktu ķēdi.
8. Ar vieglu spiedienu uz uzgriežņu atslēgu atrodiet, kura atzīme (D) uz pārnesumkārbas korpusa sakrīt ar indikatora rādītāju uz rumbas.
9. Iestatiet pareizu ķēdes spriegojumu, nedaudz pagriežot rumbu (A) par vienu atzīmi atpakaļ.
10. Pievelciet sešas skrūves (B), kas nostiprina pārsegu (A). Pievelciet skrūves ar griezes momentu 25 Nm (18 lbf·ft).

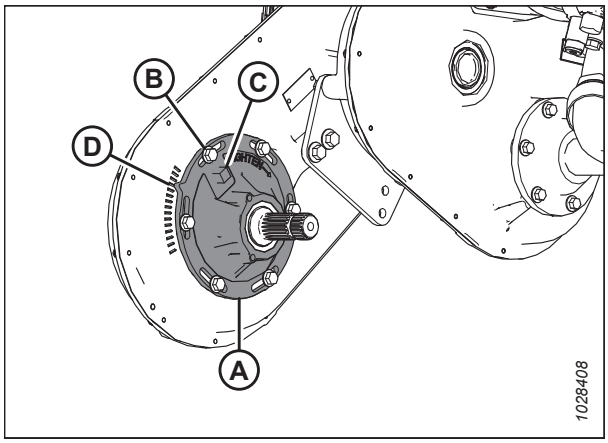

Figure 4.65: Pabeigšanas pārnesumkārbas ķēdes spriegotāja vāks

11. Uzstādiet transmisijas aizsarga pamatni (B). Nostipriniet to ar trim skrūvēm (A).
12. Uzstādiet transmisiju. Norādījumus skatiet šeit: *4.6.2 Piedziņas līnijas uzstādīšana, page 313*.

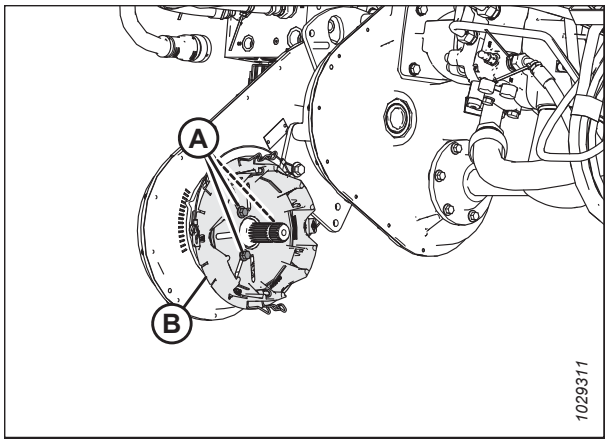

Figure 4.66: Pabeigšanas pārnesumkārbas ķēdes spriegotāja vāks

4.7 Gliemežtransportieris

FM200 reljefa kopēšanas moduļa gliemežtransportieris padod nopļautos kultūraugus no stiebru pacēlāja platformas uz kombaina padeves tvertni.

4.7.1 Klīrensa regulēšana starp padeves gliemežtransportieri un paliktni

Operatoriem jāuztur atbilstošs attālums starp pievades gliemežtransportieri un tā paliktni.

DANGER

Lai nepieļautu traumas vai nāvi mašīnas neparedzētas iedarbināšanas gadījumā, vienmēr apturiet dzinēju un izņemiet atslēgu no aizdedzes, pirms pieceļaties no operatora sēdekļa jebkādu iemeslu dēļ.

IMPORTANT:

Ievērojiet atbilstošu attālumu starp padeves gliemežtransportieri un tā paliktni. Pārāk mazs klīrenss var izraisīt pirkstu vai spirālveida lāpstiņu saskari ar padeves stiebru pacēlāju vai paliktni un to bojājumus, darbinot hederu noteiktos leņķos. Veicot reljefa kopēšanas moduļa eļļošanu, skatieties, vai kaut kur nav saskares.

1. Izbīdiet centrālo posmu līdz lielākajam hedera leņķim (iestatījums E) un novietojiet hederu 254–356 mm (10–14 collas) virs zemes.
2. Bloķējiet hedera spārnus. Norādījumus skatiet *Hedera spārnu bloķēšana / atbloķēšana, page 149*.
3. Izslēdziet dzinēju un izņemiet atslēgu no aizdedzes.
4. Pārbaudiet, vai reljefa kopēšanas bloķējums atsaitei ir uz lejas bloķējumiem (paplāksni [A] nevar pagriezt) abās vietās.

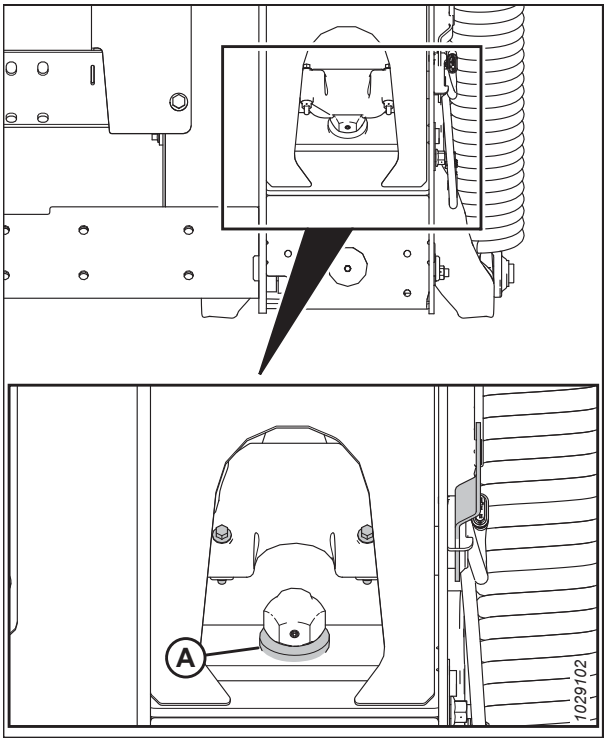

Figure 4.67: Paplāksne bloķējumam uz leju

5. Pirms regulēt atstatumu starp gliemežtransportieri un paliktni, pārbaudiet gliemežtransportiera reljefa kopēšanas pozīciju, lai noteiktu, cik liels atstatums ir nepieciešams:

   IMPORTANT:

   Pārliecinieties, vai skrūves (A) ir ievietotas vienā un tajā pašā vietā abos hedera galos, lai novērstu mašīnas bojājumus tās lietošanas laikā.

   - Ja skrūves galviņa (A) atrodas līdzās reljefa kopēšanas simbolam (B), gliemežtransportieris ir reljefa kopēšanas pozīcijā.

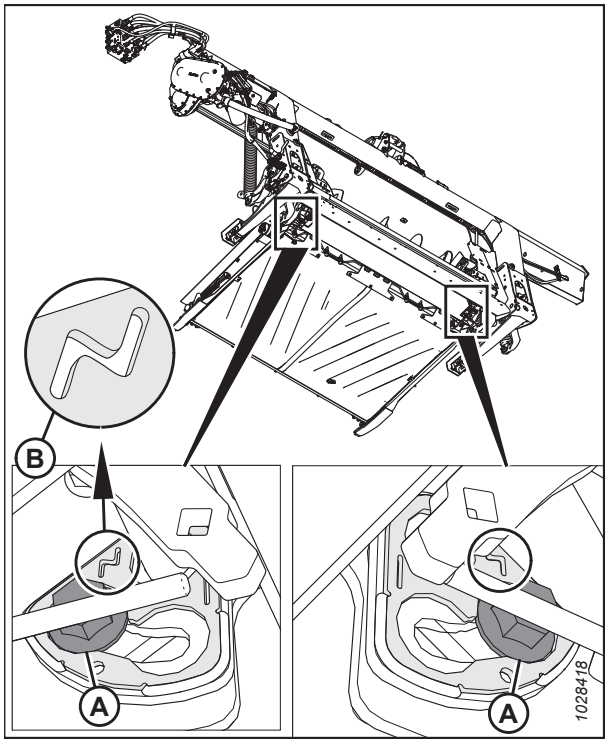

Figure 4.68: Reljefa kopēšanas pozīcija

   - Ja skrūves galviņa (A) atrodas blakus fiksētas pozīcijas apzīmējumam (B), tad gliemežtransportieris ir fiksētā pozīcijā.

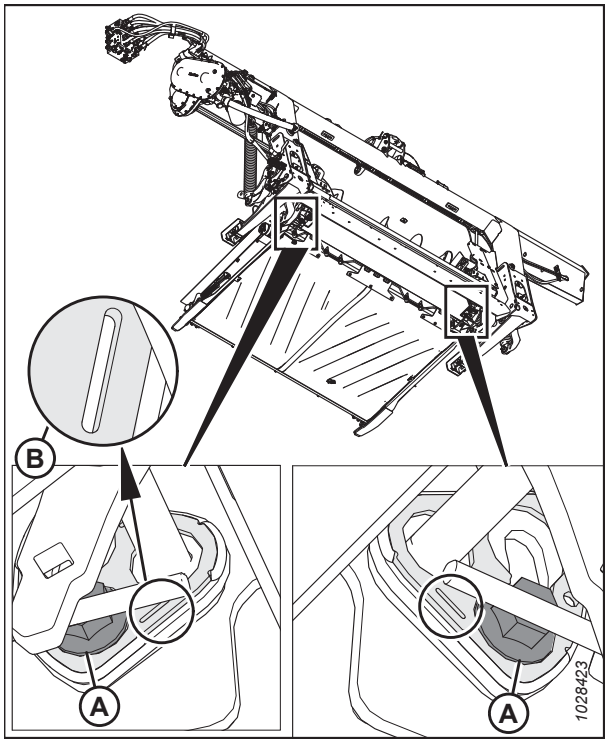

Figure 4.69: Fiksēta pozīcija

6. Pārbaudiet atstatumu (C) starp padeves gliemežtransportiera spirālveida lāpstiņu un paliktni.
   - Ja padeves gliemežtransportieris ir fiksētā pozīcijā, atstatumam jābūt 24–28 mm (15/16–1 1/8 collas).
   - Ja padeves gliemežtransportieris ir reljefa kopēšanas pozīcijā, atstatumam jābūt 11,5–15,5 mm (7/16–5/8 collas).
7. Ja ir nepieciešama regulēšana, atlaidiet divus uzgriežņus (B) un pagrieziet gliemežtransportieri, lai novietotu spirālveida lāpstiņu virs padeves paliktņa.
8. Pagrieziet bultskrūvi (A) pulksteņrādītāja kustības virzienā, lai palielinātu klīrensu (C); pagrieziet bultskrūvi (A) pretēji pulksteņrādītāja kustības virzienam, lai samazinātu klīrensu (C).
   - Ja padeves gliemežtransportieris ir fiksētā pozīcijā, iestatiet klīrensu 24–28 mm (15/16–1 1/8 collas).
   - Ja padeves gliemežtransportieris ir reljefa kopēšanas pozīcijā, iestatiet klīrensu 11,5–15,5 mm (7/16–5/8 collas).

   NOTE:

   Ja centrālais posms ir pilnībā ievilkts, klīrenss palielinās par 25–40 mm (1–1 1/2 collas).
9. Atkārtojiet darbību *6, page 325* un *8, page 325* gliemežtransportiera pretējā galā.

   IMPORTANT:

   Vienas gliemežtransportiera puses regulēšana var ietekmēt otru pusi. Pēc regulēšanas vienmēr vēlreiz pārbaudiet abas gliemežtransportiera puses.
10. Pievelciet uzgriežņus (B) abos padeves gliemežtransportiera galos. Pievelciet uzgriežņus ar griezes momentu 96 Nm (70 lbf·ft).
11. Pagrieziet padeves gliemežtransportieri un vēlreiz pārbaudiet atstatumu.

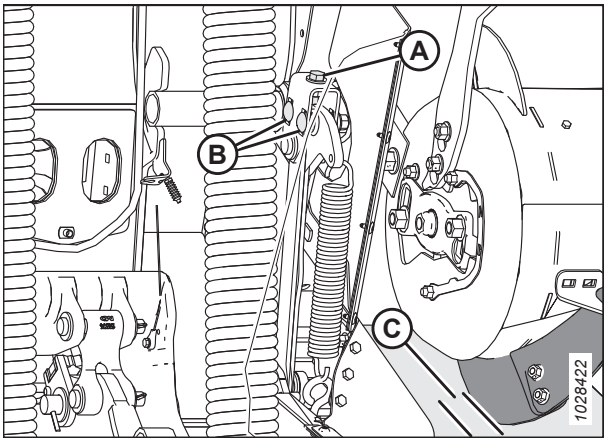

Figure 4.70: Gliemežtransportiera klīrenss

4.7.2 Padeves gliemežtransportiera ķēdes spriegojuma pārbaude

Gliemežtransportieri darbina ar ķēdes piedziņu, izmantojot reljefa kopēšanas moduļa piedziņas sistēmas ķēdesratu, kas piestiprināts gliemežtransportiera sānos.

Iespējami divi paņēmieni, kā pārbaudīt gliemežtransportiera piedziņas ķēdes spriegojumu: ātrais paņēmiens ir paredzēts regulārām pārbaudēm; detalizētais paņēmiens ir precīzāks, un tas jāizmanto, ja tiek veikta ķēdes nomaiņa vai atkārtota uzstādīšana.

Lai pārbaudītu gliemežtransportiera ķēdes spriegojumu, veiciet attiecīgas darbības.

- *Padeves gliemežtransportiera piedziņas ķēdes spriegojuma pārbaude — ātrais paņēmiens, page 326*
- *Padeves gliemežtransportiera piedziņas ķēdes spriegojuma pārbaude — detalizētais paņēmiens, page 327*

Padeves gliemežtransportiera piedziņas ķēdes spriegojuma pārbaude — ātrais paņēmiens

Gliemežtransportieri darbina ar ķēdes piedziņu, izmantojot reljefa kopēšanas moduļa piedziņas sistēmas ķēdesratu, kas piestiprināts gliemežtransportiera sānos.

DANGER

Lai nepieļautu traumas vai nāvi mašīnas neparedzētas iedarbināšanas gadījumā, vienmēr apturiet dzinēju un izņemiet atslēgu no aizdedzes, pirms pieceļaties no operatora sēdekļa jebkādu iemeslu dēļ.

WARNING

Lai nepieļautu traumas, krītot paceltām tītavām, vienmēr uzstādiet tītavu drošības balstus pirms darba zem tītavām.

WARNING

Pārbaudiet, vai neviens neatrodas darba zonā.

NOTE:

Pastāv divi paņēmieni, kā pārbaudīt gliemežtransportiera piedziņas ķēdes spriegojumu: ātrais paņēmiens ir paredzēts regulārām pārbaudēm; detalizētais paņēmiens (skatiet šeit: *Padeves gliemežtransportiera piedziņas ķēdes spriegojuma pārbaude — detalizētais paņēmiens, page 327*) ir precīzāks, un tas jāizmanto, ja tiek atkārtoti uzstādīta vai mainīta gliemežtransportiera piedziņas ķēde.

1. Iedarbiniet dzinēju. Norādījumus skatiet kombaina operatora rokasgrāmatā.
2. Pilnībā nolaidiet hederi.
3. Pilnībā paceliet tītavas.
4. Izslēdziet dzinēju un izņemiet atslēgu no aizdedzes.
5. Uzstādiet tītavu drošības balstus. Norādījumus skatiet *Tītavu drošības balstu aktivizēšana, page 37*.
6. Grieziet gliemežtransportieri (A) ar roku pretējā virzienā, līdz tas vairs negriežas.
7. Atzīmējiet līniju (B) pāri cilindram un apakšējam pārsegam.

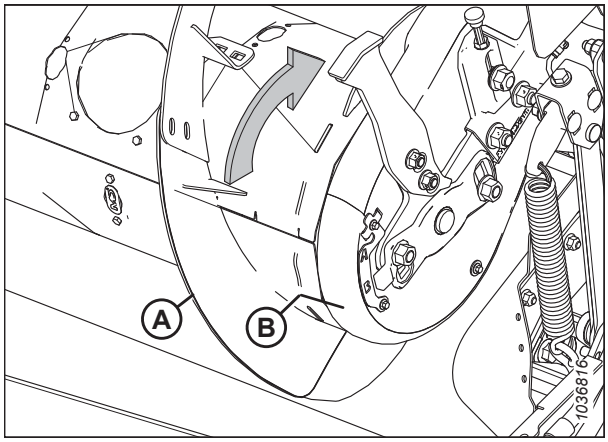

Figure 4.71: Padeves gliemežtransportiera piedziņa

8. Grieziet gliemežtransportieri (A) ar roku virzienā uz priekšu, līdz tas vairs negriežas. Atzīmētā līnija sadalīsies.

9. Izmēriet attālumu starp divām līnijām (B).

   Jaunai ķēdei:

   - Ja attālums (B) ir 1–4 mm (0,04–0,16 collas), regulēšana nav nepieciešama.
   - Ja attālums (B) ir lielāks par 4 mm (0,16 collām), jāregulē gliemežtransportiera piedziņas ķēdes spriegojums. Norādījumus skatiet šeit: *4.7.5 Padeves gliemežtransportiera piedziņas ķēdes spriegojuma regulēšana, page 336*.

   Lietotai ķēdei:

   - Ja attālums (B) ir 3–8 mm (0,12–0,31 colla), regulēšana nav nepieciešama.
   - Ja attālums (B) ir lielāks par 8 mm (0,31 collu), jāregulē gliemežtransportiera piedziņas ķēdes spriegojums. Norādījumus skatiet šeit: *4.7.5 Padeves gliemežtransportiera piedziņas ķēdes spriegojuma regulēšana, page 336*.

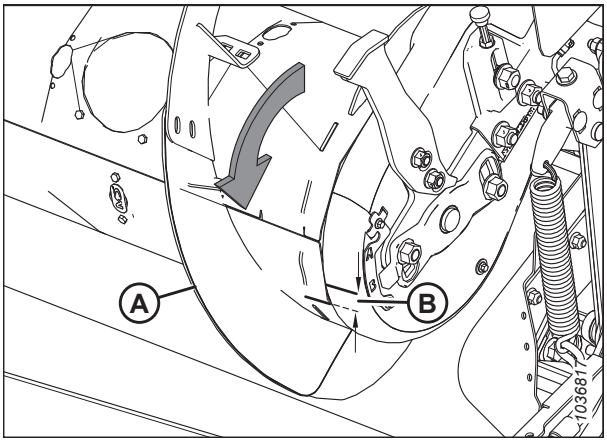

Figure 4.72: Padeves gliemežtransportiera piedziņa

Padeves gliemežtransportiera piedziņas ķēdes spriegojuma pārbaude — detalizētais paņēmiens

Gliemežtransportieri darbina ar ķēdes piedziņu, izmantojot reljefa kopēšanas moduļa piedziņas sistēmas ķēdesratu, kas piestiprināts gliemežtransportiera sānos.

DANGER

Lai nepieļautu traumas vai nāvi mašīnas neparedzētas iedarbināšanas gadījumā, vienmēr apturiet dzinēju un izņemiet atslēgu no aizdedzes, pirms pieceļaties no operatora sēdekļa jebkādu iemeslu dēļ.

WARNING

Lai nepieļautu traumas, krītot paceltām tītavām, vienmēr uzstādiet tītavu drošības balstus pirms darba zem tītavām.

WARNING

Pārbaudiet, vai neviens neatrodas darba zonā.

NOTE:

Iespējami divi paņēmieni, kā pārbaudīt gliemežtransportiera piedziņas ķēdes spriegojumu: detalizētais paņēmiens ir precīzāks un ir piemērots tad, ja tiek atkārtoti uzstādīta vai mainīta ķēde; ātrais paņēmiens (skatiet šeit: *Padeves gliemežtransportiera piedziņas ķēdes spriegojuma pārbaude — ātrais paņēmiens, page 326*) paredzēts regulārām pārbaudēm.

1. Iedarbiniet dzinēju. Norādījumus skatiet kombaina operatora rokasgrāmatā.
2. Pilnībā nolaidiet hederi.
3. Pilnībā paceliet tītavas.
4. Uzstādiet tītavu drošības balstus. Norādījumus skatiet *Tītavu drošības balstu aktivizēšana, page 37*.
5. Atvienojiet hederu no kombaina. Norādījumus skatiet šeit: *3.6 Hedera piestiprināšana/atvienošana, page 56*.

6. Izslēdziet dzinēju un izņemiet atslēgu no aizdedzes.
7. No padeves gliemežtransportiera kreisās puses izņemiet četras bultskrūves (A) un apskates paneli (B).
8. Noņemiet bultskrūves (C) un noņemiet indikatoru / spaili (D), kas notur kopā abus vākus.
9. Izņemiet bultskrūvi (A).
10. Izņemiet skrūvi un paplāksni (H), kas nostiprina apakšējo vāku.
11. Pagrieziet apakšējo vāciņu (F) uz priekšu, lai noņemtu.

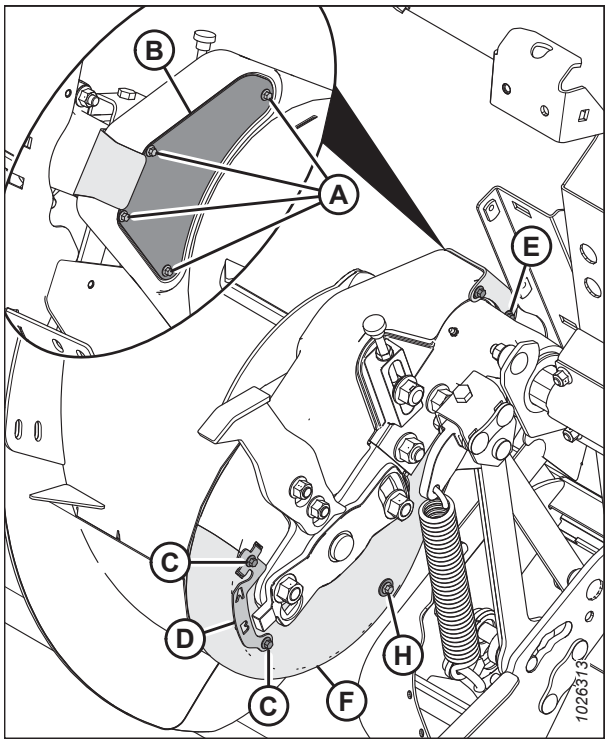

Figure 4.73: Padeves gliemežtransportiera piedziņa — skats no aizmugures

12. Pārbaudiet ķēdi vidējā laidumā (A). Pieļaujama 4 mm (0,16 collas) novirze. Ja nepieciešama regulēšana, skatiet *4.7.5 Padeves gliemežtransportiera piedziņas ķēdes spriegojuma regulēšana, page 336*.

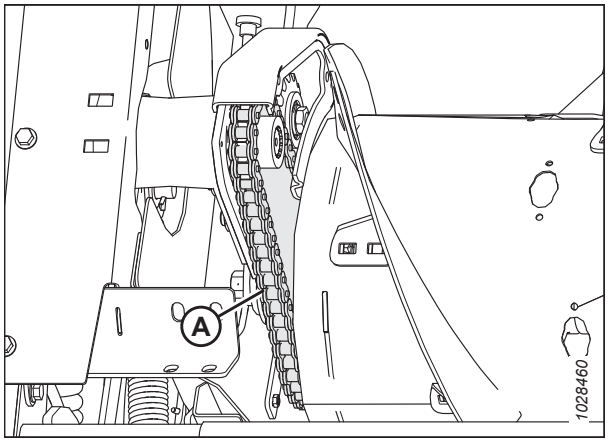

Figure 4.74: Padeves gliemežtransportiera ķēde — skats no aizmugures

13. Novietojiet apakšējo vāku (F) un nostipriniet to ar bultskrūvi un paplāksni (H).

14. Uzlieciet bultskrūvi (E).

15. Piestipriniet apakšējo pārsegu augšējam pārsegam, izmantojot skavu/indikatoru (D) un skrūves (C).

16. Uzstādiet pārbaudes paneli (B) un nostipriniet to ar četrām skrūvēm (A). Pievelciet skrūves (A) ar griezes momentu 3,5 Nm (30 lbf·in.).

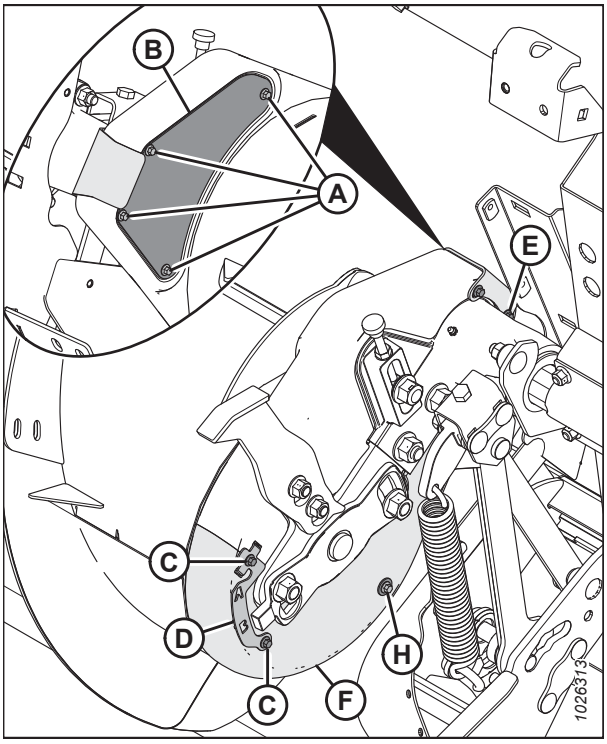

Figure 4.75: Padeves gliemežtransportiera piedziņa — skats no aizmugures

4.7.3 Gliemežtransportiera piedziņas ķēdes noņemšana

Ķēdes spriegotājs var koriģēt tikai viena soļa vaļīgumu. Ja ķēde ir nodilusi vai izstiepusies ārpus spriegotāja robežām, nomainiet ķēdi.

DANGER

Lai nepieļautu traumas vai nāvi mašīnas neparedzētas iedarbināšanas gadījumā, vienmēr apturiet dzinēju un izņemiet atslēgu no aizdedzes, pirms pieceļaties no operatora sēdekļa jebkādu iemeslu dēļ.

NOTE:

Nomainiet ķēdi pret nepārtrauktu ķēdi (MAC220317).

NOTE:

Attēlos ir parādīta gliemežtransportiera kreisā puse.

1. Pilnībā atgāziet hederu, lai maksimāli palielinātu atstarpi starp gliemežtransportieri un padeves paliktni.

2. Atvienojiet hederu no kombaina. Norādījumus skatiet *3.6 Hedera piestiprināšana/atvienošana, page 56*.

3. Novietojiet koka klučus (A) zem gliemežtransportiera, lai nepieļautu, ka gliemežtransportieris nokrīt uz padeves stiebru pacēlāja un to sabojā.

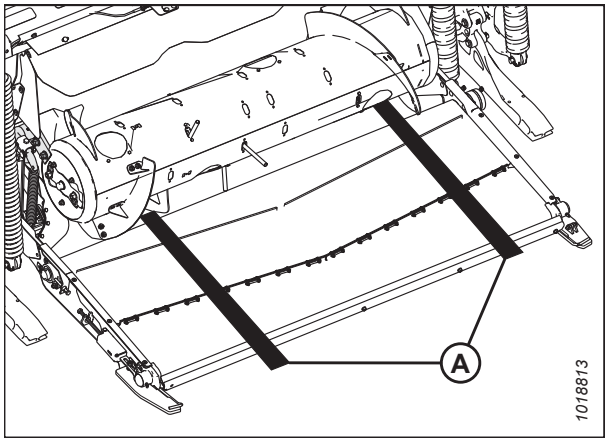

Figure 4.76: Kluči zem gliemežtransportiera

4. Atlaidiet divas skrūves (A) un noņemiet buferi (B). Atkārtojiet darbības pretējā pusē.

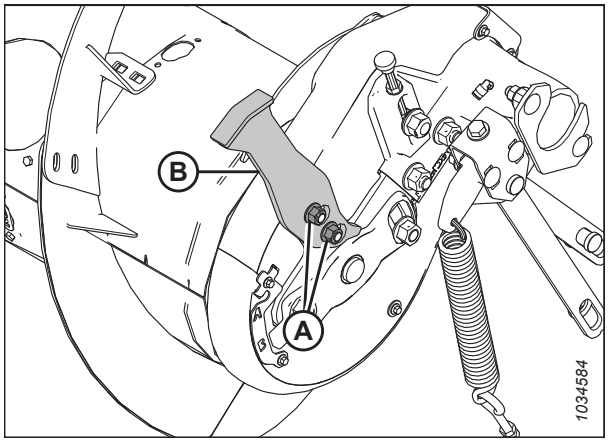

Figure 4.77: Gliemežtransportiera buferis — kreisā puse

5. Gliemežtransportiera kreisajā pusē noņemiet bultskrūves (E) un noņemiet vāka stiprinājumu (F).

6. Izņemiet četras bultskrūves (A) un apskates paneli (B).

7. Izņemiet bultskrūves (C) un noņemiet indikatoru / spaili (D), kas notur kopā augšējo vāku (G) un apakšējo vāku (H).

8. Izņemiet bultskrūvi un paplāksni (J), kas nostiprina apakšējo vāku (H).

9. Pagrieziet augšējo pārsegu (G) un apakšējo pārsegu (H) uz priekšu, lai noņemtu no gliemežtransportiera.

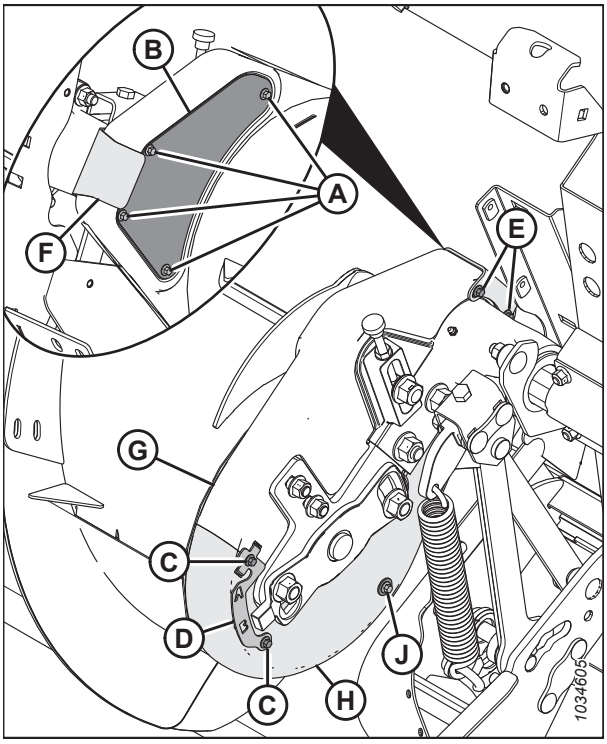

Figure 4.78: Gliemežtransportiera piedziņa

10. Lai atlaistu ķēdes spriegojumu, atlaidiet pretuzgriezni (C) un grieziet spārnskrūvi (D) pretēji pulksteņrādītāju kustības virzienam, lai atlaistu skrūvi, kas notur ķēdesratu (B) un neļauj tam pacelties.

    IMPORTANT:

    NEATLAIDIET plāno uzgriezni (E), kas atrodas ķēdesrata vārpstas iekšpusē.

11. Atslābiniet pārejas ķēdesrata uzgriezni (A) un paceliet ķēdesratu (B) līdz augšējam stāvoklim, lai atslābinātu ķēdes spriegojumu. Pievelciet uzgriezni (A), lai ķēdesrats turētos vietā.

12. Noņemiet skrūvi (F) un paplāksni (G).

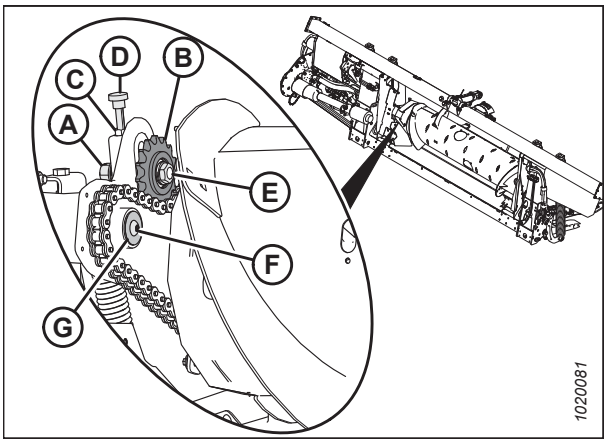

Figure 4.79: Gliemežtransportiera piedziņa

13. Atskrūvējiet divas skrūves un uzgriežņus (A).

    NOTE:

    Lai pilnībā izņemtu skrūves, var būt nepieciešams otrs cilvēks, kas paceļ vai balsta gliemežtransportieri.

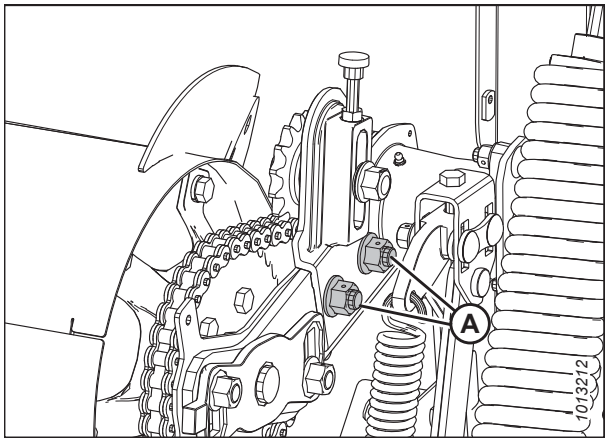

Figure 4.80: Gliemežtransportiera balsta svira

14. Ievietojot lauzni vietā (A) starp balsta sviru (C) un gliemežtransportiera šarnīru (B), pārvietojiet gliemežtransportieri pa labi.

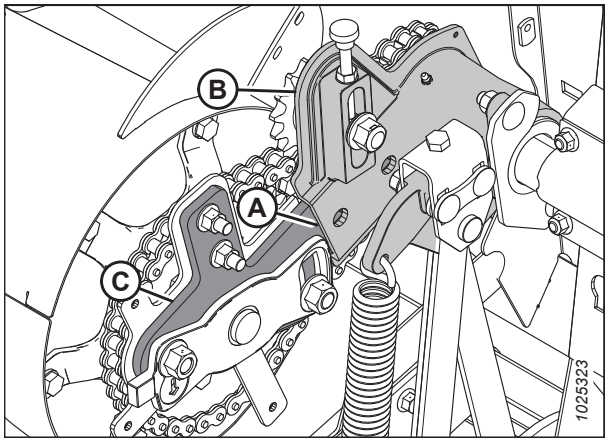

Figure 4.81: Gliemežtransportieris

15. Noņemiet piedziņas ķēdesratu (A) un ķēdi (B) no rievotās vārpstas.

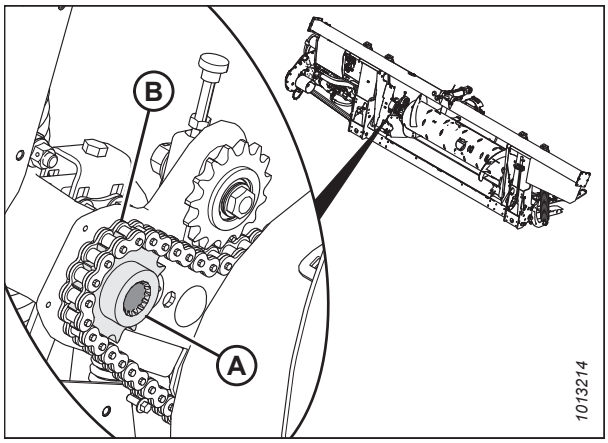

Figure 4.82: Gliemežtransportiera piedziņa

16. Virziet gliemežtransportieri (A) uz sāniem un uz priekšu tā, lai nepārtraukto ķēdi (B) varētu noņemt no gliemežtransportiera.

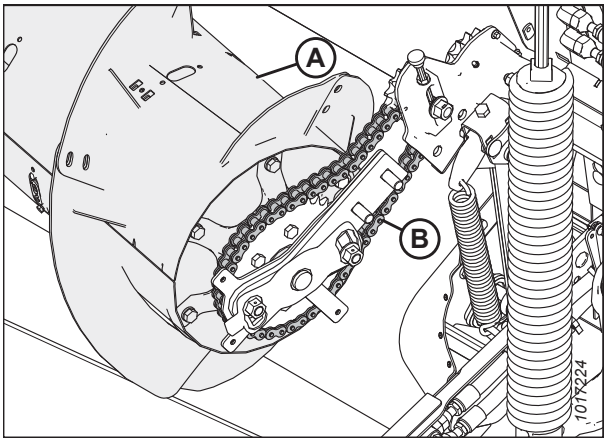

Figure 4.83: Gliemežtransportiera piedziņa

4.7.4 Gliemežtransportiera piedziņas ķēdes uzstādīšana

Gliemežtransportiera piedziņas ķēde pārvada jaudu no galvenās pārnesumkārbas uz padeves gliemežtransportieri.

NOTE:

Attēlos ir parādīta gliemežtransportiera kreisā puse.

1. Uzlieciet piedziņas ķēdi (B) uz ķēdesrata gliemežtransportiera piedziņas (A) pusē.

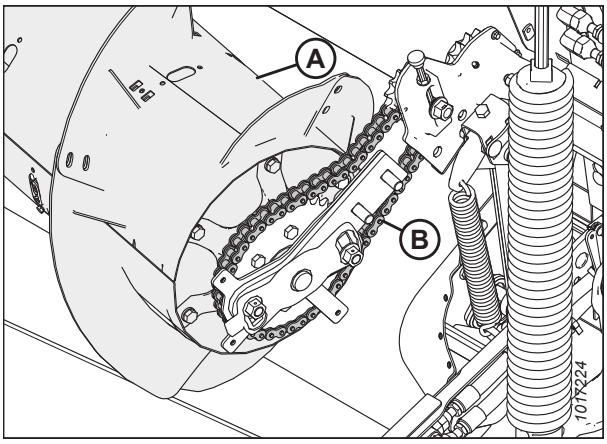

Figure 4.84: Gliemežtransportiera piedziņa

2. Ievietojiet piedziņas ķēdesratu (B) ķēdē (A) un salāgojiet ķēdesratu uz vārpstas.

   NOTE:

   Piedziņas ķēdesrata (B) pleca daļai jābūt vērstai pret gliemežtransportieri.

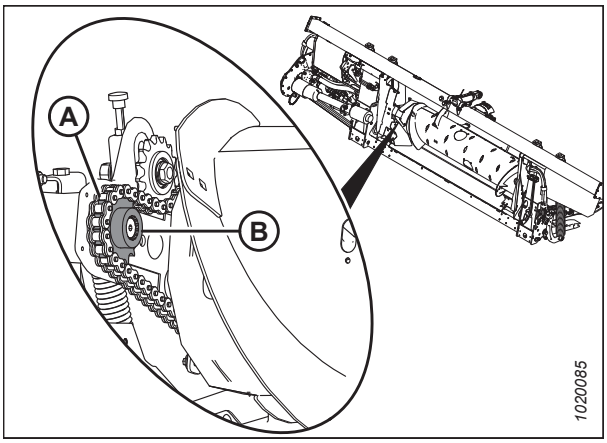

Figure 4.85: Gliemežtransportiera piedziņa

3. Uzklājiet vidējas stiprības vītņu fiksatoru (Loctite® 243 vai līdzvērtīgu) uz skrūves vītnēm (A).

4. Uzlieciet paplāksni (B) un nostipriniet to ar skrūvi (A).

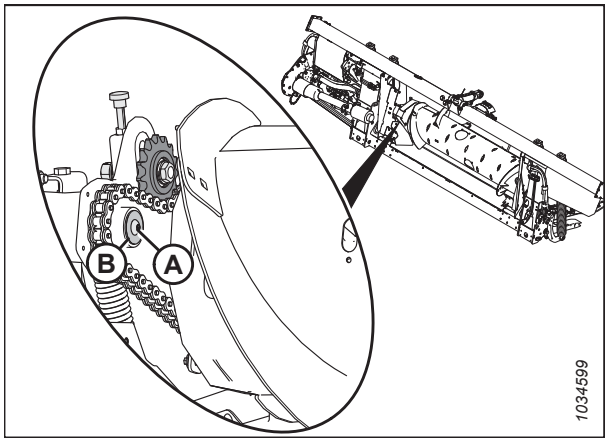

Figure 4.86: Gliemežtransportiera piedziņa

5. Gliemežtransportiera cilindra mezglu pavirziet uz lējuma pusi un pēc tam uzstādiet atpakaļ divas bultskrūves un uzgriežņus (A).

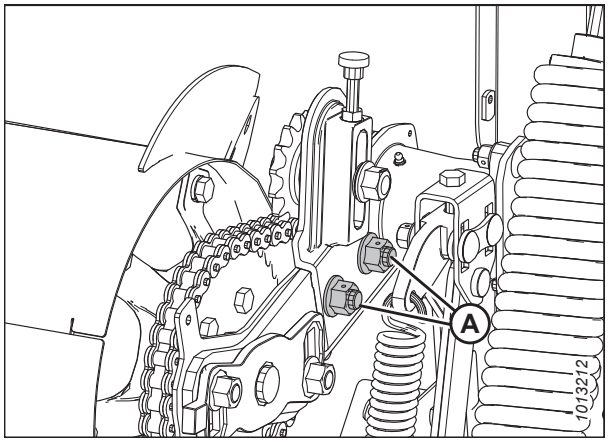

Figure 4.87: Gliemežtransportiera piedziņa

6. Pagrieziet gliemežtransportieri atpakaļgaitā, lai novērstu ķēdes vaļīgumu apakšējā ķēdes daļā.

   IMPORTANT:

   NEATSLĀBINIET plāno uzgriezni (C), kas atrodas pārejas ķēdesrata vārpstas iekšpusē.

7. Pagrieziet regulētāja īkšķa skrūvi (D) pulksteņrādītāja kustības virzienā, lai pavirzītu pārejas ķēdesratu (B), līdz ar pirkstiem to vairs **NEVAR CIEŠĀK PIEVILKT.**

   IMPORTANT:

   NEPIEVELCIET pārāk cieši.

8. Pievelciet pārejas uzgriezni (A) ar griezes momentu 265 Nm (195 lbf·ft).

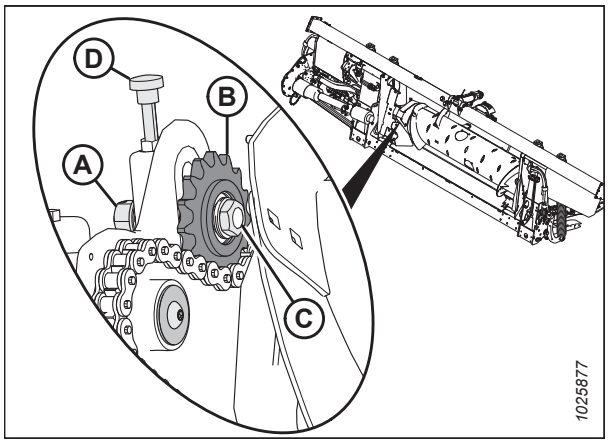

Figure 4.88: Gliemežtransportiera piedziņa

9. Pievelciet pretuzgriezni (A).

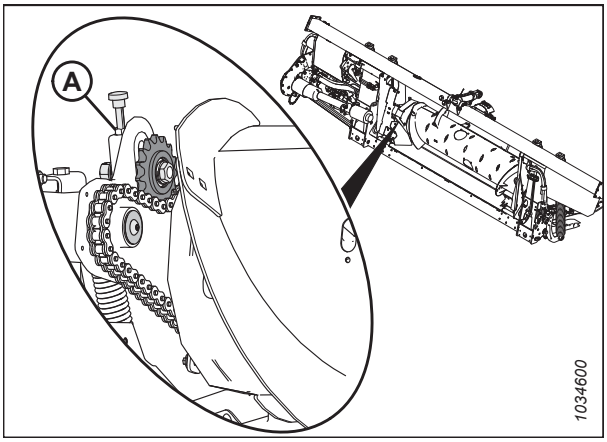

Figure 4.89: Gliemežtransportiera piedziņa

10. Novietojiet apakšējo vāku (H) un nostipriniet to ar bultskrūvi un paplāksni (J).
11. Uzlieciet augšējo vāku (G). Piestipriniet augšējo un apakšējo vāku ar skavu / indikatoru (D) un bultskrūvēm (C).
12. Uzstādiet pārbaudes paneli (B) un nostipriniet ar četrām skrūvēm (A). Pievelciet skrūves (A) ar griezes momentu 3,5 Nm (30 lbf·in).
13. Uzstādiet vāka stiprinājumu (F) un nostipriniet ar divām bultskrūvēm (E).

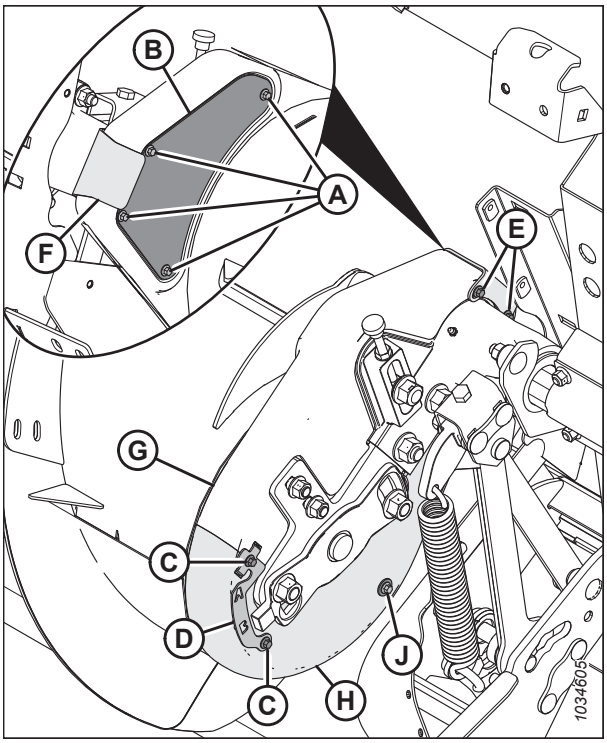

Figure 4.90: Gliemežtransportieris

14. Noņemiet koka klučus (A) no padeves stiebru pacēlāja.

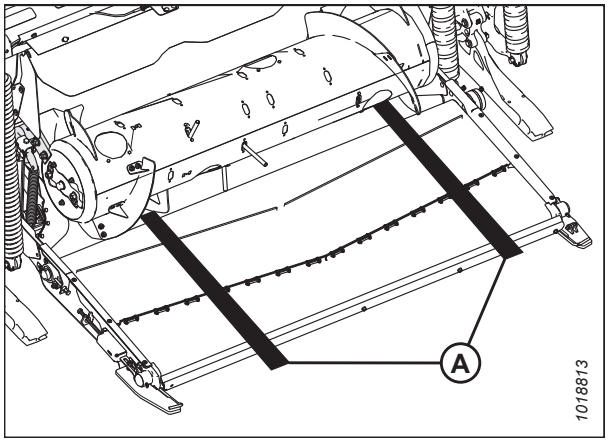

Figure 4.91: Kluči zem gliemežtransportiera

4.7.5 Padeves gliemežtransportiera piedziņas ķēdes spriegojuma regulēšana

Gliemežtransportieri darbina ar ķēdes piedziņu, izmantojot reljefa kopēšanas moduļa piedziņas sistēmas ķēdesratu, kas piestiprināts gliemežtransportiera sānos. Nepietiekams ķēdes spriegojums var radīt priekšlaicīgu ķēdesratu nodilumu vai sabojāt ķēdi.

DANGER

Lai nepieļautu traumas vai nāvi mašīnas neparedzētas iedarbināšanas gadījumā, vienmēr apturiet dzinēju un izņemiet atslēgu no aizdedzes, pirms pieceļaties no operatora sēdekļa jebkādu iemeslu dēļ.

WARNING

Lai nepieļautu traumas, krītot paceltām tītavām, vienmēr uzstādiet tītavu drošības balstus pirms darba zem tītavām.

WARNING

Pārbaudiet, vai neviens neatrodas darba zonā.

1. Iedarbiniet dzinēju. Norādījumus skatiet kombaina operatora rokasgrāmatā.
2. Pilnībā nolaidiet hederi.
3. Pilnībā paceliet tītavas.
4. Uzstādiet tītavu drošības balstus. Norādījumus skatiet *Tītavu drošības balstu aktivizēšana, page 37*.
5. Atvienojiet hederu no kombaina. Norādījumus skatiet šeit: *3.6 Hedera piestiprināšana/atvienošana, page 56*.
6. Izslēdziet dzinēju un izņemiet atslēgu no aizdedzes.

7. Izņemiet četras bultskrūves (A) un apskates paneli (B), lai apskatītu ķēdi.

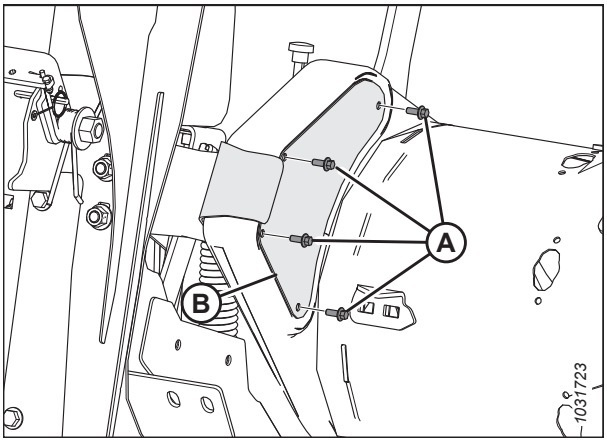

Figure 4.92: Gliemežtransportiera piedziņas kreisā puse — skats no aizmugures

8. Atslābiniet pretuzgriezni (B).
9. Nedaudz atslābiniet pārejas uzgriezni (A), lai, pagriežot regulētāju (C), pārejas zobrats varētu kustēties.
10. Grieziet gliemežtransportieri atpakaļgaitā, lai nospriegotu ķēdes augšdaļu.

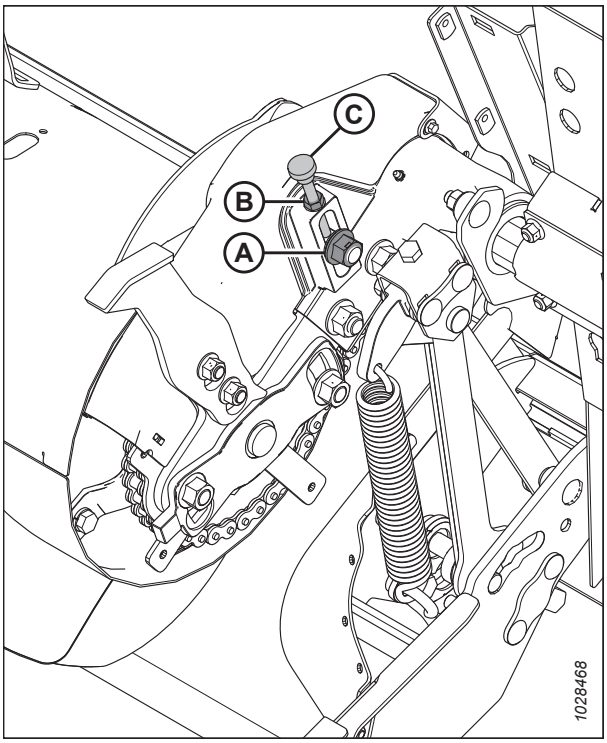

Figure 4.93: Gliemežtransportiera piedziņas kreisā puse — skats no priekšas

11. Grieziet regulētāja spārnskrūvi (A) pulksteņrādītāju kustības virzienā, lai palielinātu spriegojumu, līdz ķēdes ieliekums (B) vidusdaļā ir 4 mm (0,16 collas).

    IMPORTANT:

    NEPĀRVELCIET.

    NOTE:

    Pārsegi skaidrības labad ilustrācijā nav iekļauti.

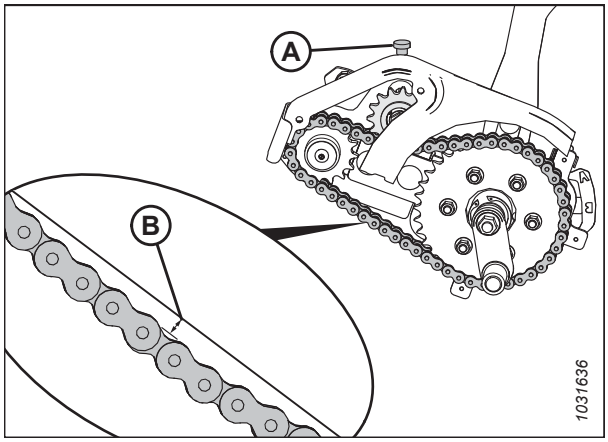

Figure 4.94: Padeves gliemežtransportiera ķēdes novirze

12. Ja regulēšana ir pabeigta, pievelciet pretuzgriezni (A).
13. Pievelciet pārejas uzgriezni (B) ar griezes momentu 265 Nm (195 lbf·ft).
14. Vēlreiz pārbaudiet vidējo ķēdes novirzi pēc tam, kad ir pievilkts pārejas zobrats un pretuzgrieznis.

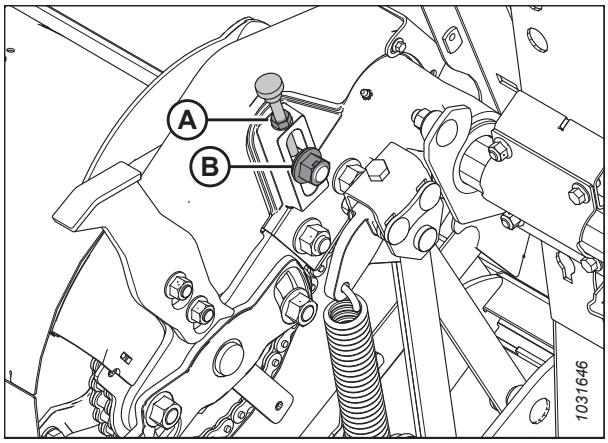

Figure 4.95: Padeves gliemežtransportiera ķēde — skats no priekšas

15. Uzstādiet apskates paneli (B) un nostipriniet to ar četrām bultskrūvēm (A).
16. Pievelciet skrūves (A) ar griezes momentu 3,5 Nm (30 lbf·in).

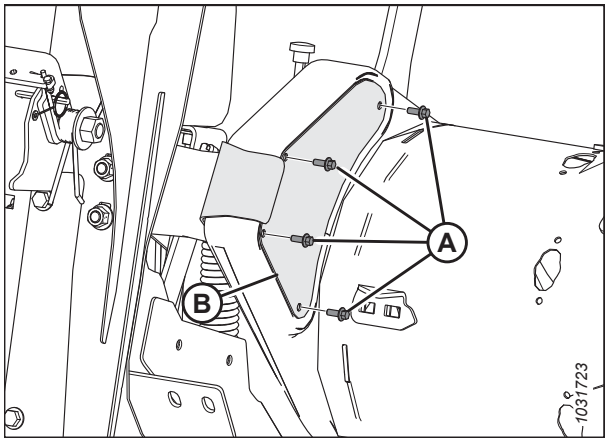

Figure 4.96: Gliemežtransportiera piedziņas kreisā puse — skats no aizmugures

4.7.6 Gliemežtransportiera spirālveida lāpstiņa

Gliemežtransportiera spirālveida lāpstiņu uz FM200 var konfigurēt konkrētiem ražas novākšanas un kultūraugu apstākļiem.

Norādījumus par kombainu/kultūraugu konkrētām konfigurācijām skatiet šeit: *3.8.1 FM200 Padeves gliemežtransportiera konfigurācijas, page 97*.

4.7.7 Gliemežtransportiera pirksti

FM200 gliemežtransportierim ir ievelkami zari kultūraugu padevei uz kombaina padeves tvertni. Dažos apstākļos optimālai kultūraugu padošanai var būt nepieciešama pirkstu noņemšana vai uzstādīšana. Nomainiet visus nolietotos vai bojātos pirkstus.

Padeves gliemežtransportiera pirkstu noņemšana

Padeves gliemežtransportierim ir pirksti, kas izbīdās un ievelkas, lai ievadītu ražu kombaina padeves tvertnē. Lai mainītu gliemežtransportiera cilindra konfigurācijas profilu, iespējams, no tā būs jānoņem pirksti.

DANGER

Lai nepieļautu traumas vai nāvi mašīnas neparedzētas ieslēgšanās vai paceltas mašīnas krišanas dēļ, vienmēr apturiet dzinēju un izņemiet atslēgu, pirms pieceļaties no operatora sēdekļa, un vienmēr uzstādiet drošības balstus pirms darba zem mašīnas.

WARNING

Pārbaudiet, vai neviens neatrodas darba zonā.

IMPORTANT:

Noņemot gliemežtransportiera pirkstus, dariet to no ārpuses uz iekšpusi. Pārliecinieties, vai, pabeidzot šo darbu, abās gliemežtransportiera pusēs ir vienāds skaits pirkstu.

1. Iedarbiniet dzinēju. Norādījumus skatiet kombaina operatora rokasgrāmatā.
2. Pilnībā paceliet tītavas.
3. Izslēdziet dzinēju un izņemiet atslēgu no aizdedzes.
4. Uzstādiet tītavu drošības balstus. Norādījumus skatiet *Tītavu drošības balstu aktivizēšana, page 37*.
5. Atrodiet piekļuves pārsegu, kas atrodas vistuvāk noņemamajam pirkstam. Atskrūvējiet bultskrūves (A) un piekļuves pārsegu (B).

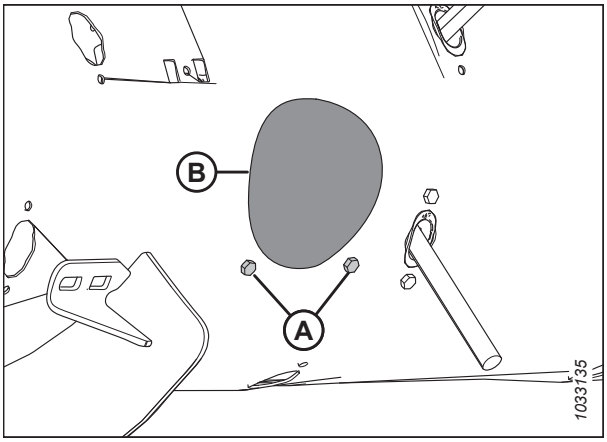

Figure 4.97: Gliemežtransportiera piekļuves atveres pārsegs

6. Noņemiet saspraudes tapu (A). Izvelciet pirkstu (B) no pirksta turētāja (C).

7. Ja pirksts ir salauzts, izņemiet tā atliekas no turētāja (C) un no cilindra iekšpuses.

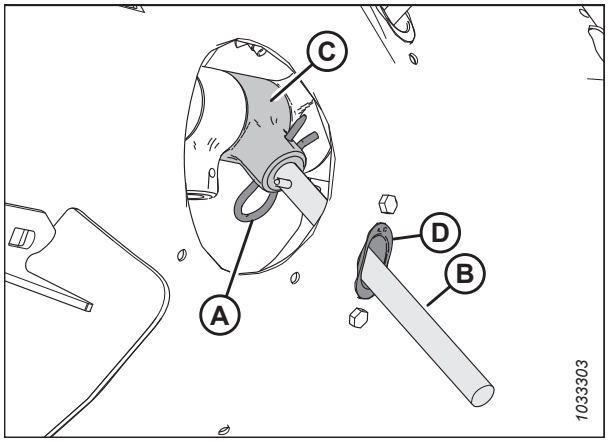

Figure 4.98: Gliemežtransportiera pirksts

8. Izņemiet un saglabājiet divas bultskrūves (A) un T veida uzgriežņus (nav parādīti), kas piestiprina pirkstu vadotni (B) pie gliemežtransportiera. Izņemiet vadotni (B).

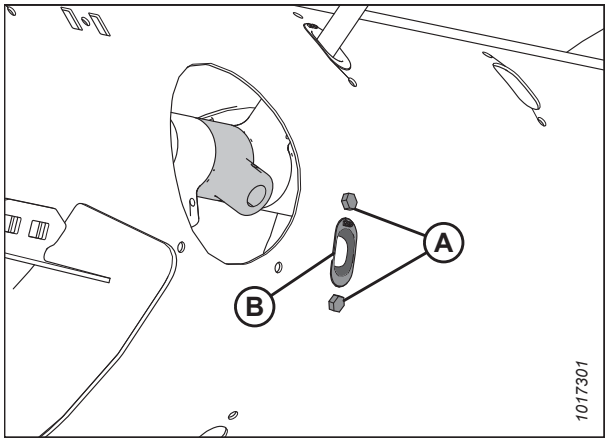

Figure 4.99: Gliemežtransportiera pirksta caurums

9. Ievietojiet noslēgu (A) caurumā no gliemežtransportiera iekšpuses. Nostipriniet spraudni ar divām M6 sešstūra galvas skrūvēm (B) un T veida uzgriežņiem. Pievelciet skrūves līdz 9 Nm (80 lbf·in).

   NOTE:

   Skrūvēm (B) ir uzklāta vītņu fiksatora kāra, kas nolietojas, ja skrūves tiek noņemtas. Ja atkārtoti uzstādāt skrūves (B), pirms uzstādīšanas uzklājiet vidējas stiprības vītņu fiksatoru (Loctite® 243 vai līdzvērtīgu).

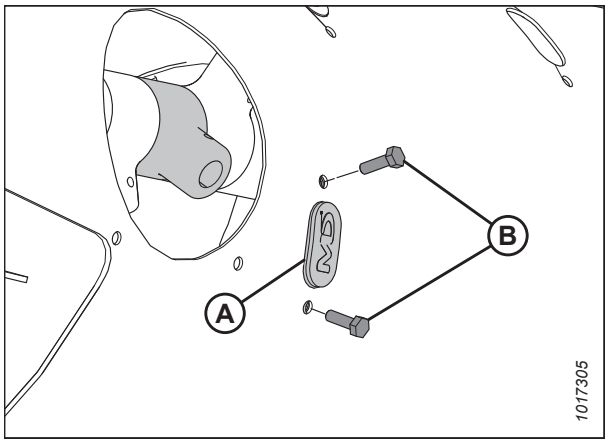

Figure 4.100: Gliemežtransportierī uzstādītais noslēgs

10. Ar skrūvēm (A) nostipriniet piekļuves pārsegu (B). Pievelciet skrūves līdz 9 Nm (80 lbf·in).

    NOTE:

    Skrūvēm (A) ir uzklāta vītņu fiksatora kārta, kas nolietojas, ja skrūves tiek noņemtas. Ja atkārtoti izmantojat skrūves (A), pirms to ieskrūvēšanas uzklājiet vidējas stiprības vītņu fiksēšanas līdzekli (Loctite® 243 vai līdzvērtīgu) uz skrūvju vītnēm.

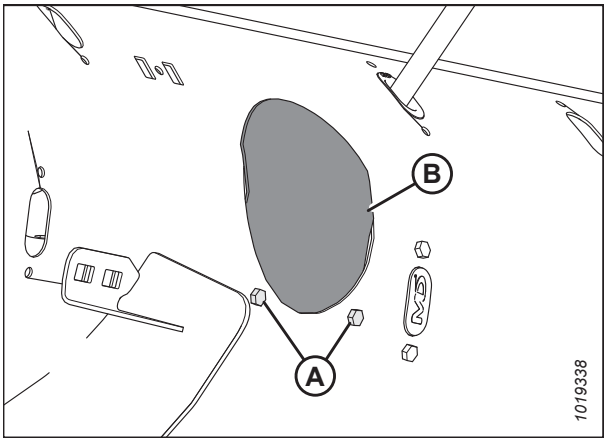

Figure 4.101: Gliemežtransportiera piekļuves atveres pārsegs

Padeves gliemežtransportiera pirkstu uzstādīšana

Padeves gliemežtransportierim ir pirksti, kas izbīdās un ievelkas, lai ievadītu ražu kombaina padeves tvertnē. Lai mainītu gliemežtransportiera konfigurācijas profilu, uz tā, iespējams, būs jāuzstāda pirksti.

DANGER

Lai nepieļautu traumas vai nāvi mašīnas neparedzētas ieslēgšanās vai paceltas mašīnas krišanas dēļ, vienmēr apturiet dzinēju un izņemiet atslēgu, pirms pieceļaties no operatora sēdekļa, un vienmēr uzstādiet drošības balstus pirms darba zem mašīnas.

WARNING

Pārbaudiet, vai neviens neatrodas darba zonā.

IMPORTANT:

Uzstādot papildu pirkstus, pārliecinieties, ka katrā gliemežtransportiera pusē ir uzstādīts vienāds skaits pirkstu.

1. Pilnībā paceliet tītavas.
2. Izslēdziet dzinēju un izņemiet atslēgu no aizdedzes.
3. Uzstādiet tītavu drošības balstus. Norādījumus skatiet *Tītavu drošības balstu aktivizēšana, page 37*.
4. Izskrūvējiet skrūves (A) un noņemiet piekļuves pārsegu (B), kas atrodas vistuvāk noņemamajam pirkstam. Saglabājiet detaļas atkārtotai uzstādīšanai.

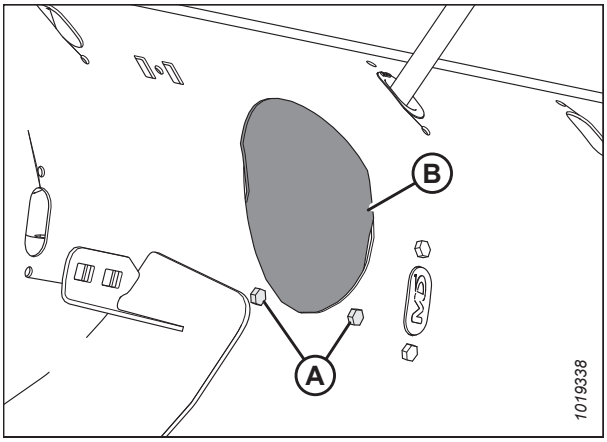

Figure 4.102: Gliemežtransportiera piekļuves atveres pārsegs

5. Izņemiet divas bultskrūves (B), T veida uzgriežņus (nav attēloti) un noslēgu (A).

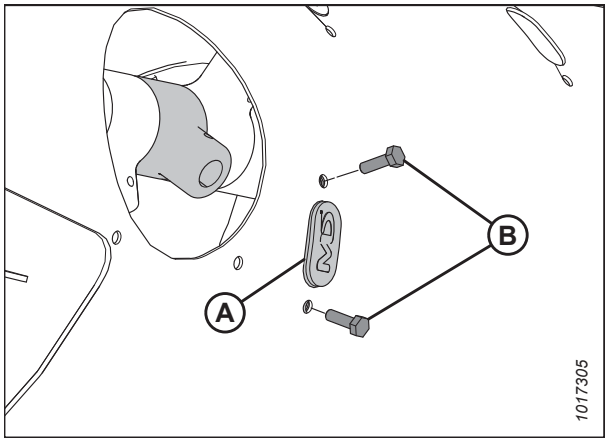

Figure 4.103: Gliemežtransportiera pirksta caurums

6. Ievietojiet vadotni (B) no gliemežtransportiera iekšpuses un nostipriniet to ar bultskrūvēm (A) un T veida uzgriežņiem (nav parādīti).

   IMPORTANT:

   Nomainot viengabala pirkstu, vienmēr uzstādiet jaunu vadotni.

   NOTE:

   Bultskrūvēm (A) ir uzlikta vītņu fiksatora kārtiņa, kas nolietojas, ja skrūves tiek noņemtas. Ja atkārtoti uzstādāt bultskrūves (A), pirms uzstādīšanas uzklājiet vidējas stiprības vītņu fiksatoru (Loctite® 243 vai līdzvērtīgu).

7. Pievelciet bultskrūves (A) ar griezes momentu 9 Nm (80 lbf·in).

8. Ievietojiet gliemežtransportiera pirkstu (A) cilindra iekšpusē. Ievietojiet gliemežtransportiera pirkstu (A) uz augšu no vadotnes (B) apakšas un ievietojiet otru galu turētājā (C).

9. Nostipriniet pirkstu, ievietojot turētājā saspraudes tapu (D). Pārliecinieties, vai saspraudes tapas apaļais gals (S veida puse) ir vērsts pret gliemežtransportiera ķēdes piedziņas pusi. Pārbaudiet, vai saspraudes tapas slēgtais gals ir vērsts gliemežtransportiera griešanās virzienā.

   IMPORTANT:

   Ievietojiet saspraudes tapu, kā aprakstīts šajā darbībā, lai nepieļautu saspraudes tapas izkrišanu darbības laikā. Ja pirksti ir pazuduši, heders nevar pareizi pievadīt kultūraugus kombainā. Pirksti, kas iekrīt cilindrā, var sabojāt iekšējās sastāvdaļas.

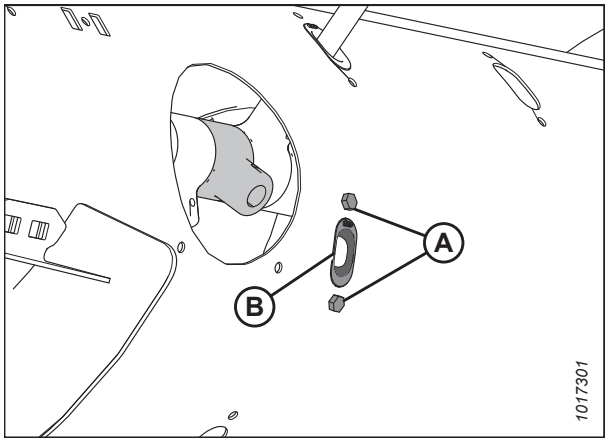

Figure 4.104: Gliemežtransportiera pirksta caurums

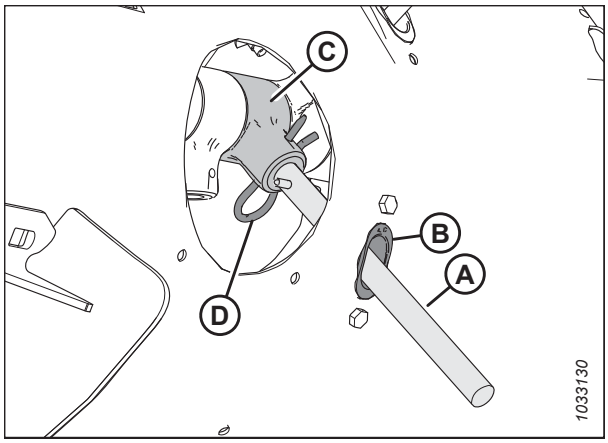

Figure 4.105: Gliemežtransportiera pirksts

10. Ar skrūvēm (A) nostipriniet piekļuves pārsegu (B) norādītajā vietā. Pievelciet skrūves līdz 9 Nm (80 lbf·in).

    NOTE:

    Skrūvēm (A) ir uzklāta vītņu fiksatora kārta, kas nolietojas, ja skrūves tiek noņemtas. Ja atkārtoti ievietojat skrūves (A), pirms uzstādīšanas uzklājiet vidējas stiprības vītņu fiksatoru (Loctite® 243 vai līdzvērtīgu).

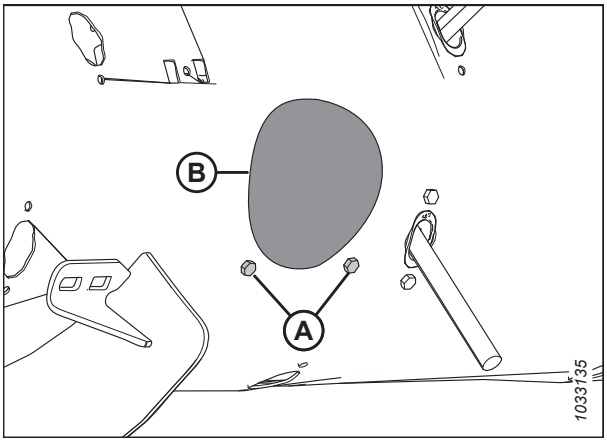

Figure 4.106: Gliemežtransportiera piekļuves atveres pārsegs

Gliemežtransportiera pirkstu laiknoteices pārbaude

Padeves gliemežtransportierim ir pirksti, kas izbīdās un ievelkas, lai ievilktu ražu kombaina padeves tvertnē. Šī darbību kārtība nosaka, kur atrodas pirksti, kad tie ir pilnībā izbīdīti no gliemežtransportiera.

DANGER

Lai nepieļautu traumas vai nāvi mašīnas neparedzētas ieslēgšanās vai paceltas mašīnas krišanas dēļ, vienmēr apturiet dzinēju un izņemiet atslēgu, pirms pieceļaties no operatora sēdekļa, un vienmēr uzstādiet drošības balstus pirms darba zem mašīnas.

WARNING

Pārbaudiet, vai neviens neatrodas darba zonā.

1. Iedarbiniet dzinēju. Norādījumus skatiet kombaina operatora rokasgrāmatā.
2. Pilnībā paceliet tītavas.
3. Uzstādiet tītavu drošības balstus. Norādījumus skatiet *Tītavu drošības balstu aktivizēšana, page 37*.
4. Izslēdziet dzinēju un izņemiet atslēgu no aizdedzes.
5. Pārbaudiet, vai indikators (C) ir iestatīts vienā un tajā pašā pozīcijā abos gliemežtransportiera galos.

   NOTE:

   Gliemežtransportiera zariem ir divas dažādas pagarināšanas pozīcijas: **A** un **B**. Pozīciju **A** izmanto rapsim, un pozīciju **B** izmanto graudiem. Indikatora rūpnīcas iestatījums ir pozīcija **B**.

   IMPORTANT:

   Lai nepieļautu neatgriezeniskus gliemežtransportiera bojājumus, ir ļoti svarīgi, lai abās pusēs būtu vienāds iestatījums.

6. Lai regulētu indikatora pozīciju, skatiet *Gliemežtransportiera pirkstu laiknoteices regulēšana, page 344*.

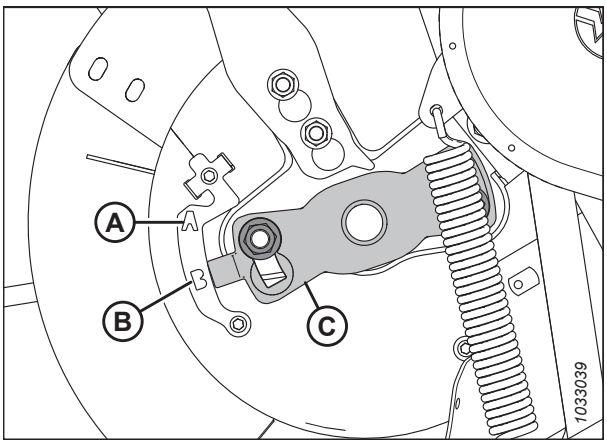

Figure 4.107: Gliemežtransportiera zaru laiknoteice — parādīta gliemežtransportiera kreisā puse

7. Atvienojiet tītavu drošības balstus. Norādījumus skatiet šeit: *Tītavu drošības balstu atvienošana, page 38*.

Gliemežtransportiera pirkstu laiknoteices regulēšana

Padeves gliemežtransportierim ir pirksti, kas izbīdās un ievelkas, lai ievilktu ražu kombaina padeves tvertnē. Šī darbību kārtība nosaka, kur atrodas pirksti, kad tie ir pilnībā izbīdīti no gliemežtransportiera.

NOTE:

Ilustrācijās ir parādīta tikai kreisā gliemežtransportiera puse; tomēr šī procedūra attiecas uz abām pusēm.

DANGER

Lai nepieļautu traumas vai nāvi mašīnas neparedzētas iedarbināšanas gadījumā, vienmēr apturiet dzinēju un izņemiet atslēgu no aizdedzes, pirms pieceļaties no operatora sēdekļa jebkādu iemeslu dēļ.

WARNING

Lai nepieļautu traumas, krītot paceltām tītavām, vienmēr uzstādiet tītavu drošības balstus pirms darba zem tītavām.

WARNING

Pārbaudiet, vai neviens neatrodas darba zonā.

1. Iedarbiniet dzinēju. Norādījumus skatiet kombaina operatora rokasgrāmatā.
2. Pilnībā paceliet tītavas.
3. Uzstādiet tītavu drošības balstus. Norādījumus skatiet *Tītavu drošības balstu aktivizēšana, page 37*.
4. Izslēdziet dzinēju un izņemiet atslēgu no aizdedzes.
5. Novietojiet pirkstu laiknoteices indikatoru (C) gliemežtransportiera galā. Gliemežtransportiera zariem ir divas pagarināšanas pozīcijas: pozīcija **A** un pozīcija **B**.
6. Atslābiniet uzgriežņus (D) un noregulējiet pirkstu laiknoteices indikatoru (C) vēlamajā pozīcijā.

   IMPORTANT:

   Laiknoteices indikatoram abos gliemežtransportiera galos jābūt iestatītam vienā un tajā pašā pozīcijā; pretējā gadījumā gliemežtransportieris tiek neatgriezeniski sabojāts.

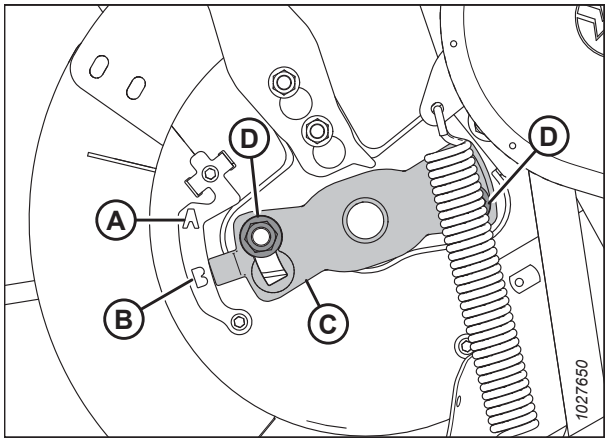

Figure 4.108: Gliemežtransportiera zaru laiknoteices indikators

NOTE:

Ja pirkstu laiknoteices indikators ir novietots pozīcijā **A**, tas nozīmē, ka šajā brīdī gliemežtransportiera pirksti ir pilnībā izbīdīti. Tas ļauj kultūraugu satvert un atlaist agrāk, pirms tas nonāk padeves tvertnē. Šo iestatījumu vislabāk izmantot rapsim vai kupliem kultūraugiem.

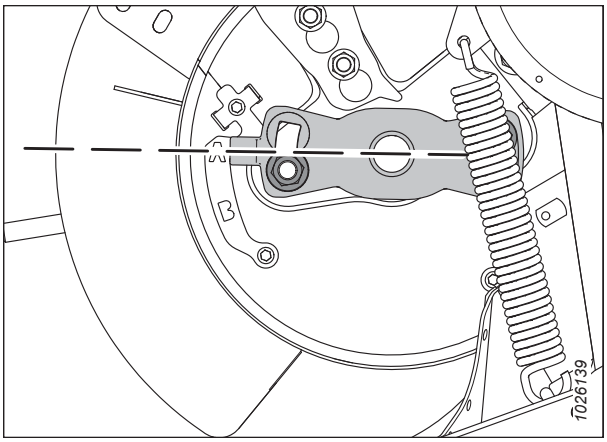

Figure 4.109: Gliemežtransportiera pozīcija A

NOTE:

Ja indikators ir novietots pozīcijā **B**, tas nozīmē, ka šajā brīdī gliemežtransportiera pirksti ir pilnībā izbīdīti. Tas ļauj kultūraugu satvert un atlaist vēlāk, pirms tas nonāk padeves tvertnē. Šo iestatījumu vislabāk izmantot graudiem vai pupiņām.

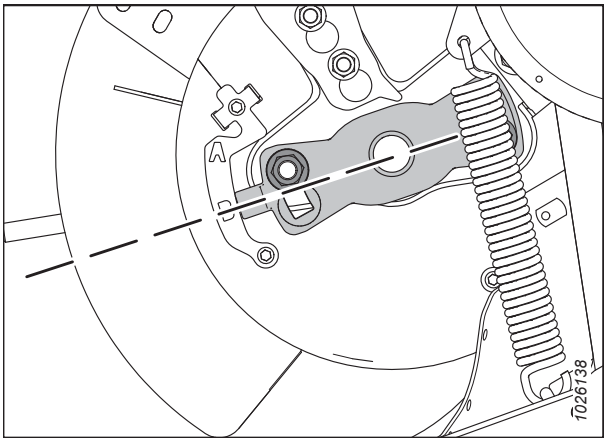

Figure 4.110: Gliemežtransportiera pozīcija B

7. Pievelciet uzgriežņus (A), kad regulēšana ir pabeigta. Pievelciet uzgriežņus ar griezes momentu 115 Nm (85 lbf·ft).

8. Atvienojiet tītavu drošības balstus. Norādījumus skatiet šeit: *Tītavu drošības balstu atvienošana, page 38*.

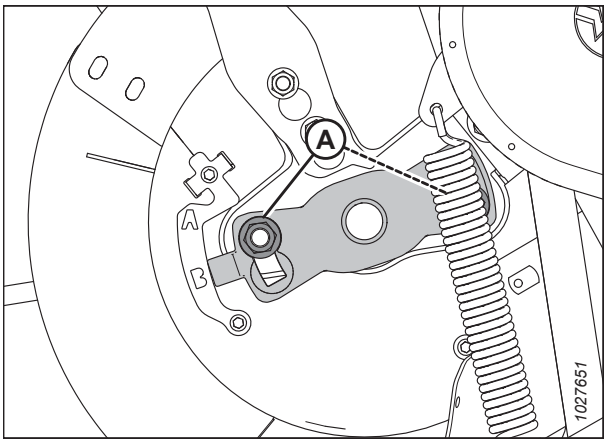

Figure 4.111: Gliemežtransportiera zaru laiknoteices indikators

4.8 Nazis

Izkapts naži nopļauj ražu. Ik pa laikam ir nepieciešama nažu, aizsargu un naža galvas apkope.

WARNING

Nekad netuviniet rokas zonai starp aizsargiem un nazi.

WARNING

Strādājot netālu no nažiem vai rīkojoties ar tiem, uzvelciet izturīgus cimdus.

CAUTION

Lai novērstu traumas, pirms mašīnas apkopes vai piedziņas pārsegu atvēršanas skatiet *4.1 Mašīnas sagatavošana apkopei, page 279*.

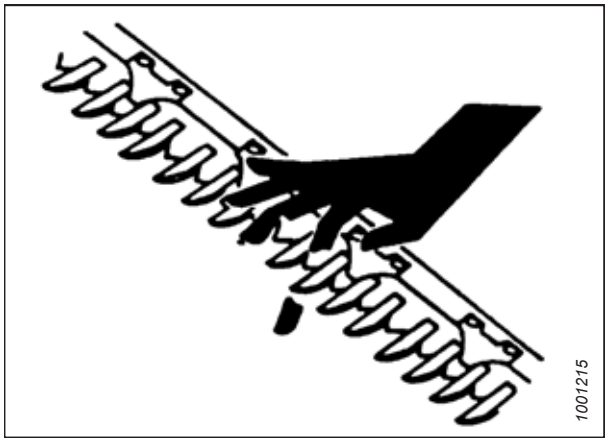

Figure 4.112: Izkapts radītais apdraudējums

4.8.1 Naža sekcijas nomaiņa

Katru dienu pārbaudiet nažu sekcijas un pārliecinieties, ka tās ir stingri pieskrūvētas pie naža aizmugures un nav nodilušas vai sabojātas (nolietotās un bojātās sekcijas atstāj nenopļautus augus). Nolietotās vai bojātās sekcijas var nomainīt, nenoņemot nazi no izkapts.

DANGER

Lai nepieļautu traumas vai nāvējošas traumas paceltas mašīnas neparedzētas iedarbināšanas vai krišanas gadījumā, vienmēr apturiet dzinēju un izņemiet atslēgu no aizdedzes, pirms pieceļaties no operatora sēdekļa vai regulējat mašīnu. Nekādā gadījumā nestrādājiet uz neatbalstīta hedera vai zem tā. Ja heders ir pilnībā pacelts, vienmēr uzstādiet drošības balstus. Ja heders atrodas virs zemes, taču nav pilnībā pacelts, novietojiet zem hedera blokus.

WARNING

Strādājot ap izkapti, ievērojiet piesardzību. Naža sekcijas ir asas un var radīt nopietnus ievainojumus. Strādājot netālu no naža sekcijām vai naža vai rīkojoties ar tiem, uzvelciet izturīgus cimdus.

1. Pilnībā paceliet tītavas.
2. Uzstādiet tītavu drošības balstus. Norādījumus skatiet *Tītavu drošības balstu aktivizēšana, page 37*.
3. Izslēdziet dzinēju un izņemiet atslēgu no aizdedzes.

4. Ja ir uzstādīts piespiedējs, atskrūvējiet uzgriežņus (A) un noņemiet piespiedēju (B), lai piekļūtu naža sekcijai.

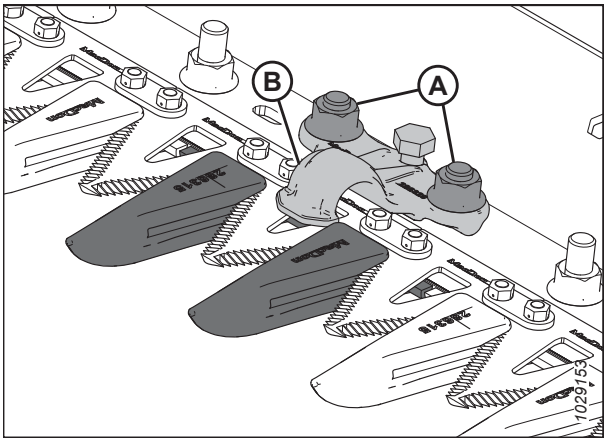

Figure 4.113: Izkapts

5. Noņemiet bultskrūves un uzgriežņus (B). Pieglabājiet detaļas.

   NOTE:

   Lai piekļūtu detaļām, nepieciešamības gadījumā velciet naža gājienu.

6. Attiecībā uz sekcijām, kas atrodas tuvu piedziņas galam, noņemiet stieņus (C) un paceliet naža sekciju (A) no naža aizmugurējā stieņa.

7. Notīriet netīrumus no naža aizmugurējā stieņa un novietojiet jauno naža sekciju uz naža aizmugurējā stieņa.

   IMPORTANT:

   Pļaušanas kvalitāte var pasliktināties, ja vienam un tam pašam nazim tiek izmantotas sekcijas ar smalkiem un rupjiem zobiem.

8. Sekcijām, kas atrodas tuvu piedziņas galam, mainiet stieņu (C) novietojumu.

9. Ja piespiedējs iepriekš tika noņemts, uzstādiet to kopā ar skrūvēm un uzgriežņiem (B).

   NOTE:

   Pārliecinieties, ka skrūvju galviņas pilnībā iebīdītas iegarenajos caurumos naža aizmugurējā stienī.

10. Pievelciet uzgriežņus (B) ar griezes momentu 12 Nm (9 lbf ft).

11. Ja nepieciešams, nomainiet noņemtos piespiedējus. Lai pārbaudītu piespiedēju regulējumu, skatiet šeit: *Piespiedēja pārbaude — smaili nažu aizsargi, page 363* vai *Piespiedēja pārbaude — īsie naža aizsargi, page 376*.

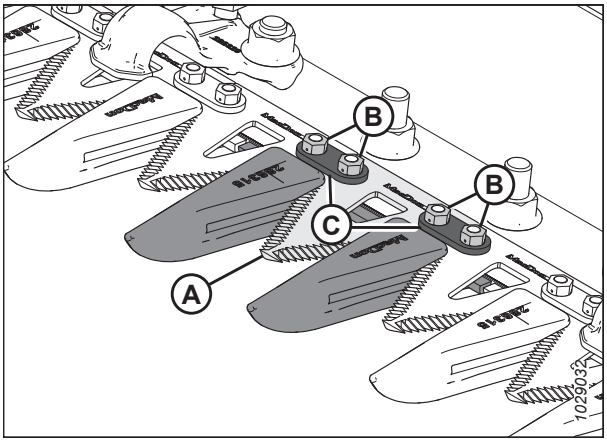

Figure 4.114: Izkapts

4.8.2 Naža noņemšana

Katru dienu pārbaudiet nazi un pārliecinieties, vai tas nav bojāts. Ja nazis ir bojāts, tas jānoņem un jānomaina.

DANGER

Lai novērstu traumas vai nāvi mašīnas neparedzētas iedarbināšanas dēļ, pirms mašīnas regulēšanas vienmēr izslēdziet dzinēju un izņemiet atslēgu no aizdedzes.

WARNING

Noņemšanas laikā nostājieties naža aizmugurē, lai samazinātu traumu risku, ko rada griezējmalas. Rīkojoties ar nazi, uzvelciet izturīgus cimdus.

NOTE:

Viena naža hederos naža galva atrodas naža kreisajā pusē. Dubultā naža hederos ir divas nažu galvas, un tās atrodas gan naža labajā, gan kreisajā pusē. Pirms sākat darbu, noskaidrojiet, kurš nazis ir jānoņem.

1. Izslēdziet dzinēju un izņemiet atslēgu no aizdedzes.
2. Atveriet gala aizsargu. Norādījumus skatiet šeit: *Hedera gala vairogu atvēršana, page 39*.
3. Manuāli pārvietojiet nazi gājiena diapazona vidusdaļā.
4. Notīriet vietu ap naža galvu.
5. Noņemiet eļļošanas nipeli (A) no tapas.

   NOTE:

   Noņemot eļļošanas nipeli, vēlāk būs vieglāk atkal uzlikt naža galvas tapu.
6. Izņemiet bultskrūvi un uzgriezni (B).
7. Ievietojiet skrūvgriezi vai kaltu ligzdā (C), lai mazinātu slodzi uz naža galvas tapu.
8. Izmantojiet skrūvgriezi vai kaltu, lai no tapas rievas izbīdītu naža galvas tapu, līdz naža galvas tapa vairs nesaskaras ar naža galvu.
9. Bīdiet naža mezglu (A) uz iekšpusi, līdz tas netraucē piedziņas svirai (B).

   NOTE:

   Ilustrācijā ir noņemtas rāmja un gala vairoga daļas, lai atklātu naža galvas sastāvdaļas.
10. Ja vien tas netiek nomainīts, noslēdziet naža galvas gultni (C) ar plastmasu vai lentu, lai pasargātu no netīrumiem un gružiem.
11. Izvelciet naža piedziņas sviru (B) ārējā pozīcijā, lai atbrīvotu vietu nazim.
12. Noņemiet nazi (A).

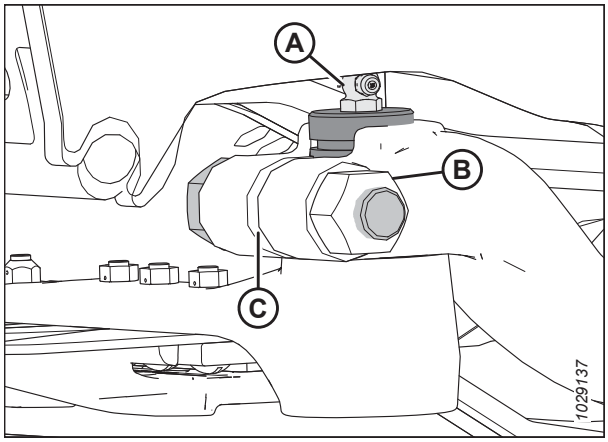

Figure 4.115: Naža galva

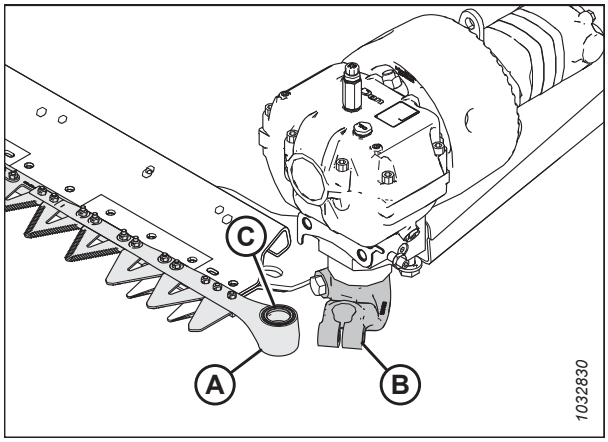

Figure 4.116: Kreisā naža galva

4.8.3 Naža galvas gultņa noņemšana

Naža galvas gultnis ļauj naža galvas tapai griezties naža galvā, kad piedziņas sviras kustība virza nazi atpakaļ un uz priekšu. Ja gultnis ir nolietojies vai bojāts, tas ir jāmaina.

DANGER

Lai novērstu traumas vai nāvi mašīnas neparedzētas iedarbināšanas dēļ, pirms mašīnas regulēšanas vienmēr izslēdziet dzinēju un izņemiet atslēgu no aizdedzes.

WARNING

Lai nepieļautu traumas, krītot paceltām tītavām, vienmēr uzstādiet tītavu drošības balstus pirms darba zem tītavām.

WARNING

Noņemšanas laikā nostājieties naža aizmugurē, lai samazinātu traumu risku, ko rada griezējmalas. Rīkojoties ar nazi, uzvelciet izturīgus cimdus.

1. Pilnībā paceliet tītavas.
2. Izslēdziet dzinēju un izņemiet atslēgu no aizdedzes.
3. Uzstādiet tītavu drošības balstus. Norādījumus skatiet *Tītavu drošības balstu aktivizēšana, page 37*.
4. Noņemiet nazi. Norādījumus skatiet šeit: *4.8.2 Naža noņemšana, page 348*.

   NOTE:

   Tā kā gultnis tiek mainīts, gultņa aizsardzībai nav nepieciešams ietīt naža galvu.

5. Izmantojiet instrumentu ar plakanu galu, kam ir tāds pats diametrs kā tapai (A). Pieskarieties blīvei (B), gultnim (C), aizbāznim (D) un gredzenblīvei (E) no naža galvas apakšpuses.

   NOTE:

   Blīvi (B) var nomainīt, nenoņemot gultni. Mainot blīvi, pārbaudiet tapas un adatas gultņu nodilumu un, ja nepieciešams, nomainiet.

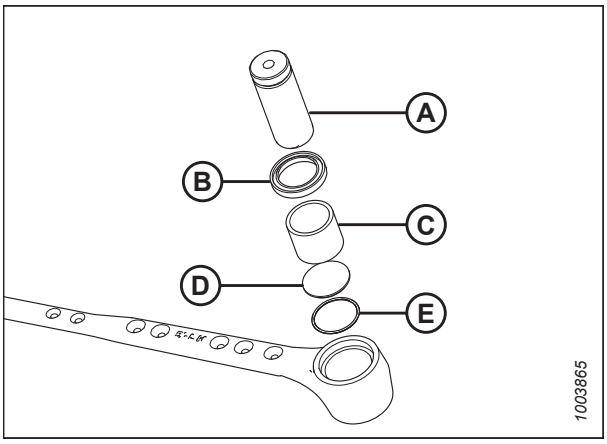

Figure 4.117: Naža galvas gultņa bloks

4.8.4 Naža galvas gultņa uzstādīšana

Naža galvas gultnis ļauj naža galvas tapai griezties naža galvā, kad piedziņas sviras kustība virza nazi atpakaļ un uz priekšu. Pēc vecā gultņa noņemšanas no naža galvas var uzstādīt jaunu gultni.

1. Ievietojiet gredzenblīvi (E) un spraudni (D) naža galvā.
2. Izmantojiet darbarīku ar plakanu galu (A) un aptuveni tādu pašu diametru kā gultnim (C) un spiediet gultni naža galvā, līdz gultņa augšdaļa ir vienā līmenī ar naža galvu.

   IMPORTANT:

   Uzstādiet gultni ar apzīmogoto galu (galu ar identifikācijas marķējumu) uz augšu.
3. Ievietojiet blīvi (B) naža galvā ar blīvējošo daļu uz āru.

   IMPORTANT:

   Lai novērstu priekšlaicīgu naža galvas vai naža piedziņas kārbas atteici, nodrošiniet, ka naža galvas tapa un adatas gultnis viens otram cieši pieguļ; tas attiecas arī uz naža galvas tapu un izvades sviru.

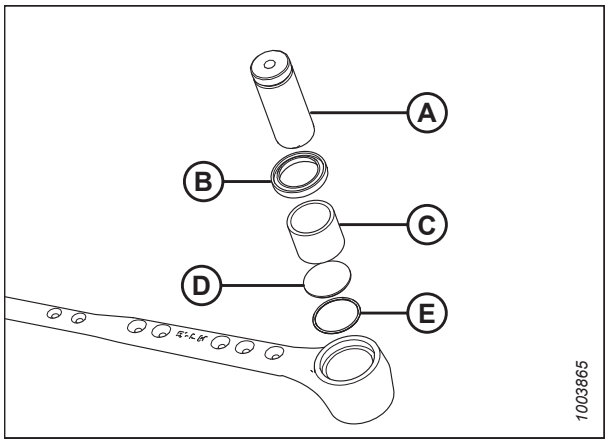

Figure 4.118: Naža galvas gultņa bloks

4. Uzstādiet nazi. Norādījumus skatiet šeit: *4.8.5 Naža uzstādīšana, page 350*.

4.8.5 Naža uzstādīšana

Katru dienu pārbaudiet nazi un pārliecinieties, vai tas nav bojāts. Ja nazis ir bojāts, tas būs jānoņem un jānomaina.

DANGER

Lai novērstu traumas vai nāvi mašīnas neparedzētas iedarbināšanas dēļ, pirms mašīnas regulēšanas vienmēr izslēdziet dzinēju un izņemiet atslēgu no aizdedzes.

WARNING

Noņemšanas laikā nostājieties naža aizmugurē, lai samazinātu traumu risku, ko rada griezējmalas. Rīkojoties ar nazi, uzvelciet izturīgus cimdus.

1. Izslēdziet dzinēju un izņemiet atslēgu no aizdedzes.
2. Atveriet gala aizsargu. Norādījumus skatiet šeit: *Hedera gala vairogu atvēršana, page 39*.
3. Pirms montāžas eļļojiet naža galvas gultni, vienmērīgi uzklājot smērvielu ap to.
4. Uzstādiet naža mezglu (A).

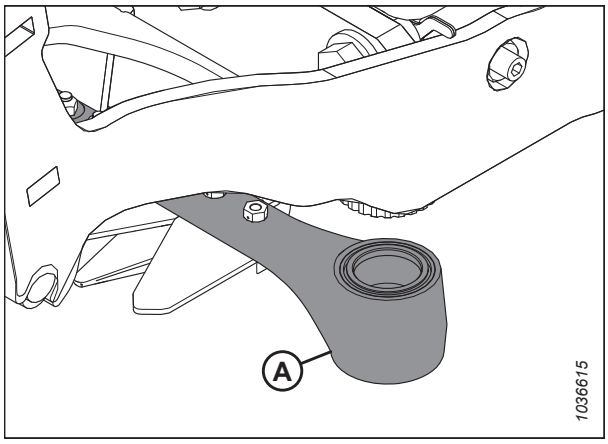

Figure 4.119: Naža piedziņas kārba

5. Ievietojiet naža galvas tapu (A) caur piedziņas sviru naža galvā.

6. Novietojiet naža galvas tapu tā, lai rieva (B) ir 2 mm (5/64 collas) virs piedziņas sviras.

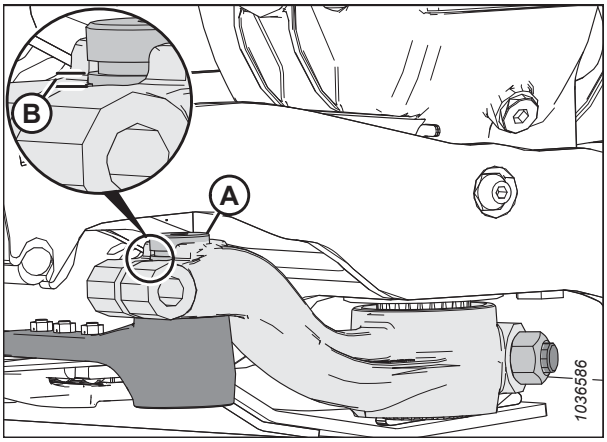

Figure 4.120: Naža galva

7. Nostipriniet naža galvas tapu ar M16 × 85 mm sešstūra skrūvi (A) un sešstūra uzgriezni (B). Ievietojiet skrūvi no sviras iekšpuses. Pievelciet skrūvi ar griezes momentu 220 Nm (162 lbf·ft).

8. Pagrieziet naža piedziņas kārbai piestiprināto spararatu, lai manuāli pavilktu naža sviru (A) līdz gājiena iekšējai robežai, un pārliecinieties, vai atstarpe (C) starp piedziņas sviru un naža galvu ir 0,2–1,2 mm (1/64–3/64 collas).

9. Ja nav nepieciešama regulēšana, pārejiet pie *10, page 351*. Ja ir nepieciešama piedziņas sviras regulēšana, sazinieties ar MacDon izplatītāju.

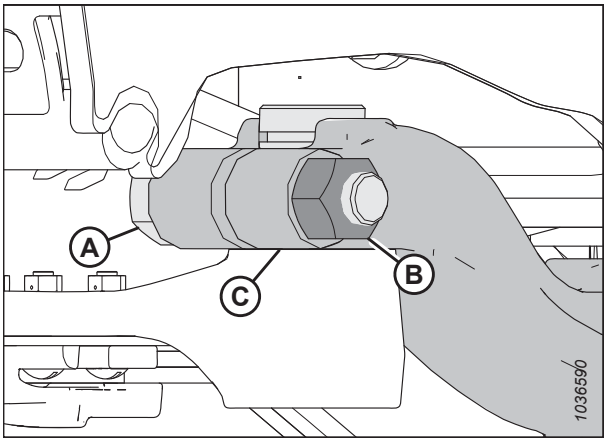

Figure 4.121: Naža galva

10. Uzstādiet smērvielas savienojumu (A) un lēnām uzklājiet smērvielu. Uzklājiet smērvielu, līdz naža galva **NEDAUDZ** pabīdās uz leju, tad pārtrauciet.

    IMPORTANT:

    Pārmērīgi **NEEĻĻOJIET** naža galvu. Pārmērīgas ieeļļošanas rezultātā nazis izslīd no paredzētās vietas, kā dēļ pārmērīgi uzkarst aizsargi un rodas piedziņas sistēmu pārslodze. Ja ir ieeļļots par daudz, noņemiet eļļošanas savienojumu, lai mazinātu spiedienu.

    NOTE:

    Ja gultņa dobumā ir ierauts gaiss, naža galva sāk virzīties uz leju, pirms tā ir piepildīta ar smērvielu.

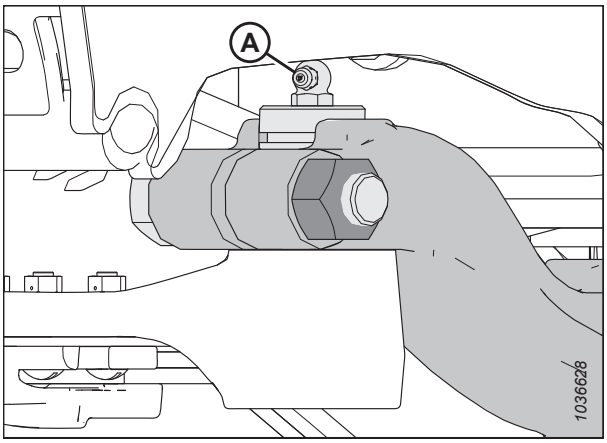

Figure 4.122: Naža galva

11. Pārslēdziet naža piedziņas sviru vidējā gājiena pozīcijā un pārliecinieties, ka naža aizmugurējais stienis nesaskaras ar pirmā aizsarga (A) priekšpusi.

12. Ja naža aizmugurējais stienis saskaras ar pirmā aizsarga priekšpusi, izskrūvējiet skrūves (B), pārvietojiet aizsargu uz priekšu un atkal ievietojiet skrūves. Pievelciet skrūves ar griezes momentu 85 Nm (63 lbf·ft). Ja nav iespējams panākt nepieciešamo atstarpi (nulles kontakts starp aizmugurējo stieni un pirmā aizsarga priekšpusi), starp naža piedziņas kārbu un montāžas plāksni ir nepieciešami papildu paplākšņi. Sazinieties ar MacDon izplatītāju.

13. Aizveriet gala aizsargu. Norādījumus skatiet šeit: *Hedera gala vairogu aizvēršana, page 40*.

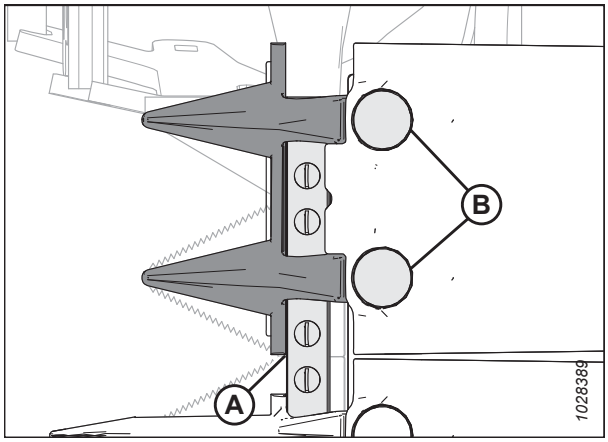

Figure 4.123: Pirmais naža aizsargs — skats no naža apakšas

4.8.6 Rezerves naži

Divus rezerves nažus (A) var glabāt hedera aizmugurējā caurulē labajā galā. Pārliecinieties, ka rezerves naži ir nostiprināti vietā ar aizdari (B) un saspraudes tapu (C).

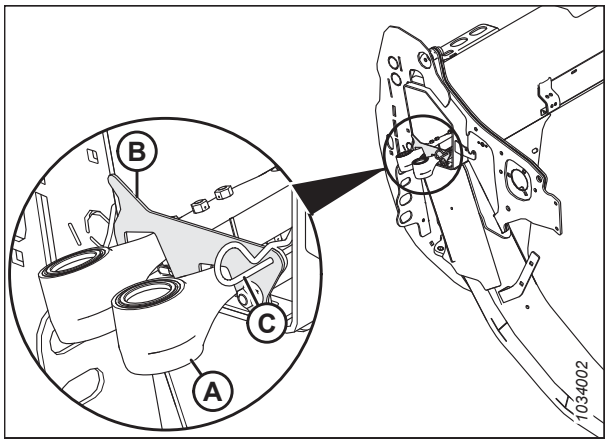

Figure 4.124: Rezerves naži

4.8.7 Smaili nažu aizsargi un piespiedēji

Nažu aizsargi palīdz salāgot nažu stieni. Lai nodrošinātu pareizu pļaušanu, piespiedēji notur nažu stieņa daļas pie nažu aizsargiem.

Smaila aizsarga konfigurācijās tiek izmantoti šādi nažu aizsargi un piespiedēji:

NOTE:

Smailu nažu aizsargu konfigurācijām ir nepieciešami divi īsu nažu aizsargi; pa vienam katrā izkapts galā.

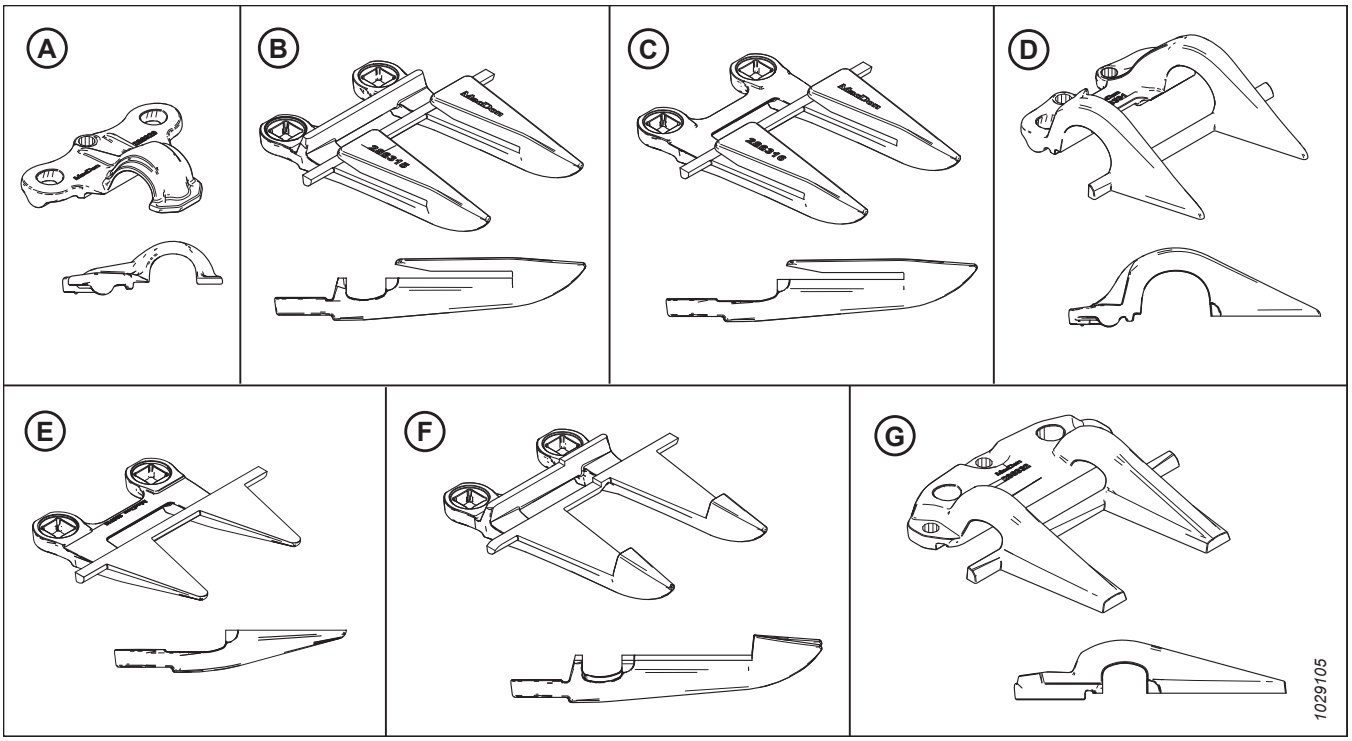

Figure 4.125: Aizsargu un piespiedēju veidi, ko izmanto smailo nažu aizsargu konfigurācijās

A — smails piespiedējs (MAC286329)
B — smails naža aizsargs (MAC286315)
C — smails naža gala aizsargs (bez nodiluma joslas) (MAC286316)[74]
D — PlugFree™ gala stiprinājums (MAC286331)
E — PlugFree™ naža gala aizsargs (bez nodiluma joslas) (MAC286319)[75]
F — smails centrālā naža aizsargs (MAC286317)[76]
G — smails centra piespiedējs (MAC286332)[76]

Aizsargi ir konfigurēti atšķirīgi dažādos hederos. Nomainot smailus aizsargus un piespiedējus, pārliecinieties, ka darāt to pareizā secībā atbilstoši savam hederam. Turpmāk sniegta informācija par dažādām konfigurācijām:

- *Smaili naža aizsargi viena naža hederos, page 354*
- *Smailu nažu aizsargi FD235 dubulto nažu hederos, page 355*
- *Smaili nažu aizsargi FD240 dubulto nažu hederos, page 356*
- *Smaili nažu aizsargi FD241 dubulto nažu hederos, page 357*
- *Smaili nažu aizsargi FD245 dubulto nažu hederos, page 358*
- *Smaili nažu aizsargi FD250 dubulto nažu hederos, page 359*

74. Uzstādīts 2., 3. un 4. pozīcijā piedziņas pusē. Atsaucei skatiet *Smailu nažu aizsargu nomaiņa, page 362*.
75. Uzstādīts 1. pozīcijā piedziņas pusē. Viena naža hederos izmanto standarta aizsargu MAC286318) labajā galā.
76. Tikai dubulto nažu hederos.

Smaili naža aizsargi viena naža hederos

Nažu aizsargi palīdz salāgot nažu stieni. Lai nodrošinātu pareizu pļaušanu, piespiedēji notur nažu stieņa daļas pie nažu aizsargiem.

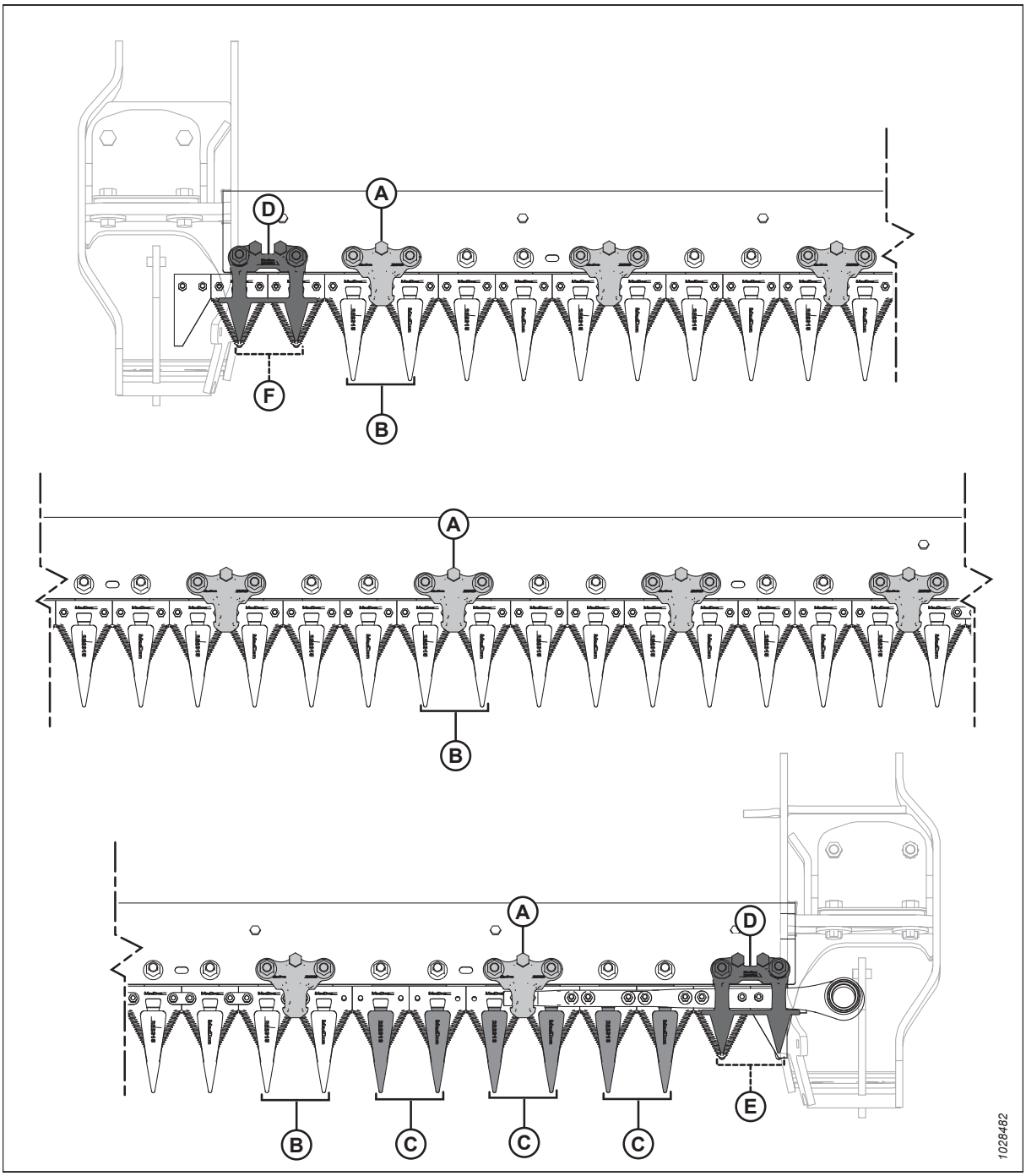

Figure 4.126: Smailu nažu aizsargu un piespiedēju izvietojums — viena naža hederi

A — smails piespiedējs (MAC286329)
B — smails naža aizsargs (MAC286315)
C — smaila naža gala aizsargs (bez nodiluma joslas) (MAC286316)
D — īss naža piespiedējs (MAC286331)
E — īss naža aizsargs (bez nodiluma joslas) (MAC286319)
F — īss naža aizsargs (MAC286318)

Smailu nažu aizsargi FD235 dubulto nažu hederos

Nažu aizsargi palīdz salāgot nažu stieni. Lai nodrošinātu pareizu pļaušanu, piespiedēji notur nažu stieņa daļas pie nažu aizsargiem.

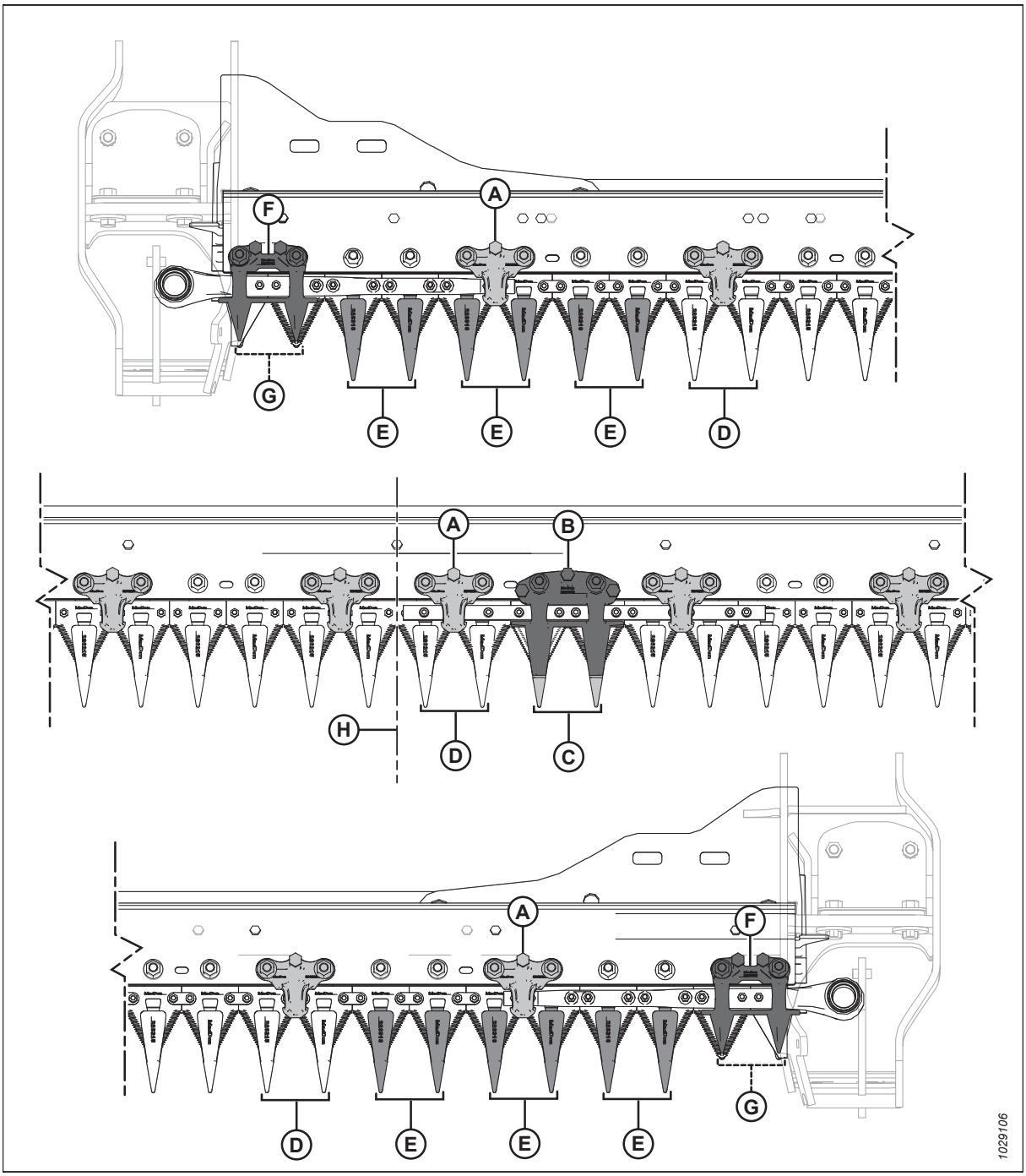

Figure 4.127: Smailā aizsarga un piespiedēja atrašanās vietas

A — smails piespiedējs (MAC286329)
B — smails centra piespiedējs (MAC286332)
C — smails centrālā naža aizsargs (MAC286317)
D — smails naža aizsargs (MAC286315)
E — smails naža gala aizsargs (bez nodiluma joslas) (MAC286316)
F — īss naža piespiedējs (MAC286331)
G — īss naža aizsargs (bez nodiluma joslas) (MAC286319)
H — hedera centrs

Smaili nažu aizsargi FD240 dubulto nažu hederos

Nažu aizsargi palīdz salāgot nažu stieni. Lai nodrošinātu pareizu pļaušanu, piespiedēji notur nažu stieņa daļas pie nažu aizsargiem.

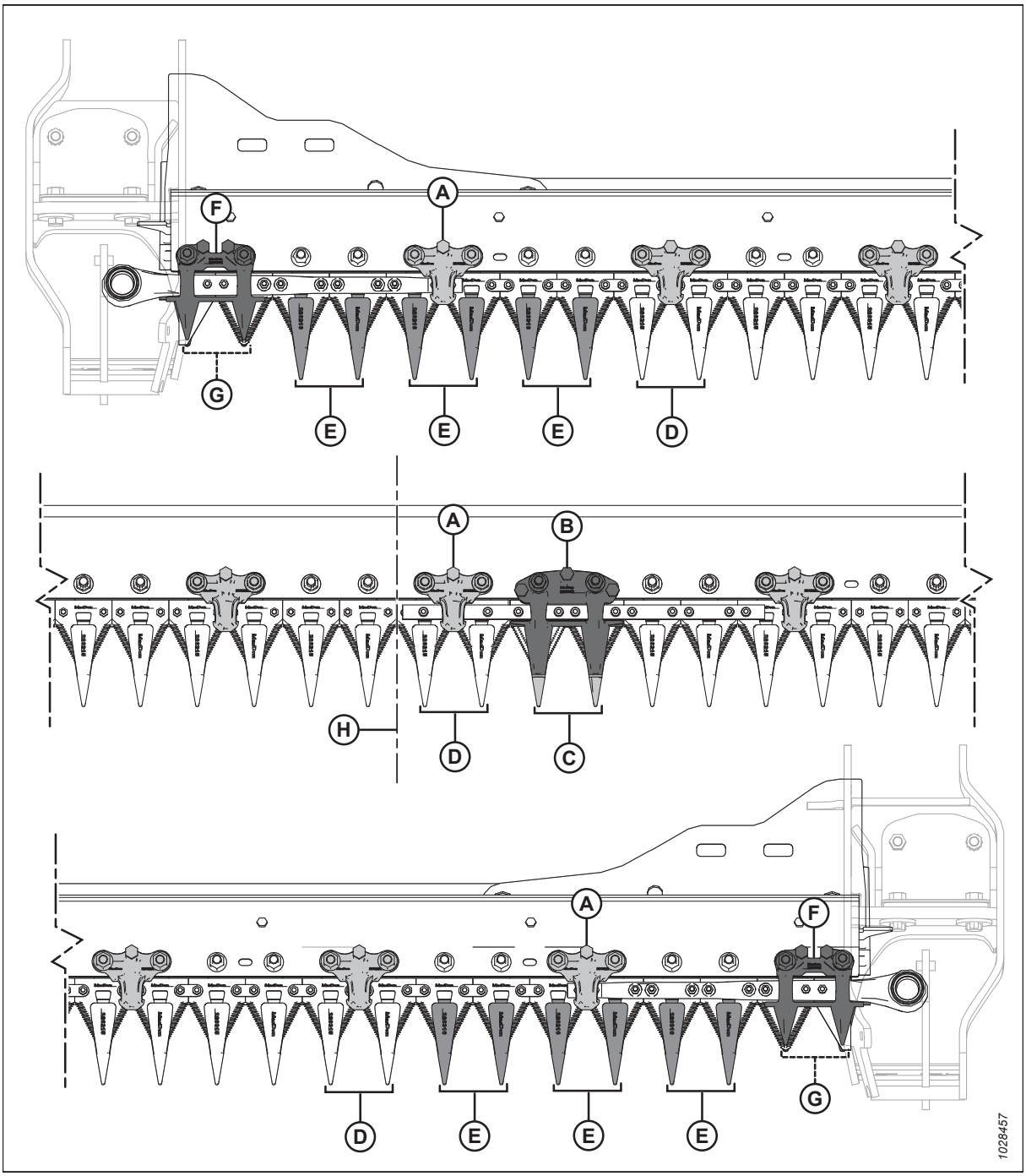

Figure 4.128: Smailu nažu aizsargu un piespiedēju izvietojums — FD240 dubulto nažu heders

A — smails piespiedējs (MAC286329)
B — smails centra piespiedējs (MAC286332)
C — smails centrālā naža aizsargs (MAC286317)
D — smails naža aizsargs (MAC286315)
E — smails naža gala aizsargs (bez nodiluma joslas) (MAC286316)
F — īss naža piespiedējs (MAC286331)
G — īss naža aizsargs (bez nodiluma joslas) (MAC286319)
H — hedera centrs

Smaili nažu aizsargi FD241 dubulto nažu hederos

Nažu aizsargi palīdz salāgot nažu stieni. Lai nodrošinātu pareizu pļaušanu, piespiedēji notur nažu stieņa daļas pie nažu aizsargiem.

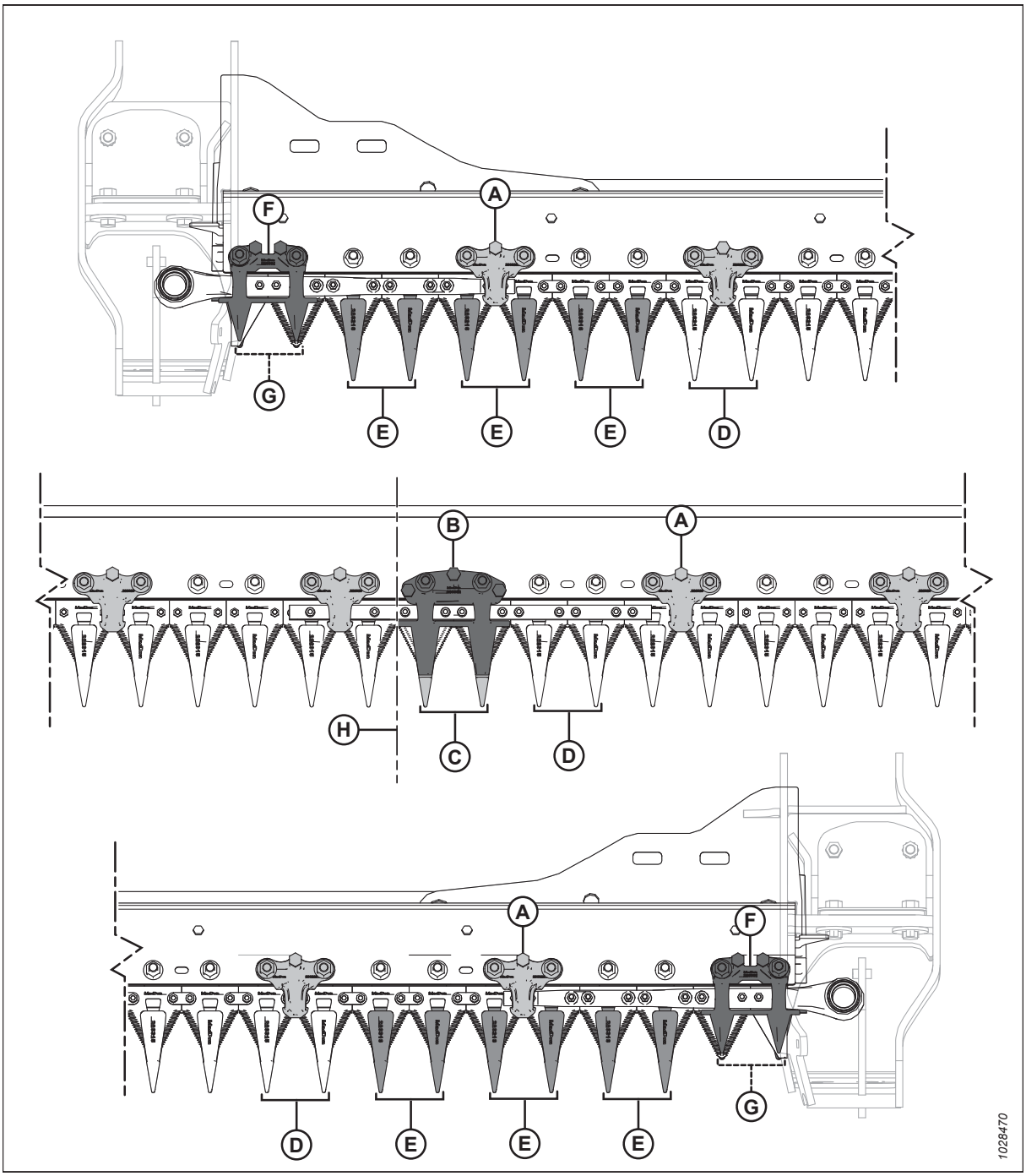

Figure 4.129: Smailā naža aizsarga un piespiedēja atrašanās vietas

A — smails piespiedējs (MAC286329)
B — smails centra piespiedējs (MAC286332)
C — smails centrālā naža aizsargs (MAC286317)
D — smails naža aizsargs (MAC286315)
E — smails naža gala aizsargs (bez nodiluma joslas) (MAC286316)
F — īss naža piespiedējs (MAC286331)
G — īss naža aizsargs (bez nodiluma joslas) (MAC286319)
H — hedera centrs

Smaili nažu aizsargi FD245 dubulto nažu hederos

Nažu aizsargi palīdz salāgot nažu stieni. Lai nodrošinātu pareizu pļaušanu, piespiedēji notur nažu stieņa daļas pie nažu aizsargiem.

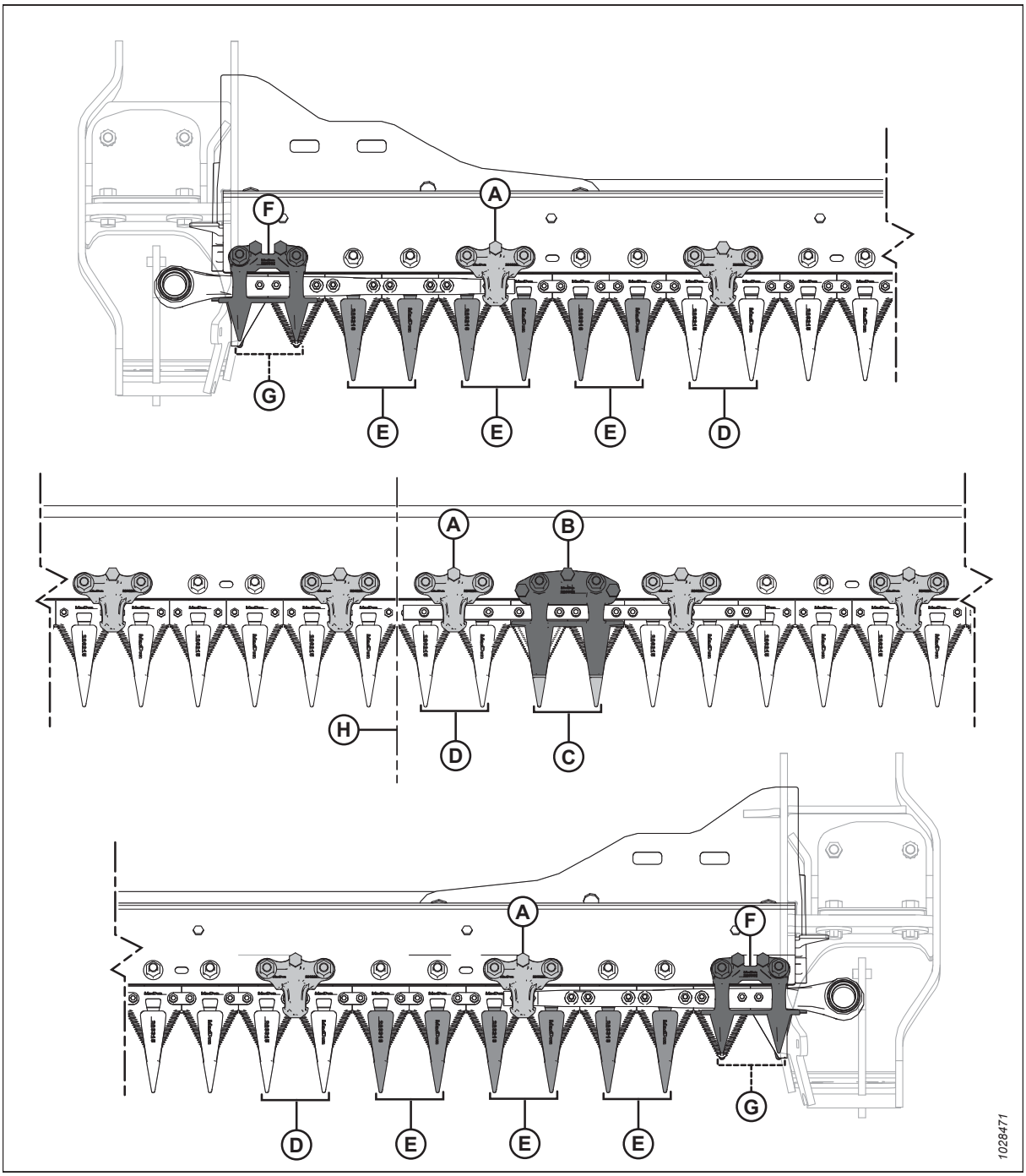

Figure 4.130: Smailā aizsarga un piespiedēja atrašanās vietas

A — smails piespiedējs (MAC286329)
B — smails centra piespiedējs (MAC286332)
C — smails centrālā naža aizsargs (MAC286317)
D — smails naža aizsargs (MAC286315)
E — smails naža gala aizsargs (bez nodiluma joslas) (MAC286316)
F — īss naža piespiedējs (MAC286331)
G — īss naža aizsargs (bez nodiluma joslas) (MAC286319)
H — hedera centrs

Smaili nažu aizsargi FD250 dubulto nažu hederos

Nažu aizsargi palīdz salāgot nažu stieni. Lai nodrošinātu pareizu pļaušanu, piespiedēji notur nažu stieņa daļas pie nažu aizsargiem.

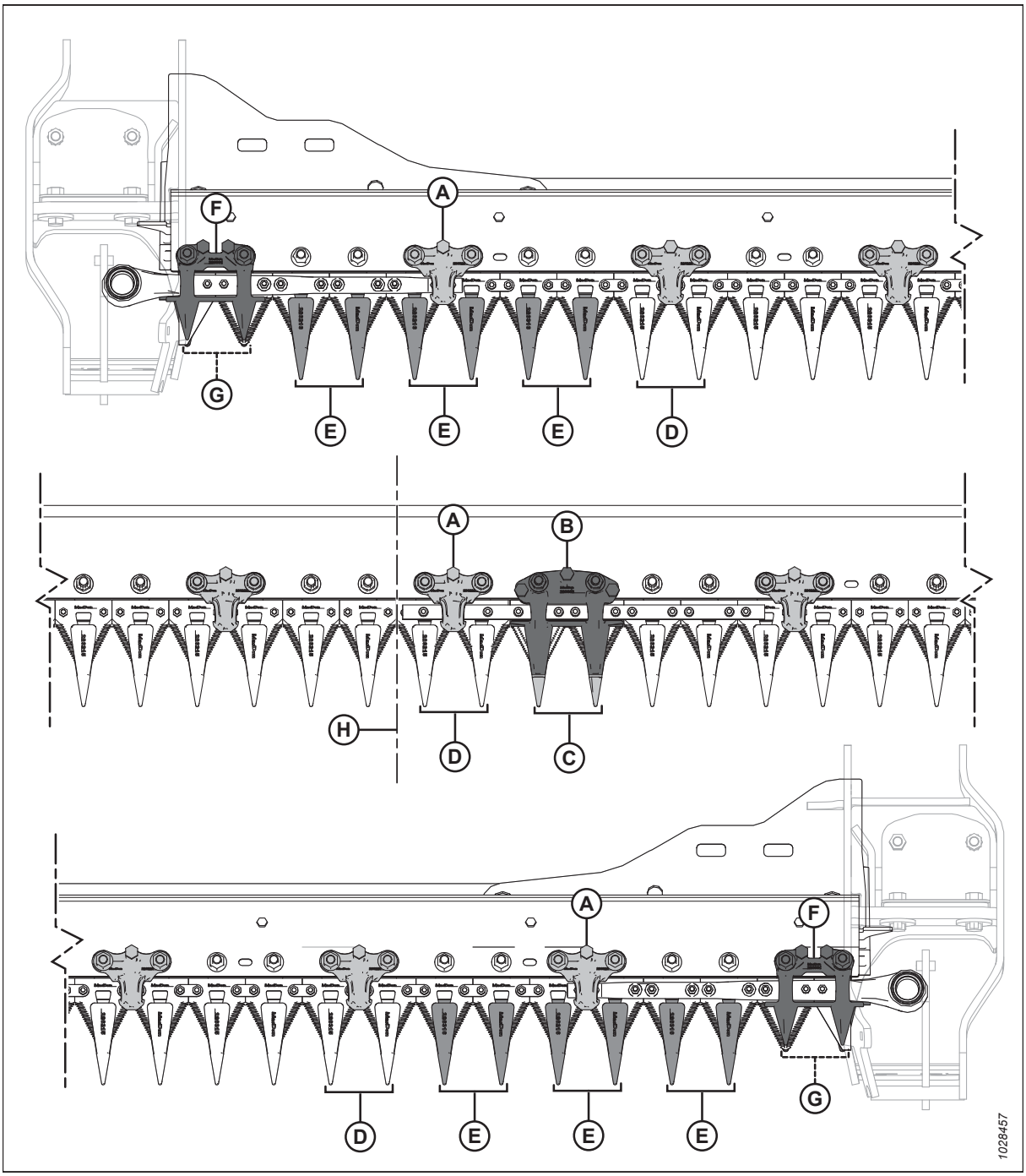

Figure 4.131: Smailu nažu aizsargu un piespiedēju izvietojums — FD250 dubulto nažu heders

A — smails piespiedējs (MAC286329)
B — smails centra piespiedējs (MAC286332)
C — smails centrālā naža aizsargs (MAC286317)
D — smails naža aizsargs (MAC286315)
E — smails gala aizsargs (bez nodiluma joslas) (MAC286316)
F — īss naža piespiedējs (MAC286331)
G — īss naža aizsargs (bez nodiluma joslas) (MAC286319)
H — hedera centrs

Nažu aizsargu un aizsargstieņa regulēšana

Ja naža aizsargs vai aizsargstienis ir deformējies pēc saskares ar akmeni vai tamlīdzīgu šķērsli, izmantojiet aizsargu iztaisnošanas rīku (MAC286705), kas pieejams pie MacDon izplatītāja, lai šo problēmu novērstu.

DANGER

Lai nepieļautu traumas vai nāvi mašīnas neparedzētas ieslēgšanās vai paceltas mašīnas krišanas dēļ, vienmēr apturiet dzinēju un izņemiet atslēgu, pirms pieceļaties no operatora sēdekļa, un vienmēr uzstādiet drošības balstus pirms darba zem mašīnas.

WARNING

Strādājot netālu no nažiem vai rīkojoties ar tiem, uzvelciet izturīgus cimdus.

1. Pilnībā paceliet tītavas.
2. Izslēdziet dzinēju un izņemiet atslēgu no aizdedzes.
3. Uzstādiet tītavu drošības balstus. Norādījumus skatiet *Tītavu drošības balstu aktivizēšana, page 37*.
4. Lai regulētu aizsargu galus uz augšu, novietojiet rīku (A), kā parādīts, un velciet uz augšu.

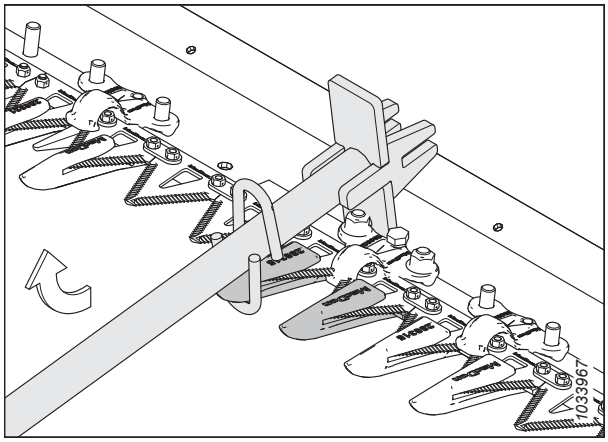

Figure 4.132: Regulēšana uz augšu — smails aizsargs

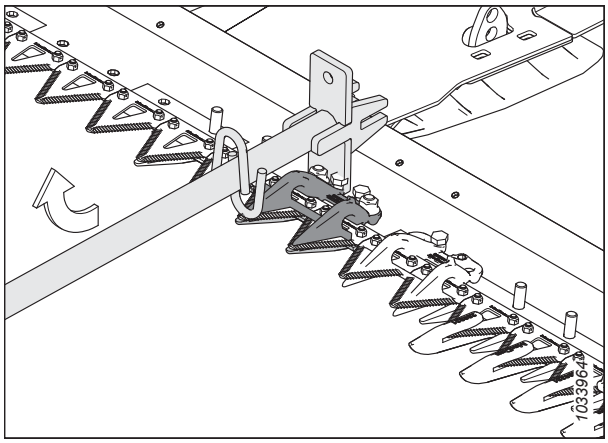

Figure 4.133: Regulēšana uz augšu — īsais naža aizsargs

5. Lai regulētu aizsargu galus uz leju, novietojiet rīku (A), kā parādīts, un spiediet uz leju.

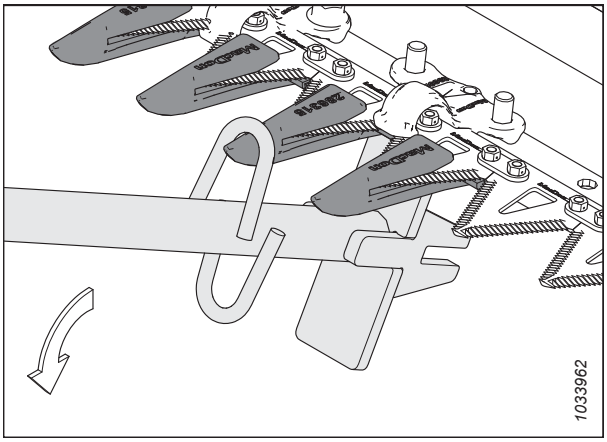

Figure 4.134: Regulēšana uz leju — smails aizsargs

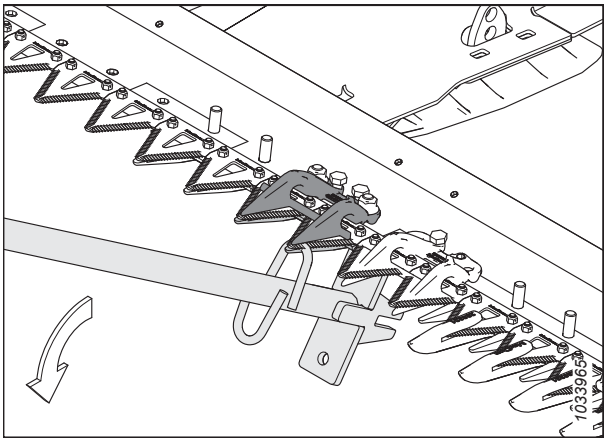

Figure 4.135: Regulēšana uz leju — īsais naža aizsargs

6. Lai regulētu aizsargstieni uz augšu vai uz leju, novietojiet rīku (A), kā parādīts, un atbilstoši spiediet uz rīku.

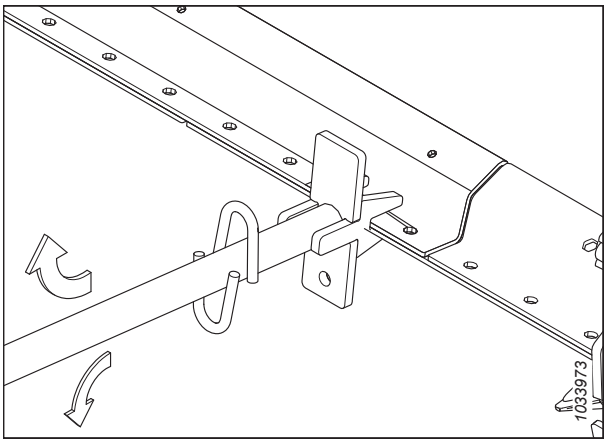

Figure 4.136: Aizsargstieņa regulēšana — nav aizsargu

Smailu nažu aizsargu nomaiņa

Aizsargi nolietojas un ir jāmaina. Šī procedūra attiecas uz standarta aizsargu un īpašo (piedziņas puses) vistuvāk naža piedziņas motoram esošo aizsargu nomaiņu.

DANGER

Lai nepieļautu traumas vai nāvi mašīnas neparedzētas ieslēgšanās vai paceltas mašīnas krišanas dēļ, vienmēr apturiet dzinēju un izņemiet atslēgu, pirms pieceļaties no operatora sēdekļa, un vienmēr uzstādiet drošības balstus pirms darba zem mašīnas.

WARNING

Strādājot netālu no nažiem vai rīkojoties ar tiem, uzvelciet izturīgus cimdus.

IMPORTANT:

Nomainot smailus nažu aizsargus, pārliecinieties, ka piespiedēju secība ir atbilstoša jūsu hedera veidam un platumam. Vairāk informācijas skatiet *4.8.7 Smaili nažu aizsargi un piespiedēji, page 352*.

IMPORTANT:

Viena naža un dubulto nažu hederi Abos hedera galos 1. pozīcija (ārējais aizsargs) ir īss naža aizsargs. Hedera piedziņas pusē 2., 3. un 4. pozīcija ir smailu galu nažu aizsargi (bez nodiluma joslas). Sākot ar 5. pozīciju, pārējie aizsargi ir smaili nažu aizsargi. Pārliecinieties, ka šajās vietās ir uzstādīti atbilstoši maiņas aizsargi.

IMPORTANT:

Dubulto nažu hederi Vietā, kur abi naži pārklājas, ir uzstādīts smails centrālā naža aizsargs. Smailajam centrālā naža aizsargam ir nedaudz atšķirīga nomaiņas procedūra. Norādījumus skatiet šeit: *Smailā centra naža aizsarga nomaiņa — dubultais nazis, page 365*.

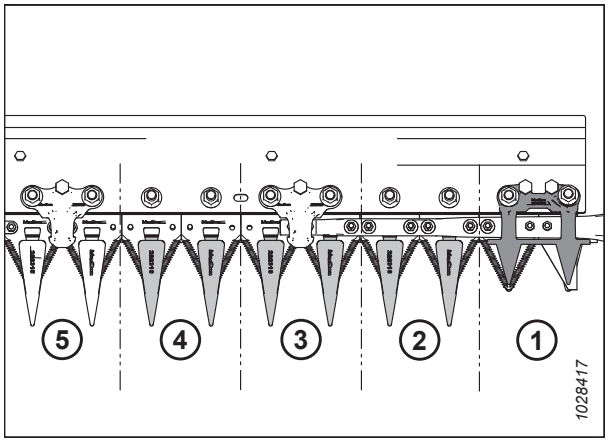

Figure 4.137: Smaili nažu aizsargi piedziņas pusē

1. Pilnībā paceliet tītavas.
2. Izslēdziet dzinēju un izņemiet atslēgu no aizdedzes.
3. Uzstādiet tītavu drošības balstus. Norādījumus skatiet *Tītavu drošības balstu aktivizēšana, page 37*.
4. Atveriet gala aizsargu. Norādījumus skatiet šeit: *Hedera gala vairogu atvēršana, page 39*.
5. Pagrieziet pie naža piedziņas kārbas piestiprināto spararatu, lai manuāli darbinātu nazi, līdz naža sekcijas atrodas pa vidu aizsargiem.
6. Aizveriet gala aizsargu. Norādījumus skatiet šeit: *Hedera gala vairogu aizvēršana, page 40*.

7. Noņemiet divus uzgriežņus un bultskrūves (B), ar ko naža aizsargu (A) un piespiedēju (C) (ja piemērojams) piestiprina pie izkapts.

8. Noņemiet smailo naža aizsargu (A), piespiedēju (C), un dilstošo plastmasas plāksni. Izmetiet smailo naža aizsargu.

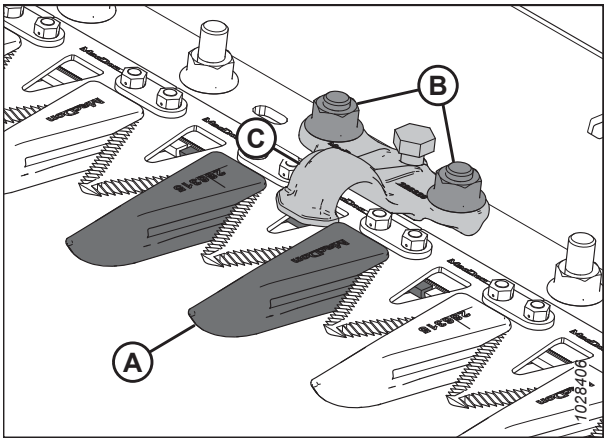

Figure 4.138: Smaili nažu aizsargi

9. Novietojiet plastmasas nodilumplāksni (A) un rezerves smailo naža aizsargu (B) zem izkapts.

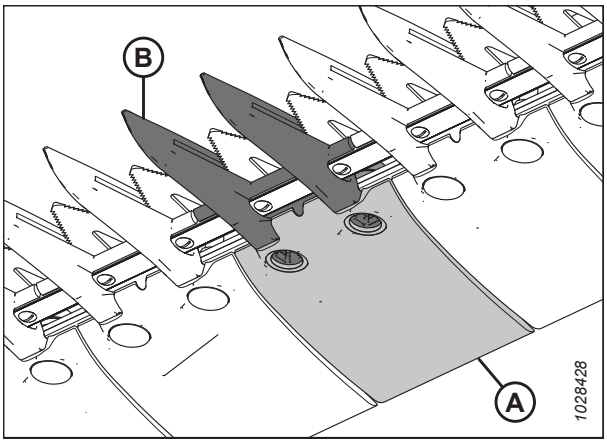

Figure 4.139: Smails naža aizsargs un nodilumplāksne

10. Novietojiet piespiedēju (A) (ja attiecas) un atlaidiet regulēšanas skrūvi (C) tā, lai tā neizvirzītos no piespiedēja apakšas.

11. Ar divām skrūvēm un uzgriežņiem (B) nostipriniet smailo naža aizsargu, dilstošo plāksni un piespiedēju (ja attiecas). Pievelciet uzgriežņus līdz 85 Nm (63 lbf·ft).

12. Ja šajā vietā ir piespiedējs, turpiniet regulēšanu. Skatiet *Piespiedēja regulēšana — smaili nažu aizsargi, page 364*.

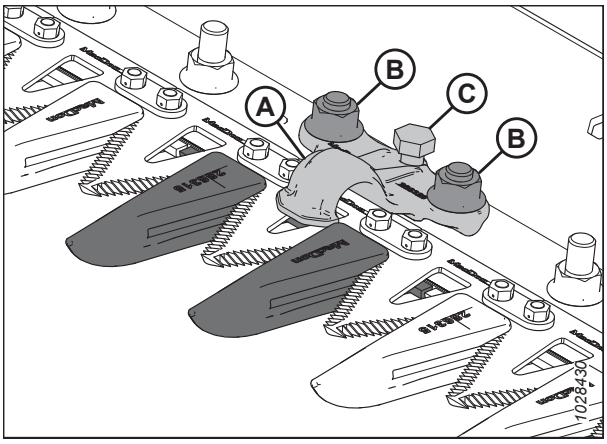

Figure 4.140: Smaili nažu aizsargi

Piespiedēja pārbaude — smaili nažu aizsargi

Veiciet **IKDIENAS** pārbaudes, lai pārliecinātos, vai nažu piespiedēji neļauj nažu sekcijām pacelties no aizsargiem, vienlaikus ļaujot nazim slīdēt bez aizķeršanās.

Šī procedūra attiecas uz standarta piespiedējiem. Lai pārbaudītu centra (vidus) piespiedējus dubulto nažu hederos, skatiet šeit: *Centra piespiedēja pārbaude — smaili nažu aizsargi, page 368*.

NOTE:

Pirms piespiedēja regulēšanas salāgojiet aizsargus. Norādījumus skatiet šeit: *Nažu aizsargu un aizsargstieņa regulēšana, page 360*.

DANGER

Lai nepieļautu traumas vai nāvi mašīnas neparedzētas ieslēgšanās vai paceltas mašīnas krišanas dēļ, vienmēr apturiet dzinēju un izņemiet atslēgu, pirms pieceļaties no operatora sēdekļa, un vienmēr uzstādiet drošības balstus pirms darba zem mašīnas.

WARNING

Strādājot netālu no nažiem vai rīkojoties ar tiem, uzvelciet izturīgus cimdus.

1. Izslēdziet dzinēju un izņemiet atslēgu no aizdedzes.
2. Pilnībā paceliet tītavas.
3. Izslēdziet dzinēju un izņemiet atslēgu no aizdedzes.
4. Uzstādiet tītavu drošības balstus. Norādījumus skatiet *Tītavu drošības balstu aktivizēšana, page 37*.
5. Atveriet gala aizsargu. Norādījumus skatiet šeit: *Hedera gala vairogu atvēršana, page 39*.
6. Pagrieziet pie naža piedziņas kārbas piestiprināto spararatu, lai manuāli darbinātu nazi un naža sekcija (A) atrastos zem piespiedēja (B).
7. Spiediet naža sekciju (A) uz leju ar aptuveni 44 N (10 lbf) spēku un ar mērtaustu izmēriet atstarpi starp piespiedēju (B) un naža sekciju. Pārliecinieties, vai atstarpe ir 0,1–0,5 mm (0,004–0,020 collas).
8. Ja nepieciešama regulēšana, skatiet *Piespiedēja regulēšana — smaili nažu aizsargi, page 364*.
9. Aizveriet gala aizsargu. Norādījumus skatiet šeit: *Hedera gala vairogu aizvēršana, page 40*.

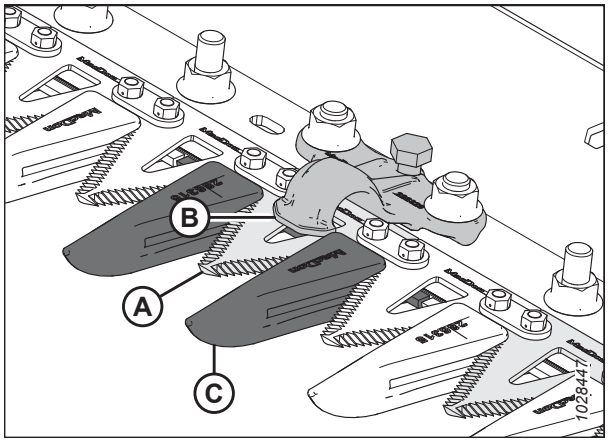

Figure 4.141: Smails piespiedējs

Piespiedēja regulēšana — smaili nažu aizsargi

Veiciet **IKDIENAS** pārbaudes, lai pārliecinātos, vai nažu piespiedēji neļauj nažu sekcijām pacelties no aizsargiem, vienlaikus ļaujot nazim slīdēt bez aizķeršanās.

Šī procedūra attiecas uz standarta piespiedējiem. Lai regulētu centra piespiedēju uz dubulto nažu hederiem skatiet *Centra piespiedēja regulēšana — smaili nažu aizsargi, page 369*.

NOTE:

Pirms piespiedēja regulēšanas salāgojiet aizsargus. Norādījumus skatiet *Nažu aizsargu un aizsargstieņa regulēšana, page 360*.

DANGER

Lai nepieļautu traumas vai nāvi mašīnas neparedzētas ieslēgšanās vai paceltas mašīnas krišanas dēļ, vienmēr apturiet dzinēju un izņemiet atslēgu, pirms pieceļaties no operatora sēdekļa, un vienmēr uzstādiet drošības balstus pirms darba zem mašīnas.

WARNING

Strādājot netālu no nažiem vai rīkojoties ar tiem, uzvelciet izturīgus cimdus.

1. Pilnībā paceliet tītavas.
2. Izslēdziet dzinēju un izņemiet atslēgu no aizdedzes.
3. Uzstādiet tītavu drošības balstus. Norādījumus skatiet *Tītavu drošības balstu aktivizēšana, page 37*.
4. Regulējiet piespiedēja atstarpi šādi:
   a. Lai nolaistu piespiedēja priekšējo daļu (A) un samazinātu atstarpi, pagrieziet regulēšanas bultskrūvi (B) pulksteņrādītāja kustības virzienā.
   b. Lai paceltu piespiedēja priekšdaļu (A) un palielinātu atstarpi, grieziet regulēšanas skrūvi (B) pretēji pulksteņrādītāju kustības virzienam.

   NOTE:

   Lai veiktu lielākas korekcijas, var būt nepieciešams atlaist uzgriežņus (C), pirms pagriezt regulētāja skrūvi (B). Pēc regulēšanas pievelciet uzgriežņus līdz 85 Nm (63 lbf-ft).

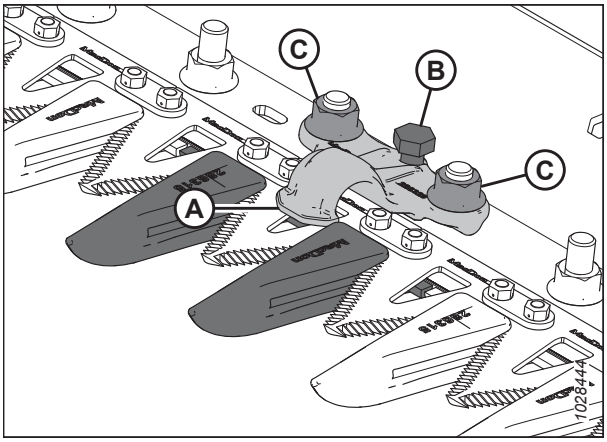

Figure 4.142: Smails piespiedējs

5. Darbiniet hederu ar mazu dzinēja apgriezienu skaitu un ieklausieties, vai nav dzirdams nepietiekamas atstarpes radīts troksnis. Vajadzības gadījumā regulējiet vēlreiz.

   IMPORTANT:

   Nepietiekama piespiedēja atstarpe izraisīs naža un aizsargu pārkaršanu.

Smailā centra naža aizsarga nomaiņa — dubultais nazis

Aizsargam dubulto nažu hedera centrā (kur abi naži pārklājas) ir nepieciešama nedaudz atšķirīga nomaiņas procedūra nekā smailam nažu aizsargam.

WARNING

Lai nepieļautu traumas, krītot paceltām tītavām, vienmēr uzstādiet tītavu drošības balstus pirms darba zem tītavām.

WARNING

Strādājot netālu no nažiem vai rīkojoties ar tiem, uzvelciet izturīgus cimdus.

1. Pilnībā paceliet tītavas.
2. Izslēdziet dzinēju un izņemiet atslēgu no aizdedzes.
3. Uzstādiet tītavu drošības balstus. Norādījumus skatiet *Tītavu drošības balstu aktivizēšana, page 37*.

4. Noņemiet divus uzgriežņus un bultskrūves (C), ar ko aizsargu (A) un piespiedēju (B) piestiprina pie izkapts.

5. Noņemiet aizsargu (A), plastmasas nodilumplāksni un piespiedēju (B).

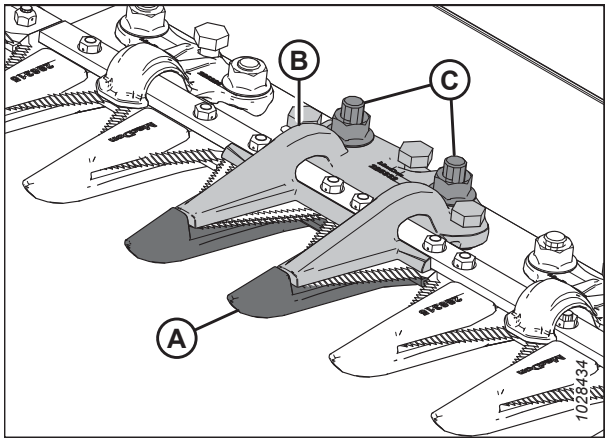

Figure 4.143: Smails centra naža aizsargs

IMPORTANT:

Pārliecinieties, vai rezerves aizsargs ir piemērots — ar nobīdes pļaušanas virsmām (A).

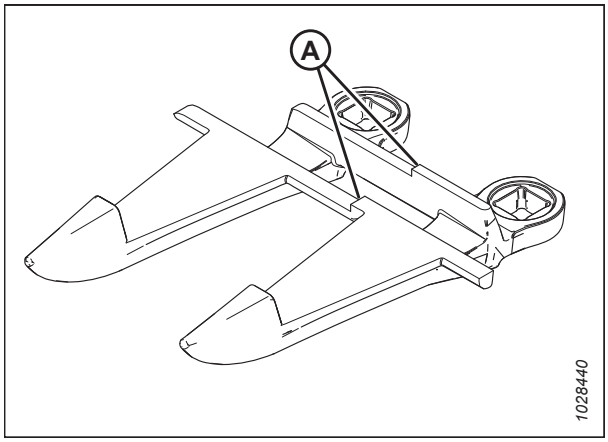

Figure 4.144: Smails centra naža aizsargs

6. Pirms jauna smailā centrālā naža aizsarga uzstādīšanas pārliecinieties, vai zem izkapts ir pārklāšanās paplāksnis (A), un paplākšņa biezais gals ir novietots zem centrālā aizsarga.

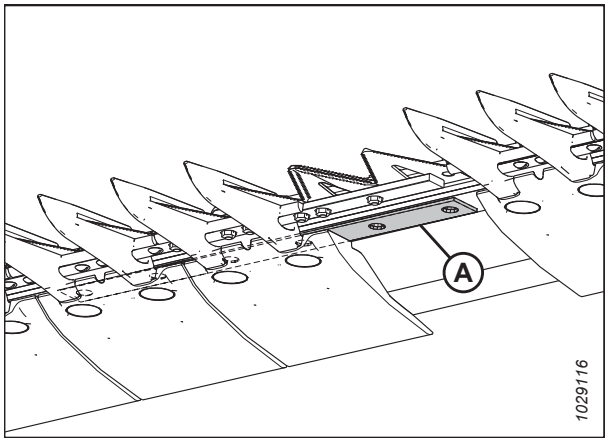

Figure 4.145: Izkapts

7. Novietojiet plastmasas nodilumplāksni (A) un jauno aizsargu (B) zem izkapts.

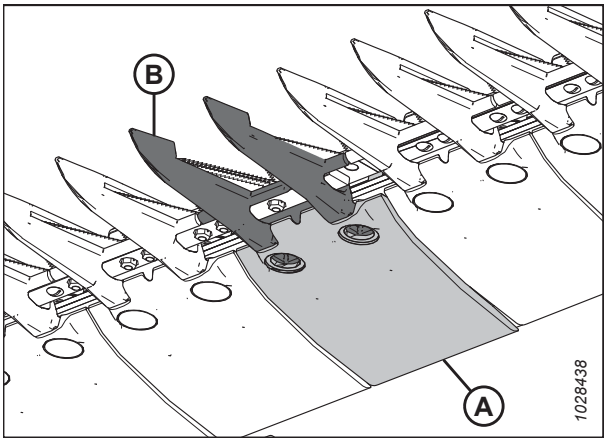

Figure 4.146: Smails centra naža aizsargs un nodilumplāksne

8. Ieskrūvējiet trīs regulēšanas bultskrūves (A) tā, lai tās būtu izvirzītas 4 mm (5/32 collas) attālumā no smailā centra piespiedēja (B) apakšējās daļas.

9. Novietojiet centra piespiedēju (B) uz izkapts.

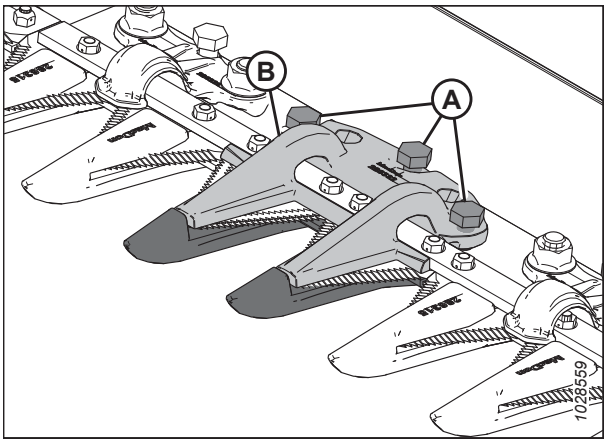

Figure 4.147: Smails centra naža aizsargs

10. Piestipriniet smailo centra piespiedēju (A) ar divām bultskrūvēm un uzgriežņiem (B), bet **NEPIEVELCIET** tagad vēl.

    IMPORTANT:

    Piespiedējam (A) ir jāietver abi naži, kas pārklājas centra aizsarga vietā. Pārliecinieties, ka šajā vietā ir uzstādīts pareizs aizsargs.

11. Noregulējiet piespiedēju, līdz atstarpe ir pareiza.

    - Regulēšanas norādījumus skatiet *Centra piespiedēja regulēšana — smaili nažu aizsargi, page 369*.
    - Atstarpes specifikācijas skatiet *Centra piespiedēja pārbaude — smaili nažu aizsargi, page 368*.

12. Pievelciet uzgriežņus (B) līdz 85 Nm (63 lbf·ft).

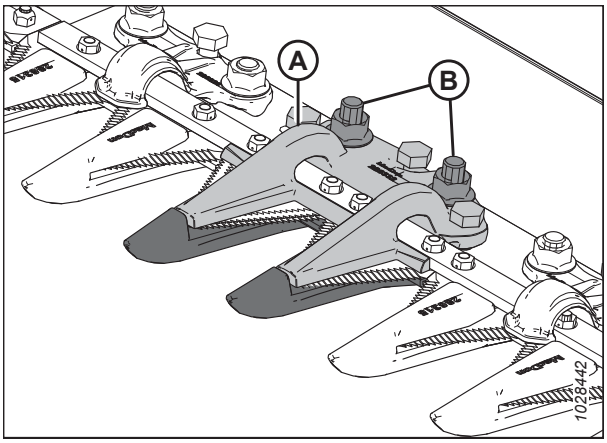

Figure 4.148: Smails centra naža aizsargs

13. Vēlreiz pārbaudiet atstarpi.
    - Ja atstarpe ir pareiza, piespiedēja uzstādīšana ir pabeigta.
    - Ja atstarpe nav pareiza, atkārtojiet no darbības *11, page 367* līdz darbībai *13, page 368*, līdz atstarpe ir pieņemama.

Centra piespiedēja pārbaude — smaili nažu aizsargi

Veiciet **IKDIENAS** pārbaudes, lai pārliecinātos, vai nažu piespiedēji neļauj nažu sekcijām pacelties no aizsargiem, vienlaikus ļaujot nazim slīdēt bez aizķeršanās.

WARNING

Lai nepieļautu traumas, krītot paceltām tītavām, vienmēr uzstādiet tītavu drošības balstus pirms darba zem tītavām.

WARNING

Strādājot netālu no nažiem vai rīkojoties ar tiem, uzvelciet izturīgus cimdus.

1. Pilnībā paceliet tītavas.
2. Izslēdziet dzinēju un izņemiet atslēgu no aizdedzes.
3. Uzstādiet tītavu drošības balstus. Norādījumus skatiet *Tītavu drošības balstu aktivizēšana, page 37*.
4. Atveriet gala aizsargu. Norādījumus skatiet šeit: *Hedera gala vairogu atvēršana, page 39*.
5. Pagrieziet pie naža piedziņas kārbas piestiprināto spararatu, lai manuāli darbinātu nazi, līdz naža sekcijas atrodas zem piespiedēja (A). Atkārtojiet to pašu ar pretējo nazi.
6. Spiediet naža sekciju uz leju ar aptuveni 44 N (10 lbf) spēku un ar mērtaustu izmēriet atstarpi starp piespiedēju (A) un naža sekciju. Pārliecinieties, vai atstarpe ir šāda:
    - Piespiedēja galā (B): 0,1–0,5 mm (0,004–0,020 collas)
    - Piespiedēja aizmugurē (C): 0,1–1,0 mm (0,004–0,040 collas)
7. Ja nepieciešama regulēšana, skatiet *Centra piespiedēja regulēšana — smaili nažu aizsargi, page 369*.
8. Ja regulēšana nav nepieciešama, pievelciet uzgriežņus (D) līdz 85 Nm (63 lbf-ft).
9. Pēc uzgriežņu pievilkšanas vēlreiz pārbaudiet atstarpi un, ja nepieciešams, noregulējiet.
10. Aizveriet gala aizsargu. Norādījumus skatiet šeit: *Hedera gala vairogu aizvēršana, page 40*.

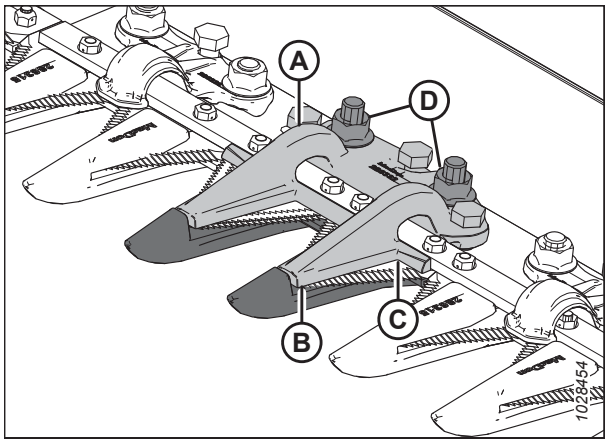

Figure 4.149: Smails centra piespiedējs

Centra piespiedēja regulēšana — smaili nažu aizsargi

Veiciet **IKDIENAS** pārbaudes, lai pārliecinātos, vai nažu piespiedēji neļauj nažu sekcijām pacelties no aizsargiem, vienlaikus ļaujot nazim slīdēt bez aizķeršanās.

WARNING

Lai nepieļautu traumas, krītot paceltām tītavām, vienmēr uzstādiet tītavu drošības balstus pirms darba zem tītavām.

WARNING

Strādājot netālu no nažiem vai rīkojoties ar tiem, uzvelciet izturīgus cimdus.

1. Pilnībā paceliet tītavas.
2. Izslēdziet dzinēju un izņemiet atslēgu no aizdedzes.
3. Uzstādiet tītavu drošības balstus. Norādījumus skatiet *Tītavu drošības balstu aktivizēšana, page 37*.
4. Atlaidiet montāžas stiprinājumus (B).
5. Pagrieziet regulētāja bultskrūves (A) šādi:
   - Lai palielinātu atstarpi, pagrieziet regulētāja bultskrūves (A) pulksteņrādītāju kustības virzienā (pievelciet).
   - Lai samazinātu atstarpi, pagrieziet regulētāja bultskrūves (A) pretēji pulksteņrādītāju kustības virzienam (atlaidiet).
6. Lai regulētu atstarpi tikai pašā galā, regulējiet, izmantojot tikai centrālo (aizmugurējo) regulēšanas skrūvi (C).
   - Lai palielinātu atstarpi, grieziet regulētāja bultskrūvi (C) pretēji pulksteņrādītāju kustības virzienam (atlaidiet).
   - Lai samazinātu atstarpi, pagrieziet regulētāja bultskrūvi (C) pulksteņrādītāju kustības virzienā (pievelciet).
7. Pievelciet uzgriežņus (B) līdz 85 Nm (63 lbf·ft).
8. Pārbaudiet atstarpes un, ja nepieciešams, veiciet papildu korekcijas.

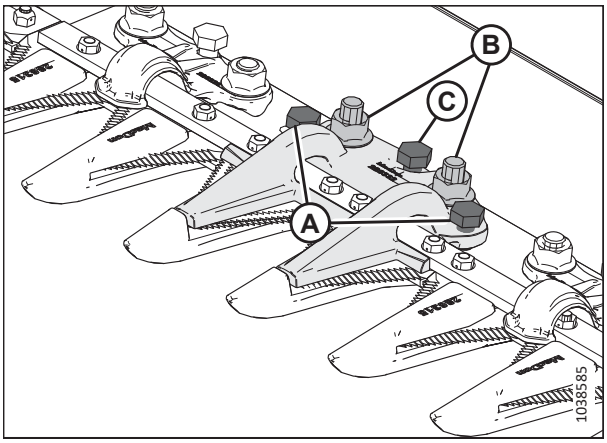

Figure 4.150: Smails centra piespiedējs

9. Darbiniet hederu ar mazu dzinēja apgriezienu skaitu un ieklausieties, vai nav dzirdams nepietiekamas atstarpes radīts troksnis.

   IMPORTANT:

   Nepietiekama piespiedēja atstarpe izraisīs naža un aizsargu pārkaršanu — pēc vajadzības noregulējiet vēlreiz.

4.8.8 Īsie naža aizsargi un piespiedēji

Īsie naža aizsargi mazāk nosprostos nazi, strādājot ar tādiem grūti novācamiem kultūraugiem kā zāle un rapsis.

Īsu nažu aizsargu konfigurācijās tiek izmantoti šādi nažu aizsargi un piespiedēji:

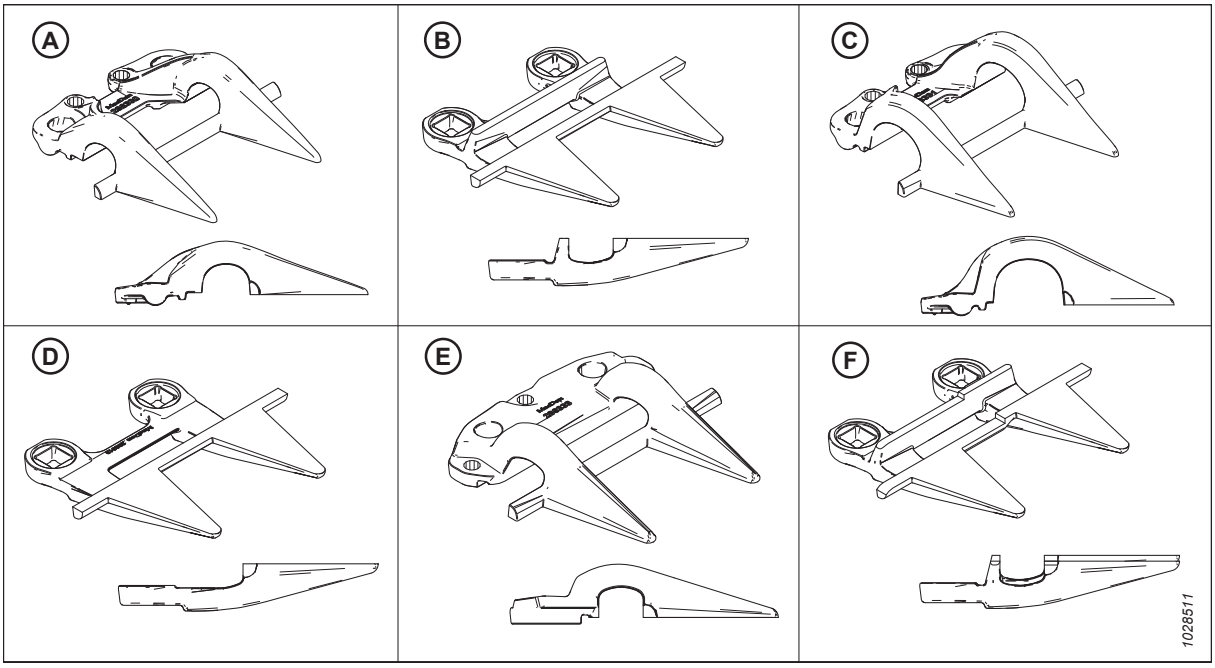

Figure 4.151: Aizsargu un piespiedēju veidi, ko izmanto īsu nažu aizsargu konfigurācijās

A — PlugFree™ piespiedējs (MAC286330)
B — PlugFree™ naža aizsargs (MAC286318)
C — PlugFree™ naža gala piespiedējs (MAC286331)[77]
D — PlugFree™ naža gala aizsargs (bez nodiluma joslas) (MAC286319)[78]
E — PlugFree™ centrālais piespiedējs (MAC286333)[79]
F — PlugFree™ centrālā naža aizsargs (MAC286320)[79]

Aizsargi ir konfigurēti atšķirīgi dažādos hederos. Nomainot īsus aizsargus un piespiedējus, pārliecinieties, ka darāt to pareizā secībā atbilstoši savam hederam. Turpmāk sniegta informācija par dažādām konfigurācijām:

- *Īsie nažu aizsargi viena naža hederos, page 371*
- *Īsie nažu aizsargi dubulto nažu hederos — visi izmēri, izņemot 12,5 m (41 pēda), page 372*
- *Īsie nažu aizsargi uz 12,5 m (41 pēda) dubulto nažu hedera, page 373*

77. Uzstādīts 1.–3. pozīcijā piedziņas pusē; uzstādīts 1. pozīcijā viena naža hederu labajā galā.
78. Uzstādīts 1.–4. pozīcijā piedziņas pusē. Viena naža hederos izmanto standarta aizsargu (MAC286318) labajā galā.
79. Tikai dubulto nažu hederos.

Īsie nažu aizsargi viena naža hederos

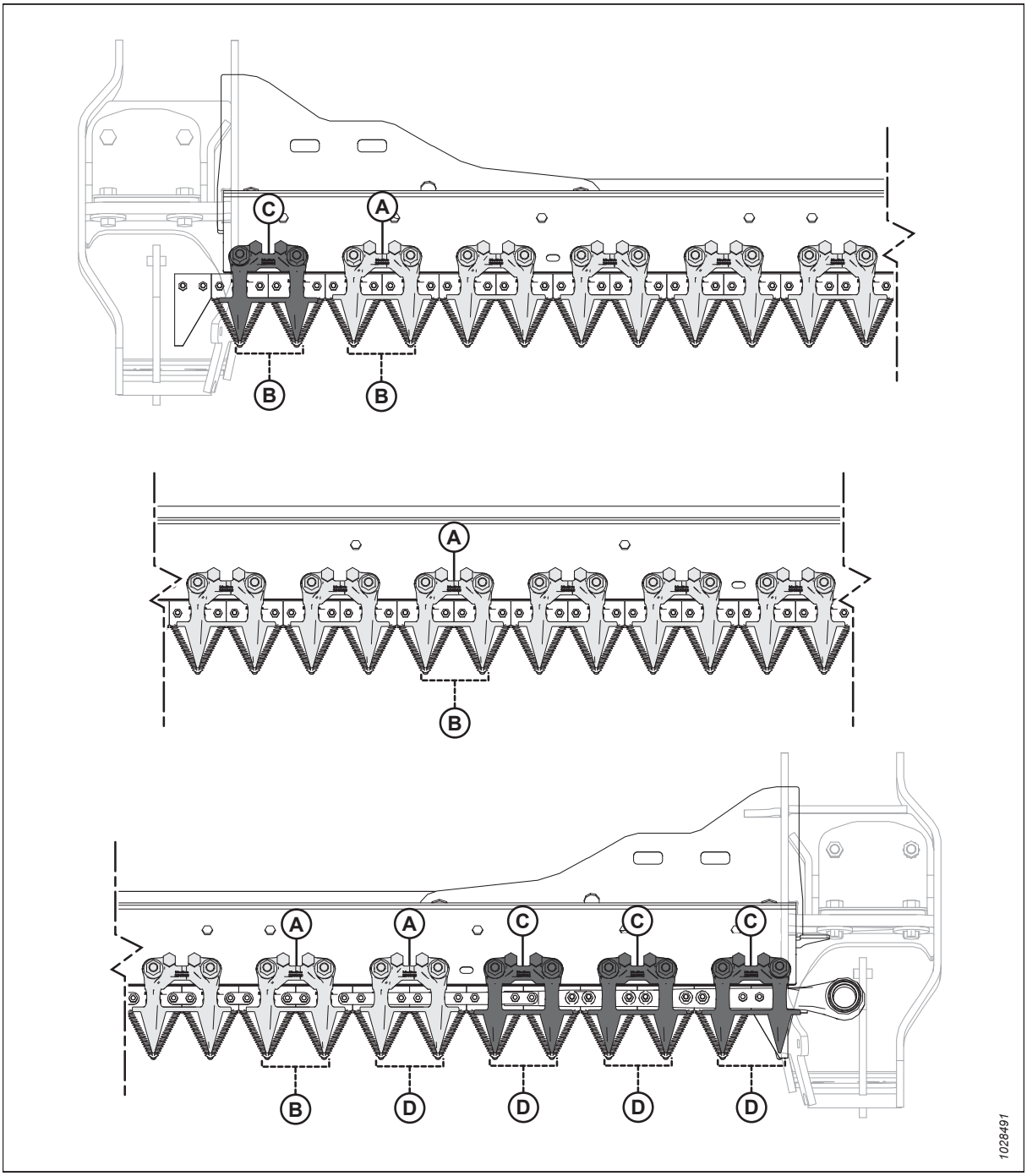

Figure 4.152: Īsu nažu aizsargu un piespiedēju izvietojums — viena naža hederi

A — īsais naža piespiedējs (MAC286330)
B — īsais naža aizsargs (MAC286318)
C — īsais naža gala piespiedējs (x4) (MAC286331)
D — īsais naža gala naža aizsargs (bez nodiluma joslas) (x5) (MAC286319)

Īsie nažu aizsargi dubulto nažu hederos — visi izmēri, izņemot 12,5 m (41 pēda)

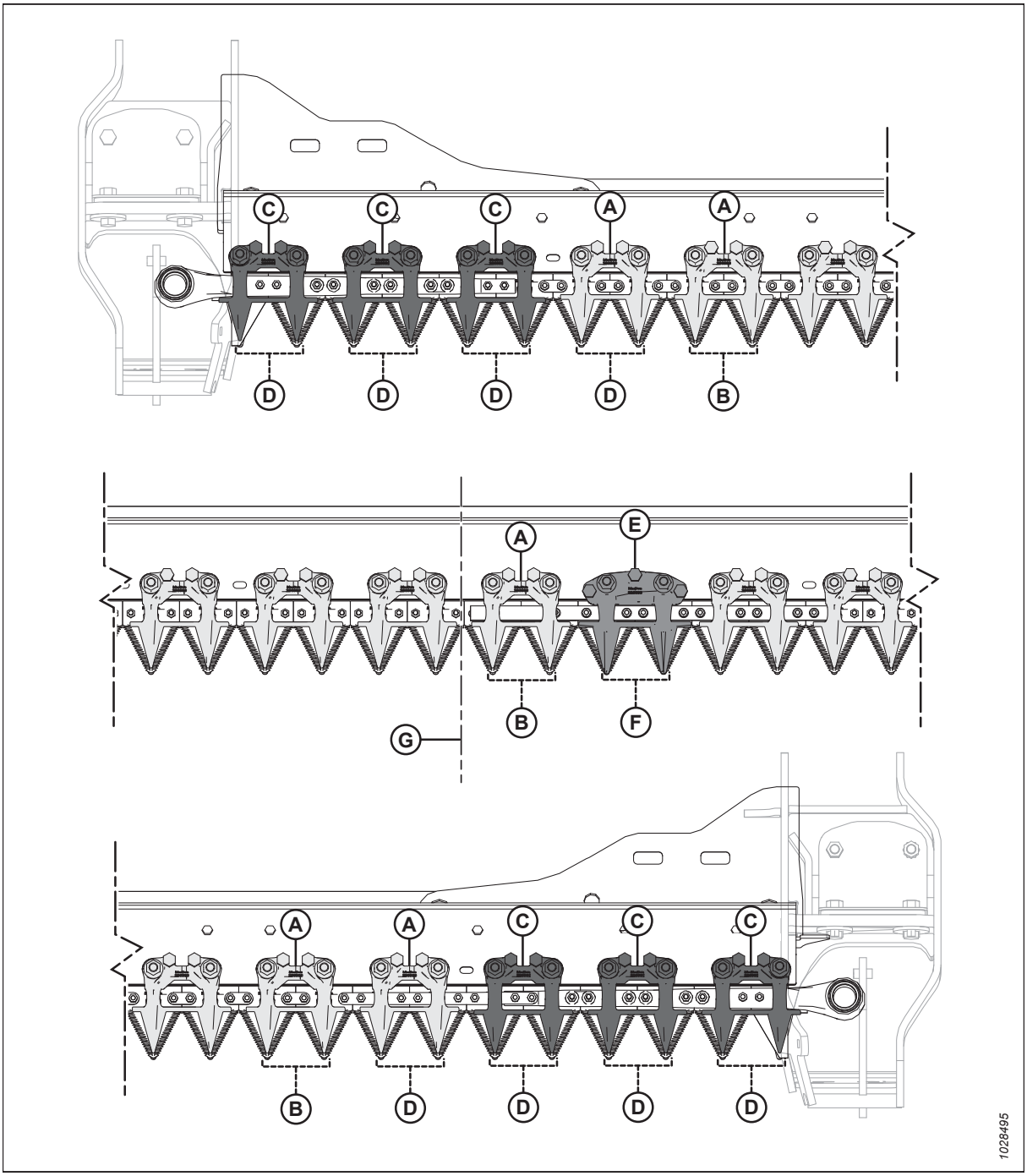

Figure 4.153: Īsu nažu aizsargu un piespiedēju izvietojums — dubulto nažu hederi

A — īsais naža piespiedējs (MAC286330)
B — īsais naža aizsargs (MAC286318)
C — īsais naža gala piespiedējs (x6) (MAC286331)
D — īsais naža gala naža aizsargs (bez nodiluma joslas) (x8) (MAC286319)
E — īsais naža centrālais piespiedējs (MAC286333)
F — īsais naža centrālais naža aizsargs (MAC286320)
G — hedera centrs

Īsie nažu aizsargi uz 12,5 m (41 pēda) dubulto nažu hedera

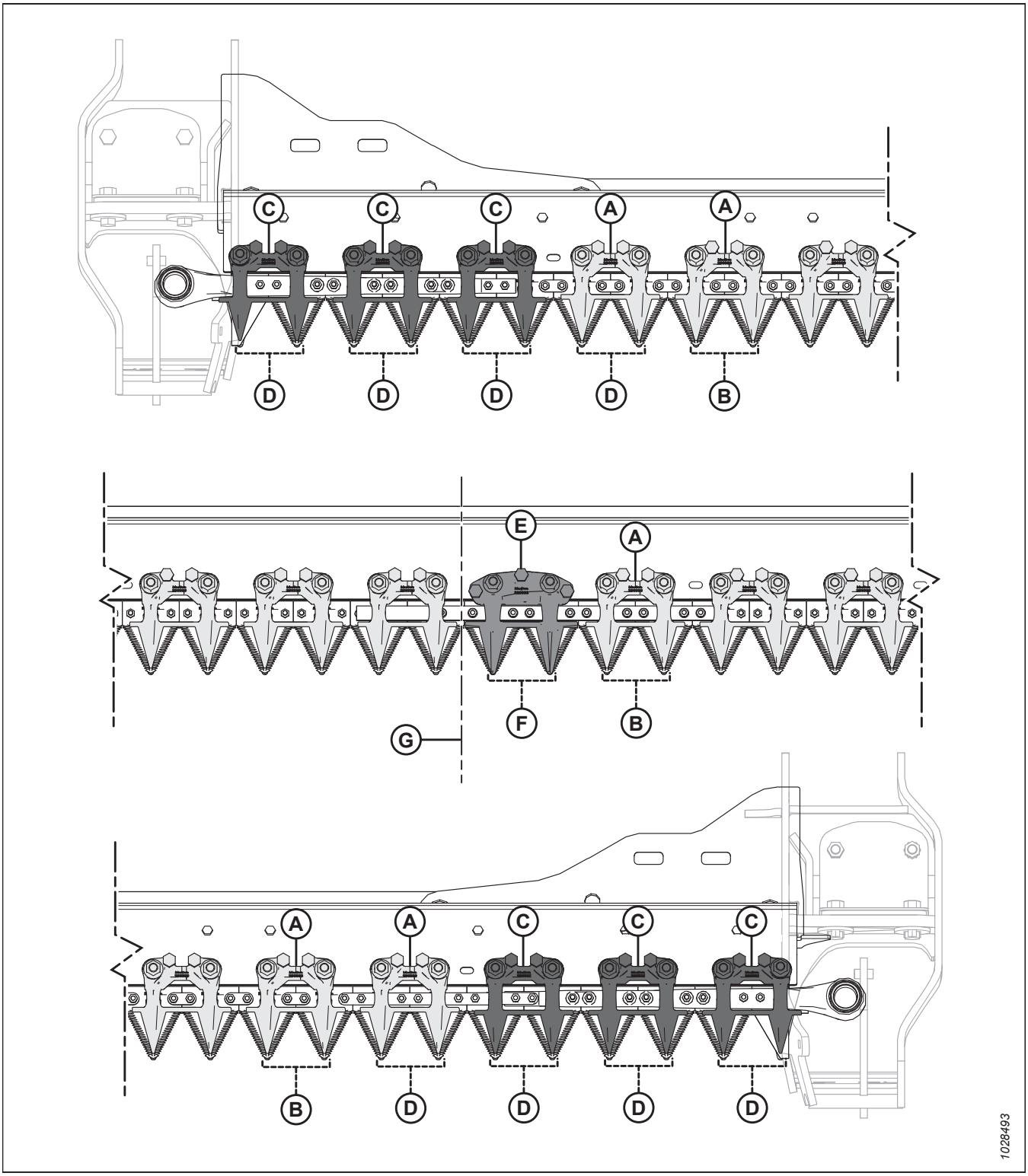

Figure 4.154: Īso nažu aizsargu un piespiedēju izvietojums — 12,5 m (41 pēda) dubulto nažu heders

A — īsais naža piespiedējs (MAC286330)
B — īsais naža aizsargs (MAC286318)
C — īsais naža gala piespiedējs (x6) (MAC286331)
D — īsais naža gala naža aizsargs (bez nodiluma joslas) (x8) (MAC286319)
E — īsais naža centrālais piespiedējs (MAC286333)
F — īsais naža centrālais naža aizsargs (MAC286320)
G — hedera centrs

Īso nažu aizsargu vai gala nažu aizsargu nomaiņa

Īsie nažu aizsargi vai galu nažu aizsargi mazāk aizsprosto nazi, strādājot ar tādiem grūti novācamiem kultūraugiem kā zāle un rapsis, un šie aizsargi ir uzstādīti jau rūpnīcā.

DANGER

Lai nepieļautu traumas vai nāvi mašīnas neparedzētas ieslēgšanās vai paceltas mašīnas krišanas dēļ, vienmēr apturiet dzinēju un izņemiet atslēgu, pirms pieceļaties no operatora sēdekļa, un vienmēr uzstādiet drošības balstus pirms darba zem mašīnas.

WARNING

Strādājot netālu no nažiem vai rīkojoties ar tiem, uzvelciet izturīgus cimdus.

IMPORTANT:

Dubulto nažu hederos ir uzstādīts nobīdes centra naža aizsargs vietā, kur abi naži pārklājas. Centra naža aizsargam ir nedaudz atšķirīga nomaiņas procedūra. Norādījumus skatiet *Centra naža aizsarga nomaiņa — dubultais nazis, page 377*.

Lai nomainītu īso naža aizsargu vai gala naža aizsargu, veiciet šādas darbības:

1. Pilnībā paceliet tītavas.
2. Izslēdziet dzinēju un izņemiet atslēgu no aizdedzes.
3. Uzstādiet tītavu drošības balstus. Norādījumus skatiet *Tītavu drošības balstu aktivizēšana, page 37*.
4. Noņemiet divus uzgriežņus un bultskrūves (A), ar ko īsā naža aizsargu (B) un piespiedēju (C) piestiprina pie izkapts.
5. Noņemiet īso naža aizsargu (B), piespiedēju (C) un dilstošo plastmasas plāksni.

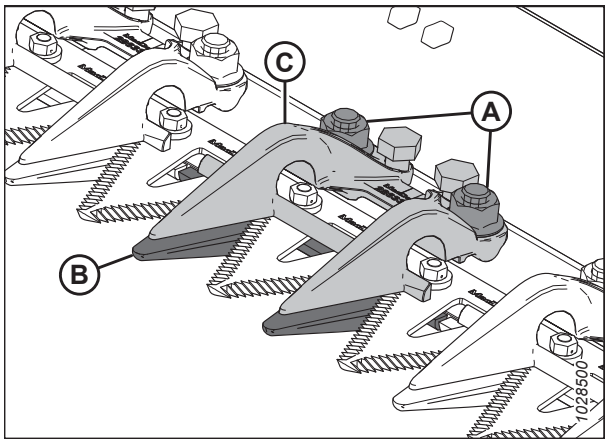

Figure 4.155: Īsi nažu aizsargi

IMPORTANT:

Pirmos četrus nažu aizsargus (A) hedera piedziņas pusēs sauc par gala nažu aizsargiem, un tiem **NAV** nodiluma joslu. Pārliecinieties, ka šajās vietās ir uzstādīti atbilstoši maiņas nažu aizsargi.

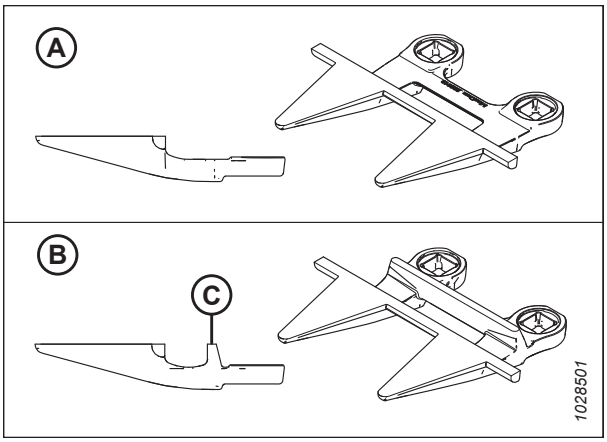

Figure 4.156: Gala naža aizsargs un īsi nažu aizsargi

A — gala naža aizsargs (MAC286319)
B — īsais naža aizsargs (ar nodiluma joslu [C]) (MAC286318)

6. Novietojiet plastmasas nodilumplāksni (A) un īso maiņas naža aizsargu (B) zem izkapts.

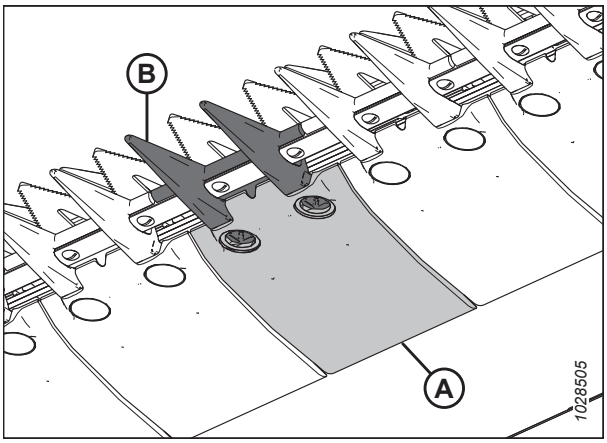

Figure 4.157: Īss naža aizsargs un nodilumplāksne

7. Novietojiet piespiedēju (A) un atlaidiet divas regulēšanas skrūves (B) tā, lai tās neizvirzītos no piespiedēja apakšas.
8. Piestipriniet īso naža aizsargu, dilstošo plāksni un piespiedēju ar divām skrūvēm un uzgriežņiem (C), taču vēl **NEPIEVELCIET**.
9. Noregulējiet piespiedēju, līdz atstarpe ir pareiza.
   - Regulēšanas norādījumus skatiet *Piespiedēja regulēšana — īsie nažu aizsargi, page 376*.
   - Atstarpes specifikācijas skatiet *Piespiedēja pārbaude — īsie naža aizsargi, page 376*.
10. Pievelciet uzgriežņus (C) līdz 85 Nm (63 lbf·ft).

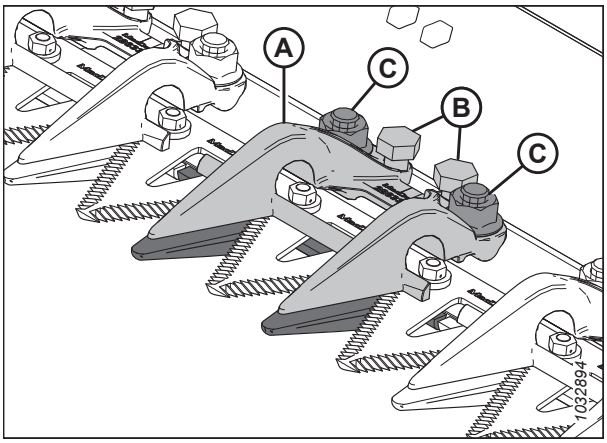

Figure 4.158: Īss naža aizsargs

11. Vēlreiz pārbaudiet atstarpi.
   - Ja atstarpe ir pareiza, piespiedēja uzstādīšana ir pabeigta.
   - Ja atstarpe nav pareiza, atkārtojiet no darbības *9, page 375* līdz darbībai *11, page 375*, līdz atstarpe ir pieņemama.

Piespiedēja pārbaude — īsie naža aizsargi

Veiciet **IKDIENAS** pārbaudes, lai pārliecinātos, vai nažu piespiedēji neļauj nažu sekcijām pacelties no aizsargiem, vienlaikus ļaujot nazim slīdēt bez aizķeršanās.

Lai pārbaudītu centra piespiedējus un dubulto nažu hederiem skatiet *Centra piespiedēja pārbaude — īsi nažu aizsargi, page 380*.

DANGER

Lai nepieļautu traumas vai nāvi mašīnas neparedzētas ieslēgšanās vai paceltas mašīnas krišanas dēļ, vienmēr apturiet dzinēju un izņemiet atslēgu, pirms pieceļaties no operatora sēdekļa, un vienmēr uzstādiet drošības balstus pirms darba zem mašīnas.

WARNING

Strādājot netālu no nažiem vai rīkojoties ar tiem, uzvelciet izturīgus cimdus.

1. Pilnībā paceliet tītavas.
2. Izslēdziet dzinēju un izņemiet atslēgu no aizdedzes.
3. Uzstādiet tītavu drošības balstus. Norādījumus skatiet *Tītavu drošības balstu aktivizēšana, page 37*.
4. Manuāli pārvietojiet nazi līdz sekcijai zem piespiedēja (A).
5. Spiediet naža sekciju uz leju ar aptuveni 44 N (10 lbf) spēku un ar mērtaustu izmēriet atstarpi starp piespiedēja (B) galu un naža sekciju. Pārliecinieties, vai atstarpe ir 0,1–0,5 mm (0,004–0,020 collas).
6. Ja nepieciešama regulēšana, skatiet *Piespiedēja regulēšana — īsie nažu aizsargi, page 376*.

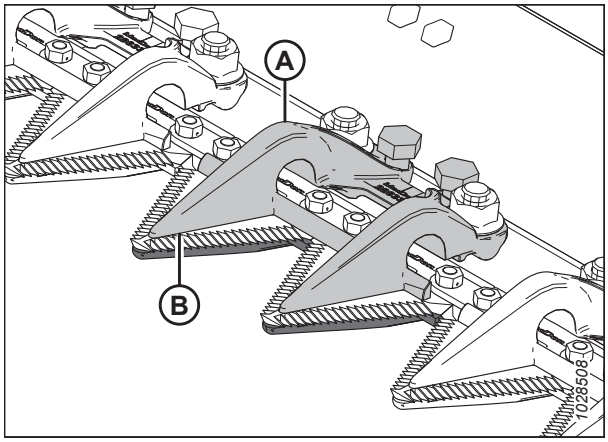

Figure 4.159: Īsi nažu aizsargi

Piespiedēja regulēšana — īsie nažu aizsargi

Veiciet **IKDIENAS** pārbaudes, lai pārliecinātos, vai nažu piespiedēji neļauj nažu sekcijām pacelties no aizsargiem, vienlaikus ļaujot nazim slīdēt bez aizķeršanās.

Lai regulētu centra piespiedēju uz dubulto nažu hederiem skatiet *Centra piespiedēja regulēšana — īsi nažu aizsargi, page 380*.

DANGER

Lai nepieļautu traumas vai nāvi mašīnas neparedzētas ieslēgšanās vai paceltas mašīnas krišanas dēļ, vienmēr apturiet dzinēju un izņemiet atslēgu, pirms pieceļaties no operatora sēdekļa, un vienmēr uzstādiet drošības balstus pirms darba zem mašīnas.

WARNING

Strādājot netālu no nažiem vai rīkojoties ar tiem, uzvelciet izturīgus cimdus.

1. Pilnībā paceliet tītavas.
2. Izslēdziet dzinēju un izņemiet atslēgu no aizdedzes.
3. Uzstādiet tītavu drošības balstus. Norādījumus skatiet *Tītavu drošības balstu aktivizēšana, page 37*.
4. Regulējiet piespiedēja atstarpi šādi:
   a. Lai samazinātu atstarpi, pagrieziet regulētāja bultskrūves (A) pulksteņrādītāja kustības virzienā.
   b. Lai palielinātu atstarpi, grieziet regulētāja bultskrūves (A) pretēji pulksteņrādītāju kustības virzienam.

      NOTE:

      Lai veiktu lielākas korekcijas, var būt nepieciešams atlaist uzgriežņus (B), pirms pagriezt regulētāja bultskrūves (A). Pēc regulēšanas pievelciet uzgriežņus līdz 85 Nm (63 lbf-ft).
   c. Pēc otrā punkta regulēšanas vēlreiz pārbaudiet pirmo punktu, jo katras puses regulēšana var ietekmēt otru.
   d. Veiciet papildu korekcijas, ja nepieciešams.

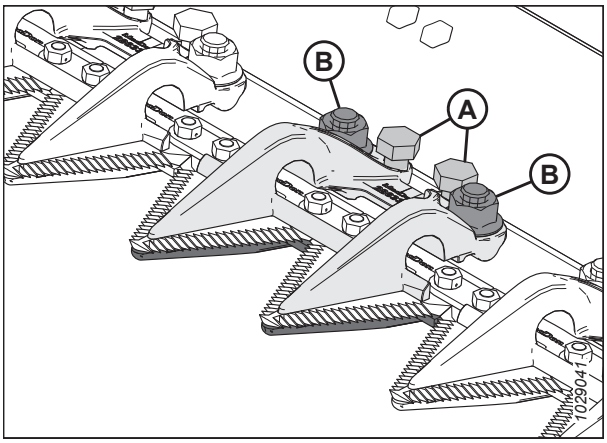

Figure 4.160: Īsa naža aizsarga piespiedējs

5. Pārbaudiet atstarpes un, ja nepieciešams, veiciet papildu korekcijas.
6. Darbiniet hederu ar mazu dzinēja apgriezienu skaitu un ieklausieties, vai nav dzirdams nepietiekamas atstarpes radīts troksnis. Vajadzības gadījumā regulējiet vēlreiz.

   IMPORTANT:

   Nepietiekama piespiedēja atstarpe izraisīs naža un aizsargu pārkaršanu.

Centra naža aizsarga nomaiņa — dubultais nazis

Nobīdes aizsargam dubulto nažu hedera centrā (kur abi naži pārklājas) ir nepieciešama nedaudz atšķirīga nomaiņas procedūra nekā standarta aizsargam.

DANGER

Lai nepieļautu traumas vai nāvi mašīnas neparedzētas ieslēgšanās vai paceltas mašīnas krišanas dēļ, vienmēr apturiet dzinēju un izņemiet atslēgu, pirms pieceļaties no operatora sēdekļa, un vienmēr uzstādiet drošības balstus pirms darba zem mašīnas.

WARNING

Strādājot netālu no nažiem vai rīkojoties ar tiem, uzvelciet izturīgus cimdus.

1. Pilnībā paceliet tītavas.
2. Izslēdziet dzinēju un izņemiet atslēgu no aizdedzes.
3. Uzstādiet tītavu drošības balstus. Norādījumus skatiet *Tītavu drošības balstu aktivizēšana, page 37*.

4. Noņemiet divus uzgriežņus un bultskrūves (C), ar ko centra naža aizsargu (A) un piespiedēju (B) nostiprina pie izkapts.

5. Noņemiet centra naža aizsargu (A), plastmasas nodilumplāksni un piespiedēju (B).

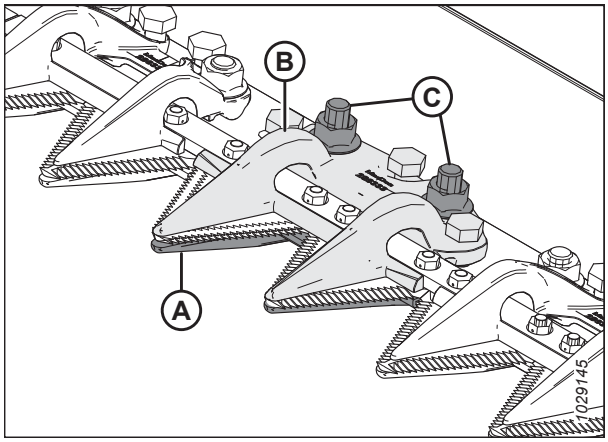

Figure 4.161: Centra naža aizsargs

IMPORTANT:

Pārliecinieties, vai rezerves centra aizsargs ir piemērots — ar nobīdes pļaušanas virsmām (A).

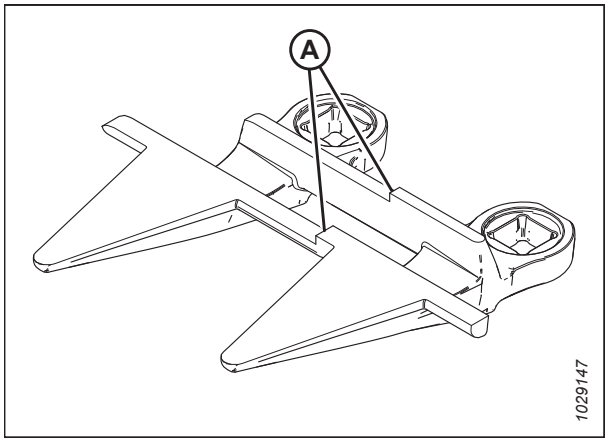

Figure 4.162: Centra naža aizsargs

6. Pirms jauna centrālā naža aizsarga uzstādīšanas pārliecinieties, vai zem izkapts ir pārklāšanās paplāksnis (A) un paplākšņa biezais gals ir novietots zem centra naža aizsarga.

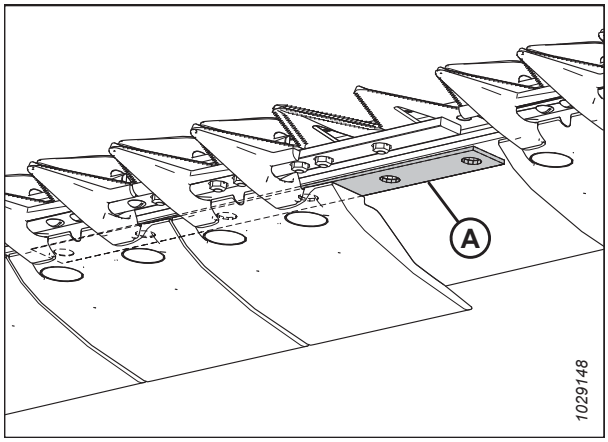

Figure 4.163: Izkapts

7. Novietojiet plastmasas nodilumplāksni (A) un jauno centra naža aizsargu (B) zem izkapts.

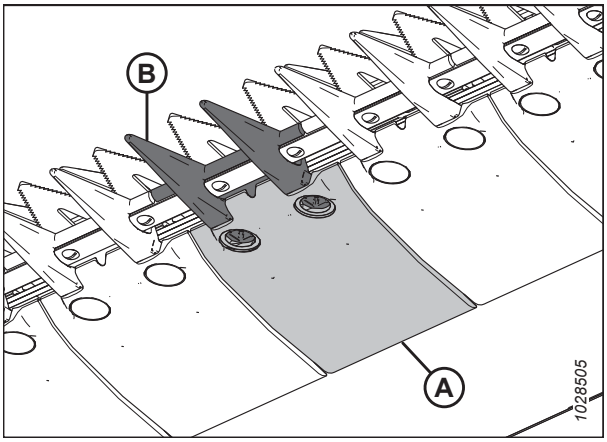

Figure 4.164: Centra naža aizsargs un nodilumplāksne

8. Ieskrūvējiet trīs regulēšanas bultskrūves (A) tā, lai tās būtu izvirzītas 4 mm (5/32 collas) attālumā no centra piespiedēja (B) apakšējās daļas.

9. Novietojiet centra piespiedēju (B) uz izkapts.

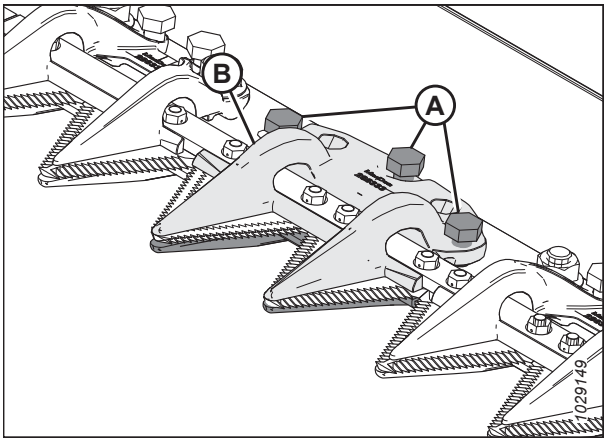

Figure 4.165: Centra naža aizsargs

10. Piestipriniet centra piespiedēju (A) ar divām bultskrūvēm un uzgriežņiem (B), bet **NEPIEVELCIET** tagad vēl.

    IMPORTANT:

    Piespiedējam (A) ir jāietver abi naži, kas pārklājas centra naža aizsarga vietā. Pārliecinieties, ka šajā vietā ir uzstādīts pareizs centra naža aizsargs.

11. Noregulējiet piespiedēju, līdz atstarpe ir pareiza.
    - Regulēšanas norādījumus skatiet *Centra piespiedēja regulēšana — īsi nažu aizsargi, page 380*.
    - Atstarpes specifikācijas skatiet *Centra piespiedēja pārbaude — īsi nažu aizsargi, page 380*.

12. Pievelciet uzgriežņus (B) līdz 85 Nm (63 lbf·ft).

13. Vēlreiz pārbaudiet atstarpi.
    - Ja atstarpe ir pareiza, piespiedēja uzstādīšana ir pabeigta.
    - Ja atstarpe nav pareiza, atkārtojiet no darbības *11, page 379* līdz darbībai *13, page 379*, līdz atstarpe ir pieņemama.

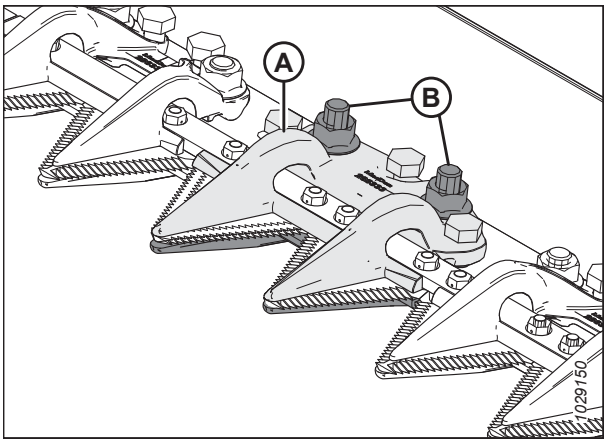

Figure 4.166: Centra naža aizsargs

Centra piespiedēja pārbaude — īsi nažu aizsargi

Veiciet **IKDIENAS** pārbaudes, lai pārliecinātos, vai nažu piespiedēji neļauj nažu sekcijām pacelties no aizsargiem, vienlaikus ļaujot nazim slīdēt bez aizķeršanās.

DANGER

Lai nepieļautu traumas vai nāvi mašīnas neparedzētas ieslēgšanās vai paceltas mašīnas krišanas dēļ, vienmēr apturiet dzinēju un izņemiet atslēgu, pirms pieceļaties no operatora sēdekļa, un vienmēr uzstādiet drošības balstus pirms darba zem mašīnas.

WARNING

Strādājot netālu no nažiem vai rīkojoties ar tiem, uzvelciet izturīgus cimdus.

1. Pilnībā paceliet tītavas.
2. Izslēdziet dzinēju un izņemiet atslēgu no aizdedzes.
3. Uzstādiet tītavu drošības balstus. Norādījumus skatiet *Tītavu drošības balstu aktivizēšana, page 37*.
4. Manuāli pavelciet abus nažus uz to iekšpusi tā, lai nažu sekcijas atrastos zem piespiedēja (A).
5. Spiediet naža sekciju uz leju ar aptuveni 44 N (10 lbf) spēku un ar mērtaustu izmēriet atstarpi starp piespiedēju (A) un naža sekciju. Pārliecinieties, vai atstarpe ir šāda:
   - Piespiedēja galā (B): 0,1–0,5 mm (0,004–0,020 collas)
   - Piespiedēja aizmugurē (C): 0,1–1,0 mm (0,004–0,040 collas)
6. Ja nepieciešama regulēšana, skatiet *Centra piespiedēja regulēšana — īsi nažu aizsargi, page 380*.
7. Ja regulēšana nav nepieciešama, pievelciet uzgriežņus (D) līdz 85 Nm (63 lbf-ft).
8. Pēc uzgriežņu pievilkšanas vēlreiz pārbaudiet atstarpi.

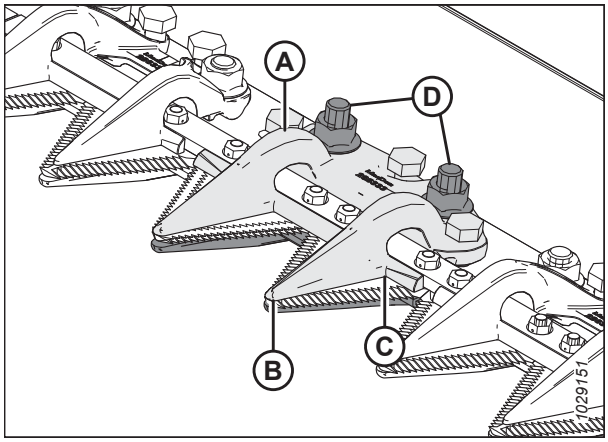

Figure 4.167: Centra naža aizsarga piespiedējs

Centra piespiedēja regulēšana — īsi nažu aizsargi

Veiciet **IKDIENAS** pārbaudes, lai pārliecinātos, vai nažu piespiedēji neļauj nažu sekcijām pacelties no aizsargiem, vienlaikus ļaujot nazim slīdēt bez aizķeršanās.

DANGER

Lai nepieļautu traumas vai nāvi mašīnas neparedzētas ieslēgšanās vai paceltas mašīnas krišanas dēļ, vienmēr apturiet dzinēju un izņemiet atslēgu, pirms pieceļaties no operatora sēdekļa, un vienmēr uzstādiet drošības balstus pirms darba zem mašīnas.

WARNING

Strādājot netālu no nažiem vai rīkojoties ar tiem, uzvelciet izturīgus cimdus.

1. Pilnībā paceliet tītavas.
2. Izslēdziet dzinēju un izņemiet atslēgu no aizdedzes.

3. Uzstādiet tītavu drošības balstus. Norādījumus skatiet *Tītavu drošības balstu aktivizēšana, page 37*.

4. Atlaidiet montāžas stiprinājumus (B).

5. Pagrieziet regulētāja bultskrūves (A) šādi:
   - Lai palielinātu atstarpi, pagrieziet regulētāja bultskrūves (A) pulksteņrādītāju kustības virzienā (pievelciet).
   - Lai samazinātu atstarpi, pagrieziet regulētāja bultskrūves (A) pretēji pulksteņrādītāju kustības virzienam (atlaidiet).

6. Lai regulētu atstarpi tikai pašā galā, regulējiet, izmantojot tikai centrālo (aizmugurējo) regulēšanas skrūvi (C).
   - Lai palielinātu atstarpi, grieziet regulētāja bultskrūvi (C) pretēji pulksteņrādītāju kustības virzienam (atlaidiet).
   - Lai samazinātu atstarpi, pagrieziet regulētāja bultskrūvi (C) pulksteņrādītāju kustības virzienā (pievelciet).

7. Pievelciet uzgriežņus (B) līdz 85 Nm (63 lbf·ft).

8. Darbiniet hederu ar mazu dzinēja apgriezienu skaitu un ieklausieties, vai nav dzirdams nepietiekamas atstarpes radīts troksnis. Vajadzības gadījumā regulējiet vēlreiz.

   IMPORTANT:

   Nepietiekama piespiedēja atstarpe izraisīs naža un aizsargu pārkaršanu.

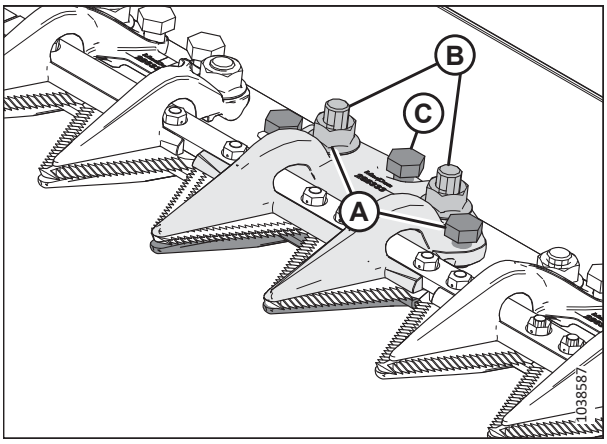

Figure 4.168: Centra piespiedējs

4.8.9 Naža galvas vairogs

Naža galvas vairogs tiek piestiprināts pie gala loksnes un samazina naža galvas atveri, lai novērstu nopļauto kultūraugu uzkrāšanos naža galvas izgriezumā.

IMPORTANT:

Lietojot izkapti uz dubļainas zemes, noņemiet vairogus. Dubļi var uzkrāties iedobumā aiz vairoga, kas var izraisīt naža piedziņas kārbas atteici.

Naža galvas vairoga uzstādīšana

Naža galvas vairogu izmanto galvenokārt rīsu un smalkas zāles pļaušanai, lai aizsargātu ražu pret iestrēgšanu pievades atverē. Nav ieteicams izmantot visos apstākļos.

DANGER

Lai nepieļautu traumas vai nāvi mašīnas neparedzētas ieslēgšanās vai paceltas mašīnas krišanas dēļ, vienmēr apturiet dzinēju, izņemiet atslēgu un izmantojiet drošības balstus pirms darba zem hedera.

WARNING

Strādājot netālu no nažiem vai rīkojoties ar tiem, uzvelciet izturīgus cimdus.

1. Pilnībā paceliet tītavas.

2. Pilnībā nolaidiet hederi.

3. Izslēdziet dzinēju un izņemiet atslēgu no aizdedzes.

4. Uzstādiet tītavu drošības balstus. Norādījumus skatiet *Tītavu drošības balstu aktivizēšana, page 37*.

5. Izņemiet naža galvas vairogus no glabāšanas futrāļa.

6. Novietojiet naža galvas vairogu (A) pie gala loksnes, kā parādīts attēlā. Salāgojiet vairogu tā, lai izgriezums atbilstu naža galvas un/vai piespiedēju profilam.

7. Salāgojiet montāžas caurumus un nostipriniet ar divām M10 x 30 sešstūra galvas bultskrūvēm, paplāksnēm (B) un uzgriežņiem.

8. Pievelciet bultskrūves (B) tik daudz, lai noturētu naža galvas vairogu (A) vietā, vienlaikus ļaujot to noregulēt pēc iespējas tuvāk naža galvai.

9. Manuāli grieziet naža piedziņas kārbas skriemeli, lai pārvietotu nazi, un pārbaudiet saskaršanās vietas starp naža galvu un naža galvas vairogu (A). Ja nepieciešams, noregulējiet vairogu, lai novērstu naža darbības traucējumus.

10. Pievelciet skrūves (B).

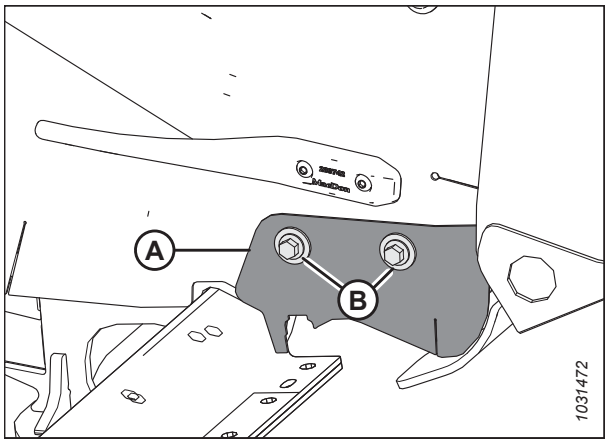

Figure 4.169: Naža galvas vairogs

4.9 Naža piedziņas sistēma

Naža piedziņas sistēma pārveido hidraulisko spiedienu mehāniskā kustībā, kas hedera priekšpusē uz priekšu un atpakaļ virza virkni zobainu nažu asmeņu, lai nopļautu dažādus kultūraugus.

4.9.1 Naža piedziņas kārba

Naža piedziņas kārbu darbina hidraulisks motors, kas rotācijas kustību pārvērš naža pretkustībā.

Viena naža hederos naža piedziņas kārba (A) un motors (B) ir kreisajā pusē; dubulto nažu hederos naža piedziņas kārba un motors ir abos galos.

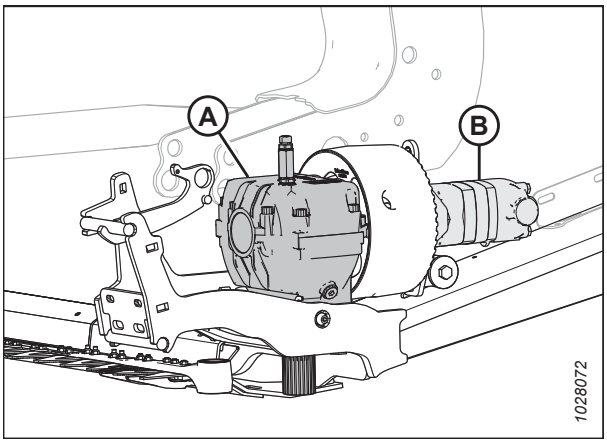

Figure 4.170: Parādīta kreisās puses naža piedziņas kārba — labā puse ir līdzīga

Eļļas līmeņa pārbaude naža piedziņas kārbā

Viena naža hederos ir viena naža piedziņas kārba, bet dubulto nažu hederos ir divas nažu piedziņas kārbas. Lai piekļūtu naža piedziņas kārbai(-ām), pilnībā jāatver gala vairogs(-i).

DANGER

Lai novērstu traumas vai nāvi mašīnas neparedzētas iedarbināšanas dēļ, pirms mašīnas regulēšanas vienmēr izslēdziet dzinēju un izņemiet atslēgu no aizdedzes.

1. Pilnībā nolaidiet hederi.
2. Noregulējiet hedera leņķi tā, lai naža piedziņas kārbas augšdaļa būtu vienā līmenī ar zemi.
3. Izslēdziet dzinēju un izņemiet atslēgu no aizdedzes.
4. Atveriet gala aizsargu. Norādījumus skatiet šeit: *Hedera gala vairogu atvēršana, page 39*.

5. Izņemiet eļļas līmeņa mērstieni (A) un pārbaudiet eļļas līmeni. Eļļas līmenim jābūt diapazonā (B), t. i., starp līnijām, kas atrodas tuvu mērstieņa apakšai.

   NOTE:

   Pirms eļļas līmeņa pārbaudes naža piedziņas kārbas augšdaļai jābūt horizontālā stāvoklī un eļļas līmeņa mērstienim (A) jābūt ieskrūvētam.

6. Uzstādiet atpakaļ eļļas līmeņa mērstieni (A) un pievelciet līdz 23 Nm (17 lbf·ft).

7. Ja hedera konfigurācijai ir divu nažu sistēma, atkārtojiet eļļas līmeņa pārbaudi pretējā hedera pusē.

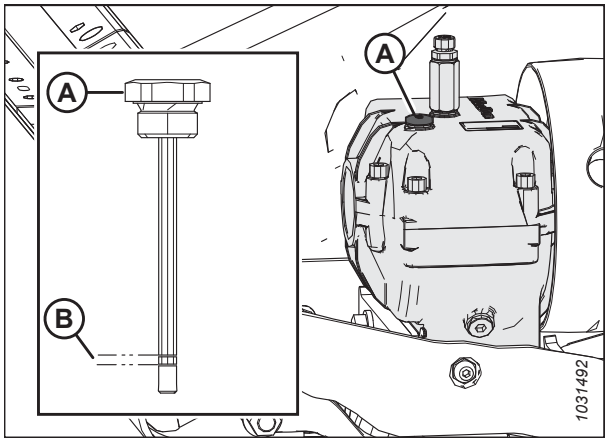

Figure 4.171: Naža piedziņas kārba

Montāžas bultskrūvju pārbaude

Pēc pirmajām 10 darba stundām un pēc tam ik pēc 100 stundām pārbaudiet četru naža piedziņas kārbas montāžas skrūvju (A) un (B) griezes momentu.

1. Noteikti pievelciet visas skrūves ar griezes momentu 343 Nm (253 lbf·ft). Vispirms pievelciet sānu skrūves (A), pēc tam pievelciet apakšējās skrūves (B).

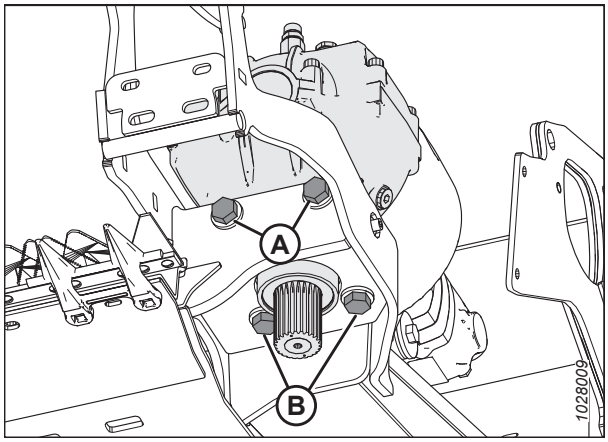

Figure 4.172: Naža piedziņas kārba — skats no apakšas

Eļļas maiņa naža piedziņas kārbā

Nomainiet naža piedziņas kārbas smērvielu pēc pirmajām 50 darba stundām un pēc tam ik pēc 1000 stundām (vai 3 gadiem).

DANGER

Lai novērstu traumas vai nāvi mašīnas neparedzētas iedarbināšanas dēļ, pirms mašīnas regulēšanas vienmēr izslēdziet dzinēju un izņemiet atslēgu no aizdedzes.

1. Pilnībā paceliet hederu.

2. Atveriet gala vairogu. Norādījumus skatiet *Hedera gala vairogu atvēršana, page 39*.

3. Novietojiet pietiekami lielu tvertni zem naža piedziņas kārbas, lai savāktu aptuveni 1,5 litrus (0,4 ASV galoni) eļļas.

4. Izņemiet mērstieni (A) un iztecināšanas skrūvi (B).

5. Ļaujiet eļļai iztecēt no naža piedziņas kārbas zem tās novietotajā traukā.

6. Uzlieciet iztecināšanas skrūvi (C) atpakaļ.

7. Iepildiet 1,5 l (0,4 ASV galoni) eļļas naža piedziņas kārbā. Informāciju par ieteicamajiem šķidrumiem un smērvielām skatiet aizmugurējā vāka iekšpusē.

   NOTE:

   Pārbaudot eļļas līmeni, naža piedziņas kārbas augšdaļai jābūt horizontālā stāvoklī un eļļas līmeņa mērstienim (A) jābūt ieskrūvētam.

8. Pārbaudiet, vai eļļas līmenis ir normas robežās (B).

9. Aizveriet gala vairogu. Norādījumus skatiet *Hedera gala vairogu aizvēršana, page 40*.

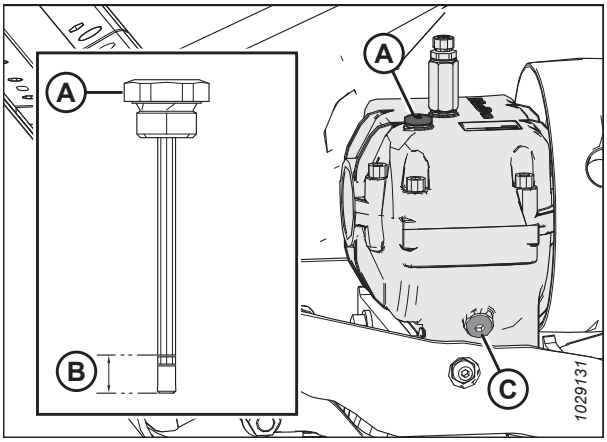

Figure 4.173: Naža piedziņas kārba

4.10 Padeves platforma

Padeves platforma atrodas uz FM200 reljefa kopēšanas moduļa. To veido motors un padeves stiebru pacēlājs, kas nogādā nopļauto ražu uz padeves gliemežtransportieri.

4.10.1 Padeves stiebru pacēlāja nomaiņa

Nomainiet padeves stiebru pacēlāju, ja tas ir saplēsts, saplaisājis vai tam trūkst lāpstiņu.

DANGER

Lai nepieļautu traumas vai nāvi mašīnas neparedzētas ieslēgšanās vai paceltas mašīnas krišanas dēļ, vienmēr apturiet dzinēju un izņemiet atslēgu, pirms pieceļaties no operatora sēdekļa, un vienmēr uzstādiet drošības balstus pirms darba zem mašīnas.

1. Pilnībā paceliet hederu.
2. Pilnībā paceliet tītavas.
3. Izslēdziet dzinēju un izņemiet atslēgu no aizdedzes.
4. Uzstādiet hedera drošības balstus. Norādījumus skatiet kombaina operatora rokasgrāmatā.
5. Uzstādiet tītavu drošības balstus. Norādījumus skatiet *Tītavu drošības balstu aktivizēšana, page 37*.
6. Lai piekļūtu stiebru pacēlājam: Izskrūvējiet piecas gremdgalvas skrūves (A) un noņemiet fiksatoru (B). Izskrūvējiet vienu apaļgalvas skrūvi un noņemiet paplāksni (C). Apvērsiet vidējo uzpildes atveri (D). Atkārtojiet šo darbību padeves platformas pretējā pusē.

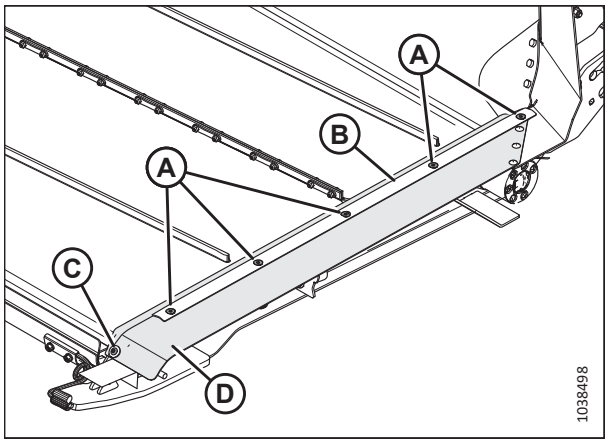

Figure 4.174: Stiebru pacēlāja blīvējums

7. Lai atlaistu stiebru pacēlāja spriegojumu, atlaidiet pretuzgriezni (A) un grieziet blīvējuma skrūvi (B) pretēji pulksteņrādītāju kustības virzienam. Atkārtojiet darbības hedera pretējā pusē.

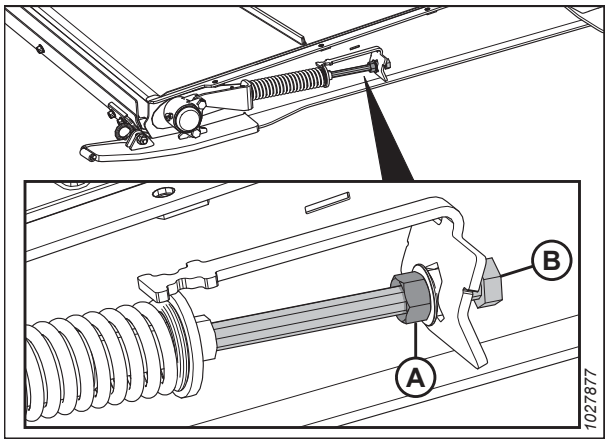

Figure 4.175: Padeves stiebru pacēlāja spriegotājs

8. Noņemiet detaļas (A) no pārejas rullīša korpusa (B) abās padeves platformas pusēs:
   - ligzdas skrūve, paplāksne un uzgrieznis.
9. Pārvietojiet pārejas veltni atpakaļ rāmja izgriezumā, lai varētu nomainīt stiebru pacēlāju.

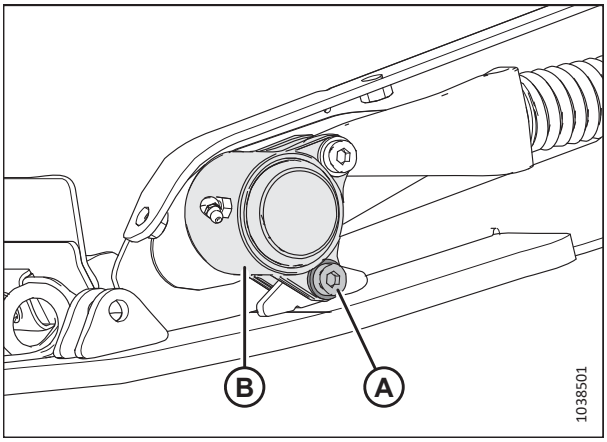

Figure 4.176: Pārejas rullīšu gultņa korpuss

10. Atvienojiet padeves platformas paliktņa rokturi (A) no roktura fiksācijas balstiem (B) abās padeves platformas pusēs. Šādi varēsit nolaist lūku uz leju un piekļūt stiebru pacēlāja padeves platformai un veltņiem.

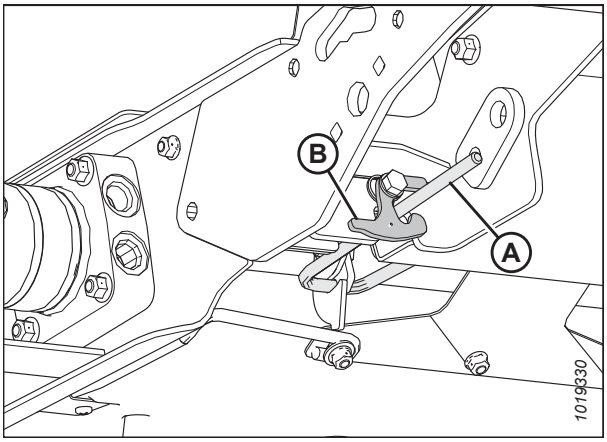

Figure 4.177: Padeves platformas paliktņa rokturis un paliktņa roktura aizdaris kreisajā pusē

11. Noņemiet uzgriežņus un skrūves (A) un noņemiet stiebru pacēlāja savilcējus (B).
12. Izvelciet stiebru pacēlāju no platformas.

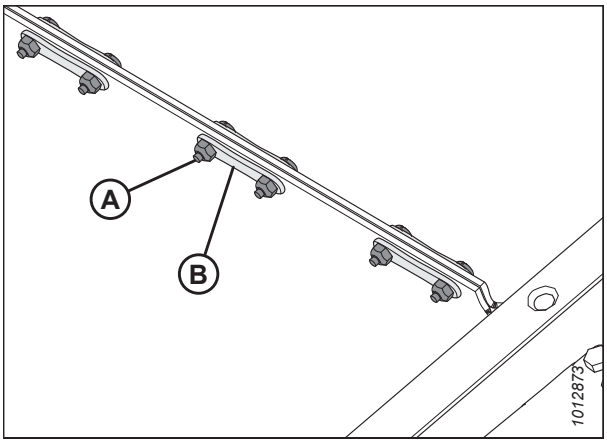

Figure 4.178: Stiebru pacēlāja savienotājs

13. Uzstādiet jauno stiebru pacēlāju uz piedziņas veltņa (A). Pārliecinieties, ka stiebru pacēlāja vadotnes salāgojas ar piedziņas veltņa gropēm (B).

14. Velciet stiebru pacēlāju gar padeves platformas apakšējo daļu un pāri pārejas veltnim (C).

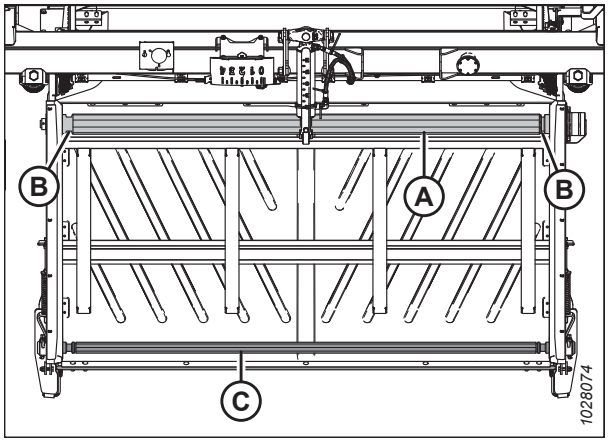

Figure 4.179: Reljefa kopēšanas moduļa stiebru pacēlājs

15. Savienojiet stiebru pacēlāja savienojumu ar savilcējiem (B) un nostipriniet ar uzgriežņiem un skrūvēm (A). Pārliecinieties, ka skrūvju galviņas ir vērstas uz platformas aizmuguri, un pievelciet tikai tik ilgi, līdz skrūvju gali ir vienā līmenī ar uzgriežņiem.

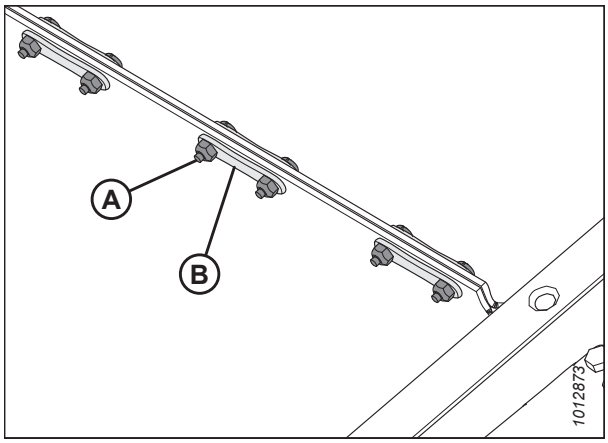

Figure 4.180: Stiebru pacēlāja savienotāja siksnas

16. Pārvietojiet skriemeli atpakaļ darbības stāvoklī. Uz skrūvju vītnēm uzklājiet vidējas stiprības vītņu fiksatoru (Loctite® 243 vai līdzvērtīgu) un atkārtoti uzstādiet detaļas (A), lai piestiprinātu pārejas rullīša ietvaru (B) rāmim. Atkārtojiet šo darbību padeves platformas pretējā pusē.

    - ligzdas skrūve, paplāksne un uzgrieznis.

17. Pievelciet skrūvi (A) līdz 12 Nm (9 lbf·ft).

    IMPORTANT:

    Pilnībā **NEPIEVELCIET** skrūvi (A).

18. Noregulējiet stiebru pacēlāja spriegojumu. Norādījumus skatiet *4.10.2 Padeves stiebru pacēlāja spriegojuma pārbaude un regulēšana, page 389*.

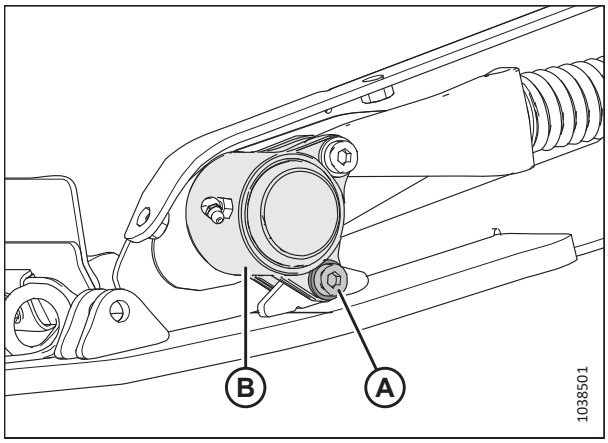

Figure 4.181: Pārejas rullīšu gultņa korpuss

19. Aizveriet padeves platformu, slēdzot paliktņa roktura aizdara atbalstu (B) pie padeves platformas paliktņa roktura (A) abās padeves platformas pusēs.

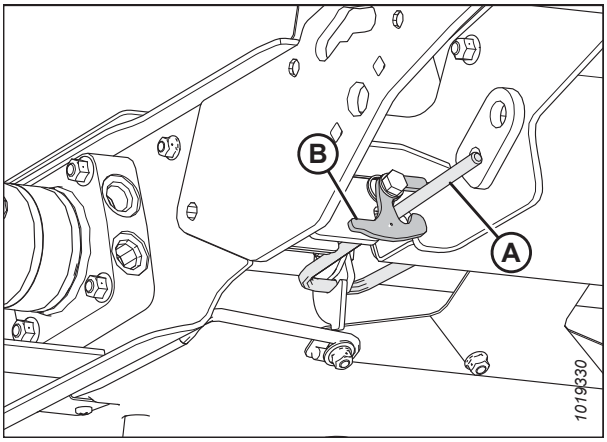

Figure 4.182: Padeves platformas paliktņa rokturis un paliktņa roktura aizdaris kreisajā pusē

20. Atkārtoti uzstādiet vidējo uzpildes atveri (D) ar vienu galvskrūvi un paplāksni (C). Izmantojot piecas gremdgalvas skrūves (A), atkārtoti uzstādiet fiksatoru (B). Atkārtojiet šo darbību padeves platformas pretējā pusē.

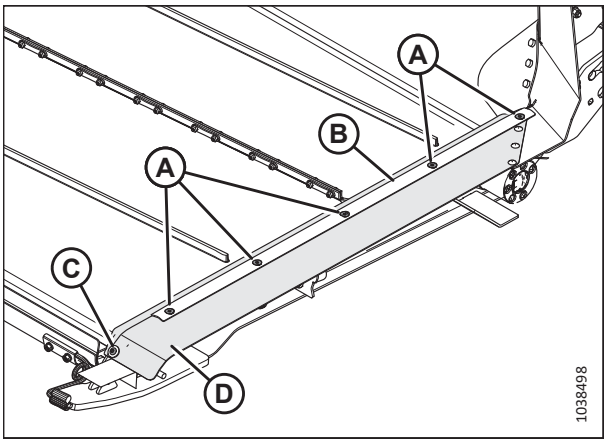

Figure 4.183: Stiebru pacēlāja blīvējums

4.10.2 Padeves stiebru pacēlāja spriegojuma pārbaude un regulēšana

Lai padeves stiebru pacēlājs neslīdētu un neradītu sekošanas kļūmes, ir nepieciešams pareizs spriegojums.

DANGER

Lai nepieļautu traumas vai nāvi mašīnas neparedzētas ieslēgšanās vai paceltas mašīnas krišanas dēļ, vienmēr apturiet dzinēju un izņemiet atslēgu, pirms pieceļaties no operatora sēdekļa, un vienmēr uzstādiet drošības balstus pirms darba zem mašīnas.

NOTE:

Attēlos ir parādīta reljefa kopēšanas moduļa kreisā puse. Labā puse ir pretējā pusē.

1. Pilnībā paceliet hederu.
2. Izslēdziet dzinēju un izņemiet atslēgu no aizdedzes.
3. Uzstādiet hedera drošības balstus. Skatiet kombaina operatora rokasgrāmatu.

Padeves stiebru pacēlāja spriegojuma pārbaude:

4. Pārliecinieties, ka stiebru pacēlāja vadotne (gumijas sliede stiebru pacēlāja apakšā) ir pareizi nostiprināta piedziņas veltņa gropē, un pārejas veltnis atrodas starp vadotnēm.

5. Pārbaudiet atsperes fiksācijas diska (A) stāvokli. Ja padeves stiebru pacēlājs seko pareizi un atsperu fiksatori abās stiebru pacēlāja pusēs ir pareizi novietoti, tad regulēšana nav nepieciešama.

   NOTE:

   Atsperes fiksācijas diska (A) sākumstāvoklis ir centrējums U formā uz indikatora (B); tomēr diska stāvoklis atšķirsies, ja rūpnīcā ir veikta stiebru pacēlāja sekošanas funkcijas regulēšana.

6. Ja ir nepieciešama regulēšana, pārejiet pie soļa *7, page 390*.

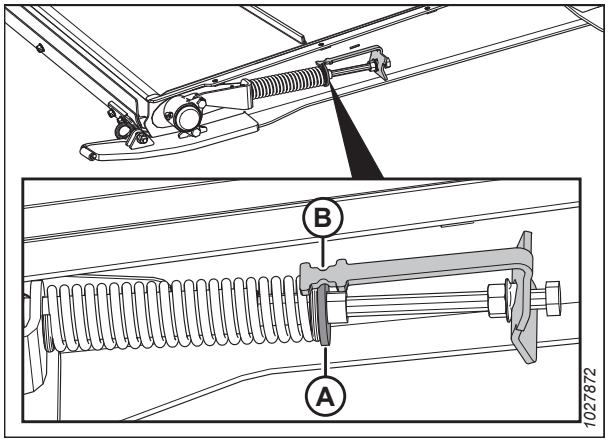

Figure 4.184: Padeves stiebru pacēlāja spriegotājs

Padeves stiebru pacēlāja spriegojuma regulēšana:

7. Regulējiet stiebru pacēlāja spriegojumu, atslābinot pretuzgriezni (A) un pagriežot bultskrūvi (B) pulksteņrādītāja virzienā, lai palielinātu spriegojumu, vai pretēji pulksteņrādītāja virzienam, lai samazinātu spriegojumu. Fiksatora diskam (C) jāatrodas indikatora (D) vidū.

   IMPORTANT:

   Nelielām spriegošanas korekcijām var būt nepieciešams regulēt tikai vienu stiebru pacēlāja pusi. Lai veiktu lielākas spriegošanas korekcijas un nepieļautu nevienmērīgu stiebru pacēlāja sekošanu, var būt nepieciešams vienādi noregulēt abas stiebru pacēlāja puses.

8. Ja stiebru pacēlājs pareizi neseko, fiksatora disku (C) var noregulēt tā, lai tas **NAV** indikatora vidū (D), bet ir šādā diapazonā:

   - Atlaists līdz 3 mm (1/8 collas), fiksatora disks (C) virzās uz platformas priekšpusi no indikatora centra (D).
   - Pievilkts līdz 6 mm (1/4 collai), fiksatora disks (C) virzās uz platformas aizmuguri no indikatora centra (D).

9. Pievelciet pretuzgriezni (A). Pārliecinieties, ka uzgrieznis ar paplāksni (E) ir cieši piestiprināts pie indikatora kronšteina.

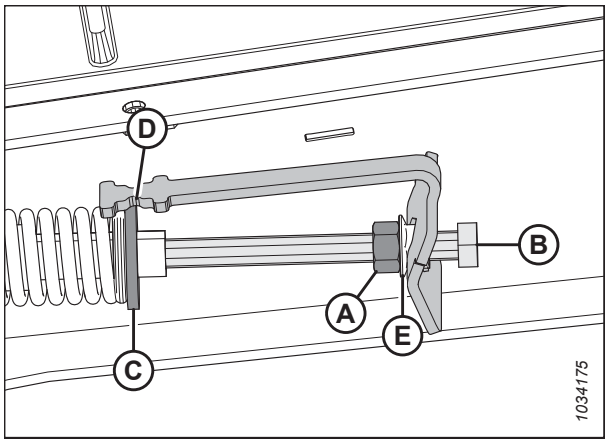

Figure 4.185: Padeves stiebru pacēlāja spriegotājs — kreisā puse

4.10.3 Padeves stiebru pacēlāja piedziņas rullītis

Padeves stiebru pacēlāja piedziņas veltnis tiek hidrauliski darbināts, lai pagrieztu padeves stiebru pacēlāju un nogādātu ražu uz padeves tvertnes gliemežtransportieri.

Padeves stiebru pacēlāja piedziņas ruļļa noņemšana

Lai remontētu vai nomainītu stiebru pacēlāja piedziņas rulli, tas ir jānoņem.

DANGER

Lai nepieļautu traumas vai nāvi mašīnas neparedzētas ieslēgšanās vai paceltas mašīnas krišanas dēļ, vienmēr apturiet dzinēju un izņemiet atslēgu, pirms pieceļaties no operatora sēdekļa, un vienmēr uzstādiet drošības balstus pirms darba zem mašīnas.

1. Iedarbiniet dzinēju. Norādījumus skatiet kombaina operatora rokasgrāmatā.
2. Pilnībā paceliet tītavas.
3. Pilnībā paceliet hederu.
4. Izslēdziet dzinēju un izņemiet atslēgu no aizdedzes.
5. Uzstādiet tītavu drošības balstus. Norādījumus skatiet *Tītavu drošības balstu aktivizēšana, page 37*.
6. Uzstādiet hedera drošības balstus. Norādījumus skatiet kombaina operatora rokasgrāmatā.
7. Lai atlaistu stiebru pacēlāja spriegojumu, atlaidiet pretuzgriezni (A) un grieziet blīvējuma skrūvi (B) pretēji pulksteņrādītāju kustības virzienam. Atkārtojiet darbības hedera pretējā pusē.

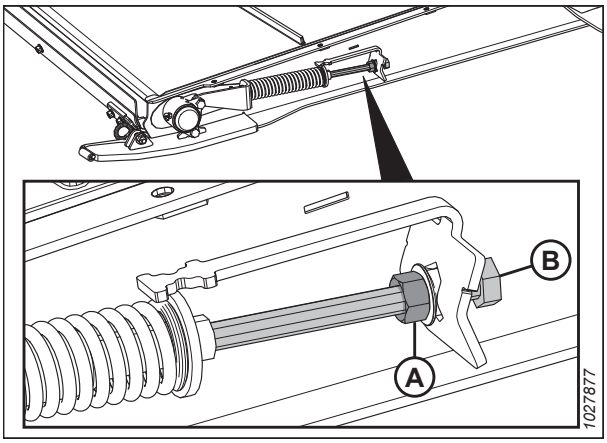

Figure 4.186: Padeves stiebru pacēlāja spriegotājs

8. Noņemiet uzgriežņus un skrūves (A) un noņemiet stiebru pacēlāja savilcējus (B).

9. Paceliet stiebru pacēlāja sānus, lai tiktu pie veltņiem.

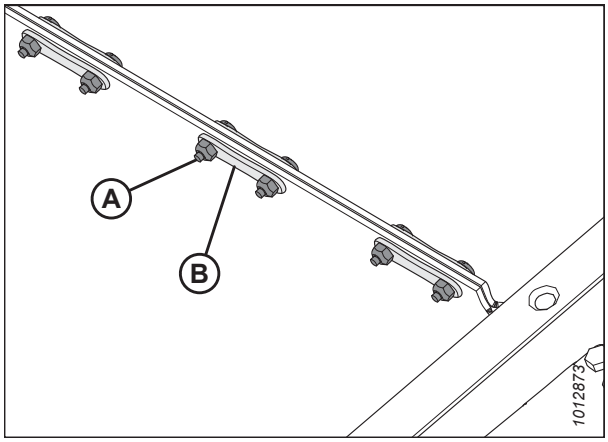

Figure 4.187: Stiebru pacēlāja savienotājs

10. Platformas labajā pusē atskrūvējiet divus uzgriežņus (A) un skrūves no piedziņas ruļļa gultņa korpusa (B).

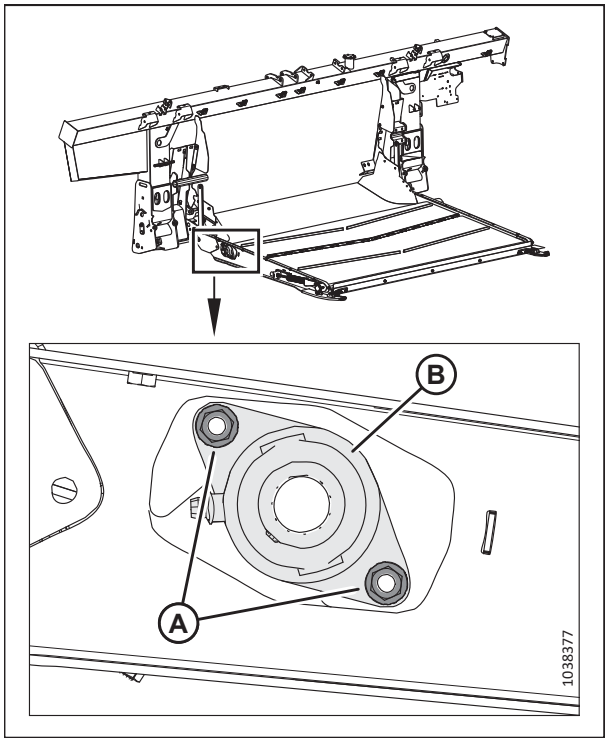

Figure 4.188: Piedziņas rullīšu gultnis

11. Bīdiet piedziņas rulli ar gultņa mezglu (A) pa labi, līdz kreisais gals atdalās no motora rievsavienojuma.

12. Noņemiet abus pārsegus (B).

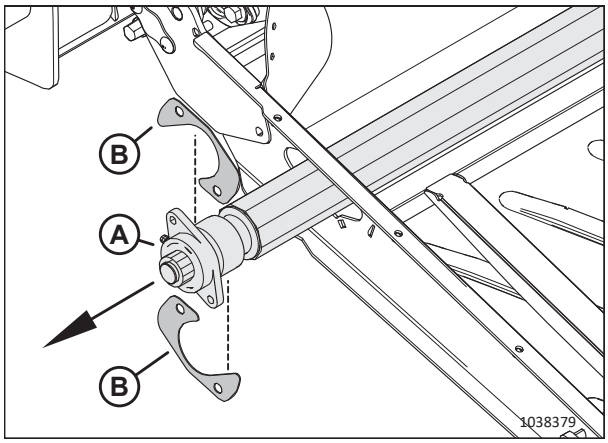

Figure 4.189: Piedziņas rullītis

13. Izceliet kreiso galu no rāmja.
14. Bīdiet mezglu (A) pa kreisi, virzot gultņa apvalku (B) caur rāmja atveri (C).
15. Noņemiet veltni (A).

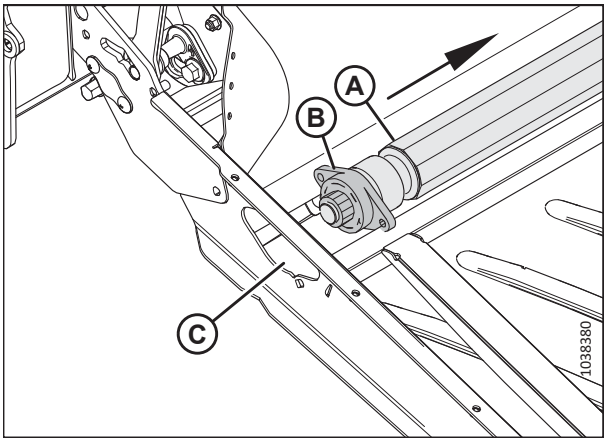

Figure 4.190: Piedziņas rullītis

Padeves stiebru pacēlāja piedziņas ruļļa uzstādīšana

Pēc padeves stiebru pacēlāja piedziņas ruļļa remonta vai maiņas tas ir jāuzstāda.

1. Uzklājiet smērvielu uz motora rievsavienojuma.
2. Virziet piedziņas ruļļa gultņa galu (A) caur rāmja atveri (B).

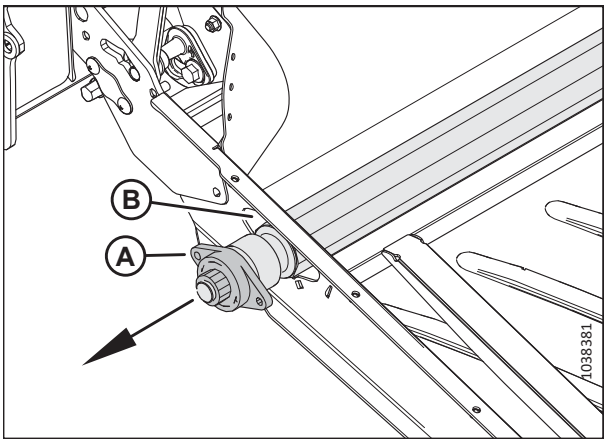

Figure 4.191: Piedziņas veltnis — gultņa gals

3. Uzbīdiet piedziņas ruļļa (A) kreiso galu uz motora (B) rievsavienojuma.

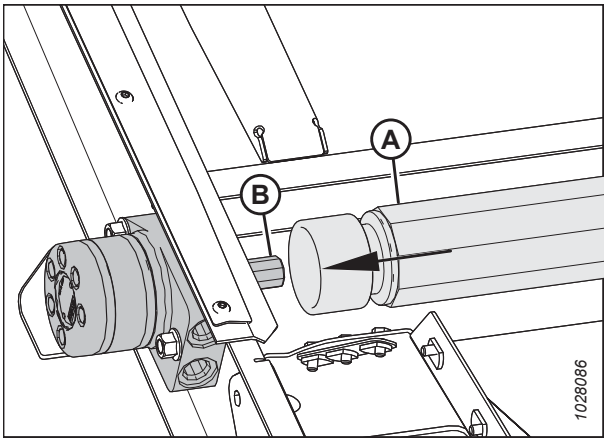

Figure 4.192: Motors

4. Ievietojiet divas skrūves (A) padeves platformā.
5. Uzlieciet abus pārsegus (B) uz abām skrūvēm.

   IMPORTANT:

   Novietojiet pārsegus parādītajā secībā.
6. Ar diviem uzgriežņiem (D) nostipriniet piedziņas rullīša gultņa korpusu.
7. Uzstādiet padeves stiebru pacēlāja platformu. Norādījumus skatiet *4.10.1 Padeves stiebru pacēlāja nomaiņa, page 386*.
8. Nospriegojiet padeves stiebru pacēlāju. Norādījumus skatiet *4.10.2 Padeves stiebru pacēlāja spriegojuma pārbaude un regulēšana, page 389*.

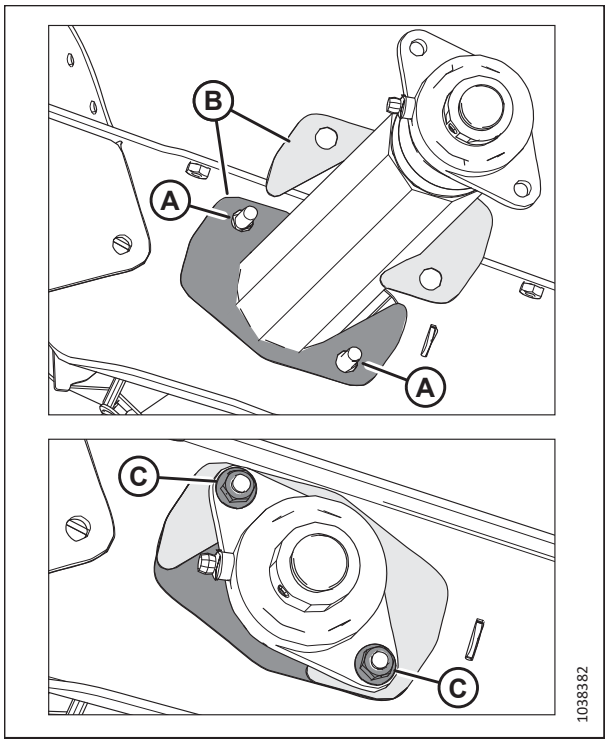

Figure 4.193: Piedziņas veltnis — gultņa gals

Padeves stiebru pacēlāja piedziņas rullīša gultņa noņemšana

Padeves stiebru pacēlāja piedziņas rullīša gultnis palīdz rullim griezties. Lai gultni nomainītu, tas jānoņem.

DANGER

Lai nepieļautu traumas vai nāvi mašīnas neparedzētas ieslēgšanās vai paceltas mašīnas krišanas dēļ, vienmēr apturiet dzinēju un izņemiet atslēgu, pirms pieceļaties no operatora sēdekļa, un vienmēr uzstādiet drošības balstus pirms darba zem mašīnas.

1. Pilnībā paceliet tītavas.
2. Pilnībā paceliet hederu.
3. Izslēdziet dzinēju un izņemiet atslēgu no aizdedzes.
4. Uzstādiet tītavu drošības balstus. Norādījumus skatiet *Tītavu drošības balstu aktivizēšana, page 37*.
5. Uzstādiet hedera drošības balstus. Norādījumus skatiet kombaina operatora rokasgrāmatā.

6. Lai atlaistu stiebru pacēlāja spriegojumu, atlaidiet pretuzgriezni (A) un grieziet blīvējuma skrūvi (B) pretēji pulksteņrādītāju kustības virzienam. Atkārtojiet darbības hedera pretējā pusē.

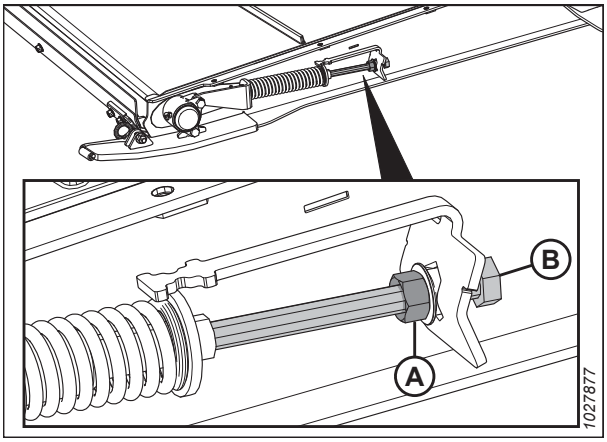

Figure 4.194: Padeves stiebru pacēlāja spriegotājs

7. Atlaidiet regulēšanas skrūvi (A) uz gultņa fiksatora (B).
8. Ar āmuru un punktsiti uzsitiet gultņa fiksatoram (A) pretēji gliemežtransportiera rotācijai, lai atlaistu fiksatoru.

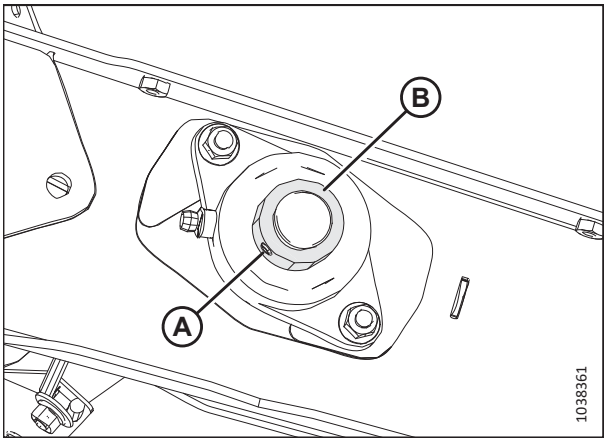

Figure 4.195: Padeves stiebru pacēlāja piedziņas veltņa gultnis

9. Noņemiet divus uzgriežņus (A).

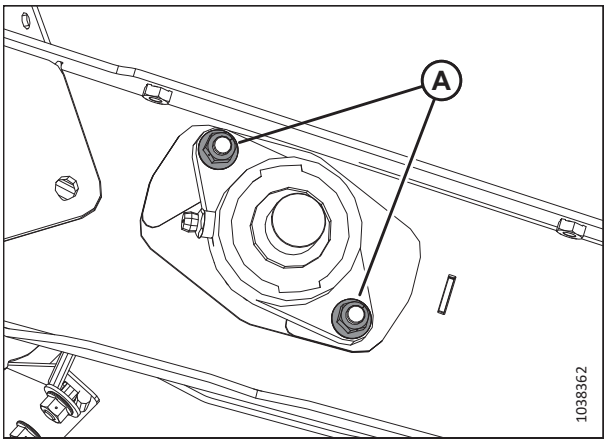

Figure 4.196: Padeves stiebru pacēlāja piedziņas veltņa gultnis

10. Noņemiet gultņa apvalku (A).

    NOTE:

    Ja gultnis uz vārpstas ir iesprūdis, var būt vieglāk noņemt piedziņas veltņa mezglu. Norādījumus skatiet *Padeves stiebru pacēlāja piedziņas ruļļa noņemšana, page 391*.

11. Pārbaudiet, vai abi pārsegi (B) nav bojāti. Ja tie jāmaina, izmantojiet komplektu MAC347553.

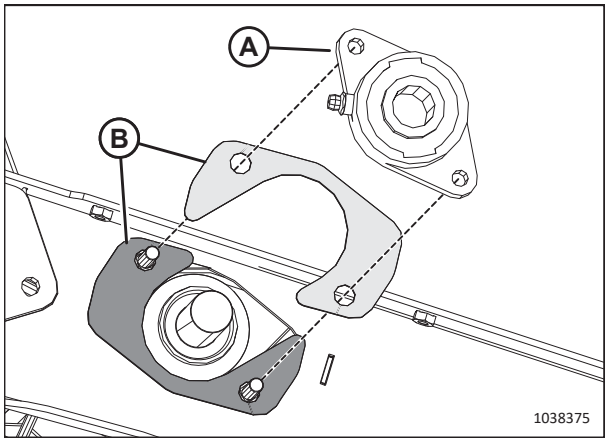

Figure 4.197: Padeves stiebru pacēlāja piedziņas veltņa gultnis

Padeves stiebru pacēlāja piedziņas rullīša gultņa uzstādīšana

Gultnis tiek nostiprināts ar skrūvēm un fiksācijas manšeti.

1. Ievietojiet divas skrūves (A) padeves platformā.
2. Uzlieciet abus pārsegus (B) uz abām skrūvēm.

   IMPORTANT:

   Novietojiet pārsegus parādītajā secībā.

3. Uzlieciet piedziņas rullīšu gultņa korpusu (C) uz vārpstas.
4. Ar diviem uzgriežņiem (D) nostipriniet korpusu.
5. Uzlieciet gultņa fiksācijas manšeti (E) uz vārpstas.
6. Ar āmuru un punktsiti uzsitiet gultņa fiksatoram gliemežtransportiera rotācijas virzienā, lai tas bloķētos.
7. Pievelciet gultņa fiksācijas regulēšanas skrūvi (F).
8. Nospriegojiet padeves stiebru pacēlāju. Norādījumus skatiet *4.10.2 Padeves stiebru pacēlāja spriegojuma pārbaude un regulēšana, page 389*.

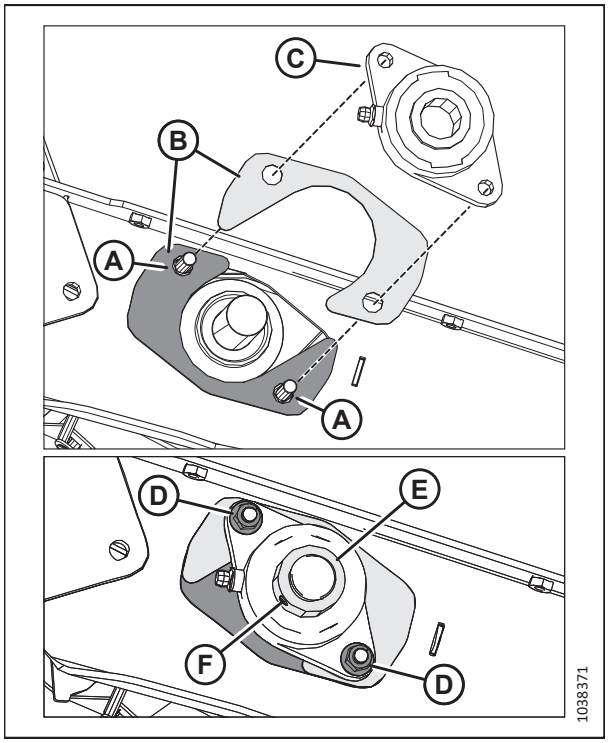

Figure 4.198: Padeves stiebru pacēlāja piedziņas veltņa gultnis

4.10.4 Padeves stiebru pacēlāja pārejas rullītis

Padeves stiebru pacēlāja piedziņas veltni darbina padeves stiebru pacēlāja berze, ko rada piedziņas veltnis. Līdzīgi kā piedziņas veltnis, pārejas veltnis palīdz padeves stiebru pacēlājam pārvietot kultūraugus uz gliemežtransportieri.

Padeves stiebru pacēlāja pārejas veltnis

Padeves stiebru pacēlāja pārejas rullīša remonta vai maiņas gadījumā tas ir jānoņem.

DANGER

Lai nepieļautu traumas vai nāvi mašīnas neparedzētas ieslēgšanās vai paceltas mašīnas krišanas dēļ, vienmēr apturiet dzinēju un izņemiet atslēgu, pirms pieceļaties no operatora sēdekļa, un vienmēr uzstādiet drošības balstus pirms darba zem mašīnas.

1. Pilnībā paceliet tītavas.
2. Pilnībā paceliet hederu.
3. Izslēdziet dzinēju un izņemiet atslēgu no aizdedzes.
4. Uzstādiet tītavu drošības balstus. Norādījumus skatiet *Tītavu drošības balstu aktivizēšana, page 37*.
5. Uzstādiet hedera drošības balstus. Norādījumus skatiet kombaina operatora rokasgrāmatā.
6. Lai atlaistu stiebru pacēlāja spriegojumu, atlaidiet pretuzgriezni (A) un grieziet blīvējuma skrūvi (B) pretēji pulksteņrādītāju kustības virzienam. Atkārtojiet darbības hedera pretējā pusē.

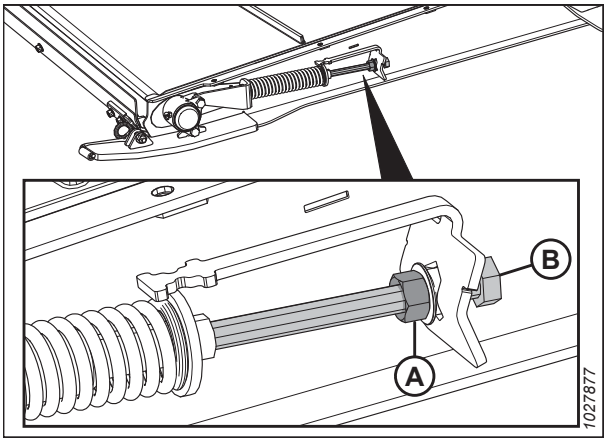

Figure 4.199: Padeves stiebru pacēlāja spriegotājs

7. Noņemiet uzgriežņus un skrūves (A) un noņemiet stiebru pacēlāja savilcējus (B).
8. Atdaliet stiebru pacēlāju.
9. Nolaidiet padeves platformas priekšpusi.

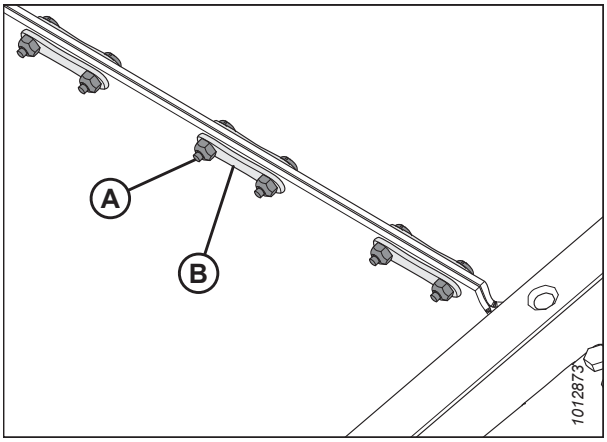

Figure 4.200: Stiebru pacēlāja savienotājs

10. Noņemiet putekļu vāciņu (A) un uzgriezni (B) no gultņa apvalka (C).

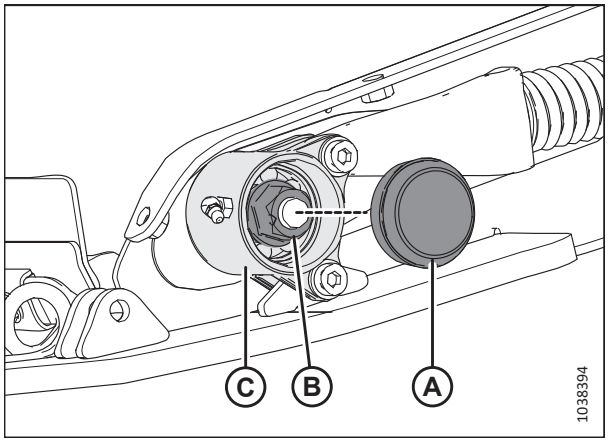

Figure 4.201: Pārejas veltņa gultņa apvalks

11. Noņemiet no vietas (A), kas nostiprina gultņa korpusu pie platformas pretslīdes elementa un spriegotāja, šādus stiprinājumus:
    - ligzdas skrūve, paplāksne un uzgrieznis.
12. Noņemiet gultņa apvalku (B) no pārejas veltņa.
13. Atkārtojiet no darbības *10, page 398* līdz darbībai *12, page 398* padeves platformas pretējā pusē.

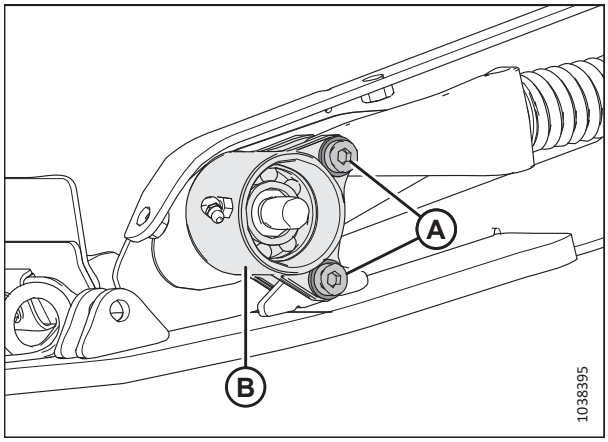

Figure 4.202: Pārejas veltņa gultņa apvalks

14. Noņemiet uzgriezni (A) un vāku (B) no platformas rāmja vienas puses.

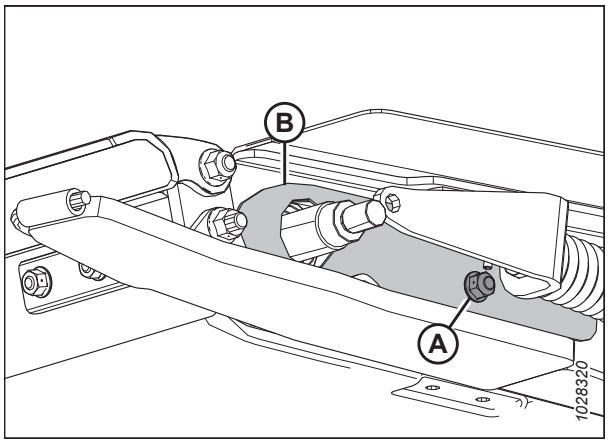

Figure 4.203: Pārejas gultņa vāks

15. Izvelciet pārejas veltni (A) caur izgriezumu platformas rāmī.

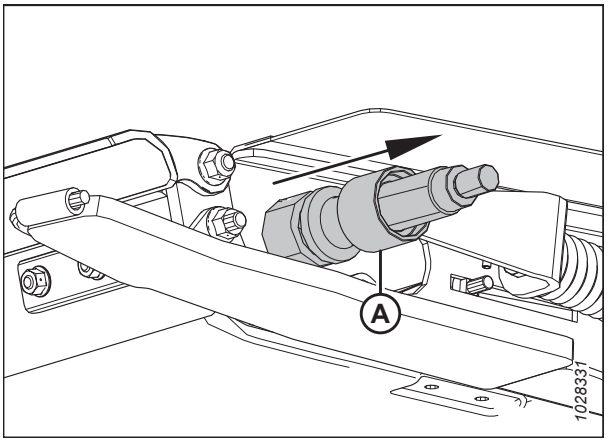

Figure 4.204: Pārejas rullītis

Padeves stiebru pacēlāja pārejas veltņa uzstādīšana

Pēc padeves stiebru pacēlāja pārejas rullīša remonta vai maiņas tas ir jāuzstāda.

1. Uzbīdiet vāku (A) pārejas veltņa vienā galā.
2. Ar eļļu notīriet pārejas veltņa vārpstu (B).
3. Uzmanīgi grieziet gultņa mezglu (C) uz vārpstas ar roku, lai nebojātu blīvējumu.

   IMPORTANT:

   Pārliecinieties, vai gultņa mezgls ir perpendikulāri pret vārpstu, lai uzstādīšanas laikā nebojātu blīvējumu.

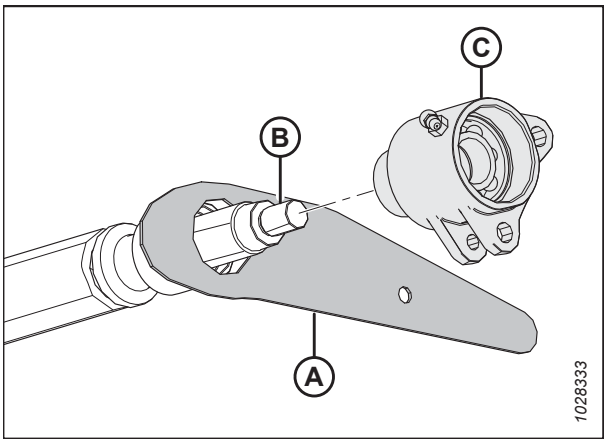

Figure 4.205: Pārejas rullītis

4. Pēc tam, kad gultnis un abas blīves ir novietotas uz vārpstas, uzlieciet uzgriezni (A) un pievelciet līdz 81 Nm (60 lbf·ft).

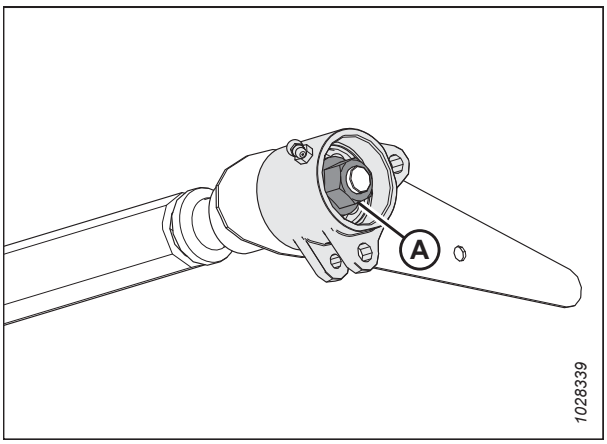

Figure 4.206: Pārejas rullītis

5. Bīdiet pārejas veltni (A) caur izgriezumu platformas rāmī.

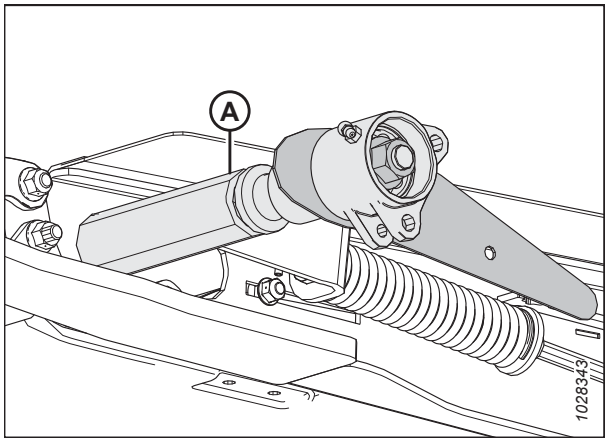

Figure 4.207: Padeves platforma — kreisā puse

6. Uzlieciet skrūvi no padeves platformas iekšpuses, lai nostiprinātu pārejas veltņa vāku (B).

7. Uzlieciet uzgriezni (B). **NEPIEVELCIET** to pārāk stingri. Tam jābūt cieši pieguļošam, jo tas notur skriemeļa pārsegu, un tam ir jāpārvietojas kopā ar skriemeļa rulli.

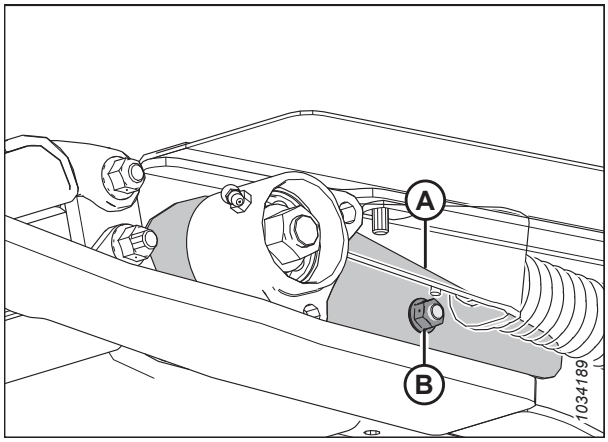

Figure 4.208: Pārejas veltņa vāks — kreisā puse

8. Izvelciet pārejas veltni cauri izgriezumam platformas rāmja pretējā pusē.

9. Ar eļļu notīriet pārejas veltņa vārpstu (A).

10. Uzmanīgi grieziet gultņa mezglu (B) uz vārpstas (A) ar roku, lai nebojātu blīvējumu.

    IMPORTANT:

    Pārliecinieties, vai gultņa mezgls ir perpendikulāri pret vārpstu, lai uzstādīšanas laikā nebojātu blīvējumu.

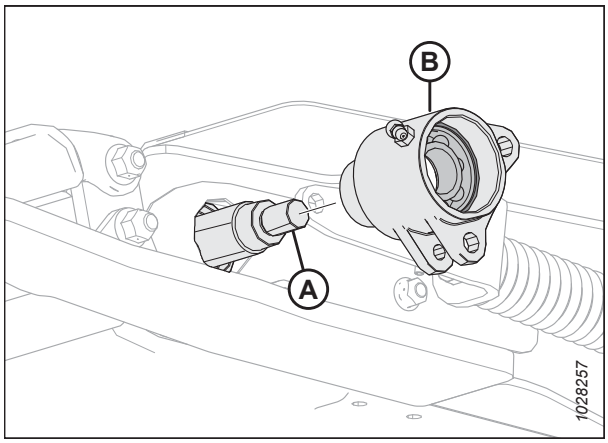

Figure 4.209: Padeves platforma — kreisā puse

11. Pēc tam, kad gultnis un abas blīves ir novietotas uz vārpstas, uzlieciet uzgriezni (A) un pievelciet līdz 81 Nm (60 lbf·ft).

12. Atkārtojiet darbības no *1, page 399* līdz *11, page 401* pretējā pusē.

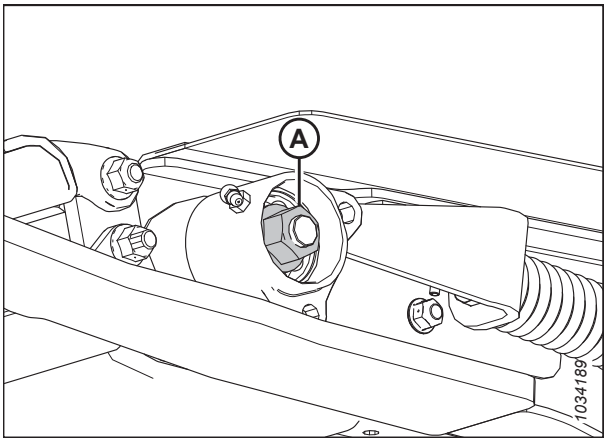

Figure 4.210: Padeves platforma — kreisā puse

13. Pagrieziet pārejas veltņa apvalku (A), līdz caurumi uz apakšējiem izciļņiem sakrīt ar caurumu metinātajā izcilnī (B).

14. Uzklājiet vidējas stiprības vītņu fiksatoru (Loctite® 243 vai līdzvērtīgu) uz skrūvju vītnēm un pēc tam ievietojiet stiprinājumus vietā (C).

    - ligzdas skrūve, paplāksne un uzgrieznis.

15. Salāgojiet caurumu lietajā balstā (D) ar caurumiem pārejas veltņa apvalka augšējā izcilnī (A).

16. Uzklājiet vidējas stiprības vītņu fiksatoru (Loctite® 243 vai līdzvērtīgu) uz skrūvju vītnēm un pēc tam ievietojiet stiprinājumus vietā (E).

    - ligzdas skrūve, paplāksne un uzgrieznis.

17. Pievelciet skrūves (C) un (E) līdz 12 Nm (9 lbf·ft).

    IMPORTANT:

    Pilnībā **NEPIEVELCIET** skrūves (C) un (E).

18. Atkārtojiet darbības no *13, page 401* līdz *17, page 401* pretējā pusē.

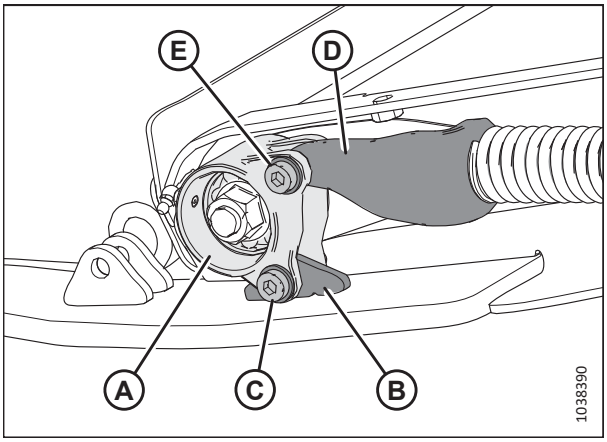

Figure 4.211: Pārejas veltņa gultnis — kreisā puse

19. Piepildiet gultņa dobumu ar smērvielu un uzstādiet putekļu vāciņu (A) abos skriemeļa rullīša galos. Atkārtojiet šo darbību pretējā pusē.

20. Pārbaudiet, vai darbojas eļļošanas savienojumi abās pusēs. Ieeļļojiet padeves stiebru pacēlāja pārejas veltņa gultni, līdz smērviela izplūst no blīves. Pēc eļļošanas noslaukiet lieko smērvielu no eļļošanas vietas.

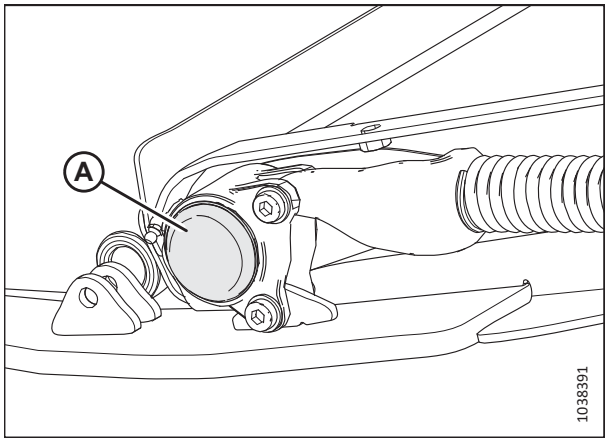

Figure 4.212: Padeves platforma — kreisā puse

21. Aizveriet padeves stiebru pacēlāju un nostipriniet ar siksnām (B), skrūvēm (A) un uzgriežņiem.

22. Nospriegojiet padeves stiebru pacēlāju. Norādījumus skatiet *4.10.2 Padeves stiebru pacēlāja spriegojuma pārbaude un regulēšana, page 389*.

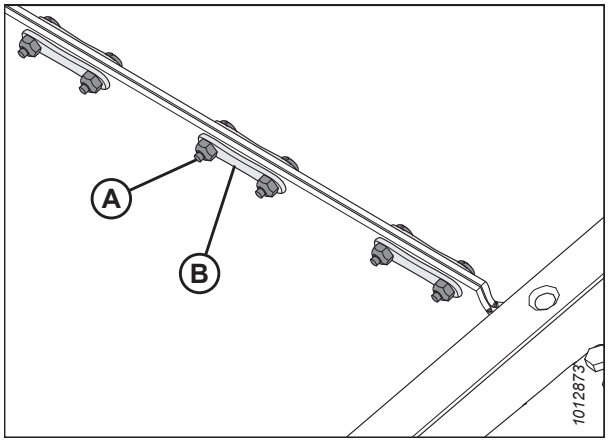

Figure 4.213: Stiebru pacēlāja savienotājs

Padeves stiebru pacēlāja pārejas veltņa gultņa nomaiņa

Padeves stiebru pacēlāja skriemeļa rullīšu gultnis palīdz rullim griezties. Lai gultni nomainītu, tas jānoņem.

NOTE:

Procedūra ir vienāda abām pusēm. Parādīta kreisā puse.

DANGER

Lai nepieļautu traumas vai nāvi mašīnas neparedzētas ieslēgšanās vai paceltas mašīnas krišanas dēļ, vienmēr apturiet dzinēju un izņemiet atslēgu, pirms pieceļaties no operatora sēdekļa, un vienmēr uzstādiet drošības balstus pirms darba zem mašīnas.

1. Pilnībā paceliet tītavas.

2. Pilnībā paceliet hederu.

3. Izslēdziet dzinēju un izņemiet atslēgu no aizdedzes.

4. Uzstādiet tītavu drošības balstus. Norādījumus skatiet *Tītavu drošības balstu aktivizēšana, page 37*.

5. Uzstādiet hedera drošības balstus. Norādījumus skatiet kombaina operatora rokasgrāmatā.

6. Lai atlaistu stiebru pacēlāja spriegojumu, atlaidiet pretuzgriezni (A) un grieziet blīvējuma skrūvi (B) pretēji pulksteņrādītāju kustības virzienam. Atkārtojiet darbības hedera pretējā pusē.

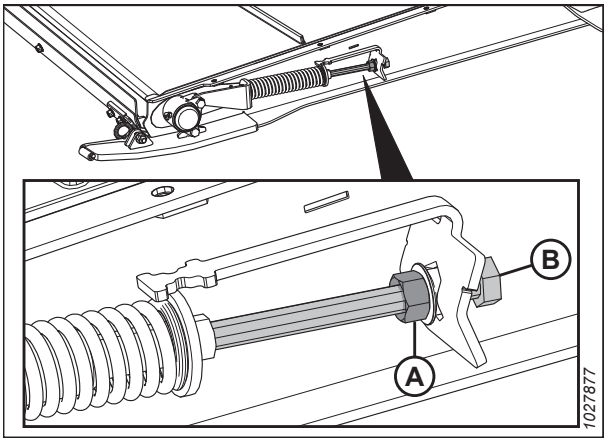

Figure 4.214: Padeves stiebru pacēlāja spriegotājs

7. Atvienojiet padeves platformas paliktņa rokturi (A) no roktura fiksācijas balstiem (B) abās padeves platformas pusēs. Šādi varēsit nolaist lūku uz leju un piekļūt stiebru pacēlāja padeves platformai un veltņiem.

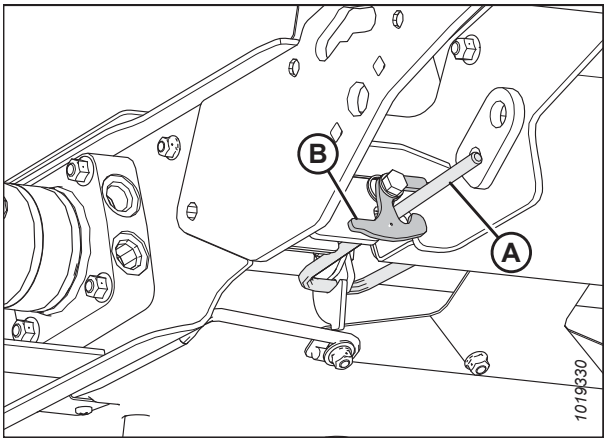

Figure 4.215: Padeves platformas paliktņa rokturis un paliktņa roktura aizdaris kreisajā pusē

8. Noņemiet no vietas (A), kas nostiprina gultņa korpusu pie platformas pretslīdes elementa un spriegotāja, šādus stiprinājumus:
   - ligzdas skrūve, paplāksne un uzgrieznis.
9. Noņemiet putekļu vāciņu (B).

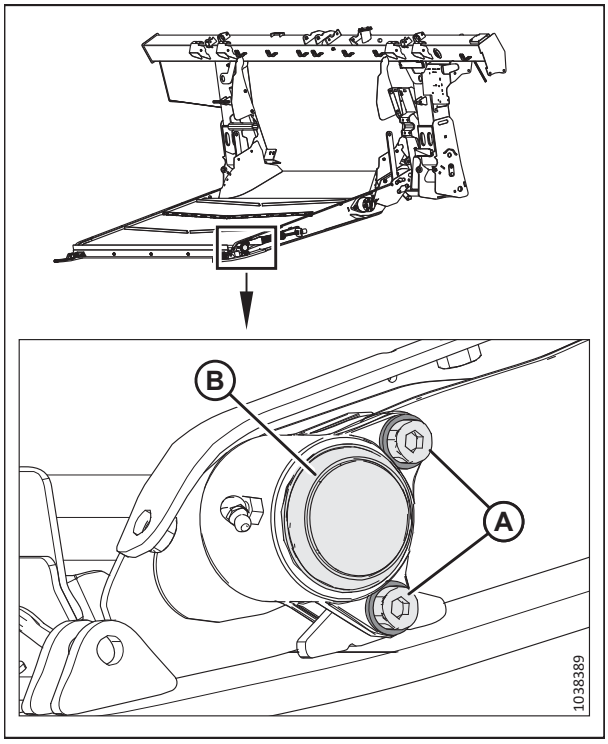

Figure 4.216: Skriemeļa rullīšu gultnis — kreisā puse

10. Noskrūvējiet uzgriezni (A) un noņemiet gultņa korpusu (B) no platformas.

    NOTE:

    Ja gultnis uz vārpstas ir iestrēdzis, var būt vieglāk noņemt skriemeļa rullīša mezglu. Norādījumus skatiet šeit: *Padeves stiebru pacēlāja pārejas veltnis, page 397*.

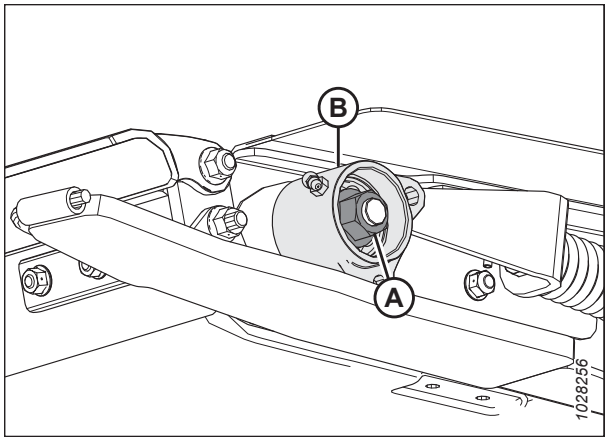

Figure 4.217: Pārejas veltņa gultnis — kreisā puse

11. Nostipriniet apvalku (D) un noņemiet iekšējo fiksējošo gredzenu (A), gultni (B) un divas blīves (C).
12. Pirms detaļu montāžas iepildiet atverē eļļu.
13. Ievietojiet blīves (C) apvalkā (D).

    NOTE:

    Pārliecinieties, ka blīves plakanā puse ir vērsta uz iekšu.
14. Uzklājiet gultnim (B) smērvielu un uzstādiet, kā parādīts.
15. Uzlieciet sprostgredzenu (A).

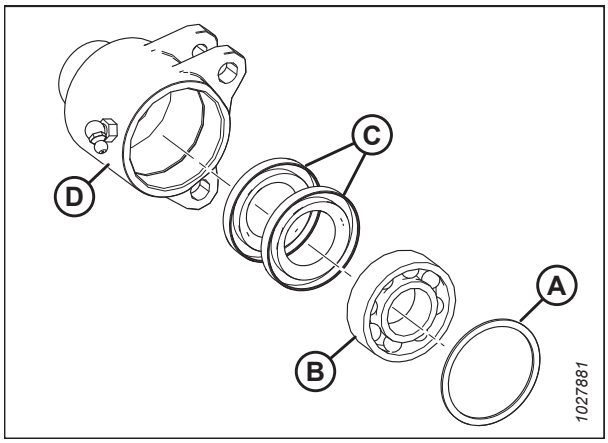

Figure 4.218: Gultņa mezgls

16. Ar eļļu notīriet pārejas veltņa vārpstu (A).

17. Uzmanīgi grieziet gultņa mezglu (B) uz vārpstas (A) ar roku, lai nebojātu blīvējumu.

    IMPORTANT:

    Pārliecinieties, vai gultņa mezgls ir perpendikulāri pret vārpstu, lai uzstādīšanas laikā nebojātu blīvējumu.

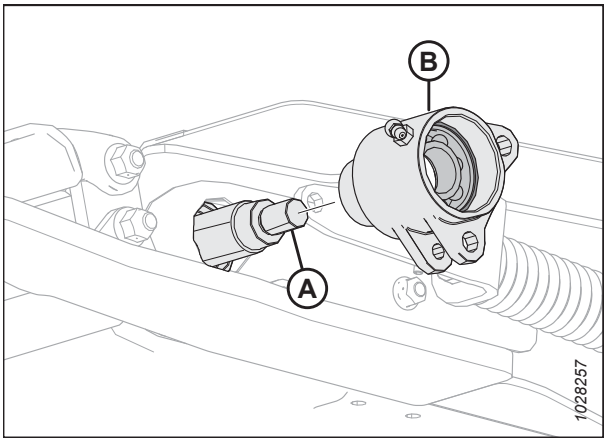

Figure 4.219: Pārejas veltņa gultnis — kreisā puse

18. Pēc tam, kad gultnis un abas blīves ir novietotas uz vārpstas, uzlieciet uzgriezni (A) un pievelciet līdz 81 Nm (60 lbf·ft).

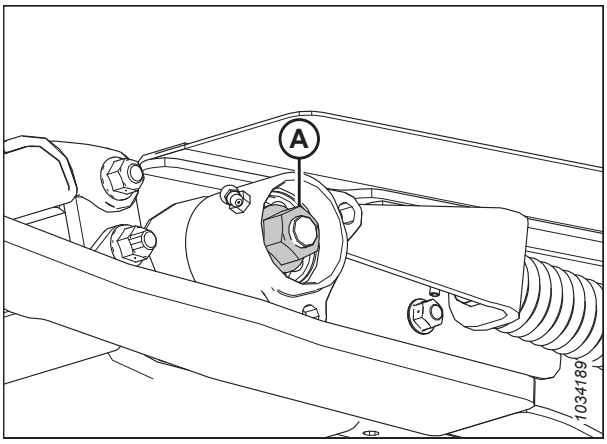

Figure 4.220: Pārejas veltņa gultnis — kreisā puse

19. Pagrieziet pārejas veltņa apvalku (A), līdz caurumi uz apakšējiem izciļņiem sakrīt ar caurumu metinātajā izcilnī (B).

20. Uzklājiet vidējas stiprības vītņu fiksatoru (Loctite® 243 vai līdzvērtīgu) uz skrūvju vītnēm un pēc tam ievietojiet stiprinājumus vietā (C).

    - ligzdas skrūve, paplāksne un uzgrieznis.

21. Salāgojiet caurumu lietajā balstā (D) ar caurumiem pārejas veltņa apvalka augšējā izcilnī (A).

22. Uzklājiet vidējas stiprības vītņu fiksatoru (Loctite® 243 vai līdzvērtīgu) uz skrūvju vītnēm un pēc tam ievietojiet stiprinājumus vietā (E).

    - ligzdas skrūve, paplāksne un uzgrieznis.

23. Pievelciet skrūves (C) un (E) līdz 12 Nm (9 lbf·ft).

    IMPORTANT:

    Pilnībā **NEPIEVELCIET** skrūves (C) un (E).

24. Atkārtojiet darbības no *8, page 404* līdz *23, page 405* pretējā pusē.

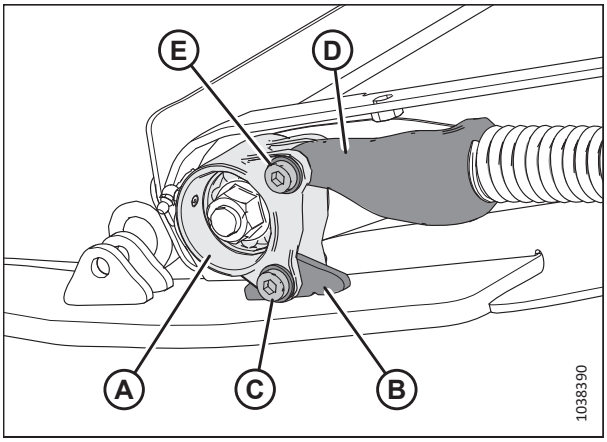

Figure 4.221: Skriemeļa rullīšu gultnis — kreisā puse

25. Piepildiet gultņa dobumu ar smērvielu un uzstādiet putekļu vāciņu (A) abos pārejas veltņa galos.

26. Pārbaudiet, vai eļļošanas nipelis darbojas.

27. Atkārtojiet darbības no *25, page 406* līdz *26, page 406* pretējā pusē.

28. Nospriegojiet padeves stiebru pacēlāju. Norādījumus skatiet *4.10.2 Padeves stiebru pacēlāja spriegojuma pārbaude un regulēšana, page 389*.

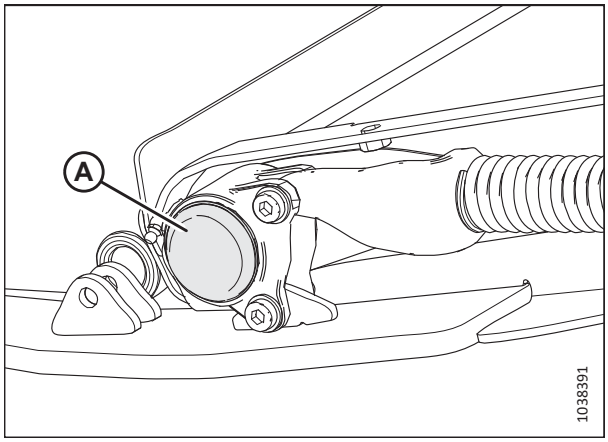

Figure 4.222: Padeves platforma — kreisā puse

4.10.5 Padeves platformas paliktņa nolaišana

Padeves platformas paliktnis aizsargā padeves stiebru pacēlāju pret priekšmetiem, kas atrodas uz zemes. To var atvērt un aizvērt, lai piekļūtu padeves stiebru pacēlājam.

DANGER

Lai nepieļautu traumas vai nāvi mašīnas neparedzētas ieslēgšanās vai paceltas mašīnas krišanas dēļ, vienmēr apturiet dzinēju un izņemiet atslēgu, pirms pieceļaties no operatora sēdekļa, un vienmēr uzstādiet drošības balstus pirms darba zem mašīnas.

1. Pilnībā paceliet hederu.

2. Uzstādiet hedera drošības balstus. Norādījumus skatiet kombaina operatora rokasgrāmatā.

3. Izslēdziet dzinēju un izņemiet atslēgu no aizdedzes.

4. Padeves platformas apakšpusē pagrieziet fiksatoru (A), lai atbloķētu rokturi (B). Atkārtojiet darbības padeves platformas pretējās puses galā.

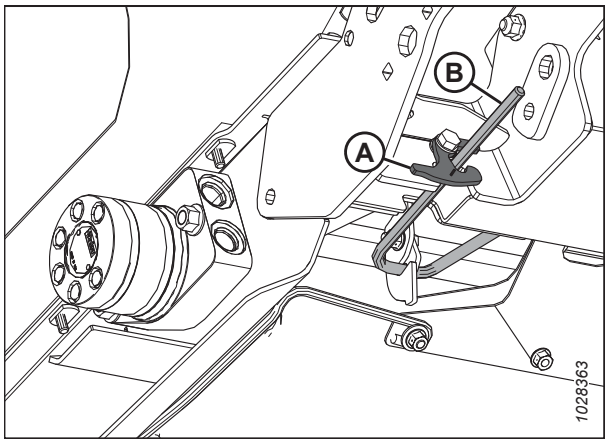

Figure 4.223: Padeves platformas apakšpuse

5. Turiet paliktni (A) un pagrieziet rokturi (B) uz leju, lai atbrīvotu paliktni.

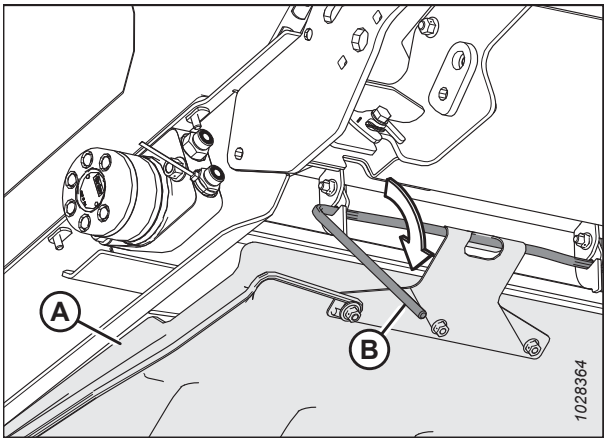

Figure 4.224: Padeves platformas apakšpuse

6. Nolaidiet padeves platformas paliktni (A).

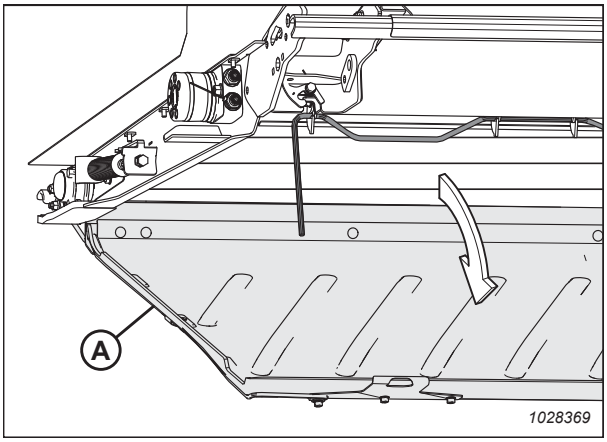

Figure 4.225: Padeves platformas paliktnis

4.10.6 Padeves platformas paliktņa pacelšana

Padeves platformas paliktnis aizsargā padeves stiebru pacēlāju pret priekšmetiem, kas atrodas uz zemes. To var atvērt un aizvērt, lai piekļūtu padeves stiebru pacēlājam.

DANGER

Lai nepieļautu traumas vai nāvi mašīnas neparedzētas ieslēgšanās vai paceltas mašīnas krišanas dēļ, vienmēr apturiet dzinēju un izņemiet atslēgu, pirms pieceļaties no operatora sēdekļa, un vienmēr uzstādiet drošības balstus pirms darba zem mašīnas.

1. Paceliet padeves platformas paliktni (A).

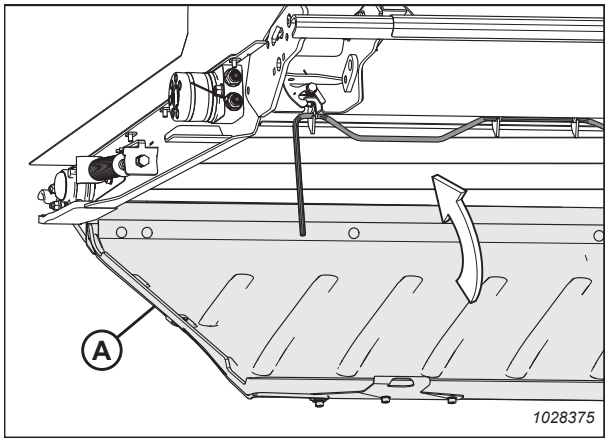

Figure 4.226: Padeves platformas paliktnis

2. Saslēdziet bloķēšanas rokturi (A) trijos padeves platformas paliktņa āķos (B).

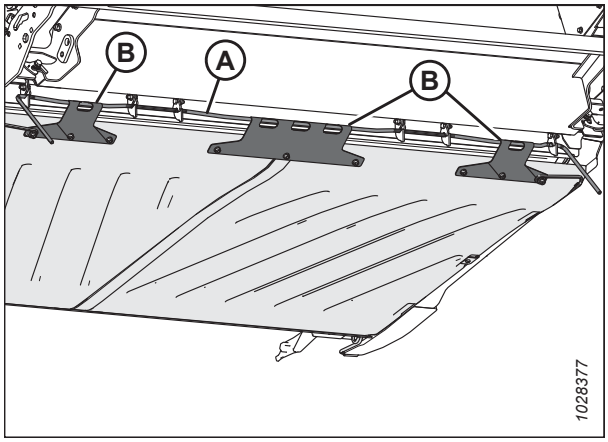

Figure 4.227: Padeves platformas paliktņa apakšpuse

3. Pagrieziet rokturus (A) uz augšu, novietojot padeves platformas paliktni bloķētā stāvoklī.

   NOTE:

   Pārliecinieties, vai visi trīs platformas paliktņa āķi (B) ir nostiprināti uz bloķēšanas roktura.

4. Turiet padeves platformas paliktni un pagrieziet fiksatoru (C), lai bloķētu rokturi (A).

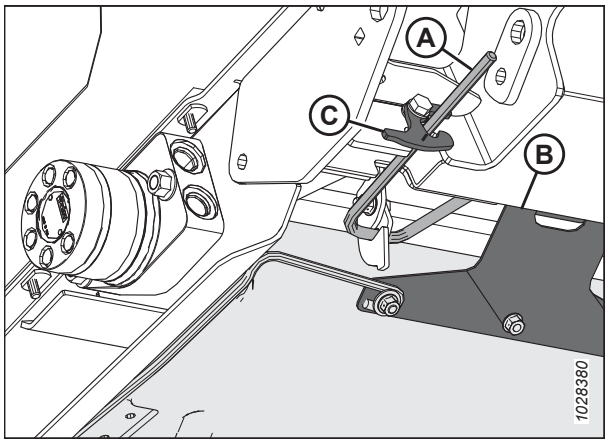

Figure 4.228: Padeves platformas paliktņa apakšpuse

4.10.7 Posma turētāja āķu pārbaude

Pārbaudiet kreisā un labā posma turētāja āķus **KATRU DIENU**, lai pārliecinātos, vai tie nav saplaisājuši vai salauzti.

DANGER

Lai nepieļautu traumas vai nāvi mašīnas neparedzētas ieslēgšanās vai paceltas mašīnas krišanas dēļ, vienmēr apturiet dzinēju, izņemiet atslēgu un izmantojiet drošības balstus pirms darba zem hedera.

1. Pilnībā paceliet hederu.
2. Izslēdziet dzinēju un izņemiet atslēgu no aizdedzes.
3. Uzstādiet hedera drošības balstus. Norādījumus skatiet kombaina operatora rokasgrāmatā.
4. Pirms darbības pārliecinieties, ka abi savienojuma turētāja āķi (A) ir piestiprināti pie reljefa kopēšanas moduļa zem padeves platformas, kā parādīts.

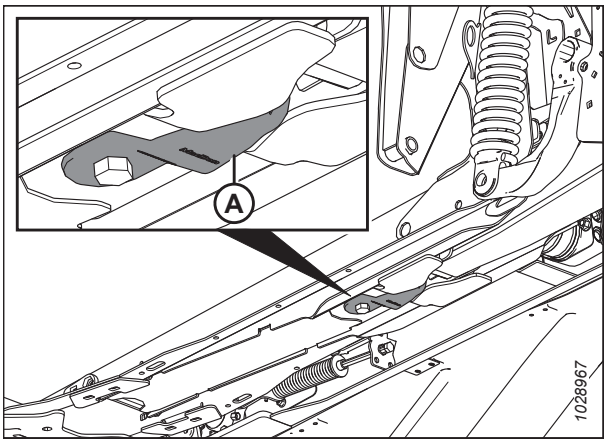

Figure 4.229: Padeves platforma — skats no apakšas

- Nebojāts savienojuma turētāja āķis (A)
- Bojāts / salauzts savienojuma turētāja āķis (B)
- Izstiepts savienojuma turētājs (nav attēlots)

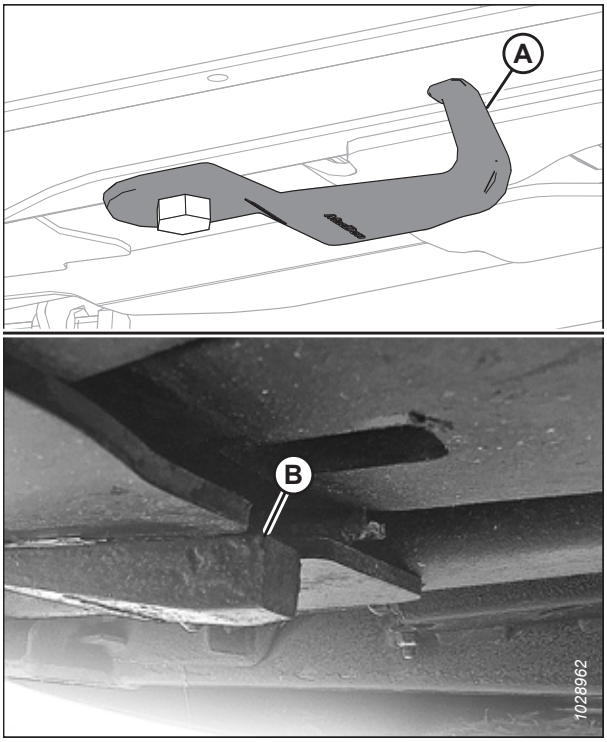

Figure 4.230: Savienojuma turētāja āķi

NOTE:

Lai pārvietotu āķi (A) uzglabāšanas stāvoklī, atlaidiet skrūvi (B) un pagrieziet āķi 90° leņķī.

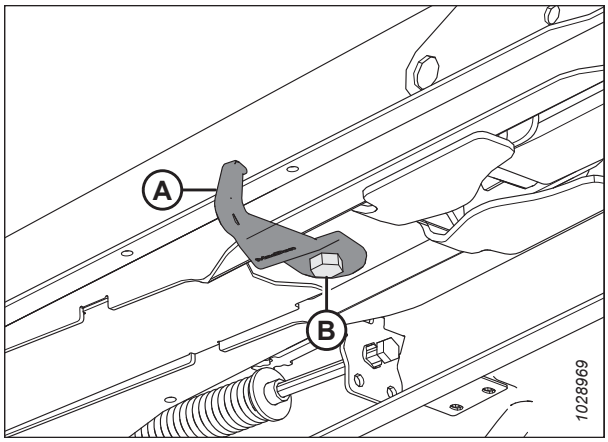

Figure 4.231: Savienojuma turētāja āķis uzglabāšanas pozīcijā

4.11 Atdalīšanas stieņi

Reljefa kopēšanas moduļa atverē ir uzstādīti atdalīšanas stieņi, lai uzlabotu kultūraugu, piemēram, rīsu, padošanu. Atkarībā no vajadzīgās reljefa kopēšanas moduļa konfigurācijas tos var nākties noņemt.

4.11.1 Atdalīšanas stieņu noņemšana

Atdalīšanas stieņi ir nostiprināti pie reljefa kopēšanas moduļa rāmja ar četrām skrūvēm un uzgriežņiem.

1. Atvienojiet hederu no kombaina. Norādījumus skatiet *3.6 Hedera piestiprināšana/atvienošana, page 56*.
2. Noņemiet četras bultskrūves un uzgriežņus (A), kas nostiprina atdalīšanas stieni (B) pie reljefa kopēšanas moduļa rāmja, un noņemiet atdalīšanas stieni.

   NOTE:

   Atdalīšanas stienī (B) var būt tikai divas augšējās bultskrūves.
3. Atkārtojiet darbības hedera pretējā pusē.

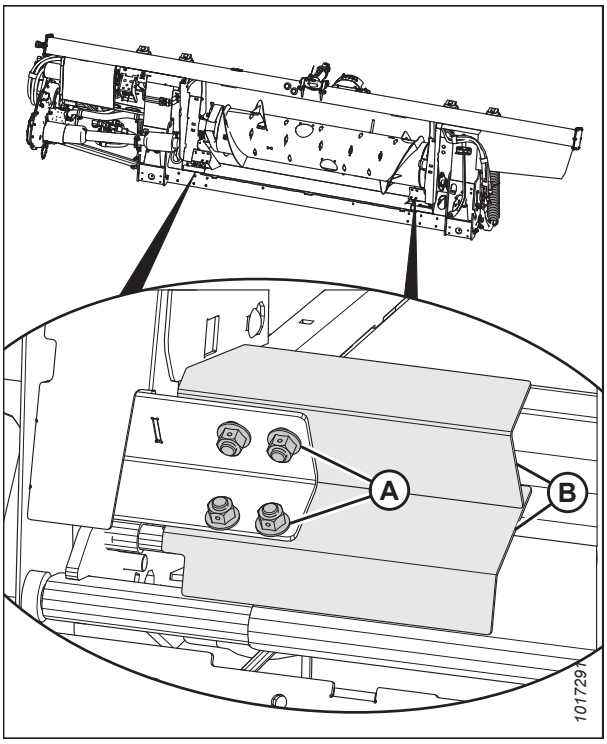

Figure 4.232: Atdalīšanas stienis

4.11.2 Atdalīšanas stieņu uzstādīšana

Atdalīšanas stieņi ir uzstādīti reljefa kopēšanas moduļa atvēruma apakšējos stūros.

1. Atvienojiet hederu no kombaina. Norādījumus skatiet *3.6 Hedera piestiprināšana/atvienošana, page 56*.

2. Novietojiet atdalīšanas stieni (B), kā parādīts, lai iegriezums būtu rāmja stūrī.

   NOTE:

   Ja apakšējās divas bultskrūves ir pārāk sarežģīti uzstādīt, var uzstādīt tikai divas augšējās bultskrūves uz atdalīšanas stieņiem.

3. Ar četrām bultskrūvēm un uzgriežņiem (A) nostipriniet atdalīšanas stieni (B) pie reljefa kopēšanas moduļa. Pārliecinieties, ka uzgriežņi ir vērsti pret kombainu.

4. Atkārtojiet darbības hedera pretējā pusē.

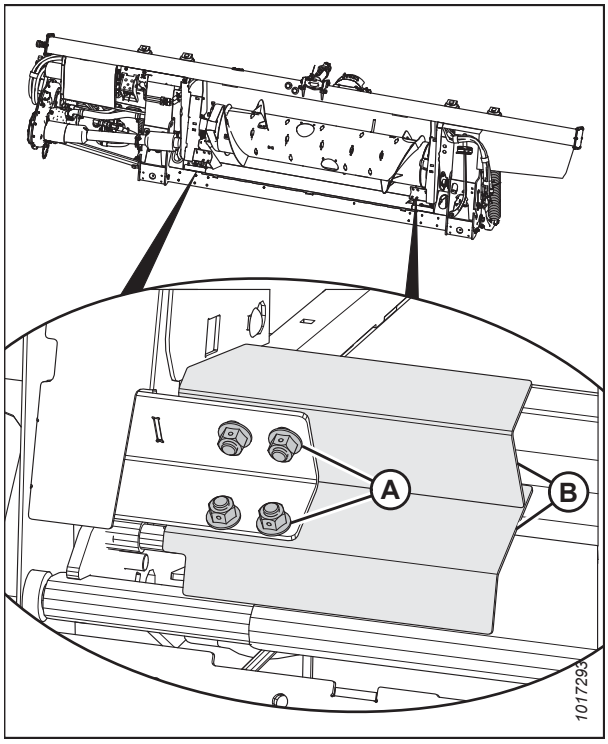

Figure 4.233: Atdalīšanas stienis

4.11.3 Padeves deflektoru nomaiņa New Holland CR kombainiem

Padeves deflektori tiek izmantoti tikai New Holland CR kombainos.

1. Atvienojiet hederu no kombaina. Norādījumus skatiet *3.6 Hedera piestiprināšana/atvienošana, page 56*.

2. Izņemiet divas bultskrūves un uzgriežņus (B), kas nostiprina padeves deflektoru (A) pie reljefa kopēšanas moduļa rāmja, un noņemiet padeves deflektoru.

3. Novietojiet rezerves padeves deflektoru (A) un nostipriniet to ar skrūvēm un uzgriežņiem (B) (pārliecinieties, vai uzgriežņi ir vērsti pret kombainu). Uzgriežņi **NAV** jāpievelk.

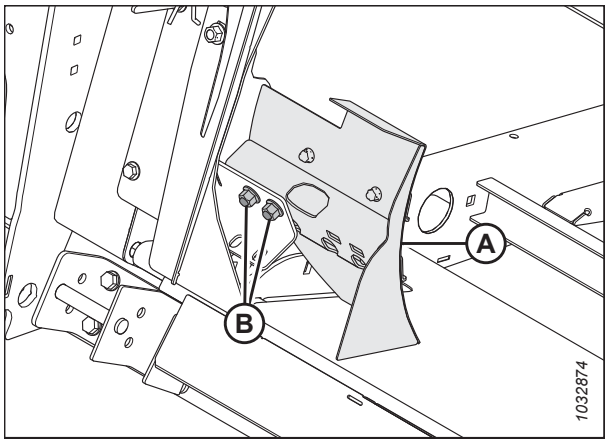

Figure 4.234: Padeves deflektors

4. Noregulējiet deflektoru (A) tā, lai atstatums (C) starp paliktni un deflektoru ir 4–6 mm (5/32–1/4 collas).

5. Pievelciet uzgriežņus (B).

6. Atkārtojiet iepriekšējās darbības pretējam deflektoram.

7. Pievienojiet hederu kombainam. Norādījumus skatiet nodaļā *3.6 Hedera piestiprināšana/atvienošana, page 56*.

8. Pēc tam, kad heders ir pievienots kombainam, izbīdiet centrālo posmu līdz galam un pārbaudiet atstarpi starp deflektoru un paliktni. Saglabājiet 4–6 mm (5/32–1/4 collas) atstarpi.

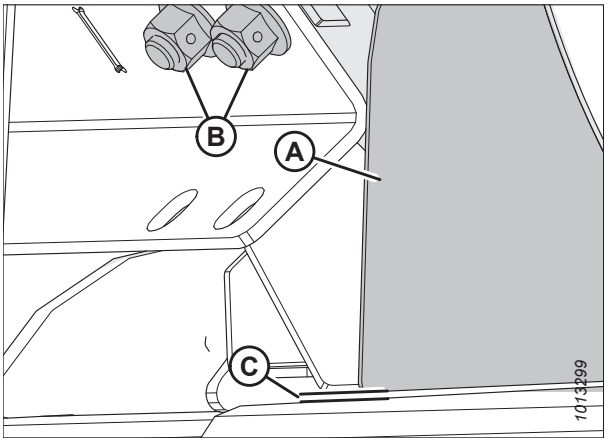

Figure 4.235: Attālums starp paliktni un deflektoru

4.12 Hedera sānu stiebru pacēlāji

Hederam ir divi sānu stiebru pacēlāji. Tie pievada nopļautos kultūraugus uz reljefa kopēšanas moduļa padeves stiebru pacēlāju un gliemežtransportieri. Nomainiet stiebru pacēlājus, ja tie ir saplēsti, saplaisājuši vai tiem trūkst lāpstiņu.

4.12.1 Sānu stiebru pacēlāju noņemšana

Nomainiet stiebru pacēlājus, ja tie ir saplēsti, saplaisājuši vai tiem trūkst lāpstiņu.

DANGER

Lai nepieļautu traumas vai nāvi mašīnas neparedzētas ieslēgšanās vai paceltas mašīnas krišanas dēļ, vienmēr apturiet dzinēju un izņemiet atslēgu, pirms pieceļaties no operatora sēdekļa, un vienmēr uzstādiet drošības balstus pirms darba zem mašīnas.

1. Iedarbiniet dzinēju. Norādījumus skatiet kombaina operatora rokasgrāmatā.
2. Pilnībā paceliet tītavas.
3. Pilnībā paceliet hederu.
4. Izslēdziet dzinēju un izņemiet atslēgu no aizdedzes.
5. Uzstādiet hedera drošības balstus. Norādījumus skatiet kombaina operatora rokasgrāmatā.
6. Uzstādiet tītavu drošības balstus. Norādījumus skatiet *Tītavu drošības balstu aktivizēšana, page 37*.

WARNING

Pārbaudiet, vai neviens neatrodas darba zonā.

7. Iedarbiniet dzinēju.
8. Pārvietojiet stiebru pacēlāju, līdz stiebru pacēlāja savienojums atrodas darba zonā.
9. Izslēdziet dzinēju un izņemiet atslēgu no aizdedzes.
10. Samaziniet stiebru pacēlāja spriegojumu. Norādījumus skatiet šeit: *4.12.4 pārbaude un regulēšana, page 418*.

11. Izņemiet uzgriežņus un skrūves (A) un cauruļu savienotājus (B) no stiebru pacēlāja savienojuma.

12. Izņemiet skrūves (C), tilta savienotāju (D) un uzgriežņus no stiebru pacēlāja savienojuma priekšējās daļas.

13. Izvelciet stiebru pacēlāju no platformas.

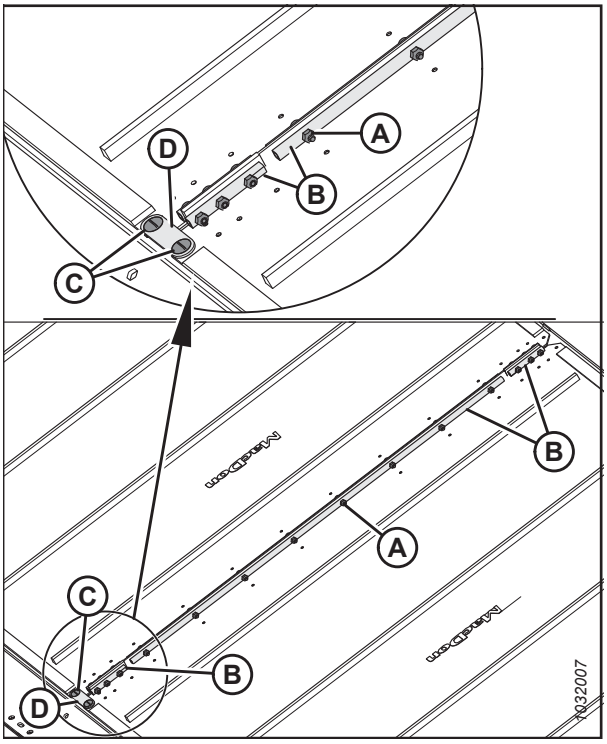

Figure 4.236: Stiebru pacēlāja savienotāji

4.12.2 Sānu stiebru pacēlāju uzstādīšana

Sānu stiebru pacēlājus izmanto, lai nopļautos kultūraugus nogādātu hedera vidusdaļā. Lai panāktu, ka pacēlāji tiek uzstādīti pareizi, ievērojiet šeit sniegto ieteicamo uzstādīšanas procedūru.

DANGER

Lai nepieļautu traumas vai nāvi mašīnas neparedzētas ieslēgšanās vai paceltas mašīnas krišanas dēļ, vienmēr apturiet dzinēju un izņemiet atslēgu, pirms pieceļaties no operatora sēdekļa, un vienmēr uzstādiet drošības balstus pirms darba zem mašīnas.

1. Iedarbiniet dzinēju. Norādījumus skatiet kombaina operatora rokasgrāmatā.

2. Pilnībā paceliet tītavas.

3. Pilnībā paceliet hederu.

4. Izslēdziet dzinēju un izņemiet atslēgu no aizdedzes.

5. Uzstādiet hedera drošības balstus. Norādījumus skatiet kombaina operatora rokasgrāmatā.

6. Uzstādiet tītavu drošības balstus. Norādījumus skatiet *Tītavu drošības balstu aktivizēšana, page 37*.

7. Uzlieciet talku, zīdaiņu pūderi vai talka/grafīta smērvielas maisījumu uz stiebru pacēlāja vadotņu apakšējās daļas un uz stiebru pacēlāja virsmas, kas veido blīvi ar izkapti.

8. Ievietojiet stiebru pacēlāju platformā piedziņas veltņa iekšējā galā. Ievelciet stiebru pacēlāju platformā, virzot to no beigām.

9. Virziet stiebru pacēlāju, līdz to var aptīt ap piedziņas rullīti.

10. Ievietojiet stiebru pacēlāja pretējo galu platformā virs rullīšiem. Pilnībā ievelciet stiebru pacēlāju platformā.

11. Piestipriniet stiebru pacēlāja galus ar cauruļu savienotājiem (B), skrūvēm (A) (galvām vērstas pret centrālo atveri) un uzgriežņiem.

    NOTE:

    Divi īsi cilindrveida savienotāji ir piestiprināti stiebru pacēlāja priekšpusē un aizmugurē.

12. Uzstādiet tilta savienotāju (D), izmantojot skrūves (C) un uzgriežņus stiebru pacēlāja savienojuma priekšgalā.

    NOTE:

    Pievelkot uzgriežņus, turiet skrūves (C) 90° leņķī pret tilta savienotāju (D). Ja, pievelkot skrūves, tiek ļauts tām griezties, tilta savienotājs izlieksies uz augšu.

13. Pievelciet uzgriežņus ar griezes momentu 9,5 Nm (7 lbf·ft).

14. Noregulējiet stiebru pacēlāja spriegojumu. Norādījumus skatiet šeit: *4.12.4 pārbaude un regulēšana, page 418*.

15. Stiebru pacēlājus darbiniet ar tukšgaitā strādājošu dzinēju, lai talka vai talka/grafīta smērviela nonāktu saskarē un pieliptu stiebru pacēlāja blīves virsmām.

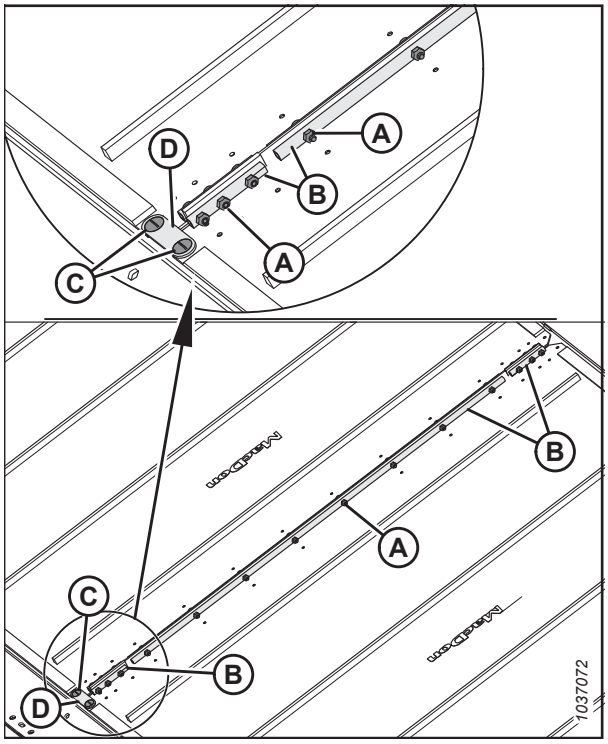

Figure 4.237: Stiebru pacēlāja savienotāji

4.12.3 Platformas augstuma regulēšana

Pareizi noregulēts platformas augstums nepieļaus materiāla iekļūšanu sānu stiebru pacēlājos un to iestrēgšanu.

DANGER

Lai nepieļautu traumas vai nāvi mašīnas neparedzētas ieslēgšanās vai paceltas mašīnas krišanas dēļ, vienmēr apturiet dzinēju, izņemiet atslēgu un izmantojiet drošības balstus pirms darba zem hedera.

IMPORTANT:

Jauniem uzstādītiem stiebru pacēlājiem rūpnīcā ir pārbaudīts spiediens un izdalītais siltums. Plaisa starp stiebru pacēlāju un izkapti ir iestatīta uz 1–3 mm (0,04–0,12 collas).

1. Nolaidiet hederu uz četriem blokiem (A), (305–356 mm [12–14 collas]). Pa vienam blokam katrā galā un pa vienam blokam katrā šarnīra punktā.

2. Izslēdziet dzinēju un izņemiet atslēgu no aizdedzes.

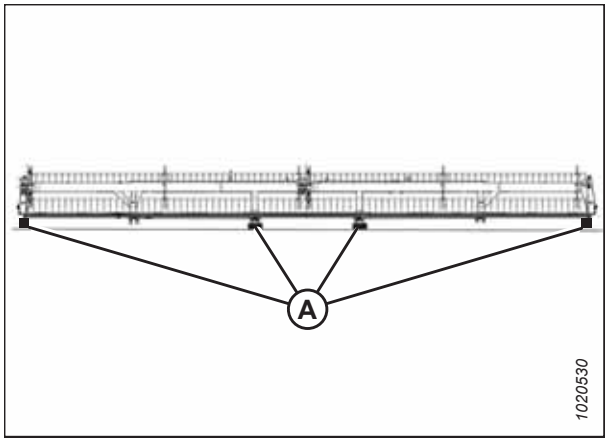

Figure 4.238: Heders uz blokiem

NOTE:

Veiciet mērījumus pie platformas balstiem (A), kad heders ir darba stāvoklī. Atkarībā no hedera izmēra katrā platformā ir no diviem līdz četriem balstiem.

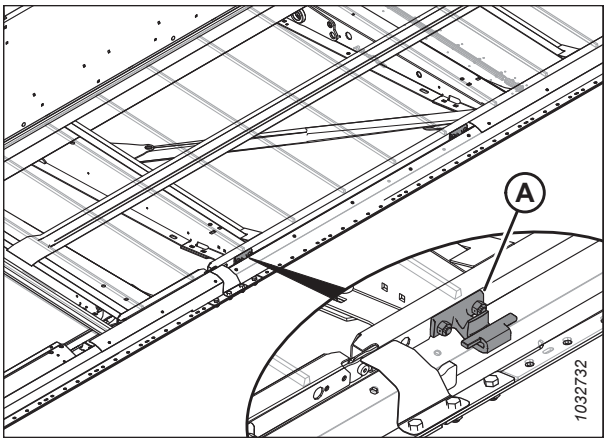

Figure 4.239: Stiebru pacēlāja platformas balsti

3. Pārbaudiet, vai atstarpe (A) starp stiebru pacēlāju (B) un metāla blīvējumu (C) ir 0–2 mm (0,004–0,08 collas).
4. Samaziniet stiebru pacēlāja spriegojumu. Norādījumus skatiet šeit: *4.12.4 pārbaude un regulēšana, page 418*.

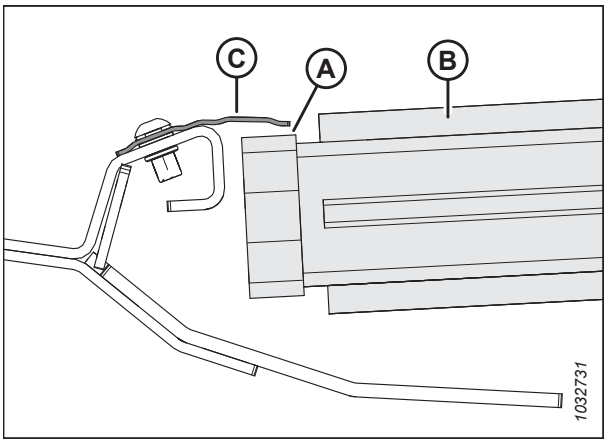

Figure 4.240: Stiebru pacēlāja blīve

5. Paceliet stiebru pacēlāja (A) priekšējo malu pāri izkaptij (B), lai kļūtu redzams platformas balsts.
6. Izmēriet un atzīmējiet stiebru pacēlāja siksnas biezumu.

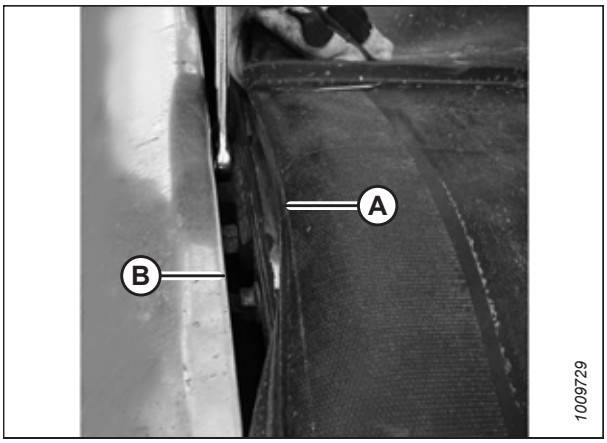

Figure 4.241: Platformas balsts

NOTE:

Platforma ir attēlota ar noņemtu stiebru pacēlāju.

7. Atlaidiet divus uzgriežņus (A) uz platformas balsta (B) **TIKAI** par pusi apgrieziena.

8. Piesitiet platformai (C) ar āmuru un koka kluci, lai nolaistu platformu atbilstoši platformas balstiem. Piesitiet platformas balstam (B), lai paceltu platformu atbilstoši platformas balstiem.

Table 4.1 Platformas balstu skaits (B)

Modelis	Daudzums
FD225	6
FD230	8
FD235, FD240, FD241	10
FD250	14

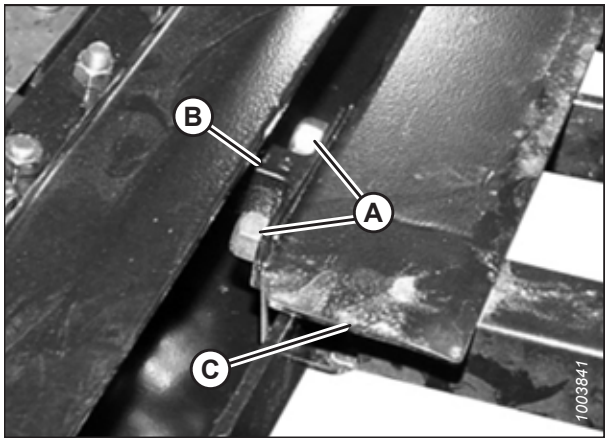

Figure 4.242: Platformas balsts

9. Izmantojiet mēru, kura biezums ir tāds pats kā stiebru pacēlāja siksnai, pieskaitot 1 mm (0,04 collas). Bīdiet biezuma mēru pa platformu (A) zem metāla blīvējuma lai pareizi iestatītu atstarpi.

10. Lai izveidotu blīvējumu, noregulējiet platformu (A) tā, lai atstarpe (B) starp metāla blīvējumu (C) un platformu atbilstu stiebru pacēlāja siksnas biezumam plus 1 mm (0,04 collas).

    NOTE:

    Pārbaudot atstarpi pie jebkura ruļļa, mēriet no ruļļa caurules, **NEVIS** no platformas.

11. Pievelciet platformas balsta detaļas (D).

12. Vēlreiz pārbaudiet atstarpi (B) ar biezuma mēru. Norādījumus skatiet darbībā *9, page 418*.

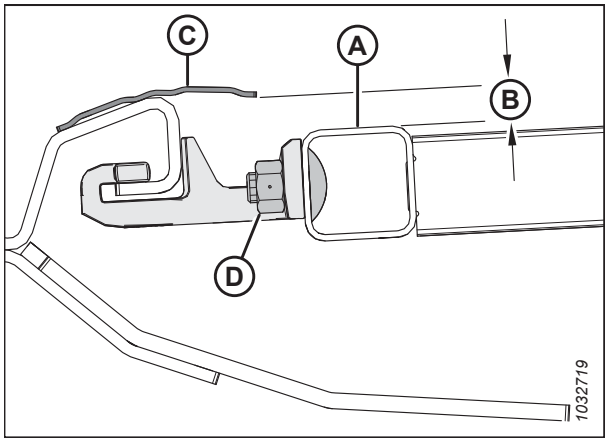

Figure 4.243: Platformas balsts

4.12.4 pārbaude un regulēšana

Stiebru pacēlāji ir nospriegoti rūpnīcā, un tiem **NAV** nepieciešama regulēšana. Ja nepieciešama regulēšana, stiebru pacēlāju spriegojumam jābūt tādam, lai novērstu slīdēšanu un lai stiebru pacēlāji nenokarātos zem izkapts.

DANGER

Lai nepieļautu traumas vai nāvi mašīnas neparedzētas ieslēgšanās vai paceltas mašīnas krišanas dēļ, vienmēr apturiet dzinēju, izņemiet atslēgu un izmantojiet mašīnas drošības balstus pirms darba zem hedera.

1. Pārliecinieties, vai spriegotāja indikators (A) nosedz pusi no loga iekšējās daļas.

DANGER

Pārbaudiet, vai neviens neatrodas darba zonā.

2. Iedarbiniet dzinēju. Norādījumus skatiet kombaina operatora rokasgrāmatā.
3. Pilnībā paceliet hederu.
4. Izslēdziet dzinēju un izņemiet atslēgu no aizdedzes.
5. Uzstādiet hedera drošības balstus. Norādījumus skatiet kombaina operatora rokasgrāmatā.

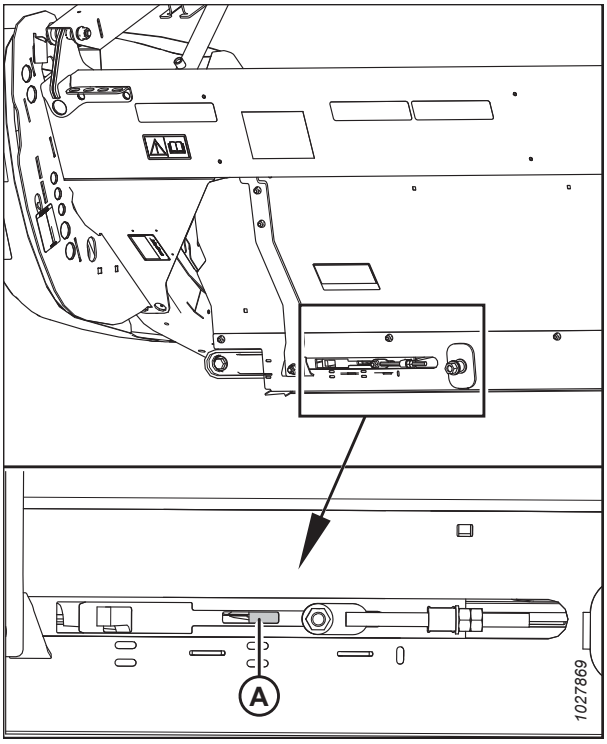

Figure 4.244: Spriegojuma regulētāja pārbaude — parādīta kreisā puse, labā pusē pretī

6. Pārliecinieties, vai stiebru pacēlāja vadotne (gumijas sliede stiebru pacēlāja apakšā) ir pareizi nostiprināta piedziņas rullīša rievā (A).

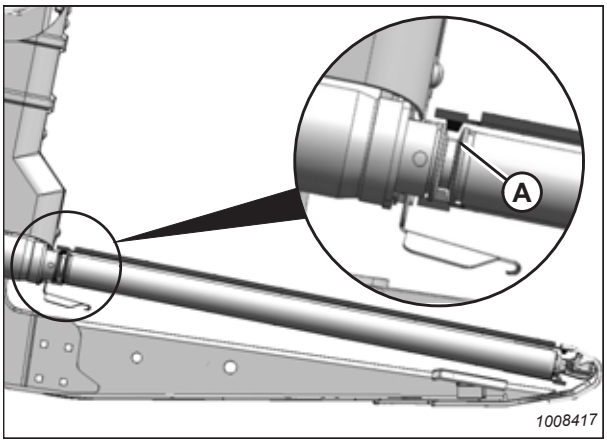

Figure 4.245: Piedziņas rullītis

7. Pārbaudiet, vai pārejas veltnis (A) atrodas starp vadotnēm (B).

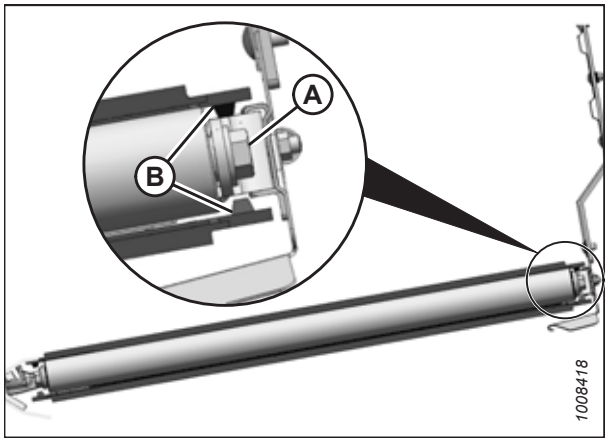

Figure 4.246: Pārejas rullītis

IMPORTANT:

NEREGULĒJIET uzgriezni (C). Šo uzgriezni izmanto tikai stiebru pacēlāja regulēšanai.

8. Grieziet regulētāja skrūvi (A) pretēji pulksteņrādītāju kustības virzienam, lai nospriegotu. Spriegotāja indikators (B) pārvietosies uz iekšpusi, norādot, ka stiebru pacēlājs tiek nospriegots. Pievelciet regulētāja skrūvi, līdz spriegotāja rādītājs nosedz pusi no loga iekšējās daļas.

IMPORTANT:

Lai izvairītos no priekšlaicīga stiebru pacēlāja, stiebru pacēlāja ruļļu un/vai spriegotāja sastāvdaļu bojājuma, **NELIETOJIET** hederu, ja indikators nav redzams.

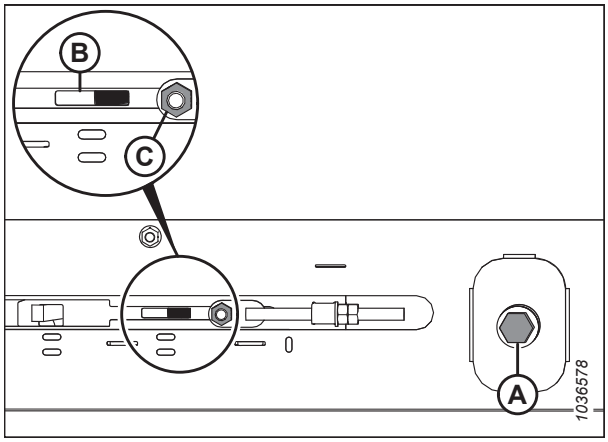

Figure 4.247: Spriegotāja regulēšana — parādīta kreisā puse, labā pusē pretī

4.12.5 Sānu stiebru pacēlāja sekošanas regulēšana

Sānu stiebru pacēlāja trajektorija tiek noregulēta, salāgojot piedziņas un stiebru pacēlāju pārejas rullīšus.

Stiebru pacēlāja izsekošanas funkcija ir iestatīta rūpnīcā, un tā būs jāregulē tikai tad, ja stiebru pacēlāja izsekošana notiek nepareizi.

NOTE:

Ilustrācijā ir parādīta kreisā stiebru pacēlāja platforma. Labā platforma ir pretējā pusē.

NOTE:

Dažas daļas skaidrības labad ilustrācijā nav iekļautas.

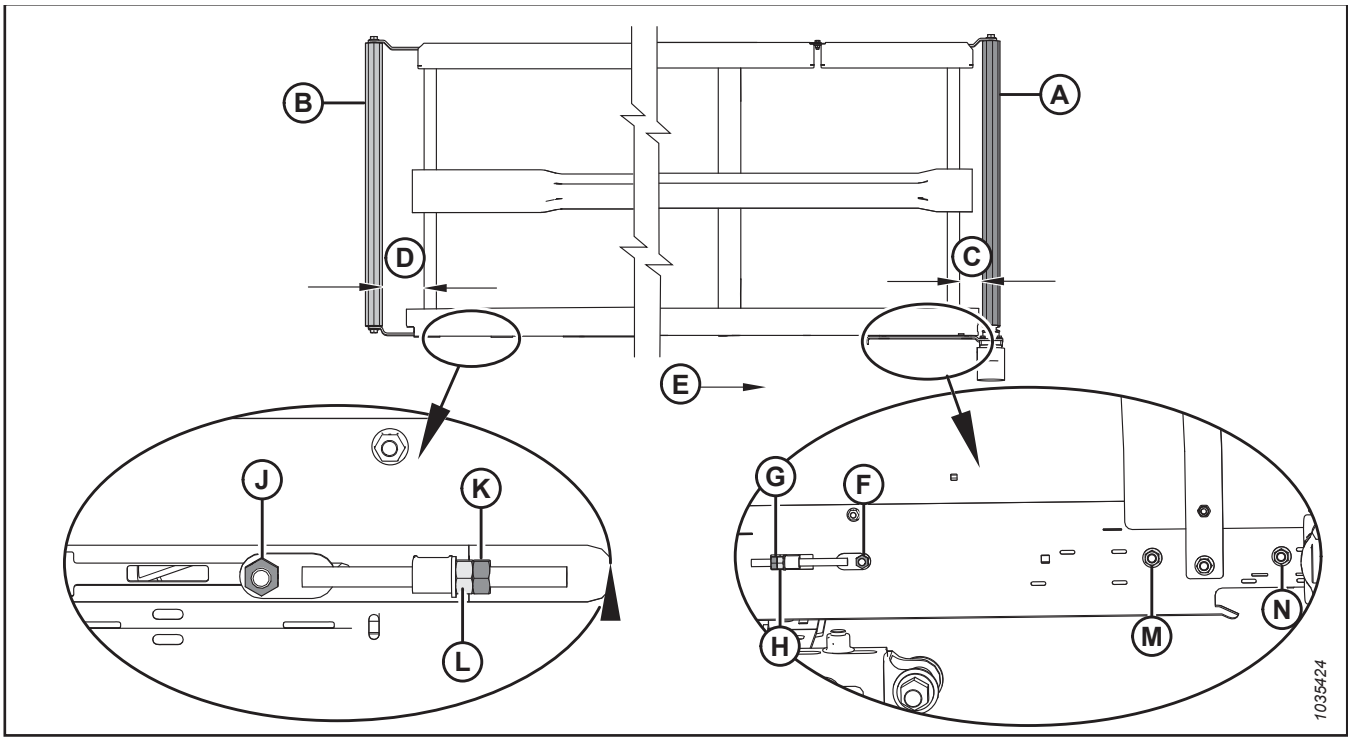

Figure 4.248: Stiebru pacēlāja sekošanas regulēšana

A — piedziņas veltnis
B — pārejas veltnis
C — piedziņas veltņa regulēšana
D — pārejas veltņa regulēšana
E — stiebru pacēlāja virziens
F — uzgrieznis piedziņas veltņa pusē
G — piedziņas veltņa pretuzgrieznis
H — piedziņas veltņa regulēšanas uzgrieznis
J — uzgrieznis pārejas veltņa pusē
K — pārejas veltņa pretuzgrieznis
L — pārejas veltņa regulēšanas uzgrieznis
M — uzgrieznis piedziņas veltņa pusē
N — uzgrieznis piedziņas veltņa pusē

1. Lai noteiktu, kurš rullītis ir jāregulē un kādi pielāgojumi ir nepieciešami, skatiet tālāk norādīto tabulu.

Table 4.2 Stiebru pacēlāja trajektorija

Sekošana	Atrašanās vieta	Noregulēšana	Metode
Virzienā uz aizmugurējo loksni	Piedziņas veltnis	Palielināt **C**	Pievilkt regulēšanas uzgriezni (H)
Virzienā uz izkapti	Piedziņas veltnis	Samazināt **C**	Atlaist regulēšanas uzgriezni (H)
Virzienā uz aizmugurējo loksni	Pārejas veltnis	Palielināt **D**	Pievilkt regulēšanas uzgriezni (L)
Virzienā uz izkapti	Pārejas veltnis	Samazināt **D**	Atlaist regulēšanas uzgriezni (L)

2. Regulējiet piedziņas veltni (A), lai mainītu **C** (skatiet tabulu *4.2, page 421*), šādi:
   a. Atlaidiet uzgriežņus (F), (M) un (N) un pretuzgriezni (G).
   b. Pagrieziet regulēšanas uzgriezni (H).
   c. Pievelciet uzgriežņus (F), (M) un (N) un pretuzgriezni (G).
3. Regulējiet pārejas veltni (B), lai mainītu **D** (skatiet tabulu *4.2, page 421*), šādi:
   a. Atslābiniet uzgriezni (J) un pretuzgriezni (K).
   b. Pagrieziet regulēšanas uzgriezni (L).

   NOTE:
   Ja stiebru pacēlājs pēc pārejas rullīša noregulēšanas neatrodas pārejas rullīša galā, piedziņas rullītis, visticamāk, neatrodas perpendikulāri pret platformu. Noregulējiet piedziņas rullīti un pēc tam noregulējiet pārejas rullīti.

   c. Pievelciet uzgriezni (J) un pretuzgriezni (K).

4.12.6 Stiebru pacēlāja rullīšu gultņa pārbaude

Stiebru pacēlāja rullīšiem ir neeļļojami gultņi, tomēr ārējais blīvējums jāpārbauda ik pēc 200 stundām (smilšainos apstākļos — biežāk), lai nodrošinātu, ka gultnis kalpo maksimālu laiku.

Izmantojot infrasarkano staru termometru un veicot zemāk norādītās darbības, pārbaudiet, kuri stiebru pacēlāja rullīšu gultņi nav atbilstoši:

1. Ieslēdziet hederu un darbiniet stiebru pacēlājus aptuveni 3 minūtes.
2. Katrā platformā pārbaudiet stiebru pacēlāja rullīšu gultņu temperatūru pie katra rullīša svirām (A), (B) un (C). Pārliecinieties, ka temperatūra nav lielāka par 44 °C (80 °F) virs apkārtējās vides temperatūras.

   Nomainiet veltņu gultņus, kuru temperatūra ir lielāka par maksimālo ieteicamo temperatūru. Norādījumus skatiet:

   - *4.12.8 Sānu stiebru pacēlāja platformas pārejas rullīšu gultņa nomaiņa, page 424*
   - *4.12.11 Sānu stiebru pacēlāja piedziņas rullīšu gultņa maiņa, page 429*

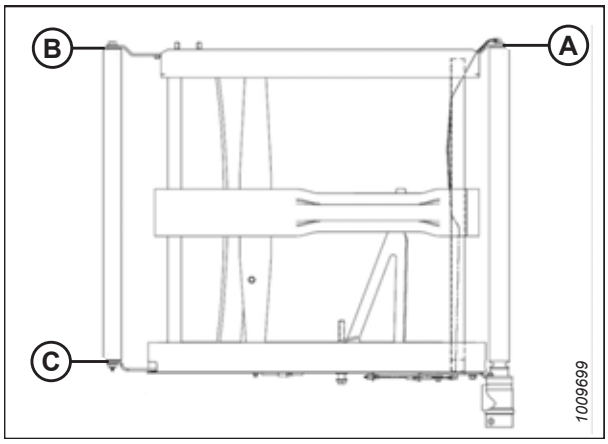

Figure 4.249: Rullīšu sviras

4.12.7 Sānu stiebru pacēlāja platformas pārejas veltņa noņemšana

Sānu stiebru pacēlāja platformai abos galos ir veltnis. Viens ir pārejas veltnis, bet otrs ir piedziņas veltnis.

DANGER

Lai nepieļautu traumas vai nāvi mašīnas neparedzētas ieslēgšanās vai paceltas mašīnas krišanas dēļ, vienmēr apturiet dzinēju un izņemiet atslēgu, pirms pieceļaties no operatora sēdekļa, un vienmēr uzstādiet drošības balstus pirms darba zem mašīnas.

DANGER

Pārbaudiet, vai neviens neatrodas darba zonā.

1. Iedarbiniet dzinēju un darbiniet hederu, līdz kļūst pieejams sānu stiebru pacēlāja savienotājs (vēlams tuvu platformas ārējam galam).

2. Nolaidiet hederu uz četriem blokiem (A), (305–356 mm [12–14 collas]). Pa vienam blokam katrā galā un pa vienam blokam katrā šarnīra punktā.

3. Izslēdziet dzinēju un izņemiet atslēgu no aizdedzes.

4. Uzstādiet tītavu drošības balstus. Norādījumus skatiet *Tītavu drošības balstu aktivizēšana, page 37*.

5. Uzstādiet hedera drošības balstus. Norādījumus skatiet kombaina operatora rokasgrāmatā.

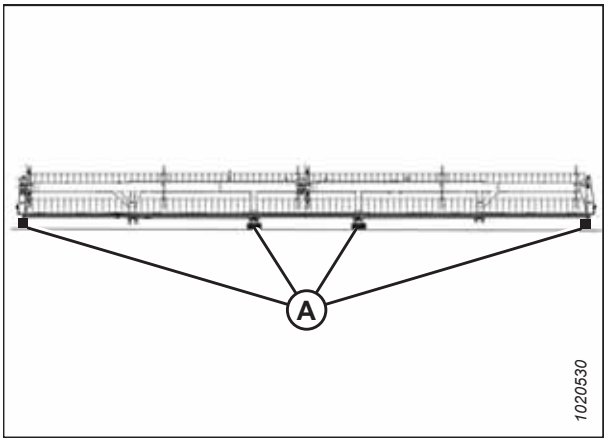

Figure 4.250: Heders uz blokiem

6. Atslābiniet stiebru pacēlāju, pagriežot regulēšanas bultskrūvi (A) pretēji pulksteņrādītāja virzienam, līdz regulēšanas bultskrūve sasniedz regulēšanas robežu un nonāk līdz atdurei.

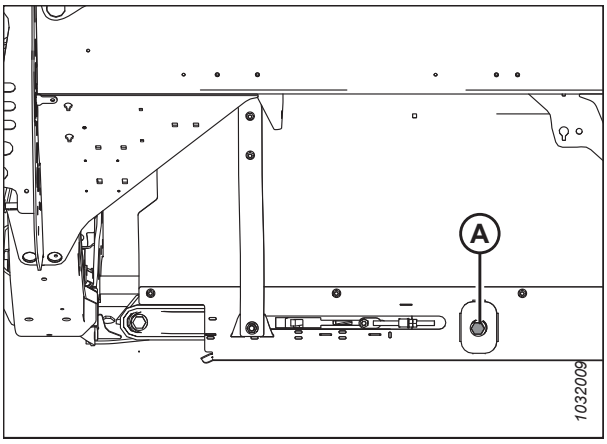

Figure 4.251: Spriegotājs — parādīta kreisā puse

7. Izņemiet skrūves (C), tilta savienotāju (D) un uzgriežņus no stiebru pacēlāja savienojuma priekšējās daļas.

8. Izņemiet uzgriežņus un skrūves (A) un cauruļu savienotājus (B) no stiebru pacēlāja savienojuma.

9. Novelciet stiebru pacēlāju no pārejas rullīša.

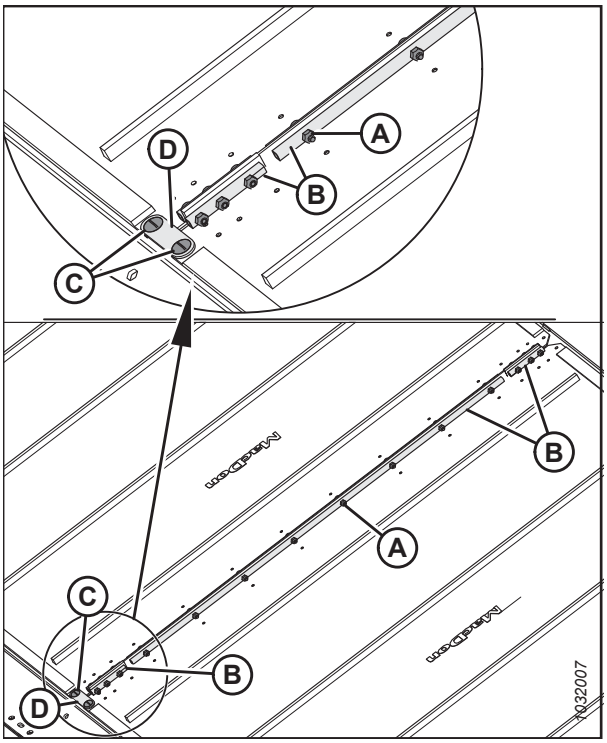

Figure 4.252: Stiebru pacēlāja savienotāji

10. Noņemiet skrūvi (A) un starpliku no pārejas rullīša hedera platformas aizmugurē.

11. Noņemiet skrūvi (B) un starpliku no pārejas rullīša hedera platformas priekšpusē.

12. Izpletiet rullīšu sviras (C) un (D) un noņemiet pārejas rullīti.

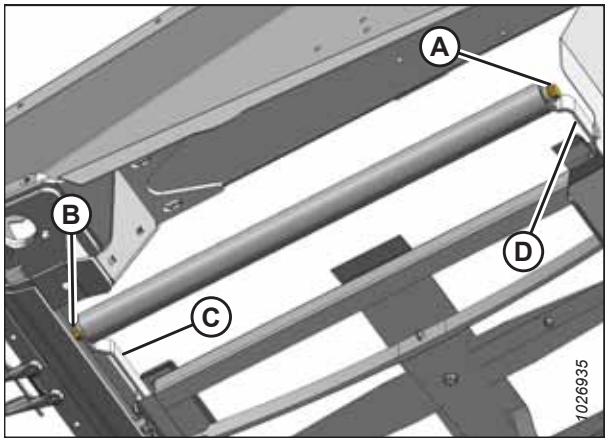

Figure 4.253: Pārejas rullītis

4.12.8 Sānu stiebru pacēlāja platformas pārejas rullīšu gultņa nomaiņa

Sānu stiebru pacēlāja platformas skriemeļa ruļļiem ir uzstādīti gultņi, lai rullis varētu griezties.

1. Noņemiet stiebru pacēlāja platformas skriemeļa rulli. Norādījumus skatiet šeit: *4.12.7 Sānu stiebru pacēlāja platformas pārejas veltņa noņemšana, page 422*.

2. Nostipriniet skriemeļa rulli (A) skrūvspīlēs, ietinot audumā, lai novērstu ruļļa bojājumus.

3. Izmantojiet slīdāmuru, lai noņemtu gultņa bloku (B) un blīvi (C) no rullīša.

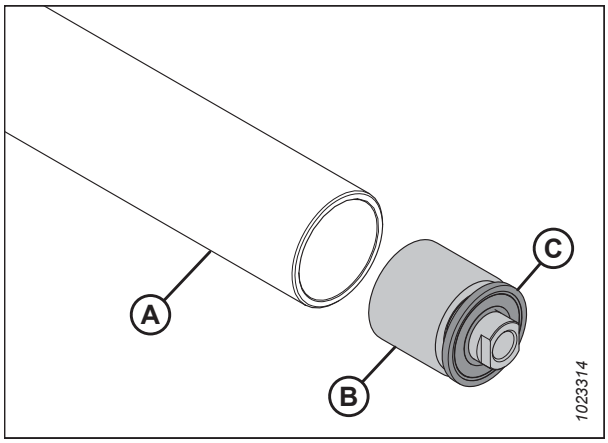

Figure 4.254: Pārejas rullīšu gultnis un blīve

IMPORTANT:

Uzstādot jauno gultni, **NELIECIET** rullīša galu tieši uz zemes. Gultņa bloks (A) atrodas tālāk par gultņa cauruli (B), un, noliekot galu uz zemes, gultnis tālāk ievirzās caurulē.

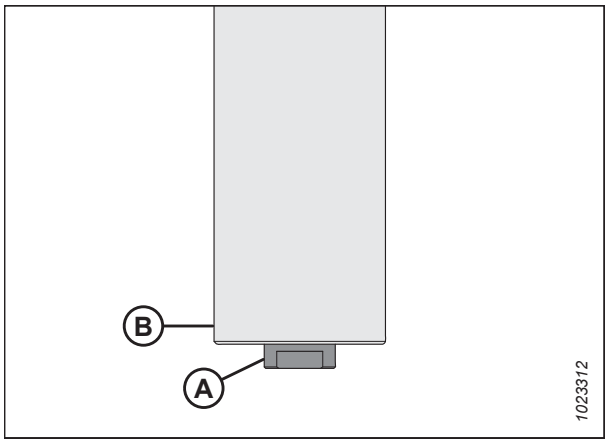

Figure 4.255: Pārejas rullītis

4. Izgrieziet iedobumu (A) koka blokā.

5. Nolieciet pārejas rullīša (B) galu uz bloka tā, lai izvirzītais gultņa bloks atrastos iedobumā (A).

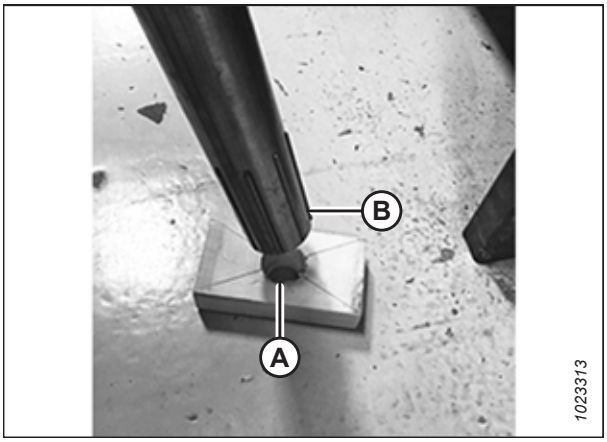

Figure 4.256: Pārejas rullītis

6. Uzstādiet jaunu gultņa bloku (C), iespiežot gultņa ārējo malu caurulē, līdz tas atrodas 14–15 mm (9/16–19/32 collas) (B) no caurules ārējās malas.

   NOTE:

   Pirms jaunas blīves uzstādīšanas piepildiet uzstādīšanas vietu (A), aptuveni 8 reizes nospiežot smērvielas sūkni.

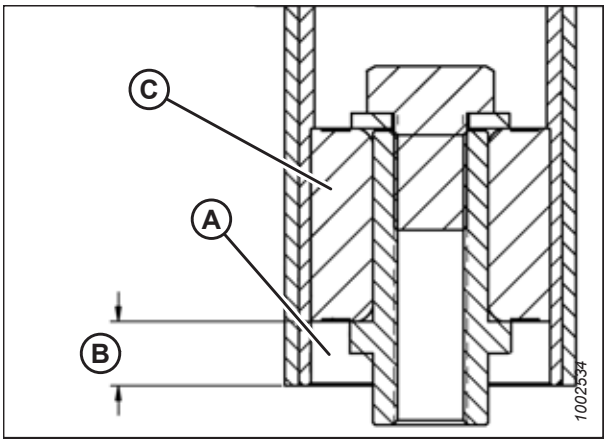

Figure 4.257: Pārejas rullīšu gultnis

7. Uzstādiet jaunu blīvi (A), piespiežot blīves iekšējo un ārējo malu, līdz tā atrodas 3–4 mm (1/8–3/16 collas) (B) no caurules ārējās malas.

   NOTE:

   Blīvi var vērst jebkurā virzienā.

8. No jauna uzstādiet skriemeļa rulli. Norādījumus skatiet šeit: *4.12.9 Sānu stiebru pacēlāja platformas pārejas veltņa uzstādīšana, page 426*.

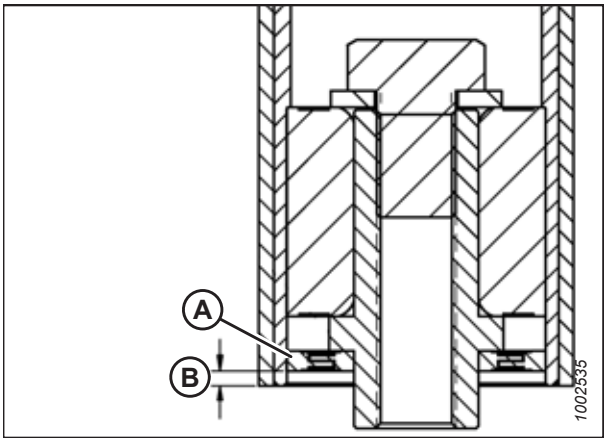

Figure 4.258: Pārejas rullīšu gultnis

4.12.9 Sānu stiebru pacēlāja platformas pārejas veltņa uzstādīšana

Sānu stiebru pacēlāja platformai abos galos ir veltnis. Viens ir pārejas veltnis, bet otrs ir piedziņas veltnis.

1. Starp skriemeļa svirām (B) uzstādiet skriemeļa rulli (A) un nostipriniet ar divām skrūvēm (C) un paplāksnēm. Pievelciet skrūves līdz 95 Nm (70 lbf·ft).

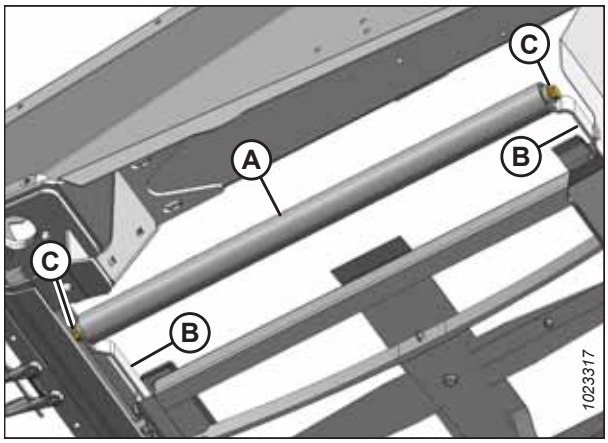

Figure 4.259: Pārejas rullītis

2. Piestipriniet stiebru pacēlāja galus ar cauruļu savienotājiem (B), skrūvēm (A) (galvas vērstas pret centrālo atveri) un uzgriežņiem.

   NOTE:

   Divi īsi cilindrveida savienotāji ir piestiprināti stiebru pacēlāja priekšpusē un aizmugurē.

3. Uzstādiet tilta savienotāju (D), izmantojot skrūves (C) un uzgriežņus stiebru pacēlāja savienojuma priekšgalā.

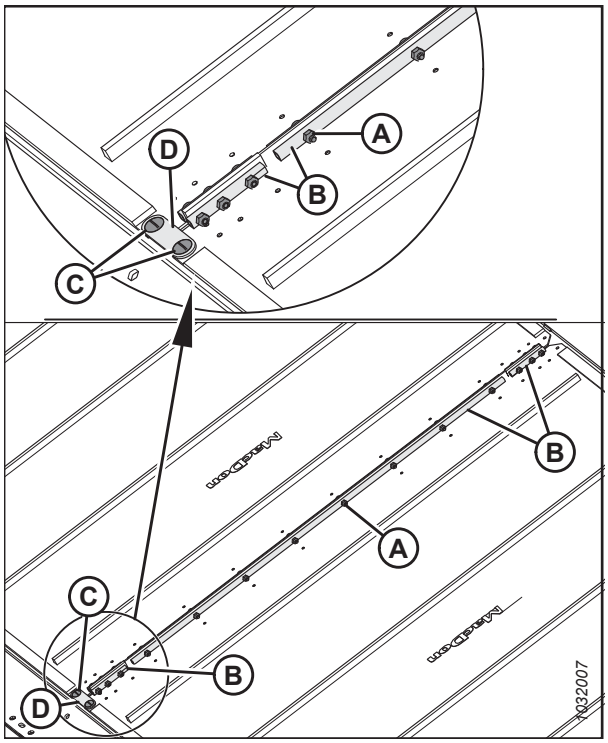

Figure 4.260: Stiebru pacēlāja savienotājs

4. Pievelciet stiebru pacēlāju, griežot regulēšanas skrūvi (A) pulksteņrādītāju kustības virzienā. Norādījumus skatiet šeit: *4.12.4 pārbaude un regulēšana, page 418*.

5. Atvienojiet tītavu un hedera drošības balstus.

WARNING

Pārbaudiet, vai visi apkārtējie cilvēki ir atbrīvojuši teritoriju.

6. Iedarbiniet motoru un nolaidiet hederu un tītavas.

7. Iedarbiniet mašīnu, lai pārliecinātos, vai stiebru pacēlāja darbības trajektorija ir pareiza. Ja nepieciešama papildu regulēšana, skatiet šeit: *4.12.4 pārbaude un regulēšana, page 418*.

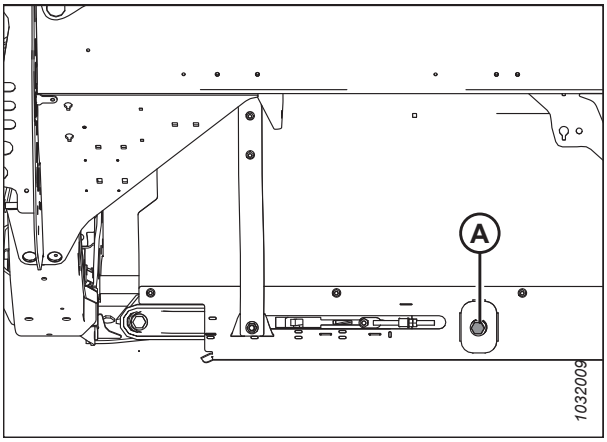

Figure 4.261: Stiebru pacēlāja spriegotājs

4.12.10 Sānu stiebru pacēlāja piedziņas veltņa noņemšana

Sānu stiebru pacēlāja platformai abos galos ir veltnis. Viens ir pārejas veltnis, bet otrs ir piedziņas veltnis.

DANGER

Lai nepieļautu traumas vai nāvējošas traumas paceltas mašīnas neparedzētas iedarbināšanas vai krišanas gadījumā, vienmēr apturiet dzinēju un izņemiet atslēgu no aizdedzes, pirms pieceļaties no operatora sēdekļa vai regulējat mašīnu. Nekādā gadījumā nestrādājiet uz neatbalstīta hedera vai zem tā. Ja heders ir pilnībā pacelts, vienmēr uzstādiet drošības balstus. Ja heders atrodas virs zemes, taču nav pilnībā pacelts, novietojiet zem hedera blokus.

DANGER

Pārbaudiet, vai neviens neatrodas darba zonā.

1. Ja stiebru pacēlāja savienotājs nav redzams, darbiniet hederu, līdz savienotājs kļūst pieejams (vēlams tuvu platformas ārējam galam).

2. Iedarbiniet dzinēju.

3. Pilnībā paceliet hederu.

4. Pilnībā paceliet tītavas.

5. Izslēdziet dzinēju un izņemiet atslēgu no aizdedzes.

6. Uzstādiet tītavu drošības balstus. Norādījumus skatiet hedera operatora rokasgrāmatā.

7. Uzstādiet hedera drošības balstus. Norādījumus skatiet kombaina operatora rokasgrāmatā.

8. Atslābiniet stiebru pacēlāju, pagriežot regulēšanas bultskrūvi (A) pretēji pulksteņrādītāja virzienam, līdz regulēšanas bultskrūve sasniedz regulēšanas robežu un nonāk līdz atdurei.

   IMPORTANT:

   NEREGULĒJIET uzgriezni (B). Šo uzgriezni izmanto tikai stiebru pacēlāja regulēšanai.

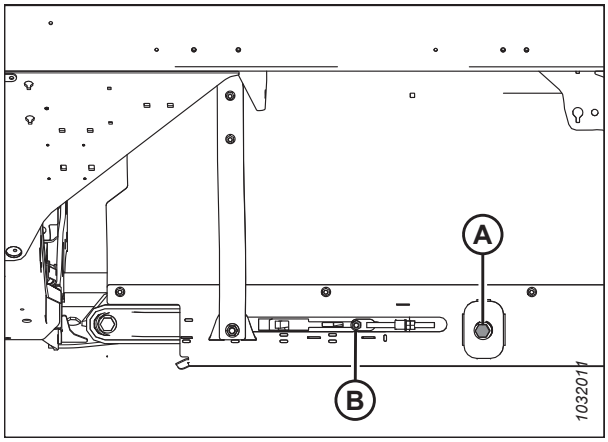

Figure 4.262: Stiebru pacēlāja spriegotājs

9. Atskrūvējiet uzgriežņus, skrūves (A) un noņemiet cauruļu savienotājus (B) no stiebru pacēlāja savienojuma.

10. Izņemiet skrūves (C), tilta savienotāju (D) un uzgriežņus no stiebru pacēlāja savienojuma priekšējās daļas.

11. Novelciet stiebru pacēlāju no piedziņas rullīša.

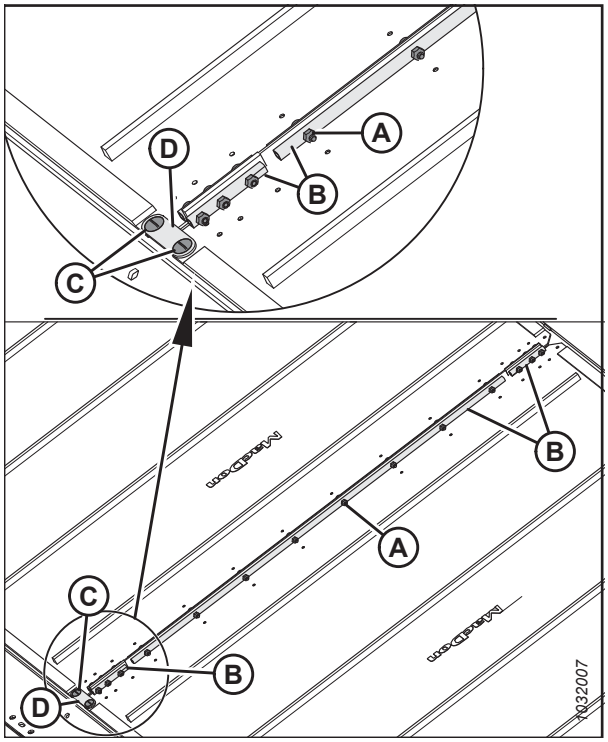

Figure 4.263: Stiebru pacēlāja savienotāji

12. Salāgojiet regulēšanas skrūves ar atveri (A) aizsargā. Izskrūvējiet divas regulēšanas skrūves, kas notur motoru pie piedziņas ruļļa.

    NOTE:

    Šīs skrūves atrodas 1/4 pagrieziena attālumā.

13. Atslābiniet divas bultskrūves (B), kas motoru piestiprina pie piedziņas veltņa sviras.

    NOTE:

    Lai piekļūtu augšējai bultskrūvei, var būt jānoņem plastmasas aizsargs (C).

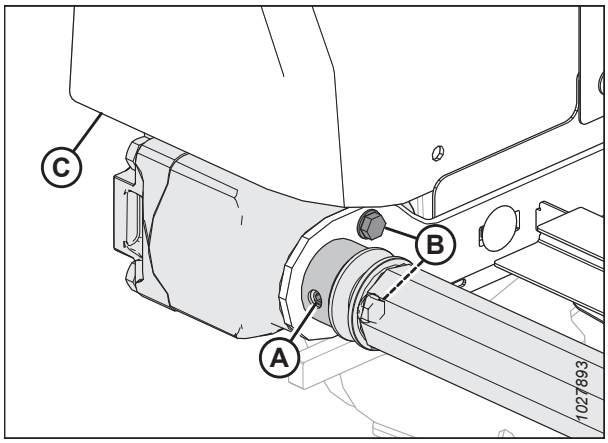

Figure 4.264: Piedziņas rullītis

NOTE:

Lai noņemtu veltni no vārpstas, izspiešana var būt nepieciešama starp veltni un kronšteinu (A).

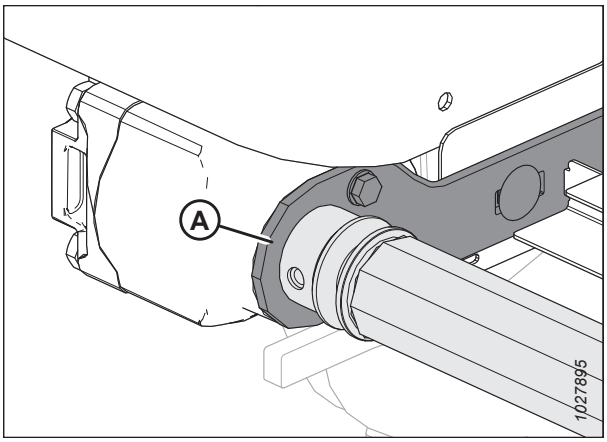

Figure 4.265: Piedziņas rullītis

14. Atslābiniet divas bultskrūves (A), kas notur atbalsta sviru (B).
15. Izskrūvējiet skrūvi (C) un noņemiet paplāksni, kas nostiprina piedziņas ruļļa pretējo galu pie balsta sviras (B).
16. Noņemiet piedziņas veltni (D).

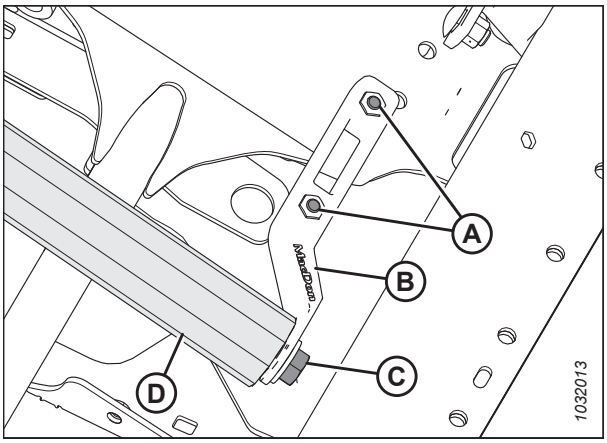

Figure 4.266: Piedziņas rullītis

4.12.11 Sānu stiebru pacēlāja piedziņas rullīšu gultņa maiņa

Lai noņemtu un nomainītu piedziņas rullīša gultni, ir nepieciešams slīdes āmurs.

1. Noņemiet stiebru pacēlāja pārejas rullīša mezglu. Norādījumus skatiet šeit: *4.12.10 Sānu stiebru pacēlāja piedziņas veltņa noņemšana, page 427*.

2. Noņemiet gultņa bloku (A) un blīvi (B) no rullīša caurules (C), kā norādīts tālāk.
   a. Piestipriniet slīdāmuru (D) pie vītņotās vārpstas (E) gultņa mezglā.
   b. Izsitiet uz āru gultņa bloku (A) un blīvi (B).
3. Iztīriet veltņa caurules (C) iekšpusi, pārbaudiet, vai caurulē nav nodiluma pazīmju vai bojājumu, un, ja nepieciešams, nomainiet to.

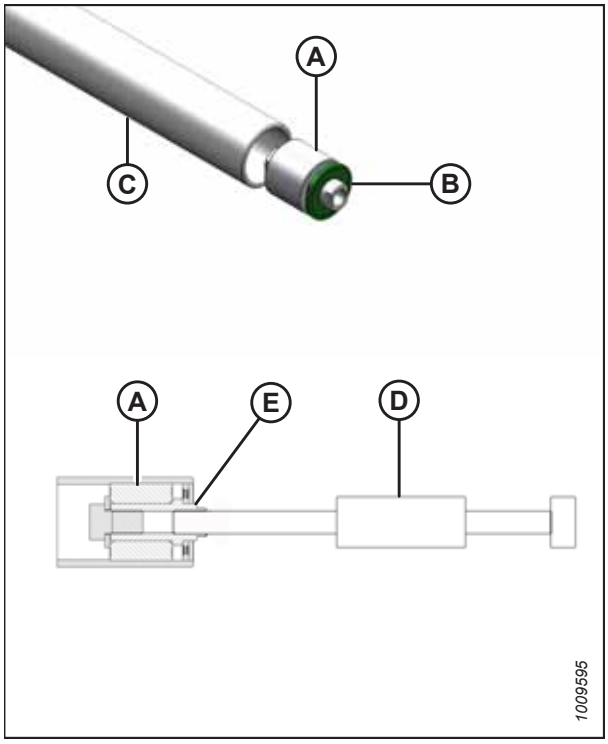

Figure 4.267: Veltņa gultnis

4. Uzstādiet jaunu gultņa mezglu (A), iespiežot gultņa ārējo malu caurulē, līdz tas atrodas 14–15 mm (9/16–19/32 collas) (B) no caurules ārējās malas.
5. Uzklājiet smērvielu gultņa mezgla priekšpusē (A). Smērvielu specifikācijas skatiet šīs grāmatas aizmugurējā vāka iekšpusē.
6. Uzstādiet jaunu blīvi (C) veltņa atvērumā un plakanu paplāksni (1,0 collu ID x 2,0 collu ĀD) uz blīves.
7. Ar atbilstoša izmēra ligzdu bīdiet blīvi (C) veltņa atverē. Bīdiet paplāksni un gultņa mezglu (A), līdz blīve ir 3–4 mm (1/8–3/16 collas) (D) no caurules ārējās malas.

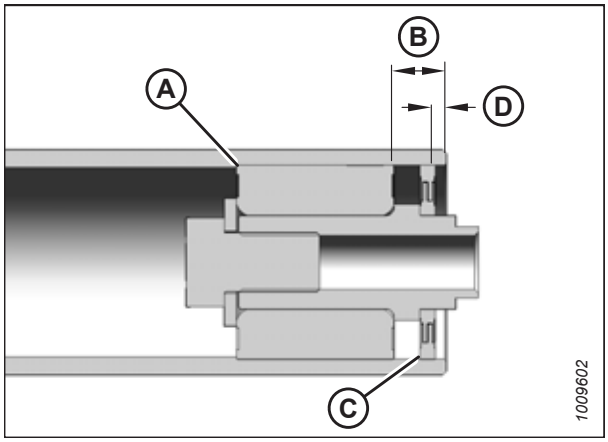

Figure 4.268: Veltņa gultnis

4.12.12 Sānu stiebru pacēlāja piedziņas veltņa uzstādīšana

Sānu stiebru pacēlāja platformai abos galos ir veltnis. Viens ir pārejas veltnis, bet otrs ir piedziņas veltnis.

1. Novietojiet piedziņas veltni (A) starp veltņa atbalsta svirām.
2. Nostipriniet piedziņas rulli ar paplāksni un skrūvi (B).
3. Pievelciet bultskrūves (C) atbalsta svirā.
4. Pievelciet bultskrūvi (B) ar griezes momentu līdz 95 Nm (70 lbf·ft).
5. Ieeļļojiet motora vārpstu un ievietojiet to piedziņas veltņa (A) galā.

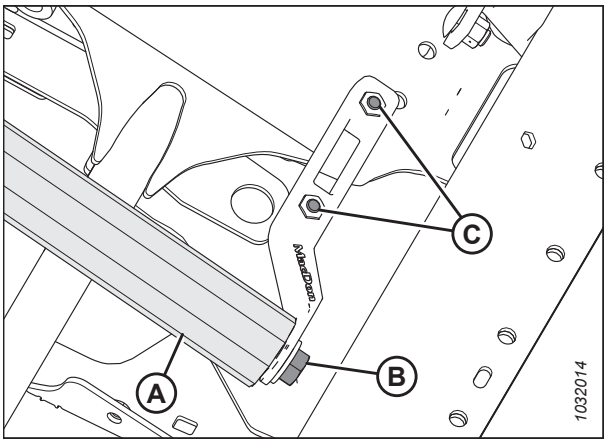

Figure 4.269: Piedziņas rullītis

6. Nostipriniet motoru pie ruļļa balsta ar divām skrūvēm (B). Pievelciet skrūves līdz 27 Nm (20 lbf·ft).
7. Pārliecinieties, ka motors ir līdz galam ievietots veltnī, un taisnā atslēga joprojām ir savā vietā, ja tā ir pilnībā ievietota.
8. Pievelciet abas regulēšanas skrūves (nav parādītas) pa piekļuves atveri (A).

   NOTE:

   Pievelciet visas vaļīgās skrūves un uzlieciet plastmasas aizsargu (C), ja iepriekš tas tika noņemts.

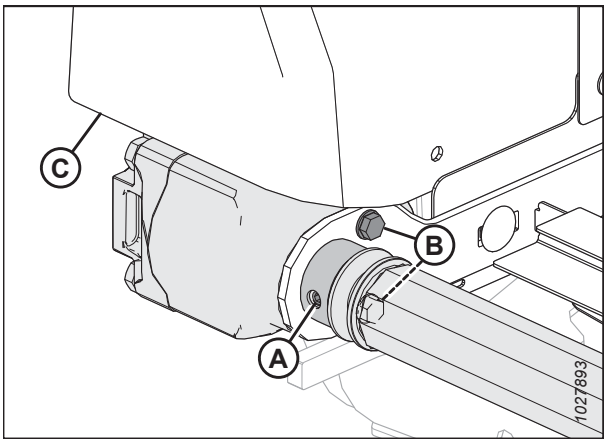

Figure 4.270: Piedziņas rullītis

9. Pārlieciet stiebru pacēlāju pāri piedziņas veltnim un piestipriniet stiebru pacēlāja galus, izmantojot caurules savienotājus (B), skrūves (A) (galvas vērstas pret centrālo atveri) un uzgriežņus.

   NOTE:

   Divi īsi cilindrveida savienotāji ir piestiprināti stiebru pacēlāja priekšpusē un aizmugurē.

10. Uzstādiet tilta savienotāju (D), izmantojot skrūves (C) un uzgriežņus stiebru pacēlāja savienojuma priekšējā galā.

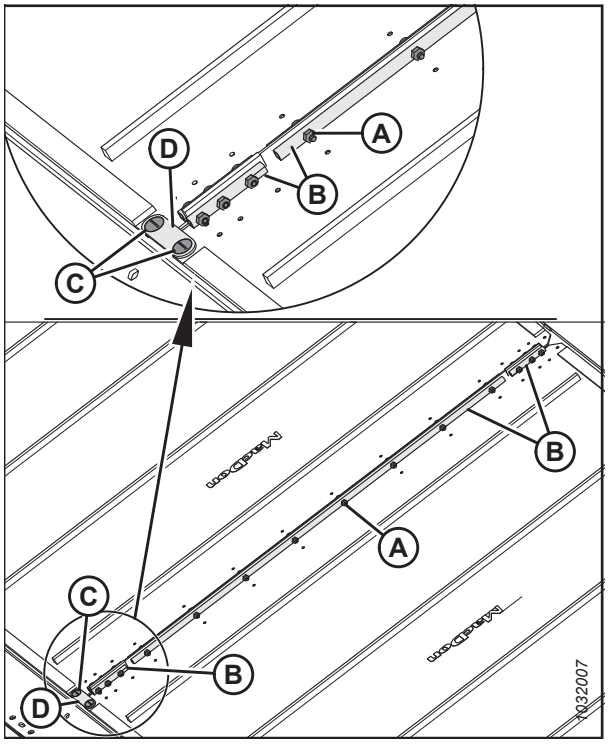

Figure 4.271: Stiebru pacēlāja savienotājs

11. Pievelciet stiebru pacēlāju, griežot regulēšanas skrūvi (A) pulksteņrādītāju kustības virzienā. Norādījumus skatiet šeit: *4.12.4 pārbaude un regulēšana, page 418*.

12. Atvienojiet tītavu un hedera drošības balstus. Norādījumus skatiet *Tītavu drošības balstu atvienošana, page 38*.

DANGER

Pārbaudiet, vai neviens neatrodas darba zonā.

13. Iedarbiniet dzinēju un nolaidiet hederu un tītavas.

14. Startējiet mašīnu, lai pārliecinātos, ka stiebru pacēlāja darbības trajektorija ir pareiza. Ja nepieciešama papildu regulēšana, skatiet *4.12.5 Sānu stiebru pacēlāja sekošanas regulēšana, page 420*.

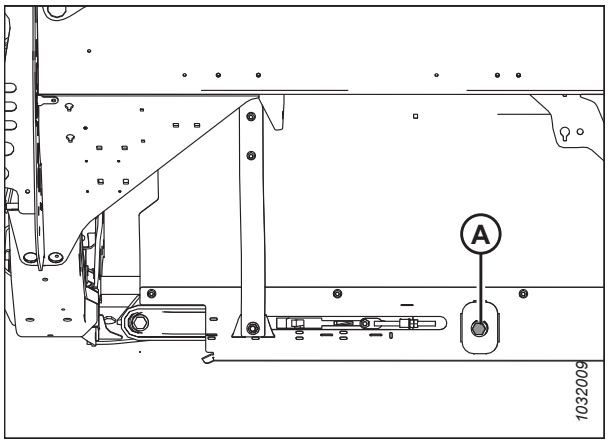

Figure 4.272: Stiebru pacēlāja spriegotājs — parādīta kreisā puse

4.13 Tītavas

Tītavām ir unikālas formas izcilnis, kas ļauj pirkstiem pakļūt zem veldrē sakritušiem kultūraugiem un tos pacelt pirms pļaušanas.

CAUTION

Lai novērstu traumas, pirms mašīnas apkopes vai piedziņas pārsegu atvēršanas skatiet ***4.1 Mašīnas sagatavošana apkopei, page 279*****.**

4.13.1 Klīrenss starp tītavām un izkapti

Minimālā atstarpe starp tītavu pirkstiem un izkapti nodrošina, ka tītavu pirksti darba laikā nepieskaras izkaptij. Atstarpe ir iestatīta rūpnīcā, taču pirms darbības var būt nepieciešama regulēšana.

1. Nākamajās tabulās ir norādīts attālums no smailā aizsarga (B) vai īsā aizsarga (C) līdz izkaptij (A).

Table 4.3 Atstarpe no pirksta līdz aizsargam — atsevišķas tītavas

Heders	Gala paneļi	Blakus centrālajai svirai
FD225	20 mm (0,80”)	45 mm (1,77”)

Table 4.4 Atstarpe no pirksta līdz aizsargam — dubultās tītavas

Heders	Gala paneļi	Šarnīra punktos
FD230	20 mm (0,80”)	45 mm (1,77”)
FD235 FD240 FD241	20 mm (0,80”)	20 mm (0,80”)
FD240	20 mm (0,80”)	20 mm (0,80”)

Table 4.5 Atstarpe no pirksta līdz aizsargam — trīskāršās tītavas

Heders	Ārējā gala paneļi	Blakus centra svirām
FD240 FD241 FD245 FD250	20 mm (0,80”)	20 mm (0,80”)

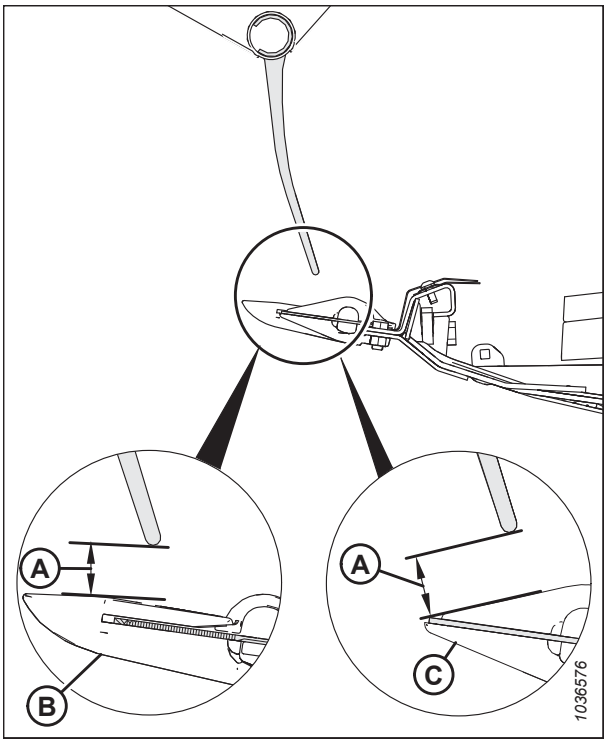

Figure 4.273: Pirksta atstarpe

Tītavu klīrensa mērīšana

Tītavu atstarpe ir attālums starp tītavas pirkstu galiem līdz izkaptij. Atkarībā no hedera konfigurācijas attālums līdz tītavām var atšķirties visā hedera garumā. Lai noteiktu, vai tītavu pielaide ir pieņemama, vispirms tā ir jāizmēra.

DANGER

Lai nepieļautu traumas vai nāvi mašīnas neparedzētas iedarbināšanas gadījumā, vienmēr apturiet dzinēju un izņemiet atslēgu no aizdedzes, pirms pieceļaties no operatora sēdekļa jebkādu iemeslu dēļ.

DANGER

Pārbaudiet, vai neviens neatrodas darba zonā.

1. Iedarbiniet dzinēju. Norādījumus skatiet kombaina operatora rokasgrāmatā.
2. Novietojiet kombainu uz līdzenas virsmas.
3. Noregulējiet tītavu garenvirziena stāvokli, līdz skaitli septiņi uz garenvirziena indikatora (A) aizsedz sensora balsts (B).

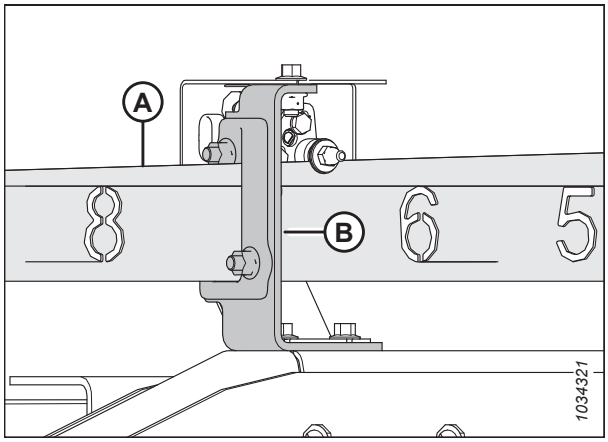

Figure 4.274: Tītavu atgāzuma pozīcija

4. **Atsevišķo tītavu hederi.** Paceliet hederu pietiekami augstu, lai novietotu divus 254 mm (10 collas) augstus klučus (A) zem izkapts tieši spārnu locīšanās punktu iekšpusē.

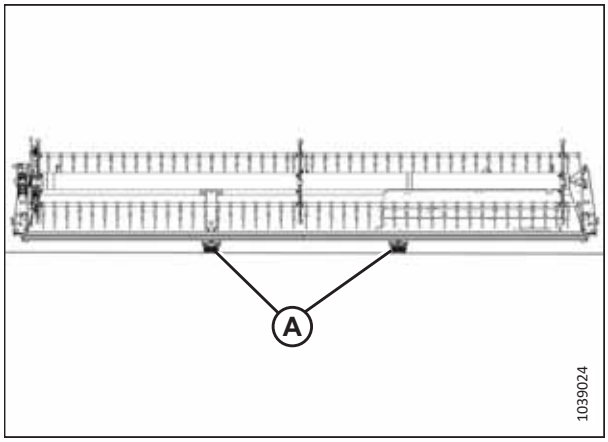

Figure 4.275: FlexDraper® bloķēšanas vietas — atsevišķas tītavas

5. **Dubulto tītavu hederi.** Paceliet hederu pietiekami augstu, lai novietotu divus 254 mm (10 collas) augstus klučus (A) zem izkapts tieši spārnu locīšanās punktu iekšpusē.

   NOTE:

   Trīskāršo tītavu hederi spārnu atbalstam **NAV** nepieciešami kluči.

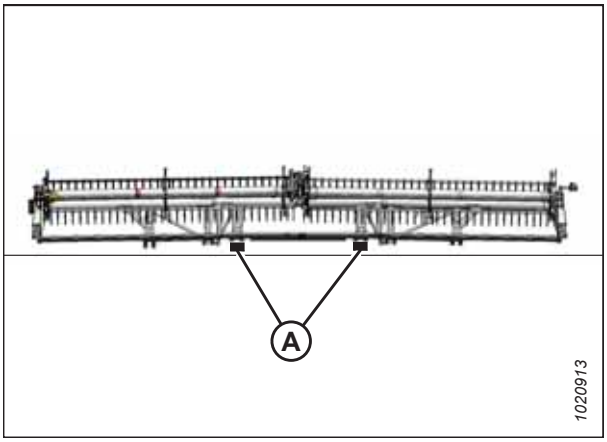

Figure 4.276: FlexDraper® bloķēšanas vietas — dubultās tītavas

6. **Atsevišķu tītavu un dubulto tītavu hederi.** pārvietojiet spārnu bloķētāju atsperu rokturus (A) lejup **UNLOCK** (Atbloķēt) pozīcijā.

   NOTE:

   Trīskāršo tītavu hederu tītavu pielaide ir jāmēra, kad spārni ir bloķēti.

7. Pilnībā nolaidiet hederu. Atsevišķu un dubulto tītavu hederu spārniem vajadzētu atrasties pilnībā aizmugurējā stāvoklī; trīskāršo tītavu hederu spārniem jāatrodas vienā līmenī ar centrālo platformu.

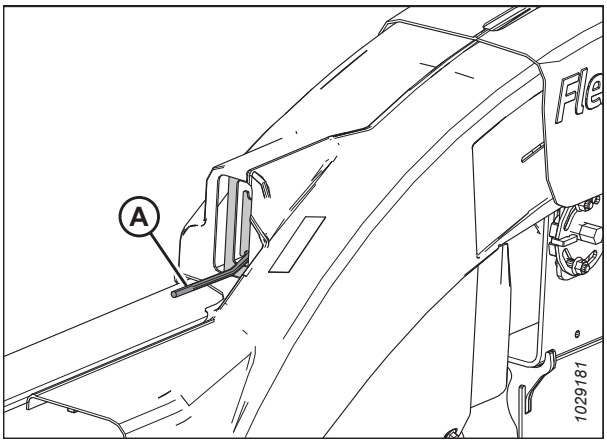

Figure 4.277: Spārna fiksēšana pozīcijā UNLOCK

8. Pagrieziet tītavas ar roku, līdz zaru caurule atrodas tieši virs izkapts.

9. Izmēriet un pierakstiet atstarpi (A) starp pirkstu galiem un viena no aizsargiem tītavu galā — vai nu smailo aizsargu (B), vai īso aizsargu (C). Atstarpes specifikācijas skatiet šeit: *4.13.1 Klīrenss starp tītavām un izkapti, page 433*.

   Mērījumu vietas skatiet

   - Atsevišķo tītavu hederi. Attēls *4.279, page 436*
   - Dubulto tītavu hederi. Attēls *4.280, page 437*
   - Trīskāršo tītavu hederi: Attēls *4.281, page 437*

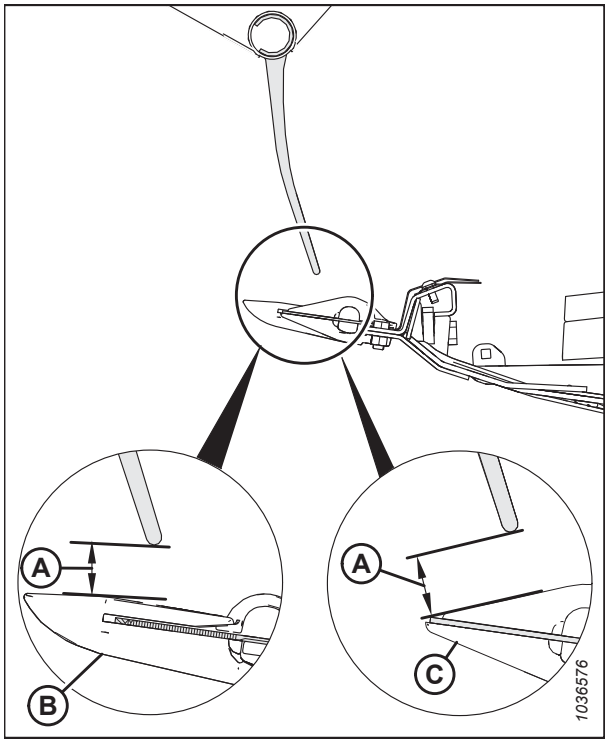

Figure 4.278: Pirksta atstarpe

Mērījumu vietas atsevišķām tītavām (A). Tītavu ārējie gali (divas vietas).

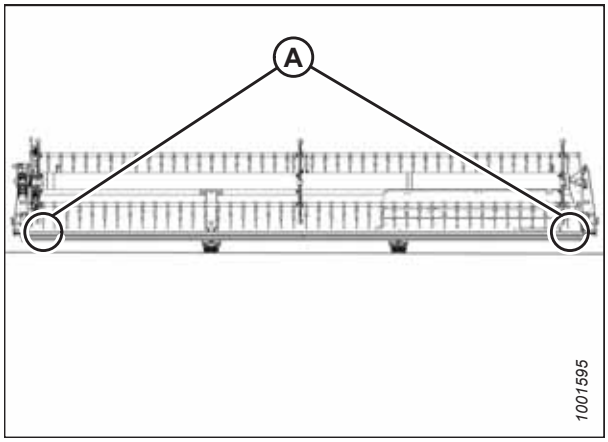

Figure 4.279: FlexDraper® mērījumu vietas — atsevišķas tītavas

Mērījumu vietas dubultām tītavām (A). Tītavu ārējos galos un pie abiem šarnīra punktiem (četrās vietās).

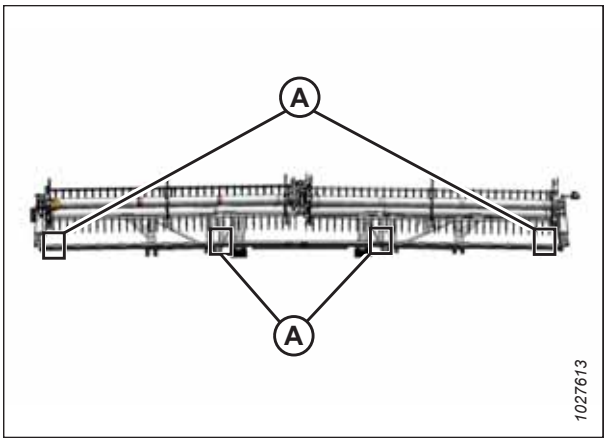

Figure 4.280: FlexDraper® mērījumu vietas — dubultas tītavas

Mērījumu vieta trīskāršām tītavām (A). Abos trīskāršo tītavu galos (sešās vietās).

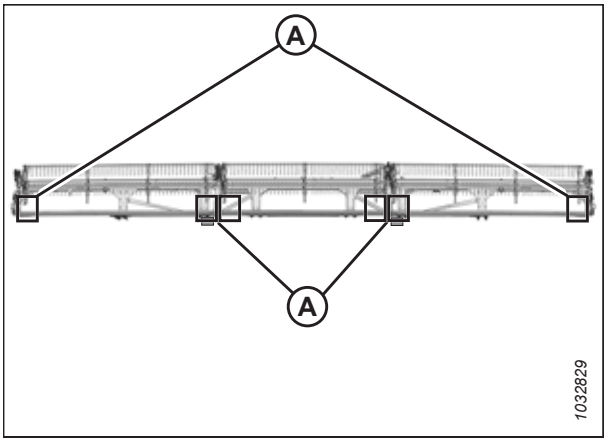

Figure 4.281: FlexDraper® mērījumu vietas — trīskāršas tītavas

10. Ja nepieciešams, noregulējiet tītavu atstatumu. Norādījumus skatiet šeit: *Atstarpes regulēšana starp tītavām un izkapti, page 437*.

Atstarpes regulēšana starp tītavām un izkapti

Pārliecinieties, vai starp tītavām un izkapti ir pietiekama atstarpe, lai darba laikā nazis nenogrieztu tītavu pirkstu galus.

Lai noregulētu atstarpi starp tītavām un izkapti, rīkojieties šādi:

DANGER

Lai nepieļautu traumas vai nāvi mašīnas neparedzētas iedarbināšanas gadījumā, vienmēr apturiet dzinēju un izņemiet atslēgu no aizdedzes, pirms pieceļaties no operatora sēdekļa jebkādu iemeslu dēļ.

WARNING

Pārbaudiet, vai neviens neatrodas darba zonā.

1. Pirms turpināt darbu, izmēriet tītavu atstatumu. Norādījumus skatiet šeit: *Tītavu klīrensa mērīšana, page 433*.
2. Iedarbiniet dzinēju. Norādījumus skatiet kombaina operatora rokasgrāmatā.

3. Noregulējiet tītavu garenvirziena stāvokli, līdz skaitli septiņi uz garenvirziena indikatora (A) aizsedz sensora balsts (B).

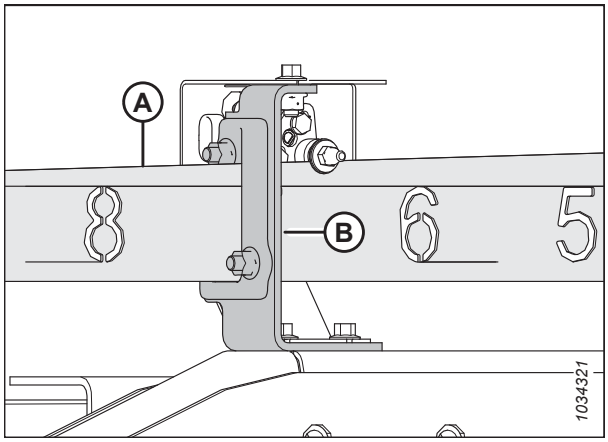

Figure 4.282: Atgāzuma pozīcija

4. Paceliet hederu pietiekami augstu, lai novietotu divus 254 mm (10 collas) augstus klučus (A) zem izkapts tieši spārnu locīšanās punktu iekšpusē.

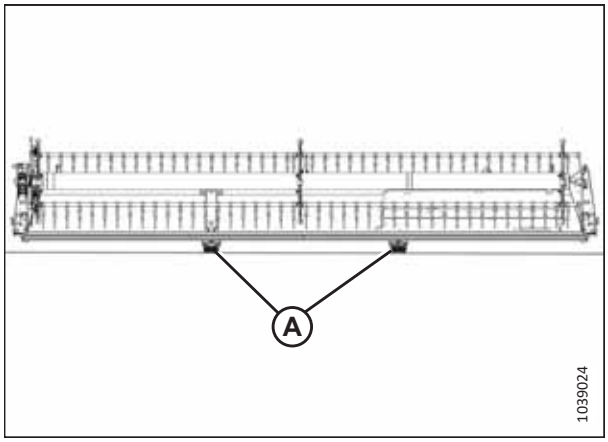

Figure 4.283: FlexDraper® bloķēšanas vietas — atsevišķas tītavas

5. Paceliet hederu pietiekami augstu, lai novietotu divus 254 mm (10 collas) augstus klučus (A) zem izkapts tieši spārnu locīšanās punktu iekšpusē.

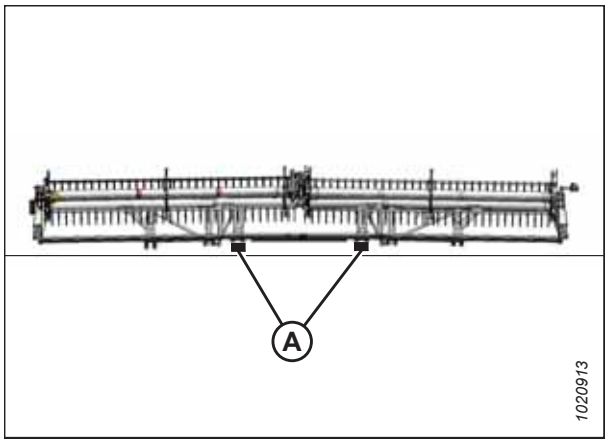

Figure 4.284: FlexDraper® bloķēšanas vietas — dubultās tītavas

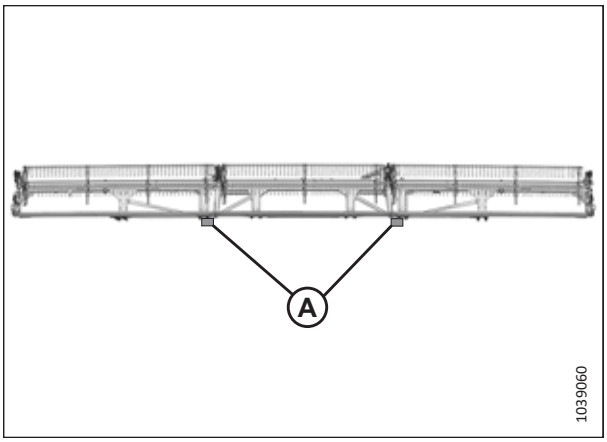

Figure 4.285: FlexDraper® bloķēšanas vietas — trīskāršās tītavas

6. Pilnībā nolaidiet tītavas un turpiniet turēt nospiestu vadības pogu, lai fāzētu cilindrus.
7. Izslēdziet dzinēju un izņemiet atslēgu no aizdedzes.
8. Noregulējiet atstarpi tītavu ārējos galos šādi:
   a. Atlaidiet skrūvi (A) uz ārējās sviras cilindra.
   b. Regulējiet cilindra stieni (B), kā nepieciešams:
      - Lai palielinātu klīrensu līdz izkaptij, pagrieziet cilindra stieni (B), izceļot no skavas, lai paceltu tītavas.
      - Lai samazinātu klīrensu līdz izkaptij, pagrieziet cilindra stieni (B), ievietojot to skavā, lai nolaistu tītavas.
   c. Pievelciet skrūvi (A).
9. Atkārtojiet darbību *8, page 439* hedera pretējā pusē.

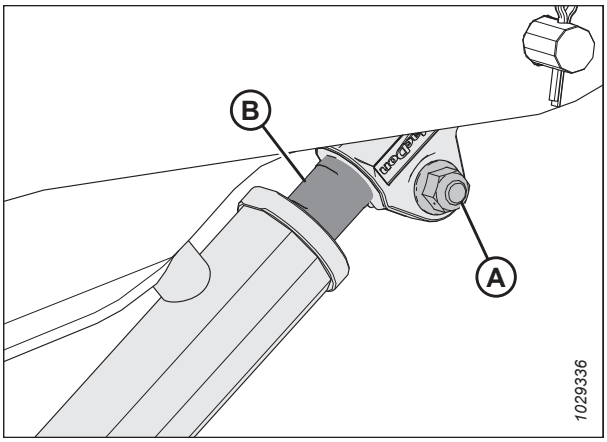

Figure 4.286: Ārējās sviras cilindrs

10. Atlaidiet skrūves (A) abiem centrālās sviras cilindriem.

11. Noregulējiet atstarpi, kā norādīts tālāk.

    IMPORTANT:

    Noregulējiet vienādi abu cilindru stieņus.

    - Lai palielinātu atstarpi līdz izkaptij, pagrieziet cilindru stieņus (D), izceļot no skavas, lai paceltu tītavas.
    - Lai samazinātu atstarpi līdz izkaptij, pagrieziet cilindru stieņus (D), ievietojot tos skavā, lai nolaistu tītavas.

12. Pārliecinieties, vai attāluma mērījums (B) ir vienāds abiem cilindriem.

    NOTE:

    Attāluma mērījums (B) ir no montāžas tapu (C) vidusdaļas līdz cilindra stieņu (D) ierobu augšdaļai.

13. Pārbaudiet, vai abas montāžas tapas (C) nevar pagriezt ar roku. Ja vienu no montāžas tapām var brīvi pagriezt, pēc vajadzības noregulējiet cilindra stieņus (D), līdz cilindra stieņi uztver slodzi:

    - Lai palielinātu slodzi uz cilindra stieni, pagrieziet cilindra stieni ārā no skavas.
    - Lai samazinātu slodzi uz cilindra stieni, iegrieziet cilindra stieni skavā.

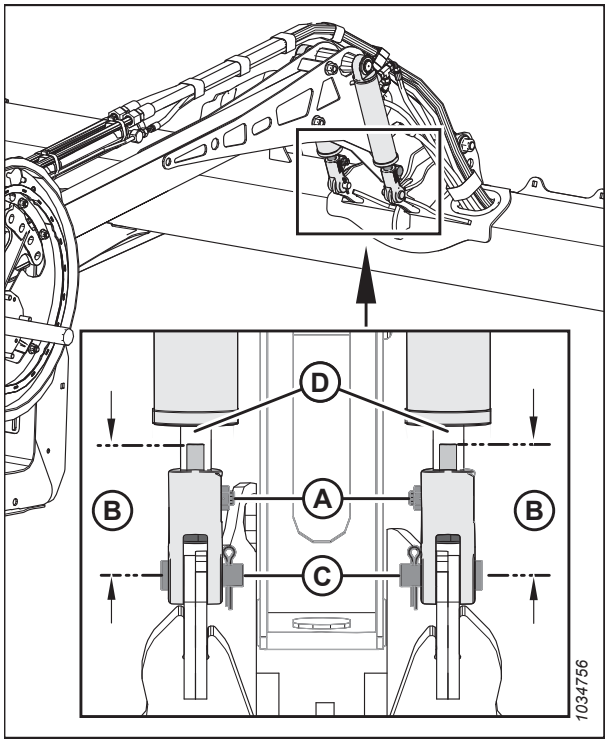

Figure 4.287: Centrālās sviras cilindri

14. Pievelciet skrūves (A).

15. **Trīskāršās tītavas:** Atkārtojiet darbību no *10, page 440* līdz *14, page 440* otrai centrālajai tītavu svirai.

DANGER

Pārbaudiet, vai neviens neatrodas darba zonā.

16. Iedarbiniet dzinēju.

17. Pilnībā paceliet tītavas.

18. Pilnībā nolaidiet tītavas un turpiniet turēt nospiestu vadības pogu, lai fāzētu cilindrus.

19. Izslēdziet dzinēju un izņemiet atslēgu no aizdedzes.

20. Vēlreiz pārbaudiet mērījumus un, ja nepieciešams, atkārtojiet regulēšanu.

21. Pārvietojiet tītavas atpakaļ, lai nodrošinātu, ka gala tērauda pirksti nesaskaras ar deflektora vairogiem.

22. Ja šīs daļas saskaras, noregulējiet tītavas uz augšu, lai saglabātu atstarpi visās tītavu atgāzuma pozīcijās. Ja pēc tītavu regulēšanas nevar izvairīties no saskares, apgrieziet gala tērauda pirkstus, lai izveidotu pienācīgu atstarpi.

23. Periodiski pārbaudiet, vai darbības laikā nav novērojama saskare, un pēc vajadzības noregulējiet atstarpi.

4.13.2 Tītavu izvērsums

Tītavas jākonfigurē, lai tās izvērstos (centrā nodrošinot lielāku atstarpi nekā galos) un kompensētu tītavu izlieci.

Tītavu izvērsuma regulēšana

Tītavas jākonfigurē, lai tās izvērstos (centrā nodrošinot lielāku atstarpi nekā galos) un kompensētu tītavu izliekšanos.

DANGER

Lai novērstu traumas vai nāvi mašīnas neparedzētas iedarbināšanas dēļ, pirms mašīnas regulēšanas vienmēr izslēdziet dzinēju un izņemiet atslēgu no aizdedzes.

1. Novietojiet tītavas virs izkapts (starp **4** un **5** uz atgāzuma indikatora [A]), lai nodrošinātu pietiekamu atstarpi visās tītavu atgāzuma pozīcijās. Kronšteins (B) ir pozīcijas marķieris.

2. Reģistrējiet mērījumus katra tītavu diska vietā katrai tītavu caurulei.

   NOTE:

   Izmēriet izvērsuma profilu pirms tītavu demontāžas tās apkopei, lai profilu varētu saglabāt atkārtotas montāžas laikā.

3. Izslēdziet dzinēju un izņemiet atslēgu no aizdedzes.

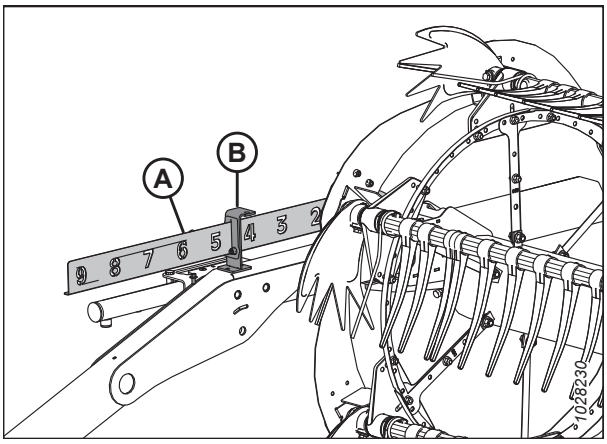

Figure 4.288: Atgāzuma pozīcijas indikators

4. Sāciet ar tītavu disku, kas atrodas vistuvāk hedera centram, un virzieties uz āru, proti, virzienā uz galiem, noregulējot hedera profilu, kā norādīts tālāk.

   a. Noņemiet skrūves (A).

   b. Atskrūvējiet skrūvi (B) un noregulējiet sviru (C), līdz tiek sasniegts vēlamais mērījuma rezultāts starp tītavu cauruli un izkapti.

      NOTE:

      Ļaujiet tītavu caurulēm dabiski izliekties un attiecīgi izvietojiet detaļas.

   c. No jauna ievietojiet bultskrūves (A) salāgotajās atverēs un pievelciet tās.

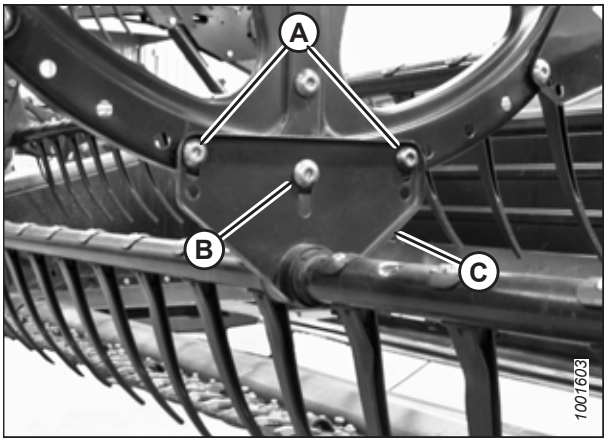

Figure 4.289: Centrālais tītavu disks

4.13.3 Tītavu centrēšana

Tītavām jābūt iecentrētam uz hedera, lai izvairītos no saskares ar gala paneļiem.

DANGER

Lai novērstu traumas vai nāvi mašīnas neparedzētas iedarbināšanas dēļ, pirms mašīnas regulēšanas vienmēr apturiet dzinēju un izņemiet atslēgu.

1. Iedarbiniet dzinēju.

2. Tītavas pilnībā nolaidiet.

3. Pilnībā nolaidiet hederi.
4. Izslēdziet dzinēju un izņemiet atslēgu no aizdedzes.
5. Izmēriet atstarpi (A) vietās (B) starp tītavu zaru cauruli un gala loksni abos hedera galos. Ja tītavas ir iecentrētas, atstarpēm jābūt vienādām.

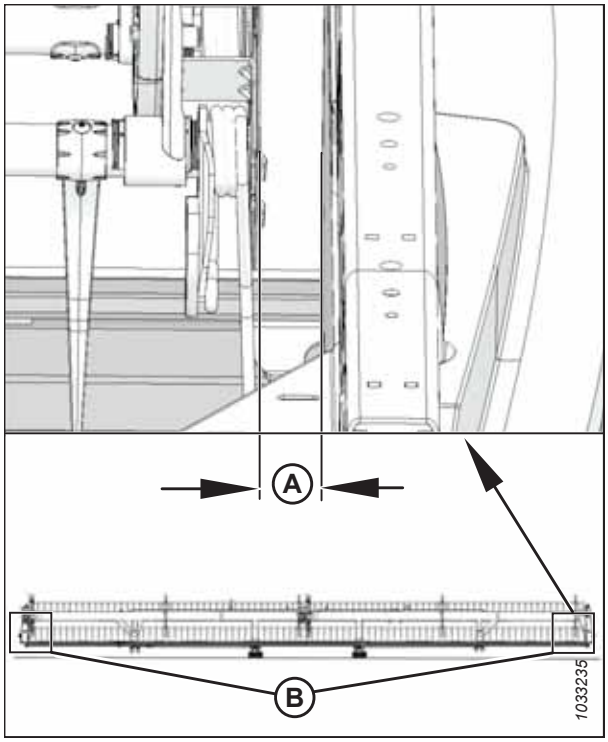

Figure 4.290: Tītavu centrēšana

6. Atslābiniet stiprinājuma (B) bultskrūvi (A) centrālā balsta svirā.
7. Virziet tītavu balsta sviras (C) priekšējo galu sāniski tik tālu, cik nepieciešams, lai centrētu tītavas.
8. Pievelciet bultskrūvi (A) ar griezes momentu līdz 457 Nm (337 lbf·ft).

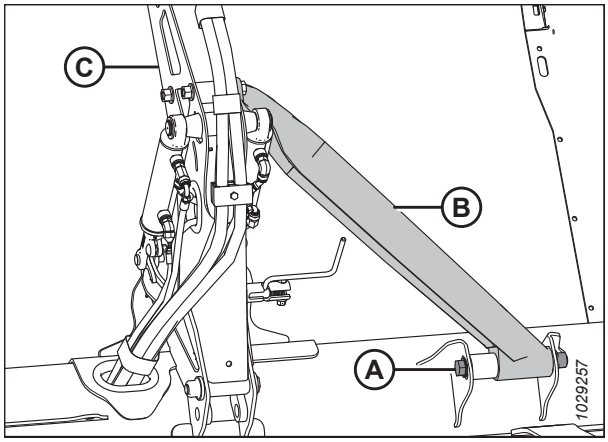

Figure 4.291: Centrālā balsta svira

4.13.4 Tītavu pirksti

Ja tītavu pirksts ir bojāts vai nolietojies, tas ir jānoņem, lai to nomainītu. Tītavu pirksti ir no tērauda vai plastmasas.

IMPORTANT:

Uzturiet tītavu pirkstus labā stāvoklī un iztaisnojiet vai nomainiet tos pēc vajadzības.

Tērauda pirkstu noņemšana

Bojātie tērauda pirksti būs jānogriež no tītavu zaru caurules.

WARNING

Lai nepieļautu traumas, krītot paceltām tītavām, vienmēr uzstādiet tītavu drošības balstus pirms darba zem tītavām.

IMPORTANT:

Pārliecinieties, ka zaru caurule vienmēr ir atbalstīta, lai nesabojātu to un citas mašīnas daļas.

1. Pilnībā nolaidiet hederi.
2. Pilnībā paceliet tītavas.
3. Izslēdziet dzinēju un izņemiet atslēgu no aizdedzes.
4. Uzstādiet tītavu drošības balstus. Norādījumus skatiet *Tītavu drošības balstu aktivizēšana, page 37*.
5. Noņemiet zaru caurules bukses no attiecīgās zaru caurules pie centrālā un kreisā tītavu diska. Norādījumus skatiet *Bukšu noņemšana no tītavām, page 446*.
6. Piestipriniet zaru caurules sviras (B) pie tītavu diska sākotnējās piestiprināšanas vietās (A).
7. Nogrieziet bojāto pirkstu, lai to varētu noņemt no zaru caurules.
8. Atskrūvējiet skrūves no esošajiem pirkstiem un bīdiet pirkstus, lai nomainītu to pirkstu, kas tika nogriezts solī *7, page 443* (pēc nepieciešamības noņemiet zaru caurules sviras [B] no zaru caurulēm).

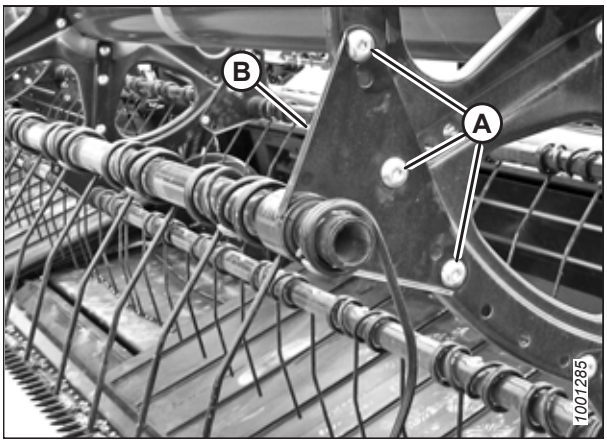

Figure 4.292: Zaru caurules svira

Tērauda pirkstu uzstādīšana

Kad vecais tērauda pirksts ir noņemts, uz zaru caurules var uzbīdīt jaunu pirkstu.

DANGER

Lai nepieļautu traumas vai nāvi mašīnas neparedzētas iedarbināšanas gadījumā, vienmēr apturiet dzinēju un izņemiet atslēgu no aizdedzes, pirms pieceļaties no operatora sēdekļa jebkādu iemeslu dēļ.

WARNING

Lai nepieļautu traumas, krītot paceltām tītavām, vienmēr uzstādiet tītavu drošības balstus pirms darba zem tītavām.

IMPORTANT:

Pārliecinieties, ka zaru caurule vienmēr ir atbalstīta, lai nesabojātu to un citas mašīnas daļas.

NOTE:

Šīs procedūras izpildes laikā tiek pieņemts, ka pirksts jau ir noņemts no mašīnas. Norādījumus par pirkstu noņemšanu skatiet šeit: *Tērauda pirkstu noņemšana, page 443*.

1. Uzslidiniet jauno pirkstu un zaru caurules sviru (A) uz caurules gala.
2. Uzstādiet zaru caurules bukses. Norādījumus skatiet *Bukšu uzstādīšana uz tītavām, page 451*.
3. Ar skrūvēm un uzgriežņiem (B) piestipriniet pirkstus pie zaru caurules.

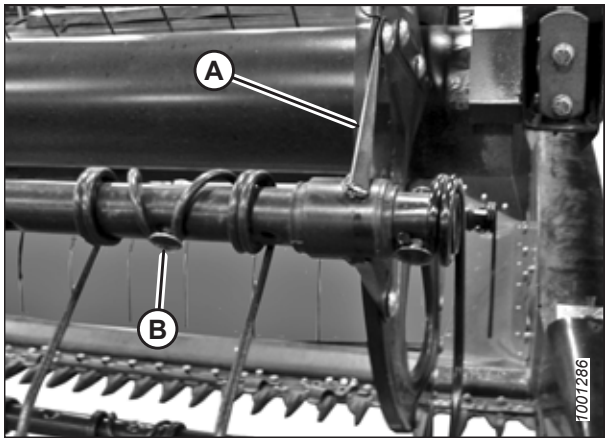

Figure 4.293: Zaru caurule

Plastmasas pirkstu noņemšana

Plastmasas tītavu pirksti zaru caurulei ir piestiprināti ar vienu Torx® skrūvi.

WARNING

Lai nepieļautu traumas, krītot paceltām tītavām, vienmēr uzstādiet tītavu drošības balstus pirms darba zem tītavām.

1. Pilnībā nolaidiet hederi.
2. Pilnībā paceliet tītavas.
3. Izslēdziet dzinēju un izņemiet atslēgu no aizdedzes.
4. Uzstādiet tītavu drošības balstus. Norādījumus skatiet *Tītavu drošības balstu aktivizēšana, page 37*.
5. Ar Torx® Plus 27 IP ārējo galatslēgu noņemiet skrūvi (A).

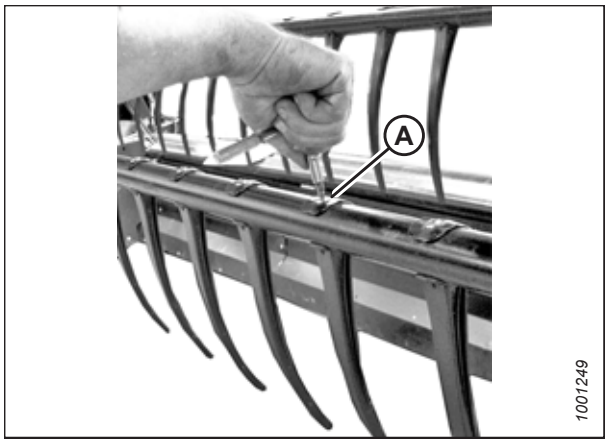

Figure 4.294: Plastmasas pirksta noņemšana

6. Spiediet pirksta augšdaļā esošo skavu atpakaļ tītavu caurules virzienā, kā parādīts attēlā, un noņemiet pirkstu no caurules.

Figure 4.295: Plastmasas pirksta noņemšana

Plastmasas pirkstu uzstādīšana

Kad vecais plastmasas tītavu pirksts ir noņemts, var uzstādīt jaunu.

DANGER

Lai nepieļautu traumas vai nāvi mašīnas neparedzētas iedarbināšanas gadījumā, vienmēr apturiet dzinēju un izņemiet atslēgu no aizdedzes, pirms pieceļaties no operatora sēdekļa jebkādu iemeslu dēļ.

WARNING

Lai nepieļautu traumas, krītot paceltām tītavām, vienmēr uzstādiet tītavu drošības balstus pirms darba zem tītavām.

NOTE:

Šīs procedūras izpildes laikā tiek pieņemts, ka pirksts jau ir noņemts no mašīnas. Informāciju par pirkstu noņemšanu skatiet šeit: *Plastmasas pirkstu noņemšana, page 444*.

1. Novietojiet jauno pirkstu zaru caurules aizmugurē. Ielieciet pirksta apakšā esošo uzgali zaru caurules apakšējā atverē.

2. Viegli paceliet augšējo atloku un grieziet pirkstu, kā parādīts attēlā, līdz pirksta augšdaļā esošais uzgalis saslēdzas ar zaru caurules augšējo atveri.

Figure 4.296: Plastmasas pirksta uzstādīšana

3. Ievietojiet skrūvi (A), izmantojot Torx® Plus 27 IP ārējo galatslēgu un pievelciet līdz 8,5–9,0 Nm (75–80 lbf·in).

   IMPORTANT:

   NEPIELIECIET spēku pirkstam pirms stiprinājuma skrūves pievilkšanas. Pieliekot spēku, kad netiek pievilkta stiprinājuma skrūve, pirksts tiks salauzts vai nobīdīsies atrašanās vietas tapas.

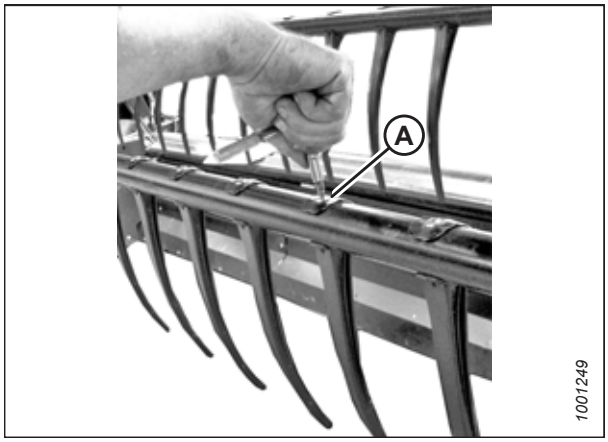

Figure 4.297: Plastmasas pirksta uzstādīšana

4.13.5 Zaru caurules bukses

Tītavu zaru caurule atrodas zaru caurules ieliktnī, kas piestiprināts tītavu diskam. Ja zaru caurules ieliktnis ir bojāts vai nolietojies, tas ir jāmaina.

Bukšu noņemšana no tītavām

Lai varētu noņemt ieliktņa puses, jāatbloķē ieliktņa skavas, kas nostiprina zaru cauruli pie ieliktņa.

WARNING

Lai nepieļautu traumas, krītot paceltām tītavām, vienmēr uzstādiet tītavu drošības balstus pirms darba zem tītavām.

IMPORTANT:

Pārliecinieties, ka zaru caurule vienmēr ir atbalstīta, lai nesabojātu to un citas mašīnas daļas.

1. Pilnībā nolaidiet hederi.
2. Pilnībā paceliet tītavas.
3. Izslēdziet dzinēju un izņemiet atslēgu no aizdedzes.
4. Uzstādiet tītavu drošības balstus. Norādījumus skatiet *Tītavu drošības balstu aktivizēšana, page 37*.

   NOTE:

   Ja nomainīt tikai izciļņa gala ieliktni, pārejiet pie darbības *10, page 448*.

Centrālā diska un aizmugures gala bukses

5. Noņemiet tītavu gala vairogus un gala vairogu balstu (C) no tītavu aizmugurējā gala attiecīgajā zaru caurules vietā.

   NOTE:

   Centrālajam diskam nav gala vairogu.

6. Noņemiet skrūves (A), ar ko zaru caurules sviru (B) nostiprina pie diska.

   IMPORTANT:

   Atcerieties sviras un diska atveru vietas un pārliecinieties, ka skrūves (A) tiek atkārtoti uzstādītas sākotnējās vietās.

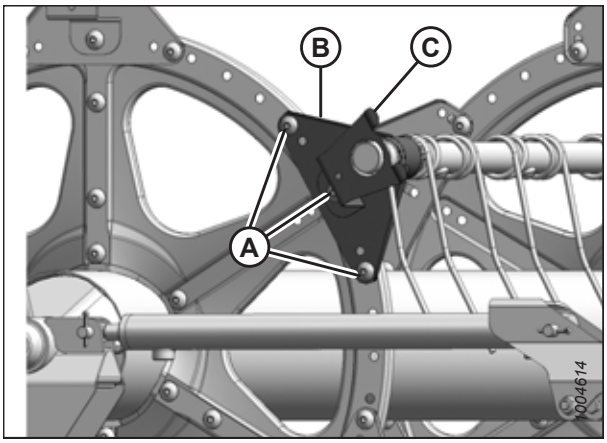

Figure 4.298: Aizmugures gals

7. Atbrīvojiet bukšu skavas (A), izmantojot nelielu skrūvgriezi, lai atdalītu robiņus. Novelciet skavu no zaru caurules.

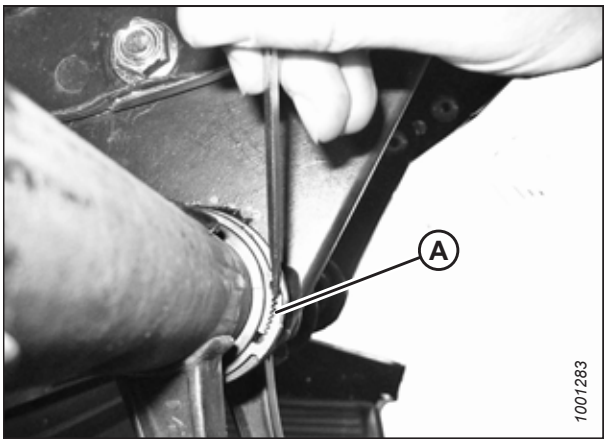

Figure 4.299: Bukses skava

8. Grieziet zaru caurules sviru (A), līdz tā vairs nav uz diska, un slidiniet sviru uz iekšu nost no bukses (B).

9. Noņemiet bukšu puses (B). Ja nepieciešams, noņemiet nākamo tērauda vai plastmasas pirkstu, lai svira varētu noslīdēt no bukses. Vajadzības gadījumā ievērojiet tālāk norādītās procedūras.

   - *Plastmasas pirkstu noņemšana, page 444*
   - *Tērauda pirkstu noņemšana, page 443*

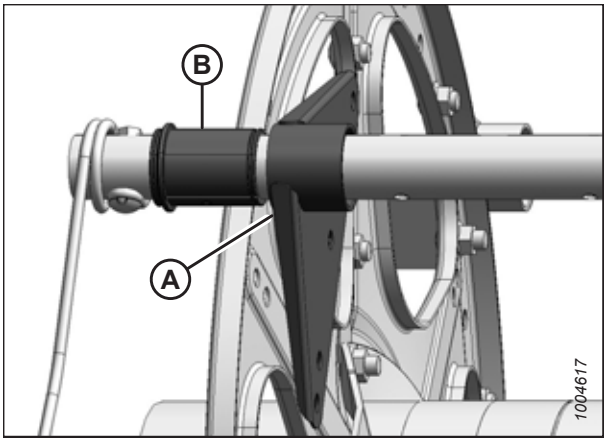

Figure 4.300: Bukses

Izciļņa gala bukses

10. Noņemiet gala vairogus un gala vairoga balstu (A) attiecīgajā zaru caurules vietā uz izciļņa gala.

    NOTE:

    Lai noņemtu izciļņa gala bukses, zaru caurule jāizvada caur diska svirām, lai būtu redzama bukse.

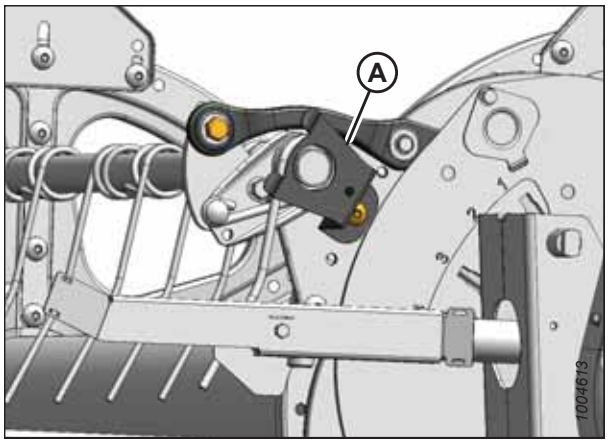

Figure 4.301: Izciļņa gals

11. Noņemiet tītavu gala vairogus un gala vairogu balstu (C) no tītavu aizmugurējā gala attiecīgajā zaru caurules vietā.

    NOTE:

    Centrālajam diskam nav gala vairogu.

12. Noņemiet skrūves (A), ar ko zaru caurules sviras (B) nostiprina pie aizmugures un centrālajiem diskiem.

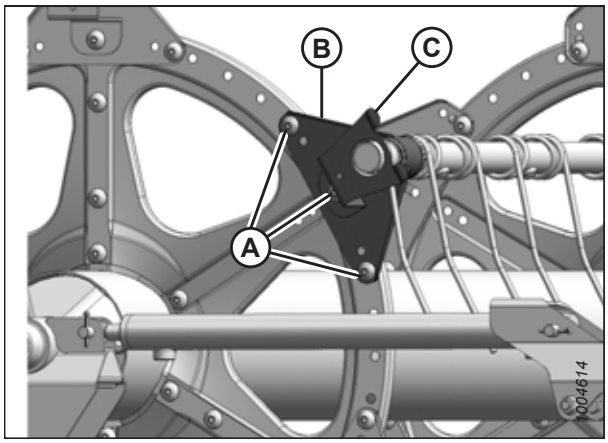

Figure 4.302: Aizmugures gals

Zaru caurules stiprinājuma komplekts (papildaprīkojums)

13. Atbrīvojiet bukses skavas vai atvienojiet atbalsta kanālus no zaru caurules balsta (ja uzstādīts) atkarībā no tā, kura zaru caurule tiek pārvietota. Trīs zaru caurulēm (A) ir nepieciešama kanāla atvienošana, bet divām zaru caurulēm (B) tikai bukšu skavas noņemšana.

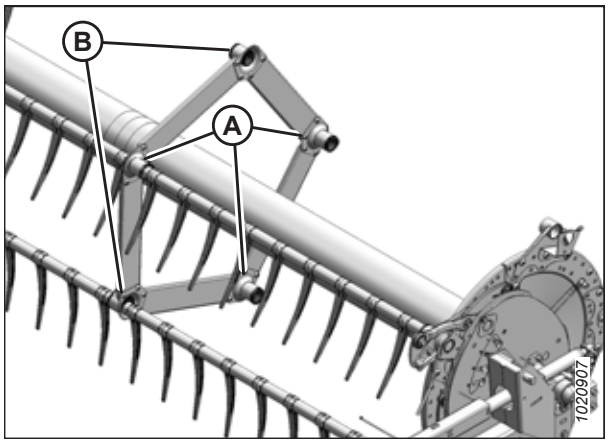

Figure 4.303: Zaru cauruļu balsti

14. Noņemiet skrūvi (A) no izciļņa stiprinājuma, lai zaru caurule (B) varētu brīvi griezties.

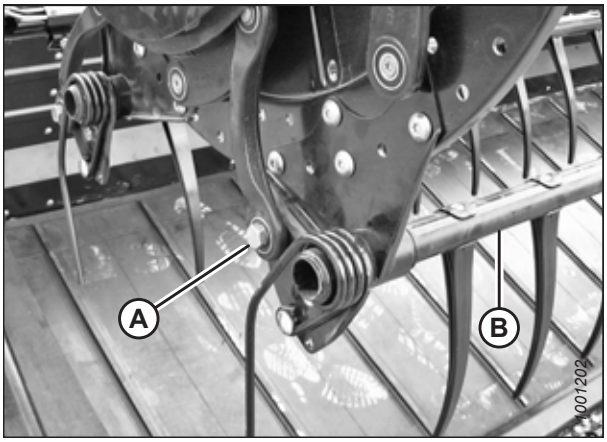

Figure 4.304: Izciļņa gals

15. Atbrīvojiet bukšu skavas (A) pie izciļņa diska, izmantojot nelielu skrūvgriezi, lai atdalītu robiņus. Noņemiet skavas no buksēm.

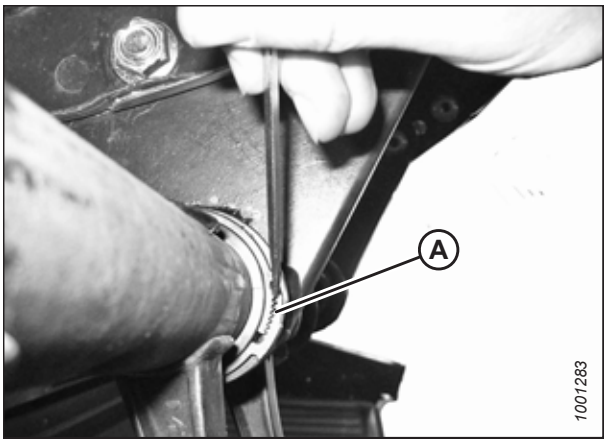

Figure 4.305: Bukses skava

16. Bīdiet zaru cauruli (A) uz āru, lai būtu redzama bukse (B).
17. Noņemiet bukšu puses (B). Ja nepieciešams, noņemiet nākamo tērauda vai plastmasas pirkstu, lai svira varētu noslīdēt no bukses. Vajadzības gadījumā ievērojiet tālāk norādītās procedūras.
    - *Plastmasas pirkstu noņemšana, page 444*
    - *Tērauda pirkstu noņemšana, page 443*

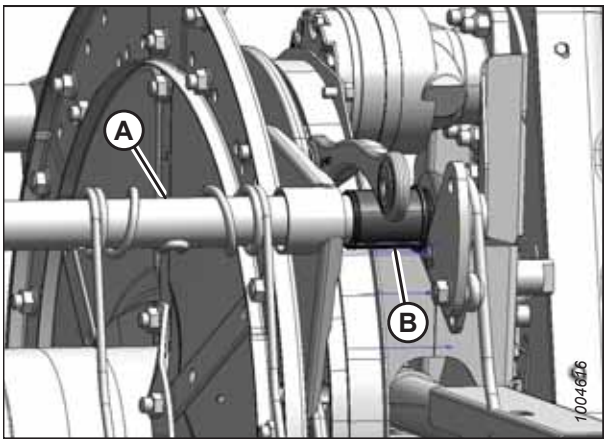

Figure 4.306: Izciļņa gals

Zaru caurules stiprinājuma komplekta bukses — papildaprīkojums

18. Atrodiet balstu (A), kuram nepieciešama jauna bukse.
19. Noņemiet četras skrūves (B), ar ko kanālu (C) nostiprina pie balsta (A).
20. Noņemiet skrūvi (E) un pirkstu (D), ja tas ir pārāk tuvu balstam, lai varētu piekļūt buksei. Norādījumus skatiet *Plastmasas pirkstu noņemšana, page 444* vai *Tērauda pirkstu noņemšana, page 443*.

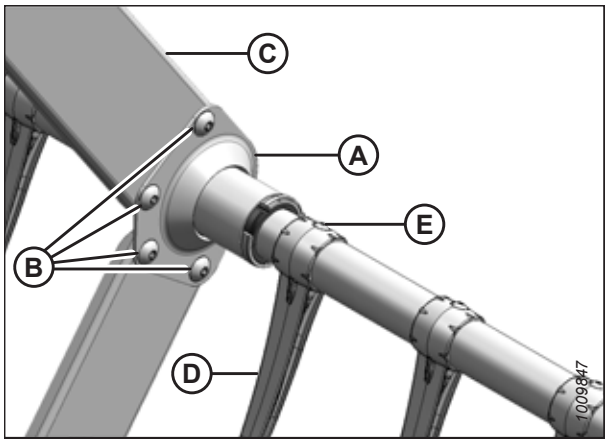

Figure 4.307: Zaru cauruļu balsts

21. Atbrīvojiet bukšu skavas (A), izmantojot nelielu skrūvgriezi, lai atdalītu robiņus.

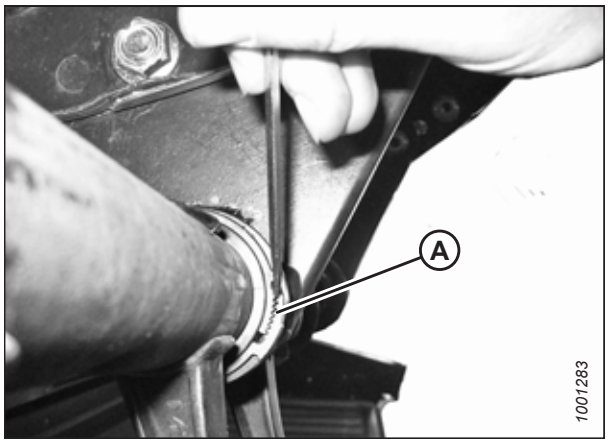

Figure 4.308: Bukses skava

22. Noņemiet skavas (A) no buksēm.

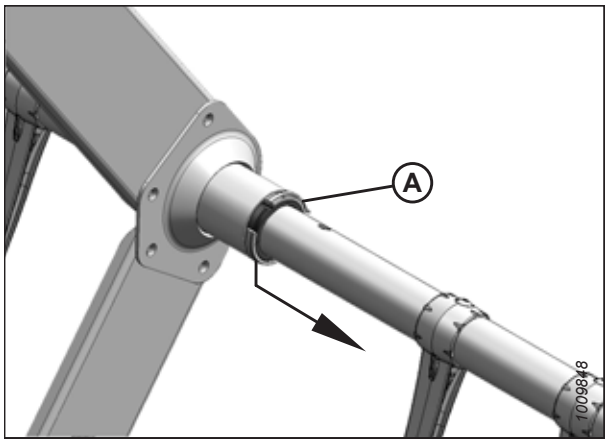

Figure 4.309: Zaru caurules stiprinājuma komplekta bukses skava — papildaprīkojums

23. Uz katrām tītavām ir trīs uz labo pusi vērsti balsti (A). Noslidiniet balstu no bukšu pusēm (B).

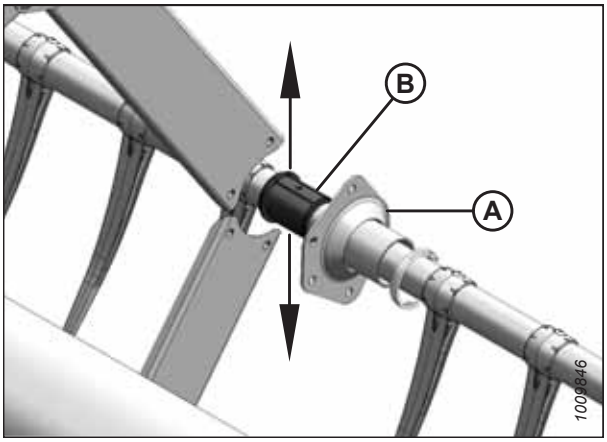

Figure 4.310: Zaru caurules stiprinājuma komplekta balsts — papildaprīkojums

24. Uz katrām tītavām ir divi uz kreiso pusi vērsti balsti (A). Pagrieziet balstus, līdz atloki vairs neskar kanālus, un tad tos noņemiet no bukses (B). Ja nepieciešams, cauruli nedaudz pārvietojiet prom no tītavām.

25. Noņemiet bukšu puses (B) no zaru caurulēm.

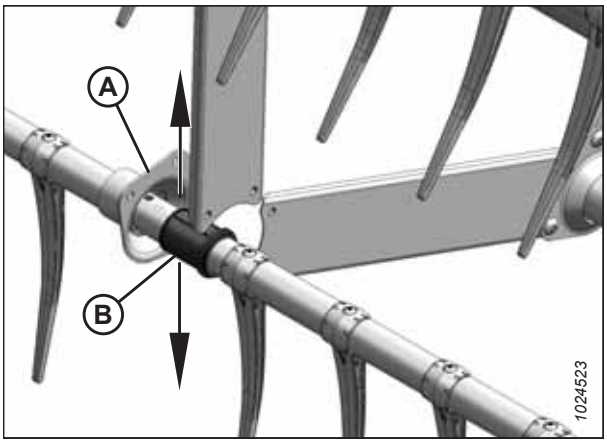

Figure 4.311: Zaru caurules stiprinājuma komplekts pretējam balstam — papildaprīkojums

Bukšu uzstādīšana uz tītavām

Kad vecās zaru caurules ieliktņa puses ir noņemtas, var uzstādīt jaunas.

NOTE:

Šajā procedūrā tiek pieņemts, ka solī *Bukšu noņemšana no tītavām, page 446* paredzētas darbības ir pabeigtas.

WARNING

Lai nepieļautu traumas, krītot paceltām tītavām, vienmēr uzstādiet tītavu drošības balstus pirms darba zem tītavām.

IMPORTANT:

Pārliecinieties, ka zaru caurule vienmēr ir atbalstīta, lai nesabojātu to vai citas mašīnas daļas.

1. Izmantojiet modificētas kanāla bloķēšanas knaibles (A), lai uzstādītu bukšu skavas (C). Nostipriniet knaibles skrūvspīlēs un katras sviras galā izveidojiet iegriezumu (B), lai uzliktu skavu, kā parādīts attēlā.

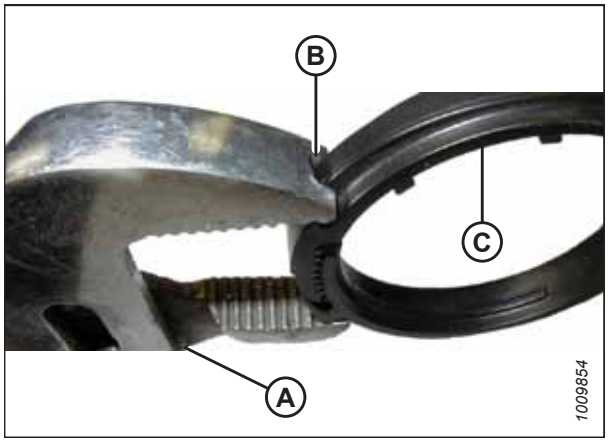

Figure 4.312: Modificētas kanāla bloķēšanas knaibles

Izciļņa gala bukses

2. Novietojiet bukšu puses (B) uz zaru caurules (A) tā, lai bezatloka gals atrastos pie zaru caurules sviras, un ielieciet tapu katrā buksē līdz zaru caurules pusei.

3. Bīdiet zaru cauruli (A) uz tītavu aizmugurējo galu, lai zaru caurules svirā ievietotu buksi (B). Ja zaru cauruļu balsti ir uzstādīti, pārliecinieties, ka šajās vietās bukses ieslīd balstā.

4. Atkal uzstādiet iepriekš noņemtos pirkstus. Vajadzības gadījumā ievērojiet tālāk norādītās procedūras.
   - *Plastmasas pirkstu noņemšana, page 444*
   - *Tērauda pirkstu noņemšana, page 443*

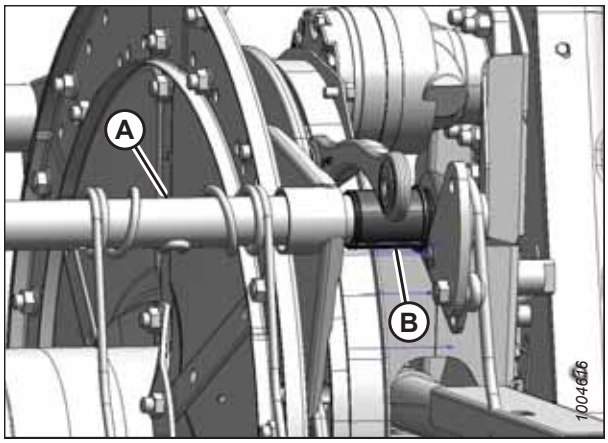

Figure 4.313: Izciļņa gals

5. Uzstādiet bukses skavu (A) uz zaru caurules pie bukses (B) bezatloka gala.

6. Novietojiet skavu (A) uz bukses (B) tā, lai skavas un bukses malas būtu vienādā līmenī, kad skava ir ievietota bukses rievā un ir nofiksēti bloķēšanas izciļņi.

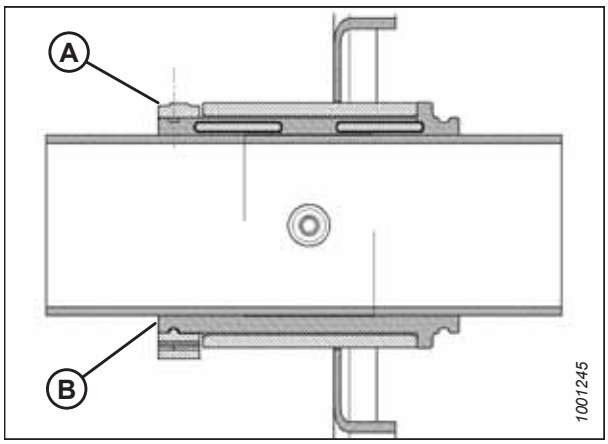

Figure 4.314: Bukses

7. Pievelciet skavu (A), izmantojot pārveidotās kanālu bloķēšanas knaibles (B), līdz pirksta spiediens **NEIZKUSTINA** skavu.

   IMPORTANT:

   Pārmērīga skavas pievilkšana var radīt bojājumus.

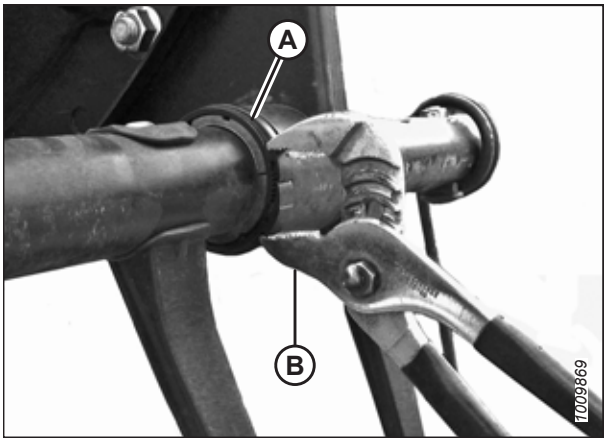

Figure 4.315: Skavas uzstādīšana

8. Salāgojiet zaru cauruli (B) ar izciļņa sviru un ieskrūvējiet skrūvi (A). Pievelciet skrūvi līdz 165 Nm (120 lbf·ft).

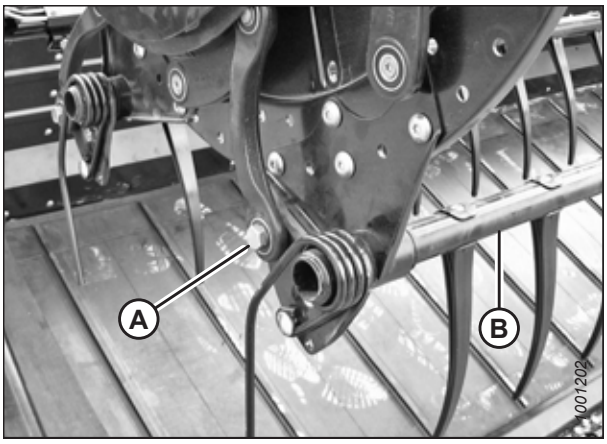

Figure 4.316: Izciļņa gals

9. Uzstādiet skrūves (A), lai piestiprinātu zaru caurules sviru (B) pie centrālā diska.

10. Piestipriniet zaru caurules sviru (B) un gala vairoga balstu (C) pie tītavu aizmugures gala attiecīgajā zaru caurules vietā un nostipriniet ar skrūvēm (A).

    NOTE:

    Centrālajiem diskiem nav gala vairogu.

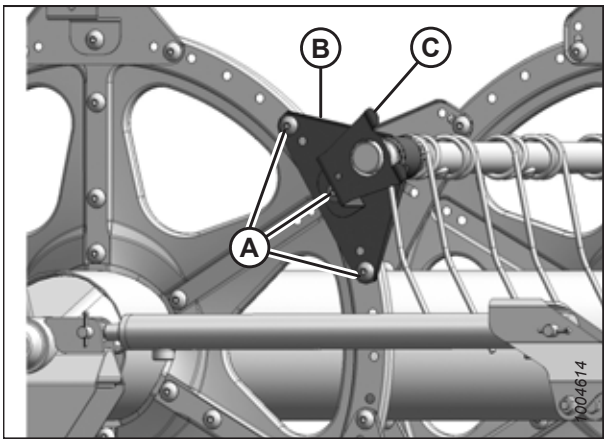

Figure 4.317: Aizmugures gals

11. Uzstādiet gala vairogu balstu (A) attiecīgajā zaru caurules vietā izciļņa galā.

12. Uzstādiet tītavu gala aizsargus. Norādījumus skatiet šeit: *4.13.6 Tītavu gala vairogi, page 458*.

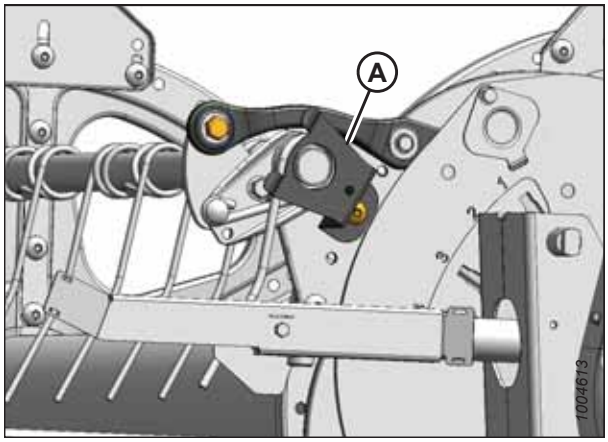

Figure 4.318: Izciļņa gals

Centrālā diska un aizmugures gala bukses

13. Novietojiet bukšu puses (B) uz zaru caurules (A) tā, lai bezatloka gals atrastos pie zaru caurules sviras, un ielieciet tapu katrā buksē līdz zaru caurules pusei.

14. Uzslidiniet zaru cauruli (A) uz bukses (B) un novietojiet pret disku sākotnējā vietā.

15. Atkal uzstādiet iepriekš noņemtos pirkstus. Norādījumus skatiet:

    - *Plastmasas pirkstu noņemšana, page 444*
    - *Tērauda pirkstu noņemšana, page 443*

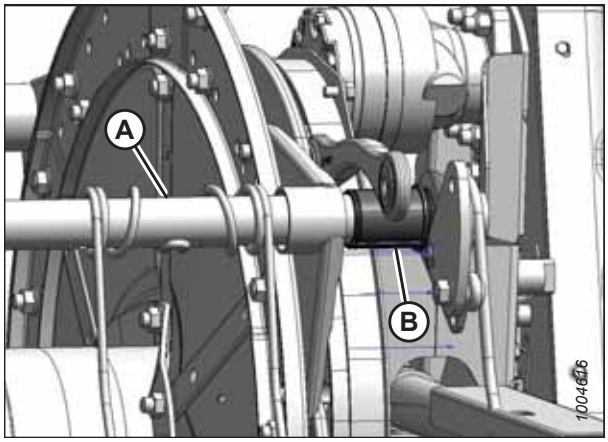

Figure 4.319: Izciļņa gals

16. Uzstādiet bukses skavu (A) uz zaru caurules pie bukses (B) bezatloka gala.

17. Novietojiet skavu (A) uz bukses (B) tā, lai skavas un bukses malas būtu vienādā līmenī, kad skava ir ievietota bukses rievā un ir nofiksēti bloķēšanas izciļņi.

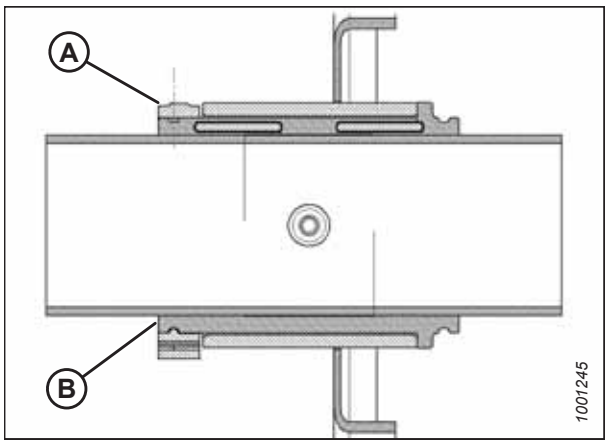

Figure 4.320: Bukses

18. Pievelciet skavu (A), izmantojot pārveidotās kanālu bloķēšanas knaibles (B), līdz pirksta spiediens **NEIZKUSTINA** skavu.

    IMPORTANT:

    Pārmērīga skavas pievilkšana var radīt bojājumus.

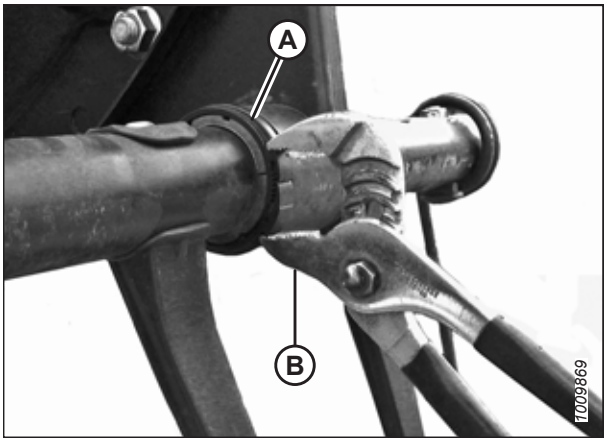

Figure 4.321: Skavas uzstādīšana

19. Uzstādiet skrūves (A), lai piestiprinātu zaru caurules sviru (B) pie centrālā diska.

20. Piestipriniet zaru caurules sviru (B) un gala vairoga balstu (C) pie tītavu aizmugures gala attiecīgajā zaru caurules vietā un nostipriniet ar skrūvēm (A).

    NOTE:

    Centrālajiem diskiem nav gala vairogu.

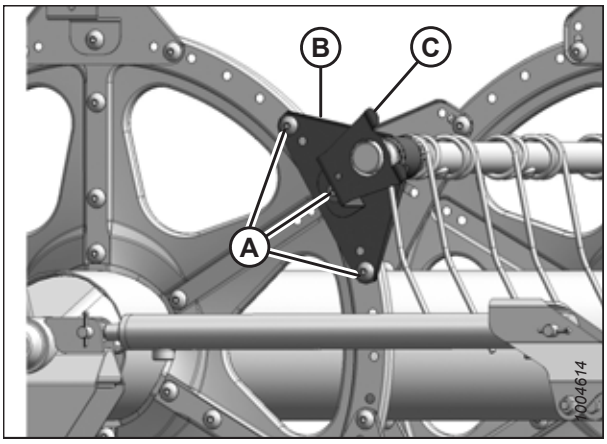

Figure 4.322: Aizmugures gals

Zaru caurules stiprinājuma komplekts — papildaprīkojums

21. Novietojiet bukšu puses (B) uz zaru caurules (A) tā, lai bezatloka gals atrastos pie zaru caurules sviras, un ielieciet tapu katrā buksē līdz zaru caurules pusei.

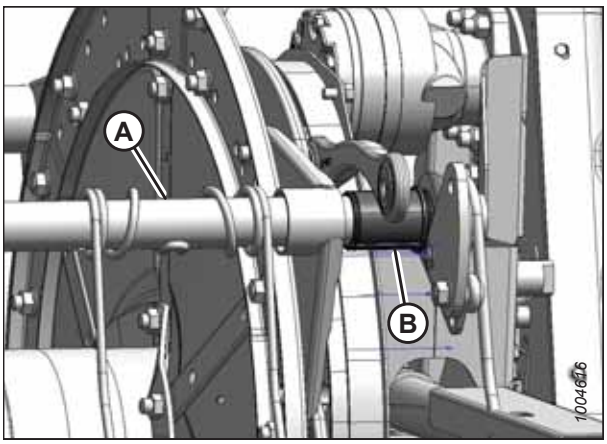

Figure 4.323: Izciļņa gals

22. Uz katrām tītavām ir trīs uz labo pusi vērsti balsti (A). Uzslidiniet balstu uz bukses (B).

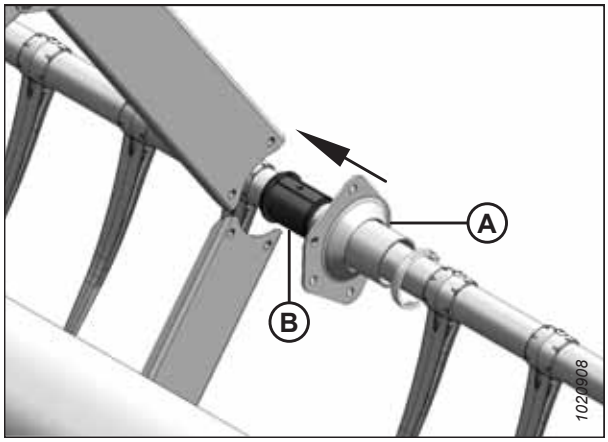

Figure 4.324: Zaru caurules stiprinājuma komplekta balsts — papildaprīkojums

23. Uz katrām tītavām ir divi uz kreiso pusi vērsti balsti (A). Pirms balsta uzlikšanas uz bukses (B), pagrieziet balstu (A), līdz tā atloki vairs nepieskaras kanāliem (C).

    NOTE:

    Ja nepieciešams, nedaudz pavirziet zaru cauruli (D) projām no tītavām, lai atbalsta atlokam būtu pietiekami daudz vietas un tas nesaskartos ar kanālu.

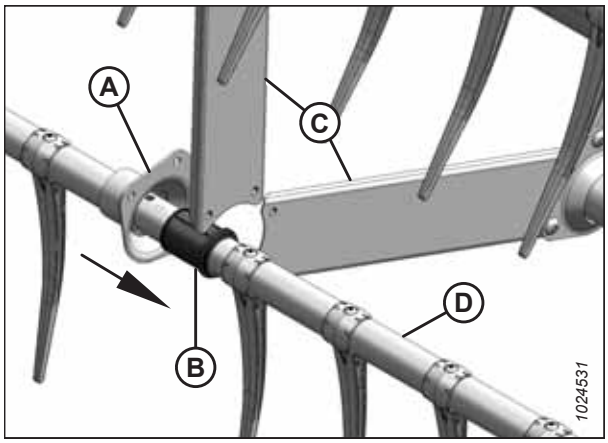

Figure 4.325: Zaru caurules stiprinājuma komplekts pretējam balstam — papildaprīkojums

24. Uzstādiet bukses skavu (A) uz zaru caurules pie bukses (B) bezatloka gala.

25. Novietojiet skavu (A) uz bukses (B) tā, lai skavas un bukses malas būtu vienādā līmenī, kad skava ir ievietota bukses rievā un ir nofiksēti bloķēšanas izciļņi.

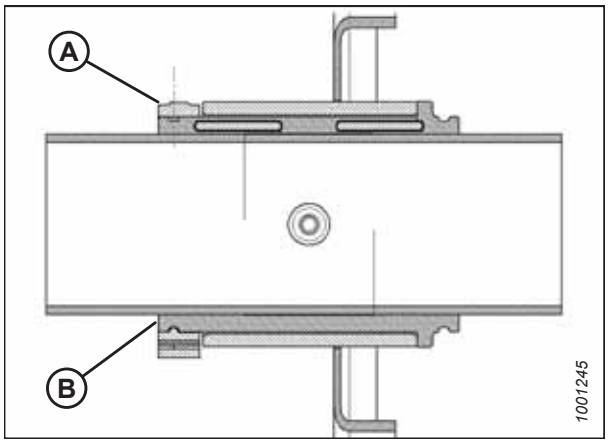

Figure 4.326: Bukses

26. Pievelciet skavu (A), izmantojot pārveidotās kanālu bloķēšanas knaibles (B), līdz pirksta spiediens **NEIZKUSTINA** skavu.

    IMPORTANT:

    Pārmērīga skavas pievilkšana var radīt bojājumus.

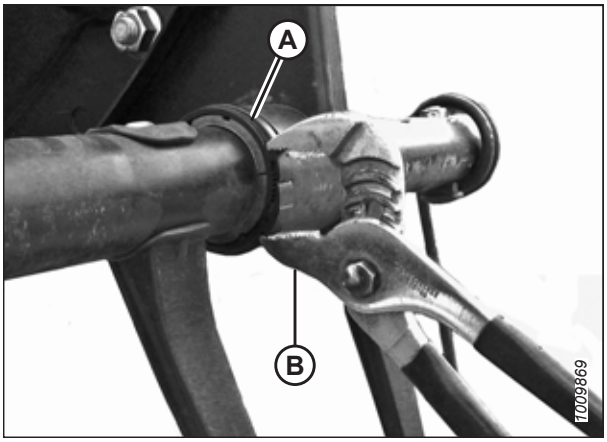

Figure 4.327: Skavas uzstādīšana

27. Ar skrūvēm (B) un uzgriežņiem atkal piestipriniet kanālus (C) pie katru tītavu trim uz labo pusi vērstajiem balstiem (A). Pievelciet skrūves līdz 43 Nm (32 lbf·ft).

28. Izmantojot skrūves (E), atkal uzstādiet visus iepriekš noņemtos pirkstus (D). Norādījumus skatiet:

    - *Plastmasas pirkstu uzstādīšana, page 445*
    - *Tērauda pirkstu uzstādīšana, page 443*

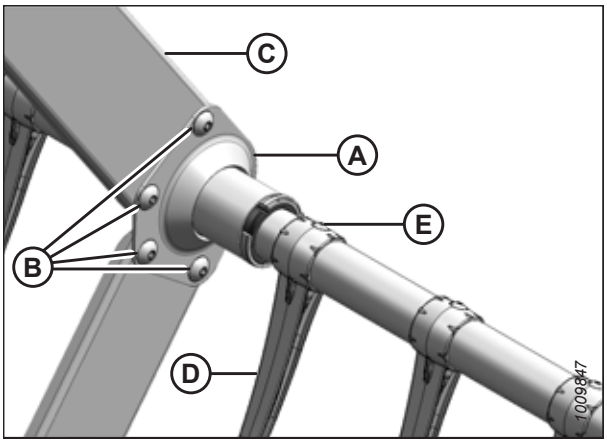

Figure 4.328: Zaru caurules stiprinājuma komplekta balsts — papildaprīkojums

29. Ar skrūvēm (B) un uzgriežņiem atkal piestipriniet kanālus (C) pie katru tītavu diviem uz kreiso pusi vērstajiem balstiem (A). Pievelciet skrūves ar griezes momentu 43 Nm (32 lbf·ft).

30. Izmantojot skrūves (E), atkal uzstādiet visus iepriekš noņemtos pirkstus (D). Norādījumus skatiet:

    - *Plastmasas pirkstu uzstādīšana, page 445*
    - *Tērauda pirkstu uzstādīšana, page 443*

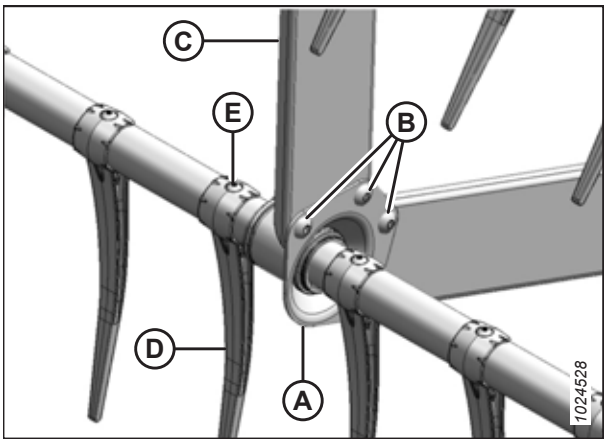

Figure 4.329: Zaru caurules stiprinājuma komplekts pretējam balstam — papildaprīkojums

4.13.6 Tītavu gala vairogi

Tītavu gala vairogiem un balstiem nav nepieciešama regulāra apkope, taču tie periodiski jāpārbauda, lai noteiktu, vai tie nav bojāti vai vaļīgi un vai netrūkst stiprinājumu. Nedaudz saspiestus vai deformētus gala vairogus un balstus var salabot, taču stipri bojātas sastāvdaļas ir jānomaina.

Gala vairogi ir četru veidu. Pārliecinieties, ka pareizajā vietā tiek uzstādīts pareizais gala vairogs, kā parādīts turpmāk.

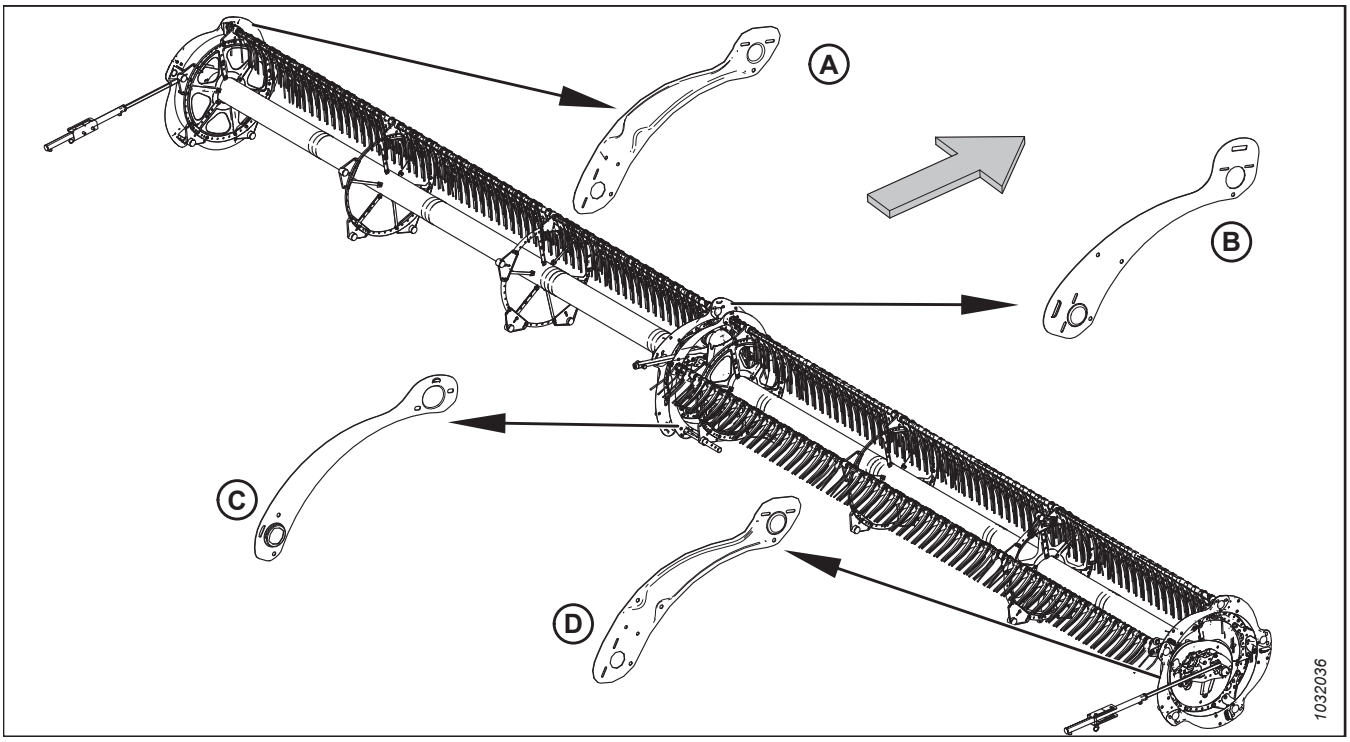

Figure 4.330: Tītavu gala vairogi

A — aizmugurējais gals, ārpuse (MAC311695)
B — izciļņa gals, iekšpuse (MAC273823)
C — aizmugurējais gals, iekšpuse (MAC311795)
D — izciļņa gals, ārpuse (MAC311694)

NOTE:

Bulta norāda uz mašīnas priekšpusi.

Tītavu gala vairogu nomaiņa pie ārējā izciļņa gala

Tītavu galu vairogu nomaiņas procedūra attiecas uz iekšējo un ārējo izciļņa galu. Izņēmumi tiek norādīti, ja tādi nepieciešami.

DANGER

Lai nepieļautu traumas vai nāvi mašīnas neparedzētas iedarbināšanas gadījumā, vienmēr apturiet dzinēju un izņemiet atslēgu no aizdedzes, pirms pieceļaties no operatora sēdekļa jebkādu iemeslu dēļ.

Gala vairogi atšķiras iekšējam un ārējam izciļņa galam. Skatiet attēlu *4.330, page 458*.

NOTE:

Turpmākajos attēlos bultas norāda uz mašīnas priekšpusi.

1. Nolaidiet hederu un tītavas.
2. Izslēdziet dzinēju un izņemiet atslēgu no aizdedzes.

3. Manuāli pagrieziet tītavas, līdz var piekļūt tītavu gala vairogam (A), kas jānomaina.
4. Noņemiet trīs skrūves (B).

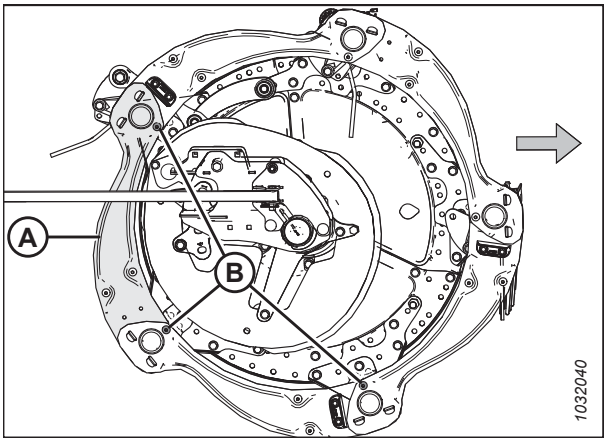

Figure 4.331: Tītavu gala vairogi — ārējais izciļņa gals

5. Izņemiet divas skrūves (A), uzgriežņus un ārējā izciļņa deflektoru. Nolieciet malā atkārtotai uzstādīšanai.
6. Noceliet tītavu gala vairoga (B) galu no balsta (C).

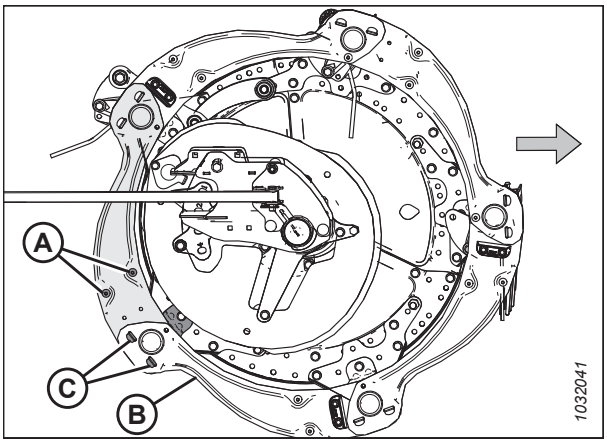

Figure 4.332: Tītavu gala vairogi — ārējais izciļņa gals

7. Noņemiet tītavu gala vairogu no balstiem (A).

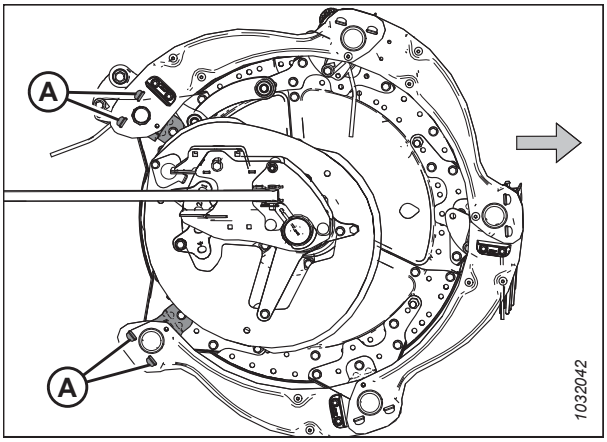

Figure 4.333: Tītavu gala vairogs noņemts — ārējais izciļņa gals

8. Nedaudz paceliet esošā tītavu gala vairoga galu (A) no balsta (B).
9. Novietojiet jauno tītavu gala vairogu (C) uz balsta (B) zem esošā tītavu gala vairoga (A).
10. Novietojiet jaunā tītavu gala vairoga (C) otru galu uz otra balsta (D) virs esošā tītavu gala vairoga (E).
11. Uzlieciet atpakaļ trīs bultskrūves (F).
12. Uzlieciet atpakaļ divas skrūves (G), ārējo izciļņa deflektoru un uzgriežņus (noņemti, pildot darbību *5, page 459*) uz jaunā tītavu gala vairoga.
13. Pievelciet visas detaļas.

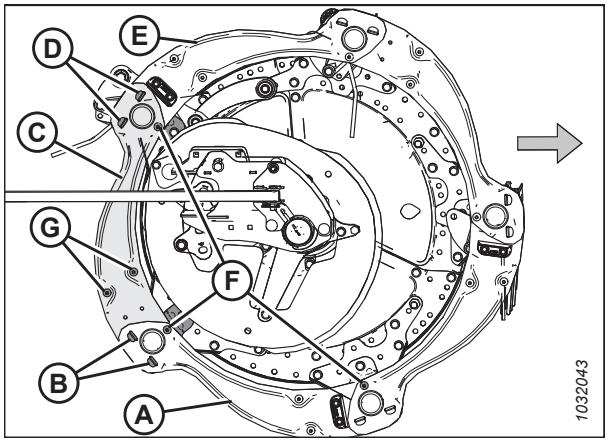

Figure 4.334: Tītavu gala vairogi — ārējais izciļņa gals

Tītavu gala vairogu nomaiņa pie iekšējā izciļņa gala

Tītavu galu vairogu nomaiņas procedūra attiecas uz iekšējo un ārējo izciļņa galu.

DANGER

Lai nepieļautu traumas vai nāvi mašīnas neparedzētas iedarbināšanas gadījumā, vienmēr apturiet dzinēju un izņemiet atslēgu no aizdedzes, pirms pieceļaties no operatora sēdekļa jebkādu iemeslu dēļ.

Gala vairogi atšķiras iekšējam un ārējam izciļņa galam. Skatiet attēlu *4.330, page 458*.

NOTE:

Turpmākajos attēlos bultas norāda uz mašīnas priekšpusi.

1. Tītavas pilnībā nolaidiet.
2. Pilnībā nolaidiet hederi.
3. Izslēdziet dzinēju un izņemiet atslēgu no aizdedzes.
4. Manuāli pagrieziet tītavas, līdz var piekļūt tītavu gala vairogam (A), kas jānomaina.
5. Noņemiet trīs skrūves (B).

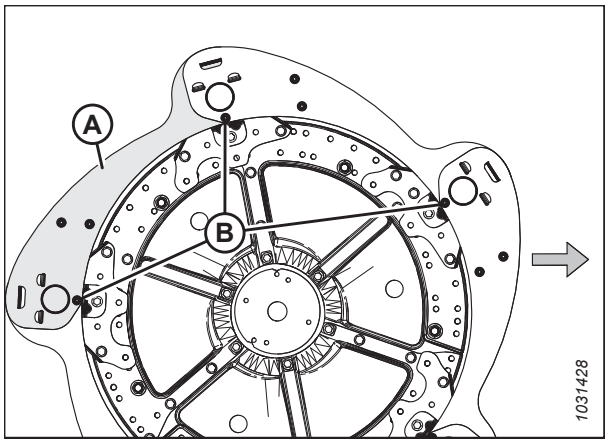

Figure 4.335: Tītavu gala vairogi — iekšējais izciļņa gals

6. Noņemiet un saglabājiet divas skrūves (A), izciļņa deflektoru un uzgriežņus no tītavu gala vairoga.

7. Noceliet tītavu gala vairoga (B) galu no balsta (C).

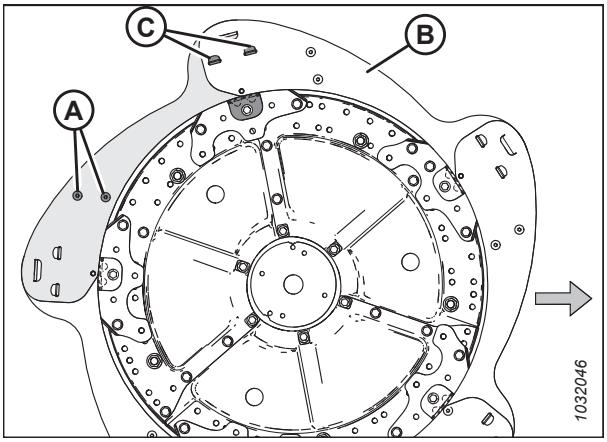

Figure 4.336: Tītavu gala vairogi — iekšējais izciļņa gals

8. Noņemiet tītavu gala vairogu no balstiem (A).

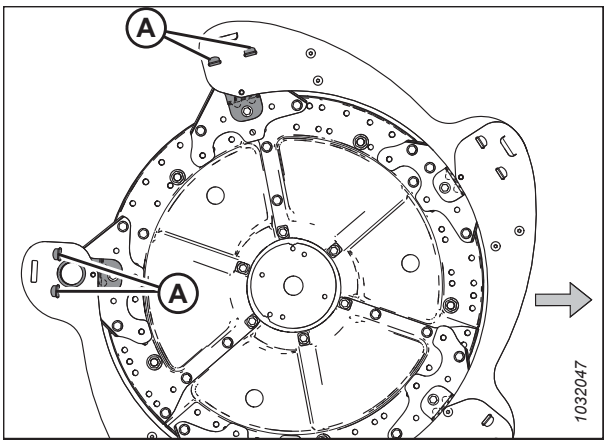

Figure 4.337: Tītavu gala vairogs noņemts — iekšējais izciļņa gals

9. Nedaudz paceliet esošā tītavu gala vairoga galu (A) no balsta (B).

10. Novietojiet jauno tītavu gala vairogu (C) uz balsta (B) zem esošā tītavu gala vairoga (A).

11. Novietojiet jaunā tītavu gala vairoga (C) otru galu uz otra balsta (D) virs esošā tītavu gala vairoga (E).

12. Uzlieciet atpakaļ trīs bultskrūves (F).

13. Uzlieciet atpakaļ divas skrūves (G), izciļņa deflektoru un uzgriežņus (noņemti, pildot darbību *6, page 461*) uz jaunā tītavu gala vairoga.

14. Pievelciet visas detaļas.

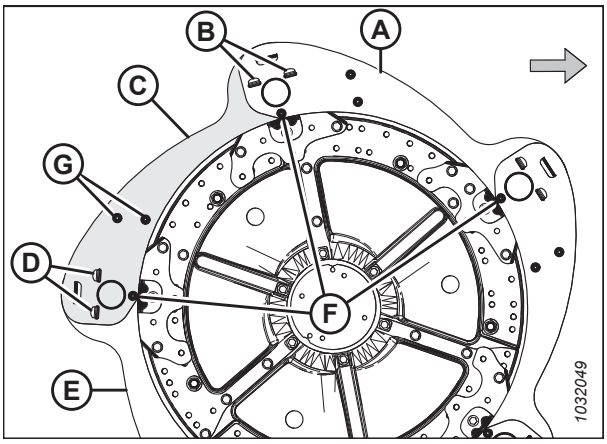

Figure 4.338: Tītavu gala vairogi — iekšējais izciļņa gals

Tītavu gala vairogu nomaiņa pie ārējā aizmugurējā gala

DANGER

Lai nepieļautu traumas vai nāvi mašīnas neparedzētas iedarbināšanas gadījumā, vienmēr apturiet dzinēju un izņemiet atslēgu no aizdedzes, pirms pieceļaties no operatora sēdekļa jebkādu iemeslu dēļ.

1. Tītavas pilnībā nolaidiet.
2. Pilnībā nolaidiet hederi.
3. Izslēdziet dzinēju un izņemiet atslēgu no aizdedzes.
4. Manuāli grieziet tītavas, līdz var piekļūt tam tītavu gala vairogam, kas jānomaina (A).
5. Noņemiet trīs skrūves (B).

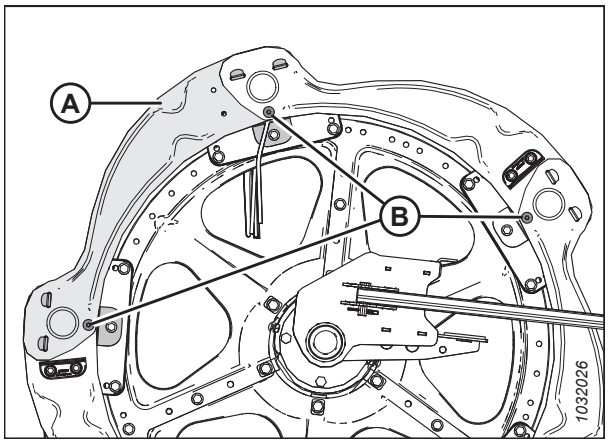

Figure 4.339: Tītavu gala vairogi — ārējais aizmugurējais gals

6. Noceliet tītavu gala vairoga (A) galu no balsta (B).

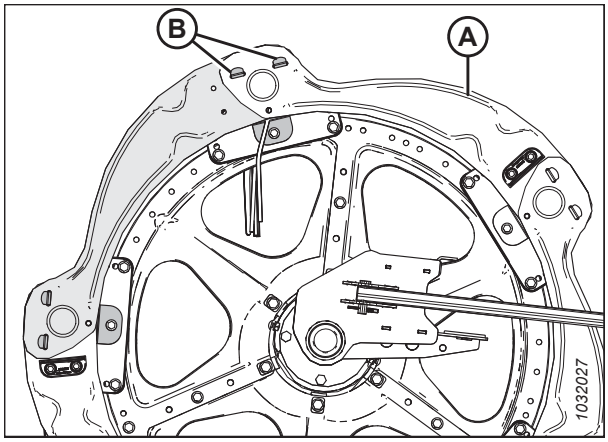

Figure 4.340: Tītavu gala vairogi — ārējais aizmugurējais gals

7. Noņemiet tītavu gala vairogu no balstiem (A).

8. Noņemiet tītavu lāpstiņu, ja tāda uzstādīta uz tītavu gala vairoga.

   NOTE:

   Tītavu gala lāpstiņas (B) uz tītavu gala vairogiem tiek uzstādītas pārmaiņus.

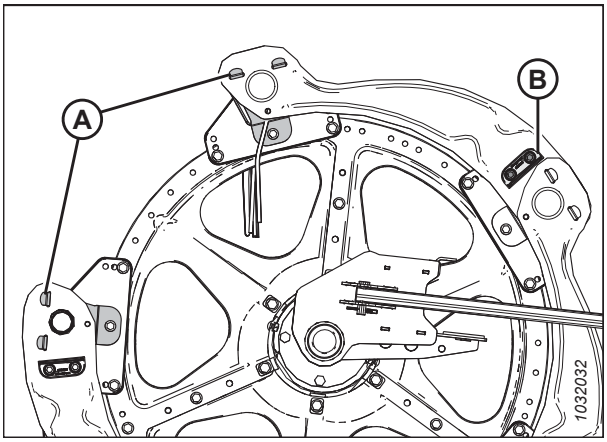

Figure 4.341: Tītavu gala vairogs noņemts — ārējais aizmugurējais gals

9. Nedaudz paceliet tītavu gala vairoga galu (A) no balsta (B).

10. Novietojiet jauno tītavu gala vairogu (C) uz balsta (B) zem esošā tītavu gala vairoga (A).

11. Novietojiet jaunā tītavu gala vairoga (C) otru galu uz otra balsta (E) virs esošā tītavu gala vairoga.

12. Uzlieciet atpakaļ trīs bultskrūves (D).

13. Uzstādiet lāpstiņu (ja noņemta darbībā *8, page 463*) uz jaunā tītavu gala vairoga (ja iepriekš uzstādīts).

14. Pievelciet visas detaļas.

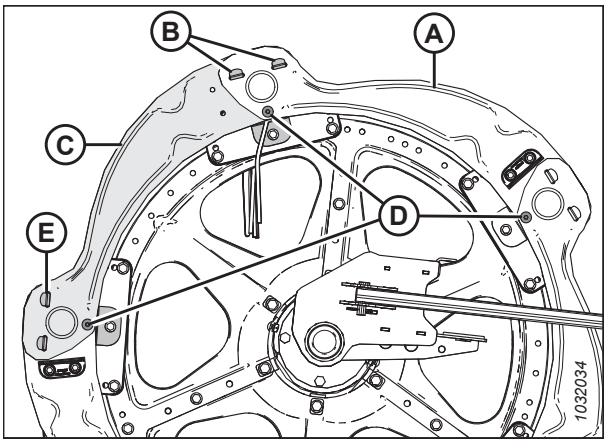

Figure 4.342: Tītavu gala vairogi — ārējais aizmugurējais gals

Tītavu gala vairogu nomaiņa pie iekšējā aizmugurējā gala

Ja tītavu gala aizsargi ir bojāti, tie ir jānomaina.

DANGER

Lai nepieļautu traumas vai nāvi mašīnas neparedzētas iedarbināšanas gadījumā, vienmēr apturiet dzinēju un izņemiet atslēgu no aizdedzes, pirms pieceļaties no operatora sēdekļa jebkādu iemeslu dēļ.

IMPORTANT:

Tītavu gala vairogi ir atšķirīgi hedera iekšējam un ārējam aizmugurējam galam. Ilustrācijai skatiet *4.330, page 458*.

1. Tītavas pilnībā nolaidiet.

2. Pilnībā nolaidiet hederi.

3. Izslēdziet dzinēju un izņemiet atslēgu no aizdedzes.

4. Manuāli grieziet tītavas, līdz var piekļūt tam tītavu gala vairogam, kas jānomaina (A).

5. Atskrūvējiet sešas M10 skrūves (B) un uzgriežņus. Saglabājiet detaļas atkārtotai uzstādīšanai.

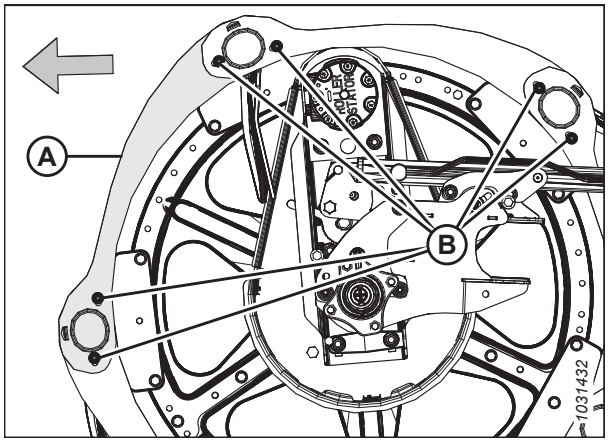

Figure 4.343: Tītavu gala vairogi — iekšējais aizmugurējais gals

6. Paceliet otru gala vairogu (A), lai atvienotu stiprinājumu no gala vairoga (B).

7. Paceliet tītavu gala vairoga (B) galu no gala vairoga (C) un pagrieziet gala vairogu (B) uz leju.

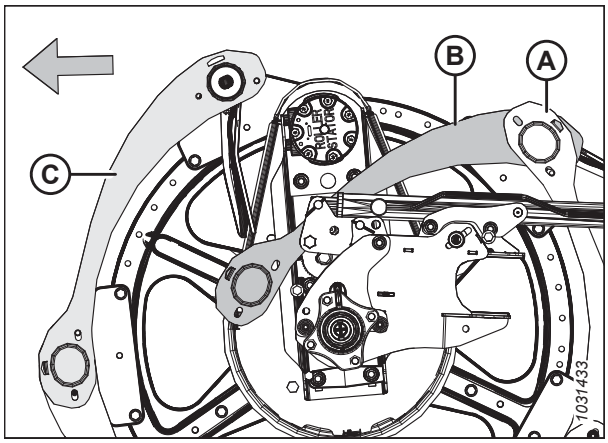

Figure 4.344: Tītavu gala vairogi — iekšējais aizmugurējais gals

8. Izņemiet M10 bultskrūvi (A), uzgriezni (B) un gala stiprinājuma pirkstu (C) no zaru caurules, kas nostiprina buksi un aizmugurējā gala pirkstu. Saglabājiet salikšanai atpakaļ.

9. Lai noņemtu gala aizsarga ieliktni (D), bīdiet to. Saglabājiet ieliktni atkārtotai uzstādīšanai.

10. Noņemiet un likvidējiet bojāto tītavu gala vairogu (E).

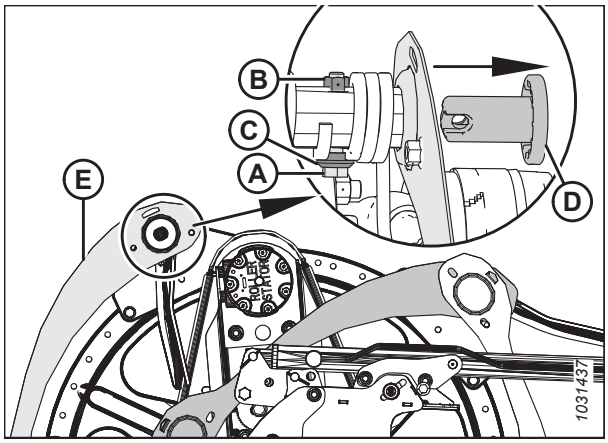

Figure 4.345: Tītavu gala vairogi — iekšējais aizmugurējais gals

11. Uzlieciet jauno tītavu gala vairogu (A) un saslēdziet stiprinājumu ar otru gala vairogu (B).

12. Novietojiet jaunā gala vairogu (A) otru galu uz zaru caurules un nostipriniet ar stiprinājumu (C).

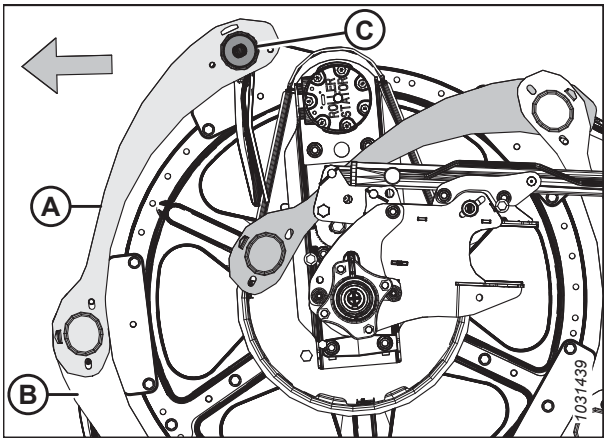

Figure 4.346: Tītavu gala vairogi — iekšējais aizmugurējais gals

13. Novietojiet aizmugurējā gala pirkstu (A), kā parādīts.

14. Nostipriniet aizmugurējā gala pirkstu (A) un buksi (uzstādīti, veicot darbību *12, page 465*) ar M10 bultskrūvi (B) gala pirksta stiprinājumu (C) un uzgriezni (D).

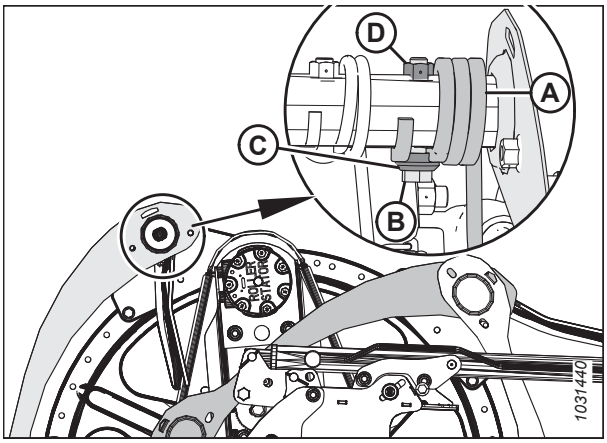

Figure 4.347: Tītavu gala vairogi — iekšējais aizmugurējais gals

15. Pagrieziet tītavu gala vairogu (A) uz augšu un abos galos saslēdziet stiprinājumus (B).

16. Piestipriniet tītavu gala vairogus ar sešām M10 skrūvēm un uzgriežņiem (C).

17. Pievelciet uzgriežņus (C) līdz 35 Nm (26 lbf·ft). **NEPĀRVELCIET** uzgriežņus, lai nesaplacinātu cauruli.

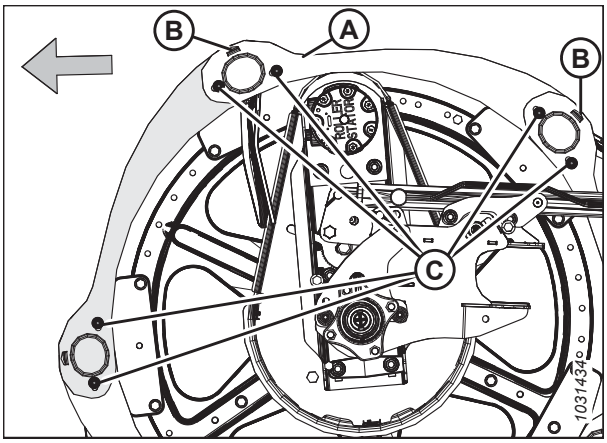

Figure 4.348: Tītavu gala vairogi — iekšējais aizmugurējais gals

Tītavu gala vairoga balstu nomaiņa

Ja tītavu gala aizsarga balsti ir bojāti, tie ir jānomaina.

DANGER

Lai nepieļautu traumas vai nāvi mašīnas neparedzētas iedarbināšanas gadījumā, vienmēr apturiet dzinēju un izņemiet atslēgu no aizdedzes, pirms pieceļaties no operatora sēdekļa jebkādu iemeslu dēļ.

NOTE:

Visi parādītie attēli ir no ārējā izciļņa gala.

1. Tītavas pilnībā nolaidiet.
2. Pilnībā nolaidiet hederi.
3. Izslēdziet dzinēju un izņemiet atslēgu no aizdedzes.
4. Manuāli pagrieziet tītavas, līdz var piekļūt tītavu gala vairoga balstam, kas jānomaina.
5. Izņemiet bultskrūvi (B), kas nostiprina tītavu gala vairogu pie balsta (A).
6. Noņemiet skrūves (C) no balsta (A) un diviem blakus esošajiem balstiem.

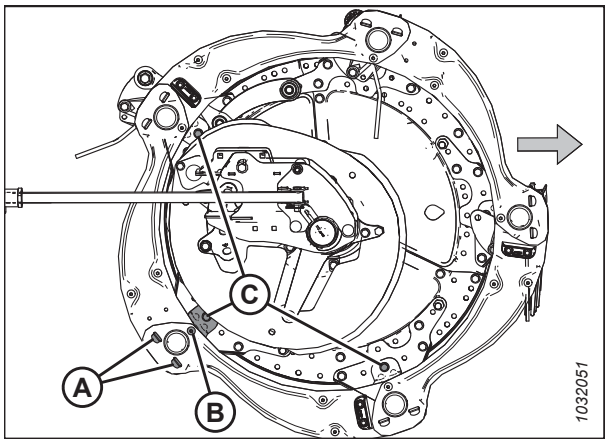

Figure 4.349: Tītavu gala vairoga balsti

7. Atvirziet tītavu gala aizsargus (A) un balstu (B) no zaru caurules, un pēc tam noņemiet balstu no gala aizsargiem.
8. Ievietojiet jaunā balsta (B) stiprinājuma austiņas tītavu gala vairogu (A) ligzdās. Pārliecinieties, ka izciļņi ir nofiksējuši abus tītavu gala vairogus.

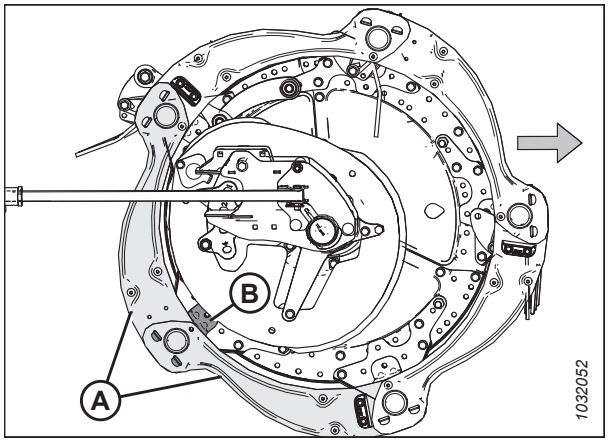

Figure 4.350: Tītavu gala vairoga balsti

9. Piestipriniet balstu (B) pie diska sektora ar bultskrūvi (C) un uzgriezni. **NEPIEVELCIET.**

10. Nostipriniet tītavu gala vairogus (C) pie balsta (A) ar bultskrūvi (D) un uzgriezni. **NEPIEVELCIET.**

11. Uzlieciet atpakaļ citus balstus ar bultskrūvēm (E) un uzgriežņiem.

12. Pārbaudiet atstarpi starp zaru cauruli un tītavu gala vairoga balstu un, ja nepieciešams, noregulējiet.

13. Pievelciet uzgriežņus līdz 27 Nm (20 lbf·ft).

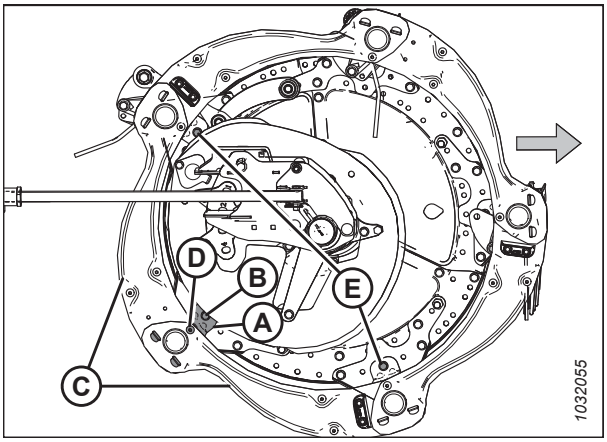

Figure 4.351: Tītavu gala vairoga balsti

4.14 Tītavu piedziņa

Hidrauliski darbināmais tītavu motors darbina ķēdi, kas piestiprināta centrālajai svirai starp tītavām dubulto tītavu hederā, kreisai centrālajai svirai trīskāršo tītavu hederā.

4.14.1 Tītavu piedziņas ķēde

Tītavu piedziņas ķēde pārvada jaudu no hidrauliski darbināmā tītavu motora uz ķēdesratiem, kas griež tītavas.

Tītavu piedziņas ķēdes atslābināšana

Tītavu piedziņas ķēdes spriegojumu var atlaist, lai piekļūtu piedziņas komponentiem.

DANGER

Lai novērstu traumas vai nāvi mašīnas neparedzētas iedarbināšanas dēļ, pirms mašīnas regulēšanas vienmēr izslēdziet dzinēju un izņemiet atslēgu no aizdedzes.

1. Iedarbiniet dzinēju.
2. Pilnībā nolaidiet hederi.
3. Noregulējiet tītavas pilnībā uz priekšu.
4. Izslēdziet dzinēju un izņemiet atslēgu no aizdedzes.
5. Noņemiet tītavu piedziņas pārsegu. Norādījumus skatiet *Tītavu piedziņas pārsega noņemšana, page 45*.
6. Atveriet gala aizsargu. Norādījumus skatiet šeit: *Hedera gala vairogu atvēršana, page 39*.
7. Izņemiet saspraudes tapu (A), kas notur universālo darbarīku (B) pie kronšteina uz kreisās gala loksnes.
8. Noņemiet universālo darbarīku (B) un ievietojiet saspraudes tapu atpakaļ kronšteinā.

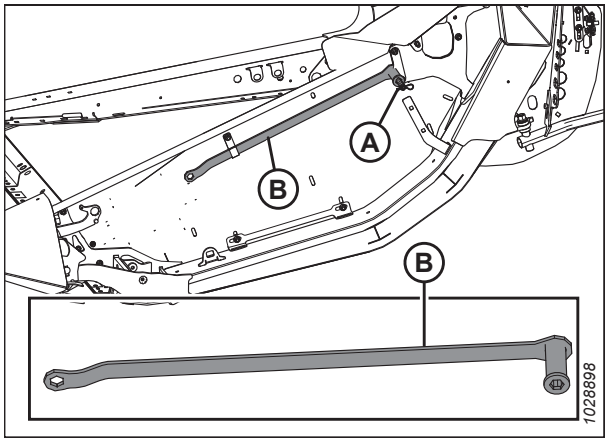

Figure 4.352: Universālā darbarīka uzglabāšanas vieta

IMPORTANT:

NEATLAIDIET motora stiprinājumu; tas ir noregulēts rūpnīcā un nostiprināts ar koniskām paplāksnēm. Ķēdes spriegojums tiek regulēts, neatlaižot piedziņas stiprinājuma skrūves.

9. Ar īkšķi nospiediet spriegošanas fiksatoru (A) pulksteņrādītāju virzienā un turiet to atbloķētā stāvoklī.

10. Uzlieciet universālo darbarīku (B) uz ķēdes spriegotāja (C) un grieziet universālo darbarīku uz augšu, lai atlaistu ķēdes spriegojumu.

11. Nolieciet universālo darbarīku atpakaļ uzglabāšanas stāvoklī.

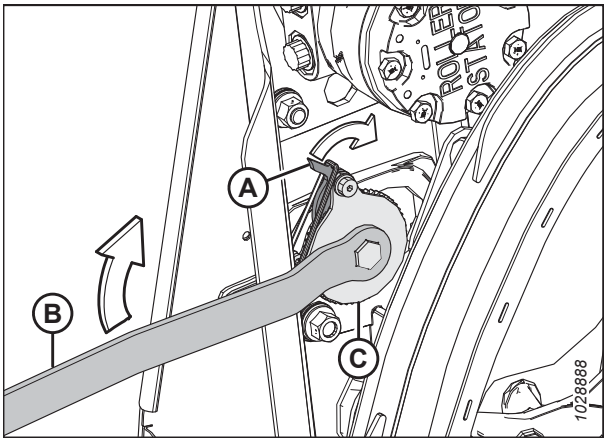

Figure 4.353: Tītavu piedziņa

Tītavu piedziņas ķēdes pievilkšana

Pareizi nospriegota piedziņas ķēde nodrošina optimālu jaudas pārnesi, vienlaikus samazinot detaļu nodilumu.

DANGER

Lai novērstu traumas vai nāvi mašīnas neparedzētas iedarbināšanas dēļ, pirms mašīnas regulēšanas vienmēr izslēdziet dzinēju un izņemiet atslēgu no aizdedzes.

1. Izslēdziet dzinēju un izņemiet atslēgu no aizdedzes.

2. Atveriet gala aizsargu. Norādījumus skatiet šeit: *Hedera gala vairogu atvēršana, page 39*.

3. Izņemiet saspraudes tapu (A), kas notur universālo darbarīku (B) pie kronšteina uz kreisās gala loksnes.

4. Noņemiet universālo darbarīku (B) un ievietojiet saspraudes tapu atpakaļ kronšteinā.

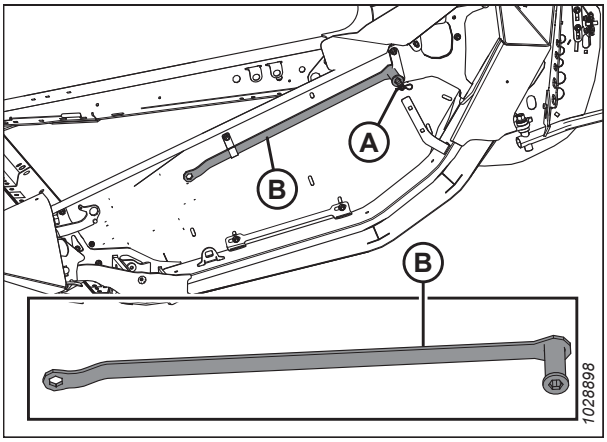

Figure 4.354: Universālā darbarīka uzglabāšanas vieta — kreisā puse

5. Novietojiet universālo darbarīku (A) uz ķēdes spriegotāja (B).

   IMPORTANT:

   NEATLAIDIET motora stiprinājumu; tas ir noregulēts rūpnīcā un nostiprināts ar koniskām paplāksnēm. Ķēdes spriegojums tiek regulēts, neatlaižot piedziņas stiprinājuma skrūves.

6. Grieziet universālo darbarīku (A) uz leju, līdz ķēde ir nospriegota.

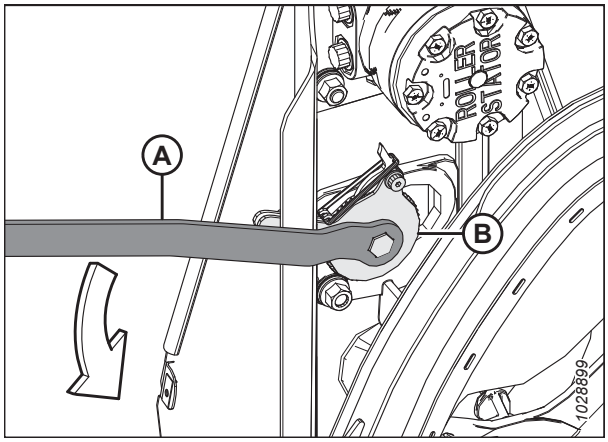

Figure 4.355: Tītavu piedziņa

7. Kad ķēde nospriegota, pagrieziet universālo darbarīku uz augšu, lai bloķētāja/fiksatora zobi pareizi saslēgtos ar spriegotāja zobiem. Ja spriegotājs pirms spriegošanas neizlaiž nevienu zobu, **NEVIRZIET** spriegotāju ar spēku līdz nākamajam ierobam.

   IMPORTANT:

   NEPĀRVELCIET ķēdi. Ja ķēde ir pārvilkta, ķēdesrati tiek pārmērīgi noslogoti, izraisot motora gultņu un/vai citu detaļu priekšlaicīgu atteici.

   IMPORTANT:

   Ķēdes (A) pusē jābūt aptuveni 38 mm (1 1/2 collas) brīvai vietai, bet otrā (B) pusē tai jābūt nospriegotai. Šāds ķēdes spriegojuma un vaļīguma līmenis ir nepieciešams, lai izlaistu vienu ķēdes spriegotāja robu.

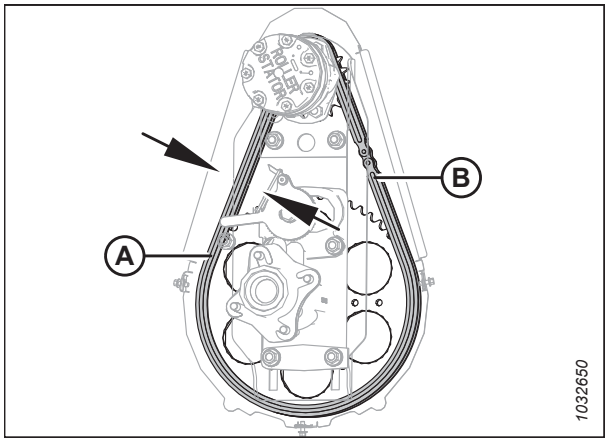

Figure 4.356: Tītavu piedziņa

8. Pagrieziet tītavas ar rokām, lai pārliecinātos, ka ķēde joprojām ir pareizi saslēgta uz visiem apakšējā ķēdesrata (A) zobiem. Lai novērstu sastāvdaļu bojājumus, pārliecinieties, ka, griežot tītavas, ķēde nav pārāk nospriegota.

9. Nolieciet universālo darbarīku atpakaļ uzglabāšanas stāvoklī.

10. Aizveriet gala aizsargu. Norādījumus skatiet šeit: *Hedera gala vairogu aizvēršana, page 40*.

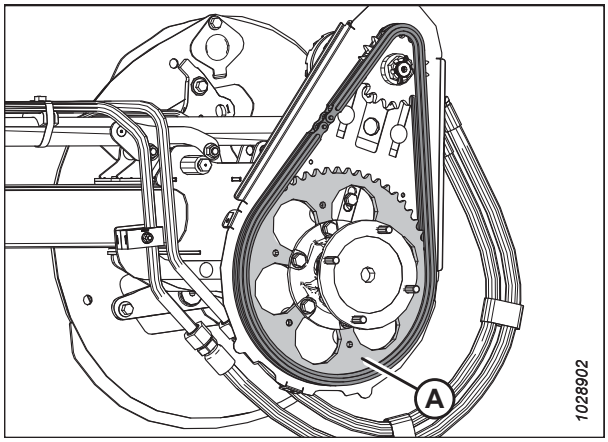

Figure 4.357: Tītavu piedziņa

4.14.2 Tītavu piedziņas ķēdesrats

Tītavu piedziņas ķēdesrats ir piestiprināts pie tītavu piedziņas motora.

Case IH un New Holland kombainiem konfigurējiet kombainu atbilstoši tītavu ķēdesrata izmēram, lai optimizētu automātisko kontroli tītavu ātrumam attiecībā pret zemes ātrumu. Plašāku informāciju skatiet kombaina apkopes rokasgrāmatā.

NOTE:

Ir iespējama arī divu ātrumu tītavu piedziņas iespēja. Pasūtiet komplektu MAC311882.

Tītavu piedziņas viena ķēdesrata noņemšana

Tītavu piedziņas ķēdesrats ir piestiprināts tītavu piedziņas motoram. Mainot piedziņas un dzenošos ķēdesratus, var mainīt tītavu ātrumu un griezes momentu.

DANGER

Lai nepieļautu traumas vai nāvi mašīnas neparedzētas iedarbināšanas gadījumā, vienmēr apturiet dzinēju un izņemiet atslēgu no aizdedzes, pirms pieceļaties no operatora sēdekļa jebkādu iemeslu dēļ.

1. Izslēdziet dzinēju un izņemiet atslēgu no aizdedzes.
2. Noņemiet tītavu piedziņas pārsegu. Norādījumus skatiet *Tītavu piedziņas pārsega noņemšana, page 45*.
3. Atlaidiet tītavu piedziņas ķēdi (A). Norādījumus skatiet šeit: *Tītavu piedziņas ķēdes atslābināšana, page 468*.
4. Noņemiet tītavu piedziņas ķēdi (A) no tītavu piedziņas ķēdesrata (B).

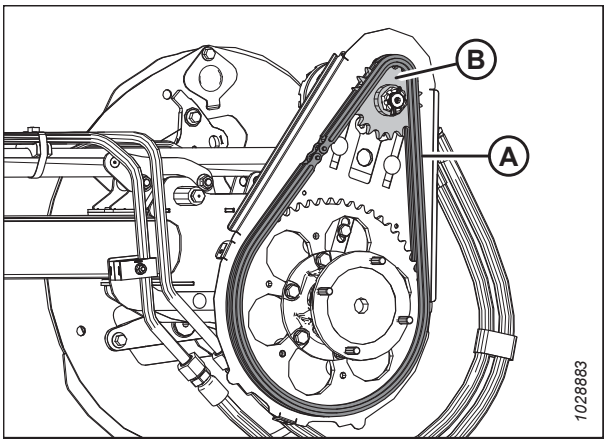

Figure 4.358: Viens ķēdesrats

5. Noņemiet no motora vārpstas šķelttapu un vainaguzgriezni (A).
6. Noņemiet tītavu piedziņas ķēdesratu (B). Pārliecinieties, ka atslēga paliek vārpstā.

   IMPORTANT:

   Lai nesabojātu motoru, izmantojiet vilkšanas rīku, ja piedziņas ķēdesratu (B) nevar izvilkt ar roku. **NELIETOJIET** lauzni un / vai āmuru, lai noņemtu piedziņas ķēdesratu.

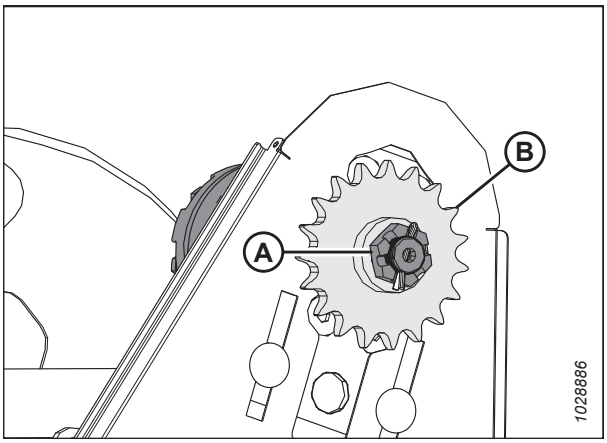

Figure 4.359: Viens ķēdesrats

Tītavu piedziņas viena ķēdesrata uzstādīšana

Tītavu piedziņas ķēdesrats ir piestiprināts tītavu piedziņas motoram. Mainot piedziņas un dzenošos ķēdesratus, var mainīt tītavu ātrumu un griezes momentu.

DANGER

Lai nepieļautu traumas vai nāvi mašīnas neparedzētas iedarbināšanas gadījumā, vienmēr apturiet dzinēju un izņemiet atslēgu no aizdedzes, pirms pieceļaties no operatora sēdekļa jebkādu iemeslu dēļ.

1. Salāgojiet ķēdesrata atslēgas atveri (B) ar motora vārpstas atslēgu un uzbīdiet ķēdesratu uz vārpstas. Nostipriniet ar vainaguzgriezni (A).
2. Pievelciet uzgriezni līdz 12 Nm (9 lbf·ft).
3. Uzlieciet šķelttapu. Ja nepieciešams, pievelciet vainaguzgriezni (A) līdz nākamajam robam, lai uzstādītu šķelttapu.

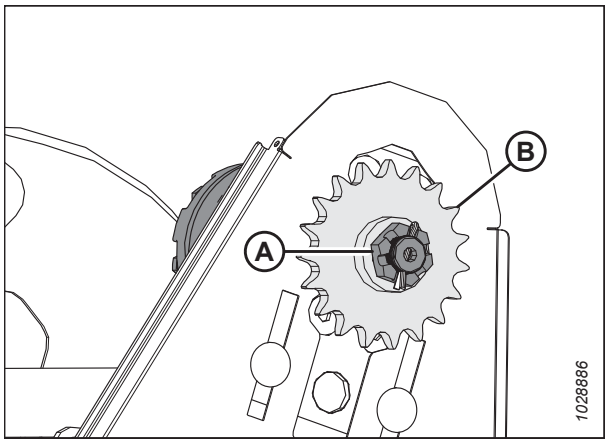

Figure 4.360: Viens ķēdesrats

4. Uzstādiet piedziņas ķēdi (A) uz piedziņas ķēdesrata (B).
5. Pievelciet piedziņas ķēdi. Norādījumus skatiet *Tītavu piedziņas ķēdes pievilkšana, page 469*.
6. Atkal uzstādiet tītavu piedziņas pārsegu. Norādījumus skatiet *Tītavu piedziņas pārsega uzstādīšana, page 47*.

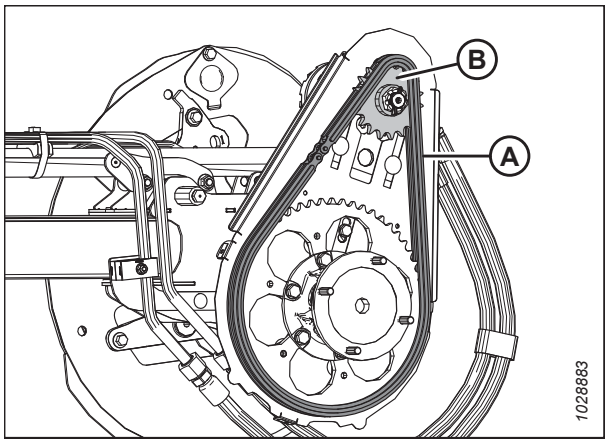

Figure 4.361: Viens ķēdesrats

4.14.3 Tītavu ātruma ķēdes pozīcijas maiņa ar uzstādītu divu ātrumu komplektu

Tītavu piedziņas ķēdesrats ir piestiprināts tītavu piedziņas motoram. Mainot piedziņas un dzenošos ķēdesratus, var mainīt tītavu ātrumu un griezes momentu.

DANGER

Lai nepieļautu traumas vai nāvi mašīnas neparedzētas iedarbināšanas gadījumā, vienmēr apturiet dzinēju un izņemiet atslēgu no aizdedzes, pirms pieceļaties no operatora sēdekļa jebkādu iemeslu dēļ.

1. Izslēdziet dzinēju un izņemiet atslēgu no aizdedzes.
2. Atveriet gala aizsargu. Norādījumus skatiet šeit: *Hedera gala vairogu atvēršana, page 39*.
3. Atlaidiet tītavu piedziņas ķēdi. Norādījumus skatiet šeit: *Tītavu piedziņas ķēdes atslābināšana, page 468*.

4. Pārlieciet ķēdi (A) no pašreizējā ķēdesrata komplekta uz citu komplektu (B).

   NOTE:

   Iekšējo ķēdesratu komplekts ir paredzēts liela griezes momenta lietojumiem, bet ārējo ķēdesratu komplekts — liela ātruma lietojumiem.

   NOTE:

   - Ja pārslēdzat no liela ātruma iestatījuma uz liela griezes momenta iestatījumu, vispirms pārlieciet ķēdi uz augšējo ķēdesratu. Tas nodrošina vaļīgāku ķēdi, lai veiktu izmaiņas apakšējā ķēdesratā.
   - Ja pārslēdzat no liela griezes momenta iestatījuma uz liela ātruma iestatījumu, vispirms pārlieciet ķēdi uz apakšējo ķēdesratu. Tas nodrošina vaļīgāku ķēdi, lai veiktu izmaiņas augšējā ķēdesratā.

5. Nospriegojiet tītavu piedziņas ķēdi. Norādījumus skatiet šeit: *Tītavu piedziņas ķēdes pievilkšana, page 469*.

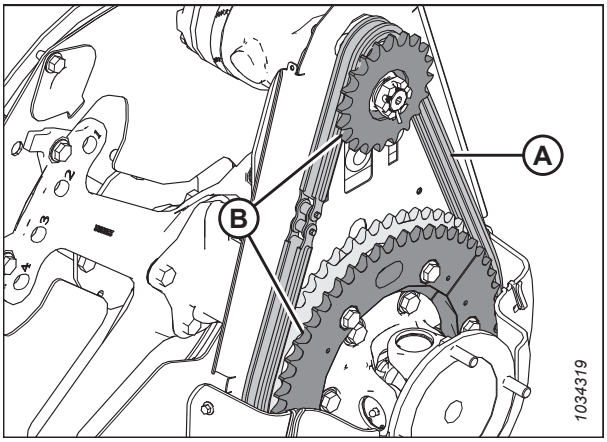

Figure 4.362: Tītavu piedziņas ķēdesrats

4.14.4 Dubulto vai trīskāršo tītavu piedziņas U veida savienojums

Hederos, kas aprīkoti ar dubultām tītavām, piedziņas U veida savienojums ļauj katrām tītavām kustēties neatkarīgi.

Eļļojiet U veida savienojumu atbilstoši specifikācijām. Norādījumus skatiet šeit: *4.3 Eļļošana, page 287*.

Nomainiet U veida savienojumu, ja tas ir pārmērīgi nodilis vai bojāts. Norādījumus skatiet šeit: *Dubulto vai trīskāršo tītavu piedziņas U veida savienojuma noņemšana, page 473*.

Dubulto vai trīskāršo tītavu piedziņas U veida savienojuma noņemšana

Ja dubulto tītavu U veida savienojums ir nolietojies vai bojāts, tas ir jāmaina.

DANGER

Lai nepieļautu traumas vai nāvi mašīnas neparedzētas iedarbināšanas gadījumā, vienmēr apturiet dzinēju un izņemiet atslēgu no aizdedzes, pirms pieceļaties no operatora sēdekļa jebkādu iemeslu dēļ.

1. Izslēdziet dzinēju un izņemiet atslēgu no aizdedzes.
2. Noņemiet piedziņas pārsegu. Norādījumus skatiet šeit: *Tītavu piedziņas pārsega noņemšana, page 45*.
3. Atbalstiet labo tītavu iekšējo galu ar priekšējo ielādētāju un neilona cilpām (A) vai līdzvērtīgām celšanas ierīcēm.

   IMPORTANT:

   Lai nesabojātu un nesalocītu centrālo cauruli, atbalstiet tītavas pēc iespējas tuvāk gala diskam.

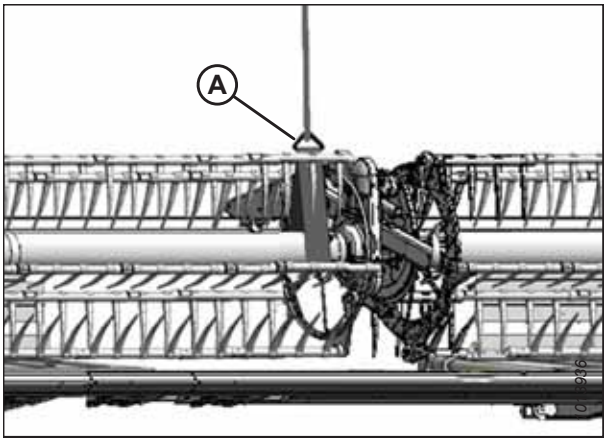

Figure 4.363: Tītavu atbalstīšana

4. Noņemiet četras bultskrūves (A), ar ko tītavu cauruli piestiprina pie U veida savienojuma atloka (B), un pārvietojiet tītavas uz sāniem.

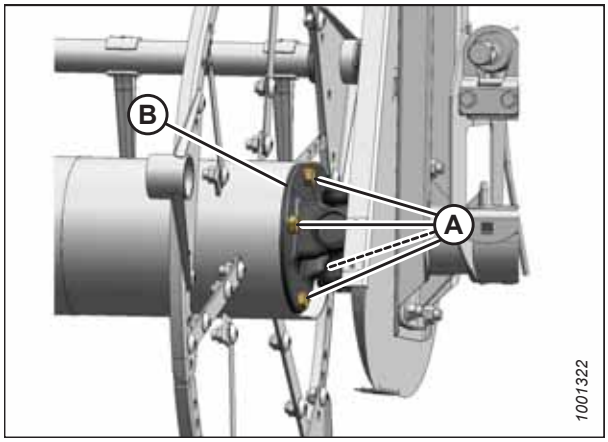

Figure 4.364: U veida savienojums

5. Noņemiet sešas skrūves (A), ar ko U veida savienojuma atloku (B) piestiprina pie piedziņas ķēdesrata (C).

6. Noņemiet U veida savienojumu.

   NOTE:

   Var būt nepieciešams pārvietot labās tītavas uz sāniem, lai U veida savienojums nepieskartos caurulei.

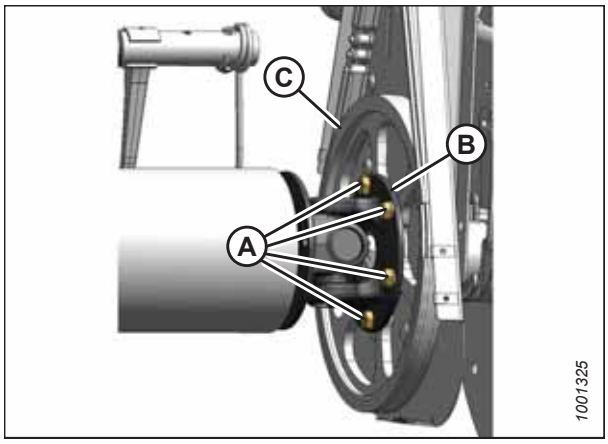

Figure 4.365: U veida savienojums

7. **Tikai trīskāršās tītavas:** Starp tītavu cauruli un U veida savienojumu ir starplika (A). Noteikti saglabājiet šo starpliku atkārtotai uzstādīšanai.

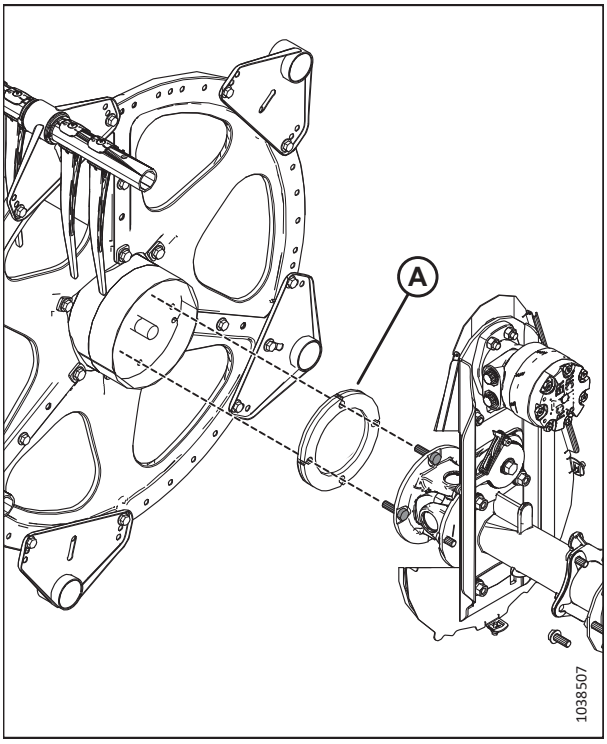

Figure 4.366: Starplika — tikai trīskāršās tītavas

Dubulto vai trīskāršo tītavu U veida savienojuma uzstādīšana

Kad vecais U veida savienojums ir noņemts, var uzstādīt jaunu.

1. Novietojiet U veida savienojuma atloku (B) uz piedziņas ķēdesrata (C), kā parādīts attēlā.

2. Uzklājiet vidēja stipruma vītņu fiksācijas līdzekli (Loctite® 243 vai līdzvērtīgu) un ievietojiet sešas skrūves (A). Pievelciet skrūves ar rokām; **NEPĀRVELCIET** skrūves.

   NOTE:

   Labajā attēlā ir parādītas tikai četras skrūves (A).

   NOTE:

   Var būt nepieciešams pārvietot labās tītavas uz sāniem, lai U veida savienojums nepieskartos tītavu caurulei.

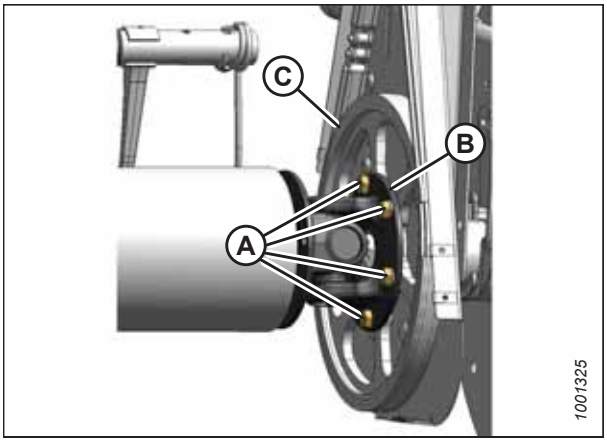

Figure 4.367: U veida savienojums

3. **Tikai trīskāršās tītavas:** Pārbaudiet, vai starp tītavu cauruli un U veida savienojumu ir starplika (A). Salāgojiet starplikas atveres ar atverēm spoles tītavu caurulē.

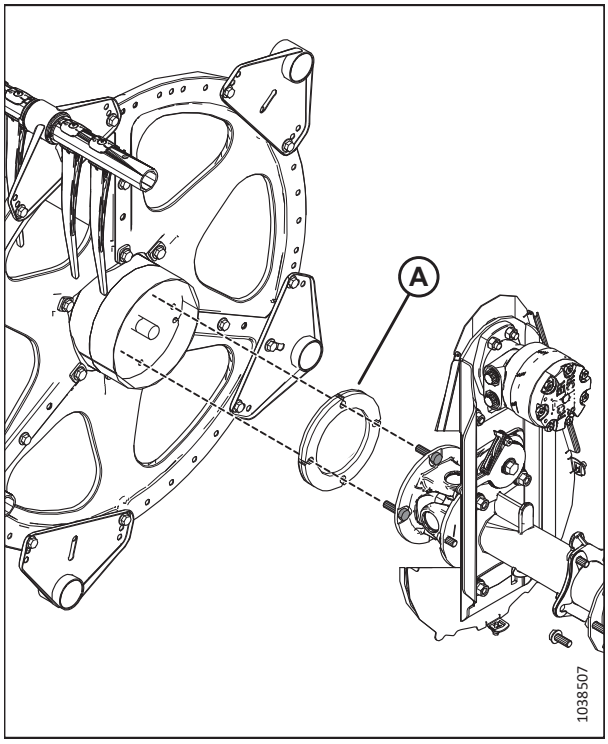

Figure 4.368: Starplika — tikai trīskāršās tītavas

4. Novietojiet tītavu cauruli pret tītavu piedziņu un fiksējiet atlokvārpstu U veida savienojuma vadošajā atverē.
5. Grieziet tītavas, līdz atveres tītavu caurules galā un U veida savienojuma atlokā (B) sakrīt.
6. Uzklājiet vidēja stipruma vītņu fiksatoru (Loctite® 243 vai līdzvērtīgu) uz četrām 1/2 collu skrūvēm (A) un nostipriniet atlokā.
7. Pievelciet desmit skrūves līdz 110 Nm (81 lbf·ft).

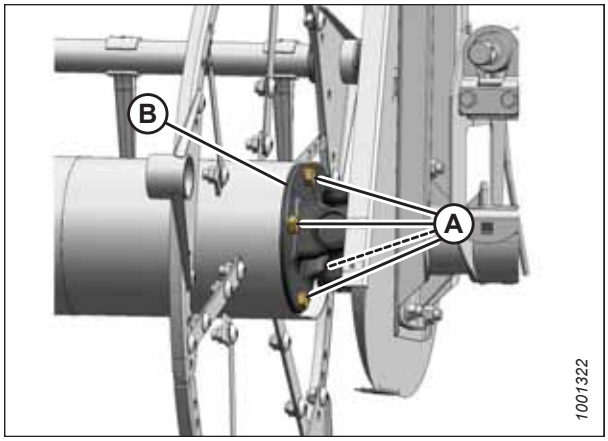

Figure 4.369: U veida savienojums

8. Noņemiet siksnu (A) no tītavām.
9. Uzstādiet piedziņas pārsegu. Norādījumus skatiet šeit: *Tītavu piedziņas pārsega uzstādīšana, page 47*.

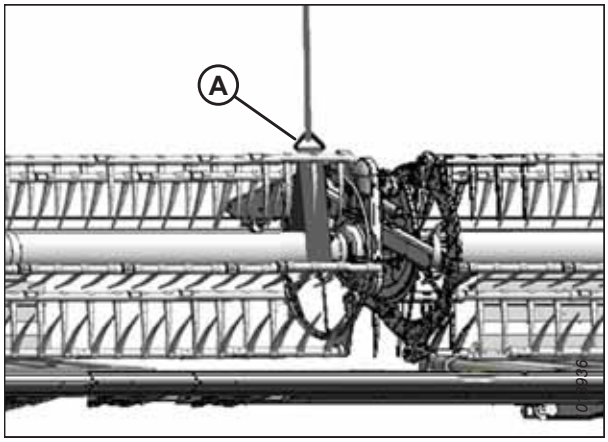

Figure 4.370: Tītavu atbalstīšana

4.14.5 Tītavu piedziņas motors

Tītavu piedziņas motors tiek izmantots tītavu piedziņas sistēmā dubulto tītavu un trīskāršo tītavu stiebru pacēlāja hederos. Šim motoram nav nepieciešama regulāra uzturēšana vai apkope. Ja rodas problēmas ar motoru, noņemiet to un ļaujiet MacDon izplatītājam veikt apkopi.

Tītavu piedziņas motora noņemšana

Veiciet šo procedūru, lai problēmu gadījumā noņemtu tītavu piedziņas motoru. Ja rodas problēmas ar motoru, noņemiet to un ļaujiet MacDon izplatītājam veikt apkopi.

DANGER

Lai nepieļautu traumas vai nāvi mašīnas neparedzētas iedarbināšanas gadījumā, vienmēr apturiet dzinēju un izņemiet atslēgu no aizdedzes, pirms pieceļaties no operatora sēdekļa jebkādu iemeslu dēļ.

1. Izslēdziet dzinēju un izņemiet atslēgu no aizdedzes.
2. Atbrīvojiet piedziņas ķēdi. Norādījumus skatiet šeit: *Tītavu piedziņas ķēdes atslābināšana, page 468*.
3. Noņemiet piedziņas ķēdesratu. Norādījumus skatiet *Tītavu piedziņas viena ķēdesrata noņemšana, page 471*.
4. Atzīmējiet hidrauliskos vadus (A) un to novietojumu motorā (B), lai nodrošinātu pareizu atkārtotu pievienošanu.

   NOTE:

   Pirms hidraulisko vadu atvienošanas notīriet motora pieslēgvietas un ārējās virsmas.

5. Atvienojiet hidrauliskos vadus (A) pie motora (B). Atveriet vai noslēdziet atvērtās pieslēgvietas un vadus.

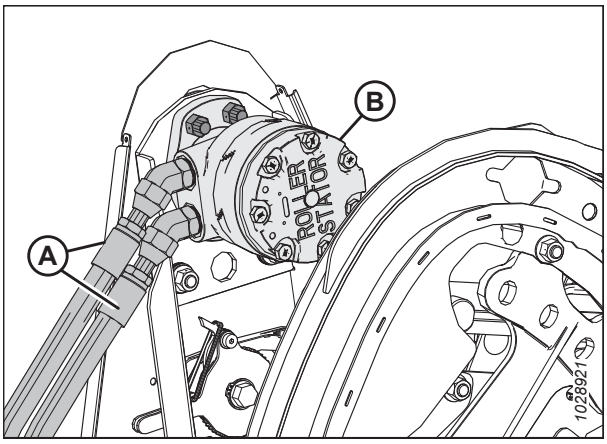

Figure 4.371: Tītavu motors un šļūtenes

6. Ja gremdgalvas skrūves (B) nav pieejamas caur ķēdes korpusa atverēm, atslābiniet montāžas detaļas motora stiprinājumā (A) un virziet motora stiprinājumu uz augšu vai uz leju, līdz skrūves ir pieejamas.
7. Noņemiet četras gremdgalvas skrūves (B) un noņemiet motoru (C).
8. Ja motors tiek nomainīts, noņemiet hidraulikas stiprinājumus no vecā motora un uzstādiet tos jaunajā motorā, ievērojot tādu pašu novietojumu.

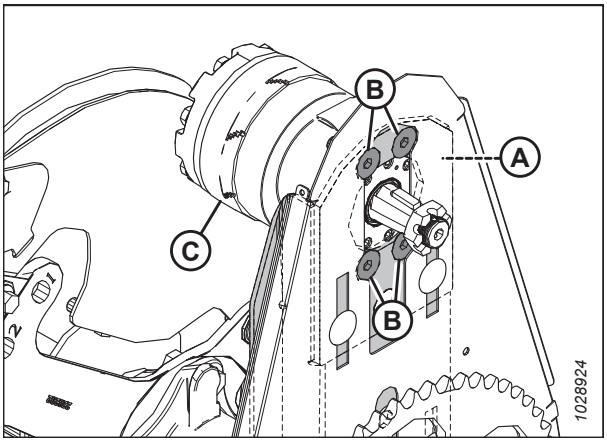

Figure 4.372: Tītavu piedziņas motora montāžas skrūves

Tītavu piedziņas motora uzstādīšana

Lai uzstādītu tītavu piedziņas motoru, veiciet šo procedūru. Ja rodas problēmas ar motoru, noņemiet to un ļaujiet MacDon izplatītājam veikt apkopi.

1. Ja montāžas caurumi (B) nav pieejami caur ķēdes korpusa atverēm, atslābiniet montāžas detaļas motora stiprinājumā (A) un virziet motora stiprinājumu uz augšu vai uz leju, kā nepieciešams.

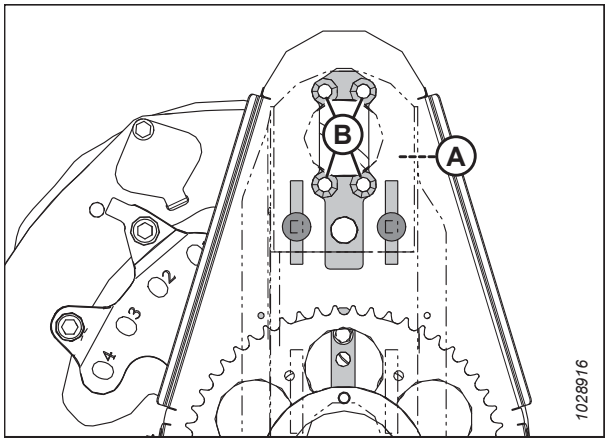

Figure 4.373: Tītavu piedziņas motora montāžas atveres

2. Piestipriniet motoru (A) pie motora stiprinājuma (B) ar četrām M12 x 40 mm gremdgalvas skrūvēm un uzgriežņiem (C).
3. Pievelciet stiprinājumus līdz 95 Nm (70 lbf·ft).
4. Ja uzstādāt jaunu motoru, izmantojiet hidrauliskos stiprinājumus (nav parādīti) no sākotnējā motora.

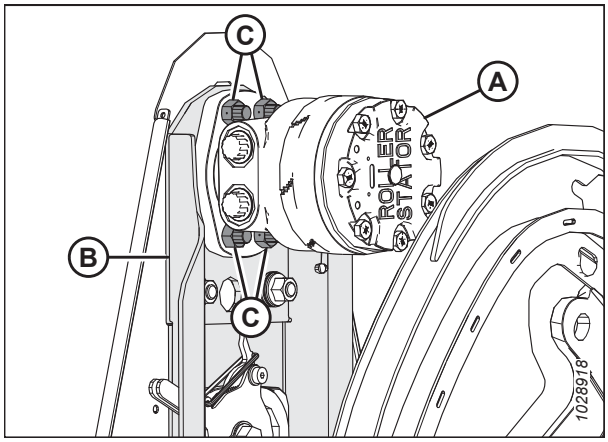

Figure 4.374: Tītavu piedziņas motors

5. Salāgojiet ķēdesrata atslēgas atveri (B) ar motora vārpstas atslēgu un uzbīdiet ķēdesratu uz vārpstas. Nostipriniet ar vainaguzgriezni (A).
6. Pievelciet vainaguzgriezni līdz 12 Nm (9 lbf·ft).
7. Uzlieciet šķelttapu. Ja nepieciešams, pievelciet vainaguzgriezni (A) līdz nākamajam robam, lai uzstādītu šķelttapu.

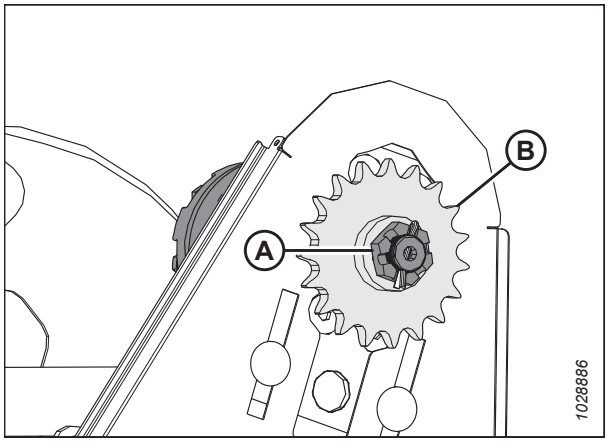

Figure 4.375: Tītavu piedziņa

8. Uzstādiet piedziņas ķēdi (A) uz piedziņas ķēdesrata (B).

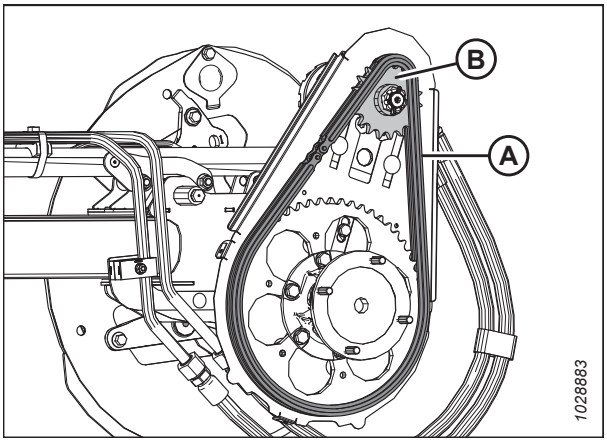

Figure 4.376: Tītavu piedziņa

9. Ja montāžas detaļas (A) tiek atslābinātas šīs procedūras veikšanai, pirms atkārtotas pievilkšanas pārliecinieties, ka uz katras bultskrūves (B) ir uzliktas trīs koniskas paplāksnes.

10. Izvietojiet koniskās paplāksnes tā, lai pirmās paplāksnes (C) ārējā mala būtu pret lējumu, bet nākamo divu paplākšņu (D) ārējās malas atrastos viena pret otru.

11. Pievelciet uzgriežņus (A), līdz tie izvirzās (47–54 Nm [35–40 lbf·ft]), un pēc tam atgrieziet par 3/4 apgrieziena.

12. Pievelciet piedziņas ķēdi. Norādījumus skatiet *Tītavu piedziņas ķēdes pievilkšana, page 469*.

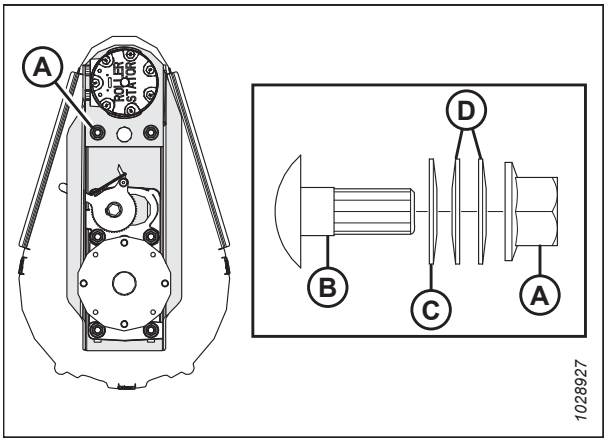

Figure 4.377: Tītavu piedziņas motora stiprinājums

13. Noņemiet vāciņus vai aizbāžņus no pieslēgvietām un vadiem un pievienojiet hidrauliskās caurules (A) pie motora (C) hidraulikas stiprinājumiem (B).

    NOTE:

    Pārliecinieties, ka hidrauliskie vadi (A) tiek uzstādīti to sākotnējās vietās.

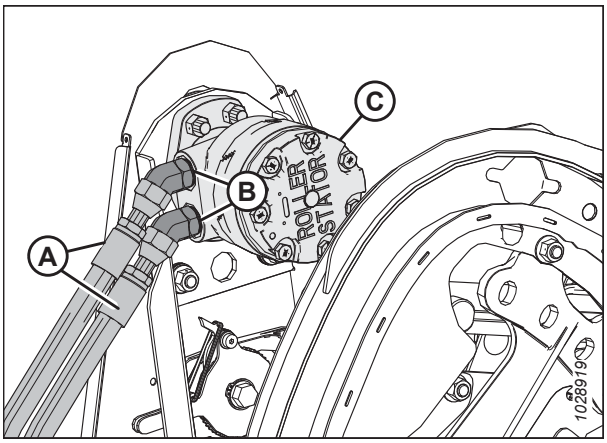

Figure 4.378: Tītavu motors un šļūtenes

4.14.6 Piedziņas ķēdes maiņa

Piedziņas ķēde ļauj hidrauliskajam tītavu piedziņas motoram griezt tītavas. Ķēdi var nomainīt, ja tā ir bojāta vai nolietojies.

DANGER

Lai novērstu traumas vai nāvi mašīnas neparedzētas iedarbināšanas dēļ, pirms mašīnas regulēšanas vienmēr izslēdziet dzinēju un izņemiet atslēgu no aizdedzes.

1. Izslēdziet dzinēju un izņemiet atslēgu no aizdedzes.
2. Noņemiet tītavu piedziņas pārsegu. Norādījumus skatiet šeit: *Tītavu piedziņas pārsega noņemšana, page 45*.
3. Atbrīvojiet piedziņas ķēdi. Norādījumus skatiet šeit: *Tītavu piedziņas ķēdes atslābināšana, page 468*.
4. Atbalstiet labās puses tītavu iekšējo galu ar priekšējo ielādētāju un neilona cilpām (A) vai līdzvērtīgām celšanas ierīcēm.

   IMPORTANT:

   Lai nesabojātu vai neiespiestu centrālo cauruli, balstiet tītavas iespējami tuvāk tītavu galam.

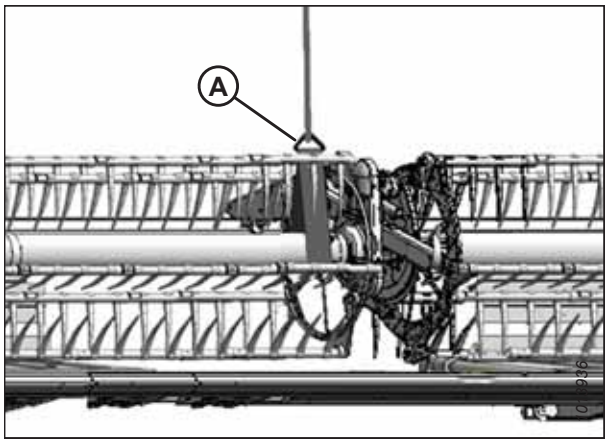

Figure 4.379: Tītavu atbalstīšana

5. Noņemiet četras bultskrūves (A), ar ko tītavu cauruli piestiprina pie U veida savienojuma atloka (B).

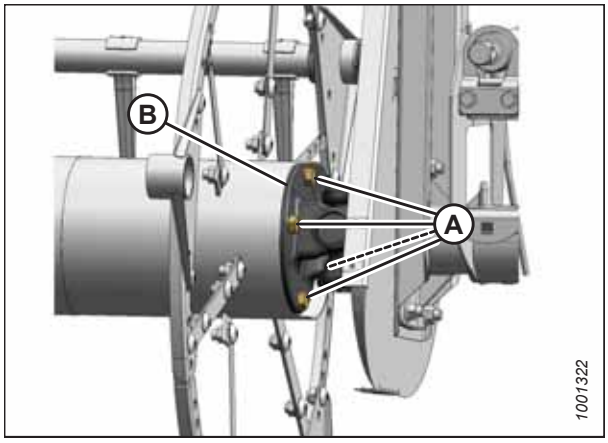

Figure 4.380: U veida savienojums

6. Virziet labās puses tītavas uz sāniem, lai atdalītu tītavu cauruli (A) no U veida savienojuma (B).
7. Noņemiet piedziņas ķēdi (C).
8. Izvietojiet ķēdi (C) virs U veida savienojuma (B) un novietojiet uz ķēdesratiem.

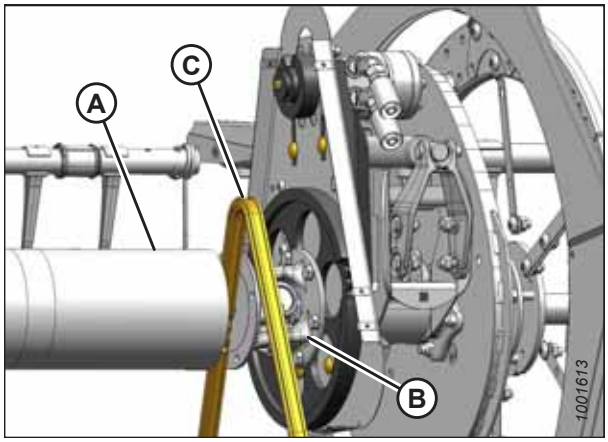

Figure 4.381: Ķēdes nomaiņa

9. Novietojiet labās puses tītavu cauruli pret tītavu piedziņu un nofiksējiet atlokvārpstu U veida savienojuma vadošajā atverē.

10. Grieziet tītavas, līdz atveres tītavu caurules galā un U veida savienojuma atlokā sakrīt.

11. Uzklājiet vidēja stiprības vītņu fiksatoru (Loctite® 243 vai līdzvērtīgu) uz četrām 1/2 collas skrūvēm (A) un nostipriniet pie atloka ar bloķēšanas paplāksnēm.

12. Pievelciet skrūves (A) līdz 109 Nm (80 lbf·ft).

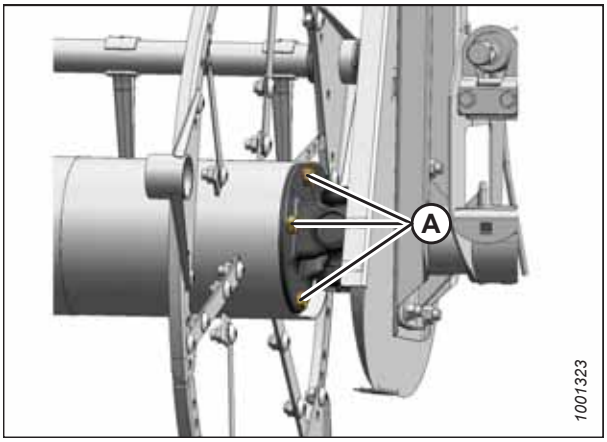

Figure 4.382: U veida savienojums

13. Noņemiet tītavu pagaidu cilpu (A).

14. Pievelciet piedziņas ķēdi. Norādījumus skatiet šeit: *Tītavu piedziņas ķēdes pievilkšana, page 469*.

15. Atkal uzstādiet tītavu piedziņas pārsegu. Norādījumus skatiet šeit: *Tītavu piedziņas pārsega uzstādīšana, page 47*.

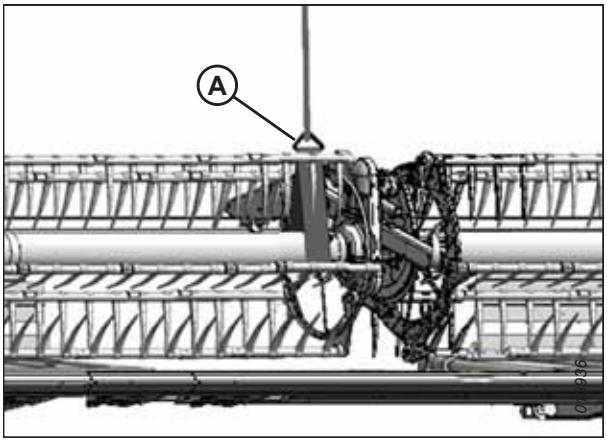

Figure 4.383: Tītavu atbalstīšana

4.15 Kontūras riteņi — papildaprīkojums

ContourMax™ kontūras riteņu papildaprīkojums ļauj hederam pielāgoties lauka relfejam, nodrošinot rugāju vienmērīgu augstumu, ja tiek pļauts līdz 46 cm (18 collām) virs zemes.

4.15.1 ContourMax™ riteņu augstuma līmeņošana

ContourMax™ riteņi ļauj hederam sekot zemes kontūrām, un riteņus var regulēt 0 mm (0 collas) un 457 mm (18 collas) virs zemes.

DANGER

Lai novērstu traumas vai nāvi neparedzētas startēšanas vai pacelta mehānisma krišanas dēļ, pirms paiešanas zem mašīnas apturiet dzinēju, izņemiet atslēgu un nofiksējiet dzinēja pacelšanas cilindra bloķēšanas vārstus.

WARNING

Pārbaudiet, vai neviens neatrodas darba zonā.

NOTE:

Pirms ContourMax™ līmeņošanas ir jāiestata hedera reljefa kopēšanas režīms. Norādījumus skatiet *Hedera reljefa kopēšanas pārbaude un regulēšana, page 137*.

NOTE:

Pirms ContourMax™ līmeņošanas ir jānoregulē spārna līdzsvars. Norādījumus skatiet *3.9.4 Spārnu līdzsvara pārbaude un regulēšana, page 157*.

1. Atbloķējiet hedera spārnus. Norādījumus skatiet *Hedera spārnu bloķēšana / atbloķēšana, page 149*.
2. Atbloķējiet hedera reljefa kopēšanas režīmu. Norādījumus skatiet *Hedera reljefa kopēšanas bloķēšana / atbloķēšana, page 149*.
3. Iedarbiniet dzinēju. Norādījumus skatiet kombaina operatora rokasgrāmatā.
4. Novietojiet kombainu uz līdzenas virsmas.
5. Tītavas pilnībā nolaidiet.
6. Iestatiet ContourMax™ riteņu augstuma rādītāju (A) uz skaitli 2 (B).

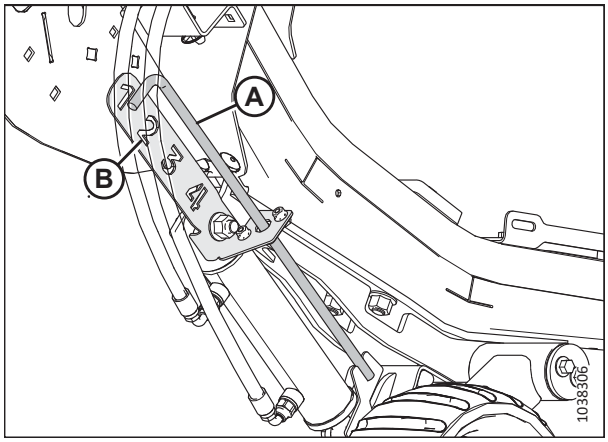

Figure 4.384: Augstuma indikators — aizmugurējais kreisais gals

7. Nolaidiet hederu, līdz automātiskā hedera augstuma indikators (A) ir pie skaitļa 2 (B).

8. Izslēdziet dzinēju un izņemiet atslēgu no aizdedzes.

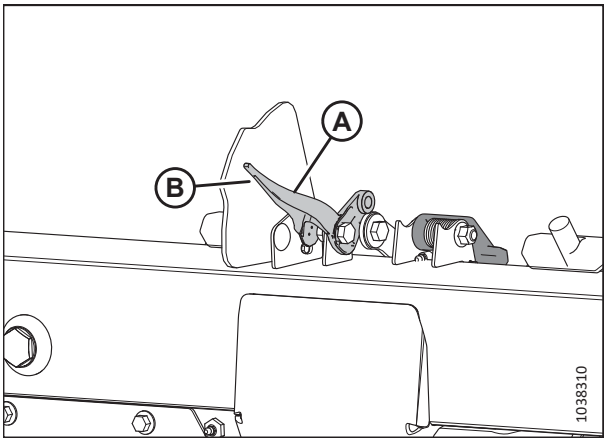

Figure 4.385: Reljefa kopēšanas iestatījuma rādītājs

9. Izmēriet attālumu (A) no zemes līdz centrālā aizsarga galam hedera vidusdaļā un pierakstiet mērījumu.

10. Katrā hedera galā izmēriet attālumu (A) no zemes līdz gala aizsarga galam un pierakstiet abus mērījumus.
    - Ja starpība starp gala un centra mērījumiem ir mazāka par 25 mm (1 collu), regulēšana nav nepieciešama.
    - Ja starpība starp gala un centra mērījumiem ir lielāka par 25 mm (1 collu), ir jāveic regulēšana. Pārejiet pie nākamās darbības.

WARNING

Pārbaudiet, vai neviens neatrodas darba zonā.

11. Iedarbiniet dzinēju.

12. Pilnībā paceliet hederu.

13. Uzstādiet hedera drošības balstus. Norādījumus skatiet kombaina operatora rokasgrāmatā.

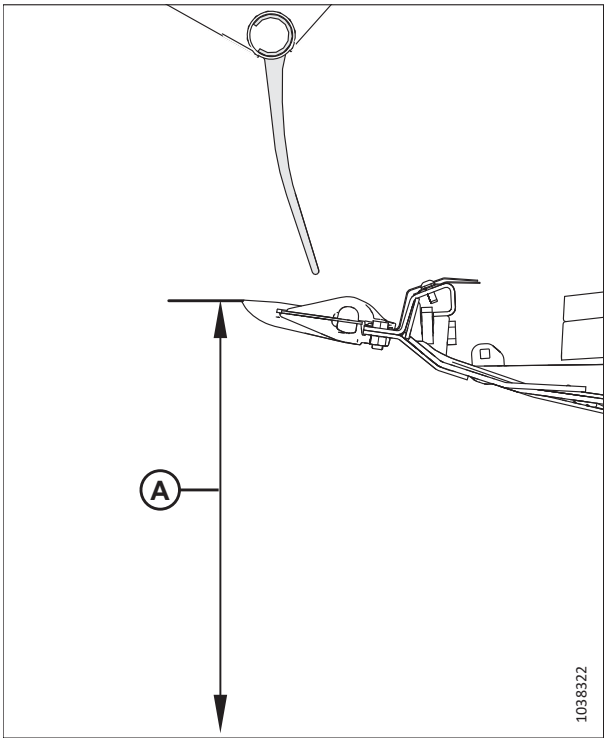

Figure 4.386: Reljefa kopēšanas iestatījuma rādītājs

14. Izņemiet tapu (A).

15. Pārvietojiet regulēšanas plāksni (B) atverē, lai to salāgotu ar citu atveri. Atšķirība starp abām atverēm ir aptuveni 24 mm (1/2 collas).
    - Ja mērījums ir mazāks par mērījumu hedera vidusdaļā, pastumiet regulēšanas plāksni izkapts **VIRZIENĀ**.
    - Ja mērījums ir lielāks par mērījumu hedera centrā, pabīdiet regulēšanas plāksni **TĀLĀK** no izkapts.

16. Hedera pretējā galā atkārtojiet darbību *14, page 484* un *15, page 484*.

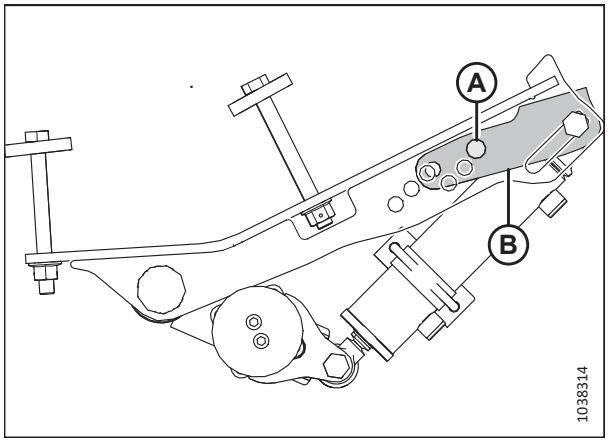

Figure 4.387: Tapu atrašanās vieta — kreisais ārējais ritenis

17. Atvienojiet hedera drošības balstus. Norādījumus skatiet kombaina operatora rokasgrāmatā.

18. Nolaidiet hederu, līdz automātiskā hedera augstuma rādītājs ir pie skaitļa 2.

19. Izslēdziet dzinēju un izņemiet atslēgu no aizdedzes.

20. Vēlreiz izmēriet atstatumu starp aizsargu un zemi. Pārbaudiet, vai visi trīs mērījumi ir vienādi. Ja nav nepieciešama regulēšana, pārejiet pie darbības *14, page 484*.

4.15.2 Kontūras riteņu sistēmas eļļošana

Kontūras riteņu sistēmas eļļošana palīdzēs nodrošināt uzticamu darbību un maksimāli pagarināt sastāvdaļu kalpošanas laiku.

Kontūras riteņu sistēmas sastāvdaļas jāeļļo dažādos intervālos:

- eļļojiet iekšējo riteņu komplektus ik pēc 250 stundām
- eļļojiet riteņu asis reizi gadā

DANGER

Lai novērstu traumas vai nāvi hedera neparedzētas iedarbināšanas vai pacelta hedera krišanas dēļ, vienmēr apturiet dzinēju, izņemiet atslēgu un uzstādiet drošības balstus pirms darba zem hedera. Ja hedera atbalstam izmantojat celšanas ierīci, pirms turpināt darbu, pārliecinieties, vai tā ir nostiprināta.

1. Iedarbiniet dzinēju.

2. Pilnībā paceliet hederu.

3. Izslēdziet dzinēju un izņemiet atslēgu no aizdedzes.

4. Pieslēdziet hedera drošības balstus vai atbalstiet hederu uz blokiem uz līdzenas zemes. Ja hedera atbalstam izmanto blokus, pārliecinieties, ka heders atrodas aptuveni 914 mm (36 collas) virs zemes.

Figure 4.388: Iekšējo kontūrriteņu komplekti

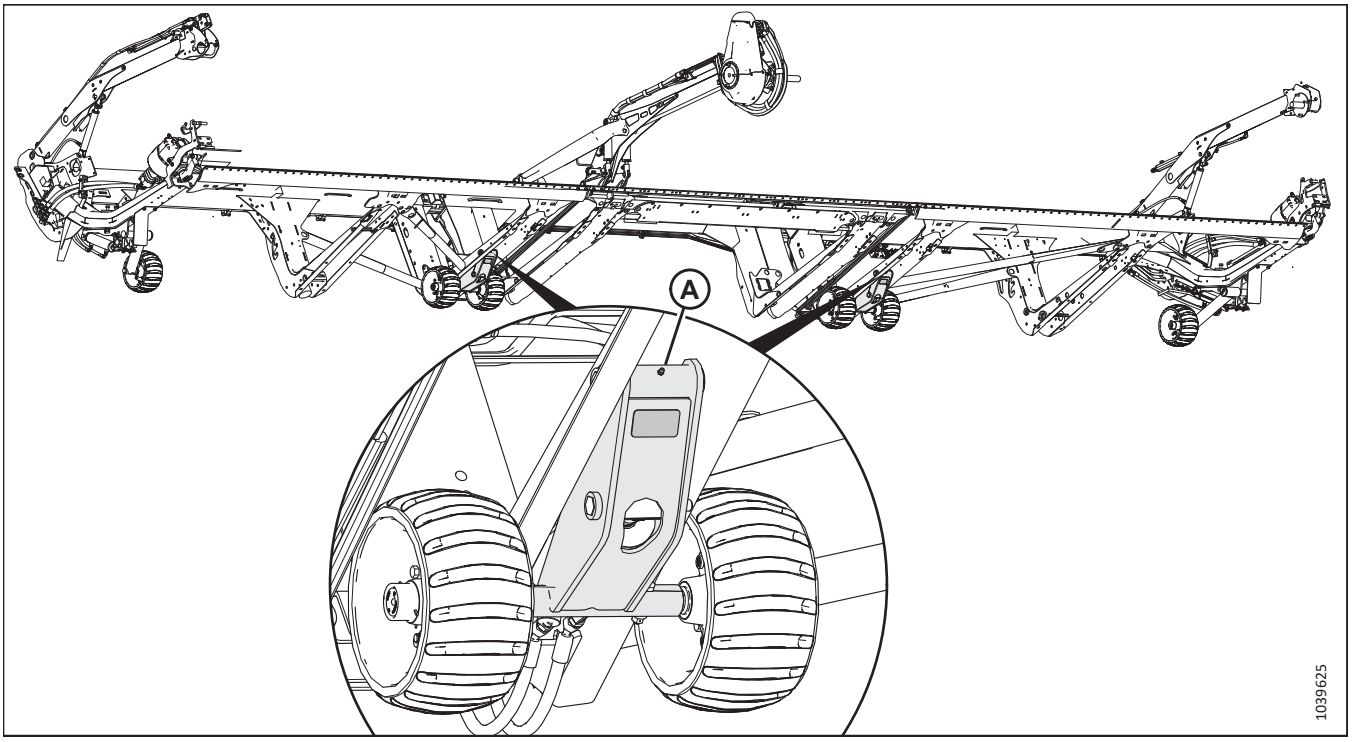

A — iekšējo riteņu komplekti (divas vietas)

5. Uzklājiet smērvielu eļļošanas punktos (A) abos riteņu iekšējos riteņu komplektos.

6. Izņemiet gumijas aizbāzni (A) no kontūrriteņa rumbas. Saglabājiet aizbāzni atkārtotai uzstādīšanai.

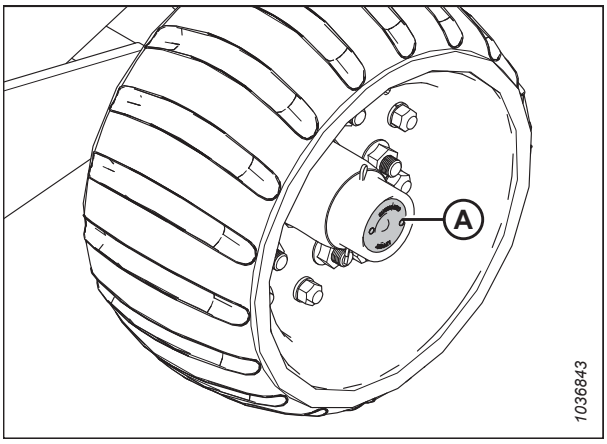

Figure 4.389: Gumijas aizbāznis uz kontūras riteņa ass

7. Uzklājiet smērvielu eļļošanas punktā (A) un ļaujiet liekajam smērvielas daudzumam izplūst no ass rumbas priekšpusē.

   IMPORTANT:

   Eļļojiet **LĒNĀM**. Ātra eļļošana var piespiest aizmugurējo blīvi izkustēties.

8. Ievietojiet gumijas aizbāzni (B).

9. Atkārtojiet darbības pārējiem kontūrriteņiem.

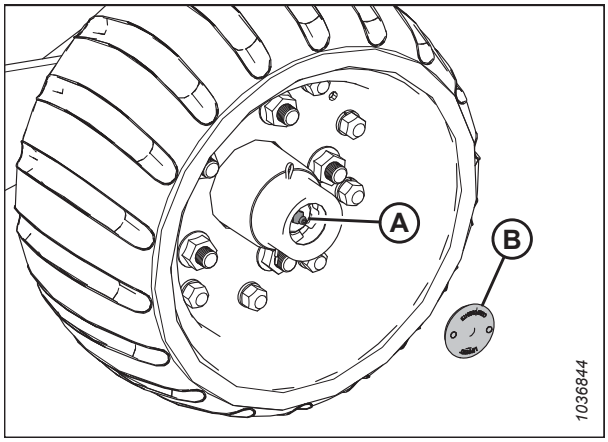

Figure 4.390: Kontūras riteņa ass eļļošanas punkts

4.15.3 Mehāniskā indikatora nonullēšana

Nonullējiet mehānisko indikatoru, lai pārbaudītu, vai tas darbojas precīzi.

DANGER

Lai novērstu traumas vai nāvējošas traumas paceltas mašīnas neparedzētas iedarbināšanas vai krišanas gadījumā, vienmēr apturiet dzinēju un izņemiet atslēgu no aizdedzes, pirms regulējat mašīnu. Ja nav iespējams ieslēgt drošības balstus un nav praktiski iespējams bloķēt hederu, NEKĀDĀ GADĪJUMĀ nekāpiet uz neatbalstīta hedera un nestāviet zem tā.

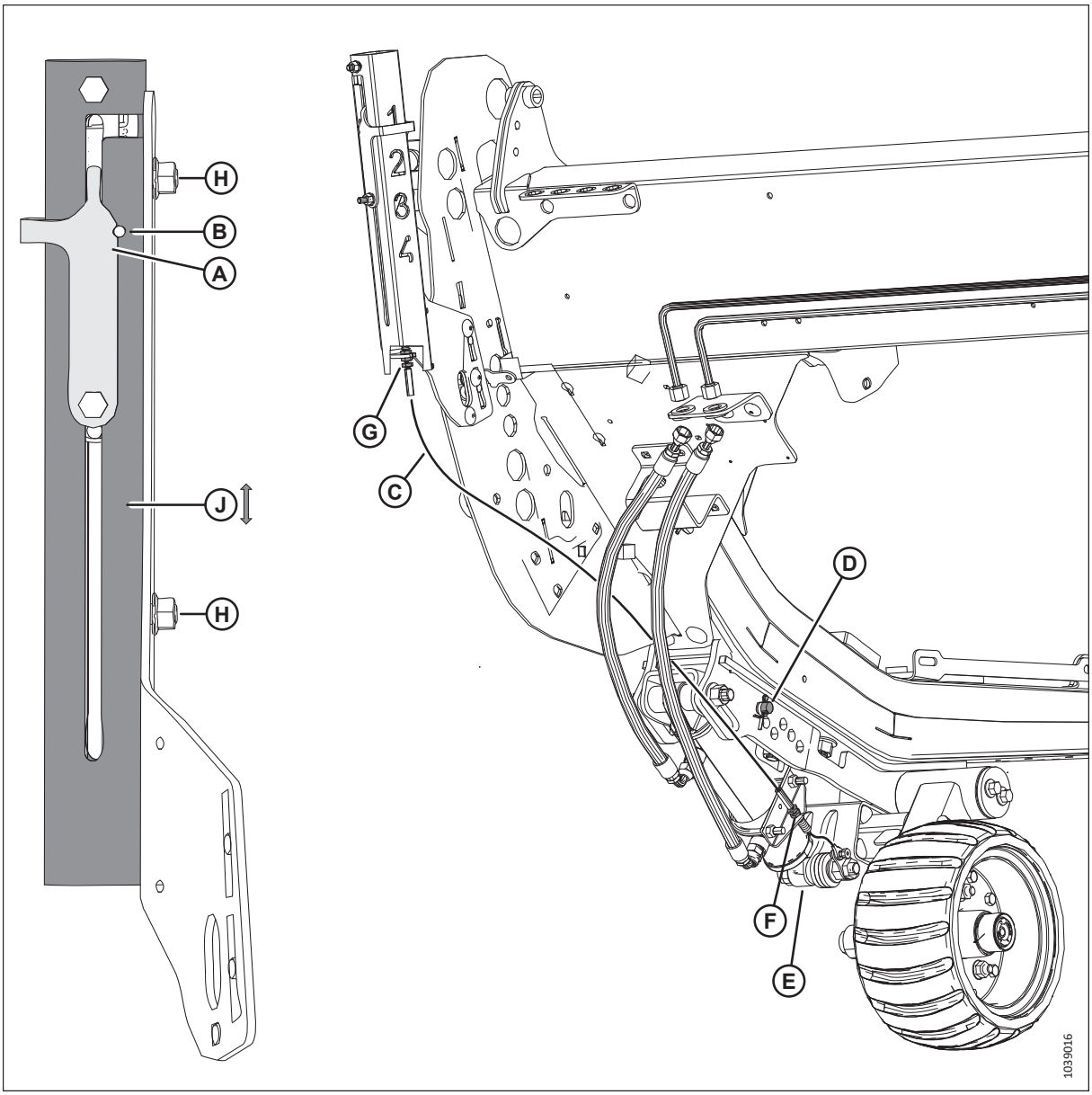

Figure 4.391: Mehāniskais indikators

1. Izslēdziet dzinēju un izņemiet atslēgu no aizdedzes.
2. Mehāniskais indikators ir nonullēts, kad indikatora (A) iegriezums ir salāgots ar caurumu (B), ievērojot šādus nosacījumus:
   - Kabelis (C) ir nospriegots
   - Tapa ir ievietota caurumā (D)
   - Cilindrs (E) ir pilnībā ievilkts
3. Ja šādos apstākļos iegriezums nav salāgots ar caurumu, ieregulējiet jebkuru vai visas šīs detaļas:
   - Atskrūvējiet divus uzgriežņus (H) un bīdiet cauruli (J) augšup vai lejup. Pievelciet uzgriežņus.
   - Noregulējiet kabeļa pretuzgriežņus vietās (G) vai (F). Pievelciet kabeļa pretuzgriežņus ar 6 Nm (4 lbf ft).

4.16 Transportēšanas sistēma — papildaprīkojums

Heders var būt aprīkots ar transportēšanas riteņiem, lai hederu varētu vilkt ar kombainu vai traktoru.

Skatiet *EasyMove™ transportēšanas riteņu regulēšana, page 130*, lai saņemtu vairāk informācijas.

4.16.1 Riteņa skrūves griezes momenta pārbaude

Transportēšanas riteņu skrūvju griezes moments jāpārbauda pēc vienas darba stundas (pēc riteņu uzstādīšanas) un pēc tam ik pēc 100 darba stundām.

DANGER

Lai novērstu traumas vai nāvi mašīnas neparedzētas iedarbināšanas dēļ, pirms mašīnas regulēšanas vienmēr izslēdziet dzinēju un izņemiet atslēgu no aizdedzes.

1. Izslēdziet dzinēju un izņemiet atslēgu no aizdedzes.
2. Ievērojiet norādīto skrūvju pievilkšanas secību un pievelciet riteņu skrūves līdz 115 Nm (85 lbf·ft).

   IMPORTANT:

   Kad ritenis tiek noņemts un uzstādīts no jauna, pārbaudiet riteņa skrūvju griezes momentu pēc 1 stundas un tad ik pēc 100 stundām.

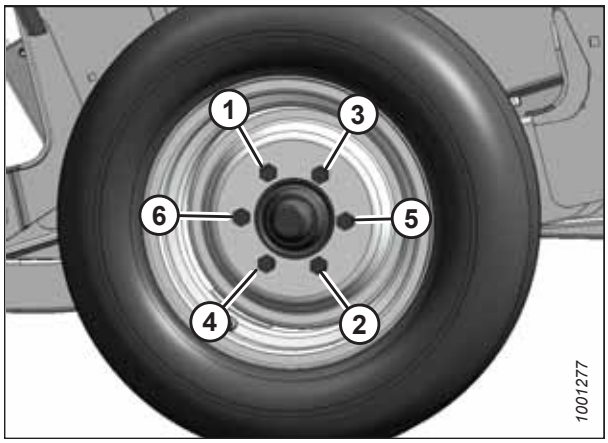

Figure 4.392: Skrūvju pievilkšanas secība

4.16.2 Transportēšanas mezgla skrūvju griezes momenta pārbaude

Lai panāktu drošu darbību, katru dienu jāpārbauda stiprinājumi, kas notur papildu transportēšanas sistēmas sastāvdaļas pie hedera.

DANGER

Lai novērstu traumas vai nāvi mašīnas neparedzētas iedarbināšanas dēļ, pirms mašīnas regulēšanas vienmēr izslēdziet dzinēju un izņemiet atslēgu no aizdedzes.

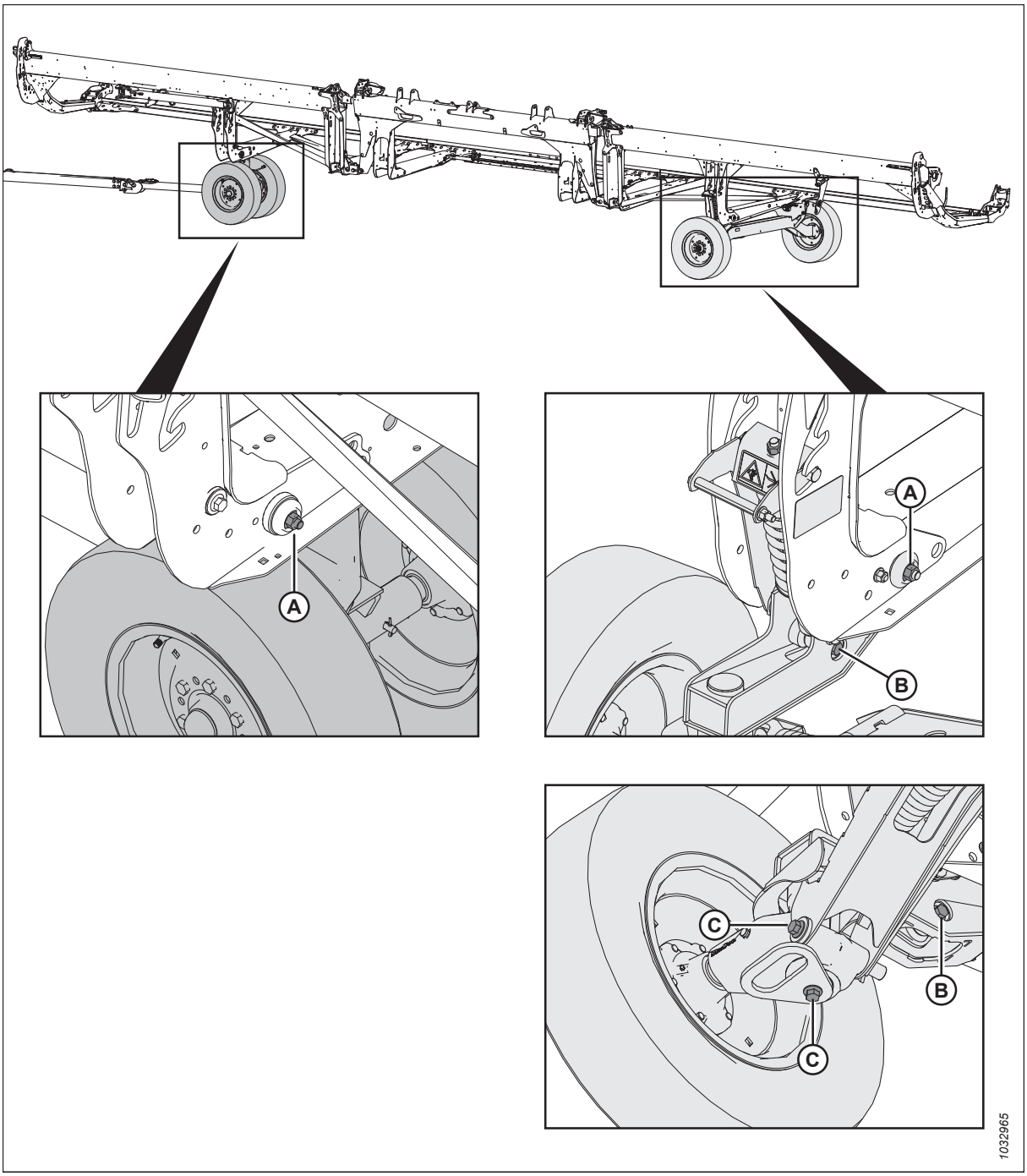

Figure 4.393: Transportēšanas mezgla skrūves

1. **KATRU DIENU** pārbaudiet skrūves, lai pārliecinātos, vai skrūvju griezes moments atbilst norādītajām vērtībām:
   - skrūves (A) līdz 234 Nm (173 lbf·ft);
   - skrūves (B) līdz 343 Nm (253 lbf·ft);
   - skrūves (C) līdz 343 Nm (253 lbf·ft).

4.16.3 Riepu spiediena pārbaude

Pareizs riepu spiediens nodrošina pareizu riepu darbību un vienmērīgu nodilumu.

WARNING

- **Riepa piesūknēšanas laikā var sprāgt, kas var izraisīt smagas traumas vai nāvi.**
- **NESTĀVIET virs riepas. Izmantojiet spīļpatronu un šļūteni ar pagarinājumu.**
- **NEPĀRSNIEDZIET maksimālo piesūknēšanas spiedienu, kas norādīts uz riepas etiķetes vai sāniem.**
- **Nomainiet bojātas riepas.**
- **Nomainiet saplaisājušus, nodilušus vai stipri sarūsējušus riteņu lokus.**
- **Nekad nemetiniet riteņa loku.**

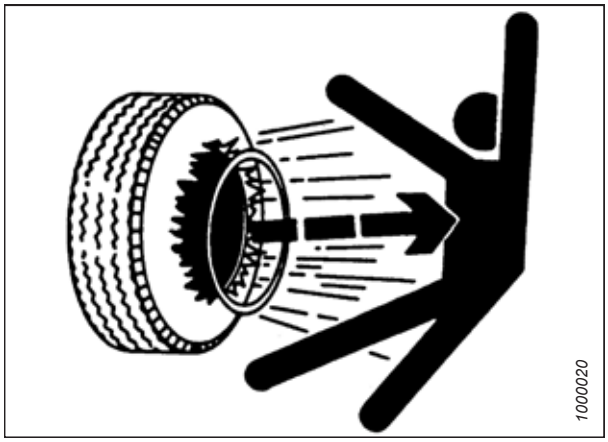

Figure 4.394: Brīdinājums par pumpēšanu

- **Nekad neizmantojiet spēku piepumpētai vai daļēji piepumpētai riepai.**
- **Pirms pumpēšanas līdz darba spiedienam pārliecinieties, ka riepa ir pareizi novietota.**
- **Ja riepa nav pareizi novietota uz loka vai ir pārāk piepumpēta, riepas borts vienā pusē var kļūt vaļīgs, ļaujot gaisam izplūst ar lielu ātrumu un spēku. Šāda veida gaisa noplūde var aizmest riepu jebkurā virzienā, apdraudot apkārtējos cilvēkus.**
- **Pirms riepas noņemšanas no loka pārliecinieties, ka no riepas ir izvadīts viss gaiss.**
- **NENOŅEMIET, neuzstādiet un neremontējiet riepu uz loka, ja vien jums nav atbilstoša aprīkojuma un pieredzes, lai veiktu šādu darbu.**
- **Nogādājiet riepu un loku kvalificētā riepu remontdarbnīcā.**

1. Pārbaudiet spiedienu riepās. Spiediena specifikācijas skatiet tabulā For pressure specifications, refer to Table *4.6, page 490*.
2. Pirms riepas piesūknēšanas pārliecinieties, vai riepa ir pareizi novietota uz riteņa loka.
   a. Ja riepu nevar pareizi novietot uz riteņu loka, nogādājiet to kvalificētā riepu remontdarbnīcā.
3. Ja nepieciešams piesūknēt riepu, izmantojiet spīļpatronu un pagarinājuma šļūteni, lai riepu piesūknētu līdz vajadzīgajam spiedienam.

   IMPORTANT:

   NEPĀRSNIEDZIET maksimālo piesūknēšanas spiedienu, kas norādīts uz riepas etiķetes vai sāniem.

Table 4.6 Riepu pumpēšanas spiediens

Izmērs	Slodzes diapazons	Spiediens
225/75 R15	E	552 kPa (80 psi)

4.16.4 Jūgstieņa sakabes savienojuma maiņa no āķa uz skavu

Transportēšanas jūgstieņa komplektā ir skavas un āķa gredzena vilkšanas stiprinājumi.

1. Izņemiet saspraudes tapu no skavas tapas (A) un atvienojiet ķēdi (B). Uzglabājiet skavas tapu (A) kopā ar āķa sakabes pāreju.
2. No jūgstieņa gala atskrūvējiet četrus uzgriežņus, četras skrūves un noņemiet astoņas plakanās paplāksnes (C). Saglabājiet detaļas atkārtotai uzstādīšanai.

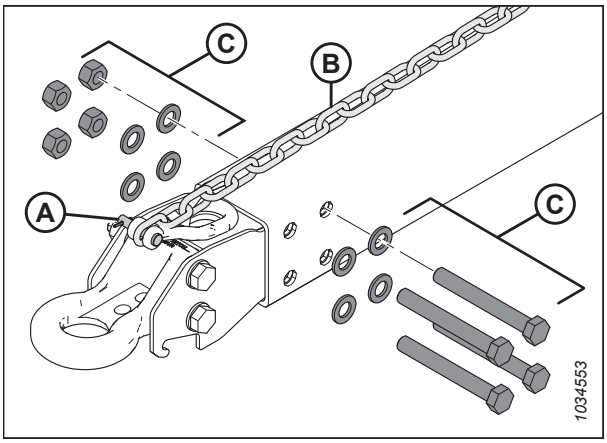

Figure 4.395: Āķa vilkšanas adaptera noņemšana

3. Pielīmējiet vai piesieniet 6 m (20 pēdu) vilkšanas trosi pie vadojuma transportēšanas gala (A).
4. Izskrūvējiet skrūvi (B), kas notur vadojumu P veida skavā. Saglabājiet skrūvi.
5. No sakabes gala (C) uzmanīgi izvelciet vadojumu caur āķa atveri (D), līdz ir redzama vilkšanas trose, pēc tam atvienojiet vilkšanas trosi un nolieciet āķi malā. Atstājiet vilkšanas trosi vilkšanas stieņa iekšpusē.

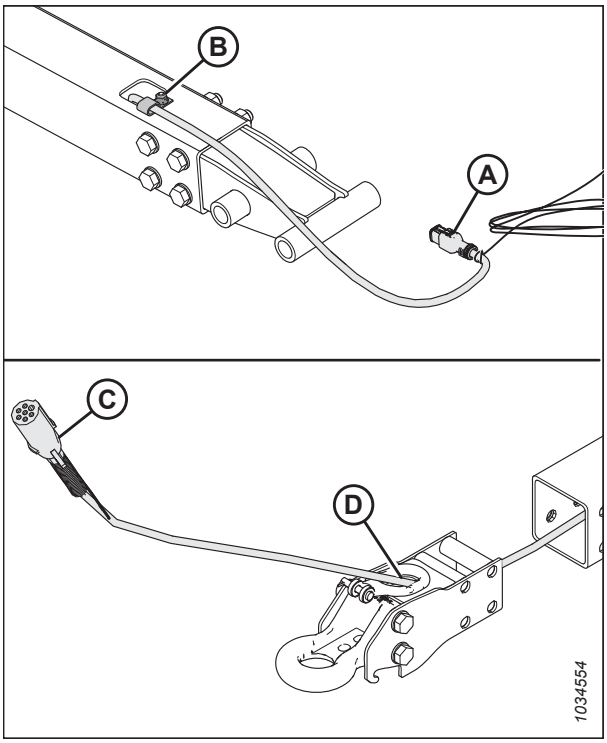

Figure 4.396: Āķa vilkšanas adaptera noņemšana

6. Paņemiet skavas adapteri . Ievietojiet elektroinstalācijas (vadojuma) transportēšanas savienotāju (A) caur atveri (B) skavas adaptera gredzenā.

7. Piesieniet vai pielīmējiet vilkšanas trosi (C) vadojumam. Izmantojot vilkšanas trosi transportēšanas galā, uzmanīgi izvelciet vadojumu cauri jūgstienim.

8. Pārliecinieties, vai vadojuma transportēšanas gals (A) izbīdās 48 cm (18 7/8 collas) aiz P veida skavas (D).

9. Iestipriniet vadojumu P veida skavā ar skrūvi, kas izskrūvēta darbībā *6, page 492*.

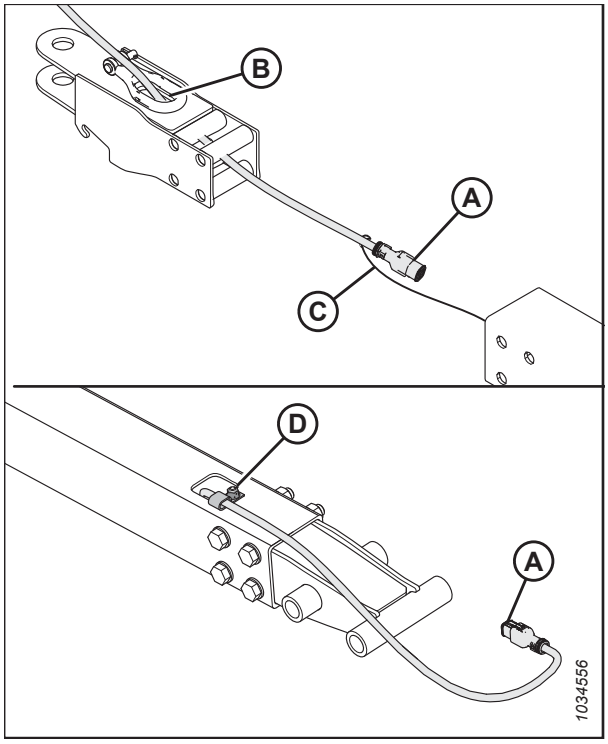

Figure 4.397: Apskavas gredzena adaptera uzstādīšana

10. Uzstādiet četrus uzgriežņus, četras skrūves un astoņas plakanās paplāksnes (A), lai nostiprinātu skavas adapteri pie jūgstieņa.

    NOTE:

    Pārliecinieties, vai stiprinājumi (A) ir atkārtoti uzstādīti tādā pašā orientācijā, kādā tie bija pirms noņemšanas.

11. Savienojiet ķēdi ar skavas tapu (B) un nostipriniet ar šķelttapu.

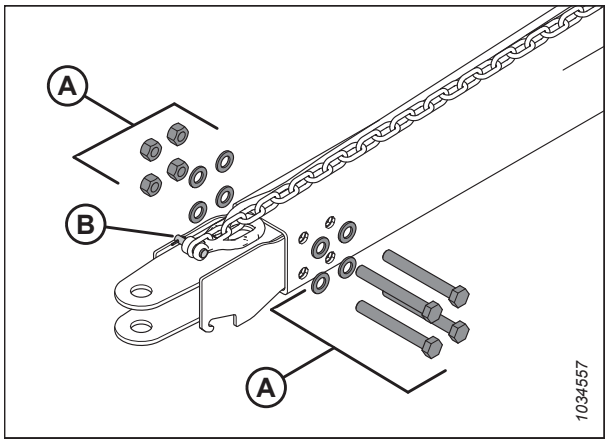

Figure 4.398: Apskavas gredzena adaptera uzstādīšana

12. Pievelciet uzgriežņus (A) pamīšus, kā parādīts attēlā. Vēlreiz pārbaudiet katru uzgriezni pēc kārtas, līdz to griezes moments ir 310 Nm (229 lbf ft).

13. Ievietojiet sakabes tapu skavas adapterī. Nostipriniet tapu ar sprosttapu .

    NOTE:

    Ilustrācijā tapas nav parādītas.

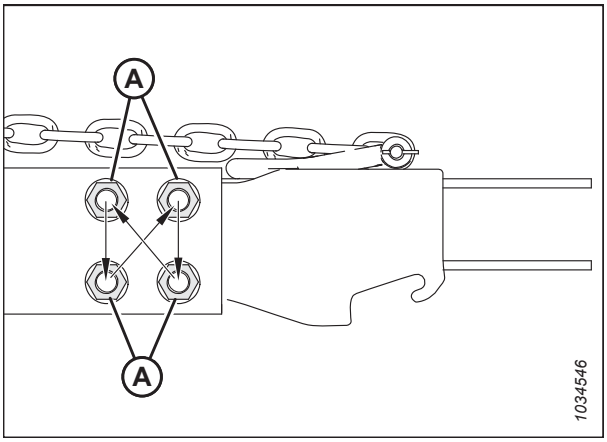

Figure 4.399: Griezes momenta secība

4.16.5 Jūgstieņa sakabes savienojuma maiņa no skavas uz āķi

Transportēšanas jūgstieņa komplektā ir skavas un āķa gredzena vilkšanas stiprinājumi.

1. Izņemiet saspraudes tapu no skavas tapas (A) un atvienojiet ķēdi (B). Uzglabājiet skavas tapu (A) kopā ar skavas adapteri (pāreju).

2. No jūgstieņa gala atskrūvējiet četrus uzgriežņus, četras skrūves un noņemiet astoņas plakanās paplāksnes (C). Saglabājiet detaļas atkārtotai uzstādīšanai.

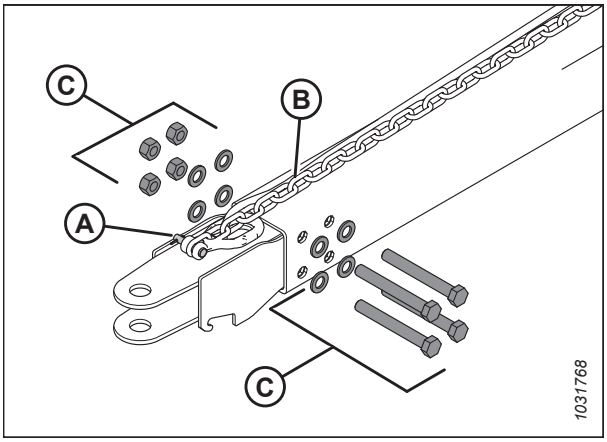

Figure 4.400: Skavas adaptera noņemšana

3. Pielīmējiet vai piesieniet 6 m (20 pēdu) vilkšanas trosi pie vadojuma transportēšanas gala (A).

4. Izskrūvējiet skrūvi (B), kas notur vadojumu P veida skavā. Saglabājiet skrūvi atkārtotai uzstādīšanai.

5. No sakabes gala (C) uzmanīgi izvelciet vadojumu caur skavas atveri (D), līdz ir redzama vilkšanas trose, pēc tam atvienojiet vilkšanas trosi un nolieciet skavas adapteri malā. Atstājiet vilkšanas trosi vilkšanas stieņa iekšpusē.

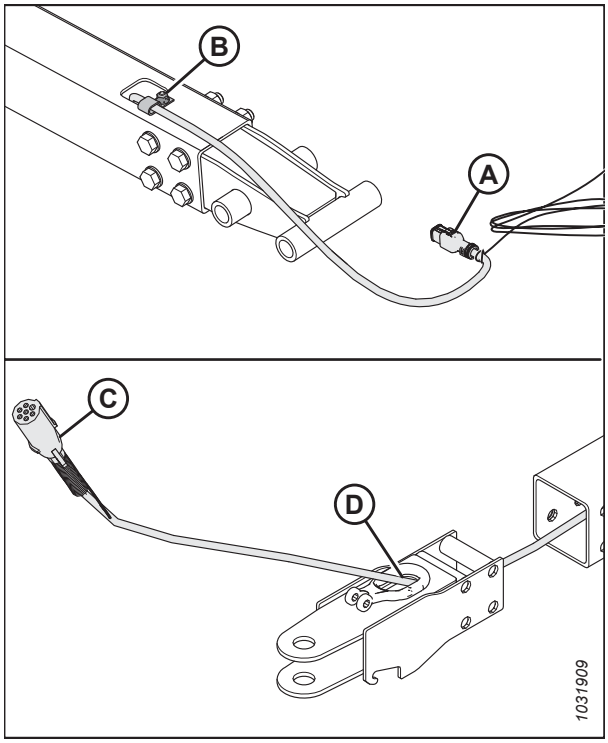

Figure 4.401: Apskavas vilkšanas adaptera noņemšana

6. Ievietojiet elektroinstalācijas transportēšanas savienotāju (A) caur atveri (B) āķa gredzena adapterī.

7. Piesieniet vai pielīmējiet vilkšanas trosi (C) vadojumam. Uzmanīgi izvelciet drošības jostu cauri vilkšanas stienim ar vilkšanas auklu transportēšanas galā.

8. Pārliecinieties, vai vadojuma transportēšanas gals (A) izbīdās 48 cm (18 7/8 collas) aiz P veida skavas (D).

9. Iestipriniet vadojumu P veida skavā ar skrūvi, kas izskrūvēta darbībā *4, page 494*.

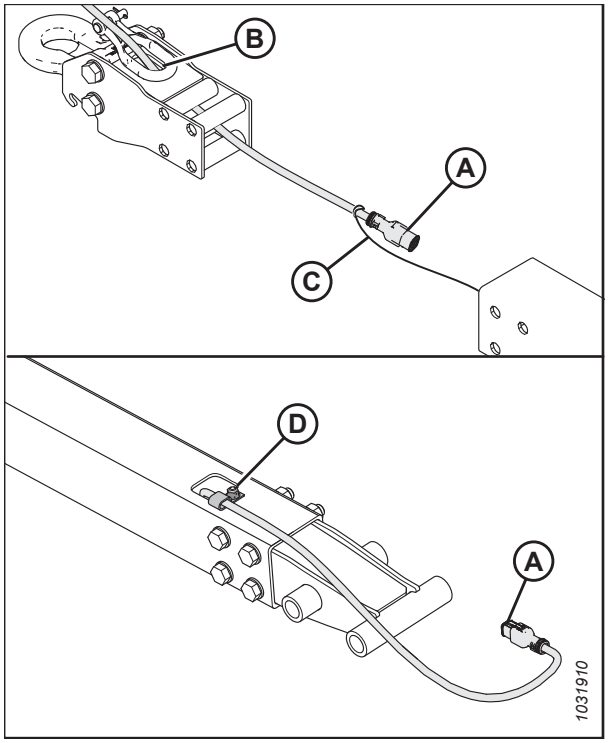

Figure 4.402: Riņķa gredzena adaptera uzstādīšana

10. Vēlreiz uzstādiet četrus uzgriežņus, četras skrūves un astoņas plakanās paplāksnes (A), lai nostiprinātu āķa gredzena adapteri uz jūgstieņa.

    NOTE:

    Pārliecinieties, vai detaļas (A) ir uzstādītas ar četrām skrūvju galviņām vienā pusē.

11. Savienojiet ķēdi ar skavas tapu (B) un nostipriniet ar šķelttapu.

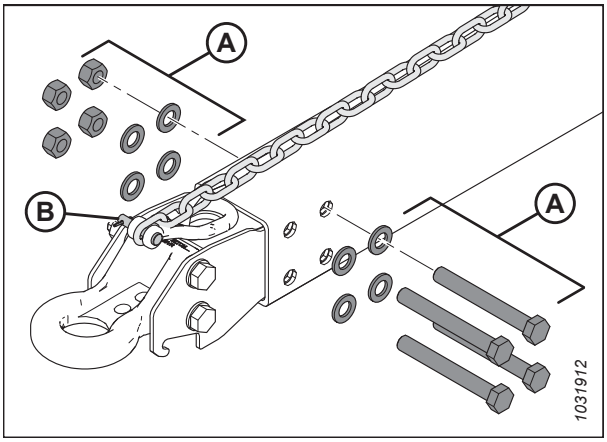

Figure 4.403: Riņķa gredzena adaptera uzstādīšana

12. Pievelciet uzgriežņus (A) pamīšus, kā parādīts attēlā. Vēlreiz pārbaudiet katru uzgriezni pēc kārtas, līdz to griezes moments ir 310 Nm (229 lbf ft).

13. Ievietojiet sakabes tapu āķa gredzena adapterī. Nostipriniet tapu ar sprosttapu .

    NOTE:

    Ilustrācijā tapas nav parādītas.

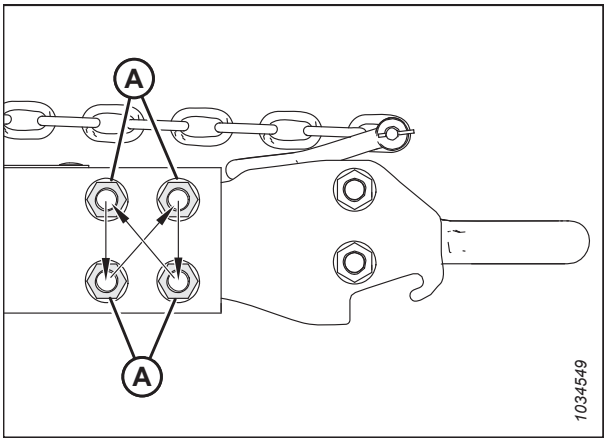

Figure 4.404: Griezes momenta secība

4.17 VertiBlade™ vertikālais nazis — papildaprīkojums

Papildaprīkojums — vertikālais nazis ir vertikāla kultūraugu izkapts, kas piestiprināta abos hedera galos. Vertikālais nazis sagriež sapinušos, nevienmērīgi augošos kultūraugus, piemēram, rapsi, lai samazinātu sēklu zudumus.

4.17.1 Vertikālā naža sekcijas maiņa

VertiBlade™ vertikālo nažu komplektā ir iekļauts apkopes komplekts ar četrām rezerves nažu sekcijām. Lai nomainītu bojāto naža sekciju, izpildiet šos norādījumus.

DANGER

Lai nepieļautu traumas vai nāvi mašīnas neparedzētas ieslēgšanās vai paceltas mašīnas krišanas dēļ, vienmēr apturiet dzinēju un izņemiet atslēgu, pirms pieceļaties no operatora sēdekļa, un vienmēr uzstādiet drošības balstus pirms darba zem mašīnas.

CAUTION

Pirms vertikālo nažu piestiprināšanas vai noņemšanas uzstādiet vertikālo nažu aizsargus. Strādājot netālu no nažiem vai rīkojoties ar tiem, uzvelciet izturīgus cimdus.

1. Paceliet hederu 153–254 mm (6–10 collas) virs zemes.
2. Izslēdziet dzinēju un izņemiet atslēgu no aizdedzes.
3. Aktivizējiet drošības balstus.
4. Atveriet hedera gala vairogus.
5. Noņemiet naža vertikālo nazi no hedera un nolieciet malā.
6. Noņemiet fiksējošo tapu (A) no nažu aizsarga.
7. Noņemiet naža aizsargu ar rokturi (B).

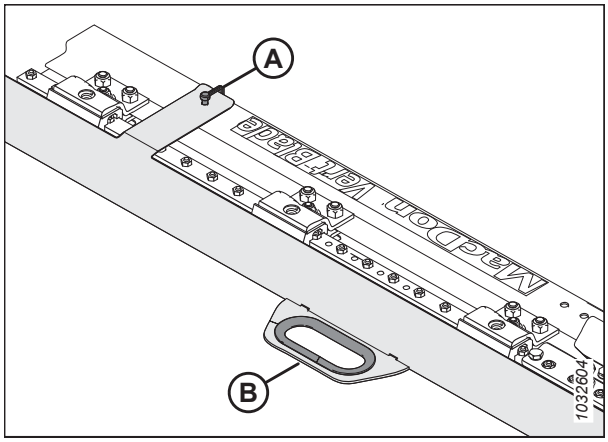

Figure 4.405: Vertikālā naža aizsargs

8. Atskrūvējiet trīs skrūves (A), kas piestiprina frēzēšanas stieni (B) asmens kronšteinam un naža sekcijas mezglam (C) . Sagāziet frēzēšanas stieni (B) augšup un izstumiet mezglu (C).

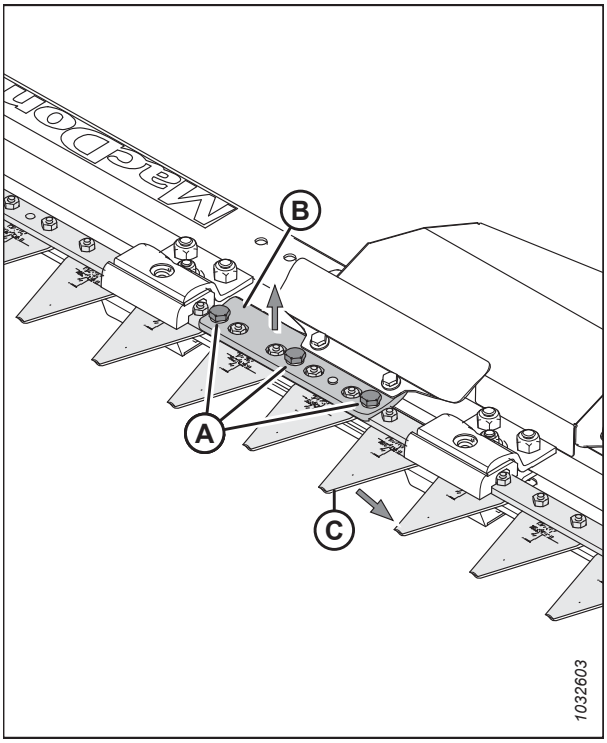

Figure 4.406: Vertikālais nazis — noņemts aizsargs

NOTE:

Ja frēzēšanas stieņa sekcijas mezglu (A) nevar pietiekami sasvērt augšup, lai izstumtu naža sekcijas mezglu (B), atskrūvējiet divas skrūves (C), kas piestiprina pārsegu (D) vertikālajam naža mezglam. Atskrūvējiet divus uzgriežņus (E), lai atbrīvotu slīdni (F). Tagad frēzēšanas stienim (A) vajadzētu būt pietiekami vaļīgam, lai to varētu sasvērt augšup.

IMPORTANT:

Lai izstumtu naža sekcijas mezglu, nav jāatbrīvo skavas detaļa (G) un skavas (H). Ja šo detaļu vajag atskrūvēt, pārliecinieties, ka tā ir pareizi pievilkta, uzstādīšanas laikā izpildot šādu darbību *13, page 498*. Pārlieku stingra pievilkšana var izraisīt motora pārkaršanu, plastmasas sastāvdaļu izkausēšanu un izdegšanu. Nepietiekama pievilkšana var izraisīt nažu aizsprostošanos ar gružiem.

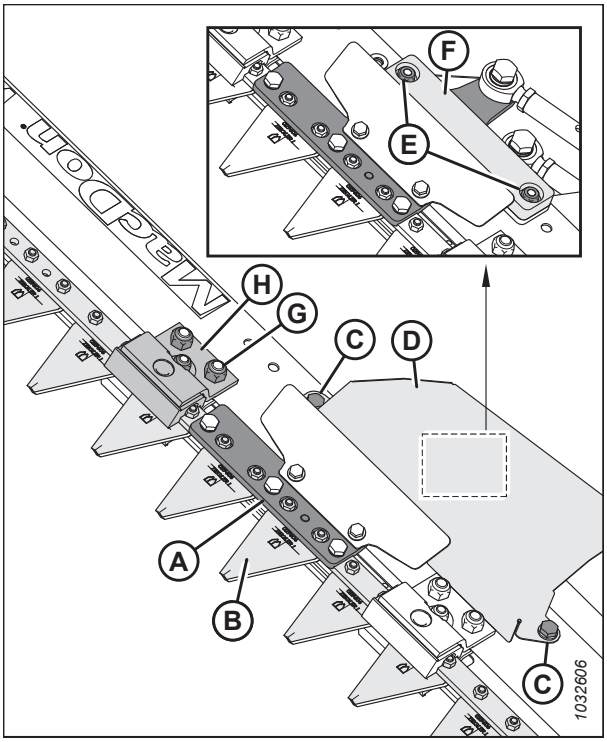

Figure 4.407: Vertikālais nazis — noņemts aizsargs

9. Atskrūvējiet divas skrūves (A) un uzgriežņus (B), kas piestiprina naža sekciju (C) pie kronšteina (D).

10. Uzklājiet vidējas stiprības vītņu fiksatoru (Loctite® 243 vai līdzvērtīgu) uz abu jauno skrūvju vītnēm (A) (MAC313790), kas iekļauts komplektā.

11. Pievienojiet jauno naža sekciju (C) (MAC313788) kronšteinam (D), izmantojot divas skrūves (A) un uzgriežņus (B) (MAC313789).

12. Pievelciet uzgriežņus (B) ar 7 Nm (5 lbf ft).

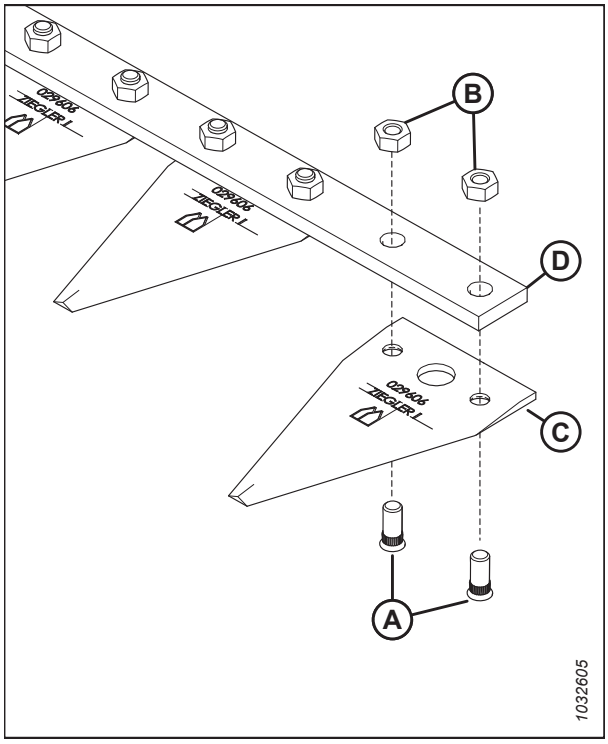

Figure 4.408: Naža sekcijas mezgls

13. Ja esat atskrūvējis skavu detaļas (A), (B) un skavas (C), pievelciet detaļas šādi:

    a. Pievelciet M8 uzgriezni (A) tā, lai atstarpe (D) pie naža sekciju (E) galiem **NEPĀRSNIEGTU** 3 mm (1/8 collas).

    b. Pārliecinieties, ka skavas (C) **NAV** pārāk cieši saspiestas un neierobežo naža kustību.

    c. Pievelciet divus M10 uzgriežņus (B) ar 50 Nm (37 lbf ft).

14. Vēlreiz uzstādiet atlikušās sastāvdaļas un nažu aizsargu. Uzstādīšanu veic pretēji noņemšanas secībai.

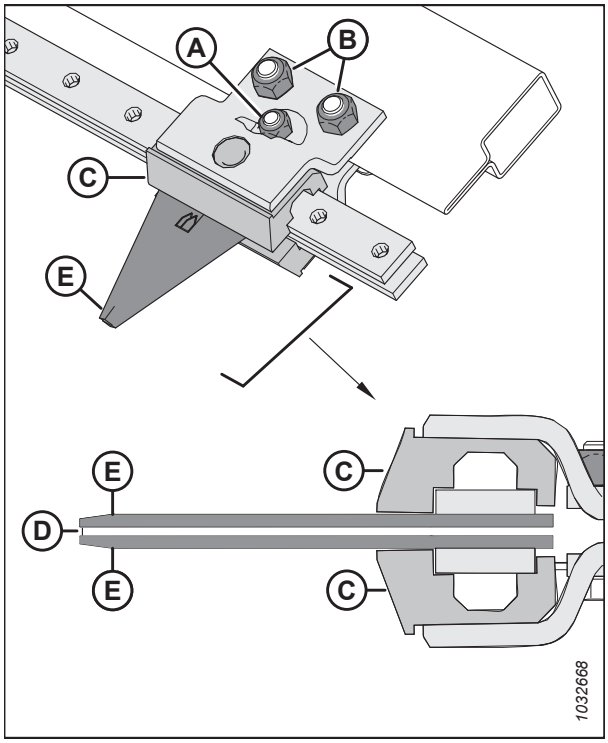

Figure 4.409: Atstarpe starp skavu un naža sekciju

4.17.2 Vertikālā naža ieeļļošana

Regulāra tehniskā apkope ir nepieciešama, lai mašīna darbotos maksimāli efektīvi. Tas arī ļauj veikt vizuālu mašīnas apskati, kas var palīdzēt savlaicīgi identificēt problēmas.

Izmantojiet augstas temperatūras un ārkārtīgi augsta spiediena smērvielu (EP2) uz maks. 1% molibdēna disulfīda (NLGI Grade 2) litija bāzes.

Pēc pirmās uzstādīšanas un tad ik pēc 50 stundām eļļojiet vertikālo nažu virzītājstieņus (A).

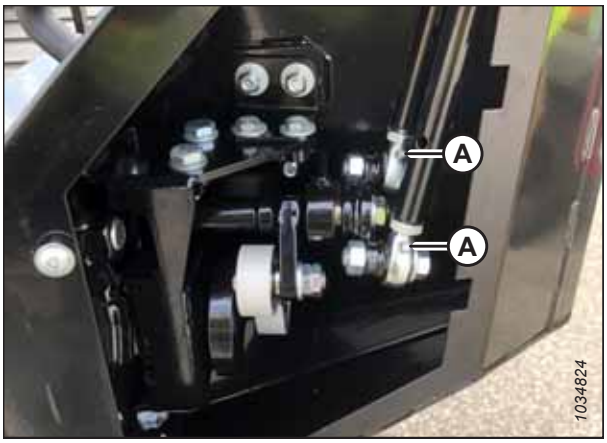

Figure 4.410: Vertikālo nažu virzītājstieņu serdeņu eļļošanas vietas — parādītas labajā pusē, pretēji kreisajai pusei

Lai ieeļļotu vertikālo nažu virzītājstieņus, izpildiet tālāk minētās darbības.

NOTE:

Skaidrības labad ilustrācijā dažas daļas nav iekļautas.

DANGER

Lai nepieļautu traumas vai nāvi mašīnas neparedzētas ieslēgšanās vai paceltas mašīnas krišanas dēļ, vienmēr apturiet dzinēju un izņemiet atslēgu, pirms pieceļaties no operatora sēdekļa, un vienmēr uzstādiet drošības balstus pirms darba zem mašīnas.

1. Nolaidiet hederi uz zemes.
2. Izslēdziet dzinēju un izņemiet atslēgu no aizdedzes.
3. Atskrūvējiet sešstūra muciņas galvas skrūves (A) un noņemiet piekļuves pārsegu (B).

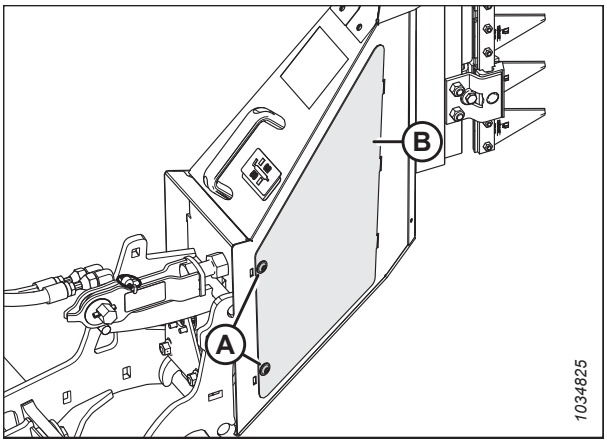

Figure 4.411: Vertikālo nažu piekļuves pārsegs — parādīta labā puse, pretēji kreisajai pusei

4. Uzklājiet smērvielu uz katras virzītājstieņa eļļošanas vietas (A) (2 uz vertikālā naža, kā parādīts attēlā).

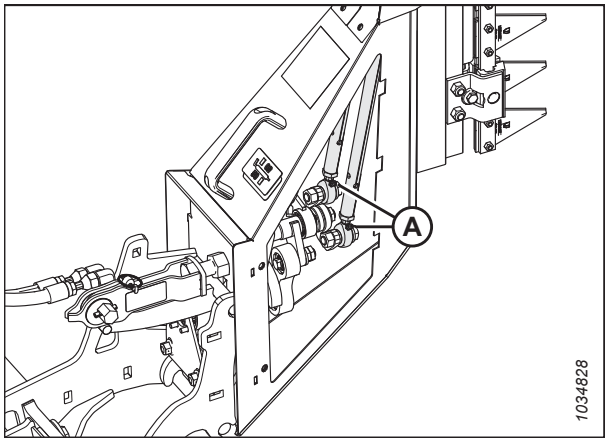

Figure 4.412: Vertikālo nažu virzītājstieņu serdeņu eļļošanas vietas — parādītas labajā pusē, pretēji kreisajai pusei

5. Uzlieciet atpakaļ piekļuves pārsegu (B) un piestipriniet to ar sešstūra muciņas galvu skrūvēm (A).

6. Atkārtojiet eļļošanas procedūru pretējam vertikālajam nazim.

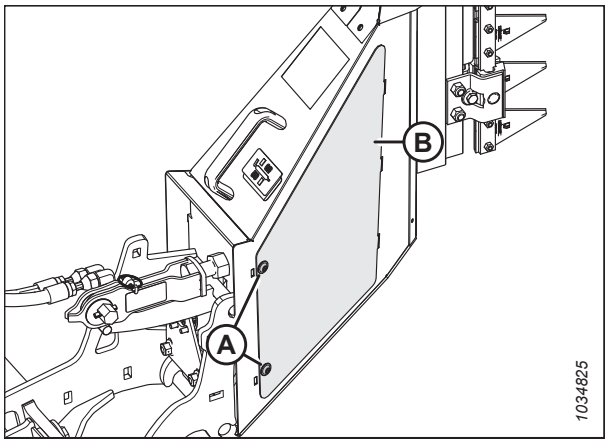

Figure 4.413: Vertikālo nažu piekļuves pārsegs — parādīta labā puse, pretēji kreisajai pusei

Chapter 5: Palīgierīces un agregāti

Izmantošanai ar hederu ir pieejamas tālāk norādītās opcijas un agregāti. Lai saņemtu informāciju par pieejamību un pasūtīšanu, sazinieties ar MacDon izplatītāju.

5.1 Kultūraugu padošanas komplekti

Kultūraugu padošana ir process, kurā kultūraugi tiek padoti no izkapts uz pievades tvertni. Pēc izvēles pieejamie kultūraugu padošanas komplekti var optimizēt hedera darbību konkrētiem kultūraugiem vai apstākļiem.

5.1.1 Kultūraugu pacēlāju komplekts

Kultūraugu pacēlāji ir ieteicami pilnībā veldrē sakritušiem graudaugiem, ja operators izvēlas maksimāli augstu rugāju iestatījumu.

Uzstādīšanas instrukcijas ir iekļautas komplektā.

Katrā komplektā (MACB7022) ir 10 pacēlāji. Atkarībā no hedera izmēra pasūtiet šādu komplektu skaitu:

- 7,6 m (25 pēdas) — 3 komplekti
- 9,1 m (30 pēdas) — 3 komplekti
- 10,6 m (35 pēdas) — 4 komplekti
- 12,1 m (40 pēdas) — 4 komplekti
- 12,5 m (41 pēdas) — 4 komplekti
- 13,7 m (45 pēdas) — 5 komplekti
- 15,2 m (50 pēdas) — 5 komplekti

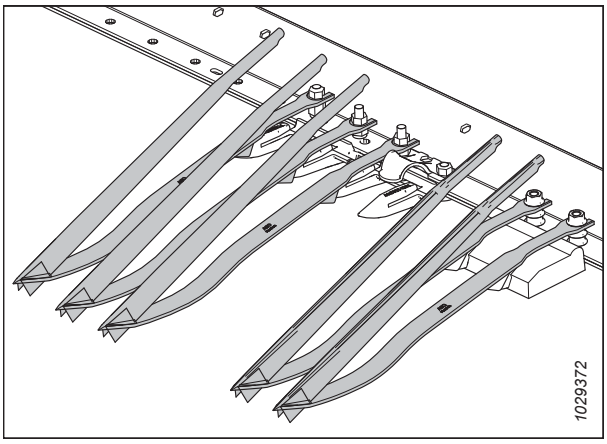

Figure 5.1: Graudaugu pacēlāju komplekts

5.1.2 Kultūraugu pacēlāju uzglabāšanas statņa komplekts

Kultūraugu pacēlāju statņi tiek izmantoti, lai uzglabātu pacēlājus hedera aizmugurē.

Uzstādīšanas instrukcijas ir iekļautas komplektā.

MACB7023

NOTE:

FD225 hederiem izmanto tikai vienu MACB7023 komplektu.

NOTE:

Šis komplekts ir paredzēts tikai vienai pusei. Pasūtiet divus komplektus abām hedera pusēm.

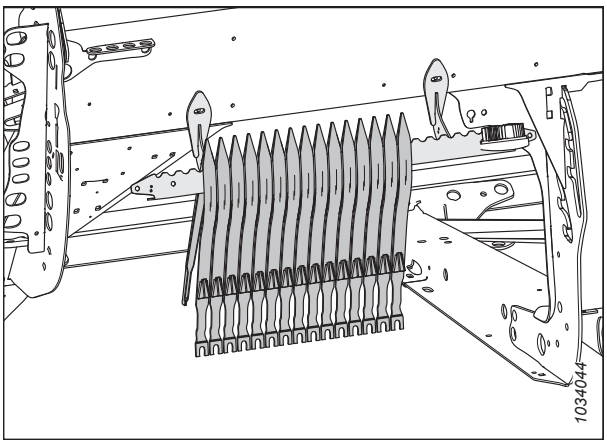

Figure 5.2: Kultūraugu pacēlāju statņa komplekts — kreisā puse

5.1.3 Kultūraugu dalītāju uzglabāšanas kronšteinu komplekts

Dalītāju uzglabāšanas kronšteinu komplekts tiek izmantots standarta dalītāju konusu uzglabāšanai uz hedera.

Uzstādīšanas instrukcijas ir iekļautas komplektā.

MACB7030

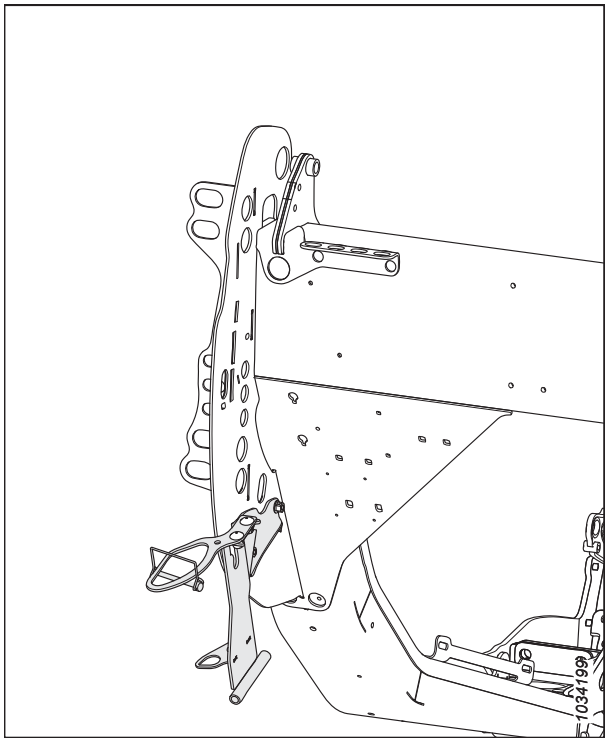

Figure 5.3: Dalītāju uzglabāšanas kronšteinu komplekts — MACB7030

5.1.4 Kultūraugu dalītāji ar reljefa kopēšanu

Dalītāji ar reljefa kopēšanu seko zemes kontūrai un ļauj labāk sadalīt gan veldrē sakritušus, gan stāvošus kultūraugus, kā arī samazina to saspiešanu.

Uzstādīšanas instrukcijas ir iekļautas komplektā.

MACB7346

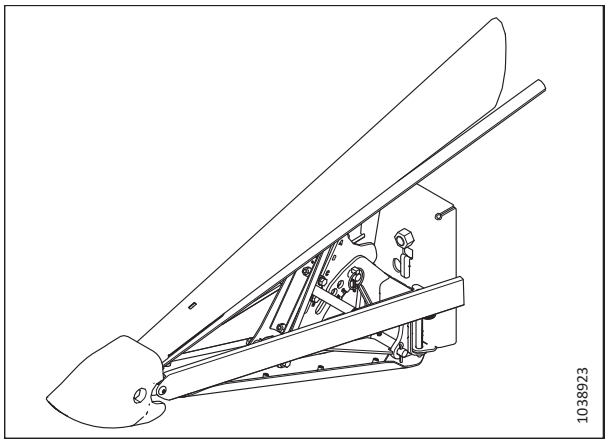

Figure 5.4: Kultūraugu dalītājs ar reljefa kopēšanu

5.1.5 Augšējais krusteniskais gliemežtransportieris visā garumā

Augšējais krusteniskais gliemežtransportieris tiek piestiprināts hederam aizmugurējās caurules priekšā, uzlabojot kultūraugu padošanu hedera vidusdaļā blīvu kultūraugu audžu apstākļos.

Augšējais krusteniskais gliemežtransportieris (AKG) (A) ir ideāli piemērots liela apjoma lopbarības, auzu, rapša, sinepju un citu augstu, kuplu, grūti padodamu kultūraugu novākšanai. Pasūtiet šādus komplektus:

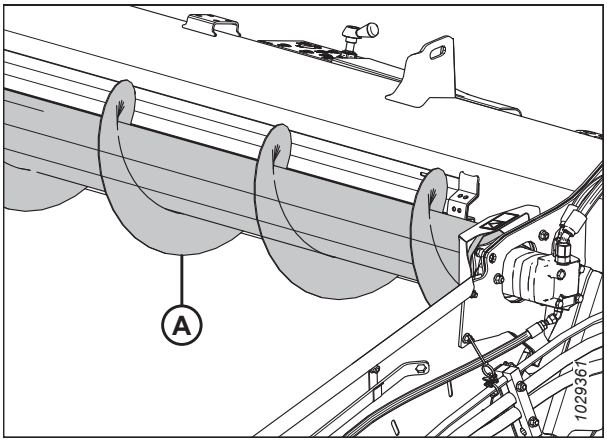

Figure 5.5: Augšējais krusteniskais gliemežtransportieris

Gliemežtransportiera pamatkomplekts

Komplektā ietilpst gliemežtransportieris, stiprinājumi, piedziņa un hidraulisko slēgumu daļas hederam, kas ir sagatavotas augšējam krusteniskajam gliemežtransportierim.

Pasūtiet nākamajā sarakstā iekļautu komplektu atkarībā no hedera izmēra:

- 7,6 m (25 pēdas) — MACB6413 (divdaļīgs)
- 9,1 m (30 pēdas) — MACB6414 (divdaļīgs)
- 10,6 m (35 pēdas) — MACB6415 (divdaļīgs)
- 12,1 m (40 pēdas) — MACB6417 (trīsdaļīgs)
- 12,5 m (41 pēda) — MACB6416 (divdaļīgs)
- 13,7 m (45 pēdas) — MACB6418 (trīsdaļīgs)
- 15,2 m (50 pēdas) — MACB6419 (trīsdaļīgs)

Hidraulisko slēgumu komplekts

Nepieciešams tikai hederiem bez rūpnīcā uzstādītas AKG hidraulikas. Ietver hidrauliskos cauruļvadus, lai aprīkotu hederu ar AKG, ja tas nav rūpnīcā konfigurēts.

Pasūtiet nākamajā sarakstā iekļautu komplektu atkarībā no hedera izmēra:

- 7,6 m (25 pēdas) — MACB7338 (divdaļīgs)
- 9,1 m (30 pēdas) — MACB7117 (divdaļīgs)
- 10,6 m (35 pēdas) — MACB7118 (divdaļīgs)
- 12,1 m (40 pēdas) — MACB7119 (trīsdaļīgs)
- 12,5 m (41 pēda) — MACB7120 (divdaļīgs)
- 13,7 m (45 pēdas) — MACB7119 (trīsdaļīgs)
- 15,2 m (50 pēdas) — MACB7121 (trīsdaļīgs)

5.1.6 Rīsu dalītāja stieņa komplekts

Rīsu dalītāja stieņi tiek piestiprināti pie kreisās un labās puses kultūraugu dalītājiem, un tie sadala garos un sapinušos rīsu stiebrus līdzīgi kā standarta kultūraugu dalītāja stieņi, kas paredzēti stāvošiem kultūraugiem.

Komplektā ietilpst gan kreisās, gan labās puses stienis, kā arī uzglabāšanas kronšteini.

Uzstādīšanas instrukcijas ir iekļautas komplektā.

MACB7238

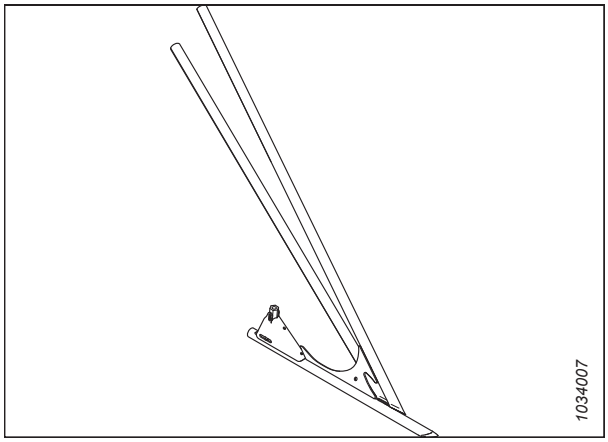

Figure 5.6: Kreisās puses rīsu dalītāja stieņa komplekts

5.1.7 VertiBlade™ vertikāla naža komplekts

VertiBlade™ ir vertikāla kultūraugu izkapts, kas piestiprināta abos hedera galos. To izmanto veldrē sakritušu vai savijušos kultūraugu pļaušanai.

Pasūtiet šādus komplektus:

VertiBlade pamatkomplekts™

Ietver nažus, stiprinājumus, piedziņu un hidraulisko slēgumu daļas, lai pabeigtu uzstādīšanu uz hedera, kas ir sagatavots jaudas sadalīšanai.

MACB7029

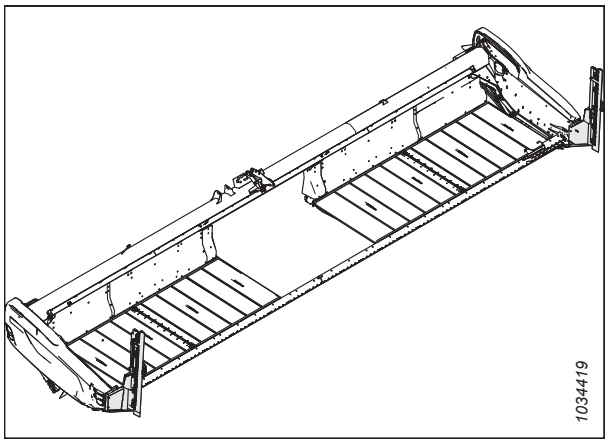

Figure 5.7: VertiBlade™ vertikāla naža komplekts

Hidraulisko slēgumu komplekts

Hidraulikas slēgumu komplekti ir nepieciešami tikai tiem hederiem, kuriem nav rūpnīcā uzstādīta jaudas sadalītāja hidraulika. Komplektā ietilpst hidrauliskie cauruļvadi, lai sagatavotu hedera jaudas (VertiBlade™) sadalītāju.

Pasūtiet kādu no šīm detaļām atbilstoši hedera izmēram:

- 7,6 m (25 pēdas) — MACB7339
- 9,1 m (30 pēdas) — MACB7127
- 10,6 m (35 pēdas) — MACB7128
- 12,1 m (40 pēdas) — MACB7129
- 12,5 m (41 pēda) — MACB7130
- 13,7 m (45 pēdas) — MACB7195
- 15,2 m (50 pēdas) — MACB7131

Uzstādīšanas instrukcijas ir iekļautas komplektos.

5.2 Izkapšu komplekti

Izkapts atrodas hedera priekšpusē. Tā atbalsta nazi un aizsargus, kas tiek izmantoti kultūraugu pļaušanai.

5.2.1 Akmeņu palēninātāju komplekts

Akmeņu palēninātājs pagarina izkapts malas augstumu, lai novērstu akmeņu nokļūšanu uz stiebru pacēlāja platformām.

Pasūtiet komplektus atbilstoši hedera lielumam:

- FD225, FD230, FD235 un FD241 — MACB7122
- FD240, FD245 un FD250 — MACB7123

NOTE:

Uzstādīšanas instrukcijas ir iekļautas komplektā.

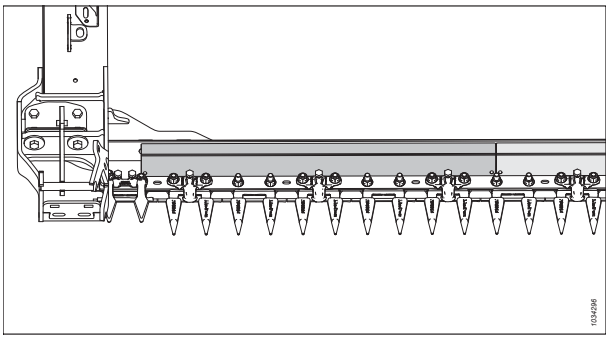

Figure 5.8: Akmeņu palēninātāju komplekts

5.2.2 Četrpunktu nažu aizsargs

Četrpunktu aizsargi nodrošina labāku nažu aizsardzību ļoti akmeņainā apvidū un var uzlabot hedera veiktspēju nevienmērīgi augošu kultūraugu gadījumā, samazinot to kustību no vienas puses uz otru.

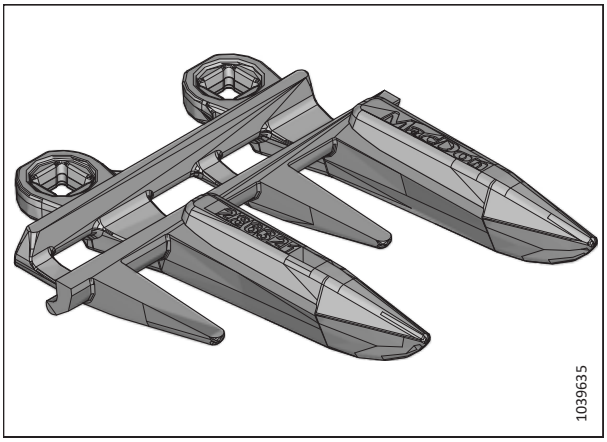

Figure 5.9: Četrpunktu nažu aizsargs

Visiem FD2 sērijas hedera izmēriem ir pieejami četru punktu aizsargu komplekti. Detaļu numurus meklējiet rezerves daļu katalogā vai sazinieties ar izplatītāju.

5.3 FM200 reljefa kopēšanas moduļu komplekti

Reljefa kopēšanas moduli izmanto, lai hederu piestiprinātu kombainam. Tas apvieno kultūraugu plūsmu no abiem sānu stiebru pacēlājiem un arī ievelk kultūraugus kombaina padeves tvertnē.

5.3.1 10 V sensora adaptera komplekts

Šis komplekts ir paredzēts NH CR/CX kombinātiem, kuros izmanto 10 V sensorus.

MACB7241

Šis komplekts ir paredzēts šādiem NH CR/CX kombainiem:

- Visi CX800/CX8000/CX900 kombaini
- CR9040/CR9060 kombaini pirms sērijas numura HAJ111000
- CR9070 kombaini pirms sērijas numura Y8G1412000

5.3.2 Kultūraugu deflektoru komplekti

Izmantojot šo komplektu, uz reljefa kopēšanas moduļa tiek uzstādīti dažāda izmēra kultūraugu deflektori atkarībā no padeves tvertnes izmēra.

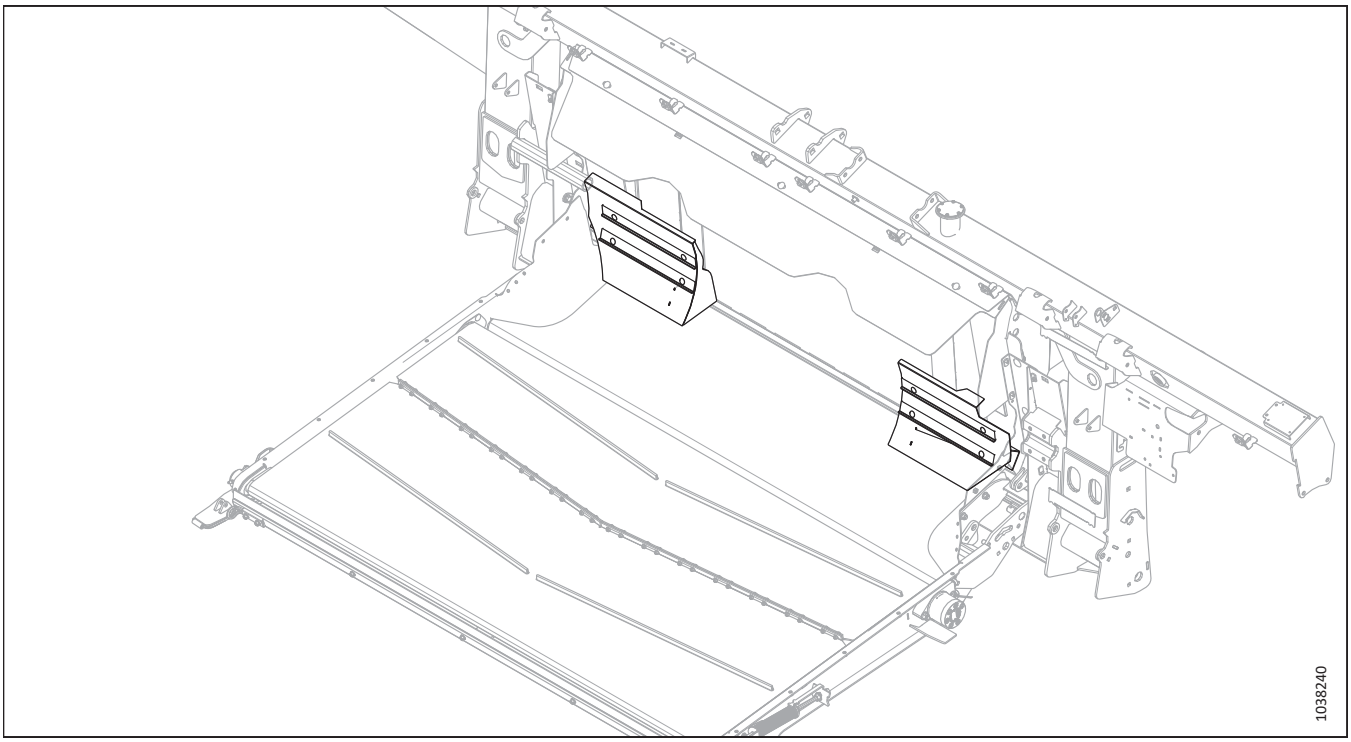

Figure 5.10: Kultūraugu deflektori

Kombaina padeves tvertnes izmērs	Komplekta numurs
Īpaši šaurs	MACB7314
Šaurs	MACB7347
Vidējs	MACB7348

5.3.3 Pagarinātais centrālais pildītājs

Šis komplekts ir paredzēts reljefa kopēšanas modulim. Tā ir garāka uzpildes plāksne, lai noblīvētu vietu aiz pārejas paliktņa.

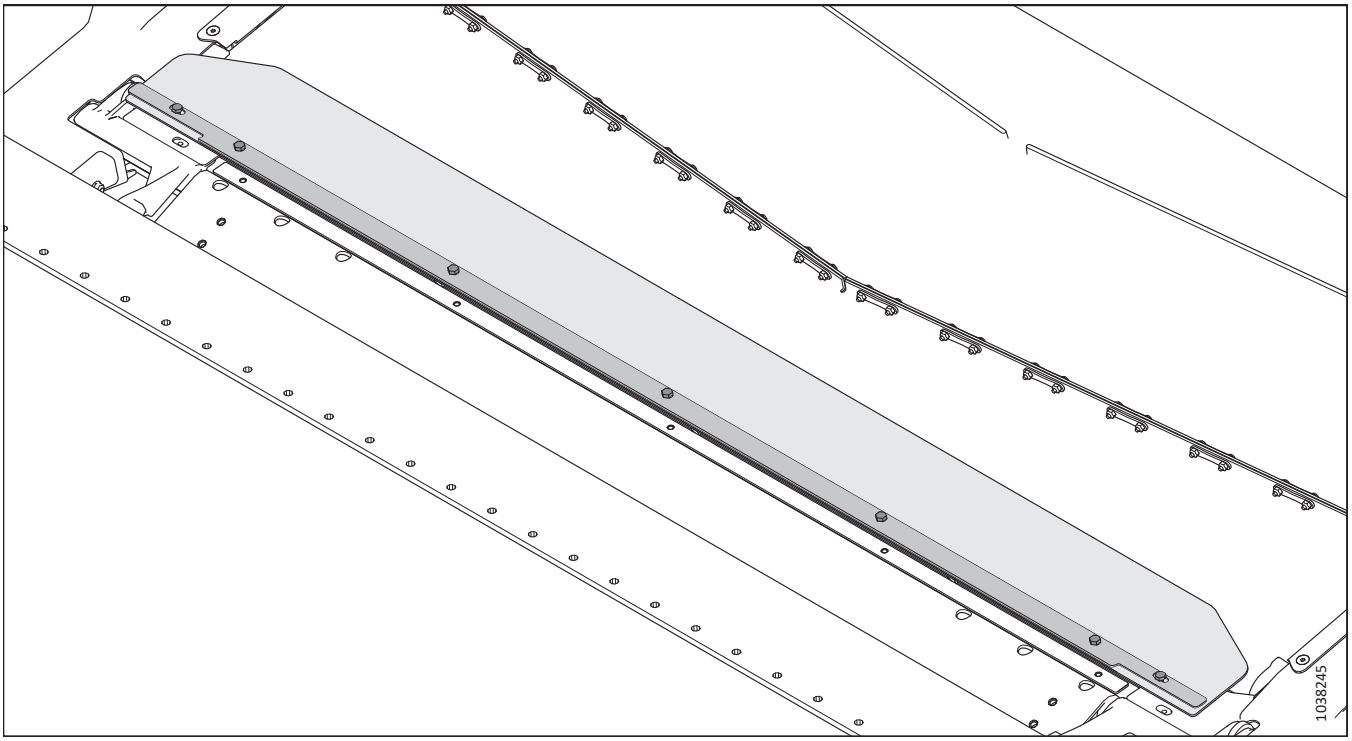

Figure 5.11: Pagarinātais centrālais pildītājs

MACB6450

NOTE:

Uzstādīšanas instrukcijas ir iekļautas komplektā.

5.3.4 Augstas nodiluma pakāpes spirālveida lāpstiņu paplašinājuma komplekts padeves gliemežtransportierim

Spirālveida lāpstiņu paplašinājuma komplekts ļauj labāk padot kultūraugus, kuriem ir zaļi / mitros stiebri (piemēram, rīsus un zaļos graudaugus).

Skatiet *3.8.1 FM200 Padeves gliemežtransportiera konfigurācijas, page 97* spirālveida lāpstiņu kombināciju sarakstu.

MACB6400

NOTE:

Uzstādīšanas instrukcijas ir iekļautas komplektā.

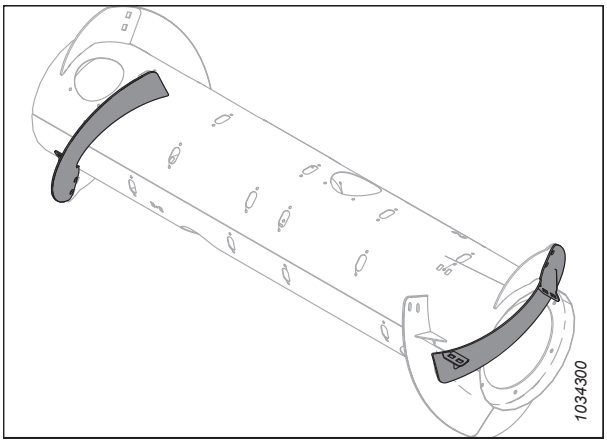

Figure 5.12: Augstas nodiluma pakāpes spirālveida lāpstiņu pagarinājuma komplekts padeves gliemežtransportierim

5.3.5 Pilna interfeisa pildītāja komplekts

Pilna interfeisa pildītāja komplekts nodrošina papildu blīvējumu starp reljefa kopēšanas moduli un hederu.

NOTE:

Šis komplekts ir pieejams tikai Eiropai konfigurētiem hederiem.

Uzstādīšanas instrukcijas ir iekļautas komplektā.

MACB7031

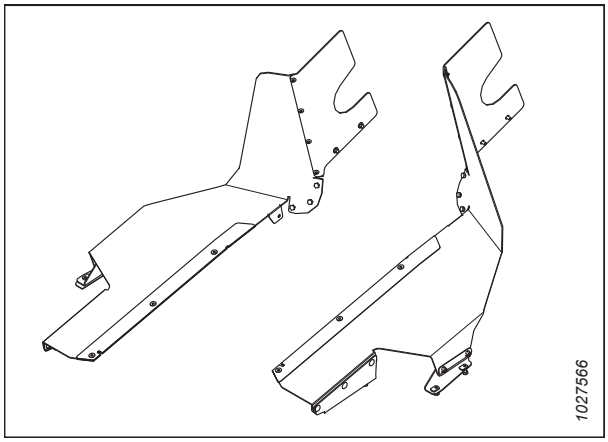

Figure 5.13: Pilna interfeisa pildītāja komplekts

5.3.6 Hidraulikas tvertnes paplašinājuma komplekts

Hidraulikas tvertnes uzpildes pagarinājuma komplekts pagarina ventiļa vāciņa stāvokli. Šādi reljefa kopēšanas modulis var darboties stāvās kalnu nogāzēs, vienlaikus nodrošinot eļļas pievadi sūkņa iesūces pusē.

Šo komplektu ieteicams izmantot, ja strādāšana kalnu nogāzēs pārsniedz 5°.

MACB6057

NOTE:

Uzstādīšanas instrukcijas ir iekļautas komplektā.

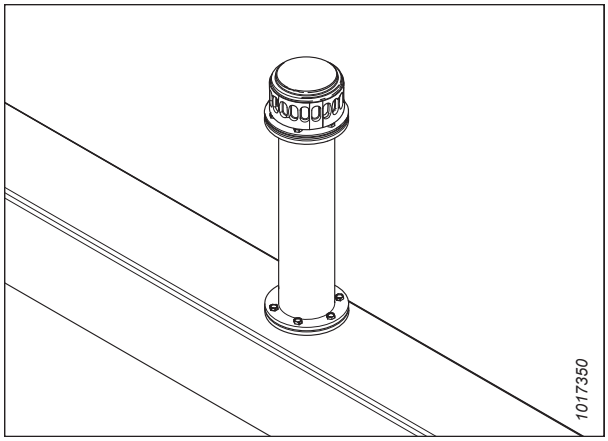

Figure 5.14: Hidraulikas tvertnes paplašinājuma komplekts

5.3.7 Sānu sasveres spraudņa komplekts

Šis komplekts nodrošina kombaina sānu sasveres funkcijas darbību apvienojumā ar automātisko hedera augstuma vadību (AHHC).

MACB7196

Nav ieteicams lietot nogāzēs ar slīpumu virs 10%.

NOTE:

Uzstādīšanas instrukcijas ir iekļautas komplektā.

Figure 5.15: Sānu sasveres spraudnis

5.3.8 Noņēmēju joslu komplekts

Noņēmēju joslas uzlabo dažu kultūraugu, piemēram, rīsu, padošanu. Tās **NAV** ieteicamas graudaugu kultūrām.

Izvēlieties atdalīšanas stieņu komplektu atkarībā no kombaina padeves tvertnes platuma. Informāciju skatiet tabulā *5.1, page 509*.

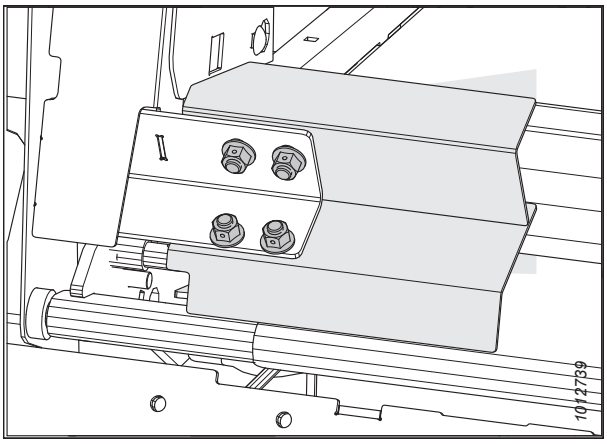

Figure 5.16: Noņēmēju joslu komplekts

NOTE:

Uzstādīšanas instrukcijas ir iekļautas komplektā.

Table 5.1 Noņēmēju joslu konfigurācijas un ieteikumi

Komplekts (MAC)	Atdalīšanas stieņu garums	Reljefa kopēšanas moduļa atvēršanas platums	Ieteicamais padeves tvertnes platums
B6042	265 mm (10 1/2 collas)	1317 mm (52 collas)	1250–1350 mm (49–65 collas)
B6044	325 mm (13 collas)	1197 mm (47 collas)	Tikai specializācijas kultūraugiem
B6045	365 mm (14 1/2 collas)	1117 mm (44 collas)	1100 mm (43 1/2 collas) un zemāk

Table 5.1 Noņēmēju joslu konfigurācijas un ieteikumi (continued)

Kom-plekts (MAC)	Atdalīšanas stieņu garums	Reljefa kopēšanas moduļa atvēršanas platums	Ieteicamais padeves tvertnes platums
B6046	403 mm (16 collas)	1041 mm (41 collas)	Tikai specializācijas kultūraugiem
B6213	515 mm (20 collas)	817 mm (32 collas)	Tikai specializācijas kultūraugiem

5.4 Hederu komplekti

Hedera opcijas papildina hedera rāmja funkcijas vai piedāvā uzlabojumus, nevis noteiktu sistēmu vai funkciju.

5.4.1 ContourMax™ atbalsta riteņu komplekts

ContourMax™ nodrošina elastīgu un automātisku hedera augstuma vadību (AHHC) 25–457 mm (1–18 collu) augstiem stublājiem (standarta heders nodrošina 0–152 mm [0–6 collas]).

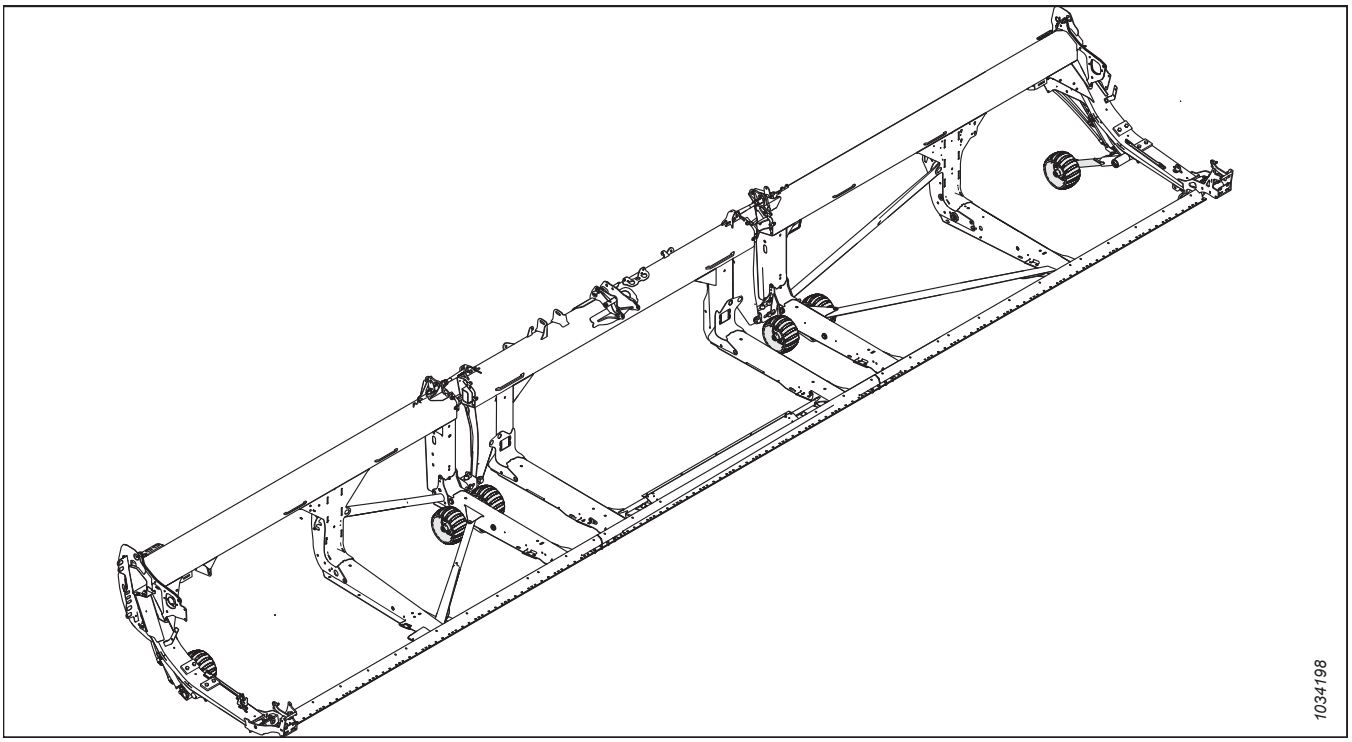

Figure 5.17: ContourMax™ atbalsta riteņi

Komplektā ir četri riteņu komplekti un hidrauliskā augstuma regulēšana no kombaina kabīnes. Uzstādīšanas instrukcijas ir iekļautas komplektā. Pasūtiet šādus komplektus:

ContourMax™ pamatkomplekts: Komplektā ir riteņi, stiprinājumi, cilindri, vadības vārsts un hidrauliskā slēguma daļas ContourMax™ uzstādīšanai uz hedera.

MACB7335

Hidrauliskā slēguma komplekts: komplektā ir hidraulikas cauruļvadi, lai uzstādītu hederā ContourMax™, ja tas nav konfigurēts rūpnīcā. Pasūtiet no šādiem ContourMax™ kontūrriteņu hidrauliskā slēguma komplektiem atbilstoši hedera modelim:

- FD225 — MACB7340
- FD230 — MACB7082
- FD235 — MACB7083
- FD240 — MACB7113
- FD241 — MACB7114
- FD245 — MACB7193
- FD250 — MACB7116

MACC2101

5.4.2 EasyMove™ transportēšanas sistēma

EasyMove™ transportēšanas sistēma ļauj ātrāk nekā līdz šim pārvietot hederu no lauka uz lauku. Strādājot uz lauka, riteņus var izmantot arī kā stabilizatora riteņus.

Uzstādīšanas instrukcijas ir iekļautas komplektā.

Lai uzstādītu visu šo komplektu, pasūtiet kādu no šīm detaļām atbilstoši hedera izmēram:

- 9,1 m (30 pēdas) — MACC2048
- 10,6 m (35 pēdas) — MACC2048
- 12,1 m (40 pēdas) — MACC2050
- 12,5 m (41 pēda) — MACC2050
- 13,7 m (45 pēdas) — MACC2050
- 15,2 m (50 pēdas) — MACC2050

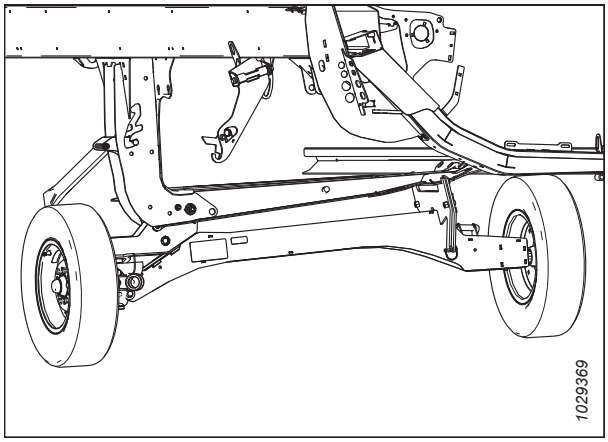

Figure 5.18: EasyMove™ transportēšanas sistēma

MACC2048 ietver tālāk norādīto

- stabilizatora riteņi/maza ātruma transportēšanas pamatkomplekts MACB6288
- Riteņi un riepas — MACB6275
- Īss vilkšanas stienis — MACB7391

MACC2050 ietver tālāk norādīto

- stabilizatora riteņi/maza ātruma transportēšanas pamatkomplekts MACB6288
- Riteņi un riepas — Baltas stīpas — MACB6275
- Garš vilkšanas stienis — MACB7392

NOTE:

EasyMove™ transportēšanas sistēma nav piemērota FD225 hederiem.

5.4.3 Iekšējo tērauda gala pirkstu komplekts

Papildu pirksti, ko var izmantot grūti apstrādājamu kultūraugu audzēšanā, veldrē sagūlušu rapšu un lopbarības sējumos, kur slīpi novietotie plastmasas pirksti deformējas lielas ražas novākšanas slodzes dēļ.

Uzstādīšanas instrukcijas ir iekļautas komplektā.

MAC311972

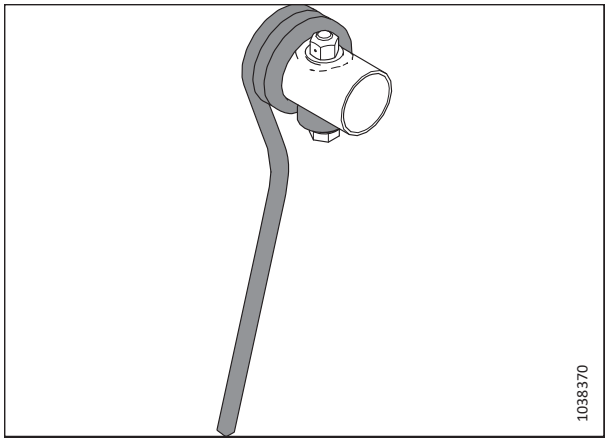

Figure 5.19: Iekšējais tērauda gala pirksts

5.4.4 Ārējo tērauda gala pirkstu komplekts

Papildu pirksti, ko var izmantot grūti apstrādājamu kultūraugu audzēšanā, veldrē sagūlušu rapšu un lopbarības sējumos, kur slīpi novietotie plastmasas pirksti deformējas lielas ražas novākšanas slodzes dēļ.

Uzstādīšanas instrukcijas ir iekļautas komplektā.

MAC311959

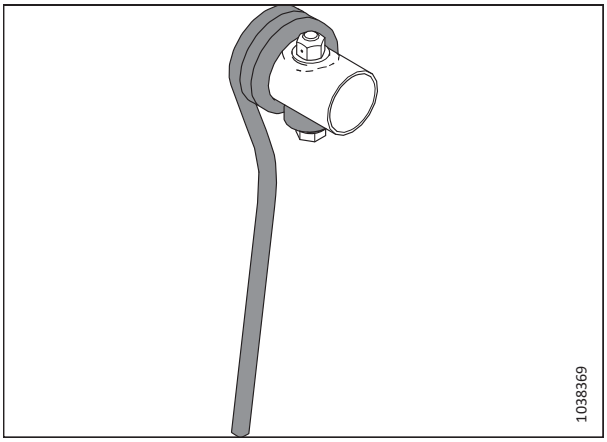

Figure 5.20: Ārējais tērauda gala pirksts

5.4.5 Pakalnu nogāzes stabilizatora komplekts

Pakalnu nogāzes stabilizatora komplekts ir ieteicams pļaušanai pakalnu nogāzēs, kuru slīpums ir stāvāks par 5°.

Uzstādīšanas instrukcijas ir iekļautas komplektā.

MACB7028

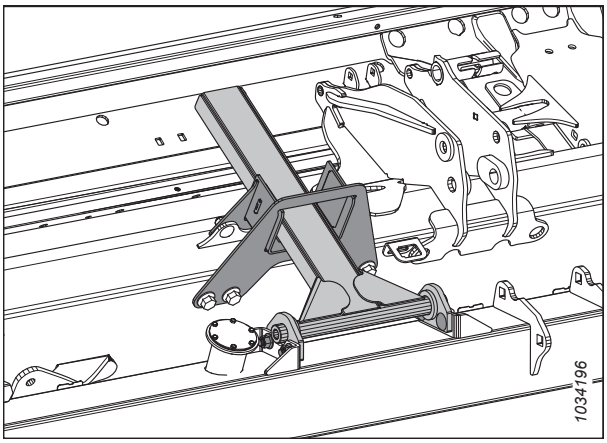

Figure 5.21: Pakalnu nogāzes stabilizatora komplekts

5.4.6 Stabilizatora riteņu komplekts

Stabilizatora riteņu komplekts stabilizē hedera sānu kustību, ja pļauj augstumā, kas lielāks nekā iespējams ar standarta sliežu uzlikām.

Uzstādīšanas un regulēšanas instrukcijas ir iekļautas komplektā.

MACC2051

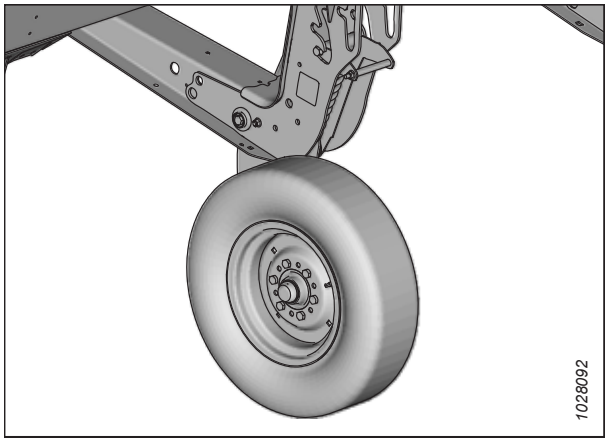

Figure 5.22: Stabilizatora riteņu komplekts

5.4.7 Tērauda sliežu uzliku komplekts

Tērauda sliežu uzliku komplekts ietver pagarinātas nodiluma pakāpes sliežu uzlikas lietošanai akmeņainos, abrazīvos apstākļos.

IMPORTANT:

Nav ieteicams lietot dubļos vai apstākļos, kad var rasties dzirksteles.

Komplektā ir divas pretslīdes uzlikas. Lai pilnībā nomainītu standarta pretslīdes uzlikas, pasūtiet trīs komplektus (kopā sešas uzlikas).

MACB6801

NOTE:

Uzstādīšanas instrukcijas ir iekļautas komplektā.

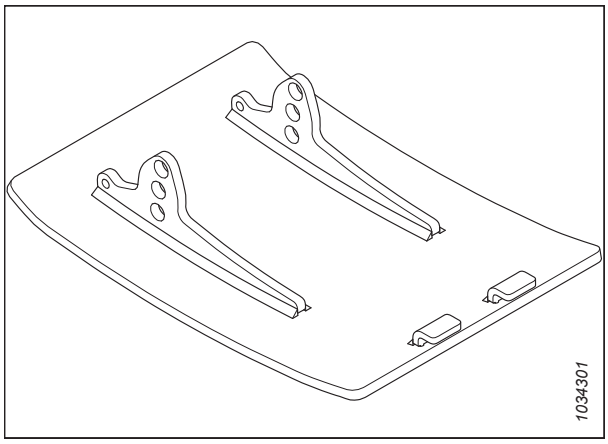

Figure 5.23: Tērauda sliežu uzliku komplekts

5.4.8 Saulespuķu agregāts

Šis komplekts ļauj pārveidot FD2 sērijas FlexDraper® (tikai ar smailiem aizsargiem) par saulespuķu hederu.

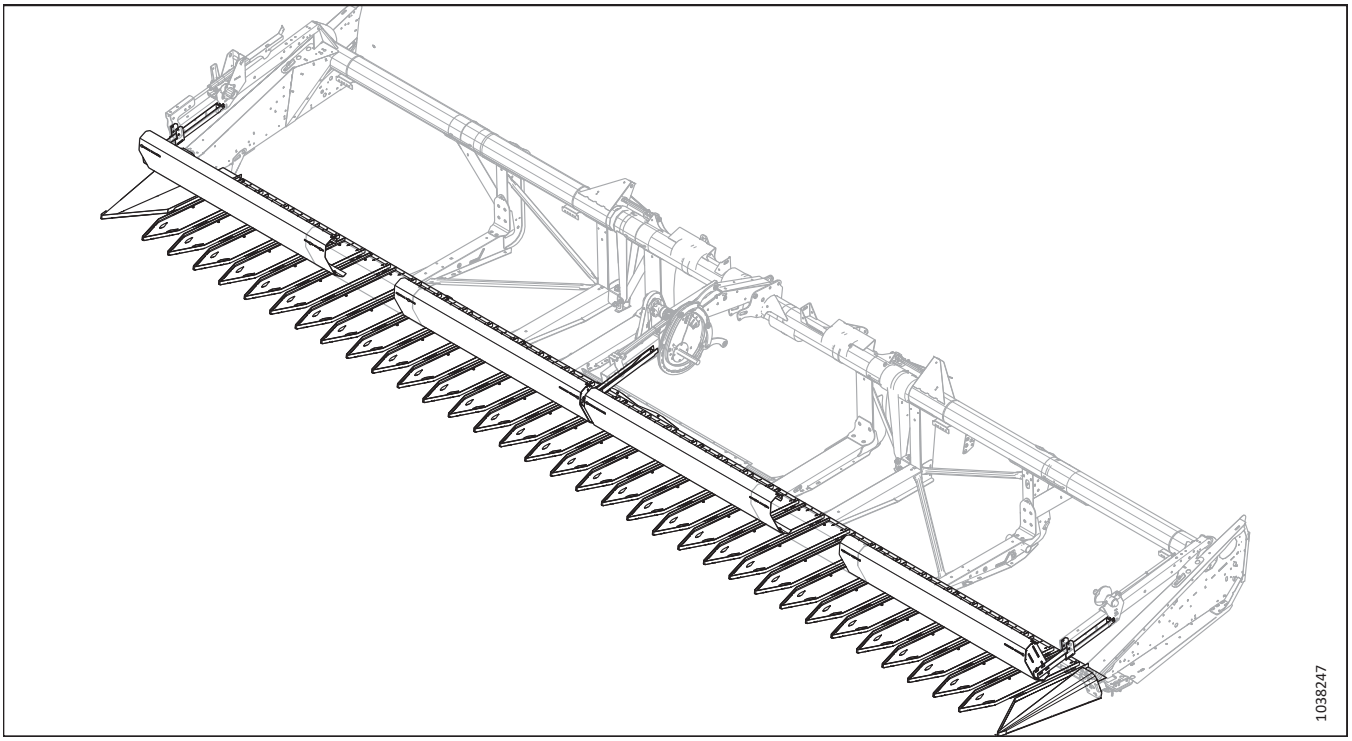

Figure 5.24: Saulespuķu agregāts

Pasūtiet saulespuķu agregāta komplektu atbilstoši hedera izmēram:

- 9,1 m (30 pēdas) — MACC2086
- 10,6 m (35 pēdas) — MACC2087
- 12,1 m (40 pēdas) trīskāršās tītavas — MACC2169
- 12,1 m (40 pēdas) dubultās tītavas — MACC2088
- 12,5 m (41 pēda) dubultās tītavas — MACC2088
- 13,7 m (45 pēdas) — MACC2089
- 15,2 m (50 pēdas) — MACC2170

Komplektācijā ir šādi komponenti: pamatkomplekts, paliktnis un deflektori

Pamatkomplekts — ietver kronšteinus, gala dalītājus, izkapts paliktņa balstus, balsta stieņa sastāvdaļas un detaļas MACB7302

Paliktņa komplekts — ietver piecus paliktņus (divus rezerves paliktņus). Atkarībā no hedera izmēra pasūtiet šādu komplektu skaitu MACB7303:

- 9,1 m (30 pēdas) — pamatkomplektā ir pietiekami daudz paliktņu 9,1 m (30 pēdas) hederiem. Papildu paliktņu komplekti nav nepieciešami.
- 10,6 m (35 pēdas) — 1 komplekts
- 12,1 m (40 pēdas) — 2 komplekti
- 13,7 m (45 pēdas) — 3 komplekti
- 15,2 m (50 pēdas) — 4 komplekti

Deflektori — ietver stieņa paneļus un papildu izkapts paliktņa balstus:

- 9,1 m (30 pēdas) — MACB7304
- 10,6 m (35 pēdas) — MACB7305
- 12,1 m (40 pēdas) trīskāršās tītavas — MACB7395
- 12,1 m (40 pēdas) dubultās tītavas — MACB7306
- 12,5 m (41 pēda) dubultās tītavas — MACB7306
- 13,7 m (45 pēdas) — MACB7307
- 15,2 m (50 pēdas) — MACB7396

Chapter 6: Problēmu novēršana

Lai palīdzētu diagnosticēt un novērst hedera darbības traucējumus, ir pievienotas problēmu novēršanas tabulas.

6.1 Kultūraugu zudums pie izkapts

Izmantojiet zemāk pievienotās tabulas, lai noteiktu kultūraugu zuduma cēloni pie izkapts un uzzinātu ieteicamo risinājumu.

Table 6.1 Problēmu novēršana — kultūraugu zudums pie izkapts

Problēma	Risinājums	Skatiet
Simptoms: nepaceļ sagulušus kultūraugus		
Izkapts ir pārāk augstu	Nolaidiet izkapti	• *3.9.1 Pļaušana virs zemes, page 128* • *3.9.2 Pļaušana pie zemes, page 134*
Pārāk zems hedera leņķis	Palieliniet hedera leņķi	*3.9.5 Hedera leņķis, page 162*
Tītavas pārāk augstu	Nolaidiet tītavas	*3.9.10 Tītavu augstums, page 170*
Tītavas pārāk tālu aizmugurē	Pārvietojiet tītavas pozīcijā uz priekšu	*3.9.11 Tītavu atgāzuma pozīcija, page 176*
Zemes ātrums ir pārāk ātrs tītavu ātrumam	Palieliniet tītavu ātrumu vai samaziniet zemes ātrumu	• *3.9.6 Tītavu ātrums, page 164* • *3.9.7 Zemes ātrums, page 165*
Tītavu pirksti nepietiekami paceļ kultūraugus	Palieliniet pirkstu slīpuma agresivitāti	*3.9.12 Tītavu zaru slīpums, page 189*
Tītavu pirksti nepietiekami paceļ kultūraugus	Uzstādiet kultūraugu pacēlājus	MacDon izplatītājs
Simptoms: galvas saplīst vai nolūst		
Tītavu ātrums ir pārāk liels	Samaziniet tītavu ātrumu	*3.9.6 Tītavu ātrums, page 164*
Tītavas par zemu	Paceliet tītavas	*3.9.10 Tītavu augstums, page 170*
Zemes ātrums pārāk liels	Samaziniet zemes ātrumu	*3.9.7 Zemes ātrums, page 165*
Kultūraugi pārāk nogatavojušies	Strādājiet naktī, kad vairāk mitruma	—
Simptoms: materiāls uzkrājas spraugā starp gala loksnes izgriezumu un naža galvu		
Kultūraugu vārpas liecas projām no naža galvas atveres gala loksnē	Pievienojiet naža galvas vairogus (izņemot mitrās vai lipīgās augsnēs)	*4.8.9 Naža galvas vairogs, page 381*
Simptoms: nenopļauta materiāla sloksnes		
Aizsargi aizsērējuši ar gružiem	Uzstādiet īsus nažu aizsargus	*4.8.8 Īsie naža aizsargi un piespiedēji, page 370*

Table 6.1 Problēmu novēršana — kultūraugu zudums pie izkapts (continued)

Problēma	Risinājums	Skatiet
Salauztas nažu sekcijas	Nomainiet sabojātās sekcijas	*4.8.1 Naža sekcijas nomaiņa, page 346*
Simptoms: pārmērīga lēkāšana, braucot ar normālu lauka ātrumu		
Reljefa kopēšanas iestatījums ir pārāk viegls	Noregulējiet hedera reljefa kopēšanas mehānismu	*3.9.3 Hedera reljefa kopēšana, page 137*
Simptoms: dalītāja stienis noliec stāvošus kultūraugus		
Pārāk gari dalītāja stieņi	Noņemiet dalītāja stieni	*3.9.14 Kultūraugu dalītāji, page 195*
Simptoms: kultūraugi galos netiek nopļauti		
Tītavas neizvēršas vai nav centrētas hederā	Noregulējiet tītavu horizontālo pozīciju vai tītavu izvērsumu	• *3.9.11 Tītavu atgāzuma pozīcija, page 176* • *4.13.2 Tītavu izvērsums, page 441*
Nažu piespiešana nav pareizi noregulēta	Noregulējiet piespiešanu, lai nazis darbotos brīvi, bet tomēr nepieļautu sekciju pacelšanos no aizsargiem	• *Piespiedēja regulēšana — smaili nažu aizsargi, page 364* vai • *Piespiedēja regulēšana — īsie nažu aizsargi, page 376*
Nažu sekcijas vai aizsargi ir nolietoti vai salauzti	Nomainiet visas nolietotās un sabojātās pļaušanas daļas	*4.8 Nazis, page 346*
Heders nav izlīmeņots	Izlīmeņojiet hederu	*3.11 Hedera līmeņošana, page 251*
Tītavu pirksti nepareizi paceļ kultūraugus pirms naža	Noregulējiet tītavu pozīciju un / vai pirksta slīpumu	• *3.9.11 Tītavu atgāzuma pozīcija, page 176* • *3.9.12 Tītavu zaru slīpums, page 189*
Dalītājs noliec biezus kultūraugus galos, neļaujot tos pareizi padot, jo materiāls sasaista aizsargus	Nomainiet 3–4 gala aizsargus ar īsiem nažu aizsargiem	• *4.8.8 Īsie naža aizsargi un piespiedēji, page 370* • MacDon izplatītājs
Simptoms: biezi vai savijušies kultūraugi plūst pāri dalītāja stienim un uzkrājas uz gala loksnēm		
Dalītāja stieņi nenodrošina pietiekamu atdalīšanu	Uzstādiet garos dalītāja stieņus	*3.9.14 Kultūraugu dalītāji, page 195*
Simptoms: nopļautie graudi krīt pirms izkapts		
Zemes ātrums ir pārāk mazs	Palieliniet zemes ātrumu	*3.9.7 Zemes ātrums, page 165*
Tītavu ātrums ir pārāk mazs	Palieliniet tītavu ātrumu	*3.9.6 Tītavu ātrums, page 164*
Tītavas pārāk augstu	Nolaidiet tītavas	*3.9.10 Tītavu augstums, page 170*

Table 6.1 Problēmu novēršana — kultūraugu zudums pie izkapts (continued)

Problēma	Risinājums	Skatiet
Izkapts ir pārāk augstu	Nolaidiet izkapti	• *3.9.1 Pļaušana virs zemes, page 128* • *3.9.2 Pļaušana pie zemes, page 134*
Tītavas pārāk tālu uz priekšu	Pārvietojiet tītavas atpakaļ uz svirām	*3.9.11 Tītavu atgāzuma pozīcija, page 176*
Pļaušana ar ātrumu, kas pārsniedz 10 km/h (6 mph), ar 10 zobu tītavu piedziņas ķēdesratu	Nomainiet ar 19 zobu tītavu piedziņas ķēdesratu	*4.14.2 Tītavu piedziņas ķēdesrats, page 470*
Nolietoti vai salauzti nažu komponenti	Nomainiet komponentus	*4.8 Nazis, page 346*

6.2 Pļaušana un naža sastāvdaļas

Izmantojiet tālāk dotās tabulas, lai noteiktu pļaušanas un naža sastāvdaļu problēmas un ieteicamo to novēršanas procedūru.

Table 6.2 Problēmu novēršana — pļaušana un naža sastāvdaļas

Problēma	Risinājums	Skatiet
Simptoms: saraustīta vai nevienmērīga kultūraugu pļaušana		
Nažu piespiešana nav pareizi noregulēta	Noregulējiet piespiešanu	• *Piespiedēja regulēšana — smaili nažu aizsargi, page 364* • *Piespiedēja regulēšana — īsie nažu aizsargi, page 376*
Nažu sekcijas vai aizsargi ir nolietoti vai salauzti	Nomainiet visas nolietotās un sabojātās pļaušanas daļas	• *Smailā centra naža aizsarga nomaiņa — dubultais nazis, page 365* • *Smailu nažu aizsargu nomaiņa, page 362* • *Centra naža aizsarga nomaiņa — dubultais nazis, page 377* • *Īso nažu aizsargu vai gala nažu aizsargu nomaiņa, page 374* • *4.8.1 Naža sekcijas nomaiņa, page 346*
Nazis nedarbojas ar ieteicamo ātrumu	Pārāk zems padeves tvertnes ātrums vai naža ātrums nav noregulēts atbilstošā diapazonā	*Naža ātruma pārbaude, page 169*
Zemes ātrums ir pārāk ātrs tītavu ātrumam	Samaziniet zemes ātrumu vai palieliniet tītavu ātrumu	• *3.9.6 Tītavu ātrums, page 164* • *3.9.7 Zemes ātrums, page 165*
Tītavu pirksti nepareizi paceļ kultūraugus pirms naža	Noregulējiet tītavu pozīciju / pirkstu slīpumu	• *3.9.11 Tītavu atgāzuma pozīcija, page 176* • *3.9.12 Tītavu zaru slīpums, page 189*
Izkapts ir pārāk augstu	Samaziniet pļaušanas augstumu	*3.9.1 Pļaušana virs zemes, page 128* vai *3.9.2 Pļaušana pie zemes, page 134*
Hedera leņķis ir pārāk plakans	Kāpiniet hedera leņķi	*3.9.5 Hedera leņķis, page 162*
Aizsargu griezējmala nav pietiekami tuvu vai atrodas paralēli nažu sekcijām	Salāgojiet aizsargus	*Nažu aizsargu un aizsargstieņa regulēšana, page 360*

Table 6.2 Problēmu novēršana — pļaušana un naža sastāvdaļas (continued)

Problēma	Risinājums	Skatiet
Sapinušies / grūti pļaujami kultūraugi	Uzstādiet īsus nažu aizsargus	MacDon izplatītājs • *Piespiedēja regulēšana — smaili nažu aizsargi, page 364* vai *Piespiedēja regulēšana — īsie nažu aizsargi, page 376*
Tītavas pārāk tālu aizmugurē	Pārvietojiet tītavas uz priekšu	*3.9.11 Tītavu atgāzuma pozīcija, page 176*
Simptoms: nažu aizsērēšana		
Tītavas ir pārāk augstu vai pārāk tālu uz priekšu	Nolaidiet tītavas vai pārvietojiet tās uz aizmuguri	• *3.9.10 Tītavu augstums, page 170* • *3.9.11 Tītavu atgāzuma pozīcija, page 176*
Gaitas ātrums ir pārāk liels	Samaziniet gaitas ātrumu	*3.9.7 Zemes ātrums, page 165*
Nepareizi noregulēti nažu piespiedēji	Noregulējiet piespiešanu	*Piespiedēja regulēšana — smaili nažu aizsargi, page 364* vai *Piespiedēja regulēšana — īsie nažu aizsargi, page 376*
Neasa vai salauzta nažu sekcija	Nomainiet nažu sekciju	*4.8.1 Naža sekcijas nomaiņa, page 346*
Saliekti vai salauzti aizsargi	Izlīdziniet vai nomainiet aizsargus	*Nažu aizsargu un aizsargstieņa regulēšana, page 360*
Tītavu pirksti nepareizi paceļ kultūraugus pirms naža	Noregulējiet tītavu pozīciju / pirkstu slīpumu	• *3.9.11 Tītavu atgāzuma pozīcija, page 176* • *3.9.12 Tītavu zaru slīpums, page 189*
Tērauda uztveršanas pirksti saskaras ar nazi	Palieliniet tītavu klīrensu līdz izkaptij vai noregulējiet izvērsumu	• *4.13.2 Tītavu izvērsums, page 441*
Reljefa kopēšana ir pārāk smaga	Noregulējiet atsperes, lai reljefa kopēšana būtu vieglāka	*Hedera reljefa kopēšanas pārbaude un regulēšana, page 137*
Dubļu vai netīrumu uzkrāšanās uz izkapts	Paceliet izkapti, nolaižot slīdes uzlikas	*3.9.2 Pļaušana pie zemes, page 134*
Dubļu vai netīrumu uzkrāšanās uz izkapts	Samaziniet hedera leņķi	*3.9.5 Hedera leņķis, page 162*
Nazis nedarbojas ar ieteicamo ātrumu	Pārbaudiet kombaina dzinēja vai hedera naža apgriezienu skaitu	• Kombaina operatora rokasgrāmata • *Naža ātruma pārbaude, page 169*
Simptoms: pārmērīga hedera vibrācija		

Table 6.2 Problēmu novēršana — pļaušana un naža sastāvdaļas (continued)

Problēma	Risinājums	Skatiet
Nažu piespiešana nav pareizi noregulēta	Noregulējiet piespiešanu	• *Piespiedēja regulēšana — smaili nažu aizsargi, page 364* vai *Piespiedēja regulēšana — īsie nažu aizsargi, page 376*
Pārmērīgs naža nodilums	Nomainiet nazi	• *4.8.2 Naža noņemšana, page 348* • *4.8.5 Naža uzstādīšana, page 350*
Nažu piespiešana nav pareizi noregulēta	Noregulējiet piespiešanu	• *Piespiedēja regulēšana — smaili nažu aizsargi, page 364* • *Centra piespiedēja regulēšana — smaili nažu aizsargi, page 369* • *Piespiedēja regulēšana — īsie nažu aizsargi, page 376* • *Centra piespiedēja regulēšana — īsi nažu aizsargi, page 380*
Pārmērīgs naža nodilums	Nomainiet nazi	• *4.8.2 Naža noņemšana, page 348* • *4.8.5 Naža uzstādīšana, page 350*
Vaļīga vai nolietota naža galvas tapa vai piedziņas svira	Pievelciet vai nomainiet detaļas	*4.8.1 Naža sekcijas nomaiņa, page 346*
Simptoms: pārmērīga reljefa kopēšanas moduļa un hedera vibrācija		
Nepareizs naža ātrums	Noregulējiet naža ātrumu	*Naža ātruma pārbaude, page 169*
Saliekusies izkapts	Iztaisnojiet izkapti	MacDon izplatītājs
Simptoms: pārmērīgi nažu sekciju vai aizsargu bojājumi		
Nažu piespiešana nav pareizi noregulēta	Noregulējiet piespiešanu	• *Piespiedēja regulēšana — smaili nažu aizsargi, page 364* vai • *Piespiedēja regulēšana — īsie nažu aizsargi, page 376*
Izkapts darbojas pārāk zemu akmeņainos laukos	Izmantojot sliežu uzlikas, paceliet izkapti	*3.9.2 Pļaušana pie zemes, page 134*
Ir iestatīts pārāk smags reljefa kopēšanas mehānisms	Noregulējiet reljefa kopēšanas atsperes, lai reljefa kopēšana būtu vieglāka	*Hedera reljefa kopēšanas pārbaude un regulēšana, page 137*
Saliekts vai salauzts aizsargs	Iztaisnojiet vai nomainiet aizsargu	• *4.8.7 Smaili nažu aizsargi un piespiedēji, page 352* vai • *4.8.8 Īsie naža aizsargi un piespiedēji, page 370*

Table 6.2 Problēmu novēršana — pļaušana un naža sastāvdaļas (continued)

Problēma	Risinājums	Skatiet
Pārāk stāvs hedera leņķis	Samaziniet hedera leņķi	*3.9.5 Hedera leņķis, page 162*
Simptoms: naža muguras salūšana		
Saliekts vai salauzts aizsargs	Iztaisnojiet vai nomainiet aizsargu	• *4.8.7 Smaili nažu aizsargi un piespiedēji, page 352* vai • *4.8.8 Īsie naža aizsargi un piespiedēji, page 370*
Nolietojusies naža galvas tapa	Nomainiet naža galvas tapu	• *4.8.3 Naža galvas gultņa noņemšana, page 349* un • *4.8.4 Naža galvas gultņa uzstādīšana, page 350*
Neass nazis	Nomainiet šo nazi	• *4.8.2 Naža noņemšana, page 348* un • *4.8.5 Naža uzstādīšana, page 350*
Naža ātrums ir pārāk liels	Samaziniet naža ātrumu	Konsultējieties ar MacDon izplatītāju
Atslābinātas naža sekcijas detaļas	Pārbaudiet / pievelciet naža detaļas	—

6.3 Tītavu padeve

Izmantojiet tālāk dotās tabulas, lai noteiktu tītavu padeves problēmu cēloni un ieteicamo to novēršanas procedūru.

Table 6.3 Problēmu novēršana — tītavu padeve

Problēma	Risinājums	Skatiet
Simptoms — tītavas neatbrīvo materiālu, ja kultūraugi ir normāli stāvoši		
Tītavu ātrums ir pārāk liels	Samaziniet tītavu ātrumu	*3.9.6 Tītavu ātrums, page 164*
Tītavas par zemu	Paceliet tītavas	*3.9.10 Tītavu augstums, page 170*
Tītavu zari ir pārāk agresīvi	Samaziniet izciļņa iestatījumu	*3.9.12 Tītavu zaru slīpums, page 189*
Tītavas pārāk tālu aizmugurē	Pārvietojiet tītavas uz priekšu	*3.9.11 Tītavu atgāzuma pozīcija, page 176*
Simptoms — tītavas neatbrīvo materiālu, ja kultūraugi ir sakrituši veldrē vai stāvoši (tītavas ir pilnībā nolaistas)		
Tītavu zari ir pārāk agresīvi stāvošiem kultūraugiem	Samaziniet izciļņa iestatījumu (par vienu vai diviem) vai pārvietojiet tītavas uz priekšu	*3.9.12 Tītavu zaru slīpums, page 189*
Simptoms — uztīšanās tītavu galā		
Tītavu zari ir pārāk agresīvi	Samaziniet izciļņa iestatījumu	*3.9.12 Tītavu zaru slīpums, page 189*
Tītavas par zemu	Paceliet tītavas	*3.9.10 Tītavu augstums, page 170*
Tītavu ātrums ir pārāk liels	Samaziniet tītavu ātrumu	*3.9.6 Tītavu ātrums, page 164*
Tītavas nav centrētas hederā	Centrējiet tītavas hederā	*4.13.3 Tītavu centrēšana, page 441*
Simptoms — tītavas atbrīvo kultūraugus pārāk ātri		
Tītavu zari nav pietiekami agresīvi	Palieliniet izciļņa iestatījumu, lai pielāgotu tītavu padevi tītavu atgāzuma pozīcijai	*3.9.12 Tītavu zaru slīpums, page 189*
Tītavas pārāk tālu uz priekšu	Virziet tītavas atpakaļ atbilstoši tītavu izciļņa iestatījumam	*3.9.11 Tītavu atgāzuma pozīcija, page 176*
Simptoms — tītavas neceļ		
Tītavu pacelšanas savienojumi nav saderīgi vai ir bojāti	Nomainiet ātro savienotāju	MacDon izplatītājs
Simptoms — tītavas negriežas		
Ātrie savienotāji nav pareizi savienoti	Pievienojiet savienotājus	*3.6 Hedera piestiprināšana/ atvienošana, page 56*
Tītavu piedziņas ķēde atvienota vai bojāta	Pievienojiet / nomainiet ķēdi	*4.14.6 Piedziņas ķēdes maiņa, page 479*
Simptoms — tītavu kustība nevienmērīga bezslodzes apstākļos		
Pārmērīgi vaļīga tītavu piedziņas ķēde	Nospriegojiet ķēdi	*Tītavu piedziņas ķēdes pievilkšana, page 469*

Table 6.3 Problēmu novēršana — tītavu padeve (continued)

Problēma	Risinājums	Skatiet
Simptoms — tītavu kustība ir nevienmērīga vai apstājas blīvu kultūraugu audzēs		
Tītavu ātrums ir pārāk liels	Samaziniet tītavu ātrumu	*3.9.6 Tītavu ātrums, page 164*
Tītavu pirksti nav pietiekami agresīvi	Pārslēdziet uz agresīvāku pirksta slīpumu	*3.9.12 Tītavu zaru slīpums, page 189*
Tītavas par zemu	Paceliet tītavas	*3.9.10 Tītavu augstums, page 170*
Kombaina (nevis kombaina reljefa kopēšanas moduļa) pārplūdes vārstam ir zems pārplūdes spiediena iestatījums	Palieliniet pārplūdes spiedienu atbilstoši ražotāja ieteikumiem	Kombaina operatora rokasgrāmata
Kombaina tvertnē zems eļļas līmenis **NOTE:** Dažreiz ir vairāk nekā viena tvertne	Piepildiet līdz vajadzīgajam līmenim	Kombaina operatora rokasgrāmata
Pārplūdes vārsta darbības traucējumi	Nomainiet pārplūdes vārstu	Kombaina operatora rokasgrāmata
Grūti pļaujamu kultūraugu pļaušana ar standarta griezes momenta (19 zobu) tītavu piedziņas ķēdesratu	Nomainiet ķēdesratu pret atbilstoši liela griezes momenta ķēdesratu, kas atbilst kombaina tītavu ķēdes spiedienam	• *4.14.2 Tītavu piedziņas ķēdesrats, page 470* • Uzstādiet divu ātrumu komplektu (MAC311882)
Simptoms — plastmasas pirkstu gali sagriezti		
Nepietiekama atstarpe starp tītavām un izkapti	Palieliniet atstarpi	*4.13.1 Klīrenss starp tītavām un izkapti, page 433*
Simptoms — plastmasas pirkstu gali noliekušies uz aizmuguri		
Tītavas ierokas augsnē ar ātrumu, kas ir mazāks nekā zemes ātrums	Paceliet hederu	• *3.9.2 Pļaušana pie zemes, page 134*
Tītavas ierokas zemē ar tītavu ātrumu, kas ir mazāks nekā zemes ātrums	Samaziniet hedera slīpumu	*3.9.5 Hedera leņķis, page 162*
Tītavas ierokas zemē ar tītavu ātrumu, kas ir mazāks nekā zemes ātrums	Pārvietojiet tītavas uz aizmuguri	*3.9.11 Tītavu atgāzuma pozīcija, page 176*
Simptoms — plastmasas pirkstu gali noliekušies uz priekšu		
Tītavas ierokas zemē ar ātrumu, kas ir lielāks nekā zemes ātrums	Paceliet hederu	• *3.9.2 Pļaušana pie zemes, page 134*
Tītavas ierokas zemē ar tītavu ātrumu, kas ir lielāks nekā zemes ātrums	Samaziniet hedera slīpumu	*3.9.5 Hedera leņķis, page 162*

Table 6.3 Problēmu novēršana — tītavu padeve (continued)

Problēma	Risinājums	Skatiet
Tītavas ierokas zemē ar tītavu ātrumu, kas ir lielāks nekā zemes ātrums	Pārvietojiet tītavas uz aizmuguri	*3.9.11 Tītavu atgāzuma pozīcija, page 176*
Simptoms — plastmasas pirksti noliekušies pārāk tuvu zaru caurulei		
Pārmērīga nosprostošanās pie izkapts, kultūraugu kušķiem uzkrājoties pie izkapts, lai gan tītavas turpina darboties	Novērsiet nosprostošanās / pļaušanas problēmas	*3.12 Izkapts atvienošana, page 254*
Pārmērīga nosprostošanās pie izkapts, kultūraugu kušķiem uzkrājoties pie izkapts, lai gan tītavas turpina darboties	Apturiet tītavas, pirms nosprostošanās pieaug	*3.12 Izkapts atvienošana, page 254*

6.4 Hedera un stiebru pacēlāju problēmu novēršana

Izmantojiet tālāk dotās tabulas, lai noteiktu hedera un stiebru pacēlāja problēmas un ieteicamo to novēršanas procedūru.

Table 6.4 Problēmu novēršana — heders un stiebru pacēlāji

Problēma	Risinājums	Skatiet
Simptoms: nepietiekami pacelts heders		
Zems pārplūdes spiediens	Palieliniet pārplūdes spiedienu	Kombaina izplatītājs
Simptoms: nepietiekams sānu stiebru pacēlāja ātrums		
Ātruma vadības iestatījums ir pārāk mazs	Palieliniet ātruma vadības iestatījumu	*3.9.8 Sānu stiebru pacēlāja ātrums, page 166*
Kombaina hedera piedziņa ir pārāk lēna	Noregulējiet kombaina modelim atbilstošu ātrumu	Kombaina operatora rokasgrāmata
Simptoms: nepietiekams padeves stiebru pacēlāja ātrums		
Pārāk zems pārplūdes spiediens	Pārbaudiet padeves stiebru pacēlāja hidraulikas sistēmu	Sazinieties ar MacDon izplatītāju
Kombaina hedera piedziņa ir pārāk lēna	Noregulējiet kombaina modelim atbilstošu ātrumu	Kombaina operatora rokasgrāmata
Simptoms: padeves stiebru pacēlājs nekustas		
Stiebru pacēlāji ir vaļīgi	Nospriegojiet stiebru pacēlājus	*4.10.2 Padeves stiebru pacēlāja spriegojuma pārbaude un regulēšana, page 389*
Piedziņas vai pārejas veltnim aptinies materiāls	Atslābiniet stiebru pacēlāju un iztīriet veltņus	*4.10.2 Padeves stiebru pacēlāja spriegojuma pārbaude un regulēšana, page 389*
Pildiņš vai savienotājstienis ir iestrēdzis rāmja vai materiāla dēļ	Atslābiniet stiebru pacēlāju un iztīriet aizsprostojumu	*4.10.2 Padeves stiebru pacēlāja spriegojuma pārbaude un regulēšana, page 389*
Veltņa gultnis iestrēdzis	Nomainiet veltņa gultni	*Padeves stiebru pacēlāja pārejas veltņa gultņa nomaiņa, page 402*
Zems hidrauliskās eļļas līmenis	Pilnībā uzpildiet kombaina hidrauliskās eļļas tvertni	Kombaina operatora rokasgrāmata
Nepareizs pārplūdes iestatījums pie plūsmas vadības vārsta	Pielāgojiet pārplūdes iestatījumu	• • MacDon izplatītājs
Pazīme: Sānu stiebru pacēlājs iestrēgst		
Materiāls netiek pievadīts vienmērīgi no naža	Nolaidiet tītavas	*3.9.10 Tītavu augstums, page 170*
Materiāls netiek padots vienmērīgi no naža	Uzstādiet īsus nažu aizsargus	*4.8.8 Īsie naža aizsargi un piespiedēji, page 370*

Table 6.4 Problēmu novēršana — heders un stiebru pacēlāji (continued)

Problēma	Risinājums	Skatiet
Simptoms: kavēta biezu kultūraugu plūsma		
Pārāk mazs hedera leņķis	Palieliniet hedera leņķi	*3.9.5 Hedera leņķis, page 162*
Pārāk daudz materiāla uz stiebru pacēlājiem	Palieliniet sānu stiebru pacēlāja ātrumu	*3.9.8 Sānu stiebru pacēlāja ātrums, page 166*
Pārāk daudz materiāla uz stiebru pacēlājiem	Uzstādiet augšējo krustenisko gliemežtransportieri	*5.1.5 Augšējais krusteniskais gliemežtransportieris visā garumā, page 503*
Pārāk daudz materiāla uz stiebru pacēlājiem	Pievienojiet spirālveida lāpstiņas pagarinājumus	MacDon izplatītājs
Simptoms: stiebru pacēlāju atpakaļpadeve		
Stiebru pacēlāji darbojas pārāk lēni blīvās kultūraugu audzēs	Palieliniet stiebru pacēlāja ātrumu	*3.9.8 Sānu stiebru pacēlāja ātrums, page 166*
Simptoms: kultūraugi tiek mesti pāri atverei un zem pretējās puses stiebru pacēlāja		
Stiebru pacēlāji darbojas pārāk ātri izretinātās kultūraugu audzēs	Samaziniet stiebru pacēlāja ātrumu	*3.9.8 Sānu stiebru pacēlāja ātrums, page 166*
Simptoms: materiāls uzkrājas uz gala deflektoriem un atdalās kušķiem		
Pārāk plati gala deflektori	Hederiem, kuriem ir tikai manuālā platformu pārbīde: apgrieziet deflektoru, vai nomainiet ar šauro deflektoru (MAC172381)	*3.12 Izkapts atvienošana, page 254*

6.5 Pārtikas pupiņu pļaušana

Izmantojiet tabulas zemāk, lai noteiktu pārtikas pupiņu pļaušanas kļūmes un ieteicamos risinājumus.

Table 6.5 Problēmu novēršana — pārtikas pupiņu pļaušana

Problēma	Risinājums	Skatiet
Simptoms: augi sloksnēs un pilnīgi vai daļēji atstāti augi		
Heders neatrodas pie zemes	Nolaidiet hederu līdz zemei un izmantojiet sliežu uzlikas un/vai izkapti	*3.9.2 Pļaušana pie zemes, page 134*
Reljefa kopēšanas mehānisms iestatīts pārāk viegls — brauc pāri augstiem punktiem un pietiekami ātri nenolaižas	Iestatiet reljefa kopēšanu līdz 335–338 N (75–85 lbf). Vajadzības gadījumā palieliniet vai samaziniet, lai novērstu hedera pārmērīgu lēkāšanu vai iegrimšanu mīkstā zemē	*3.9.3 Hedera reljefa kopēšana, page 137*
Tītavas ir pārāk augstu, kad pilnībā ievilkti cilindri	Noregulējiet tītavu augstumu	*3.9.10 Tītavu augstums, page 170*
Pirksta slīpums nav pietiekami agresīvs	Noregulējiet pirkstu slīpumu	*3.9.12 Tītavu zaru slīpums, page 189*
Tītavas pārāk tālu uz aizmuguri	Virziet tītavas uz priekšu, līdz pirkstu gali pieskaras augsnes virsmai, ja heders atrodas pie zemes un hedera leņķis ir pareizi noregulēts	*3.9.11 Tītavu atgāzuma pozīcija, page 176*
Pārāk sekls hedera leņķis	Noregulējiet hedera leņķi	*Hedera leņķa regulēšana no kombaina, page 163*
Pārāk sekls hedera leņķis	Palieliniet hedera leņķi, pilnībā ievelkot celšanas cilindrus (ja pļauj pie zemes)	*Hedera leņķa regulēšana no kombaina, page 163*
Tītavas pārāk lēnu	Noregulējiet tītavu ātrumu nedaudz lielāku par gaitas ātrumu	*3.9.6 Tītavu ātrums, page 164*
Zemes ātrums pārāk liels	Pamaziniet gaitas ātrumu	*3.9.7 Zemes ātrums, page 165*
Sliežu uzlikas ir pārāk zemu	Izvēlieties lielāko sliežu uzliku iestatījumu.	*3.9.2 Pļaušana pie zemes, page 134*
Netīrumi uzkrājas izkapts apakšā, ja tai ir plastmasas nodiluma loksnes, tas paceļ izkapti virs zemes	Pārāk slapja zeme — ļaujiet augsnei nožūt	—
Netīrumi uzkrājas izkapts apakšā, ja tai ir plastmasas nodiluma loksnes, tas paceļ izkapti virs zemes	Reljefa kopēšana ir pārāk smaga	*Hedera reljefa kopēšanas pārbaude un regulēšana, page 137*
Netīrumi uzkrājas izkapts apakšā, ja tai ir plastmasas nodiluma loksnes, tas paceļ izkapti virs zemes	Ja notiek pārmērīga uzkrāšanās, manuāli notīriet izkapts apakšējo daļu	—
Heders nav izlīmeņots	Izlīmeņojiet hederu	*3.11 Hedera līmeņošana, page 251*

Table 6.5 Problēmu novēršana — pārtikas pupiņu pļaušana (continued)

Problēma	Risinājums	Skatiet
Nodilušas vai bojātas nažu sekcijas	Nomainiet sekcijas vai nomainiet nazi	*4.8 Nazis, page 346*
Vīteņu daļas iestrēgst smailā aizsargu galā. (Vairāk novērojams rindās sastādītu pupiņu gadījumā, kuras saveļas kaudzē kultivēšanas rezultātā.)	Uzstādiet īso nažu aizsargu pārveidošanas komplektu	*4.8.8 Īsie naža aizsargi un piespiedēji, page 370*
Kultūraugu atlieku stumšana uz zemes	Uzstādiet īsos nažu aizsargus	*4.8.8 Īsie naža aizsargi un piespiedēji, page 370*
Naža ātrums ir pārāk mazs	Palieliniet padeves tvertnes ātrumu vai pārbaudiet, vai naža ātrums ir iestatīts ieteicamajā diapazonā	*3.9.9 Informācija par naža ātrumu, page 168* vai *Naža ātruma pārbaude, page 169*
Simptoms: pārmērīgi zudumi pie dalītājiem		
Dalītāja stienis nospiež uz leju kultūraugus un saspiež pākstis	Noņemiet dalītāja stieni	*3.9.14 Kultūraugu dalītāji, page 195*
Vīteņi un augi uzkrājas uz gala loksnes	Uzstādiet dalītāja stieni	*3.9.14 Kultūraugu dalītāji, page 195*
Simptoms: augu vīteņi iespiesti starp stiebru pacēlāja augšdaļu un izkapti		
Ja ir pareizi noregulēta atstarpe starp stiebru pacēlāju un izkapti, izkapts piepildās ar gružiem	Pilnībā paceliet hederu katrā lauka galā (vai pēc nepieciešamības) un pabīdiet platformas uz priekšu un atpakaļ, lai palīdzētu notīrīt izkapti	—
Platformu pārbīde, ja heders ir pacelts, neiztīra gružus no izkapts.	Manuāli noņemiet gružus no izkapts iedobuma, lai nesabojātu stiebru pacēlājus	—
Simptoms: kultūraugi uzkrājas pie aizsargiem un nevirzās atpakaļ uz stiebru pacēlājiem		
Tītavu pirksta slīpums nav pietiekami agresīvs	Palieliniet pirkstu agresivitāti (izciļņa pozīcija)	*3.9.12 Tītavu zaru slīpums, page 189*
Tītavas pārāk augstu	Nolaidiet tītavas	*3.9.10 Tītavu augstums, page 170*
Tītavu minimālā klīrensa iestatījums līdz izkaptij ir pārāk liels	Noregulējiet tītavu minimālo augstumu ar pilnībā ievilktiem cilindriem	*4.13.1 Klīrenss starp tītavām un izkapti, page 433*
Tītavas pārāk tālu uz priekšu	Mainiet tītavu pozīciju	*3.9.11 Tītavu atgāzuma pozīcija, page 176*
Simptoms: kultūraugi tinas ap tītavām		
Tītavas par zemu	Paceliet tītavas	*3.9.10 Tītavu augstums, page 170*
Simptoms: tītavas sasit pākstis		
Tītavas pārāk tālu uz priekšu	Mainiet tītavu pozīciju	*3.9.11 Tītavu atgāzuma pozīcija, page 176*
Tītavu ātrums ir pārāk liels	Samaziniet tītavu ātrumu	*3.9.6 Tītavu ātrums, page 164*

Table 6.5 Problēmu novēršana — pārtikas pupiņu pļaušana (continued)

Problēma	Risinājums	Skatiet
Pupiņu pākstis ir pārāk sausas	Pļaujiet naktī, kad ir stipra rasa un pākstis ir kļuvušas mīkstākas	—
Tītavu pirksta slīpums nav pietiekami agresīvs	Palieliniet pirkstu agresivitāti (izciļņa pozīcija)	*3.9.12 Tītavu zaru slīpums, page 189*
Simptoms: izkapts aizsargi saplīst		
Nepietiekama reljefa kopēšana (pārāk smags reljefa kopēšanas iestatījums)	Palieliniet reljefa kopēšanu (iestatiet vieglāku reljefa kopēšanas iestatījumu)	*3.9.3 Hedera reljefa kopēšana, page 137*
Laukā pārāk daudz akmeņu	Apsveriet iespēju uzstādīt īsos nažu aizsargus **Piezīme.** Uzstādot īsos nažu aizsargus, aizsargu bojājumu vietā rodas sekciju bojājumi (sekciju nomaiņa ar īsajiem nažu aizsargiem tomēr ir vienkāršāka)	MacDon izplatītājs
Pazīme: izkapts stumj pārāk daudz gružu un netīrumu		
Heders ir pārāk smags	Koriģējiet reljefa kopēšanu, lai padarītu hederu vieglāku	*3.9.3 Hedera reljefa kopēšana, page 137*
Pārāk liels hedera leņķis	Pamaziniet hedera leņķi	*3.9.5 Hedera leņķis, page 162*
Aizsargi nosprostojas ar gružiem vai augsni	Uzstādiet īso nažu aizsargu	*4.8.8 Īsie naža aizsargi un piespiedēji, page 370*
Nepietiekams atbalsts hederam	Uzlieciet pretslīdes uzlikas vidusdaļā	*3.9.2 Pļaušana pie zemes, page 134*
Simptoms: kultūraugi tinas ap tītavu galiem		
Nenopļauti kultūraugi, kas traucē tītavu galiem	Uzstādiet tītavu gala vairogus	Hedera detaļu katalogs
Simptoms: izkapts piepildās ar netīrumiem		
Pārmērīga atstarpe starp stiebru pacēlāju un izkapti	Pilnībā paceliet hederu katrā lauka galā (vai pēc nepieciešamības) un pabīdiet platformas uz priekšu un atpakaļ, lai iztīrītu izkapti	—
Simptoms: tītavas laiku pa laikam pārnes augus tajā pašā vietā		
Tērauda pirksti saliekti un aizķer augus no stiebru pacēlājiem	Iztaisnojiet pirkstus (tērauda)	—
Netīrumu uzkrāšanās pirkstu galos neļauj augiem nokrist no pirkstiem uz stiebru pacēlājiem	Paceliet tītavas	*3.9.10 Tītavu augstums, page 170*
Netīrumu uzkrāšanās pirkstu galos neļauj augiem nokrist no pirkstiem uz stiebru pacēlājiem	Noregulējiet tītavu atgāzuma pozīciju, lai izceltu pirkstus no zemes	*3.9.11 Tītavu atgāzuma pozīcija, page 176*

Table 6.5 Problēmu novēršana — pārtikas pupiņu pļaušana (continued)

Problēma	Risinājums	Skatiet
Simptoms: izkapts stumj augsni		
Riepu sliedes vai rindu kultūraugu grēdas	Pļaujiet leņķī, lai nopļautu rindas vai grēdas	—
Nelīdzens reljefs lauka garumā	Pļaujiet 90° leņķī pret nelīdzenu reljefu (ja nazis seko reljefam, neierokoties zemē)	—
Simptoms: tītavas nes līdzi pārmērīgu daudzumu augu vai kušķus		
Pārmērīga kultūraugu uzkrāšanās uz stiebru pacēlājiem (līdz tītavu caurules centram)	Palieliniet stiebru pacēlāja ātrumu	*3.9.8 Sānu stiebru pacēlāja ātrums, page 166*
Pārāk mazs pirkstu slīpums	Palieliniet pirkstu slīpumu	*3.9.12 Tītavu zaru slīpums, page 189*

Chapter 7: References standarts

Pēc vajadzības var atsaukties uz šajā nodaļā aprakstītajām procedūrām un informāciju.

7.1 Griezes momenta tehniskās specifikācijas

Nākamajās tabulās ir norādītas griezes momenta vērtības dažādām bultskrūvēm, galvskrūvēm un hidrauliskajiem savienotājelementiem. Uz šīm vērtībām atsaucieties tikai tad, ja attiecīgajā procedūrā nav norādīta cita griezes momenta vērtība.

- Pievelciet visas skrūves ar zemāk tabulās norādītajām griezes momenta vērtībām, ja vien šajā rokasgrāmatā nav norādīts citādi.
- Nomainiet noņemtās detaļas ar tādas pašas izturības un kategorijas detaļām.
- Regulāri pārbaudot skrūvju stingrību, kā norādījumus izmantojiet griezes momenta vērtību tabulas.
- Noskaidrojiet griezes momenta kategorijas skrūvēm un galvskrūvēm, izlasot marķējumu uz to galviņām.

Pretuzgriežņi

Pretuzgriežņiem ir nepieciešams mazāks griezes moments nekā citiem mērķiem izmantotajiem uzgriežņiem. Piemērojot griezes momentu pieskrūvētiem pretuzgriežņiem, reiziniet parastajiem uzgriežņiem piemēroto griezes momentu ar 0,65, lai iegūtu mainīto griezes momenta vērtību.

Pašvītņojošās skrūves

Ieskrūvējot pašvītņgriezes skrūves, kā norādījumus izmantojiet standarta griezes momenta vērtības. **NEIESKRŪVĒJIET** pašvītņgriezes skrūves balsta konstrukcijās vai citādi svarīgos savienojumos.

7.1.1 Tehniskās specifikācijas bultskrūvēm ar metrisko vītni

Ir sniegtas specifikācijas par atbilstošām galīgajām griezes momenta vērtībām, kuras izmantot dažādu izmēru metrisko skrūvju nostiprināšanai.

NOTE:

Griezes momenta vērtības, kas norādītas nākamajās metrisko skrūvju griezes momenta tabulās, attiecas uz detaļām, kas uzstādītas sausā veidā, proti, detaļām bez smērvielas, eļļas vai vītņu fiksācijas līdzekļa uz vītnēm vai skrūvju galviņām. **NEDRĪKST** uzklāt smērvielu, eļļu vai vītņu fiksatoru skrūvēm vai bultskrūvēm, ja vien tas nav norādīts šajā rokasgrāmatā.

Table 7.1 8.8 klases bultskrūves un 9. klases paškontrējošs uzgrieznis ar metrisko vītni

Nominālais izmērs (A)	Moments (Nm)		Moments (spēka mārciņas uz pēdu) (*spēka mārciņas uz collu)	
	Min.	Maks.	Min.	Maks.
3–0,5	1,4	1,6	*13	*14
3,5–0,6	2,2	2,5	*20	*22
4–0,7	3,3	3,7	*29	*32
5–0,8	6,7	7,4	*59	*66
6–1,0	11,4	12,6	*101	*112
8–1,25	28	30	20	23
10–1,5	55	60	40	45
12–1,75	95	105	70	78
14–2,0	152	168	113	124
16–2,0	236	261	175	193
20–2,5	460	509	341	377
24–3,0	796	879	589	651

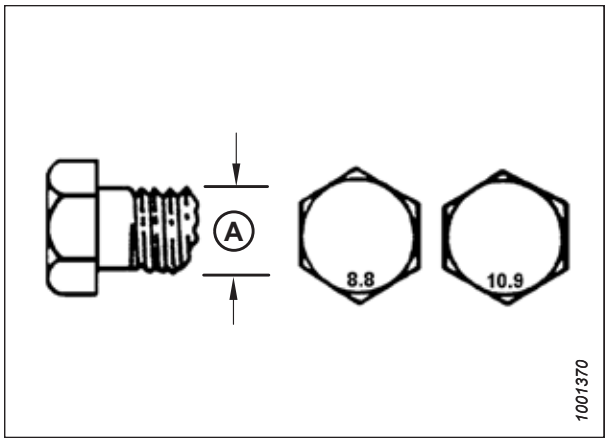

Figure 7.1: Bultskrūvju klases

Table 7.2 8.8 klases bultskrūves un 9. klases paškontrējošs uzgrieznis ar deformācijas noturību ar metrisko vītni

Nominālais izmērs (A)	Moments (Nm)		Moments (spēka mārciņas uz pēdu) (*spēka mārciņas uz collu)	
	Min.	Maks.	Min.	Maks.
3–0,5	1	1,1	*9	*10
3,5–0,6	1,5	1,7	*14	*15
4–0,7	2,3	2,5	*20	*22
5–0,8	4,5	5	*40	*45
6–1,0	7,7	8,6	*69	*76
8–1,25	18,8	20,8	*167	*185
10–1,5	37	41	28	30
12–1,75	65	72	48	53
14–2,0	104	115	77	85
16–2,0	161	178	119	132
20–2,5	314	347	233	257
24–3,0	543	600	402	444

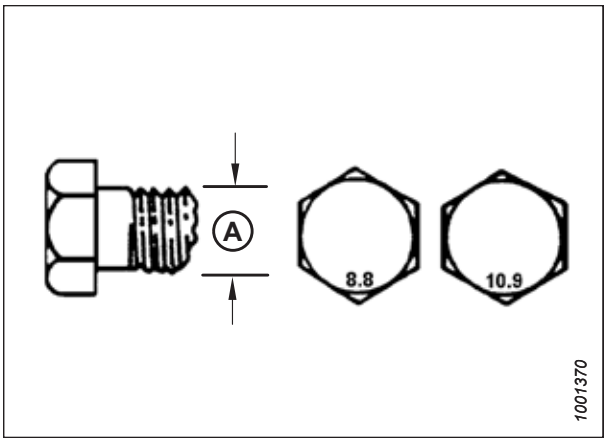

Figure 7.2: Bultskrūvju klases

Table 7.3 10.9 klases bultskrūves un 10. klases paškontrējošs uzgrieznis ar metrisko vītni

Nominālais izmērs (A)	Moments (Nm)		Moments (spēka mārciņas uz pēdu) (*spēka mārciņas uz collu)	
	Min.	Maks.	Min.	Maks.
3–0,5	1,8	2	*18	*19
3,5–0,6	2,8	3,1	*27	*30
4–0,7	4,2	4,6	*41	*45
5–0,8	8,4	9,3	*82	*91
6–1,0	14,3	15,8	*140	*154
8–1,25	38	42	28	31
10–1,5	75	83	56	62
12–1,75	132	145	97	108
14–2,0	210	232	156	172
16–2,0	326	360	242	267
20–2,5	637	704	472	521
24–3,0	1101	1217	815	901

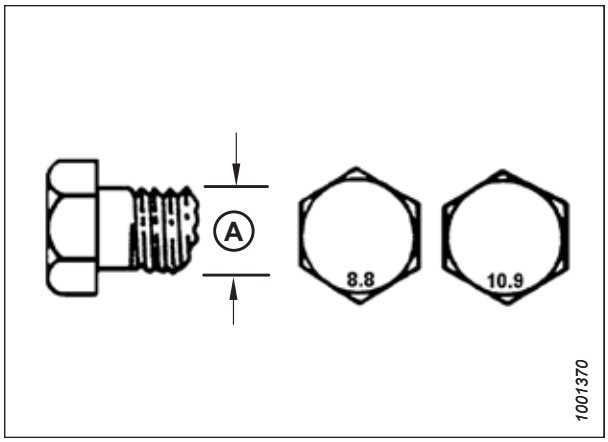

Figure 7.3: Bultskrūvju klases

Table 7.4 10.9 klases bultskrūves un 10. klases paškontrējošs uzgrieznis ar deformācijas noturību ar metrisko vītni

Nominālais izmērs (A)	Moments (Nm)		Moments (spēka mārciņas uz pēdu) (*spēka mārciņas uz collu)	
	Min.	Maks.	Min.	Maks.
3–0,5	1,3	1,5	*12	*13
3,5–0,6	2,1	2,3	*19	*21
4–0,7	3,1	3,4	*28	*31
5–0,8	6,3	7	*56	*62
6–1,0	10,7	11,8	*95	*105
8–1,25	26	29	19	21
10–1,5	51	57	38	42
12–1,75	90	99	66	73
14–2,0	143	158	106	117
16–2,0	222	246	165	182
20–2,5	434	480	322	356
24–3,0	750	829	556	614

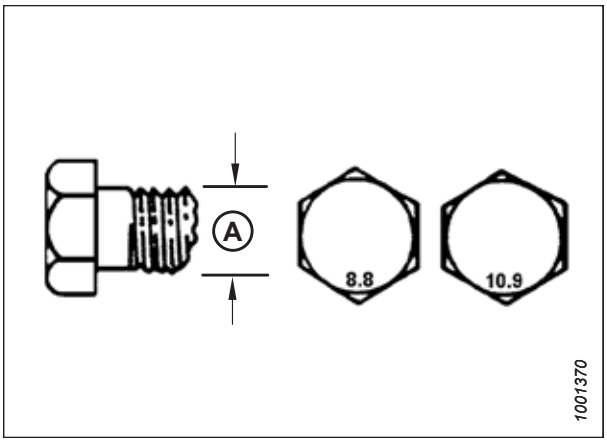

Figure 7.4: Bultskrūvju klases

7.1.2 Metrisko skrūvju specifikācijas — lietais alumīnijs

Ir sniegtas specifikācijas par atbilstošām galīgajām griezes momenta vērtībām, kuras izmantot dažādu izmēru lietā alumīnija metrisko skrūvju nostiprināšanai.

NOTE:

Griezes momenta vērtības, kas norādītas nākamajās metrisko skrūvju griezes momenta tabulās, attiecas uz detaļām, kas uzstādītas sausā veidā, proti, detaļām bez smērvielas, eļļas vai vītņu fiksācijas līdzekļa uz vītnēm vai skrūvju galviņām. **NEDRĪKST** uzklāt smērvielu, eļļu vai vītņu fiksatoru skrūvēm vai bultskrūvēm, ja vien tas nav norādīts šajā rokasgrāmatā.

Table 7.5 Vītni velmējoša bultskrūve alumīnijā ar metrisku vītni

Nominālais izmērs (A)	Bultskrūves moments			
	8.8 (velmējoša alumīnijā)		10.9 (velmējoša alumīnijā)	
	Nm	Spēka mārciņas uz pēdu	Nm	Spēka mārciņas uz pēdu
M3	–	–	–	1
M4	–	–	4	2,6
M5	–	–	8	5,5
M6	9	6	12	9
M8	20	14	28	20
M10	40	28	55	40
M12	70	52	100	73
M14	–	–	–	–
M16	–	–	–	–

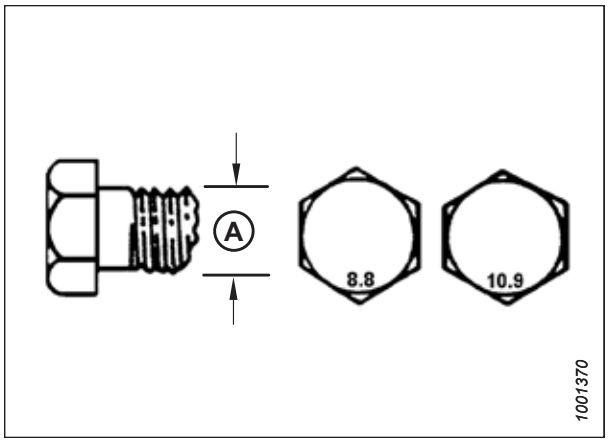

Figure 7.5: Bultskrūvju klases

7.1.3 Hidraulikas savienotājelementi veidgabalam ar gredzenblīvi — regulējami

Regulējamiem hidrauliskajiem stiprinājumiem ir norādītas standarta griezes momenta vērtības. Ja procedūrā ir norādīta cita griezes momenta vērtība tam pašam stiprinājuma veidam un izmēram, kas atrodams šajā tēmā, tā vietā skatiet procedūrā norādīto vērtību.

1. Pārbaudiet, vai gredzens (A) un blīve (B) nav netīri vai bojāti.
2. Atvirziet pretuzgriezni (C), cik tālu tas iespējams. Pārliecinieties, ka paplāksne (D) ir atslābināta un pēc iespējas virzīta uz pretuzgriezni (C).
3. Pārbaudiet, vai gredzens (A) **NAV** novietots uz vītnēm. Vajadzības gadījumā regulējiet blīvgredzenu (A).
4. Uzklājiet uz gredzenblīves (A) hidrauliskās sistēmas eļļu.

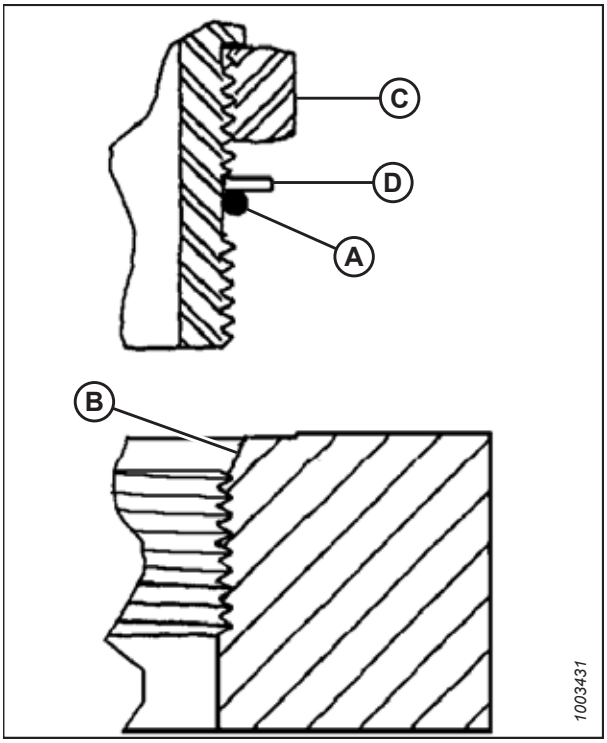

Figure 7.6: Hidraulikas savienotājelements

5. Ievietojiet stiprinājumu (B) atverē, līdz rezerves paplāksne (D) un gredzenblīve (A) saskaras ar detaļas virsmu (E).
6. Savietojiet leņķa savienotājelementus, atskrūvējot ne vairāk kā vienu pagriezienu.
7. Pagrieziet pretuzgriezni (C) uz leju līdz paplāksnei (D) un pievelciet to līdz tabulā norādītajai griezes momenta vērtībai. Izmantojiet divas uzgriežņu atslēgas — vienu stiprinājumam (B), otru — pretuzgrieznim (C).
8. Pārbaudiet stiprinājuma galīgo stāvokli.

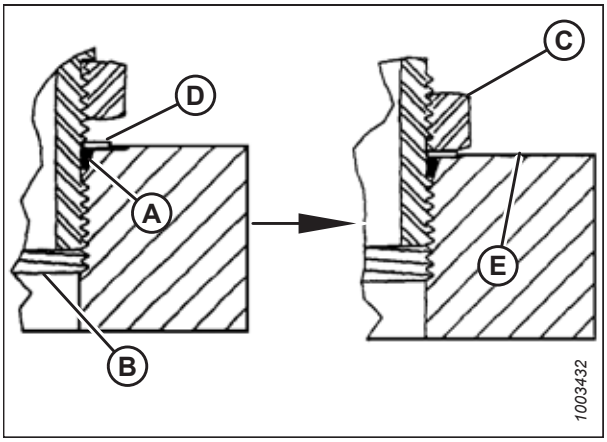

Figure 7.7: Hidraulikas savienotājelements

Table 7.6 Hidraulikas savienotājelementi veidgabalam ar gredzenblīvi (ORB) — regulējami

SAE iekšējais diametrs	Vītnes izmērs (collās)	Momenta vērtība[80]	
		Nm	Spēka mārciņas uz pēdu (*spēka mārciņas uz collu)
-2	5/16–24	6–7	*53–62
-3	3/8–24	12–13	*106–115
-4	7/16–20	19–21	14–15
-5	1/2–20	21–33	15–24
-6	9/16–18	26–29	19–21
-8	3/4–16	46–50	34–37
-10	7/8–14	75–82	55–60
-12	1 1/16–12	120–132	88–97
-14	1 3/8–12	153–168	113–124
-16	1 5/16–12	176–193	130–142
-20	1 5/8–12	221–243	163–179
-24	1 7/8–12	270–298	199–220
-32	2 1/2–12	332–365	245–269

7.1.4 Hidraulikas savienotājelementi veidgabalam ar gredzenblīvi — neregulējami

Neregulējamiem hidrauliskajiem stiprinājumiem ir norādītas standarta griezes momenta vērtības. Ja procedūrā ir norādīta cita griezes momenta vērtība tam pašam stiprinājuma veidam un izmēram, kas atrodams šajā tēmā, tā vietā skatiet procedūrā norādīto vērtību.

Griezes momenta vērtības ir norādītas zemāk tabulā.

1. Pārbaudiet, vai gredzens (A) un blīve (B) nav netīri vai bojāti.
2. Pārbaudiet, vai gredzens (A) **NAV** novietots uz vītnēm. Vajadzības gadījumā regulējiet gredzenu (A).
3. Uzklājiet uz gredzenblīves hidrauliskās sistēmas eļļu.
4. Ievietojiet stiprinājumu (C) atverē un pievelciet to ar roku.
5. Pievelciet savienotājelementu (C) ar momentu atbilstoši vērtībām tabulā *7.7, page 541*.
6. Pārbaudiet stiprinājuma galīgo stāvokli.

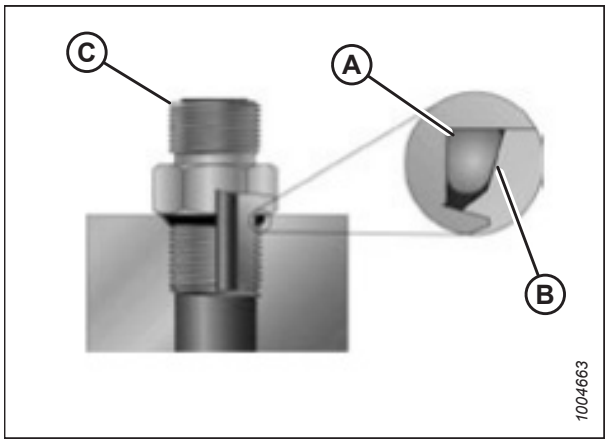

Figure 7.8: Hidraulikas savienotājelements

80. Dotās momenta vērtības ir ieeļļotiem savienojumiem, kādi tie ir savienošanas laikā.

Table 7.7 Hidraulikas savienotājelementi veidgabalam ar gredzenblīvi (ORB) — neregulējami

SAE iekšējais diametrs	Vītnes izmērs (collās)	Momenta vērtība[81]	
		Nm	Spēka mārciņas uz pēdu (*spēka mārciņas uz collu)
-2	5/16–24	6–7	*53–62
-3	3/8–24	12–13	*106–115
-4	7/16–20	19–21	14–15
-5	1/2–20	21–33	15–24
-6	9/16–18	26–29	19–21
-8	3/4–16	46–50	34–37
-10	7/8–14	75–82	55–60
-12	1 1/16–12	120–132	88–97
-14	1 3/8–12	153–168	113–124
-16	1 5/16–12	176–193	130–142
-20	1 5/8–12	221–243	163–179
-24	1 7/8–12	270–298	199–220
-32	2 1/2–12	332–365	245–269

7.1.5 Hidraulikas savienotājelementi ar gredzenblīves virsmas blīvējumu

Priekšpuses gredzenblīves hidrauliskajiem stiprinājumiem ir norādītas standarta griezes momenta vērtības. Ja procedūrā ir norādīta cita griezes momenta vērtība tam pašam stiprinājuma veidam un izmēram, kas atrodams šajā tēmā, tā vietā skatiet procedūrā norādīto vērtību.

Griezes momenta vērtības ir parādītas tabulā *7.8, page 542*

1. Gādājiet, lai uz blīvējošajām virsmām un stiprinājumu vītnēm nebūtu atskarpju, griezumu, skrāpējumu un svešķermeņu.

Figure 7.9: Hidraulikas savienotājelements

81. Dotās momenta vērtības ir ieeļļotiem savienojumiem, kādi tie ir savienošanas laikā.

2. Uzklājiet uz gredzenblīves (B) hidrauliskās sistēmas eļļu.

3. Salāgojiet caurules vai šļūtenes mezglu tā, lai uzmavas (A) vai (C) plakanā virsma pilnībā saskaras ar gredzenblīvi (B).

4. Uzskrūvējiet cauruli vai šļūtenes uzgriezni (D) ar roku. Uzgrieznim jāgriežas brīvi, līdz tas pilnībā pievelkas.

5. Pievelciet stiprinājumus saskaņā ar tabulā *7.8, page 542* norādītajām vērtībām.

   NOTE:

   Ja nepieciešams, turiet uz stiprinājuma korpusa (E) sešstūra atloku, lai nepieļautu stiprinājuma korpusa un šļūtenes griešanos, pievelkot stiprinājuma uzgriezni (D).

6. Lietojiet trīs uzgriežņu atslēgas savienojumu vai divu cauruļvadu savienošanas montāžai.

7. Pārbaudiet stiprinājuma galīgo stāvokli.

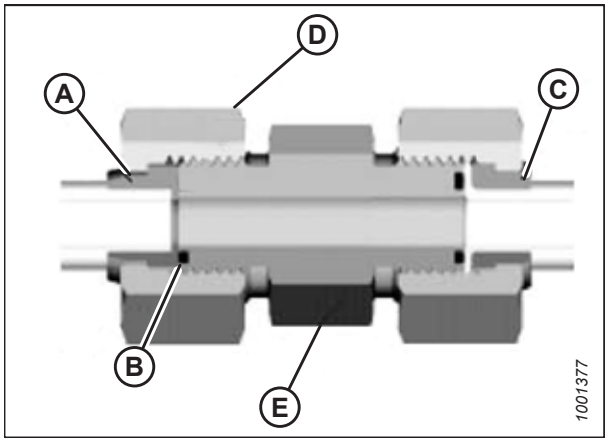

Figure 7.10: Hidraulikas savienotājelements

Table 7.8 Hidrauliski savienotājelementi ar gredzenblīves virsmas blīvējumu (ORFS)

SAE iekšējais diametrs	Vītnes izmērs (collās)	Caurules ārējais diametrs (collās)	Momenta vērtība[82]	
			Nm	Spēka mārciņas uz pēdu
-3	Piezīme[83]	3/16	–	–
-4	9/16	1/4	25–28	18–21
-5	Piezīme[83]	5/16	–	–
-6	11/16	3/8	40–44	29–32
-8	13/16	1/2	55–61	41–45
-10	1	5/8	80–88	59–65
-12	1 3/16	3/4	115–127	85–94
-14	Piezīme[83]	7/8	–	–
-16	1 7/16	1	150–165	111–122
-20	1 11/16	1 1/4	205–226	151–167
-24	1–2	1 1/2	315–347	232–256
-32	2 1/2	2	510–561	376–414

82. Dotās momenta vērtības un leņķi ir ieeļļotiem savienojumiem, kādi tie ir savienošanas laikā.
83. Virsmas blīvējums ar gredzenblīvi nav noteikts šim caurules izmēram.

7.1.6 Konusveida vītnes cauruļu savienotājelementi

Konusveida caurules vītnes stiprinājumiem ir norādītas standarta griezes momenta vērtības. Ja procedūrā ir norādīta cita griezes momenta vērtība tam pašam stiprinājuma veidam un izmēram, kas atrodams šajā tēmā, tā vietā skatiet procedūrā norādīto vērtību.

Uzstādiet cauruļu stiprinājumus kā aprakstīts zemāk.

1. Gādājiet, lai uz stiprinājuma un atveres vītnēm nebūtu atskarpju, griezumu, skrāpējumu un cita veida piesārņojuma.
2. Uz ārējām cauruļu vītnēm uzklājiet cauruļu vītņu hermētiķa pastu.
3. Ieskrūvējiet stiprinājumu atverē ar roku.
4. Pievelciet savienotāju ar atbilstošu griezes momenta leņķi. Vērtības pievilkšanai ar pirkstiem (TFFT) un līmeniskai pievilkšanai ar pirkstiem (FFFT) ir norādītas tabulā *7.9, page 543*. Gādājiet, lai liektā savienotāja (parasti 45° vai 90° veidgabals) caurules gals būtu salāgots un spētu uztvert ienākošo cauruli vai šļūtenes mezglu. Vienmēr veiciet stiprinājuma salāgošanu pievilkšanas virzienā. Nekad neatlaidiet vītņotos savienotājus salāgošanas nolūkos.
5. Notīriet visus pārpalikumus un lieko vītņu sagatavotāju ar piemērotu tīrīšanas līdzekli.
6. Aplūkojiet stiprinājuma galīgo stāvokli. Īpašu uzmanību pievērsiet tam, vai atverē nav plaisu.
7. Atzīmējiet stiprinājuma galīgo stāvokli. Ja no stiprinājuma ir noplūde, izjauciet stiprinājumu un pārbaudiet, vai tas nav bojāts.

   NOTE:

   Stiprinājumu bojājumi, kas radušies pārmērīgas pievilkšanas dēļ, var nebūt redzami, kamēr stiprinājumi nav izjaukti un pārbaudīti.

Table 7.9 Hidraulikas savienotājelementa caurules vītne

Caurules konusveida vītnes izmērs	Ieteicamā TFFT	Ieteicamā FFFT
1/8–27	2–3	12–18
1/4–18	2–3	12–18
3/8–18	2–3	12–18
1/2–14	2–3	12–18
3/4–14	1,5–2,5	12–18
1–11 1/2	1,5–2,5	9–15
1 1/4–11 1/2	1,5–2,5	9–15
1 1/2–11 1/2	1,5–2,5	9–15
2–11 1/2	1,5–2,5	9–15

7.2 Mērvienību pārvēršanas tabula

Šajā rokasgrāmatā tiek izmantotas gan SI mērvienības (ieskaitot metriskās), gan ASV parastās mērvienības (dažreiz dēvētas par standarta mērvienībām). Atsaucei ir sniegts šo mērvienību saraksts, kā arī to saīsinājumi un pārrēķina koeficienti.

Table 7.10 Mērvienību pārvēršanas tabula

Lielums	SI mērvienības (metriskās)		Reizinātājs	ASV regulārās mērvienības (standarta)	
	Mērvienības nosaukums	Saīsinājums		Mērvienības nosaukums	Saīsinājums
Laukums	hektārs	ha	x 2,4710 =	akrs	akri
Plūsma	litri minūtē	l/min	x 0,2642 =	ASV galoni minūtē	gpm
Spēks	ņūtons	N	x 0,2248 =	spēka mārciņa	lbf
Garums	milimetrs	mm	x 0,0394 =	colla	in.
Garums	metrs	m	x 3,2808 =	pēda	ft.
Jauda	kilovats	kW	x 1,341 =	zirgspēks	ZS
Spiediens	kilopaskāls	kPa	x 0,145 =	mārciņas uz kvadrātcollu	psi
Spiediens	megapaskāls	MPa	x 145,038 =	mārciņas uz kvadrātcollu	psi
Spiediens	bārs (neiekļauts SI)	bar	x 14,5038 =	mārciņas uz kvadrātcollu	psi
Spēka moments	ņūtonmetrs	Nm	x 0,7376 =	spēka mārciņas vai mārciņa uz pēdu	lbf·ft
Spēka moments	ņūtonmetrs	Nm	x 8,8507 =	spēka mārciņas uz collu	lbf·in
Temperatūra	Celsija grādi	°C	(°C x 1,8) + 32 =	Fārenheita grādi	°F
Ātrums	metri minūtē	m/min	x 3,2808 =	pēdas minūtē	ft/min
Ātrums	metri sekundē	m/s	x 3,2808 =	pēdas sekundē	ft/s
Ātrums	kilometri stundā	km/h	x 0,6214 =	jūdzes stundā	mph
Tilpums	litrs	l	x 0,2642 =	ASV galons	US gal
Tilpums	mililitrs	ml	x 0,0338 =	unce	oz.
Tilpums	kubikcentimetrs	cm^3 vai cc	x 0,061 =	kubikcolla	$in.^3$
Svars	kilograms	kg	x 2,2046 =	mārciņa	lb.

Index

10 V sensora adaptera komplekts 506

A

AHAV, *See* automātiskā hedera augstuma vadība
aizsargi
centra nažu aizsargu nomaiņa 377
gala nažu aizsargu nomaiņa 374
īso nažu aizsargu nomaiņa 374
nažu aizsargu noregulēšana 360
smailu centra nažu aizsargu nomaiņa..... 365
smailu nažu aizsargu nomaiņa 362
akmeņu palēninātāju komplekts..... 505
apgr./min
definīcija..... 23
API
definīcija..... 23
apkopes, *See* uzturēšana un apkope
apkopes intervāli
eļļošana..... 287
aprīkojuma apkope — pirms sezonas 284
aprīkojuma apkope — sezonas beigās 284
aprīkojuma pārskats..... 23
ASTM
definīcija..... 23
atdalīšanas stieņi
reljefa kopēšanas modulis
noņemšana..... 411
uzstādīšana..... 411
ātrumi
naža ātrums
naža ātruma dati 168
naža ātruma pārbaude..... 169
padeves stiebru pacēlāja ātrums..... 168
sānu stiebru pacēlāja ātruma regulēšana..... 167
sānu stiebru pacēlāja ātrums..... 166
tītavu ātrums..... 164
zemes ātrums..... 165
atvienošana
izkapts 254
reljefa kopēšanas modulis..... 255
augšējie krusteniskie gliemežtransportieri.....192, 503
pozīcijas regulēšana..... 192
automātiska hedera augstuma regulēšana
definīcija..... 23
automātiskā hedera augstuma vadība
īsā atsauce
New Holland CR..... 225
New Holland 2015. gada CR sērijas kombaini 233
automātiskās hedera augstuma vadības
ieslēgšana..... 235
automātiskās hedera augstuma vadības
kalibrēšana 240
priekšiestatīta pļaušanas augstuma
iestatīšana 245
sensora izejas spriegums
sprieguma diapazona pārbaude no kabīnes..... 233
New Holland 2015. gada CR sērijas kombaini
tītavu ātruma iestatīšana..... 238
tītavu augstuma un tītavu garenvirziena stāvokļa
kalibrēšana 242
New Holland CR sērijas kombaini
maksimālā darba augstuma iestatīšana..... 247
New Holland CR/CX sērijas kombaini 222
automātiskās hedera augstuma vadības
ieslēgšana..... 225
kalibrēšana
automātiskā hedera augstuma vadība 226
konfigurēšana
hedera slīpums 248
hedera veids..... 248
tītavu atgāzums..... 248
regulēšana
hedera nolaišanas ātrums 230
hedera pacelšanas ātrums..... 229
jutīgums 230
pļaušanas augstuma priekšiestatījums..... 231
sensora izejas spriegums
sprieguma diapazona pārbaude no kabīnes..... 222
New Holland kombaini
10 V adapteris..... 222
tītavu augstuma sensora sprieguma
pārbaude..... 244
reljefa kopēšanas augstuma sensors
nomaiņa..... 220
sensora darbība 215
sensora izejas spriegums 217
kombaina prasības 217
manuāla sprieguma robežvērtību pārbaude..... 217

B

bultskrūves
definīcija..... 23
bultskrūves ar metrisko vītni
griezes momenta tehniskās specifikācijas 533

C

CGVW
definīcija..... 23
CR padeves deflektori..... 65

D

dalītāju stieņi 211
noņemšana 211
darba režīmi
fiksēts režīms 154
locīšanas režīms 152
darba uzsākšanas pārbaudes 283
darbības 35
darbības mainīgie lielumi
hederi 128
DK
definīcija 23
DKD
definīcija 23
DR
definīcija 23
drošība 1
darba drošība apkopes laikā 5
drošība darbā ar hidrauliskām sistēmām 7
drošības brīdinājumu apzīmējumi 1
drošības zīmju uzlīmes 8
atrašanās vietas 9
izskaidrot uzlīmes 14
uzlīmju uzlikšana 8
ekspluatācijas drošība 36
hedera drošības balsti 36
ikdienas startēšanas pārbaudes 52
signālvārdi 2
tītavu drošības balsti 37
vispārējā darba drošība 3

E

EasyMove™ maza ātruma transportēšanas sistēma
jūgstieņa sakabes savienojuma maiņa no skavas uz āķi 493
EasyMove™ transportēšanas riteņi
regulēšana 130
elektriskā sistēma
elektriskās sistēmas uzturēšana 310
sensori
AHAV sensori 215
tītavu augstuma sensors nomaiņa 175
spuldžu nomaiņa 310
eļļas
hedera piedziņas galvenā pārnesumkārba
eļļas pievienošana 302
hedera piedziņas pabeigšanas pārnesumkārba
eļļas pievienošana 304
naža piedziņas kārbas eļļas maiņa 384
eļļošana 287
reizi 10 stundās 287
reizi 100 stundās 293
reizi 25 stundās 288
reizi 250 stundās 295
reizi 500 stundās 297
uzturēšanas grafiks/žurnāls 280
eļļošana un tehniskā apkope 287
eļļošanas procedūra 298
gliemežtransportiera piedziņas ķēdes 300
hedera piedziņas galvenā pārnesumkārba
eļļas līmeņa pārbaude 301
eļļas maiņa 302
pārnesumkārbas eļļošana 301
hedera piedziņas pabeigšanas pārnesumkārba
eļļas līmeņa pārbaude 303
eļļas maiņa 305
pārnesumkārbas eļļošana 303
tītavu piedziņas ķēde 299

F

FD2 sērija
definīcija 23
FFFT
definīcija 23
fiksētie režīmi
ekspluatācija fiksētā režīmā 154
FM200 reljefa kopēšanas modulis
skaidrojums 23
FM200 sastāvdaļu identifikācija 33
FSI
definīcija 23

G

gaitas ātruma mērījumi 165
gliemežtransportieri 323
gliemežtransportiera piedziņas ķēdesrati
gliemežtransportiera piedziņas ķēdes spriegojuma regulēšana 336
gliemežtransportiera pozīcija 124
klīrenss starp gliemežtransportieri un paliktni 323
padeves gliemežtransportiera konfigurācijas 97
īpaši plata konfigurācija 111
īpaši šaura konfigurācija 99
plata konfigurācija 108
šaura konfigurācija 103
vidēja konfigurācija 106
piedziņas ķēdes
eļļošana 300
ķēdes spriegojuma pārbaude 327
ķēdes spriegojuma regulēšana 336
noņemšana 329
spriegojuma pārbaude 326
uzstādīšana 333
pirksti 339

noņemšana....121, 339
pirkstu laiknoteices pārbaude 343
pirkstu laiknoteices regulēšana.... 344
uzstādīšana....123, 341
spirālveida lāpstiņa....113, 339
noņemšana.... 113
papildu padeves gliemežtransportiera spirālveida lāpstiņa 507
uzstādīšana....115, 118
spriegošanas atsperes
pārbaude un regulēšana 126
zari, *See* pirksti
griezes momenta leņķi
definīcija.... 23
griezes momenta specifikācijas
metrisko skrūvju specifikācijas
lietais alumīnijs.... 537
transportēšanas skrūves.... 488
griezes momenta stiepe
definīcija.... 23
griezes momenta tehniskās specifikācijas.... 533
hidraulikas savienotājelementi veidgabalam ar gredzenblīvi (ORB) — neregulējami.... 540
hidraulikas savienotājelementi veidgabalam ar gredzenblīvi (ORB) — regulējami 539
konusveida vītnes cauruļu savienotājelementi.... 543
savienotājelementi ar gredzenblīves virsmas blīvējumu (ORFS) 541
tehniskās specifikācijas bultskrūvēm ar metrisko vītni 533
gultņi
naža galvas gultņi
noņemšana.... 349
uzstādīšana.... 350
padeves stiebru pacēlājs
piedziņas rullīšu gultņa noņemšana.... 394
piedziņas rullīšu gultņa uzstādīšana.... 396
pārejas rullīšu gultņi
nomaiņa.... 424
sānu stiebru pacēlājs
piedziņas veltņa gultņa nomaiņa.... 429
stiebru pacēlāja rullīšu gultņa pārbaude.... 422
GVW
definīcija.... 23

H

HDS
definīcija.... 23
hedera drošības balsti 36
hedera gala vairogi 39
aizvēršana.... 40
atvēršana.... 39
noņemšana 44
pārbaude.... 41
regulēšana 41
uzstādīšana 45
hedera leņķi
regulēšanas diapazons 162
hedera piedziņas 311
galvenās pārnesumkārbas piedziņas ķēde.... 320
pabeigšanas pārnesumkārbas piedziņas ķēde.... 321
piedziņas līnijas aizsargi
noņemšana.... 316
uzstādīšana.... 318
hedera stiebru pacēlāji, *See* sānu stiebru pacēlāji
sānu stiebru pacēlāja spriegojuma regulēšana.... 418
hedera uzglabāšana 277
hedera vilkšana....256–257
kreisā ārējā riteņa pārvietošana no transportēšanas stāvokļa darba stāvoklī 258
pārkārtošana no transportēšanas uz lauka.... 258
jūgstieņa izņemšana no uzglabāšanas.... 272
jūgstieņa noņemšana.... 259
jūgstieņa uzglabāšana.... 262
riteņu pārvietošana
aizmugurējie (labie) riteņi lauka pozīcijā 266
priekšējie (kreisie) riteņi lauka pozīcijā 263
pārveidošana no lauka uz transportēšanas.... 268
riteņu pārvietošana
aizmugurējie (labās puses) riteņi transportēšanas pozīcijā 270
priekšējie (kreisie) riteņi transportēšanas pozīcijā 269
piestiprināšana velkošam transportlīdzeklim 257
hederi
agregāti.... 76
atvienošana no kombaina un reljefa kopēšanas moduļa.... 66
darbības mainīgie lielumi.... 128
hedera leņķis
regulēšana no kombaina 163
hedera transportēšana
hedera vilkšana 256–257
piestiprināšana velkošam transportlīdzeklim.... 257
uz kombaina 256
hedera vilkšana.... 257
iestatīšana 76
ieteicamie iestatījumi.... 76
līmeņošana 251
notiek hedera uzglabāšana 277
opcijas 511
optimizēšana taisnai rapšu pļaušanai ar kombainu.... 91
pārbaude un regulēšana.... 137
reljefa kopēšana 137, 142
reljefa kopēšanas atsperu konfigurācijas maiņa 142
reljefa kopēšanas bloķējumi.... 149
reljefa kopēšanas moduļa pievienošana 71

vadības ierīces 55
hederu optimizēšana
taisna rapšu pļaušana ar kombainu 91
hidraulika
drošība darbā ar hidrauliskām sistēmām 7
eļļas filtra nomaiņa 309
eļļas nomaiņa tvertnē 308
savienotājelementi
gredzenblīves virsmas blīvējums (ORFS) 541
konusveida vītnes cauruļu savienotājelementi 543
neregulējams veidgabals ar gredzenblīvi (ORB) 540
regulējams veidgabals ar gredzenblīvi (ORB) 539
tvertne 307
eļļas līmeņa pārbaude tvertnē 307
eļļas pievienošana 307
hidraulikas tvertnes paplašinājums 508
hidrauliska
šļūtenes un cauruļvadi 285

I

ieeļļošana
eļļošanas procedūra 298
reizi 50 stundās 289
iestrādes periodi 53
ieteicamie iestatījumi
heders 76
tītavas 92
ieteicamie šķidrumi un smērvielas 555
ikdienas startēšanas pārbaudes 52
īpašnieka / operatora atbildības jomas 35
ISC
definīcija 23
īsi nažu aizsargi un piespiedēji
viens nazis
īsa naža aizsarga konfigurācija 371
īsie nažu aizsargi un piespiedējs
dubultais nazis
īsā nažu aizsarga konfigurācija — 12,5 m (41 pēda) 373
īsā nažu aizsarga konfigurācija — visi, izņemot 12,5 m (41 pēda) 372
izciļņi
tītavu izciļņa iestatījumi 189
tītavu izciļņa regulēšana 191
izkaptis
atvienošana 254
opcijas 505
izkapts
definīcija 23
izslēgšanas procedūras 54

J

JIC
definīcija 23
jūgstieņi
noņemšana 259
pievienošana 273
uzglabāšana 262
jūgstienis
uzglabā 272

K

ķēdes
galvenās pārnesumkārbas piedziņas ķēde
ķēdes spriegojuma regulēšana 320
gliemežtransportiera piedziņas ķēde
eļļošana 300
gliemežtransportiera piedziņas ķēdes spriegojuma pārbaude 326–327
ķēdes spriegojuma regulēšana 336
noņemšana 329
uzstādīšana 333
pabeigšanas pārnesumkārbas piedziņas ķēde
ķēdes spriegojuma regulēšana 321
tītavu piedziņas ķēde
ķēdes spriegojuma regulēšana 468
nomaiņa 479
pievilkšana 469
ķēdesrati 45, 47, 470
papildu tītavu piedziņas ķēdesrats 164
tītavu piedziņa
dubultā ķēdesrata uzstādīšana (papildu) 472
viena ķēdesrata noņemšana 471
viena ķēdesrata uzstādīšana 472
tītavu piedziņas ķēdes atslābināšana 468
tītavu piedziņas ķēdes pievilkšana 469
tītavu piedziņas ķēdes spriegojuma regulēšana 468
kombaini
hedera pievienošana kombainam
New Holland CR/CX 56
hedera transportēšana 256
hedera vilkšana 256–257
piestiprināšana velkošam transportlīdzeklim 257
uz kombaina 256
kombaina atvienošana no hedera
New Holland CR/CX 60
kultūraugu dalītāji 195
ar reljefa kopēšanu
noņemšana no hedera 199
regulēšana 94
uzstādīšana uz hedera 200
noņemšana no hedera 196
regulēšana 203

uzstādīšana uz hedera 197
kultūraugu dalītāji ar reljefa kopēšanu 502
kultūraugu dalītāju stieņi 211
noņemšana 211
kultūraugu dalītāju uzglabāšanas kronšteinu komplekts 502
kultūraugu deflektori 506
kultūraugu pacēlāju komplekts 501
kultūraugu pacēlāju statņa komplekts 501
kultūraugu padeve
opcijas 501

L

locīšanas režīmi
ekspluatācija locīšanas režīmā 152
lokāma reljefa kopēšanas sistēma
locīšanas izvērsuma ierobežotājs
atslēgt 155
pieslēgt 156

M

MDS
definīcija 23
mērvienību pārvēršanas tabula 544
modeļu numuri
ieraksti xii
motori
tītavu piedziņas motori 477
tītavu piedziņas motors
noņemšana 477
uzstādīšana 478

N

n/a
definīcija 23
naža galvas gultņi
noņemšana 349
uzstādīšana 350
naža piedziņas kārbas
eļļas līmeņa pārbaude 383
eļļas maiņa 384
montāžas skrūvju pārbaude 384
naža piedziņas sistēma 383
naža piedziņas kārba 383
nažu aizsargi
īsi nažu aizsargi un piespiedēji 370
smaili nažu aizsargi un piespiedēji 352
naži 346
naža noņemšana 348
naža uzstādīšana 350
nažu sekciju nomaiņa 346
problēmu novēršana 520
rezerves naža atrašanās vieta 352
nažu aizsargi
aizsargu noregulēšana 360
centra nažu aizsargu nomaiņa 377
gala nažu aizsargu nomaiņa 374
īsi nažu aizsargi
konfigurācijas 370
īso nažu aizsargu nomaiņa 374
smaili nažu aizsargi
konfigurācijas 352
smailu centra nažu aizsargu nomaiņa 365
smailu nažu aizsargu nomaiņa 362
nažu aizsargi un piespiedējs
dubulto nažu
FD245 smailu aizsargu konfigurācija 358
nažu galvu vairogi 381
uzstādīšana 381
nažu piedziņa
naža ātrums
naža ātruma pārbaude 169
naža ātruma vērtības 168
New Holland CR/CX kombaini
kombaina atvienošana no hedera 60
kombaina pievienošana hederam 56
New Holland kombaini
10 V adapteris 222
noņēmēju joslas 127, 509
NPT
definīcija 23

O

opcijas 501
contourMax™ 482
eļļošana 484
riteņu augstuma līmeņošana 132, 482
riteņu regulēšana ar kājas slēdzi 131
heders 511
graudaugu pacēlāju komplekts 501
kultūraugu dalītāji ar reljefa kopēšanu 502
kultūraugu dalītāju uzglabāšanas kronšteinu komplekts 502
kultūraugu pacēlāju statņa komplekts 501
rīsu dalītāja stieņa komplekts 504
riteņi
stabilizatora riteņu komplekts 514
saulespuķu agregāta komplekts 515
tītavas
ārējo tērauda gala pirkstu komplekts 513
iekšējo tērauda gala pirkstu komplekts 512
izkaptis 505
akmeņu palēninātāju komplekts 505
vertikāla naža komplekts 504
kultūraugu padeve 501

augšējais krusteniskais gliemežtransportieris (AKG) ... 503
noņēmēju joslu komplekts ... 509
padeves gliemežtransportiera spirālveida lāpstiņa ... 507
nažu galvu vairogi ... 381
uzstādīšana ... 381
reljefa kopēšanas moduļi ... 506
10 V sensora adaptera komplekts ... 506
hidraulikas tvertnes paplašinājuma komplekts ... 508
kultūraugu deflektoru komplekti ... 506
pagarinātas centrālās uzpildes komplekts ... 507
pilnas saskarnes uzpildes komplekts ... 508
sānu sasveres spraudņa komplekts ... 509
rīsu dalītāja stieņi ... 213
tītavu piedziņas ķēdesrati ... 164
transportēšanas sistēmas ... 488
ORB
definīcija ... 23
ORFS
definīcija ... 23

P

padeves deflektori ... 65
reljefa kopēšanas modulis
uzstādīšana New Holland CR kombainiem ... 412
padeves gliemežtransportiera konfigurācijas ... 97
īpaši plata konfigurācija ... 111
īpaši šaura konfigurācija ... 99
plata konfigurācija ... 108
šaura konfigurācija ... 103
vidēja konfigurācija ... 106
padeves gliemežtransportiera spirālveida lāpstiņa ... 507
padeves platforma
posma turētāja āķu pārbaude ... 408
padeves platformas paliktnis
padeves platformas paliktņa nolaišana ... 406
padeves platformas paliktņa pacelšana ... 407
padeves stiebru pacēlāji
ātruma regulēšana ... 168
padeves stiebru pacēlāja nomaiņa ... 386
pārejas veltņa gultņa nomaiņa ... 402
pārejas veltņa noņemšana ... 397
pārejas veltņa uzstādīšana ... 399
pārejas veltnis ... 397
piedziņas rullīšu gultņa noņemšana ... 394
piedziņas veltņa gultnis
uzstādīšana ... 396
piedziņas veltņi ... 391
noņemšana ... 391
uzstādīšana ... 393
stiebru pacēlāja spriegojuma pārbaude ... 389
stiebru pacēlāja spriegojuma regulēšana ... 389
pagarināta centrālā uzpilde ... 507
paplāksnes
definīcija ... 23
pārbaudes
darba uzsākšanas pārbaudes ... 283
uzturēšanas grafiks/žurnāls ... 280
pārnesumkārbas
galvenā
eļļas līmeņa pārbaude ... 301
eļļas maiņa ... 302
eļļas pievienošana ... 302
eļļošana ... 301
ķēdes spriegojuma regulēšana ... 320
pabeigšana
eļļas līmeņa pārbaude ... 303
eļļas maiņa ... 305
eļļas pievienošana ... 304
eļļošana ... 303
ķēdes spriegojuma regulēšana ... 321
piedziņas
hedera piedziņa ... 311
piedziņas līnijas
piedziņas līnijas aizsargi
noņemšana ... 316
uzstādīšana ... 318
piedziņas līnijas noņemšana starp kombainu un reljefa kopēšanas moduli ... 311
piedziņas līnijas uzstādīšana ... 313
piedziņas rullīšu gultņi
padeves stiebru pacēlāja piedziņas ruļļa noņemšana ... 394
padeves stiebru pacēlāja piedziņas ruļļa uzstādīšana ... 396
piedziņas veltņa gultņi
sānu stiebru pacēlāja piedziņas veltnis
piedziņas veltņa gultņa nomaiņa ... 429
piedziņas veltņi
padeves stiebru pacēlājs ... 391
noņemšana ... 391
uzstādīšana ... 393
sānu stiebru pacēlājs
noņemšana ... 427
uzstādīšana ... 431
piespiedējs
īsa naža aizsarga centra piespiedējs
pārbaude ... 380
regulēšana ... 380
īsi nažu aizsargi
pārbaude ... 376
īss naža aizsargs
regulēšana ... 376
smails centra piespiedējs
pārbaude ... 368
regulēšana ... 369
smails naža aizsargs

pārbaude 363
smailu nažu aizsargu piespiedēji
regulēšana..... 364
pievilkts ar pirkstiem
definīcija..... 23
pilnas saskarnes uzpildes komplekts 508
pirksti
gliemežtransportiera pirksti 339
noņemšana.....121, 339
pirkstu laiknoteices pārbaude 343
pirkstu laiknoteices regulēšana..... 344
uzstādīšana.....123, 341
tītavu plastmasas pirksti
noņemšana..... 444
uzstādīšana..... 445
tītavu tērauda pirksti
noņemšana..... 443
uzstādīšana..... 443
platformas
sānu stiebru pacēlāji
platformas augstuma regulēšana 416
pļaušana
augstāk no zemes..... 128
stabilizatora riteņu regulēšana 129
transportēšanas riteņu regulēšana 130
zemes līmenī 134
PR15 uztveršanas tītavas
atgāzuma pozīcija
cilindru pozīcijas maiņa
dubultās tītavas..... 184
problēmu novēršana 517
heders un stiebru pacēlāji..... 527
kultūraugu zudums uz izkapts..... 517
pārtikas pupiņu pļaušana..... 529
pļaušana un naža komponenti 520
tītavu padeve 524

R

regulāra un tehniska apkope
drošība.....5
elektroiekārta..... 310
reljefa kopēšana..... 137
hedera reljefa kopēšana
pārbaude un regulēšana 137
reljefa kopēšanas atsperu konfigurācijas
maiņa 142
hedera reljefa kopēšanas bloķējumi 149
reljefa kopēšanas spārnu bloķējumi
atbloķēts..... 152
bloķēt / atbloķēt..... 149
bloķēts..... 154
reljefa kopēšanas moduļi 506
atdalīšanas stieņi..... 411
komplekti 127
noņemšana..... 411
uzstādīšana..... 411
atvienošana 255
atvienošana no kombaina un hedera 66
gliemežtransportiera piedziņa
gliemežtransportiera piedziņas ķēdes spriegojuma
regulēšana 336
gliemežtransportieri 323
gliemežtransportiera pirksti 339
noņemšana 121, 339
pirkstu laiknoteices pārbaude 343
uzstādīšana 123, 341
klīrenss starp gliemežtransportieri un paliktni 323
papildu padeves gliemežtransportiera spirālveida
lāpstiņa 507
pirksti
pirkstu laiknoteices regulēšana 344
iestatīšana 97
padeves deflektori
nomaiņa New Holland CR kombainiem 412
padeves gliemežtransportiera konfigurācijas 97
padeves platforma 386
posma turētāja āķu pārbaude 408
padeves platformas paliktnis
nolaišana..... 406
pacelšana 407
padeves stiebru pacēlājs
padeves stiebru pacēlāja nomaiņa 386
pārejas veltņa gultņa nomaiņa 402
pārejas veltņa noņemšana..... 397
pārejas veltņa uzstādīšana..... 399
pārejas veltnis 397
piedziņas rullīšu gultņa noņemšana..... 394
piedziņas veltņa gultnis
uzstādīšana 396
piedziņas veltnis 391
noņemšana 391
uzstādīšana 393
stiebru pacēlāja spriegojuma pārbaude..... 389
stiebru pacēlāja spriegojuma regulēšana..... 389
reljefa kopēšanas moduļa pievienošana hederam 71
spirālveida lāpstiņa.....113, 339
rezerves naži 352
riepu pumpēšana/spiediens 490
rīsu dalītāja stieņa komplekts 504
rīsu dalītāja stieņi 213
riteņi un riepas
riepu pumpēšana/spiediens 490
riteņu skrūvju griezes momenti..... 488
stabilizatora riteņu Komplekts (opcija) 514

S

SAE
definīcija..... 23

sāniskās kustības kārbas, *See* naža piedziņas sistēma, naža piedziņas kārba
sānu sasveres spraudnis 509
sastāvdaļu identifikācija
FD2 sērijas FlexDraper® heders 32
reljefa kopēšanas modulis — FM200 33
saulespuķu agregāts..... 515
SDD
definīcija..... 23
sensori
AHAV sensori 215
tītavu augstuma sensora pārbaude un regulēšana 171
tītavu augstuma sensors nomaiņa..... 175
tītavu garenvirziena stāvokļa pārbaude un regulēšana 186
sērijas numuri
atrašanās vietas xii
ieraksti xii
sešstūru atslēgas
definīcija..... 23
SKD
definīcija..... 23
skrūves
definīcija..... 23
sliežu uzlikas, *See* pļaušana pie zemes
ārējo sliežu uzliku regulēšana 136
iekšējo sliežu uzliku regulēšana..... 135
šļūtenes un cauruļvadi
hidraulisks 285
smailu nažu aizsargi un piespiedējs
dubultais nazis
FD235 smaila aizsarga konfigurācija 355
FD240 smailu nažu aizsargu konfigurācija..... 356
FD241 smailu nažu aizsargu konfigurācija..... 357
FD250 smailu nažu aizsargu konfigurācija..... 359
viens nazis
smaila naža aizsarga konfigurācija..... 354
spārnu līdzsvars
spārnu līdzsvara pārbaude un regulēšana 157
specifikācijas
FD2 sērijas FlexDraper® hedera izmēri..... 31
FD2 sērijas FlexDraper® hedera un reljefa kopēšanas moduļa specifikācijas 25
spēka moments
definīcija..... 23
spirālveida lāpstiņa 113, 339
noņemšana 113
uzstādīšana 115, 118
spuldzes — nomaiņa 310
stabilizatora riteņi
regulēšana 129
stabilizatora riteņu Komplekts 514
startēšana
ikdienas pārbaudes..... 52
stiebru pacēlāja rullīšu gultņi
pārbaude..... 422
stiebru pacēlāja sānu sistēmas
piedziņas veltņa gultņa nomaiņa..... 429
stiebru pacēlāja rullīšu gultņa pārbaude 422
stiebru pacēlāji
reljefa kopēšanas modulis
padeves platforma 386
padeves stiebru pacēlāja nomaiņa 386
stiebru pacēlāja spriegojuma pārbaude..... 389
stiebru pacēlāja spriegojuma regulēšana..... 389
sānu stiebru pacēlāja ātruma regulēšana..... 167
sānu stiebru pacēlāja ātrums..... 166
sānu stiebru pacēlāja platformas
pārejas rullīši
gultņa nomaiņa..... 424
noņemšana 422
uzstādīšana 426
piedziņas rullīši
noņemšana 427
uzstādīšana 431
sānu stiebru pacēlāji
noņemšana..... 414
trajektorijas regulēšana 420
uzstādīšana..... 415
stiepes izturība
definīcija..... 23
stingrs savienojums
definīcija..... 23

T

taisna rapšu pļaušana ar kombainu
hederu optimizēšana 91
tehniskie dati
griezes momenta tehniskās specifikācijas 533
terminu definīcijas..... 23
terminu skaidrojums 23
TFFT
definīcija..... 23
tītavas
atstarpe līdz izkaptij..... 433
garenvirziena stāvokļa sensora pārbaude un regulēšana 186
tītavu gala vairogi
galu vairogu nomaiņa ārējam izciļņa galam..... 458
tītavu piedziņas
ķēdes spriegojuma regulēšana 468
tītavu piedziņas sistēma 468
tītavu atgāzumu pozīcijas
regulēšana 177
tītavu ātrumi 164
tītavu drošības balsti 37
aktivizēšana 37

atvienošana 38
tītavu gala vairogi 458
ārējā aizmugurējā gala nomaiņa 462
gala vairoga balstu nomaiņa 466
gala vairogu nomaiņa pie ārējā izciļņa gala 460
galu vairogu nomaiņa ārējam izciļņa galam 458
iekšējā aizmugurējā gala nomaiņa 463
tītavu garenvirziena stāvokļi, *See* uztveršanas tītavas
tītavu izvērsums 441
tītavu klīrenss
mērīšana 433
regulēšana 437
tītavu piedziņa
dubulto tītavu U veida savienojums
noņemšana 473
uzstādīšana 475
trīskāršo tītavu U veida savienojums
noņemšana 473, 475
tītavu piedziņas
dubulto tītavu U veida savienojums 473
tītavu piedziņas ķēdes
atslābināšana 468
nomaiņa 479
pievilkšana 469
tītavu piedziņas motori 477
noņemšana 477
uzstādīšana 478
tītavu piedziņas sistēma 468
tītavu pirksti 442
plastmasas pirkstu noņemšana 444
plastmasas pirkstu uzstādīšana 445
tērauda pirkstu noņemšana 443
tērauda pirkstu uzstādīšana 443
tītavu sistēma
ieteicamie tītavu iestatījumi 92
transportēšanas mezgla skrūves 488
transportēšanas sistēmas 488
hedera transportēšana 256
hedera vilkšana 256
piestiprināšana velkošam
transportlīdzeklim 257
uz kombaina 256
kreisā ārējā riteņa pārvietošana no transportēšanas
stāvokļa darba stāvoklī 258
pārkārtošana no transportēšanas uz lauka 258
jūgstieņa izņemšana no uzglabāšanas 272
jūgstieņa noņemšana 259
jūgstieņa uzglabāšana 262
riteņu pārvietošana
aizmugurējie (labie) riteņi lauka pozīcijā 266
priekšējie (kreisie) riteņi lauka pozīcijā 263
pārveidošana no lauka uz transportēšanas 268
riteņu pārvietošana
aizmugurējie (labās puses) riteņi transportēšanas
pozīcijā 270
priekšējie (kreisie) riteņi transportēšanas
pozīcijā 269
riepu pumpēšana/spiediens 490
riteņu skrūvju griezes momenti 488

U

U veida savienojumi
dubulto tītavu U veida savienojums
noņemšana 473
uzstādīšana 475
trīskāršo tītavu U veida savienojums
noņemšana 473, 475
U veida savienojumi
dubulto tītavu U veida savienojums 473
UCA
definīcija 23
uzgrieznis
definīcija 23
uzturēšana un apkope 279
apkopes intervāli 287
contourMax™
eļļošana 484
grafiks 280
pirmssezonas apkope 284
prasības 280
sagatavošana apkopei 279
sezonas beigu apkope 284
uzglabāšana 277
uzturēšanas grafiks/žurnāls 280
uzturēšanas prasības
tehniskā apkope
darba uzsākšanas pārbaudes 283
uztveršanas tītavas 433
atgāzuma pozīcija
cilindru pozīcijas maiņa
atsevišķas tītavas 177
dubultās tītavas 180
regulēšana 177
centrēšana 441
ieteicamais iestatījums 92
izvērsums 441
tītavu ātrums 164
tītavu augstums 170
tītavu augstuma sensors 171
sensora nomaiņa 175
tītavu drošības balsti 37
aktivizēšana 37
atslēgšana 38
tītavu gala vairogi 458
ārējā aizmugurējā gala nomaiņa 462
gala vairoga balstu nomaiņa 466
gala vairogu nomaiņa pie ārējā izciļņa gala 460
iekšējā aizmugurējā gala nomaiņa 463
tītavu garenvirziena stāvoklis 176

tītavu izcilnis
iestatījumi un vadlīnijas 189
tītavu izciļņa regulēšana..... 191
tītavu izvērsuma regulēšana..... 441
tītavu klīrenss..... 433
mērīšana..... 433
regulēšana..... 437
tītavu piedziņa
dubulto tītavu piedziņas U veida savienojums
noņemšana 473
uzstādīšana 475
dubulto tītavu U veida savienojums 473
pārsegi..... 45
piedziņas ķēdesrati 470
trīskāršo tītavu piedziņas U veida savienojums
noņemšana 473, 475
tītavu piedziņas
ar vienu ķēdesratu
uzstādīšana 472
dubultais ķēdesrats (papildu)
uzstādīšana 472
ķēdes atslābināšana 468
ķēdes nomaiņa..... 479
ķēdes pievilkšana..... 469
motora noņemšana..... 477
motoru uzstādīšana..... 478
pārsegi
noņemšana 45
uzstādīšana 47
piedziņas ķēdesrati
papildu īpašos apstākļos 164
viens ķēdesrats
noņemšana 471
tītavu piedziņas motori 477
tītavu pirksti..... 442
plastmasas pirkstu noņemšana..... 444
plastmasas pirkstu uzstādīšana..... 445
tērauda pirkstu noņemšana 443
tērauda pirkstu uzstādīšana 443
tītavu zaru slīpums 189
zaru caurules bukses..... 446
noņemšana..... 446
uzstādīšana..... 451

V

vaļīgs savienojums
definīcija..... 23
vertikāla naža komplekti 504
vidējās atsaites
definīcija..... 23

W

WOT
skaidrojums 23

Z

zaru caurules bukses
noņemšana 446
uzstādīšana 451
ZS
definīcija..... 23

Ieteicamie šķidrumi un smērvielas

Pārliecinieties, ka mašīna darbojas maksimāli efektīvi, izmantojot tikai tīrus šķidrumus un smērvielas.

- Lai rīkotos ar visiem šķidrumiem un smērvielām, izmantojiet tīras tvertnes.
- Uzglabājiet šķidrumus un smērvielas vietā, kas ir aizsargāta no putekļiem, mitruma un citiem piesārņotājiem.

Table: Ieteicamie šķidrumi un smērvielas

Smēreļļa	Specifikācija	Apraksts	Lietojums	Kapacitāte
Smērviela	SAE universāls	Augstas temperatūras ekstremāla spiediena (EP) veiktspēja uz ne vairāk kā 1% molibdēna disulfīda (NLGI 2. klases) litija bāzes	Ja nepieciešams, ja vien nav norādīts citādi	—
		Augstas temperatūras ekstremāla spiediena (EP) veiktspēja uz ne vairāk kā 10% molibdēna disulfīda (NLGI 2. klases) litija bāzes	Piedziņas līnijas savienojumi	—
Zobratu smērviela	SAE 85W-140	API apkopes klase GL-5	Naža piedziņas kārba	1,5 litri (1,3 kvartas)
			Galvenā pārnesumkārba	2,75 litri (2,9 kvartas)
			Pabeigšanas pārnesumkārba	2,25 litri (2,4 kvartas)
Hidrauliskā eļļa	Vienas klases transhidrauliskā eļļa.Viskozitāte pie 60,1 cSt 40 °C (104 °F)Viskozitāte pie 9,5 cSt 100 °C (212 °F) Ieteicamie zīmoli: • Petro-Canada Duratran • John Deere Hy-Gard J20C • Case Hy-Tran Ultraction • AGCO Power Fluid 821 XL	Transmisijas/hidraulikas eļļa eļļošanai	Hedera piedziņas sistēmu tvertne	95 litri (25,1 ASV galons)
Ķēdes eļļa	Ķēdes eļļa ar viskozitāti 100–150 sCt 40 °C (104 °F) temperatūrā vai minerāleļļa SAE 20W-50 bez mazgāšanas līdzekļiem vai šķīdinātājiem	Ķēdes eļļa ir veidota, lai nodrošinātu labu nodilumizturību un izturību pret putu veidošanos. Tā pasargā ķēdi un piedziņas ķēdesratus pret nodilumu.	Tītavu piedziņas ķēde	—

KLIENTI
MacDon.com

IZPLATĪTĀJI
Portal.MacDon.com

Izstrādājumu preču zīmes ir
attiecīgo ražotāju un/vai izplatītāju preču zīmes.

Iespiests Kanādā